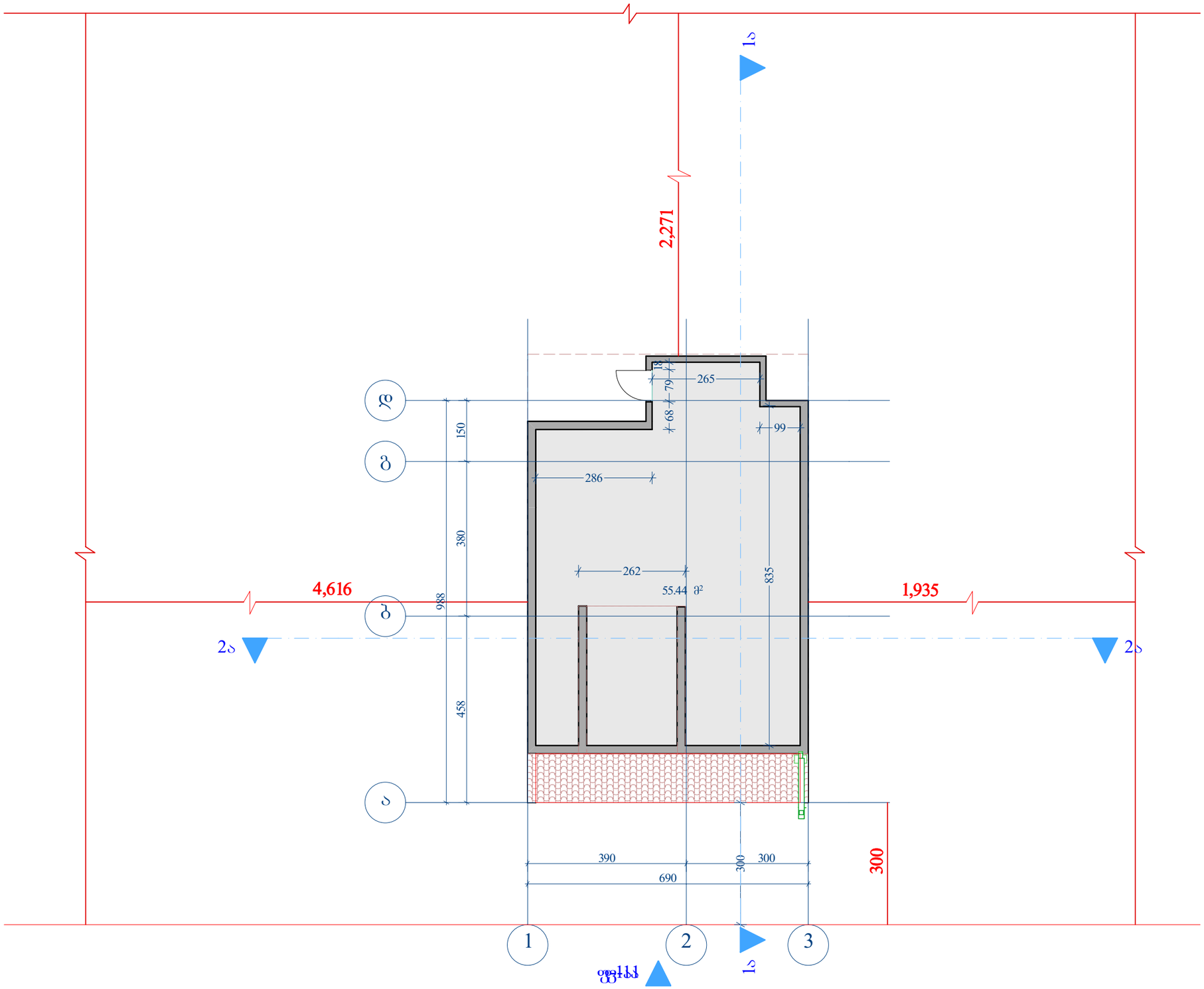

შპს „ნიუ მაქს“
Ltd „New max“
(+99532) 2373385;
newmax7777@gmail.com

პროექტის დასახელება	საცხოვრებელი სახლის პროექტი
ობიექტის მისამართი	**ვ. ფშაველა 2 კვარტ. 33 კორპუსი**
ნახაზის დასახელება	**არსებული 9 სართულის გეგმა**

დირექტორი		ნათია კოზაიძე
არქიტექტორი		ნათია კოზაიძე
დაამუშავა		ნათია კოზაიძე
დაინტერესებული პირი		ემპერი შავერდაშვილი
მასშტაბი	**1:100**	ფორმატი ISO-A3 landscape
თარიღი		

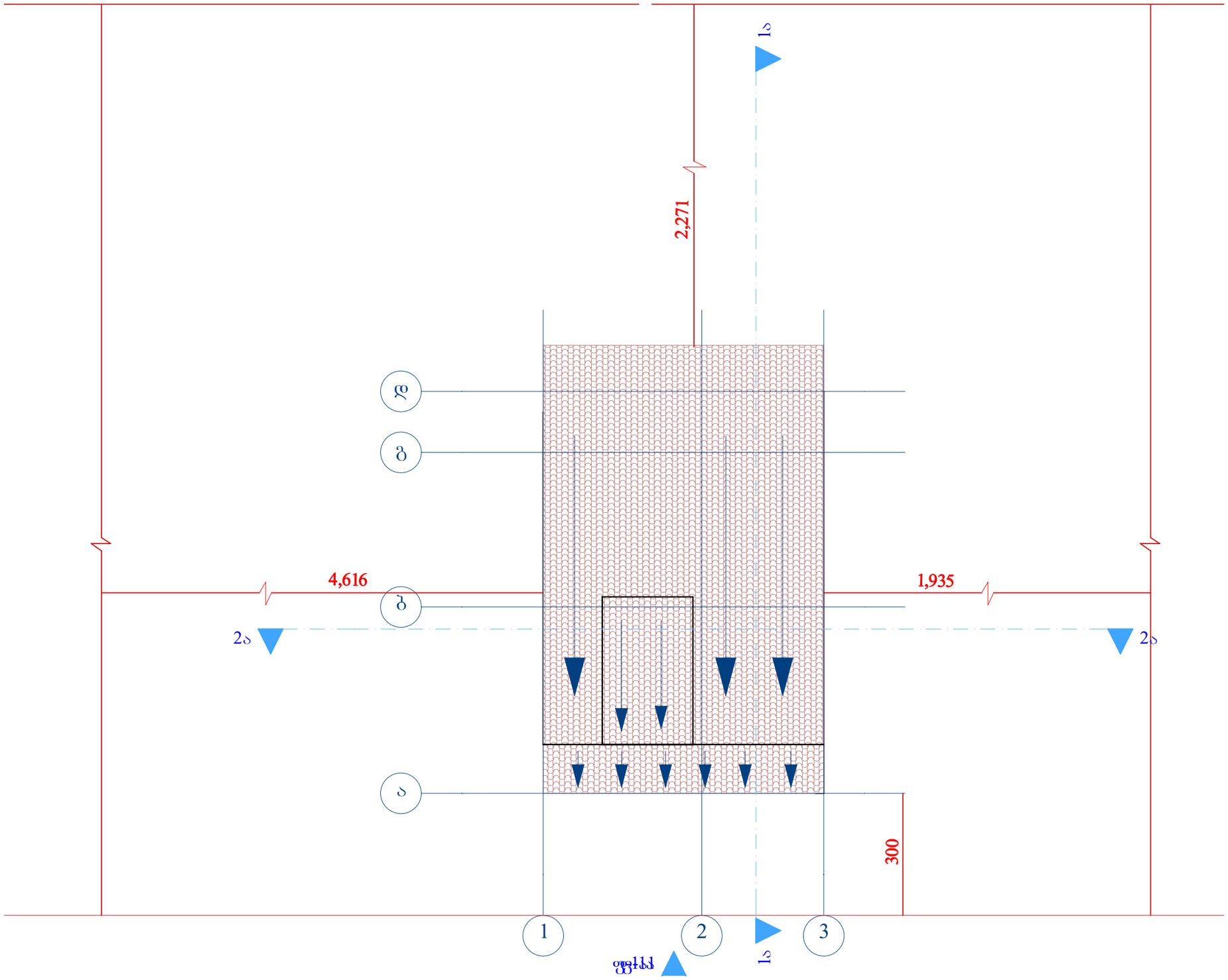

შპს „ნიუ მაქს“
Ltd „New max“
(+99532) 2373385;
newmax7777@gmail.com

პროექტის დასახელება	საცხოვრებელი სახლის პროექტი
ობიექტის მისამართი	**ვ. ფშაველა 2 კვარტ. 33 კორპუსი**
ნახაზის დასახელება	**არსებული შენობის სახურავი**

დირექტორი		ნათია კოზაიძე
არქიტექტორი		ნათია კოზაიძე
დაამუშავა		ნათია კოზაიძე
დაინტერესებული პირი		ეთერი შავერდაშვილი
მასშტაბი	**1:100**	ფორმატი ISO-A3 landscape
თარიღი		

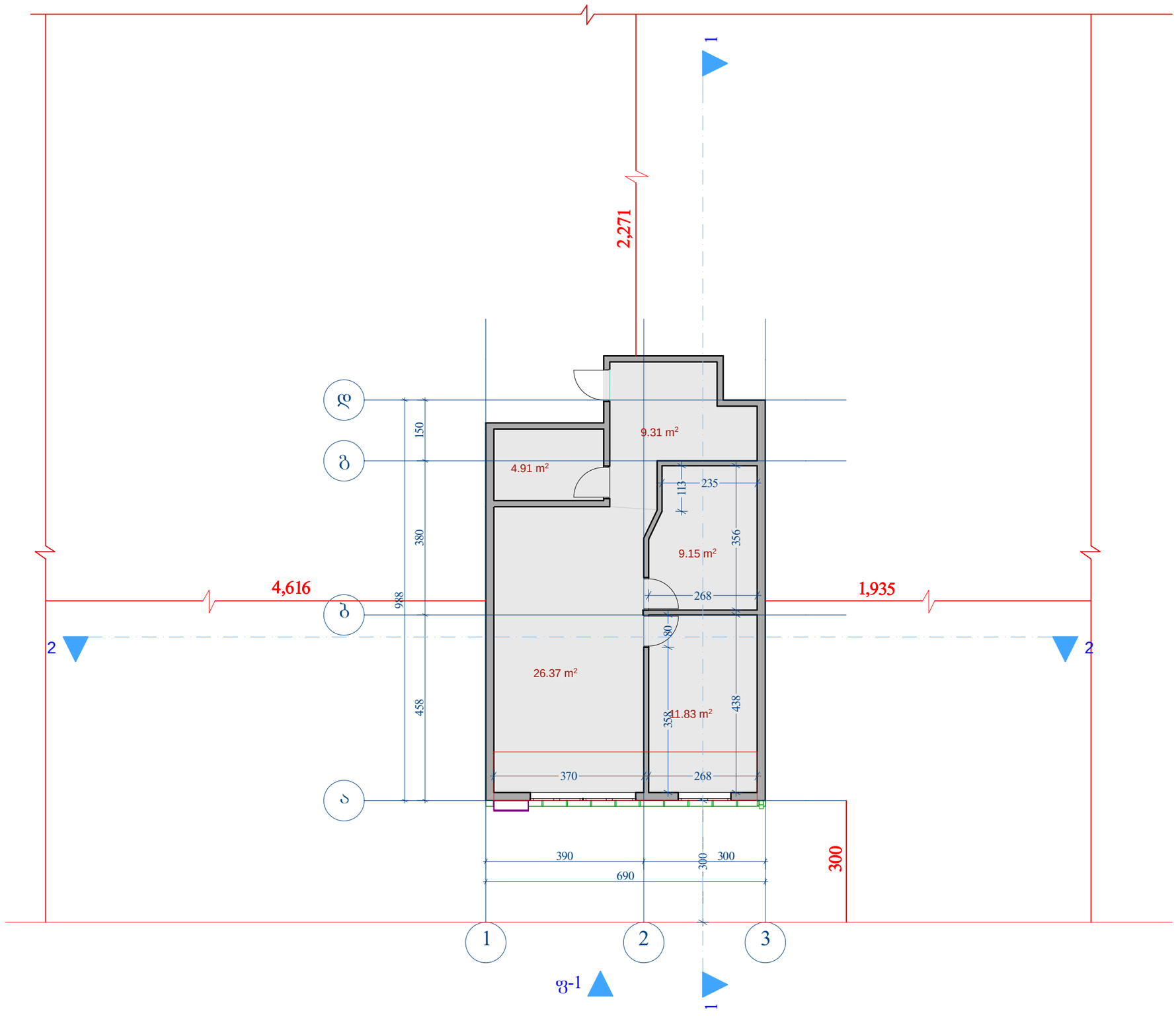

შპს „ნიუ მაქს“
Ltd „New max“
(+99532) 2373385;
newmax7777@gmail.com

პროექტის დასახელება	საცხოვრებელი სახლის პროექტი
ობიექტის მისამართი	**ვ. ფშაველა 2 კვარტ. 33 კორპუსი**
ნახაზის დასახელება	**საპროექტო 9 სართულის გეგმა**

დირექტორი		ნათია კოზაიძე
არქიტექტორი		ნათია კოზაიძე
დაამუშავა		ნათია კოზაიძე
დაინტერესებული პირი		ეთერი შავერდაშვილი
მასშტაბი	**1:100**	ფორმატი ISO-A3 landscape
თარიღი		

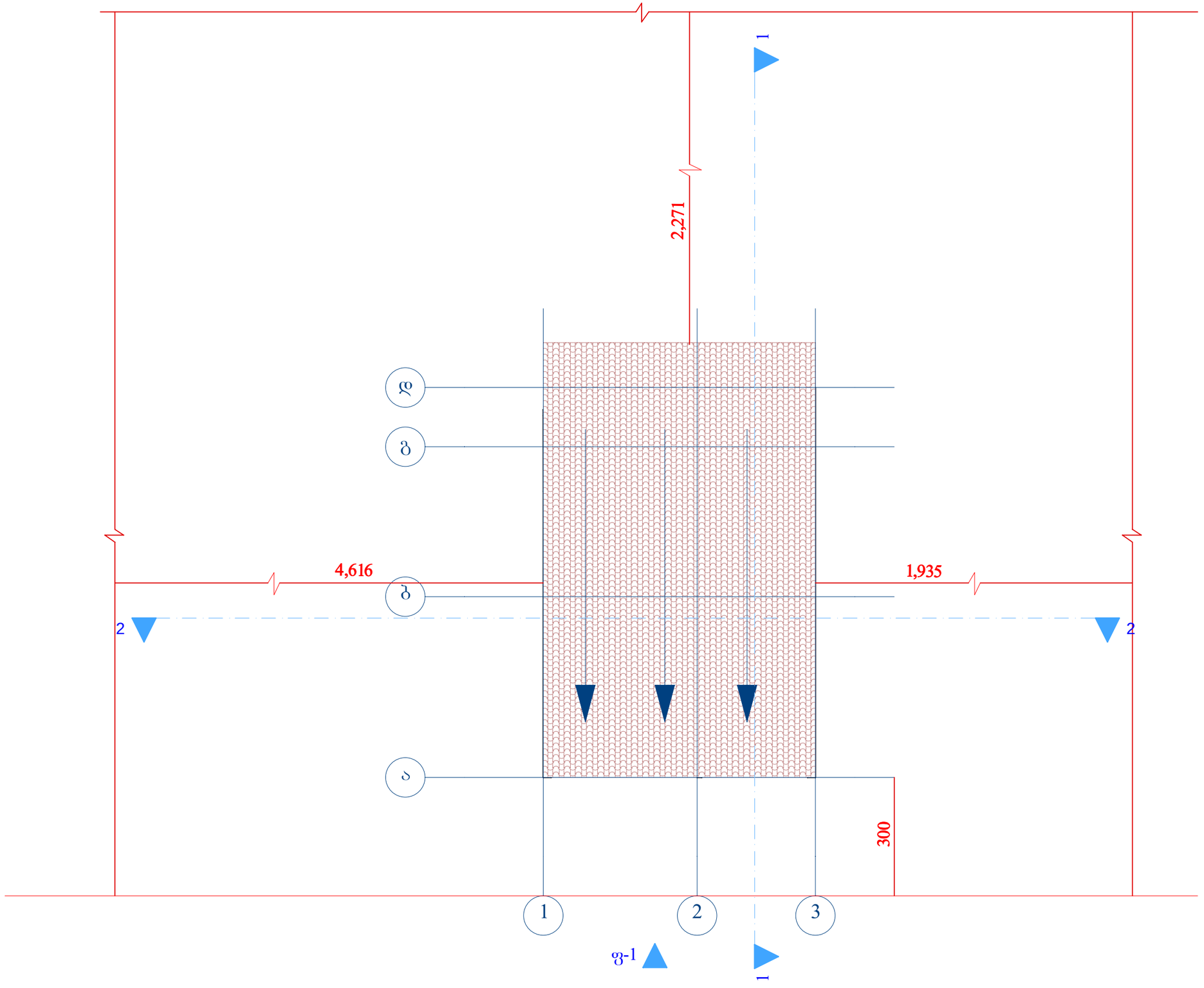

შპს „ნიუ მაქს“
Ltd „New max“
(+99532) 2373385;
newmax7777@gmail.com

პროექტის დასახელება	საცხოვრებელი სახლის პროექტი
ობიექტის მისამართი	
ნახაზის დასახელება	

დირექტორი		ნათია კოგაიძე
არქიტექტორი		ნათია კოგაიძე
დაამუშავა		ნათია კოგაიძე
დაინტერესებული პირი		ეთერი შავერდაშვილი
მასშტაბი	1:100	ფორმატი ISO-A3 landscape
თარიღი		