შპს „მშენ-ექსპერტი +“

A – ტიპის ინსპექტირების ორგანო

მის: ქ. თბილისი, გიორგი მიროტაძის ქუჩა,
№6, სართული 3, ბინა №4

ტელ.: (+995) 595-95-25-22

ს/კ 406304896

აკრედიტაციის მოწმობის №:GAC-IB-0350
ინსპექტირების ანგარიშის №: FT-681/09/25-I681/5
გაცემის თარიღი: “ 8 ” 12 2025 წელი
ინსპექტირების თარიღი: 26.08÷08.12.2025 წელი

ინსპექტირების ობიექტის იდენტიფიკაცია:

ქ. თბილისი, დ. ყიფიანის ქ. №20-ში (ს/კ 01.15.05.039.022) მდებარე ინდივიდუალური საცხოვრებელი სახლის რეკონსტრუქციის პროექტის კონსტრუქციული ნაწილი.

ვამტკიცებ,

დირექტორი _____

ა. ჭიპაშვილი

ინსპექტირების ანგარიში
(ექსპერტიზის დასკვნა)

დამკვეთის იდენტიფიკაცია:	შპს „ჰოსფითალითი ოპერატორი“, ს/კ 402299507 დირექტორი: ნინო ჭაფანძე
ანგარიშის შედგენის საფუძველი:	განაცხადი №681/09/25-I681/1 (26.08.2025 წ) ხელშეკრულება №C-681/09/25-I681/1 (26.08.2025 წ)
ინსპექტირების სფერო:	პროექტის კონსტრუქციული ნაწილის ინსპექტირება
ინსპექტირების ამოცანა:	ქ. თბილისში, დ.ყიფიანის ქ. №20-ში (ს/კ 01.15.05.039.022) მდებარე ინდივიდუალური საცხოვრებელი სახლის რეკონსტრუქციის პროექტის კონსტრუქციული ნაწილის ინსპექტირება.

თბილისი
2025 წელი

შემადგენლობა

1. ინსპექტირების შემსრულებლები 3
2. ინსპექტირებისათვის წარმოდგენილი მასალები 3
3. გამოყენებული ნორმატიული დოკუმენტები 3
4. კვლევითი ნაწილი და შენიშვნები 4
5. დასკვნა 6

ინსპექტირების შემსრულებლები

ინსპექტირების შემსრულებლები ინსპექტირების ორგანოს ხელმძღვანელის მიერ გაფრთხილებული და პასუხისმგებელნი ვართ ინსპექტირება ვაწარმოოთ მიუკერძოებლობლად, ჯეროვნად ჩავატაროთ კვლევა და დავიცვათ ინსპექტირების ჩატარების დროს მიღებული ან წარმოქმნილი ნებისმიერი სახის ინფორმაციის კონფიდენციალურობა.

ინსპექტორი: ***ირაკლი ფირცხალავა*** _____

წარმოდგენილი მასალები

1. კონსტრუქციული პროექტი. (ელექტრონული ვერსია pdf ფორმატში).
2. არქიტექტურული პროექტი. (ელექტრონული ვერსია pdf ფორმატში).
3. საინჟინრო-გეოლოგიური კვლევის შედეგები. (ელექტრონული ვერსია pdf ფორმატში);
4. არსებული შენობის ტექნიკური მდგომარეობის საექსპერტო დასკვნა (ელექტრონული ვერსია word; pdf ფორმატში);

გამოყენებული ნორმატიული ლიტერატურა

1. საქართველოს მთავრობის №71 დადგენილება –„საქართველოს ტერიტორიაზე სამშენებლო სფეროს მარეგულირებელი ტექნიკური რეგლამენტები“:
   - ტექნიკური რეგლამენტი – „ბეტონისა და რკინაბეტონის კონსტრუქციები“ (დანართი 1);
   - ტექნიკური რეგლამენტი – „შენობებისა და ნაგებობების ფუძეები“ (დანართი 2);
   - ტექნიკური რეგლამენტი – „სეისმომედეგი მშენებლობა“ (დანართი 3);
   - შენობა-ნაგებობების ფუძეები (დანართი 4)
   - სამშენებლო კლიმატოლოგია (დანართი5);
2. СНиП სამშენებლო ნორმები და წესები, СНиП II-23-81* – ფოლადის კონსტრუქციები;
3. სამშენებლო ნორმები და წესები, СНиП II-28-73 – სამშენებლო კონსტრუქციების დაცვა კოროზიისაგან;
4. MEP-TP-G06.1 – ინსპექტირების მეთოდები და პროცედურები.

კვლევითი ნაწილი

ინსპექტირებაზე წარმოდგენილია: ქ. თბილისში, დ. ყიფიანის ქ. №20-ში (ს/კ 01.15.05.039.022) მდებარე ინდივიდუალური საცხოვრებელი სახლის რეკონსტრუქციის პროექტის კონსტრუქციული ნაწილი.

პროექტი შედგენილია: მთ. კონსტრუქტორ: ზ. კიზირიას და კონსტრუქტორ: თ. მორალიშვილის მიერ.

პროექტში მოცემულია არსებული შენობის რეკონსტრუქციის პროექტის კონსტრუქციული ნაწილი, შესაბამისი გეგმა-ჭრილებით, კვანძებით და კონსტრუქციული გადაწყვეტებით.

წინამდებარე პროექტთან განსხვავებით, რის მიმართაც გაცემული იქნა საექსპერტო დასკვნა (ინსპექტირების ანგარიში №: FT-681/09/25-I681/3), ინსპექტრებაზე წარმოდგენილია კორექტირებული პროექტი, რაც მოიცავს:

1) *დაკორექტირდა (შემცირდა) "1" ღერძზე "A-B" მალში აივნის კონსოლური ზონის სიგრძე. ნაცვლად 2130მმ ისა გახდა 800მმ (იხ. გადახურვის გეგმა ნიშნ. +3.20.*

   აღნიშნული ცვლილება არ ახდენს უარყოფით ზეგავლენას შენობის მდგრადობაზე.

არსებული შენობა სამსართულიანია, უსარდაფო, რომელიც დაფუძნებულია ყორქვისა და აგურის წყობით შესრულებულ ლენტური ტიპის საძირკველზე. შენობა გეგმაში კუთხური გეომეტრიული ფორმისაა. კონსტრუქციული გადაწყვეტით შენობა მზიდკედლიანი სისტემისაა, მზიდი კედლების მოწყობა განხორციელებულია ძირითადად წითელი აგურის წყობით (ასევე გამოყენებულია წვრილი სამშენებლო ბლოკის და თეთრი სილიკატური აგურის წყობა).

შენობის სართულშორისი გადახურვები შესრულებულია ხის კონსტრუქციებით და მონოლითური რკინაბეტონის ფილებით, სახურავი მოწყობილია ხის კონსტრუქციებით, ბურულად გამოყენებულია თუნუქის ფურცლოვანი ფენილი.

რეკონსტრუქციის მიზნით პროექტში წარმოდგენილია არსებული შენობის შიგა სივრცეში ახალი მონოლითური რკინაბეტონის კარკასის მოწყობა. საპროექტო კარკასი ასევე სამსართულიანია, უსარდაფო. საპროექტო კარკასის მაქსიმალური ღერძული გაბარიტული ზომებია 18.075მX11.339მ.

საპროექტო კარკასი ძირითად გრუნტზე დაფუძნებულია მონოლითური რკინაბეტონის წერტილოვანი ტიპის საძირკვლებით, რომლებიც შენობის პირველი სართულის ნიშნულის დონეზე ერთმანეთთან დაკავშირებულნი არიან მონოლითური რკინაბეტონის რანდკოჭიებით.

საპროექტო კარკასის გადახურვას წარმოადგენს მონოლითური რკნაბეტონის წიბოვანი (რიგელები) ფილა. სართულებს შორის კავშირი ხორციელდება მონოლითური რკინაბეტონის ორმარშიანი კიბის უჯრედით.

საპროექტო კარკასის სახურავი მოწყობილია ხის კონსტრუქციებით, ბურულად გამოყენებულია თუნუქის ფურცლოვანი ფენილი.

რთული გეომეტრიული ფორმისაა. გაბარიტული ზომებით 10.70მX54.0მ.

შენობის მალის მაქსიმალური სიგრძე არის 5.70მ. პირველი სართულის სიმაღლე არის 3.20მ, მეორე სართულის სიმაღლე 3.60მ, მესამე სართულის სიმაღლე 3.30მ.

საინჟინრო-გეოლოგიური კვლევის შედეგების მიხედვით, გრუნტის საანგარიშო წინაღობა მოცემულია R_0=2.0კგ/სმ^2.

სამშენებლო მოედანი განლაგებულია 8 ბალიანი სეისმურობის საშიშროების ზონაში.

პროექტში წარმოდგენილი საპროექტო შენობის მზიდი კონსტრუქციული ელემენტებია:

- წერტილოვანი საძირკვლები – bxh=1400X1400X600მმ; 1200X1600X600მმ; 1600X1600X600მმ;
- რანდკოჭი - bxh=400X500მმ;
- სვეტები - bxh=400X400მმ;
- რიგელები - bxh=400X500მმ; 200X500მმ;
- გადახურვის ფილა - h=180მმ; 250მმ;

პროექტში გამოყენებულია B25; კლასის ბეტონი, არმატურა A500c კლასი. ასევე პროქტში გამოყენებულია ფოლადის და ხის მასალა.

თელავის მუნიციპალიტეტის სოფელ ნაფარეულში (ს/კ 53.14.40.376) საბავშვო ბაღის პროექტის კონსტრუქციული ნაწილის შესრულების ხარისხი დამაკმაყოფილებელია. დოკუმენტაცია შესრულებულია მოქმედი ნორმატიული დოკუმენტების მოთხოვნების დაცვით.

წარმოდგენილი საპროექტო დოკუმენტაციის მიმართ გაიცა შუალედური ინსპექტირების ანგარიში № FT-681/09/25-I681/3 შენიშვნებით, რომელიც გაზიარებული იქნა პროექტის ავტორის მიერ, გაცემული იქნა პასუხები წერილობით, წარმოდგენილი იქნა კორექტირებული პროექტი.

საბოლოოდ წარმოდგენილი გაკორექტირებული პროექტის მიმართ ინსპექტირებას პრეტენზია არ გააჩნია. პროექტში გათვალისწინებული გაძლიერების კონსტრუქციული ღონისძიებები ამაღლებს არსებული შენობის მდგრადობას და ეძლევა დადებითი შეფასება.

კორექტირებული საპროექტო დოკუმენტაცია თან ერთვის მოცემულ დასკვნას ელ. ვერსიით.

დასკვნა

ქ. თბილისში, დ. ყიფიანის ქ. №20-ში (ს/კ 01.15.05.039.022) მდებარე ინდივიდუალური საცხოვრებელი სახლის პროექტის კორექტირებული კონსტრუქციული ნაწილი, რომელიც დაკორექტირდა ინსპექტორის შენიშვნების მიხედვით, შესაბამისობაშია მოქმედ ნორმატიული დოკუმენტების მოთხოვნებთან, პროექტით წარმოდგენილი გაძლიერების კონსტრუქციული ღონისძიებები ამაღლებს არსებული შენობის მდგრადობას და ეძლევა დადებითი შეფასება.

(იხ.კვლევითი ნაწილი)

ინსპექტირების ანგარიში შეადგინა:

ინსპექტორი: /*ი. ფირცხალავა* /

ინსპექტირების ანგარიში ტექნიკურად გადაამოწმა:

ტექნიკური მენეჯერი: /*მ. წიქარიშვილი* /

ინსპექტირების ანგარიში ადმინისტრაციულად გადაამოწმა:

ინსპექტირების ორგანოს ხელმძღვანელი: /*ა. ჭიპაშვილი*/

ქ. თბილისი, დიმიტრი ყიფიანის ქ. №20,

ს/კ №01.15.05.039.012 სამსართულიანი შენობის რეკონსტრუქციის პროექტი

შენობის გამაგრება

ძირითადი კომპლექტის მუშა ნახაზების უწყისი

აღნიშვნა	დასახელება	შენიშვნა
"კ"	კონსტრუქციული ნაწილი	ფ-ბი 1...15

"კ" მარკის ძირითადი კომპლექტის მუშა ნახაზების უწყისი

ფურც. №	დასახელება	შენიშვნა
01	საერთო მონაცემები	A-3
02	ლით. კონსტრ. გებმა 0,000 ნიშნულზე	A-3+
03	ლითონის გარსაკრი ლგ2	A-4
04	ლითონის გარსაკრი ლგ3	A-4
05	ლითონის გარსაკრი ლგ4	A-4
06	ლითონის ჩარჩო ლჩ1	A-4
07	ლითონის ჩარჩო ლჩ2	A-4
08	ჩაშ. სვეტის და საძრკვ. მოწყობის დეტალი	A-4
09	ლით. კონსტრ. გებმა 3,200 ნიშნულზე	A-3+
10	ლითონის გარსაკრი ლგ6	A-4
11	ლითონის ჩარჩო ლჩ3	A-4
12	ლითონის ჩარჩო ლჩ4	A-4
13	ლითონის ჩარჩო ლჩ5	A-4
14	ლითონის ჩარჩო ლჩ6 და ლჩ7	A-4
15	მავთულბადის სამონტაჟო გებმები	A-2X3+

პროექტი დამუშავებულია მოქმედი ნორმებისა და წესების შესაბამისად: საპროექტო გადაწყვეტები უზრუნველყოფენ ობიექტის უსაფრთხო ექსპლოატაციას ხანძარ და ფეთქებად საწინააღმდეგო მოთხოვნათა გათვალისწინებით.

მთ. არქიტექტორი ნ. ივარდავა

განმარტებითი ბარათი

წინამდებარე პროექტი დამუშავებულია არქიტექტურული დავალების, ტექნიკური ექსპერტიზის დასკვნის (ჩატარებული შ.პ.ს. "მშენ-ექსპერტი +" მიერ, 2025 წელი) და საინჟინრო-გეოლოგიური დასკვნის (ჩატარებული შ.პ.ს. "ბიემჯი ბრუკი"-ს მიერ, 2025 წელი) საფუძველზე და ითვალისწინებს ქ. თბილისში, ალექსი დიმიტრი ყიფიანის ქ. №20-ში არსებული შენობის გამაბრებას.

სამშენებლო ტერიტორია ხასითდება შემდეგი სეისმიური და კლიმატური მახასიათებლებით:
– სეისმიურობა 8 ბალი 0,17 აჩქარების შეანზომილებო კოეფიციენტით;
– თოვლის საფარის წონა q=0,50კგ/მ² (ან 1.0508);
– ქარის დატვირთვა W_0=60კგ/მ² (ან 1.0508).

შენობა სამ სართულიანია, სარდაფის სართული გარეშე.
არსებული ლენტური ტიპის საძირკველი დაფუძნებულია სუსტად გამოფიტულ ქვიშაქვაზე, რომლის ფიზიკურ-მექანიკური თვისებების მახასიათებლები შემდეგია:
– ხვედრითი შეჭიდულობა C=350 კგძ/სმ²;
– დეფორმაციის მოდული E=3958,10 კგძ/სმ²;
– სიმტკიცის ზღვარი ერთღერძა კუმშვისას R_w=12,50 კგძ/სმ².
ტექნიკური ექსპერტიზის დასკვნის შესაბამისად რეკონსტრუქციის პროექტში გათვალისწინებულია შემდეგი სახის გაძლიერება-გამაბრებითი სამუშაოები:
– წყობის გაძლიერება მავთულბადით;
– საასარტყელე ზონების შეკავშვნა;
– ღიობების მოჩარჩოება.

რეკომენდაციები

მავთულბადე
ლითონის გადის გაკვრამდე საჭიროა კედლედან ნალესის სრული ჩამოყრა. შემდეგ საჭიროა ბზარებისა და წყო-ბის ნაკერების გასუფთავება 10-15მმ სიღრმემდე. გასუფთავებული ზედაპირები უნდა ჩამოირეცხოს წყლის ჭავლის მეშვეობით.
კედლის ზედაპირზე მავთულბადის მიმაბრება ხდება რუსული Г-ს მასბავსი ანკერების მეშვეობით, რომელთა მონტაჟი უნდა მოხდეს წინაღარ ჭადრაკულად მოწყობილ ხვრეტებში.
მავთულბადე უნდა მოეწყოს კედლის ზედაპირიდან 10მმ-ში. საჭიროა სამაბრი ხვრეტების გულდასმით ამოვსება 50 მარკის ქვიშა-ცემენტის ხსნარით.
ლითონის გადების გაკვრით მიღებული ზედაპირები შეილესოს მაღალი ხარისხის (მ200) ქვიშა-ცემენტის ხსნარით სისქით 50მმ.

ღიობების მოჩარჩოება
ღიობების მოჩარჩოება უნდა მოხდეს ლითონის პროფილების (კუთხოვანა) მეშვეობით. კუთხოვანა ქენდება ღიობის ზედა მხარეს ახლადდაბეტონებული ქვიშა-ცემენტის ხსნარის მეშვეობით წყობასთან შეჭიდულობის გაზრდის მიზნით. მათი დაფიქსირება ხდება M12 ანკერების მეშვეობით. კუთხოვანების დაკავშირება ერთმანეთთან შურცლოვანი ფოლადის ღეროებით უნდა მოხდეს ბიჯით 500მმ.
მონტაჟის შემდეგ ლითონის პროფილებზე წერტილოვანი შედუღებით მიმაბრდეს ბადე "рабица" და მიღებული ზედაპირები შეილესოს მაღალი ხარისხის ქვიშა-ცემენტის ხსნარით.

ლითონის კონსტრუქციების მონტაჟი მოხდეს შედუღებით Э-42 ელექტროდების გამოყენებით ГОСТ 9467-75*-ის მიხედვით. შედუღების ნაკერის კათეტის სისქე დადგინდეს ადგილობრივად (ორი შესადუღებელი ელემენტიდან უმცირესი სისქე).
მონტაჟის შემდეგ საჭიროა ლითონის კონსტრუქციები გაიწმინდოს ჭუჭყისა და ნადუღისგან და მოხდეს მათი ანტიკოროზიული დაცვა – დაიფაროს ПФ-115 ემალით ГОСТ 6465-76-ის მიხედვით.
ლითონის კონსტრუქციების მონტაჟი მოხდეს СНиП 12.03-2001, СНиП 12.04.2002, СНиП 3.03.01-87, СП 53-101-98-ის მოთხოვნათა შესაბამისად.
მონოლითური რკინაბეტონის კონსტრუქციების მონტაჟი მოხდეს СНиП III-4-80, СНиП 3.02.01-87, СНиП 3.03.01-87-ის მოთხოვნათა შესაბამისად.
სამუშაოთა წარმოებისას დაცული იქნას უსაფრთხოებსი წესები და ნორმები რესპუბლიკაში მოქმედი ნორმატიული აქტების შესაბამისად.

ბამაბრება-გაძლიერებითი სამუშაოების წარმოების დროს მუდმივი კონსულტაცია უნდა წარმოებდეს პროექტის ავტორთან და ყველა საკითხი გადაიჭრას ურთიერთშეთანხმებით

A-3 | თბილისი 2025

ქ. თბილისი, დიმიტრი ყიფიანის ქ. №20, ს/კ №01.15.05.039.012 სამსართულიანი შენობის რეკონსტრუქციის პროექტი

კონსტრუქციული ნაწილი

საერთო მონაცემები

კ-01

დირექტორი
არქიტექტორი ნ. ივარდავა
კონსტრუქტორი ზ. კიზირია

შ.პ.ს. "ეი ბი 5"

ბამაბრების გეგმა 0,000 ნიშნულზე

ხედი "A" (ლგ1)

ბამაბრების ლითონის კონსტრ. სპეციფიკაცია 0,000 ნ-ზე

მარკა, პოზ.	აღნიშვნა	დასახელება	რაოდ.	ერთ.ელ მასა, კგ	შენიშვნა
		<u>ლითონის ბარსაკრე</u>			
ლგ1		ლგ1	2	141,41	
ლგ2	ფ. 03	ლგ2	1	138,20	
ლგ3	ფ. 04	ლგ3	8	149,50	
ლგ4	ფ. 05	ლგ4	4	126,65	
		<u>ლითონის ჩარჩო</u>			
ლჩ1	ფ. 06	ლჩ1	1	187,68	
ლჩ2	ფ. 07	ლჩ2	1	204,94	

ხედი "1"

ლითონის კონსტრუქციების ელემენტების სპეციფიკაცია

ფურც.	პოზ.	აღნიშვნა	დასახელება	რაოდ.	ერთ.ელ მასა, კგ	შენიშვნა
			<u>ლგ1</u>		141,41	
			<u>დეტალები</u>			
	1		∟100X10 L=2700	1	40,77	
	2		∟100X10 L=3020	1	45,60	
	3		∟100X10 L=400	4	6,04	–
	4		∟100X10 L=800	1	12,08	
	5		-60X5 L=400	10	0,94	
	6		-60X5 L=800	5	1,88	

ხედი "2"

ხედი "3"

ხედი "4"

კვანძი "a"

კვანძი "b"

A-3+ | თბილისი 2025

შენიშვნა

1. ძირითადი კომპლექტის მუშა ნახაზების უწყისი და საერთო მონაცემები იხ. ფ. კ-01;
2. შენობის ძირითადი გაბარიტული ზომები, მიბმები ღერძებთან და ნიშნულები დაზუსტდეს პროექტის არქიტექტურული ნაწილის მიხედვით;
3. არსებული წყობის დაშლა უნდა მოხდეს ჩაშენებული რკინაბეტონის კარკასის მოწყობის შემდეგ;
4. ბარსაკრის მოწყობა ხდება ლითონის კონსტრუქციების (კუთხოვანა) მუშაობით. კუთხოვანა ფენდება კედლის კიდეზე ანკერებით. ანკერების ქვაშა-ცემენტის ხსნარის მემკვიდრეობით კონსტრუქციასთან შეჭიდულობის გაზრდის მიზნით (იხ. კვანძი "b");
5. კუთხოვანების დაკაშკაშება ერთმანეთთან უნდა მოხდეს შეხრცილებული ფოლადის ელექტროდით ბიზიით 50მმ;
6. ლითონის კონსტრუქციების მონტაჟი მოხდეს შეღებებით Э-42 ელექტროდების გამოყენებით. შეღებების ნაკერის სისქე დადგინდეს 5მმ;
7. მონტაჟის შემდეგ საჭიროა ლითონის კონსტრუქციები გაიწმინდოს ნაღვლისა და ჟანგისაგან და მოხდეს მათი ანტიკოროზიული დაცვა СНиП III-23-76, СН 262-67 და СН 206-62 მოთხოვნათა გათვალისწინებით;
7. მონტაჟის შემდეგ ლითონის კროვილებზე ჭერტილოვანი შეღებებით მიმაგრეს ბადე "рабица" (იხ. კვანძი "a") და მიღებული ხელაპირები შეიღებოს მაღალი ხარის-ხის ქვიშა-ცემენტის ხსნარით.

ქ. თბილისი, დიმიტრი ყიფიანის ქ. №20,
ს/კ №01.15.05.039.012
სამხარეთულიანი შენობის რეკონსტრუქციის პროექტი

კონსტრუქციული ნაწილი

ლითონის კონსტრ. გეგმა 0,000 ნიშნულზე

კ-02

დირექტორი
არქიტექტორი ნ. ივარდავა
კონსტრუქტორი ზ. კიზირია

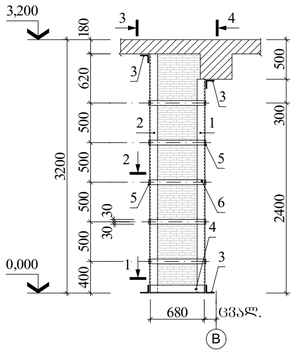

ხედი "B" (ლ82)

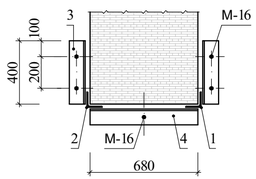

ხედი "1"

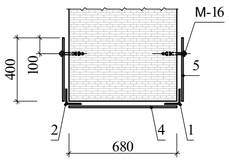

ხედი "2"

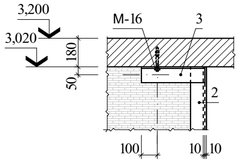

ხედი "3"

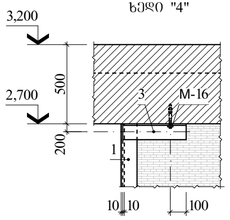

ხედი "4"



კვანძი "a"

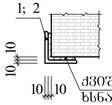

კვანძი "b"

A-4 თბილისი 2025

შენიშვნა

1. ძირითადი კონსტრუქტის შეშა ნახა-ზების უწონი და სანიმო მოსაცემა-ნი იხ. ფ. ა-01;
2. ლითონის პარსაკრების ტიპი იხ. შეად. ა-02;
3. პარსაკრის მოღუნება ხდება ლითონის კონსტრუქციების (კუთხოვანა) მეშვე-ობით. კუთხოვანა შეხებია კედლის პი-ლიტა ანკლიტებიანი ქვიშა-ცემენტის ხსნარის შეშვეობით კონსტრუქციის-თან შეხიერების გაზომვის მიხედით (იხ. კვანძი "b");
4. კუთხოვანების დაკაშირება ერთმა-ნეთთან ხდება მოხდის შეხოლტვისა ფილების ღია ტიპით 300x100 5008;
5. ლითონის კონსტრუქციის მოხტაჟი მოხდის შეხლებით Э-42 ელექტროლე-ბის გამოყენებით. შეხლების ნაკერის სისქე დაღებულ 58ს;
6. მოხტაჟის შეხლე საპირეა ლითო-ნის კონსტრუქციები გაიზომების ნა-ხლების და ბუხის ისა და მოხდის მა-ი ანტიპირო-ხითი დაცა СНиП III-23-76, СН 262-67 და СН 206-62 მოთ-ხოვნათა გაითვალისწინებით;
7. მოხტაჟის შეხლე ლითონის პირვი-ლებზე წარმოებული შეხლებით მი-ბაძირეს გაღე "rabica" (იხ. კვანძი "a") და მილებული ჩაკაპირები შეიხლის მაღალი ხარის-ხის ქვიშა-ცემენტის ხსნარით.

ქ. თბილისი, დიდიტარი ყიფიანის ქ. №20, ს/კ №01.15.05.039.012 სამხართულიანი შენიბის რეკონსტრუქციის პროექტი

კონსტრუქციული ნაწილი

ლითონის პარსაკრი ლ82

ა-03

დირექტორი

არქიტექტორი ნ. ცისარდავა

კონსტრუქტორი ზ. კიზირია

ლითონის კონსტრუქციების ელემენტების სპეციფიკაცია

ფურც.	პოზ.	აღნიშვნა	დასახელება	რაოდ.	ერთ.ელ მასა, კგ	შენიშვნა
			ლ82		138,20	
			დეტალები			
	1		∟100X10 L=2700	1	40,77	
	2		∟100X10 L=3020	1	45,60	
	3		∟100X10 L=400	4	6,04	
	4		∟100X10 L=680	1	10,27	
	5		-60X5 L=400	10	0,94	
	6		-60X5 L=680	5	1,60	

–

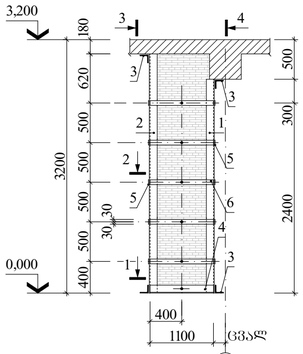

ხედი "C" (ლ83)

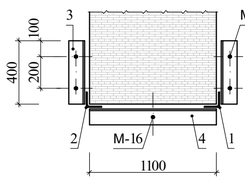

ხედი "1"

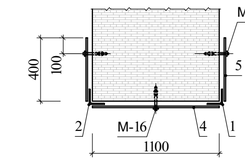

ხედი "2"

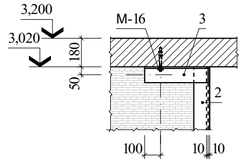

ხედი "3"

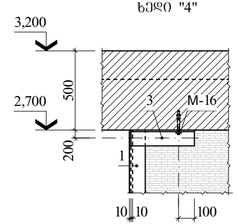

ხედი "4"



კვანძი "a"

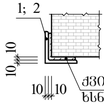

კვანძი "b"

A-4 თბილისი 2025

შენიშვნა

1. ძირითადი კონსტრუქტის შეშა ნახა-ზების უწონი და სანიმო მოსაცემა-ნი იხ. ფ. ა-01;
2. შენობის ძირითადი გაბარიტული ზომები, მათ შორის ღერძებთან და ნივ-ნულები დაზუსტდეს პროექტის არქი-ტექტორული ნაწილის მიხედვით;
3. არსებული ნაგებობის დაშლა შეხა მოხ-დეს ნაშენებული რკინაბეტონის კარკა-სის მოღუნების შემდეგ;
4. ჩარჩოს მოღუნება ხდება ლითონის კონსტრუქციების (კუთხოვანა) შეშვე-ობით. კუთხოვანა შეხებია კედლის მი-დენა ანკლიტებიანი ქვიშა-ცემენტის ხსნარის შეშვეობით კონსტრუქციის-თან შეხიერების გაზომვის მიხედით (იხ. კვანძი "b");
5. კუთხოვანების დაკაშირება ერთმა-ნეთთან ხდება მოხდის შეხოლტვისა ფილების ღია ტიპით 300x100 5008;
6. ლითონის კონსტრუქციების მოხტაჟი მოხდის შეხლებით Э-42 ელექტროლე-ბის გამოყენებით. შეხლების ნაკერის სისქე დაღებულ 58ს;
7. მოხტაჟის შეხლე საპირეა ლითო-ნის კონსტრუქციები გაიზომების ნა-ხლების და ბუხის ისა და მოხდის მა-ი ანტიპირო-ხითი დაცა СНиП III-23-76, СН 262-67 და СН 206-62 მოთ-ხოვნათა გაითვალისწინებით;
8. მოხტაჟის შეხლე ლითონის პირვი-ლებზე წარმოებული შეხლებით მი-ბაძირეს გაღე "rabica" (იხ. კვანძი "a") და მილებული ჩაკაპირები შეიხლის მაღალი ხარის-ხის ქვიშა-ცემენტის ხსნარით.

ქ. თბილისი, დიდიტარი ყიფიანის ქ. №20, ს/კ №01.15.05.039.012 სამხართულიანი შენიბის რეკონსტრუქციის პროექტი

კონსტრუქციული ნაწილი

ლითონის პარსაკრი ლ83

ა-04

დირექტორი

არქიტექტორი ნ. ცისარდავა

კონსტრუქტორი ზ. კიზირია

ლითონის კონსტრუქციების ელემენტების სპეციფიკაცია

ფურც.	პოზ.	აღნიშვნა	დასახელება	რაოდ.	ერთ.ელ მასა, კგ	შენიშვნა
			ლ83		149,50	
			დეტალები			
	1		∟100X10 L=2700	1	40,77	
	2		∟100X10 L=3020	1	45,60	
	3		∟100X10 L=400	4	6,04	
	4		∟100X10 L=1100	1	16,61	
	5		-60X5 L=400	10	0,94	
	6		-60X5 L=1100	5	2,60	

–

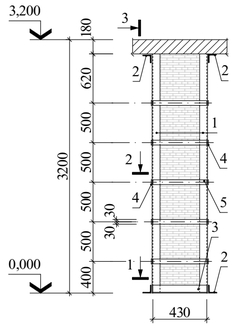

ხედი "D" (ლ84)

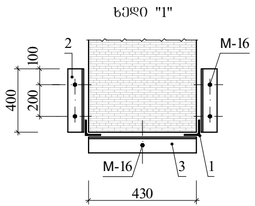

ხედი "1"

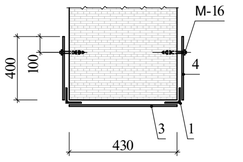

ხედი "2"

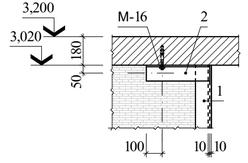

ხედი "3"



კვანძი "a"

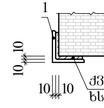

კვანძი "b"

A-4 თბილისი 2025

შენიშვნა

1. ძირითადი კონსტრუქტის შეშა ნახა-ზების უწონი და სანიმო მოსაცემა-ნი იხ. ფ. ა-01;
2. შენობის ძირითადი გაბარიტული ზომები, მათ შორის ღერძებთან და ნივ-ნულები დაზუსტდეს პროექტის არქი-ტექტორული ნაწილის მიხედვით;
3. არსებული ნაგებობის დაშლა შეხა მოხ-დეს ნაშენებული რკინაბეტონის კარკა-სის მოღუნების შემდეგ;
4. ჩარჩოს მოღუნება ხდება ლითონის კონსტრუქციების (კუთხოვანა) შეშვე-ობით. კუთხოვანა შეხებია კედლის მი-დენა ანკლიტებიანი ქვიშა-ცემენტის ხსნარის შეშვეობით კონსტრუქციის-თან შეხიერების გაზომვის მიხედით (იხ. კვანძი "b");
5. კუთხოვანების დაკაშირება ერთმა-ნეთთან ხდება მოხდის შეხოლტვისა ფილების ღია ტიპით 300x100 5008;
6. ლითონის კონსტრუქციების მოხტაჟი მოხდის შეხლებით Э-42 ელექტროლე-ბის გამოყენებით. შეხლების ნაკერის სისქე დაღებულ 58ს;
7. მოხტაჟის შეხლე საპირეა ლითო-ნის კონსტრუქციები გაიზომების ნა-ხლების და ბუხის ისა და მოხდის მა-ი ანტიპირო-ხითი დაცა СНиП III-23-76, СН 262-67 და СН 206-62 მოთ-ხოვნათა გაითვალისწინებით;
8. მოხტაჟის შეხლე ლითონის პირვი-ლებზე წარმოებული შეხლებით მი-ბაძირეს გაღე "rabica" (იხ. კვანძი "a") და მილებული ჩაკაპირები შეიხლის მაღალი ხარის-ხის ქვიშა-ცემენტის ხსნარით.

ქ. თბილისი, დიდიტარი ყიფიანის ქ. №20, ს/კ №01.15.05.039.012 სამხართულიანი შენიბის რეკონსტრუქციის პროექტი

კონსტრუქციული ნაწილი

ლითონის პარსაკრი ლ84

ა-05

დირექტორი

არქიტექტორი ნ. ცისარდავა

კონსტრუქტორი ზ. კიზირია

ლითონის კონსტრუქციების ელემენტების სპეციფიკაცია

ფურც.	პოზ.	აღნიშვნა	დასახელება	რაოდ.	ერთ.ელ მასა, კგ	შენიშვნა
			ლ84		126,65	
			დეტალები			
	1		∟100X10 L=2700	2	40,77	
	2		∟100X10 L=400	4	6,04	
	3		∟100X10 L=430	1	6,50	
	4		-60X5 L=400	10	0,94	
	5		-60X5 L=430	5	1,01	

–

ლწ1

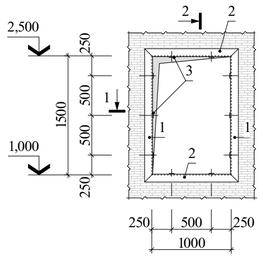

A-4 | თბილისი 2025

შენიშვნა

1. ძირითადი კონსტრუქტის მუშა ნახაზების უწყისი და საერთო მოწაცემები იხ. წ. კ-01;
2. ნაჩრის მოუჟონა ხდება ლითონის კონსტრუქციების (კუთხოვანა) შეერთებით. კუთხოვანა უნდა კედლის კიდეზე ახლადაგებული ქვაშა-ცემენტის ხსნარის შეწებებით კონსტრუქციასთან შემოლესილობის გაზომვის მიზნით (იხ. კვანძი "b");
3. კუთხოვანების დაკავშირება ერთმანეთთან უნდა მოხდეს შეჩოლოვანი შეღებილი ელექტროდით ბრჯ-ით 50მმ;
4. ლითონის კონსტრუქციების მოწყობა მოხდეს შეღებილით Э-42 ელექტროდების გამოყენებით. შეღებვის ნაკერის სისქე დაშვებულია 5მმ;
5. მოწყობის შემდეგ საჭიროა ლითონის კონსტრუქციები გაიწმინდოს ნაჟანგისა და ჟანგისაგან და მოხდეს მათი ანტიკოროზიული დაცვა СНиП III-23-76, СН 262-67 და СН 206-62 მოთხოვნათა გათვალისწინებით.
6. მოწყობის შემდეგ ლითონის კონსტრუქციაზე შეღებილით მიმაგრდეს ბადე "rabica" (იხ. კვანძი "a") და მიეცეს ზედაპირებს შეღებილობა ბალასი ხარისხის ჭრშა-ცემენტის ხსნარით.

ლითონის კონსტრუქციების ელემენტების სპეციფიკაცია

ფურც.	პოზ.	აღნიშვნა	დასახელება		რაოდ.	ერთ.ელ. მასა, კგ	შენიშვნა
			ლწ1			187,68	
			დეტალები				
	1		∟100X10	L=1700	4	25,67	–
	2		∟100X10	L=1200	4	18,00	
	3		-60X5	L=550	10	1,30	

ქ. თბილისი, დიმიტრი ყიფიანის ქ. №20, ს/კ №01.15.05.039.012 სამსართულიანი შენობის რეკონსტრუქციის პროექტი

კონსტრუქციული ნაწილი

ლითონის ნარჩო ლწ1

კ-06

დირექტორი
არქიტექტორი ნ. ივარდავა
კონსტრუქტორი ზ. კოზირია

ხედი "1"

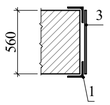

ხედი "2"

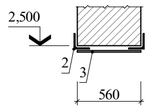

კვანძი "a"

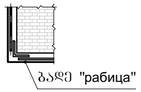

კვანძი "b"

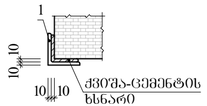

შ.პ.ს. "ეი ბი 5"

ლწ2

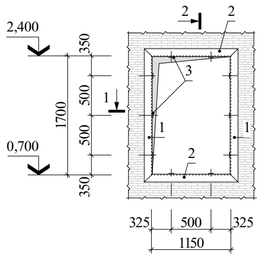

A-4 | თბილისი 2025

შენიშვნა

1. ძირითადი კონსტრუქტის მუშა ნახაზების უწყისი და საერთო მოწაცემები იხ. წ. კ-01;
2. ნაჩრის მოუჟონა ხდება ლითონის კონსტრუქციების (კუთხოვანა) შეერთებით. კუთხოვანა უნდა კედლის კიდეზე ახლადაგებული ქვაშა-ცემენტის ხსნარის შეწებებით კონსტრუქციასთან შემოლესილობის გაზომვის მიზნით (იხ. კვანძი "b");
3. კუთხოვანების დაკავშირება ერთმანეთთან უნდა მოხდეს შეჩოლოვანი შეღებილი ელექტროდით ბრჯ-ით 50მმ;
4. ლითონის კონსტრუქციების მოწყობა მოხდეს შეღებილით Э-42 ელექტროდების გამოყენებით. შეღებვის ნაკერის სისქე დაშვებულია 5მმ;
5. მოწყობის შემდეგ საჭიროა ლითონის კონსტრუქციები გაიწმინდოს ნაჟანგისა და ჟანგისაგან და მოხდეს მათი ანტიკოროზიული დაცვა СНиП III-23-76, СН 262-67 და СН 206-62 მოთხოვნათა გათვალისწინებით.
6. მოწყობის შემდეგ ლითონის კონსტრუქციაზე შეღებილით მიმაგრდეს ბადე "rabica" (იხ. კვანძი "a") და მიეცეს ზედაპირებს შეღებილობა ბალასი ხარისხის ჭრშა-ცემენტის ხსნარით.

ლითონის კონსტრუქციების ელემენტების სპეციფიკაცია

ფურც.	პოზ.	აღნიშვნა	დასახელება		რაოდ.	ერთ.ელ. მასა, კგ	შენიშვნა
			ლწ2			204,94	
			დეტალები				
	1		∟100X10	L=1900	4	28,70	–
	2		∟100X10	L=1350	4	20,01	
	3		-60X5	L=430	10	1,01	

ქ. თბილისი, დიმიტრი ყიფიანის ქ. №20, ს/კ №01.15.05.039.012 სამსართულიანი შენობის რეკონსტრუქციის პროექტი

კონსტრუქციული ნაწილი

ლითონის ნარჩო ლწ2

კ-07

დირექტორი
არქიტექტორი ნ. ივარდავა
კონსტრუქტორი ზ. კოზირია

ხედი "1"

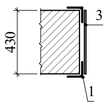

ხედი "2"

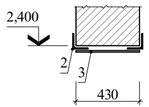

კვანძი "a"

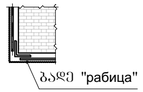

კვანძი "b"

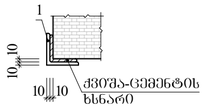

შ.პ.ს. "ეი ბი 5"

ნაშენებული საძირკველი

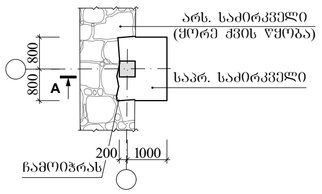

ხედი "A"

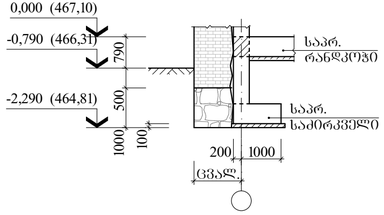

ნაშენებული სვეტი

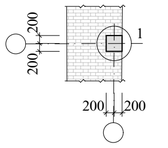

ხედი "B"

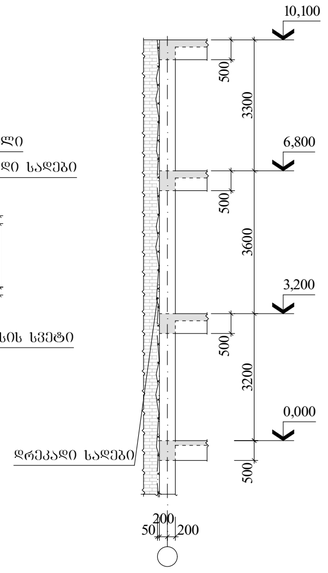

კვანძი "1"

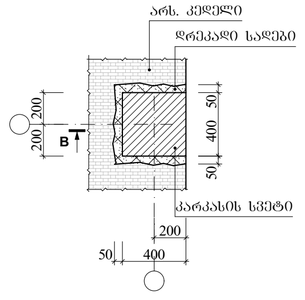

რეკომენდაცია

საპროექტო საძირკვლის მოსაწყობად საჭიროა არსებული ქორე ქვის წყობის დაშლა და მითითებული ბარეტებით წერტილოვანი საძირკვლის ბრტყელი ბეტონირება (არსებულ საძირკველთან შეხებით). სვეტის მოსაწყობად არსებულ კედელში საჭიროა ღარის ამოღება ბარეთულ-ხართულ და დრეკადი საღების გათვალისწინება (ხარვეზად შეხების სიმაღლეზე სვეტებთან შეხების ადგილებში).

ქ. თბილისი, დიმიტრი ყიფიანის ქ. №20, ს/კ №01.15.05.039.012 სამსართულიანი შენობის რეკონსტრუქციის პროექტი

კონსტრუქციული ნაწილი

ნაშენებული რკინაბეტონის საძირკვლის და სვეტის მოწყობის დეტალი

კ-08

დირექტორი
არქიტექტორი ნ. ივარდავა
კონსტრუქტორი ზ. კოზირია

შ.პ.ს. "ეი ბი 5"

გამაგრების გეგმა 3,200 ნიშნულზე

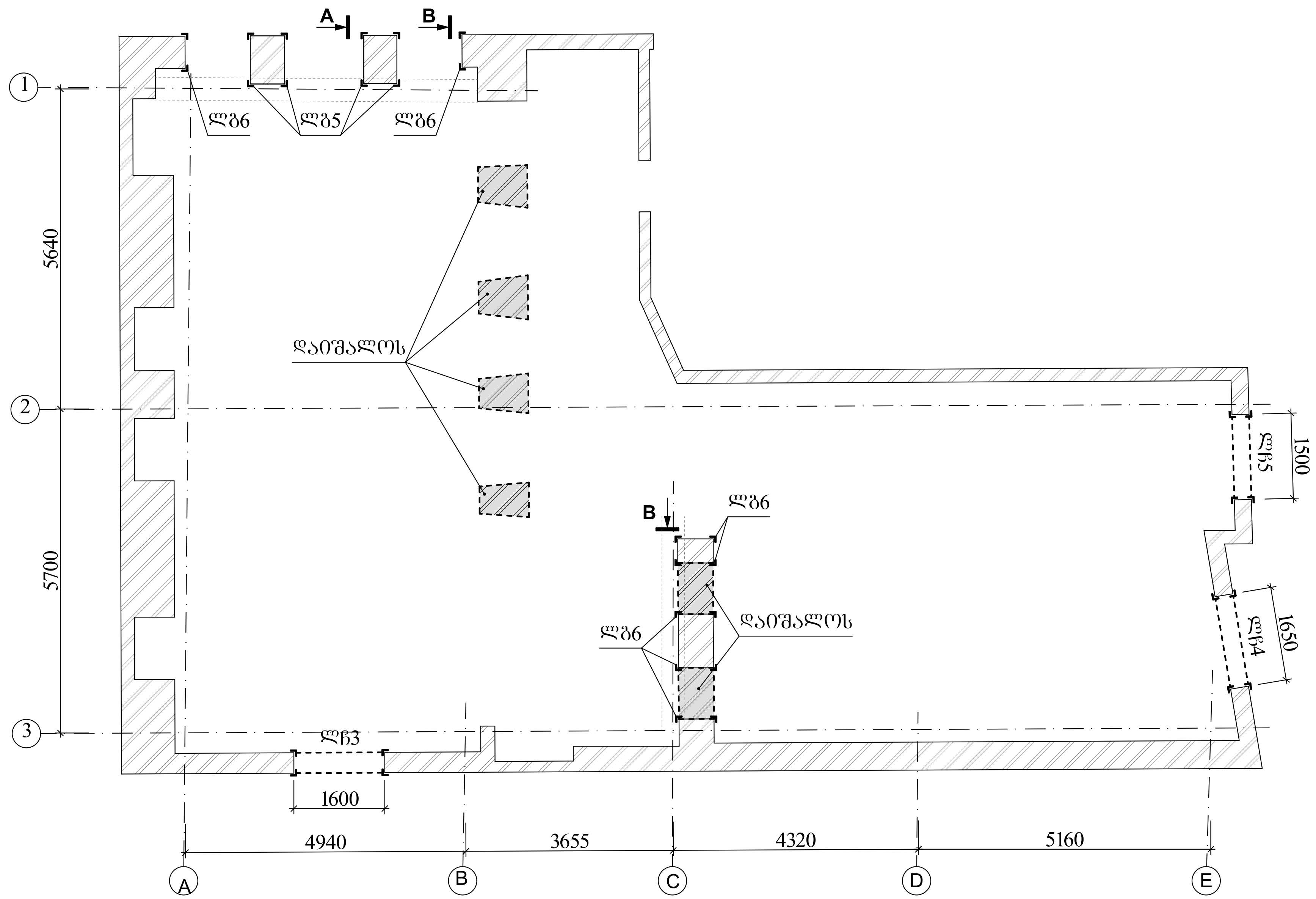

ხედი "A"

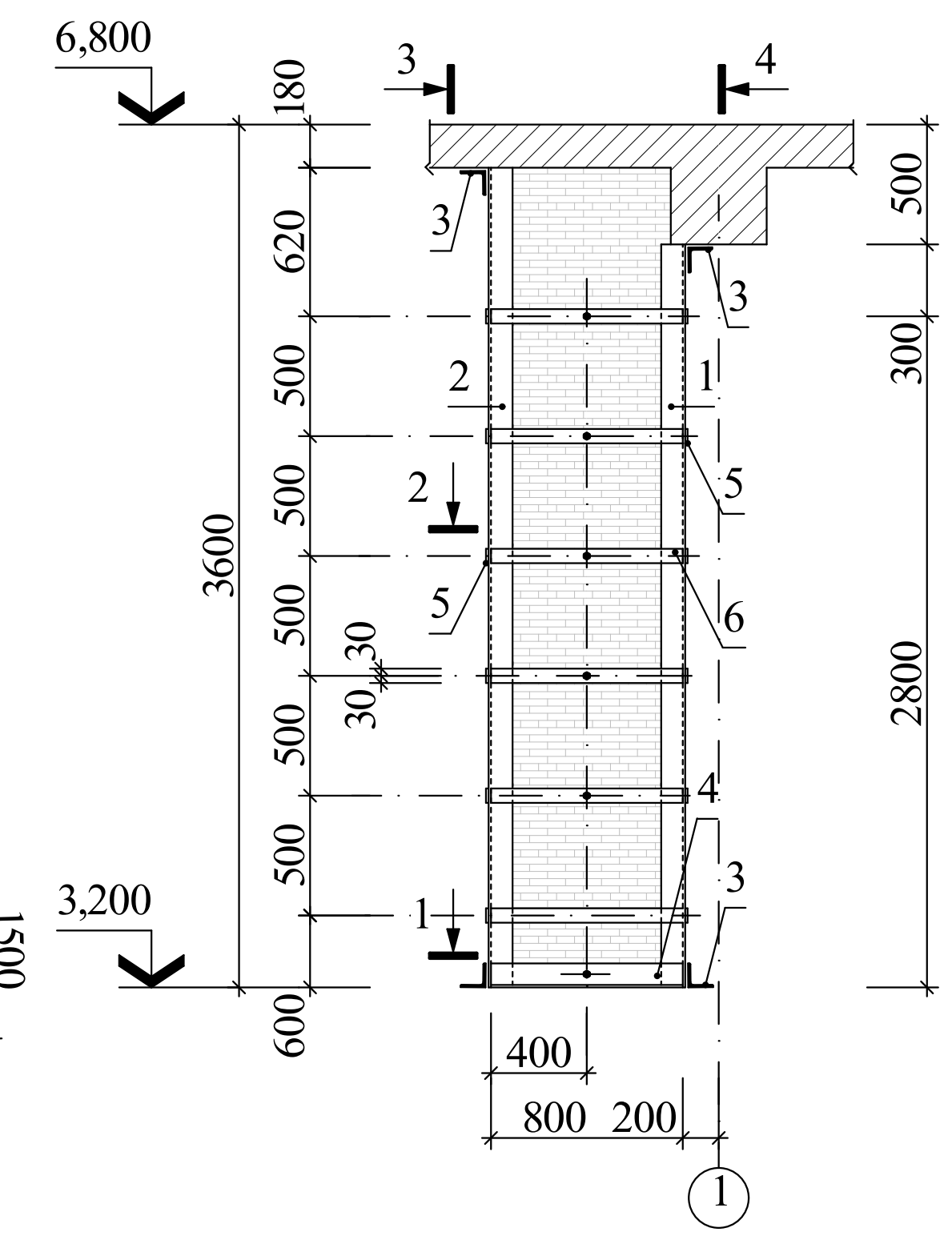

ხედი "1"

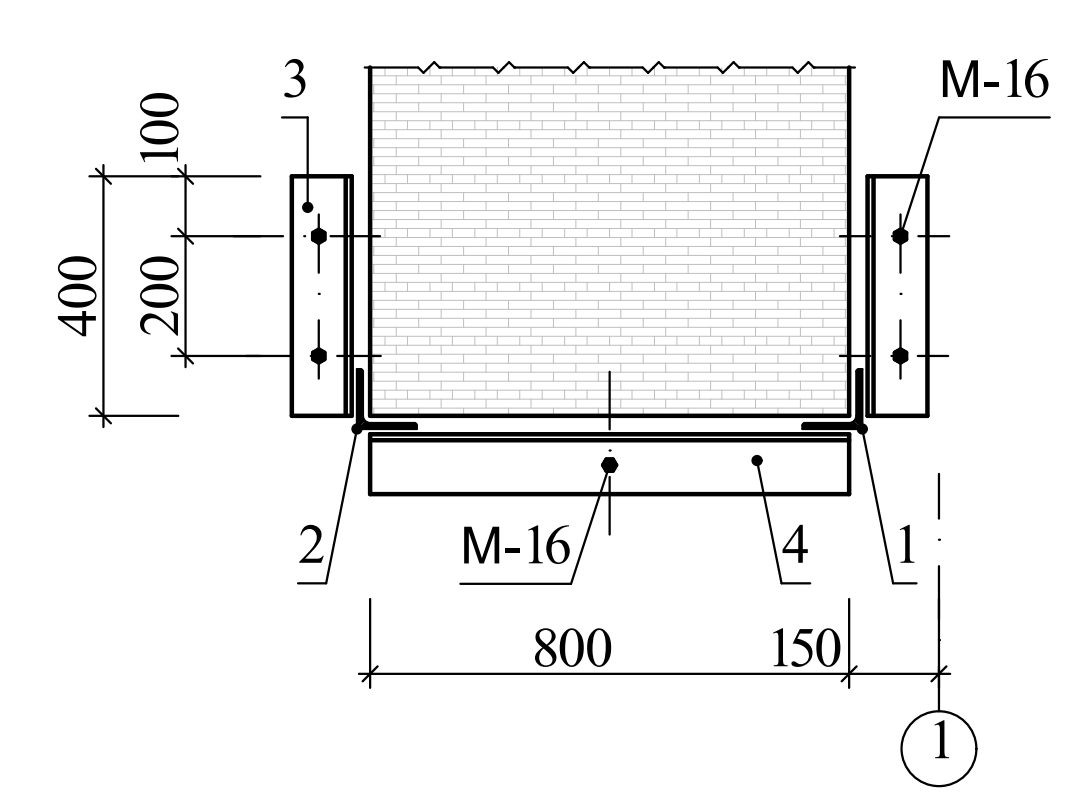

გამაგრების ლითონის კონსტრ. სპეციფიკაცია 3,200 ნ-ზე

მარკა, პოზ.	აღნიშვნა	დასახელება	რაოდ.	ერთ.ელ. მასა, კგ	შენიშვნა
		ლით. გარსაკრი			
ლგ5		ლგ5	4	157,25	
ლგ6	ფ. 10	ლგ6	1	138,20	
		ლით. ჩარჩო			
ლჩ3	ფ. 11	ლჩ3	1	233,36	
ლჩ4	ფ. 12	ლჩ4	1	235,56	
ლჩ5	ფ. 13	ლჩ5	1	226,00	

ლითონის კონსტრუქციების ელემენტების სპეციფიკაცია

ფურც.	პოზ.	აღნიშვნა	დასახელება		რაოდ.	ერთ.ელ. მასა, კგ	შენიშვნა
			ლგ5			157,25	–
			დეტალები				
	1		∟100X10	L=3100	1	46,81	
	2		∟100X10	L=3420	1	51,64	
	3		∟100X10	L=400	4	6,04	
	4		∟100X10	L=800	1	12,08	
	5		-60X5	L=400	12	0,94	
	6		-60X5	L=800	6	1,88	

ხედი "2"

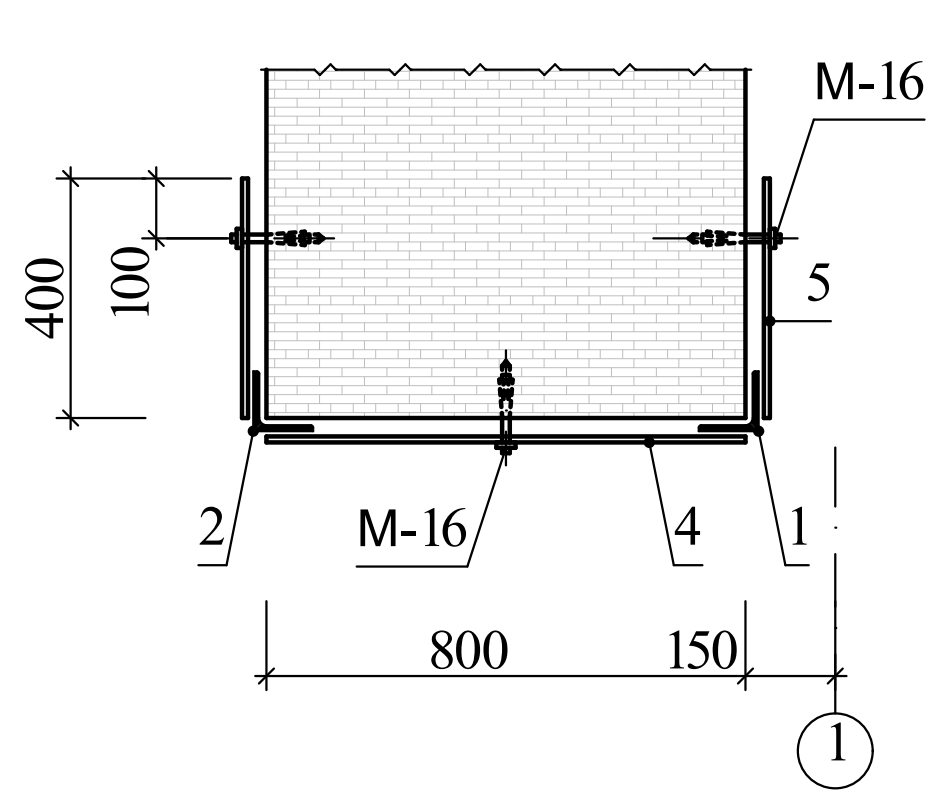

ხედი "3"

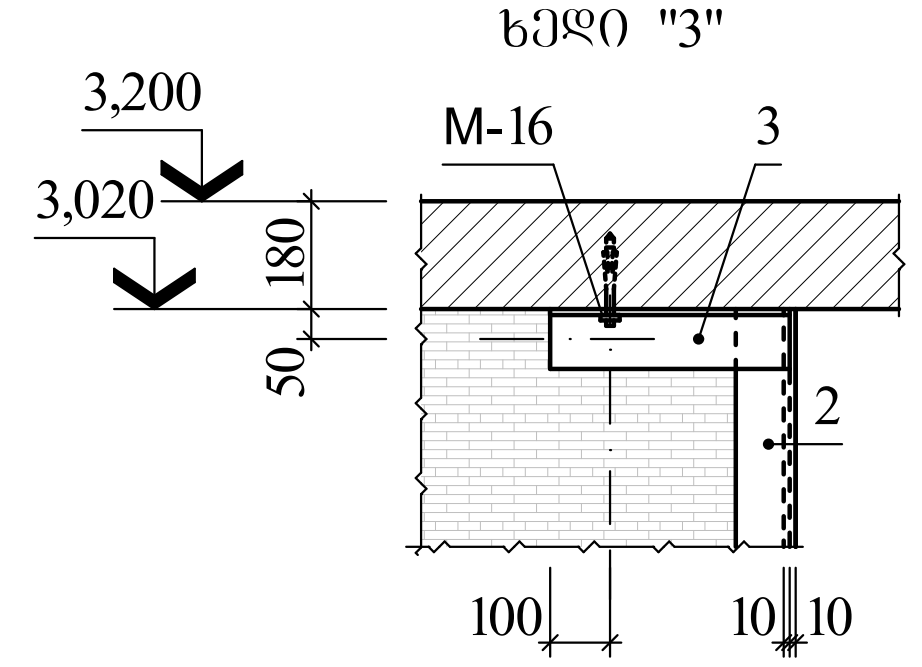

ხედი "4"

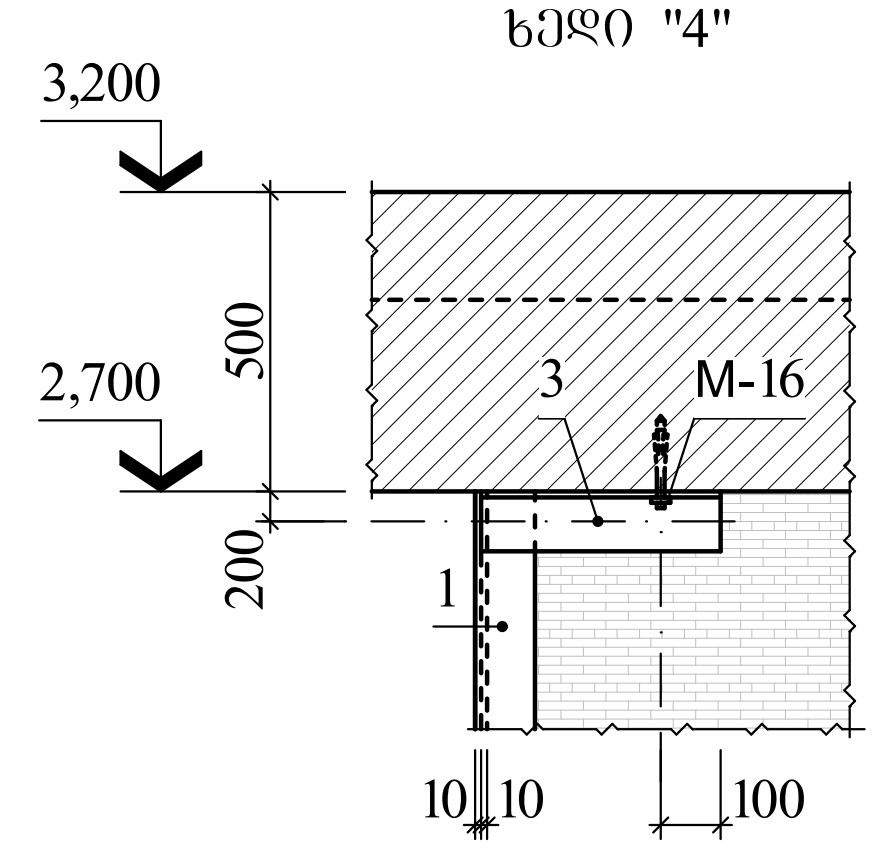

კვანძი "a"

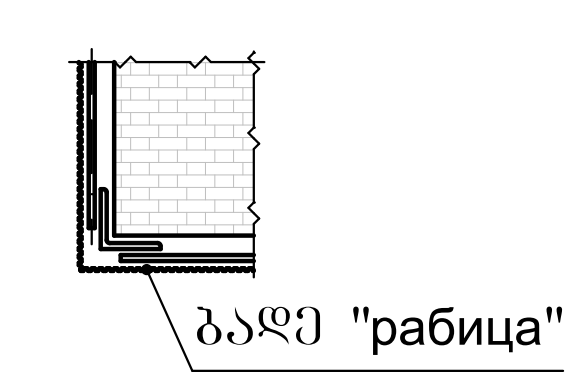

კვანძი "b"

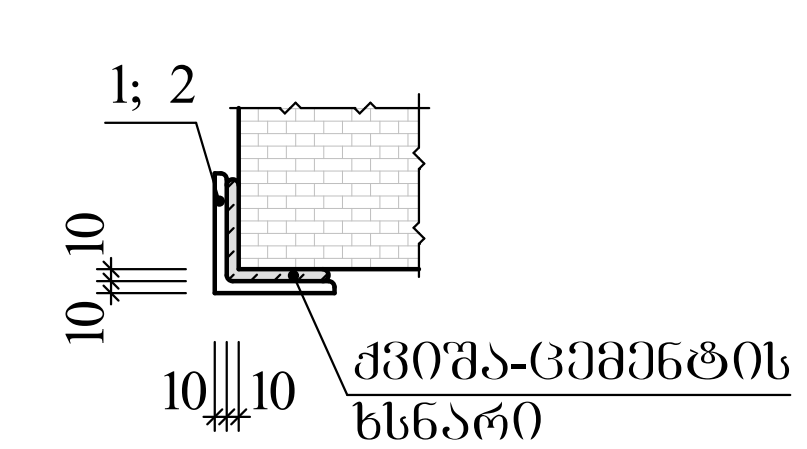

A-3+ | თბილისი 2025

შენიშვნა

1. ძირითადი კომპლექტის მუშა ნახაზების უწყისი და საერთო მონაცემები იხ. ფ. კ-01;
2. შენობის ძირითადი გაბარიტული ზომები, მიბმები ღერძებთან და ნიშნულები დაზუსტდეს პროექტის არქიტექტურული ნაწილის მიხედვით;
3. არსებული წყობის დაშლა უნდა მოხდეს ჩაშენებული რკინაბეტონის კარკასის მოწყობის შემდეგ;
4. გარსაკრის მოწყობა ხდება ლითონის კონსტრუქციების (კუთხოვანა) მეშვეობით. კუთხოვანა ყენდება კედლის კიდეზე ახლადდაგებული ქვიშა-ცემენტის ხსნარის მეშვეობით კონსტრუქციასთან შეჭიდულობის გაზრდის მიზნით (იხ. კვანძი "b");
5. კუთხოვანების დაკავშირება ერთმანეთთან უნდა მოხდეს ფურცლოვანი ფოლადის ღეროებით ბიჯით 500მმ;
6. ლითონის კონსტრუქციების მონტაჟი მოხდეს შედუღებით Э-42 ელექტროდების გამოყენებით. შედუღების ნაკერის სისქედ დადგინდეს 5მმ;
7. მონტაჟის შემდეგ საჭიროა ლითონის კონსტრუქციები გაიწმინდოს ნადუღისა და ჭუჭყისაგან და მოხდეს მათი ანტიკორო-ზიული დაცვა СНиП III-23-76, СН 262-67 და СН 206-62 მოთხოვნათა გათვალისწინებით;
7. მონტაჟის შემდეგ ლითონის პროფილებზე წერტილოვანი შედუღებით მიმაგრდეს ბადე "рабица" (იხ. კვანძი "a") და მიღებული ზედაპირები შეილესოს მაღალი ხარის-ხის ქვიშა-ცემენტის ხსნარით.

ქ. თბილისი, დიმიტრი ყიფიანის ქ. №20, ს/კ №01.15.05.039.012 სამსართულიანი შენობის რეკონსტრუქციის პროექტი

კონსტრუქციული ნაწილი

ლითონის კონსტრ. 3,200 ნიშნულზე

კ-09

დირექტორი

არქიტექტორი ნ. ივარდავა

კონსტრუქტორი ზ. კიზირია

ხედი "B" (ლგბ)

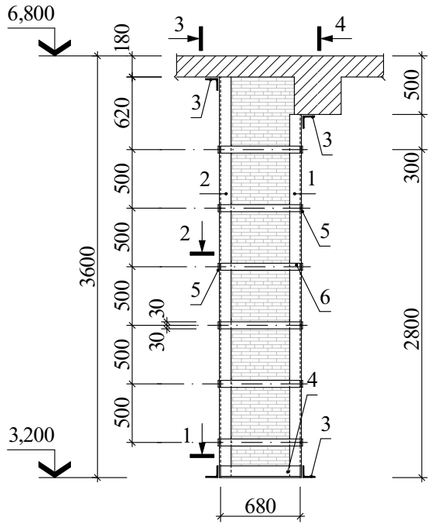

ხედი "1"

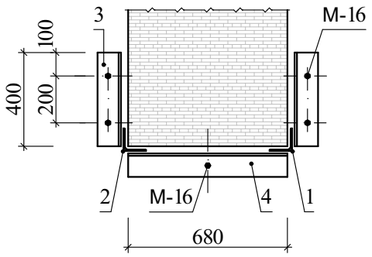

ხედი "2"

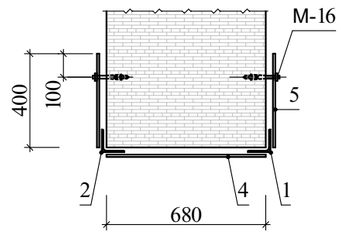

ხედი "3"

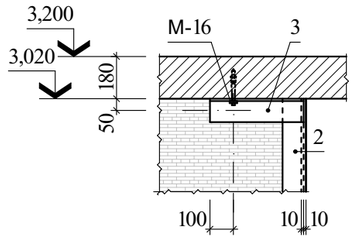

ხედი "4"

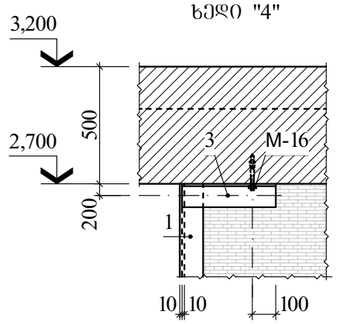

კვანძი "a"

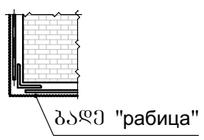

კვანძი "b"

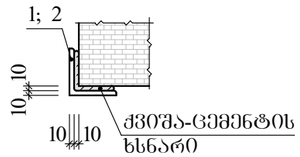

ლითონის კონსტრუქციების ელემენტების სპეციფიკაცია

ფურც.	პოზ.	აღნიშვნა	დასახელება		რაოდ.	ერთ.ელ. მასა, კგ	შენიშვნა
			ლგბ			157,25	
			დეტალები				
	1		∟100X10	L=3100	1	46,81	–
	2		∟100X10	L=3420	1	51,64	
	3		∟100X10	L=400	4	6,04	
	4		∟100X10	L=680	1	10,27	
	5		-60X5	L=400	12	0,94	
	6		-60X5	L=680	6	1,60	

A-4 | თბილისი 2025

შენიშვნა

1. ძირითადი კომპლექტის მუშა ნახაზების უწყისი და საერთო მონაცემები იხ. შ. კ-01;
2. ლითონის ბარსაკრების ბეტონი იხ. შურც. კ-09;
3. ბარსაკრის მოწყობა ხდება ლითონის კონსტრუქციების (კუთხოვანა) მუშტოებით. კუთხოვანა ქინდება კედლის კიდეზე ახლადდაბეტონებულ ქვიშა-ცემენტის ხსნარის მუშტოებით კონსტრუქციასთან შეჯიდულობის გაზრდის მიზნით (იხ. კვანძი "b");
4. კუთხოვანების დაკავშირება ერთმანეთთან უნდა მოხდეს შურცლოვანი შოლაღის ღერეებით ბიჯით 500მმ;
5. ლითონის კონსტრუქციების მონტაჟი მოხდეს შედუღებით Э-42 ელექტროდების გამოყენებით. შედუღების ნაკერის სისქედ დაიდგინდეს 5მმ;
6. მონტაჟის შემდეგ საჭიროა ლითონის კონსტრუქციები გაიწმინდოს ნაღუღისა და ჟანგისაგან და მოხდეს მათი ანტიკორო-ზიული დაცვა СНиП III-23-76, СН 262-67 და СН 206-62 მითითებათა გათვალისწინებით;
7. მონტაჟის შემდეგ ლითონის პროფილებზე ვერტილოვანი შედუღებით მიმაგრდეს ბადე "рабица" (იხ. კვანძი "a") და მიღებული ზედაპირები შეილესოს მაღალი ხარის-ხის ქვიშა-ცემენტის ხსნარით.

ქ. თბილისი, დიმიტრი შიშვიანის ქ. №20, ს/კ №01.15.05.039.012 სამსართულიანი შენობის რეკონსტრუქციის პროექტი

კონსტრუქციული ნაწილი

ლითონის ბარსაკრი ლგბ

კ-10

დირექტორი
არქიტექტორი ნ. ივარდავა
კონსტრუქტორი ზ. კიზირია

ლგჩ

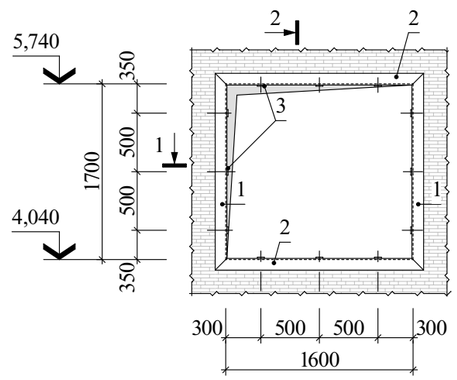

ლითონის კონსტრუქციების ელემენტების სპეციფიკაცია

ფურც.	პოზ.	აღნიშვნა	დასახელება		რაოდ.	ერთ.ელ. მასა, კგ	შენიშვნა
			ლგჩ			233,36	
			დეტალები				
	1		∟100X10	L=1900	4	28,70	–
	2		∟100X10	L=1800	4	27,18	
	3		-60X5	L=350	12	0,82	

ხედი "1"

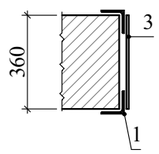

ხედი "2"

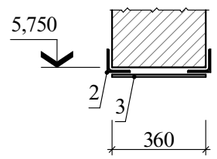

კვანძი "a"

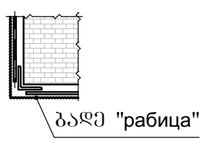

კვანძი "b"

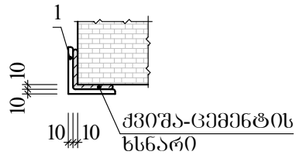

A-4 | თბილისი 2025

შენიშვნა

1. ძირითადი კომპლექტის მუშა ნახაზების უწყისი და საერთო მონაცემები იხ. შ. კ-01;
2. ნარჩოს მოწყობა ხდება ლითონის კონსტრუქციების (კუთხოვანა) მუშტოებით. კუთხოვანა ქინდება კედლის კიდეზე ახლადდაბეტონებული ქვიშა-ცემენტის ხსნარის მუშტოებით კონსტრუქციასთან შეჯიდულობის გაზრდის მიზნით (იხ. კვანძი "b");
3. კუთხოვანების დაკავშირება ერთმანეთთან უნდა მოხდეს შურცლოვანი შოლაღის ღერეებით ბიჯით 500მმ;
4. ლითონის კონსტრუქციების მონტაჟი მოხდეს შედუღებით Э-42 ელექტროდების გამოყენებით. შედუღების ნაკერის სისქედ დაიდგინდეს 5მმ;
5. მონტაჟის შემდეგ საჭიროა ლითონის კონსტრუქციები გაიწმინდოს ნაღუღისა და ჟანგისაგან და მოხდეს მათი ანტიკორო-ზიული დაცვა СНиП III-23-76, СН 262-67 და СН 206-62 მითითებათა გათვალისწინებით;
6. მონტაჟის შემდეგ ლითონის პროფილებზე ვერტილოვანი შედუღებით მიმაგრდეს ბადე "рабица" (იხ. კვანძი "a") და მიღებული ზედაპირები შეილესოს მაღალი ხარის-ხის ქვიშა-ცემენტის ხსნარით.

ქ. თბილისი, დიმიტრი შიშვიანის ქ. №20, ს/კ №01.15.05.039.012 სამსართულიანი შენობის რეკონსტრუქციის პროექტი

კონსტრუქციული ნაწილი

ლითონის ჩარჩო ლჩ3

კ-11

დირექტორი
არქიტექტორი ნ. ივარდავა
კონსტრუქტორი ზ. კიზირია

ლ-ბ4

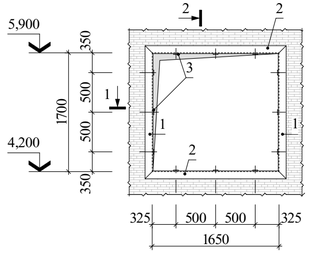

შენიშვნა

1. ძირითადი კედელქტის შეშა ნახაზების უწყისი და სანიმო მონაცემები იხ. ფ. ა-01;
2. ნარჩენს მიღებულია ხელით ლითონის კონსტრუქციების (კუთხოვანა) შეშვიდობით. კუთხოვანა ვიწროვა კედლის კიდურეს ახლადდადებული ქვაბა-ცემენტის ხსნარის შეშვიდობით კონსტრუქციასთან შემთხვევაში ბაზარზე მიზნით (იხ. კვანძი "b");
3. კუთხოვანების დაკავშირება ეიმბანეთან უნდა მოხდეს უცრცლოვანი შეღებილის ლენთებით ბეტონი 50მმ;
4. ლითონის კონსტრუქციის მონტაჟი მოხდეს შეღებილით Э-42 ელექტროდების გამოყენებით. შეღებების ნაკერის სისქედ დადგინდეს 5მმ;
5. მონტაჟის შეშვიდ საბიროა ლითონის კონსტრუქციები გაიწმინდეს ნაღვლისა და ჭუჭყისაგან და მოხდეს მათი ანტიკოროზიული დაცვა СНиП III-23-76, СН 262-67 და СН 206-62 მითითებათა გათვალისწინებით;
6. მონტაჟის შეშვიდ ლითონის კონსტრუქციის პროექტზე უცრცლოვანი შეღებილით მითანაბრებ ბაზე **"рабица"** (იხ. კვანძი **"a"**) და მილებული ზედაპირები შეიღებოს მცირე ხარის-ხის ქვიშა-ცემენტის ხსნარით.

ლითონის კონსტრუქციების ელემენტების სპეციფიკაცია

ფუნქ.	პოზ.	აღნიშვნა	დასახელება		რაოდ.	ერთ.ელ. მასა, კგ	შენიშვნა
			ლ-ბ4			235,56	
			დეტალები				
	1		∟100X10	L=1900	4	28,70	–
	2		∟100X10	L=1850	4	27,94	
	3		-60X5	L=320	12	0,75	

ქ. ობილისი, დემიტრი ყიფიანის ქ. №20, ს/კ №01.15.05.039.012 სამსართულიანი შენობის რეკონსტრუქციის პროექტი

კონსტრუქციული ნაწილი

ლითონის ჩარჩო ლ-ბ4

კ-12

დირექტორი

არქიტექტორი ნ. ობარდავა

კონსტრუქტორი ზ. კიზირია

ხედი "1"

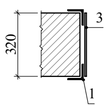

ხედი "2"

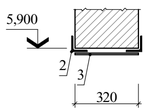

კვანძი "a"

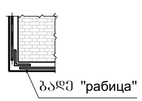

კვანძი "b"

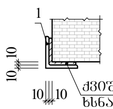

ლ-ბ5

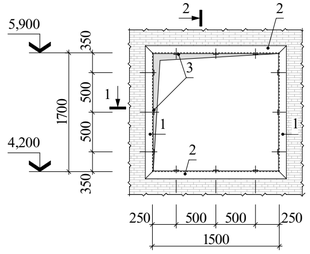

შენიშვნა

1. ძირითადი კედელქტის შეშა ნახაზების უწყისი და სანიმო მონაცემები იხ. ფ. ა-01;
2. ნარჩენს მიღებულია ხელით ლითონის კონსტრუქციების (კუთხოვანა) შეშვიდობით. კუთხოვანა ვიწროვა კედლის კიდურეს ახლადდადებული ქვაბა-ცემენტის ხსნარის შეშვიდობით კონსტრუქციასთან შემთხვევაში ბაზარზე მიზნით (იხ. კვანძი "b");
3. კუთხოვანების დაკავშირება ეიმბანეთან უნდა მოხდეს უცრცლოვანი შეღებილის ლენთებით ბეტონი 50მმ;
4. ლითონის კონსტრუქციის მონტაჟი მოხდეს შეღებილით Э-42 ელექტროდების გამოყენებით. შეღებების ნაკერის სისქედ დადგინდეს 5მმ;
5. მონტაჟის შეშვიდ საბიროა ლითონის კონსტრუქციები გაიწმინდეს ნაღვლისა და ჭუჭყისაგან და მოხდეს მათი ანტიკოროზიული დაცვა СНиП III-23-76, СН 262-67 და СН 206-62 მითითებათა გათვალისწინებით;
6. მონტაჟის შეშვიდ ლითონის კონსტრუქციის პროექტზე უცრცლოვანი შეღებილით მითანაბრებ ბაზე **"рабица"** (იხ. კვანძი **"a"**) და მილებული ზედაპირები შეიღებოს მცირე ხარის-ხის ქვიშა-ცემენტის ხსნარით.

ლითონის კონსტრუქციების ელემენტების სპეციფიკაცია

ფუნქ.	პოზ.	აღნიშვნა	დასახელება		რაოდ.	ერთ.ელ. მასა, კგ	შენიშვნა
			ლ-ბ5			226,00	
			დეტალები				
	1		∟100X10	L=1900	4	28,70	–
	2		∟100X10	L=1700	4	25,67	
	3		-60X5	L=300	12	0,71	

ქ. ობილისი, დემიტრი ყიფიანის ქ. №20, ს/კ №01.15.05.039.012 სამსართულიანი შენობის რეკონსტრუქციის პროექტი

კონსტრუქციული ნაწილი

ლითონის ჩარჩო ლ-ბ5

კ-13

დირექტორი

არქიტექტორი ნ. ობარდავა

კონსტრუქტორი ზ. კიზირია

ხედი "1"

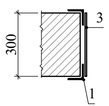

ხედი "2"

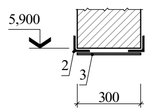

კვანძი "a"

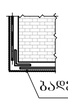

კვანძი "b"

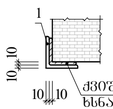

ლითონის ჩარჩოები 6,800 ნიშნულზე

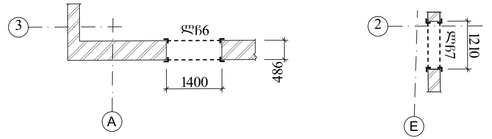

ლ-ბ6

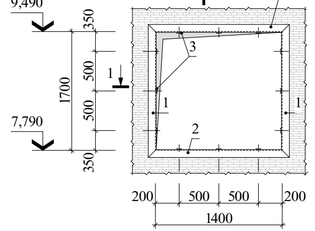

ლ-ბ7

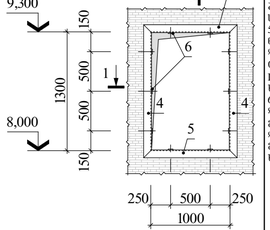

შენიშვნა

1. ძირითადი კედელქტის შეშა ნახაზების უწყისი და სანიმო მონაცემები იხ. ფ. ა-01;
2. ნარჩენს მიღებულია ხელით ლითონის კონსტრუქციების (კუთხოვანა) შეშვიდობით. კუთხოვანა ვიწროვა კედლის კიდურეს ახლადდადებული ქვაბა-ცემენტის ხსნარის შეშვიდობით კონსტრუქციასთან შემთხვევაში ბაზარზე მიზნით (იხ. კვანძი "b");
3. კუთხოვანების დაკავშირება ეიმბანეთან უნდა მოხდეს უცრცლოვანი შეღებილის ლენთებით ბეტონი 50მმ;
4. ლითონის კონსტრუქციის მონტაჟი მოხდეს შეღებილით Э-42 ელექტროდების გამოყენებით. შეღებების ნაკერის სისქედ დადგინდეს 5მმ;
5. მონტაჟის შეშვიდ საბიროა ლითონის კონსტრუქციები გაიწმინდეს ნაღვლისა და ჭუჭყისაგან და მოხდეს მათი ანტიკოროზიული დაცვა СНиП III-23-76, СН 262-67 და СН 206-62 მითითებათა გათვალისწინებით;
6. მონტაჟის შეშვიდ ლითონის კონსტრუქციის პროექტზე უცრცლოვანი შეღებილით მითანაბრებ ბაზე **"рабица"** (იხ. კვანძი **"a"**) და მილებული ზედაპირები შეიღებოს მცირე ხარის-ხის ქვიშა-ცემენტის ხსნარით.

ლითონის კონსტრუქციების ელემენტების სპეციფიკაცია

ფუნქ.	პოზ.	აღნიშვნა	დასახელება		რაოდ.	ერთ.ელ. მასა, კგ	შენიშვნა
			ლ-ბ6			233,36	
			დეტალები				
	1		∟100X10	L=1900	4	28,70	–
	2		∟100X10	L=1600	4	24,11	
	3		-60X5	L=480	12	1,13	
			ლ-ბ7			233,36	
			დეტალები				
	4		∟100X10	L=1500	4	22,65	–
	5		∟100X10	L=1200	4	18,12	
	6		-60X5	L=300	10	0,71	

ქ. ობილისი, დემიტრი ყიფიანის ქ. №20, ს/კ №01.15.05.039.012 სამსართულიანი შენობის რეკონსტრუქციის პროექტი

კონსტრუქციული ნაწილი

ლითონის ჩარჩო ლ-ბ6 და ლ-ბ7

კ-14

დირექტორი

არქიტექტორი ნ. ობარდავა

კონსტრუქტორი ზ. კიზირია

ხედი "1"

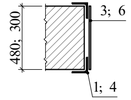

ხედი "2"

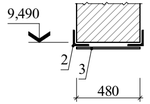

ხედი "3"

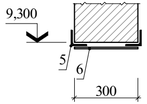

მაჟორულაბადის გეგმა 0,000 ნიშნულზე

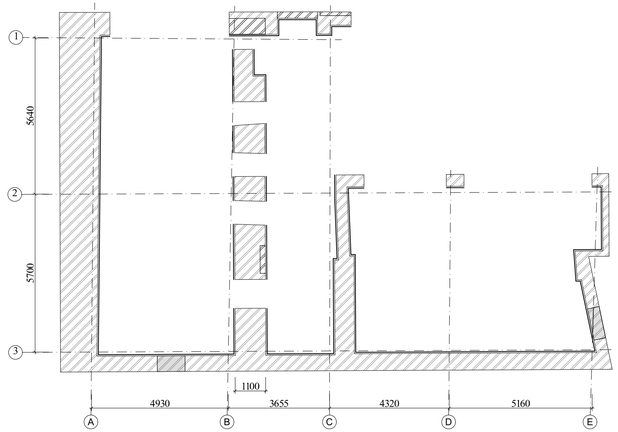

მაჟორულაბადის გეგმა 3,200 ნიშნულზე

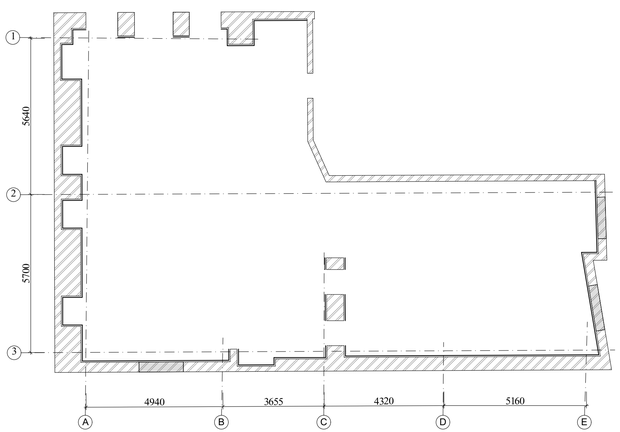

მაჟორულაბადის გეგმა 3,200 ნიშნულზე

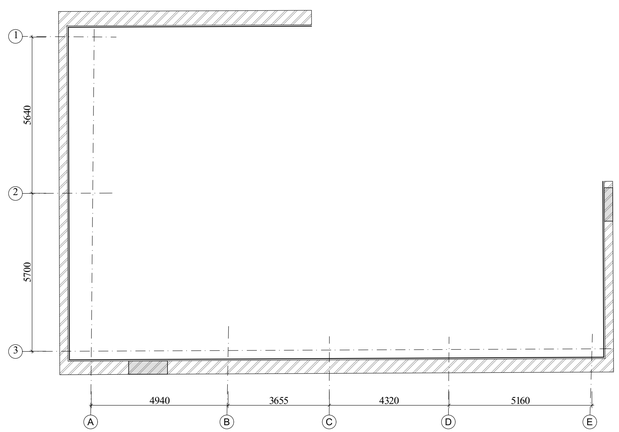

მაჟორულაბადის ელემენტების სპეციფიკაცია

ფენა	პოზ.	ესკიზი	დასახელება	რაოდ.	ერთ.წილ. მასა, კგ	შენიშვნა
			ფილა			
			ფიტასელები			(ჯამი-ში (Φ200) 47,50
	1		Φ8 A240C L=6695,00	ბრძ. მ	2644,53	
	3	250	Φ8 A500C L=300	5340	0,12	
			სვეტი			
			ფიტასელები			
	3		Φ8 A240C L=600	672	0,24	–
	4		Φ16 A500C L=531,00	ბრძ. მ	840,00	
	5	300	Φ8 A500C L=350	1770	0,14	

მაჟორულაბადის დეტალი

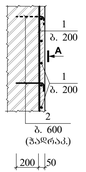

ხედი "A"

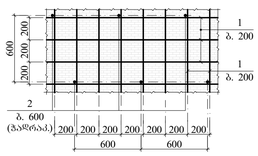

სახარჭეჩლე ზოლის დეტალი

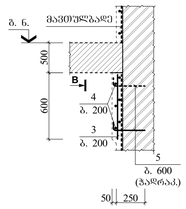

ხედი "B"

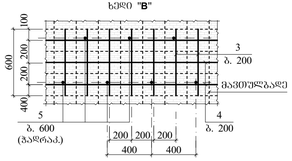

ელემენტების ხარჯთაღრიცხვა, კგ

ელემენტის მარკა	არმატურის ნაკეთობა						საერთო ხარჯი
	არმატურის კლასი						
	A240C			A500C			
	Φ8	–	ჯამი	Φ8	Φ16	ჯამი	
სდ	2644,53	–	2644,53	640,80	–	640,80	3285,33
სსვ	161,28	–	161,28	247,80	840,00	1087,80	1249,08

A-2X3+ | თბილისი 2025

შენიშვნა

1. ძირითადი კონსტრუქციის შეხა ნახა-ზებზე უჯრედი და სანიმო მოზარდებ-ის ტ. ა-ის;
2. ფილების გაიის გაკრავების ფილა ნახა-ზებზე სიგრძე ნაჩვენებია;
3. მაჟორულაბის გაკრავის შედეგად სა-ხლოა მის ფაკრების კონსტრუქციის შესაბამისად;
4. ფილების გაკრავის გაკრავის შედეგად ფილების ზემოკრული ფილების ფა-ლარე ხაფხის (Φ200) კონტაქტების სისაფიც;
5. სახარჭეჩლე ზოლის გაიის გაკრა-ფილის სავალო გაიის გაკრავის შემ-დეგ.

ქ. თბილისი, დემეტრე თავდადებულის ქ. N20, ს/კ N01.15.05.039.012 საქართველოს შენობების რეკონსტრუქციის პროექტი

კონსტრუქციული ნაწილი

მაჟორულაბის საფრენაგო გეგმები

ა-15

ხელმძღვანელი

არქიტექტორი | ნ. ცაბაძე

კონსტრუქტორი | ზ. კოხანაძე

სამსართულიანი შენობა-ნაგებობის რეკონსტრუქცია

კონსტრუქციული ნაწილი

სამშენებლო დოკუმენტაცია C.D.

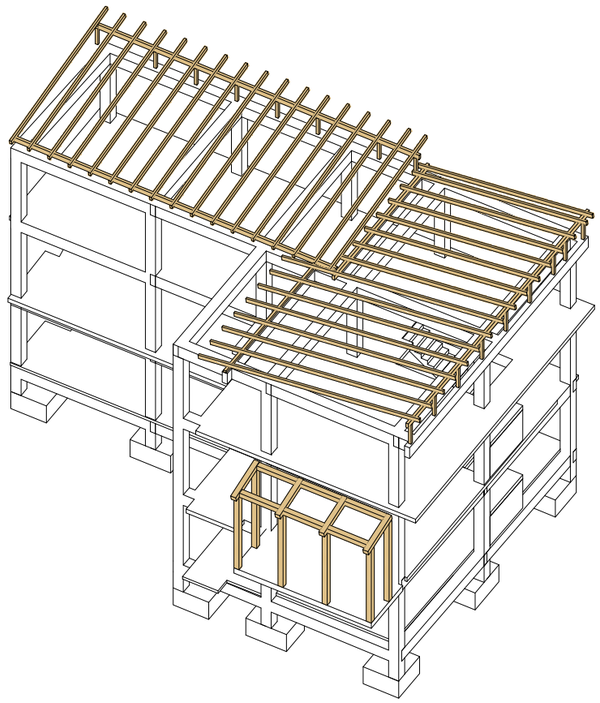

Oct, 2025

ქ. თბილისი, დიმიტრი ყიფიანის N20

საკადასტრო კოდი: 01.15.05.039.022

სამსართულიანი შენობა-ნაგებობის რეკონსტრუქცია

კონსტრუქციული ნაწილი

სამშენებლო დოკუმენტაცია C.D.

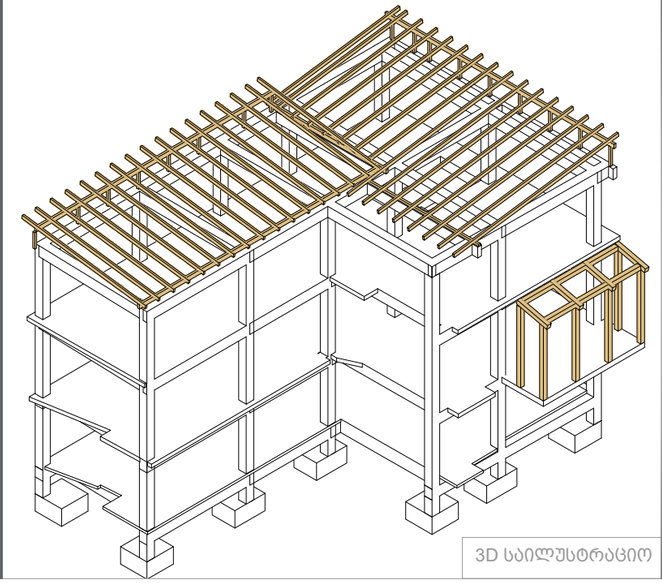

3D საილუსტრაციო

მთ. კონსტრუქტორი		ზ. კიზირია
კონსტრუქტორი		თ. მორალიშვილი
შეასრულა		ლ. გელაშვილი
შეამოწმა		თ. მორალიშვილი

M: +995 511 222 442
E: TORNIKEMORALISHVILI@GMAIL.COM

Project Number: 43V25
TBILISI, GEORGIA; 2025 YEAR

Oct 07, 2025

ნახაზების ჩამონათვალი

ნახაზების დასახელება	ფურცელი
ნახაზების ჩამონათვალი	კ-0101
პირობითი აღნიშვნები	კ-0103
მასალის ამოკრეფა საერთო ხარჯი	კ-0104
განმარტებითი ბარათი	კ-0106
3D ხედები	კ-0200
3D ხედები II	კ-0201
საანგარიშო მოდელის 3D ხედი	კ-0300
დატვირთვები სეისმიკა მასალები	კ-0301
დატვირთვების თანწყობა	კ-0302
გრძივი ძალა N	კ-0303
გადაადგილებები	კ-0304
საძირკვლის ფილის არმირება (ქვედა შრე)	კ-0305
საძირკვლის ფილის არმირება (ზედა შრე)	კ-030
რიგელების და სვეტების არმირება	კ-0307
ტიპიური ფილის არმირება (ქვედა შრე)	კ-0308
ტიპიური ფილის არმირება (ზედა შრე)	კ-0309
პერიოდები	კ-0310
წერტილოვანი საძირკვლების საყალიბე გეგმა	კ-1000
-0.120 ნ.-ზე მონოლითური რანდკოჭების საყალიბე გეგმა	კ-1001
0.000 ნ.-ზე მონოლითური იატაკის საყალიბე გეგმა	კ-1002
წერტილოვან საძირკველი წ.ს.-1	კ-1003
წერტილოვან საძირკველი წ.ს.-2	კ-1004
წერტილოვან საძირკველი წ.ს.-3	კ-1005
წერტილოვან საძირკველი წ.ს.-4	კ-1006
წერტილოვან საძირკველი წ.ს.-5	კ-1007
მონოლ. რანდკოჭი რ.კ.-1;ესკიზი & სპეციფიკაცია	კ-1008
მონოლითური იატაკის კვეთი & სპეციფიკაცია	კ-1009
3.200 ნ.-ზე გადახურვის ფილის საყალიბე გეგმა	კ-2000
3.200 ნ.-ზე გადახ. ფილის არმირების გეგმა ქვედა შრე X მიმართ.	კ-2001
3.200 ნ.-ზე გადახ. ფილის არმირების გეგმა ქვედა შრე Y მიმართ.	კ-2002
3.200 ნ.-ზე გადახ. ფილის არმირების გეგმა ზედა შრე X მიმართ.	კ-2003
3.2100 ნ.-ზე გადახ. ფილის არმირების გეგმა ზედა შრე Y მიმარ,თ.	კ-2004
6.800 ნ.-ზე გადახურვის ფილის საყალიბე გეგმა	კ-2005
6.800 ნ.-ზე გადახ. ფილის არმირების გეგმა ქვედა შრე X მიმართ.	კ-2006
6.800 ნ.-ზე გადახ. ფილის არმირების გეგმა ქვედა შრე Y მიმართ.	კ-2007
6.800 ნ.-ზე გადახ. ფილის არმირების გეგმა ზედა შრე X მიმართ.	კ-2008
6.800 ნ.-ზე გადახ. ფილის არმირების გეგმა ზედა შრე Y მიმართ.	კ-2009
10.100 ნ.-ზე გადახურვის ფილის საყალიბე გეგმა	კ-2010
ფილის კვეთი 1-1; 2-2; 3-3; 4-4; 5-5 & 6-6	კ-2011
ფილის კვეთი 7-7; 8-8 & 9-9	კ-2012
გადახურვის ფილის სპეციფიკაცია და ესკიზი	კ-2013
0.000 ნ.-ზე მონოლითური სვეტების მარკირების გეგმა	კ-3000
მონოლითური სვეტი მ.ს.-1	კ-3001
3.200 ნ.-ზე მონოლითური სვეტების მარკირების გეგმა	კ-3002
მონოლითური სვეტი მ.ს.-2	კ-3003
6.800 ნ.-ზე მონოლითური სვეტების მარკირების გეგმა	კ-3004
მონოლითური სვეტი მ.ს.-3	კ-3005

3.200 ნ.-ზე მონ. რიგელების ქვედა შრის დამატ. არმირების სქემა	კ-4000
3.200 ნ.-ზე მონ. რიგელების ზედა შრის დამატ. არმირების სქემა	კ-4001
6.800 ნ.-ზე მონ. რიგელების ქვედა შრის დამატ. არმირების სქემა	კ-4002
6.800 ნ.-ზე მონ. რიგელების ზედა შრის დამატ. არმირების სქემა	კ-4003
მონოლითური რიგელების დაარმირების ტიპიური ფრაგმენტი	კ-4004
რიგელის რიგელთან შეერთების კვანძი	კ-4005
მონოლითური რიგელი მ.რ.- 1 & 2; კვეთი A-A & B-B	კ-4006
მონოლითური რიგელი ესკიზი & სპეციფიკაცია	კ-4007
0.000 ნ.-დან 6.800 ნ.-მდე მონოლითური კიბე N1-ის გეგმა	კ-5000
მონოლითური კიბის ჭრილი A-A	კ-5001
მონოლითური კიბის კვანძი - I II & III	კ-5002
კიბის მონოლითური კედელი კ.მ.კ.-1 & 2; კვანძი - IV	კ-5003
მონ. კიბე N2-ის კვეთი და სპეციფიკაცია	კ-5004
ხის სახურავი დგარების და მაუერლატის სამონტაჟო გეგმა	კ-7000
ხის სახურავი კოჭების სამონტაჟო გეგმა	კ-7001
ხის სახურავი ნივნივების სამონტაჟო გეგმა	კ-7002
სახუვის ჭრილი A-A; B-B & C-C	კ-7003
სახურავის სამონტაჟო კვანძები - I; II & III	კ-7004
ხის სახურავის სპეციფიკაცია	კ-7005
3.200 ნ.-ზე ხის დგარების სამონტაჟო გეგმა	კ-7006
6.800 ნ.-ზე ხის კოჭების სამონტაჟო გეგმა	კ-7007
სახუვის ჭრილი D-D	კ-7008
ფილაში ფიქსატორების მოწყობის ნახაზი	კ-8000
კედლების ანტისეისმური არმირების სქემა	კ-8001
კედლების ანტისეისმური არმირების სქემა II	კ-8002
ზღუდარის სამონტაჟო ფრაგმენტი	კ-8003

საერთო შენიშვნები :

1. ნახაზში მეტანილი ყველა ცვლილება უნდა შეთანხმდეს პროექტის ავტორთან.
2. პროექტში ყველა ზომა მოცემულია მილიმეტრებში, ნიშნულები-მეტრებში.

შენიშვნები :

1. ნახაზში შეტანილი ყველა ცვლილება უნდა შეთანხმდეს პროექტის ავტორთან.
2. შენობის საპროექტო ნული ±0.00=467.10 აბსოლუტურ ნიშნულს.
3. პროექტში ყველა ზომა მოცემულია მილიმეტრებში, ნიშნულები-მეტრებში.

თარიღი Oct 07, 2025 წ.

კორექტირება

№	კორექტირება	თარიღი	შეასრ.
1			
2			
3			
4			
5			
6			

მისამართი / Address

ქ. თბილისი, დიმიტრი ყიფიანის N20
ს/კ 01.15.05.039.022

სიტუაციური გეგმა

პროექტი / Project

სამსართულიანი შენობა-ნაგებობის რეკონსტრუქცია

დამკვეთი / Client

შ.პ.ს. "ჰოსფიტალითი იმპერატორი"

თანამდებობა	გვარი
მთ.კონსტრუქტორი	ზ. კიზირია
კონსტრუქტორი	თ. მორალიშვილი
შეასრულა	თ. მორალიშვილი
შეამოწმა	თ. მორალიშვილი

კონსტრუქტორი:
STRUCTURAL ENGINEER
თორნიკე მორალიშვილი
TORNIKE MORALISHVILI
E: TORNIKEMORALISHVILI@GMAIL.COM
M: +995 511 222 442

ფაილი/File:LIST OF DWG

პროექტი/Project No 43V25	ფორმატი Paper Size A3
თარიღი/Date: Oct 07, 2025	
სტადია/Status: C.D.	მ. Scale

ნახაზის დასახელება / Drawing Name:

ნახაზების ჩამონათვალი

ფურცელი/Drawing No	კ-0101

პირობითი აღნიშვნები:
General Legend:

- არსებული კონსტრუქცია
- Existing Wall

- დასაშლელი კონსტრუქცია
- Demolition Wall

- კვეთი ბეტონის ელემენტზე
- Section on concrete element

- კვეთი რკ.ბ. ელემენტზე
- Section on r.c. element

- მონოლითური რკ.ბეტონის ელემენტი (კონსტრუქცია)
- Monolitic r.c. element (Structural)

- ბლოკის წყობა
- Block Masonry

- აგურის წყობა
- Brick Masonry

- ბეტონის მომზადება
- Concrete Preparation

- ქვიშა
- SAND

- ხვინჭა
- Ballast

- ღორღი
- Gravel

- გრუნტი
- Soil

- ნაყარი გრუნტი
- Filled soil

- ძირითადი ქანი
- Main rock

- ჰიდროიზოლაცია
- Waterproofing

- გრუნტიზე მოწყობილი ფილა

- დამატებითი არმირების განაწილება

- პოლიეთილენის ფენა
- Polyethylene layer

- ქვაბულის ფერდი
- Trench side

- დაბეტონების დონე
- Pouring Level

- "ქარხნული" შედუღება
- "Factory" Welding

- ადგილობრივი შედუღება
- Local Welding

22 / [8]
- ნაშვერების პოზიცია
- Dowels Position
- ნაშვერების რაოდენობა
- Dowels Quantity

h_0 / h_1
- მანძილი ფილიდან ღიობამდე
- Distance From the Slab to the Openings
- ღიობის სიმაღლე
- Opening Height

-1.10
- კედლის ზედაპირის ნიშნული
- Wall top level

3.100
- ელემენტის კონსტრუქციული ნიშნული
- Structural level of the element

-2.70 / (427.85)
- საპროექტო ნიშნული
- Design Level
- აბსოლიტური ნიშნული
- Elevation (Height above mean sea level)

415.60 / 422.25
- წითელი ნიშნული
- Red Level
- შავი ნიშნული
- Black Level

30(50)
- კვეთში ეს აღნიშვნა მუთითებს, რომ ურთიერთგადამკვეთ რიგელებს აქვთ სხვადასხვა სისქის (ბეტონის) დაამცავი ზონა
- This legend in section mentions that beams have diffenrent concrete coat thickness

2 — 2
- ჭრილი ან კვეთის დასახელება
- Section Name
- ფურცლის ნომერი
- Sheet Number

II / კ - 100
- კვანძის ნომერი
- Detail Number
- ფურცლის ნომერი
- Sheet Number

არმატურის აღნიშვნა:
Rebar Marking:

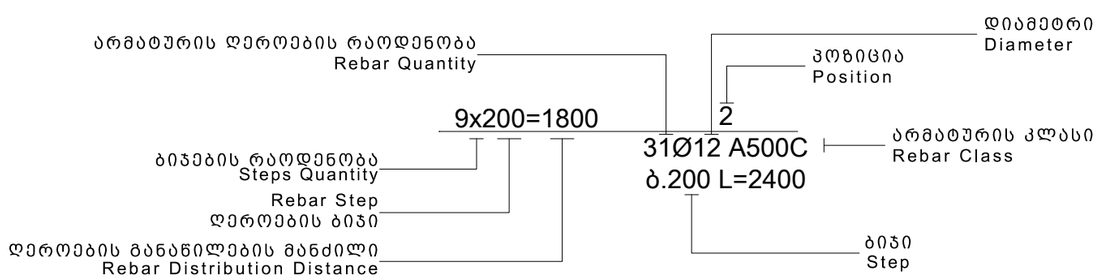

აბრივიატურა
List of Abbreviations

დ.ა. C.O.S.	- დაიჭრას ადგილზე - Cut on Site
დაზ.ა. V.S.	- დაზუსტდეს ადგილზე - Verify on Site
მ.ს. C.	- მონოლითური სვეტი - Column
მ.რ. BM.	- მონოლითური რიგელი - Reinforced Concrete Beam
ს.დ. SH.W.	- სიხისტის დიაფრაგმა - Shear wall
მ.კ. R.C.W.	- მონოლითური კედელი - Reinforced Concrete wall
რ.კ. G.B.	- რანდკოჭი (ან როსტვერკის კოჭი) - Ground Beam
ხ. P.	- ხიმინჯი - Pile
წ.ს. S.F.	- წერტილოვანი საძირკველი - Spread Footing
ლ. საძ. C.F.	- ლენტური საძირკველი - Continuous Footing
ა.მ.კ. B.S.C.	- არმატურის მოც. კარკასი - Bar Space Cage
ხ.კ. P.R.C.	- ხიმინჯის კარკასი - Pile Reinforcement Cage
კ. C.R.	- კარკასი (სიბრტყითი) - Cage of Reinforcement
ბადე (ბ. -) MESH	- არმატურის ბადე - Rebar Mesh
პარაპეტი U.	- პარაპეტი - Upstand
ლ.ს. ST.C.	- ლითონის სვეტი - Steel Column
ლ.მ.კ. ST.G.	- ლითონის მთავარი კოჭი - Steel Girder
ლ.კ. ST.B.	- ლითონის კოჭი - Steel Beam
ლ.წ. ST.T.	- ლითონის წამწე - Steel Truss
ლ.ვ.კ. ST.V.B.	- ლითონის ვერტიკალური კავშირი - Steel Vertical Bracing
ლ.ჰ.კ. ST.H.B.	- ლითონის ჰორიზონტალური კავშირი - Steel Horizontal Bracing
შ.კ. C.B.	- შედგენილი კოჭი - Composite Beam
ჩ.დ. E.P.	- ჩასატანებელი დეტალი - Embedded Part

სამშენებლო ფაზების აბრივიატურა
Construction phases abbreviations

სქემატური დიზაინი - (S.D.)
Schematic Design

დიზაინის განვითარების სტ. - (D.D.)
Design Development

სატენდერო დოკუმენტაცია - (T.D.)
Tender Documentation

სამშენებლო დოკუმენტაცია - (C.D.)
Construction Documents

მშენებლობის ფაზა (ზედამხედველობა) - (C.P.)
Construction Phase

საერთო შენიშვნები :

1. ნახაზში შეტანილი ყველა ცვლილება უნდა შეთანხმდეს პროექტის ავტორთან.
2. პროექტში ყველა ზომა მოცემულია მილიმეტრებში, ნიშნულები-მეტრებში.

შენიშვნები :

1. ნახაზში შეტანილი ყველა ცვლილება უნდა შეთანხმდეს პროექტის ავტორთან.
2. შენობის საპროექტო ნული ±0.00=467.10 აბსოლუტურ ნიშნულს.
3. პროექტში ყველა ზომა მოცემულია მილიმეტრებში, ნიშნულები-მეტრებში.

თარიღი Oct 07, 2025 წ.

კორექტირება

№	კორექტირება	თარიღი	შეასრ.
1			
2			
3			
4			
5			
6			

მისამართი / Address

ქ. თბილისი, დიმიტრი ყიფიანის N20
ს/კ 01.15.05.039.022

სიტუაციური გეგმა

პროექტი / Project

სამსართულიანი შენობა-ნაგებობის რეკონსტრუქცია

დამკვეთი / Client

შ.პ.ს. "ჰოსფიტალითი იმპერატორი"

თანამდებობა	გვარი
მთ.კონსტრუქტორი	ზ. კიზირია
კონსტრუქტორი	თ. მორალიშვილი
შეასრულა	თ. მორალიშვილი
შეამოწმა	თ. მორალიშვილი

კონსტრუქტორი:
STRUCTURAL ENGINEER
თორნიკე მორალიშვილი
TORNIKE MORALISHVILI
E: TORNIKEMORALISHVILI@GMAIL.COM
M: +995 511 222 442

ფაილი/File:LEGEND

პროექტი/Project No 43V25	ფორმატი Paper Size A3
თარიღი/Date: Oct 07, 2025	
სტადია/Status: C.D.	მ. Scale

ნახაზის დასახელება / Drawing Name:

პირობითი აღნიშვნები

ფურცელი/Drawing No	კ-0103

ს ა ხ ლ ი ს ჯ ა მ უ რ ი ს პ ე ც ი ფ ი კ ა ც ი ა

კონსტრუქციის დასახელება	არმატურის კლასი						მთლიანად არმატურა კგ.	ბეტონი კლასით მ³ B25	ბეტონი კლასით მ³ B15.0
	A240C (ДСТУ 3760-98)		A500C (ДСТУ 3760-98)						
	Ø 8	სულ:	Ø 10	Ø 16	Ø 18	სულ:			
საძირკველი	1011	1011	1818	646	1651	4115	5126	55	6
ფილა	141	141	5526			5526	5667	63	
სვეტი	1531	1531			2518	2518	4048	18	
რიგელი	2411	2411		2152	3001	5153	7563	49	
კიბეები	10	10	584			584	594	6	
ჯამი ∑	5103	5103	7929	2797	7169	17895	22998	190	6

კონსტრ. დასახ.	ელემენტის დასახელება	კვეთი. (მმ.)	ერთეულის სიგრძე (მმ.)	რაოდენობა (ც.)	საერთო სიგრძე (მ.)	საერთო მოცულობა (მ³)
ხის სახურავის კონსტრუქ. სპეციფიკაცია	მაუერლატი-1	100 X 200	დ.ა.	---	20.0	0.40
	მაუერლატი-2	100 X 100	დ.ა.	---	7.0	0.07
	ნივნივა	80 X 160	დ.ა.	---	240.0	3.07
	კოჭი	100 X 200	დ.ა.	---	25.0	0.50
	დგარი	100 X 100	დ.ა.	---	15.0	0.15
	წოლანა	100 X 100	650	18	11.7	0.12
	საყრდენი ძელაკი	50 X 100	250	34	8.5	0.04
	ზედსადები	50 X 150	740	64	47.4	0.36
	შეფიცვრა	ბ=30	დ.ა.	S=	180	5.40
	მთლიანად ხის მასალა			V=	10.11	მ³

კონსტრ. დასახ.	ელემენტის დასახელება	კვეთი. (მმ.)	ერთეულის სიგრძე (მმ.)	რაოდენობა (ც.)	საერთო სიგრძე (მ.)	საერთო მოცულობა (მ³)
ხის სახ.	კოჭი	200 X 200	დ.ა.	---	18.0	0.72
	დგარი	200 X 200	დ.ა.	---	28.8	1.15
	მთლიანად ხის მასალა			V=	1.87	მ³

საერთო შენიშვნები :

1. ნახაზში შეტანილი ყველა ცვლილება უნდა შეთანხმდეს პროექტის ავტორთან.
2. პროექტში ყველა ზომა მოცემულია მილიმეტრებში, ნიშნულები-მეტრებში.

შენიშვნები :

1. ნახაზში შეტანილი ყველა ცვლილება უნდა შეთანხმდეს პროექტის ავტორთან.
2. შენობის საპროექტო ნული ±0.00=467.10 აბსოლუტურ ნიშნულს.
3. პროექტში ყველა ზომა მოცემულია მილიმეტრებში, ნიშნულები-მეტრებში.

თარიღი Oct 07, 2025 წ.

კორექტირება

№	კორექტირება	თარიღი	შეასრ.
1			
2			
3			
4			
5			
6			

მისამართი / Address

ქ. თბილისი, დიმიტრი ყიფიანის N20 ს/კ 01.15.05.039.022

სიტუაციური გეგმა

პროექტი / Project

სამსართულიანი შენობა-ნაგებობის რეკონსტრუქცია

დამკვეთი / Client

შ.პ.ს. "ჰოსფიტალითი იმპერატორი"

თანამდებობა	გვარი
მთ.კონსტრუქტორი	ზ. კიზირია
კონსტრუქტორი	თ. მორალიშვილი
შეასრულა	თ. მორალიშვილი
შეამოწმა	თ. მორალიშვილი

კონსტრუქტორი:
STRUCTURAL ENGINEER
თორნიკე მორალიშვილი
TORNIKE MORALISHVILI
E: TORNIKEMORALISHVILI@GMAIL.COM
M: +995 511 222 442

ფაილი/File: TOTAL SUM

პროექტი/Project No 43V25	ფორმატი Paper Size
თარიღი/Date: Oct 07, 2025	A3
სტადია/Status: C.D.	მ. Scale

ნახაზის დასახელება / Drawing Name:

მასალის ამოკრეფა საერთო ხარჯი

ფურცელი/Drawing No კ-0104

1. ზოგადი

- ობ. მისამართი - ქ. თბილისი, დიმიტრი ყიფიანის N20
- საკადასტრო კოდი ს.კ. - 01.15.05.039.022
- საინჟინრო გეოლოგია - შ.პ.ს. "ბიემ გრუპ"
- დამკვეთი - შ.პ.ს. "ჰოსფითალითი იმპერატორი"

2. საინჟინრო გეოლოგია და დაფუძნების პირობები, ქვაბული

2.1 საძირკვლის ფუძედ მიჩნეული გრუნტის მახასიათებლები:

- დასახელება - ფენა N2 / სგე I - ქვიშაქვა, სუსტად გამოფიტული;
- სიმტკიცის ზღვარი ერთღერძა კუმშვისას Rw=12.50 კგძ/სმ²; (125.0 ტ/მ²);
- კუთრი წონა ρ=2.37 ტ/მ³;
- დეფორმაციის მოდული E=3958.10 კგძ/სმ² (39581.0 მპა);
- კუთრი შეჭიდულობა C=3500.0 კპა (350.0 კგძ/სმ²);
- შიგა ხახუნის კუთხე φ=24.0°;
- პუასონის კოეფიციენტი μ=0.20
- დასკვნა - მშენებლობისთვის გამოყოფილ უბანზე და მის ირგვლივ არ აღინიშნება საშიში გეოლოგიური პროცესები და მათი ჩასახვა არც მომავალშია მოსალოდნელი, იგი იმყოფება დამაკმაყოფილებელ საინჟინრო-გეოლოგიურ პირობებში;
- გრუნტის კატეგორია სეისმური თვისებების მიხედვით - II (ᲡᲜ 01.01.-09 ცხ.#1);
- გრუნტის წყალი - სამშენებლო ტერიტორიაზე გრუნტის წყალის გამოვლენა ხდება ზედაპირიდან 2 მეტრის ფარგლებში.
- ქვაბული - ქვაბულის გვერდების დამუშავება მოხდეს გრუნტების ბუნებრივი ქანობის კუთხით.

3. უსაფრთხოება

- მშენებლობის პროცესი წარიმართოს საქართველოს ორგანული კანონის შრომის უსაფრთხოების შესახებ (#4283-IIს_29/09/2020) მოთხოვნების შესაბამისად და მკაცრად იქნას დაცული უსაფრთხოების წესები.
- მშენებლობისთვის გამოყოფილ უბანზე და მის ირგვლივ არ აღინიშნება საშიში გეოლოგიური პროცესები და მათი ჩასახვა არც მომავალშია მოსალოდნელი, იგი იმყოფება დამაკმაყოფილებელ საინჟინრო - გეოლოგიურ პირობებში;

4. მასალები

- მასალების ანტიკოროზიული და ხანძარსაწინააღმდეგო დაცვა - შესრულდეს ნორმების СНиП 2.01.02-85* და СНиП 2.03.11-85 მოთხოვნების შესაბამისად;
- ბეტონი - შენობის მზიდ კონსტრუქციებში გამოყენებულია ბეტონი კლასით - B25, საძირკვლის ქვეშ გამოყენებულია ბეტონის მომზადება B15 (ГОСТ 25192 - 2012);
- არმატურა - შენობის რკ.ბეტონის ელემენტებში გამოყენებულია არმატურა კლასით - A500C; A240C. (ДСТУ 3760-98); შენიშვნა: საქართველოს ბაზარზე არ არსებობის შემთხვევაში A500C & A240C კლასი შეიცვალოს - B500B ან B500C (BS EN 10080) (საანგ. წინაღობა ბაჭიმვაზე R_e=500 მპა);
- საკედლე და სატიხრე მასალა - შენობის კონტურზე კედლების შევსება მოხდება მსუბუქი სამშენებლო ბლოკებით მარკით არანაკლებ M 50-ისა, მოცულობითი წონით არაუმეტეს 1200 კგ./მ³. ქვიშა-ცემენტის ხსნარზე, მარკით არანაკლებ M 50-ისა; წყობის ღერძულ გაჭიმვაზე დროებითი წინაღობის (ნორმალური შეჭიდულობის) სიდიდე უნდა იყოს არანაკლებ 1.2კგ.d/სმ²-სა
- ჰიდროიზოლაცია - შენობის კონსტრუქციები რომლებიც შეხებაში არის გრუნტთან დაიფაროს ჰიდროსაიზოლაციო შრით, (ჰიდროიზოლაციის ტიპი განისაზღვროს დამკვეთთან შეთანხმებით);
- სამშენებლო მასალების ხარისხის კონტროლი - სამშენებლო მოედანზე აუცილებელია განხორციელდეს სამშენებლო მასალების სისტემატური კონტროლი. მშენებლობაზე შემოზიდულ მასალებს თან უნდა ახლდეს მწარმოებლის ხარისხის დამადასტურებელი დოკუმენტი (პასპორტი) რომელშიც მითითებული იქნება ტექნიკური მახასიათებლები, მაგ: მასალის სიმტკიცის ზღვარი, ყინვამედეგობის მაჩვენებელი და სხვა.
  - ბეტონის სამუშაოების წარმოებისას მშრალი და ცხელი კლიმატის პირობებში 25°C-ზე მეტი ჰაერის ტემპერატურისა და 50%-ზე ნაკლები ფარდობითი ტენიანობისას გამოყენებულ იქნას ცემენტები, რომელთა სამარკო სიმტკიცე არანაკლებ 20%-ით აჭარბებს ბეტონის საპროექტო მარკას.
  - ახლადჩაწყობილი ბეტონი დაცული უნდა იქნას მექანიკური დაზიანებისგან (და/ან ზემოქმედებისგან), მზის სხივების პირდაპირი მოხვედრისგან, ყინვისგან, ქარისგან. პროექტში მითითებული სიმტკიცის 75%-ის მიღწევამდე ბეტონის სტრუქტურა ადვილად იმსხვრევა, აქედან გამომდინარე აღნიშნული სიმტკიცის მირწევამდე აუცილებელია მკაცრად დაცული იქნას ტემპერატურის და ტენიანობის რეჟიმი;

5. კლიმატოლოგია და დატვირთვები

- ჩაყინვის სიღრმე - 0.00 მ (ᲡᲜ 01.05-08);
- ქარი - W_0 = 60 გპ/მ² (ᲡᲜ 1.0508);
- თოვლი - q = 50 კგ/მ² (ᲡᲜ 01.0508);
- სტატიკური მუდმივი - გადახურვის ფილა - 450 კგ/მ²; სახურავი - 350 კგ/მ²; პერიმეტრის ტიხრები 1400 კგ/მ;
- სტატიკური დროებითი - გადახურვის ფილა - 200 კგ/მ²; სახურავი - 100 კგ/მ²;
- სეისმურობა - საქართველოს ტერიტორიის სეისმური საშიშროების რუკის მიხედვით ქ. თბილისი, დიმიტრი ყიფიანის N20 იმყოფება 8 ბ. სეისმურ ზონაში (სკალა MSK64), ჰორიზონტალური აჩქარება - 0.17 (სეისმურობის კოეფიციენტი);

6. მათ. მოდელირება (გაანგარიშება)

- «Lira - САПР 2021» პროგრამული კომპლექსის მეშვეობით, სასრული ელემენტების მეთოდის საფუძველზე. შენობის საანგარიშო მოდელი შედგენილია არქიტექტურული ნახაზების მიხედვით.
- გაანგარიშებაში მიღებულია შემდეგი დატვირთვები:
  - სტატიკური მუდმივი;
  - სტატიკური დროებითი ხანმოკლე;
  - სეისმური X მიმართულება;
  - სეისმური Y მიმართულება;
  - სეისმური Z მიმართულება;
  - სეისმური 45^0 მიმართულება;
  - სეისმური 135^0 მიმართულება;
- გათვალისწინებულია საკუთარი რხევების 15 ფორმა.
- სეისმური ზემოქმედების ანგარიშისას მასების მონაწილეობის ფაქტორი შეადგენს 84-85%;
- შენობის საკუთარი რხევის პერიოდები: T1=0.56 წმ. T2=0.51 წმ. T3=0.47 წმ.;
- საძირკვლის ძირზე საშუალო წნევა საანგარიშო დატვირთვათა ძირითადი შეხამებისას შეადგენს - 60.00 ტ/მ²;

7. შენობის აღწერილობა

- პირობითი საპროექტო ნიშნული 0.00 - არის პირველი სართულის იატაკის დონე და შეესაბამება აბსოლუტურ ნიშნულს გენგეგმაზე 467.10
- კონსტრუქციული სქემა - შენობა ხისტკვანძებიან მონოლითური რკ.ბეტონის ჩარჩო-კავშიროვან სისტემას წარმოადგენს;
- სართულიანობა - 3 სართულიანი, სარდაფის გარეშე;
- შენობის მიახლოებითი გაბარიტული ზომები - 18.30X11.33 მ. (ღერძებში), გეგმაში მართკუთხედი ფორმის;
- საძირკველი - მონოლითური წერტილოვანი საძირკველი, სისქით 60 (h) სმ. რომელიც იატაკის დონეზე შეკრულია რანდკოჭებით კვეთით 40X50 (h) სმ. მონოლითური რანდკოჭების თავზე ეწყობა იატაკის ფილა სისქით 12 (h) სმ.
- კონსტრუქციული ელემენტები (სართ. გადახურვის ფილა, სვეტი, რიგელი, ა.შ.)
  - სართულშუა გადახურვის ფილა - 18 სმ.
  - რიგელები - 40X50, 20X50 (h) სმ.
  - სვეტები - 40X40 სმ;
  - კიბის მონოლითური კედელი - სისქით 20 სმ.
  - კიბე - მონოლითური საფეხურები, მარში სისქით 18 სმ.
  - სახურავი - შენობის სახურავს წარმოადგენს ერთქანობიან ხის გადახურვას.

9. შენიშვნები

- საძირკვლის ფუძე აუცილებელია მიიღოს ინჟ. გეოლოგმა.
- მიწის სამუშაოთა წარმოებისას დაცული უნდა იყოს СНиП 3.02.01-87 ЗЕМЛЯНЫЕ СООРУЖЕНИЯ,ОСНОВАНИЯ И ФУНДАМЕНТЫ 10.1÷10.5 პუნქტების მოთხოვნები;
- შენობის ღერძების დაკვალვა განხორციელდეს არქიტექტურული ნახაზების შესაბამისად;
- ნახაზებში აღმოჩენილი შეუსაბამობის, არქიტექტურულ ნახაზებთან შეუსაბამობის და/ან საინჟინრო-გეოლოგიური ნაწილის ადგილზე არსებულ სიტუაციასთან შეუსაბამობის შემთხვევაში - აუცილებლად ეცნობოს პროექტის ავტორს;
- არმატურების მოღუნვა განხორციელდეს ცივად გაცხელების გარეშე;
- თუ სამშე ბლოკის წყობის სიმაღლის და სიგანის ფარდობა (H/W) აღემატება 12-ს აუცილებელია შუალედური რკ.ბეტონის სარტყელის მოწყობა;
- ბეტონირების დონე (ცივი ნაკერი) ბეტონირებამდე გაიწმინდოს (მოიხსნას 5 მმ-იანი ფენა (ბეტონის წვენი)) და მოირეცხოს წყლის ჭავლით.
- მშენებლობისას, თუ სამშენებლო მასალის განთავსება ხდება სახურავის ან გადახურვის კონსტრუქციებზე, მათმა დატვირთვამ არ უნდა გადააჭარბოს კვადრატულ მეტრზე პროექტით გათვალისწინებულ დროებით დატვირთვებს. იმ ადგილებში სადაც კონსტრუქცია ვერ უზრუნველყოფს დამატებითი დატვირთვის ზიდვას, მოწყობილი უნდა იქნას დროებითი დგარების და/ან სამაგრები.
- სამშენებლო-სამონტაჟო სამუშაოები წარმართულ უნდა იქნას საქართველოს ტერიტორიაზე მოქმედი და ამ განმარტებითი ბარათით განსაზღვრულ ნორმებთან სრულ შესაბამისობაში.

10. გამოყენებული ლიტერატურა

- (ᲡᲜ 01.01-09) - სეისმომედეგი მშენებლობა
- (ᲡᲜ 03.01-09) - ბეტონისა და რკინაბეტონის კონსტრუქციები
- (ᲡᲜ 02.01-08) - შენობების და ნაგებობების ფუძეები
- (ᲡᲜ 01.05-08) - სამშენებლო კლიმატოლოგია
- СНиП 2.01.07-85* _ Нагрузки и воздействия

საერთო შენიშვნები :

1. ნახაზში მეტანილი ყველა ცვლილება უნდა შეთანხმდეს პროექტის ავტორთან.
2. პროექტში ყველა ზომა მოცემულია მილიმეტრებში, ნიშნულები-მეტრებში.

შენიშვნები :

1. ნახაზში შეტანილი ყველა ცვლილება უნდა შეთანხმდეს პროექტის ავტორთან.
2. შენობის საპროექტო ნული ±0.00=467.10 აბსოლუტურ ნიშნულს.
3. პროექტში ყველა ზომა მოცემულია მილიმეტრებში, ნიშნულები-მეტრებში.

თარიღი Oct 07, 2025 წ.

კორექტირება

№	კორექტირება	თარიღი	შეასრ.
1			
2			
3			
4			
5			
6			

მისამართი / Address

ქ. თბილისი, დიმიტრი ყიფიანის N20
ს/კ 01.15.05.039.022

სიტუაციური გეგმა

პროექტი / Project

სამსართულიანი შენობა-ნაგებობის რეკონსტრუქცია

დამკვეთი / Client

შ.პ.ს. "ჰოსფითალითი იმპერატორი"

თანამდებობა	გვარი
მთ.კონსტრუქტორი	ზ. კიზირია
კონსტრუქტორი	თ. მორალიშვილი
შეასრულა	თ. მორალიშვილი
შეამოწმა	თ. მორალიშვილი

კონსტრუქტორი:
STRUCTURAL ENGINEER
თორნიკე მორალიშვილი
TORNIKE MORALISHVILI
E: TORNIKEMORALISHVILI@GMAIL.COM
M: +995 511 222 442

ფაილი/File:EXPL.NOTE

პროექტი/Project No 43V25	ფორმატი Paper Size
თარიღი/Date: Oct 07, 2025	A3
სტადია/Status: C.D.	მ. Scale

ნახაზის დასახელება / Drawing Name:

განმარტებითი ბარათი

ფურცელი/Drawing No კ-0106

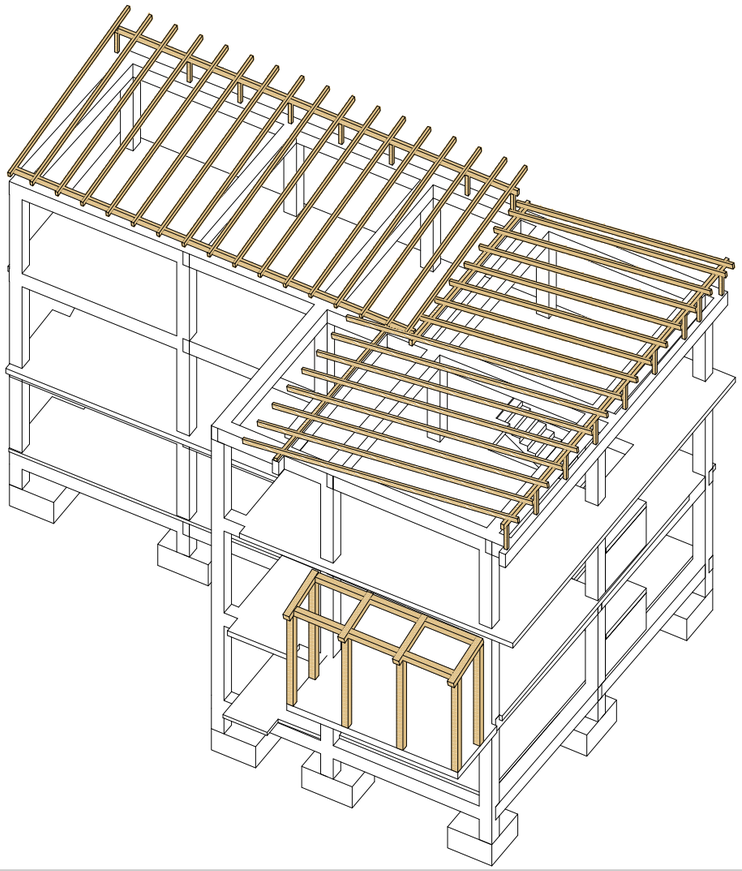

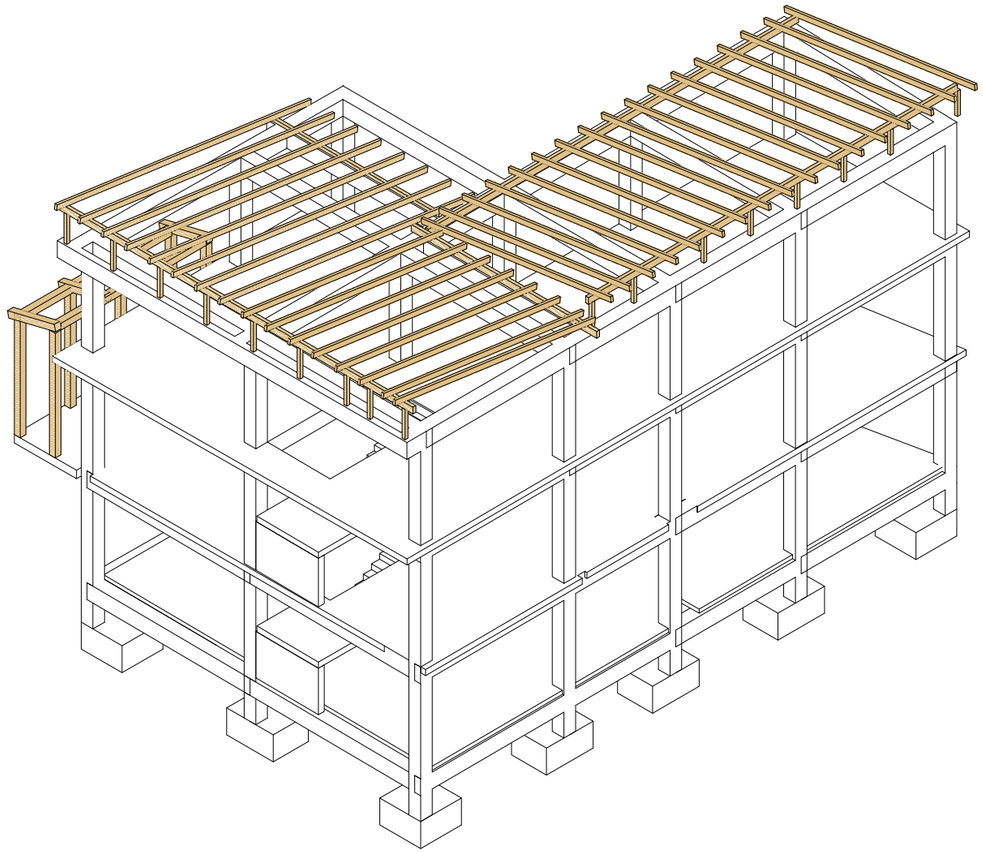

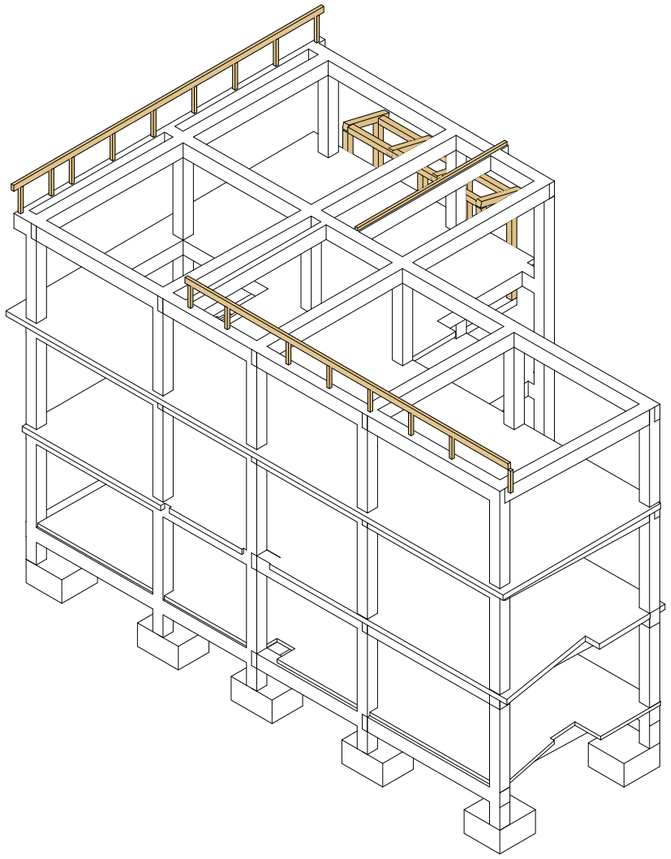

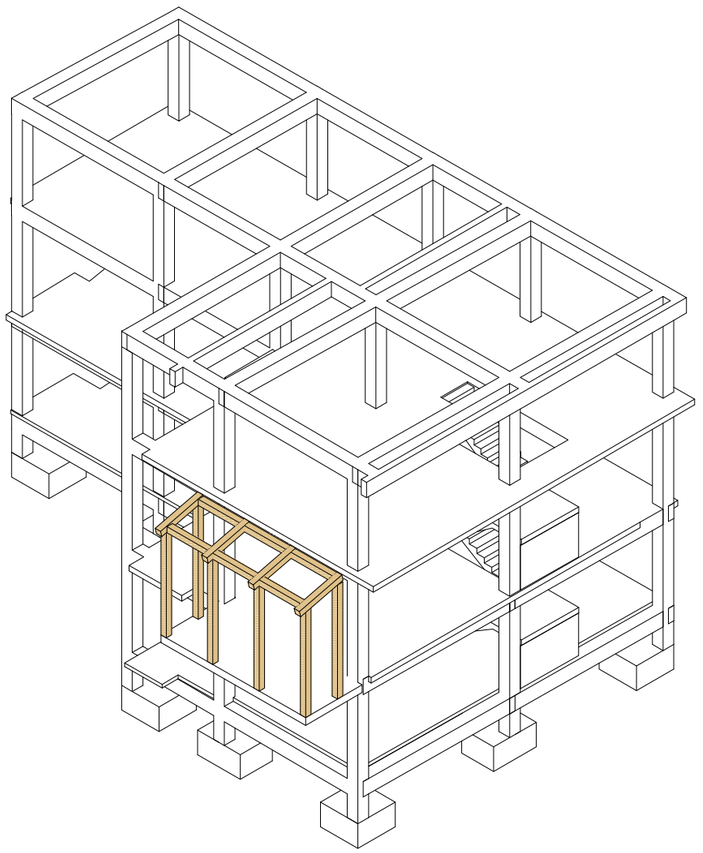

საერთო შენიშვნები :

1. ნახაზში მეტანილი ყველა ცვლილება უნდა შეთანხმდეს პროექტის ავტორთან.
2. პროექტში ყველა ზომა მოცემულია მილიმეტრებში, ნიშნულები-მეტრებში.

შენიშვნები :

1. ნახაზში მეტანილი ყველა ცვლილება უნდა შეთანხმდეს პროექტის ავტორთან.
2. შენობის საპროექტო ნული ±0.00=467.10 აბსოლუტურ ნიშნულს.
3. პროექტში ყველა ზომა მოცემულია მილიმეტრებში, ნიშნულები-მეტრებში.

თარიღი Oct 07, 2025 წ.

კორექტირება

№	კორექტირება	თარიღი	შეასრ.
1			
2			
3			
4			
5			
6			

მისამართი / Address

ქ. თბილისი, დიმიტრი ყიფიანის N20
ს/კ 01.15.05.039.022

სიტუაციური გეგმა

პროექტი / Project

სამსართულიანი შენობა-ნაგებობის რეკონსტრუქცია

დამკვეთი / Client

შ.პ.ს. "ჰოსფიტალითი იმპერატორი"

თანამდებობა	გვარი
მთ.კონსტრუქტორი	ზ. კიზირია
კონსტრუქტორი	თ. მორალიშვილი
შეასრულა	თ. მორალიშვილი
შეამოწმა	თ. მორალიშვილი

კონსტრუქტორი:
STRUCTURAL ENGINEER
თორნიკე მორალიშვილი
TORNIKE MORALISHVILI
E: TORNIKEMORALISHVILI@GMAIL.COM
M: +995 511 222 442

ფაილი/File:3D VIEW

პროექტი/Project No 43V25	ფორმატი Paper Size
თარიღი/Date: Oct 07, 2025	A3
სტადია/Status: C.D.	მ. Scale

ნახაზის დასახელება / Drawing Name:

3D ხედები

ფურცელი/Drawing No ა-0200

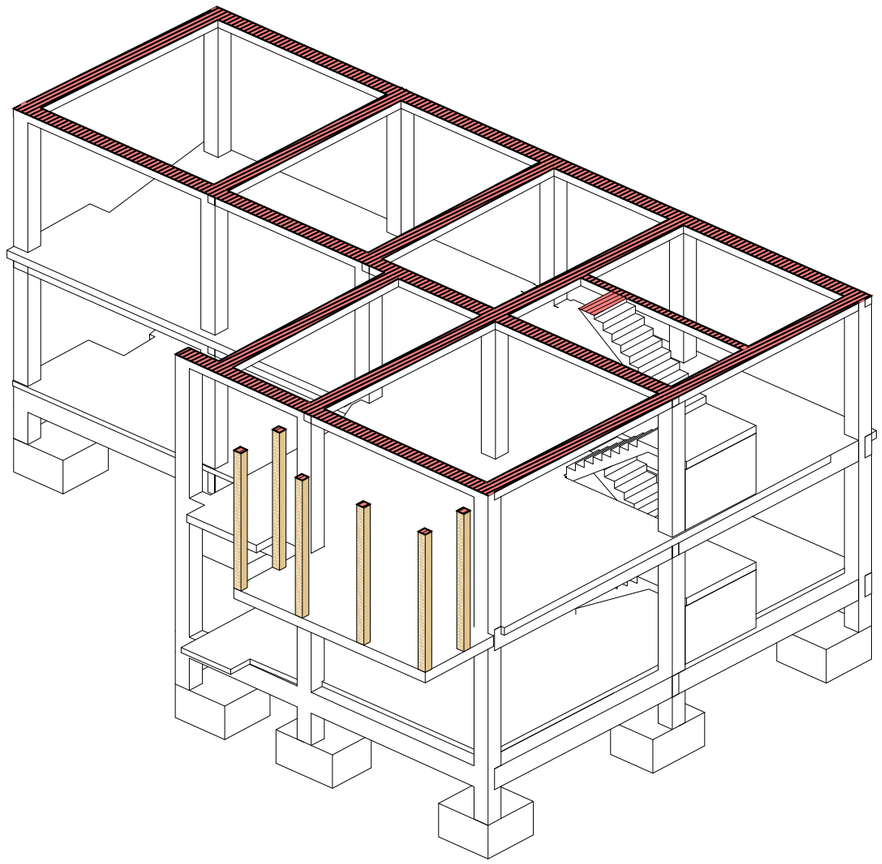

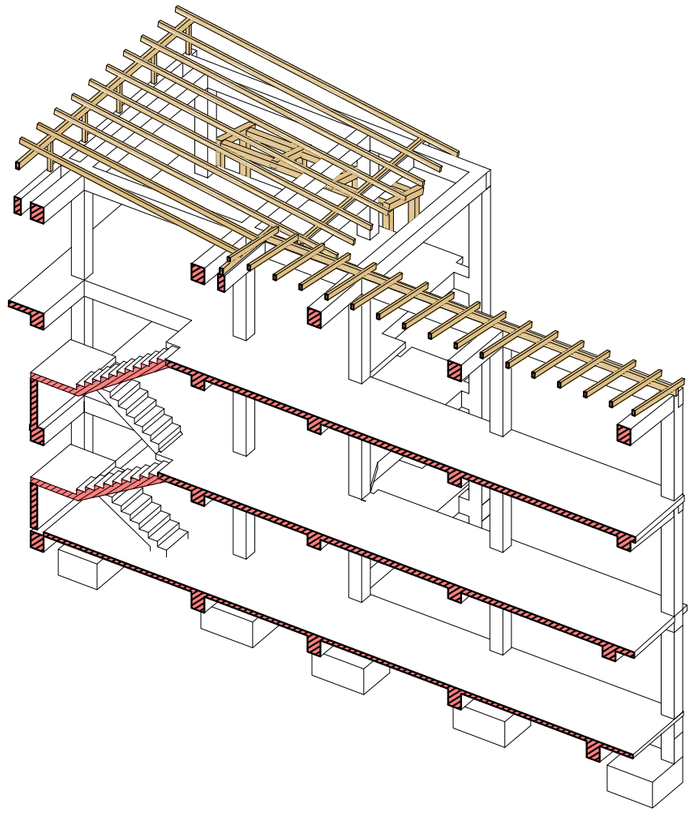

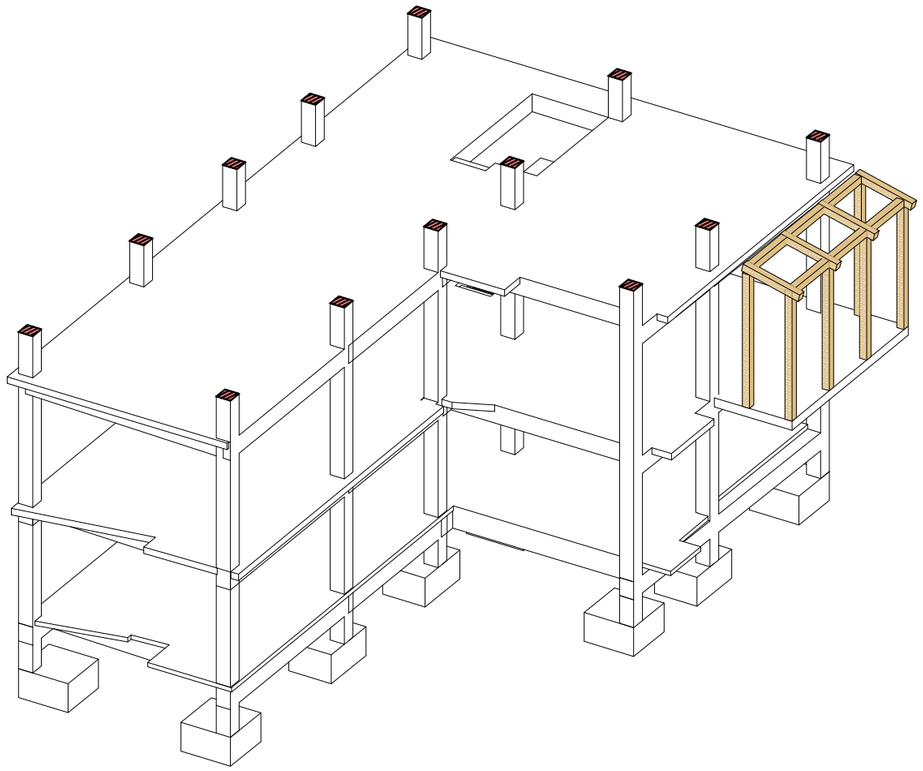

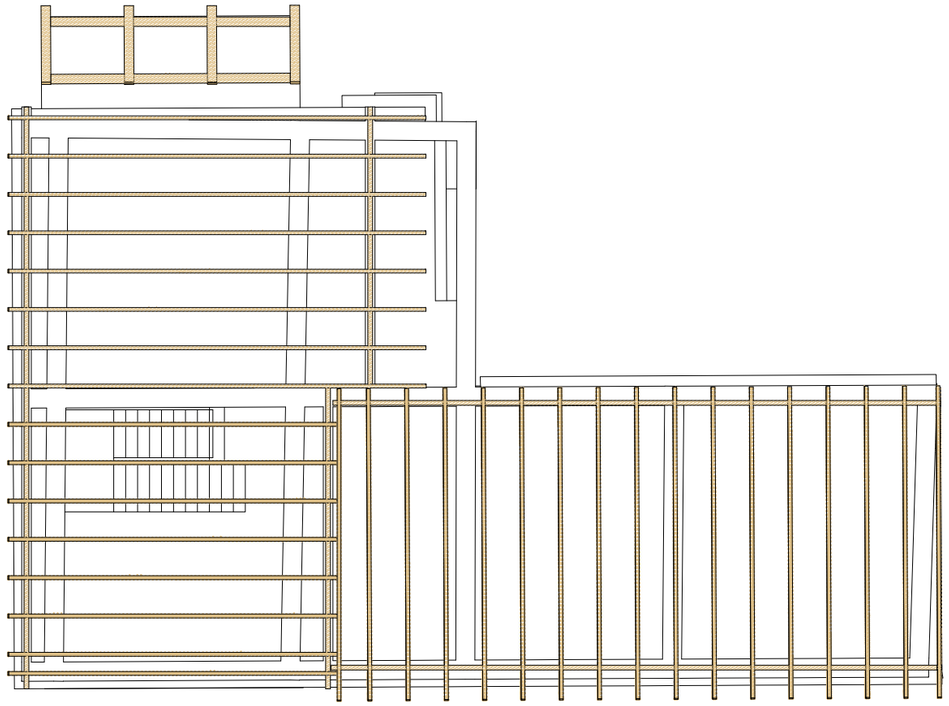

საერთო შენიშვნები :

1. ნახაზში შეტანილი ყველა ცვლილება უნდა შეთანხმდეს პროექტის ავტორთან.
2. პროექტში ყველა ზომა მოცემულია მილიმეტრებში, ნიშნულები-მეტრებში.

შენიშვნები :

1. ნახაზში შეტანილი ყველა ცვლილება უნდა შეთანხმდეს პროექტის ავტორთან.
2. შენობის საპროექტო ნული ±0.00=467.10 აბსოლუტურ ნიშნულს.
3. პროექტში ყველა ზომა მოცემულია მილიმეტრებში, ნიშნულები-მეტრებში.

თარიღი Oct 07, 2025 წ.

კორექტირება

№	კორექტირება	თარიღი	შეასრ.
1			
2			
3			
4			
5			
6			

მისამართი / Address

ქ. თბილისი, დიმიტრი ყიფიანის N20
ს/კ 01.15.05.039.022

სიტუაციური გეგმა

პროექტი / Project

სამსართულიანი შენობა-ნაგებობის რეკონსტრუქცია

დამკვეთი / Client

შ.პ.ს. "ჰოსფითალითი იმპერატორი"

თანამდებობა	გვარი
მთ.კონსტრუქტორი	ზ. კიზირია
კონსტრუქტორი	თ. მორალიშვილი
შეასრულა	თ. მორალიშვილი
შეამოწმა	თ. მორალიშვილი

კონსტრუქტორი:
STRUCTURAL ENGINEER
თორნიკე მორალიშვილი
TORNIKE MORALISHVILI
E: TORNIKEMORALISHVILI@GMAIL.COM
M: +995 511 222 442

ფაილი/File:3D VIEW

პროექტი/Project No 43V25	ფორმატი Paper Size A3
თარიღი/Date: Oct 07, 2025	
სტადია/Status: C.D.	მ. Scale

ნახაზის დასახელება / Drawing Name:

3D ხედები II

ფურცელი/Drawing No	ჯ-0201

საანგარიშო მოდელის 3D ხედი საილუსტრაციოდ

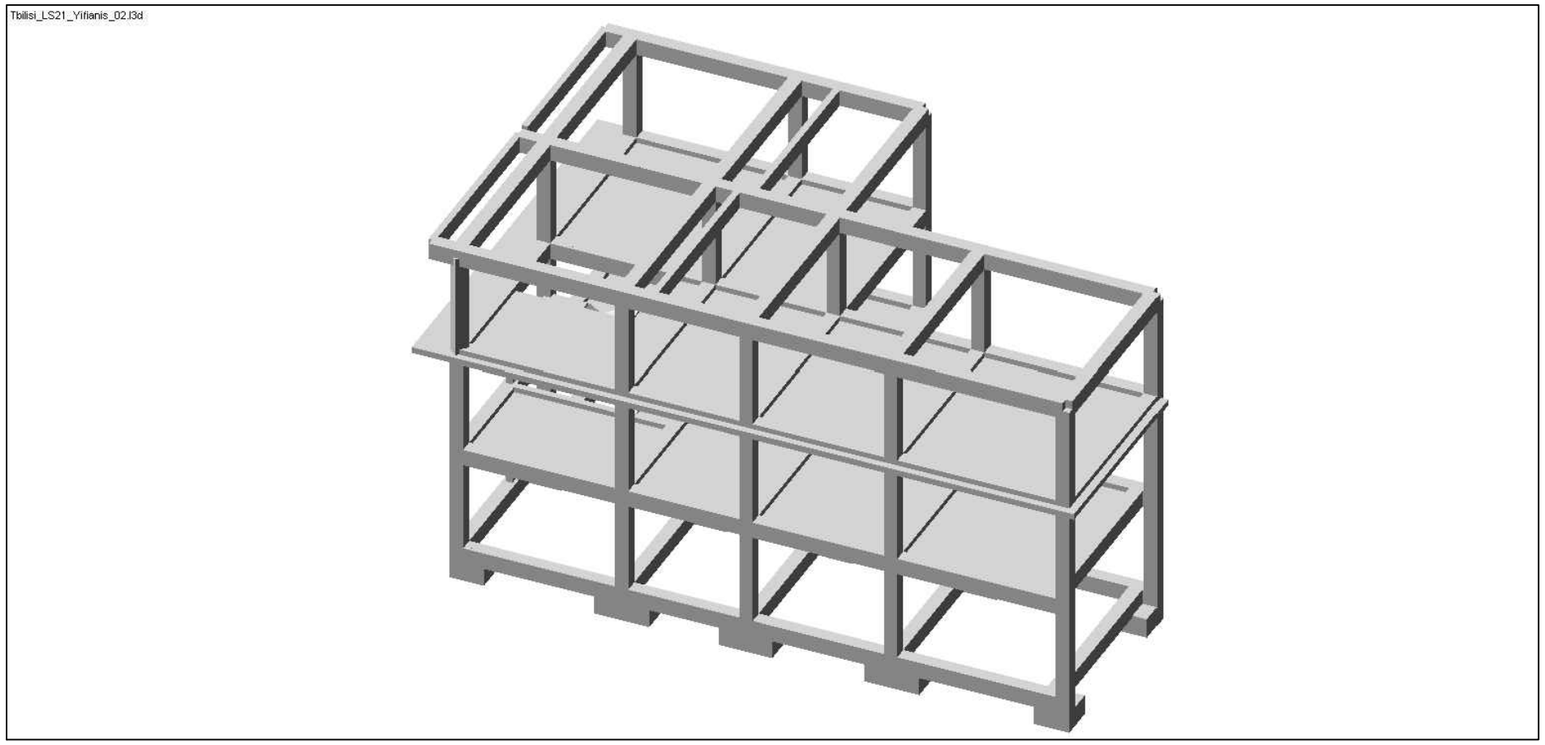

საანგარიშო მოდელის 3D ხედი საილუსტრაციოდ

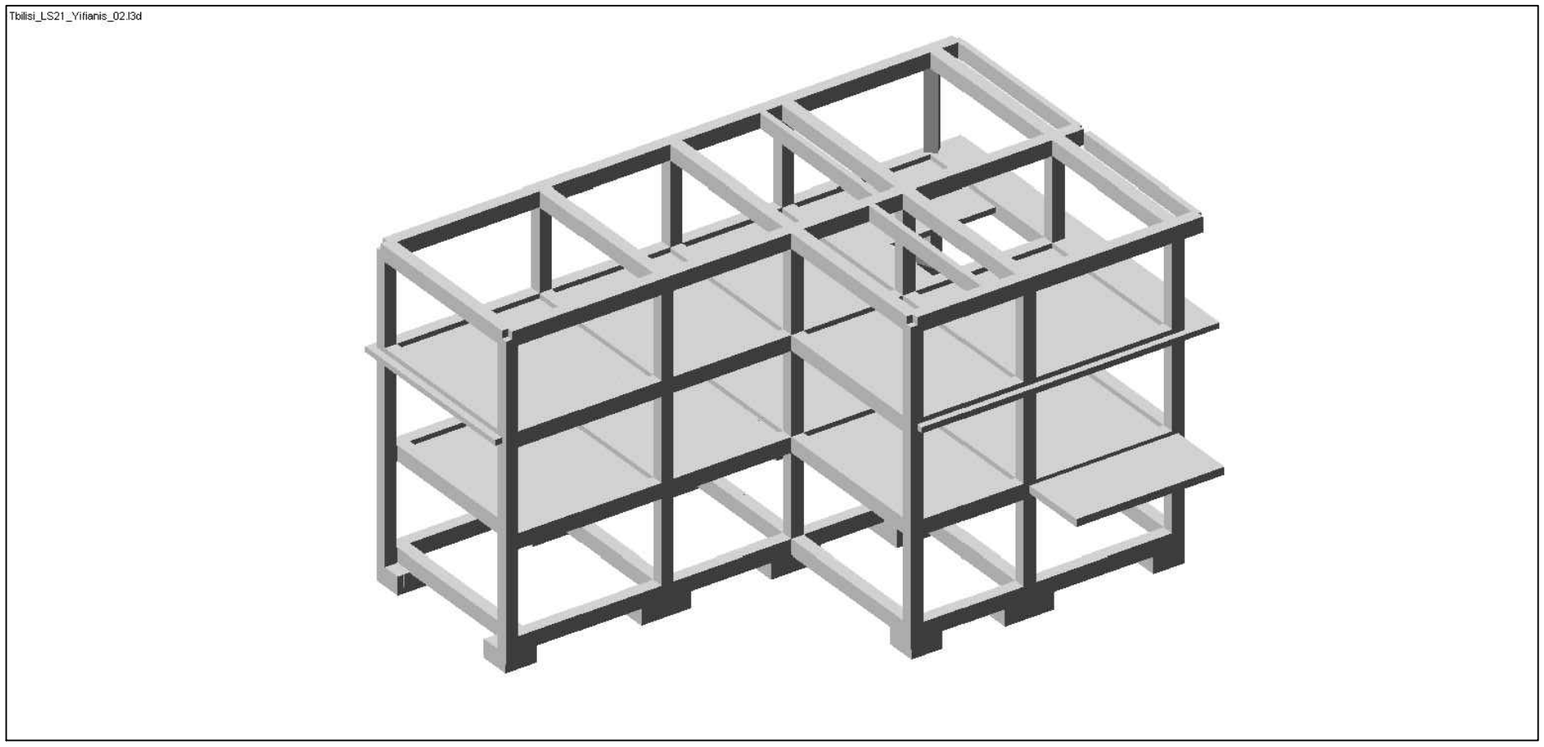

საერთო შენიშვნები :

1. ნახაზში შეტანილი ყველა ცვლილება უნდა შეთანხმდეს პროექტის ავტორთან.
2. პროექტში ყველა ზომა მოცემულია მილიმეტრებში, ნიშნულები-მეტრებში.

შენიშვნები :

1. ნახაზში შეტანილი ყველა ცვლილება უნდა შეთანხმდეს პროექტის ავტორთან.
2. შენობის საპროექტო ნული ±0.00=467.10 აბსოლუტურ ნიშნულს.
3. პროექტში ყველა ზომა მოცემულია მილიმეტრებში, ნიშნულები-მეტრებში.

თარიღი Oct 07, 2025 წ.

კორექტირება

№	კორექტირება	თარიღი	შეასრ.
1			
2			
3			
4			
5			
6			

მისამართი / Address

ქ. თბილისი, დიმიტრი ყიფიანის N20
ს/კ 01.15.05.039.022

სიტუაციური გეგმა

პროექტი / Project

სამსართულიანი შენობა-ნაგებობის რეკონსტრუქცია

დამკვეთი / Client

შ.პ.ს. "ჰოსფითალითი იმპერატორი"

თანამდებობა	გვარი
მთ.კონსტრუქტორი	ზ. კიზირია
კონსტრუქტორი	თ. მორალიშვილი
შეასრულა	თ. მორალიშვილი
შეამოწმა	თ. მორალიშვილი

კონსტრუქტორი:
STRUCTURAL ENGINEER
თორნიკე მორალიშვილი
TORNIKE MORALISHVILI
E: TORNIKEMORALISHVILI@GMAIL.COM
M: +995 511 222 442

ფაილი/File:R0_CALCULATION 3D

პროექტი/Project No 43V25	ფორმატი Paper Size
თარიღი/Date: Oct 07, 2025	A3
სტადია/Status: C.D.	მ. Scale

ნახაზის დასახელება / Drawing Name:

საანგარიშო მოდელის 3D ხედი

ფურცელი/Drawing No კ-0300

სეისმიკა - სეისმიკის ცხრილი შევსებულია (PN 01.01.-09)-(53) ის საფუძველზე.

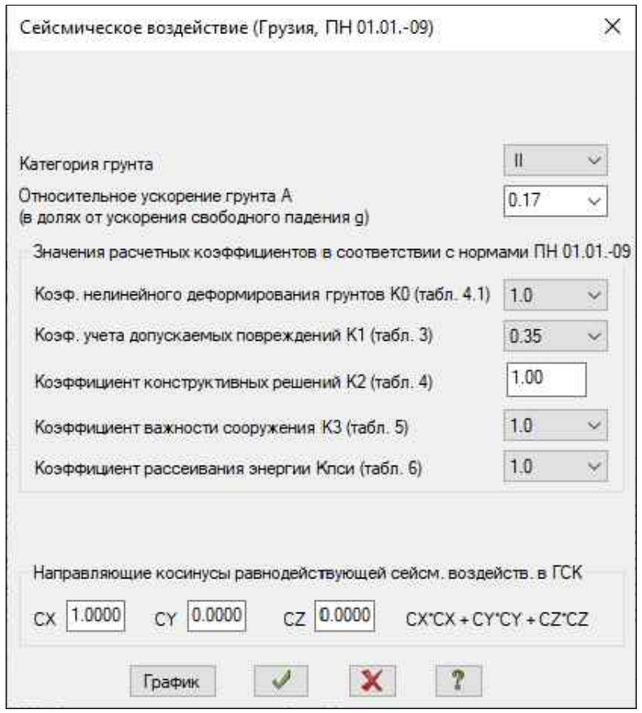

მასალები

Таблица жесткостей

Файл Редактировать Опции

Таблица жесткостей

Тип жесткости	Имя	Параметры (сечения-(см) жесткости-(т,м) расп.вес-(т,м))
1	Пластина H 60 (F_Slab)	E=3e+006,V=0.2,H=60,Ro=2.75
2	Брус 40 X 50 (GB)	Ro=2.75,E=3e+006,GF=0
		B=40,H=50
3	Пластина H 18 (Slab)	E=3e+006,V=0.2,H=18,Ro=2.75
4	Брус 40 X 50 (B)	Ro=2.75,E=3e+006,GF=0
		B=40,H=50
5	Брус 20 X 50 (B)	Ro=2.75,E=3e+006,GF=0
		B=20,H=50
6	Пластина H 20 (RCW)	E=3e+006,V=0.2,H=20,Ro=2.75
7	Пластина H 18 (Stair)	E=3e+006,V=0.2,H=18,Ro=2.75
8	Брус 40 X 40 (C)	Ro=2.75,E=3e+006,GF=0
		B=40,H=40
9	Пластина H 25 (Slab)	E=3e+006,V=0.2,H=25,Ro=2.75

შენიშვნა: მახასიათებელი მოცემულია
კუბური სიმტკიცისთვის.

არმატურა

Class	A500C1	A500C1	Ac-I
Diameters	8...22	8...22	3...40
Rs t/m**2	45900.0	45900.0	37500.0
Rsw t/m**2	30000.0	30000.0	30000.0
Rsc t/m**2	45900.0	45900.0	37500.0
Rs,ser t/...	50000.0	50000.0	40000.0
Es t/m**2	190000...	190000...	200000...

საერთო შენიშვნები :

1. ნახაზში შეტანილი ყველა ცვლილება უნდა შეთანხმდეს პროექტის ავტორთან.
2. პროექტში ყველა ზომა მოცემულია მილიმეტრებში, ნიშნულები-მეტრებში.

შენიშვნები :

1. ნახაზში შეტანილი ყველა ცვლილება უნდა შეთანხმდეს პროექტის ავტორთან.
2. შენობის საპროექტო ნული ±0.00=467.10 აბსოლუტურ ნიშნულს.
3. პროექტში ყველა ზომა მოცემულია მილიმეტრებში, ნიშნულები-მეტრებში.

თარიღი Oct 07, 2025 წ.

კორექტირება

№	კორექტირება	თარიღი	შეასრ.
1			
2			
3			
4			
5			
6			

მისამართი / Address

ქ. თბილისი, დიმიტრი ყიფიანის N20
ს/კ 01.15.05.039.022

სიტუაციური გეგმა

პროექტი / Project

სამსართულიანი შენობა-ნაგებობის რეკონსტრუქცია

დამკვეთი / Client

შ.პ.ს. "ჰოსფიტალითი იმპერატორი"

თანამდებობა	გვარი
მთ.კონსტრუქტორი	ზ. კიზირია
კონსტრუქტორი	თ. მორალიშვილი
შეასრულა	თ. მორალიშვილი
შეამოწმა	თ. მორალიშვილი

კონსტრუქტორი:
STRUCTURAL ENGINEER
თორნიკე მორალიშვილი
TORNIKE MORALISHVILI
E: TORNIKEMORALISHVILI@GMAIL.COM
M: +995 511 222 442

ფაილი/File:R1_EARTHQUAKE & MATERIAL

პროექტი/Project No 43V25	ფორმატი Paper Size
თარიღი/Date: Oct 07, 2025	A3
სტადია/Status: C.D.	მ. Scale

ნახაზის დასახელება / Drawing Name:

დატვირთვები სეისმიკა მასალები

ფურცელი/Drawing No კ-0301

დატვირთვების თანწყობა

Расчетные сочетания усилий

Номер таблицы РСУ 1

Имя таблицы РСУ СНиП_1

Строительные нормы СНиП 2.01.07-85*

К надежности по ответственности
для I-го ПС 1.00
для II-го ПС 1.00

Номер загружения 1 DL

Вид загружения Постоянное(0) По умолчанию

N группы объединяемых временных загружений 0

Учитывать знакопеременность

N группы взаимоисключающих загружений 0

NN сопутствующих загружений 0 0

Коэффициент надежности 1.10

Доля длительности 1.00

Не учитывать для II-го пред. сост.

Ограничения для кранов и тормозов
Кран Тормоз

Коэффициенты для РСУ

#	1 основ.	2 основ.	0соб.(С)	0соб.(б С)	5 сочет.	6 сочет.	7 сочет.	8 сочет.	9 сочет.	10 сочет.	11 сочет.	12 сочет.	13 сочет.	14 сочет.	15 сочет.
1	1.00	1.00	0.90	1.00	0.00	0.00	0.00	0.00	0.00	0.00	0.00	0.00	0.00	0.00	0.00
2	1.00	0.90	0.50	0.80	0.00	0.00	0.00	0.00	0.00	0.00	0.00	0.00	0.00	0.00	0.00
3	0.00	0.00	1.00	0.00	0.00	0.00	0.00	0.00	0.00	0.00	0.00	0.00	0.00	0.00	0.00
4	0.00	0.00	1.00	0.00	0.00	0.00	0.00	0.00	0.00	0.00	0.00	0.00	0.00	0.00	0.00
5	0.00	0.00	1.00	0.00	0.00	0.00	0.00	0.00	0.00	0.00	0.00	0.00	0.00	0.00	0.00
6	0.00	0.00	1.00	0.00	0.00	0.00	0.00	0.00	0.00	0.00	0.00	0.00	0.00	0.00	0.00
7	0.00	0.00	1.00	0.00	0.00	0.00	0.00	0.00	0.00	0.00	0.00	0.00	0.00	0.00	0.00

Сводная таблица для вычисления РСУ:

№.	Имя загруже...	Вид	Параметры РСУ	Коэффициенты РСУ
1	DL	Постоянное(0)	0 0 0 0 0 0 0 1.10 1.00	1.00 1.00 0.90 1.00
2	LL	Кратковреме...	2 0 0 0 0 0 0 1.20 0.35	1.00 0.90 0.50 0.80
3	Ex	Сейсмическо...	5 0 1 1 0 0 0 1.00 0.00	0.00 0.00 1.00
4	Ey	Сейсмическо...	5 0 1 1 0 0 0 1.00 0.00	0.00 0.00 1.00
5	E45	Сейсмическо...	5 0 1 1 0 0 0 1.00 0.00	0.00 0.00 1.00
6	E135	Сейсмическо...	5 0 1 1 0 0 0 1.00 0.00	0.00 0.00 1.00
7	Ez	Сейсмическо...	5 0 1 1 0 0 0 1.00 0.00	0.00 0.00 1.00

გადაადგილება Z ღერძის მიმართ

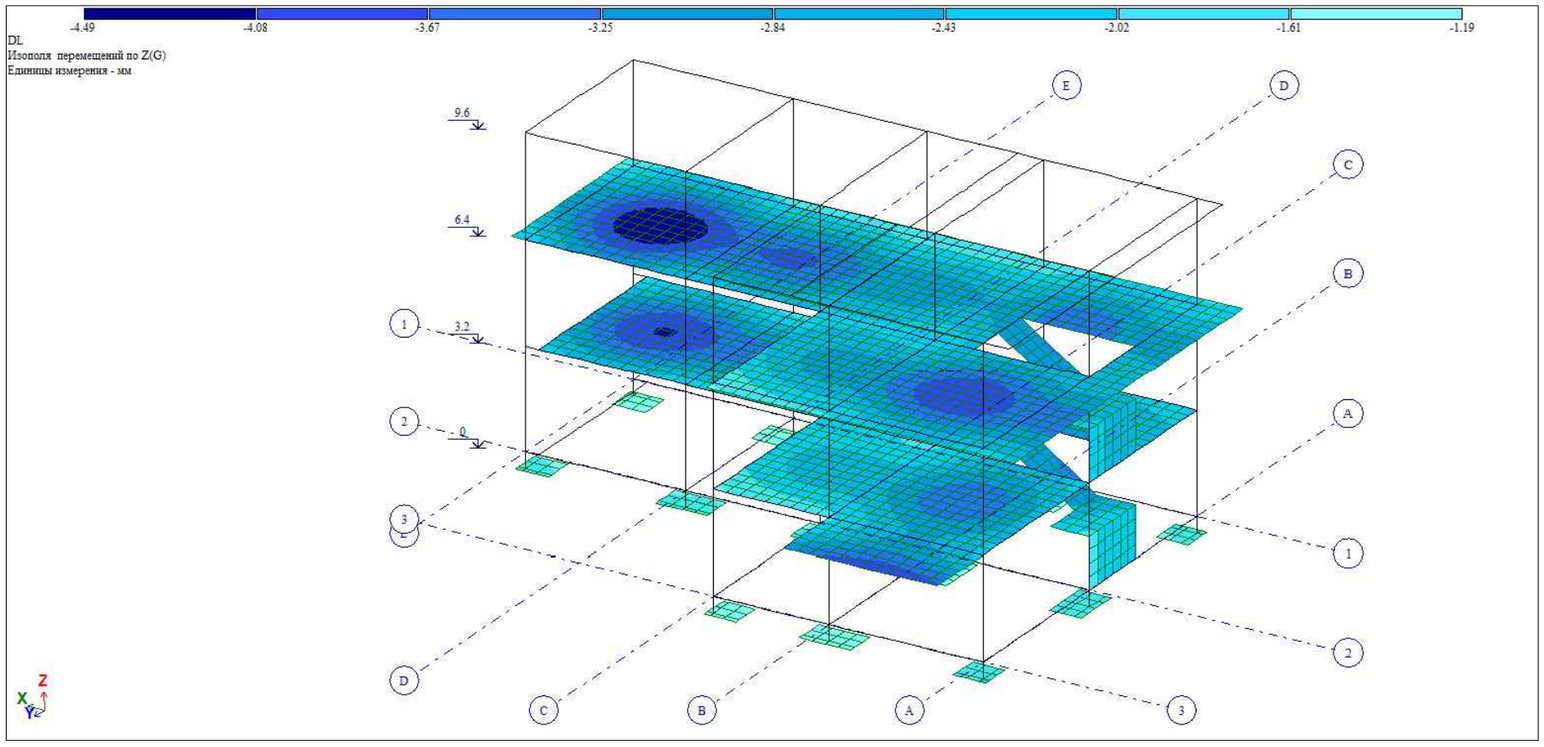

საერთო შენიშვნები :

1. ნახაზში მეტანილი ყველა ცვლილება უნდა შეთანხმდეს პროექტის ავტორთან.
2. პროექტში ყველა ზომა მოცემულია მილიმეტრებში, ნიშნულები-მეტრებში.

შენიშვნები :

1. ნახაზში მეტანილი ყველა ცვლილება უნდა შეთანხმდეს პროექტის ავტორთან.
2. შენობის საპროექტო ნული ±0.00=467.10 აბსოლუტურ ნიშნულს.
3. პროექტში ყველა ზომა მოცემულია მილიმეტრებში, ნიშნულები-მეტრებში.

თარიღი Oct 07, 2025 წ.

კორექტირება

№	კორექტირება	თარიღი	შეასრ.
1			
2			
3			
4			
5			
6			

მისამართი / Address

ქ. თბილისი, დიმიტრი ყიფიანის N20
ს/კ 01.15.05.039.022

სიტუაციური გეგმა

პროექტი / Project

სამსართულიანი შენობა-ნაგებობის რეკონსტრუქცია

დამკვეთი / Client

შ.პ.ს. "ჰოსფიტალითი იმპერატორი"

თანამდებობა	გვარი
მთ.კონსტრუქტორი	ზ. კიზირია
კონსტრუქტორი	თ. მორალიშვილი
შეასრულა	თ. მორალიშვილი
შეამოწმა	თ. მორალიშვილი

კონსტრუქტორი:
STRUCTURAL ENGINEER
თორნიკე მორალიშვილი
TORNIKE MORALISHVILI
E: TORNIKEMORALISHVILI@GMAIL.COM
M: +995 511 222 442

ფაილი/File:R2_LOAD

პროექტი/Project No 43V25	ფორმატი Paper Size A3
თარიღი/Date: Oct 07, 2025	
სტადია/Status: C.D.	მ. Scale

ნახაზის დასახელება / Drawing Name:

დატვირთვების თანწყობა

ფურცელი/Drawing No Ა-0302

გრძივი ძალა N

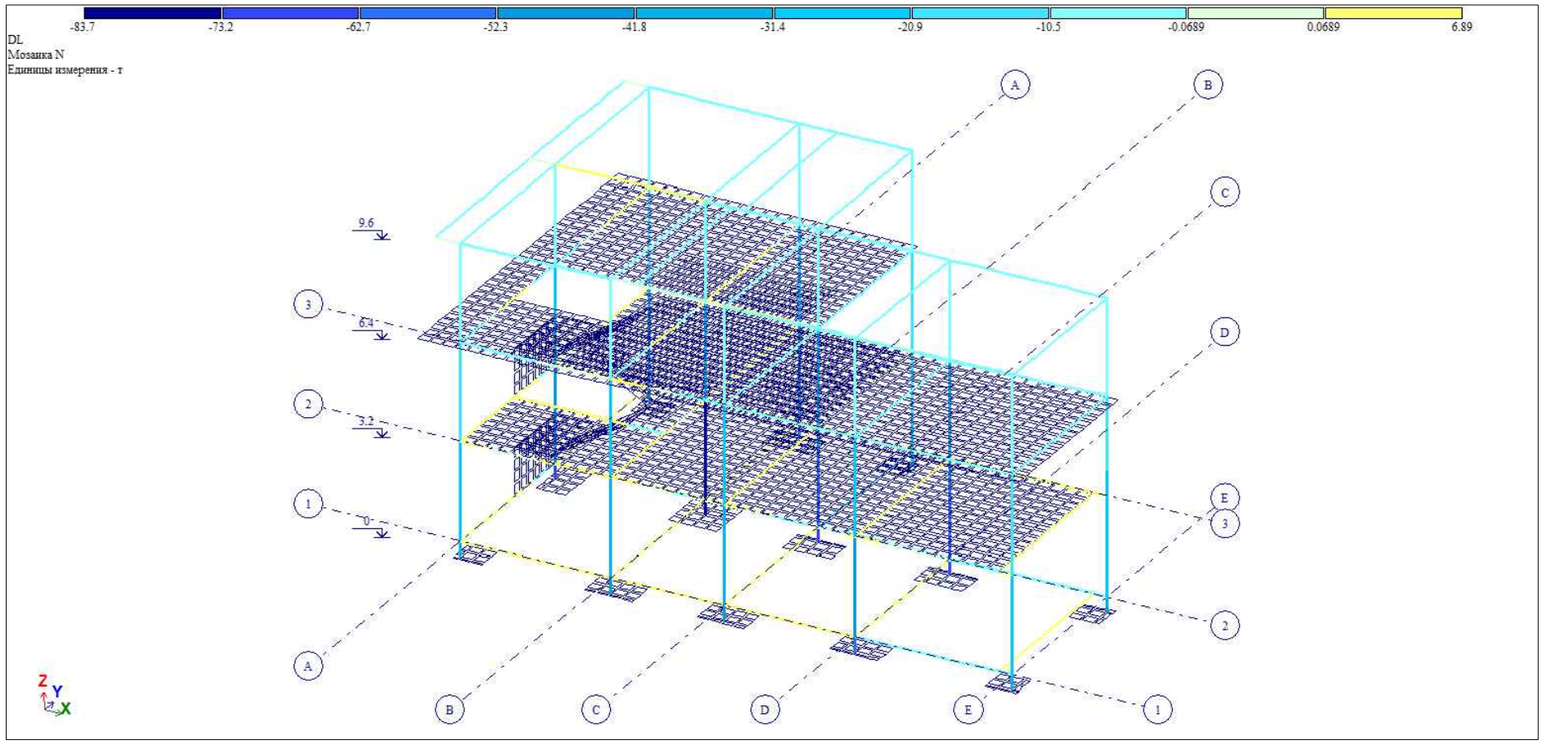

საძირკვლის ძირზე საშუალო წნევა ძირითადი შეხამებისას

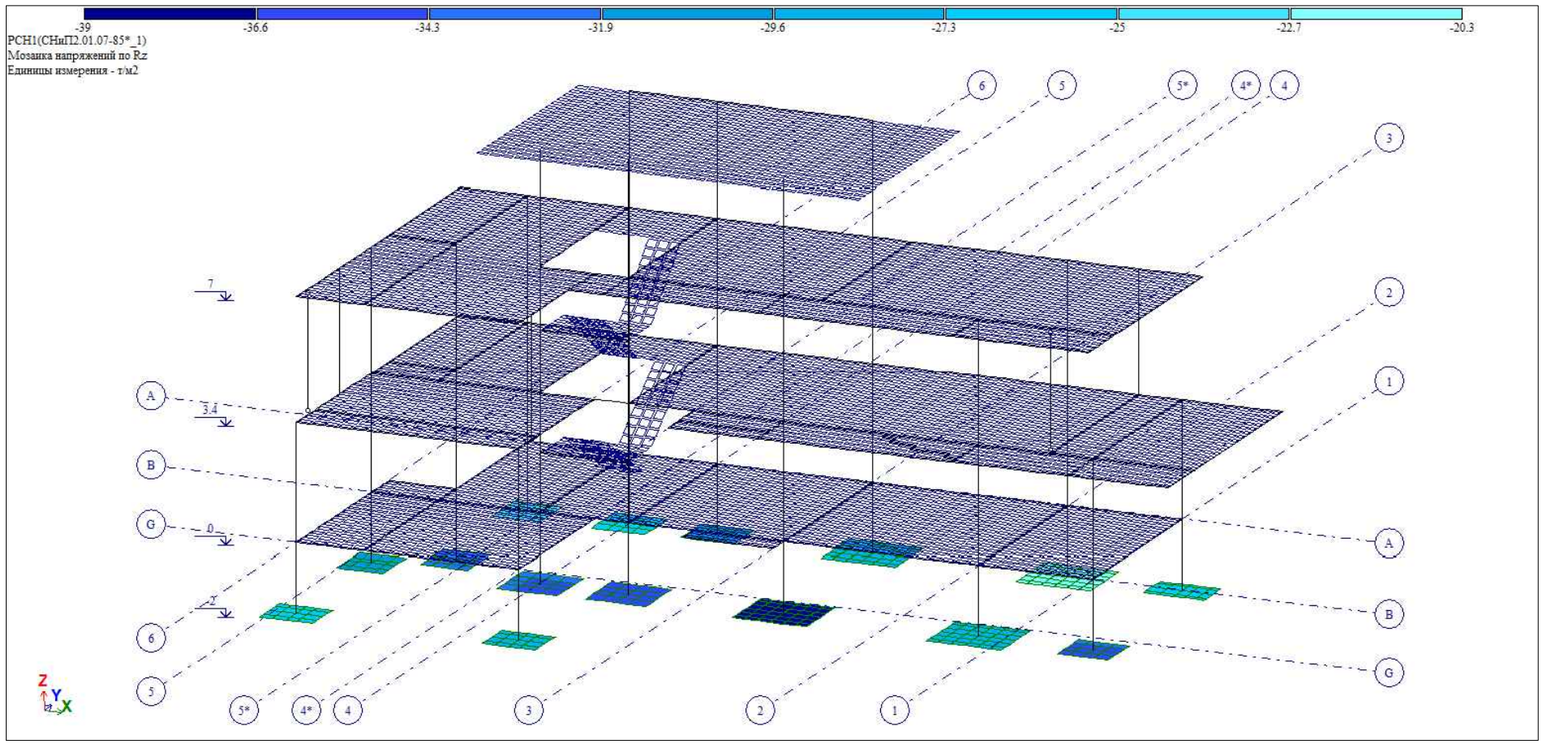

საერთო შენიშვნები :

1. ნახაზში მეტანილი ყველა ცვლილება უნდა შეთანხმდეს პროექტის ავტორთან.
2. პროექტში ყველა ზომა მოცემულია მილიმეტრებში, ნიშნულები-მეტრებში.

შენიშვნები :

1. ნახაზში მეტანილი ყველა ცვლილება უნდა შეთანხმდეს პროექტის ავტორთან.
2. შენობის საპროექტო ნული ±0.00=467.10 აბსოლუტურ ნიშნულს.
3. პროექტში ყველა ზომა მოცემულია მილიმეტრებში, ნიშნულები-მეტრებში.

თარიღი Oct 07, 2025 წ.

კორექტირება

№	კორექტირება	თარიღი	შეასრ.
1			
2			
3			
4			
5			
6			

მისამართი / Address

ქ. თბილისი, დიმიტრი ყიფიანის N20
ს/კ 01.15.05.039.022

სიტუაციური გეგმა

პროექტი / Project

სამსართულიანი შენობა-ნაგებობის რეკონსტრუქცია

დამკვეთი / Client

შ.პ.ს. "ჰოსფიტალითი იმპერატორი"

თანამდებობა	გვარი
მთ.კონსტრუქტორი	ზ. კიზირია
კონსტრუქტორი	თ. მორალიშვილი
შეასრულა	თ. მორალიშვილი
შეამოწმა	თ. მორალიშვილი

კონსტრუქტორი:
STRUCTURAL ENGINEER
თორნიკე მორალიშვილი
TORNIKE MORALISHVILI
E: TORNIKEMORALISHVILI@GMAIL.COM
M: +995 511 222 442

ფაილი/File:R3_SHEAR FORCE

პროექტი/Project No 43V25	ფორმატი Paper Size A3
თარიღი/Date: Oct 07, 2025	
სტადია/Status: C.D.	მ. Scale

ნახაზის დასახელება / Drawing Name:

გრძივი ძალა N

ფურცელი/Drawing No Ж-0303

გადაადგილება X ღერძის მიმართ

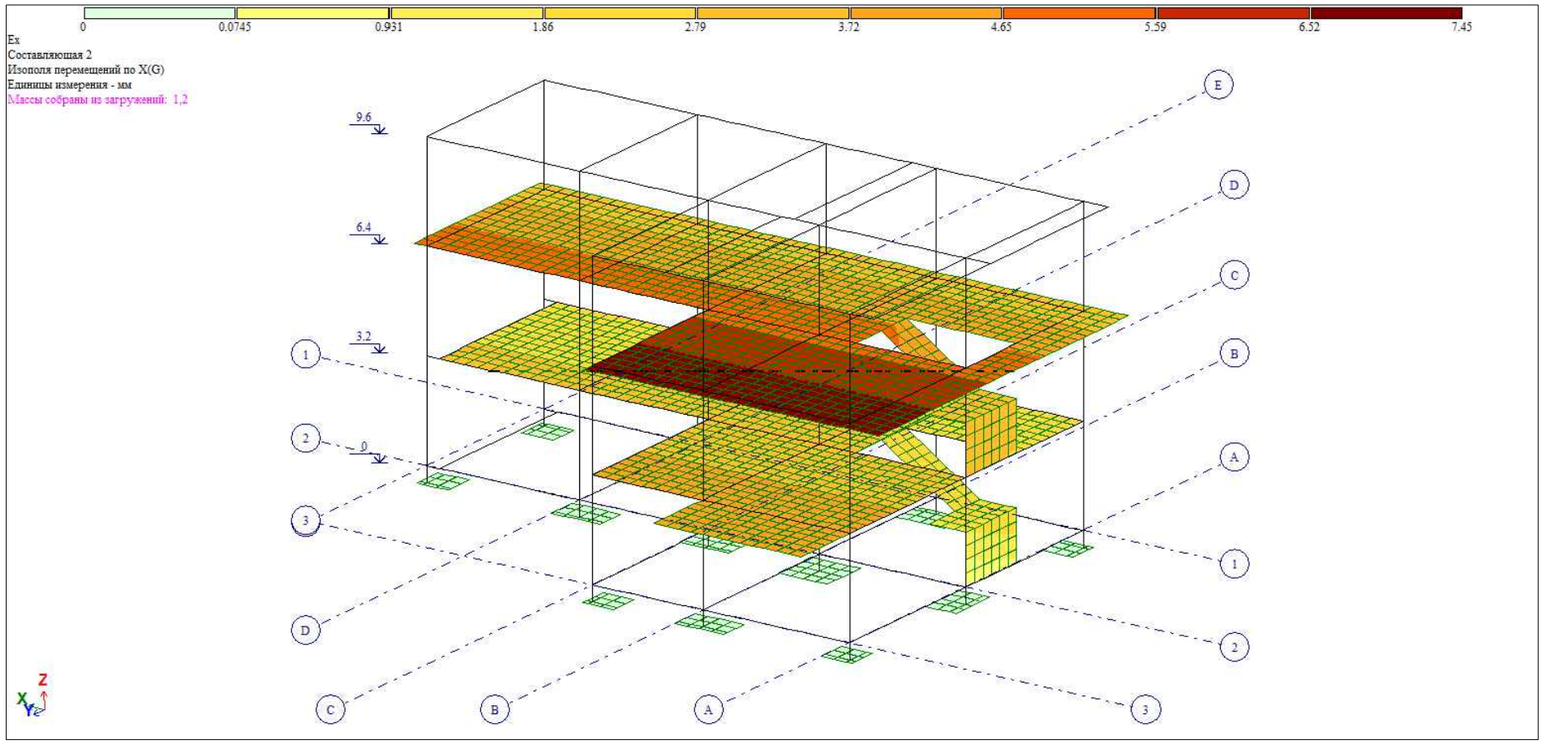

გადაადგილება Y ღერძის მიმართ

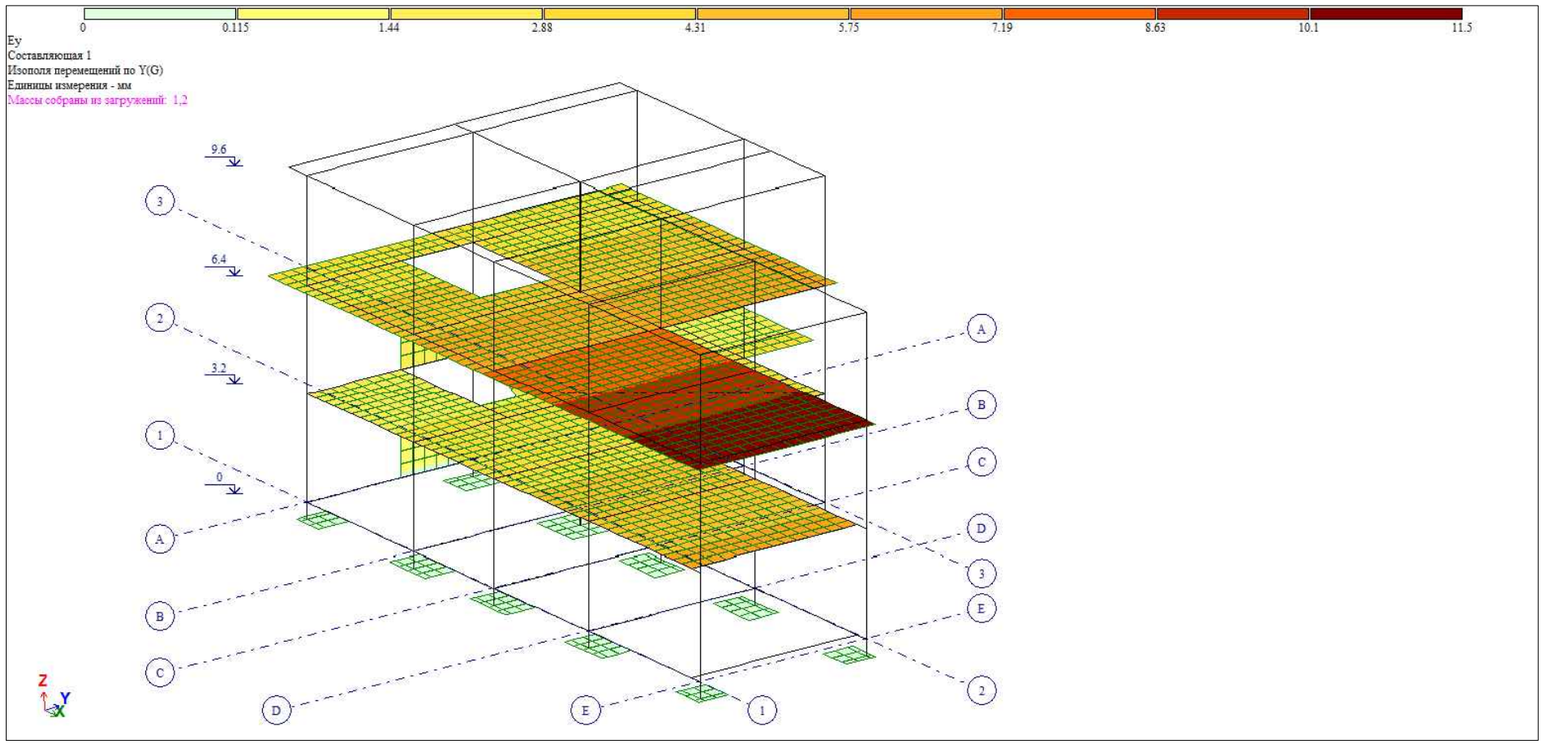

საერთო შენიშვნები :

1. ნახაზში შეტანილი ყველა ცვლილება უნდა შეთანხმდეს პროექტის ავტორთან.
2. პროექტში ყველა ზომა მოცემულია მილიმეტრებში, ნიშნულები-მეტრებში.

შენიშვნები :

1. ნახაზში შეტანილი ყველა ცვლილება უნდა შეთანხმდეს პროექტის ავტორთან.
2. შენობის საპროექტო ნული ±0.00=467.10 აბსოლუტურ ნიშნულს.
3. პროექტში ყველა ზომა მოცემულია მილიმეტრებში, ნიშნულები-მეტრებში.

თარიღი Oct 07, 2025 წ.

კორექტირება

№	კორექტირება	თარიღი	შეასრ.
1			
2			
3			
4			
5			
6			

მისამართი / Address

ქ. თბილისი, დიმიტრი ყიფიანის N20
ს/კ 01.15.05.039.022

სიტუაციური გეგმა

პროექტი / Project

სამსართულიანი შენობა-ნაგებობის რეკონსტრუქცია

დამკვეთი / Client

შ.პ.ს. "ჰოსფითალითი იმპერატორი"

თანამდებობა	გვარი
მთ.კონსტრუქტორი	ზ. კიზირია
კონსტრუქტორი	თ. მორალიშვილი
შეასრულა	თ. მორალიშვილი
შეამოწმა	თ. მორალიშვილი

კონსტრუქტორი:
STRUCTURAL ENGINEER
თორნიკე მორალიშვილი
TORNIKE MORALISHVILI
E: TORNIKEMORALISHVILI@GMAIL.COM
M: +995 511 222 442

ფაილი/File:R4_MOVEMENT

პროექტი/Project No 43V25	ფორმატი Paper Size
თარიღი/Date: Oct 07, 2025	A3
სტადია/Status: C.D.	მ. Scale

ნახაზის დასახელება / Drawing Name:

გადაადგილებები

ფურცელი/Drawing No ა-0304

საძირკვლის ფილის არმირება (ქვედა შრე X მიმართ.)

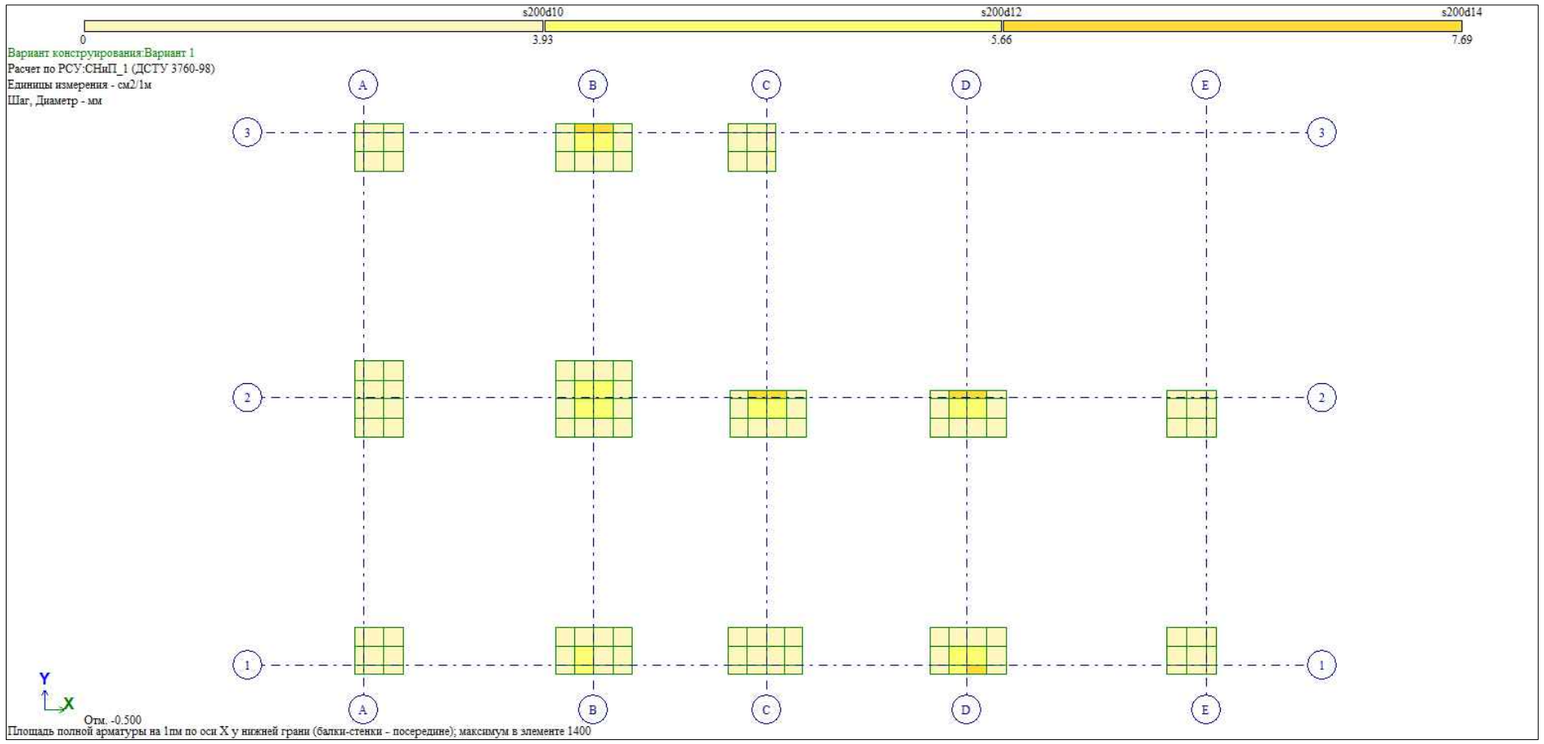

საძირკვლის ფილის არმირება (ქვედა შრე Y მიმართ.)

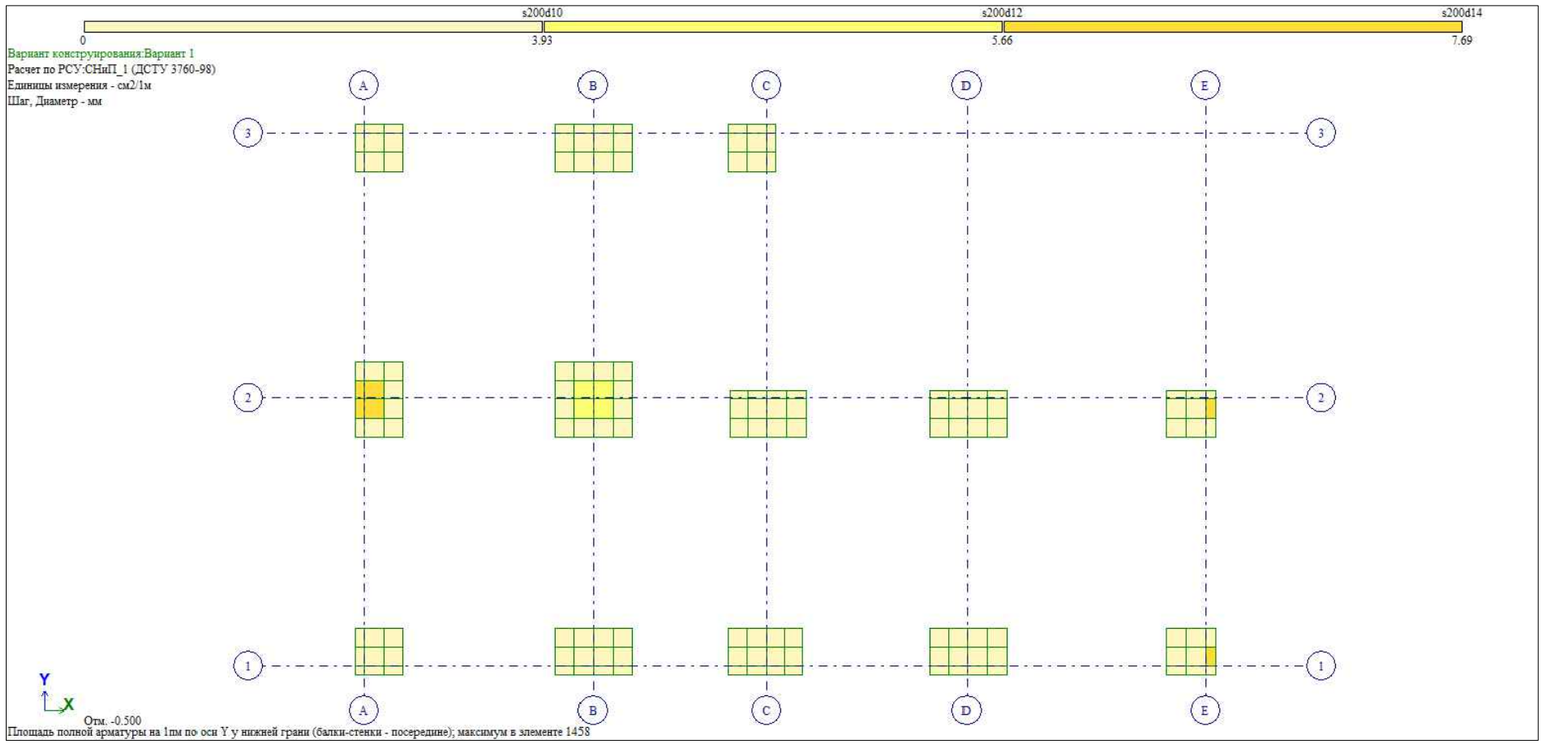

საერთო შენიშვნები :

1. ნახაზში მეტანილი ყველა ცვლილება უნდა შეთანხმდეს პროექტის ავტორთან.
2. პროექტში ყველა ზომა მოცემულია მილიმეტრებში, ნიშნულები-მეტრებში.

შენიშვნები :

1. ნახაზში მეტანილი ყველა ცვლილება უნდა შეთანხმდეს პროექტის ავტორთან.
2. შენობის საპროექტო ნული ±0.00=467.10 აბსოლუტურ ნიშნულს.
3. პროექტში ყველა ზომა მოცემულია მილიმეტრებში, ნიშნულები-მეტრებში.

თარიღი Oct 07, 2025 წ.

კორექტირება

№	კორექტირება	თარიღი	შეასრ.
1			
2			
3			
4			
5			
6			

მისამართი / Address

ქ. თბილისი, დიმიტრი ყიფიანის N20
ს/კ 01.15.05.039.022

სიტუაციური გეგმა

პროექტი / Project

სამსართულიანი შენობა-ნაგებობის რეკონსტრუქცია

დამკვეთი / Client

შ.პ.ს. "ჰოსფიტალითი იმპერატორი"

თანამდებობა	გვარი
მთ.კონსტრუქტორი	ზ. კიზირია
კონსტრუქტორი	თ. მორალიშვილი
შეასრულა	თ. მორალიშვილი
შეამოწმა	თ. მორალიშვილი

კონსტრუქტორი:
STRUCTURAL ENGINEER
თორნიკე მორალიშვილი
TORNIKE MORALISHVILI
E: TORNIKEMORALISHVILI@GMAIL.COM
M: +995 511 222 442

ფაილი/File:R5_FOUNDATION SLAB LOW

პროექტი/Project No 43V25	ფორმატი Paper Size
თარიღი/Date: Oct 07, 2025	A3
სტადია/Status: C.D.	მ. Scale

ნახაზის დასახელება / Drawing Name:

საძირკვლის ფილის არმირება (ქვედა შრე)

ფურცელი/Drawing No Ა-0305

საძირკვლის ფილის არმირება (ზედა შრე X მიმართ.)

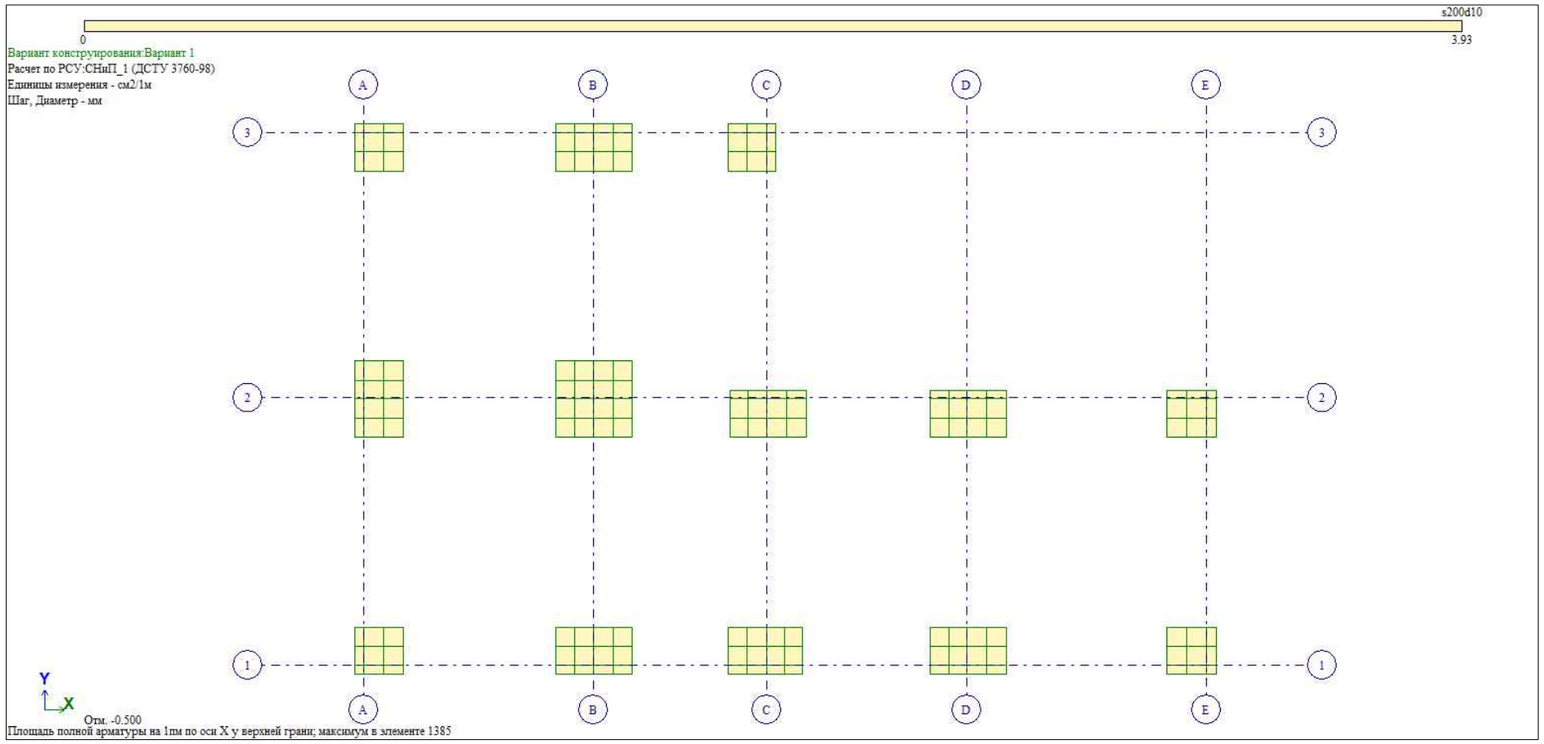

საძირკვლის ფილის არმირება (ზედა შრე Y მიმართ.)

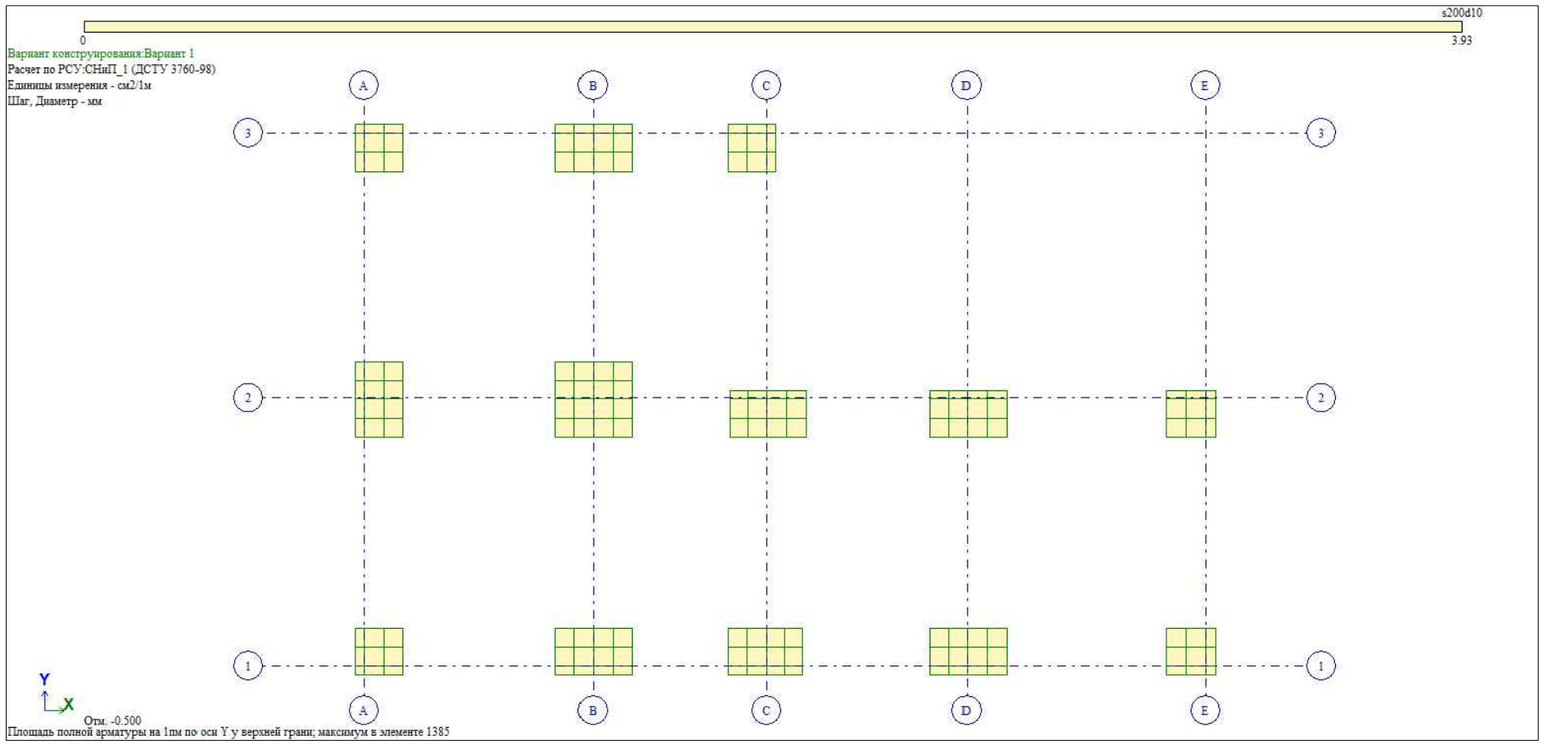

საერთო შენიშვნები :

1. ნახაზში შეტანილი ყველა ცვლილება უნდა შეთანხმდეს პროექტის ავტორთან.
2. პროექტში ყველა ზომა მოცემულია მილიმეტრებში, ნიშნულები-მეტრებში.

შენიშვნები :

1. ნახაზში შეტანილი ყველა ცვლილება უნდა შეთანხმდეს პროექტის ავტორთან.
2. შენობის საპროექტო ნული ±0.00=467.10 აბსოლუტურ ნიშნულს.
3. პროექტში ყველა ზომა მოცემულია მილიმეტრებში, ნიშნულები-მეტრებში.

თარიღი Oct 07, 2025 წ.

კორექტირება

№	კორექტირება	თარიღი	შეასრ.
1			
2			
3			
4			
5			
6			

მისამართი / Address

ქ. თბილისი, დიმიტრი ყიფიანის N20
ს/კ 01.15.05.039.022

სიტუაციური გეგმა

პროექტი / Project

სამსართულიანი შენობა-ნაგებობის რეკონსტრუქცია

დამკვეთი / Client

შ.პ.ს. "ჰოსფიტალითი იმპერატორი"

თანამდებობა	გვარი
მთ.კონსტრუქტორი	ზ. კიზირია
კონსტრუქტორი	თ. მორალიშვილი
შეასრულა	თ. მორალიშვილი
შეამოწმა	თ. მორალიშვილი

კონსტრუქტორი:
STRUCTURAL ENGINEER
თორნიკე მორალიშვილი
TORNIKE MORALISHVILI
E: TORNIKEMORALISHVILI@GMAIL.COM
M: +995 511 222 442

ფაილი/File:R6_FOUNDATION SLAB UPPER

პროექტი/Project No 43V25	ფორმატი Paper Size
თარიღი/Date: Oct 07, 2025	A3
სტადია/Status: C.D.	მ. Scale

ნახაზის დასახელება / Drawing Name:

საძირკვლის ფილის არმირება (ზედა შრე)

ფურცელი/Drawing No კ-030

სვეტების არმირება

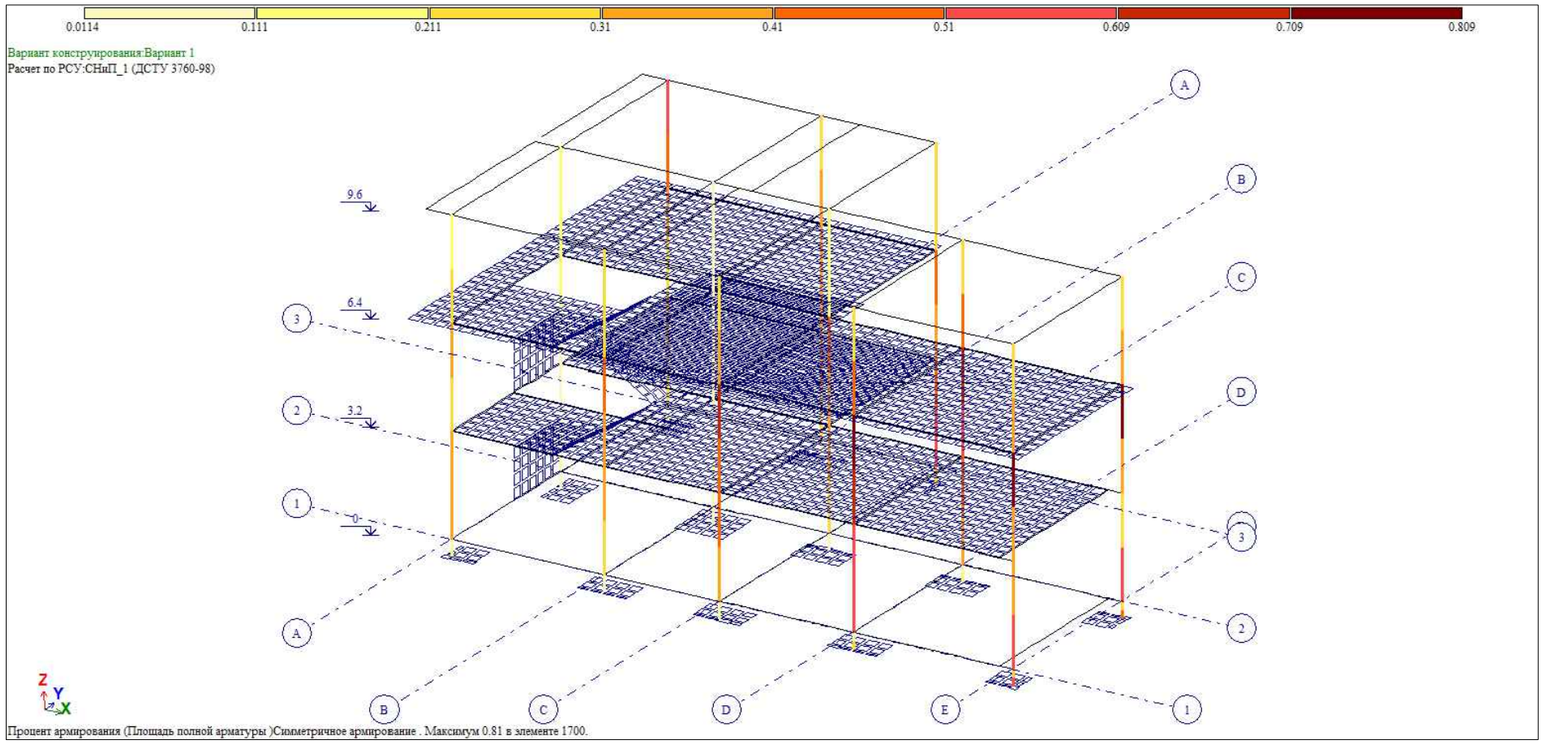

რიგელების არმირება

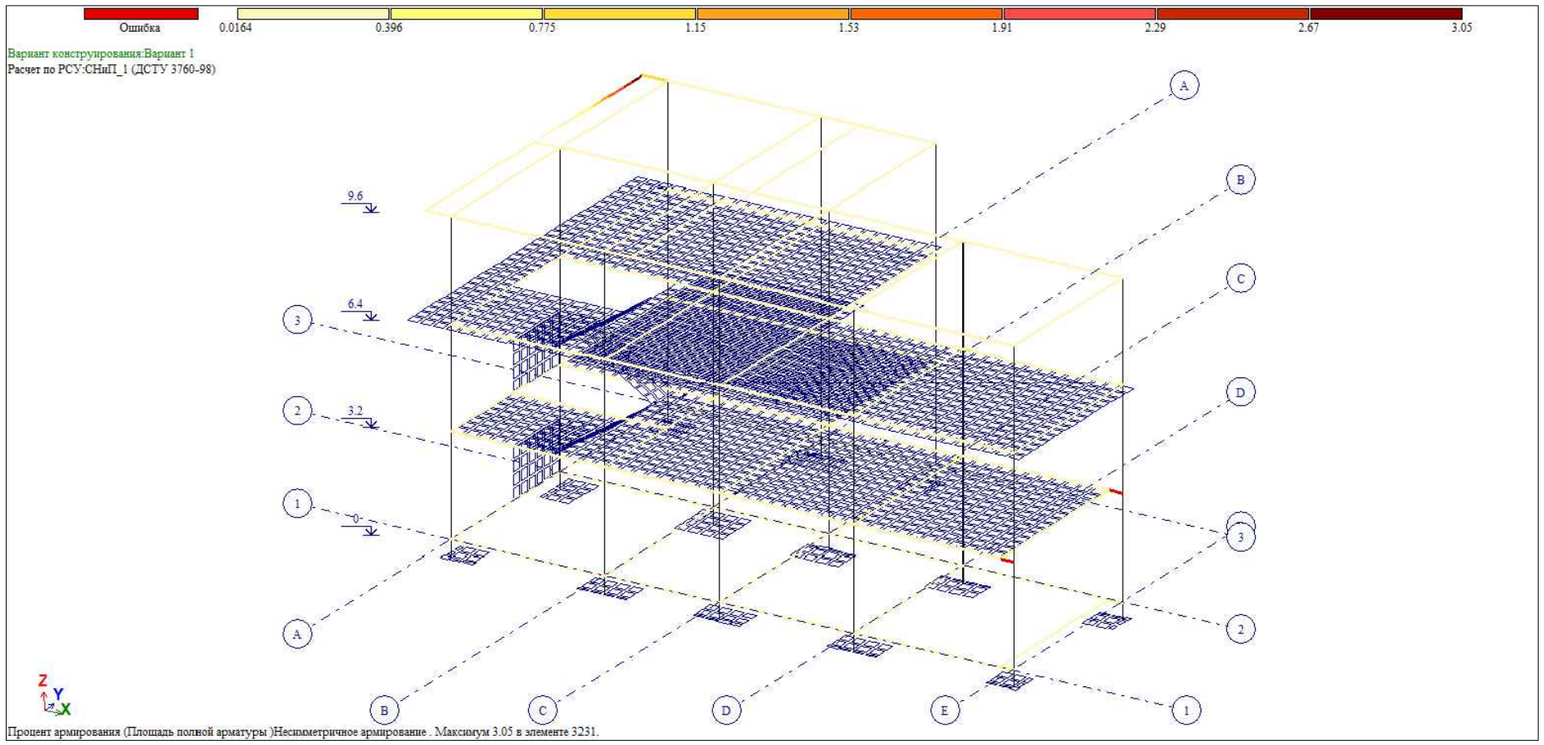

საერთო შენიშვნები :

1. ნახაზში შეტანილი ყველა ცვლილება უნდა შეთანხმდეს პროექტის ავტორთან.
2. პროექტში ყველა ზომა მოცემულია მილიმეტრებში, ნიშნულები-მეტრებში.

შენიშვნები :

1. ნახაზში შეტანილი ყველა ცვლილება უნდა შეთანხმდეს პროექტის ავტორთან.
2. შენობის საპროექტო ნული ±0.00=467.10 აბსოლუტურ ნიშნულს.
3. პროექტში ყველა ზომა მოცემულია მილიმეტრებში, ნიშნულები-მეტრებში.

თარიღი Oct 07, 2025 წ.

კორექტირება

№	კორექტირება	თარიღი	შეასრ.
1			
2			
3			
4			
5			
6			

მისამართი / Address

ქ. თბილისი, დიმიტრი ყიფიანის N20
ს/კ 01.15.05.039.022

სიტუაციური გეგმა

პროექტი / Project

სამსართულიანი შენობა-ნაგებობის რეკონსტრუქცია

დამკვეთი / Client

შ.პ.ს. "ჰოსფითალითი იმპერატორი"

თანამდებობა	გვარი
მთ.კონსტრუქტორი	ზ. კიზირია
კონსტრუქტორი	თ. მორალიშვილი
შეასრულა	თ. მორალიშვილი
შეამოწმა	თ. მორალიშვილი

კონსტრუქტორი:
STRUCTURAL ENGINEER
თორნიკე მორალიშვილი
TORNIKE MORALISHVILI
E: TORNIKEMORALISHVILI@GMAIL.COM
M: +995 511 222 442

ფაილი/File:R7_COLUMN & BEAM

პროექტი/Project No 43V25	ფორმატი Paper Size
თარიღი/Date: Oct 07, 2025	A3
სტადია/Status: C.D.	მ. Scale

ნახაზის დასახელება / Drawing Name:

რიგელების და სვეტების არმირება

ფურცელი/Drawing No კ-0307

ტიპიური ფილის არმირება (ქვედა შრე X მიმართ.)

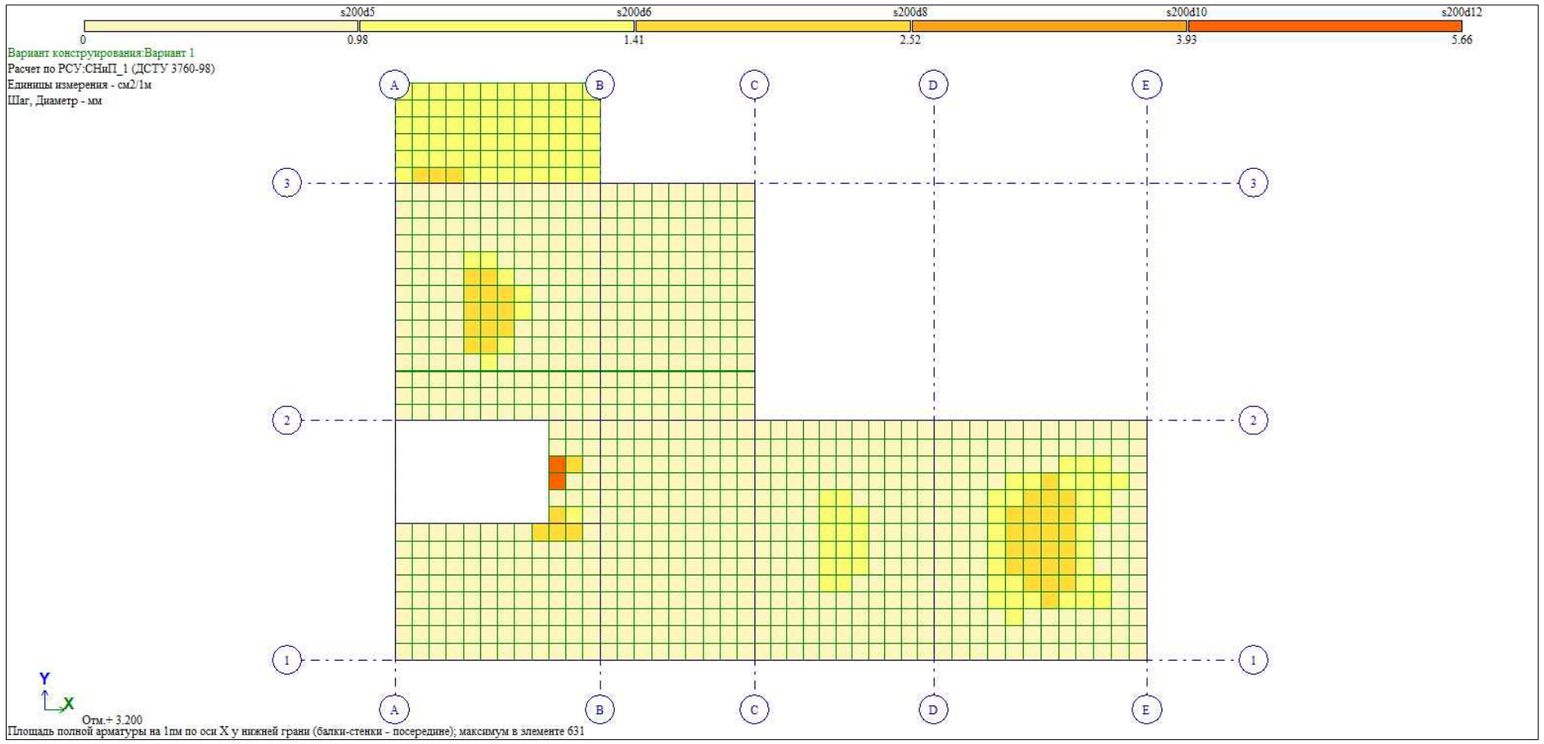

ტიპიური ფილის არმირება (ქვედა შრე Y მიმართ.)

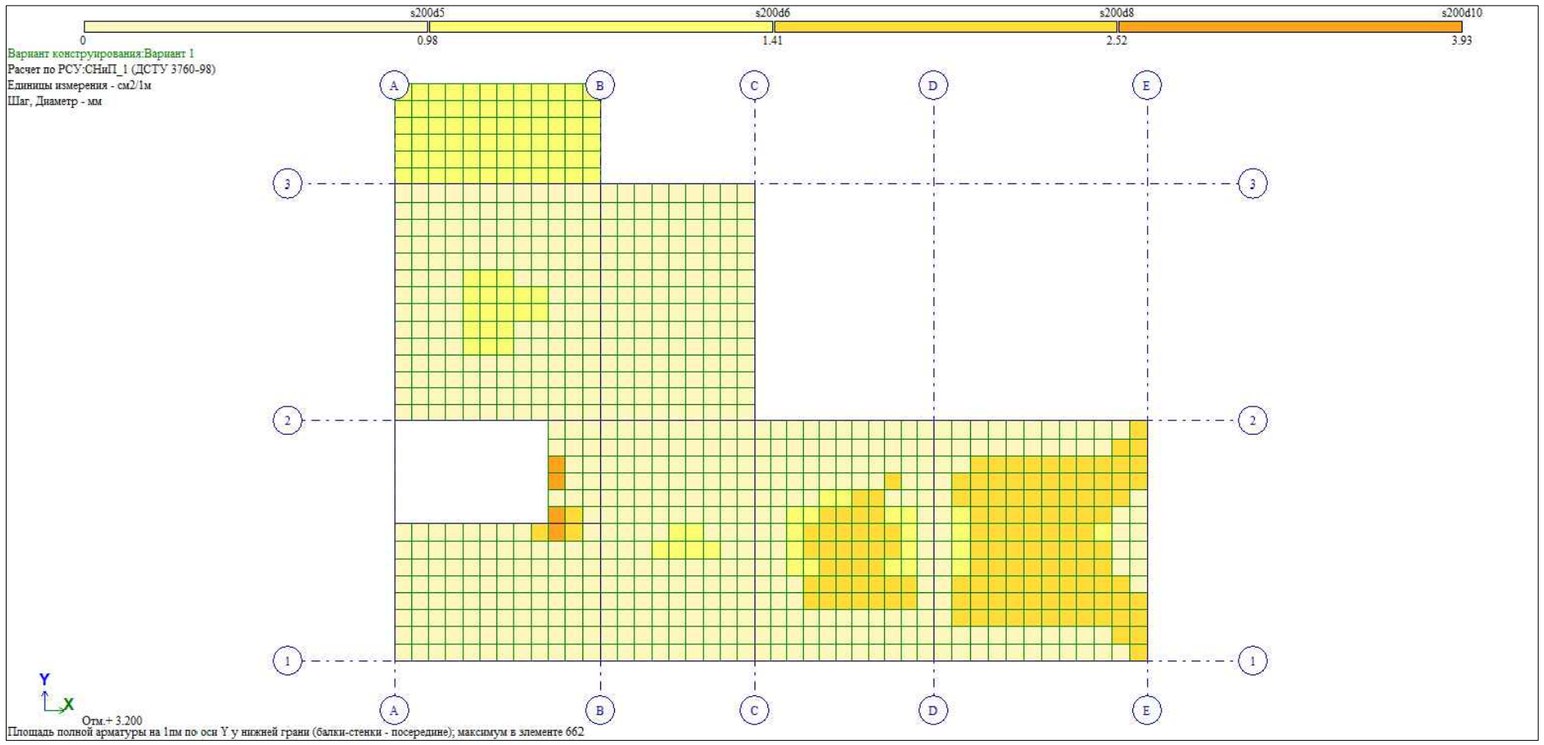

საერთო შენიშვნები :

1. ნახაზში მეტანილი ყველა ცვლილება უნდა შეთანხმდეს პროექტის ავტორთან.
2. პროექტში ყველა ზომა მოცემულია მილიმეტრებში, ნიშნულები-მეტრებში.

შენიშვნები :

1. ნახაზში მეტანილი ყველა ცვლილება უნდა შეთანხმდეს პროექტის ავტორთან.
2. შენობის საპროექტო ნული ±0.00=467.10 აბსოლუტურ ნიშნულს.
3. პროექტში ყველა ზომა მოცემულია მილიმეტრებში, ნიშნულები-მეტრებში.

თარიღი Oct 07, 2025 წ.

კორექტირება

№	კორექტირება	თარიღი	შეასრ.
1			
2			
3			
4			
5			
6			

მისამართი / Address

ქ. თბილისი, დიმიტრი ყიფიანის N20
ს/კ 01.15.05.039.022

სიტუაციური გეგმა

პროექტი / Project

სამსართულიანი შენობა-ნაგებობის რეკონსტრუქცია

დამკვეთი / Client

შ.პ.ს. "ჰოსფითალითი იმპერატორი"

თანამდებობა	გვარი
მთ.კონსტრუქტორი	ზ. კიზირია
კონსტრუქტორი	თ. მორალიშვილი
შეასრულა	თ. მორალიშვილი
შეამოწმა	თ. მორალიშვილი

კონსტრუქტორი:
STRUCTURAL ENGINEER
თორნიკე მორალიშვილი
TORNIKE MORALISHVILI
E: TORNIKEMORALISHVILI@GMAIL.COM
M: +995 511 222 442

ფაილი/File:R8_SLAB LOW

პროექტი/Project No 43V25	ფორმატი Paper Size
თარიღი/Date: Oct 07, 2025	A3
სტადია/Status: C.D.	მ. Scale

ნახაზის დასახელება / Drawing Name:

ტიპიური ფილის არმირება (ქვედა შრე)

ფურცელი/Drawing No Ა-0308

ტიპიური ფილის არმირება (ზედა შრე X მიმართ.)

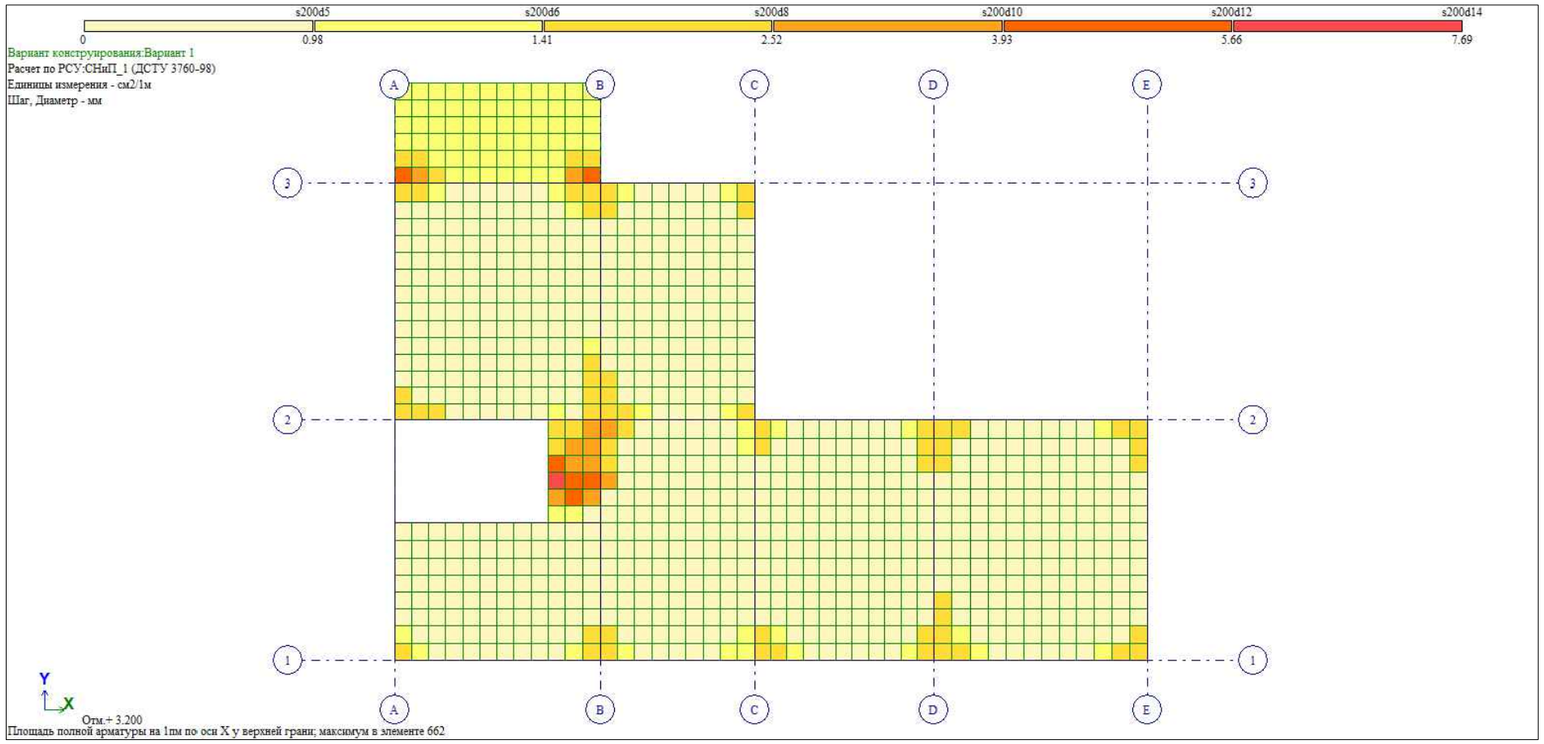

ტიპიური ფილის არმირება (ზედა შრე Y მიმართ.)

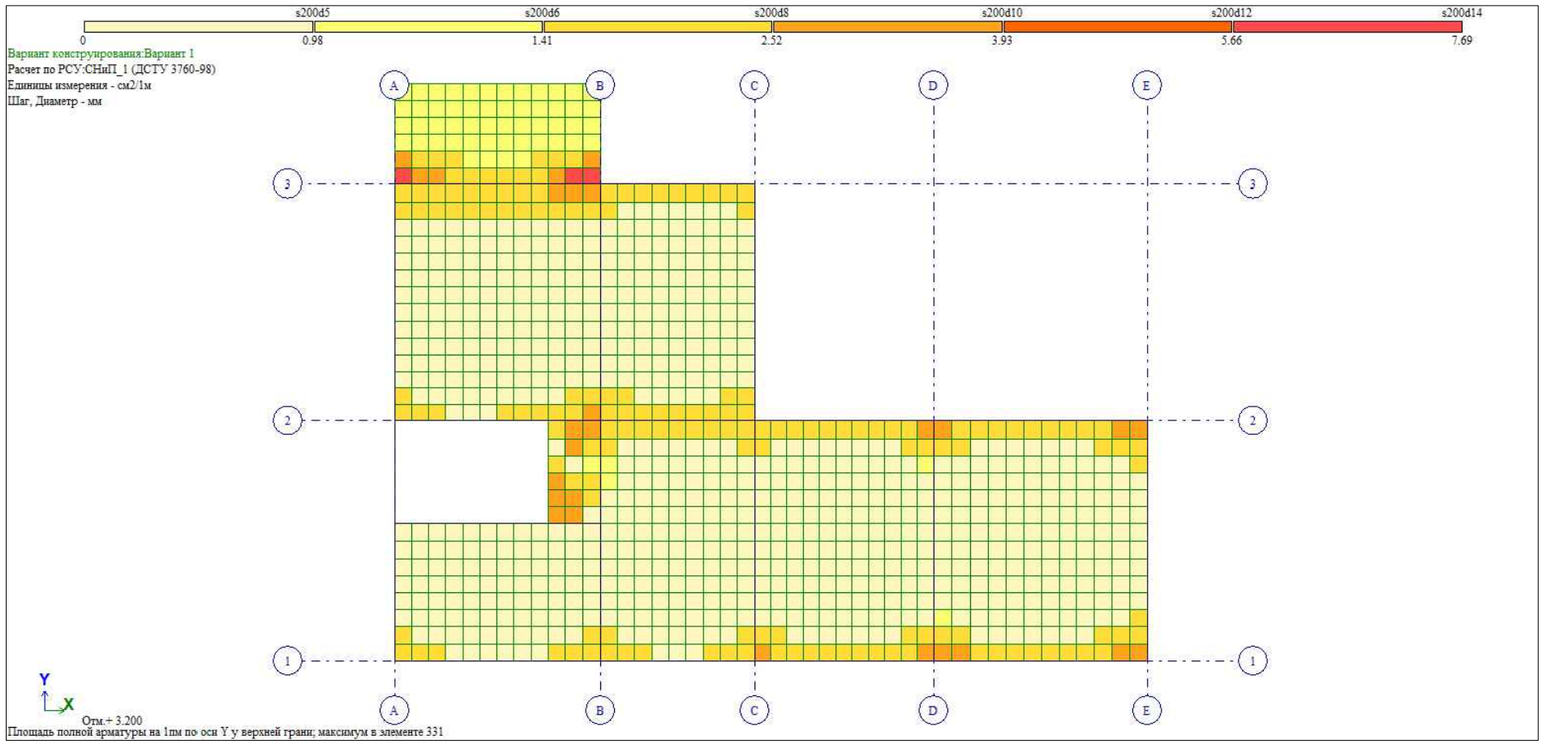

საერთო შენიშვნები :

1. ნახაზში მეტანილი ყველა ცვლილება უნდა შეთანხმდეს პროექტის ავტორთან.
2. პროექტში ყველა ზომა მოცემულია მილიმეტრებში, ნიშნულები-მეტრებში.

შენიშვნები :

1. ნახაზში მეტანილი ყველა ცვლილება უნდა შეთანხმდეს პროექტის ავტორთან.
2. შენობის საპროექტო ნული ±0.00=467.10 აბსოლუტურ ნიშნულს.
3. პროექტში ყველა ზომა მოცემულია მილიმეტრებში, ნიშნულები-მეტრებში.

თარიღი Oct 07, 2025 წ.

კორექტირება

№	კორექტირება	თარიღი	შეასრ.
1			
2			
3			
4			
5			
6			

მისამართი / Address

ქ. თბილისი, დიმიტრი ყიფიანის N20
ს/კ 01.15.05.039.022

სიტუაციური გეგმა

პროექტი / Project

სამსართულიანი შენობა-ნაგებობის რეკონსტრუქცია

დამკვეთი / Client

შ.პ.ს. "ჰოსფითალითი იმპერატორი"

თანამდებობა	გვარი
მთ.კონსტრუქტორი	ზ. კიზირია
კონსტრუქტორი	თ. მორალიშვილი
შეასრულა	თ. მორალიშვილი
შეამოწმა	თ. მორალიშვილი

კონსტრუქტორი:
STRUCTURAL ENGINEER
თორნიკე მორალიშვილი
TORNIKE MORALISHVILI
E: TORNIKEMORALISHVILI@GMAIL.COM
M: +995 511 222 442

ფაილი/File:R9_SLAB UPPER

პროექტი/Project No 43V25	ფორმატი Paper Size
თარიღი/Date: Oct 07, 2025	A3
სტადია/Status: C.D.	მ. Scale

ნახაზის დასახელება / Drawing Name:

ტიპიური ფილის არმირება (ზედა შრე)

ფურცელი/Drawing No Ა-0309

პერიოდები

ЗАГР	N п/п	Собств...	Рад/с.	Гц.	Периоды	X - Коэф. распр.	X - Масса	X - Сумма масс
3 - (мод. 53)								
3	1	143.381719	11.974211	1.906721	0.524460	0.154590	0.579310	0.579310
3	2	178.969159	13.377936	2.130245	0.469430	1.532817	69.593835	70.173145
3	3	217.224703	14.738545	2.346902	0.426094	-0.514732	5.857187	76.030331
3	4	1419.85244	37.680929	6.000148	0.166663	-0.039152	0.092873	76.123204
3	5	1587.51254	39.843601	6.344522	0.157616	0.389716	6.509470	82.632675
3	6	1958.36994	44.253474	7.046732	0.141910	0.065039	0.092919	82.725594
3	7	3123.71772	55.890229	8.899718	0.112363	0.015443	0.002530	82.728124
3	8	3298.94443	57.436438	9.145930	0.109338	-0.007227	0.000528	82.728652
3	9	3819.03456	61.798338	9.840500	0.101621	0.044845	0.013518	82.742170
3	10	4015.68036	63.369396	10.090668	0.099101	-0.209184	0.116508	82.858678
3	11	4184.73712	64.689544	10.300883	0.097079	0.174521	1.303306	84.161984
3	12	4576.69114	67.651246	10.772491	0.092829	-0.056198	0.058374	84.220359
3	13	5009.72079	70.779381	11.270602	0.088726	0.036657	0.001422	84.221780
3	14	5153.75904	71.789686	11.431479	0.087478	0.116985	0.085754	84.307534
3	15	5805.26138	76.192266	12.132526	0.082423	0.029850	0.002679	84.310213
3	16	6041.07362	77.724344	12.376488	0.080798	-0.030577	0.007403	84.317617
3	17	6505.44225	80.656322	12.843363	0.077861	0.029144	0.004883	84.322500
3	18	6626.12423	81.401009	12.961944	0.077149	-0.027462	0.002681	84.325181
3	19	7230.64341	85.033190	13.540317	0.073854	0.004797	0.000391	84.325572
3	20	7488.78864	86.537787	13.779902	0.072569	-0.012148	0.002155	84.327727
3	21	7886.33828	88.805058	14.140933	0.070717	-0.047787	0.010530	84.338257
3	22	8374.96218	91.514820	14.572423	0.068623	0.031375	0.004204	84.342461
4 - (мод. 53)								
4	1	143.381719	11.974211	1.906721	0.524460	1.687264	69.009908	69.009908
4	2	178.969159	13.377936	2.130245	0.469430	-0.007983	0.001888	69.011796
4	3	217.224703	14.738545	2.346902	0.426094	0.514927	5.861618	74.873414
4	4	1419.85244	37.680929	6.000148	0.166663	-0.343775	7.160198	82.033612
4	5	1587.51254	39.843601	6.344522	0.157616	-0.049589	0.105393	82.139005
4	6	1958.36994	44.253474	7.046732	0.141910	0.000192	0.000001	82.139006
4	7	3123.71772	55.890229	8.899718	0.112363	-0.008680	0.000799	82.139805
4	8	3298.94443	57.436438	9.145930	0.109338	0.015758	0.002508	82.142313
4	9	3819.03456	61.798338	9.840500	0.101621	0.495092	1.647656	83.789969
4	10	4015.68036	63.369396	10.090668	0.099101	-0.192099	0.098254	83.888223
4	11	4184.73712	64.689544	10.300883	0.097079	-0.037753	0.060990	83.949214
4	12	4576.69114	67.651246	10.772491	0.092829	0.008226	0.001251	83.950464
4	13	5009.72079	70.779381	11.270602	0.088726	-0.064160	0.004355	83.954820
4	14	5153.75904	71.789686	11.431479	0.087478	-0.036603	0.008395	83.963215
4	15	5805.26138	76.192266	12.132526	0.082423	0.003229	0.000031	83.963246
4	16	6041.07362	77.724344	12.376488	0.080798	-0.018710	0.002772	83.966018
4	17	6505.44225	80.656322	12.843363	0.077861	0.011707	0.000788	83.966806
4	18	6626.12423	81.401009	12.961944	0.077149	-0.001992	0.000014	83.966820
4	19	7230.64341	85.033190	13.540317	0.073854	-0.020138	0.006893	83.973713
4	20	7488.78864	86.537787	13.779902	0.072569	-0.005676	0.000470	83.974184
4	21	7886.33828	88.805058	14.140933	0.070717	0.014302	0.000943	83.975127
4	22	8374.96218	91.514820	14.572423	0.068623	-0.000798	0.000003	83.975130
5 - (мод. 53)								
5	1	143.381719	11.974211	1.906721	0.524460	1.302364	41.115910	41.115910
5	2	178.969159	13.377936	2.130245	0.469430	1.078229	34.435887	75.551797
5	3	217.224703	14.738545	2.346902	0.426094	0.000172	0.000001	75.551797
5	4	1419.85244	37.680929	6.000148	0.166663	-0.270783	4.442410	79.994207
5	5	1587.51254	39.843601	6.344522	0.157616	0.240388	2.476703	82.470910
5	6	1958.36994	44.253474	7.046732	0.141910	0.046148	0.046781	82.517691
5	7	3123.71772	55.890229	8.899718	0.112363	0.015614	0.002587	82.520278
5	8	3298.94443	57.436438	9.145930	0.109338	0.013229	0.001767	82.522045
5	9	3819.03456	61.798338	9.840500	0.101621	0.381185	0.976708	83.498753
5	10	4015.68036	63.369396	10.090668	0.099101	-0.286864	0.219105	83.717858
5	11	4184.73712	64.689544	10.300883	0.097079	0.096662	0.399818	84.117676
5	12	4576.69114	67.651246	10.772491	0.092829	-0.033033	0.020168	84.137844
5	13	5009.72079	70.779381	11.270602	0.088726	-0.018882	0.000377	84.138222
5	14	5153.75904	71.789686	11.431479	0.087478	0.056648	0.020108	84.158330
5	15	5805.26138	76.192266	12.132526	0.082423	0.024750	0.001842	84.160171
5	16	6041.07362	77.724344	12.376488	0.080798	-0.036003	0.010264	84.170435
5	17	6505.44225	80.656322	12.843363	0.077861	0.027803	0.004444	84.174879
5	18	6626.12423	81.401009	12.961944	0.077149	-0.020669	0.001519	84.176398
5	19	7230.64341	85.033190	13.540317	0.073854	-0.010443	0.001854	84.178252

ЗАГР	N п/п	Собств...	Рад/с.	Гц.	Периоды	X - Коэф. распр.	X - Масса	X - Сумма масс
6 - (мод. 53)								
6	1	143.381719	11.974211	1.906721	0.524460	-1.302386	41.117315	41.117315
6	2	178.969159	13.377936	2.130245	0.469430	-1.078192	34.433564	75.550879
6	3	217.224703	14.738545	2.346902	0.426094	-0.000103	0.000000	75.550879
6	4	1419.85244	37.680929	6.000148	0.166663	0.270753	4.441419	79.992297
6	5	1587.51254	39.843601	6.344522	0.157616	-0.240620	2.481495	82.473792
6	6	1958.36994	44.253474	7.046732	0.141910	-0.046102	0.046687	82.520479
6	7	3123.71772	55.890229	8.899718	0.112363	0.006050	0.000388	82.520868
6	8	3298.94443	57.436438	9.145930	0.109338	0.001165	0.000014	82.520882
6	9	3819.03456	61.798338	9.840500	0.101621	-0.382395	0.982920	83.503802
6	10	4015.68036	63.369396	10.090668	0.099101	0.280631	0.209685	83.713487
6	11	4184.73712	64.689544	10.300883	0.097079	-0.096755	0.400587	84.114074
6	12	4576.69114	67.651246	10.772491	0.092829	0.034809	0.022396	84.136470
6	13	5009.72079	70.779381	11.270602	0.088726	0.020012	0.000424	84.136894
6	14	5153.75904	71.789686	11.431479	0.087478	-0.057027	0.020378	84.157272
6	15	5805.26138	76.192266	12.132526	0.082423	-0.022030	0.001459	84.158731
6	16	6041.07362	77.724344	12.376488	0.080798	0.033698	0.008992	84.167723
6	17	6505.44225	80.656322	12.843363	0.077861	-0.029969	0.005163	84.172887
6	18	6626.12423	81.401009	12.961944	0.077149	0.020984	0.001565	84.174452
6	19	7230.64341	85.033190	13.540317	0.073854	0.011251	0.002152	84.176604
6	20	7488.78864	86.537787	13.779902	0.072569	0.013052	0.002488	84.179091
6	21	7886.33828	88.805058	14.140933	0.070717	0.024718	0.002817	84.181909
6	22	8374.96218	91.514820	14.572423	0.068623	-0.021843	0.002038	84.183946
7 - (мод. 53)								
7	1	143.381719	11.974211	1.906721	0.524460	-0.002529	0.000150	0.000150
7	2	178.969159	13.377936	2.130245	0.469430	0.004133	0.000490	0.000640
7	3	217.224703	14.738545	2.346902	0.426094	0.007789	0.001299	0.001940
7	4	1419.85244	37.680929	6.000148	0.166663	-0.003434	0.000692	0.002632
7	5	1587.51254	39.843601	6.344522	0.157616	-0.026413	0.028970	0.031602
7	6	1958.36994	44.253474	7.046732	0.141910	0.005244	0.000585	0.032187
7	7	3123.71772	55.890229	8.899718	0.112363	2.461795	62.299870	62.332056
7	8	3298.94443	57.436438	9.145930	0.109338	1.635586	26.177564	88.509620
7	9	3819.03456	61.798338	9.840500	0.101621	-0.137530	0.123181	88.632801
7	10	4015.68036	63.369396	10.090668	0.099101	-0.708391	1.294497	89.927298
7	11	4184.73712	64.689544	10.300883	0.097079	-0.010560	0.004623	89.931921
7	12	4576.69114	67.651246	10.772491	0.092829	0.201898	0.729965	90.661885
7	13	5009.72079	70.779381	11.270602	0.088726	0.128458	0.016915	90.678800
7	14	5153.75904	71.789686	11.431479	0.087478	-0.043052	0.011252	90.690053
7	15	5805.26138	76.192266	12.132526	0.082423	0.309135	0.278378	90.968431
7	16	6041.07362	77.724344	12.376488	0.080798	-0.261931	0.526337	91.494768
7	17	6505.44225	80.656322	12.843363	0.077861	-0.246162	0.337512	91.832280
7	18	6626.12423	81.401009	12.961944	0.077149	0.035859	0.004429	91.836708
7	19	7230.64341	85.033190	13.540317	0.073854	0.091772	0.138702	91.975410
7	20	7488.78864	86.537787	13.779902	0.072569	0.102101	0.147475	92.122885
7	21	7886.33828	88.805058	14.140933	0.070717	0.236417	0.249704	92.372589
7	22	8374.96218	91.514820	14.572423	0.068623	-0.050437	0.010527	92.383116

საერთო შენიშვნები :

1. ნახაზში შეტანილი ყველა ცვლილება უნდა შეთანხმდეს პროექტის ავტორთან.
2. პროექტში ყველა ზომა მოცემულია მილიმეტრებში, ნიშნულები-მეტრებში.

შენიშვნები :

1. ნახაზში შეტანილი ყველა ცვლილება უნდა შეთანხმდეს პროექტის ავტორთან.
2. შენობის საპროექტო ნული ±0.00=467.10 აბსოლუტურ ნიშნულს.
3. პროექტში ყველა ზომა მოცემულია მილიმეტრებში, ნიშნულები-მეტრებში.

თარიღი Oct 07, 2025 წ.

კორექტირება

№	კორექტირება	თარიღი	შეასრ.
1			
2			
3			
4			
5			
6			

მისამართი / Address

ქ. თბილისი, დიმიტრი ყიფიანის N20

ს/კ 01.15.05.039.022

სიტუაციური გეგმა

პროექტი / Project

სამსართულიანი შენობა-ნაგებობის რეკონსტრუქცია

დამკვეთი / Client

შ.პ.ს. "ჰოსფითალითი იმპერატორი"

თანამდებობა	გვარი
მთ.კონსტრუქტორი	ზ. კიზირია
კონსტრუქტორი	თ. მორალიშვილი
შეასრულა	თ. მორალიშვილი
შეამოწმა	თ. მორალიშვილი

კონსტრუქტორი:
STRUCTURAL ENGINEER
თორნიკე მორალიშვილი
TORNIKE MORALISHVILI
E: TORNIKEMORALISHVILI@GMAIL.COM
M: +995 511 222 442

ფაილი/File:R11_VIBRATION

პროექტი/Project No 43V25	ფორმატი Paper Size
თარიღი/Date: Oct 07, 2025	A3
სტადია/Status: C.D.	მ. Scale

ნახაზის დასახელება / Drawing Name:

პერიოდები

ფურცელი/Drawing No კ-0310

წერტილოვანი საძირკვლების საყალიბე გეგმა
მ 1:100

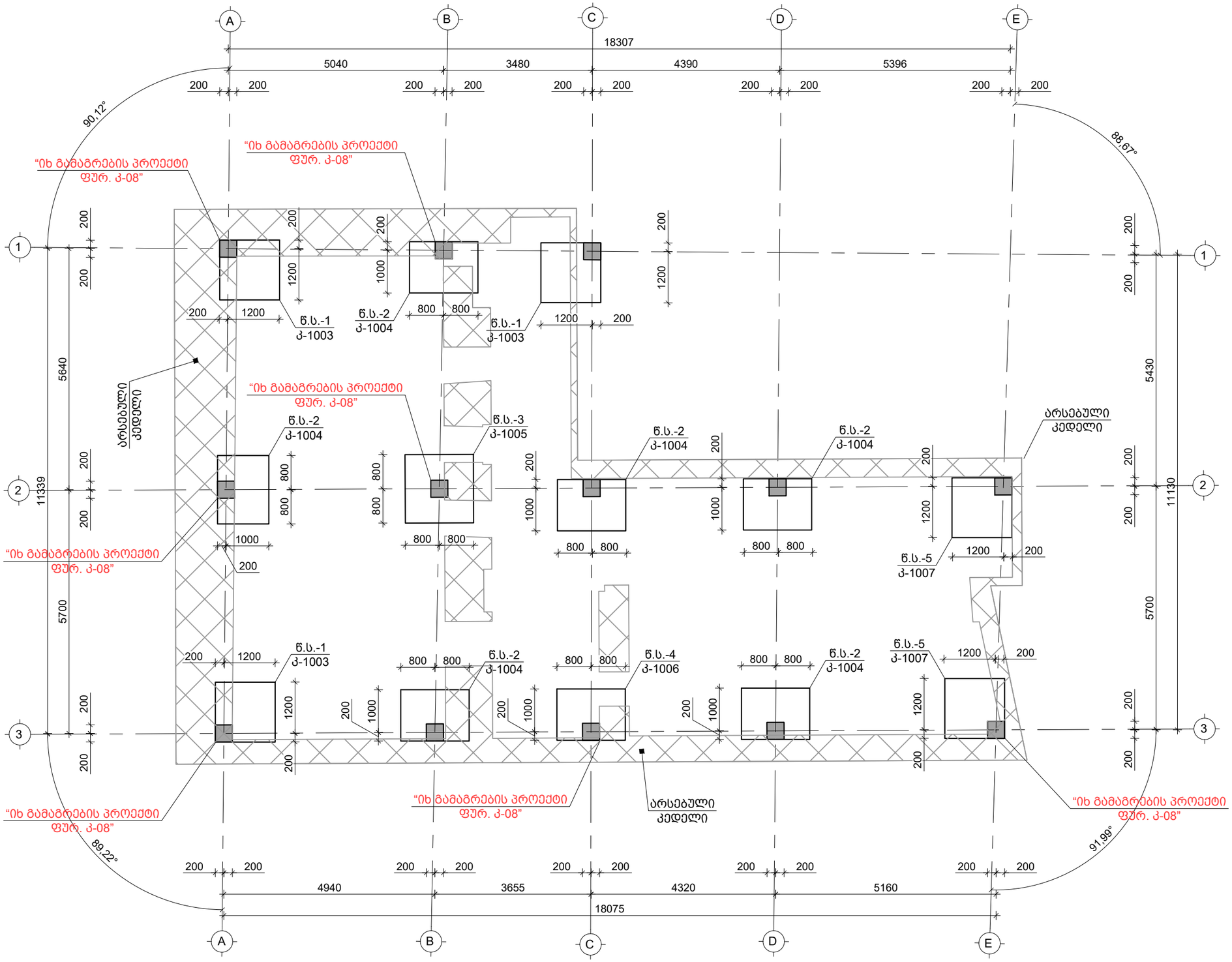

საერთო შენიშვნები :

1. ნახაზში შეტანილი ყველა ცვლილება უნდა შეთანხმდეს პროექტის ავტორთან.
2. პროექტში ყველა ზომა მოცემულია მილიმეტრებში, ნიშნულები-მეტრებში.

შენიშვნები :

1. ნახაზში შეტანილი ყველა ცვლილება უნდა შეთანხმდეს პროექტის ავტორთან.
2. შენობის საპროექტო ნული ±0.00=467.10 აბსოლუტურ ნიშნულს.
3. პროექტში ყველა ზომა მოცემულია მილიმეტრებში, ნიშნულები-მეტრებში.

თარიღი Oct 07, 2025 წ.

კორექტირება

№	კორექტირება	თარიღი	შეასრ.
1			
2			
3			
4			
5			
6			

მისამართი / Address

ქ. თბილისი, დიმიტრი ყიფიანის N20 ს/კ 01.15.05.039.022

სიტუაციური გეგმა

პროექტი / Project

სამსართულიანი შენობა-ნაგებობის რეკონსტრუქცია

დამკვეთი / Client

შ.პ.ს. "ჰოსფიტალითი იმპერატორი"

თანამდებობა	გვარი
მთ.კონსტრუქტორი	ზ. კიზირია
კონსტრუქტორი	თ. მორალიშვილი
შეასრულა	ლ. გელაშვილი
შეამოწმა	თ. მორალიშვილი

კონსტრუქტორი:
STRUCTURAL ENGINEER
თორნიკე მორალიშვილი
TORNIKE MORALISHVILI
E: TORNIKEMORALISHVILI@GMAIL.COM
M: +995 511 222 442

ფაილი/File:FOUNDATION PLAN

პროექტი/Project No 43V25	ფორმატი Paper Size A3
თარიღი/Date: Oct 07, 2025	
სტადია/Status: C.D.	მ. Scale

ნახაზის დასახელება / Drawing Name:

წერტილოვანი საძირკვლების საყალიბე გეგმა

ფურცელი/Drawing No კ-1000

-0.120 ნ.-ზე მონოლითური რანდკოჭების საყალიბე გეგმა
მ 1:100

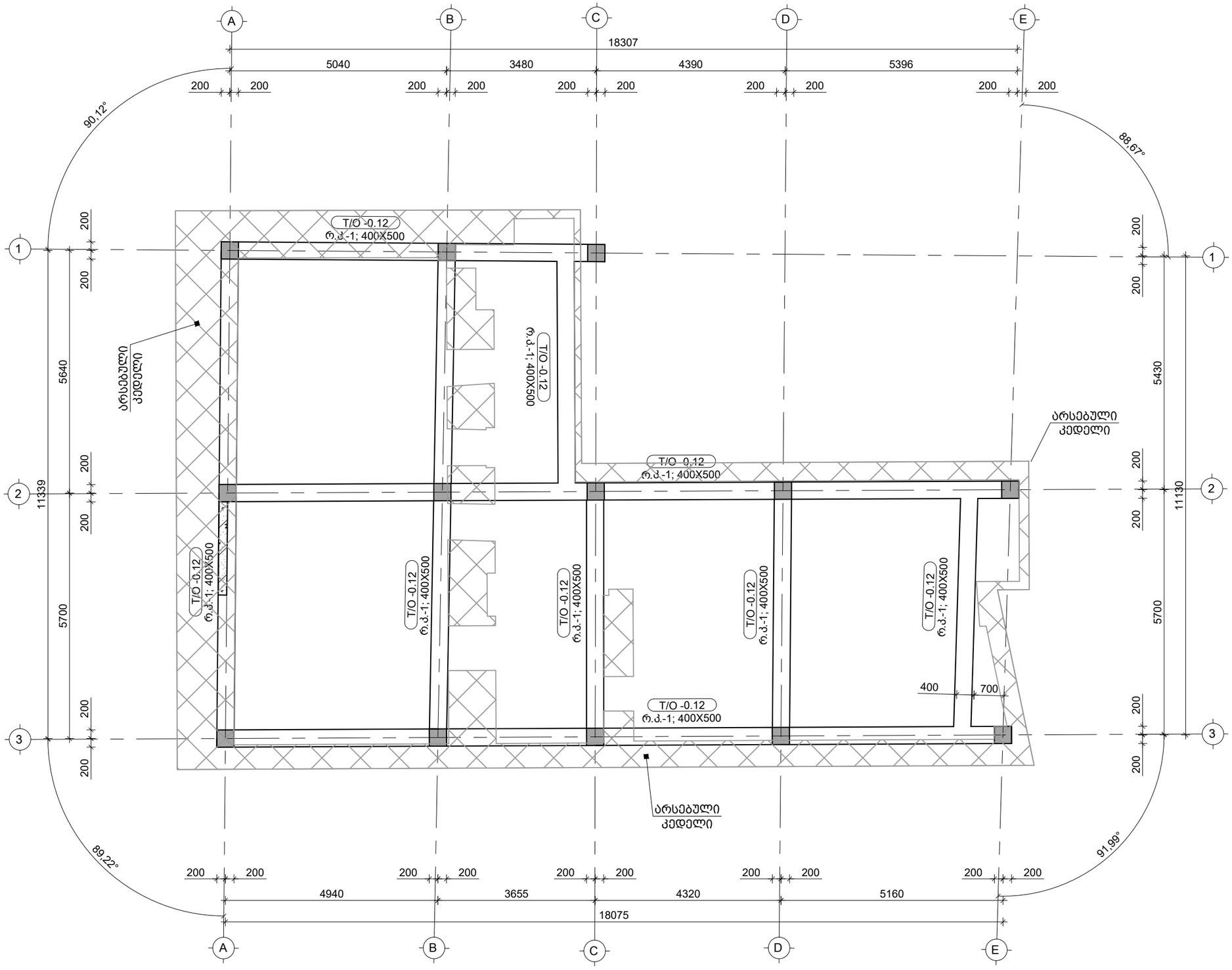

საერთო შენიშვნები :

1. ნახაზში შეტანილი ყველა ცვლილება უნდა შეთანხმდეს პროექტის ავტორთან.
2. პროექტში ყველა ზომა მოცემულია მილიმეტრებში, ნიშნულები-მეტრებში.

შენიშვნები :

1. ნახაზში შეტანილი ყველა ცვლილება უნდა შეთანხმდეს პროექტის ავტორთან.
2. შენობის საპროექტო ნული ±0.00=467.10 აბსოლუტურ ნიშნულს.
3. პროექტში ყველა ზომა მოცემულია მილიმეტრებში, ნიშნულები-მეტრებში.

თარიღი Oct 07, 2025 წ.

კორექტირება

№	კორექტირება	თარიღი	შეასრ.
1			
2			
3			
4			
5			
6			

მისამართი / Address

ქ. თბილისი, დიმიტრი ყიფიანის N20
ს/კ 01.15.05.039.022

სიტუაციური გეგმა

პროექტი / Project

სამსართულიანი შენობა-ნაგებობის რეკონსტრუქცია

დამკვეთი / Client

შ.პ.ს. "ჰოსფიტალითი იმპერატორი"

თანამდებობა	გვარი
მთ.კონსტრუქტორი	ზ. კიზირია
კონსტრუქტორი	თ. მორალიშვილი
შეასრულა	ლ. გელაშვილი
შეამოწმა	თ. მორალიშვილი

კონსტრუქტორი:
STRUCTURAL ENGINEER
თორნიკე მორალიშვილი
TORNIKE MORALISHVILI
E: TORNIKEMORALISHVILI@GMAIL.COM
M: +995 511 222 442

ფაილი/File:FOUNDATION PLAN

პროექტი/Project No 43V25	ფორმატი Paper Size A3
თარიღი/Date: Oct 07, 2025	
სტადია/Status: C.D.	მ. Scale

ნახაზის დასახელება / Drawing Name:

-0.120 ნ.-ზე მონოლითური რანდკოჭების საყალიბე გეგმა

ფურცელი/Drawing No კ-1001

0.000 ნ.-ზე მონოლითური იატაკის საყალიბე გეგმა
მ 1:100

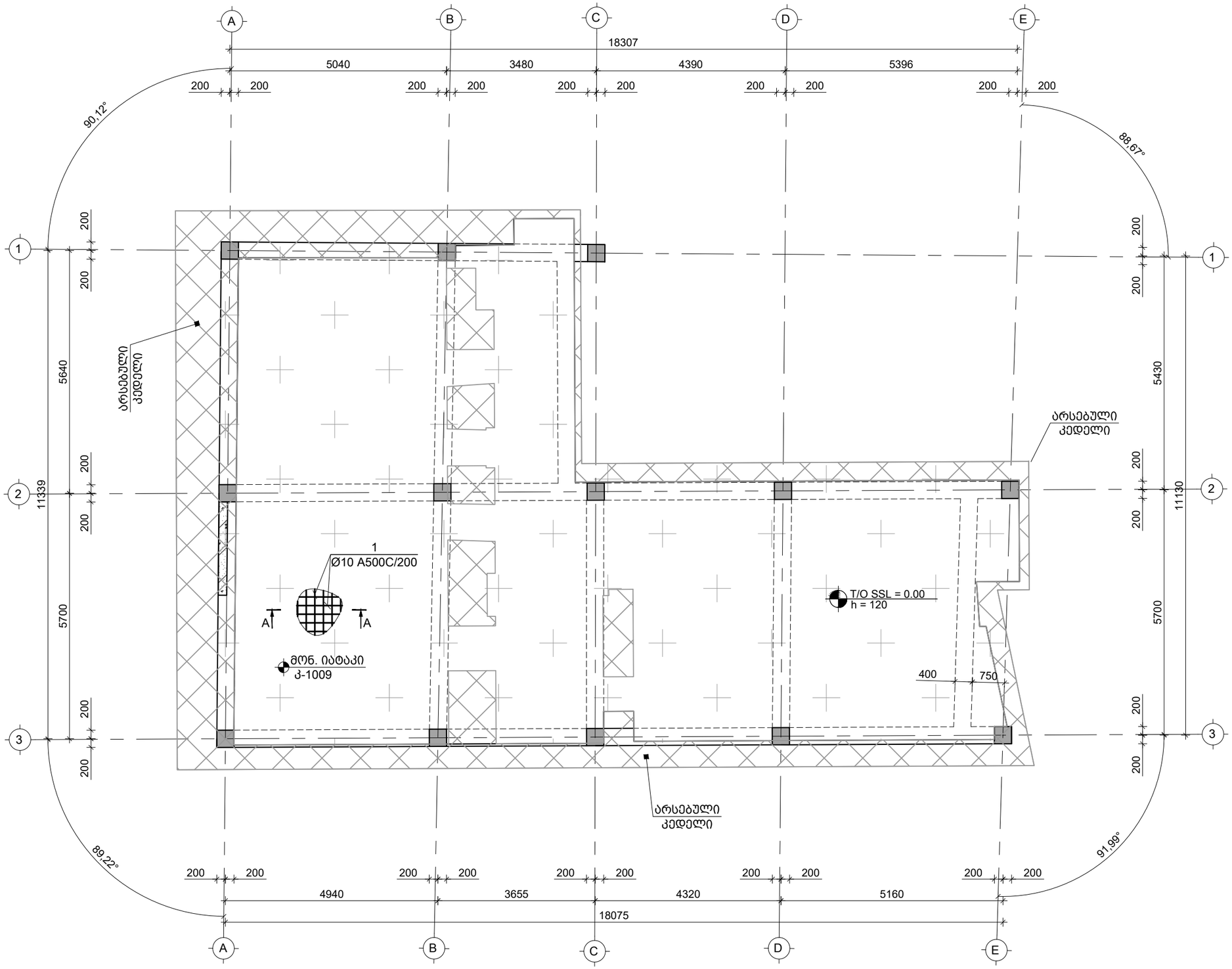

საერთო შენიშვნები :

1. ნახაზში შეტანილი ყველა ცვლილება უნდა შეთანხმდეს პროექტის ავტორთან.
2. პროექტში ყველა ზომა მოცემულია მილიმეტრებში, ნიშნულები-მეტრებში.

შენიშვნები :

1. ნახაზში შეტანილი ყველა ცვლილება უნდა შეთანხმდეს პროექტის ავტორთან.
2. შენობის საპროექტო ნული ±0.00=467.10 აბსოლუტურ ნიშნულს.
3. პროექტში ყველა ზომა მოცემულია მილიმეტრებში, ნიშნულები-მეტრებში.

თარიღი Oct 07, 2025 წ.

კორექტირება

№	კორექტირება	თარიღი	შეასრ.
1			
2			
3			
4			
5			
6			

მისამართი / Address

ქ. თბილისი, დიმიტრი ყიფიანის N20
ს/კ 01.15.05.039.022

სიტუაციური გეგმა

პროექტი / Project

სამსართულიანი შენობა-ნაგებობის რეკონსტრუქცია

დამკვეთი / Client

შ.პ.ს. "ჰოსფიტალითი იმპერატორი"

თანამდებობა	გვარი
მთ.კონსტრუქტორი	ზ. კიზირია
კონსტრუქტორი	თ. მორალიშვილი
შეასრულა	ლ. გელაშვილი
შეამოწმა	თ. მორალიშვილი

კონსტრუქტორი:
STRUCTURAL ENGINEER
თორნიკე მორალიშვილი
TORNIKE MORALISHVILI
E: TORNIKEMORALISHVILI@GMAIL.COM
M: +995 511 222 442

ფაილი/File:FOUNDATION PLAN

პროექტი/Project No 43V25	ფორმატი Paper Size
თარიღი/Date: Oct 07, 2025	A3
სტადია/Status: C.D.	მ. Scale

ნახაზის დასახელება / Drawing Name:

0.000 ნ.-ზე მონოლითური იატაკის საყალიბე გეგმა

ფურცელი/Drawing No კ-1002

კვეთი 1-1
მ 1:25

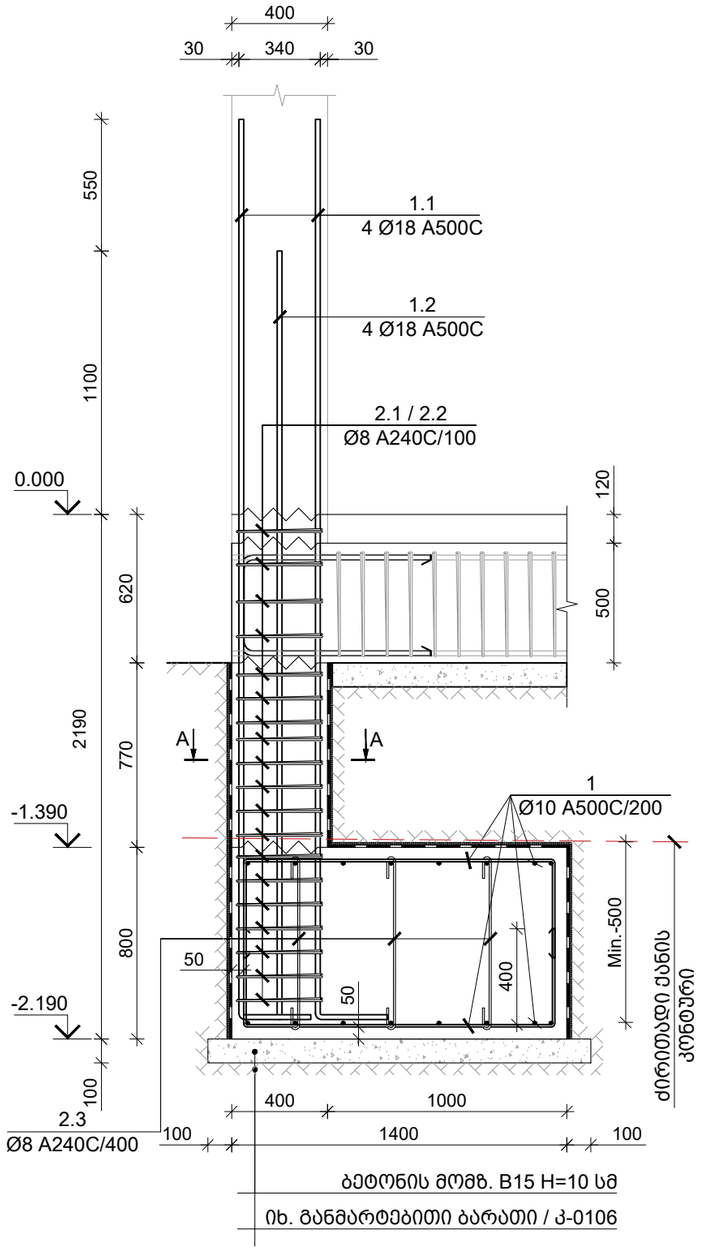

წერტილოვან საძირკველი წ.ს.-1 / 3 ც.
მ 1:25

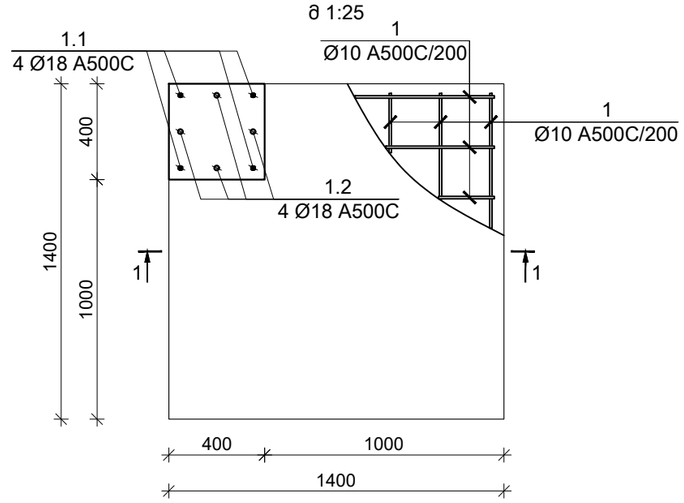

კვეთი A-A
მ 1:10

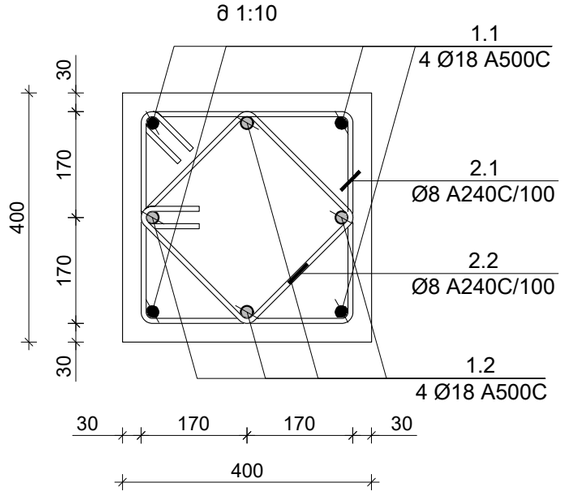

პოზ. N	ø [მმ]	ე ს კ ი ზ ი [მმ]	სიგრძე L [მმ]
1	Ø 10	400 / 1300 / 400	2100
1.1	Ø 18	3740 / 550	4290
1.2	Ø 18	3190 / 550	3740
2.1	Ø 8	340 / 100 / 340 / 100 / 340	1560
2.2	Ø 8	310 / 310 / 100 / 310 / 310	1440
2.3	Ø 8	700 / 100 / 100	900

კონსტრ. დასახ.	ელემენტის დასახ.	პოზ. №	დიამეტრი ან კვეთი (მმ)	ერთეულის სიგრძე (მმ.)	რაოდენობა (ც.)	საერთო სიგრძე (მ.)	საერთო წონა (კგ.)
წერტილოვანი საძირკველი	წ.ს.-1	1	Ø 10 A500C	2100	28 X 3	176	109
		1.1	Ø 18 A500C	4290	4 X 3	51	103
		1.2	Ø 18 A500C	3740	4 X 3	45	90
		2.1	Ø 8 A240C	1560	19 X 3	89	35
		2.2	Ø 8 A240C	1440	19 X 3	82	32
		2.3	Ø 8 A240C	900	12 X 3	33	13
		მძიმე ბეტონი B25		V =	1.5 X 3	= 4.53 მ³	
		ბეტონის მომზადება B15		V =	0.3 X 3	= 0.77 მ³	

საერთო შენიშვნები :
1. ნახაზში შეტანილი ყველა ცვლილება უნდა შეთანხმდეს პროექტის ავტორთან.
2. პროექტში ყველა ზომა მოცემულია მილიმეტრებში, ნიშნულები-მეტრებში.

შენიშვნები :
1. ნახაზში შეტანილი ყველა ცვლილება უნდა შეთანხმდეს პროექტის ავტორთან.
2. შენობის საპროექტო ნული ±0.00=467.10 აბსოლუტურ ნიშნულს.
3. პროექტში ყველა ზომა მოცემულია მილიმეტრებში, ნიშნულები-მეტრებში.

თარიღი: Oct 07, 2025 წ.

კორექტირება

№	კორექტირება	თარიღი	შეასრ.
1			
2			
3			
4			
5			
6			

მისამართი / Address
ქ. თბილისი, დიმიტრი ყიფიანის N20
ს/კ 01.15.05.039.022

სიტუაციური გეგმა

პროექტი / Project
სამსართულიანი შენობა-ნაგებობის რეკონსტრუქცია

დამკვეთი / Client
შ.პ.ს. "ჰოსფითალითი იმპერატორი"

თანამდებობა	გვარი
მთ.კონსტრუქტორი	ზ. კიზირია
კონსტრუქტორი	თ. მორალიშვილი
შემსრულა	ლ. გელაშვილი
შემამოწმა	თ. მორალიშვილი

კონსტრუქტორი:
STRUCTURAL ENGINEER
თორნიკე მორალიშვილი
TORNIKE MORALISHVILI
E: TORNIKEMORALISHVILI@GMAIL.COM
M: +995 511 222 442

ფაილი/File:SPREAD FOOTING

პროექტი/Project No 43V25	ფორმატი Paper Size A3
თარიღი/Date: Oct 07, 2025	
სტადია/Status: C.D.	მ. Scale

ნახაზის დასახელება / Drawing Name:
წერტილოვან საძირკველი წ.ს.-1

ფურცელი/Drawing No კ-1003

კვეთი 1-1
მ 1:25

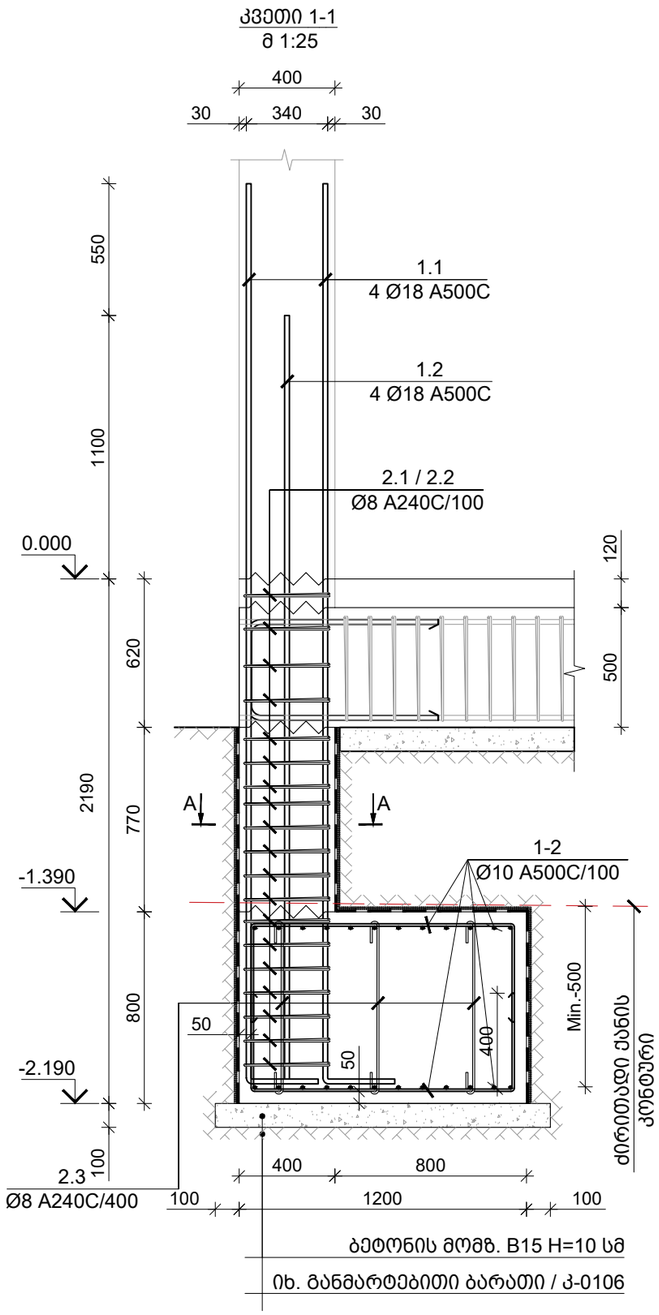

წერტილოვან საძირკველი წ.ს.-2 / 6 ც.
მ 1:25

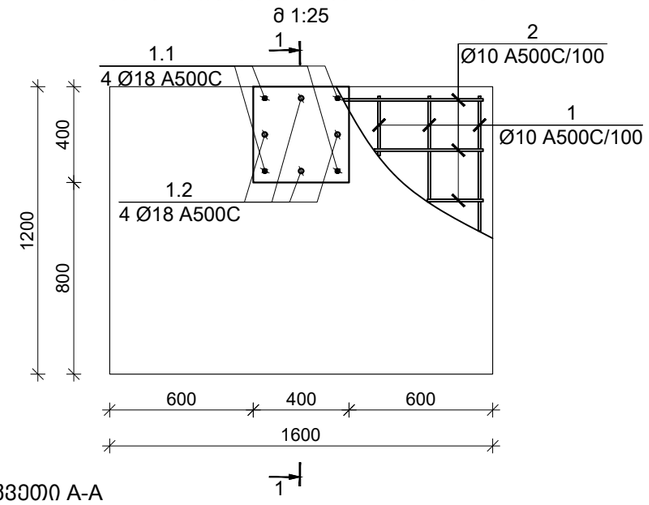

კვეთი A-A
მ 1:10

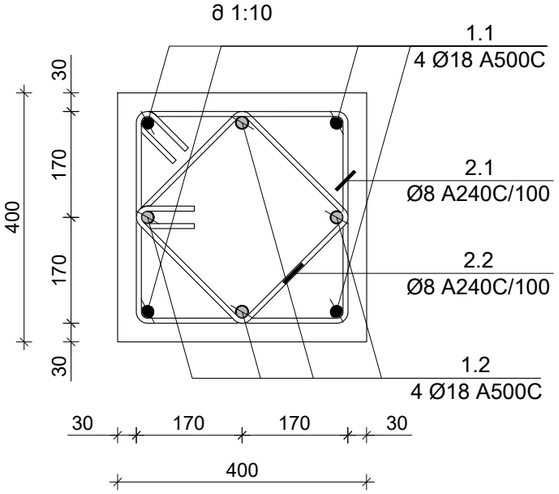

პოზ. N	Ø [მმ]	ე ს კ ი ზ ი [მმ]	სიგრძე L [მმ]
1	Ø 10	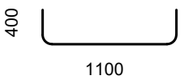	1900
2	Ø 10	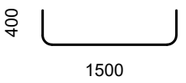	2300
1.1	Ø 18	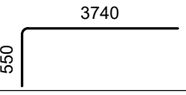	4290
1.2	Ø 18	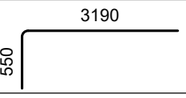	3740
2.1	Ø 8	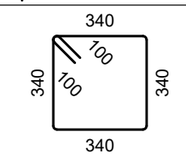	1560
2.2	Ø 8	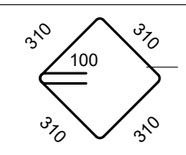	1440
2.3	Ø 8	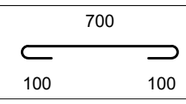	900

კონსტრ. დასახ.	ელემენტის დასახ.	პოზ. №	დიამეტრი ან კვეთი (მმ)	ერთეულის სიგრძე (მმ.)	რაოდენობა (ც.)	საერთო სიგრძე (მ.)	საერთო წონა (კგ.)
წერტილოვანი საძირკველი	წ.ს.-2	1	Ø 10 A500C	1900	32 X 6	365	225
		2	Ø 10 A500C	2300	24 X 6	331	204
		1.1	Ø 18 A500C	4290	4 X 6	103	206
		1.2	Ø 18 A500C	3740	4 X 6	90	179
		2.1	Ø 8 A240C	1560	19 X 6	178	70
		2.2	Ø 8 A240C	1440	19 X 6	164	65
		2.3	Ø 8 A240C	900	12 X 6	65	26
		მძიმე ბეტონი B25			V = 1.5 X 6	= 8.87 მ³	
		ბეტონის მომზადება B15			V = 0.3 X 6	= 1.51 მ³	

საერთო შენიშვნები :
1. ნახაზში შეტანილი ყველა ცვლილება უნდა შეთანხმდეს პროექტის ავტორთან.
2. პროექტში ყველა ზომა მოცემულია მილიმეტრებში, ნიშნულები-მეტრებში.

შენიშვნები :
1. ნახაზში შეტანილი ყველა ცვლილება უნდა შეთანხმდეს პროექტის ავტორთან.
2. შენობის საპროექტო ნული ±0.00=467.10 აბსოლუტურ ნიშნულს.
3. პროექტში ყველა ზომა მოცემულია მილიმეტრებში, ნიშნულები-მეტრებში.

თარიღი: Oct 07, 2025 წ.

კორექტირება

№	კორექტირება	თარიღი	შეასრ.
1			
2			
3			
4			
5			
6			

მისამართი / Address

ქ. თბილისი, დიმიტრი ყიფიანის N20
ს/კ 01.15.05.039.022

სიტუაციური გეგმა

პროექტი / Project

სამსართულიანი შენობა-ნაგებობის რეკონსტრუქცია

დამკვეთი / Client

შ.პ.ს. "ჰოსფიტალითი იმპერატორი"

თანამდებობა	გვარი
მთ.კონსტრუქტორი	ზ. კიზირია
კონსტრუქტორი	თ. მორალიშვილი
შეასრულა	ლ. გელაშვილი
შეამოწმა	თ. მორალიშვილი

კონსტრუქტორი:
STRUCTURAL ENGINEER
თორნიკე მორალიშვილი
TORNIKE MORALISHVILI
E: TORNIKEMORALISHVILI@GMAIL.COM
M: +995 511 222 442

ფაილი/File: SPREAD FOOTING

პროექტი/Project No 43V25	ფორმატი Paper Size A3
თარიღი/Date: Oct 07, 2025	
სტადია/Status: C.D.	მ. Scale

ნახაზის დასახელება / Drawing Name:

წერტილოვან საძირკველი წ.ს.-2

ფურცელი/Drawing No კ-1004

კვეთი 1-1
მ 1:25

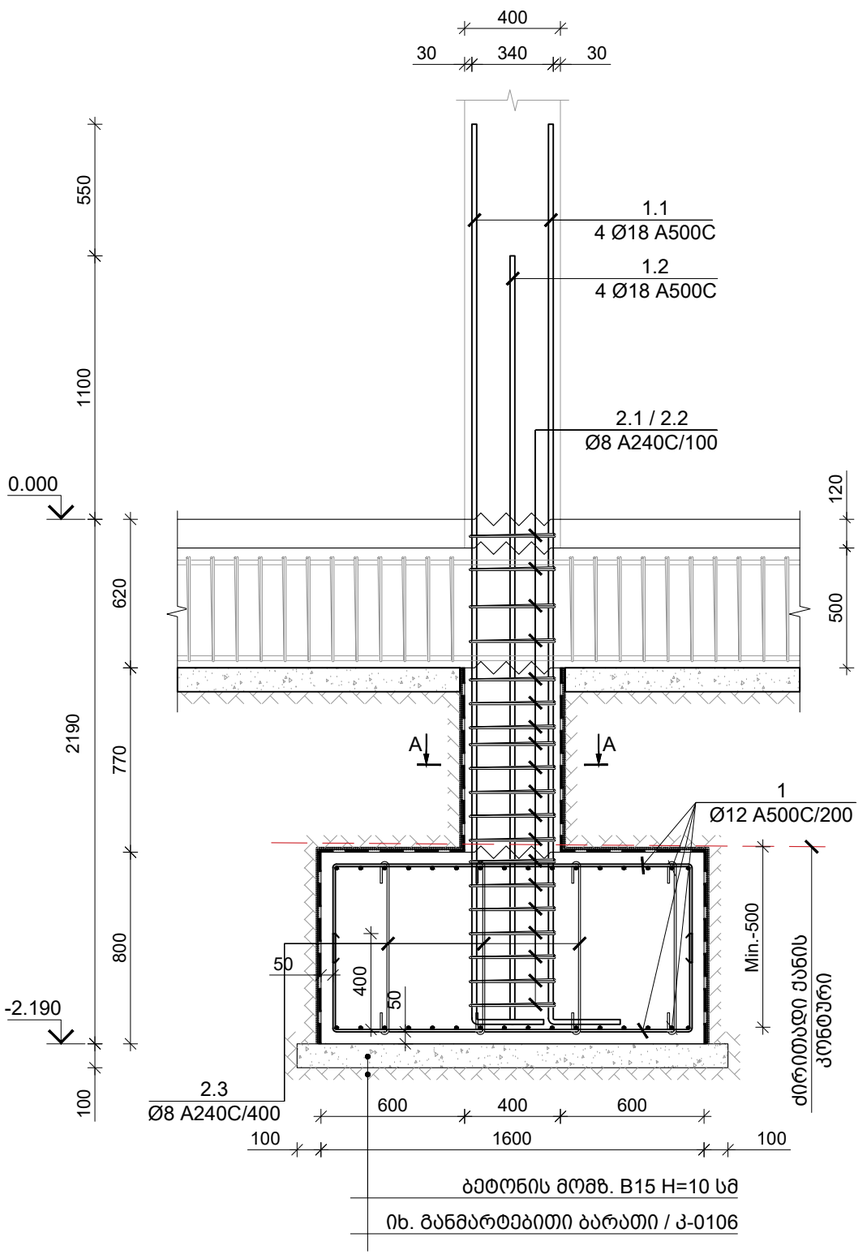

ბეტონის მომზ. B15 H=10 სმ

იხ. განმარტებითი ბარათი / კ-0106

წერტილოვან საძირკველი წ.ს.-3 / 1 ც.
მ 1:25

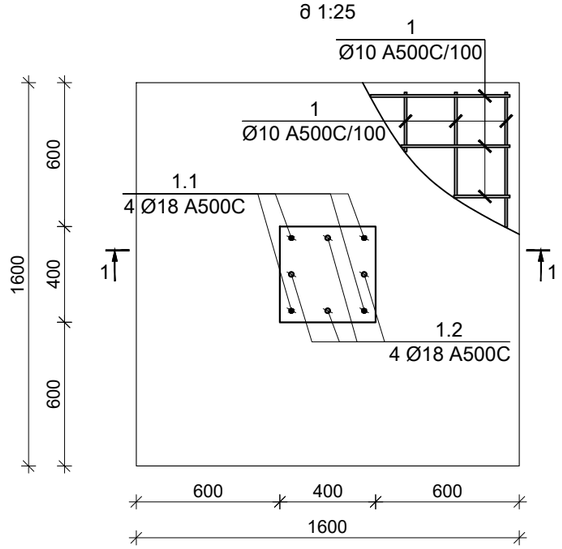

კვეთი A-A
მ 1:10

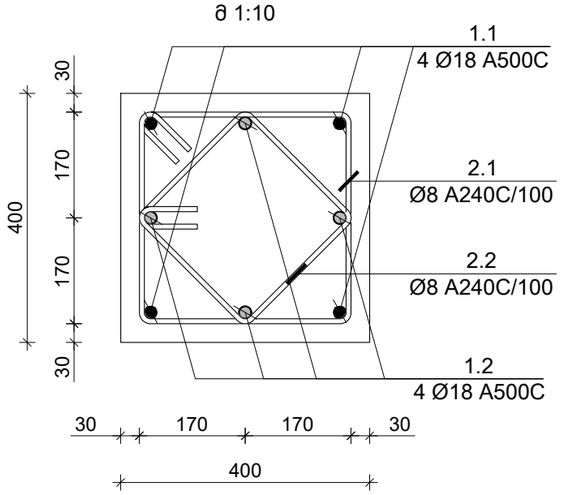

პოზ. N	Ø [მმ]	ე ს კ ი ზ ი [მმ]	სიგრძე L [მმ]
1	Ø 10	400 / 1500 / 400	2300
1.1	Ø 18	3740 / 550	4290
1.2	Ø 18	3190 / 550	3740
2.1	Ø 8	340 / 100 / 100 / 340 / 340	1560
2.2	Ø 8	310 / 310 / 100 / 310 / 310	1440
2.3	Ø 8	700 / 100 / 100	900

კონსტრ. დასახ.	ელემენტის დასახ.	პოზ. №	დიამეტრი ან კვეთი (მმ)	ერთეულის სიგრძე (მმ.)	რაოდენობა (ც.)	საერთო სიგრძე (მ.)	საერთო წონა (კგ.)
წერტილოვანი საძირკველი	წ.ს.-3	1	Ø 10 A500C	2300	32 X 1	74	45
		1.1	Ø 18 A500C	4290	4 X 1	17	34
		1.2	Ø 18 A500C	3740	4 X 1	15	30
		2.1	Ø 8 A240C	1560	19 X 1	30	12
		2.2	Ø 8 A240C	1440	19 X 1	27	11
		2.3	Ø 8 A240C	900	6 X 1	5	2
		მძიმე ბეტონი B25			V = 0.7 X 1	= 0.74 მ³	
		ბეტონის მომზადება B15			V = 0.1 X 1	= 0.14 მ³	

საერთო შენიშვნები :
1. ნახაზში შეტანილი ყველა ცვლილება უნდა შეთანხმდეს პროექტის ავტორთან.
2. პროექტში ყველა ზომა მოცემულია მილიმეტრებში, ნიშნულები-მეტრებში.

შენიშვნები :
1. ნახაზში შეტანილი ყველა ცვლილება უნდა შეთანხმდეს პროექტის ავტორთან.
2. შენობის საპროექტო ნული ±0.00=467.10 აბსოლუტურ ნიშნულს.
3. პროექტში ყველა ზომა მოცემულია მილიმეტრებში, ნიშნულები-მეტრებში.

თარიღი: Oct 07, 2025 წ.

კორექტირება

№	კორექტირება	თარიღი	შეასრ.
1			
2			
3			
4			
5			
6			

მისამართი / Address

ქ. თბილისი, დიმიტრი ყიფიანის N20
ს/კ 01.15.05.039.022

სიტუაციური გეგმა

პროექტი / Project

სამსართულიანი შენობა-ნაგებობის რეკონსტრუქცია

დამკვეთი / Client

შ.პ.ს. "ჰოსფიტალითი იმპერატორი"

თანამდებობა	გვარი
მთ.კონსტრუქტორი	ზ. კიზირია
კონსტრუქტორი	თ. მორალიშვილი
შეასრულა	ლ. გელაშვილი
შეამოწმა	თ. მორალიშვილი

კონსტრუქტორი:
STRUCTURAL ENGINEER
თორნიკე მორალიშვილი
TORNIKE MORALISHVILI
E: TORNIKEMORALISHVILI@GMAIL.COM
M: +995 511 222 442

ფაილი/File: SPREAD FOOTING

პროექტი/Project No 43V25	ფორმატი Paper Size A3
თარიღი/Date: Oct 07, 2025	
სტადია/Status: C.D.	მ. Scale

ნახაზის დასახელება / Drawing Name:

წერტილოვან საძირკველი წ.ს.-3

ფურცელი/Drawing No კ-1005

კვეთი 1-1
მ 1:25

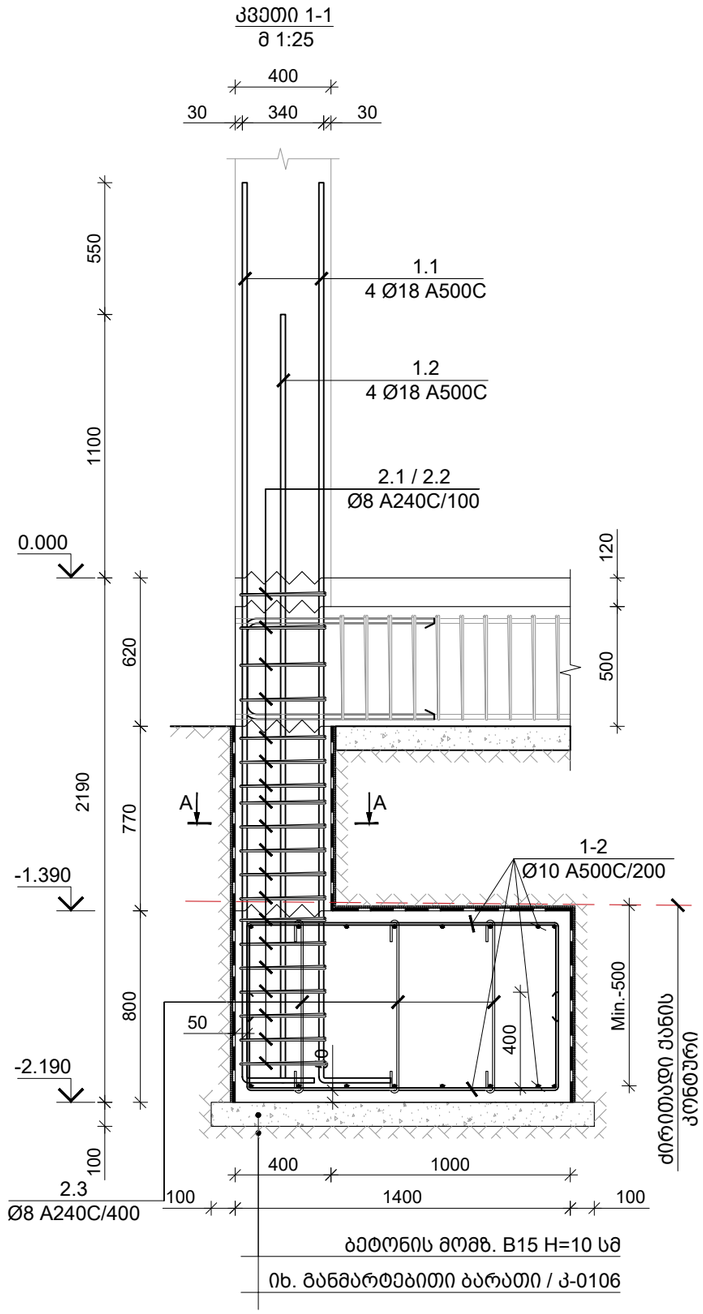

წერტილოვან საძირკველი წ.ს.-4 / 1 ც.
მ 1:25

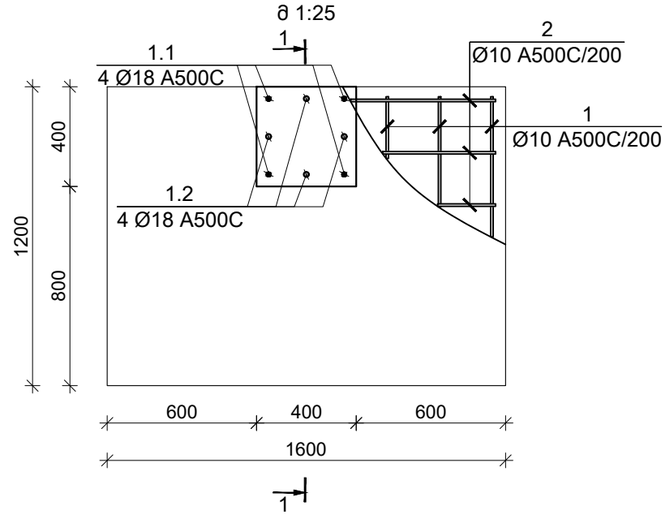

კვეთი A-A
მ 1:10

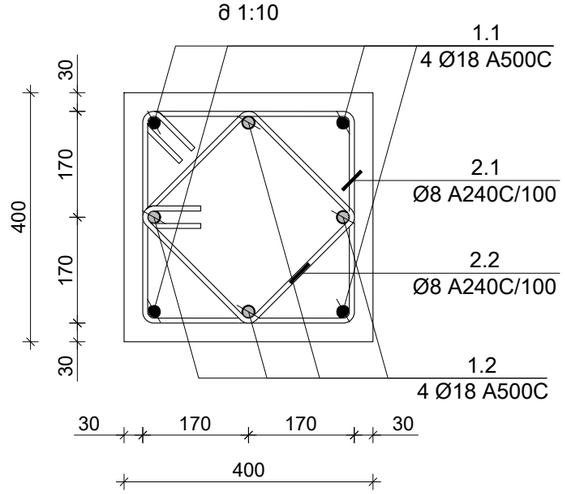

პოზ. N	Ø [მმ]	ე ს კ ი ზ ი [მმ]	სიგრძე L [მმ]
1	Ø 10	400 / 400 / 1100	1900
2	Ø 10	400 / 400 / 1500	2300
1.1	Ø 18	3740 / 550	4290
1.2	Ø 18	3190 / 550	3740
2.1	Ø 8	340 / 100 / 100 / 340 / 340	1560
2.2	Ø 8	310 / 310 / 100 / 310 / 310	1440
2.3	Ø 8	700 / 100 / 100	900

კონსტრ. დასახ.	ელემენტის დასახ.	პოზ. №	დიამეტრი ან კვეთი (მმ)		ერთეულის სიგრძე (მმ.)	რაოდენობა (ც.)	საერთო სიგრძე (მ.)	საერთო წონა (კგ.)
წერტილოვანი საძირკველი	წ.ს.-4	1	Ø 10	A500C	1900	16 X 1	30	19
		2	Ø 10	A500C	2300	12 X 1	28	17
		1.1	Ø 18	A500C	4290	4 X 1	17	34
		1.2	Ø 18	A500C	3740	4 X 1	15	30
		2.1	Ø 8	A240C	1560	19 X 1	30	12
		2.2	Ø 8	A240C	1440	19 X 1	27	11
		2.3	Ø 8	A240C	900	12 X 1	11	4
		მძიმე ბეტონი		B25	V =	1.5 X 1	= 1.48	მ³
		ბეტონის მომზადება		B15	V =	0.3 X 1	= 0.25	მ³

საერთო შენიშვნები :
1. ნახაზში შეტანილი ყველა ცვლილება უნდა შეთანხმდეს პროექტის ავტორთან.
2. პროექტში ყველა ზომა მოცემულია მილიმეტრებში, ნიშნულები-მეტრებში.

შენიშვნები :
1. ნახაზში შეტანილი ყველა ცვლილება უნდა შეთანხმდეს პროექტის ავტორთან.
2. შენობის საპროექტო ნული ±0.00=467.10 აბსოლუტურ ნიშნულს.
3. პროექტში ყველა ზომა მოცემულია მილიმეტრებში, ნიშნულები-მეტრებში.

თარიღი: Oct 07, 2025 წ.

კორექტირება

№	კორექტირება	თარიღი	შეასრ.
1			
2			
3			
4			
5			
6			

მისამართი / Address

ქ. თბილისი, დიმიტრი ყიფიანის N20
ს/კ 01.15.05.039.022

სიტუაციური გეგმა

პროექტი / Project

სამსართულიანი შენობა-ნაგებობის რეკონსტრუქცია

დამკვეთი / Client

შ.პ.ს. "ჰოსფითალითი იმპერატორი"

თანამდებობა	გვარი
მთ.კონსტრუქტორი	ზ. კიზირია
კონსტრუქტორი	თ. მორალიშვილი
შეასრულა	ლ. გელაშვილი
შეამოწმა	თ. მორალიშვილი

კონსტრუქტორი:
STRUCTURAL ENGINEER
თორნიკე მორალიშვილი
TORNIKE MORALISHVILI
E: TORNIKEMORALISHVILI@GMAIL.COM
M: +995 511 222 442

ფაილი/File: SPREAD FOOTING

პროექტი/Project No 43V25	ფორმატი Paper Size A3
თარიღი/Date: Oct 07, 2025	
სტადია/Status: C.D.	მ. Scale

ნახაზის დასახელება / Drawing Name:

წერტილოვან საძირკველი წ.ს.-4

ფურცელი/Drawing No კ-1006

კვეთი 1-1
მ 1:25

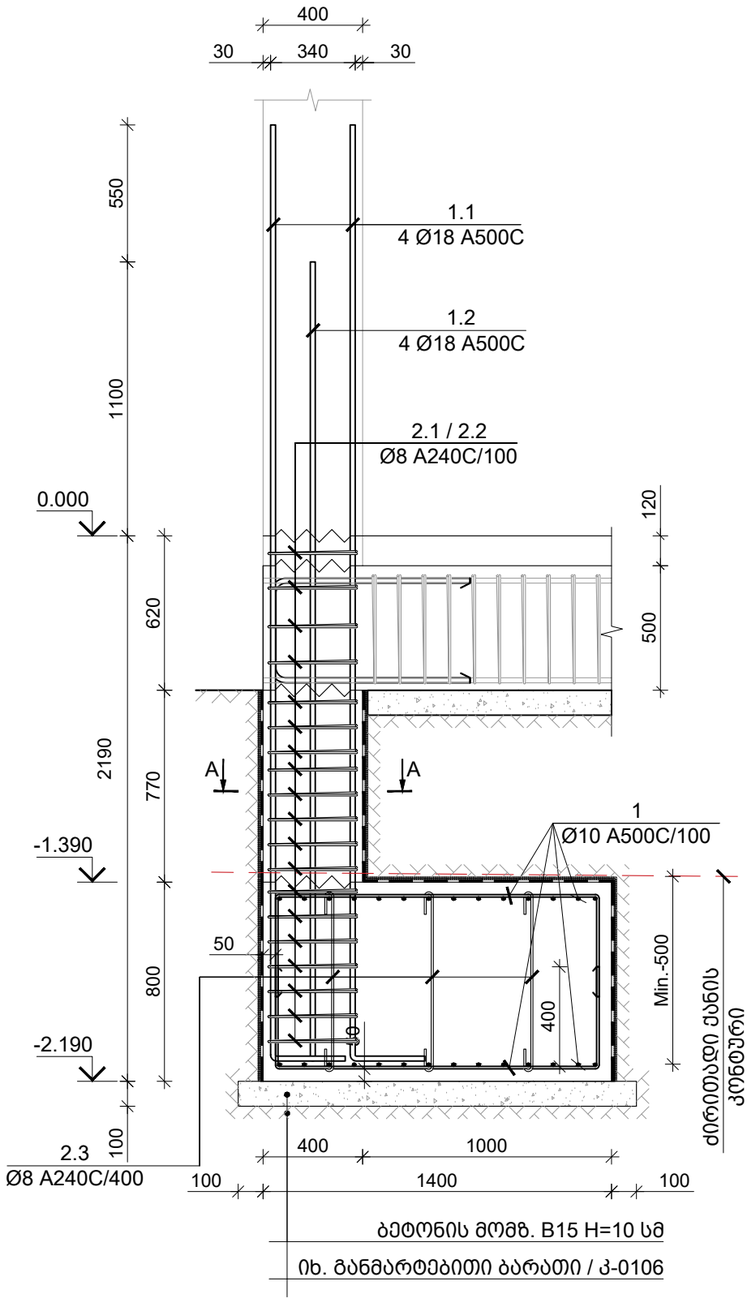

ბეტონის მომზ. B15 H=10 სმ

იხ. განმარტებითი ბარათი / კ-0106

წერტილოვან საძირკველი წ.ს.-5 / 2 ც.
მ 1:25

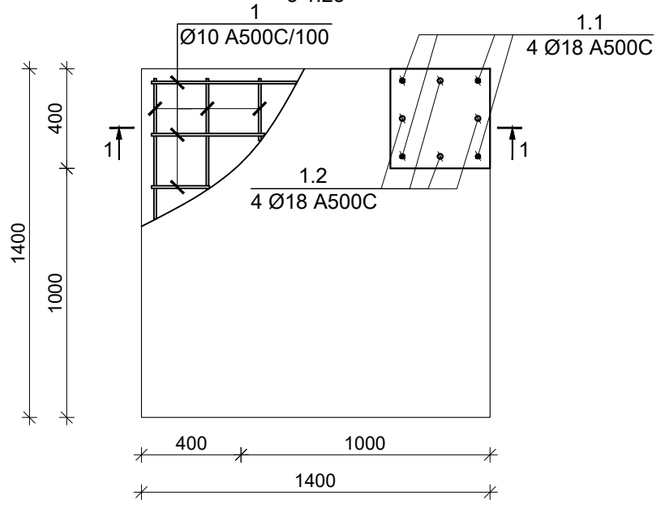

კვეთი A-A
მ 1:10

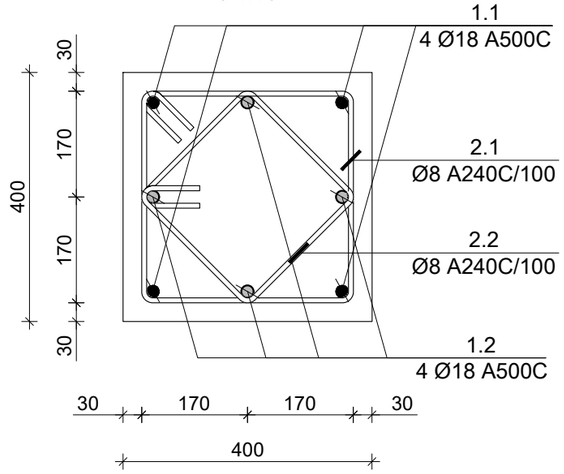

პოზ. N	Ø [მმ]	ე ს კ ი ზ ი [მმ]	სიგრძე L [მმ]
1	Ø 10	400 / 400 / 1300	2100
1.1	Ø 18	3740 / 550	4290
1.2	Ø 18	3190 / 550	3740
2.1	Ø 8	340 / 100 / 100 / 340 / 340	1560
2.2	Ø 8	310 / 310 / 100 / 310 / 310	1440
2.3	Ø 8	700 / 100 / 100	900

კონსტრ. დასახ.	ელემენტის დასახ.	პოზ. №	დიამეტრი ან კვეთი (მმ)	ერთეულის სიგრძე (მმ.)	რაოდენობა (ც.)	საერთო სიგრძე (მ.)	საერთო წონა (კგ.)
წერტილოვანი საძირკველი	წ.ს.-5	1	Ø 10 A500C	2100	56 X 2	235	145
		1.1	Ø 18 A500C	4290	4 X 2	34	69
		1.2	Ø 18 A500C	3740	4 X 2	30	60
		2.1	Ø 8 A240C	1560	19 X 2	59	23
		2.2	Ø 8 A240C	1440	19 X 2	55	22
		2.3	Ø 8 A240C	900	12 X 2	22	9
		მძიმე ბეტონი B25			V = 1.5 X 2	= 3.02 მ³	
		ბეტონის მომზადება B15			V = 0.3 X 2	= 0.51 მ³	

საერთო შენიშვნები :

1. ნახაზში მეტანილი ყველა ცვლილება უნდა შეთანხმდეს პროექტის ავტორთან.
2. პროექტში ყველა ზომა მოცემულია მილიმეტრებში, ნიშნულები-მეტრებში.

შენიშვნები :

1. ნახაზში მეტანილი ყველა ცვლილება უნდა შეთანხმდეს პროექტის ავტორთან.
2. შენობის საპროექტო ნული ±0.00=467.10 აბსოლუტურ ნიშნულს.
3. პროექტში ყველა ზომა მოცემულია მილიმეტრებში, ნიშნულები-მეტრებში.

თარიღი: Oct 07, 2025 წ.

კორექტირება

№	კორექტირება	თარიღი	შეასრ.
1			
2			
3			
4			
5			
6			

მისამართი / Address

ქ. თბილისი, დიმიტრი ყიფიანის N20

ს/კ 01.15.05.039.022

სიტუაციური გეგმა

პროექტი / Project

სამსართულიანი შენობა-ნაგებობის რეკონსტრუქცია

დამკვეთი / Client

შ.პ.ს. "ჰოსფიტალითი იმპერატორი"

თანამდებობა	გვარი
მთ.კონსტრუქტორი	ზ. კიზირია
კონსტრუქტორი	თ. მორალიშვილი
შეასრულა	ლ. გელაშვილი
შეამოწმა	თ. მორალიშვილი

კონსტრუქტორი:
STRUCTURAL ENGINEER
თორნიკე მორალიშვილი
TORNIKE MORALISHVILI
E: TORNIKEMORALISHVILI@GMAIL.COM
M: +995 511 222 442

ფაილი/File:SPREAD FOOTING

პროექტი/Project No 43V25	ფორმატი Paper Size A3
თარიღი/Date: Oct 07, 2025	
სტადია/Status: C.D.	მ. Scale

ნახაზის დასახელება / Drawing Name:

წერტილოვან საძირკველი წ.ს.-5

ფურცელი/Drawing No კ-1007

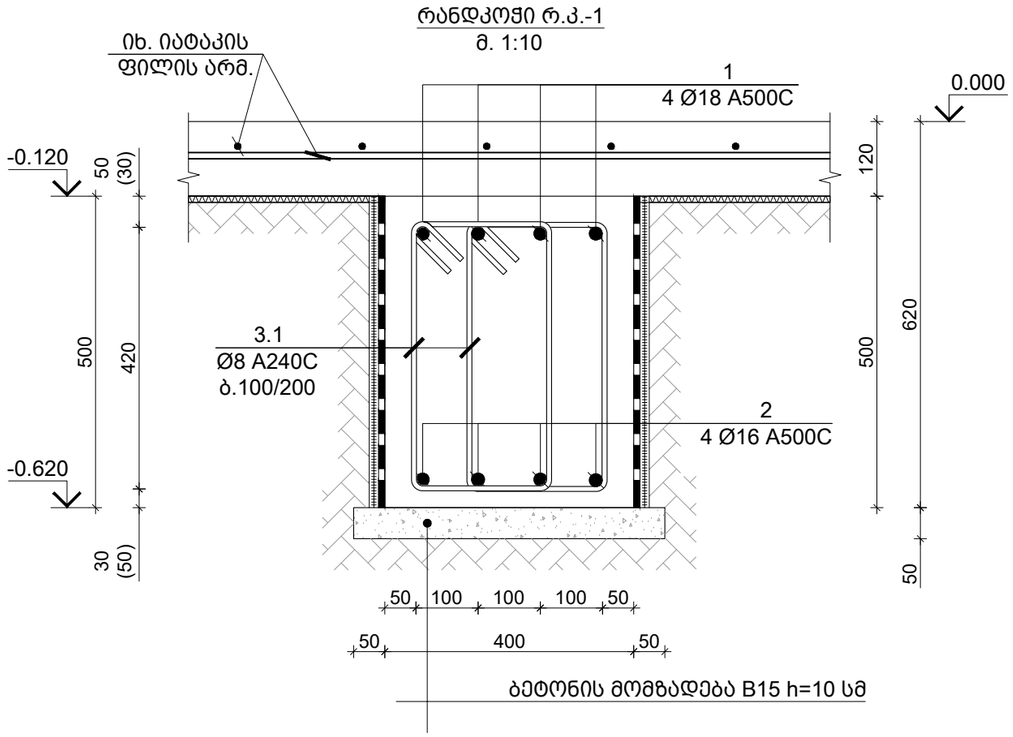

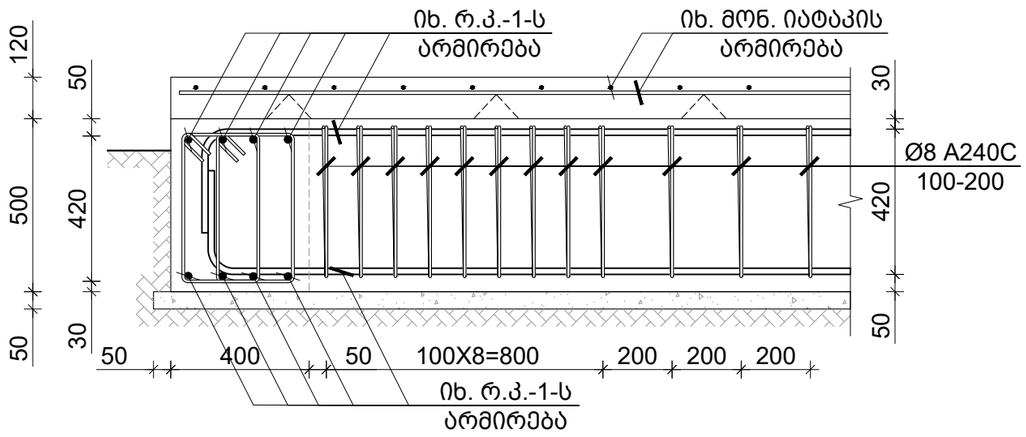

პოზ. N	Ø [მმ]	ე ს კ ი ზ ი [მმ]	სიგრძე L [მმ]
3.1	Ø 8	210 / 370 100 100 370 / 210	1360

საერთო შენიშვნები :

1. ნახაზში შეტანილი ყველა ცვლილება უნდა შეთანხმდეს პროექტის ავტორთან.
2. პროექტში ყველა ზომა მოცემულია მილიმეტრებში, ნიშნულები-მეტრებში.

შენიშვნები :

1. ნახაზში შეტანილი ყველა ცვლილება უნდა შეთანხმდეს პროექტის ავტორთან.
2. შენობის საპროექტო ნული ±0.00=467.10 აბსოლუტურ ნიშნულს.
3. პროექტში ყველა ზომა მოცემულია მილიმეტრებში, ნიშნულები-მეტრებში.

თარიღი Oct 07, 2025 წ.

კორექტირება

№	კორექტირება	თარიღი	შეასრ.
1			
2			
3			
4			
5			
6			

მისამართი / Address

ქ. თბილისი, დიმიტრი ყიფიანის N20
ს/კ 01.15.05.039.022

სიტუაციური გეგმა

პროექტი / Project

სამსართულიანი შენობა-ნაგებობის რეკონსტრუქცია

დამკვეთი / Client

შ.პ.ს. "ჰოსფიტალითი იმპერატორი"

თანამდებობა	გვარი
მთ.კონსტრუქტორი	ზ. კიზირია
კონსტრუქტორი	თ. მორალიშვილი
შემასრულა	ლ. გელაშვილი
შემამოწმა	თ. მორალიშვილი

კონსტრუქტორი:
STRUCTURAL ENGINEER
თორნიკე მორალიშვილი
TORNIKE MORALISHVILI
E: TORNIKEMORALISHVILI@GMAIL.COM
M: +995 511 222 442

ფაილი/File:GROUND BEAM

პროექტი/Project No 43V25	ფორმატი Paper Size A3
თარიღი/Date: Oct 07, 2025	
სტადია/Status: C.D.	მ. Scale

ნახაზის დასახელება / Drawing Name:

მონოლ. რანდკოჭი რ.კ.-1;ესკიზი & სპეციფიკაცია

ფურცელი/Drawing No კ-1008

კონსტრ. დასახ.	ელემენტის დასახ.	პოზ. №	დიამეტრი ან კვეთი (მმ)	ერთეულის სიგრძე (მ.)	რაოდენობა (ც.)	საერთო სიგრძე (მ.)	საერთო წონა (კგ.)
მონოლითური რანდკოჭი რ.კ.-ს -0.120	რ.კ.-1_40x50(h) -0.120	1	Ø 18 A500C	დ.ა.	-	409	817
		2	Ø 16 A500C	დ.ა.	-	409	646
		3.1	Ø 8 A240C	1360	1240 X 1	1686	665
		მძიმე ბეტონი B25		V =	16.7 X 1	= 16.74 მ³	
		ბეტონის მომზადება B15		V =	2.3 X 1	= 2.33 მ³	

ელემენტის დასახელება.	ზომა. №	ელემენტის ესკიზი და ზომები (მმ)	ერთეულის წონა (კგ.)	ელემენტების რაოდენობა (ც.)	ელემენტების საერთო წონა (კგ.)
ტროტუარის ბორდიური 0.000 დან -0.150 მდე.	1	Ø 10 A500C	კგ.ა.	-	1712	1055
		ბეტონი B25 V = 20 X 1 = 20 მ³			

ნახაზის დასახელება / Drawing Name:

ბეტონის ტროტუარის ბორდიურის გაბარიტული ნახაზი

ფორმატი Paper Size	A3
მასშტაბი Scale	1:10
პროექტის № Project No	43V25
თარიღი Date	Oct 07, 2025
სტატუსი Status	C.D.
ფაილი File	GROUND SLAB

ტექნიკური ხელმძღვანელი:
STRUCTURAL ENGINEER
თორნიკე მორალიშვილი
E: TORNIKEMORALISHVILI@GMAIL.COM
M: +995 511 222 442

პროექტის ავტორი:
ARCHITECT
ნინო ბერიძე
E: NINO.BERIDZE@GMAIL.COM
M: +995 599 123 456

კონსტრუქციული ნაწილის ავტორი:
STRUCTURAL ENGINEER
ლევან ქავთარაძე
E: LEVAN.KAVTARADZE@GMAIL.COM
M: +995 577 345 678

ინჟინერი სანტექნიკა-ვენტილაციის ნაწილში:
ENGINEER
გიორგი ლომიძე
E: GIORGI.LOMIDZE@GMAIL.COM
M: +995 555 987 654

ინჟინერი ელექტრომოწყობილობების ნაწილში:
ENGINEER
ანა ჯაფარიძე
E: ANA.JAPARIDZE@GMAIL.COM
M: +995 598 765 432

ინჟინერი სამშენებლო ნაწილში:
ENGINEER
ლევან ქავთარაძე
E: LEVAN.KAVTARADZE@GMAIL.COM
M: +995 577 345 678

ინჟინერი ელექტრომოწყობილობების ნაწილში:
ENGINEER
ანა ჯაფარიძე
E: ANA.JAPARIDZE@GMAIL.COM
M: +995 598 765 432

ინჟინერი სანტექნიკა-ვენტილაციის ნაწილში:
ENGINEER
გიორგი ლომიძე
E: GIORGI.LOMIDZE@GMAIL.COM
M: +995 555 987 654

ტექნიკური ხელმძღვანელი:
STRUCTURAL ENGINEER
თორნიკე მორალიშვილი
E: TORNIKEMORALISHVILI@GMAIL.COM
M: +995 511 222 442

ფორმატი Paper Size	A3
მასშტაბი Scale	1:10
პროექტის № Project No	43V25
თარიღი Date	Oct 07, 2025
სტატუსი Status	C.D.
ფაილი File	GROUND SLAB

ნახაზის დასახელება / Drawing Name:

ბეტონის ტროტუარის ბორდიურის გაბარიტული ნახაზი

პროექტის № Project No	43V25
ნახაზის № Drawing No	ა-1009

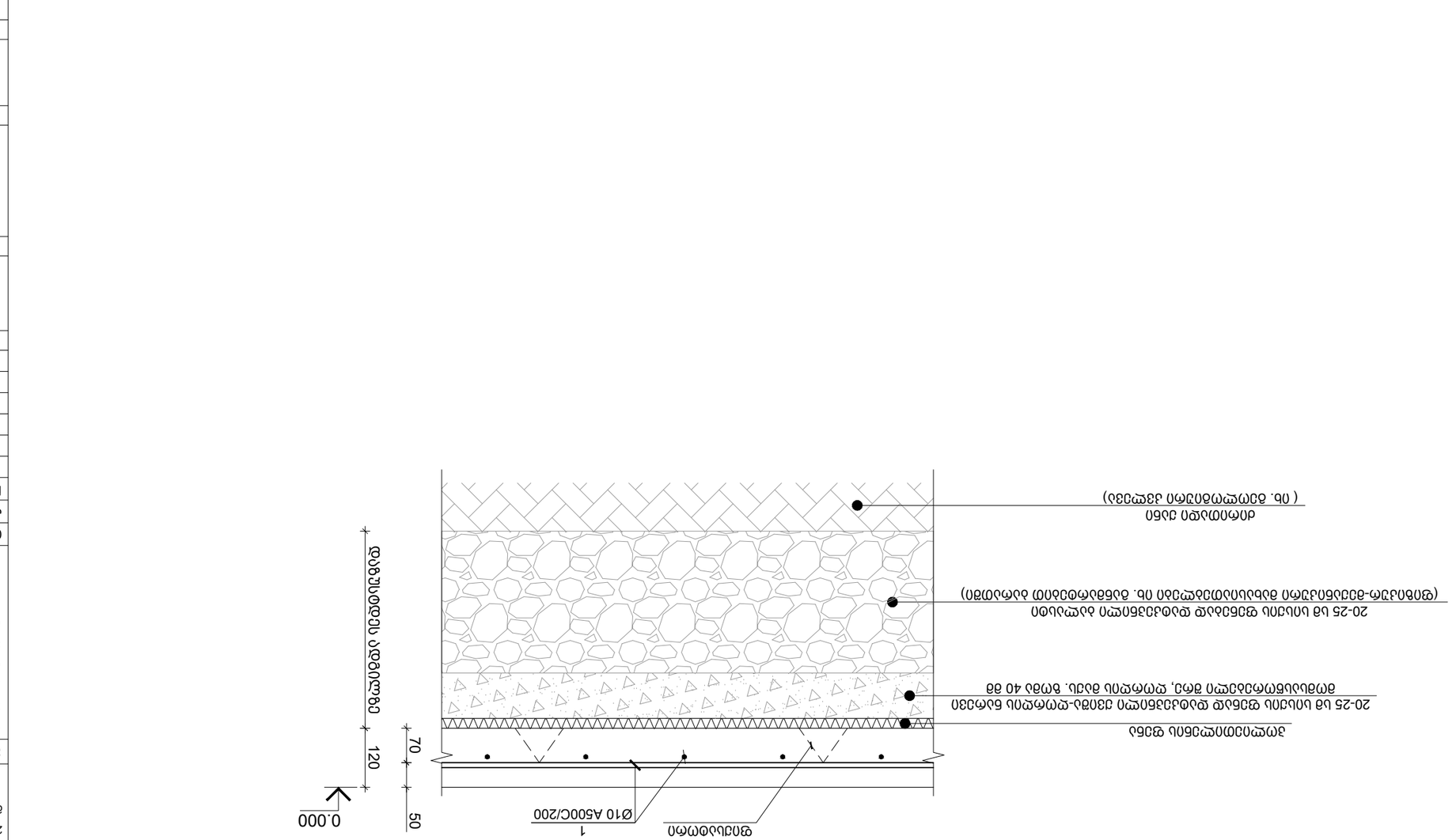

ნახაზის ტექნიკური მახასიათებლები :

1. ნახაზით გათვალისწინებულია ბეტონის ტროტუარის ბორდიურის ელემენტების ერთეული და საერთო რაოდენობა.
2. ელემენტების ზომა და მოცულობა ტექნიკური პირობების, წარმოების ტექნოლოგიის და ხარისხის მოთხოვნების შესაბამისად.

შენიშვნები :

1. ნახაზით გათვალისწინებული ბეტონის ტროტუარის ბორდიურის ელემენტების ზომები მოცემულია მილიმეტრებში.
2. ბეტონის სიმკვრივე 2400 კგ/მ³, ბეტონის კლასი B25=467.10 პასკალი.
3. ელემენტების ზომა და მოცულობა შეიძლება შეიცვალოს ტექნიკური პირობების, წარმოების ტექნოლოგიის და ხარისხის მოთხოვნების შესაბამისად.

თარიღი	Oct 07, 2025 წ.
ელემენტების დასახელება	

№	ელემენტის დასახელება	ტიპის №	რაოდ.
1			
2			
3			
4			
5			
6			

მშენებლობის ობიექტის მისამართი / Address

ქ. თბილისი, ფონდის ქუჩა N20
ს/კ 01.15.05.039.022

ბეტონის ტროტუარის ბორდიური

დამკვეთი Client	შპს.ელექტრომოწყობილობების ქარხანა
მთ.პროექტის ხელმძღვანელი	ბ. ანთაძე
პროექტის ხელმძღვანელი	ო. ბოლქვაძე
ტექნიკური ხელმძღვანელი	ო. ბოლქვაძე
ტექნიკური ხელმძღვანელი	ო. ბოლქვაძე

პროექტი / Project

ელექტრომოწყობილობების ქარხანა-ტექნიკური ცენტრი

დამკვეთი / Client

შპს."ელექტრომოწყობილობების ქარხანა"

3.200 ნ.-ზე გადახურვის ფილის საყალიბე გეგმა
მ 1:100

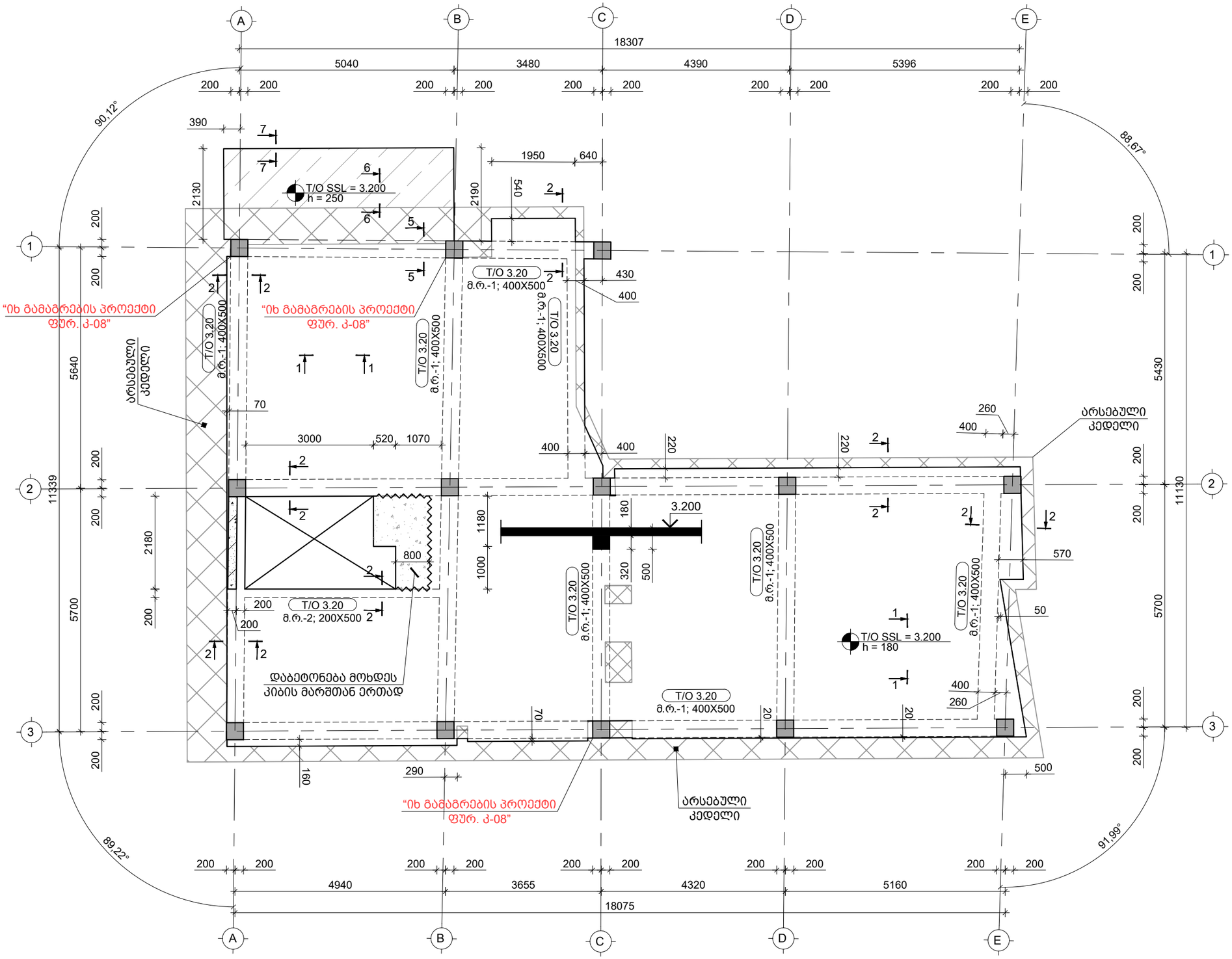

საერთო შენიშვნები :

1. ნახაზში შეტანილი ყველა ცვლილება უნდა შეთანხმდეს პროექტის ავტორთან.
2. პროექტში ყველა ზომა მოცემულია მილიმეტრებში, ნიშნულები-მეტრებში.

შენიშვნები :

1. ნახაზში შეტანილი ყველა ცვლილება უნდა შეთანხმდეს პროექტის ავტორთან.
2. შენობის საპროექტო ნული ±0.00=467.10 აბსოლუტურ ნიშნულს.
3. პროექტში ყველა ზომა მოცემულია მილიმეტრებში, ნიშნულები-მეტრებში.

თარიღი Oct 07, 2025 წ.

კორექტირება

№	კორექტირება	თარიღი	შეასრ.
1			
2			
3			
4			
5			
6			

მისამართი / Address

ქ. თბილისი, დიმიტრი ყიფიანის N20
ს/კ 01.15.05.039.022

სიტუაციური გეგმა

პროექტი / Project

სამსართულიანი შენობა-ნაგებობის რეკონსტრუქცია

დამკვეთი / Client

შ.პ.ს. "ჰოსფიტალითი ოპერატორი"

თანამდებობა	გვარი
მთ.კონსტრუქტორი	ზ. კიზირია
კონსტრუქტორი	თ. მორალიშვილი
შეასრულა	თ. მორალიშვილი
შეამოწმა	თ. მორალიშვილი

კონსტრუქტორი:
STRUCTURAL ENGINEER
თორნიკე მორალიშვილი
TORNIKE MORALISHVILI
E: TORNIKEMORALISHVILI@GMAIL.COM
M: +995 511 222 442

ფაილი/File: SLAB L 01 REINFORCEMENT

პროექტი/Project No 43V25	ფორმატი Paper Size A3
თარიღი/Date: Oct 07, 2025	
სტადია/Status: C.D.	მ. Scale

ნახაზის დასახელება / Drawing Name:

3.200 ნ.-ზე გადახურვის ფილის საყალიბე გეგმა

ფურცელი/Drawing No კ-2000

3.200 ნ.-ზე გადახურვის ფილის არმირების გეგმა ქვედა შრე; X მიმართულება
მ 1:100

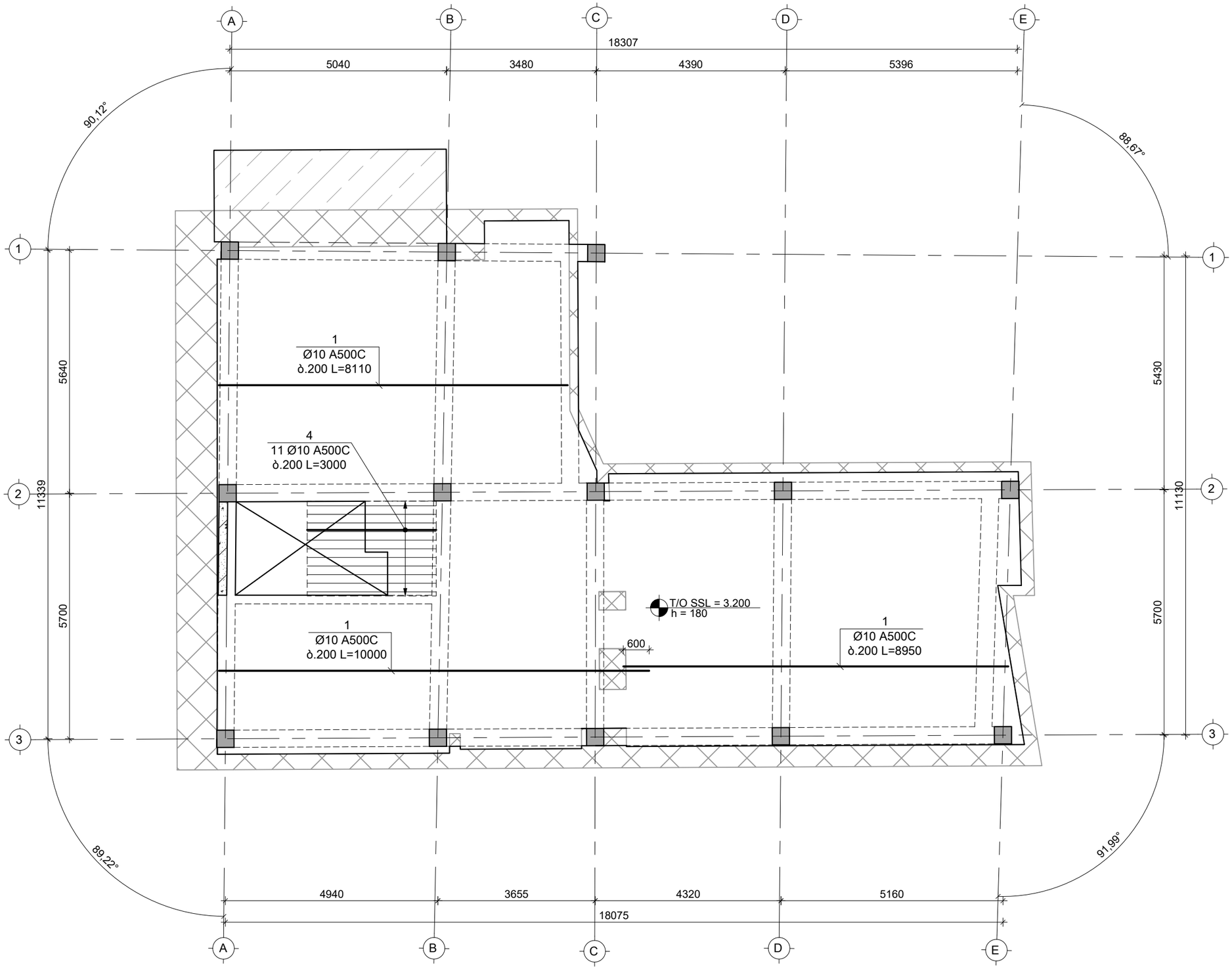

საერთო შენიშვნები :

1. ნახაზში შეტანილი ყველა ცვლილება უნდა შეთანხმდეს პროექტის ავტორთან.
2. პროექტში ყველა ზომა მოცემულია მილიმეტრებში, ნიშნულები-მეტრებში.

შენიშვნები :

1. ნახაზში შეტანილი ყველა ცვლილება უნდა შეთანხმდეს პროექტის ავტორთან.
2. შენობის საპროექტო ნული ±0.00=467.10 აბსოლუტურ ნიშნულს.
3. პროექტში ყველა ზომა მოცემულია მილიმეტრებში, ნიშნულები-მეტრებში.

თარიღი Oct 07, 2025 წ.

კორექტირება

№	კორექტირება	თარიღი	შეასრ.
1			
2			
3			
4			
5			
6			

მისამართი / Address

ქ. თბილისი, დიმიტრი ყიფიანის N20
ს/კ 01.15.05.039.022

სიტუაციური გეგმა

პროექტი / Project

სამსართულიანი შენობა-ნაგებობის რეკონსტრუქცია

დამკვეთი / Client

შ.პ.ს. "ჰოსფიტალითი იმპერატორი"

თანამდებობა	გვარი
მთ.კონსტრუქტორი	ზ. კიზირია
კონსტრუქტორი	თ. მორალიშვილი
შეასრულა	თ. მორალიშვილი
შეამოწმა	თ. მორალიშვილი

კონსტრუქტორი:
STRUCTURAL ENGINEER
თორნიკე მორალიშვილი
TORNIKE MORALISHVILI
E: TORNIKEMORALISHVILI@GMAIL.COM
M: +995 511 222 442

ფაილი/File: SLAB L 01 REINFORCEMENT

პროექტი/Project No 43V25	ფორმატი Paper Size A3
თარიღი/Date: Oct 07, 2025	
სტადია/Status: C.D.	მ. Scale

ნახაზის დასახელება / Drawing Name:

3.200 ნ.-ზე გადახ. ფილის არმირების გეგმა ქვედა შრე X მიმართ.

ფურცელი/Drawing No პ-2001

3.200 ნ.-ზე გადახურვის ფილის არმირების გეგმა ქვედა შრე; Y მიმართულება
მ 1:100

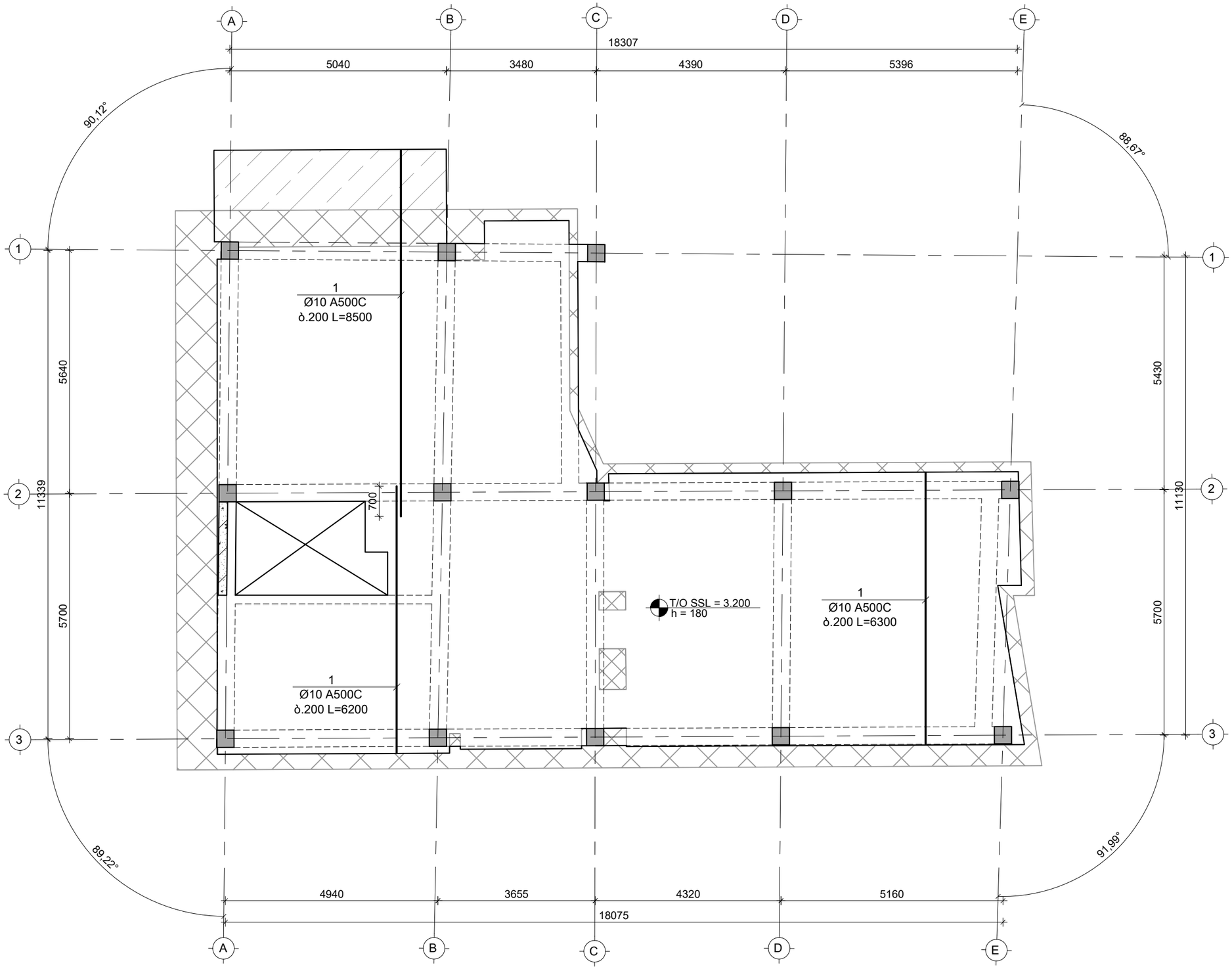

საერთო შენიშვნები :

1. ნახაზში შეტანილი ყველა ცვლილება უნდა შეთანხმდეს პროექტის ავტორთან.
2. პროექტში ყველა ზომა მოცემულია მილიმეტრებში, ნიშნულები-მეტრებში.

შენიშვნები :

1. ნახაზში შეტანილი ყველა ცვლილება უნდა შეთანხმდეს პროექტის ავტორთან.
2. შენობის საპროექტო ნული ±0.00=467.10 აბსოლუტურ ნიშნულს.
3. პროექტში ყველა ზომა მოცემულია მილიმეტრებში, ნიშნულები-მეტრებში.

თარიღი Oct 07, 2025 წ.

კორექტირება

№	კორექტირება	თარიღი	შეასრ.
1			
2			
3			
4			
5			
6			

მისამართი / Address

ქ. თბილისი, დიმიტრი ყიფიანის N20
ს/კ 01.15.05.039.022

სიტუაციური გეგმა

პროექტი / Project

სამსართულიანი შენობა-ნაგებობის რეკონსტრუქცია

დამკვეთი / Client

შ.პ.ს. "ჰოსფითალითი იმპერატორი"

თანამდებობა	გვარი
მთ.კონსტრუქტორი	ზ. კიზირია
კონსტრუქტორი	თ. მორალიშვილი
შეასრულა	თ. მორალიშვილი
შეამოწმა	თ. მორალიშვილი

კონსტრუქტორი:
STRUCTURAL ENGINEER
თორნიკე მორალიშვილი
TORNIKE MORALISHVILI
E: TORNIKEMORALISHVILI@GMAIL.COM
M: +995 511 222 442

ფაილი/File: SLAB L 01 REINFORCEMENT

პროექტი/Project No 43V25	ფორმატი Paper Size A3
თარიღი/Date: Oct 07, 2025	
სტადია/Status: C.D.	მ. Scale

ნახაზის დასახელება / Drawing Name:

3.200 ნ.-ზე გადახ. ფილის არმირების გეგმა ქვედა შრე Y მიმართ.

ფურცელი/Drawing No კ-2002

3.200 ნ.-ზე გადახურვის ფილის არმირების გეგმა ზედა შრე; X მიმართულება
მ 1:100

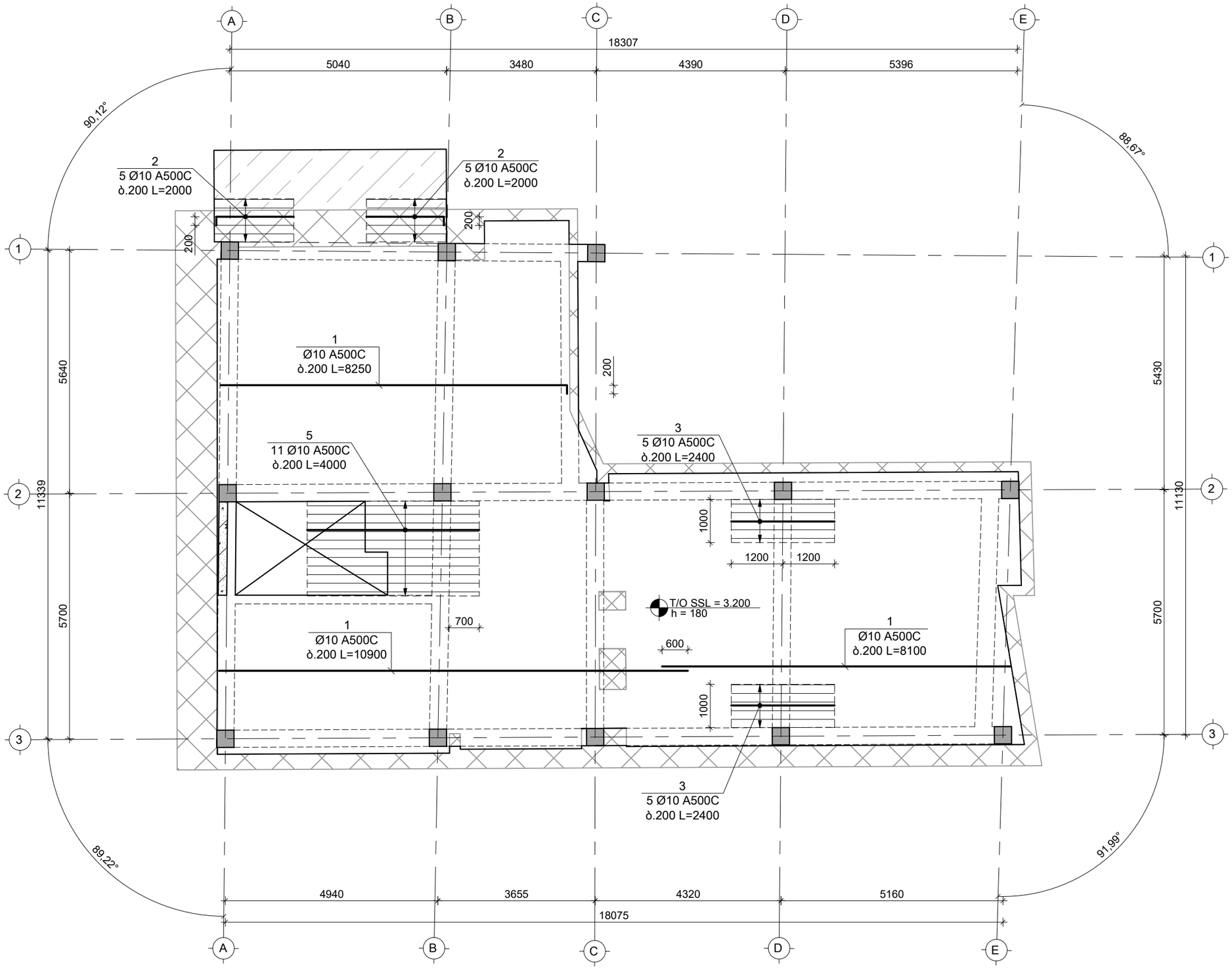

საერთო შენიშვნები :

1. ნახაზში შეტანილი ყველა ცვლილება უნდა შეთანხმდეს პროექტის ავტორთან.
2. პროექტში ყველა ზომა მოცემულია მილიმეტრებში, ნიშნულები-მეტრებში.

შენიშვნები :

1. ნახაზში შეტანილი ყველა ცვლილება უნდა შეთანხმდეს პროექტის ავტორთან.
2. შენობის საპროექტო ნული ±0.00=467.10 აბსოლუტურ ნიშნულს.
3. პროექტში ყველა ზომა მოცემულია მილიმეტრებში, ნიშნულები-მეტრებში.

თარიღი Oct 07, 2025 წ.

კორექტირება

№	კორექტირება	თარიღი	შეასრ.
1			
2			
3			
4			
5			
6			

მისამართი / Address

ქ. თბილისი, დიმიტრი ყიფიანის N20
ს/კ 01.15.05.039.022

სიტუაციური გეგმა

პროექტი / Project

სამსართულიანი შენობა-ნაგებობის რეკონსტრუქცია

დამკვეთი / Client

შ.პ.ს. "ჰოსფიტალითი ოპერატორი"

თანამდებობა	გვარი
მთ.კონსტრუქტორი	ზ. კიზირია
კონსტრუქტორი	თ. მორალიშვილი
შეასრულა	თ. მორალიშვილი
შეამოწმა	თ. მორალიშვილი

კონსტრუქტორი:
STRUCTURAL ENGINEER
თორნიკე მორალიშვილი
TORNIKE MORALISHVILI
E: TORNIKEMORALISHVILI@GMAIL.COM
M: +995 511 222 442

ფაილი/File: SLAB L 01 REINFORCEMENT

პროექტი/Project No 43V25	ფორმატი Paper Size A3
თარიღი/Date: Oct 07, 2025	
სტადია/Status: C.D.	მ. Scale

ნახაზის დასახელება / Drawing Name:

3.200 ნ.-ზე გადახ. ფილის არმირების გეგმა ზედა შრე X მიმართ.

ფურცელი/Drawing No კ-2003

3.200 ნ.-ზე გადახურვის ფილის არმირების გეგმა ზედა შრე; Y მიმართულება
მ 1:100

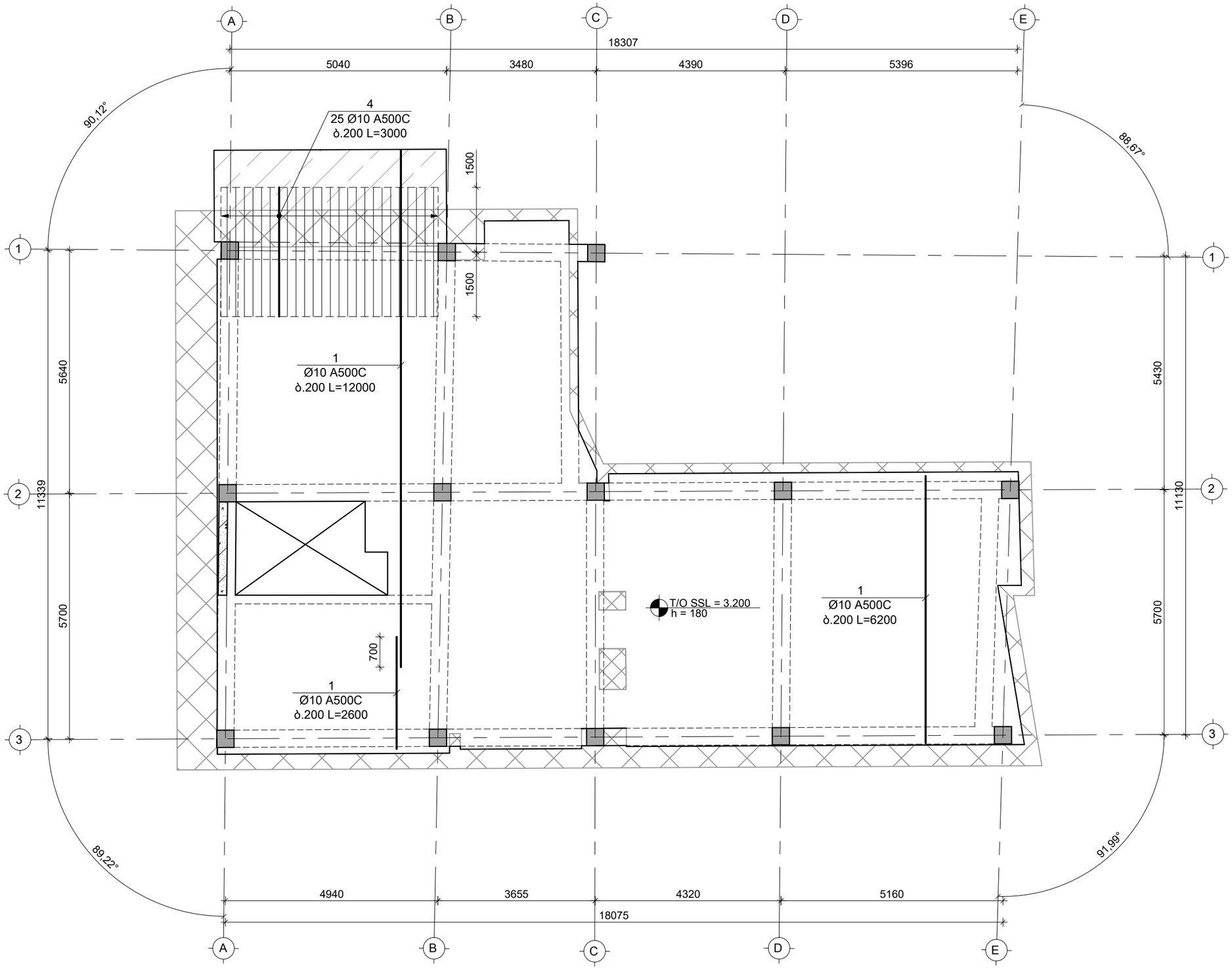

საერთო შენიშვნები :

1. ნახაზში შეტანილი ყველა ცვლილება უნდა შეთანხმდეს პროექტის ავტორთან.
2. პროექტში ყველა ზომა მოცემულია მილიმეტრებში, ნიშნულები-მეტრებში.

შენიშვნები :

1. ნახაზში შეტანილი ყველა ცვლილება უნდა შეთანხმდეს პროექტის ავტორთან.
2. შენობის საპროექტო ნული ±0.00=467.10 აბსოლუტურ ნიშნულს.
3. პროექტში ყველა ზომა მოცემულია მილიმეტრებში, ნიშნულები-მეტრებში.

თარიღი Oct 07, 2025 წ.

კორექტირება

№	კორექტირება	თარიღი	შეასრ.
1			
2			
3			
4			
5			
6			

მისამართი / Address

ქ. თბილისი, დიმიტრი ყიფიანის N20
ს/კ 01.15.05.039.022

სიტუაციური გეგმა

პროექტი / Project

სამსართულიანი შენობა-ნაგებობის რეკონსტრუქცია

დამკვეთი / Client

შ.პ.ს. "ჰოსფიტალითი იმპერატორი"

თანამდებობა	გვარი
მთ.კონსტრუქტორი	ზ. კიზირია
კონსტრუქტორი	თ. მორალიშვილი
შეასრულა	თ. მორალიშვილი
შეამოწმა	თ. მორალიშვილი

კონსტრუქტორი:
STRUCTURAL ENGINEER
თორნიკე მორალიშვილი
TORNIKE MORALISHVILI
E: TORNIKEMORALISHVILI@GMAIL.COM
M: +995 511 222 442

ფაილი/File: SLAB L 01 REINFORCEMENT

პროექტი/Project No 43V25	ფორმატი Paper Size A3
თარიღი/Date: Oct 07, 2025	
სტადია/Status: C.D.	მ. Scale

ნახაზის დასახელება / Drawing Name:

3.2100 ნ.-ზე გადახ. ფილის არმირების გეგმა ზედა შრე Y მიმართ.

ფურცელი/Drawing No	კ-2004

6.800 ნ.-ზე გადახურვის ფილის საყალიბე გეგმა
მ 1:100

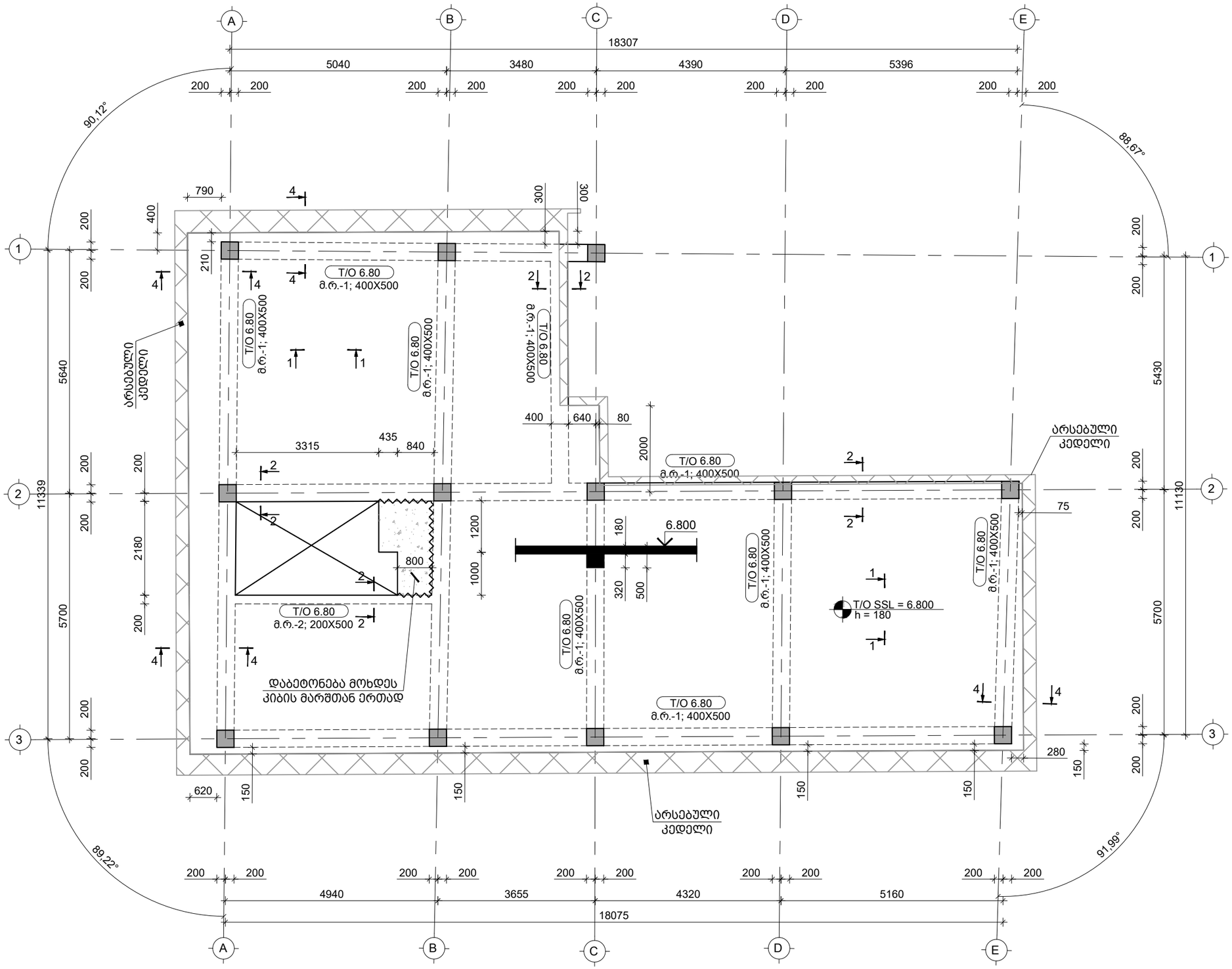

საერთო შენიშვნები :

1. ნახაზში შეტანილი ყველა ცვლილება უნდა შეთანხმდეს პროექტის ავტორთან.
2. პროექტში ყველა ზომა მოცემულია მილიმეტრებში, ნიშნულები-მეტრებში.

შენიშვნები :

1. ნახაზში შეტანილი ყველა ცვლილება უნდა შეთანხმდეს პროექტის ავტორთან.
2. შენობის საპროექტო ნული ±0.00=467.10 აბსოლუტურ ნიშნულს.
3. პროექტში ყველა ზომა მოცემულია მილიმეტრებში, ნიშნულები-მეტრებში.

თარიღი Oct 07, 2025 წ.

კორექტირება

№	კორექტირება	თარიღი	შეასრ.
1			
2			
3			
4			
5			
6			

მისამართი / Address

ქ. თბილისი, დიმიტრი ყიფიანის N20
ს/კ 01.15.05.039.022

სიტუაციური გეგმა

პროექტი / Project

სამსართულიანი შენობა-ნაგებობის რეკონსტრუქცია

დამკვეთი / Client

შ.პ.ს. "ჰოსფიტალითი იმპერატორი"

თანამდებობა	გვარი
მთ.კონსტრუქტორი	ზ. კიზირია
კონსტრუქტორი	თ. მორალიშვილი
შეასრულა	თ. მორალიშვილი
შეამოწმა	თ. მორალიშვილი

კონსტრუქტორი:
STRUCTURAL ENGINEER
თორნიკე მორალიშვილი
TORNIKE MORALISHVILI
E: TORNIKEMORALISHVILI@GMAIL.COM
M: +995 511 222 442

ფაილი/File: SLAB L 02 REINFORCEMENT

პროექტი/Project No 43V25	ფორმატი Paper Size A3
თარიღი/Date: Oct 07, 2025	
სტადია/Status: C.D.	მ. Scale

ნახაზის დასახელება / Drawing Name:

6.800 ნ.-ზე გადახურვის ფილის საყალიბე გეგმა

ფურცელი/Drawing No კ-2005

6.800 ნ.-ზე გადახურვის ფილის არმირების გეგმა ქვედა შრე; X მიმართულება
მ 1:100

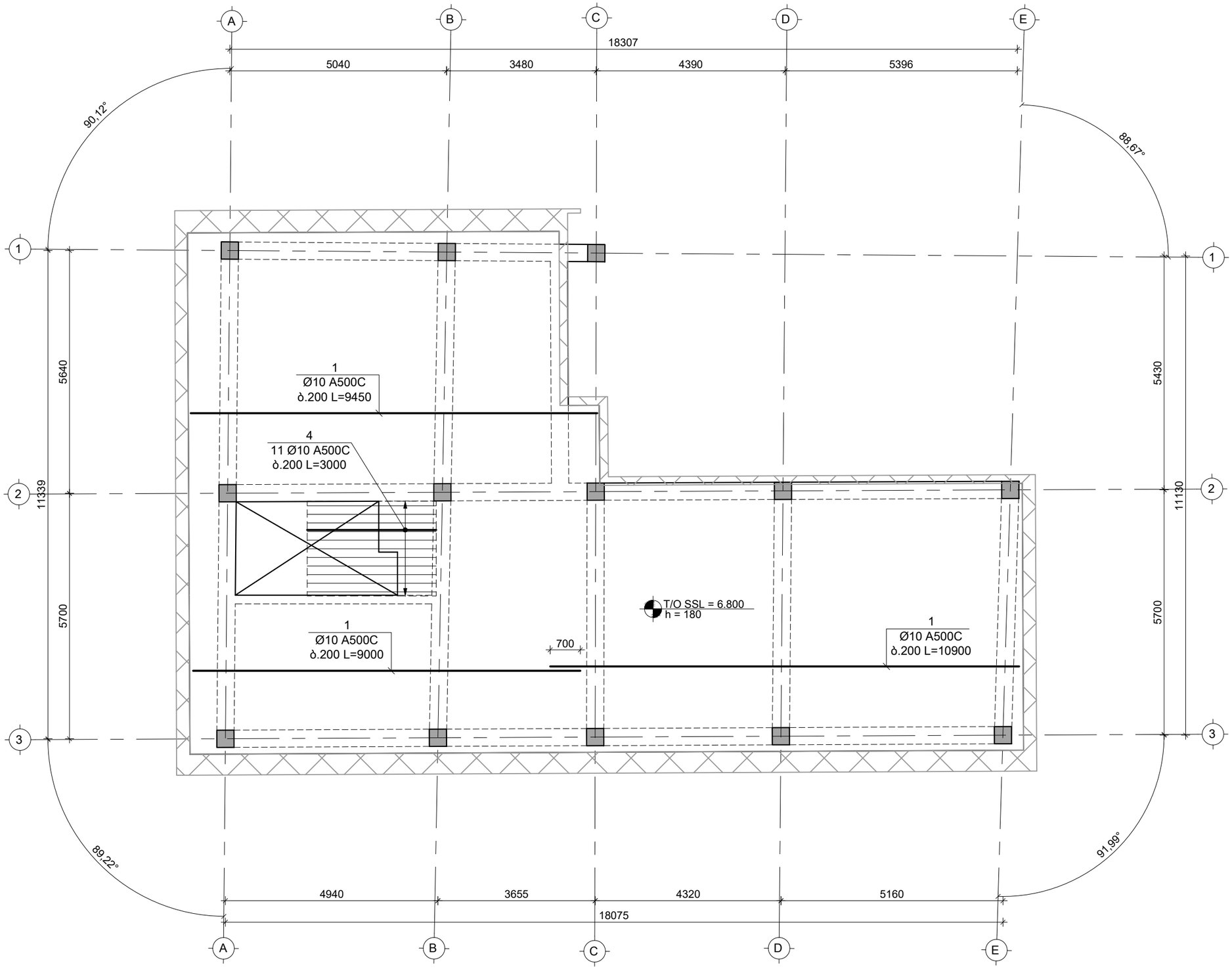

საერთო შენიშვნები :

1. ნახაზში შეტანილი ყველა ცვლილება უნდა შეთანხმდეს პროექტის ავტორთან.
2. პროექტში ყველა ზომა მოცემულია მილიმეტრებში, ნიშნულები-მეტრებში.

შენიშვნები :

1. ნახაზში შეტანილი ყველა ცვლილება უნდა შეთანხმდეს პროექტის ავტორთან.
2. შენობის საპროექტო ნული ±0.00=467.10 აბსოლუტურ ნიშნულს.
3. პროექტში ყველა ზომა მოცემულია მილიმეტრებში, ნიშნულები-მეტრებში.

თარიღი Oct 07, 2025 წ.

კორექტირება

№	კორექტირება	თარიღი	შეასრ.
1			
2			
3			
4			
5			
6			

მისამართი / Address

ქ. თბილისი, დიმიტრი ყიფიანის N20
ს/კ 01.15.05.039.022

სიტუაციური გეგმა

პროექტი / Project

სამსართულიანი შენობა-ნაგებობის რეკონსტრუქცია

დამკვეთი / Client

შ.პ.ს. "ჰოსფითალითი იმპერატორი"

თანამდებობა	გვარი
მთ.კონსტრუქტორი	ზ. კიზირია
კონსტრუქტორი	თ. მორალიშვილი
შეასრულა	თ. მორალიშვილი
შეამოწმა	თ. მორალიშვილი

კონსტრუქტორი:
STRUCTURAL ENGINEER
თორნიკე მორალიშვილი
TORNIKE MORALISHVILI
E: TORNIKEMORALISHVILI@GMAIL.COM
M: +995 511 222 442

ფაილი/File: SLAB L 02 REINFORCEMENT

პროექტი/Project No 43V25	ფორმატი Paper Size A3
თარიღი/Date: Oct 07, 2025	
სტადია/Status: C.D.	მ. Scale

ნახაზის დასახელება / Drawing Name:

6.800 ნ.-ზე გადახ. ფილის არმირების გეგმა ქვედა შრე X მიმართ.

ფურცელი/Drawing No	კ-2006

6.800 ნ.-ზე გადახურვის ფილის არმირების გეგმა ქვედა შრე; Y მიმართულება
მ 1:100

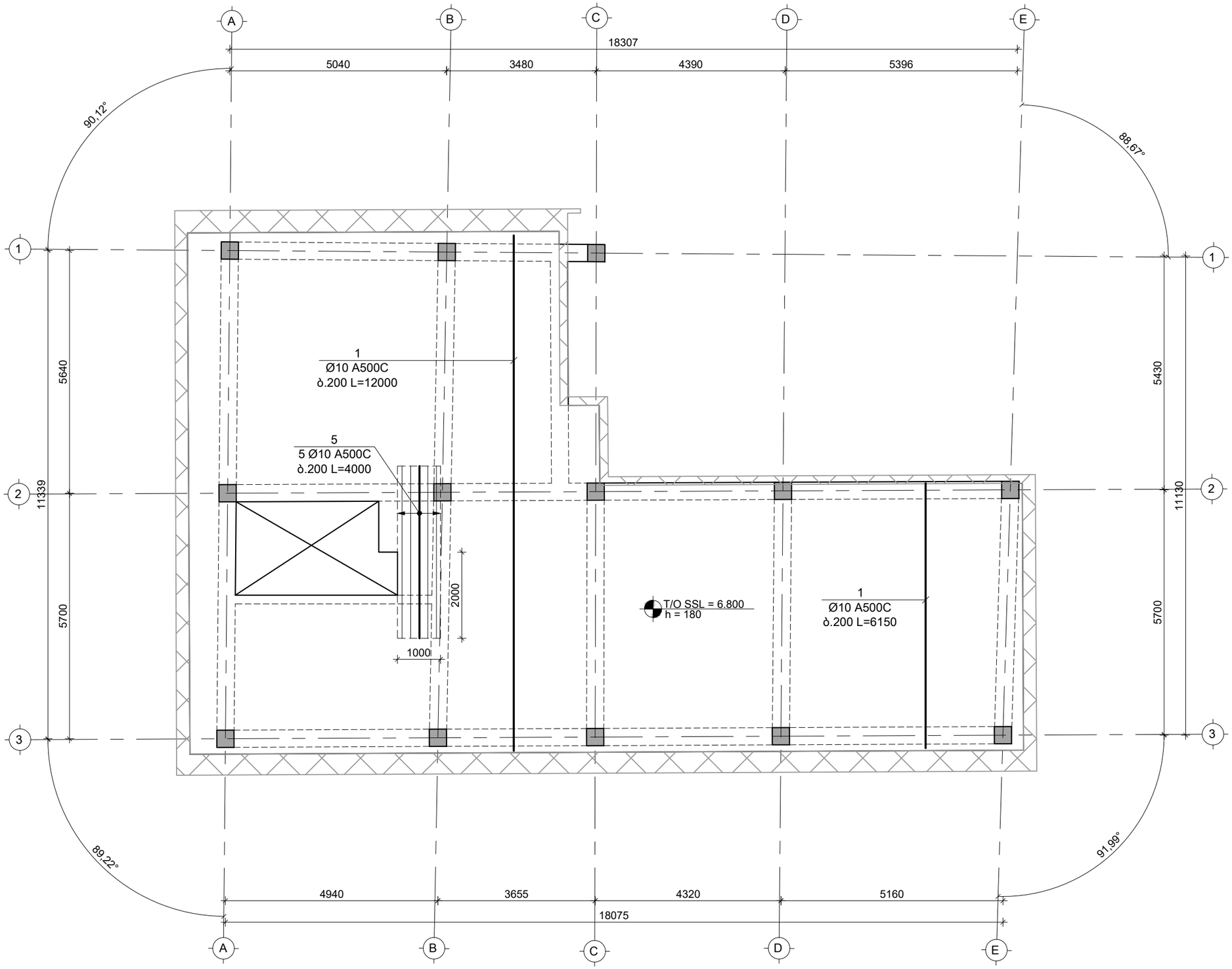

საერთო შენიშვნები :

1. ნახაზში შეტანილი ყველა ცვლილება უნდა შეთანხმდეს პროექტის ავტორთან.
2. პროექტში ყველა ზომა მოცემულია მილიმეტრებში, ნიშნულები-მეტრებში.

შენიშვნები :

1. ნახაზში შეტანილი ყველა ცვლილება უნდა შეთანხმდეს პროექტის ავტორთან.
2. შენობის საპროექტო ნული ±0.00=467.10 აბსოლუტურ ნიშნულს.
3. პროექტში ყველა ზომა მოცემულია მილიმეტრებში, ნიშნულები-მეტრებში.

თარიღი Oct 07, 2025 წ.

კორექტირება

№	კორექტირება	თარიღი	შეასრ.
1			
2			
3			
4			
5			
6			

მისამართი / Address

ქ. თბილისი, დიმიტრი ყიფიანის N20
ს/კ 01.15.05.039.022

სიტუაციური გეგმა

პროექტი / Project

სამსართულიანი შენობა-ნაგებობის რეკონსტრუქცია

დამკვეთი / Client

შ.პ.ს. "ჰოსფიტალითი იმპერატორი"

თანამდებობა	გვარი
მთ.კონსტრუქტორი	ზ. კიზირია
კონსტრუქტორი	თ. მორალიშვილი
შეასრულა	თ. მორალიშვილი
შეამოწმა	თ. მორალიშვილი

კონსტრუქტორი:
STRUCTURAL ENGINEER
თორნიკე მორალიშვილი
TORNIKE MORALISHVILI
E: TORNIKEMORALISHVILI@GMAIL.COM
M: +995 511 222 442

ფაილი/File: SLAB L 02 REINFORCEMENT

პროექტი/Project No 43V25	ფორმატი Paper Size A3
თარიღი/Date: Oct 07, 2025	
სტადია/Status: C.D.	მ. Scale

ნახაზის დასახელება / Drawing Name:

6.800 ნ.-ზე გადახ. ფილის არმირების გეგმა ქვედა შრე Y მიმართ.

ფურცელი/Drawing No კ-2007

6.800 ნ.-ზე გადახურვის ფილის არმირების გეგმა ზედა შრე; X მიმართულება
მ 1:100

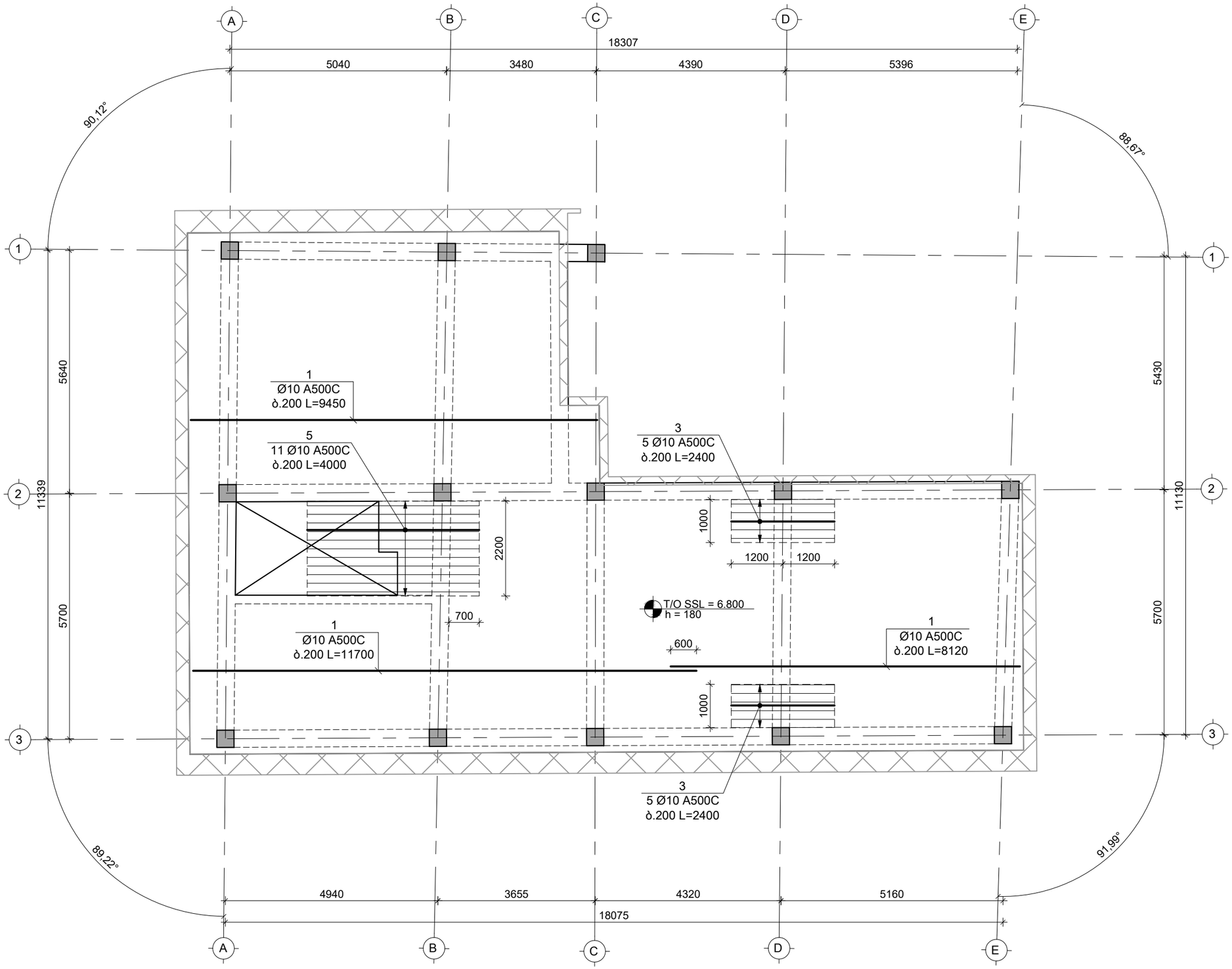

საერთო შენიშვნები :

1. ნახაზში შეტანილი ყველა ცვლილება უნდა შეთანხმდეს პროექტის ავტორთან.
2. პროექტში ყველა ზომა მოცემულია მილიმეტრებში, ნიშნულები-მეტრებში.

შენიშვნები :

1. ნახაზში შეტანილი ყველა ცვლილება უნდა შეთანხმდეს პროექტის ავტორთან.
2. შენობის საპროექტო ნული ±0.00=467.10 აბსოლუტურ ნიშნულს.
3. პროექტში ყველა ზომა მოცემულია მილიმეტრებში, ნიშნულები-მეტრებში.

თარიღი Oct 07, 2025 წ.

კორექტირება

№	კორექტირება	თარიღი	შეასრ.
1			
2			
3			
4			
5			
6			

მისამართი / Address

ქ. თბილისი, დიმიტრი ყიფიანის N20
ს/კ 01.15.05.039.022

სიტუაციური გეგმა

პროექტი / Project

სამსართულიანი შენობა-ნაგებობის რეკონსტრუქცია

დამკვეთი / Client

შ.პ.ს. "ჰოსფითალითი იმპერატორი"

თანამდებობა	გვარი
მთ.კონსტრუქტორი	ზ. კიზირია
კონსტრუქტორი	თ. მორალიშვილი
შესრულა	თ. მორალიშვილი
შეამოწმა	თ. მორალიშვილი

კონსტრუქტორი:
STRUCTURAL ENGINEER
თორნიკე მორალიშვილი
TORNIKE MORALISHVILI
E: TORNIKEMORALISHVILI@GMAIL.COM
M: +995 511 222 442

ფაილი/File: SLAB L 02 REINFORCEMENT

პროექტი/Project No 43V25	ფორმატი Paper Size A3
თარიღი/Date: Oct 07, 2025	
სტადია/Status: C.D.	მ. Scale

ნახაზის დასახელება / Drawing Name:

6.800 ნ.-ზე გადახ. ფილის არმირების გეგმა ზედა შრე X მიმართ.

ფურცელი/Drawing No	კ-2008

6.800 ნ.-ზე გადახურვის ფილის არმირების გეგმა ზედა შრე; Y მიმართულება
მ 1:100

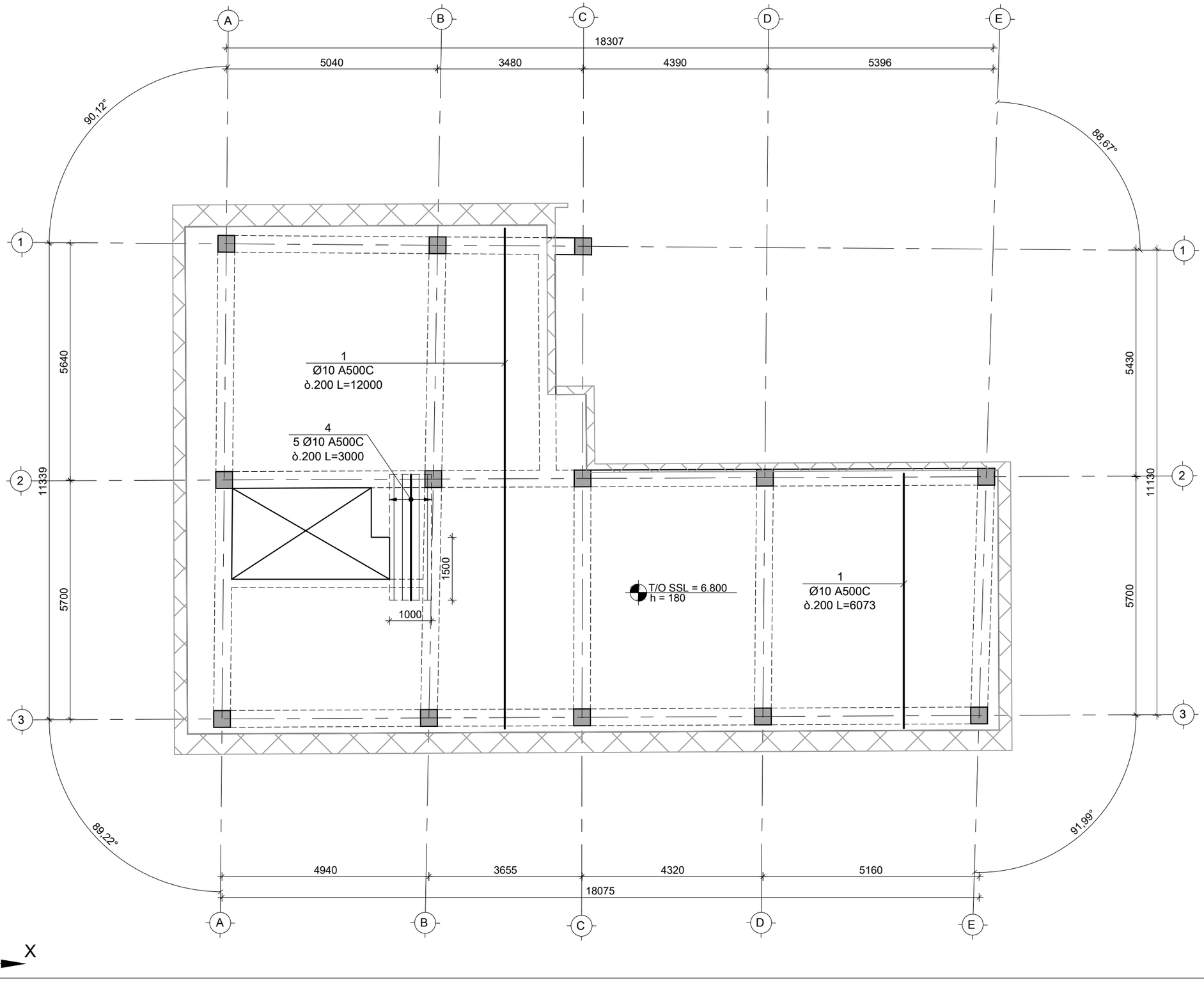

საერთო შენიშვნები :

1. ნახაზში შეტანილი ყველა ცვლილება უნდა შეთანხმდეს პროექტის ავტორთან.
2. პროექტში ყველა ზომა მოცემულია მილიმეტრებში, ნიშნულები-მეტრებში.

შენიშვნები :

1. ნახაზში შეტანილი ყველა ცვლილება უნდა შეთანხმდეს პროექტის ავტორთან.
2. შენობის საპროექტო ნული ±0.00=467.10 აბსოლუტურ ნიშნულს.
3. პროექტში ყველა ზომა მოცემულია მილიმეტრებში, ნიშნულები-მეტრებში.

თარიღი Oct 07, 2025 წ.

კორექტირება

№	კორექტირება	თარიღი	შეასრ.
1			
2			
3			
4			
5			
6			

მისამართი / Address

ქ. თბილისი, დიმიტრი ყიფიანის N20
ს/კ 01.15.05.039.022

სიტუაციური გეგმა

პროექტი / Project

სამსართულიანი შენობა-ნაგებობის რეკონსტრუქცია

დამკვეთი / Client

შ.პ.ს. "ჰოსფიტალითი იმპერატორი"

თანამდებობა	გვარი
მთ.კონსტრუქტორი	ზ. კიზირია
კონსტრუქტორი	თ. მორალიშვილი
შეასრულა	თ. მორალიშვილი
შეამოწმა	თ. მორალიშვილი

კონსტრუქტორი:
STRUCTURAL ENGINEER
თორნიკე მორალიშვილი
TORNIKE MORALISHVILI
E: TORNIKEMORALISHVILI@GMAIL.COM
M: +995 511 222 442

ფაილი/File: SLAB L 02 REINFORCEMENT

პროექტი/Project No 43V25	ფორმატი Paper Size A3
თარიღი/Date: Oct 07, 2025	
სტადია/Status: C.D.	მ. Scale

ნახაზის დასახელება / Drawing Name:

6.800 ნ.-ზე გადახ. ფილის არმირების გეგმა ზედა შრე Y მიმართ.

ფურცელი/Drawing No კ-2009

10.100 ნ.-ზე გადახურვის ფილის საყალიბე გეგმა
მ 1:100

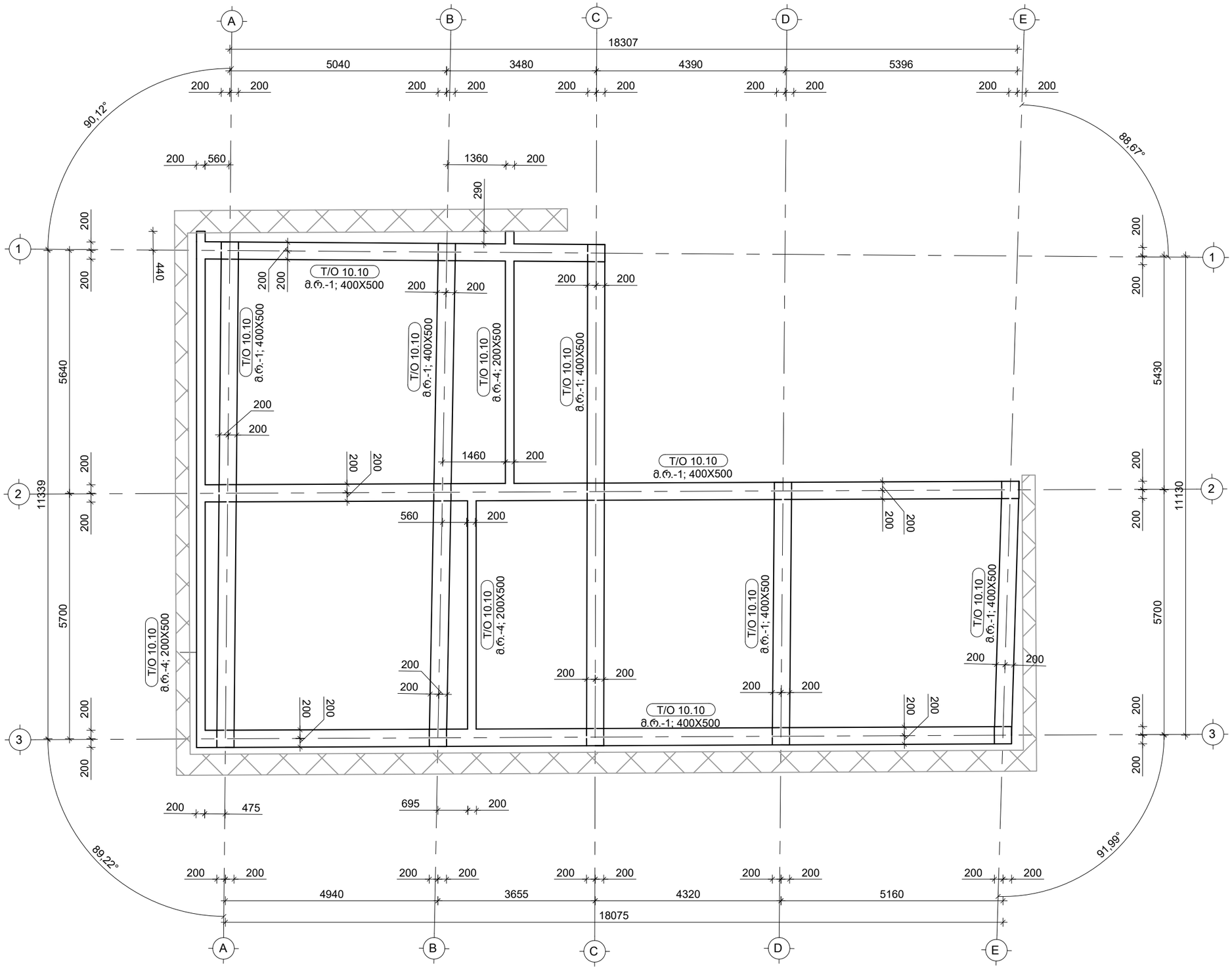

საერთო შენიშვნები :

1. ნახაზში შეტანილი ყველა ცვლილება უნდა შეთანხმდეს პროექტის ავტორთან.
2. პროექტში ყველა ზომა მოცემულია მილიმეტრებში, ნიშნულები-მეტრებში.

შენიშვნები :

1. ნახაზში შეტანილი ყველა ცვლილება უნდა შეთანხმდეს პროექტის ავტორთან.
2. შენობის საპროექტო ნული ±0.00=467.10 აბსოლუტურ ნიშნულს.
3. პროექტში ყველა ზომა მოცემულია მილიმეტრებში, ნიშნულები-მეტრებში.

თარიღი Oct 07, 2025 წ.

კორექტირება

№	კორექტირება	თარიღი	შეასრ.
1			
2			
3			
4			
5			
6			

მისამართი / Address

ქ. თბილისი, დიმიტრი ყიფიანის N20
ს/კ 01.15.05.039.022

სიტუაციური გეგმა

პროექტი / Project

სამსართულიანი შენობა-ნაგებობის რეკონსტრუქცია

დამკვეთი / Client

შ.პ.ს. "ჰოსფითალითი იმპერატორი"

თანამდებობა	გვარი
მთ.კონსტრუქტორი	ზ. კიზირია
კონსტრუქტორი	თ. მორალიშვილი
შეასრულა	თ. მორალიშვილი
შეამოწმა	თ. მორალიშვილი

კონსტრუქტორი:
STRUCTURAL ENGINEER
თორნიკე მორალიშვილი
TORNIKE MORALISHVILI
E: TORNIKEMORALISHVILI@GMAIL.COM
M: +995 511 222 442

ფაილი/File: SLAB L 03 REINFORCEMENT

პროექტი/Project No 43V25	ფორმატი Paper Size A3
თარიღი/Date: Oct 07, 2025	
სტადია/Status: C.D.	მ. Scale

ნახაზის დასახელება / Drawing Name:

10.100 ნ.-ზე გადახურვის ფილის საყალიბე გეგმა

ფურცელი/Drawing No	კ-2010

კვეთი 1-1
მ 1:10

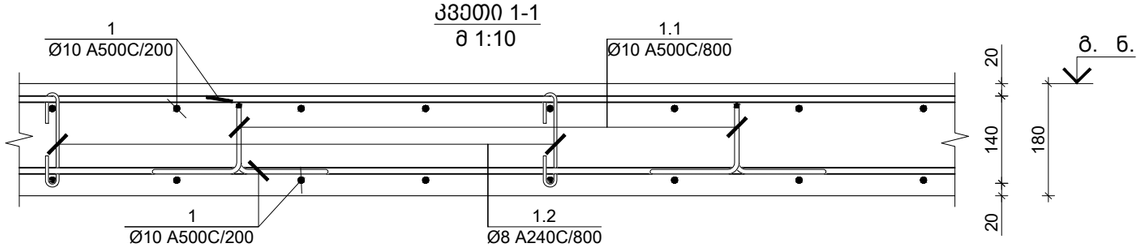

კვეთი 2-2
მ 1:10

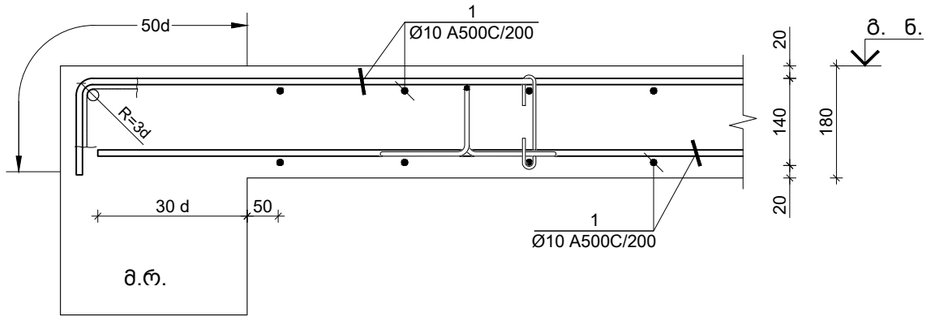

კვეთი 3-3
მ 1:10

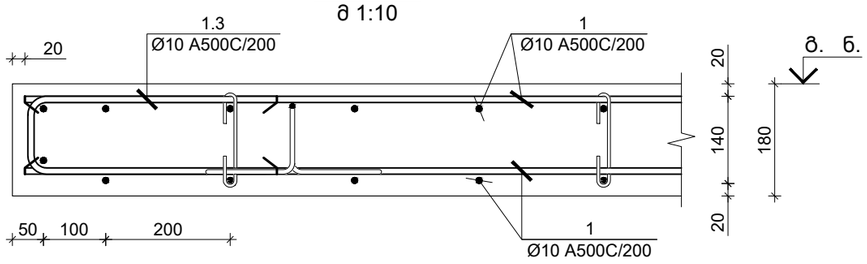

კვეთი 4-4
მ 1:10

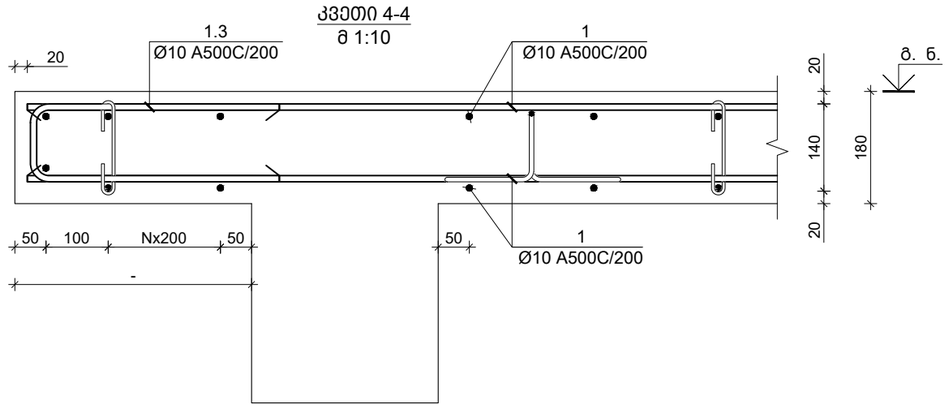

კვეთი 7-7
მ 1:10

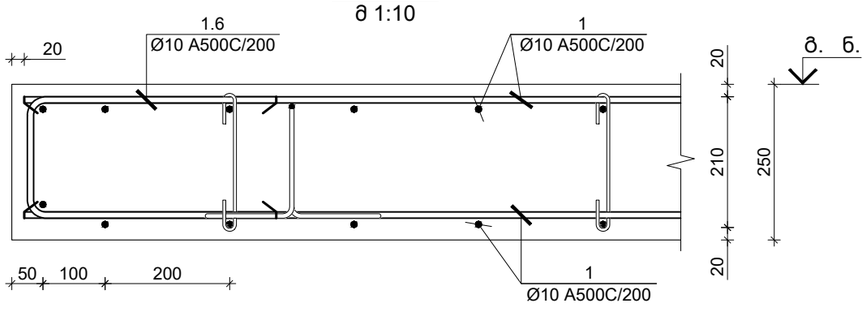

კვეთი 5-5
მ 1:10

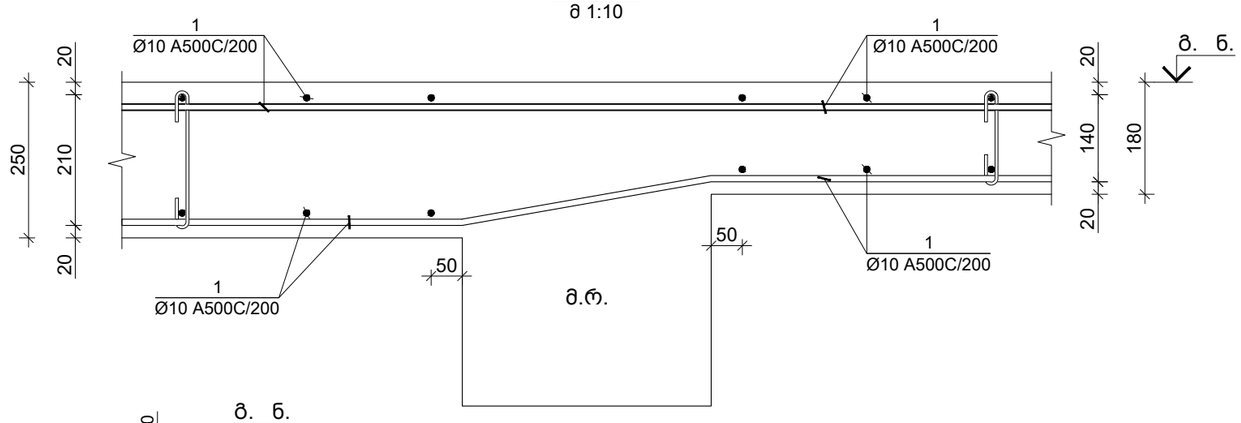

კვეთი 6-6
მ 1:10

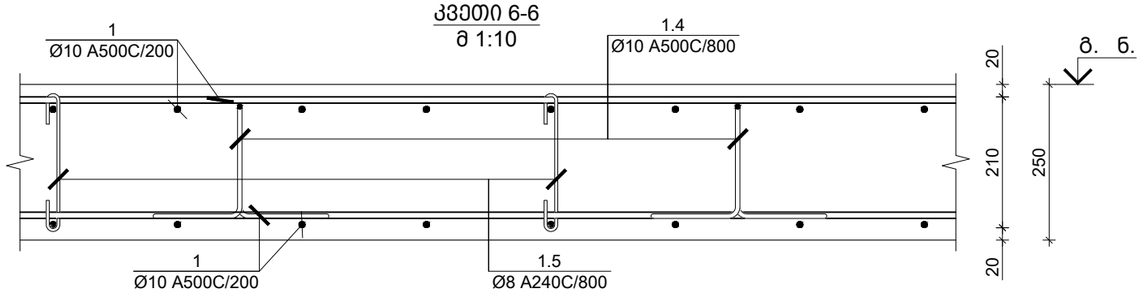

საერთო შენიშვნები :

1. ნახაზში შეტანილი ყველა ცვლილება უნდა შეთანხმდეს პროექტის ავტორთან.
2. პროექტში ყველა ზომა მოცემულია მილიმეტრებში, ნიშნულები-მეტრებში.

შენიშვნები :

1. ნახაზში შეტანილი ყველა ცვლილება უნდა შეთანხმდეს პროექტის ავტორთან.
2. შენობის საპროექტო ნული ±0.00=467.10 აბსოლუტურ ნიშნულს.
3. პროექტში ყველა ზომა მოცემულია მილიმეტრებში, ნიშნულები-მეტრებში.

თარიღი Oct 07, 2025 წ.

კორექტირება

№	კორექტირება	თარიღი	შეასრ.
1			
2			
3			
4			
5			
6			

მისამართი / Address

ქ. თბილისი, დიმიტრი ყიფიანის N20
ს/კ 01.15.05.039.022

სიტუაციური გეგმა

პროექტი / Project

სამსართულიანი შენობა-ნაგებობის რეკონსტრუქცია

დამკვეთი / Client

შ.პ.ს. "ჰოსფითალითი იმპერატორი"

თანამდებობა	გვარი
მთ.კონსტრუქტორი	ზ. კიზირია
კონსტრუქტორი	თ. მორალიშვილი
შეასრულა	თ. მორალიშვილი
შეამოწმა	თ. მორალიშვილი

კონსტრუქტორი:
STRUCTURAL ENGINEER
თორნიკე მორალიშვილი
TORNIKE MORALISHVILI
E: TORNIKEMORALISHVILI@GMAIL.COM
M: +995 511 222 442

ფაილი/File: SLAB SECTION

პროექტი/Project No 43V25	ფორმატი Paper Size A3
თარიღი/Date: Oct 07, 2025	
სტადია/Status: C.D.	მ. Scale

ნახაზის დასახელება / Drawing Name:

ფილის კვეთი 1-1; 2-2; 3-3; 4-4; 5-5 & 6-6

ფურცელი/Drawing No კ-2011

კიბის მარშისთვის ნაშვერების კვეთი
მ 1:10

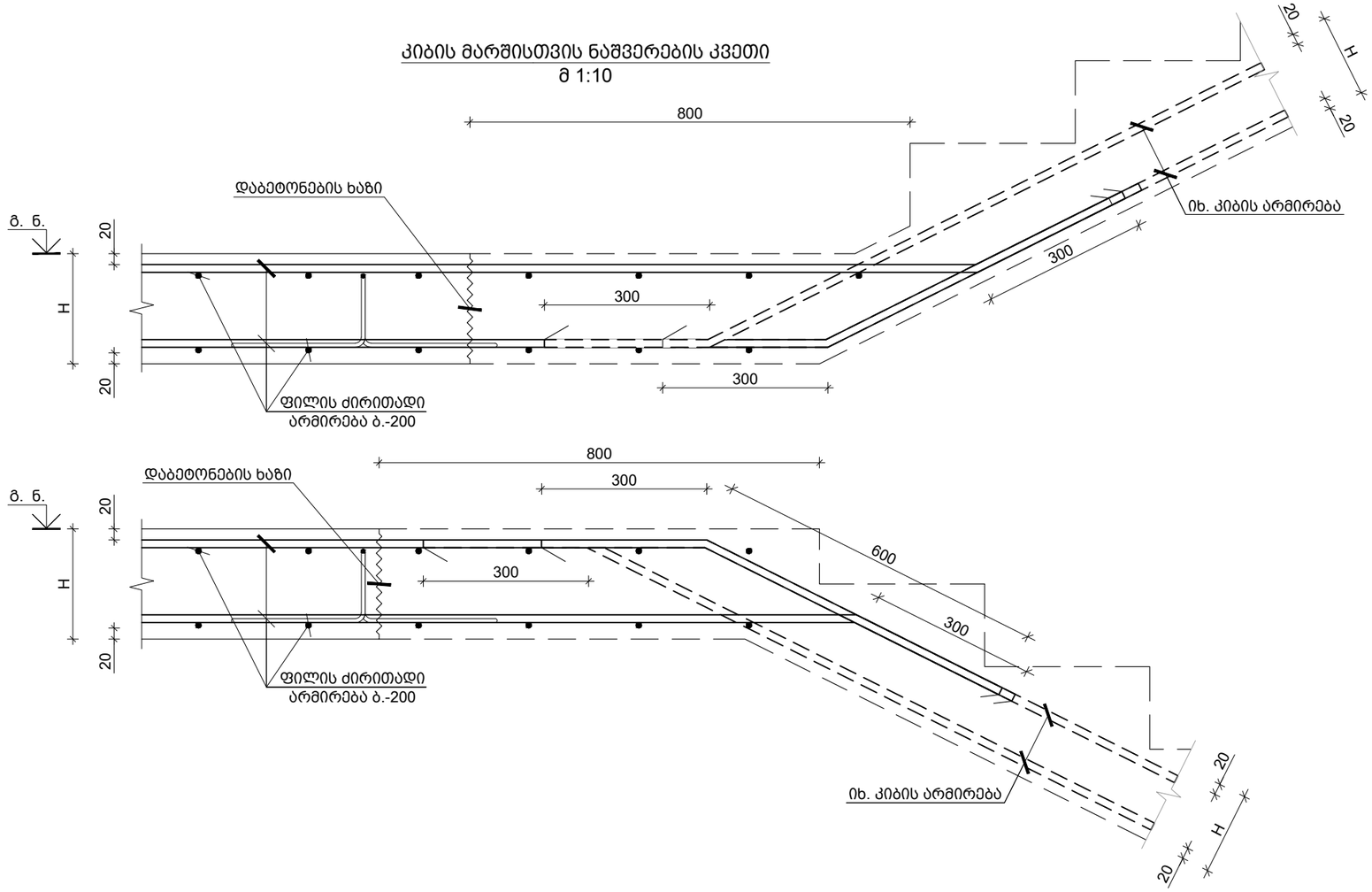

საერთო შენიშვნები :

1. ნახაზში შეტანილი ყველა ცვლილება უნდა შეთანხმდეს პროექტის ავტორთან.
2. პროექტში ყველა ზომა მოცემულია მილიმეტრებში, ნიშნულები-მეტრებში.

შენიშვნები :

1. ნახაზში შეტანილი ყველა ცვლილება უნდა შეთანხმდეს პროექტის ავტორთან.
2. შენობის საპროექტო ნული ±0.00=467.10 აბსოლუტურ ნიშნულს.
3. პროექტში ყველა ზომა მოცემულია მილიმეტრებში, ნიშნულები-მეტრებში.

თარიღი Oct 07, 2025 წ.

კორექტირება

№	კორექტირება	თარიღი	შეასრ.
1			
2			
3			
4			
5			
6			

მისამართი / Address

ქ. თბილისი, დიმიტრი ყიფიანის N20
ს/კ 01.15.05.039.022

სიტუაციური გეგმა

პროექტი / Project

სამსართულიანი შენობა-ნაგებობის რეკონსტრუქცია

დამკვეთი / Client

შ.პ.ს. "ჰოსფიტალითი იმპერატორი"

თანამდებობა	გვარი
მთ.კონსტრუქტორი	ზ. კიზირია
კონსტრუქტორი	თ. მორალიშვილი
შეასრულა	თ. მორალიშვილი
შეამოწმა	თ. მორალიშვილი

კონსტრუქტორი:
STRUCTURAL ENGINEER
თორნიკე მორალიშვილი
TORNIKE MORALISHVILI
E: TORNIKEMORALISHVILI@GMAIL.COM
M: +995 511 222 442

ფაილი/File: SLAB SECTION

პროექტი/Project No 43V25	ფორმატი Paper Size
თარიღი/Date: Oct 07, 2025	A3
სტადია/Status: C.D.	მ. Scale

ნახაზის დასახელება / Drawing Name:

კიბის მარშისთვის ნაშვერების კვეთი

ფურცელი/Drawing No კ-2012

კონსტრ. დასახ.	ელემენტის დასახ.	პოზ. №	დიამეტრი ან კვეთი (მმ)	ერთეულის სიგრძე (მმ.)	რაოდენობა (ც.)	სულთო სიგრძე (მ.)	სულთო წონა (კგ.)
გადახურვის ფილა	3.200 ნ.-ზე გადახურვის ფილა	1	Ø 10 A500C	დ.ს.	-	3784	2332
		2	Ø 10 A500C	2000	10 X 1	20	12
		3	Ø 10 A500C	2400	10 X 1	24	15
		4	Ø 10 A500C	3000	36 X 1	108	67
		5	Ø 10 A500C	4000	11 X 1	44	27
		1.1	Ø 10 A500C	1120	312 X 1	349	215
		1.2	Ø 8 A240C	290	468 X 1	136	54
		1.3	Ø 10 A500C	1330	115 X 1	153	94
		1.4	Ø 10 A500C	1260	32 X 1	40	25
		1.5	Ø 10 A500C	360	32 X 1	12	7
		1.6	Ø 8 A240C	1330	55 X 1	73	29
		მძიმე ბეტონი	B25	V =	32.1 X 1	= 32.1	მ³
	6.800 ნ.-ზე გადახურვის ფილა	1	Ø 10 A500C	დ.ს.	-	3762	2318
		3	Ø 10 A500C	2400	10 X 1	24	15
		4	Ø 10 A500C	3000	16 X 1	48	30
		5	Ø 10 A500C	4000	16 X 1	64	39
		1.1	Ø 10 A500C	1120	342 X 1	383	236
		1.2	Ø 8 A240C	290	513 X 1	149	59
		1.3	Ø 10 A500C	1330	115 X 1	153	94
		მძიმე ბეტონი	B25	V =	30.8 X 1	= 30.8	მ³

პოზ. N	Ø [მმ]	ე ს კ ი ზ ი [მმ]	სიგრძე L [მმ]
1.1	Ø 10	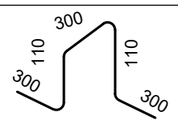	1120
1.2	Ø 8	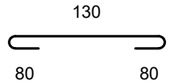	290
1.3	Ø 10	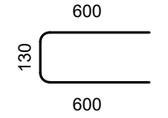	1330
1.4	Ø 10	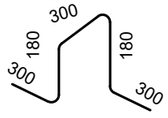	1260
1.5	Ø 8	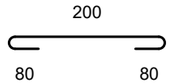	360
1.6	Ø 10	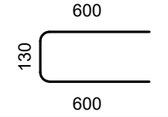	1330

საერთო შენიშვნები :

1. ნახაზში შეტანილი ყველა ცვლილება უნდა შეთანხმდეს პროექტის ავტორთან.
2. პროექტში ყველა ზომა მოცემულია მილიმეტრებში, ნიშნულები-მეტრებში.

შენიშვნები :

1. ნახაზში შეტანილი ყველა ცვლილება უნდა შეთანხმდეს პროექტის ავტორთან.
2. შენობის საპროექტო ნული ±0.00=467.10 აბსოლუტურ ნიშნულს.
3. პროექტში ყველა ზომა მოცემულია მილიმეტრებში, ნიშნულები-მეტრებში.

თარიღი Oct 07, 2025 წ.

კორექტირება

№	კორექტირება	თარიღი	შეასრ.
1			
2			
3			
4			
5			
6			

მისამართი / Address

ქ. თბილისი, დიმიტრი ყიფიანის N20
ს/კ 01.15.05.039.022

სიტუაციური გეგმა

პროექტი / Project

სამსართულიანი შენობა-ნაგებობის რეკონსტრუქცია

დამკვეთი / Client

შ.პ.ს. "ჰოსფიტალითი იმპერატორი"

თანამდებობა	გვარი
მთ.კონსტრუქტორი	ზ. კიზირია
კონსტრუქტორი	თ. მორალიშვილი
შეასრულა	თ. მორალიშვილი
შეამოწმა	თ. მორალიშვილი

კონსტრუქტორი:
STRUCTURAL ENGINEER
თორნიკე მორალიშვილი
TORNIKE MORALISHVILI
E: TORNIKEMORALISHVILI@GMAIL.COM
M: +995 511 222 442

ფაილი/File: SLAB SECTION

პროექტი/Project No 43V25	ფორმატი Paper Size
თარიღი/Date: Oct 07, 2025	A3
სტადია/Status: C.D.	მ. Scale

ნახაზის დასახელება / Drawing Name:

გადახურვის ფილის სპეციფიკაცია და ესკიზი

ფურცელი/Drawing No კ-2013

0.000 ნ.-ზე მონოლითური სვეტების მარკირების გეგმა
მ 1:100

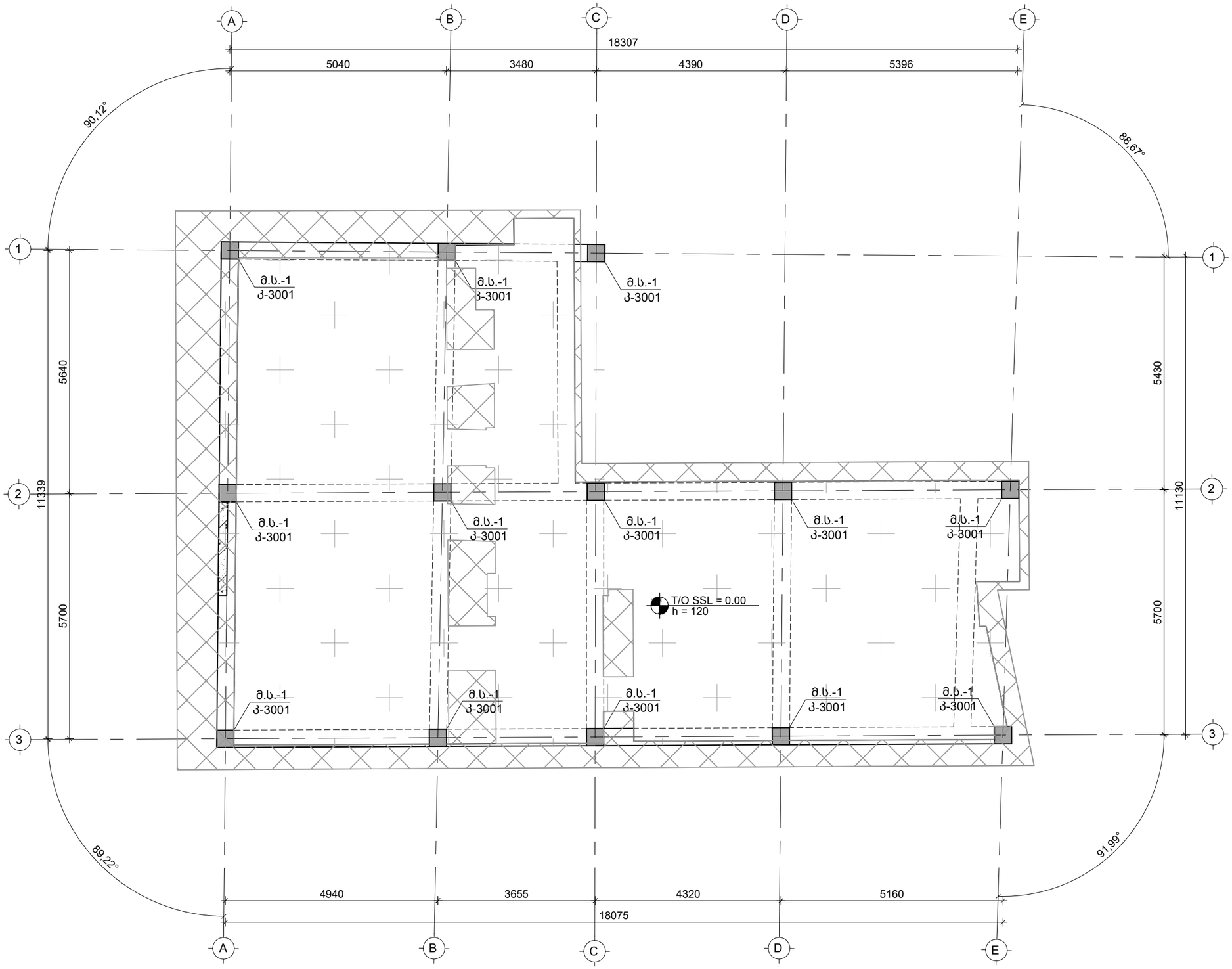

საერთო შენიშვნები :

1. ნახაზში შეტანილი ყველა ცვლილება უნდა შეთანხმდეს პროექტის ავტორთან.
2. პროექტში ყველა ზომა მოცემულია მილიმეტრებში, ნიშნულები-მეტრებში.

შენიშვნები :

1. ნახაზში შეტანილი ყველა ცვლილება უნდა შეთანხმდეს პროექტის ავტორთან.
2. შენობის საპროექტო ნული ±0.00=467.10 აბსოლუტურ ნიშნულს.
3. პროექტში ყველა ზომა მოცემულია მილიმეტრებში, ნიშნულები-მეტრებში.

თარიღი Oct 07, 2025 წ.

კორექტირება

№	კორექტირება	თარიღი	შეასრ.
1			
2			
3			
4			
5			
6			

მისამართი / Address

ქ. თბილისი, დიმიტრი ყიფიანის N20
ს/კ 01.15.05.039.022

სიტუაციური გეგმა

პროექტი / Project

სამსართულიანი შენობა-ნაგებობის რეკონსტრუქცია

დამკვეთი / Client

შ.პ.ს. "ჰოსფიტალითი იმპერატორი"

თანამდებობა	გვარი
მთ.კონსტრუქტორი	ზ. კიზირია
კონსტრუქტორი	თ. მორალიშვილი
შეასრულა	ლ. გელაშვილი
შეამოწმა	თ. მორალიშვილი

კონსტრუქტორი:
STRUCTURAL ENGINEER
თორნიკე მორალიშვილი
TORNIKE MORALISHVILI
E: TORNIKEMORALISHVILI@GMAIL.COM
M: +995 511 222 442

ფაილი/File: COLUMN PLANE

პროექტი/Project No 43V25	ფორმატი Paper Size
თარიღი/Date: Oct 07, 2025	A3
სტადია/Status: C.D.	მ. Scale

ნახაზის დასახელება / Drawing Name:

0.000 ნ.-ზე მონოლითური სვეტების მარკირების გეგმა

ფურცელი/Drawing No	კ-3000

მონოლითური სვეტი მ.ს.-1 / 13 ც.
მ 1:25

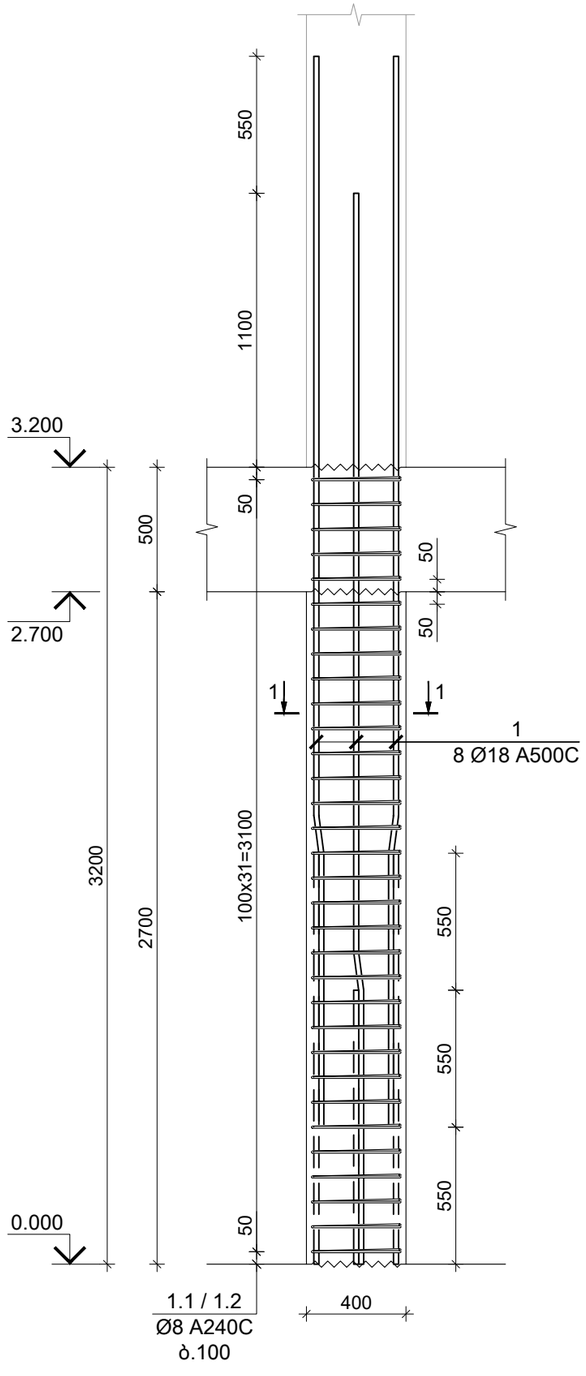

კვეთი 1-1
მ 1:10

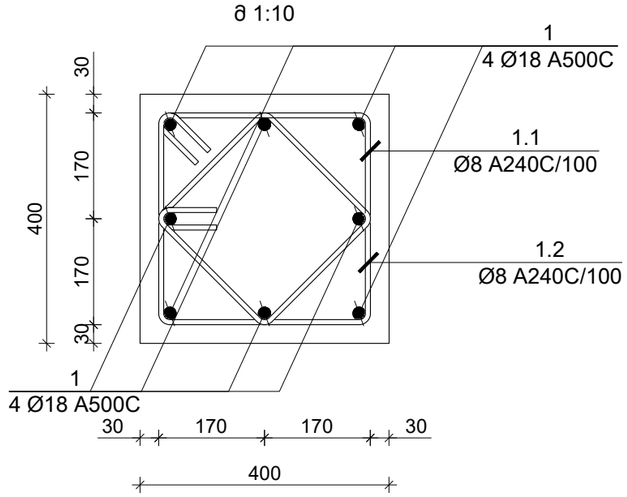

პოზ. N	Ø [მმ]	ე ს კ ი ზ ი [მმ]	სიგრძე L [მმ]
1	Ø 18		4300
1.1	Ø 8	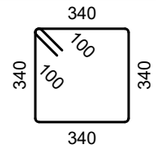	1560
1.2	Ø 8	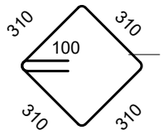	1440

კონსტრ. დასახ.	ელემენტის დასახ.	პოზ. №	დიამეტრი ან კვეთი (მმ)	ერთეულის სიგრძე (მმ.)	რაოდენობა (ც.)	საერთო სიგრძე (მ.)	საერთო წონა (კგ.)
მონ. სვეტი	მ.ს.-1 40x40	1	Ø 18 A500C	4300	8 X 13	447	893
		1.1	Ø 8 A240C	1560	33 X 13	669	264
		1.2	Ø 8 A240C	1440	32 X 13	599	236
		მძიმე ბეტონი B25			V = 0.43 X 13 = 5.62 მ³		

საერთო შენიშვნები :

1. ნახაზში შეტანილი ყველა ცვლილება უნდა შეთანხმდეს პროექტის ავტორთან.
2. პროექტში ყველა ზომა მოცემულია მილიმეტრებში, ნიშნულები-მეტრებში.

შენიშვნები :

1. ნახაზში შეტანილი ყველა ცვლილება უნდა შეთანხმდეს პროექტის ავტორთან.
2. შენობის საპროექტო ნული ±0.00=467.10 აბსოლუტურ ნიშნულს.
3. პროექტში ყველა ზომა მოცემულია მილიმეტრებში, ნიშნულები-მეტრებში.

თარიღი Oct 07, 2025 წ.

კორექტირება

№	კორექტირება	თარიღი	შეასრ.
1			
2			
3			
4			
5			
6			

მისამართი / Address

ქ. თბილისი, დიმიტრი ყიფიანის N20
ს/კ 01.15.05.039.022

სიტუაციური გეგმა

პროექტი / Project

სამსართულიანი შენობა-ნაგებობის რეკონსტრუქცია

დამკვეთი / Client

შ.პ.ს. "ჰოსფიტალითი იმპერატორი"

თანამდებობა	გვარი
მთ.კონსტრუქტორი	ზ. კიზირია
კონსტრუქტორი	თ. მორალიშვილი
შეასრულა	ლ. გელაშვილი
შეამოწმა	თ. მორალიშვილი

კონსტრუქტორი:
STRUCTURAL ENGINEER
თორნიკე მორალიშვილი
TORNIKE MORALISHVILI
E: TORNIKEMORALISHVILI@GMAIL.COM
M: +995 511 222 442

ფაილი/File:COLUMN

პროექტი/Project No 43V25	ფორმატი Paper Size A3
თარიღი/Date: Oct 07, 2025	
სტადია/Status: C.D.	მ. Scale

ნახაზის დასახელება / Drawing Name:

მონოლითური სვეტი მ.ს.-1

ფურცელი/Drawing No კ-3001

3.200 ნ.-ზე მონოლითური სვეტების მარკირების გეგმა
მ 1:100

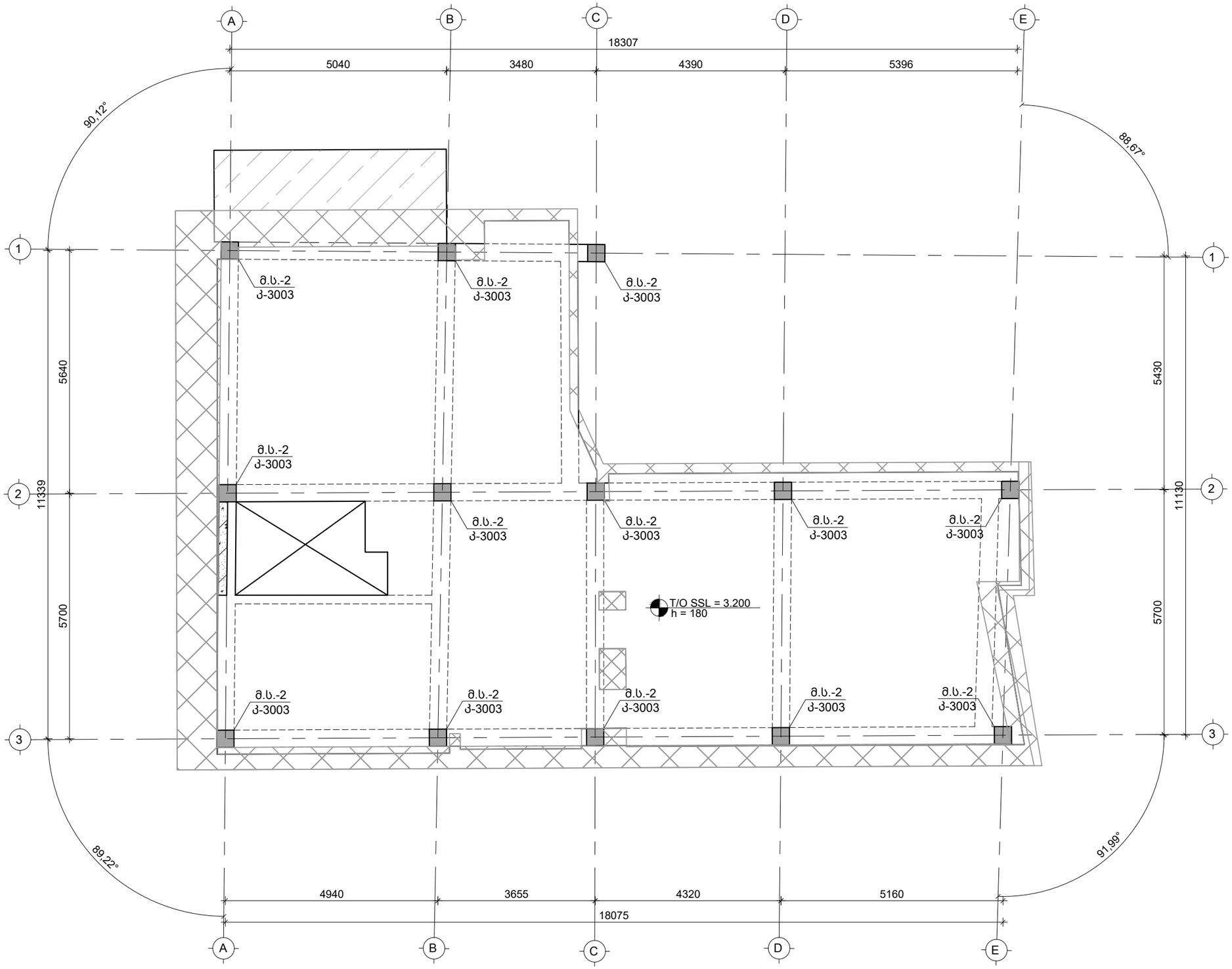

საერთო შენიშვნები :

1. ნახაზში შეტანილი ყველა ცვლილება უნდა შეთანხმდეს პროექტის ავტორთან.
2. პროექტში ყველა ზომა მოცემულია მილიმეტრებში, ნიშნულები-მეტრებში.

შენიშვნები :

1. ნახაზში შეტანილი ყველა ცვლილება უნდა შეთანხმდეს პროექტის ავტორთან.
2. შენობის საპროექტო ნული ±0.00=467.10 აბსოლუტურ ნიშნულს.
3. პროექტში ყველა ზომა მოცემულია მილიმეტრებში, ნიშნულები-მეტრებში.

თარიღი Oct 07, 2025 წ.

კორექტირება

№	კორექტირება	თარიღი	შეასრ.
1			
2			
3			
4			
5			
6			

მისამართი / Address

ქ. თბილისი, დიმიტრი ყიფიანის N20
ს/კ 01.15.05.039.022

სიტუაციური გეგმა

პროექტი / Project

სამსართულიანი შენობა-ნაგებობის რეკონსტრუქცია

დამკვეთი / Client

შ.პ.ს. "ჰოსფიტალითი იმპერატორი"

თანამდებობა	გვარი
მთ.კონსტრუქტორი	ზ. კიზირია
კონსტრუქტორი	თ. მორალიშვილი
შეასრულა	ლ. გელაშვილი
შეამოწმა	თ. მორალიშვილი

კონსტრუქტორი:
STRUCTURAL ENGINEER
თორნიკე მორალიშვილი
TORNIKE MORALISHVILI
E: TORNIKEMORALISHVILI@GMAIL.COM
M: +995 511 222 442

ფაილი/File: COLUMN PLANE

პროექტი/Project No 43V25	ფორმატი Paper Size A3
თარიღი/Date: Oct 07, 2025	
სტადია/Status: C.D.	მ. Scale

ნახაზის დასახელება / Drawing Name:

3.200 ნ.-ზე მონოლითური სვეტების მარკირების გეგმა

ფურცელი/Drawing No კ-3002

მონოლითური სვეტი მ.ს.-2 / 13 ს.
მ 1:25

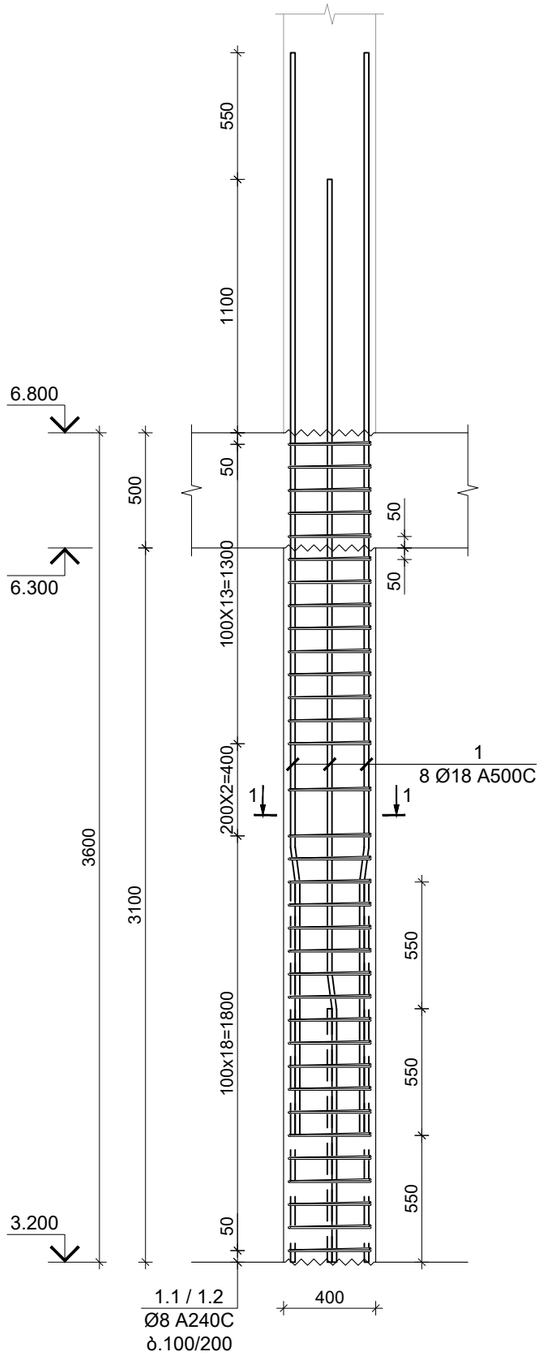

კვეთი 1-1
მ 1:10

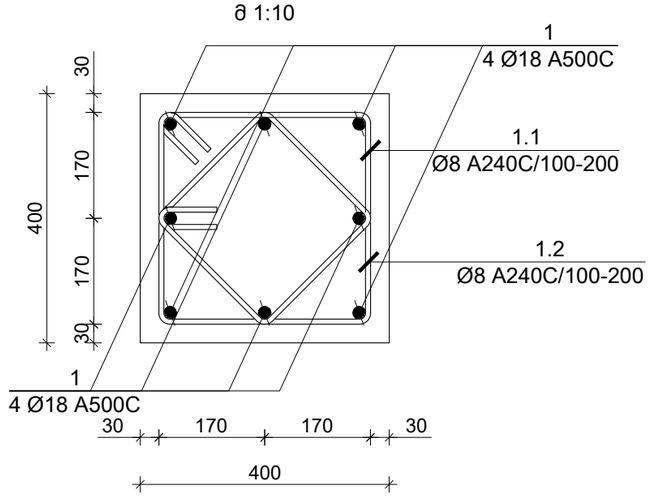

პოზ. N	Ø [მმ]	ე ს კ ი ზ ი [მმ]	სიგრძე L [მმ]
1	Ø 18	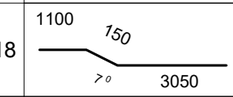	4300
1.1	Ø 8	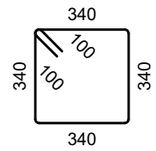	1560
1.2	Ø 8	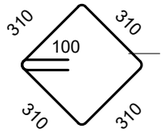	1440

კონსტრ. დასახ.	ელემენტის დასახ.	პოზ. №	დიამეტრი ან კვეთი (მმ)	ერთეულის სიგრძე (მმ.)	რაოდენობა (ც.)	საერთო სიგრძე (მ.)	საერთო წონა (კგ.)
მონ. სვეტი	მ.ს.-2 40x40	1	Ø 18 A500C	4300	8 X 13	447	893
		1.1	Ø 8 A240C	1560	34 X 13	690	272
		1.2	Ø 8 A240C	1440	34 X 13	636	251
		მძიმე ბეტონი B25 V = 0.50 X 13 = 6.45 მ³					

საერთო შენიშვნები :

1. ნახაზში მეტანილი ყველა ცვლილება უნდა შეთანხმდეს პროექტის ავტორთან.
2. პროექტში ყველა ზომა მოცემულია მილიმეტრებში, ნიშნულები-მეტრებში.

შენიშვნები :

1. ნახაზში მეტანილი ყველა ცვლილება უნდა შეთანხმდეს პროექტის ავტორთან.
2. შენობის საპროექტო ნული ±0.00=467.10 აბსოლუტურ ნიშნულს.
3. პროექტში ყველა ზომა მოცემულია მილიმეტრებში, ნიშნულები-მეტრებში.

თარიღი Oct 07, 2025 წ.

კორექტირება

№	კორექტირება	თარიღი	შეასრ.
1			
2			
3			
4			
5			
6			

მისამართი / Address

ქ. თბილისი, დიმიტრი ყიფიანის N20
ს/კ 01.15.05.039.022

სიტუაციური გეგმა

პროექტი / Project

სამსართულიანი შენობა-ნაგებობის რეკონსტრუქცია

დამკვეთი / Client

შ.პ.ს. "ჰოსფიტალითი იმპერატორი"

თანამდებობა	გვარი
მთ.კონსტრუქტორი	ზ. კიზირია
კონსტრუქტორი	თ. მორალიშვილი
შეასრულა	ლ. გელაშვილი
შეამოწმა	თ. მორალიშვილი

კონსტრუქტორი:
STRUCTURAL ENGINEER
თორნიკე მორალიშვილი
TORNIKE MORALISHVILI
E: TORNIKEMORALISHVILI@GMAIL.COM
M: +995 511 222 442

ფაილი/File: COLUMN

პროექტი/Project No 43V25	ფორმატი Paper Size A3
თარიღი/Date: Oct 07, 2025	
სტადია/Status: C.D.	მ. Scale

ნახაზის დასახელება / Drawing Name:

მონოლითური სვეტი მ.ს.-2

ფურცელი/Drawing No	კ-3003

6.800 ნ.-ზე მონოლითური სვეტების მარკირების გეგმა
მ 1:100

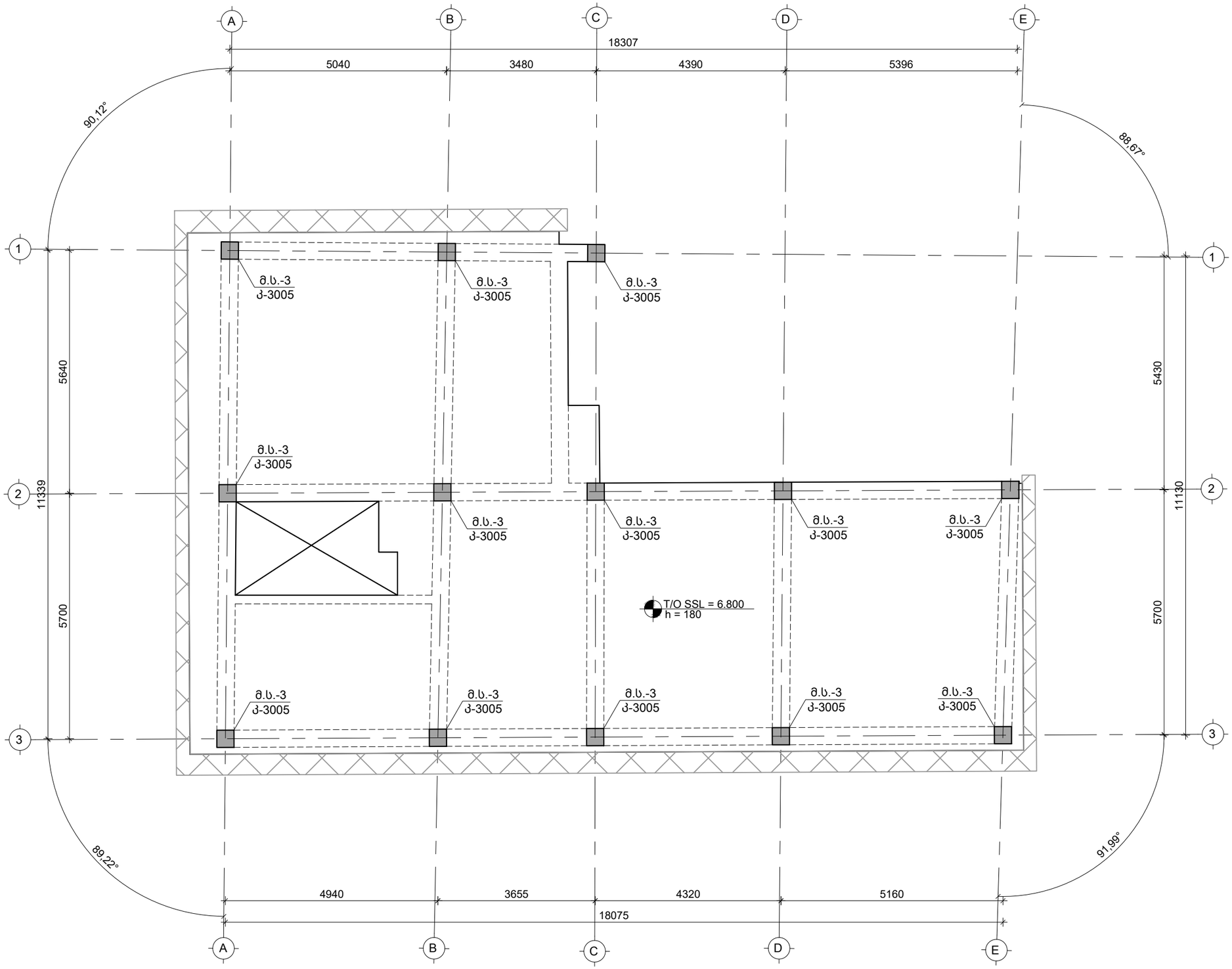

საერთო შენიშვნები :

1. ნახაზში შეტანილი ყველა ცვლილება უნდა შეთანხმდეს პროექტის ავტორთან.
2. პროექტში ყველა ზომა მოცემულია მილიმეტრებში, ნიშნულები-მეტრებში.

შენიშვნები :

1. ნახაზში შეტანილი ყველა ცვლილება უნდა შეთანხმდეს პროექტის ავტორთან.
2. შენობის საპროექტო ნული ±0.00=467.10 აბსოლუტურ ნიშნულს.
3. პროექტში ყველა ზომა მოცემულია მილიმეტრებში, ნიშნულები-მეტრებში.

თარიღი Oct 07, 2025 წ.

კორექტირება

№	კორექტირება	თარიღი	შეასრ.
1			
2			
3			
4			
5			
6			

მისამართი / Address

ქ. თბილისი, დიმიტრი ყიფიანის N20
ს/კ 01.15.05.039.022

სიტუაციური გეგმა

პროექტი / Project

სამსართულიანი შენობა-ნაგებობის რეკონსტრუქცია

დამკვეთი / Client

შ.პ.ს. "ჰოსფიტალითი იმპერატორი"

თანამდებობა	გვარი
მთ.კონსტრუქტორი	ზ. კიზირია
კონსტრუქტორი	თ. მორალიშვილი
შეასრულა	ლ. გელაშვილი
შეამოწმა	თ. მორალიშვილი

კონსტრუქტორი:
STRUCTURAL ENGINEER
თორნიკე მორალიშვილი
TORNIKE MORALISHVILI
E: TORNIKEMORALISHVILI@GMAIL.COM
M: +995 511 222 442

ფაილი/File: COLUMN PLANE

პროექტი/Project No 43V25	ფორმატი Paper Size A3
თარიღი/Date: Oct 07, 2025	
სტადია/Status: C.D.	მ. Scale

ნახაზის დასახელება / Drawing Name:

6.800 ნ.-ზე მონოლითური სვეტების მარკირების გეგმა

ფურცელი/Drawing No კ-3004

მონოლითური სვეტი მ.ს.-3 / 13 ც.
მ 1:25

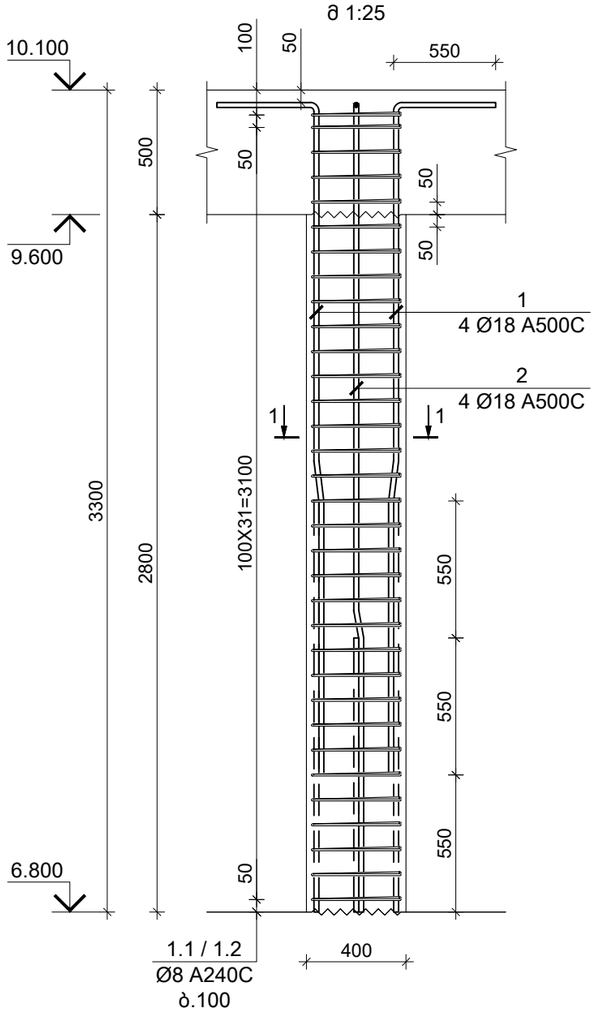

კვეთი 1-1
მ 1:10

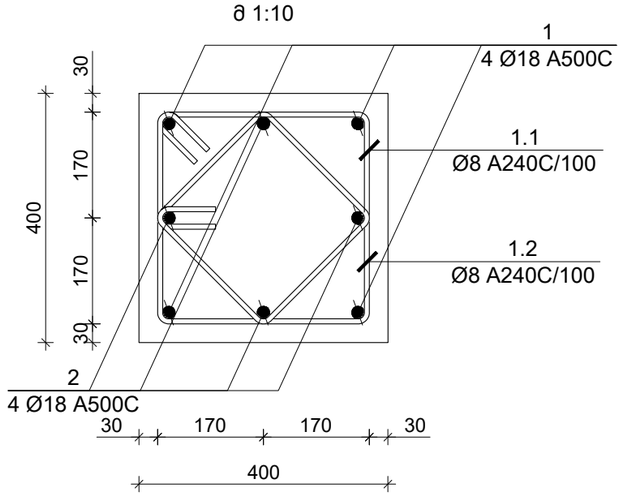

პოზ. N	Ø [მმ]	ე ს კ ი ზ ი [მმ]	სიგრძე L [მმ]
1	Ø 18	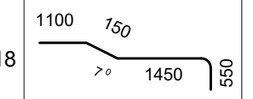	3250
2	Ø 18	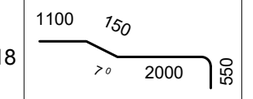	3800
1.1	Ø 8	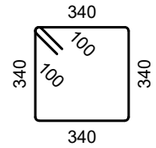	1560
1.2	Ø 8	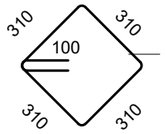	1440

კონსტრ. დასახ.	ელემენტის დასახ.	პოზ. №	დიამეტრი ან კვეთი (მმ)	ერთეულის სიგრძე (მ.)	რაოდენობა (ც.)	საერთო სიგრძე (მ.)	საერთო წონა (კგ.)
მონ. სვეტი	მ.ს.-3 40x40	1	Ø 18 A500C	3250	4 X 13	169	337
		2	Ø 18 A500C	3800	4 X 13	198	395
		1.1	Ø 8 A240C	1560	33 X 13	669	264
		1.2	Ø 8 A240C	1440	33 X 13	618	244
		მძიმე ბეტონი B25			V = 0.45 X 13 = 5.82 მ³		

საერთო შენიშვნები :

1. ნახაზში შეტანილი ყველა ცვლილება უნდა შეთანხმდეს პროექტის ავტორთან.
2. პროექტში ყველა ზომა მოცემულია მილიმეტრებში, ნიშნულები-მეტრებში.

შენიშვნები :

1. ნახაზში შეტანილი ყველა ცვლილება უნდა შეთანხმდეს პროექტის ავტორთან.
2. შენობის საპროექტო ნული ±0.00=467.10 აბსოლუტურ ნიშნულს.
3. პროექტში ყველა ზომა მოცემულია მილიმეტრებში, ნიშნულები-მეტრებში.

თარიღი Oct 07, 2025 წ.

კორექტირება

№	კორექტირება	თარიღი	შეასრ.
1			
2			
3			
4			
5			
6			

მისამართი / Address

ქ. თბილისი, დიმიტრი ყიფიანის N20
ს/კ 01.15.05.039.022

სიტუაციური გეგმა

პროექტი / Project

სამსართულიანი შენობა-ნაგებობის რეკონსტრუქცია

დამკვეთი / Client

შ.პ.ს. "ჰოსფიტალითი იმპერატორი"

თანამდებობა	გვარი
მთ.კონსტრუქტორი	ზ. კიზირია
კონსტრუქტორი	თ. მორალიშვილი
შეასრულა	ლ. გელაშვილი
შეამოწმა	თ. მორალიშვილი

კონსტრუქტორი:
STRUCTURAL ENGINEER
თორნიკე მორალიშვილი
TORNIKE MORALISHVILI
E: TORNIKEMORALISHVILI@GMAIL.COM
M: +995 511 222 442

ფაილი/File: COLUMN

პროექტი/Project No 43V25	ფორმატი Paper Size
თარიღი/Date: Oct 07, 2025	A3
სტადია/Status: C.D.	მ. Scale

ნახაზის დასახელება / Drawing Name:

მონოლითური სვეტი მ.ს.-3

ფურცელი/Drawing No კ-3005

3.200 ნ.-ზე მონოლითური რიგელების ქვედა შრის დამატებით არმირების სქემა
მ 1:100

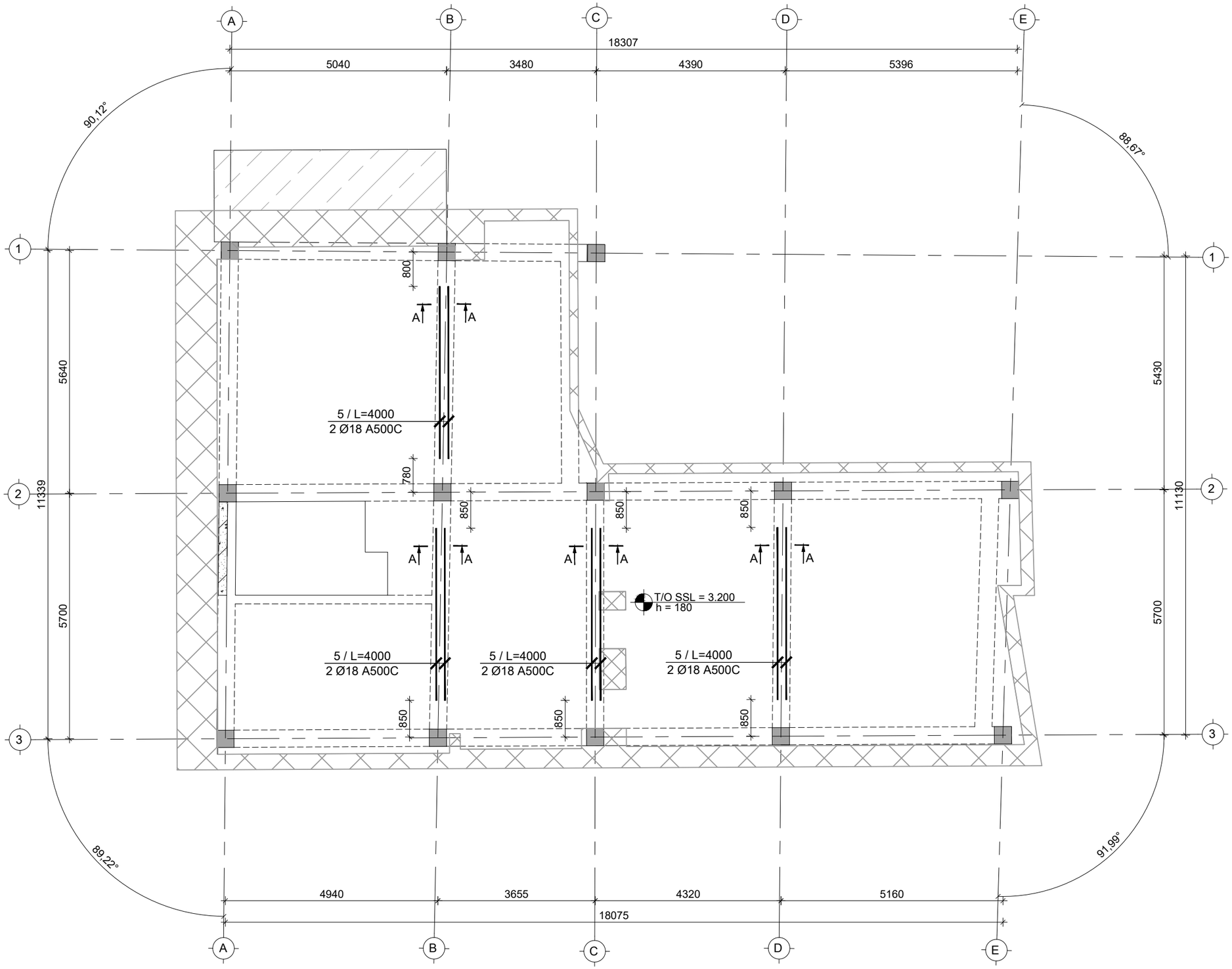

საერთო შენიშვნები :

1. ნახაზში შეტანილი ყველა ცვლილება უნდა შეთანხმდეს პროექტის ავტორთან.
2. პროექტში ყველა ზომა მოცემულია მილიმეტრებში, ნიშნულები-მეტრებში.

შენიშვნები :

1. ნახაზში შეტანილი ყველა ცვლილება უნდა შეთანხმდეს პროექტის ავტორთან.
2. შენობის საპროექტო ნული ±0.00=467.10 აბსოლუტურ ნიშნულს.
3. პროექტში ყველა ზომა მოცემულია მილიმეტრებში, ნიშნულები-მეტრებში.

თარიღი Oct 07, 2025 წ.

კორექტირება

№	კორექტირება	თარიღი	შეასრ.
1			
2			
3			
4			
5			
6			

მისამართი / Address

ქ. თბილისი, დიმიტრი ყიფიანის N20
ს/კ 01.15.05.039.022

სიტუაციური გეგმა

პროექტი / Project

სამსართულიანი შენობა-ნაგებობის რეკონსტრუქცია

დამკვეთი / Client

შ.პ.ს. "ჰოსფითალითი იმპერატორი"

თანამდებობა	გვარი
მთ.კონსტრუქტორი	ზ. კიზირია
კონსტრუქტორი	თ. მორალიშვილი
შეასრულა	თ. მორალიშვილი
შეამოწმა	თ. მორალიშვილი

კონსტრუქტორი:
STRUCTURAL ENGINEER
თორნიკე მორალიშვილი
TORNIKE MORALISHVILI
E: TORNIKEMORALISHVILI@GMAIL.COM
M: +995 511 222 442

ფაილი/File:L 01 BEAM REINFORCEMENT

პროექტი/Project No 43V25	ფორმატი Paper Size A3
თარიღი/Date: Oct 07, 2025	
სტადია/Status: C.D.	მ. Scale

ნახაზის დასახელება / Drawing Name:

3.200 ნ.-ზე მონ. რიგელების ქვედა შრის დამატ. არმირების სქემა

ფურცელი/Drawing No	კ-4000

3.200 ნ.-ზე მონოლითური რიგელების ზედა შრის დამატებით არმირების სქემა
მ 1:100

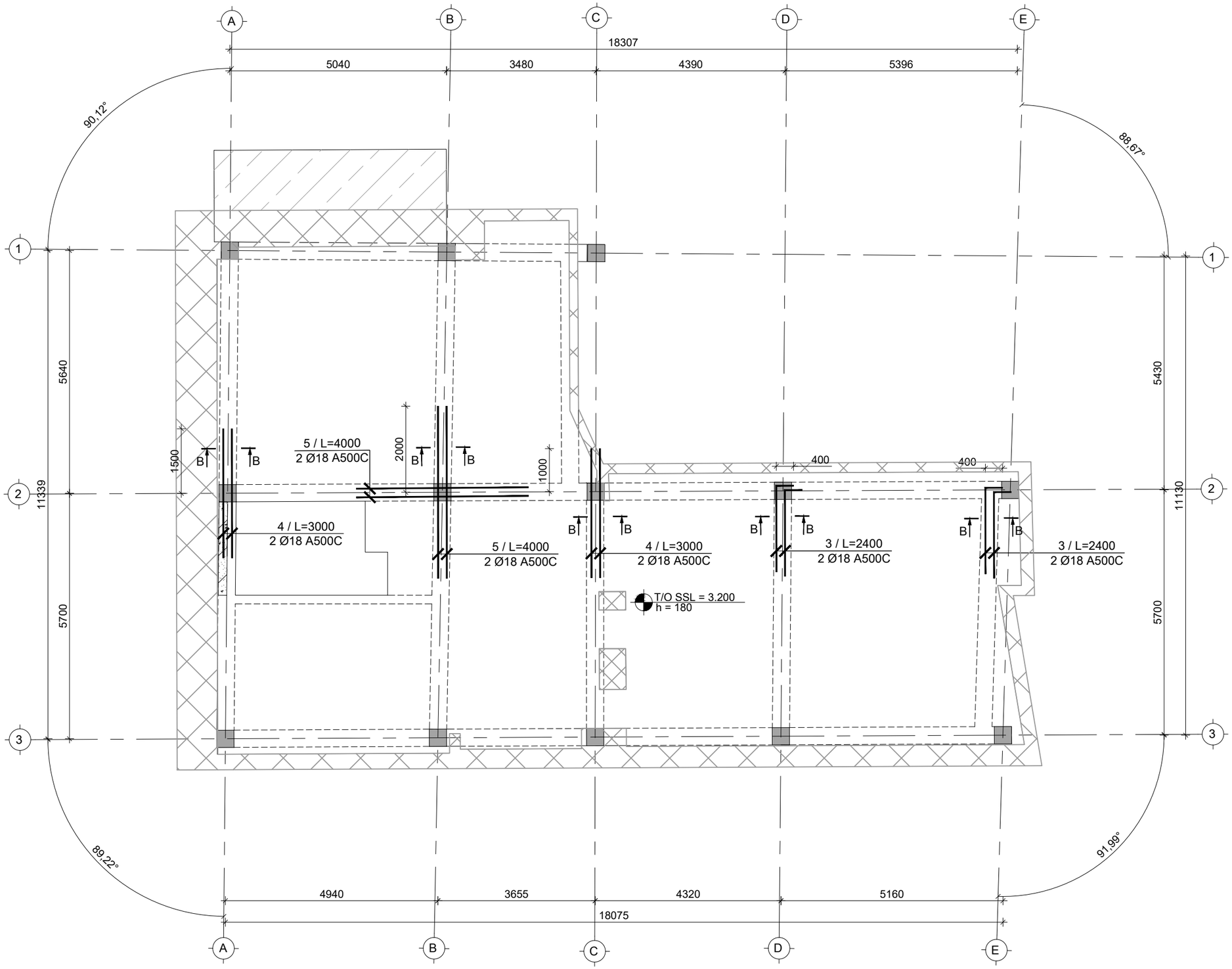

საერთო შენიშვნები :

1. ნახაზში შეტანილი ყველა ცვლილება უნდა შეთანხმდეს პროექტის ავტორთან.
2. პროექტში ყველა ზომა მოცემულია მილიმეტრებში, ნიშნულები-მეტრებში.

შენიშვნები :

1. ნახაზში შეტანილი ყველა ცვლილება უნდა შეთანხმდეს პროექტის ავტორთან.
2. შენობის საპროექტო ნული ±0.00=467.10 აბსოლუტურ ნიშნულს.
3. პროექტში ყველა ზომა მოცემულია მილიმეტრებში, ნიშნულები-მეტრებში.

თარიღი Oct 07, 2025 წ.

კორექტირება

№	კორექტირება	თარიღი	შეასრ.
1			
2			
3			
4			
5			
6			

მისამართი / Address

ქ. თბილისი, დიმიტრი ყიფიანის N20
ს/კ 01.15.05.039.022

სიტუაციური გეგმა

პროექტი / Project

სამსართულიანი შენობა-ნაგებობის რეკონსტრუქცია

დამკვეთი / Client

შ.პ.ს. "ჰოსფიტალითი იმპერატორი"

თანამდებობა	გვარი
მთ.კონსტრუქტორი	ზ. კიზირია
კონსტრუქტორი	თ. მორალიშვილი
შეასრულა	თ. მორალიშვილი
შეამოწმა	თ. მორალიშვილი

კონსტრუქტორი:
STRUCTURAL ENGINEER
თორნიკე მორალიშვილი
TORNIKE MORALISHVILI
E: TORNIKEMORALISHVILI@GMAIL.COM
M: +995 511 222 442

ფაილი/File:L 01 BEAM REINFORCEMENT

პროექტი/Project No 43V25	ფორმატი Paper Size
თარიღი/Date: Oct 07, 2025	A3
სტადია/Status: C.D.	მ. Scale

ნახაზის დასახელება / Drawing Name:

3.200 ნ.-ზე მონ. რიგელების ზედა შრის დამატ. არმირების სქემა

ფურცელი/Drawing No ჯ-4001

6.800 ნ.-ზე მონოლითური რიგელების ქვედა შრის დამატებით არმირების სქემა
მ 1:100

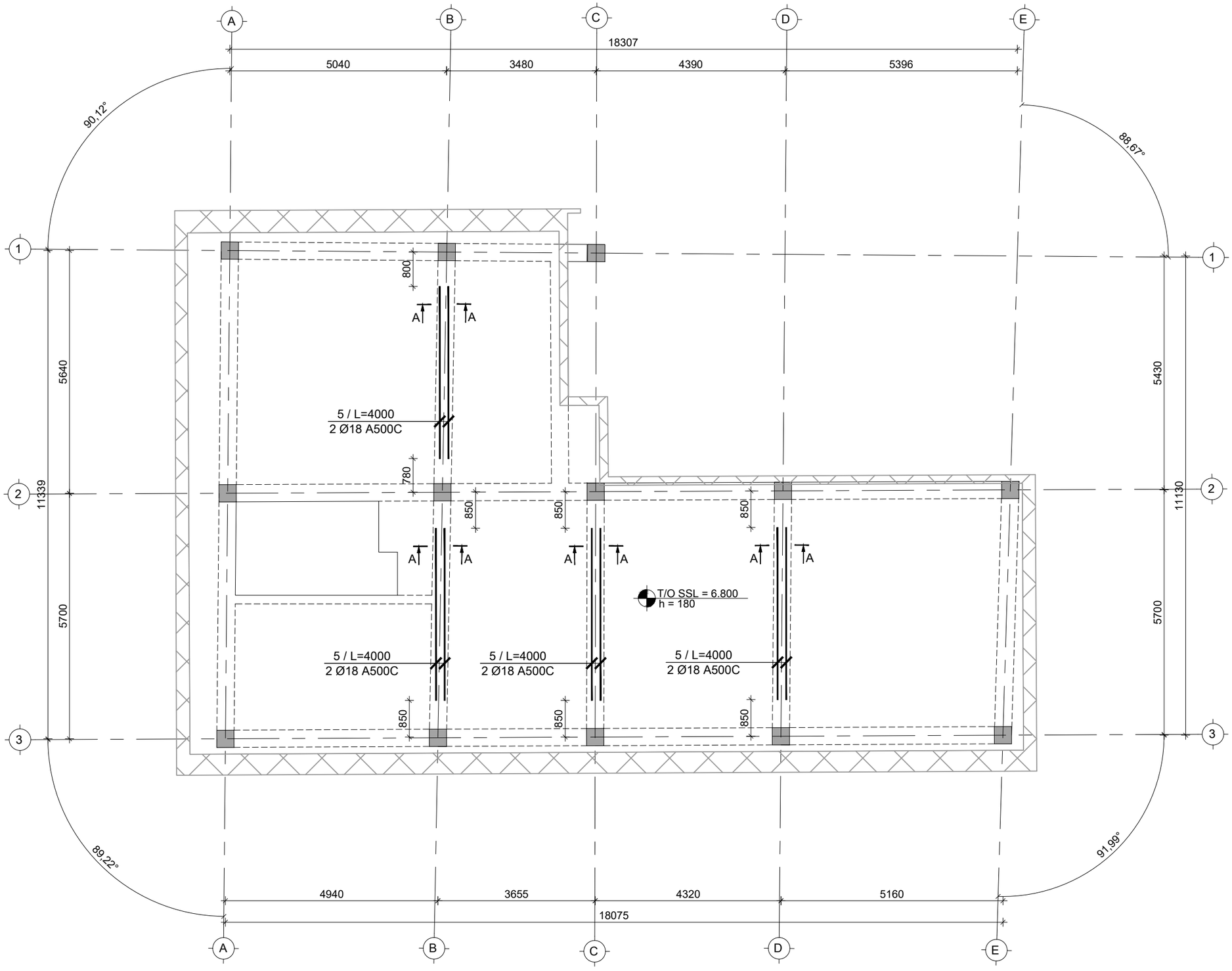

საერთო შენიშვნები :

1. ნახაზში შეტანილი ყველა ცვლილება უნდა შეთანხმდეს პროექტის ავტორთან.
2. პროექტში ყველა ზომა მოცემულია მილიმეტრებში, ნიშნულები-მეტრებში.

შენიშვნები :

1. ნახაზში შეტანილი ყველა ცვლილება უნდა შეთანხმდეს პროექტის ავტორთან.
2. შენობის საპროექტო ნული ±0.00=467.10 აბსოლუტურ ნიშნულს.
3. პროექტში ყველა ზომა მოცემულია მილიმეტრებში, ნიშნულები-მეტრებში.

თარიღი Oct 07, 2025 წ.

კორექტირება

№	კორექტირება	თარიღი	შეასრ.
1			
2			
3			
4			
5			
6			

მისამართი / Address

ქ. თბილისი, დიმიტრი ყიფიანის N20
ს/კ 01.15.05.039.022

სიტუაციური გეგმა

პროექტი / Project

სამსართულიანი შენობა-ნაგებობის რეკონსტრუქცია

დამკვეთი / Client

შ.პ.ს. "ჰოსფიტალითი იმპერატორი"

თანამდებობა	გვარი
მთ.კონსტრუქტორი	ზ. კიზირია
კონსტრუქტორი	თ. მორალიშვილი
შეასრულა	თ. მორალიშვილი
შეამოწმა	თ. მორალიშვილი

კონსტრუქტორი:
STRUCTURAL ENGINEER
თორნიკე მორალიშვილი
TORNIKE MORALISHVILI
E: TORNIKEMORALISHVILI@GMAIL.COM
M: +995 511 222 442

ფაილი/File:L 02 BEAM REINFORCEMENT

პროექტი/Project No 43V25	ფორმატი Paper Size A3
თარიღი/Date: Oct 07, 2025	მ. Scale
სტადია/Status: C.D.	

ნახაზის დასახელება / Drawing Name:

6.800 ნ.-ზე მონ. რიგელების ქვედა შრის დამატ. არმირების სქემა

ფურცელი/Drawing No Ა-4002

6.800 ნ.-ზე მონოლითური რიგელების ზედა შრის დამატებით არმირების სქემა
მ 1:100

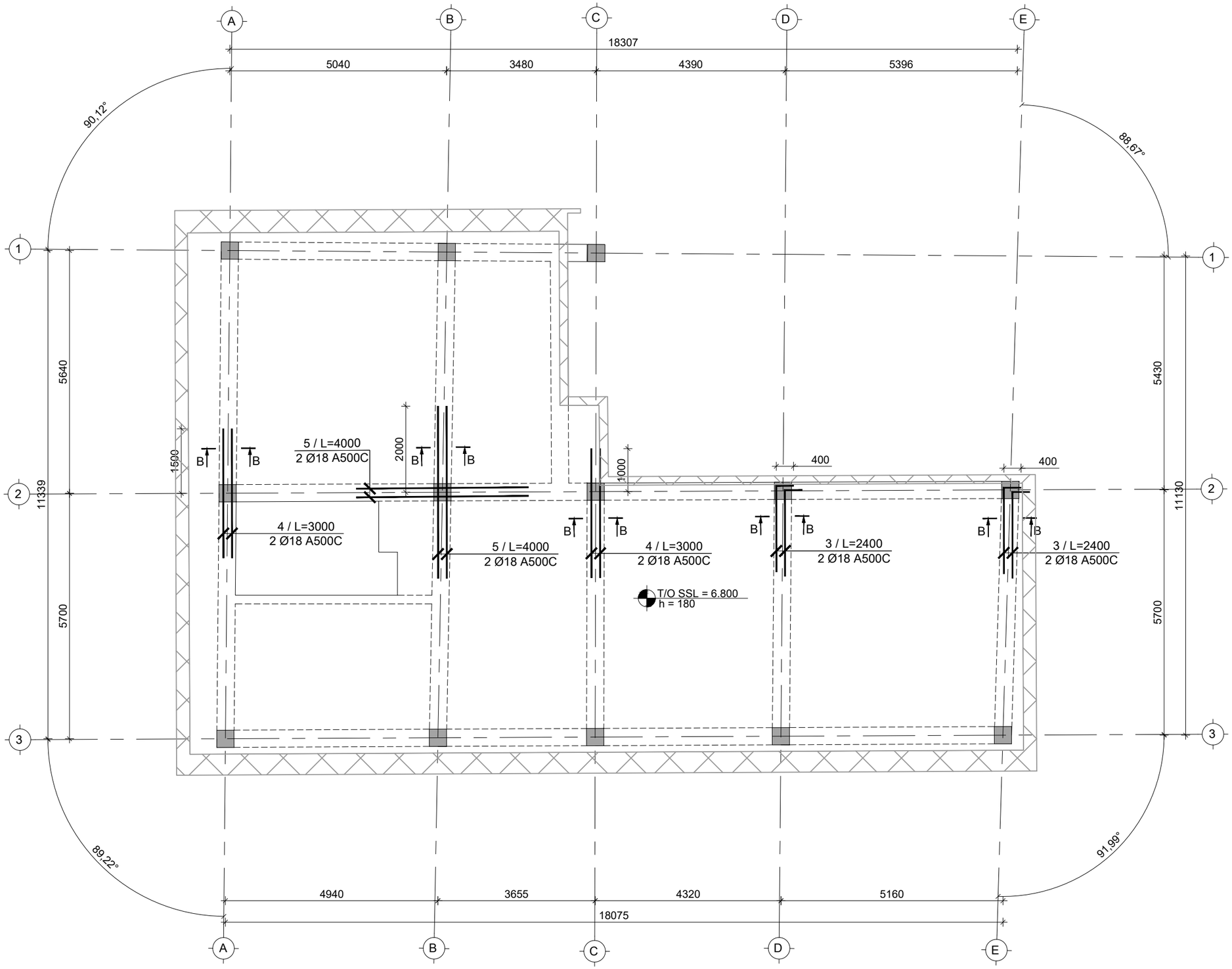

საერთო შენიშვნები :

1. ნახაზში შეტანილი ყველა ცვლილება უნდა შეთანხმდეს პროექტის ავტორთან.
2. პროექტში ყველა ზომა მოცემულია მილიმეტრებში, ნიშნულები-მეტრებში.

შენიშვნები :

1. ნახაზში შეტანილი ყველა ცვლილება უნდა შეთანხმდეს პროექტის ავტორთან.
2. შენობის საპროექტო ნული ±0.00=467.10 აბსოლუტურ ნიშნულს.
3. პროექტში ყველა ზომა მოცემულია მილიმეტრებში, ნიშნულები-მეტრებში.

თარიღი Oct 07, 2025 წ.

კორექტირება

№	კორექტირება	თარიღი	შეასრ.
1			
2			
3			
4			
5			
6			

მისამართი / Address

ქ. თბილისი, დიმიტრი ყიფიანის N20
ს/კ 01.15.05.039.022

სიტუაციური გეგმა

პროექტი / Project

სამსართულიანი შენობა-ნაგებობის რეკონსტრუქცია

დამკვეთი / Client

შ.პ.ს. "ჰოსფიტალითი იმპერატორი"

თანამდებობა	გვარი
მთ.კონსტრუქტორი	ზ. კიზირია
კონსტრუქტორი	თ. მორალიშვილი
შეასრულა	თ. მორალიშვილი
შეამოწმა	თ. მორალიშვილი

კონსტრუქტორი:
STRUCTURAL ENGINEER
თორნიკე მორალიშვილი
TORNIKE MORALISHVILI
E: TORNIKEMORALISHVILI@GMAIL.COM
M: +995 511 222 442

ფაილი/File:L 02 BEAM REINFORCEMENT

პროექტი/Project No 43V25	ფორმატი Paper Size
თარიღი/Date: Oct 07, 2025	A3
სტადია/Status: C.D.	მ. Scale

ნახაზის დასახელება / Drawing Name:

6.800 ნ.-ზე მონ. რიგელების ზედა შრის დამატ. არმირების სქემა

ფურცელი/Drawing No კ-4003

მონოლითური რიგელის დაარმირების ტიპიური ფრაგმენტი
მ. 1:50

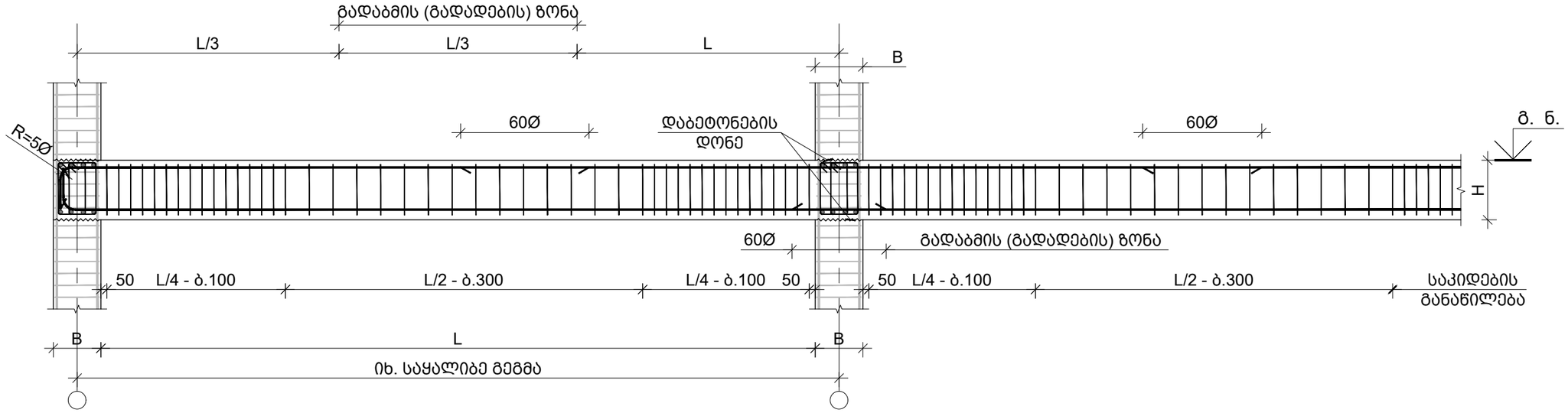

შენიშვნა:
1. ქვედა შრეში მუშა არმატურების პირგადადება (გადაბმა) მოხდეს საყრდენებთან 50Ø (შეკუმშულ ზონა)
2. ზედა შრეში მუშა არმატურების პირგადადება (გადაბმა) მოხდეს მალის შუაში 50Ø (შეკუმშულ ზონა)

რიგელის არმატურის სვეტში ჩაანკერების ფრაგმენტი
მ. 1:20

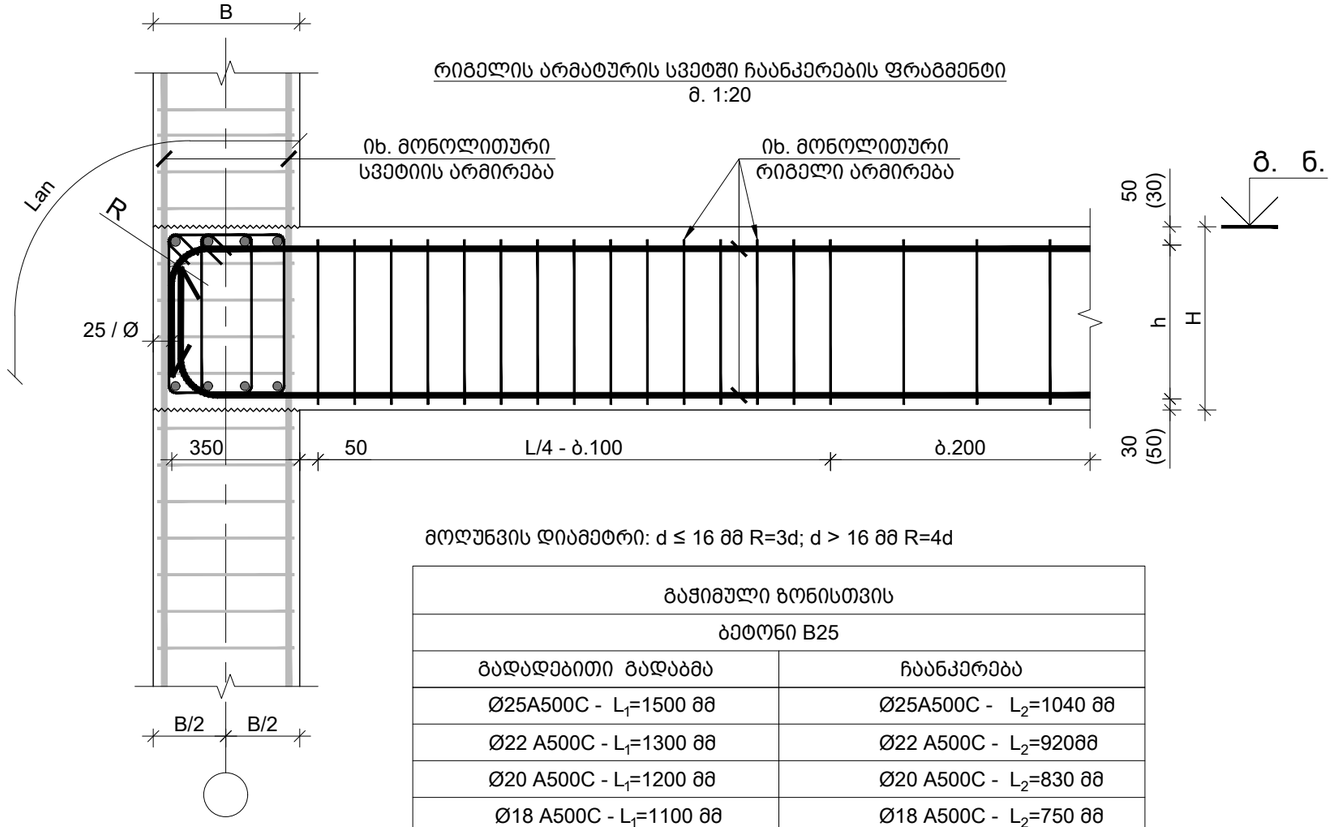

მოღუნვის დიამეტრი: d ≤ 16 მმ R=3d; d > 16 მმ R=4d

გაჭიმული ზონისთვის	
ბეტონი B25	
გადადებითი გადაბმა	ჩაანკერება
Ø25A500C - L_1=1500 მმ	Ø25A500C - L_2=1040 მმ
Ø22 A500C - L_1=1300 მმ	Ø22 A500C - L_2=920მმ
Ø20 A500C - L_1=1200 მმ	Ø20 A500C - L_2=830 მმ
Ø18 A500C - L_1=1100 მმ	Ø18 A500C - L_2=750 მმ
Ø16 A500C - L_1=1000 მმ	Ø16 A500C - L_2=670 მმ

საერთო შენიშვნები :

1. ნახაზში შეტანილი ყველა ცვლილება უნდა შეთანხმდეს პროექტის ავტორთან.
2. პროექტში ყველა ზომა მოცემულია მილიმეტრებში, ნიშნულები-მეტრებში.

შენიშვნები :

1. ნახაზში შეტანილი ყველა ცვლილება უნდა შეთანხმდეს პროექტის ავტორთან.
2. შენობის საპროექტო ნული ±0.00=467.10 აბსოლუტურ ნიშნულს.
3. პროექტში ყველა ზომა მოცემულია მილიმეტრებში, ნიშნულები-მეტრებში.

თარიღი Oct 07, 2025 წ.

კორექტირება

№	კორექტირება	თარიღი	შეასრ.
1			
2			
3			
4			
5			
6			

მისამართი / Address

ქ. თბილისი, დიმიტრი ყიფიანის N20
ს/კ 01.15.05.039.022

სიტუაციური გეგმა

პროექტი / Project

სამსართულიანი შენობა-ნაგებობის რეკონსტრუქცია

დამკვეთი / Client

შ.პ.ს. "ჰოსფითალითი იმპერატორი"

თანამდებობა	გვარი
მთ.კონსტრუქტორი	ზ. კიზირია
კონსტრუქტორი	თ. მორალიშვილი
შეასრულა	თ. მორალიშვილი
შეამოწმა	თ. მორალიშვილი

კონსტრუქტორი:
STRUCTURAL ENGINEER
თორნიკე მორალიშვილი
TORNIKE MORALISHVILI
E: TORNIKEMORALISHVILI@GMAIL.COM
M: +995 511 222 442

ფაილი/File: TYPICAL BEAM SECTION

პროექტი/Project No 43V25	ფორმატი Paper Size A3
თარიღი/Date: Oct 07, 2025	
სტადია/Status: C.D.	მ. Scale

ნახაზის დასახელება / Drawing Name:

მონოლითური რიგელების დაარმირების ტიპიური ფრაგმენტი

ფურცელი/Drawing No კ-4004

რიგელიდან სვეტის დაწყების ადგილი კვეთი
მ 1:20

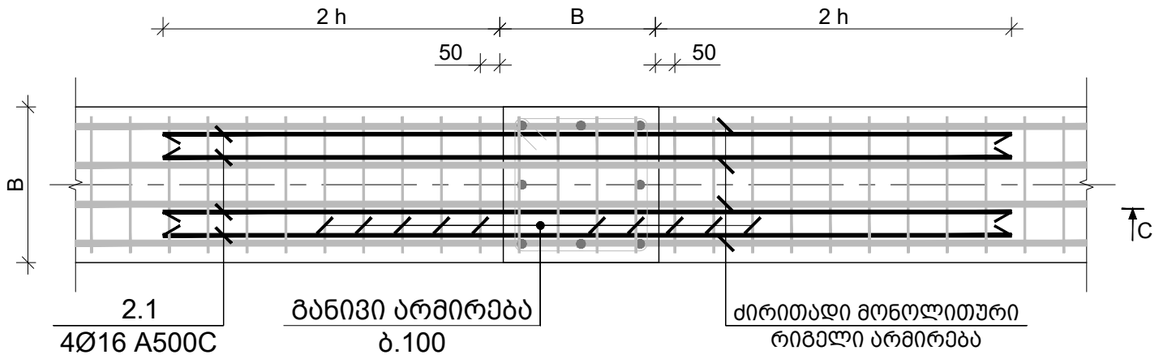

კვეთი C-C
რიგელის რიგელთან შეერთების კვანძი
მ 1:20

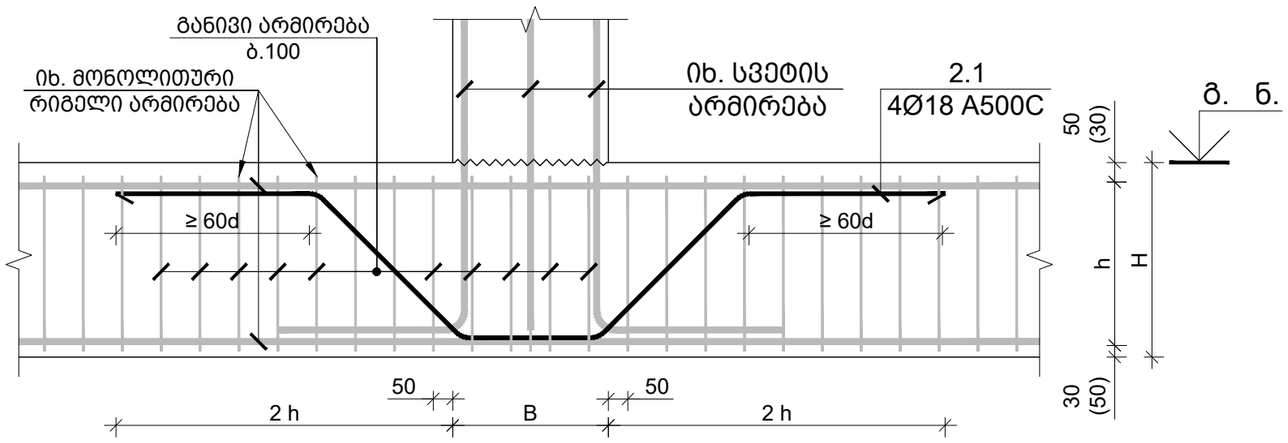

რიგელის რიგელთან შეერთების კვანძი - I
მ 1:20

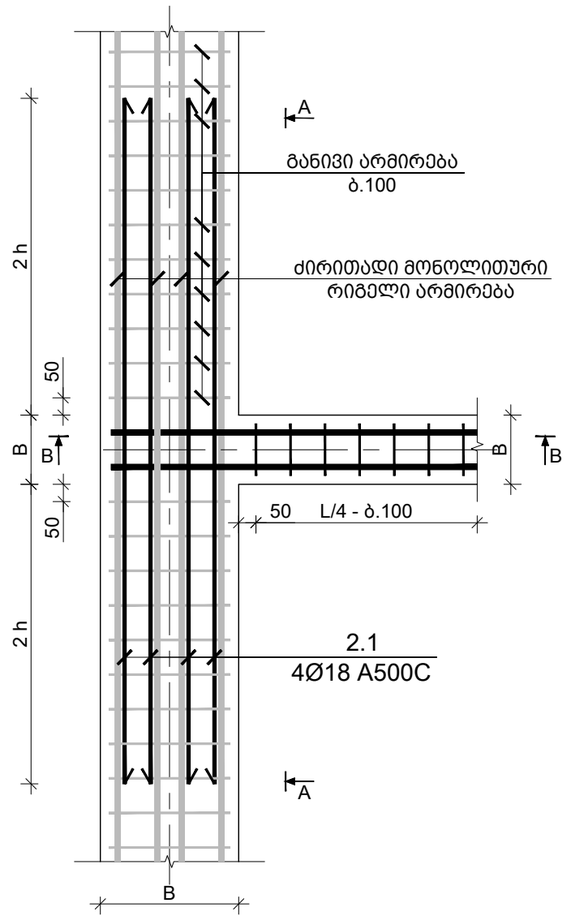

კვეთი A-A
რიგელის რიგელთან შეერთების კვანძი
მ 1:20

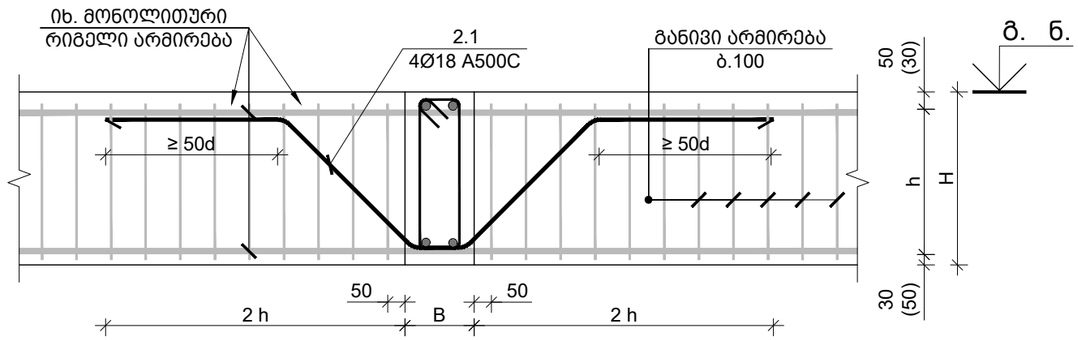

კვეთი B-B
რიგელის რიგელთან შეერთების კვანძი
მ 1:20

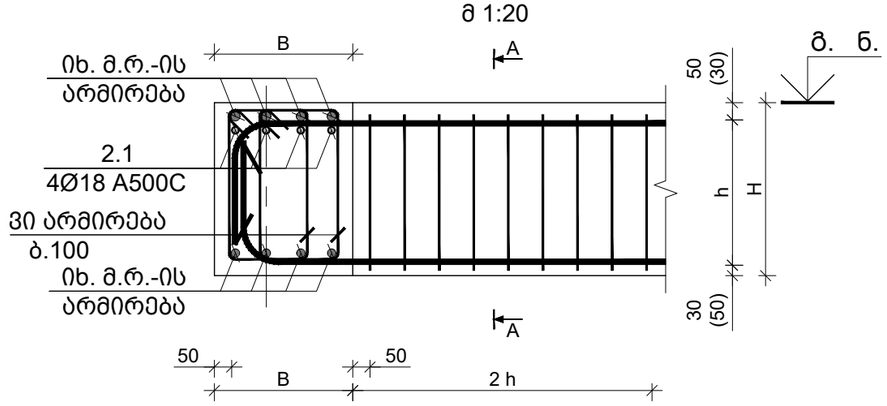

საერთო შენიშვნები :

1. ნახაზში მეტანილი ყველა ცვლილება უნდა შეთანხმდეს პროექტის ავტორთან.
2. პროექტში ყველა ზომა მოცემულია მილიმეტრებში, ნიშნულები-მეტრებში.

შენიშვნები :

1. ნახაზში მეტანილი ყველა ცვლილება უნდა შეთანხმდეს პროექტის ავტორთან.
2. შენობის საპროექტო ნული ±0.00=467.10 აბსოლუტურ ნიშნულს.
3. პროექტში ყველა ზომა მოცემულია მილიმეტრებში, ნიშნულები-მეტრებში.

თარიღი Oct 07, 2025 წ.

კორექტირება

№	კორექტირება	თარიღი	შეასრ.
1			
2			
3			
4			
5			
6			

მისამართი / Address

ქ. თბილისი, დიმიტრი ყიფიანის N20
ს/კ 01.15.05.039.022

სიტუაციური გეგმა

პროექტი / Project

სამსართულიანი შენობა-ნაგებობის რეკონსტრუქცია

დამკვეთი / Client

შ.პ.ს. "ჰოსფითალითი იმპერატორი"

თანამდებობა	გვარი
მთ.კონსტრუქტორი	ზ. კიზირია
კონსტრუქტორი	თ. მორალიშვილი
შეასრულა	თ. მორალიშვილი
შეამოწმა	თ. მორალიშვილი

კონსტრუქტორი:
STRUCTURAL ENGINEER
თორნიკე მორალიშვილი
TORNIKE MORALISHVILI
E: TORNIKEMORALISHVILI@GMAIL.COM
M: +995 511 222 442

ფაილი/File: TYPICAL BEAM SECTION

პროექტი/Project No 43V25	ფორმატი Paper Size
თარიღი/Date: Oct 07, 2025	A3
სტადია/Status: C.D.	მ. Scale

ნახაზის დასახელება / Drawing Name:

რიგელის რიგელთან შეერთების კვანძი

ფურცელი/Drawing No კ-4005

მ.რ.-1
მ. 1:10

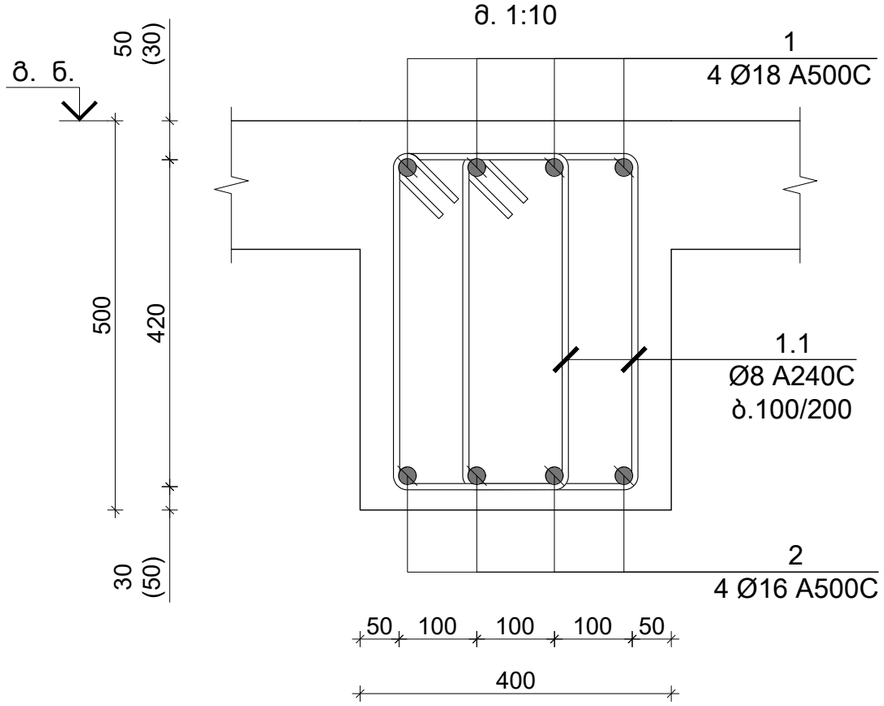

მ.რ.-2
მ. 1:10

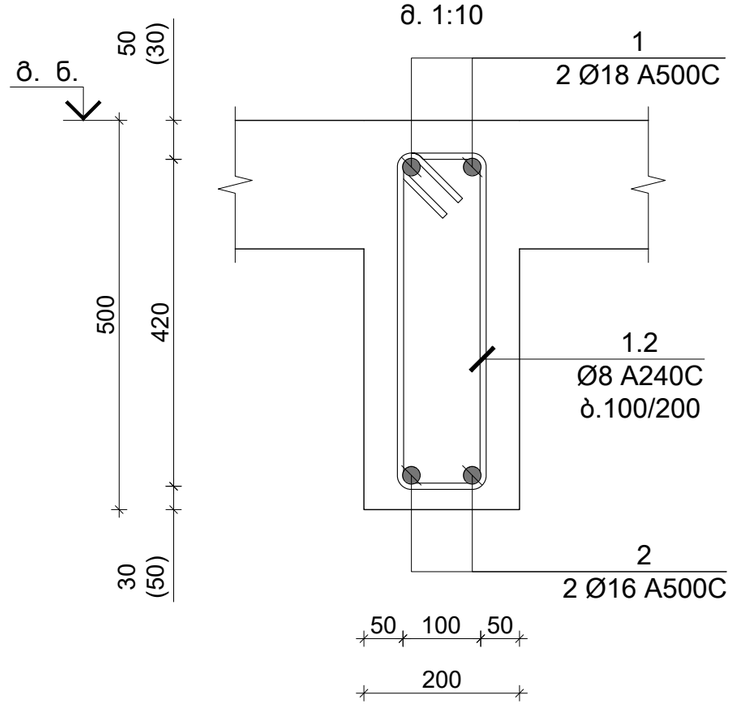

კვეთი A-A; მ.რ.-1
(ქვედა შრის დამატებითი არმირება)
მ. 1:10

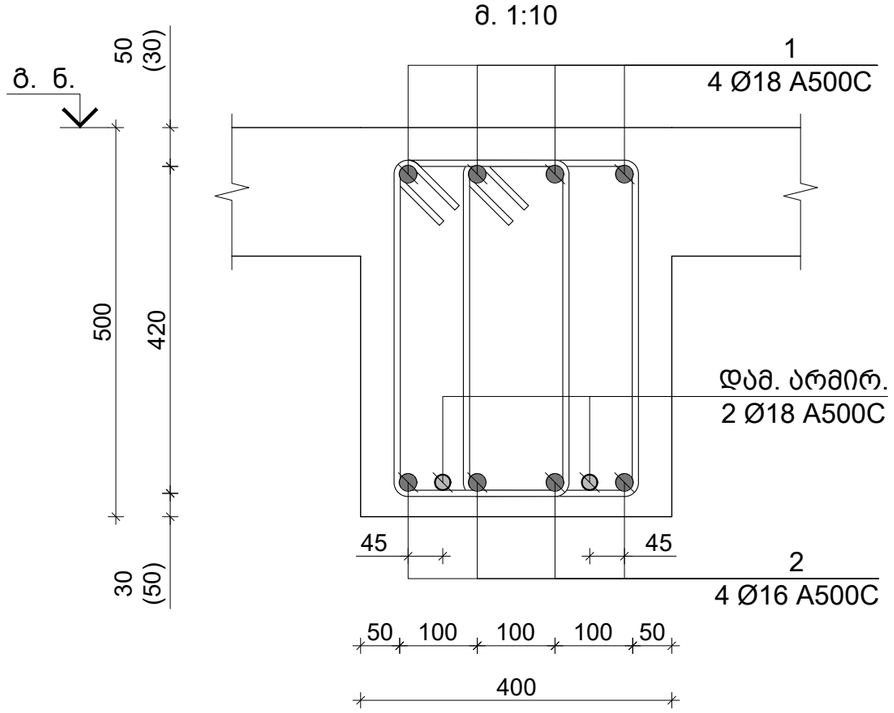

კვეთი B-B; მ.რ.-2
(ზედა შრის დამატებითი არმირება)
მ. 1:10

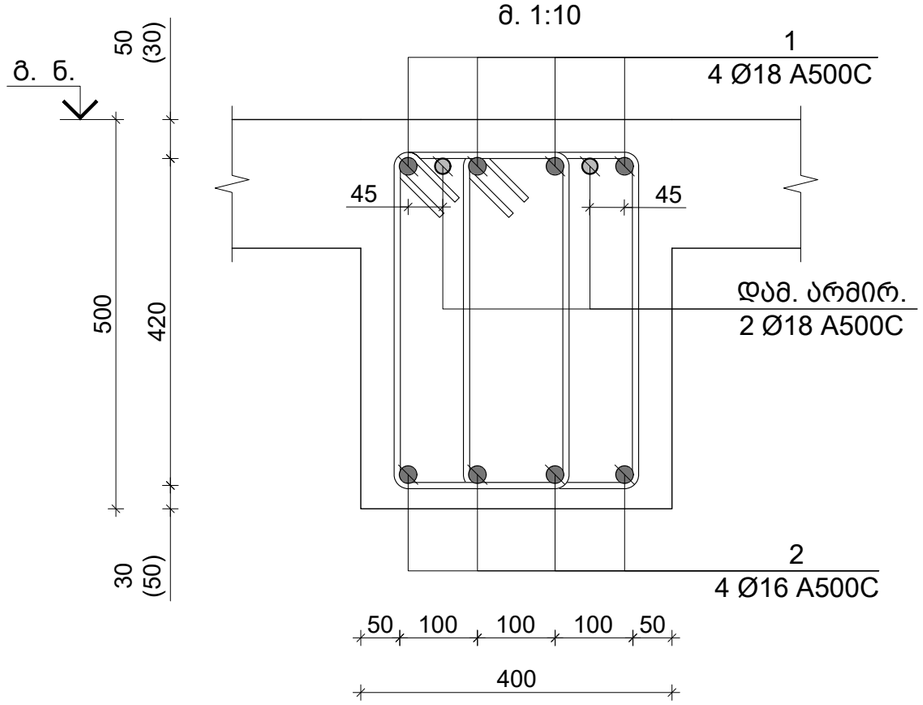

საერთო შენიშვნები :

1. ნახაზში შეტანილი ყველა ცვლილება უნდა შეთანხმდეს პროექტის ავტორთან.
2. პროექტში ყველა ზომა მოცემულია მილიმეტრებში, ნიშნულები-მეტრებში.

შენიშვნები :

1. ნახაზში შეტანილი ყველა ცვლილება უნდა შეთანხმდეს პროექტის ავტორთან.
2. შენობის საპროექტო ნული ±0.00=467.10 აბსოლუტურ ნიშნულს.
3. პროექტში ყველა ზომა მოცემულია მილიმეტრებში, ნიშნულები-მეტრებში.

თარიღი Oct 07, 2025 წ.

კორექტირება

№	კორექტირება	თარიღი	შეასრ.
1			
2			
3			
4			
5			
6			

მისამართი / Address

ქ. თბილისი, დიმიტრი ყიფიანის N20
ს/კ 01.15.05.039.022

სიტუაციური გეგმა

პროექტი / Project

სამსართულიანი შენობა-ნაგებობის რეკონსტრუქცია

დამკვეთი / Client

შ.პ.ს. "ჰოსფიტალითი იმპერატორი"

თანამდებობა	გვარი
მთ.კონსტრუქტორი	ზ. კიზირია
კონსტრუქტორი	თ. მორალიშვილი
შეასრულა	თ. მორალიშვილი
შეამოწმა	თ. მორალიშვილი

კონსტრუქტორი:
STRUCTURAL ENGINEER
თორნიკე მორალიშვილი
TORNIKE MORALISHVILI
E: TORNIKEMORALISHVILI@GMAIL.COM
M: +995 511 222 442

ფაილი/File: TYPICAL BEAM SECTION

პროექტი/Project No 43V25	ფორმატი Paper Size A3
თარიღი/Date: Oct 07, 2025	
სტადია/Status: C.D.	მ. Scale

ნახაზის დასახელება / Drawing Name:

მონოლითური რიგელი მ.რ.- 1 & 2; კვეთი A-A & B-B

ფურცელი/Drawing No კ-4006

კონსტრ. დასახ.	ელემენტის დასახ.	პოზ. №	დიამეტრი ან კვეთი (მმ)	ერთეულის სიგრძე (მმ.)	რაოდენობა (ც.)	საერთო სიგრძე (მ.)	საერთო წონა (კგ.)
3.200 ნ.-ზე მონ. რიგელის სვეტ.	მ.რ.-1 40x50 (h)	1	Ø 18 A500C	დ.ა.	-	428	854
		2	Ø 16 A500C	დ.ა.	-	428	675
		3	Ø 18 A500C	2400	4 X 1	10	19
		4	Ø 18 A500C	3000	4 X 1	12	24
		5	Ø 18 A500C	4000	12 X 1	48	96
		1.1	Ø 8 A240C	1460	1240 X 1	1810	714
		მძიმე ბეტონი B25 V = 11.9 X 1 = 11.90 მ³					
	მ.რ.-2 20x50 (h)	1	Ø 18 A500C	დ.ა.	-	12	23
		2	Ø 16 A500C	დ.ა.	-	12	18
		1.2	Ø 8 A240C	1460	67 X 1	97	38
		მძიმე ბეტონი B25 V = 0.6 X 1 = 0.64 მ³					
6.800 ნ.-ზე მონ. რიგელის სვეტ.	მ.რ.-1 40x50 (h)	1	Ø 18 A500C	დ.ა.	-	428	854
		2	Ø 16 A500C	დ.ა.	-	428	675
		3	Ø 18 A500C	2400	4 X 1	10	19
		4	Ø 18 A500C	3000	4 X 1	12	24
		5	Ø 18 A500C	4000	12 X 1	48	96
		1.1	Ø 8 A240C	1460	1240 X 1	1810	714
		მძიმე ბეტონი B25 V = 11.9 X 1 = 11.90 მ³					
	მ.რ.-2 20x50 (h)	1	Ø 18 A500C	დ.ა.	-	12	23
		2	Ø 16 A500C	დ.ა.	-	12	18
		1.2	Ø 8 A240C	1460	67 X 1	97	38
		მძიმე ბეტონი B25 V = 0.6 X 1 = 0.64 მ³					
10.100 ნ.-ზე მონ. რიგელის სვეტ.	მ.რ.-3 40x50 (h)	1	Ø 18 A500C	დ.ა.	-	428	854
		2	Ø 16 A500C	დ.ა.	-	428	675
		1.1	Ø 8 A240C	1460	1240 X 1	1810	714
		მძიმე ბეტონი B25 V = 18.6 X 1 = 18.60 მ³					
	მ.რ.-4 20x50 (h)	1	Ø 18 A500C	დ.ა.	-	58	115
		2	Ø 16 A500C	დ.ა.	-	58	91
		1.2	Ø 8 A240C	1460	333 X 1	487	192
		მძიმე ბეტონი B25 V = 5.0 X 1 = 5.00 მ³					

მ.რ.-3
მ. 1:10

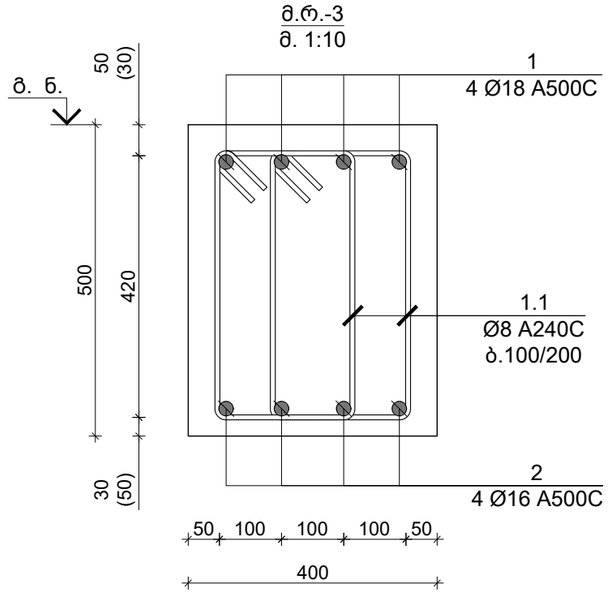

მ.რ.-4
მ. 1:10

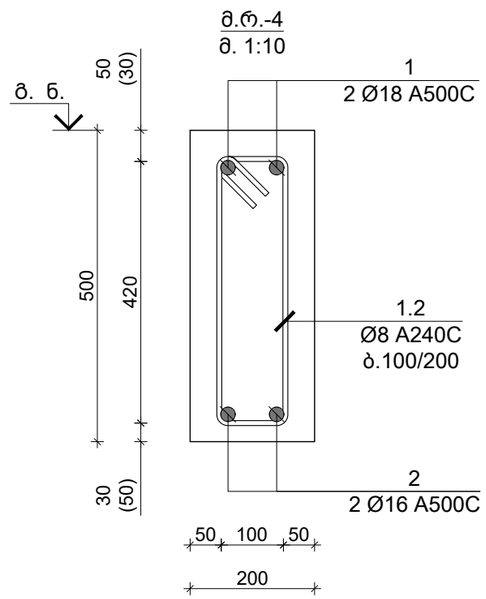

პოზ. N	ø [მმ]	ე ს კ ი ზ ი [მმ]	სიგრძე L [მმ]
1.1	Ø 8	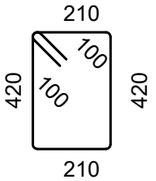	1460
1.2	Ø 8	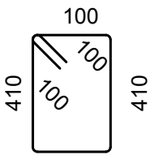	1220

საერთო შენიშვნები :

1. ნახაზში მეტანილი ყველა ცვლილება უნდა შეთანხმდეს პროექტის ავტორთან.
2. პროექტში ყველა ზომა მოცემულია მილიმეტრებში, ნიშნულები-მეტრებში.

შენიშვნები :

1. ნახაზში მეტანილი ყველა ცვლილება უნდა შეთანხმდეს პროექტის ავტორთან.
2. შენობის საპროექტო ნული ±0.00=467.10 აბსოლუტურ ნიშნულს.
3. პროექტში ყველა ზომა მოცემულია მილიმეტრებში, ნიშნულები-მეტრებში.

თარიღი Oct 07, 2025 წ.

კორექტირება

№	კორექტირება	თარიღი	შეასრ.
1			
2			
3			
4			
5			
6			

მისამართი / Address

ქ. თბილისი, დიმიტრი ყიფიანის N20
ს/კ 01.15.05.039.022

სიტუაციური გეგმა

პროექტი / Project

სამსართულიანი შენობა-ნაგებობის რეკონსტრუქცია

დამკვეთი / Client

შ.პ.ს. "ჰოსფითალითი იმპერატორი"

თანამდებობა	გვარი
მთ.კონსტრუქტორი	ზ. კიზირია
კონსტრუქტორი	თ. მორალიშვილი
შეასრულა	თ. მორალიშვილი
შეამოწმა	თ. მორალიშვილი

კონსტრუქტორი:
STRUCTURAL ENGINEER
თორნიკე მორალიშვილი
TORNIKE MORALISHVILI
E: TORNIKEMORALISHVILI@GMAIL.COM
M: +995 511 222 442

ფაილი/File: TYPICAL BEAM SECTION

პროექტი/Project No 43V25	ფორმატი Paper Size
თარიღი/Date: Oct 07, 2025	A3
სტადია/Status: C.D.	მ. Scale

ნახაზის დასახელება / Drawing Name:

მონოლითური რიგელი ესკიზი & სპეციფიკაცია

ფურცელი/Drawing No კ-4007

0.000 ნ.-დან 3.200 ნ.-მდე მონოლითური კიბე N1-ის გეგმა
მ 1:50

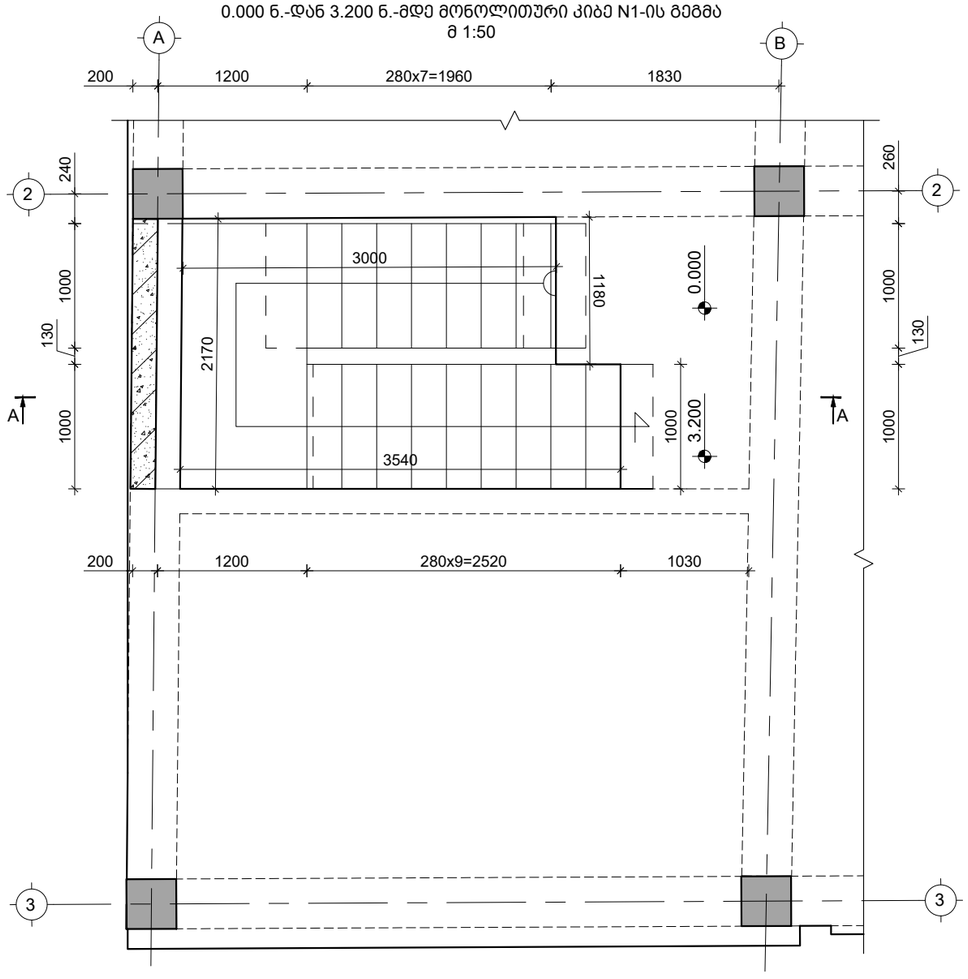

3.2000 ნ.-დან 6.800 ნ.-მდე მონოლითური კიბე N1-ის გეგმა
მ 1:50

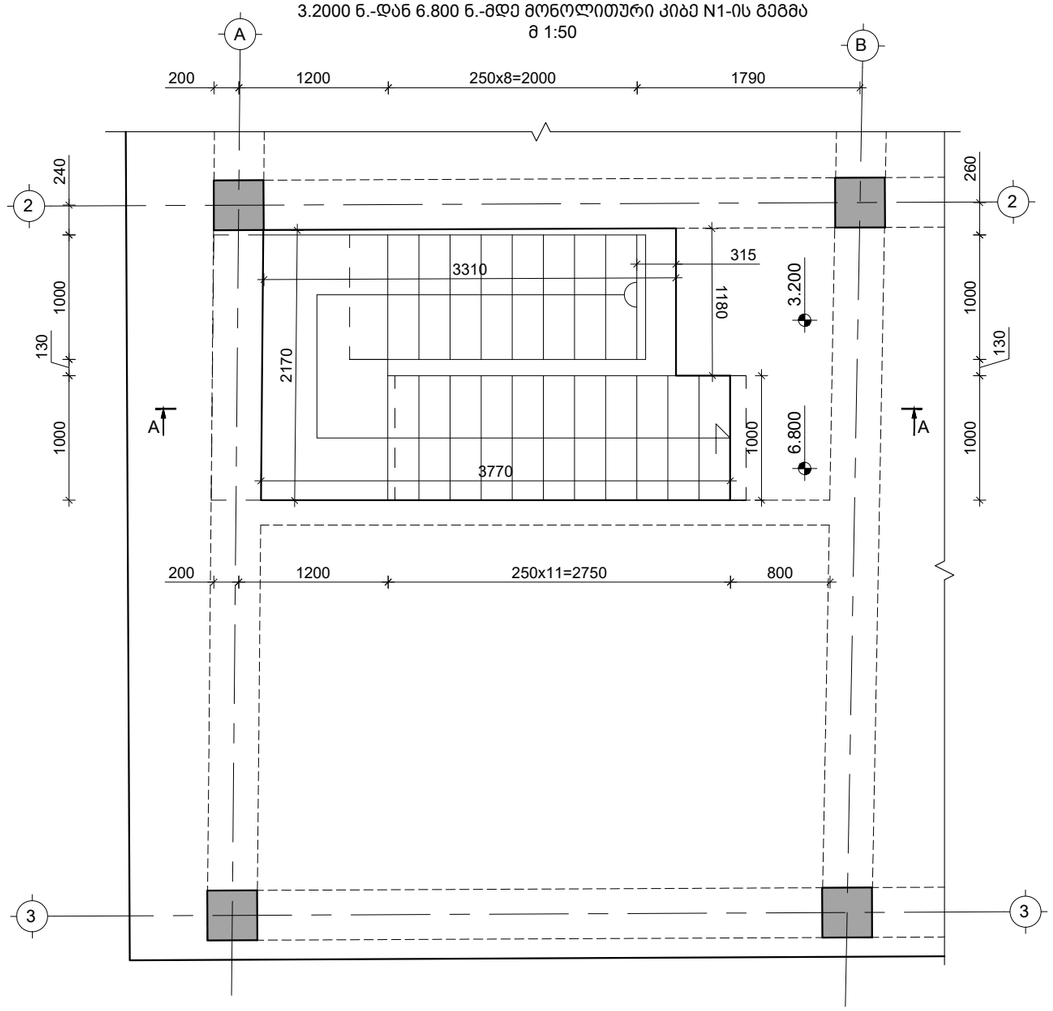

საერთო შენიშვნები :

1. ნახაზში შეტანილი ყველა ცვლილება უნდა შეთანხმდეს პროექტის ავტორთან.
2. პროექტში ყველა ზომა მოცემულია მილიმეტრებში, ნიშნულები-მეტრებში.

შენიშვნები :

1. ნახაზში შეტანილი ყველა ცვლილება უნდა შეთანხმდეს პროექტის ავტორთან.
2. შენობის საპროექტო ნული ±0.00=467.10 აბსოლუტურ ნიშნულს.
3. პროექტში ყველა ზომა მოცემულია მილიმეტრებში, ნიშნულები-მეტრებში.

თარიღი Oct 07, 2025 წ.

კორექტირება

№	კორექტირება	თარიღი	შეასრ.
1			
2			
3			
4			
5			
6			

მისამართი / Address

ქ. თბილისი, დიმიტრი ყიფიანის N20
ს/კ 01.15.05.039.022

სიტუაციური გეგმა

პროექტი / Project

სამსართულიანი შენობა-ნაგებობის რეკონსტრუქცია

დამკვეთი / Client

შ.პ.ს. "ჰოსფითალითი იმპერატორი"

თანამდებობა	გვარი
მთ.კონსტრუქტორი	ზ. კიზირია
კონსტრუქტორი	თ. მორალიშვილი
შეასრულა	თ. მორალიშვილი
შეამოწმა	თ. მორალიშვილი

კონსტრუქტორი:
STRUCTURAL ENGINEER
თორნიკე მორალიშვილი
TORNIKE MORALISHVILI
E: TORNIKEMORALISHVILI@GMAIL.COM
M: +995 511 222 442

ფაილი/File: STAIR

პროექტი/Project No 43V25	ფორმატი Paper Size
თარიღი/Date: Oct 07, 2025	A3
სტადია/Status: C.D.	მ. Scale

ნახაზის დასახელება / Drawing Name:

0.000 ნ.-დან 6.800 ნ.-მდე მონოლითური კიბე N1-ის გეგმა

ფურცელი/Drawing No კ-5000

ჭრილი A-A
მ 1:50

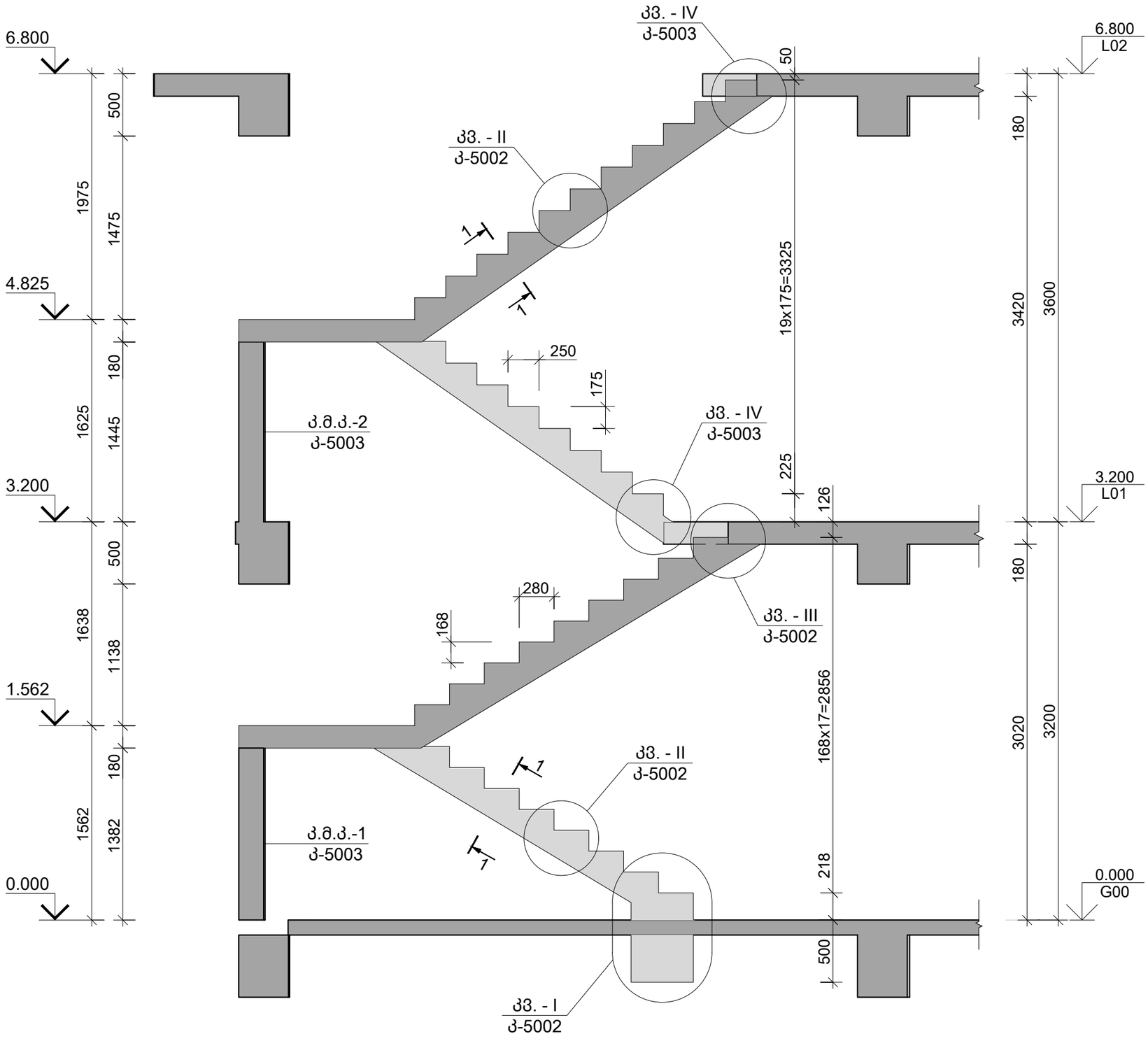

საერთო შენიშვნები :

1. ნახაზში შეტანილი ყველა ცვლილება უნდა შეთანხმდეს პროექტის ავტორთან.
2. პროექტში ყველა ზომა მოცემულია მილიმეტრებში, ნიშნულები-მეტრებში.

შენიშვნები :

1. ნახაზში შეტანილი ყველა ცვლილება უნდა შეთანხმდეს პროექტის ავტორთან.
2. შენობის საპროექტო ნული ±0.00=467.10 აბსოლუტურ ნიშნულს.
3. პროექტში ყველა ზომა მოცემულია მილიმეტრებში, ნიშნულები-მეტრებში.

თარიღი Oct 07, 2025 წ.

კორექტირება

№	კორექტირება	თარიღი	შეასრ.
1			
2			
3			
4			
5			
6			

მისამართი / Address

ქ. თბილისი, დიმიტრი ყიფიანის N20
ს/კ 01.15.05.039.022

სიტუაციური გეგმა

პროექტი / Project

სამსართულიანი შენობა-ნაგებობის რეკონსტრუქცია

დამკვეთი / Client

შ.პ.ს. "ჰოსფიტალითი იმპერატორი"

თანამდებობა	გვარი
მთ.კონსტრუქტორი	ზ. კიზირია
კონსტრუქტორი	თ. მორალიშვილი
შეასრულა	თ. მორალიშვილი
შეამოწმა	თ. მორალიშვილი

კონსტრუქტორი:
STRUCTURAL ENGINEER
თორნიკე მორალიშვილი
TORNIKE MORALISHVILI
E: TORNIKEMORALISHVILI@GMAIL.COM
M: +995 511 222 442

ფაილი/File:STAIR

პროექტი/Project No 43V25	ფორმატი Paper Size
თარიღი/Date: Oct 07, 2025	A3
სტადია/Status: C.D.	მ. Scale

ნახაზის დასახელება / Drawing Name:

მონოლითური კიბის ჭრილი A-A

ფურცელი/Drawing No კ-5001

კვანძი - I
მ 1:10

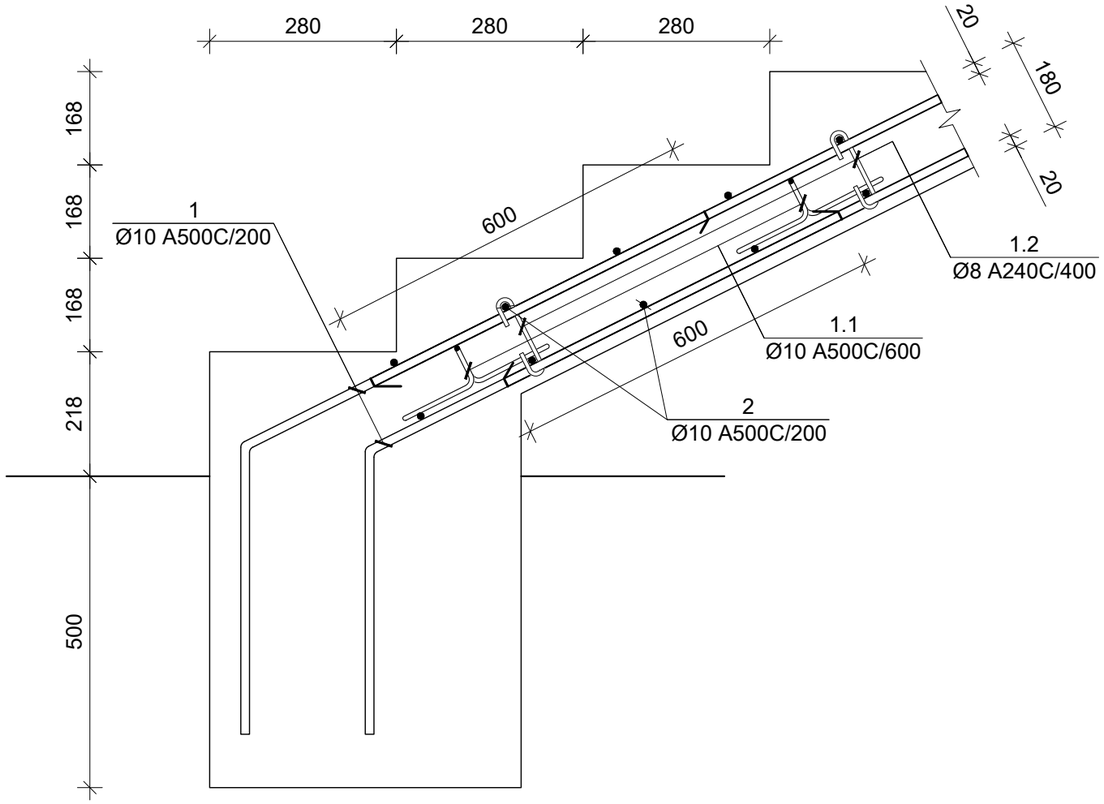

კვანძი - II
მ 1:10

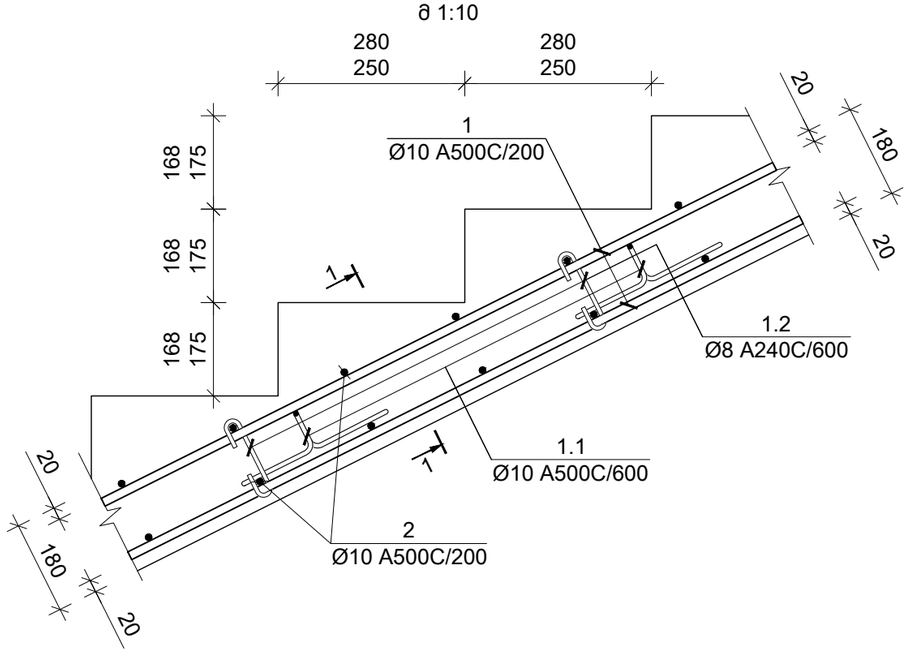

კვანძი - III
მ 1:10

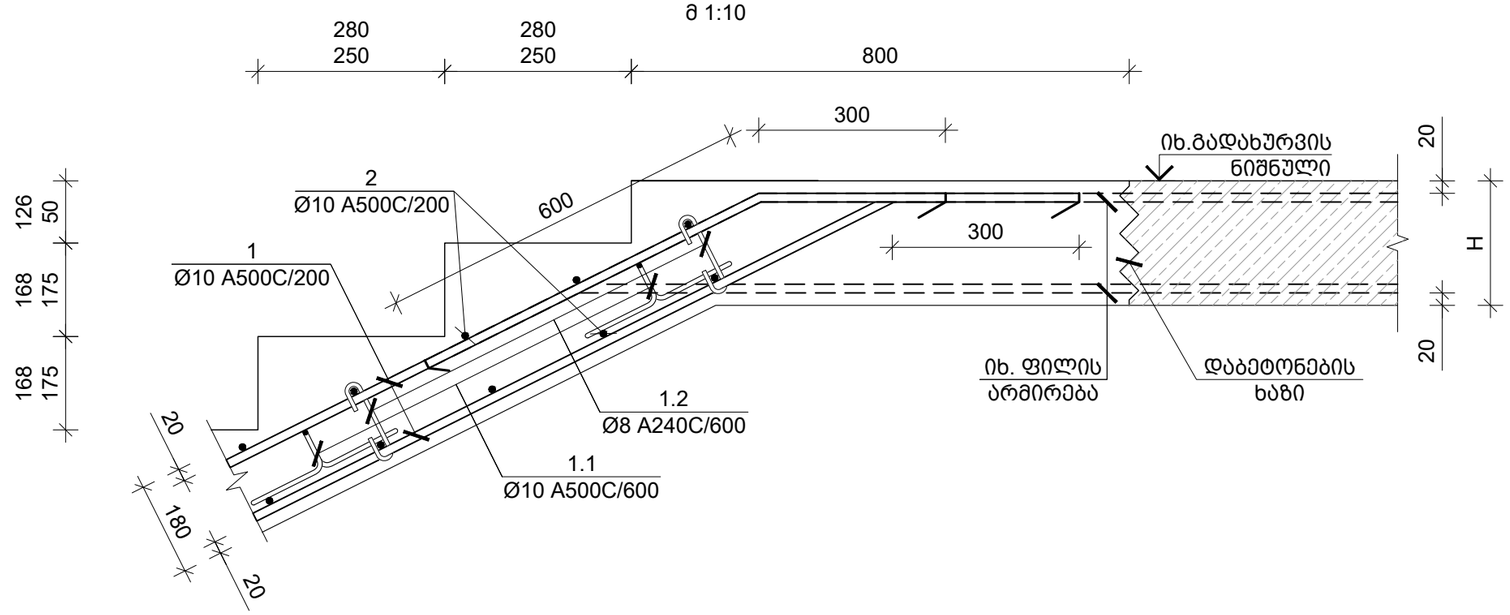

საერთო შენიშვნები :

1. ნახაზში შეტანილი ყველა ცვლილება უნდა შეთანხმდეს პროექტის ავტორთან.
2. პროექტში ყველა ზომა მოცემულია მილიმეტრებში, ნიშნულები-მეტრებში.

შენიშვნები :

1. ნახაზში შეტანილი ყველა ცვლილება უნდა შეთანხმდეს პროექტის ავტორთან.
2. შენობის საპროექტო ნული ±0.00=467.10 აბსოლუტურ ნიშნულს.
3. პროექტში ყველა ზომა მოცემულია მილიმეტრებში, ნიშნულები-მეტრებში.

თარიღი Oct 07, 2025 წ.

კორექტირება

№	კორექტირება	თარიღი	შეასრ.
1			
2			
3			
4			
5			
6			

მისამართი / Address

ქ. თბილისი, დიმიტრი ყიფიანის N20
ს/კ 01.15.05.039.022

სიტუაციური გეგმა

პროექტი / Project

სამსართულიანი შენობა-ნაგებობის რეკონსტრუქცია

დამკვეთი / Client

შ.პ.ს. "ჰოსფითალითი იმპერატორი"

თანამდებობა	გვარი
მთ.კონსტრუქტორი	ზ. კიზირია
კონსტრუქტორი	თ. მორალიშვილი
შეასრულა	თ. მორალიშვილი
შეამოწმა	თ. მორალიშვილი

კონსტრუქტორი:
STRUCTURAL ENGINEER
თორნიკე მორალიშვილი
TORNIKE MORALISHVILI
E: TORNIKEMORALISHVILI@GMAIL.COM
M: +995 511 222 442

ფაილი/File: STAIR DETAILS

პროექტი/Project No 43V25	ფორმატი Paper Size
თარიღი/Date: Oct 07, 2025	A3
სტადია/Status: C.D.	მ. Scale

ნახაზის დასახელება / Drawing Name:

მონოლითური კიბის კვანძი - I II & III

ფურცელი/Drawing No კ-5002

კვანძი - IV
მ 1:10

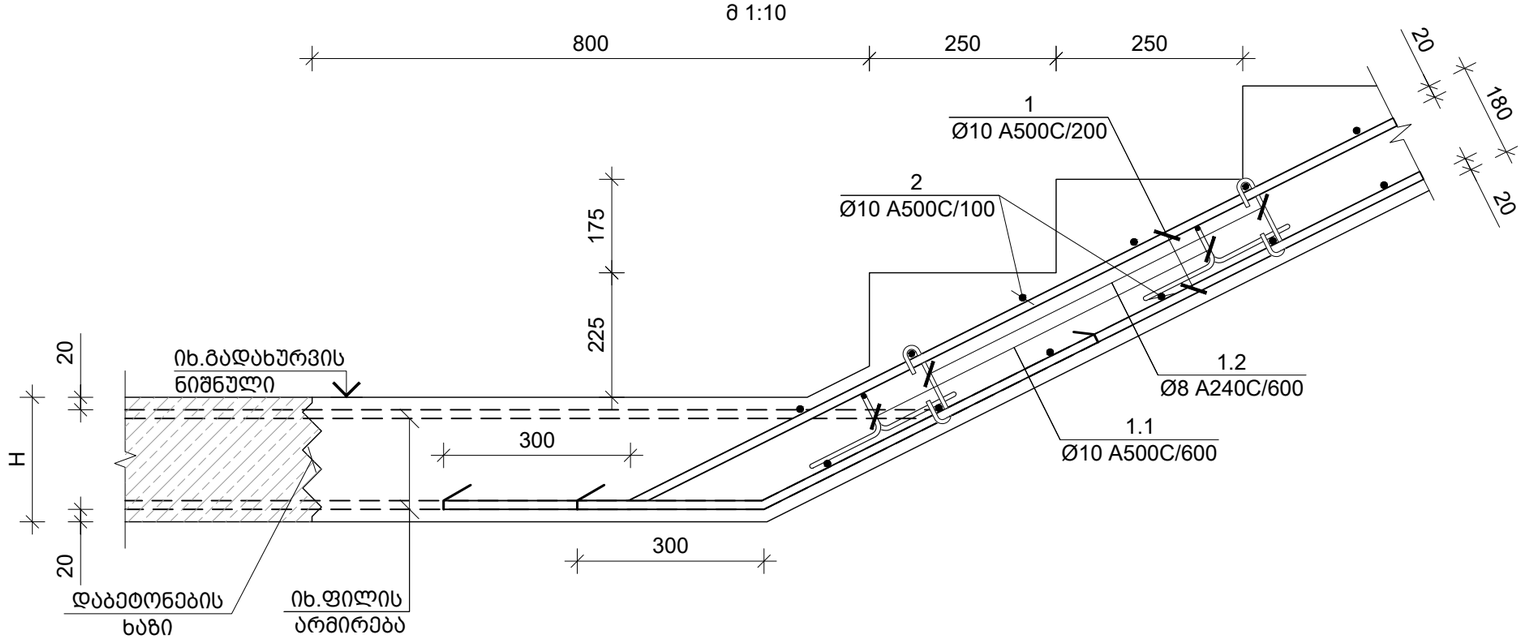

კიბის მონოლითური კედელი კ.მ.კ.-1
მ 1:20

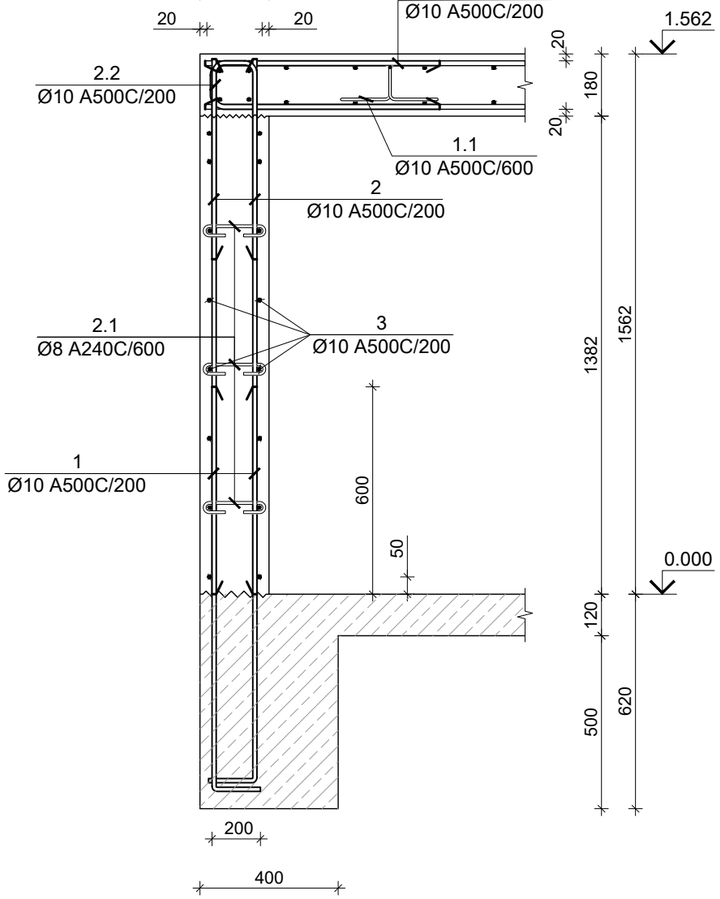

კიბის მონოლითური კედელი კ.მ.კ.-2
მ 1:20

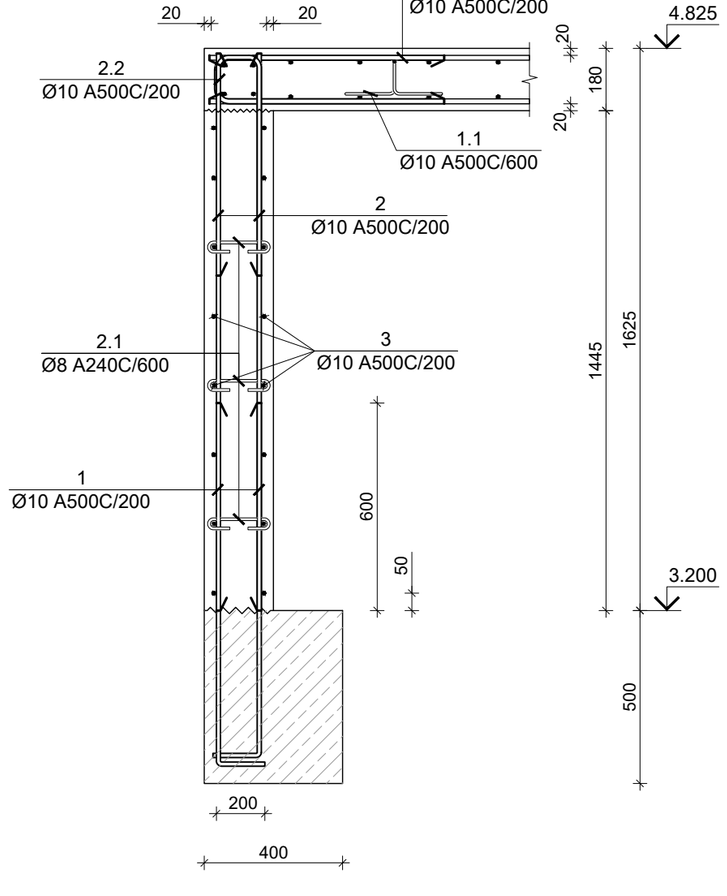

საერთო შენიშვნები :

1. ნახაზში შეტანილი ყველა ცვლილება უნდა შეთანხმდეს პროექტის ავტორთან.
2. პროექტში ყველა ზომა მოცემულია მილიმეტრებში, ნიშნულები-მეტრებში.

შენიშვნები :

1. ნახაზში შეტანილი ყველა ცვლილება უნდა შეთანხმდეს პროექტის ავტორთან.
2. შენობის საპროექტო ნული ±0.00=467.10 აბსოლუტურ ნიშნულს.
3. პროექტში ყველა ზომა მოცემულია მილიმეტრებში, ნიშნულები-მეტრებში.

თარიღი Oct 07, 2025 წ.

კორექტირება

№	კორექტირება	თარიღი	შეასრ.
1			
2			
3			
4			
5			
6			

მისამართი / Address

ქ. თბილისი, დიმიტრი ყიფიანის N20
ს/კ 01.15.05.039.022

სიტუაციური გეგმა

პროექტი / Project

სამსართულიანი შენობა-ნაგებობის რეკონსტრუქცია

დამკვეთი / Client

შ.პ.ს. "ჰოსფიტალითი იმპერატორი"

თანამდებობა	გვარი
მთ.კონსტრუქტორი	ზ. კიზირია
კონსტრუქტორი	თ. მორალიშვილი
შეასრულა	თ. მორალიშვილი
შეამოწმა	თ. მორალიშვილი

კონსტრუქტორი:
STRUCTURAL ENGINEER
თორნიკე მორალიშვილი
TORNIKE MORALISHVILI
E: TORNIKEMORALISHVILI@GMAIL.COM
M: +995 511 222 442

ფაილი/File:STAIR DETAILS

პროექტი/Project No 43V25	ფორმატი Paper Size A3
თარიღი/Date: Oct 07, 2025	
სტადია/Status: C.D.	მ. Scale

ნახაზის დასახელება / Drawing Name:

კიბის მონოლითური კედელი კ.მ.კ.-1 & 2; კვანძი - IV

ფურცელი/Drawing No კ-5003

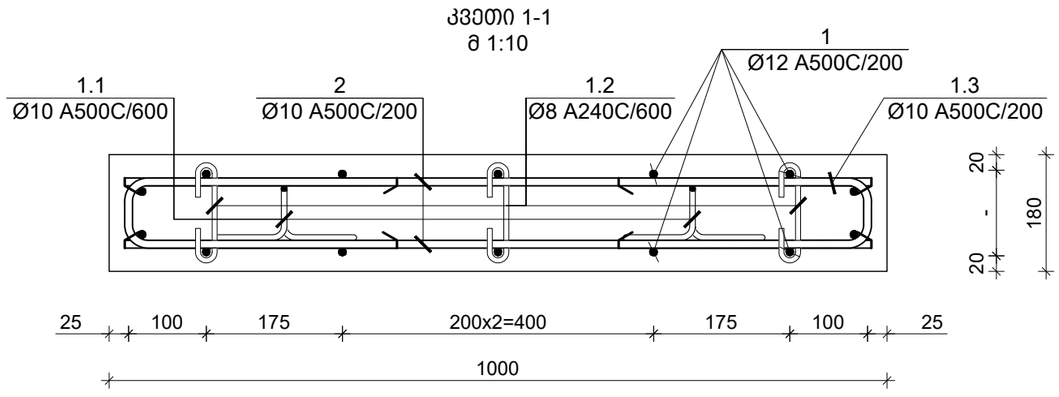

პოზ. N	Ø [მმ]	ე ს კ ი ზ ი [მმ]	სიგრძე L [მმ]
1.1	Ø 10	300 / 130 / 130 / 300 / 300	1160
1.2	Ø 8	160 / 80 / 80	320
1.3	Ø 10	600 / 150 / 600	1350
2.1	Ø 8	160 / 80 / 80	320
2.2	Ø 10	130 / 600 / 600	1330
2.3	Ø 10	800 / 130 / 800	1730

კონსტრ. დასახ.	ელემენტის დასახ.	პოზ. №	დიამეტრი ან კვეთი (მმ)	ერთეულის სიგრძე (მმ.)	რაოდენობა (ც.)	საერთო სიგრძე (მ.)	საერთო წონა (კგ.)
კიბის სპეციფიკაცია	0.000 ... 3.200 ნ.-ბს შორის კიბე	1	Ø 10 A500C	დ.ა	-	143	88
		2	Ø 10 A500C	950	60 X 1	57	35
		1.1	Ø 10 A500C	1160	21 X 1	25	15
		1.2	Ø 8 A240C	320	27 X 1	9	3
		1.3	Ø 10 A500C	1350	74 X 1	100	62
		მძიმე ბეტონი B25		V =	2.1 X 1 = 2.05 მ³		
	3.200 ... 6.800 ნ.-ბს შორის კიბე	1	Ø 10 A500C	დ.ა	-	148	91
		2	Ø 10 A500C	950	64 X 1	61	37
		1.1	Ø 10 A500C	1160	22 X 1	26	16
		1.2	Ø 8 A240C	320	28 X 1	9	4
		1.3	Ø 10 A500C	1350	78 X 1	105	65
		მძიმე ბეტონი B25		V =	2.2 X 1 = 2.15 მ³		
კიბის მონოლითური კედელი	პ.მ.კ.-1	1	Ø 10 A500C	1200	24 X 1	29	18
		2	Ø 10 A500C	1550	24 X 1	37	23
		3	Ø 10 A500C	დ.ა	-	39	24
		2.1	Ø 8 A240C	320	10 X 1	3	1
		2.2	Ø 10 A500C	1330	12 X 1	16	10
		2.3	Ø 10 A500C	1730	12 X 1	21	13
		მძიმე ბეტონი B25		V =	0.7 X 1 = 0.70 მ³		
	პ.მ.კ.-2	1	Ø 10 A500C	1200	24 X 1	29	18
		2	Ø 10 A500C	1550	24 X 1	37	23
		3	Ø 10 A500C	დ.ა	-	40	25
		2.1	Ø 8 A240C	320	10 X 1	3	1
		2.2	Ø 10 A500C	1330	12 X 1	16	10
		2.3	Ø 10 A500C	1730	12 X 1	21	13
		მძიმე ბეტონი B25		V =	0.7 X 1 = 0.73 მ³		

საერთო შენიშვნები :

1. ნახაზში შეტანილი ყველა ცვლილება უნდა შეთანხმდეს პროექტის ავტორთან.
2. პროექტში ყველა ზომა მოცემულია მილიმეტრებში, ნიშნულები-მეტრებში.

შენიშვნები :

1. ნახაზში შეტანილი ყველა ცვლილება უნდა შეთანხმდეს პროექტის ავტორთან.
2. შენობის საპროექტო ნული ±0.00=467.10 აბსოლუტურ ნიშნულს.
3. პროექტში ყველა ზომა მოცემულია მილიმეტრებში, ნიშნულები-მეტრებში.

თარიღი Oct 07, 2025 წ.

კორექტირება

№	კორექტირება	თარიღი	შეასრ.
1			
2			
3			
4			
5			
6			

მისამართი / Address

ქ. თბილისი, დიმიტრი ყიფიანის N20
ს/კ 01.15.05.039.022

სიტუაციური გეგმა

პროექტი / Project

სამსართულიანი შენობა-ნაგებობის რეკონსტრუქცია

დამკვეთი / Client

შ.პ.ს. "ჰოსფითალითი იმპერატორი"

თანამდებობა	გვარი
მთ.კონსტრუქტორი	ზ. კიზირია
კონსტრუქტორი	თ. მორალიშვილი
შეასრულა	თ. მორალიშვილი
შეამოწმა	თ. მორალიშვილი

კონსტრუქტორი:
STRUCTURAL ENGINEER
თორნიკე მორალიშვილი
TORNIKE MORALISHVILI
E: TORNIKEMORALISHVILI@GMAIL.COM
M: +995 511 222 442

ფაილი/File:STAIR DETAILS

პროექტი/Project No 43V25	ფორმატი Paper Size A3
თარიღი/Date: Oct 07, 2025	
სტადია/Status: C.D.	მ. Scale

ნახაზის დასახელება / Drawing Name:

მონ. კიბე N2-ის კვეთი და სპეციფიკაცია

ფურცელი/Drawing No კ-5004

ხის სახურავი დგარების და მაუერლატის სამონტაჟო გეგმა
მ 1:100

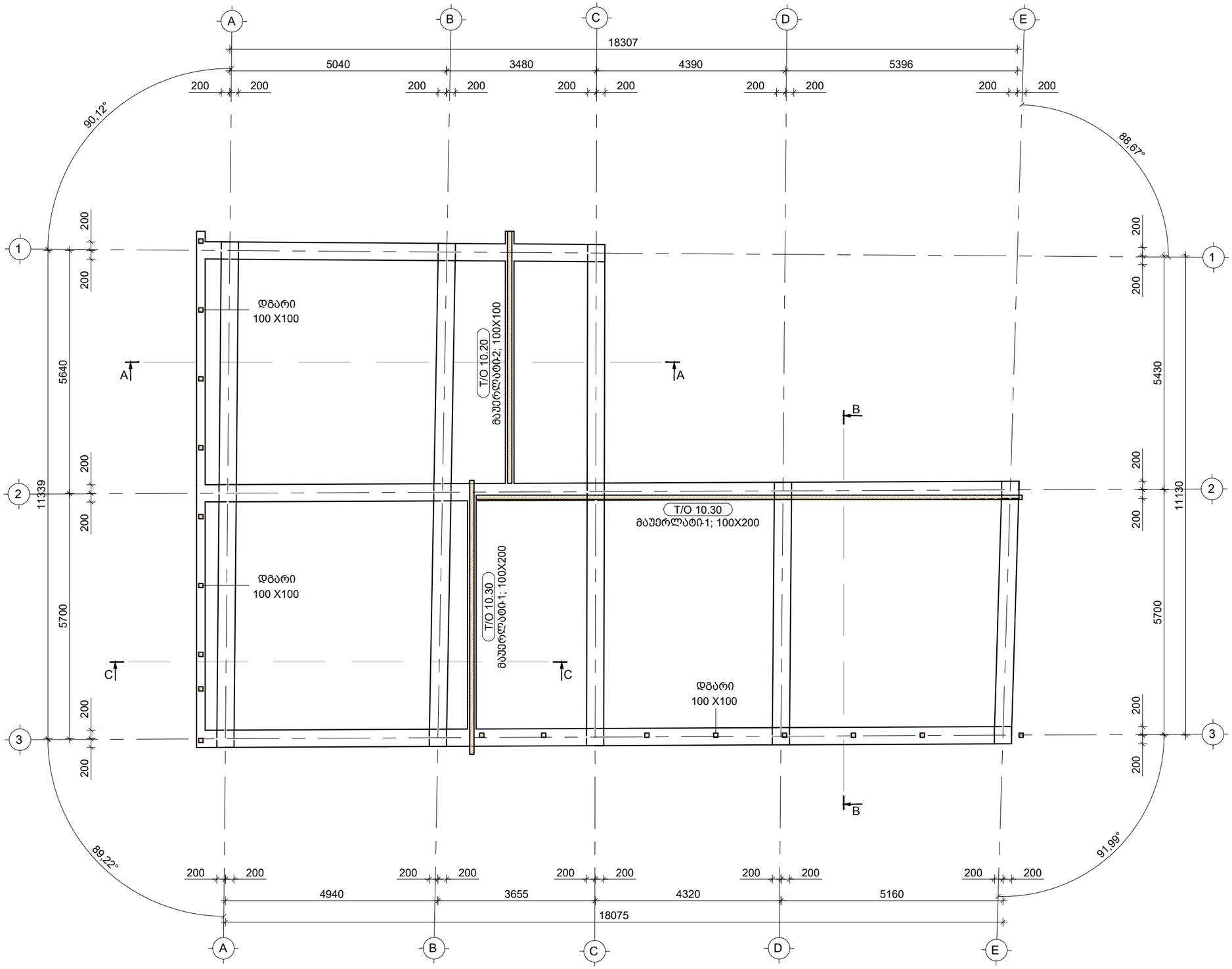

საერთო შენიშვნები :

1. ნახაზში შეტანილი ყველა ცვლილება უნდა შეთანხმდეს პროექტის ავტორთან.
2. პროექტში ყველა ზომა მოცემულია მილიმეტრებში, ნიშნულები-მეტრებში.

შენიშვნები :

1. ნახაზში შეტანილი ყველა ცვლილება უნდა შეთანხმდეს პროექტის ავტორთან.
2. შენობის საპროექტო ნული ±0.00=467.10 აბსოლუტურ ნიშნულს.
3. პროექტში ყველა ზომა მოცემულია მილიმეტრებში, ნიშნულები-მეტრებში.

თარიღი Oct 07, 2025 წ.

კორექტირება

№	კორექტირება	თარიღი	შეასრ.
1			
2			
3			
4			
5			
6			

მისამართი / Address

ქ. თბილისი, დიმიტრი ყიფიანის N20
ს/კ 01.15.05.039.022

სიტუაციური გეგმა

პროექტი / Project

სამსართულიანი შენობა-ნაგებობის რეკონსტრუქცია

დამკვეთი / Client

შ.პ.ს. "ჰოსფიტალითი იმპერატორი"

თანამდებობა	გვარი
მთ.კონსტრუქტორი	ზ. კიზირია
კონსტრუქტორი	თ. მორალიშვილი
შეასრულა	თ. მორალიშვილი
შეამოწმა	თ. მორალიშვილი

კონსტრუქტორი:
STRUCTURAL ENGINEER
თორნიკე მორალიშვილი
TORNIKE MORALISHVILI
E: TORNIKEMORALISHVILI@GMAIL.COM
M: +995 511 222 442

ფაილი/File:ROOF WOOD PLANE

პროექტი/Project No 43V25	ფორმატი Paper Size A3
თარიღი/Date: Oct 07, 2025	
სტადია/Status: C.D.	მ. Scale

ნახაზის დასახელება / Drawing Name:

ხის სახურავი დგარების და მაუერლატის სამონტაჟო გეგმა

ფურცელი/Drawing No კ-7000

ხის სახურავი კოჭების სამონტაჟო გეგმა
მ 1:100

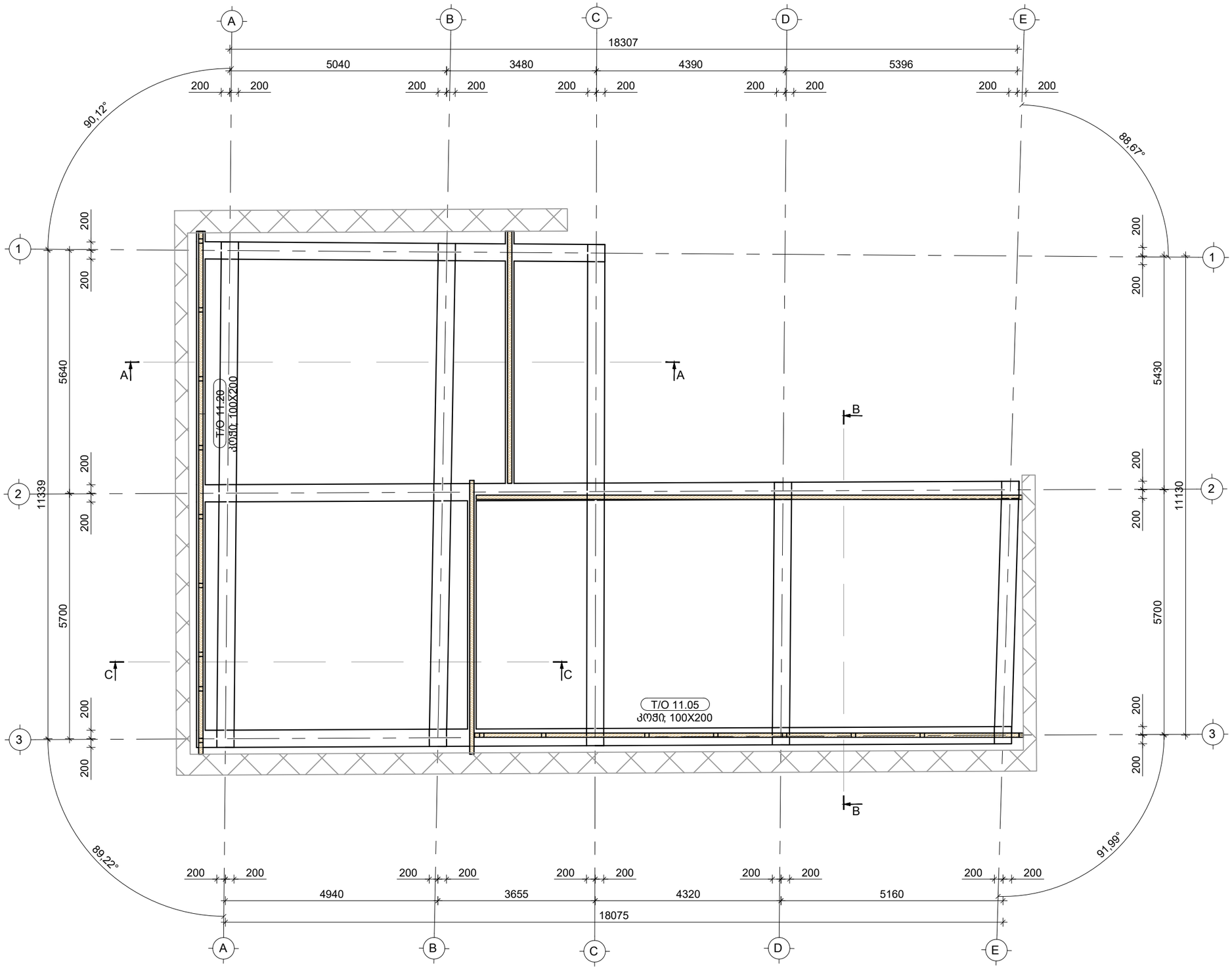

საერთო შენიშვნები :

1. ნახაზში შეტანილი ყველა ცვლილება უნდა შეთანხმდეს პროექტის ავტორთან.
2. პროექტში ყველა ზომა მოცემულია მილიმეტრებში, ნიშნულები-მეტრებში.

შენიშვნები :

1. ნახაზში შეტანილი ყველა ცვლილება უნდა შეთანხმდეს პროექტის ავტორთან.
2. შენობის საპროექტო ნული ±0.00=467.10 აბსოლუტურ ნიშნულს.
3. პროექტში ყველა ზომა მოცემულია მილიმეტრებში, ნიშნულები-მეტრებში.

თარიღი Oct 07, 2025 წ.

კორექტირება

№	კორექტირება	თარიღი	შეასრ.
1			
2			
3			
4			
5			
6			

მისამართი / Address

ქ. თბილისი, დიმიტრი ყიფიანის N20
ს/კ 01.15.05.039.022

სიტუაციური გეგმა

პროექტი / Project

სამსართულიანი შენობა-ნაგებობის რეკონსტრუქცია

დამკვეთი / Client

შ.პ.ს. "ჰოსფიტალითი იმპერატორი"

თანამდებობა	გვარი
მთ.კონსტრუქტორი	ზ. კიზირია
კონსტრუქტორი	თ. მორალიშვილი
შეასრულა	თ. მორალიშვილი
შეამოწმა	თ. მორალიშვილი

კონსტრუქტორი:
STRUCTURAL ENGINEER
თორნიკე მორალიშვილი
TORNIKE MORALISHVILI
E: TORNIKEMORALISHVILI@GMAIL.COM
M: +995 511 222 442

ფაილი/File:ROOF WOOD PLANE

პროექტი/Project No 43V25	ფორმატი Paper Size A3
თარიღი/Date: Oct 07, 2025	
სტადია/Status: C.D.	მ. Scale

ნახაზის დასახელება / Drawing Name:

ხის სახურავი კოჭების სამონტაჟო გეგმა

ფურცელი/Drawing No კ-7001

ხის სახურავი ნივნივების სამონტაჟო გეგმა
მ 1:100

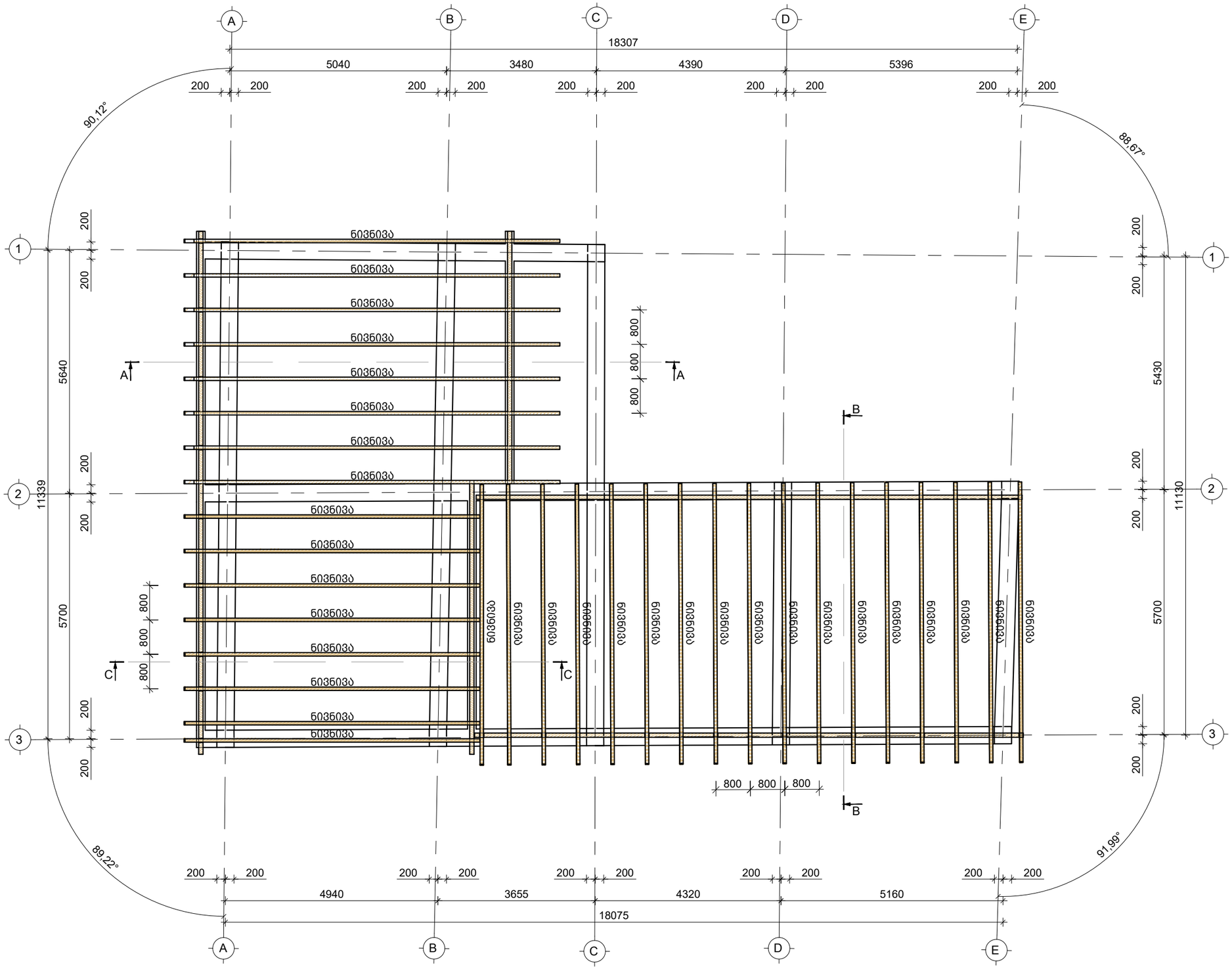

საერთო შენიშვნები :

1. ნახაზში შეტანილი ყველა ცვლილება უნდა შეთანხმდეს პროექტის ავტორთან.
2. პროექტში ყველა ზომა მოცემულია მილიმეტრებში, ნიშნულები-მეტრებში.

შენიშვნები :

1. ნახაზში შეტანილი ყველა ცვლილება უნდა შეთანხმდეს პროექტის ავტორთან.
2. შენობის საპროექტო ნული ±0.00=467.10 აბსოლუტურ ნიშნულს.
3. პროექტში ყველა ზომა მოცემულია მილიმეტრებში, ნიშნულები-მეტრებში.

თარიღი Oct 07, 2025 წ.

კორექტირება

№	კორექტირება	თარიღი	შეასრ.
1			
2			
3			
4			
5			
6			

მისამართი / Address

ქ. თბილისი, დიმიტრი ყიფიანის N20
ს/კ 01.15.05.039.022

სიტუაციური გეგმა

პროექტი / Project

სამსართულიანი შენობა-ნაგებობის რეკონსტრუქცია

დამკვეთი / Client

შ.პ.ს. "ჰოსფიტალითი იმპერატორი"

თანამდებობა	გვარი
მთ.კონსტრუქტორი	ზ. კიზირია
კონსტრუქტორი	თ. მორალიშვილი
შეასრულა	თ. მორალიშვილი
შეამოწმა	თ. მორალიშვილი

კონსტრუქტორი:
STRUCTURAL ENGINEER
თორნიკე მორალიშვილი
TORNIKE MORALISHVILI
E: TORNIKEMORALISHVILI@GMAIL.COM
M: +995 511 222 442

ფაილი/File:ROOF WOOD PLANE

პროექტი/Project No 43V25	ფორმატი Paper Size
თარიღი/Date: Oct 07, 2025	A3
სტადია/Status: C.D.	მ. Scale

ნახაზის დასახელება / Drawing Name:

ხის სახურავი ნივნივების სამონტაჟო გეგმა

ფურცელი/Drawing No Ჯ-7002

სახურავის ჭრილი A-A
მ 1:50

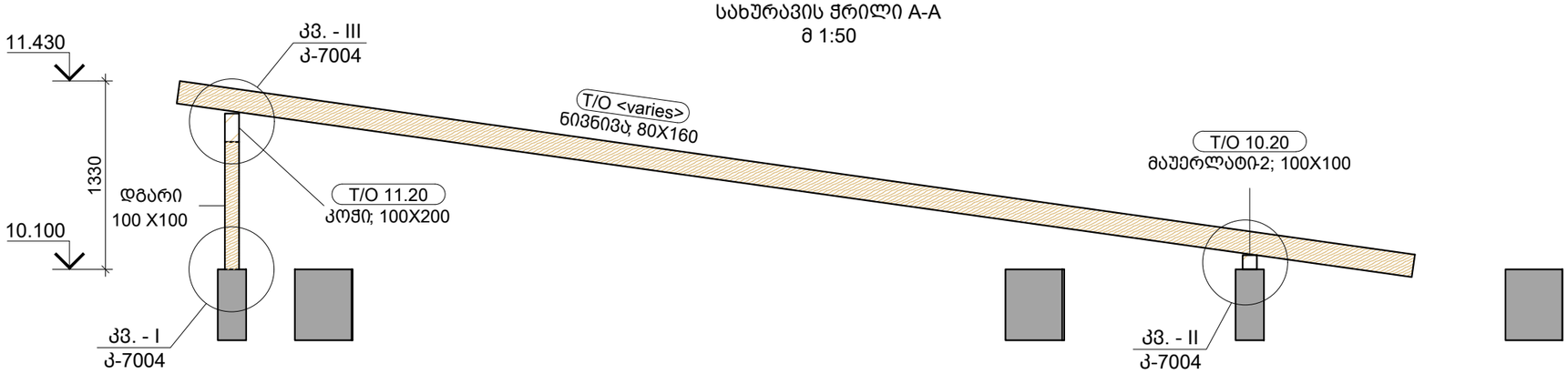

სახურავის ჭრილი B-B
მ 1:50

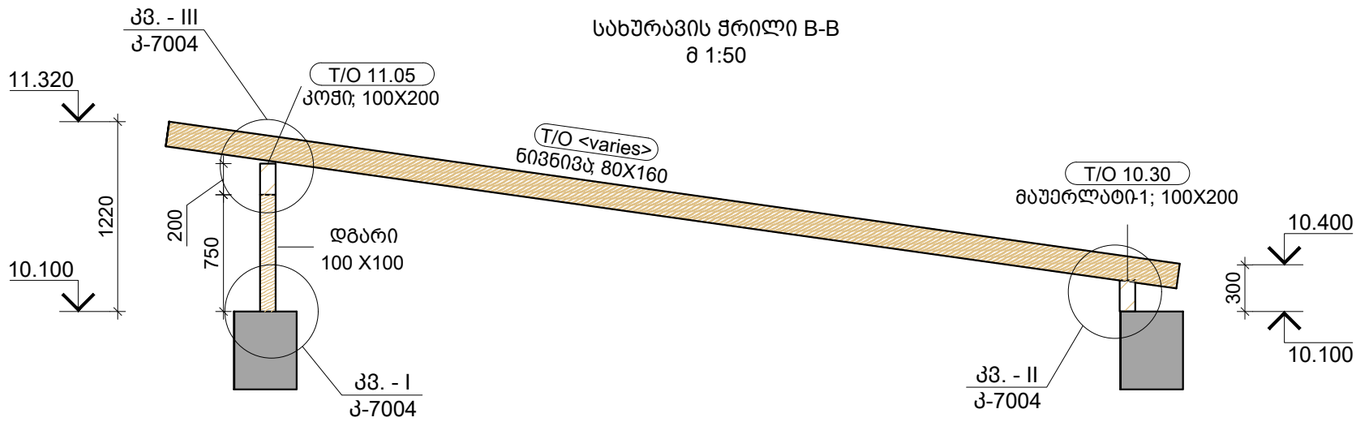

სახურავის ჭრილი C-C
მ 1:50

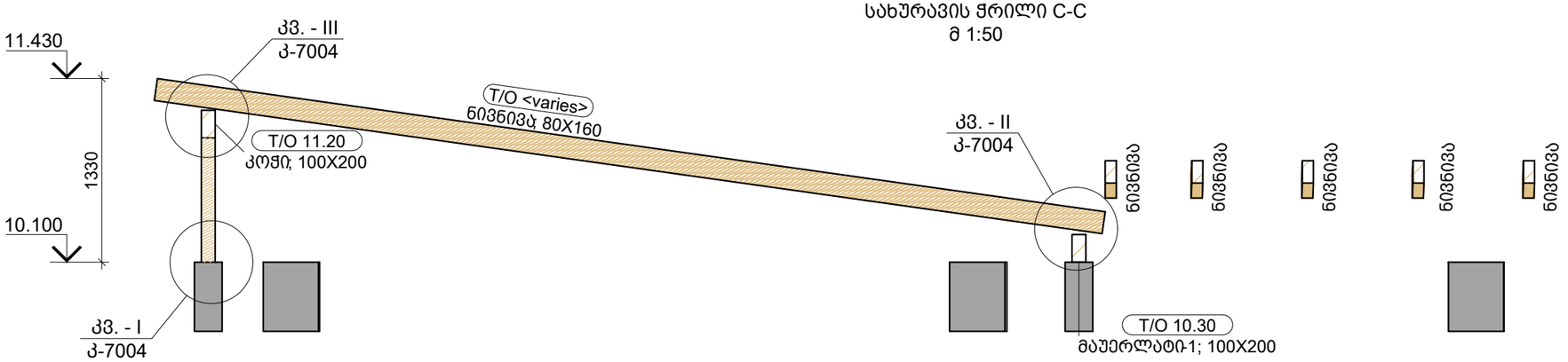

საერთო შენიშვნები :

1. ნახაზში შეტანილი ყველა ცვლილება უნდა შეთანხმდეს პროექტის ავტორთან.
2. პროექტში ყველა ზომა მოცემულია მილიმეტრებში, ნიშნულები-მეტრებში.

შენიშვნები :

1. ნახაზში შეტანილი ყველა ცვლილება უნდა შეთანხმდეს პროექტის ავტორთან.
2. შენობის საპროექტო ნული ±0.00=467.10 აბსოლუტურ ნიშნულს.
3. პროექტში ყველა ზომა მოცემულია მილიმეტრებში, ნიშნულები-მეტრებში.

თარიღი: Oct 07, 2025 წ.

კორექტირება

№	კორექტირება	თარიღი	შეასრ.
1			
2			
3			
4			
5			
6			

მისამართი / Address

ქ. თბილისი, დიმიტრი ყიფიანის N20
ს/კ 01.15.05.039.022

სიტუაციური გეგმა

პროექტი / Project

სამსართულიანი შენობა-ნაგებობის რეკონსტრუქცია

დამკვეთი / Client

შ.პ.ს. "ჰოსფიტალითი იმპერატორი"

თანამდებობა	გვარი
მთ.კონსტრუქტორი	ზ. კიზირია
კონსტრუქტორი	თ. მორალიშვილი
შეასრულა	თ. მორალიშვილი
შეამოწმა	თ. მორალიშვილი

კონსტრუქტორი:
STRUCTURAL ENGINEER
თორნიკე მორალიშვილი
TORNIKE MORALISHVILI
E: TORNIKEMORALISHVILI@GMAIL.COM
M: +995 511 222 442

ფაილი/File:ROOF WOOD PLANE

პროექტი/Project No 43V25	ფორმატი Paper Size A3
თარიღი/Date: Oct 07, 2025	
სტადია/Status: C.D.	მ. Scale

ნახაზის დასახელება / Drawing Name:

სახურავის ჭრილი A-A; B-B & C-C

ფურცელი/Drawing No: კ-7003

კვანძი - I
მ. 1:20

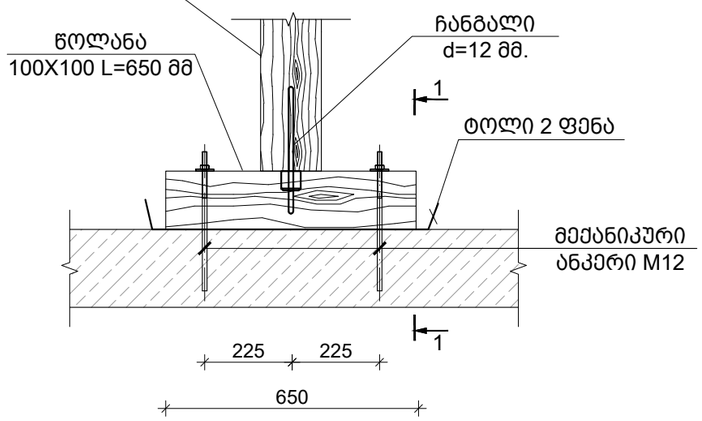

კვეთი 1-1
მ. 1:20

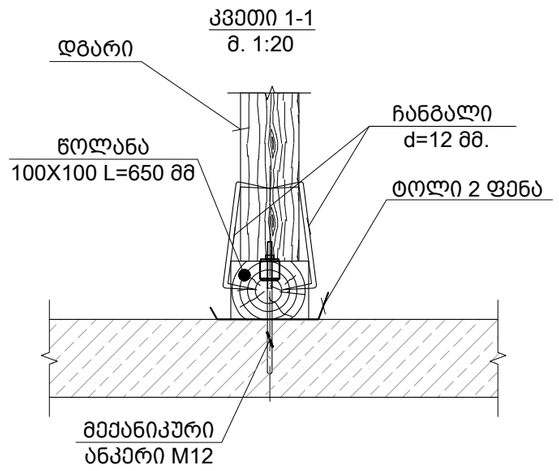

კვანძი - II
მ. 1:20

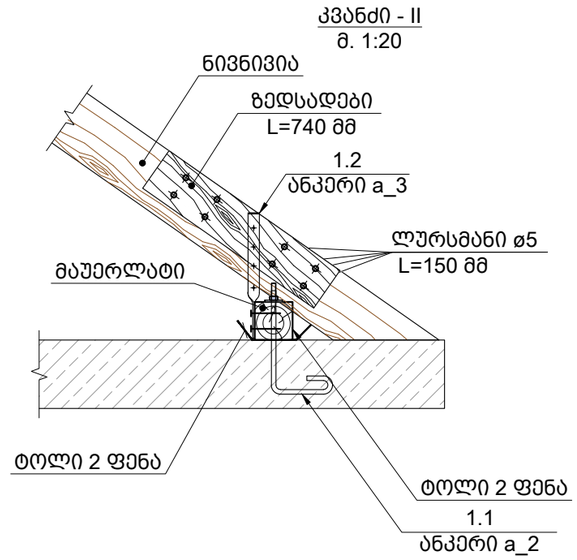

კვანძი - III
მ. 1:20

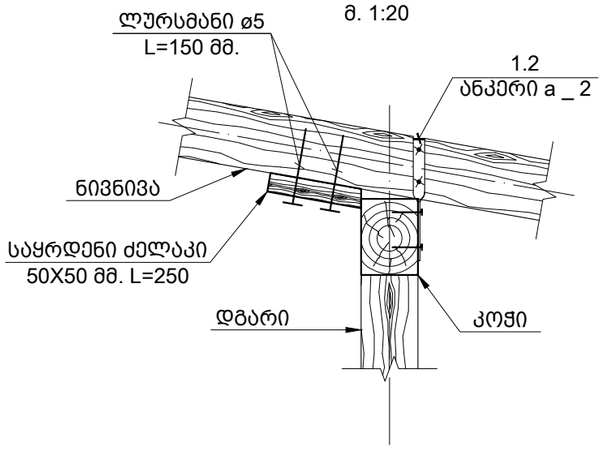

ანკერი a_3
მ 1:10

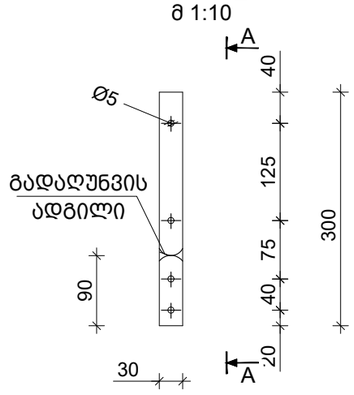

კვეთი A-A
მ. 1:10

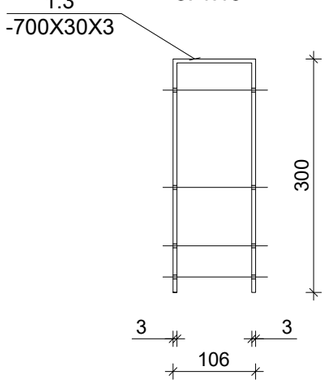

საერთო შენიშვნები :

1. ნახაზში შეტანილი ყველა ცვლილება უნდა შეთანხმდეს პროექტის ავტორთან.
2. პროექტში ყველა ზომა მოცემულია მილიმეტრებში, ნიშნულები-მეტრებში.

შენიშვნები :

1. ნახაზში შეტანილი ყველა ცვლილება უნდა შეთანხმდეს პროექტის ავტორთან.
2. შენობის საპროექტო ნული ±0.00=467.10 აბსოლუტურ ნიშნულს.
3. პროექტში ყველა ზომა მოცემულია მილიმეტრებში, ნიშნულები-მეტრებში.

თარიღი Oct 07, 2025 წ.

კორექტირება

№	კორექტირება	თარიღი	შეასრ.
1			
2			
3			
4			
5			
6			

მისამართი / Address

ქ. თბილისი, დიმიტრი ყიფიანის N20
ს/კ 01.15.05.039.022

სიტუაციური გეგმა

პროექტი / Project

სამსართულიანი შენობა-ნაგებობის რეკონსტრუქცია

დამკვეთი / Client

შ.პ.ს. "ჰოსფიტალითი იმპერატორი"

თანამდებობა	გვარი
მთ.კონსტრუქტორი	ზ. კიზირია
კონსტრუქტორი	თ. მორალიშვილი
შეასრულა	თ. მორალიშვილი
შეამოწმა	თ. მორალიშვილი

კონსტრუქტორი:
STRUCTURAL ENGINEER
თორნიკე მორალიშვილი
TORNIKE MORALISHVILI
E: TORNIKEMORALISHVILI@GMAIL.COM
M: +995 511 222 442

ფაილი/File: WOOD SECTION

პროექტი/Project No 43V25	ფორმატი Paper Size
თარიღი/Date: Oct 07, 2025	A3
სტადია/Status: C.D.	მ. Scale

ნახაზის დასახელება / Drawing Name:

სახურავის სამონტაჟო კვანძები - I; II & III

ფურცელი/Drawing No კ-7004

კონსტრ. დასახ.	ელემენტის დასახელება	კვეთი. (მმ.)	ერთეულის სიგრძე (მმ.)	რაოდენობა (ც.)	საერთო სიგრძე (მ.)	საერთო მოცულობა (მ³)
ხის სახურავის კონსტრ. სპეციფიკაცია	მაუერლატი-1	100 X 200	დ.ა.	---	20.0	0.40
	მაუერლატი-2	100 X 100	დ.ა.	---	7.0	0.07
	ნივნივა	80 X 160	დ.ა.	---	240.0	3.07
	კოჭი	100 X 200	დ.ა.	---	25.0	0.50
	დგარი	100 X 100	დ.ა.	---	15.0	0.15
	წოლანა	100 X 100	650	18	11.7	0.12
	საყრდენი ძელაკი	50 X 100	250	34	8.5	0.04
	ზედსადები	50 X 150	740	64	47.4	0.36
	შეფიცვრა	ბ=30	დ.ა.	S=	180	5.40
	მთლიანად ხის მასალა			V=	10.11 მ³	

საერთო შენიშვნები :

1. ნახაზში შეტანილი ყველა ცვლილება უნდა შეთანხმდეს პროექტის ავტორთან.
2. პროექტში ყველა ზომა მოცემულია მილიმეტრებში, ნიშნულები-მეტრებში.

შენიშვნები :

1. ნახაზში შეტანილი ყველა ცვლილება უნდა შეთანხმდეს პროექტის ავტორთან.
2. შენობის საპროექტო ნული ±0.00=467.10 აბსოლუტურ ნიშნულს.
3. პროექტში ყველა ზომა მოცემულია მილიმეტრებში, ნიშნულები-მეტრებში.

თარიღი Oct 07, 2025 წ.

კორექტირება

№	კორექტირება	თარიღი	შეასრ.
1			
2			
3			
4			
5			
6			

მისამართი / Address

ქ. თბილისი, დიმიტრი ყიფიანის N20
ს/კ 01.15.05.039.022

სიტუაციური გეგმა

პროექტი / Project

სამსართულიანი შენობა-ნაგებობის რეკონსტრუქცია

დამკვეთი / Client

შ.პ.ს. "ჰოსფიტალითი იმპერატორი"

თანამდებობა	გვარი
მთ.კონსტრუქტორი	ზ. კიზირია
კონსტრუქტორი	თ. მორალიშვილი
შეასრულა	თ. მორალიშვილი
შეამოწმა	თ. მორალიშვილი

კონსტრუქტორი:
STRUCTURAL ENGINEER
თორნიკე მორალიშვილი
TORNIKE MORALISHVILI
E: TORNIKEMORALISHVILI@GMAIL.COM
M: +995 511 222 442

ფაილი/File: WOOD SECTION

პროექტი/Project No 43V25	ფორმატი Paper Size A3
თარიღი/Date: Oct 07, 2025	
სტადია/Status: C.D.	მ. Scale

ნახაზის დასახელება / Drawing Name:

ხის სახურავის სპეციფიკაცია

ფურცელი/Drawing No	კ-7005

3.200 ნ.-ზე ხის დგარების სამონტაჟო გეგმა
მ 1:100

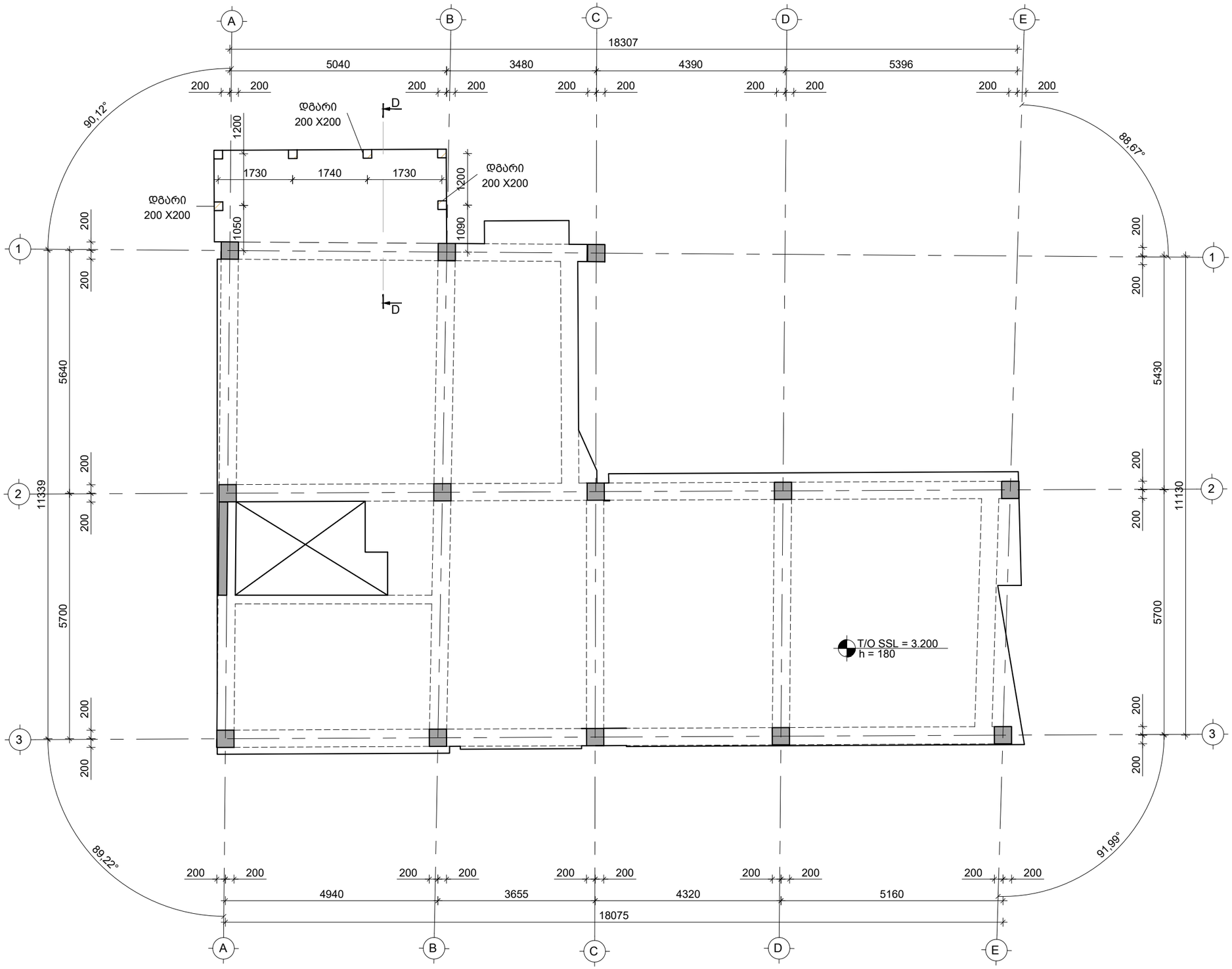

საერთო შენიშვნები :

1. ნახაზში შეტანილი ყველა ცვლილება უნდა შეთანხმდეს პროექტის ავტორთან.
2. პროექტში ყველა ზომა მოცემულია მილიმეტრებში, ნიშნულები-მეტრებში.

შენიშვნები :

1. ნახაზში შეტანილი ყველა ცვლილება უნდა შეთანხმდეს პროექტის ავტორთან.
2. შენობის საპროექტო ნული ±0.00=467.10 აბსოლუტურ ნიშნულს.
3. პროექტში ყველა ზომა მოცემულია მილიმეტრებში, ნიშნულები-მეტრებში.

თარიღი Oct 07, 2025 წ.

კორექტირება

№	კორექტირება	თარიღი	შეასრ.
1			
2			
3			
4			
5			
6			

მისამართი / Address

ქ. თბილისი, დიმიტრი ყიფიანის N20
ს/კ 01.15.05.039.022

სიტუაციური გეგმა

პროექტი / Project

სამსართულიანი შენობა-ნაგებობის რეკონსტრუქცია

დამკვეთი / Client

შ.პ.ს. "ჰოსფიტალითი იმპერატორი"

თანამდებობა	გვარი
მთ.კონსტრუქტორი	ზ. კიზირია
კონსტრუქტორი	თ. მორალიშვილი
შეასრულა	თ. მორალიშვილი
შეამოწმა	თ. მორალიშვილი

კონსტრუქტორი:
STRUCTURAL ENGINEER
თორნიკე მორალიშვილი
TORNIKE MORALISHVILI
E: TORNIKEMORALISHVILI@GMAIL.COM
M: +995 511 222 442

ფაილი/File:ROOF WOOD PLANE

პროექტი/Project No 43V25	ფორმატი Paper Size A3
თარიღი/Date: Oct 07, 2025	
სტადია/Status: C.D.	მ. Scale

ნახაზის დასახელება / Drawing Name:

3.200 ნ.-ზე ხის დგარების სამონტაჟო გეგმა

ფურცელი/Drawing No პ-7006

6.800 ნ.-ზე ხის კოჭების სამონტაჟო გეგმა
მ 1:100

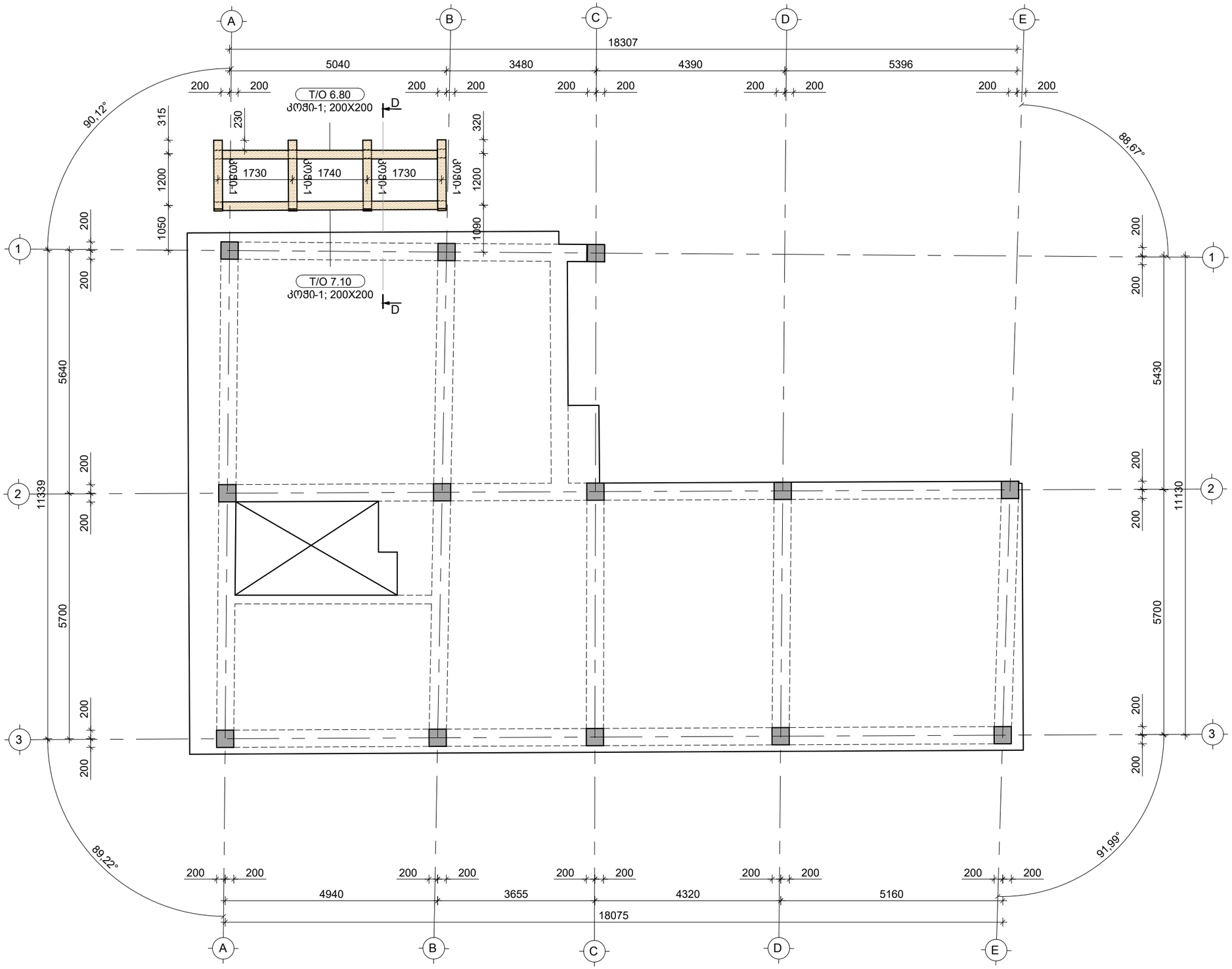

საერთო შენიშვნები :

1. ნახაზში შეტანილი ყველა ცვლილება უნდა შეთანხმდეს პროექტის ავტორთან.
2. პროექტში ყველა ზომა მოცემულია მილიმეტრებში, ნიშნულები-მეტრებში.

შენიშვნები :

1. ნახაზში შეტანილი ყველა ცვლილება უნდა შეთანხმდეს პროექტის ავტორთან.
2. შენობის საპროექტო ნული ±0.00=467.10 აბსოლუტურ ნიშნულს.
3. პროექტში ყველა ზომა მოცემულია მილიმეტრებში, ნიშნულები-მეტრებში.

თარიღი Oct 07, 2025 წ.

კორექტირება

№	კორექტირება	თარიღი	შეასრ.
1			
2			
3			
4			
5			
6			

მისამართი / Address

ქ. თბილისი, დიმიტრი ყიფიანის N20
ს/კ 01.15.05.039.022

სიტუაციური გეგმა

პროექტი / Project

სამსართულიანი შენობა-ნაგებობის რეკონსტრუქცია

დამკვეთი / Client

შ.პ.ს. "ჰოსფიტალითი იმპერატორი"

თანამდებობა	გვარი
მთ.კონსტრუქტორი	ზ. კიზირია
კონსტრუქტორი	თ. მორალიშვილი
შეასრულა	თ. მორალიშვილი
შეამოწმა	თ. მორალიშვილი

კონსტრუქტორი:
STRUCTURAL ENGINEER
თორნიკე მორალიშვილი
TORNIKE MORALISHVILI
E: TORNIKEMORALISHVILI@GMAIL.COM
M: +995 511 222 442

ფაილი/File:ROOF WOOD PLANE

პროექტი/Project No 43V25	ფორმატი Paper Size A3
თარიღი/Date: Oct 07, 2025	
სტადია/Status: C.D.	მ. Scale

ნახაზის დასახელება / Drawing Name:

6.800 ნ.-ზე ხის კოჭების სამონტაჟო გეგმა

ფურცელი/Drawing No კ-7007

სახურავის ჭრილი D-D
მ 1:50

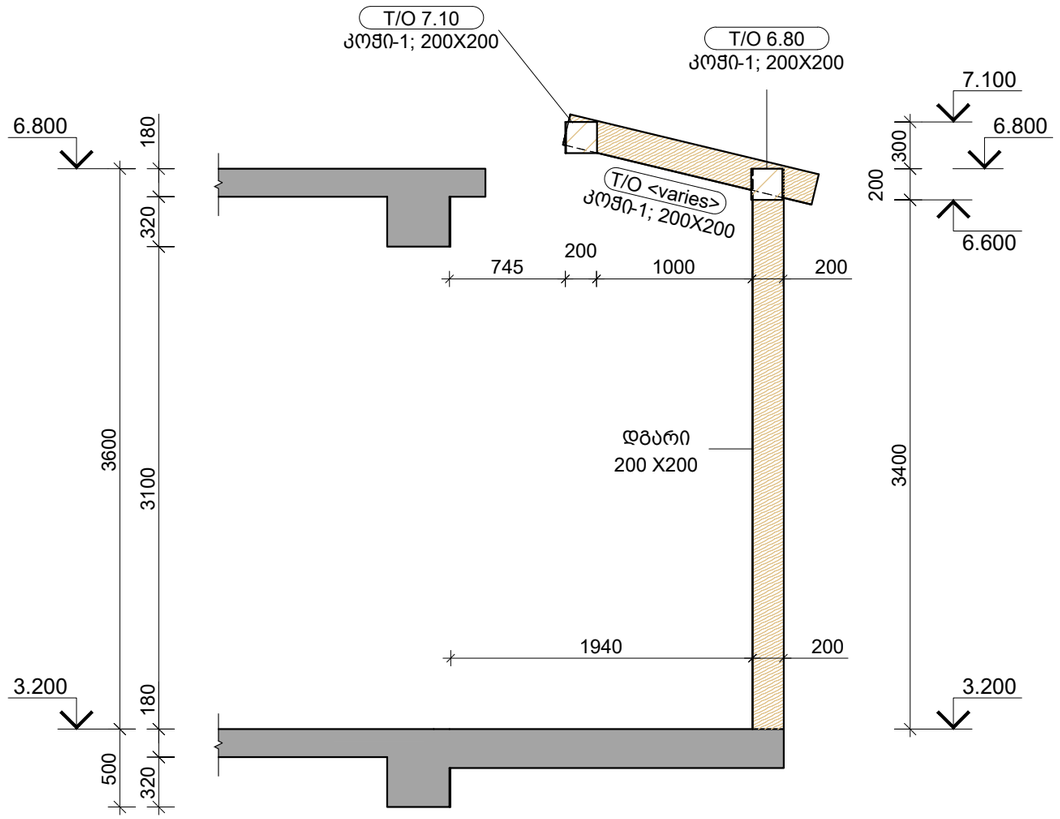

კონსტრ. დასახ.	ელემენტის დასახელება	კვეთი. (მმ.)	ერთეულის სიმრავე (მმ.)	რაოდენობა (ც.)	საერთო სიმრავე (მ.)	საერთო მოცულობა (მ³)
ხის სახ.	კოჭი	200 X 200	დ.ა.	---	18.0	0.72
	დგარი	200 X 200	დ.ა.	---	28.8	1.15
	მთლიანად ხის მასალა				V= 1.87	მ³

საერთო შენიშვნები :

1. ნახაზში შეტანილი ყველა ცვლილება უნდა შეთანხმდეს პროექტის ავტორთან.
2. პროექტში ყველა ზომა მოცემულია მილიმეტრებში, ნიშნულები-მეტრებში.

შენიშვნები :

1. ნახაზში შეტანილი ყველა ცვლილება უნდა შეთანხმდეს პროექტის ავტორთან.
2. შენობის საპროექტო ნული ±0.00=467.10 აბსოლუტურ ნიშნულს.
3. პროექტში ყველა ზომა მოცემულია მილიმეტრებში, ნიშნულები-მეტრებში.

თარიღი Oct 07, 2025 წ.

კორექტირება

№	კორექტირება	თარიღი	შეასრ.
1			
2			
3			
4			
5			
6			

მისამართი / Address

ქ. თბილისი, დიმიტრი ყიფიანის N20
ს/კ 01.15.05.039.022

სიტუაციური გეგმა

პროექტი / Project

სამსართულიანი შენობა-ნაგებობის რეკონსტრუქცია

დამკვეთი / Client

შ.პ.ს. "ჰოსფითალითი იმპერატორი"

თანამდებობა	გვარი
მთ.კონსტრუქტორი	ზ. კიზირია
კონსტრუქტორი	თ. მორალიშვილი
შეასრულა	თ. მორალიშვილი
შეამოწმა	თ. მორალიშვილი

კონსტრუქტორი:
STRUCTURAL ENGINEER
თორნიკე მორალიშვილი
TORNIKE MORALISHVILI
E: TORNIKEMORALISHVILI@GMAIL.COM
M: +995 511 222 442

ფაილი/File:ROOF WOOD PLANE

პროექტი/Project No 43V25	ფორმატი Paper Size
თარიღი/Date: Oct 07, 2025	A3
სტადია/Status: C.D.	მ. Scale

ნახაზის დასახელება / Drawing Name:

სახურავის ჭრილი D-D

ფურცელი/Drawing No კ-7008

Фрагмент армирования монолитной плиты перекрытия в осях Б-Г/3-4 и Г-Ж/3-4

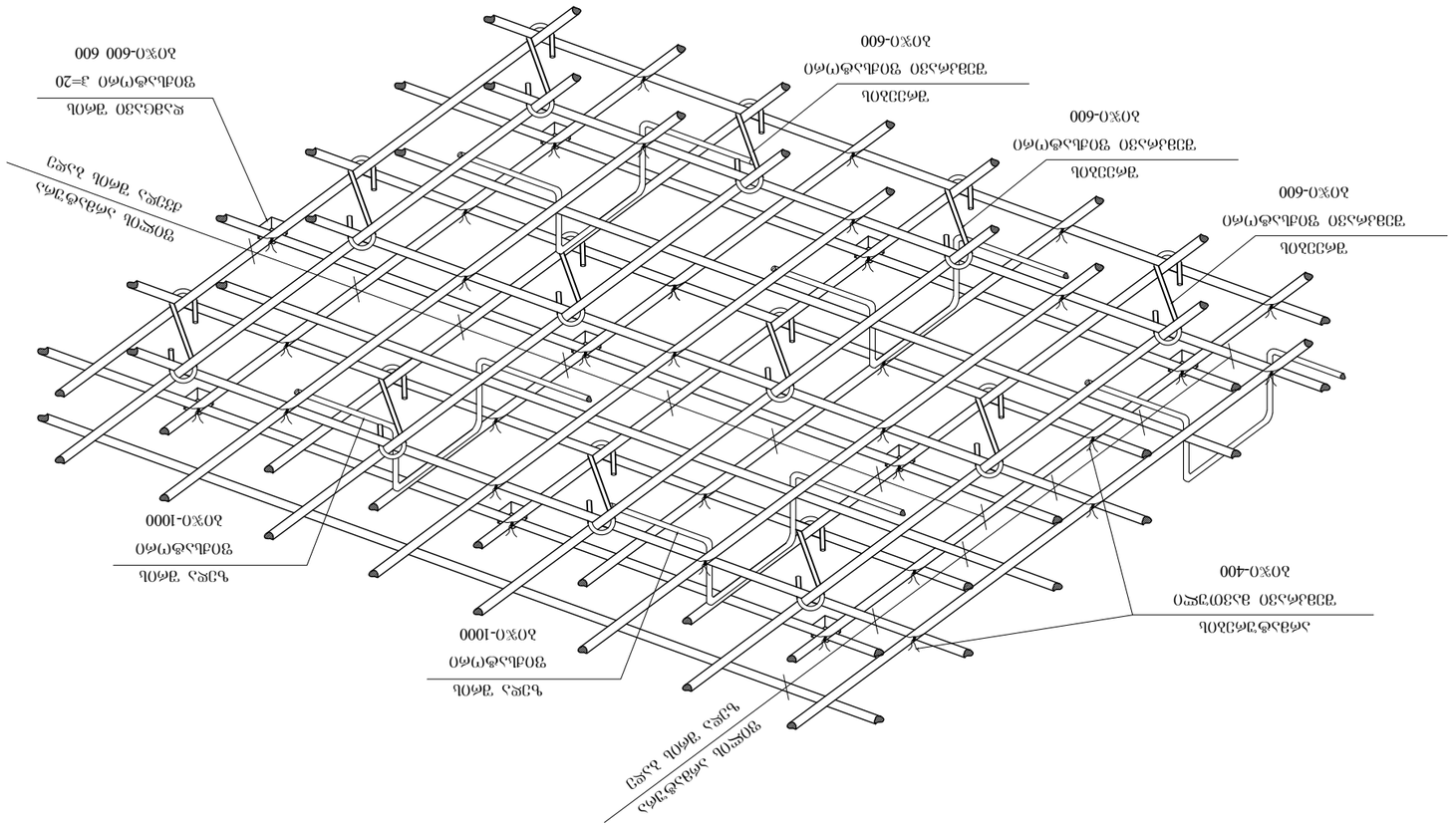

Фрагмент армирования монолитной плиты перекрытия в осях Б-Г/3-4

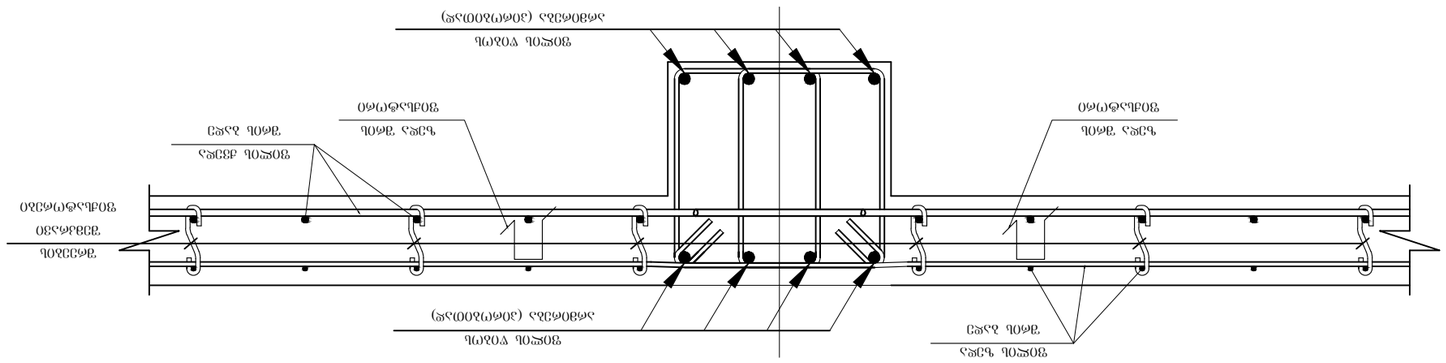

Выполнить армирование плиты перекрытия в соответствии с требованиями СП 63.13330.2018 «Бетонные и железобетонные конструкции. Основные положения».

Защитный слой бетона для верхней и нижней арматуры принять 20 мм.

Стыки арматурных стержней выполнять внахлёстку с длиной перепуска не менее 40 диаметров стержня.

Вязку арматуры выполнять проволокой диаметром 1,2 мм.

Бетонирование плиты производить непрерывно, с уплотнением глубинными вибраторами.

Изм.	Кол.уч.
Разработал	Иванов И.И.
Проверил	Петрова А.С.
Н. контр.	Сидоров В.Н.
ГИП	Кузнецов Д.М.

Стадия	Лист	Листов
Р	1	1

ООО "Западуралпроект"
г. Пермь

Фрагмент армирования монолитной плиты перекрытия в осях Б-Г/3-4 и фрагмент армирования балки в осях Б-Г/3-4

Инв. № подл.	Подп. и дата	Взам. инв. №

Проект	Жилой дом по ул. Заводской, 14
Заказчик	ООО "Строительная компания Восход"
Стадия	Лист	Листов
Р	1	1

Масштаб	1:50
Формат	А3

Примечания:

1. Бетон тяжёлый класса В25, марки по морозостойкости F150, по водонепроницаемости W6.
2. Арматура: стержневая горячекатаная класса А500С по ГОСТ 34028-2016; вязальная проволока по ГОСТ 3282-74.
3. Защитный слой бетона для верхней арматуры 20 мм, для нижней — 20 мм, если не указано иное.
4. Размеры даны в миллиметрах, если не указано иное.
5. Отклонения от проектных размеров не должны превышать допусков по СП 70.13330.2012.
6. Привязки даны от осей Б, Г, 3, 4 до ближайших граней.
7. Монтажные петли, фиксаторы и распорки — по ГОСТ 13015-2012.
8. Перед бетонированием опалубка должна быть принята по акту скрытых работ.
9. Бетонирование производить при положительной температуре наружного воздуха.
10. Уход за бетоном — влажное твердение не менее 7 суток.
11. Все сварные соединения выполнять ручной дуговой сваркой электродами Э42А.
12. Контроль качества бетона — по ГОСТ 18105-2018.
13. Допуски на толщину плиты: +10 мм, −5 мм.
14. Отметки даны в метрах относительно уровня чистого пола.
15. Все работы выполнять в соответствии с ППР.

Ведомость ссылочных и прилагаемых документов

Обозначение	Наименование	Примечание
ГОСТ 34028-2016	Прокат арматурный для железобетонных конструкций	
ГОСТ 3282-74	Проволока стальная низкоуглеродистая	
СП 63.13330.2018	Бетонные и железобетонные конструкции	
ГОСТ 18105-2018	Бетоны	
ГОСТ 13015-2012	Изделия бетонные и железобетонные	
ППР-07	Проект производства работ	

Ведомость рабочих чертежей основного комплекта

Марка	Наименование	Примечание
КЖ	Конструкции железобетонные	
КЖ-1	Фрагмент армирования монолитной плиты перекрытия в осях Б-Г/3-4 и фрагмент армирования балки в осях Б-Г/3-4	

Ведомость основных комплектов рабочих чертежей

Обозначение	Наименование	Примечание
43У25-КЖ	Конструкции железобетонные	

Спецификация элементов

Поз.	Обозначение	Наименование	Кол.	Масса ед., кг	Примечание
1		Стержень Ø12 А500С, L=5960	24	5,29	
2		Стержень Ø12 А500С, L=3960	16	3,51	
3		Стержень Ø10 А500С, L=1200	32	0,74	
4		Хомут Ø10 А500С, 400×600	12	0,99	
5		Каркас плоский К-1	4	18,60	
6		Закладная деталь МН-1	8	2,40	

Адрес объекта: г. Пермь, ул. Заводская, 14, корп. 2, секция 1

Ведомость ссылочных и прилагаемых документов

Обозначение	Наименование	Примечание
ГОСТ 34028-2016	Прокат арматурный для железобетонных конструкций	
ГОСТ 3282-74	Проволока стальная низкоуглеродистая	
СП 63.13330.2018	Бетонные и железобетонные конструкции	
ГОСТ 18105-2018	Бетоны	
ГОСТ 13015-2012	Изделия бетонные и железобетонные	
ППР-07	Проект производства работ	

Ведомость рабочих чертежей основного комплекта

Марка	Наименование	Примечание
КЖ	Конструкции железобетонные	
КЖ-1	Фрагмент армирования монолитной плиты перекрытия в осях Б-Г/3-4 и фрагмент армирования балки в осях Б-Г/3-4	

Спецификация элементов

Поз.	Обозначение	Наименование	Кол.	Масса ед., кг	Примечание
1		Стержень Ø12 А500С, L=5960	24	5,29	
2		Стержень Ø12 А500С, L=3960	16	3,51	
3		Стержень Ø10 А500С, L=1200	32	0,74	
4		Хомут Ø10 А500С, 400×600	12	0,99	
5		Каркас плоский К-1	4	18,60	
6		Закладная деталь МН-1	8	2,40	

Адрес объекта: г. Пермь, ул. Заводская, 14, корп. 2, секция 1

Изм.	Кол.уч.
Разработал	Иванов И.И.
Проверил	Петрова А.С.
Н. контр.	Сидоров В.Н.
ГИП	Кузнецов Д.М.

Стадия	Лист	Листов
Р	1	1

ООО "Западуралпроект"
г. Пермь

Фрагмент армирования монолитной плиты перекрытия в осях Б-Г/3-4 и фрагмент армирования балки в осях Б-Г/3-4

Инв. № подл.	Подп. и дата	Взам. инв. №

Проект	Жилой дом по ул. Заводской, 14
Заказчик	ООО "Строительная компания Восход"
Стадия	Лист	Листов
Р	1	1

Масштаб	1:50
Формат	А3

Примечания:

1. Бетон тяжёлый класса В25, марки по морозостойкости F150, по водонепроницаемости W6.
2. Арматура: стержневая горячекатаная класса А500С по ГОСТ 34028-2016; вязальная проволока по ГОСТ 3282-74.
3. Защитный слой бетона для верхней арматуры 20 мм, для нижней — 20 мм, если не указано иное.
4. Размеры даны в миллиметрах, если не указано иное.
5. Отклонения от проектных размеров не должны превышать допусков по СП 70.13330.2012.
6. Привязки даны от осей Б, Г, 3, 4 до ближайших граней.
7. Монтажные петли, фиксаторы и распорки — по ГОСТ 13015-2012.
8. Перед бетонированием опалубка должна быть принята по акту скрытых работ.
9. Бетонирование производить при положительной температуре наружного воздуха.
10. Уход за бетоном — влажное твердение не менее 7 суток.
11. Все сварные соединения выполнять ручной дуговой сваркой электродами Э42А.
12. Контроль качества бетона — по ГОСТ 18105-2018.
13. Допуски на толщину плиты: +10 мм, −5 мм.
14. Отметки даны в метрах относительно уровня чистого пола.
15. Все работы выполнять в соответствии с ППР.

ტიხრების დამაგრება
მ 1:50

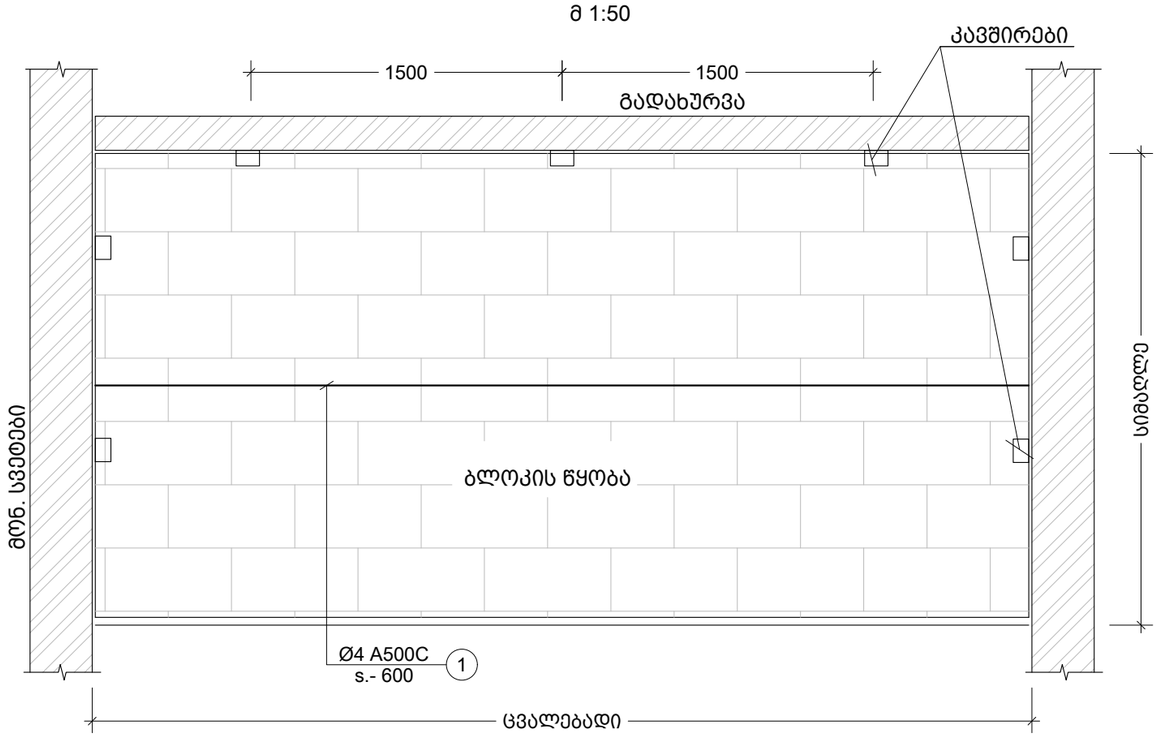

100 მმ -იანი ტიხრის გადახურვის ფილასთან და რიგელთან შეპირაპირების კვანძი
მ.1:10

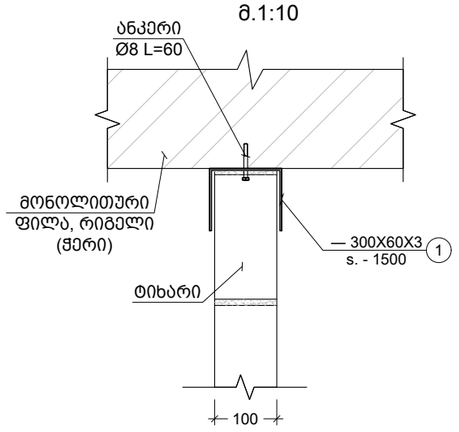

200 მმ -იანი ტიხრის გადახურვის ფილასთან და რიგელთან შეპირაპირების კვანძი
მ.1:10

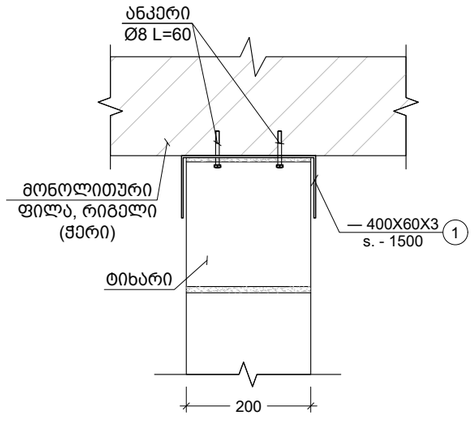

შენიშვნა:
ტიხრების დაარმირება და დამაგრება გადახურვებთან
ხდება 2.0 მეტრზე მეტი სიგრძის შემთხვევაში.

საერთო შენიშვნები :

1. ნახაზში შეტანილი ყველა ცვლილება უნდა შეთანხმდეს პროექტის ავტორთან.
2. პროექტში ყველა ზომა მოცემულია მილიმეტრებში, ნიშნულები-მეტრებში.

შენიშვნები :

1. ნახაზში შეტანილი ყველა ცვლილება უნდა შეთანხმდეს პროექტის ავტორთან.
2. შენობის საპროექტო ნული ±0.00=467.10 აბსოლუტურ ნიშნულს.
3. პროექტში ყველა ზომა მოცემულია მილიმეტრებში, ნიშნულები-მეტრებში.

თარიღი Oct 07, 2025 წ.

კორექტირება

№	კორექტირება	თარიღი	შეასრ.
1			
2			
3			
4			
5			
6			

მისამართი / Address

ქ. თბილისი, დიმიტრი ყიფიანის N20
ს/კ 01.15.05.039.022

სიტუაციური გეგმა

პროექტი / Project

სამსართულიანი შენობა-ნაგებობის რეკონსტრუქცია

დამკვეთი / Client

შ.პ.ს. "ჰოსფითალითი იმპერატორი"

თანამდებობა	გვარი
მთ.კონსტრუქტორი	ზ. კიზირია
კონსტრუქტორი	თ. მორალიშვილი
შეასრულა	თ. მორალიშვილი
შეამოწმა	თ. მორალიშვილი

კონსტრუქტორი:
STRUCTURAL ENGINEER
თორნიკე მორალიშვილი
TORNIKE MORALISHVILI
E: TORNIKEMORALISHVILI@GMAIL.COM
M: +995 511 222 442

ფაილი/File: TIXREBI

პროექტი/Project No 43V25	ფორმატი Paper Size
თარიღი/Date: Oct 07, 2025	A3
სტადია/Status: C.D.	მ. Scale

ნახაზის დასახელება / Drawing Name:

კედლების ანტისეისმური არმირების სქემა

ფურცელი/Drawing No	კ-8001

მონ. რ.ბ.-ის სვეტების და გარე შემომზღუდავი კედლების მიერთების სქემა
მ.1:25

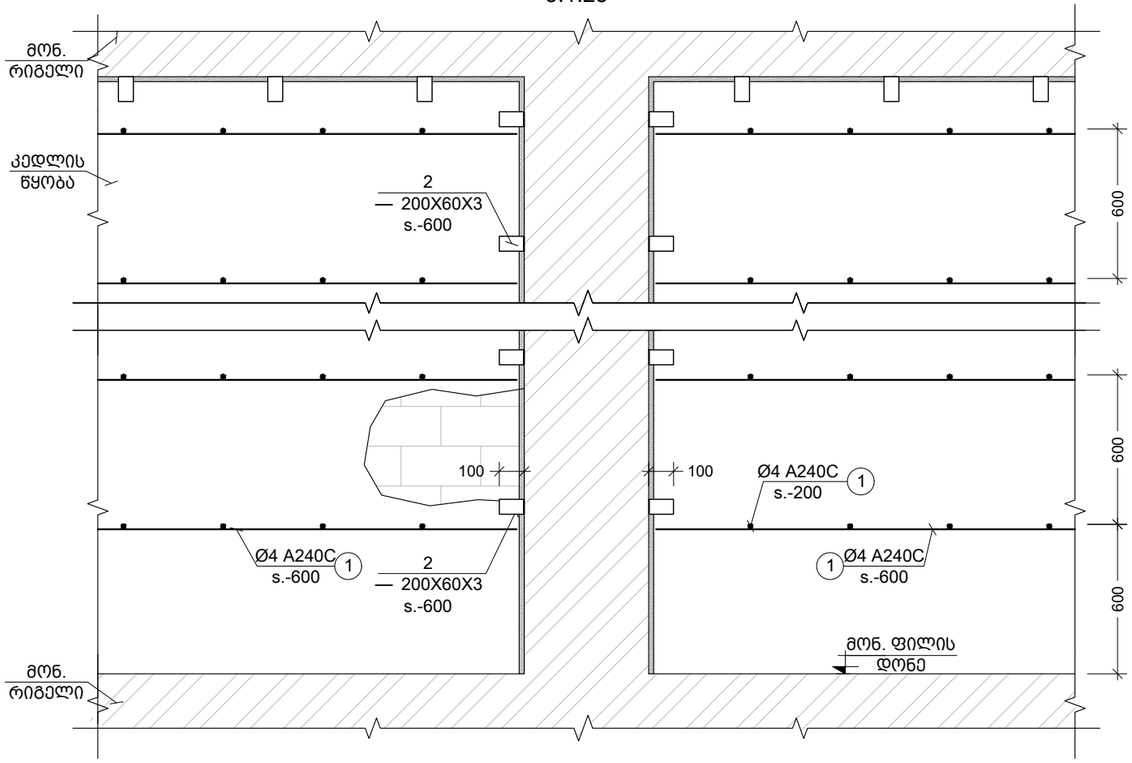

კუთხის სვეტებთან კედლების მიერთების კვანძი
მ.1:25

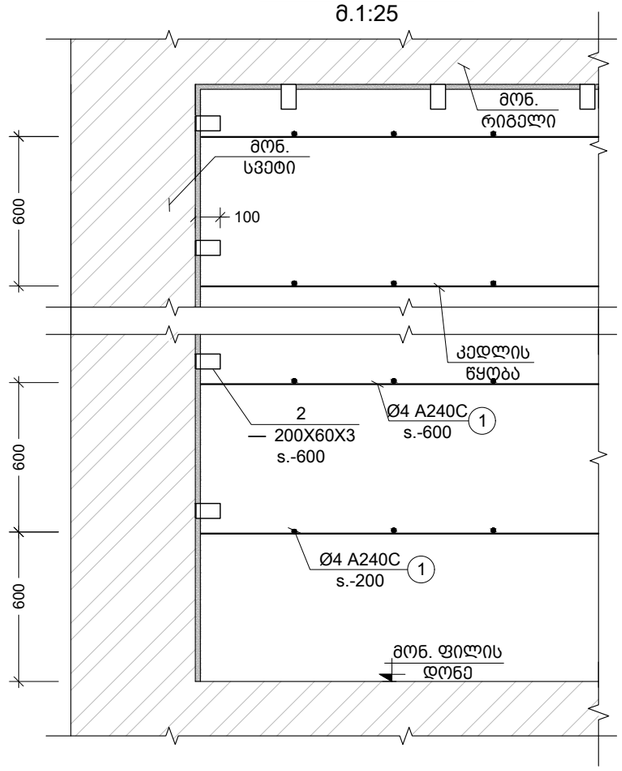

კვეთი a
მ.1:25

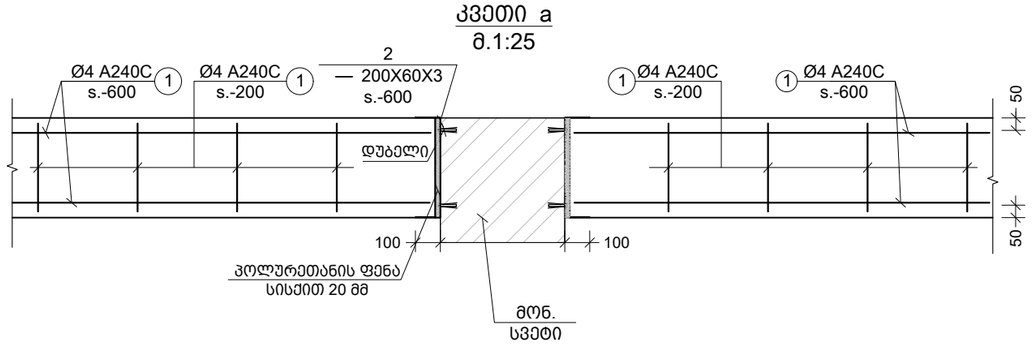

კვეთი b
მ.1:25

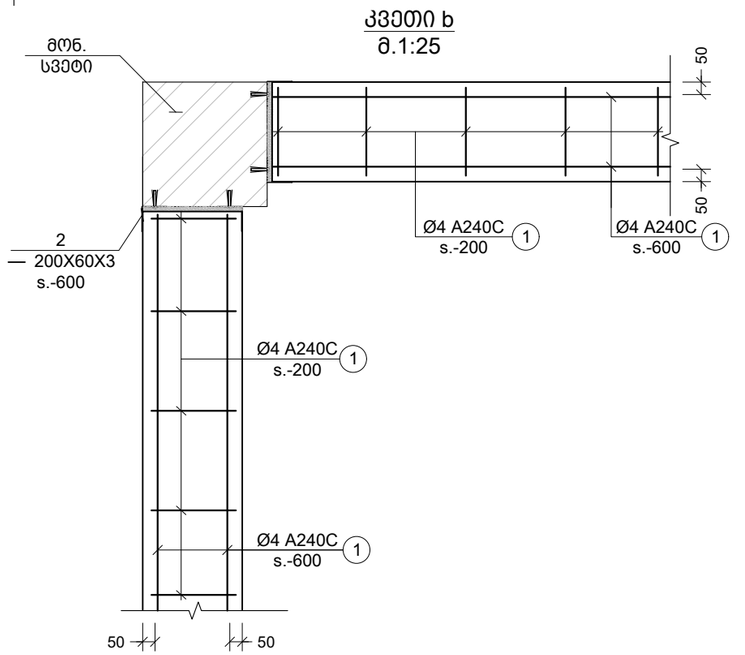

კვეთი c
მ.1:10

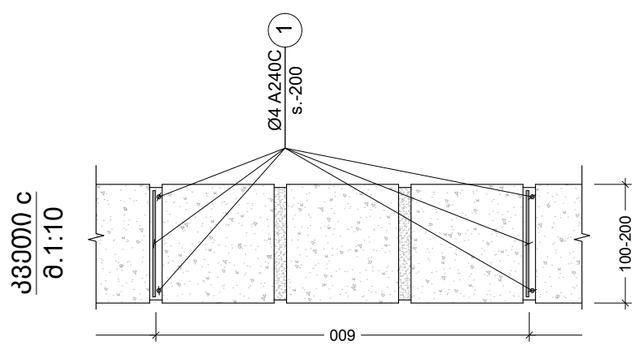

საერთო შენიშვნები :

1. ნახაზში შეტანილი ყველა ცვლილება უნდა შეთანხმდეს პროექტის ავტორთან.
2. პროექტში ყველა ზომა მოცემულია მილიმეტრებში, ნიშნულები-მეტრებში.

შენიშვნები :

1. ნახაზში შეტანილი ყველა ცვლილება უნდა შეთანხმდეს პროექტის ავტორთან.
2. შენობის საპროექტო ნული ±0.00=467.10 აბსოლუტურ ნიშნულს.
3. პროექტში ყველა ზომა მოცემულია მილიმეტრებში, ნიშნულები-მეტრებში.

თარიღი Oct 07, 2025 წ.

კორექტირება

№	კორექტირება	თარიღი	შეასრ.
1			
2			
3			
4			
5			
6			

მისამართი / Address

ქ. თბილისი, დიმიტრი ყიფიანის N20
ს/კ 01.15.05.039.022

სიტუაციური გეგმა

პროექტი / Project

სამსართულიანი შენობა-ნაგებობის რეკონსტრუქცია

დამკვეთი / Client

შ.პ.ს. "ჰოსფითალითი იმპერატორი"

თანამდებობა	გვარი
მთ.კონსტრუქტორი	ზ. კიზირია
კონსტრუქტორი	თ. მორალიშვილი
შეასრულა	თ. მორალიშვილი
შეამოწმა	თ. მორალიშვილი

კონსტრუქტორი:
STRUCTURAL ENGINEER
თორნიკე მორალიშვილი
TORNIKE MORALISHVILI
E: TORNIKEMORALISHVILI@GMAIL.COM
M: +995 511 222 442

ფაილი/File: TIXREBI

პროექტი/Project No 43V25	ფორმატი Paper Size A3
თარიღი/Date: Oct 07, 2025	
სტადია/Status: C.D.	მ. Scale

ნახაზის დასახელება / Drawing Name:

კედლების ანტისეისმური არმირების სქემა II

ფურცელი/Drawing No	კ-8002

ზღუდარის სამონტაჟო ფრაგმენტი
მ 1:20

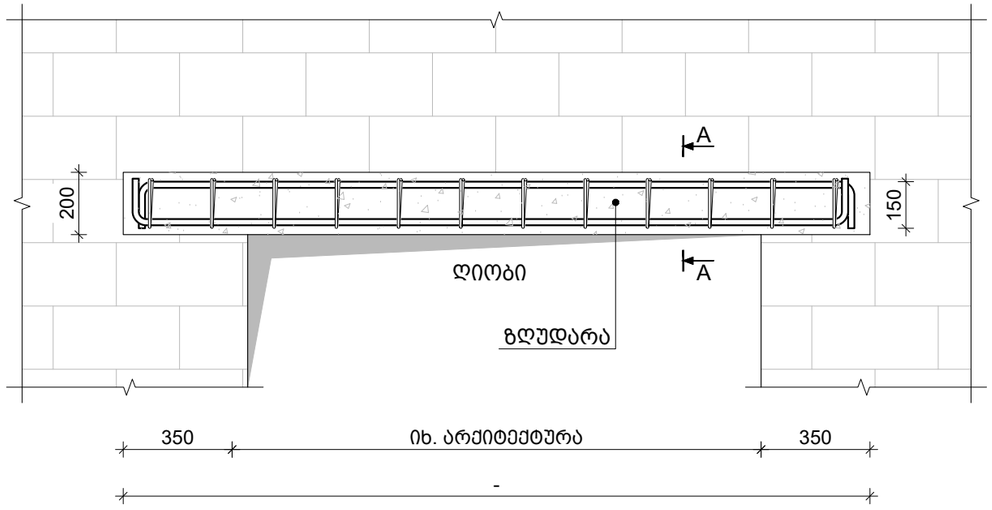

ზღუდარის კვეთი A-A
მ 1:10

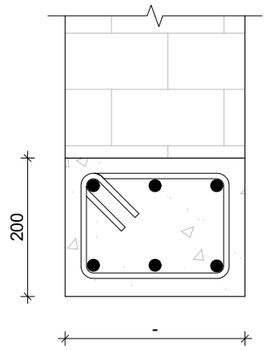

ზღუდარის არმირება
მ 1:20

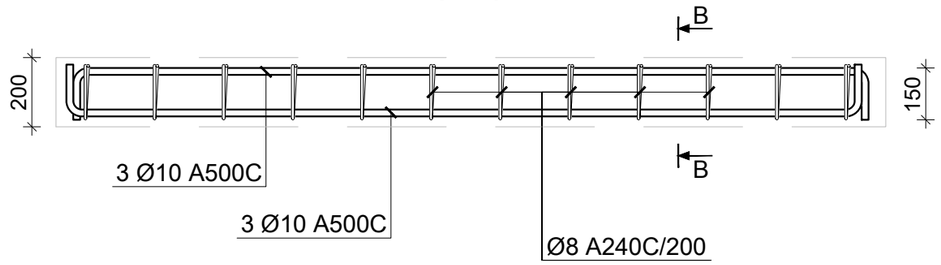

კვეთი B-B
მ 1:10

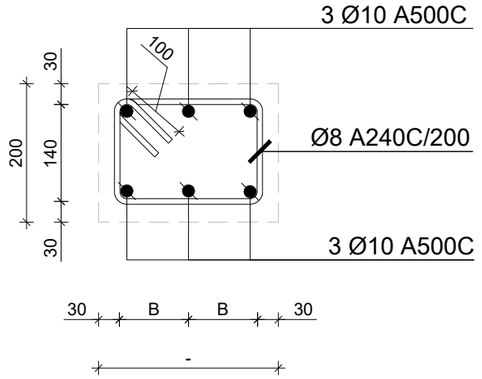

ზღუდარი
მ 1:20

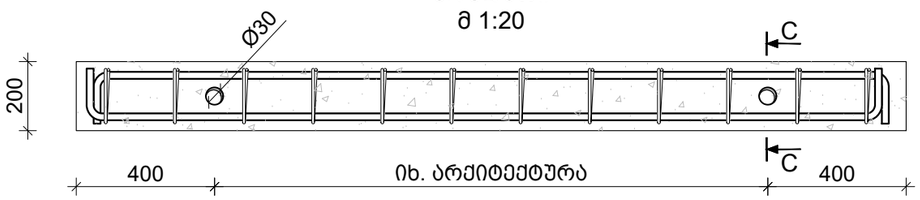

კვეთი C-C
მ 1:10

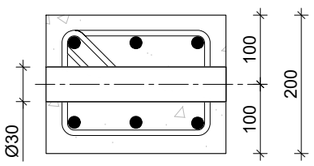

საერთო შენიშვნები :

1. ნახაზში შეტანილი ყველა ცვლილება უნდა შეთანხმდეს პროექტის ავტორთან.
2. პროექტში ყველა ზომა მოცემულია მილიმეტრებში, ნიშნულები-მეტრებში.

შენიშვნები :

1. ნახაზში შეტანილი ყველა ცვლილება უნდა შეთანხმდეს პროექტის ავტორთან.
2. შენობის საპროექტო ნული ±0.00=467.10 აბსოლუტურ ნიშნულს.
3. პროექტში ყველა ზომა მოცემულია მილიმეტრებში, ნიშნულები-მეტრებში.

თარიღი Oct 07, 2025 წ.

კორექტირება

№	კორექტირება	თარიღი	შეასრ.
1			
2			
3			
4			
5			
6			

მისამართი / Address

ქ. თბილისი, დიმიტრი ყიფიანის N20 ს/კ 01.15.05.039.022

სიტუაციური გეგმა

პროექტი / Project

სამსართულიანი შენობა-ნაგებობის რეკონსტრუქცია

დამკვეთი / Client

შ.პ.ს. "ჰოსფიტალითი იმპერატორი"

თანამდებობა	გვარი
მთ.კონსტრუქტორი	ზ. კიზირია
კონსტრუქტორი	თ. მორალიშვილი
შესრულა	თ. მორალიშვილი
შეამოწმა	თ. მორალიშვილი

კონსტრუქტორი:
STRUCTURAL ENGINEER
თორნიკე მორალიშვილი
TORNIKE MORALISHVILI
E: TORNIKEMORALISHVILI@GMAIL.COM
M: +995 511 222 442

ფაილი/File:LINTEL

პროექტი/Project No 43V25	ფორმატი Paper Size A3
თარიღი/Date: Oct 07, 2025	
სტადია/Status: C.D.	მ. Scale

ნახაზის დასახელება / Drawing Name:

ზღუდარის სამონტაჟო ფრაგმენტი

ფურცელი/Drawing No კ-8003

ქ. თბილისი, დიმიტრი ყიფიანის ქ. №20,

ს/კ №01.15.05.039.012 სამსართულიანი შენობის რეკონსტრუქციის პროექტი

ლითონის აივანი

ძირითადი კომპლექტის მუშა ნახაზების უწყისი

აღნიშვნა	დასახელება	შენიშვნა
"კ"	კონსტრუქციული ნაწილი	ფ-ბი 1...15

"კ" მარკის ძირითადი კომპლექტის მუშა ნახაზების უწყისი

ფურც. №	დასახელება	შენიშვნა
01	ნახაზების სია	A-4
02	საძირკვლების განლაგების გეგმა	A-3+
03	რანდკოჭების განლაგების გეგმა	A-3+
04	ლითონის კონსტრუქციების გეგმები	A-2X3 +
05	სპეციფიკაციები	A-4

ქ. თბილისი, დიმიტრი ყიფიანის ქ. №20, ს/კ №01.15.05.039.012 სამსართულიანი შენობის რეკონსტრუქციის პროექტი

კონსტრუქციული ნაწილი

საერთო მონაცემები

კ-01

დირექტორი

არქიტექტორი ნ. ივარდავა

კონსტრუქტორი ზ. კიზირია

პროექტი დამუშავებულია მოქმედი ნორმებისა და წესების შესაბამისად: საპროექტო გადაწყვეტები უზრუნველყოფენ ობიექტის უსაფრთხო ექსპლოატაციას ხანძარ და ფეთქებად საწინააღმდეგო მოთხოვნათა გათვალისწინებით.

მთ. არქიტექტორი ნ. ივარდავა

წერტილოვანი საძირკვლების განლაგების გეგმა
მ. 1:50

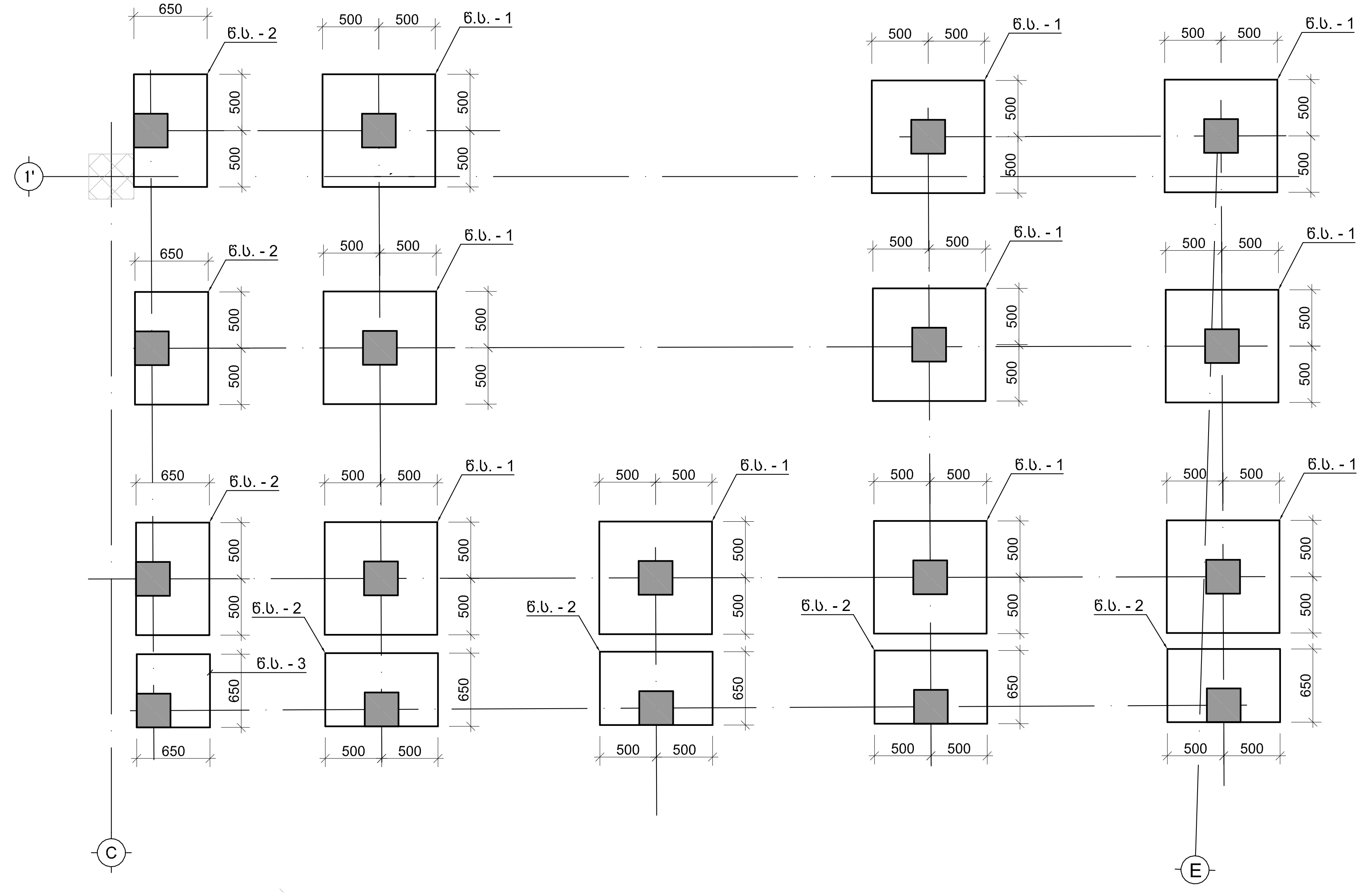

ჭრილი 2-2
მ. 1:20

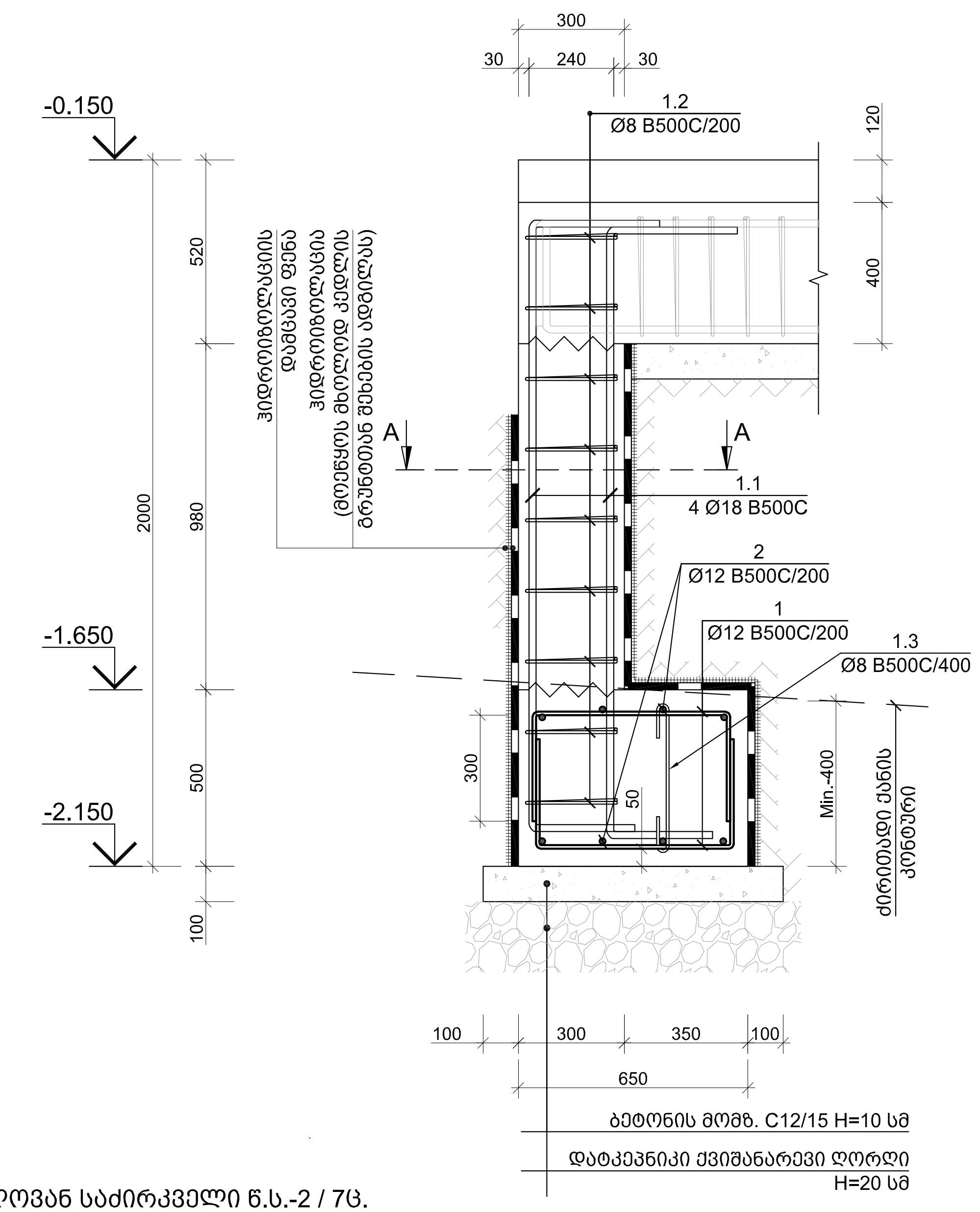

ჭრილი 1-1
მ. 1:20

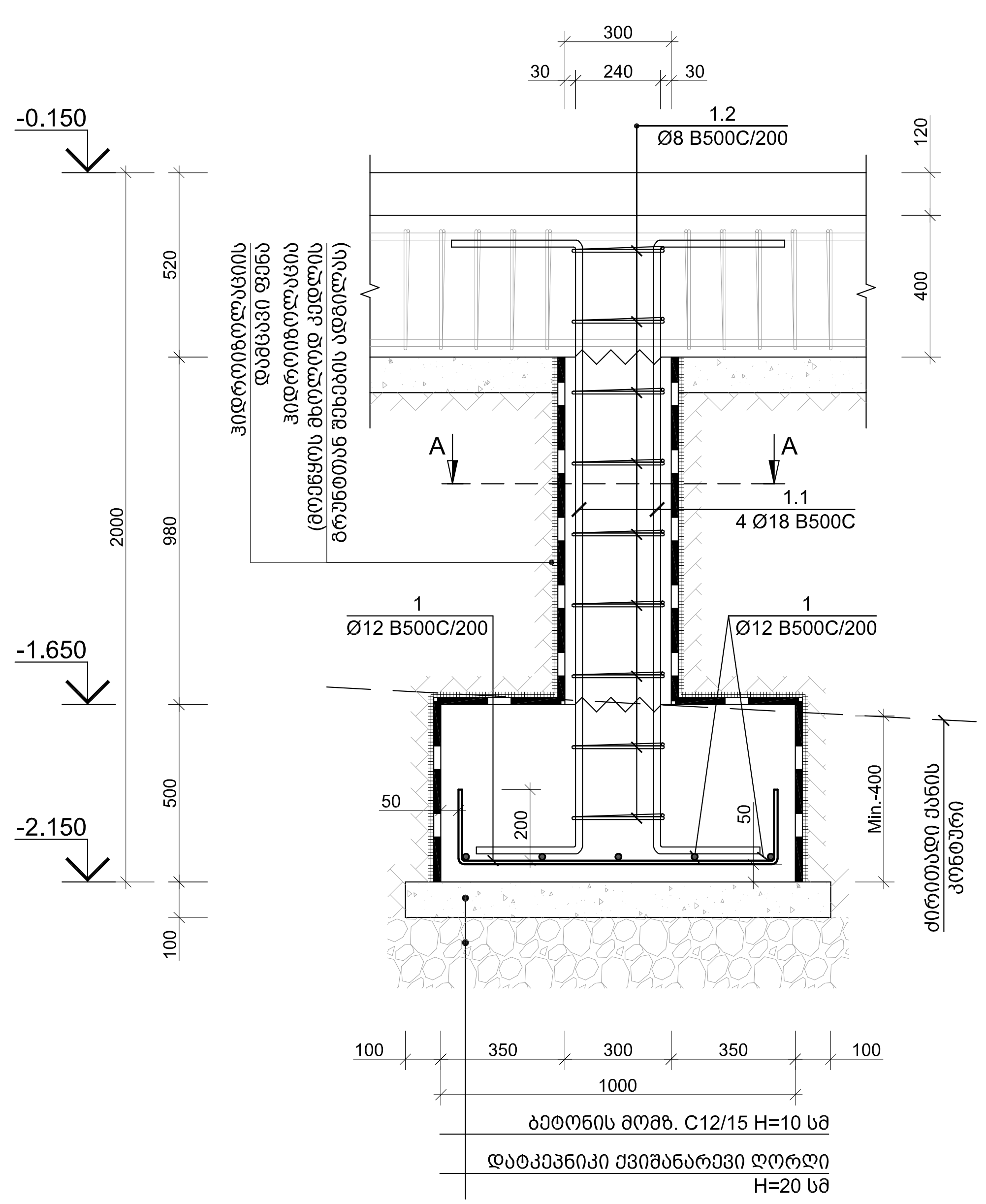

წერტილოვანი საძირკველი წ.ს.-1 / 10ც.
მ. 1:25

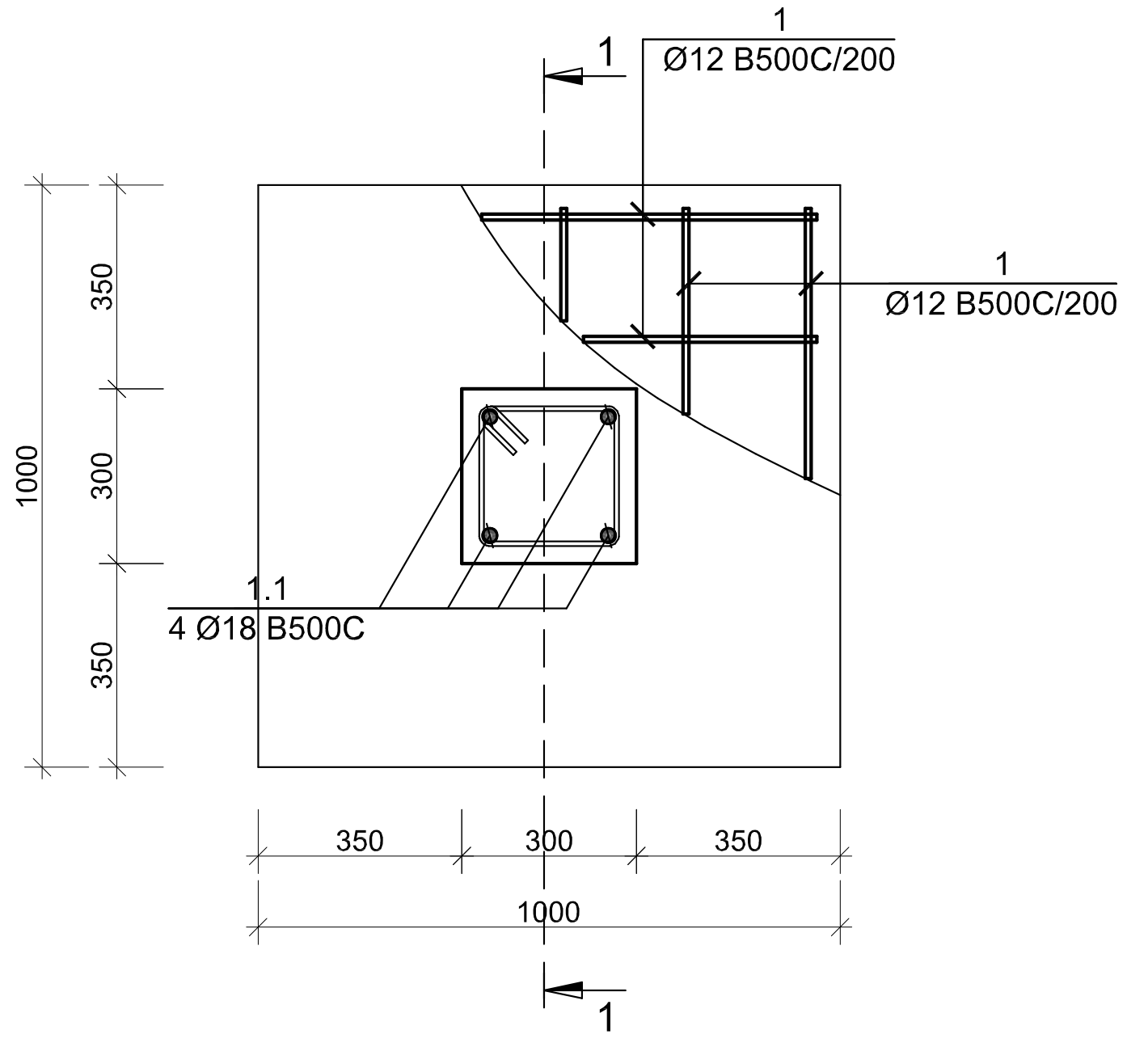

00

წერტილოვანი საძირკველი წ.ს.-2 / 7ც.
მ. 1:25

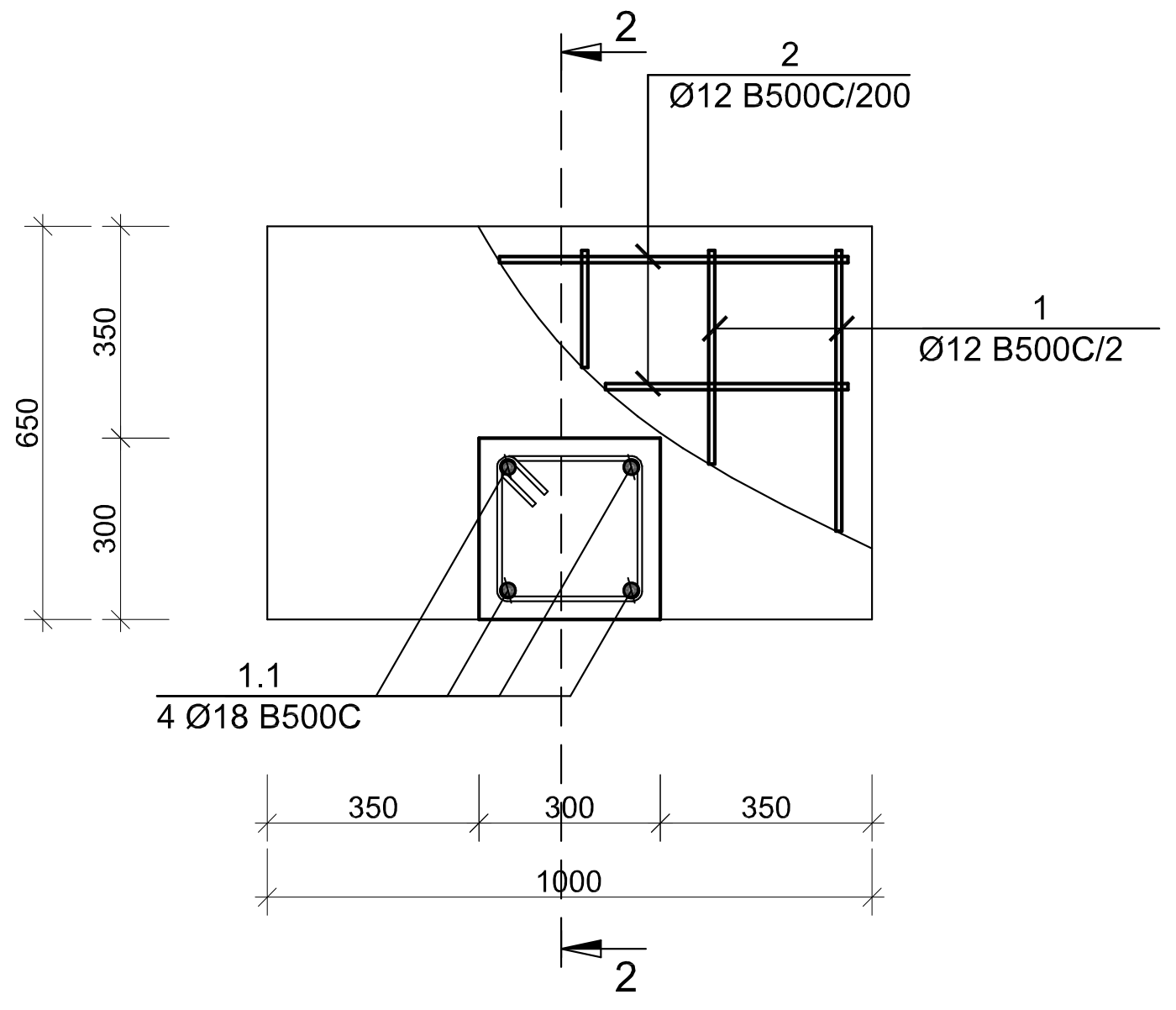

ჭრილი A-A
მ. 1:10

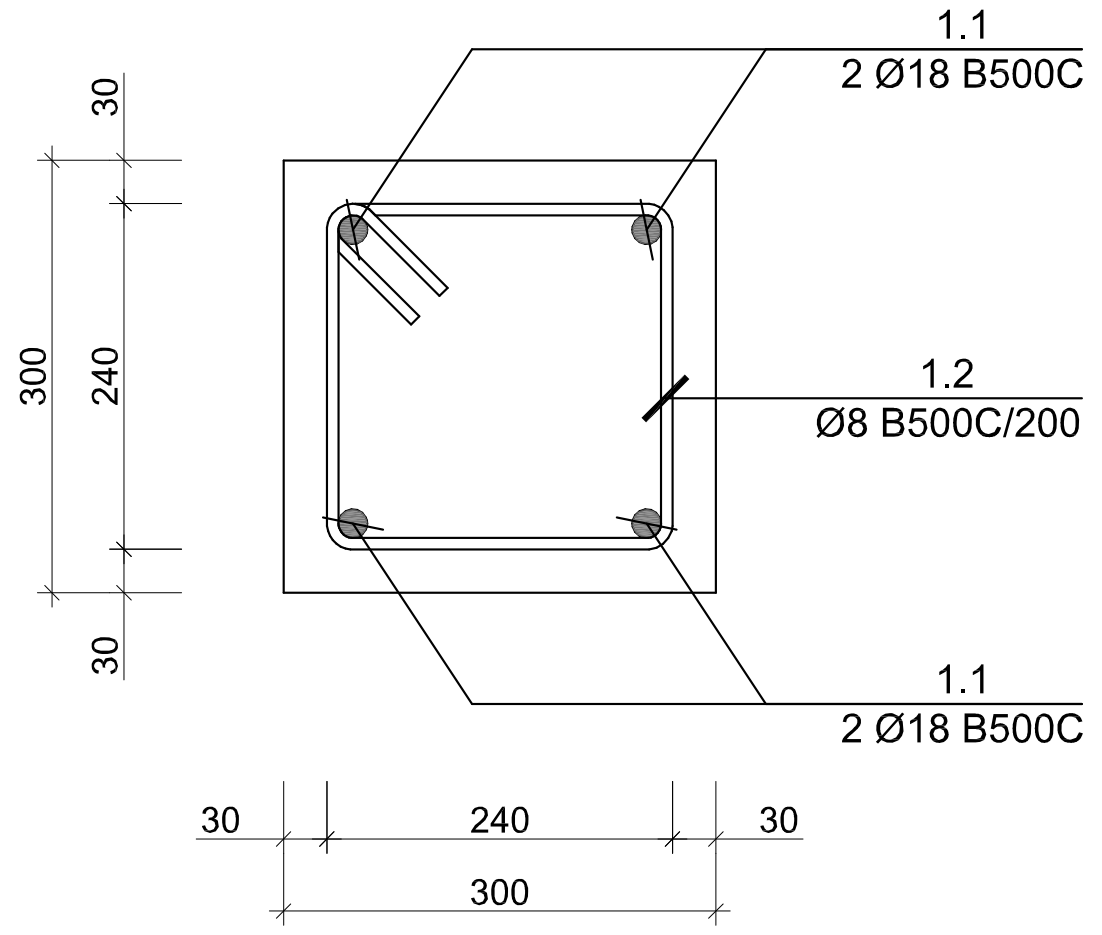

A-3+ | თბილისი 2025

ქ. თბილისი, დიმიტრი ყიფიანის ქ. №20, ს/კ №01.15.05.039.012 სამსართულიანი შენობის რეკონსტრუქციის პროექტი

კონსტრუქციული ნაწილი

საძირკვლების გეგმა

კ-02

დირექტორი
არქიტექტორი ნ. ივარდავა
კონსტრუქტორი ზ. კიზირია

-0.150 ნ.-ზე მონოლითური იატაკის და რანდკოჟების საყალიბე გეგმა
მ. 1:100

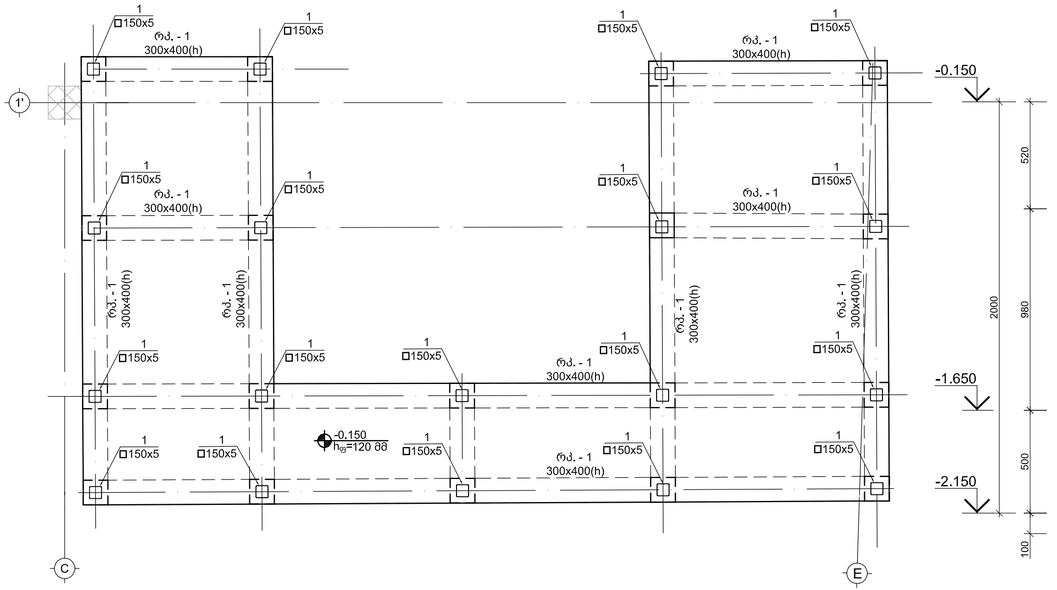

კვეთი 3-3
მ. 1:20

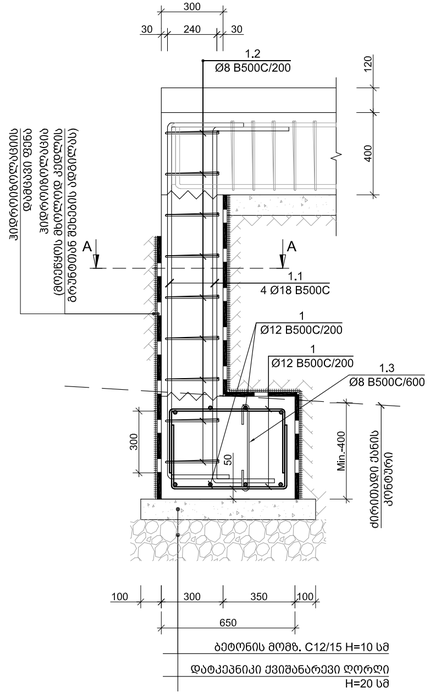

რანდკოჟი რ.კ.-1
ძ. 1.10

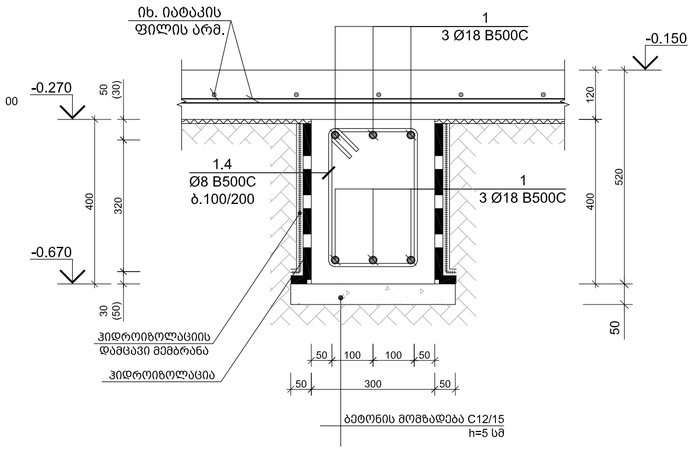

ნერტილოვან საძირკველი წ.ს.-3 / 1ც.
მ. 1:25

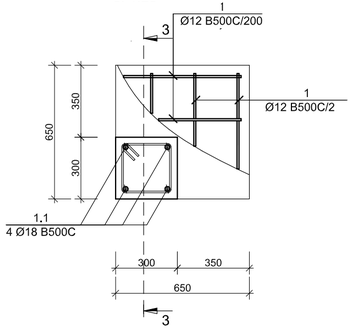

კვეთი A-A
მ. 1:10

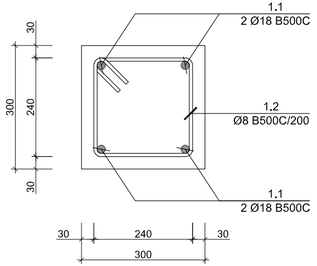

კვეთი 4-4
მ. 1:10

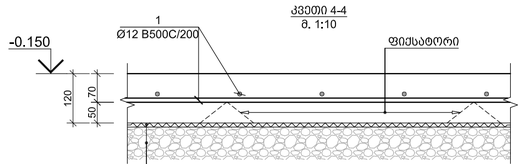

პოზ. N	ø [მმ]	ე ს კ ი ზ ი [მმ]	სიგრძე L [მმ]
1.1	Ø 18	1740 (300, 1140, 300)	2340
1.2	Ø 8	240, 100, 240, 100, 240	1160
1.3	Ø 8	400 (100, 100)	600
1.4	Ø 8	200, 100, 320, 100, 320, 200	1240
1.5	Ø 8	110 (80, 80)	270

A-3	თბილისი 2025

შენიშვნა

1. ქირქიშაღე კომპლექსის მშშა ნახაზების ზოგისა და საერთო მონაცემები იხ. ფ. კ-01.

ქ. თბილისი, დიმიტრი ყიფიანის ქ. №20, ს/კ №01.15.05.039.012 სამსართულიანი შენობის რეკონსტრუქციის პროექტი

კონსტრუქციული ნაწილი

რანდკოჯების სამონტაჟო გეგმა

კ-03

დირექტორი
არქიტექტორი ნ. ოპარლავა
კონსტრუქტორი ზ. კიზირია

3.200 ნ.-ზე ფილაების კონსტრუქციის სამონტაჟო ბაზები
მ. 1:50

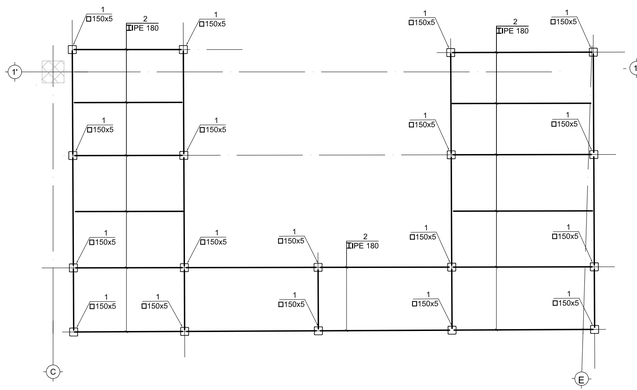

6.800 ნ.-ზე ფილაების კონსტრუქციის სამონტაჟო ბაზები
მ. 1:50

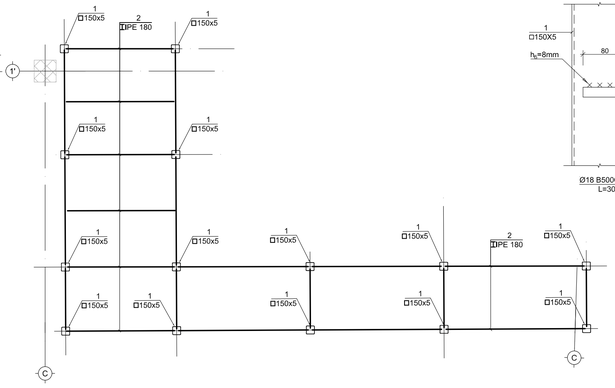

ჯგუფი III
მ. 1:5

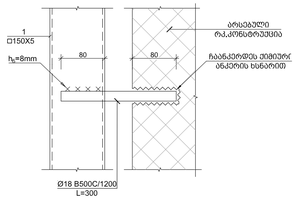

ჯგუფი I
მ. 1:10

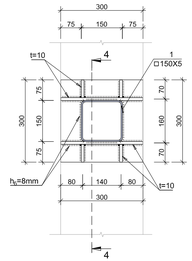

ჯგუფი II
მ. 1:10

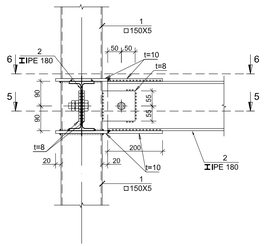

ჯგუფი 4-4
მ. 1:10

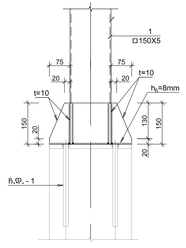

ჯგუფი 5-5
მ. 1:10

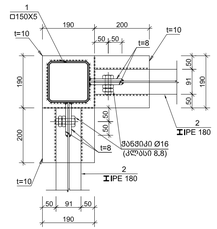

ჯგუფი 6-6
მ. 1:10

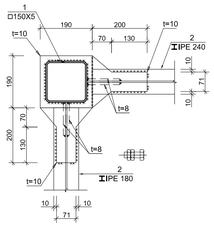

ჯგუფი 8-8
მ. 1:5

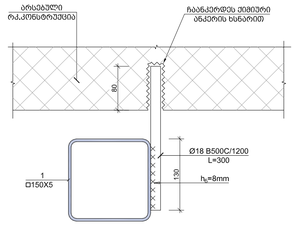

ჭრილი A-A

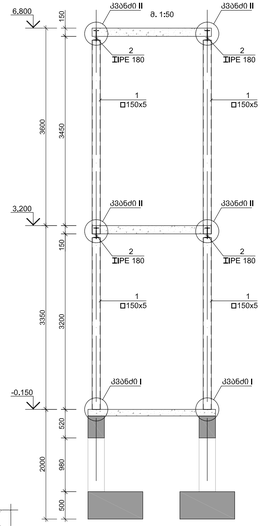

ჯგუფი 7-7
მ. 1:10

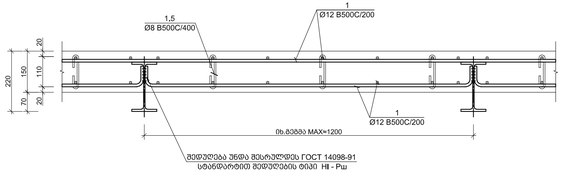

ჩასატანებელი დეტალი ჩ.დ. - 1
მ. 1:10

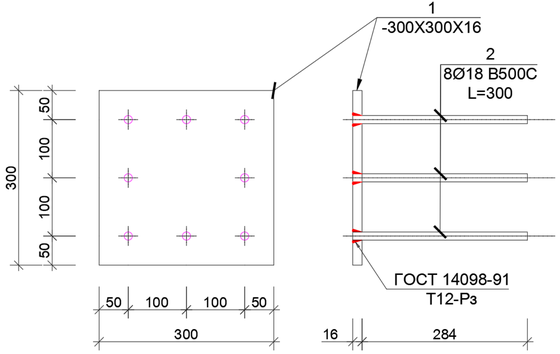

A-2X3+	თბილისი 2025

შენიშვნა

1. ანკერების კონსტრუქციის ჩვენა ნაჩვენებია პროექტი და სანიმუშო მოწყობილობის ტიპ. ს. კან.

ქ. თბილისი, ვეშაპტარი	
მოედანზე ქ. N20,	
ს/ქ N01.15.05.039.012	
საჭარბოშელიანი შენობების	
რეკონსტრუქციის	
პროექტი	
კონსტრუქციული ნაწილი	
ლითონის კონსტრუქციების ბაღლა-ჭუმის ნაწილი	
ა-04	
მთავარპროექტი	
არქიტექტორი	ნ. ცისკარაშვილი
კონსტრუქტორი	ზ. პოპორიშვილი

კონსტრ. დასახ. და სართული	ელემენტის დასახ. და რაოდენობა	პოზ. №	დიამეტრი ან კვეთი (მმ)	ერთეულის სიგრძე (მმ.)	რაოდენობა (ც.)	საერთო სიგრძე (მ.)	საერთო წონა (კგ.)
ბად. ფილის სპეციფიკაცია ცის 3.200		1	Ø 12 B500C	დ.ა.	–	704	625
		1.5	Ø 8 B500C	270	200 X 1	54.00	21
		მძიმე ბეტონი C20/25 V = 4.8 X 1 = 4.80 მ³					
ბად. ფილის სპეციფიკაცია ცის 6.800		1	Ø 12 B500C	დ.ა.	–	484	429
		1.5	Ø 8 B500C	270	138 X 1	37.13	15
		მძიმე ბეტონი C20/25 V = 3.3 X 1 = 3.30 მ³					

კონსტრ. დასახ.	ელემენტის დასახ.	პოზ. №	დიამეტრი ან კვეთი (მმ)	ერთეულის სიგრძე (მმ.)	რაოდენობა (ც.)	საერთო სიგრძე (მ.)	საერთო წონა (კგ.)
სამრეცხაო კონსტრუქციის სპეციფიკაცია	წ.ხ. - 1	1	Ø 12 B500C	1300	10 X 10	130	115
		1.1	Ø 18 B500C	2340	4 X 10	94	187
		1.2	Ø 8 B500C	1160	9 X 10	104	41
		მძიმე ბეტონი C20/25 V = 0.6 X 10 = 5.88 მ³					
		ბეტონის მომზადება C12/15 V = 0.1 X 10 = 1.44 მ³					
	წ.ხ. - 2	1	Ø 12 B500C	1150	8 X 7	64	57
		2	Ø 12 B500C	1300	10 X 7	91	81
		1.1	Ø 18 B500C	2340	4 X 7	66	131
		1.2	Ø 8 B500C	1160	9 X 7	73	29
		1.3	Ø 8 B500C	600	4 X 7	17	7
		მძიმე ბეტონი C20/25 V = 0.4 X 7 = 2.89 მ³					
		ბეტონის მომზადება C12/15 V = 0.1 X 7 = 0.71 მ³					
	წ.ხ. - 3	1	Ø 12 B500C	1150	16 X 1	18	16
		1.1	Ø 18 B500C	2340	4 X 1	9	19
		1.2	Ø 8 B500C	1160	9 X 1	10	4
		1.3	Ø 8 B500C	600	3 X 1	2	1
		მძიმე ბეტონი C20/25 V = 0.3 X 1 = 0.30 მ³					
		ბეტონის მომზადება C12/15 V = 0.1 X 1 = 0.07 მ³					
	რბ. - 1	1	Ø 18 B500C	დ.ა.	–	360	719
		1.4	Ø 8 B500C	1240	333 X 1	413	163
		მძიმე ბეტონი C20/25 V = 6.0 X 1 = 6.00 მ³					
		ბეტონის მომზადება C12/15 V = 1.3 X 1 = 1.25 მ³					
	ბრუნდ. ონკ. ფილა	1	Ø 12 B500C	დ.ა.	–	385	342
		მძიმე ბეტონი C20/25 V = 4.2 X 1 = 4.20 მ³					

ფოლადის მასალის ამოკრეფა

კონსტრუქციის დასახელება	ელემენტის მარკირება	რაოდენობა (ც.)	პოზ. N	პროფილი	სტანდარტი	სიგრძე (მმ)	ერთ ელემენტზე რაოდენობა (ც.)	ერთ ელემენტზე სიგრძე (მ.)	ერთ ელემენტზე წონა (კგ.)	მთლიანად რაოდენობა (ც.)	მთლიანად სიგრძე (მ.)	მთლიანად წონა (კგ.)	ფოლადის მარკა
ფოლადის ანკერი		1 (ც)	1	□ 150 X 5	ГОСТ 30245-2003	დ.ა.	-	-	-	-	113.00	2519.90	Fe e 235
		1 (ც)	2	I IPE 180	NF A 45-205 (Euronorm 19-57)	დ.ა.	-	-	-	-	97.00	1823.60	Fe e 235
	ჩ.მ.-1	18 (ც)	1	— 300 X 16	ГОСТ 19903-74	300	1	0.30	11.30	18.00	5.40	203.47	Вст3кп2
			2	Ø 18 B500C	ДСТУ 3760-98	300	8	2.40	4.79	144.00	43.20	86.25	
				ფურცლოვანი ფოლადი საერთო მასის 20%								868.70	Вст3кп2
				შედუღებისთვის საჭირო Э50 ელექტროდის წონა (პროფილების წონის 2%) :								86.87	
				ჭანჭიკების წონა (პროფილების წონის 1%) :								43.44	

A-4 თბილისი 2025

შენიშვნა

1. ძირითადი კომპლექტის მუშა ნახაზების უწყისი და საერთო მონაცემები იხ. ტ. კ-01.

ქ. თბილისი, დიმიტრი ყიფიანის ქ. №20, ს/კ №01.15.05.039.012 სამსართულიანი შენობის რეკონსტრუქციის პროექტი

კონსტრუქციული ნაწილი

სპეციფიკაციები

კ-05

დირექტორი

არქიტექტორი ნ. ივარდავა

კონსტრუქტორი ზ. კიზირია

შ.პ.ს. "ეი ბი 5"

საქართველოს ეროვნული აკრედიტაციის ორგანო – აკრედიტაციის ცენტრი

აკრედიტაციის მოწმობა

GAC-IB-0350

ადასტურებს, რომ

შპს „მშენ-ექსპერტი+“-ს

A-ტიპის ინსპექტირების ორგანო

აკრედიტებულია სსტ ისო/იეკ 17020:2012/2013-ის
მოთხოვნებთან შესაბამისობაზე თანდართულ სფეროში

მის.: ქ. თბილისი, დიღმის მასივი,VI კვარტალი,მე-6 კორპუსის მიმდებარედ

იხ. სფერო და სტატუსი

გაცემულია: 2025 წლის 9 თებერვალი

ძალაშია: 2029 წლის 9 თებერვალი

გენერალური დირექტორი

67ა აკაკი წერეთლის გამზირი
0119 თბილისი, საქართველო
+995 32 2 19 22 23
gac@gac.gov.ge

სსიპ აკრედიტაციის ერთიანი ეროვნული ორგანო - აკრედიტაციის ცენტრი

30 / იანვარი / 2025 წ.

KA990138906209225

№ **GAC-03/57**

შპს „მშენ ექსპერტი +“-ს A ტიპის ინსპექტირების ორგანოს

გიგზავნით, სსიპ „აკრედიტაციის ერთიანი ეროვნული ორგანო - აკრედიტაციის ცენტრი“-ს გენერალური დირექტორის 2025 წლის 28 იანვრის № 06/19 განკარგულებას, აკრედიტაციის სფეროს და აკრედიტაციის მოწმობას.

დანართი: აკრედიტაციის მოწმობა, სფერო და განკარგულება.

გენერალური დირექტორი

ხელმოწერილია/
შტამპდასმულია
ელექტრონულად

ნათია მიქელაძე

სსიპ აკრედიტაციის ერთიანი ეროვნული ორგანო - აკრედიტაციის ცენტრი

28 / იანვარი / 2025 წ.

KA990198667558125

№ **06/19**

განკარგულება
შპს „მშენ ექსპერტი +“-ს A ტიპის ინსპექტირების ორგანოს განმეორებით აკრედიტაციის მინიჭების თაობაზე

საქართველოს კანონის „პროდუქტის უსაფრთხოებისა და თავისუფალი მიმოქცევის კოდექსის“ 99-ე მუხლის მე-3 ნაწილის შესაბამისად და სსიპ აკრედიტაციის ერთიანი ეროვნული ორგანო - აკრედიტაციის ცენტრის გენერალური დირექტორის 2020 წლის 10 აპრილის N01-1 ბრძანებით დამტკიცებული „აკრედიტაციის წესების და პროცედურების" საკ 1.1:2020 - „აკრედიტაციის საერთო წესები და პროცედურები“-ს მე-10 მუხლის მე-5 და მე-6 პუნქტების, 1.7:2020 – „წესები და პროცედურები ინსპექტირების ორგანოების სსტ ისო/იეკ 17020:2012/2013-თან შესაბამისობაზე აკრედიტაციისათვის“ და საკ 1.10:2020 – „აკრედიტაციის ცენტრის მიერ აკრედიტებული შშო-ების რეესტრის წარმოების წესი“-ის მე-3 მუხლის საფუძველზე,

1.შპს „მშენ ექსპერტი +“-ს A-ტიპის ინსპექტირების ორგანო დადებითად შეფასდეს საქართველოს სტანდარტთან ისო/იეკ 17020:2012/2013 შესაბამისობაზე და მიენიჭოს განმეორებით აკრედიტაცია 2025 წლის 9 თებერვლიდან.

2.გაიცეს აკრედიტაციის მოწმობა იმავე უნიკალური ნომრითა და ახალი აკრედიტაციის ვადის მითითებით თანდართულ აკრედიტაციის სფეროსთან ერთად 2025 წლის 9 თებერვლიდან.

3.შესაბამისი ინფორმაცია შეტანილ იქნას აკრედიტებული შშო-ების რეესტრში და გამოქვეყნდეს 2025 წლის 9 თებერვლიდან აკრედიტაციის ცენტრის ვებგვერდზე www.gac.gov.ge.

4.ეს განკარგულება შეიძლება გასაჩივრდეს მისი ოფიციალური გაცნობის დღიდან ერთი თვის ვადაში საქართველოს ეკონომიკისა და მდგრადი განვითარების სამინისტროში (მის. ქ. თბილისი, სანაპიროს ქ. N2) ან თბილისის საქალაქო სასამართლოს ადმინისტრაციულ საქმეთა კოლეგიაში (ქ. თბილისი, დავით აღმაშენებლის ხეივანი, №64) კანონმდებლობით დადგენილი წესით.

საფუძველი:

1.აკრედიტაციის კომიტეტის 2025 წლის 27 იანვრის გადაწყვეტილება.
2.აკრედიტაციის ცენტრის ინსპექტირების ორგანოებისა და ლაბორატორიების აკრედიტაციის სამსახურის უფროსის ნესტან მგელაძის 2025 წლის 28 იანვრის **№58-04/GAC** მოხსენებითი ბარათი.

გენერალური დირექტორი

ხელმოწერილია/ შტამპდასმულია ელექტრონულად

ნათია მიქელაძე

აკრედიტაციის მოწმობის ნომერი **GAC-IB-0350**
განკარგულება №06/19
თარიღი:28.01.2025 წელი

„ვამტკიცებ“
აკრედიტაციი ცენტრის გენერალური დირექტორი
ნათია მიქელაძე



A - ტიპის ინსპექტირების ორგანოს აკრედიტაციის სფერო

შპს „მშენ-ექსპერტი +“

მისამართი: ქ. თბილისი, დიღმის მასივი, VI კვარტალი, მე-6 კორპუსის მიმდებარედ

1	2	3	4
1	ობიექტის ხარჯთაღრიცხვის ინსპექტირება.	ინსპექტირების ამოცანიდან გამომდინარე: ობიექტის ხარჯთაღრიცხვის შესაბამისობის შეფასება დადგენილ მოთხოვნებთან, საშუალო საბაზრო ფასებთან და საჭიროების შემთხვევაში პროექტთან.	1. სამშენებლო ნორმები და წესები (СНиП - ნაწილი IV); 2. ერთიანი ნორმები და ფასდებები -(ЕНиР) 3. (ВНиР)-სამშენებლო სამუშაოების უწყებრივი ნორმები; 4. (ВЗЕР)-სარემონტო-სამშენებლო სამუშაოების ზონალური ერთეული ნორმების კრებული; 5. (ССН)-ისტორიული და კულტურის ძეგლების სარესტავრაციო აღდგენითი სამუშაოების ნორმები და წესები; 6. სამშენებლო რესურსების ფასები (სრფ), გამომცემელი –მშენებლობის შემფასებელთა კავშირი (მშკ); 7. ტექნიკური რეგლამენტი – სამშენებლო სამუშაოების სახელმწიფო შესყიდვისას ზედნადები ხარჯებისა და გეგმიური მოგების განსაზღვრის შესახებ (საქართველოს მთავრობის 2014 წლის 14 იანვრის დადგენილება N55); 8. MEP-TP-G01 - ინსპექტირების მეთოდები და პროცედურები.
2	ობიექტის ხარჯთაღრიცხვის ფასწარმოქმნის ადექვატურობის ინსპექტირება.	ობიექტის ხარჯთაღრიცხვის შესაბამისობის შეფასება: • დადგენილ მოთხოვნებთან, საშუალო საბაზრო ფასებთან და საჭიროების შემთხვევაში პროექტთან; • კონკრეტული მომწოდებლის რესურსებთან და შესაძლებლობებთან.	1. სამშენებლო ნორმები და წესები (СНиП - ნაწილი IV - 82); 2. ერთიანი ნორმები და ფასები - (ЕНиР) 3. (ВНиР)-სამშენებლო სამუშაოების უწყებრივი ნორმები; 4. (ВЗЕР)-სარემონტო-სამშენებლო სამუშაოების ზონალური ერთეული ნორმების კრებული; 5. (ССН)-ისტორიული და კულტურის ძეგლების სარესტავრაციო აღდგენითი სამუშაოების ნორმები და წესები;

			6. სამშენებლო რესურსების ფასები (სრფ), გამომცემელი - მშენებლობის შემფასებელთა კავშირი (მშკ); 7. ტექნიკური რეგლამენტი -„სამშენებლო სამუშაოების ხარჯთაღრიცხვის ფასწარმოქმნის ადეკვატურობის დადგენის მეთოდიკა“ (საქართველოს მთავრობის 2017 წლის 26 სექტემბერი, დადგენილება №439) 8. ტექნიკური რეგლამენტი - სამშენებლო სამუშაოების სახელმწიფო შესყიდვისას ზედნადები ხარჯებისა და გეგმიური მოგების განსაზღვრის შესახებ (საქართველოს მთავრობის 2014 წლის 14 იანვრის დადგენილება N55); 9. MEP-TP-G02 - ინსპექტირების მეთოდები და პროცედურები.
3	ობიექტზე შესრულებული სამუშაოების ინსპექტირება (მათ შორის ფორმა N2-ის მიხედვით)	ინსპექტირების ამოცანიდან გამომდინარე: შესრულებული სამუშაოების შესაბამისობის შეფასება, საპროექტო-სახარჯთაღრიცხვო დოკუმენტაციასთან ან/და დადგენილ მოთხოვნებთან, შესყიდვების დოკუმენტებთან, მშენებლობის დროისათვის არსებულ საშუალო საბაზრო ფასებთან, ფარულ სამუშაოთა აქტებთან, ობიექტის ვიზუალური დათვალიერებისა (ფოტოფიქსირების ჩათვლით), აზომვების შედეგებთან და შესაბამისობის შეფასების დოკუმენტებთან;	1. სამშენებლო ნორმები და წესები (СНиП - ნაწილი IV); 2. ერთიანი ნორმები და ფასდებები -(ЕНиР) 3. (ВНиР)-სამშენებლო სამუშაოების უწყებრივი ნორმები; 4. (ВЗЕР)-სარემონტო-სამშენებლო სამუშაოების ზონალური ერთეული ნორმების კრებული; 5. (ССН)-ისტორიული და კულტურის ძეგლების სარესტავრაციო აღდგენითი სამუშაოების ნორმები და წესები; 6. სამშენებლო რესურსების ფასები (სრფ), გამომცემელი –მშენებლობის შემფასებელთა კავშირი (მშკ); 7. ტექნიკური რეგლამენტი – სამშენებლო სამუშაოების სახელმწიფო შესყიდვისას ზედნადები ხარჯებისა და გეგმიური მოგების განსაზღვრის შესახებ (საქართველოს მთავრობის 2014 წლის 14 იანვრის დადგენილება N55); 8. MEP-TP-G03 - ინსპექტირების მეთოდები და პროცედურები

4	ობიექტის ან მისი ნაწილის ტექნიკური მდგომარეობის (სამრეწველო და სამოქალაქო შენობა-ნაგებობების, ხიდების, გვირაბების, ჰიდროტექნიკური ნაგებობების, საავტომობილო გზების, აეროდრომების) შესრულებული სამშენებლო, სარემონტო, სამონტაჟო, სადემონტაჟო, სარეკონსტრუქციო, სარესტავრაციო სამუშაოების ინსპექტირება	ინსპექტირების ამოცანიდან გამომდინარე: არსებული ობიექტის მდგომარეობის შესაბამისობის შეფასება საპროექტო დოკუმენტაციასთან ან/და დადგენილ მოთხოვნებთან, ფარულ სამუშაოთა აქტებთან, ობიექტის ვიზუალური დათვალიერების (ფოტოფიქსირების ჩათვლით), აზომვებისა და გაზომვების შედეგებთან და შესაბამისობის შეფასების დოკუმენტებთან, მათ შორის ლაბორატორიული, ურღვევი კონტროლის მეთოდებით, გეოლოგიური და გეოფიზიკური კვლევების შედეგებთან.	1. სამშენებლო ნორმები და წესები -(СНиП-ნაწილი 1); 2. სამშენებლო ნორმები და წესები (СНиП - ნაწილი 2); 3. სამშენებლო ნორმები და წესები (СНиП - ნაწილი 3); 4. საქართველოს ტერიტორიაზე სამშენებლო სფეროს მარეგულირებელი ტექნიკური რეგლამენტები (საქართველოს მთავრობის 2014 წლის 15 იანვრის დადგენილება N71); 5. ტექნიკური რეგლამენტი „მისაწვდომობის ეროვნული სტანდარტების დამტკიცების თაობაზე“ (საქართველოს მთავრობის 2020 წლის 20 დეკემბერის დადგენილება N 732). 6. ტექნიკური რეგლამენტი (საქართველოს მთავრობის 2016 წლის 28 იანვარის დადგენილება N41; 7. საქართველოს ეროვნული სტანდარტი სსტ 72:2009 „გზები საავტომობილო და საერთო სარგებლობის, გეომეტრიული და სტრუქტურული მოთხოვნები“; 8. MEP-TP-G04.1 - ინსპექტირების მეთოდები და პროცედურები.
5	ობიექტის ან მისი ნაწილის საინჟინრო ქსელების: • ელექტროქსელების და სისტემების (1000 ვ-მდე და 1000 ვ-ს ზევით); • სუსტი დენების; • გათბობა-ვენტილაცია-გაგრილების ქსელების და სისტემების; • წყალმომარაგება, კანალიზაცია,	ინსპექტირების ამოცანიდან გამომდინარე: არსებული ობიექტის მდგომარეობის შესაბამისობის შეფასება საპროექტო დოკუმენტაციასთან ან/და დადგენილ მოთხოვნებთან, ობიექტის ვიზუალური დათვალიერების (ფოტოფიქსირების ჩათვლით), აზომვებისა და გაზომვების შედეგებთან და შესაბამისობის შეფასების დოკუმენტებთან, მათ შორის ლაბორატორიული, ურღვევი კონტროლის მეთოდებით, გეოლოგიური და გეოფიზიკური კვლევების შედეგებთან.	1. სამშენებლო ნორმები და წესები (СНиП - ნაწილი 2); 2. სამშენებლო ნორმები და წესები (СНиП - ნაწილი 3;) 3. საქართველოს ტერიტორიაზე სამშენებლო სფეროს მარეგულირებელი ტექნიკური რეგლამენტები (საქართველოს მთავრობის 2014 წლის 15 იანვრის დადგენილება N71); 4. ელექტროდანადგართა მოწყობის წესები (ПУЭ) 5. ტექნიკური რეგლამენტი: „ელექტრო-სადგურებისა და ქსელების ტექნიკური ექსპლუატაციის წესების შესახებ) (საქართველოს მთავრობის დადგენილება №434, 2013 წლის 31 დეკემბერი); 6. ტექნიკური რეგლამენტი: „ ელექტრო დანადგარების

	წყალარინების სისტემების; • გაზის ქსელებისა და სისტემების: - საშუალო და დაბალი წნევის, მიწის ზედა და მიწის ქვედა გაზსადენები წნევა - 0 კგ/სმ²-დან - 0,005 კგ/სმ²-ჩათვლით. - საშუალო წნევის, მიწის ზედა და მიწის ქვედა გაზსადენები, წნევით: 0.005 კგ/სმ²-დან - 3 კგ/სმ²-ჩათვლით. - ძეოოე კატეგოოიის მაღალი წნევის მიწის ზედა და მიწის ქვედა გაზსადენები, წნევით: 3 კგ/სმ²-დან - 6 კგ/სმ²-ჩათვლით. - პირველადი კატეგორიის მაღალი წნევის მიწის ზედა და მიწის ქვედა გაზსადენები, წნევით: 6 კგ/სმ²-დან - 12 კგ/სმ²-ჩათვლით)		ექსპლუატაციისას უსაფრთხოების წესების შესახებ“ (საქართველოს მთავრობის დადგენილება №340, 2013 წლის 17 დეკემბერი); 7. ტექნიკური რეგლამენტი „ელექტრული ქსელების ხაზობრივი ნაგებობების დაცვის წესისა და მათი დაცვის ზონების დადგენის შესახებ“ (საქართველოს მთავრობის 2013 წლის 24 დეკემბრის N 366 დადგენილება); 8. ტექნიკური რეგლამენტი: „გაზის სისტემების უსაფრთხოების ზოგადი მოთხოვნები“ (საქართველოს მთავრობის N101 დადგენილება 2014 წლის 22 იანვარი); 9. ტექნიკური რეგლამენტი (საქართველოს მთავრობის 2016 წლის 28 იანვარის დადგენილება N41; 10. საუწყებო სამშენებლო ნორმები (BCH); 11. ისო/იეკ 11801-2017 12. MEP-TP-G04.2 - ინსპექტირების მეთოდები და პროცედურები.

	შესრულებული სამშენებლო, სარემონტო, სამონტაჟო, სადემონტაჟო, სარეკონსტრუქციო, სარესტავრაციო სამუშაოების ინსპექტირება		
6	ობიექტის (სამრეწველო და სამოქალაქო შენობა-ნაგებობების, ხიდების, გვირაბების, ჰიდროტექნიკური ნაგებობების, საავტომობილო გზების, აეროდრომების, ელექტროქსელების და სისტემების (1000 ვ-მდე და 1000 ვ-ს ზევით), სუსტი დენების, გათბობა-ვენტილაცია-გაგრილების ქსელების და სისტემების, წყალმომარაგება, კანალიზაცია, წყალარინების ქსელების და სისტემების.....) სამშენებლო სამუშაოებზე ტექნიკური ზედამხედველობა – ინსპექტირება	ინსპექტირების ამოცანიდან გამომდინარე: ობიექტის სამშენებლო, სარემონტო, სამონტაჟო, სადემონტაჟო, სარეკონსტრუქციო, სარესტავრავიო სამუშაოების პროცესზე დასწრება/დაკვირვება და შესაბამისობის შეფასება საპროექტო-სახარჯთაღრიცხვო დოკუმენტაციასთან ან/და დადგენილ მოთხოვნებთან. შენობების, შენობების ნაწილების ან შენობების ელემენტების ენერგოეფექტურობის პროექტთან შესაბამისობის დადგენა.	1. სამშენებლო ნორმები და წესები (СНиП - ნაწილი 3); 2. სამშენებლო ნორმები და წესები (СНиП - ნაწილი 4); 3. ელექტროდანადგართა მოწყობის წესები (ПУЭ); 4. საქართველოს ტერიტორიაზე სამშენებლო სფეროს მარეგულირებელი ტექნიკური რეგლამენტები (საქართველოს მთავრობის 2014 წლის 15 იანვრის დადგენილება N71); 5. საქართველოს ეროვნული სტანდარტი სსტ 72:2009 „ გზები საავტომობილო და საერთო სარგებლობის. გეომეტრიული და სტრუქტურული მოთხოვნები“; 6. საქართველოს მთავრობის 2014 წლის 15 იანვრის დადგენილებაში N 732. 2020 წლის 20 დეკემბერი. (ტექნიკური რეგლამენტი „მისაწვდომობის ეროვნული სტანდარტების დამტკიცების თაობაზე“) 7. ტექნიკური რეგლამენტი (საქართველოს მთავრობის 2016 წლის 28 იანვარის დადგენილება N41); 8. ტექნიკური რეგლამენტი: „ელექტრო-სადგურებისა და ქსელების ტექნიკური ექსპლუატაციის წესების შესახებ) (საქართველოს

			მთავრობის დადგენილება №434, 2013 წლის 31 დეკემბერი); 9. ტექნიკური რეგლამენტი: „ ელექტრო დანადგარების ექსპლუატაციისას უსაფრთხოების წესების შესახებ“ (საქართველოს მთავრობის დადგენილება №340, 2013 წლის 17 დეკემბერი); 10. ტექნიკური რეგლამენტი „ელექტრული ქსელების ხაზობრივი ნაგებობების დაცვის წესისა და მათი დაცვის ზონების დადგენის შესახებ“ (საქართველოს მთავრობის 2013 წლის 24 დეკემბრის # 366 დადგენილება); 11. საქართველოს მთავრობის 2021 წლის 13 ივლისის დადგენილება N 354 „შენობების, შენობების ნაწილების ან შენობების ელემენტების ენერგოეფექტურობის მინიმალური მოთხოვნების დამტკიცების შესახებ" 12. MEP-TP-G05 - ინსპექტირების მეთოდები და პროცედურები
7	პროექტის საინჟინრო-გეოლოგიური კვლევის/დასკვნის მოქმედ დოკუმენტებთან შესაბამისობის შეფასება/ინსპექტირება	ობიექტის საპროექტო დოკუმენტაციის, ობიექტის პროექტის ნაწილების შესაბამისობის დადგენა ტექნიკურ დავალებასთან ან/და დადგენილ მოთხოვნებთან.	1. სამშენებლო ნორმები და წესები - (СНиП-ნაწილი 1); 2. სამშენებლო ნორმები და წესები - (СНиП-ნაწილი 4); 3. საქართველოს ტერიტორიაზე სამშენებლო სფეროს მარეგულირებელი ტექნიკური რეგლამენტები (საქართველოს მთავრობის 2014 წლის 15 იანვრის დადგენილება N71); 4. MEP-TP-G06.5 - ინსპექტირების მეთოდები და პროცედურები.

8	პროექტის არქიტექტურული ნაწილის მოქმედ დოკუმენტებთან შესაბამისობის შეფასება/ინსპექტირება.	ობიექტის საპროექტო დოკუმენტაციის, ობიექტის პროექტის ნაწილების შესაბამისობის დადგენა ტექნიკურ დავალებასთან ან/და დადგენილ მოთხოვნებთან.	1. სამშენებლო ნორმები და წესები -(СНиП-ნაწილი 2); 2. ტექნიკური რეგლამენტი „მისაწვდომობის ეროვნული სტანდარტების დამტკიცების თაობაზე“ (საქართველოს მთავრობის 2020 წლის 20 დეკემბერის დადგენილება N 732). 3. ტექნიკური რეგლამენტი (საქართველოს მთავრობის 2016 წლის 28 იანვარის დადგენილება N41); 4. საქართველოს ტერიტორიაზე სამშენებლო სფეროს მარეგულირებელი ტექნიკური რეგლამენტები (საქართველოს მთავრობის 2014 წლის 15 იანვრის დადგენილებაში N71) 5. MEP-TP-G06.6 - ინსპექტირების მეთოდები და პროცედურები.
9	პროექტის კონსტრუქციული ნაწილის (სამრეწველო და სამოქალაქო შენობა-ნაგებობების, ხიდების, გვირაბების, ჰიდროტექნიკური ნაგებობების, საავტომობილო გზების, აეროდრომების, ...) მოქმედ დოკუმენტებთან შესაბამისობის შეფასება/ინსპექტირება	ობიექტის საპროექტო დოკუმენტაციის, ობიექტის პროექტის ნაწილების შესაბამისობის დადგენა ტექნიკურ დავალებასთან ან/და დადგენილ მოთხოვნებთან.	1. სამშენებლო ნორმები და წესები -(СНиП-ნაწილი 1); 2. სამშენებლო ნორმები და წესები -(СНиП-ნაწილი 2); 3. სამშენებლო ნორმები და წესები -(СНиП-ნაწილი 3); 4. საქართველოს ტერიტორიაზე სამშენებლო სფეროს მარეგულირებელი ტექნიკური რეგლამენტები (საქართველოს მთავრობის 2014 წლის 15 იანვრის დადგენილებაში N71); 5. საქართველოს ეროვნული სტანდარტი სსტ 72:2009 „ გზები საავტომობილო და საერთო სარგებლობის. გეომეტრიული და სტრუქტურული მოთხოვნები“; 6. MEP-TP-G06.1 - ინსპექტირების მეთოდები და პროცედურები.
10	პროექტის საინჟინრო ქსელების: ელ. მომარაგება 1000 ვ-მდე და 1000 ვ-ს ზევით, და მათი	ობიექტის საპროექტო დოკუმენტაციის, ობიექტის პროექტის ნაწილების შესაბამისობის დადგენა ტექნიკურ	1. სამშენებლო ნორმები და წესები -(СНиП-ნაწილი 2); 2. ტექნიკური რეგლამენტი: „ელექტრო-სადგურებისა და ქსელების ტექნიკური ექსპლუატაციის წესების

	ტექნოლოგიური ნაწილის მოქმედ დოკუმენტებთან შესაბამისობის შეფასება/ინსპექტირება	დავალებასთან ან/და დადგენილ მოთხოვნებთან.	შესახებ) (საქართველოს მთავრობის დადგენილება №434, 2013 წლის 31 დეკემბერი); 3. ტექნიკური რეგლამენტი: „ ელექტრო დანადგარების ექსპლუატაციისას უსაფრთხოების წესების შესახებ“ (საქართველოს მთავრობის დადგენილება №340, 2013 წლის 17 დეკემბერი); 4. ელექტროდანადგართა მოწყობის წესები (ПУЭ); 5. ტექნიკური რეგლამენტი „ელექტრული ქსელების ხაზობრივი ნაგებობების დაცვის წესისა და მათი დაცვის ზონების დადგენის შესახებ“ (საქართველოს მთავრობის 2013 წლის 24 დეკემბრის N366 დადგენილება); 6. MEP-TP-G06.2 - ინსპექტირების მეთოდები და პროცედურები.
11	პროექტის საინჟინრო ქსელების: სუსტი დენების და მათი ტექნოლოგიური ნაწილის მოქმედ დოკუმენტებთან შესაბამისობის შეფასება/ინსპექტირება		1. სამშენებლო ნორმები და წესები - (СНиП-ნაწილი 2); 2. საუწყებო სამშენებლო ნორმები (ВСН); 3. ტექნიკური რეგლამენტი (საქართველოს მთავრობის 2016 წლის 28 იანვარის დადგენილება N41); 4. ელექტროდანადგართა მოწყობის წესები (ПУЭ); 5. MEP-TP-G06.2 - ინსპექტირების მეთოდები და პროცედურები.
12	პროექტის საინჟინრო ქსელების: წყალმომარაგება, კანალიზაცია, წყალარინება და მათი ტექნოლოგიური ნაწილის მოქმედ დოკუმენტებთან	ობიექტის საპროექტო დოკუმენტაციის, ობიექტის პროექტის ნაწილების შესაბამისობის დადგენა ტექნიკურ დავალებასთან ან/და დადგენილ მოთხოვნებთან.	1. სამშენებლო ნორმები და წესები (СНиП - ნაწილი 2); 2. სამშენებლო ნორმები და წესები (СНиП - ნაწილი 3); 3. საქართველოს ტერიტორიაზე სამშენებლო სფეროს მარეგულირებელი ტექნიკური რეგლამენტები (საქართველოს მთავრობის 2014 წლის 15 იანვრის დადგენილებაში N71); 4. ტექნიკური რეგლამენტი (საქართველოს მთავრობის 2016 წლის 28 იანვარის დადგენილება

	შესაბამისობის შეფასება/ინსპექტირება		N41); 5. MEP-TP-G06.4 - ინსპექტირების მეთოდები და პროცედურები.
13	პროექტის საინჟინრო ქსელების: ვენტილაცია, კონდიცირება, გათბობა და მათი ტექნოლოგიური ნაწილის მოქმედ დოკუმენტებთან შესაბამისობის შეფასება/ინსპექტირება	ობიექტის საპროექტო დოკუმენტაციის, ობიექტის პროექტის ნაწილების შესაბამისობის დადგენა ტექნიკურ დავალებასთან ან/და დადგენილ მოთხოვნებთან.	1. სამშენებლო ნორმები და წესები (СНиП - ნაწილი 2); 2. ტექნიკური რეგლამენტი (საქართველოს მთავრობის 2016 წლის 28 იანვარის დადგენილება N41); 3. საქართველოს ტერიტორიაზე სამშენებლო სფეროს მარეგულირებელი ტექნიკური რეგლამენტები (საქართველოს მთავრობის 2014 წლის 15 იანვრის დადგენილებაში N71); 4. MEP-TP-G06.3 - ინსპექტირების მეთოდები და პროცედურები.
14	პროექტის საინჟინრო ქსელების: გაზმომარაგება და მათი ტექნოლოგიური ნაწილის მოქმედ დოკუმენტებთან შესაბამისობის შეფასება/ინსპექტირება	ობიექტის საპროექტო დოკუმენტაციის, ობიექტის პროექტის ნაწილების შესაბამისობის დადგენა ტექნიკურ დავალებასთან ან/და დადგენილ მოთხოვნებთან.	1. სამშენებლო ნორმები და წესები (СНиП - ნაწილი 1); 2. სამშენებლო ნორმები და წესები (СНиП - ნაწილი 2); 3. ტექნიკური რეგლამენტი: „გაზის სისტემების უსაფრთხოების ზოგადი მოთხოვნები“ (საქართველოს მთავრობის N101 დადგენილება 2014 წლის 22 იანვარი); 4. ტექნიკური რეგლამენტი „მაგისტრალური გაზსადენის უსაფრთხო ექსპლუატაციის შესახებ“. საქართველოს მთავრობის დადგენილება №257. 2014 წლის 26 მარტი. 5. MEP-TP-G06 - ინსპექტირების მეთოდები და პროცედურები.

15	პროექტის სახანძრო უსაფრთხოების ნაწილის მოქმედ დოკუმენტებთან შესაბამისობის შეფასება/ინსპექტირება	ობიექტის საპროექტო დოკუმენტაციის, ობიექტის პროექტის ნაწილების შესაბამისობის დადგენა ტექნიკურ დავალებასთან ან/და დადგენილ მოთხოვნებთან.	1. სამშენებლო ნორმები და წესები (СНиП - ნაწილი 2); 2. ტექნიკური რეგლამენტი - „სახანძრო უსაფრთხოების წესების და პირობების შესახებ“ - საქართველოს მთავრობის დადგენილება N370; 3. ელექტროდანადგართა მოწყობის წესები (ПУЭ); 4. ტექნიკური რეგლამენტი (საქართველოს მთავრობის 2016 წლის 28 იანვარის დადგენილება N41); 5. MEP-TP-G06.8 - ინსპექტირების მეთოდები და პროცედურები.
16	პროექტის შრომის უსაფრთხოების ნაწილის მოქმედ დოკუმენტებთან შესაბამისობის შეფასება/ინსპექტირება	ობიექტის საპროექტო დოკუმენტაციის, ობიექტის პროექტის ნაწილების შესაბამისობის დადგენა ტექნიკურ დავალებასთან ან/და დადგენილ მოთხოვნებთან.	1. სამშენებლო ნორმები და წესები -(СНиП-ნაწილი 3); 2. ტექნიკური რეგლამენტი: „მშენებლობის უსაფრთხოების შესახებ“ (საქართველოს მთავრობის 2014 წლის 27 მაისის დადგენილება, N 361); 3. ტექნიკური რეგლამენტი: “ სიმაღლეზე მუშაობის უსაფრთხოების მოთხოვნები“ (საქართველოს მთავრობის 2017 წლის 27 ოქტომბრის დადგენილება N 477) 4. ტექნიკური რეგლამენტი (საქართველოს მთავრობის 2016 წლის 28 იანვარის დადგენილება N41); 5. საქართველოს ტერიტორიაზე სამშენებლო სფეროს მარეგულირებელი ტექნიკური რეგლამენტები (საქართველოს მთავრობის 2014 წლის 15 იანვრის დადგენილებაში N71); 6. MEP-TP-G06.7 - ინსპექტირების მეთოდები და პროცედურები.