პირობითი აღნიშვნები

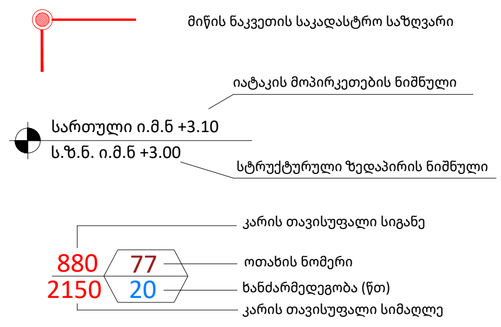

ადმინისტრაცია	დაკავებულობას აღწერილობა
სქ	18.08^2 დაკავებულობა
დ.დ.ფ.	9.3 დაკავებულობის დატვირთვის ფაქტორი
დ.დ.	2 დაკავებულობის დატვირთვა

შენობიდან გასასვლელი

სწ დაკავებულობა

დს დაკავებულობა

თვ დაკავებულობა

სქ დაკავებულობა

კედლის ხანძარმედეგობა (ერთსაათიანი)

კედლის ხანძარმედეგობა (ორსაათიანი)



ჭრილის ხაზი



ღერძის ხაზი



ჩრდილოეთის აღმნიშვნელი ნიშანი



ხელის ცეცხლმაქრი



შენობიდან გასასვლელი



შენობიდან გასასვლელის მიმართულების მიმანიშნებელი



სახანძრო სამაშველო სამსახურის მიერ გამოსაყენებელი მისაერთებელი - ჰიდრანტი



მილდგარი



ავტოსაშხეფი სისტემა



კვამლის ავტომატური აღმომჩენი

ცეცხლის ავტომატური აღმომჩენი



ხმოვანი განგაში



საავარიო განათება



სახანძრო განგაშის ხელით სამართავი ღილაკი



ტექსტური შეტყობინება



სახანძრო სიგანილიზაცია



სახანძრო განყოფილებასთან კავშირის სისტემა

A2

სათაური

პირობითი აღნიშვნები

Ns studio
0179 ბაზალეთის ქუჩა 3
ქ. თბილისი, საქართველო.
Tel: 593 27 88 58
info@nsstudio.ge

პროექტი

ქ. თბილისი
დიღომის სასწ. საცდელი მეურნეობა

სტრუქტურა

ექსპლიკაცია

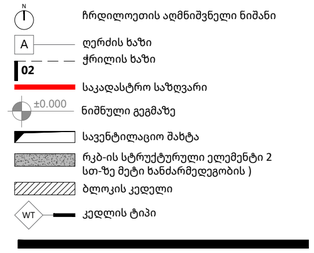

სქემატური ჭრილი

#17.02.2024

Cad Dwg File: **24.02.15_SAMBO**

ლუკა ჩაგანავა

ნინო ჭანტურია

ილია გამისონია

Ns studio

შენობა-ნაგებობის უსაფრთხოების წესებთან შესაბამისობის ანალიზი

გამოყენებული წესები - **„შენობა-ნაგებობის უსაფრთხოების წესები“**

ჩამოთვალეთ შენობის დაკავებულებები და აღწერეთ თითოეული გამოყენება
სასაწყობო ჯგუფი სწ-1 - ინვენტარის ოთახი, გასახდელები ±0.00 ნიშნულზე;
თავშეყრის ჯგუფი თვ-4 - მაყურებელთა დასაჯდომი სივრცე, საასპარეზო სივრცეები ±0.00 ნიშნულზე;
საქმიანი ჯგუფი სქ - ჰოლი, ექიმის ოთახები, საუნა, სამზარეულო, კაბინეტი, მწვრთნელის ოთახი ±0.00, +4.00 ნიშნულებზე;
დს ჯგუფი - წყლის ტუმბო, დამლაგებლის ოთახი, სათავსო -3.00, ±0.00 , +4.00 ნიშნულებზე.

კონსტრუქციის ტიპი:	**II B**

დასაშვები სიმაღლე მიწის დონის ზემოთ ცხრილი 503-ის მიხედვით:	16.80
საპროექტო შენობის სიმაღლე მიწის დონის ზემოთ:	7.18

სიმაღლის შეზღუდვები ცხრილი 503 -ის მიხედვით		
დაკავებულობები	**დასაშვები სართულიანობა**	**შემოთავაზებული სართულიანობა**
სასაწყობო ჯგუფი სწ-1	**3**	**1 სართული**
თავშეყრის ჯგუფი თვ-4	**2**	**1 სართული**
საქმიანი ჯგუფი სქ	**4**	**1 და 2-ე სართული**
დს ჯგუფი	**2**	**1 და 2-ე სართული**

ფართობის შეზღუდვები ცხრილი 503 -ის მიხედვით		
დაკავებულობები	**დასაშვები ფართობი (სართულზე)**	**შემოთავაზებული ფართობი (სართულზე მ²)**
თავშეყრის ჯგუფი თვ-4 ±0.00 ნიშნულზე	**880**	**436.05**
საქმიანი ჯგუფი სქ ±0.00 ნიშნულზე	**2140**	**193.53**
დს ჯგუფი ±0.00 ნიშნულზე	**790**	**7.86**
სასაწყობო ჯგუფი სწ-1 ±0.00 ნიშნულზე	**1630**	**55.04**
დს ჯგუფი +4.00 ნიშნულზე	**790**	**5.85**
საქმიანი ჯგუფი სქ +4.00 ნიშნულზე	**790**	**198.39**

გარე კედლის ცეცხლმედეგობისა და ღიობისადმი მოთხოვნები ცხრილის 705.8 -ის მიხედვით							
გარე კედელი	**ხანძარსაწინააღმდეგო მანძილი** (მეტრი)	**კედლის ღიობების ფართობი** (კედლის %)					
		დასაშვები			**გათვალისწინებული**		
		დაცული	**დაუცველი საშხეფებით**	**დაუცველი**	**დაცული**	**დაუცველი საშხეფებით**	**დაუცველი**
1-5	9<	აუცილებელი არ არის	აუცილებელი არ არის	შეუზღუდავია			არ იზღუდება
5-1	3.00	45	45	15		45%	
„A-I“	9< (გზის ღერღულა ხაზამდე)	აუცილებელი არ არის	აუცილებელი არ არის	შეუზღუდავია			არ იზღუდება
„I-A“	3.00	45	45	15			1%

¶

გარე კედლის ცეცხლმედეგობისა და ღიობისადმი მოთხოვნები ცხრილების 602-ის და 705.8 -ის მიხედვით				
გარე კედელი	**ხანძარსაწინააღმდეგო მანძილი** (მეტრი)	**ცეცხლმედეგობის ხარისხი** (საათი)		
		მოთხოვნილი 602-ით	**მოთხოვნილი 705.8.5-ით**	**გთვალისწინებული**
1-5	9<	0 სთ.	0 სთ.	არ იზღუდება
„5-1“	3<	0 სთ.	0 სთ.	არ იზღუდება
„A-I“	9<	0 სთ.	0 სთ.	არ იზღუდება
„I-A“	3<	0 სთ.	0 სთ.	არ იზღუდება

ხანძრისაგან დაცვის სისტემებისადმი მოთხოვნები							
დაკავებულობები/სივრცეები/გასასვლელი საშუალებები	ავტოსაშხეფი სისტემა	ალტერნატიული ავტომატური ცეცხლსაქრობი სისტემები	სახანძრო განგაშისა, კვამლაღმომჩენი და ცეცხლაღმომჩენი სისტემები	სახანძრო მილდგარების სისტემები	კვამლის საკონტროლო სისტემები	ხელის ცეცხლმაქრები	საავარიო განგაშის სისტემები
თავშეყრის ჯგუფი თვ-4	კი		კი (სახანძრო განგაშის ხელით სამართავი სისტემა); (დამკავებელთა შეტყობინების სისტემა); (მხედველობითი განგაშის სისტემა); (კვალაღმომჩენები)		კი (კვამლ გამწოვი ვენტილაციის სისტემა)	კი	
სქ ჯგუფი	კი		კი (სახანძრო განგაშის ხელით სამართავი სისტემა); (დამკავებელთა შეტყობინების სისტემა); (მხედველობითი განგაშის სისტემა); (კვალაღმომჩენები)	კი		კი	
დამხმარე ჯგუფიდს	კი		კი-ცეცხლის ავტომატური აღმომჩენი(ტუმბო)			კი	
სწ-1 ჯგუფი	კი		კი (სახანძრო განგაშის ხელით სამართავი სისტემა); (დამკავებელთა შეტყობინების სისტემა);(მხედველობითი განგაშის სისტემა); (კვალაღმომჩენები)	კი	კი მექანიკური განიავება	კი	
კიბის უჯრედი			კი (სახანძრო განგაშის ხელით სამართავი სისტემის კოლოფები, გასასვლელის გზა-კართან)	-			
ლიფტები			კი (კვამლაღმომჩენები თითოეული სართულის დონეზე ლიფტის შესასვლელთან და სამანქანე ოთახში)				
დერეფანი			კი (სახანძრო განგაშის ხელით სამართავი სისტემის კოლოფები, გასასვლელის გზა-კართან)	კი	კი (კვამლ გამწოვი ვენტილაციის სისტემა)	კი	
სახანძრო-სამაშველო სამსახურის მიერ გამოსაყენებელი მისაერთებლები				კი			

სახანძრო ტუმბოები და წყლის რეზერვუარი	კი (განთვსებულია -3.00 ნიშ-ზე)

განიავებისადმი მოთხოვნები		
დაკავებულობები/სივრცეები/გასასვლელი საშუალებები	ბუნებრივი განიავება	ხელოვნური განიავება
სასაწყობო ჯგუფი სწ-1		კი
თავშეყრის ჯგუფი თვ-4	კი	
საქმიანი ჯგუფი სქ	კი	კი
დს ჯგუფი	კი	კი
დერეფანი		კი
კიბე	კი	

თითოეული სართულიდან გასასვლელი საშუალება									
სართულები	დაკავებულობა და დაკავებულობის დატვირთვის ჯამური მაჩვენებელი	მოთხოვნილი გასასვლელების/გასასვლელთან მისადგომის რაოდენობა	გათვალისწინებული გასასვლელების/გასასვლელთან მისადგომის რაოდენობა და ტიპი	გასასვლელი საშუალებების სიგანე(მეტრი)					
				გზა-კიბეები		დერაფანი,		გასასვლელის გზა-კარი	
				მოთხოვნილი	გათვალისწინებული	მოთხოვნილი	გათვალისწინებული	მოთხოვნილი	გათვალისწინებული
-3.00 ნიშ-ზე	დს დ.დ. 1	1	1 გზა-კარი	1.10	1.10			0.82	0.88
±0.00 ნიშ-ზე	თვ-4, სქ, სწ-1, დს დ.დ. 339	2	3 გზა-კარი			1.20	1.50	1.95	1.32 1.48 0.88
+4.00 ნიშ-ზე	სქ, დს ს.დ.დ. 23	1	1 გზა-კიბე	1.10	1.42	1.20	1.50	0.82	0.88

წყალსადენი სისტემის ფიქსირებული მოწყობილობების რაოდენობა ცხრილი 1602.1-ის მიხედვით													
სართულები	დაკავებულობა და დაკავებულობის დატვირთვის ჯამური მაჩვენებელი	ფიქსირებული მოწყობილობები(ცალი)											
		უნიტაზი		ტუალეტის ხელსაბანები		აბაზანა/შხაპი		სასმელი წყლის ფანტანი		სამომსახურეო ნიჟარა		სამზარეულოს ნიჟარა	
		მოთხოვნილი	გათვალისწინებული	მოთხოვნილი	გათვალისწინებული	მოთხოვნილი	გათვალისწინებული	მოთხოვნილი	გათვალისწინებული	მოთხოვნილი	გათვალისწინებული	მოთხოვნილი	გათვალისწინებული
±0.00 ნიშ-ზე	სქ ჯგუფი ს.დ.დ. 20	1	2	1	2	2	4	1	1	1	1		
+4.00 ნიშ-ზე	სქ ჯგუფი ს.დ.დ. 22	1	3	1	3			1	1	1	1	1	1
თვ-4	ს.დ.დ. 285	6	10	2	8	4	8	1	1	1	1		

A100 -1 სართულის გეგმა

1:75 ძირითადი გეგმები

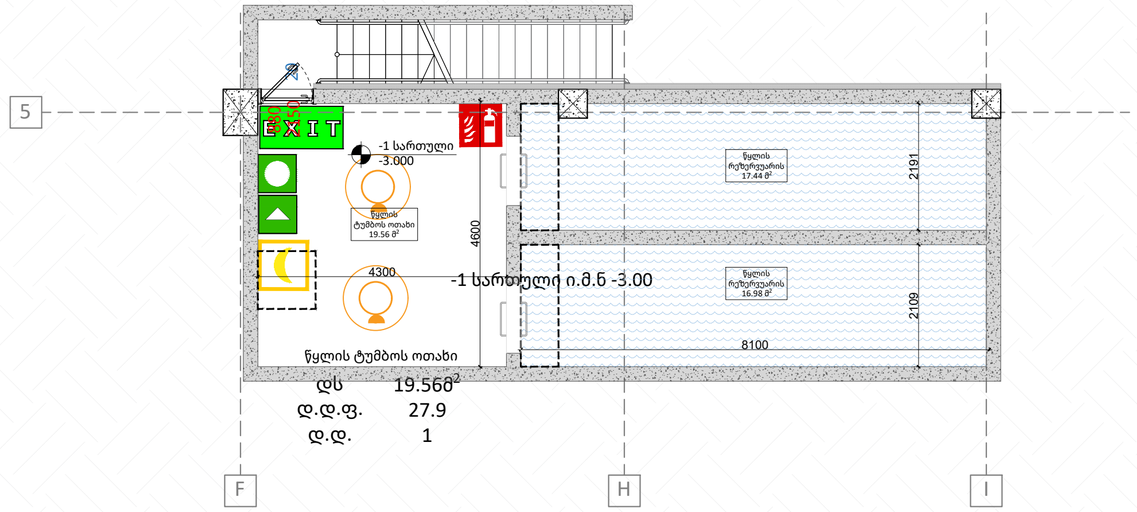

დაკავებულობა	აღწერილობა	ფართი ($მ^2$)	დაკავებულობის დატ. ფაქტორი	დ.დ.	ს.დ.დ.
დს	წყლის ტუმბოს ოთახი	19.56	27.9	1	1

დაკავებულობა	საშხეფი სისტემის გარეშე (მ)	საშხეფი სისტემით (მ)
დს	90	120

A2

A100

სათაური

-1 სართულის გეგმა

Ns studio
0179 ბაზალეთის ქუჩა 3
ქ. თბილისი, საქართველო.
Tel: 593 27 88 58
info@nsstudio.ge

პროექტი

ქ. თბილისი
დიღომის სასწ. საცდელი მეურნეობის ქუჩა. ს.კ: 01.72.14.009.696

სტრუქტურა

ექსპლიკაცია

ჩრდილოეთის აღმნიშვნელი ნიშანი
ღერძის ხაზი
ჭრილის ხაზი
საკადასტრო საზღვარი
ნიშნული გეგმაზე
სავენტილაციო შახტა
რკბ-ის სტრუქტურული ელემენტი 2 სთ-ზე მეტი ხანძარმედეგობის)
ბლოკის კედელი
კედლის ტიპი

სქემატური ჭრილი

#12.12.2025
Cad Dwg File: **24.05.15_SAMBO**
ლუკა ჩაგანავა
ნინო ჭანტურია
ილია გამისონია

Ns studio

A101 | 0 სართულის გეგმა

1:150 | ძირითადი გეგმები

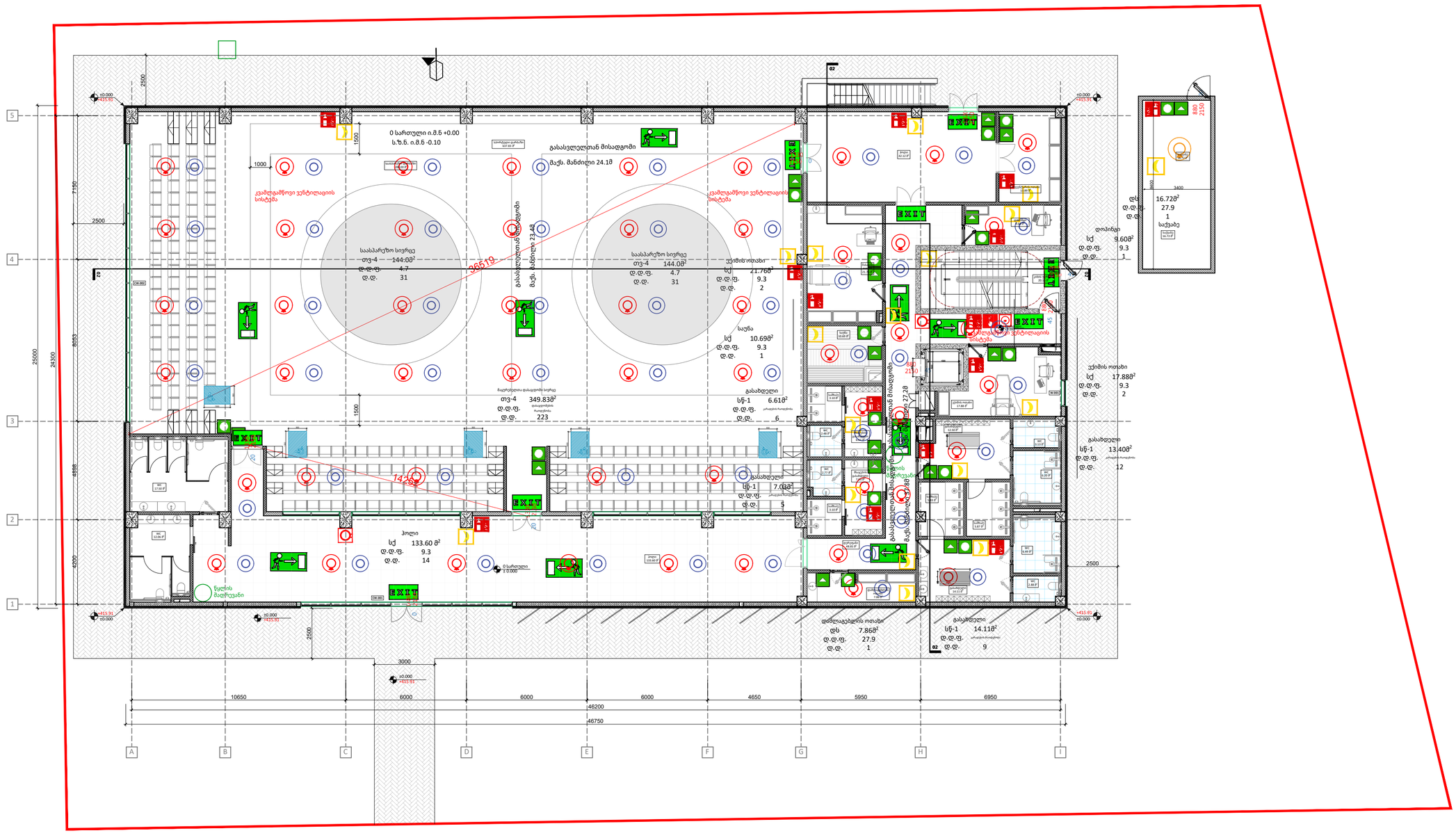

დაკავებულობა	აღწერილობა	ფართი (მ²)	დაკავებულობის დატ. ფაქტორი	დ.დ.	ს.დ.დ.
დს	საქვაბე	16.72	27.9	1	1

დაკავებულობა	საშხეფი სისტემის გარეშე (მ)	საშხეფი სისტემით (მ)
სნ, დს	90	120
თვ	60	75
სქ	60	90

დაკავებულობა	აღწერილობა	ფართი (მ²)	დაკავებულობის დატ. ფაქტორი	დ.დ.	ს.დ.დ.
თვ-4	მაყურებელთა დასაჯდომი სივრცე	148.05	დასაჯდომების რაოდენობა	223	
დს	დამლაგებლის ოთახი	7.86	27.9	1	
სნ-1	გასახდელები	41.15	კარადების რაოდენობა	32	339
სნ-1	ინვენტარის ოთახი	13.89	46.5	1	
სქ	საუნა, ექიმის ოთახები	59.93	9.3	6	
სქ	ჰოლი	133.60	9.3	14	
თვ-4	საასპარეზო სივრცეები	288.00	4.7	62	

A2

A101

სათაური

0 სართულის გეგმა

Ns studio
0179 ბაზალეთის ქუჩა 3
ქ. თბილისი, საქართველო.
Tel: 593 27 88 58
info@nsstudio.ge

პროექტი

ქ. თბილისი
დიღომის სასწ. საცდელი მეურნეობის ქუჩა. ს.კ: 01.72.14.009.696

სტრუქტურა

ექსპლიკაცია

ჩრდილოეთის აღმნიშვნელი ნიშანი
ღერძის ხაზი
ჭრილის ხაზი
საკადასტრო საზღვარი
ნიშნული გეგმაზე
სავენტილაციო შახტა
რკბ-ის სტრუქტურული ელემენტი 2 სთ-ზე მეტი ხანძარმედეგობის)
ბლოკის კედელი
კედლის ტიპი

სქემატური ჭრილი

#15.12.2025

Cad Dwg File: **24.05.15_SAMBO**

ლუკა ჩაგანავა

ნინო ჭანტურია

ილია გამისონია

Ns studio

A102 | 1 სართულის გეგმა

1:150 | ძირითადი გეგმები

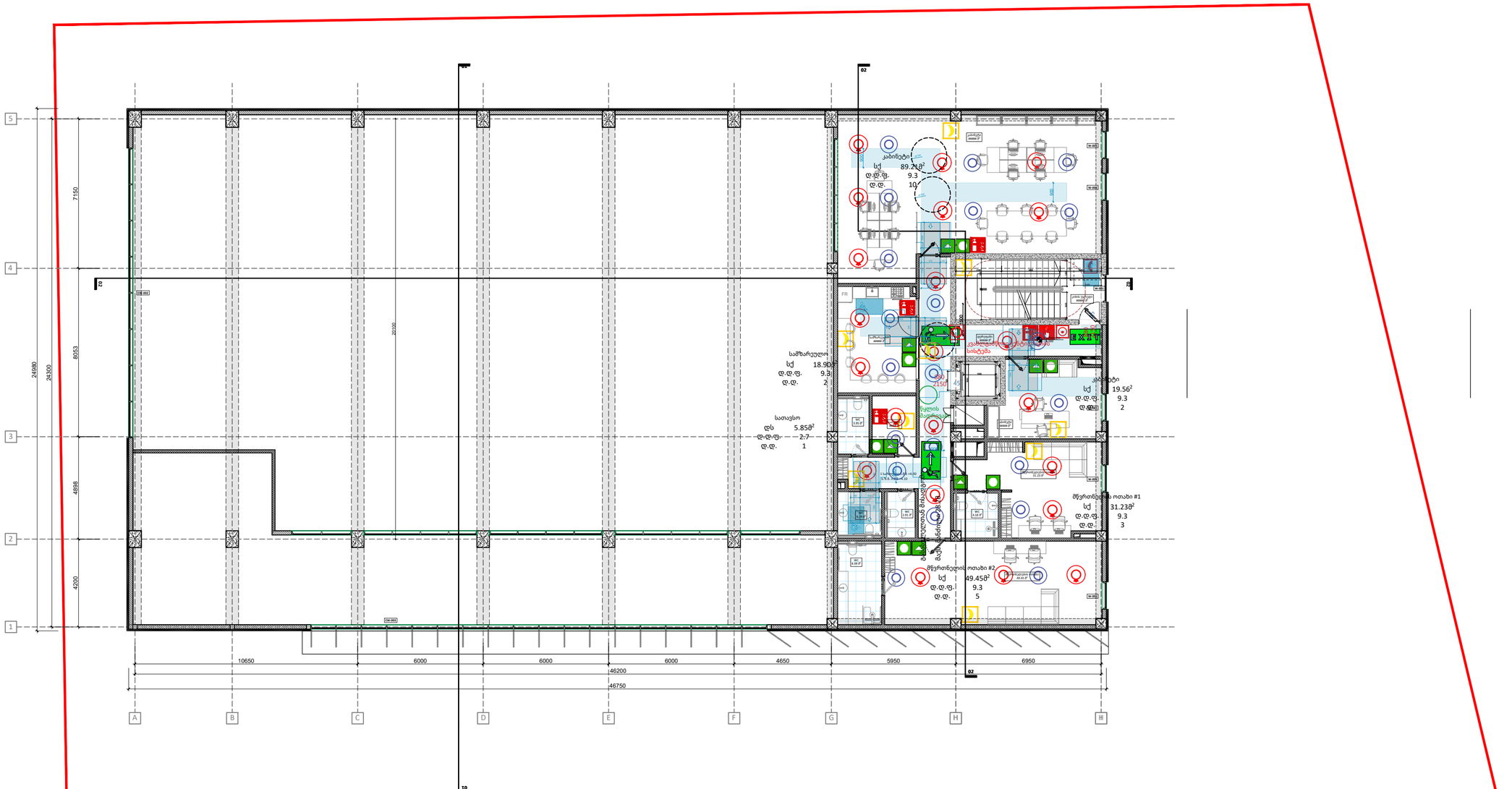

დაკავებულობა	საშხეფი სისტემის გარეშე (მ)	საშხეფი სისტემით (მ)
დს	90	120
სც	60	75
სქ	60	90

დაკავებულობა	აღწერილობა	ფართი ($მ^2$)	დაკავებულობის დატ. ფაქტორი	დ.დ.	ს.დ.დ.
სქ	კაბინეტი, სამზარეულო, მწვრთნელების ოთახი	198.39	9.3	22	23
დს	სათავსო	5.85	27.9	1	

A2

A102

სათაური

1 სართულის გეგმა

Ns studio
0179 ბაზალეთის ქუჩა 3
ქ. თბილისი, საქართველო.
Tel: 593 27 88 58
info@nsstudio.ge

პროექტი

ქ. თბილისი
დიღომის სასწ. საცდელი მეურნეობის ქუჩა. ს.კ: 01.72.14.009.696

სტრუქტურა

ექსპლიკაცია

ჩრდილოეთის აღმნიშვნელი ნიშანი
ღერძის ხაზი
ჭრილის ხაზი
საკადასტრო საზღვარი
ნიშნული გეგმაზე
სავენტილაციო შახტა
რკბ-ის სტრუქტურული ელემენტი 2 სთ-ზე მეტი ხანძარმედეგობის)
ბლოკის კედელი
კედლის ტიპი

სქემატური ჭრილი

#12.12.2025
Cad Dwg File: **24.05.15_SAMBO**
ლუკა ჩაგანავა
ნინო ჭანტურია
ილია გამისონია

Ns studio

A004 | **გენგეგმა**
1:200 | ძირითადი გეგმები

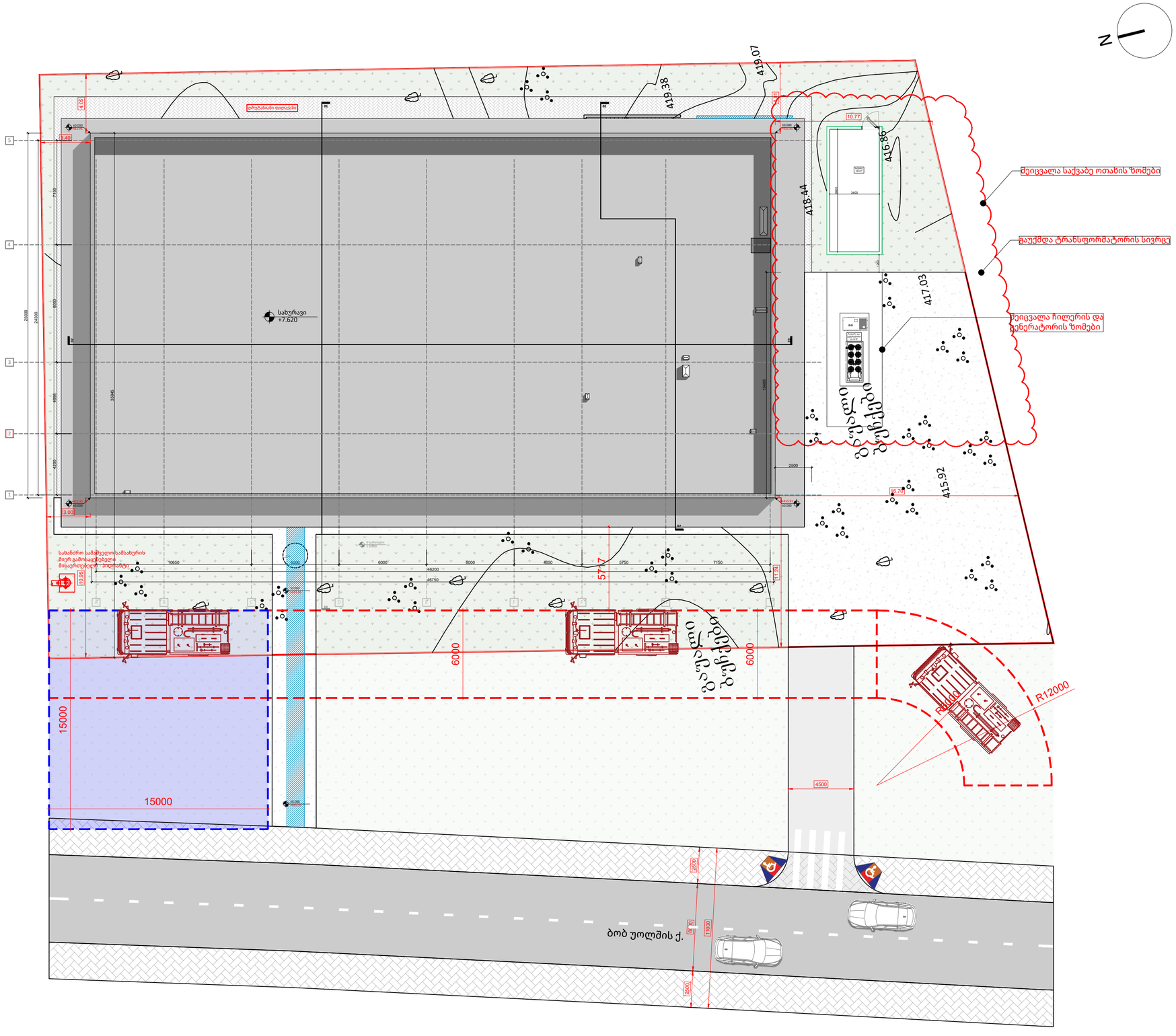
419.07
419.38
416.86
418.44
417.03
415.92
10.77
16.78
2500
4500
6000
6000
6000
15000
15000
5.00
3.00
5.17
11.25
10.95
R12000
R12000
საბურავი
+7.620
ბორდიურის დონე
ბორდიურის დონე
ბორდიურის დონე

A103 | 0 სართულის გეგმა

1:150 | მისაწვდომი სვლაგეზები

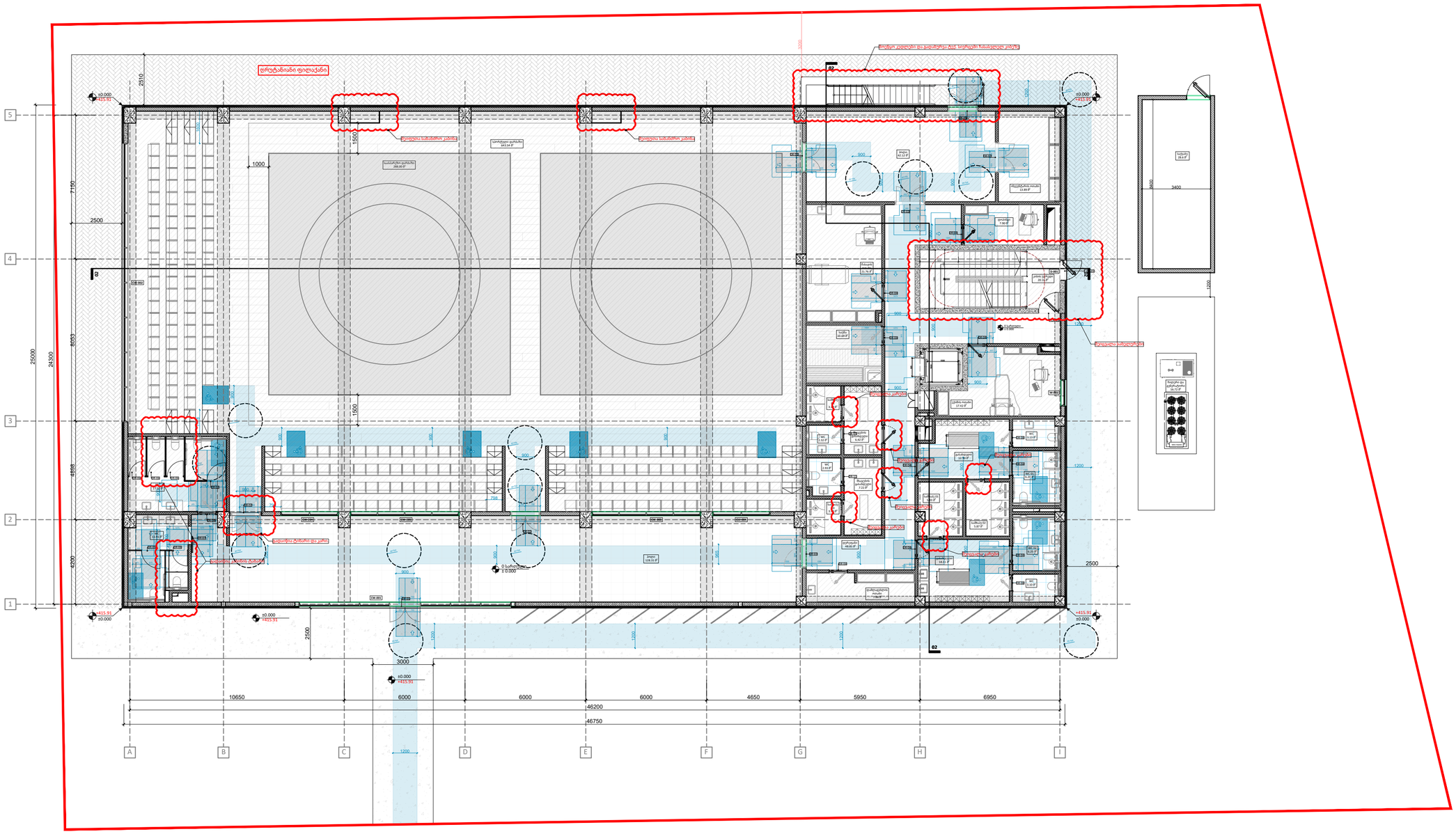
დერეფანი ფილიალი
მეორეული საბანმთის კვანძი
სველი წერტილი
საბანმთის ტიპური
ტექნიკის ოთახი
სველი წერტილი
სველი წერტილი
სველი წერტილ

A104 | 1 სართულის გეგმა

1:150 | მისაწვდომი სვლაგეზები



A2

A104

სათაური

1 სართულის გეგმა

Ns studio
0179 ბაზალეთის ქუჩა 3
ქ. თბილისი, საქართველო.
Tel: 593 27 88 58
info@nsstudio.ge

პროექტი

ქ. თბილისი
დიღომის სასწ. საცდელი მეურნეობის ქუჩა. ს.კ: 01.72.14.009.696

სტრუქტურა

შპს პროგრესი
პ. ქავთარაძის გამ #14,
XXII სართული, თბილისი

ექსპლიკაცია

- ჩრდილოეთის აღმნიშვნელი ნიშანი
- A — ღერძის ხაზი
- ჭრილის ხაზი
- 02
- საკადასტრო საზღვარი
- ±0.000 — ნიშნული გეგმაზე
- სავენტილაციო შახტა
- რკ-ის სტრუქტურული ელემენტი 2 სთ-ზე მეტი ხანძარმედეგობის)
- ბლოკის კედელი
- WT — კედლის ტიპი

შენიშვნა:

- ნებისმიერი ცვლილების შემთხვევაში, საკითხი უნდა შეთანხმდეს ლიზაინერ/არქიტექტორთან
- ყველა მოცემული ფერის კოდი ჯერ უნდა შემოწმდეს და დაადასტუროს ლიზაინერ/არქიტექტორმა
- ვიტრაჟების, კარ-ფანჯრების გაბარიტები გადაიზომოს ხელახლა ადგილზე
- ჩამაგრების დეტალები დაზუსტდეს მწარმოებელთან

#15.12.2025

Cad Dwg File: **25.12.10_SAMBO**

ლუკა ჩაგანავა

ნინო ჭანტურია

ილია გამისონია

Ns studio

A105 | -1 სართულის გეგმა

1:75 | ძირითადი გეგმები

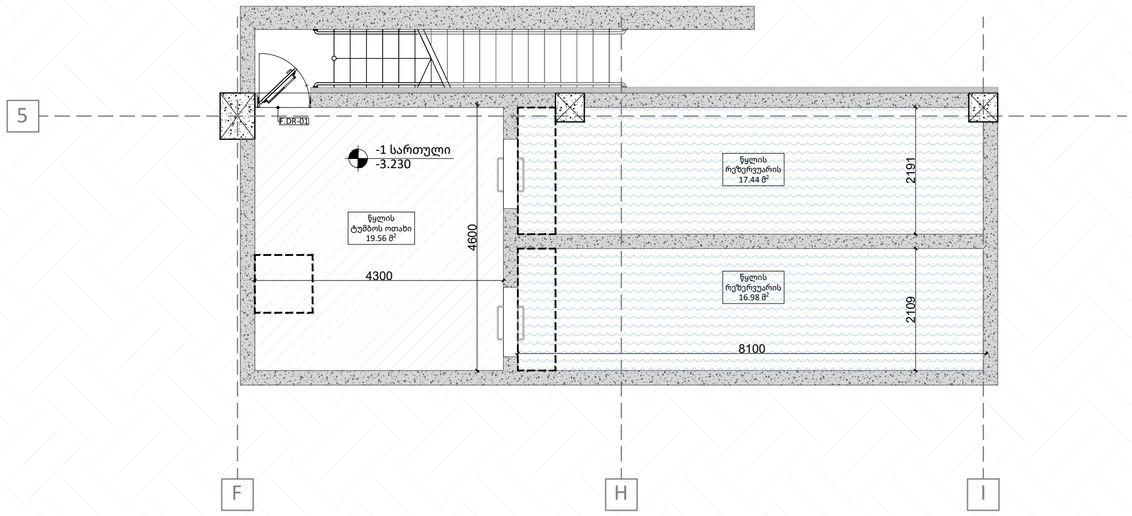

N

A2

A105

სათაური

-1 სართულის გეგმა

Ns studio
0179 ბაზალეთის ქუჩა 3
ქ. თბილისი, საქართველო.
Tel: 593 27 88 58
info@nsstudio.ge

პროექტი

ქ. თბილისი
დიღომის სასწ. საცდელი მეურნეობის ქუჩა. ს.კ: 01.72.14.009.696

სტრუქტურა

შპს პროგრესი
პ. ქავთარაძის გამ #14,
XXII სართული, თბილისი

ექსპლიკაცია

წყლის ტუმბოს ოთახი - 19.56 მ²
წყლის რეზერვუარი - 17.44 მ²
წყლის რეზერვუარი - 16.98 მ²
გენერატორისა და ტრანსფორმატორი - 12.87 მ²

ჩრდილოეთის აღმნიშვნელი ნიშანი
ღერძის ხაზი
ჭრილის ხაზი
საკადასტრო საზღვარი
±0.000 ნიშნული გეგმაზე
სავენტილაციო შახტა
რკბ-ის სტრუქტურული ელემენტი 2 სთ-ზე მეტი ხანძარმედეგობის)
ბლოკის კედელი
კედლის ტიპი

შენიშვნა:

- ნებისმიერი ცვლილების შემთხვევაში, საკითხი უნდა შეთანხმდეს დიზაინერ/არქიტექტორთან
- ყველა მოცემული ფერის კოდი ჯერ უნდა შემოწმდეს და დაადასტუროს დიზაინერ/არქიტექტორმა
- ვიტრაჟების, კარ-ფანჯრების გაბარიტები გადაიზომოს ხელახლა ადგილზე
- ჩამაგრების დეტალები დაზუსტდეს მწარმოებელთან

#15.12.2025

Cad Dwg File: **25.12.10_SAMBO**

ლუკა ჩაგანავა

ნინო ჭანტურია

ილია გამისონია

Ns studio

A106 | 0 სართულის გეგმა

1:150 | ძირითადი გეგმები

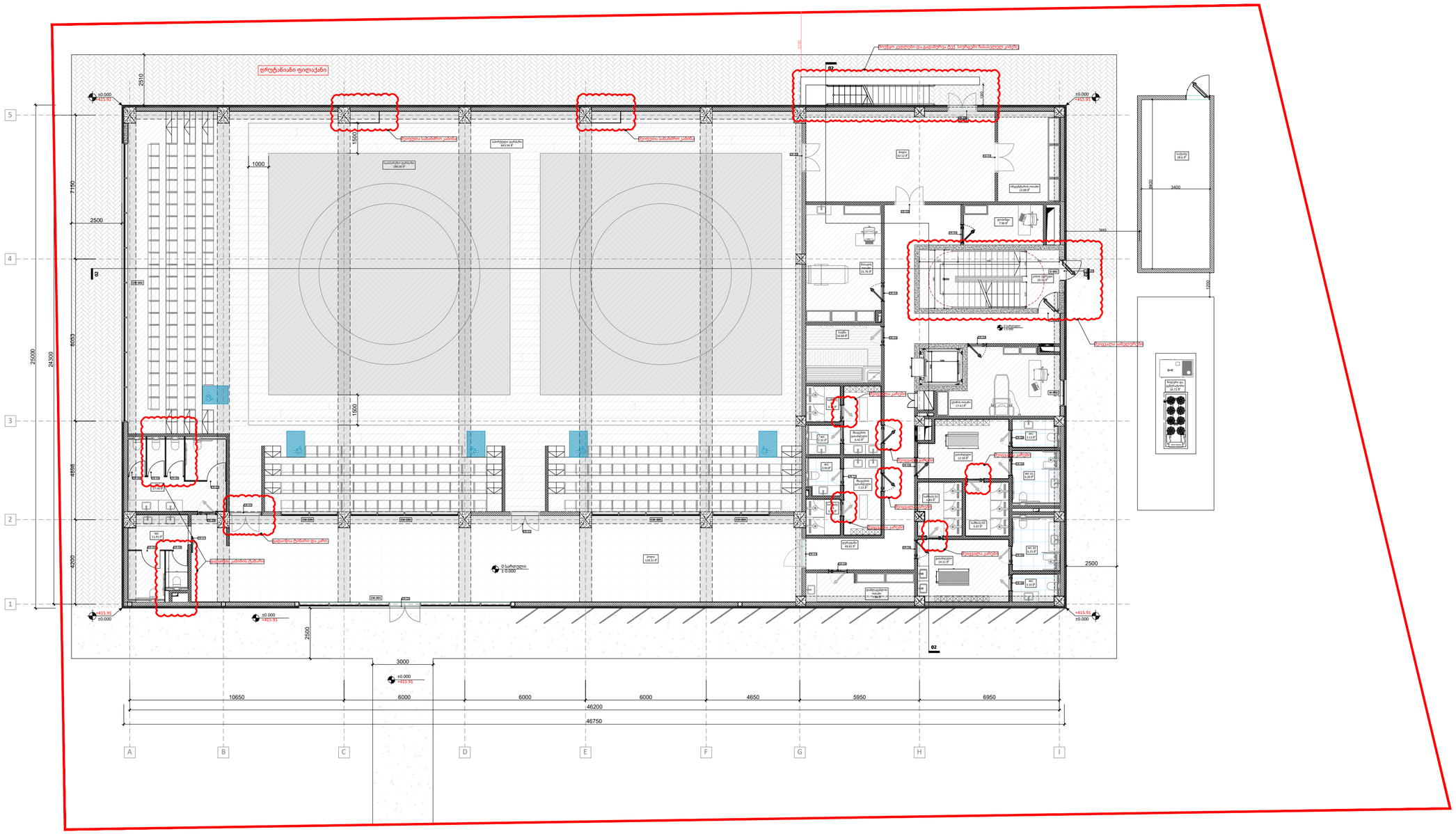
დრუბლანიანი ფილა/ანი
ფილა
ფილა
ფილა

A107 | 1 სართულის გეგმა

1:150 | ძირითადი გეგმები

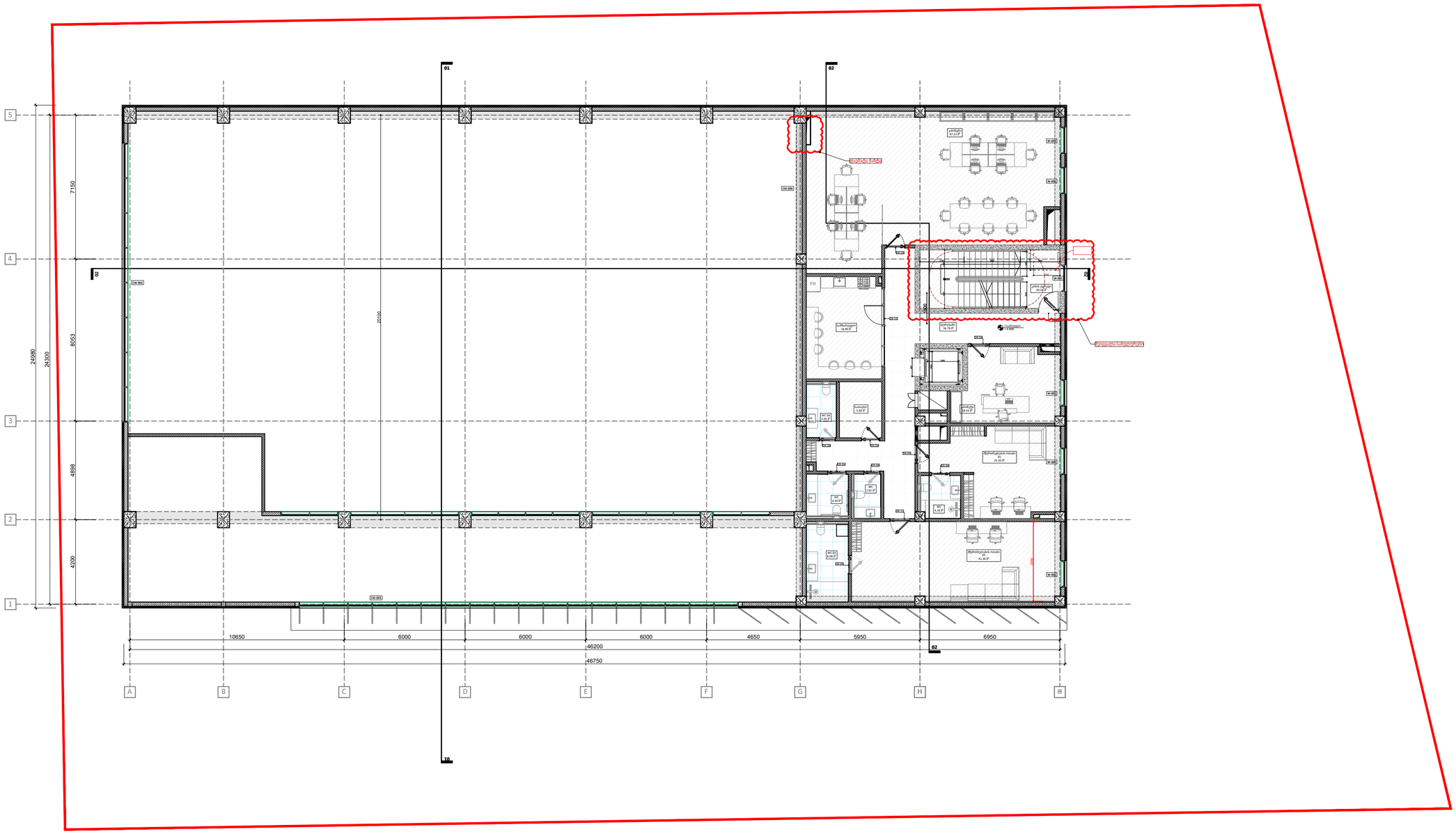

A2

A107

სათაური

1 სართულის გეგმა

Ns studio
0179 ბაზალეთის ქუჩა 3
ქ. თბილისი, საქართველო.
Tel: 593 27 88 58
info@nsstudio.ge

პროექტი

ქ. თბილისი
დიღომის სასწ. საცდელი მეურნეობის ქუჩა. ს.კ: 01.72.14.009.696

სტრუქტურა

შპს პროგრესი
პ. ქავთარაძის გამ #14,
XXII სართული, თბილისი

ექსპლიკაცია

- ჩრდილოეთის აღმნიშვნელი ნიშანი
- A — ღერძის ხაზი
- ქრილის ხაზი
- 02 — საკადასტრო საზღვარი
- ±0.000 — ნიშნული გეგმაზე
- სავენტილაციო შახტა
- რკბ-ის სტრუქტურული ელემენტი 2 სთ-ზე მეტი ხანძარმედეგობის)
- ბლოკის კედელი
- WT — კედლის ტიპი

შენიშვნა:

- ნებისმიერი ცვლილების შემთხვევაში, საკითხი უნდა შეთანხმდეს დიზაინერ/არქიტექტორთან
- ყველა მოცემული ფერის კოდი ჯერ უნდა შემოწმდეს და დაადასტუროს დიზაინერ/არქიტექტორმა
- ვიტრაჟების, კარ-ფანჯრების გაბარიტები გადაიზომოს ხელახლა ადგილზე
- ჩამაგრების დეტალები დაზუსტდეს მწარმოებელთან

#15.12.2025

Cad Dwg File: **25.12.10_SAMBO**

ლუკა ჩაგანავა

ნინო ჭანტურია

ილია გამისონია

Ns studio

A108 სახურავის გეგმა

1:150 ძირითადი გეგმები

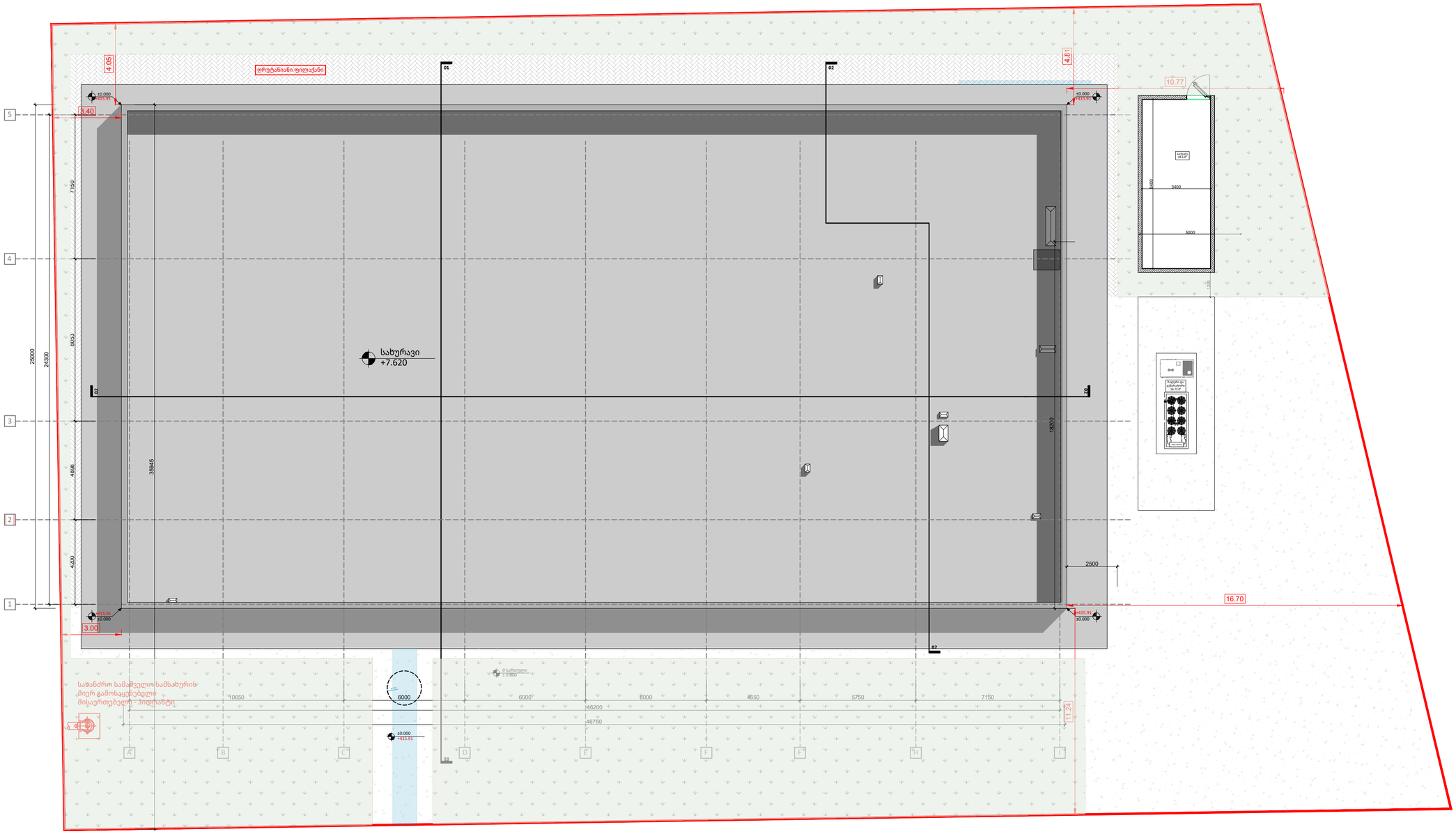

ჩრდილოეთის აღმნიშვნელი ნიშანი

A ღერძის ხაზი

ჭრილის ხაზი

02 საკადასტრო საზღვარი

±0.000 ნიშნული გეგმაზე

სავენტილაციო შახტა

რკბ-ის სტრუქტურული ელემენტი 2 სთ-ზე მეტი ხანძარმედეგობის)

ბლოკის კედელი

WT კედლის ტიპი

შენიშვნა:

- ნებისმიერი ცვლილების შემთხვევაში, საკითხი უნდა შეთანხმდეს დიზაინერ/არქიტექტორთან
- ყველა მოცემული ფერის კოდი ჯერ უნდა შემოწმდეს და დაადასტუროს დიზაინერ/არქიტექტორმა
- ვიტრაჟების, კარ-ფანჯრების გაბარიტები გადაიზომოს ხელახლა ადგილზე
- ჩამაგრების დეტალები დაზუსტდეს მწარმოებელთან

A2

A108

სათაური

სახურავის გეგმა

Ns studio
0179 ბაზალეთის ქუჩა 3
ქ. თბილისი, საქართველო.
Tel: 593 27 88 58
info@nsstudio.ge

პროექტი

ქ. თბილისი
დიღომის სასწ. საცდელი მეურნეობის ქუჩა. ს.კ: 01.72.14.009.696

სტრუქტურა

შპს პროგრესი
პ. ქავთარაძის გამ #14,
XXII სართული, თბილისი

ექსპლიკაცია

#15.12.2025

Cad Dwg File: **25.12.10_SAMBO**

ლუკა ჩაგანავა

ნინო ჭანტურია

ილია გამისონია

Ns studio

A109 -1 სართულის გეგმა

1:75 ტიხრების განლაგების და იატაკის მოპირკეთების გეგმა

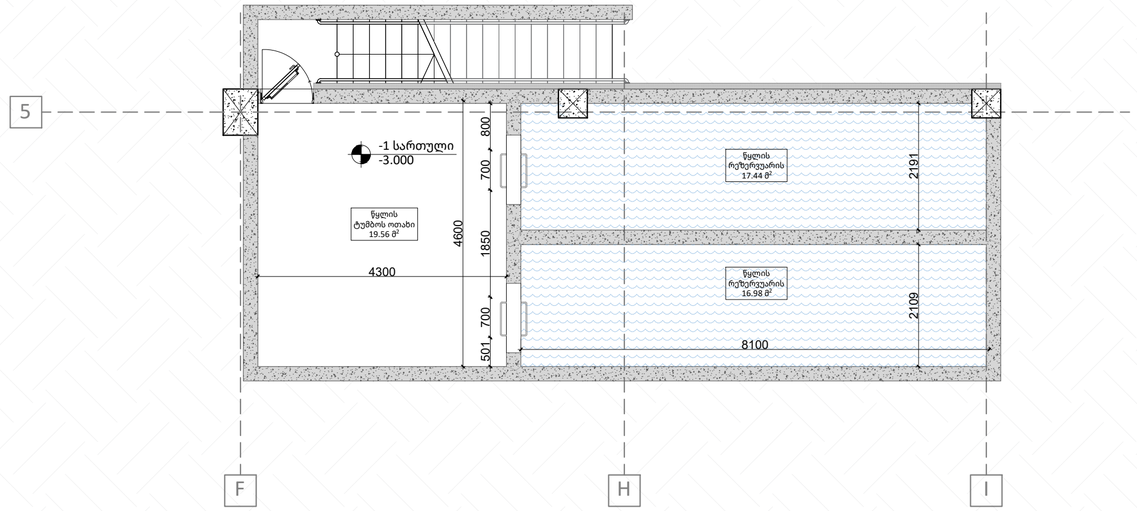

N

A2

A109

სათაური

ტიხრების განლაგების და იატაკის მოპირკეთების გეგმა

Ns studio
0179 ბაზალეთის ქუჩა 3
ქ. თბილისი, საქართველო.
Tel: 593 27 88 58
info@nsstudio.ge

პროექტი

ქ. თბილისი
დიღომის სასწ. საცდელი მეურნეობის ქუჩა. ს.კ: 01.72.14.009.696

სტრუქტურა

შპს პროგრესი
პ. ქავთარაძის გამ #14,
XXII სართული, თბილისი

ექსპლიკაცია

- ლამინატი
- კერამიკული ფილა 90X90
- კერამიკული ფილა 90X90
- ალუმინის პლინტუსი
- მდფ. პლინტუსი
- SF-15 ავეჯის მარკირება
- DR-01 კარის მარკირება
- SC.01/FF-01 იატაკის მარკირება
- ჩრდილოეთის აღმნიშვნელი ნიშანი
- A ღერძის ხაზი
- ჭრილის ხაზი
- 02
- საკადასტრო საზღვარი
- ±0.000 ნიშნული გეგმაზე
- სავენტილაციო შახტა
- რკბ-ის სტრუქტურული ელემენტი 2 სთ-ზე მეტი ხანძარმედეგობის)
- ბლოკის კედელი
- WT კედლის ტიპი

შენიშვნა:

- ნებისმიერი ცვლილების შემთხვევაში, საკითხი უნდა შეთანხმდეს დიზაინერ/არქიტექტორთან
- ყველა მოცემული ფერის კოდი ჯერ უნდა შემოწმდეს და დაადასტუროს დიზაინერ/არქიტექტორმა

#12.12.2025

Cad Dwg File: **25.12.10_SAMBO**

ლუკა ჩაგანავა

ნინო ჭანტურია

ილია გამისონია

Ns studio

A110 0 სართულის გეგმა

1:150 ტიხრების განლაგების და იატაკის მოპირკეთების გეგმა

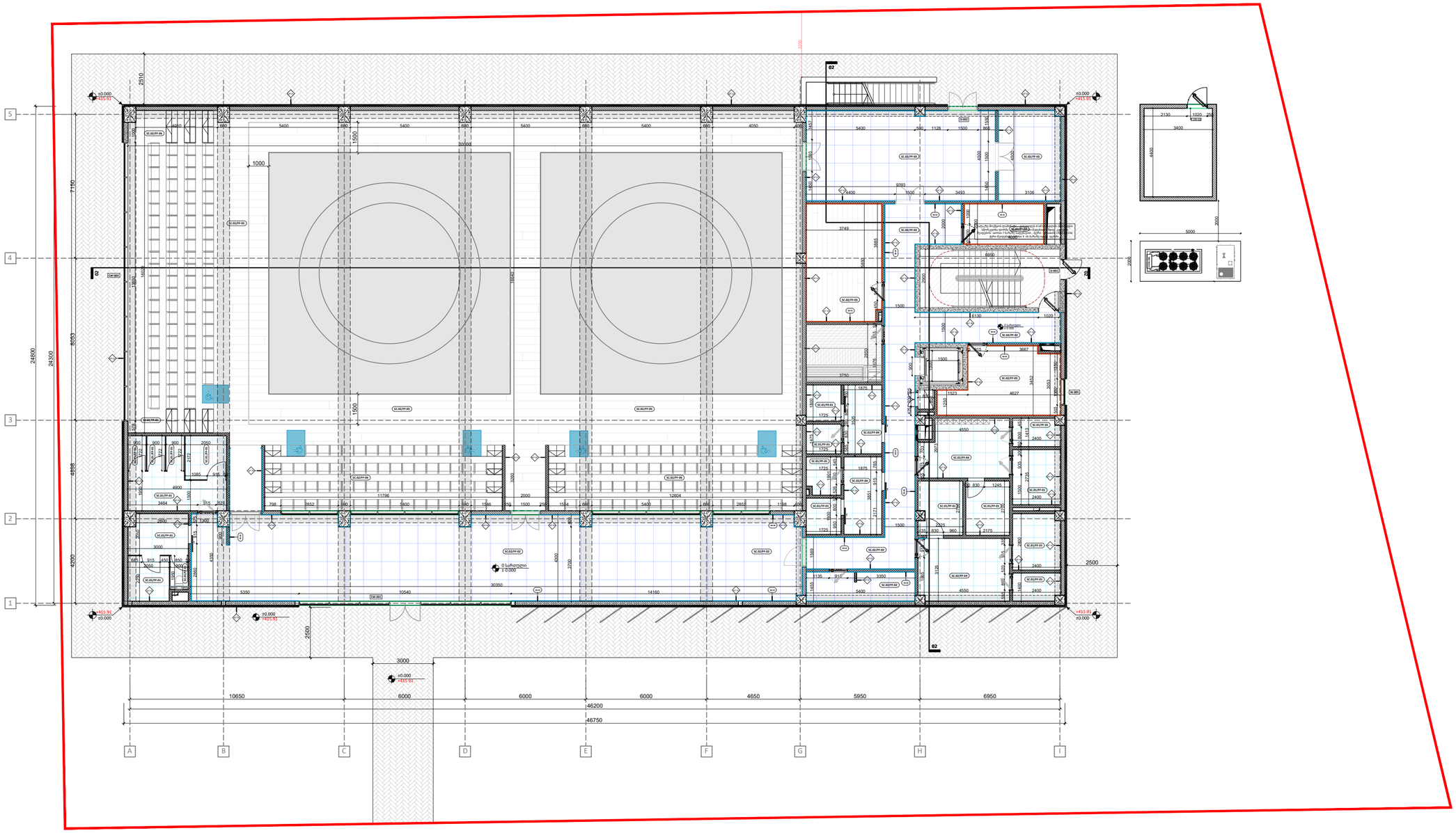
±0.000
+415.91
02
0 სართული
± 0.000
+415.91
±0.000
+415.91
±0.000
+415.91
±

A111 | 1 სართულის გეგმა

1:150 | ტიხრების განლაგების და იატაკის მოპირკეთების გეგმა



A2

A111

სათაური

ტიხრების განლაგების და იატაკის მოპირკეთების გეგმა

Ns studio
0179 ბაზალეთის ქუჩა 3
ქ. თბილისი, საქართველო.
Tel: 593 27 88 58
info@nsstudio.ge

პროექტი

ქ. თბილისი
დიღომის სასწ. საცდელი მეურნეობის ქუჩა. ს.კ: 01.72.14.009.696

სტრუქტურა

შპს პროგრესი
პ. ქავთარაძის გამ #14,
XXII სართული, თბილისი

ექსპლიკაცია

- ლამინატი
- კერამიკული ფილა 90X90
- კერამიკული ფილა 90X90
- ალუმინის პლინტუსი
- მდფ. პლინტუსი
- SF-15 — ავეჯის მარკირება
- DR-01 — კარის მარკირება
- SC.01/FF-01 — იატაკის მარკირება
- ჩრდილოეთის აღმნიშვნელი ნიშანი
- A — ღერძის ხაზი
- ჭრილის ხაზი
- 02
- საკადასტრო საზღვარი
- ±0.000 — ნიშნული გეგმაზე
- საავტილაციო შახტა
- რკბ-ის სტრუქტურული ელემენტი 2 სთ-ზე მეტი ხანძარმედეგობის)
- ბლოკის კედელი
- WT — კედლის ტიპი

შენიშვნა:

- ნებისმიერი ცვლილების შემთხვევაში, საკითხი უნდა შეთანხმდეს დიზაინერ/არქიტექტორთან
- ყველა მოცემული ფერის კოდი ჯერ უნდა შემოწმდეს და დაადასტუროს დიზაინერ/არქიტექტორმა

#12.12.2025

Cad Dwg File: **25.12.10_SAMBO**

ლუკა ჩაგანავა

ნინო ჭანტურია

ილია გამისონია

Ns studio

A127 მისაწვდომობის ილუსტრაციები

1:45

ACC1

შშმ პირის მისაწვდომი ტუალეტი
0 სართული
±0.000

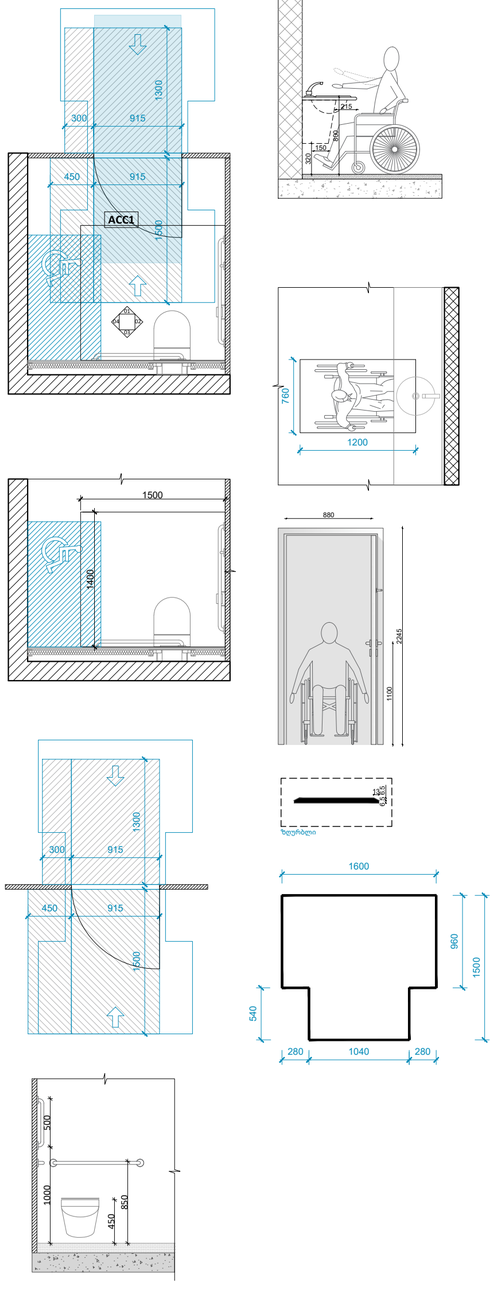

ACC2

შშმ პირის მისაწვდომი ტუალეტი და გასახდელი
0 სართული
±0.000

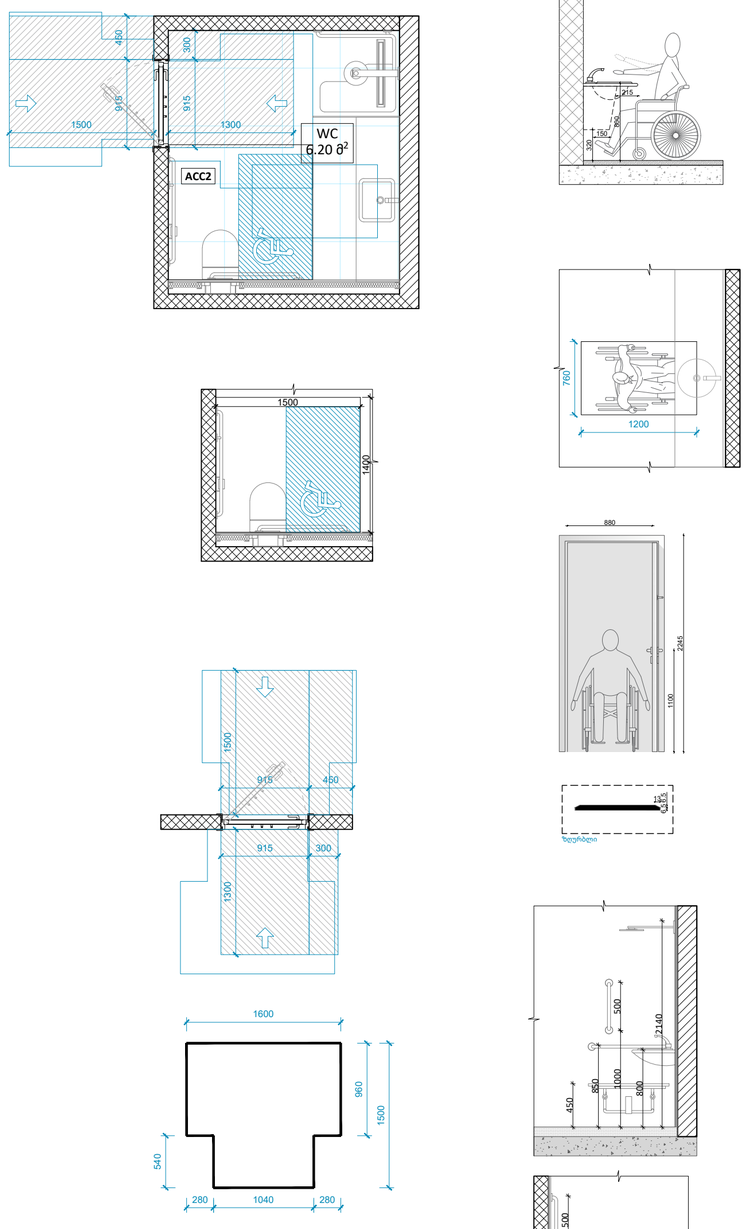

შშმ პირის მისაწვდომი ტუალეტი და გასახდელი
0 სართული
±0.000

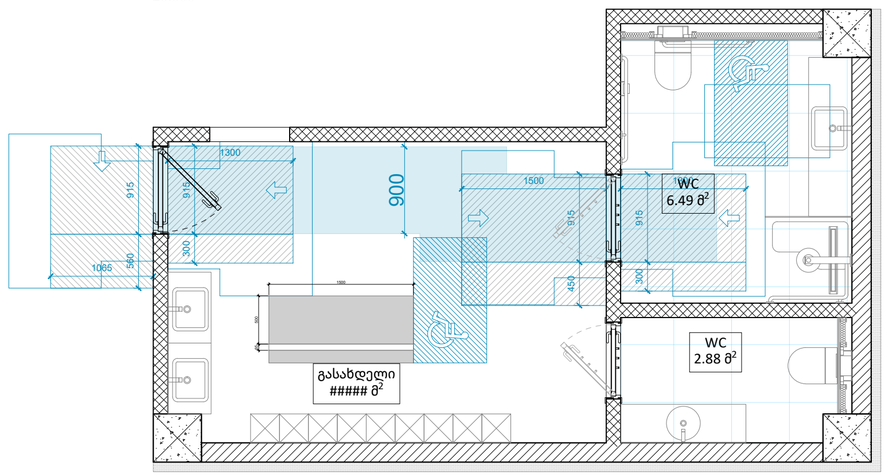

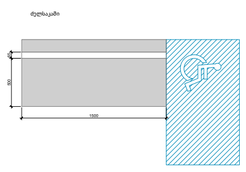

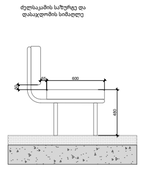

A2

A127

სათაური

მისაწვდომობის ილუსტრაციები

Ns studio
0179 ბაზალეთის ქუჩა 3
ქ. თბილისი, საქართველო.
Tel: 593 27 88 58
info@nsstudio.ge

პროექტი

ქ. თბილისი
დიღომის სასწ. საცდელი მეურნეობის ქუჩა. ს.კ: 01.72.14.009.696

ექსპლიკაცია

ჩრდილოეთის აღმნიშვნელი ნიშანი
ღერძის ხაზი
ჭრილის ხაზი
საკადასტრო საზღვარი
±0.000 ნიმნული გეგმაზე
საავტილაციო შახტა
რკბ-ის სტრუქტურული ელემენტი 2 სთ-ზე მეტი ხანძარმედეგობის)
ბლოკის კედელი
კედლის ტიპი

სქემატური ჭრილი

შენიშვნა:

- ნებისმიერი ცვლილების შემთხვევაში, საკითხი უნდა შეთანხმდეს დიზაინერ/არქიტექტორთან
- ყველა მოცემული ფერის კოდი ჯერ უნდა შემოწმდეს და დაადასტუროს დიზაინერ/არქიტექტორმა

#12.12.2025

Cad Dwg File: **25.12.10_SAMBO**

ლუკა ჩაგანავა

ნინო ჭანტურია

ილია გამისონია

Ns studio

A128 მისაწვდომობის ილუსტრაციები

Custom

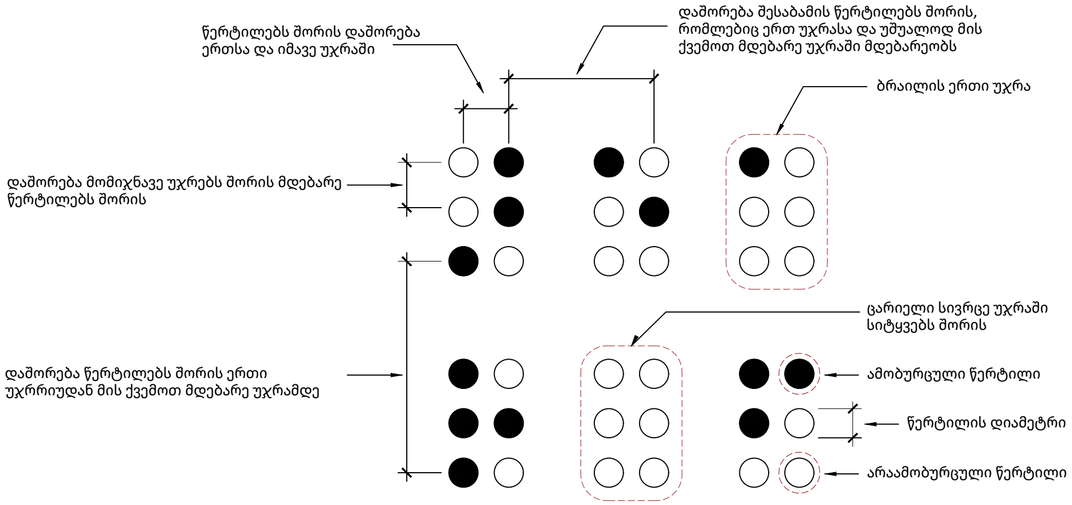

სურათი 703.4.3
ბრაილის გაზომვა

ცხრილი703.4.3 - ბრაილის ზომები

გაზომვის დიაპაზონი	მინიმალური მმ-ში. მაქსიმალური მმ-ში
წერტილის ფუძის დიამეტრი	1,5 მმ-დან 1,6-მმ-მდე
დაშორება ორ წერტილს შორის ერთსა და იმავე უჯრაში	2,3 მმ-დან 2,5-მმ-მდე
მომიჯნავე უჯრებში მდებარე შესაბამის წერტილებს შორის დაშორება [1]	6,1 მმ-დან 7,6-მმ-მდე
წერტილის სიმაღლე	0,6 მმ-დან 0,9-მმ-ზე
დაშორება შესაბამის წერტილს შორის ერთი უჯრიდან უშუალოდ ქვემოთ [1]	10,0 მმ-დან 10,2-მმ-მდე

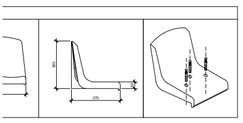

სამართავი ღილაკის ტიპი	ამობურცული ნიშანი	ბრაილის შეტყობინება	თანაფარდობა (გახსნილი რკალები აღნიშნავს გამოუყენებელკ წერილებს ბრაილის თითოეულ უჯრაშ)
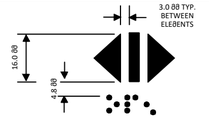 DOOR OPEN		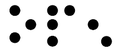 op "en"	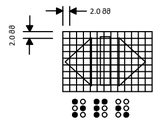
 REAR/SIDE DOOR OPEN		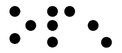 op "en"	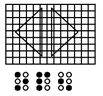
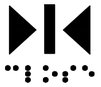 DOOR CLOSE	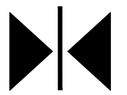	 close	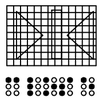
 REAR/SIDE DOOR CLOSE	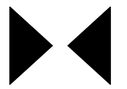	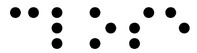 close	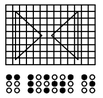
 ϑAIN		 ϑa "in"	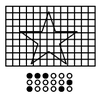
 ALARϑ		 al "ar"ϑ	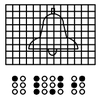
 PHONE		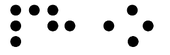 ph"one"	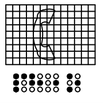
 EϑERGENCY STOP (WHEN PROVIDED) X on face of octagon is not required to be tactile		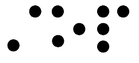 st "op"	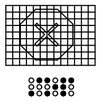

A2

A128

სათაური

მისაწვდომობის ილუსტრაციები

Ns studio
0179 ბაზალეთის ქუჩა 3
ქ. თბილისი, საქართველო.
Tel: 593 27 88 58
info@nsstudio.ge

პროექტი

ქ. თბილისი
დიღომის სასწ. საცდელი მეურნეობის ქუჩა. ს.კ: 01.72.14.009.696

ექსპლიკაცია

ჩრდილოეთის აღმნიშვნელი ნიშანი
ღერძის ხაზი
ჭრილის ხაზი
საკადასტრო საზღვარი
ნიშნული გეგმაზე
სავენტილაციო შახტა
რკბ-ის სტრუქტურული ელემენტი 2 სთ-ზე მეტი ხანძარმედეგობის)
ბლოკის კედელი
კედლის ტიპი

სქემატური ჭრილი

შენიშვნა:

- ნებისმიერი ცვლილების შემთხვევაში, საკითხი უნდა შეთანხმდეს დიზაინერ/არქიტექტორთან
- ყველა მოცემული ფერის კოდი ჯერ უნდა შემოწმდეს და დაადასტუროს დიზაინერ/არქიტექტორმა

#12.12.2025

Cad Dwg File: **25.12.10_SAMBO**

ლუკა ჩაგანავა

ნინო ჭანტურია

ილია გამისონია

Ns studio

A129 მისაწვდომობის ილუსტრაციები

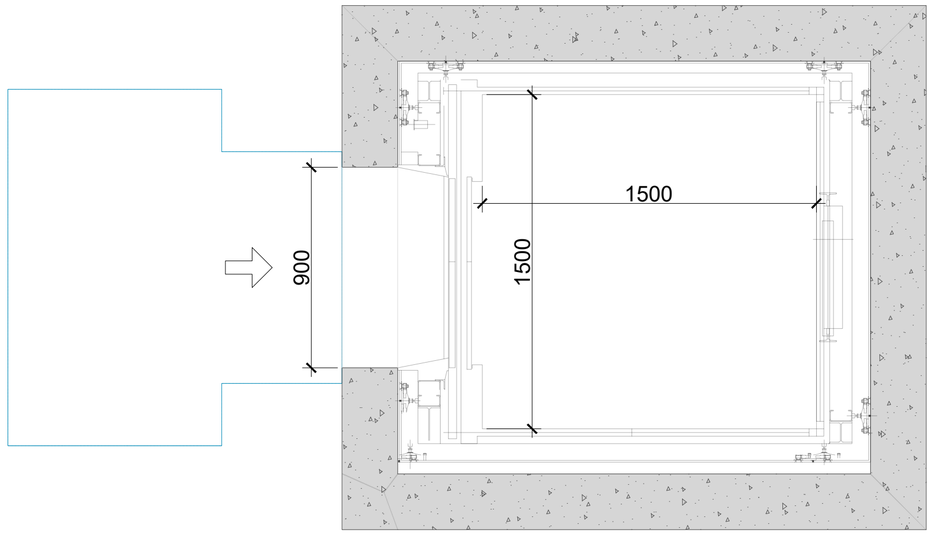

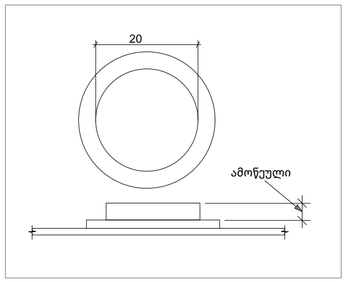

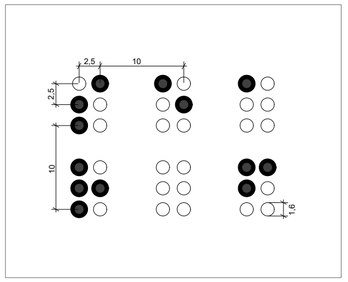

შენიშვნები:
შენობაში გამოყენებულია 407-ე ქვეთავის შესაბამისი ლიფტი.
*ლიფტი შესაბამისობაში იქნება ASმE A17.1/CSA B44 სტანდარტთან
*ლიფტის გამოსაძახებელი ღილაკები და კლავიშები შესაბამისობაში იქნება 407.2.1 ქვეთავთან
*ფოიეს სიგნალები შესაბამისობაში იქნება 407.2.2 ქვეთავთან
*ლიფტის შახტებთან განთავსებული ნიშნები შესაბამისობაში იქნება 407.2.3 ქვეთავთან
*ლიფტის კაბინის ბალანსირება შესაბამისობაში იქნება 407.4.4 -ე ქვეთავთან
*ლიფტის კაბინის განათება შესაბამისობაში იქნება 407.4.5-ე ქვეთავთან
*ლიფტის კაბინის სამართავები შესაბამისობაში იქნება 407.4.6-ე ქვეთავთან მართვის პანელები ანთავსდება გვერდითა კედლის ცენტრში
*კაბინის სამართავების აღნიშვნები და მითითებები შესაბამისობაში იქნება 407.4.7 -ე ქვეთავთან
*კაბინაში მოეწყობა 407.4.10-ე ქვეთავის შესაბამისი საავარიო სიგნალიზაციის მექანიზმები.
*

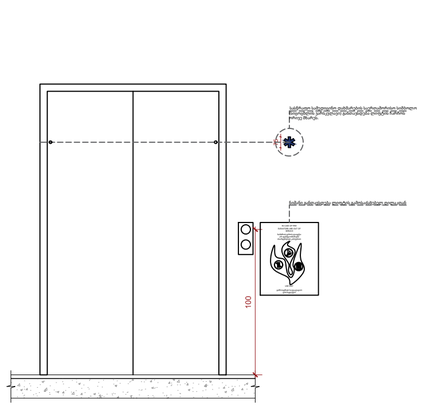

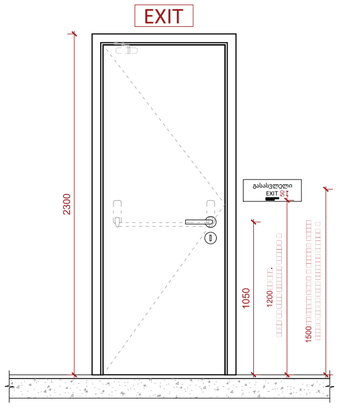

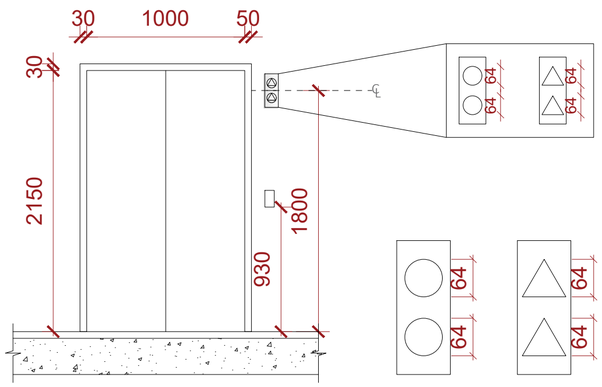

A2

A129

სათაური

მისაწვდომობის ილუსტრაციები

Ns studio
0179 ბაზალეთის ქუჩა 3
ქ. თბილისი, საქართველო.
Tel: 593 27 88 58
info@nsstudio.ge

პროექტი

ქ. თბილისი
დიღომის სასწ. საცდელი მეურნეობის ქუჩა. ს.კ: 01.72.14.009.696

ექსპლიკაცია

ჩრდილოეთის აღმნიშვნელი ნიშანი
A — ღერძის ხაზი
ჭრილის ხაზი
02 — საკადასტრო საზღვარი
±0.000 — ნიშნული გეგმაზე
სავენტილაციო შახტა
რკბ-ის სტრუქტურული ელემენტი 2 სთ-ზე მეტი ხანძარმედეგობის)
ბლოკის კედელი
WT — კედლის ტიპი

სქემატური ჭრილი

შენიშვნა:

- ნებისმიერი ცვლილების შემთხვევაში, საკითხი უნდა შეთანხმდეს დიზაინერ/არქიტექტორთან
- ყველა მოცემული ფერის კოდი ჯერ უნდა მემოწმდეს და დაადასტუროს დიზაინერ/არქიტექტორმა

#12.12.2025

Cad Dwg File: **25.12.10_SAMBO**

ლუკა ჩაგანავა

ნინო ჭანტურია

ილია გამისონია

Ns studio

A130 მისაწვდომობის ილუსტრაციები

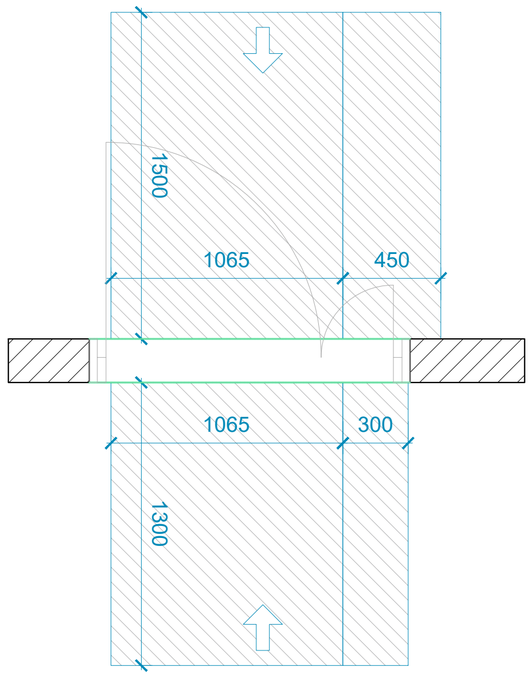

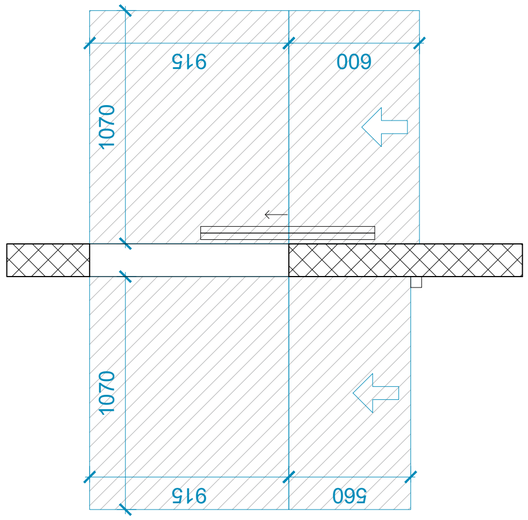

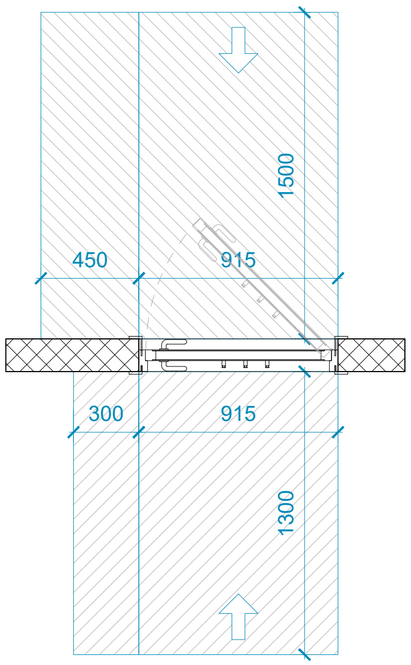

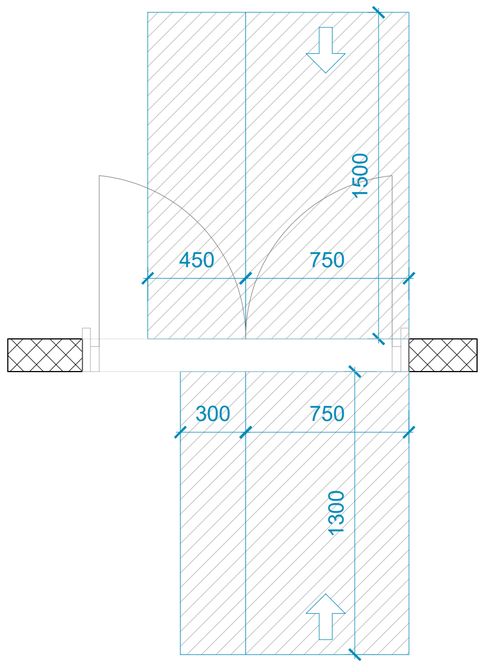

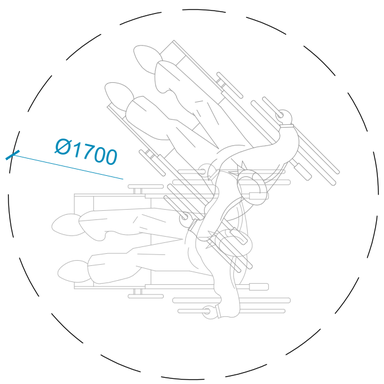

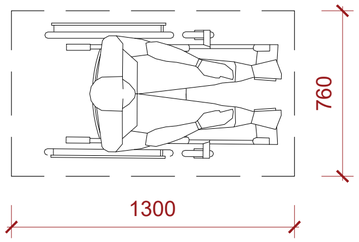

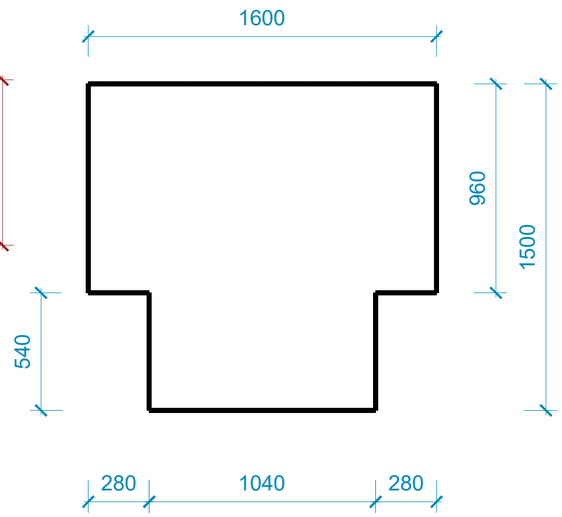

A2

A130

სათაური

მისაწვდომობის ილუსტრაციები

Ns studio
0179 ბაზალეთის ქუჩა 3
ქ. თბილისი, საქართველო.
Tel: 593 27 88 58
info@nsstudio.ge

პროექტი

ქ. თბილისი
დიღომის სასწ. საცდელი მეურნეობის ქუჩა. ს.კ: 01.72.14.009.696

ექსპლიკაცია

- ჩრდილოეთის აღმნიშვნელი ნიშანი
- A — ღერძის ხაზი
- ჭრილის ხაზი
- 02 — საკადასტრო საზღვარი
- ±0.000 — ნიმნული გეგმაზე
- სავენტილაციო შახტა
- რკბ-ის სტრუქტურული ელემენტი 2 სთ-ზე მეტი ხანძარმედეგობის)
- ბლოკის კედელი
- WT — კედლის ტიპი

სქემატური ჭრილი

შენიშვნა:

- ნებისმიერი ცვლილების შემთხვევაში, საკითხი უნდა შეთანხმდეს დიზაინერ/არქიტექტორთან
- ყველა მოცემული ფერის კოდი ჯერ უნდა შემოწმდეს და დაადასტუროს დიზაინერ/არქიტექტორმა

#12.12.2025

Cad Dwg File: **25.12.10_SAMBO**

ლუკა ჩაგანავა

ნინო ჭანტურია

ილია გამისონია

Ns studio

A131 მისაწვდომობის ილუსტრაციები

კ-1 კარი ზღურბლის გარეშე მიმხურავით

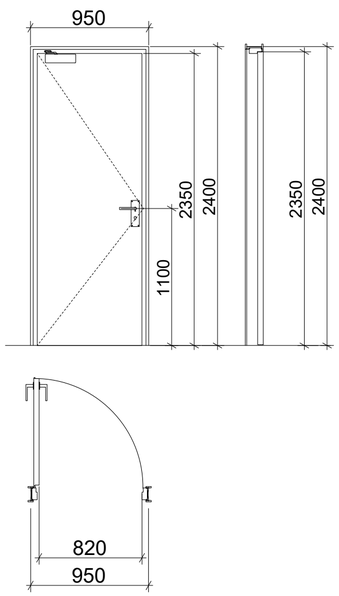

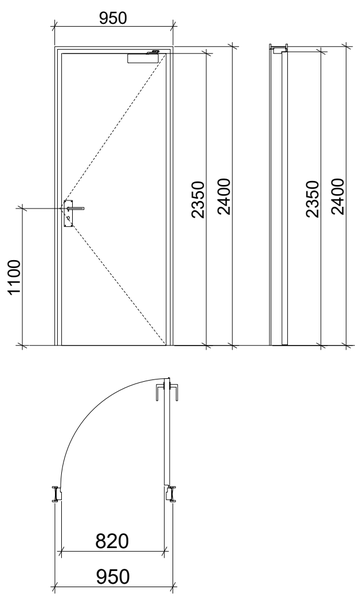

კ-2 კარი ზღურბლით მიმხურავის გარეშე

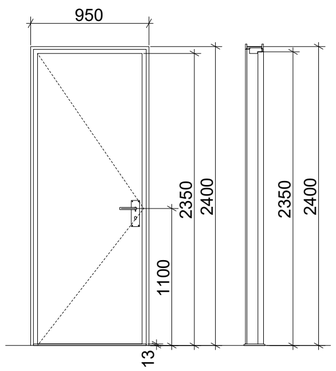

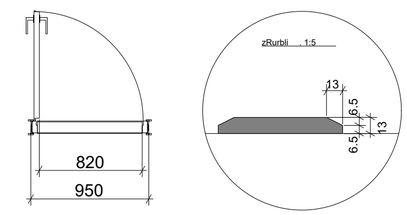

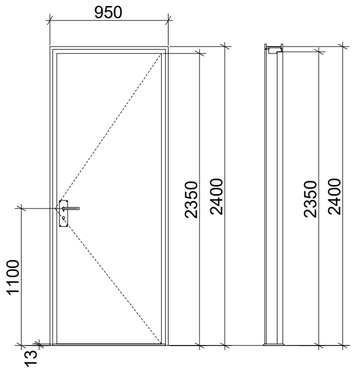

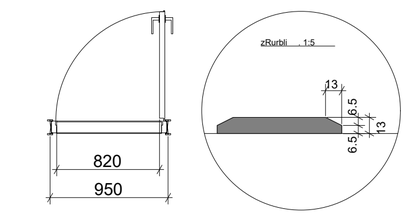

კ-3 კარი ზღურბლის და მიმხურავის გარეშე

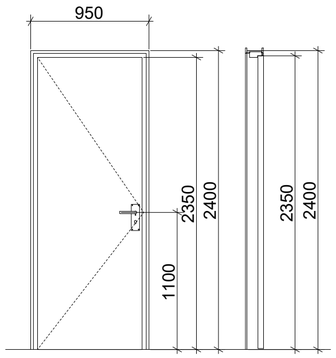

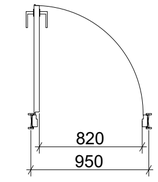

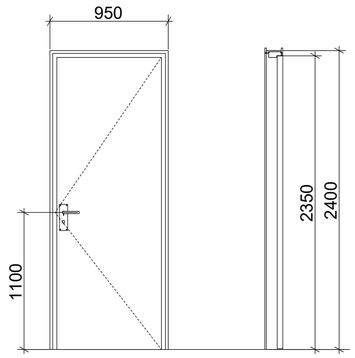

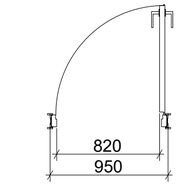

შენიშვნები:

* კარის ზედაპირი უნდა იყოს გლუვი იატაკიდან მინიმუმ 250 მმ-ის საზღვრებში.

* სახელურები, ჩამოსაწევი სახელურები, საკეტები, რაზები და მისაწვდომი კარის სხვა სამართავები ისეთი ფორმის იქნება, რომ ადვილად შეიძლებოდეს ერთი ხელით
მოჭიდება და მის ასამუშავებლად საჭირო არ იქნება მაგრად მოჭიდება, წვალება ან მაჯის ტრიალი.

* დახურული კარის კავეულის გასაღები ნაწილები და გაღებისათვის განკუთვნილი ძალა შესაბამისობაში იქნება

შემდეგთან:

1. წინიდან მისაწვდომობისას, გამოწევით ან მიწოლით გაღებადი, არაუმეტეს 66.7 ნიუტონი.
2. ბრუნვითი მოძრაობით გასაღები, არაუმეტეს 315 ნიუტონი სმ.

* **გასასვლელის კომპონენტებს (გზა-კიბე და ვესტიბიული) ემსახურება მიმხურავით აღჭურვილი კარებები.**

* კარის მიმხურავები ისე მოეწყობა, რომ 90 გრადუსით, ღია მდგომარეობიდან 12 გრადუსით გაღებულ მდგომარეობამდე კარის მისახურად საჭირო დრო არაუმცირეს 5 წამი იქნება.

* კარის ზამბარიანი ანჯამები ისე მოეწყობა, რომ 70 გრადუსით ღია მდგომარეობიდან დახურულ მდგომარეობამდე კარი არაუმცირეს 1.5 წამში გადავა.

* ცეცხლმედეგი კარისგან განსხვავებული კარის მიწოლით ან გამოწევით გაღებისათვის საჭირო ძალა შესაბამისობაში იქნება შემდეგთან:

1. შენობაში განთავსებული ანჯამიანი კარი: არაუმეტეს 22.2 ნიუტონი.

* კარებების ცეცხლმედეგობა მითითებულია ხანძარსაწინააღმდეგო გეგმებზე. ∑ კარებების გაღების მიმართულება მითითებულია გეგმებზე.

* კერის ზღურბლი მითითბულია გეგმებზე

* არცერთი კარის სუფთა სიმაღლე არ იქნება 2,05 მეტრზე

A2

A131

სათაური

მისაწვდომობის ილუსტრაციები

Ns studio
0179 ბაზალეთის ქუჩა 3
ქ. თბილისი, საქართველო.
Tel: 593 27 88 58
info@nsstudio.ge

პროექტი

ქ. თბილისი
დიღომის სასწ. საცდელი მეურნეობის ქუჩა. ს.კ: 01.72.14.009.696

ექსპლიკაცია

ჩრდილოეთის აღმნიშვნელი ნიშანი

ღერძის ხაზი

ჭრილის ხაზი

საკადასტრო საზღვარი

±0.000 ნიმნული გეგმაზე

სავენტილაციო შახტა

რკბ-ის სტრუქტურული ელემენტი 2 სთ-ზე მეტი ხანძარმედეგობის)

ბლოკის კედელი

WT კედლის ტიპი

სქემატური ჭრილი

შენიშვნა:

- ნებისმიერი ცვლილების შემთხვევაში, საკითხი უნდა შეთანხმდეს დიზაინერ/არქიტექტორთან
- ყველა მოცემული ფერის კოდი ჯერ უნდა შემოწმდეს და დაადასტუროს დიზაინერ/არქიტექტორმა

#12.12.2025

Cad Dwg File: **25.12.10_SAMBO**

ლუკა ჩაგანავა

ნინო ჭანტურია

ილია გამისონია

Ns studio

ნიშანი ამობურცული სიმბოლოებით და ბრაილით გზა-კიბის შესასვლელთან და გარეთ გამავალი ყველა კართან

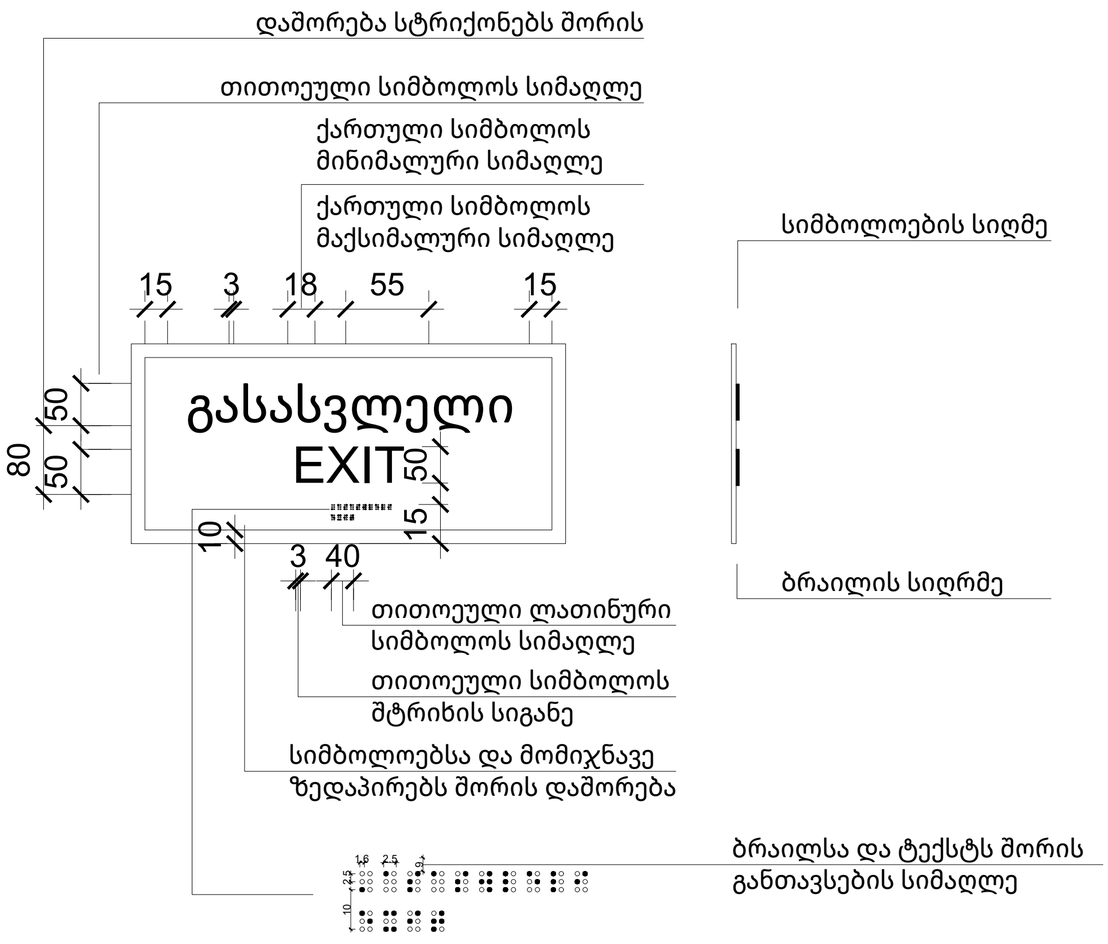

გასასვლელის განათებული ნიშანი

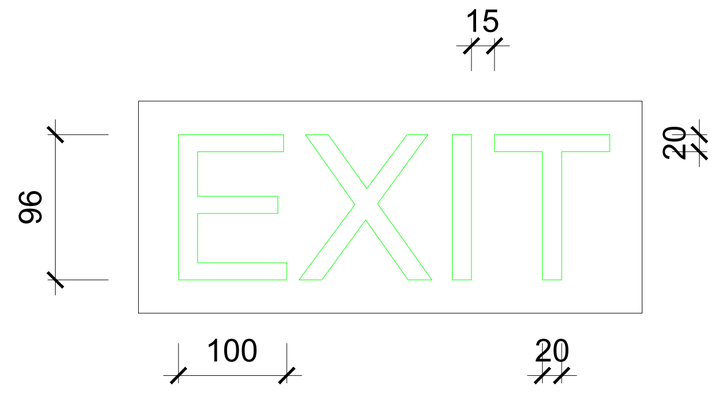

A132

სათაური

მისაწვდომობის ილუსტრაციები

Ns studio
0179 ბაზალეთის ქუჩა 3
ქ. თბილისი, საქართველო.
Tel: 593 27 88 58
info@nsstudio.ge

პროექტი

ქ. თბილისი
დიღომის სასწ. საცდელი მეურნეობის ქუჩა. ს.კ: 01.72.14.009.696

ექსპლიკაცია

ჩრდილოეთის აღმნიშვნელი ნიშანი
ღერძის ხაზი
ჭრილის ხაზი
საკადასტრო საზღვარი
ნიშნული გეგმაზე
სავენტილაციო შახტა
რკბ-ის სტრუქტურული ელემენტი 2 სთ-ზე მეტი ხანძარმედეგობის)
ბლოკის კედელი
კედლის ტიპი

სქემატური ჭრილი

შენიშვნა:

- ნებისმიერი ცვლილების შემთხვევაში, საკითხი უნდა შეთანხმდეს დიზაინერ/არქიტექტორთან
- ყველა მოცემული ფერის კოდი ჯერ უნდა შემოწმდეს და დაადასტუროს დიზაინერ/არქიტექტორმა

#12.12.2025

Cad Dwg File: **25.12.10_SAMBO**

ლუკა ჩაგანავა

ნინო ჭანტურია

ილია გამისონია

Ns studio