შენობა-ნაგებობის უსაფრთხოების წესებთან შესაბამისობის ანალიზი

გამოყენებული წესები - „შენობა-ნაგებობის უსაფრთხოების წესები“

ჩამოთვალეთ შენობის დაკავებულებები და აღწერეთ თითოეული გამოყენება
სც-2 (ბინები +0.00; +13.70; +16.85; +20.00; +23.15; +26.30; +29.45; +32.60; 35.75; +38.90; 42.05; +45.20; +48.35; +51.50 ნიშნულებზე)
სქ (ოფისები +4.25; +7.40; +10.55;+13.70 ნიშნულებზე)
სვ (კომერციული ±0.00; ნიშნულზე)
სწ-2 (ღია ავტოსადგომი ±0.00 ნიშნულზე N84; N85)
სწ-2 (დახურული ავტოსადგომი -2.70 ნიშნულზე N1 დან N46 ჩათვლით)
დს (წყლის ავზის ოთახი; ხანძრის მართვის ცენტრი; მრიცხველების სივრცე -2.70 +0.00; +13.70; +16.85; +20.00; +23.15; +26.30; +29.45; +32.60; 35.75; +38.90; 42.05; +45.20; +48.35; +51.50 ნიშნულზე)

კონსტრუქციის ტიპი:	
განსაზღვრეთ კონსტრუქციის არსებული შენობისთვის: მაგალითი: II-A, II-B, V-A, V-B	
განსაზღვრეთ კონსტრუქციის ტიპი ახალი შენობისთვის: მაგალითი: II-A, II-B, V-A, V-B	I-A
შერეული კონსტრუქციის შემთხვევაში მიუთითეთ ტიპები, რომელიც გამოყენებული იქნება, განსაზღვრეთ ტიპები და მათი მდებარეობა:	

სიმაღლის შეზღუდვები ცხრილი 503 -ის მიხედვით		
დაკავებულობები	დასაშვები სართულიანობა	შემოთავაზებული სართულიანობა
სც-2	**შეუზღუდავი**	**14**
სვ	**შეუზღუდავი**	**1**
სქ	**შეუზღუდავი**	**5**
სწ-2	**შეუზღუდავი**	**2**
დს	**შეუზღუდავი**	**18**
	დასაშვები სიმაღლე	შემოთავაზებული სიმაღლე
შენობის სიმაღლე =	**შეუზღუდავი**	**54.65მ.**
მიწის დონის ზემოთ სართულების რაოდენობა =		**17**
მიწის დონის ქვემოთ სართულ(ებ)ის რაოდენობა =		**1**

ფართობის შეზღუდვები ცხრილი 503 -ის მიხედვით		
დაკავებულობები	დასაშვები ფართობი	შემოთავაზებული ფართობი
-2.70 სწ-2; დს (ავტოსადგომი; დამხმარე)	შეუზღუდავი	1787.30კვ.მ.
+0.00 სწ-2; სვ; დს	შეუზღუდავი	1725.50კვ.მ.
+4.25 სქ; დს	შეუზღუდავი	11207.90კვ.მ.
+7.40 სქ; დს	შეუზღუდავი	11207.90კვ.მ.
+10.55 სქ; დს	შეუზღუდავი	11207.90კვ.მ.
+13.70 სქ; სც-2; დს	შეუზღუდავი	11207.90კვ.მ.
+16.85 სც-2 ; დს	შეუზღუდავი	11207.90კვ.მ.
+20.00 სც-2; დს	შეუზღუდავი	11207.90კვ.მ.
+23.15 სც-2; დს	შეუზღუდავი	11207.90კვ.მ.
+26.30 სც-2; დს	შეუზღუდავი	11207.90კვ.მ.
+29.45 სც-2; დს	შეუზღუდავი	11207.90კვ.მ.
+32.60 სც-2; დს	შეუზღუდავი	11207.90კვ.მ.
+35.75 სც-2; დს	შეუზღუდავი	11207.90კვ.მ.
+38.90 სც-2; დს	შეუზღუდავი	11207.90კვ.მ.
+42.05 სც-2; დს	შეუზღუდავი	11207.90კვ.მ.
+45.20 სც-2; დს	შეუზღუდავი	11207.90კვ.მ.
+48.35 სც-2; დს	შეუზღუდავი	11207.90კვ.მ.
+51.50 სც-2; დს	შეუზღუდავი	11207.90კვ.მ.
შემოთავაზებული ფართობების ჯამი =	**22 839.20 კვ.მ.**	
სართულების რაოდენობა =	**18 (17 მიწისზედა 1 მიწისქვეშა)**	
შენობის საერთო ფართობი =		

გარე კედლის ცეცხლმედეგობისა და ღიობისადმი მოთხოვნები ცხრილების 602-ის და 705.8 -ის მიხედვით									
გარე კედელი	ხანძარსაწინააღმდეგო მანძილი (მეტრი)	ცეცხლმედეგობის		კედლის ღიობების ფართობი (კედლის %)					
		მოთხოვნილი	გათვალისწინებული	დასაშვები			გათვალისწინებული		
				დაცული	დაუცველი საშხეფებით	დაუცველი	დაცული	დაუცველი საშხეფებით	დაუცველი
1-9 (5-9 მონაკვეთი)	**4.70**	**1**	**1**			**25%**			**0%**
ა-ლ	**9მ-ზე მეტი**	**0**	**-**			**შეუზღუდავია**			
9-1	**12.83**	**0**	**-**			**შეუზღუდავია**			
ლ-ა (ლ-ე მონაკვეთი)	**8.87**	**1**	**1**			**70%**			**25.5 %**

	ხანძრისაგან დაცვის სისტემებისადმი მოთხოვნები							
დაკავებულობები/ სივრცეები/გასასვლელი საშუალებები	ავტოსაშხეფი სისტემა	ალტერნატიული ავტომატური ცეცხლსაქროში სისტემები	სახანძრო განგაშისა, კვამლაღმომჩენი და ცეცხლაღმოჩენი სისტემები	სახანძრო მილდგარებ ის სისტემები	კვამლის საკონტროლო სისტემები	ხელის ცეცხლმაქრე ბი	საავარიო განგაშის სისტემები	ჰაერის განიავების სისტემა
სწ-2 (ავტოსადგომები)	კი		1. კვამლის ავტომატური აღმომჩენი. 2. საგანგებო ხმოვანი განგაშის საკომუნიკაციო სისტემა 3. სახანძრო სიგნალიზაცია 4. სახანძრო განგაშის ხელით სამართავი ღილაკები	კი	კვამლის მექანიკური გაწოვა	კი		ბუნებრივი და მექანიკური განიავება
საცხოვრებელი ჯგუფი სც-2	-	-	1. კვამლზე მორეაგირე მაუწყებელი	-	-	-		ბუნებრივი განიავება
სვ კომერციული	-	-	1. კვამლის ავტომატური აღმომჩენი	-	-	-	-	ბუნებრივი განიავება
ოფისები სქ	-	-	2. კვამლის ავტომატური აღმომჩენი	-	-	-	-	ბუნებრივი განიავება
დერეფანი	კი		1. კვამლის ავტომატური აღმომჩენი. 2. საგანგებო ხმოვანი განგაშის საკომუნიკაციო სისტემა 3. სახანძრო სიგნალიზაცია 4. სახანძრო განგაშის ხელით სამართავი ღილაკები	კი	კვამლის მექანიკური გაწოვა	კი		მექანიკური განიავება
კიბის უჯრედი	-	-	5. კვამლის ავტომატური აღმომჩენი 6. საგანგებო ხმოვანი განგაშის საკომუნიკაციო სისტემა	-	კვამლის მექანიკური გაწოვა	-		ბუნებრივი და მექანიკური განიავება
კიბის ფოიე	-				კვამლის მექანიკური გაწოვა			მექანიკური განიავება

ლიფტები	-	-	**სახანძრო სამაშველო დანაყოფთან კავშირის სისტემა**	-	-	-	-	-
ლიფტის შახტა								**ბუნებრივი განიავება**
სახანძრო ლიფტის ფოიე			**1. კვამლის ავტომატური აღმომჩენი 2. საგანგებო ხმოვანი განგაშის საკომუნიკაციო სისტემა 3. სახანძრო სამაშველო დანაყოფთან კავშირის სისტემა**		**კვამლის მექანიკური გაწოვა**			**მექანიკური განიავება**
ლიფტის სამანქანო			**1. კვამლის ავტომატური აღმომჩენი**					**ბუნებრივი განიავება**
სახანძრო-სამაშველო სამსახურის მიერ გამოსაყენებელი მისაერთებლები				**კი**				
სახანძრო ტუმბოები და წყლის რეზერვუარი (განთვსებულია -2.70 ნიშნულზე)				**კი**				

განიავებისადმი მოთხოვნები		
დაკავებულობები/სივრცეები/გასასვლელი საშუალებები	ბუნებრივი განიავება	მექანიკური განიავება
საცხოვრებელი ჯგუფი სც-2 (ბინები)	**კი**	-
სვ	**კი**	-
სქ	**კი**	-
სწ-2	**კი**	**კი**
დს	**კი**	-
კიბის უჯრედი	**კი**	**კი**
კიბის ფოიე	-	**კი**
ლიფტის შახტა	**კი**	-
ლიფტის ფოიე	-	**კი**
დერეფანი	-	**კი**

თითოეული სართულიდან გასასვლელი საშუალება										
სართულები	დაკავებულობა და დაკავებულობის დატვირთვის ჯამური მაჩვენებელი	მოთხოვნილი გასასვლელების/გასასვლელთან მისადგომის რაოდენობა	გათვალისწინებული გასასვლელების/გასასვლელთან მისადგომის რაოდენობა და ტიპი	გასასვლელი საშუალებების სიგანე(მეტრი)					
				გზა-კიბეები		დერაფანი,		გასასვლელის გზა-კარი	
				მოთხოვნილი	გათვალისწინებული	მოთხოვნილი	გათვალისწინებული	მოთხოვნილი	გათვალისწინებული
-2.70 მიწისქვეშა სართული	**სწ-2** (ავტოსადგომები); **დს**	2	**2 (შიგა გასასვლელი გზა-კიბე)**	1.20	1.20 (სახელურებს შორის)	0.9	0,9<	0.82	0.82<
I სართული	სც-2	2	**2 (გასასვლელი გზა-კარი)**	-	-	1.20	1.20<	0.82	0.82<
I სართული	სწ-2	1	**1 (N84 და N85 ღია ავტოსადგომი)**	-	-	-	-	-	-
I სართული	სვ (N1)	2	**2 (გასასვლელი გზა-კარი)**	-	-	0.90	0.90<	0.82	0.82<
I სართული	სვ (N2)	2	**2 (გასასვლელი გზა-კარი)**	-	-	0.90	0.90<	0.82	0.82<
II სართული	სქ (ოფისები)	2	**2 (გასასვლელი გზა-კარი)**	1.20	1.20 (სახელურებს შორის)	0.90	0.90<	0.82	0.82<
III სართული	სქ (ოფისები)	2	**2 (გასასვლელი გზა-კარი)**	1.20	1.20 (სახელურებს შორის)	0.90	0.90<	0.82	0.82<
IV სართული	სქ (ოფისები)	2	**2 (გასასვლელი გზა-კარი)**	1.20	1.20 (სახელურებს შორის)	0.90	0.90<	0.82	0.82<
V სართული	სქ (ოფისები) სც-2 (ბინები)	2	**2 (გასასვლელი გზა-კარი)**	1.20	1.20 (სახელურებს შორის)	1.20	1.20<	0.82	0.82<
VI სართული	სც-2 (ბინები)	2	**2 (გასასვლელი გზა-კარი)**	1.20	1.20 (სახელურებს შორის)	1.20	1.20<	0.82	0.82<
VII სართული	სც-2 (ბინები)	2	**2 (გასასვლელი გზა-კარი)**	1.20	1.20 (სახელურებს შორის)	1.20	1.20<	0.82	0.82<
VIII სართული	სც-2 (ბინები)	2	**2 (გასასვლელი გზა-კარი)**	1.20	1.20 (სახელურებს შორის)	1.20	1.20<	0.82	0.82<

IX სართული	სც-2 (ბინები)	2	**2 (გასასვლელი გზა-კარი)**	1.20	1.20 (სახელურებს შორის)	1.20	1.20<	0.82	0.82<
X სართული	სც-2 (ბინები)	2	**2 (გასასვლელი გზა-კარი)**	1.20	1.20 (სახელურებს შორის)	1.20	1.20<	0.82	0.82<
XI სართული	სც-2 (ბინები)	2	**2 (გასასვლელი გზა-კარი)**	1.20	1.20 (სახელურებს შორის)	1.20	1.20<	0.82	0.82<
XII სართული	სც-2 (ბინები)	2	**2 (გასასვლელი გზა-კარი)**	1.20	1.20 (სახელურებს შორის)	1.20	1.20<	0.82	0.82<
XIII სართული	სც-2 (ბინები)	2	**2 (გასასვლელი გზა-კარი)**	1.20	1.20 (სახელურებს შორის)	1.20	1.20<	0.82	0.82<
XIV სართული	სც-2 (ბინები)	2	**2 (გასასვლელი გზა-კარი)**	1.20	1.20 (სახელურებს შორის)	1.20	1.20<	0.82	0.82<
XV სართული	სც-2 (ბინები)	2	**2 (გასასვლელი გზა-კარი)**	1.20	1.20 (სახელურებს შორის)	1.20	1.20<	0.82	0.82<
XVI სართული	სც-2 (ბინები)	2	**2 (გასასვლელი გზა-კარი)**	1.20	1.20 (სახელურებს შორის)	1.20	1.20<	0.82	0.82<
XVII სართული	სც-2 (ბინები)	2	**2 (გასასვლელი გზა-კარი)**	1.20	1.20 (სახელურებს შორის)	1.20	1.20<	0.82	0.82<

წყალსადენი სისტემის ფიქსირებული მოწყობილობების რაოდენობა-საცხოვრებელი ჯგუფი სც-2 ქვეჯგუფი ცხრილი 1602.1-ის მიხედვით

სართულები	საცხოვრებელი ერთეულები	ფიქსირებული მოწყობილობები									
		უნიტაზი (ერთ საცხოვრებელ ერთეულზე)		ტუალეტის ხელსაბანები (ერთ საცხოვრებელ ერთეულზე)		აბაზანა/შხაპი (ერთ საცხოვრებელ ერთეულზე)		სამზარეულოს ნიჟარა (ერთ საცხოვრებელ ერთეულზე)		ავტომატური სარეცხი მანქანის მისაერთებელი (ერთ საცხოვრებელ ერთეულზე)	
										სხვა საშუალებები	
		მოითხოვება	არ მოითხოვება	მოითხოვება	არ მოითხოვება	მოითხოვება	არ მოითხოვება	მოითხოვება	არ მოითხოვება	მოითხოვება	არ მოითხოვება
-2.70 მიწისქვეშა სართული	სწ-2 დდ 78	1 ცალი 100-ზე	-	1 ცალი 100-ზე	-	-	-	-	-	1 სამომსახურო ნიჟარა	1
I სართული	სც-2 (ბინები) დ.დ 14	1 (1 საცხ ერთეულზე 1 ცალი)	4	1 (1 საცხ ერთეულზე 1 ცალი)	4	1 (1 საცხ ერთეულზე	4	1 (1 საცხ ერთეულზე	4	1 (20 საცხ ერთეულზე)	4
I სართული	სვ (კომერციული) დ.დ 105	1 ცალი 25-ზე პირველი 150-თვისდა 1 ცალი 50-ზე დანარჩენის თვის 50-ს ზემოთ	1	1 ცალი 40-ზე პირველი 150თვის და 1ცალი 850-ზე დანარჩენის თვის 80-ს ზემოთ	1	-	-	-	-	წყლის დასალევი შადრევნები 1ცალი 100-ზე	1
II სართული	(ოფისები) დ.დ 58	1 ცალი 25-ზე პირველი 150-თვისდა 1 ცალი 50-ზე დანარჩენის თვის 50-ს ზემოთ	1	1 ცალი 40-ზე პირველი 150თვის და 1ცალი 850-ზე დანარჩენის თვის 80-ს ზემოთ	1	-	-	-	-	წყლის დასალევი შადრევნები 1ცალი 100-ზე	1
III სართული	(ოფისები) დ.დ 58	1 ცალი 25-ზე პირველი 150-თვისდა 1 ცალი 50-ზე დანარჩენის თვის 50-ს ზემოთ	1	1 ცალი 40-ზე პირველი 150თვის და 1ცალი 850-ზე დანარჩენის თვის 80-ს ზემოთ	1	-	-	-	-	წყლის დასალევი შადრევნები 1ცალი 100-ზე	1

IV სართული	(ოფისები) დ.დ 58	1 ცალი 25-ზე პირველი 150-თვისდა 1 ცალი 50-ზე დანარჩენის თვის 50-ს ზემოთ	1	1 ცალი 40-ზე პირველი 150თვის და 1ცალი 850-ზე დანარჩენის თვის 80-ს ზემოთ	1	-	-	-	-	წყლის დასალევი შადრევნები 1ცალი 100-ზე	1
V სართული	(ოფისები) დ.დ 58	1 ცალი 25-ზე პირველი 150-თვისდა 1 ცალი 50-ზე დანარჩენის თვის 50-ს ზემოთ	1	1 ცალი 40-ზე პირველი 150თვის და 1ცალი 850-ზე დანარჩენის თვის 80-ს ზემოთ	1	-	-	-	-	წყლის დასალევი შადრევნები 1ცალი 100-ზე	1
V სართული	სც-2 (ბინები) დ.დ 58	1 (1 საცხ ერთეულზე 1 ცალი)	19	1 (1 საცხ ერთეულზე 1 ცალი)	19	1 (1 საცხ ერთეულზე 1 ცალი)	18	1 (1 საცხ ერთეულზე 1 ცალი)	18	1 (20 საცხ ერთეულზე)	18
VI სართული	სც-2 (ბინები) დ.დ 58	1 (1 საცხ ერთეულზე 1 ცალი)	19	1 (1 საცხ ერთეულზე 1 ცალი)	19	1 (1 საცხ ერთეულზე 1 ცალი)	18	1 (1 საცხ ერთეულზე 1 ცალი)	18	1 (20 საცხ ერთეულზე)	18
VII სართული	სც-2 (ბინები) დ.დ 58	1 (1 საცხ ერთეულზე 1 ცალი)	19	1 (1 საცხ ერთეულზე 1 ცალი)	19	1 (1 საცხ ერთეულზე 1 ცალი)	18	1 (1 საცხ ერთეულზე 1 ცალი)	18	1 (20 საცხ ერთეულზე)	18
VIII სართული	სც-2 (ბინები) დ.დ 58	1 (1 საცხ ერთეულზე 1 ცალი)	19	1 (1 საცხ ერთეულზე 1 ცალი)	19	1 (1 საცხ ერთ 1 ცალი)	18	1 (1 საცხ ერთეულზე	18	1 (20 საცხ ერთეულზე)	18
IX სართული	სც-2 (ბინები) დ.დ 58	1 (1 საცხ ერთეულზე 1 ცალი)	19	1 (1 საცხ ერთეულზე 1 ცალი)	19	1 (1 საცხ ერთეულზე 1 ცალი)	18	1 (1 საცხ ერთეულზე 1 ცალი)	18	1 (20 საცხ ერთეულზე)	18
X სართული	სც-2 (ბინები) დ.დ 58	1 (1 საცხ ერთეულზე 1 ცალი)	19	1 (1 საცხ ერთეულზე 1 ცალი)	19	1 (1 საცხ ერთეულზე 1 ცალი)	18	1 (1 საცხ ერთეულზე 1 ცალი)	18	1 (20 საცხ ერთეულზე)	18

XI სართული	სც-2 (ბინები) დ.დ 58	1 (1 საცხ ერთეულზე 1 ცალი)	19	1 (1 საცხ ერთეულზე 1 ცალი)	19	1 (1 საცხ ერთეულზე 1 ცალი)	18	1 (1 საცხ ერთეულზე 1 ცალი)	18	1 (20 საცხ ერთეულზე)	18
XII სართული	სც-2 (ბინები) დ.დ 58	1 (1 საცხ ერთეულზე 1 ცალი)	19	1 (1 საცხ ერთეულზე 1 ცალი)	19	1 (1 საცხ ერთეულზე 1 ცალი)	18	1 (1 საცხ ერთეულზე 1 ცალი)	18	1 (20 საცხ ერთეულზე)	18
XIII სართული	სც-2 (ბინები) დ.დ 58	1 (1 საცხ ერთეულზე 1 ცალი)	19	1 (1 საცხ ერთეულზე 1 ცალი)	19	1 (1 საცხ ერთეულზე 1 ცალი)	18	1 (1 საცხ ერთეულზე 1 ცალი)	18	1 (20 საცხ ერთეულზე)	18
XIV სართული	სც-2 (ბინები) დ.დ 58	1 (1 საცხ ერთეულზე 1 ცალი)	19	1 (1 საცხ ერთეულზე 1 ცალი)	19	1 (1 საცხ ერთეულზე 1 ცალი)	18	1 (1 საცხ ერთეულზე 1 ცალი)	18	1 (20 საცხ ერთეულზე)	18
XV სართული	სც-2 (ბინები) დ.დ 58	1 (1 საცხ ერთეულზე 1 ცალი)	19	1 (1 საცხ ერთეულზე 1 ცალი)	19	1 (1 საცხ ერთეულზე 1 ცალი)	18	1 (1 საცხ ერთეულზე 1 ცალი)	18	1 (20 საცხ ერთეულზე)	18
XVI სართული	სც-2 (ბინები) დ.დ 58	1 (1 საცხ ერთეულზე 1 ცალი)	19	1 (1 საცხ ერთეულზე 1 ცალი)	19	1 (1 საცხ ერთეულზე 1 ცალი)	18	1 (1 საცხ ერთეულზე 1 ცალი)	18	1 (20 საცხ ერთეულზე)	18
XVII სართული	სც-2 (ბინები) დ.დ 58	1 (1 საცხ ერთეულზე 1 ცალი)	19	1 (1 საცხ ერთეულზე 1 ცალი)	19	1 (1 საცხ ერთეულზე 1 ცალი)	18	1 (1 საცხ ერთეულზე 1 ცალი)	18	1 (20 საცხ ერთეულზე)	18

ნიშანი	დასახელება
	სახანძრო ჰიდრანტი
	სახანძრო-სამაშველო სამსახურის მიერ გამოსაყენებელი მისაერთებელი
	სახანძრო მილდგარი
	სახანძრო განგაშის ღილაკი
	ხელის ცეცხლმაქრი
	კვამლაღმომჩენი
	კვამლზე მორეაგირე მაუწყებელი
	ავტოსაშხეფი სისტემა
	სახანძრო სიგნალიზაცია
	საბანგებო ხმოვანი განგაშის სისტემა
	სახანძრო-სამაშველო დანაყოფთან კავშირის სისტემა

სც-2

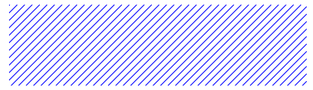

სძ

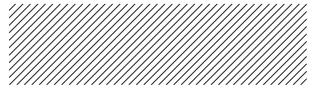

სწ-2



დს

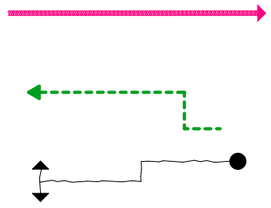

სახანძრო მილის მოძრაობის ტრაექტორია

გასასვლელამდე სავალი მაქსიმალური მანძილი

საერთო სავალი ბილიკი

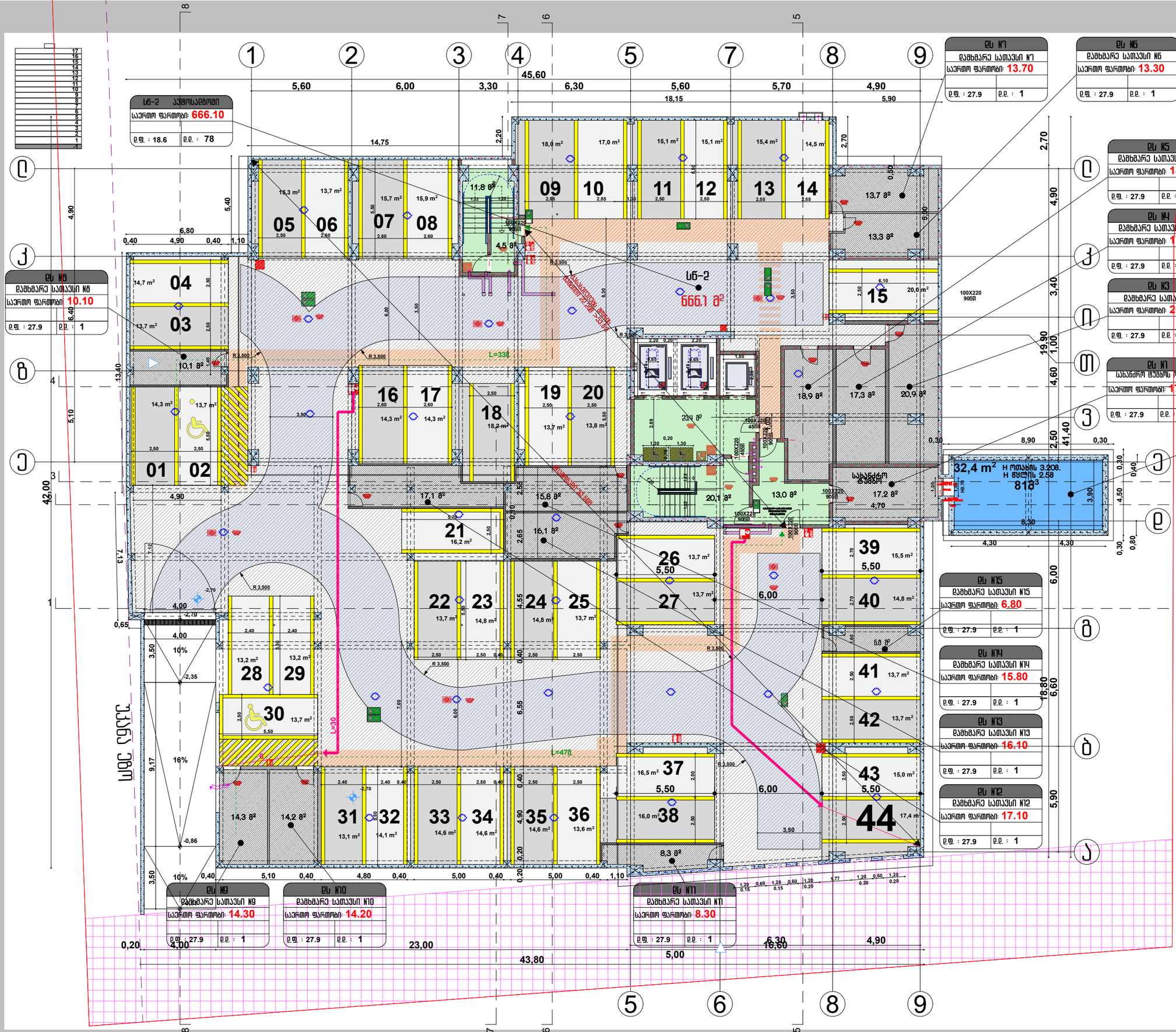
სნ-2 ავტოსადგომი
საერთო ფართობი: 666.10
ე.ფ. : 18.6
ე.ე. : 78
სნ-2
666.1 მ²
L=33მ
L=30
L=47მ
ასანვლელი ხიდი
ასანვლელი ხიდი
ასანვლელი ხიდი
სახანძრო ჭაბურღილი
32,4 m² H ოთახის 3.208.
H წყლის 2.58
81მ³
ექსპლუატაციაში მიღების ვადა 22.30 2.5%
ექსპლუატაციაში მიღების ვადა 22.30 2.5%
ექსპლუატაციაში მიღების ვადა 22.30 2.5%

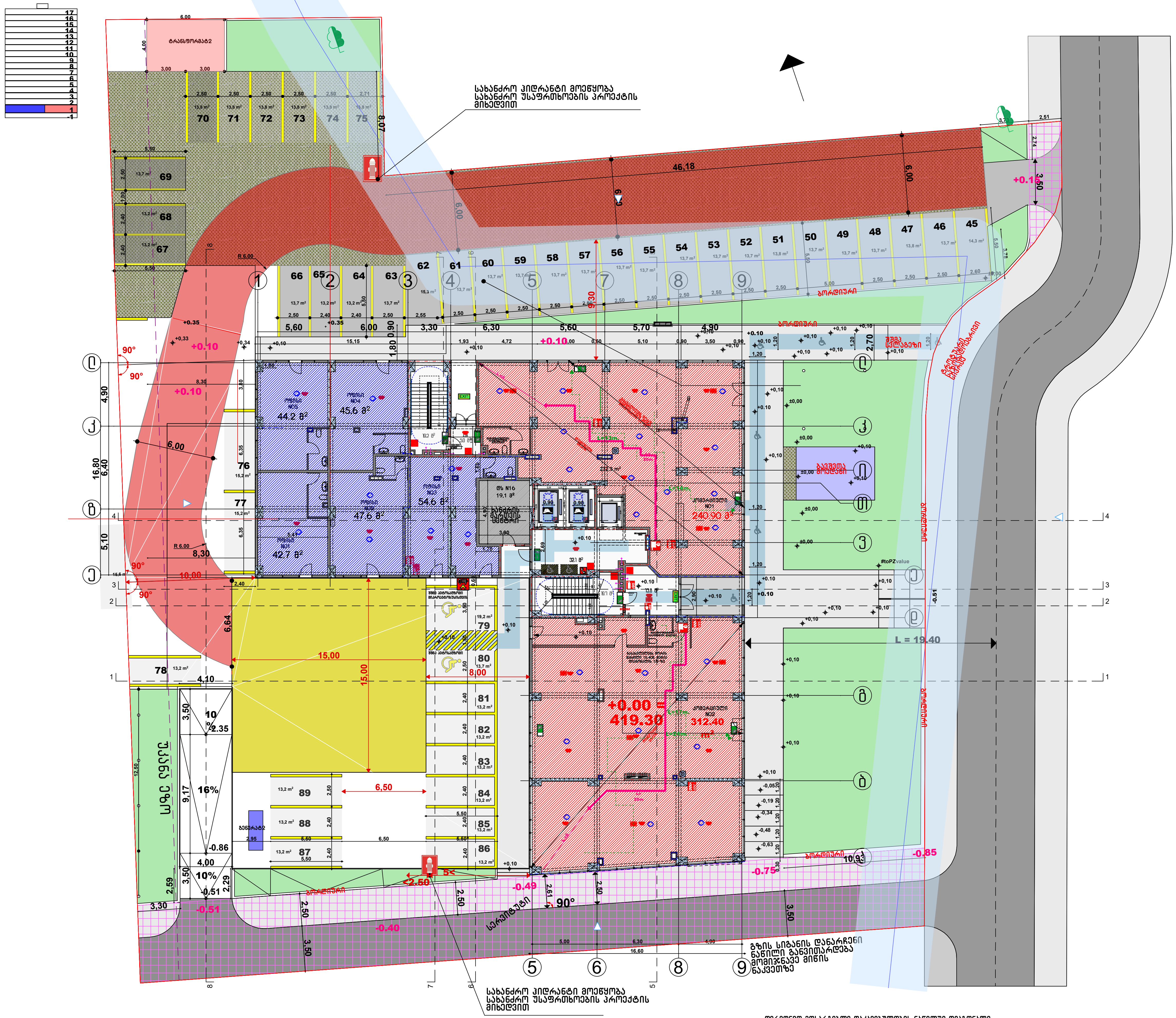

დერეფნით მოსარგებლე დაკავებულობის ნაწილში დიაგონალი
37.55 მ.
მანძილი კიბეებს შორის11.30მ. (მეტია დიაგონალის მეოთხედის)
წესების ქვეთავი N403.5.1

დიაგონალი 37.55 მ.
მანძილი გასასვლელებს შორის 22.30მ. (მეტია დიაგონალის ნახევარზე)
წესების ქვეთავი N1015.2.1 გამონაკლისი N1

სვ	კომერციული N 01
საერთო ფართობი: 240.90	
დ.დ.ფ: 2.8	დ.დ.: 87

სვ	კომერციული N 02
საერთო ფართობი: 312.40	
დ.ფ. : 2.8	დ.დ. : 112

სქ	ოფისი N 01
საერთო ფართობი: 42.70	
დ.ფ. : 9.3	დ.დ. : 5

სქ	ოფისი N 02
საერთო ფართობი: 47.60	
დ.ფ. : 9.3	დ.დ. : 6

სქ	ოფისი N 03
საერთო ფართები: 54.60	
დ.ფ. : 9.3	დ.დ. : 6

სქ	ოფისი N 04
საერთო ფართობი: 45.60	
დ.ფ. : 9.3	დ.დ. : 5

სქ	ოფისი N 05
საერთო ფართობი: 44.20	
დ.ფ. : 9.3	დ.დ. : 5

დს N16	
ხანძრის მართვის ცენტრი	
საერთო ფართობი: 19.10	
დ.ფ.: 27.9	დ.დ. : 1

თბილისი 2024

ობიექტის მისამართი:
თბილისი მოსკოვის გამზირი N9ბ N9გ
01.17.12.003.170

პროექტის დასახელება:
მრავალფუნქციური შენობა

ნახაზის დასახელება:
პირველი სართულის გეგმა
+0.00 = 419.30

ექსპლიკაცია:

ნიშანი	დასახელება
	სახანძრო-სამაშველო სამსახურის მიერ გამოსაყენებელი მისაერთებელი
	სახანძრო მილდგარი
	სახანძრო განგაშის ღილაკი
	ხელის ცეცხლმაქრი
	კვამლადმომჩენი
	კვამლზე მორეაგირე მაუწყებელი
	ავტოსაშხეფი სისტემა
	სახანძრო სიგნალიზაცია
	საგანგებო ხმოვანი განგაშის სისტემა
	სახანძრო-სამაშველო დანაყოფთან კავშირის სისტემა
	საევაკუაციო გასასვლელის მაჩვენებელი

გარე ავტოსადგომების ჯამური ფართობი
621.0 მ²

შენიშვნა:

დამკვეთი:
ნუგზარ ნებიერიძე

პროექტის ავტორი:
გიორგი ზირაქაშვილი

საექსპერტო შეფასების ავტორი:
ნიკოლოზ დონაძე

574 101 102
artegony@gmail.com

1:300	A3	2

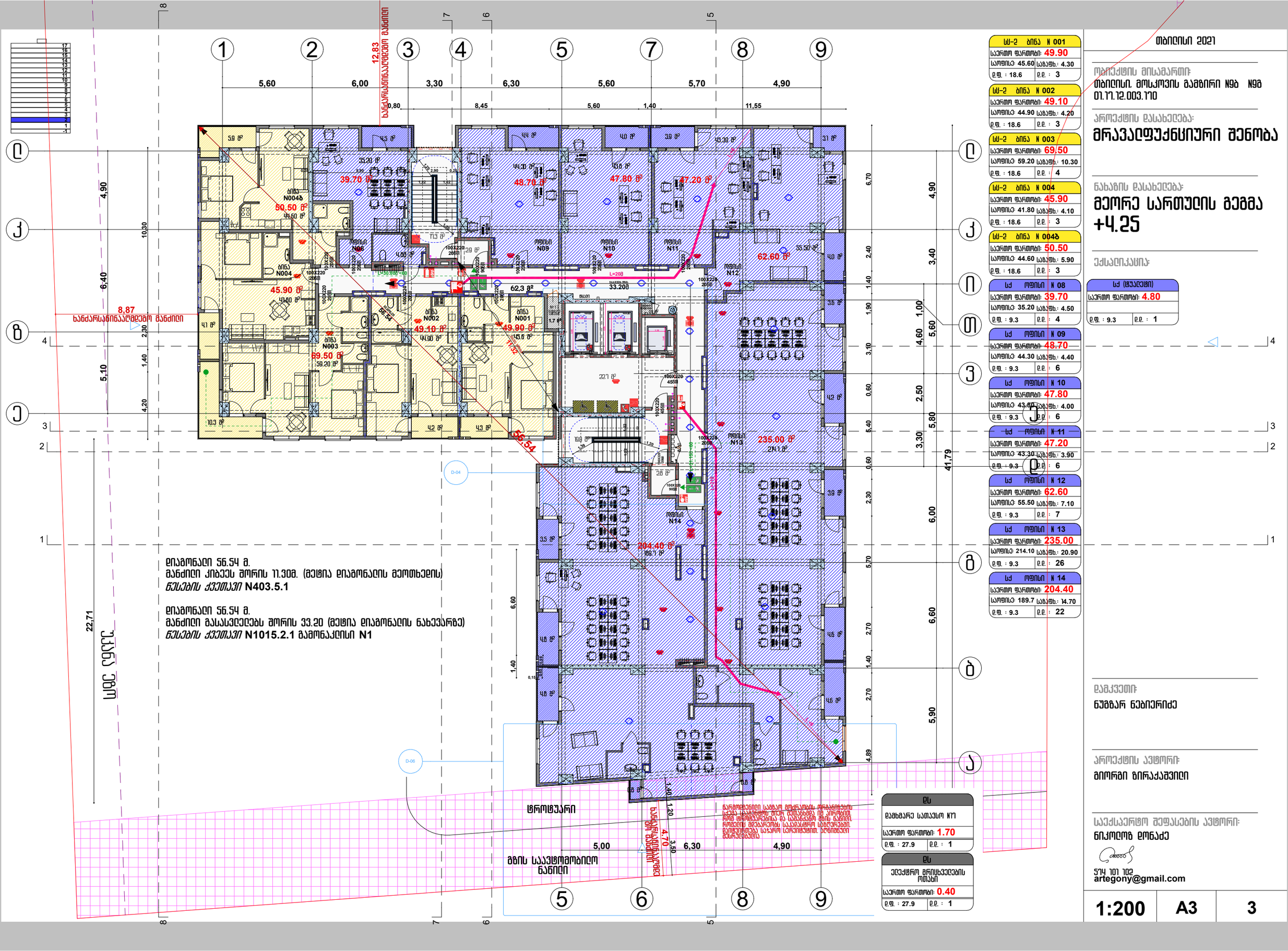

სძ-2 ბინა N 001	
საერთო ფართობი:	49.90
საოფისე: 45.60	საბაგხ.: 4.30
დ.ფ. : 18.6	დ.დ. : 3

სძ-2 ბინა N 002	
საერთო ფართობი:	49.10
საოფისე: 44.90	საბაგხ.: 4.20
დ.ფ. : 18.6	დ.დ. : 3

სძ-2 ბინა N 003	
საერთო ფართობი:	69.50
საოფისე: 59.20	საბაგხ.: 10.30
დ.ფ. : 18.6	დ.დ. : 4

სძ-2 ბინა N 004	
საერთო ფართობი:	45.90
საოფისე: 41.80	საბაგხ.: 4.10
დ.ფ. : 18.6	დ.დ. : 3

სძ-2 ბინა N 004ბ	
საერთო ფართობი:	50.50
საოფისე: 44.60	საბაგხ.: 5.90
დ.ფ. : 18.6	დ.დ. : 3

სძ ოფისი N 08	
საერთო ფართობი:	39.70
საოფისე: 35.20	საბაგხ.: 4.50
დ.ფ. : 9.3	დ.დ. : 4

სძ ოფისი N 09	
საერთო ფართობი:	48.70
საოფისე: 44.30	საბაგხ.: 4.40
დ.ფ. : 9.3	დ.დ. : 6

სძ ოფისი N 10	
საერთო ფართობი:	47.80
საოფისე: 43.80	საბაგხ.: 4.00
დ.ფ. : 9.3	დ.დ. : 6

სძ ოფისი N 11	
საერთო ფართობი:	47.20
საოფისე: 43.30	საბაგხ.: 3.90
დ.ფ. : 9.3	დ.დ. : 6

სძ ოფისი N 12	
საერთო ფართობი:	62.60
საოფისე: 55.50	საბაგხ.: 7.10
დ.ფ. : 9.3	დ.დ. : 7

სძ ოფისი N 13	
საერთო ფართობი:	235.00
საოფისე: 214.10	საბაგხ.: 20.90
დ.ფ. : 9.3	დ.დ. : 26

სძ ოფისი N 14	
საერთო ფართობი:	204.40
საოფისე: 189.7	საბაგხ.: 14.70
დ.ფ. : 9.3	დ.დ. : 22

ქს	
დამხმარე სათავსო N17	
საერთო ფართობი:	1.70
დ.ფ. : 27.9	დ.დ. : 1

ქს	
ელექტრო მრიცხველების ოთახი	
საერთო ფართობი:	0.40
დ.ფ. : 27.9	დ.დ. : 1

სძ (შუალედი)	
საერთო ფართობი:	4.80
დ.ფ. : 9.3	დ.დ. : 1

თბილისი 2021

ობიექტის მისამართი:
თბილისი, მოსკოვის გამზირი N9ბ N9გ
01.17.12.003.170

პროექტის დასახელება:
მრავალფუნქციური შენობა

ნახაზის დასახელება:
მეორე სართულის გეგმა +4.25

ექსპლიკაცია:

დამკვეთი:
ნუგზარ ნებიერიძე

პროექტის ავტორი:
გიორგი ზირაქაშვილი

საექსპერტო შეფასების ავტორი:
ნიკოლოზ დონაძე
577 101 102
artegony@gmail.com

1:200	A3	3

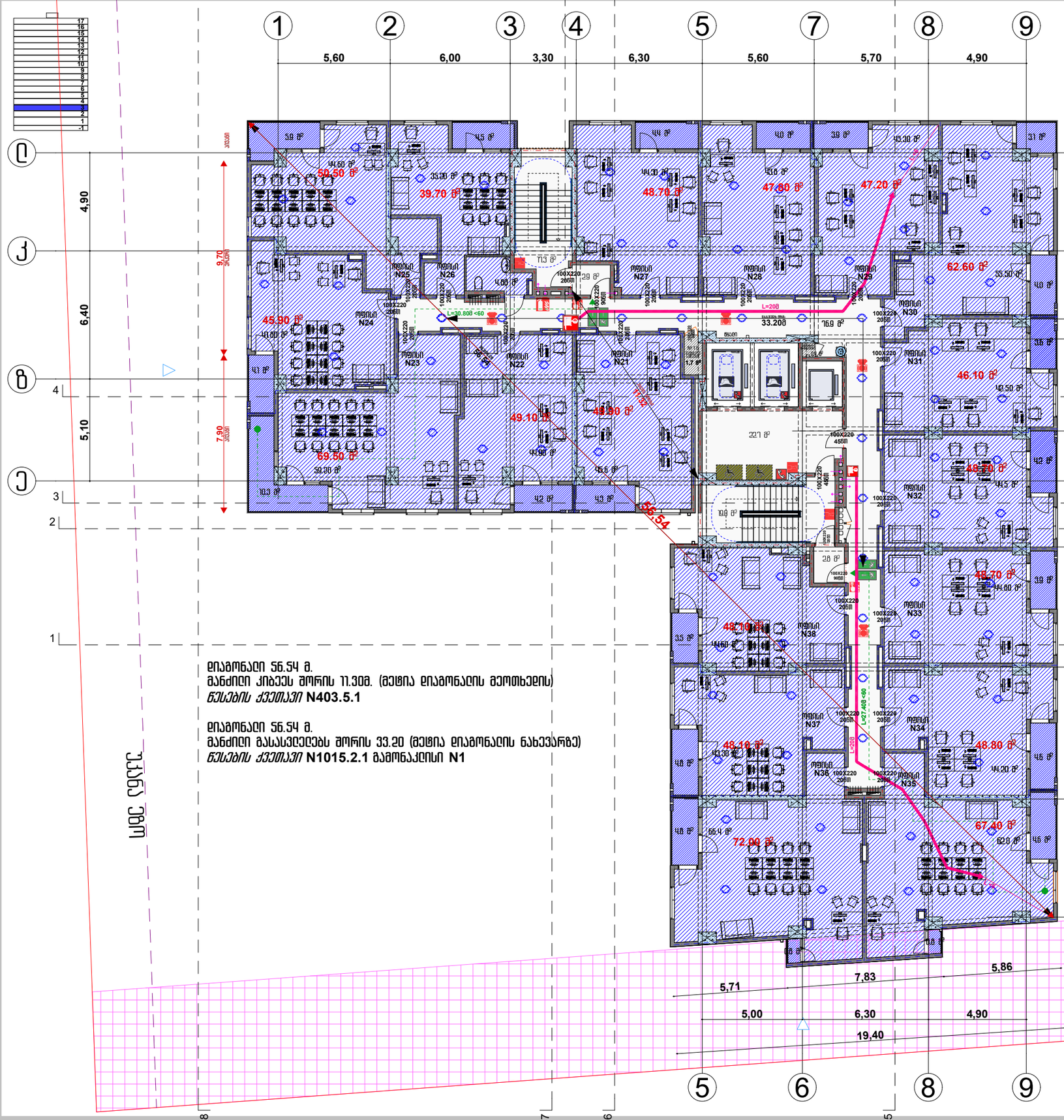
1
2
3
4
5
7
8
9
5,60
6,00
3,30
6,30
5,60
5,70
4,90
4,90
6,40
5,10
9,70
7,90
3,40
1,00
10,40
6,00
6,60
5,90
5,71
7,83
5,86
5,00
6,30
4,90
19,40
50.50 მ²
39.70 მ²
48.70 მ²
47.80 მ²
47.20 მ²
62.60 მ²
45.90 მ²
49.10 მ²
48.80 მ²
46.10 მ²
69.50 მ²
48.10 მ²
48.70 მ²
48.80 მ²
72.00 მ²
67.40 მ²
56.54
L=30.80 <60
L=20.60
L=27.40 <60
33.20მ
ოფისი N21
ოფისი N22
ოფისი N23
ოფისი N24
ოფისი N25
ოფისი N26
ოფისი N27
ოფისი N28
ოფისი N29
ოფისი N30
ოფისი N31
ოფისი N32
ოფისი N33
ოფისი N34
ოფისი N35
ოფისი N36
ოფისი N37
ოფისი N38
100X220 20სმ
100X220 45სმ
ჯამი
ჯამი
ჯამი

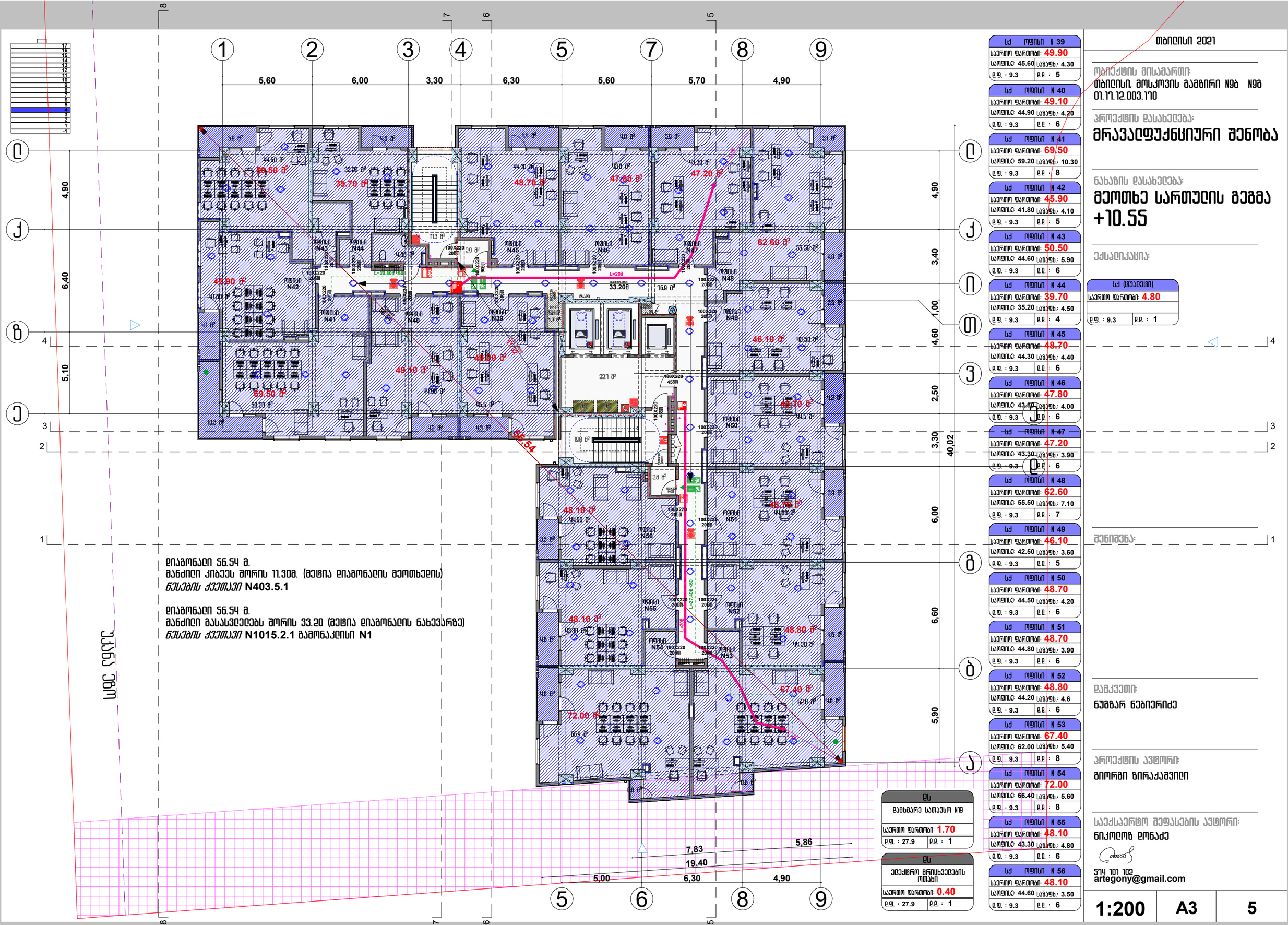
1
2
3
4
5
7
8
9
5,60
6,00
3,30
6,30
5,60
5,70
4,90
Ⴀ
Ⴁ
Ⴂ
Ⴃ
Ⴄ
Ⴅ
Ⴆ
Ⴇ
Ⴈ
4,90
6,40
5,10
3,40
1,00
4,60
2,50
3,30
6,00
6,60
5,90
40,02
39.70 მ²
48.70 მ²
47.80 მ²
47.20 მ²
45.90 მ²
49.10 მ²
48.80 მ²
69.50 მ²
48.10 მ²
48.10 მ²
48.80 მ²
72.00 მ²
67.40 მ²
62.60 მ²
46.10 მ²
56.54
L=20მ
L=27.40მ <60
7,83
19,40
5,00
6,30
4,90
5,86
ოფისი N39
ოფისი N40
ოფისი N41
ოფისი N42
ოფისი N43
ოფისი N44
ოფისი N45
ოფისი N46
ოფისი N47
ოფისი N48
ოფისი N49
ოფისი N50
ოფისი N51
ოფისი N52
ოფისი N53
ოფისი N54
ოფისი N55
ოფისი N56
ველოსიპედების პარკინგი
ველოსიპედების პარკინგი
ველოსიპედების პარკინგი

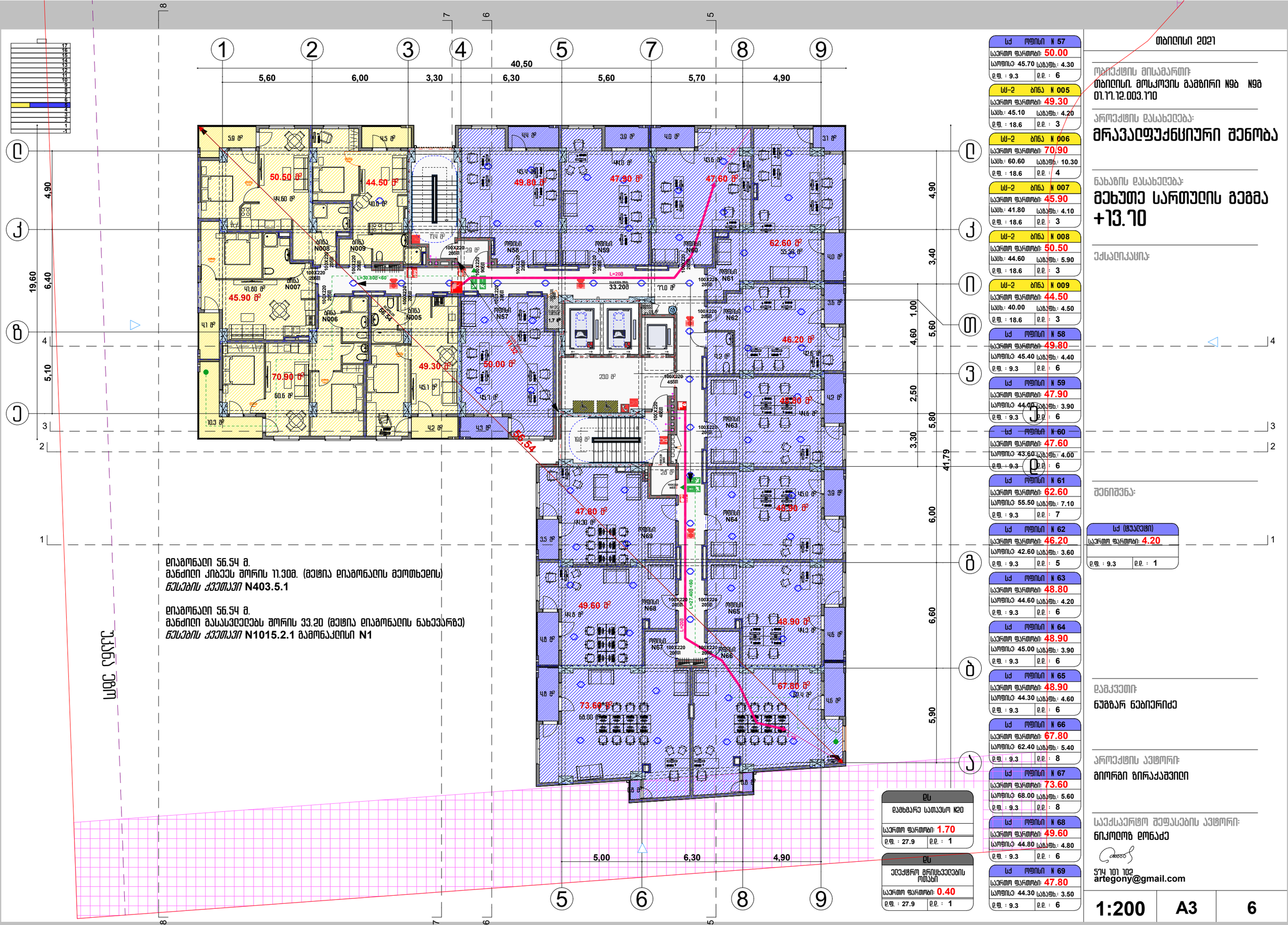

დიაგონალი 56.54 მ.
მანძილი კიბეეს შორის 11.30მ. (მეტია დიაგონალის მეოთხედის)
წესების კვეთავი **N403.5.1**

დიაგონალი 56.54 მ.
მანძილი გასასვლელებს შორის 33.20 (მეტია დიაგონალის ნახევარზე)
წესების კვეთავი **N1015.2.1** გამონაკლისი **N1**

სძ ოფისი N 57	
საერთო ფართობი: 50.00	
საოფისე: 45.70	საბაზ.: 4.30
ე.ფ. : 9.3	ე.ე. : 6

სს-2 ბინა N 005	
საერთო ფართობი: 49.30	
სასხ.: 45.10	საბაზ.: 4.20
ე.ფ. : 18.6	ე.ე. : 3

სს-2 ბინა N 006	
საერთო ფართობი: 70.90	
სასხ.: 60.60	საბაზ.: 10.30
ე.ფ. : 18.6	ე.ე. : 4

სს-2 ბინა N 007	
საერთო ფართობი: 45.90	
სასხ.: 41.80	საბაზ.: 4.10
ე.ფ. : 18.6	ე.ე. : 3

სს-2 ბინა N 008	
საერთო ფართობი: 50.50	
სასხ.: 44.60	საბაზ.: 5.90
ე.ფ. : 18.6	ე.ე. : 3

სს-2 ბინა N 009	
საერთო ფართობი: 44.50	
სასხ.: 40.00	საბაზ.: 4.50
ე.ფ. : 18.6	ე.ე. : 3

სძ ოფისი N 58	
საერთო ფართობი: 49.80	
საოფისე: 45.40	საბაზ.: 4.40
ე.ფ. : 9.3	ე.ე. : 6

სძ ოფისი N 59	
საერთო ფართობი: 47.90	
საოფისე: 44.00	საბაზ.: 3.90
ე.ფ. : 9.3	ე.ე. : 6

სძ ოფისი N 60	
საერთო ფართობი: 47.60	
საოფისე: 43.60	საბაზ.: 4.00
ე.ფ. : 9.3	ე.ე. : 6

სძ ოფისი N 61	
საერთო ფართობი: 62.60	
საოფისე: 55.50	საბაზ.: 7.10
ე.ფ. : 9.3	ე.ე. : 7

სძ ოფისი N 62	
საერთო ფართობი: 46.20	
საოფისე: 42.60	საბაზ.: 3.60
ე.ფ. : 9.3	ე.ე. : 5

სძ ოფისი N 63	
საერთო ფართობი: 48.80	
საოფისე: 44.60	საბაზ.: 4.20
ე.ფ. : 9.3	ე.ე. : 6

სძ ოფისი N 64	
საერთო ფართობი: 48.90	
საოფისე: 45.00	საბაზ.: 3.90
ე.ფ. : 9.3	ე.ე. : 6

სძ ოფისი N 65	
საერთო ფართობი: 48.90	
საოფისე: 44.30	საბაზ.: 4.60
ე.ფ. : 9.3	ე.ე. : 6

სძ ოფისი N 66	
საერთო ფართობი: 67.80	
საოფისე: 62.40	საბაზ.: 5.40
ე.ფ. : 9.3	ე.ე. : 8

სძ ოფისი N 67	
საერთო ფართობი: 73.60	
საოფისე: 68.00	საბაზ.: 5.60
ე.ფ. : 9.3	ე.ე. : 8

სძ ოფისი N 68	
საერთო ფართობი: 49.60	
საოფისე: 44.80	საბაზ.: 4.80
ე.ფ. : 9.3	ე.ე. : 6

სძ ოფისი N 69	
საერთო ფართობი: 47.80	
საოფისე: 44.30	საბაზ.: 3.50
ე.ფ. : 9.3	ე.ე. : 6

ეს დამხმარე სათავსო N20	
საერთო ფართობი: 1.70	
ე.ფ. : 27.9	ე.ე. : 1

ეს ელექტრო გრილხვეულების ოთახი	
საერთო ფართობი: 0.40	
ე.ფ. : 27.9	ე.ე. : 1

სძ (შუალედი)	
საერთო ფართობი: 4.20	
ე.ფ. : 9.3	ე.ე. : 1

თბილისი 2021

ობიექტის მისამართი:
თბილისი, მოსკოვის გამზირი №9ბ №9გ
01.17.12.003.170

პროექტის დასახელება:
მრავალფუნქციური შენობა

ნახაზის დასახელება:
მეხუთე სართულის გეგმა +13.70

ექსპლიკაცია:

შენიშვნა:

დამკვეთი:
ნუგზარ ნებიერიძე

არქიტექტის ავტორი:
გიორგი ზირაქაშვილი

საქსაერწო შეფასების ავტორი:
ნიკოლოზ დონაძე
577 101 102
artegony@gmail.com

1:200	A3	6

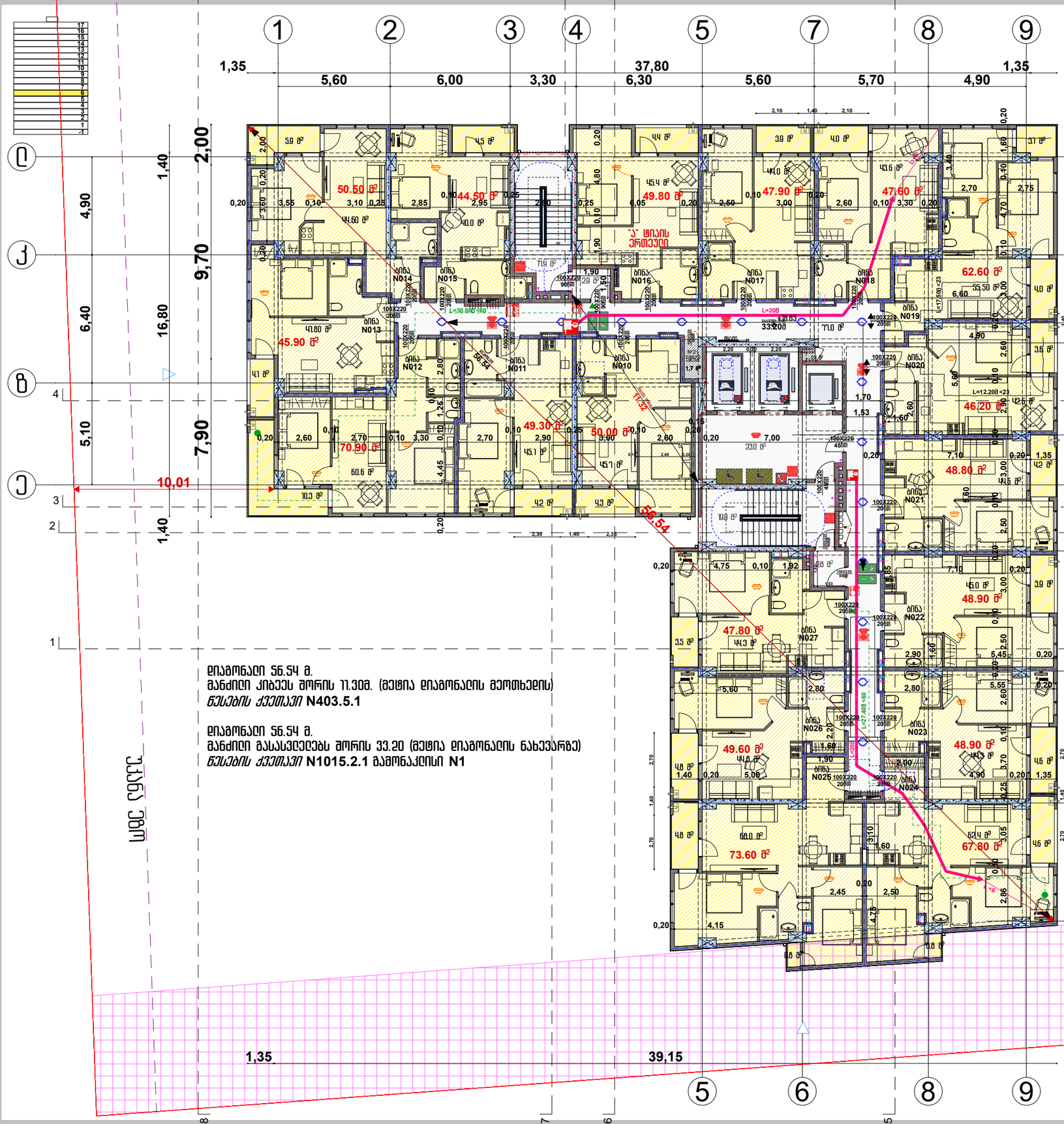
1
2
3
4
5
7
8
9
37,80
1,35
5,60
6,00
3,30
6,30
5,60
5,70
4,90
1,35
10,01
39,15
38,70
16,80
9,70
7,90
6,40
5,10
4,90
2,00
1,40
6,00
6,60
6,20
4,60
3,40
2,50
1,00
1,49
50.50 მ²
44.50 მ²
49.80 მ²
47.90 მ²
47.60 მ²
45.90 მ²
70.90 მ²
49.30 მ²
50.00 მ²
56.54 მ²
62.60 მ²
46.20 მ²
48.80 მ²
48.90 მ²
47.80 მ²
49.60 მ²
73.60 მ²
48.90 მ²
67.80 მ²
ბინა N010
ბინა N011
ბინა N012
ბინა N013
ბინა N014
ბინა N015
ბინა N016
ბინა N017
ბინა N018
ბინა N019
ბინა N020
ბინა N021
ბინა N022
ბინა N023
ბინა N024
ბინა N025
ბინა N026
ბინა N027
კიბის ორთვალი
სველი წერტილი
სველი წერტილი
სველი წერტილ

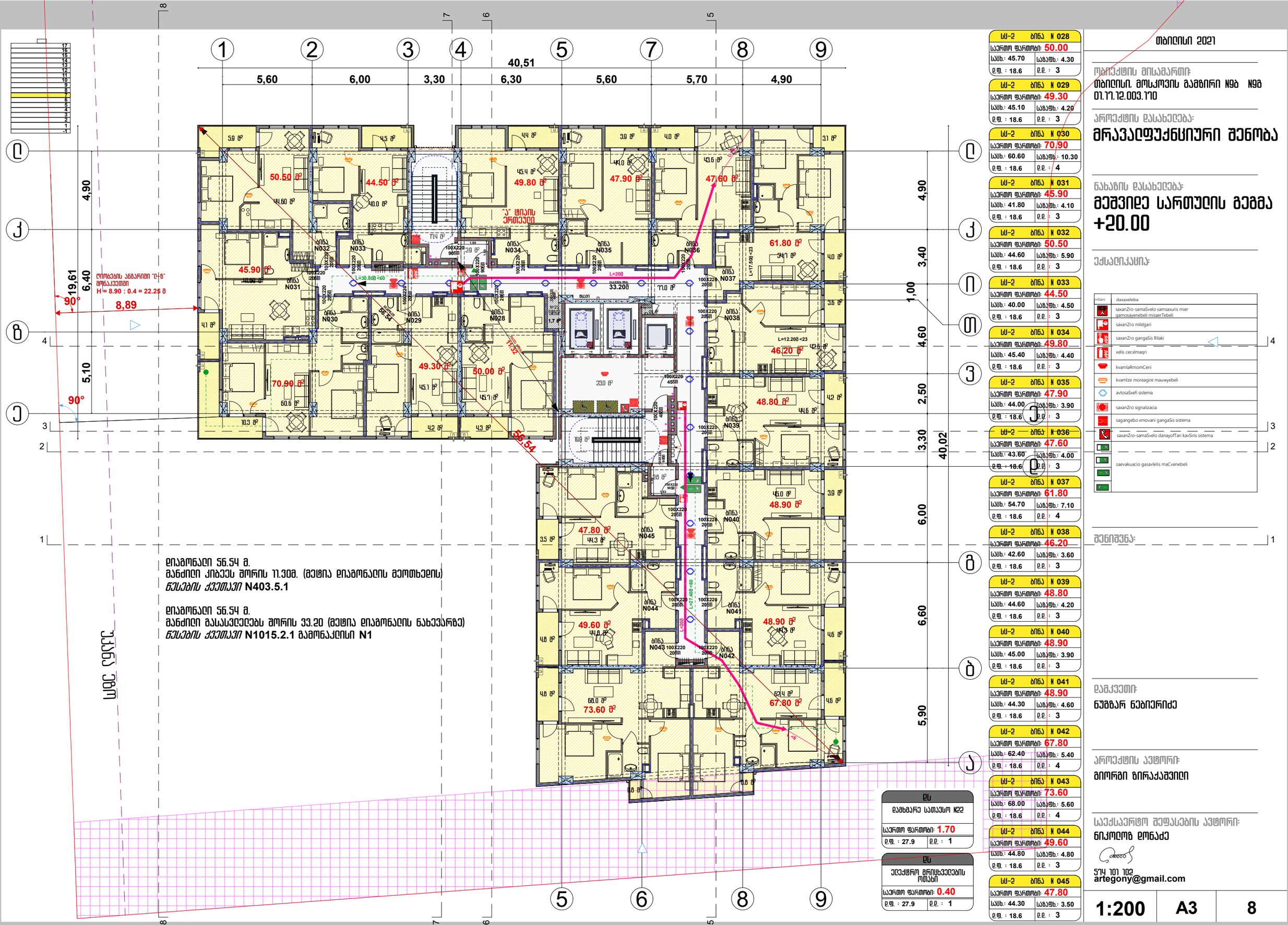

სს-2	ბინა N 028	
საერთო ფართობი:	50.00	
სასხ.: 45.70	საბაზ.: 4.30	
ე.ფ. : 18.6	ე.ე. : 3	

სს-2	ბინა N 029	
საერთო ფართობი:	49.30	
სასხ.: 45.10	საბაზ.: 4.20	
ე.ფ. : 18.6	ე.ე. : 3	

სს-2	ბინა N 030	
საერთო ფართობი:	70.90	
სასხ.: 60.60	საბაზ.: 10.30	
ე.ფ. : 18.6	ე.ე. : 4	

სს-2	ბინა N 031	
საერთო ფართობი:	45.90	
სასხ.: 41.80	საბაზ.: 4.10	
ე.ფ. : 18.6	ე.ე. : 3	

სს-2	ბინა N 032	
საერთო ფართობი:	50.50	
სასხ.: 44.60	საბაზ.: 5.90	
ე.ფ. : 18.6	ე.ე. : 3	

სს-2	ბინა N 033	
საერთო ფართობი:	44.50	
სასხ.: 40.00	საბაზ.: 4.50	
ე.ფ. : 18.6	ე.ე. : 3	

სს-2	ბინა N 034	
საერთო ფართობი:	49.80	
სასხ.: 45.40	საბაზ.: 4.40	
ე.ფ. : 18.6	ე.ე. : 3	

სს-2	ბინა N 035	
საერთო ფართობი:	47.90	
სასხ.: 44.00	საბაზ.: 3.90	
ე.ფ. : 18.6	ე.ე. : 3	

სს-2	ბინა N 036	
საერთო ფართობი:	47.60	
სასხ.: 43.60	საბაზ.: 4.00	
ე.ფ. : 18.6	ე.ე. : 3	

სს-2	ბინა N 037	
საერთო ფართობი:	61.80	
სასხ.: 54.70	საბაზ.: 7.10	
ე.ფ. : 18.6	ე.ე. : 4	

სს-2	ბინა N 038	
საერთო ფართობი:	46.20	
სასხ.: 42.60	საბაზ.: 3.60	
ე.ფ. : 18.6	ე.ე. : 3	

სს-2	ბინა N 039	
საერთო ფართობი:	48.80	
სასხ.: 44.60	საბაზ.: 4.20	
ე.ფ. : 18.6	ე.ე. : 3	

სს-2	ბინა N 040	
საერთო ფართობი:	48.90	
სასხ.: 45.00	საბაზ.: 3.90	
ე.ფ. : 18.6	ე.ე. : 3	

სს-2	ბინა N 041	
საერთო ფართობი:	48.90	
სასხ.: 44.30	საბაზ.: 4.60	
ე.ფ. : 18.6	ე.ე. : 3	

სს-2	ბინა N 042	
საერთო ფართობი:	67.80	
სასხ.: 62.40	საბაზ.: 5.40	
ე.ფ. : 18.6	ე.ე. : 4	

სს-2	ბინა N 043	
საერთო ფართობი:	73.60	
სასხ.: 68.00	საბაზ.: 5.60	
ე.ფ. : 18.6	ე.ე. : 4	

სს-2	ბინა N 044	
საერთო ფართობი:	49.60	
სასხ.: 44.80	საბაზ.: 4.80	
ე.ფ. : 18.6	ე.ე. : 3	

სს-2	ბინა N 045	
საერთო ფართობი:	47.80	
სასხ.: 44.30	საბაზ.: 3.50	
ე.ფ. : 18.6	ე.ე. : 3	

ეს	
დამხმარე სათავსო №22	
საერთო ფართობი:	1.70
ე.ფ. : 27.9	ე.ე. : 1

ეს	
ელექტრო მრიცხველების ოთახი	
საერთო ფართობი:	0.40
ე.ფ. : 27.9	ე.ე. : 1

დიაგონალი 56.54 მ.
მანძილი კიბეეს შორის 11.30მ. (მეტია დიაგონალის მეოთხედის)
წესების კვეთაები **N403.5.1**

დიაგონალი 56.54 მ.
მანძილი გასასვლელებს შორის 33.20 (მეტია დიაგონალის ნახევარზე)
წესების კვეთაები **N1015.2.1** გამონაკლისი **N1**

სველი ღერძი

თბილისი 2021

ობიექტის მისამართი:
თბილისი, მოსკოვის გამზირი №9ბ №9გ
01.17.12.003.170

პროექტის დასახელება:
მრავალფუნქციური შენობა

ნახაზის დასახელება:
მეშვიდე სართულის გეგმა
+20.00

ექსპლიკაცია:

inSani	dasaxeleba
	saxanZro-samaSvelo samsaxuris mier qmosayenebeli misaerTebeli
	saxanZro mildgari
	saxanZro gangaSis Rilaki
	xelis ceciMaqri
	kvamlaRmomCeni
	kvamlze moreagire mauwyebeli
	avtosaSxefi sistema
	saxanZro signalizacia
	sagangebo xmovani gangaSis sistema
	saxanZro-samaSvelo danayofTan kavSiris sistema
	saevakuacio gasavlelis maCvenebeli

შენიშვნა:

დამკვეთი:
ნუგზარ ნებიერიძე

არქიტექტის ავტორი:
გიორგი ზირაქაშვილი

საქსაერტო შეფასების ავტორი:
ნიკოლოზ ღონაძე

574 101 102
artegony@gmail.com

1:200	A3	8

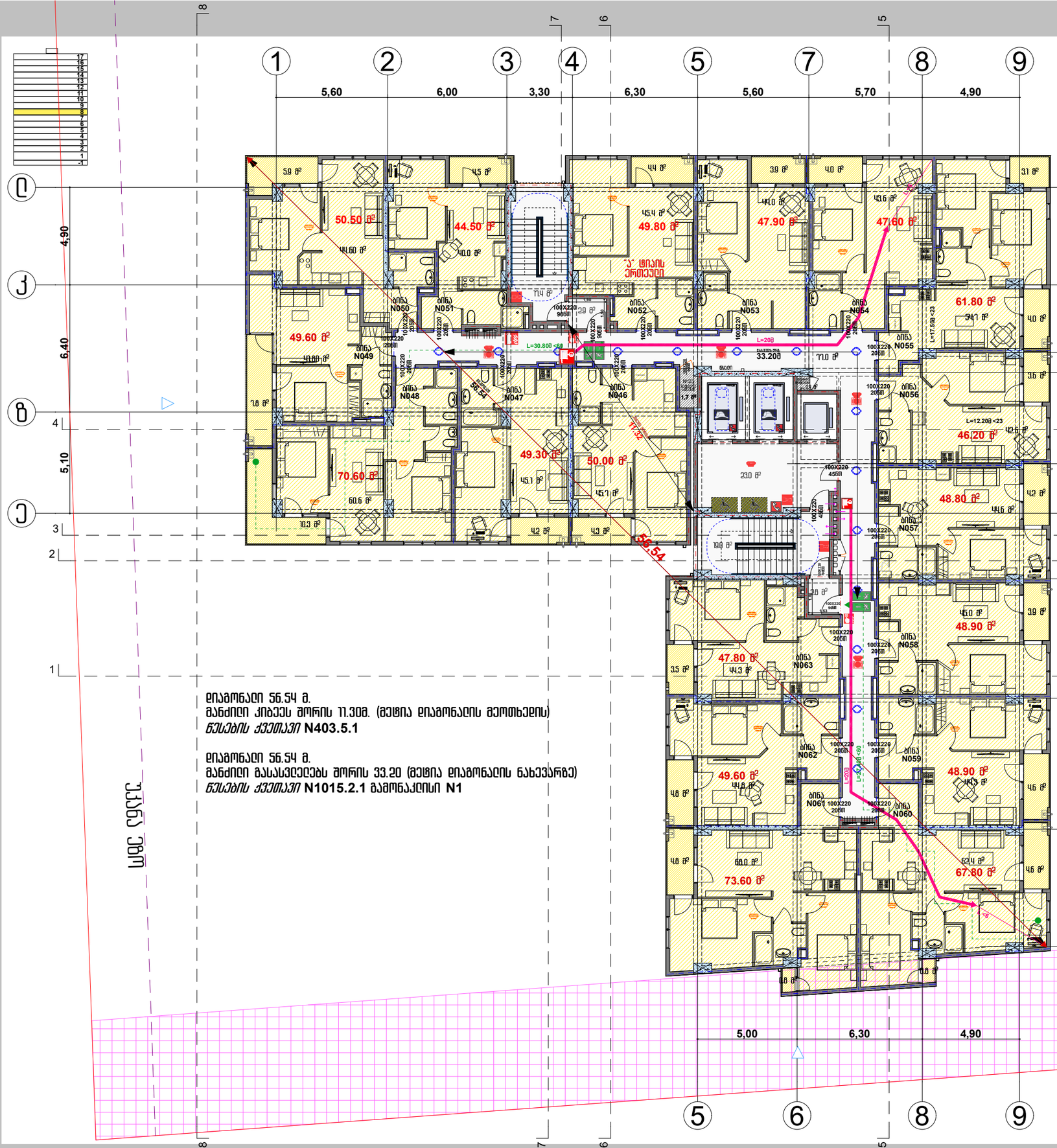

დიამონაი 56.54 მ.
მანძილი კიბეეს შორის 11.30მ. (მეტია დიამონაის მეოთხედის)
წესების კვეთაები **N403.5.1**

დიამონაი 56.54 მ.
მანძილი გასასვლელებს შორის 33.20 (მეტია დიამონაის ნახევარზე)
წესების კვეთაები **N1015.2.1** გამონაკლისი **N1**

სს-2	ბინა N 046	
საერთო ფართობი:	50.00	
სასხ.: 45.70	სააბაზ.: 4.30	
ე.ფ. : 18.6	ე.ე. : 3	

სს-2	ბინა N 047	
საერთო ფართობი:	49.30	
სასხ.: 45.10	სააბაზ.: 4.20	
ე.ფ. : 18.6	ე.ე. : 3	

სს-2	ბინა N 048	
საერთო ფართობი:	70.90	
სასხ.: 60.60	სააბაზ.: 10.30	
ე.ფ. : 18.6	ე.ე. : 4	

სს-2	ბინა N 049	
საერთო ფართობი:	49.60	
სასხ.: 41.80	სააბაზ.: 7.80	
ე.ფ. : 18.6	ე.ე. : 3	

სს-2	ბინა N 050	
საერთო ფართობი:	50.50	
სასხ.: 44.60	სააბაზ.: 5.90	
ე.ფ. : 18.6	ე.ე. : 3	

სს-2	ბინა N 051	
საერთო ფართობი:	44.50	
სასხ.: 40.00	სააბაზ.: 4.50	
ე.ფ. : 18.6	ე.ე. : 3	

სს-2	ბინა N 052	
საერთო ფართობი:	49.80	
სასხ.: 45.40	სააბაზ.: 4.40	
ე.ფ. : 18.6	ე.ე. : 3	

სს-2	ბინა N 053	
საერთო ფართობი:	47.90	
სასხ.: 44.00	სააბაზ.: 3.90	
ე.ფ. : 18.6	ე.ე. : 3	

სს-2	ბინა N 054	
საერთო ფართობი:	47.60	
სასხ.: 43.60	სააბაზ.: 4.00	
ე.ფ. : 18.6	ე.ე. : 3	

სს-2	ბინა N 055	
საერთო ფართობი:	61.80	
სასხ.: 54.70	სააბაზ.: 7.10	
ე.ფ. : 18.6	ე.ე. : 4	

სს-2	ბინა N 056	
საერთო ფართობი:	46.20	
სასხ.: 42.60	სააბაზ.: 3.60	
ე.ფ. : 18.6	ე.ე. : 3	

სს-2	ბინა N 057	
საერთო ფართობი:	48.80	
სასხ.: 44.60	სააბაზ.: 4.20	
ე.ფ. : 18.6	ე.ე. : 3	

სს-2	ბინა N 058	
საერთო ფართობი:	48.90	
სასხ.: 45.00	სააბაზ.: 3.90	
ე.ფ. : 18.6	ე.ე. : 3	

სს-2	ბინა N 059	
საერთო ფართობი:	48.90	
სასხ.: 44.30	სააბაზ.: 4.60	
ე.ფ. : 18.6	ე.ე. : 3	

სს-2	ბინა N 060	
საერთო ფართობი:	67.80	
სასხ.: 62.40	სააბაზ.: 5.40	
ე.ფ. : 18.6	ე.ე. : 4	

სს-2	ბინა N 061	
საერთო ფართობი:	73.60	
სასხ.: 68.00	სააბაზ.: 5.60	
ე.ფ. : 18.6	ე.ე. : 4	

სს-2	ბინა N 062	
საერთო ფართობი:	49.60	
სასხ.: 44.80	სააბაზ.: 4.80	
ე.ფ. : 18.6	ე.ე. : 3	

სს-2	ბინა N 063	
საერთო ფართობი:	47.80	
სასხ.: 44.30	სააბაზ.: 3.50	
ე.ფ. : 18.6	ე.ე. : 3	

ეს	
დამხმარე სათავსო №23	
საერთო ფართობი:	1.70
ე.ფ. : 27.9	ე.ე. : 1

ეს	
ველექტრო მრიცხველების ოთახი	
საერთო ფართობი:	0.40
ე.ფ. : 27.9	ე.ე. : 1

inSani	dasaxeleba
	saxanZro-samaSvelo samsaxuris mier qmosayenebeli misaerTebeli
	saxanZro mildgari
	saxanZro gangaSis Rilaki
	xelis ceclmaqri
	kvamlaRmomCeni
	kvamlze moreagire mauwyebeli
	avtosaSxefi sistema
	saxanZro signalizacia
	sagangebo xmovani gangaSis sistema
	saxanZro-samaSvelo danayofTan kavSiris sistema
	saevakuacio gasavlelis maCvenebeli

თბილისი 2021

ობიექტის მისამართი:
თბილისი, მოსკოვის გამზირი №9ბ №9გ
01.17.12.003.170

პროექტის დასახელება:
მრავალფუნქციური შენობა

ნახაზის დასახელება:
მერვე სართულის გეგმა
+23.15

ექსპლიკაცია:

შენიშვნა:

დამკვეთი:
ნუგზარ ნებიერიძე

პროექტის ავტორი:
გიორგი ზირაქაშვილი

საქსაერტო შეფასების ავტორი:
ნიკოლოზ დონაძე
574 101 102
artegony@gmail.com

1:200	A3	9

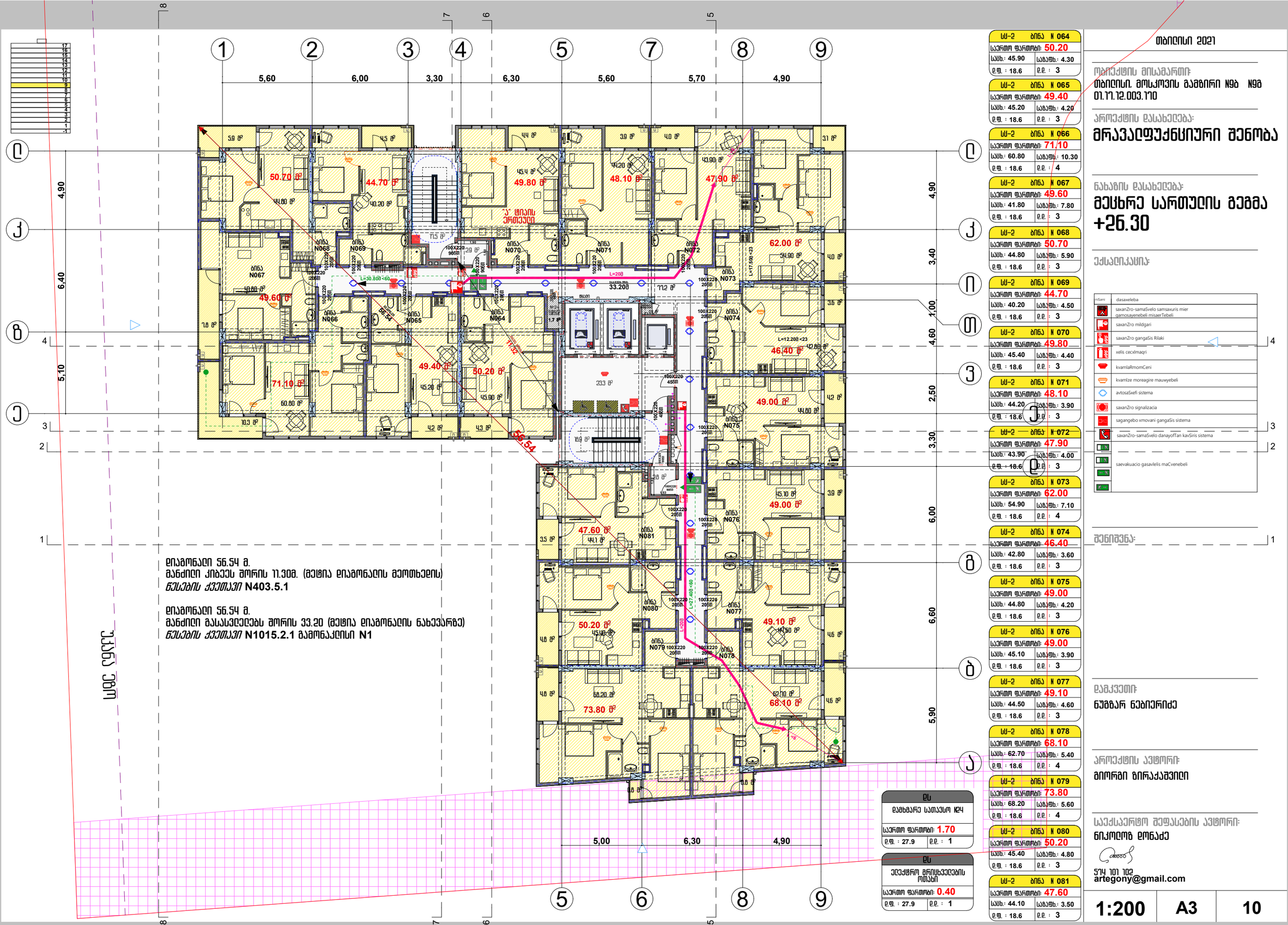

დიამონაული 56.54 მ.
მანძილი კიბეეს შორის 11.30მ. (მეტია დიამონაულის მეოთხედის)
წესების კვეთაები **N403.5.1**

დიამონაული 56.54 მ.
მანძილი გასასვლელებს შორის 33.20 (მეტია დიამონაულის ნახევარზე)
წესების კვეთაები **N1015.2.1** გამონაკლისი **N1**

სს-2	ბინა N 064	
საერთო ფართობი:	50.20	
სასხ.: 45.90	სააბაზ.: 4.30	
ე.ფ. : 18.6	ე.ე. : 3	

სს-2	ბინა N 065	
საერთო ფართობი:	49.40	
სასხ.: 45.20	სააბაზ.: 4.20	
ე.ფ. : 18.6	ე.ე. : 3	

სს-2	ბინა N 066	
საერთო ფართობი:	71.10	
სასხ.: 60.80	სააბაზ.: 10.30	
ე.ფ. : 18.6	ე.ე. : 4	

სს-2	ბინა N 067	
საერთო ფართობი:	49.60	
სასხ.: 41.80	სააბაზ.: 7.80	
ე.ფ. : 18.6	ე.ე. : 3	

სს-2	ბინა N 068	
საერთო ფართობი:	50.70	
სასხ.: 44.80	სააბაზ.: 5.90	
ე.ფ. : 18.6	ე.ე. : 3	

სს-2	ბინა N 069	
საერთო ფართობი:	44.70	
სასხ.: 40.20	სააბაზ.: 4.50	
ე.ფ. : 18.6	ე.ე. : 3	

სს-2	ბინა N 070	
საერთო ფართობი:	49.80	
სასხ.: 45.40	სააბაზ.: 4.40	
ე.ფ. : 18.6	ე.ე. : 3	

სს-2	ბინა N 071	
საერთო ფართობი:	48.10	
სასხ.: 44.20	სააბაზ.: 3.90	
ე.ფ. : 18.6	ე.ე. : 3	

სს-2	ბინა N 072	
საერთო ფართობი:	47.90	
სასხ.: 43.90	სააბაზ.: 4.00	
ე.ფ. : 18.6	ე.ე. : 3	

სს-2	ბინა N 073	
საერთო ფართობი:	62.00	
სასხ.: 54.90	სააბაზ.: 7.10	
ე.ფ. : 18.6	ე.ე. : 4	

სს-2	ბინა N 074	
საერთო ფართობი:	46.40	
სასხ.: 42.80	სააბაზ.: 3.60	
ე.ფ. : 18.6	ე.ე. : 3	

სს-2	ბინა N 075	
საერთო ფართობი:	49.00	
სასხ.: 44.80	სააბაზ.: 4.20	
ე.ფ. : 18.6	ე.ე. : 3	

სს-2	ბინა N 076	
საერთო ფართობი:	49.00	
სასხ.: 45.10	სააბაზ.: 3.90	
ე.ფ. : 18.6	ე.ე. : 3	

სს-2	ბინა N 077	
საერთო ფართობი:	49.10	
სასხ.: 44.50	სააბაზ.: 4.60	
ე.ფ. : 18.6	ე.ე. : 3	

სს-2	ბინა N 078	
საერთო ფართობი:	68.10	
სასხ.: 62.70	სააბაზ.: 5.40	
ე.ფ. : 18.6	ე.ე. : 4	

სს-2	ბინა N 079	
საერთო ფართობი:	73.80	
სასხ.: 68.20	სააბაზ.: 5.60	
ე.ფ. : 18.6	ე.ე. : 4	

სს-2	ბინა N 080	
საერთო ფართობი:	50.20	
სასხ.: 45.40	სააბაზ.: 4.80	
ე.ფ. : 18.6	ე.ე. : 3	

სს-2	ბინა N 081	
საერთო ფართობი:	47.60	
სასხ.: 44.10	სააბაზ.: 3.50	
ე.ფ. : 18.6	ე.ე. : 3	

ეს	
დამხმარე სათავსო №24	
საერთო ფართობი:	1.70
ე.ფ. : 27.9	ე.ე. : 1

ეს	
ელექტრო მრიცხველების ოთახი	
საერთო ფართობი:	0.40
ე.ფ. : 27.9	ე.ე. : 1

თბილისი 2021

ობიექტის მისამართი:
თბილისი, მოსკოვის გამზირი №9ბ №9გ
01.17.12.003.170

პროექტის დასახელება:
მრავალფუნქციური შენობა

ნახაზის დასახელება:
მეცხრე სართულის გეგმა
+26.30

ექსპლიკაცია:

inSani	dasaxeleba
	saxanZro-samaSvelo samsaxuris mier qamosayenebeli misaerTebeli
	saxanZro mildgari
	saxanZro gangaSis Rilaki
	xelis ceciMaqri
	kvamlaRmomCeni
	kvamlze moreagire mauwyebeli
	avtosaSxefi sistema
	saxanZro signalizacia
	sagangebo xmovani gangaSis sistema
	saxanZro-samaSvelo danayofTan kavSiris sistema
	saevakuacio gasavlelis maCvenebeli

შენიშვნა:

დამკვეთი:
ნუგზარ ნებიერიძე

არქიტექტის ავტორი:
გიორგი ზირაქაშვილი

საკონსტრუქციო შეფასების ავტორი:
ნიკოლოზ დონაძე

574 101 102
artegony@gmail.com

1:200	A3	10

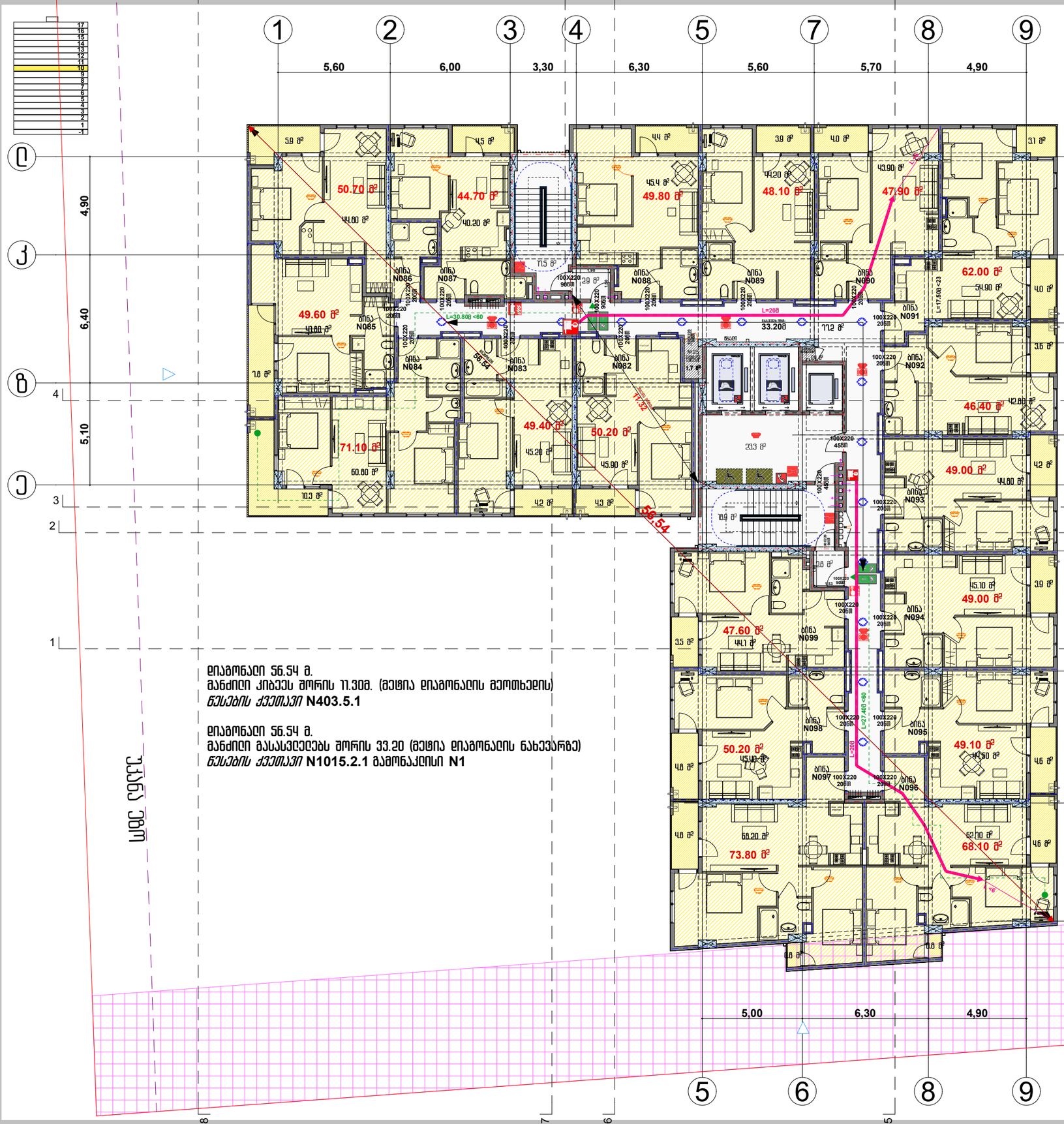
1
2
3
4
5
6
7
8
9
5,60
6,00
3,30
6,30
5,60
5,70
4,90
5,00
6,30
4,90
4,90
6,40
5,10
3,40
1,00
4,60
2,50
3,30
6,00
6,60
5,90
50.70 მ²
44.70 მ²
49.80 მ²
48.10 მ²
47.90 მ²
49.60 მ²
62.00 მ²
46.40 მ²
49.40 მ²
50.20 მ²
71.10 მ²
49.00 მ²
47.60 მ²
50.20 მ²
49.10 მ²
73.80 მ²
68.10 მ²
56.54
L=30.80მ <60
L=20მ
L=17.50მ <23
L=27.40მ <60
L=20მ
33.20მ
100X220 96მმ
100X220 45მმ
100X220 20მმ
100X220 24მმ
ბინა N082
ბინა N083
ბინა N084
ბინა N085
ბინა N086
ბინა N087
ბინა N088
ბინა N089
ბინა N090
ბინა N091
ბინა N092
ბინა N093
ბინა N094
ბინა N095
ბინა N096
ბინა N097
ბინა N098
ბინა N099
სველი წერტილი
სველი წერტილი
სველი წერტილი

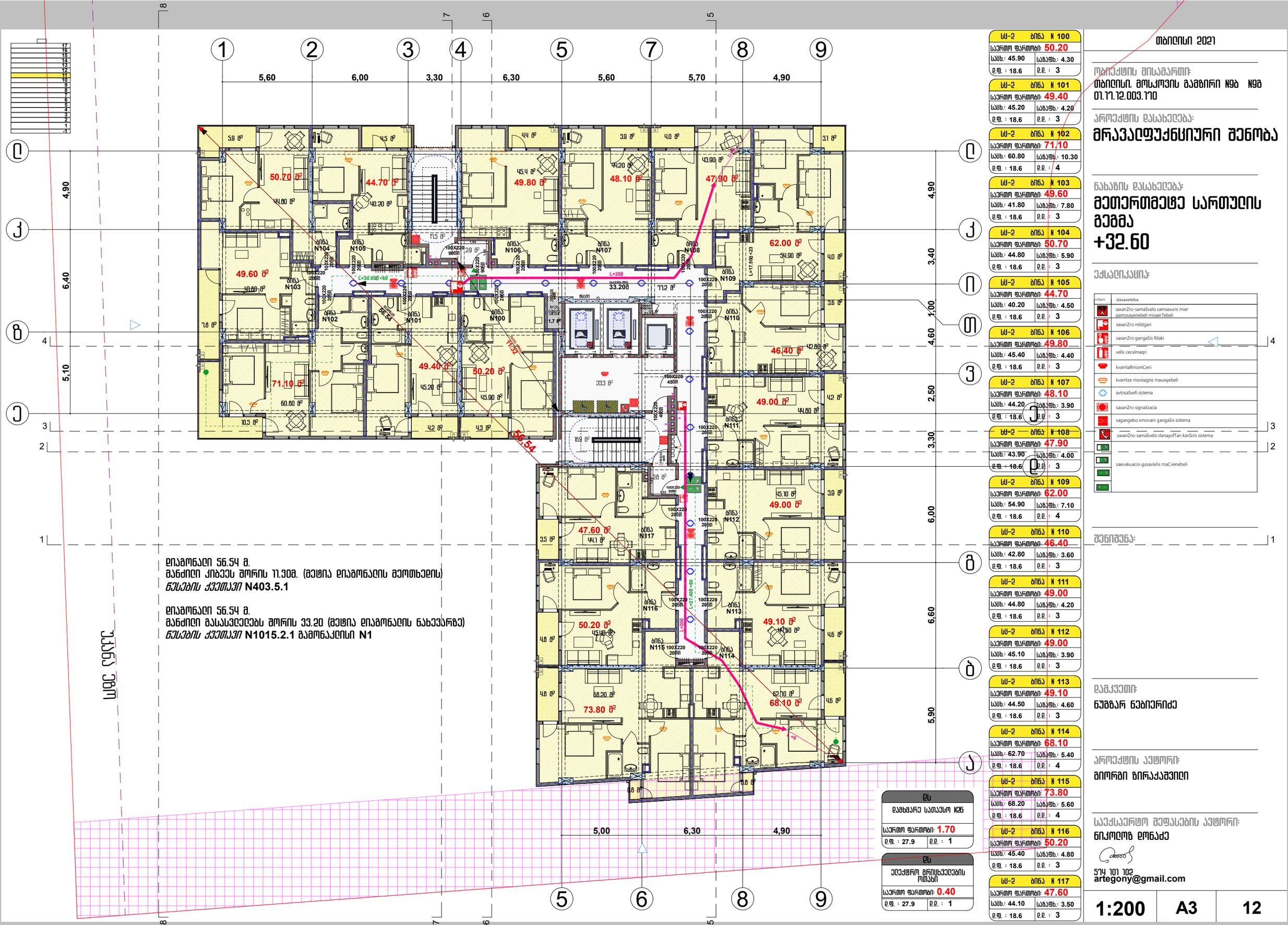

დიამონაი 56.54 მ.
მანძილი კიბეეს შორის 11.30მ. (მეტია დიამონაის მეოთხედის)
წესების კვეთაები **N403.5.1**

დიამონაი 56.54 მ.
მანძილი გასასვლელებს შორის 33.20 (მეტია დიამონაის ნახევარზე)
წესების კვეთაები **N1015.2.1** გამონაკლისი **N1**

სს-2	ბინა N 100	
საერთო ფართობი:	50.20	
სასხ.: 45.90	სააგფხ.: 4.30	
ე.ფ. : 18.6	ე.ე. : 3	

სს-2	ბინა N 101	
საერთო ფართობი:	49.40	
სასხ.: 45.20	სააგფხ.: 4.20	
ე.ფ. : 18.6	ე.ე. : 3	

სს-2	ბინა N 102	
საერთო ფართობი:	71.10	
სასხ.: 60.80	სააგფხ.: 10.30	
ე.ფ. : 18.6	ე.ე. : 4	

სს-2	ბინა N 103	
საერთო ფართობი:	49.60	
სასხ.: 41.80	სააგფხ.: 7.80	
ე.ფ. : 18.6	ე.ე. : 3	

სს-2	ბინა N 104	
საერთო ფართობი:	50.70	
სასხ.: 44.80	სააგფხ.: 5.90	
ე.ფ. : 18.6	ე.ე. : 3	

სს-2	ბინა N 105	
საერთო ფართობი:	44.70	
სასხ.: 40.20	სააგფხ.: 4.50	
ე.ფ. : 18.6	ე.ე. : 3	

სს-2	ბინა N 106	
საერთო ფართობი:	49.80	
სასხ.: 45.40	სააგფხ.: 4.40	
ე.ფ. : 18.6	ე.ე. : 3	

სს-2	ბინა N 107	
საერთო ფართობი:	48.10	
სასხ.: 44.20	სააგფხ.: 3.90	
ე.ფ. : 18.6	ე.ე. : 3	

სს-2	ბინა N 108	
საერთო ფართობი:	47.90	
სასხ.: 43.90	სააგფხ.: 4.00	
ე.ფ. : 18.6	ე.ე. : 3	

სს-2	ბინა N 109	
საერთო ფართობი:	62.00	
სასხ.: 54.90	სააგფხ.: 7.10	
ე.ფ. : 18.6	ე.ე. : 4	

სს-2	ბინა N 110	
საერთო ფართობი:	46.40	
სასხ.: 42.80	სააგფხ.: 3.60	
ე.ფ. : 18.6	ე.ე. : 3	

სს-2	ბინა N 111	
საერთო ფართობი:	49.00	
სასხ.: 44.80	სააგფხ.: 4.20	
ე.ფ. : 18.6	ე.ე. : 3	

სს-2	ბინა N 112	
საერთო ფართობი:	49.00	
სასხ.: 45.10	სააგფხ.: 3.90	
ე.ფ. : 18.6	ე.ე. : 3	

სს-2	ბინა N 113	
საერთო ფართობი:	49.10	
სასხ.: 44.50	სააგფხ.: 4.60	
ე.ფ. : 18.6	ე.ე. : 3	

სს-2	ბინა N 114	
საერთო ფართობი:	68.10	
სასხ.: 62.70	სააგფხ.: 5.40	
ე.ფ. : 18.6	ე.ე. : 4	

სს-2	ბინა N 115	
საერთო ფართობი:	73.80	
სასხ.: 68.20	სააგფხ.: 5.60	
ე.ფ. : 18.6	ე.ე. : 4	

სს-2	ბინა N 116	
საერთო ფართობი:	50.20	
სასხ.: 45.40	სააგფხ.: 4.80	
ე.ფ. : 18.6	ე.ე. : 3	

სს-2	ბინა N 117	
საერთო ფართობი:	47.60	
სასხ.: 44.10	სააგფხ.: 3.50	
ე.ფ. : 18.6	ე.ე. : 3	

ეს	
დამხმარე სათავსო N25	
საერთო ფართობი:	1.70
ე.ფ. : 27.9	ე.ე. : 1

ეს	
ველექტრო მრიცხველების ოთახი	
საერთო ფართობი:	0.40
ე.ფ. : 27.9	ე.ე. : 1

თბილისი 2021

ობიექტის მისამართი:
თბილისი, მოსკოვის გამზირი №9ბ №9გ
01.17.12.003.170

პროექტის დასახელება:
მრავალფუნქციური შენობა

ნახაზის დასახელება:
მეთერთმეტე სართულის გეგმა
+32.60

ექსპლიკაცია:

inSani	dasaxeleba
	saxanZro-samaSvelo samsaxuris mier qmosayenebeli misaerTebeli
	saxanZro mildgari
	saxanZro gangaSis Rilaki
	xelis ceclmaqri
	kvamlaRmomCeni
	kvamlze moreagire mauwyebeli
	avtosaSxefi sistema
	saxanZro signalizacia
	sagangebo xmovani gangaSis sistema
	saxanZro-samaSvelo danayofTan kavSiris sistema
	saevakuacio gasavlelis maCvenebeli

შენიშვნა:

დამკვეთი:
ნუგზარ ნებიერიძე

არქიტექტის ავტორი:
გიორგი ზირაქაშვილი

საქსაერტო შეფასების ავტორი:
ნიკოლოზ დონაძე

574 101 102
artegony@gmail.com

1:200	A3	12

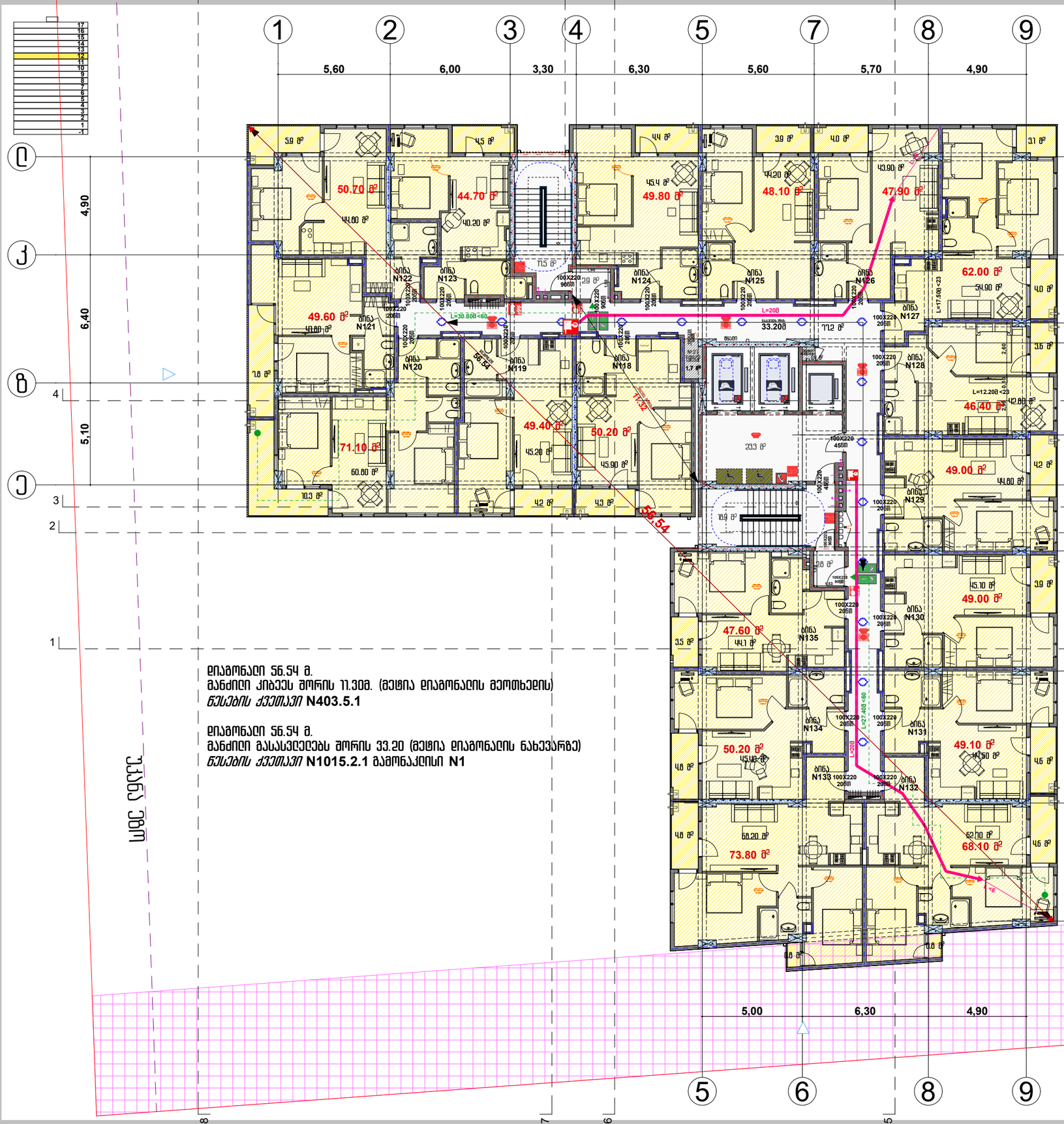

დიამონაი 56.54 მ.
მანძილი კიბეეს შორის 11.30მ. (მეტია დიამონაის მეოთხედის)
წესების კვეთაები **N403.5.1**

დიამონაი 56.54 მ.
მანძილი გასასვლელებს შორის 33.20 (მეტია დიამონაის ნახევარზე)
წესების კვეთაები **N1015.2.1** გამონაკლისი **N1**

სს-2	ბინა N 118
საერთო ფართობი:	50.20
სასხ.: 45.90	სააბაზ.: 4.30
ე.ფ. : 18.6	ე.ე. : 3

სს-2	ბინა N 119
საერთო ფართობი:	49.40
სასხ.: 45.20	სააბაზ.: 4.20
ე.ფ. : 18.6	ე.ე. : 3

სს-2	ბინა N 120
საერთო ფართობი:	71.10
სასხ.: 60.80	სააბაზ.: 10.30
ე.ფ. : 18.6	ე.ე. : 4

სს-2	ბინა N 121
საერთო ფართობი:	49.60
სასხ.: 41.80	სააბაზ.: 7.80
ე.ფ. : 18.6	ე.ე. : 3

სს-2	ბინა N 122
საერთო ფართობი:	50.70
სასხ.: 44.80	სააბაზ.: 5.90
ე.ფ. : 18.6	ე.ე. : 3

სს-2	ბინა N 123
საერთო ფართობი:	44.70
სასხ.: 40.20	სააბაზ.: 4.50
ე.ფ. : 18.6	ე.ე. : 3

სს-2	ბინა N 124
საერთო ფართობი:	49.80
სასხ.: 45.40	სააბაზ.: 4.40
ე.ფ. : 18.6	ე.ე. : 3

სს-2	ბინა N 125
საერთო ფართობი:	48.10
სასხ.: 44.20	სააბაზ.: 3.90
ე.ფ. : 18.6	ე.ე. : 3

სს-2	ბინა N 126
საერთო ფართობი:	47.90
სასხ.: 43.90	სააბაზ.: 4.00
ე.ფ. : 18.6	ე.ე. : 3

სს-2	ბინა N 127
საერთო ფართობი:	62.00
სასხ.: 54.90	სააბაზ.: 7.10
ე.ფ. : 18.6	ე.ე. : 4

სს-2	ბინა N 128
საერთო ფართობი:	46.40
სასხ.: 42.80	სააბაზ.: 3.60
ე.ფ. : 18.6	ე.ე. : 3

სს-2	ბინა N 129
საერთო ფართობი:	49.00
სასხ.: 44.80	სააბაზ.: 4.20
ე.ფ. : 18.6	ე.ე. : 3

სს-2	ბინა N 130
საერთო ფართობი:	49.00
სასხ.: 45.10	სააბაზ.: 3.90
ე.ფ. : 18.6	ე.ე. : 3

სს-2	ბინა N 131
საერთო ფართობი:	49.10
სასხ.: 44.50	სააბაზ.: 4.60
ე.ფ. : 18.6	ე.ე. : 3

სს-2	ბინა N 132
საერთო ფართობი:	68.10
სასხ.: 62.70	სააბაზ.: 5.40
ე.ფ. : 18.6	ე.ე. : 4

სს-2	ბინა N 133
საერთო ფართობი:	73.80
სასხ.: 68.20	სააბაზ.: 5.60
ე.ფ. : 18.6	ე.ე. : 4

სს-2	ბინა N 134
საერთო ფართობი:	50.20
სასხ.: 45.40	სააბაზ.: 4.80
ე.ფ. : 18.6	ე.ე. : 3

სს-2	ბინა N 135
საერთო ფართობი:	47.60
სასხ.: 44.10	სააბაზ.: 3.50
ე.ფ. : 18.6	ე.ე. : 3

ეს
დამხმარე სათავსო №27
საერთო ფართობი: 1.70
ე.ფ. : 27.9 ე.ე. : 1

ეს
ველექტრო მრიცხველების ოთახი
საერთო ფართობი: 0.40
ე.ფ. : 27.9 ე.ე. : 1

თბილისი 2021

ობიექტის მისამართი:
თბილისი, მოსკოვის გამზირი №9ბ №9გ
01.17.12.003.170

პროექტის დასახელება:
მრავალფუნქციური შენობა

ნახაზის დასახელება:
მეთორმეტე სართულის გეგმა
+35.75

ექსპლიკაცია:

inSani	dasaxeleba
	saxanZro-samaSvelo samsaxuris mier qmosayenebeli misaerTebeli
	saxanZro mildgari
	saxanZro gangaSis Rilaki
	xelis ceclmaqri
	kvamlaRmomCeni
	kvamlze moreagire mauwyebeli
	avtosaSxefi sistema
	saxanZro signalizacia
	sagangebo xmovani gangaSis sistema
	saxanZro-samaSvelo danayofTan kavSiris sistema
	saevakuacio gasavlelis maCvenebeli

შენიშვნა:

დამკვეთი:
ნუგზარ ნებიერიძე

პროექტის ავტორი:
გიორგი ზირაქაშვილი

საქსაერტო შეფასების ავტორი:
ნიკოლოზ დონაძე

571 101 102
artegony@gmail.com

1:200	A3	13

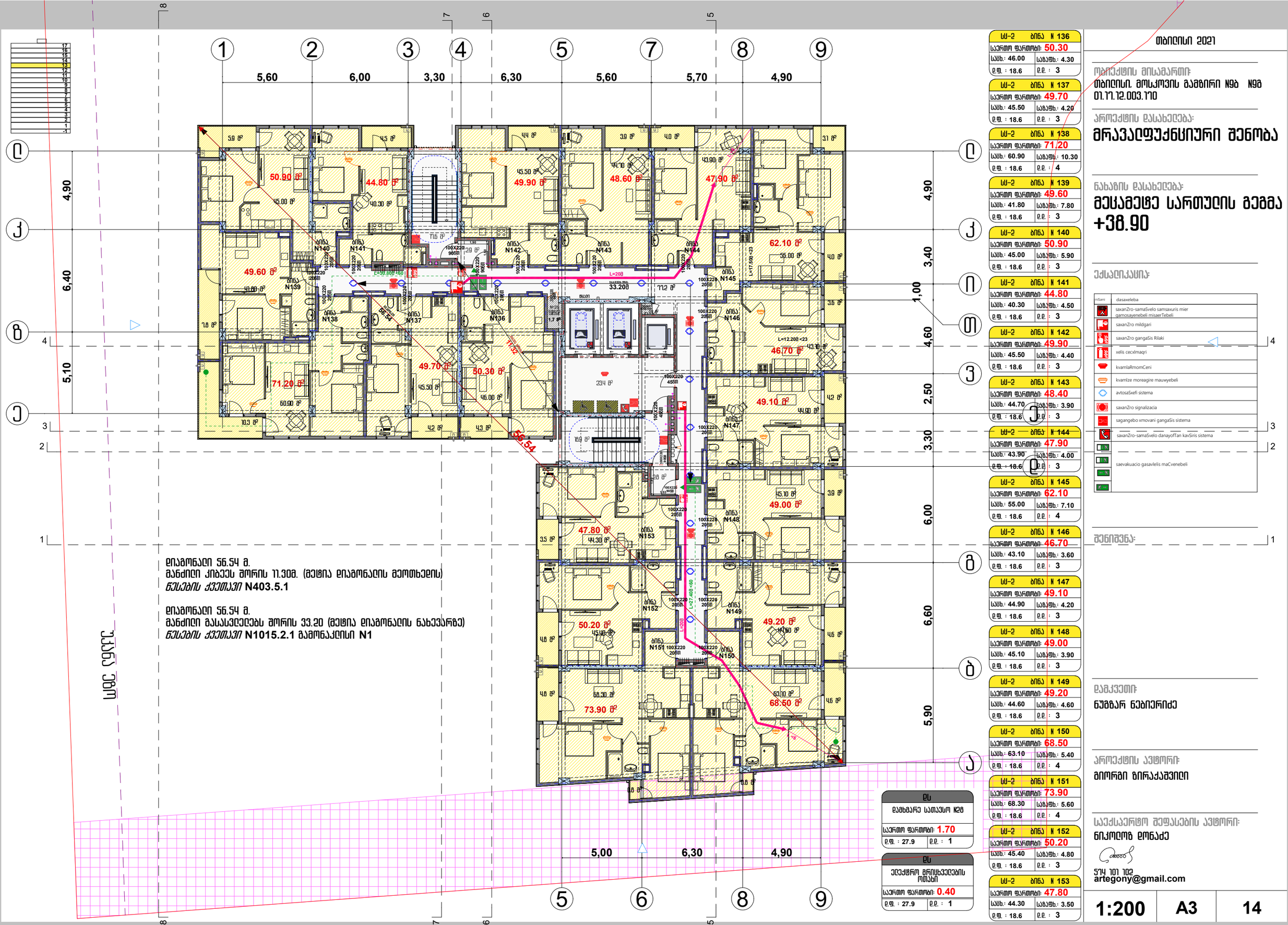

დიამონაცი 56.54 მ.
მანძილი კიბეეს შორის 11.30მ. (მეტია დიამონაცის მეოთხედის)
წესების კვეთაში **N403.5.1**

დიამონაცი 56.54 მ.
მანძილი გასასვლელებს შორის 33.20 (მეტია დიამონაცის ნახევარზე)
წესების კვეთაში **N1015.2.1** გამონაკლისი **N1**

სს-2	ბინა N 136
საერთო ფართობი:	50.30
სასხ.: 46.00	საბაზხ.: 4.30
ე.ფ. : 18.6	ე.ე. : 3

სს-2	ბინა N 137
საერთო ფართობი:	49.70
სასხ.: 45.50	საბაზხ.: 4.20
ე.ფ. : 18.6	ე.ე. : 3

სს-2	ბინა N 138
საერთო ფართობი:	71.20
სასხ.: 60.90	საბაზხ.: 10.30
ე.ფ. : 18.6	ე.ე. : 4

სს-2	ბინა N 139
საერთო ფართობი:	49.60
სასხ.: 41.80	საბაზხ.: 7.80
ე.ფ. : 18.6	ე.ე. : 3

სს-2	ბინა N 140
საერთო ფართობი:	50.90
სასხ.: 45.00	საბაზხ.: 5.90
ე.ფ. : 18.6	ე.ე. : 3

სს-2	ბინა N 141
საერთო ფართობი:	44.80
სასხ.: 40.30	საბაზხ.: 4.50
ე.ფ. : 18.6	ე.ე. : 3

სს-2	ბინა N 142
საერთო ფართობი:	49.90
სასხ.: 45.50	საბაზხ.: 4.40
ე.ფ. : 18.6	ე.ე. : 3

სს-2	ბინა N 143
საერთო ფართობი:	48.40
სასხ.: 44.70	საბაზხ.: 3.90
ე.ფ. : 18.6	ე.ე. : 3

სს-2	ბინა N 144
საერთო ფართობი:	47.90
სასხ.: 43.90	საბაზხ.: 4.00
ე.ფ. : 18.6	ე.ე. : 3

სს-2	ბინა N 145
საერთო ფართობი:	62.10
სასხ.: 55.00	საბაზხ.: 7.10
ე.ფ. : 18.6	ე.ე. : 4

სს-2	ბინა N 146
საერთო ფართობი:	46.70
სასხ.: 43.10	საბაზხ.: 3.60
ე.ფ. : 18.6	ე.ე. : 3

სს-2	ბინა N 147
საერთო ფართობი:	49.10
სასხ.: 44.90	საბაზხ.: 4.20
ე.ფ. : 18.6	ე.ე. : 3

სს-2	ბინა N 148
საერთო ფართობი:	49.00
სასხ.: 45.10	საბაზხ.: 3.90
ე.ფ. : 18.6	ე.ე. : 3

სს-2	ბინა N 149
საერთო ფართობი:	49.20
სასხ.: 44.60	საბაზხ.: 4.60
ე.ფ. : 18.6	ე.ე. : 3

სს-2	ბინა N 150
საერთო ფართობი:	68.50
სასხ.: 63.10	საბაზხ.: 5.40
ე.ფ. : 18.6	ე.ე. : 4

სს-2	ბინა N 151
საერთო ფართობი:	73.90
სასხ.: 68.30	საბაზხ.: 5.60
ე.ფ. : 18.6	ე.ე. : 4

სს-2	ბინა N 152
საერთო ფართობი:	50.20
სასხ.: 45.40	საბაზხ.: 4.80
ე.ფ. : 18.6	ე.ე. : 3

სს-2	ბინა N 153
საერთო ფართობი:	47.80
სასხ.: 44.30	საბაზხ.: 3.50
ე.ფ. : 18.6	ე.ე. : 3

ეს	
დამხმარე სათავსო №28	
საერთო ფართობი:	1.70
ე.ფ. : 27.9	ე.ე. : 1

ეს	
ელექტრო მრიცხველების ოთახი	
საერთო ფართობი:	0.40
ე.ფ. : 27.9	ე.ე. : 1

თბილისი 2021

ობიექტის მისამართი:
თბილისი, მოსკოვის გამზირი №9ბ №9გ
01.17.12.003.170

პროექტის დასახელება:
მრავალფუნქციური შენობა

ნახაზის დასახელება:
მეცამეტე სართულის გეგმა
+38.90

ექსპლიკაცია:

inSani	dasaxeleba
	saxanZro-samaSvelo samsaxuris mier qmosayenebeli misaerTebeli
	saxanZro mildgari
	saxanZro gangaSis Rilaki
	xelis ceciMaqri
	kvamlaRmomCeni
	kvamlze moreagire mauwyebeli
	avtosaSxefi sistema
	saxanZro signalizacia
	sagangebo xmovani gangaSis sistema
	saxanZro-samaSvelo danayofTan kavSiris sistema
	saevakuacio gasavlelis maCvenebeli

შენიშვნა:

დამკვეთი:
ნუგზარ ნებიერიძე

პროექტის ავტორი:
გიორგი ზირაქაშვილი

საქსაერთო შეფასების ავტორი:
ნიკოლოზ დონაძე
574 101 102
artegony@gmail.com

1:200	A3	14

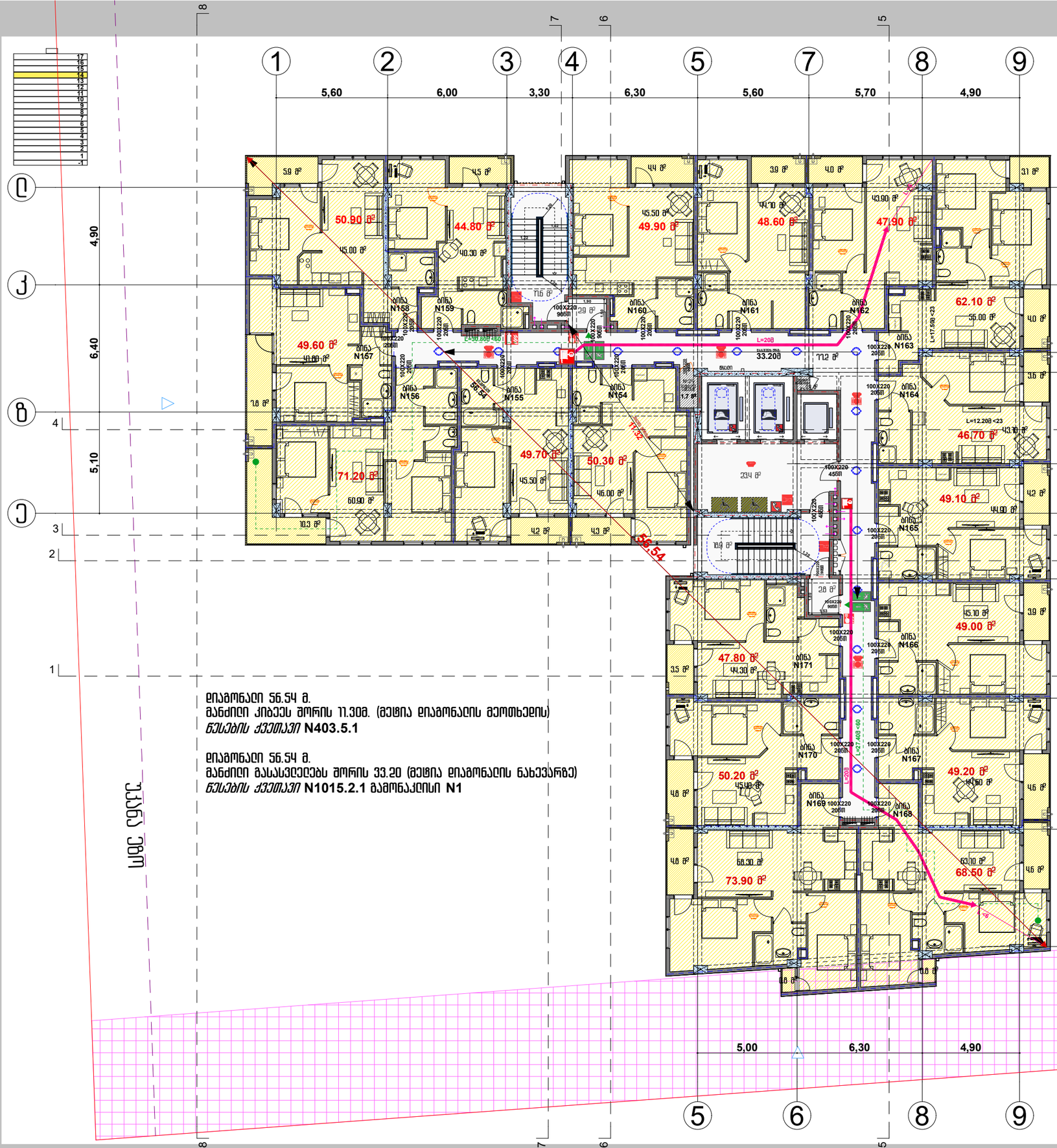

დიამონაი 56.54 მ.
მანძილი კიბეეს შორის 11.30მ. (მეტია დიამონაის მეოთხედის)
წესების კვეთაები **N403.5.1**

დიამონაი 56.54 მ.
მანძილი გასასვლელებს შორის 33.20 (მეტია დიამონაის ნახევარზე)
წესების კვეთაები **N1015.2.1** გამონაკლისი **N1**

სს-2 ბინა N 154
საერთო ფართობი: 50.30
სასხ.: 46.00 | საბაზ.: 4.30
ღ.ფ. : 18.6 | ღ.ღ. : 3

სს-2 ბინა N 155
საერთო ფართობი: 49.70
სასხ.: 45.50 | საბაზ.: 4.20
ღ.ფ. : 18.6 | ღ.ღ. : 3

სს-2 ბინა N 156
საერთო ფართობი: 71.20
სასხ.: 60.90 | საბაზ.: 10.30
ღ.ფ. : 18.6 | ღ.ღ. : 4

სს-2 ბინა N 157
საერთო ფართობი: 49.60
სასხ.: 41.80 | საბაზ.: 7.80
ღ.ფ. : 18.6 | ღ.ღ. : 3

სს-2 ბინა N 158
საერთო ფართობი: 50.90
სასხ.: 45.00 | საბაზ.: 5.90
ღ.ფ. : 18.6 | ღ.ღ. : 3

სს-2 ბინა N 159
საერთო ფართობი: 44.80
სასხ.: 40.30 | საბაზ.: 4.50
ღ.ფ. : 18.6 | ღ.ღ. : 3

სს-2 ბინა N 160
საერთო ფართობი: 49.90
სასხ.: 45.50 | საბაზ.: 4.40
ღ.ფ. : 18.6 | ღ.ღ. : 3

სს-2 ბინა N 161
საერთო ფართობი: 48.60
სასხ.: 44.70 | საბაზ.: 3.90
ღ.ფ. : 18.6 | ღ.ღ. : 3

სს-2 ბინა N 162
საერთო ფართობი: 47.90
სასხ.: 43.90 | საბაზ.: 4.00
ღ.ფ. : 18.6 | ღ.ღ. : 3

სს-2 ბინა N 163
საერთო ფართობი: 62.10
სასხ.: 55.00 | საბაზ.: 7.10
ღ.ფ. : 18.6 | ღ.ღ. : 4

სს-2 ბინა N 164
საერთო ფართობი: 46.70
სასხ.: 43.10 | საბაზ.: 3.60
ღ.ფ. : 18.6 | ღ.ღ. : 3

სს-2 ბინა N 165
საერთო ფართობი: 49.10
სასხ.: 44.90 | საბაზ.: 4.20
ღ.ფ. : 18.6 | ღ.ღ. : 3

სს-2 ბინა N 166
საერთო ფართობი: 49.00
სასხ.: 45.10 | საბაზ.: 3.90
ღ.ფ. : 18.6 | ღ.ღ. : 3

სს-2 ბინა N 167
საერთო ფართობი: 49.20
სასხ.: 44.60 | საბაზ.: 4.60
ღ.ფ. : 18.6 | ღ.ღ. : 3

სს-2 ბინა N 168
საერთო ფართობი: 68.50
სასხ.: 63.10 | საბაზ.: 5.40
ღ.ფ. : 18.6 | ღ.ღ. : 4

სს-2 ბინა N 169
საერთო ფართობი: 73.90
სასხ.: 68.30 | საბაზ.: 5.60
ღ.ფ. : 18.6 | ღ.ღ. : 4

სს-2 ბინა N 170
საერთო ფართობი: 50.20
სასხ.: 45.40 | საბაზ.: 4.80
ღ.ფ. : 18.6 | ღ.ღ. : 3

სს-2 ბინა N 171
საერთო ფართობი: 47.80
სასხ.: 44.30 | საბაზ.: 3.50
ღ.ფ. : 18.6 | ღ.ღ. : 3

ღს
დამხმარე სათავსო №29
საერთო ფართობი: 1.70
ღ.ფ. : 27.9 | ღ.ღ. : 1

ღს
ველექტრო მრიცხველების ოთახი
საერთო ფართობი: 0.40
ღ.ფ. : 27.9 | ღ.ღ. : 1

თბილისი 2021

ობიექტის მისამართი:
თბილისი, მოსკოვის გამზირი №9ბ №9გ
01.17.12.003.170

პროექტის დასახელება:
მრავალფუნქციური შენობა

ნახაზის დასახელება:
მეთოთხმეტე სართულის გეგმა
+42.05

ექსპლიკაცია:

inSani	dasaxeleba
	saxanZro-samaSvelo samsaxuris mier qmosayenebeli misaerTebeli
	saxanZro mildgari
	saxanZro gangaSis Rilaki
	xelis ceciImaqri
	kvamlaRmomCeni
	kvamlze moreagire mauwyebeli
	avtosaSxefi sistema
	saxanZro signalizacia
	sagangebo xmovani gangaSis sistema
	saxanZro-samaSvelo danayofTan kavSiris sistema
	saevakuacio gasavlelis maCvenebeli

შენიშვნა:

დამკვეთი:
ნუგზარ ნებიერიძე

არქიტექტის ავტორი:
გიორგი ზირაქაშვილი

საქსაერტო შეფასების ავტორი:
ნიკოლოზ დონაძე

574 101 102
artegony@gmail.com

1:200	A3	15

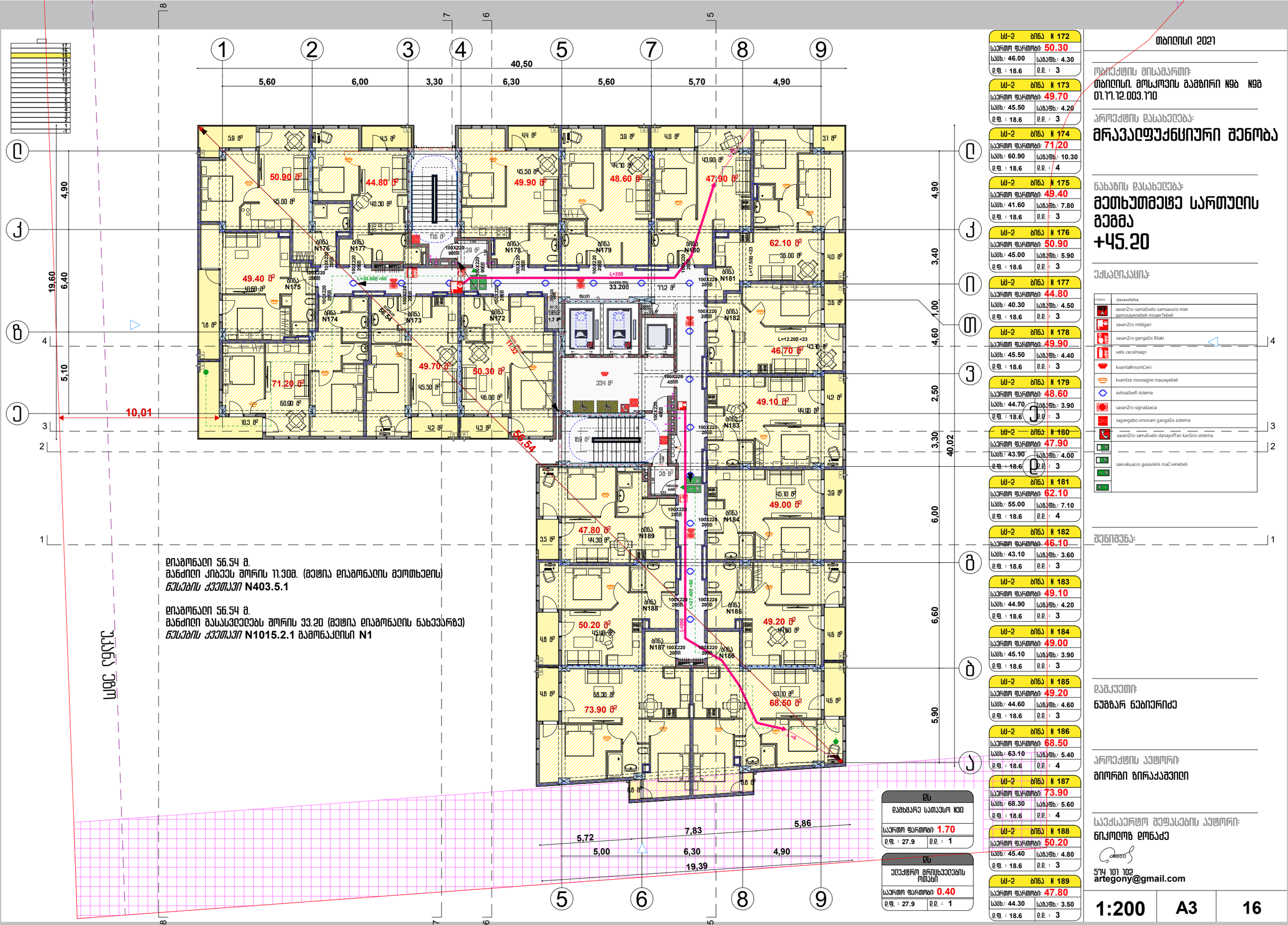

თბილისი 2021

ობიექტის მისამართი:
თბილისი, მოსკოვის გამზირი №9ბ №9გ
01.17.12.003.170

პროექტის დასახელება:
მრავალფუნქციური შენობა

ნახაზის დასახელება:
მეთხუთმეტე სართულის გეგმა
+45.20

ექსპლიკაცია:

inSani	dasaxeleba
	saxanZro-samaSvelo samsaxuris mier qmosayenebeli misaerTebeli
	saxanZro mildgari
	saxanZro gangaSis Rilaki
	xelis ceclmaqri
	kvamlaRmomCeni
	kvamlze moreagire mauwyebeli
	avtosaSxefi sistema
	saxanZro signalizacia
	sagangebo xmovani gangaSis sistema
	saxanZro-samaSvelo danayofTan kavSiris sistema
	saevakuacio gasavlelis maCvenebeli

შენიშვნა:

დამკვეთი:
ნუგზარ ნებიერიძე

პროექტის ავტორი:
გიორგი ზირაქაშვილი

საქსაერტო შეფასების ავტორი:
ნიკოლოზ დონაძე

574 101 102
artegony@gmail.com

1:200	A3	16

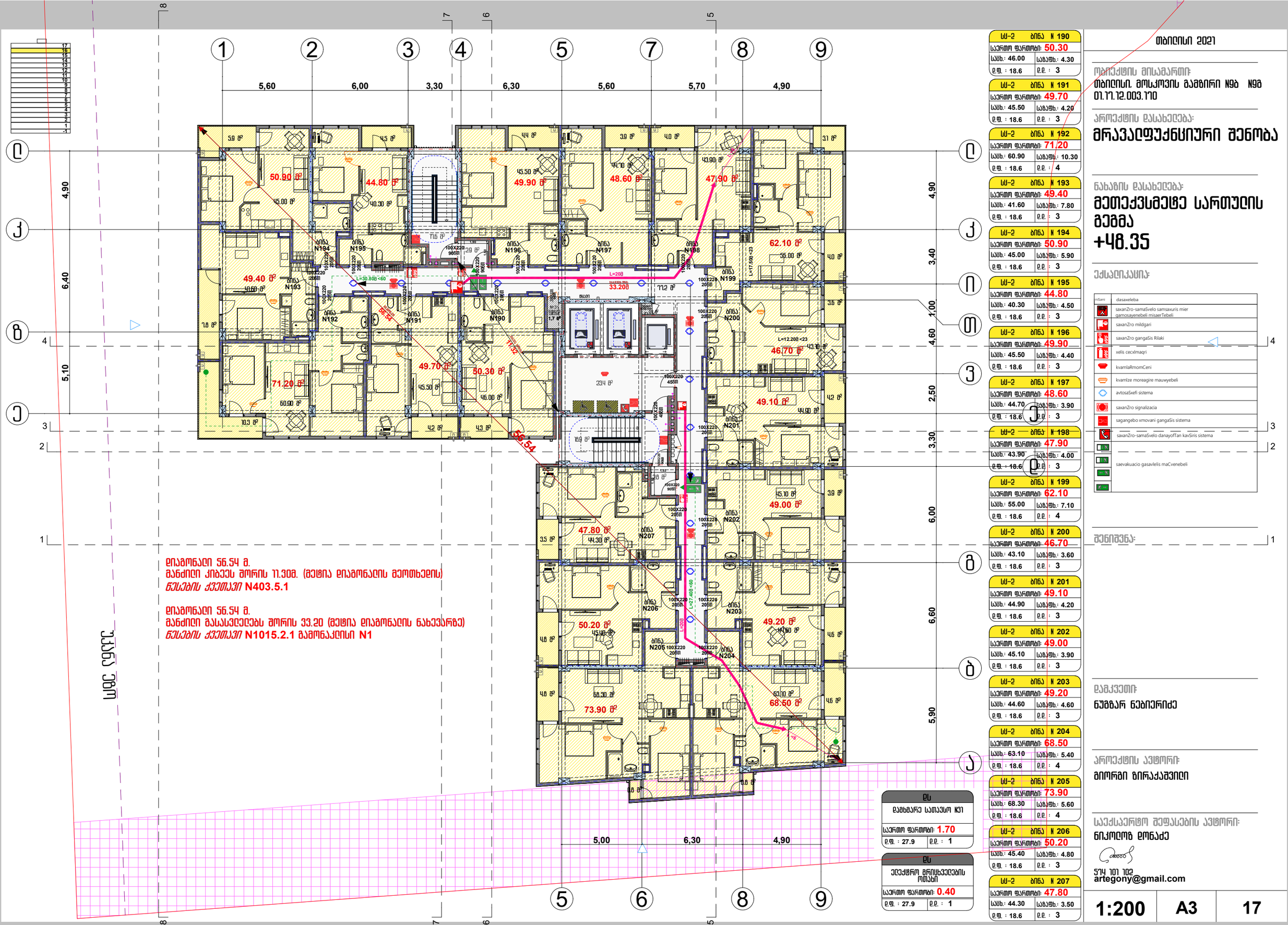

სს-2	ბინა N 190
საერთო ფართობი:	50.30
სასხ.: 46.00	საბაზხ.: 4.30
ე.ფ. : 18.6	ე.ე. : 3

სს-2	ბინა N 191
საერთო ფართობი:	49.70
სასხ.: 45.50	საბაზხ.: 4.20
ე.ფ. : 18.6	ე.ე. : 3

სს-2	ბინა N 192
საერთო ფართობი:	71.20
სასხ.: 60.90	საბაზხ.: 10.30
ე.ფ. : 18.6	ე.ე. : 4

სს-2	ბინა N 193
საერთო ფართობი:	49.40
სასხ.: 41.60	საბაზხ.: 7.80
ე.ფ. : 18.6	ე.ე. : 3

სს-2	ბინა N 194
საერთო ფართობი:	50.90
სასხ.: 45.00	საბაზხ.: 5.90
ე.ფ. : 18.6	ე.ე. : 3

სს-2	ბინა N 195
საერთო ფართობი:	44.80
სასხ.: 40.30	საბაზხ.: 4.50
ე.ფ. : 18.6	ე.ე. : 3

სს-2	ბინა N 196
საერთო ფართობი:	49.90
სასხ.: 45.50	საბაზხ.: 4.40
ე.ფ. : 18.6	ე.ე. : 3

სს-2	ბინა N 197
საერთო ფართობი:	48.60
სასხ.: 44.70	საბაზხ.: 3.90
ე.ფ. : 18.6	ე.ე. : 3

სს-2	ბინა N 198
საერთო ფართობი:	47.90
სასხ.: 43.90	საბაზხ.: 4.00
ე.ფ. : 18.6	ე.ე. : 3

სს-2	ბინა N 199
საერთო ფართობი:	62.10
სასხ.: 55.00	საბაზხ.: 7.10
ე.ფ. : 18.6	ე.ე. : 4

სს-2	ბინა N 200
საერთო ფართობი:	46.70
სასხ.: 43.10	საბაზხ.: 3.60
ე.ფ. : 18.6	ე.ე. : 3

სს-2	ბინა N 201
საერთო ფართობი:	49.10
სასხ.: 44.90	საბაზხ.: 4.20
ე.ფ. : 18.6	ე.ე. : 3

სს-2	ბინა N 202
საერთო ფართობი:	49.00
სასხ.: 45.10	საბაზხ.: 3.90
ე.ფ. : 18.6	ე.ე. : 3

სს-2	ბინა N 203
საერთო ფართობი:	49.20
სასხ.: 44.60	საბაზხ.: 4.60
ე.ფ. : 18.6	ე.ე. : 3

სს-2	ბინა N 204
საერთო ფართობი:	68.50
სასხ.: 63.10	საბაზხ.: 5.40
ე.ფ. : 18.6	ე.ე. : 4

სს-2	ბინა N 205
საერთო ფართობი:	73.90
სასხ.: 68.30	საბაზხ.: 5.60
ე.ფ. : 18.6	ე.ე. : 4

სს-2	ბინა N 206
საერთო ფართობი:	50.20
სასხ.: 45.40	საბაზხ.: 4.80
ე.ფ. : 18.6	ე.ე. : 3

სს-2	ბინა N 207
საერთო ფართობი:	47.80
სასხ.: 44.30	საბაზხ.: 3.50
ე.ფ. : 18.6	ე.ე. : 3

ეს
დამხმარე სათავსო №31
საერთო ფართობი: 1.70
ე.ფ. : 27.9 ე.ე. : 1

ეს
ველექტრო მრიცხველების ოთახი
საერთო ფართობი: 0.40
ე.ფ. : 27.9 ე.ე. : 1

თბილისი 2021

ობიექტის მისამართი:
თბილისი, მოსკოვის გამზირი №9ბ №9გ
01.17.12.003.170

პროექტის დასახელება:
მრავალფუნქციური შენობა

ნახაზის დასახელება:
მეთექვსმეტე სართულის გეგმა
+48.35

ექსპლიკაცია:

inSani	dasaxeleba
	saxanZro-samaSvelo samsaxuris mier qmosayenebeli misaerTebeli
	saxanZro mildgari
	saxanZro gangaSis Rilaki
	xelis ceclmaqri
	kvamlaRmomCeni
	kvamlze moreagire mauwyebeli
	avtosaSxefi sistema
	saxanZro signalizacia
	sagangebo xmovani gangaSis sistema
	saxanZro-samaSvelo danayofTan kavSiris sistema
	saevakuacio gasavlelis maCvenebeli

შენიშვნა:

დამკვეთი:
ნუგზარ ნებიერიძე

არქიტექტის ავტორი:
გიორგი ზირაქაშვილი

საქმსაერთო შეფასების ავტორი:
ნიკოლოზ ღონაძე
577 101 102
artegony@gmail.com

1:200	A3	17

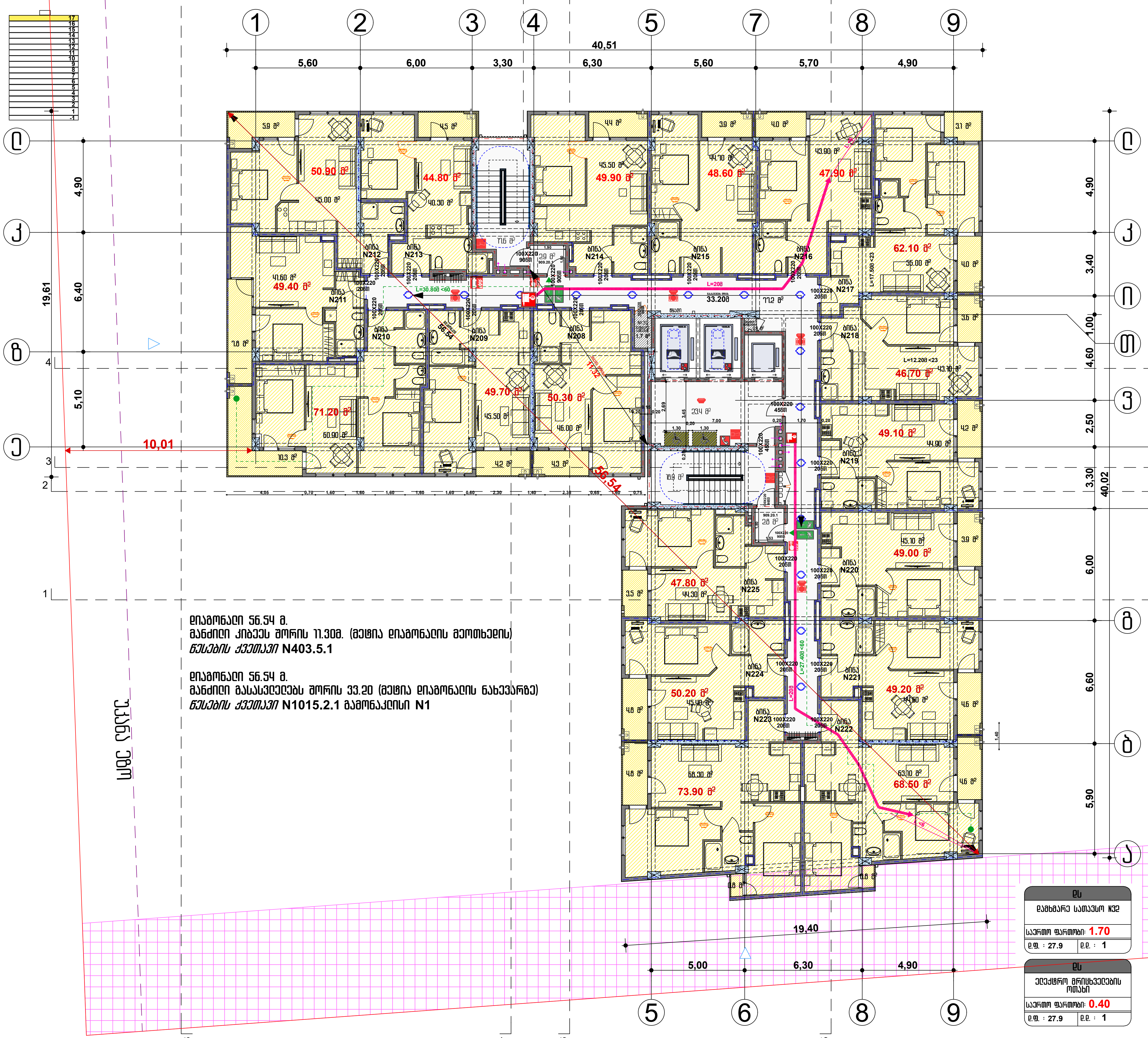

დიაგონალი 56.54 მ.
მანძილი კიბეებს შორის 11.30მ. (მეტია დიაგონალის მეოთხედის)
წესების ქვეთავი **N403.5.1**

დიაგონალი 56.54 მ.
მანძილი გასასვლელებს შორის 33.20 (მეტია დიაგონალის ნახევარზე)
წესების ქვეთავი **N1015.2.1 გამონაკლისი N1**

ბინა	საერთო ფართობი	საცხ.	საზაფხ.	დ.ფ.	დ.დ.
სც-2 ბინა N 208	50.30	46.00	4.30	18.6	3
სც-2 ბინა N 209	49.70	45.50	4.20	18.6	3
სც-2 ბინა N 210	71.20	60.90	10.30	18.6	4
სც-2 ბინა N 211	49.40	41.60	7.80	18.6	3
სც-2 ბინა N 212	50.90	45.00	5.90	18.6	3
სც-2 ბინა N 213	44.80	40.30	4.50	18.6	3
სც-2 ბინა N 214	49.90	45.50	4.40	18.6	3
სც-2 ბინა N 215	48.60	44.70	3.90	18.6	3
სც-2 ბინა N 216	47.90	43.90	4.00	18.6	3
სც-2 ბინა N 217	62.10	55.00	7.10	18.6	4
სც-2 ბინა N 218	46.10	43.10	3.60	18.6	3
სც-2 ბინა N 219	49.10	44.90	4.20	18.6	3
სც-2 ბინა N 220	49.00	45.10	3.90	18.6	3
სც-2 ბინა N 221	49.20	44.60	4.60	18.6	3
სც-2 ბინა N 222	68.50	63.10	5.40	18.6	4
სც-2 ბინა N 223	73.90	68.30	5.60	18.6	4
სც-2 ბინა N 224	50.20	45.40	4.80	18.6	3
სც-2 ბინა N 225	47.80	44.30	3.50	18.6	3

დს	საერთო ფართობი	დ.ფ.	დ.დ.
დამხმარე სათავსო N32	1.70	27.9	1
ელექტრო მრიცხველების ოთახი	0.40	27.9	1

თბილისი 2021

ობიექტის მისამართი:
თბილისი, მოსკოვის გამზირი N9ბ N9გ
01.17.12.003.170

პროექტის დასახელება:
მრავალფუნქციური შენობა

ნახაზის დასახელება:
მეჩვიდმეტე სართულის გეგმა +51.50

ექსპლიკაცია:

niSani	dasaxeleba
	saxanZro-samaSvelo samsaxuris mier gamosayenebeli misaerTebeli
	saxanZro mildgari
	saxanZro gangaSis Rilaki
	xelis cecxlmaqri
	kvamlaRmomCeni
	kvamlze moreagire mauwyebeli
	avtosaSxefi sistema
	saxanZro signalizacia
	sagangebo xmovani gangaSis sistema
	saxanZro-samaSvelo danayofTan kavSiris sistema
	saevakuacio gasavlelis maCvenebeli

შენიშვნა:

დამკვეთი:
ნუგზარ ნებიერიძე

პროექტის ავტორი:
გიორგი ბირაქაშვილი

საექსპერტო შეფასების ავტორი:
ნიკოლოზ დონაძე

574 101 102
artegony@gmail.com

1:200	A3	18

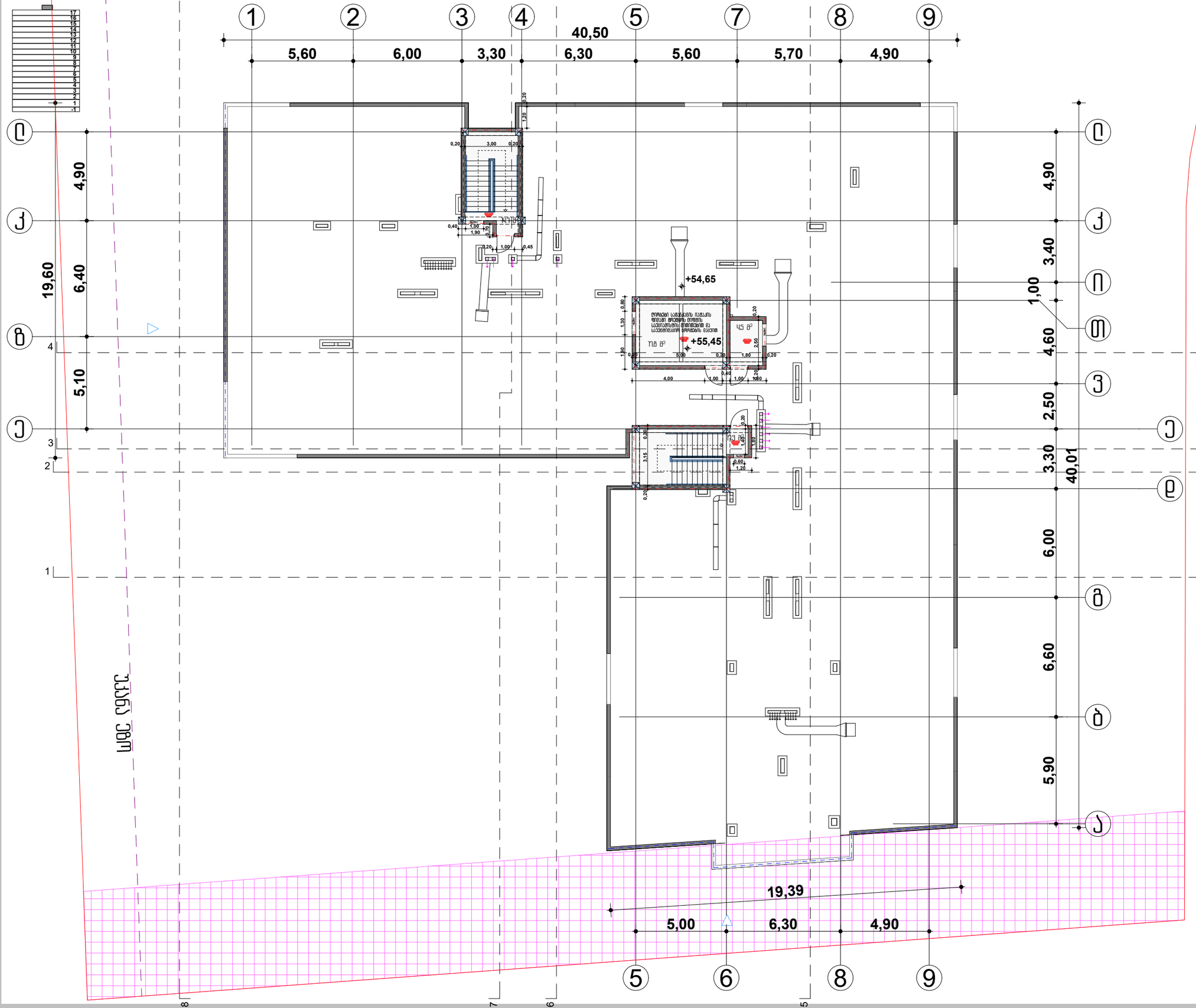

თბილისი 2021

ობიექტის მისამართი:
თბილისი, მოსკოვის გამზირი №9ბ №9გ
01.17.12.003.170

პროექტის დასახელება:
მრავალფუნქციური შენობა

ნახაზის დასახელება:
ლიფტის სამანქანის გეგმა
+54.65 +55.45

ექსპლიკაცია:

შენიშვნა:

დამკვეთი:
ნუგზარ ნებიერიძე

პროექტის ავტორი:
გიორგი ზირაქაშვილი

საექსპერტო შეფასების ავტორი:
ნიკოლოზ დონაძე
574 101 102
artegony@gmail.com

1:200	A3	19

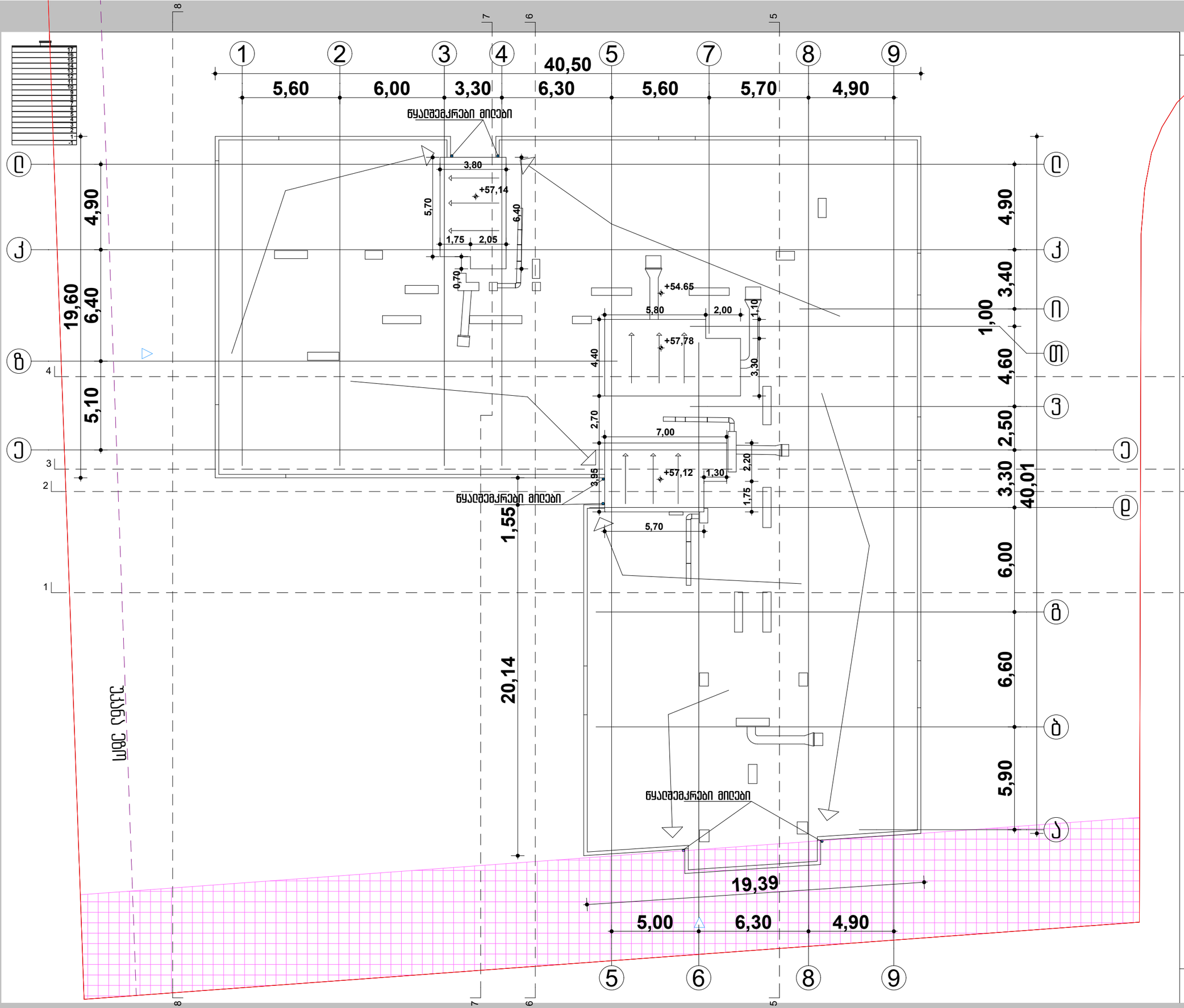

თბილისი 2021

ობიექტის მისამართი:
თბილისი, მოსკოვის გამზირი №9ბ №9გ
01.17.12.003.170

პროექტის დასახელება:

მრავალფუნქციური შენობა

ნახაზის დასახელება:

სახურავის გეგმა
+54.65
+57.78
+57.12

ექსპლიკაცია:

შენიშვნა:

დამკვეთი:
ნუგზარ ნებიერიძე

პროექტის ავტორი:
გიორგი ზირაქაშვილი

საქსაერთო შეფასების ავტორი:
ნიკოლოზ დონაძე

574 101 102
artegony@gmail.com

1:200	A3	20

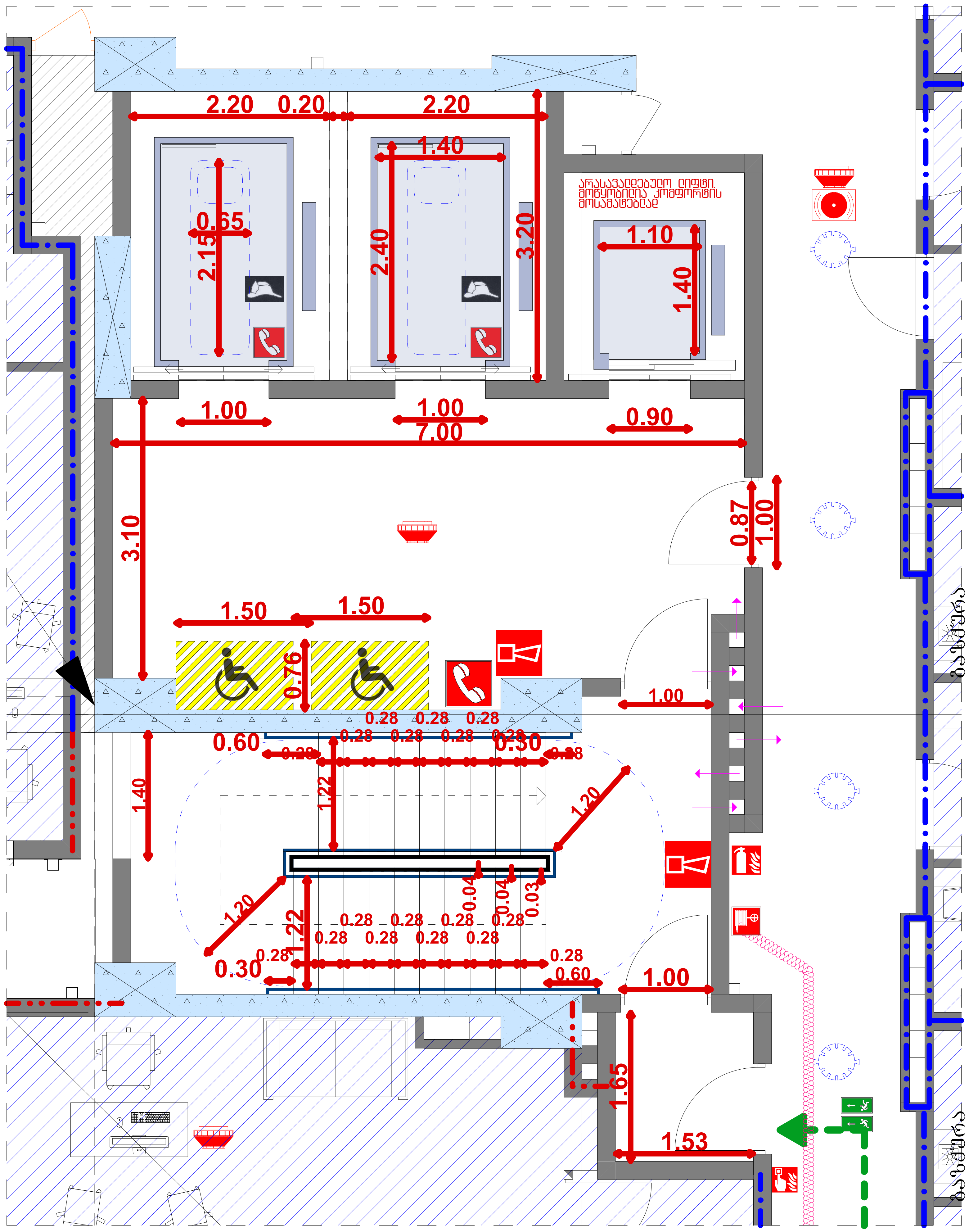

წესების 403.6.1 ქვეთავის შესაბამისად გათვალისწინებულია სახანძრო-სამაშველო დანაყოფისთვის მისადგომი ორი ლიფტი. სახანძროსამაშველო დანაყოფისთვის მისადგომი თითოეული ლიფტის ტვირთამწეობა, სულ მცირე, 1600 კგ უნდა იყოს და 1707-ე ქვეთავის მოთხოვნებს უნდა შეესაბამებოდეს.

ორი ლიფტის კაბინის შიდა თავისუფალი ზომა მეტია მისაწვდომობის ეროვნული რეგლამენტის 407.4.1 ცხრილით და 407.4.1(დ) სურათით განსაზღვრულ პარამეტრებთან შედარებით. მესამე ლიფტის მოწყობა არასავალდებულოა. ის გათვალისწინებულია კომფორტის მხრივ.

ლიფტების შახტის და კაბინის ზომები ნაჩვენებია სპეციალისტის რეკომენდაციის და 41-ე დადგენილების გათვალისწინებით.

732-ე დადგენილების ილუსტრაცია

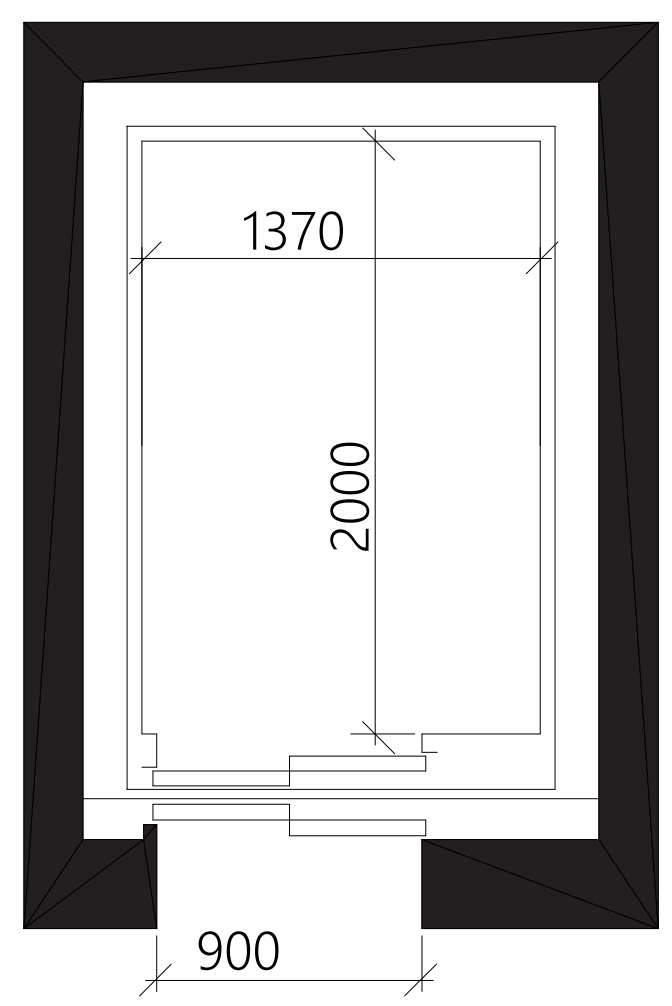

სურ. 407.4.1(დ)
კაბინის გაბარიტები კარის ნებისმიერი მდებარეობა

თბილისი 2021

ობიექტის მისამართი:
თბილისი, მოსკოვის გამზირი N9ბ N9გ
01.17.12.003.170

პროექტის დასახელება:
მრავალფუნქციური შენობა

ნახაზის დასახელება:
ლიფტი

ექსპლიკაცია:

შენიშვნა:

დამკვეთი:
ნუგზარ ნებიერიძე

პროექტის ავტორი:
გიორგი ზირაქაშვილი

საექსპერტო შეფასების ავტორი:
ნიკოლოზ დონაძე

574 101 102
artegony@gmail.com

A3

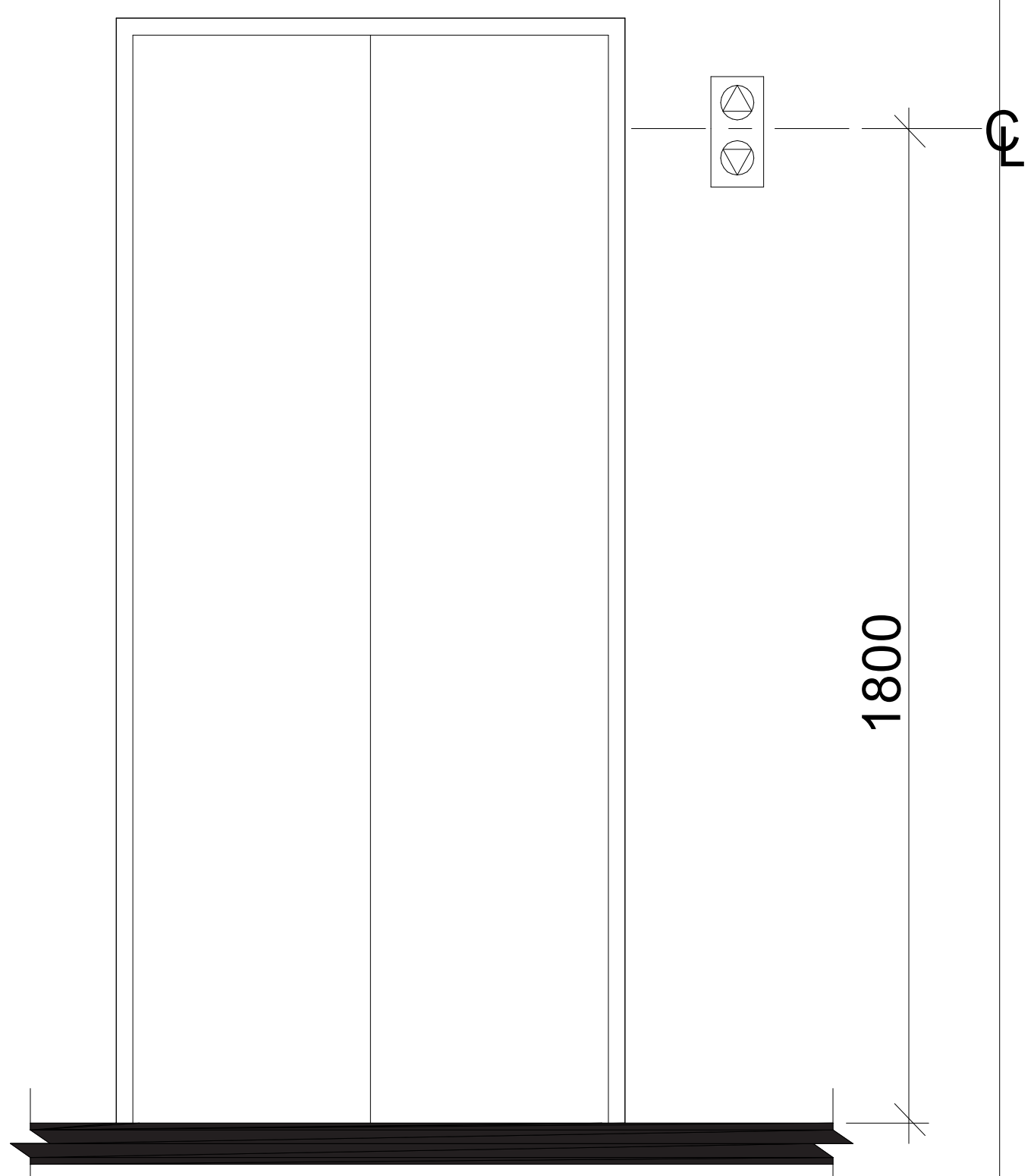

სურ. 407.2.2.2(ა)
ლიფტის ხილული სიგნალების სიმაღლე

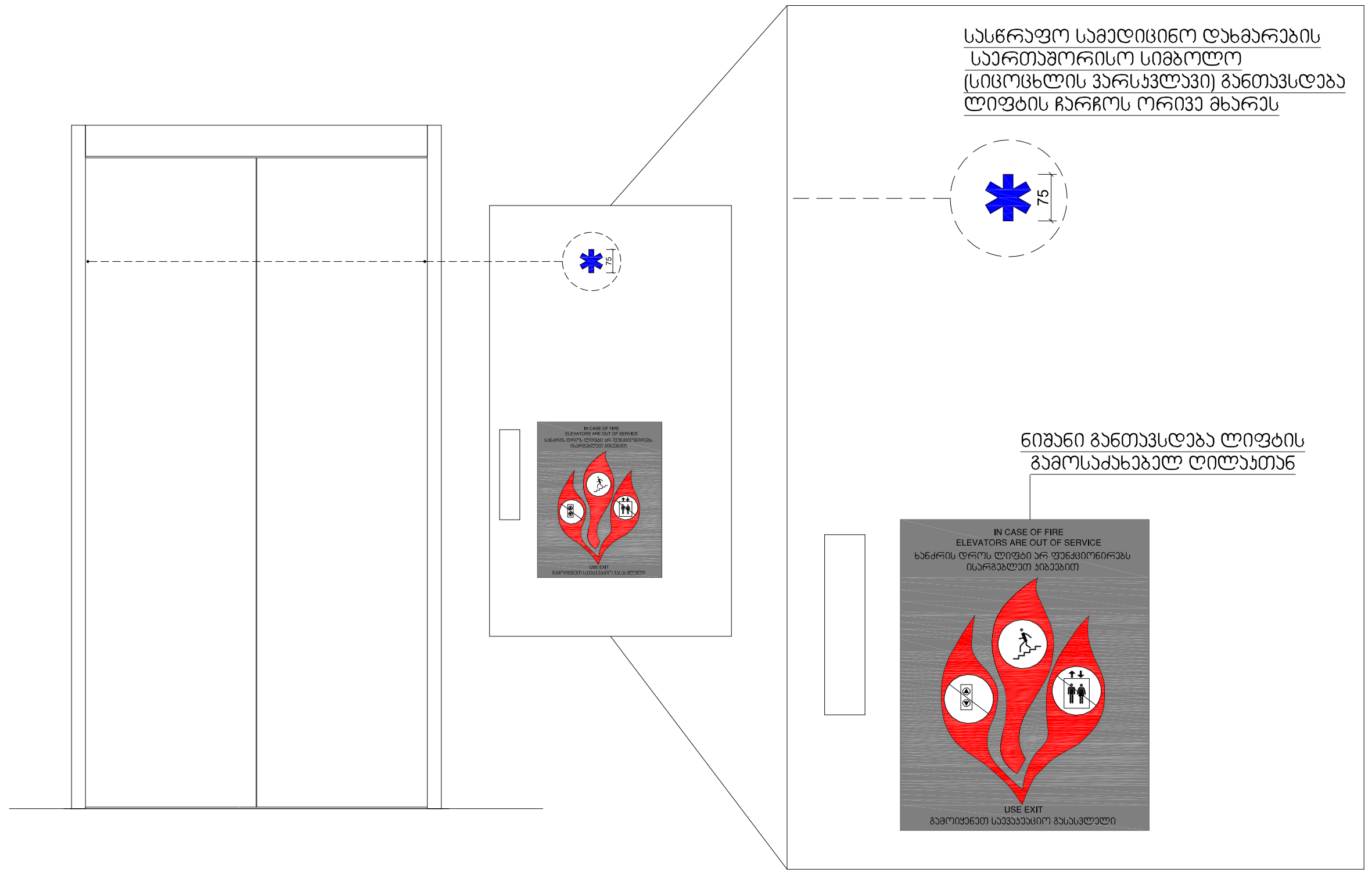

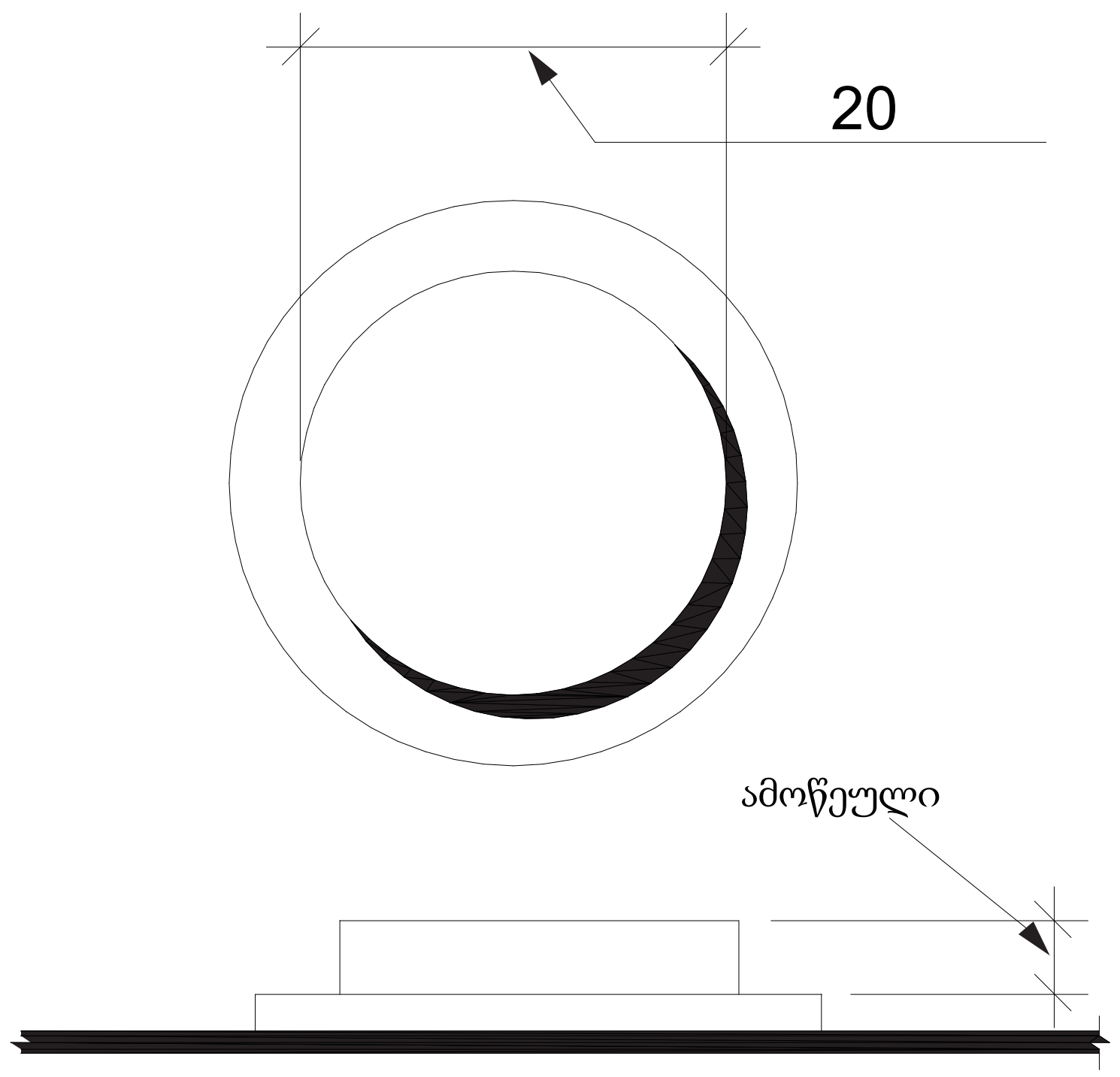

სურ. 407.4.6.2
კაბინის სამართავი ღილაკები

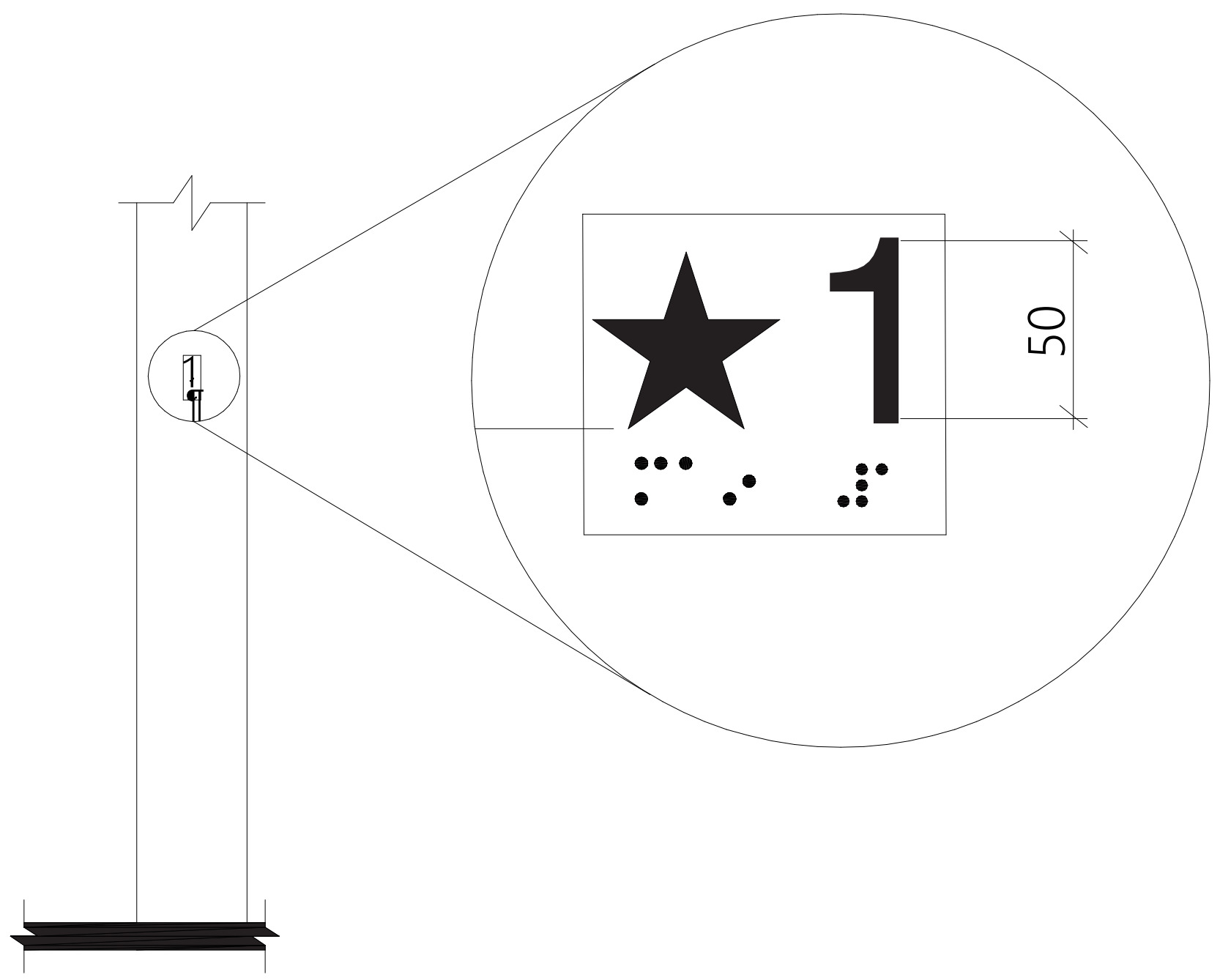

სურ. 407.2.3.1
სართულის აღნიშვნა

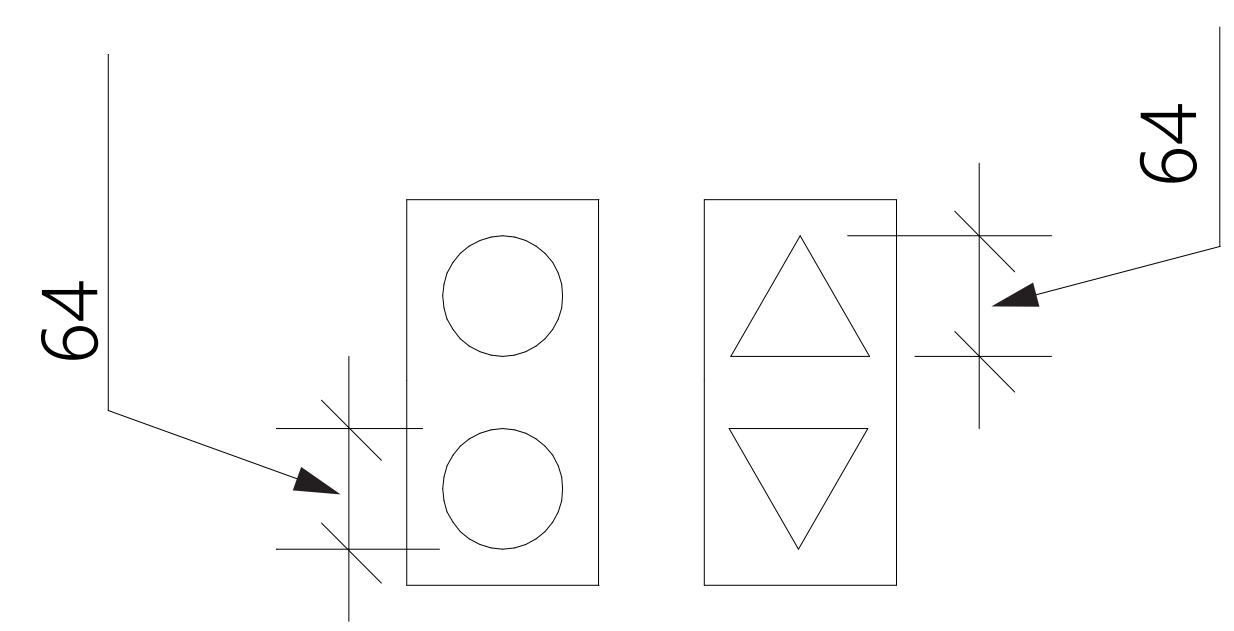

სურ. 407.2.2.2(ბ)
ლიფტის ხილული სიგნალების ზომა

თბილისი 2021

ობიექტის მისამართი:
თბილისი, მოსკოვის გამზირი №9ბ №9გ
01.17.12.003.170

პროექტის დასახელება:
მრავალფუნქციური შენობა

ნახაზის დასახელება:
ლიფტი
სამართავი ღილაკები

ექსპლიკაცია:

შენიშვნა:

დამკვეთი:
ნუგზარ ნებიერიძე

პროექტის ავტორი:
გიორგი ზირაქაშვილი

საექსპერტო შეფასების ავტორი:
ნიკოლოზ დონაძე
574 101 102
artegony@gmail.com

	A3	2

სამართავი ღილაკის ტიპი	ამობურცული ნიშანი	ბრაილის შეტყობინება	თანაფარდობა (გახსნილი რკალები აღნიშნავს გამოუყენებელ წერტილებს ბრაილის თითოეულ უჯრაში)
3.0 TYP. BETWEEN ELEMENTS; 6.0; 4.8; DOOR OPEN		op"en"	2.0; 2.0
REAR/SIDE DOOR OPEN		op"en"	
DOOR CLOSE		close	
REAR/SIDE DOOR CLOSE		close	
MAIN		ma"in"	
ALARM		a "al m"r	
PHONE		ph"one"	
EMERGENCY STOP (WHEN PROVIDED) X on face of octagon is not required to be tactile		"st"op	

ცხრილი 407.4.7.1.3
სამართავი ღილაკების ამოცნობა

თბილისი 2021

ობიექტის მისამართი:
თბილისი, მოსკოვის გამზირი N9ბ N9გ
01.17.12.003.170

პროექტის დასახელება:
მრავალფუნქციური შენობა

ნახაზის დასახელება:
ლიფტი
სამართავი ღილაკები

ექსპლიკაცია:

შენიშვნა:

დამკვეთი:
ნუგზარ ნებიერიძე

პროექტის ავტორი:
გიორგი ზირაქაშვილი

საექსპერტო შეფასების ავტორი:
ნიკოლოზ ლონაძე
574 101 102
artegony@gmail.com

	A3	2

გამოყენებული საევაკუაციო ნიშნები

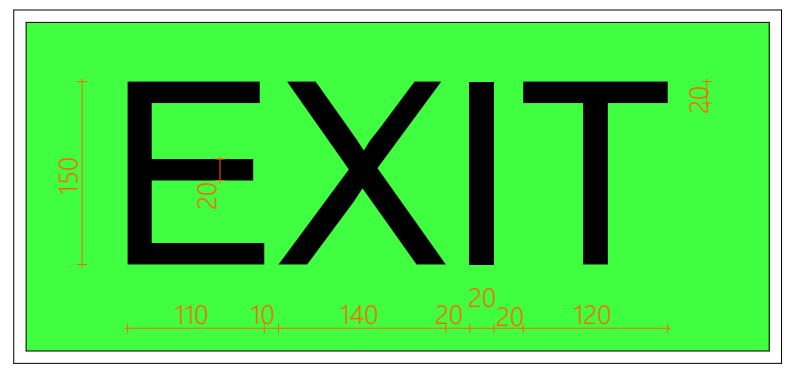

შენობიდან გამოსასვლელი

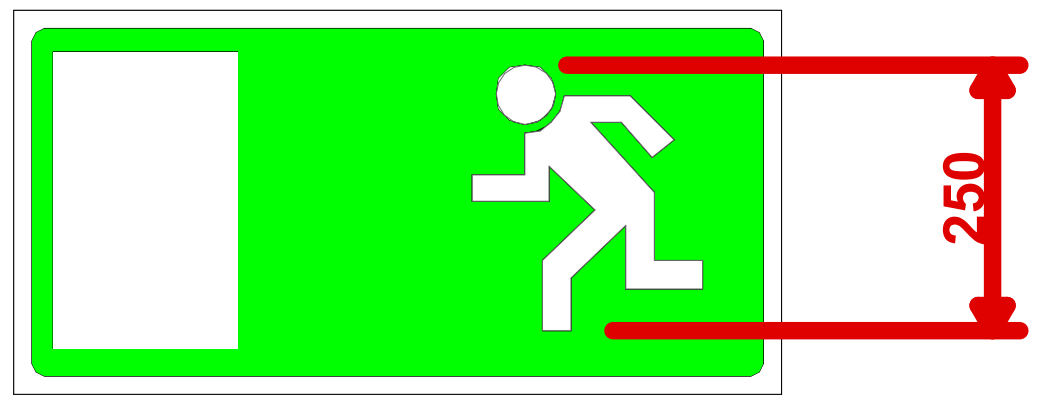

შენობიდან გამოსასვლელთან მისადგომი

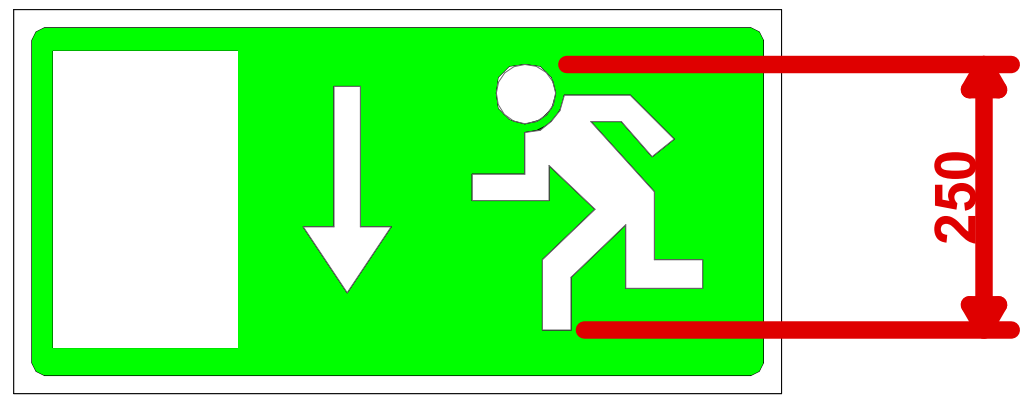

შენობიდან გამოსასვლელის მდებარეობის ნანიშნებელი
გასასვლელი მდებარეობს ქვევით

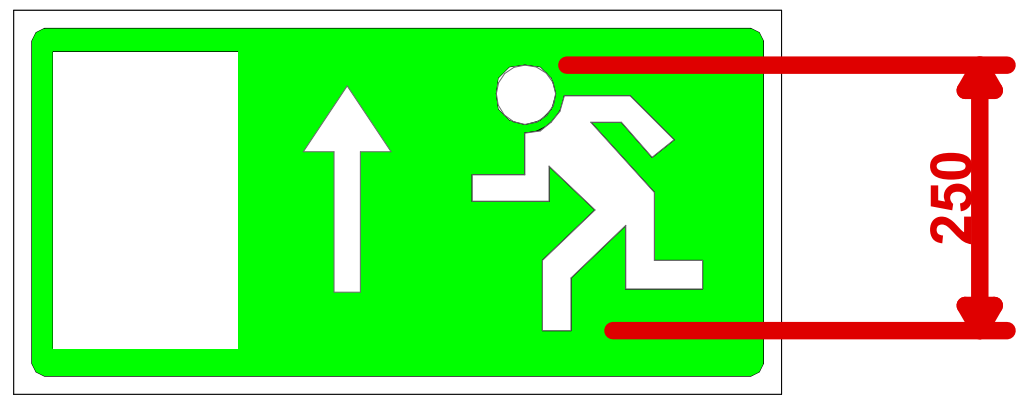

შენობიდან გამოსასვლელის მდებარეობის ნანიშნებელი
გასასვლელი მდებარეობს ზევით

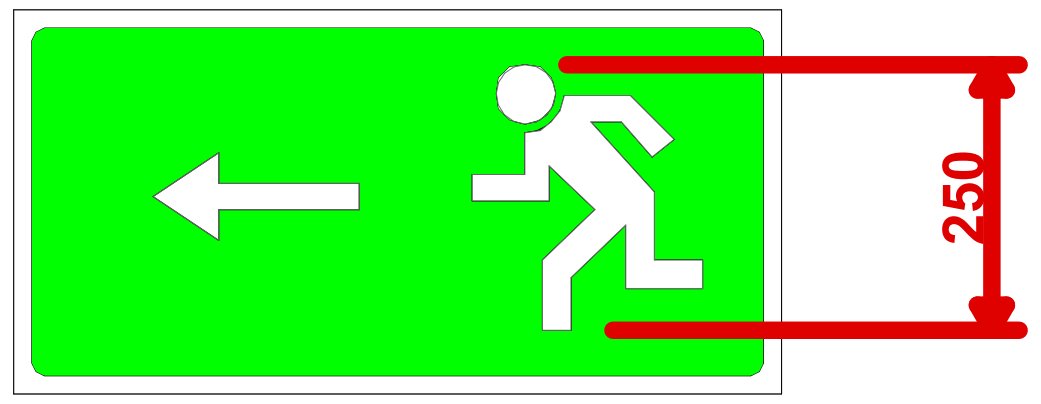

შენობიდან გამოსასვლელის მდებარეობის ნანიშნებელი
გასასვლელი მდებარეობს მარცხნივ

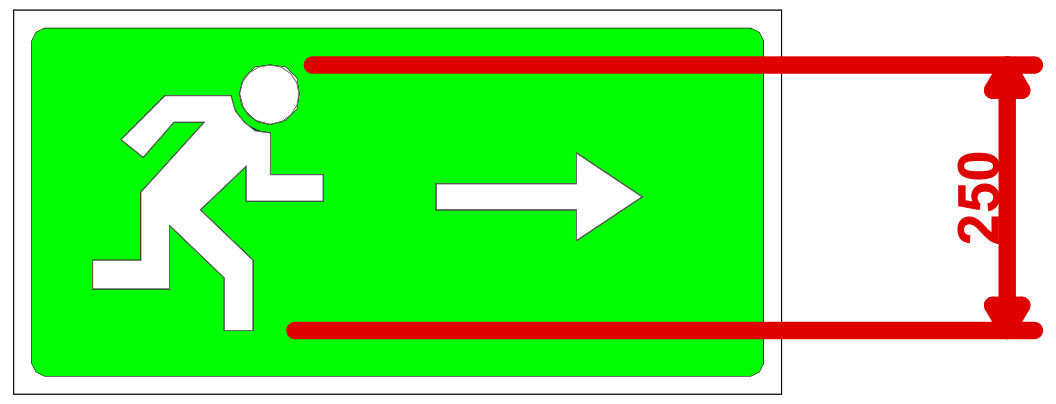

შენობიდან გამოსასვლელის მდებარეობის ნანიშნებელი
გასასვლელი მდებარეობს მარჯვნივ

1011.6.1 გრაფიკული ნიშნები. თითოეულ გასასვლელის ნიშანსა და გასასვლელის მიმართულების მიმთითებელ ნიშანზე ასოები ადვილად უნდა განირჩეოდეს და, არანაკლებ, 15 სმ სიმაღლის უნდა იყოს. ასოების მთავარი შტრიხები არ უნდა იყოს 2 სმ-ზე განიერი. სიტყვა „გასასვლელი“ (EXIT) უნდა დაიწეროს, არანაკლებ, 5 სმ სიგანის ასოებით, ხოლო ასოებს შორის მინიმალური დაშორება არ უნდა იყოს 1 სმ-ზე ნაკლები. ნიშნებს, რომლებიც ამ ქვეთავში განსაზღვრულზე დიდია, უნდა ჰქონდეს უფრო განიერი ასოები, შტრიხები და დაშორება, მათი ზომის პროპორციულად. განირჩეოდეს ფონისგან და კარგად უნდა ჩანდეს იმისდა მიუხედავად, ანთია თუ არა გასასვლელის ნიშანი. თუ მკვეთრი მოსახვევის აღმნიშვნელი ნიშანი წარმოადგენს გასასვლელის ნიშნის ნაწილს, კონსტრუქცია ისეთი უნდა იყოს, რომ მკვეთრი მოსახვევის აღმნიშვნელი ნიშნის შეცვლა ადვილად არ შეიძლებოდეს.

თბილისი 2021

ობიექტის მისამართი:
თბილისი, მოსკოვის გამზირი N9ბ N9გ
01.17.12.003.170

პროექტის დასახელება:
მრავალფუნქციური შენობა

ნახაზის დასახელება:
ნიშნები

ექსპლიკაცია:

შენიშვნა:

დამკვეთი:
ნუგზარ ნებიერიძე

პროექტის ავტორი:
გიორგი ზირაქაშვილი

საექსპერტო შეფასების ავტორი:
ნიკოლოზ დონაძე

574 101 102
artegony@gmail.com

	A3	2

განთავსდება თავშესაფარში შესასვლელ კართან

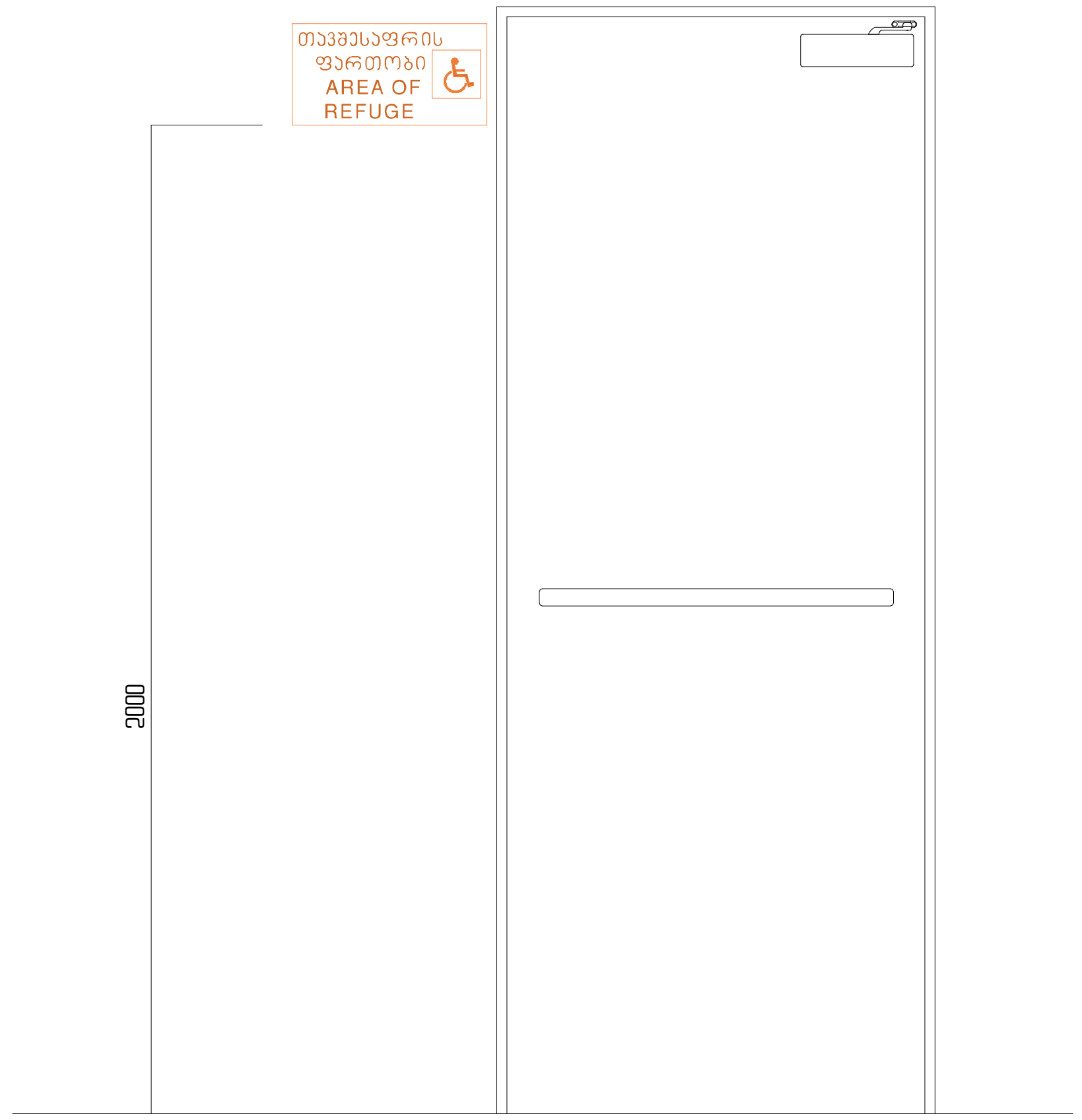

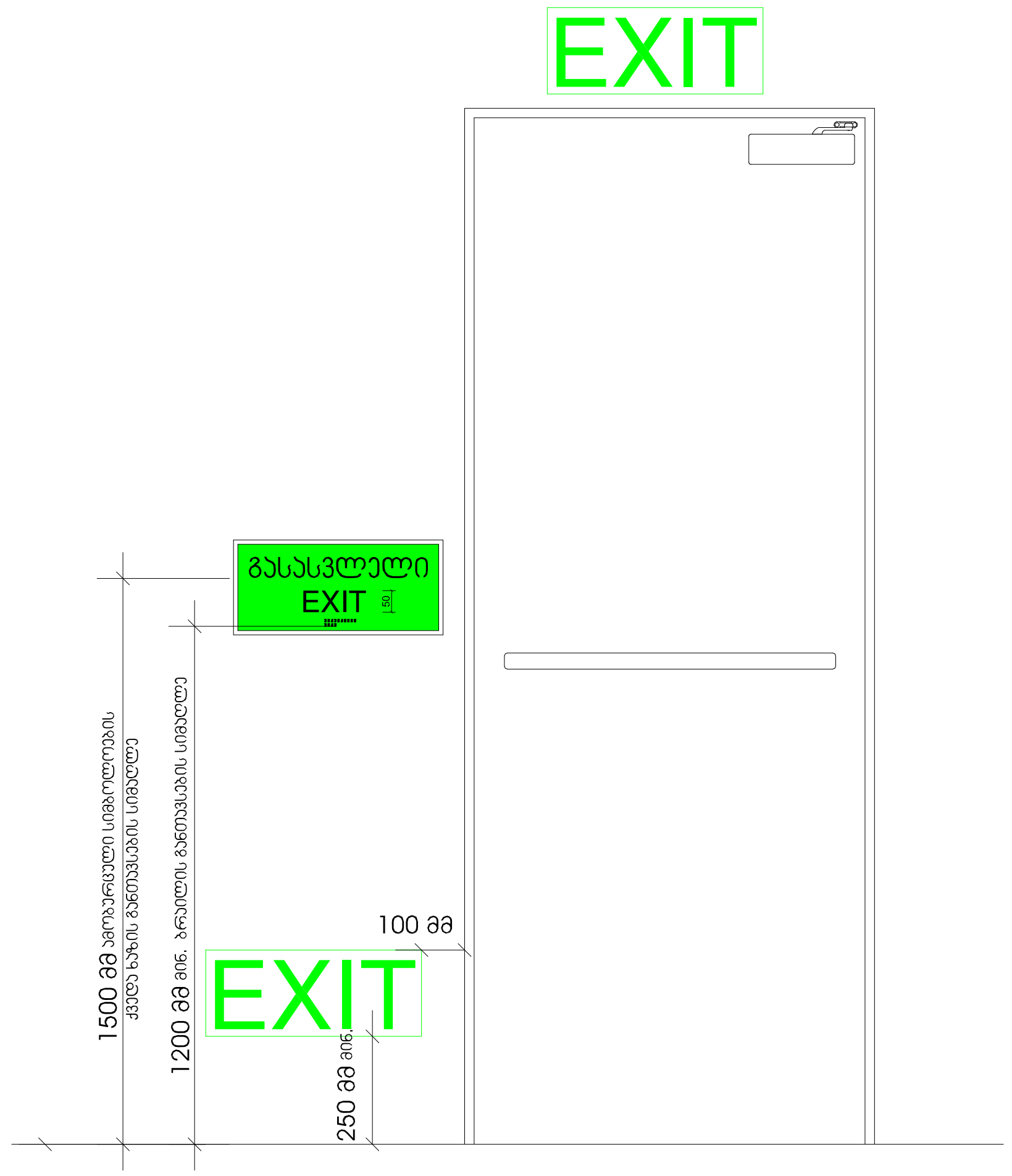

გასასვლელის მანათობელი ნიშანი

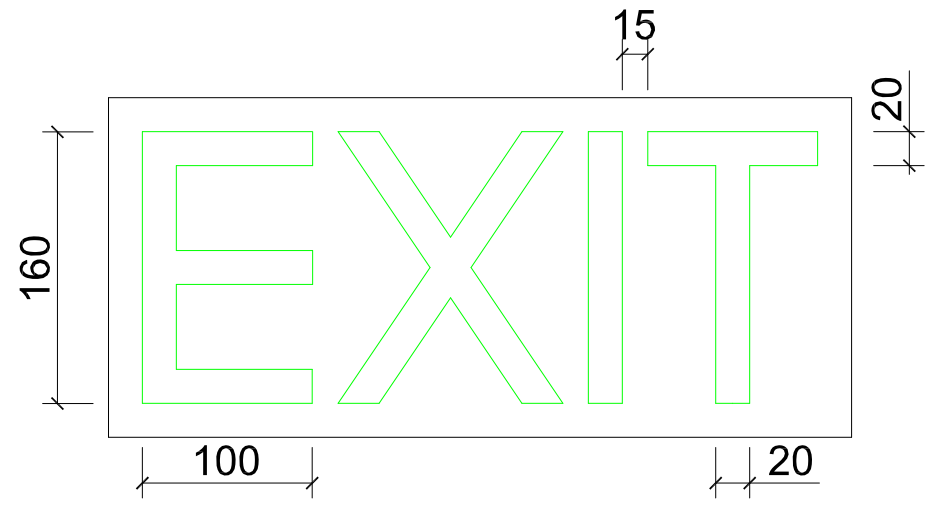

გასასვლელის ნიშანი გზა-კიბის კარებთან და შენობიდან გამოსასვლელ კარებთან

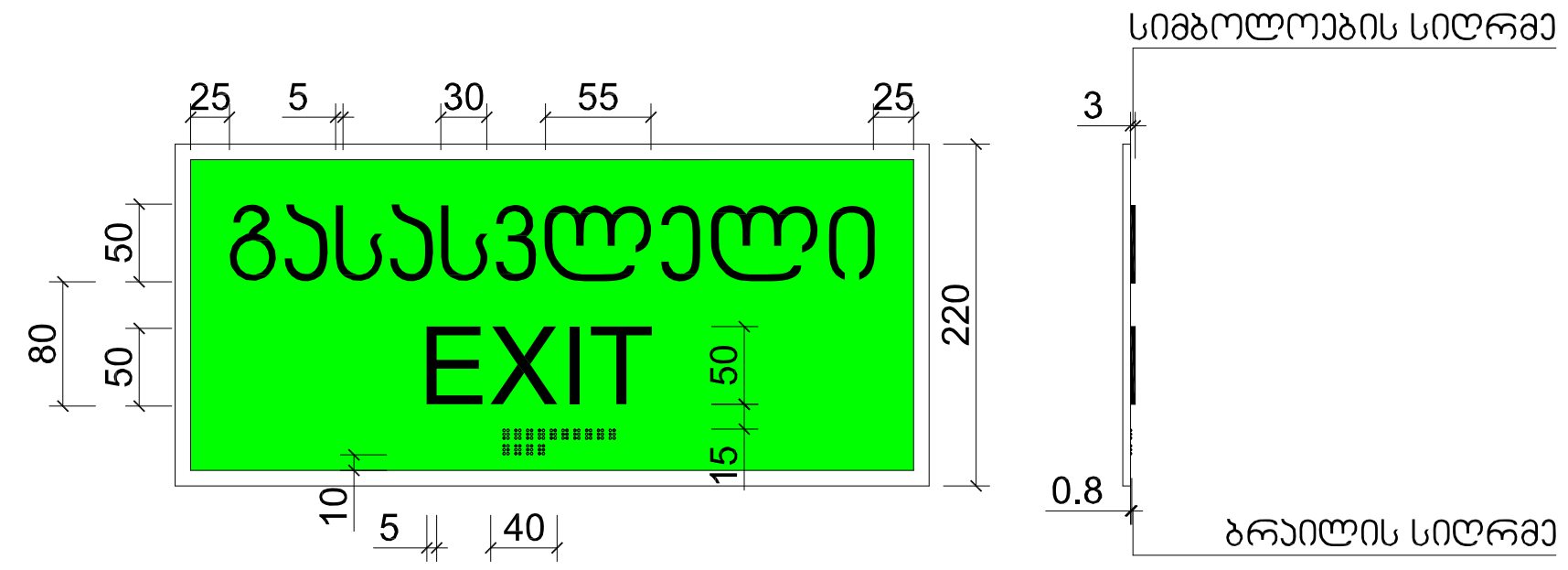

ბრაილის შრიფტი გასასვლელ კართან

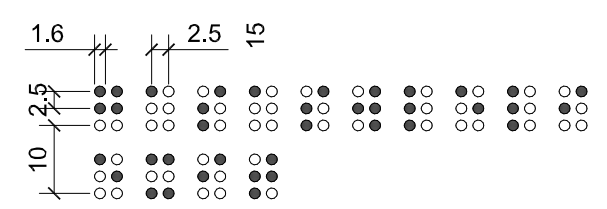

თბილისი 2021

ობიექტის მისამართი:
თბილისი, მოსკოვის გამზირი N9ბ N9გ
01.17.12.003.170

პროექტის დასახელება:
მრავალფუნქციური შენობა

ნახაზის დასახელება:
ნიშნები

ექსპლიკაცია:

შენიშვნა:

დამკვეთი:
ნუგზარ ნებიერიძე

პროექტის ავტორი:
გიორგი ზირაქაშვილი

საექსპერტო შეფასების ავტორი:
ნიკოლოზ დონაძე

574 101 102
artegony@gmail.com

	A3	2

სართულის მანიშნებელი ნიშანი
განთავსდება კიბის უჯრედში სართულის ნიშნულის ბაქანზე

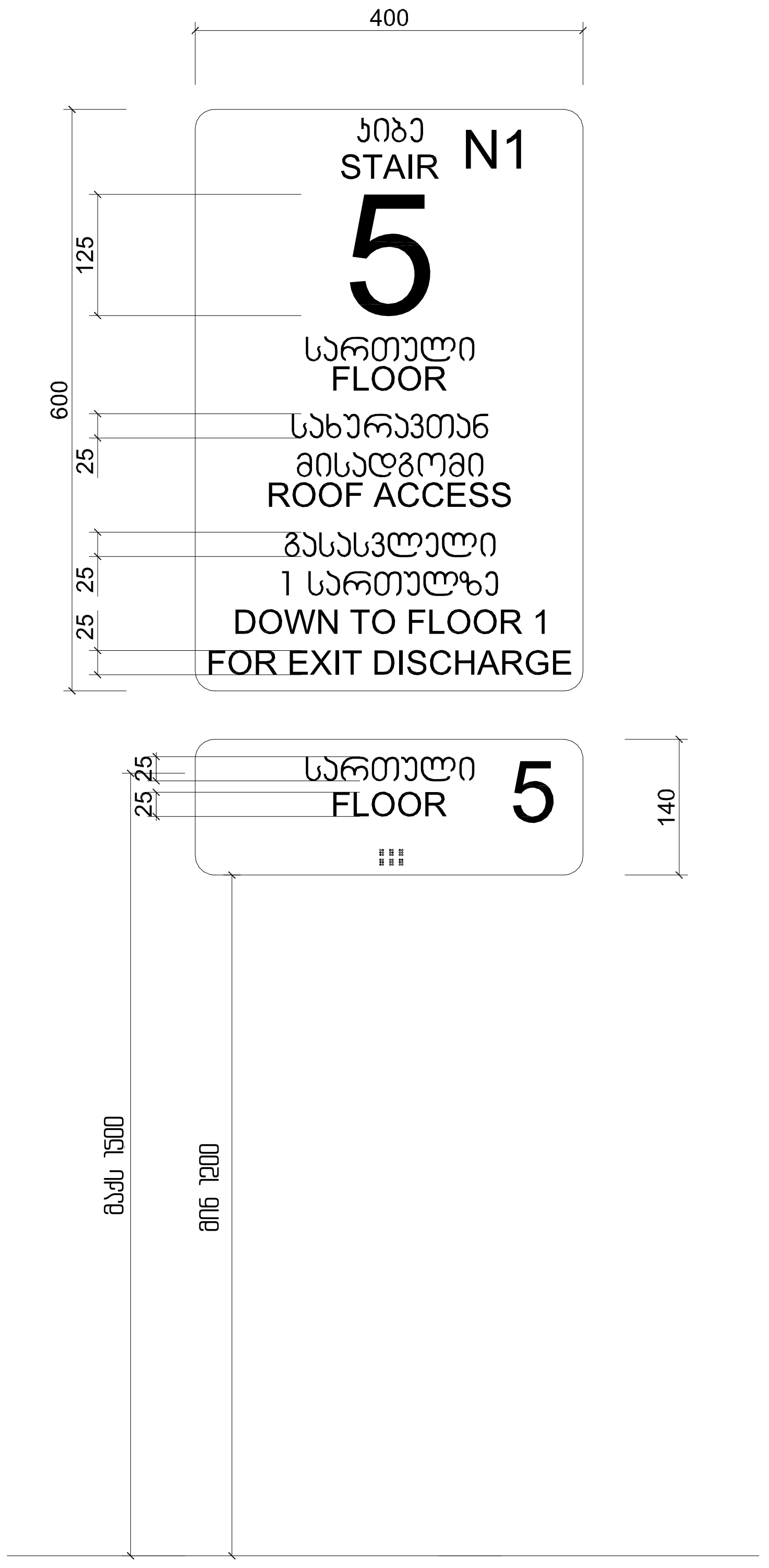

შშმპ ავტოსადგომის ნიშანი გარე ავტოსადგომზე

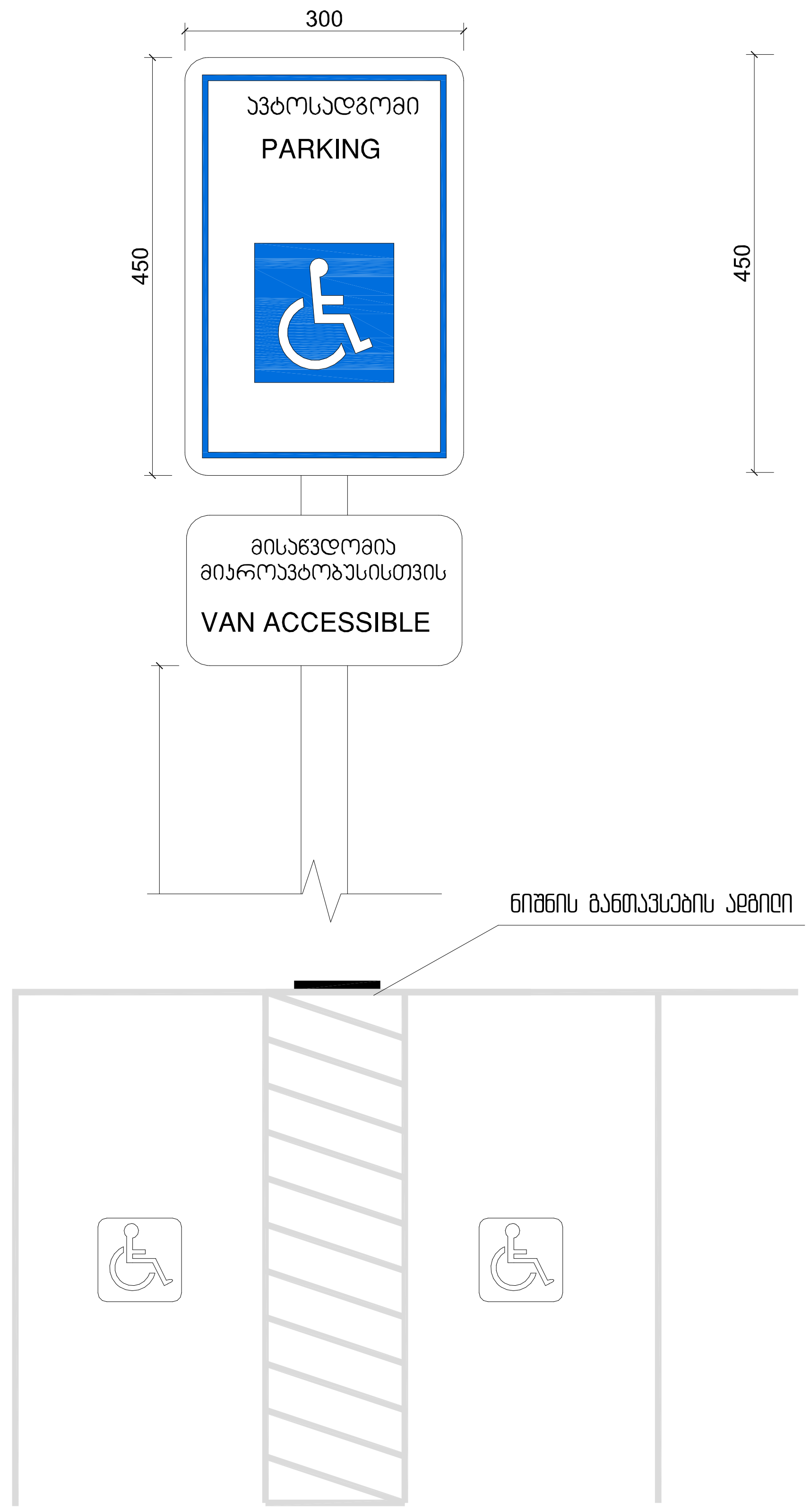

შშმპ ავტოსადგომის ნიშანი შენობის შიგნით



თბილისი 2021

ობიექტის მისამართი:
თბილისი, მოსკოვის გამზირი N9ბ N9გ
01.17.12.003.170

პროექტის დასახელება:
მრავალფუნქციური შენობა

ნახაზის დასახელება:
ნიშნები

ექსპლიკაცია:

შენიშვნა:

დამკვეთი:
ნუგზარ ნებიერიძე

პროექტის ავტორი:
გიორგი ბირაქაშვილი

საექსპერტო შეფასების ავტორი:
ნიკოლოზ ღონაძე
574 101 102
artegony@gmail.com

	A3	**2**

განთავსების ადგილი მისაწვდომი ტუალეტების კართან

ნიშანი პიქტოგრამებით ამობურცული ნიშნებით და ბრაილის შრიფტით

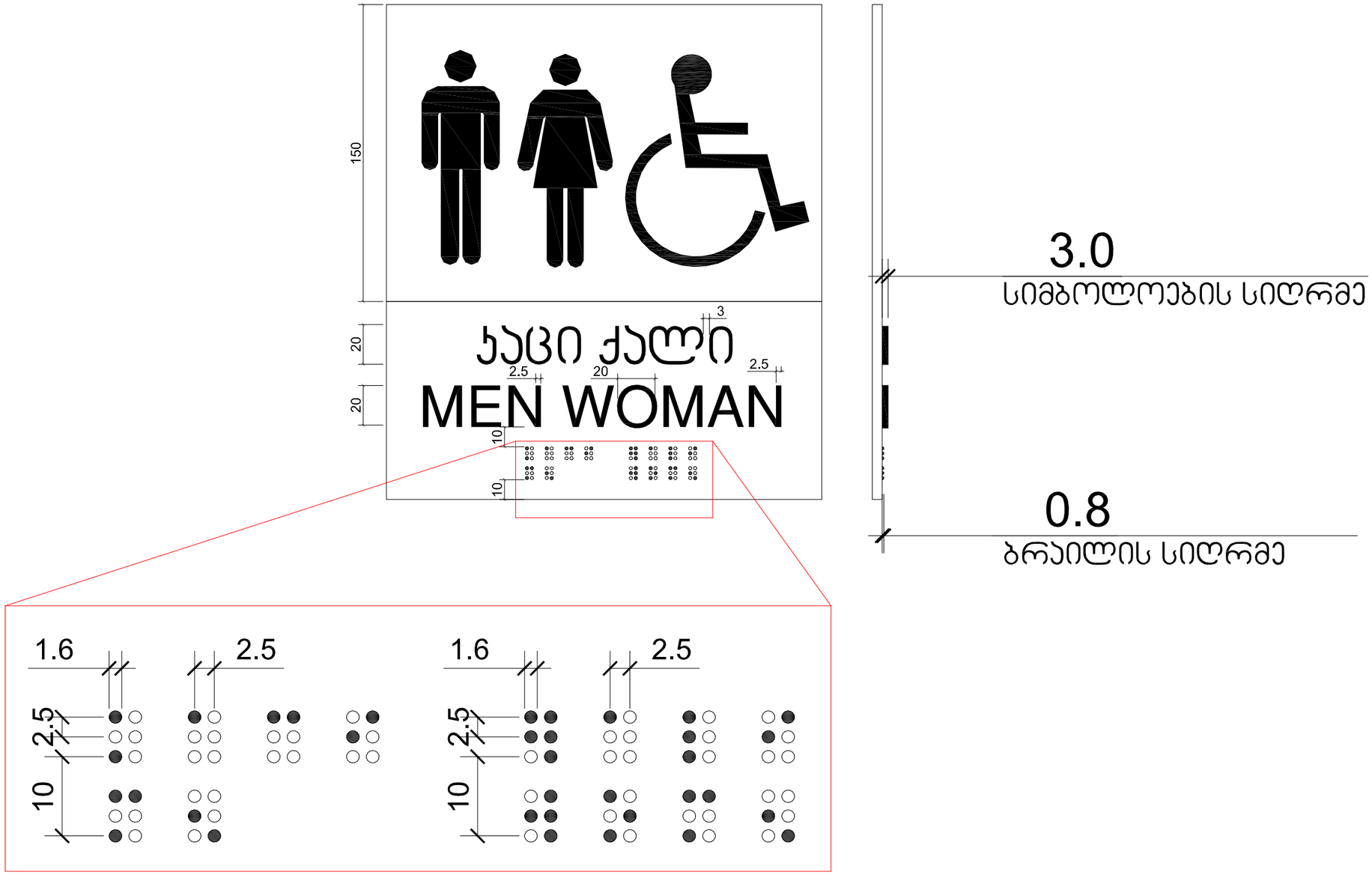

თბილისი 2021

ობიექტის მისამართი:
თბილისი, მოსკოვის გამზირი №9ბ №9გ
01.17.12.003.170

პროექტის დასახელება:
მრავალფუნქციური შენობა

ნახაზის დასახელება:
ნიშნები

ექსპლიკაცია:

შენიშვნა:

დამკვეთი:
ნუგზარ ნებიერიძე

პროექტის ავტორი:
გიორგი ზირაქაშვილი

საექსპერტო შეფასების ავტორი:
ნიკოლოზ ღონაძე

ვეკ 101 102
artegony@gmail.com

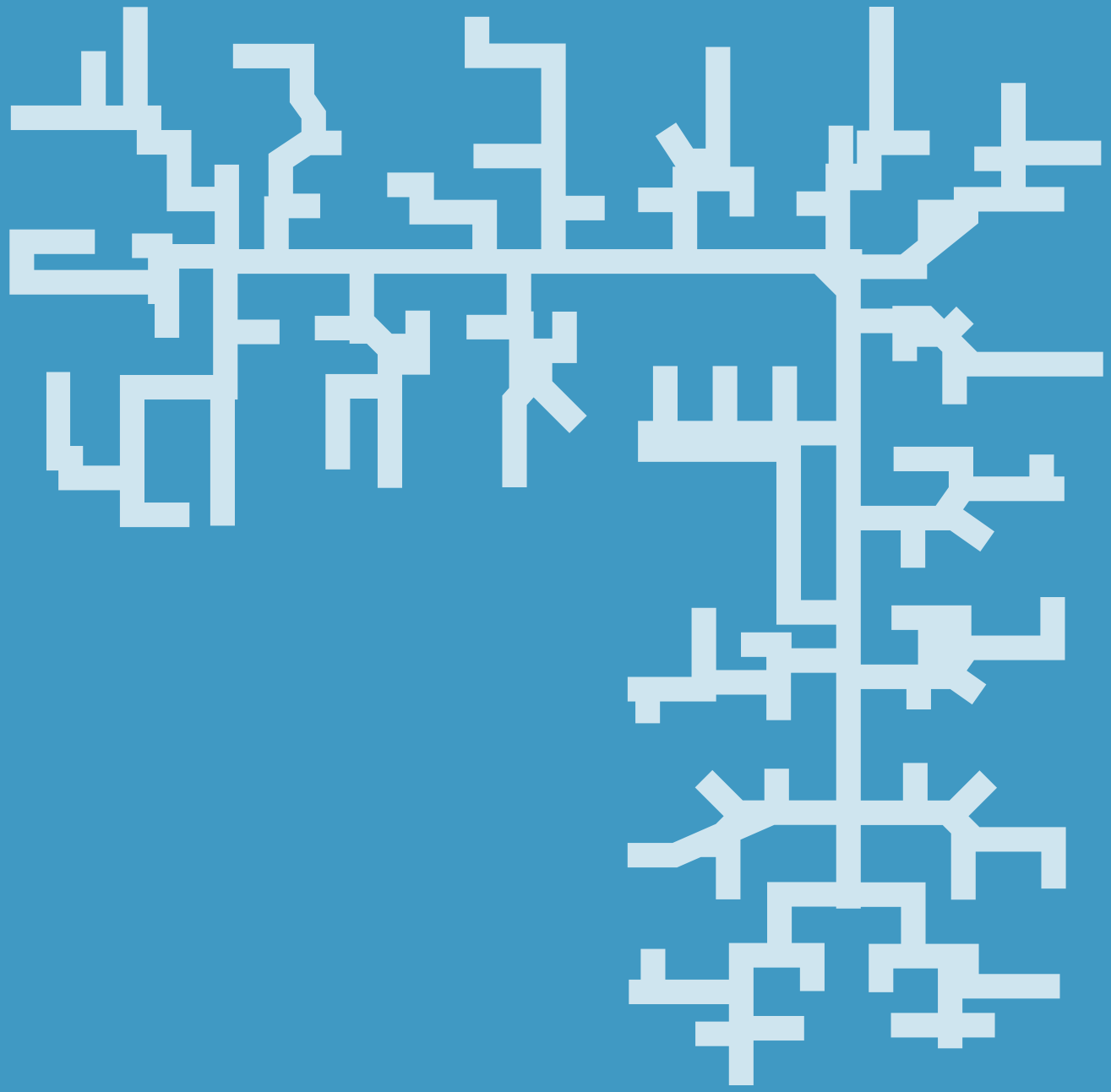

თბილისი, მოსკოვის გამზირი №9ბ №9გ
01.77.12.003.170

მრავალფუნქციური შენობის
არქიტექტურული პროექტი

შშმპ მისაწვდომობა

2021 – 2022



თბილისი 2021

ობიექტის მისამართი:
თბილისი, მოსკოვის გამზირი N9ბ N9გ
01.17.12.003.110

პროექტის დასახელება:
მრავალფუნქციური შენობა

ნახაზის დასახელება:
მიწისქვეშა სართულის ავტოსადგომის გეგმა -2.70

მისაწვდომი სვლაგზები

ექსპლიკაცია:

დამკვეთი:
ნუგზარ ნებიერიძე

პროექტის ავტორი:
გიორგი ზირაქაშვილი

საექსპერტო შეფასების ავტორი:
ნიკოლოზ ლონაძე

574 101 102
artegony@gmail.com

1:200	A3	002

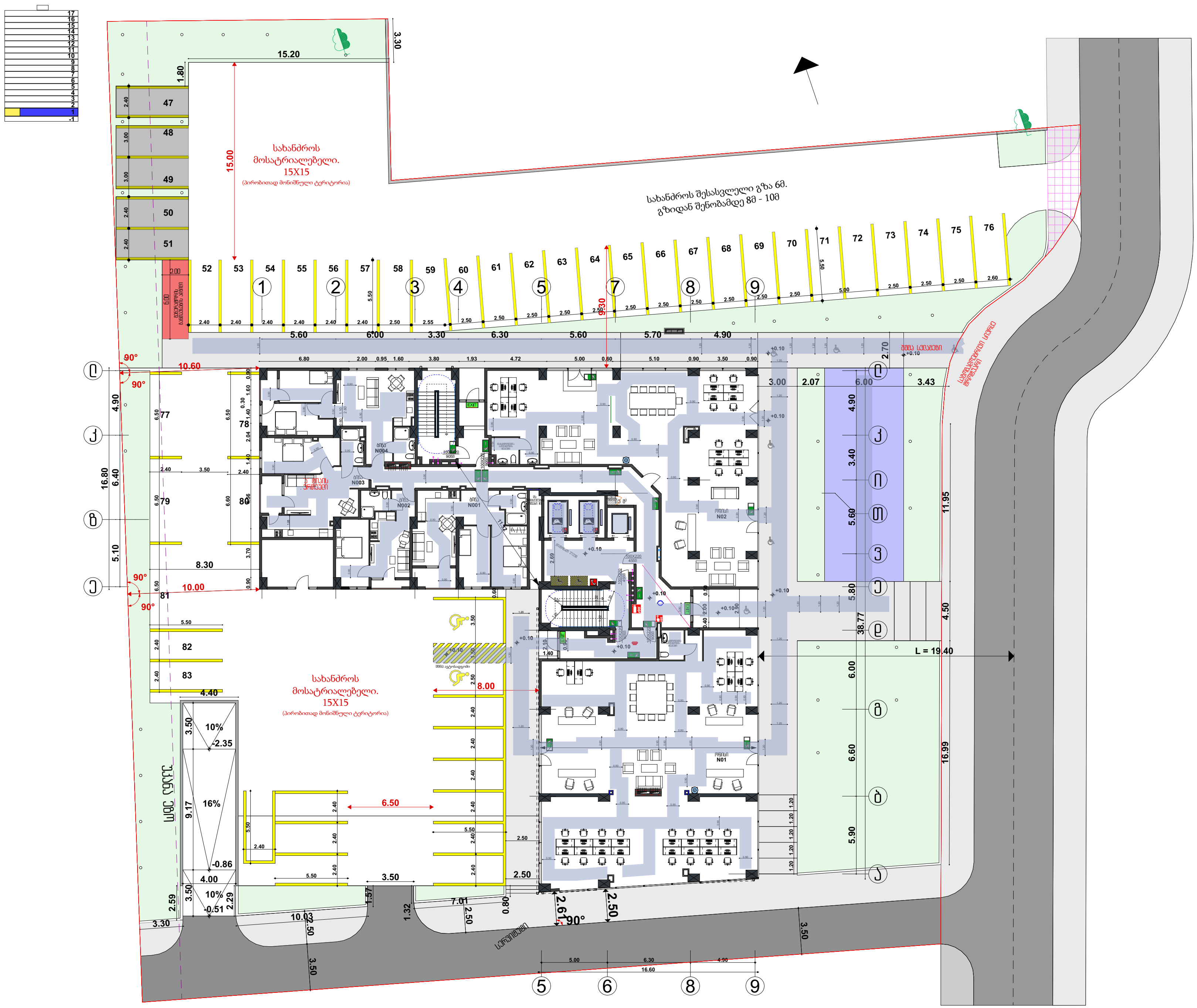

სც-2 ბინა N 001	
საერთო ფართობი: 65.80	
საცხოვ.: 60.90	საზაფხ.: 4.90
დ.ფ. : 18.6	დ.ე. : 4

სც-2 ბინა N 002	
საერთო ფართობი: 39.80	
საცხოვ.: 37.80	საზაფხ.: 2.00
დ.ფ. : 18.6	დ.ე. : 3

სც-2 ბინა N 003	
საერთო ფართობი: 50.70	
საცხოვ.: 45.40	საზაფხ.: 5.30
დ.ფ. : 18.6	დ.ე. : 3

სც-2 ბინა N 004	
საერთო ფართობი: 65.30	
საცხოვ.: 62.10	საზაფხ.: 3.20
დ.ფ. : 18.6	დ.ე. : 4

სქ ოფისი N 01	
საერთო ფართობი: 295.50	
დ.ფ. : 9.3	დ.ე. : 32

სქ ოფისი N 02	
საერთო ფართობი: 217.40	
დ.ფ. : 9.3	დ.ე. : 24

სნ-2 ავტოსადგომი	
საერთო ფართობი: 29.70	
დ.ფ. : 18.6	დ.ე. : 2

დს	
გაზის მრიცხველების ოთახი N1	
საერთო ფართობი: 6.10	
დ.ფ. : 27.90	დ.ე. : 1

დს	
ელექტრო მრიცხველების ოთახი N1	
საერთო ფართობი: 0.5	
დ.ფ. : 27.90	დ.ე. : 1

თბილისი 2021

ობიექტის მისამართი:

თბილისი, მოსკოვის გამზირი N9ბ N9გ
01.17.12.003.170

პროექტის დასახელება:

მრავალფუნქციური შენობა

შშმპ მისაწვდომობა

ნახაზის დასახელება:

პირველი სართულის გეგმა
+0.00 = 419.30

მისაწვდომი სვლაგეზი

ექსპლიკაცია:

მისაწვდომი სვლაგეზის სიგანე შენობის შიგნით ყველგან მინიმუმ 90 სანტიმეტრია, ხოლო შენობის გარეთ მინიმუმ 120სმ

შენიშვნა:

- წესების 1107.6.2.1.1 ქვეთავის შესაბამისად ვინაიდან შენობაში არის 20ზე მეტი საცხოვრებელი ერთეული, „ა" ტიპის ერთეულის რაოდენობა დაანგარიშებულია ბინების საერთო რაოდენობის 2%-ით და შეადგენს ხუთ ერთეულს.
  ბინა N3; N16; N34; N52 და N70
- წესების 1107.6.2.1.2 ქვეთავის შესაბამისად, ვინაიდან შენობაში 4-ზე მეტი საცხოვრებელი ერთეულია ყველა მათგანი ბ ტიპის მოთხოვნებს აკმაყოფილებს.

დამკვეთი:

ნუგზარ ნებიერიძე

პროექტის ავტორი:

გიორგი ზირაქაშვილი

საექსპერტო შეფასების ავტორი:

ნიკოლოზ ლონაძე

574 101 102
artegony@gmail.com

1:300	A3	003



მისაწვდომი სვლაგზის სიგანე ყველგან არის მინიმუმ 900მმ

სვლაგზის სიგანე მცირდება კარის ღიობში 82სმ.-მდე

ყველა კარის თავისუფალი სიგანე სადაც სვლაგზი გაივლის არის მინიმუმ 82სმ.

სქ	საერთო ფართობი	საოფისე	საგაფხ.	ე.ფ.	ე.ე.
ოფისი N 03	49.90	45.60	4.30	9.3	5
ოფისი N 04	49.10	44.90	4.20	9.3	6
ოფისი N 05	69.50	59.20	10.30	9.3	8
ოფისი N 06	45.90	41.80	4.10	9.3	5
ოფისი N 07	50.50	44.60	5.90	9.3	6
ოფისი N 08	39.70	35.20	4.50	9.3	4
ოფისი N 09	48.70	44.30	4.40	9.3	6
ოფისი N 10	47.80	43.80	4.00	9.3	6
ოფისი N 11	47.20	43.30	3.90	9.3	6
ოფისი N 12	62.60	55.50	7.10	9.3	7
ოფისი N 13	46.10	42.50	3.60	9.3	5
ოფისი N 14	48.70	44.50	4.20	9.3	6
ოფისი N 15	48.70	44.80	3.90	9.3	6
ოფისი N 16	48.80	44.20	4.6	9.3	6
ოფისი N 17	67.40	62.00	5.40	9.3	8
ოფისი N 18	72.00	66.40	5.60	9.3	8
ოფისი N 19	48.10	43.30	4.80	9.3	6
ოფისი N 20	48.10	44.60	3.50	9.3	6

სქ (ტუალეტი)	
საერთო ფართობი:	4.80
ე.ფ. : 9.3	ე.ე. : 1

დს	საერთო ფართობი	ე.ფ.	ე.ე.
გაზის მრიცხველების ოთახი N1	1.70	27.9	1
ელექტრო მრიცხველების ოთახი N2	0.40	27.9	1

თბილისი 2021

ობიექტის მისამართი:
თბილისი, მოსკოვის გამზირი N9ბ N9გ
01.17.12.003.170

პროექტის დასახელება:
მრავალფუნქციური შენობა

ნახაზის დასახელება:
ტიპიური სართულის გეგმა +4.25

მისაწვდომი სვლაგზები

ექსპლიკაცია:

შენიშვნა:

დამკვეთი:
ნუგზარ ნებიერიძე

პროექტის ავტორი:
გიორგი ბირაქაშვილი

საექსპერტო შეფასების ავტორი:
ნიკოლოზ ლონაძე

574 101 102
artegony@gmail.com

1:200	A3	004



მისაწვდომი სვლაგეზის სიგანე
ყველგან არის მინიმუმ 900მმ

სვლაგეზის სიგანე მცირდება კარის
ღიობში 82სმ.-მდე

ყველა კარის თავისუფალი სიგანე
სადაც სვლაგეზი გაივლის არის
მინიმუმ 82სმ.

სქ	საერთო ფართობი	საოფისე	საზაფხ.	დ.ფ.	დ.დ.
ოფისი N 21	49.90	45.60	4.30	9.3	5
ოფისი N 22	49.10	44.90	4.20	9.3	6
ოფისი N 23	69.50	59.20	10.30	9.3	8
ოფისი N 24	45.90	41.80	4.10	9.3	5
ოფისი N 25	50.50	44.60	5.90	9.3	6
ოფისი N 26	39.70	35.20	4.50	9.3	4
ოფისი N 27	48.70	44.30	4.40	9.3	6
ოფისი N 28	47.80	43.80	4.00	9.3	6
ოფისი N 29	47.20	43.30	3.90	9.3	6
ოფისი N 30	62.60	55.50	7.10	9.3	7
ოფისი N 31	46.10	42.50	3.60	9.3	5
ოფისი N 32	48.70	44.50	4.20	9.3	6
ოფისი N 33	48.70	44.80	3.90	9.3	6
ოფისი N 34	48.80	44.20	4.6	9.3	6
ოფისი N 35	67.40	62.00	5.40	9.3	8
ოფისი N 36	72.00	66.40	5.60	9.3	8
ოფისი N 37	48.10	43.30	4.80	9.3	6
ოფისი N 38	48.10	44.60	3.50	9.3	6

დს	საერთო ფართობი	დ.ფ.	დ.დ.
გაზის მრიცხველების ოთახი N1	1.70	27.9	1
ელექტრო მრიცხველების ოთახი N2	0.40	27.9	1

სქ (ტუალეტი)	
საერთო ფართობი	4.80
დ.ფ.	9.3
დ.დ.	1

თბილისი 2021

ობიექტის მისამართი:
თბილისი, მოსკოვის გამზირი N9ბ N9გ
01.17.12.003.170

პროექტის დასახელება:
მრავალფუნქციური შენობა

ნახაზის დასახელება:
მესამე სართულის გეგმა +7.40

მისაწვდომი სვლაგეზი

ექსპლიკაცია:

შენიშვნა:

დამკვეთი:
ნუგზარ ნებიერიძე

პროექტის ავტორი:
გიორგი ზირაქაშვილი

საექსპერტო შეფასების ავტორი:
ნიკოლოზ დონაძე

574 101 102
artegony@gmail.com

1:200	A3	005



მისაწვდომი სვლაგეზის სიგანე ყველგან არის მინიმუმ 900მმ

სვლაგეზის სიგანე მცირდება კარის ღიობში 82სმ.-მდე

ყველა კარის თავისუფალი სიგანე სადაც სვლაგეზი გაივლის არის მინიმუმ 82სმ.

სქ ოფისი	საერთო ფართობი:	საოფისე:	საზაფხ.:	დ.ფ. :	დ.ე. :
N 39	49.90	45.60	4.30	9.3	5
N 40	49.10	44.90	4.20	9.3	6
N 41	69.50	59.20	10.30	9.3	8
N 42	45.90	41.80	4.10	9.3	5
N 43	50.50	44.60	5.90	9.3	6
N 44	39.70	35.20	4.50	9.3	4
N 45	48.70	44.30	4.40	9.3	6
N 46	47.80	43.80	4.00	9.3	6
N 47	47.20	43.30	3.90	9.3	6
N 48	62.60	55.50	7.10	9.3	7
N 49	46.10	42.50	3.60	9.3	5
N 50	48.70	44.50	4.20	9.3	6
N 51	48.70	44.80	3.90	9.3	6
N 52	48.80	44.20	4.6	9.3	6
N 53	67.40	62.00	5.40	9.3	8
N 54	72.00	66.40	5.60	9.3	8
N 55	48.10	43.30	4.80	9.3	6
N 56	48.10	44.60	3.50	9.3	6

დს	საერთო ფართობი:	დ.ფ. :	დ.ე. :
გაზის მრიცხველების ოთახი N1	1.70	27.9	1
ელექტრო მრიცხველების ოთახი N2	0.40	27.9	1

სქ (ტუალეტი)	
საერთო ფართობი:	4.80
დ.ფ. : 9.3	დ.ე. : 1

თბილისი 2021

ობიექტის მისამართი:
თბილისი, მოსკოვის გამზირი N9ბ N9გ
01.17.12.003.170

პროექტის დასახელება:
მრავალფუნქციური შენობა

ნახაზის დასახელება:
მეოთხე სართულის გეგმა +10.55

მისაწვდომი სვლაგეზები

ექსპლიკაცია:

შენიშვნა:

დამკვეთი:
ნუგზარ ნებიერიძე

პროექტის ავტორი:
გიორგი ბირაქაშვილი

საექსპერტო შეფასების ავტორი:
ნიკოლოზ დონაძე

574 101 102
artegony@gmail.com

1:200	A3	006



მისაწვდომი სვლაგეზის სიგანე
ყველგან არის მინიმუმ 900მმ

სვლაგეზის სიგანე მცირდება კარის
ღიობში 82სმ.-მდე

ყველა კარის თავისუფალი სიგანე
სადაც სვლაგეზი გაივლის არის
მინიმუმ 82სმ.

	საერთო ფართობი:	საოფისე / საცხ.:	საგაფხ.:	დ.ფ. :	დ.ე. :
სქ ოფისი N 57	50.00	საოფისე: 45.70	4.30	9.3	6
სც-2 ბინა N 005	49.30	საცხ.: 45.10	4.20	18.6	3
სც-2 ბინა N 006	70.90	საცხ.: 60.60	10.30	18.6	4
სც-2 ბინა N 007	45.90	საცხ.: 41.80	4.10	18.6	3
სც-2 ბინა N 008	50.50	საცხ.: 44.60	5.90	18.6	3
სც-2 ბინა N 009	44.50	საცხ.: 40.00	4.50	18.6	3
სქ ოფისი N 58	49.80	საოფისე: 45.40	4.40	9.3	6
სქ ოფისი N 59	47.90	საოფისე: 44.00	3.90	9.3	6
სქ ოფისი N 60	47.60	საოფისე: 43.60	4.00	9.3	6
სქ ოფისი N 61	62.60	საოფისე: 55.50	7.10	9.3	7
სქ ოფისი N 62	46.20	საოფისე: 42.60	3.60	9.3	5
სქ ოფისი N 63	48.80	საოფისე: 44.60	4.20	9.3	6
სქ ოფისი N 64	48.90	საოფისე: 45.00	3.90	9.3	6
სქ ოფისი N 65	48.90	საოფისე: 44.30	4.60	9.3	6
სქ ოფისი N 66	67.80	საოფისე: 62.40	5.40	9.3	8
სქ ოფისი N 67	73.60	საოფისე: 68.00	5.60	9.3	8
სქ ოფისი N 68	49.60	საოფისე: 44.80	4.80	9.3	6
სქ ოფისი N 69	47.80	საოფისე: 44.30	3.50	9.3	6
სქ (ტუალეტი)	4.20			9.3	1
დს გაზის მრიცხველების ოთახი N1	1.70			27.9	1
დს ელექტრო მრიცხველების ოთახი N2	0.40			27.9	1

თბილისი 2021

ობიექტის მისამართი:
თბილისი, მოსკოვის გამზირი N9ბ N9გ
01.17.12.003.170

პროექტის დასახელება:
მრავალფუნქციური შენობა

ნახაზის დასახელება:
მეხუთე სართულის გეგმა +13.70

მისაწვდომი სვლაგეზი

ექსპლიკაცია:

შენიშვნა:

დამკვეთი:
ნუგზარ ნებიერიძე

პროექტის ავტორი:
გიორგი ბირკაშვილი

საექსპერტო შეფასების ავტორი:
ნიკოლოზ დონაძე

574 101 102
artegony@gmail.com

1:200	A3	007



მისაწვდომი სვლაგეზის სიგანე ყველგან არის მინიმუმ 900მმ

სვლაგეზის სიგანე მცირდება კარის ღიობში 82სმ.-მდე

ყველა კარის თავისუფალი სიგანე სადაც სვლაგეზი გაივლის არის მინიმუმ 82სმ.

სძ-2 ბინა N	საერთო ფართობი	საცხ	საზაფხ	ე.ფ.	ე.ე.
010	50.00	45.70	4.30	18.6	3
011	49.30	45.10	4.20	18.6	3
012	70.90	60.60	10.30	18.6	4
013	45.90	41.80	3.70	18.6	3
014	50.50	44.60	5.90	18.6	3
015	44.50	40.00	4.50	18.6	3
016	49.80	45.40	4.40	18.6	3
017	47.90	44.00	3.90	18.6	3
018	47.60	43.60	4.00	18.6	3
019	62.60	55.50	7.10	18.6	4
020	46.20	42.60	3.60	18.6	3
021	48.80	44.60	4.20	18.6	3
022	48.90	45.00	3.90	18.6	3
023	48.90	44.30	4.60	18.6	3
024	67.80	62.40	5.40	18.6	4
025	73.60	68.00	5.60	18.6	4
026	49.60	44.80	4.80	18.6	3
027	47.80	44.30	3.50	18.6	3

დს	საერთო ფართობი	ე.ფ.	ე.ე.
გაზის მრიცხველების ოთახი N1	1.70	27.9	1
ელექტრო მრიცხველების ოთახი N2	0.40	27.9	1

თბილისი 2021

ობიექტის მისამართი:
თბილისი, მოსკოვის გამზირი N9ბ N9გ
01.17.12.003.170

პროექტის დასახელება:
მრავალფუნქციური შენობა

ნახაზის დასახელება:
მეექვსე სართულის გეგმა +16.85

მისაწვდომი სვლაგეზები

ექსპლიკაცია:

შენიშვნა:
მისაწვდომი სვლაგეზის სიგანე ყველგან მინიმუმ 90 სანტიმეტრია გარდა კარებისა სადაც მინიმუმ 82სმ.-მდე მცირდება. (ყველა სართულზე ასეა)

დამკვეთი:
ნუგზარ ნებიერიძე

პროექტის ავტორი:
გიორგი ზირაქაშვილი

საექსპერტო შეფასების ავტორი:
ნიკოლოზ ღონაძე
574 101 102
artegony@gmail.com

მასშტაბი	ფორმატი	ფურცელი
1:200	A3	008



მისაწვდომი სვლაგზის სიგანე
ყველგან არის მინიმუმ 900მმ

სვლაგზის სიგანე მცირდება კარის
ღიობში 82სმ.-მდე

ყველა კარის თავისუფალი სიგანე
სადაც სვლაგზი გაივლის არის
მინიმუმ 82სმ.

სქ-2 ბინა N	საერთო ფართობი:	საცხ.:	საზაფხ.:	დ.ფ. :	დ.დ. :
028	50.00	45.70	4.30	18.6	3
029	49.30	45.10	4.20	18.6	3
030	70.90	60.60	10.30	18.6	4
031	45.90	41.80	4.10	18.6	3
032	50.50	44.60	5.90	18.6	3
033	44.50	40.00	4.50	18.6	3
034	49.80	45.40	4.40	18.6	3
035	47.90	44.00	3.90	18.6	3
036	47.60	43.60	4.00	18.6	3
037	61.80	54.70	7.10	18.6	4
038	46.20	42.60	3.60	18.6	3
039	48.80	44.60	4.20	18.6	3
040	48.90	45.00	3.90	18.6	3
041	48.90	44.30	4.60	18.6	3
042	67.80	62.40	5.40	18.6	4
043	73.60	68.00	5.60	18.6	4
044	49.60	44.80	4.80	18.6	3
045	47.80	44.30	3.50	18.6	3

დს	საერთო ფართობი:	დ.ფ. :	დ.დ. :
გაზის მრიცხველების ოთახი N1	1.70	27.9	1
ელექტრო მრიცხველების ოთახი N2	0.40	27.9	1

თბილისი 2021

ობიექტის მისამართი:
თბილისი, მოსკოვის გამზირი N9ბ N9გ
01.17.12.003.170

პროექტის დასახელება:
მრავალფუნქციური შენობა

ნახაზის დასახელება:
მეშვიდე სართულის გეგმა +20.00

მისაწვდომი სვლაგზები

ექსპლიკაცია:

შენიშვნა:

მისაწვდომი სვლაგზის სიგანე ყველგან მინიმუმ 90 სანტიმეტრია გარდა კარებისა სადაც მინიმუმ 82სმ.-მდე მცირდება. (ყველა სართულზე ასეა)

დამკვეთი:
ნუგზარ ნებიერიძე

პროექტის ავტორი:
გიორგი ზირაქაშვილი

საექსპერტო შეფასების ავტორი:
ნიკოლოზ დონაძე

574 101 102
artegony@gmail.com

1:200	A3	009

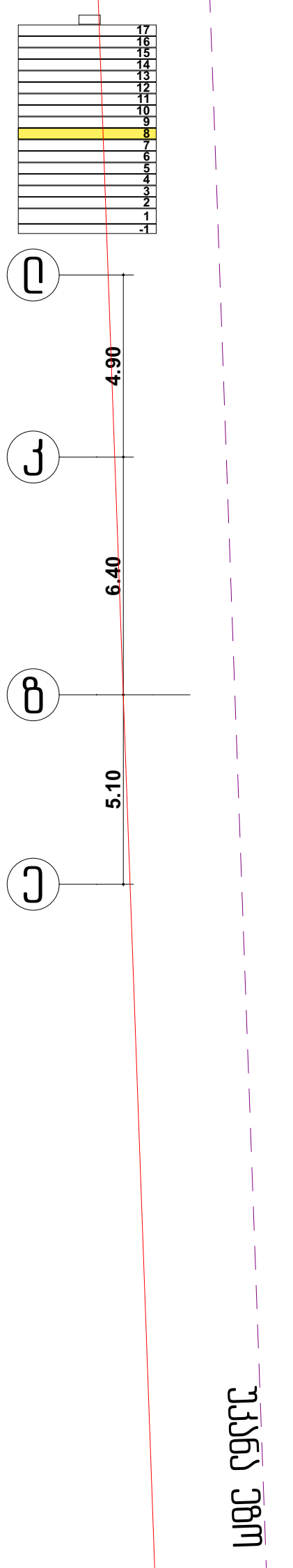



მისაწვდომი სვლაგეზის სიგანე
ყველგან არის მინიმუმ 900მმ

სვლაგეზის სიგანე მცირდება კარის
ღიობში 82სმ.-მდე

ყველა კარის თავისუფალი სიგანე
სადაც სვლაგეზი გაივლის არის
მინიმუმ 82სმ.

სც-2 ბინა	საერთო ფართობი:	საცხ.:	საზაფხ.:	დ.ფ.:	დ.დ.:
N 046	50.00	45.70	4.30	18.6	3
N 047	49.30	45.10	4.20	18.6	3
N 048	70.90	60.60	10.30	18.6	4
N 049	49.60	41.80	7.80	18.6	3
N 050	50.50	44.60	5.90	18.6	3
N 051	44.50	40.00	4.50	18.6	3
N 052	49.80	45.40	4.40	18.6	3
N 053	47.90	44.00	3.90	18.6	3
N 054	47.60	43.60	4.00	18.6	3
N 055	61.80	54.70	7.10	18.6	4
N 056	46.20	42.60	3.60	18.6	3
N 057	48.80	44.60	4.20	18.6	3
N 058	48.90	45.00	3.90	18.6	3
N 059	48.90	44.30	4.60	18.6	3
N 060	67.80	62.40	5.40	18.6	4
N 061	73.60	68.00	5.60	18.6	4
N 062	49.60	44.80	4.80	18.6	3
N 063	47.80	44.30	3.50	18.6	3

დს	საერთო ფართობი:	დ.ფ.:	დ.დ.:
გაზის მრიცხველების ოთახი N1	1.70	27.9	1
ელექტრო მრიცხველების ოთახი N2	0.40	27.9	1

თბილისი 2021

ობიექტის მისამართი:
თბილისი, მოსკოვის გამზირი N9ბ N9გ
01.17.12.003.170

პროექტის დასახელება:
მრავალფუნქციური შენობა

ნახაზის დასახელება:
მეორე სართულის გეგმა +23.15

მისაწვდომი სვლაგეზი

ექსპლიკაცია:

შენიშვნა:
მისაწვდომი სვლაგეზის სიგანე ყველგან მინიმუმ 90 სანტიმეტრია გარდა კარებისა სადაც მინიმუმ 82სმ.-მდე მცირდება. (ყველა სართულზე ასეა)

დამკვეთი:
ნუგზარ ნებიერიძე

პროექტის ავტორი:
გიორგი ზირაქაშვილი

საექსპერტო შეფასების ავტორი:
ნიკოლოზ დონაძე

574 101 102
artegony@gmail.com

1:200	A3	010



მისაწვდომი სვლაგეზის სიგანე
ყველგან არის მინიმუმ 900მმ

სვლაგეზის სიგანე მცირდება კარის
ღიობში 82სმ.-მდე

ყველა კარის თავისუფალი სიგანე
სადაც სვლაგეზი გაივლის არის
მინიმუმ 82სმ.

დს	
გაზის მრიცხველების ოთახი N1	
საერთო ფართობი: 1.70	
დ.ფ. : 27.9	დ.დ. : 1

დს	
ელექტრო მრიცხველების ოთახი N2	
საერთო ფართობი: 0.40	
დ.ფ. : 27.9	დ.დ. : 1

ბინა	საერთო ფართობი	საცხ.	საზაფხ.	დ.ფ.	დ.დ.
სც-2 ბინა N 064	50.20	45.90	4.30	18.6	3
სც-2 ბინა N 065	49.40	45.20	4.20	18.6	3
სც-2 ბინა N 066	71.10	60.80	10.30	18.6	4
სც-2 ბინა N 067	49.60	41.80	7.80	18.6	3
სც-2 ბინა N 068	50.70	44.80	5.90	18.6	3
სც-2 ბინა N 069	44.70	40.20	4.50	18.6	3
სც-2 ბინა N 070	49.80	45.40	4.40	18.6	3
სც-2 ბინა N 071	48.10	44.20	3.90	18.6	3
სც-2 ბინა N 072	47.90	43.90	4.00	18.6	3
სც-2 ბინა N 073	62.00	54.90	7.10	18.6	4
სც-2 ბინა N 074	46.40	42.80	3.60	18.6	3
სც-2 ბინა N 075	49.00	44.80	4.20	18.6	3
სც-2 ბინა N 076	49.00	45.10	3.90	18.6	3
სც-2 ბინა N 077	49.10	44.50	4.60	18.6	3
სც-2 ბინა N 078	68.10	62.70	5.40	18.6	4
სც-2 ბინა N 079	73.80	68.20	5.60	18.6	4
სც-2 ბინა N 080	50.20	45.40	4.80	18.6	3
სც-2 ბინა N 081	47.60	44.10	3.50	18.6	3

თბილისი 2021

ობიექტის მისამართი:
თბილისი, მოსკოვის გამზირი N9ბ N9გ
01.17.12.003.170

პროექტის დასახელება:
მრავალფუნქციური შენობა

ნახაზის დასახელება:
მეცხრე სართულის გეგმა +26.30
მისაწვდომი სვლაგეზები

ექსპლიკაცია:

შენიშვნა:
მისაწვდომი სვლაგეზის სიგანე ყველგან მინიმუმ 90 სანტიმეტრია გარდა კარებისა სადაც მინიმუმ 82სმ.-მდე მცირდება. (ყველა სართულზე ასეა)

დამკვეთი:
ნუგზარ ნებიერიძე

პროექტის ავტორი:
გიორგი ბირაქაშვილი

საექსპერტო შეფასების ავტორი:
ნიკოლოზ დონაძე

574 101 102
artegony@gmail.com

1:200	A3	011

თბილისი 2021

ობიექტის მისამართი:
თბილისი, მოსკოვის გამზირი N9ბ N9გ
01.17.12.003.170

პროექტის დასახელება:

მრავალფუნქციური შენობა

ნახაზის დასახელება:

მეათე სართულის გეგმა +29.45

მისაწვდომი სვლაგეზი



მისაწვდომი სვლაგეზის სიგანე
ყველგან არის მინიმუმ 900მმ

სვლაგეზის სიგანე მცირდება კარის
ღიობში 82სმ.-მდე

ყველა კარის თავისუფალი სიგანე
სადაც სვლაგეზი გაივლის არის
მინიმუმ 82სმ.

სც-2 ბინა N	საერთო ფართობი	საცხ.	საზაფხ.	დ.ფ.	დ.დ.
082	50.20	45.90	4.30	18.6	3
083	49.40	45.20	4.20	18.6	3
084	71.10	60.80	10.30	18.6	4
085	49.60	41.80	7.80	18.6	3
086	50.70	44.80	5.90	18.6	3
087	44.70	40.20	4.50	18.6	3
088	49.80	45.40	4.40	18.6	3
089	48.10	44.20	3.90	18.6	3
090	47.90	43.90	4.00	18.6	3
091	62.00	54.90	7.10	18.6	4
092	46.40	42.80	3.60	18.6	3
093	49.00	44.80	4.20	18.6	3
094	49.00	45.10	3.90	18.6	3
095	49.10	44.50	4.60	18.6	3
096	68.10	62.70	5.40	18.6	4
097	73.80	68.20	5.60	18.6	4
098	50.20	45.40	4.80	18.6	3
099	47.60	44.10	3.50	18.6	3

დს	საერთო ფართობი	დ.ფ.	დ.დ.
გაზის მრიცხველების ოთახი N1	1.70	27.9	1
ელექტრო მრიცხველების ოთახი N2	0.40	27.9	1

შენიშვნა:

მისაწვდომი სვლაგეზის სიგანე ყველგან მინიმუმ 90 სანტიმეტრია გარდა კარებისა სადაც მინიმუმ 82სმ.-მდე მცირდება. (ყველა სართულზე ასეა)

დამკვეთი:
ნუგზარ ნებიერიძე

პროექტის ავტორი:
გიორგი ზირაქაშვილი

საექსპერტო შეფასების ავტორი:
ნიკოლოზ დონაძე
574 101 102
artegony@gmail.com

1:200	A3	012



ფს	
გაზის მრიცხველების ოთახი N1	
საერთო ფართობი	1.70
ფფ: 27.9	ეე: 1

ფს	
ელექტრო მრიცხველების ოთახი N2	
საერთო ფართობი	0.40
ფფ: 27.9	ეე: 1

სს-ე	ბინა N 100
საერთო ფართობი	50.20
სასს: 45.90	სააგან: 4.30
ფფ: 18.6	ეე: 3

სს-ე	ბინა N 101
საერთო ფართობი	49.40
სასს: 45.20	სააგან: 4.20
ფფ: 18.6	ეე: 3

სს-ე	ბინა N 102
საერთო ფართობი	71.10
სასს: 60.80	სააგან: 10.30
ფფ: 18.6	ეე: 4

სს-ე	ბინა N 103
საერთო ფართობი	49.60
სასს: 41.80	სააგან: 7.80
ფფ: 18.6	ეე: 3

სს-ე	ბინა N 104
საერთო ფართობი	50.70
სასს: 44.80	სააგან: 5.90
ფფ: 18.6	ეე: 3

სს-ე	ბინა N 105
საერთო ფართობი	44.70
სასს: 40.20	სააგან: 4.50
ფფ: 18.6	ეე: 3

სს-ე	ბინა N 106
საერთო ფართობი	49.80
სასს: 45.40	სააგან: 4.40
ფფ: 18.6	ეე: 3

სს-ე	ბინა N 107
საერთო ფართობი	48.10
სასს: 44.20	სააგან: 3.90
ფფ: 18.6	ეე: 3

სს-ე	ბინა N 108
საერთო ფართობი	47.90
სასს: 43.90	სააგან: 4.00
ფფ: 18.6	ეე: 3

სს-ე	ბინა N 109
საერთო ფართობი	62.00
სასს: 54.90	სააგან: 7.10
ფფ: 18.6	ეე: 4

სს-ე	ბინა N 110
საერთო ფართობი	46.40
სასს: 42.80	სააგან: 3.60
ფფ: 18.6	ეე: 3

სს-ე	ბინა N 111
საერთო ფართობი	49.00
სასს: 44.80	სააგან: 4.20
ფფ: 18.6	ეე: 3

სს-ე	ბინა N 112
საერთო ფართობი	49.00
სასს: 45.10	სააგან: 3.90
ფფ: 18.6	ეე: 3

სს-ე	ბინა N 113
საერთო ფართობი	49.10
სასს: 44.50	სააგან: 4.60
ფფ: 18.6	ეე: 3

სს-ე	ბინა N 114
საერთო ფართობი	68.10
სასს: 62.70	სააგან: 5.40
ფფ: 18.6	ეე: 4

სს-ე	ბინა N 115
საერთო ფართობი	73.80
სასს: 68.20	სააგან: 5.60
ფფ: 18.6	ეე: 4

სს-ე	ბინა N 116
საერთო ფართობი	50.20
სასს: 45.40	სააგან: 4.80
ფფ: 18.6	ეე: 3

სს-ე	ბინა N 117
საერთო ფართობი	47.60
სასს: 44.10	სააგან: 3.50
ფფ: 18.6	ეე: 3

თბილისი 2021

ობიექტის მისამართი:
თბილისი, მოსკოვის გამზირი №9ბ №9გ
01.17.12.003.170

პროექტის დასახელება:
მრავალფუნქციური შენობა

ნახაზის დასახელება:
მეთერთმეტე სართულის გეგმა
+32.60

მისაწვდომი სვლაგეზი

ექსპლიკაცია:

შენიშვნა:

მისაწვდომი სვლაგეზის სიგანე ყველგან მინიმუმ 90 სანტიმეტრია გარდა კარებისა სადაც მინიმუმ 85სმ.-მდე მცირდება. (ყველა სართულზე ასეა)

დამკვეთი:
ნუგზარ ნებიერიძე

პროექტის ავტორი:
გიორგი ზირაქაშვილი

საკონსტრუქციო შეფასების ავტორი:
ნიკოლოზ ლორთქიფანიძე
+995 599 11 10 02
artegony@gmail.com

1:200	A3	013



მისაწვდომი სვლაგეზის სიგანე ყველგან არის მინიმუმ 900მმ

სვლაგეზის სიგანე მცირდება კარის ღიობში 82სმ.-მდე

ყველა კარის თავისუფალი სიგანე სადაც სვლაგეზი გაივლის არის მინიმუმ 82სმ.

სც-2 ბინა N	საერთო ფართობი:	საცხ:	საზაფხ:	დ.ფ. :	დ.დ. :
118	50.20	45.90	4.30	18.6	3
119	49.40	45.20	4.20	18.6	3
120	71.10	60.80	10.30	18.6	4
121	49.60	41.80	7.80	18.6	3
122	50.70	44.80	5.90	18.6	3
123	44.70	40.20	4.50	18.6	3
124	49.80	45.40	4.40	18.6	3
125	48.10	44.20	3.90	18.6	3
126	47.90	43.90	4.00	18.6	3
127	62.00	54.90	7.10	18.6	4
128	46.40	42.80	3.60	18.6	3
129	49.00	44.80	4.20	18.6	3
130	49.00	45.10	3.90	18.6	3
131	49.10	44.50	4.60	18.6	3
132	68.10	62.70	5.40	18.6	4
133	73.80	68.20	5.60	18.6	4
134	50.20	45.40	4.80	18.6	3
135	47.60	44.10	3.50	18.6	3

დს	საერთო ფართობი:	დ.ფ. :	დ.დ. :
გაზის მრიცხველების ოთახი N1	1.70	27.9	1
ელექტრო მრიცხველების ოთახი N2	0.40	27.9	1

თბილისი 2021

ობიექტის მისამართი:
თბილისი, მოსკოვის გამზირი N9ბ N9გ
01.17.12.003.170

პროექტის დასახელება:
მრავალფუნქციური შენობა

ნახაზის დასახელება:
მეთორმეტე სართულის გეგმა
+35.75
მისაწვდომი სვლაგეზი

ექსპლიკაცია:

შენიშვნა:
მისაწვდომი სვლაგეზის სიგანე ყველგან მინიმუმ 90 სანტიმეტრია გარდა კარებისა სადაც მინიმუმ 82სმ.-მდე მცირდება. (ყველა სართულზე ასეა)

დამკვეთი:
ნუგზარ ნებიერიძე

პროექტის ავტორი:
გიორგი ზირაქაშვილი

საექსპერტო შეფასების ავტორი:
ნიკოლოზ დონაძე

574 101 102
artegony@gmail.com

1:200	A3	014

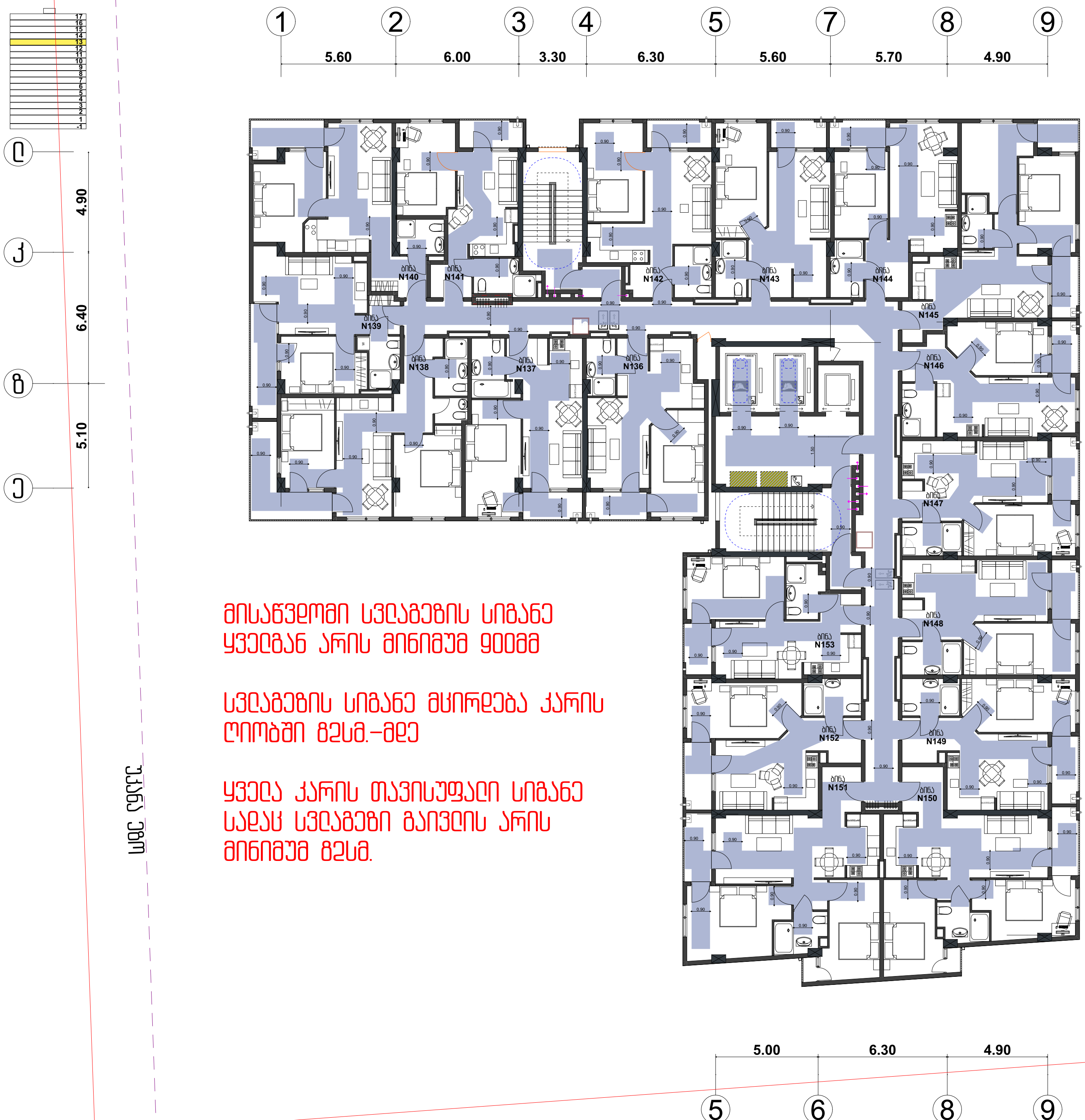

მისაწვდომი სვლაგეზის სიგანე ყველგან არის მინიმუმ 900მმ

სვლაგეზის სიგანე მცირდება კარის ღიობში 8ჯსმ.-მდე

ყველა კარის თავისუფალი სიგანე სადაც სვლაგეზი გაივლის არის მინიმუმ 8ჯსმ.

სც-2	ბინა N 136
საერთო ფართობი: 50.30	
საცხ: 46.00	საზაფხ: 4.30
დ.ფ. : 18.6	დ.დ. : 3

სც-2	ბინა N 137
საერთო ფართობი: 49.70	
საცხ: 45.50	საზაფხ: 4.20
დ.ფ. : 18.6	დ.დ. : 3

სც-2	ბინა N 138
საერთო ფართობი: 71.20	
საცხ: 60.90	საზაფხ: 10.30
დ.ფ. : 18.6	დ.დ. : 4

სც-2	ბინა N 139
საერთო ფართობი: 49.60	
საცხ: 41.80	საზაფხ: 7.80
დ.ფ. : 18.6	დ.დ. : 3

სც-2	ბინა N 140
საერთო ფართობი: 50.90	
საცხ: 45.00	საზაფხ: 5.90
დ.ფ. : 18.6	დ.დ. : 3

სც-2	ბინა N 141
საერთო ფართობი: 44.80	
საცხ: 40.30	საზაფხ: 4.50
დ.ფ. : 18.6	დ.დ. : 3

სც-2	ბინა N 142
საერთო ფართობი: 49.90	
საცხ: 45.50	საზაფხ: 4.40
დ.ფ. : 18.6	დ.დ. : 3

სც-2	ბინა N 143
საერთო ფართობი: 48.40	
საცხ: 44.70	საზაფხ: 3.90
დ.ფ. : 18.6	დ.დ. : 3

სც-2	ბინა N 144
საერთო ფართობი: 47.90	
საცხ: 43.90	საზაფხ: 4.00
დ.ფ. : 18.6	დ.დ. : 3

სც-2	ბინა N 145
საერთო ფართობი: 62.10	
საცხ: 55.00	საზაფხ: 7.10
დ.ფ. : 18.6	დ.დ. : 4

სც-2	ბინა N 146
საერთო ფართობი: 46.70	
საცხ: 43.10	საზაფხ: 3.60
დ.ფ. : 18.6	დ.დ. : 3

სც-2	ბინა N 147
საერთო ფართობი: 49.10	
საცხ: 44.90	საზაფხ: 4.20
დ.ფ. : 18.6	დ.დ. : 3

სც-2	ბინა N 148
საერთო ფართობი: 49.00	
საცხ: 45.10	საზაფხ: 3.90
დ.ფ. : 18.6	დ.დ. : 3

სც-2	ბინა N 149
საერთო ფართობი: 49.20	
საცხ: 44.60	საზაფხ: 4.60
დ.ფ. : 18.6	დ.დ. : 3

სც-2	ბინა N 150
საერთო ფართობი: 68.50	
საცხ: 63.10	საზაფხ: 5.40
დ.ფ. : 18.6	დ.დ. : 4

სც-2	ბინა N 151
საერთო ფართობი: 73.90	
საცხ: 68.30	საზაფხ: 5.60
დ.ფ. : 18.6	დ.დ. : 4

სც-2	ბინა N 152
საერთო ფართობი: 50.20	
საცხ: 45.40	საზაფხ: 4.80
დ.ფ. : 18.6	დ.დ. : 3

სც-2	ბინა N 153
საერთო ფართობი: 47.80	
საცხ: 44.30	საზაფხ: 3.50
დ.ფ. : 18.6	დ.დ. : 3

დს	
გაზის მრიცხველების ოთახი N1	
საერთო ფართობი: 1.70	
დ.ფ. : 27.9	დ.დ. : 1

დს	
ელექტრო მრიცხველების ოთახი N2	
საერთო ფართობი: 0.40	
დ.ფ. : 27.9	დ.დ. : 1

თბილისი 2021

ობიექტის მისამართი:
თბილისი, მოსკოვის გამზირი N9ბ N9გ
01.17.12.003.170

პროექტის დასახელება:
მრავალფუნქციური შენობა

ნახაზის დასახელება:
მეცამეტე სართულის გეგმა +38.90

მისაწვდომი სვლაგეზი

ექსპლიკაცია:

შენიშვნა:

მისაწვდომი სვლაგეზის სიგანე ყველგან მინიმუმ 90 სანტიმეტრია გარდა კარებისა სადაც მინიმუმ 82სმ.-მდე მცირდება. (ყველა სართულზე ასეა)

დამკვეთი:
ნუგზარ ნებიერიძე

პროექტის ავტორი:
გიორგი გირაქაშვილი

საექსპერტო შეფასების ავტორი:
ნიკოლოზ დონაძე

574 101 102
artegony@gmail.com

1:200	A3	015



მისაწვდომი სვლაგეზის სიგანე ყველგან არის მინიმუმ 900მმ

სვლაგეზის სიგანე მცირდება კარის ღიობში 820მ.–მდე

ყველა კარის თავისუფალი სიგანე სადაც სვლაგეზი გაივლის არის მინიმუმ 820მ.

სდე ეზო

თბილისი 2021

პროექტის მისამართი:
თბილისი, მოსკოვის გამზირი №9ბ №9გ
01.17.12.003.170

პროექტის დასახელება:
მრავალფუნქციური შენობა

ნახაზის დასახელება:
მეთოთხმეტე სართულის გეგმა
+42.05

მისაწვდომი სვლაგეზი

ექსპლიკაცია:

შენიშვნა:
მისაწვდომი სვლაგეზის სიგანე ყველგან მინიმუმ 90 სანტიმეტრია გარდა კარებისა სადაც მინიმუმ 82სმ.–მდე მცირდება. (ყველა სართულზე ასეა)

დამკვეთი:
ნუგზარ ნებიერიძე

პროექტის ავტორი:
გიორგი ზირაქაშვილი

საკონსტრუქციო ნაწილის ავტორი:
ნიკოლოზ ლორთქიფანიძე
+995 599 11 10 02
artegony@gmail.com

1:200	A3	016



მისაწვდომი სვლაგების სიგანე
ყველგან არის მინიმუმ 900მმ

სვლაგების სიგანე მცირდება კარის
ღიობში 82სმ.-მდე

ყველა კარის თავისუფალი სიგანე
სადაც სვლაგები გაივლის არის
მინიმუმ 82სმ.

სც-2	ბინა N 172
საერთო ფართობი: 50.30	
საცხ.: 46.00	საზაფხ.: 4.30
დ.ფ. : 18.6	დ.დ. : 3

სც-2	ბინა N 173
საერთო ფართობი: 49.70	
საცხ.: 45.50	საზაფხ.: 4.20
დ.ფ. : 18.6	დ.დ. : 3

სც-2	ბინა N 174
საერთო ფართობი: 71.20	
საცხ.: 60.90	საზაფხ.: 10.30
დ.ფ. : 18.6	დ.დ. : 4

სც-2	ბინა N 175
საერთო ფართობი: 49.40	
საცხ.: 41.60	საზაფხ.: 7.80
დ.ფ. : 18.6	დ.დ. : 3

სც-2	ბინა N 176
საერთო ფართობი: 50.90	
საცხ.: 45.00	საზაფხ.: 5.90
დ.ფ. : 18.6	დ.დ. : 3

სც-2	ბინა N 177
საერთო ფართობი: 44.80	
საცხ.: 40.30	საზაფხ.: 4.50
დ.ფ. : 18.6	დ.დ. : 3

სც-2	ბინა N 178
საერთო ფართობი: 49.90	
საცხ.: 45.50	საზაფხ.: 4.40
დ.ფ. : 18.6	დ.დ. : 3

სც-2	ბინა N 179
საერთო ფართობი: 48.60	
საცხ.: 44.70	საზაფხ.: 3.90
დ.ფ. : 18.6	დ.დ. : 3

სც-2	ბინა N 180
საერთო ფართობი: 47.90	
საცხ.: 43.90	საზაფხ.: 4.00
დ.ფ. : 18.6	დ.დ. : 3

სც-2	ბინა N 181
საერთო ფართობი: 62.10	
საცხ.: 55.00	საზაფხ.: 7.10
დ.ფ. : 18.6	დ.დ. : 4

სც-2	ბინა N 182
საერთო ფართობი: 46.10	
საცხ.: 43.10	საზაფხ.: 3.60
დ.ფ. : 18.6	დ.დ. : 3

სც-2	ბინა N 183
საერთო ფართობი: 49.10	
საცხ.: 44.90	საზაფხ.: 4.20
დ.ფ. : 18.6	დ.დ. : 3

სც-2	ბინა N 184
საერთო ფართობი: 49.00	
საცხ.: 45.10	საზაფხ.: 3.90
დ.ფ. : 18.6	დ.დ. : 3

სც-2	ბინა N 185
საერთო ფართობი: 49.20	
საცხ.: 44.60	საზაფხ.: 4.60
დ.ფ. : 18.6	დ.დ. : 3

სც-2	ბინა N 186
საერთო ფართობი: 68.50	
საცხ.: 63.10	საზაფხ.: 5.40
დ.ფ. : 18.6	დ.დ. : 4

სც-2	ბინა N 187
საერთო ფართობი: 73.90	
საცხ.: 68.30	საზაფხ.: 5.60
დ.ფ. : 18.6	დ.დ. : 4

სც-2	ბინა N 188
საერთო ფართობი: 50.20	
საცხ.: 45.40	საზაფხ.: 4.80
დ.ფ. : 18.6	დ.დ. : 3

სც-2	ბინა N 189
საერთო ფართობი: 47.80	
საცხ.: 44.30	საზაფხ.: 3.50
დ.ფ. : 18.6	დ.დ. : 3

დს	
გაზის მრიცხველების ოთახი N1	
საერთო ფართობი: 1.70	
დ.ფ. : 27.9	დ.დ. : 1

დს	
ელექტრო მრიცხველების ოთახი N2	
საერთო ფართობი: 0.40	
დ.ფ. : 27.9	დ.დ. : 1

თბილისი 2021

ობიექტის მისამართი:
თბილისი, მოსკოვის გამზირი N9ბ N9გ
01.17.12.003.170

პროექტის დასახელება:
მრავალფუნქციური შენობა

ნახაზის დასახელება:
მეთხუთმეტე სართულის გეგმა
+45.20

მისაწვდომი სვლაგები

ექსპლიკაცია:

შენიშვნა:

მისაწვდომი სვლაგების სიგანე ყველგან მინიმუმ 90 სანტიმეტრია გარდა კარებისა სადაც მინიმუმ 82სმ.-მდე მცირდება. (ყველა სართულზე ასეა)

დამკვეთი:
ნუგზარ ნებიერიძე

პროექტის ავტორი:
გიორგი ზირაქაშვილი

საექსპერტო შეფასების ავტორი:
ნიკოლოზ ლონაძე

574 101 102
artegony@gmail.com

1:200	A3	017

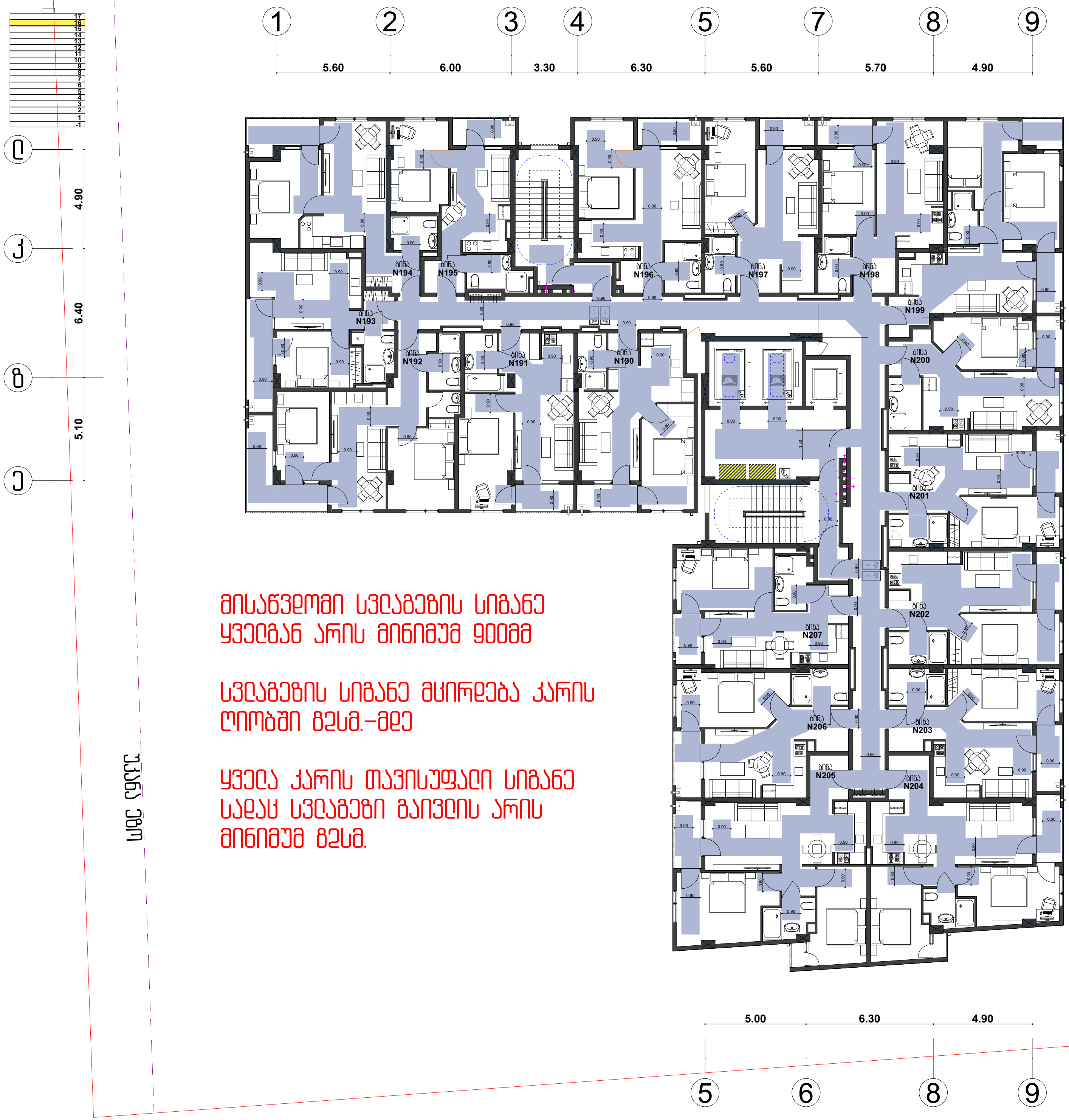

მისაწვდომი სვლაგეზის სიგანე ყველგან არის მინიმუმ 900მმ

სვლაგეზის სიგანე მცირდება კარის ღიობში 82სმ.-მდე

ყველა კარის თავისუფალი სიგანე სადაც სვლაგეზი გაივლის არის მინიმუმ 82სმ.

სც-2 ბინა	საერთო ფართობი:	საცხ.:	საზაფხ.:	დ.ფ. :	დ.დ. :
N 190	50.30	46.00	4.30	18.6	3
N 191	49.70	45.50	4.20	18.6	3
N 192	71.20	60.90	10.30	18.6	4
N 193	49.40	41.60	7.80	18.6	3
N 194	50.90	45.00	5.90	18.6	3
N 195	44.80	40.30	4.50	18.6	3
N 196	49.90	45.50	4.40	18.6	3
N 197	48.60	44.70	3.90	18.6	3
N 198	47.90	43.90	4.00	18.6	3
N 199	62.10	55.00	7.10	18.6	4
N 200	46.70	43.10	3.60	18.6	3
N 201	49.10	44.90	4.20	18.6	3
N 202	49.00	45.10	3.90	18.6	3
N 203	49.20	44.60	4.60	18.6	3
N 204	68.50	63.10	5.40	18.6	4
N 205	73.90	68.30	5.60	18.6	4
N 206	50.20	45.40	4.80	18.6	3
N 207	47.80	44.30	3.50	18.6	3

დს	საერთო ფართობი:	დ.ფ. :	დ.დ. :
გაზის მრიცხველების ოთახი N1	1.70	27.9	1
ელექტრო მრიცხველების ოთახი N2	0.40	27.9	1

თბილისი 2021

ობიექტის მისამართი:
თბილისი, მოსკოვის გამზირი N9ბ N9გ
01.17.12.003.170

პროექტის დასახელება:
მრავალფუნქციური შენობა

ნახაზის დასახელება:
მეთექვსმეტე სართულის გეგმა +48.35

მისაწვდომი სვლაგეზი

ექსპლიკაცია:

შენიშვნა:
მისაწვდომი სვლაგეზის სიგანე ყველგან მინიმუმ 90 სანტიმეტრია გარდა კარებისა სადაც მინიმუმ 82სმ.-მდე მცირდება. (ყველა სართულზე ასეა)

დამკვეთი:
ნუგზარ ნებიერიძე

პროექტის ავტორი:
გიორგი ზირაქაშვილი

საექსპერტო შეფასების ავტორი:
ნიკოლოზ დონაძე

574 101 102
artegony@gmail.com

1:200	A3	018



მისაწვდომი სვლაგეზის სიგანე
ყველგან არის მინიმუმ 900მმ

სვლაგეზის სიგანე მცირდება კარის
ღიობში 82სმ.-მდე

ყველა კარის თავისუფალი სიგანე
სადაც სვლაგეზი გაივლის არის
მინიმუმ 82სმ.

ბინა	საერთო ფართობი	საცხ.	საზაფხ.	დ.ფ.	დ.დ.
სც-2 ბინა N 208	50.30	46.00	4.30	18.6	3
სც-2 ბინა N 209	49.70	45.50	4.20	18.6	3
სც-2 ბინა N 210	71.20	60.90	10.30	18.6	4
სც-2 ბინა N 211	49.40	41.60	7.80	18.6	3
სც-2 ბინა N 212	50.90	45.00	5.90	18.6	3
სც-2 ბინა N 213	44.80	40.30	4.50	18.6	3
სც-2 ბინა N 214	49.90	45.50	4.40	18.6	3
სც-2 ბინა N 215	48.60	44.70	3.90	18.6	3
სც-2 ბინა N 216	47.90	43.90	4.00	18.6	3
სც-2 ბინა N 217	62.10	55.00	7.10	18.6	4
სც-2 ბინა N 218	46.10	43.10	3.60	18.6	3
სც-2 ბინა N 219	49.10	44.90	4.20	18.6	3
სც-2 ბინა N 220	49.00	45.10	3.90	18.6	3
სც-2 ბინა N 221	49.20	44.60	4.60	18.6	3
სც-2 ბინა N 222	68.50	63.10	5.40	18.6	4
სც-2 ბინა N 223	73.90	68.30	5.60	18.6	4
სც-2 ბინა N 224	50.20	45.40	4.80	18.6	3
სც-2 ბინა N 225	47.80	44.30	3.50	18.6	3

დს	საერთო ფართობი	დ.ფ.	დ.დ.
გაზის მრიცხველების ოთახი N1	1.70	27.9	1
ელექტრო მრიცხველების ოთახი N2	0.40	27.9	1

თბილისი 2021

ობიექტის მისამართი:
თბილისი, მოსკოვის გამზირი N9ბ N9გ
01.17.12.003.170

პროექტის დასახელება:
მრავალფუნქციური შენობა

ნახაზის დასახელება:
მეჩვიდმეტე სართულის გეგმა +51.50
მისაწვდომი სვლაგეზი

ექსპლიკაცია:

შენიშვნა:
მისაწვდომი სვლაგეზის სიგანე ყველგან მინიმუმ 90 სანტიმეტრია გარდა კარებისა სადაც მინიმუმ 82სმ.-მდე მცირდება. (ყველა სართულზე ასეა)

დამკვეთი:
ნუგზარ ნებიერიძე

პროექტის ავტორი:
გიორგი ზირაქაშვილი

საექსპერტო შეფასების ავტორი:
ნიკოლოზ დონაძე
574 101 102
artegony@gmail.com

1:200	A3	019

პირველი სართული
+0.00
საქასის მოძრაობა კარებში



თბილისი 2021

ობიექტის მისამართი:
თბილისი, მოსკოვის გამზირი N9ბ N9გ
01.17.12.003.170

პროექტის დასახელება:
მრავალფუნქციური შენობა
შშმპ მისაწვდომობა

ნახაზის დასახელება:
პირველი სართული
საქასის მოძრაობა

ექსპლიკაცია:

შენიშვნა:

დამკვეთი:
ნუგზარ ნებიერიძე

პროექტის ავტორი:
გიორგი ზირაქაშვილი

საექსპერტო შეფასების ავტორი:
ნიკოლოზ დონაძე

574 101 102
artegony@gmail.com

1:120	A3	020

ტიპიური დერეფანი საოფისე სართულებზე

საკაცის მოძრაობა კარებში



თბილისი 2021

ობიექტის მისამართი:
თბილისი, მოსკოვის გამზირი N9ბ N9გ
01.17.12.003.170

პროექტის დასახელება:
მრავალფუნქციური შენობა

შშმპ მისაწვდომობა

ნახაზის დასახელება:
ტიპიური დერეფნის გეგმა

დერეფანი
საკაცის მოძრაობა

ექსპლიკაცია:

შენიშვნა:

დამკვეთი:
ნუგზარ ნებიერიძე

პროექტის ავტორი:
გიორგი ზირაქაშვილი

საექსპერტო შეფასების ავტორი:
ნიკოლოზ ლონაძე

574 101 102
artegony@gmail.com

1:120	A3	021

ტიპიური დერეფანი საცხოვრებელ სართულებზე

საკაცის მოძრაობა კარებში



თბილისი 2021

ობიექტის მისამართი:
თბილისი, მოსკოვის გამზირი N9ბ N9გ
01.17.12.003.170

პროექტის დასახელება:
მრავალფუნქციური შენობა

შშმპ მისაწვდომობა

ნახაზის დასახელება:
ტიპიური საცხოვრებელი სართულის გეგმა

ექსპლიკაცია:

შენიშვნა:

დამკვეთი:
ნუგზარ ნებიერიძე

პროექტის ავტორი:
გიორგი ზირაქაშვილი

საექსპერტო შეფასების ავტორი:
ნიკოლოზ დონაძე

574 101 102
artegony@gmail.com

1:120	A3	022

დერეფანი
შშმპ მისაწვდომი სვლაგზები

მოსატრიალებლები

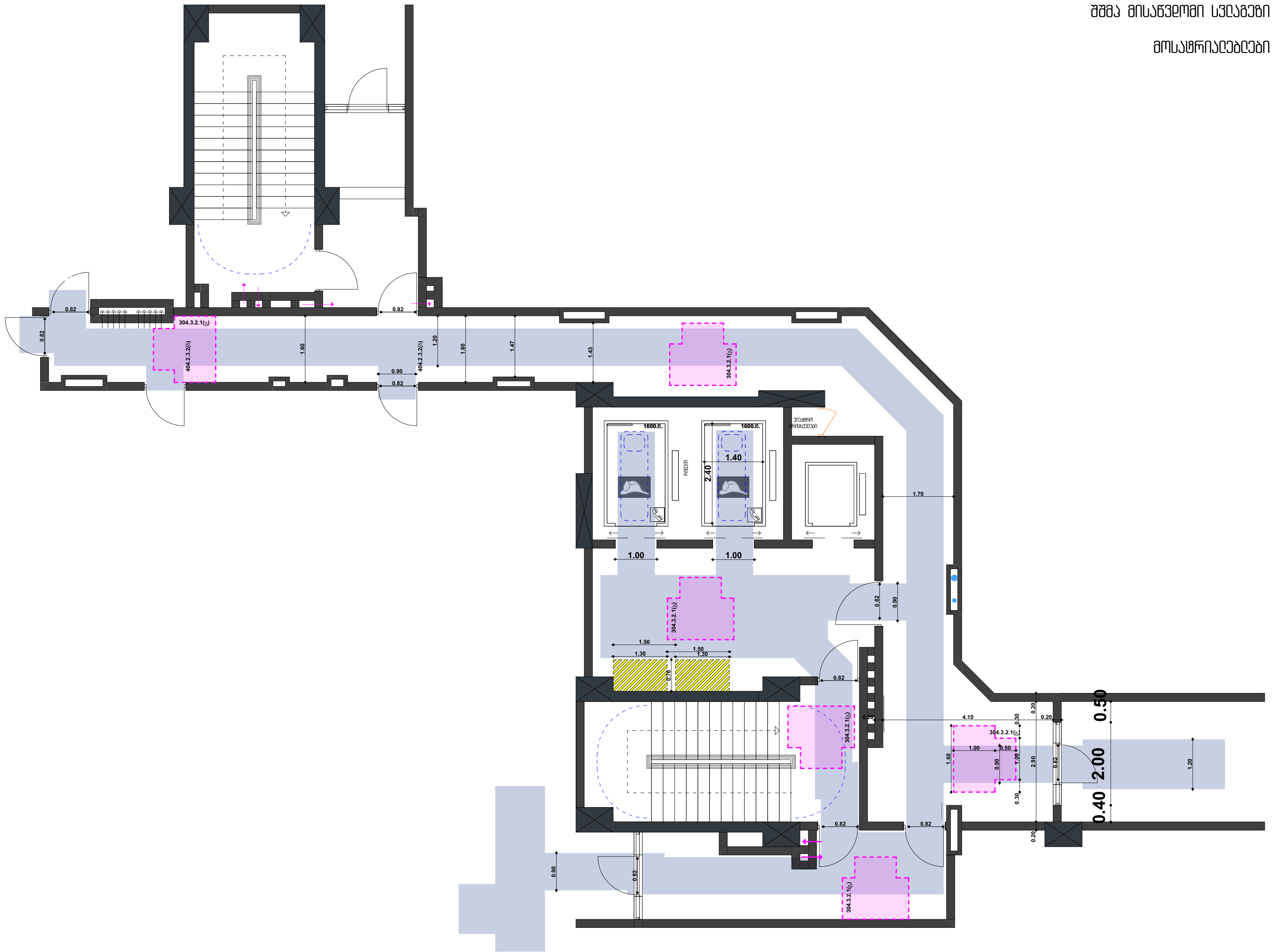

თბილისი 2021

ობიექტის მისამართი:
თბილისი, მოსკოვის გამზირი N9ბ N9გ
01.17.12.003.170

პროექტის დასახელება:
მრავალფუნქციური შენობა

შშმპ მისაწვდომობა

ნახაზის დასახელება:
პირველი სართულის გეგმა
+0.00 = 419.30

დერეფანი

ექსპლიკაცია:

შენიშვნა:

დამკვეთი:
ნუგზარ ნებიერიძე

პროექტის ავტორი:
გიორგი ბირაქაშვილი

საექსპერტო შეფასების ავტორი:
ნიკოლოზ ლონაძე

574 101 102
artegony@gmail.com

1:100	A3	023

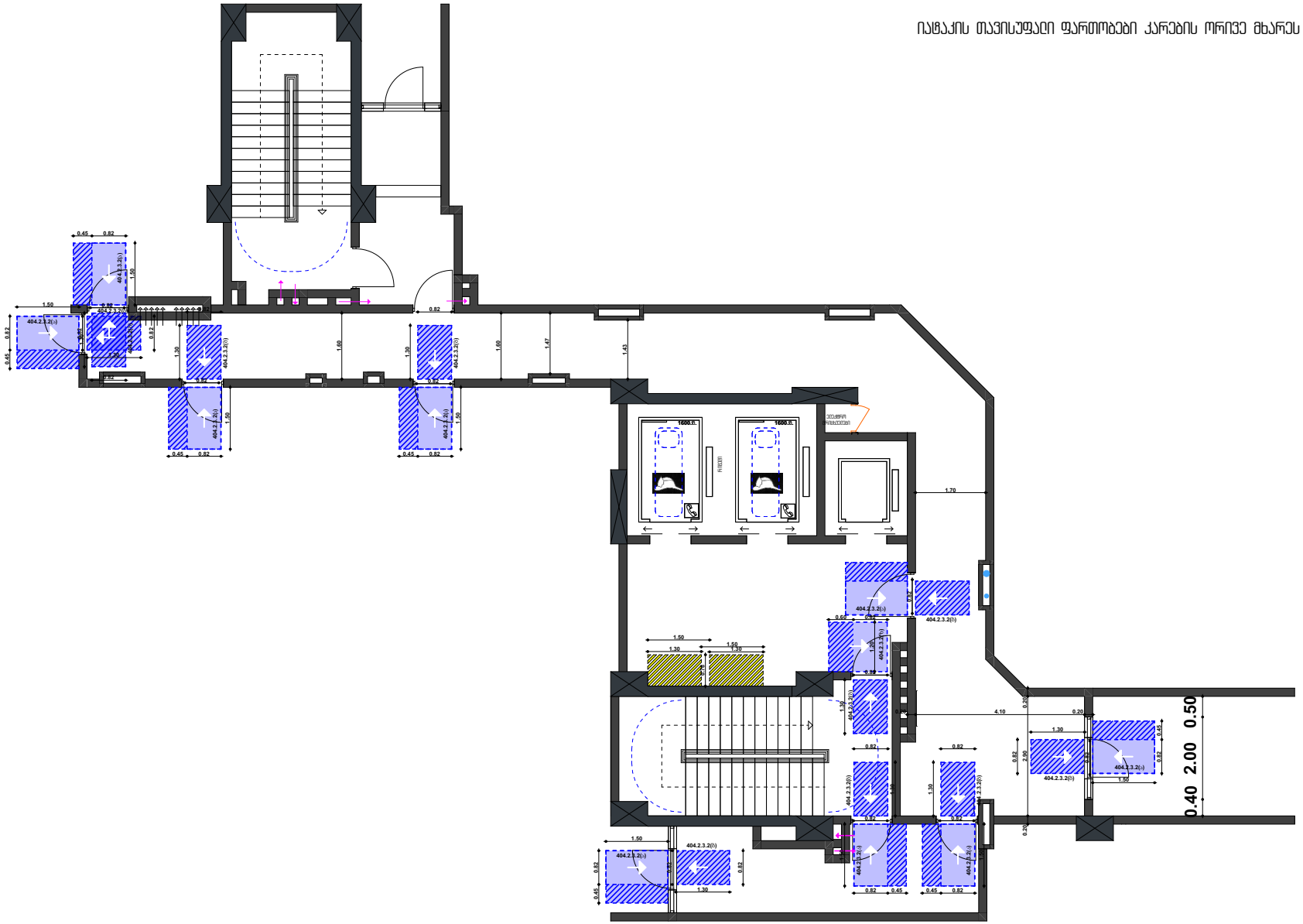

ᲓᲔᲠᲔᲤᲐᲜᲘ

იაფაკის თავისუფალი ფართობები კარების ორივე მხარეს

თბილისი 2021

ობიექტის მისამართი:
თბილისი. მოსკოვის გამზირი №9 №9ბ
01.17.12.003.170

პროექტის დასახელება:
მრავალფუნქციური შენობა

შშმა მისაწვდომობა

ნახაზის დასახელება:
პირველი სართულის გეგმა
+0.00 = 479.30

ᲓᲔᲠᲔᲤᲐᲜᲘ

ექსპლიკაცია:

შენიშვნა:

დამკვეთი:
ნუგზარ ნებიერიძე

პროექტის ავტორი:
გიორგი ზირაქაშვილი

საქსაერთო შეფასების ავტორი:
ნიკოლოზ დონაძე

ვიკ 101 102
artegony@gmail.com

1:100	A3	024

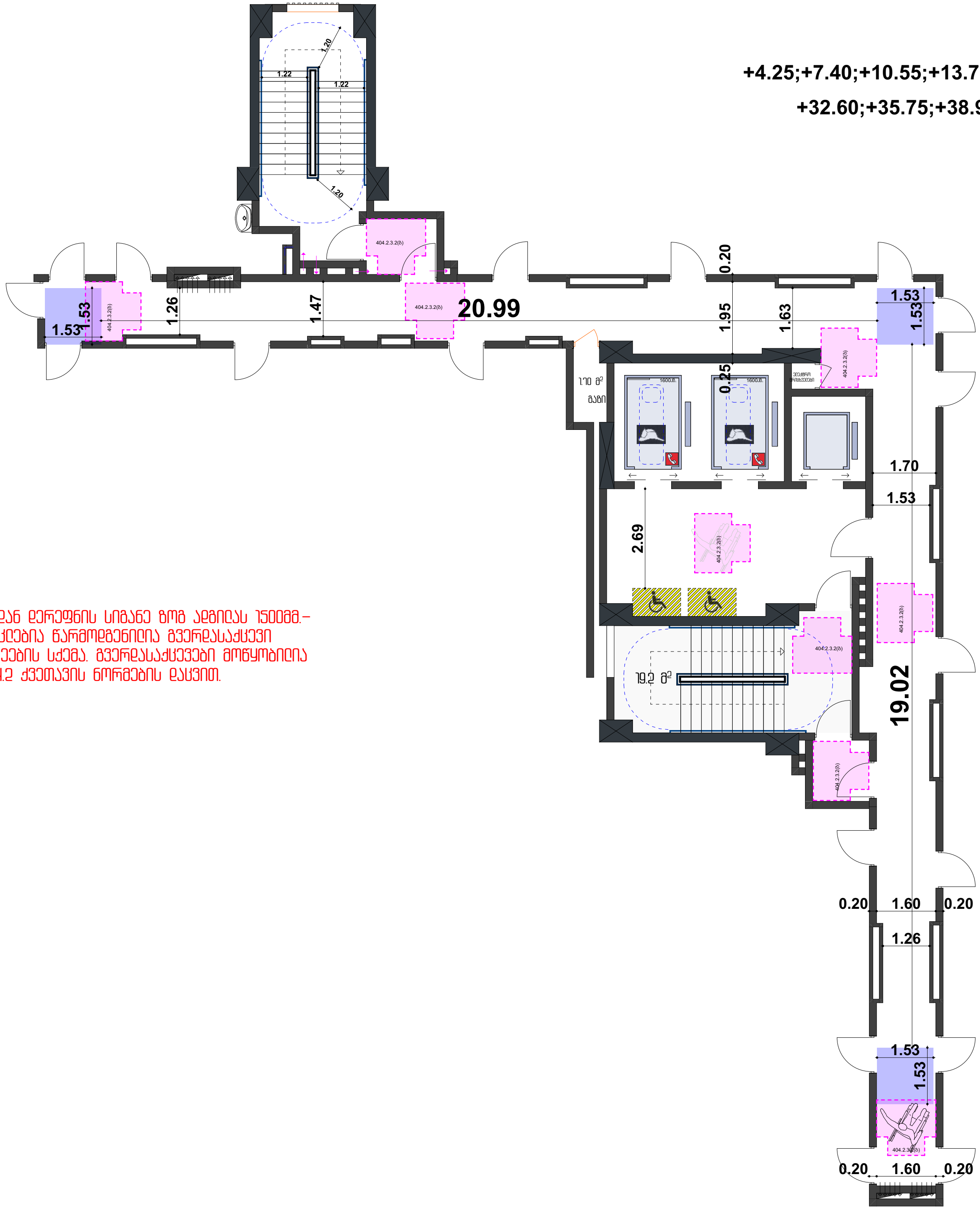

ტიპიური დერეფანი

+4.25;+7.40;+10.55;+13.70;+16.85;+20.00;+23.15;+26.30;+29.45;

+32.60;+35.75;+38.90;+42.05;+45.20;+48.35;+51.50;+54.65

გვერდსავლელი სივრცე

მოსატრიალებლები

ვინაიდან დერეფნის სიგანე ზოგ ადგილას 1500მმ.-ზე ნაკლებია წარმოდგენილია გვერდსაქცევი სივრცეების სქემა. გვერდსაქცევები მოწყობილია 403.5.4.2 ქვეთავის ნორმების დაცვით.

თბილისი 2021

ობიექტის მისამართი:
თბილისი, მოსკოვის გამზირი N9ბ N9გ
01.17.12.003.170

პროექტის დასახელება:
მრავალფუნქციური შენობა
შშმპ მისაწვდომობა

ნახაზის დასახელება:
ტიპიური დერეფნის გეგმა
დერეფანი

ექსპლიკაცია:

შენიშვნა:

დამკვეთი:
ნუგზარ ნებიერიძე

პროექტის ავტორი:
გიორგი ზირაქაშვილი

საექსპერტო შეფასების ავტორი:
ნიკოლოზ ლონაძე

574 101 102
artegony@gmail.com

1:120	**A3**	**025**

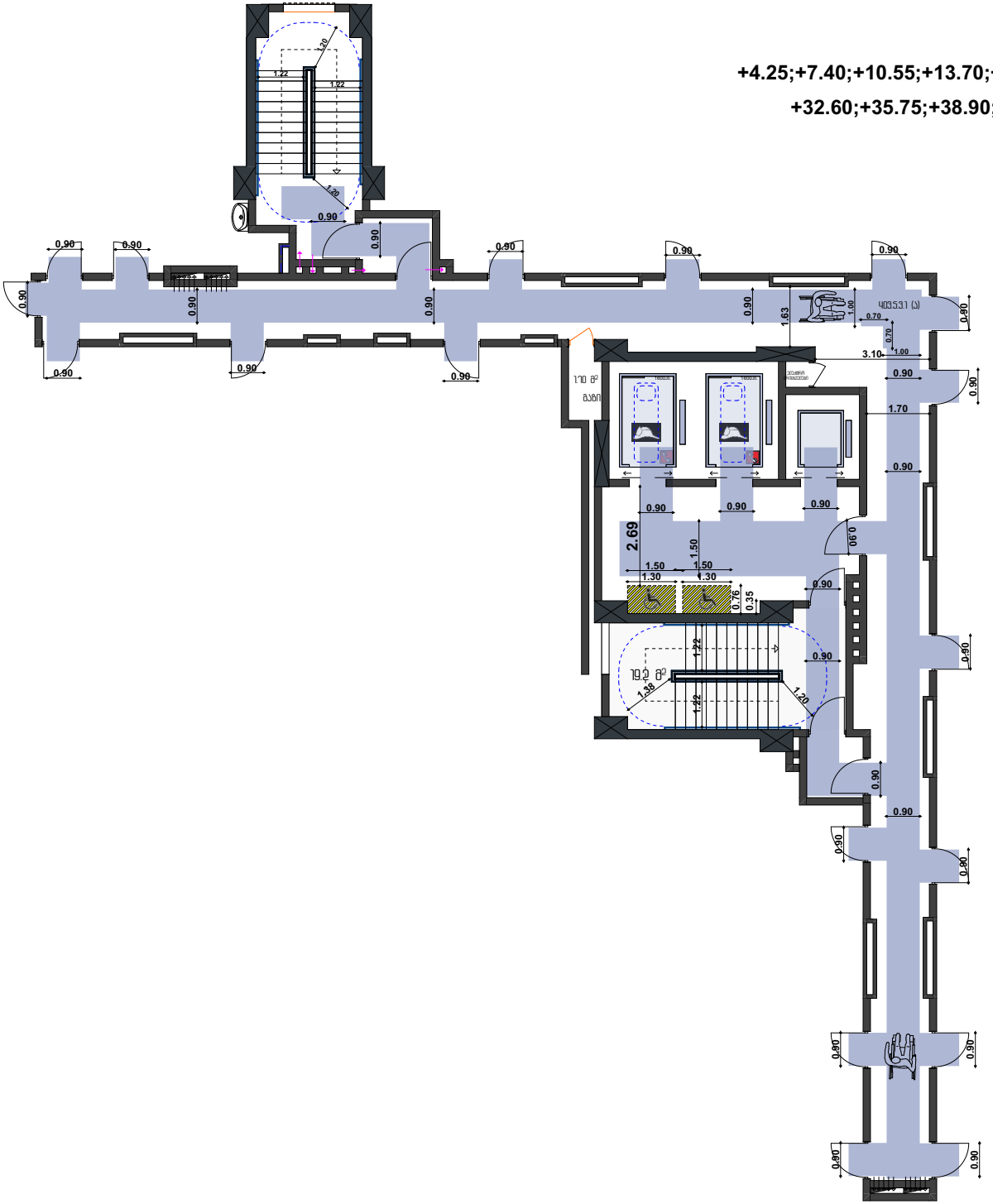

ტიპიური დერეფანი

+4.25;+7.40;+10.55;+13.70;+16.85;+20.00;+23.15;+26.30;+29.45;
+32.60;+35.75;+38.90;+42.05;+45.20;+48.35;+51.50;+54.65

შშმა მისაწვდომი სველაგეზი

დერეფნის სიგანე ბევრად მეტია ოუმცა მოსახვევში პირობითად დაშვებულია კედ.5.3.1(ა) ნახაზის შესაბამისი ხაქმა.

თბილისი 2021

ობიექტის მისამართი:
თბილისი. მოსკოვის გამზირი №9ბ №9ბ
01.17.12.003.170

პროექტის დასახელება:
მრავალფუნქციური შენობა

შშმა მისაწვდომობა

ნახაზის დასახელება:
ტიპიური დერეფნის გეგმა

დერეფანი

ექსპლიკაცია:

შენიშვნა:

დამკვეთი:
ნუგზარ ნებიერიძე

პროექტის ავტორი:
გიორგი ზირაქაშვილი

საქსაერთო შეფასების ავტორი:
ნიკოლოზ ღონაძე

ელ. ფოსტა
artegony@gmail.com

1:120	A3	026

ტიპიური დერეფანი

+4.25;+7.40;+10.55;+13.70;+16.85;+20.00;+23.15;+26.30;+29.45;

+32.60;+35.75;+38.90;+42.05;+45.20;+48.35;+51.50;+54.65

კიბის, კიბის ტამბურების, ლიფტის ფოიეს და ერთეულებში შესასვლელი კარების ზომები

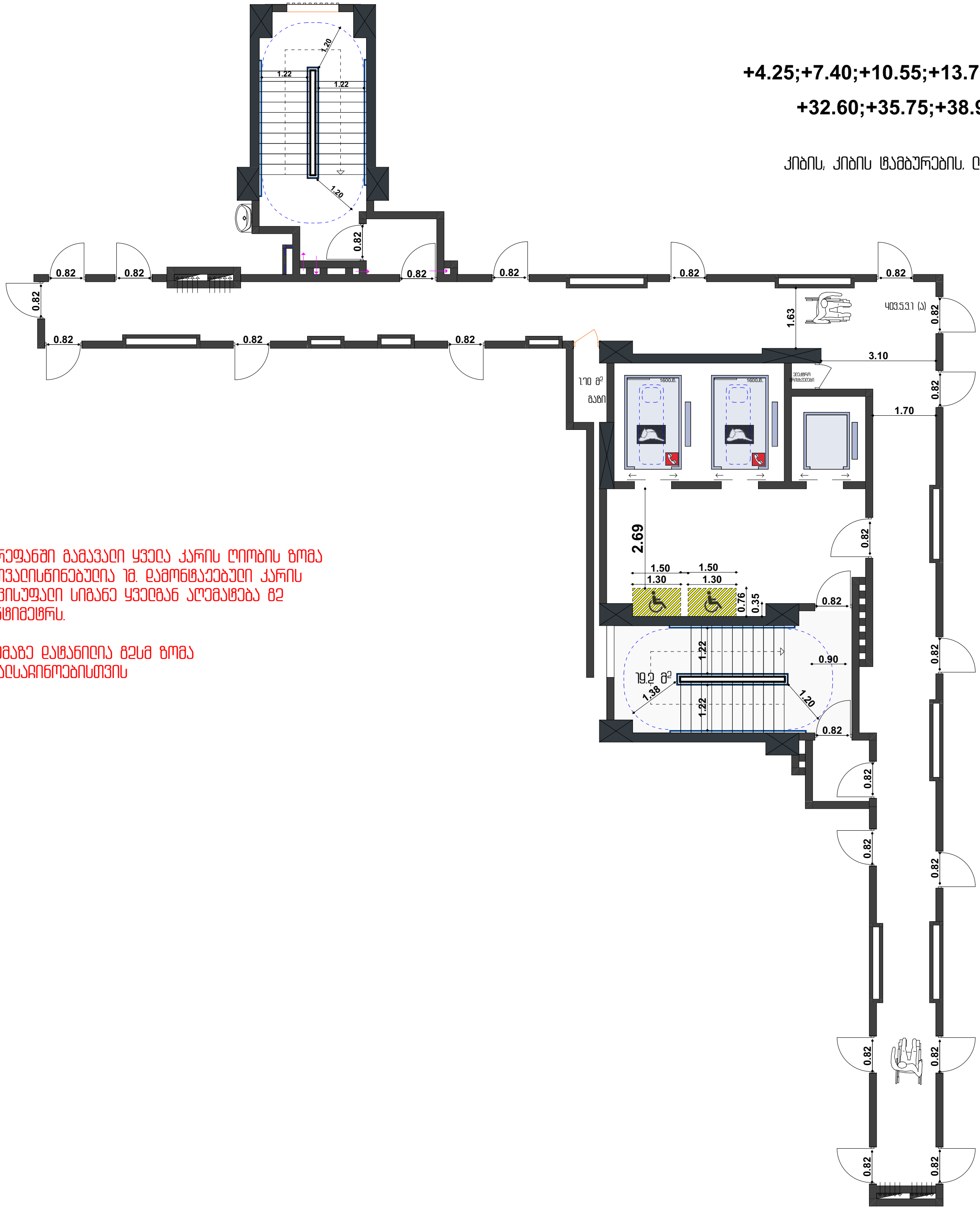

დერეფანში გამავალი ყველა კარის ღიობის ზომა გათვალისწინებულია 1მ. დამონტაჟებული კარის თავისუფალი სიგანე ყველგან აღემატება 82 სანტიმეტრს.

სქემაზე დატანილია 82სმ ზომა თვალსაჩინოებისთვის

თბილისი 2021

ობიექტის მისამართი:
თბილისი, მოსკოვის გამზირი N9ბ N9გ
01.17.12.003.170

პროექტის დასახელება:
მრავალფუნქციური შენობა

შშმპ მისაწვდომობა

ნახაზის დასახელება:
ტიპიური დერეფნის გეგმა

დერეფანი

ექსპლიკაცია:

შენიშვნა:

დამკვეთი:
ნუგზარ ნებიერიძე

პროექტის ავტორი:
გიორგი ზირაქაშვილი

საექსპერტო შეფასების ავტორი:
ნიკოლოზ დონაძე

574 101 102
artegony@gmail.com

1:120	A3	027

ტიპიური დერეფანი

+4.25;+7.40;+10.55;+13.70;+16.85;+20.00;+23.15;+26.30;+29.45;
+32.60;+35.75;+38.90;+42.05;+45.20;+48.35;+51.50;+54.65

კიბის, კიბის ცამბურების, ლიფტის ფოიეს და ერთეულებში შესასვლელი კარების ზომები

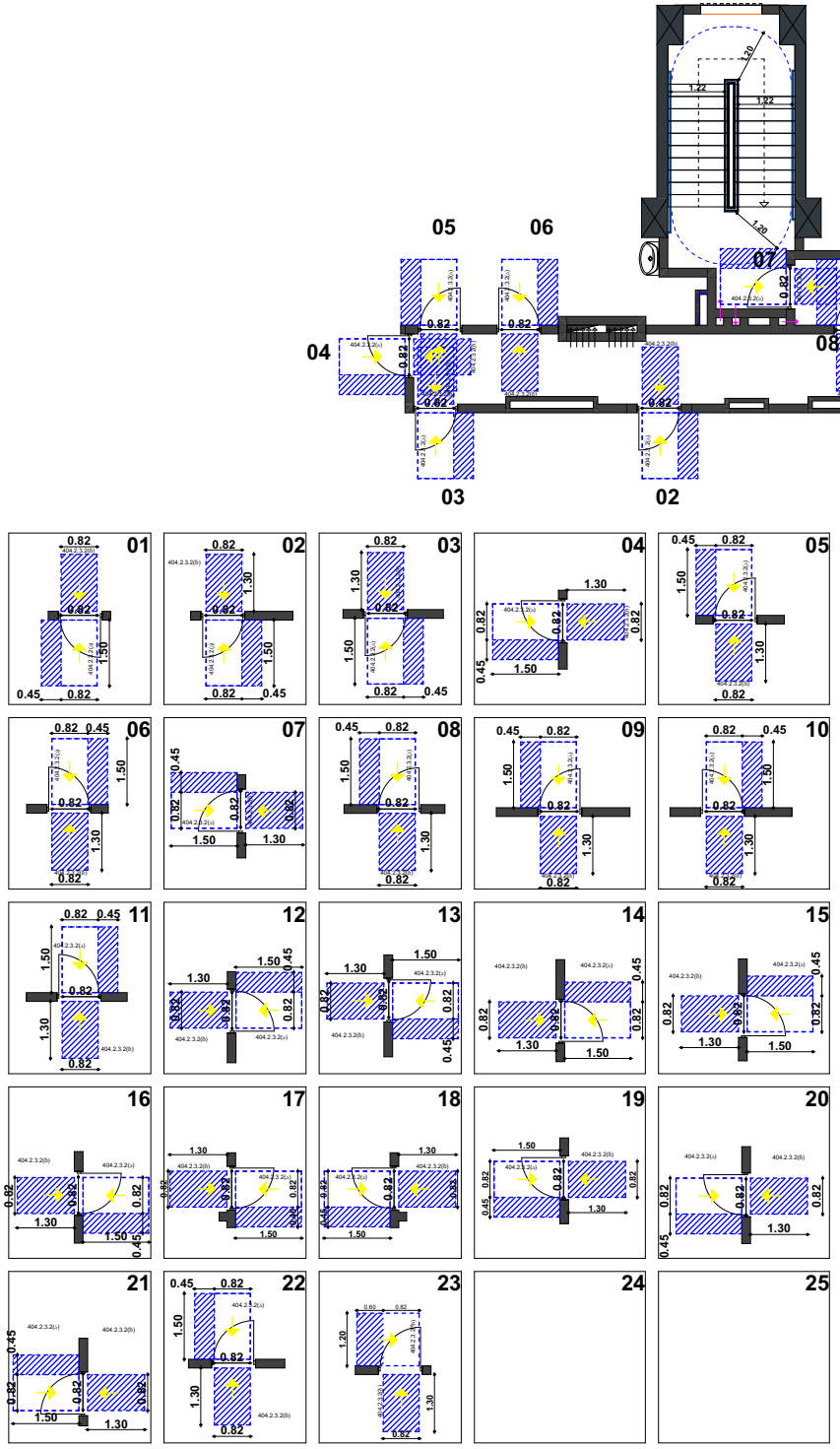

ყველა კარის ორივე მხარეს იატაკის თავისუფალი არეალის ნახაზები გამოცალკევებულია ცალკე ვინაიდან ერთიან ნახაზზე გადაფარვა ხდება და გარჩევა ჭირს.

ნომრები მინიჭებულია მხოლოდ ამ გვერდზე პირობითად და გამოიყენება გეგმასა და ცალკე გამოცალკევებულ კარებს შორის კავშირის დასადგენად.

თბილისი 2021

ობიექტის მისამართი:
თბილისი. მოსკოვის გამზირი №98 №98
01.17.12.003.170

პროექტის დასახელება:
მრავალფუნქციური შენობა

შშმა მისაწვდომობა

ნახაზის დასახელება:
ტიპიური დერეფნის გეგმა

დერეფანი

ექსპერტიზა:

შენიშვნა:

დამკვეთი:
ნუგზარ ნებიერიძე

პროექტის ავტორი:
გიორგი ზირაქაშვილი

სპეციალური შეფასების ავტორი:
ნიკოლოზ ლონგაძე

ელ. ფოსტა
artegony@gmail.com

1:120	A3	028

ოფისი N1

მისაწვდომი სველები

+0.00 = 419.30

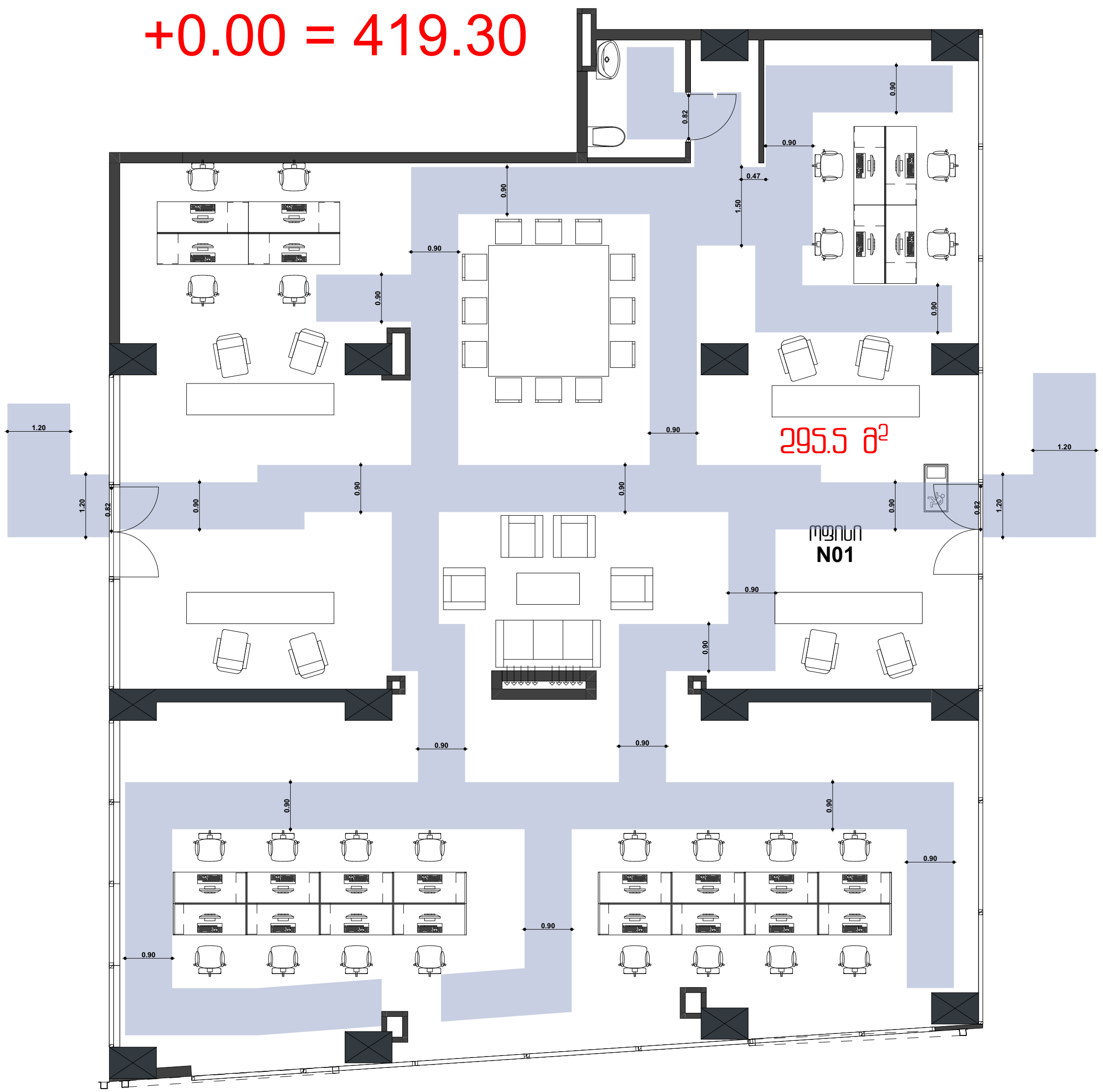

თბილისი 2021

ობიექტის მისამართი:
თბილისი, მოსკოვის გამზირი N9ბ N9გ
01.17.12.003.170

პროექტის დასახელება:
მრავალფუნქციური შენობა

შშმპ მისაწვდომობა

ნახაზის დასახელება:
პირველი სართულის გეგმა
+0.00 = 419.30

ოფისი N1

ექსპლიკაცია:

შენიშვნა:

დამკვეთი:
ნუგზარ ნებიერიძე

პროექტის ავტორი:
გიორგი ბირაქაშვილი

საექსპერტო შეფასების ავტორი:
ნიკოლოზ ლონაძე

574 101 102
artegony@gmail.com

1:100	A3	029

ოფისი N1

შშმპ მოსატრიალებელი

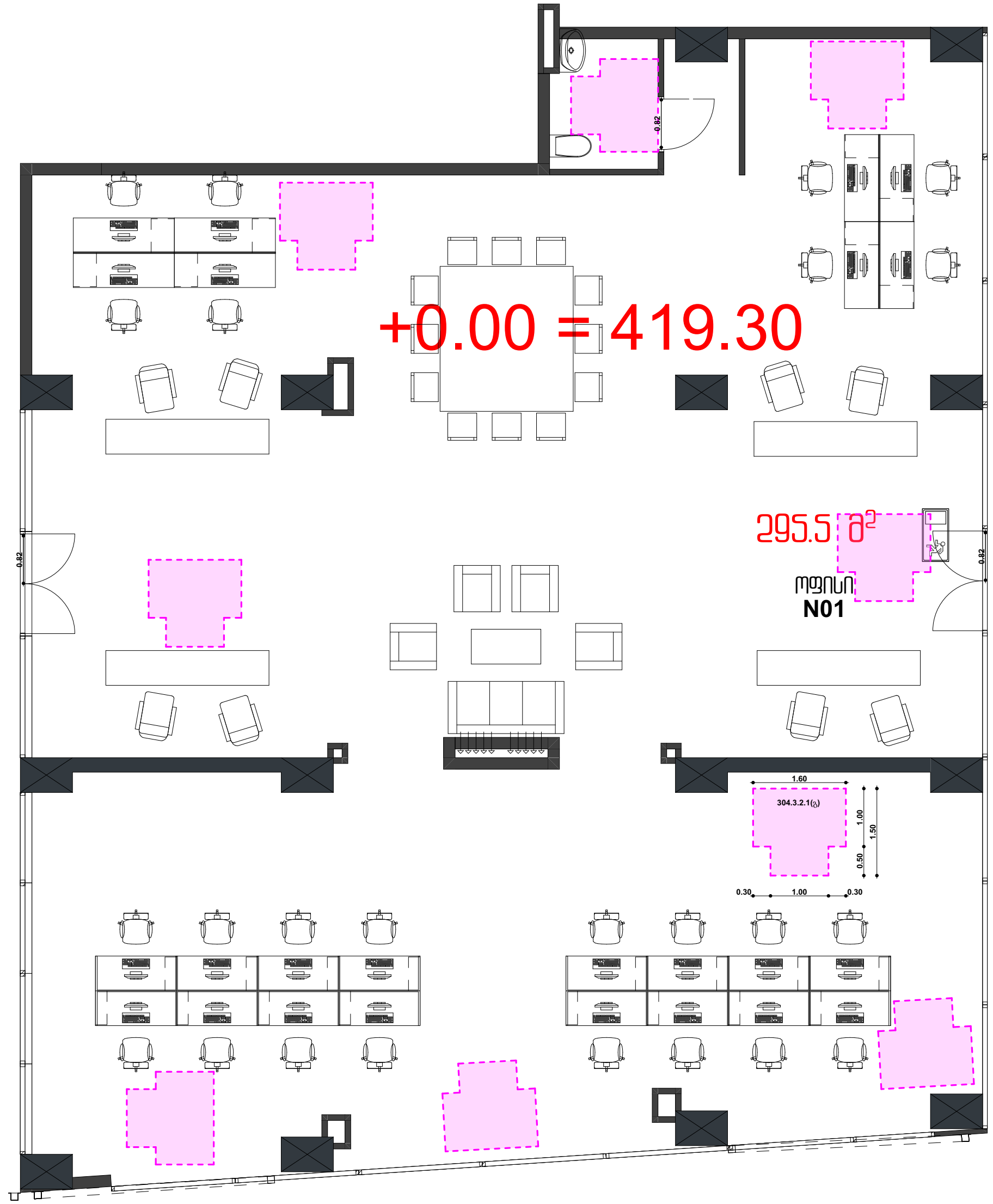

თბილისი 2021

ობიექტის მისამართი:
თბილისი, მოსკოვის გამზირი N9ბ N9გ
01.17.12.003.170

პროექტის დასახელება:
მრავალფუნქციური შენობა

შშმპ მისაწვდომობა

ნახაზის დასახელება:
პირველი სართულის გეგმა
+0.00 = 419.30

შშმპ
მოსატრიალებელი

ექსპლიკაცია:

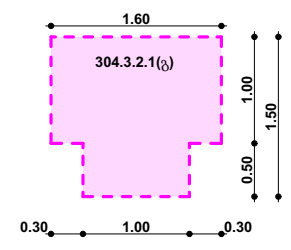

გამოყენებული მოსატრიალებელი

შენიშვნა:

დამკვეთი:
ნუგზარ ნებიერიძე

პროექტის ავტორი:
გიორგი ზირაქაშვილი

საექსპერტო შეფასების ავტორი:
ნიკოლოზ დონაძე

574 101 102
artegony@gmail.com

1:100	A3	030

ოფისი N1

იატაკის თავისუფალი ფართობები კარის ორივე მხარეს

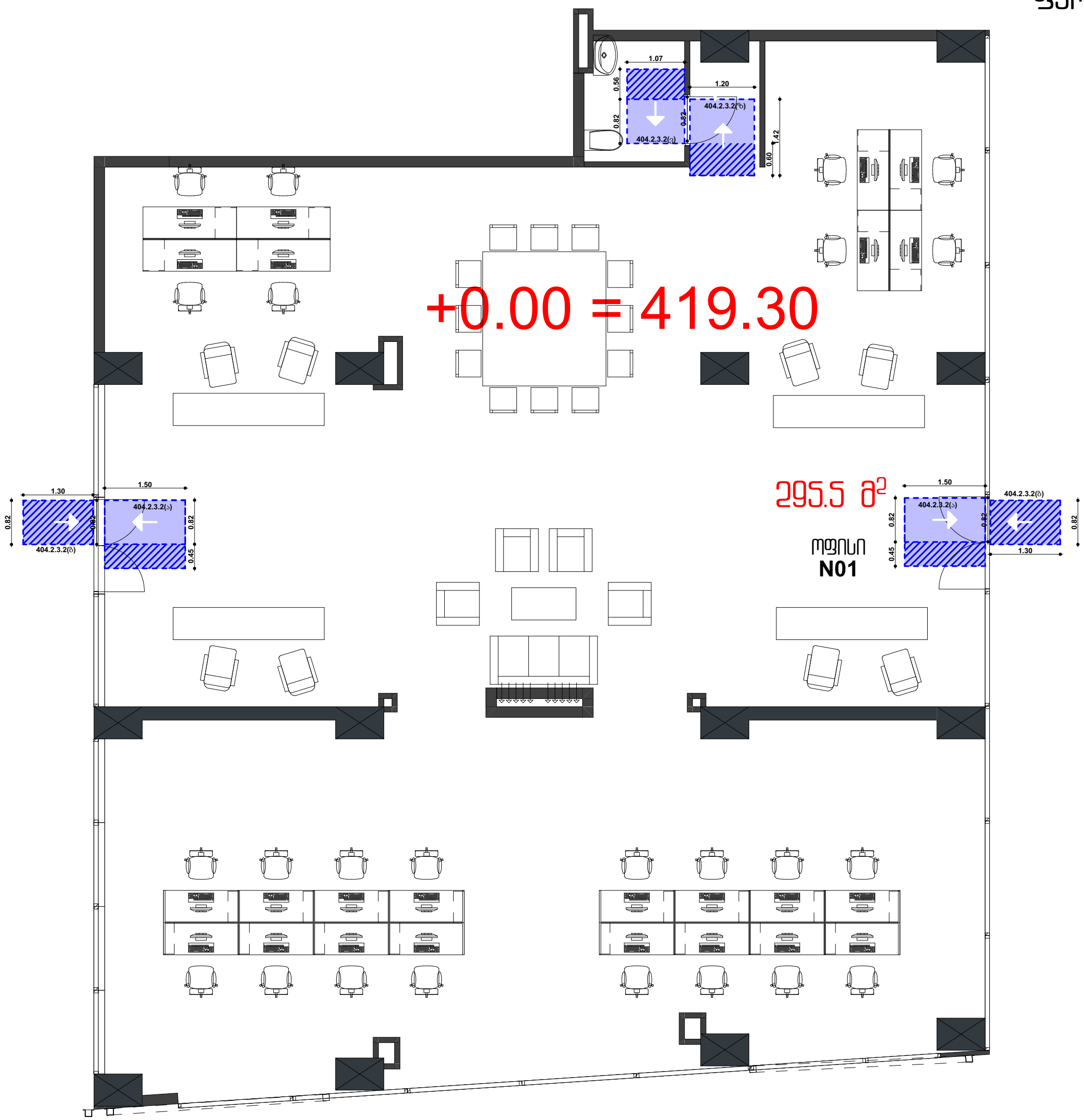

თბილისი 2021

ობიექტის მისამართი:
თბილისი, მოსკოვის გამზირი N9ბ N9გ
01.17.12.003.170

პროექტის დასახელება:
მრავალფუნქციური შენობა

შშმპ მისაწვდომობა

ნახაზის დასახელება:
პირველი სართულის გეგმა
+0.00 = 419.30

თავისუფალი იატაკის ზედაპირები კარებთან

ექსპლიკაცია:

შენიშვნა:

დამკვეთი:
ნუგზარ ნებიერიძე

პროექტის ავტორი:
გიორგი ზირაქაშვილი

საექსპერტო შეფასების ავტორი:
ნიკოლოზ ლონაძე

574 101 102
artegony@gmail.com

1:100	A3	031

ოფისი N2

მისაწვდომი სვლაგეზი

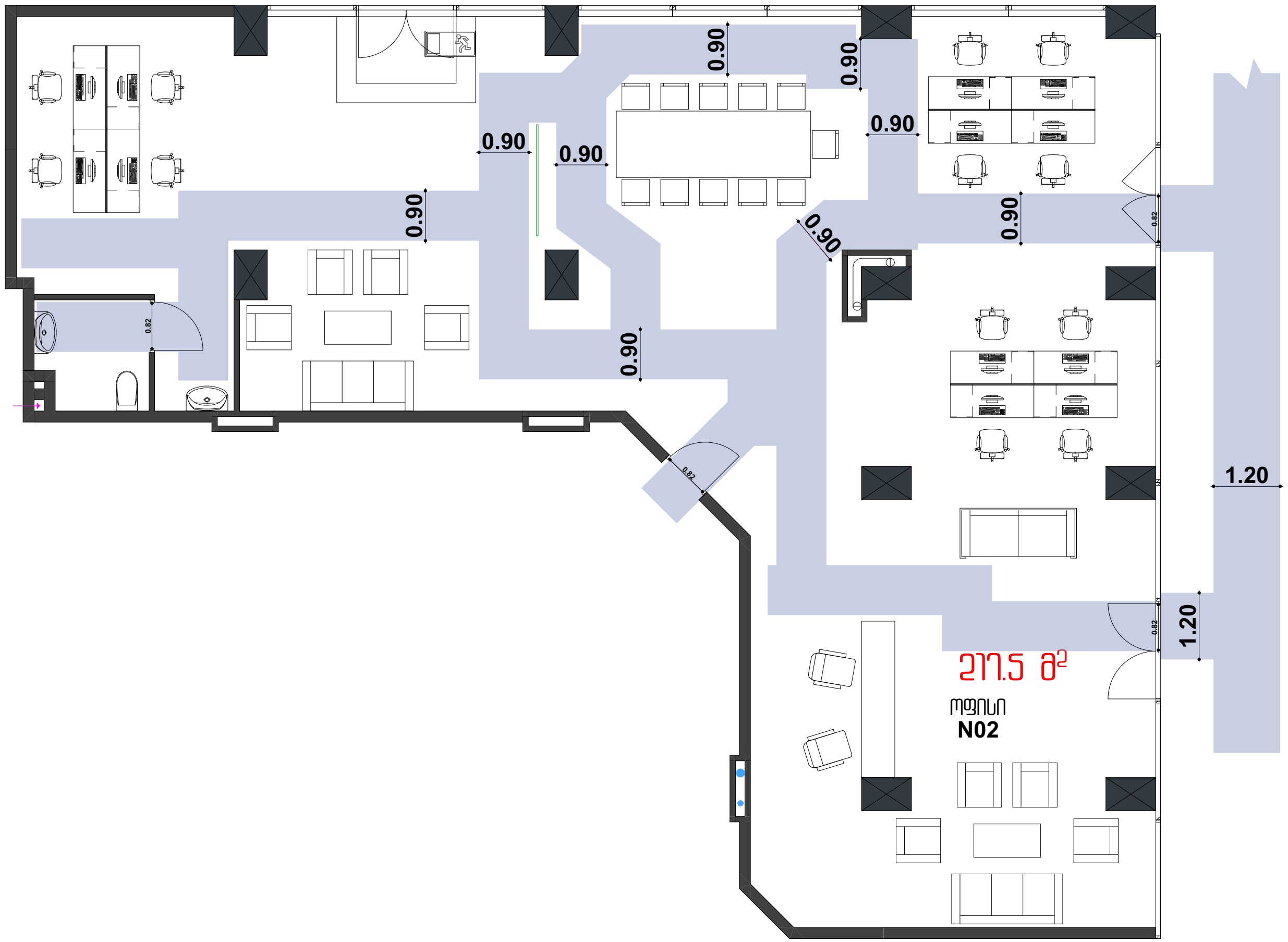

თბილისი 2021

ობიექტის მისამართი:
თბილისი, მოსკოვის გამზირი N9ბ N9გ
01.17.12.003.170

პროექტის დასახელება:
მრავალფუნქციური შენობა

შშმპ მისაწვდომობა

ნახაზის დასახელება:
პირველი სართულის გეგმა
+0.00 = 419.30

ოფისი N2

ექსპლიკაცია:

შენიშვნა:

დამკვეთი:
ნუგზარ ნებიერიძე

პროექტის ავტორი:
გიორგი ზირაქაშვილი

საექსპერტო შეფასების ავტორი:
ნიკოლოზ დონაძე

574 101 102
artegony@gmail.com

1:100	A3	032

ოფისი N2

შშმპ მოსატრიალებელი



თბილისი 2021

ობიექტის მისამართი:
თბილისი, მოსკოვის გამზირი N9ბ N9გ
01.17.12.003.170

პროექტის დასახელება:
მრავალფუნქციური შენობა

შშმპ მისაწვდომობა

ნახაზის დასახელება:
პირველი სართულის გეგმა
+0.00 = 419.30

შშმპ მოსატრიალებელი

ექსპლიკაცია:

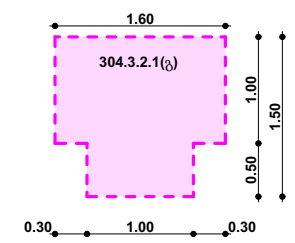

გამოყენებული მოსატრიალებელი

შენიშვნა:

დამკვეთი:
ნუგზარ ნებიერიძე

პროექტის ავტორი:
გიორგი ბირკაშვილი

საექსპერტო შეფასების ავტორი:
ნიკოლოზ ლონაძე

574 101 102
artegony@gmail.com

1:100	A3	033

ოფისი N2

იატაკის თავისუფალი ფართობები კარის ორივე მხარეს

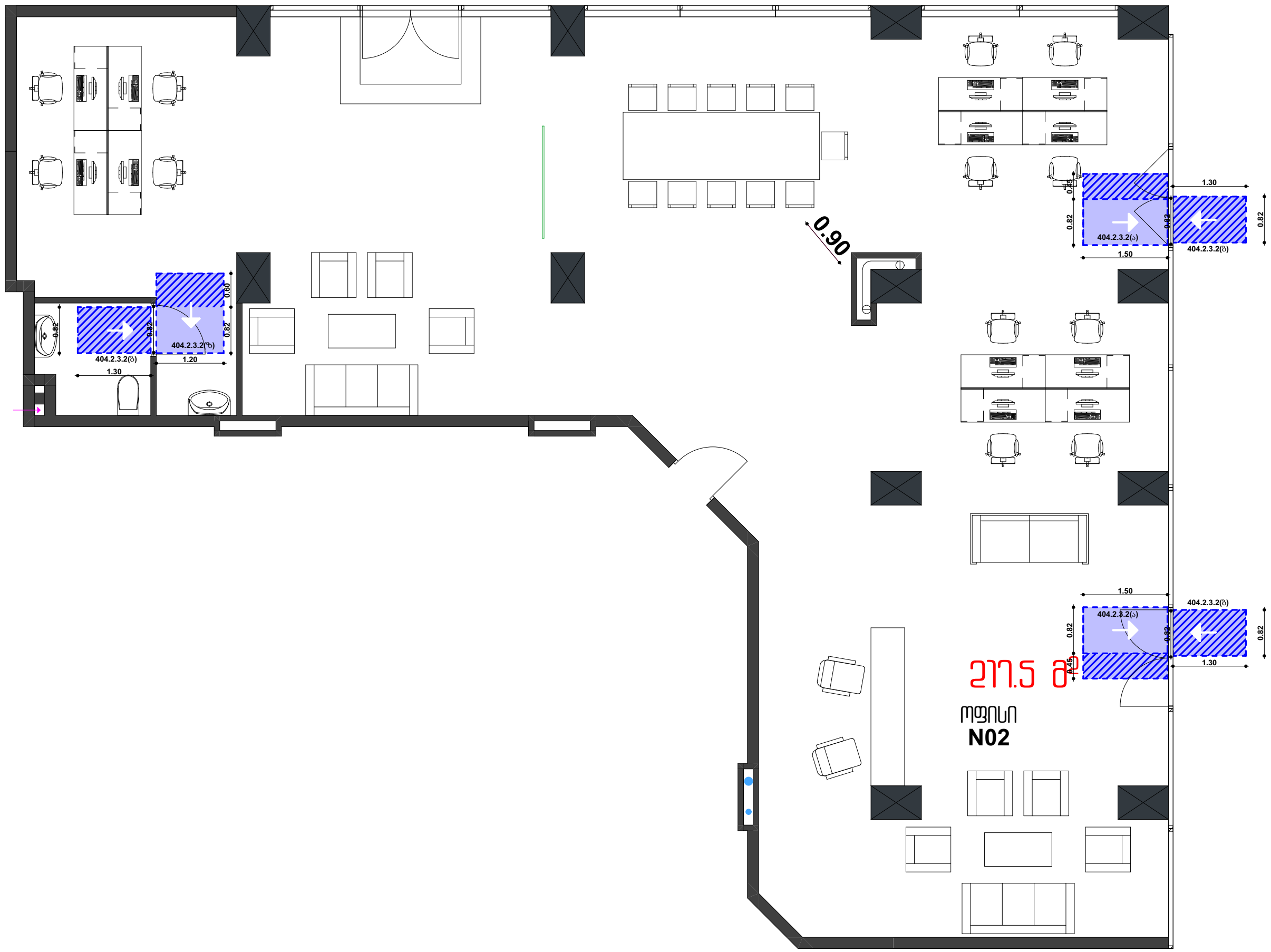

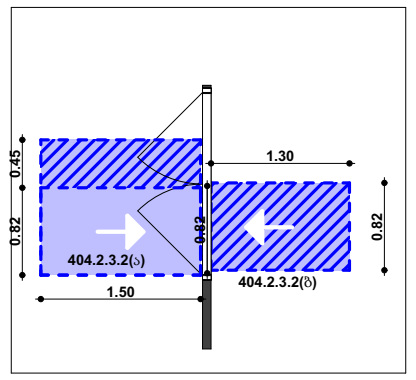

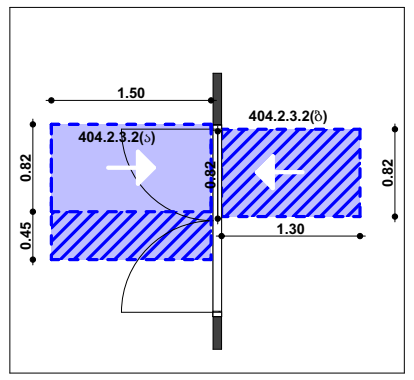

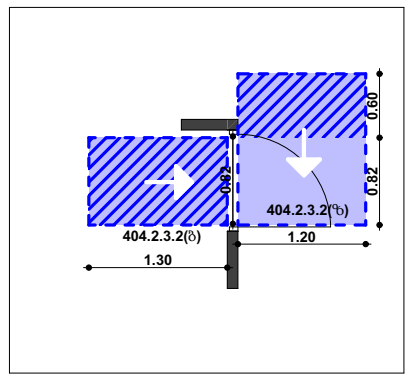

თბილისი 2021

ობიექტის მისამართი:
თბილისი, მოსკოვის გამზირი N9ბ N9გ
01.17.12.003.170

პროექტის დასახელება:
მრავალფუნქციური შენობა

შშმპ მისაწვდომობა

ნახაზის დასახელება:
პირველი სართულის გეგმა
+0.00 = 419.30

თავისუფალი იატაკის ზედაპირები კარებთან

ექსპლიკაცია:

შენიშვნა:

დამკვეთი:
ნუგზარ ნებიერიძე

პროექტის ავტორი:
გიორგი ზირაქაშვილი

საექსპერტო შეფასების ავტორი:
ნიკოლოზ დონაძე

574 101 102
artegony@gmail.com

1:100	A3	034

შშმა მისაწვდომობა

ბინა N003
„ა“ ერთეული

მისაწვდომი სველები

ბინა
N003

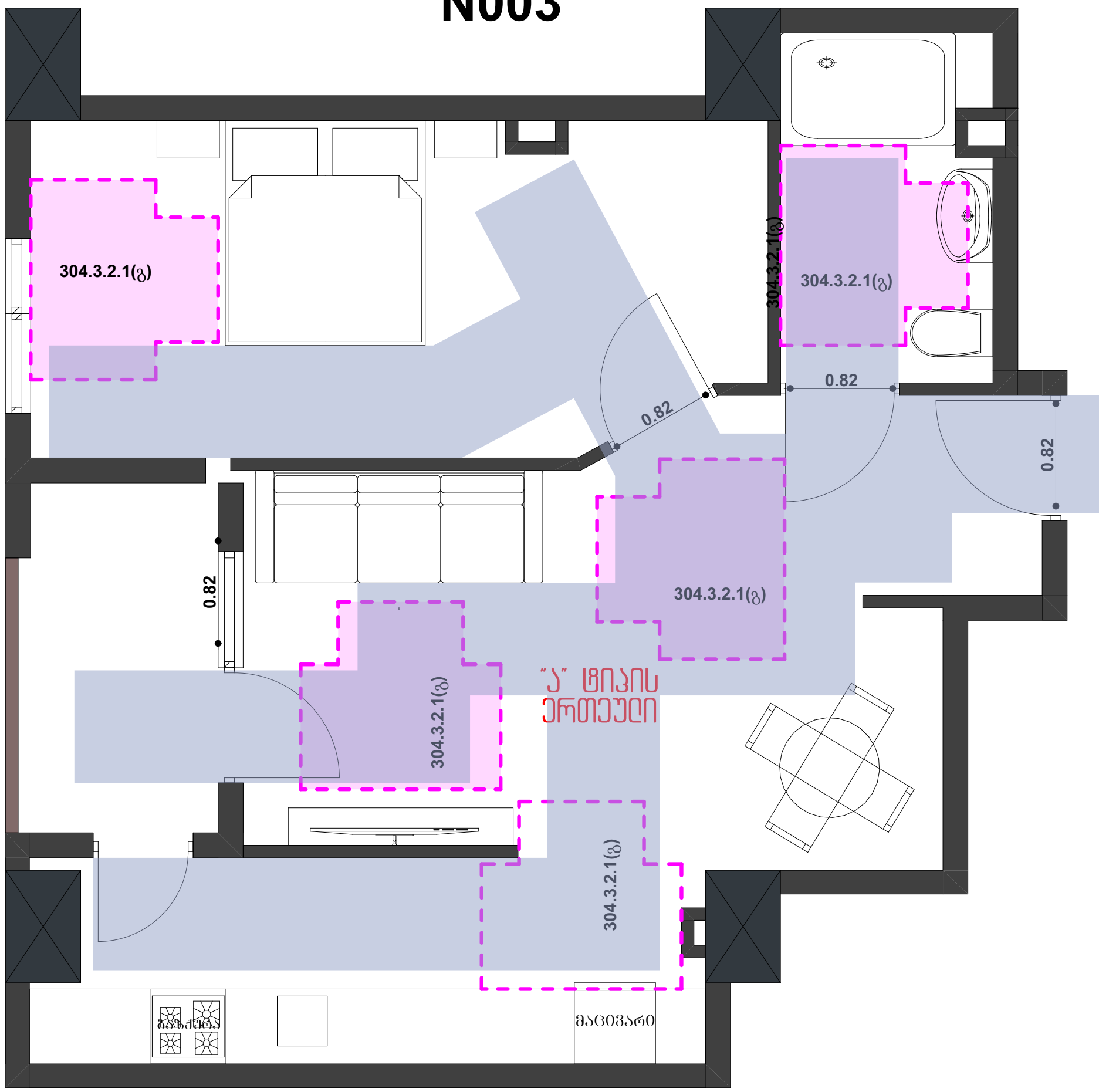

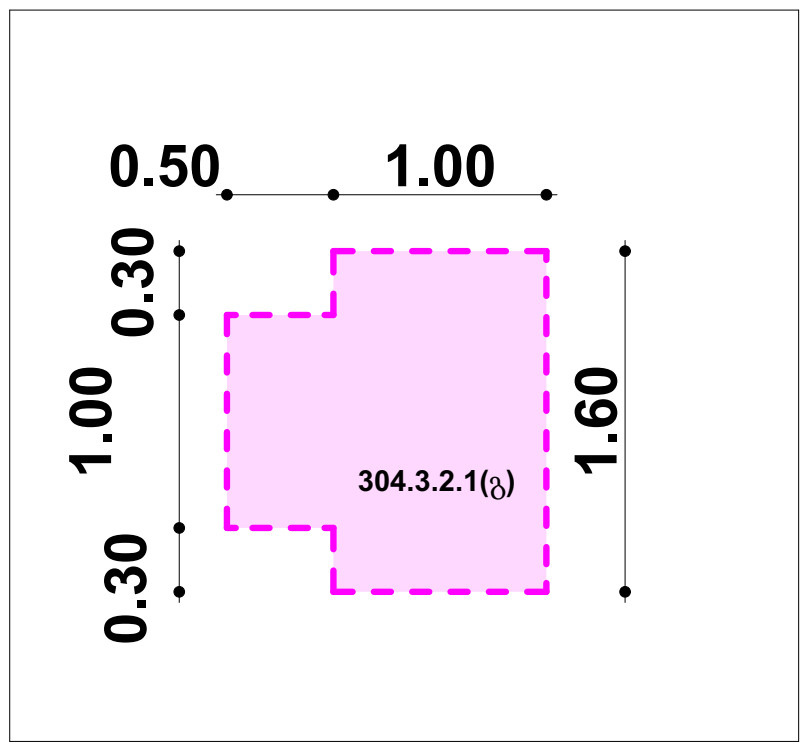

თბილისი 2021

ობიექტის მისამართი:
თბილისი, მოსკოვის გამზირი N9ბ N9გ
01.17.12.003.170

პროექტის დასახელება:
მრავალფუნქციური შენობა

შშმა მისაწვდომობა

ნახაზის დასახელება:
პირველი სართულის გეგმა
+0.00 = 419.30

შენიშვნა:

დამკვეთი:
ნუგზარ ნებიერიძე

პროექტის ავტორი:
გიორგი ზირაქაშვილი

საექსპერტო შეფასების ავტორი:
ნიკოლოზ დონაძე

574 101 102
artegony@gmail.com

1:50	A3	035

ბინა N003

„ა" ტიპის ერთეული

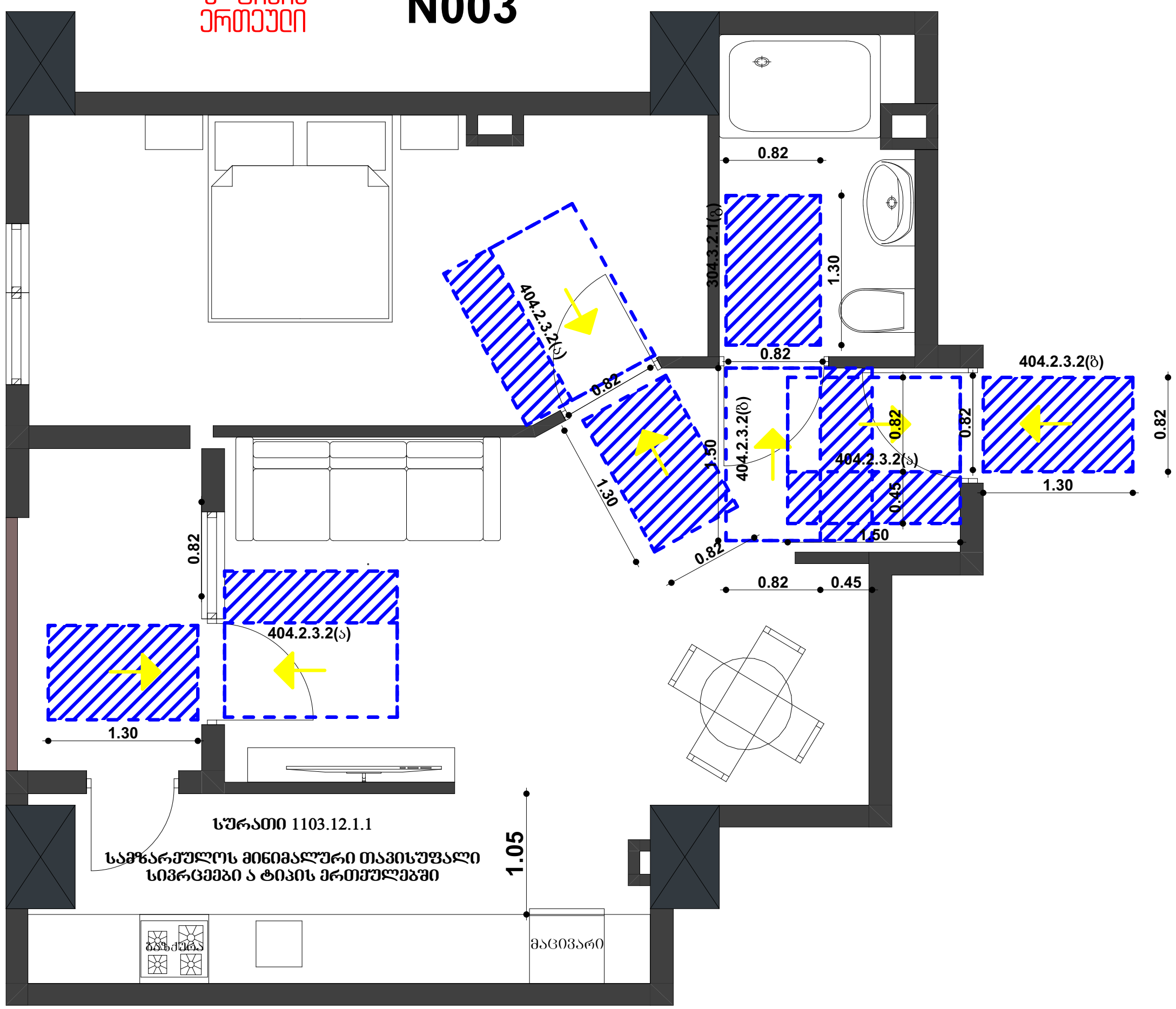

შშმა მისაწვდომობა

ბინა N003
„ა" ერთეული

იატაკის თავისუფალი არეალები
კარების ორივე მხარეს

მთავარი კარი

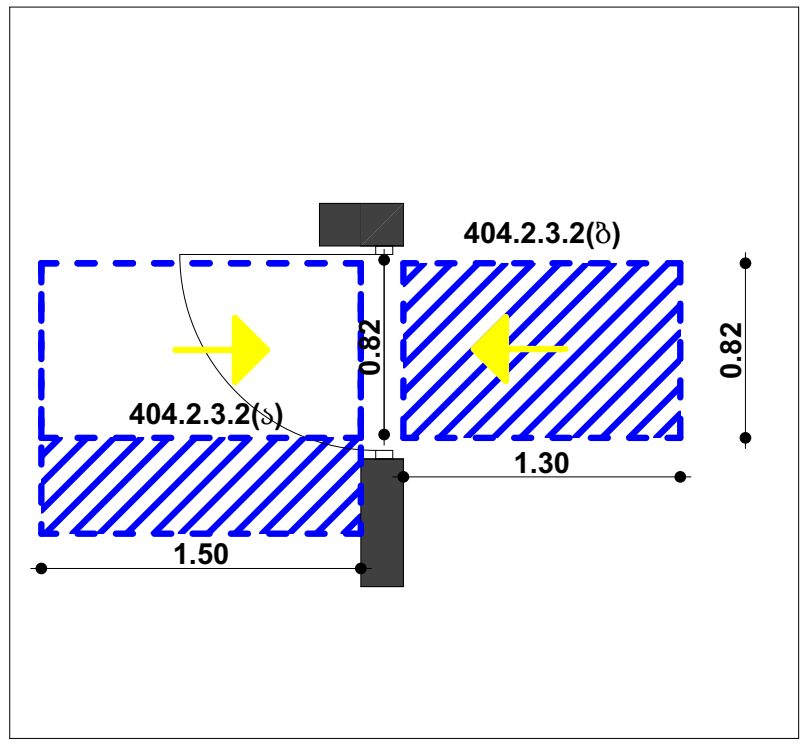

ტუალეტის კარი

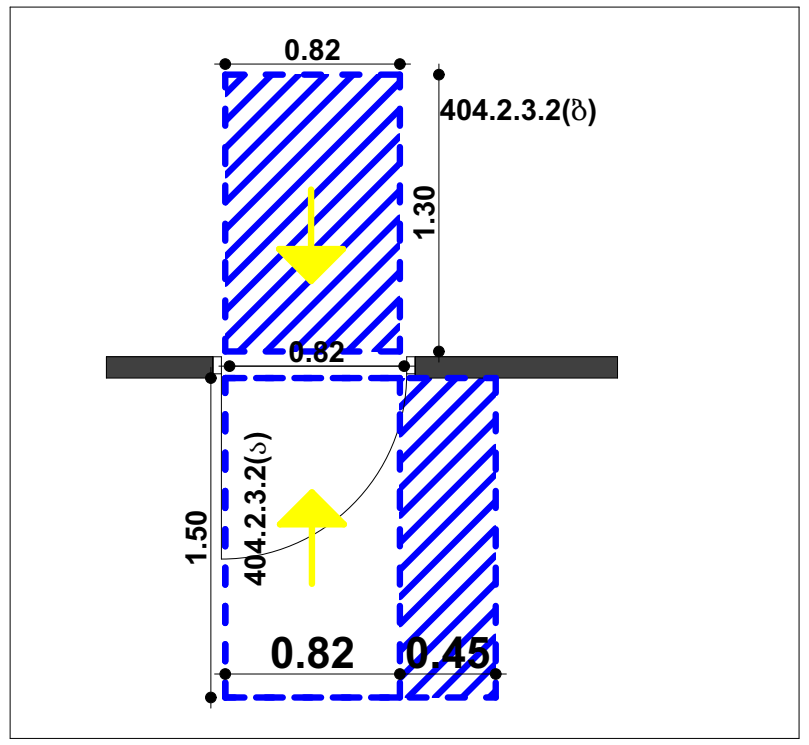

საძინებლის კარი

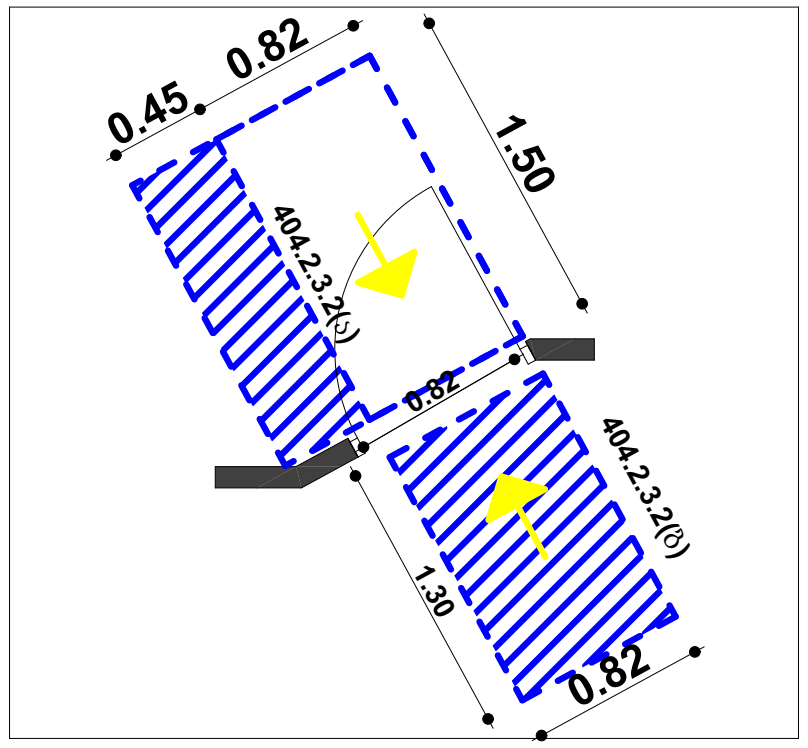

აივნის კარი

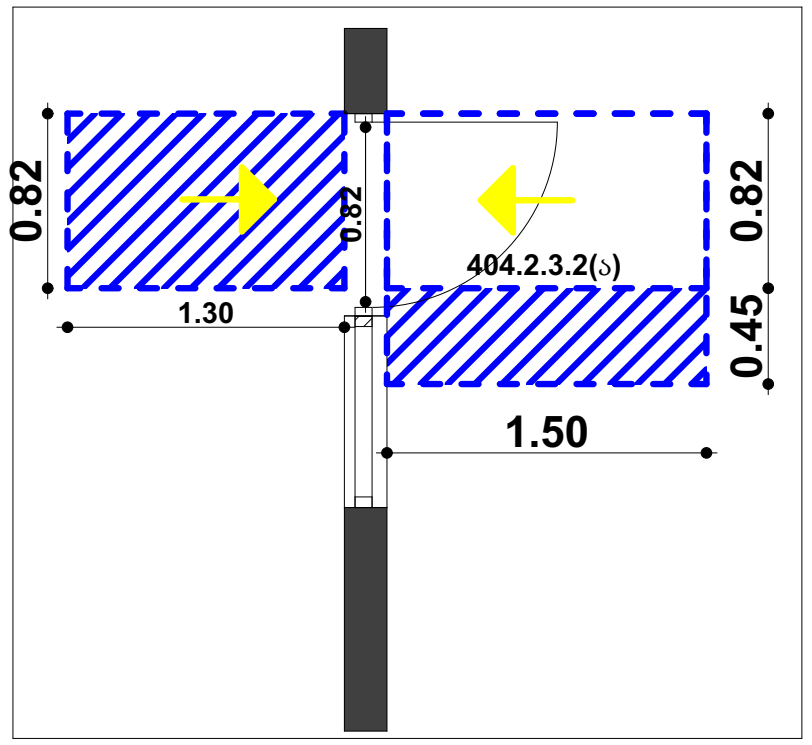

თბილისი 2021

ობიექტის მისამართი:
თბილისი, მოსკოვის გამზირი N9ბ N9გ
01.17.12.003.170

პროექტის დასახელება:
მრავალფუნქციური შენობა

შშმა მისაწვდომობა

ნახაზის დასახელება:
პირველი სართულის გეგმა
+0.00 = 419.30

შენიშვნა:

დამკვეთი:
ნუგზარ ნებიერიძე

პროექტის ავტორი:
გიორგი ზირაქაშვილი

საექსპერტო შეფასების ავტორი:
ნიკოლოზ დონაძე

574 101 102
artegony@gmail.com

1:50	A3	036

შშმა მისაწვდომობა

ბინა №016; 034; 046; 070
"ა" ერთეული

მისაწვდომი სივრცეები
მოსაცრიელებლები

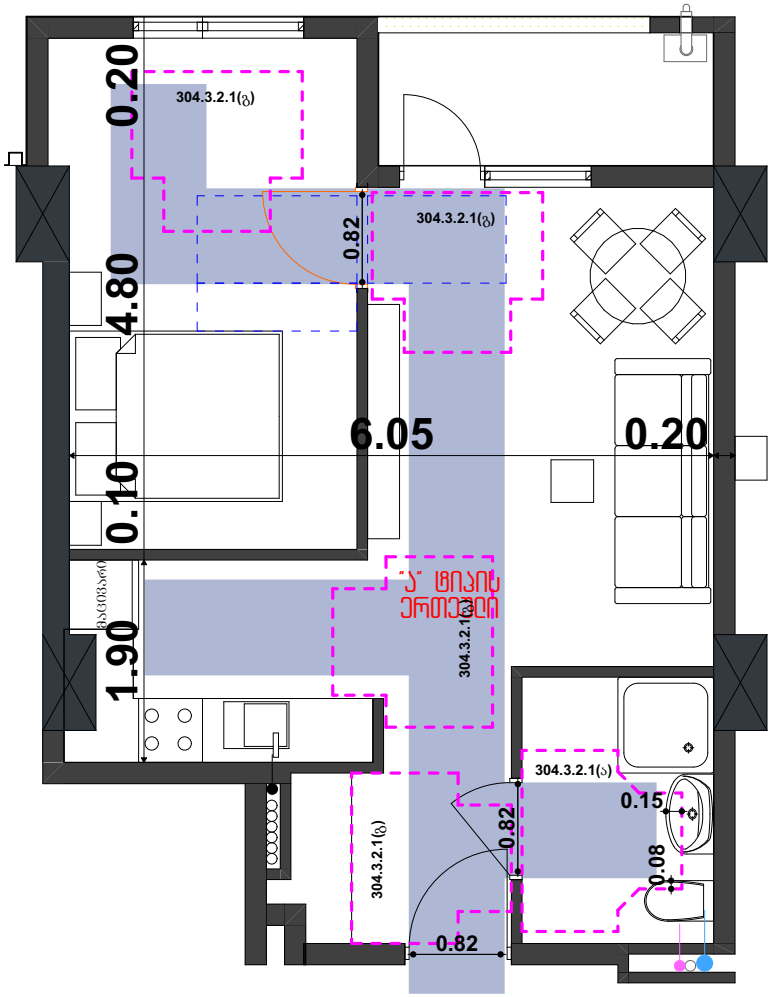

იატაკის თავისუფალი არეალები ყველა კარის ორივე მხარეს

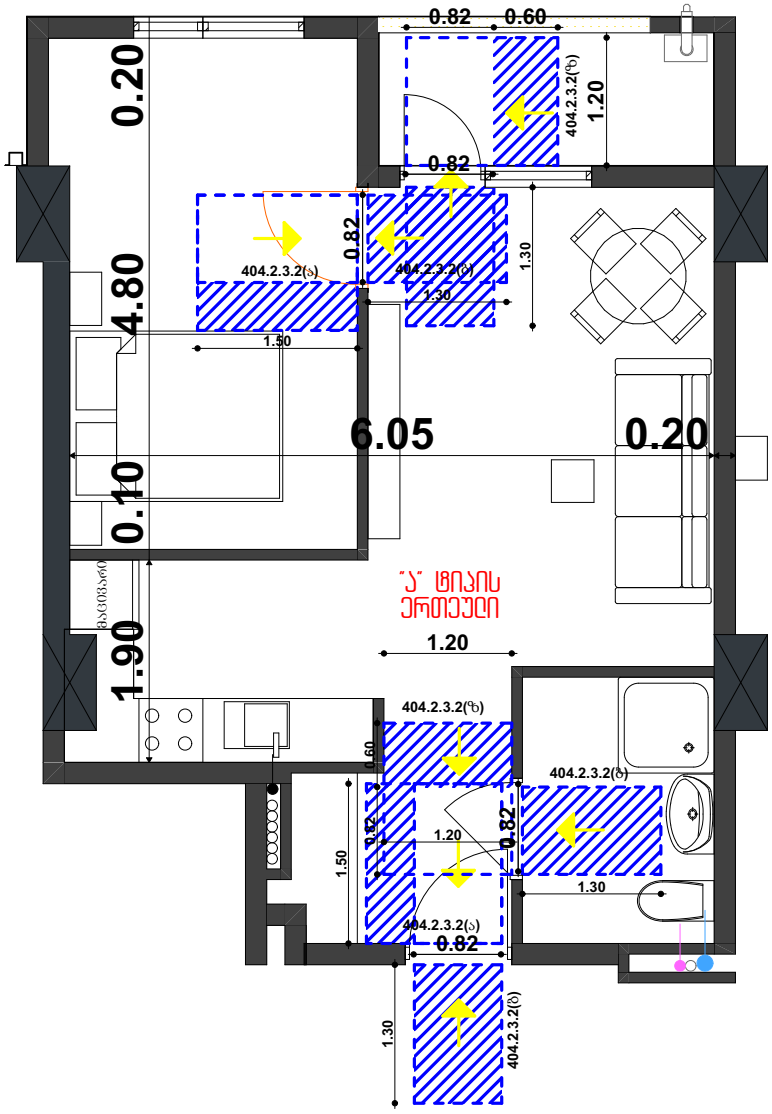

ობიექტის მისამართი:
თბილისი, მოსკოვის გამზირი №9ბ №9გ
01.17.12.003.710

პროექტის დასახელება:
მრავალფუნქციური შენობა

შშმა მისაწვდომობა

ნახაზის დასახელება:

შენიშვნა:

დამკვეთი:
ნუგზარ ნებიერიძე

პროექტის ავტორი:
გიორგი ზირაქაშვილი

საკონსტრუქციო შეფასების ავტორი:
ნიკოლოზ ლონაძე

artegony@gmail.com

1:50	A3	037

შშმპ მისაწვდომობა

ბინა N016; 034; 046; 070

"ა" ერთეული

მთავარი შესასვლელი კარი

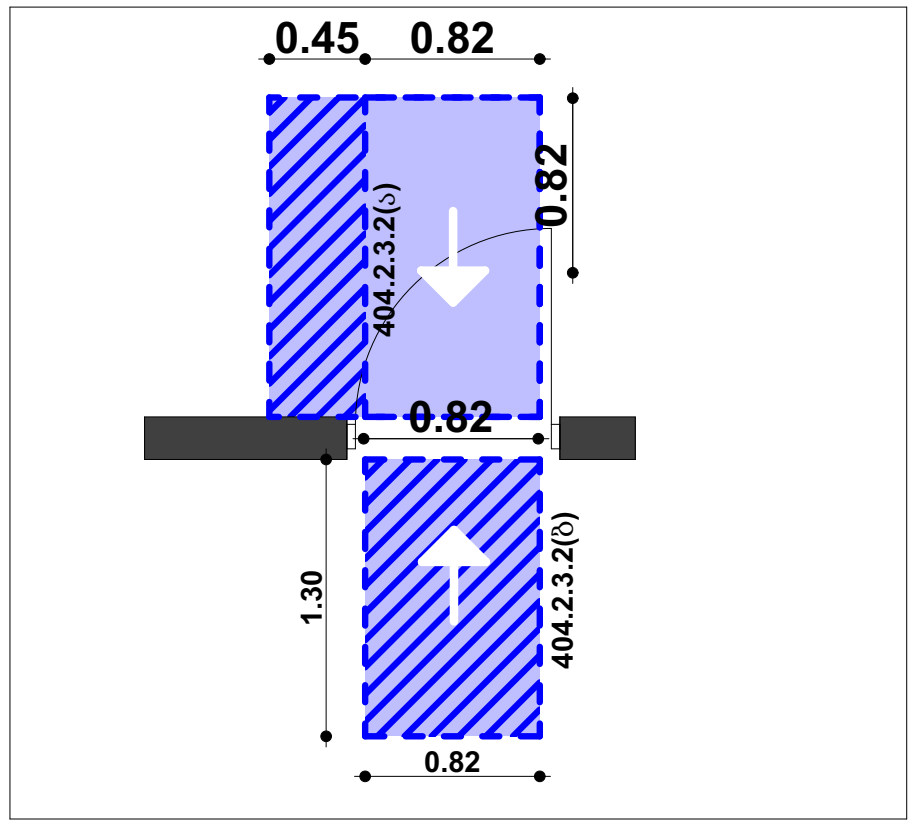

ტუალეტის კარი

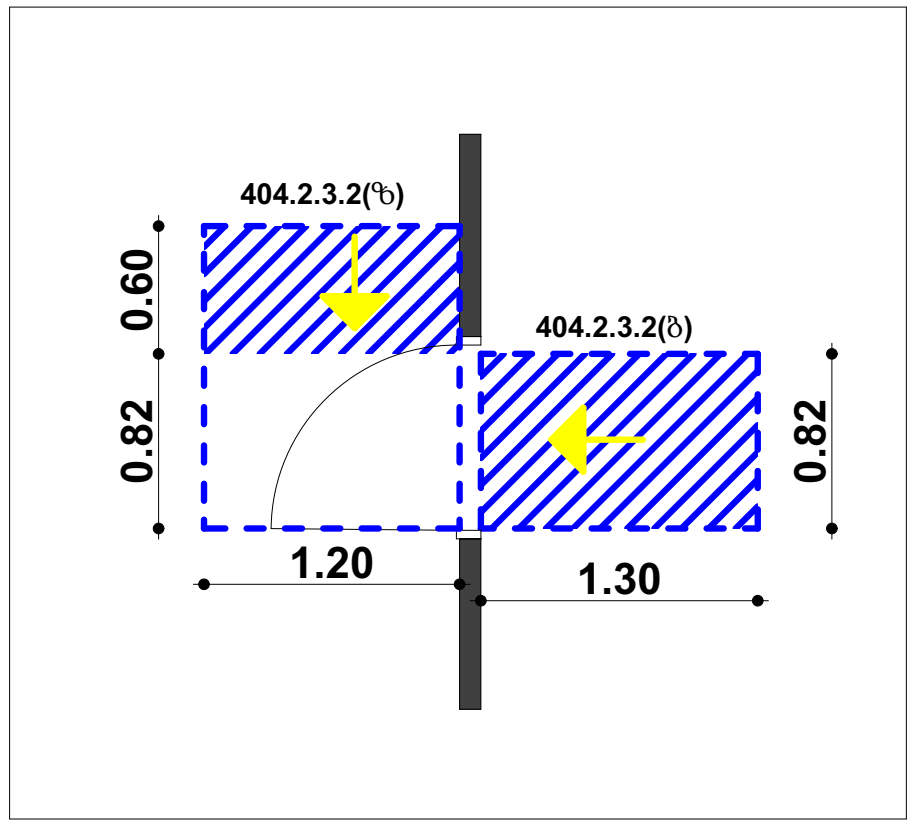

საძინებლის კარი

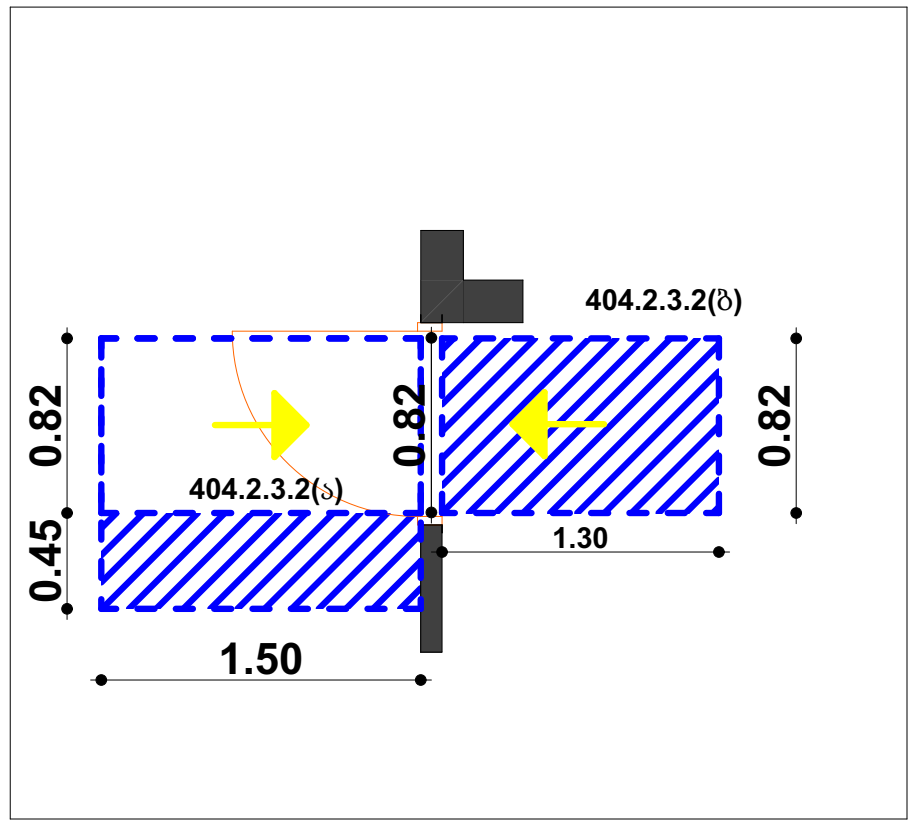

მოსატრიალებელი

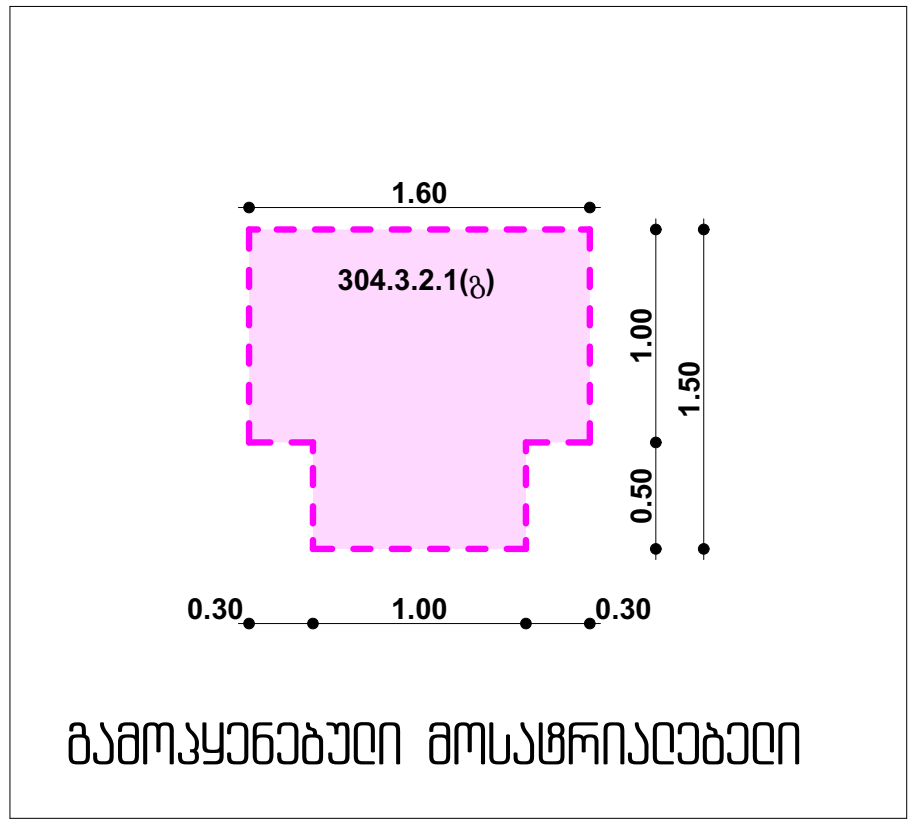

მოსატრიალებელი

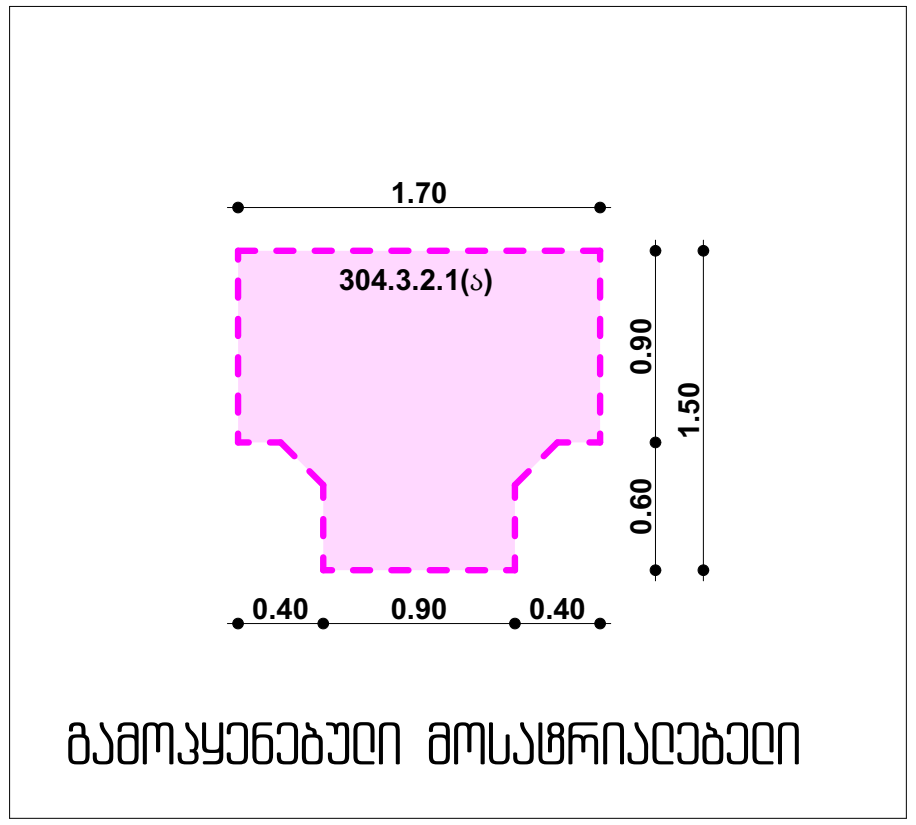

აივნის კარი

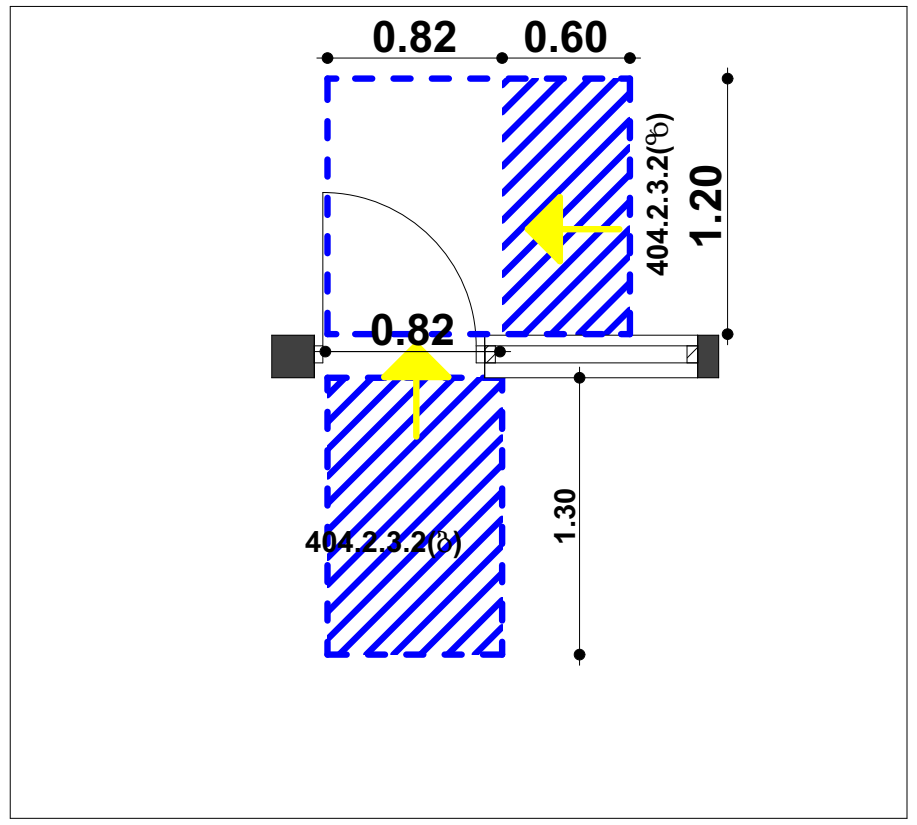

თბილისი 2021

ობიექტის მისამართი:
თბილისი, მოსკოვის გამზირი N9ბ N9გ
01.17.12.003.110

პროექტის დასახელება:
მრავალფუნქციური შენობა

შშმპ მისაწვდომობა

ნახაზის დასახელება:

შენიშვნა:

დამკვეთი:
ნუგზარ ნებიერიძე

პროექტის ავტორი:
გიორგი ჩირაქაშვილი

საექსპერტო შეფასების ავტორი:
ნიკოლოზ ლონაძე

574 101 102
artegony@gmail.com

1:50	A3	038

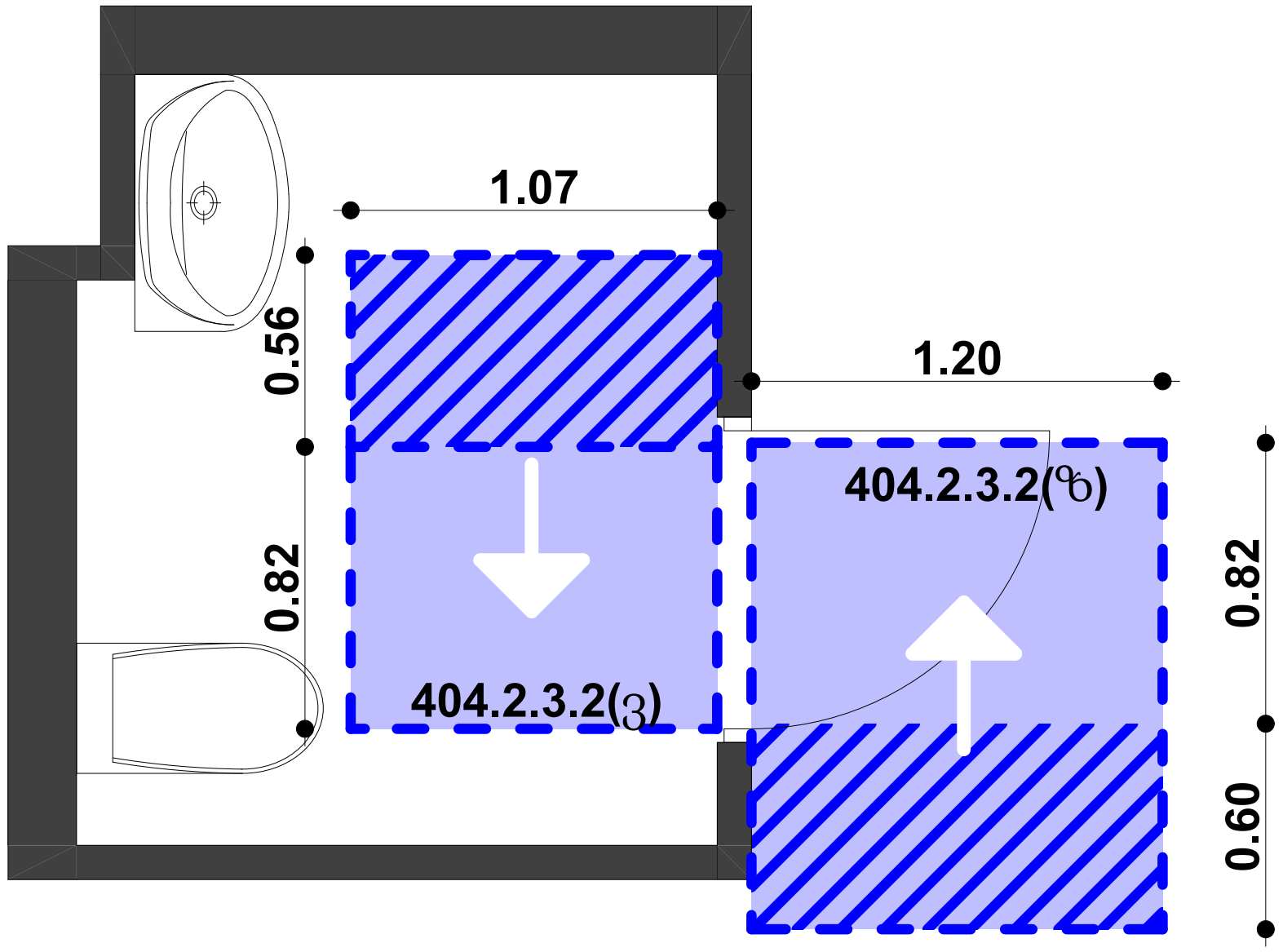

იატაკის თავისუფალი ფართობები კარის ორივე მხარეს

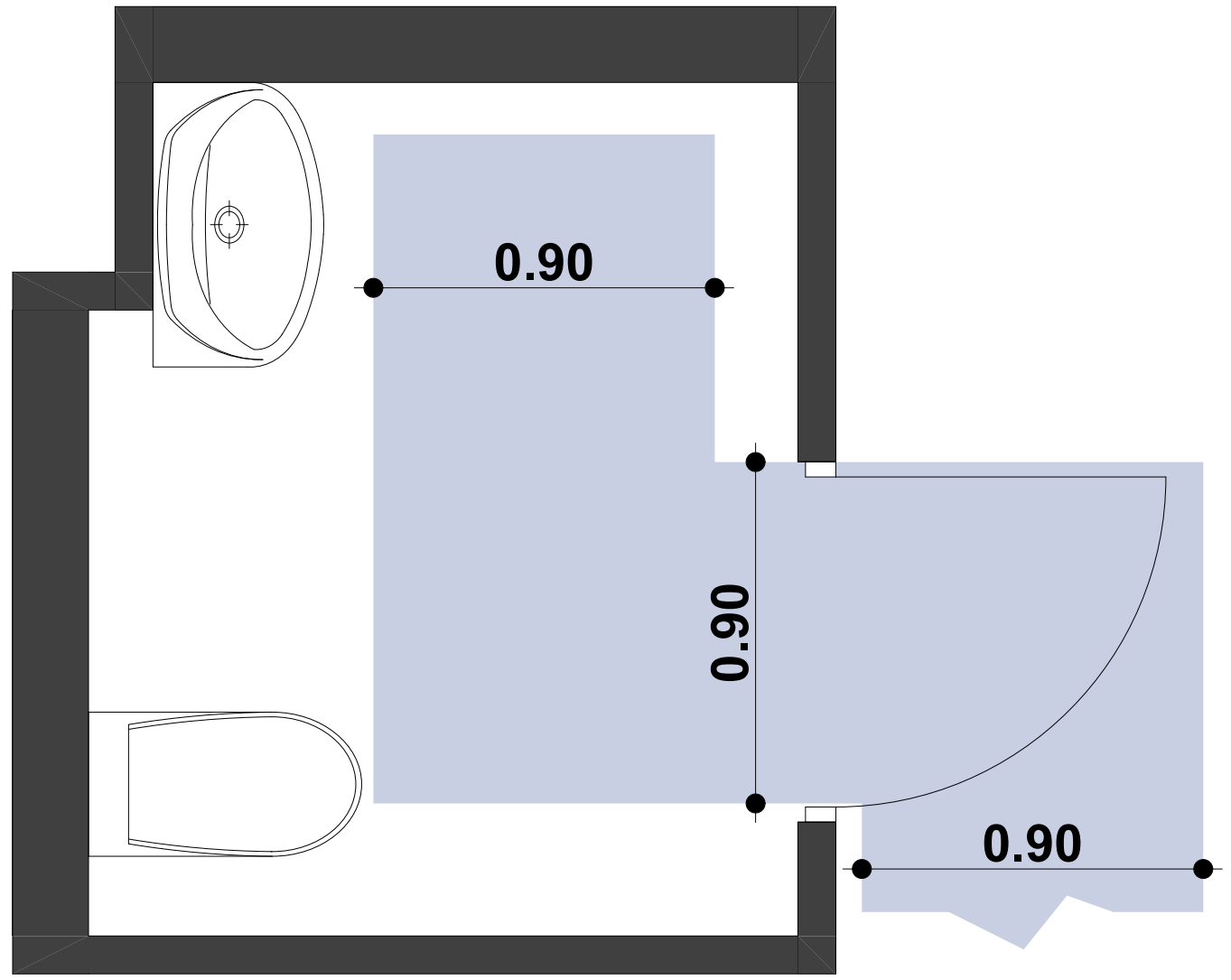

შშმპ მისაწვდომი სვლაგეზი

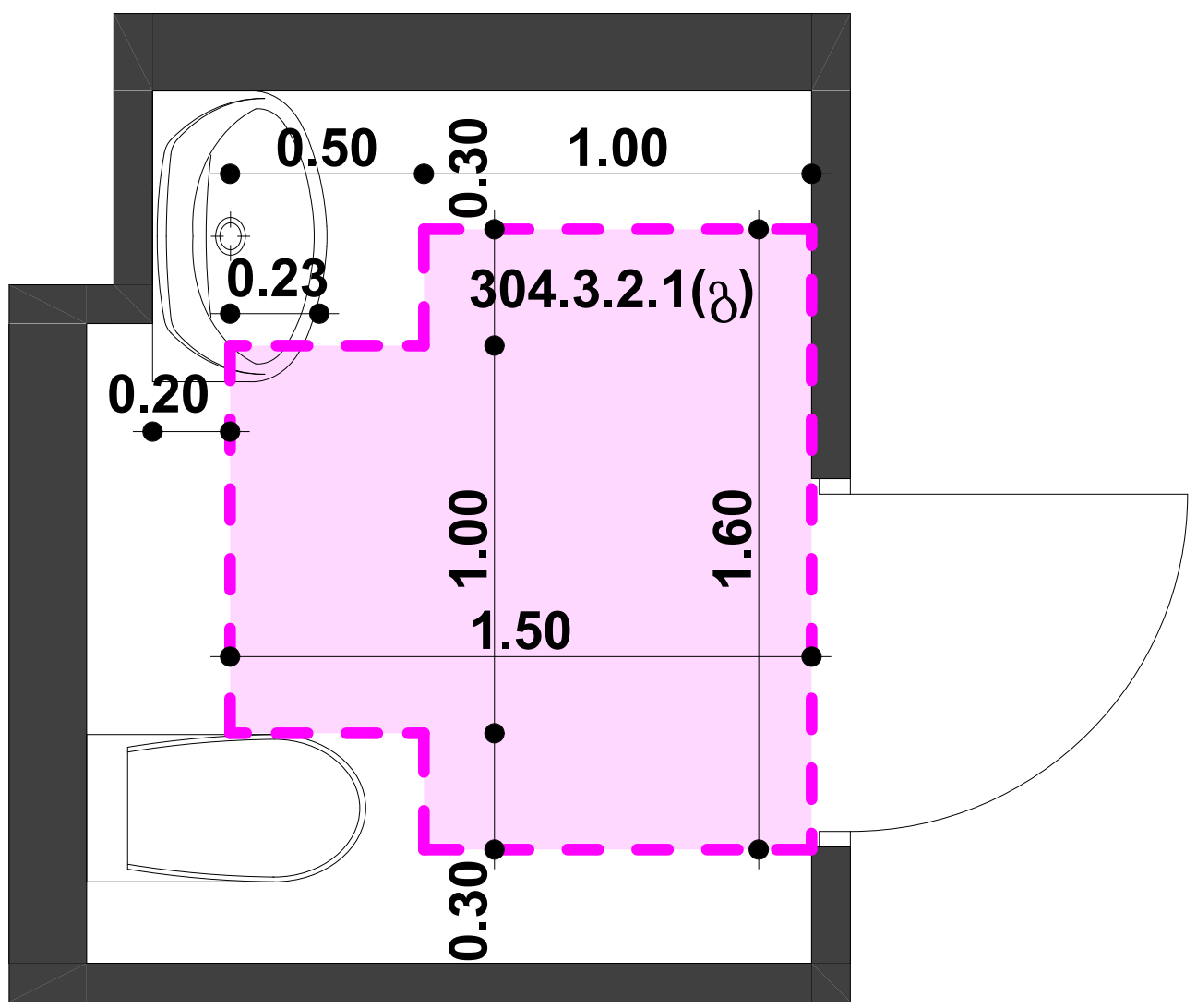

მოსატრიალებელი

გადაფარვა ხელსაბანით 25სმ.-ზე ნაკლები

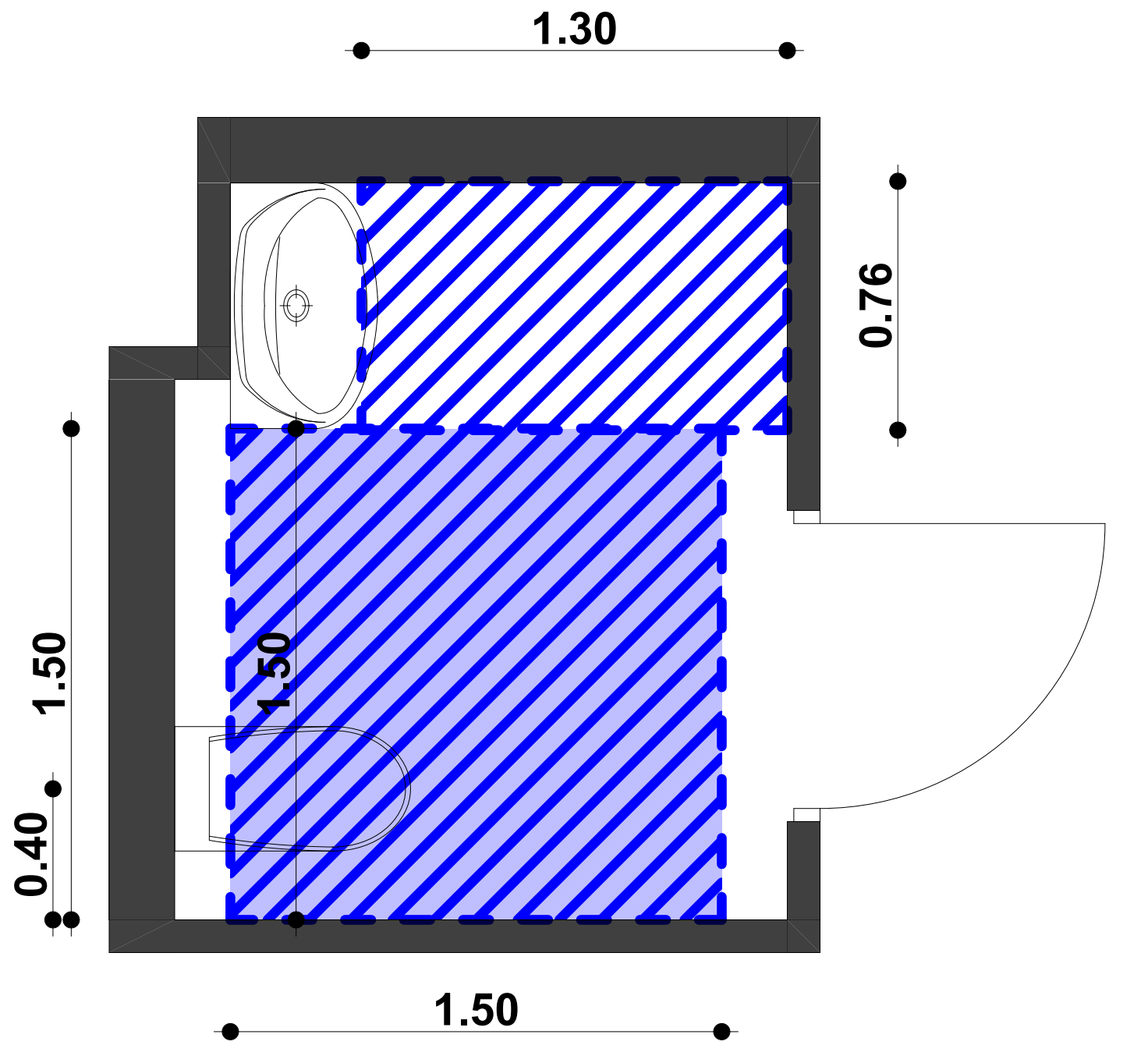

იატაკის თავისუფალი ფართობები მოწყობილობებთან

თბილისი 2021

ობიექტის მისამართი:
თბილისი, მოსკოვის გამზირი N9ბ N9გ
01.17.12.003.170

პროექტის დასახელება:
მრავალფუნქციური შენობა

შშმპ მისაწვდომობა

ნახაზის დასახელება:
პირველი სართულის გეგმა
+0.00 = 419.30

ოფისი N1
შშმპ მისაწვდომი
ტუალეტი

ექსპლიკაცია:

შენიშვნა:

დამკვეთი:
ნუგზარ ნებიერიძე

პროექტის ავტორი:
გიორგი ზირაქაშვილი

საექსპერტო შეფასების ავტორი:
ნიკოლოზ დონაძე

574 101 102
artegony@gmail.com

1:25	A3	039

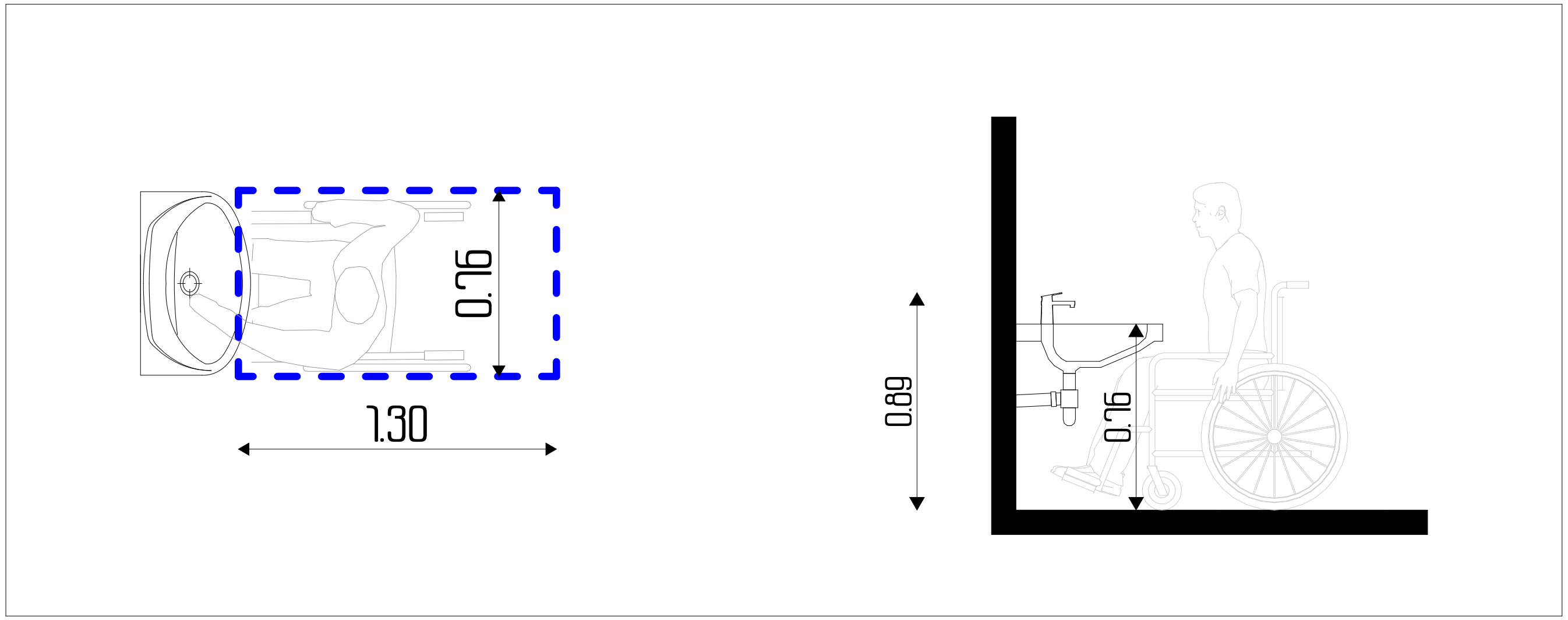

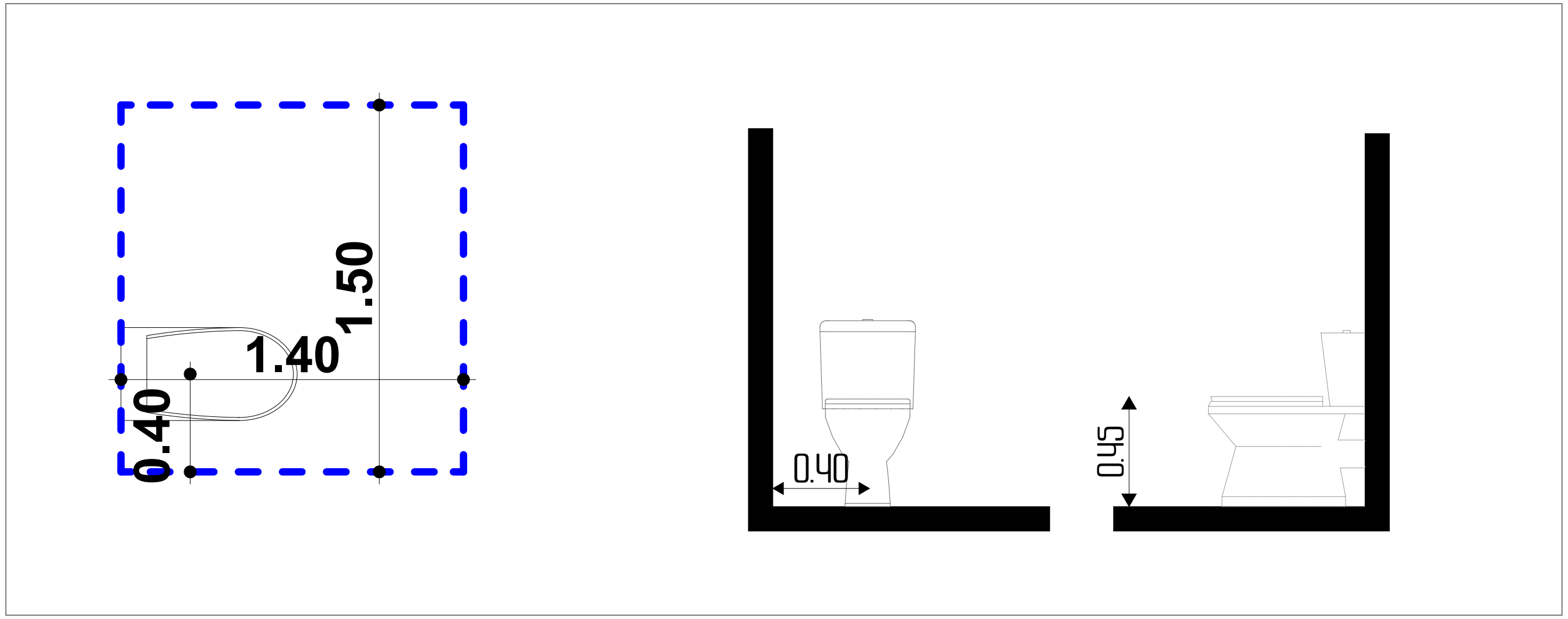

თბილისი 2021

ობიექტის მისამართი:
თბილისი, მოსკოვის გამზირი №9ბ №9გ
01.17.12.003.170

პროექტის დასახელება:
მრავალფუნქციური შენობა

შშმპ მისაწვდომობა

ნახაზის დასახელება:
პირველი სართულის გეგმა
+0.00 = 419.30

ოფისი N1
შშმპ მისაწვდომი
ტუალეტი

ექსპლიკაცია:

შენიშვნა:

დამკვეთი:
ნუგზარ ნებიერიძე

პროექტის ავტორი:
გიორგი ზირაქაშვილი

საექსპერტო შეფასების ავტორი:
ნიკოლოზ დონაძე

574 101 102
artegony@gmail.com

1:25	A3	040

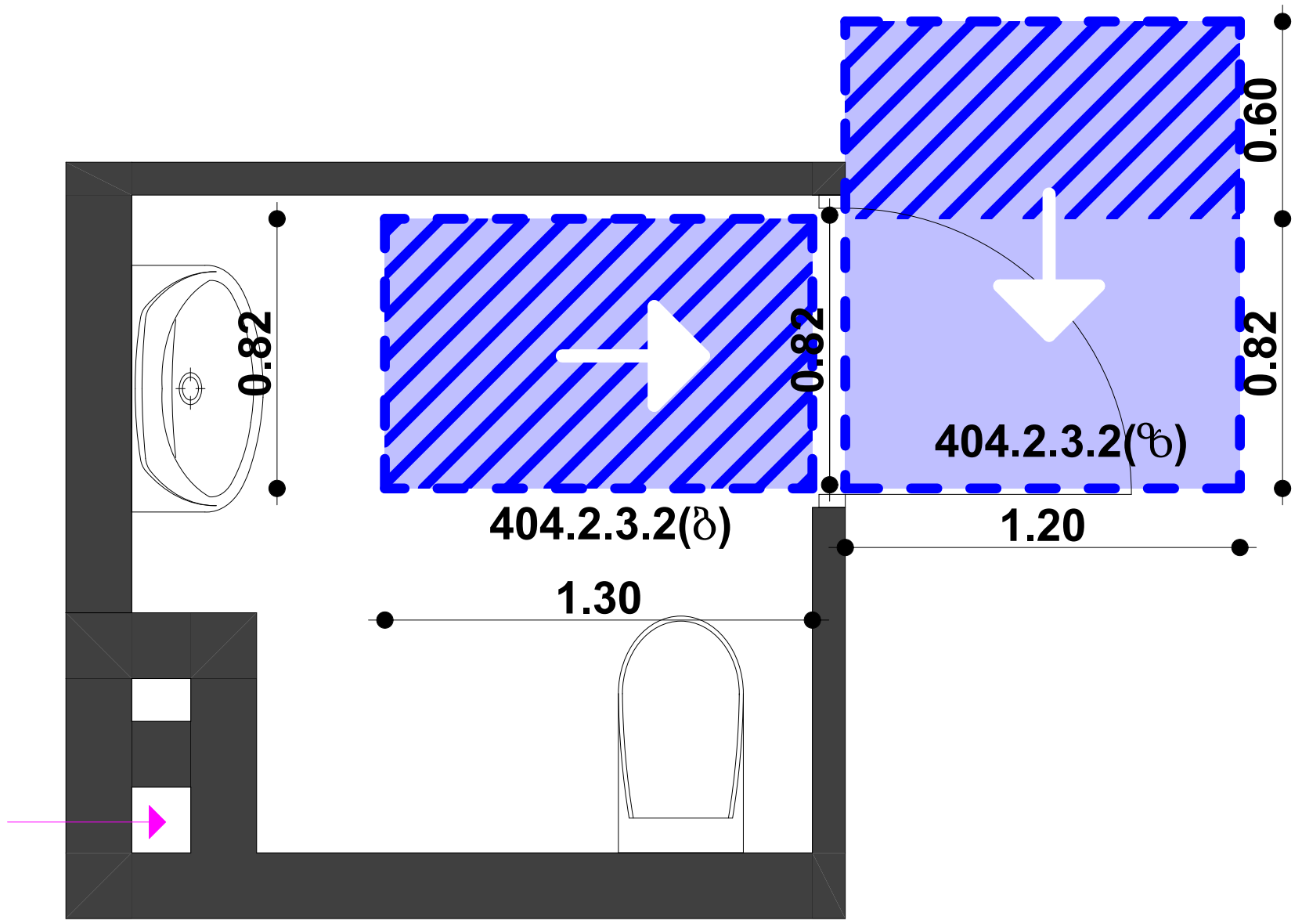

იატაკის თავისუფალი ფართობები კარის ორივე მხარეს

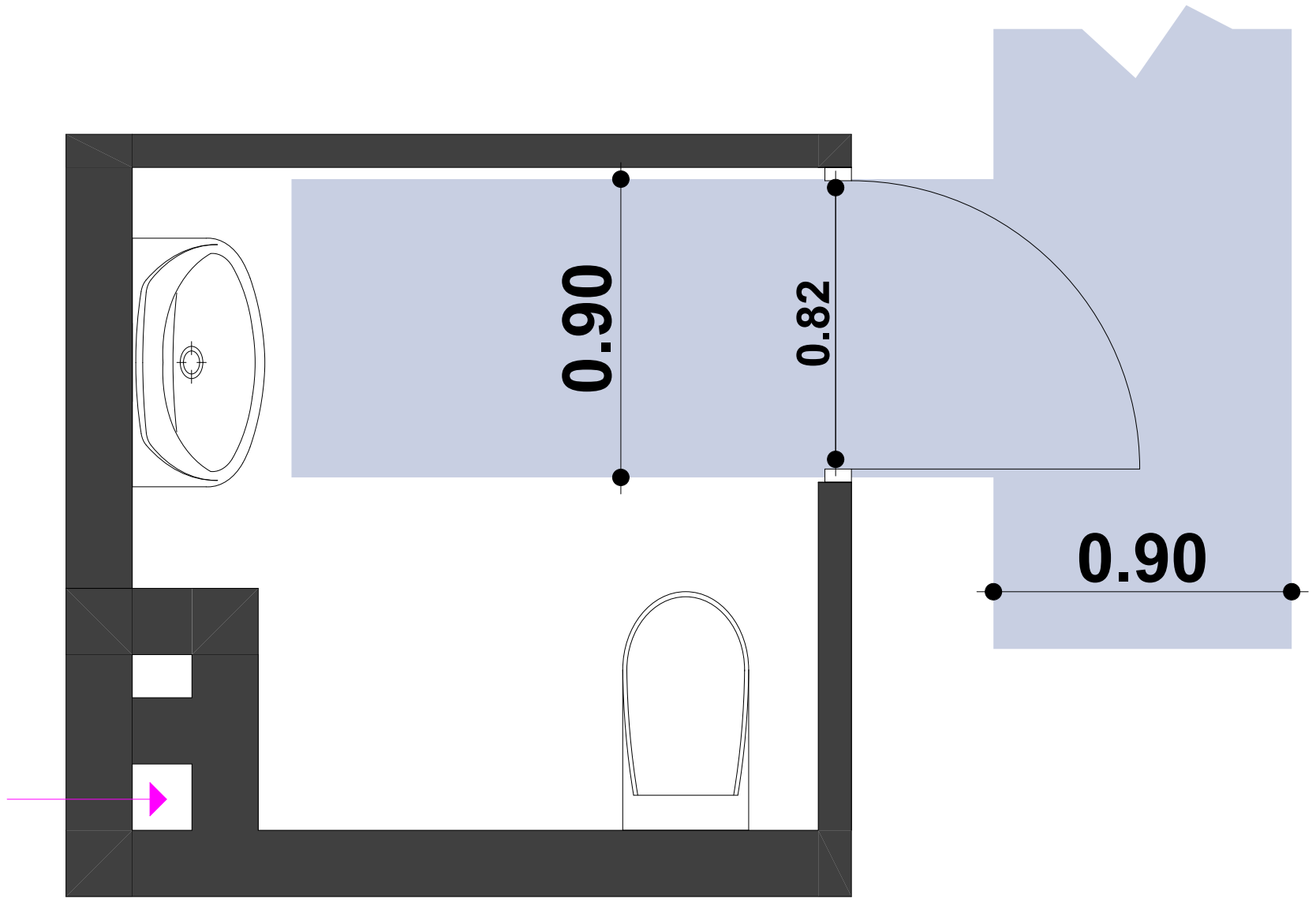

შშმპ მისაწვდომი სველები

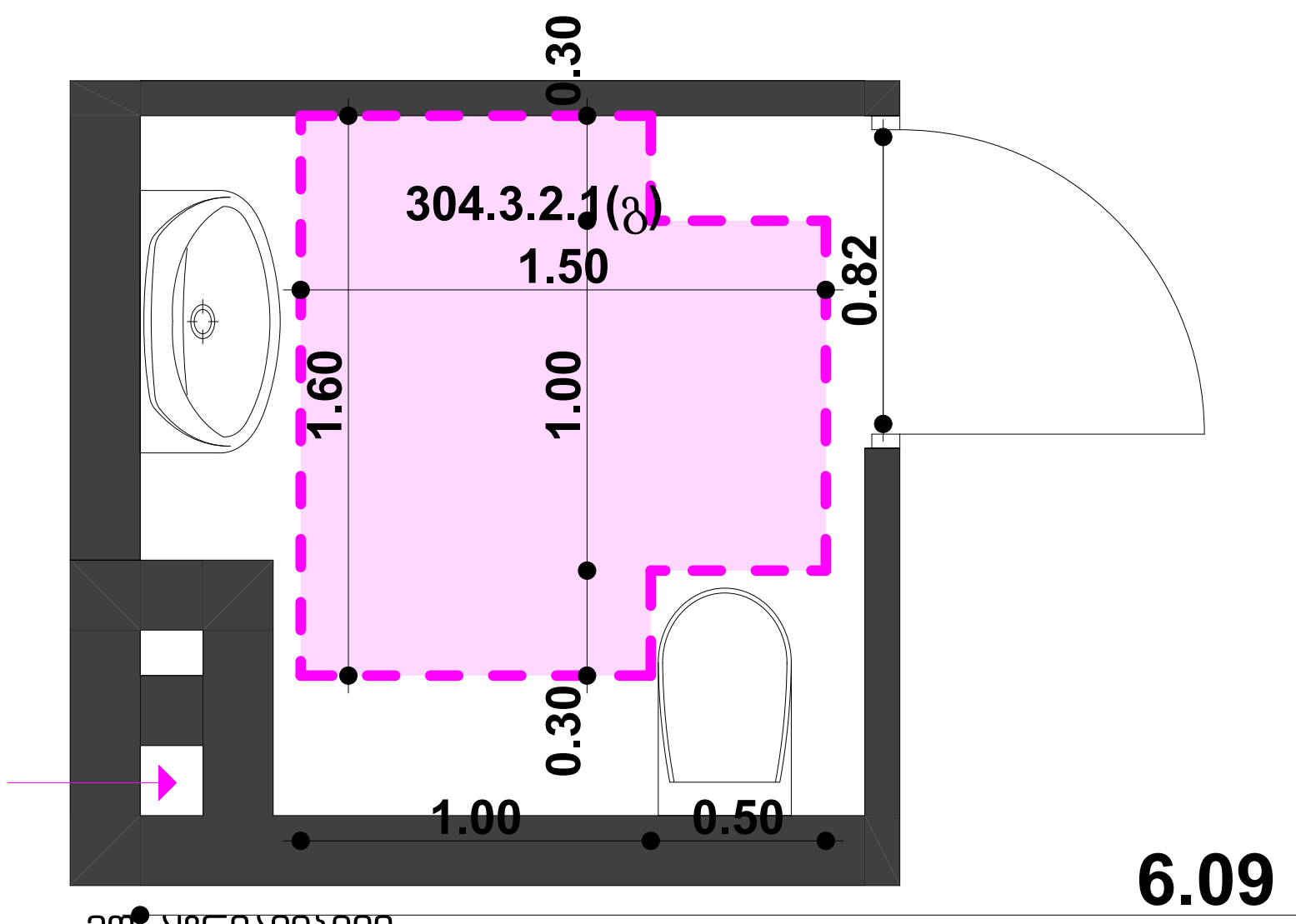

მოსატრიალებელი

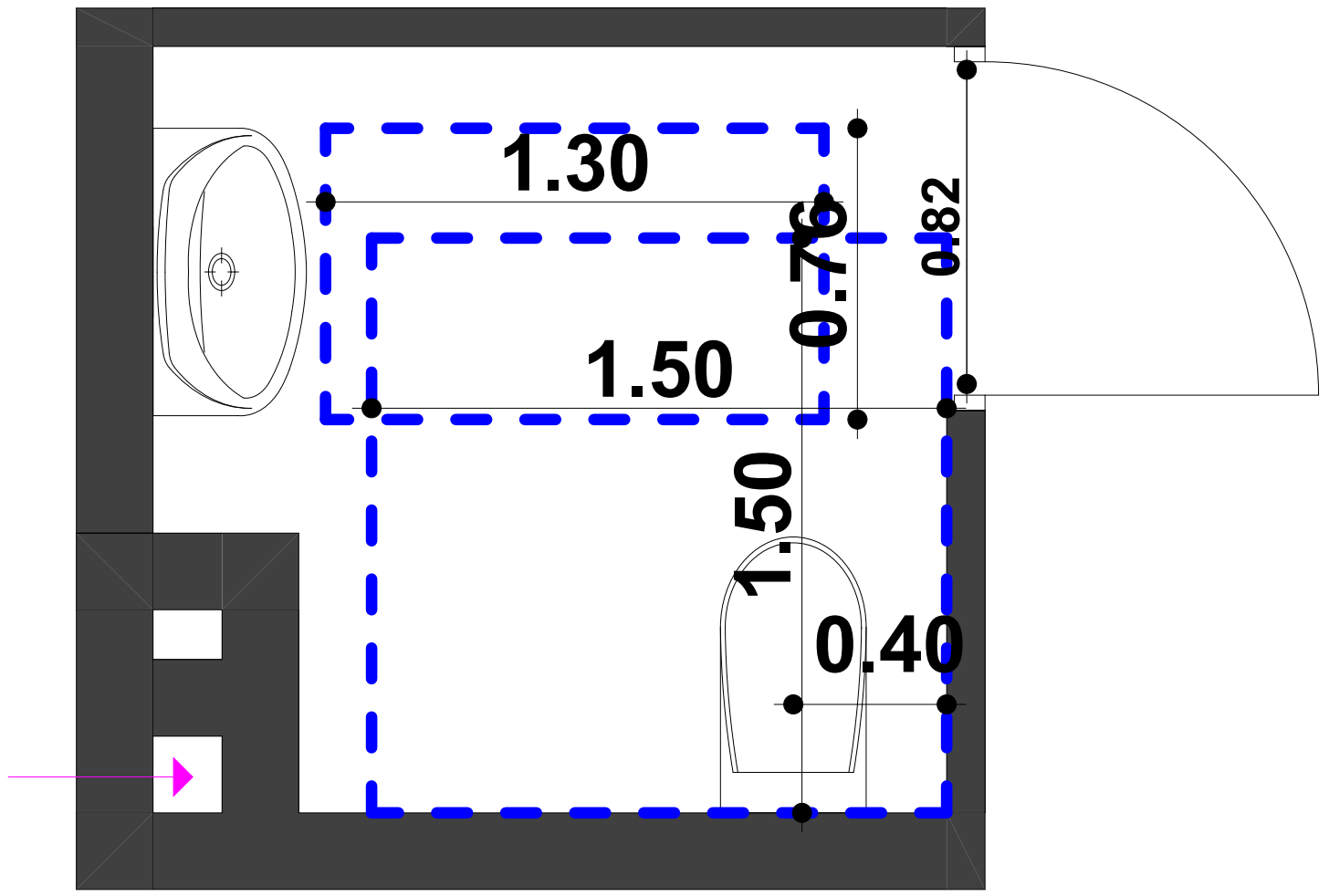

იატაკის თავისუფალი ფართობები მოწყობილობებთან

თბილისი 2021

ობიექტის მისამართი:
თბილისი, მოსკოვის გამზირი N9ბ N9გ
01.17.12.003.170

პროექტის დასახელება:
მრავალფუნქციური შენობა

შშმპ მისაწვდომობა

ნახაზის დასახელება:
პირველი სართულის გეგმა
+0.00 = 419.30

ოფისი N2
შშმპ მისაწვდომი
ტუალეტი

ექსპლიკაცია:

შენიშვნა:

დამკვეთი:
ნუგზარ ნებიერიძე

პროექტის ავტორი:
გიორგი ზირაქაშვილი

საექსპერტო შეფასების ავტორი:
ნიკოლოზ ლომაძე

574 101 102
artegony@gmail.com

1:25	A3	041

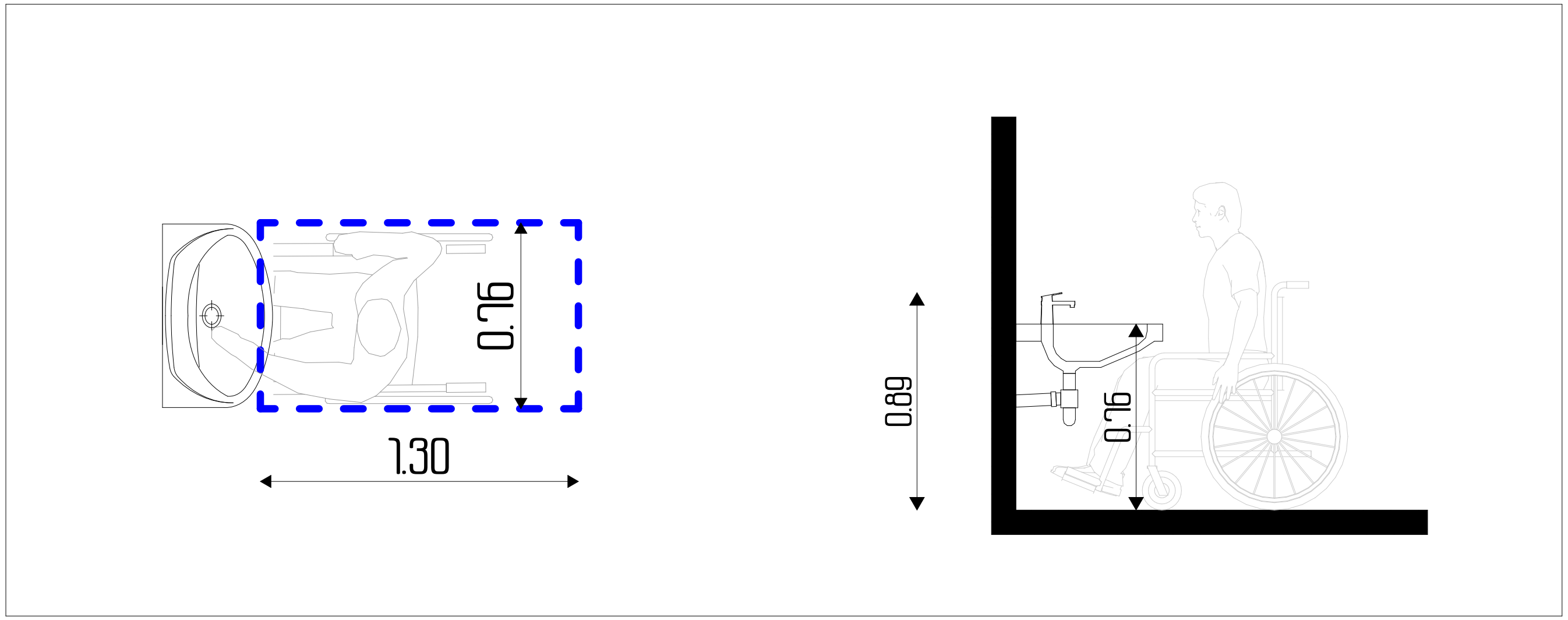

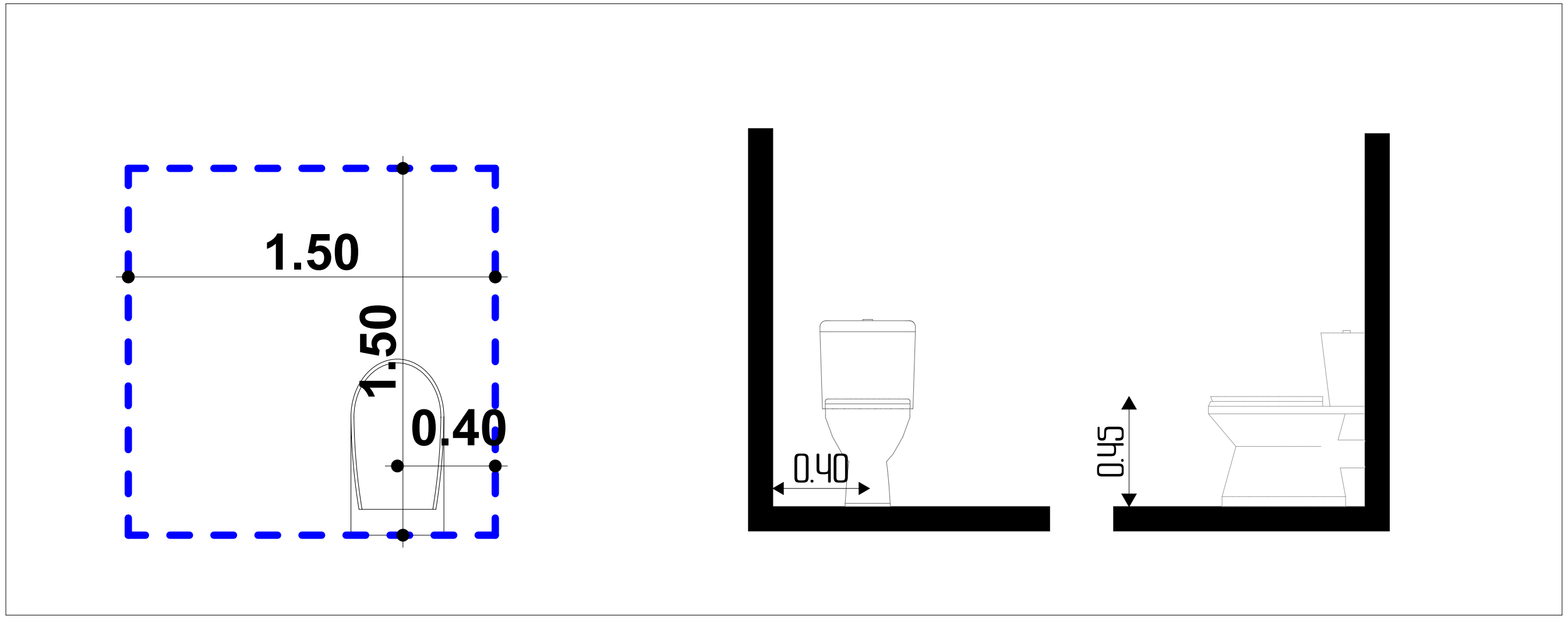

თბილისი 2021

ობიექტის მისამართი:
თბილისი, მოსკოვის გამზირი N9ბ N9გ
01.17.12.003.170

პროექტის დასახელება:
მრავალფუნქციური შენობა

შშმპ მისაწვდომობა

ნახაზის დასახელება:
პირველი სართულის გეგმა
+0.00 = 419.30

ოფისი N2
შშმპ მისაწვდომი
ტუალეტი

ექსპლიკაცია:

შენიშვნა:

დამკვეთი:
ნუგზარ ნებიერიძე

პროექტის ავტორი:
გიორგი ბირაქაშვილი

საექსპერტო შეფასების ავტორი:
ნიკოლოზ დონაძე

574 101 102
artegony@gmail.com

1:25	A3	042

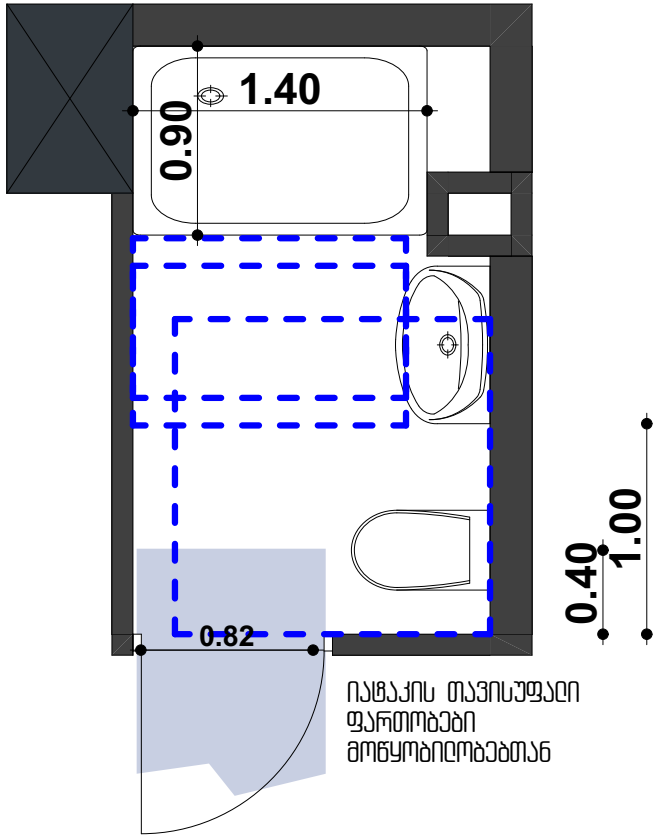

იატაკის თავისუფალი ფართობები მოწყობილობებთან

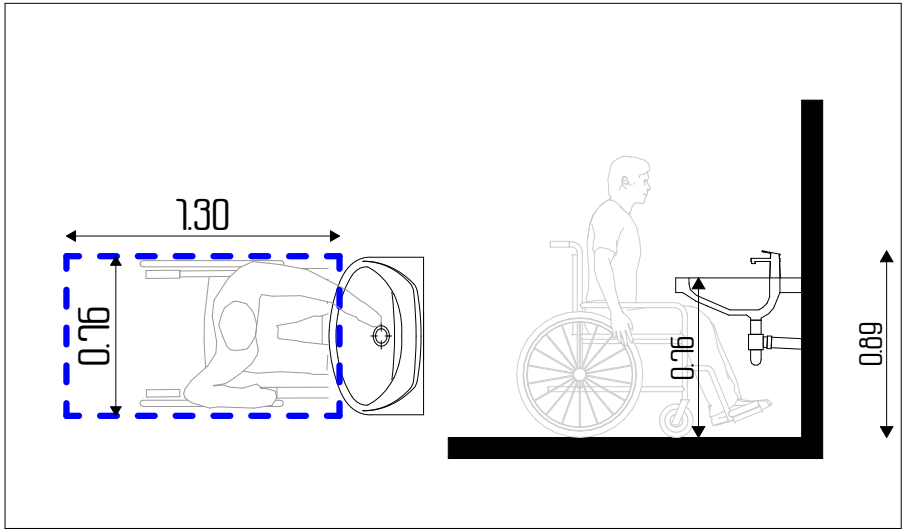

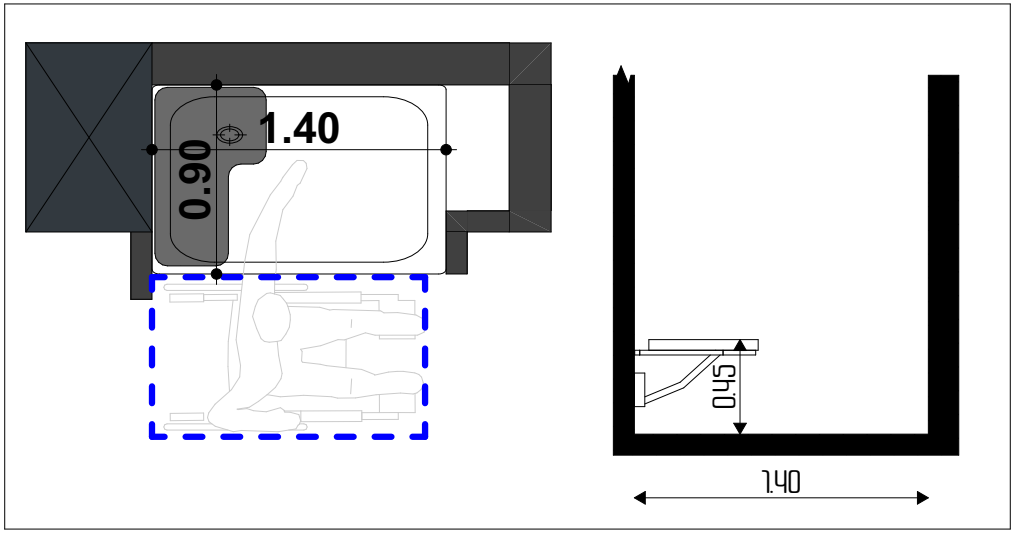

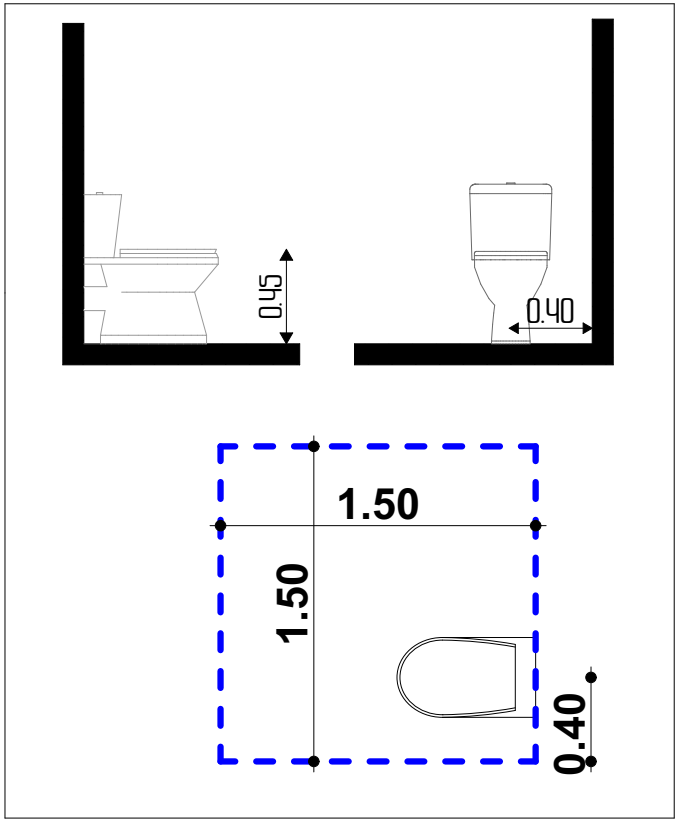

თბილისი 2021

ობიექტის მისამართი:
თბილისი. მოსკოვის გამზირი №9ბ №9ბ
01.17.12.003.710

პროექტის დასახელება:
მრავალფუნქციური შენობა

შშმპ მისაწვდომობა

ნახაზის დასახელება:
პირველი სართულის გეგმა
+0.00 = 419.30

შშმპ მისაწვდომობა
"პ" ერთეული
საშხაპე და ტუალეტი
ბინა №003

დამკვეთი:
ნუგზარ ნებიერიძე

პროექტის ავტორი:
გიორგი ზირაქაშვილი

სპეციალური შეფასების ავტორი:
ნიკოლოზ ლონაძე

577 101 102
artegony@gmail.com

1:25	A3	043

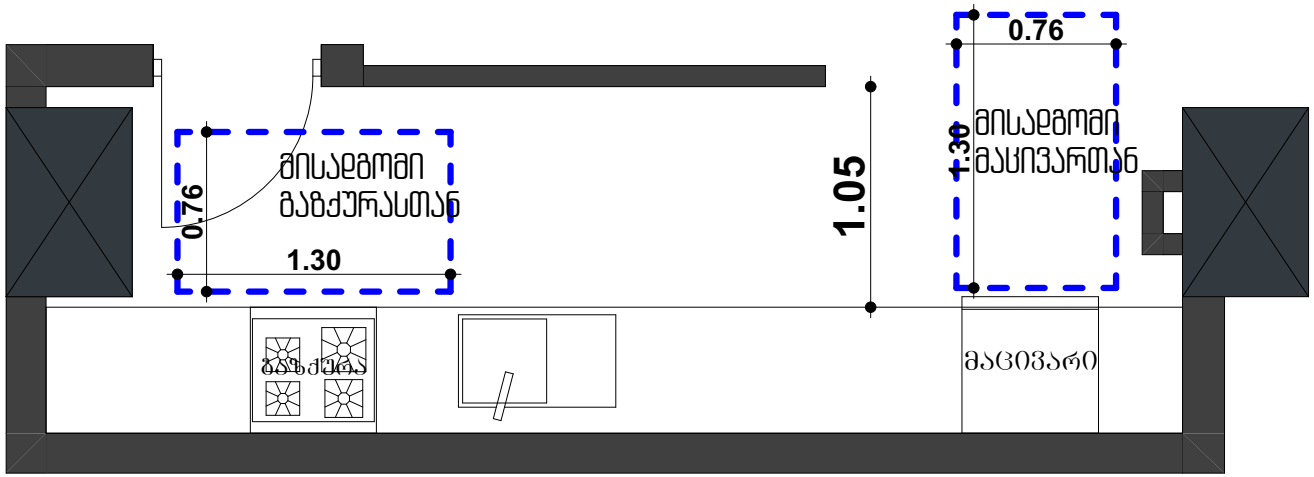

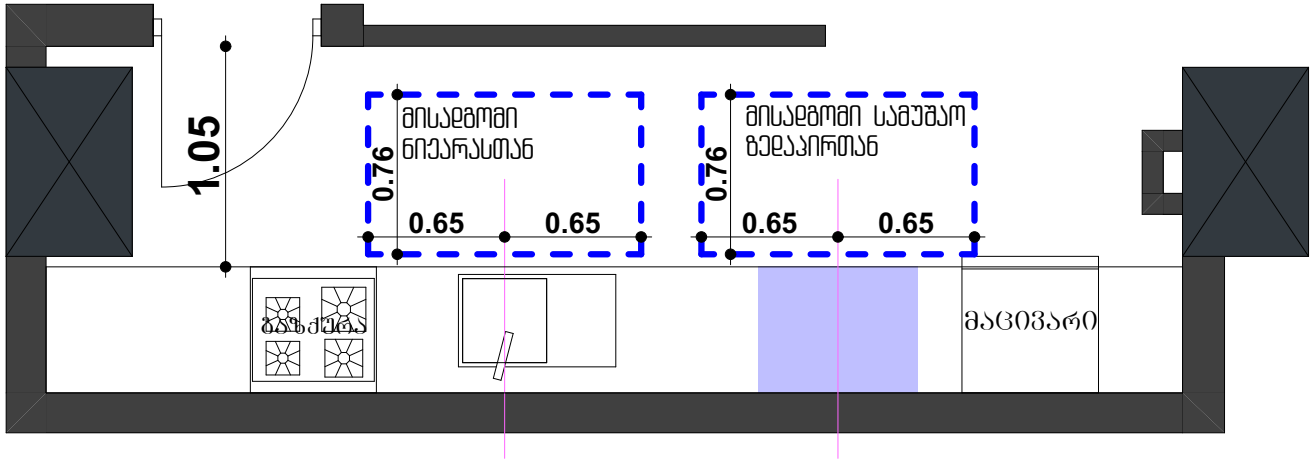

თბილისი 2021

ობიექტის მისამართი:
თბილისი, მოსკოვის გამზირი №9ბ №9ბ
01.17.12.003.170

პროექტის დასახელება:
მრავალფუნქციური შენობა

შშმპ მისაწვდომობა

ნახაზის დასახელება:
პირველი სართულის გეგმა
+0.00 = 419.30

შშმპ მისაწვდომობა
"ა" ტიპის ერთეული
სამზარეულო

ნახატი 1103.12.1.1

სამზარეულოს მინიმალური თავისუფალი სივრცეები ა ტიპის ერთეულებში

დამკვეთი:
ნუგზარ ნებიერიძე

პროექტის ავტორი:
გიორგი ზირაქაშვილი

სპეციალური შეფასების ავტორი:
ნიკოლოზ ლონაძე

577 101 102
artegony@gmail.com

1:25	A3	044

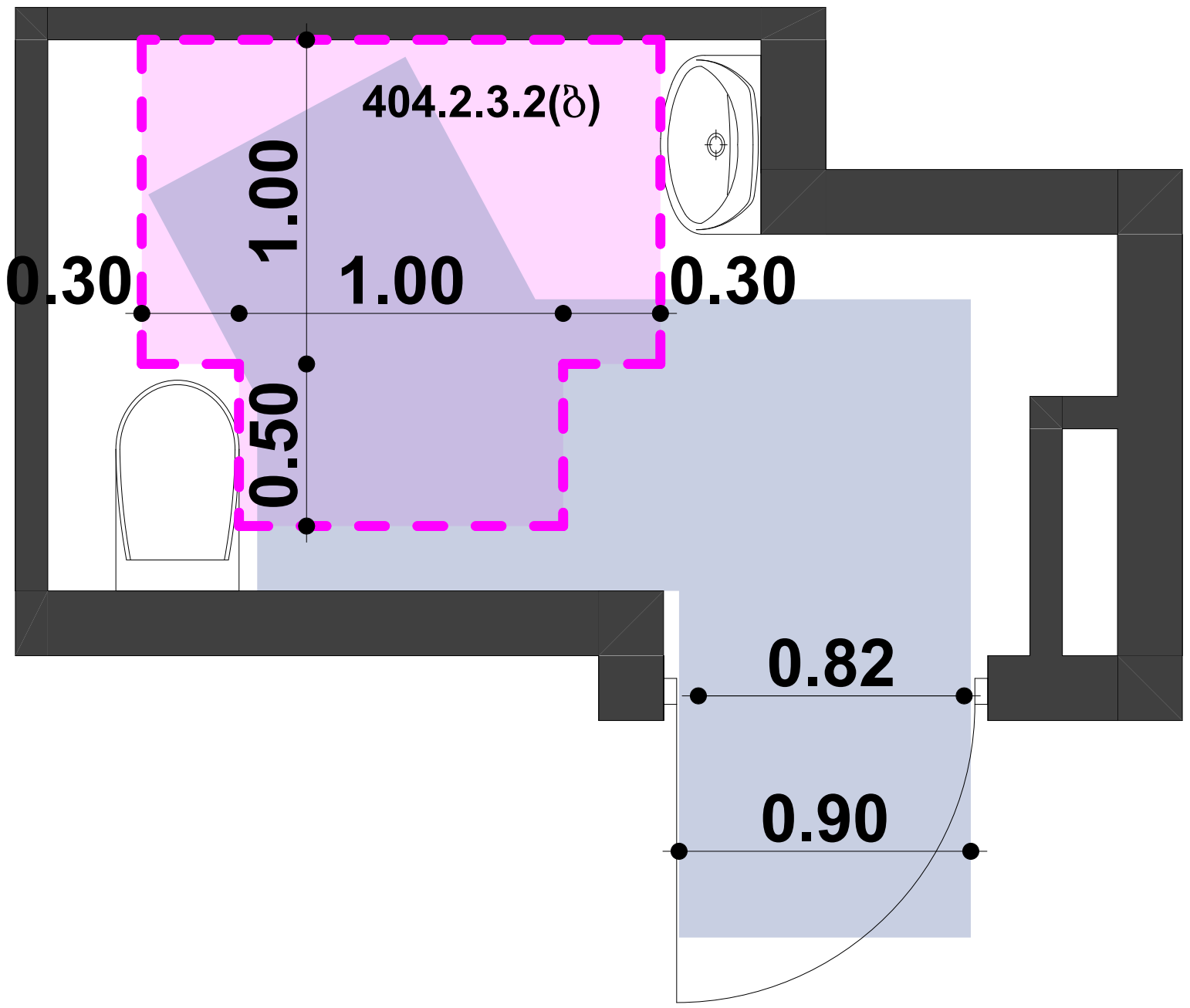

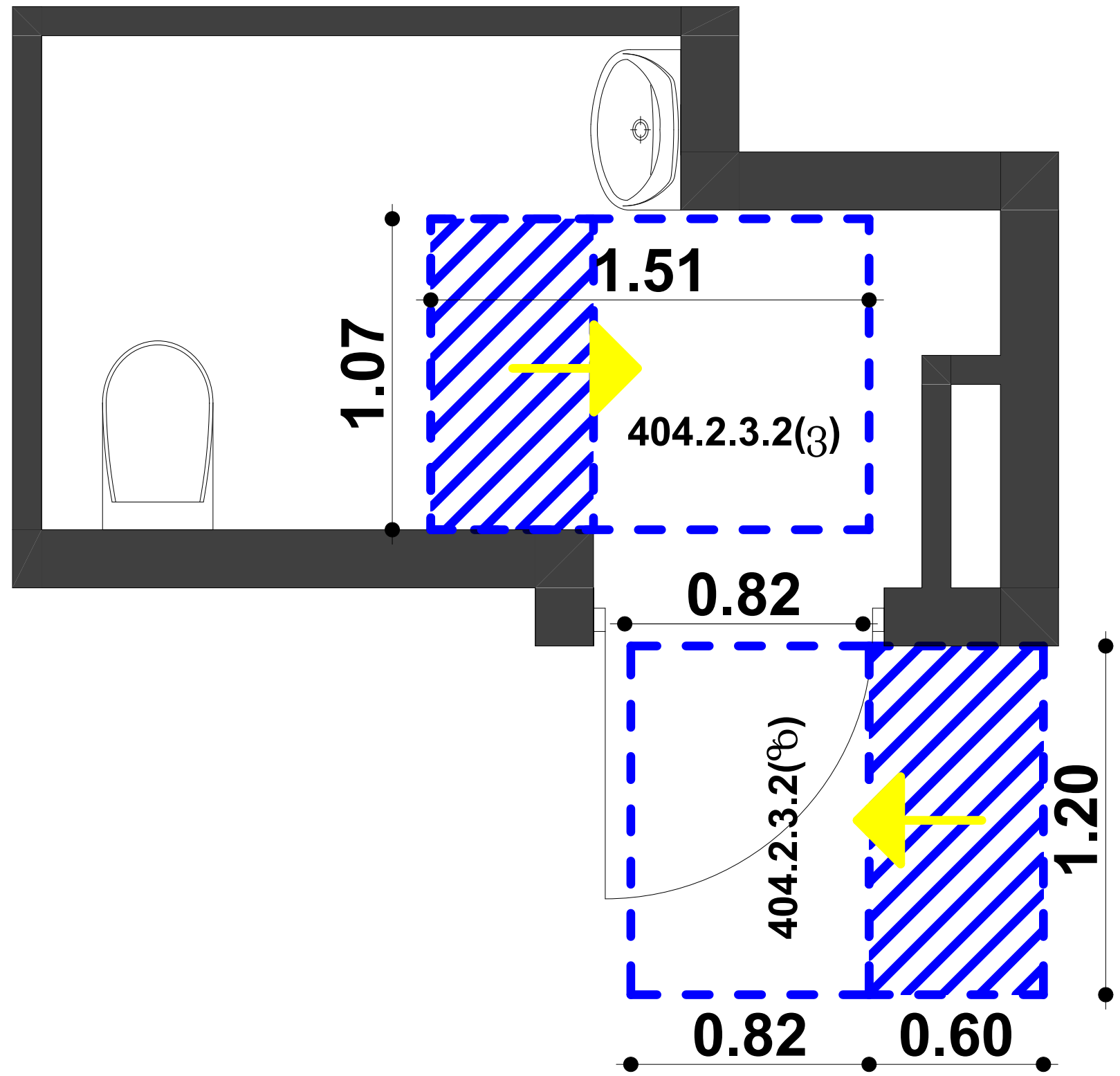

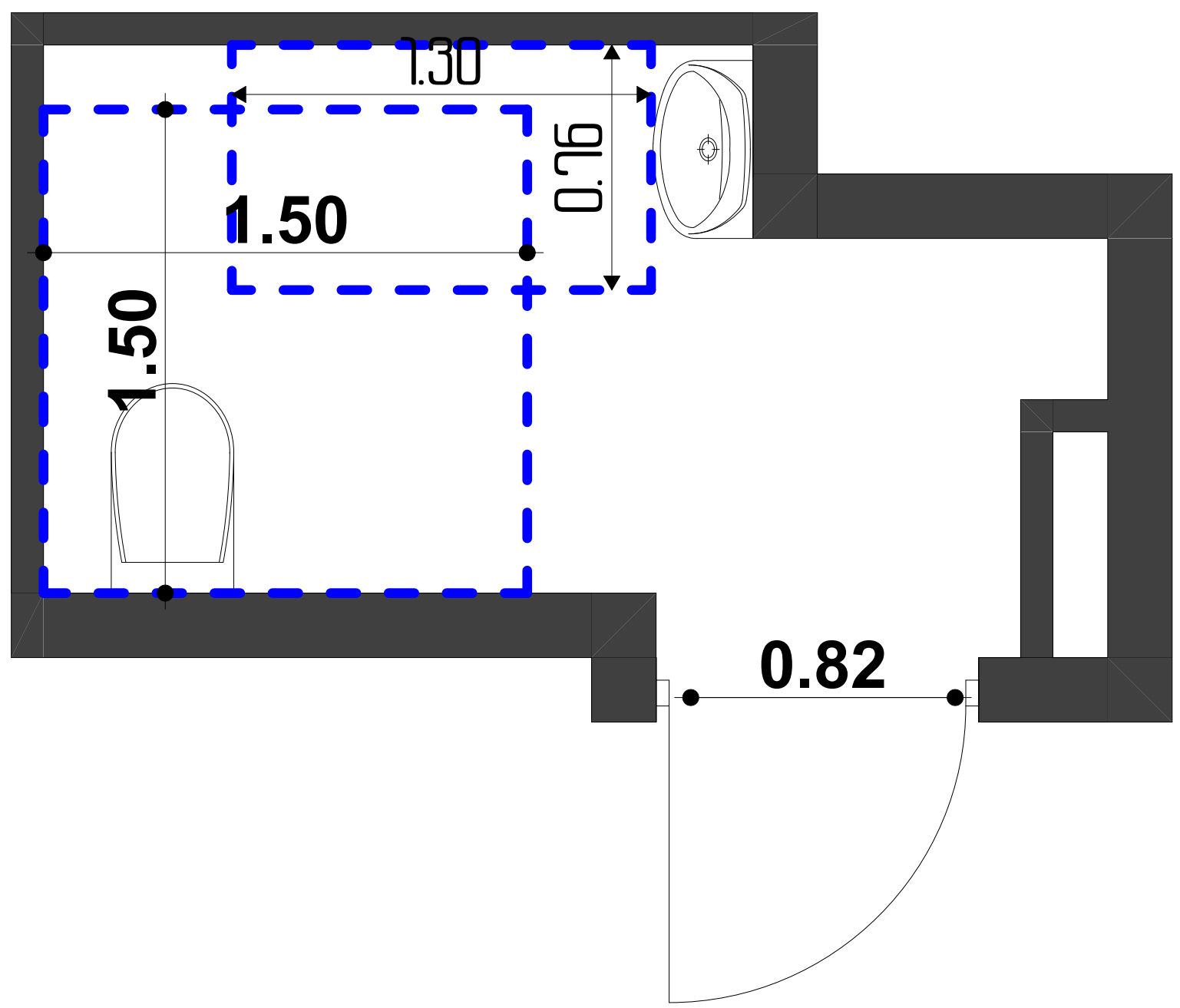

თბილისი 2021

ობიექტის მისამართი:
თბილისი, მოსკოვის გამზირი №9ბ №9გ
01.17.12.003.170

პროექტის დასახელება:
მრავალფუნქციური შენობა
შშმპ მისაწვდომობა

ნახაზის დასახელება:
შშმპ მისაწვდომობა
თამანშრომელთა ტუალეტი

მისაწვდომი" ერთეული

+4.25
+7,40
+10,55

დამკვეთი:
ნუგზარ ნებიერიძე

პროექტის ავტორი:
გიორგი ზირაქაშვილი

საექსპერტო შეფასების ავტორი:
ნიკოლოზ დონაძე

574 101 102
artegony@gmail.com

1:25	A3	045

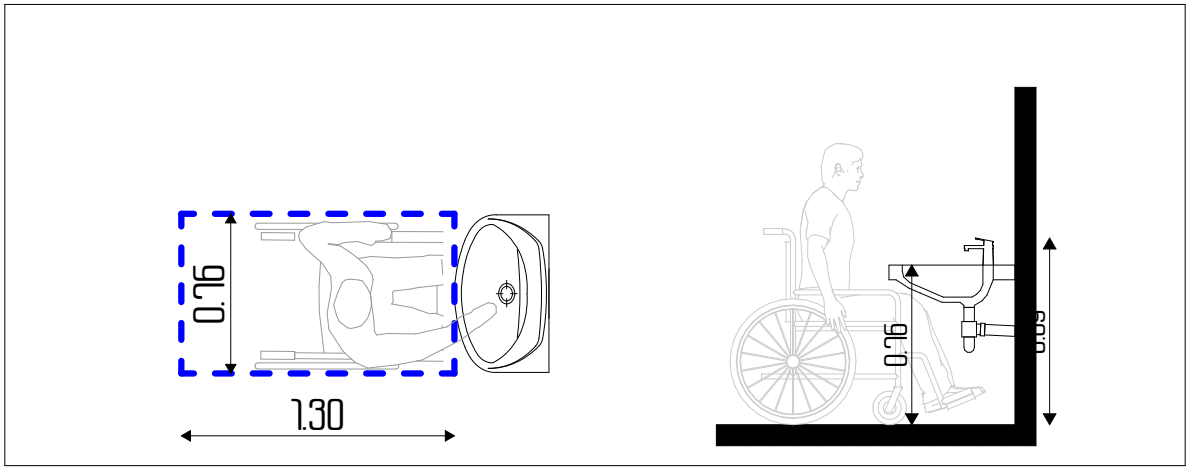

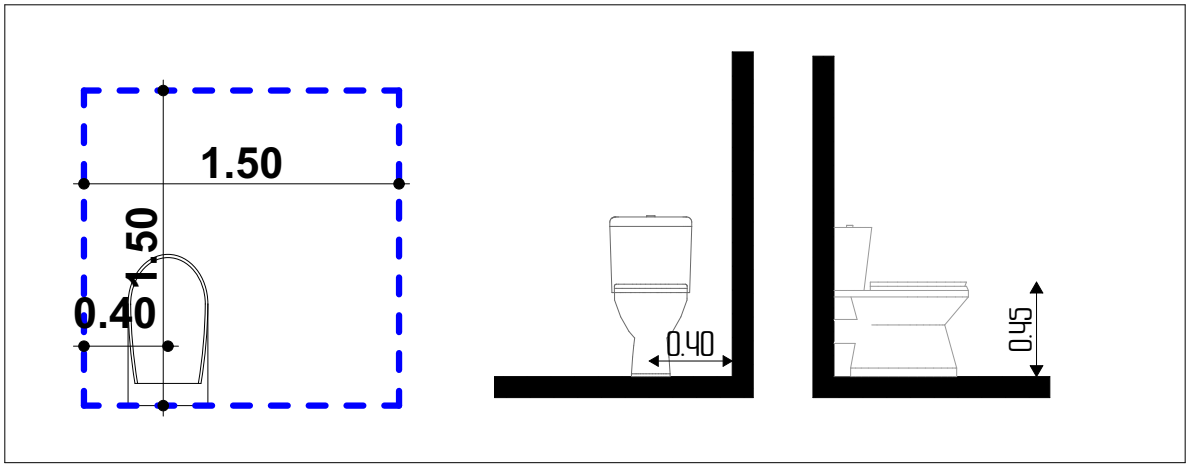

თბილისი 2021

ობიექტის მისამართი:
თბილისი, მოსკოვის გამზირი №9ბ №9ბ
01.17.12.003.710

პროექტის დასახელება:
მრავალფუნქციური შენობა

შშმპ მისაწვდომობა

ნახაზის დასახელება:
შშმპ მისაწვდომობა

თამანშრომელთა ტუალეტი

მისაწვდომი ერთეული

+4.25
+7.40
+10.55

დამკვეთი:
ნუგზარ ნებიერიძე

პროექტის ავტორი:
გიორგი ზირაქაშვილი

სპეციალური შეფასების ავტორი:
ნიკოლოზ ღონაძე

577 101 102
artegony@gmail.com

1:25	A3	046

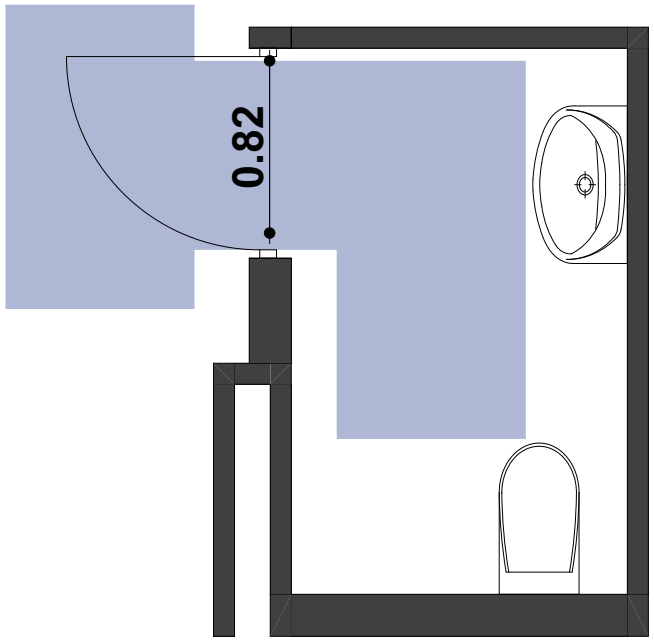

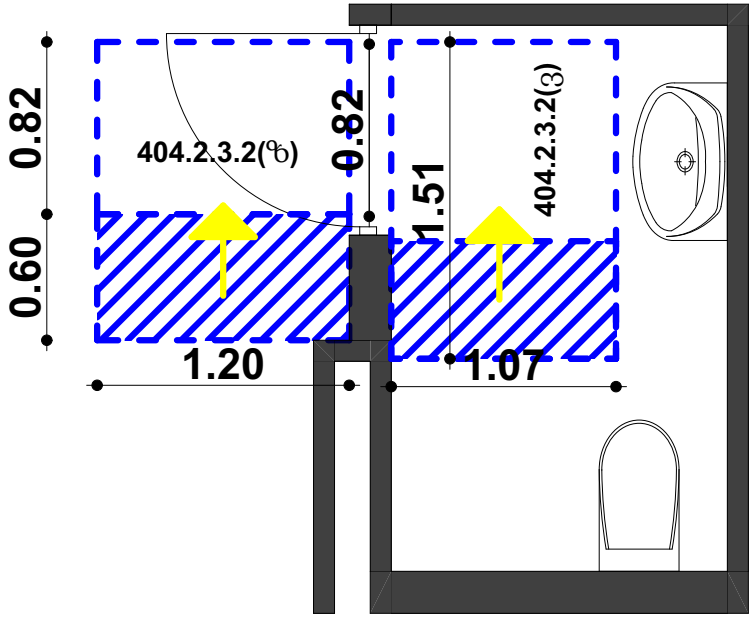

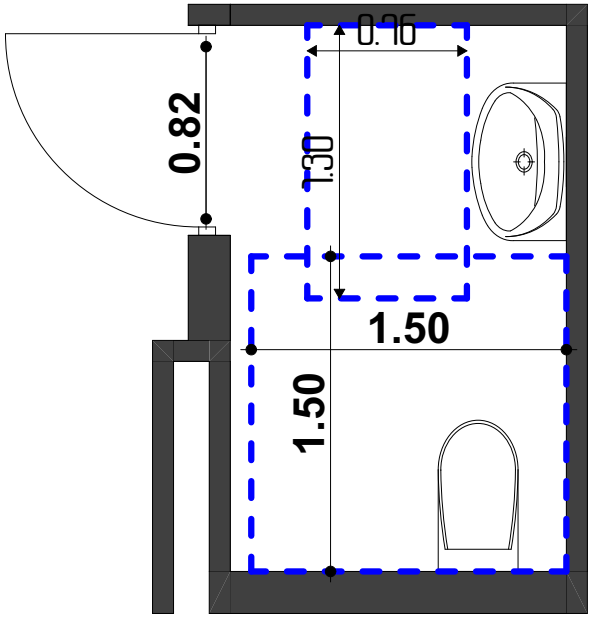

თბილისი 2021

ობიექტის მისამართი:
თბილისი. მოსკოვის გამზირი №9ბ №9ბ
01.17.12.003.710

პროექტის დასახელება:

მრავალფუნქციური შენობა

შშმა მისაწვდომობა

ნახაზის დასახელება:

შშმა მისაწვდომობა

თამანშრომელთა ტუალეტი

მისაწვდომი ერთეული

+13.70

დამკვეთი:
ნუგზარ ნებიერიძე

პროექტის ავტორი:
გიორგი ზირაქაშვილი

სპეციალური შეფასების ავტორი:
ნიკოლოზ ღონაძე

577 101 102
artegony@gmail.com

1:25	A3	047

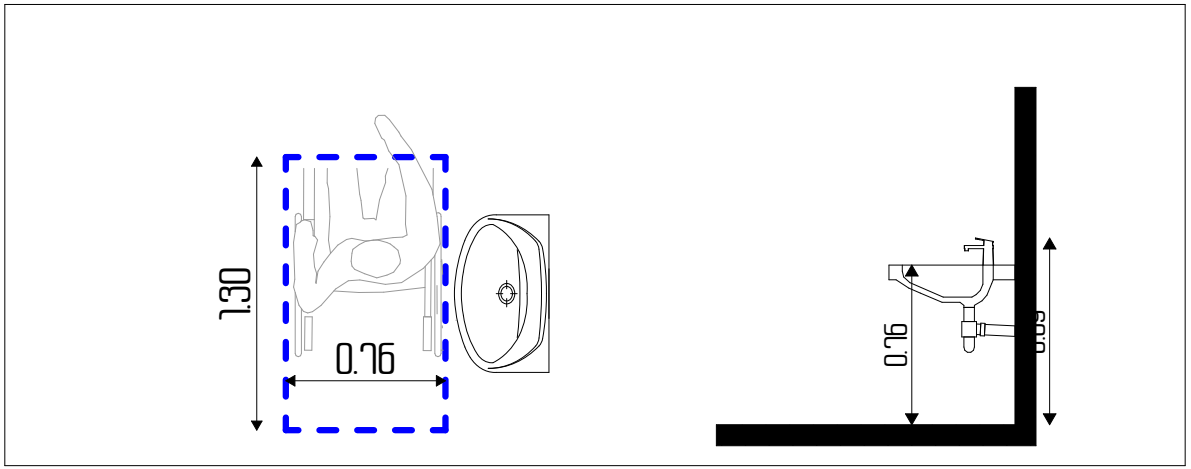

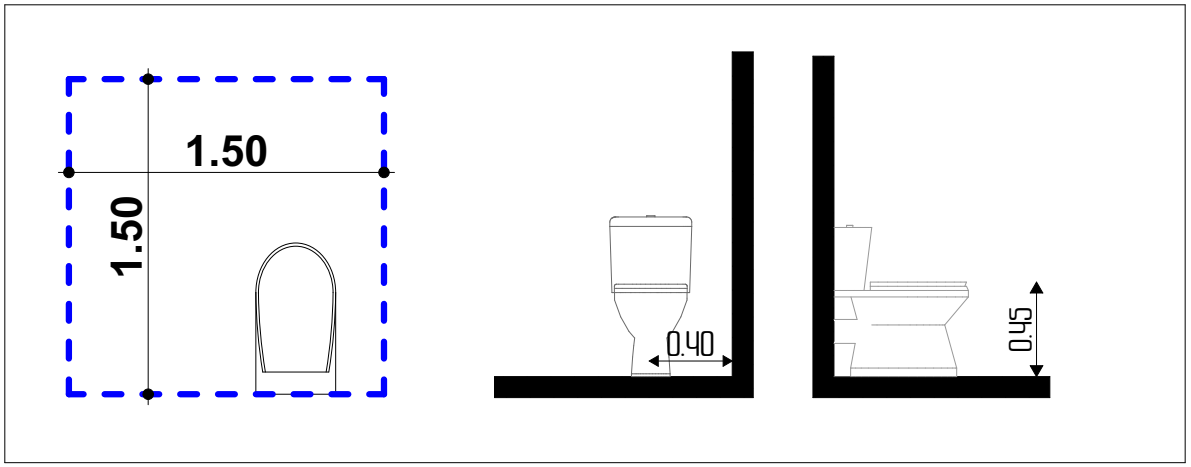

თბილისი 2021

ობიექტის მისამართი:
თბილისი. მოსკოვის გამზირი №9ბ №9ბ
01.17.12.003.710

პროექტის დასახელება:

მრავალფუნქციური შენობა

შშმპ მისაწვდომობა

ნახაზის დასახელება:

შშმპ მისაწვდომობა

თამაშრომელთა ტუალეტი

მისაწვდომი ერთეული

+13.70

დამკვეთი:
ნუგზარ ნებიერიძე

პროექტის ავტორი:
გიორგი ზირაქაშვილი

სპეციალური შეფასების ავტორი:
ნიკოლოზ ლონაძე

577 101 102
artegony@gmail.com

1:25	A3	048

შშმა მისაწვდომი სველგებები

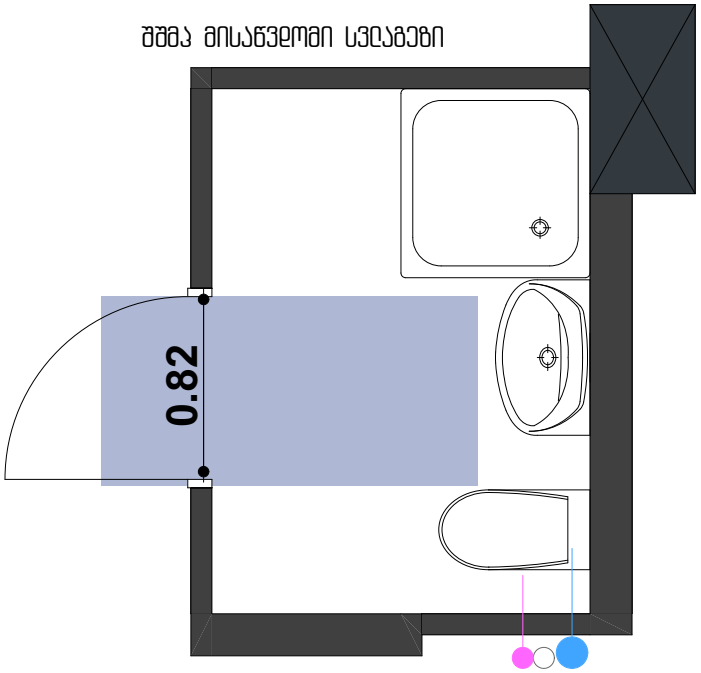

იატაკის თავისუფალი ფართობები კარის ორივე მხარეს

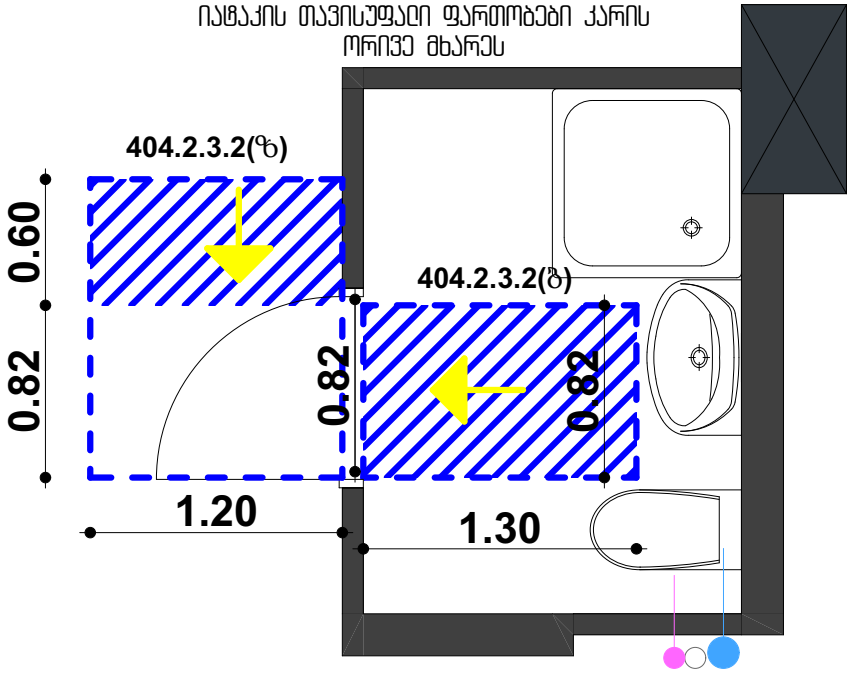

მოსაცდელებელი

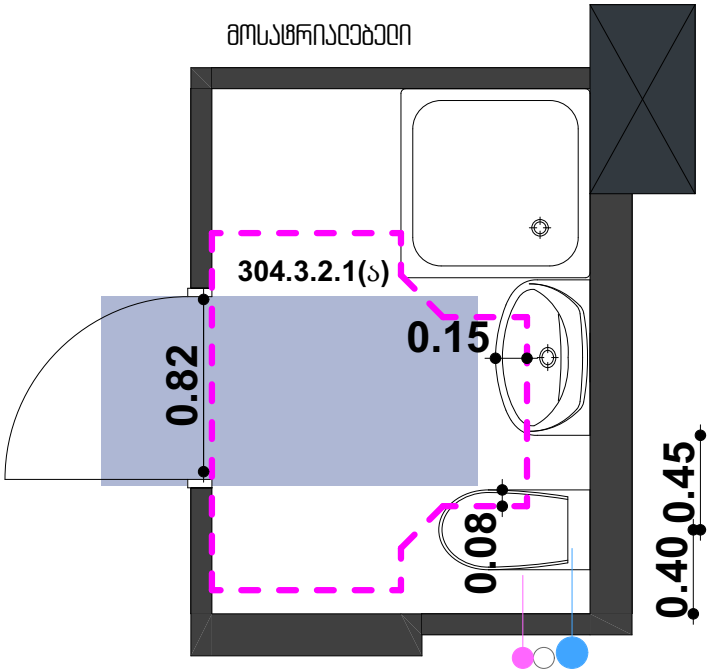

იატაკის თავისუფალი ფართობები მოწყობილობებთან

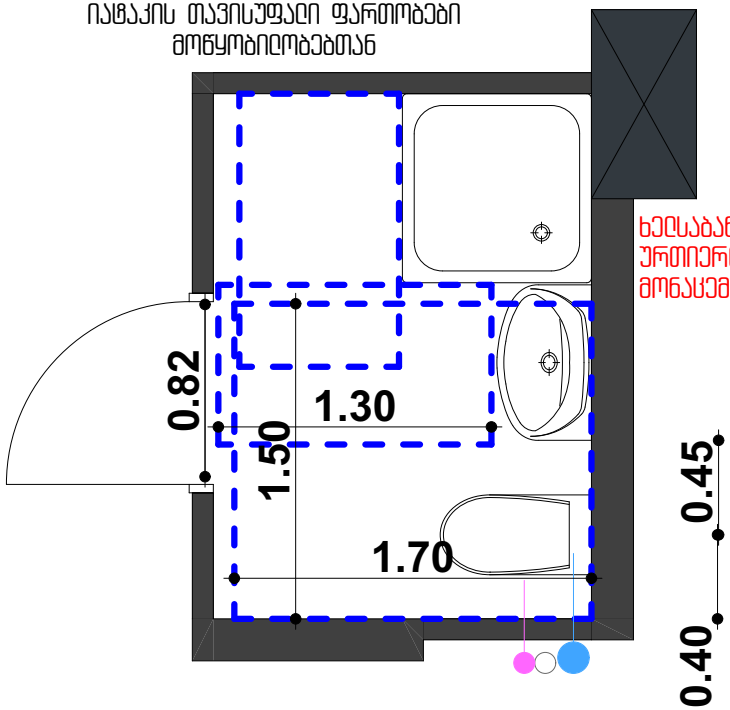

ხელსაბანი ნიჟარის და უნიტაზის ურთიერთება 1103.11.2.4(გ) სურათის მონაცემებს

თბილისი 2021

ობიექტის მისამართი:
თბილისი. მოსკოვის გამზირი №9ბ №9ბ 01.17.12.003.170

პროექტის დასახელება:
მრავალფუნქციური შენობა

შშმა მისაწვდომობა

ნახაზის დასახელება:
შშმა მისაწვდომობა "ა" ერთეული საშხაპე და ტუალეტი

ბინა
№016; 034; 046; 070

დამკვეთი:
ნუგზარ ნებიერიძე

პროექტის ავტორი:
გიორგი ზირაქაშვილი

სპეციალური შეფასების ავტორი:
ნიკოლოზ დონაძე

577 101 102
artegony@gmail.com

1:25	A3	049

მოსატრიალებლის გადაფარვისას დაცულია 306 ქვეთავში მოთხოვნილი ზომები მუხლის სიმაღლისთვის

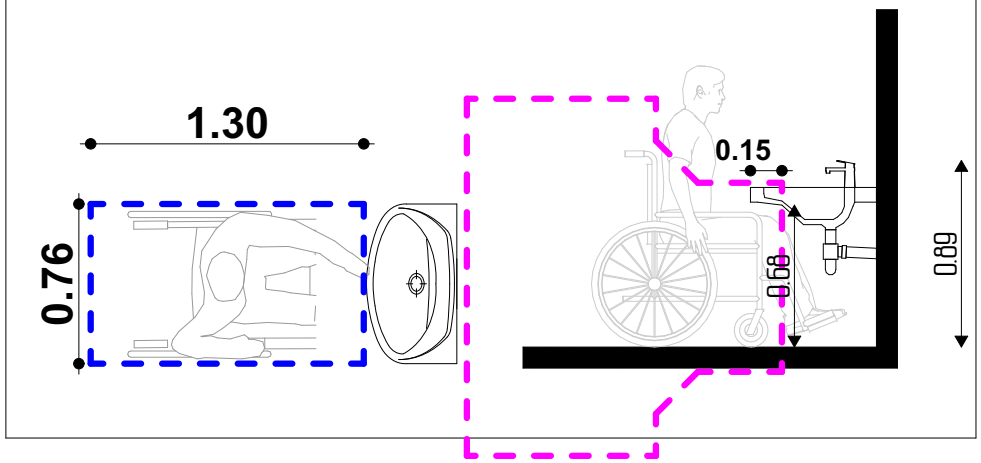

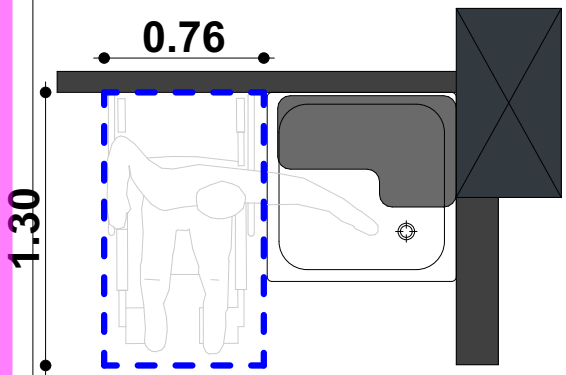

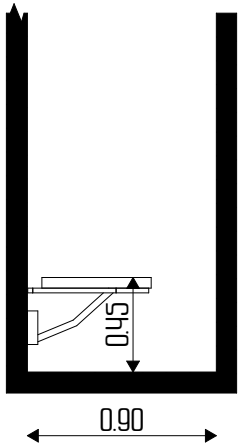

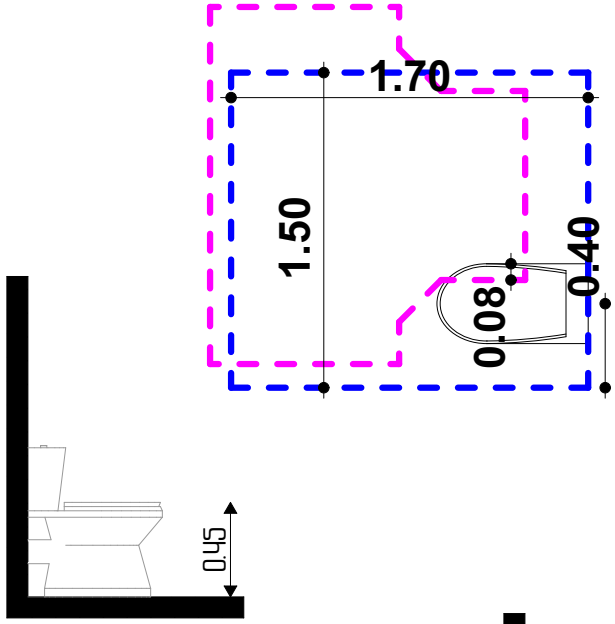

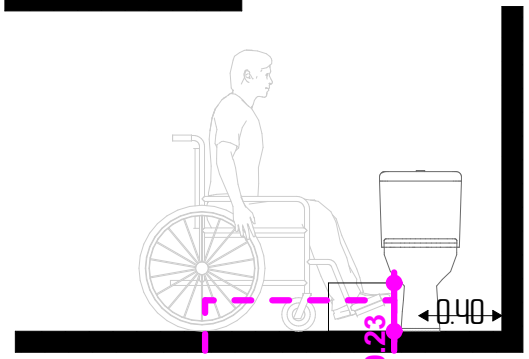

მოსატრიალებლის გადაფარვა უნიტაზით შეესაბამება 304.3.2.11ქვეთავის პირობებს და იცავს 306.3 ქვეთავის ზომებს თითის ფალანგებისთვის.

თბილისი 2021

ობიექტის მისამართი:
თბილისი. მოსკოვის გამზირი №9ბ №9ბ 01.17.12.003.170

პროექტის დასახელება:
მრავალფუნქციური შენობა

შშმა მისაწვდომობა

ნახაზის დასახელება:
შშმა მისაწვდომობა "ა" ერთეული საშხაპე და ტუალეტი

ბინა
№016; 034; 046; 070

დამკვეთი:
ნუგზარ ნებიერიძე

პროექტის ავტორი:
გიორგი ზირაქაშვილი

სპეციალური შეფასების ავტორი:
ნიკოლოზ ღონაძე

577 101 102
artegony@gmail.com

1:25	A3	050

მისაწვდომი სვლაგზი და
თავისუფალი იატაკის
არეალი ნიჟარასთან

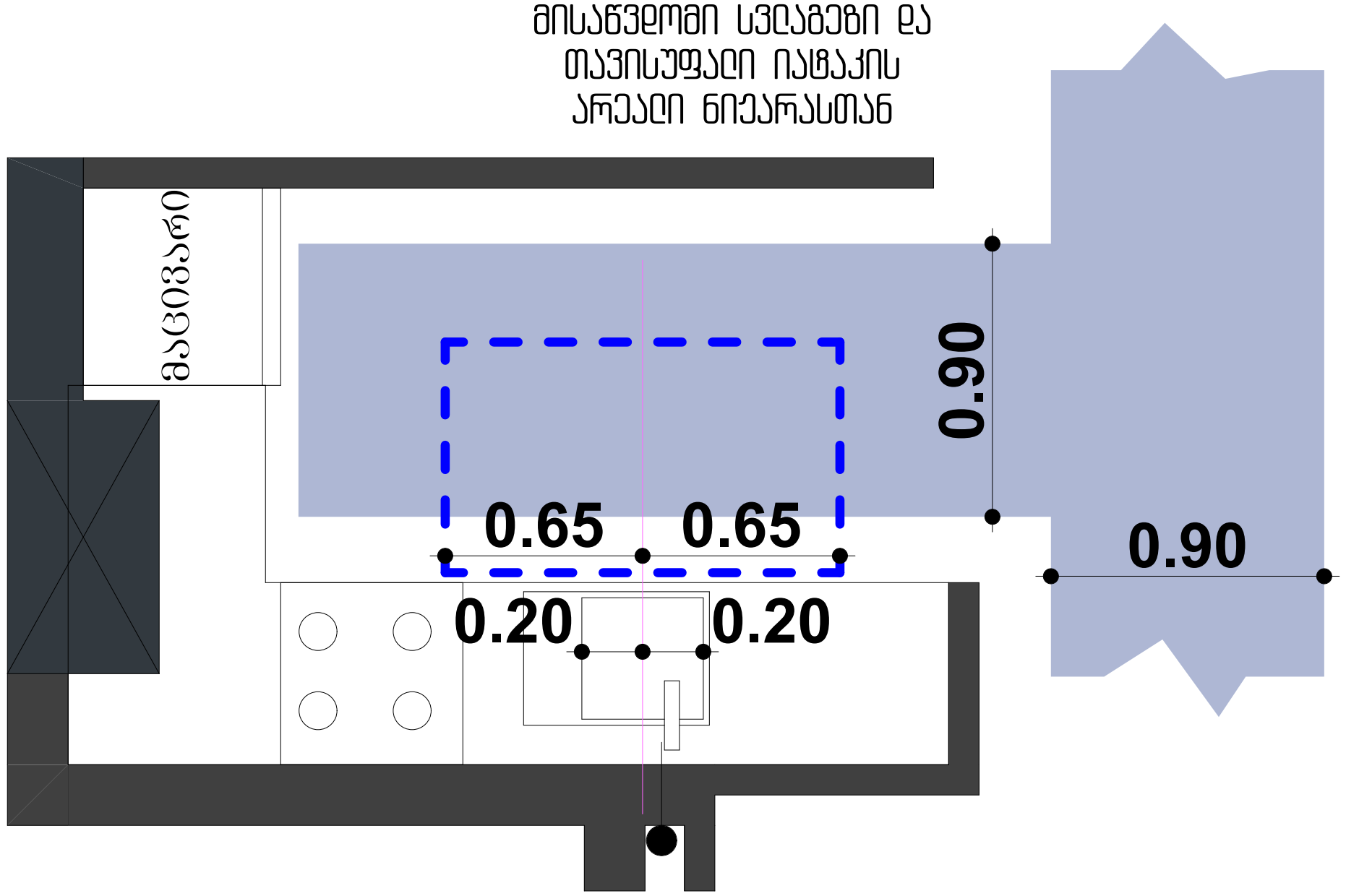

იატაკის თავისუფალი
არეალი გაზქურასთან და
მაცივართან

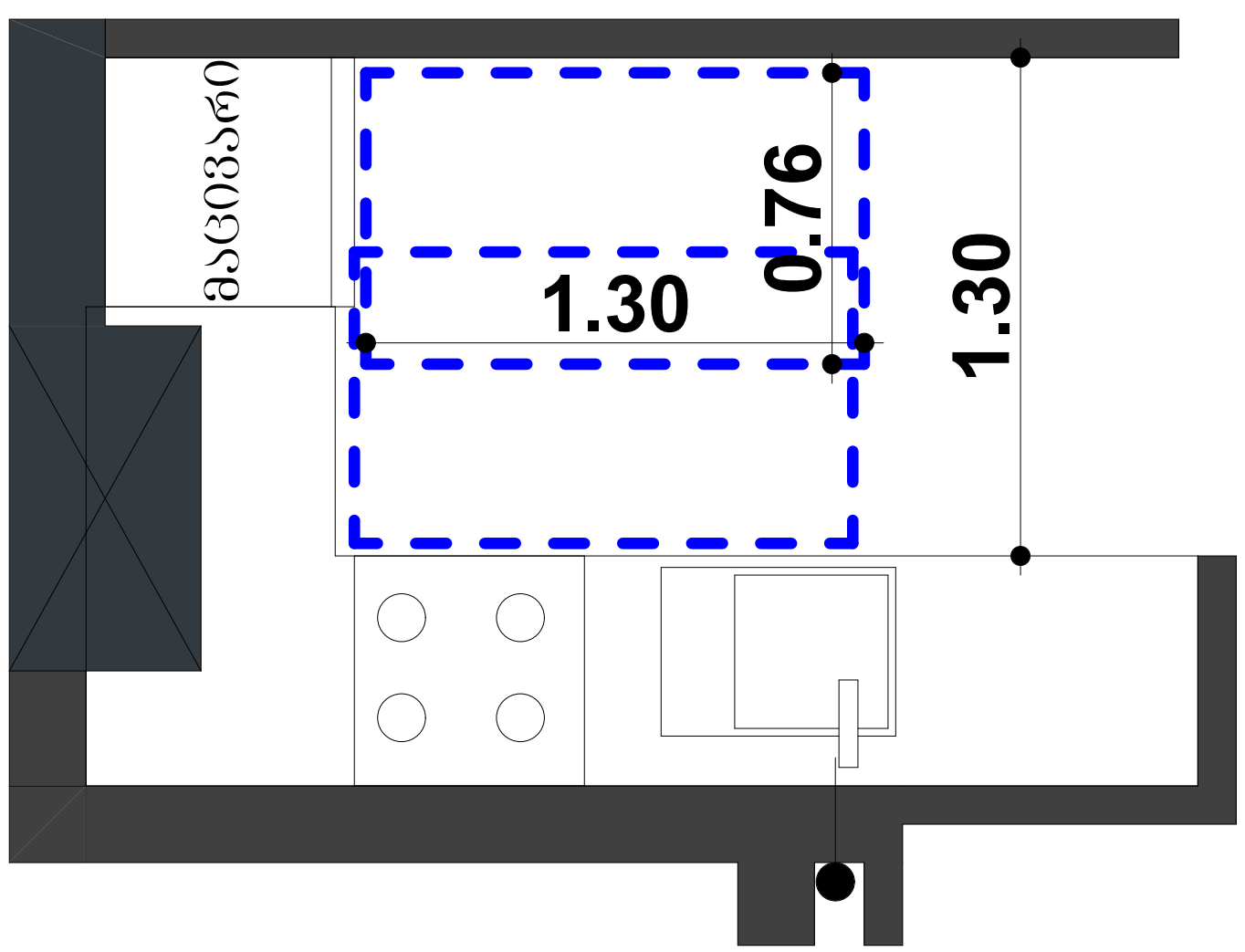

იატაკის თავისუფალი
არეალი საჭმლის
მოსამზადებელ ზედაპირთან

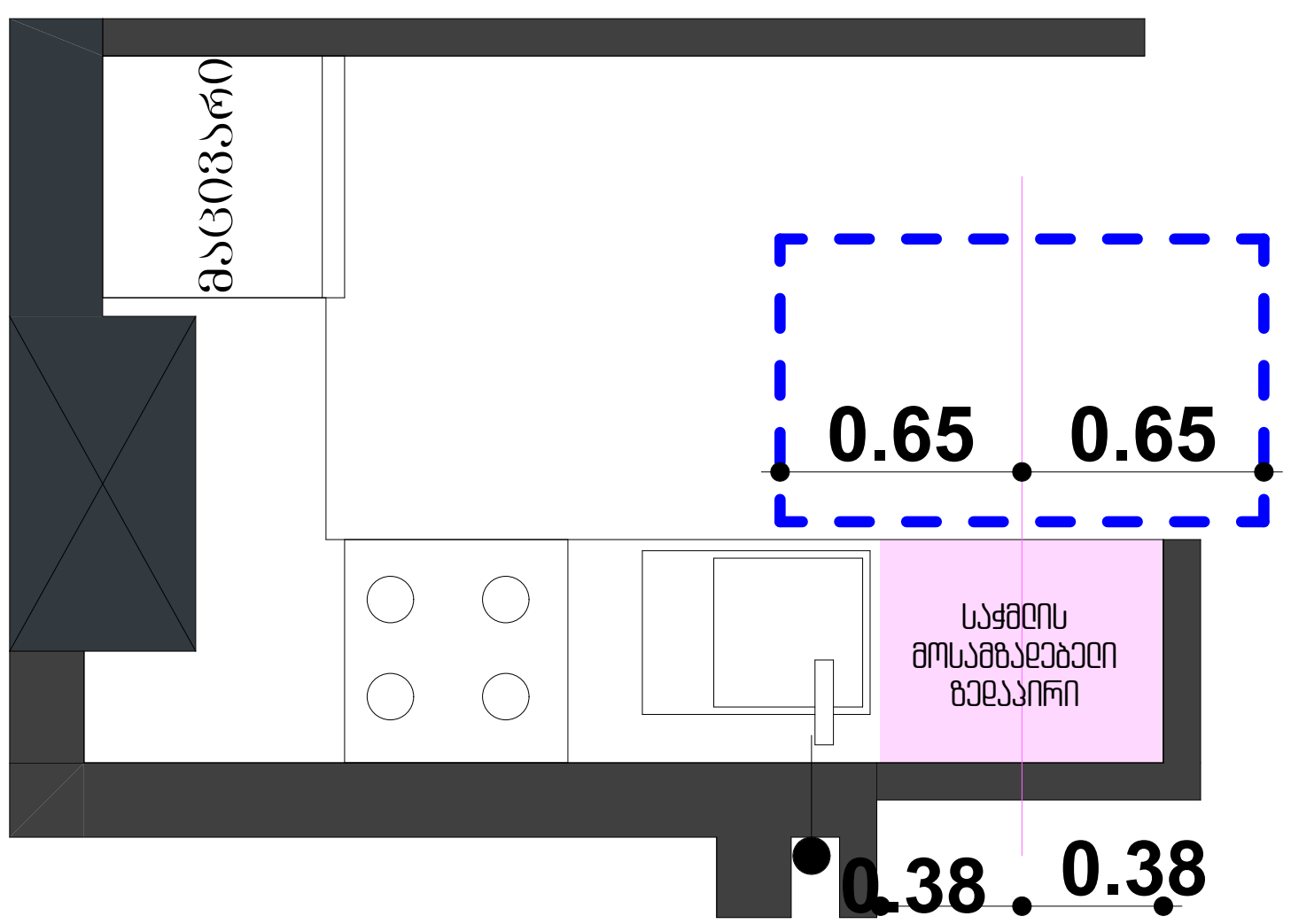

თბილისი 2021

ობიექტის მისამართი:
თბილისი, მოსკოვის გამზირი N9ბ N9გ
01.17.12.003.170

პროექტის დასახელება:
მრავალფუნქციური შენობა

შშმპ მისაწვდომობა

ნახაზის დასახელება:
შშმპ მისაწვდომობა
"ა" ერთეული
სამზარეულო

ბინა
N016; 034; 046; 070

დამკვეთი:
ნუგზარ ნებიერიძე

პროექტის ავტორი:
გიორგი ზირაქაშვილი

საექსპერტო შეფასების ავტორი:
ნიკოლოზ დონაძე

574 101 102
artegony@gmail.com

1:25	A3	051

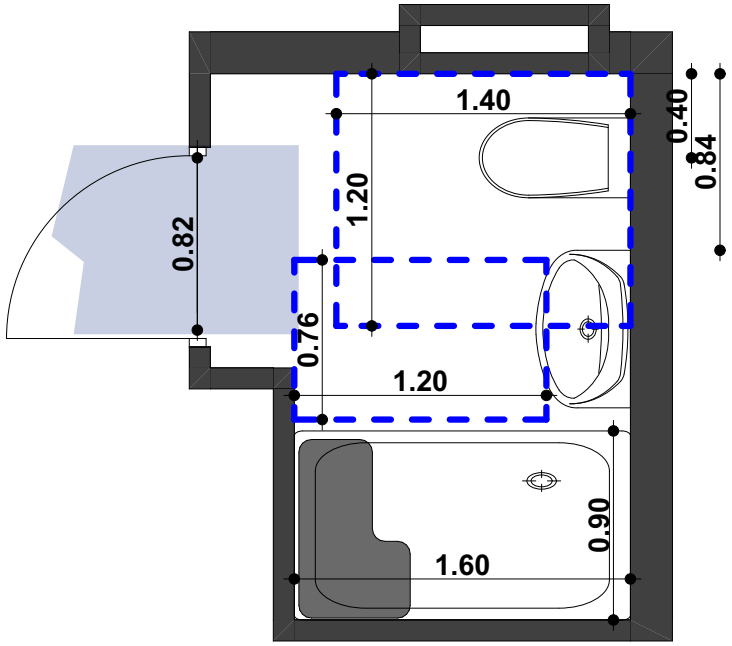

იატაკის თავისუფალი ფართობები მოწყობილობებთან

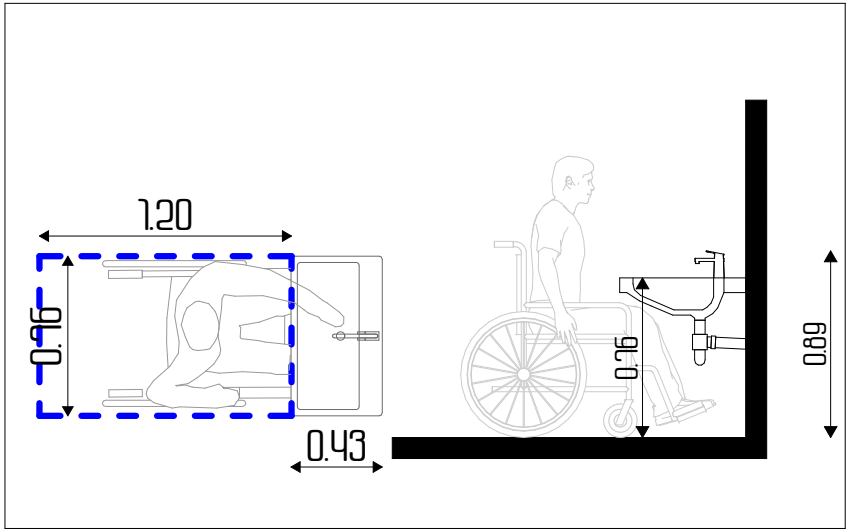

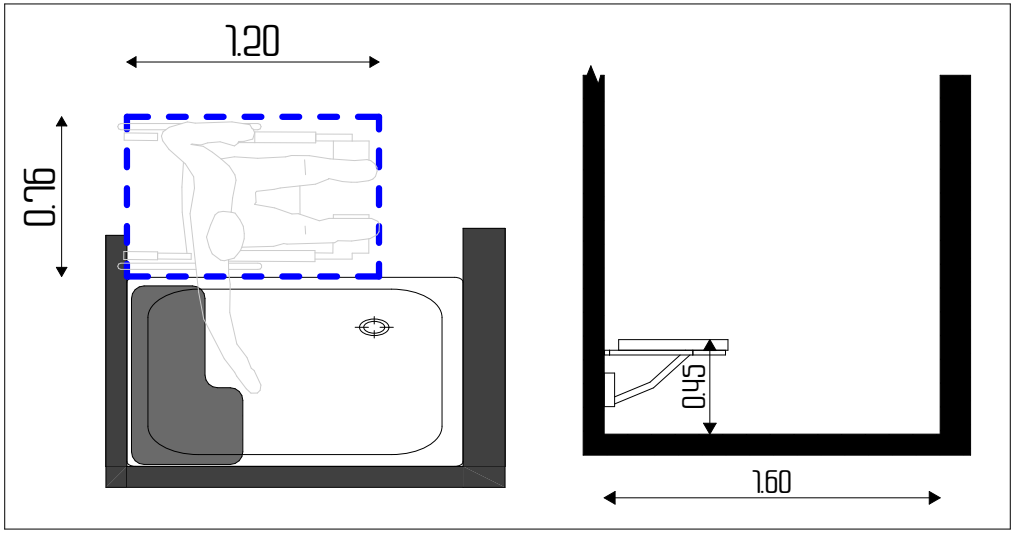

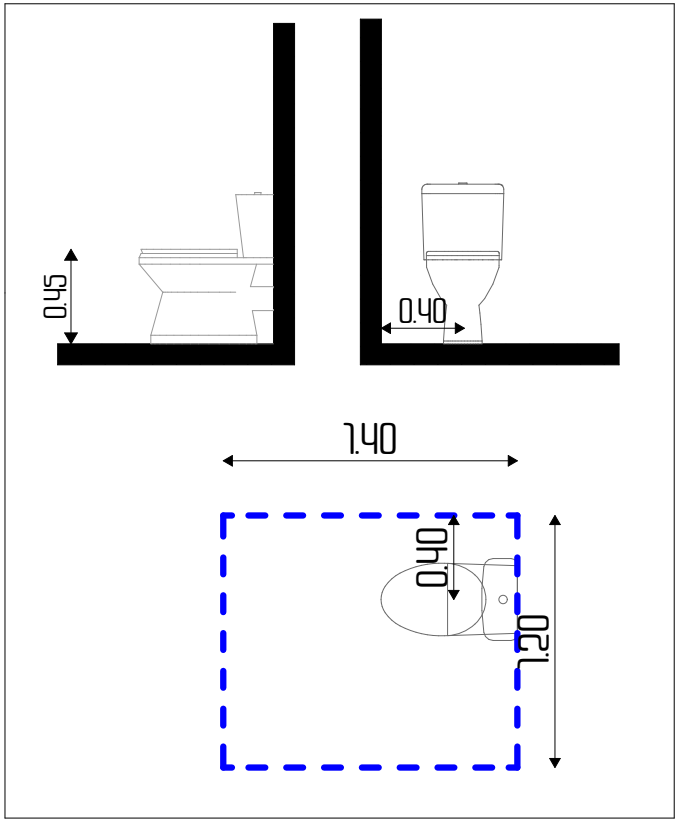

თბილისი 2021

ობიექტის მისამართი:
თბილისი, მოსკოვის გამზირი №9ბ №9ბ
01.17.12.003.710

პროექტის დასახელება:
მრავალფუნქციური შენობა

შშმპ მისაწვდომობა

ნახაზის დასახელება:
პირველი სართულის გეგმა
+0.00 = 419.30

შშმპ მისაწვდომობა
"ბ" ერთეული
საშხაპე და ტუალეტი
ბინა №001

დამკვეთი:
ნუგზარ ნებიერიძე

პროექტის ავტორი:
გიორგი ზირაქაშვილი

სპეციალური შეფასების ავტორი:
ნიკოლოზ ღონაძე

577 101 102
artegony@gmail.com

1:25	A3	052

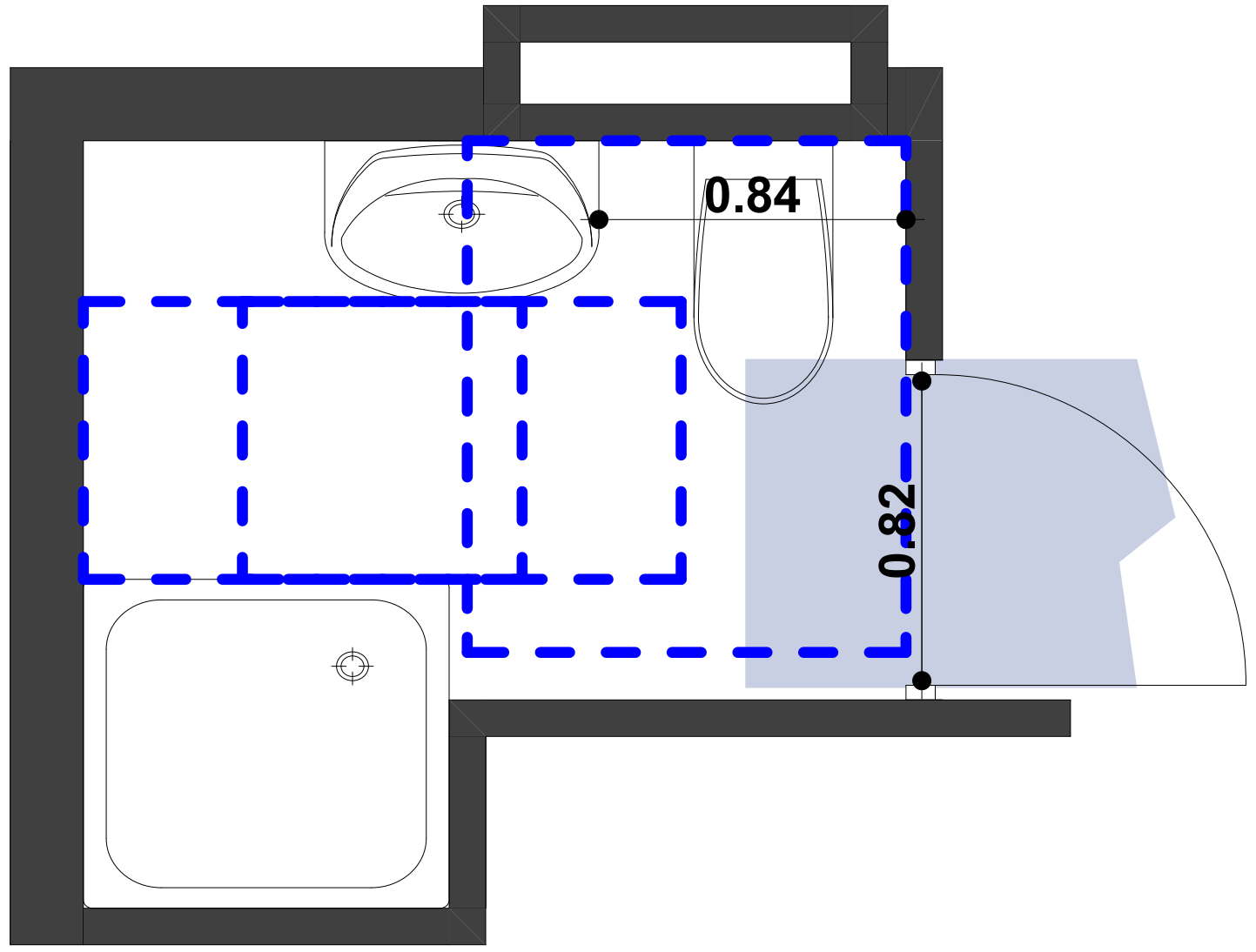

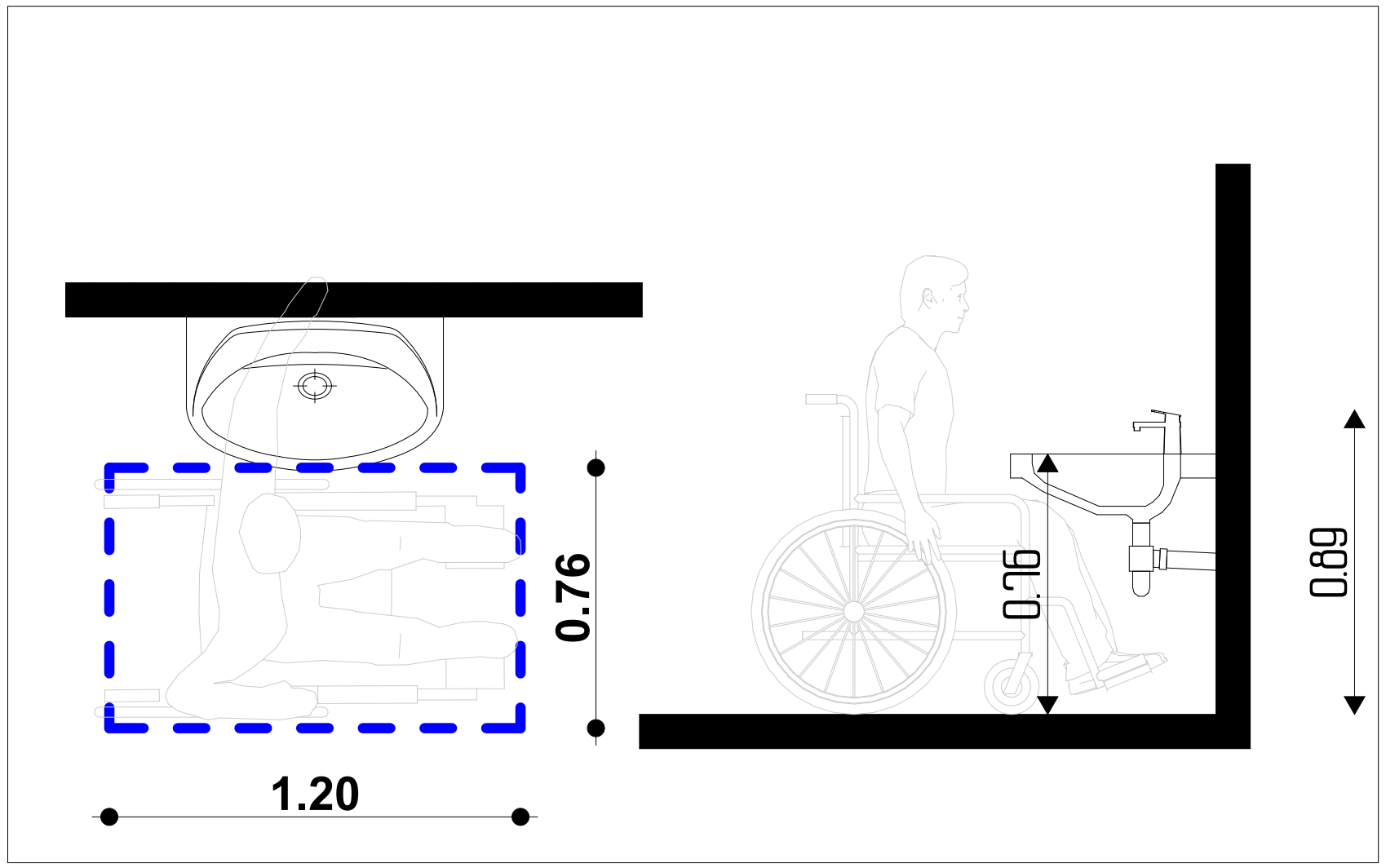

იატაკის თავისუფალი
ფართობები
მოწყობილობებთან

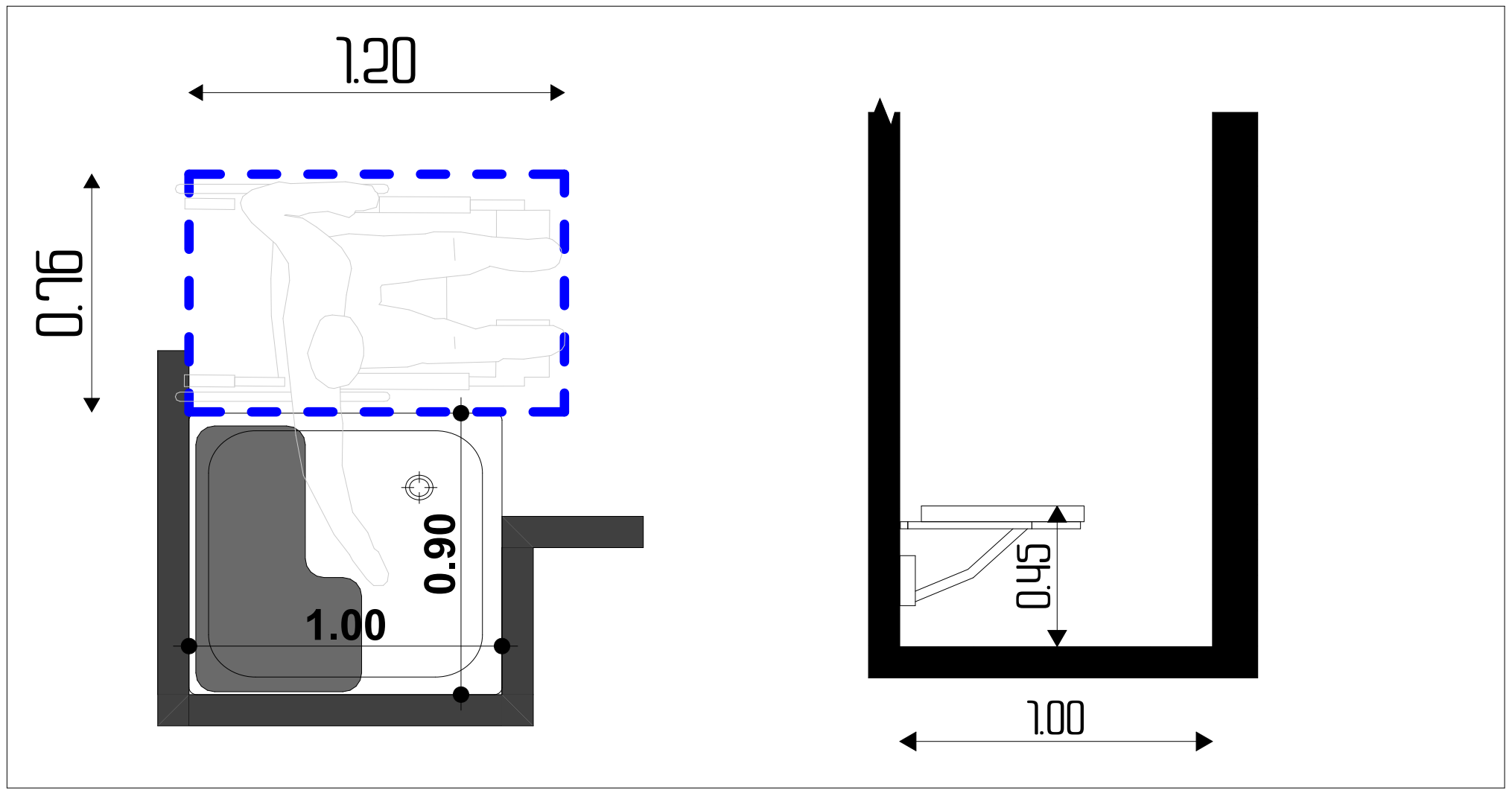

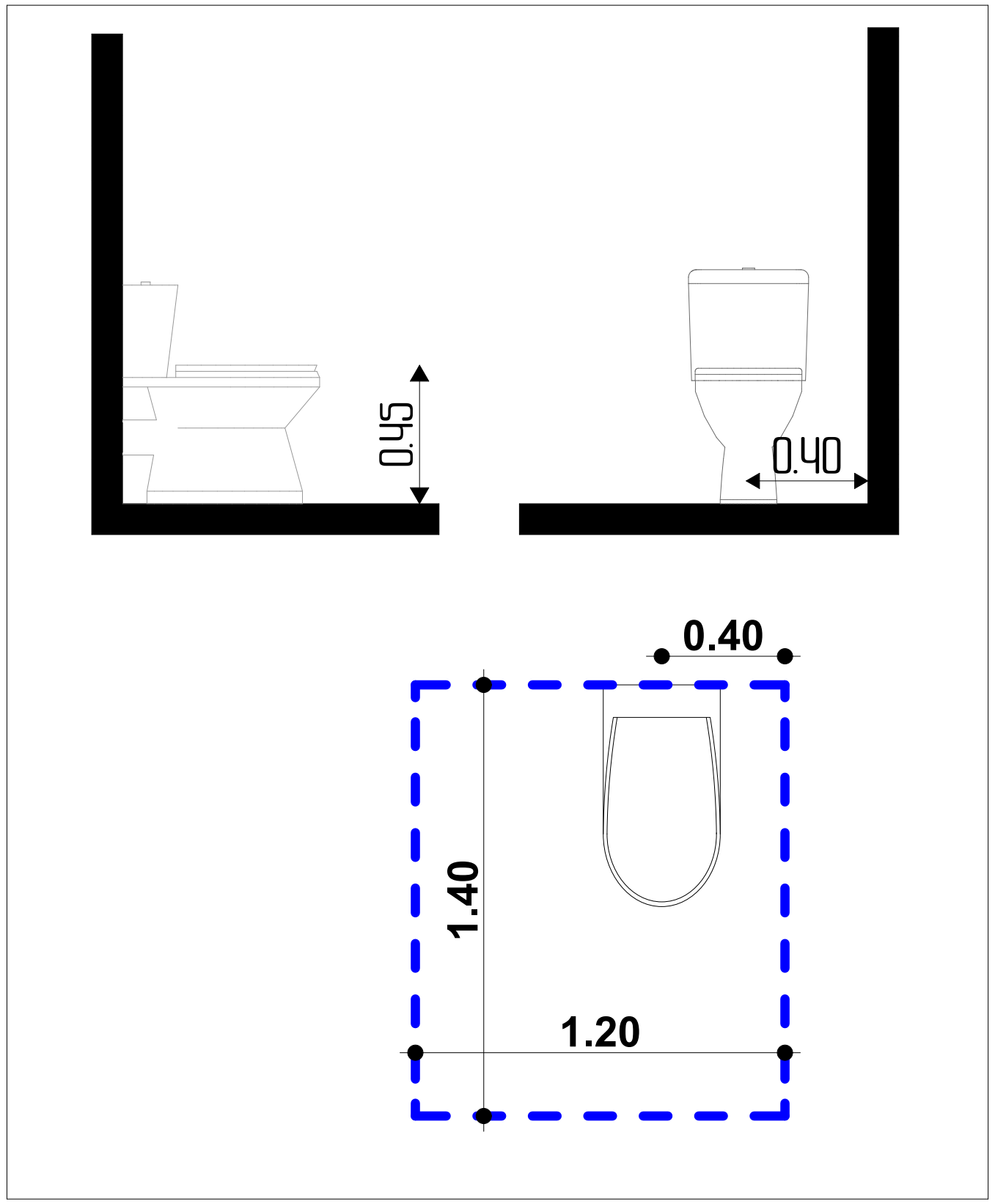

თბილისი 2021

ობიექტის მისამართი:
თბილისი, მოსკოვის გამზირი N9ბ N9გ
01.17.12.003.170

პროექტის დასახელება:
მრავალფუნქციური შენობა

შშმპ მისაწვდომობა

ნახაზის დასახელება:
პირველი სართულის გეგმა
+0.00 = 419.30

შშმპ მისაწვდომობა
"ბ" ერთეული
საშხაპე და ტუალეტი
ბინა N002

დამკვეთი:
ნუგზარ ნებიერიძე

პროექტის ავტორი:
გიორგი ზირაქაშვილი

საექსპერტო შეფასების ავტორი:
ნიკოლოზ დონაძე

574 101 102
artegony@gmail.com

1:25	A3	053

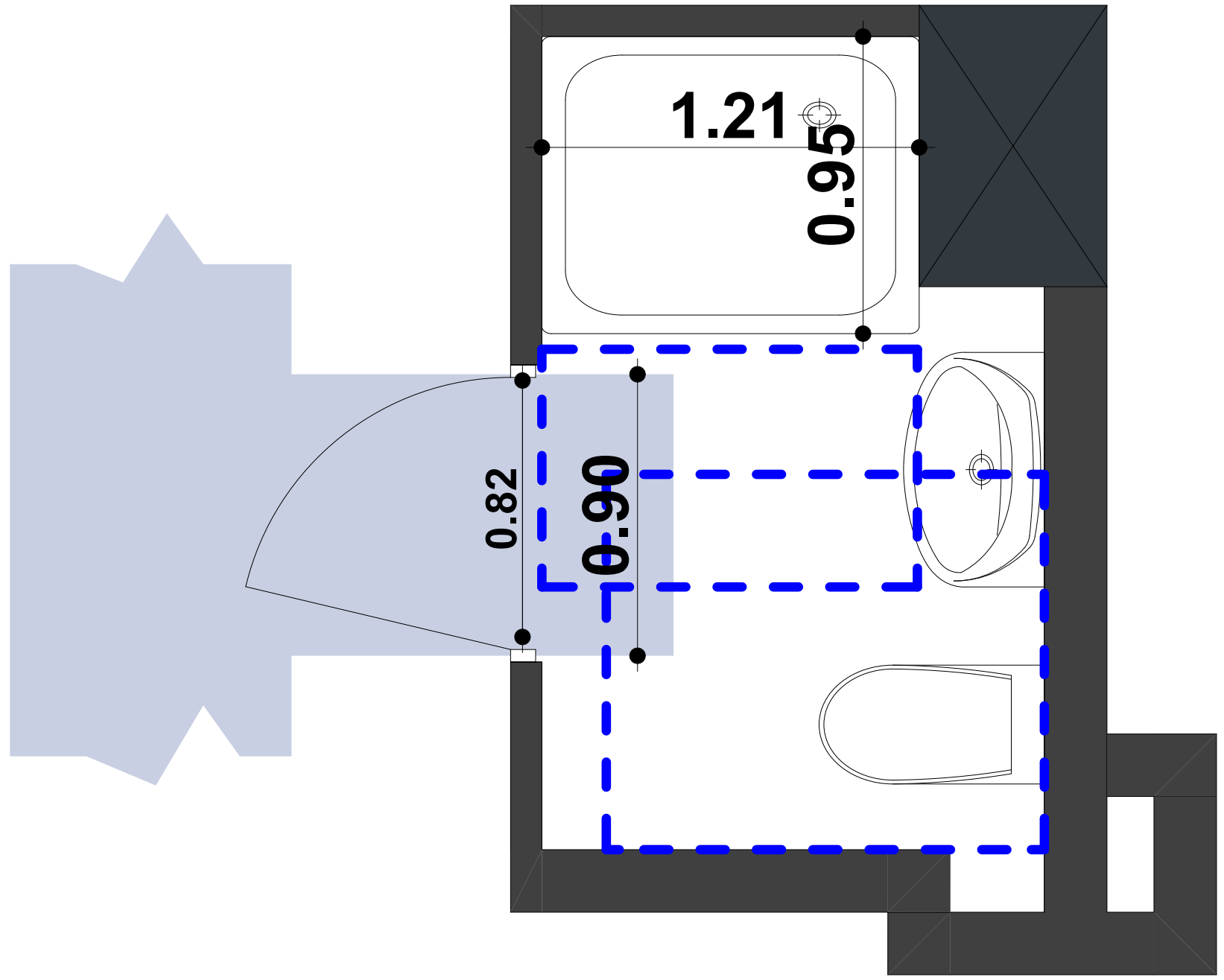

იატაკის თავისუფალი
ფართობები
მოწყობილობებთან

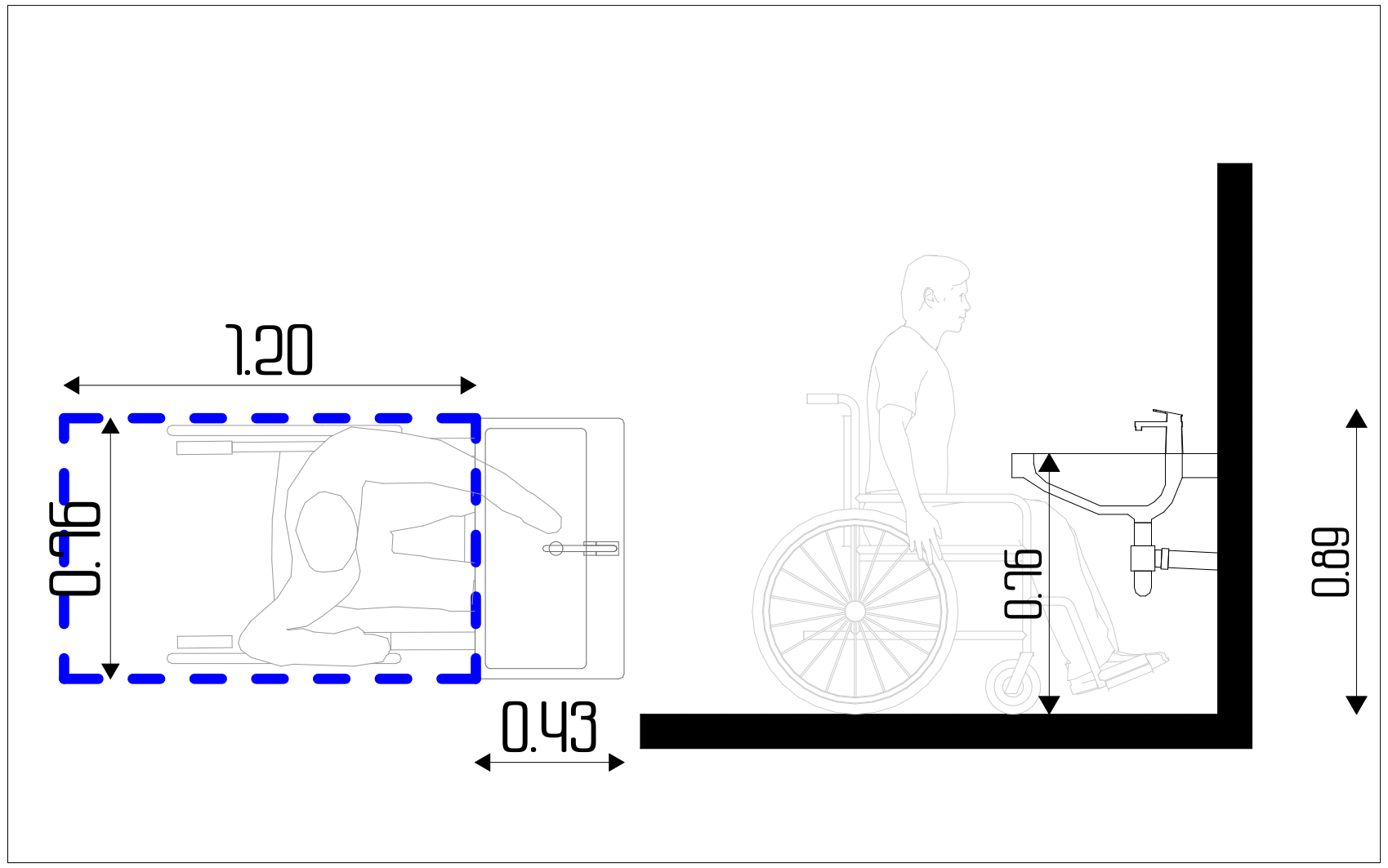

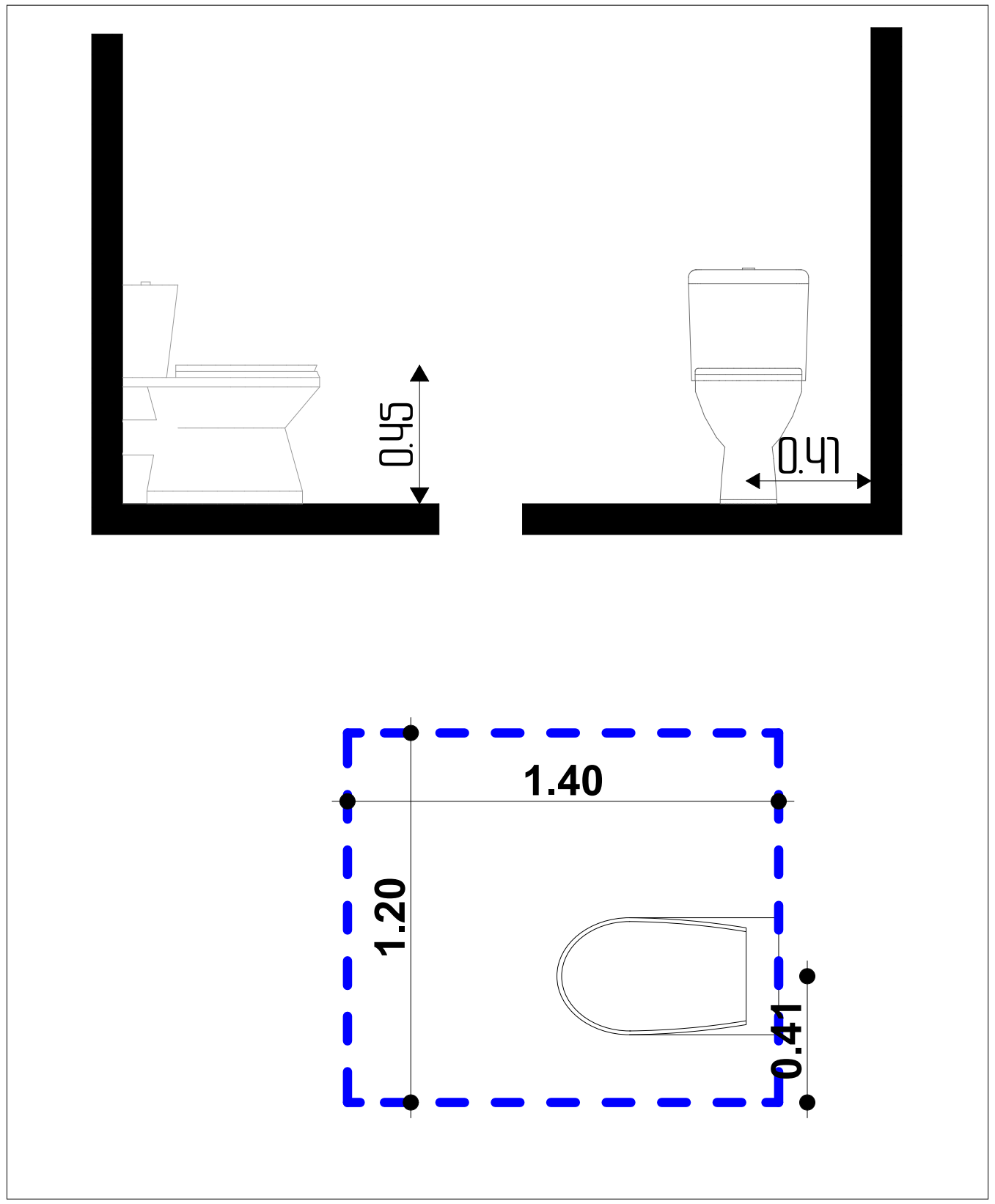

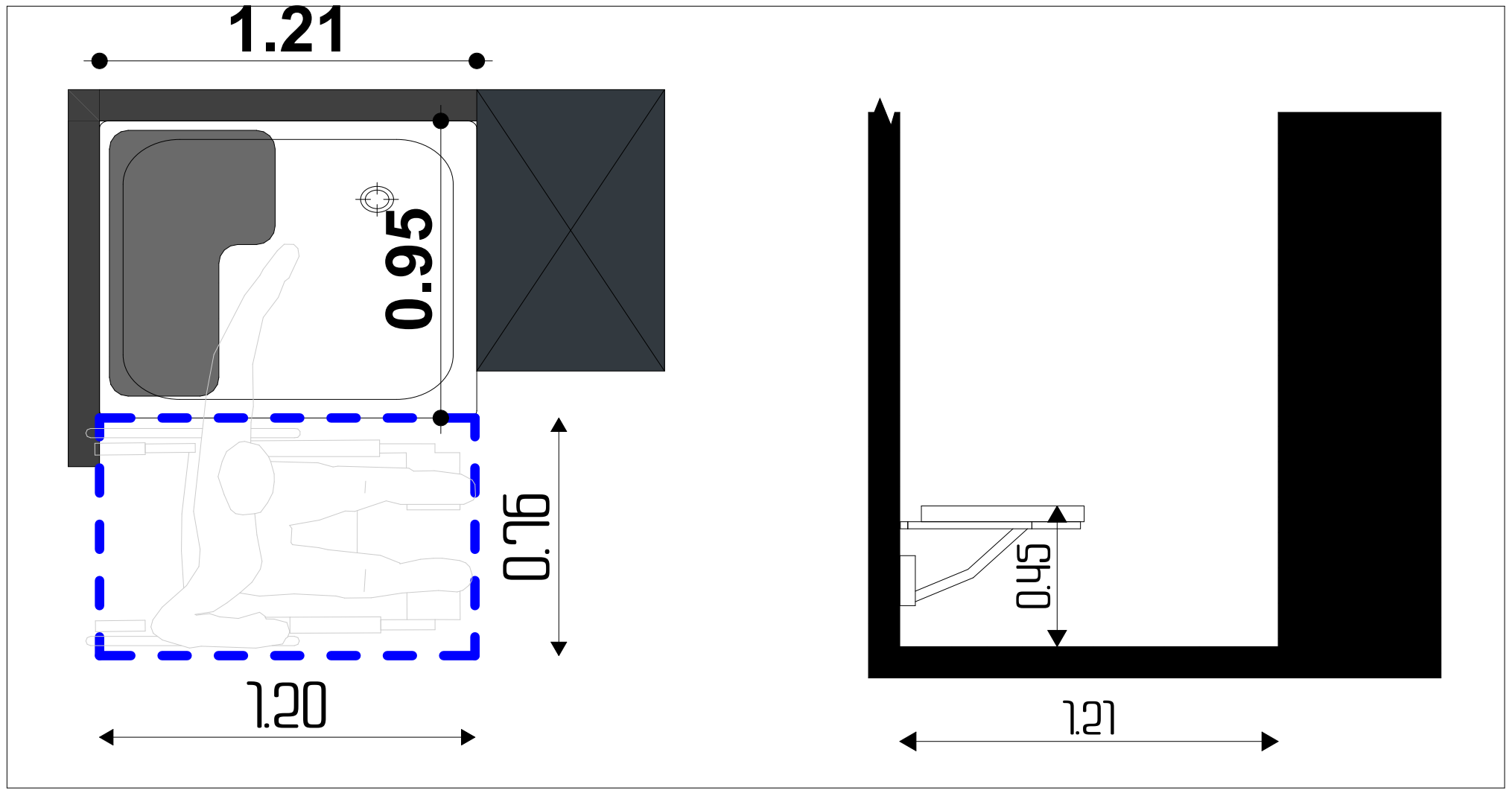

თბილისი 2021

ობიექტის მისამართი:
თბილისი, მოსკოვის გამზირი N9ბ N9გ
01.17.12.003.170

პროექტის დასახელება:
მრავალფუნქციური შენობა

შშმპ მისაწვდომობა

ნახაზის დასახელება:
პირველი სართულის გეგმა
+0.00 = 419.30

შშმპ მისაწვდომობა
"ბ" ერთეული
საშხაპე და ტუალეტი
ბინა N004

დამკვეთი:
ნუგზარ ნებიერიძე

პროექტის ავტორი:
გიორგი ზირაქაშვილი

საექსპერტო შეფასების ავტორი:
ნიკოლოზ დონაძე

574 101 102
artegony@gmail.com

1:25	A3	054

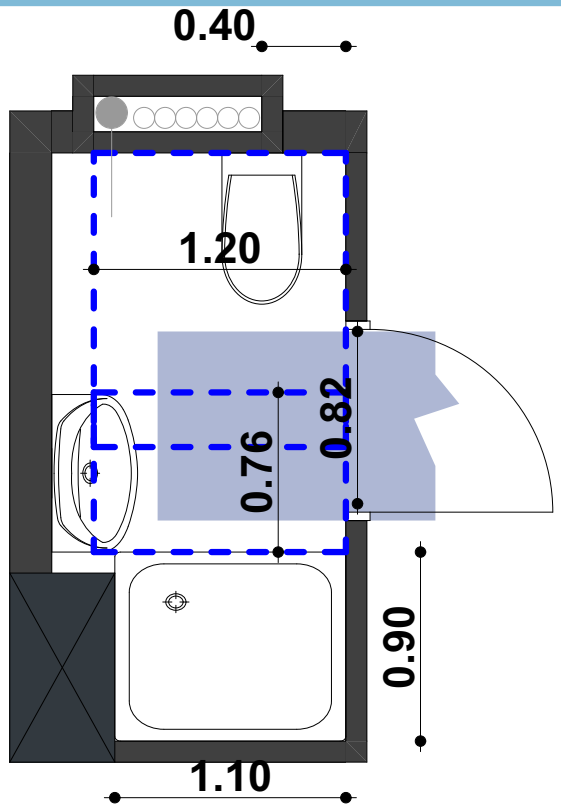

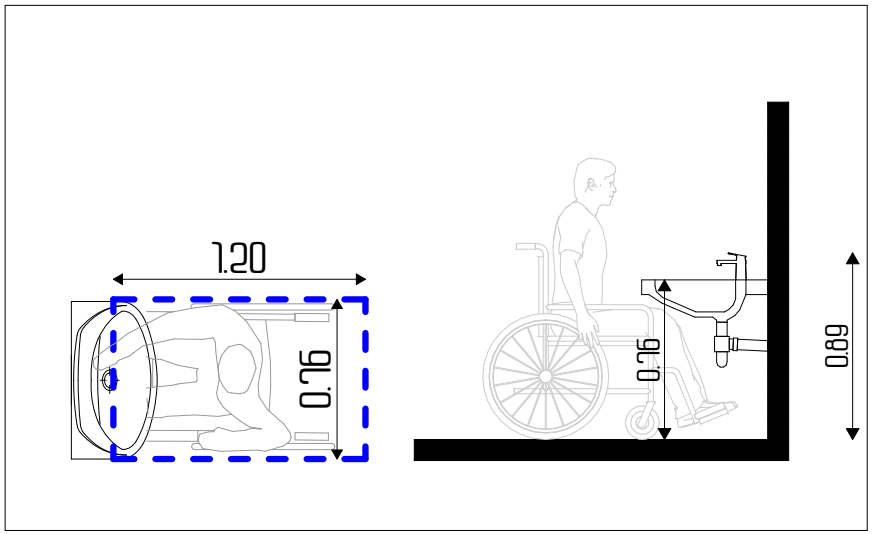

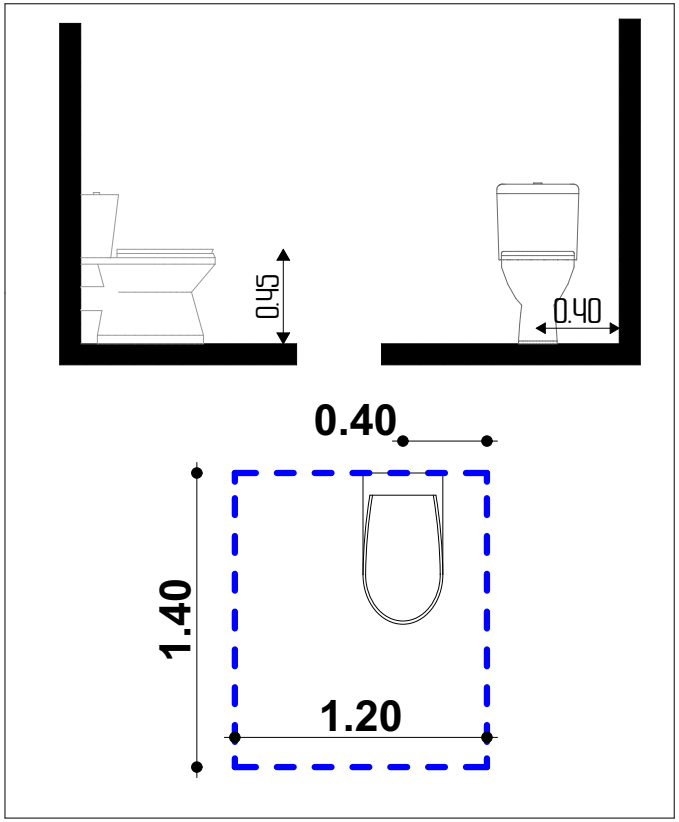

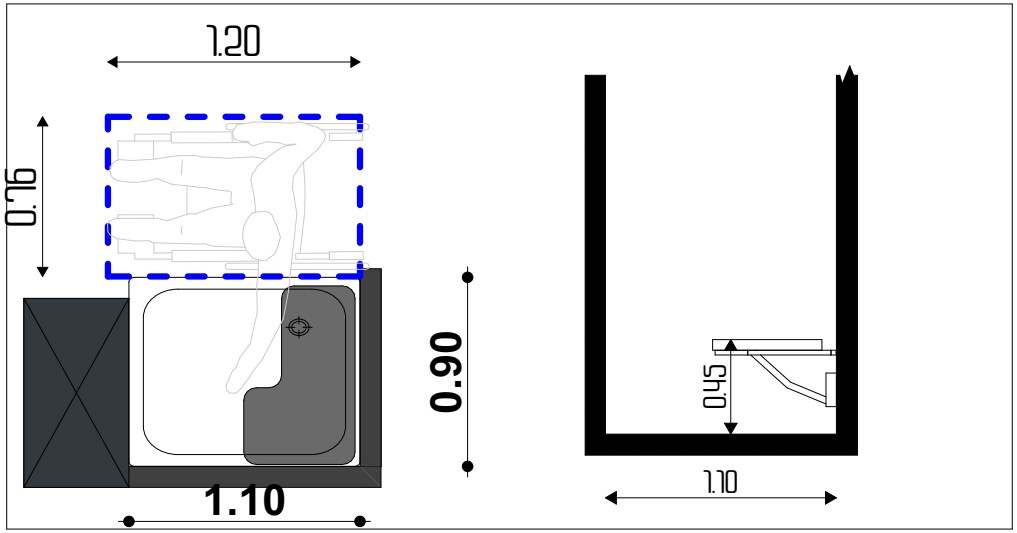

თბილისი 2021

ობიექტის მისამართი:
თბილისი, მოსკოვის გამზირი №9ბ №9ბ
01.17.12.003.710

პროექტის დასახელება:
მრავალფუნქციური შენობა

შშმა მისაწვდომობა

ნახაზის დასახელება:
შშმა მისაწვდომობა
"ბ" ერთეული
საშხაპე და ტუალეტი

ბინა
№010; 028; 040;
064; 082; 100;
118; 136; 154;
172; 190; 208

დამკვეთი:
ნუგზარ ნებიერიძე

პროექტის ავტორი:
გიორგი ზირაქაშვილი

სპეციალური შეფასების ავტორი:
ნიკოლოზ ლონაძე

577 101 102
artegony@gmail.com

1:25	A3	055

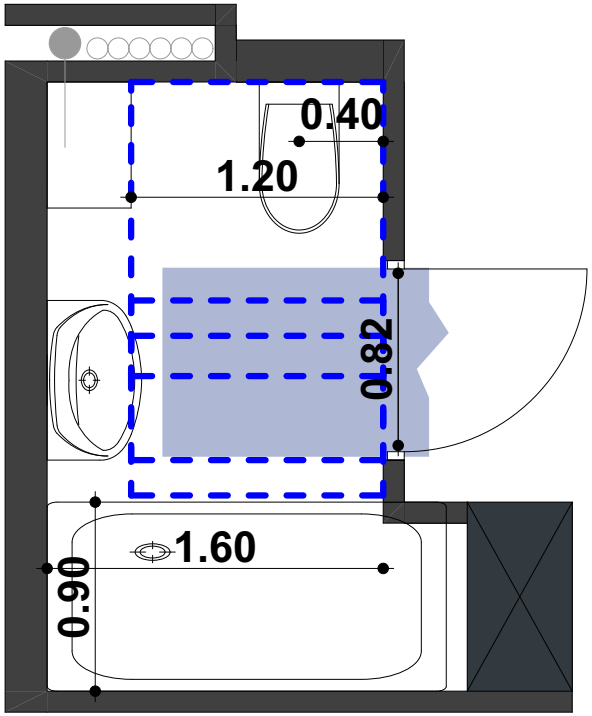

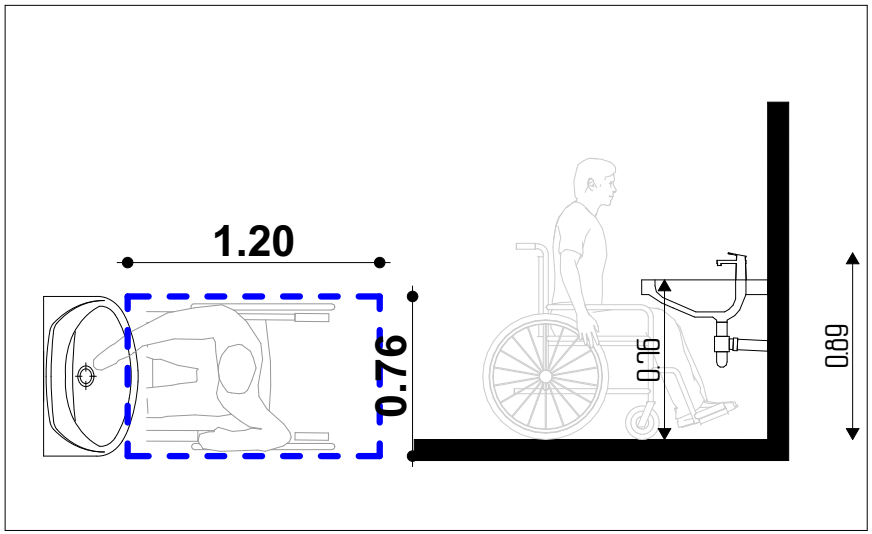

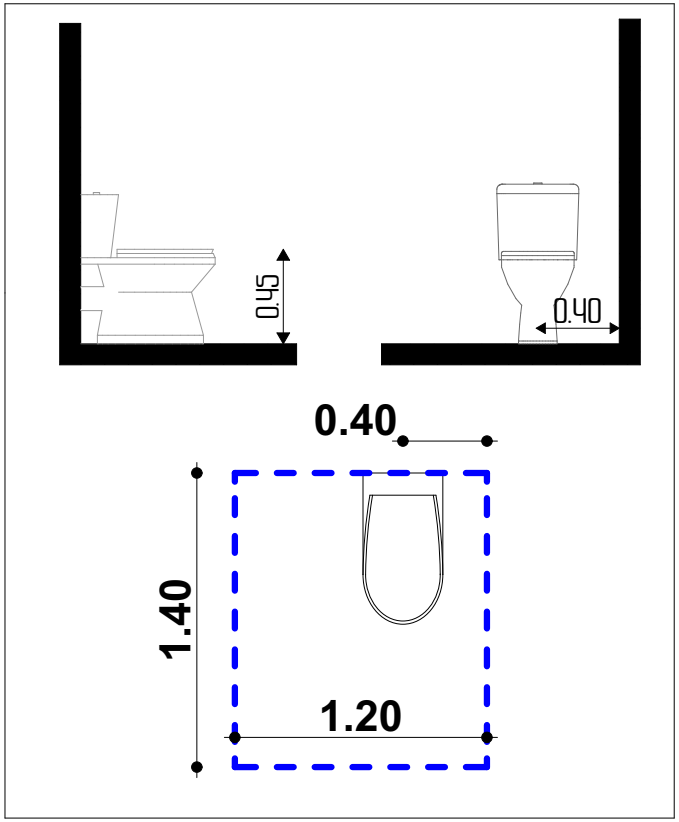

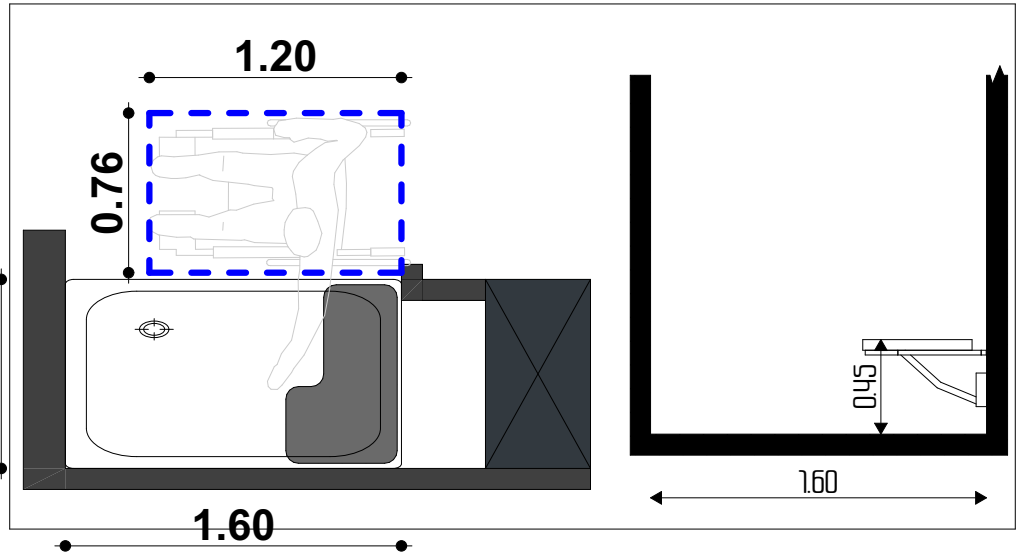

თბილისი 2021

ობიექტის მისამართი:
თბილისი, მოსკოვის გამზირი №9ბ №9ბ
01.17.12.003.710

პროექტის დასახელება:
მრავალფუნქციური შენობა

შშმპ მისაწვდომობა

ნახაზის დასახელება:
შშმპ მისაწვდომობა
"ბ" ერთეული
საშხაპე და ტუალეტი

ბინა
№011; 029; 041;
065; 083; 101;
119; 137; 155;
173; 191; 209

დამკვეთი:
ნუგზარ ნებიერიძე

პროექტის ავტორი:
გიორგი ზირაქაშვილი

სპეციალური შეფასების ავტორი:
ნიკოლოზ ღონაძე

577 101 102
artegony@gmail.com

1:25	A3	056

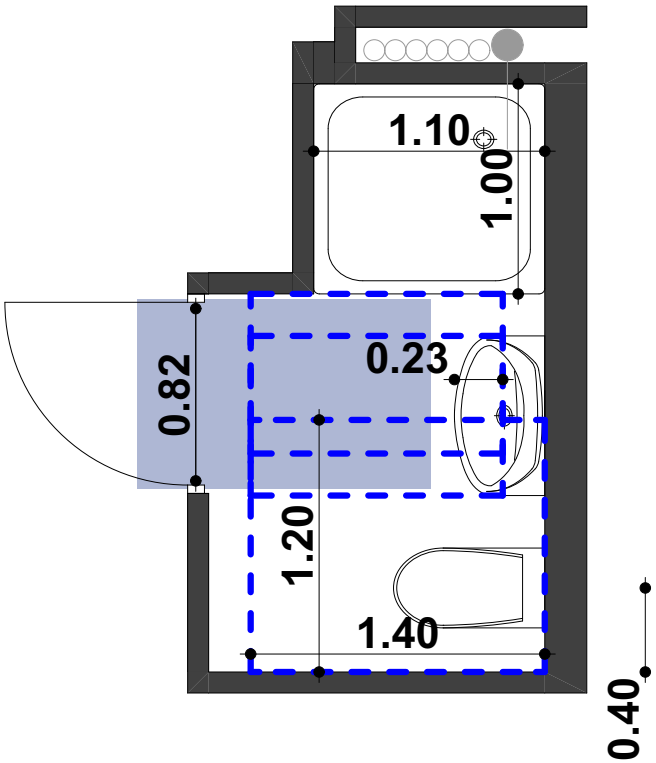

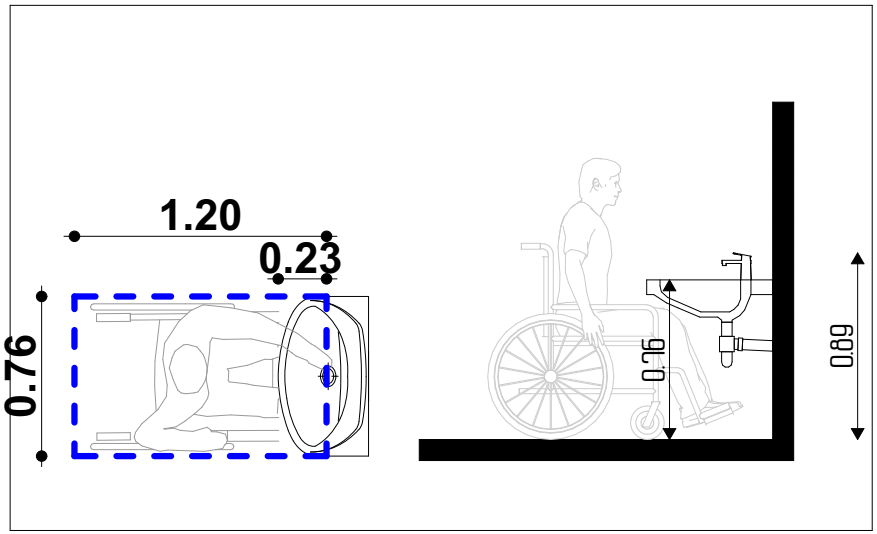

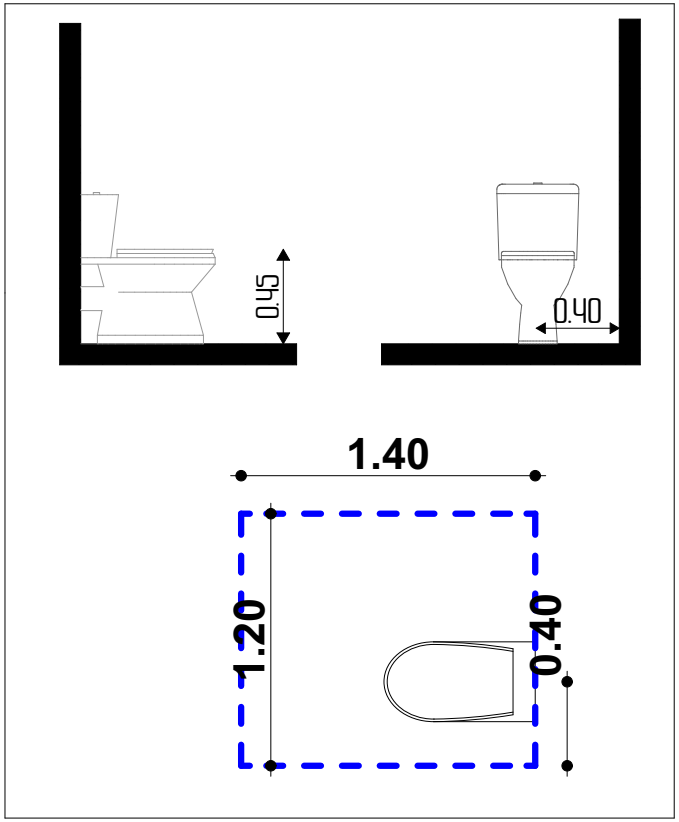

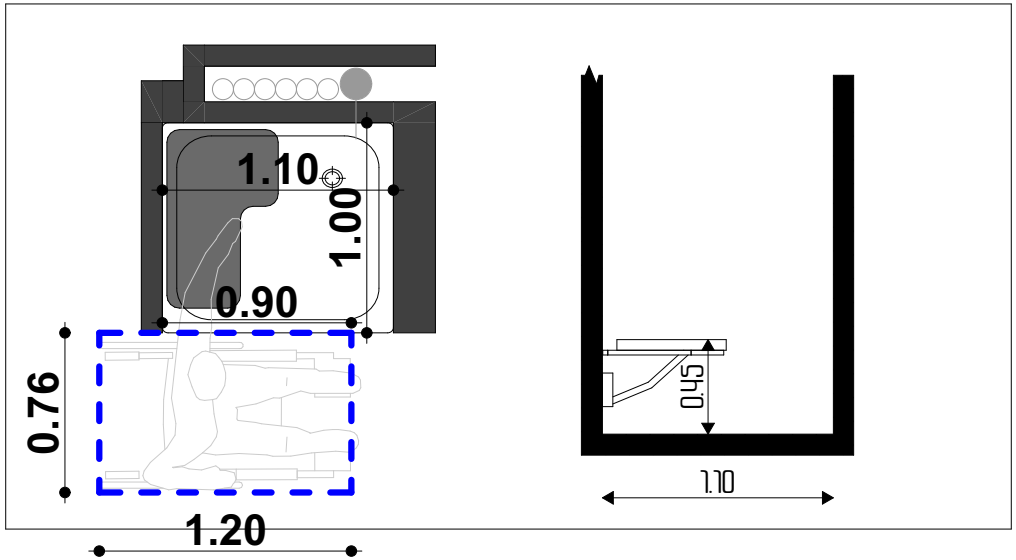

თბილისი 2021

ობიექტის მისამართი:
თბილისი, მოსკოვის გამზირი №9ბ №9ბ
01.17.12.003.710

პროექტის დასახელება:
მრავალფუნქციური შენობა

შშმა მისაწვდომობა

ნახაზის დასახელება:
შშმა მისაწვდომობა
"ბ" ერთეული
საშხაპე და ტუალეტი

ბინა
№012; 030; 042;
066; 084; 102;
120; 138; 156;
174; 192; 210

დამკვეთი:
ნუგზარ ნებიერიძე

პროექტის ავტორი:
გიორგი ზირაქაშვილი

სანქსაერტო შეფასების ავტორი:
ნიკოლოზ დონაძე

577 101 102
artegony@gmail.com

1:25	A3	057

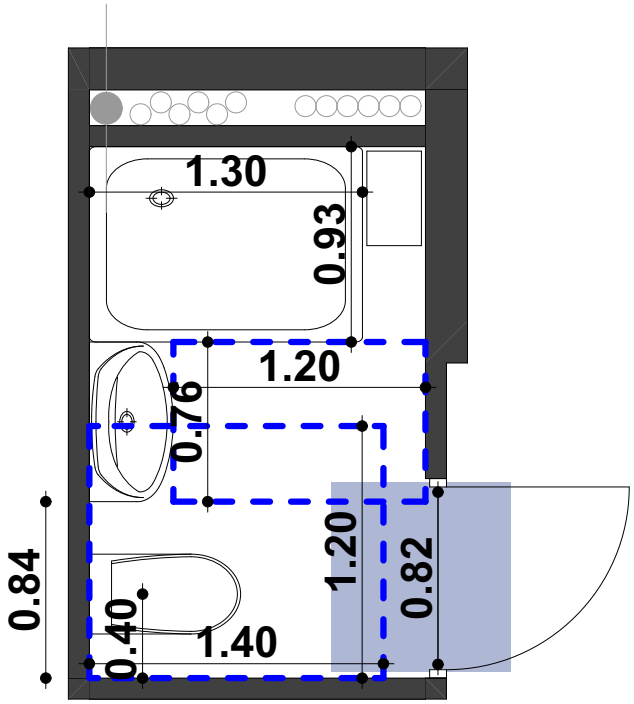

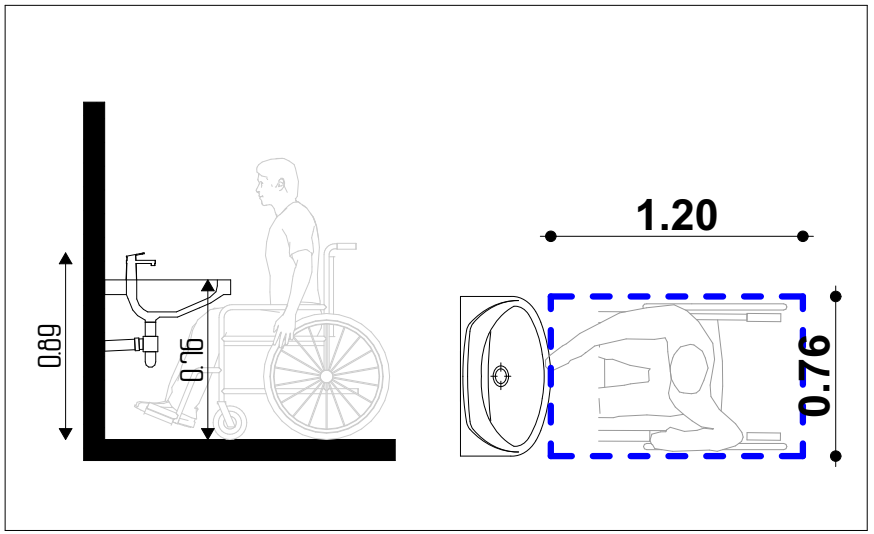

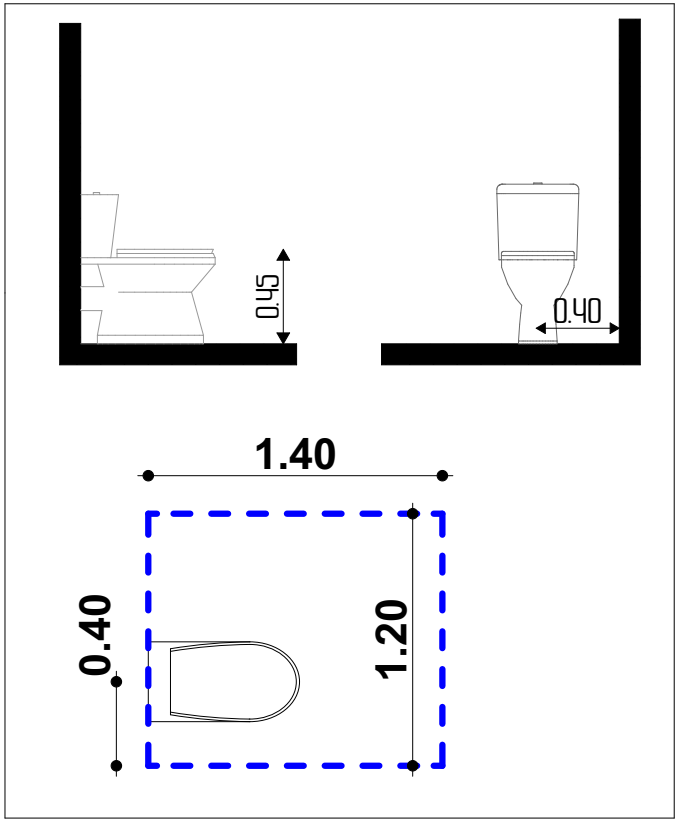

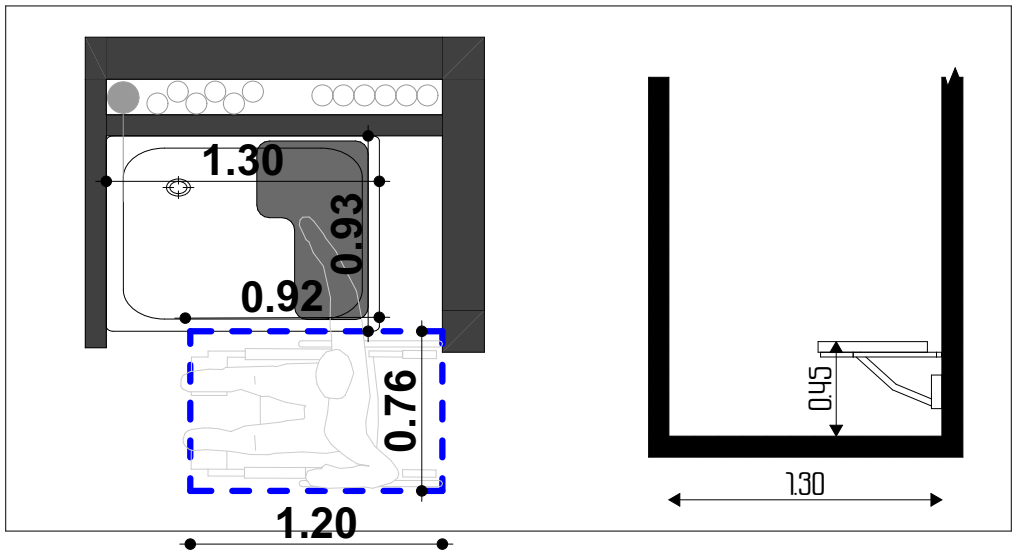

თბილისი 2021

ობიექტის მისამართი:
თბილისი, მოსკოვის გამზირი №9ბ №9ბ
01.17.12.003.710

პროექტის დასახელება:
მრავალფუნქციური შენობა

შშმა მისაწვდომობა

ნახაზის დასახელება:
შშმა მისაწვდომობა
"ბ" ერთეული
საშხაპე და ტუალეტი

ბინა
№013; 031; 043;
067; 085; 103;
123; 139; 157;
175; 193; 211

დამკვეთი:
ნუგზარ ნებიერიძე

პროექტის ავტორი:
გიორგი ზირაქაშვილი

სპეციალური შეფასების ავტორი:
ნიკოლოზ ღონაძე

577 101 102
artegony@gmail.com

1:25	A3	058

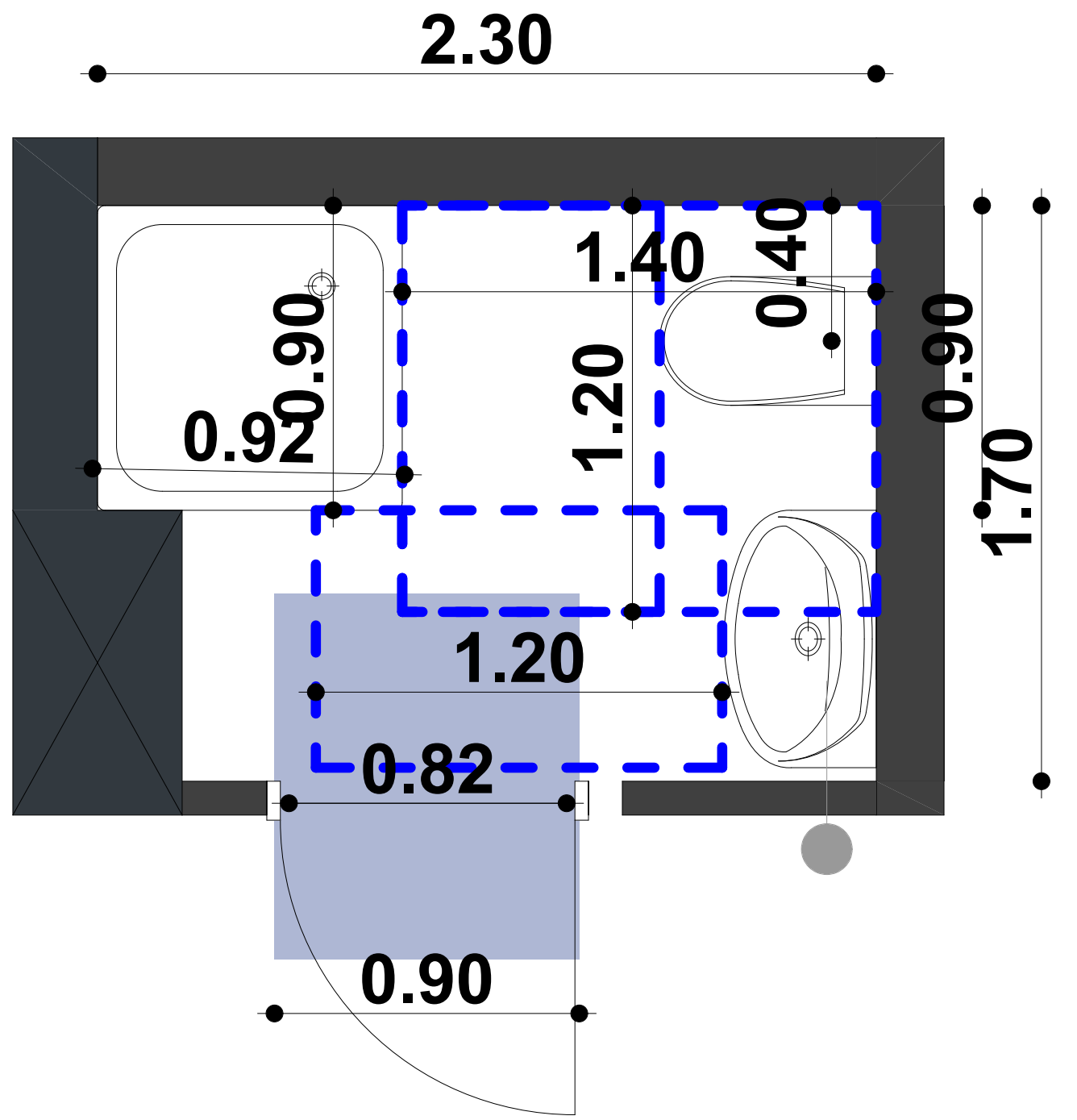

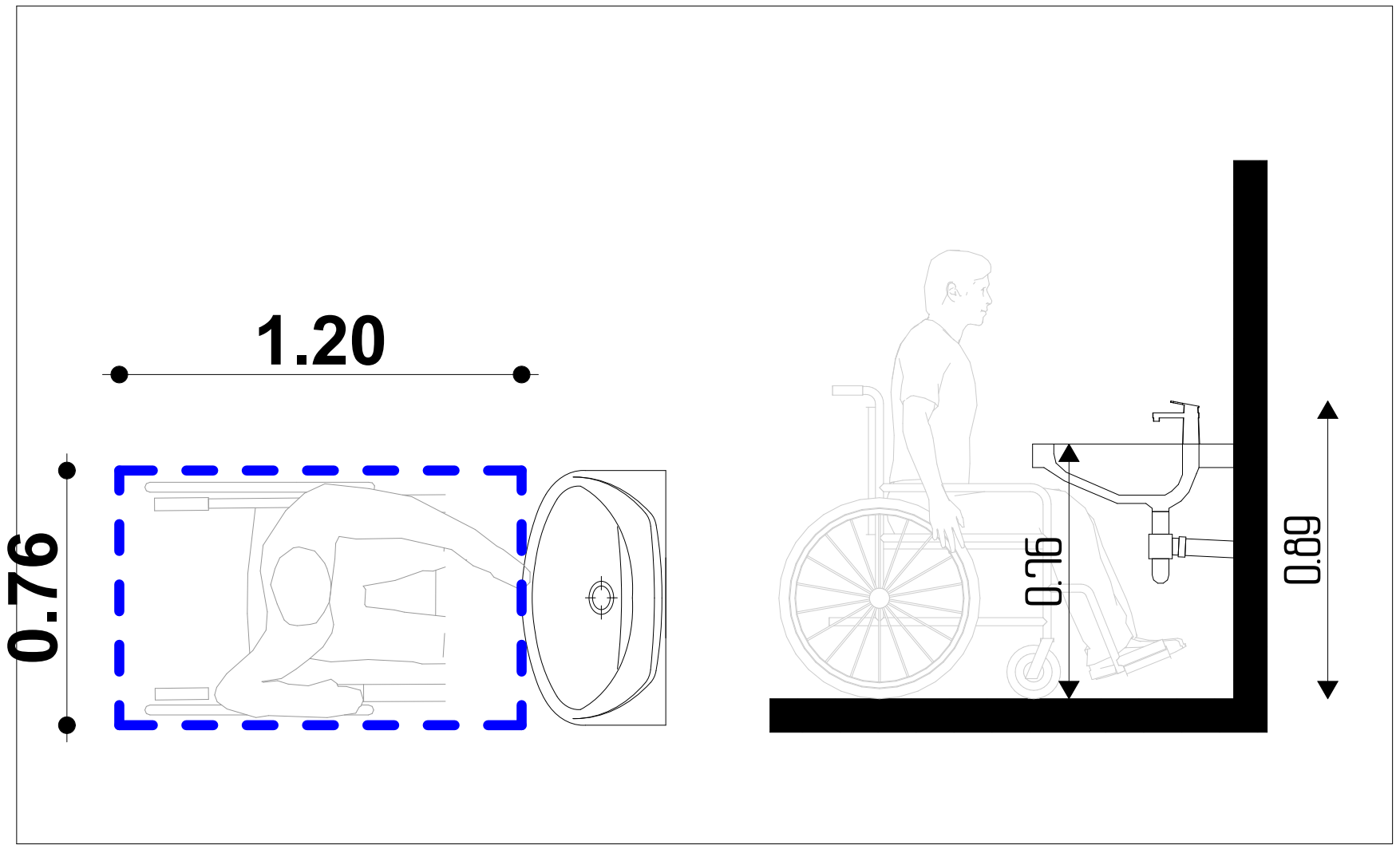

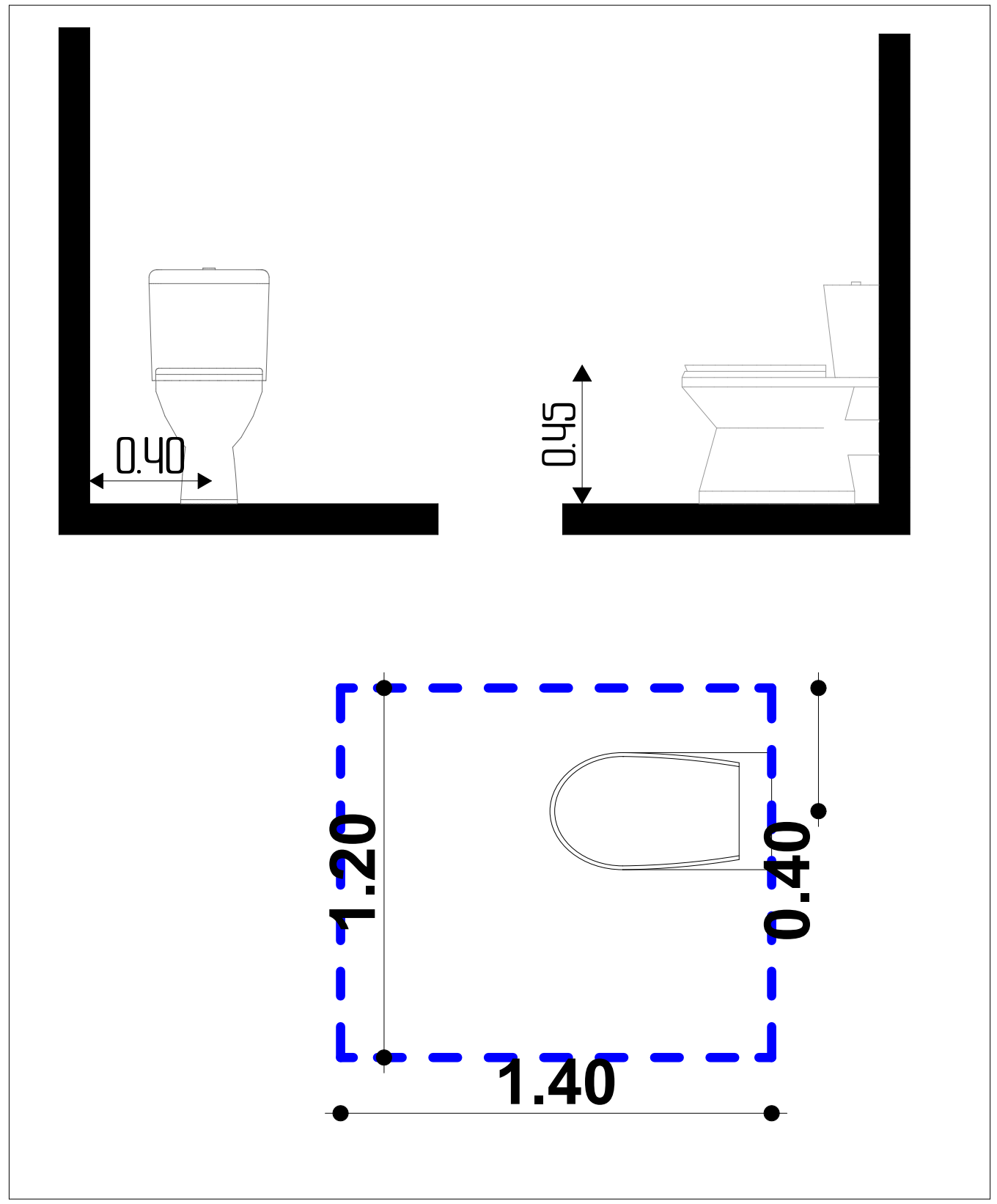

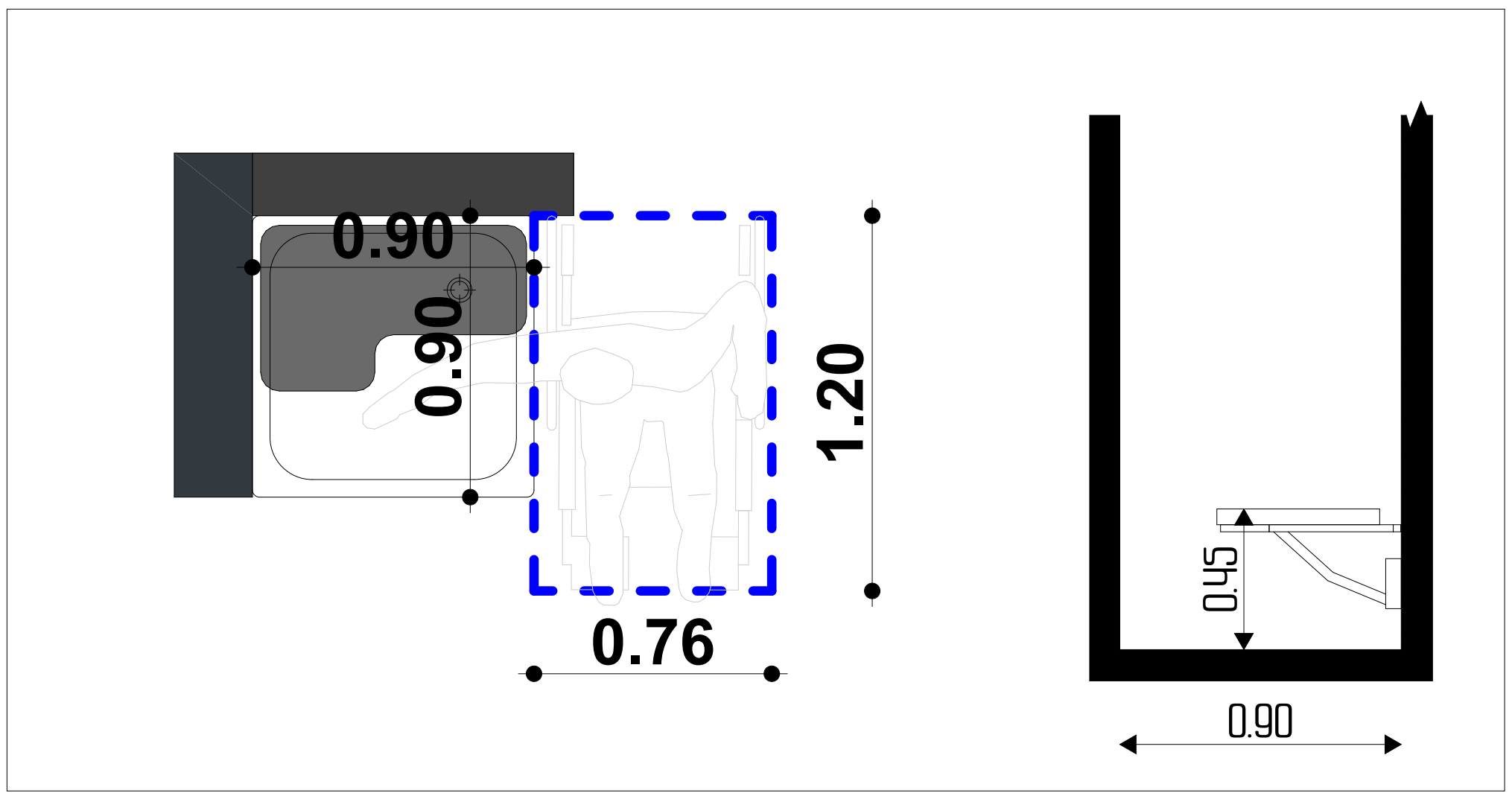

თბილისი 2021

ობიექტის მისამართი:
თბილისი, მოსკოვის გამზირი N9ბ N9გ
01.17.12.003.170

პროექტის დასახელება:
მრავალფუნქციური შენობა

შშმპ მისაწვდომობა

ნახაზის დასახელება:
შშმპ მისაწვდომობა
"ბ" ერთეული
საშხაპე და ტუალეტი

ბინა
N014; 032; 044;
068; 086; 104;
124; 140; 158;
176; 194; 212

დამკვეთი:
ნუგზარ ნებიერიძე

პროექტის ავტორი:
გიორგი ზირაქაშვილი

საექსპერტო შეფასების ავტორი:
ნიკოლოზ ლონაძე

574 101 102
artegony@gmail.com

1:25	A3	059

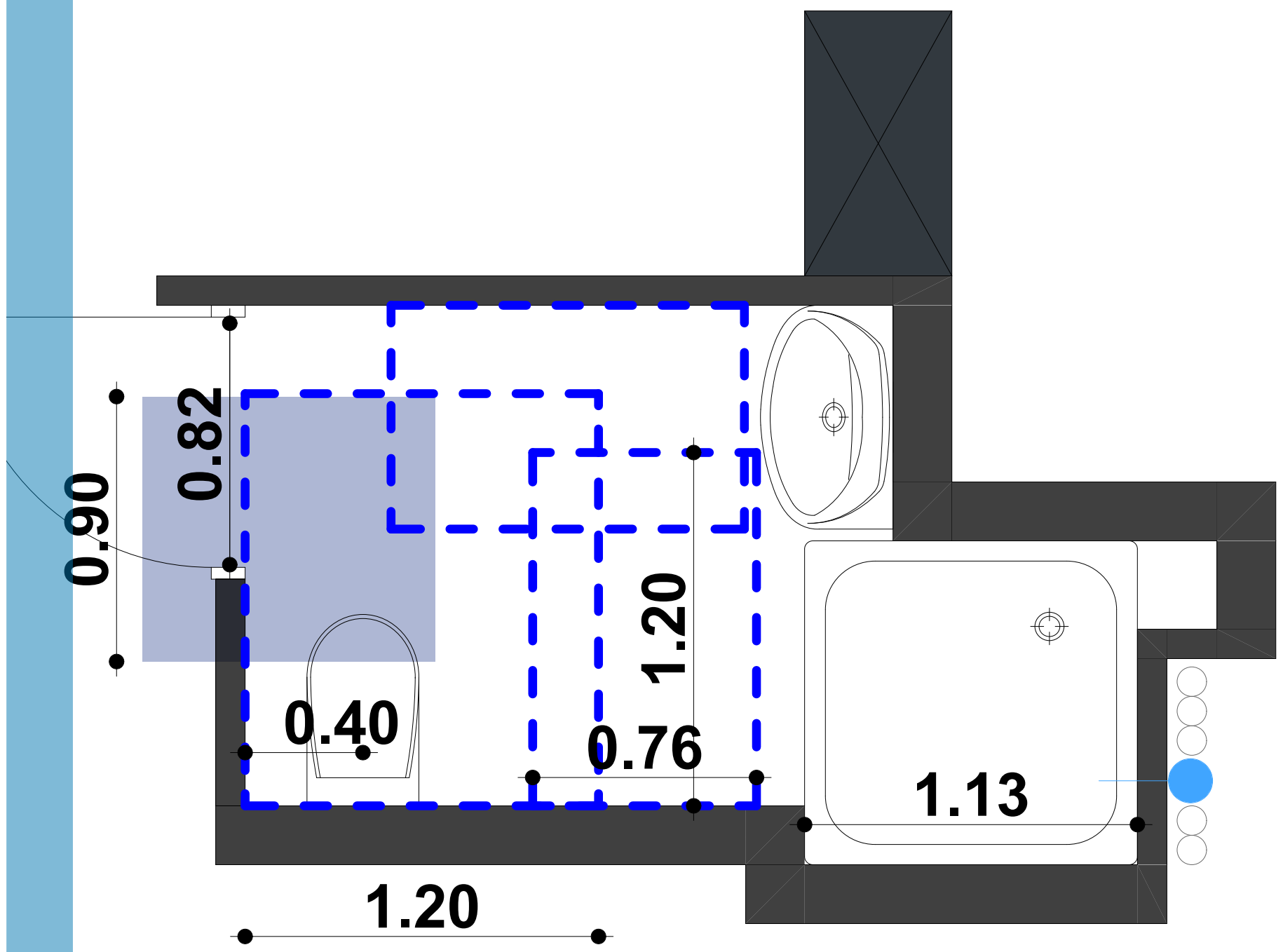

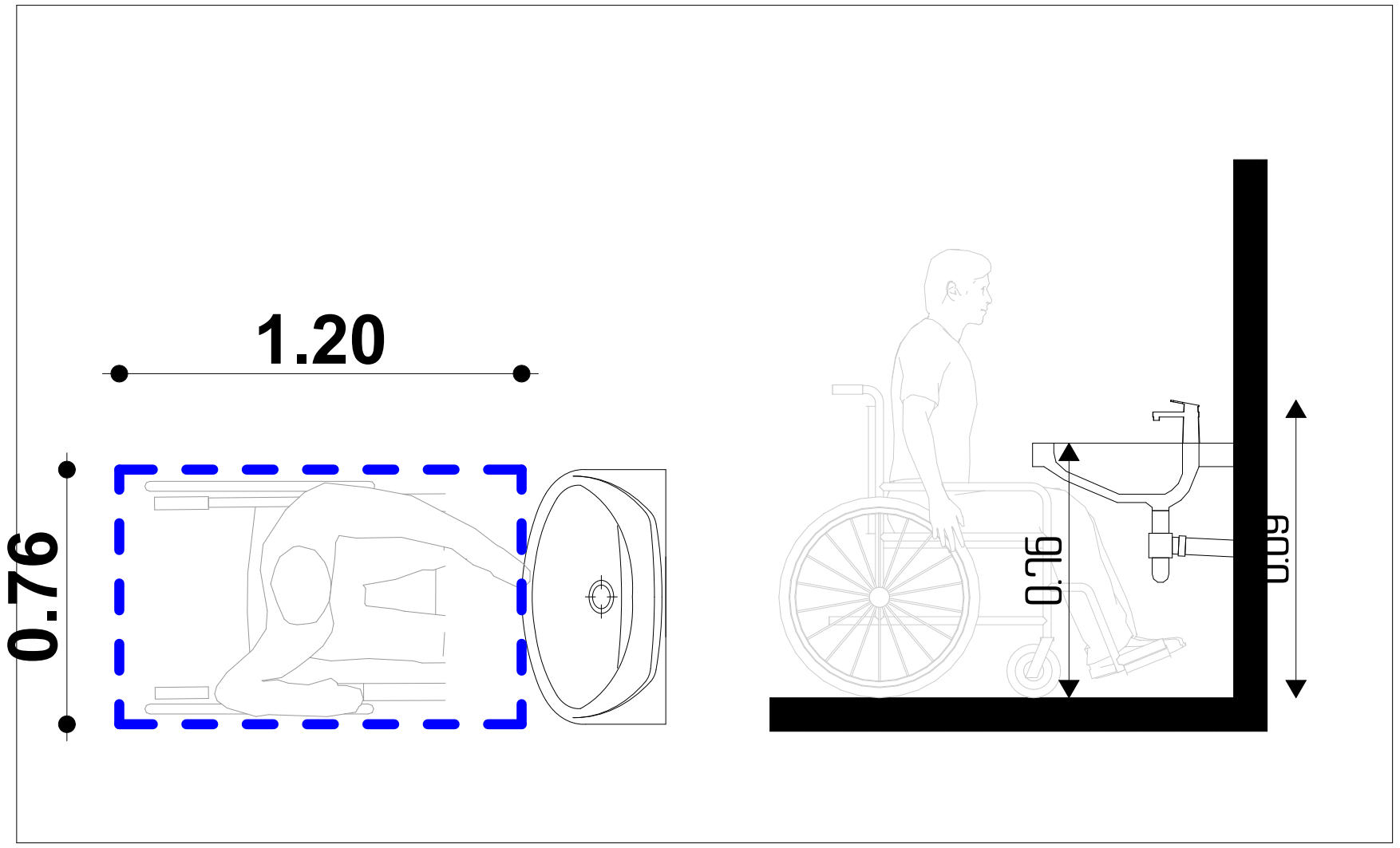

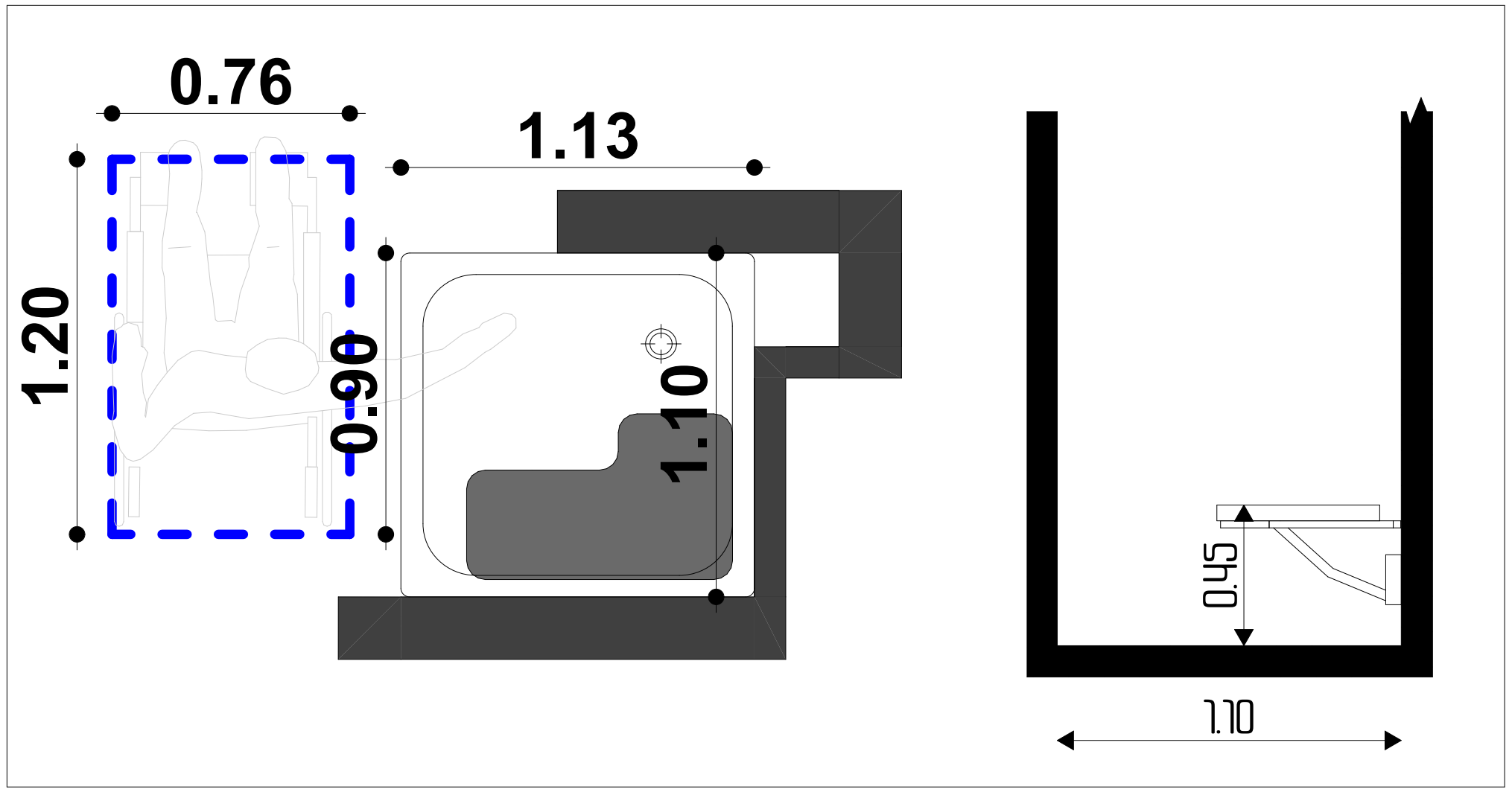

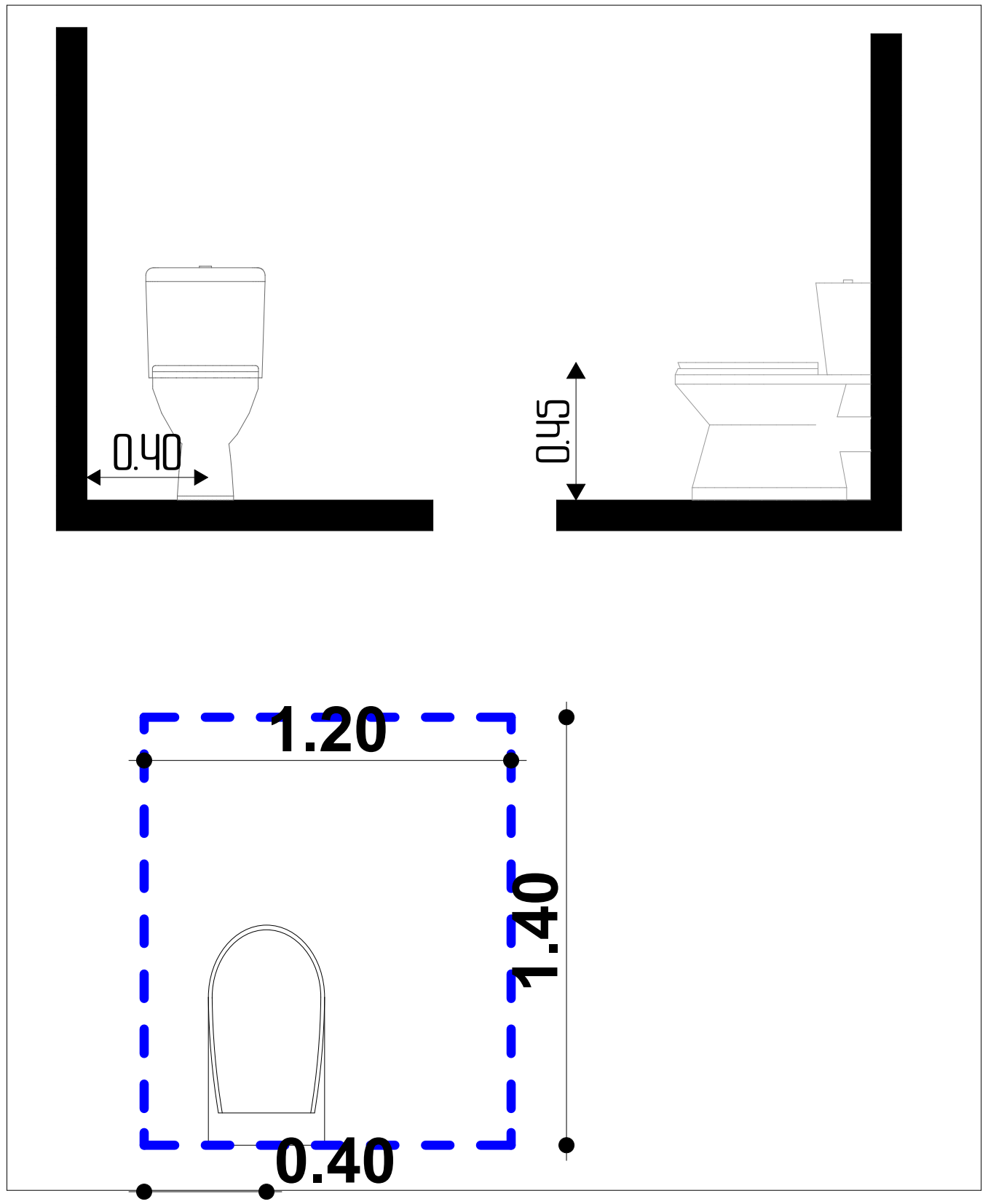

თბილისი 2021

ობიექტის მისამართი:
თბილისი, მოსკოვის გამზირი N9ბ N9გ
01.17.12.003.170

პროექტის დასახელება:

მრავალფუნქციური შენობა

შშმპ მისაწვდომობა

ნახაზის დასახელება:

შშმპ მისაწვდომობა "ბ" ერთეული საშხაპე და ტუალეტი

ბინა
N015; 033; 045;
069; 087; 105;
125; 141; 159;
177; 195; 213

დამკვეთი:
ნუგზარ ნებიერიძე

პროექტის ავტორი:
გიორგი ზირაქაშვილი

საექსპერტო შეფასების ავტორი:
ნიკოლოზ დონაძე

574 101 102
artegony@gmail.com

1:25	A3	060

შშმპ მისაწვდომი სვლაგეზი

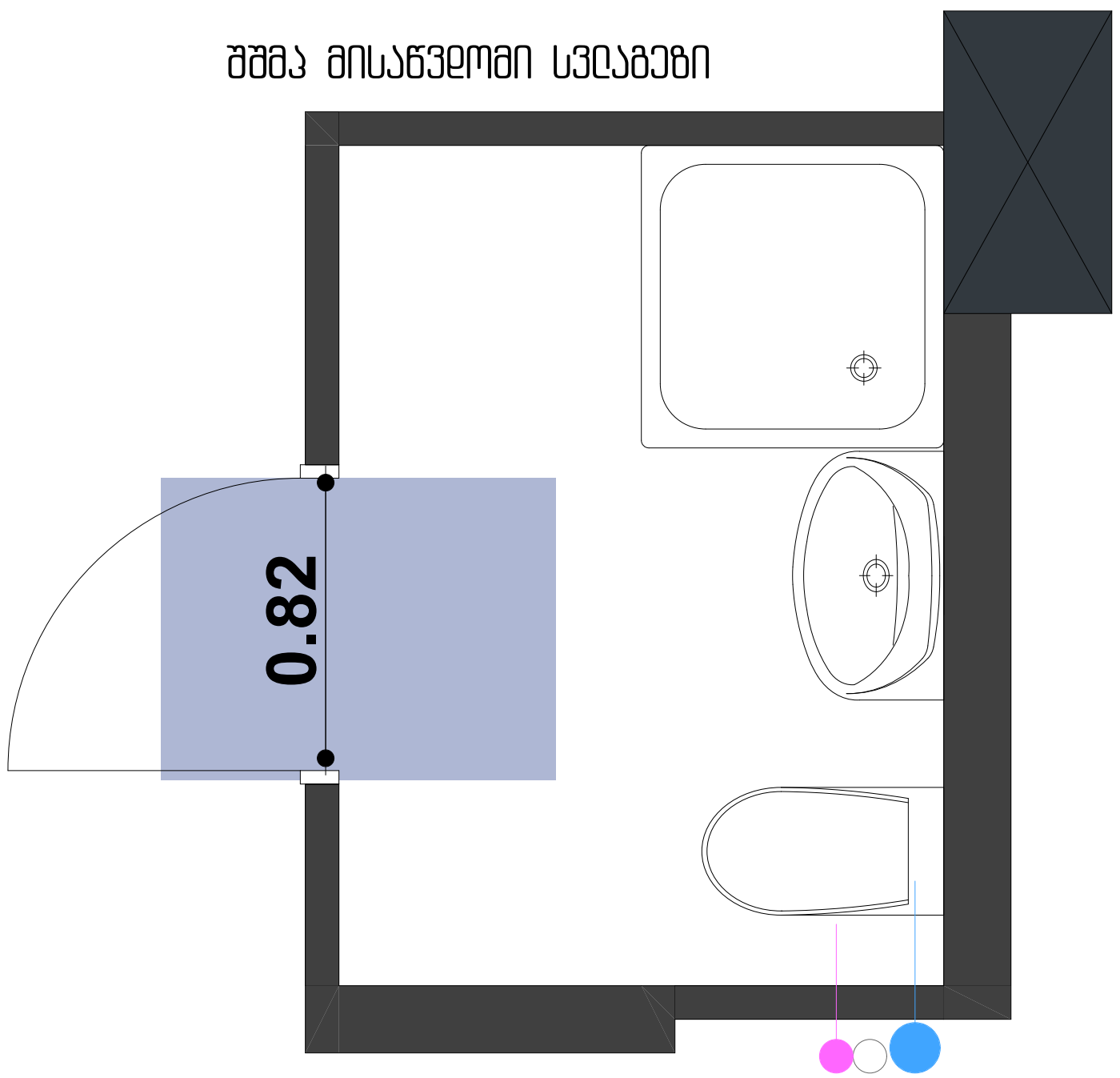

იატაკის თავისუფალი ფართობები
მოწყობილობებთან

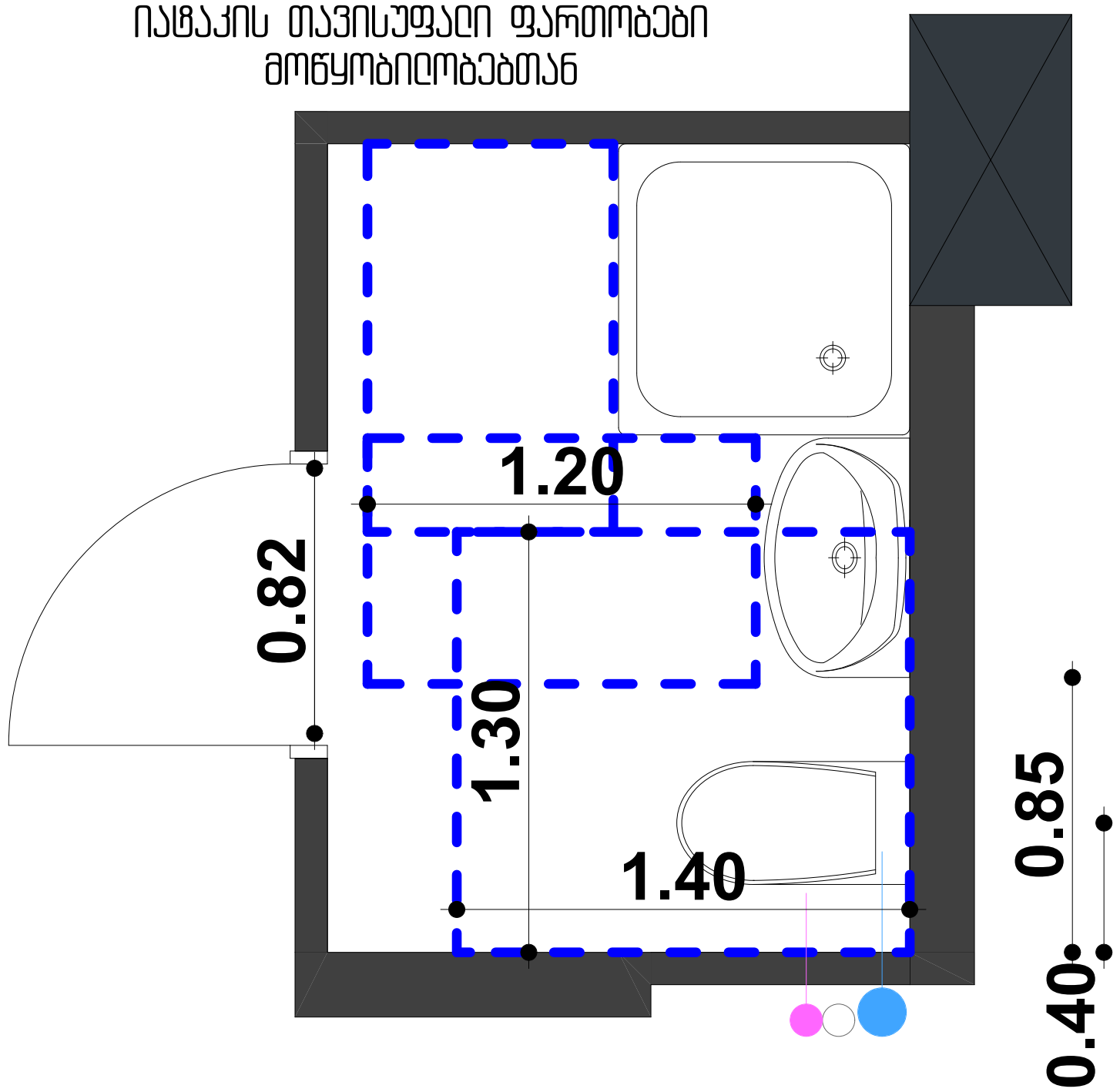

ხელსაბანი ნიეარის და უნიტაზის
ურთიერთება შესაბამება ბ
ერთეულის მოთხოვნებსსურათი
1104.11.3.1.2(ე)

თბილისი 2021

ობიექტის მისამართი:
თბილისი, მოსკოვის გამზირი N9ბ N9გ
01.17.12.003.170

პროექტის დასახელება:
მრავალფუნქციური შენობა

შშმპ მისაწვდომობა

ნახაზის დასახელება:
შშმპ მისაწვდომობა
"ბ" ერთეული
საშხაპე და ტუალეტი

ბინა
088; 106; 126; 142; 160;
178; 196; 214

დამკვეთი:
ნუგზარ ნებიერიძე

პროექტის ავტორი:
გიორგი ზირაქაშვილი

საექსპერტო შეფასების ავტორი:
ნიკოლოზ დონაძე

574 101 102
artegony@gmail.com

1:25	A3	061

მოსახერხებლების გადაფარვისას დაცულია ვინ ქვეთავში მოთხოვნილი ზომები მუხლის სიმაღლისთვის

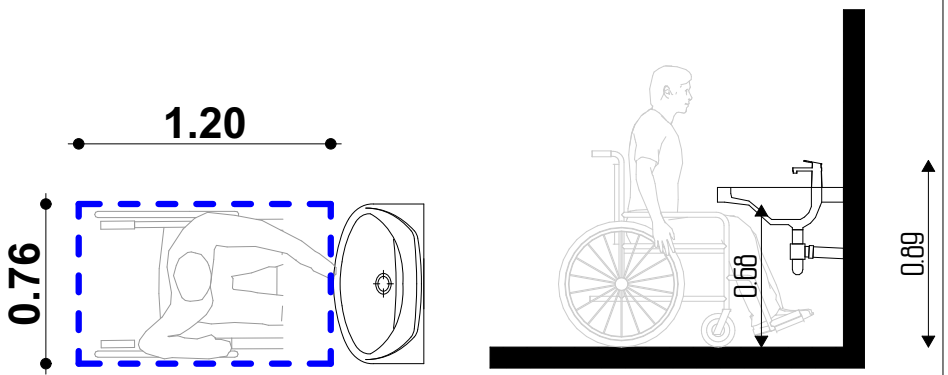

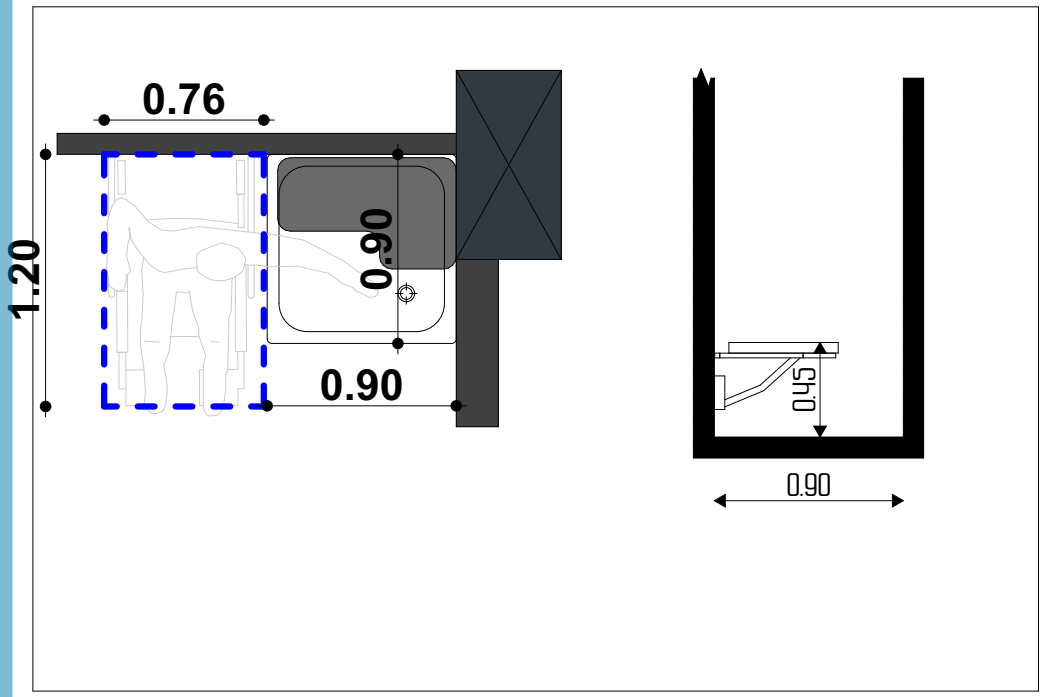

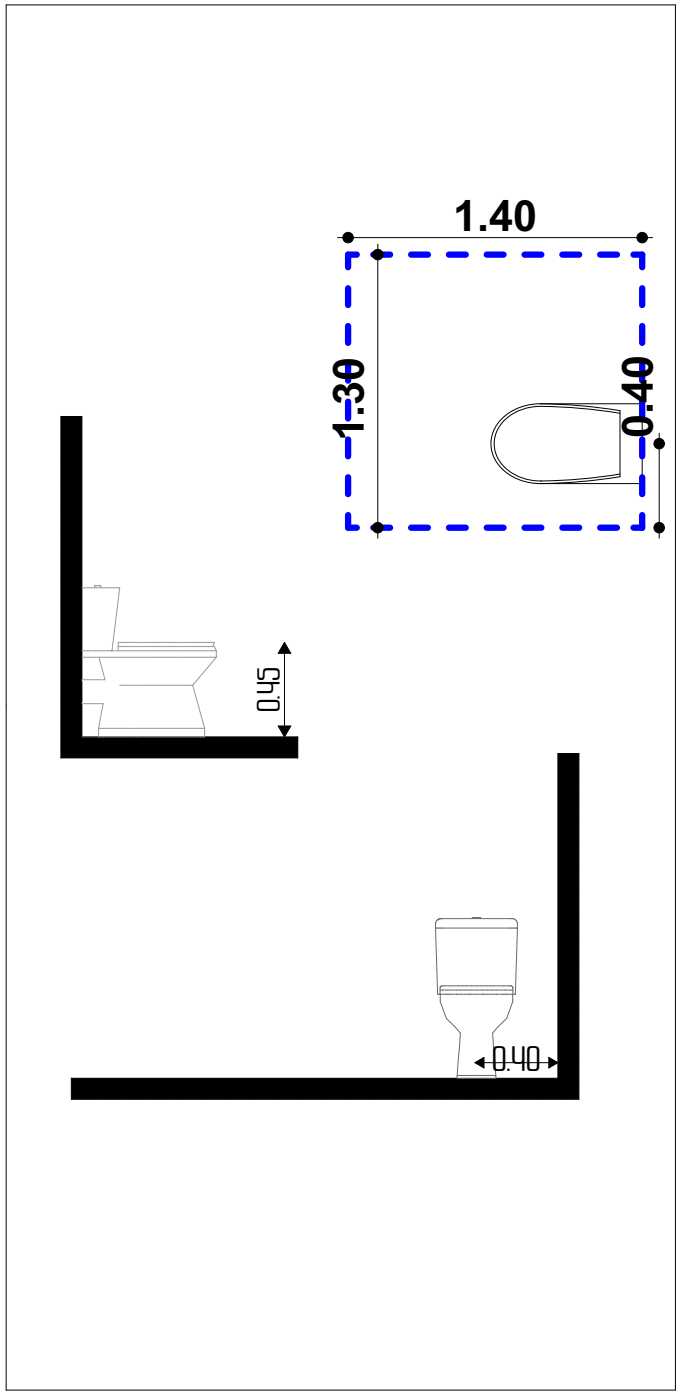

თბილისი 2021

ობიექტის მისამართი:
თბილისი. მოსკოვის გამზირი №9ბ №9ბ
01.17.12.003.170

პროექტის დასახელება:
მრავალფუნქციური შენობა

შშმპ მისაწვდომობა

ნახაზის დასახელება:
შშმპ მისაწვდომობა
"ბ" ერთეული
საშხაპე და ტუალეტი

ბინა
088; 106; 126; 142; 160;
178; 196; 214

დამკვეთი:
ნუგზარ ნებიერიძე

პროექტის ავტორი:
გიორგი ზირაქაშვილი

სპეციალური შეფასების ავტორი:
ნიკოლოზ ღონაძე

577 101 102
artegony@gmail.com

1:25	A3	062

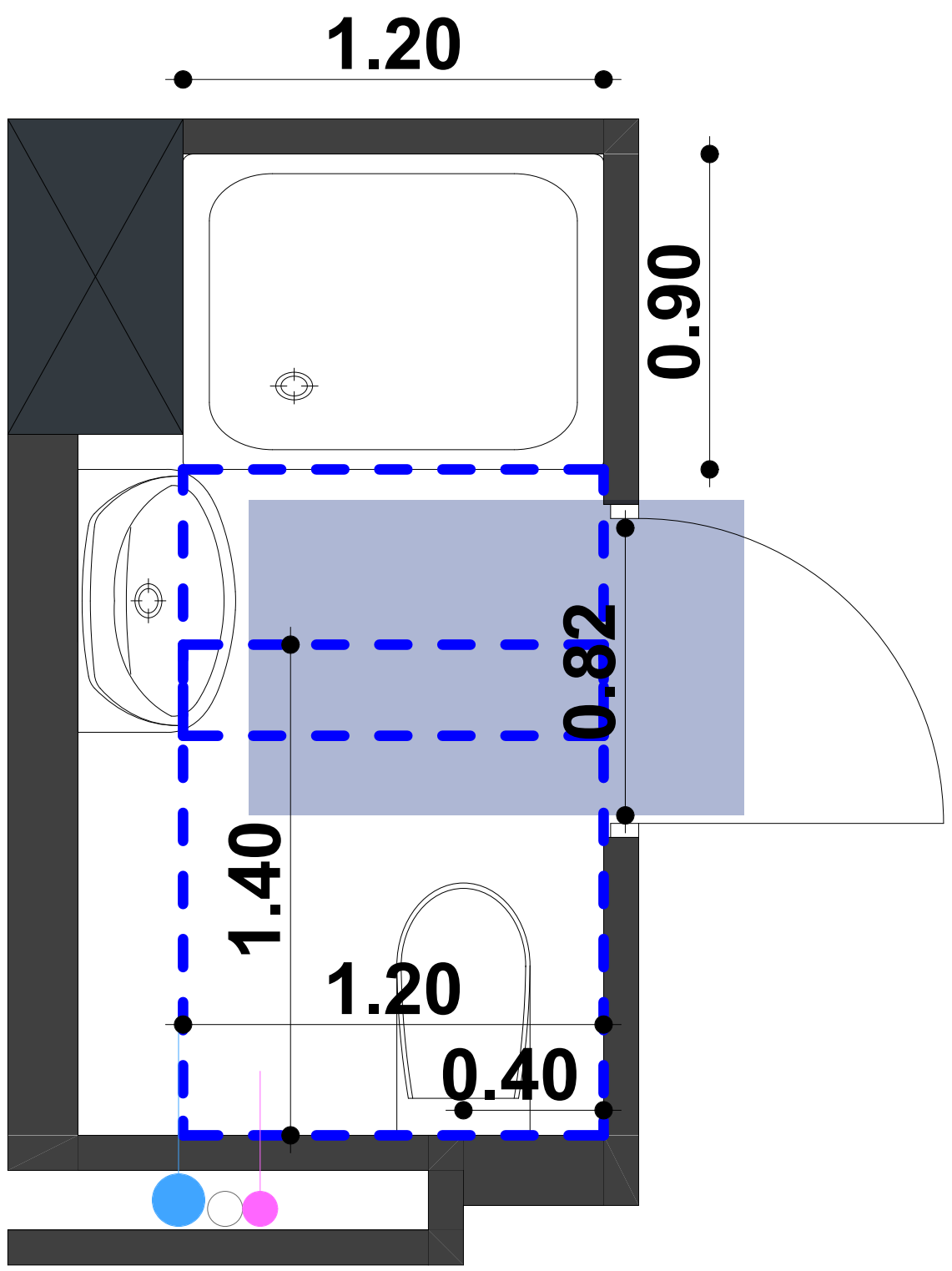

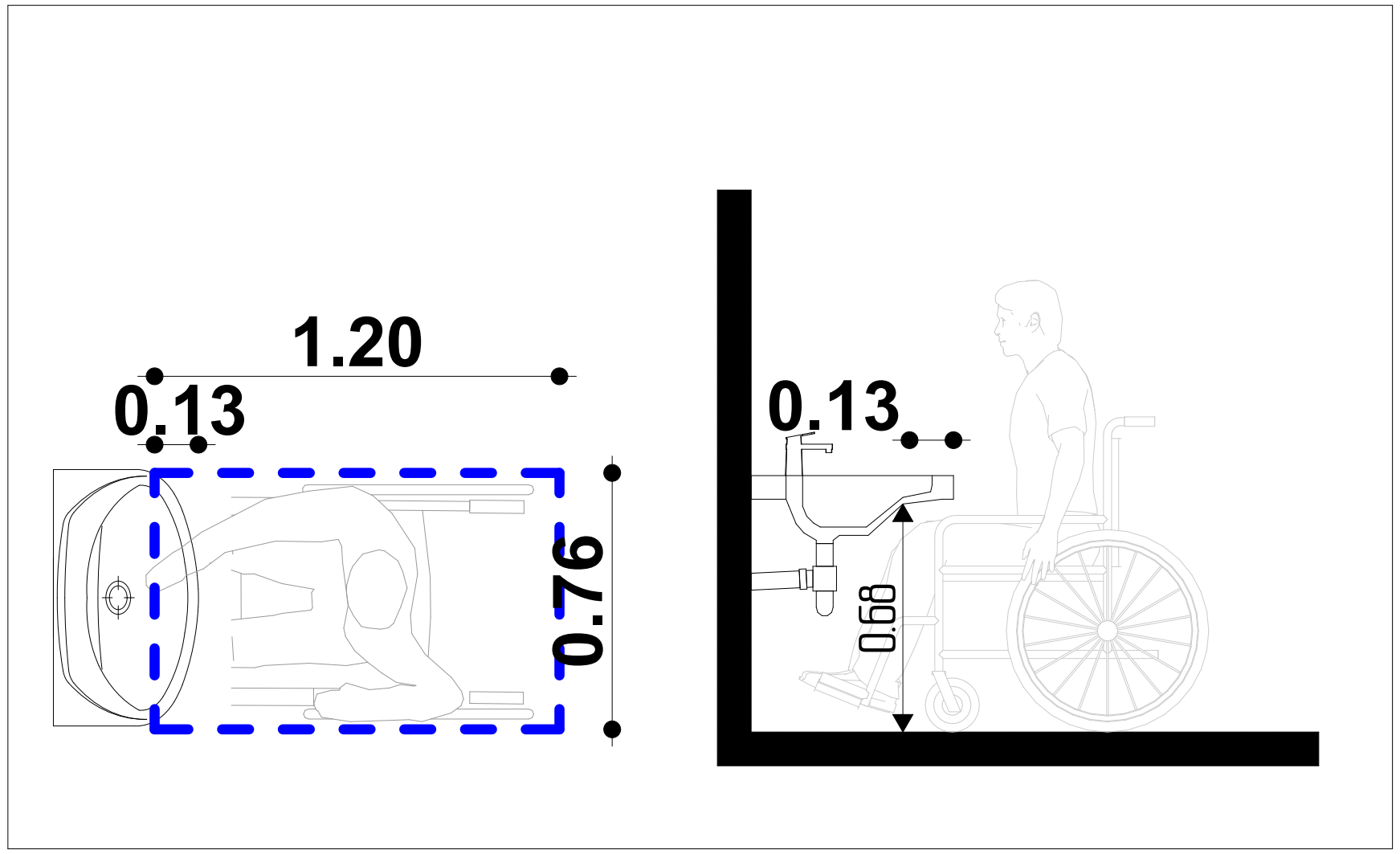

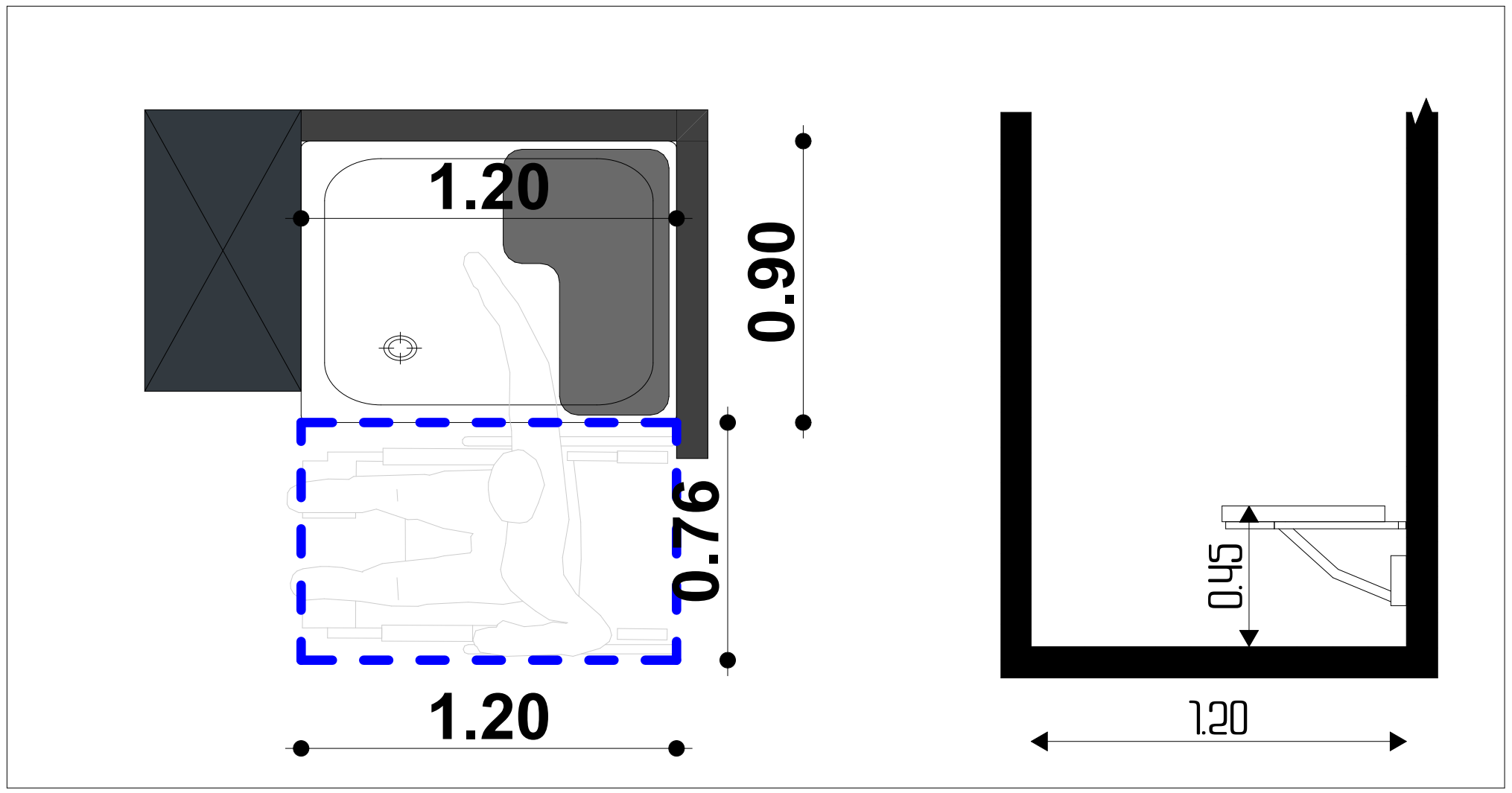

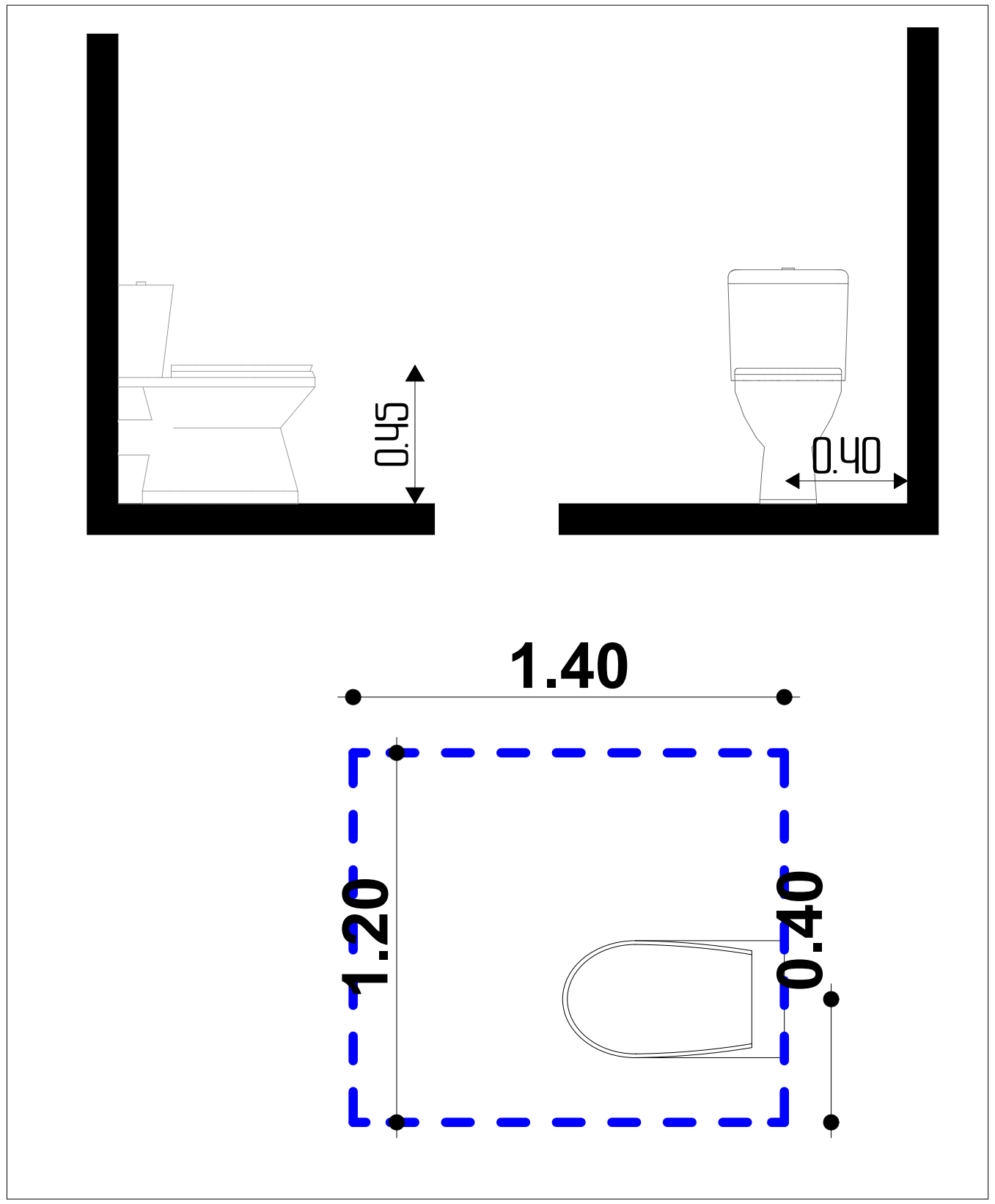

თბილისი 2021

ობიექტის მისამართი:
თბილისი, მოსკოვის გამზირი N9ბ N9გ
01.17.12.003.170

პროექტის დასახელება:

მრავალფუნქციური შენობა

შშმპ მისაწვდომობა

ნახაზის დასახელება:

შშმპ მისაწვდომობა
"ბ" ერთეული
საშხაპე და ტუალეტი

ბინა
N017; 035; 047;
071; 089; 107;
127; 143; 161;
179; 197; 215

დამკვეთი:
ნუგზარ ნებიერიძე

პროექტის ავტორი:
გიორგი ზირაქაშვილი

საექსპერტო შეფასების ავტორი:
ნიკოლოზ დონაძე

574 101 102
artegony@gmail.com

1:25	A3	063

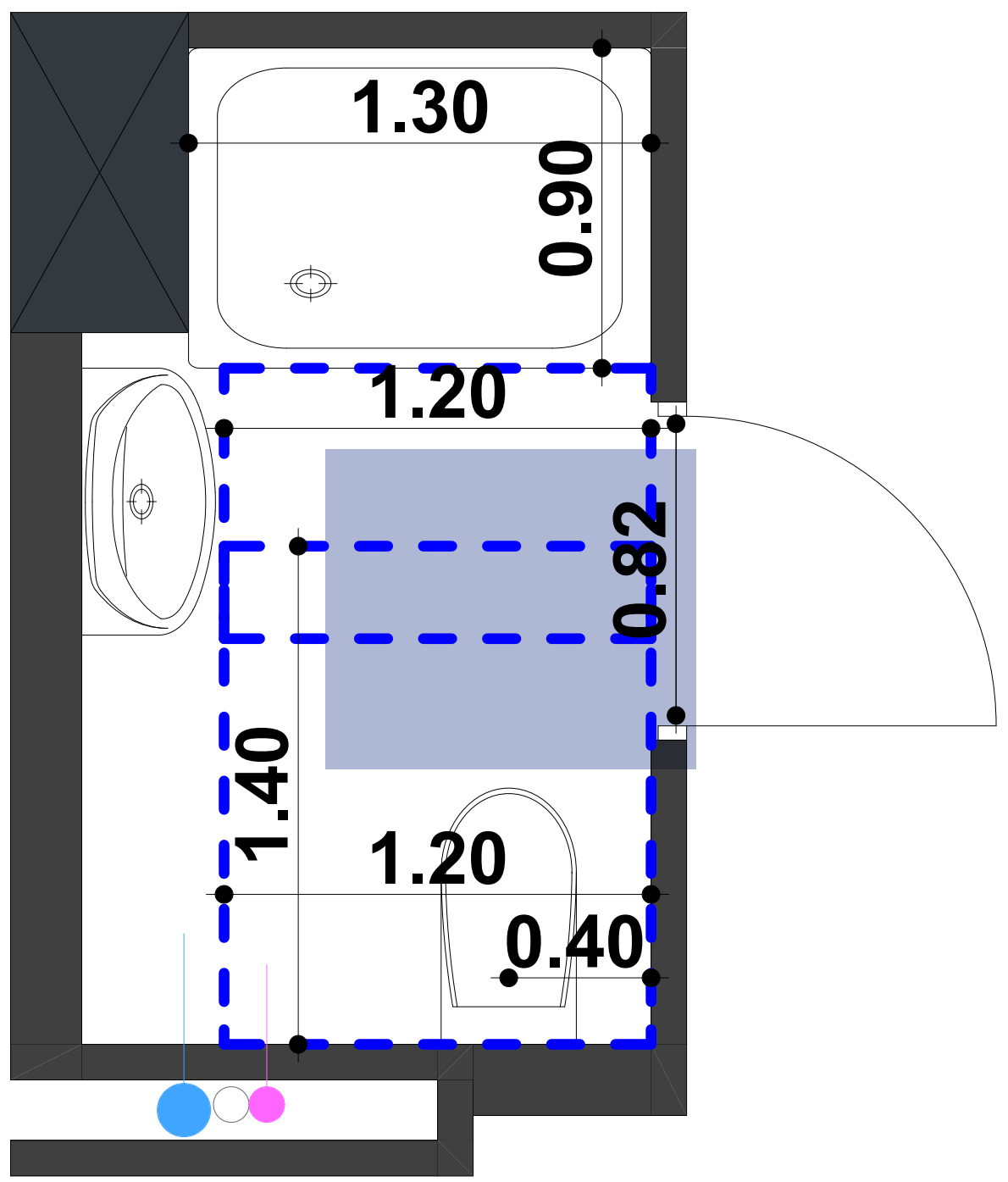

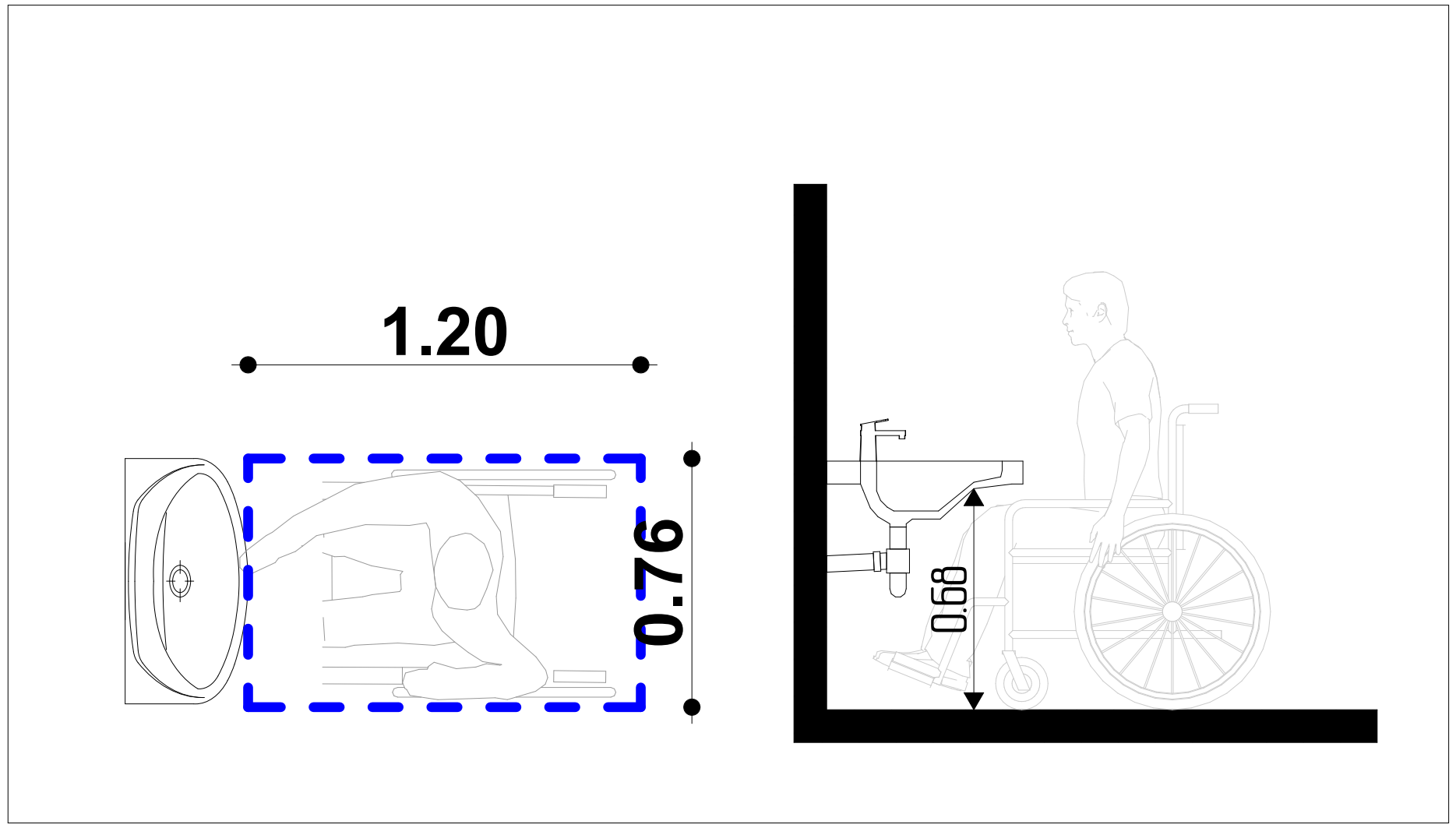

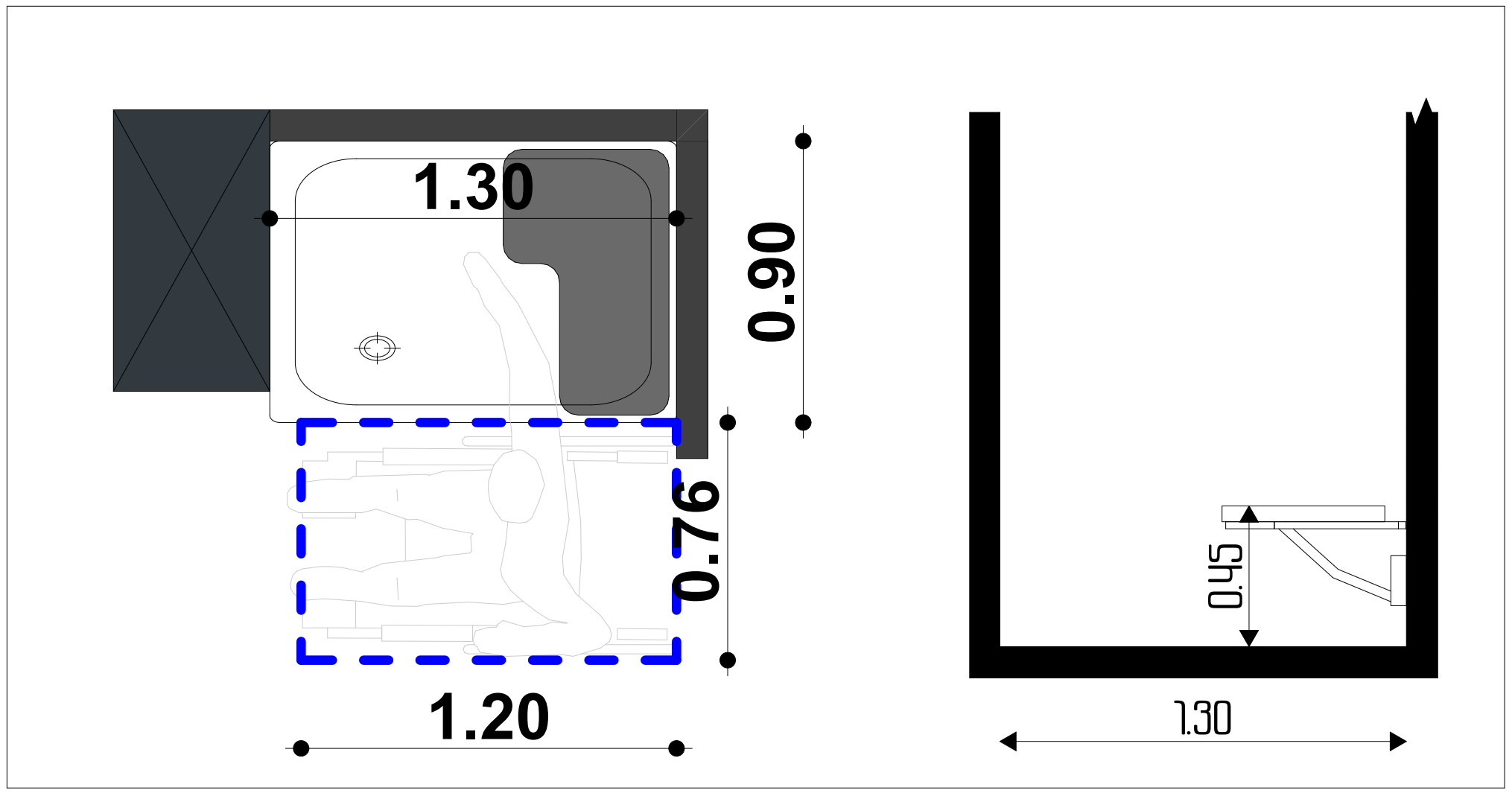

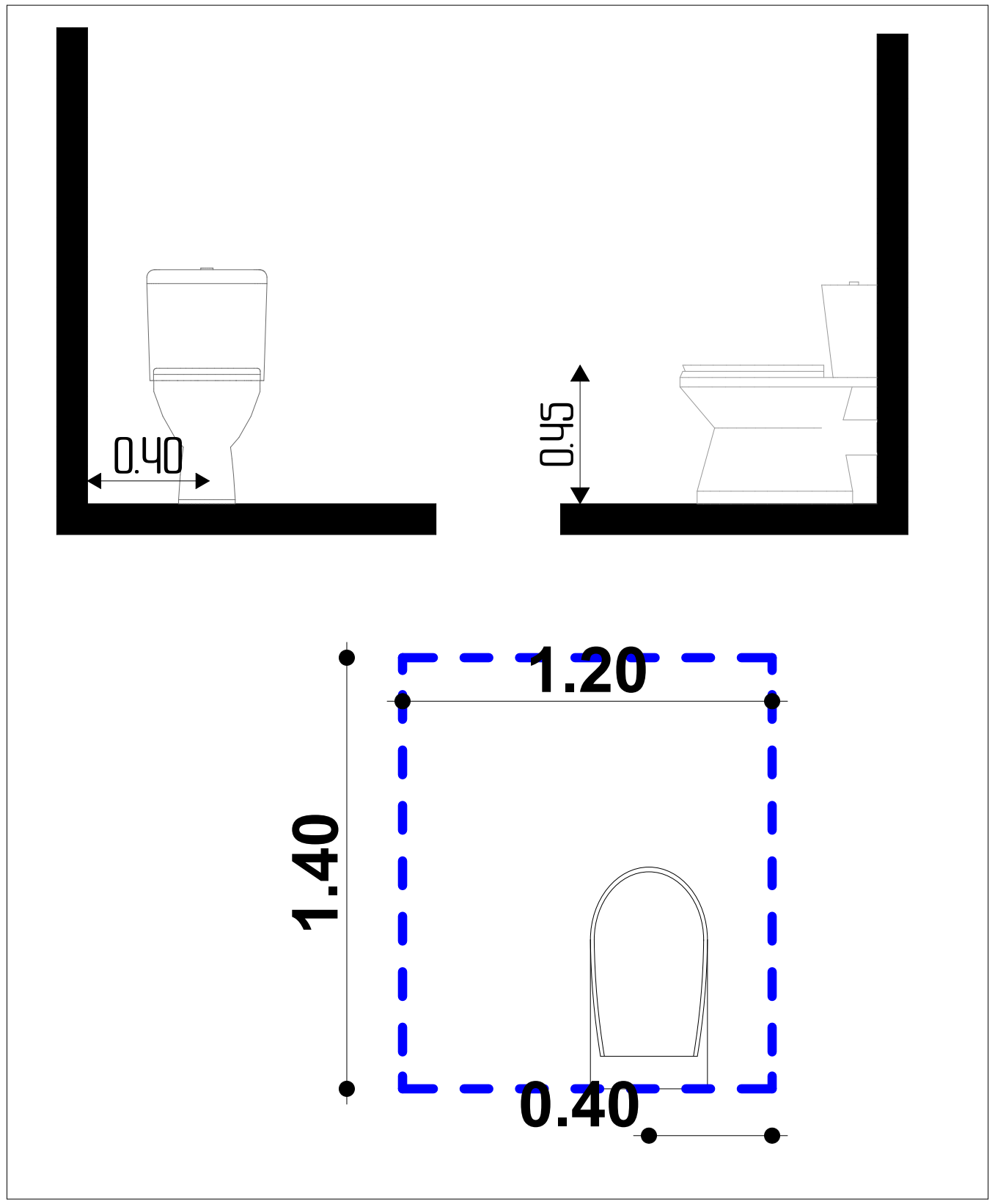

თბილისი 2021

ობიექტის მისამართი:
თბილისი, მოსკოვის გამზირი N9ბ N9გ
01.17.12.003.170

პროექტის დასახელება:
მრავალფუნქციური შენობა
შშმპ მისაწვდომობა

ნახაზის დასახელება:
შშმპ მისაწვდომობა
"ბ" ერთეული
საშხაპე და ტუალეტი

ბინა
N018; 036; 048; 072; 090; 108; 128; 144; 162; 180; 198; 216

დამკვეთი:
ნუგზარ ნებიერიძე

პროექტის ავტორი:
გიორგი ზირაქაშვილი

საექსპერტო შეფასების ავტორი:
ნიკოლოზ დონაძე

574 101 102
artegony@gmail.com

1:25	A3	064

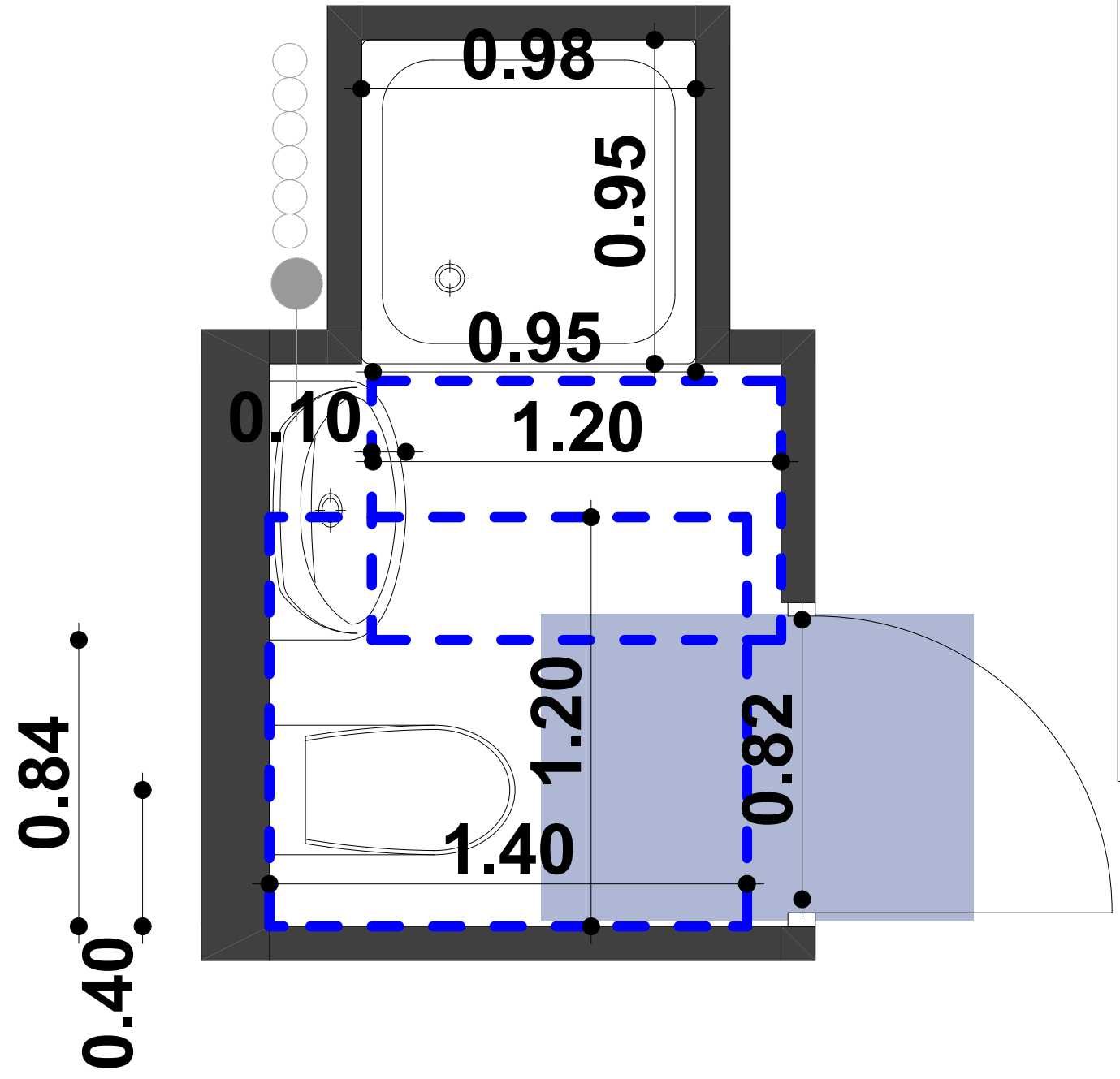

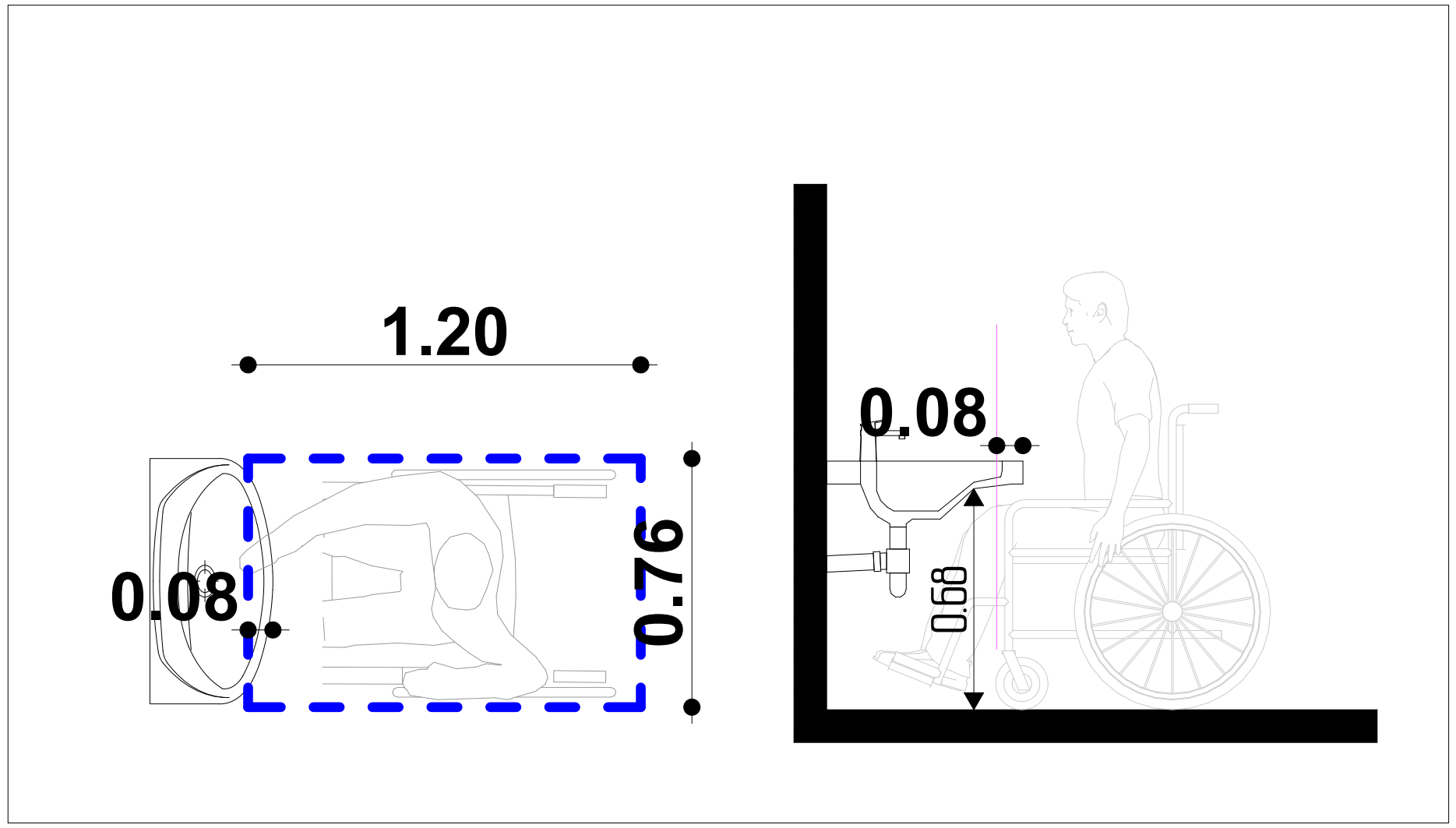

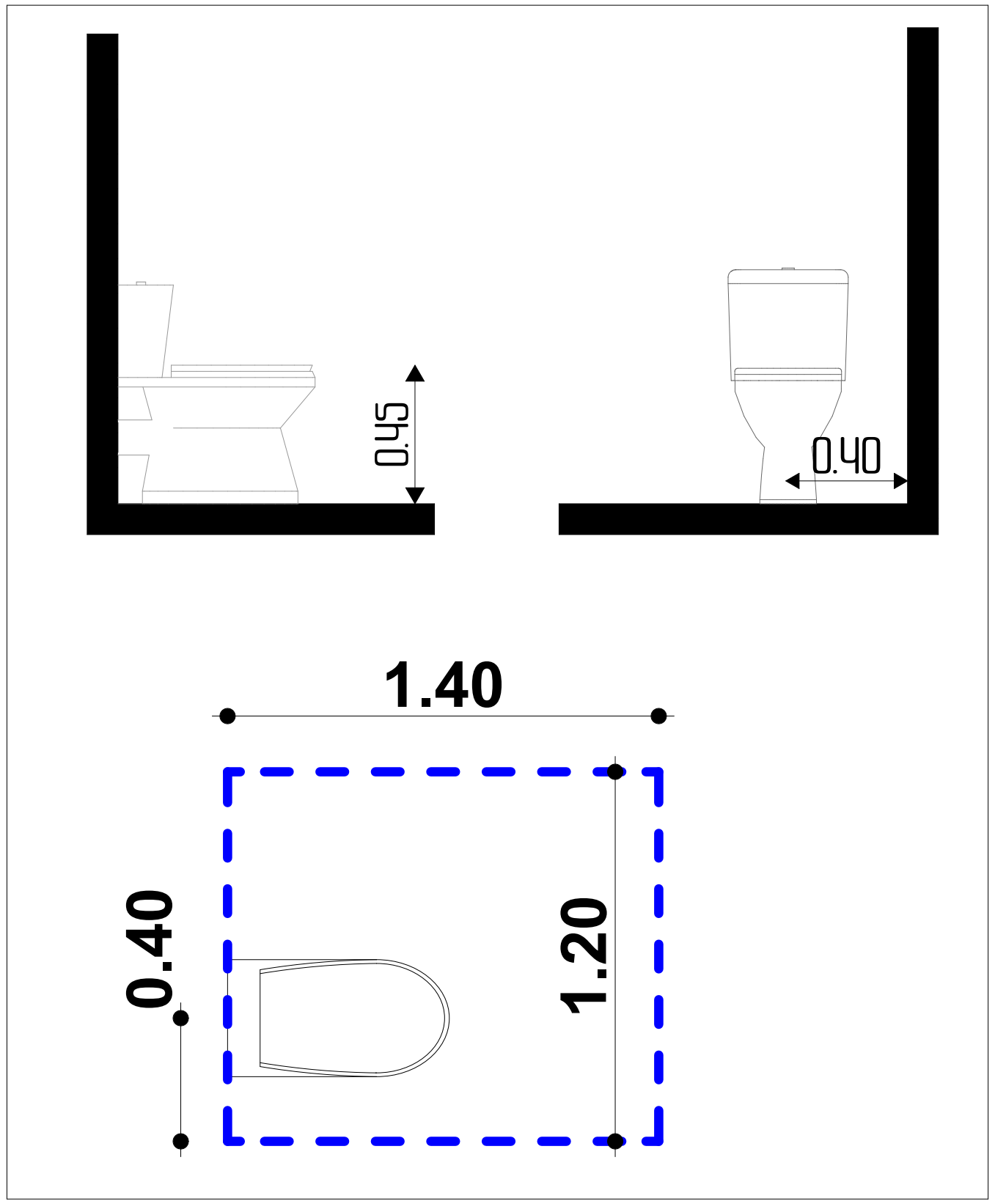

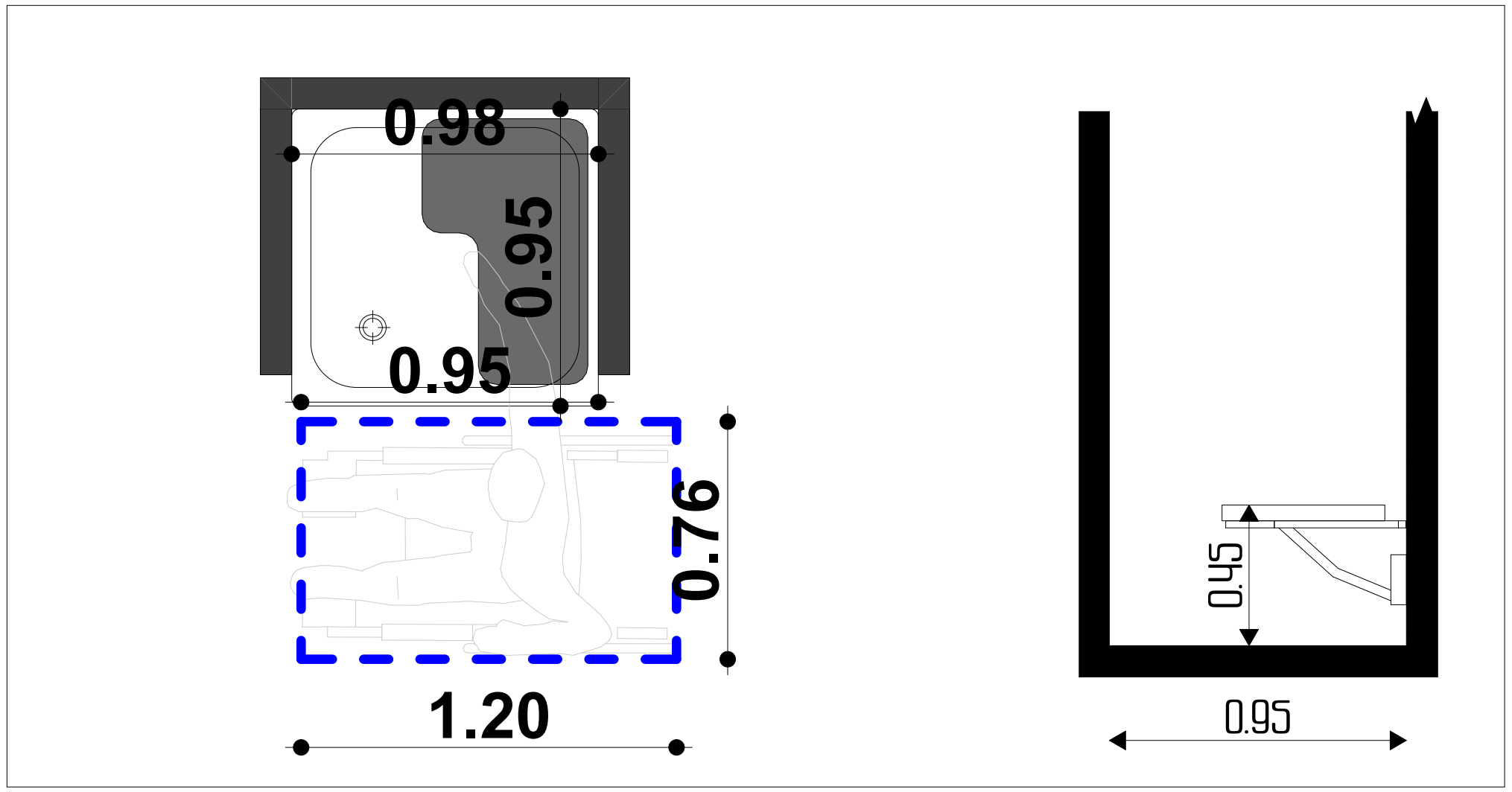

თბილისი 2021

ობიექტის მისამართი:
თბილისი, მოსკოვის გამზირი N9ბ N9გ
01.17.12.003.170

პროექტის დასახელება:
მრავალფუნქციური შენობა

შშმპ მისაწვდომობა

ნახაზის დასახელება:
შშმპ მისაწვდომობა
"ბ" ერთეული
საშხაპე და ტუალეტი

ბინა
N019; 037; 049;
073; 091; 109;
129; 145; 163;
181; 199; 217

დამკვეთი:
ნუგზარ ნებიერიძე

პროექტის ავტორი:
გიორგი ზირაქაშვილი

საექსპერტო შეფასების ავტორი:
ნიკოლოზ დონაძე

574 101 102
artegony@gmail.com

1:25	A3	065

თბილისი 2021

ობიექტის მისამართი:
თბილისი. მოსკოვის გამზირი №9ბ №9ბ
01.17.12.003.710

პროექტის დასახელება:
მრავალფუნქციური შენობა

შშმა მისაწვდომობა

ნახაზის დასახელება:
შშმა მისაწვდომობა
"ბ" ერთეული
საშხაპე და ტუალეტი

ბინა
№020; 038; 050;
074; 092; 110;
130; 146; 164;
182; 200; 218

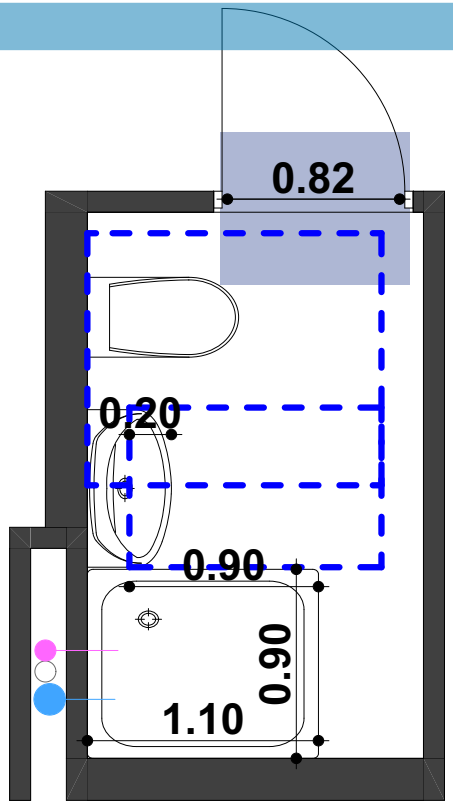

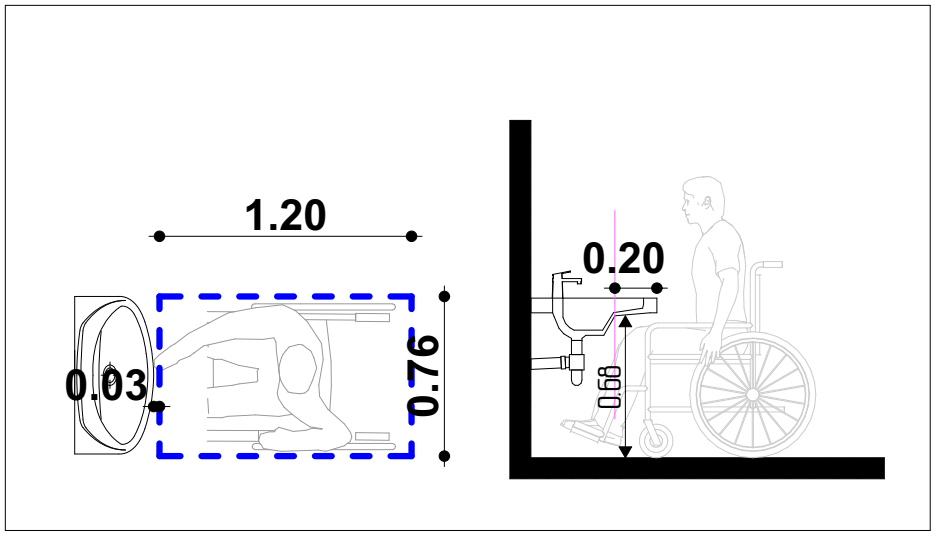

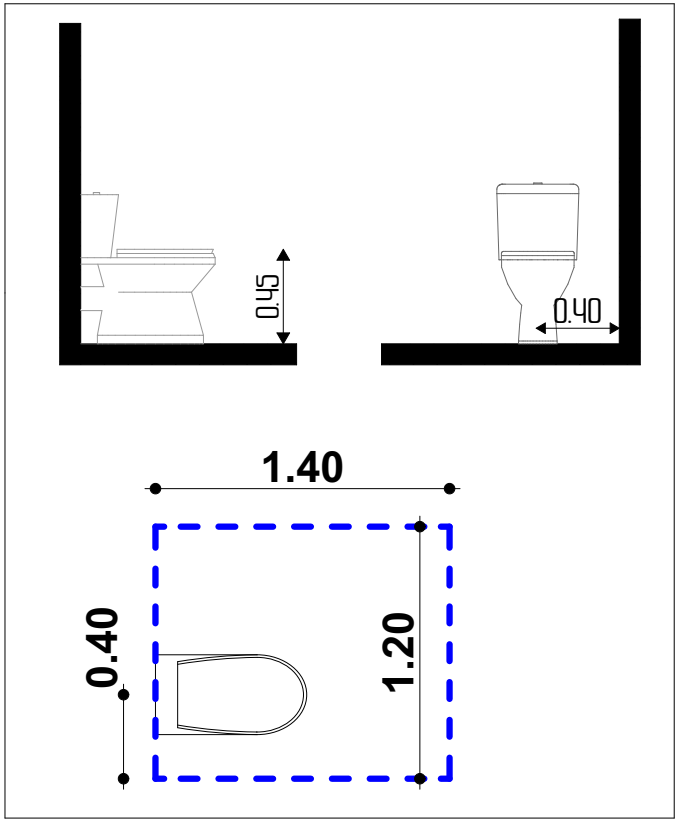

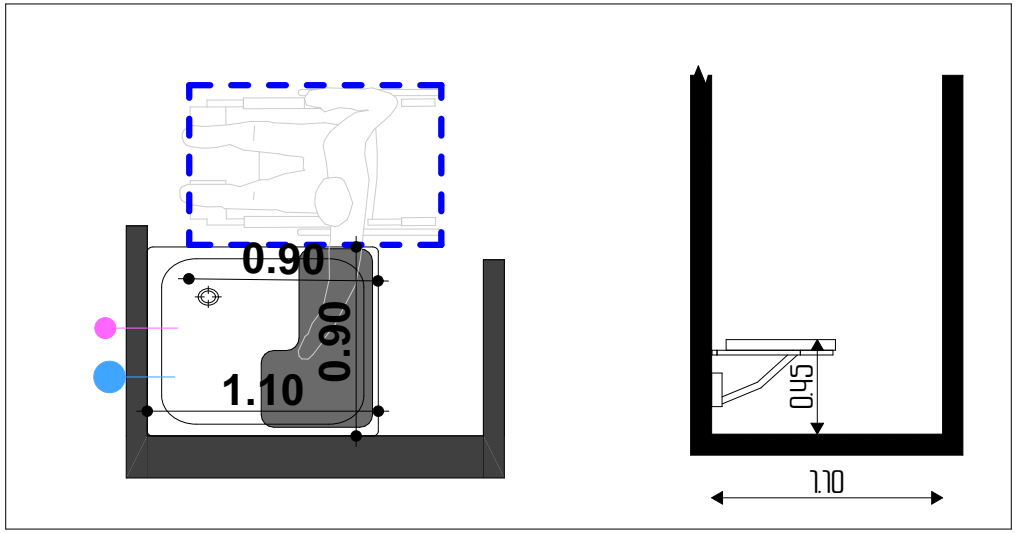

დამკვეთი:
ნუგზარ ნებიერიძე

პროექტის ავტორი:
გიორგი ზირაქაშვილი

სპეციალური შეფასების ავტორი:
ნიკოლოზ ღონაძე

577 101 102
artegony@gmail.com

1:25	A3	066

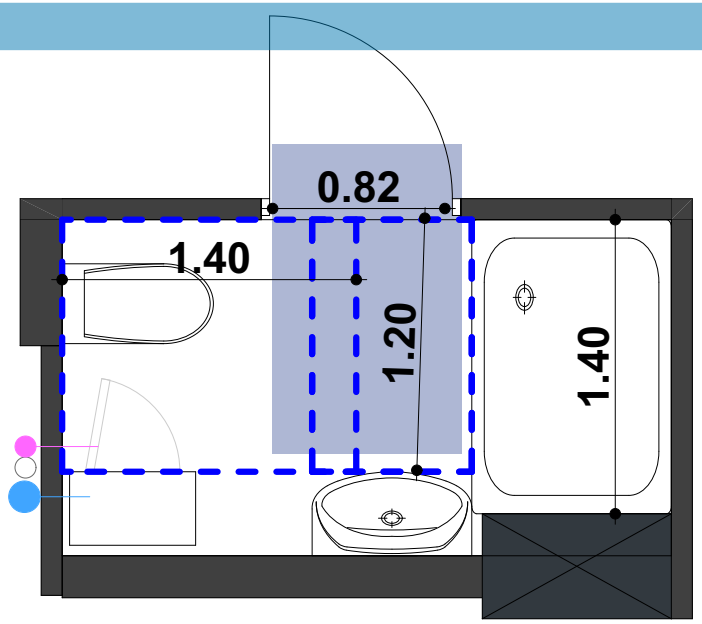

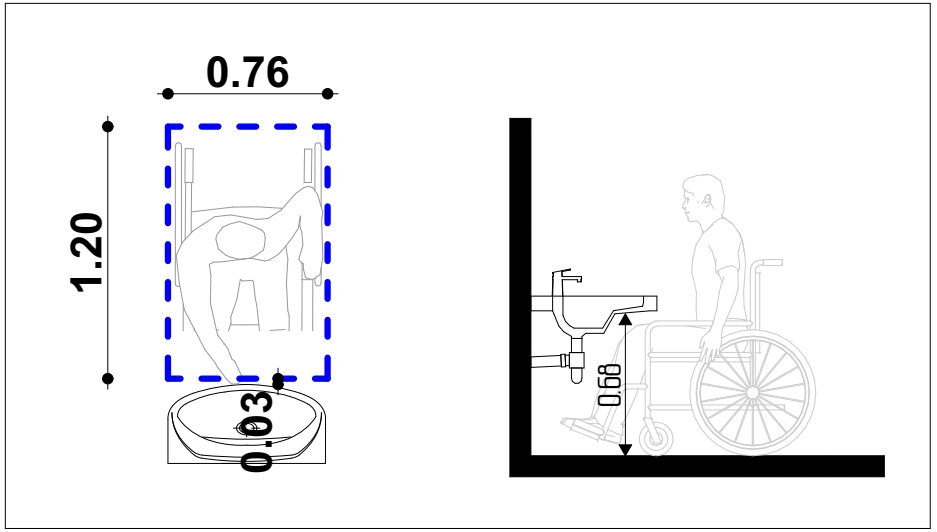

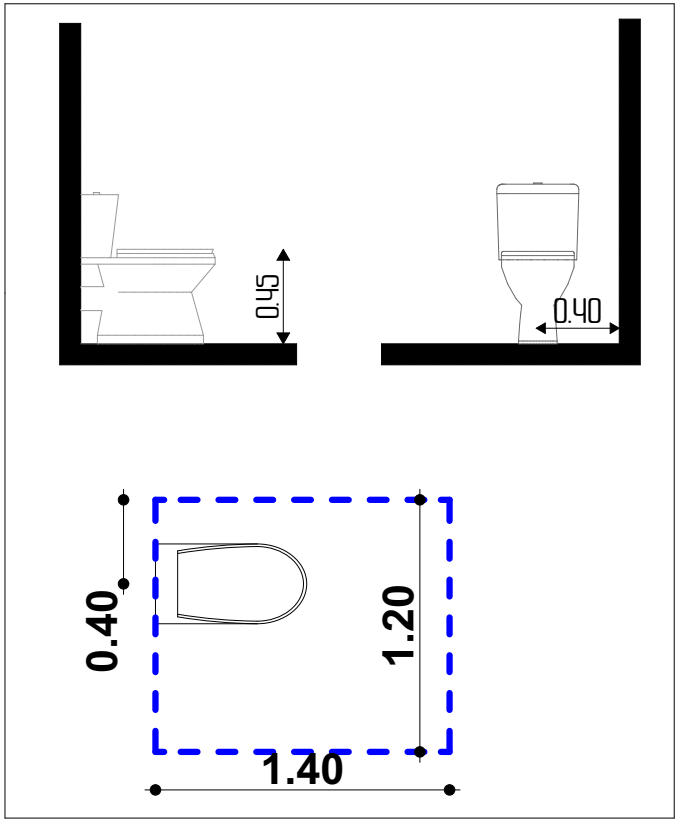

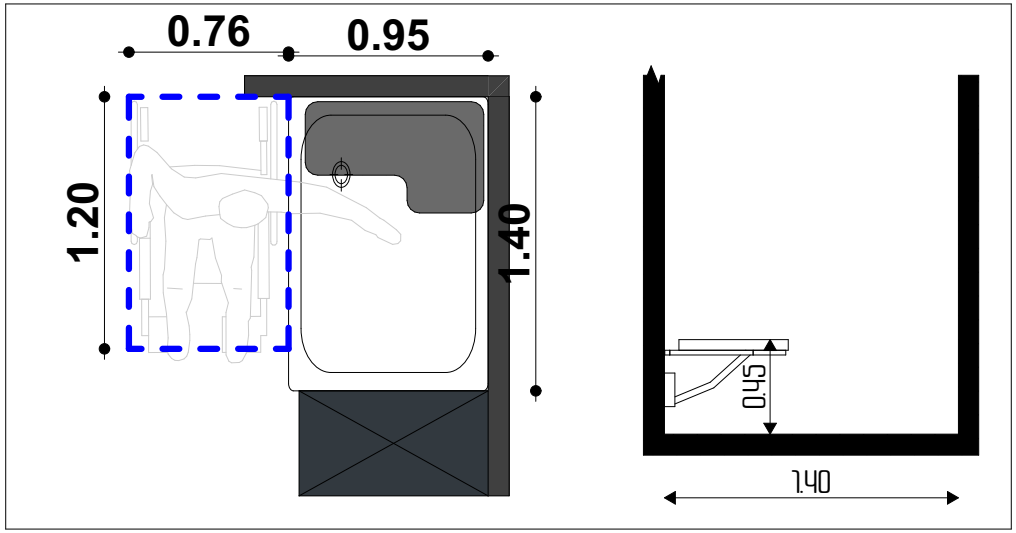

თბილისი 2021

ობიექტის მისამართი:
თბილისი. მოსკოვის გამზირი №9ბ №9ბ
01.17.12.003.710

პროექტის დასახელება:
მრავალფუნქციური შენობა

შშმა მისაწვდომობა

ნახაზის დასახელება:
შშმა მისაწვდომობა
"ბ" ერთეული
საშხაპე და ტუალეტი

ბინა
№021; 039; 051;
075; 093; 111;
131; 147; 165;
183; 201; 219

დამკვეთი:
ნუგზარ ნებიერიძე

პროექტის ავტორი:
გიორგი ზირაქაშვილი

სპეციალური შეფასების ავტორი:
ნიკოლოზ ღონაძე

577 101 102
artegony@gmail.com

1:25	A3	067

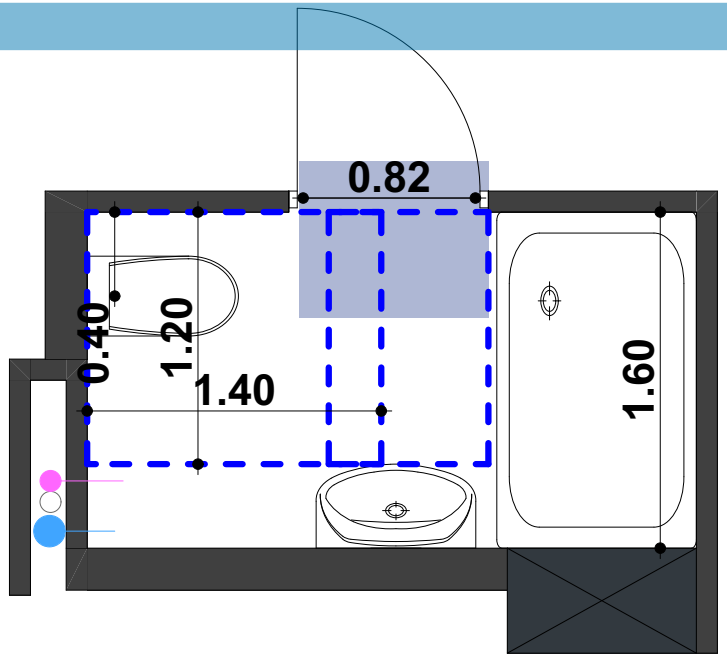

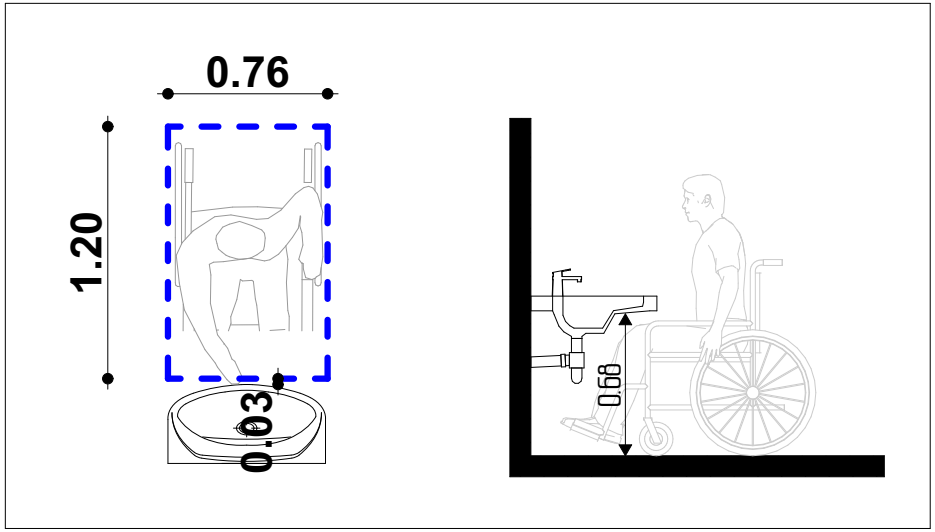

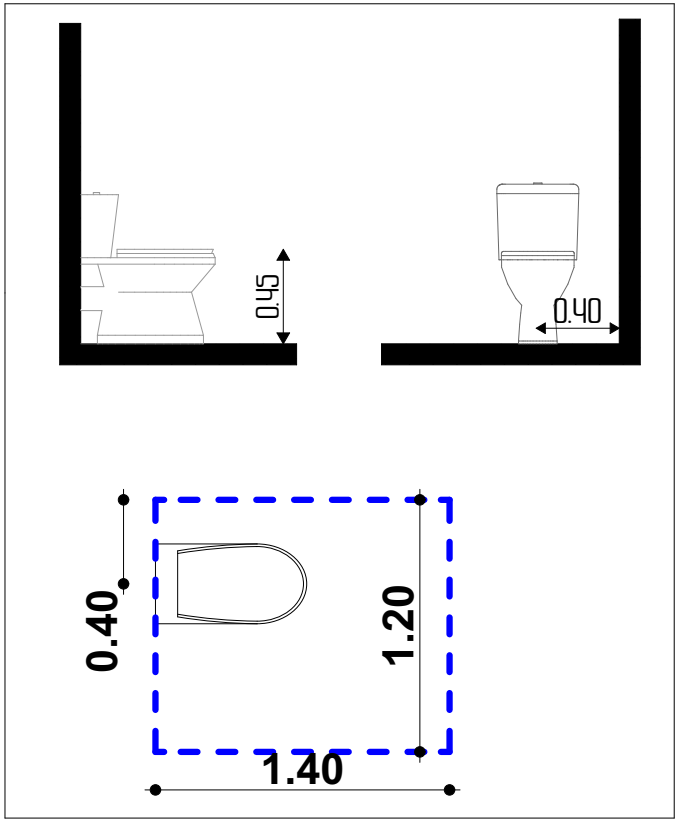

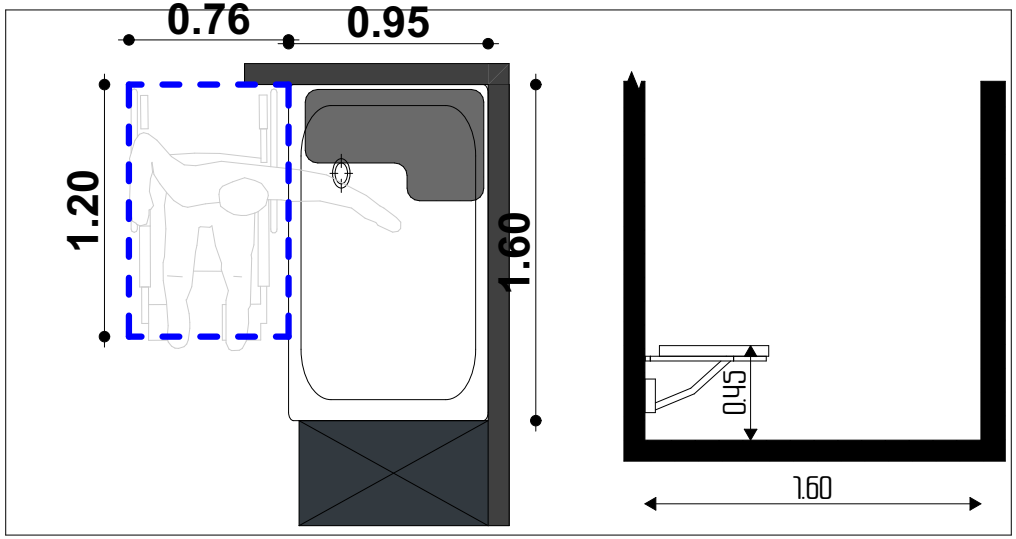

თბილისი 2021

ობიექტის მისამართი:
თბილისი, მოსკოვის გამზირი №9ბ №9ბ
01.17.12.003.710

პროექტის დასახელება:

მრავალფუნქციური შენობა

შშმა მისაწვდომობა

ნახაზის დასახელება:

შშმა მისაწვდომობა "ბ" ერთეული საშხაპე და ტუალეტი

ბინა
№022; 040; 052;
076; 094; 112;
132; 148; 166;
184; 202; 220

დამკვეთი:
ნუგზარ ნებიერიძე

პროექტის ავტორი:
გიორგი ზირაქაშვილი

სპეციალური შეფასების ავტორი:
ნიკოლოზ ღონაძე

577 101 102
artegony@gmail.com

1:25	A3	068

თბილისი 2021

ობიექტის მისამართი:
თბილისი. მოსკოვის გამზირი №9ბ №9ბ
01.17.12.003.170

პროექტის დასახელება:
მრავალფუნქციური შენობა

შშმა მისაწვდომობა

ნახაზის დასახელება:
შშმა მისაწვდომობა
"ბ" ერთეული
საშხაპე და ტუალეტი

ბინა
№023; 041; 053;
077; 095; 113;
133; 149; 167;
185; 203; 221

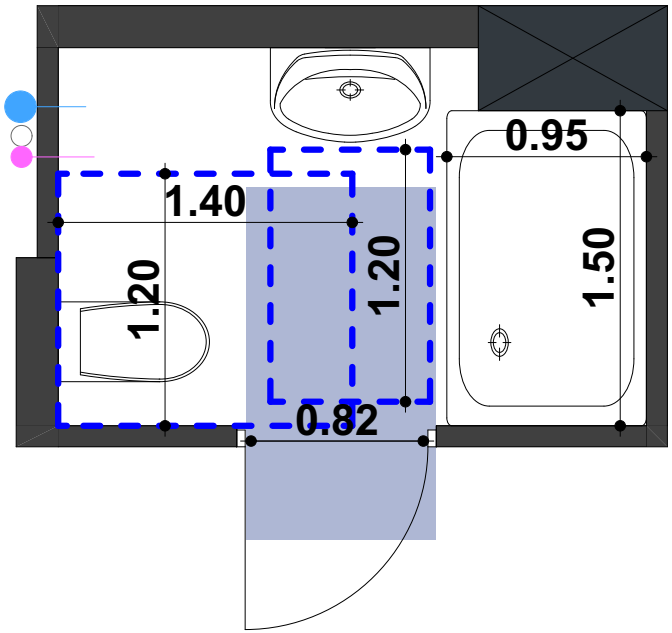

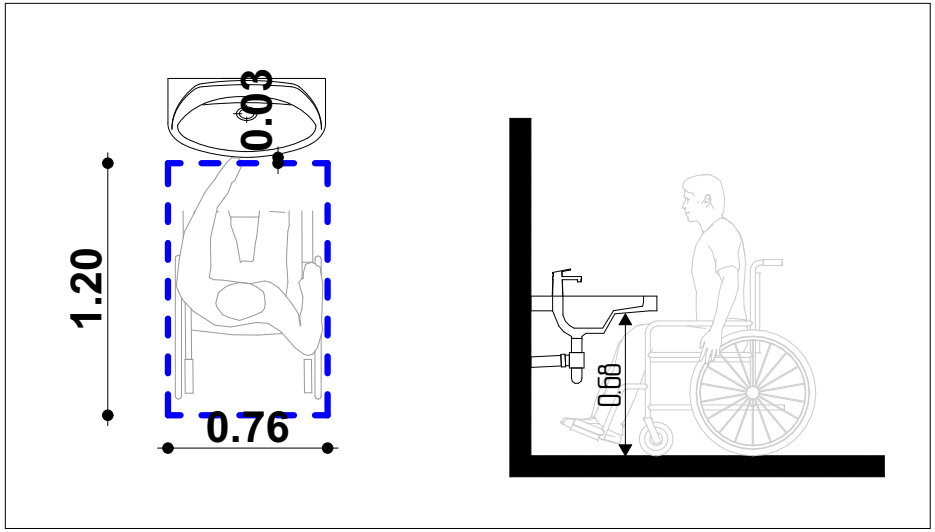

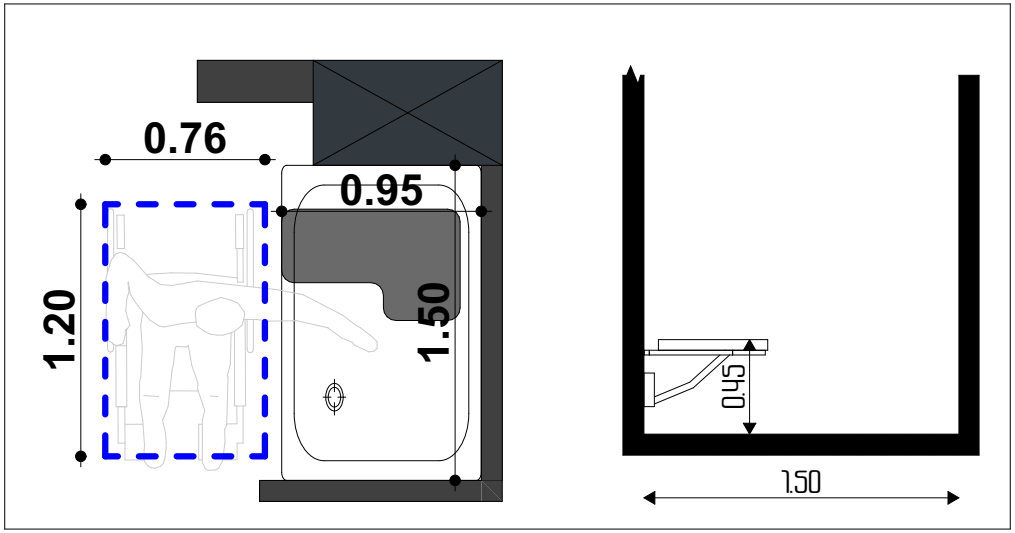

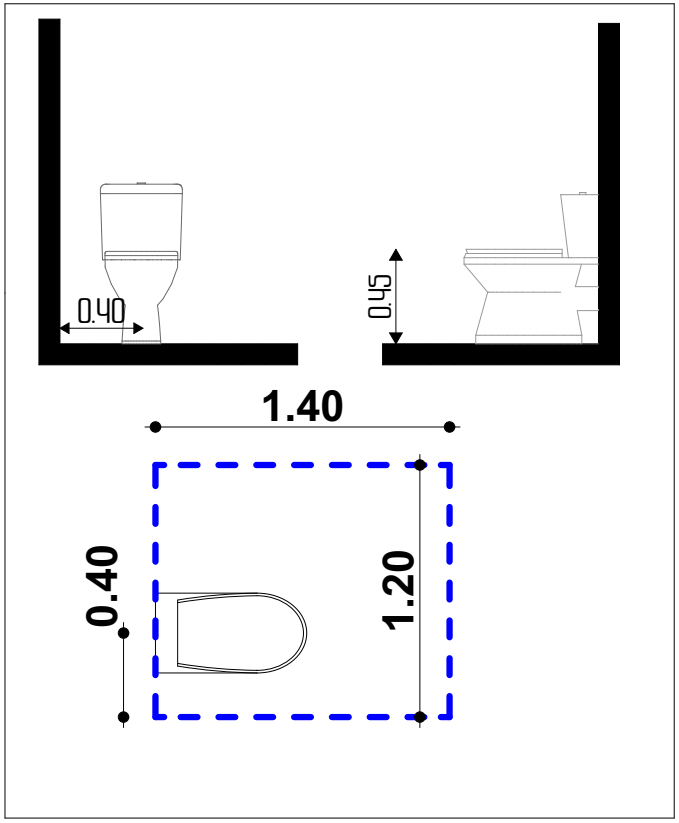

დამკვეთი:
ნუგზარ ნებიერიძე

პროექტის ავტორი:
გიორგი ზირაქაშვილი

სანქსაერცო შეფასების ავტორი:
ნიკოლოზ ღონაძე

5"4 101 102
artegony@gmail.com

1:25	A3	069

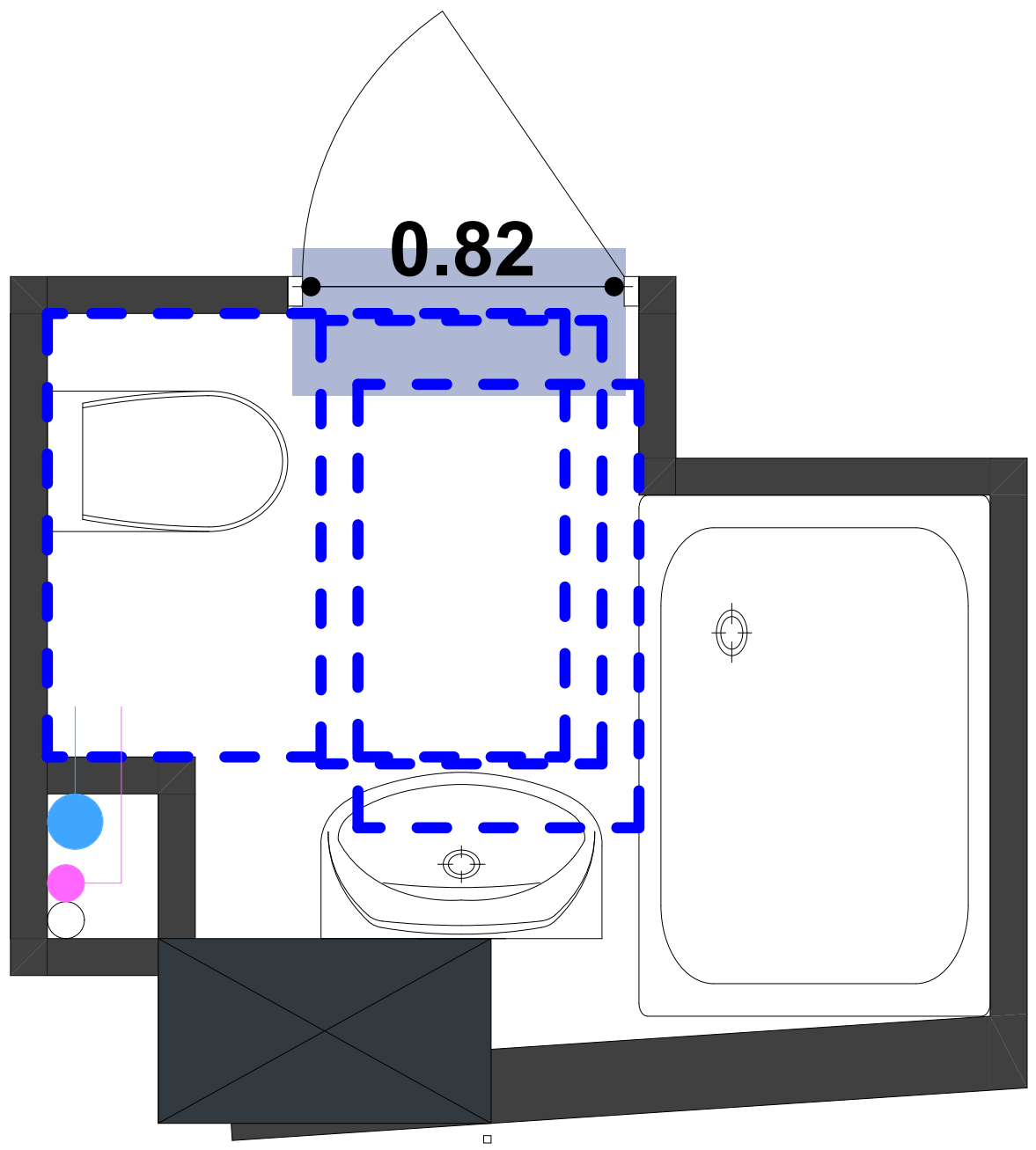

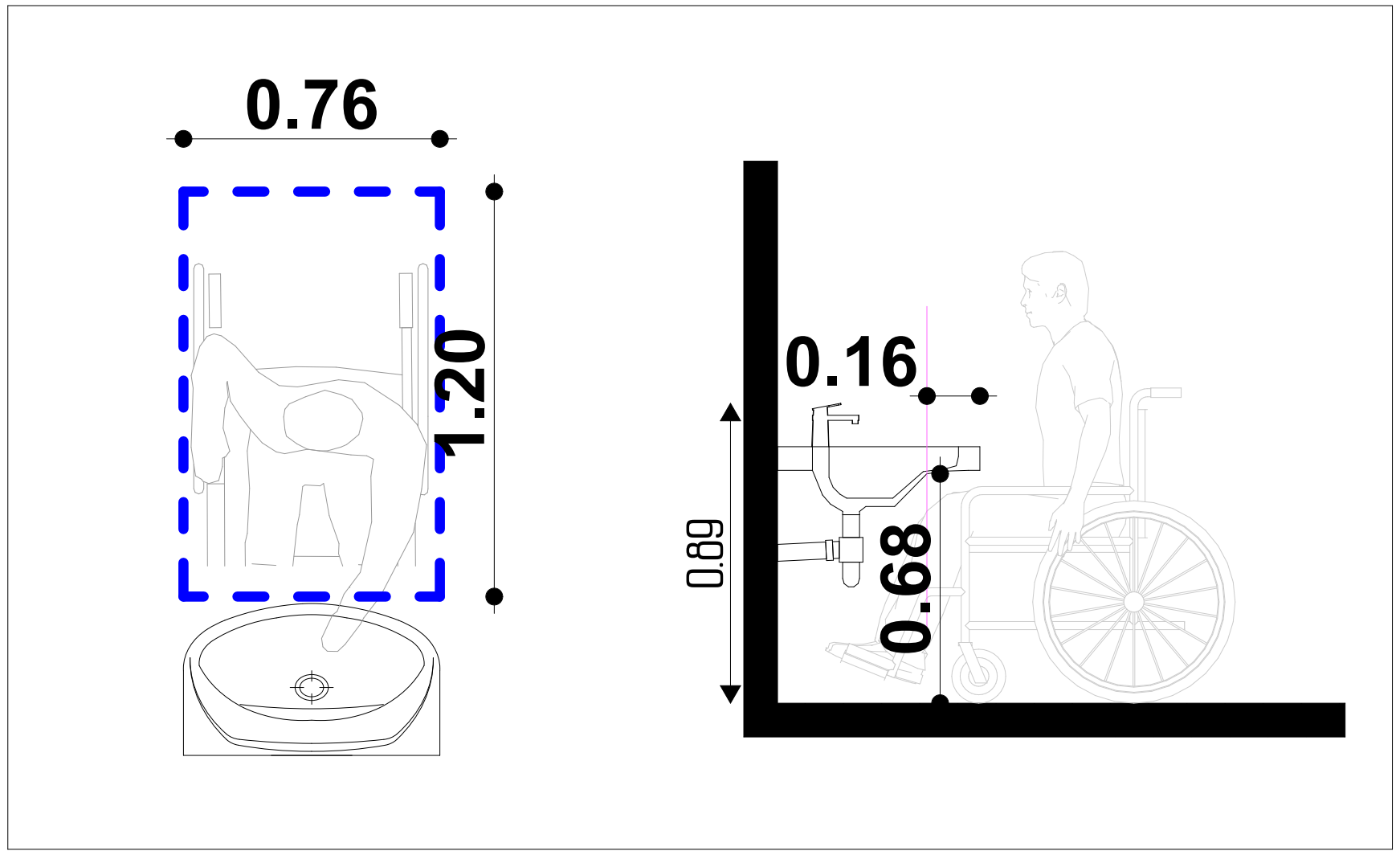

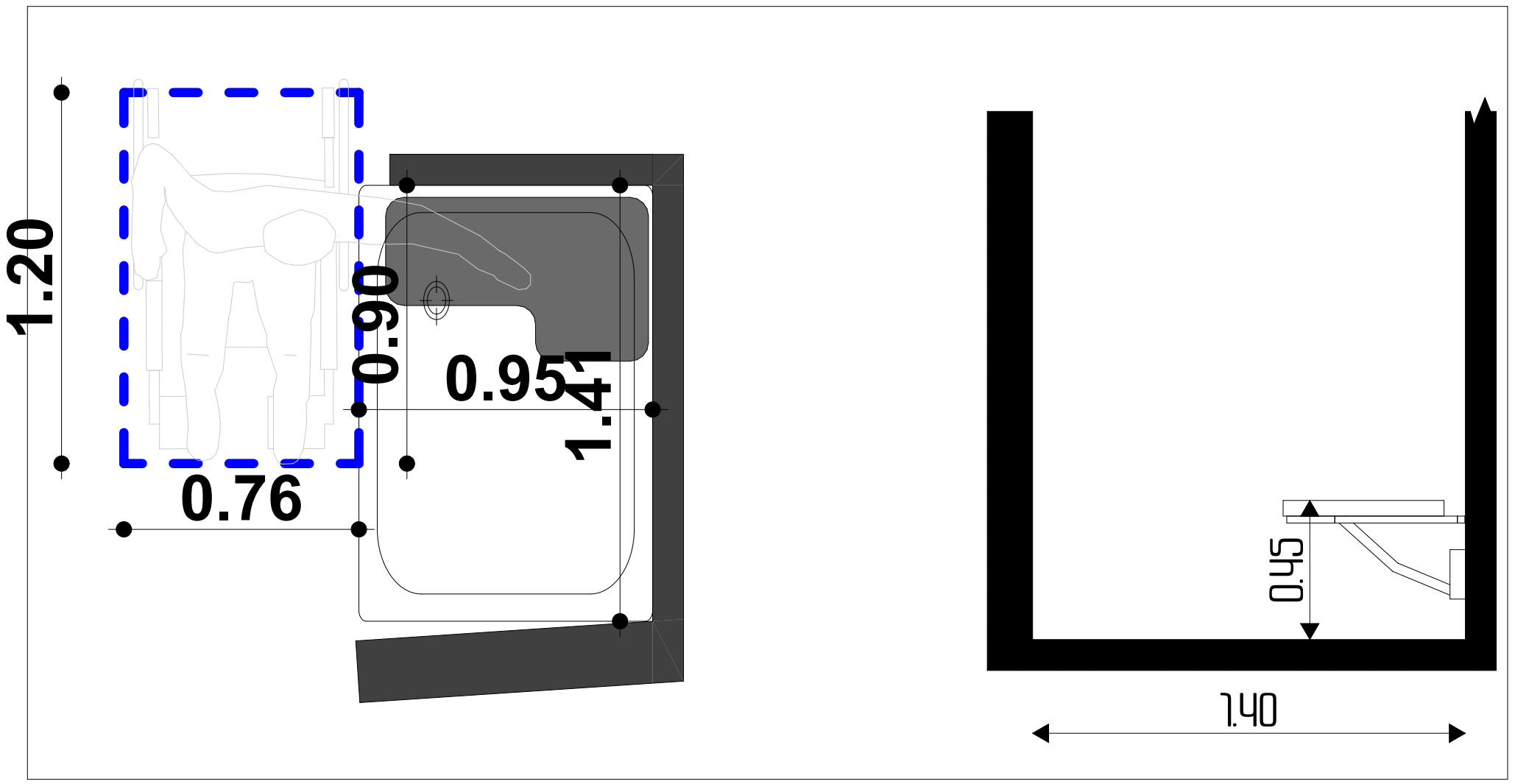

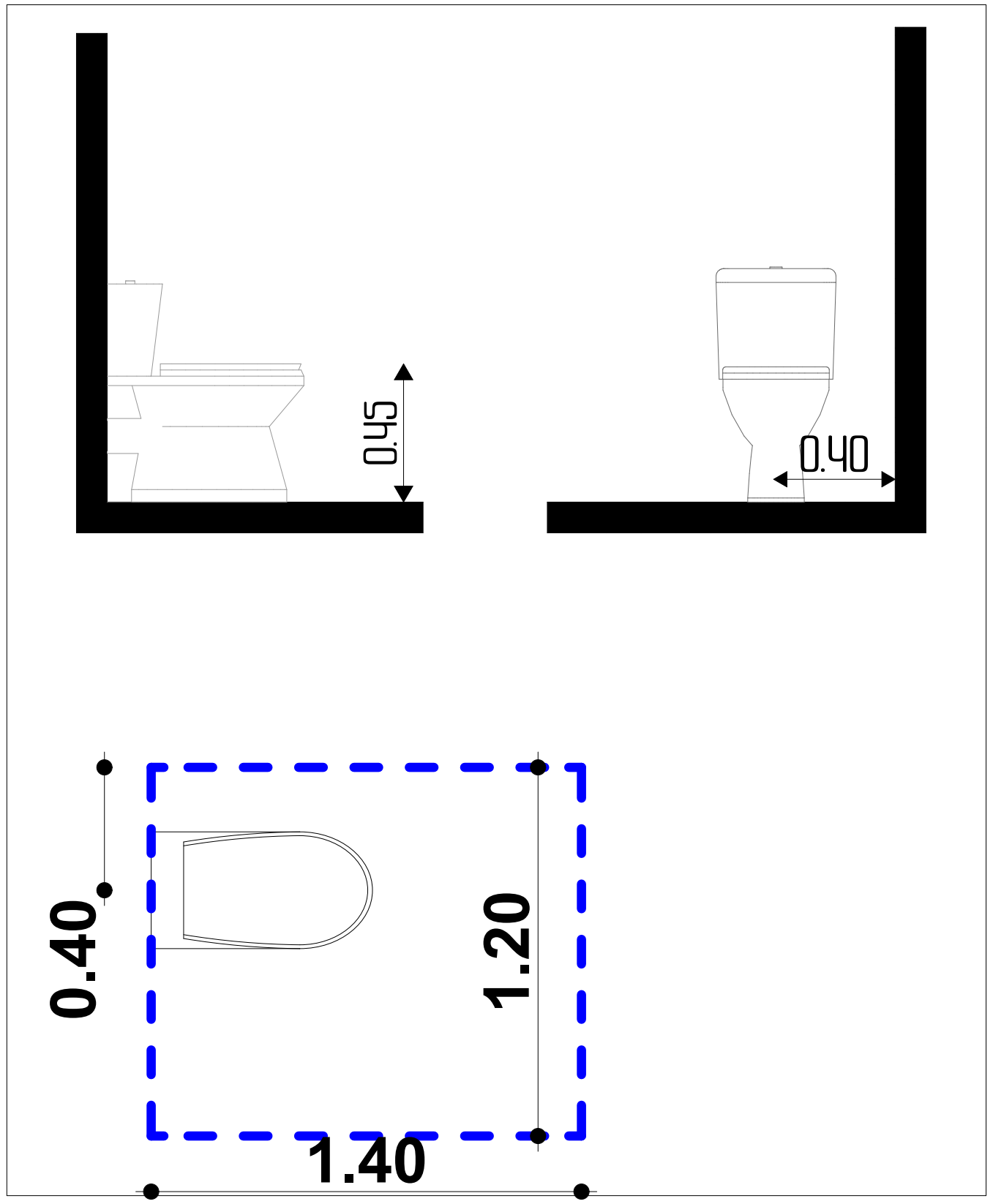

თბილისი 2021

ობიექტის მისამართი:
თბილისი, მოსკოვის გამზირი N9ბ N9გ
01.17.12.003.170

პროექტის დასახელება:
მრავალფუნქციური შენობა

შშმკ მისაწვდომობა

ნახაზის დასახელება:
შშმკ მისაწვდომობა
"ბ" ერთეული
საშხაპე და ტუალეტი

ბინა
N024; 042; 054;
078; 096; 114;
134; 150; 168;
186; 204; 222

დამკვეთი:
ნუგზარ ნებიერიძე

პროექტის ავტორი:
გიორგი ზირაქაშვილი

საექსპერტო შეფასების ავტორი:
ნიკოლოზ დონაძე

574 101 102
artegony@gmail.com

1:25	A3	070

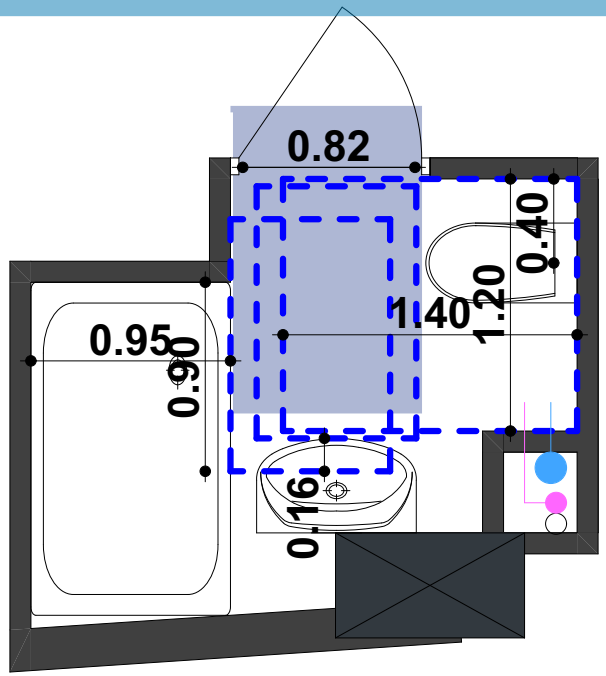

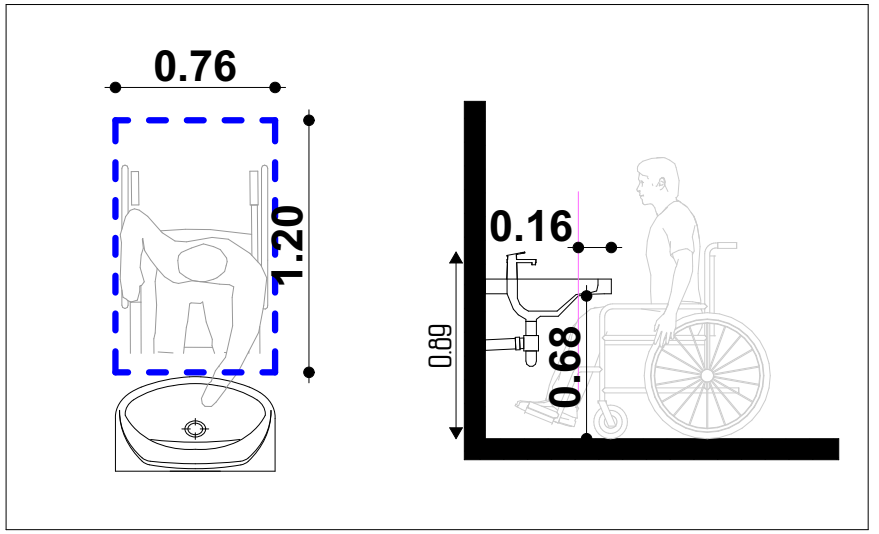

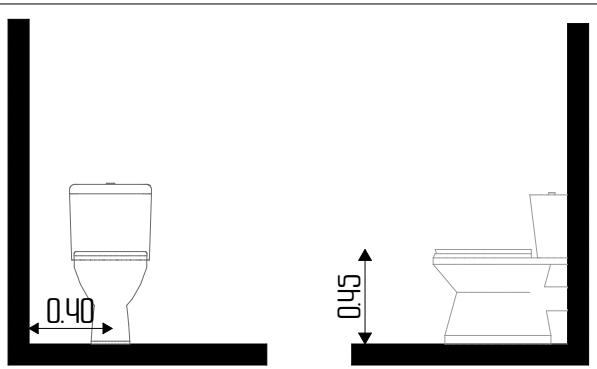

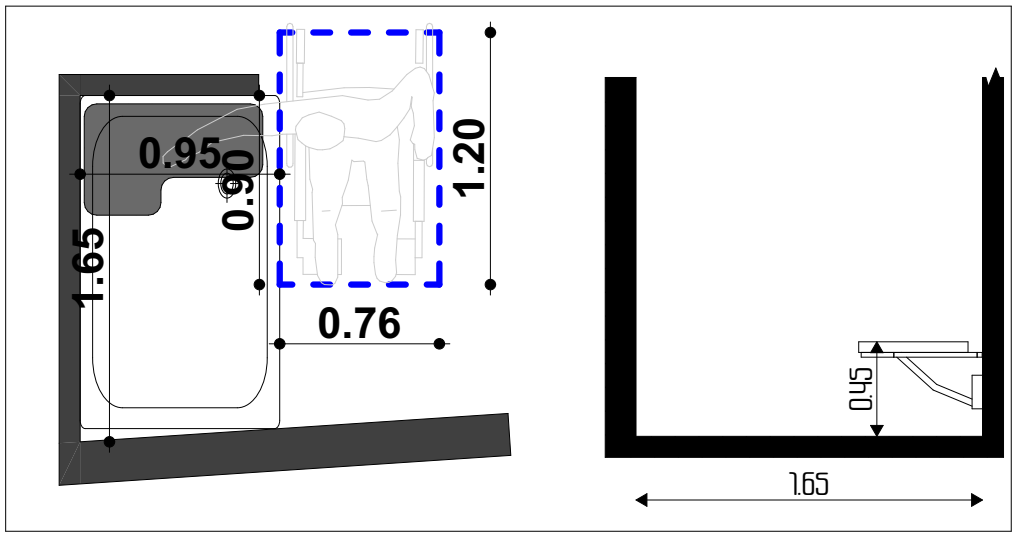

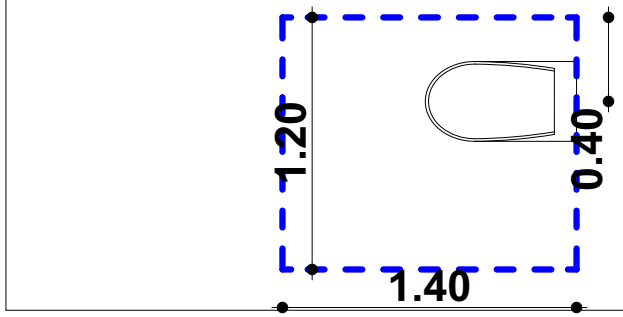

თბილისი 2021

ობიექტის მისამართი:
თბილისი, მოსკოვის გამზირი №9ბ №9ბ
01.17.12.003.170

პროექტის დასახელება:
მრავალფუნქციური შენობა

შშმა მისაწვდომობა

ნახაზის დასახელება:
შშმა მისაწვდომობა
"ბ" ერთეული
საშხაპე და ტუალეტი

ბინა
№025; 043; 055;
079; 097; 115;
135; 151; 169;
187; 205; 223

დამკვეთი:
ნუგზარ ნებიერიძე

პროექტის ავტორი:
გიორგი ზირაქაშვილი

სპეციალური შეფასების ავტორი:
ნიკოლოზ დონაძე

577 101 102
artegony@gmail.com

1:25	A3	071

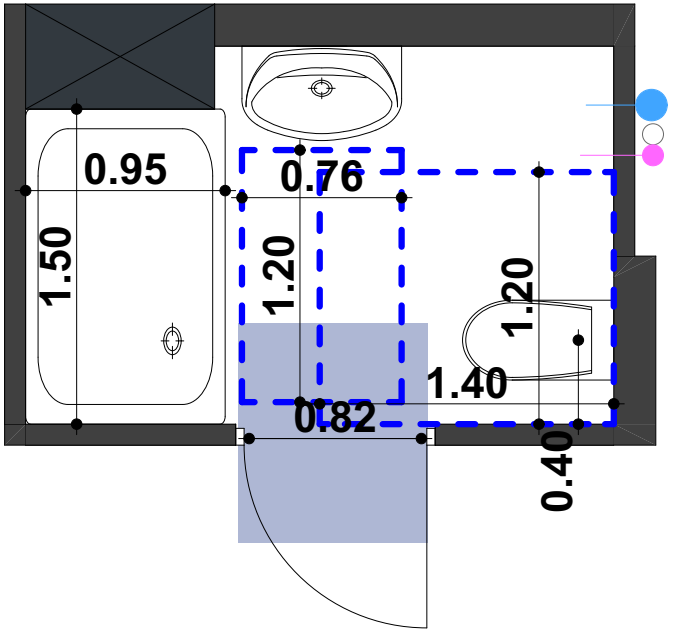

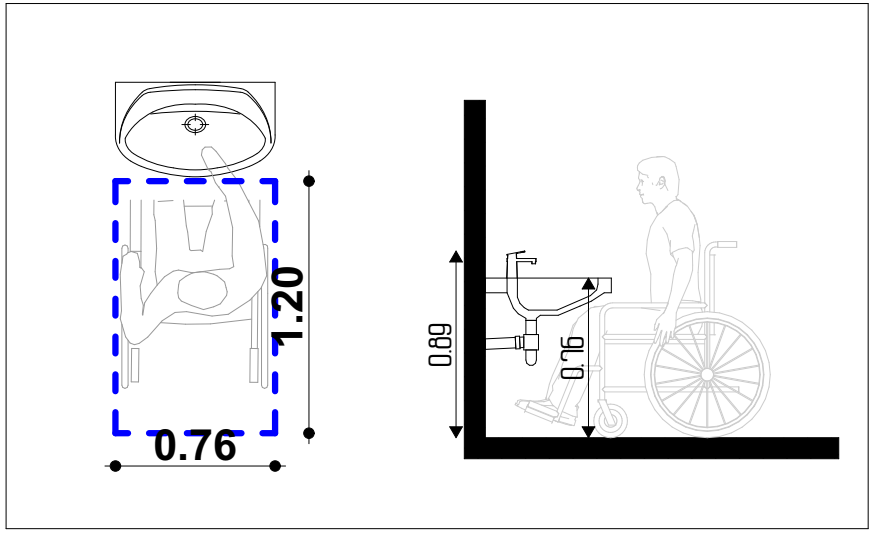

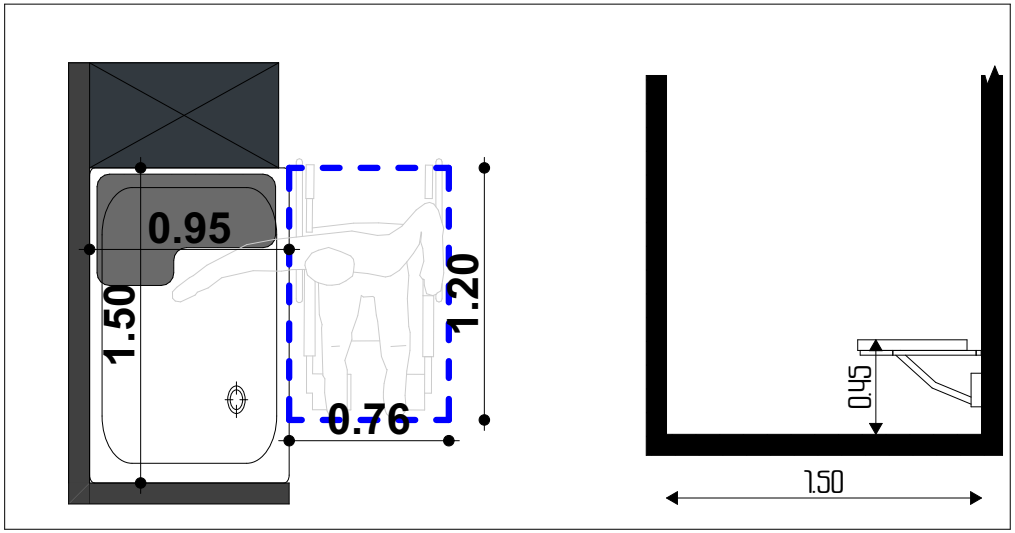

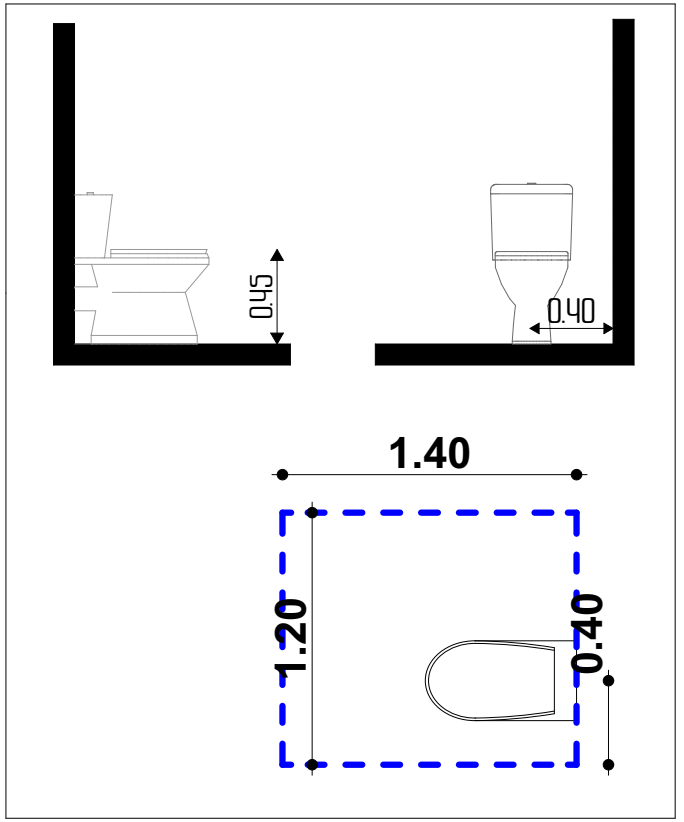

თბილისი 2021

ობიექტის მისამართი:
თბილისი, მოსკოვის გამზირი №9ბ №9ბ
01.17.12.003.710

პროექტის დასახელება:
მრავალფუნქციური შენობა

შშმა მისაწვდომობა

ნახაზის დასახელება:
შშმა მისაწვდომობა
"ბ" ერთეული
საშხაპე და ტუალეტი

ბინა
№026; 044; 056;
080; 098; 116;
136; 152; 170;
188; 206; 224

დამკვეთი:
ნუგზარ ნებიერიძე

პროექტის ავტორი:
გიორგი ზირაქაშვილი

სანქსაერტო შეფასების ავტორი:
ნიკოლოზ ღონაძე

577 101 102
artegony@gmail.com

1:25	129	072

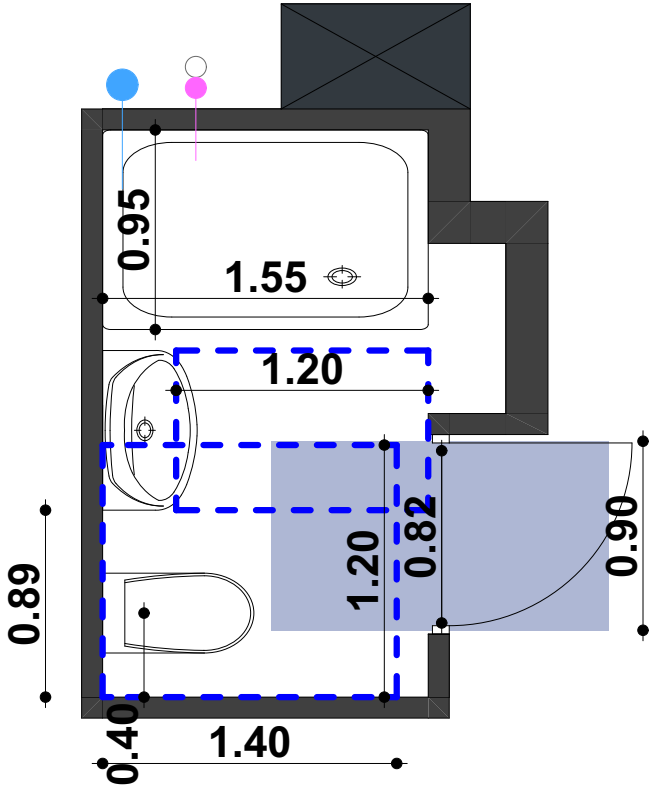

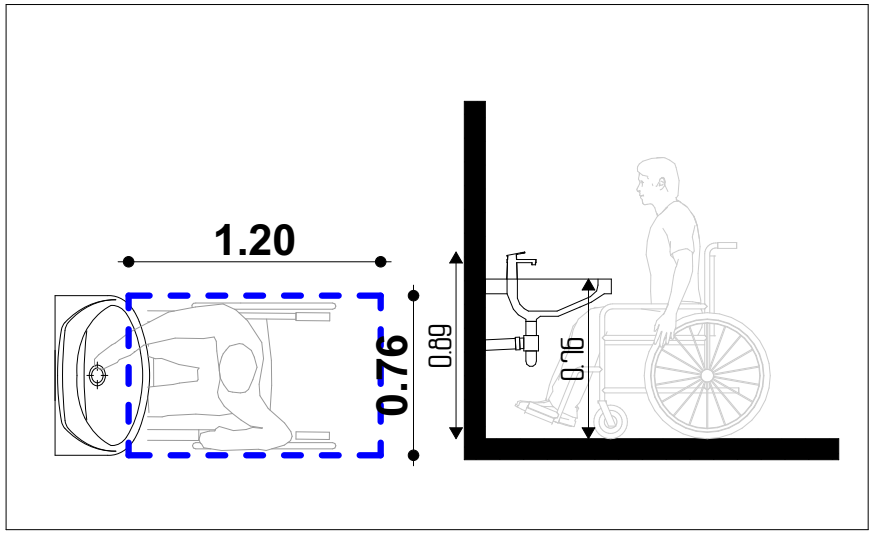

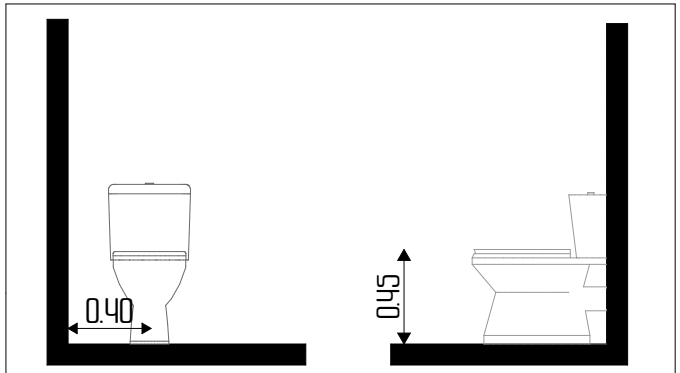

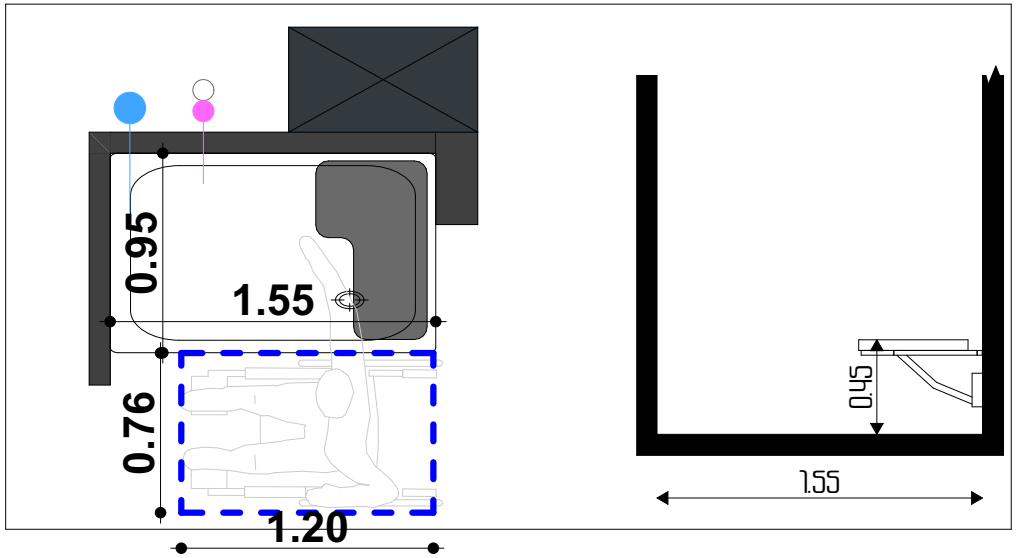

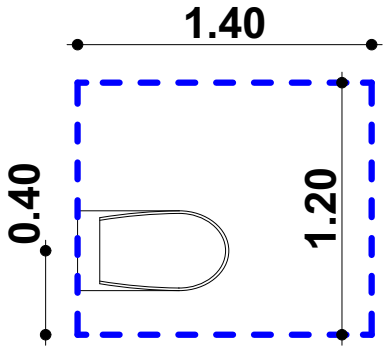

თბილისი 2021

ობიექტის მისამართი:
თბილისი, მოსკოვის გამზირი №9ბ №9ბ
01.17.12.003.710

პროექტის დასახელება:

მრავალფუნქციური შენობა

შშმა მისაწვდომობა

ნახაზის დასახელება:

შშმა მისაწვდომობა
"ბ" ერთეული
საშხაპე და ტუალეტი

ბინა
№027; 045; 057;
081; 099; 117;
137; 153; 171;
189; 207; 225

დამკვეთი:
ნუგზარ ნებიერიძე

პროექტის ავტორი:
გიორგი ზირაქაშვილი

სანიტარული შეფასების ავტორი:
ნიკოლოზ ღონაძე

577 101 102
artegony@gmail.com

1:25	A3	073

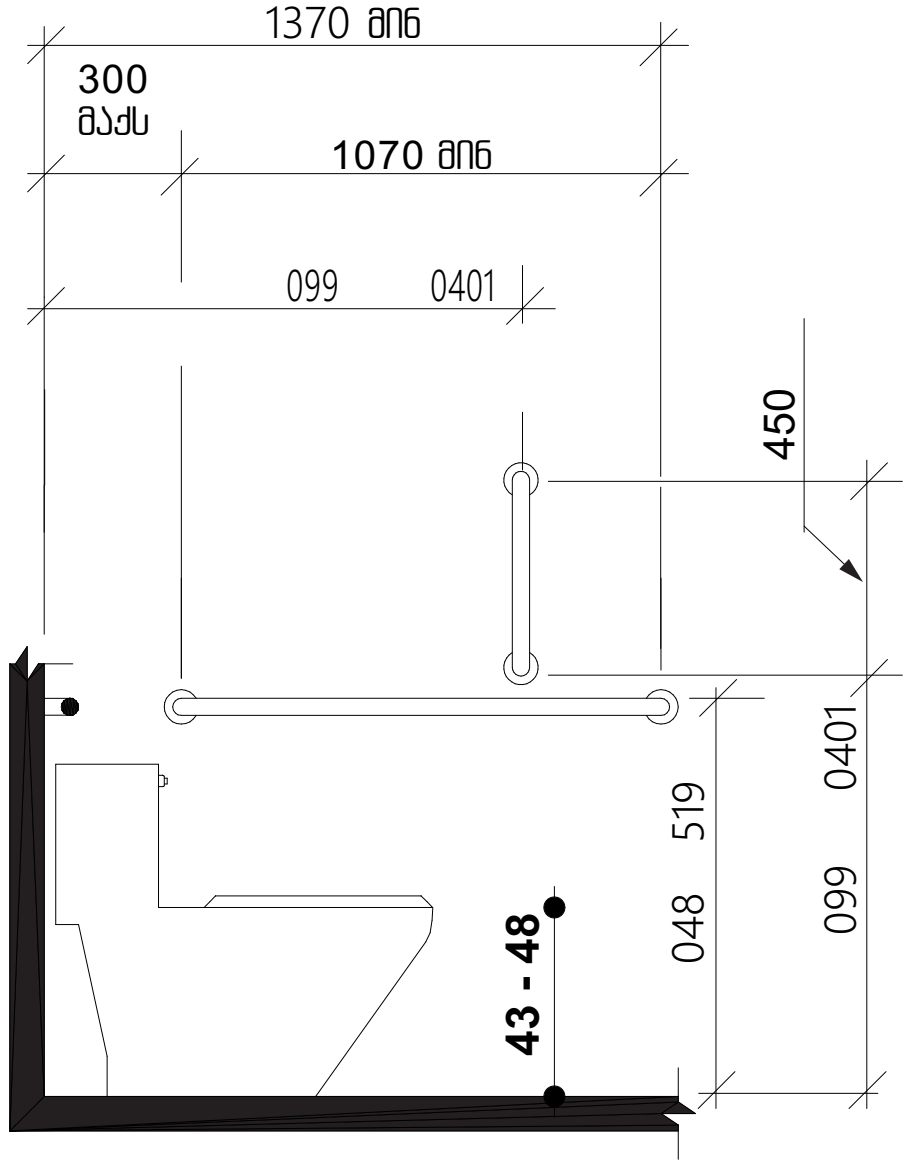

სურათი 604.5.1
უნიტაზთან დამონტაჟებული ხელმოსაჭიდი
ძელი გვერდითა კედელზე

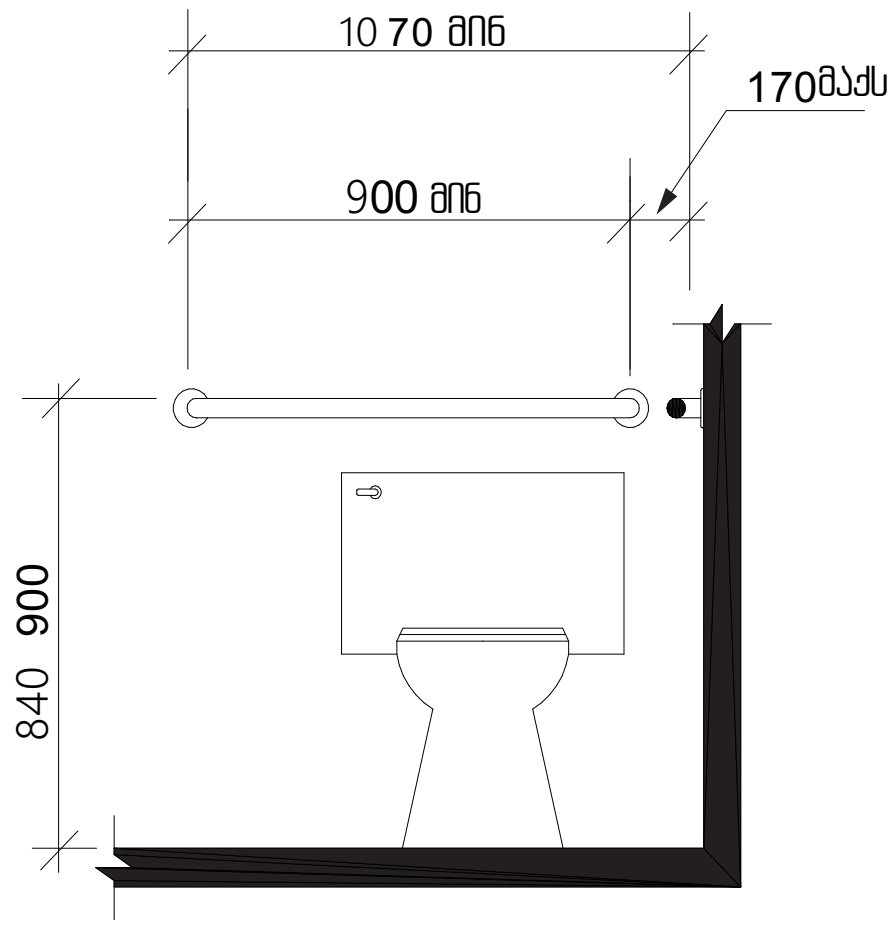

სურათი 604.5.2
უნიტაზთან დამონტაჟებული ხელმოსაჭიდი
ძელი უკანა კედელზე

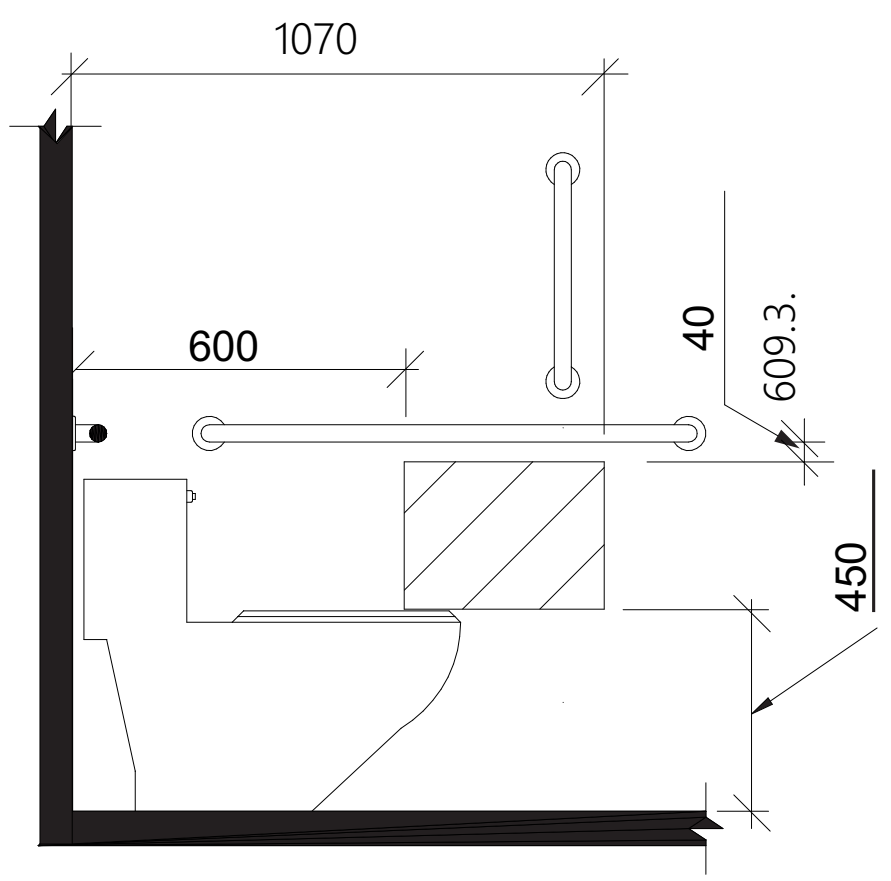

სურათი 604.7.1(ა)
დისპენსერის ჭრილის მდებარეობა –
გამოშვერილი დისპენსერი ხელმოსაჭიდო
ძელის ქვემოთ

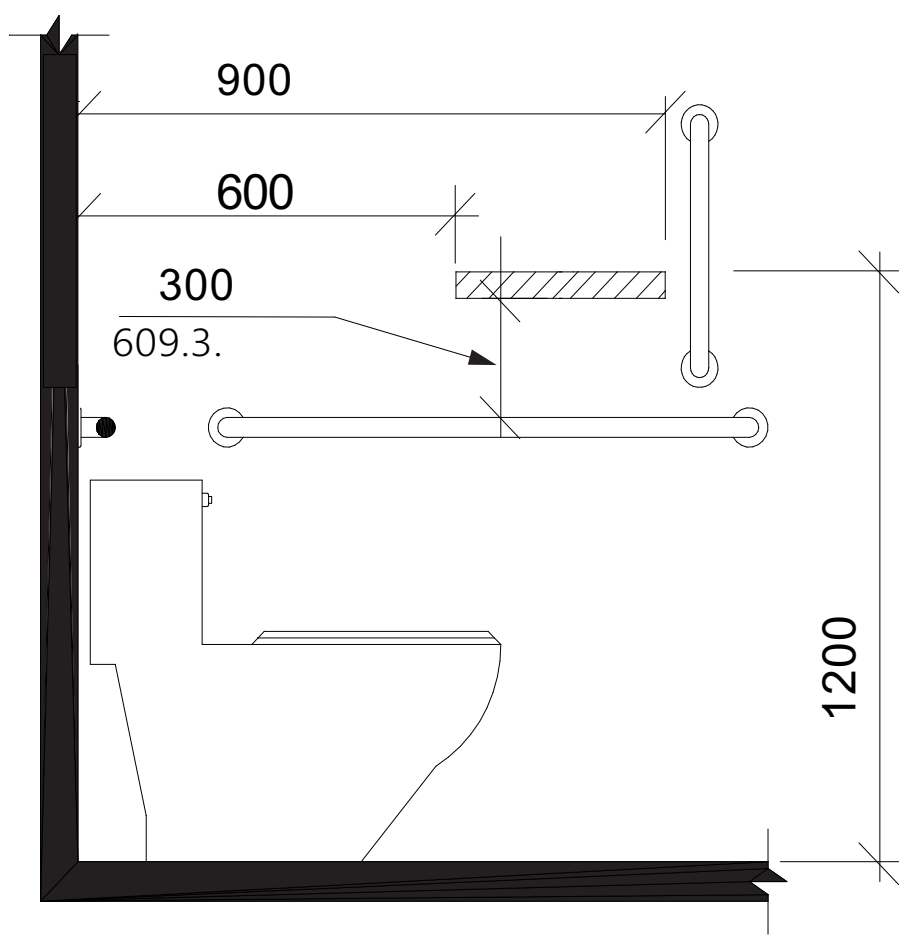

სურათი 604.7.1(ბ)
დისპენსერის ჭრილის მდებარეობა –
გამოშვერილი დისპენსერი ხელმოსაჭიდო
ძელის ზემოთ

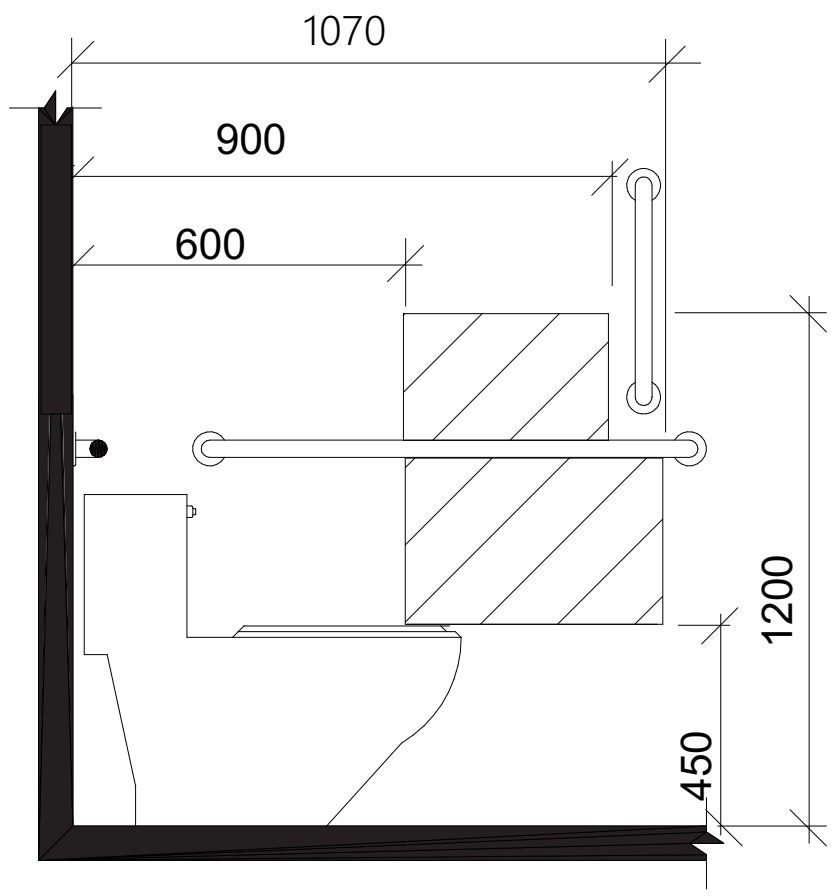

სურათი 604.7.1(გ)
დისპენსერის ჭრილის მდებარეობა –
შეწეული დისპენსერი

თბილისი 2021

ობიექტის მისამართი:
თბილისი, მოსკოვის გამზირი N9ბ N9გ
01.17.12.003.170

პროექტის დასახელება:
მრავალფუნქციური შენობა

შშმპ მისაწვდომობა

ნახაზის დასახელება:
ილუსტრაციები
მისაწვდომობის ეროვნული
რეგლამენტის შესაბამისად

დამკვეთი:
ნუგზარ ნებიერიძე

პროექტის ავტორი:
გიორგი ზირაქაშვილი

საექსპერტო შეფასების ავტორი:
ნიკოლოზ ლონაძე

574 101 102
artegony@gmail.com

1:25	A3	074