ქალაქი თბილისი დასახლება ფონიჭალა IV-ე მაცივარი მიმდებარედ (ტერიტორიაზე) (სკ 01.18.13.039.105)

ლითონის კონსტრუქციის კორექტირებული პროექტი



კორექტირებული პროექტი

პროექტის ავტორი ლ.ჟვანია

კონსტრუქტორი ლ.ჟვანია

2025

17/11/2025

საპროექტო შენობა



17/11/2025



17/11/2025

საპროექტო
შენობა

მონოლითური საძირკვლების განლაგების სქემა

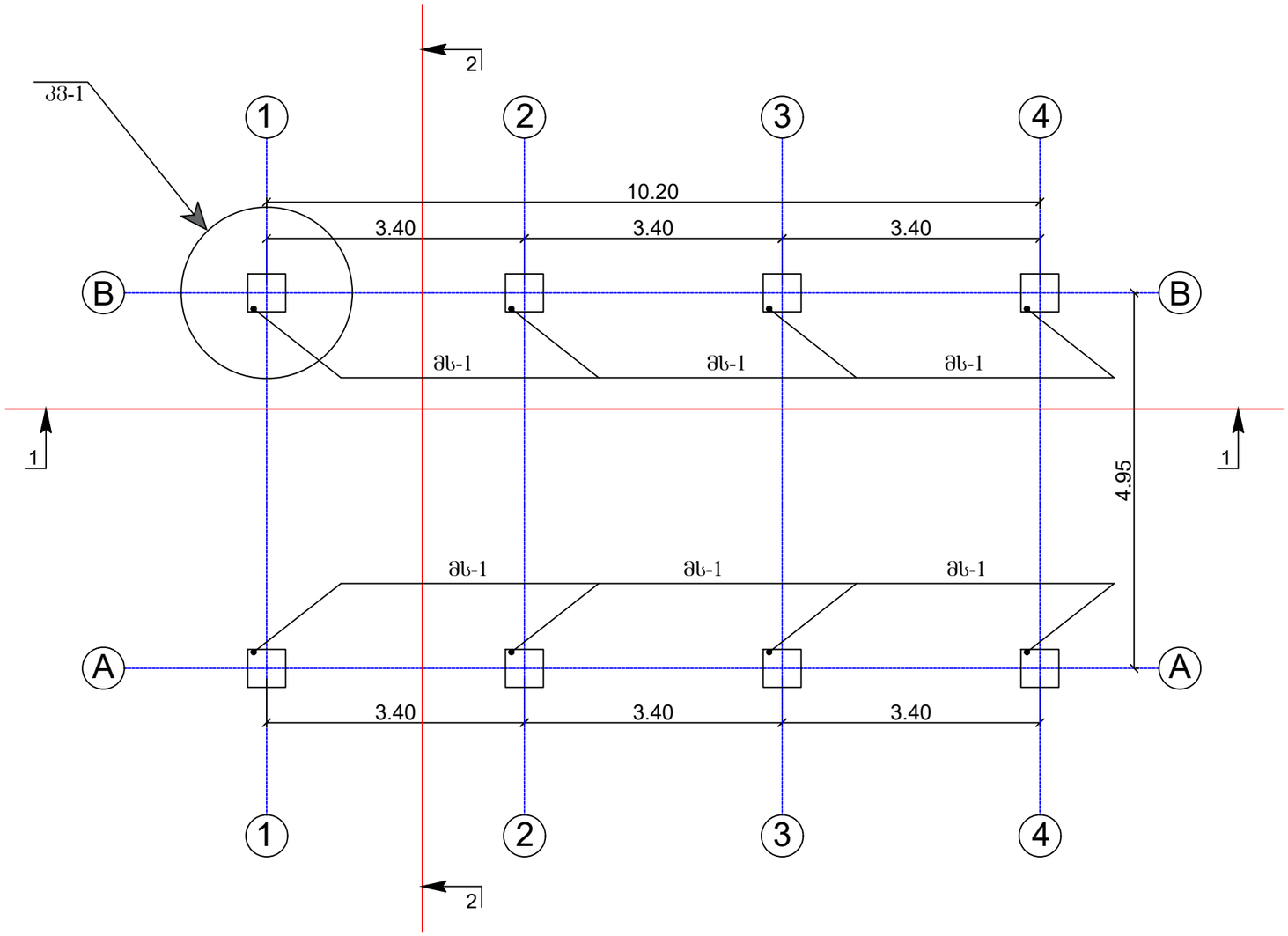

თანამდებობა	გვარი	ხელმოწერა	ქ. თბილისი, დასახლება ფონიჭალა IV-ე მაცივარი, მიმდებარედ ლითონის კონსტრუქციის პროექტი				შ.პ.ს "გლობალ სერვის ბრუპი"
ხელმძღვანელი	ლ. ქვანია						
კონსტრუქტორი	ლ. ქვანია		დამკვეთი: შპს „კიმ-ბილ-დან საქართველო"				"GS GROUP" LLC 406025929 შპს "ჯი-ეს ბრუპი"
			მონოლითური საძირკვლების განლაგების სქემა				
არქიტექტორი	ლ. ქვანია						
შემამოწმა	ლ. ქვანია		სტადია	ფურც.	ფ-ბი.		თარიღი: 17.11.2025

ჩასატანებელი დეტალების განლაგების სქემა

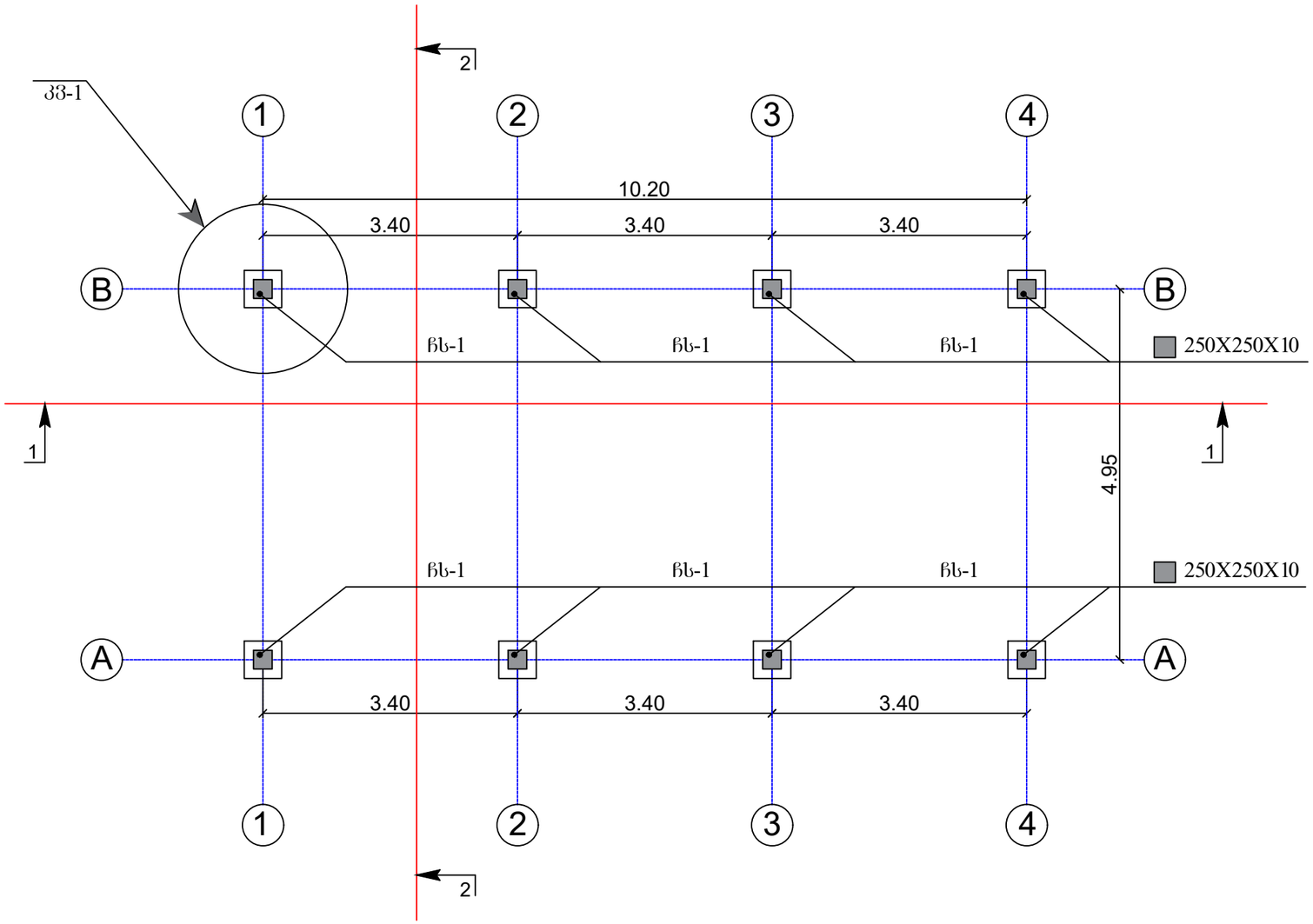

თანამდებობა	გვარი	ხელმოწერა	ქ. თბილისი, დასახლება ფონიჭალა IV-ე მაცივარი, მიმდებარედ ლითონის კონსტრუქციის პროექტი				შ.პ.ს "ბლოგბალ სერვის ბრუპი"
ხელმძღვანელი	ლ. შვანია						
კონსტრუქტორი	ლ. შვანია		დამკვეთი: შპს „კიმ-ბილ-დან საქართველო"				
			ჩასატანებელი დეტალების განლაგების სქემა				
არქიტექტორი	ლ. შვანია						
შემამოწმა	ლ. შვანია		სტადია	ფურც.	ფ-ბი.		თარიღი: 17.11.2025

სვეტების განლაგების სქემა

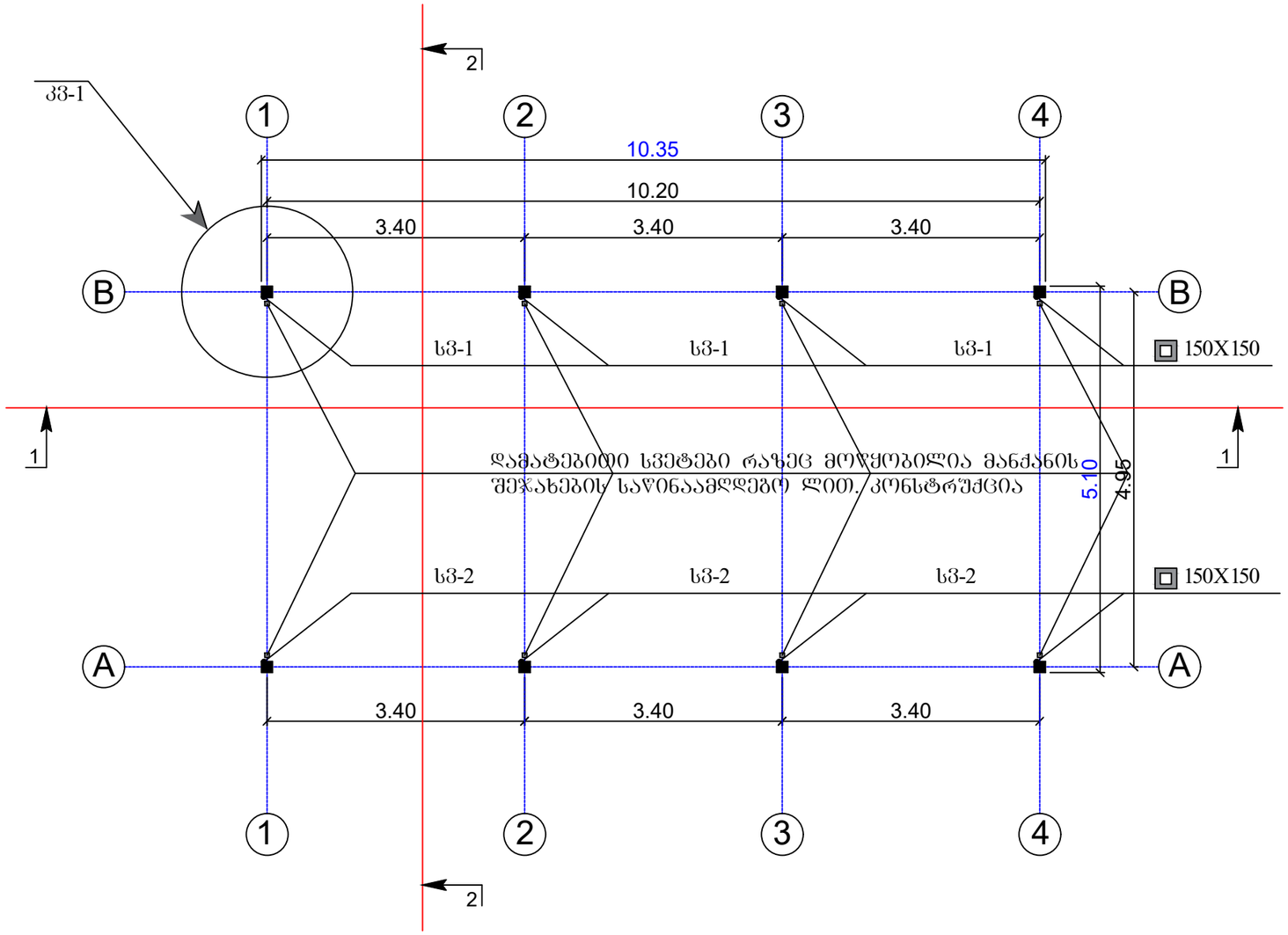

თანამდებობა	გვარი	ხელმოწერა	ქ. თბილისი, დასახლება ფონიჭალა IV-ე მაცივარი, მიმდებარედ ლითონის კონსტრუქციის პროექტი	შ.პ.ს "გლობალ სერვის ბრუპი"
ხელმძღვანელი	ლ. შვანია			
კონსტრუქტორი	ლ. შვანია		დამკვეთი: შპს „ჯიმ-ბილ-დან საქართველო"	
			სვეტების განლაგების სქემა	
არქიტექტორი	ლ. შვანია			
შემამოწმა	ლ. შვანია		სტადია / ფურც. / ფ-ბი.	თარიღი: 17.11.2025

გადახურვის სქემა

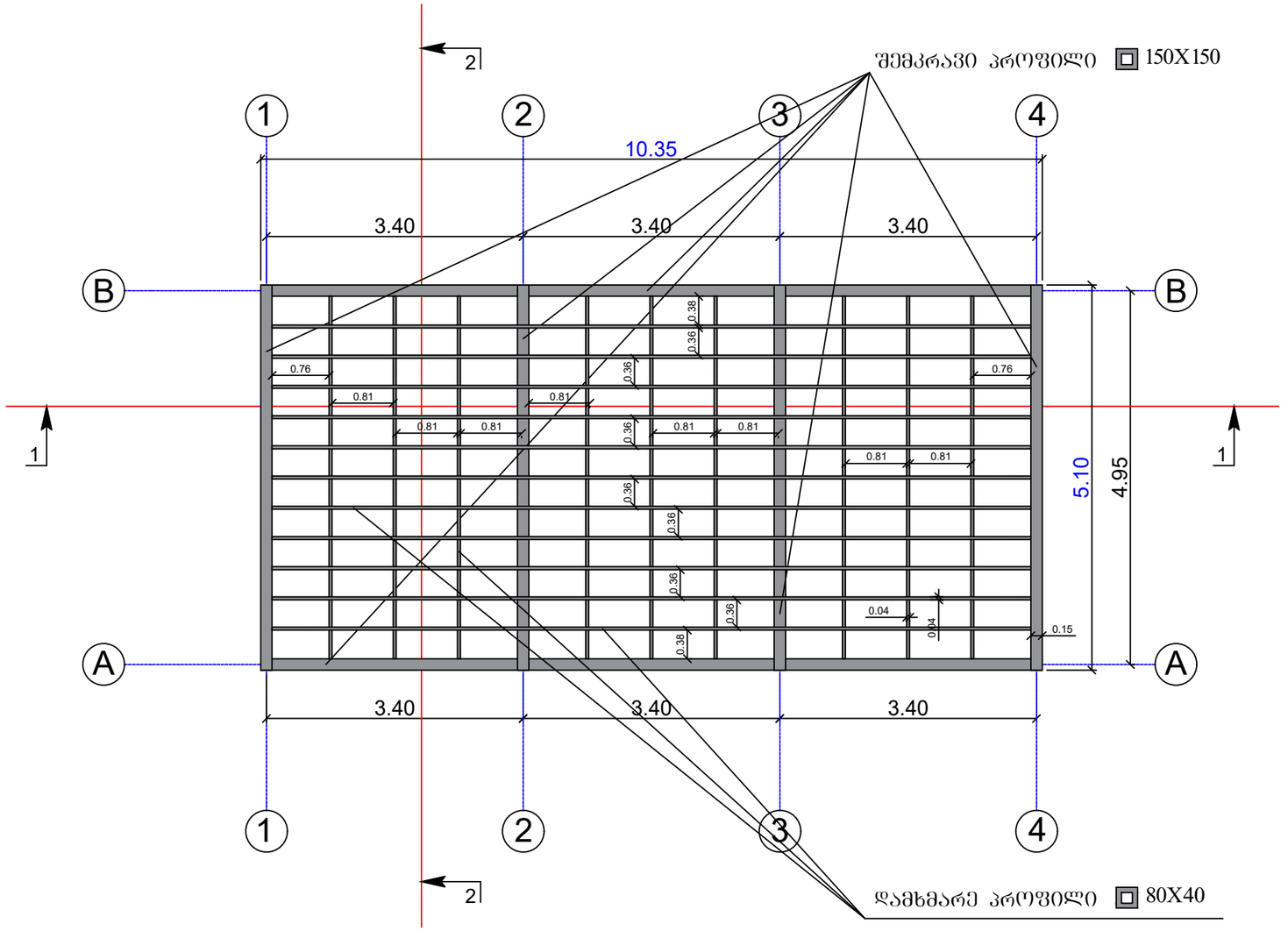

თანამდებობა	გვარი	ხელმოწერა	ქ. თბილისი, დასახლება ფონიჭალა IV-ე მაცივარი, მიმდებარედ ლითონის კონსტრუქციის პროექტი				შ.პ.ს "გლობალ სერვის ბრუპი"
ხელმძღვანელი	ლ. შვანია						
კონსტრუქტორი	ლ. შვანია		დამკვეთი: შპს „ვიმ-ბილ-დან საქართველო"				
			გადახურვის სქემა				
არქიტექტორი	ლ. შვანია						
შეამოწმა	ლ. შვანია		სტადია	ფურც.	ფ-ბი.		თარიღი: 17.11.2025

ჩასაბმელის კარკასის სქემატური ნახაზი გეგმაზე

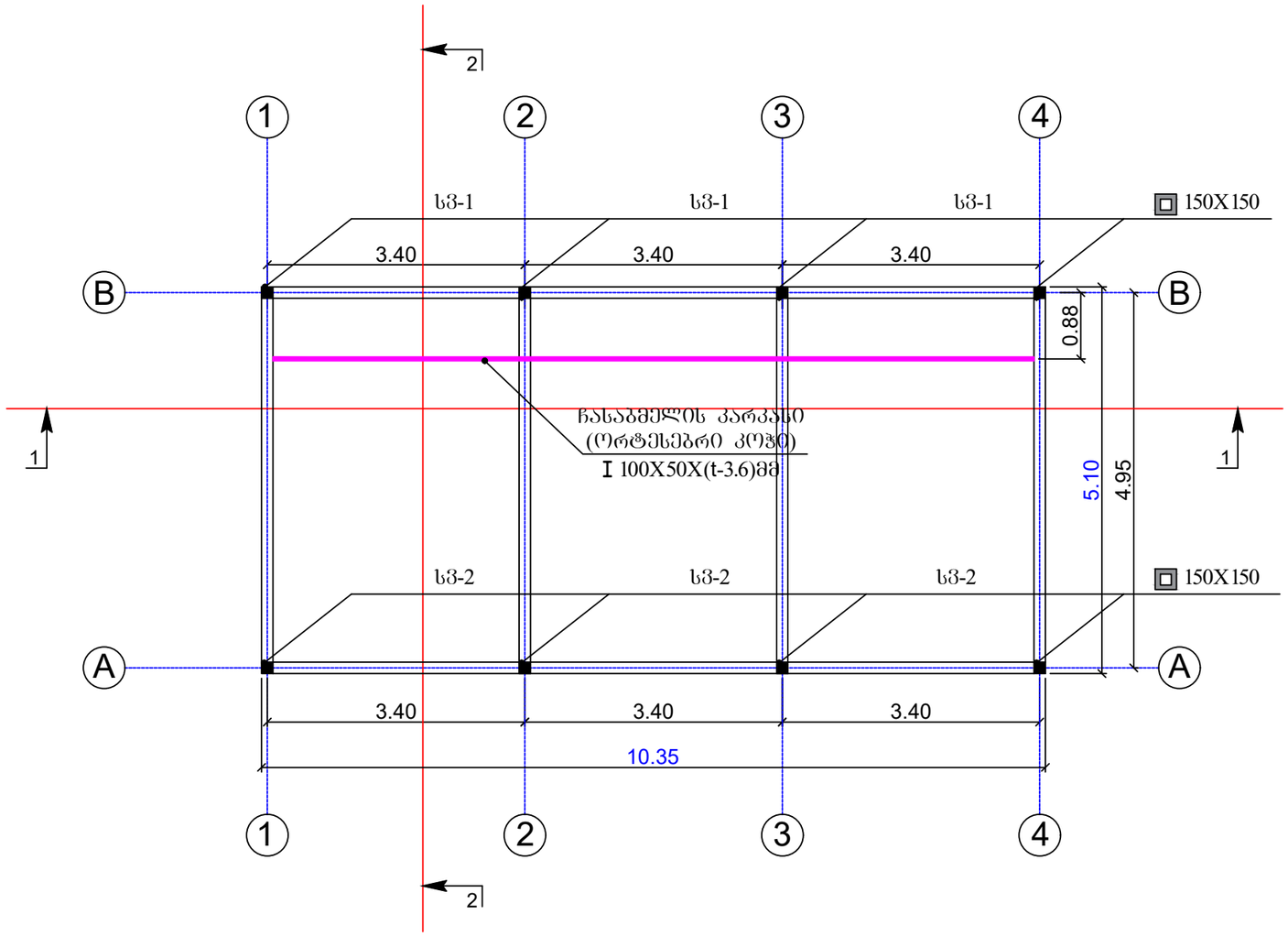

თანამდებობა	გვარი	ხელმოწერა	ქ. თბილისი, დასახლება ფონიჭალა IV-ე მაცივარი, მიმდებარედ ლითონის კონსტრუქციის პროექტი				შ.პ.ს "გლობალ სერვის ბრუპი"
ხელმძღვანელი	ლ. შვანია						
კონსტრუქტორი	ლ. შვანია		დამკვეთი: შპს „ჯიმ-ბილ-დან საქართველო"				"GS GROUP" LLC 406025929 შპს "ჯი-ბს ბრუპი"
			ჩასაბმელის კარკასის სქემატური ნახაზი გეგმაზე				
არქიტექტორი	ლ. შვანია						
შემამოწმა	ლ. შვანია		სტადია	ფურც.	ფ-ბი.		თარიღი: 17.11.2025

ჭრილი 1 - 1

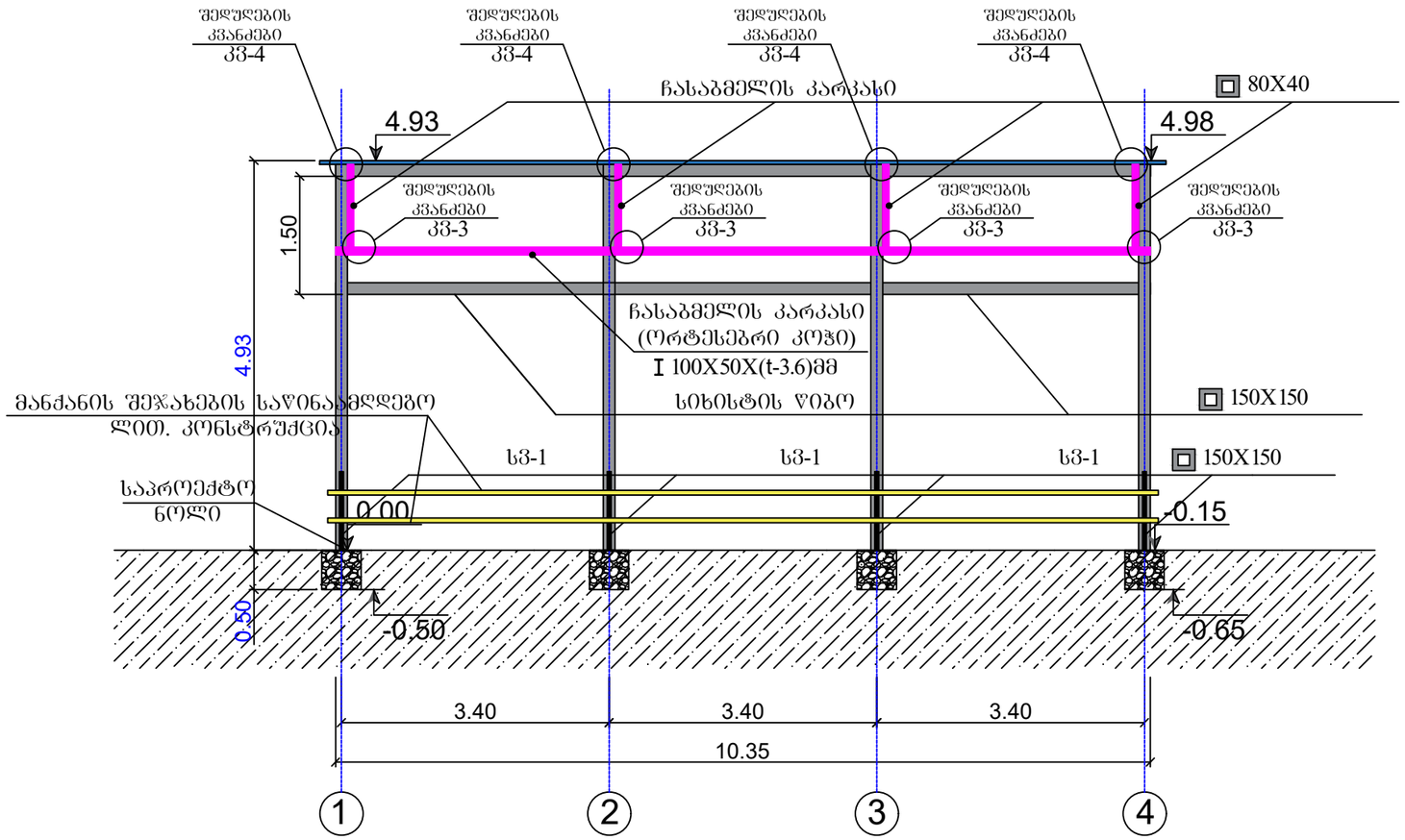

თანამდებობა	გვარი	ხელმოწერა	ქ. თბილისი, დასახლება ფონიჭალა IV-ე მიკრორაიონი, მიმდებარედ ლითონის კონსტრუქციის პროექტი				შ.პ.ს "გლობალ სერვის ბრუპი"
ხელმძღვანელი	ლ. შვანია						
კონსტრუქტორი	ლ. შვანია		დამკვეთი: შპს „ვიმ-ბილ-დან საქართველო"				"GS GROUP" LLC 406025929 შპს "ჯი-ეს გრუპი"
			ჭრილი 1 - 1				
არქიტექტორი	ლ. შვანია						
შემამოწმა	ლ. შვანია		სტადია	ფურც.	ფ-ბი.		თარიღი: 17.11.2025

ჭრილი 2 - 2

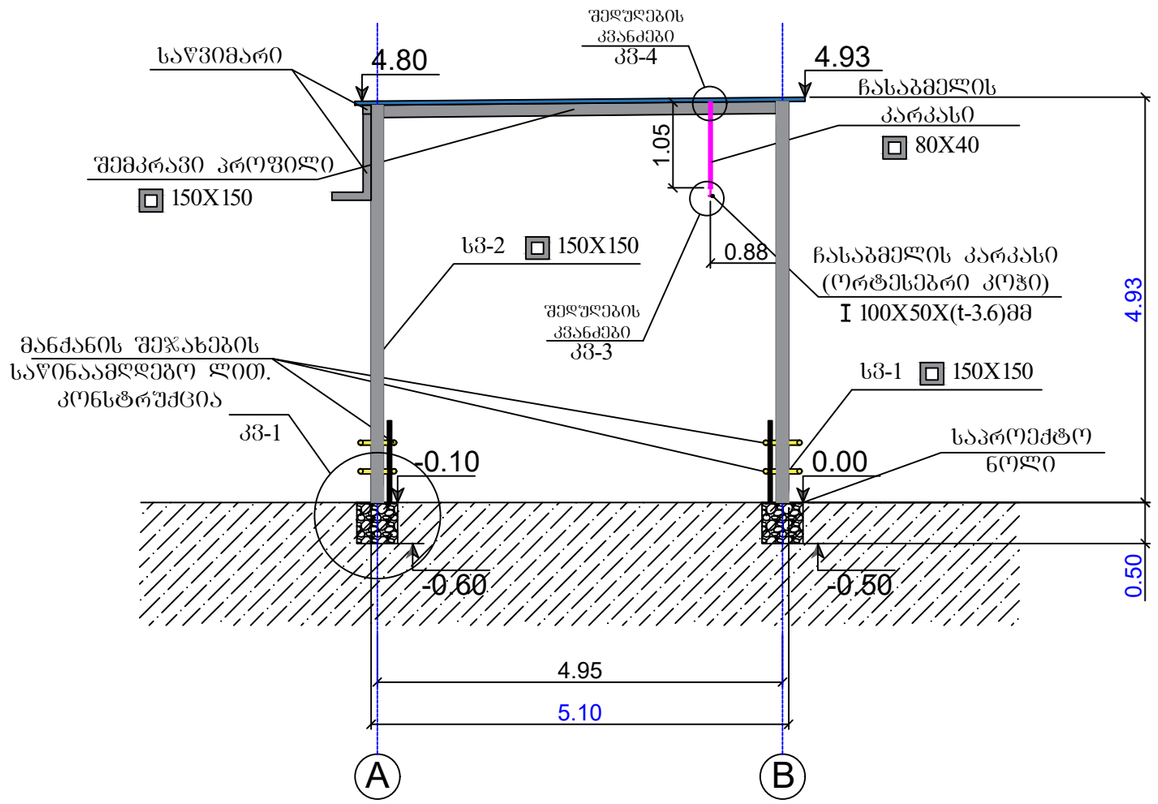

თანამდებობა	გვარი	ხელმოწერა	ქ. თბილისი, დასახლება ფონიჭალა IV-ე მაცივარი, მიმდებარედ ლითონის კონსტრუქციის პროექტი				შ.პ.ს "ბლოგბალ სერვის ბრუპი"
ხელმძღვანელი	ლ. ქვანია						
კონსტრუქტორი	ლ. ქვანია		დამკვეთი: შპს „ვიმ-ბილ-დან საქართველო"				"GS GROUP" LLC 406025929 შპს "ჯი-ეს ბრუპი"
			ჭრილი 2 - 2				
არქიტექტორი	ლ. ქვანია						
შემოწმება	ლ. ქვანია		სტადია	ფურც.	ფ-ბი.		თარიღი: 17.11.2025

კვანძები

კვ-1

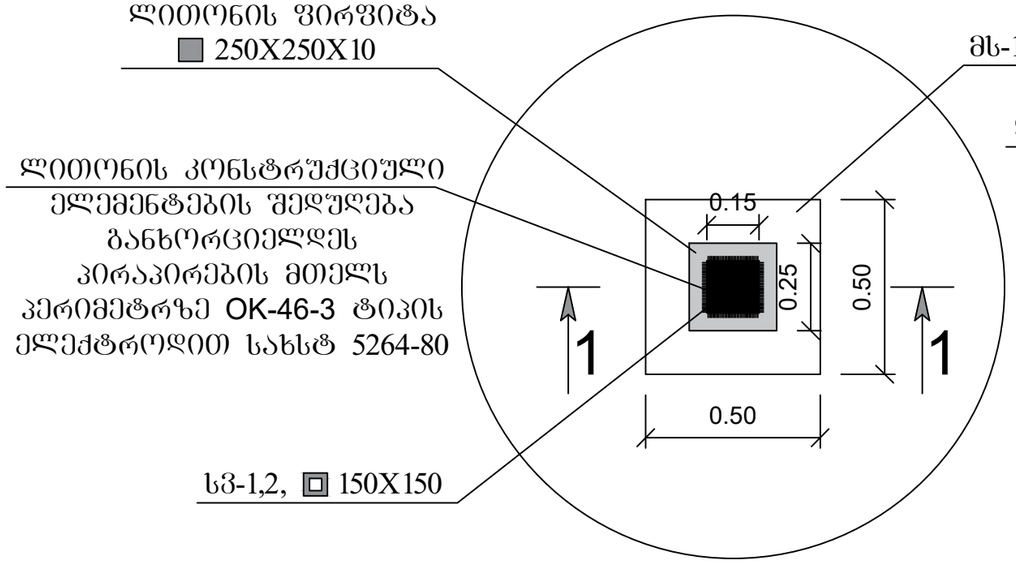

1 - 1

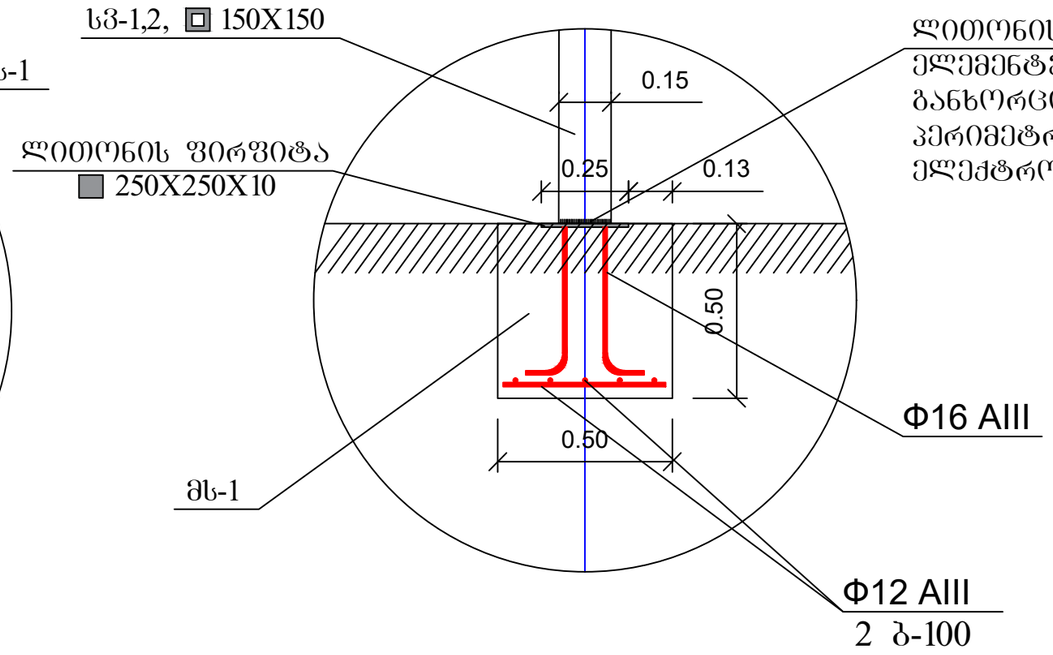

კვ-2

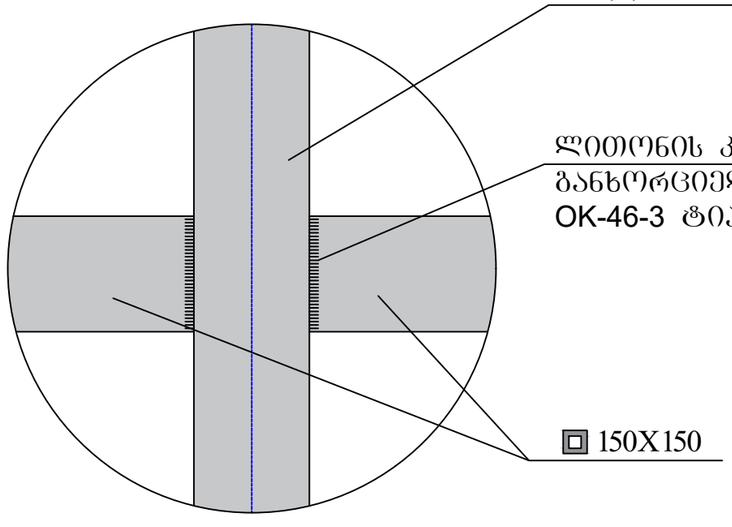

თანამდებობა	გვარი	ხელმოწერა	ქ. თბილისი, დასახლება ფონიჭალა IV-ე მაცივარი, მიმდებარედ ლითონის კონსტრუქციის პროექტი				შ.პ.ს "გლობალ სერვის ბრუპი"
ხელმძღვანელი	ლ. შვანია						
კონსტრუქტორი	ლ. შვანია		დამკვეთი: შპს „კიმ-ბილ-დან საქართველო"				"GS GROUP" LLC 406025929 შპს "ში-ეს ბრუპი"
			კვანძები				
არქიტექტორი	ლ. შვანია						
შეამოწმა	ლ. შვანია		სტადია	შრომ.	შ-ბი.		თარიღი: 17.11.2025

ფასადზე 1 - 4 ღერძებში

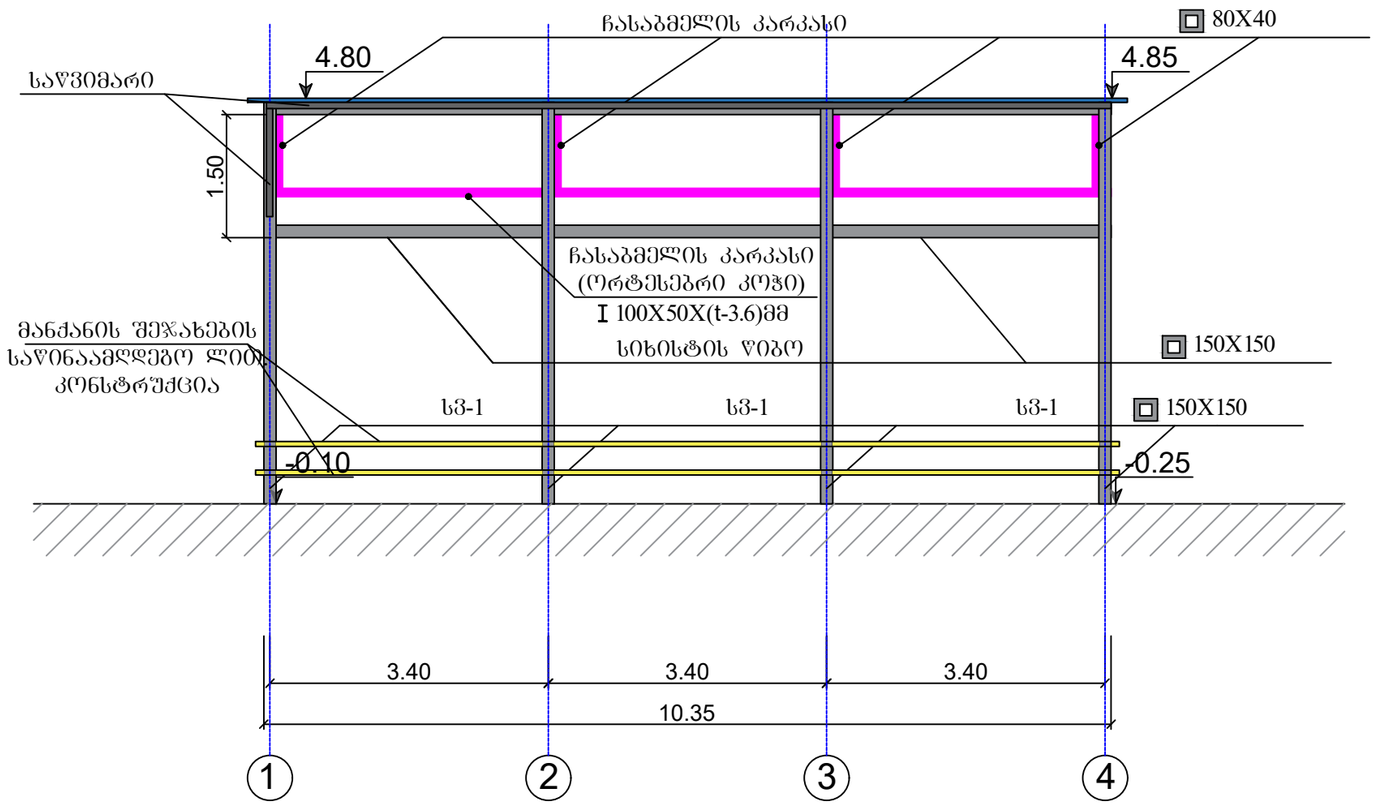

თანამდებობა	გვარი	ხელმოწერა	ქ. თბილისი, დასახლება ფონიჭალა IV-ე მაცივარი, მიმდებარედ ლითონის კონსტრუქციის პროექტი				შ.პ.ს "გლობალ სერვის ბრუპი"
ხელმძღვანელი	ლ. შვანია						
კონსტრუქტორი	ლ. შვანია		დამკვეთი: შპს „კიმ-ბილ-დან საქართველო"				
			ფასადზე 1 - 4 ღერძებში				
არქიტექტორი	ლ. შვანია						
შემოწმა	ლ. შვანია		სტადია	ფურც.	ფ-ბი.		თარიღი: 17.11.2025

ფასადზე 4 - 1 ღერძებში

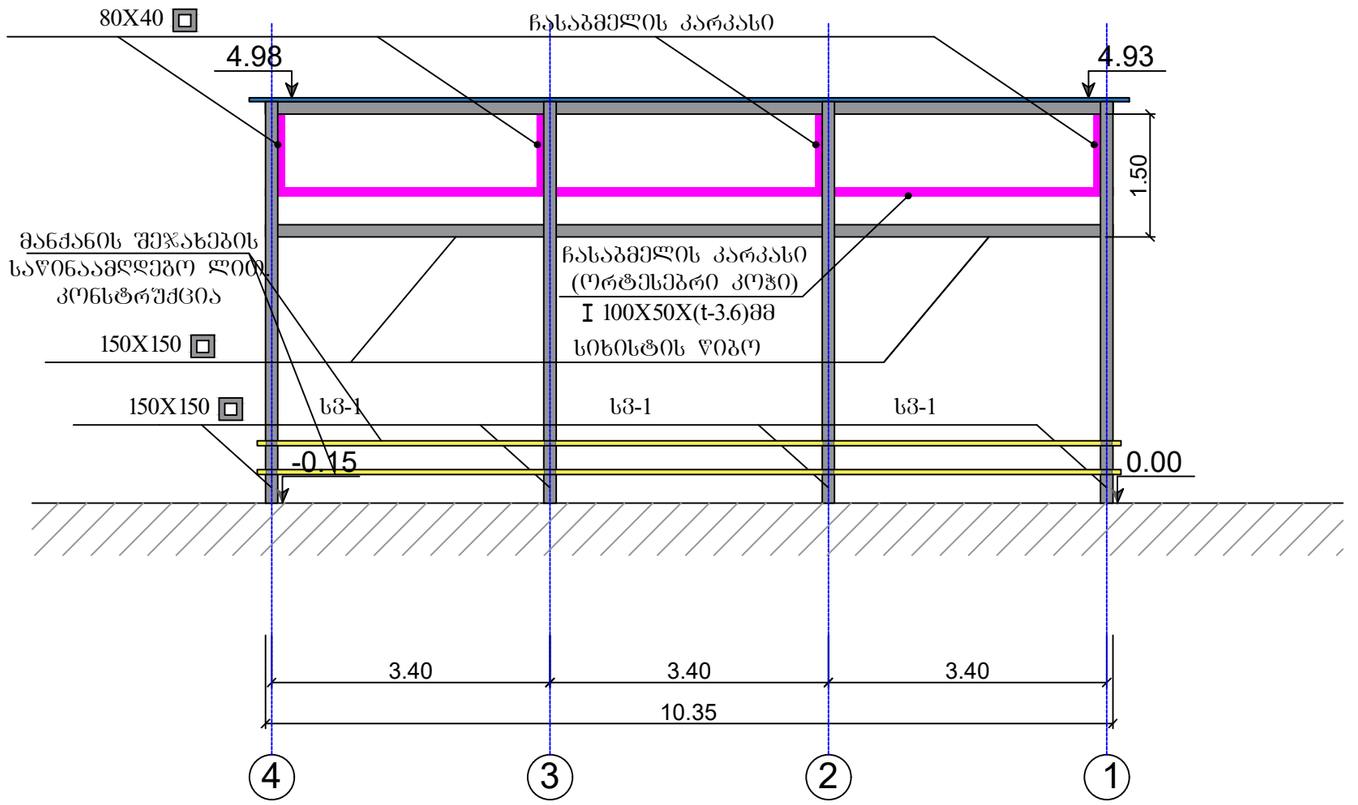

თანამდებობა	გვარი	ხელმოწერა	ქ. თბილისი, დასახლება ფონიჭალა IV-ე მაცივარი, მიმდებარედ ლითონის კონსტრუქციის პროექტი				შ.პ.ს "გლობალ სერვის ბრუპი"
ხელმძღვანელი	ლ. შვანია						
კონსტრუქტორი	ლ. შვანია		დამკვეთი: შპს „ჯიმ-ბილ-დან საქართველო"				"GS GROUP" LLC 406025929 შპს "ჯი-ეს ბრუპი"
			ფასადზე 4 - 1 ღერძებში				
არქიტექტორი	ლ. შვანია						
შემოწმა	ლ. შვანია		სტადია	ფურც.	ფ-ბი.		თარიღი: 17.11.2025

ფასადზე A - B ღერძებში

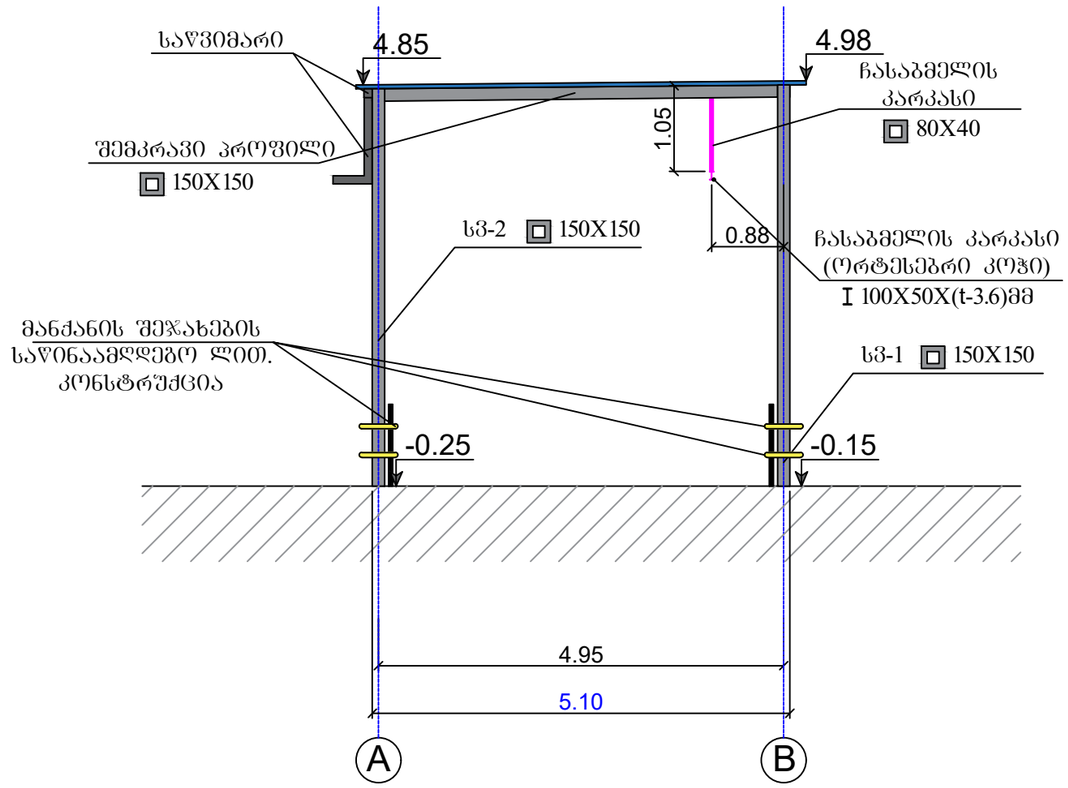

თანამდებობა	გვარი	ხელმოწერა	ქ. თბილისი, დასახლება ფონიჭალა IV-ე მაცივარი, მიმდებარედ ლითონის კონსტრუქციის პროექტი				შ.პ.ს "ბლოგბალ სერვის ბრუპი"
ხელმძღვანელი	ლ. შვანია						
კონსტრუქტორი	ლ. შვანია		დამკვეთი: შპს „ჯიმ-ბილ-დან საქართველო"				
			ფასადზე A - B ღერძებში				
არქიტექტორი	ლ. შვანია						
შემოწმება	ლ. შვანია		სტადია	ფურც.	ფ-ბი.		თარიღი: 17.11.2025

ფასადზე B - A ღერძებში

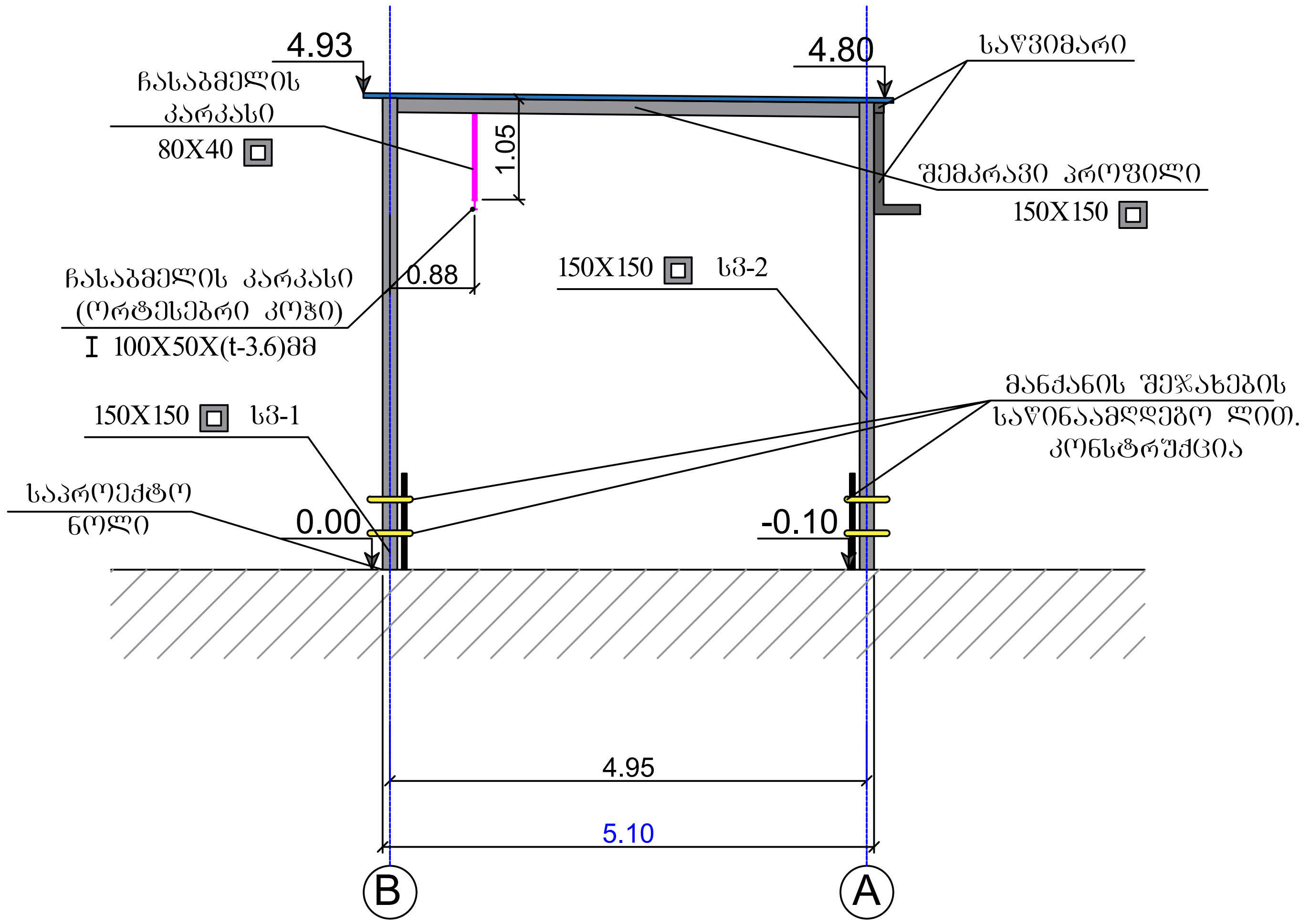

თანამდებობა	გვარი	ხელმოწერა	ქ. თბილისი, დასახლება ფონიჭალა IV-ე მაცივარი, მიმდებარედ ლითონის კონსტრუქციის პროექტი				შ.პ.ს "გლობალ სერვის გრუპი"
ხელმძღვანელი	ლ. ქვანია						
კონსტრუქტორი	ლ. ქვანია		დამკვეთი: შპს „ვიმ-ბილ-დან საქართველო"				
			ფასადზე B - A ღერძებში				
არქიტექტორი	ლ. ქვანია						
შეამოწმა	ლ. ქვანია		სტადია	ფურც.	ფ-ბი.		თარიღი: 17.11.2025

ადამიანის ჩასაბმელის კარკასის კვანძების დეტალები

კვ-3
გეგმაზე

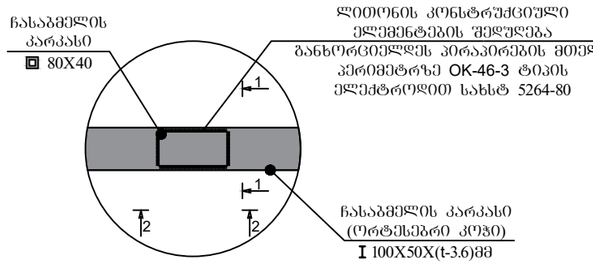

კვ-3
ჭრილი 1-1

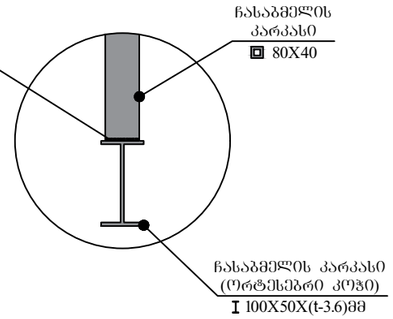

კვ-3
ჭრილი 2-2

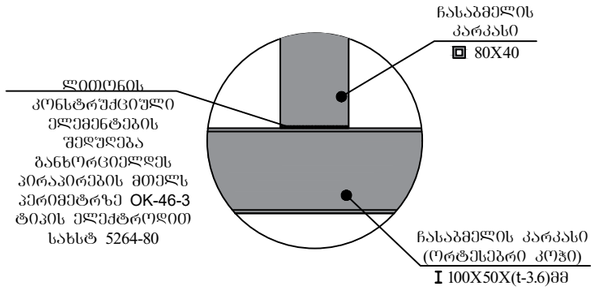

კვ-4
გეგმაზე

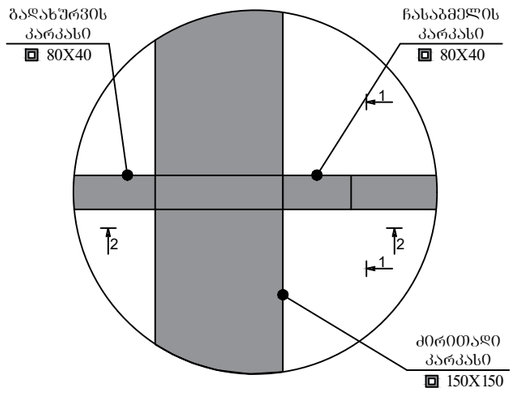

კვ-4
ჭრილი 1-1

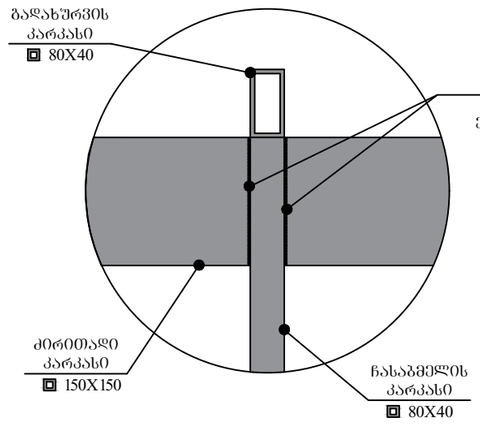

კვ-4
ჭრილი 2-2

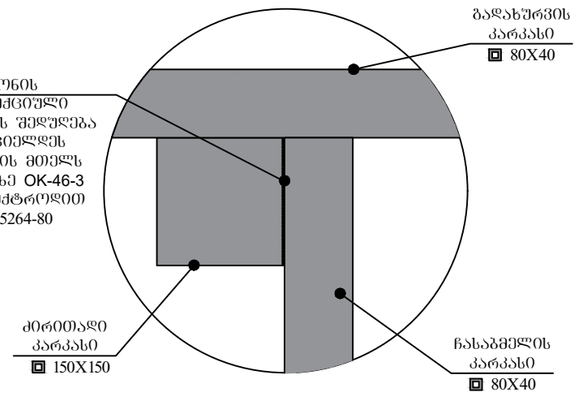

თანამდებობა	გვარი	ხელმოწერა	ქ. თბილისი, დასახლება ფონიჭალა IV-ე მაცივარი, მიმდებარედ ლითონის კონსტრუქციის პროექტი				შ.პ.ს "გლობალ სერვის ბრუპი"
ხელმძღვანელი	ლ. შვანია						
კონსტრუქტორი	ლ. შვანია		დამკვეთი: შპს „ვიმ-ბილ-დან საქართველო"				
			ადამიანის ჩასაბმელის კარკასის კვანძების დეტალები				
არქიტექტორი	ლ. შვანია						
შემამოწმა	ლ. შვანია		სტადია	ფურც.	ფ-ბი.		თარიღი: 17.11.2025

საკადასტრო გეგმა

საჯარო რეესტრის ეროვნული სააგენტო

საკადასტრო კოდი: **01.18.13.039.105**

განცხადების ნომერი: **892023362350**

მომზადების თარიღი: **15/12/2023**

ნაკვეთის დანიშნულება: **არასასოფლო სამეურნეო**

ფართობი: **24994 კვ.მ (WGS 84 / UTM zone 38N)**

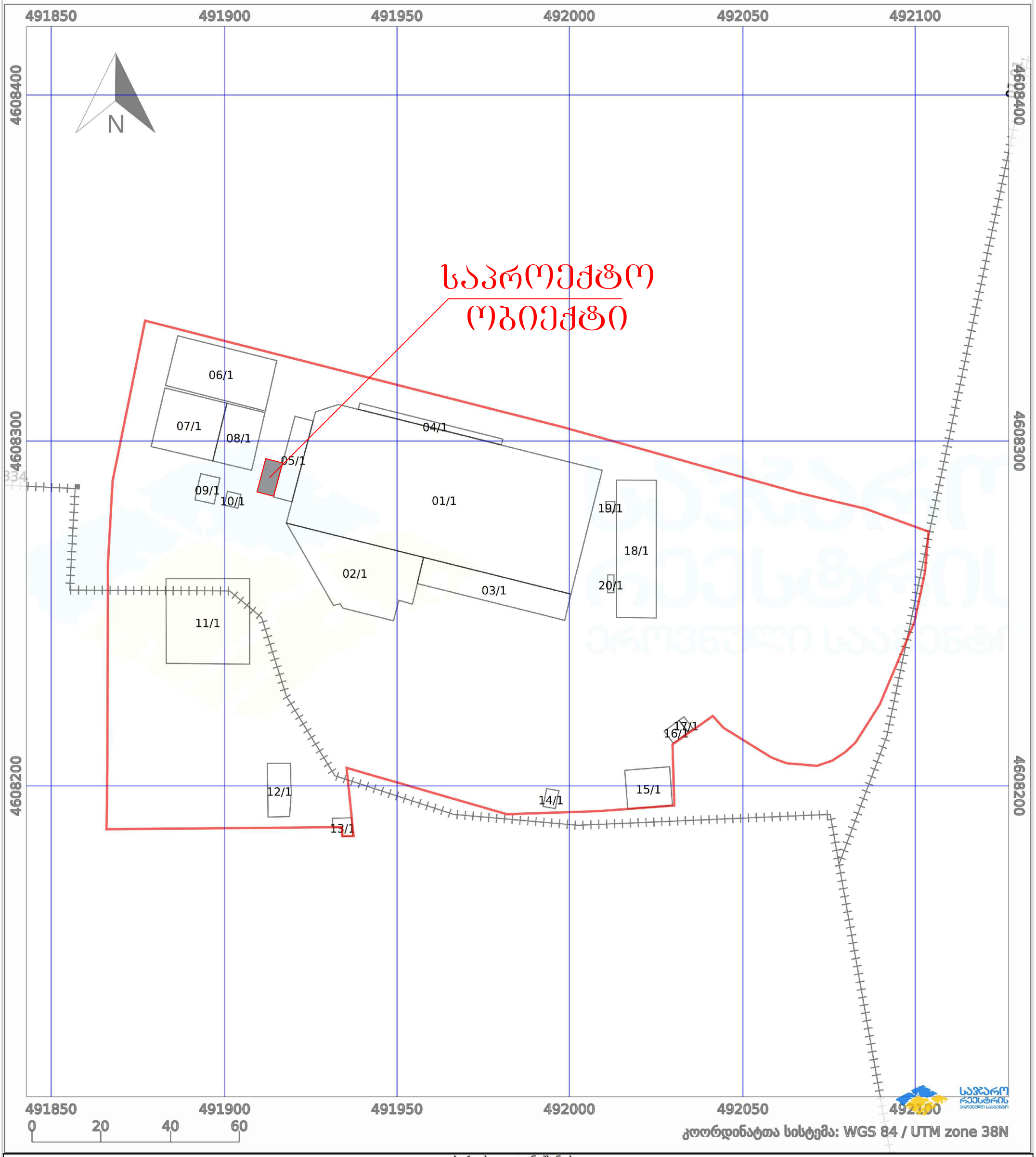

პირობითი აღნიშვნები:

- ნაკვეთის საზღვარი
- მშენებარე ნაგებობა
- 02/4 აშენებული ნაგებობა
- ქარსაფარი ზოლი
- ხაზობრივი ნაგებობა
- ტყის ფონდი
- ვალდებულება