ქ. თბილისი, დასახლება ვაშლიჯვარი,
ქუჩა სარაჯიშვილი, №17
ს/კ 01.10.10.003.005

# შენობა №4/1-ის რეკონსტრუქცია

## კონსტრუქციული ნაწილი




ქ. თბილისი 2024 წ.

ქ. თბილისი, დასახლება ვაშლი&ვარი, ქუჩა სარა&იშვილი, №17
ს/კ 01.10.10.003.005
შენობა №4/1-ის რეკონსტრუქცია პროექტის კონსტრუქციული ნაწილის

## განმარტებითი ბარათი

წინამდებარე პროექტის კონსტრუქციულ ნაწილს საფუძვლად დაედო არქიტექტურული ნახაზები, ნაკვეთის ტოპო-გეგმა. ალბომში მოცემულია მუშა დოკუმენტაცია მარკით "კ".

საპროექტო გადაწყვეტით შენობა გეგმაში მართკუთხა ფორმის მოხაზულობისაა გაბარიტული ზომებით 4.623X17.396, ის ერთსართულიანია. თვისობრივი შენობა კონსტრუქციული წყობით კარკასული ტიპისაა ხისტი კვანძებით და შესრულებულია მონოლითური რკ/ბეტონის სივრცითი კარკასით. მიწის ნაკვეთის საინჟინრო-კვლევის შედეგების მიხედვით საძირკველი გადაწყვეტილია რკ/ბეტონის ლენტური საძირკვლის სახით ,
რომლებიც შეძნდება სბე-1-ზე შენობის ვერტიკალურ

მზიდუნარიანობას უზრუნველყოფს ანაკრები ბეტონის მსხვილბლოკური კედელი და გადახურვას წარმოადგენს ანაკრები ბეტონის ღრუტანიანი ფილა შენობის სახურავი ხის მასალითაა შესრულებული.

**კორექტირების შედეგადგადახურვის დეტალიდან ამოღებულია ერთი ცალი ანაკრები ბეტონის ღრუტანიანი ფილა, რომკელიც კონსტრუციუ მდგრადობას საფრთხეს არ უქმნის.**

შიდა კედლების შემავსებელია წვრილი სამშენებლო ბეტონის ბლოკი ქვიშა-ცემენტის დუდაბზე. მიწის ნაკვეთზე ჩატარებული საინჟინრო-გეოლოგიური კვლევის მიხედვით მიწის ბრუნტი იმყოფება დამაკმაყოფილებელ გეო-ფიზიკურ მდგომარეობაში. მასში საშიში გეოლოგიური პროცესები არ შეინიშნება. საძირკვლის ფუძედ მიღებულია სბე-1 თიხნარი წინაღობვით Ro =200 კ.პა ( 2.00კგ.ძს/მ2);
საერთო მიკროდარაიონებისა (ან 01.01.-09) და ჩატარებული საინჟინრო-გეოლოგიური კვლევის მიხედვით სამშენებლო მოედნის სეისმურობად მიღებულია 8 ბალი.
შენობის მზიდი კონსტრუქციების სივრცითი მოდელის საანგარიშო სქემა შედგენილია პროგრამული კომპლექს "лира"-ს მეშვეობით. სასრული ელემენტების მეთოდის საფუძველზე. სივრცით ანგარიშებში მოცემულია რკინაბეტონის ღეროვან-ფირფიტოვანი სივრცითი სისტემა, რომლის გადაადგილება სივრცეში შეზღუდულია საძირკვლის ძირის დონეზე არსებული X,Y ,Z მიმართულების გმებით.

## ზოგადი მითითებები

1. რკ/ბ-ის კონსტრუქციების დაბეტონებისას უნდა გაეწიოს კონტროლი ბეტონის მარკას ვიბრირებას, დაბეტონების ხარისხს და შრობის პროცესს თანახმად ГОСТ 10180-78, ГОСТ 18105.0-80, ГОСТ 18105.1-80, ГОСТ 18105.2-80.
2. რკ/ბ-ის კონსტრუქციებში გამოყენებულია პროექტში მითითებული კლასის არმატურა ТСН 102-00-ის მიხედვით. შემოწმებულ იქნას არმატურის ხარისხი და შედგეს შესაბამისი აქტი.
3. რკინაბეტონის კონსტრუქციებში ბრძივი არმატურის დაკავშირება შესრულდეს გადაფებით - წინამდებარე პროექტის მიხედვით.
4. ღეროვან ელემენტებში განივი არმირება შესრულდეს შეკრული არმატურის საკიდების მეშვეობით, რომელთა ბოლოები გადაიღუნოს და ჩაანკერდეს კონსტრუქციის ტანში.
5. საძირკვლის და სვეტების ზედაპირს ასევე მონოლითური კონსტრუქციებს, რომლებსაც შეხება აქვთ მიწასთან, დამუშავდეს და მოეწყოს წელვადი ჰიდროიზოლაცია თანამედროვე მასალებით და ტექნოლოგიებით.
6. რკ/ბ-ის კონსტრუქციებში პროექტით გათვალისწინებულია B-25 კლასის ბეტონი არმატურა III და I კლასის.
კონსტრუქციებში ბეტონის ჩაწყობა შესრულდეს ვიბრატორის გამოყენებით. ბეტონის დამზადებისას განსაკუთრებული ყურადღება მიექცეს ცემენტის შემადგენლობას და ხარისხს დანიშნულების მიხედვით.
7. კონსტრუქციულ ნახაზებზე მუშა არმატურები მიბმულია ღერძულად.
8. რკინაბეტონის კონსტრუქციების ტანი, რომელიც შეხებაშია მიწის ბრუნტთან დაიფაროს ჰიდროიზოლით

ინჟინერი -კონსტრუქტორი

გ.ჭანკვეტაძე

GEORGIA, TBILISI. RUSTAVELI AVE.1 TEL: +995 595 90 22 25 ; email: g.chankvetadze@gmail.com
საქართველო, ქ.თბილისი. რუსთაველის გამზ.№1 ტელ: +995 595 90 22 25;

საქართველო, ქ.თბილისი. რუსთაველის გამზ.№1 ტელ: +995 595 90 22 25;
GEORGIA, TBILISI. RUSTAVELI AVE.1 TEL: +995 595 90 22 25 ; email: g.chankvetadze@gmail.com

# არსებული ლენტური საძირკვლის გეგმა

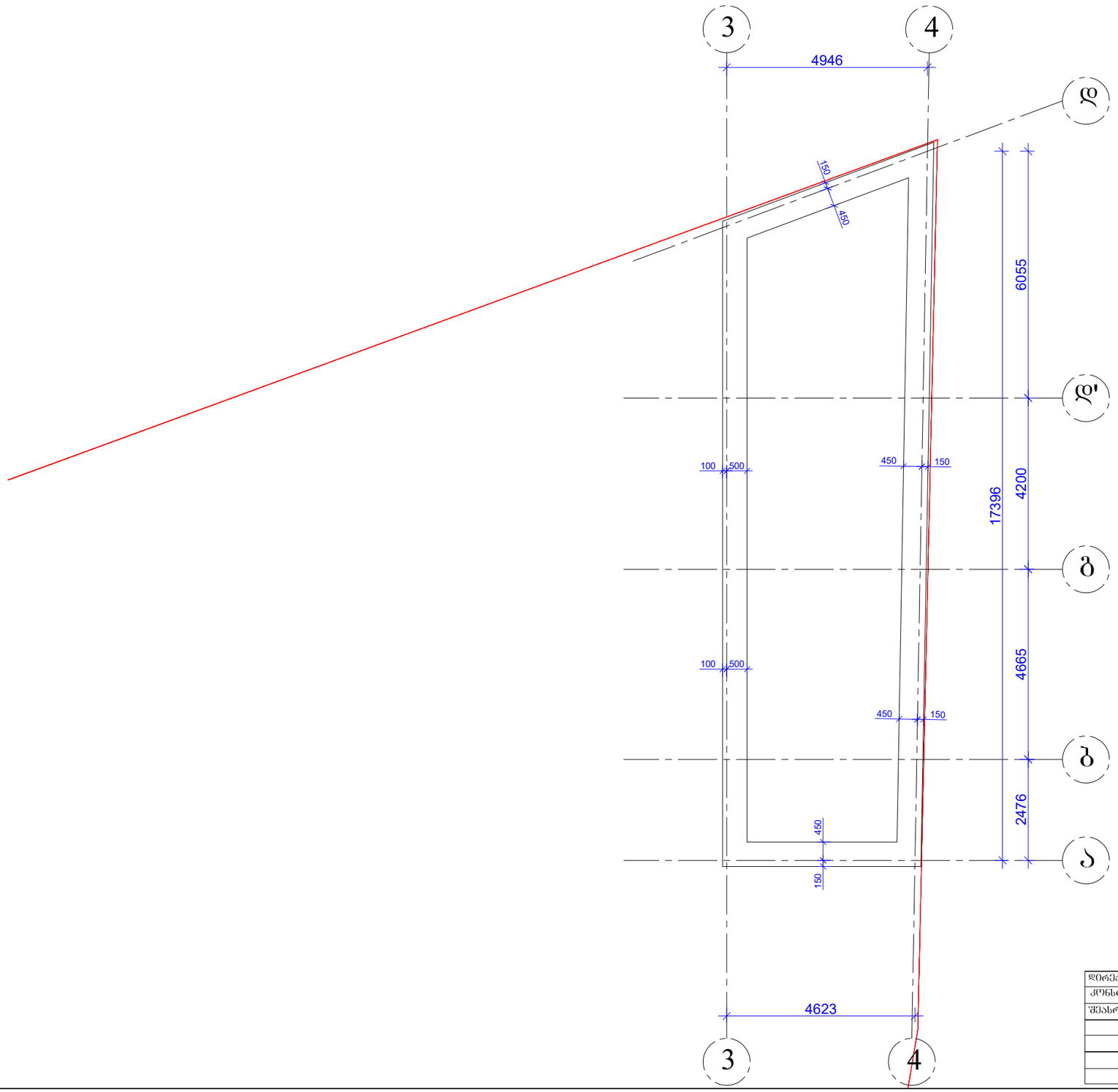


| | | | | |
|---|---|---|---|---|
| დირექტორი | | გ.ჯანკეტაძე | ქ. თბილისი, დასახლება ვაშლიჯვარი, ქუჩა სარაჯიშვილი, №17 ს/კ 01.10.10.003.005 | სტადია შურცელი შურცლები |
| კონსტრუქტორი | | გ.ჯანკეტაძე | | პროექტი |
| შესრულა | | თ.კოგიაშვილი | | |
| | | | კონსტრუქციული ნაწილი | შ.პ.ს."ოპტიმუსი" |
| | | | შენობა №4/1-ის რეკონსტრუქცია | თბილისი 2024 წელი |

# არსებული ლენტური საძირკვლის ჭრილი 1-1 მ. 1:10

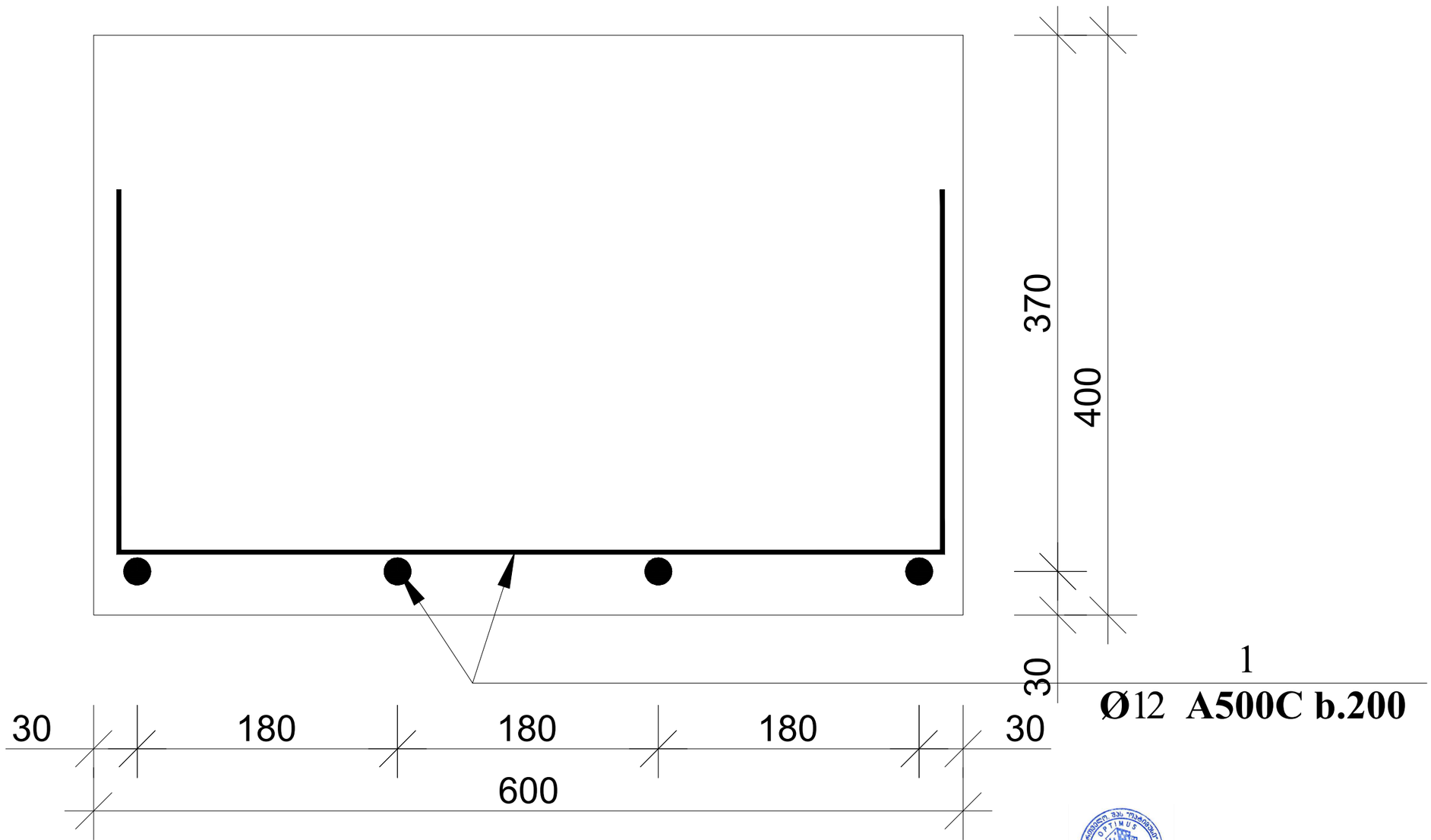


1

**Ø12 A500C b.200**

| | | | | |
|---|---|---|---|---|
| დირექტორი | | გ.ჯანკეტაძე | ქ. თბილისი, დასახლება ვაშლიჯვარი, ქუჩა სარაჯიშვილი, №17 ს/კ 01.10.10.003.005 | სტადია \| შურცელი \| შურცლები |
| კონსტრუქტორი | | გ.ჯანკეტაძე | | პროექტი |
| შესრულა | | თ.კოგიაშვილი | | |
| | | | კონსტრუქციული ნაწილი | შ.პ.ს."ოპტიმუსი" |
| | | | შენობა №4/1-ის რეკონსტრუქცია | თბილისი 2024 წელი |

# არსებული ანაკრები ბეტონის მსხვილბლოკური კედლის წყობის გეგმა

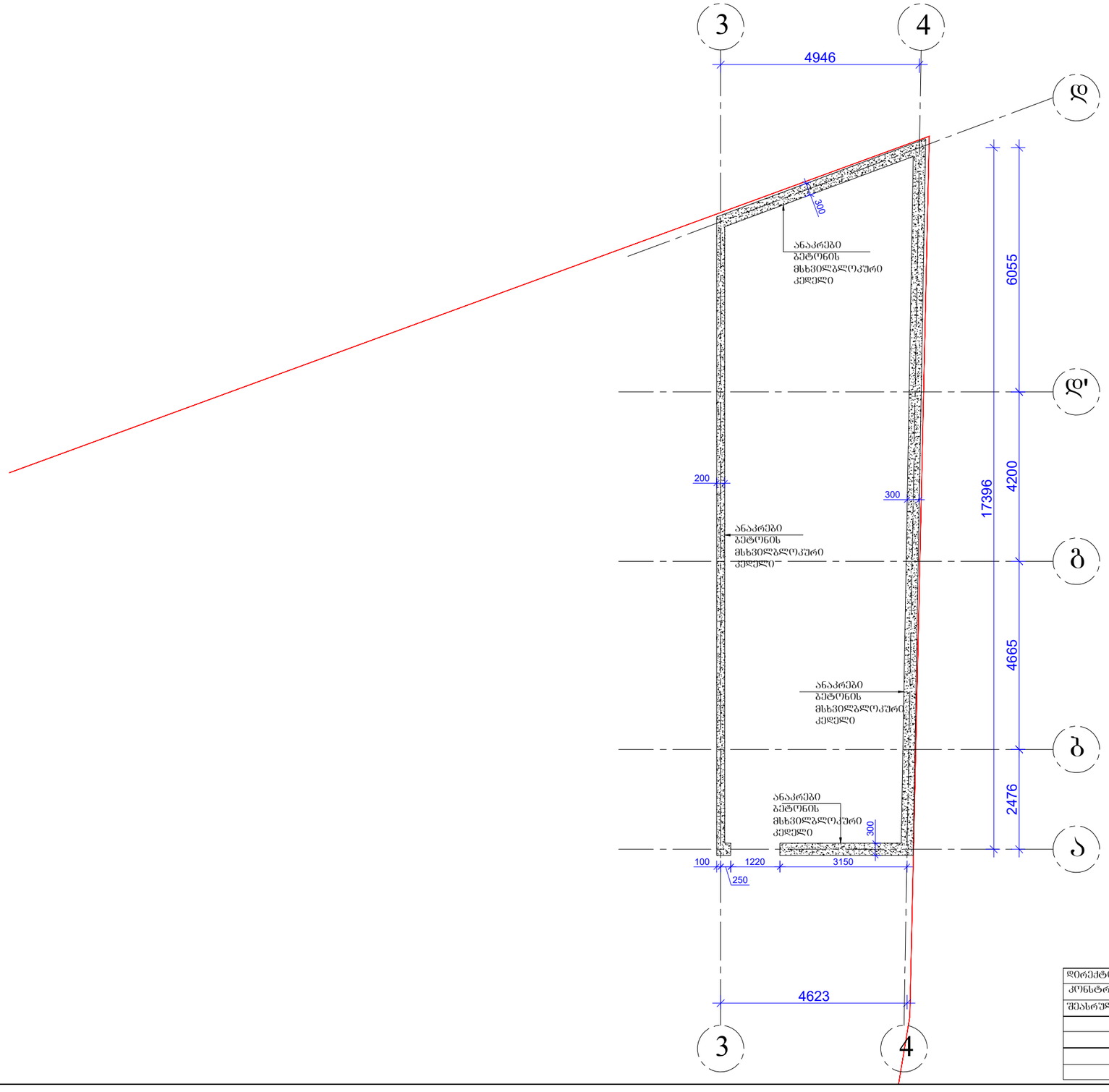


| | | | | |
|---|---|---|---|---|
| დირექტორი | | გ.ჯანკვეტაძე | ქ. თბილისი, დასახლება ვაშლიჯვარი, ქუჩა სარაჯიშვილი, №17 ს/კ 01.10.10.003.005 | სტადია მუშაცლი მუშაცლები |
| კონსტრუქტორი | | გ.ჯანკვეტაძე | | პროექტი |
| შესრულა | | თ.კობიაშვილი | | |
| | | | კონსტრუქციული ნაწილი | შ.პ.ს."ოპტიმუსი" |
| | | | შენობა №4/1-ის რეკონსტრუქცია | თბილისი 2024 წელი |

# არსებული იატაკის ფილის გეგმა +0.00 ნიშნულზე

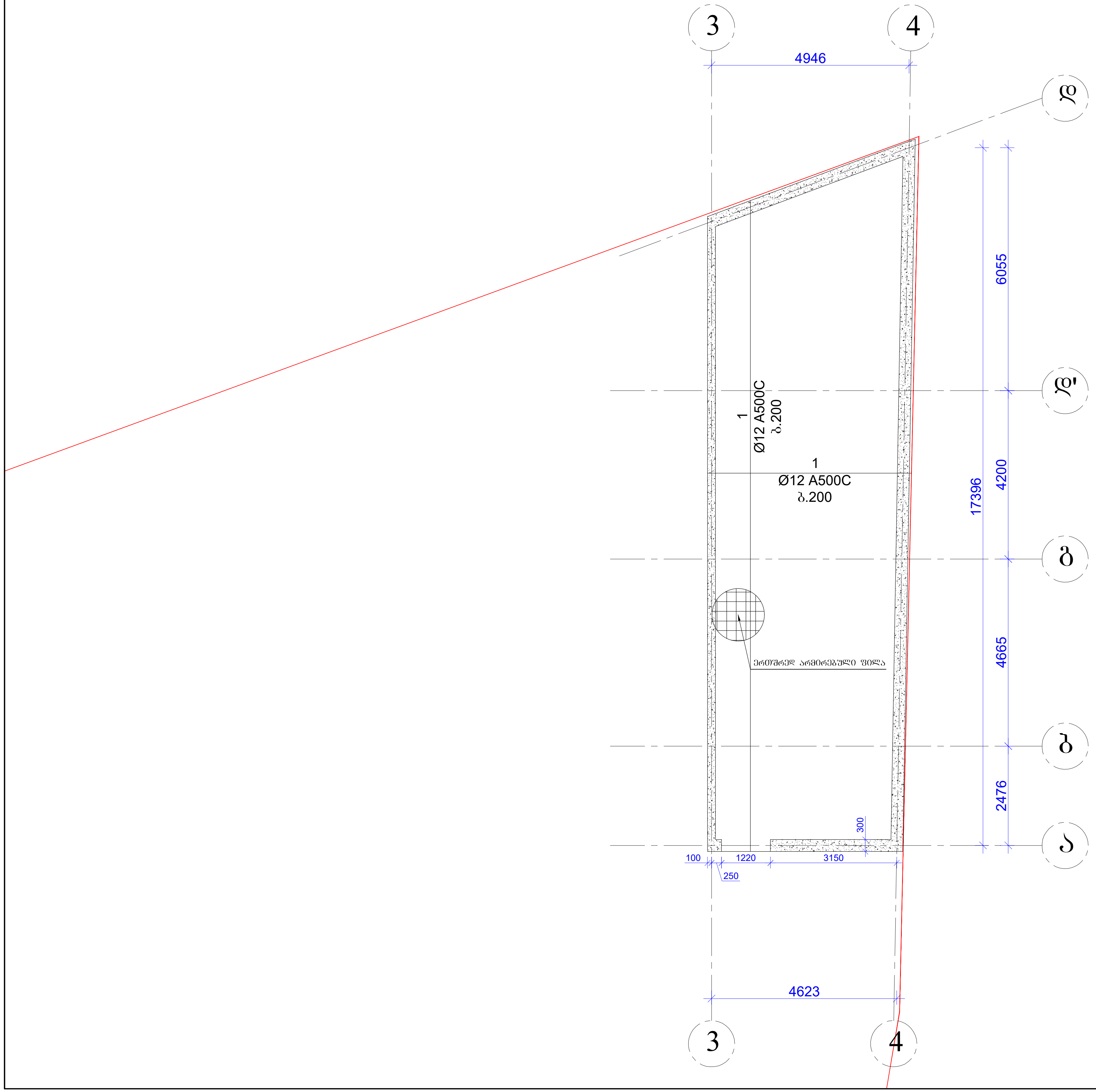


| | | | | | | |
|---|---|---|---|---|---|---|
| დირექტორი | | ზ.ჭანკვეტაძე | ქ. თბილისი, დასახლება ვაშლიჯვარი, ქუჩა სარაჯიშვილი, №17<br>ს/კ 01.10.10.003.005 | სტადია ფურცელი ფურცლები | | |
| კონსტრუქტორი | | ზ.ჭანკვეტაძე | | პროექტი | | |
| შეასრულა | | თ.კობიაშვილი | | | | |
| | | | კონსტრუქციული ნაწილი | | შ.პ.ს."ოპტიმუსი" | |
| | | | | | | |
| | | | შენობა №4/1-ის რეკონსტრუქცია | თბილისი 2024 წელი | | |
| | | | | | | |

## იატაკის მოწყობის პრინციპული კვანძი მი-1 (1მ )

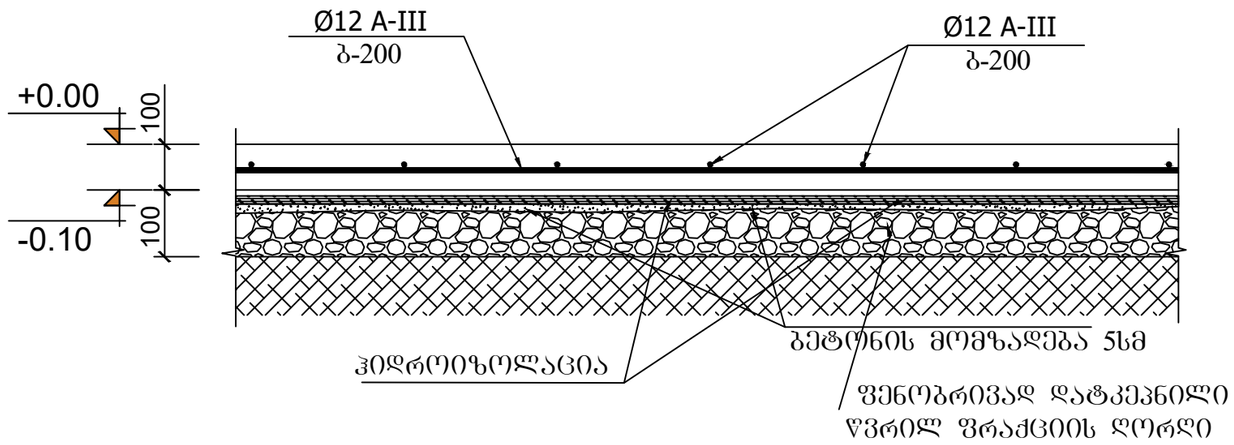


### შენიშვნა:

1. მონ. რ/ბ. იატაკი მი-1 (1მ ) სისქე 10 სმ-ია. დაარმირებულია ერთმაგი არმატურის ბადით კონსტრუქციულად Φ12 -III არმატურის ღეროებით ბ-200.

2. მონ. რ/ბ. იატაკი მოეწყოს კონსტრუქციული კვანძის შესაბამისად. (იხ. იატაკის მოწყობის პრინციპული დეტალი) არმატურის ღეროების დაწყობამდე საჭიროა დატკეპნილი ბალასტის ფენაზე მოეწყოს ჰიდროიზოლაცია.

3. ყველა მონ. რ/ბ. კონსტრუქცია უნდა მოეწყოს „B-25“ კლასის ბეტონზე. განსაკუთრებული ყურადღება უნდა მიექცეს ბეტონის კლასსა და ვიბრირების ხარისხს.

| | | | | |
|---|---|---|---|---|
| დირექტორი | | გ.ჯანკეტაძე | ქ. თბილისი, დასახლება ვაშლიჯვარი, ქუჩა სარაჯიშვილი, №17 ს/კ 01.10.10.003.005 | სტადია \| შრცელი \| შრცლები |
| კონსტრუქტორი | | გ.ჯანკეტაძე | | პროექტი |
| შესასრულა | | თ.კობიაშვილი | | |
| | | | კონსტრუქციული ნაწილი | შ.პ.ს."ოპტიმუსი" |
| | | | შენობა №4/1-ის რეკონსტრუქცია | თბილისი 2024 წელი |

# არსებული გადახურვის ღრუტანიანი ფილის გეგმა +3.00 ნიშნულზე

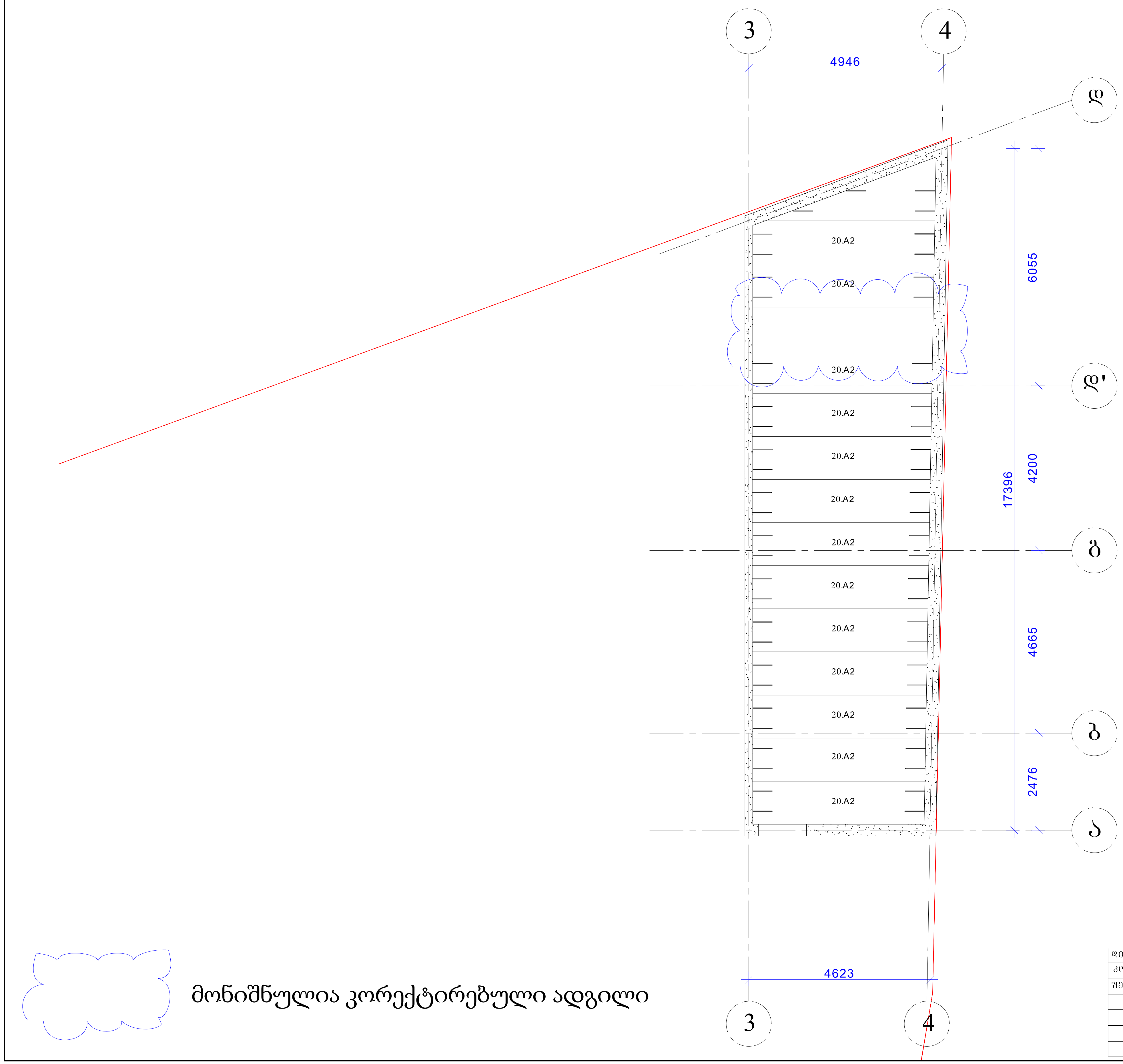


| | | | | |
|---|---|---|---|---|
| დირექტორი | | გ.ჭანკვეტაძე | ქ. თბილისი, დასახლება ვაშლიჯვარი, ქუჩა სარაჯიშვილი, №17<br>ს/კ 01.10.10.003.005 | სტადია ფურცელი ფურცლები |
| კონსტრუქტორი | | გ.ჭანკვეტაძე | | პროექტი |
| შეასრულა | | თ.კობიაშვილი | | |
| | | | კონსტრუქციული ნაწილი | შ.პ.ს."ოპტიმუსი" |
| | | | შენობა №4/1-ის რეკონსტრუქცია | თბილისი 2024 წელი |

## ფილის ჩამაგრების დეტალი №1
მ 1:25

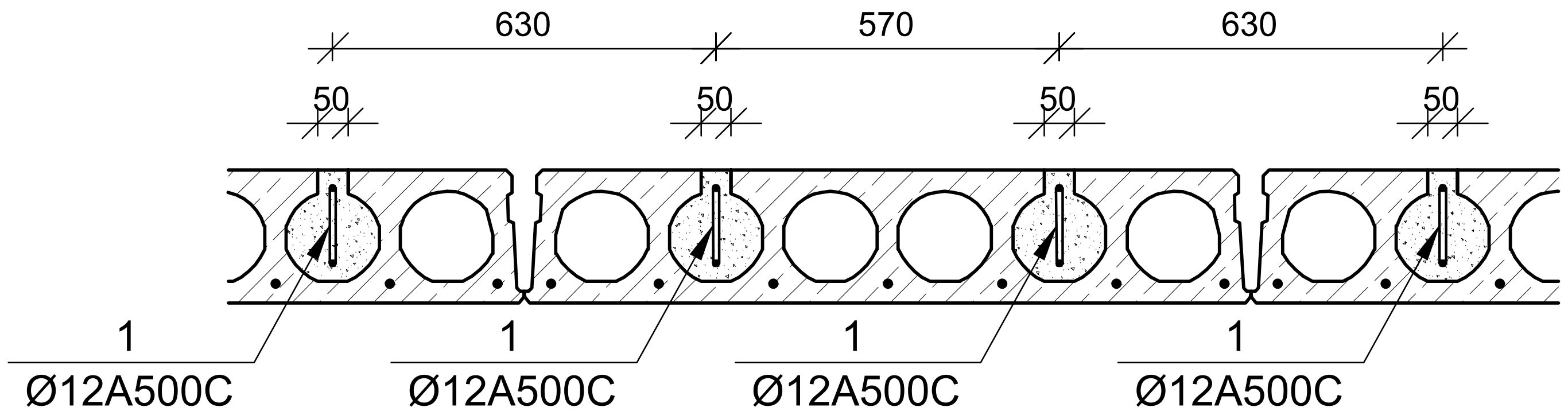


## ფილის ჩამაგრების დეტალი №2
მ 1:25

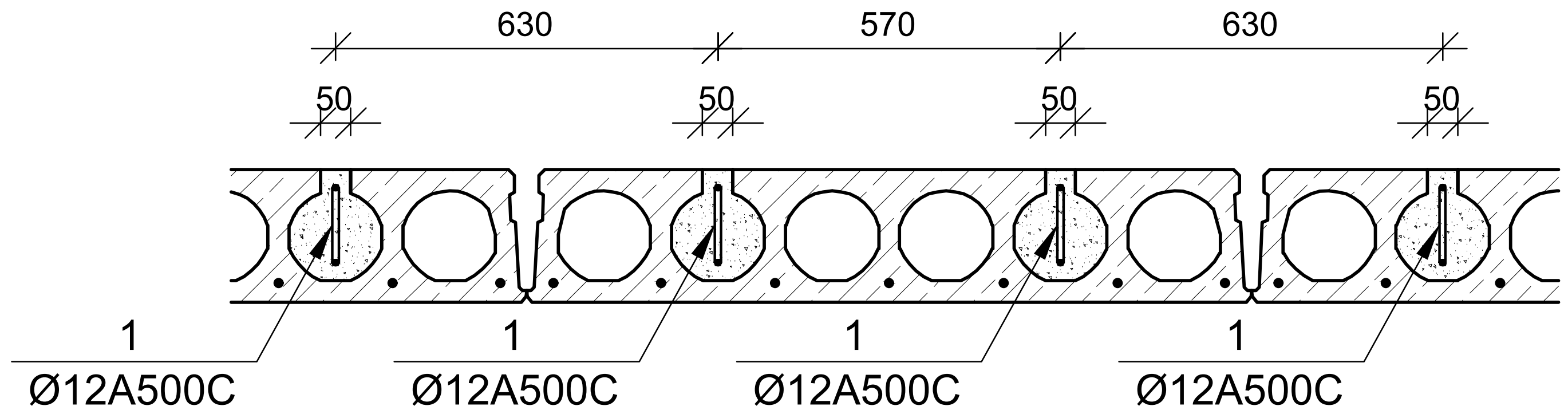


## ფილის ჩამაგრების დეტალი №3
მ 1:25

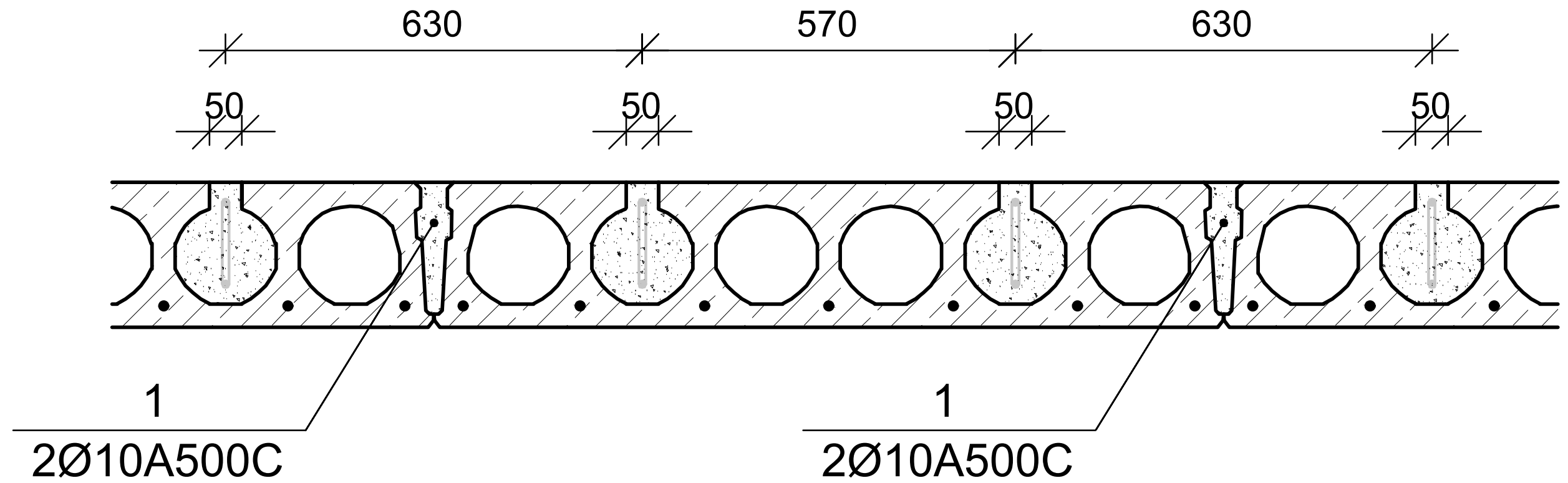


| | | | | | |
|---|---|---|---|---|---|
| დირექტორი | | გ.ჯანკვეტაძე | ქ. თბილისი, დასახლება ვაშლიჯვარი, ქუჩა სარაჯიშვილი, №17 ს/კ 01.10.10.003.005 | სტადია | ფურცელი ფურცლები |
| კონსტრუქტორი | | გ.ჯანკვეტაძე | | პროექტი | |
| შეასრულა | | თ.კობიაშვილი | | | |
| | | | კონსტრუქციული ნაწილი | | შ.პ.ს."ოპტიმუსი" |
| | | | შენობა №4/1-ის რეკონსტრუქცია | თბილისი 2024 წელი | |

# ანტისეისმური სარტყელის გეგმა +3.60 ნიშნულზე

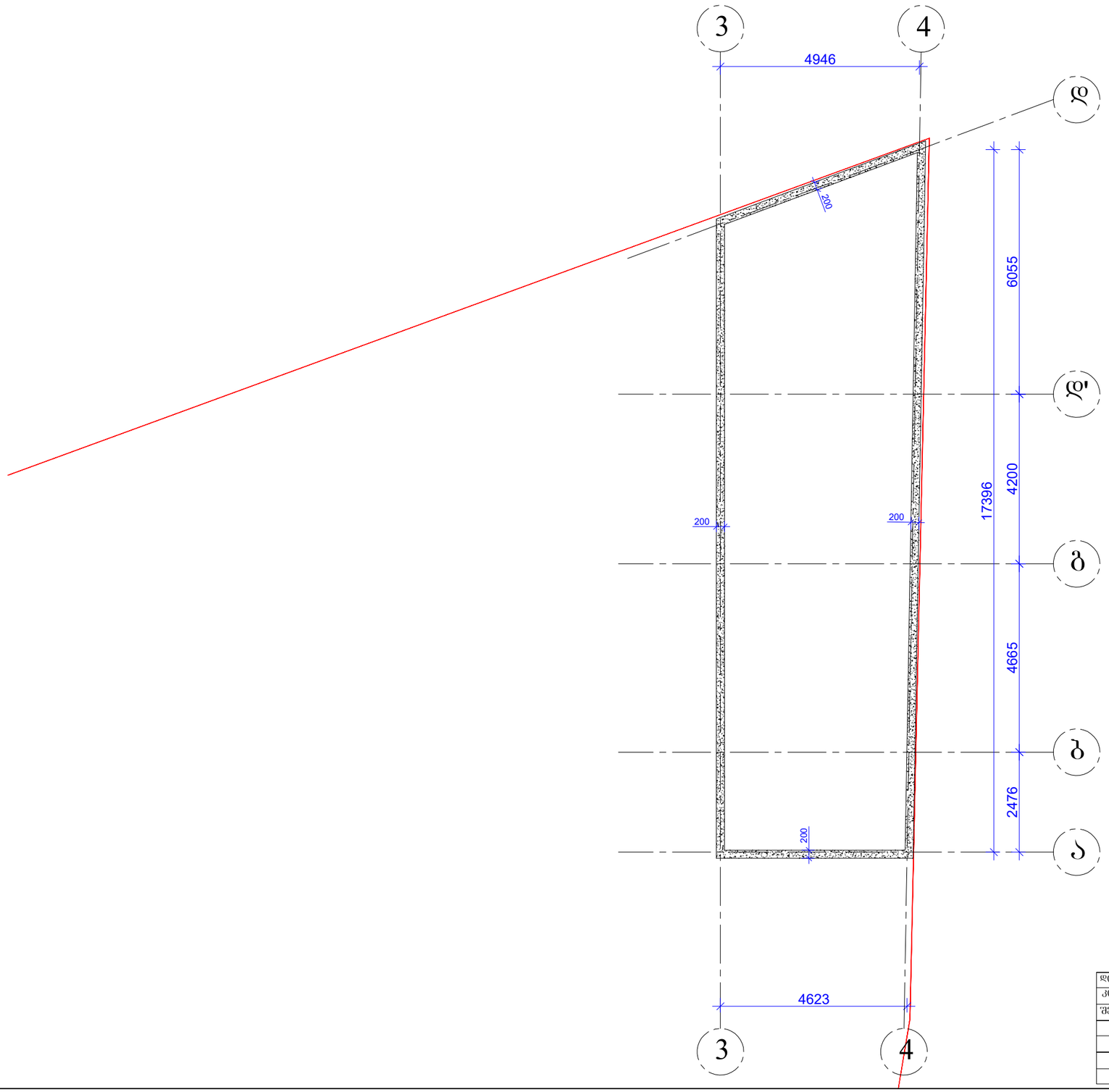


| | | | | |
|---|---|---|---|---|
| დირექტორი | | გ.ჭანკვეტაძე | ქ. თბილისი, დასახლება ვაშლიჯვარი, ქუჩა სარაჯიშვილი, №17 ს/კ 01.10.10.003.005 | სტადია: შერცელი შერცლები |
| კონსტრუქტორი | | გ.ჭანკვეტაძე | | პროექტი |
| შესრულა | | თ.კოგიაშვილი | | |
| | | | კონსტრუქციული ნაწილი | შ.პ.ს."ოპტიმუსი" |
| | | | შენობა №4/1-ის რეკონსტრუქცია | თბილისი 2024 წელი |

| | | | |
|---|---|---|---|
| | | | |
| | | | |
| | | | |

კედლების სვეტებთან ჩამაბრების
დეტალი ბეგმაში (ვარიანტი ა)

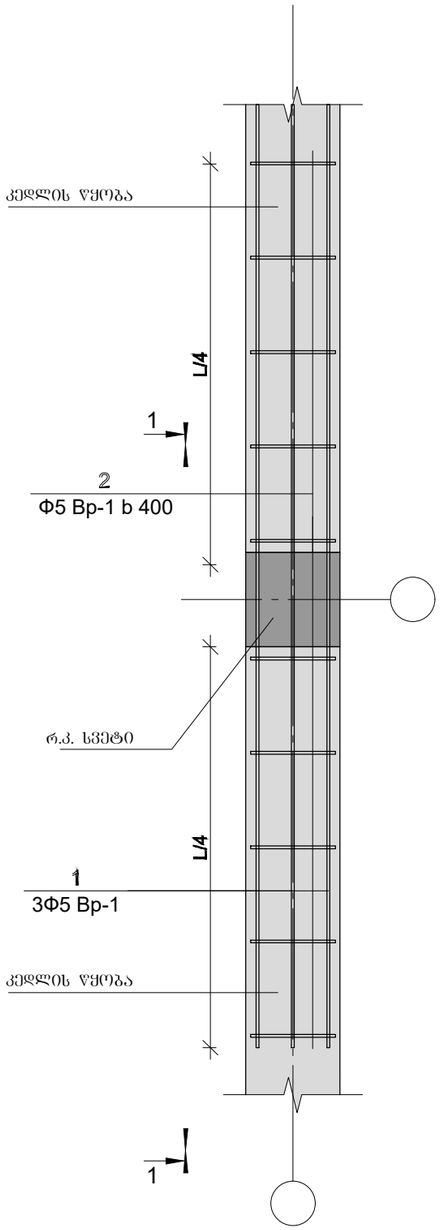


კედლების სვეტებთან ჩამაბრების
დეტალი ბეგმაში (ვარიანტი ბ)

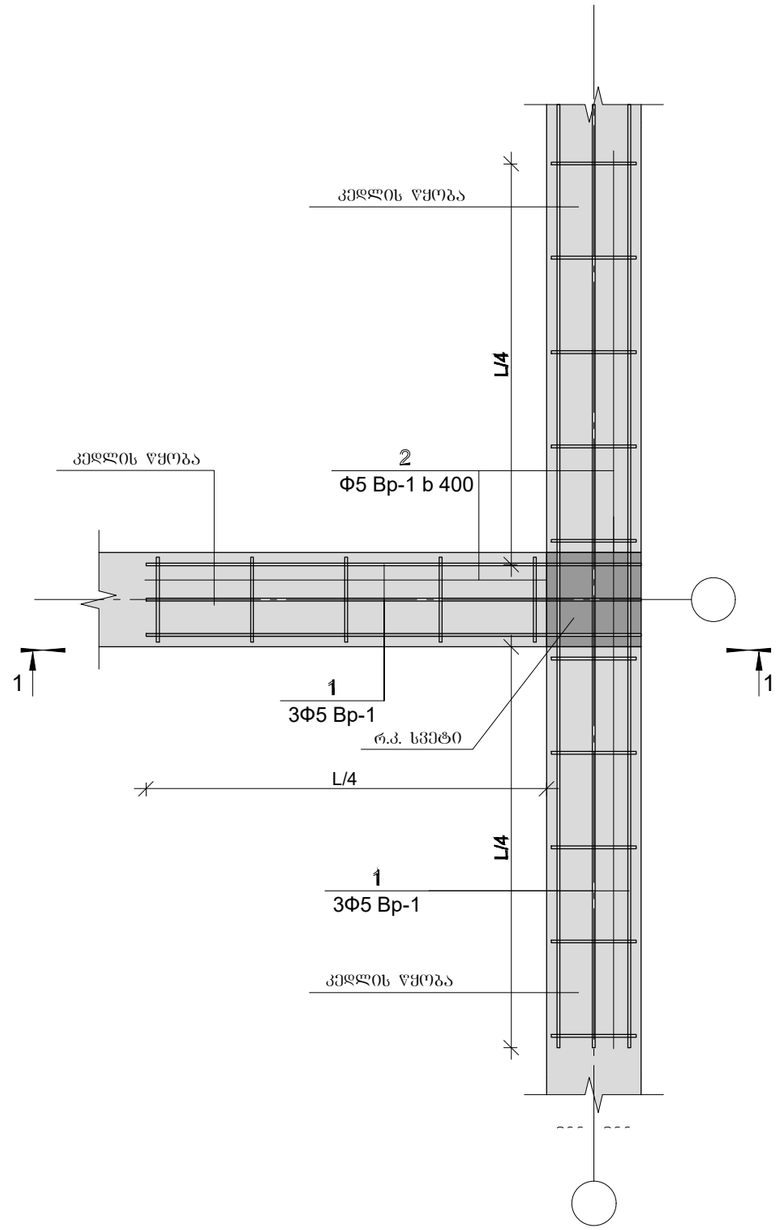


კედლების სვეტებთან ჩამაბრების
დეტალი ბეგმაში (ვარიანტი ბ)

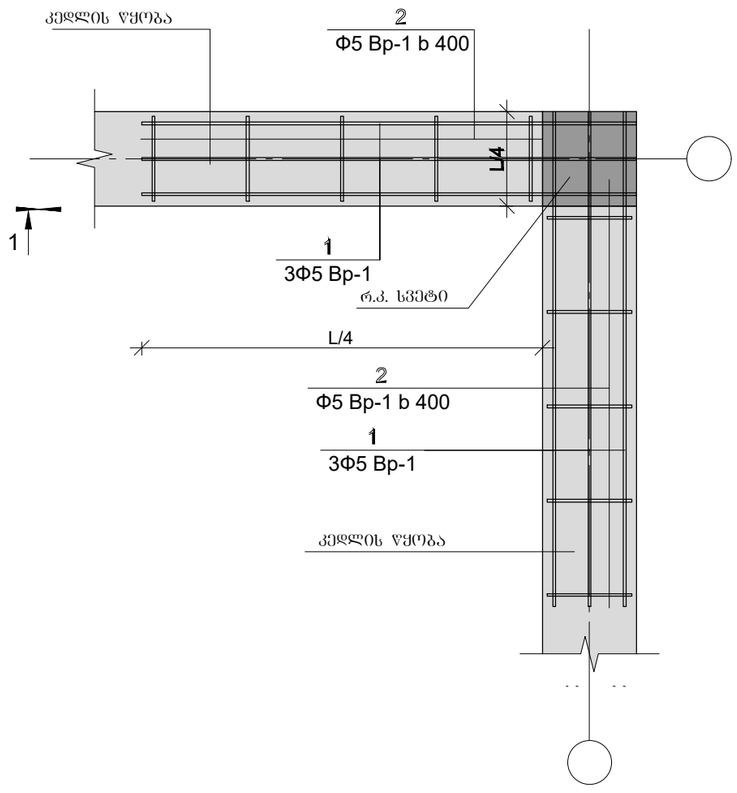


| | | | | |
|---|---|---|---|---|
| დირექტორი | | გ.ჯანკვეტაძე | ქ. თბილისი, დასახლება ვაშლიჯვარი, ქუჩა სარაჯიშვილი, №17 ს/კ 01.10.10.003.005 | სტადია მუშა პროექტი |
| კონსტრუქტორი | | გ.ჯანკვეტაძე | | |
| შესრულა | | თ.კოგებაშვილი | | |
| | | | კონსტრუქციული ნაწილი | შ.პ.ს."ოპტიმუსი" |
| | | | შენობა №4/1-ის რეკონსტრუქცია | თბილისი 2024 წელი |

# საექსპერტო კვლევითი ჯგუფი

შ.პ.ს "ექსპერტ დეველოპმენტი"




**LTD "expert development"**

მტკვრის ქუჩა №6

ტელ: 599 98 05 21

**Mail:expert_development@gmail.com**

2024 წელი

# ქ.თბილისი , დასახლება ვაშლიჯვარი, ქუჩა სარაჯიშვილი, #17 ს/კ (01.10.10.003.005) საპროექტო შენობის #4/1-ის რეკონსტრუქციის პროექტის ფუძე-საძირკვლებისა და სხვა ძირითადი

## კონსტრუქციული ნაწილის საექსპერტო შეფასება

დამკვეთი – შპს "სითი და კოს" (ს/ნ 404398077);

საექსპერტო ობიექტის მისამართი - ქ.თბილისი , დასახლება ვაშლიჯვარი, ქუჩა სარაჯიშვილი, #17 ს/კ (01.10.10.003.005) შემსრულებელი ექსპერტი – ალექსანდრე ყურაშვილი ინჟინერი-მშენებელი, კონსტრუქტორი. ექსპერტიზის წინაშე დასმული ამოცანა – ქ.თბილისი , დასახლება ვაშლიჯვარი, ქუჩა სარაჯიშვილი, #17 ს/კ (01.10.10.003.005) საპროექტო შენობის #4/1-ის რეკონსტრუქციის პროექტის ფუძე-საძირკვლებისა და სხვა ძირითადი კონსტრუქციული ნაწილის საექსპერტო შეფასება შესაბამისი დასკვნის მომზადება. გამოყენებული ნორმატიული აქტები და სხვა სახელმძღვანელო ლიტერატურა:

1) სნ და წ. პნ 01.01-09 "სეისმომედეგი მშენებლობა"
2) სნ და წ. პნ 02.01.-08 "შენობებისა და ნაგებობების ფუძე-საძირკვლები"
3) СНиП 2.02.01-83 Основания зданий и сооружений;
4) სამშენებლო ნორმები და წესები 2.03.01-84 „ბეტონი და რკ/ბეტონის კონსტრუქციები"

**კვლევა** – ჩემს მიერ შემოწმება ჩაუტარდა საინჟინრო ექსპერტიზაზე წარმოდგენილ დოკუმენტაციას - ქ.თბილისი , დასახლება ვაშლიჯვარი, ქუჩა სარაჯიშვილი, #17 ს/კ (01.10.10.003.005) საპროექტო შენობის #4/1-ის რეკონსტრუქციის პროექტის არქიტექტურული ნაწილს, შენობის სივრცითი კარკასის საანგარიშო მოდელს, კონსტრუქციულ სქემებს და მის საფუძველზე შექმნილ კონსტრუქციულ ნაწილს.
პროექტის კონსტრუქციული ნაწილი მომზადებულია შპს „ოპტიმუსი"-ს მიერ. კონსტრუქტორი-გ.ჭანკვეტაძე;

ტერიტორიაზე იგეგმება შენობის #4/1-ის რეკონსტრუქციის სამშენებლო სამუშაოები. სამშენებლო მოედანი ხასიათდება მცირედ ქანობიანი რელიეფით.

მიწის ნაკვეთის საინჟინრო-გეოლოგიური კვლევის თანახმად მასზე არახელსაყრელი გეოლოგიური პროცესები (მეწყერი, კარსტი, ჩაჯდომედი გრუნტები) არ აღინიშნება.

კვლევის შედეგად სამშენებლო მოედანზე გამოყოფილია შემდეგი საინჟინრო-გეოლოგიური ელემენტი:

1. სგე 1 - თიხნარი (ფენა 2);

რომელიც მიღებულია ფუძეებად შემდეგი ფიზიკურ-მექანიკური მაჩვენებლებით - საანგარიშო წინაღობა $R_0$=2,00კგ.ძ/სმ$^2$, სიმკვრივე ρ=1.98გ/სმ3, ხვედრითი შეჭიდულობა C=0,340 კგ.ძ/სმ2; დეფორმაციის მოდული E=250 კგ.ძ/სმ2.

სამშენებლო მოედანზე ქარის ნორმატიული დატვირთვა შეადგენს - 0,85 კპა; თოვლის საფარის ნორმატიული დატვირთვა - 0,5 კპა;

მოედანი საქართველოს ტერიტორიის სეისმური დარაიონებისა და საინჟინრო გეოლოგიური კვლევების მიხედვით მდებარეობს 8 ბალიანი სეისმური საშიშროების ზონაში MSK64 სკალის მიხედვით (აჩქარების უგანზომილებო კოეფიციენტით - A=0.17მ/წმ$^2$);

გრუნტის კატეგორია სეისმური თვისებების მიხედვით მიეკუთვნება II კატეგორიას.

შესასწავლი საპროექტო შენობა ფუნქციური დანიშნულებით -შენობის #4/1-ის რეკონსტრუქციის

საპროექტო შენობა ერთსართულიანია და თვისობრივი კონსტრუქციული წყობით მიეკუთვნება ხისტკვანძებიან კარკასულ ტიპს, შენობა გეგმაში მართკუთხა ფორმისაა მაქსიმალური ღერძულა ზომებით - 4.623X17.396 მ.

მისი კონსტრუქციები შემდეგი სახით არის წარმოდგენილი:
არსებული ლენტური საძირკველი 0.60X0.40(h)მ. გამოყენებულია არმატურა d12A500c ბ200 ქვედა შრე X მიმართულება; არმატურა d12A500c ბ200 ქვედა შრე Y მიმართულება. ვერტიკალურ მზიდუნარიანობას უზრუნველყოფს ანაკრები ბეტონის მსხვილბლოკური კედელი; იატაკის, გრუნტზე დაყრდნობილი, ერთშრედ არმირებული ფილა h= 0.10მ გამოყენებულია არმატურა 12A500c ბ200 ორივე X და Y მიმართულებით; და გადახურვას უზრუნველყოფს ანაკრები ბეტონის ღრუტანიანი ფილები. შენობის გადახურვა პარაპეტშია მოქცეულია და ასევე ხის კოჭებითაა შესრულებული , მაუერლატი 200X100, კოჭი 180X90 და ნივნივა 160X80.

შენობის მზიდი კონსტრუქციების სივრცითი მოდელის საანგარიშო სქემა შედგენილია პროგრამული კომპლექსი “Лира сапр 2016”-ს მეშვეობით. სასრული ელემენტების მეთოდის საფუძველზე.. სივრცით ანგარიშებში მოცემულია რკ/ბეტონის ღეროვან-ფირფიტოვანი სივრცითი სისტემა, რომლის გადაადგილება სივრცეში შეზღუდულია საძირკვლის ძირის დონეზე არსებული X,Y ,Z მიმართულების ბმებით.

საერთო ჯამში შენობების სივრცითი კარკასი გაანგარიშებულია შემდეგი სახის დატვირთვებზე:

№1 სტატიკური დატვირთვა - მუდმივი მოქმედების;

№2 სტატიკური დატვირთვა დროებითი, ხანმოკლე მოქმედების;

№3 სეისმური დატვირთვები X,Y ,Z მიმართულებებით;

მონოლითური რკ/ბეტონის ელემენტების არმირება შემოწმდა სნ და წ 2.03.01-84-ის „ბეტონი და რკ/ბეტონის კონსტრუქციები“ მოთხოვნების გათვალისწინებით. მზიდი კონსტრუქციების არმირებაში პროექტით მოცემულია A500C, A240C კლასის არმატურა, ბეტონი - B25 კლასის.

სქემატურად პროექტში ნახაზები შესრულებულია კვალიფიციურად როგორც კონსტრუქციული სქემები, ასევე მოცემული კვანძები და დეტალები ელემენტების არმირება, ჩაღუნვები, ღეროების გადადება, საკიდების განლაგება და მათი ბიჯების, ასევე ბეტონის დამცავი შრეების სისქეები აკმაყოფილებენ მოქმედ ნორმატიულ მოთხოვნებს.

**კორექტირების შედეგად გადახურვის დეტალიდან ამოღებულია ერთი ცალი ანაკრები ბეტონის ღრუტანიანი ფილა, რომელიც კონსტრუქციუ მდგრადობას ხელს არ უშლის**

## დასკვნა

დამკვეთის მიერ წარმოდგენილი მასალების მიხედვით ქ.თბილისი , დასახლება ვაშლიჯვარი, ქუჩა სარაჯიშვილი, #17 ს/კ (01.10.10.003.005) საპროექტო შენობის #4/1-ის რეკონსტრუქციის პროექტის ფუძეები, საძირკვლები და სხვა ძირითადი კონსტრუქციული ელემენტები შერჩეულია საანგარიშო მოდელის დაძაბულ-დეფორმირებული მდგომარეობის საფუძველზე, ისინი აკმაყოფილებენ მდგრადობის, სიმტკიცისა და დეფორმაციის შესაბამისი ნორმატიული კანონმდებლობით გათვალისწინებულ მოთხოვნებს, გამომდინარე აქედან პროექტს ეძლევა დადებითი შეფასება და რეკომენდაცია დასამტკიცებლად.

**ინჟინერ-ექსპერტი:** **ალ.ყურაშვილი**



# სამუშაო გამოცდილება

გვარი, სახელი, მამის სახელი: - ყურაშვილი ალექსანდრე

მისამართი: - ქ.თბილისი, იპ. ხვიჩიას ქუჩა №16, ბინა 11

ტელეფონი: - ტელ: 2 37 55 77
მობ: 5 99 05 70 94
პ/ნ 01024034907

განათლება: - 2002 წელს ჩავაბარე და 2008 წელს დავამთავრე საქართველოს პოლიტექნიკური ინსტიტუტის სამშენებლო ფაკულტეტი, სპეციალობით სამრეწველო და სამოქალაქო მშენებლობა (მაგისტრი)

- მშნებელ-ინჟინერის სამუშაო საქმიანობა და გამოცდილება 2006 წლიდან დღემდე.

-შპს "ვალენტია ინდუსტრია" 2005-2006წწ.

-"სახელმწიფო უზრუნველყოფის სამსახური" თანამდებობა: ქონების განვითარების სამსახურის სპეციალისტი 2006-2009 წწ. (ავლაბრის ადმინისტრაციული კომპლექსის მშენებლობაზე)

- 2009 წლიდან 2011 წლამდე ვმუშაობდი საპროექტო ორგანიზაცია შპს "დიტრიხ"-ში კონსტრუქტორის პოზიციაზე მის: ქ.თბილისის, ბახტრიონის ქუჩა №28

- 2011 წლიდან შპს "ლილეო"– ს დირექტორი თანამდებობა: ინჟინერ-კონსტრუქტორი
- 2018 წლიდან დღემდე შპს "ექსპერტ დეველოპმენტი"-ს დირექტორი, თანამდებობა : ინჟინერ-ექსპერტი

ენების ცოდნა: - ქართული– მშობლიური
- რუსული-კარგად
- ინგლისური-კარგად

სხვა მონაცემები:

კომპიუტერული პროგრამები:
OS: Auto cad; ArchiCAD; Windows XP; Microsoft Office; Internet Explorer; საინჟინრო-გამოთვლითი პროგრამა Lira

2009 წლიდან - დღემდე, თბილისსა და საქართველოს სხვადასხვა რეგიონებში, შესწავლილი მაქვს 200 ერთეულამდე ავარიული ან/და სარეკონსტრუქციო 1-ლი, მე-2, მე-3 და მე-4 კლასის შენობა-ნაგებობა, რაზედაც გაცემულია შესაბამისი ნახაზები, საექსპერტო დასკვნები და რეკომენდაციები. თბილისსა და საქართველოს სხვადასხვა რეგიონებში დაპროექტებული მაქვს 600-ზე მეტი 1-ლი, მე-2, მე-3, მე-4 კლასის შენობების კონსტრუქციული პროექტი. თბილისსა და საქართველოს სხვადასხვა რეგიონებში შესრულებული მაქვს 4000 მეტ ობიექტზე საექსპერტო დასკვნები, სადემონტაჟო-სამშენებლო ობიექტების ექსპერტიზა, შენობა-ნაგებობების ტექნიკური მდგომარეობების ექსპერტიზა, სარეკონსტრუქციო ნაგებობების ექსპერტიზა, შენობა-ნაგებობებზე ზემოქმედებასა და მე-4 კლასის შენობებისთვის ფუძე-საძირკვლებისა და სხვა კონსტრუქციული ელემენტების საექსპერტო შეფასების შესახებ. ჩემს მიერ, თბილისში მომზადებულია რამოდენიმე ათეული მეოთხე კლასის მრავალბინიანი საცხოვრებელი და მრავალფუნქციური კომპლექსების, საწარმო ტიპის ნაგებობების პროექტის კონსტრუქციული ნაწილები.

Georgia

IDENTITY CARD

მოქალაქის პირადობის მოწმობა

საქართველო

GEO



ბარათის No / CARD No

19IA43611

სახელი / FIRST NAME

ალექსანდრე

ALEKSANDRE

გვარი / LAST NAME

ყურაშვილი

KURASHVILI

| მოქ. / CIT | სქესი / SEX | პირადი No / PERSONAL No |
|---|---|---|
| GEO | მმ / M | 01024034907 |

| დაბადების თარიღი DATE OF BIRTH | მოქმედების ვადა DATE OF EXPIRY |
|---|---|
| 21.02.1985 | 15.10.2029 |

ხელმოწერა
SIGNATURE

დაბადების ადგილი / PLACE OF BIRTH

თბილისი

TBILISI

გაცემის თარიღი / DATE OF ISSUE

15.10.2019

გამცემი ორგანო / ISSUING AUTHORITY

იუსტიციის სამინისტრო

MINISTRY OF JUSTICE

დამკვეთი: სრს; დამამზადებელი: MB-IDS 2019

სფს-ს რეგისტრაციის No 26-3184

IDGE019IA4361130102403490 7<<<<

8502212M2910150GEO<<<<<<<<<<<8

KURASHVILI<<ALEKSANDRE<<<<<<<<<

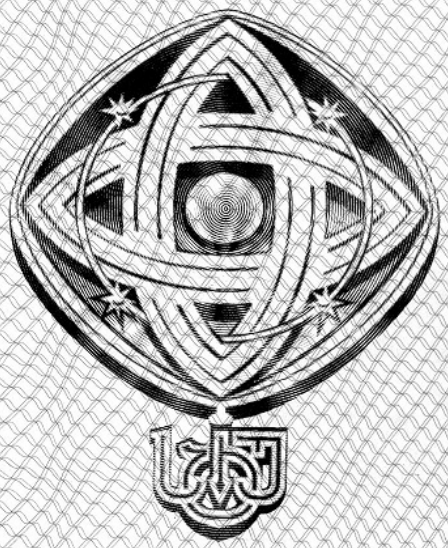

დამკვეთი: საქართველოს ტექნიკური უნივერსიტეტი
შემსრულებელი: საგამომცემლო პოლიგრაფიული სახლი კაბადონი
ს.ფ.ს. რეგისტრაციის № 7 - 0158

# საქართველოს ტექნიკური უნივერსიტეტი

# GEORGIAN TECHNICAL UNIVERSITY



# ბაკალავრის დიპლომი

# BACHELOR'S DIPLOMA

# GEORGIAN TECHNICAL UNIVERSITY

# DIPLOMA

With honours

STU № 000839

This is to certify that Mr./Ms. Alexander
Name, Surname
Kurashvili

was enrolled in 2002 in Georgian Technical University and in 2006

completed the requirements of Faculty of

Civil Engineering

Bachelor's Degree of the University

with major in Industrial and Civil Engineering

By the decision of the State Qualification Commission, September
Month, Day, Year
18, 2006, Mr. Alexander Kurashvili
Name, Surname

was awarded the Academic Degree of

Bachelor of Civil Engineering

Seal

Rector

Dean

City: Tbilisi

Registration # 06535

# საქართველოს ტექნიკური უნივერსიტეტი

# დიპლომი

წარჩინებით

STU № 000839

ეძლევა ალექსანდრე ყურაშვილს

მასზედ, რომ იგი 2002 წელს ჩაირიცხა და 2006

წელს დაამთავრა საქართველოს ტექნიკური უნივერსიტეტის

სამშენებლო

ფაკულტეტის

ბაკალავრიატის სრული კურსი სამრეწველო და სამოქალაქო

მშენებლობის

სპეციალობით

საკვალიფიკაციო კომისიის 2006 18. 9
(წელი, რიცხვი, თვე)
გადაწყვეტილებით

ალექსანდრე ყურაშვილს მიენიჭა

ბაკალავრის აკადემიური ხარისხი და მშენებლის

კვალიფიკაცია

რექტორი

დეკანი

ქალაქი თბილისი

სარეგისტრაციო ნომერი 06535




# მაგისტრის
# დიპლომი

# MASTER'S
# DIPLOMA

დამკვეთი: საქართველოს ტექნიკური უნივერსიტეტი
დამამზადებელი: შპს „ფორმა“
სფს რეგისტრაციის № 04-1599

# GEORGIA

LEGAL ENTITY OF PUBLIC LAW

TECHNICAL UNIVERSITY OF GEORGIA

MASTER'S

# DIPLOMA

MA № 000505

This is to certify that by the decision June 26, 2008.

of the Civil Engineering faculty

of the **Technical University of Georgia**

Mr. Alexander Kurashvili

born on February 21, 1985.

was awarded an academic Degree of Master with a Major in

Civil Engineering

seal

*Dean of the faculty*

*Rector*

Tbilisi September 18, 2008. Registration No 00504

# საქართველო

საჯარო სამართლის იურიდიული პირი

საქართველოს ტექნიკური უნივერსიტეტი

მაგისტრის

# დიპლომი

MA № 000505

საქართველოს ტექნიკური უნივერსიტეტის

საინჟინრო

ფაკულტეტის 2008 წლის 26. 6 გადაწყვეტილებით,

ალექსანდრე ყურაშვილს

დაბადებულს 1985 წლის 21 თებერვალს

მიენიჭა მშენებლობის

მაგისტრის აკადემიური ხარისხი.

ბ. ა.

ფაკულტეტის დეკანი

რექტორი

თბილისი 18/09/2008 სარეგისტრაციო # 00504

საქართველო

ორი ათას ჩვიდმეტი წლის ექვს დეკემბერს მე, საქართველოს ნოტარიუსს თეა მაღალდაძეს, ჩემს სანოტარო ბიუროში, რომელიც მდებარეობს მისამართზე: თბილისი, მტკვრის ქ. N6, მომმართა: **ალექსანდრე ყურაშვილმა**, რომელმაც წარმოადგინა მის მიერ შედგენილი **სამუშაო გამოცდილების** ერთი ეგზემპლარი და მოითხოვა მასზე მისი ხელმოწერის სანოტარო წესით დამოწმება.

მე დავადგინე მისი პირადობა წარმოდგენილი პირადობის დამადასტურებელი დოკუმენტით და დავრწმუნდი, რომ მე ნამდვილად **ალექსანდრე ყურაშვილმა** (დაბად.21.02.1985წ. პ/ნ 01024034907, პ/მ დ1428509) მომმართა.

მე შევამოწმე მისი ქმედუნარიანობა და ვადასტურებ, რომ მის ქმედუნარიანობაში ეჭვის შეტანის საფუძველი არ მაქვს.

მან განაცხადა, რომ მისთვის ცნობილია სამუშაო გამოცდილების შინაარსი და მასზე ხელმოწერის სამართლებრივი შედეგი, რომ იგი სრულად გამოხატავს მის ნებასა და სურვილს, რის შემდეგაც მან ჩემი თანდასწრებით, პირადად მოაწერა ხელი **სამუშაო გამოცდილებას**, რომელიც თან ერთვის სანოტარო აქტს.

ნოტარიუსმა მას განუმარტა, რომ იგი ამოწმებს მხოლოდ **სამუშაო გამოცდილებაზე** მისი ხელმოწერის ნამდვილობას და არა **სამუშაო გამოცდილებაში** მოყვანილი ფაქტის სიზუსტეს და ნამდვილობას. მე მას აგრეთვე განვუმარტე, რომ ნოტარიუსს არ ეკისრება პასუხისმგებლობა კერძო აქტის კანონმდებლობასთან შეუსაბამობის, ან კერძო აქტში ხელმომწერის ნების არაადეკვატურად ასახვის გამო და შესაბამისად, პასუხს არ აგებს მის ნამდვილობაზე.

დამოწმებულია ერთი ხელმოწერის ნამდვილობა **სამუშაო გამოცდილების** ერთ ეგზემპლარზე და შესაბამისად გადახდილია სანოტარო საზღაური: "სანოტარო მოქმედებათა შესრულებისათვის საზღაურისა და საქართველოს ნოტარიუსთა პალატისათვის დადგენილი საფასურის ოდენობების, მათი გადახდევინების წესისა და მომსახურების ვადების დამტკიცების შესახებ" საქართველოს მთავრობის #507-ე დადგენილების (29.12.2011 წ.) 31-ე მუხლის საფუძველზე 2.00 ლარი, 39-ე მუხლის საფუძველზე 2.00 ლარი და საგადასახადო კოდექსის 169-ე მუხლის საფუძველზე დ.ღ.გ. 0.36 ლარი, ჯამში: 4.36 ლარი.

საქართველოს ნოტარიუსი
თეა მაღალდაძე

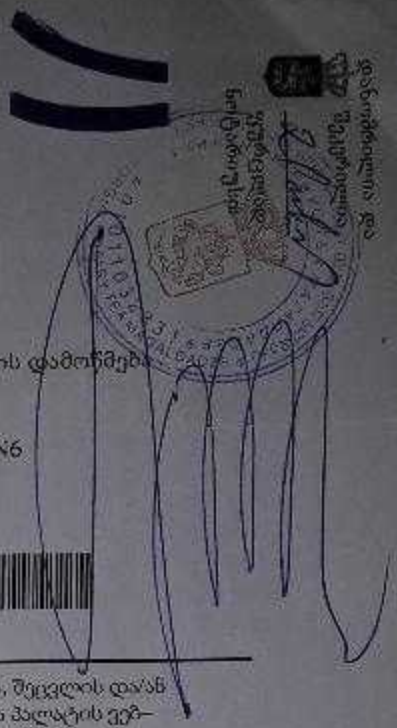

| | |
|---|---|
| სანოტარო მოქმედების რეგისტრაციის ნომერი | N171419327 |
| სანოტარო მოქმედების რეგისტრაციის თარიღი | 06.12.2017 წ |
| სანოტარო მოქმედების დასახელება | ხელმოწერის ნამდვილობის დამოწმება |
| სრულიად | თეა მაღალდაძე |
| სანოტარო ბიუროს მისამართი | თბილისი, მტკვრის ქუჩა N6 |
| სანოტარო ბიუროს ტელეფონი | 0322931887 |
| სანოტარო მოქმედების ინდივიდუალური ნომერი | 31278100086917 |

სანოტარო მოქმედებისა და სანოტარო აქტის შესახებ ინფორმაციის (მისი შექმნის, შეცვლის და/ან გაუქმების შესახებ) მიღება–გადამოწმება შეგიძლიათ საქართველოს ნოტარიუსთა პალატის ვებ–გვერდზე: www.notary.ge ასევე შეგიძლიათ დარეკოთ ტელეფონზე: +995(32) 2 66 19 18