სარდაფის სართული-3.25

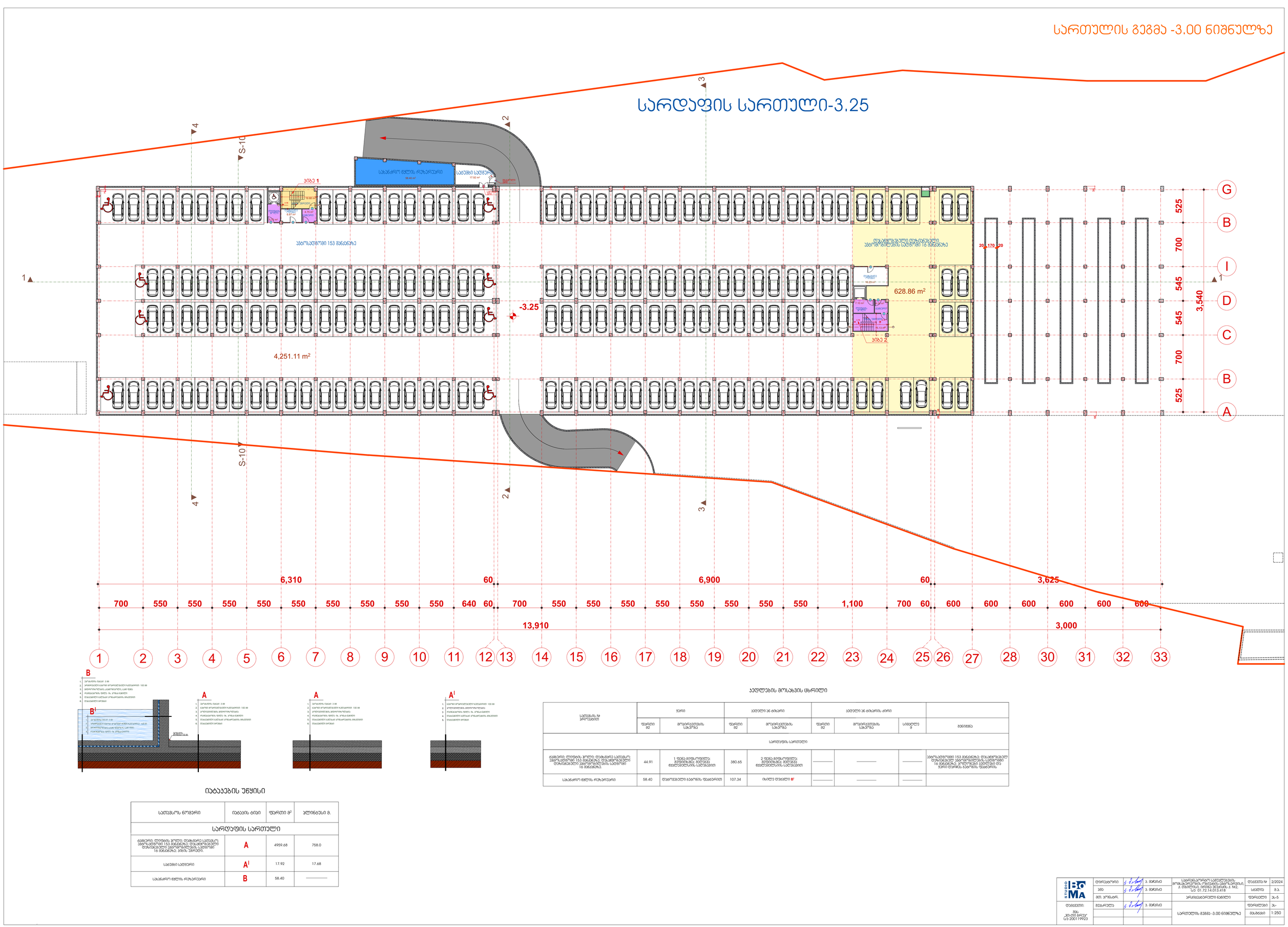

იატაკების უწყისი

სათავსოს ნომერი	იატაკის ტიპი	ფართი მ²	პლინტუსი მ.
სარდაფის სართული			
ტამბური; ლიფტის ჰოლი; დამხმარე სათუმბო; ავტოსადგომი 153 მანქანაზე; დასაფარებელი ფარეხებული ავტოსადგომის სივრცეები 16 მანქანაზე; პინის პირები.	A	4959.68	758.0
სატუმბი სადგური	A¹	17.92	17.68
სახანძრო ჭურის რეზერვარი	B	58.40	————

ჭედლეების მოსახვის ცხრილი

სათუმბოს №№ პროექტით	ჭერი		კედელი აწ ტიპური		კედელი აწ ტიპური ძირი			
	ფართი მ2	მოპირკეთების სახეობა	ფართი მ2	მოპირკეთების სახეობა	ფართი მ2	მოპირკეთების სახეობა	სისქე/ზომა მ	შენიშვნა
სარდაფის სართული								
ტამბური; ლიფტის ჰოლი; დამხმარე სათუმბო; ავტოსადგომი 153 მანქანაზე; დასაფარებელი ფარეხებული ავტოსადგომის სივრცეები 16 მანქანაზე	44.91	1 ფენა ბეტონოფენა; მეორეზე-მეტი ფენა ბეტონის ფილებით	380.65	2 ფენა ბეტონოფენა; მეორეზე-მეტი ფენა ბეტონის ფილებით	————	————	————	ავტოსადგომი 153 მანქანაზე; დასაფარებელი ფარეხებული ავტოსადგომის სივრცეები 16 მანქანაზე; ლიფტი ზემო კედელი აწ ტიპი დამზა; ბეტონის; დასაბრტყ.
სახანძრო ჭურის რეზერვარი	58.40	დეფორმაციული ბეტონის ფილებით	107.34	იხილე დეტალი B¹	————	————	————	

STUDIO IBOMA	დირექტორი		ე. მარიძე	საბინაო-კომუნალური სამეურნეოების მოწყობისპროექტირების ინსტიტუტის ქ. თბილისი, იოსებ ჭავჭავაძის ქ. №2, ს/კ 01.72.14.013.418	დეპარტი №№	2/2024
	ხელ		ე. მარიძე		სტადია	მ.პ.
	მთ. ტექნოლ.			პროექტირების ეტაპები	ფურცელი	ა.ა-5
დეპარტი:	მენარმელი		ე. მარიძე	სართულების გეგმა -3.00 ნიშნულზე	ფურცლები	ა.ა-
					მასშტაბი	1:250

ბინადრობის ნებართვის პროექტი

პროექტის № პროექტის ეტაპი	ფართი მ2	ფართი მ2	ოთახების რაოდენობა ცალი	ოთახების რაოდენობა მ2	ფართი მ2	ოთახების რაოდენობა ცალი	ფართი მ2	ოთახების რაოდენობა ცალი	შენიშვნა
	ბინის ფართი		ბინის ოთახების რაოდენობა		ბინის ფართი ბინის ოთახების რაოდენობა				
	ბინის ნომერი								

	1 ოთახიანი						
851.48	1 ოთახიანი ბინა მე-2 სართული ბინის №362 ბინის ფართი 851.48 მ2 ბინის ოთახების რაოდენობა 1 ცალი ბინის ოთახების ფართი 851.48 მ2 ბინის აივნის ფართი 0.00 მ2 ბინის აივნის ფართის კოეფიციენტი 0.00 ბინის აივნის ფართი კოეფიციენტის გათვალისწინებით 0.00 მ2 ბინის საერთო ფართი 851.48 მ2	980	2 ოთახიანი ბინა ბინის №362 ბინის ფართი 980 მ2 ბინის ოთახების რაოდენობა 2 ცალი ბინის ოთახების ფართი 980 მ2	———	2 ოთახიანი ბინა მე-2 სართული ბინის №362 ბინის ფართი 980 მ2 ბინის ოთახების რაოდენობა 2 ცალი ბინის ოთახების ფართი 980 მ2 ბინის აივნის ფართი 0.00 მ2 ბინის აივნის ფართის კოეფიციენტი 0.00 ბინის აივნის ფართი კოეფიციენტის გათვალისწინებით 0.00 მ2 ბინის საერთო ფართი 980 მ2	———	1.60	
130.02	1 ოთახიანი ბინა მე-2 სართული ბინის №361 ბინის ფართი 130.02 მ2 ბინის ოთახების რაოდენობა 1 ცალი ბინის ოთახების ფართი 130.02 მ2 ბინის აივნის ფართი 0.00 მ2 ბინის აივნის ფართის კოეფიციენტი 0.00 ბინის აივნის ფართი კოეფიციენტის გათვალისწინებით 0.00 მ2 ბინის საერთო ფართი 130.02 მ2	220.62	2 ოთახიანი ბინა ბინის №363 ბინის ფართი 220.62 მ2 ბინის ოთახების რაოდენობა 2 ცალი ბინის ოთახების ფართი 220.62 მ2 ბინის აივნის ფართი 0.00 მ2 ბინის აივნის ფართის კოეფიციენტი 0.00 ბინის აივნის ფართი კოეფიციენტის გათვალისწინებით 0.00 მ2 ბინის საერთო ფართი 220.62 მ2	220.62	2 ოთახიანი ბინა მე-2 სართული ბინის №363 ბინის ფართი 220.62 მ2 ბინის ოთახების რაოდენობა 2 ცალი ბინის ოთახების ფართი 220.62 მ2 ბინის აივნის ფართი 0.00 მ2 ბინის აივნის ფართის კოეფიციენტი 0.00 ბინის აივნის ფართი კოეფიციენტის გათვალისწინებით 0.00 მ2 ბინის საერთო ფართი 220.62 მ2	220.62	1.60	

ბინების ნუმერაცია

ექსპლიკაცია

ავტოსადგომი	32
ველოსიპედის პარკინგი	8
ტექნიკური ოთახი	1
ტექნიკური ოთახი	1
ტექნიკური ოთახი	1

ინტერიერში დაპროექტებული
კარ-ფანჯრების და ვიტრაჟების
სპეციფიკაცია

სართულის გეგმა 3.50 ნიშნულზე

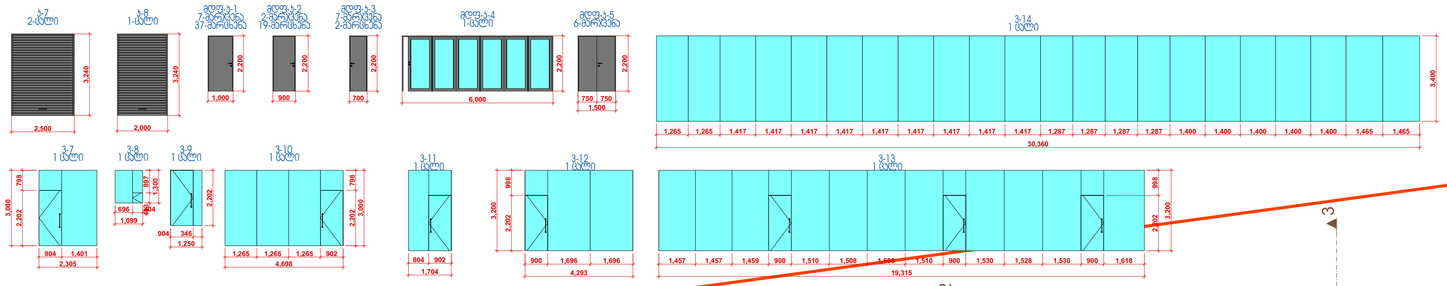

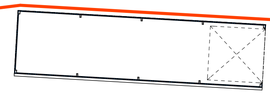

II სართული

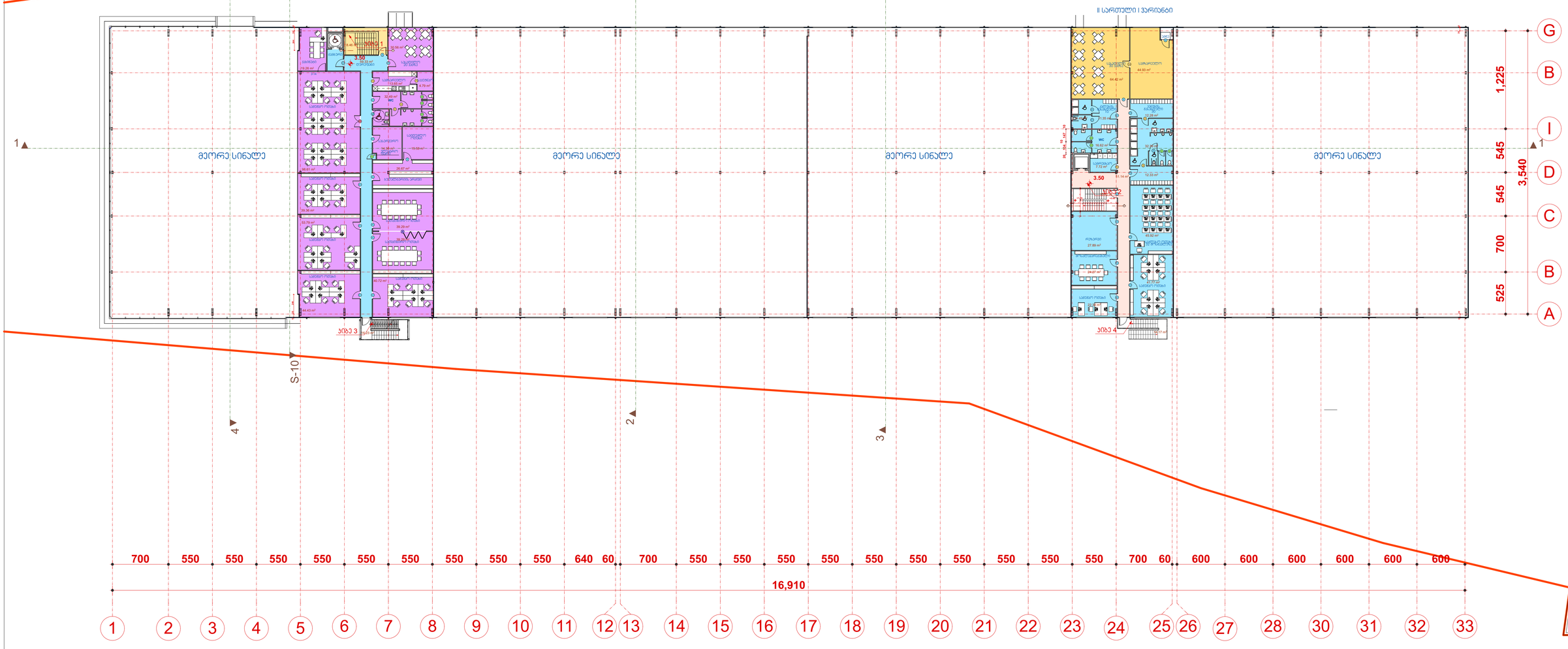

C

1. არმირებული ფილები
2. ნაპოტვების
3. ცემენტის ხსნარით მოპირკეთება 50 მმ
4. ჰიდროიზოლაცია ტკბილნიადაგოლი, პრაიმი ფენა
5. არმირებული ბეტონის მოპირკეთება 50 მმ
6. თბოიზოლაცია პენოპლასტირებული პოლისტიროლით 50 მმ
7. პოლიეთილენის ჰიდროიზოლაცია
8. რკინაბეტონის ფილა იხ. პროექტ ნაწილი

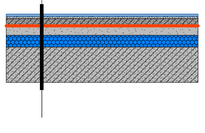

D

1. ღუმინირებული იატაკი
2. საცივცარი საფენი
3. ბეტონის მოპირკეთება 80 მმ
4. თბოიზოლაცია პენოპლასტირებული პოლისტიროლით 50 მმ
5. პოლიეთილენის ჰიდროიზოლაცია
6. რკინაბეტონის ფილა იხ. პროექტ ნაწილი

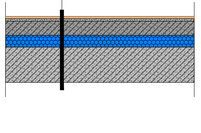

E

1. პერგამოკრანების ფილები
2. ნაპოტვების
3. ბეტონის მოპირკეთება 50 მმ
4. თბოიზოლაცია პენოპლასტირებული პოლისტიროლით 50 მმ
5. პოლიეთილენის ჰიდროიზოლაცია
6. რკინაბეტონის ფილა იხ. პროექტ ნაწილი

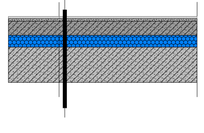

ჯედლების მოსახვის ცხრილი

სართულის № პროექტით	ჯერი		ჯედლით აწ ტიხარი		ჯედლით აწ ტიხარის ქვირი			
	ფარდი 82	მოედნებრივი სახეობა	ფარდი 82	მოედნებრივი სახეობა	ფარდი 82	მოედნებრივი სახეობა	სვეტლა 8	შენიშვნა
სენდვიჩჯედლების ხარჯი იხილე ცხრილი ჯედლების და სახერავის სენდვიჩ ჯედლების ხარჯი								
II სართული								
ჯიხის შენიშვნები: დაბანები, დუშებები, ხაბიბები; სასტენლო 20 პაჰის; სასვენლო: სამშობლო ოთახის; სასტენლო: სამშობლო ოთახი; ჭიპლაკი ფენის; ბეტონისგამოსვლა; პარკეტი: სამშობლო ოთახის;	544.5	1 ფენა მინაწოვილა; მეფენილა; მეორეა ფენილობის სალაგამი	958.55	2 ფენა მინაწოვილა; მეფენილა; მეორეა ფენილობის სალაგამი	———	———	———	
ჯიხის შენიშვნები: დუშებები სასტენლოვან პაჰის; სასტენლო: მასალისელი პაჰის; მასალისელი; რეზინები: სამშობლო ოთახის 32 მოსანელზე; მოსანელისგამოსვლა; სამშობლო ოთახის	329.47		640.94					
WC: სამხარეულო	46.13		129.4		129.4		1.60	
სამხარეულო; ჯილების მასალისელია სამიაე და **WC:** პაიპის მასალისელია სამიაე და **WC:** სამრეცხაო	111.14	1 ფენა ნასაბამები მინაწოვილა; მეფენილა; მეორეა ფენილობის სალაგამი	168.56	2 ფენა ნასაბამები მინაწოვილა; მეფენილა; მეორეა ფენილობის სალაგამი	168.56	2 ფენა ნასაბამები მინაწოვილა; და პანელებული ფილებით მოპირკეთება	1.60	

იატაკების უწყისი

სათავსოს ნომერი	იატაკის ტიპი	ფართი მ²	პლინტუსი მ.
სართულის გეგმა 0.00 ნიშნულზე			
სამზარეულო; სააქსანო; **WC;** სამზარეულო; ჯილების მასალისელი; პაიპის მასალისელი; **WC;** სამრეცხაო	**C**	198.03	52.92
პაპინები; სამშობლო ოთახები; სასტუმრო ოთახებში; ბეტონისგამოსვლა; პარკეტი; სასტენლო ოთახი; რეზინები; მოსანელისგამოსვლები; სამშობლო ოთახები; სააქსანო ოთახი 32 მოსანელზე	**D**	593.59	386.24
ტამბური; დერეფნები; ჯიხის შენიშვნები; სასტენლო 20 პაჰის; სასტენლო 30 პაჰის; დერეფნები; ჯიხის პაპინები; ელევატორიები.	**E**	239.62	241.89

STUDIO BIG MA	დირექტორი		ვ. მანანა	საბორნე-საპორო სამშენებლო პროექტი, ქ. თბილისი, ორთაჭალა-ვაზიანის ქ. №2, ს/კ 01.72.14.013.418		დეკემბერი №: 2/2024
	პრე		ვ. მანანა			სტადია: მ.პ.
	მთ. არქიტექ.			არქიტექტურული ნაწილი		ფურცელი: 3ა-10
დამკვეთი: შპს „ქართული მილები" ს/კ 200119923	მენარმელი		ვ. მანანა	სართულის გეგმა 3.50 ნიშნულზე		ფურცლების: 3ა-10
						მასშტაბი: 1:100

სახურავის გეგმა

შენიშვნა:
მზის ელემენტების საერთო ფართი-2965.6 კვ.მ.

STUDIO BoMA	დირექტორი	კ. მაჩაიძე	სატრანსპორტო საშუალებების მომსახურეობის ობიექტის-ავტოსერვისი, ქ. თბილისი, ირინა ენუქიძის ქ. №2, ს/კ 01.72.14.013.418	დაკვეთა №	2/2024
	პმა	კ. მაჩაიძე		სტადია	მ.პ.
	მთ. კონსტრ.		არქიტექტურული ნაწილი	ფურცელი	ას-11
დამკვეთი: შპს „ჯი-თი გრუპ" ს/კ 200119923	შეასრულა	კ. მაჩაიძე	სახურავის გეგმა	ფურცლები	ას-
				მასშტაბი	1:250

კიბე 1

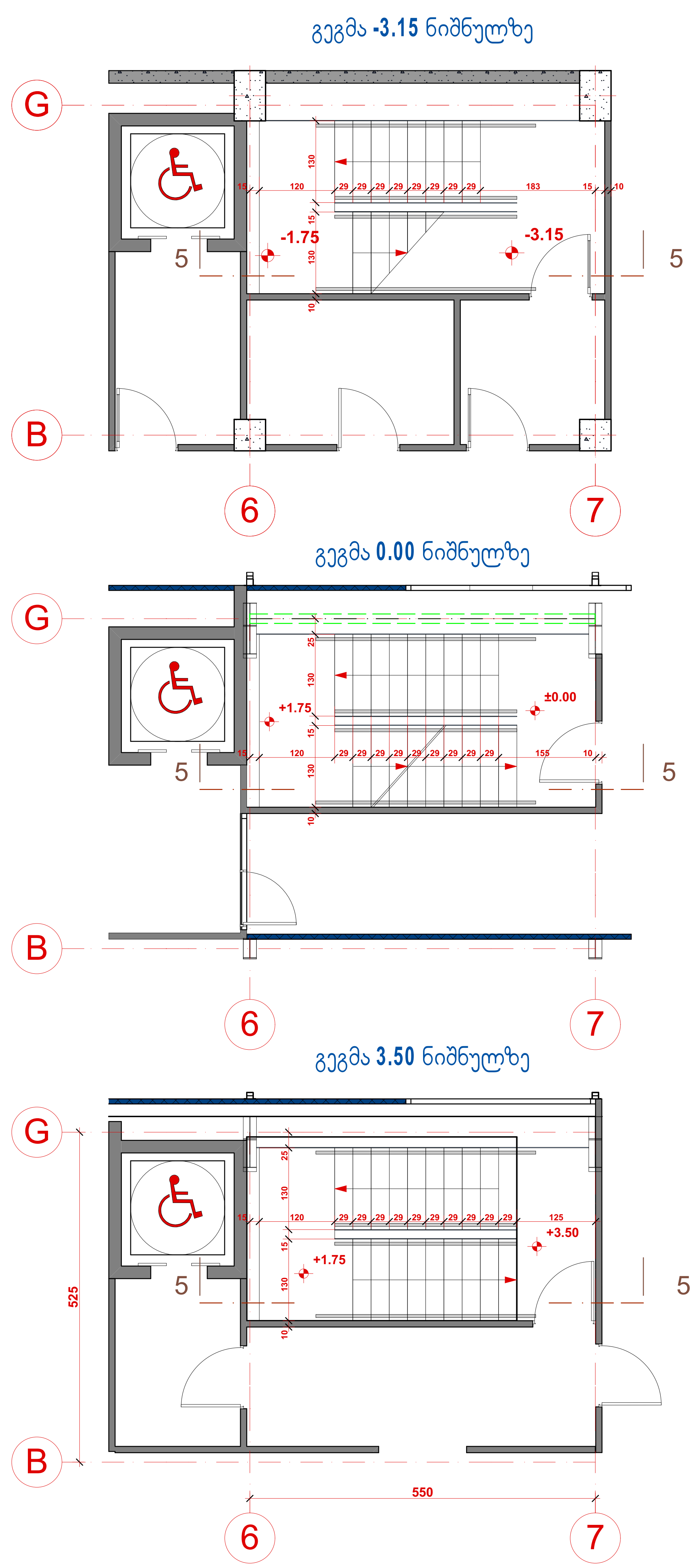

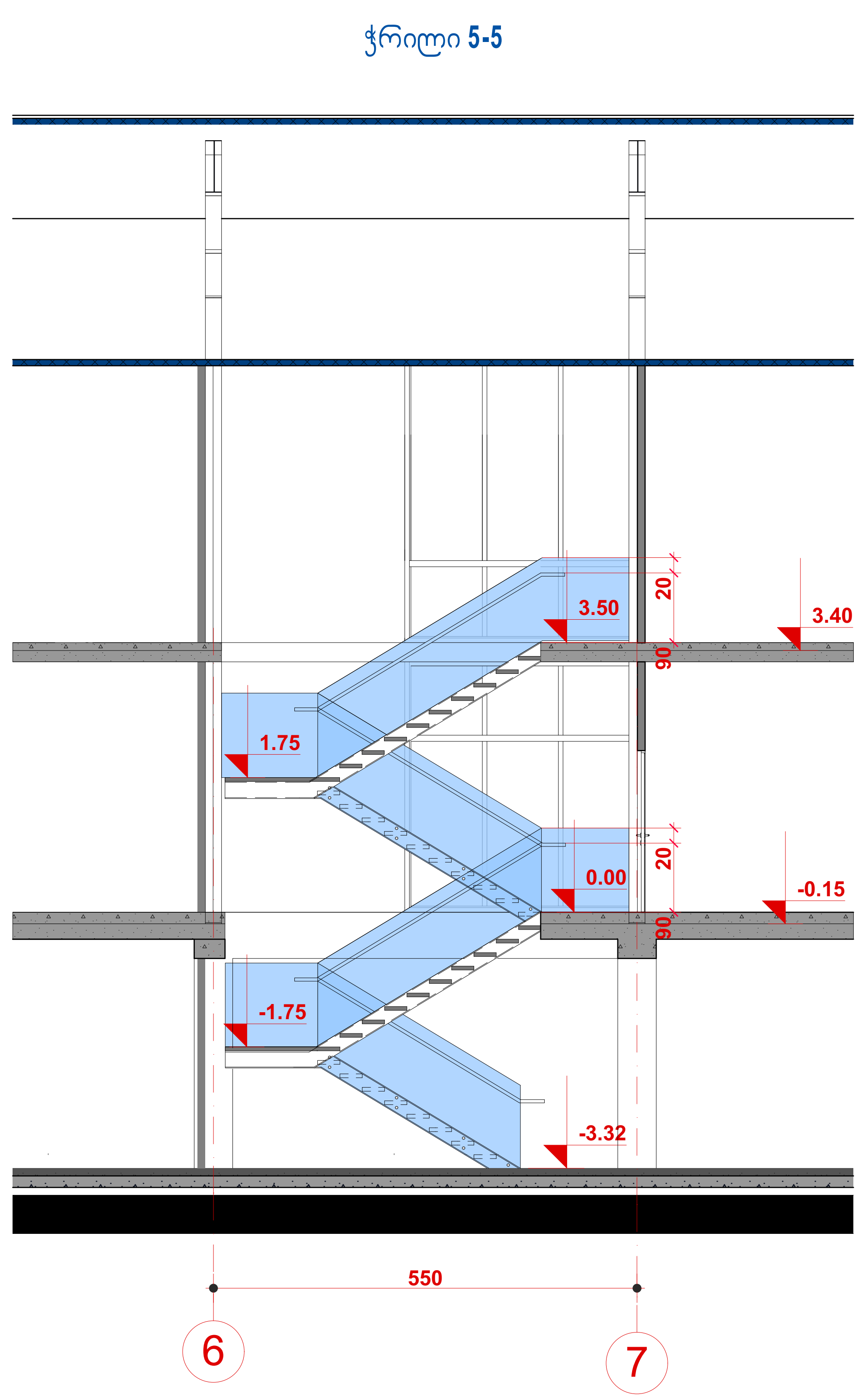

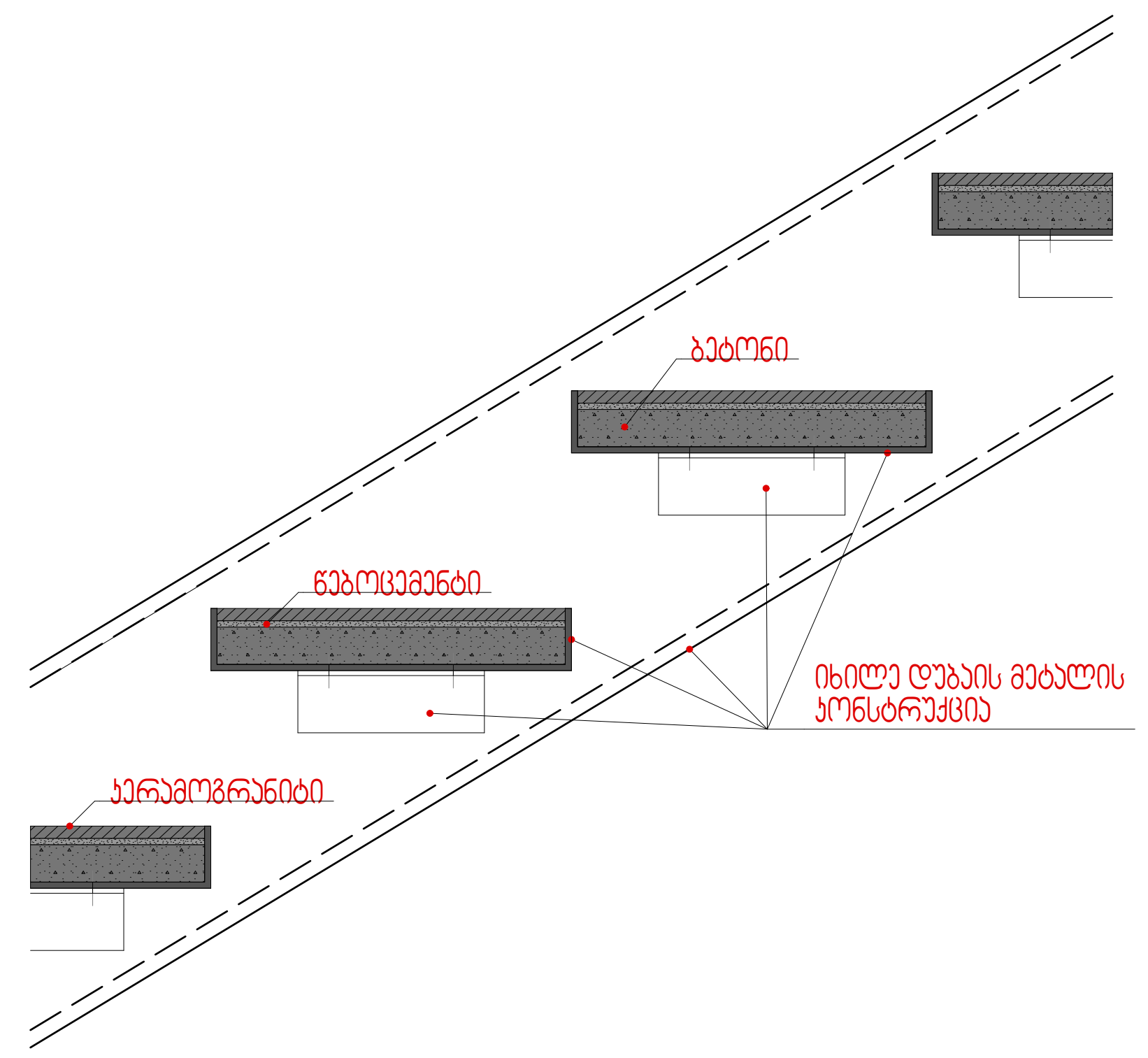

კიბე 2

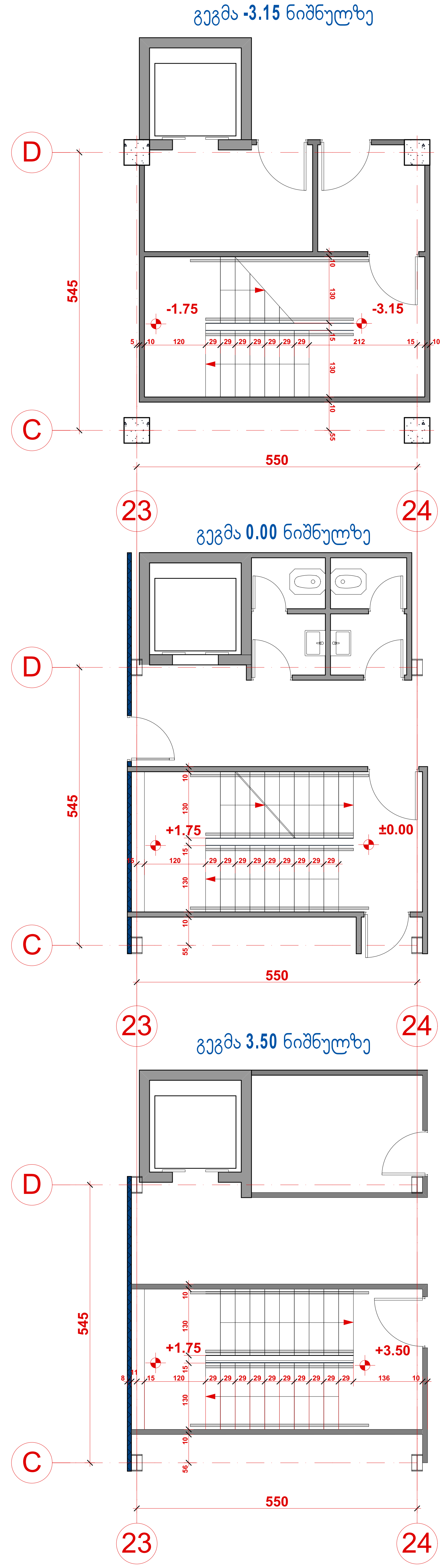

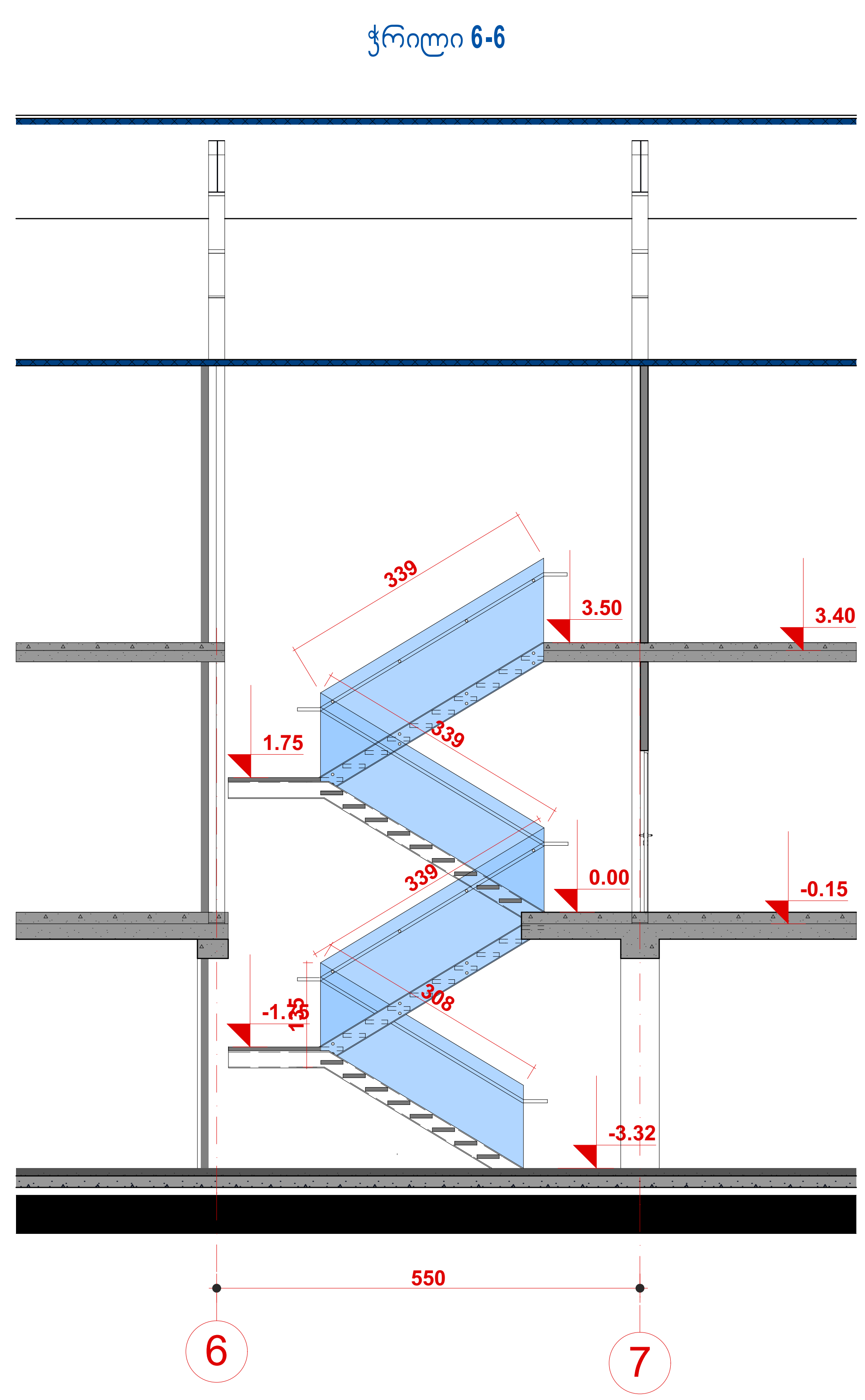

კიბე 1-ზე და კიბე 2-ზე მასალის ხარჯი:

საფეხურები კერამოგრანიტის-42.00 კვ.მ.
ბეტონის ხარჯი-2.38 $მ^3$

კიბე 3-ზე და კიბე 4-ზე, საფეხურებზე მოხეხილი ბეტონის ხარჯი-2.59 $მ^3$

ალუმინის მოაჯირის სიგრძე-60.0 გრძ.მ.

გამოწრთობილი მინის მოაჯირი, სპაიდერებით
დამაგრებული მეტალის კონსტრუქციაზე,
მწარმოებლის ინსტრუქციის მიხედვით-42.63 კვ.მ.

STUDIO BOMA	დირექტორი		კ. მაჩაიძე	სატრანსპორტო საშუალებების მომსახურეობის ობიექტი-ავტოსერვისი, ქ. თბილისი, ირინა ენუქიძის ქ. №2, ს/კ 01.72.14.013.418	დაკვეთა №	2/2024
	პმა		კ. მაჩაიძე		სტადია	მ.პ.
	მთ. კონსტრ.			არქიტექტურული ნაწილი	ფურცელი	ას-14
დამკვეთი: შპს „ჯი-თი გრუპ" ს/კ 200119923	შეასრულა		კ. მაჩაიძე	კიბეები	ფურცლები	ას-
					მასშტაბი	1:85

STUDIO MA	ΠΡΟΪΣΤΑΜΕΝΟ	Δ. Θεοδωρίδης	3. ΘΕΟΔΩΡΙΔΗΣ		
	ΣΧΕΔΙΑΣΤΗΚΕ	Δ. Θεοδωρίδης	3. ΘΕΟΔΩΡΙΔΗΣ		
	ΕΛΕΓΧΘΗΚΕ				
	ΕΓΚΡΙΘΗΚΕ				

ΑΝΑΠΛΑΣΗ ΟΔΟΥ ΠΑΡΑΛΙΑΚΗΣ ΖΩΝΗΣ ΣΤΟ ΔΗΜΟΤΙΚΟ ΔΙΑΜΕΡΙΣΜΑ ΚΑΛΛΙΘΕΑΣ
ΜΕΛΕΤΗ ΟΔΟΠΟΙΙΑΣ
ΔΗΜΟΣ ΚΑΛΛΙΘΕΑΣ

ΣΥΝΤΑΞΘΗΚΕ ΑΠΟ ΤΟ ΑΡΧΕΙΟ	ΣΤΟΙΧΕΙΑ ΕΠΙΚΟΙΝΩΝΙΑΣ ΣΥΝΤΑΚΤΗ	ΚΛΙΜΑΚΑ	1:367.7

შენობა-ნაგებობის უსაფრთხოების წესებთან შესაბამისობის ანალიზი

ჩამოთვალეთ შენობის დაკავებულებები და აღწერეთ თითოეული გამოყენება	
სწ-1 (311.2) სასაწყობო ჯგუფი.	-3.15; +0.00; +3.50 ნიშნული
სწ-2 (311.3) სასაწყობო ჯგუფი.	-3.15 ნიშნული
სქ (304.1) საქმიანი ჯგუფი	+0.00; +3.50 ნიშნული
თვ-2 (303.3) თავშეყრის ჯგუფი	+3.50 ნიშნული
თვ-3 (303.4) თავშეყრის ჯგუფი	+0.0 ნიშნული

კონსტრუქციის ტიპი:	
განსაზღვრეთ კონსტრუქციის ტიპი ახალი შენობისთვის: **მაგალითი: II-A, II-B, V-A, V-B**	**II-B** ტიპი

სიმაღლის შეზღუდვები **ცხრილი 503 -ის მიხედვით**		
დაკავებულობები	**დასაშვები სართულიანობა**	**შემოთავაზებული სართულიანობა**
სასაწყობო ჯგუფი სწ-1	3	3
სასაწყობო ჯგუფი სწ-2	4	1
საქმიანი ჯგუფი სქ	4	2
თავშეყრის ჯგუფი თვ-2	2	1
თავშეყრის ჯგუფი თვ-3	2	1
	დასაშვები	**შემოთავაზებული**
საერთო სიმაღლე =	16.8	10.54
მიწის ზემოთ სართულის რაოდენობა =		2

ფართობის შეზღუდვები **ცხრილი 503 -ის მიხედვით**		
დაკავებულობები	**დასაშვები ფართობი**	**შემოთავაზებული ფართობი**
სასაწყობო ჯგუფი სწ-1	4890	4732.3
სასაწყობო ჯგუფი სწ-2	7260	4840.7
საქმიანი ჯგუფი სქ	6420	318.5
თავშეყრის ჯგუფი თვ-2	2640	108.4
თავშეყრის ჯგუფი თვ-3	2640	884.1
იატაკის საერთო ფართობი =	**10715.2**	
იატაკების რაოდენობა =	**3**	
შენობის საერთო ფართობი სართულების გარე პერიმეტრებით =	**10008.9**	

გარე კედლის ცეცხლმედეგობისა და ღიობისადმი მოთხოვნები
ცხრილების 602-ის და 705.8 -ის მიხედვით

გარე კედელი	**ხანძარსაწინააღმდეგო მანძილი** (მეტრი)	**ცეცხლმედეგობის ხარისხი** (საათი)		**კედლის ღიობების ფართობი** (კედლის %)					
				დასაშვები			**გათვალისწინებული**		
		მოთხოვნილი	**გათვალისწინებული**	**დაცული**	**დაუცველი საშხეფებით**	**დაუცველი**	**დაცული**	**დაუცველი საშხეფებით**	**დაუცველი**
1-33 **ღეძებში**	>9.0 მ	0	0	შეუზღუდავი	შეუზღუდავი	შეუზღუდავი	-	აკმაყოფილებს	-
33-1 **ღეძებში**	>9.0 მ	0	0	შეუზღუდავი	შეუზღუდავი	შეუზღუდავი	-	აკმაყოფილებს	-
A-G **ღერძებში**	>9.0 მ	0	0	შეუზღუდავი	შეუზღუდავი	შეუზღუდავი	-	აკმაყოფილებს	-
G-A **ღეძებში**	>9.0 მ	0	0	შეუზღუდავი	შეუზღუდავი	შეუზღუდავი	-	აკმაყოფილებს	-

ხანძრისაგან დაცვის სისტემებისადმი მოთხოვნები							
დაკავებულობები/სივრცეები/გასასვლელი საშუალებები	**ავტოსაშხეფი სისტემა**	**ალტერნატიული ავტომატური ცეცხლსაქრობი სისტემები**	**ხელით სამართავი სახანძრო განგაშის სისტემები**	**სახანძრო მილდგარების სისტემები**	**კვამლის საკონტროლო სისტემები**	**ხელის ცეცხლმაქრები**	**საავარიო განგაშის სისტემები**
სასაწყობო ჯგუფი სწ-1	კი	-	(ხელით სამართავი სახანძრო განგაში სისტემა გზა-კართან) - (დამკავებელთა შეტყობინების სისტემა - საგანგებო ხმოვანი განგაშის საკომუნიკაციოს სისტემის სახით. რუპორები განთავსებულია საერთო სარგებოლობის სივრცეებში) - (მხედველობითი განგაშის მოწყობილობები, საერთო სარგებლობის სივრცეებში) - (კვამლის აღომჩენები საერთო სარგებლობის სივრცეებში)	-	-	-	კი
სასაწყობო ჯგუფი სწ-2	კი	-	(ხელით სამართავი სახანძრო განგაში სისტემა გზა-კართან) - (დამკავებელთა შეტყობინების სისტემა - საგანგებო ხმოვანი განგაშის საკომუნიკაციოს სისტემის სახით. რუპორები განთავსებულია საერთო სარგებოლობის სივრცეებში) -	-	-	-	

			(მხედველობითი განგაშის მოწყობილობები, საერთო სარგებლობის სივრცეებში) - (კვამლის აღომჩენები საერთო სარგებლობის სივრცეებში)				
საქმიანი ჯგუფი სქ	კი		(ხელით სამართავი სახანძრო განგაში სისტემა გზა-კართან) - (დამკავებელთა შეტყობინების სისტემა - საგანგებო ხმოვანი განგაშის საკომუნიკაციოს სისტემის სახით. რუპორები განთავსებულია საერთო სარგებოლობის სივრცეებში) - (მხედველობითი განგაშის მოწყობილობები, საერთო სარგებლობის სივრცეებში) - (კვამლის აღომჩენები საერთო სარგებლობის სივრცეებში)				
თავშეყრის ჯგუფი თვ-2	კი		(ხელით სამართავი სახანძრო განგაში სისტემა გზა-კართან) - (დამკავებელთა შეტყობინების სისტემა - საგანგებო ხმოვანი განგაშის საკომუნიკაციოს სისტემის სახით. რუპორები განთავსებულია საერთო სარგებოლობის სივრცეებში) -				

			(მხედველობითი განგაშის მოწყობილობები, საერთო სარგებლობის სივრცეებში) - (კვამლის აღომჩენები საერთო სარგებლობის სივრცეებში)				
თავშეყრის ჯგუფი თვ-3	კი		(ხელით სამართავი სახანძრო განგაში სისტემა გზა-კართან) - (დამკავებელთა შეტყობინების სისტემა - საგანგებო ხმოვანი განგაშის საკომუნიკაციოს სისტემის სახით. რუპორები განთავსებულია საერთო სარგებოლობის სივრცეებში) - (მხედველობითი განგაშის მოწყობილობები, საერთო სარგებლობის სივრცეებში) - (კვამლის აღომჩენები საერთო სარგებლობის სივრცეებში)				
სახანძრო-ამაშველო სამსახურის მიერ გამოსაყენებელი მისაერთებლები				კი			
სახანძრო ტუმბო და წყლის რეზერვუარი				კი			

განიაავების მოთხოვნა		
დაკავებულობები/სივრცეები/გასასვლელი საშუალებები	**ბუნებრივი განიავება**	**ხელოვნური განიავება**
სასაწყობო ჯგუფი სწ-1	-	კი
სასაწყობო ჯგუფი სწ-2	-	კი
საქმიანი ჯგუფი სქ	კი	-
თავშეყრის ჯგუფი თვ-2	-	კი
თავშეყრის ჯგუფი თვ-3	-	კი
დერეფანი	-	კი
კიბის უჯრედი	-	კი

თითოეული სართულიდან გასასვლელი საშუალება									
სართულები	**დაკავებულობა და დაკავებულობის დატვირთვის ჯამური მაჩვენებელი**	**მოთხოვნილი გასასვლელების/გასასვლელთან მისადგომის რაოდენობა**	**გათვალისწინებული გასასვლელების/გასასვლელთან მისადგომის რაოდენობა და ტიპი**	**გასასვლელი საშუალებების სიგანე**					
				გზა-კიბეები		**დერაფანი,**		**გასასვლელის გზა-კარი**	
				მოთხოვნილი	**გათვალისწინებული**	**მოთხოვნილი**	**გათვალისწინებული**	**მოთხოვნილი**	**გათვალისწინებული**
-3.15 ნიშნული	**263**	**2**	**2 (შიდა გასასვლელის გზა-კიბე)**	**1,1**	**>1,1**	**1,2**	**>1,2**	**0,82**	**>0,82**
+0.00 ნიშნული	**250**	**2**	**10 (გზა-კარი)**	**1,1**	**>1,1**	**1,2**	**>1,2**	**0,82**	**>0,82**
+ 3.50 ნიშნული 5-8 ღერძები	**116**	**2**	**2 (შიდა გასასვლელის გზა-კიბე)**	**1,1**	**>1,1**	**1,2**	**>1,2**	**0,82**	**>0,82**
+ 3.50 ნიშნული 23-26 ღერძები	**125**	**2**	**2 (შიდა გასასვლელის გზა-კიბე)**	**1,1**	**>1,1**	**1,2**	**>1,2**	**0,82**	**>0,82**

წყალსადენი სისტემის ფიქსირებული მოწყობილობების ცხრილი 1602.1-ის მიხედვით											
სართულები	დაკავებულობა და დაკავებულობის დატვირთვის ჯამური მაჩვენებელი	ფიქსირებული მოწყობილობები									
		უნიტაზი		ხელსაბანი		აბაზანა/შხაპი		წყლის დასალევი შადრევნები		სამომსახურეო ნიჟარა	
		მოთხოვნილი	გათვალისწინებული	მოთხოვნილი	გათვალისწინებული	მოთხოვნილი	გათვალისწინებული	მოთხოვნილი	გათვალისწინებული	მოთხოვნილი	გათვალისწინებული
+1, +2	**491**	14	20	13	20	-	-	4	4	2	2

კონსტრუქციის ტიპი (601 ცხრილი)

შენობის ელემენტები	I-B ტიპი
ძირითადი კონსტრუქციული ჩარჩო	2 სთ.
მზიდი კედლები გარე შიდა	 2 სთ. 2 სთ.
არამზიდი კედლები და ტიხრები გარე	602 ცხრილი
არამზიდი კედლები და ტიხრები შიდა	0 სთ.
იატაკის კონსტრუქცია და არაძირითადი ნაწილები	2 სთ.
სახურავის კონსტრუქცია და არაძირითადი ნაწილები	1 სთ.

დაკავებულობის ჯგუფის აღნიშვნები

დაკავებულობის ჯგუფი	დაკავებულობის ჯგუფის აღნიშვნა	ფერის კოდი
თავშეყრის ჯგუფი (თვ)		RGB (34.139.34)
საქმიანი ჯგუფი (სქ)		RGB (79.12.187)
საგანმანათლებლო ჯგუფი (სგ)		RGB (245.99.20)
სამრეწველო ჯგუფი (სმ)		RGB (160.32.240)
დიდი საფრთხის შემცველი ჯგუფი (დსშ)		RGB (94.8.58)
დაწესებულებათა ჯგუფი (დწ)		RGB (0.0.255)
სავაჭრო ჯგუფი (სვ)		RGB (255.0.0)
საცხოვრებელი ჯგუფი (სც)		RGB (255.255.0)
სასაწყობო ჯგუფი (სწ)		RGB (136.135.134)
დამხმარე ჯგუფი (დს)		RGB (57.57.56)

პირობითი ნიშნები

დაკავებულობის დატვირთვის გრაფა:

ბინა N 001		
შიდა ფართი:	115.5 მ²	
საზახულო ფართი:	21.2 მ²	
სულ:	**136.7 მ²**	
სც-2	დდფ - 18.6	დდ - 8

- სც-2 — დაკავებულობის ჯგუფი
- დდფ - 18.6 — დაკავებულობის დატვირთვის ფაქტორი
- დდ - 8 — დაკავებულობის დატვირთვა

- გასასვლელამდე სავალი მანძილი
- გასასვლელებს შორის დაცილება
- 3 საათიანი ცეცხლმედეგობა
- 2 საათიანი ცეცხლმედეგობა
- 1 საათიანი ცეცხლმედეგობა
- სახანძრო სახელო

90 წთ
1 000 / 2 100 D - 01 — კარის ცეცხლმედეგობა და ნომერი

სახანძრო სიმბოლოს აღმნიშვნელი

სიმბოლო	აღწერა
	სახანძრო მილდგარი
	წყლის დასალევი შადრევანი
	სახანძრო მისაერთებელი
	ხელის ცეცხლმაქრი
	ხელით სამართავი სახანძრო განგაშის ღილაკი
	დამკავებელთა შეტყობინების სისტემა
	ორმხრივი კავშირის სისტემა
	კვამლის ავტომატური აღმომჩენი
	კვამლის მორეაგირე მაუწყებელი
	ავტოსაშხეფი სისტემა
	ალტერნატიული ავტოსაშხეფი სისტემა
	ავარიული განათება
	საავარიო განათება
	ჰაერის დაწნევის სისტემა
	მექანიკური განიავება
	ხმოვანი განგაშის სისტემა
	სახანძრო ჰიდრანტი
შშმ გასასვლელი	მიკროავტობუსის პარკინგთან მისაწვდომი გასასვლელი ნიშანი
სართულის აბრა	სართულის ამოსაცნობი ნიშანი
თავშესაფრის გამოყენების წესები	ნიშანი საგანგებო ვითარებაში ფართობის გამოყენების შესახებ
თავშესაფრის ფართობი	თავშესაფრის ფართობის ნიშანი
გასასვლელი EXIT	გასასვლელის ნიშანი ბრაილით
EXIT	გასასვლელის აღმნიშვნელი განათებული ნიშანი

შენიშვნები

1. ნახაზი მომზადებული მისაწვდომობის სტანდარტების მიხედვით.

2. ზომები მოცემულია მილიმეტრებში.

3. ხანძარსაწინააღმდეგო მანძილები საზოგადოებრივი ქუჩის და უკანა ეზოს მხარეს 9.0 მეტრზე მეტია.

4. ლიფტის შახტა აღჭურვილი იქნება ჰაერის დაწნევის სისტემით.

5. ჰაერის დაწნევის სისტემა უზრუნველყოფილი იქნება სათადარიგო ელმომარაგებით.

6. დენის გათიშვის შემთხვევაში სათადარიგო ელექტროსისტემა ავტომატურად გაანათებს გასასვლელ საშუალებებს.

7. კონსტრუქციული პროექტის დამუშავებისას დაცული იქნას I-B კონსტრუქცის ტიპის მოთხოვნები.

8. ხანძარსაწინააღმდეგო დაცვის სისტემების საინჟინრო დოკუმენტაცია დამუშავდეს 28.01.16 წ. #41 დადგენილების შესაბამისად.

პირობითი ნიშნები

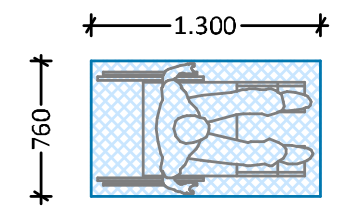

შშმ პირის დასაყენებელი სივრცე



მისაწვდომი სვლაგეზი



მისაწვდომი სვლაგეზი

მოსატრიალებელი სივრცეები

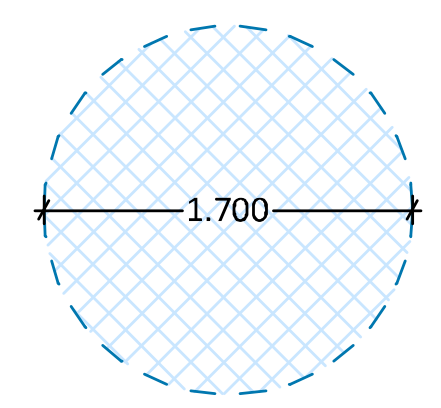

ვარიანტი 1

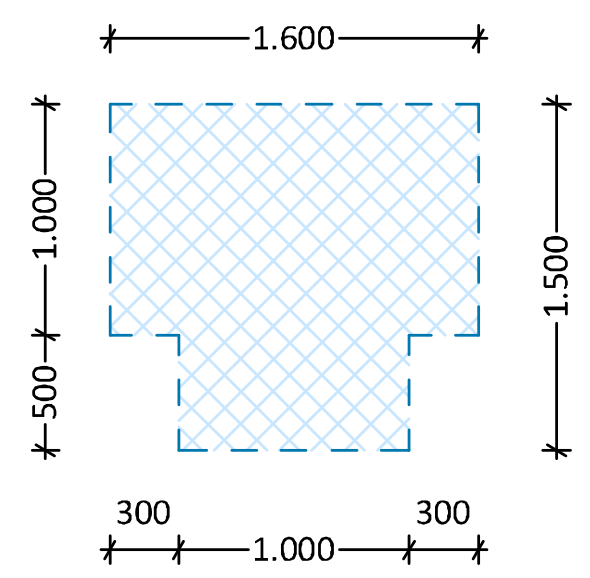

ვარიანტი 3

კარის წინ თავისუფალი სივრცე

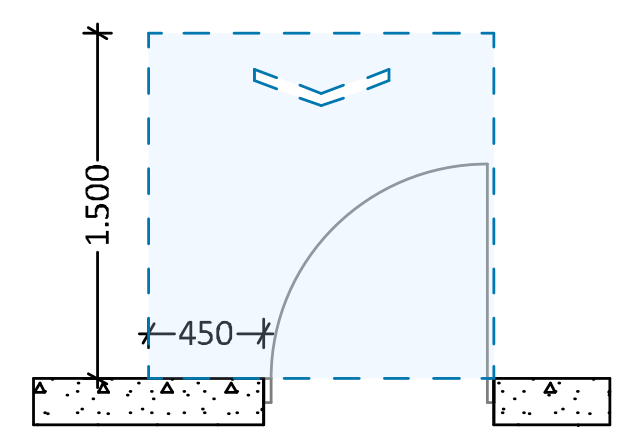

თავისუფალი სივრცე კართან მანევრირებისათვი
ანჯამიანი კარი
წინიდან მისაწვდომი - გამოწევით გაღება

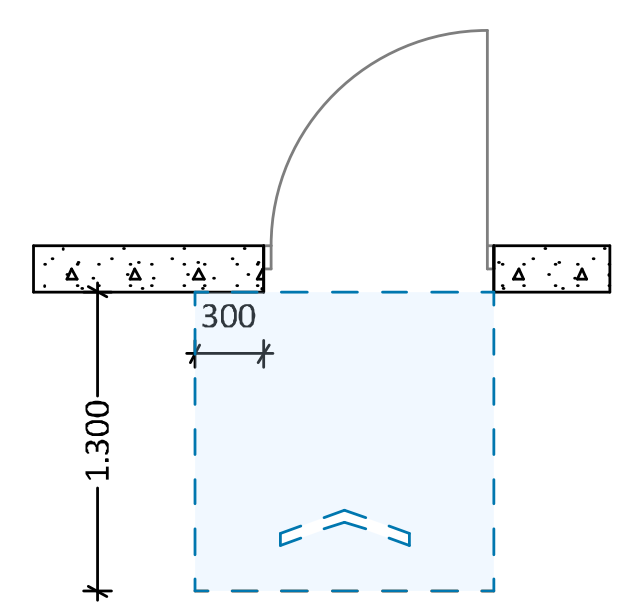

თავისუფალი სივრცე კართან მანევრირებისათვი
ანჯამიანი კარი
წინიდან მისაწვდომი - მიწოლით გაღება

შენიშვნები

1. ნახაზი მომზადებული მისაწვდომობის სტანდარტების მიხედვით.

2. ზომები მოცემულია მილიმეტრებში.

3. იატაკის ზედაპირები მოეწყობა ისე, რომ იქნება მდგრადი, მყარი და არასრიალა.

4. განათების სამართავები ელექტრო გამანაწილებლები ელექტრო ჩამრთველები და დენსართები ტემპერატურის მარეგულირებლები მოწყობილობების სამართავები წყალსადენი სისტემის მოწყობილობების მარეგულირებლები და დამცავი და ორმხრივი საკომუნიკაციო სისტემების სამართავები "ა" ტიპის ერთეულში მოეწყობა სტანდარტის 309-ე ქვეთავის შესაბამისად.

5. სინათლის ჩამრთველები ელექტრო ჩამრთველები დენსართები ტემპერატურის მარეგულირებლები ელექტრო გამანაწილებლები და უსაფრთხოების ან შიდასაკომუნიკაციო სისტემების სამართავები "ბ" ტიპის ერთეულებში მოეწყობა სტანდარტის 309.2 და 1104.1.1 ქვეთავების მიხედვით.

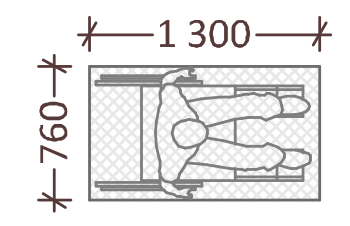

შშმ პირის დასაყენებელი სივრცე

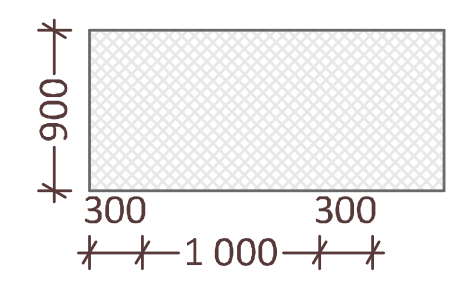

მისაწვდომი სვლაგეზი

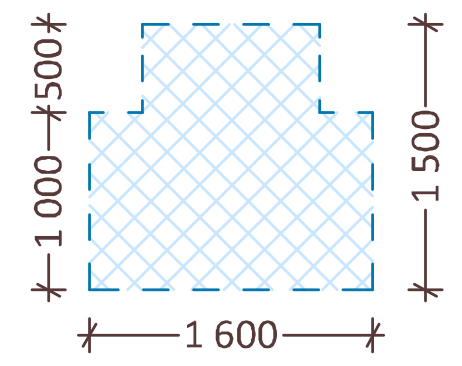

მოსატრიელებელი სივრცე

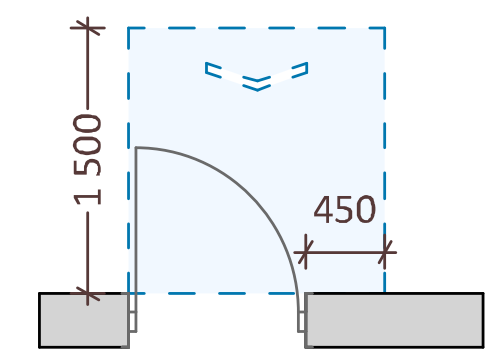

თავისუფალი სივრცე კართან მანევრირებისათვი ანჯამიანი კარი - წინიდან მისაწვდომი გამოწევით გაღება

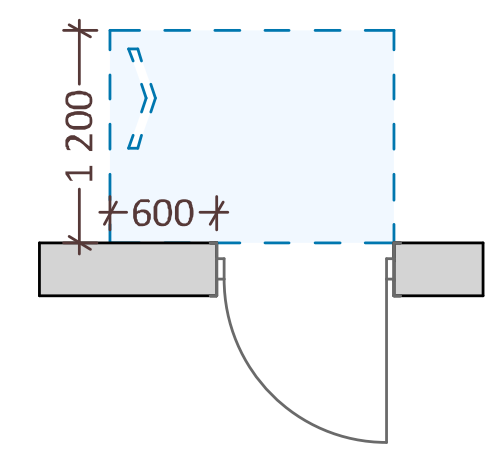

თავისუფალი სივრცე კართან მანევრირებისათვი ანჯამიანი კარი - საკეტის მხრიდან მისაწვდომი მიწოლით გაღება

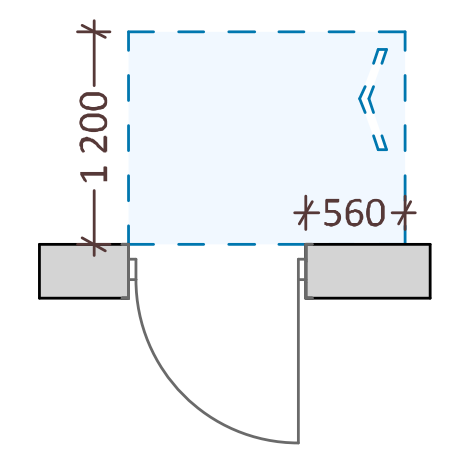

თავისუფალი სივრცე კართან მანევრირებისათვი ანჯამიანი კარი - ანჯამის მხრიდან მისაწვდომი მიწოლით გაღება

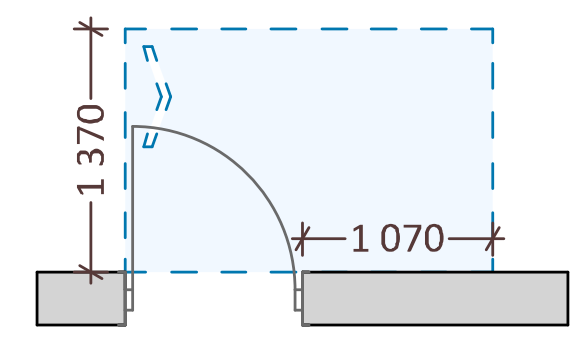

თავისუფალი სივრცე კართან მანევრირებისათვი ანჯამიანი კარი - ანჯამის მხრიდან მისაწვდომი გამოწევით გაღება

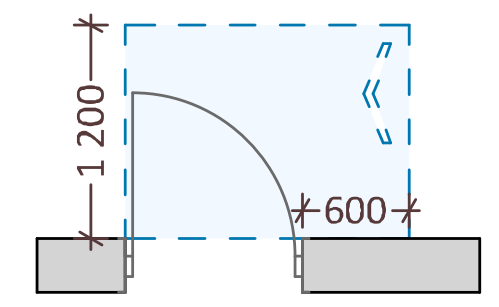

თავისუფალი სივრცე კართან მანევრირებისათვი ანჯამიანი კარი - საკეტის მხრიდან მისაწვდომი გამოწევით გაღება

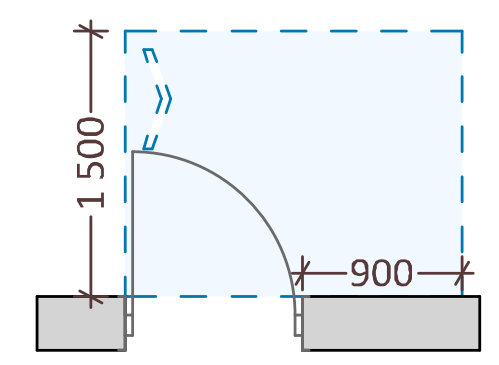

თავისუფალი სივრცე კართან მანევრირებისათვი ანჯამიანი კარი - ანჯამის მხრიდან მისაწვდომი გამოწევით გაღება

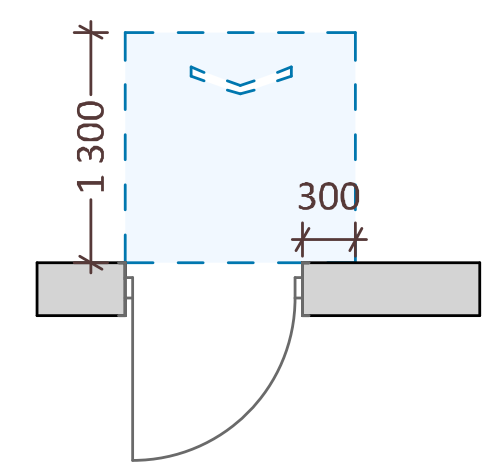

თავისუფალი სივრცე კართან მანევრირებისათვი ანჯამიანი კარი - წინიდან მისაწვდომი მიწოლით გაღება

STUDIO IBOMA	დირექტორი		კ. მაჩაიძე	მულტიფუნქციური სასაწყობე, საოფისე და სავაჭრო შენობის პროექტი ქ. თბილისი, ირინა ენუქიძის ქ. №2, ს/კ 01.72.14.013.418	დაკვეთა №	2/2024
	პმა		კ. მაჩაიძე		სტადია	მ.პ.
	მთ. კონსტრ.		ლ. ზამბახიძე	არქიტექტურული ნაწილი	ფურცელი	ას-15
დამკვეთი:	შეასრულა		კ. მაჩაიძე	პირობითი ნიშნები	ფურცლები	ას-
შპს „ჯი-თი გრუპ" ს/კ 200119923					მასშტაბი	1:0.69

გენგეგმა სახანძრო მანქანის დატანით

შენიშვნა:

1. საპროექტო შენობიდან უახლოესი საკადასტრო საზღვარი დაცილებულია 11 მეტრზე მეტი მანძილით, 602 ცხრილის მიხედვით ვინაიდან ხანძარსაწინააღმდეგო მანძილი აღემატება 9 მეტრს გარე კედლებს არ მოეთხოვება ცეცხლმედეგობის ხარისხი

2. საპროექტო შენობას ყველა მხრიდან გარს აკრავს საავტომობილო გზა რომლის მინიმალური სიგანე არ არის 6 მეტრზე ნაკლები

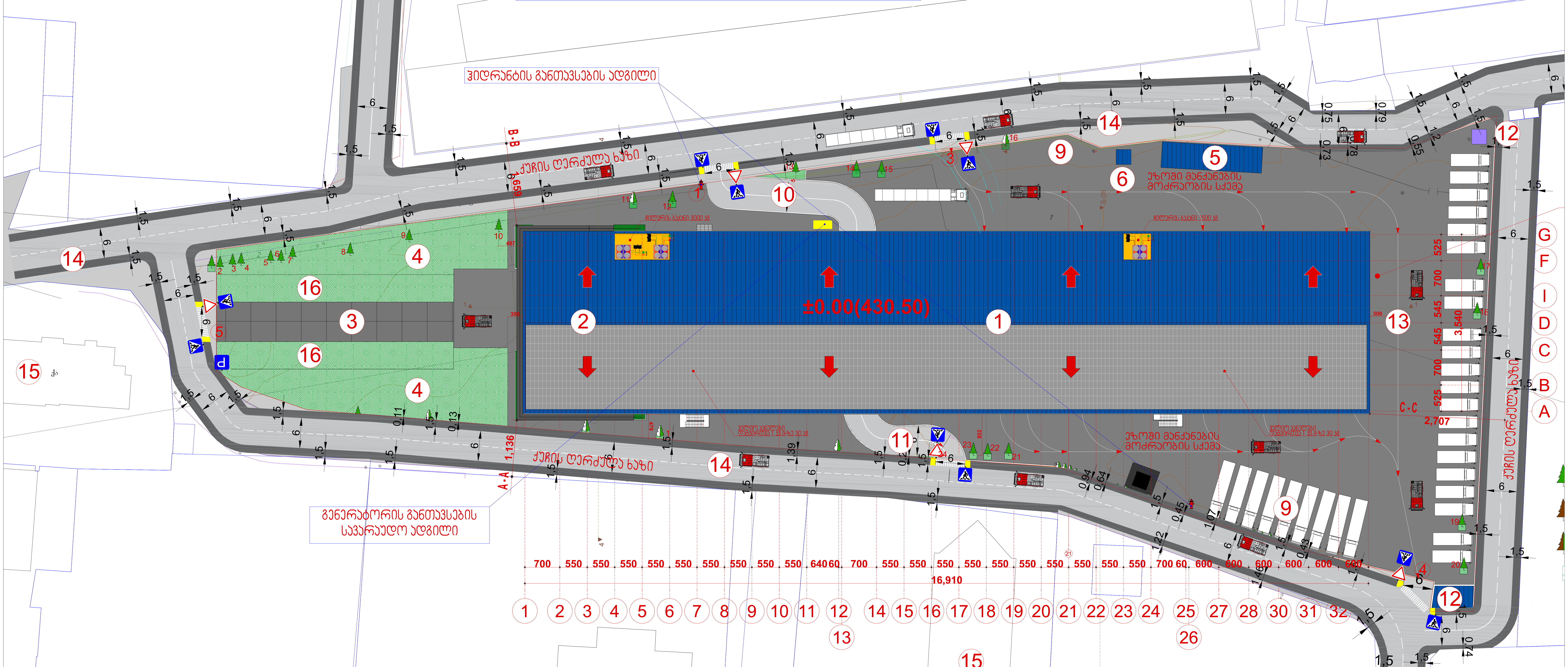

ექსპლიკაცია:

1. მულტიფუნქციური სასაწყობე და საოფისე ნაწილი
2. საგამოფენო სავაჭრო და საოფისე ნაწილი
3. შენობაში მოსიარულეთა შესასვლელი გზები
4. გამწვანება
5. ავტოსამრეცხაო
6. მოსაწევი ფანჩატური
7. უტილიზაციის სივრცე
8. ნახმარი ზეთის მიწისქვეშა საცავი
9. შესაკეთებელი მანქანების ავტოსადგომები
10. მიწისქვეშა ავტოსადგომში ჩასასვლელი
11. მიწისქვეშა ავტოსადგომიდან ამოსასვლელი
12. საყარაულო ჯიხური
13. მულტიფუნქციური ცენტრის ეზო
14. არსებული გზა
15. არსებული შენობები
16. გარე ავტოსადგომები მოკირწყლულ ღრუტანიან ფილებზე

STUDIO BOMA	დირექტორი		ა. მაჩაიძე	სატრანსპორტო საშუალებების მომსახურეობის ობიექტი-ავტოსერვისი, ქ. თბილისი, ირინა ენუქიძის ქ. №2, ს/კ 01.72.14.013.418	დაკვეთა №	2/2024
	პმპ		ა. მაჩაიძე		სტადია	მ.პ.
	მთ. კონსტრ.			არქიტექტურული ნაწილი	ფურცელი	ას-3
დამკვეთი: შპს „ჯი-თი გრუპ" ს/კ 200119923	შეასრულა		ა. მაჩაიძე	გენგეგმა სახანძრო მანქანის დატანით	ფურცლები	ას-
					მასშტაბი	1:550

ՀՈՒՆՎԱՐԻ 00.3- ՀԱՏԱԿ ԱՅՑԵԼՔԱՅԻՆ ՀԱՐԿԱՆԻՇՆԵՐԻ					
ՀՀ ԱՐԱՐԱՏԻ ՄԱՐԶԻ ՎԱՂԱՐՇԱՊԱՏ ՀԱՄԱՅՆՔԻ ՎԱՂԱՐՇԱՊԱՏ ՔԱՂԱՔԻ ՀԱՐՑԱՍԵՐ ԹԻՎ 1 ԲՆԱԿԱՆ ՇԵՆՔԻ ԱՌԱՆՑՔԱՅԻՆ ԳԱՐԱԺԻ ԵՎ ՀԱՐԱԿԻՑ ՏԱՐԱԾՔՆԵՐԻ ԿԱՌՈՒՑՄԱՆ ՆԱԽԱԳԻԾ					
ՀՀ ԱՐԱՐԱՏԻ ՄԱՐԶԻ ՎԱՂԱՐՇԱՊԱՏ ՀԱՄԱՅՆՔԻ ՎԱՂԱՐՇԱՊԱՏ ՔԱՂԱՔԻ ՀԱՐՑԱՍԵՐ ԹԻՎ 1 ԲՆԱԿԱՆ ՇԵՆՔԻ ԱՌԱՆՑՔԱՅԻՆ ԳԱՐԱԺԻ ԵՎ ՀԱՐԱԿԻՑ ՏԱՐԱԾՔՆԵՐԻ ԿԱՌՈՒՑՄԱՆ ՆԱԽԱԳԻԾ ՀԱՏԱԿԱՅԻՆ ՀԱՏԱԿ -3.00 23583 ՔԱՐՏԵԶԱԳԾԱՅԻՆ ՀԱՄԱԿԱՐԳ					
ՀՀ ԱՐԱՐԱՏԻ ՄԱՐԶԻ ՎԱՂԱՐՇԱՊԱՏ ՀԱՄԱՅՆՔԻ ՎԱՂԱՐՇԱՊԱՏ ՔԱՂԱՔԻ ՀԱՐՑԱՍԵՐ ԹԻՎ 1 ԲՆԱԿԱՆ ՇԵՆՔԻ ԱՌԱՆՑՔԱՅԻՆ ԳԱՐԱԺԻ ԵՎ ՀԱՐԱԿԻՑ ՏԱՐԱԾՔՆԵՐԻ ԿԱՌՈՒՑՄԱՆ ՆԱԽԱԳԻԾ

ტიპიური ფასადის ფრაგმენტი					
ფას.					
ფას.					
ფას.

არსაწინააღმდეგო გეგმა (დეტალი) 0.00 ნიშნულზე



STUDIO BOMA	დირექტორი		ა. მაჩაიძე	სატრანსპორტო საშუალებების მომსახურეობის ობიექტი-ავტოსერვისი, ქ. თბილისი, ირინა ენუქიძის ქ. №2, ს/ა 01.72.14.013.418	დაკვეთა №	2/2024
	ჰმა		ა. მაჩაიძე		სტადია	მ.პ.
	მთ. კონსტრ.			არქიტექტურული ნაწილი	ფურცელი	ას-7
დამკვეთი:	შეასრულა		ა. მაჩაიძე	ხანძარსაწინააღმდეგო გეგმა (დეტალი) 0.00 ნიშნულზე	ფურცლები	ას-
შპს „ჯი-თი გრუპ" ს/ა 200119923					მასშტაბი	1:120

ხანძარსაწინააღმდეგო გეგმა 3.50 ნიშნულზე

STUDIO BoMA	დირექტორი		ა. მაჩაიძე	სატრანსპორტო საშუალებების მომსახურეობის ობიექტის-ავტოსერვისი, ქ. თბილისი, ირინა ენუქიძის ქ. №2, ს/კ 01.72.14.013.418	დაკვეთა №	2/2024
	ჯმა		ა. მაჩაიძე		სტადია	მ.პ.
	მთ. კონსტრ.			არქიტექტურული ნაწილი	ფურცელი	ას-8
დამკვეთი: შპს „ჯი-თი გრუპ" ს/კ 200119923	შეასრულა		ა. მაჩაიძე	ხანძარსაწინააღმდეგო გეგმა 3.50 ნიშნულზე	ფურცლები	ას-
					მასშტაბი	1:250

ხანძარსაწინააღმდეგო გეგმა (დეტალი) 3.50 ნიშნულზე



STUDIO BOMA	დირექტორი		ა. მაჩაიძე	სატრანსპორტო საშუალებების მომსახურეობის ობიექტი-ავტოსერვისი, ქ. თბილისი, ირინა ენუქიძის ქ. №2, ს/კ 01.72.14.013.418	დაკვეთა №	2/2024
	პმა		ა. მაჩაიძე		სტადია	მ.პ.
	მთ. კონსტრ.			არქიტექტურული ნაწილი	ფურცელი	ას-9
დამკვეთი: შპს „ჯი-თი გრუპ" ს/კ 200119923	შეასრულა		ა. მაჩაიძე	ხანძარსაწინააღმდეგო გეგმა (დეტალი) 3.50 ნიშნულზე	ფურცლები	ას-
					მასშტაბი	1:120

ՍԻՄՈՆՅԱՆ ԱՐԱ			3. ՇԻՆԱՆԱՏ		ՀԱՍԱՐԱԿԱԿԱՆ ՇԵՆՔԵՐԻ ԵՎ ՀԱՐԱԿԻՑ ՇԻՆՈՒԹՅՈՒՆՆԵՐԻ ՀԱՄԱԼԻՐ ՏԱՐԱԾՔՈՎ ԲՆԱԿԱՎԱՅՐԵՐԻ ԱՌԱՆՁՆԱՑՎԱԾ ՇԻՆՈՒԹՅՈՒՆՆԵՐԻ ՀԱՄԱԼԻՐ ՏԱՐԱԾՔՈՎ ԲՆԱԿԱՎԱՅՐԵՐԻ ՀԱՄԱՐ ՀՈՂԱՄԱՍԻ ՎՐԱ ԳՏՆՎՈՂ ՄԱՍՆԱՎՈՐ

ס.ר.ת.ת.ת

დაკავებულობის გეგმა (დეტალი) 0.00 ნიშნულზე

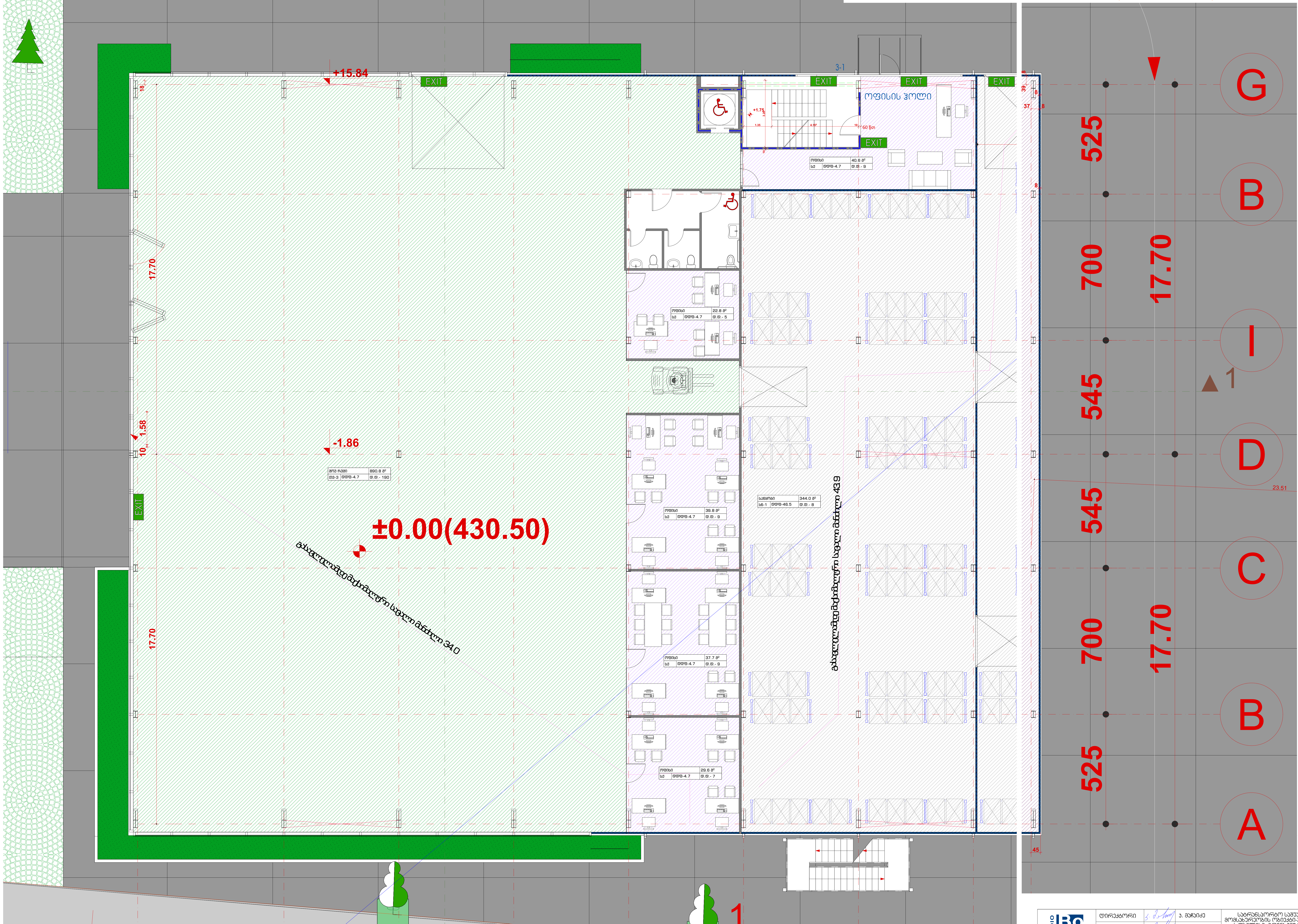

STUDIO IBOMA	დირექტორი	[signature]	ქ. მაჩაიძე	სატრანსპორტო საშუალებების მომსახურეობის ობიექტი-ავტოსერვისი, ქ. თბილისი, ირინა ენუქიძის ქ. №2, ს/კ 01.72.14.013.418	დაკვეთა №	2/2024
	პმა	[signature]	ქ. მაჩაიძე		სტადია	მ.პ.
	მთ. კონსტრ.			არქიტექტურული ნაწილი	ფურცელი	არ-12
დამკვეთი: შპს „ჯი-თი გრუპ" ს/კ 200119923	შეასრულა	[signature]	ქ. მაჩაიძე	დაკავებულობის გეგმა (დეტალი) 0.00 ნიშნულზე	ფურცლები	არ-
					მასშტაბი	1:120

STUDIO MA	ОПОЧАЛЬНИК			1. ВИКЛАД	
	ЗАВ.				
	ГОЛОВНИЙ АРХІТЕКТОР				
	ВІДПОВІДАЛЬНИЙ			1. ВИКЛАД	
	ПЕРЕВІРИВ			1. ВИКЛАД	
	ГІП			1. ВИКЛАД	
	ГОЛОВНИЙ ІНЖЕНЕР ПРОЕКТУ				
	ГОЛОВНИЙ ТЕХНОЛОГ				
	ГОЛОВНИЙ ІНЖЕНЕР				
	ГОЛОВНИЙ ЕЛЕКТРИК				
	ГОЛОВНИЙ ВОДОПРОВІДНИК				
	ГОЛОВНИЙ ОПАЛЮВАЧ				
	ГОЛОВНИЙ ВЕНТИЛЯЦІОНЕР				
	ГОЛОВНИЙ СЛАБОТОЧНИК				
	ГОЛОВНИЙ ПОЖЕЖНИК				
	ГОЛОВНИЙ ТЕПЛОТЕХНІК				
	ГОЛОВНИЙ ГАЗОВИК

დაკავებულობის გეგმა (დეტალი) 3.50 ნიშნულზე



STUDIO BoMA	დირექტორი		ა. მაჩაიძე	სატრანსპორტო საშუალებების მომსახურეობის ობიექტი-ავტოსერვისი, ქ. თბილისი, ირინა ენუქიძის ქ. №2, ს/კ 01.72.14.013.418	დაკვეთა №	2/2024
	პმა		ა. მაჩაიძე		სტადია	მ.პ.
	მთ. კონსტრ.			არქიტექტურული ნაწილი	ფურცელი	ას-14
დამკვეთი:	შეასრულა		ა. მაჩაიძე	დაკავებულობის გეგმა (დეტალი) 3.50 ნიშნულზე	ფურცლები	ას-
შპს „ჯი-თი გრუპ" ს/კ 200119923					მასშტაბი	1:120

ՊՈՒԵՐՏՈՐԻՈՒՄ					
ՀԱՍՏԱՏՎԱԾ Է					
ՀՀ ՇԻՆՈՒԹՅԱՆ, ՏՆՏԵՍՈՒԹՅԱՆ ԵՎ ՔԱՂԱՔԱՇԻՆՈՒԹՅԱՆ ԿՈՄԻՏԵ					
ՀԱՄԱՁԱՅՆԱԳՐԱՅԻՆ ՀԱՄԱԼԻՐ ՇԻՆԱՐԱՐԱԿԱՆ ԸՆԿԵՐՈՒԹՅՈՒՆ					
ՀՀ, ք. ԵՐԵՎԱՆ, ՄԱՇՏՈՑԻ ՊՈՂՈՏԱ 1, ՇԵՆՔ 1

ინჟინერი	გიორგი ბერიძე				
არქიტექტორი	ანა ჯანაშია				
კონსტრუქციული ნაწილი					
ელექტრული ნაწილი					
სანტექნიკური ნაწილი					
გენერალური დირექტორი	ლევან ბერიძე				
მთავარი არქიტექტორი	ნინო ჯანაშია				
მთავარი ინჟინერი	გიორგი ბერიძე

მისაწვდომობის გეგმა (დეტალი) 0.00 ნიშნულზე



STUDIO BOMA	დირექტორი		ა. მაჩაიძე	სატრანსპორტო საშუალებების მომსახურეობის ობიექტი-ავტოსერვისი, ქ. თბილისი, ირინა ენუქიძის ქ. №2, ს/კ 01.72.14.013.418	დაკვეთა №	2/2024
	ჰმა		ა. მაჩაიძე		სტადია	მ.პ.
	მთ. კონსტრ.			არქიტექტურული ნაწილი	ფურცელი	ას-17
დამკვეთი: შპს „ჯი-თი გრუპ" ს/კ 200119923	შეასრულა		ა. მაჩაიძე	მისაწვდომობის გეგმა (დეტალი) 0.00 ნიშნულზე	ფურცლები	ას-
					მასშტაბი	1:120

ФЮЛЬЯЭЮЕЮЭЮЭЮЬ ЬЭЭЭЭ 3.50					ФЮЛЬЯЭЮЕЮЭЮЭЮЬ
ЬЭЭЭЭЭЭЭ	1:250	ФЮЛЬЯЭЭЭ			
ЭЭЭЭЭЭЭЭЭ Nº	22024	ЭЭЭЭЭЭЭЭ			ЭЭЭЭЭЭЭЭЭ
ЭЭЭЭЭЭЭЭЭ	8.3	ЬЭЭЭЭЭЭ			ЭЭЭЭЭЭЭЭЭ
ЭЭЭЭЭЭЭЭЭ	Эи-18	ЭЭЭЭЭЭЭЭЭ ЬЭЭЭЭЭЭ			ЭЭЭЭЭЭЭЭЭ
ЭЭЭЭЭЭЭЭЭ	Эи-	ЭЭЭЭЭЭЭЭЭ			ЭЭЭЭЭЭЭЭЭ

ЭЭЭЭЭЭЭЭЭ

ЭЭЭЭЭЭЭЭЭ

ЭЭЭЭЭЭЭЭЭ

მისაწვდომობის გეგმა (დეტალი) 3.50 ნიშნულზე

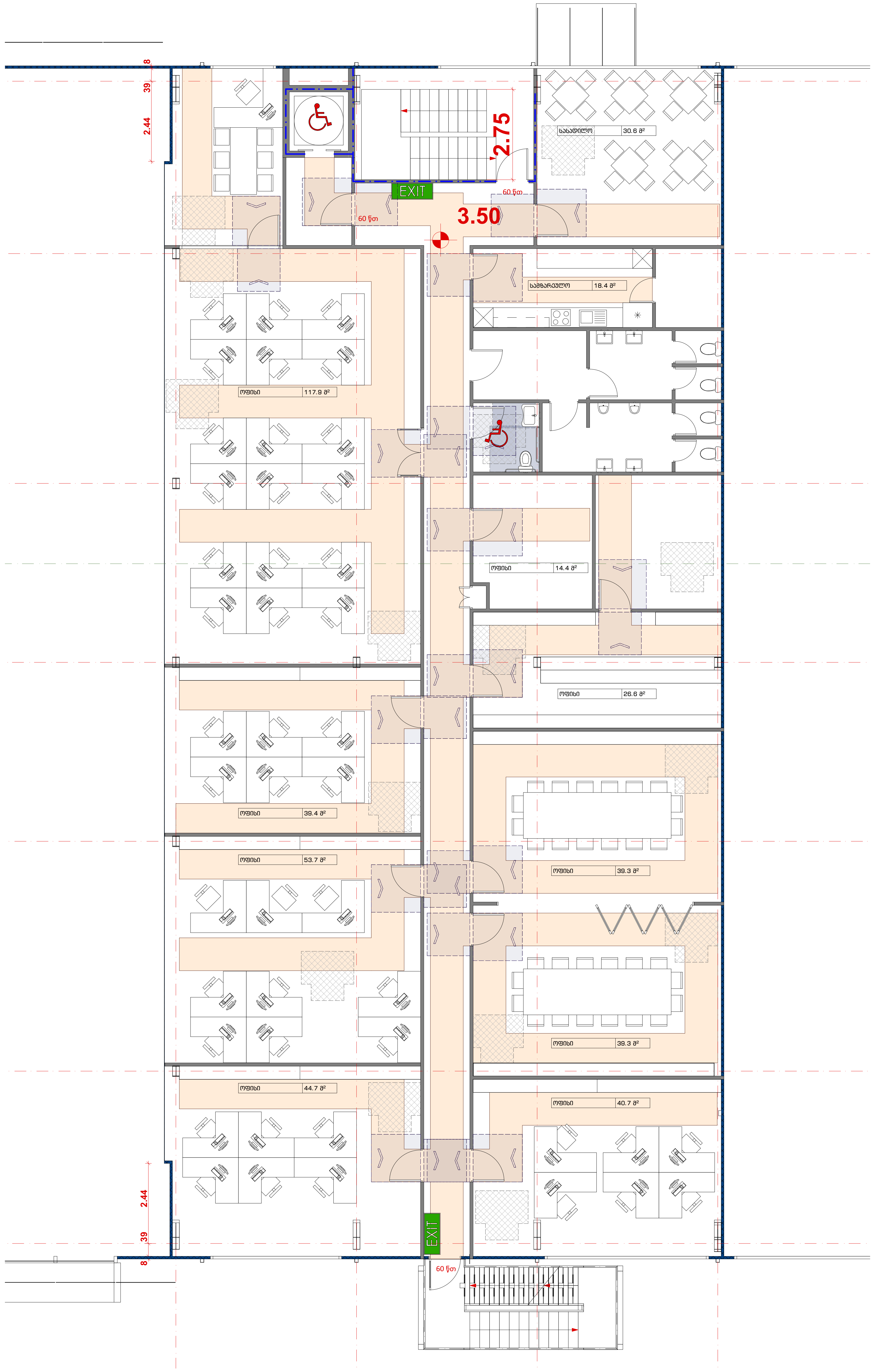



STUDIO BOMA	დირექტორი	[signature]	ა. მაჩაიძე	სატრანსპორტო საშუალებების მომსახურეობის ობიექტი-ავტოსერვისი, ქ. თბილისი, ირინა ენუქიძის ქ. №2, ს/კ 01.72.14.013.418	დაკვეთა №	2/2024
	პმა	[signature]	ა. მაჩაიძე		სტადია	მ.პ.
	მთ. კონსტრ.			არქიტექტურული ნაწილი	ფურცელი	ას-19
დამკვეთი: შპს „ჯი-თი გრუპ" ს/კ 200119923	შეასრულა	[signature]	ა. მაჩაიძე	მისაწვდომობის გეგმა (დეტალი) 3.50 ნიშნულზე	ფურცლები	ას-
					მასშტაბი	1:120