საკადასტრო საზღვარი

საკადასტრო საზღვარი

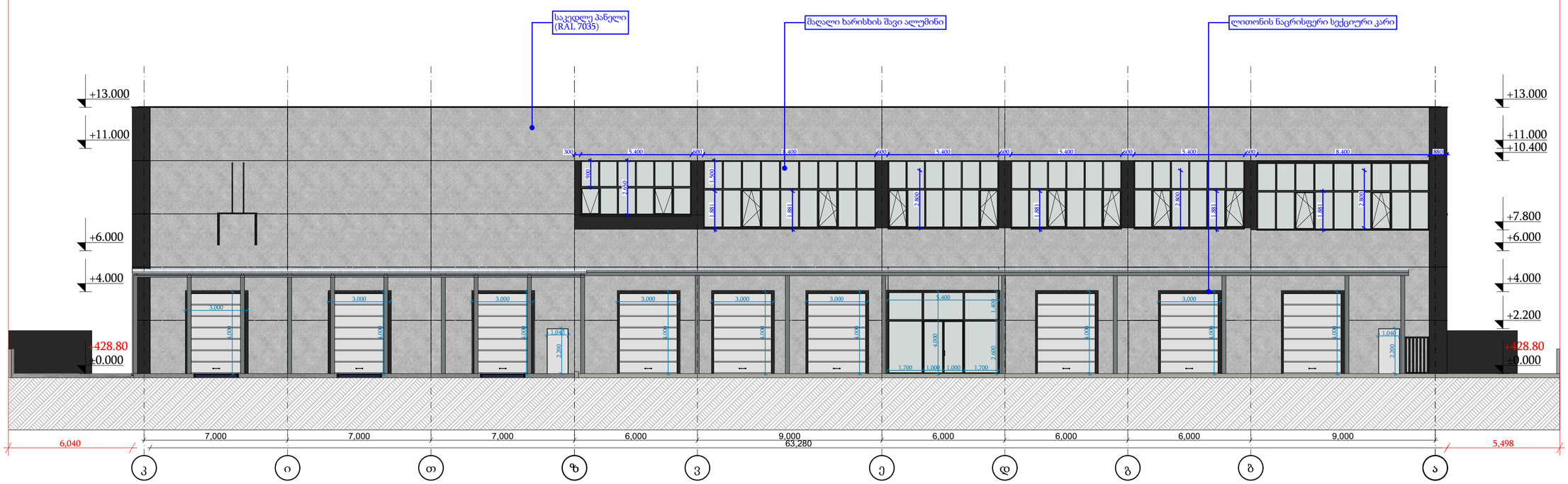

ELEMENT CONSTRUCTION
205208746
შპს "ელემენტ კონსტრაქშენი"

არქიტექტურული ნაწილი

თარიღი:

მისამართი: ქ.თბილისი, დ.გურამიშვილის გამზირი №84

ფუნქციური დანიშნულება: საწყობი

საპროექტო ფუსადი ჯ-ა ტერიტორიაზე

მთავარი არქიტექტორი: ბექარი კინწურაშვილი

შესრულა:

დირექტორი: ლევან ბერაძე

ზომა A-2

მასშტაბი:

ნახაზის ტიპი:
არქიტექტურული პროექტი

ფურცელი: ფურცლები:

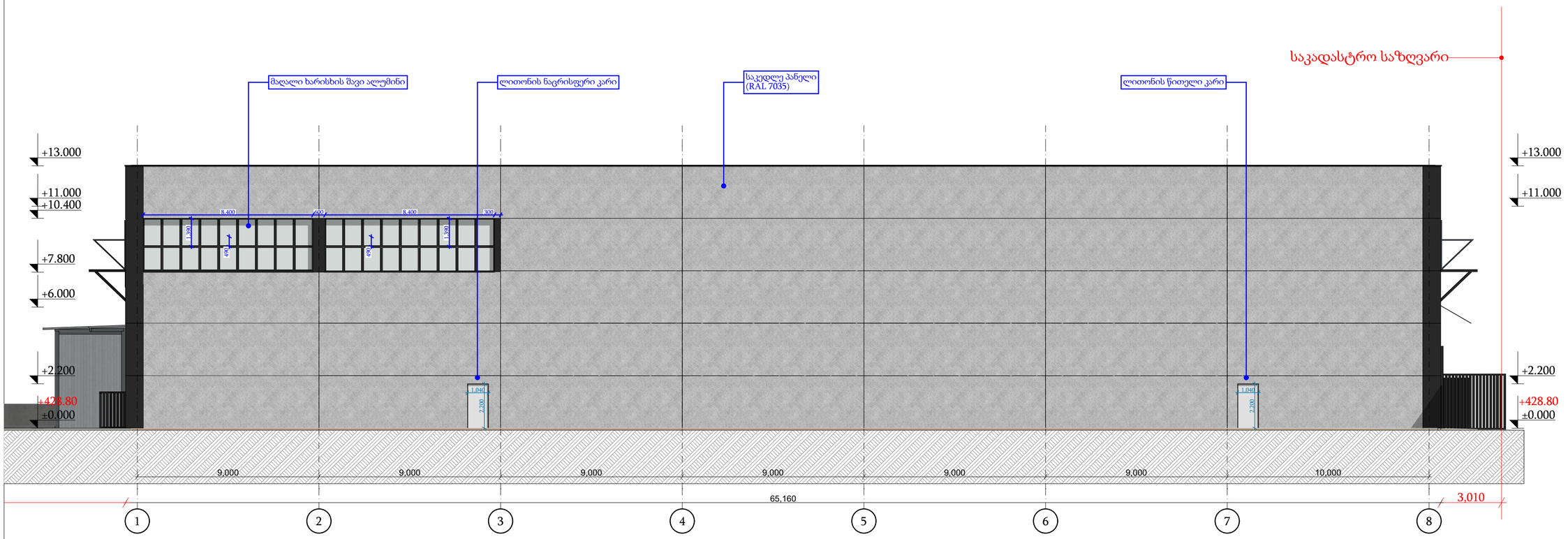

ELEMENT CONSTRUCTION
205208746
შპს "ელემენტ კონსტრაქშენი"

არქიტექტურული ნაწილი

თარიღი:

მისამართი: ქ.თბილისი, დ.გურამიშვილის გამზირი №84

ფუნქციური დანიშნულება: საწყობი

საპროექტო ფასადი 1-10 ღერძებში

მთავარი არქიტექტორი: ბექარი კინწურაშვილი

შეასრულა:

დირექტორი: ლევან ბერაძე

ზომა A-2

მასშტაბი:

ნახაზის ტიპი:
არქიტექტურული პროექტი

ფურცელი: ფურცლები:

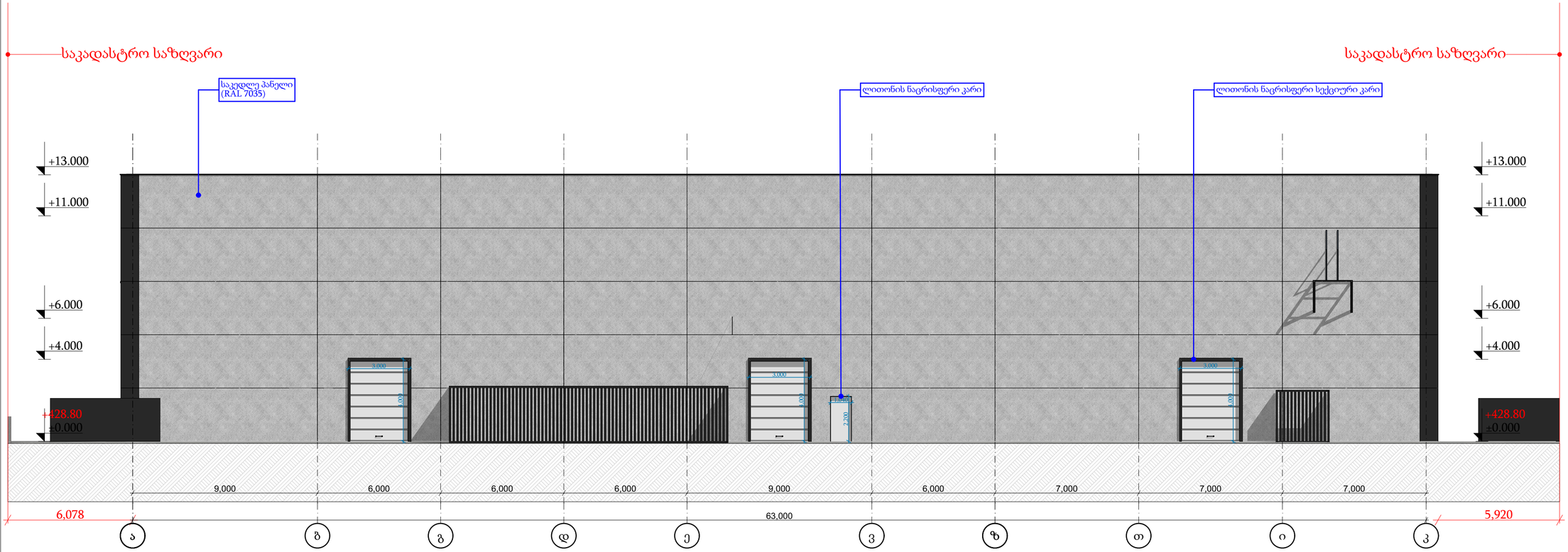

ELEMENT CONSTRUCTION
205208746
შპს "ელემენტ კონსტრუქშენი"

არქიტექტურული ნაწილი

თარიღი:

მისამართი: ქ.თბილისი, დ.გურამიშვილის გამზირი №84

ფუნქციური დანიშნულება: საწყობი

საპროექტო ფასადი ა-კ ღერძებში

მთავარი არქიტექტორი: ბექარი კინწურაშვილი

შეასრულა :

დირექტორი: ლევან ზერაძე

ზომა A-2

მასშტაბი:

ნახაზის ტიპი:
არქიტექტურული პროექტი

ფურცელი :

ფურცლები :

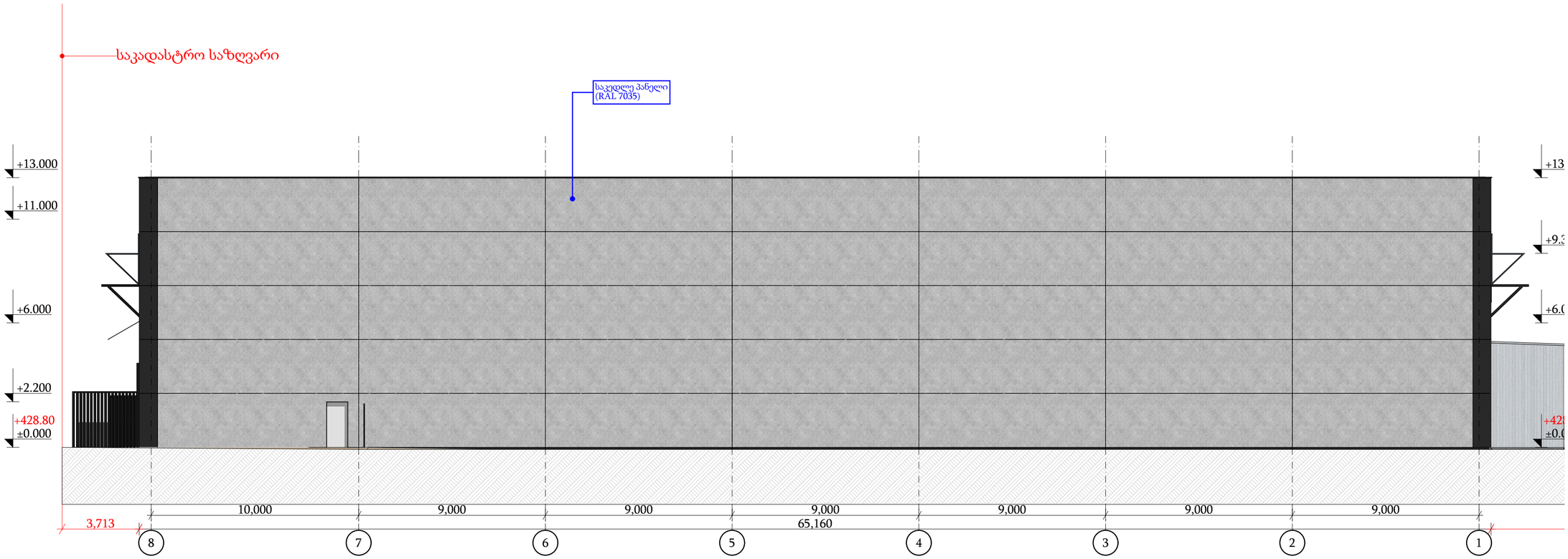

4 Elevation (2) 1:150

ELEMENT CONSTRUCTION
205208746

არქიტექტურული ნაწილი

თარიღი:

მისამართი: ქ.თბილისი, დ.გურამიშვილის გამზირი №84

ფუნქციური დანიშნულება: საწყობი

საპროექტო ფასადი 10-1 ღერძებში

მთავარი არქიტექტორი: ბექარი კინწურაშვილი

შეასრულა :

დირექტორი: ლევან ბერაძე

ზომა A-2

მასშტაბი:

ნახაზის ტიპი:
არქიტექტურული პროექტი

ფურცელი : ფურცლები :

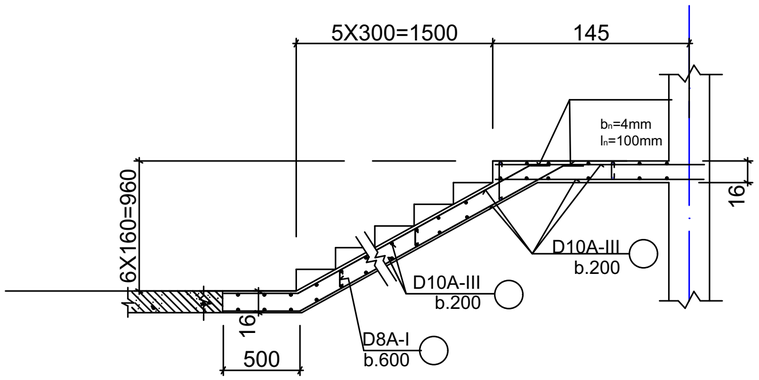

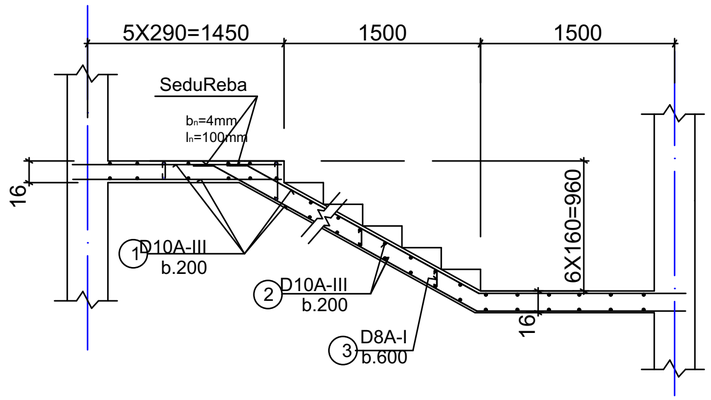

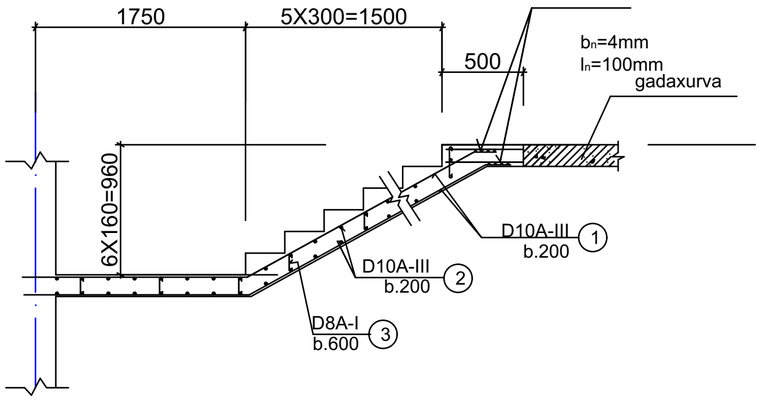

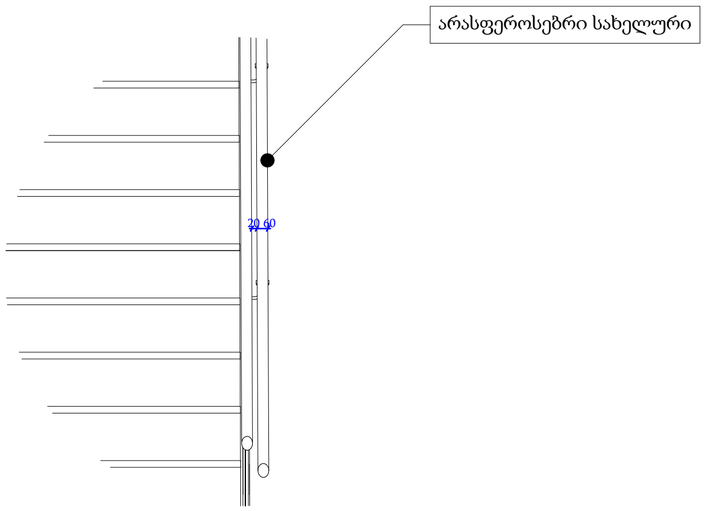

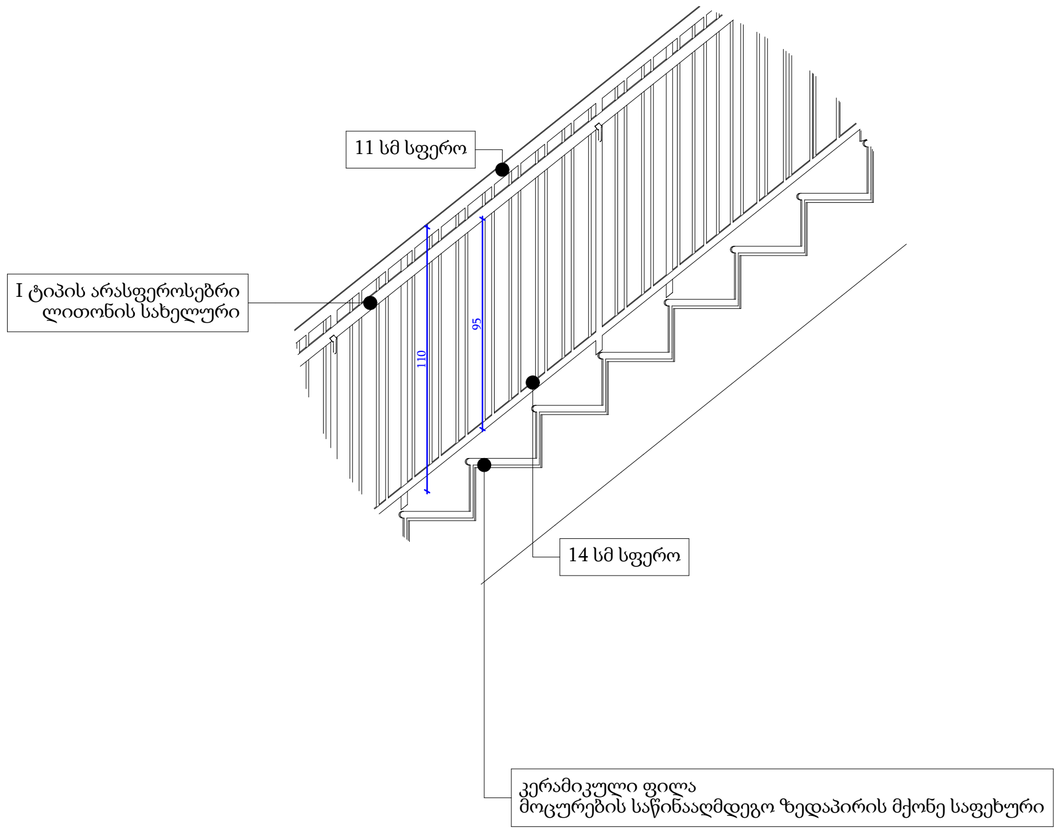

ექსპერტი
კონსტრუქციები

არქიტექტურული ნაწილი

ELEMENT CONSTRUCTION
205208746
შპს "ელემენტ კონსტრუქშენ"

თარიღი:

მისამართი: ქ.თბილისი, დ.გურამიშვილის გამზირი №84

ფუნქციური დანიშნულება: საწყობი

ჯიბის დეტალები

მთავარი არქიტექტორი: ბექარი კინწურაშვილი

შეასრულა:

დირექტორი: ლევან ბერაძე

ზომა A-2

მასშტაბი:

ნახაზის ტიპი:
არქიტექტურული პროექტი

ფურცელი: ფურცლები:

ღიობის კოდი	ა	ა	ა	ა	ა	ა
რაოდენობა	1	1	1	1	1	2
W x H Size	00×1,300	5,400×1,350	5,850×2,200	8,400×1,200	8,400×1,250	8,400×1,881
გაღების ორიენტაცია						
2D სიმბოლო						
3D სიმბოლო						
საევაკუაციო გასასვლელი	ıdefined>	<Undefined>	<Und	<Undefined>	|>	<Und
ცეცხლმედეგობის განსაზღვრა (წთ)	ıdefined>	<Undefined>	<Und	<Undefined>	|>	<Und

ღიობების სპეციფიკაცია

ღიობის კოდი	ა	ა	ა	ეკ-1	ეკ-1	იკ-1	იკ-2	იკ-2	იკ-3	იკ-3	იკ-3	იკ-3	იკ-4	იკ-4	იკ-5	იკ-5	იკ-5	იკ-5	კ-1	კ-3
რაოდენობა	3	3	4	1	5	1	2	4	1	2	10	12	2	3	1	1	1	2	12	1
W x H Size	5,400×1,400	5,400×1,881	8,400×1,400	1,040×2,200	1,040×2...	2,000×2,200	1,000×2,200	1,000×2,200	1,000×2,200	1,000×2,200	900×2,200	900×2,200	700×2,200	700×2,200	1,000×2,200	5,348×2,100	5,715×2,100	1,000×2,200	3,000×4,000	2,000×2,601
გაღების ორიენტაცია				L	R	L	L	R	L	R	R	L	R	L	R	R	R	L	L	R
2D სიმბოლო																				
3D სიმბოლო																				
საევაკუაციო გასასვლელი	<Undefined>	<Undefined>	<Undefined>	☒	☒	<Undefined>	<Undefined>	<Undefined>	<Undefined>	<Undefined>	<Undefined>	<Undefined>	<Undefine...	<Undefined>	☒	<Undefined>	<Undefined>	☒	<Undefined>	<Undefined>
ცეცხლმედეგობის განსაზღვრა (წთ)	<Undefined>	<Undefined>	ıdefined>	<U		<U	lefin	>	<Undefined>	<Undefined>	<Undefined>	<Undefined>	<U			defined>	<Undefined>	1 hour	<Undefined>	<Undefined>

ელემენტ კონსტრაქშენი

არქიტექტურული ნაწილი

ELEMENT CONSTRUCTION 205208746
შპს "ელემენტ კონსტრაქშენი"

თარიღი:

მისამართი: ქ.თბილისი, დ.გურამიშვილის გამზირი №84

ფუნქციური დანიშნულება: საწყობი

კარ-ფანჯრის სპეციფიკაცია

მთავარი არქიტექტორი: ბექარი კინწურაშვილი

შეასრულა :

დირექტორი: ლევან ბერაძე

ზომა A-2

მასშტაბი:

ნახაზის ტიპი:
არქიტექტურული პროექტი

ფურცელი : | ფურცლები :