ქ. თბილისი, უგნაძის ქ. №70 (ს/კ:01.13.08.010.071)
მრავალფუნქციური კომპლექსი

კონსტრუქციული ნაწილი

მუშა პროექტი

თბილისი 2025

კონსტრუქციული ნაწილის განმარტებითი ბარათი

ქ. თბილისი, უშნაძის ქ. №70 (ს/კ01.13.08.010.071) მრავალფუნქციური კომპლექსი, კონსტრუქციული ნაწილი მარკით "კ" მოცემულია ალბომში, რომელიც დამუშავდა გეოტექნიკური დოკუმენტაციის საფუძველზე, არქიტექტურული ნახაზების მიხედვით მარკით "ა".

შენობა შვიდსართულიანია, 2 მიწისქვეშა სართულით; პირობით ნიშნულად 0.00 მ. მიღებულია შენობის I სართულის იატაკის ფონე რომელიც შეესაბამებაასოლუტურ ნიშნულს **** მ-ს.

სეისმური დარაიონების მიხედვით სამშენებლო ტერიტორია იმყოფება 8 ბალიან ზონაში. გაანგარიშება ჩატარებულია 8 (0.17g) ბალზე.

საინჟინრო-გეოლოგიური გამოკვლევის მიხედვით, სამშენებლო ტერიტორია იმყოფება დამაკმაყოფილებელ საინჟინრო-გეოლოგიურ პირობებში - უარყოფითი ფიზიკურ-გეოლოგიური პროცესები არ არის გავრცელებული. საძირკვლის უფუძვე მიღებულია გამოფატული ქვიშაქვები და არგილიტები , რომლის ფიზიკურ-მექანიკური მახასიათებლებია:

სიმკვრივე	ρ=1.95 ტ/მ^3;
პირობითი საანგარიშო წინაღობა	R_0=500 კპა (5.0 კგძ/სმ^2);
დეფორმაციის მოდული	E=500 კგძ/სმ^2;

კლიმატური პირობები:
თოვლის ნორმატიული დატვირთვა 0.5 კპა,
ქარის ნორმატიული დატვირთვა 15 წელიწადში ერთხელ 0.85 კპა

მზიდ კონსტრუქციას წარმოადგენს მონოლითური რკინაბეტონის სივრცითი კარკასი ხისტი კვანძებით:
საძირკველი - რკინაბეტონის ფილა, სისქით 80 (სმ) ბეტონი B25;
სვეტები - მონოლითური რკინაბეტონის სხვადასხვა კონფიგურაციის, bxh=40x60, 50x60,(სმ) ბეტონი B25;
კედლები - მონოლითური რკინაბეტონის, სისქით 20, 25, (სმ) ბეტონი B25;
რიგელები - მონოლითური რკინაბეტონის 40x50 და 50x50 (სმ) ბეტონი B25;
სართულშუა გადახურვის ფილები - მონოლითური რკინაბეტონის, სისქით 25, ბეტონი B25;
კიბეები - მონოლითური რკინაბეტონის, სისქით 18 (სმ) ბეტონი B25;

კარკასის შევსება - წვრილი მსუბუქი ბეტონის ბლოკით, რომელიც უნდა ჩამაგრდეს კარკასთან სათანადო დეტალებით; ბლოკის მარკა მ-75, ხსნარის მარკა მ-50;

გახრები - წვრილი მსუბუქი ბეტონის ბლოკების წყობა ჩამაგრდეს მზიდ კონსტრუქციებთან შესაბამისი დეტალების საშუალებით.

წინამდებარე პროექტი გაანგარიშებულია და დამუშავებულია საქართველოში მოქმედი სამშენებლო ნორმებისა და წესების დაცვით:

1) Ინ 01.05-08 "სამშენებლო კლიმატოლოგია"
2) Ინ 01.01-09 "ხეისმოღეგები მშენებლობა"
3) Ინ 03.01-09 "ბეტონისა და რკინაბეტონის კონსტრუქციები"
4) Ინ 02.01-08 "შენობისა და ნაგებობის ფუძეები"
5) СНиП 2.01.07-85* "Нагрузки и воздействия"

ᲖᲝᲒᲐᲓᲘ ᲛᲘᲗᲘᲗᲔᲑᲔᲑᲘ

1. ქვაბული მიღებულ იქნას ინჟინერ-გეოლოგის მიერ, შეღეგს შესაბამისი აქტი სამშენებლო ნორმებისა და წესების მიხედვით.
2. მშენებლობის ორგანიზაციამ უმრწველყოს მონოლითური რ/ბ-ის პორიზონტალურ კონსტრუქციებში: საძირკვლისა და გადახურვის ფილებში ბეტონის ჩაწყობა უწყვეტად, პორიზონტალური მიმართულებით.
3. რ/ბ-ის კონსტრუქციების დაბეტონებისას უნდა გაეწიოს კონტროლი ბეტონის კლასს, ვიბრირებას, დაბეტონების ხარისხს და შრობის პროცესს თანახმად ГОСТ 10180-78, ГОСТ 18105.0-80, ГОСТ 18105.1-80, ГОСТ 18105.2-80.
4. რ/ბ-ის კონსტრუქციებში გამოყენებულია A500C და A240 კლასის არმატურა ТСН102-00-ის მიხედვით. შემოწმებულ იქნას შემოგანილი არმატურის ხარისხი აკრედიტირებული ლაბორატორიის მიერ და შეღეგს შესაბამისი აქტი.
5. ანკერებისა და ჩასაგანებელი დეტალებისთვის გამოყენებულ იქნას ლითონის ფურცელი ГОСТ 380-71-ის მიხედვით.
6. ანკერები დამზადეს ხელის რკალური შედუღებით განლრუებულ ნახვრეტში ГОСТ 19292-73-ის მიხედვით.
7. რ/ბ-ის კონსტრუქციებში გრძივი არმატურების დაკავშირება შესრულეს გადაღებით - წინამდებარე პროექტის და სამშენებლო ნორმების და წესების მიხედვით.
8. არმატურების გადალუნვა მოხდეს ცივად, შესაბამისი მექანიზმების მეშვეობით.
9. კარკასის ღეროვან ელემენტებში განივი არმირება შესრულეს შეკრული არმატურის საკიდების მეშვეობით, რომელთა ბოლოები გადაიღუნოს და ჩაანკერეს კონსტრუქციის განში.
10. რ/ბ-ის კონსტრუქციებში პროექტით გათვალისწინებულია B-25 კლასის ბეტონი. კონსტრუქციებში ბეტონის ჩაწყობა შესრულეს ვიბრატორის გამოყენებით.
მშენებლობის პროცესში განხორციელეს ბეტონის კლასის სისტემატიური კონტროლი, მოწოდებული პარტიიდან აღებულ იქნას ნიმუშები და შემოწმებულ იქნას ლაბორატორიულად, თანახმად სამშენებლო ნორმებისა.
<u>ბეტონის დამზადებისას განსაკუთრებული ყურადღება მიექცეს ცემენტის შემადგენლობას და ხარისხს - დანიშნულების მიხედვით.</u>
11. კონსტრუქციულ ნახაზებზე მუშა არმატურები მაბმულია ელრძულად, მომები მმ-მაა ნაჩვენები.
12. ბეტონის მომზადების შედარია, ასევე სამძირკვლისა და სარღაფის კედლის გრუნტთან საკონტაქტო შეღაპირები, დამუშავდეს და მოეწყოს ჰიდროიზოლაცია.
13. ლითონკონსტრუქციების დამზადებისას ისელმძღვანელეთ შესაბამისად ТУ 36-2282-80 და СНиП III-18-75 "Металлические конструций. Правила производства и приемки работ";
14. ლითონის ელემენტებისათვის მასალად გამოყენებულ იქნას ჩვეულებრივი ხარისხის ნახშირბადოვანი ფოლადი ГОСТ 380-71*-ის (СНиП-II-23-81*) მიხედვით:
15. ლითონის კონსტრუქციის ელექტროშედუღებისათვის ქარხანაში გამოყენებულ იქნას ნახევრადავტომატური ელექტროშედუღება; მშენებარე ობიექტზე ხელით ელექტროშედუღების შესრულებისას გამოყენებულ იქნას ელექტროლები ხელით რკალური შედუღებისათვის ГОСТ 9467-75-ის მიხედვით; შესაღუღებელი მავთული ГОСТ 2246-70-ის მიხედვით; ფლუსი-ГОСТ 9087-81-ის მიხედვით; ნახშიორჟანგის აირი ГОСТ 8050-76-ის მიხედვით.
16. ლითონის ელემენტების შედუღება განხორციელეს (თუ მითითებული არ არის კონსკრეტულად) მათი შეხების მთელ პერიმეტრზე (კონტურზე). შედუღების ნაკერის სიმაღლედ მიიღება 1.2h სადაც h არის შესაღუღებელი ელემენტის სისქეებს შორის უმცირესი, არანაკლები 6 მმ-ისა
17. ლითონკონსტრუქციების კვანძებში გამოყენებული იქნას ჭანჭიკი ГОСТ 7798-70-ის მიხედვით, ფოლადის მარკა ВСт.5, ქანჩი ГОСТ 5915-70-ის მიხედვით, საყელური ГОСТ 11371-98-ის მიხედვით;
18. ლითონის კონსტრუქციების ელემენტები შეღებოს СНиП-2.03.11-85-ის „სამშენებლო კონსტრუქციების დაცვა კოროზიისაგან" მიხედვით;

<u>პროექტის მიხედვით შენობის გეომეტრიის დაცვის მიზნით მშენებლობის პროცესი უნდა მიმდინარეობდეს გეოღეზიური მეთვალყურეობის თანხლებით.</u>

<u>მშენებლობის პროცესში წარმოქმნილი პრობლემები, რომლებიც შეხებაში არიან წარმოდგენილი პროექტის ან ცალკეული დეტალების ცვლილებასთან, როგორც წესი, შეთანხმდეს საპროექტო ორგანიზაციასთან.</u>

ᲜᲐᲒᲔᲑᲝᲑᲘᲡ ᲞᲐᲡᲣᲮᲘᲡᲛᲒᲔᲑᲚᲝᲑᲘᲡ ᲙᲚᲐᲡᲘ

თანახმად საქართველოს პროექტირების ნორმებისა პნ 03.01-09 დანართი 3, განსახილველი შენობა მიეკუთვნება I კლასის ნაგებობას. ამ შემთხვევაში საიმედოობის კოეფიციენტი ნაგებობის პასუხისმგებლობის კლასის მიხედვით γ_n=1.

თანახმად საქართველოში მოქმედი პროექტირების ნორმებისა НАГРУЗКИ И ВОЗДЕЙСТВИЯ СНиП 2.01.07-85*, განსახილველ შენობის კონსტრუქციებზე მოსული დატვირთების საიმედოობის კოეფიციენტი γ

A. მუდმივი დატვირთვებისთვის:
A 1. ნაყარი გრუნტი 1,15;
A 2. რ/ბ-ის კონსტრუქციები 1,1;
A 3. ლითონის კონსტრუქციები.....1,05;
A 4. იატაკები.....1,2;
A 5. სტაციონარული დანადგარები 1,05;
B. დროებითი დატვირთვებისთვის:
B 1. თანაბრად განაწილებული დატვირთა < 200 კგძ/მ^2.....1,3;
B 2. თანაბრად განაწილებული დატვირთა > 200 კგძ/მ^2.....1,2
C. თოვლის დატვირთვისთვის.....1,4;
C. ქარის დატვირთვისთვის.....1,4;

დროებითი ნორმატიული დატვირთვები, შესაბამისად - 200 კგ/მ^2,
თოვლის ნორმატიული დატვირთვა - 50 კგძ/მ^2;
ქარის ნორმატიული დატვირთვა - 85 კგძ/მ^2;
გრუნტის კატეგორია სეისმური თვისებების მიხედვით არის მეორე.
გაანგარიშება ჩატარებულია I და II ჯგუფის მზერული მდგომარეობის მიხედვით.

შენობის მზიდი კონსტრუქციების გაანგარიშება ჩატარებულია გამოთვლითი კომპლექს "LIRA SAPR"-ის მიხედვით. საანგარიშო სქემა სივრცითია. ღრეკადი ფუძე მოდელირებულია საგების ორი კოეფიციენტით (პასტერნაკის მოდელი).

წინამდებარე ალბომში დამუშავებულია შენობის კონსტრუქციები, მარკით "კ", რომელშიც მოცემულია კონსტრუქციების მუშა ნახაზები:
1. კონსტრუქციების სქემები;
2. მონ. რ/ბ-ის საძირკვლის კონსტრუქცია;
3. მონ. რ/ბ-ის კედლების და დიაფრაგმების კონსტრუქციები;
4. მონ. რ/ბ-ის სვეტების კონსტრუქციები;
5. მონ. რ/ბ-ის გადახურვის ფილის კონსტრუქციები;
6. მონ. რ/ბ-ის კიბეების კონსტრუქციები;

პროექტის დასახელება
მრავალფუნქციური კომპლექსი

პროექტის მისამართი
ქ. თბილისი, უშნაძის ქ. №70
(ს/კ:01.13.08.010.071)

დავკვეთი

სრული	მარტი	განმარტება
მპ	2024.08.29	
დავკვეთის №		
CAD DWG ფაილი	01. sqemebi.dwg	

მთ. კონსტრუქტორი: ა. კორტავა
შესრულა: ნ. ხუციშვილი
შეამოწმა: გ. ვაშაკიძე
სააპტორო უფლებები

ნახაზის დასახელება
განმარტებითი ბარათი

კ-0.02

A3

საანგარიშო სქემა

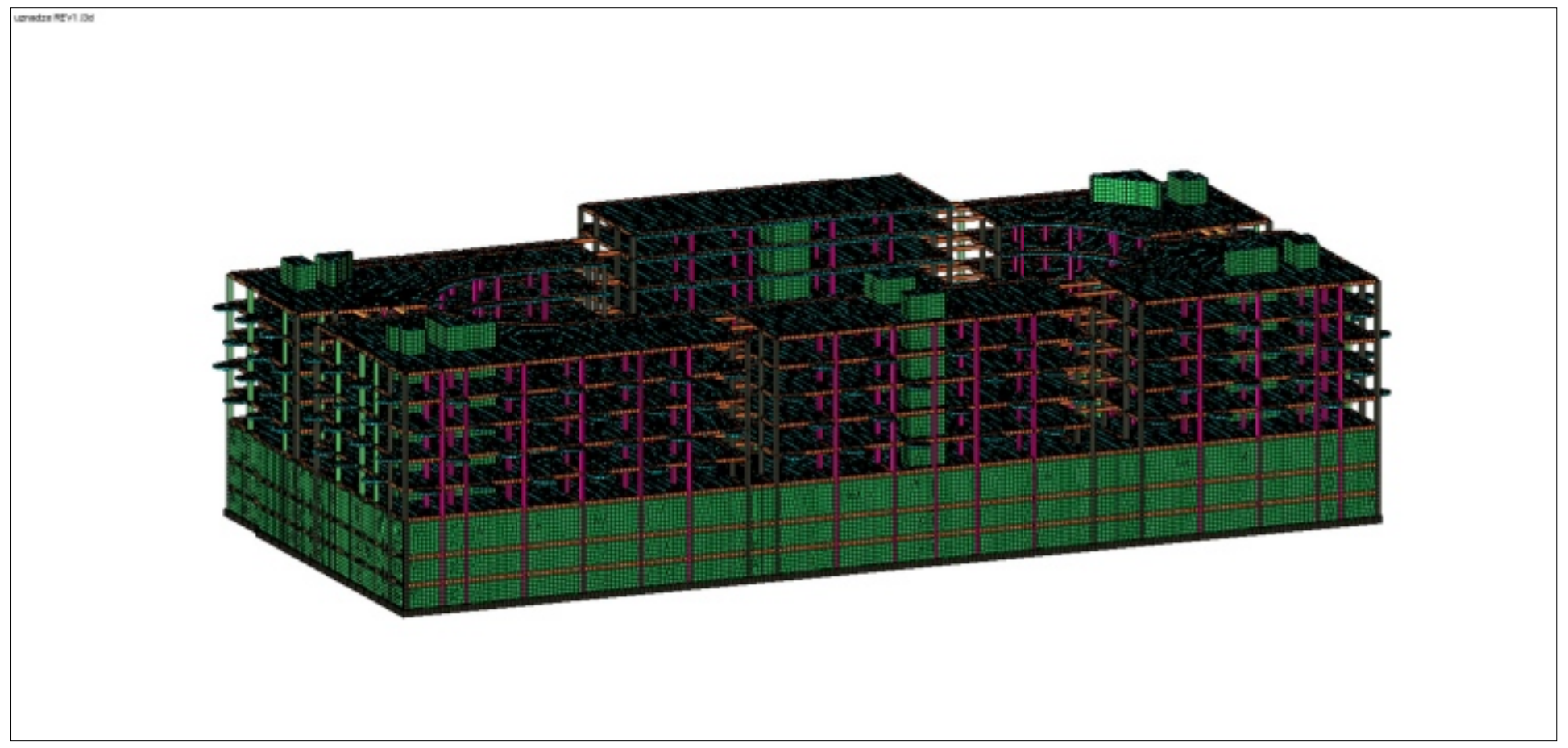

დეფორმაციული სქემა

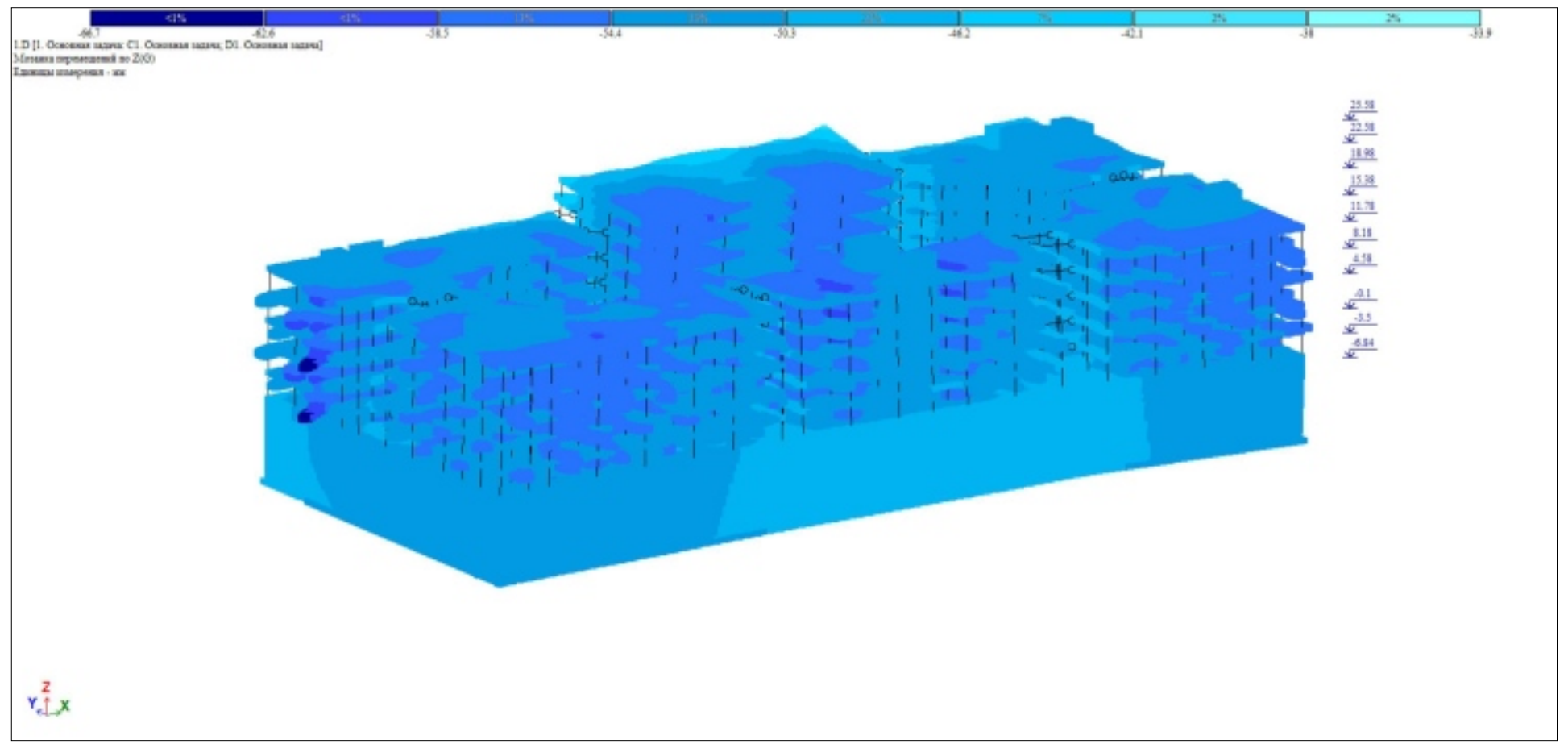

სვეტების არმირების სქემა

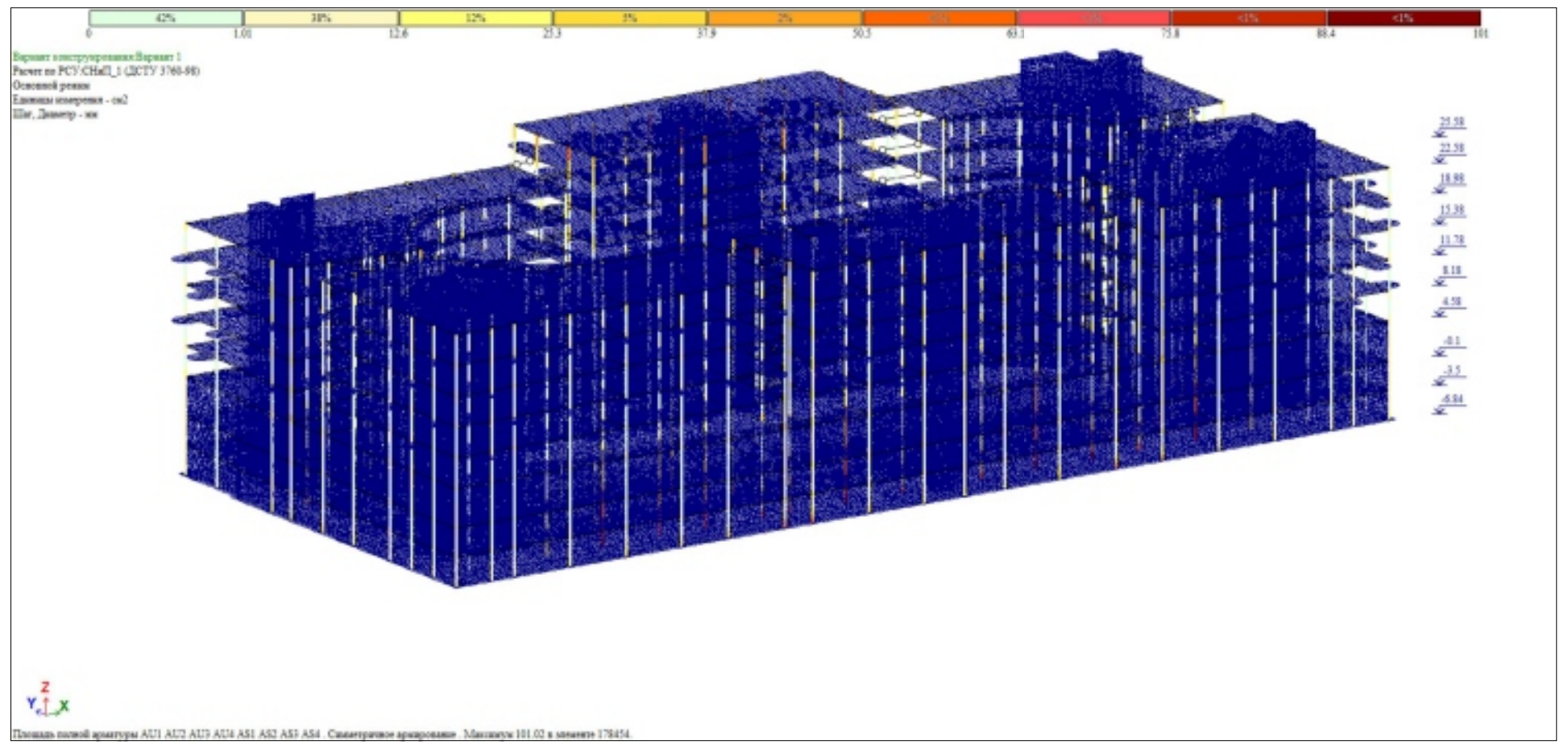

რიგელების არმირების სქემა

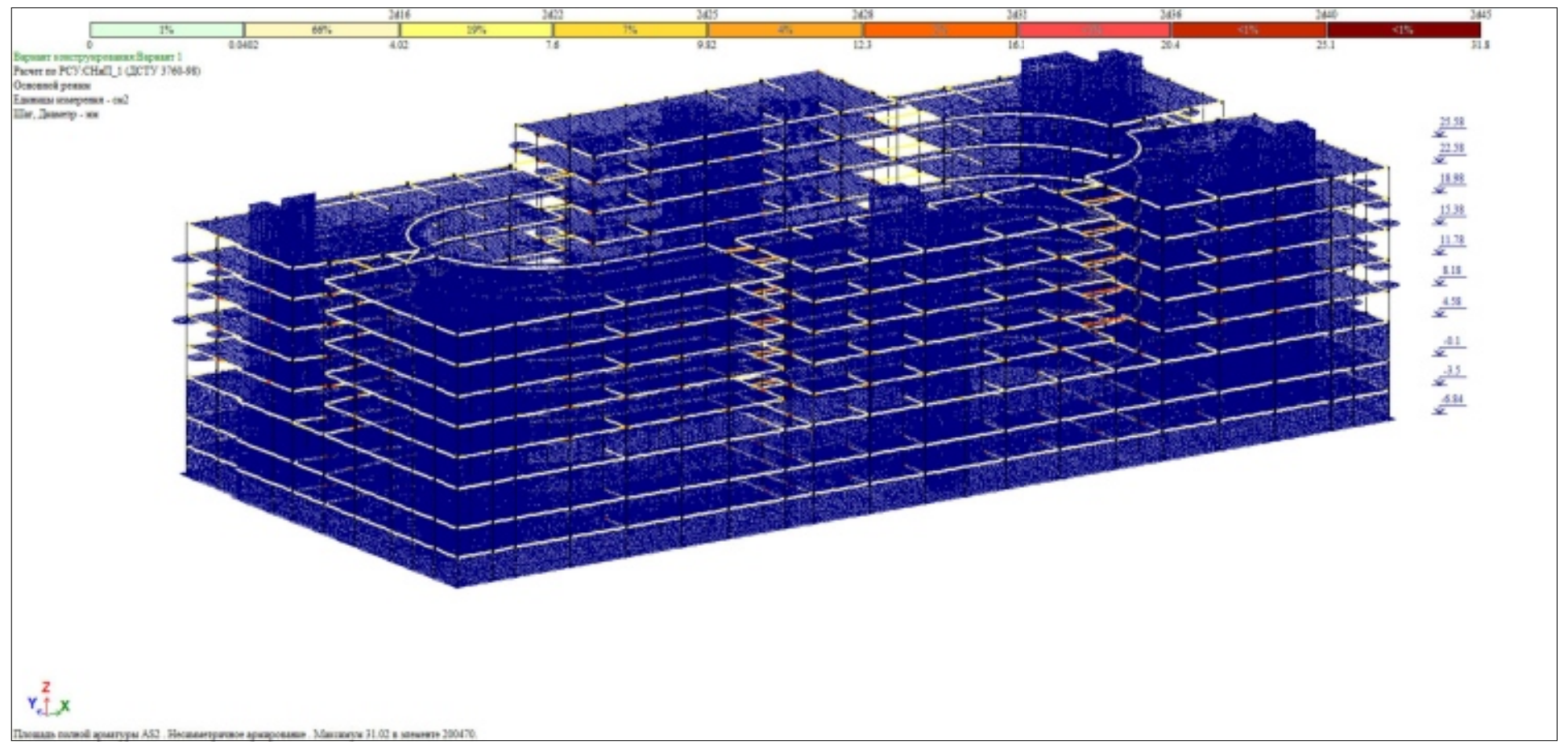

ფილების და კედლების არმირების სქემა

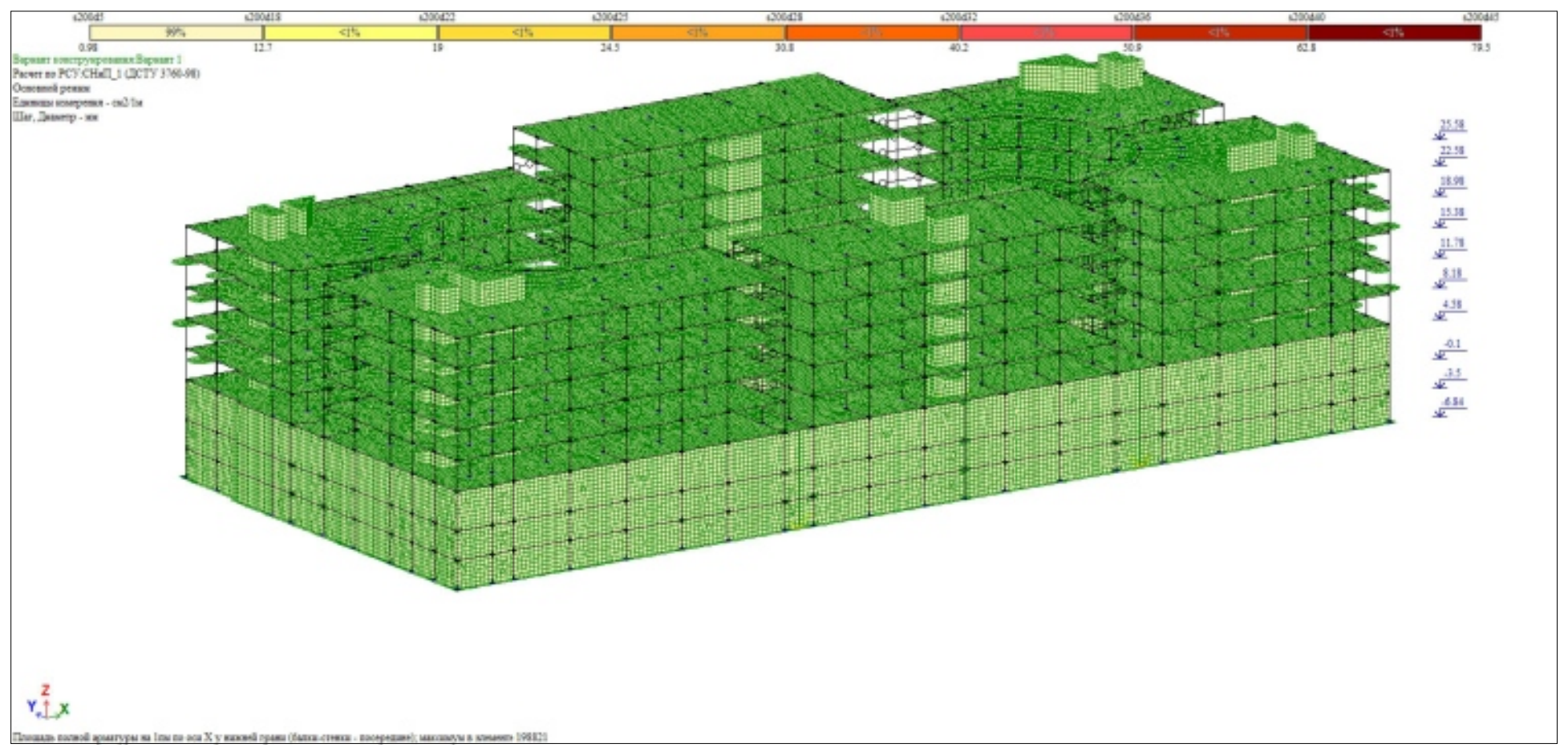

ძაბვა ფუძეში

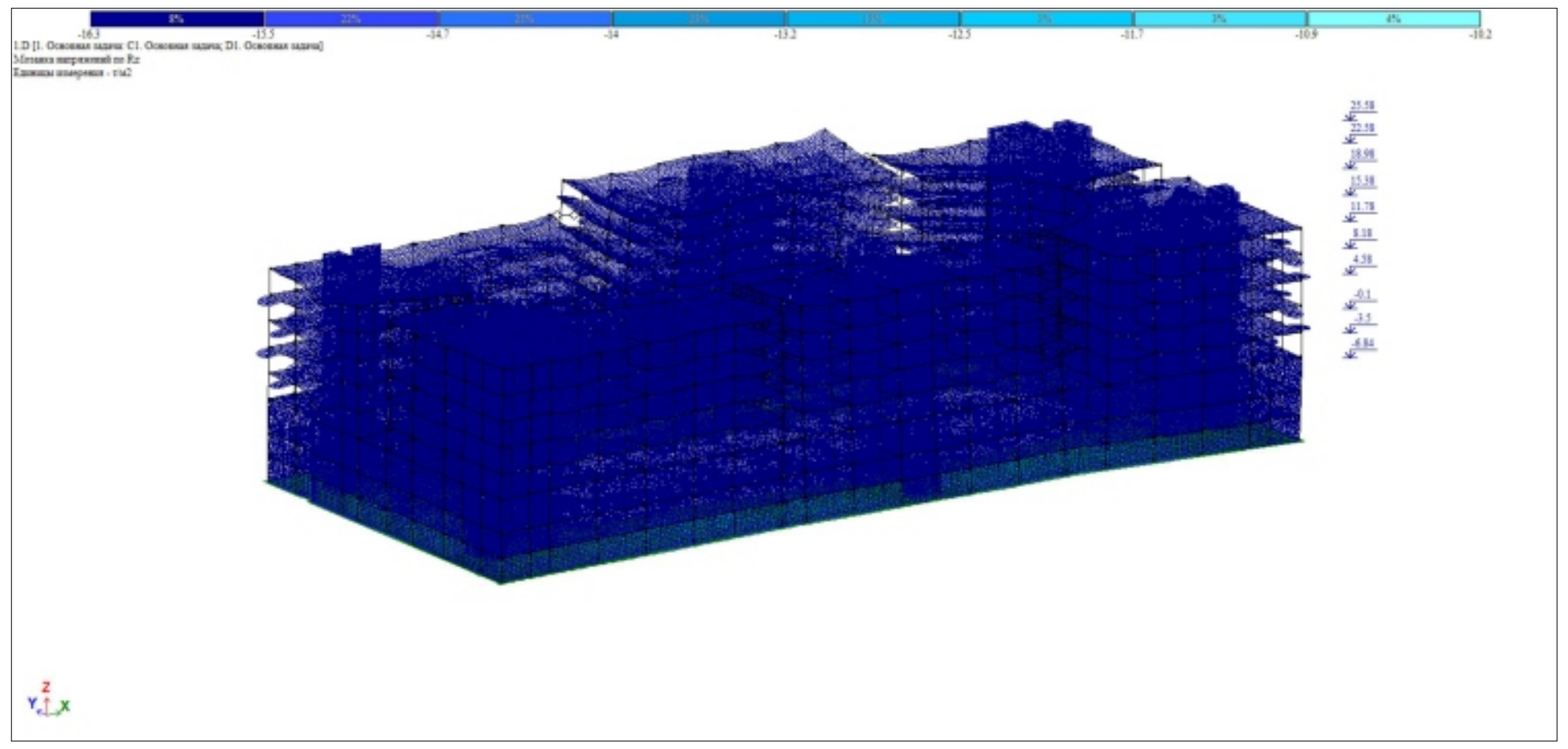

პროექტის დასახელება

მრავალფუნქციური კომპლექსი

პროექტის მისამართი

ქ. თბილისი, უზნაძის ქ. №70
(ს/კ:01.13.08.010.071)

დამკვეთი

სტადია	თარიღი	განმარტება
მპ	2024.08.29	

დაკვეთის №

CAD DWG ფაილი 01. sqemebi.dwg

მთ. კონსტრუქტორი: ა. კორტავა

შეასრულა ნ. ხუბულავა

შეამოწმა გ. ვაშაკიძე

საავტორო უფლებები

ნახაზის დასახელება

გაანგარიშების რეზულტატები

კ-0.03

A3

მოდალური ანალიზის შედეგები

ЗАГР	N п/п	Собств. знач.	Рад/с.	Гц.	Периоды	X - Коэф. распр.	X - Масса	X - Сумма масс
3 - (мод. 53)								
3	1	46.293747	6.803951	1.083432	0.922993	-1.075236	38.235808	38.235808
3	2	51.141471	7.151327	1.138746	0.878159	0.913252	16.228944	54.464752
3	3	56.992799	7.549358	1.202127	0.831859	0.709222	6.829283	61.294034
3	4	575.564688	23.99093	3.820212	0.261766	-0.101046	0.066254	61.360289
3	5	635.552223	25.21016	4.014357	0.249106	-0.050345	0.048335	61.408624
3	6	727.728196	26.97644	4.295611	0.232796	-0.151845	0.091159	61.499783
3	7	779.988453	27.92827	4.447177	0.224862	0.630315	1.289452	62.789236
3	8	786.377615	28.04243	4.465354	0.223946	0.618504	6.871351	69.660587
3	9	802.034563	28.32022	4.509588	0.22175	-0.906392	0.619792	70.280379
3	10	821.862502	28.66814	4.564991	0.219058	-0.50849	1.096241	71.37662
3	11	863.979669	29.39353	4.680499	0.213652	-0.252849	0.37614	71.75276
3	12	921.595989	30.3578	4.834045	0.206866	-0.092577	0.028045	71.780805
3	13	997.520595	31.58355	5.029228	0.198838	-0.430802	2.602832	74.383637
3	14	1007.297164	31.73795	5.053813	0.19787	-0.135042	0.133513	74.517151
3	15	1093.02181	33.06088	5.264471	0.189953	0.004528	0.000037	74.517188
3	16	1146.721688	33.86328	5.392242	0.185452	0.184409	0.176507	74.693695
4 - (мод. 53)								
4	1	46.293747	6.803951	1.083432	0.922993	0.788354	20.554397	20.554397
4	2	51.141471	7.151327	1.138746	0.878159	1.452638	41.060486	61.614883
4	3	56.992799	7.549358	1.202127	0.831859	0.229044	0.712274	62.327158
4	4	575.564688	23.99093	3.820212	0.261766	0.113236	0.083203	62.41036
4	5	635.552223	25.21016	4.014357	0.249106	0.080036	0.122157	62.532518
4	6	727.728196	26.97644	4.295611	0.232796	-0.247153	0.241509	62.774026
4	7	779.988453	27.92827	4.447177	0.224862	-0.899168	2.62405	65.398076
4	8	786.377615	28.04243	4.465354	0.223946	-0.008216	0.001213	65.399289
4	9	802.034563	28.32022	4.509588	0.22175	0.615647	0.285941	65.68523
4	10	821.862502	28.66814	4.564991	0.219058	0.274401	0.319235	66.004465
4	11	863.979669	29.39353	4.680499	0.213652	0.449075	1.186494	67.190959
4	12	921.595989	30.3578	4.834045	0.206866	0.536776	0.942822	68.133781
4	13	997.520595	31.58355	5.029228	0.198838	-0.55321	4.292119	72.425899
4	14	1007.297164	31.73795	5.053813	0.19787	0.595755	2.598493	75.024393
4	15	1093.02181	33.06088	5.264471	0.189953	-0.168814	0.051915	75.076307
4	16	1146.721688	33.86328	5.392242	0.185452	0.692682	2.490375	77.566682
5 - (мод. 53)								
5	1	46.293747	6.803951	1.083432	0.922993	-0.011113	0.003087	0.003087
5	2	51.141471	7.151327	1.138746	0.878159	-0.021691	0.006919	0.010006
5	3	56.992799	7.549358	1.202127	0.831859	0.04683	0.022502	0.032508
5	4	575.564688	23.99093	3.820212	0.261766	-3.414689	57.179504	57.212012
5	5	635.552223	25.21016	4.014357	0.249106	1.166595	19.613589	76.825602
5	6	727.728196	26.97644	4.295611	0.232796	0.731208	1.597526	78.423128
5	7	779.988453	27.92827	4.447177	0.224862	-1.401794	4.819747	83.242875
5	8	786.377615	28.04243	4.465354	0.223946	0.167383	0.380315	83.62319
5	9	802.034563	28.32022	4.509588	0.22175	0.598637	0.204318	83.827508
5	10	821.862502	28.66814	4.564991	0.219058	-0.141494	0.064148	83.891656
5	11	863.979669	29.39353	4.680499	0.213652	-0.744435	2.464036	86.355692
5	12	921.595989	30.3578	4.834045	0.206866	-0.250412	0.155068	86.51076
5	13	997.520595	31.58355	5.029228	0.198838	0.12532	0.166456	86.677216
5	14	1007.297164	31.73795	5.053813	0.19787	0.378812	0.793962	87.471178
5	15	1093.02181	33.06088	5.264471	0.189953	-0.189108	0.049234	87.520412
5	16	1146.721688	33.86328	5.392242	0.185452	-0.146239	0.083886	87.604298

პროექტის დასახელება
მრავალფუნქციური კომპლექსი

პროექტის მისამართი
ქ. ობოლისი, შვნაძის ქ. №70
(ს/კ:01.13.08.010.071)

დამკვეთი

სტადია	ობიექტი	განმარტება
მპ	2024.08.29	

დაკვეთის №

CAD DWG ფაილი 01. sqemebi.dwg

მთ. კონსტრუქტორი: ა. კერძაია
მესხრელა ნ. ხაჯელაია
შემოწმება ბ. პაპაძე

სააგენტოს უფლებები

ნახაზის დასახელება

მოდალური ანალიზის შედეგები

კ-0.05

A3

ქვაბულის გეგმა

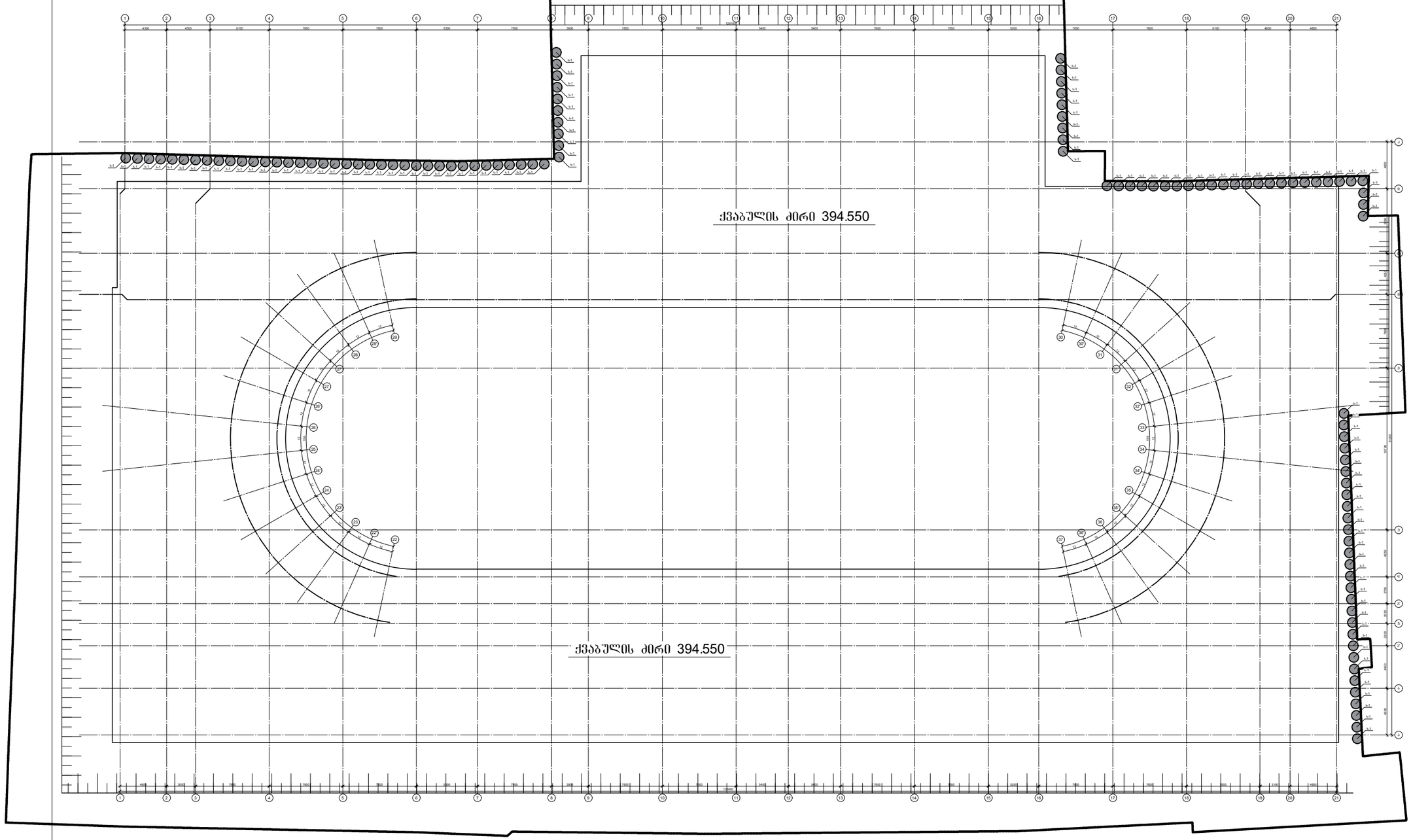

პროექტის დასახელება

მრავალფუნქციური კომპლექსი

პროექტის მისამართი

ქ. თბილისი, უზნაძის ქ. №70
(ს/კ:01.13.08.010.071)

დამკვეთი

სტადია	მარცხი	განმარტება
მპ	2024.12.16	

დაკვეთის №

CAD DWG ფაილი 00.qvabuli.dwg

მთ. კონსტრუქტორი: ა. კერძაია

შესრულა ნ. ხუციშვილი

შეამოწმა გ. ვაშაკიძე

საავტორო უფლებები

ნახაზის დასახელება

ქვაბულის გეგმა

კ-1.01

A3

მონ. რ/ბ ხიმინჯის ხ-1-ის არმირება

ჭრილი 1-1

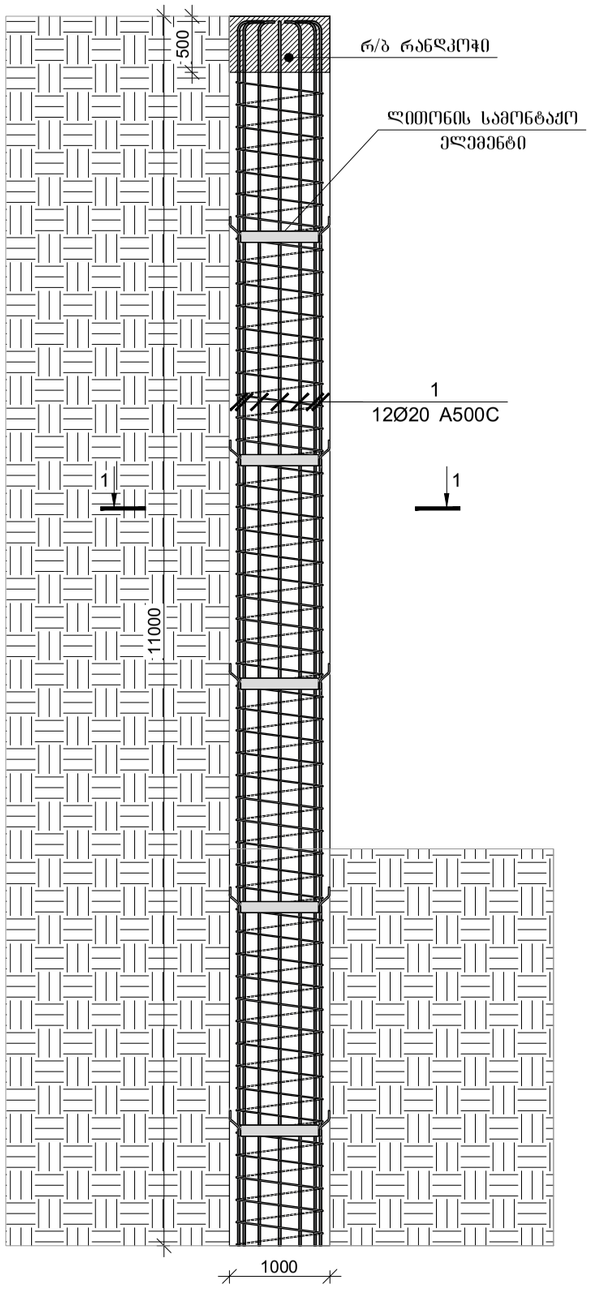

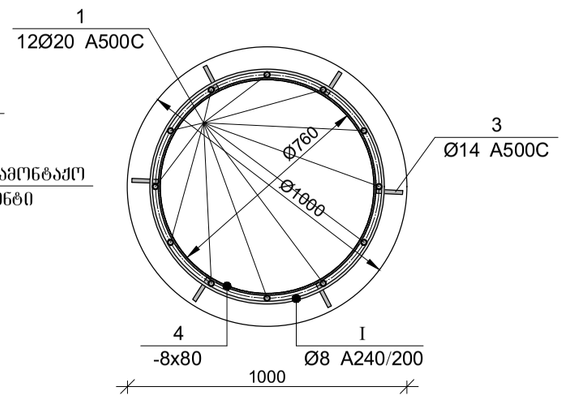

ლითონის სამონტაჟო ელემენტი ბიჯი 2000 მმ.

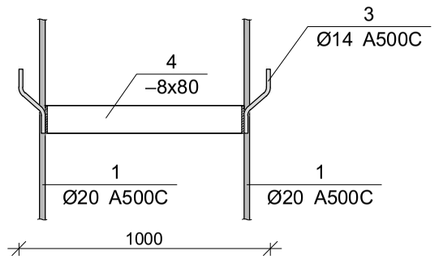

მარკა	Ø [მმ]	ესკიზი [მმ]	სიგრძე [მმ]
①	Ø20	250	----

არმატურის გადაბმის დეტალი

50Ø

რანდკოჭი რ-1

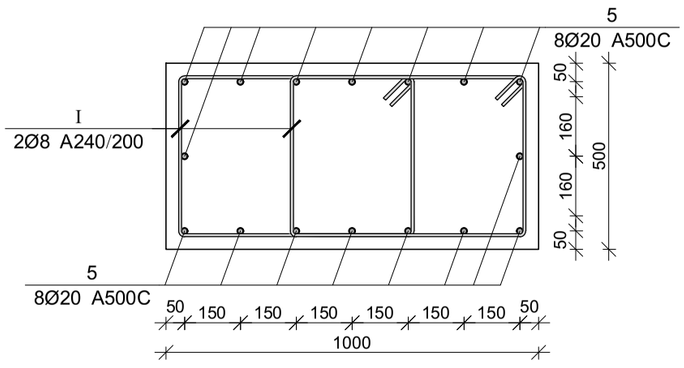

მონ. რ/ბ ხიმინჯის ხ-1-ის არმირება

არმატურის სპეციფიკაცია					არმატურის ამოკრეფა					ბეტონი B 25
პოზ. №	Ø	L მმ.	n ცალი	Ln მ.	Ø	∑ Ln მ.	ბრაკით შებრტყ. წონა კგ.	წონა კგ. A240	წონა კგ. A500C	V; მ³
1	2	3	4	5	6	7	8	9	10	11
1	20 A500C	11500	12	138.00	8 A240	150.00	0.39	59.19		8.25
					14 A500C	7.50	1.21		9.06	
3	14 A500C	250	30	7.50	20 A500C	138.00	2.47		340.33	
I	8 A240	-	-	150.00						
						∑		59.19	349.39	8.25
						n= 111		6569.84	38782.58	915.38
									49.54	კგ/მ³

ლითონის სამონტაჟო ელემენტის სპეციფიკაცია

პოზ. №	მასალის დასახელება	მასალის კვეთი	L მმ.	n ცალი	Ln მ.	ერთეულის წონა; კგ	ჯამური წონა; კგ
1	2	3	5	6	7	8	9
3	ლითონის ფირფიტა	8 x 80	2400	5	12.00	5.02	60.29
					2% შეღებვაზე		1.21
						∑	61.49
				111	n=111		6825.81

მონ. რ/ბ რანდკოჭის რ-1-ის სპეციფიკაცია

არმატურის სპეციფიკაცია					არმატურის ამოკრეფა					ბეტონი B 25
პოზ. №	Ø	L მმ.	n ცალი	Ln მ.	Ø	∑ Ln მ.	ბრაკით შებრტყ. წონა კგ.	წონა კგ. A240	წონა კგ. A500C	V; მ³
1	2	3	4	5	6	7	8	9	10	11
1	20 A500C	144000	16	2304.00	8 A240	4140.00	0.39	1633.58		67.00
I	8 A240	2300	1800	4140.00	20 A500C	2304.00	2.47		5682.02	
						∑		1633.58	5682.02	67.00
						n= 1		1633.58	5682.02	67.00
									109.19	კგ/მ³

პროექტის დასახელება	მრავალბინიანი საცხოვრებელი სახლი
პროექტის მისამართი	ქ. თბილისი , ცაიშვილის ქ№10 , მესახ.კვარ VII (ს/კ 01.10.18.009.010)
დამკვეთი	
სტადია	მუშაობა
ფაქ	2024.12.16
დანართების №	
CAD DWG ფაილი	00.qvabuli.dwg
გიპ. კონსტრუქტორი:	ა. კონტრაბა
შემსრულა	ნ. ხუბულავა
შემოწმება	გ. ვაბიშვილი
საკონტროლო ექსემპლარი	
ნახაზის დასახელება	მონ. რ/ბ ხიმინჯის ხ-1-ის არმირება
	კ-0.06
A3	

კონსტრუქციების საყალიბე გეგმა -6.850 ნიშნულზე

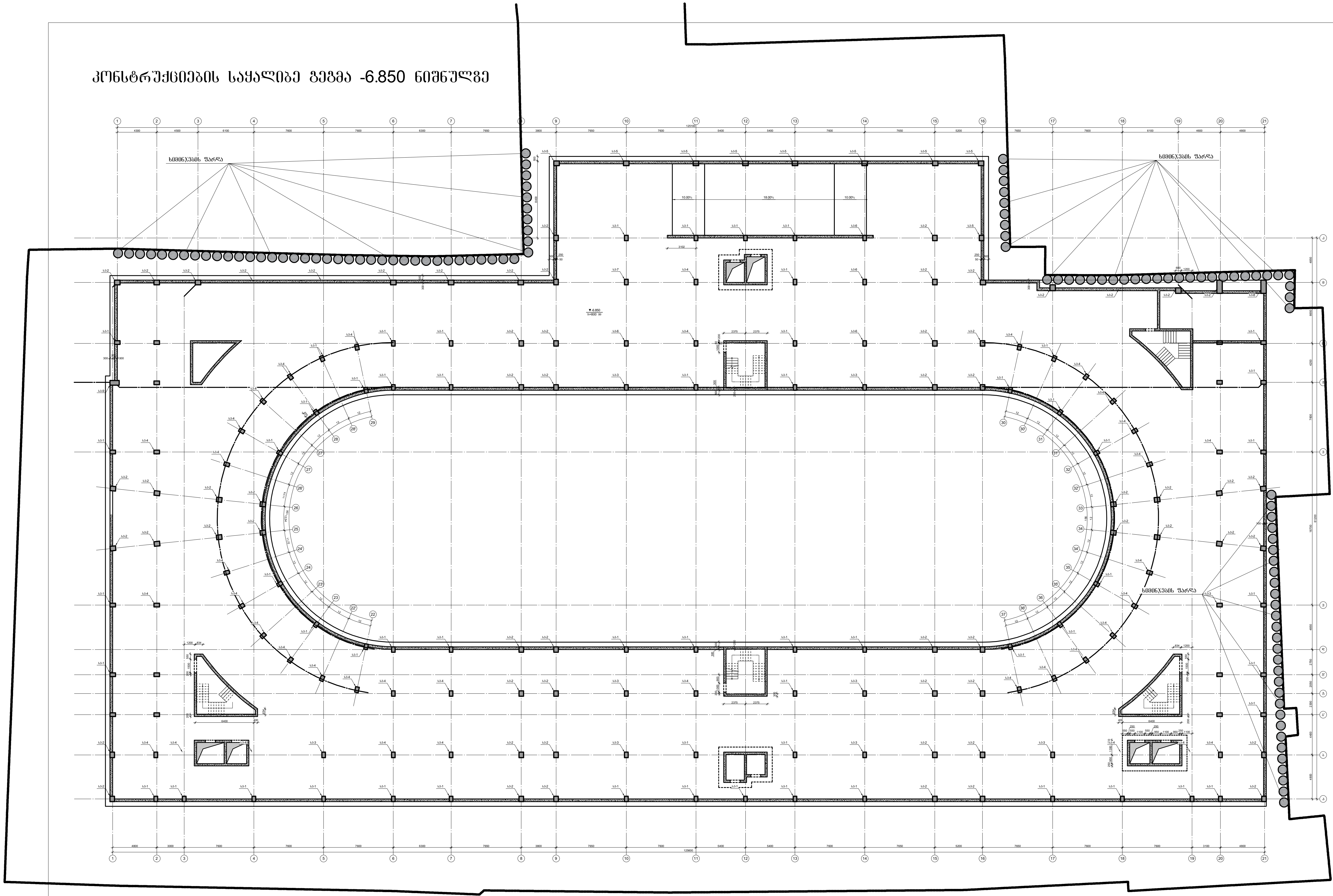

პროექტის დასახელება	მრავალფუნქციური კომპლექსი
პროექტის მისამართი	ქ. თბილისი, უზნაძის ქ. №70 (ს/კ:01.13.08.010.071)
დამკვეთი	

სტადია	თარიღი	განმარტება
მპ	2025.12.20	

დაკვეთის №

CAD DWG ფაილი 01. sqemebi rev3.dwg

მთ. კონსტრუქტორი:	ა. კორტავა
შეასრულა	ნ. ხუბულავა
შეამოწმა	გ. ვაშაკიძე

საავტორო უფლებები

ნახაზის დასახელება

კონსტრუქციების საყალიბე გეგმა -6.850 ნიშნულზე

კ-1.01

A3

კონსტრუქციების საყალიბე გეგმა -3.600 ნიშნულზე

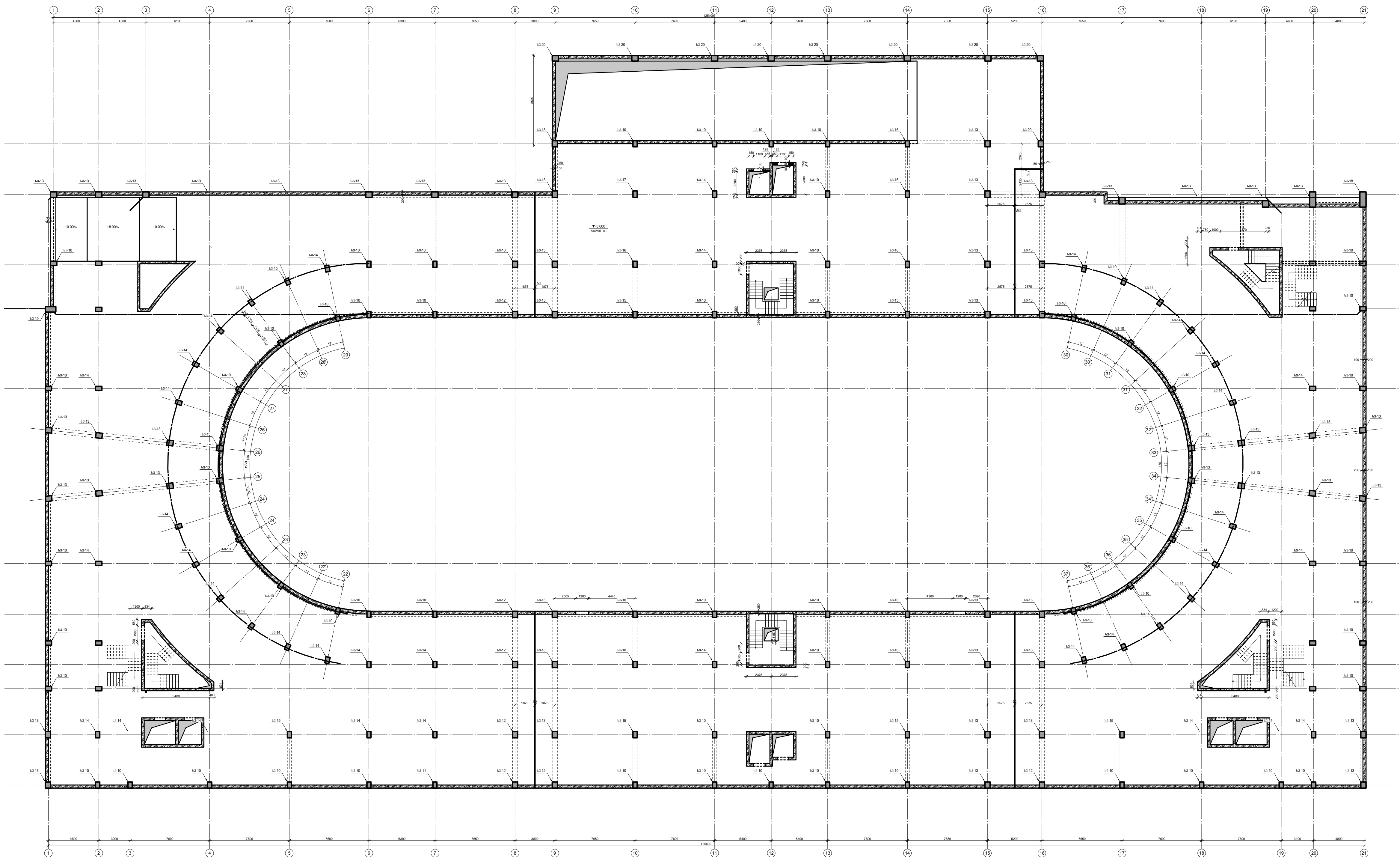

პროექტის დასახელება
მრავალფუნქციური კომპლექსი

პროექტის მისამართი
ქ. თბილისი, უზნაძის ქ. №70
(ს/კ:01.13.08.010.071)

დამკვეთი

სტადია	თარიღი	განმარტება
მპ	2025.12.20	

დაკვეთის №

CAD DWG ფაილი 01. sqemebi rev3.dwg

მთ. კონსტრუქტორი: ა. კორტავა

შეასრულა ნ. ხუბულავა

შეამოწმა გ. ვაშაკიძე

საავტორო უფლებები

ნახაზის დასახელება

კონსტრუქციების საყალიბე გეგმა -3.600 ნიშნულზე

კ-1.01

A3

კონსტრუქციების საყალიბე გეგმა -0.300 ნიშნულზე

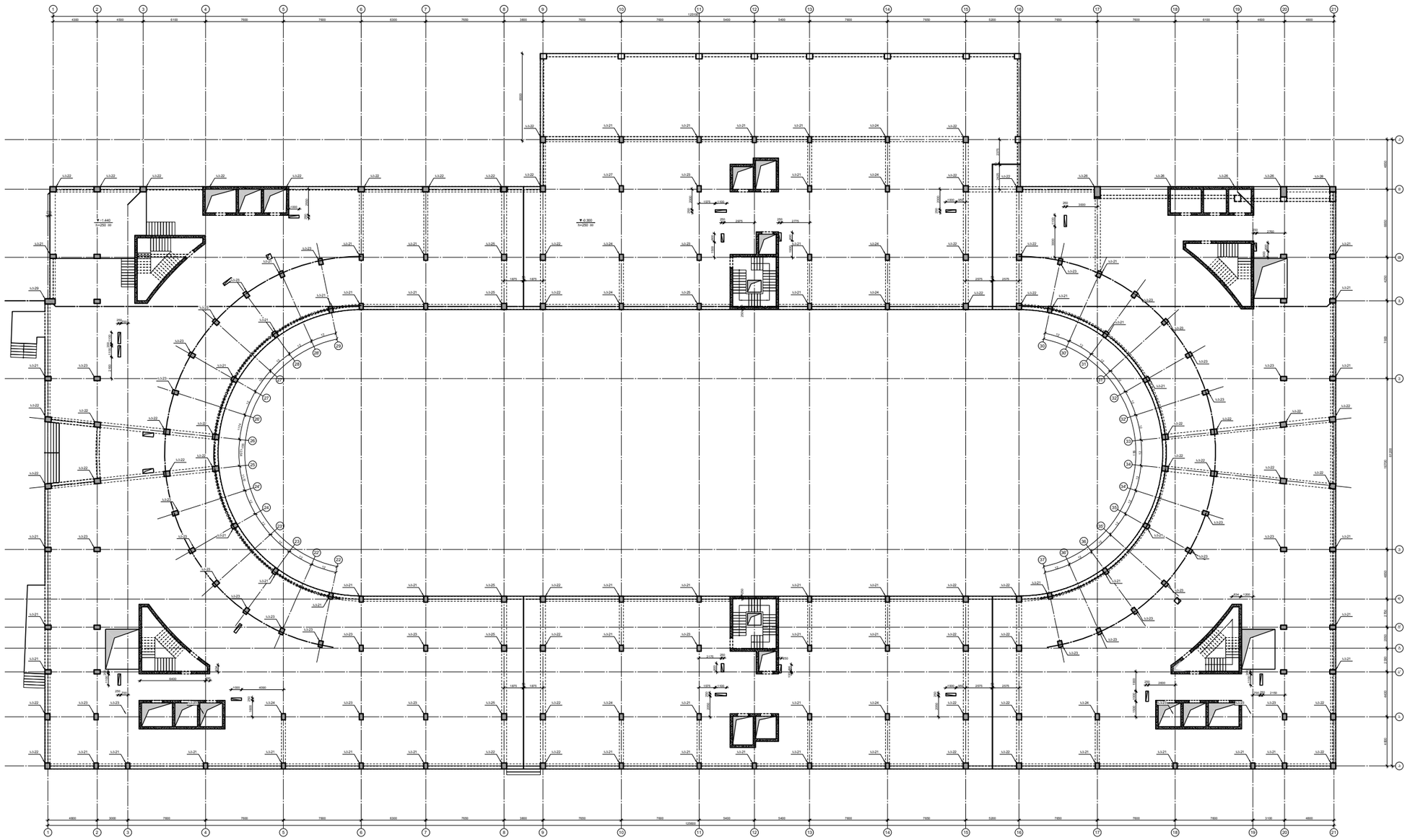

პროექტის დასახელება

მრავალფუნქციური კომპლექსი

პროექტის მისამართი

ქ. თბილისი, უწნაძის ქ. №70
(ს/კ:01.13.08.010.071)

დამკვეთი

სტადია	მარეული	განმარტება
მკ	2025.12.20	
დაკვეთის №		
CAD DWG ფაილი		01. sqemebi rev3.dwg

პმ. კონსტრუქტორი:	ა. კორძაია
შესრულა	ნ. ხუბულავა
შეამოწმა	გ. ვაშაკიძე

საავტორო უფლებები

ნახაზის დასახელება

კონსტრუქციების საყალიბე გეგმა -0.300 ნიშნულზე

კ-1.01

A3

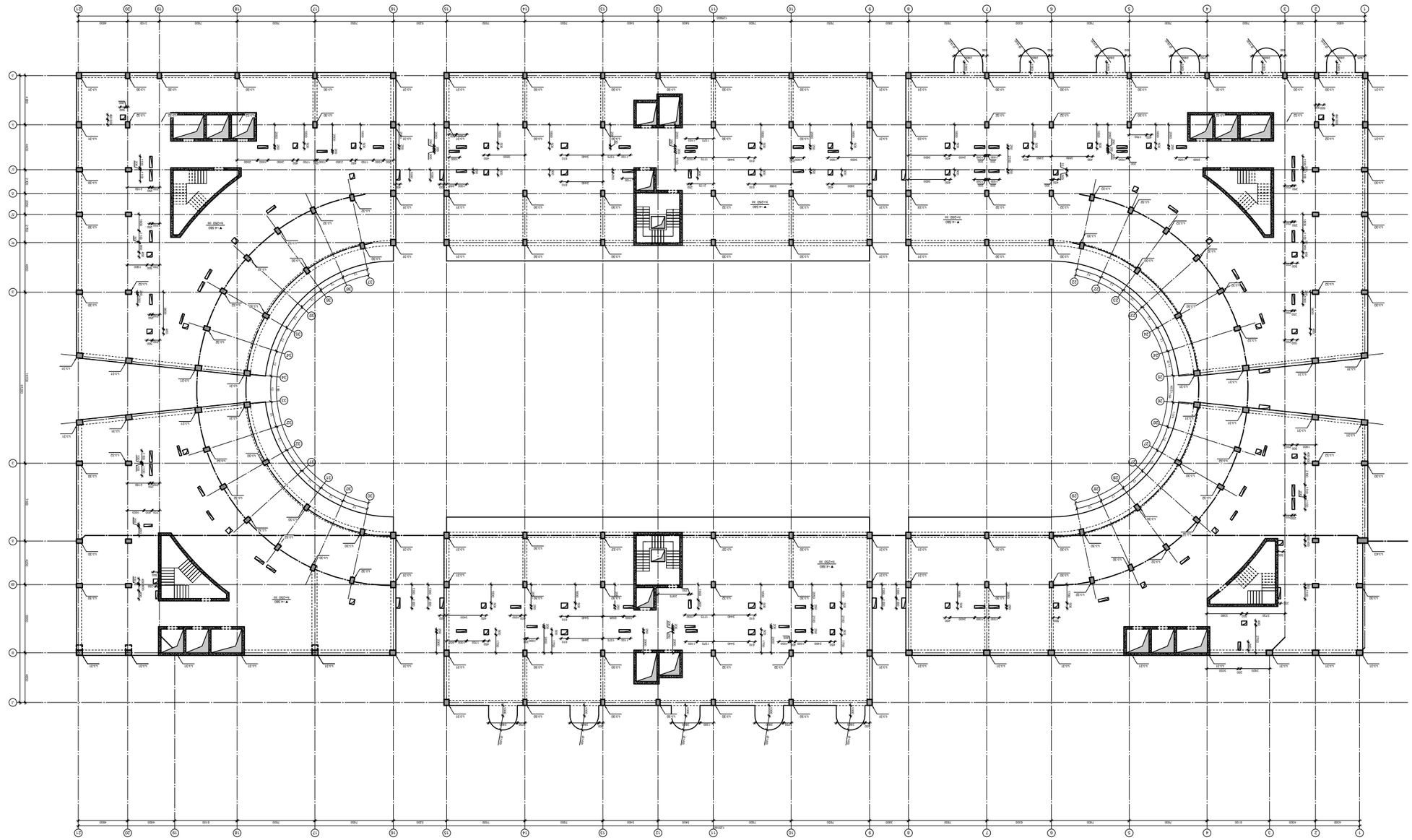

Дом бытового обслуживания на 4.580 посетителей в смену

Разработал	Фамилия	Подпись
Руководитель проекта	Фамилия	
Главный архитектор проекта	Фамилия	
Начальник отдела	Фамилия	
Главный инженер проекта	Фамилия	

Генеральный план. Ситуационный план

Стадия | Лист | Листов

Генеральный план

ООО «Проектная организация «Архитектор»

Копировал | Формат A3

Инв. № подл. | Подпись и дата | Взам. инв. №

Изм. | Кол. уч. | Лист | № док. | Подпись | Дата

CAD DWG задание 01. чертежи гсн3.dwg

Разработано: Фамилия И. О. 2025.12.20

Проверил: Фамилия И. О.

Н. контроль: Фамилия И. О.

Утвердил: Фамилия И. О.

Инв. № подл. | Подпись и дата | Взам. инв. №

Дом бытового обслуживания на 4.580 посетителей в смену
(Ш-01-13.08.010.071)

г. Орск, ул. Зайцева, д. №70

Генеральный план. Ситуационный план

Стадия | Лист | Листов

Генеральный план

ООО «Проектная организация «Архитектор»

Копировал | Формат A3

კონსტრუქციების საყალიბე გეგმა +8.180 ნიშნულზე

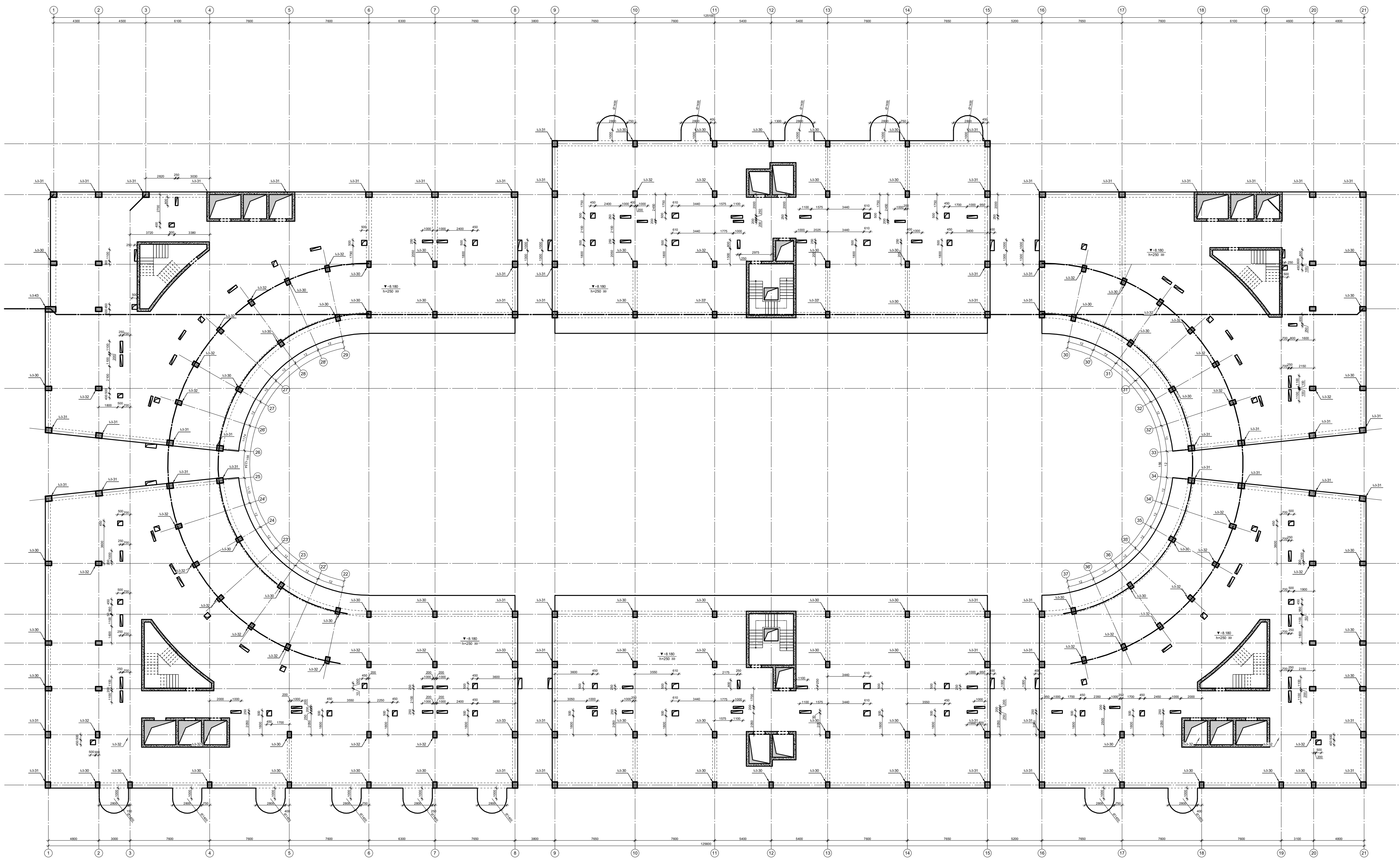

პროექტის დასახელება

მრავალფუნქციური კომპლექსი

პროექტის მისამართი

ქ. თბილისი, უზნაძის ქ. №70
(ს/კ:01.13.08.010.071)

დამკვეთი

სტადია	თარიღი	განმარტება
მპ	2025.12.20	

დაკვეთის №

CAD DWG ფაილი 01. sqemebi rev3.dwg

მთ. კონსტრუქტორი: ა. კორტავა

შეასრულა ნ. ხუბულავა

შეამოწმა ზ. ვაშაკიძე

საავტორო უფლებები

ნახაზის დასახელება

კონსტრუქციების საყალიბე გეგმა +8.180 ნიშნულზე

კ-1.01

A3

კონსტრუქციების საყალიბე გეგმა +11.780 ნიშნულზე

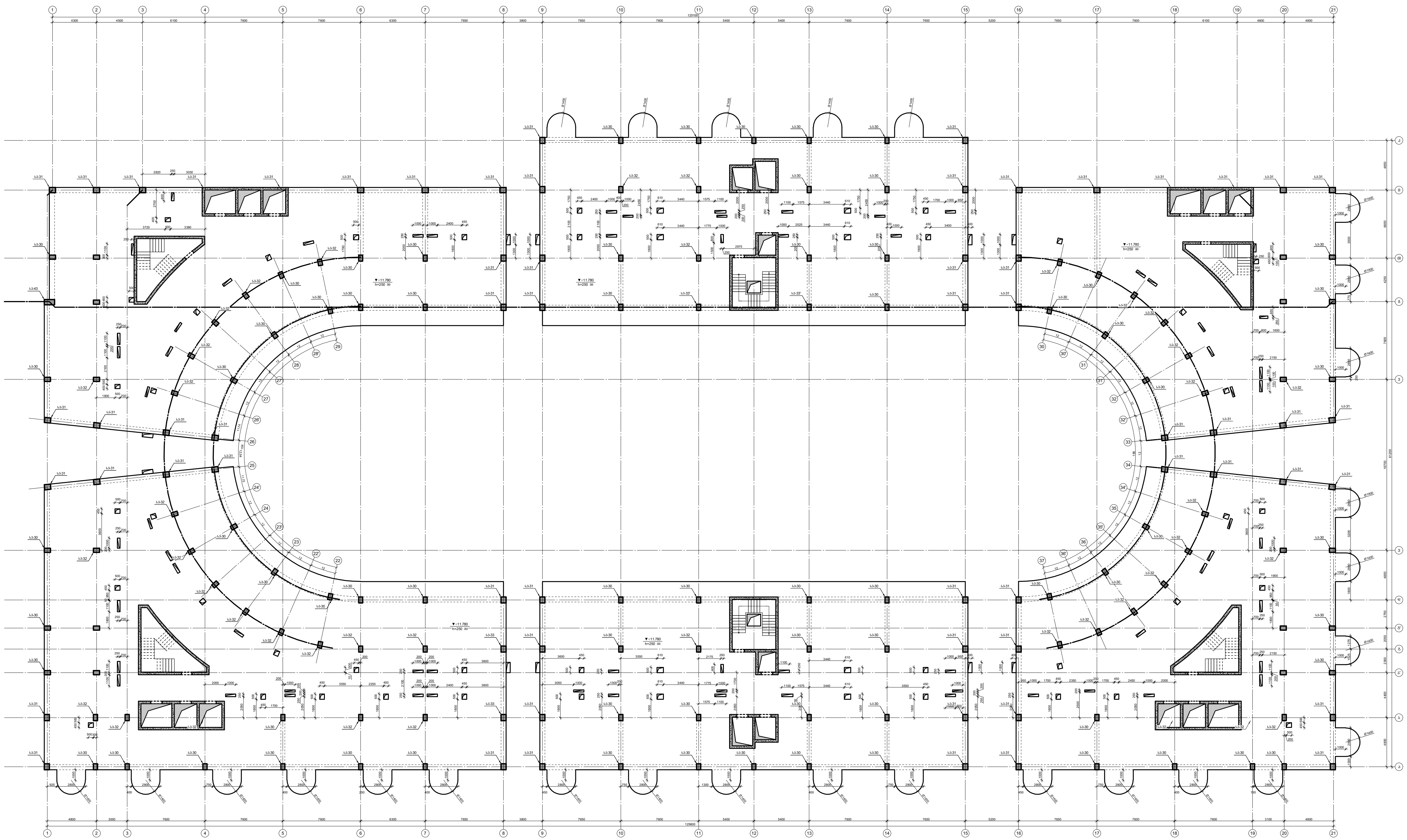

პროექტის დასახელება	
მრავალფუნქციური კომპლექსი	
პროექტის მისამართი	
ქ. თბილისი, უზნაძის ქ. №70 (ს/კ:01.13.08.010.071)	
დამკვეთი	

სტადია	თარიღი	განმარტება
მპ	2025.12.20	

დაკვეთის №

CAD DWG ფაილი 01. sqemebi rev3.dwg

მთ. კონსტრუქტორი:	ა. კორტავა
შეასრულა	ნ. ხუბულავა
შეამოწმა	გ. ვაშაკიძე

საავტორო უფლებები

ნახაზის დასახელება

კონსტრუქციების საყალიბე გეგმა +11.780 ნიშნულზე

კ-1.01

A3

კონსტრუქციების საყალიბე გეგმა +15.380 ნიშნულზე

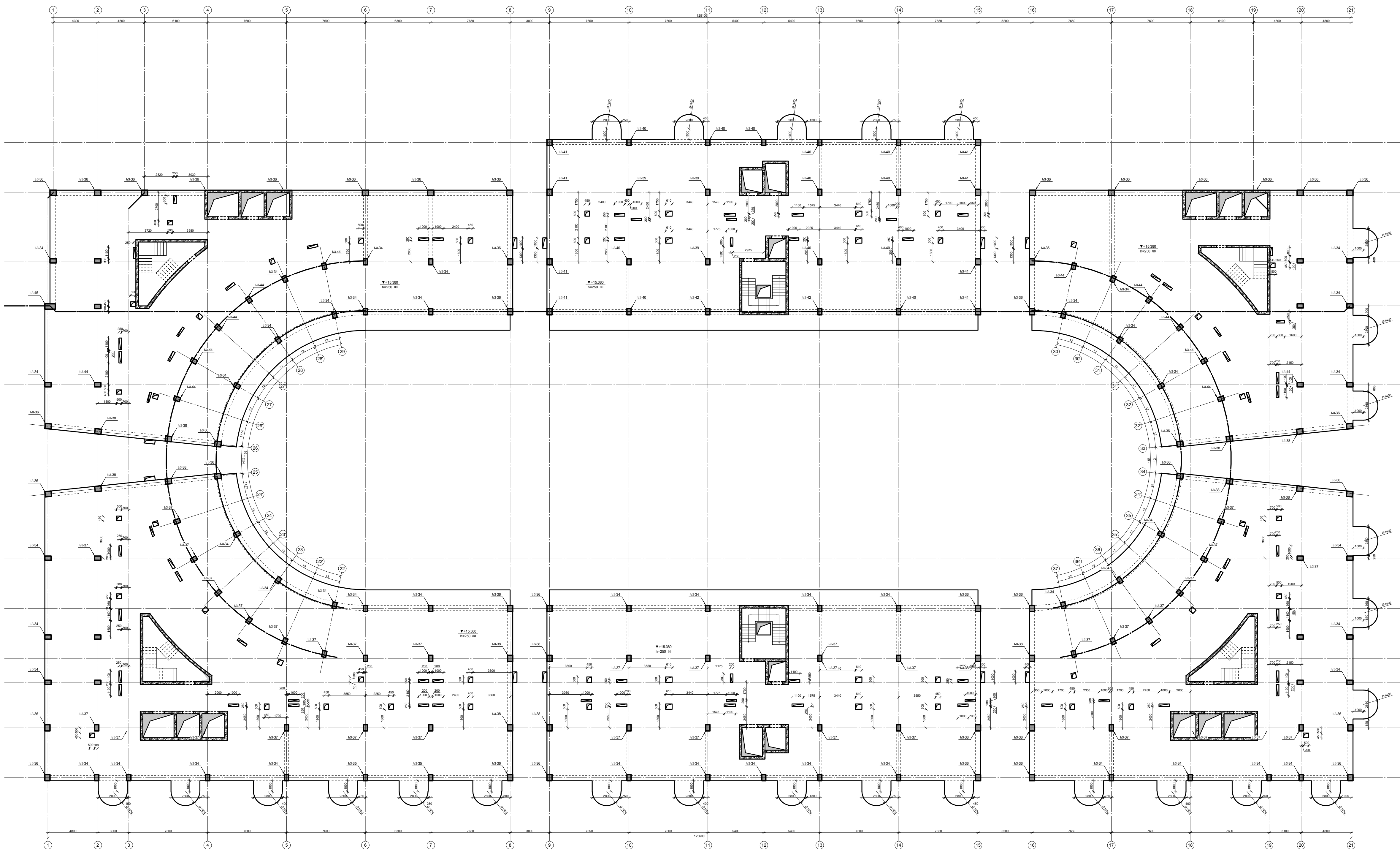

პროექტის დასახელება

მრავალფუნქციური კომპლექსი

პროექტის მისამართი

ქ. თბილისი, უზნაძის ქ. №70
(ს/კ:01.13.08.010.071)

დამკვეთი

სტადია	თარიღი	განმარტება
მპ	2025.12.20	

დაკვეთის №

CAD DWG ფაილი 01. sqemebi rev3.dwg

მთ. კონსტრუქტორი: ა. კორტავა

შეასრულა ნ. ხუბულავა

შეამოწმა გ. ვაშაკიძე

საავტორო უფლებები

ნახაზის დასახელება

კონსტრუქციების საყალიბე გეგმა +15.380 ნიშნულზე

კ-1.01

A3

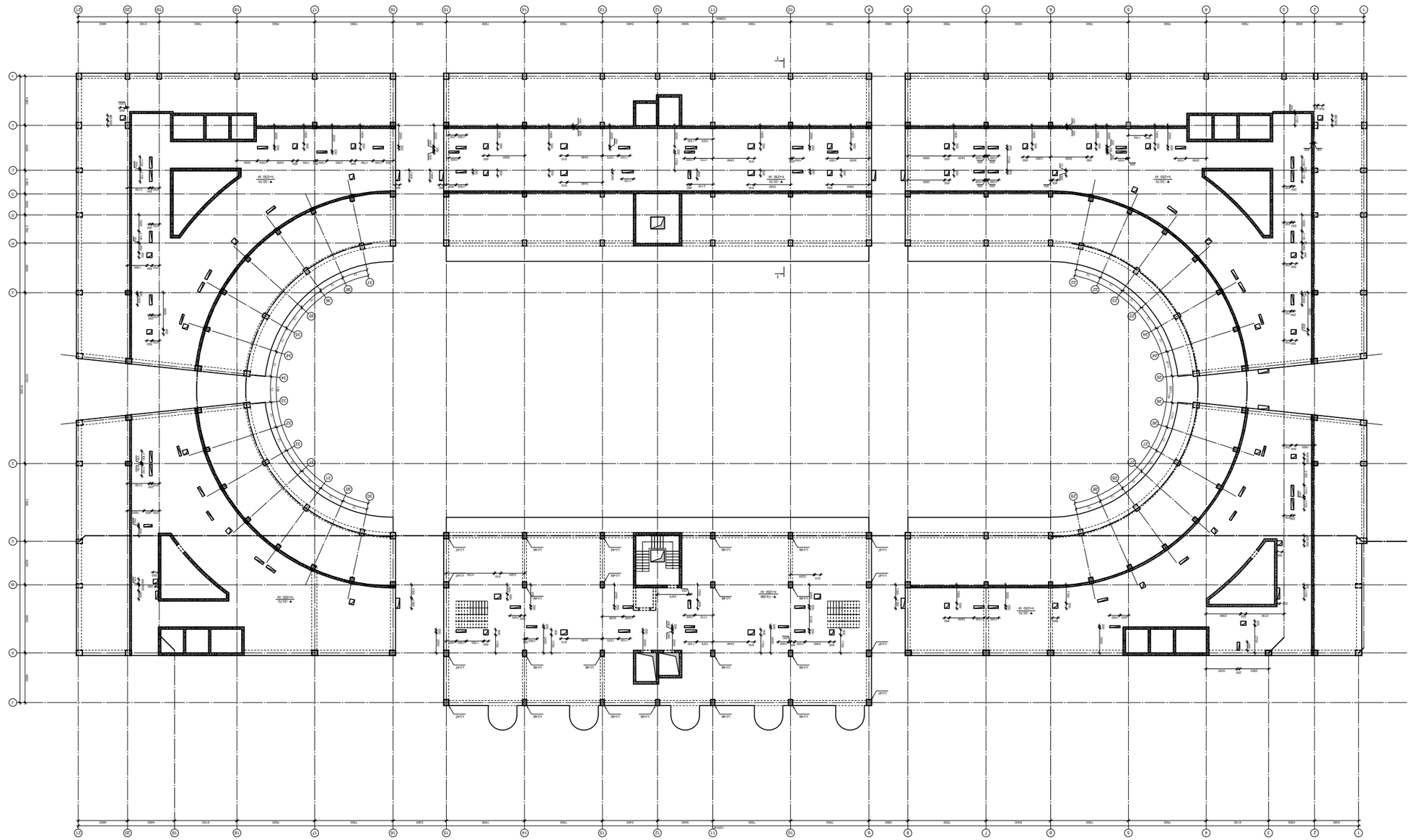

Ресторан с видом на море +19.080 бассейн

Разраб.	Попов	03.2025
Гип		03.2025
Н.контр.		03.2025

Лит. Стадия Р Листов 3

№33300б. №

CAD DWG файл 01. чертежи rev3.dwg

ГАП Шабанов Ю.А.

Нач.отд. Шабанов Ю.А.

Нач.сект. Шабанов Ю.А.

Разраб. Шабанов Ю.А.

Н.контр. Шабанов Ю.А.

ГИП Шабанов Ю.А.

Согласовано

Инв.№ подл. | Подп. и дата | Взам.инв.№

Ж/д №70 г. Орехово-Зуево, ул. Ленина, 338

(ж/д.01.13.08.010.071)

Изм. Кол.уч. Лист № док. Подп. Дата

Ж/д №70 г. Орехово-Зуево, ул. Ленина, 338

План 1-го этажа. Планировка помещений

Ж-1.01

А3

კონსტრუქციების საყალიბე გეგმა +22.680 ნიშნულზე

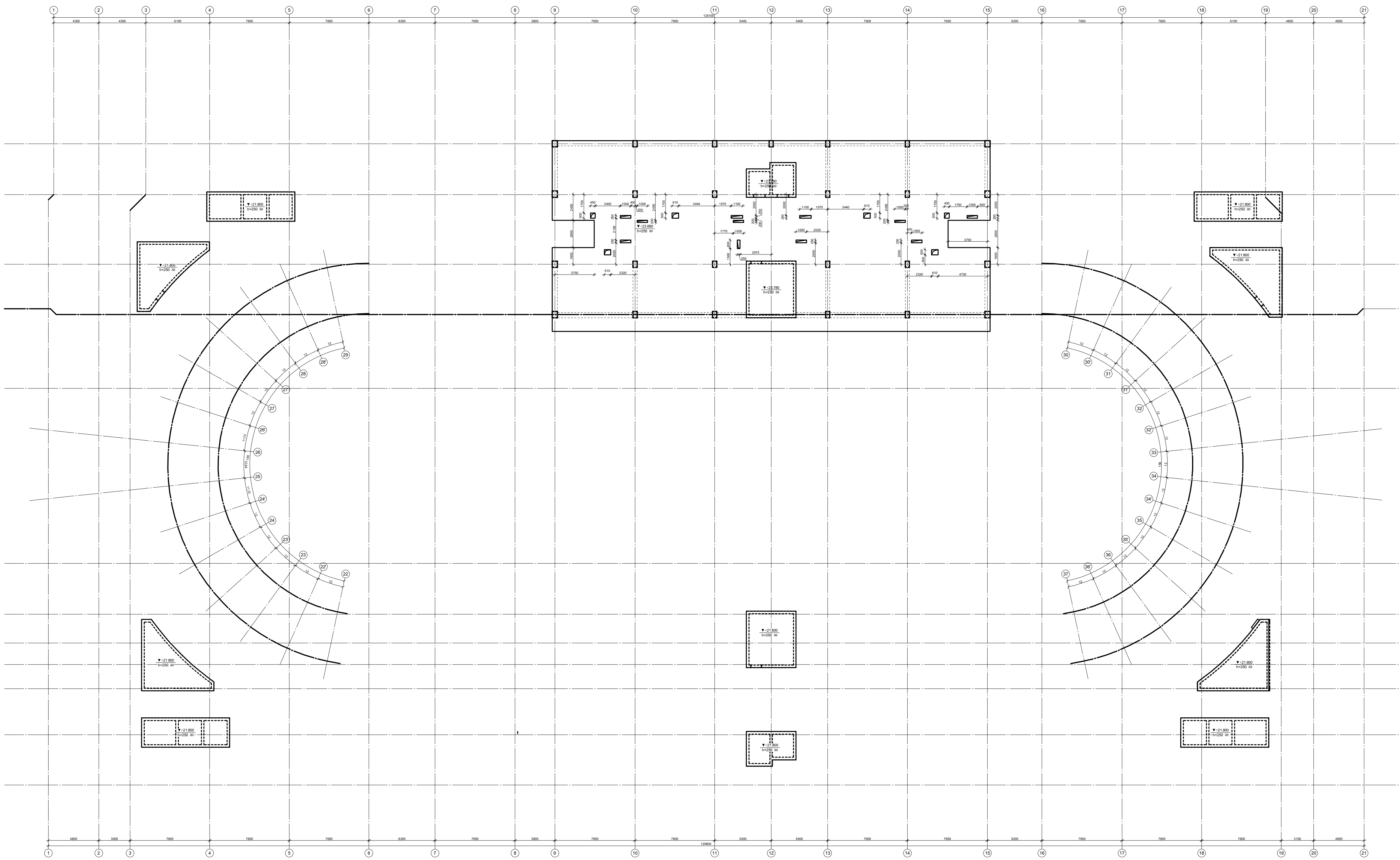

პროექტის დასახელება

მრავალფუნქციური კომპლექსი

პროექტის მისამართი

ქ. თბილისი, უზნაძის ქ. №70
(ს/კ:01.13.08.010.071)

დამკვეთი

სტადია	თარიღი	განმარტება
მპ	2025.12.20	

დაკვეთის №

CAD DWG ფაილი 01. sqemebi rev3.dwg

მთ. კონსტრუქტორი: ა. კორტავა

შეასრულა ნ. ხუბულავა

შეამოწმა გ. ვაშაკიძე

საავტორო უფლებები

ნახაზის დასახელება

კონსტრუქციების საყალიბე გეგმა +22.680 ნიშნულზე

კ-1.01

A3

მონ. რ/ბ საძირკვლის ფილის ქვედა შრის არმირების გეგმა ჰორიზონტალური მიმართულებით -6.850 ნიშნულზე

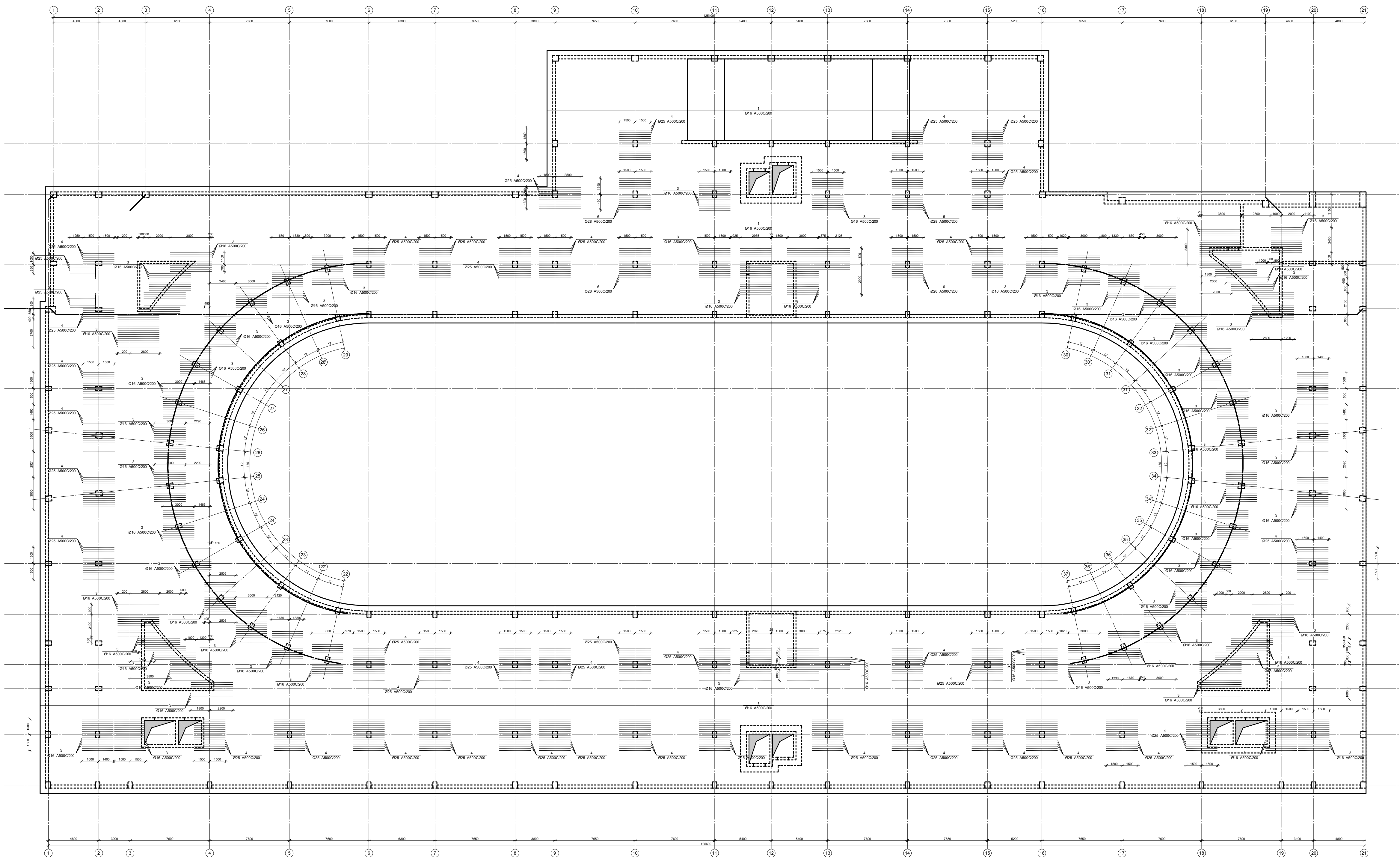

არმატურის გადადებით გადაბმის დეტალი

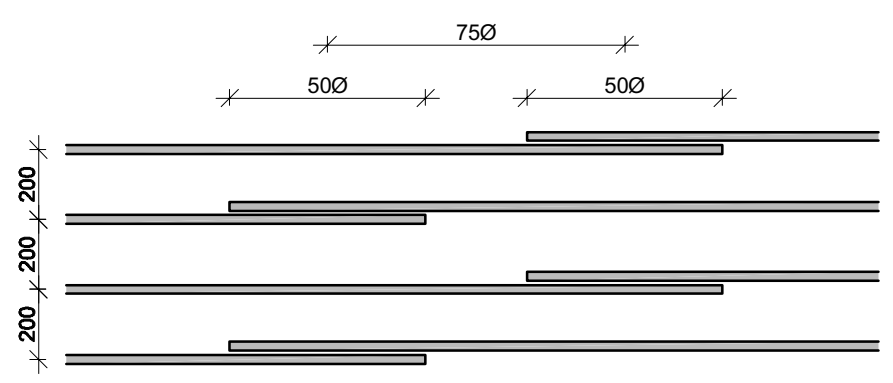

შენიშვნა: ქვედა შრის არმატურების გადაბმა მოხდეს მალის შუაში

პროექტის დასახელება

მრავალფუნქციური კომპლექსი

პროექტის მისამართი

ქ. თბილისი, უზნაძის ქ. №70
(ს/კ:01.13.08.010.071)

დამკვეთი

სტადია	თარიღი	განმარტება
მპ	2025.12.20	

დაკვეთის №

CAD DWG ფაილი 02.sadzirkveli.dwg

მთ. კონსტრუქტორი: ა. კორტავა

შეასრულა ნ. ხუბულავა

შეამოწმა გ. ვაშაკიძე

საავტორო უფლებები

ნახაზის დასახელება

მონ. რ/ბ საძირკვლის ფილის ქვედა შრის არმირების გეგმა ჰორიზონტალური მიმართულებით -6.850 ნიშნულზე

კ-2.01

A3

მონ. რ/ბ საძირკვლის ფილის ქვედა შრის არმირების გეგმა ვერტიკალური მიმართულებით -6.850 ნიშნულზე

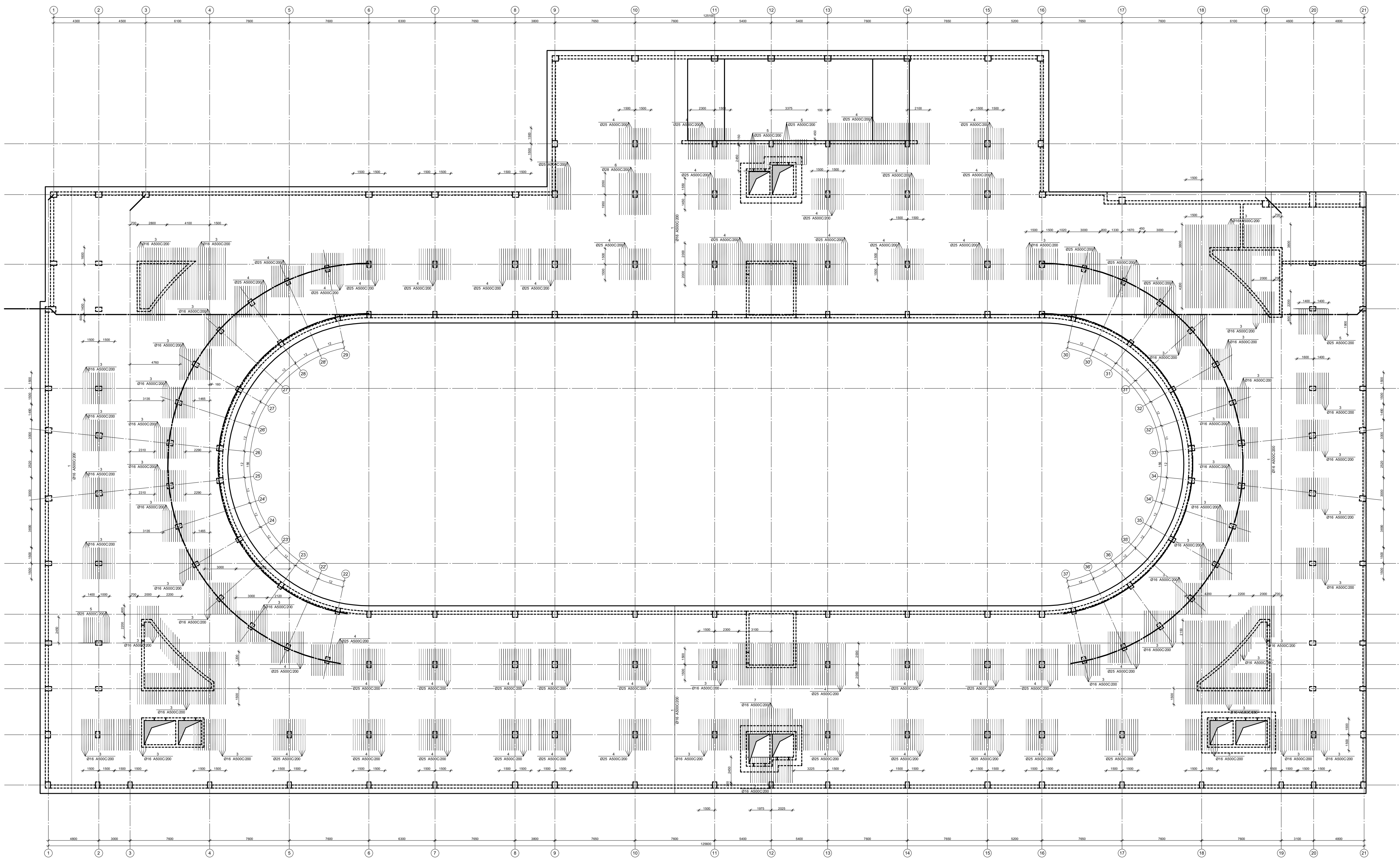

არმატურის გადადებით გადაბმის დეტალი

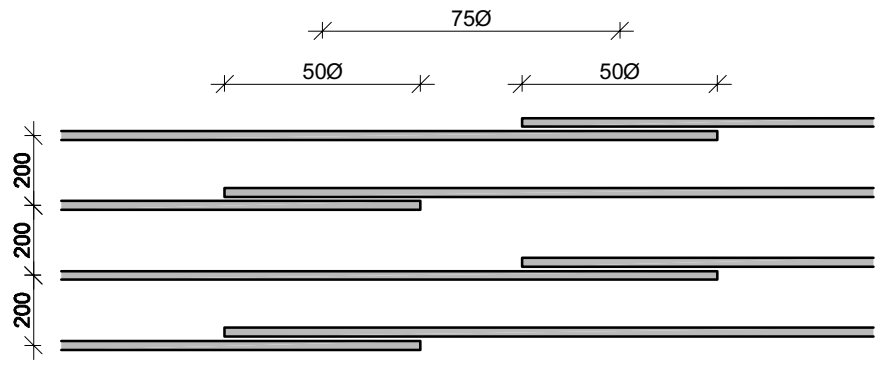

შენიშვნა: ქვედა შრის არმატურების გადაბმა მოხდეს მალის შუაში

პროექტის დასახელება

მრავალფუნქციური კომპლექსი

პროექტის მისამართი

ქ. თბილისი, უზნაძის ქ. №70
(ს/კ:01.13.08.010.071)

დამკვეთი

სტადია	თარიღი	განმარტება
მპ	2025.12.20	

დაკვეთის №

CAD DWG ფაილი 02.sadzirkveli.dwg

მთ. კონსტრუქტორი: ა. კორტავა

შეასრულა ნ. ხუბულავა

შეამოწმა ზ. ვაშაკიძე

საავტორო უფლებები

ნახაზის დასახელება

მონ. რ/ბ საძირკვლის ფილის ქვედა შრის არმირების გეგმა ვერტიკალური მიმართულებით -6.850 ნიშნულზე

კ-2.02

A3

მონ. რ/ბ საძირკვლის ფილის ზედა შრის არმირების სქემა -6.850 ნიშნულზე

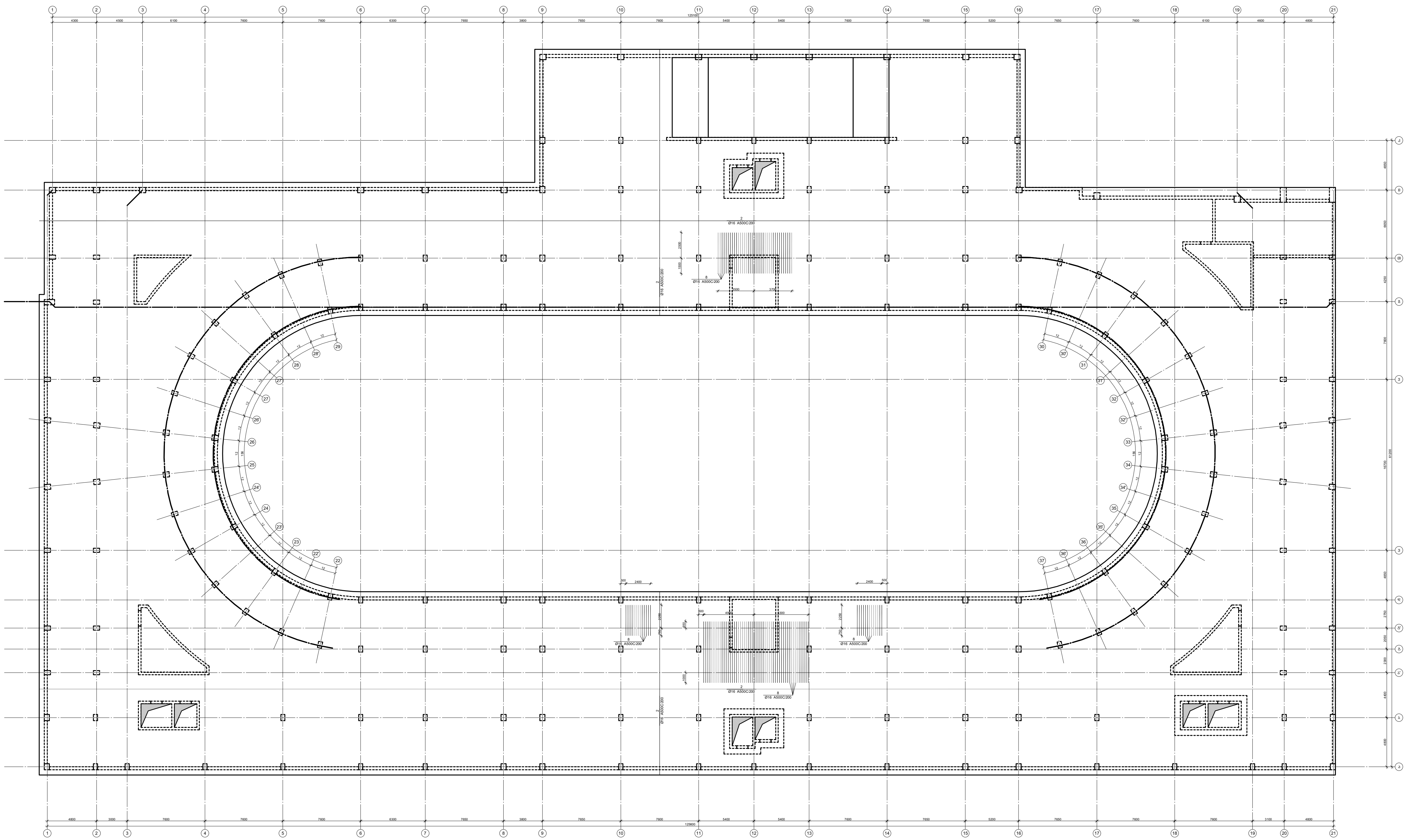

არმატურის გადადებით გადაბმის დეტალი

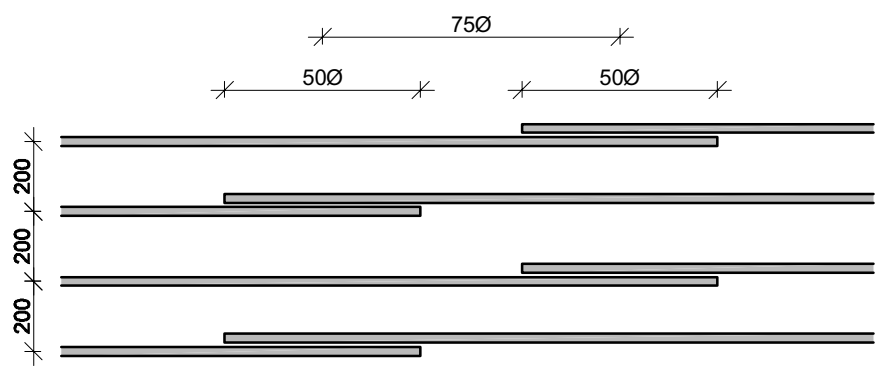

შენიშვნა: ზედა შრის არმატურების გადაბმა მოხდეს საყრდენებთან.

პროექტის დასახელება

მრავალფუნქციური კომპლექსი

პროექტის მისამართი

ქ. თბილისი, უზნაძის ქ. №70
(ს/კ:01.13.08.010.071)

დამკვეთი

სტადია	თარიღი	განმარტება
მპ	2025.12.20	

დაკვეთის №

CAD DWG ფაილი 02.sadzirkveli.dwg

მთ. კონსტრუქტორი: ა. კორტავა

შეასრულა ნ. ხუბულავა

შეამოწმა გ. ვაშაკიძე

საავტორო უფლებები

ნახაზის დასახელება

მონ. რ/ბ საძირკვლის ფილის ზედა შრის არმირების სქემა -6.850 ნიშნულზე

კ-2.03

A3

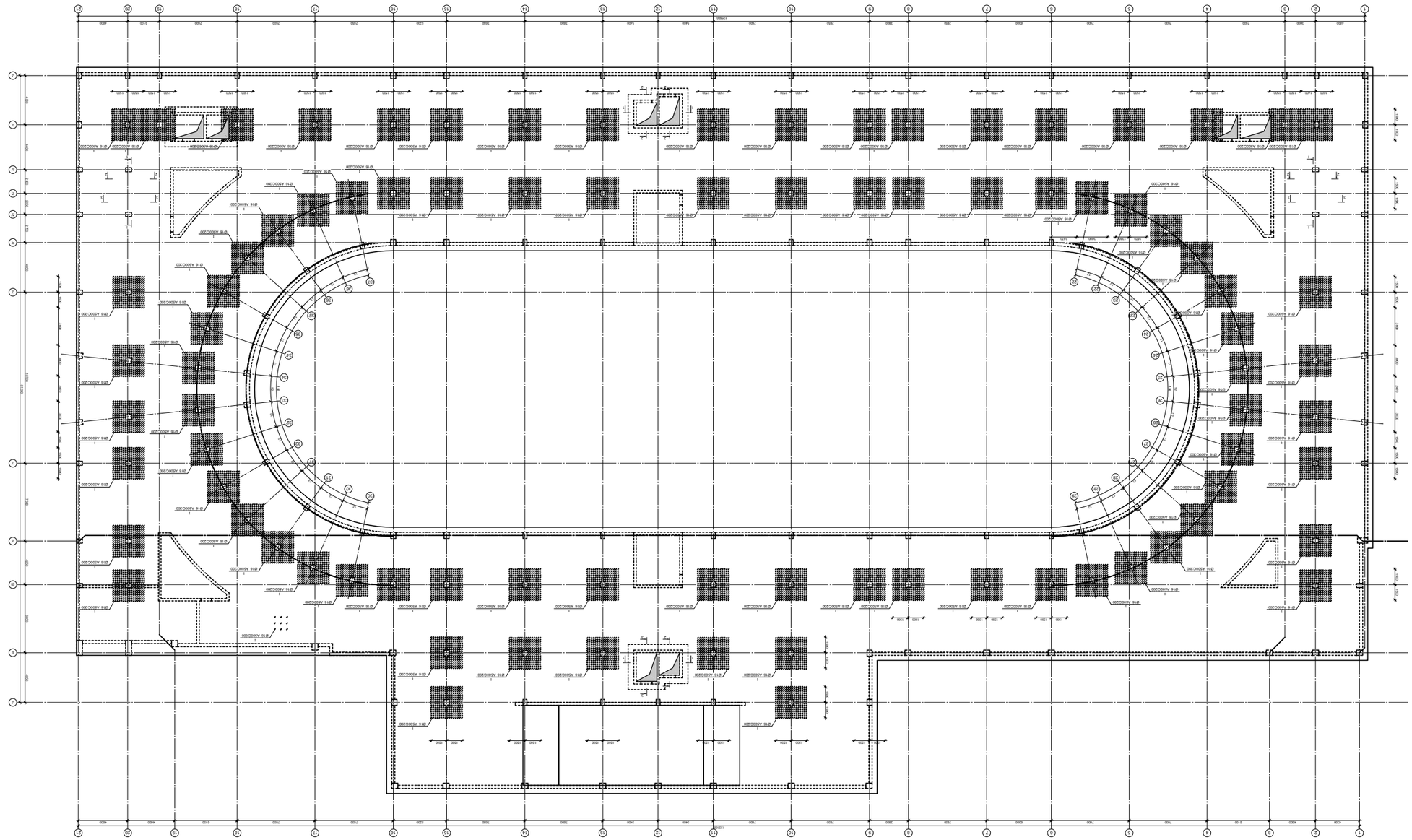

ЭПБ. ф/з Ьъдпфъдчсць эпсць эпфсдчфдчфд пдпфпдчфдчфд п/ф .ф.850 бпвбэчсэ3

Ьъэчсць	Ощфпсэ	Эъбэдфъбэд	
			3д 2025.12.20
			ъъэ33ппь. №
			CAD DWG эдпсэ 02.ъадzлкvєh.dwg
			3ЭЭЭЛФ.Эчсэ Б. Ь33Эчсэдэ
			3Эзэлгбэ Б. 3Эзъдпдэ
			Ьъзэблбфлэ ззчсзъдэд
			ъъзэбгбфлэ ъэъьъдэчсэдэ
			эгпБ. ф/з Ьъдпфъдчсць эпсць эпфсдчфдчфд п/ф .ф.850 бпвбэчсэ3
			J-2.04
			A3

Ощфпсэпъ эпфсдчфдчфд пдпфпдчфдчфд п/ф .ф.850 бпвбэчсэ3 ъъэ33ппь. № Ощфпсэпъ эпфсдчфдчфд пдпфпдчфдчфд п/ф .ф.850 бпвбэчсэ3 ъъэ33ппь. №

კვეთი 2-2

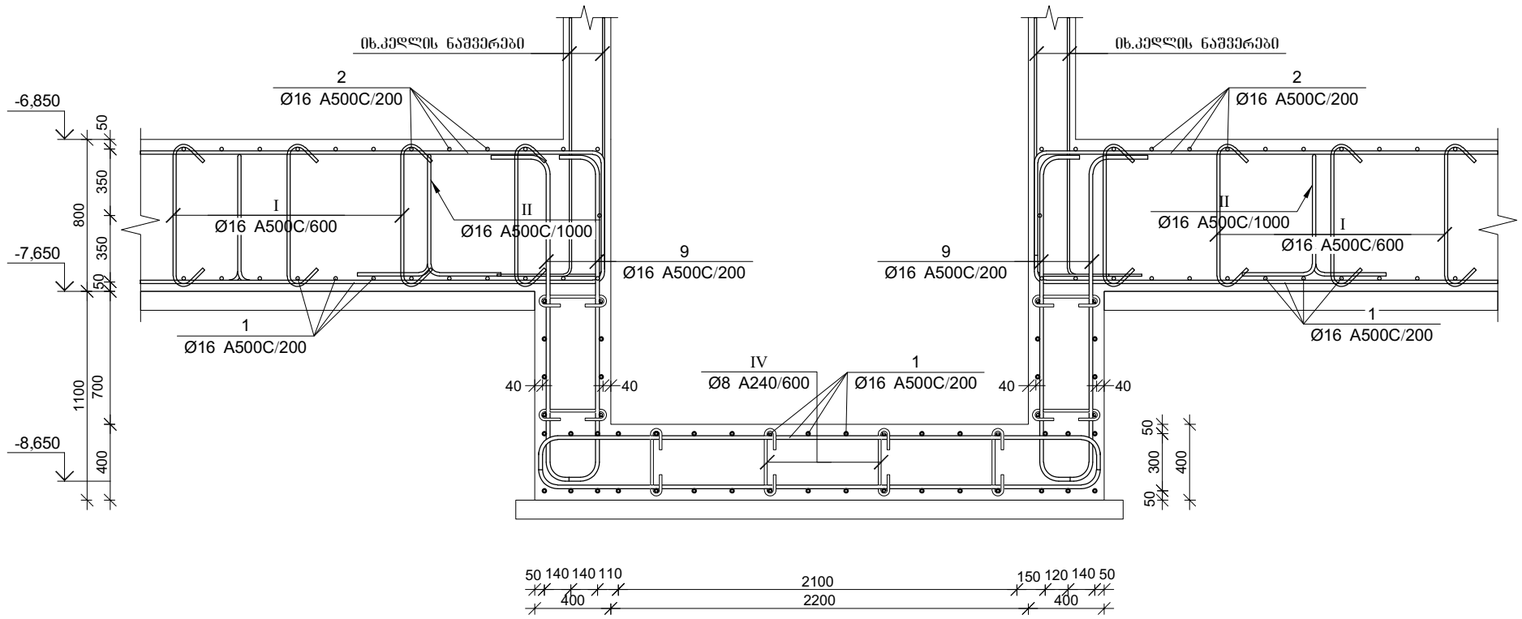

კვეთი 3-3

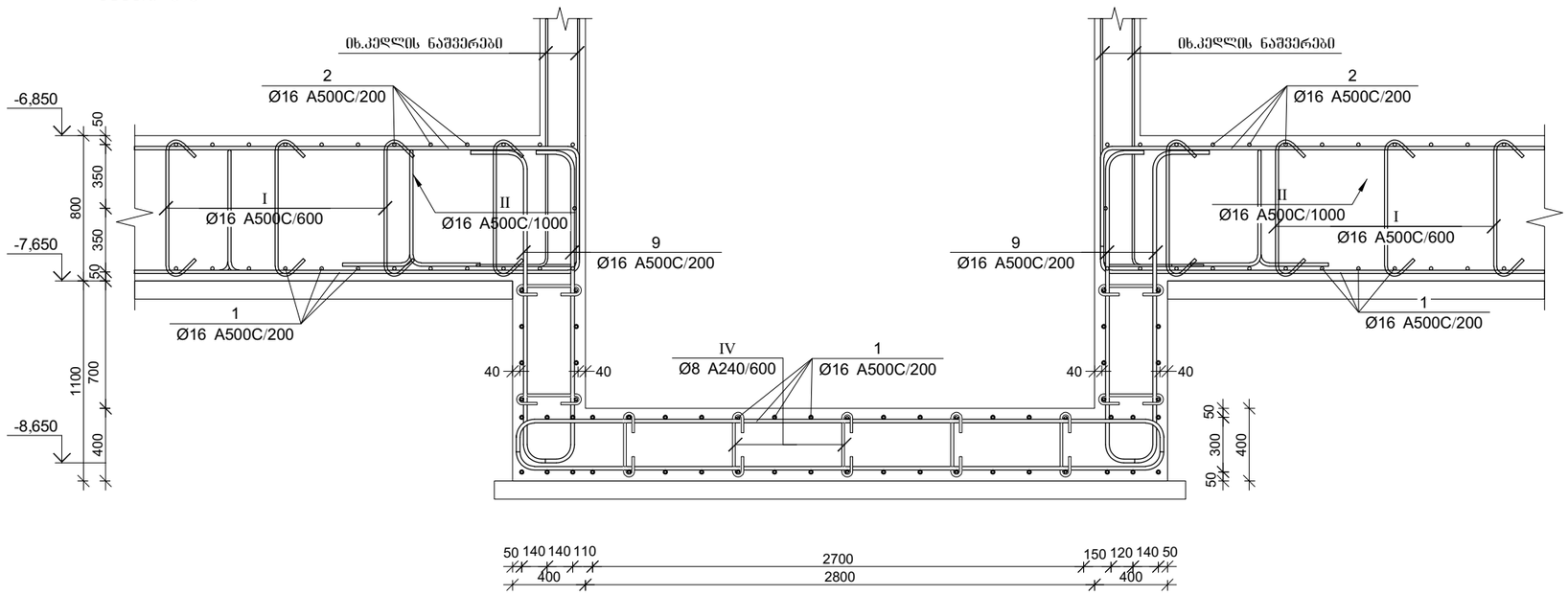

პროექტის დასახელება

მრავალფუნქციური კომპლექსი

პროექტის მისამართი

ქ. თბილისი, უწნაძის ქ. №70
(ს/კ:01.13.08.010.071)

დამკვეთი

სტადია	ოპერიდ	განმარტება
თარიღი	2025.12.20	

დაკვეთის №

CAD DWG ფაილი 02.sadzirkveli.dwg

მთ. კონსტრუქტორი:		ა. კორძაია
შესრულა		ნ. ხაჯიშვილი
შეამოწმა		გ. ვაშაკიძე

სააგტორო უფლებები

ნახაზის დასახელება

საძირკვლის ფილის არმირების ფრაგმენტები

კ-2.06

A3

საძირკვლის ფილის არმირების ფრაგმენტი ჭრილში

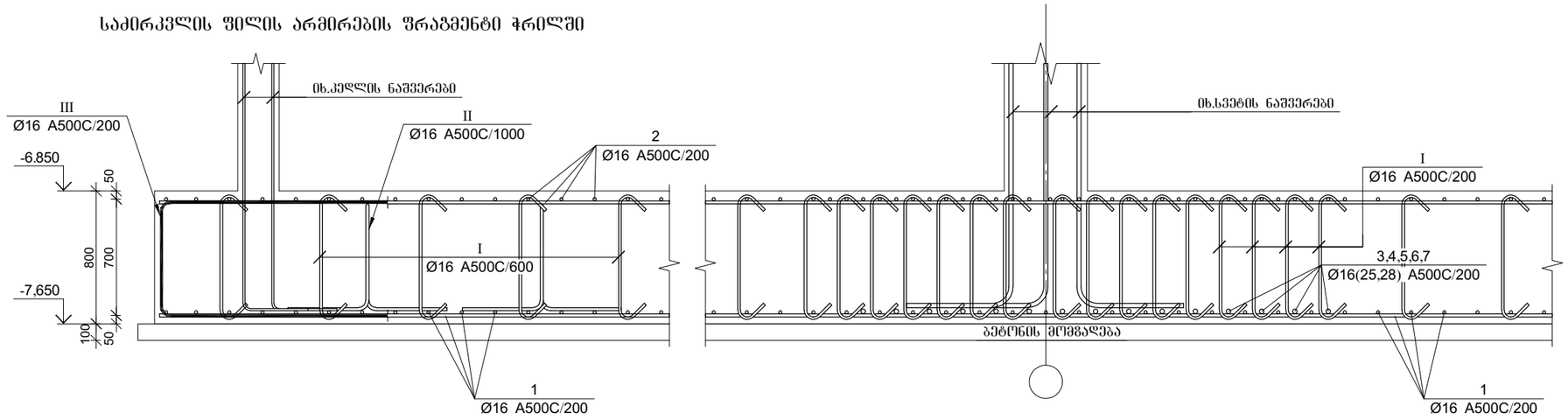

კვეთი 1-1

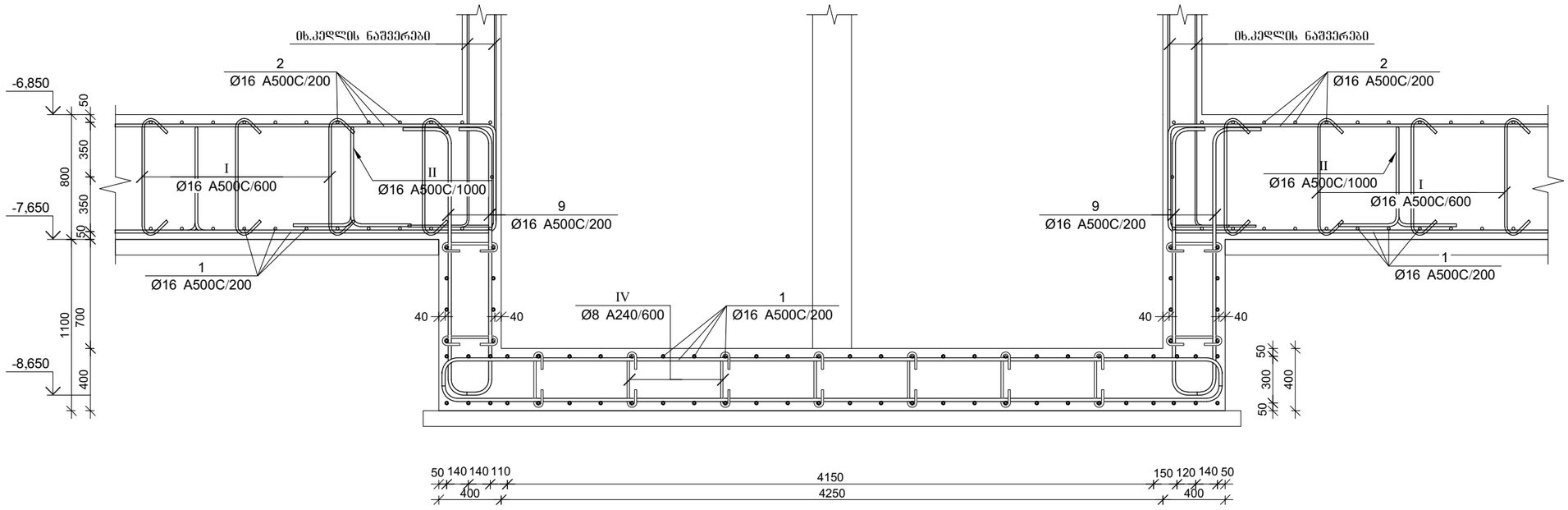

პროექტის დასახელება

მრავალფუნქციური კომპლექსი

პროექტის მისამართი

ქ. თბილისი, უზნაძის ქ. №70
(ს/კ:01.13.08.010.071)

დამკვეთი

სტადია	მარილი	განმარტება
მკ	2025.12.20	

დაკვეთის №

CAD DWG ფაილი 02.sadzirkveli.dwg

მთ. კონსტრუქტორი:	ა. კორძაია
შესრულა	ნ. ხაჯულაია
შეამოწმა	ზ. ვაშაკიძე

საავტორო უფლებები

ნახაზის დასახელება

საძირკვლის ფილის არმირების ფრაგმენტები

კ-2.05

A3

სვეტისა და კედლის არმატურის ნაშვერების მოწყობის გეგმა -6.840 ნიშნულზე

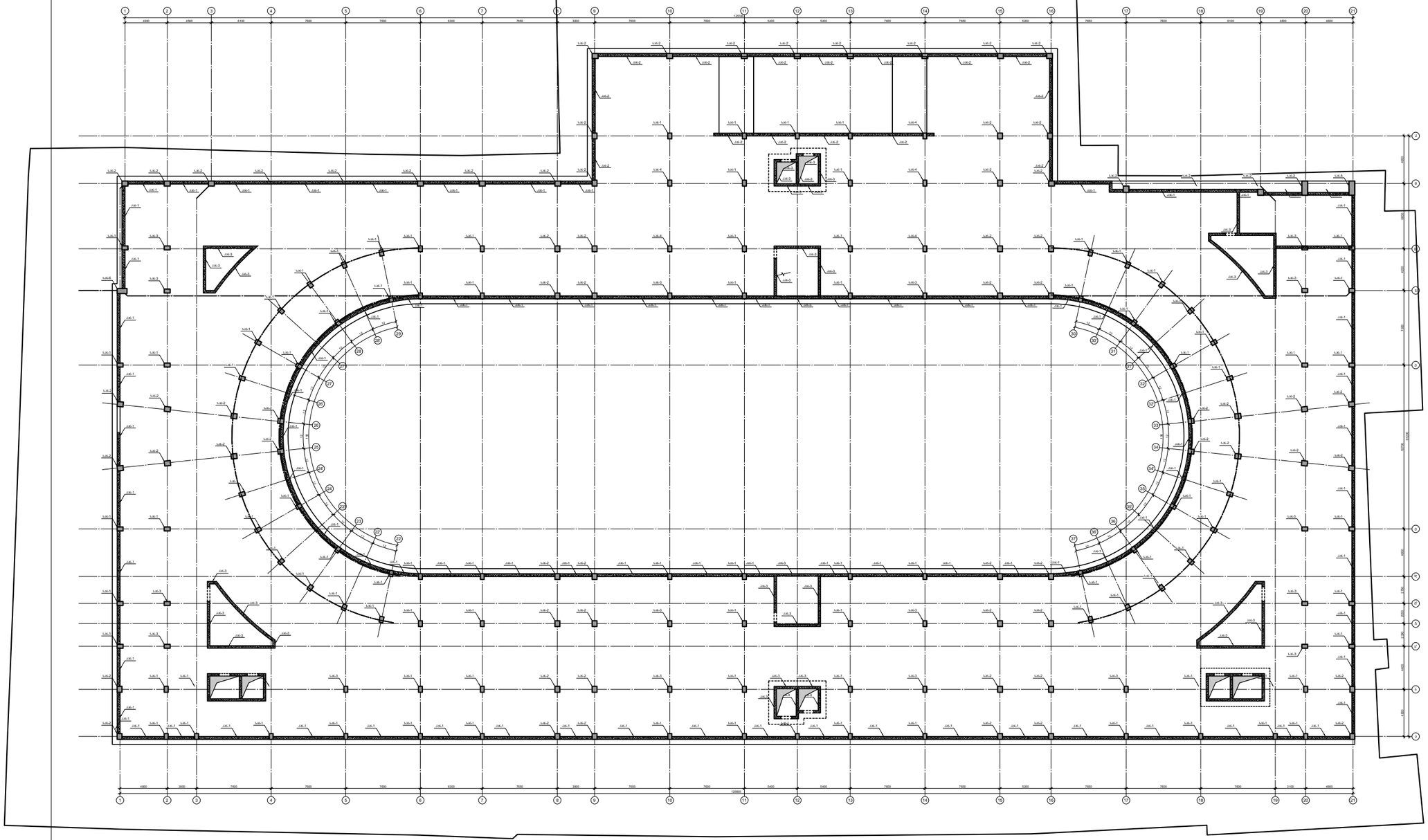

პროექტის დასახელება

მრავალფუნქციური კომპლექსი

პროექტის მისამართი

ქ. თბილისი, უწნაძის ქ. №70
(ს/კ:01.13.08.010.071)

დამკვეთი

სტადია	ფარული	განმარტება
ემ	2025.12.20	

დაკვეთის №

CAD DWG ფაილი 02.sadzirkveli.dwg

მთ. კონსტრუქტორი:		ა. კორძაია
შესრულა		ნ. ხაჯიშვილი
შეამოწმა		გ. ვაშაკიძე

საავტორო უფლებები

ნახაზის დასახელება

სვეტისა და კედლის არმატურის ნაშვერების მოწყობის გეგმა -6.840 ნიშნულზე

კ-2.08

A3

პოზ.	Ø [მმ.]	ესკიზი [მმ.]	სიგრძე [მმ.]	პოზ.	Ø [მმ.]	ესკიზი [მმ.]	სიგრძე [მმ.]
⑤	Ø25	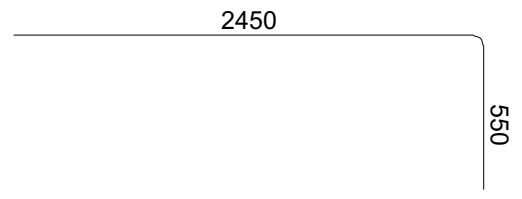	3000	Ⅱ	Ø16	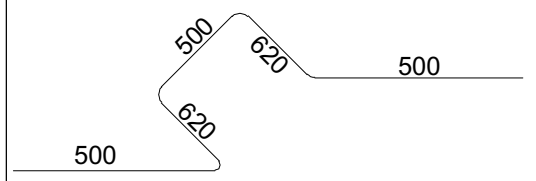	2740
⑦	Ø16	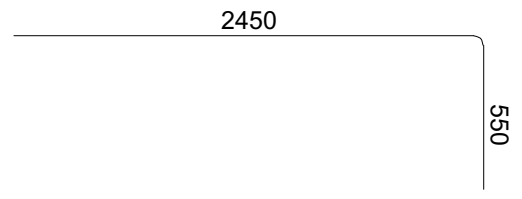	3000	Ⅲ	Ø16	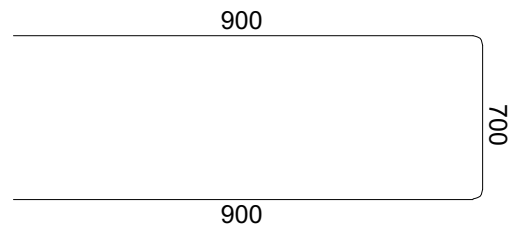	2500
⑨	Ø16	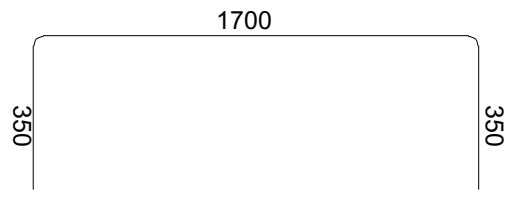	2400	Ⅳ	Ø8	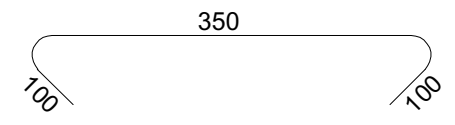	550
Ⅰ	Ø16	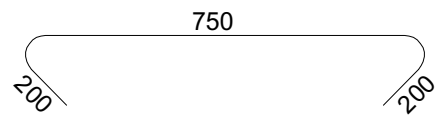	1150				

მონ. რ/ბ საძირკვლის სპეციფიკაცია

არმატურის სპეციფიკაცია					არმატურის ამოკრეფა					ბეტონი B 25
პოზ. №	Ø	L მმ.	n ცალი	Ln მ.	Ø	∑ Ln მ.	გრძივი მეტრის წონა კგ.	წონა კგ. A240	წონა კგ. A500C	V; მ³
1	2	3	4	5	6	7	8	9	10	11
1	16 A500C	-	-	57969.25	8 A240	168.30	0.39	66.41		4521.90
2	16 A500C	-	-	57041.25	16 A500C	186040.40	1.58		293634.98	
3	16 A500C	-	-	5860.00	25 A500C	4849.00	3.85		18684.99	
4	25 A500C	-	-	4651.00	28 A500C	256.00	4.83		1237.42	
5	25 A500C	3000	66	198.00						
6	28 A500C	-	-	256.00						
7	16 A500C	3000	42	126.00						
8	16 A500C	-	-	538.00						
9	16 A500C	2400	1060	2544.00						
I	16 A500C	1150	34012	39113.80						
II	16 A500C	2740	5565	15248.10						
III	16 A500C	2500	3040	7600.00						
IV	8 A240C	550	306	168.30			∑	66.41	313557.38	4521.90
						n= 1		66.41	313557.38	4521.90
									69.36	კგ/მ³

პროექტის დასახელება

მრავალფუნქციური კომპლექსი

პროექტის მისამართი

ქ. თბილისი, უზნაძის ქ. №70
(ს/კ:01.13.08.010.071)

დამკვეთი

სტადია	თარიღი	განმარტება
მპ	2025.12.20	

დაკვეთის №

CAD DWG ფაილი 02.sadzirkveli.dwg

მთ. კონსტრუქტორი: ა. კორტავა

შეასრულა ნ. ხუბულავა

შეამოწმა გ. ვაშაკიძე

საავტორო უფლებები

ნახაზის დასახელება

საძირკვლის ფილის არმირების ესკიზები და სპეციფიკაცია

კ-2.07

A3

სვეტის არმატურის ნაშვერი სან-1
n=99 ცალი

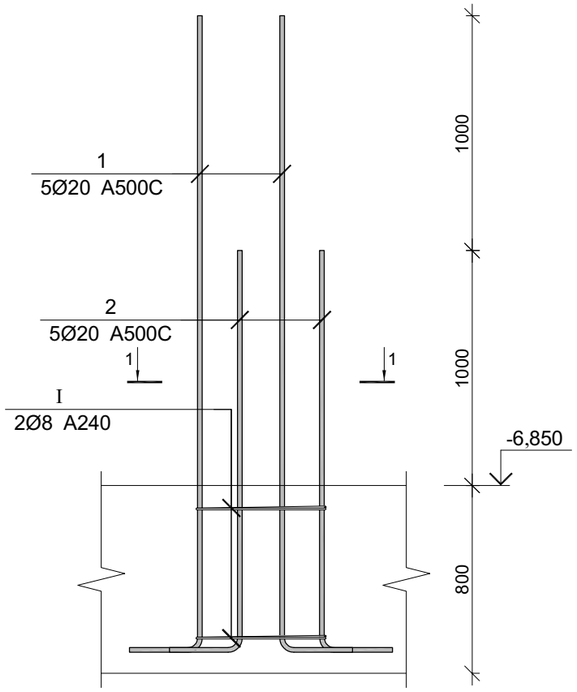

სვეტის არმატურის ნაშვერი სან-2
n=70 ცალი

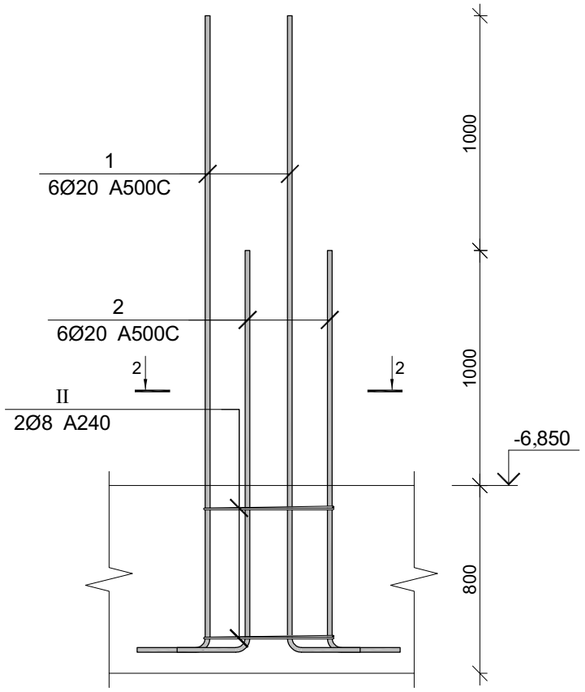

სვეტის არმატურის ნაშვერი სან-3
n=9 ცალი

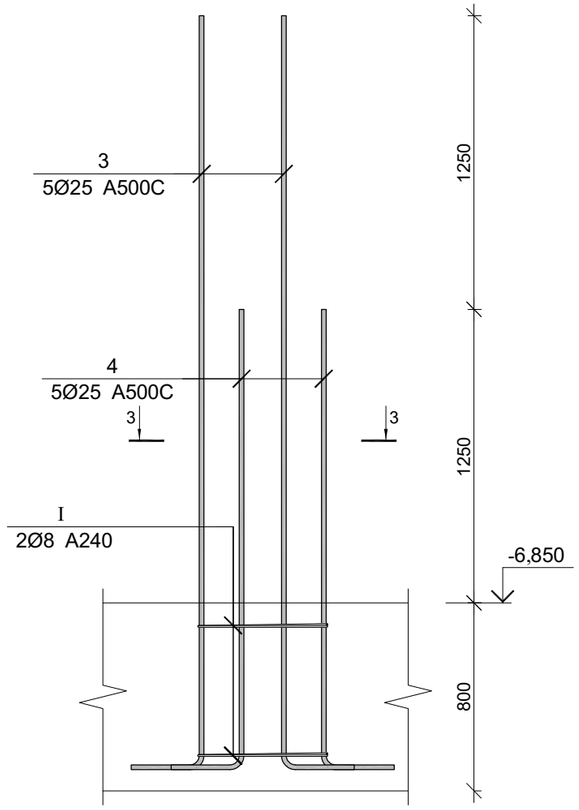

კვეთი 1-1

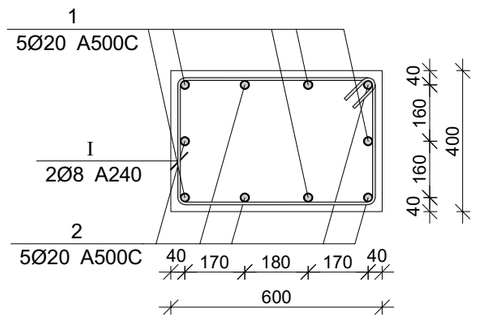

კვეთი 2-2

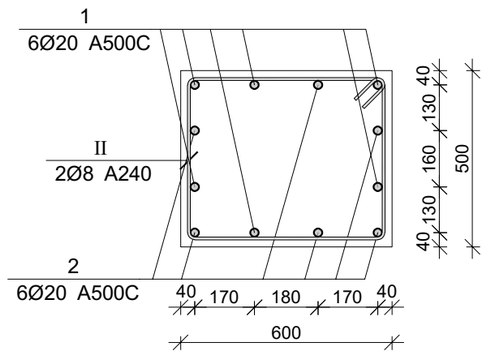

კვეთი 3-3

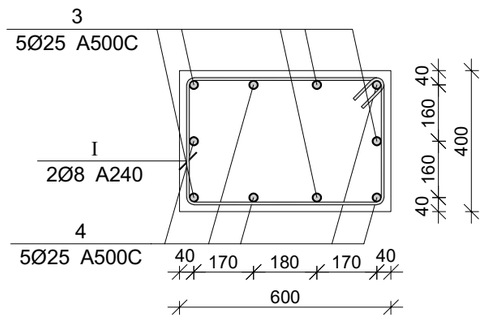

პროექტის დასახელება
მრავალფუნქციური კომპლექსი

პროექტის მისამართი
ქ. თბილისი, უჭნაძის ქ. №70
(ს/კ:01.13.08.010.071)

დამკვეთი

სტადია	მარილი	განმარტება
ეტ	2025.12.20	

ფაილის №

CAD DWG ფაილი 02.sadzirkveli.dwg

მთ. კონსტრუქტორი:	ა. კორძაია
შესრულა	ნ. ხაჯიშვილი
შეამოწმა	გ. ვაშაკიძე

საავტორო უფლებები

ნახაზის დასახელება

სვეტის არმატურის ნაშვერები
(სან-1;სან-2;სან-3)

კ-2.09

A3

კედლის არმატურის ნაშვერი კან-1

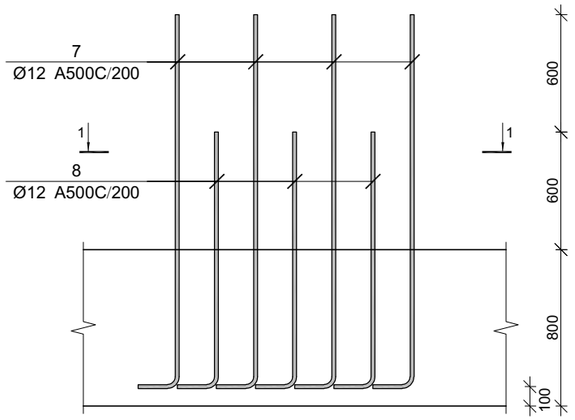

კედლის არმატურის ნაშვერი კან-2

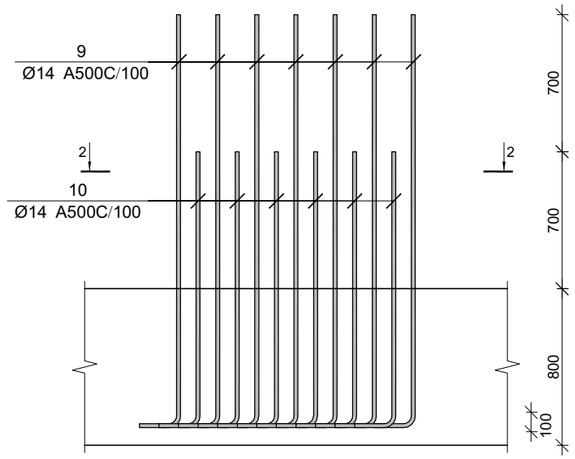

კვეთი 1-1

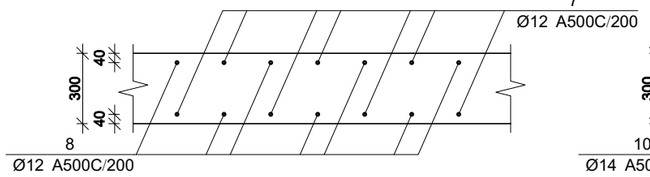

კვეთი 2-2

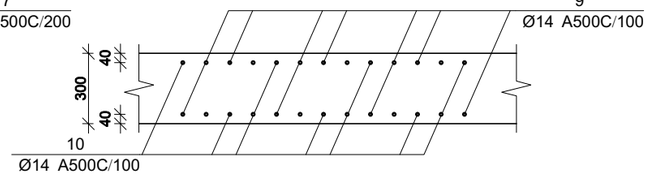

კედლის არმატურის ნაშვერი კან-3

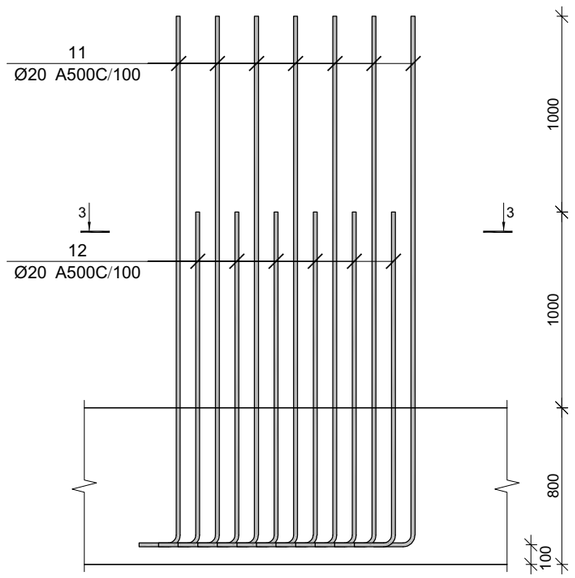

კვეთი 3-3

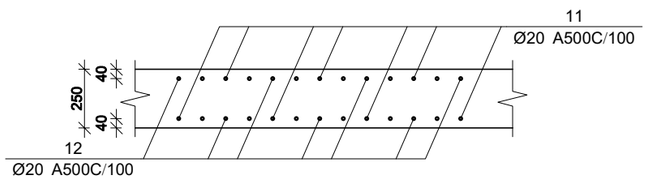

პოზ.	Ø [მმ.]	ესკიზი [მმ.]	სიგრძე [მმ.]
⑤	Ø28	350 / 3500	3850
⑥	Ø28	350 / 2100	2450
⑦	Ø12	350 / 1900	2250
⑧	Ø12	350 / 1300	1650

პოზ.	Ø [მმ.]	ესკიზი [მმ.]	სიგრძე [მმ.]	პოზ.	Ø [მმ.]	ესკიზი [მმ.]	სიგრძე [მმ.]
①	Ø20	350 / 2700	3050	⑪	Ø20	350 / 2700	3050
②	Ø20	350 / 1700	2050	⑫	Ø20	350 / 1700	2050
③	Ø25	350 / 3200	3550	Ⅰ	Ø8	550; 350, 350; 550	2000
④	Ø25	350 / 1950	2300	Ⅱ	Ø8	550; 450, 450; 550	2200
⑨	Ø14	350 / 2100	2450	Ⅲ	Ø10	550; 350, 350; 550	2000
⑩	Ø14	350 / 1400	1750	Ⅳ	Ø8	950; 550, 550; 950	3200
				Ⅴ	Ø8	950; 450, 450; 950	3000

სვეტების და კედლების არმატურის ნაშვრების სპეციფიკაცია

არმატურის სპეციფიკაცია					არმატურის ამოკრეფა					ბეტონი B 25
პოზ. №	Ø	L მმ.	n ცალი	Ln მ.	Ø	∑ Ln მ.	პარამეტრის წონა კგ.	წონა კგ. A240	წონა კგ. A500C	V; მ³
1	2	3	4	5	6	7	8	9	10	11
1	20 A500C	3050	931	2839.55	8 A240	752.40	0.39	296.89		
2	20 A500C	2050	931	1908.55	10 A500C	20.00	0.62		12.33	
3	25 A500C	3550	45	159.75	12 A500C	9418.500	0.89		8361.90	
4	25 A500C	2300	45	103.50	14 A500C	3654.00	1.21		4415.55	
5	28 A500C	3850	45	173.25	20 A500C	15968.10	2.47		39379.83	
6	28 A500C	2450	45	110.25	25 A500C	263.25	3.85		1014.40	
7	12 A500C	2250	2415	5433.75	28 A500C	283.50	4.83		1370.34	
8	12 A500C	1650	2415	3984.75						
9	14 A500C	2450	870	2131.50						
10	14 A500C	1750	870	1522.50						
11	20 A500C	3050	2200	6710.00						
12	20 A500C	2050	2200	4510.00						
I	8 A240	2000	216	432.00						
II	8 A240	2200	140	308.00						
III	10 A500C	2000	10	20.00						
IV	8 A240	3200	2	6.40						
V	8 A240	3000	2	6.00						
						∑		296.89	54554.35	
						n= 1		296.89	54554.35	
										კგ/მ³

პროექტის დასახელება

მრავალფუნქციური კომპლექსი

პროექტის მისამართი

ქ. თბილისი, უწნარის ქ. №70
(ს/კ:01.13.08.010.071)

დამკვეთი

სვეტისა და კედლის არმატურის ნაშვრების ესკიზები და სპეციფიკაცია

სტადია	სარეწი	განმარტება
შპ	2025.12.20	
დაკვეთის №		
CAD DWG ფაილი	02.sadzirkveli.dwg	
მთ. კონსტრუქტორი:		ა. კორძაია
შესრულა		ნ. ხუციშვილი
შეამოწმა		ზ. ვაშაძე

საპროექტო უწყებები

კ-2.09

A3

სვეტის არმატურის ნაშვერი სან-4
n=5 ცალი

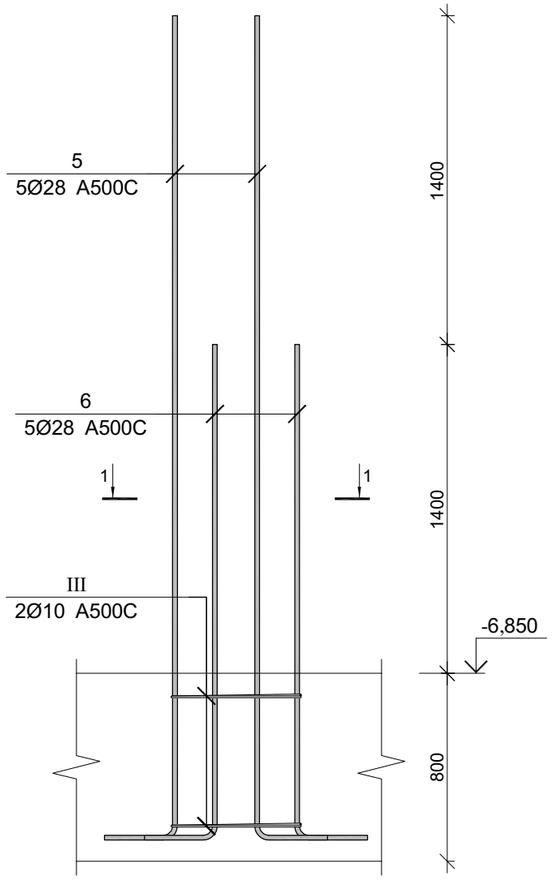

სვეტის არმატურის ნაშვერი სან-5
n=1 ცალი

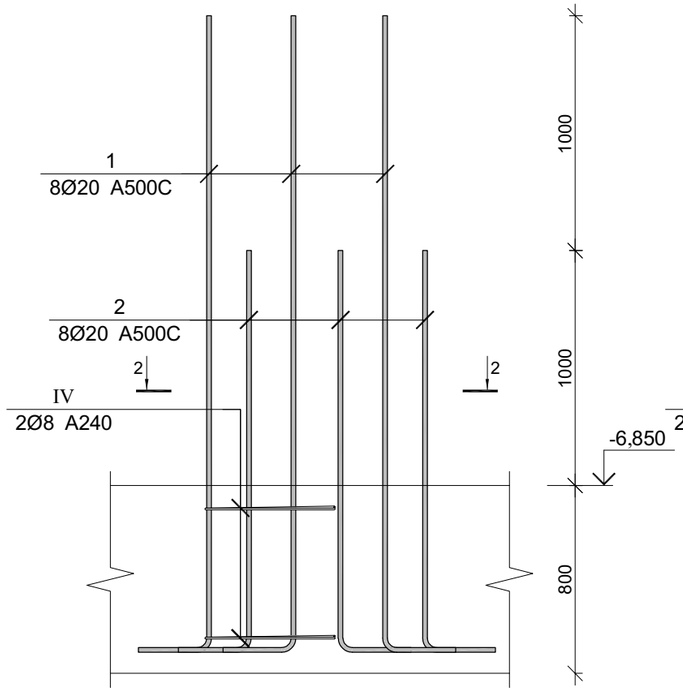

სვეტის არმატურის ნაშვერი სან-6
n=1 ცალი

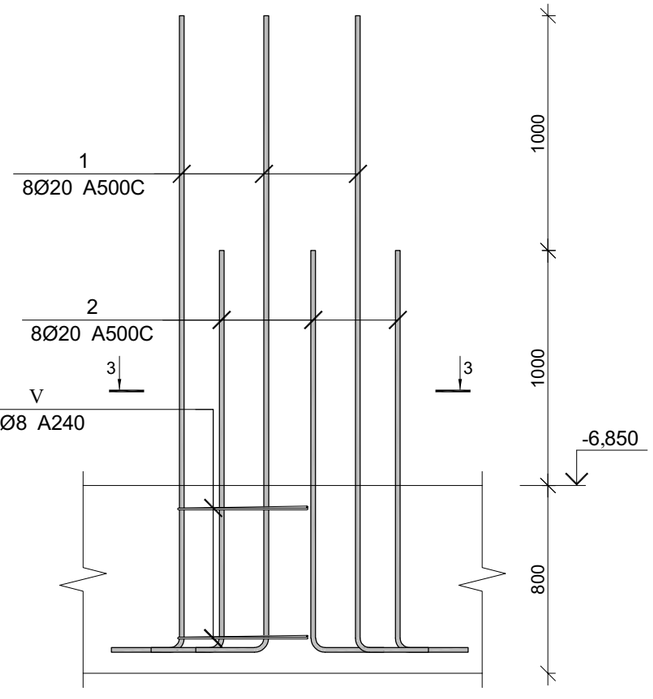

კვეთი 1-1

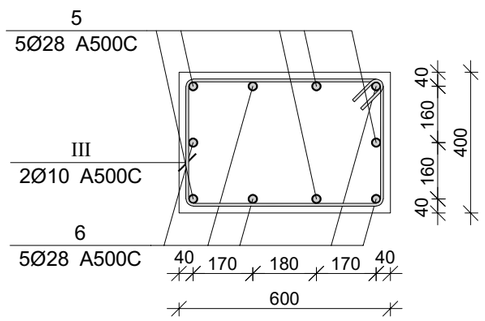

კვეთი 2-2

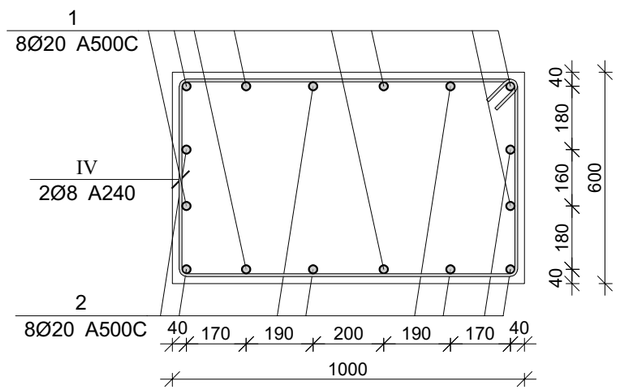

კვეთი 3-3

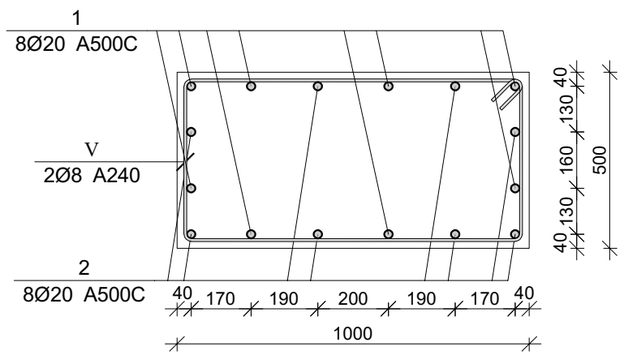

პროექტის დასახელება
მრავალფუნქციური კომპლექსი

პროექტის მისამართი
ქ. თბილისი, უშნაძის ქ. №70
(ს/კ:01.13.08.010.071)

დამკვეთი

სტადია	სრული	განმარტება
ვე	2025.12.20	
დაკვეთის №		
CAD DWG ფაილი		02.sadzirkveli.dwg

მთ. კონსტრუქტორი:	ა. კორტავა
შესრულება	ნ. ხუციშვილი
შეამოწმა	ზ. ვაშაკიძე

საავტორო უფლებები

ნახაზის დასახელება

სვეტის არმატურის ნაშვერები
(სან-4;სან-5;სან-6)

კ-2.10

A3

მონ. რ/ბ სვეტის სვ-1-ის არმირება

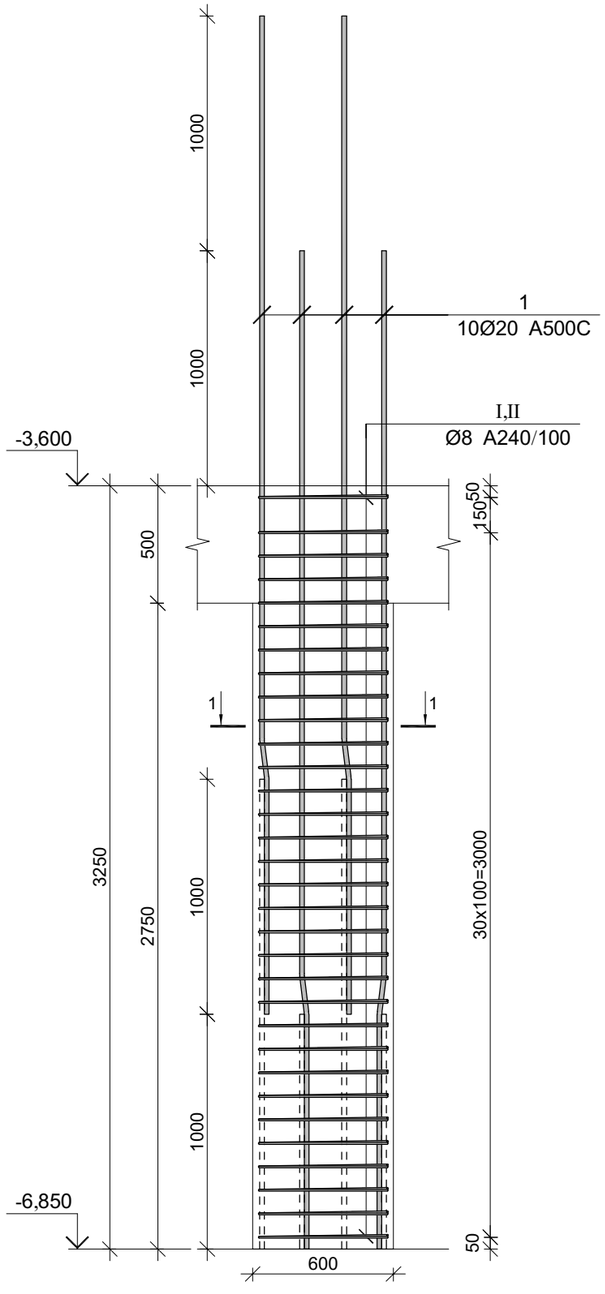

კვეთი 1-1

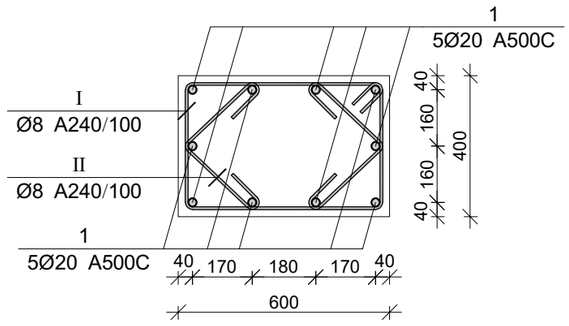

პოზ.	Ø [მმ.]	ესკიზი [მმ.]	სიგრძე [მმ.]
1	Ø20		4250
I	Ø8	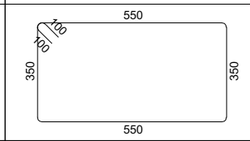	2000
II	Ø8	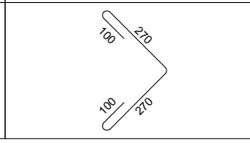	740

მონ. რ/ბ სვეტის სვ-1-ის სპეციფიკაცია

არმატურის სპეციფიკაცია					არმატურის ამოკრეფა					ბეტონი B 25
პოზ. №	Ø	L მმ.	n ცალი	Ln მ.	Ø	∑ Ln მ.	ბრაკის ვეტრის წონა კგ.	წონა კგ. A240	წონა კგ. A500C	V; მ³
1	2	3	4	5	6	7	8	9	10	11
1	20 A500C	4250	10	42.50	8 A240	111.36	0.39	43.94		0.78
I	8 A240	2000	32	64.00	20 A500C	42.50	2.47		104.81	
II	8 A240	740	64	47.36						
							∑	43.94	104.81	0.78
						n= 60		2636.46	6288.70	46.80
									190.71	კგ/მ³

პროექტის დასახელება

მრავალფუნქციური კომპლექსი

პროექტის მისამართი

ქ. ობილისი, უფნაძის ქ. №70
(ს/კ:01.13.08.010.071)

დამკვეთი

სტადია	მარილი	განმარტება
მკ	2025.12.20	
დაკვეთის №		
CAD DWG ფაილი		03.svetebi.dwg

მთ. კონსტრუქტორი: ა. კორტავა

შესრულა ნ. ხუბულავა

შემოწმა გ. ვაშაკიძე

საავტორო უფლებები

ნახაზის დასახელება

მონ. რ/ბ სვეტის სვ-1-ის არმირება

კ-3.01

A3

მონ. რ/ბ სვეტის სვ-2-ის არმირება

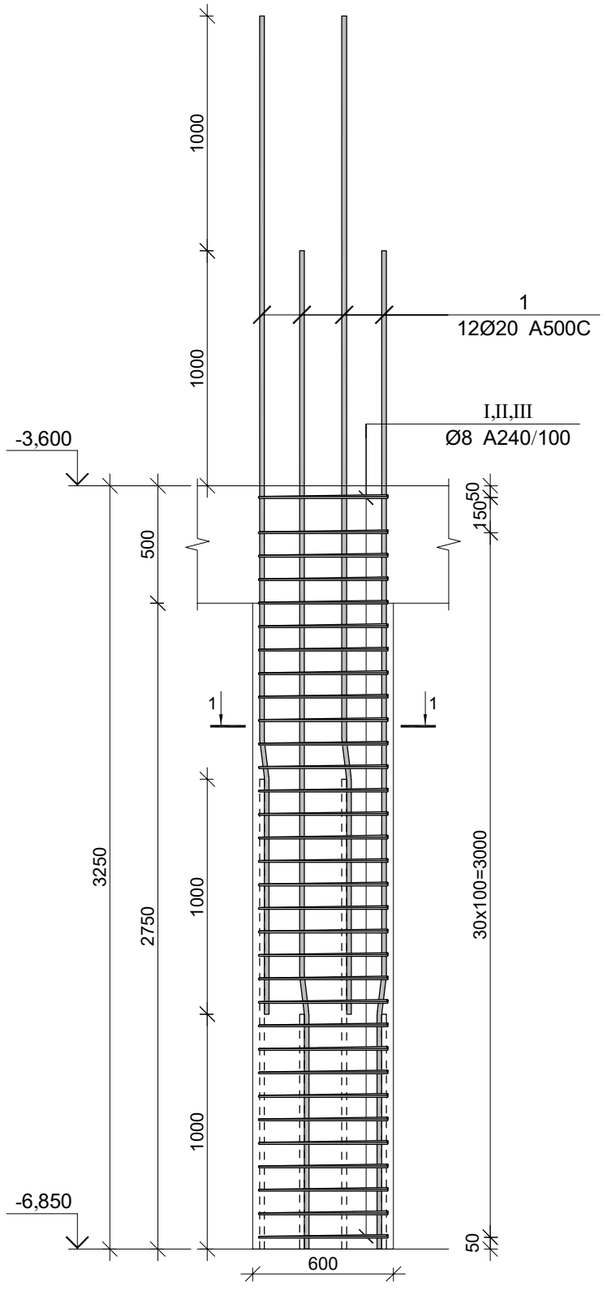

კვეთი 1-1

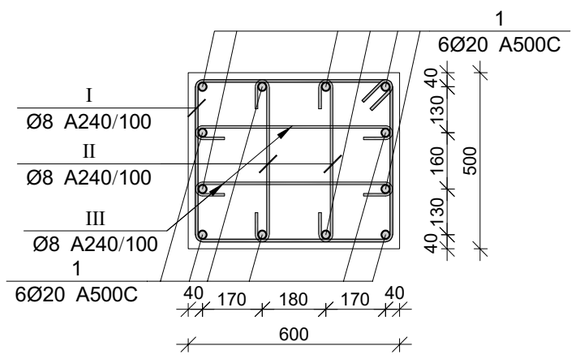

პოზ.	Ø [მმ.]	ესკიზი [მმ.]	სიგრძე [მმ.]
1	Ø20	1000 7° 165 3085	4250
I	Ø8	100 100 550 450 450 550	2200
II	Ø8	150 150 180° 180° 450	750
III	Ø8	150 150 180° 180° 550	850

მონ. რ/ბ სვეტის სვ-2-ის სპეციფიკაცია

არმატურის სპეციფიკაცია					არმატურის ამოკრეფა					ბეტონი B 25
პოზ. №	Ø	L მმ.	n ცალი	Ln მ.	Ø	∑ Ln მ.	ბრაკის ვეტრის წონა კგ.	წონა კგ. A240	წონა კგ. A500C	V; მ³
1	2	3	4	5	6	7	8	9	10	11
1	20 A500C	4250	12	51.00	8 A240	172.80	0.39	68.18		0.98
I	8 A240	2200	32	70.40	20 A500C	51.00	2.47		125.77	
II	8 A240	750	64	48.00						
III	8 A240	850	64	54.40			∑	68.18	125.77	0.98
						n= 61		4159.24	7672.21	59.48
									198.93	კგ/მ³

პროექტის დასახელება

მრავალფუნქციური კომპლექსი

პროექტის მისამართი

ქ. ობილისი, უფნაძის ქ. №70
(ს/კ:01.13.08.010.071)

დამკვეთი

სტადია	მარილი	განმარტება
მპ	2025.12.20	
დაკვეთის №		
CAD DWG ფაილი	03.svetebi.dwg	

მთ. კონსტრუქტორი: ა. კორტავა

შესრულა: ნ. ხუბულავა

შემოწმა: გ. ვაშაკიძე

საავტორო უფლებები

ნახაზის დასახელება

მონ. რ/ბ სვეტის სვ-2-ის არმირება

კ-3.02

A3

მონ. რ/ბ სვეტის სვ-3-ის არმირება

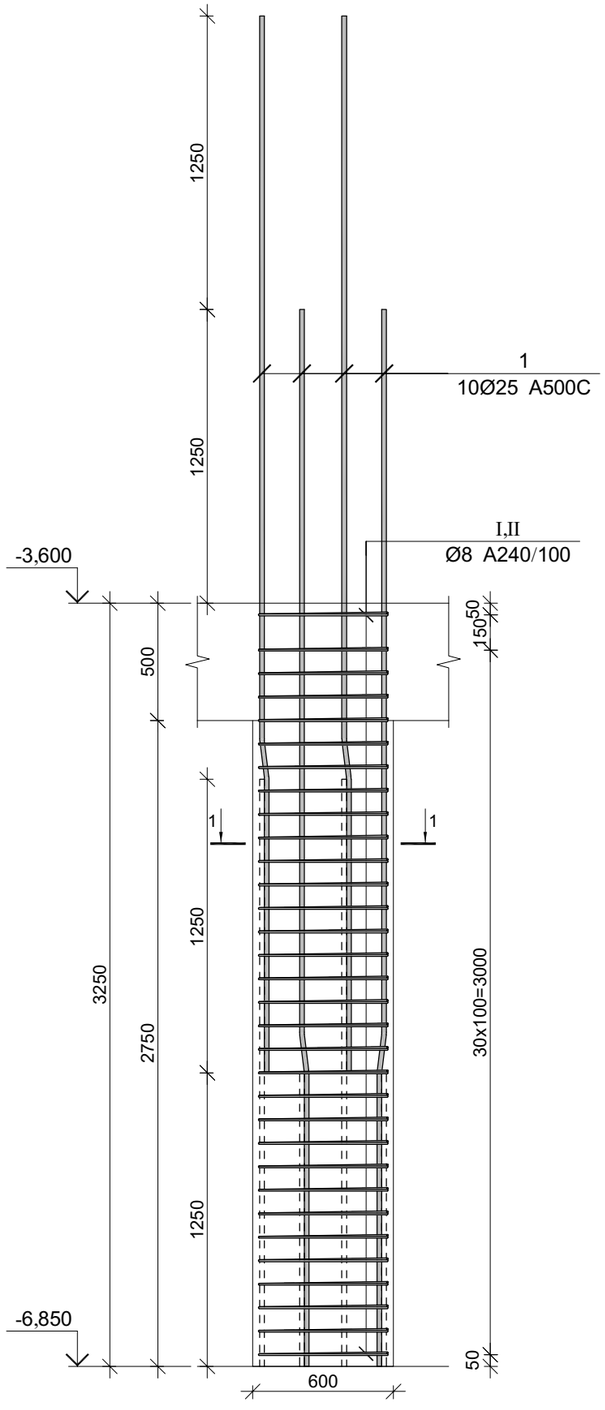

კვეთი 1-1

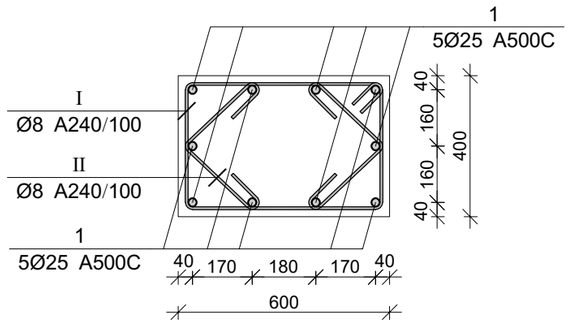

პოზ.	Ø [მმ.]	ესკიზი [მმ.]	სიგრძე [მმ.]
1	Ø25		4500
I	Ø8	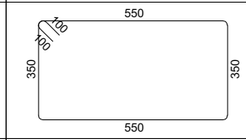	2000
II	Ø8	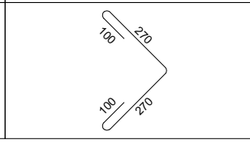	740

მონ. რ/ბ სვეტის სვ-3-ის სპეციფიკაცია

არმატურის სპეციფიკაცია					არმატურის ამოკრეფა					ბეტონი B 25
პოზ. №	Ø	L მმ.	n ცალი	Ln მ.	Ø	∑ Ln მ.	ბრაკის ვეტრის წონა კგ.	წონა კგ. A240	წონა კგ. A500C	V; მ³
1	2	3	4	5	6	7	8	9	10	11
1	25 A500C	4500	10	45.00	8 A240	111.36	0.39	43.94		0.78
I	8 A240	2000	32	64.00	25 A500C	45.00	3.85		173.40	
II	8 A240	740	64	47.36						
							∑	43.94	173.40	0.78
						n= 9		395.47	1560.61	7.02
									278.64	კგ/მ³

პროექტის დასახელება

მრავალფუნქციური კომპლექსი

პროექტის მისამართი

ქ. ობილისი, უფნაძის ქ. №70
(ს/კ:01.13.08.010.071)

დამკვეთი

სტადია	მარილი	განმარტება
მპ	2025.12.20	

დაკვეთის №

CAD DWG ფაილი 03.svetebi.dwg

მთ. კონსტრუქტორი: ა. კორტავა

შესრულა ნ. ხუბულავა

შეამოწმა გ. ვაშაკიძე

საავტორო უფლებები

ნახაზის დასახელება

მონ. რ/ბ სვეტის სვ-3-ის არმირება

კ-3.03

A3

მონ. რ/ბ სვეტის სვ-4-ის არმირება

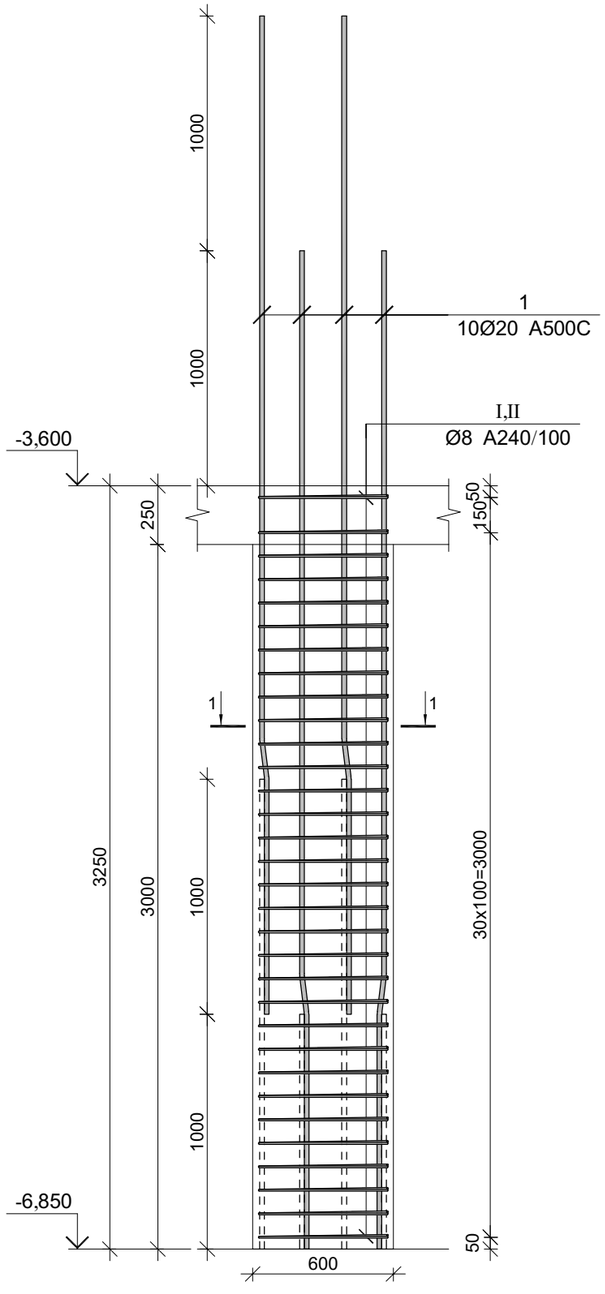

კვეთი 1-1

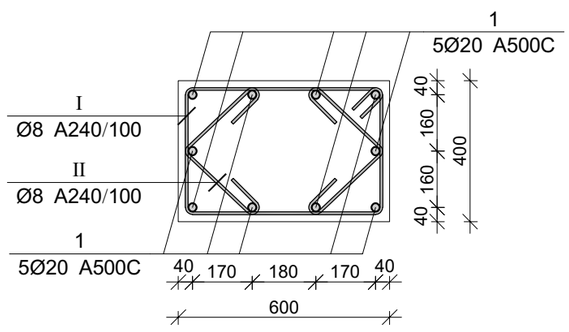

პოზ.	Ø [მმ.]	ესკიზი [მმ.]	სიგრძე [მმ.]
1	Ø20	1000 7° 165 3085	4250
I	Ø8	100 100 550 350 350 550	2000
II	Ø8	270 100 100 270	740

მონ. რ/ბ სვეტის სვ-4-ის სპეციფიკაცია

არმატურის სპეციფიკაცია					არმატურის ამოკრეფა					ბეტონი B 25
პოზ. №	Ø	L მმ.	n ცალი	Ln მ.	Ø	∑ Ln მ.	ბრაკის ვეტრის წონა კგ.	წონა კგ. A240	წონა კგ. A500C	V; მ³
1	2	3	4	5	6	7	8	9	10	11
1	20 A500C	4250	10	42.50	8 A240	111.36	0.39	43.94		0.78
I	8 A240	2000	32	64.00	20 A500C	42.50	2.47		104.81	
II	8 A240	740	64	47.36						
							∑	43.94	104.81	0.78
						n= 38		1669.76	3982.84	29.64
									190.71	კგ/მ³

პროექტის დასახელება

მრავალფუნქციური კომპლექსი

პროექტის მისამართი

ქ. ობილისი, უფნაძის ქ. №70
(ს/კ:01.13.08.010.071)

დამკვეთი

სტადია	მარილი	განმარტება
მკ	2025.12.20	

დაკვეთის №

CAD DWG ფაილი 03.svetebi.dwg

მთ. კონსტრუქტორი: ა. კორტავა

შესრულა ნ. ხუბულავა

შემოწმა გ. ვაშაკიძე

საავტორო უფლებები

ნახაზის დასახელება

მონ. რ/ბ სვეტის სვ-4-ის არმირება

კ-3.04

A3

მონ. რ/ბ სვეტის სვ-5-ის არმირება

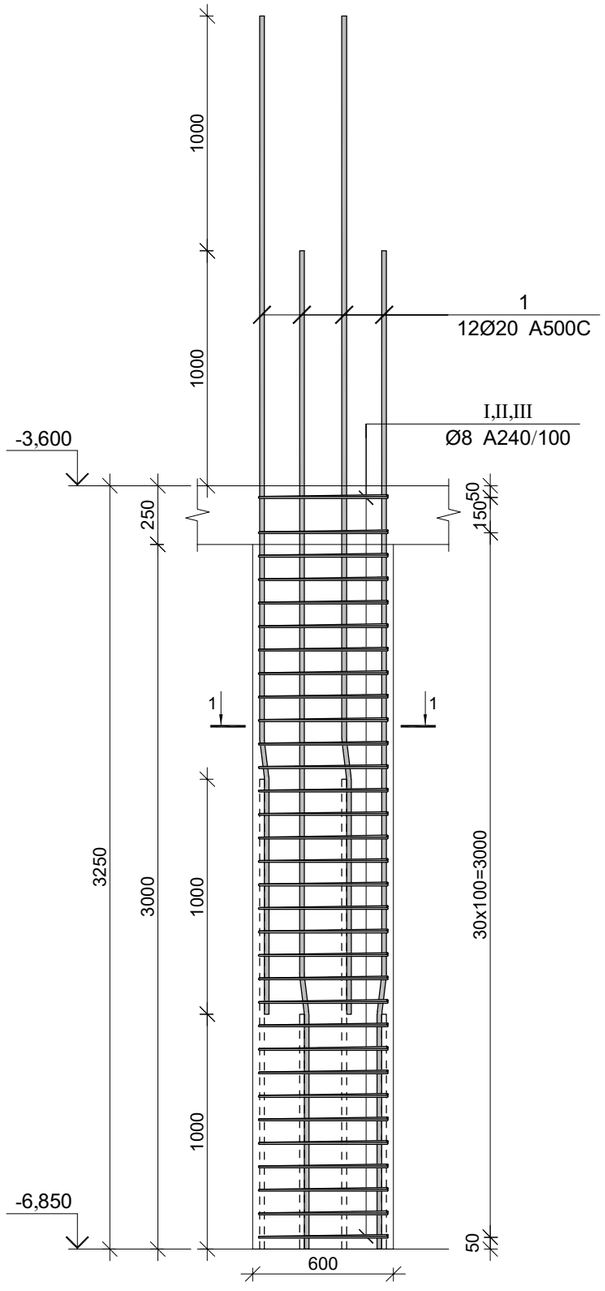

კვეთი 1-1

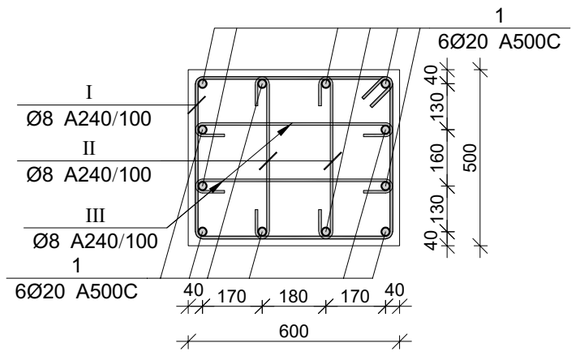

პოზ.	Ø [მმ.]	ესკიზი [მმ.]	სიგრძე [მმ.]
①	Ø20	1000 7° 165 3085	4250
Ⅰ	Ø8	550 100 50 450 450 550	2200
Ⅱ	Ø8	150 150 180° 180° 450	750
Ⅲ	Ø8	150 150 180° 180° 550	850

მონ. რ/ბ სვეტის სვ-5-ის სპეციფიკაცია

არმატურის სპეციფიკაცია					არმატურის ამოკრეფა					ბეტონი B 25
პოზ. №	Ø	L მმ.	n ცალი	Ln მ.	Ø	∑ Ln მ.	ბრაკის ვეტრის წონა კგ.	წონა კგ. A240	წონა კგ. A500C	V; მ³
1	2	3	4	5	6	7	8	9	10	11
1	20 A500C	4250	12	51.00	8 A240	172.80	0.39	68.18		0.98
I	8 A240	2200	32	70.40	20 A500C	51.00	2.47		125.77	
II	8 A240	750	64	48.00						
III	8 A240	850	64	54.40			∑	68.18	125.77	0.98
						n= 9		613.66	1131.97	8.78
									198.93	კგ/მ³

პროექტის დასახელება

მრავალფუნქციური კომპლექსი

პროექტის მისამართი

ქ. თბილისი, უფნაძის ქ. №70
(ს/კ:01.13.08.010.071)

დამკვეთი

სტადია	მარილი	განმარტება
მპ	2025.12.20	
დაკვეთის №		
CAD DWG ფაილი	03.svetebi.dwg	

მთ. კონსტრუქტორი: ა. კორტავა

შესრულა: ნ. ხუბულავა

შემოწმა: გ. ვაშაკიძე

საავტორო უფლებები

ნახაზის დასახელება

მონ. რ/ბ სვეტის სვ-5-ის არმირება

კ-3.05

A3

მონ. რ/ბ სვეტის სვ-6-ის არმირება

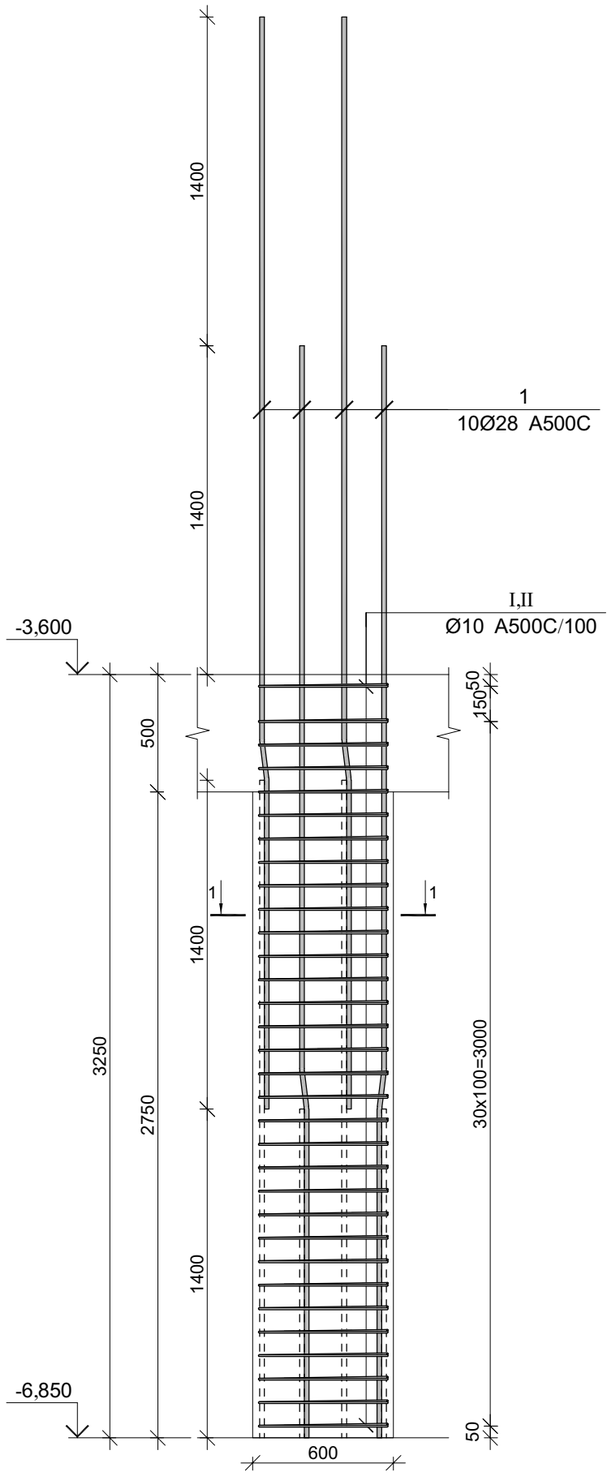

კვეთი 1-1

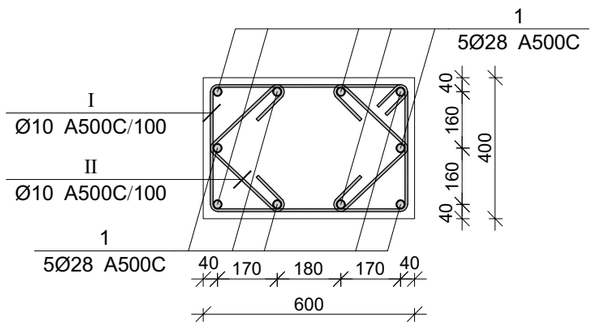

პოზ.	Ø [მმ.]	ესკიზი [მმ.]	სიგრძე [მმ.]
1	Ø28	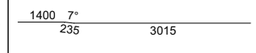	4650
I	Ø8	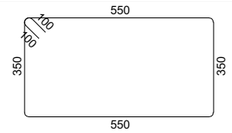	2000
II	Ø8	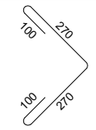	740

მონ. რ/ბ სვეტის სვ-6-ის სპეციფიკაცია

არმატურის სპეციფიკაცია					არმატურის ამოკრეფა					ბეტონი B 25
პოზ. №	Ø	L მმ.	n ცალი	Ln მ.	Ø	∑ Ln მ.	ბრაკის ვეძრის წონა კგ.	წონა კგ. A240	წონა კგ. A500C	V; მ³
1	2	3	4	5	6	7	8	9	10	11
1	28 A500C	4650	10	46.50	8 A240	111.36	0.39	43.94		0.78
I	10 A500C	2000	32	64.00	28 A500C	46.50	4.83		224.77	
II	10 A500C	740	64	47.36						
							∑	43.94	224.77	0.78
						n= 4		175.76	899.06	3.12
									344.50	კგ/მ³

პროექტის დასახელება

მრავალფუნქციური კომპლექსი

პროექტის მისამართი

ქ. ობილისი, უგნაძის ქ. №70
(ს/კ:01.13.08.010.071)

დამკვეთი

სტადია	მარილი	განმარტება
მპ	2025.12.20	
დაკვეთის №		
CAD DWG ფაილი	03.svetebi.dwg	

მთ. კონსტრუქტორი: ა. კორტავა

შესრულა ნ. ხუბულავა

შეამოწმა გ. ვაშაკიძე

საავტორო უფლებები

ნახაზის დასახელება

მონ. რ/ბ სვეტის სვ-6-ის არმირება

კ-3.06

A3

მონ. რ/ბ სვეტის სვ-7-ის არმირება

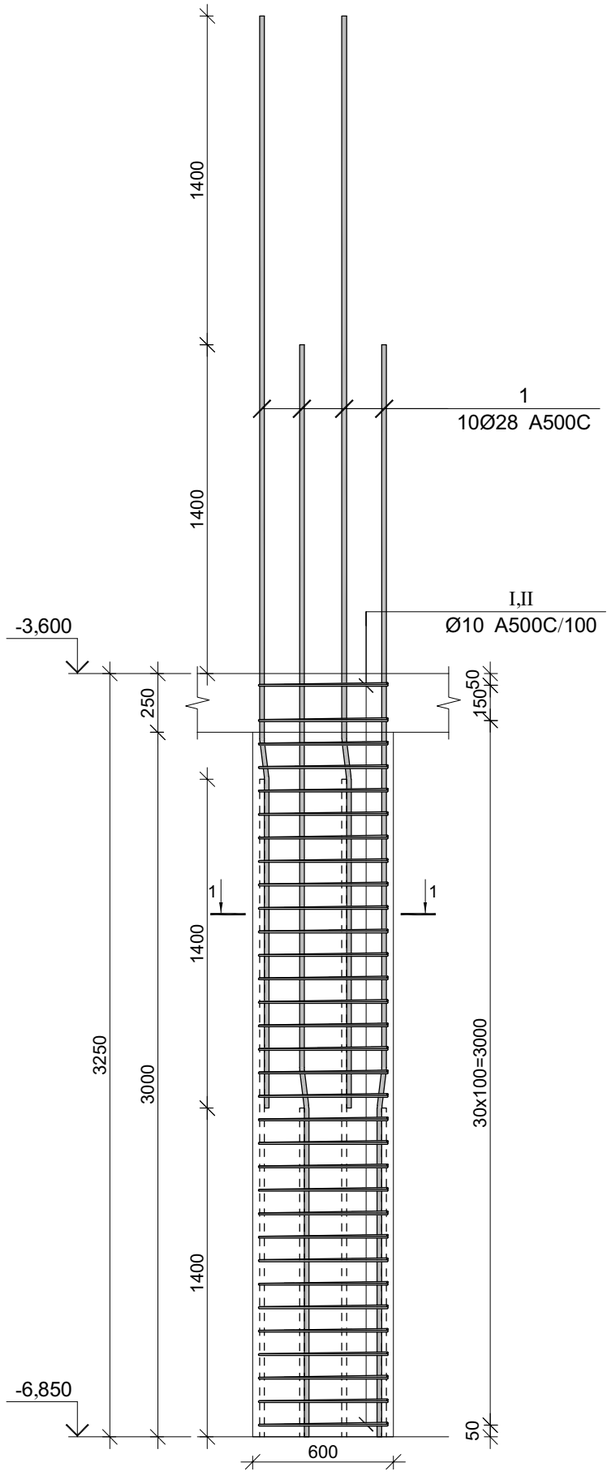

კვეთი 1-1

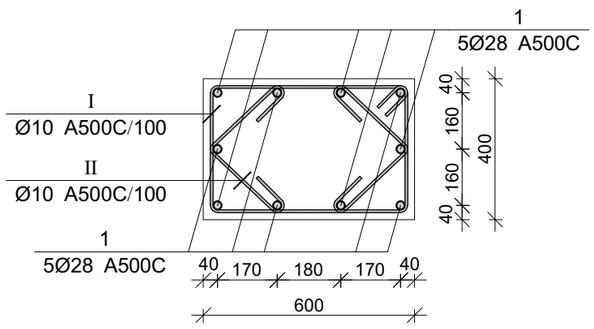

პოზ.	Ø [მმ.]	ესკიზი [მმ.]	სიგრძე [მმ.]
1	Ø28	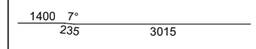	4650
I	Ø8	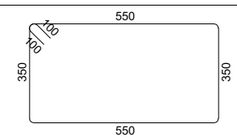	2000
II	Ø8	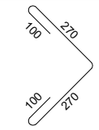	740

მონ. რ/ბ სვეტის სვ-7-ის სპეციფიკაცია

არმატურის სპეციფიკაცია					არმატურის ამოკრეფა					ბეტონი B 25
პოზ. №	Ø	L მმ.	n ცალი	Ln მ.	Ø	∑ Ln მ.	ბრაკის ვეტრის წონა კგ.	წონა კგ. A240	წონა კგ. A500C	V; მ³
1	2	3	4	5	6	7	8	9	10	11
1	28 A500C	4650	10	46.50	8 A240	111.36	0.39	43.94		0.78
I	10 A500C	2000	32	64.00	28 A500C	46.50	4.83		224.77	
II	10 A500C	740	64	47.36						
							∑	43.94	224.77	0.78
						n= 1		43.94	224.77	0.78
									344.50	კგ/მ³

პროექტის დასახელება

მრავალფუნქციური კომპლექსი

პროექტის მისამართი

ქ. თბილისი, უზნაძის ქ. №70
(ს/კ:01.13.08.010.071)

დამკვეთი

სტადია	მარილი	განმარტება
მპ	2025.12.20	

დაკვეთის №

CAD DWG ფაილი 03.svetebi.dwg

მთ. კონსტრუქტორი: ა. კორტავა

შესრულა ნ. ხუბულავა

შეამოწმა გ. ვაშაკიძე

საავტორო უფლებები

ნახაზის დასახელება

მონ. რ/ბ სვეტის სვ-7-ის არმირება

კ-3.07

A3

მრნ. რ/ბ სვეტის სვ-8-ის არმირება

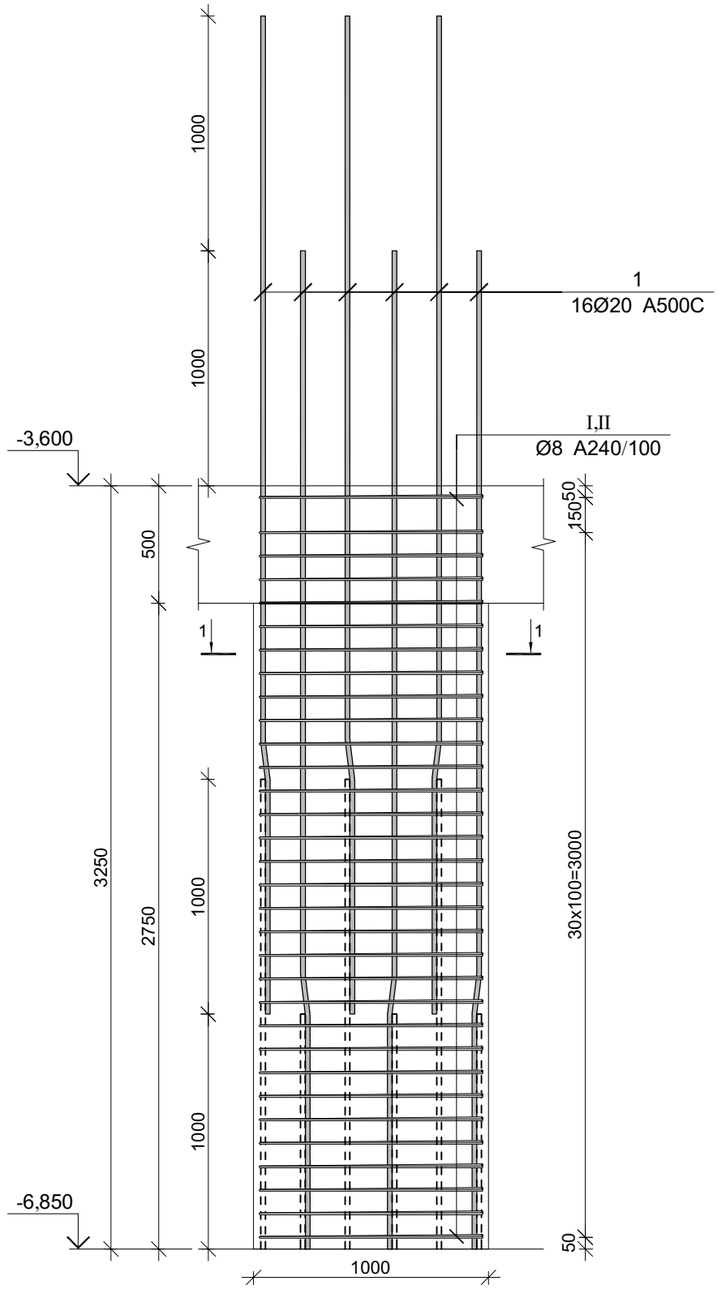

კვეთი 1-1

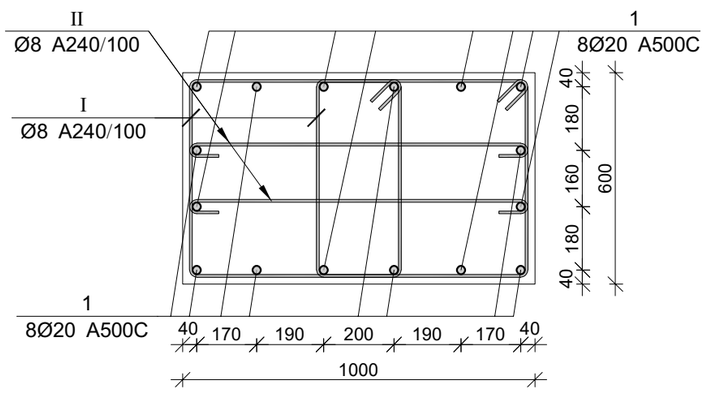

პოზ.	Ø [მმ.]	ესკიზი [მმ.]	სიგრძე [მმ.]
①	Ø20	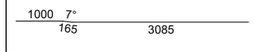	4250
Ⓘ	Ø8	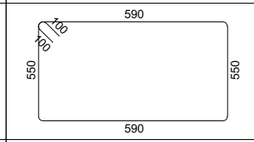	2480
Ⓘ Ⓘ	Ø8	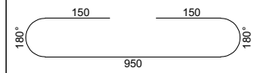	1250

პროექტის დასახელება

მრავალფუნქციური კომპლექსი

პროექტის მისამართი

ქ. ობილისი, უფნაძის ქ. №70
(ს/კ:01.13.08.010.071)

დამკვეთი

სტადია	მარილი	განმარტება
მპ	2025.12.20	

დაკვეთის №

CAD DWG ფაილი 03.svetebi.dwg

მთ. კონსტრუქტორი: ა. კორტავა

შესრულა ნ. ხუბულავა

შემოწმა გ. ვაშაკიძე

საავტორო უფლებები

ნახაზის დასახელება

მრნ. რ/ბ სვეტის სვ-8-ის არმირება

კ-3.08

A3

მრნ. რ/ბ სვეტის სვ-8-ის სპეციფიკაცია

არმატურის სპეციფიკაცია					არმატურის ამოკრეფა					ბეტონი B 25
პოზ. №	Ø	L მმ.	n ცალი	Ln მ.	Ø	∑ Ln მ.	ზრდადი ფაქტორის წონა კგ.	წონა კგ. A240	წონა კგ. A500C	V; მ³
1	2	3	4	5	6	7	8	9	10	11
1	20 A500C	4250	16	68.00	8 A240	238.72	0.39	94.20		1.95
I	8 A240	2480	64	158.72	20 A500C	68.00	2.47		167.70	
II	8 A240	1250	64	80.00						
						∑		94.20	167.70	1.95
						n= 1		94.20	167.70	1.95
									134.30	კგ/მ³

მონ. რ/ბ სვეტის სვ-9-ის არმირება

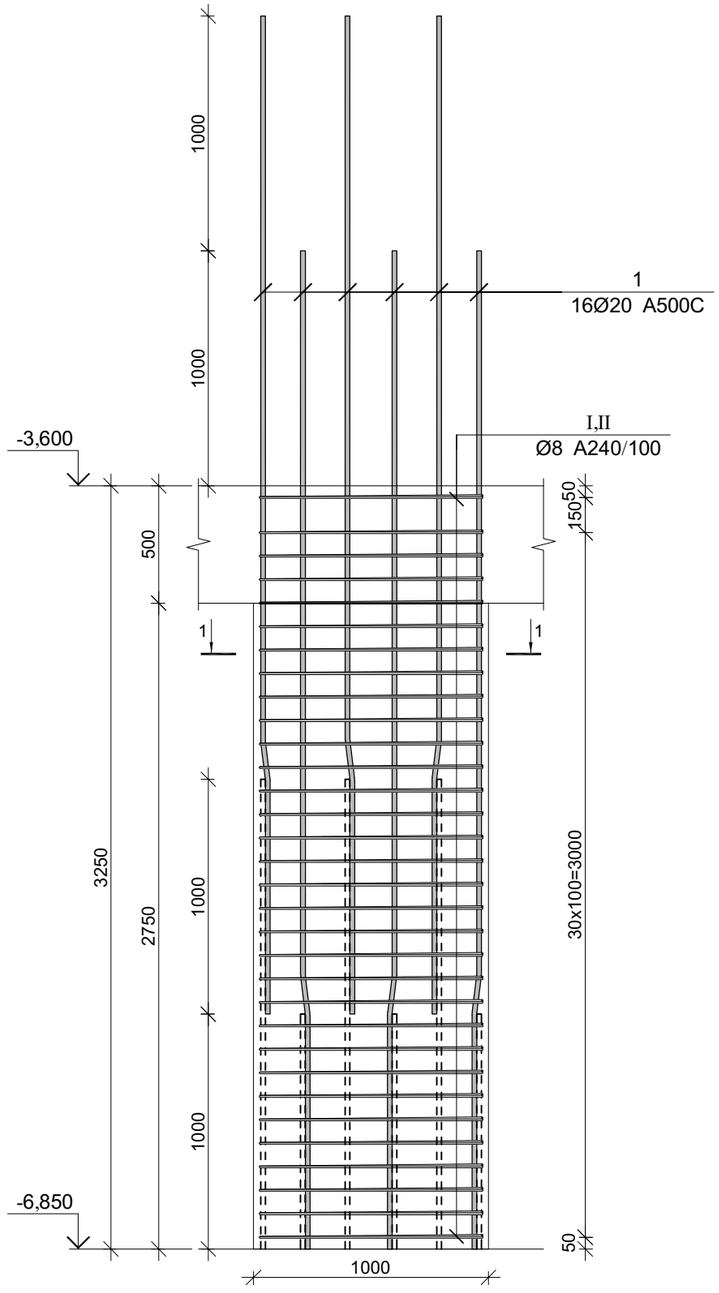

კვეთი 1-1

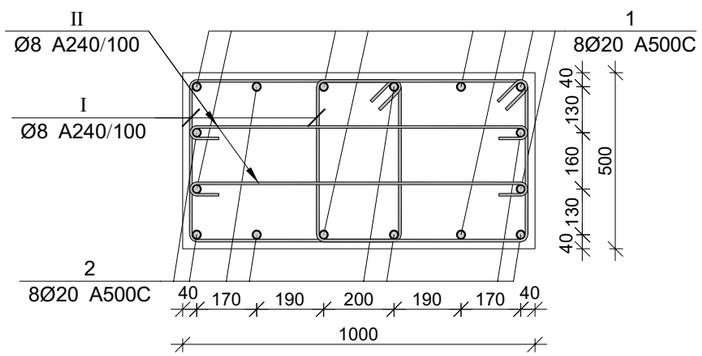

პოზ.	Ø [მმ.]	ესკიზი [მმ.]	სიგრძე [მმ.]
1	Ø20	1000 7° 165 3085	4250
I	Ø8	590 100 50 450 450 590	2280
II	Ø8	150 150 180° 180° 950	1250

მონ. რ/ბ სვეტის სვ-9-ის სპეციფიკაცია

არმატურის სპეციფიკაცია					არმატურის ამოკრეფა					ბეტონი B 25
პოზ. №	Ø	L მმ.	n ცალი	Ln მ.	Ø	∑ Ln მ.	ზრდადი ვეტრის წონა კგ.	წონა კგ. A240	წონა კგ. A500C	V; მ³
1	2	3	4	5	6	7	8	9	10	11
1	20 A500C	4250	16	68.00	8 A240	225.92	0.39	89.14		1.63
I	8 A240	2280	64	145.92	20 A500C	68.00	2.47		167.70	
II	8 A240	1250	64	80.00						
							∑	89.14	167.70	1.63
						n= 1		89.14	167.70	1.63
									158.06	კგ/მ³

პროექტის დასახელება

მრავალფუნქციური კომპლექსი

პროექტის მისამართი

ქ. ობილისი, უფნაძის ქ. №70
(ს/კ:01.13.08.010.071)

დამკვეთი

სტადია	მარილი	განმარტება
მპ	2025.12.20	

დაკვეთის №

CAD DWG ფაილი 03.svetebi.dwg

მთ. კონსტრუქტორი: ა. კორტავა

შესრულა ნ. ხუბულავა

შემოწმა გ. ვაშაკიძე

საავტორო უფლებები

ნახაზის დასახელება

მონ. რ/ბ სვეტის სვ-9-ის არმირება

კ-3.09

A3

მონ. რ/ბ სვეტის სვ-10-ის არმირება

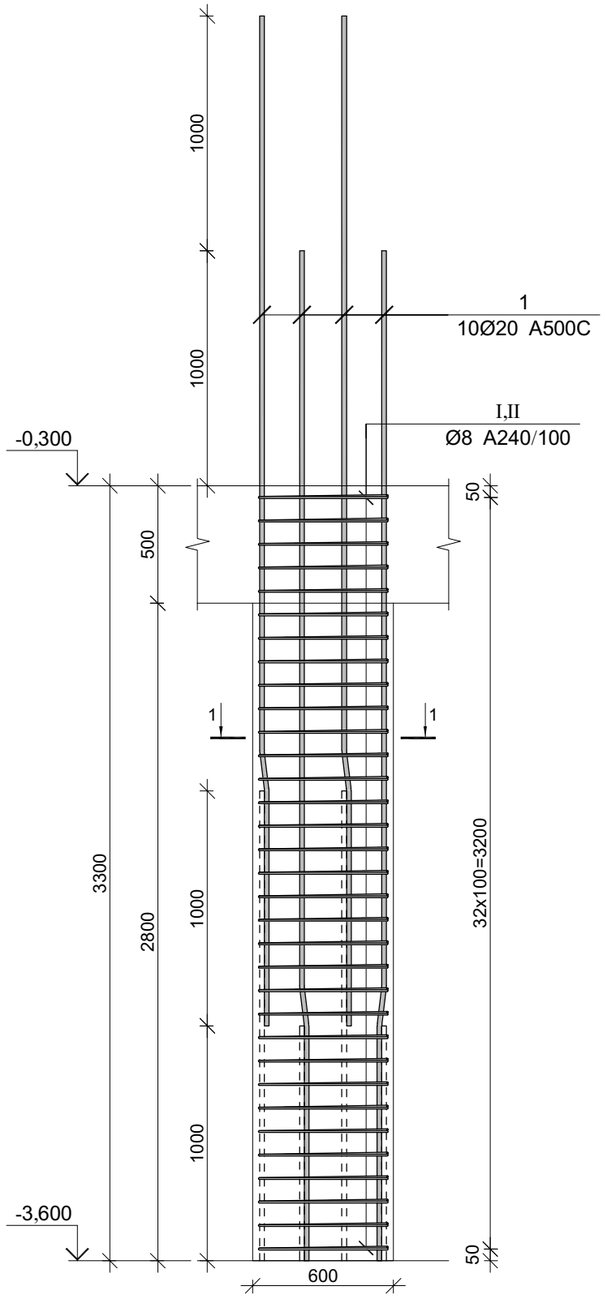

კვეთი 1-1

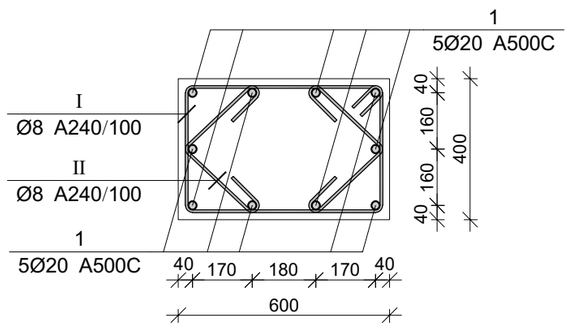

პოზ.	Ø [მმ.]	ესკიზი [მმ.]	სიგრძე [მმ.]
1	Ø20		4300
I	Ø8	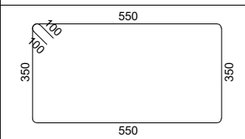	2000
II	Ø8	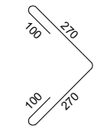	740

პროექტის დასახელება

მრავალფუნქციური კომპლექსი

პროექტის მისამართი

ქ. ობილისი, უფნაძის ქ. №70
(ს/კ:01.13.08.010.071)

დამკვეთი

სტადია	მარილი	განმარტება
მკ	2025.12.20	

დაკვეთის №

CAD DWG ფაილი 03.svetebi.dwg

მთ. კონსტრუქტორი:		ა. კორტავა
შესრულა		ნ. ხუბულავა
შეამოწმა		გ. ვაშაკიძე

საავტორო უფლებები

ნახაზის დასახელება

მონ. რ/ბ სვეტის სვ-10-ის არმირება

კ-3.10

A3

მონ. რ/ბ სვეტის სვ-10-ის სპეციფიკაცია

არმატურის სპეციფიკაცია					არმატურის ამოკრეფა					ბეტონი B 25
პოზ. №	Ø	L მმ.	n ცალი	Ln მ.	Ø	∑ Ln მ.	მარკის ვეტრის წონა კგ.	წონა კგ. A240	წონა კგ. A500C	V; მ³
1	2	3	4	5	6	7	8	9	10	11
1	20 A500C	4300	10	43.00	8 A240	114.84	0.39	45.31		0.79
I	8 A240	2000	33	66.00	20 A500C	43.00	2.47		106.04	
II	8 A240	740	66	48.84						
							∑	45.31	106.04	0.79
						n= 62		2809.48	6574.77	49.10
									191.11	კგ/მ³

მონ. რ/ბ სვეტის სვ-11-ის არმირება

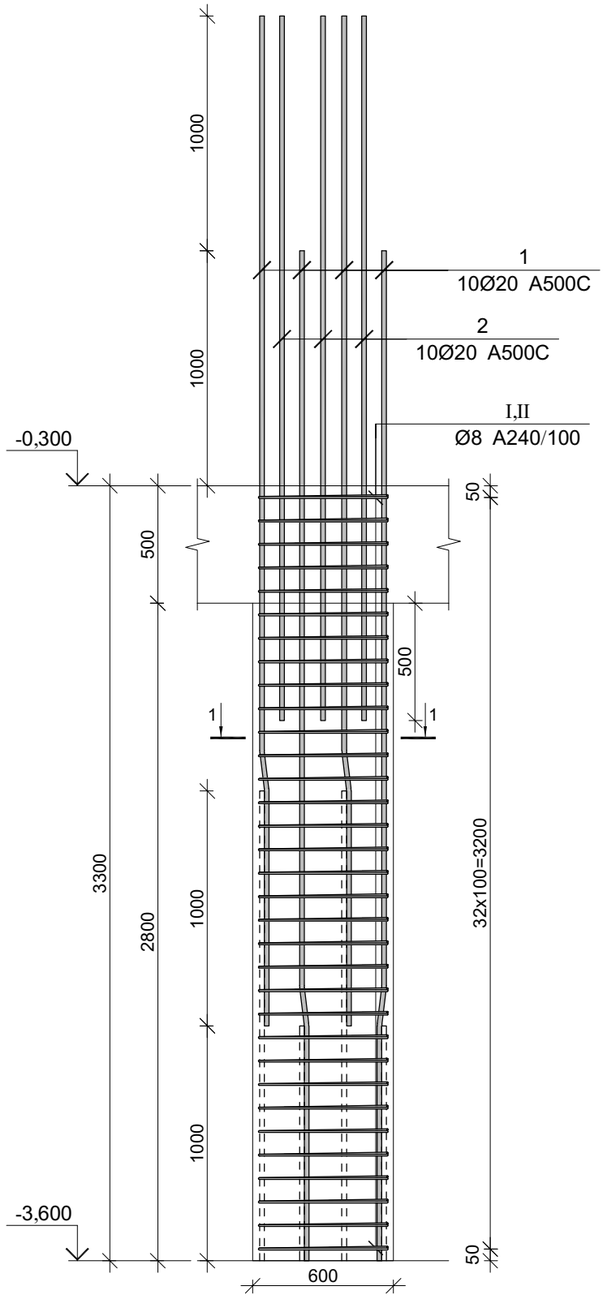

კვეთი 1-1

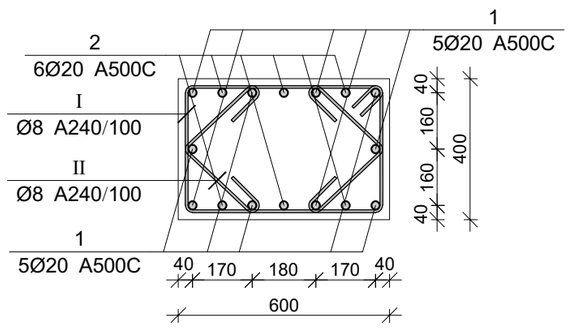

პოზ.	Ø [მმ.]	ესკიზი [მმ.]	სიგრძე [მმ.]
①	Ø20	1000 7° 165 3135	4300
②	Ø20	3000	3000
Ⅰ	Ø8	550 100 100 350 350 550	2000
Ⅱ	Ø8	270 100 100 270	740

მონ. რ/ბ სვეტის სვ-11-ის სპეციფიკაცია

არმატურის სპეციფიკაცია					არმატურის ამოკრეფა					ბეტონი B 25
პოზ. №	Ø	L მმ.	n ცალი	Ln მ.	Ø	∑ Ln მ.	გრძივი ვეტრის წონა კგ.	წონა კგ. A240	წონა კგ. A500C	V; მ³
1	2	3	4	5	6	7	8	9	10	11
1	20 A500C	4300	10	43.00	8 A240	114.84	0.39	45.31		0.79
2	20 A500C	3000	6	18.00	20 A500C	61.00	2.47		150.44	
I	8 A240	2000	33	66.00						
II	8 A240	740	66	48.84			∑	45.31	150.44	0.79
						n= 1		45.31	150.44	0.79
									247.16	კგ/მ³

პროექტის დასახელება

მრავალფუნქციური კომპლექსი

პროექტის მისამართი

ქ. თბილისი, უწნაძის ქ. №70
(ს/კ:01.13.08.010.071)

დამკვეთი

სტადია	მარილი	განმარტება
მკ	2025.12.20	

დაკვეთის №

CAD DWG ფაილი 03.svetebi.dwg

მთ. კონსტრუქტორი: ა. კორტავა

შესრულა ნ. ხუბულავა

შეამოწმა გ. ვაშაკიძე

საავტორო უფლებები

ნახაზის დასახელება

მონ. რ/ბ სვეტის სვ-11-ის არმირება

კ-3.11

A3

მონ. რ/ბ სვეტის სვ-12-ის არმირება

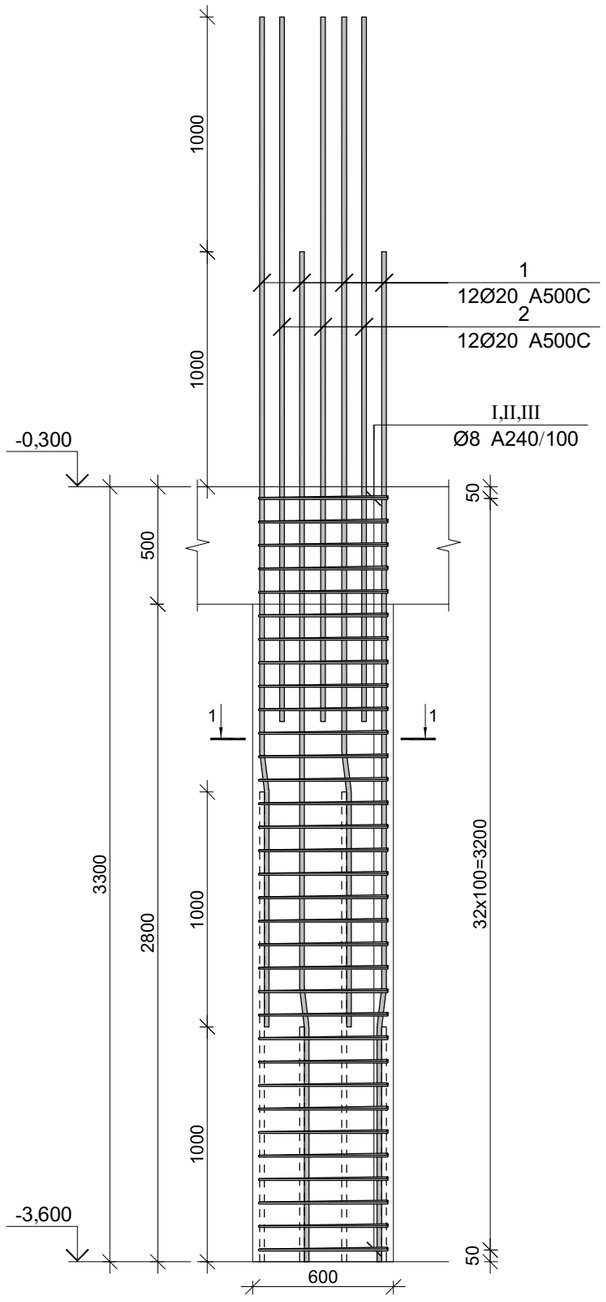

კვეთი 1-1

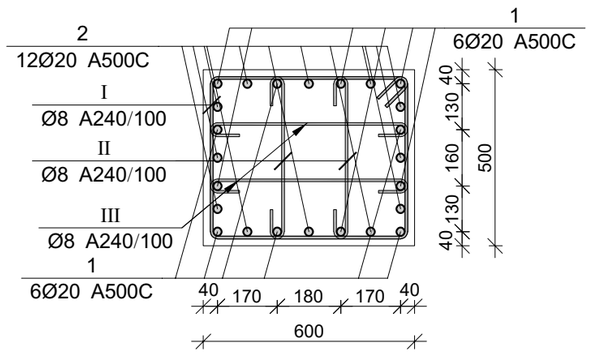

პოზ.	Ø [მმ.]	ესკიზი [მმ.]	სიგრძე [მმ.]
①	Ø20		4250
②	Ø20	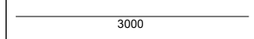	3000
Ⅰ	Ø8	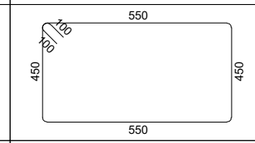	2200
Ⅱ	Ø8	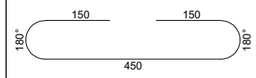	750
Ⅲ	Ø8	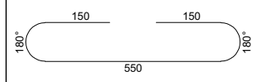	850

მონ. რ/ბ სვეტის სვ-12-ის სპეციფიკაცია

არმატურის სპეციფიკაცია					არმატურის ამოკრეფა					ბეტონი B 25
პოზ. №	Ø	L მმ.	n ცალი	Ln მ.	Ø	∑ Ln მ.	ერთი ვეტრის წონა კგ.	წონა კგ. A240	წონა კგ. A500C	V; მ³
1	2	3	4	5	6	7	8	9	10	11
1	20 A500C	4250	12	51.00	8 A240	178.20	0.39	70.32		0.99
2	20 A500C	3000	12	36.00	20 A500C	87.00	2.47		214.56	
I	8 A240	2200	33	72.60						
II	8 A240	750	66	49.50						
III	8 A240	850	66	56.10			∑	70.32	214.56	0.99
						n= 7		492.21	1501.89	6.93
									287.75	კგ/მ³

პროექტის დასახელება

მრავალფუნქციური კომპლექსი

პროექტის მისამართი

ქ. თბილისი, უზნაძის ქ. №70
(ს/კ:01.13.08.010.071)

დამკვეთი

სტადია	მარილი	განმარტება
მკ	2025.12.20	

დაკვეთის №

CAD DWG ფაილი 03.svetebi.dwg

მთ. კონსტრუქტორი: ა. კორტავა

შესრულა ნ. ხუბულავა

შეამოწმა გ. ვაშაკიძე

საავტორო უფლებები

ნახაზის დასახელება

მონ. რ/ბ სვეტის სვ-12-ის არმირება

კ-3.12

A3

მონ. რ/ბ სვეტის სვ-13-ის არმირება

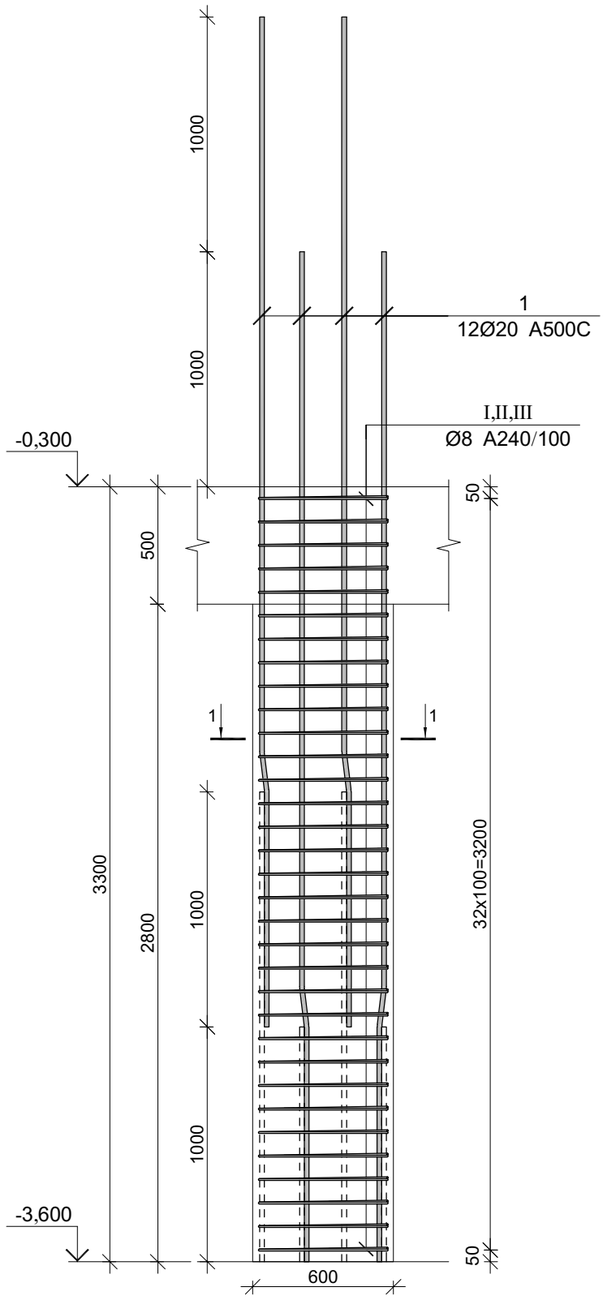

კვეთი 1-1

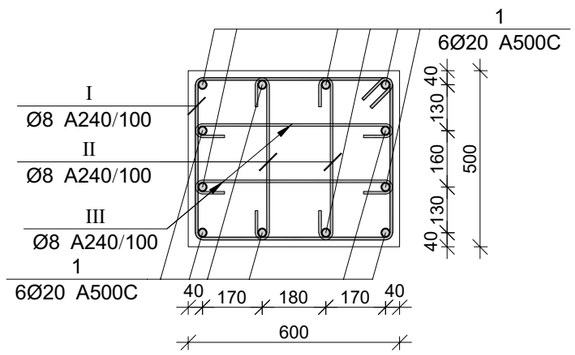

პოზ.	Ø [მმ.]	ესკიზი [მმ.]	სიგრძე [მმ.]
1	Ø20	1000 7° 165 3135	4300
I	Ø8	550 100 100 450 450 550	2200
II	Ø8	150 150 180° 180° 450	750
III	Ø8	150 150 180° 180° 550	850

მონ. რ/ბ სვეტის სვ-13-ის სპეციფიკაცია

არმატურის სპეციფიკაცია					არმატურის ამოკრეფა					ბეტონი B 25
პოზ. №	Ø	L მმ.	n ცალი	Ln მ.	Ø	∑ Ln მ.	გრძივი ვეტრის წონა კგ.	წონა კგ. A240	წონა კგ. A500C	V; მ³
1	2	3	4	5	6	7	8	9	10	11
1	20 A500C	4300	12	51.60	8 A240	178.20	0.39	70.32		0.99
I	8 A240	2200	33	72.60	20 A500C	51.60	2.47		127.25	
II	8 A240	750	66	49.50						
III	8 A240	850	66	56.10			∑	70.32	127.25	0.99
						n= 54		3797.01	6871.70	53.46
									199.56	კგ/მ³

პროექტის დასახელება

მრავალფუნქციური კომპლექსი

პროექტის მისამართი

ქ. ობილისი, უფნაძის ქ. №70
(ს/კ:01.13.08.010.071)

დამკვეთი

სტადია	მარილი	განმარტება
მკ	2025.12.20	

დაკვეთის №

CAD DWG ფაილი 03.svetebi.dwg

მთ. კონსტრუქტორი: ა. კორტავა

შესრულა ნ. ხუბულავა

შეამოწმა გ. ვაშაკიძე

საავტორო უფლებები

ნახაზის დასახელება

მონ. რ/ბ სვეტის სვ-13-ის არმირება

კ-3.13

A3

მონ. რ/ბ სვეტის სვ-14-ის არმირება

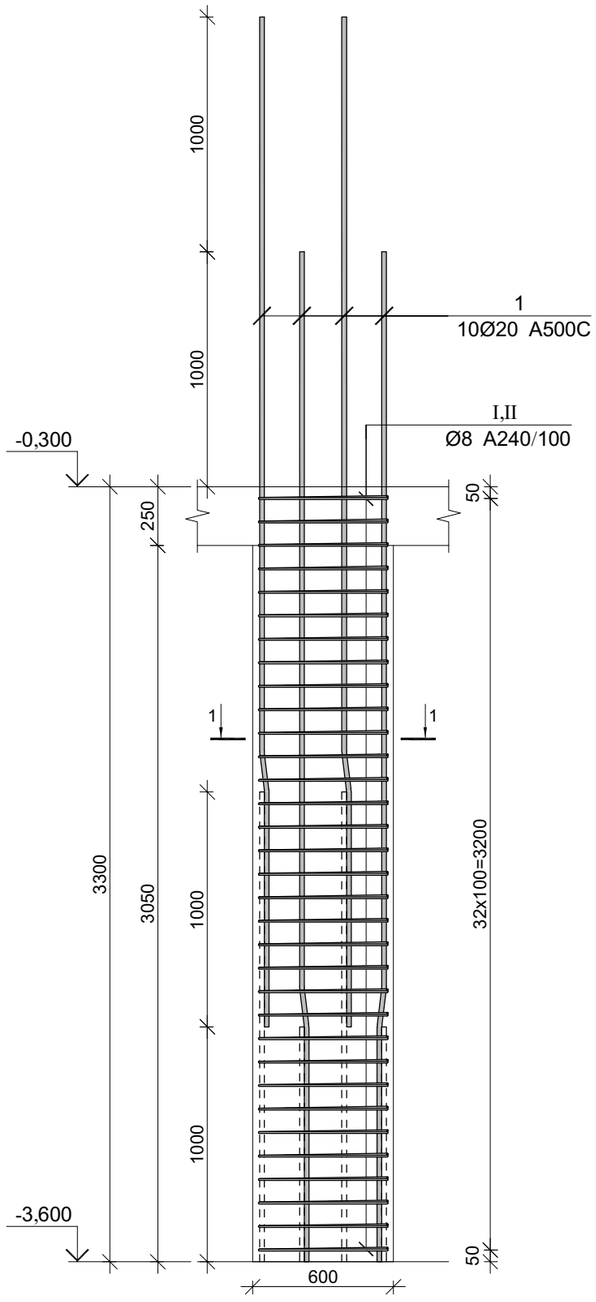

კვეთი 1-1

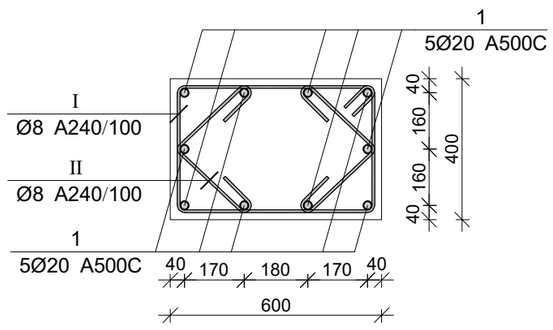

პოზ.	Ø [მმ.]	ესკიზი [მმ.]	სიგრძე [მმ.]
1	Ø20	1000 7° 165 3135	4300
I	Ø8	100 100 550 350 350 550	2000
II	Ø8	270 100 100 270	740

მონ. რ/ბ სვეტის სვ-14-ის სპეციფიკაცია

არმატურის სპეციფიკაცია					არმატურის ამოკრეფა					ბეტონი B 25
პოზ. №	Ø	L მმ.	n ცალი	Ln მ.	Ø	∑ Ln მ.	ბრაკის ვეტრის წონა კგ.	წონა კგ. A240	წონა კგ. A500C	V; მ³
1	2	3	4	5	6	7	8	9	10	11
1	20 A500C	4300	10	43.00	8 A240	114.84	0.39	45.31		0.79
I	8 A240	2000	33	66.00	20 A500C	43.00	2.47		106.04	
II	8 A240	740	66	48.84						
							∑	45.31	106.04	0.79
						n= 39		1767.25	4135.74	30.89
									191.11	კგ/მ³

პროექტის დასახელება

მრავალფუნქციური კომპლექსი

პროექტის მისამართი

ქ. თბილისი, უწნაძის ქ. №70
(ს/კ:01.13.08.010.071)

დამკვეთი

სტადია	მარილი	განმარტება
მკ	2025.12.20	

დაკვეთის №

CAD DWG ფაილი 03.svetebi.dwg

მთ. კონსტრუქტორი: ა. კორტავა

შესრულა ნ. ხუბულავა

შეამოწმა გ. ვაშაკიძე

საავტორო უფლებები

ნახაზის დასახელება

მონ. რ/ბ სვეტის სვ-14-ის არმირება

კ-3.14

A3

მონ. რ/ბ სვეტის სვ-15-ის არმირება

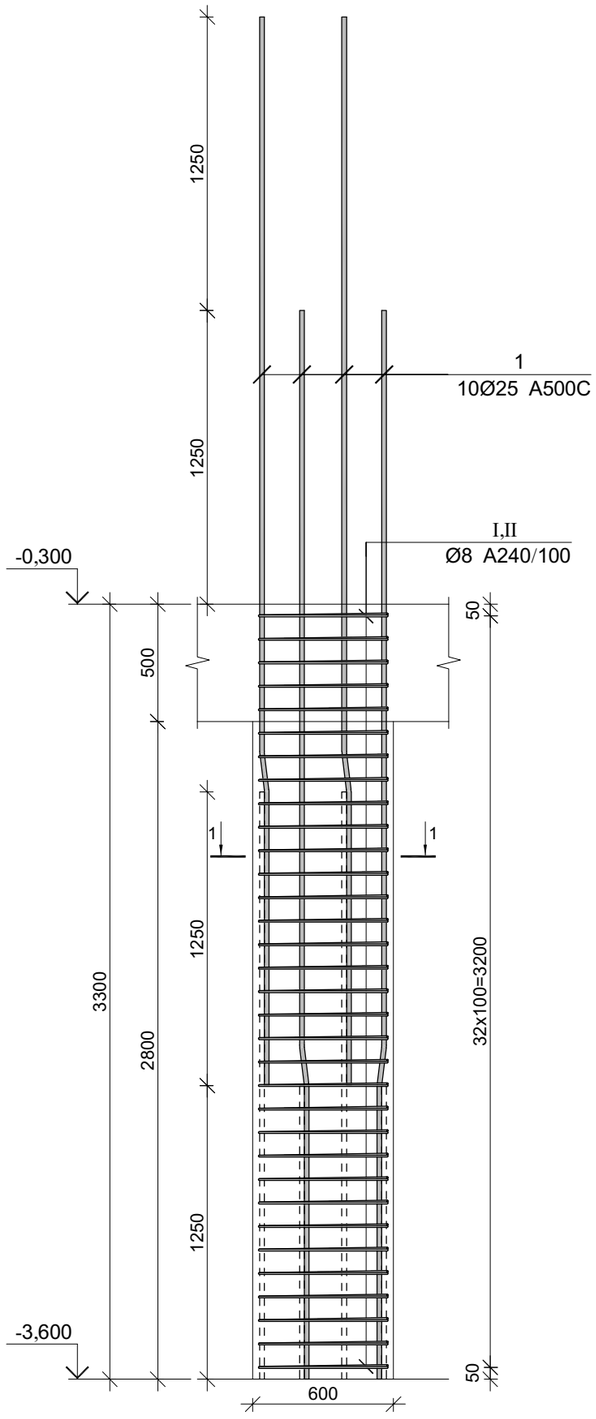

კვეთი 1-1

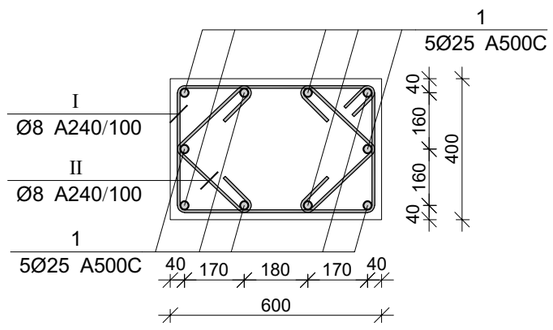

პოზ.	Ø [მმ.]	ესკიზი [მმ.]	სიგრძე [მმ.]
1	Ø25		4550
I	Ø8	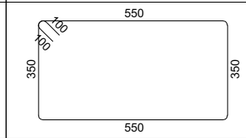	2000
II	Ø8	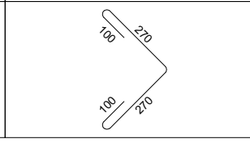	740

მონ. რ/ბ სვეტის სვ-15-ის სპეციფიკაცია

არმატურის სპეციფიკაცია					არმატურის ამოკრეფა					ბეტონი B 25
პოზ. №	Ø	L მმ.	n ცალი	Ln მ.	Ø	∑ Ln მ.	გრძივი ვეტრის წონა კგ.	წონა კგ. A240	წონა კგ. A500C	V; მ³
1	2	3	4	5	6	7	8	9	10	11
1	25 A500C	4550	10	45.50	8 A240	114.84	0.39	45.31		0.79
I	8 A240	2000	33	66.00	25 A500C	45.50	3.85		175.33	
II	8 A240	740	66	48.84						
							∑	45.31	175.33	0.79
						n= 6		271.88	1051.97	4.75
									278.59	კგ/მ³

პროექტის დასახელება

მრავალფუნქციური კომპლექსი

პროექტის მისამართი

ქ. ობილისი, უფნაძის ქ. №70
(ს/კ:01.13.08.010.071)

დამკვეთი

სტადია	მარილი	განმარტება
მკ	2025.12.20	

დაკვეთის №

CAD DWG ფაილი 03.svetebi.dwg

მთ. კონსტრუქტორი: ა. კორტავა

შესრულა ნ. ხუბულავა

შეამოწმა გ. ვაშაკიძე

საავტორო უფლებები

ნახაზის დასახელება

მონ. რ/ბ სვეტის სვ-15-ის არმირება

კ-3.15

A3

მონ. რ/ბ სვეტის სვ-16-ის არმირება

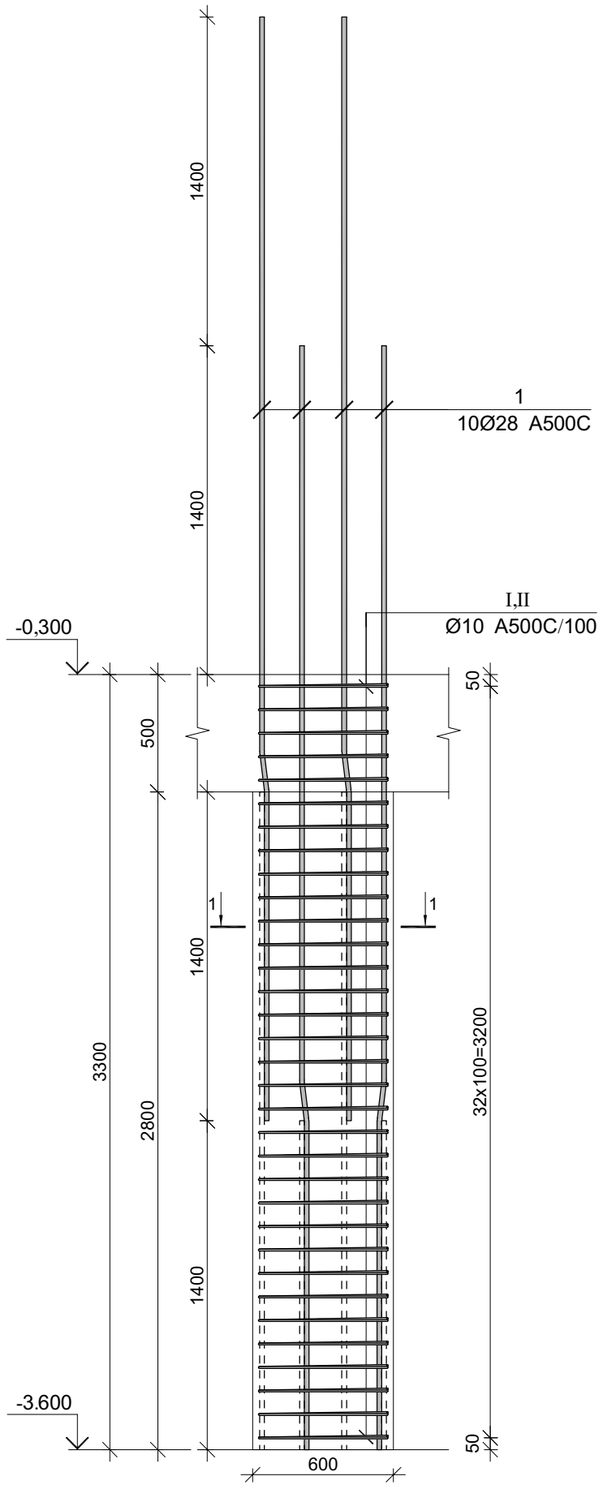

კვეთი 1-1

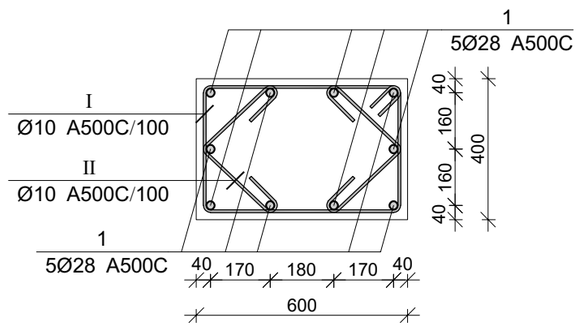

პოზ.	Ø [მმ.]	ესკიზი [მმ.]	სიგრძე [მმ.]
1	Ø28		4700
I	Ø8	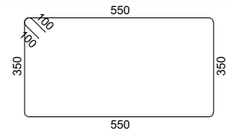	2000
II	Ø8	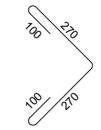	740

პროექტის დასახელება

მრავალფუნქციური კომპლექსი

პროექტის მისამართი

ქ. ობილისი, უფნაძის ქ. №70
(ს/კ:01.13.08.010.071)

დამკვეთი

სტადია	მარილი	განმარტება
მკ	2025.12.20	

დაკვეთის №

CAD DWG ფაილი 03.svetebi.dwg

მთ. კონსტრუქტორი: ა. კორტავა

შესრულა ნ. ხუბულავა

შეამოწმა გ. ვაშაკიძე

საავტორო უფლებები

ნახაზის დასახელება

მონ. რ/ბ სვეტის სვ-16-ის არმირება

კ-3.16

A3

მონ. რ/ბ სვეტის სვ-16-ის სპეციფიკაცია

არმატურის სპეციფიკაცია					არმატურის ამოკრეფა					ბეტონი B 25
პოზ. №	Ø	L მმ.	n ცალი	Ln მ.	Ø	∑ Ln მ.	გრძივი ვეტრის წონა კგ.	წონა კგ. A240	წონა კგ. A500C	V; მ³
1	2	3	4	5	6	7	8	9	10	11
1	28 A500C	4700	10	47.00	8 A240	114.84	0.39	45.31		0.79
I	10 A500C	2000	33	66.00	28 A500C	47.00	4.83		227.18	
II	10 A500C	740	66	48.84						
						∑		45.31	227.18	0.79
						n= 4		181.26	908.73	3.17
									344.06	კგ/მ³

მონ. რ/ბ სვეტის სვ-17-ის არმირება

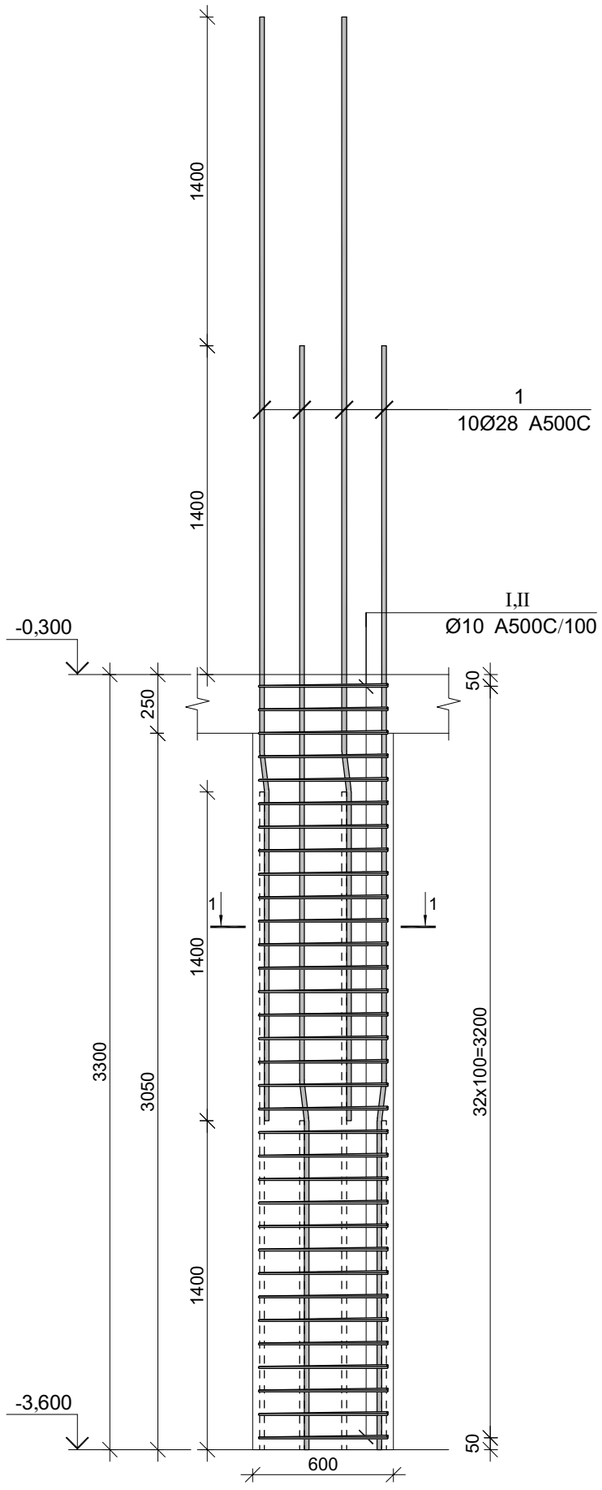

კვეთი 1-1

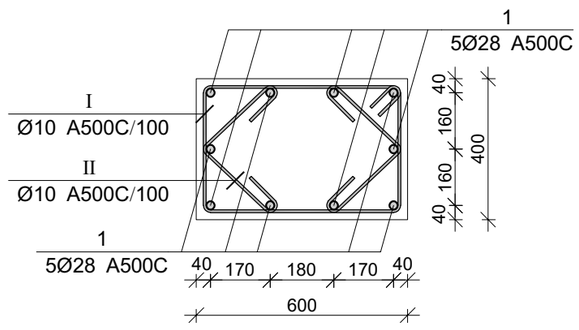

პოზ.	Ø [მმ.]	ესკიზი [მმ.]	სიგრძე [მმ.]
1	Ø28	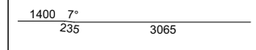	4700
I	Ø8	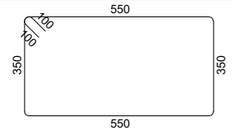	2000
II	Ø8	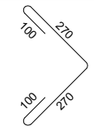	740

პროექტის დასახელება

მრავალფუნქციური კომპლექსი

პროექტის მისამართი

ქ. ობილისი, უფნაძის ქ. №70
(ს/კ:01.13.08.010.071)

დამკვეთი

სტადია	მარილი	განმარტება
მკ	2025.12.20	

დაკვეთის №

CAD DWG ფაილი 03.svetebi.dwg

მთ. კონსტრუქტორი:	ა. კორტავა
შესრულა	ნ. ხუბულავა
შეამოწმა	გ. ვაშაკიძე

საავტორო უფლებები

ნახაზის დასახელება

მონ. რ/ბ სვეტის სვ-17-ის არმირება

კ-3.17

A3

მონ. რ/ბ სვეტის სვ-17-ის სპეციფიკაცია

არმატურის სპეციფიკაცია					არმატურის ამოკრეფა					ბეტონი B 25
პოზ. №	Ø	L მმ.	n ცალი	Ln მ.	Ø	∑ Ln მ.	გრძივი ვეტრის წონა კგ.	წონა კგ. A240	წონა კგ. A500C	V; მ³
1	2	3	4	5	6	7	8	9	10	11
1	28 A500C	4700	10	47.00	8 A240	114.84	0.39	45.31		0.79
I	10 A500C	2000	33	66.00	28 A500C	47.00	4.83		227.18	
II	10 A500C	740	66	48.84						
						∑		45.31	227.18	0.79
						n= 1		45.31	227.18	0.79
									344.06	კგ/მ³

მრავ. რ/ბ სვეტის სვ-18-ის არმირება

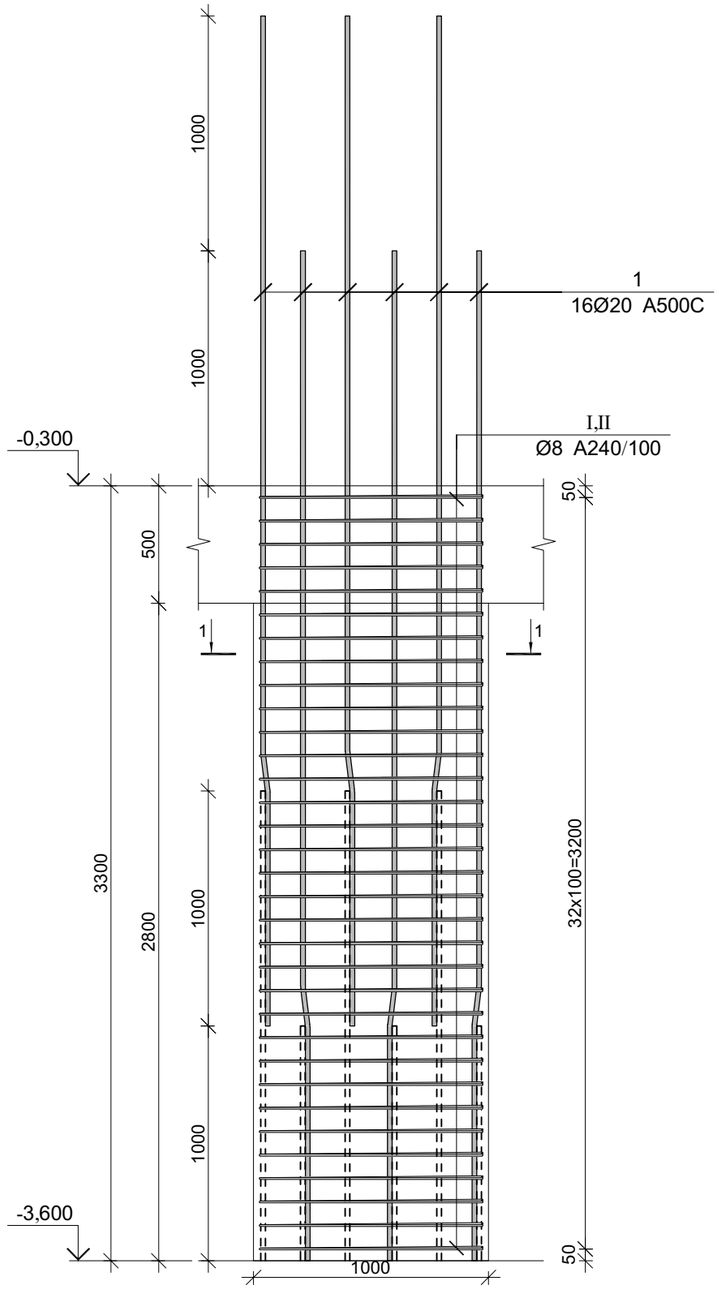

კვეთი 1-1

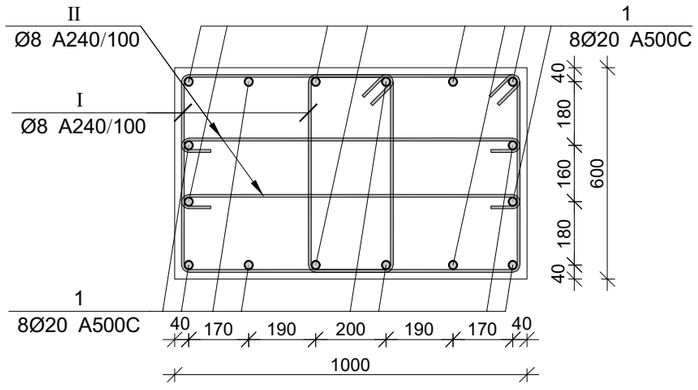

პოზ.	Ø [მმ.]	ესკიზი [მმ.]	სიგრძე [მმ.]
1	Ø20	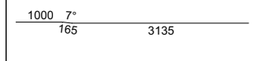	4300
I	Ø8	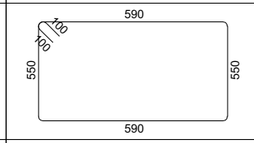	2480
II	Ø8	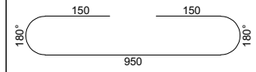	1250

პროექტის დასახელება

მრავალფუნქციური კომპლექსი

პროექტის მისამართი

ქ. ობილისი, უფნაძის ქ. №70
(ს/კ:01.13.08.010.071)

დამკვეთი

სტადია მარილი განმარტება

მპ 2025.12.20

დაკვეთის №

CAD DWG ფაილი 03.svetebi.dwg

მთ. კონსტრუქტორი: ა. კორტავა

შესრულა ნ. ხუბულავა

შეამოწმა ზ. ვაშაკიძე

საავტორო უფლებები

ნახაზის დასახელება

მრავ. რ/ბ სვეტის სვ-18-ის არმირება

კ-3.18

A3

მრავ. რ/ბ სვეტის სვ-18-ის სპეციფიკაცია

არმატურის სპეციფიკაცია					არმატურის ამოკრეფა					ბეტონი B 25
პოზ. №	Ø	L მმ.	n ცალი	Ln მ.	Ø	∑ Ln მ.	გრძივი ვეტრის წონა კგ.	წონა კგ. A240	წონა კგ. A500C	V; მ³
1	2	3	4	5	6	7	8	9	10	11
1	20 A500C	4300	16	68.80	8 A240	246.18	0.39	97.14		1.98
I	8 A240	2480	66	163.68	20 A500C	68.80	2.47		169.67	
II	8 A240	1250	66	82.50						
							∑	97.14	169.67	1.98
						n= 1		97.14	169.67	1.98
									134.75	კგ/მ³

მონ. რ/ბ სვეტის სვ-19-ის არმირება

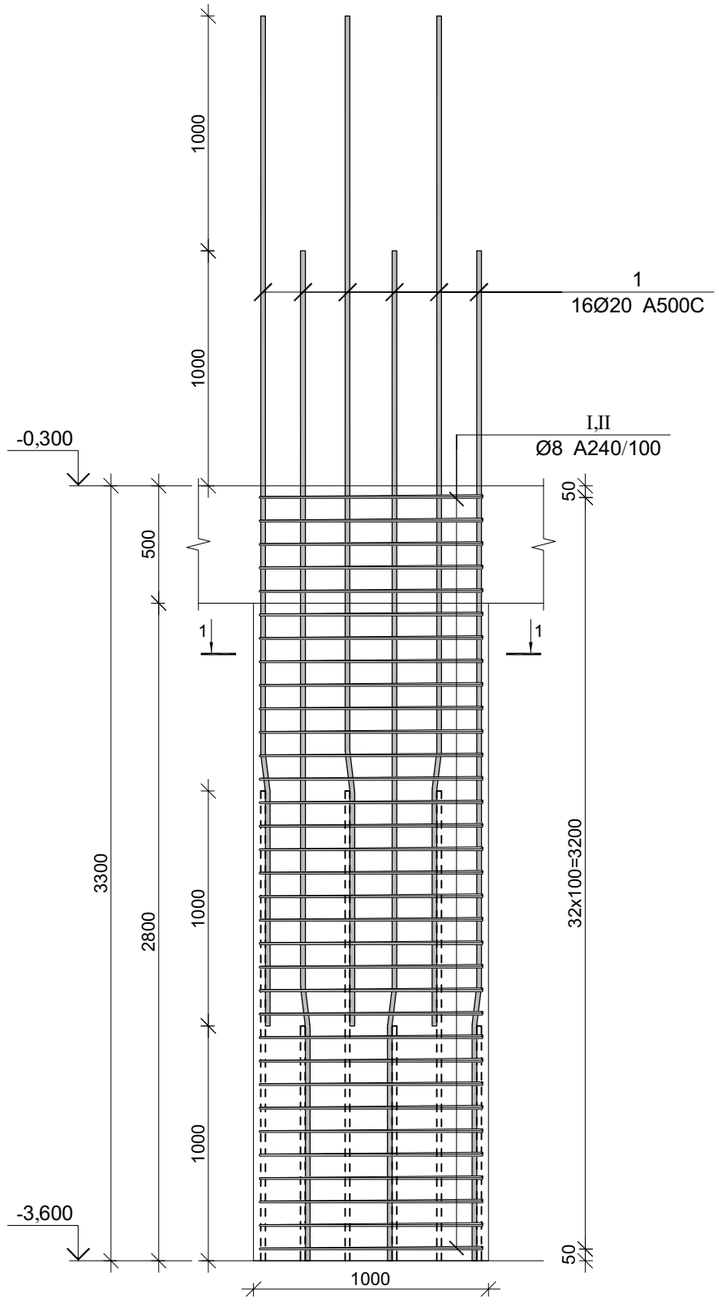

კვეთი 1-1

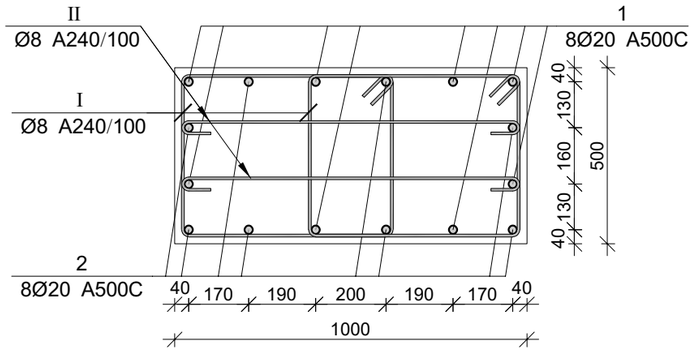

პოზ.	Ø [მმ.]	ესკიზი [მმ.]	სიგრძე [მმ.]
1	Ø20	1000 7° 165 3135	4300
I	Ø8	590 100 50 450 450 590	2280
II	Ø8	150 150 180° 180° 950	1250

მონ. რ/ბ სვეტის სვ-19-ის სპეციფიკაცია

არმატურის სპეციფიკაცია					არმატურის ამოკრეფა					ბეტონი B 25
პოზ. №	Ø	L მმ.	n ცალი	Ln მ.	Ø	∑ Ln მ.	გრძივი ვეტრის წონა კგ.	წონა კგ. A240	წონა კგ. A500C	V; მ³
1	2	3	4	5	6	7	8	9	10	11
1	20 A500C	4300	16	68.80	8 A240	232.98	0.39	91.93		1.65
I	8 A240	2280	66	150.48	20 A500C	68.80	2.47		169.67	
II	8 A240	1250	66	82.50						
							∑	91.93	169.67	1.65
						n= 1		91.93	169.67	1.65
									158.55	კგ/მ³

პროექტის დასახელება

მრავალფუნქციური კომპლექსი

პროექტის მისამართი

ქ. თბილისი, უწნაძის ქ. №70
(ს/კ:01.13.08.010.071)

დამკვეთი

სტადია	მარილი	განმარტება
მპ	2025.12.20	

დაკვეთის №

CAD DWG ფაილი 03.svetebi.dwg

მთ. კონსტრუქტორი:	ა. კორტავა
შესრულა	ნ. ხუბულავა
შეამოწმა	გ. ვაშაკიძე

საავტორო უფლებები

ნახაზის დასახელება

მონ. რ/ბ სვეტის სვ-19-ის არმირება

კ-3.19

A3

მონ. რ/ბ სვეტის სვ-20-ის არმირება

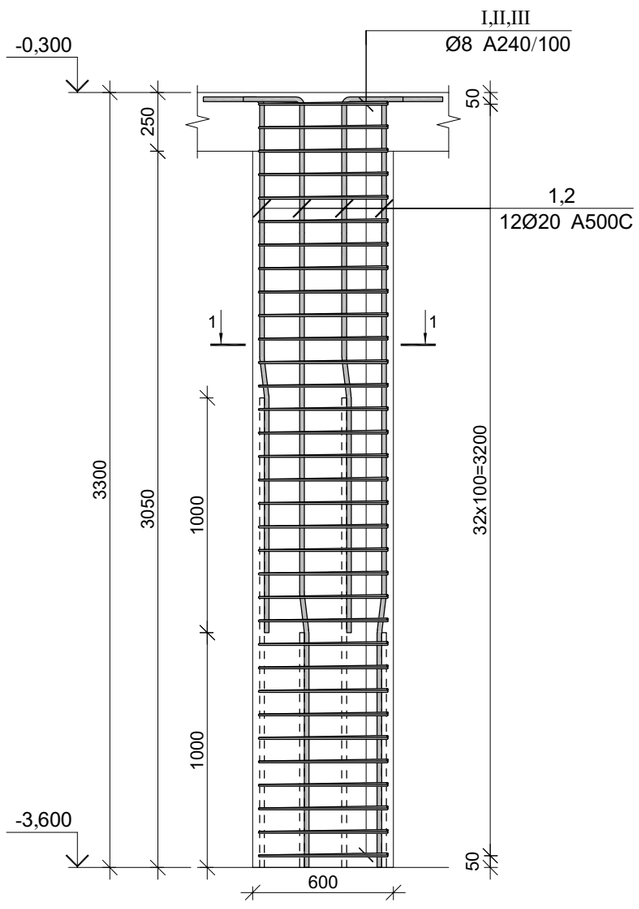

კვეთი 1-1

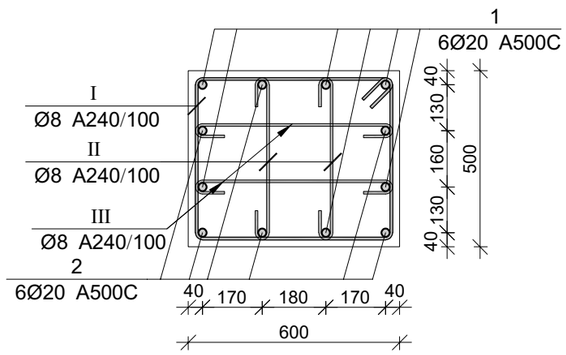

პოზ.	Ø [მმ.]	ესკიზი [მმ.]	სიგრძე [მმ.]
①	Ø20	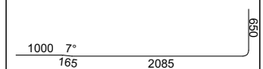	3900
②	Ø20		2900
Ⅰ	Ø8	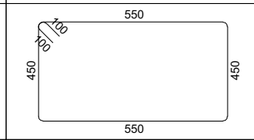	2200
Ⅱ	Ø8	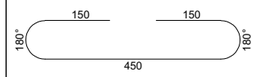	750
Ⅲ	Ø8	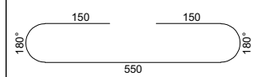	850

მონ. რ/ბ სვეტის სვ-20-ის სპეციფიკაცია

არმატურის სპეციფიკაცია					არმატურის ამოკრეფა					ბეტონი B 25
პოზ. №	Ø	L მმ.	n ცალი	Ln მ.	Ø	∑ Ln მ.	ერთეული მეტრის წონა კგ.	წონა კგ. A240	წონა კგ. A500C	V; მ³
1	2	3	4	5	6	7	8	9	10	11
1	20 A500C	3900	6	23.40	8 A240	178.20	0.39	70.32		0.99
2	20 A500C	2900	6	17.40	20 A500C	40.80	2.47		100.62	
I	8 A240	2200	33	72.60						
II	8 A240	750	66	49.50						
III	8 A240	850	66	56.10			∑	70.32	100.62	0.99
						n= 9		632.84	905.57	8.91
									172.66	კგ/მ³

პროექტის დასახელება

მრავალფუნქციური კომპლექსი

პროექტის მისამართი

ქ. თბილისი, უწნაძის ქ. №70
(ს/კ:01.13.08.010.071)

დამკვეთი

სტადია	მარილი	განმარტება
მკ	2025.12.20	
დაკვეთის №		
CAD DWG ფაილი	03.svetebi.dwg	

მთ. კონსტრუქტორი: ა. კორტავა

შესრულა ნ. ხუბულავა

შეამოწმა გ. ვაშაკიძე

საავტორო უფლებები

ნახაზის დასახელება

მონ. რ/ბ სვეტის სვ-20-ის არმირება

კ-3.20

A3

მონ. რ/ბ სვეტის სვ-21-ის არმირება

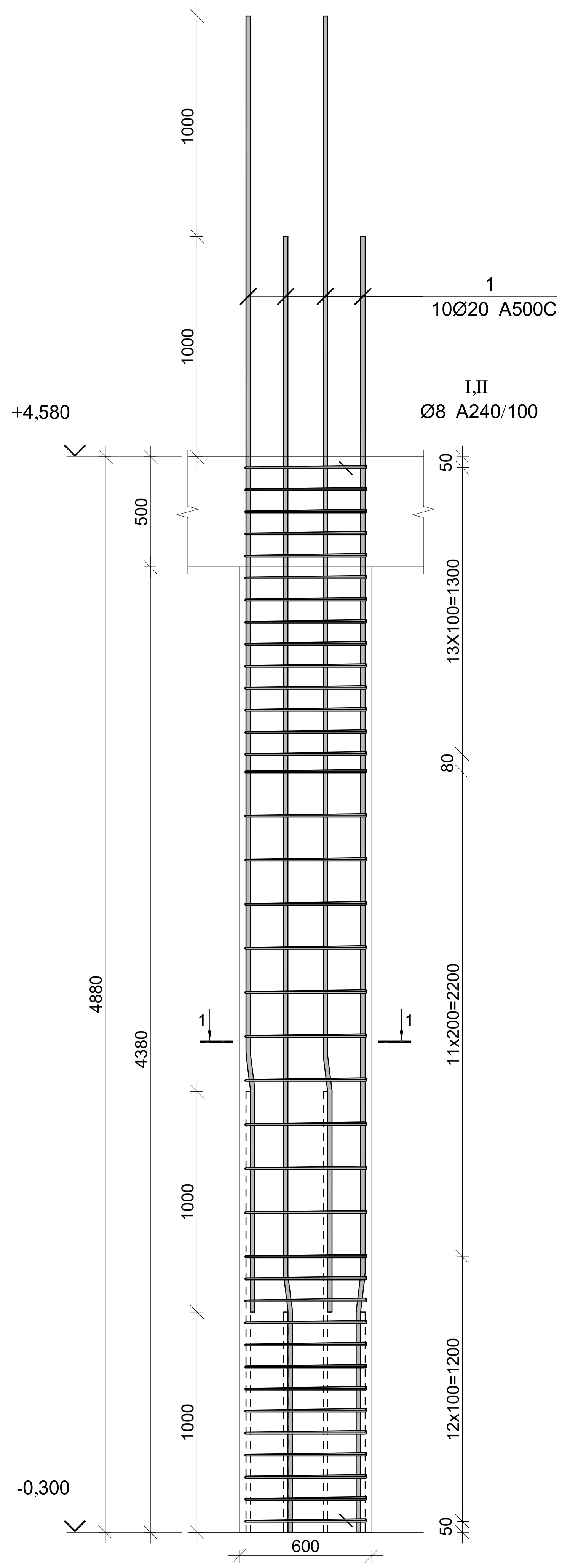

კვეთი 1-1

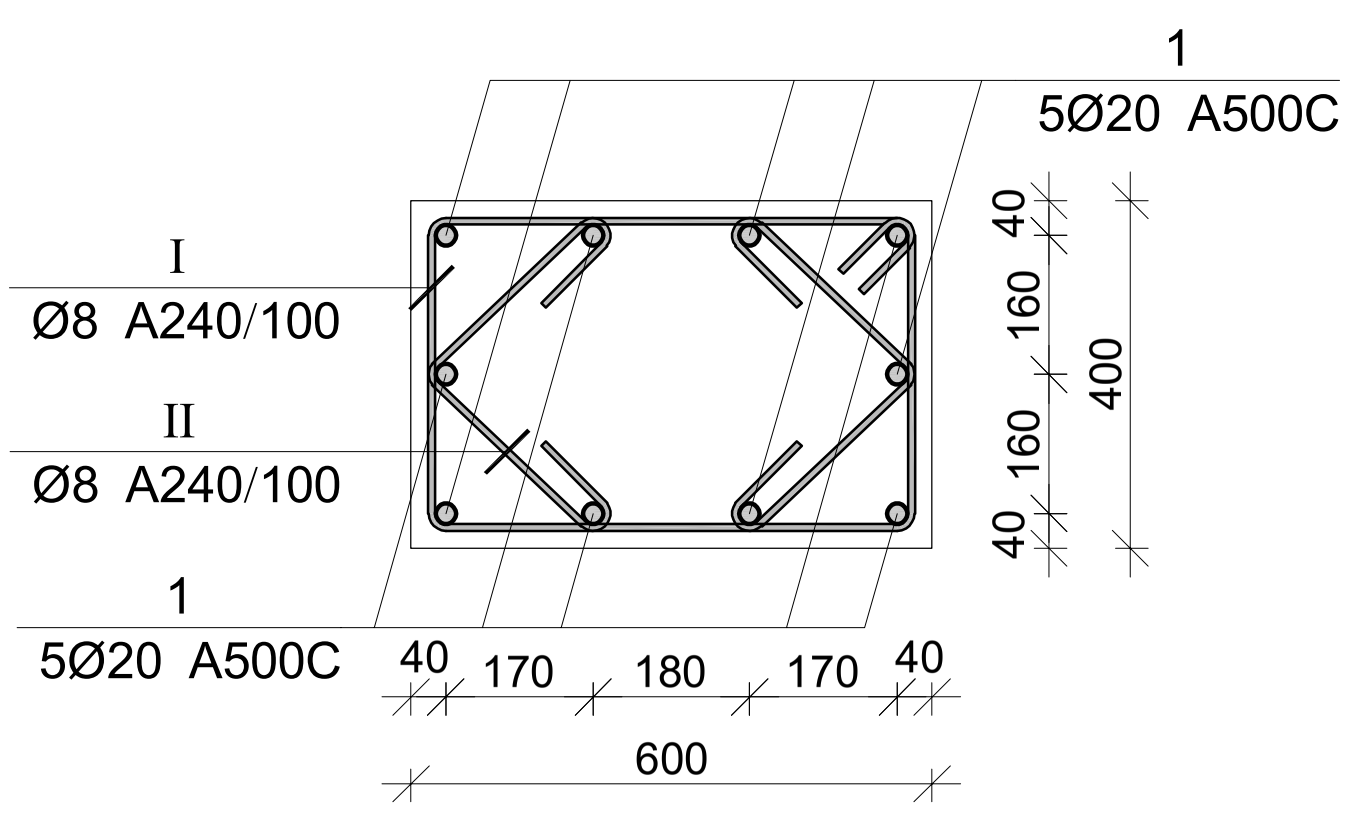

პოზ.	Ø [მმ.]	ესკიზი [მმ.]	სიგრძე [მმ.]
1	Ø20	1000 7° 165 4715	5880
I	Ø8	550 100 100 350 350 550	2000
II	Ø8	100 270 270 100	740

მონ. რ/ბ სვეტის სვ-21-ის სპეციფიკაცია

არმატურის სპეციფიკაცია					არმატურის ამოკრეფა					ბეტონი B 25
პოზ. №	Ø	L მმ.	n ცალი	Ln მ.	Ø	∑ Ln მ.	გრძივი მეტრის წონა კგ.	წონა კგ. A240	წონა კგ. A500C	V; მ³
1	2	3	4	5	6	7	8	9	10	11
1	20 A500C	5880	10	58.80	8 A240	132.24	0.39	52.18		1.17
I	8 A240	2000	38	76.00	20 A500C	58.80	2.47		145.01	
II	8 A240	740	76	56.24						
							∑	52.18	145.01	1.17
						n= 62		3235.15	8990.62	72.61
									168.37	კგ/მ³

პროექტის დასახელება
მრავალფუნქციური კომპლექსი

პროექტის მისამართი
ქ. თბილისი, უზნაძის ქ. №70
(ს/კ:01.13.08.010.071)

დამკვეთი

სტადია	თარიღი	განმარტება
მპ	2025.12.20	

დაკვეთის №

CAD DWG ფაილი 03.svetebi.dwg

მთ. კონსტრუქტორი: ა. კორტავა
შეასრულა ნ. ხუბულავა
შეამოწმა გ. ვაშაკიძე

საავტორო უფლებები

ნახაზის დასახელება
მონ. რ/ბ სვეტის სვ-21-ის არმირება

კ-3.21

A3

პოზ.	Ø [მმ.]	ესკიზი [მმ.]	სიგრძე [მმ.]
1	Ø20	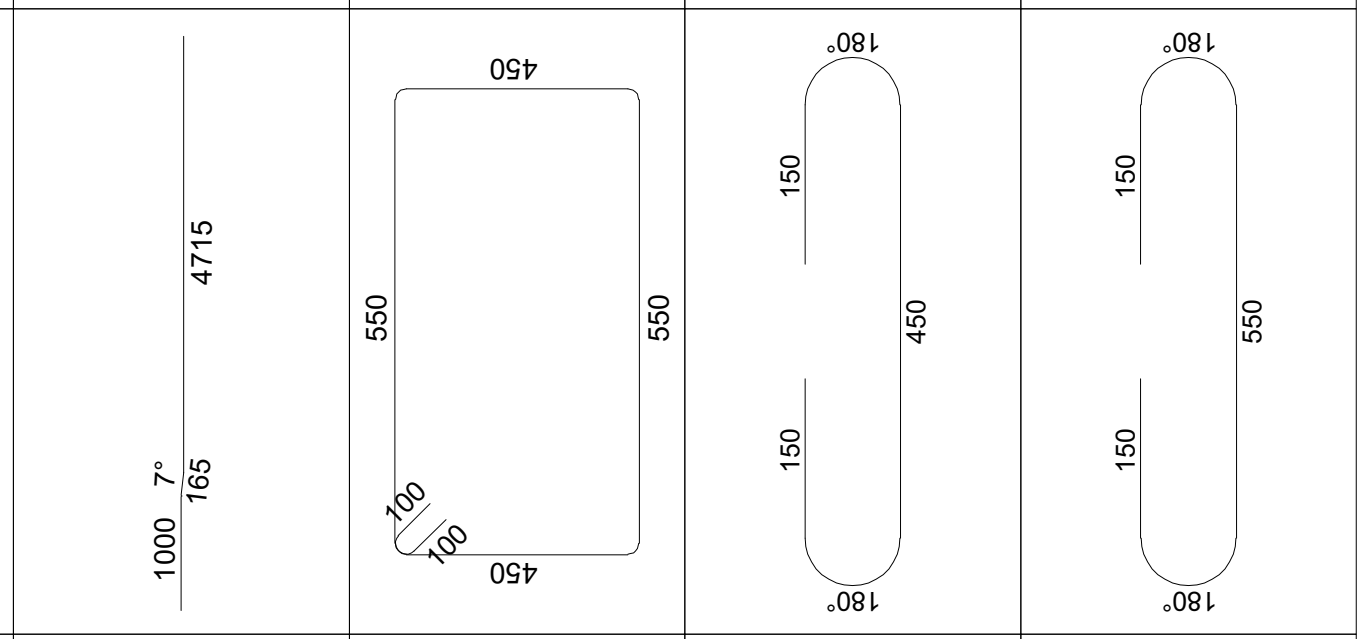	5880
I	Ø8		2200
II	Ø8		750
III	Ø8		850

კვეთი 1-1

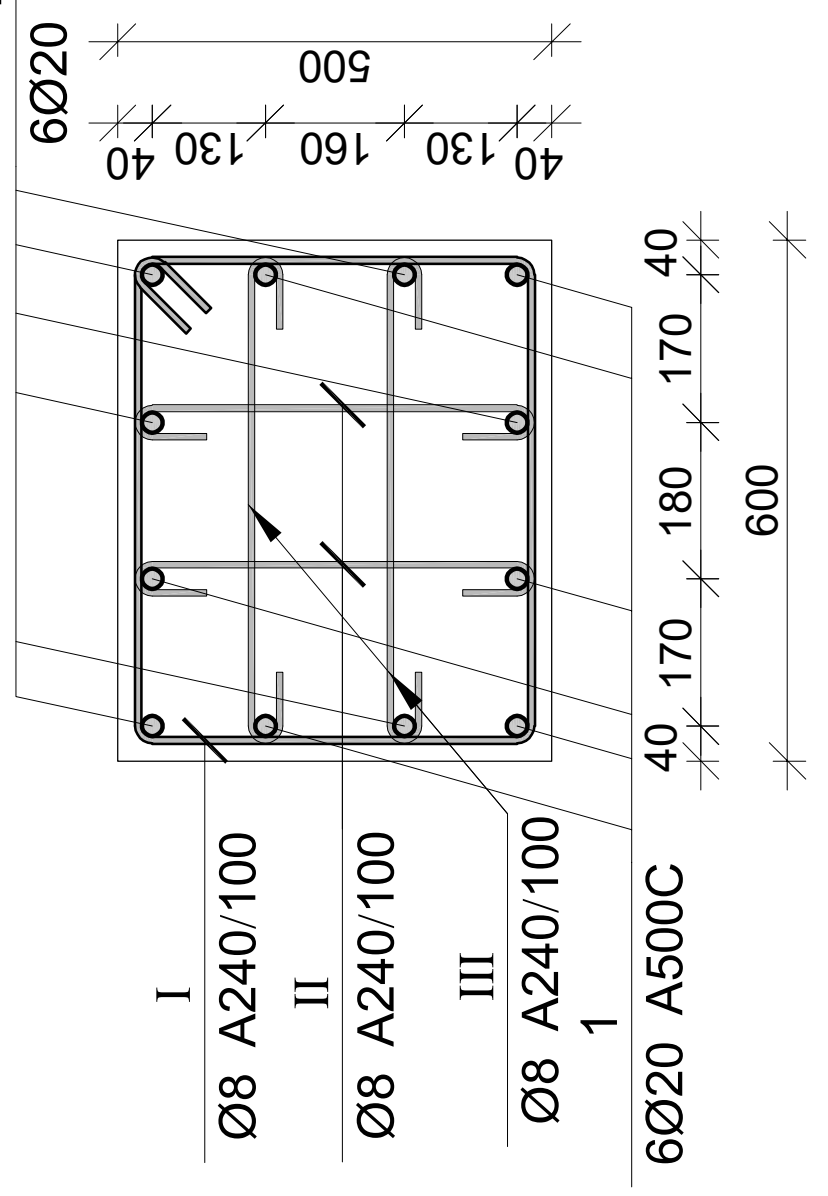

მონ. რ/ბ სვეტის სვ-22-ის არმირება

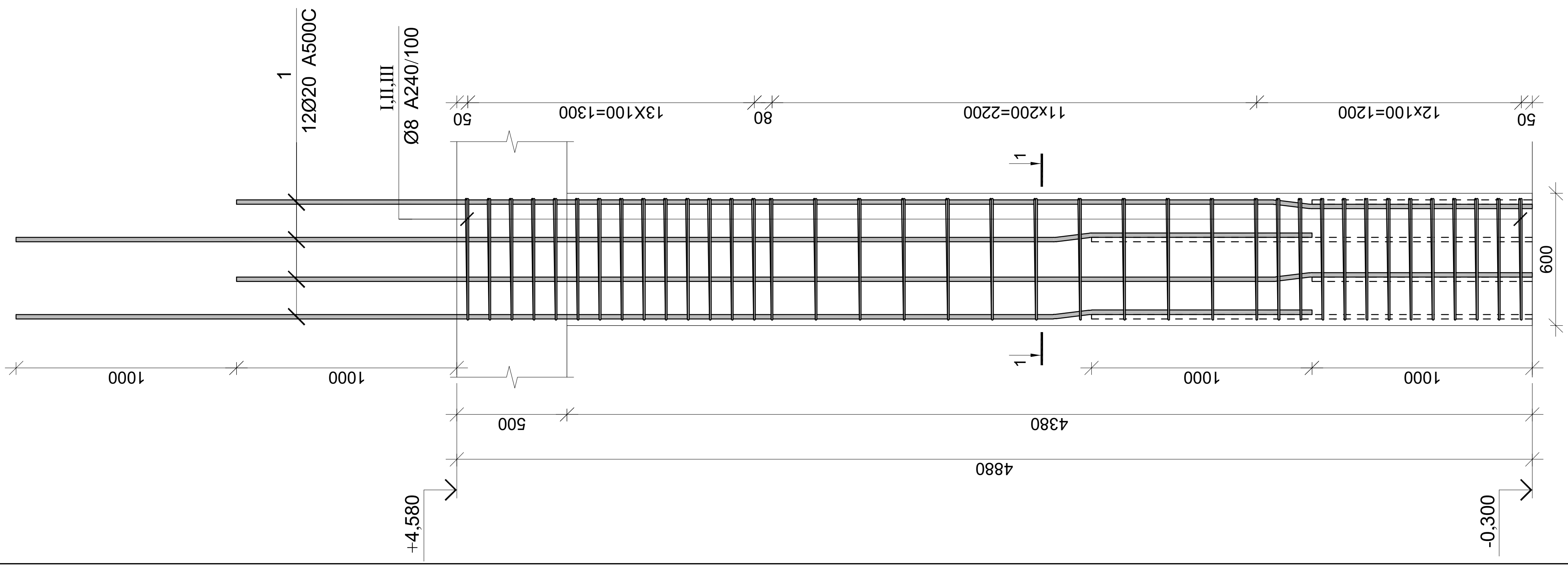

მონ. რ/ბ სვეტის სვ-22-ის სპეციფიკაცია

არმატურის სპეციფიკაცია					არმატურის ამონაკრები					ბეტონი B 25
პოზ. №	Ø	L მმ.	n ცალი	Ln მ.	Ø	∑ Ln მ.	ერთეული მეტრის წონა კგ.	წონა კგ. A240	წონა კგ. A500C	V; მ³
1	2	3	4	5	6	7	8	9	10	11
1	20 A500C	5880	12	70.56	8 A240	205.20	0.39	80.97		1.46
I	8 A240	2200	38	83.60	20 A500C	70.56	2.47		174.01	
II	8 A240	750	76	57.00						
III	8 A240	850	76	64.60						
					∑			80.97	174.01	1.46
						n= 52		4210.38	9048.62	76.13
									174.17	კგ/მ³

პროექტის დასახელება
მრავალფუნქციური კომპლექსი

პროექტის მისამართი
ქ. თბილისი, უზნაძის ქ. №70
(ს/კ:01.13.08.010.071)

დამკვეთი

სტადია	თარიღი	განმარტება
მპ	2025.12.20	

დამკვეთის №

CAD DWG ფაილი 03.svetebi.dwg

მთ. კონსტრუქტორი: ა. კორტავა
შემსრულა ნ. ხუბულავა
შემმოწმა გ. ვაშაკიძე

საავტორო უფლებები

ნახაზის დასახელება
მონ. რ/ბ სვეტის სვ-22-ის არმირება

კ-3.22

A3

მრნ. რ/ბ სვეტის სვ-23-ის არმირება

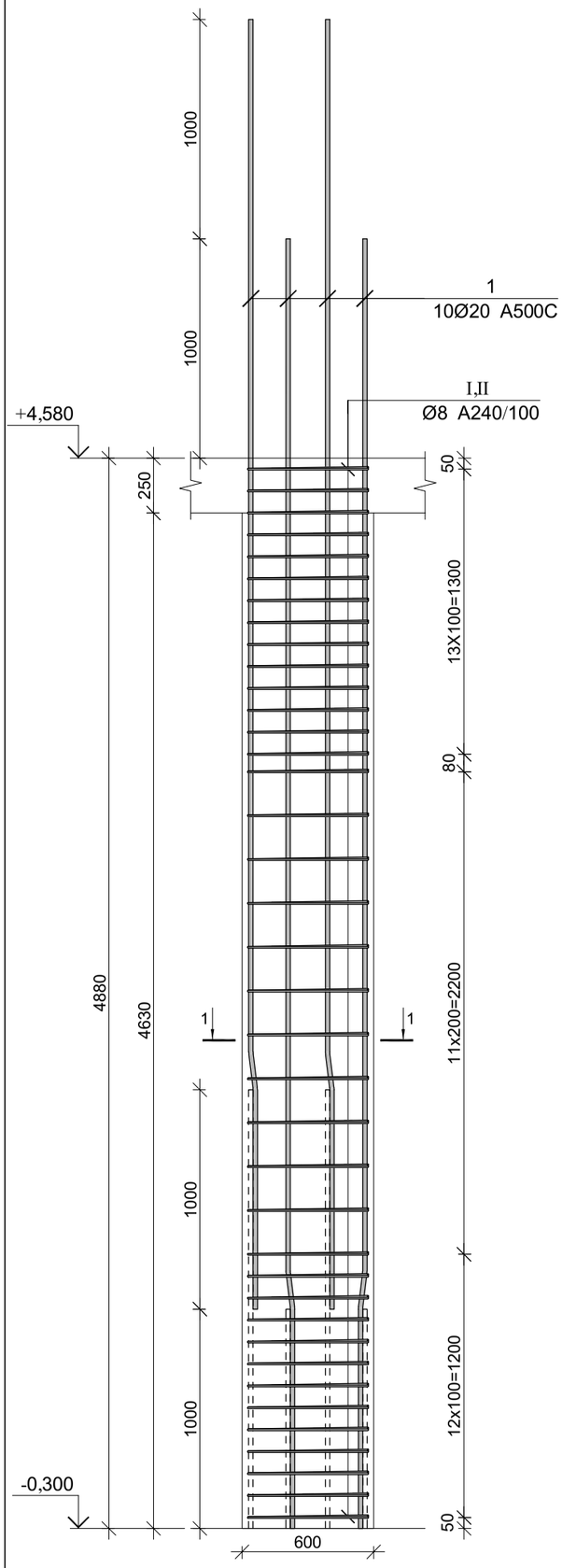

კვეთი 1-1

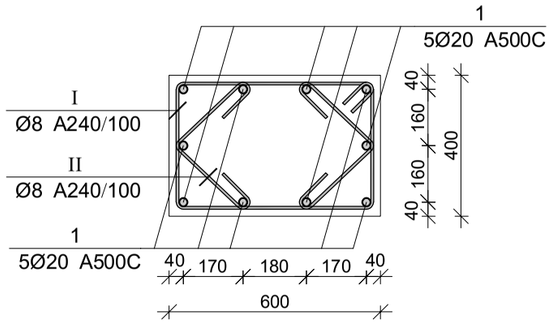

პოზ.	Ø [მმ.]	ესკიზი [მმ.]	სიგრძე [მმ.]
1	Ø20		5880
I	Ø8	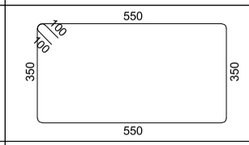	2000
II	Ø8	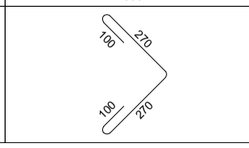	740

მრნ. რ/ბ სვეტის სვ-23-ის სპეციფიკაცია

არმატურის სპეციფიკაცია					არმატურის ამოკრეფა					ბეტონი B 25
პოზ. №	Ø	L მმ.	n ცალი	Ln მ.	Ø	∑ Ln მ.	ბრაქტი მეტრის წონა კგ.	წონა კგ. A240	წონა კგ. A500C	V; მ³
1	2	3	4	5	6	7	8	9	10	11
1	20 A500C	5880	10	58.80	8 A240	132.24	0.39	52.18		1.17
I	8 A240	2000	38	76.00	20 A500C	58.80	2.47		145.01	
II	8 A240	740	76	56.24						
					∑			52.18	145.01	1.17
					n= 39			2035.02	5655.39	45.68
									168.37	კგ/მ³

ორგანიზაციის დასახელება
მრავალფუნქციური კრემატორიუმი
ორგანიზაციის მისამართი
ქ. ოზურგეთი, უზნაძის ქ. №70
(ს/კ01.13.08.010.071)
დამკვეთი
დამკვეთის №
CAD DWG ფაილი 03.svetebi.dwg
შ3 2025.12.20
სტადია მისაღები ბეტონის მარკები
ფაზა
ხელმძღვანელი ინჟინერი ა. ქურდაძე
შემსრულებელი ნ. ხუბულავა
მასალების ხარისხის ინსპექტორი გ. ჯავახიძე
ნახაზის დასახელება
მრნ. რ/ბ სვეტის სვ-23-ის არმირება
ნახაზის №
კ-3.23
A3

მრნ. რ/ბ სვეტის სვ-25-ის არმირება

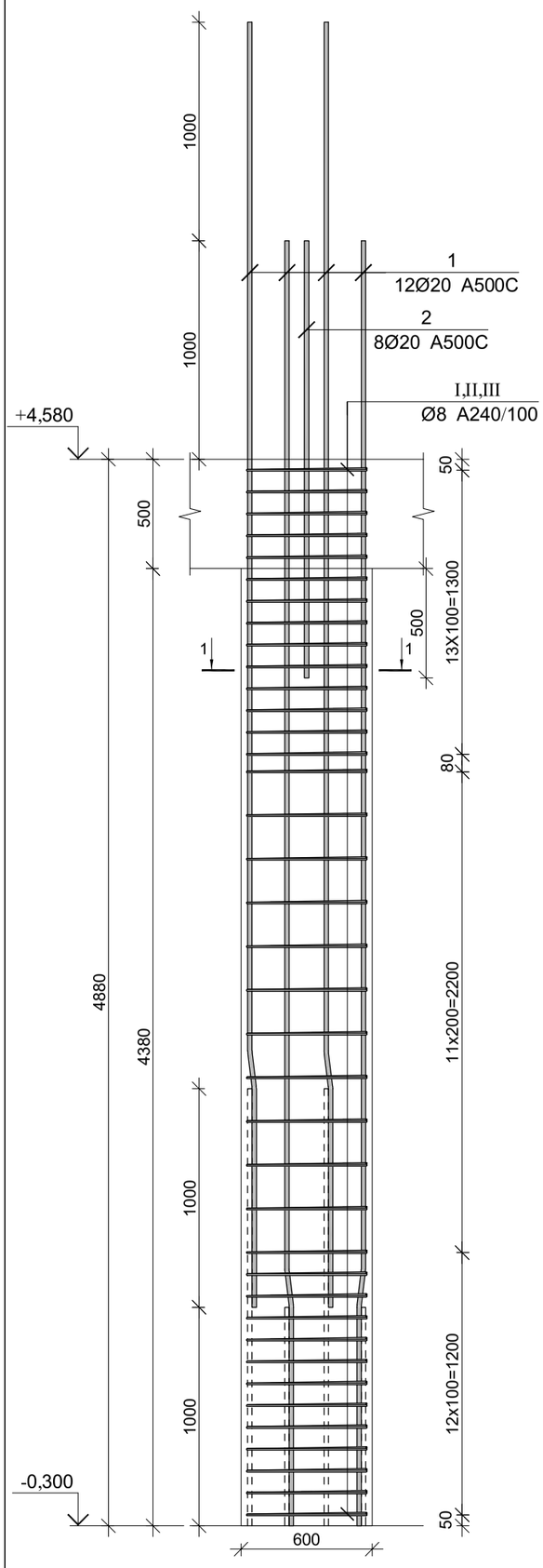

კვეთი 1-1

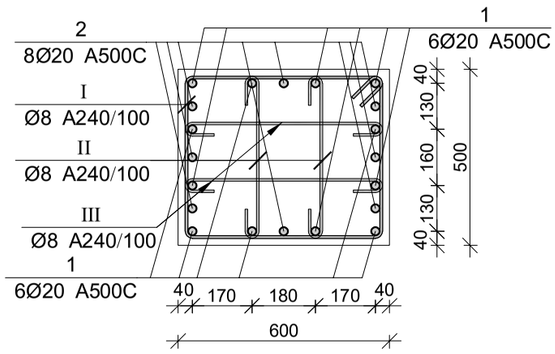

პოზ.	Ø [მმ.]	ესკიზი [მმ.]	სიგრძე [მმ.]
①	Ø20	1000 7° / 165 / 4715	5880
②	Ø20	2000	2000
Ⅰ	Ø8	550; 100, 100; 450, 450; 550	2200
Ⅱ	Ø8	150, 150; 180°, 180°; 450	750
Ⅲ	Ø8	150, 150; 180°, 180°; 550	850

მრნ. რ/ბ სვეტის სვ-25-ის სპეციფიკაცია

არმატურის სპეციფიკაცია					არმატურის ამოკრეფა					ბეტონი B 25
პოზ. №	Ø	L მმ.	n ცალი	Ln მ.	Ø	∑ Ln მ.	ბრაქტი მეტრის წონა კგ.	წონა კგ. A240	წონა კგ. A500C	V; მ³
1	2	3	4	5	6	7	8	9	10	11
1	20 A500C	5880	12	70.56	8 A240	205.20	0.39	80.97		1.46
2	20 A500C	2000	8	16.00	20 A500C	86.56	2.47		213.47	
Ⅰ	8 A240	2200	38	83.60						
Ⅱ	8 A240	750	76	57.00						
Ⅲ	8 A240	850	76	64.60	∑			80.97	213.47	1.46
					n= 6			485.81	1280.82	8.78
									201.12	კგ/მ³

პროექტის დასახელება	მრავალფენიანი კომპლექსი
პროექტის მისამართი	ქ. ოზურგეთი, შინაძის ქ. №70 (ს/კ01.13.08.010.071)
დამკვეთი	
სტადია	მუშა პირი
შ/ა	2025.12.20
ფაილის №	
CAD DWG ფაილი	03.svetebi.dwg
მთ. კონსტრუქტორი:	ა. კონტრაძე
შემსრულებელი	ნ. ხუციშვილი
შემოწმებულ	გ. ჯიმშიტაშვილი
სამშენებლო უფლებამოსილება	
ნახაზის დასახელება	მრნ. რ/ბ სვეტის სვ-25-ის არმირება
	პ-3.25
	A3

მონ. რ/ბ სვეტის სვ-24-ის არმირება

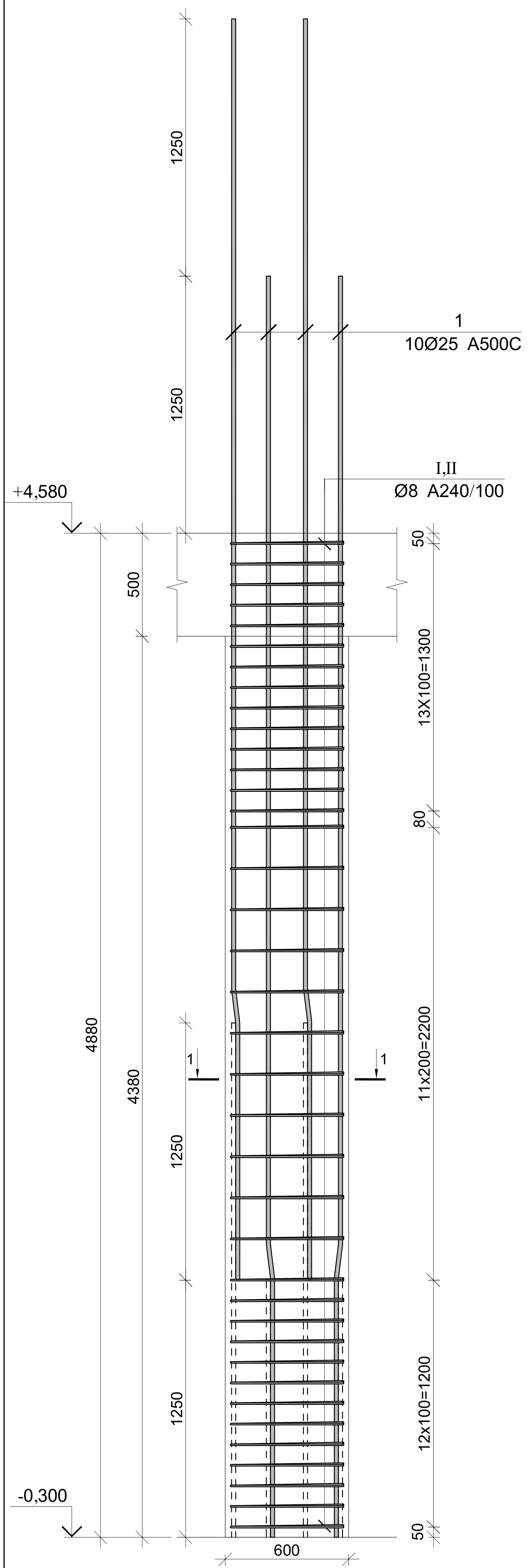

კვეთი 1-1

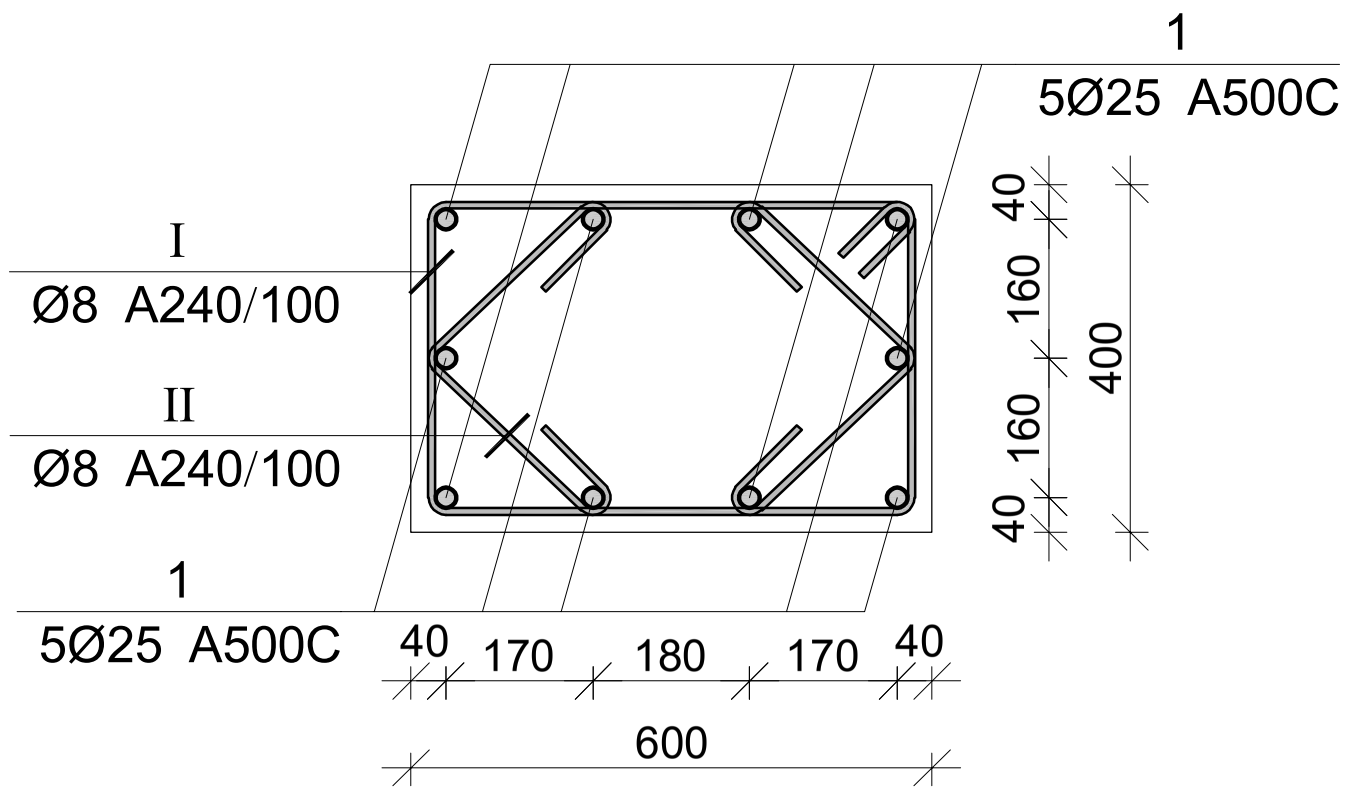

პოზ.	Ø [მმ.]	ესკიზი [მმ.]	სიგრძე [მმ.]
1	Ø25	1250 7° 205 4675	6130
I	Ø8	550 100 100 350 350 550	2000
II	Ø8	100 270 100 270	740

მონ. რ/ბ სვეტის სვ-24-ის სპეციფიკაცია

არმატურის სპეციფიკაცია					არმატურის ამოკრეფა					ბეტონი B 25
პოზ. №	Ø	L მმ.	n ცალი	Ln მ.	Ø	∑ Ln მ.	გრძივი მეტრის წონა კგ.	წონა კგ. A240	წონა კგ. A500C	V; მ³
1	2	3	4	5	6	7	8	9	10	11
1	25 A500C	6130	10	61.30	8 A240	132.24	0.39	52.18		1.17
I	8 A240	2000	38	76.00	25 A500C	61.30	3.85		236.21	
II	8 A240	740	76	56.24						
							∑	52.18	236.21	1.17
						n= 10		521.80	2362.12	11.71
									246.24	კგ/მ³

პროექტის დასახელება	მრავალფუნქციური კომპლექსი
პროექტის მისამართი	ქ. თბილისი, უზნაძის ქ. №70 (ს/კ:01.13.08.010.071)
დამკვეთი	
სტადია / თარიღი / განმარტება	მპ / 2025.12.20
დაკვეთის №	
CAD DWG ფაილი	03.svetebi.dwg
მთ. კონსტრუქტორი:	ა. კორტავა
შეასრულა	ნ. ხუხულავა
შეამოწმა	გ. ვაშაკიძე
საავტორო უფლებები	
ნახაზის დასახელება	მონ. რ/ბ სვეტის სვ-24-ის არმირება
	კ-3.24
	A3

მრავალსართულიანი კორპუსების მონოლითური რკინაბეტონის ჩარჩოების სვეტის სვ-27-ის არმირება

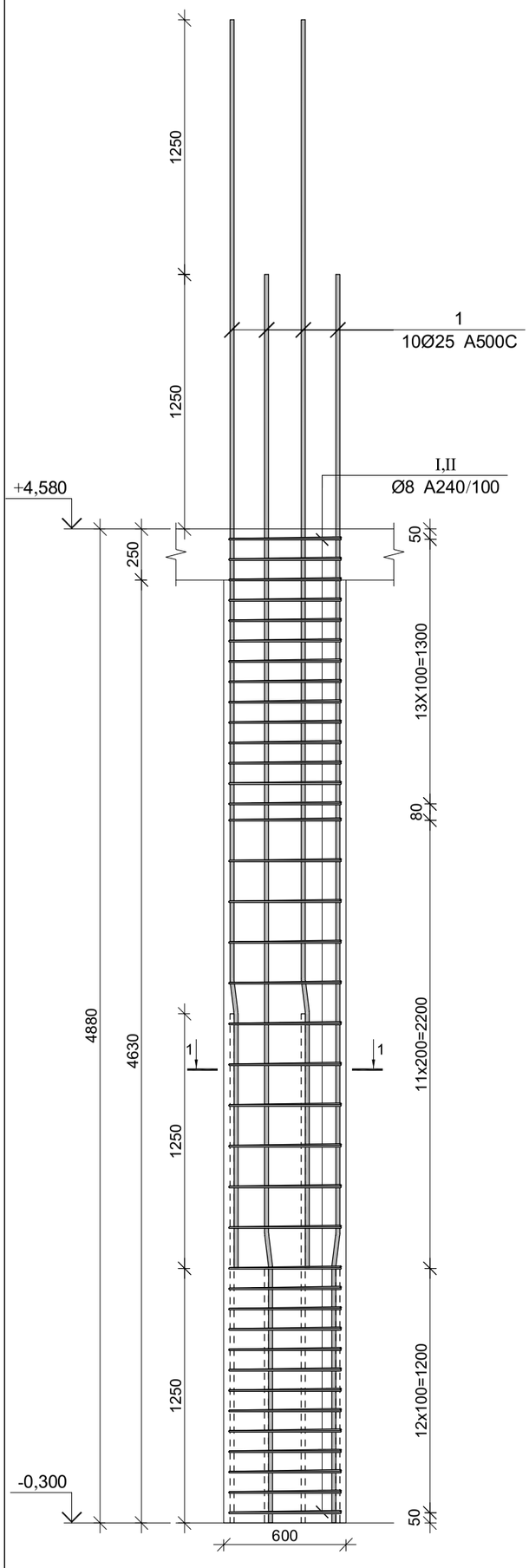

კვეთი 1-1

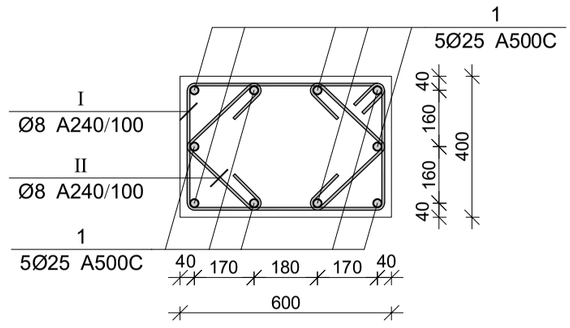

პოზ.	Ø [მმ.]	ესკიზი [მმ.]	სიგრძე [მმ.]
①	Ø25	1250 7° 205 4675	6130
Ⅰ	Ø8	550 100 100 350 350 550	2000
Ⅱ	Ø8	100 270 100 270	740

მონ. რ/ბ სვეტის სვ-27-ის სპეციფიკაცია

არმატურის სპეციფიკაცია					არმატურის ამოკრეფა					ბეტონი B 25
პოზ. №	Ø	L მმ.	n ცალი	Ln მ.	Ø	∑ Ln მ.	ბრაკით მეტრის წონა კგ.	წონა კგ. A240	წონა კგ. A500C	V; მ³
1	2	3	4	5	6	7	8	9	10	11
1	25 A500C	6130	10	61.30	8 A240	132.24	0.39	52.18		1.17
I	8 A240	2000	38	76.00	25 A500C	61.30	3.85		236.21	
II	8 A240	740	76	56.24						
							∑	52.18	236.21	1.17
							n= 1	52.18	236.21	1.17
									246.24	კგ/მ³

პროექტის დასახელება	მრავალსართულიანი კორპუსების მონოლითური რკინაბეტონის ჩარჩოები
პროექტის მისამართი	ქ. ოზურგეთი, შინაძის ქ. №70 (ს/კ 01.13.08.010.071)
დამკვეთი	
ნახაზის დასახელება	ბანაკის სვეტების სვ-27-ის არმირება
ნახაზის ნომერი	03.svetebi.dwg
CAD DWG ფაილი	
მე. კონსტრუქტორი:	ა. ჭეიშვილი
შემოწმება	ნ. ხუბულავა
შემოწერა	გ. ჯაშიაშვილი
ხელმოწერის თარიღი	
ნახაზის დასახელება	მონ. რ/ბ სვეტის სვ-27-ის არმირება
	ქ-3.27
	A3

პოზ.	Ø [მმ.]	ესკიზი [მმ.]	სიგრძე [მმ.]
1	Ø20	1000, 7°, 165, 4715	5880
I	Ø8	550, 950, 950, 550, 100, 100	3200
II	Ø8	180°, 150, 950, 150, 180°	1250
III	Ø8	180°, 150, 550, 150, 180°	850

მონ. რ/ბ სვეტის სვ-26-ის სპეციფიკაცია

არმატურის სპეციფიკაცია					არმატურის ამონაკრეფი					ბეტონი B 25
პოზ. №	Ø	L მმ.	n ცალი	Ln მ.	Ø	∑ Ln მ.	ერთეული წონა კგ.	წონა კგ. A240	წონა კგ. A500C	V; მ³
1	2	3	4	5	6	7	8	9	10	11
1	20 A500C	5880	20	117.60	8 A240	313.50	0.39	123.70		3.79
I	8 A240	3200	38	121.60	20 A500C	117.60	2.47		290.02	
II	8 A240	1250	76	95.00						
III	8 A240	850	114	96.90		∑	n= 4	123.70	290.02	3.79
								494.81	1160.08	15.14
									109.31	კგ/მ³

მონ. რ/ბ სვეტის სვ-26-ის არმირება

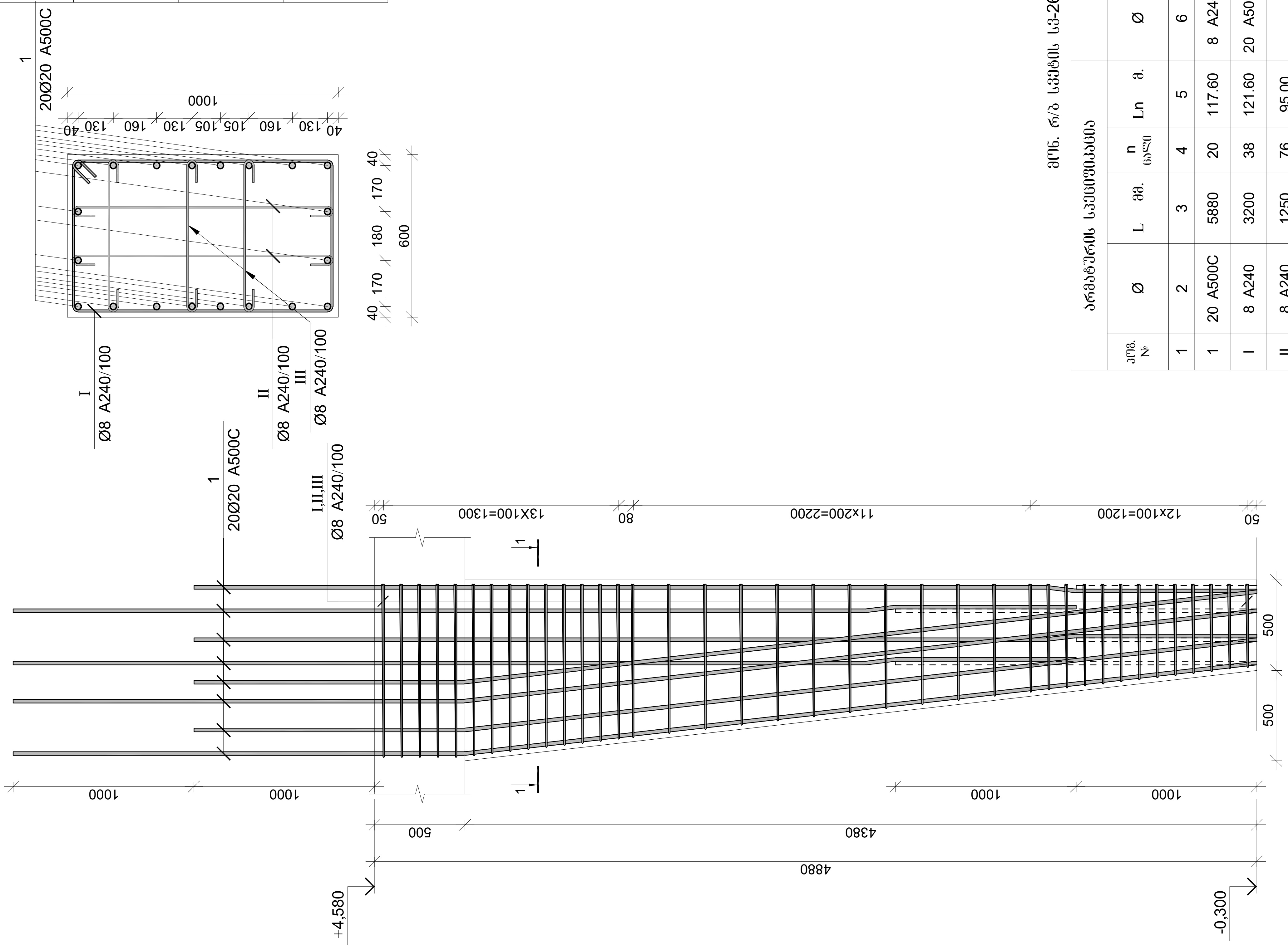

პროექტის დასახელება

მრავალფუნქციური კომპლექსი

პროექტის მისამართი

ქ. თბილისი, უზნაძის ქ. №70
(ს/კ:01.13.08.010.071)

დამკვეთი

სტადია	თარიღი	განმარტება
მპ	2025.12.20	

დაკვეთის №

CAD DWG ფაილი 03.svetebi.dwg

მთ. კონსტრუქტორი: ა. კორტავა

შეასრულა ნ. ხუბულავა

შეამოწმა გ. ვაშაკიძე

საავტორო უფლებები

ნახაზის დასახელება

მონ. რ/ბ სვეტის სვ-26-ის არმირება

კ-3.26

A3

მრნ. რ/ბ სვეტის სვ-29-ის არმირება

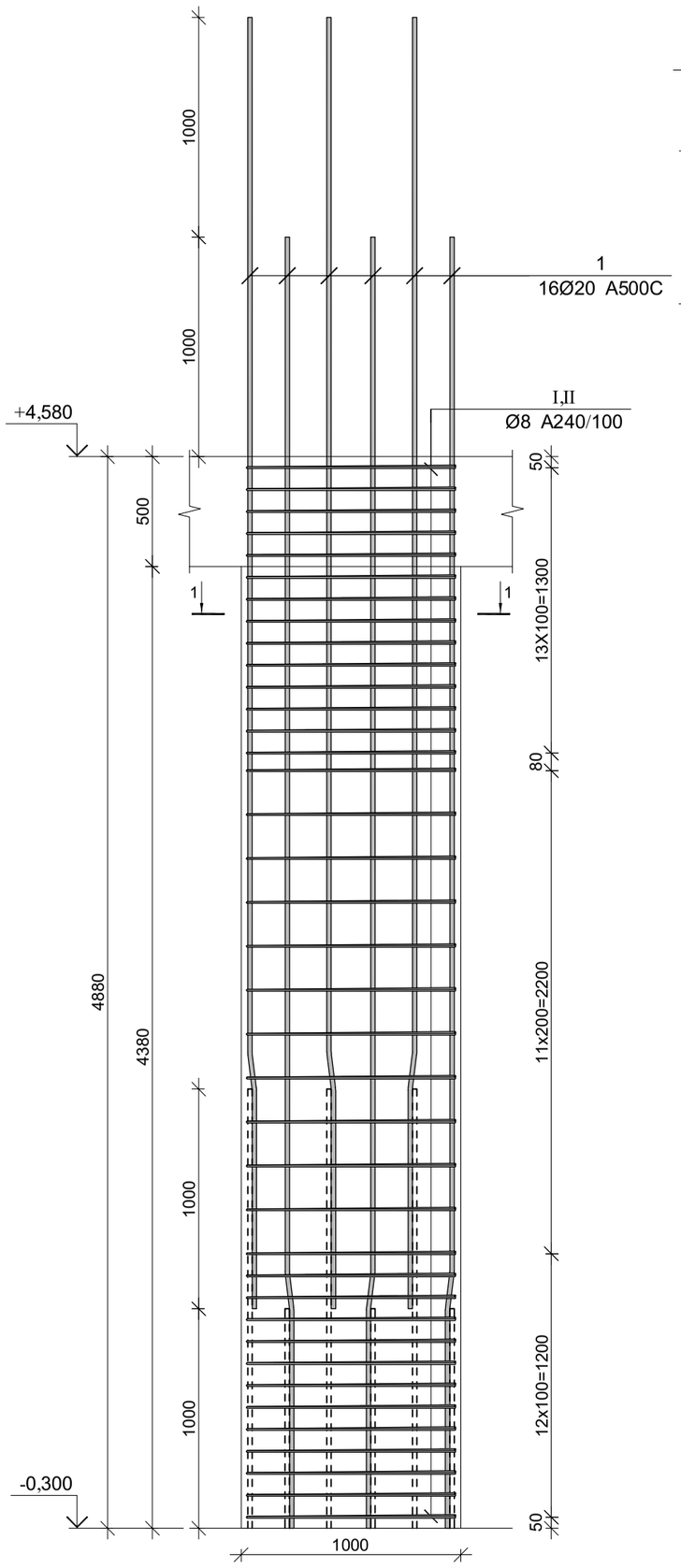

კვეთი 1-1

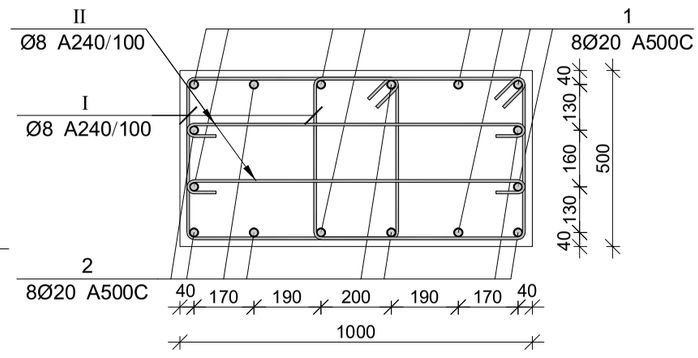

პოზ.	Ø [მმ.]	ესკიზი [მმ.]	სიგრძე [მმ.]
1	Ø20	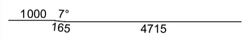	5880
I	Ø8	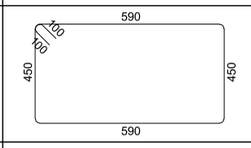	2280
II	Ø8	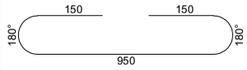	1250

მრნ. რ/ბ სვეტის სვ-29-ის სპეციფიკაცია

არმატურის სპეციფიკაცია					არმატურის ამოკრეფა					ბეტონი B 25
პოზ. №	Ø	L მმ.	n ცალი	Ln მ.	Ø	∑ Ln მ.	ბრაკით მუშაობის წილის კოეფ.	წონა კგ. A240	წონა კგ. A500C	V; მ³
1	2	3	4	5	6	7	8	9	10	11
1	20 A500C	5880	16	94.08	8 A240	268.28	0.39	105.86		2.44
I	8 A240	2280	76	173.28	20 A500C	94.08	2.47		232.02	
II	8 A240	1250	76	95.00						
					∑			105.86	232.02	2.44
					n= 1			105.86	232.02	2.44
									138.47	კგ/მ³

პროექტის დასახელება
მრავალფუნქციური კომპლექსი
ქ. ოზურგეთი, უმნიკის ქ. №70
(ს/კ01.13.08.010.071)

პროექტის მისამართი

დამკვეთი

ნაწილი

სტადია მუშა პროექტი
ფურცელი 2
ფურცლების რაოდენობა 3

ავტ. კონსტრუქტორი: ა. კონტრაქტორი
შემსრულებელი: ნ. ხუციშვილი
შემოწმდა: გ. ჯიჯიშვილი
ნაწილის დასახელება

CAD DWG ფაილი 03.svetebi.dwg
დამკვეთის № —
მ3 2025.12.20

მრნ. რ/ბ სვეტის სვ-29-ის არმირება

ქ-3.29

A3

მრნ. რ/ბ სვეტის სვ-28-ის არმირება

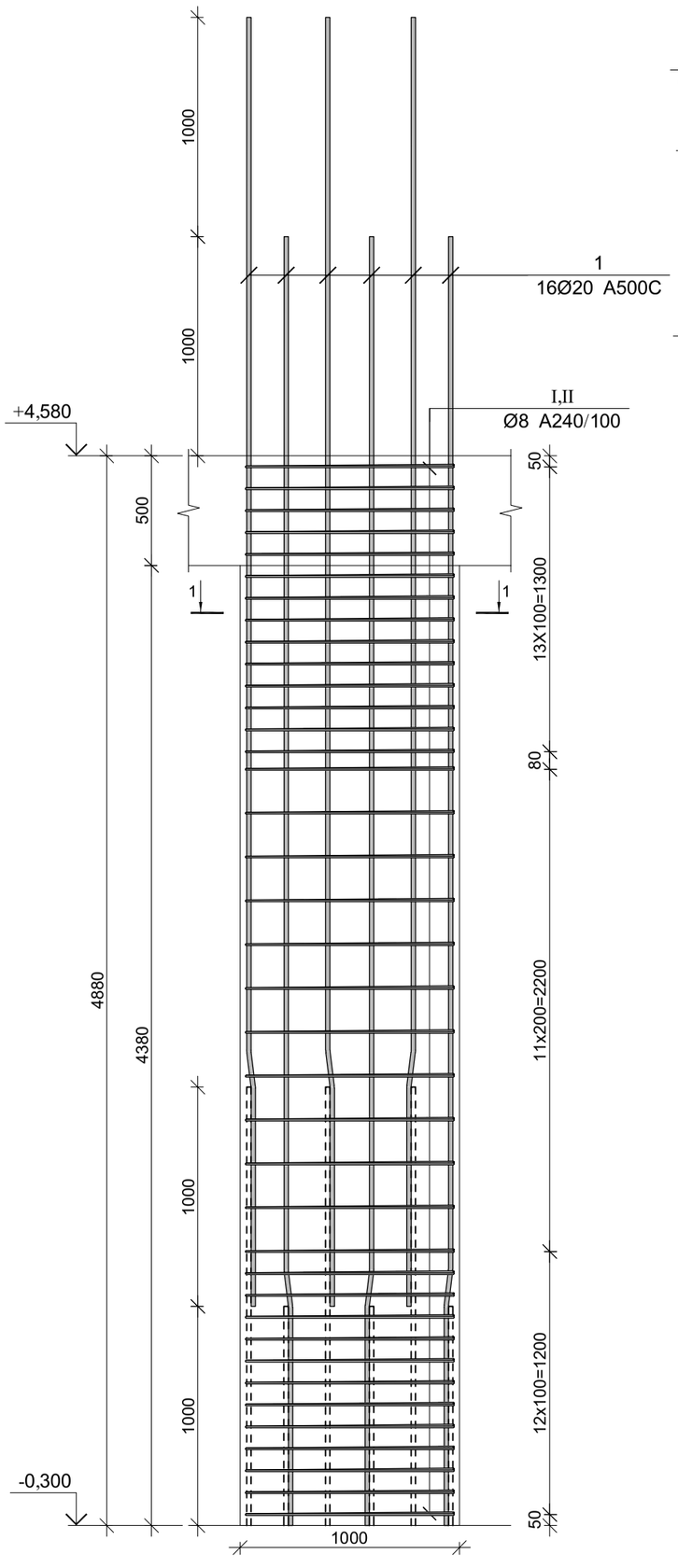

კვეთი 1-1

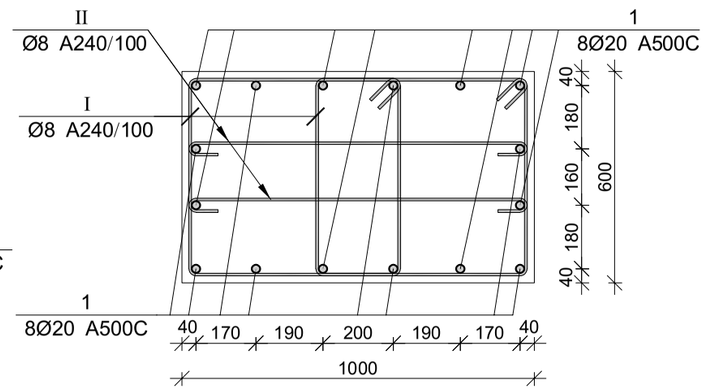

პოზ.	Ø [მმ.]	ესკიზი [მმ.]	სიგრძე [მმ.]
1	Ø20	1000 7° 165 4715	5880
I	Ø8	590 100 180 550 550 590	2480
II	Ø8	150 150 180° 180° 950	1250

მრნ. რ/ბ სვეტის სვ-28-ის სპეციფიკაცია

არმატურის სპეციფიკაცია					არმატურის ამოკრეფა					ბეტონი B 25
პოზ. №	Ø	L მმ.	n ცალი	Ln მ.	Ø	∑ Ln მ.	ვრცელი მეტრის წონა კგ.	წონა კგ. A240	წონა კგ. A500C	V; მ³
1	2	3	4	5	6	7	8	9	10	11
1	20 A500C	5880	16	94.08	8 A240	283.48	0.39	111.86		2.93
I	8 A240	2480	76	188.48	20 A500C	94.08	2.47		232.02	
II	8 A240	1250	76	95.00						
					∑			111.86	232.02	2.93
					n= 1			111.86	232.02	2.93
									117.44	კგ/მ³

არქიტექტორი: ა. ქორქაშვილი
მშენებელი: ნ. ხუბულავა
პროექტის ხელმძღვანელი: გ. ჯავახიშვილი
ნახაზის დასახელება: მრნ. რ/ბ სვეტის სვ-28-ის არმირება

პროექტის დასახელება: მრავალფუნქციური კორპუსების
პროექტის მისამართი: ქ. თბილისი, ვაზიანის ქ. №70 (ს/კ 01.13.08.010.071)
ფაზა: ძირითადი
ნახაზის ავტორი: ბ. ბაბუნაშვილი
ნახაზის მასშტაბი: 1:25
ნახაზის №: 2
CAD DWG ფაილი: 03.svetebi.dwg
თარიღი: 2025.12.20

ძ-3.28
A3

მრავალფუნქციური კომპლექსი

მონ. რ/ბ სვეტის სვ-31-ის არმირება

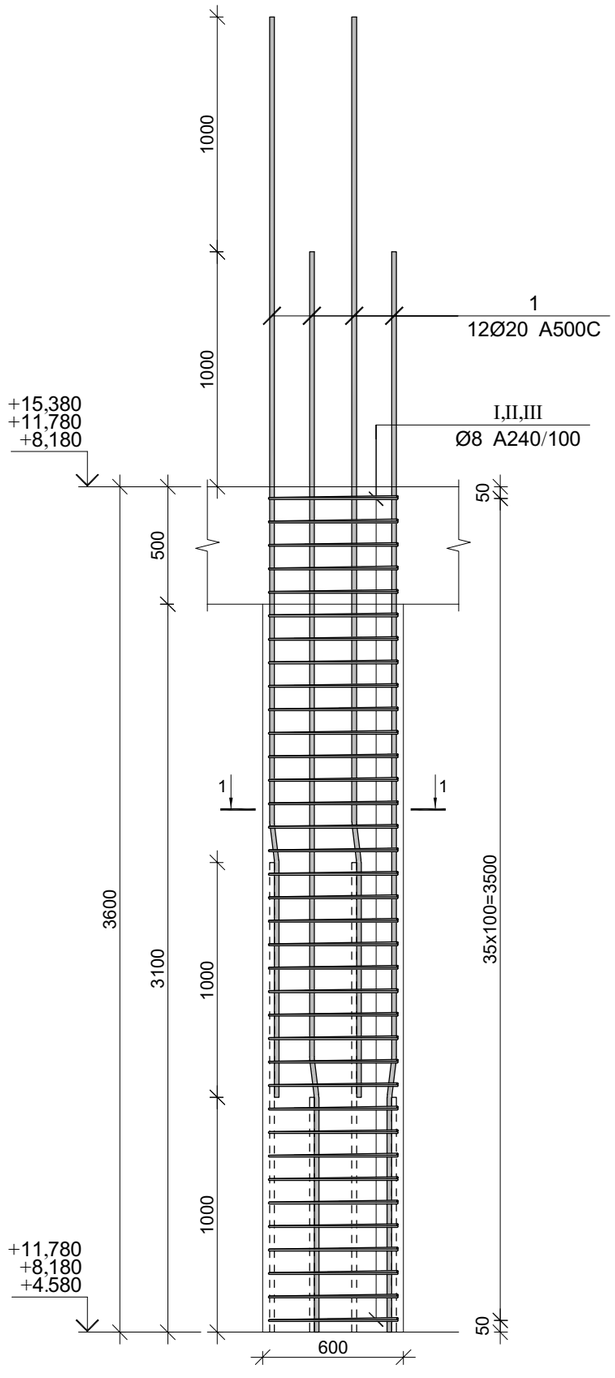

კვეთი 1-1

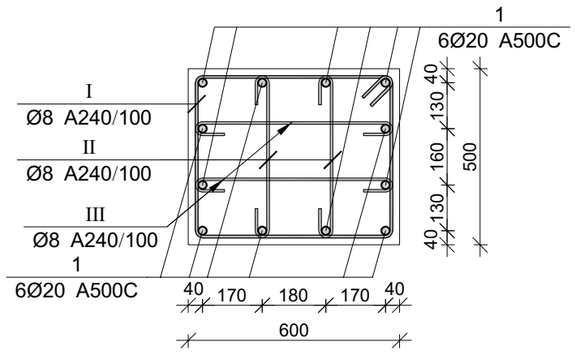

პოზ.	Ø [მმ.]	ესკიზი [მმ.]	სიგრძე [მმ.]
1	Ø20	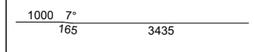	4600
I	Ø8	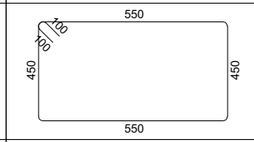	2200
II	Ø8	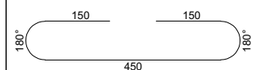	750
III	Ø8	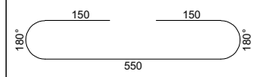	850

მონ. რ/ბ სვეტის სვ-31-ის სპეციფიკაცია

არმატურის სპეციფიკაცია					არმატურის ამოკრეფა					ბეტონი B 25
პოზ. №	Ø	L მმ.	n ცალი	Ln მ.	Ø	∑ Ln მ.	ბრაკის ფეხრის წონა კგ.	წონა კგ. A240	წონა კგ. A500C	V; მ³
1	2	3	4	5	6	7	8	9	10	11
1	20 A500C	4600	12	55.20	8 A240	194.40	0.39	76.71		1.08
I	8 A240	2200	36	79.20	20 A500C	55.20	2.47		136.13	
II	8 A240	750	72	54.00						
III	8 A240	850	72	61.20			∑	76.71	136.13	1.08
						n= 180		13807.32	24503.73	194.40
									197.07	კგ/მ³

პროექტის დასახელება

მრავალფუნქციური კომპლექსი

პროექტის მისამართი

ქ. თბილისი, უზნაძის ქ. №70
(ს/კ:01.13.08.010.071)

დამკვეთი

სტადია	მარილი	განმარტება
მპ	2025.12.20	

დაკვეთის №

CAD DWG ფაილი 03.svetebi.dwg

მთ. კონსტრუქტორი:		ა. კორტავა
შესრულა		ნ. ხუბულავა
შეამოწმა		გ. ვაშაკიძე

საავტორო უფლებები

ნახაზის დასახელება

მონ. რ/ბ სვეტის სვ-31-ის არმირება

კ-3.31

A3

მონ. რ/ბ სვეტის სვ-30-ის არმირება

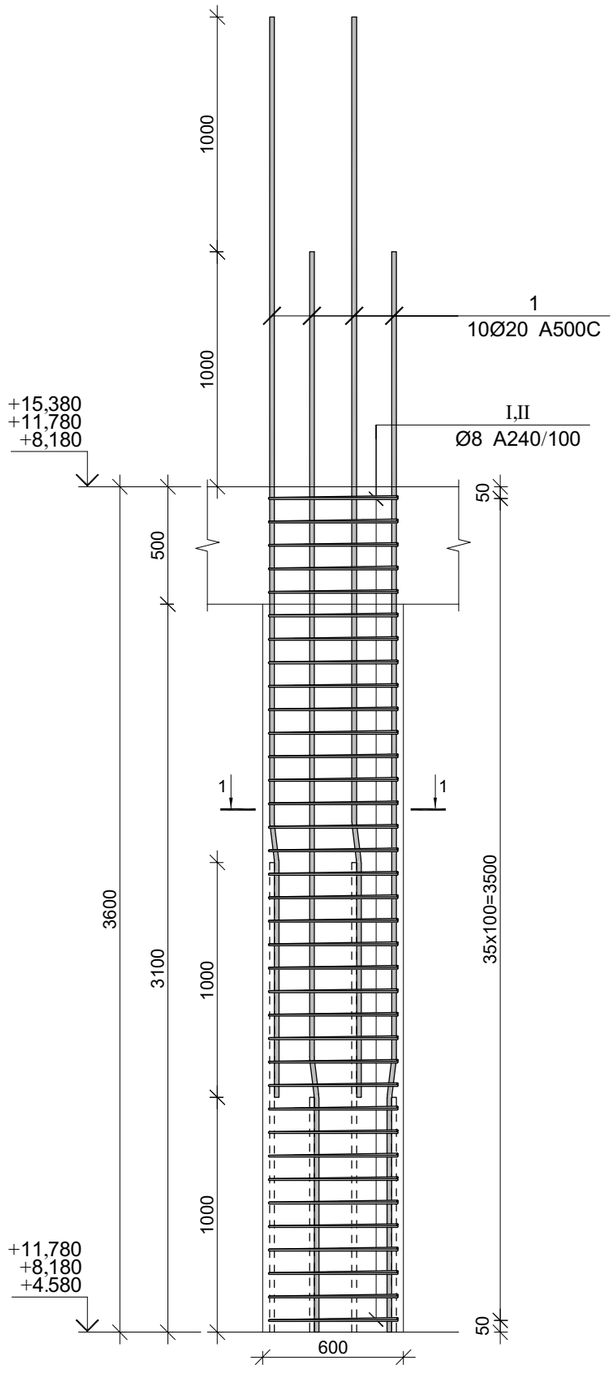

კვეთი 1-1

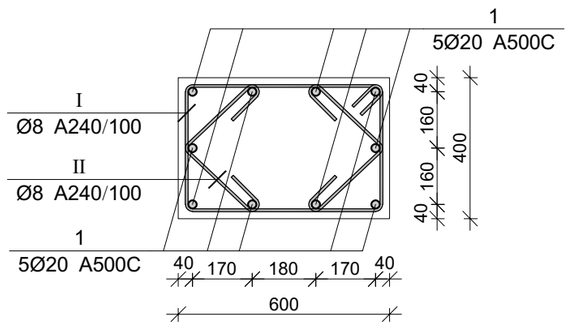

პოზ.	Ø [მმ.]	ესკიზი [მმ.]	სიგრძე [მმ.]
1	Ø20		4600
I	Ø8	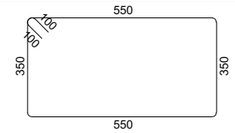	2000
II	Ø8	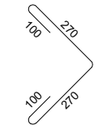	740

მონ. რ/ბ სვეტის სვ-30-ის სპეციფიკაცია

არმატურის სპეციფიკაცია					არმატურის ამოკრეფა					ბეტონი B 25
პოზ. №	Ø	L მმ.	n ცალი	Ln მ.	Ø	∑ Ln მ.	გრძივი ვეტრის წონა კგ.	წონა კგ. A240	წონა კგ. A500C	V; მ³
1	2	3	4	5	6	7	8	9	10	11
1	20 A500C	4600	10	46.00	8 A240	125.28	0.39	49.43		0.86
I	8 A240	2000	36	72.00	20 A500C	46.00	2.47		113.44	
II	8 A240	740	72	53.28						
						∑		49.43	113.44	0.86
						n= 213		10529.36	24163.40	184.03
									188.51	კგ/მ³

პროექტის დასახელება

მრავალფუნქციური კომპლექსი

პროექტის მისამართი

ქ. ობილისი, უფნაძის ქ. №70
(ს/კ:01.13.08.010.071)

დამკვეთი

სტადია	მარილი	განმარტება
მპ	2025.12.20	

დაკვეთის №

CAD DWG ფაილი 03.svetebi.dwg

მთ. კონსტრუქტორი: ა. კორტავა

შესრულა ნ. ხუბულავა

შემოწმა გ. ვაშაკიძე

საავტორო უფლებები

ნახაზის დასახელება

მონ. რ/ბ სვეტის სვ-30-ის არმირება

კ-3.30

A3

მონ. რ/ბ სვეტის სვ-33-ის არმირება

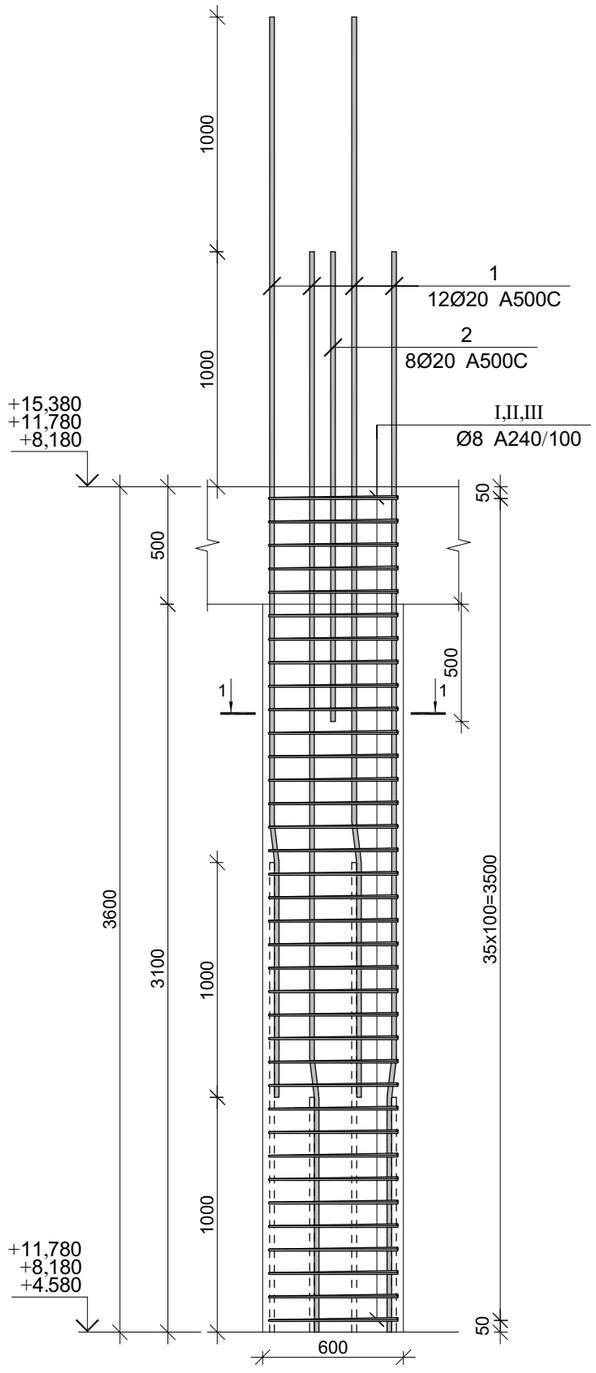

კვეთი 1-1

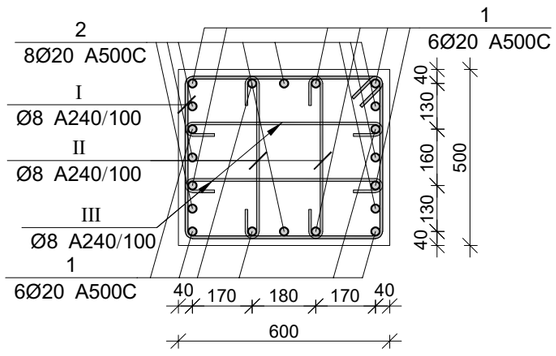

პოზ.	Ø [მმ.]	ესკიზი [მმ.]	სიგრძე [მმ.]
①	Ø20	1000 7° / 165 / 3435	4600
②	Ø20	2000	2000
Ⅰ	Ø8	550 / 100 / 100 / 450 / 450 / 550	2200
Ⅱ	Ø8	150 / 150 / 180° / 180° / 450	750
Ⅲ	Ø8	150 / 150 / 180° / 180° / 550	850

მონ. რ/ბ სვეტის სვ-33-ის სპეციფიკაცია

არმატურის სპეციფიკაცია					არმატურის ამოკრეფა					ბეტონი B 25
პოზ. №	Ø	L მმ.	n ცალი	Ln მ.	Ø	∑ Ln მ.	ზრდის ვეტრის წონა კგ.	წონა კგ. A240	წონა კგ. A500C	V; მ³
1	2	3	4	5	6	7	8	9	10	11
1	20 A500C	4600	12	55.20	8 A240	204.00	0.39	80.50		1.08
2	20 A500C	2000	8	16.00	20 A500C	71.20	2.47		175.59	
I	8 A240	2200	36	79.20						
II	8 A240	750	78	58.50						
III	8 A240	850	78	66.30			∑	80.50	175.59	1.08
						n= 6		482.97	1053.54	6.48
									237.12	კგ/მ³

პროექტის დასახელება

მრავალფუნქციური კომპლექსი

პროექტის მისამართი

ქ. ობილისი, უფნაძის ქ. №70
(ს/კ:01.13.08.010.071)

დამკვეთი

სტადია	მარილი	განმარტება
მკ	2025.12.20	

დაკვეთის №

CAD DWG ფაილი 03.svetebi.dwg

მთ. კონსტრუქტორი:		ა. კორტავა
შესრულა		ნ. ხუბულავა
შეამოწმა		გ. ვაშაკიძე

საავტორო უფლებები

ნახაზის დასახელება

მონ. რ/ბ სვეტის სვ-33-ის არმირება

კ-3.33

A3

მონ. რ/ბ სვეტის სვ-32-ის არმირება

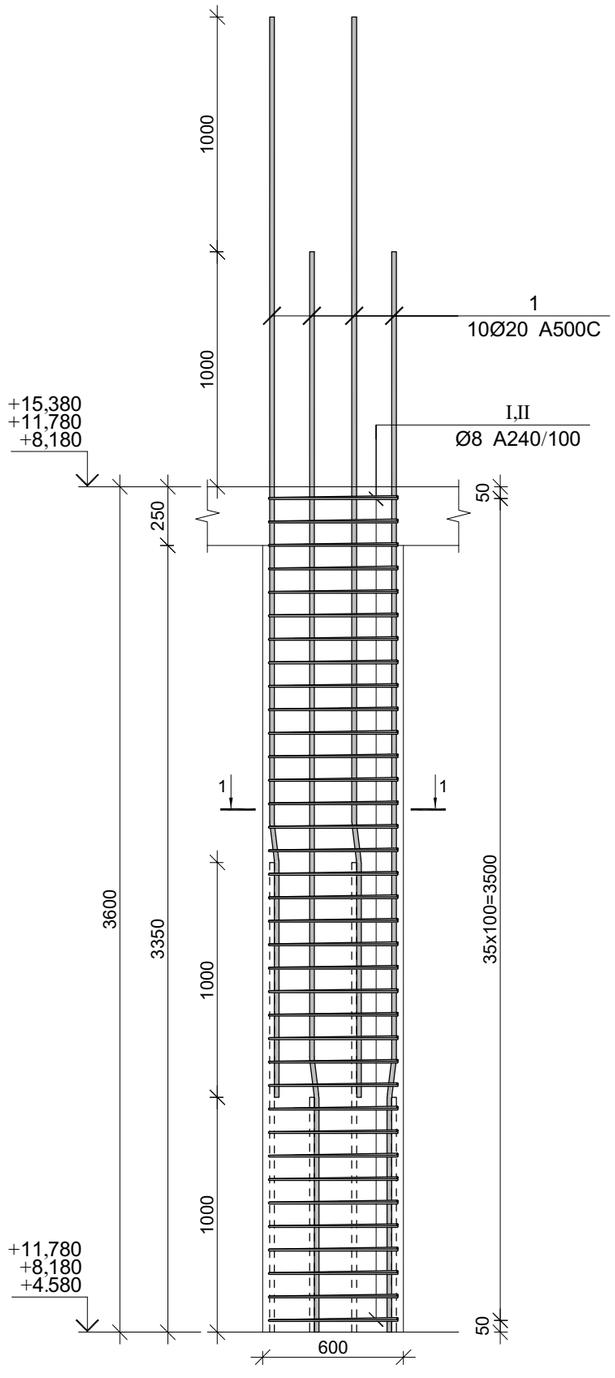

კვეთი 1-1

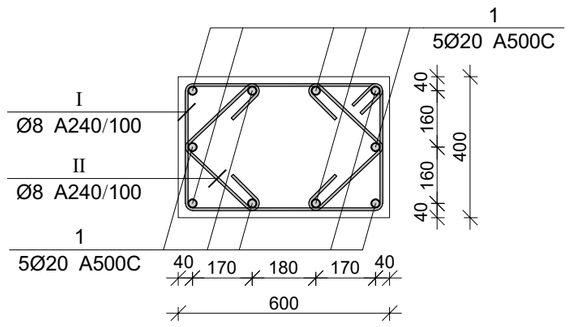

პოზ.	Ø [მმ.]	ესკიზი [მმ.]	სიგრძე [მმ.]
1	Ø20		4600
I	Ø8	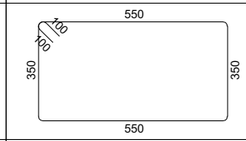	2000
II	Ø8	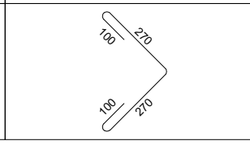	740

მონ. რ/ბ სვეტის სვ-32-ის სპეციფიკაცია

არმატურის სპეციფიკაცია					არმატურის ამოკრეფა					ბეტონი B 25
პოზ. №	Ø	L მმ.	n ცალი	Ln მ.	Ø	∑ Ln მ.	ზარმაც ვეტრის წონა კგ.	წონა კგ. A240	წონა კგ. A500C	V; მ³
1	2	3	4	5	6	7	8	9	10	11
1	20 A500C	4600	10	46.00	8 A240	125.28	0.39	49.43		0.86
I	8 A240	2000	36	72.00	20 A500C	46.00	2.47		113.44	
II	8 A240	740	72	53.28						
							∑	49.43	113.44	0.86
						n= 120		5932.03	13613.18	103.68
									188.51	კგ/მ³

პროექტის დასახელება

მრავალფუნქციური კომპლექსი

პროექტის მისამართი

ქ. ობილისი, უფნაძის ქ. №70
(ს/კ:01.13.08.010.071)

დამკვეთი

სტადია	მარილი	განმარტება
მპ	2025.12.20	
დაკვეთის №		
CAD DWG ფაილი		03.svetebi.dwg

მთ. კონსტრუქტორი: ა. კორტავა

შესრულა: ნ. ხუბულავა

შემოწმა: გ. ვაშაკიძე

საავტორო უფლებები

ნახაზის დასახელება

მონ. რ/ბ სვეტის სვ-32-ის არმირება

კ-3.32

A3

მონ. რ/ბ სვეტის სვ-34-ის არმირება

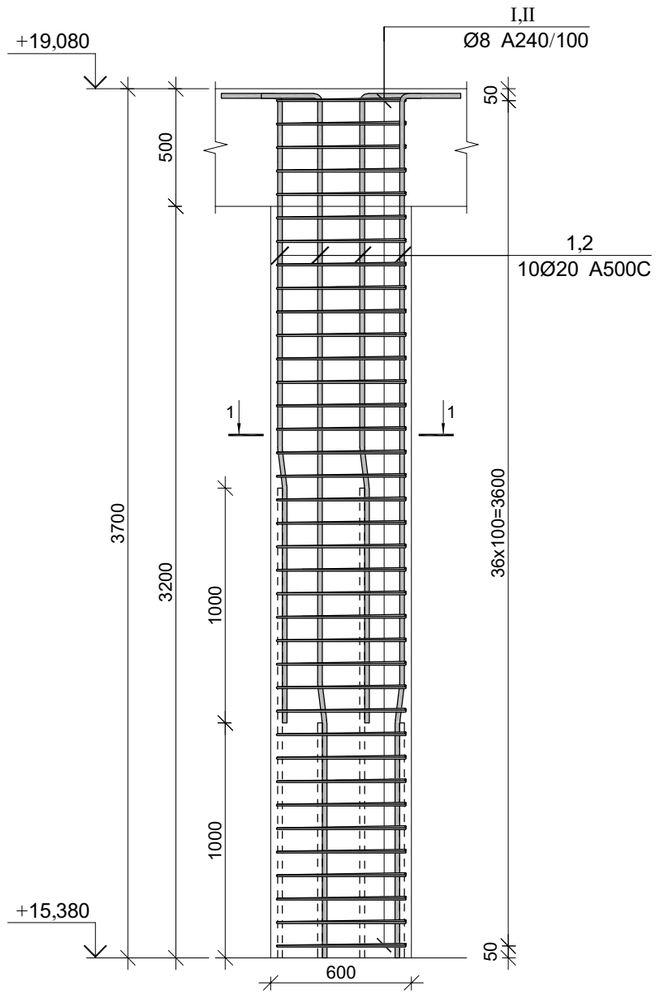

კვეთი 1-1

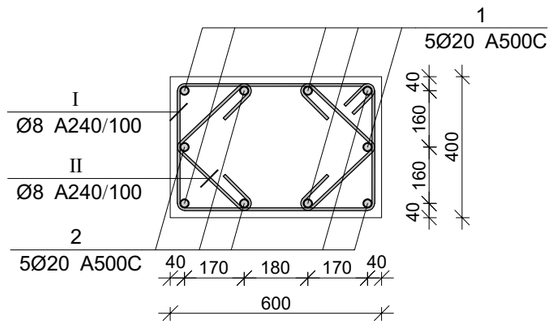

პოზ.	Ø [მმ.]	ესკიზი [მმ.]	სიგრძე [მმ.]
①	Ø20	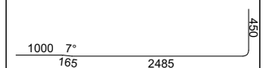	4100
②	Ø20		3100
Ⅰ	Ø8	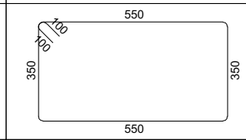	2000
Ⅱ	Ø8	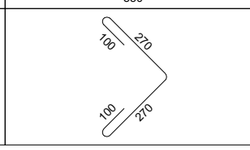	740

მონ. რ/ბ სვეტის სვ-34-ის სპეციფიკაცია

არმატურის სპეციფიკაცია					არმატურის ამოკრეფა					ბეტონი B 25
პოზ. №	Ø	L მმ.	n ცალი	Ln მ.	Ø	∑ Ln მ.	ვარჯვი ვეტრის წონა კგ.	წონა კგ. A240	წონა კგ. A500C	V; მ³
1	2	3	4	5	6	7	8	9	10	11
1	20 A500C	4100	5	20.50	8 A240	128.76	0.39	50.81		0.89
2	20 A500C	3100	5	15.50	20 A500C	36.00	2.47		88.78	
I	8 A240	2000	37	74.00						
II	8 A240	740	74	54.76			∑	50.81	88.78	0.89
						n= 48		2438.72	4261.52	42.62
									157.19	კგ/მ³

პროექტის დასახელება

მრავალფუნქციური კომპლექსი

პროექტის მისამართი

ქ. თბილისი, უწნაძის ქ. №70
(ს/კ:01.13.08.010.071)

დამკვეთი

სტადია	ეტაპი	განმარტება
მპ	2025.12.20	

დაკვეთის №

CAD DWG ფაილი 03.svetebi.dwg

მთ. კონსტრუქტორი:		ა. კორტავა
შესრულა		ნ. ხუბულავა
შემოწმა		გ. ვაშაკიძე

საავტორო უფლებები

ნახაზის დასახელება

მონ. რ/ბ სვეტის სვ-34-ის არმირება

კ-3.34

A3

მონ. რ/ბ სვეტის სვ-33'-ის არმირება

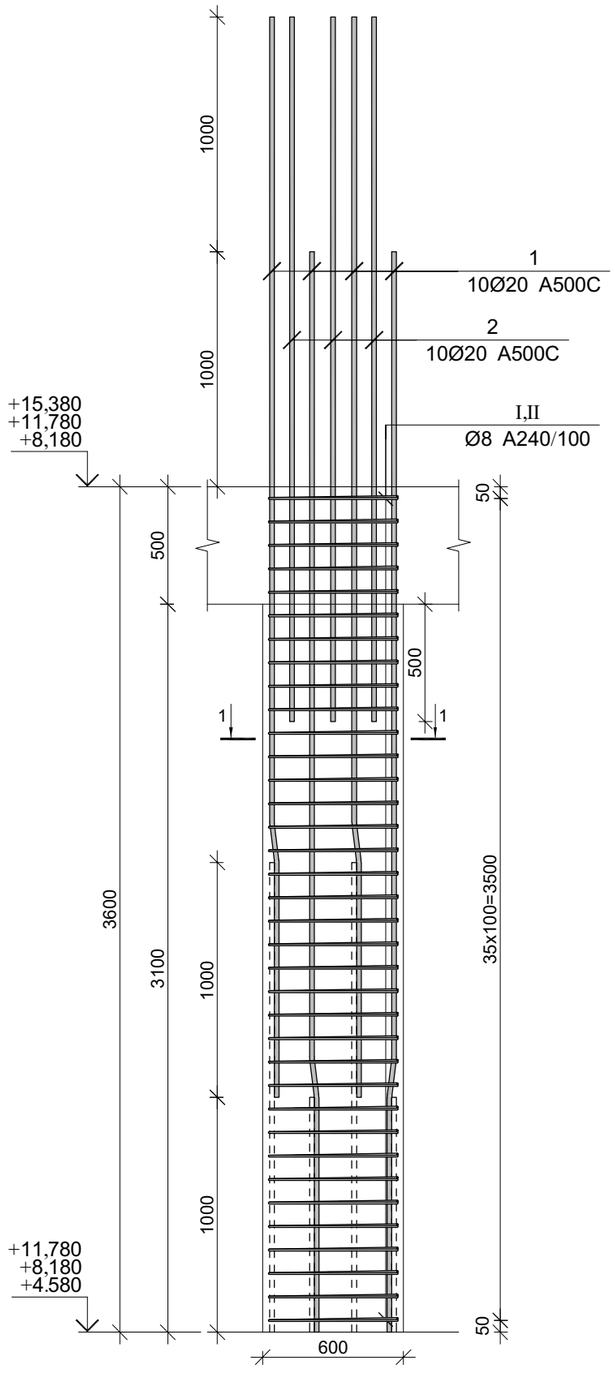

კვეთი 1-1

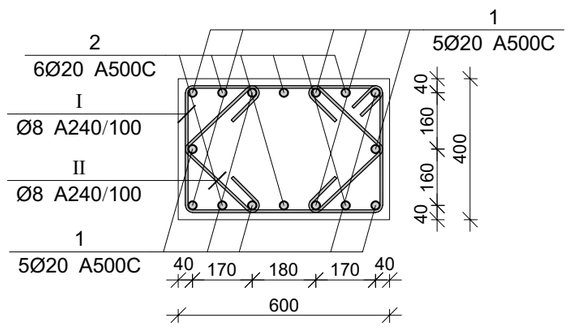

პოზ.	Ø [მმ.]	ესკიზი [მმ.]	სიგრძე [მმ.]
①	Ø20	1000 7° / 165 — 3435	4600
②	Ø20	3000	3000
Ⅰ	Ø8	550; 100; 100; 350; 350; 550	2000
Ⅱ	Ø8	270; 100; 100; 270	740

პროექტის დასახელება

მრავალფუნქციური კომპლექსი

პროექტის მისამართი

ქ. თბილისი, უფნაძის ქ. №70
(ს/კ:01.13.08.010.071)

დამკვეთი

სტადია	მარილი	განმარტება
მკ	2025.12.20	

დაკვეთის №

CAD DWG ფაილი 03.svetebi.dwg

მთ. კონსტრუქტორი:		ა. კორტავა
შესრულა		ნ. ხუბულავა
შეამოწმა		გ. ვაშაკიძე

საავტორო უფლებები

ნახაზის დასახელება

მონ. რ/ბ სვეტის სვ-33'-ის არმირება

კ-3.33'

A3

მონ. რ/ბ სვეტის სვ-33'-ის სპეციფიკაცია

არმატურის სპეციფიკაცია					არმატურის ამოკრეფა					ბეტონი B 25
პოზ. №	Ø	L მმ.	n ცალი	Ln მ.	Ø	∑ Ln მ.	გრძივი ვეტრის წონა კგ.	წონა კგ. A240	წონა კგ. A500C	V; მ³
1	2	3	4	5	6	7	8	9	10	11
1	20 A500C	4600	10	46.00	8 A240	125.28	0.39	49.43		0.86
2	20 A500C	3000	6	18.00	20 A500C	64.00	2.47		157.83	
I	8 A240	2000	36	72.00						
II	8 A240	740	72	53.28			∑	49.43	157.83	0.86
						n= 6		296.60	947.00	5.18
									239.89	კგ/მ³

მონ. რ/ბ სვეტის სვ-36-ის არმირება

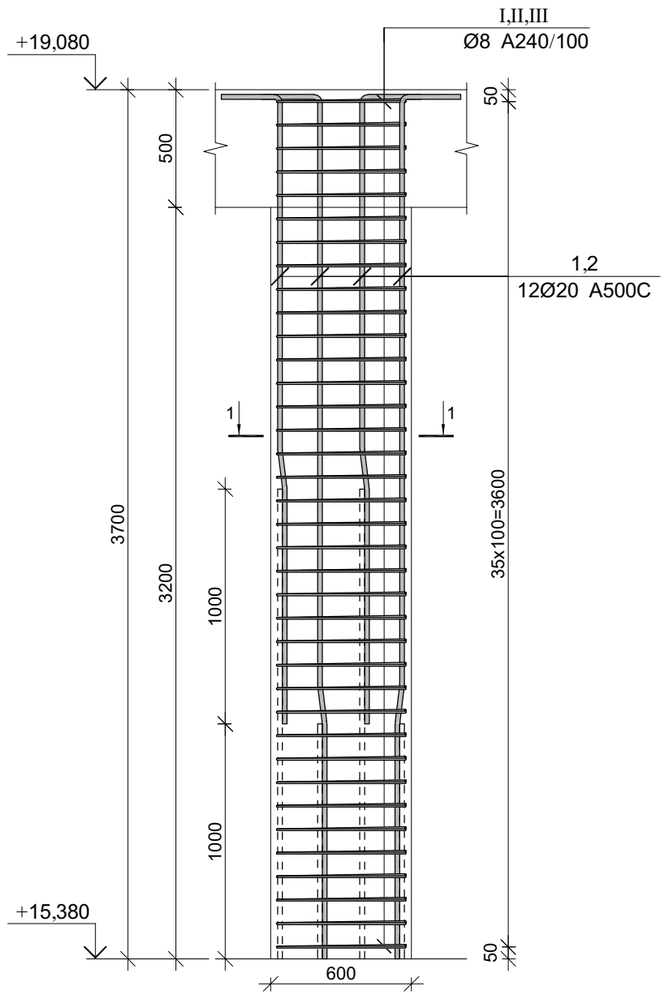

კვეთი 1-1

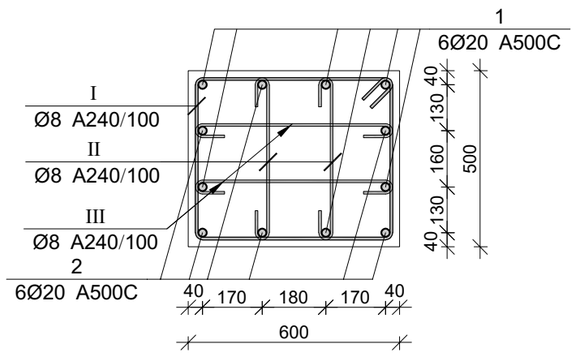

პოზ.	Ø [მმ.]	ესკიზი [მმ.]	სიგრძე [მმ.]
①	Ø20	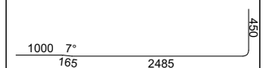	4100
②	Ø20		3100
Ⅰ	Ø8	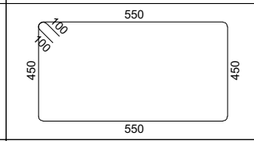	2200
Ⅱ	Ø8	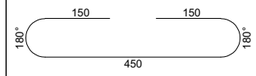	750
Ⅲ	Ø8	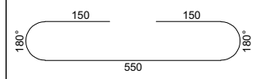	850

პროექტის დასახელება

მრავალფუნქციური კომპლექსი

პროექტის მისამართი

ქ. თბილისი, უზნაძის ქ. №70
(ს/კ:01.13.08.010.071)

დამკვეთი

სტადია	ეტაპი	განმარტება
მპ	2025.12.20	

დაკვეთის №

CAD DWG ფაილი 03.svetebi.dwg

მთ. კონსტრუქტორი: ა. კორტავა

შესრულა ნ. ხუბულავა

შემოწმა ვ. ვაშაკიძე

საავტორო უფლებები

ნახაზის დასახელება

მონ. რ/ბ სვეტის სვ-36-ის არმირება

კ-3.36

A3

მონ. რ/ბ სვეტის სვ-36-ის სპეციფიკაცია

არმატურის სპეციფიკაცია					არმატურის ამოკრეფა					ბეტონი B 25
პოზ. №	Ø	L მმ.	n ცალი	Ln მ.	Ø	∑ Ln მ.	გრძივი ვეტრის წონა კგ.	წონა კგ. A240	წონა კგ. A500C	V; მ³
1	2	3	4	5	6	7	8	9	10	11
1	20 A500C	4100	6	24.60	8 A240	199.80	0.39	78.84		1.08
2	20 A500C	3100	6	18.60	20 A500C	43.20	2.47		106.54	
I	8 A240	2200	37	81.40						
II	8 A240	750	74	55.50						
III	8 A240	850	74	62.90		∑		78.84	106.54	1.08
						n= 38		2995.85	4048.44	41.04
									171.64	კგ/მ³

მონ. რ/ბ სვეტის სვ-35-ის არმირება

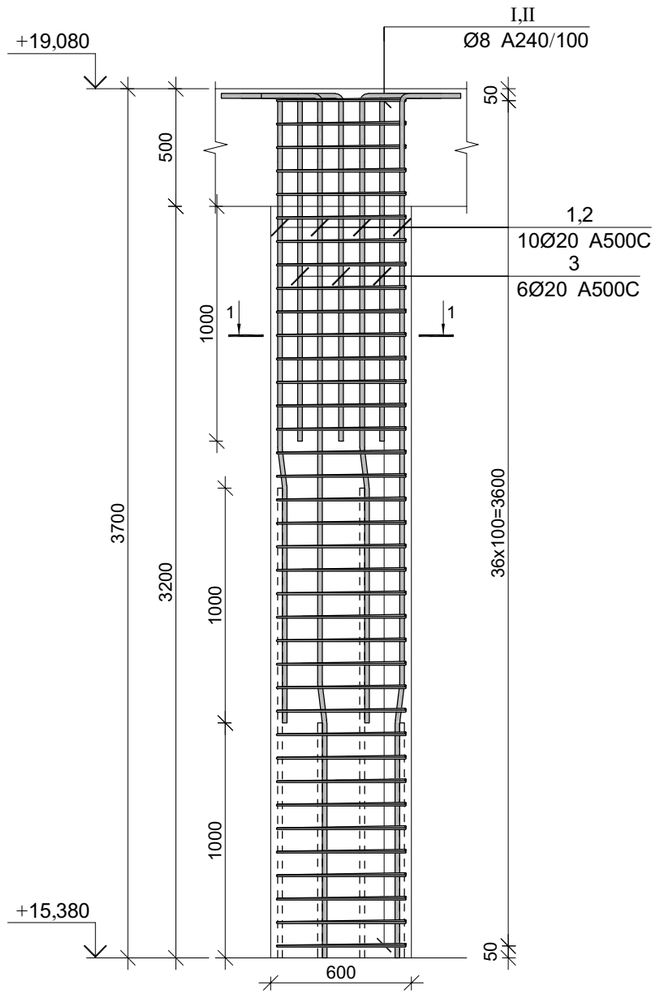

კვეთი 1-1

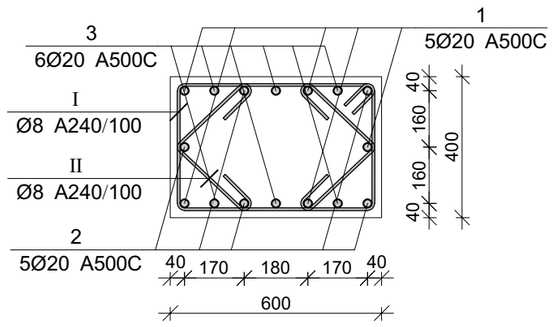

პოზ.	Ø [მმ.]	ესკიზი [მმ.]	სიგრძე [მმ.]
①	Ø20	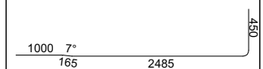	4100
②	Ø20	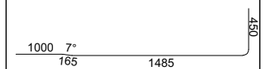	3100
③	Ø20	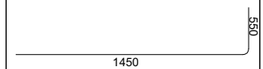	2000
Ⅰ	Ø8	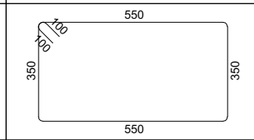	2000
Ⅱ	Ø8	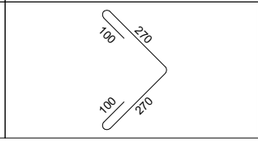	740

მონ. რ/ბ სვეტის სვ-35-ის სპეციფიკაცია

არმატურის სპეციფიკაცია					არმატურის ამოკრეფა					ბეტონი B 25
პოზ. №	Ø	L მმ.	n ცალი	Ln მ.	Ø	∑ Ln მ.	ბრაკის ფეხრის წონა კგ.	წონა კგ. A240	წონა კგ. A500C	V; მ³
1	2	3	4	5	6	7	8	9	10	11
1	20 A500C	4100	5	20.50	8 A240	128.76	0.39	50.81		0.89
2	20 A500C	3100	5	15.50	20 A500C	56.00	2.47		138.10	
3	20 A500C	2000	10	20.00						
I	8 A240	2000	37	74.00						
II	8 A240	740	74	54.76			∑	50.81	138.10	0.89
						n= 2		101.61	276.21	1.78
									212.74	კგ/მ³

პროექტის დასახელება

მრავალფუნქციური კომპლექსი

პროექტის მისამართი

ქ. თბილისი, უფნაძის ქ. №70
(ს/კ:01.13.08.010.071)

დამკვეთი

სტადია	ფარული	განმარტება
მპ	2025.12.20	

დაკვეთის №

CAD DWG ფაილი 03.svetebi.dwg

მთ. კონსტრუქტორი: ა. კორტავა

შესრულა ნ. ხუბულავა

შეამოწმა ვ. ვაშაკიძე

საავტორო უფლებები

ნახაზის დასახელება

მონ. რ/ბ სვეტის სვ-35-ის არმირება

კ-3.35

A3

მონ. რ/ბ სვეტის სვ-38-ის არმირება

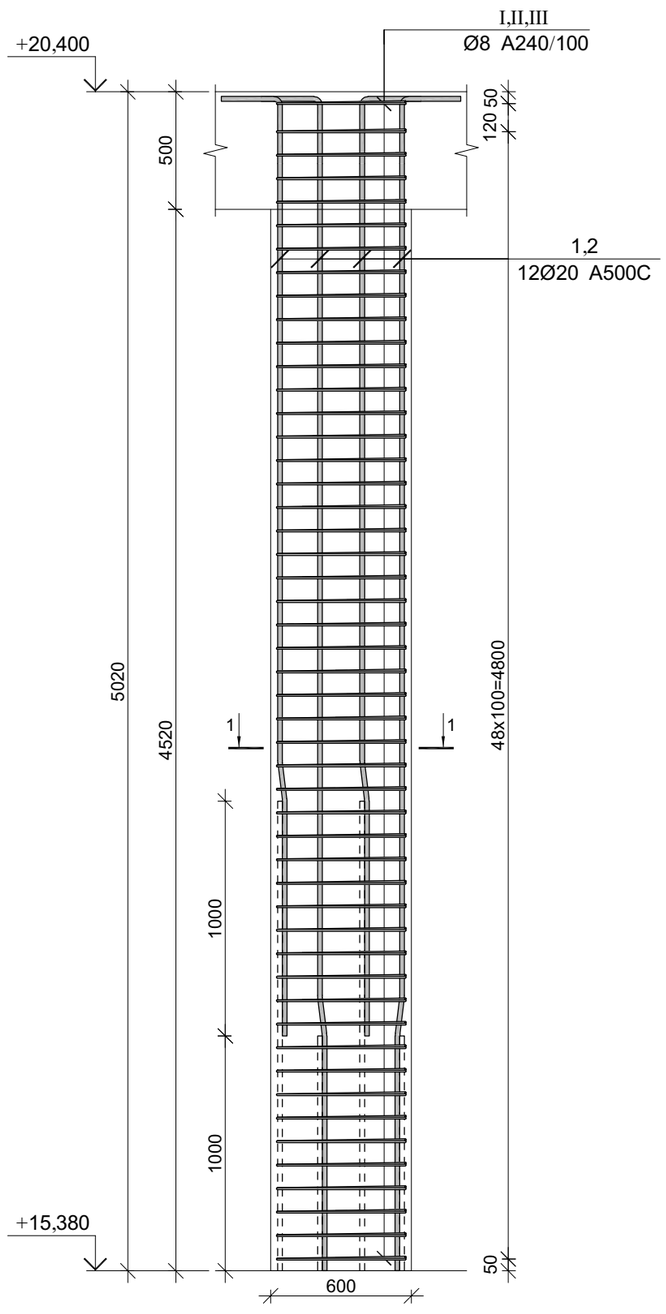

კვეთი 1-1

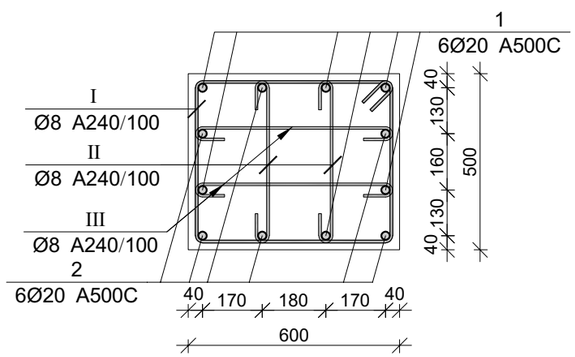

პოზ.	Ø [მმ.]	ესკიზი [მმ.]	სიგრძე [მმ.]
①	Ø20	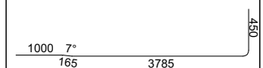	5400
②	Ø20		4400
Ⅰ	Ø8	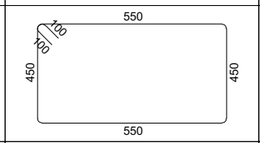	2200
Ⅱ	Ø8	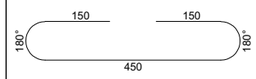	750
Ⅲ	Ø8	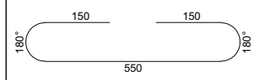	850

მონ. რ/ბ სვეტის სვ-38-ის სპეციფიკაცია

არმატურის სპეციფიკაცია					არმატურის ამოკრეფა					ბეტონი B 25
პოზ. №	Ø	L მმ.	n ცალი	Ln მ.	Ø	∑ Ln მ.	ერთეული მეტრის წონა კგ.	წონა კგ. A240	წონა კგ. A500C	V; მ³
1	2	3	4	5	6	7	8	9	10	11
1	20 A500C	5400	6	32.40	8 A240	270.00	0.39	106.54		1.08
2	20 A500C	4400	6	26.40	20 A500C	58.80	2.47		145.01	
I	8 A240	2200	50	110.00						
II	8 A240	750	100	75.00						
III	8 A240	850	100	85.00			∑	106.54	145.01	1.08
						n= 16		1704.61	2320.16	17.28
									232.91	კგ/მ³

პროექტის დასახელება

მრავალფუნქციური კომპლექსი

პროექტის მისამართი

ქ. თბილისი, უფნაძის ქ. №70
(ს/კ:01.13.08.010.071)

დამკვეთი

სტადია	ოპერდი	განმარტება
მპ	2025.12.20	

დაკვეთის №

CAD DWG ფაილი 03.svetebi.dwg

მთ. კონსტრუქტორი: ა. კორტავა

შესრულა ნ. ხუბულავა

შეამოწმა გ. ვაშაკიძე

საავტორო უფლებები

ნახაზის დასახელება

მონ. რ/ბ სვეტის სვ-38-ის არმირება

კ-3.38

A3

მონ. რ/ბ სვეტის სვ-37-ის არმირება

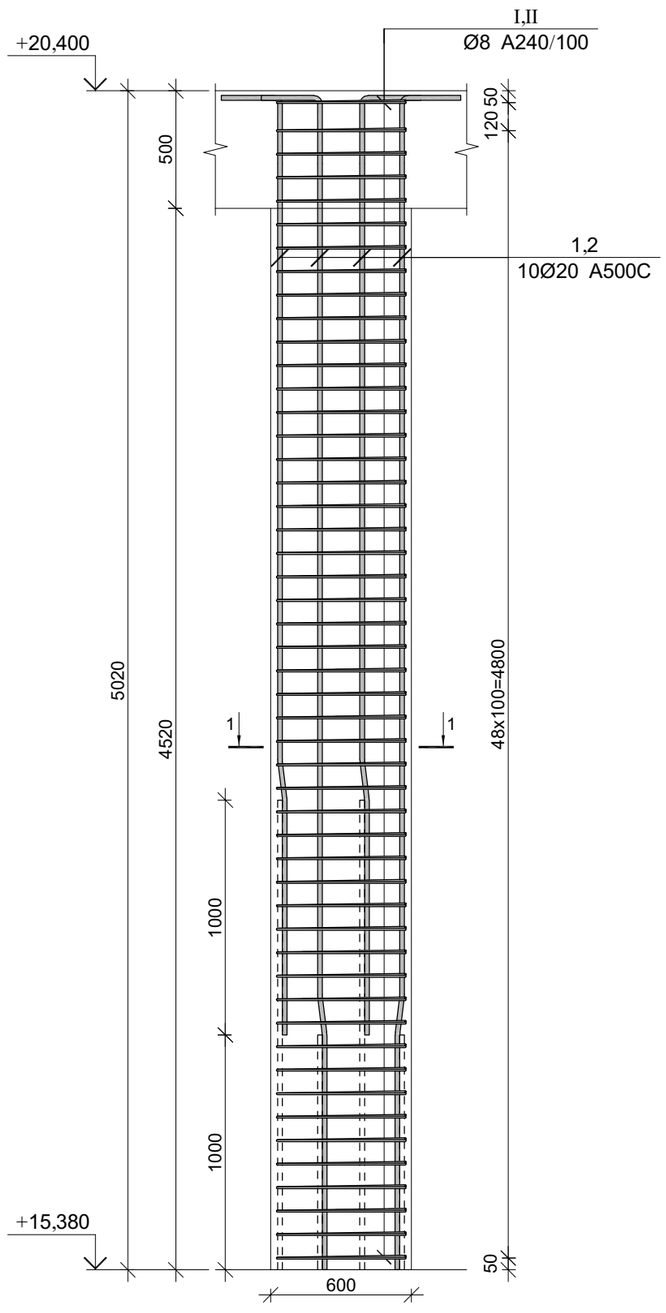

კვეთი 1-1

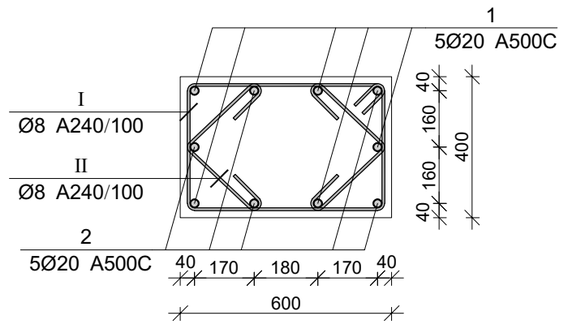

პოზ.	Ø [მმ.]	ესკიზი [მმ.]	სიგრძე [მმ.]
①	Ø20		5400
②	Ø20		4400
Ⅰ	Ø8	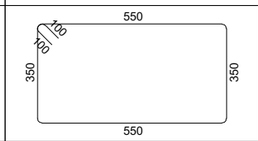	2000
Ⅱ	Ø8	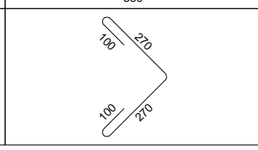	740

მონ. რ/ბ სვეტის სვ-37-ის სპეციფიკაცია

არმატურის სპეციფიკაცია					არმატურის ამოკრეფა					ბეტონი B 25
პოზ. №	Ø	L მმ.	n ცალი	Ln მ.	Ø	∑ Ln მ.	ზარმაც ვეტრის წონა კგ.	წონა კგ. A240	წონა კგ. A500C	V; მ³
1	2	3	4	5	6	7	8	9	10	11
1	20 A500C	5400	5	27.00	8 A240	174.00	0.39	68.66		1.20
2	20 A500C	4400	5	22.00	20 A500C	49.00	2.47		120.84	
I	8 A240	2000	50	100.00						
II	8 A240	740	100	74.00			∑	68.66	120.84	1.20
						n= 34		2334.36	4108.62	40.96
									157.29	კგ/მ³

პროექტის დასახელება

მრავალფუნქციური კომპლექსი

პროექტის მისამართი

ქ. თბილისი, უფნაძის ქ. №70
(ს/კ:01.13.08.010.071)

დამკვეთი

სტადია	ოპერდი	განმარტება
მპ	2025.12.20	

დაკვეთის №

CAD DWG ფაილი 03.svetebi.dwg

მთ. კონსტრუქტორი: ა. კორტავა

შესრულა ნ. ხუბულავა

შეამოწმა გ. ვაშაკიძე

საავტორო უფლებები

ნახაზის დასახელება

მონ. რ/ბ სვეტის სვ-37-ის არმირება

კ-3.37

A3

მონ. რ/ბ სვეტის სვ-40-ის არმირება

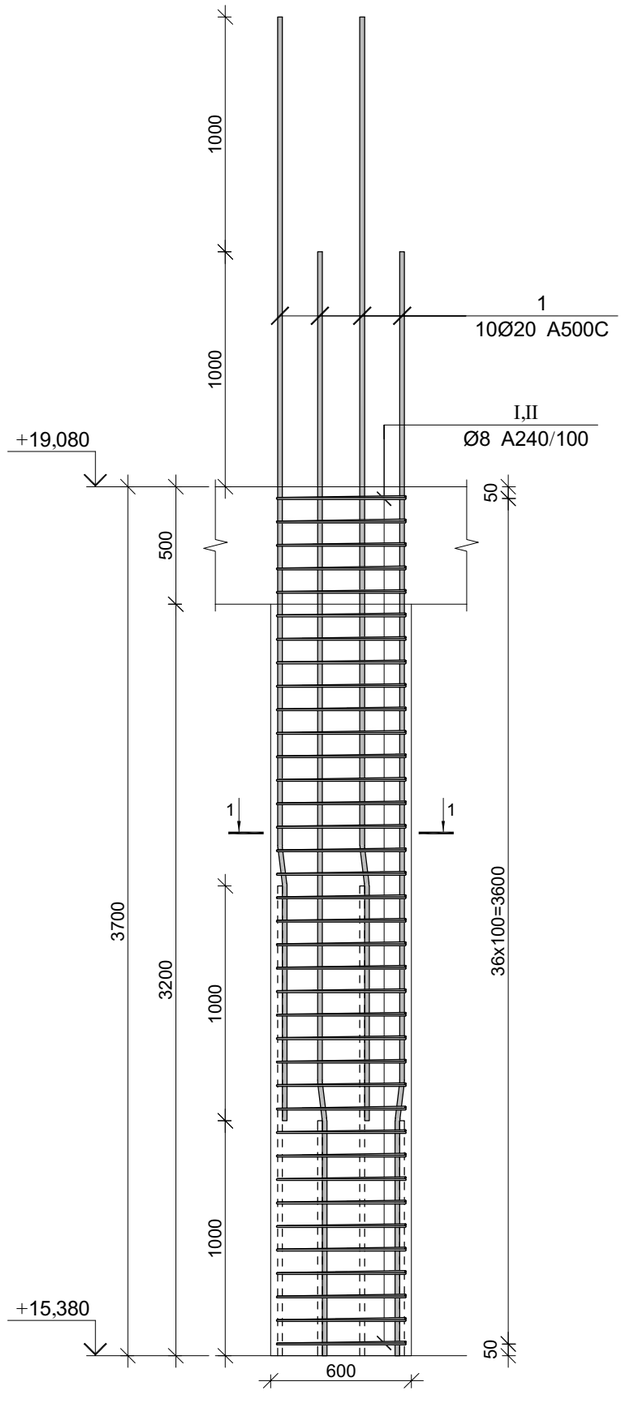

კვეთი 1-1

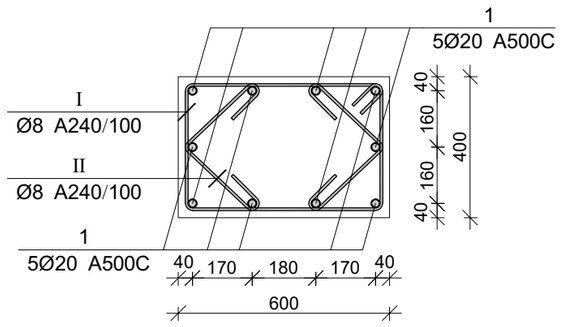

პოზ.	Ø [მმ.]	ესკიზი [მმ.]	სიგრძე [მმ.]
1	Ø20	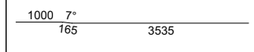	4700
I	Ø8	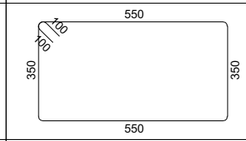	2000
II	Ø8	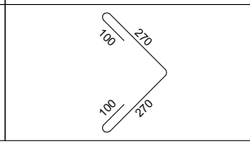	740

პროექტის დასახელება

მრავალფუნქციური კომპლექსი

პროექტის მისამართი

ქ. ობილისი, უფნაძის ქ. №70
(ს/კ:01.13.08.010.071)

დამკვეთი

სტადია მაირილი განმარტება

მპ 2025.12.20

დაკვეთის №

CAD DWG ფაილი 03.svetebi.dwg

მთ. კონსტრუქტორი: ა. კორტავა

შესრულა ნ. ხუბულავა

შეამოწმა ზ. ვაშაკიძე

საავტორო უფლებები

ნახაზის დასახელება

მონ. რ/ბ სვეტის სვ-40-ის არმირება

კ-3.40

A3

მონ. რ/ბ სვეტის სვ-40-ის სპეციფიკაცია

არმატურის სპეციფიკაცია					არმატურის ამოკრეფა					ბეტონი B 25
პოზ. №	Ø	L მმ.	n ცალი	Ln მ.	Ø	∑ Ln მ.	ვარაუდო ვეტრის წონა კგ.	წონა კგ. A240	წონა კგ. A500C	V; მ³
1	2	3	4	5	6	7	8	9	10	11
1	20 A500C	4700	10	47.00	8 A240	128.76	0.39	50.81		0.89
I	8 A240	2000	37	74.00	20 A500C	47.00	2.47		115.91	
II	8 A240	740	74	54.76						
							∑	50.81	115.91	0.89
						n= 12		609.68	1390.91	10.66
									187.74	კგ/მ³

მონ. რ/ბ სვეტის სვ-39-ის არმირება

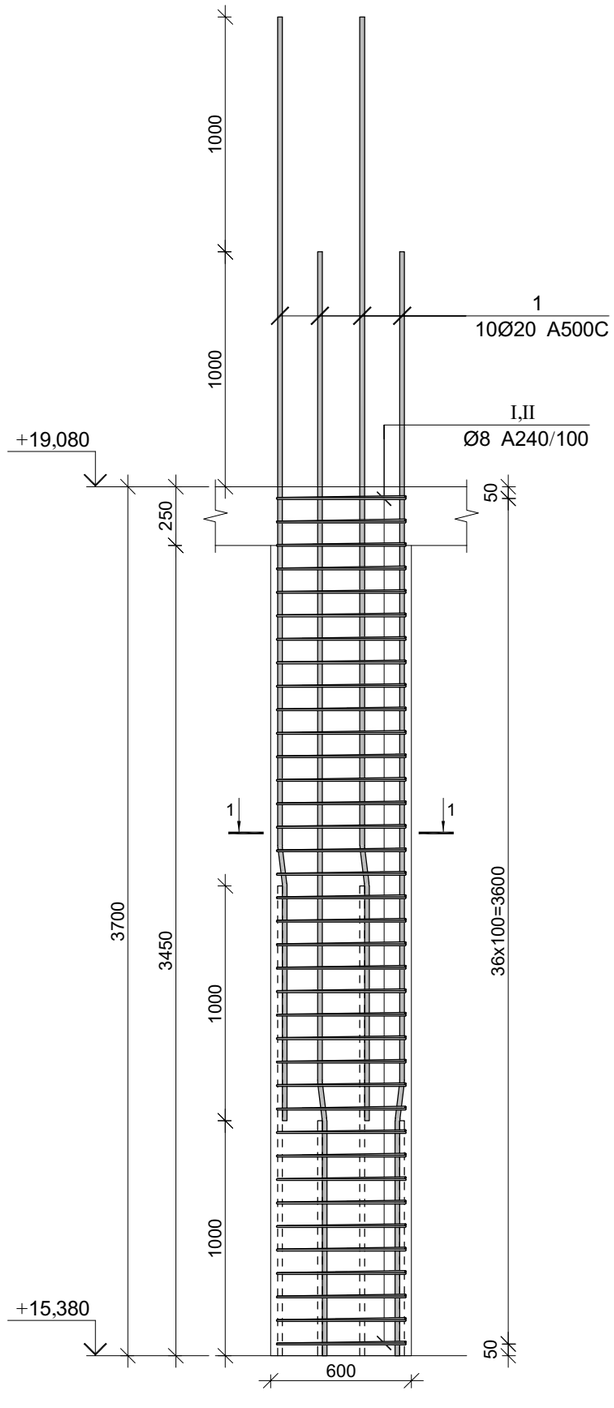

კვეთი 1-1

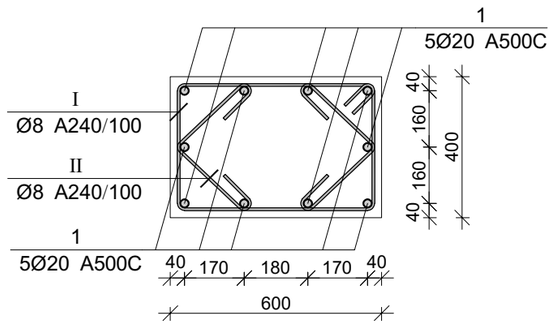

პოზ.	Ø [მმ.]	ესკიზი [მმ.]	სიგრძე [მმ.]
1	Ø20		4700
I	Ø8	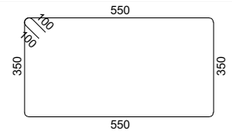	2000
II	Ø8	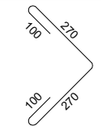	740

მონ. რ/ბ სვეტის სვ-39-ის სპეციფიკაცია

არმატურის სპეციფიკაცია					არმატურის ამოკრეფა					ბეტონი B 25
პოზ. №	Ø	L მმ.	n ცალი	Ln მ.	Ø	∑ Ln მ.	ვარაუდო ვეტრის წონა კგ.	წონა კგ. A240	წონა კგ. A500C	V; მ³
1	2	3	4	5	6	7	8	9	10	11
1	20 A500C	4700	10	47.00	8 A240	128.76	0.39	50.81		0.89
I	8 A240	2000	37	74.00	20 A500C	47.00	2.47		115.91	
II	8 A240	740	74	54.76						
						∑		50.81	115.91	0.89
						n= 3		152.42	347.73	2.66
									187.74	კგ/მ³

პროექტის დასახელება

მრავალფუნქციური კომპლექსი

პროექტის მისამართი

ქ. ობილისი, უფნაძის ქ. №70
(ს/კ:01.13.08.010.071)

დამკვეთი

სტადია	მარილი	განმარტება
მპ	2025.12.20	
დაკვეთის №		
CAD DWG ფაილი		03.svetebi.dwg
მთ. კონსტრუქტორი:		ა. კორტავა
შესრულა		ნ. ხუბულავა
შეამოწმა		გ. ვაშაკიძე

საავტორო უფლებები

ნახაზის დასახელება

მონ. რ/ბ სვეტის სვ-39-ის არმირება

კ-3.39

A3

მონ. რ/ბ სვეტის სვ-42-ის არმირება

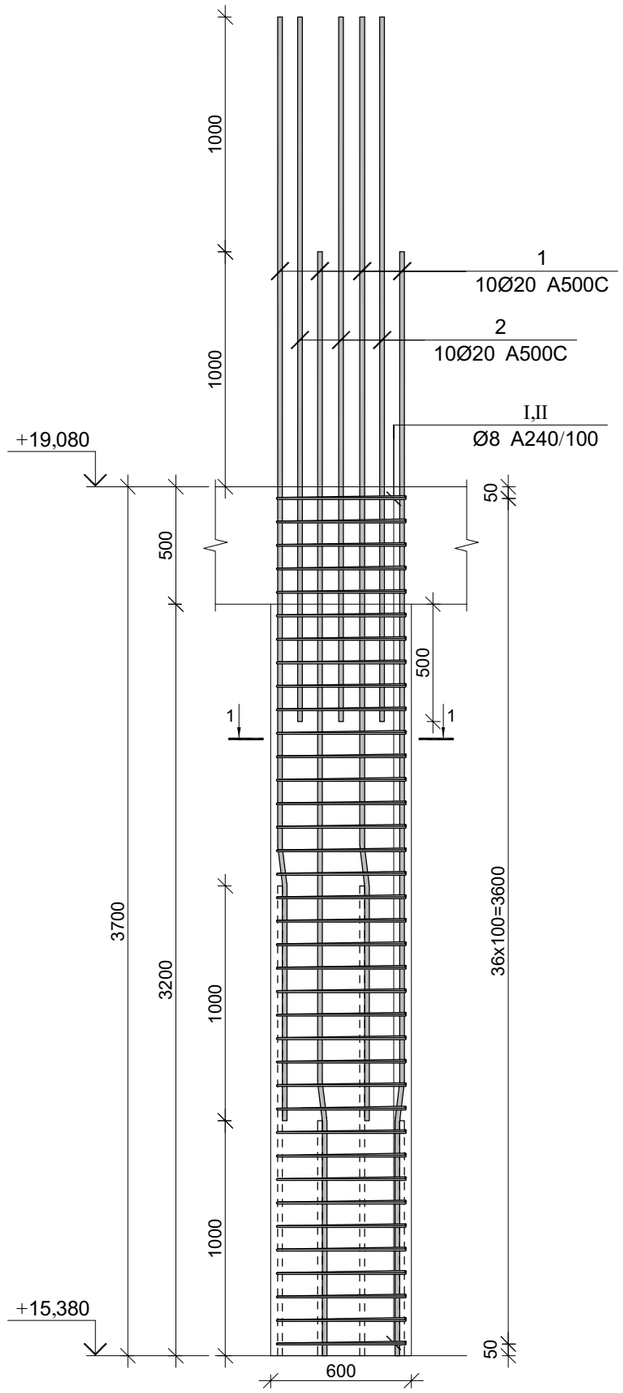

კვეთი 1-1

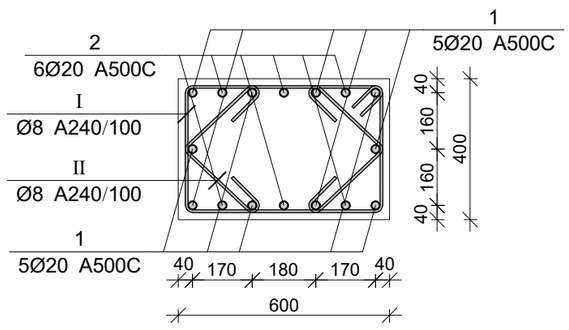

პოზ.	Ø [მმ.]	ესკიზი [მმ.]	სიგრძე [მმ.]
①	Ø20		4700
②	Ø20		3000
Ⅰ	Ø8	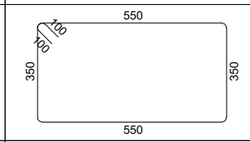	2000
Ⅱ	Ø8	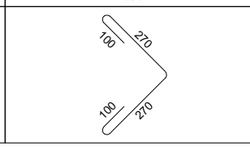	740

მონ. რ/ბ სვეტის სვ-42-ის სპეციფიკაცია

არმატურის სპეციფიკაცია					არმატურის ამოკრეფა					ბეტონი B 25
პოზ. №	Ø	L მმ.	n ცალი	Ln მ.	Ø	∑ Ln მ.	გრძივი ვეტრის წონა კგ.	წონა კგ. A240	წონა კგ. A500C	V; მ³
1	2	3	4	5	6	7	8	9	10	11
1	20 A500C	4700	10	47.00	8 A240	128.76	0.39	50.81		0.89
2	20 A500C	3000	6	18.00	20 A500C	65.00	2.47		160.30	
I	8 A240	2000	37	74.00						
II	8 A240	740	74	54.76			∑	50.81	160.30	0.89
						n= 2		101.61	320.60	1.78
									237.73	კგ/მ³

პროექტის დასახელება

მრავალფუნქციური კომპლექსი

პროექტის მისამართი

ქ. თბილისი, უწნაძის ქ. №70
(ს/კ:01.13.08.010.071)

დამკვეთი

სტადია	მარილი	განმარტება
მკ	2025.12.20	

დაკვეთის №

CAD DWG ფაილი 03.svetebi.dwg

მთ. კონსტრუქტორი: ა. კორტავა

შესრულა ნ. ხუბულავა

შეამოწმა გ. ვაშაკიძე

საავტორო უფლებები

ნახაზის დასახელება

მონ. რ/ბ სვეტის სვ-42-ის არმირება

კ-3.42

A3

მონ. რ/ბ სვეტის სვ-41-ის არმირება

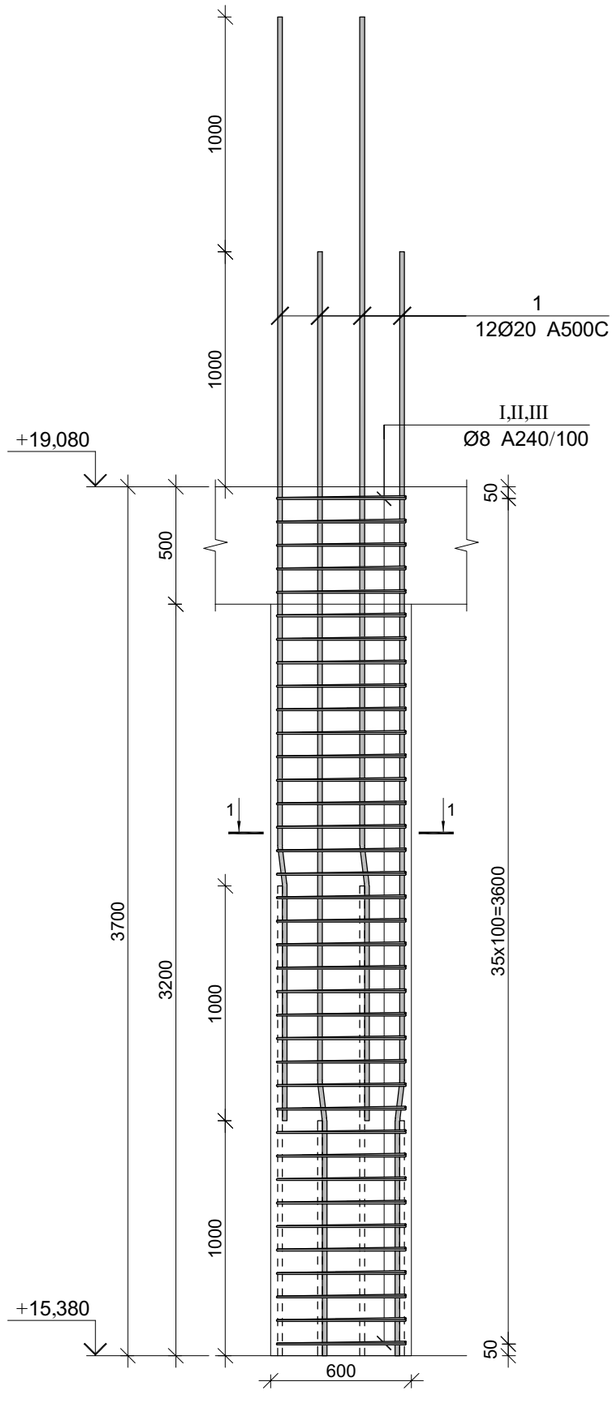

კვეთი 1-1

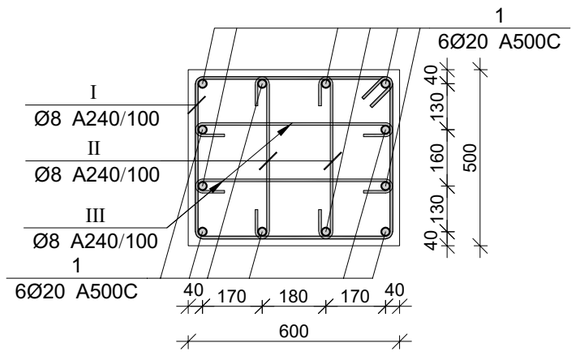

პოზ.	Ø [მმ.]	ესკიზი [მმ.]	სიგრძე [მმ.]
1	Ø20	1000 7° 165 3535	4700
I	Ø8	550 100 100 450 450 550	2200
II	Ø8	150 150 180° 180° 450	750
III	Ø8	150 150 180° 180° 550	850

მონ. რ/ბ სვეტის სვ-41-ის სპეციფიკაცია

არმატურის სპეციფიკაცია					არმატურის ამოკრეფა					ბეტონი B 25
პოზ. №	Ø	L მმ.	n ცალი	Ln მ.	Ø	∑ Ln მ.	ზარმაც ვეტრის წონა კგ.	წონა კგ. A240	წონა კგ. A500C	V; მ³
1	2	3	4	5	6	7	8	9	10	11
1	20 A500C	4700	12	56.40	8 A240	199.80	0.39	78.84		1.11
I	8 A240	2200	37	81.40	20 A500C	56.40	2.47		139.09	
II	8 A240	750	74	55.50						
III	8 A240	850	74	62.90		∑		78.84	139.09	1.11
						n= 8		630.70	1112.73	8.88
									196.33	კგ/მ³

პროექტის დასახელება

მრავალფუნქციური კომპლექსი

პროექტის მისამართი

ქ. თბილისი, უზნაძის ქ. №70
(ს/კ:01.13.08.010.071)

დამკვეთი

სტადია	მარილი	განმარტება
მპ	2025.12.20	
დაკვეთის №		
CAD DWG ფაილი		03.svetebi.dwg
მთ. კონსტრუქტორი:		ა. კორტავა
შესრულა		ნ. ხუბულავა
შეამოწმა		გ. ვაშაკიძე

საავტორო უფლებები

ნახაზის დასახელება

მონ. რ/ბ სვეტის სვ-41-ის არმირება

კ-3.41

A3

მონ. რ/ბ სვეტის სვ-44-ის არმირება

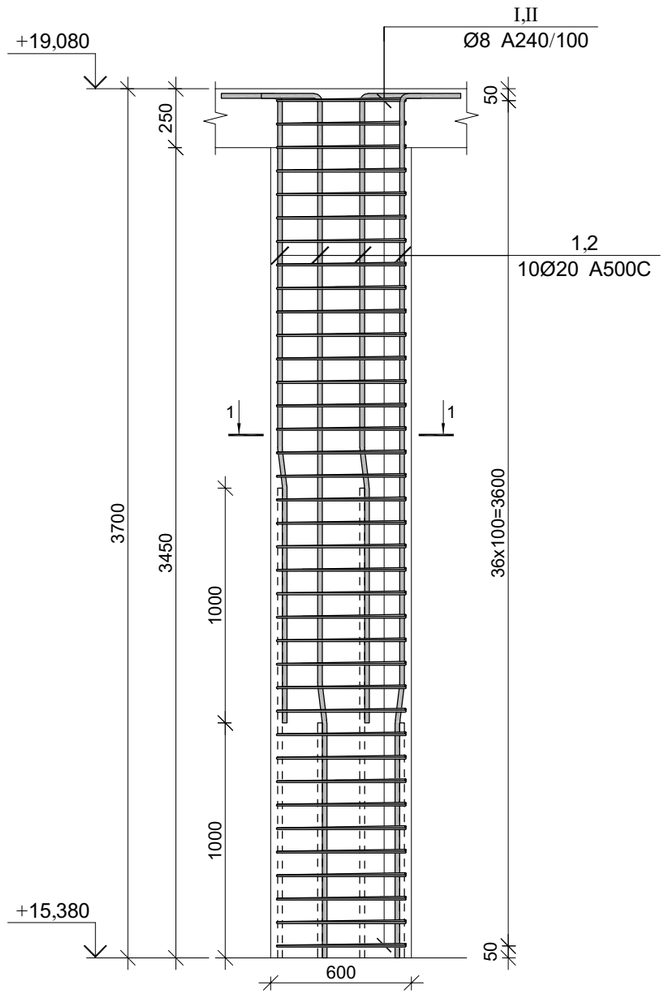

კვეთი 1-1

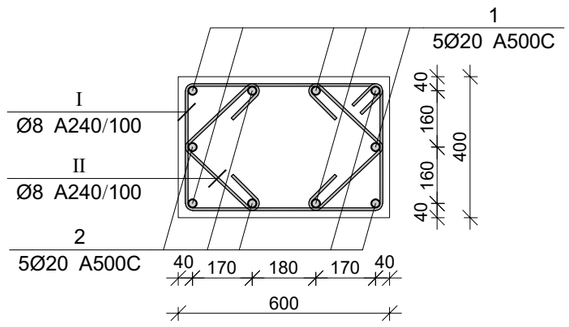

პოზ.	Ø [მმ.]	ესკიზი [მმ.]	სიგრძე [მმ.]
①	Ø20	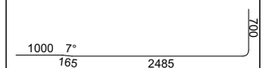	4350
②	Ø20	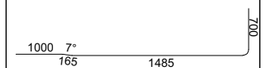	3350
Ⅰ	Ø8	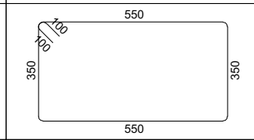	2000
Ⅱ	Ø8	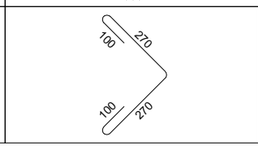	740

მონ. რ/ბ სვეტის სვ-44-ის სპეციფიკაცია

არმატურის სპეციფიკაცია					არმატურის ამოკრეფა					ბეტონი B 25
პოზ. №	Ø	L მმ.	n ცალი	Ln მ.	Ø	∑ Ln მ.	ვარჯვი ვეტრის წონა კგ.	წონა კგ. A240	წონა კგ. A500C	V; მ³
1	2	3	4	5	6	7	8	9	10	11
1	20 A500C	4350	5	21.75	8 A240	128.76	0.39	50.81		0.89
2	20 A500C	3350	5	16.75	20 A500C	38.50	2.47		94.95	
I	8 A240	2000	37	74.00						
II	8 A240	740	74	54.76			∑	50.81	94.95	0.89
						n= 12		609.68	1139.36	10.66
									164.14	კგ/მ³

პროექტის დასახელება

მრავალფუნქციური კომპლექსი

პროექტის მისამართი

ქ. თბილისი, უწნაძის ქ. №70
(ს/კ:01.13.08.010.071)

დამკვეთი

სტადია	ფარული	განმარტება
ვპ	2025.12.20	

დაკვეთის №

CAD DWG ფაილი 03.svetebi.dwg

მთ. კონსტრუქტორი:		ა. კორტავა
შესრულა		ნ. ხუბულავა
შეამოწმა		ვ. ვაშაკიძე

საავტორო უფლებები

ნახაზის დასახელება

მონ. რ/ბ სვეტის სვ-44-ის არმირება

კ-3.44

A3

მონ. რ/ბ სვეტის სვ-43-ის არმირება

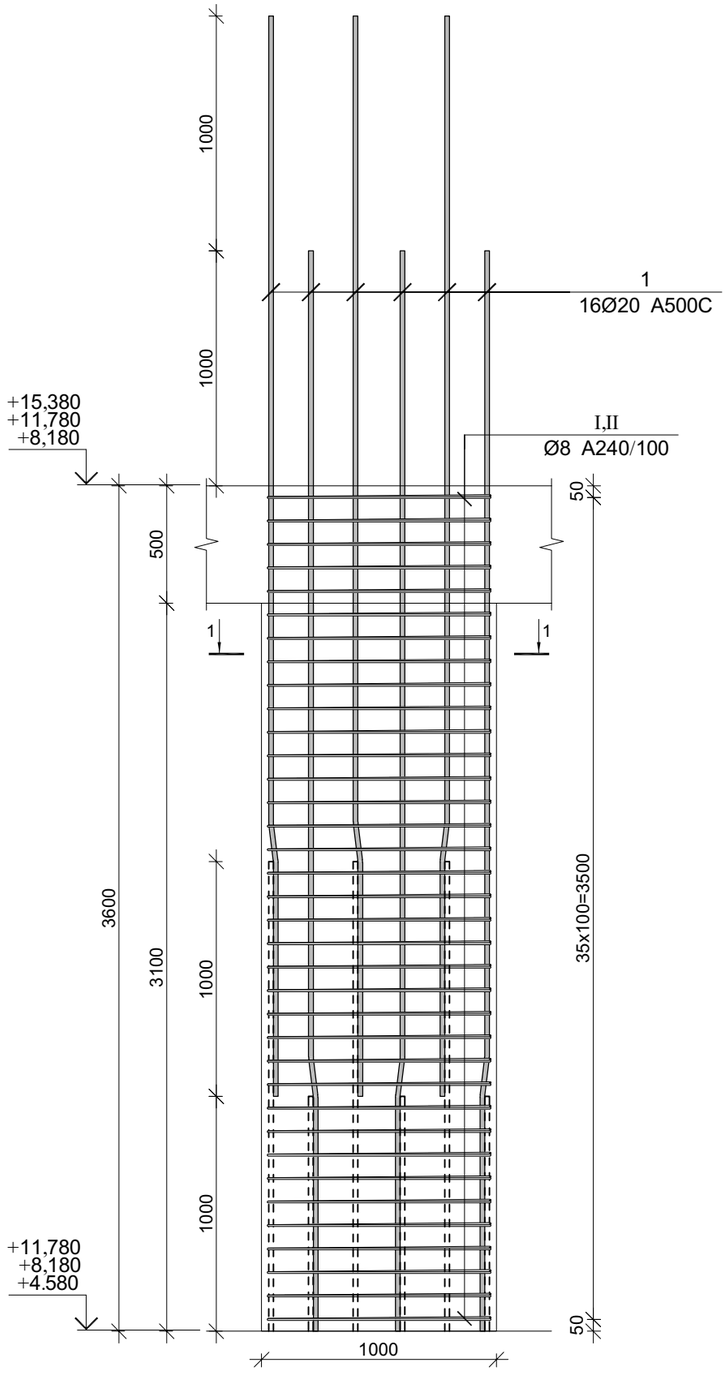

კვეთი 1-1

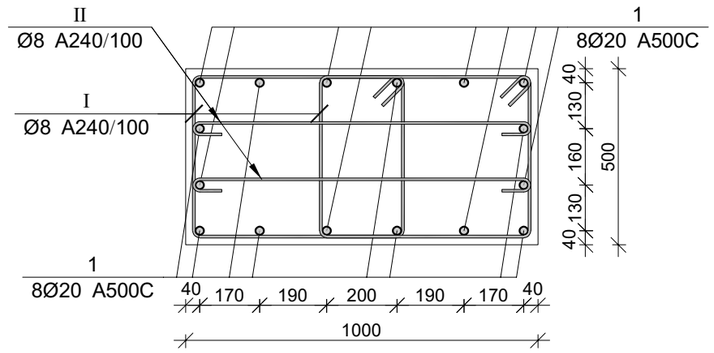

პოზ.	Ø [მმ.]	ესკიზი [მმ.]	სიგრძე [მმ.]
①	Ø20	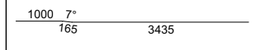	4600
Ⓘ	Ø8	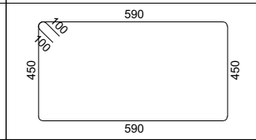	2280
Ⓘ Ⓘ	Ø8	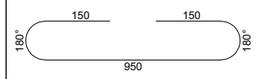	1250

პროექტის დასახელება

მრავალფუნქციური კომპლექსი

პროექტის მისამართი

ქ. ობილისი, უგნაძის ქ. №70
(ს/კ:01.13.08.010.071)

დამკვეთი

სტადია	მარილი	განმარტება
მპ	2025.12.20	

დაკვეთის №

CAD DWG ფაილი 03.svetebi.dwg

მთ. კონსტრუქტორი: ა. კორტავა

შესრულა ნ. ხუბულავა

შეამოწმა გ. ვაშაკიძე

საავტორო უფლებები

ნახაზის დასახელება

მონ. რ/ბ სვეტის სვ-43-ის არმირება

კ-3.43

A3

მონ. რ/ბ სვეტის სვ-43-ის სპეციფიკაცია

არმატურის სპეციფიკაცია					არმატურის ამოკრეფა					ბეტონი B 25
პოზ. №	Ø	L მმ.	n ცალი	Ln მ.	Ø	∑ Ln მ.	ვარჯვი ვეტრის წონა კგ.	წონა კგ. A240	წონა კგ. A500C	V; მ³
1	2	3	4	5	6	7	8	9	10	11
1	20 A500C	4600	16	73.60	8 A240	254.16	0.39	100.29		1.80
I	8 A240	2280	72	164.16	20 A500C	73.60	2.47		181.51	
II	8 A240	1250	72	90.00						
						∑		100.29	181.51	1.80
						n= 3		300.86	544.53	5.40
									156.55	კგ/მ³

მრავალფუნქციური კომპლექსი

მონ. რ/ბ სვეტის სვ-46-ის არმირება

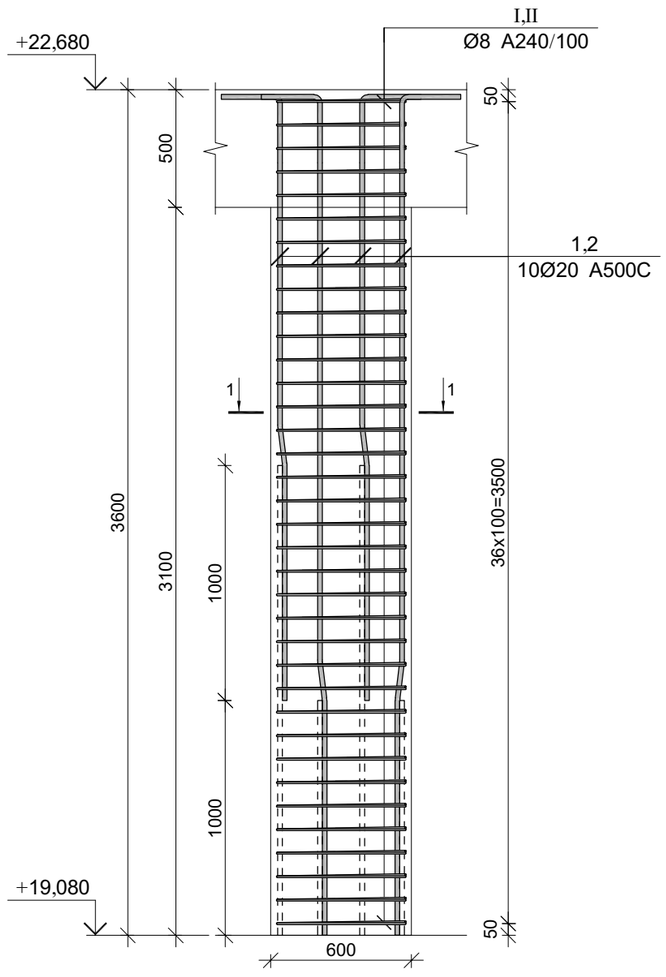

კვეთი 1-1

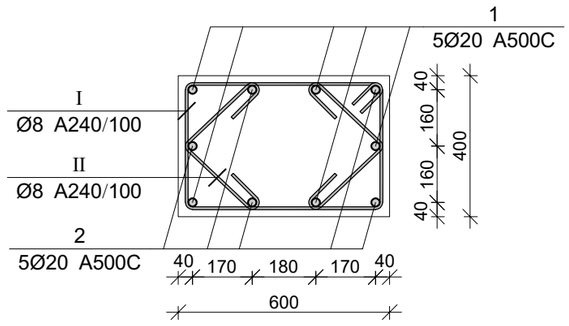

პოზ.	Ø [მმ.]	ესკიზი [მმ.]	სიგრძე [მმ.]
①	Ø20	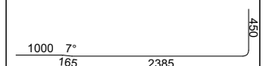	4000
②	Ø20		3000
Ⅰ	Ø8	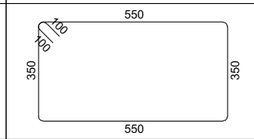	2000
Ⅱ	Ø8	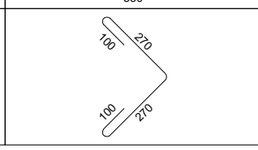	740

მონ. რ/ბ სვეტის სვ-46-ის სპეციფიკაცია

არმატურის სპეციფიკაცია					არმატურის ამოკრეფა					ბეტონი B 25
პოზ. №	Ø	L მმ.	n ცალი	Ln მ.	Ø	∑ Ln მ.	გრძივი ვეტრის წონა კგ.	წონა კგ. A240	წონა კგ. A500C	V; მ³
1	2	3	4	5	6	7	8	9	10	11
1	20 A500C	4000	5	20.00	8 A240	125.28	0.39	49.43		0.86
2	20 A500C	3000	5	15.00	20 A500C	35.00	2.47		86.32	
Ⅰ	8 A240	2000	36	72.00						
Ⅱ	8 A240	740	72	53.28			∑	49.43	86.32	0.86
						n= 11		543.77	949.47	9.50
									157.12	კგ/მ³

პროექტის დასახელება

მრავალფუნქციური კომპლექსი

პროექტის მისამართი

ქ. ობილისი, უფნაძის ქ. №70
(ს/კ:01.13.08.010.071)

დამკვეთი

სტადია	მარილი	განმარტება
მკ	2025.12.20	
დაკვეთის №		
CAD DWG ფაილი		03.svetebi.dwg

მთ. კონსტრუქტორი: ა. კორტავა

შესრულა: ნ. ხუბულავა

შეამოწმა: გ. ვაშაკიძე

საავტორო უფლებები

ნახაზის დასახელება

მონ. რ/ბ სვეტის სვ-46-ის არმირება

კ-3.46

A3

მრნ. რ/ბ სვეტის სვ-45-ის არმირება

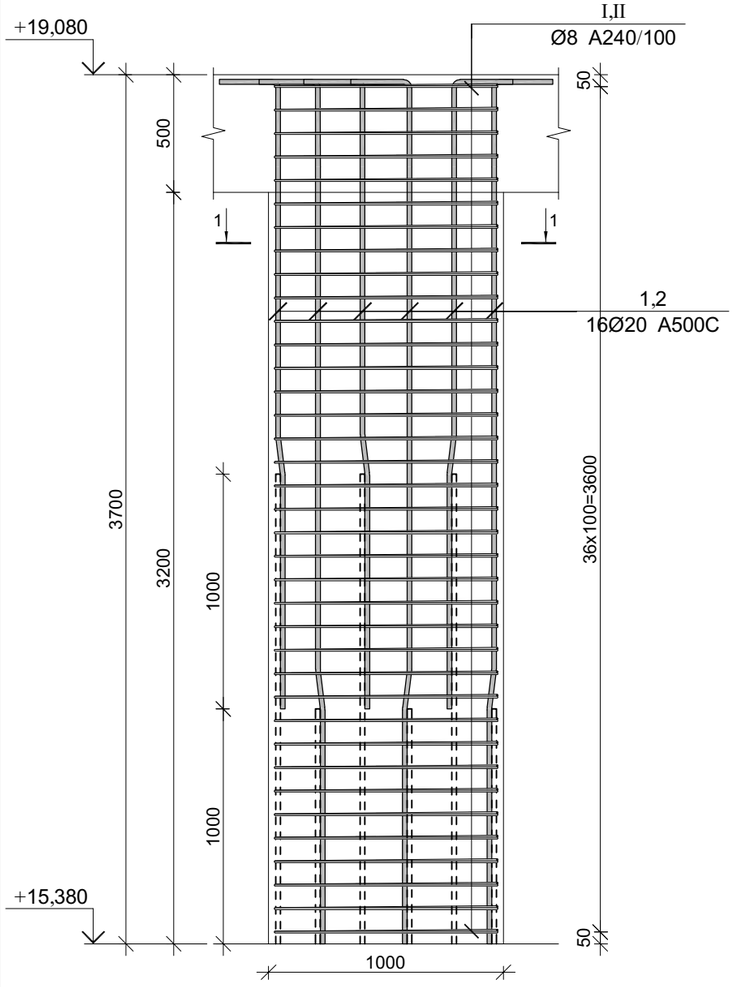

კვეთი 1-1

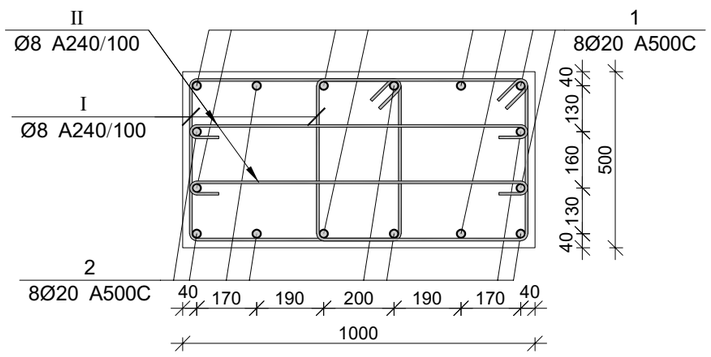

პოზ.	Ø [მმ.]	ესკიზი [მმ.]	სიგრძე [მმ.]
①	Ø20	1000 7° 165 2485 450	4100
②	Ø20	1000 7° 165 1485 450	3100
Ⅰ	Ø8	590 100 100 450 450 590	2280
Ⅱ	Ø8	150 150 180° 180° 950	1250

მრნ. რ/ბ სვეტის სვ-45-ის სპეციფიკაცია

არმატურის სპეციფიკაცია					არმატურის ამოკრეფა					ბეტონი B 25
პოზ. №	Ø	L მმ.	n ცალი	Ln მ.	Ø	∑ Ln მ.	ვარაუდო ვეტრის წონა კგ.	წონა კგ. A240	წონა კგ. A500C	V; მ³
1	2	3	4	5	6	7	8	9	10	11
1	20 A500C	4100	8	32.80	8 A240	254.16	0.39	100.29		1.85
2	20 A500C	3100	8	24.80	20 A500C	57.60	2.47		142.05	
Ⅰ	8 A240	2280	72	164.16						
Ⅱ	8 A240	1250	72	90.00			∑	100.29	142.05	1.85
						n= 1		100.29	142.05	1.85
									130.99	კგ/მ³

პროექტის დასახელება

მრავალფუნქციური კომპლექსი

პროექტის მისამართი

ქ. თბილისი, უზნაძის ქ. №70
(ს/კ:01.13.08.010.071)

დამკვეთი

სტადია	მარილი	განმარტება
მპ	2025.12.20	

დაკვეთის №

CAD DWG ფაილი 03.svetebi.dwg

მთ. კონსტრუქტორი: ა. კორტავა

შესრულა ნ. ხუბულავა

შემოწმა გ. ვაშაკიძე

საავტორო უფლებები

ნახაზის დასახელება

მრნ. რ/ბ სვეტის სვ-45-ის არმირება

კ-3.45

A3

მონ. რ/ბ სვეტის სვ-47-ის არმირება

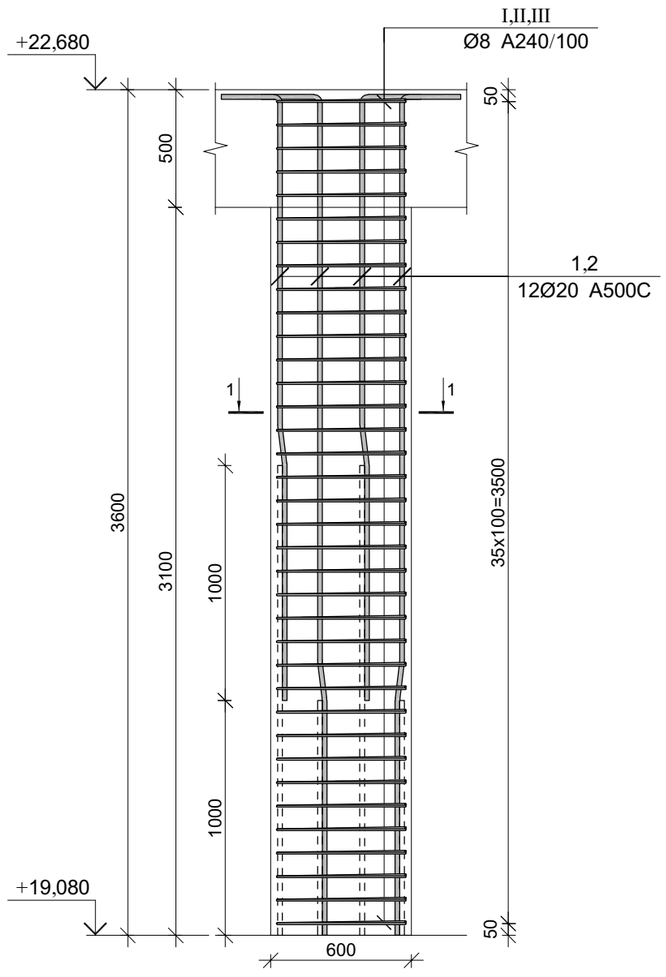

კვეთი 1-1

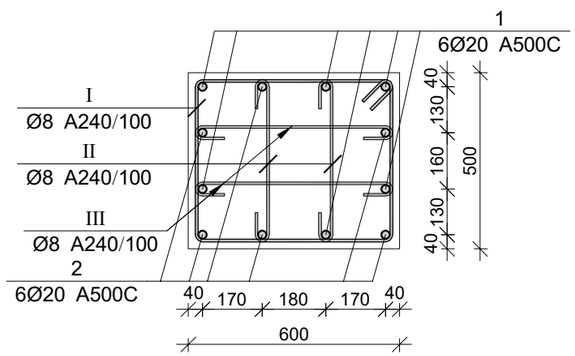

პოზ.	Ø [მმ.]	ესკიზი [მმ.]	სიგრძე [მმ.]
①	Ø20	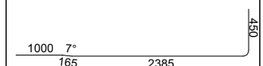	4000
②	Ø20		3000
Ⅰ	Ø8	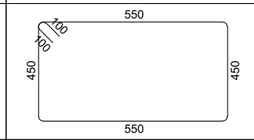	2200
Ⅱ	Ø8	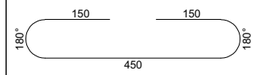	750
Ⅲ	Ø8	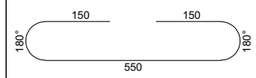	850

მონ. რ/ბ სვეტის სვ-47-ის სპეციფიკაცია

არმატურის სპეციფიკაცია					არმატურის ამოკრეფა					ბეტონი B 25
პოზ. №	Ø	L მმ.	n ცალი	Ln მ.	Ø	∑ Ln მ.	ერთეული მეტრის წონა კგ.	წონა კგ. A240	წონა კგ. A500C	V; მ³
1	2	3	4	5	6	7	8	9	10	11
1	20 A500C	4000	6	24.00	8 A240	194.40	0.39	76.71		1.08
2	20 A500C	3000	6	18.00	20 A500C	42.00	2.47		103.58	
I	8 A240	2200	36	79.20						
II	8 A240	750	72	54.00						
III	8 A240	850	72	61.20			∑	76.71	103.58	1.08
						n= 8		613.66	828.63	8.64
									166.93	კგ/მ³

პროექტის დასახელება

მრავალფუნქციური კომპლექსი

პროექტის მისამართი

ქ. თბილისი, უზნაძის ქ. №70
(ს/კ:01.13.08.010.071)

დამკვეთი

სტადია	მარტივი	განმარტება
მკ	2025.12.20	

დაკვეთის №

CAD DWG ფაილი 03.svetebi.dwg

მთ. კონსტრუქტორი: ა. კორტავა

შესრულა ნ. ხუბულავა

შემოწმა გ. ვაშაკიძე

საპროექტო უწყებები

ნახაზის დასახელება

მონ. რ/ბ სვეტის სვ-47-ის არმირება

კ-3.47

A3

მონ. რ/ბ სვეტის სვ-49-ის არმირება

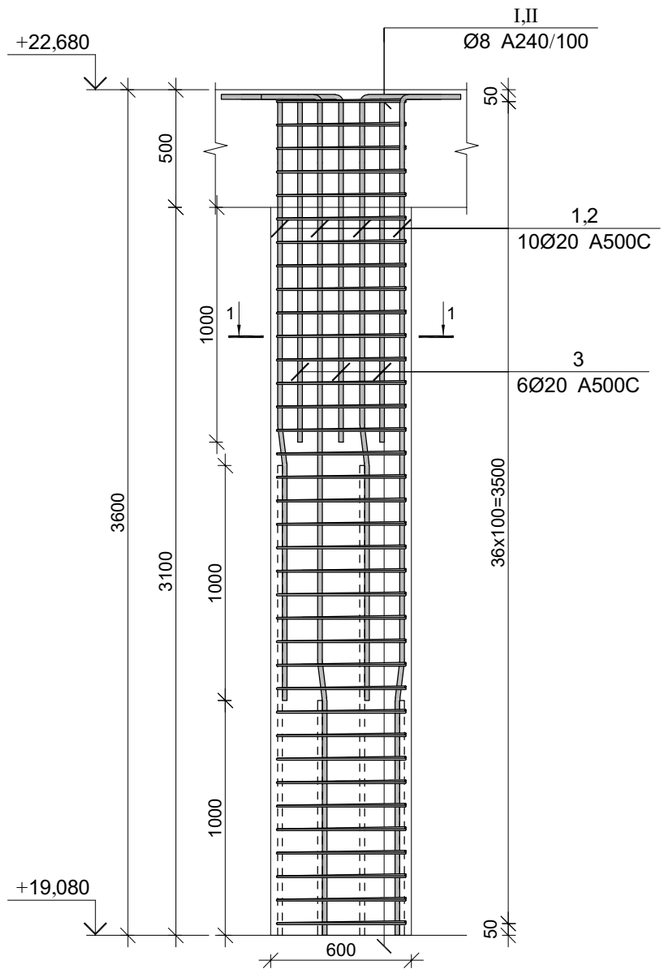

კვეთი 1-1

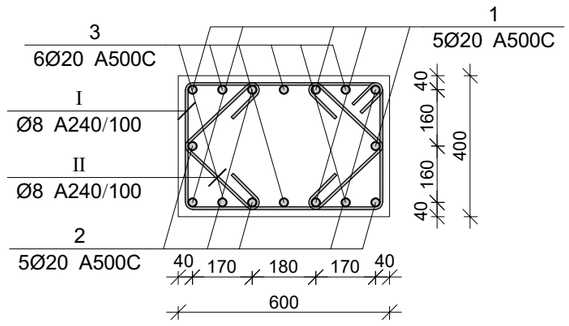

პოზ.	Ø [მმ.]	ესკიზი [მმ.]	სიგრძე [მმ.]
①	Ø20	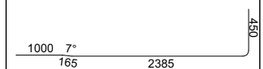	4000
②	Ø20	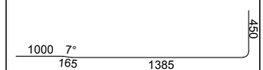	3000
③	Ø20	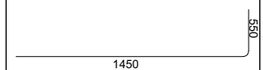	2000
Ⅰ	Ø8	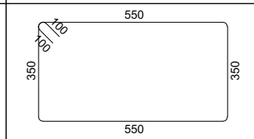	2000
Ⅱ	Ø8	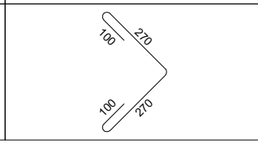	740

მონ. რ/ბ სვეტის სვ-49-ის სპეციფიკაცია

არმატურის სპეციფიკაცია					არმატურის ამოკრეფა					ბეტონი B 25
პოზ. №	Ø	L მმ.	n ცალი	Ln მ.	Ø	∑ Ln მ.	ერთეული მეტრის წონა კგ.	წონა კგ. A240	წონა კგ. A500C	V; მ³
1	2	3	4	5	6	7	8	9	10	11
1	20 A500C	4000	5	20.00	8 A240	125.28	0.39	49.43		0.86
2	20 A500C	3000	5	15.00	20 A500C	55.00	2.47		135.64	
3	20 A500C	2000	10	20.00						
Ⅰ	8 A240	2000	36	72.00						
Ⅱ	8 A240	740	72	53.28			∑	49.43	135.64	0.86
						n= 3		148.30	406.92	2.59
									214.20	კგ/მ³

პროექტის დასახელება

მრავალფუნქციური კომპლექსი

პროექტის მისამართი

ქ. თბილისი, უზნაძის ქ. №70
(ს/კ:01.13.08.010.071)

დამკვეთი

სტადია	მარილი	განმარტება
მკ	2025.12.20	

დაკვეთის №

CAD DWG ფაილი 03.svetebi.dwg

მთ. კონსტრუქტორი:		ა. კორტავა
შესრულა		ნ. ხუბულავა
შეამოწმა		გ. ვაშაკიძე

საავტორო უფლებები

ნახაზის დასახელება

მონ. რ/ბ სვეტის სვ-49-ის არმირება

კ-3.49

A3

მონ. რ/ბ სვეტის სვ-48-ის არმირება

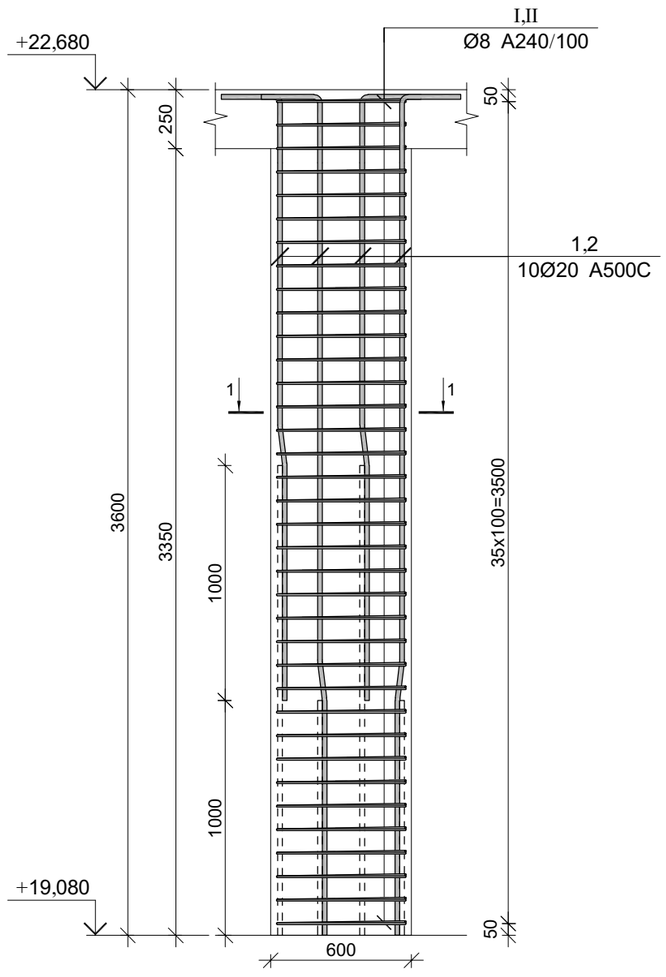

კვეთი 1-1

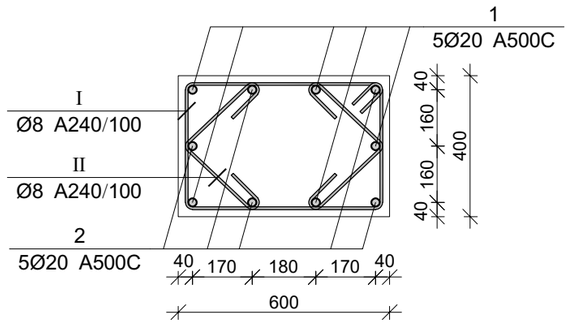

პოზ.	Ø [მმ.]	ესკიზი [მმ.]	სიგრძე [მმ.]
①	Ø20	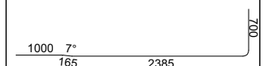	4250
②	Ø20		3250
Ⅰ	Ø8	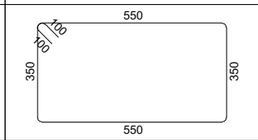	2000
Ⅱ	Ø8	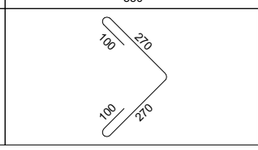	740

მონ. რ/ბ სვეტის სვ-48-ის სპეციფიკაცია

არმატურის სპეციფიკაცია					არმატურის ამოკრეფა					ბეტონი B 25
პოზ. №	Ø	L მმ.	n ცალი	Ln მ.	Ø	∑ Ln მ.	გრძივი ვეტრის წონა კგ.	წონა კგ. A240	წონა კგ. A500C	V; მ³
1	2	3	4	5	6	7	8	9	10	11
1	20 A500C	4250	5	21.25	8 A240	125.28	0.39	49.43		0.86
2	20 A500C	3250	5	16.25	20 A500C	37.50	2.47		92.48	
Ⅰ	8 A240	2000	36	72.00						
Ⅱ	8 A240	740	72	53.28			∑	49.43	92.48	0.86
						n= 3		148.30	277.44	2.59
									164.25	კგ/მ³

პროექტის დასახელება

მრავალფუნქციური კომპლექსი

პროექტის მისამართი

ქ. ობილისი, უფნაძის ქ. №70
(ს/კ:01.13.08.010.071)

დამკვეთი

სტადია	მარილი	განმარტება
მკ	2025.12.20	
დაკვეთის №		
CAD DWG ფაილი	03.svetebi.dwg	

მთ. კონსტრუქტორი: ა. კორტავა

შესრულა ნ. ხუბულავა

შემოწმა გ. ვაშაკიძე

საავტორო უფლებები

ნახაზის დასახელება

მონ. რ/ბ სვეტის სვ-48-ის არმირება

კ-3.48

A3

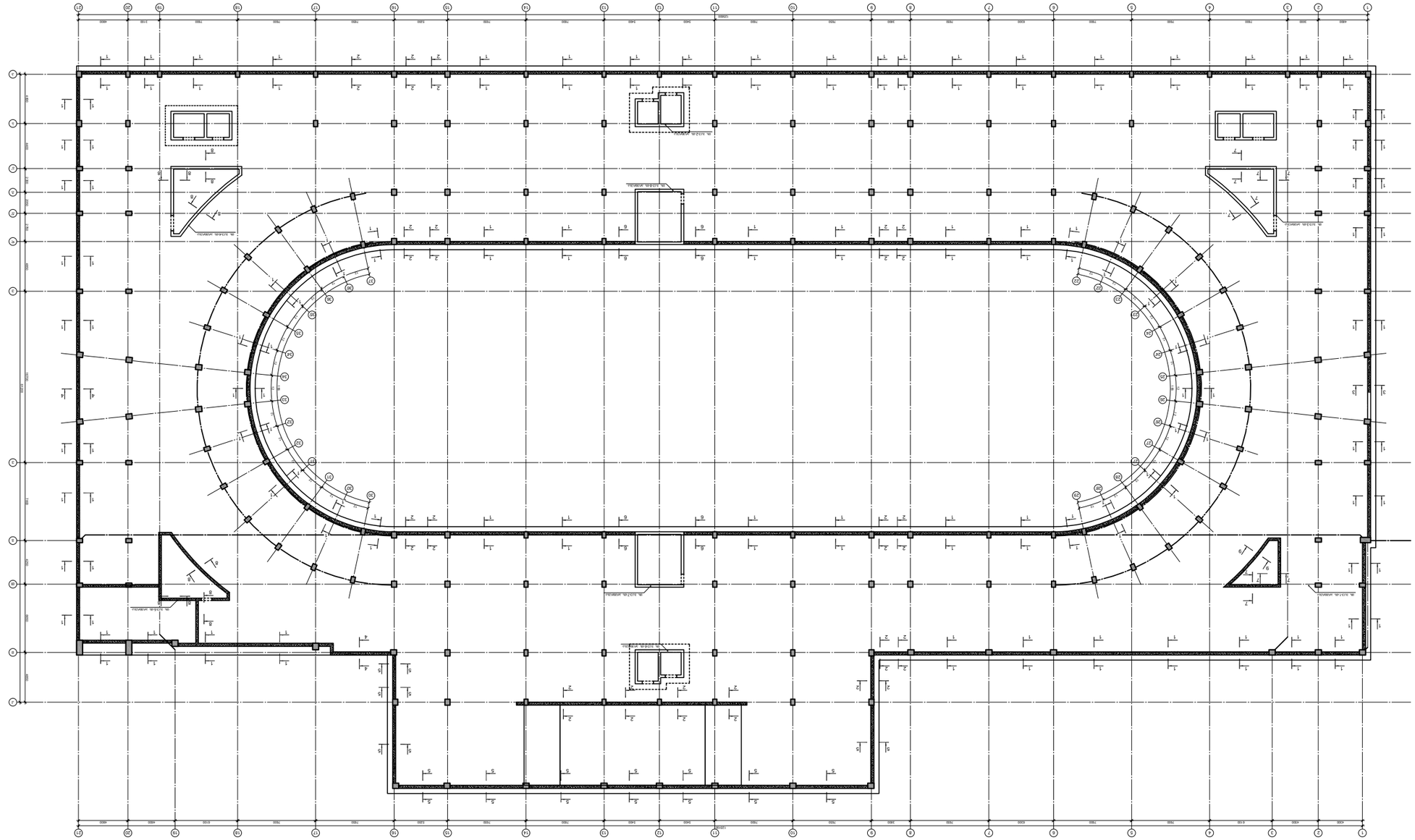

Дубовый зал. Фрагмент плана -6.850 (отм. 0.000, 3.600)

Инв.№подл.	Подпись и дата
Взам.инв.№	
Инв.№дубл.	Подпись и дата
Изм. Кол.уч. Лист № док. Подпись Дата	
ГАП Шабалина Е.А.	
Н.контр. Шабалина Е.А.	
Разработал Шабалина Е.А.	
Стадия Лист Листов	
Р 3	
Формат А3	
Копировал	
Инв.№подл. Подпись и дата Взам.инв.№	
Разработано в программе AutoCAD 2025	
Имя файла: Ф-4.01.13.08.010.071.dwg	
Инв.№подл. Подпись и дата Взам.инв.№	
Ф-4.01	
Лист 1	
Листов 1	
Формат А3	

კვეთი 1-1

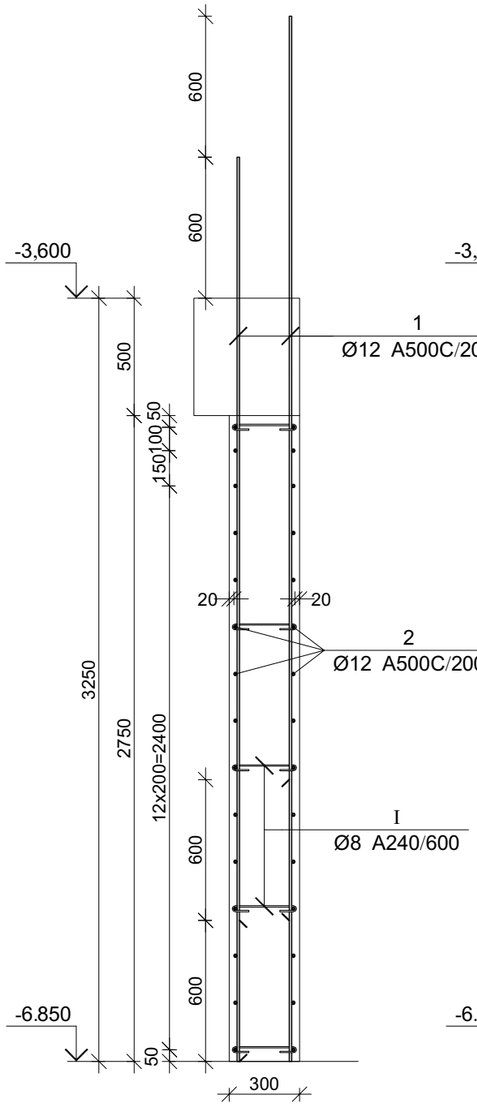

კვეთი 2-2

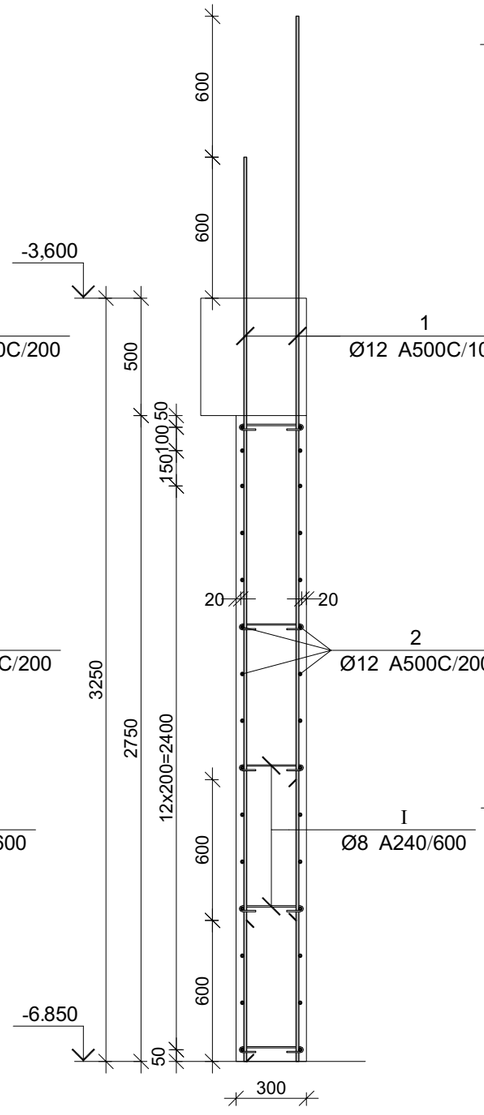

კვეთი 3-3

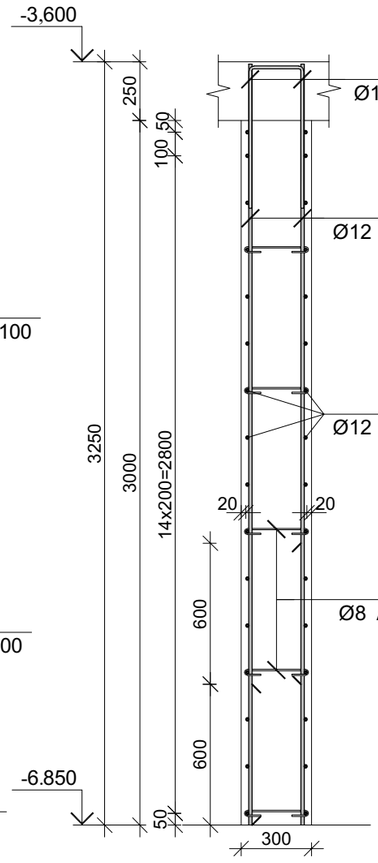

კვეთი 4-4

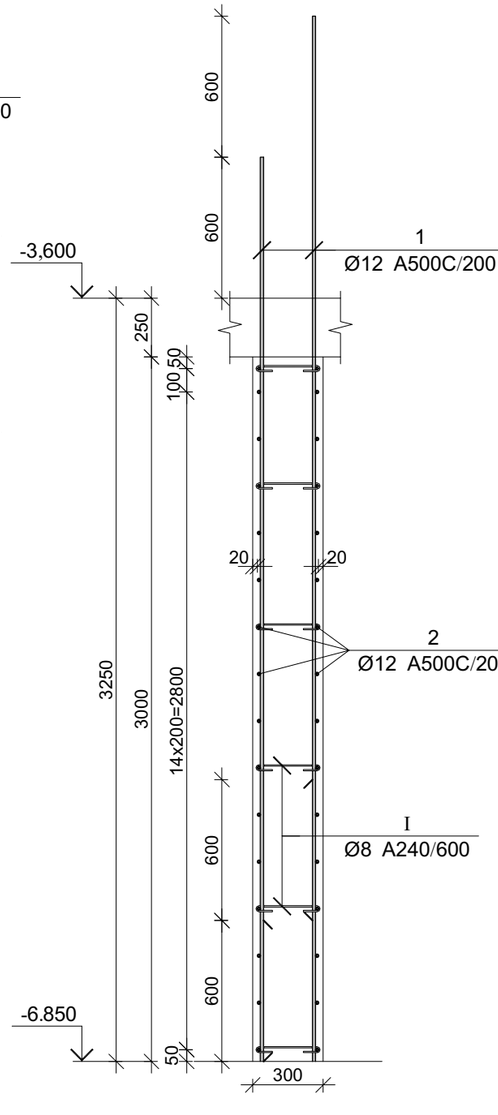

პროექტის დასახელება

მრავალფუნქციური კომპლექსი

პროექტის მისამართი

ქ. თბილისი, უფნაძის ქ. №70
(ს/კ:01.13.08.010.071)

დამკვეთი

სტადია	ეტაპი	განმარტება
მპ	2025.12.20	

დაკვეთის №

CAD DWG ფაილი 04.kedlebi.dwg

მთ. კონსტრუქტორი:		ა. კორტავა
შესრულა		ნ. ხუბულავა
შეამოწმა		გ. ვაშაკიძე

საავტორო უფლებები

ნახაზის დასახელება

მრნ. რ/ბ კედლების არმირების სპეციფიკაცია და ესკიზები -6.500 ნიშნულზე

კ-4.02

A3

კვეთი 5-5

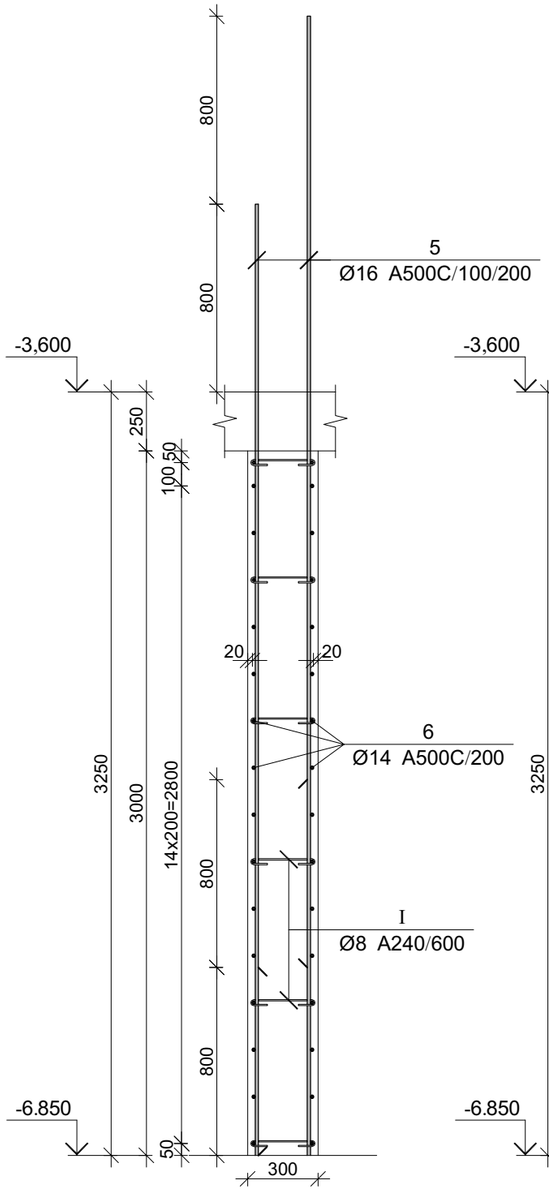

კვეთი 6-6

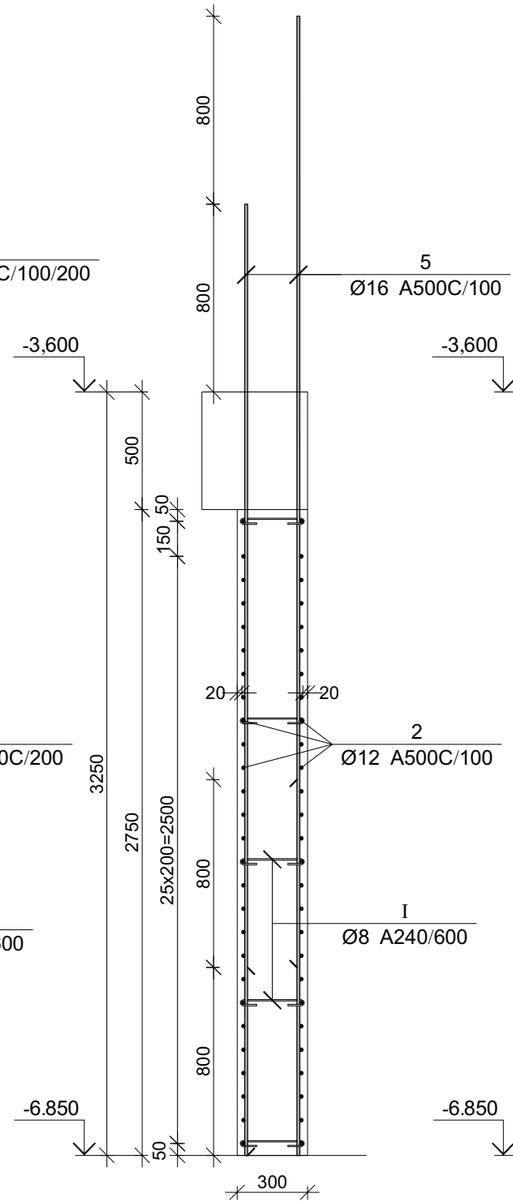

კვეთი 7-7

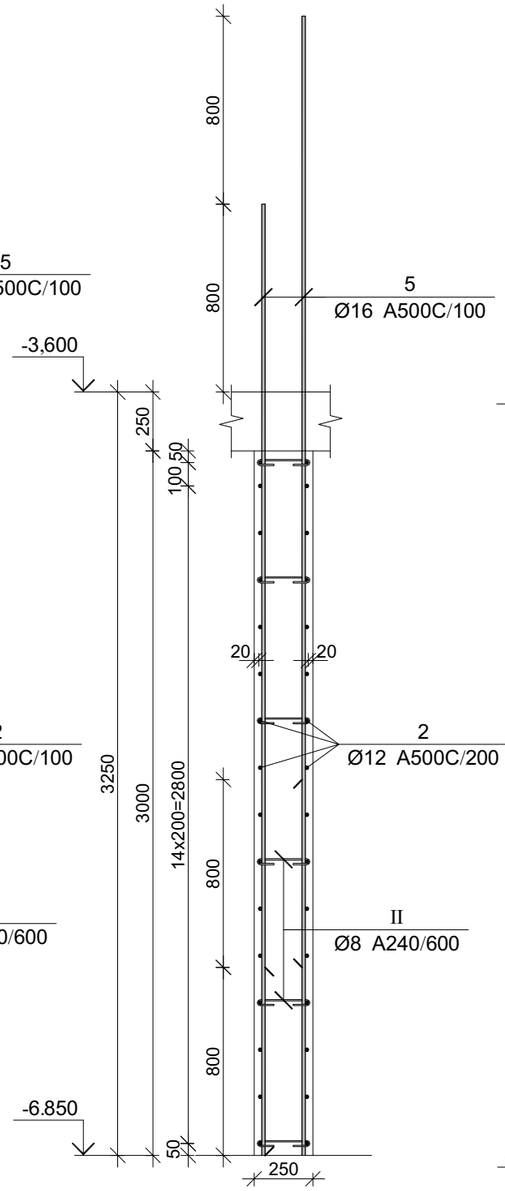

კვეთი 8-8

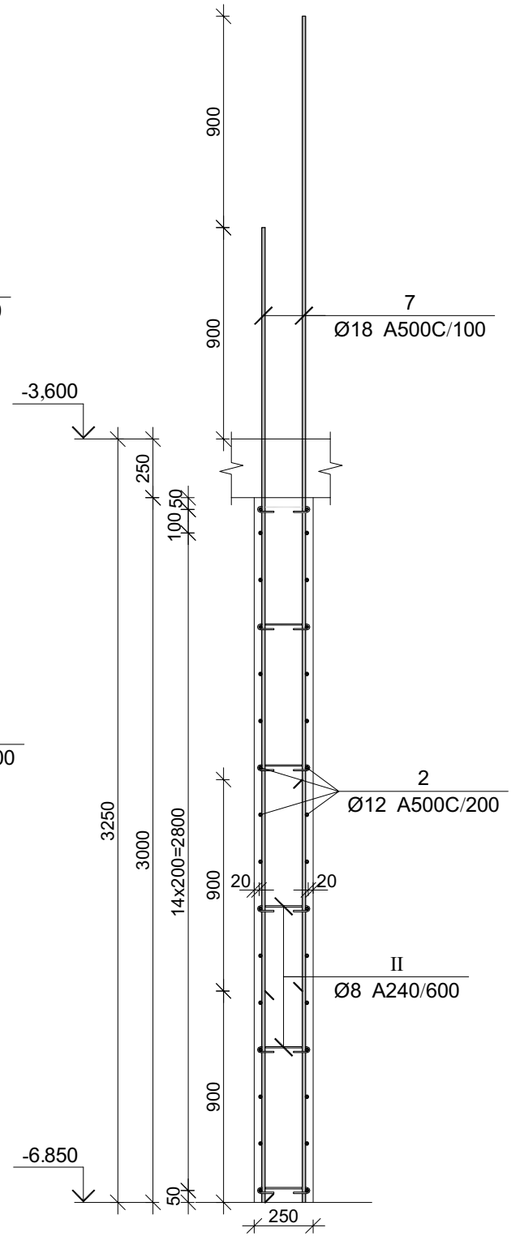

პროექტის დასახელება

მრავალფუნქციური კომპლექსი

პროექტის მისამართი

ქ. ობილისი, უფნაძის ქ. №70
(ს/კ:01.13.08.010.071)

დამკვეთი

სტადია	მარილი	განმარტება
მპ	2025.12.20	

დაკვეთის №

CAD DWG ფაილი 04.kedlebi.dwg

მთ. კონსტრუქტორი:	ა. კორტავა
შესრულა	ნ. ხუბულავა
შეამოწმა	გ. ვაშაკიძე

საავტორო უფლებები

ნახაზის დასახელება

მრნ. რ/ბ კედლების არმირების სპეციფიკაცია და ესკიზები -6.500 ნიშნულზე

კ-4.03

A3

კვეთი 9-9

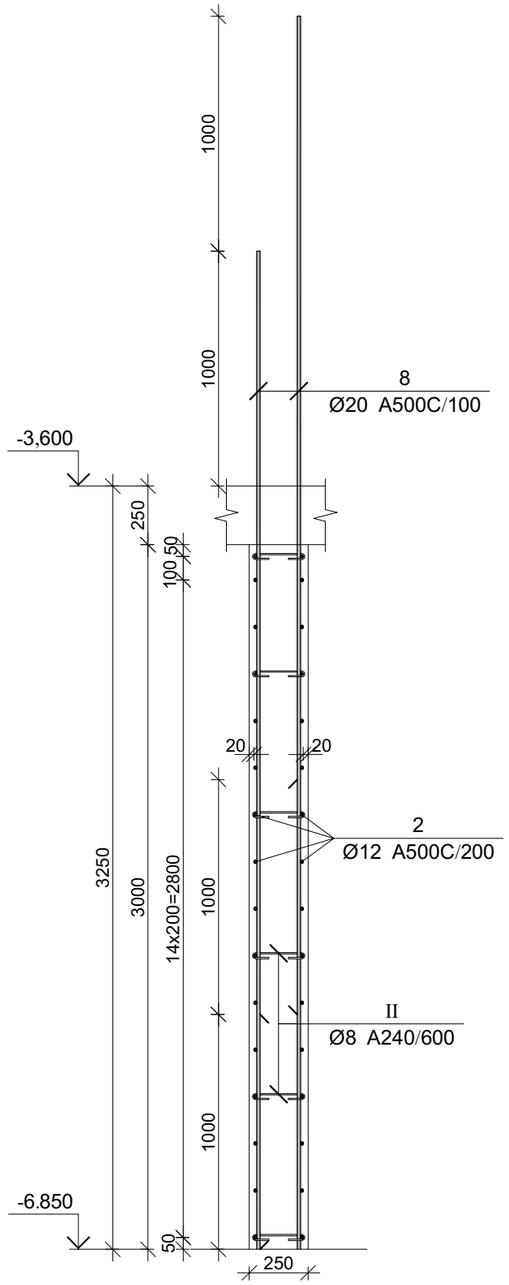

პოზ.	Ø [მმ.]	ესკიზი [მმ.]	სიგრძე [მმ.]
①	Ø12	3850	3850
②	Ø12	---	---
③	Ø12	3200	3200
④	Ø12	2600	2600
⑤	Ø16	4050	4050
⑥	Ø14	---	---
⑦	Ø18	4150	4150

პოზ.	Ø [მმ.]	ესკიზი [მმ.]	სიგრძე [მმ.]
⑧	Ø20	4250	4250
Ⅰ	Ø8	275; 180°, 180°, 50, 50	375
Ⅱ	Ø8	225; 180°, 180°, 50, 50	325
Ⅲ	Ø12	600; 200; 600	1400
Ⅳ	Ø12	600; 225; 600	1425

მონ. რ/ბ კედლის არმირების სპეციფიკაცია -6.500 ნიშნულზე

არმატურის სპეციფიკაცია					არმატურის ამოკრეფა					ბეტონი B 25
პოზ. №	Ø	L მმ.	n ცალი	Ln მ.	Ø	∑ Ln მ.	ბრაკის ფაქტორის წონა კგ.	წონა კგ.		V; მ³
								A240	A500C	
1	2	3	4	5	6	7	8	9	10	11
1	12 A500C	3850	5350	20597.50	8 A240	2431.50	0.39	959.43		537.80
2	12 A500C	---	---	20370.00	12 A500C	42302.20	0.89		37556.58	
3	12 A500C	3200	30	96.00	14 A500C	2211.20	1.21		2672.05	
4	12 A500C	2600	30	78.00	16 A500C	2673.00	1.58		4218.90	
5	16 A500C	4050	660	2673.00	18 A500C	3984.00	2.00		7958.38	
6	14 A500C	---	---	2211.20	20 A500C	552.50	2.47		1362.55	
7	18 A500C	4150	960	3984.00						
8	20 A500C	4250	130	552.50						
I	8 A240	375	5730	2148.75						
II	8 A240	325	870	282.75						
III	12 A500C	1400	768	1075.20						
IV	12 A500C	1425	60	85.50						
						∑		959.43	53768.46	537.80
						n= 1		959.43	53768.46	537.80
									101.76	კგ/მ³

პროექტის დასახელება

მრავალფუნქციური კომპლექსი

პროექტის მისამართი

ქ. თბილისი, უწნაძის ქ. №70
(ს/კ:01.13.08.010.071)

დამკვეთი

სტადია	მარილი	განმარტება
მპ	2025.12.20	

დაკვეთის №

CAD DWG ფაილი 04.kedlebi.dwg

მთ. კონსტრუქტორი: ა. კორტავა

შესრულა ნ. ხუბულავა

შეამოწმა ვ. ვაშაკიძე

საავტორო უფლებები

ნახაზის დასახელება

მონ. რ/ბ კედლების არმირების სპეციფიკაცია და ესკიზები -6.500 ნიშნულზე

კ-4.04

A3

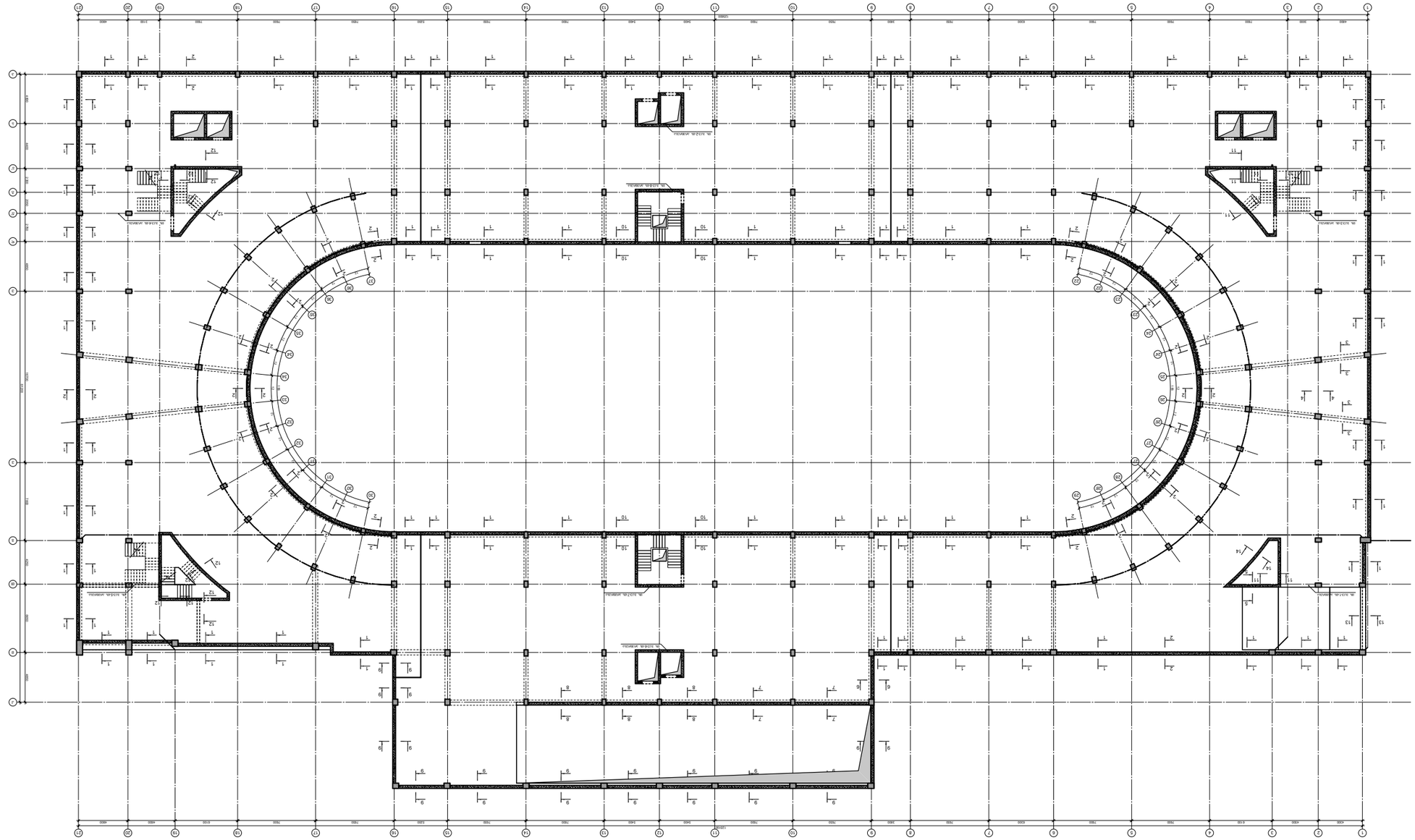

Перекрытие на отм. -3.600 (0.000 соответствует абсолютной отм. 223.50)

Изм.	Кол.уч.	Подпись
Разработал	Ильина	
ГИП	Ильина	
Н.контр.	Ильина	
Проверил	Ильина	

Перекрытие на отм. -3.600

Стадия	Лист	Листов
Р	3	

ООО "Проектная мастерская "Архитектурная среда"

Заказ 2025.1220

Инв.№ подл.

Взам.инв.№

Подпись и дата

Инв.№ дубл.

Взам.инв.№

Подпись и дата

Инв.№ подл.

Изм.	Кол.уч.	Подпись
ГИП	Ильина	
Н.контр.	Ильина	
Проверил	Ильина	

Перекрытие на отм. -3.600

Стадия	Лист	Листов
Р	3	

ООО "Проектная мастерская "Архитектурная среда"

г. Ростов-на-Дону, ул. Ленина, д. №70

(Ш/3.01.13.08.010.071)

Копировал

Формат А3

კვეთი 1-1

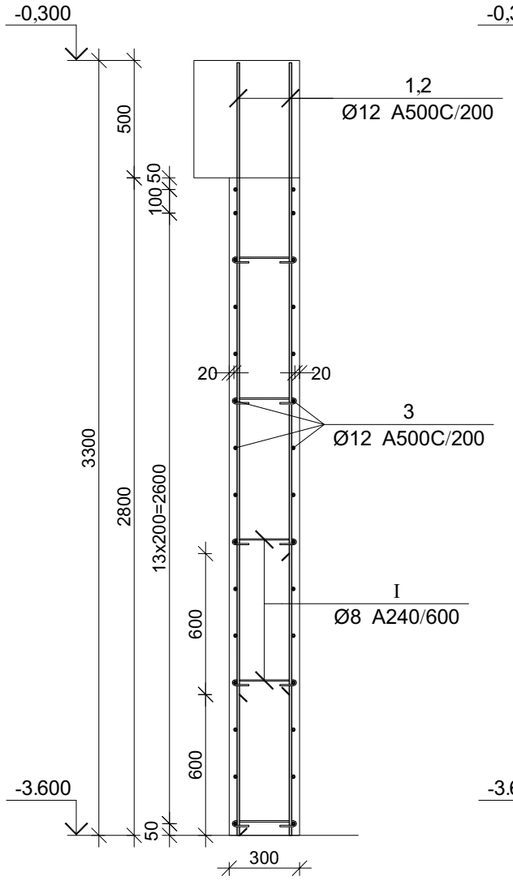

კვეთი 2-2

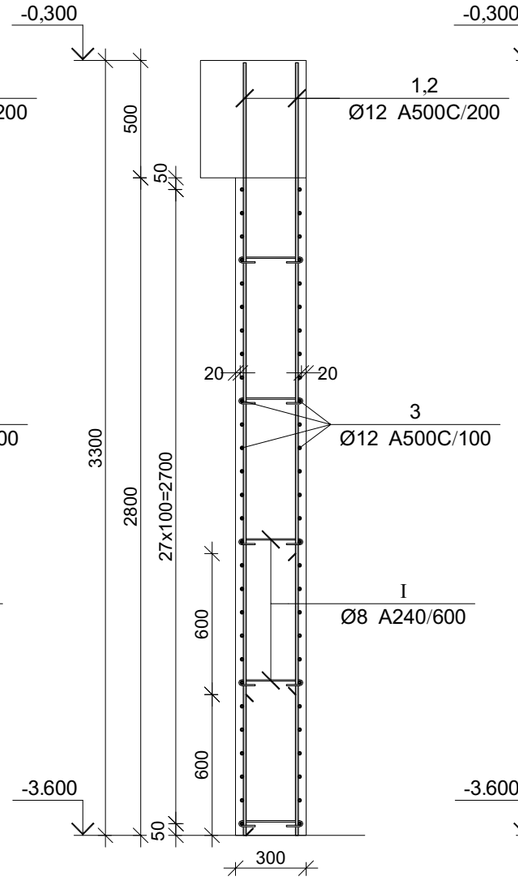

კვეთი 3-3

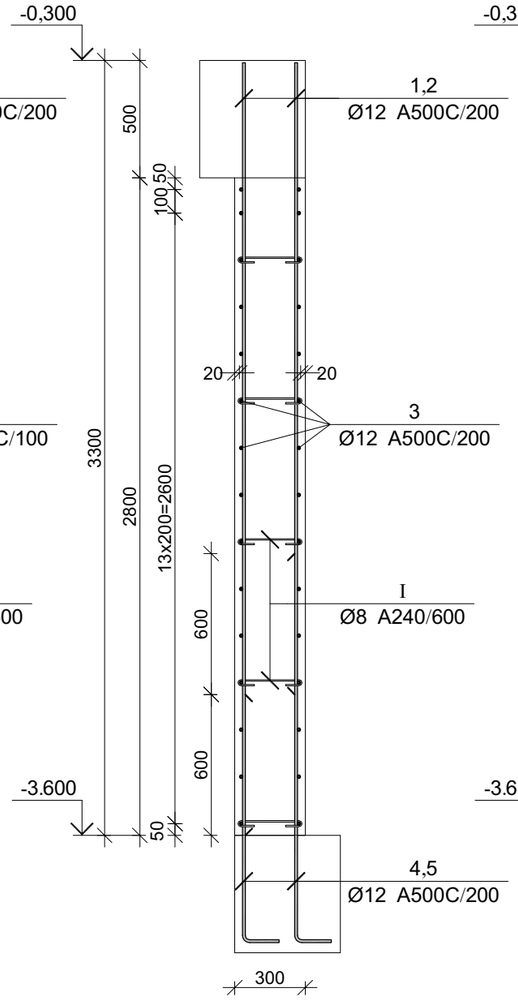

კვეთი 4-4

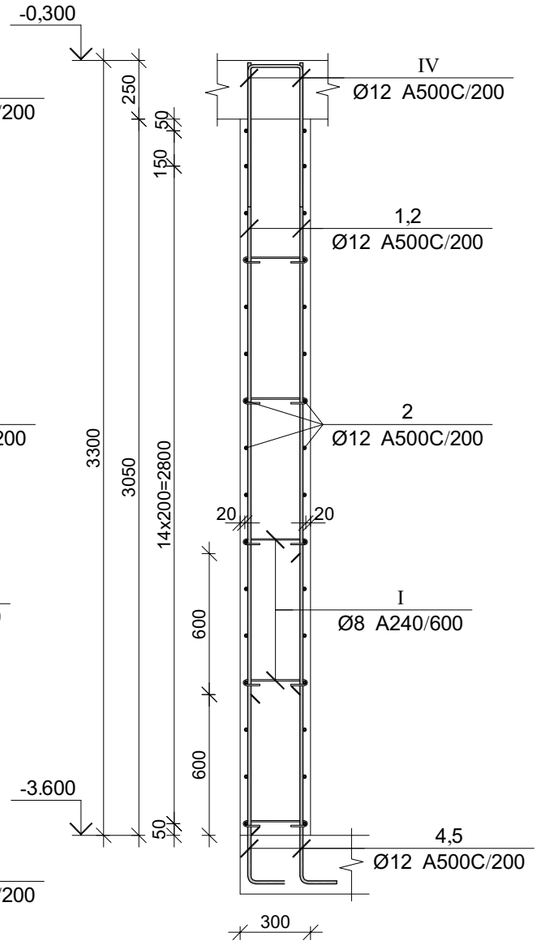

პროექტის დასახელება

მრავალფუნქციური კომპლექსი

პროექტის მისამართი

ქ. თბილისი, უფნაძის ქ. №70
(ს/კ:01.13.08.010.071)

დამკვეთი

სტადია	მარიდი	განმარტება
მკ	2025.12.20	

დაკვეთის №

CAD DWG ფაილი 04.kedlebi.dwg

მთ. კონსტრუქტორი:		ა. კორტავა
შესრულა		ნ. ხუბულავა
შეამოწმა		გ. ვაშაკიძე

საავტორო უფლებები

ნახაზის დასახელება

მრნ. რ/ბ კედლების არმირების სპეციფიკაცია და ესკიზები -3.600 ნიშნულზე

კ-4.06

A3

კვეთი 5-5

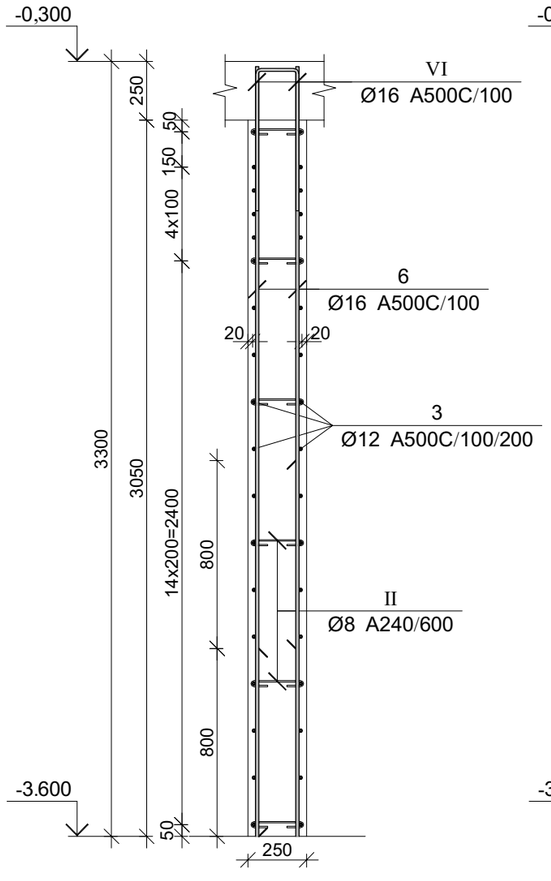

კვეთი 6-6

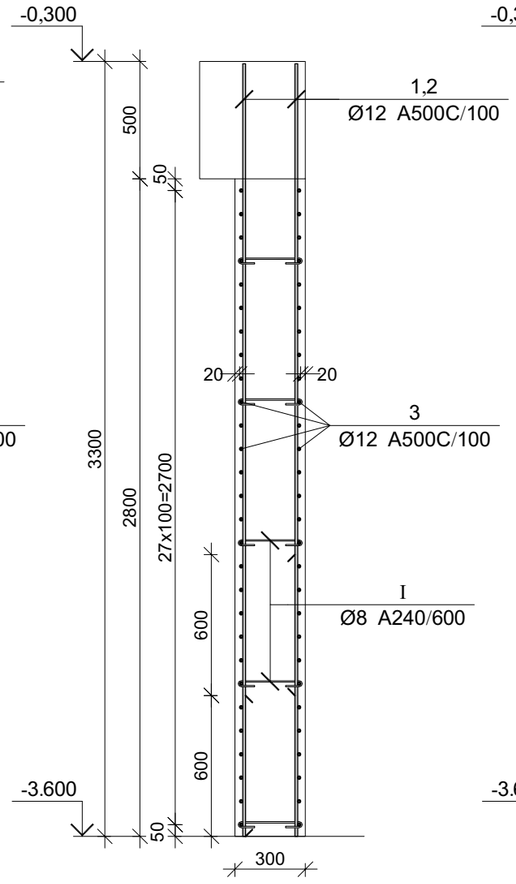

კვეთი 7-7

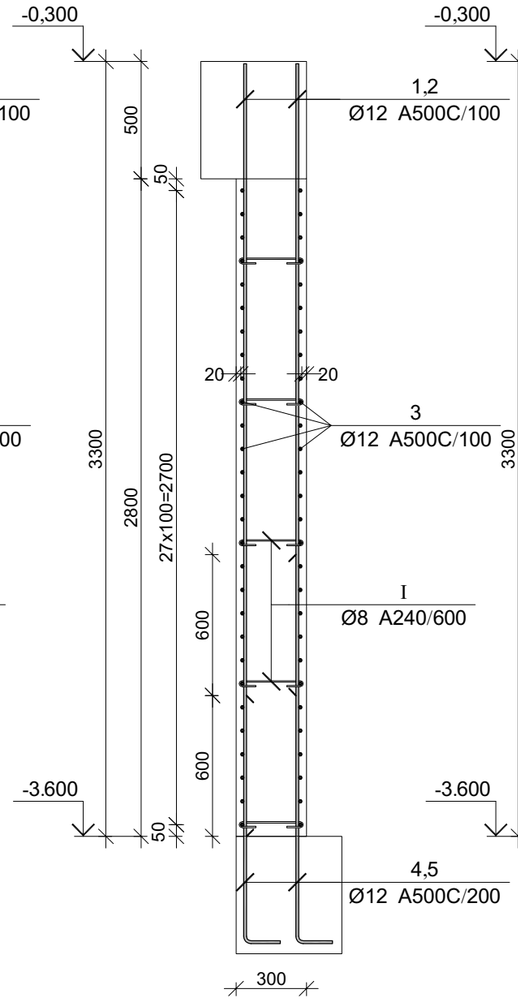

კვეთი 8-8

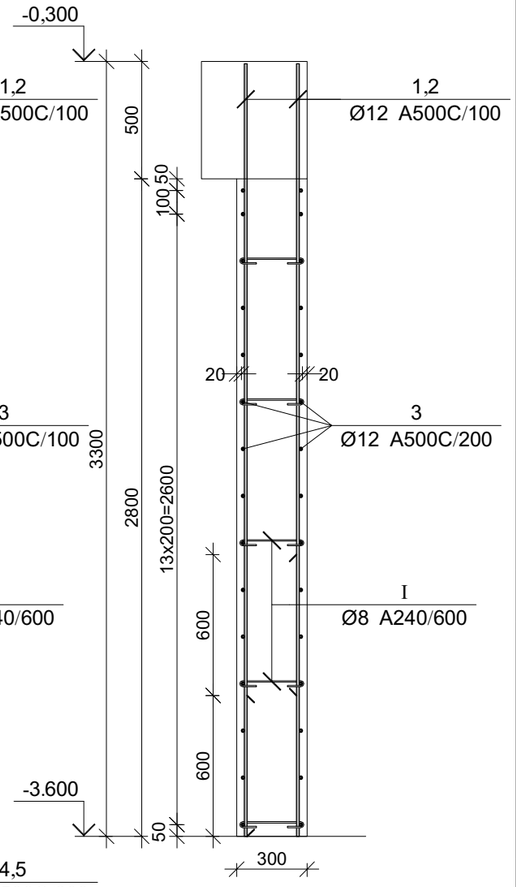

პროექტის დასახელება

მრავალფუნქციური კომპლექსი

პროექტის მისამართი

ქ. თბილისი, უზნაძის ქ. №70
(ს/კ:01.13.08.010.071)

ლამკვეთი

სტადია	მარილი	განმარტება
ვე	2025.12.20	

ლაკვეთის №

CAD DWG ფაილი 04.kedlebi.dwg

მთ. კონსტრუქტორი: ა. კორტავა

შესრულა ნ. ხუბულავა

შეამოწმა გ. პაპაკიძე

საავტორო უფლებები

ნახაზის დასახელება

მრნ. რ/ბ კედლების არმირების სპეციფიკაცია და ესკიზები -3.600 ნიშნულზე

ვ-4.07

A3

კვეთი 9-9

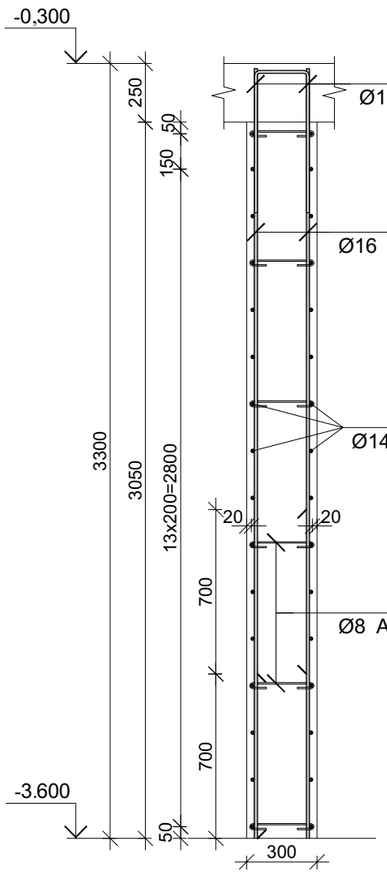

კვეთი 10-10

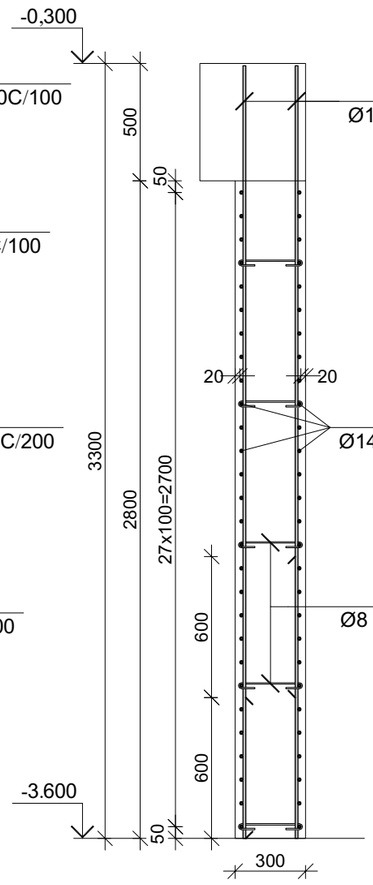

კვეთი 11-11

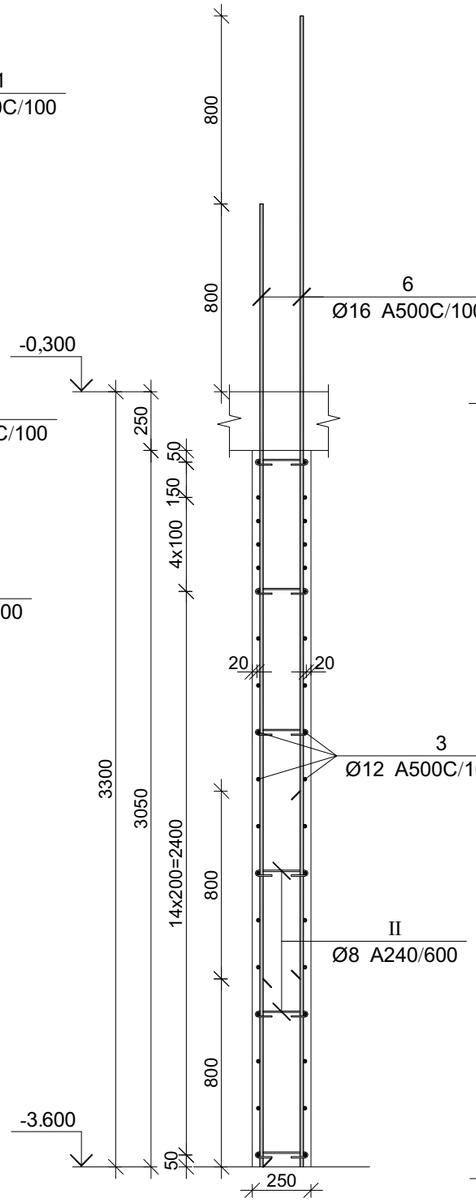

კვეთი 12-12

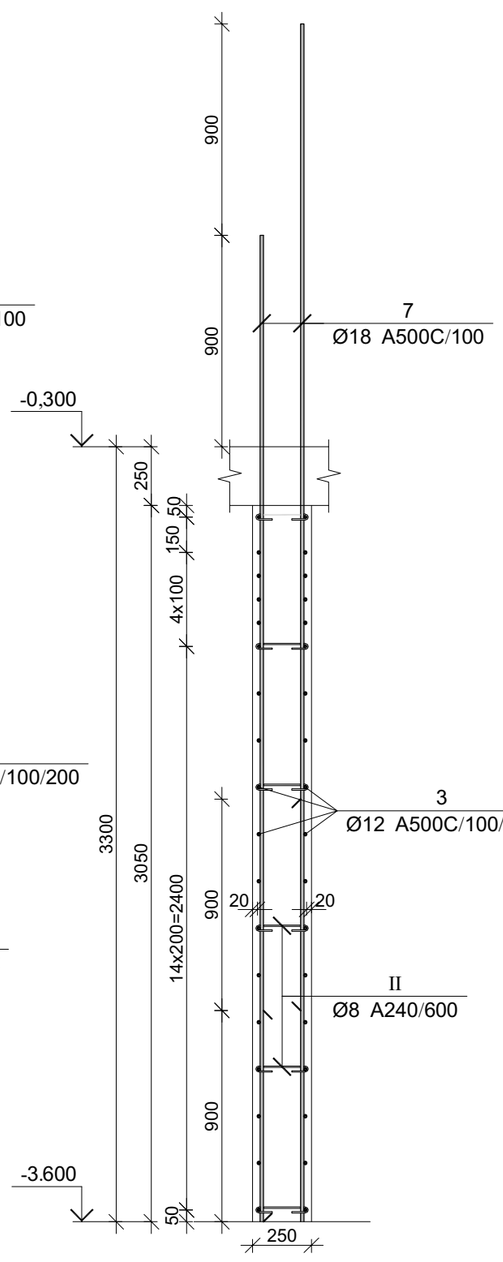

პროექტის დასახელება

მრავალფუნქციური კომპლექსი

პროექტის მისამართი

ქ. თბილისი, უფნაძის ქ. №70
(ს/კ:01.13.08.010.071)

დამკვეთი

სტადია	თარიღი	განმარტება
მპ	2025.12.20	

დაკვეთის №

CAD DWG ფაილი 04.kedlebi.dwg

მთ. კონსტრუქტორი:		ა. კორტავა
შესრულა		ნ. ხუბულავა
შეამოწმა		გ. ვაშაკიძე

საავტორო უფლებები

ნახაზის დასახელება

მრნ. რ/ბ კედლების არმირების სპეციფიკაცია და ესკიზები -3.600 ნიშნულზე

ვ-4.08

A3

კვეთი 13-13

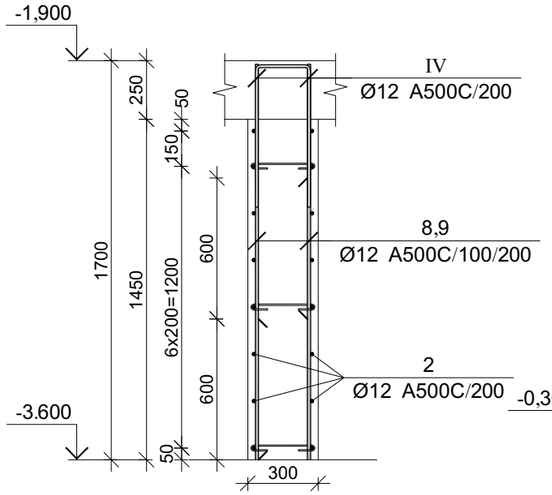

კვეთი 14-14

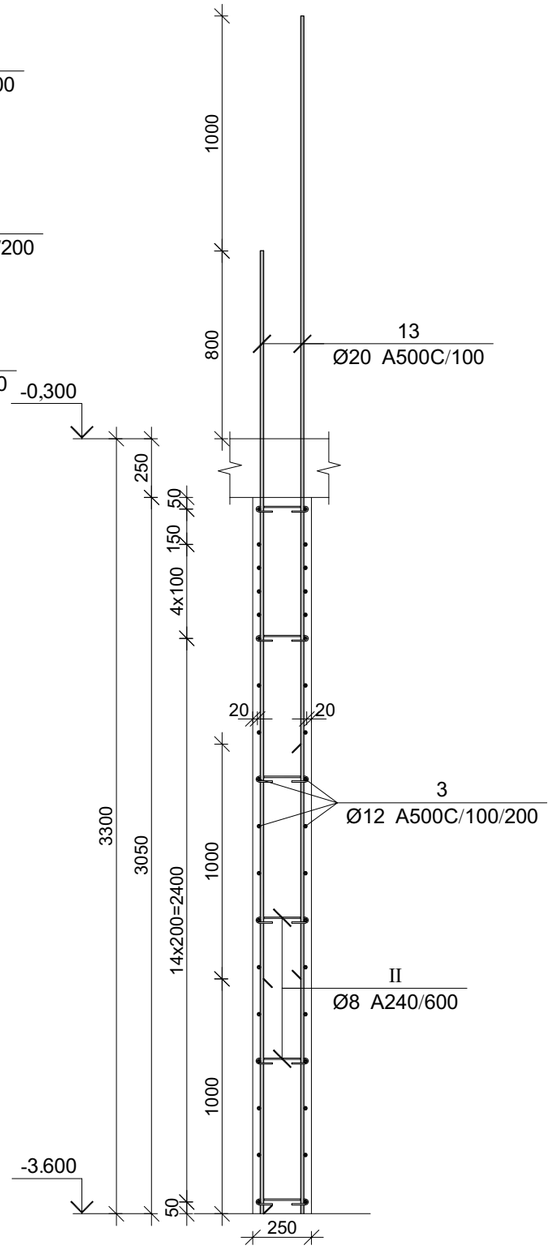

პროექტის დასახელება

მრავალფუნქციური კომპლექსი

პროექტის მისამართი

ქ. თბილისი, უფნაძის ქ. №70
(ს/კ:01.13.08.010.071)

ღამკვეთი

სტადია	მარილი	განმარტება
მკ	2025.12.20	

ღაკვეთის №

CAD DWG ფაილი 04.kedlebi.dwg

მთ. კონსტრუქტორი: ა. კორტავა

შესრულა ნ. ხუბულავა

შეამოწმა გ. ვაშაკიძე

საავტორო უფლებები

ნახაზის დასახელება

მრნ. რ/ბ კედლების არმირების სპეციფიკაცია
და ესკიზები -3.600 ნიშნულზე

კ-4.09

A3

პოზ.	Ø [მმ.]	ესკიზი [მმ.]	სიგრძე [მმ.]
①	Ø12	3300	3300
②	Ø12	2700	2700
③	Ø12	---	---
④	Ø12	1050, 350	1400
⑤	Ø12	1650, 350	2000
⑥	Ø16	4100	4100
⑦	Ø18	4200	4200
⑧	Ø12	1700	1700
⑨	Ø12	1100	1100
⑩	Ø16	3300	3300

პოზ.	Ø [მმ.]	ესკიზი [მმ.]	სიგრძე [მმ.]
⑪	Ø16	2700	2700
⑫	Ø14	---	---
⑬	Ø20	4100	4100
I	Ø8	275, 50, 50, 180°, 180°	375
II	Ø8	225, 50, 50, 180°, 180°	325
III	Ø12	600, 200, 600	1400
IV	Ø12	600, 225, 600	1425
V	Ø16	800, 225, 800	1825
VI	Ø16	800, 175, 800	1775

მონ. რ/ბ კედლის არმირების სპეციფიკაცია -3.600 ნიშნულზე

არმატურის სპეციფიკაცია					არმატურის ამოკრება					ბეტონი B 25
პოზ. №	Ø	L მმ.	n ცალი	Ln მ.	Ø	∑ Ln მ.	გრძივი მეტრის წონა კგ.	წონა კგ. A240	წონა კგ. A500C	V; მ³
1	2	3	4	5	6	7	8	9	10	11
1	12 A500C	3300	2775	9157.50	8 A240	2511.75	0.39	991.10		550.00
2	12 A500C	2700	2775	7492.50	12 A500C	43686.78	0.89		38785.82	
3	12 A500C	---	---	24944.00	14 A500C	2402.00	1.21		2902.62	
4	12 A500C	1400	212	296.80	16 A500C	4490.78	1.58		7087.97	
5	12 A500C	2000	212	424.00	18 A500C	4032.00	2.00		8054.27	
6	16 A500C	4100	578	2369.80	20 A500C	533.00	2.47		1314.46	
7	18 A500C	4200	960	4032.00						
8	12 A500C	1700	30	51.00						
9	12 A500C	1100	30	33.00						
10	16 A500C	3300	154	508.20						
11	16 A500C	2700	154	415.80						
12	14 A500C	---	---	2402.00						
13	20 A500C	4100	130	533.00						
I	8 A240	375	5970	2238.75						
II	8 A240	325	840	273.00						
III	12 A500C	1400	864	1209.60						
IV	12 A500C	1425	55	78.38						
V	16 A500C	1825	616	1124.20						
VI	16 A500C	1775	41	72.78						
							∑	991.10	58145.14	550.00
						n= 1		991.10	58145.14	550.00
									107.52	კგ/მ³

პროექტის დასახელება

მრავალფუნქციური კომპლექსი

პროექტის მისამართი

ქ. თბილისი, უზნაძის ქ. №70
(ს/კ:01.13.08.010.071)

დამკვეთი

სტადია	თარიღი	განმარტება
მპ	2025.12.20	

დაკვეთის №

CAD DWG ფაილი 04.kedlebi.dwg

მთ. კონსტრუქტორი: ა. კორტავა

შეასრულა ნ. ხუბულავა

შეამოწმა გ. ვაშაკიძე

საავტორო უფლებები

ნახაზის დასახელება

მონ. რ/ბ კედლების არმირების სპეციფიკაცია და ესკიზები -3.600 ნიშნულზე

კ-4.10

A3

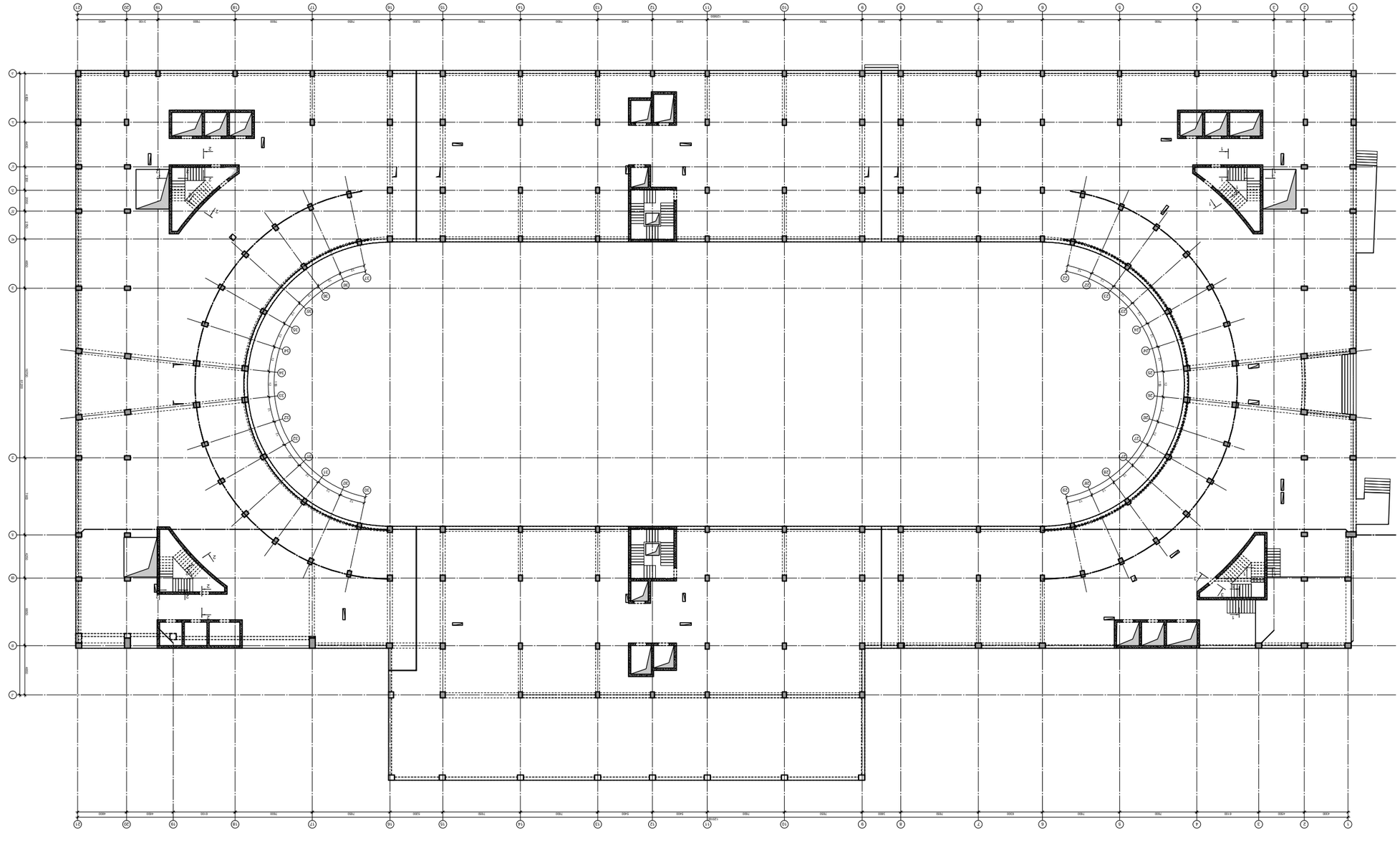

Фундаментный план -0.300 блоки 32х32 Дубовый брус

Изм.	Кол.уч.	Лист	№ док.
Разраб.	Иванов		03.25
Пров.	Петрова		03.25
Н.контр.	Сидоров		03.25
ГИП	Кузнецов		03.25

Стадия: Р | Лист: 1 | Листов: 1

ООО «Архитектурная мастерская «Горизонт»

Жилой комплекс «Речной берег», г. Тверь, ул. Набережная, д. 70

Фундаментный план

Инв. № подл. | Подпись и дата | Взам. инв. №

Копировал | Формат А3

Ж-4.11

კვეთი 1-1

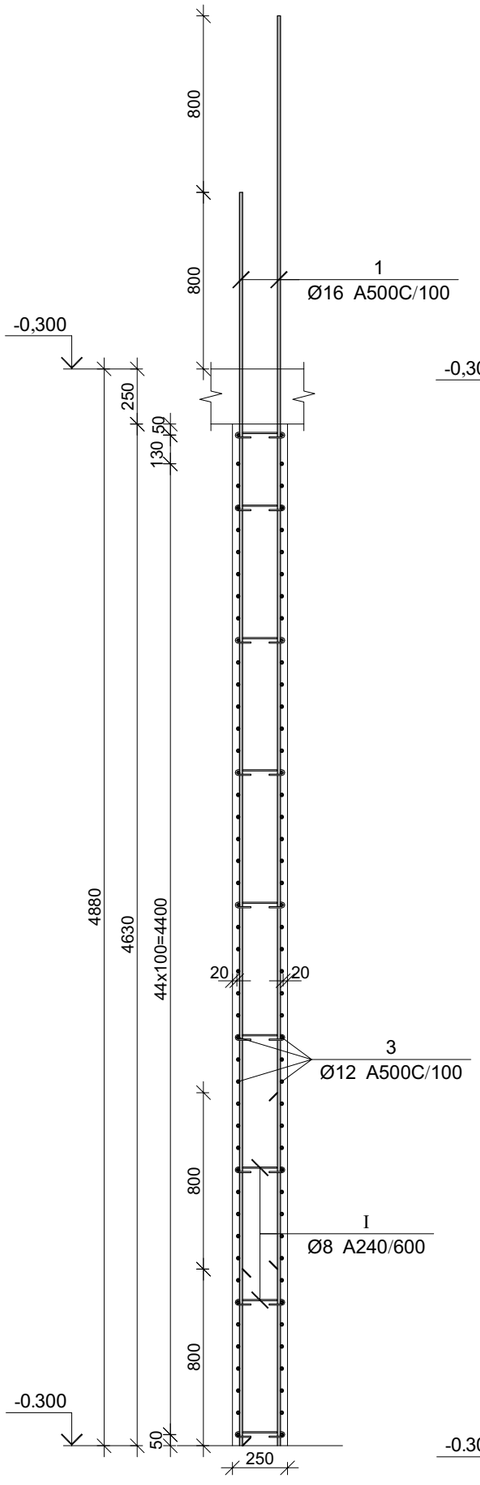

კვეთი 2-2

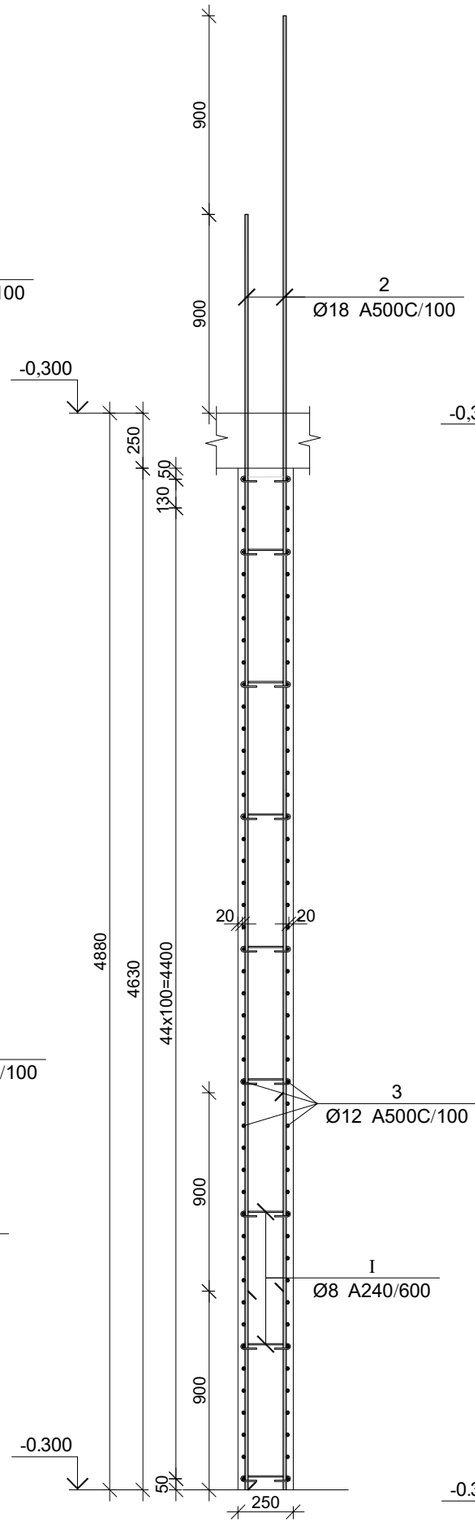

კვეთი 3-3

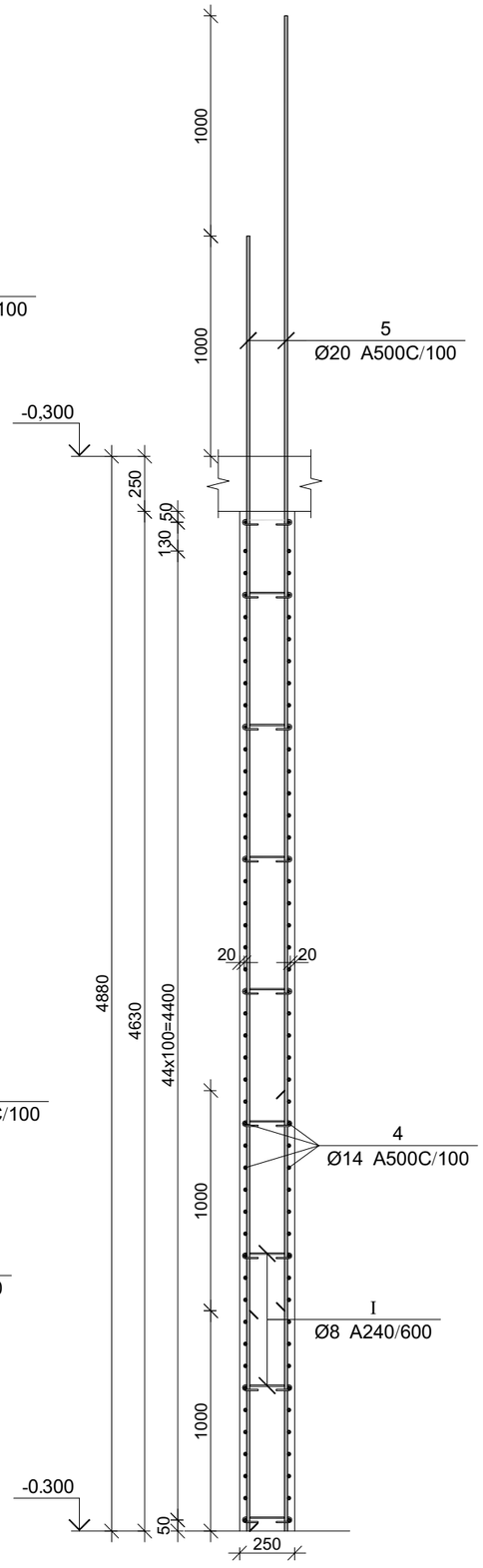

პროექტის დასახელება

მრავალფუნქციური კომპლექსი

პროექტის მისამართი

ქ. თბილისი, უფნაძის ქ. №70
(ს/კ:01.13.08.010.071)

დამკვეთი

სტადია	მარილი	განმარტება
მპ	2025.12.20	

დაკვეთის №

CAD DWG ფაილი 04.kedlebi.dwg

მთ. კონსტრუქტორი:		ა. კორტავა
შესრულა		ნ. ხუბულავა
შეამოწმა		გ. ვაშაკიძე

საავტორო უფლებები

ნახაზის დასახელება

მრწ. რ/ბ კედლების არმირების სპეციფიკაცია
და ესკიზები -0.300 ნიშნულზე

კ-4.12

A3

პოზ.	Ø [მმ.]	ესკიზი [მმ.]	სიგრძე [მმ.]
①	Ø16	5700	5700
②	Ø18	5800	5800
③	Ø12	---	---
④	Ø14	---	---
⑤	Ø20	5900	5900
Ⓘ	Ø8	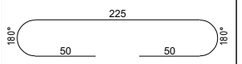	325
Ⓘ Ⓘ	Ø12	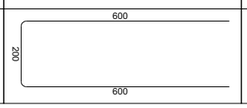	1400

მონ. რ/ბ კედლის არმირების სპეციფიკაცია -0.300 ნიშნულზე

არმატურის სპეციფიკაცია					არმატურის ამოკრეფა					ბეტონი B 25
პოზ. №	Ø	L მმ.	n ცალი	Ln მ.	Ø	∑ Ln მ.	გარდვი მეტრის წონა კგ.	წონა კგ.		V; მ³
								A240	A500C	
1	2	3	4	5	6	7	8	9	10	11
1	16 A500C	3300	780	2574.00	8 A240	468.00	0.39	184.67		103.47
2	18 A500C	2700	960	2592.00	12 A500C	9141.00	0.89		8115.53	
3	12 A500C	---	---	6565.00	14 A500C	2205.00	1.21		2664.56	
4	14 A500C	---	---	2205.00	16 A500C	2574.00	1.58		4062.65	
5	20 A500C	5900	170	1003.00	18 A500C	2592.00	2.00		5177.74	
I	8 A240	325	1440	468.00	20 A500C	1003.00	2.47		2473.55	
II	12 A500C	1400	1840	2576.00						
						∑		184.67	22494.03	103.47
						n= 1		184.67	22494.03	103.47
									219.18	კგ/მ³

პროექტის დასახელება

მრავალფუნქციური კომპლექსი

პროექტის მისამართი

ქ. თბილისი, უწნაძის ქ. №70
(ს/კ:01.13.08.010.071)

დამკვეთი

სტადია	თარიღი	განმარტება
მპ	2025.12.20	

დაკვეთის №

CAD DWG ფაილი 04.kedlebi.dwg

მთ. კონსტრუქტორი: ა. კორტავა

შესრულა ნ. ხუბულავა

შემოწმა გ. ვაშაკიძე

საავტორო უფლებები

ნახაზის დასახელება

მონ. რ/ბ კედლების არმირების სპეციფიკაცია და ესკიზები -0.300 ნიშნულზე

კ-4.13

A3

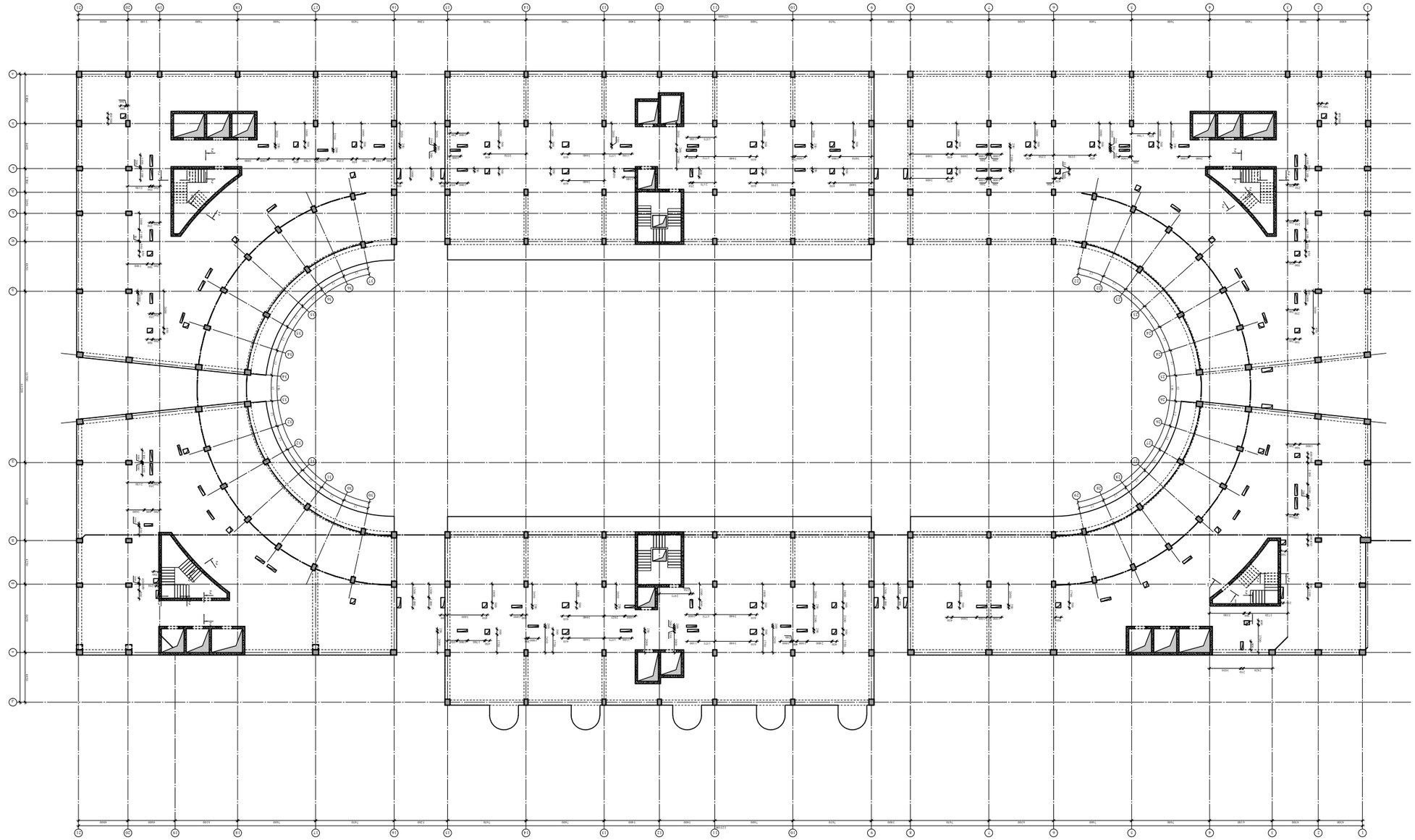

ბეტონის ფილის +4.580 ნიშნულის არმირების სქემა

კვეთი 1-1

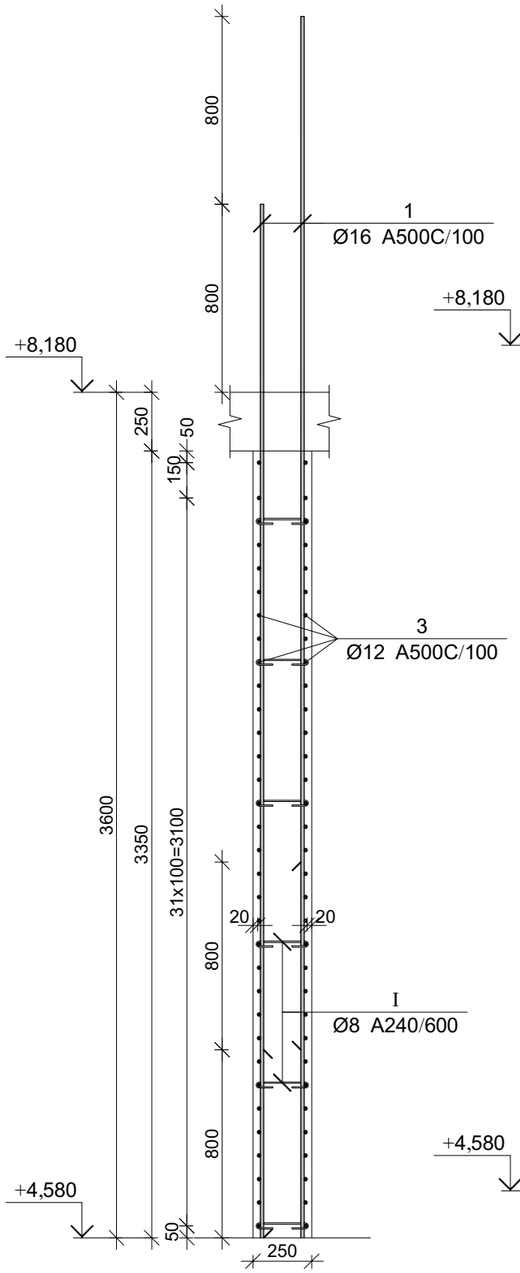

კვეთი 2-2

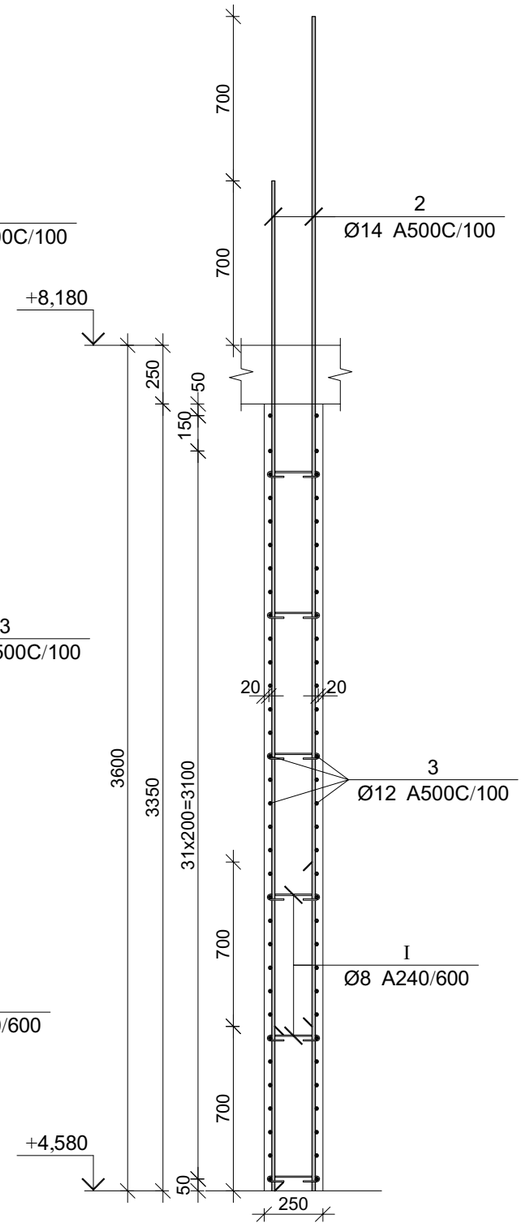

პოზ.	Ø [მმ.]	ესკიზი [მმ.]	სიგრძე [მმ.]
①	Ø16	4400	4400
②	Ø14	4300	4300
③	Ø12	---	---
Ⅰ	Ø8	225; 180°, 50, 50, 180°	325
Ⅱ	Ø12	600; 200; 600	1400

მონ. რ/ბ კედლის არმირების სპეციფიკაცია +4.580 ნიშნულზე

არმატურის სპეციფიკაცია					არმატურის ამოკრეფა					ბეტონი B 25
პოზ. №	Ø	L მმ.	n ცალი	Ln მ.	Ø	∑ Ln მ.	არმატურის 1მ-ის წონა კგ.	წონა კგ. A240	წონა კგ. A500C	V; მ³
1	2	3	4	5	6	7	8	9	10	11
1	16 A500C	4400	180	792.00	8 A240	312.00	0.39	123.11		75.42
2	14 A500C	4300	1740	7482.00	12 A500C	8384.00	0.89		7443.45	
3	12 A500C	---	---	6480.00	14 A500C	7482.00	1.21		9041.37	
I	8 A240	325	960	312.00	16 A500C	792.00	1.58		1250.05	
II	12 A500C	1400	1360	1904.00						
						∑		123.11	17734.87	75.42
						n= 1		123.11	17734.87	75.42
									236.78	კგ/მ³

პროექტის დასახელება

მრავალფუნქციური კომპლექსი

პროექტის მისამართი

ქ. თბილისი, უზნაძის ქ. №70
(ს/კ:01.13.08.010.071)

დამკვეთი

სტადია	მარილი	განმარტება
მპ	2025.12.20	

დაკვეთის №

CAD DWG ფაილი 04.kedlebi.dwg

მმ. კონსტრუქტორი: ა. კორტავა

შესრულა ნ. ხუბულავა

შემოწმა ზ. ვაშაკიძე

საავტორო უფლებები

ნახაზის დასახელება

მონ. რ/ბ კედლების არმირების სპეციფიკაცია და ესკიზები +4.580 ნიშნულზე

კ-4.15

A3

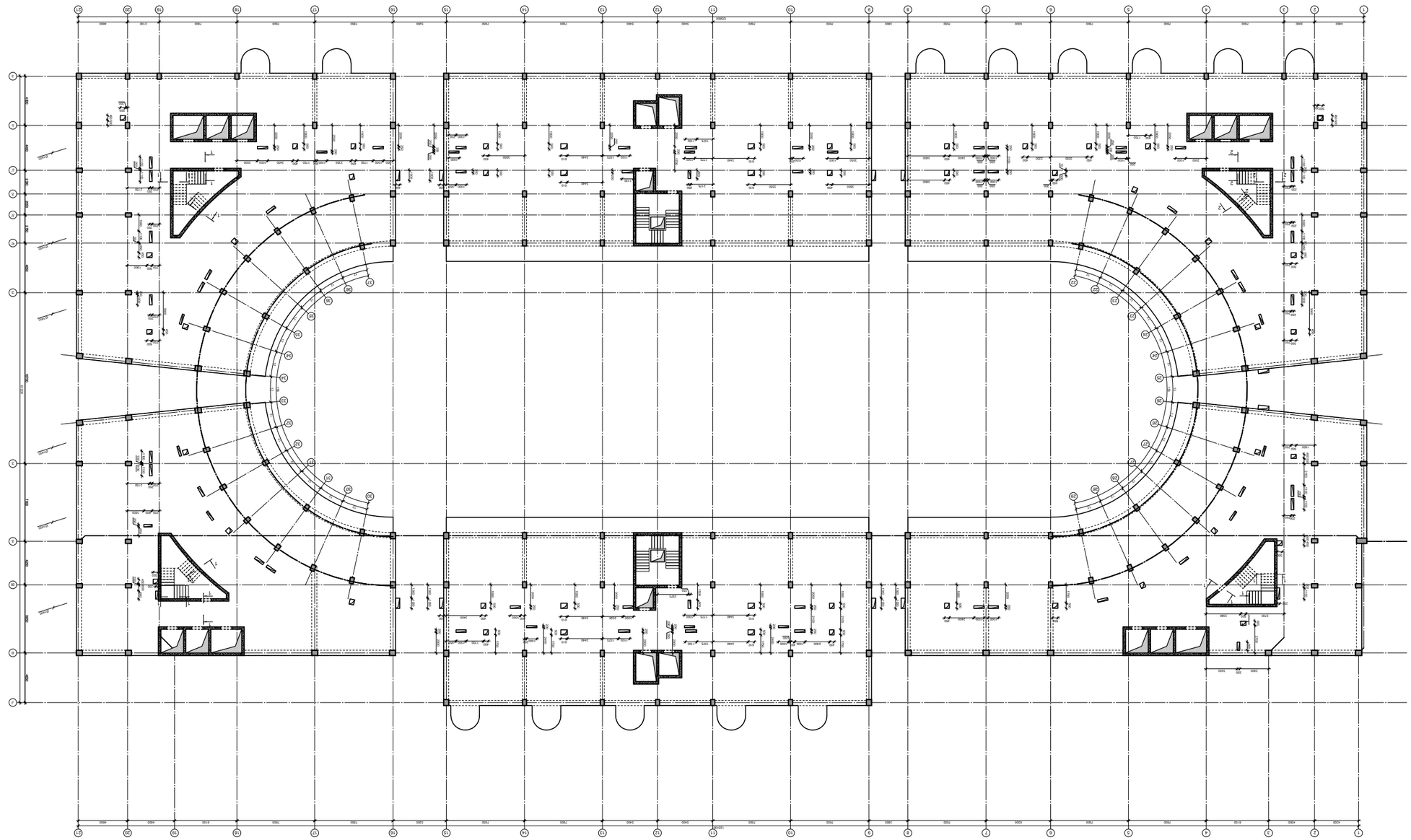

Отм. +8.180 балки чердачного перекрытия

Инв.№подл.	Подпись и дата	Взам.инв.№
Изм. Кол.уч.	Лист № док.	Подпись Дата
ГИП	Шульгина	
Н.контр.	Шульгина	
Разработал	Шульгина	
Стадия	Лист	Листов
Р		
Отм. +8.180 балки чердачного перекрытия		
ООО «Архитектурная мастерская Шульгиной»		
г. Орск, ул. Советская, 38, оф. 70		
(ИНН 561013608010071)		
Копировал		
Формат А3		

Отм. +8.180 балки чердачного перекрытия

ООО «Архитектурная мастерская Шульгиной»

г. Орск, ул. Советская, 38, оф. 70

(ИНН 561013608010071)

Копировал		
Формат А3		
Разработал	Шульгина	
Н.контр.	Шульгина	
ГИП	Шульгина	
Изм. Кол.уч.	Лист № док.	Подпись Дата
Стадия	Лист	Листов
Р		

Взам.инв.№

CAD DWG файл 04.ксdlеb.dwg

Инв.№подл. Подпись и дата

3 2025.12.20

Изм. Кол.уч. Лист № док. Подпись Дата

Разработал Шульгина

Н.контр. Шульгина

ГИП Шульгина

Стадия Лист Листов

Р

Отм. +8.180 балки чердачного перекрытия

ООО «Архитектурная мастерская Шульгиной»

г. Орск, ул. Советская, 38, оф. 70

(ИНН 561013608010071)

Копировал

Формат А3

Инв.№подл. Подпись и дата Взам.инв.№

04.ксdlеb.dwg

3 2025.12.20

Изм. Кол.уч. Лист № док. Подпись Дата

Шульгина Разработал

Шульгина Н.контр.

Шульгина ГИП

კვეთი 1-1

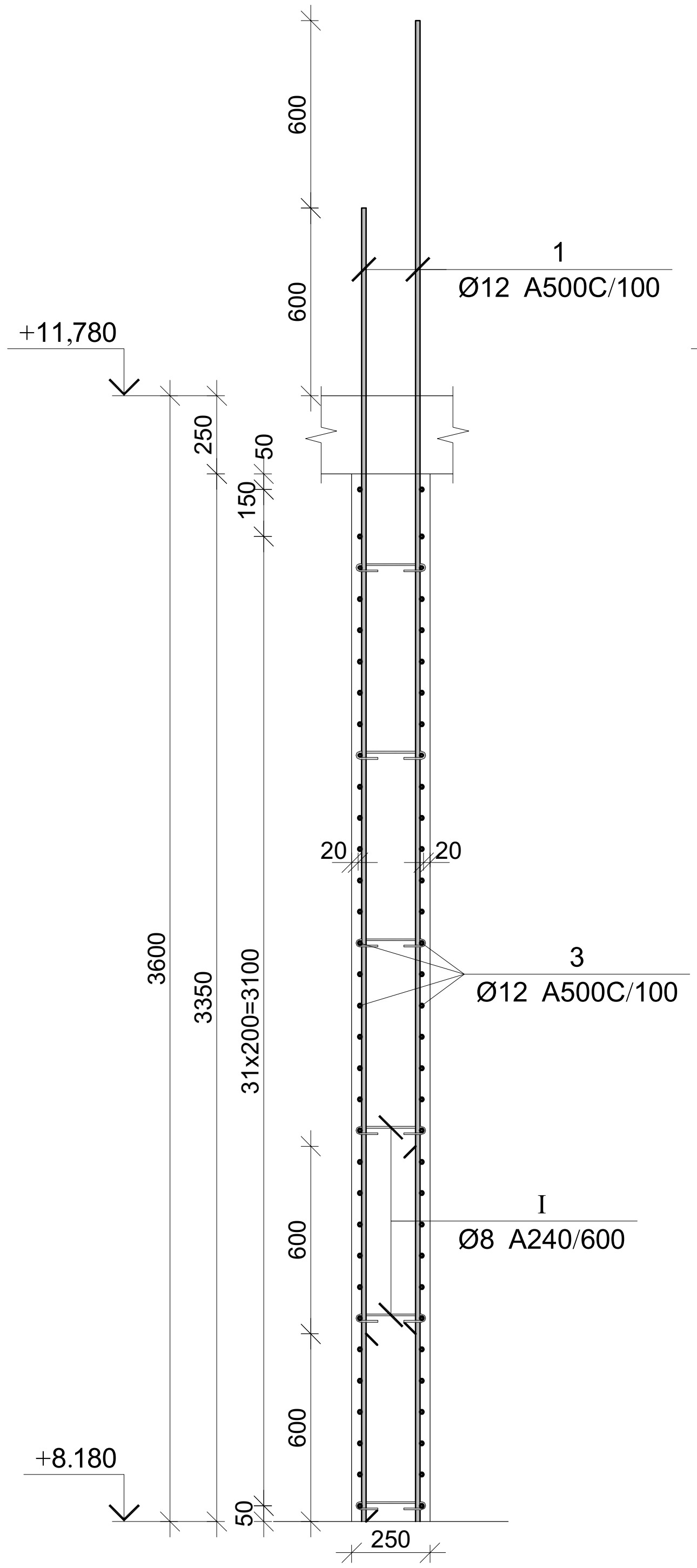

კვეთი 2-2

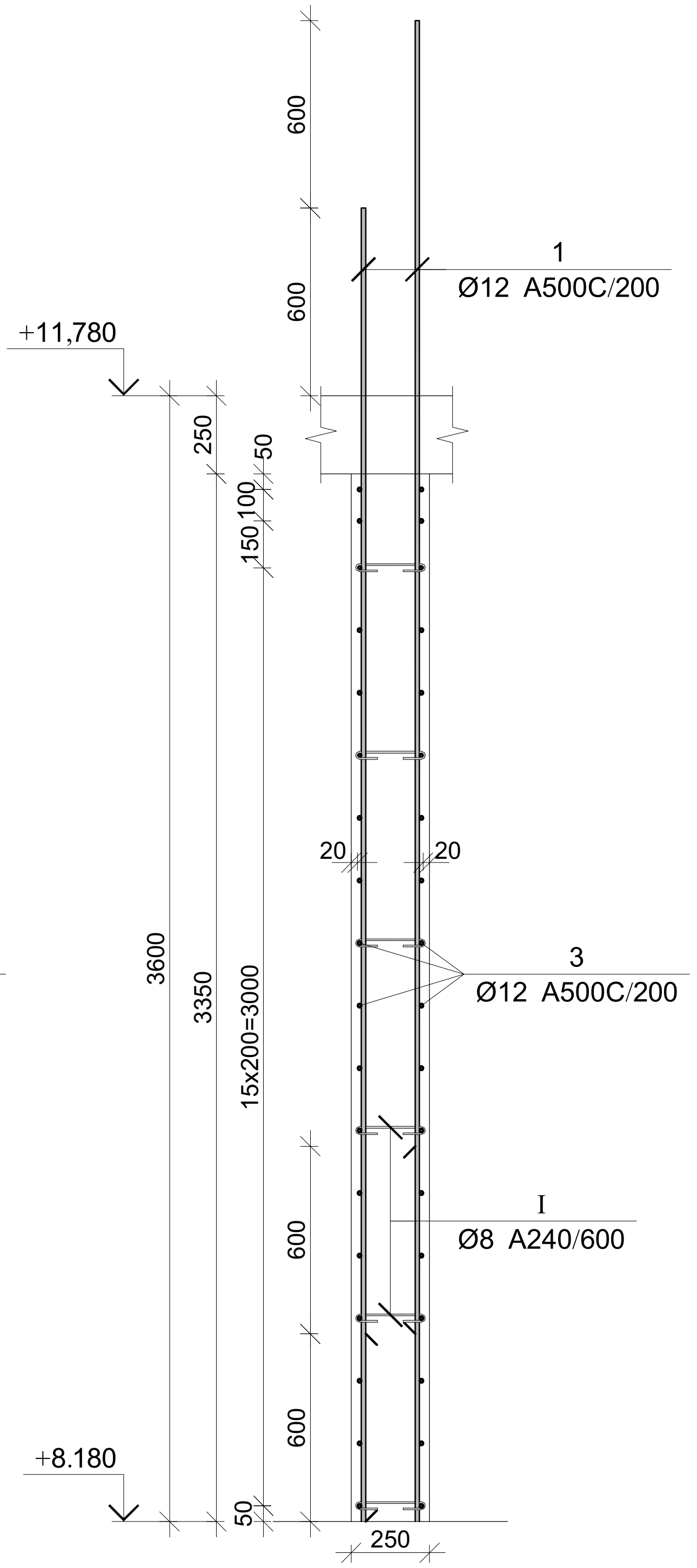

პოზ.	Ø [მმ.]	ესკიზი [მმ.]	სიგრძე [მმ.]
①	Ø12	4200	4200
②	Ø12	...	---
Ⅰ	Ø8	225; 50; 50; 180°; 180°	325
Ⅱ	Ø12	600; 200; 600	1400

მონ. რ/ბ კედლის არმირების სპეციფიკაცია +8.180 ნიშნულზე

არმატურის სპეციფიკაცია					არმატურის ამოკრეფა					ბეტონი B 25
პოზ. №	Ø	L მმ.	n ცალი	Ln მ.	Ø	∑ Ln მ.	გრძივი მეტრის წონა კგ.	წონა კგ. A240	წონა კგ. A500C	V; მ³
1	2	3	4	5	6	7	8	9	10	11
1	12 A500C	4200	1670	7014.00	8 A240	312.00	0.39	123.11		75.42
2	12 A500C	---	---	5580.00	12 A500C	14274.00	0.89		12672.69	
I	8 A240	325	960	312.00						
II	12 A500C	1400	1200	1680.00						
							∑	123.11	12672.69	75.42
						n= 1		123.11	12672.69	75.42
									169.66	კგ/მ³

პროექტის დასახელება

მრავალფუნქციური კომპლექსი

პროექტის მისამართი

ქ. თბილისი, უზნაძის ქ. №70
(ს/კ:01.13.08.010.071)

დამკვეთი

სტადია	თარიღი	განმარტება
მპ	2025.12.20	

დაკვეთის №

CAD DWG ფაილი 04.kedlebi.dwg

მთ. კონსტრუქტორი: ა. კორტავა

შეასრულა ნ. ხუბულავა

შეამოწმა გ. ვაშაკიძე

საავტორო უფლებები

ნახაზის დასახელება

მონ. რ/ბ კედლების არმირების სპეციფიკაცია და ესკიზები +8.180 ნიშნულზე

კ-4.17

A3

კედლის არმირების გეგმა +11.780 ნიშნულზე

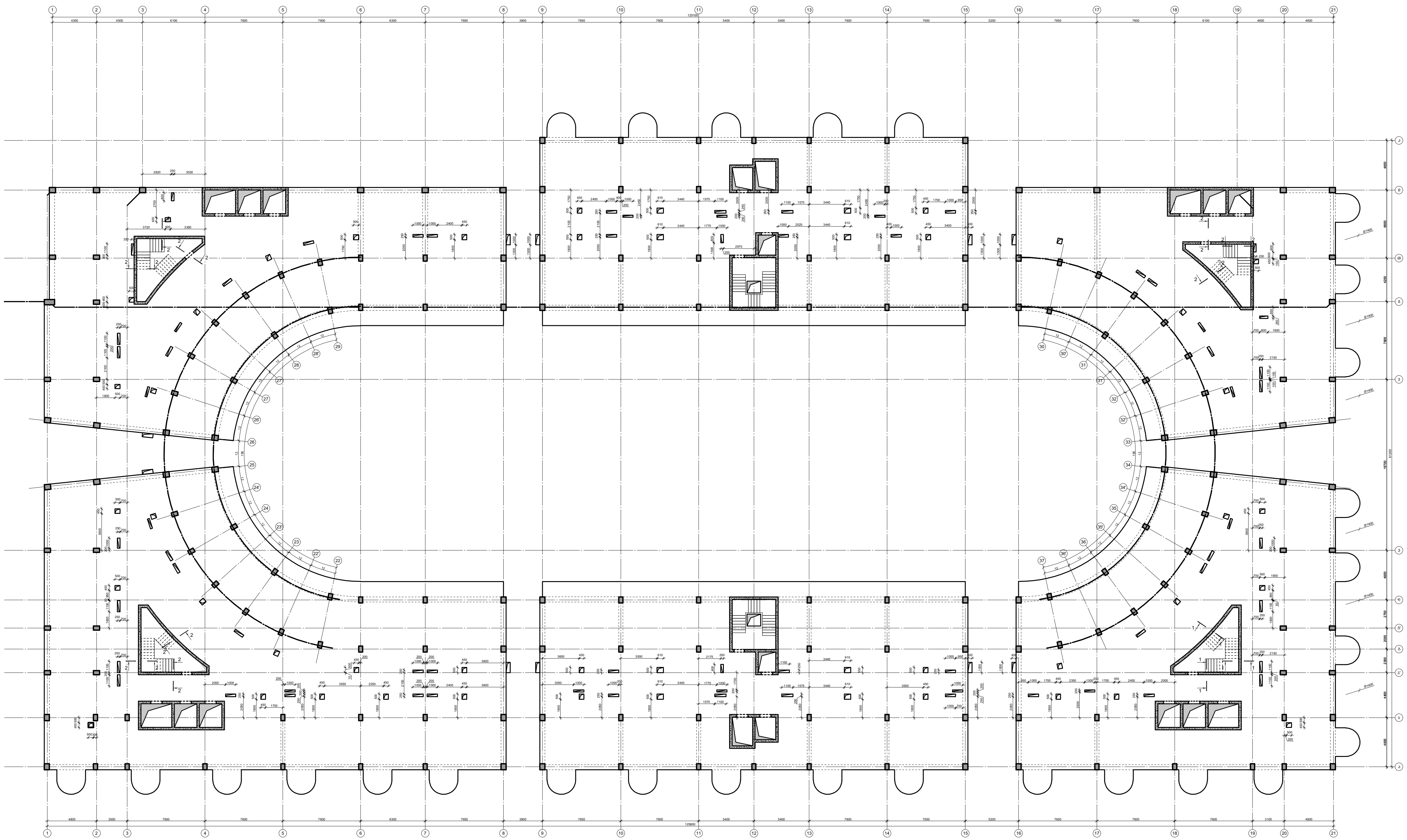

პროექტის დასახელება

მრავალფუნქციური კომპლექსი

პროექტის მისამართი

ქ. თბილისი, უზნაძის ქ. №70
(ს/კ:01.13.08.010.071)

დამკვეთი

სტადია	თარიღი	განმარტება
მკ	2025.12.20	

დაკვეთის №

CAD DWG ფაილი 04.kedlebi.dwg

მთ. კონსტრუქტორი: ა. კორტავა

შეასრულა ნ. ხუბულავა

შეამოწმა გ. ვაშაკიძე

საავტორო უფლებები

ნახაზის დასახელება

კედლის არმირების გეგმა +11.780 ნიშნულზე

კ-4.18

A3

კვეთი 1-1

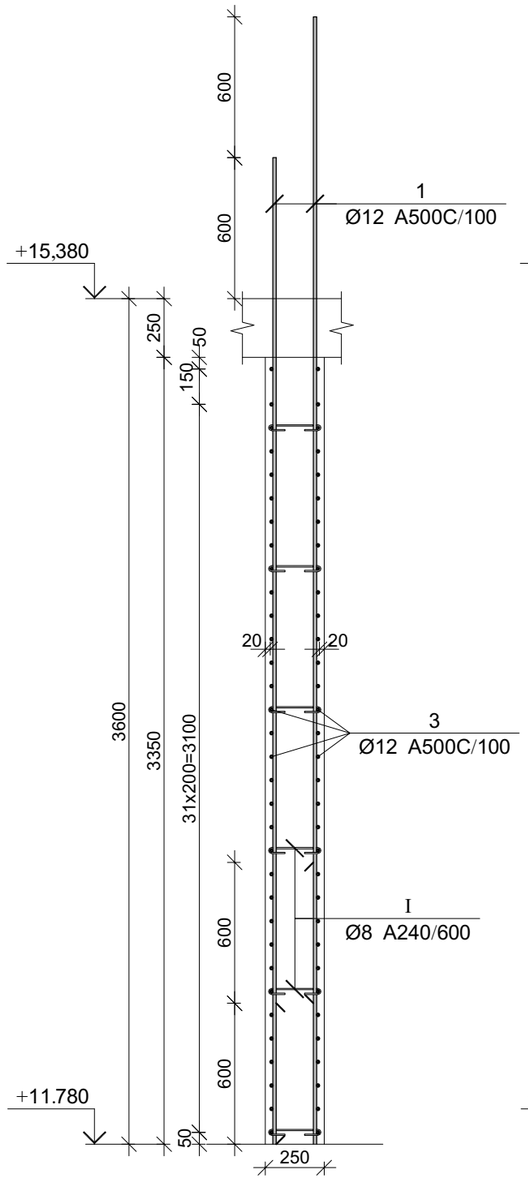

კვეთი 2-2

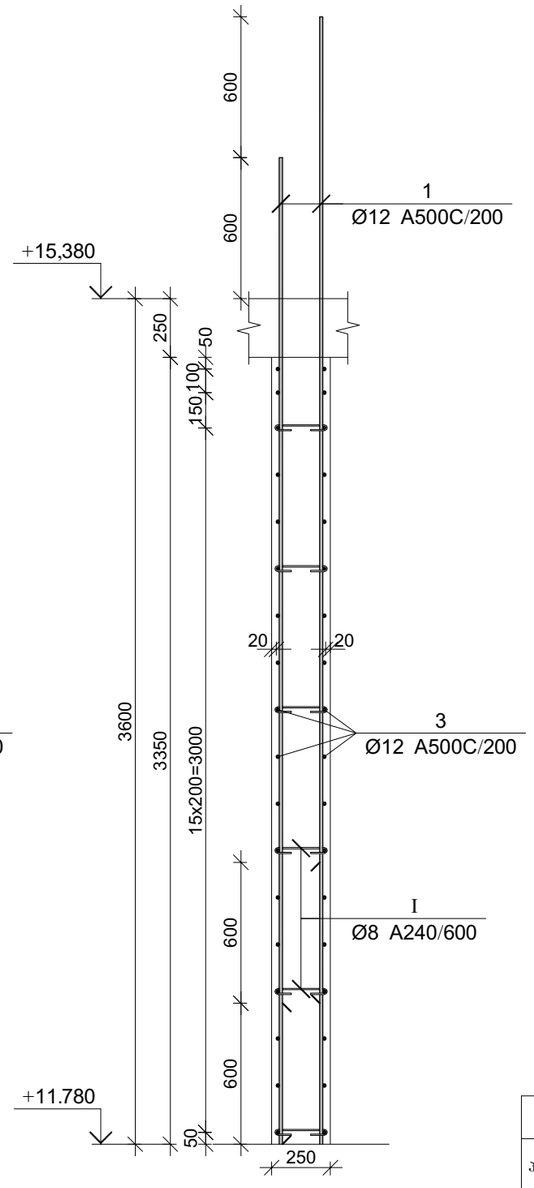

პოზ.	Ø [მმ.]	ესკიზი [მმ.]	სიგრძე [მმ.]
①	Ø12	4200	4200
②	Ø12	---	---
Ⅰ	Ø8	225; 50; 50; 180°; 180°	325
Ⅱ	Ø12	600; 200; 600	1400

მონ. რ/ბ კედლის არმირების სპეციფიკაცია +11.780 ნიშნულზე

არმატურის სპეციფიკაცია					არმატურის ამოკრეფა					ბეტონი B 25
პოზ. №	Ø	L მმ.	n ცალი	Ln მ.	Ø	∑ Ln მ.	ბრძმის მეძრის წონა კგ.	წონა კგ. A240	წონა კგ. A500C	V; მ³
1	2	3	4	5	6	7	8	9	10	11
1	12 A500C	4200	1200	5040.00	8 A240	312.00	0.39	123.11		75.42
2	12 A500C	---	---	4197.00	12 A500C	10469.00	0.89		9294.55	
I	8 A240	325	960	312.00						
II	12 A500C	1400	880	1232.00						
						∑		123.11	9294.55	75.42
						n= 1		123.11	9294.55	75.42
									124.87	კგ/მ³

პროექტის დასახელება

მრავალფუნქციური კომპლექსი

პროექტის მისამართი

ქ. თბილისი, უწნაძის ქ. №70
(ს/კ:01.13.08.010.071)

ღამკვეთი

სტადია	მარიღი	განმარტება
მპ	2025.12.20	
ღაკვეთის №		
CAD DWG ფაილი		04.kedlebi.dwg

მთ. კონსტრუქტორი: ა. კორტავა

შესრულა ნ. ხუბულავა

შეამოწმა გ. ვაშაკიძე

საავტორო უფლებები

ნახაზის დასახელება

მონ. რ/ბ კედლების არმირების სპეციფიკაცია და ესკიზები +11.780 ნიშნულზე

კ-4.19

A3

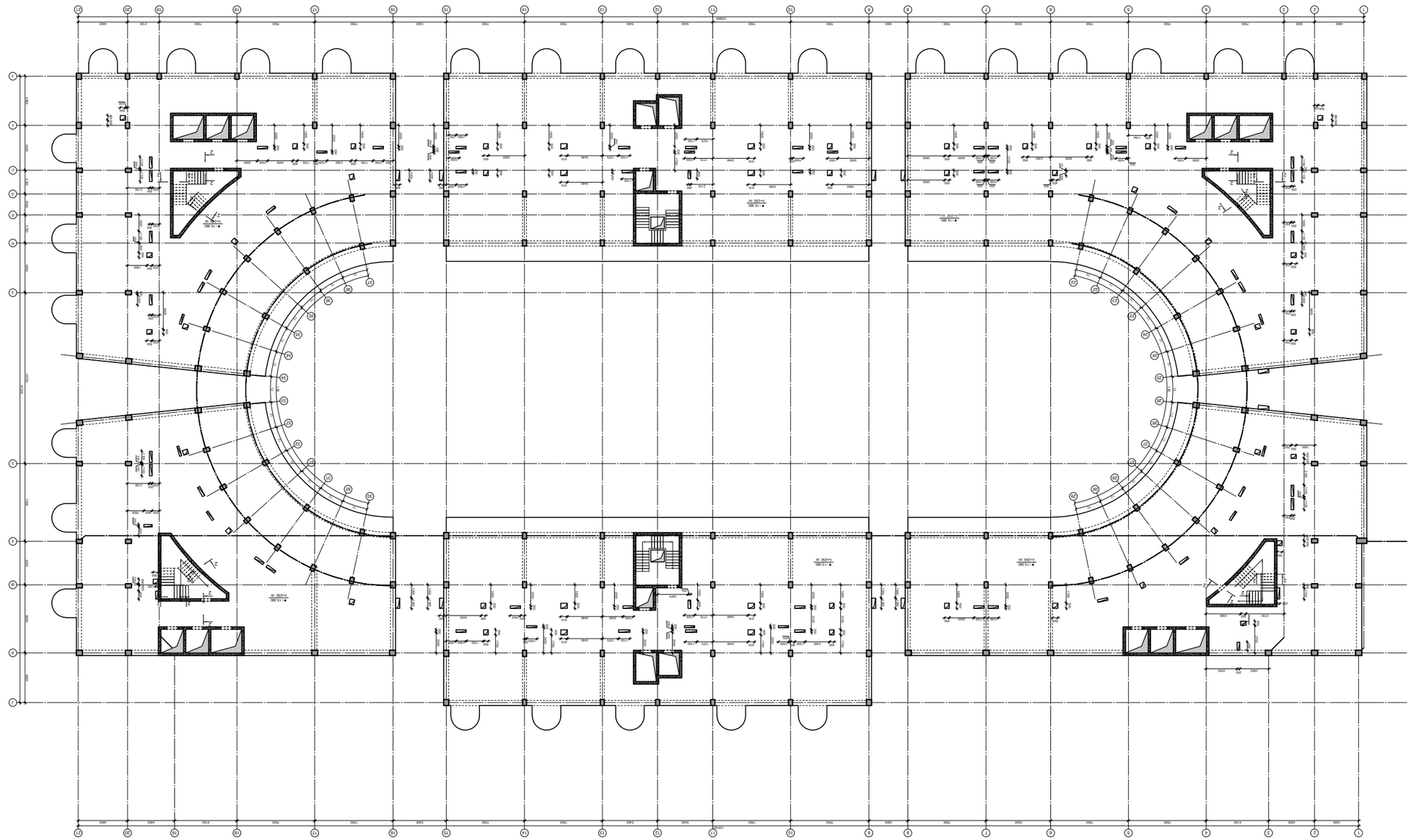

Фасад по оси 1-20 отм +15.380 (Фрагмент)

Разработал	Шабанов	Завьялова
Гип		Завьялова
Нач. отдела		Завьялова
Н. контр.		Завьялова
Рук. проекта		Завьялова

Многофункциональный комплекс по ул. Ленина, 70 в г. Ижевске Удмуртской Республики

Фасад по оси 1-20 отм +15.380 (Фрагмент)

Стадия	Лист	Листов
Р	3	

ООО «Архитектурная мастерская «Проект»

Инв. № подл.	Подпись и дата	Взам. инв. №

Изм.	Кол.уч.	Лист

Формат	А3
Масштаб	1:100
Дата	2025.12.20
Инв. №	
CAD DWG файл	04.ksedlab.dwg

Согласовано:

ГИП	Завьялова
Нач. отдела	Завьялова
Н. контр.	Завьялова
Рук. проекта	Завьялова

Выполнено в программном комплексе Renga

Дата печати 15.12.2025 12:00:00

Многофункциональный комплекс по ул. Ленина, 70 в г. Ижевске Удмуртской Республики (Ш.Д.01.13.08.010.071)

Фасад по оси 1-20 отм +15.380

Инв. № подл.

3.4.20

А3

კვეთი 1-1

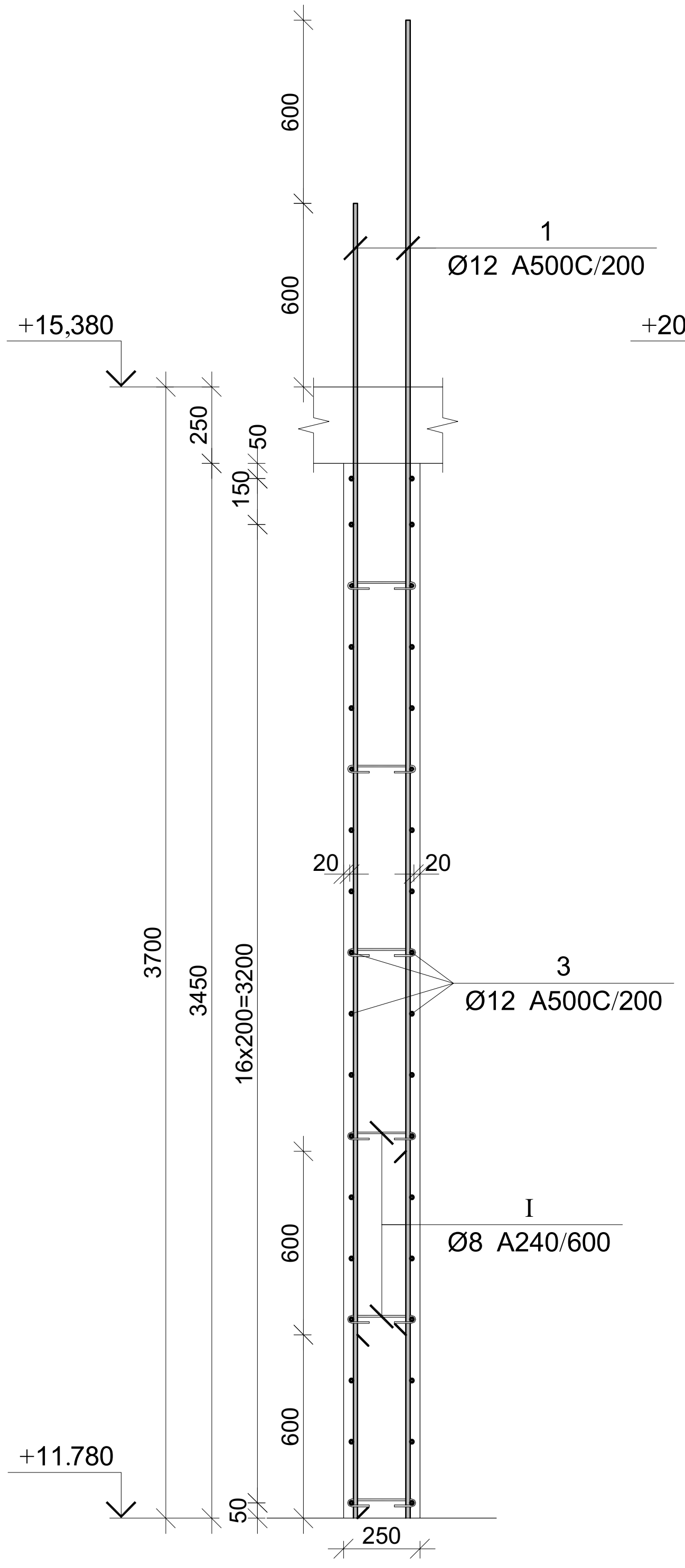

კვეთი 2-2

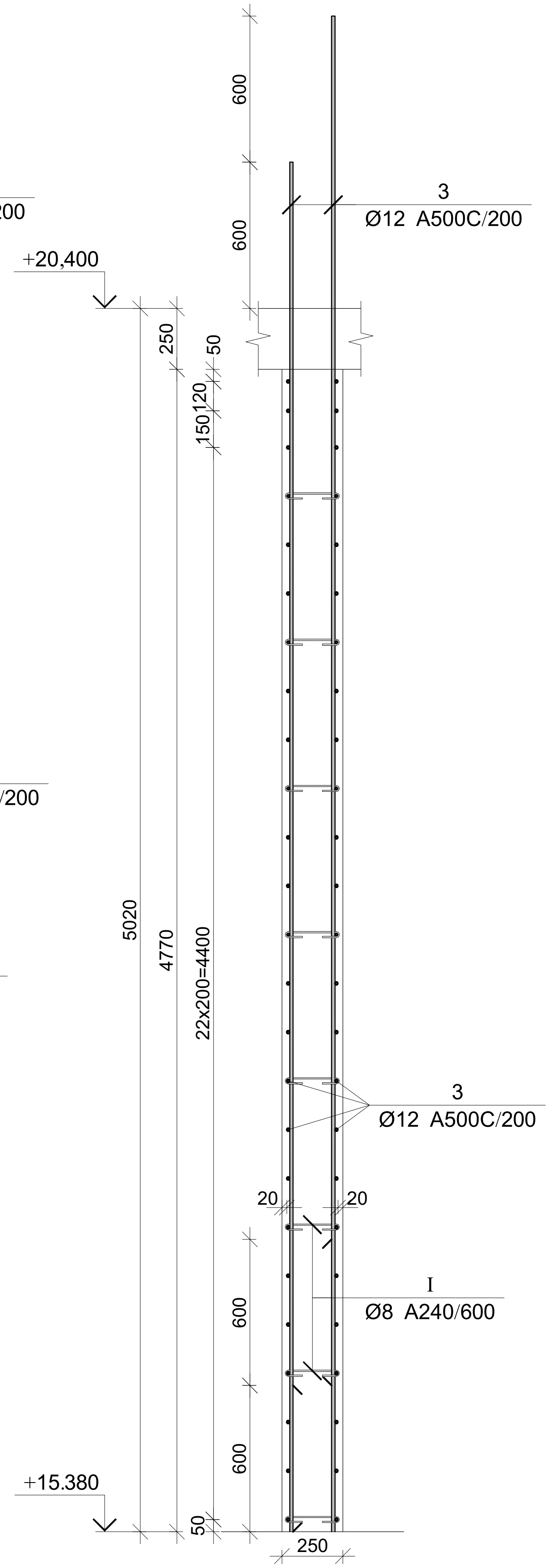

პოზ.	Ø [მმ.]	ესკიზი [მმ.]	სიგრძე [მმ.]
①	Ø12	4300	4300
②	Ø12	...	---
③	Ø12	5600	5600
Ⅰ	Ø8	225; 50; 50; 180°; 180°	325
Ⅱ	Ø12	600; 200; 600	1400

მონ. რ/ბ კედლის არმირების სპეციფიკაცია +15.380 ნიშნულზე

არმატურის სპეციფიკაცია					არმატურის ამოკრეფა					ბეტონი B 25
პოზ. №	Ø	L მმ.	n ცალი	Ln მ.	Ø	∑ Ln მ.	გრძივი მეტრის წონა კგ.	წონა კგ. A240	წონა კგ. A500C	V; მ³
1	2	3	4	5	6	7	8	9	10	11
1	12 A500C	4300	480	2064.00	8 A240	390.00	0.39	153.89		90.87
2	12 A500C	---	---	4095.00	12 A500C	7783.00	0.89		6909.87	
3	12 A500C	5600	480	2688.00						
I	8 A240	325	1200	390.00						
II	12 A500C	1400	1160	1624.00						
							∑	153.89	6909.87	90.87
						n= 1		153.89	6909.87	90.87
									77.73	კგ/მ³

პროექტის დასახელება

მრავალფუნქციური კომპლექსი

პროექტის მისამართი

ქ. თბილისი, უზნაძის ქ. №70
(ს/კ:01.13.08.010.071)

დამკვეთი

სტადია	თარიღი	განმარტება
მპ	2025.12.20	

დაკვეთის №

CAD DWG ფაილი 04.kedlebi.dwg

მთ. კონსტრუქტორი: ა. კორტავა

შეასრულა ნ. ხუბულავა

შეამოწმა გ. ვაშაკიძე

საავტორო უფლებები

ნახაზის დასახელება

მონ. რ/ბ კედლების არმირების სპეციფიკაცია და ესკიზები +15.380 ნიშნულზე

კ-4.21

A3

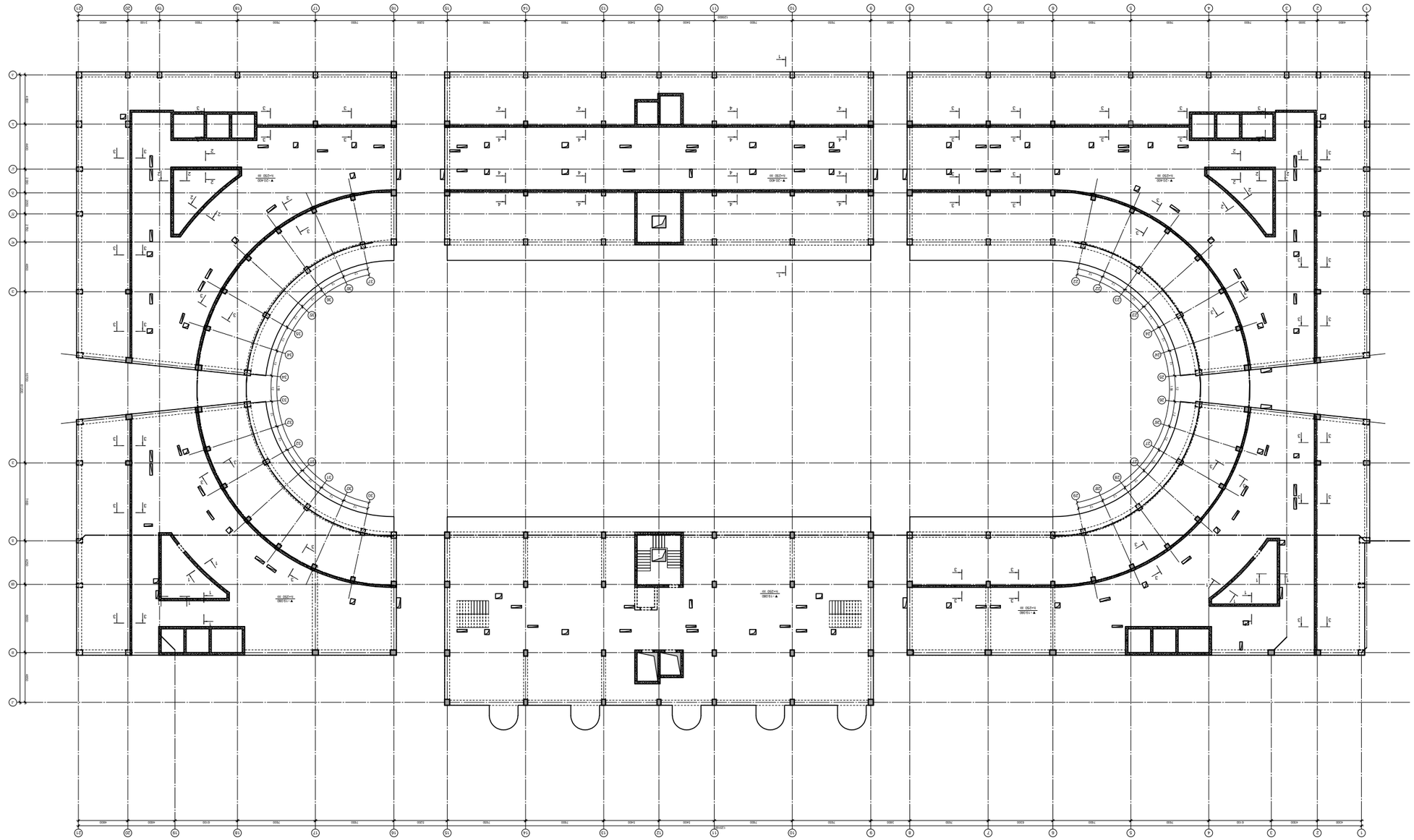

Фасад 1-9 с.+19.080 бетон. Монолитный каркас

Гл.инж.проекта	Ивлиев		
Нач.отдела	Ивлиев		
ГИП	Ивлиев		
Разработал	Ивлиев		
Н.контр.	Ивлиев		

Жилой дом с объектами обслуживания населения по ул. Ленина, 70 (ш.Ленина) в г.Ивантеевка Московской области

Фасад 1-9 с.+19.080 бетон. Монолитный каркас

Гл.инж.	Ивлиев	2025.12.20

Стадия: Изм. Кол.уч. Лист № док. Подп. Дата

Инв.№ подл. | Подп. и дата | Взам.инв.№

CAD DWG файл: 04.Ксебн.dwg

Изм. Кол.уч. Лист № док. Подп. Дата

Инв.№ подл. | Подп. и дата | Взам.инв.№

Ивлиев

Ивлиев

Ивлиев

Ивлиев

Ивлиев

Гл.инж.проекта

Нач.отдела

ГИП

Разработал

Н.контр.

Жилой дом с объектами обслуживания населения по ул. Ленина, 70 (ш.Ленина) в г.Ивантеевка Московской области

(ш/ул.01.13.08.010.071)

Стадия: Р Лист 1 Листов 1

Фасад 1-9 с.+19.080 бетон. Монолитный каркас

ООО "Архитектурная мастерская "Ивлиев"

Копировал

Формат А3

Ж-22

Гл.инж.проекта	Ивлиев
Нач.отдела	Ивлиев
ГИП	Ивлиев
Разработал	Ивлиев
Н.контр.	Ивлиев

Жилой дом с объектами обслуживания населения по ул. Ленина, 70 (ш.Ленина) в г.Ивантеевка Московской области

Фасад 1-9 с.+19.080 бетон. Монолитный каркас

ООО "Архитектурная мастерская "Ивлиев"

Копировал

Формат А3

კვეთი 1-1

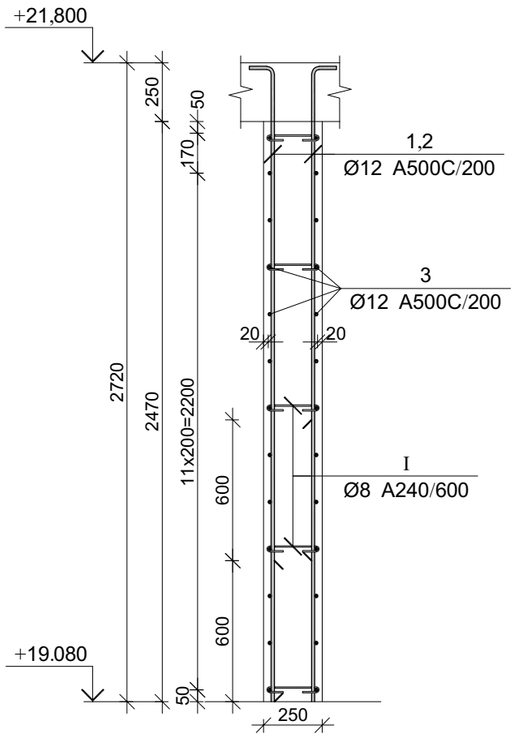

კვეთი 2-2

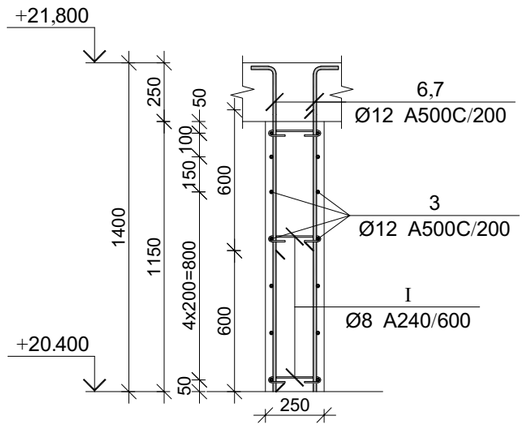

პოზ.	Ø [მმ.]	ესკიზი [მმ.]	სიგრძე [მმ.]
①	Ø12	2700	2950
②	Ø12	2100	2350
③	Ø12	---	---
④	Ø14	250 1800 250	2300
⑤	Ø14	250 1200 250	1700
⑥	Ø12	1350	1600

პოზ.	Ø [მმ.]	ესკიზი [მმ.]	სიგრძე [მმ.]
⑦	Ø12	750	1000
Ⅰ	Ø8	225; 180° 50 50 180°	325
Ⅱ	Ø8	175; 180° 50 50 180°	275
Ⅲ	Ø12	600; 200; 600	1400
Ⅳ	Ø12	600; 150; 600	1350

კვეთი 3-3

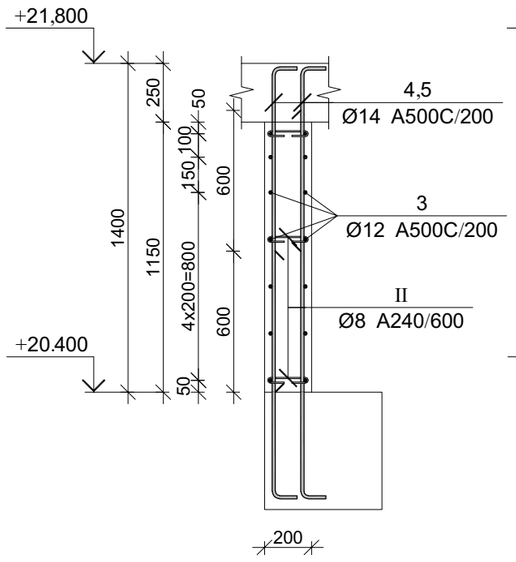

კვეთი 4-4

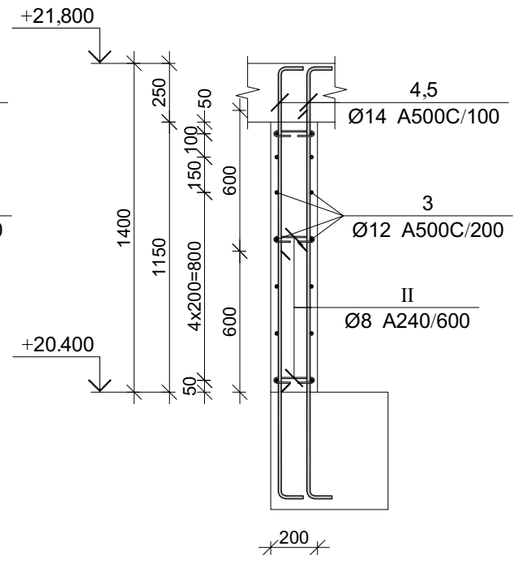

მონ. რ/ბ კედლის არმირების სპეციფიკაცია +19.080 ნიშნულზე

არმატურის სპეციფიკაცია					არმატურის ამოკრეფა					ბეტონი B 25
პოზ. №	Ø	L მმ.	n ცალი	Ln მ.	Ø	∑ Ln მ.	ერთეული წონა კგ.	წონა კგ. A240	წონა კგ. A500C	V; მ³
1	2	3	4	5	6	7	8	9	10	11
1	12 A500C	2950	230	678.50	8 A240	680.00	0.39	268.32		
2	12 A500C	2350	230	540.50	12 A500C	9817.20	0.89		8715.87	119.11
3	12 A500C	---	---	7100.00	14 A500C	8400.00	1.21		10150.70	
4	14 A500C	2300	2100	4830.00						
5	14 A500C	1700	2100	3570.00						
6	12 A500C	1600	230	368.00						
7	12 A500C	1000	230	230.00						
I	8 A240	325	620	201.50						
II	8 A240	275	1740	478.50						
III	12 A500C	1400	400	560.00						
IV	12 A500C	1350	252	340.20						
							∑	268.32	18866.57	119.11
						n= 1		268.32	18866.57	119.11
									160.65	კგ/მ³

პროექტის დასახელება

მრავალფუნქციური კომპლექსი

პროექტის მისამართი

ქ. თბილისი, უწნაძის ქ. №70
(ს/კ:01.13.08.010.071)

დამკვეთი

სტადია	მარილი	განმარტება
მპ	2025.12.20	

დაკვეთის №

CAD DWG ფაილი 04.kedlebi.dwg

მთ. კონსტრუქტორი:	ა. კორტავა
შესრულა	ნ. ხუბულავა
შეამოწმა	გ. ვაშაკიძე

საავტორო უფლებები

ნახაზის დასახელება

მონ. რ/ბ კედლების არმირების სპეციფიკაცია და ესკიზები +19.080 ნიშნულზე

კ-4.23

A3

მონ. რ/ბ კედლის შბანის მკუ-1-ის არმირების გეგმა -6,850 ნიშნულზე

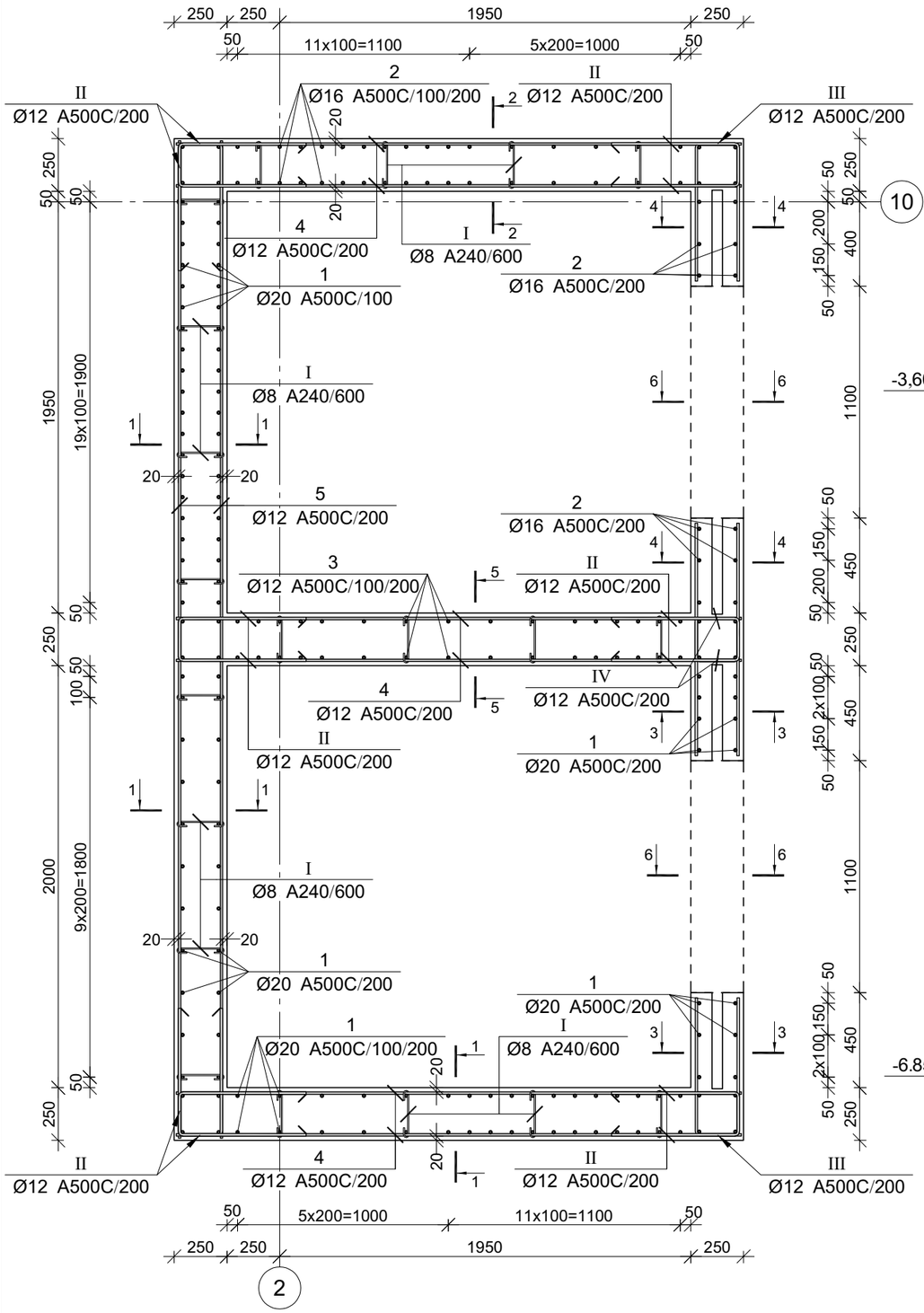

კვეთი 1-1

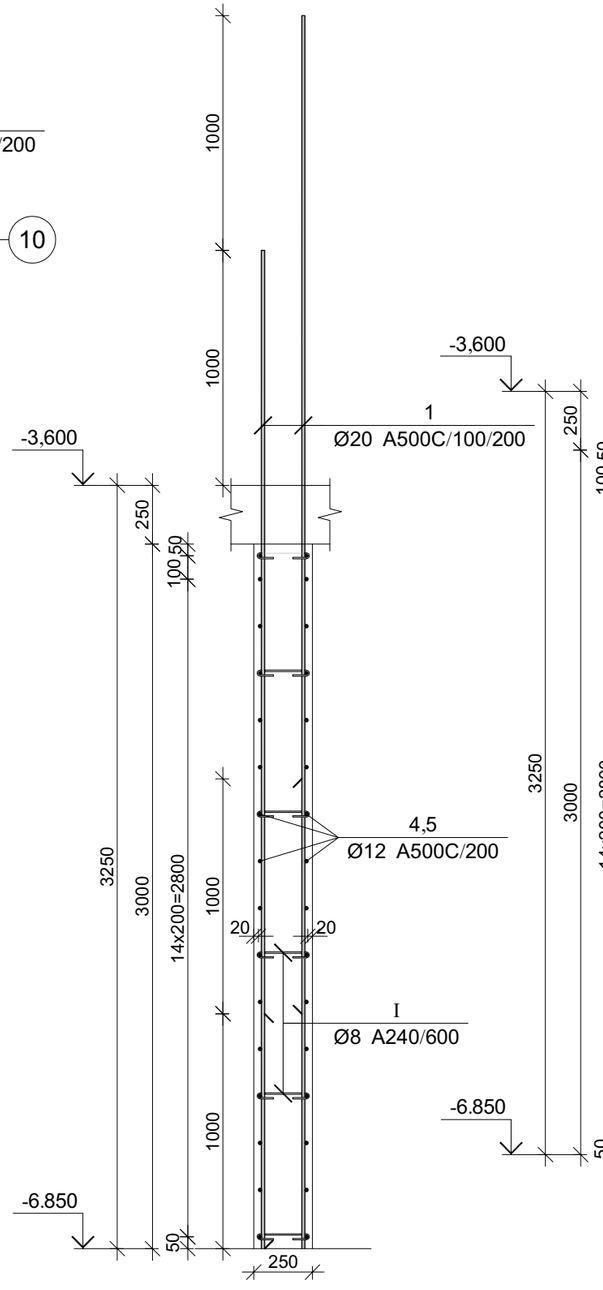

კვეთი 2-2

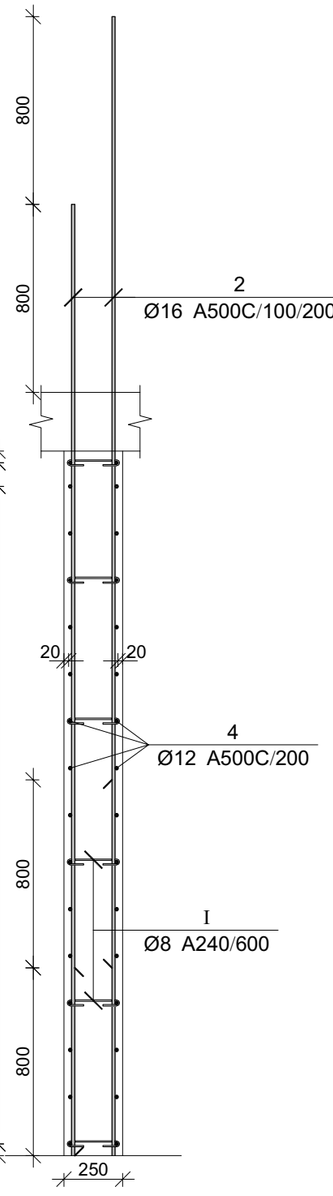

პროექტის დასახელება

მრავალფუნქციური კომპლექსი

პროექტის მისამართი

ქ. ობილისი, უფნაძის ქ. №70
(ს/კ:01.13.08.010.071)

დამკვეთი

სტადია	მარილი	განმარტება
მპ	2025.12.20	

დაკვეთის №

CAD DWG ფაილი 04.kedlebi.dwg

მთ. კონსტრუქტორი:	ა. კორტავა
შესრულა	ნ. ხუბულავა
შეამოწმა	ზ. ვაშაკიძე

სააეტორო უფლებები

ნახაზის დასახელება

მონ. რ/ბ კედლის შბანის მკუ-1-ის არმირების გეგმა -6.850 ნიშნულზე

კ-4.24

A3

კვეთი 3-3

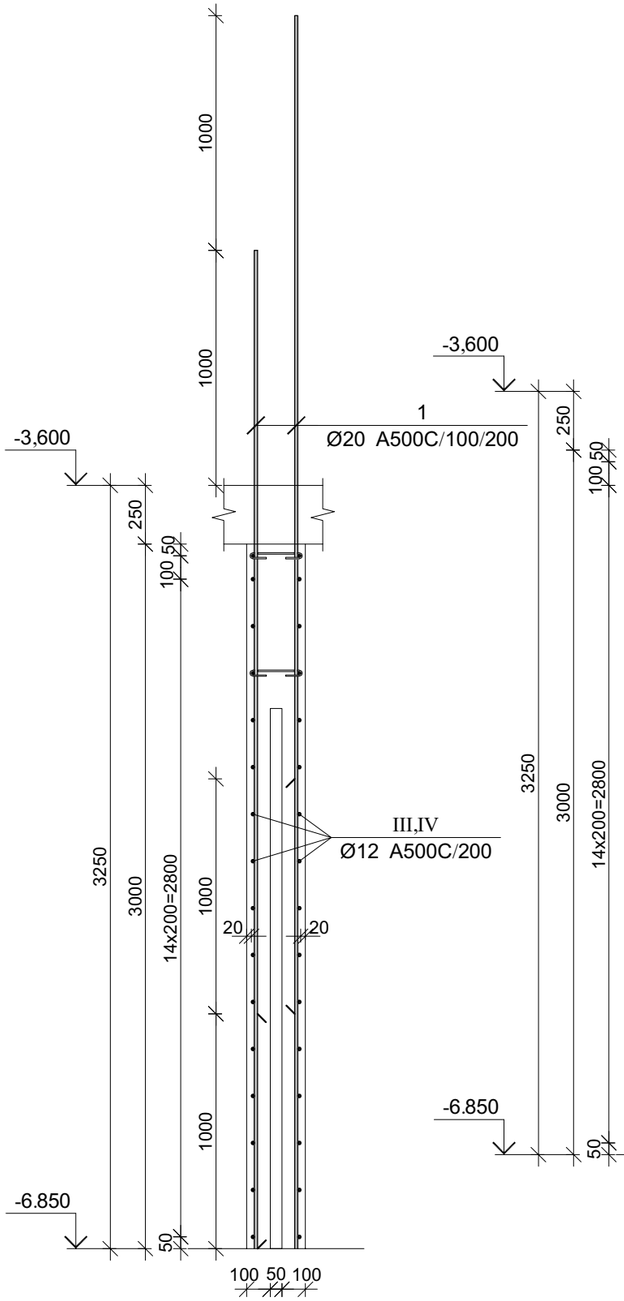

კვეთი 4-4

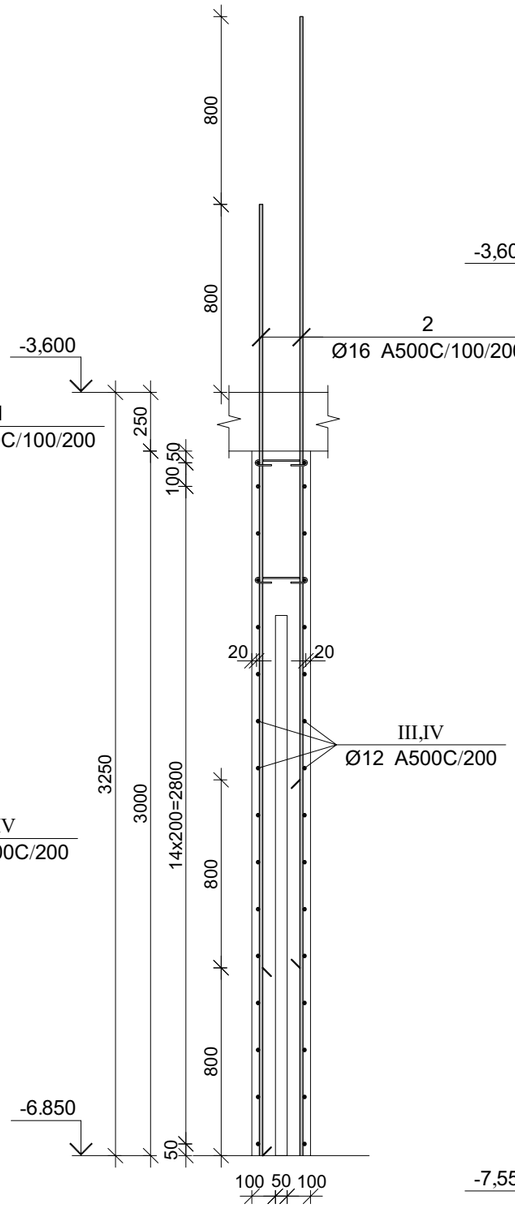

კვეთი 5-5

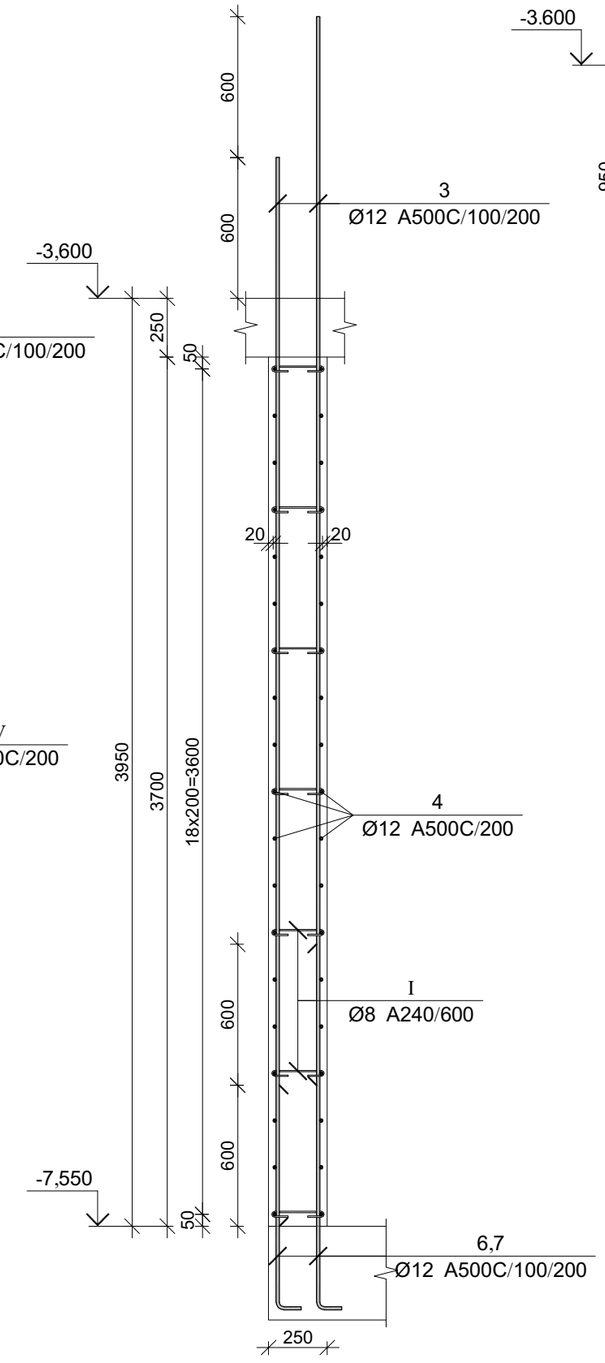

კვეთი 6-6

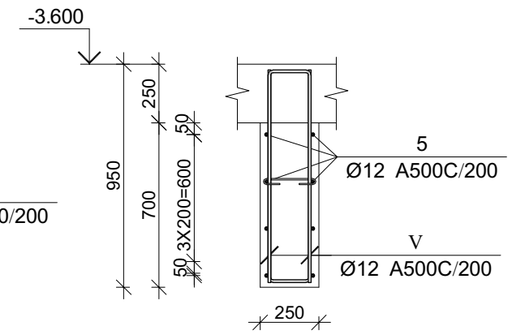

პროექტის დასახელება

მრავალფუნქციური კომპლექსი

პროექტის მისამართი

ქ. თბილისი, უფნაძის ქ. №70
(ს/კ:01.13.08.010.071)

დამკვეთი

სტადია	მარილი	განმარტება
ვე	2025.12.20	

დაკვეთის №

CAD DWG ფაილი 04.kedlebi.dwg

მთ. კონსტრუქტორი:	ა. კორტავა
შესრულა	ნ. ხუბულავა
შეამოწმა	გ. ვაშაკიძე

საავტორო უფლებები

ნახაზის დასახელება

მრნ. რ/ბ კედლის უბნის მკუ-1-ის არმირების გეგმა -6.850 ნიშნულზე

კ-4.25

A3

Зтв.	Ø [мм]	Зьлзвзо [мм]	Ьозжмэ [мм]	Зтв.	Ø [мм]	Зьлзвзо [мм]	Ьозжмэ [мм]
①	Ø20	4250	4250	Ⓘ	Ø8	225 180° 50 50 180°	325
②	Ø16	4050	4050	Ⓘ	Ø12	600 200 600	1400
③	Ø12	4550	4550	Ⓘ	Ø12	650 200 650	1500
④	Ø12	2700	2700	Ⓘ	Ø12	650 200 200 650	1500
⑤	Ø12	4750	4750	Ⓥ	Ø12	900 175 175 900	1975
⑥	Ø12	950 250	1200				
⑦	Ø12	1550 250	1800				

| Зтв. | Ø | L | Ø8. | n ц.зсц | Ln | 8. | Σ Ln | 8. | ЕПбз | Ø. | ЗбЗмЗбЗ ЗЗЗ

მონ. რ/ბ კედლის უბნის მკუ-1-ის არმირების გეგმა -3,600 ნიშნულზე

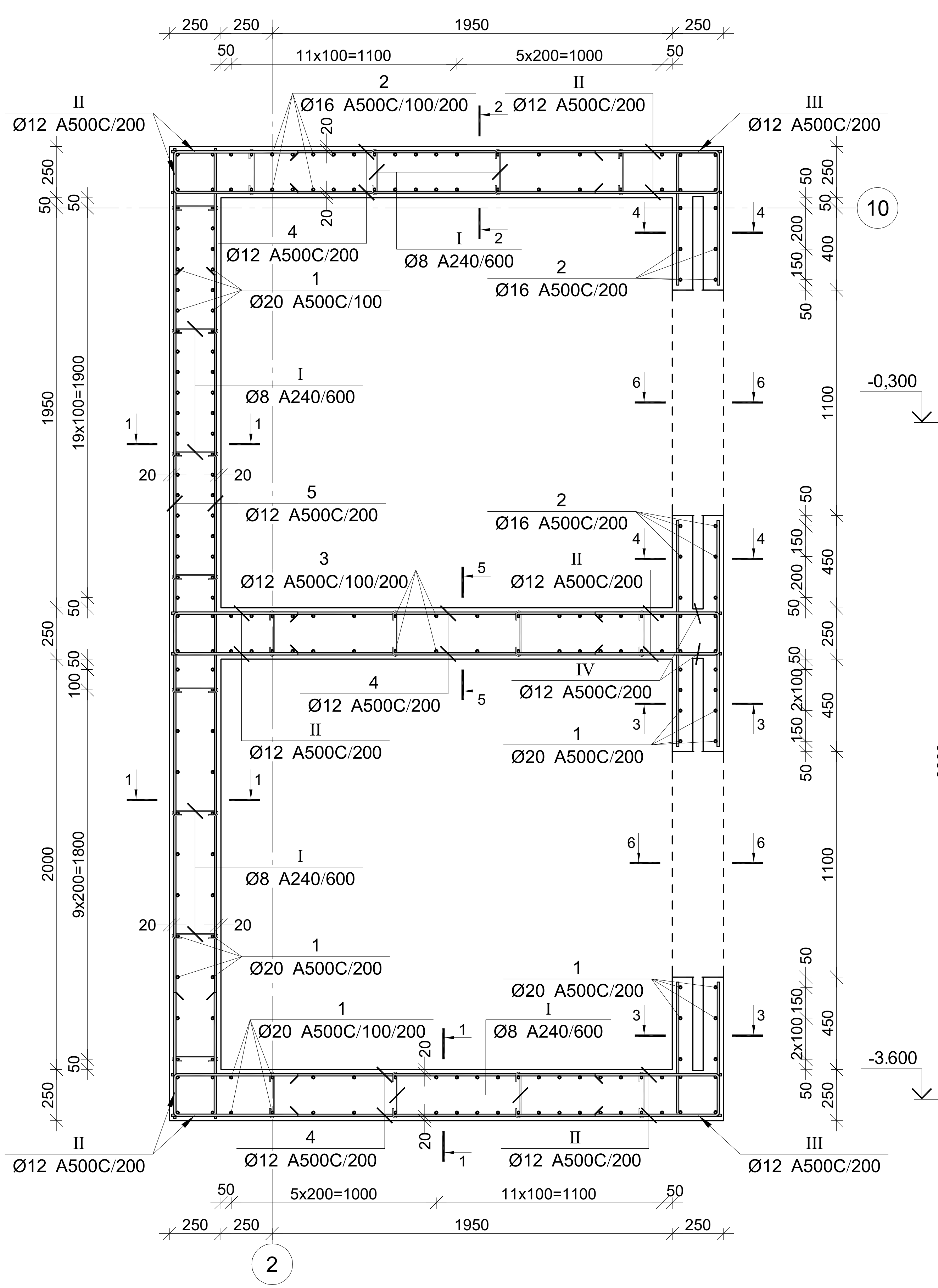

კვეთი 1-1

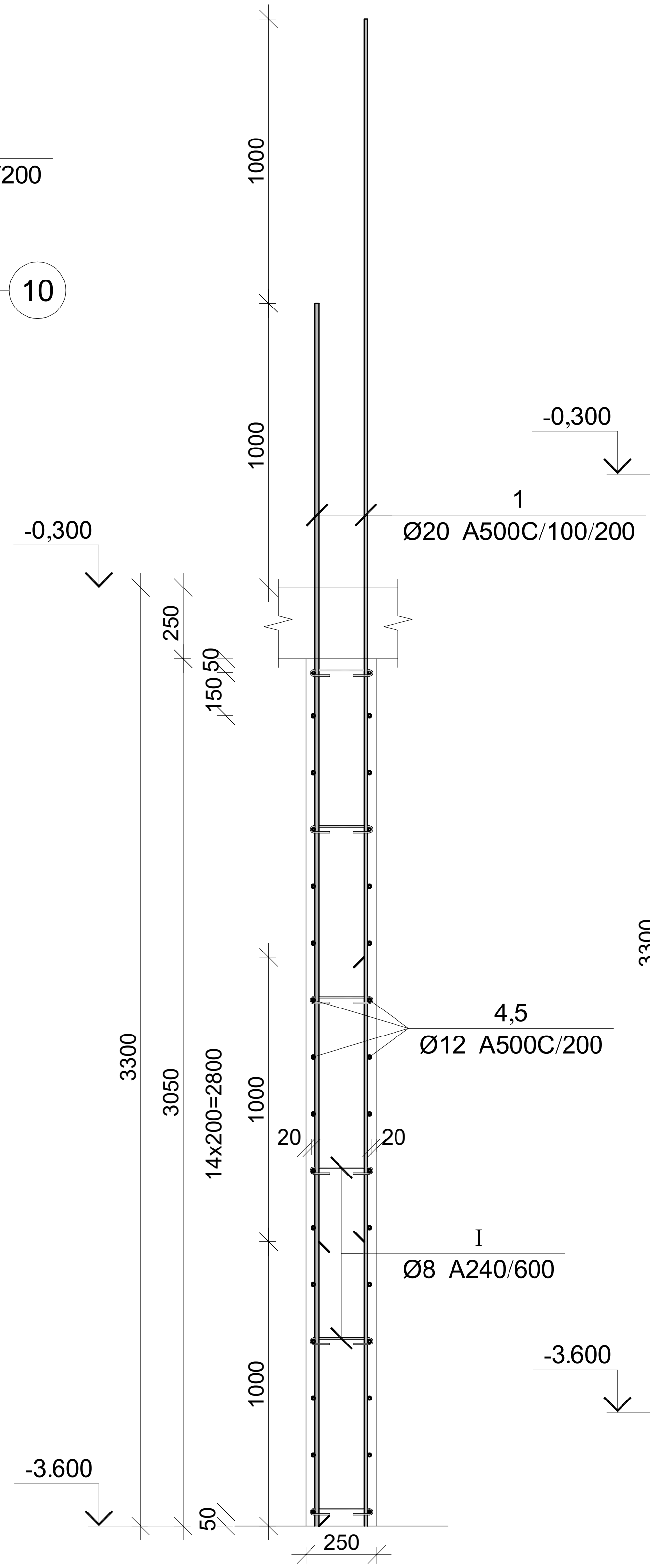

კვეთი 2-2

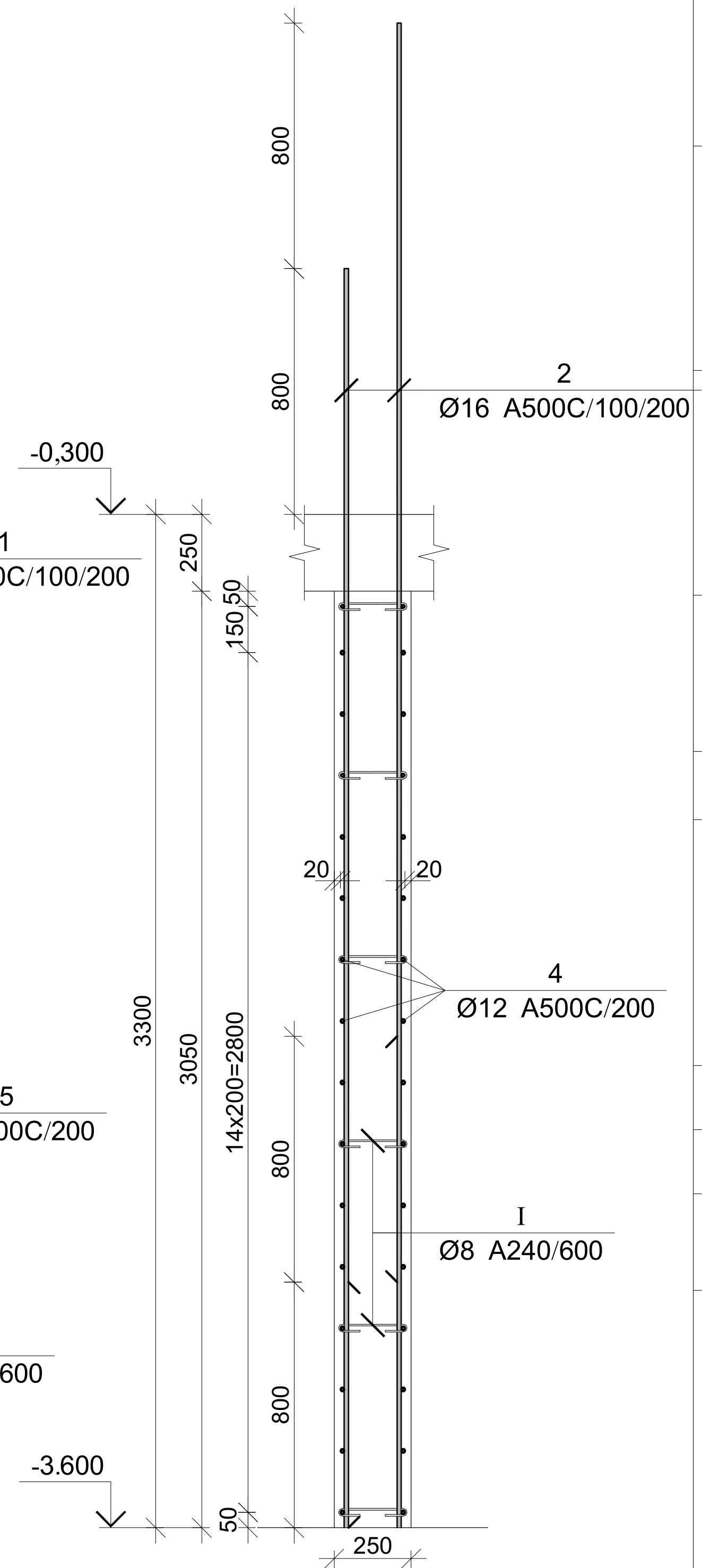

პროექტის დასახელება

მრავალფუნქციური კომპლექსი

პროექტის მისამართი

ქ. თბილისი, უზნაძის ქ. №70
(ს/კ:01.13.08.010.071)

დამკვეთი

სტადია	თარიღი	განმარტება
მპ	2025.12.20	

დაკვეთის №

CAD DWG ფაილი 04.kedlebi.dwg

მთ. კონსტრუქტორი: ა. კორტავა

შეასრულა ნ. ხუბულავა

შეამოწმა გ. ვაშაკიძე

საავტორო უფლებები

ნახაზის დასახელება

მონ. რ/ბ კედლის უბნის მკუ-1-ის არმირების გეგმა -3.600 ნიშნულზე

კ-4.27

A3

კვეთი 3-3

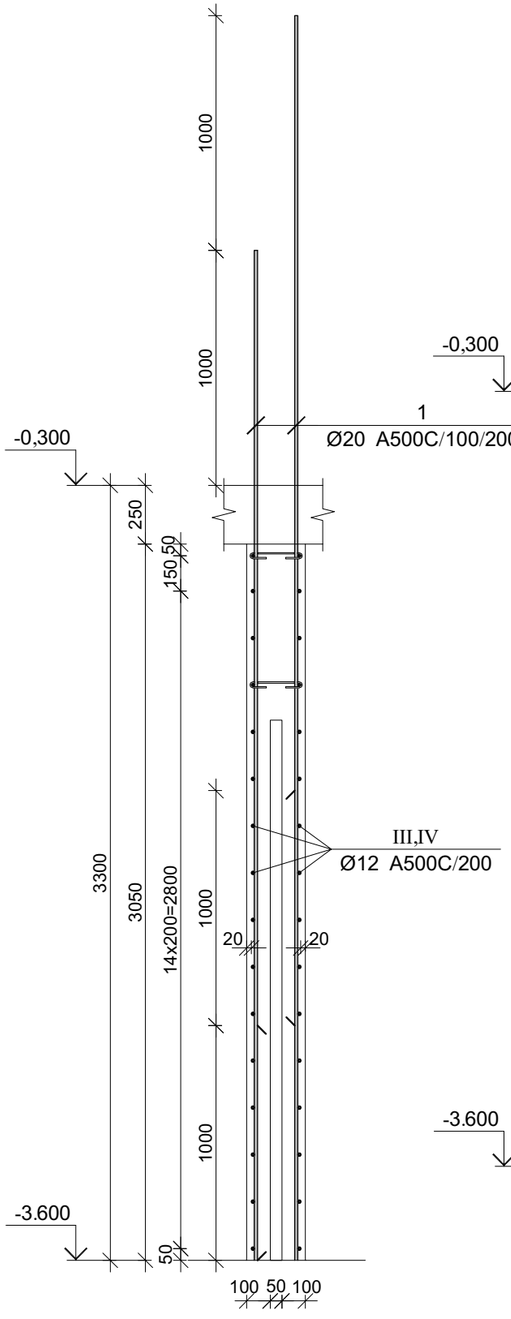

კვეთი 4-4

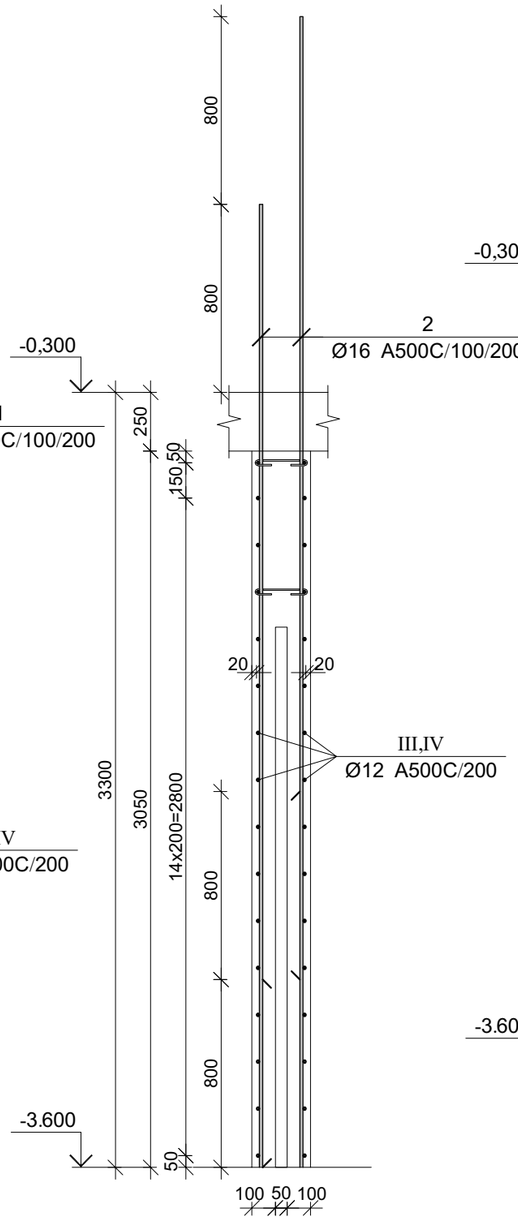

კვეთი 5-5

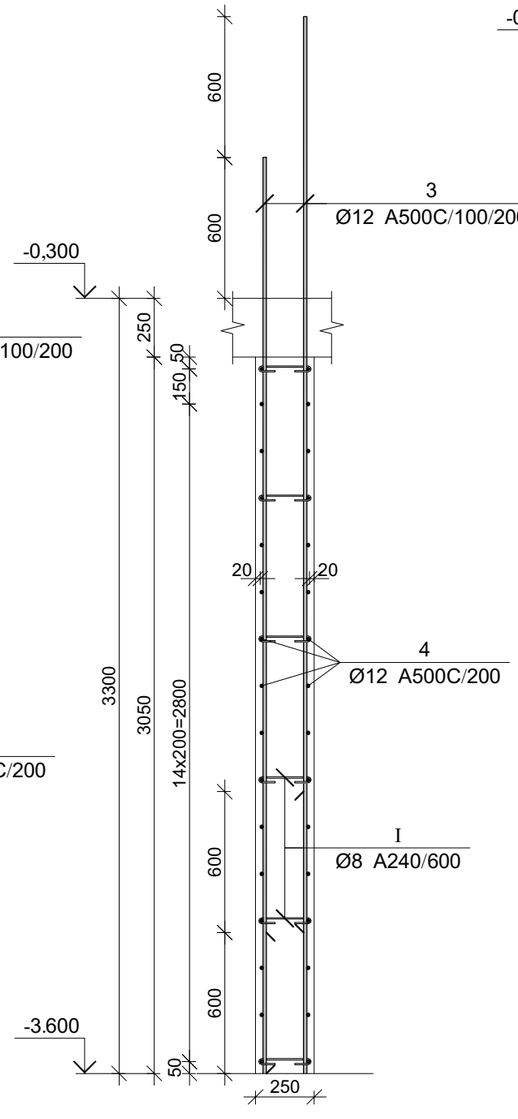

კვეთი 6-6

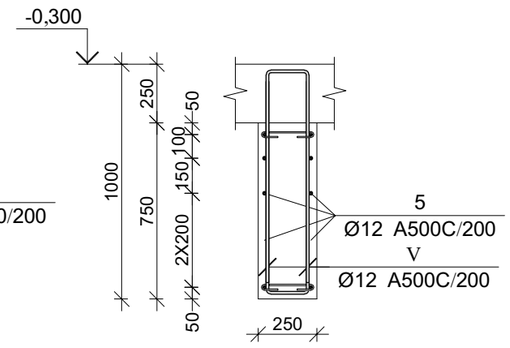

პროექტის დასახელება

მრავალფუნქციური კომპლექსი

პროექტის მისამართი

ქ. თბილისი, უწნაძის ქ. №70
(ს/კ:01.13.08.010.071)

დამკვეთი

სტადია	მარილი	განმარტება
ვე	2025.12.20	

დაკვეთის №

CAD DWG ფაილი 04.kedlebi.dwg

მთ. კონსტრუქტორი:	ა. კორტავა
შესრულა	ნ. ხუბულავა
შეამოწმა	გ. პაპაკიძე

საავტორო უფლებები

ნახაზის დასახელება

მრნ. რ/ბ კედლის უბნის მკუ-1-ის არმირების გეგმა -3.600 ნიშნულზე

კ-4.28

A3

Зм№	Ø [мм]	Зчертеж [мм]	Lобщ [мм]	Зм№	Ø [мм]	Зчертеж [мм]	Lобщ [мм]
①	Ø20	4300	4300	Ⓘ	Ø8	225 50 50 90° 90°	325
②	Ø16	4100	4100	Ⓘ	Ø12	600 200 600	1400
③	Ø12	3900	3900	Ⓘ	Ø12	650 200 650	1500
④	Ø12	2700	2700	Ⓘ	Ø12	650 200 200 650	1500
⑤	Ø12	4750	4750	Ⓥ	Ø12	175 900 900 175	1975

Зм№.	Ø	L	Зв.	Ln	Зв.	n бухт	Σ Ln	Зв.	Зчертеж отдельных стержней	Ед. изм.	Vi; м³	Зчертеж
1	2	3		4		5	6		7	8	9	10
1	20 A500C	4300		126		541.80	8 A240		42.25	0.39	16.67	
2	16 A500C	4100		54		221.40	12 A500C		890.15	0.89		790.29
3	12 A500C	3900		32		124.80	16 A500C		221.40	1.58		349.44
4	12 A500C	2700		96		259.20	20 A500C		541.80	2.47		1336.16
5	12 A500C	4750		42		199.50						
I	8 A240	325		130		42.25						
II	12 A500C	1400		128		179.20						
III	12 A500C	1500		32		48.00						
IV	12 A500C	1500		24		36.00						
V	12 A500C	1975		22		43.45						
							Σ			16.67	2475.90	10.85
							n= 1			16.67	2475.90	10.85
											229.73	дм/м³

ЗПБ. ф/з ЗЗУЕЧОЛ ЗЗ5ОЛ ЗЗ7-1-ОЛ ЗЛЭЧЕЧОЛ ЗЛЭЛЭЛОЛ -3.600 БОЗБЗЧЕ83

Ьбэчпа	ОЗЛЭПЧО	ЗЗбЗЗЛЭбЗЗЗ	
83	2025.1220		
ЧЗЛЗЗЗПОЛ №			
CAD DWG ЗЗОЧЧО	04.kedlebi.dwg		
ЗЛПЗЛЭЧЧЗ	Э. ЛПЛЭЗЗО		
ЗЗЗЛЭЧЧЗ	Б. Ь7ЗЗЧЧЗЗ		
ЗЗЗЛПБЗЗ	З. ЗЗЛЭЛОЗ		
Ьлзэчпоп ЗЗЧЧЗЛЭЛЗЗ			
бЗЬЬЗЗОЛ ЧЗЛЬЗЧЧЗЗ			
ЗПБ. ф/з ЗЗУЕЧОЛ ЗЗ5ОЛ ЗЗ7-1-ОЛ ЗЛЭЧЕЧОЛ ЗЛЭЛЭЛОЛ -3.600 БОЗБЗЧЕ83			
3-4.29			
А3			

ЗЛПЗЛЭЧЧЗ ЧЗЛЬЗЧЧЗЗ ЛПЛЭЗЗО ЗЛЭЛЭЛЗЗЗЗЗЗ ЗЛЭЛЭЛОЗ ЗЗЗЛЭЛЗЗЗ ЗЗЗЛЭЛЗЗЗ ЗЗЗЛПБЗЗ ЗЗЗЛЭЛОЗ ЗЗЗЛЭЛЗЗЗ ЗЗЗЛЭЛЗЗЗ ЗЗЗЛЭЛЗЗ

მონ. რ/ბ კედლის უბნის მკუ-1-ის არმირების გეგმა -0.300 ნიშნულზე

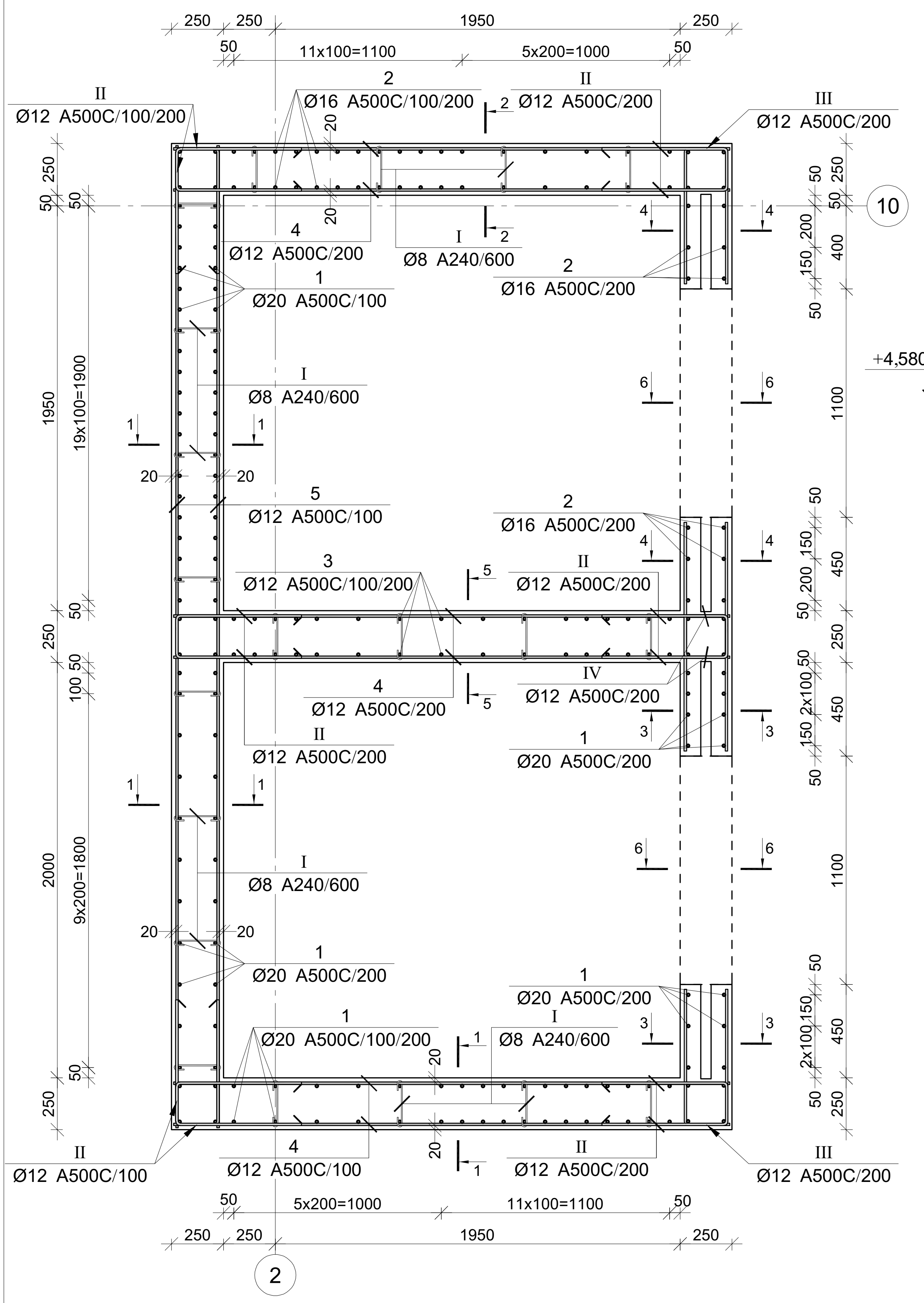

კვეთი 1-1

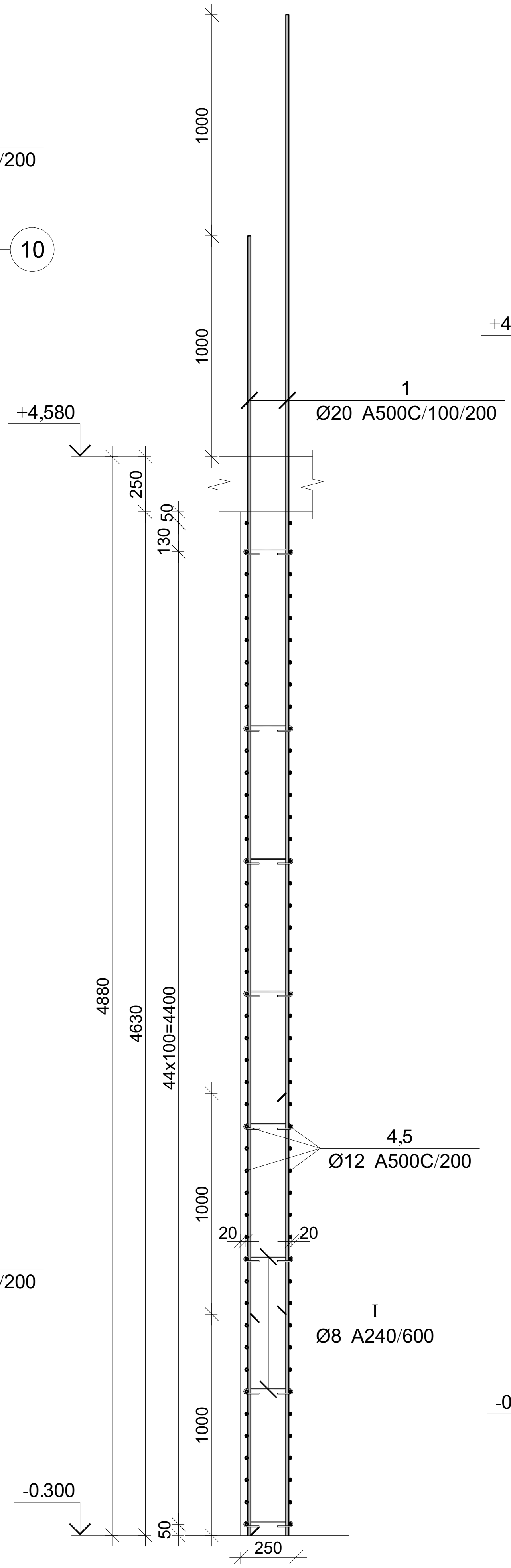

კვეთი 2-2

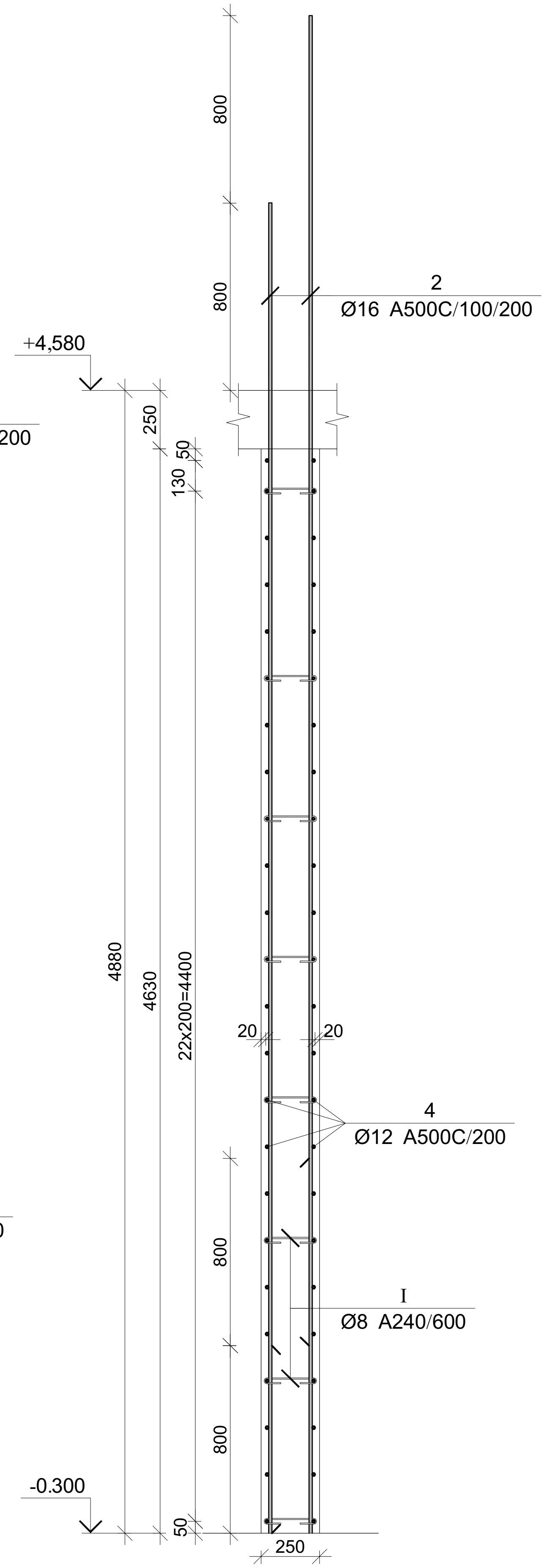

პროექტის დასახელება

მრავალფუნქციური კომპლექსი

პროექტის მისამართი

ქ. თბილისი, უზნაძის ქ. №70
(ს/კ:01.13.08.010.071)

დამკვეთი

სტადია	თარიღი	განმარტება
მპ	2025.12.20	

დაკვეთის №

CAD DWG ფაილი 04.kedlebi.dwg

მთ. კონსტრუქტორი: ა. კორტავა

შეასრულა ნ. ხუბულავა

შეამოწმა გ. ვაშაკიძე

საავტორო უფლებები

ნახაზის დასახელება

მონ. რ/ბ კედლის უბნის მკუ-1-ის არმირების გეგმა -0.300 ნიშნულზე

კ-4.30

A3

კვეთი 3-3

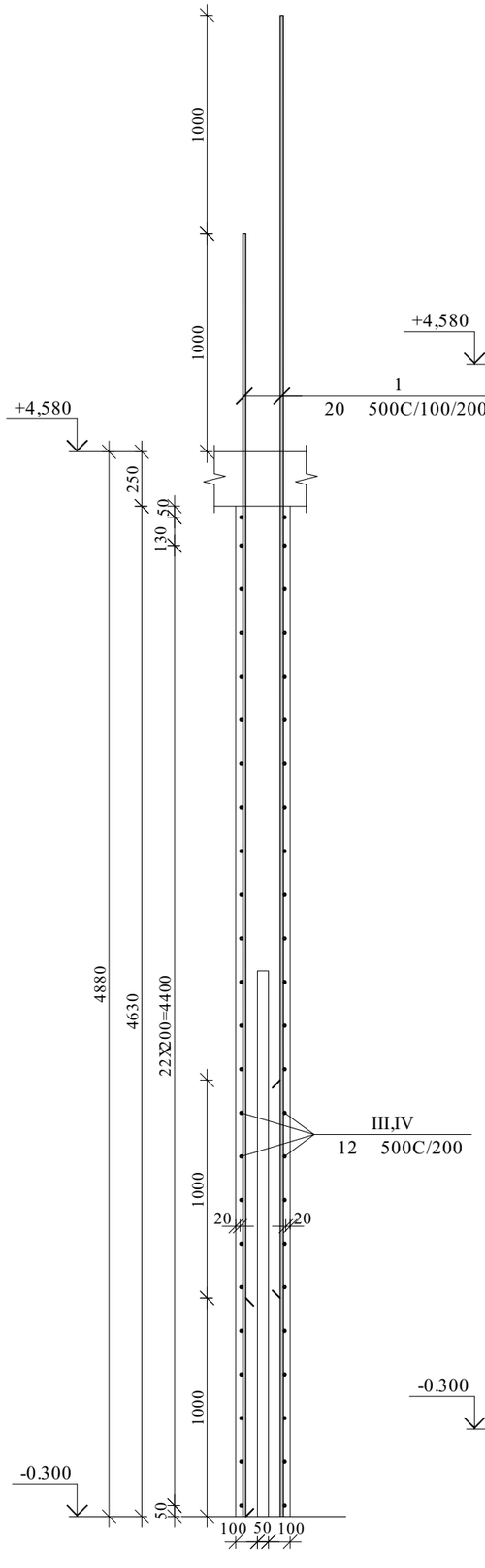

კვეთი 4-4

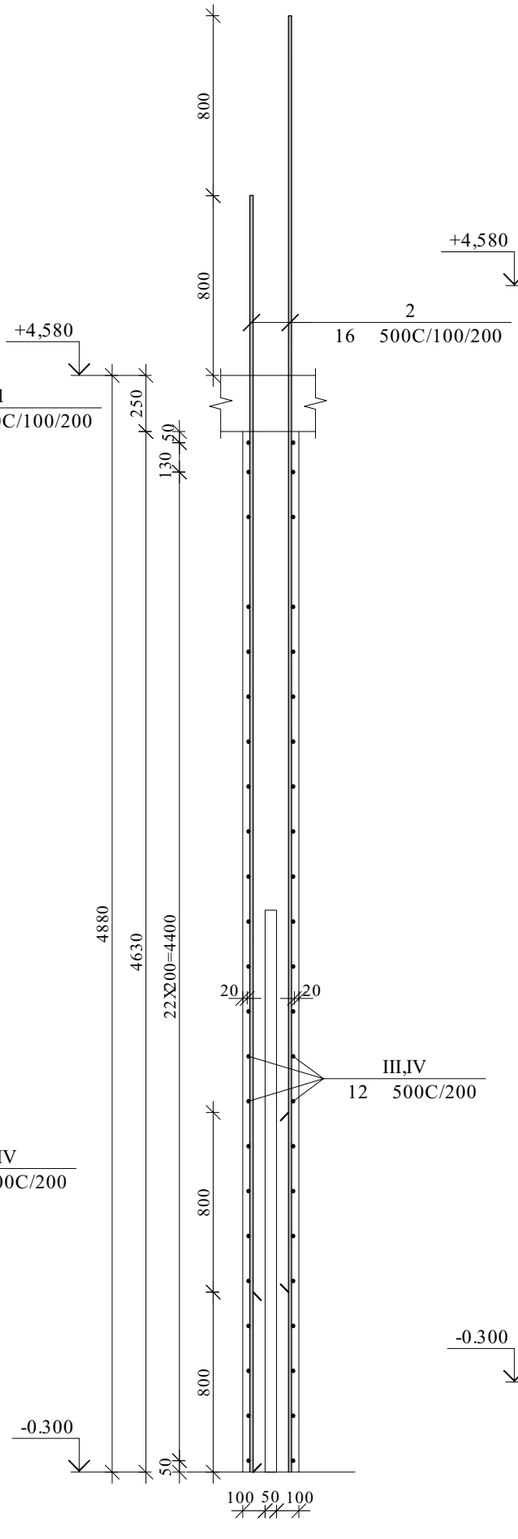

კვეთი 5-5

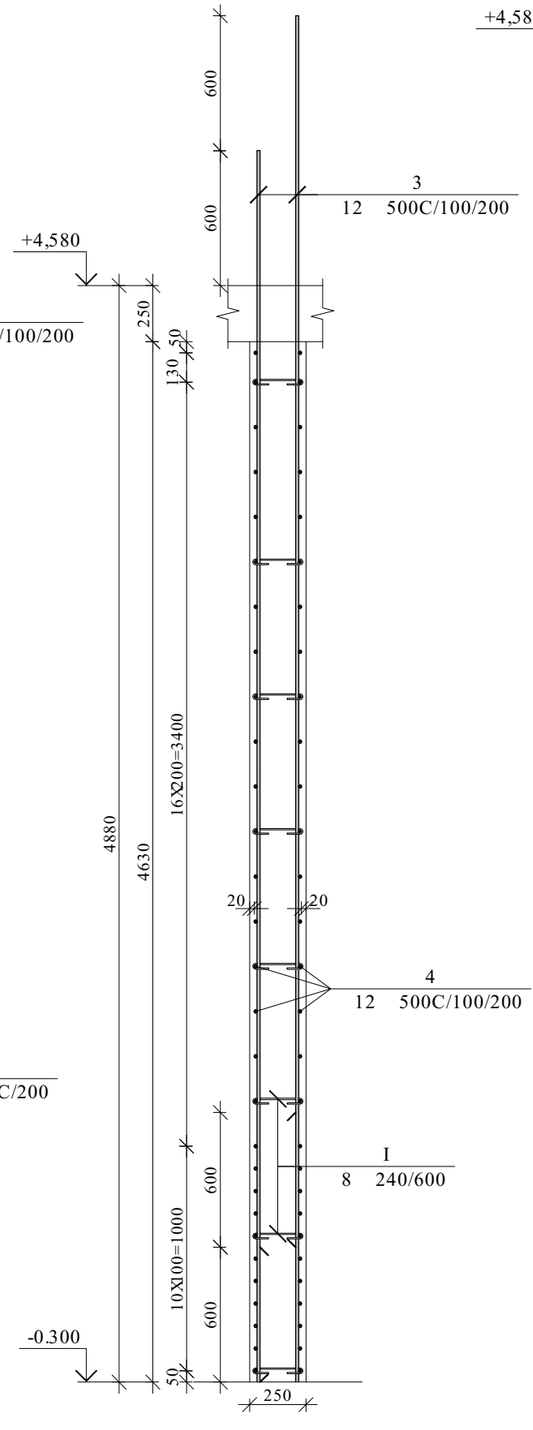

კვეთი 6-6

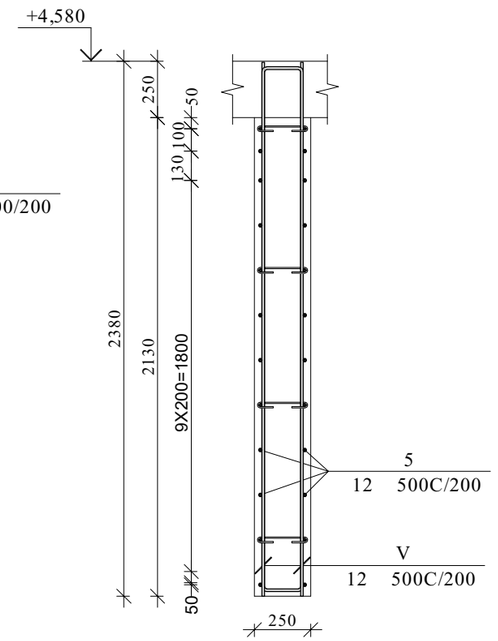

პროექტის დასახელება

მრავალფუნქციური კომპლექსი

პროექტის მისამართი

ქ. ობილისი, უფნაძის ქ. №70
(ს/კ:01.13.08.010.071)

დამკვეთი

სტადია	მარილი	განმარტება
მპ	2025.12.20	

დაკვეთის №

CAD DWG ფაილი 04.kedlebi.dwg

მთ. კონსტრუქტორი:		ა. კორტავა
შესრულა		ნ. ხუბულავა
შეამოწმა		გ. ვაშაკიძე

საავტორო უფლებები

ნახაზის დასახელება

მრნ. რ/ბ კედლის უბნის მკუ-1-ის არმირების გეგმა -0.300 ნიშნულზე

ჯ-4.31

A3

Зм№.	Ø [мм]	Зьцзвп [мм]	Ьоъсмзд [мм]	Ø [мм]	Зм№.	Зьцзвп [мм]	Ьоъсмзд [мм]
①	Ø20	5900	5900	Ø8	Ⓘ	225 180° 50 50 180°	325
②	Ø16	5700	5700	Ø12	Ⓘ	600 200 600	1400
③	Ø12	5500	5500	Ø12	Ⓘ	650 200 650	1500
④	Ø12	2700	2700	Ø12	Ⓥ	650 200 200 650	1500
⑤	Ø12	4750	4750	Ø12	Ⓥ	2350 175 175 2350	4875

Зм№.	Ø	L	зв.	n ьъсто	Ln	з.	Ø	Σ Ln	з.	ьгпьа	зв.	Ø	Σ Ln	з.	ьгпьа	зв.	V; з³
№	Ø	L	зв.	n ьъсто	Ln	з.	Ø	Σ Ln	з.	ьгпьа	зв.	A240	A500C				V; з³
1	2	3		4	5		6	7		8		9	10		11		
1	20 A500C	5900		126	743.40		8 A240	58.50		0.39		23.08					
2	16 A500C	5700		54	307.80		12 A500C	1885.85		0.89			1674.29				17.05
3	12 A500C	5500		32	176.00		16 A500C	307.80		1.58			485.81				
4	12 A500C	2700		198	534.60		20 A500C	743.40		2.47			1833.34				
5	12 A500C	4750		116	551.00												
I	8 A240	325		180	58.50												
II	12 A500C	1400		290	406.00												
III	12 A500C	1500		48	72.00												
IV	12 A500C	1500		26	39.00												
V	12 A500C	4875		22	107.25												
								Σ				23.08	3993.44				17.05
								n= 1				23.08	3993.44				17.05
													235.57				дм/м³

ЗГПБ. ф/з ЗЗУЕЧОЬ ЗЗЬОЬ ВЗЗЗ-1-ОЬ ЗфЗОфСЗОЬ ЬЗЗЗОЭЗОЬЗЗЬОЬ -0.300 БОЗБЗЧЕВЗ

Ьфэчюэ	ОЗофОЧЮ	ЗзбЗЗфбЗЗэЗ	
ВЗ	2025.1220		
ЧэЗЗЗОЮЬ №			
CAD DWG ЗЗоЧЮ		04.ксdlсbi.dwg	
ЗОЬ. ЗГПБЬфбЧЗЗфбГПфЛЬ:			З. ЗГПфбЗЗЮ
ЗЗЗЬфЗЧЮЗ			Б. ЬЗЗЗЧЮЗЗЮ
ЗЗЗЬГПБЗЮ			З. ЗЗЮЗЬОЗЮ
ЬЗЗЗбГПфЛЗ ЗЗЧЮЗЗЮ			
ЬбЬЬЗЗЬЬ ЧЗЬЬЗЧЮЗЗЮ			
ЗГПБ. ф/з ЗЗЧЮЧЬ ЗЗЬОЬ ВЗЗЗ-1-ОЬ ЗфЗОфСЗОЬ ЬЗЗЗОЭЗОЬЗЗЬОЬ -0.300 БОЗБЗЧЕВЗ			
J-4.32			
А3			

ЗфЗЗЗЗЗЬЬ ЧЗЬЬЗЧЮЗЗЮ ЗГПЗЗЧЮЗЗЮ ОЗЬЗЗЧЮЗЗЮ

ЗфЗЗЗЗЗЬЬ ЧЗЬЬЗЧЮЗЗЮ ЗГПЗЗЧЮЗЗЮ ОЗЬЗЗЧЮЗЗЮ

ЗфЗЗЗЗЗЬЬ ЗОЬЗЗЧЮЗЗЮ

Ф. ОЗЬЗЧЮЬЮ, ЗЗЬбЗЗЬЬ Ф. №70

(Ь/Ф01.13.08.010.071)

მონ. რ/ბ კედლის შანის მკუ-1-ის არმირების გეგმა +4.580 ნიშნულზე

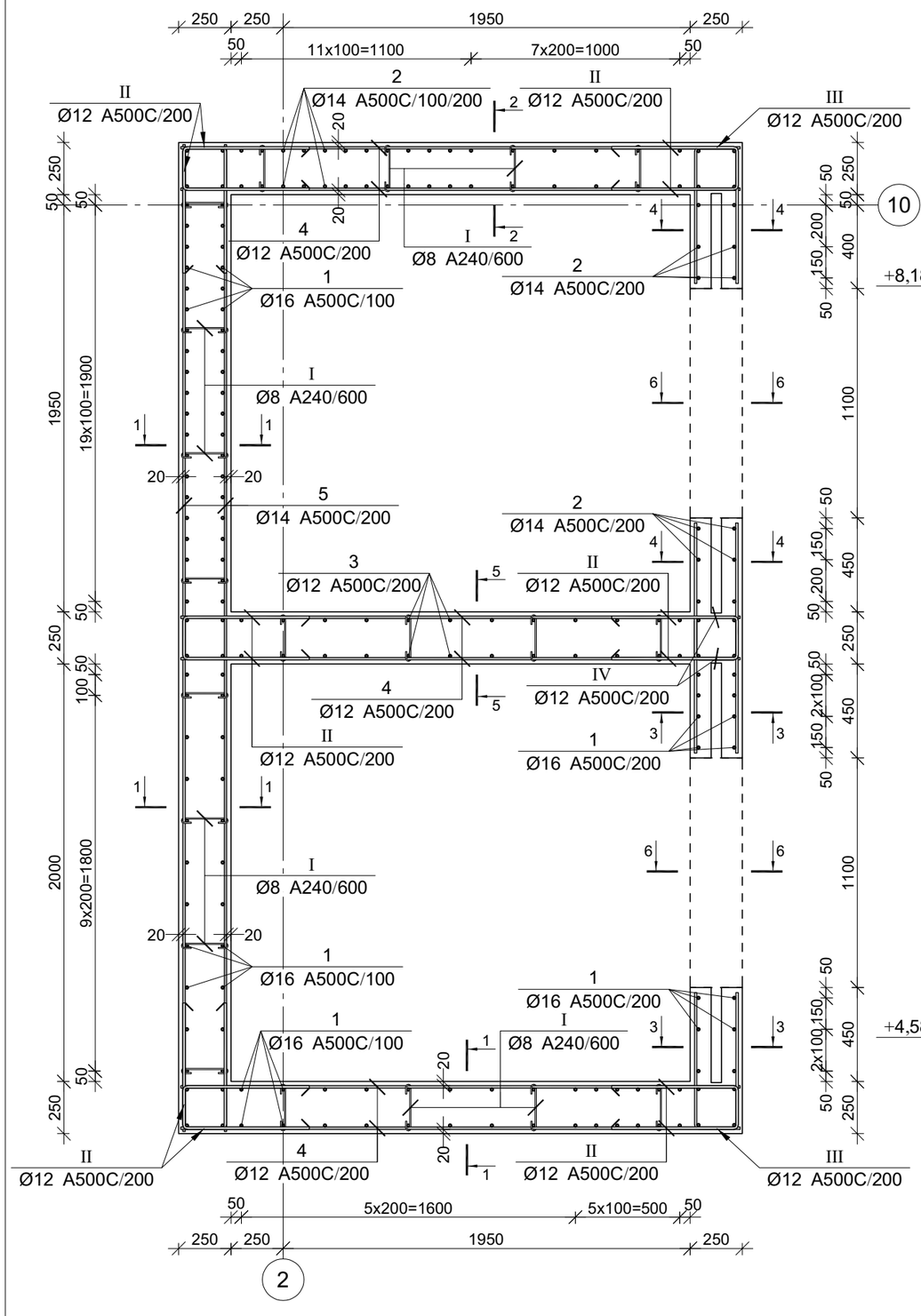

კვეთი 1-1

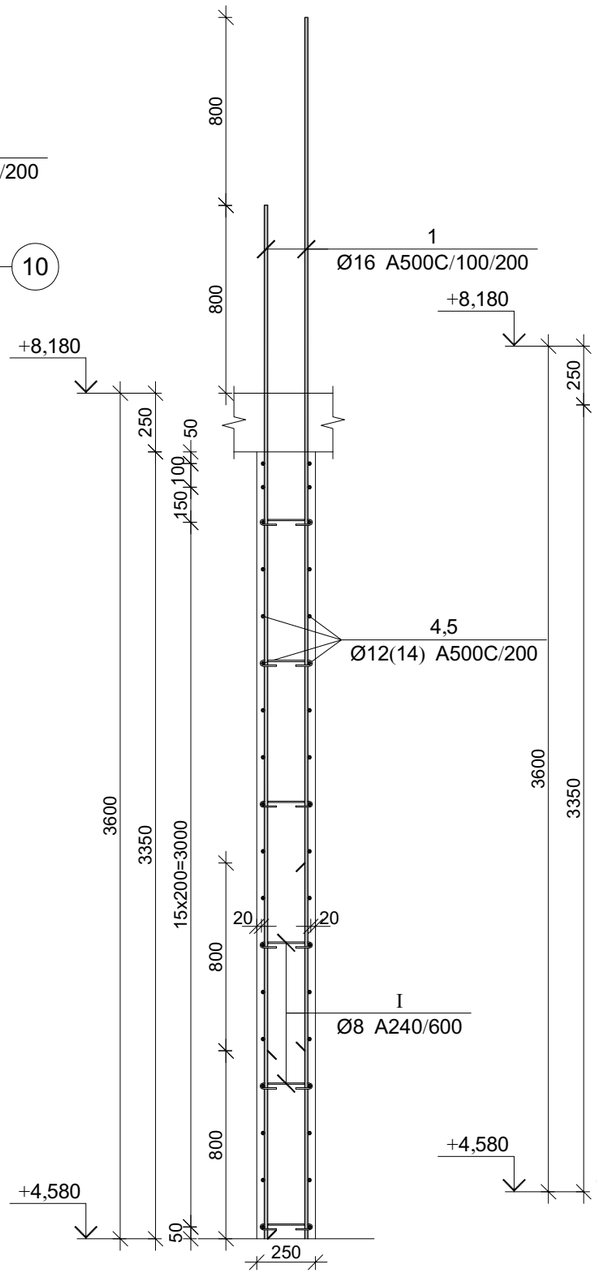

კვეთი 2-2

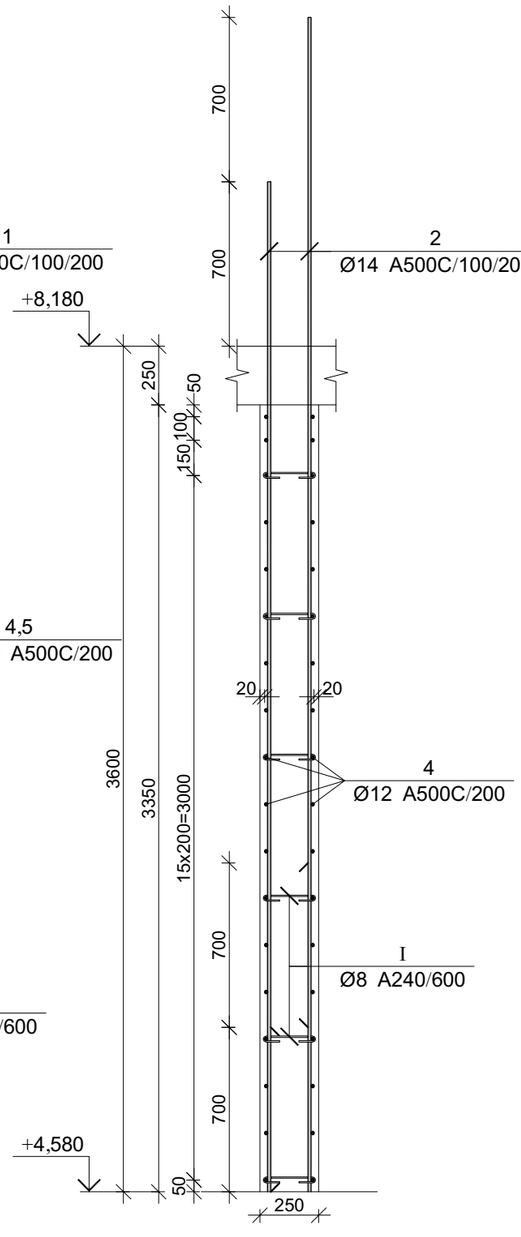

პროექტის დასახელება

მრავალფუნქციური კომპლექსი

პროექტის მისამართი

ქ. თბილისი, უწნაძის ქ. №70
(ს/კ:01.13.08.010.071)

დამკვეთი

სტადია	მარილი	განმარტება
ვე	2025.12.20	

დაკვეთის №

CAD DWG ფაილი 04.kedlebi.dwg

მთ. კონსტრუქტორი:		ა. კორტავა
შესრულა		ნ. ხუბულავა
შეამოწმა		გ. ვაშაკიძე

საავტორო უფლებები

ნახაზის დასახელება

მონ. რ/ბ კედლის შანის მკუ-1-ის არმირების გეგმა +4.580 ნიშნულზე

კ-4.33

A3

კვეთი 3-3

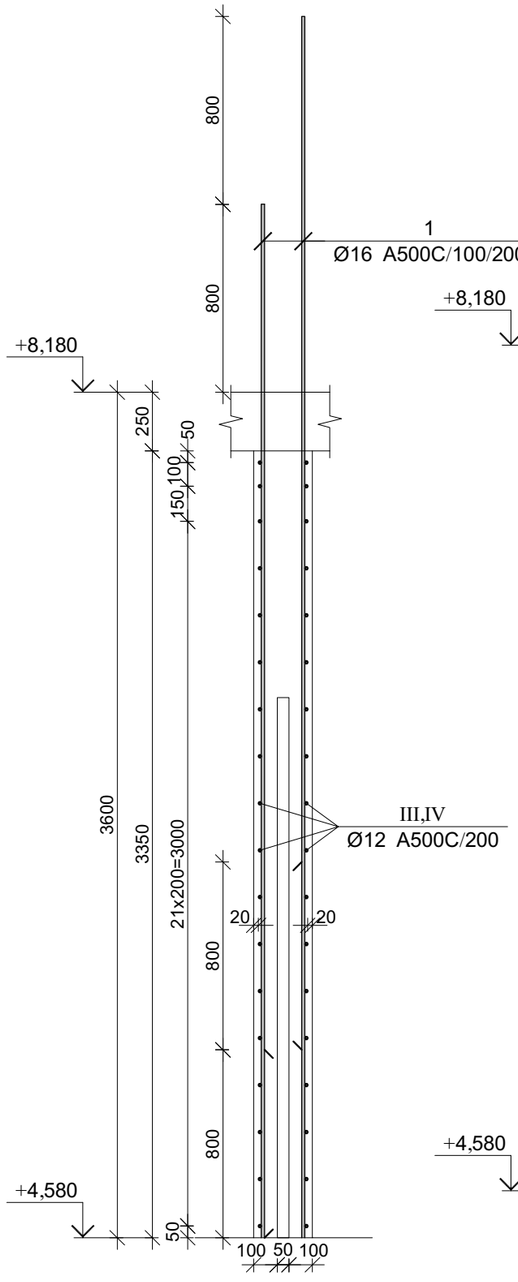

კვეთი 4-4

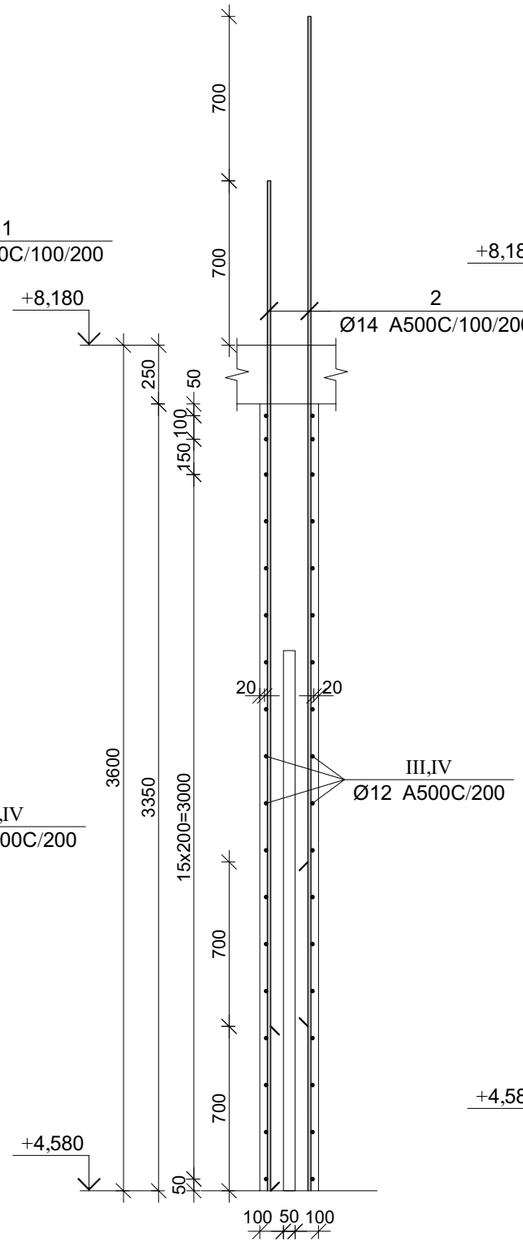

კვეთი 5-5

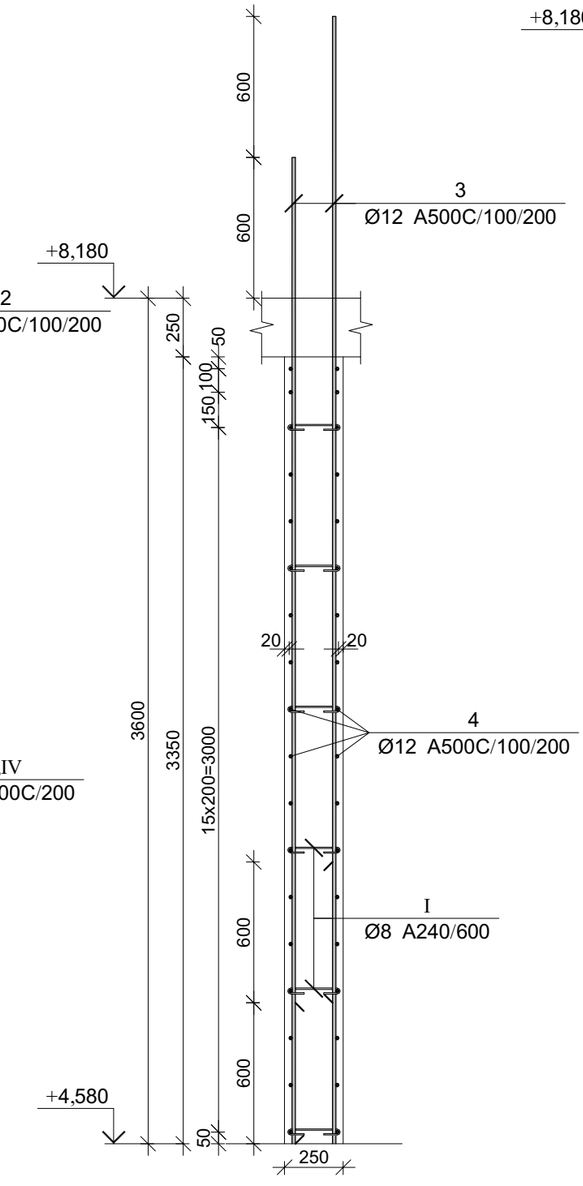

კვეთი 6-6

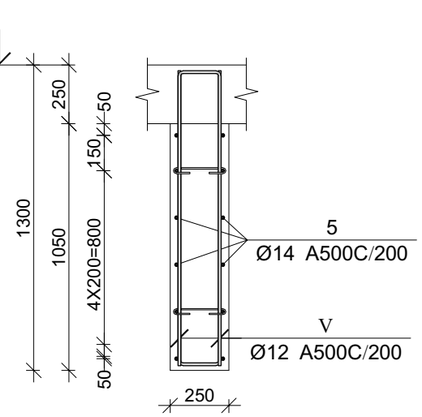

პროექტის დასახელება

მრავალფუნქციური კომპლექსი

პროექტის მისამართი

ქ. თბილისი, უზნაძის ქ. №70
(ს/კ:01.13.08.010.071)

ნამკვეთი

სტადია	მარილი	განმარტება
ვე	2025.12.20	

ნაკვეთის №

CAD DWG ფაილი 04.kedlebi.dwg

მთ. კონსტრუქტორი:	ა. კორტავა
შესრულა	ნ. ხუბულავა
შეამოწმა	გ. პაპაკიძე

სააგტორო უფლებები

ნახაზის დასახელება

მრნ. რ/ბ კედლის უბნის მკუ-1-ის არმირების გეგმა +4.580 ნიშნულზე

კ-4.34

A3

Эгтв.	Ø [яя]	Эьдлвзо [яя]	Ьлвсмлэ [яя]	Эгтв.	Ø [яя]	Эьдлвзо [яя]	Ьлвсмлэ [яя]
①	Ø16	4400	4400	Ⓘ	Ø8	225 180° 50 50 180°	325
②	Ø14	4300	4300	Ⅱ	Ø12	600 200 600	1400
③	Ø12	4200	4200	Ⅲ	Ø12	650 200 650	1500
④	Ø12	2700	2700	Ⅳ	Ø12	650 200 200 650	1500
⑤	Ø14	4750	4750	Ⅴ	Ø12	175 1250 1250	2675

| Эгтв. | Ø | L яя. | n ьлвсю | Ln я. | Ø | ΣLn я. | Эгтвьа ьа. | | Ьлвсмлэ эзбфмьь ьлвсмлэ ьлвсмлэ ьлвсмлэ

მონ. რ/ბ კედლის შანის მკუ-1-ის არმირების გეგმა +8.180 ნიშნულზე

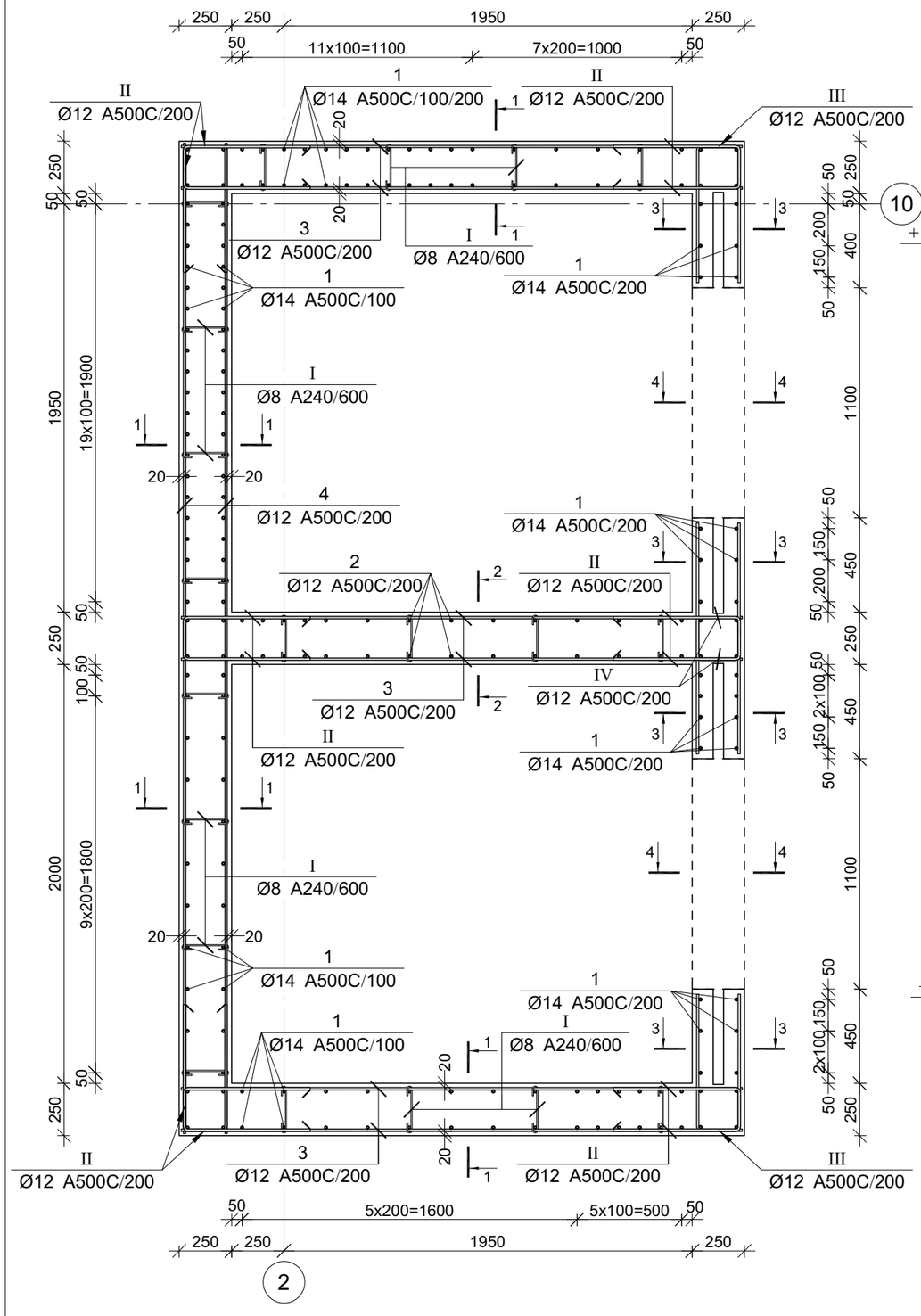

კვეთი 1-1

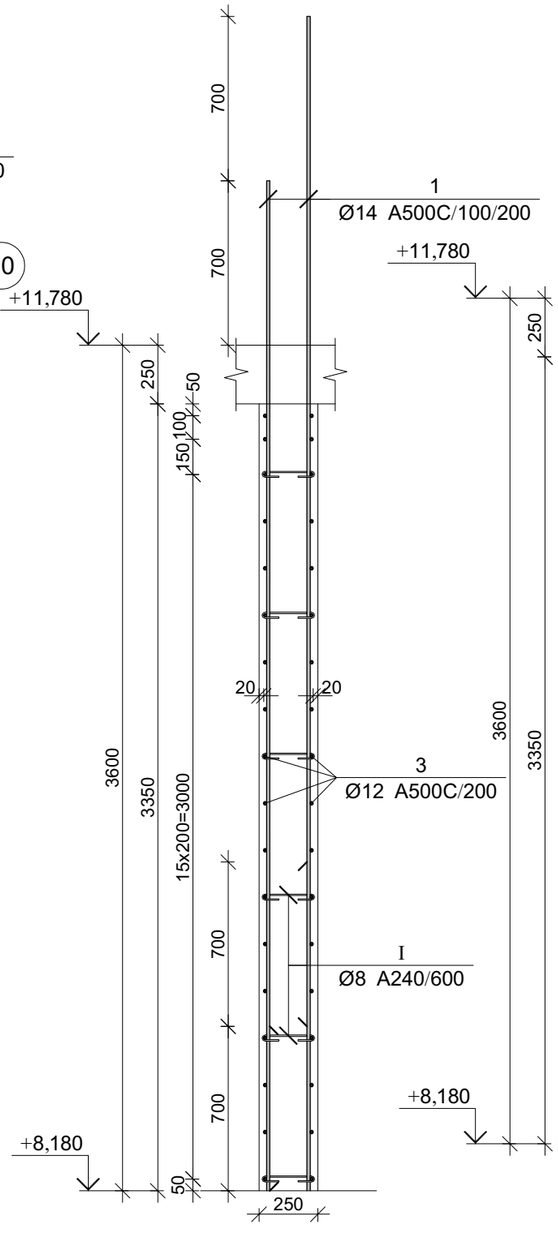

კვეთი 2-2

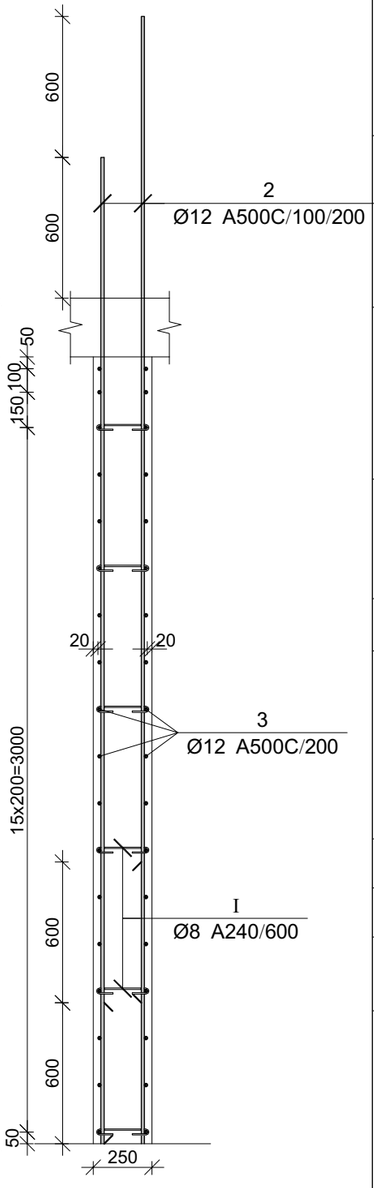

პროექტის დასახელება

მრავალფუნქციური კომპლექსი

პროექტის მისამართი

ქ. თბილისი, უფნაძის ქ. №70
(ს/კ:01.13.08.010.071)

დამკვეთი

სტადია	მარილი	განმარტება
მპ	2025.12.20	

დაკვეთის №

CAD DWG ფაილი 04.kedlebi.dwg

მთ. კონსტრუქტორი: ა. კორტავა

შესრულა ნ. ხუბულავა

შეამოწმა გ. ვაშაკიძე

საავტორო უფლებები

ნახაზის დასახელება

მონ. რ/ბ კედლის შანის მკუ-1-ის არმირების გეგმა +8.180 ნიშნულზე

კ-4.36

A3

კვეთი 3-3

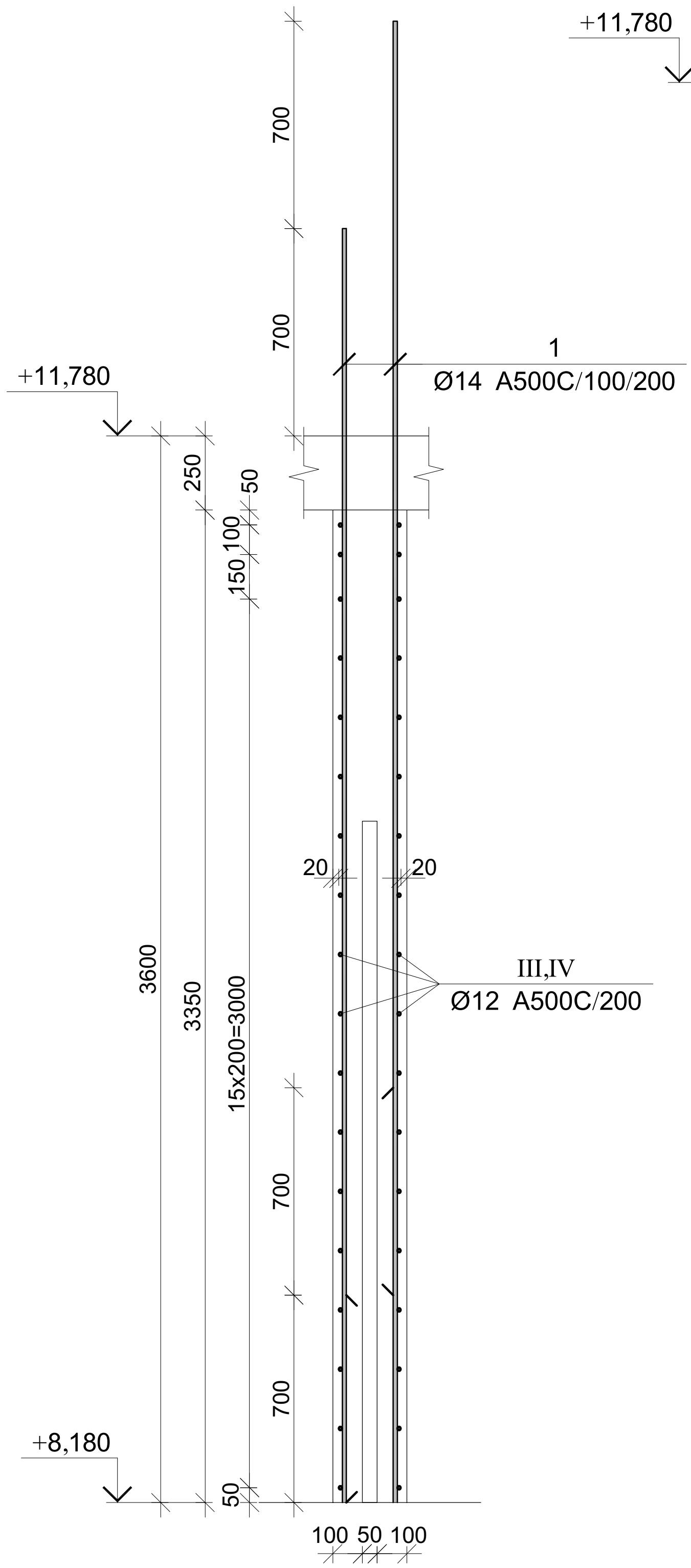

კვეთი 4-4

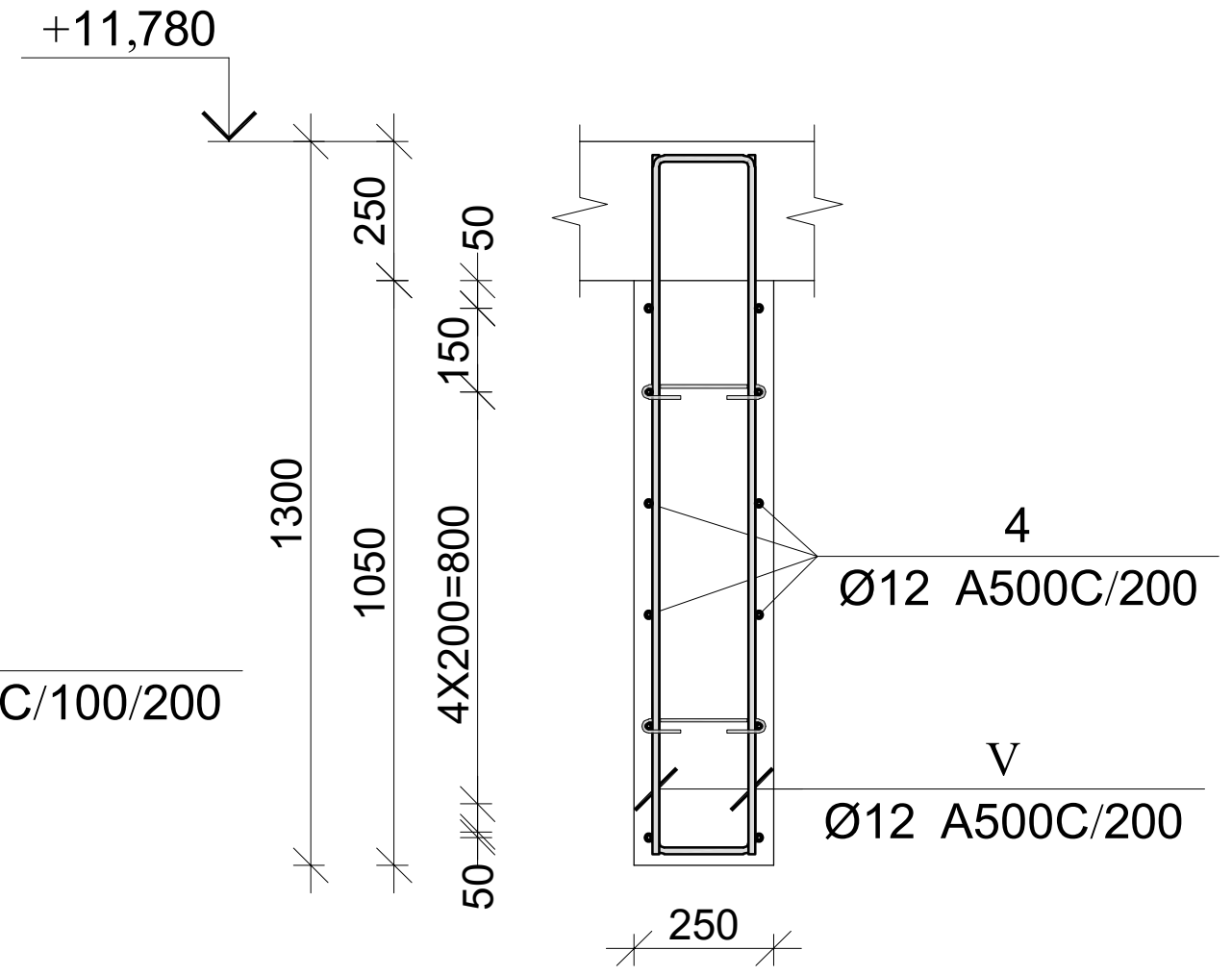

პოზ.	Ø [მმ.]	ესკიზი [მმ.]	სიგრძე [მმ.]	პოზ.	Ø [მმ.]	ესკიზი [მმ.]	სიგრძე [მმ.]
1	Ø14	4300	4300	I	Ø8	225; 50; 50; 180°; 180°	325
2	Ø12	4200	4200	II	Ø12	600; 200; 600	1400
3	Ø12	2700	2700	III	Ø12	650; 200; 650	1500
4	Ø12	4750	4750	IV	Ø12	650; 200; 200; 650	1500
				V	Ø12	1250; 175; 175; 1250	2675

მონ. რ/ბ კედლის მკუ-1-ის არმირების სპეციფიკაცია +8.180 ნიშნულზე

არმატურის სპეციფიკაცია					არმატურის ამოკრეფა					ბეტონი B 25
პოზ. №	Ø	L მმ.	n ცალი	Ln მ.	Ø	∑ Ln მ.	გრძივი მეტრის წონა კგ.	წონა კგ. A240	წონა კგ. A500C	V; $მ^3$
1	2	3	4	5	6	7	8	9	10	11
1	14 A500C	4300	174	748.20	8 A240	42.25	0.39	16.67		11.97
2	12 A500C	4200	24	100.80	12 A500C	970.85	0.89		861.94	
3	12 A500C	2700	108	291.60	14 A500C	748.20	1.21		904.14	
4	12 A500C	4750	48	228.00						
I	8 A240	325	130	42.25						
II	12 A500C	1400	144	201.60						
III	12 A500C	1500	36	54.00						
IV	12 A500C	1500	24	36.00						
V	12 A500C	2675	22	58.85						
							∑	16.67	1766.07	11.97
						n= 1		16.67	1766.07	11.97
									148.93	კგ/$მ^3$

პროექტის დასახელება

მრავალფუნქციური კომპლექსი

პროექტის მისამართი

ქ. თბილისი, უზნაძის ქ. №70
(ს/კ:01.13.08.010.071)

დამკვეთი

სტადია	თარიღი	განმარტება
მპ	2025.12.20	

დაკვეთის №

CAD DWG ფაილი 04.kedlebi.dwg

მთ. კონსტრუქტორი: ა. კორტავა

შეასრულა ნ. ხუბულავა

შეამოწმა გ. ვაშაკიძე

საავტორო უფლებები

ნახაზის დასახელება

მონ. რ/ბ კედლის უბნის მკუ-1-ის არმირების გეგმა +8.180 ნიშნულზე

კ-4.37

A3

მრნ. რ/ბ კედლის შბნის მკუ-1-ის არმირების გეგმა +11.780 ნიშნულზე

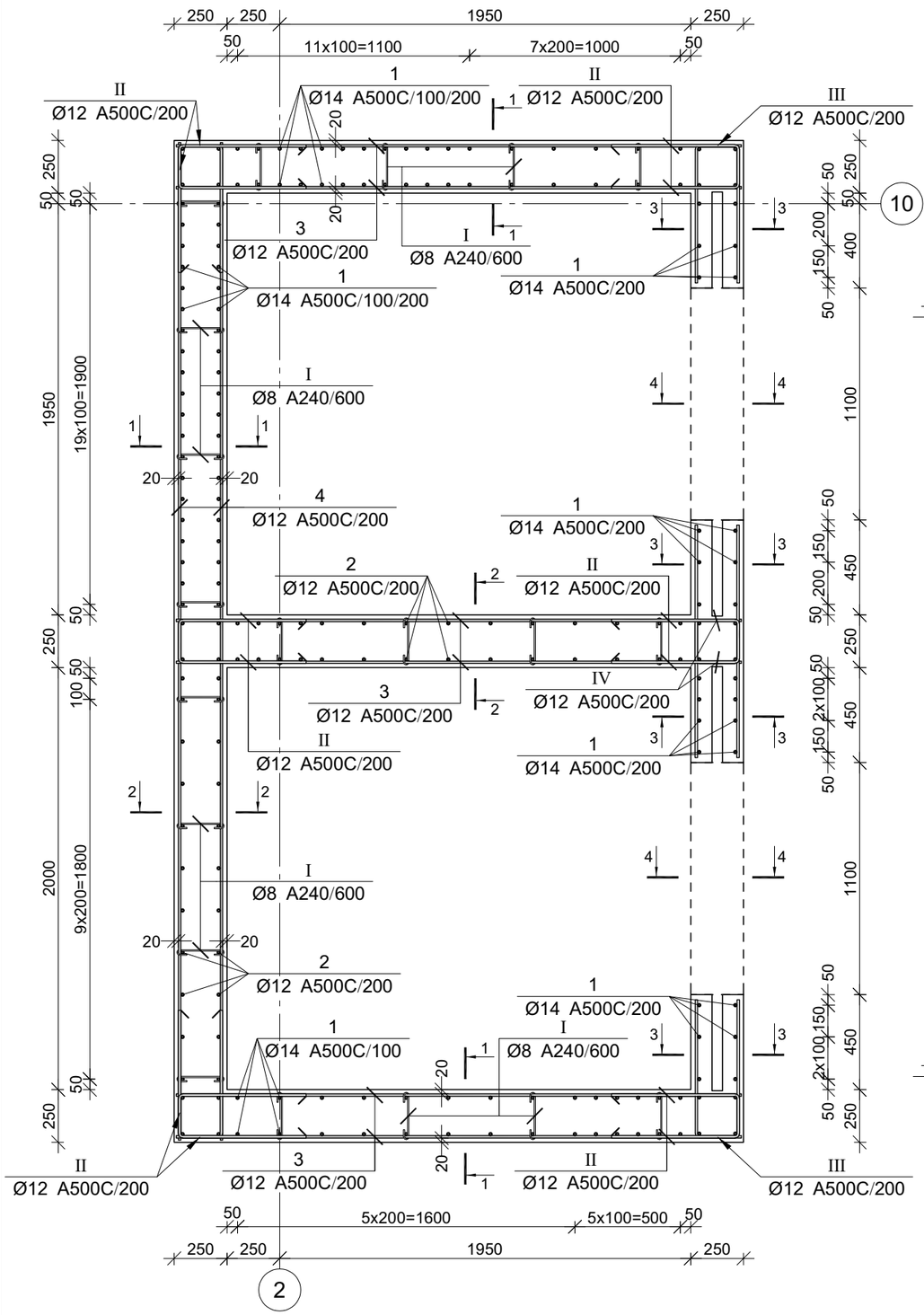

კვეთი 1-1

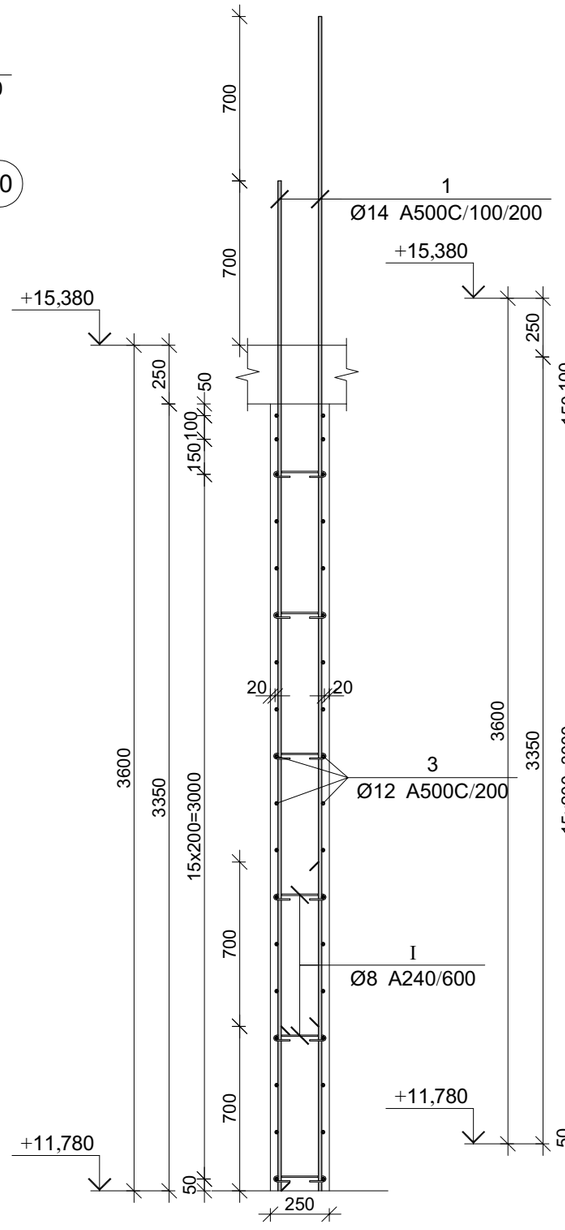

კვეთი 2-2

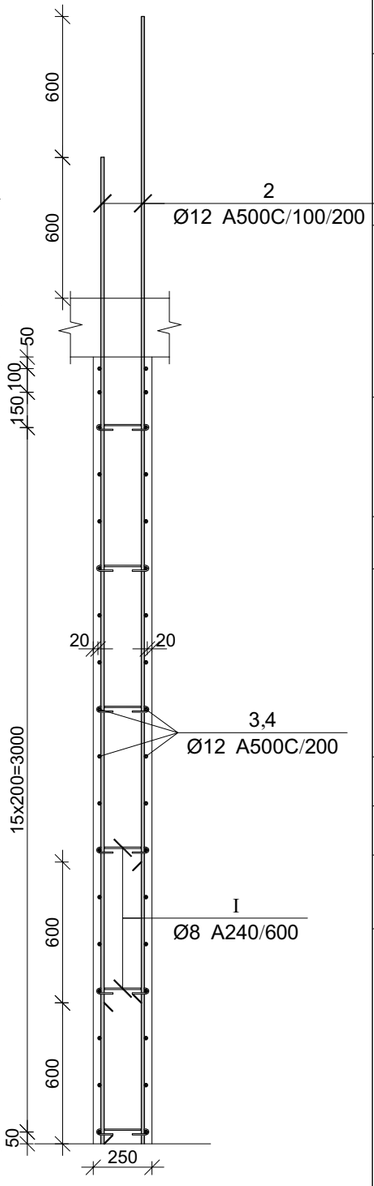

პროექტის დასახელება

მრავალფუნქციური კომპლექსი

პროექტის მისამართი

ქ. თბილისი, უზნაძის ქ. №70
(ს/კ:01.13.08.010.071)

დამკვეთი

სტადია	მარილი	განმარტება
მპ	2025.12.20	

დაკვეთის №

CAD DWG ფაილი 04.kedlebi.dwg

მთ. კონსტრუქტორი:	ა. კრრტაძე
შესრულა	ნ. ხუბულაძე
შეამოწმა	ზ. ვაშაკიძე

საავტორო უფლებები

ნახაზის დასახელება

მრნ. რ/ბ კედლის შბნის მკუ-1-ის არმირების გეგმა +11.780 ნიშნულზე

კ-4.38

A3

კვეთი 3-3

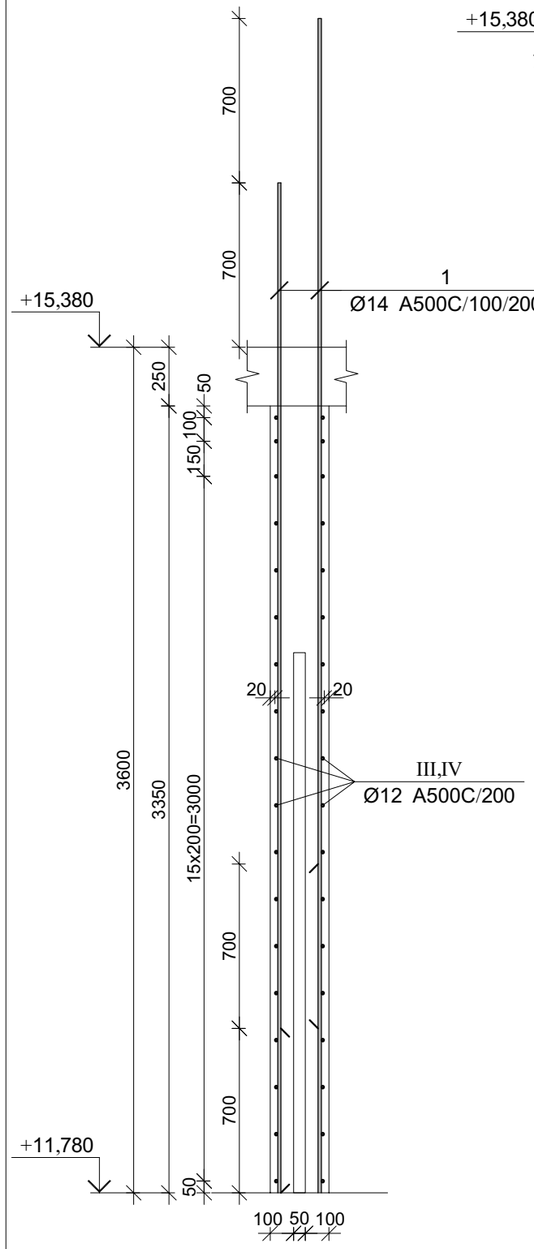

კვეთი 4-4

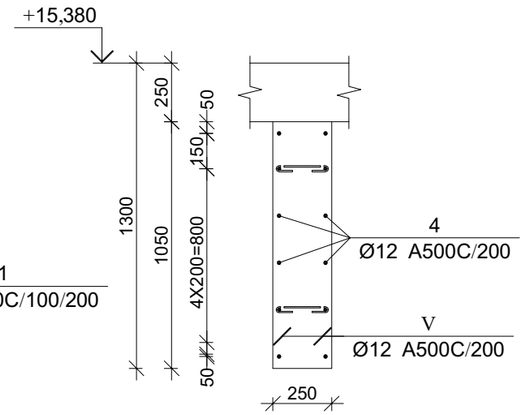

პოზ.	Ø [მმ.]	ესკიზი [მმ.]	სიგრძე [მმ.]	პოზ.	Ø [მმ.]	ესკიზი [მმ.]	სიგრძე [მმ.]
①	Ø14	4300	4300	Ⅰ	Ø8	225; 180°, 180°, 50, 50	325
②	Ø12	4200	4200	Ⅱ	Ø12	600; 200; 600	1400
③	Ø12	2700	2700	Ⅲ	Ø12	650; 200; 650	1500
④	Ø12	4750	4750	Ⅳ	Ø12	650; 200; 200; 650	1500
				Ⅴ	Ø12	1250; 175; 175; 1250	2675

მონ. რ/ბ კედლის მკუ-1-ის არმირების სპეციფიკაცია +11.780 ნიშნულზე

არმატურის სპეციფიკაცია					არმატურის ამოკრეფა					ბეტონი B 25
პოზ. №	Ø	L მმ.	n ცალი	Ln მ.	Ø	∑ Ln მ.	ზრდადი ფეხრის წონა კგ.	წონა კგ. A240	წონა კგ. A500C	V; მ³
1	2	3	4	5	6	7	8	9	10	11
1	14 A500C	4300	152	653.60	8 A240	42.25	0.39	16.67		
2	12 A500C	4200	50	210.00	12 A500C	1080.05	0.89		958.89	11.97
3	12 A500C	2700	108	291.60	14 A500C	653.60	1.21		789.82	
4	12 A500C	4750	48	228.00						
I	8 A240	325	130	42.25						
II	12 A500C	1400	144	201.60						
III	12 A500C	1500	36	54.00						
IV	12 A500C	1500	24	36.00						
V	12 A500C	2675	22	58.85						
						∑		16.67	1748.71	11.97
						n= 1		16.67	1748.71	11.97
									147.48	კგ/მ³

პროექტის დასახელება

მრავალფუნქციური კომპლექსი

პროექტის მისამართი

ქ. თბილისი, უწნაძის ქ. №70
(ს/კ:01.13.08.010.071)

დამკვეთი

სტადია	მაირჩი	განმარტება
მპ	2025.12.20	

დაკვეთის №

CAD DWG ფაილი 04.kedlebi.dwg

მთ. კონსტრუქტორი:	ა. კორტავა
შესრულა	ნ. ხუბულავა
შეამოწმა	ვ. ვაშაკიძე

საავტორო უფლებები

ნახაზის დასახელება

მონ. რ/ბ კედლის შანის მკუ-1-ის არმირების გეგმა +11.780 ნიშნულზე

კ-4.39

A3

მრავალფუნქციური კომპლექსი

მრავალფუნქციური კომპლექსის მკუ-1-ის არმირების გეგმა +15.380 ნიშნულზე

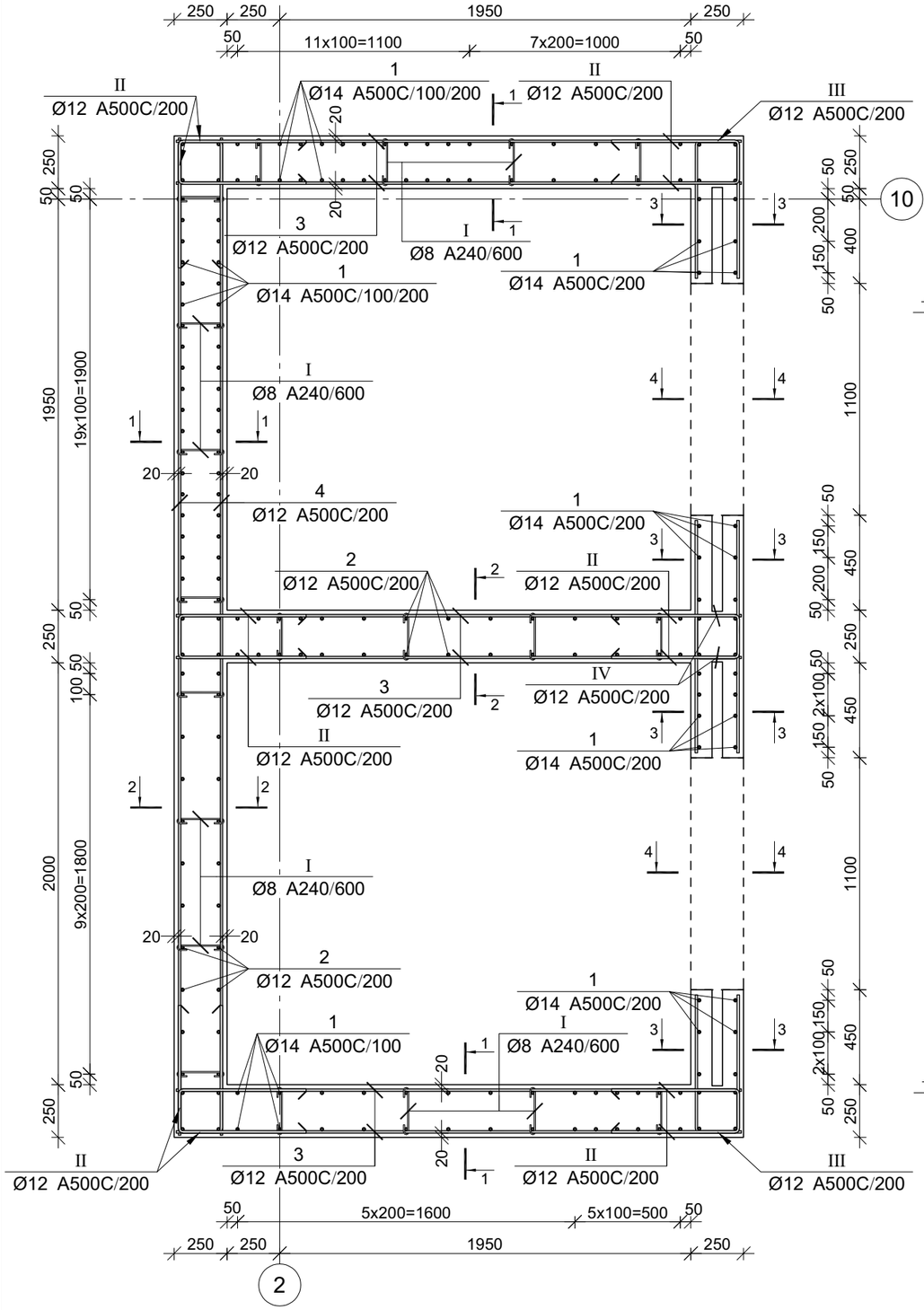

კვეთი 1-1

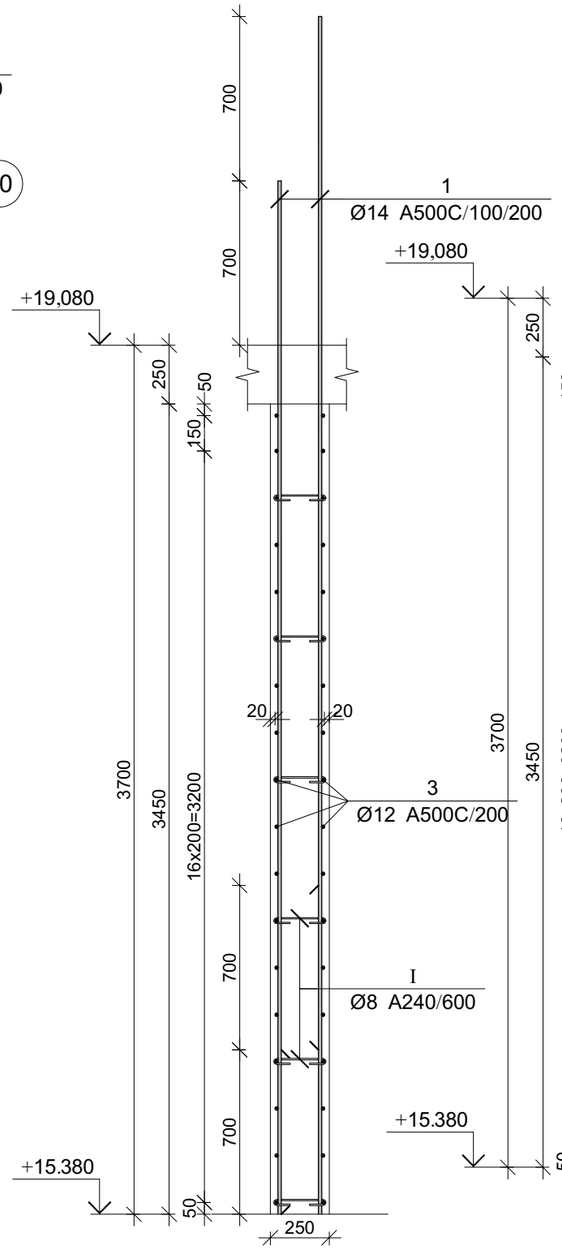

კვეთი 2-2

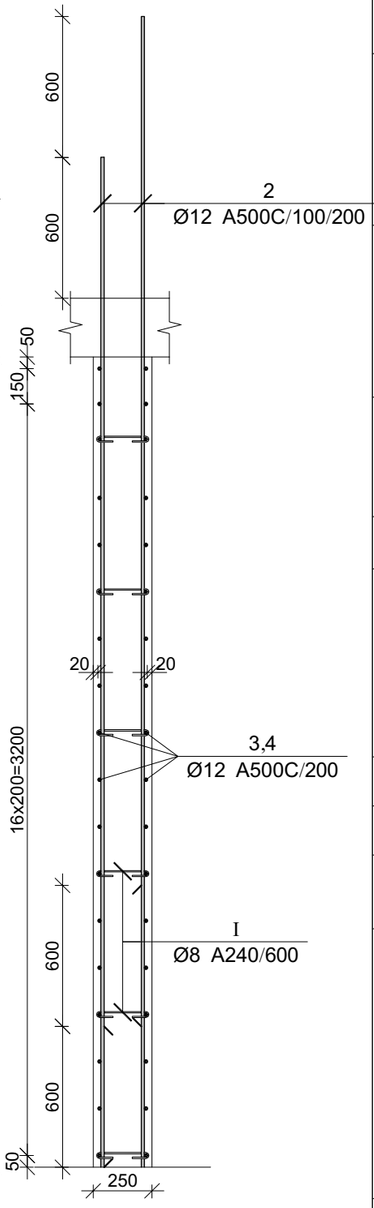

პროექტის დასახელება	მრავალფუნქციური კომპლექსი
პროექტის მისამართი	ქ. თბილისი, უზნაძის ქ. №70 (ს/კ:01.13.08.010.071)
დამკვეთი	
სტადია	მარილი — განმარტება
მპ	2025.12.20
დაკვეთის №	
CAD DWG ფაილი	04.kedlebi.dwg
მთ. კონსტრუქტორი:	ა. კორტავა
შესრულა	ნ. ხუბულავა
შეამოწმა	ზ. ვაშაკიძე
საავტორო უფლებები	
ნახაზის დასახელება	მრნ. რ/ბ კედლის უბნის მკუ-1-ის არმირების გეგმა +15.380 ნიშნულზე
	კ-4.40
	A3

კვეთი 3-3

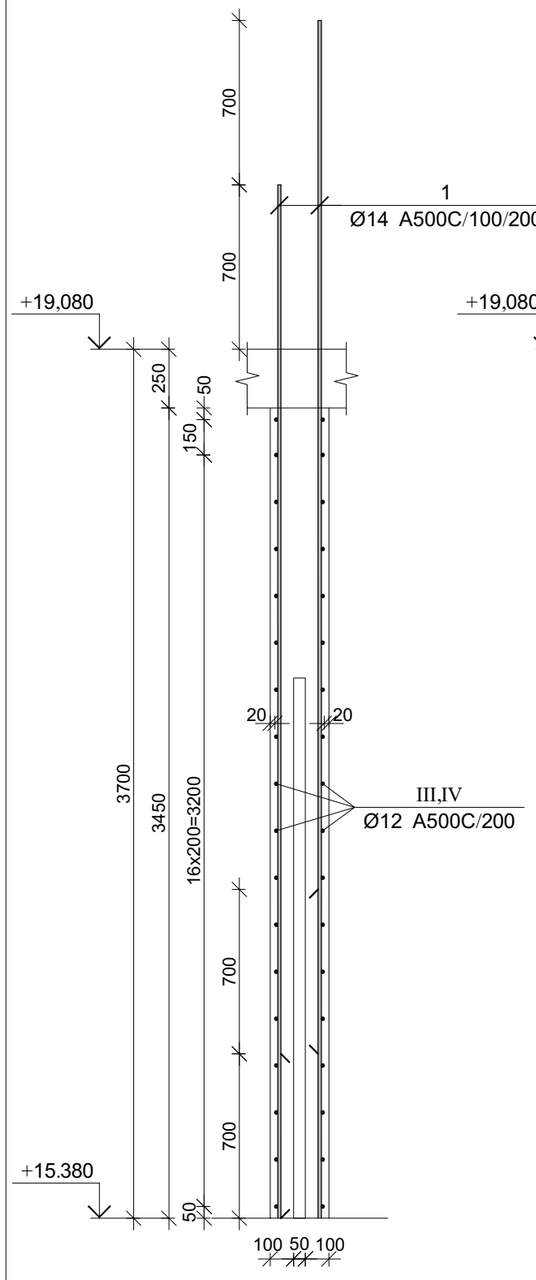

კვეთი 4-4

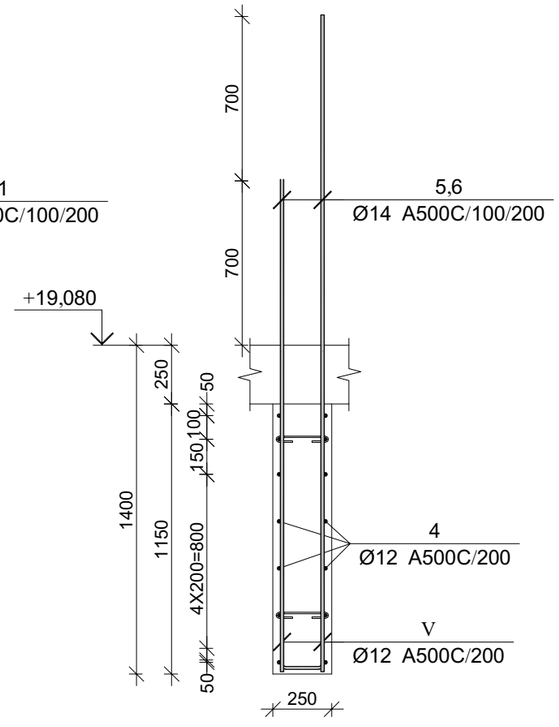

პოზ.	Ø [მმ.]	ესკიზი [მმ.]	სიგრძე [მმ.]	პოზ.	Ø [მმ.]	ესკიზი [მმ.]	სიგრძე [მმ.]
①	Ø14	4400	4400	Ⅰ	Ø8	225; 180°, 180°, 50, 50	325
②	Ø12	4300	4300	Ⅱ	Ø12	600; 200; 600	1400
③	Ø12	2700	2700	Ⅲ	Ø12	650; 200; 650	1500
④	Ø12	4750	4750	Ⅳ	Ø12	650; 200; 200; 650	1500
⑤	Ø14	2100	2100	Ⅴ	Ø12	1350; 175; 175; 1350	2875
⑥	Ø14	2800	2800				

მონ. რ/ბ კედლის მკუ-1-ის არმირების სპეციფიკაცია +15.380 ნიშნულზე

არმატურის სპეციფიკაცია					არმატურის ამოკრეფა					ბეტონი B 25
პოზ. №	Ø	L მმ.	n ცალი	Ln მ.	Ø	∑ Ln მ.	ერთეული წონა კგ.	წონა კგ. A240	წონა კგ. A500C	V; მ³
1	2	3	4	5	6	7	8	9	10	11
1	14 A500C	4400	152	668.80	8 A240	42.25	0.39	16.67		12.35
2	12 A500C	4300	50	215.00	12 A500C	1055.63	0.89		937.20	
3	12 A500C	2700	108	291.60	14 A500C	722.70	1.21		873.32	
4	12 A500C	4750	48	228.00						
5	14 A500C	2100	11	23.10						
6	14 A500C	2800	11	30.80						
I	8 A240	325	130	42.25						
II	12 A500C	1400	144	201.60						
III	12 A500C	1500	36	54.00						
IV	12 A500C	1500	24	36.00						
V	12 A500C	2675	11	29.43						
						∑		16.67	1810.52	12.35
						n= 1		16.67	1810.52	12.35
									147.95	კგ/მ³

პროექტის დასახელება

მრავალფუნქციური კომპლექსი

პროექტის მისამართი

ქ. თბილისი, უზნაძის ქ. №70
(ს/კ:01.13.08.010.071)

დამკვეთი

სტადია	მარილი	განმარტება
მპ	2025.12.20	
დაკვეთის №		
CAD DWG ფაილი	04.kedlebi.dwg	
მთ. კონსტრუქტორი:		ა. კორტავა
შესრულა		ნ. ხუბულავა
შეამოწმა		გ. ვაშაკიძე

საავტორო უფლებები

ნახაზის დასახელება

მონ. რ/ბ კედლის უბნის მკუ-1-ის არმირების გეგმა +15.380 ნიშნულზე

კ-4.41

A3

მრნ. რ/ბ კედლის შბნის მკშ-1-ის არმირების გეგმა +19.080 ნიშნულზე

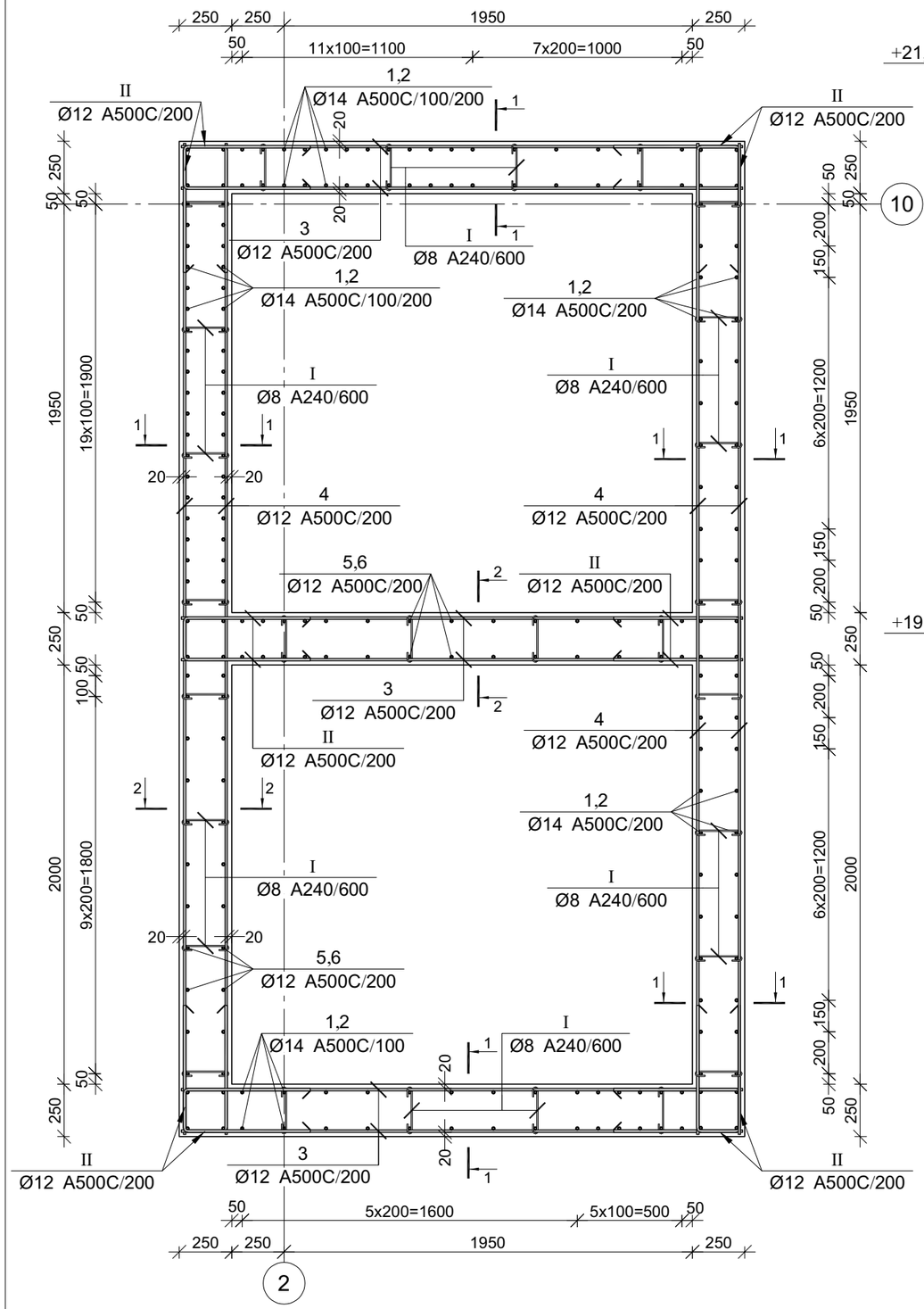

კვეთი 1-1

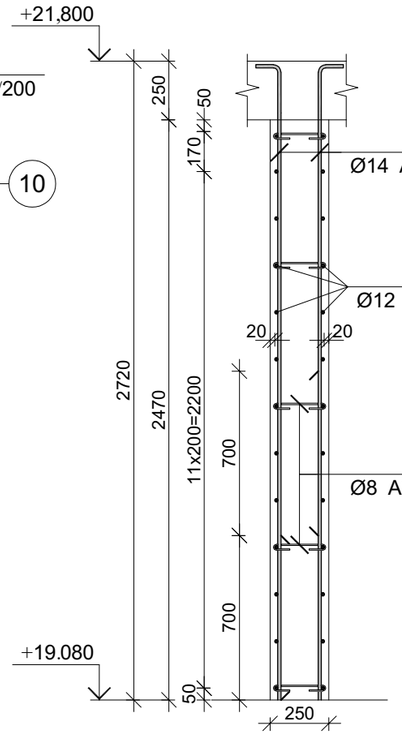

კვეთი 2-2

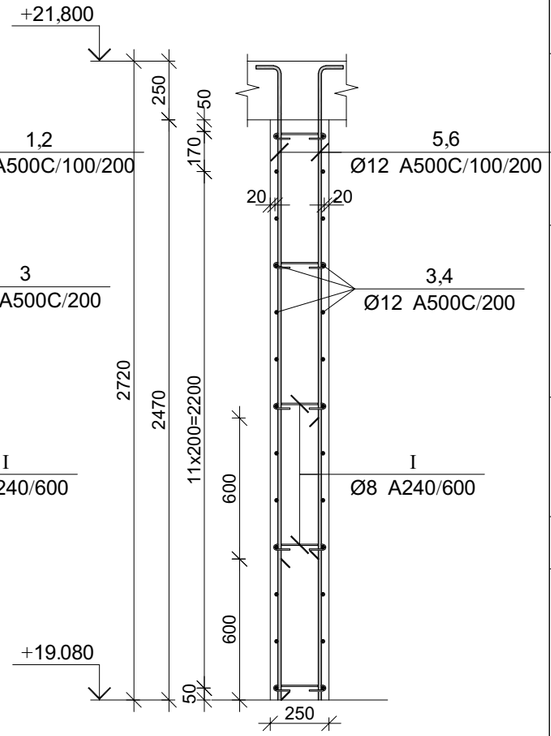

პროექტის დასახელება

მრავალფუნქციური კომპლექსი

პროექტის მისამართი

ქ. თბილისი, უზნაძის ქ. №70
(ს/კ:01.13.08.010.071)

ნაკვეთი

სტადია	თარიღი	განმარტება
მპ	2025.12.20	

ნაკვეთის №

CAD DWG ფაილი 04.kedlebi.dwg

მთ. კონსტრუქტორი: ა. კორტავა

შესრულა ნ. ხუბულავა

შეამოწმა ვ. ვაშაკიძე

საავტორო უფლებები

ნახაზის დასახელება

მრნ. რ/ბ კედლის შბნის მკშ-1-ის არმირების გეგმა +19.080 ნიშნულზე

კ-4.42

A3

პოზ.	Ø [მმ.]	ესკიზი [მმ.]	სიგრძე [მმ.]
①	Ø14		2950
②	Ø14	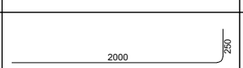	2250
③	Ø12		2700
④	Ø12	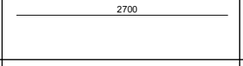	4750
⑤	Ø12		2950
⑥	Ø12	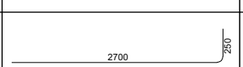	2350
Ⅰ	Ø8	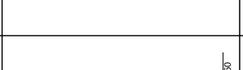	325
Ⅱ	Ø12	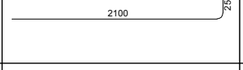	1400

მრნ. რ/ბ კედლის მკუ-1-ის არმირების სპეციფიკაცია +19.080 ნიშნულზე

არმატურის სპეციფიკაცია					არმატურის ამოკრეფა					ბეტონი B 25
პოზ. №	Ø	L მმ.	n ცალი	Ln მ.	Ø	∑ Ln მ.	ბრაკის ფეხრის წონა კგ.	წონა კგ. A240	წონა კგ. A500C	V; მ³
1	2	3	4	5	6	7	8	9	10	11
1	14 A500C	2950	76	224.20	8 A240	39.00	0.39	15.39		9.82
2	14 A500C	2250	76	171.00	12 A500C	648.60	0.89		575.84	
3	12 A500C	2700	78	210.60	14 A500C	395.20	1.21		477.57	
4	12 A500C	4750	26	123.50						
5	12 A500C	2950	25	73.75						
6	12 A500C	2350	25	58.75						
I	8 A240	325	120	39.00						
II	12 A500C	1400	130	182.00						
						∑		15.39	1053.40	9.82
						n= 1		15.39	1053.40	9.82
									108.84	კგ/მ³

პროექტის დასახელება

მრავალფუნქციური კომპლექსი

პროექტის მისამართი

ქ. ობილისი, უგნაძის ქ. №70
(ს/კ:01.13.08.010.071)

დამკვეთი

სტადია	ოპერდი	განმარტება
მპ	2025.12.20	

დაკვეთის №

CAD DWG ფაილი 04.kedlebi.dwg

მთ. კონსტრუქტორი: ა. კორტავა

შესრულა ნ. ხუბულავა

შემოწმა გ. ვაშაკიძე

საავტორო უფლებები

ნახაზის დასახელება

მრნ. რ/ბ კედლის უანის მკუ-1-ის არმირების გეგმა +19.080 ნიშნულზე

კ-4.43

A3

მრნ. რ/ბ კედლის შბნის მკუ-2-ის არმირების გეგმა -6,850 ნიშნულზე

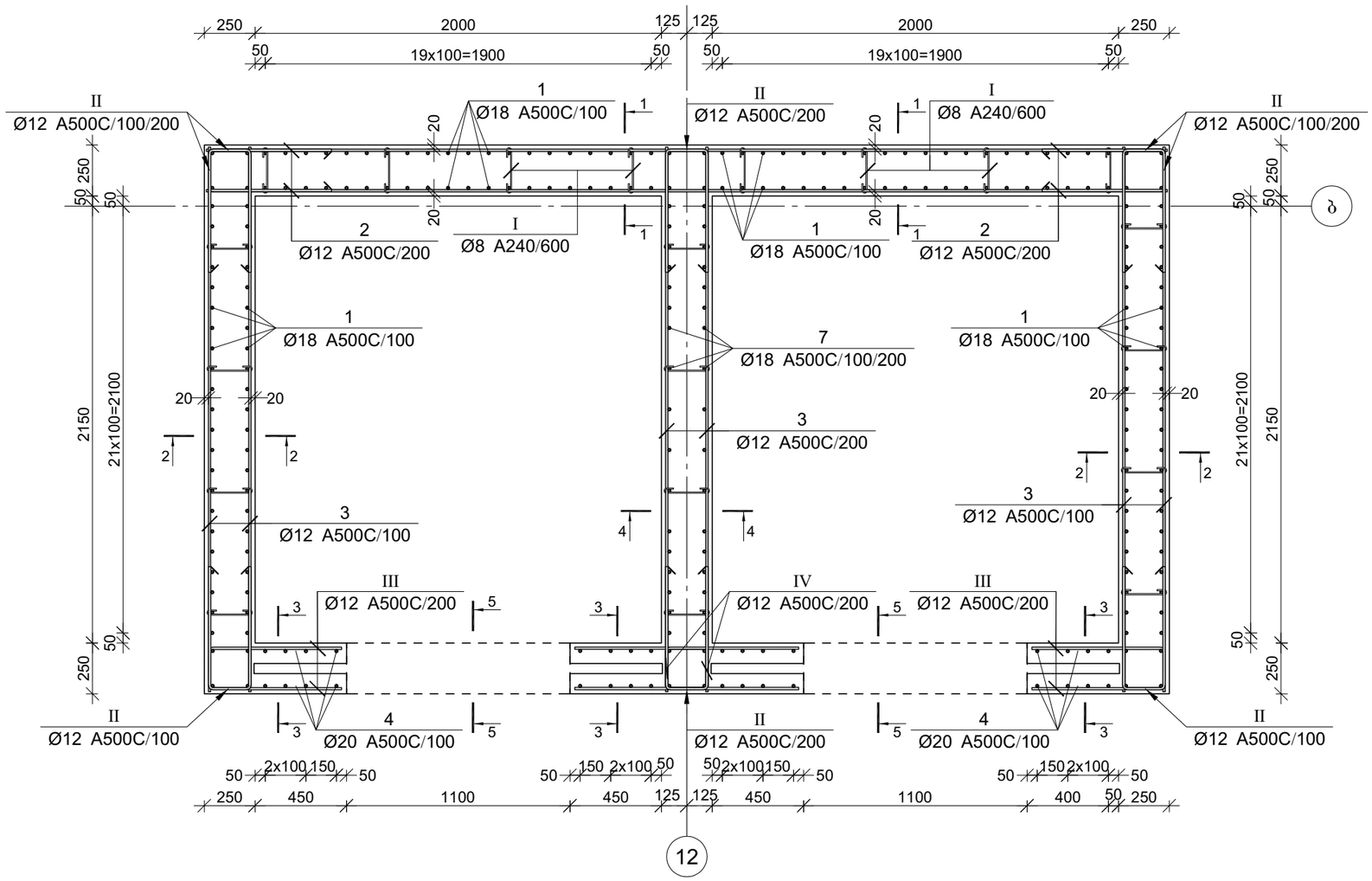

პროექტის დასახელება

მრავალფუნქციური კომპლექსი

პროექტის მისამართი

ქ. თბილისი, უზნაძის ქ. №70
(ს/კ:01.13.08.010.071)

დამკვეთი

სტადია	მარილი	განმარტება
მპ	2025.12.20	

დაკვეთის №

CAD DWG ფაილი 04.kedlebi.dwg

მთ. კონსტრუქტორი: ა. კორტავა

შესრულა ნ. ხუბულავა

შეამოწმა ზ. ვაშაკიძე

საავტორო უფლებები

ნახაზის დასახელება

მრნ. რ/ბ კედლის შბნის მკუ-2-ის არმირების გეგმა -6.850 ნიშნულზე

კ-4.44

A3

კვეთი 1-1

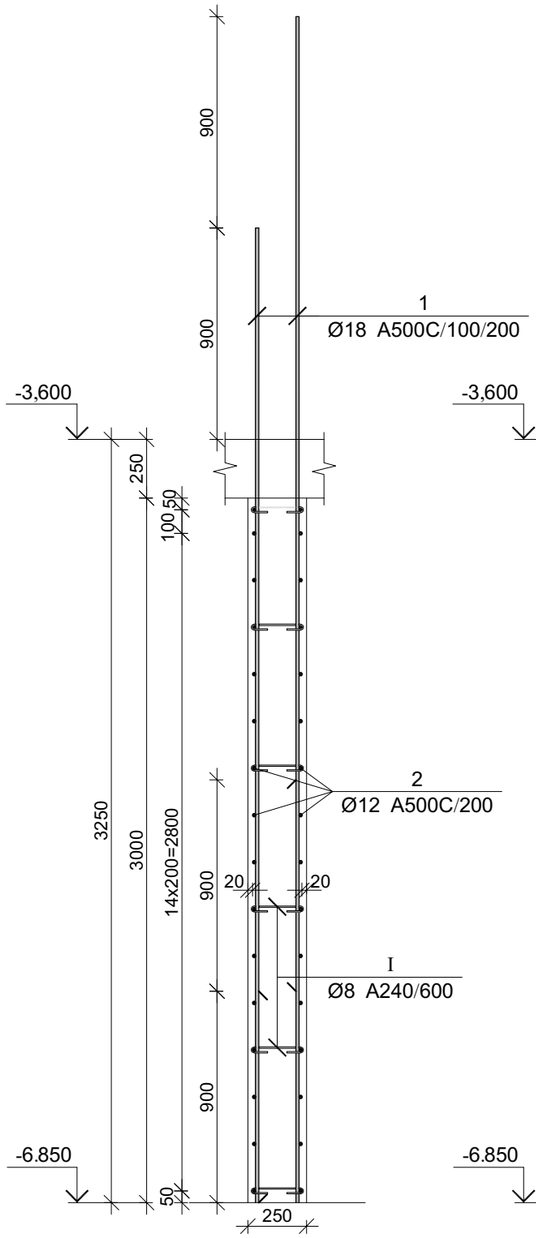

კვეთი 2-2

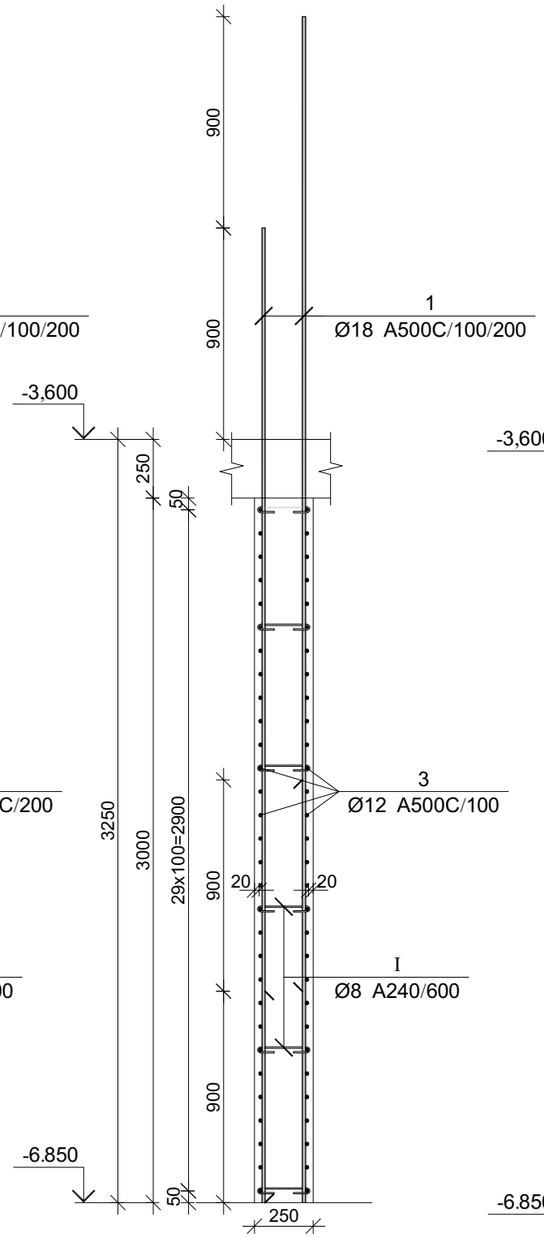

კვეთი 3-3

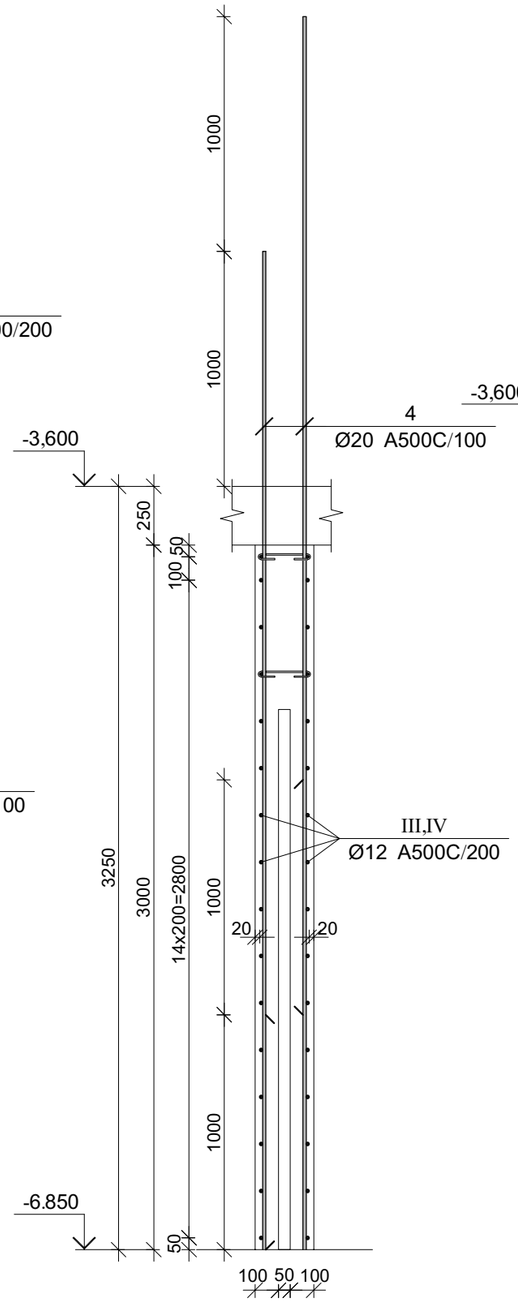

კვეთი 4-4

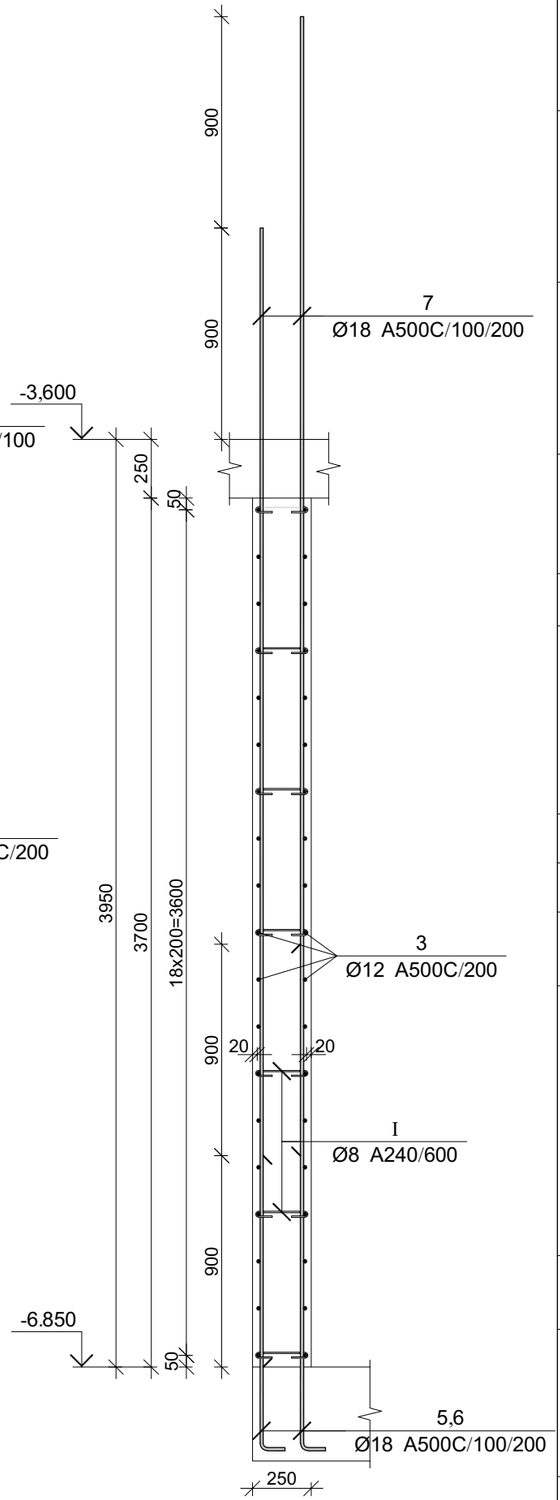

პროექტის დასახელება

მრავალფუნქციური კომპლექსი

პროექტის მისამართი

ქ. თბილისი, უფნაძის ქ. №70
(ს/კ:01.13.08.010.071)

დამკვეთი

სტადია	მარილი	განმარტება
მპ	2025.12.20	

დაკვეთის №

CAD DWG ფაილი 04.kedlebi.dwg

მთ. კონსტრუქტორი:	ა. კორტავა
შესრულა	ნ. ხუბულავა
შეამოწმა	ზ. ვაშაკიძე

საავტორო უფლებები

ნახაზის დასახელება

მრნ. რ/ბ კედლის უბნის მკუ-2-ის არმირების გეგმა -6.850 ნიშნულზე

კ-4.45

A3

კვეთი 5-5

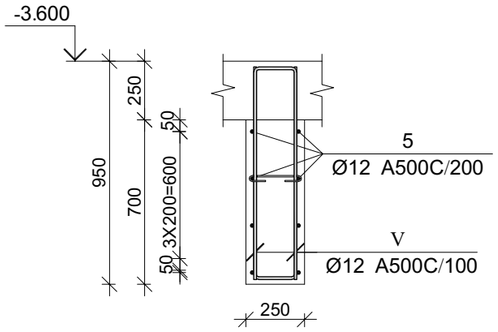

პოზ.	Ø [მმ.]	ესკიზი [მმ.]	სიგრძე [მმ.]
①	Ø18	4150	4150
②	Ø12	4750	4750
③	Ø12	2700	2700
④	Ø20	4250	4250
⑤	Ø18	1250, 250	1500
⑥	Ø18	1850, 250	2100
⑦	Ø18	4850	4850

პოზ.	Ø [მმ.]	ესკიზი [მმ.]	სიგრძე [მმ.]
Ⅰ	Ø8	225; 180, 180; 50, 50	325
Ⅱ	Ø12	600; 200; 600	1400
Ⅲ	Ø12	650; 200; 650	1500
Ⅳ	Ø12	650; 200, 200; 650	1500
Ⅴ	Ø12	900; 175, 175; 900	1975

მრნ. რ/ბ კედლის მკუ-2-ის არმირების სპეციფიკაცია -6.840 ნიშნულზე

არმატურის სპეციფიკაცია					არმატურის ამოკრეფა					ბეტონი B 25
პოზ. №	Ø	L მმ.	n ცალი	Ln მ.	Ø	∑ Ln მ.	პრაქტიკ მეტრის წონა კგ.	წონა კგ. A240	წონა კგ. A500C	V; მ³
1	2	3	4	5	6	7	8	9	10	11
1	18 A500C	4150	180	747.00	8 A240	43.88	0.39	17.31		10.97
2	12 A500C	4750	40	190.00	12 A500C	1045.10	0.89		927.86	
3	12 A500C	2700	158	426.60	20 A500C	187.00	2.47		461.17	
4	20 A500C	4250	44	187.00	18 A500C	232.10	2.00		463.64	
5	18 A500C	1500	17	25.50						
6	18 A500C	2100	17	35.70						
7	18 A500C	4850	34	164.90						
I	8 A240	325	135	43.88						
II	12 A500C	1400	184	257.60						
III	12 A500C	1500	32	48.00						
IV	12 A500C	1500	24	36.00						
V	12 A500C	1975	44	86.90						
						∑		17.31	1852.67	10.97
						n= 1		17.31	1852.67	10.97
									170.46	კგ/მ³

პროექტის დასახელება

მრავალფუნქციური კომპლექსი

პროექტის მისამართი

ქ. თბილისი, უწნაძის ქ. №70
(ს/კ:01.13.08.010.071)

დამკვეთი

სტადია	მარილი	განმარტება
მპ	2025.12.20	

დაკვეთის №

CAD DWG ფაილი 04.kedlebi.dwg

მთ. კონსტრუქტორი: ა. კორტავა

შესრულა ნ. ხუბულავა

შეამოწმა ზ. ჯაშაკიძე

საავტორო უფლებები

ნახაზის დასახელება

მრნ. რ/ბ კედლის უბნის მკუ-2-ის არმირების გეგმა -6.850 ნიშნულზე

კ-4.46

A3

მრნ. რ/ბ კედლის შენის მკუ-2-ის არმირების გეგმა -3.600 ნიშნულზე

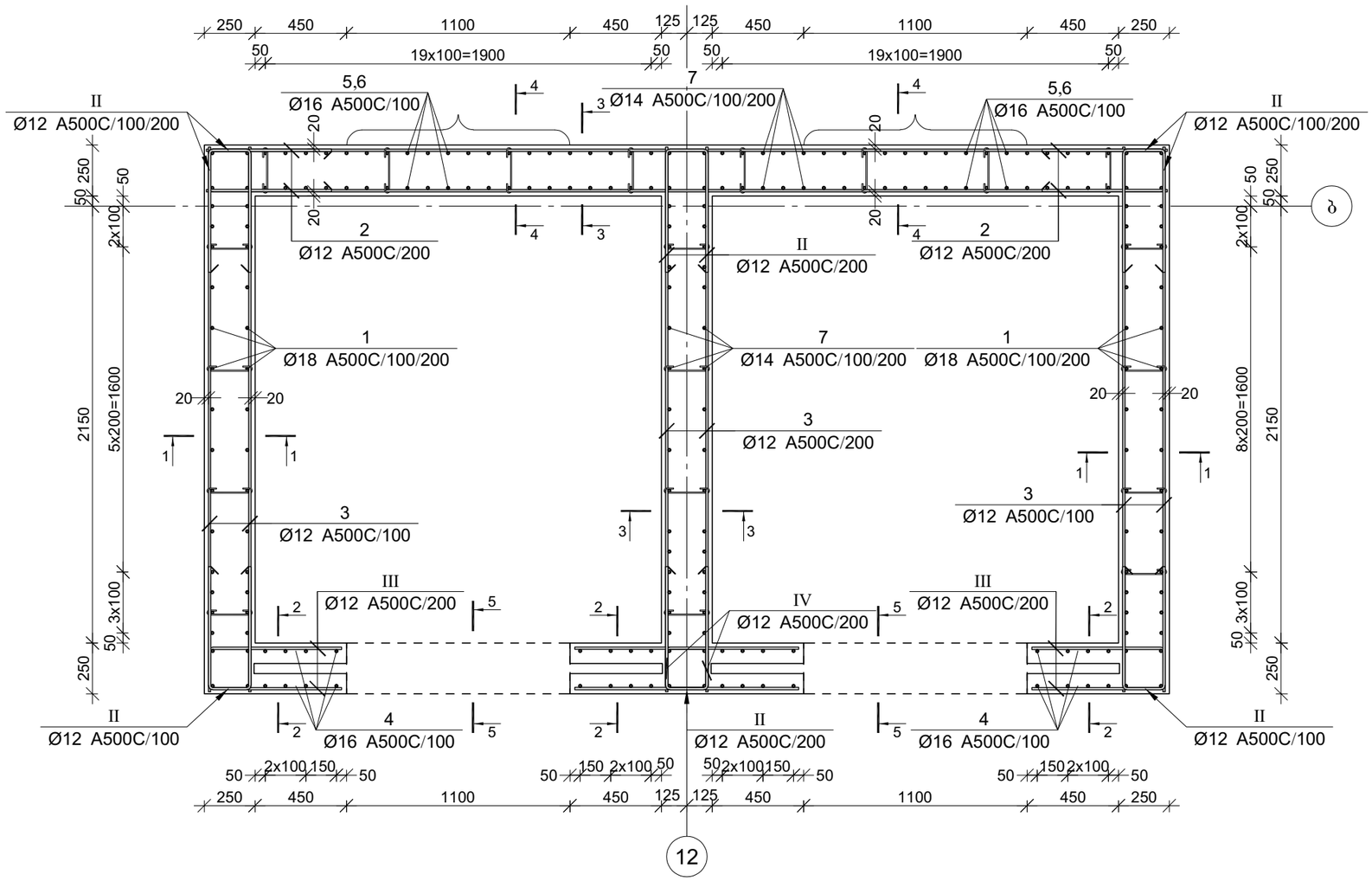

პროექტის დასახელება

მრავალფუნქციური კომპლექსი

პროექტის მისამართი

ქ. თბილისი, უზნაძის ქ. №70
(ს/კ:01.13.08.010.071)

დამკვეთი

სტადია	ეტაპი	განმარტება
მპ	2025.12.20	

დაკვეთის №

CAD DWG ფაილი 04.kedlebi.dwg

მთ. კონსტრუქტორი:		ა. კორტავა
შეასრულა		ნ. ხუბულავა
შეამოწმა		ზ. ვაშაკიძე

საავტორო უფლებები

ნახაზის დასახელება

მრნ. რ/ბ კედლის შენის მკუ-2-ის
არმირების გეგმა -3.600 ნიშნულზე

კ-4.47

A3

კვეთი 1-1

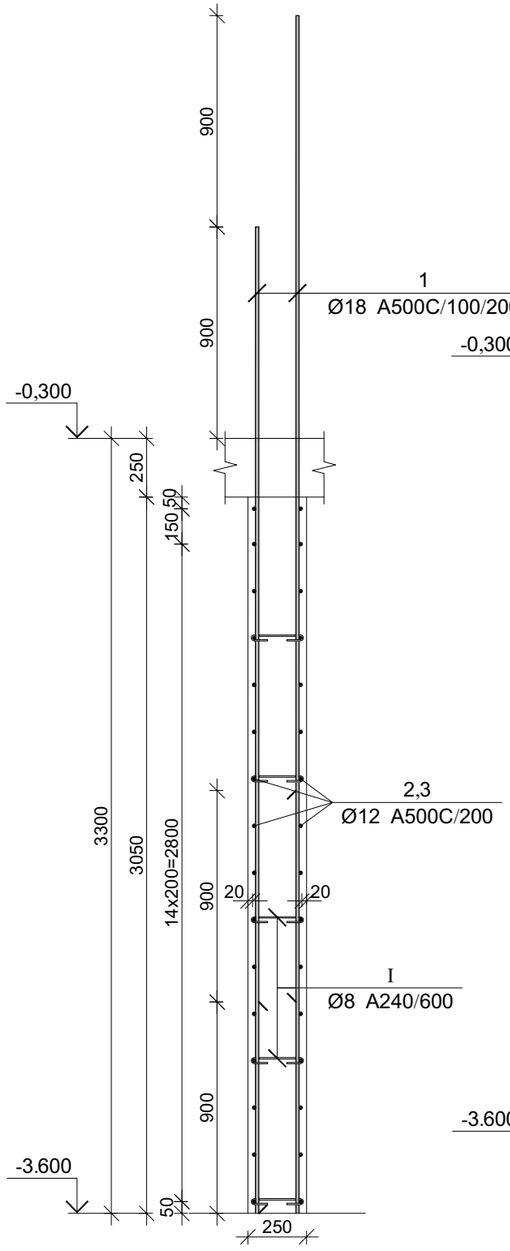

კვეთი 2-2

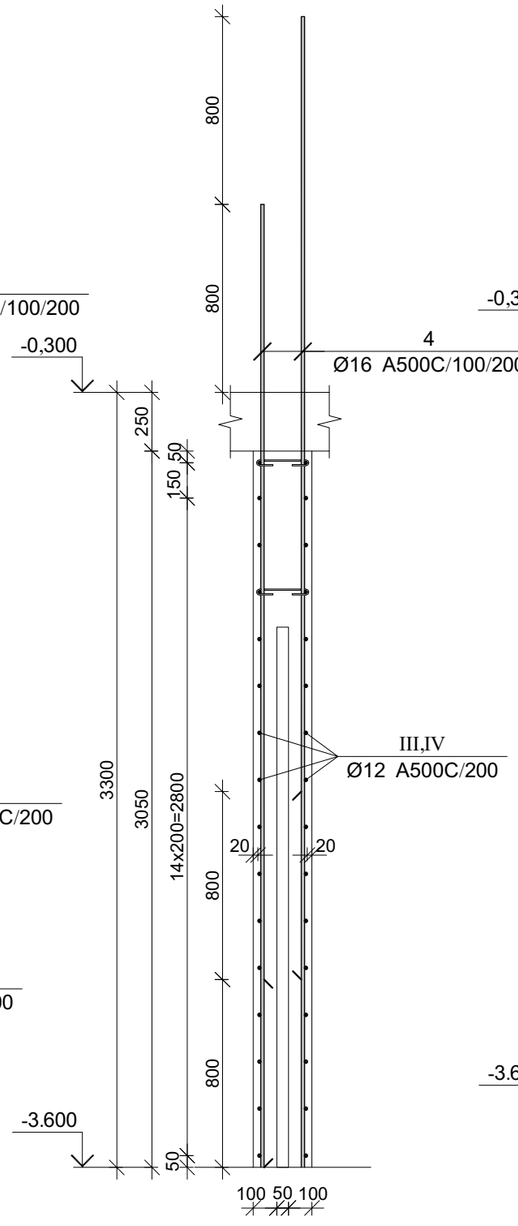

კვეთი 3-3

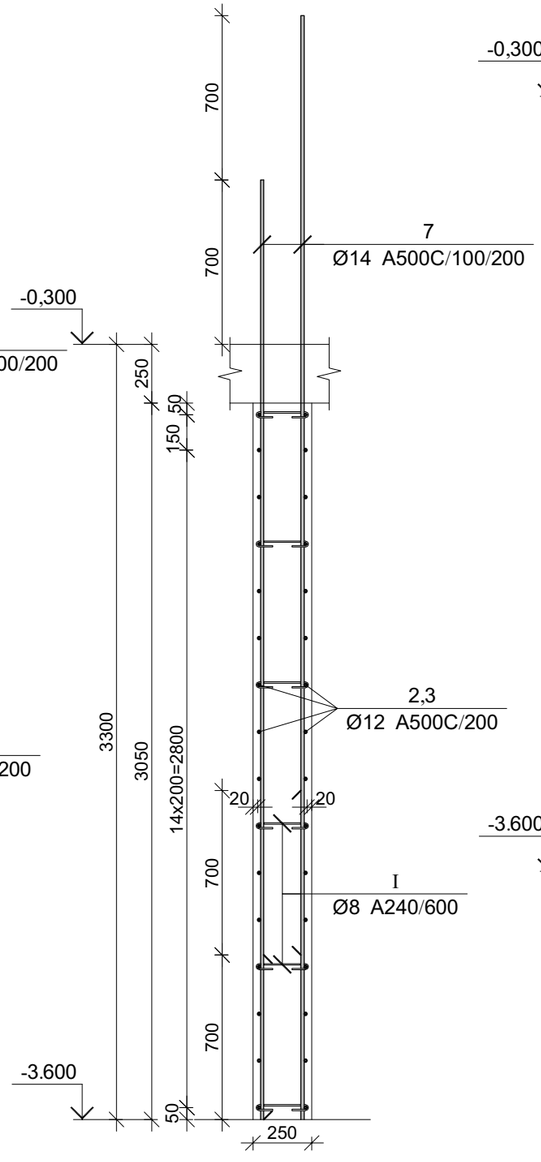

კვეთი 5-5

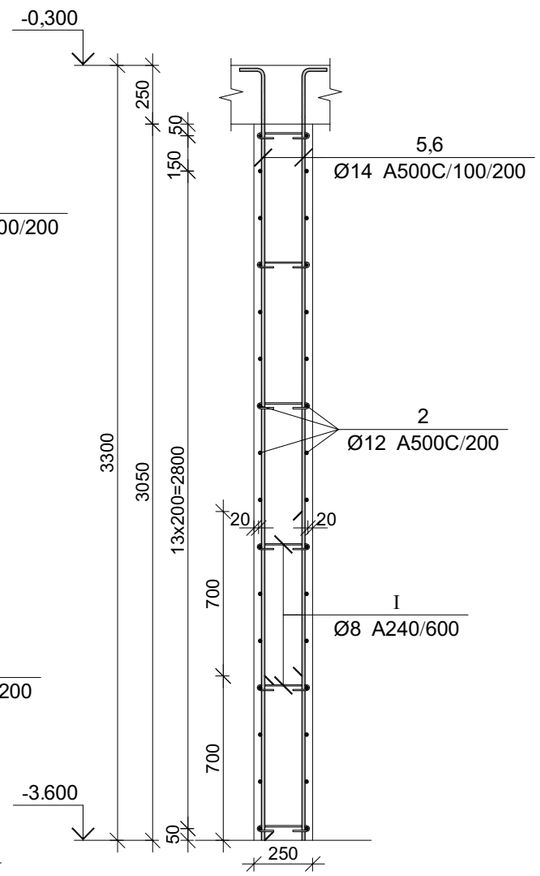

კვეთი 5-5

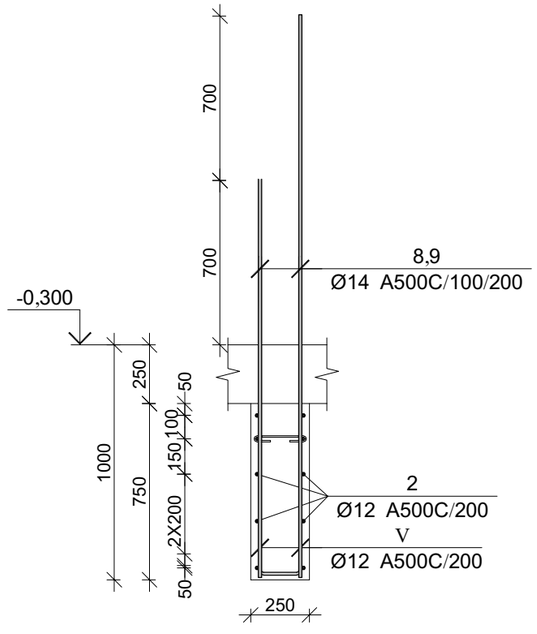

პროექტის დასახელება

მრავალფუნქციური კომპლექსი

პროექტის მისამართი

ქ. თბილისი, უზნაძის ქ. №70
(ს/კ:01.13.08.010.071)

დამკვეთი

სტადია	მარილი	განმარტება
მკ	2025.12.20	

დაკვეთის №

CAD DWG ფაილი 04.kedlebi.dwg

მთ. კონსტრუქტორი:	ა. კორტავა
შესრულა	ნ. ხუბულავა
შეამოწმა	გ. ვაშაკიძე

საავტორო უფლებები

ნახაზის დასახელება

მონ. რ/ბ კედლის უბნის მკუ-2-ის არმირების გეგმა -3.600 ნიშნულზე

კ-4.48

A3

პოზ.	Ø [მმ.]	ესკიზი [მმ.]	სიგრძე [მმ.]
①	Ø18	4200	4200
②	Ø12	4750	4750
③	Ø12	2700	2700
④	Ø16	4250	4100
⑤	Ø14	3250; 250	3500
⑥	Ø14	2550; 250	2800
⑦	Ø14	4000	4000
⑧	Ø14	1700	1700
⑨	Ø14	2400	2400
Ⓘ	Ø8	225; 50; 50; 180°; 180°	325
Ⓘ Ⓘ	Ø12	600; 200; 600	1400
ⒾⒾⒾ	Ø12	650; 200; 650	1500
ⒾⓋ	Ø12	650; 200; 200; 650	1500
Ⓥ	Ø14	700; 175; 700	1575

მონ. რ/ბ კედლის მკუ-2-ის არმირების სპეციფიკაცია -3.600 ნიშნულზე

არმატურის სპეციფიკაცია					არმატურის ამოკრეფა					ბეტონი B 25
პოზ. №	Ø	L მმ.	n ცალი	Ln მ.	Ø	∑ Ln მ.	გრძივი მეტრის წონა კგ.	წონა კგ. A240	წონა კგ. A500C	V; $მ^3$
1	2	3	4	5	6	7	8	9	10	11
1	18 A500C	4200	72	302.40	8 A240	40.63	0.39	16.03		10.81
2	12 A500C	4750	42	199.50	12 A500C	721.90	0.89		640.91	
3	12 A500C	2700	96	259.20	14 A500C	491.30	1.21		593.69	
4	16 A500C	4100	36	147.60	16 A500C	147.60	1.58		232.96	
5	14 A500C	3500	24	84.00	18 A500C	302.40	2.00		604.07	
6	14 A500C	2800	24	67.20						
7	14 A500C	4000	68	272.00						
8	14 A500C	1700	12	20.40						
9	14 A500C	2400	12	28.80						
I	8 A240	325	125	40.63						
II	12 A500C	1400	128	179.20						
III	12 A500C	1500	32	48.00						
IV	12 A500C	1500	24	36.00						
V	14 A500C	1575	12	18.90						
							∑	16.03	2071.64	10.81
						n= 1		16.03	2071.64	10.81
									193.12	კგ/$მ^3$

პროექტის დასახელება

მრავალფუნქციური კომპლექსი

პროექტის მისამართი

ქ. თბილისი, უზნაძის ქ. №70
(ს/კ:01.13.08.010.071)

დამკვეთი

სტადია	თარიღი	განმარტება
მპ	2025.12.20	

დაკვეთის №

CAD DWG ფაილი 04.kedlebi.dwg

მთ. კონსტრუქტორი: ა. კორტავა

შეასრულა ნ. ხუბულავა

შეამოწმა გ. ვაშაკიძე

საავტორო უფლებები

ნახაზის დასახელება

მონ. რ/ბ კედლის უბნის მკუ-2-ის არმირების გეგმა -3.600 ნიშნულზე

კ-4.49

A3

эгпб. ѓ/э ɹɔʎɐʍɔɒ ʍɔɓɒɒ ɜɟɟ-2-ɒɒ ɜɒɒɒ ɒɒɒɔɟɜɒɒɒɒɒ ɒɒɒɒ -0.300 ɓɔɜɓʍɔɐɜ ɒɒɒɒɔɟɜɒɒɒɒɒ ɒɒɒɒɔɟɜɒɒɒɒɒ ɒɒɒɒɔɟɜɒɒɒɒɒ

კვეთი 1-1

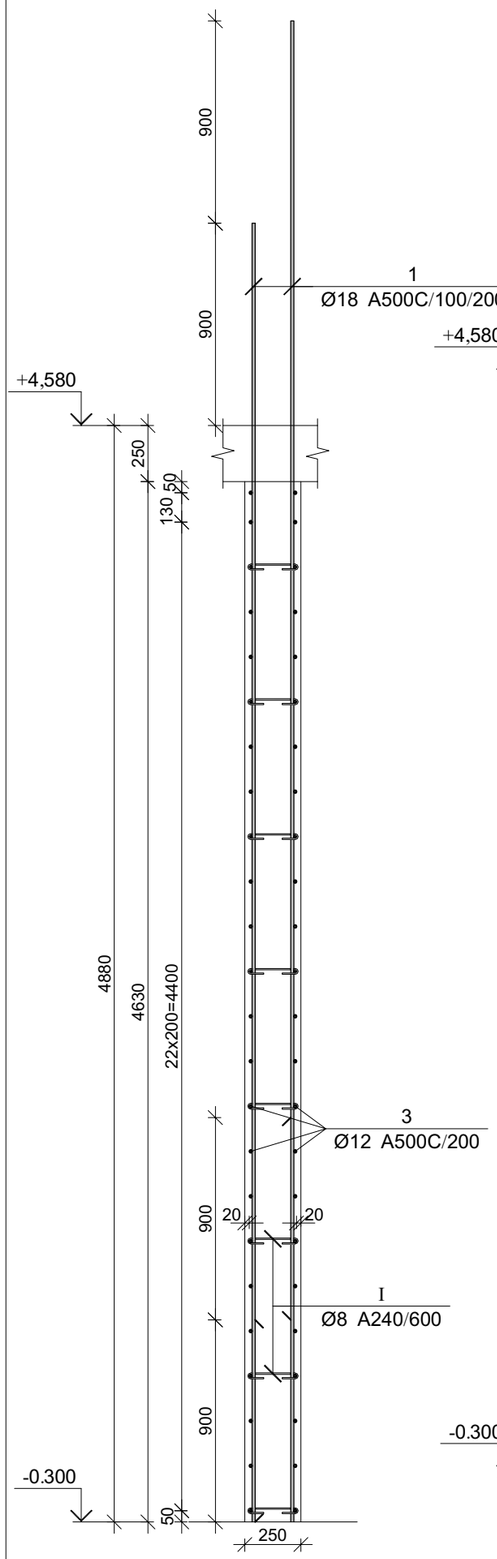

კვეთი 2-2

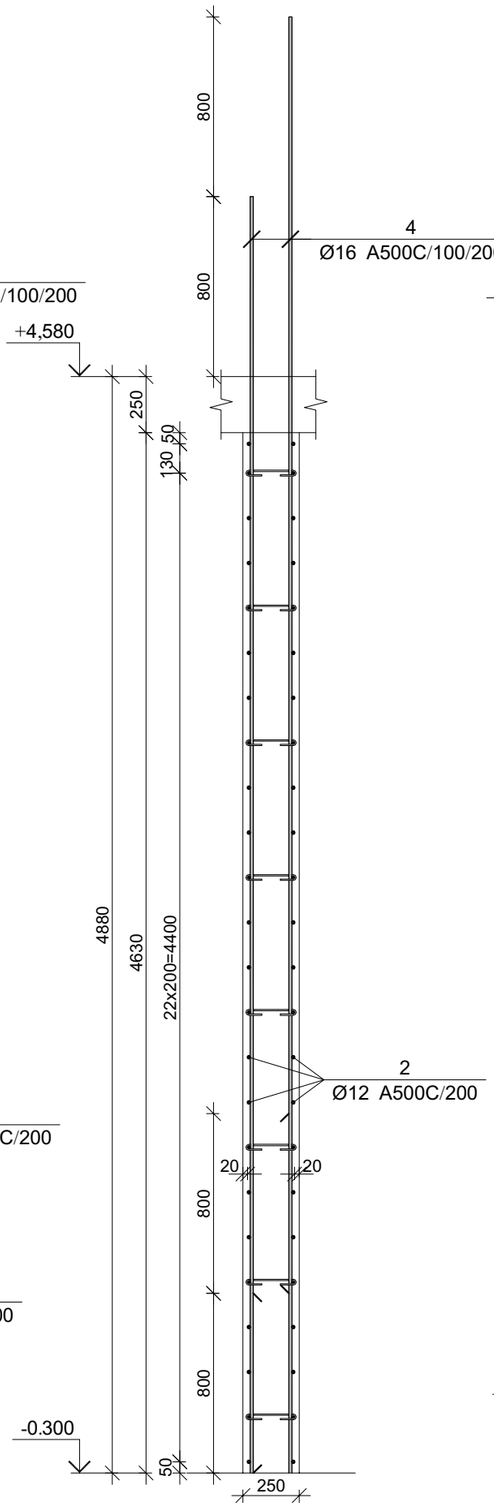

კვეთი 3-3

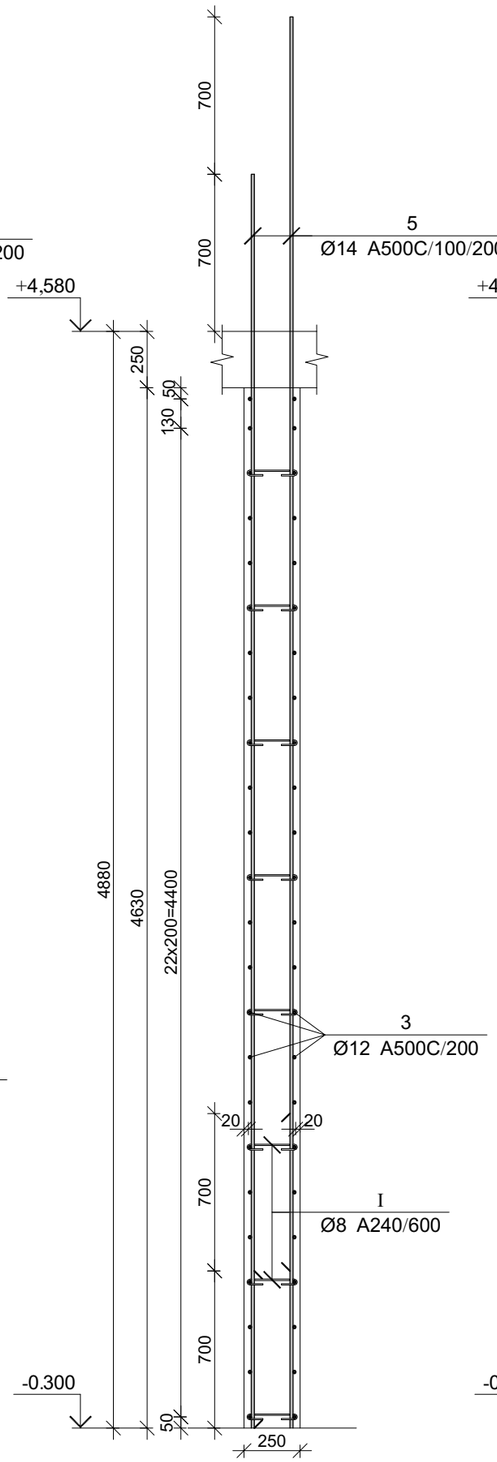

კვეთი 4-4

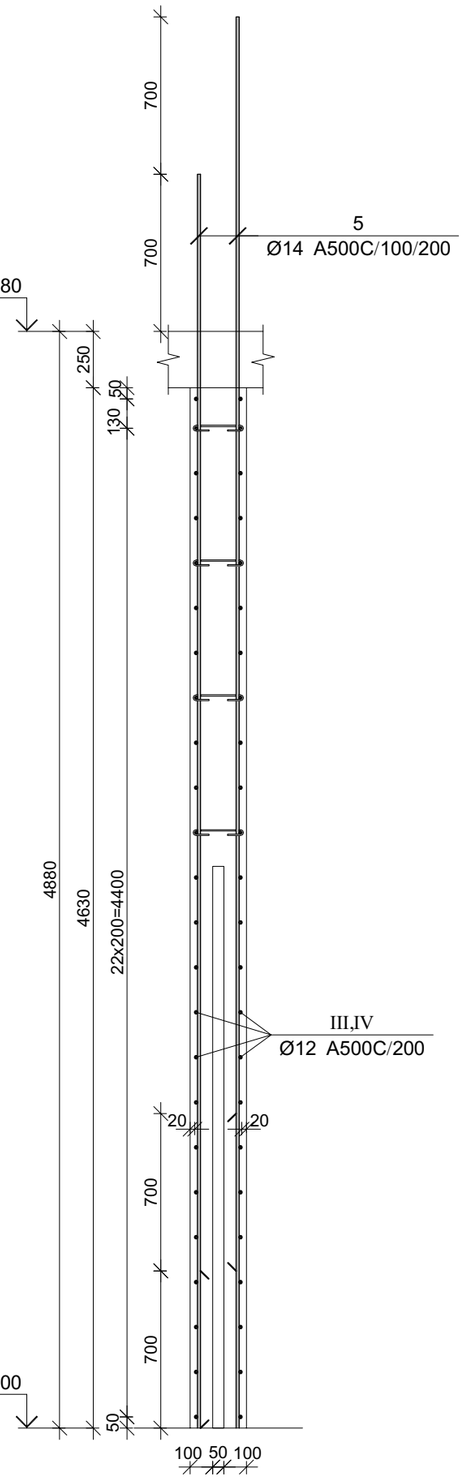

პროექტის დასახელება

მრავალფუნქციური კომპლექსი

პროექტის მისამართი

ქ. თბილისი, უფნაძის ქ. №70
(ს/კ:01.13.08.010.071)

ნაკვეთი

სტადია	მარილი	განმარტება
მკ	2025.12.20	

ნაკვეთის №

CAD DWG ფაილი 04.kedlebi.dwg

მთ. კონსტრუქტორი: ა. კორტავა

შესრულა ნ. ხუბულავა

შეამოწმა გ. ვაშაკიძე

საავტორო უფლებები

ნახაზის დასახელება

მონ. რ/ბ კედლის უბნის მკუ-2-ის არმირების გეგმა -0.300 ნიშნულზე

კ-4.51

A3

კვეთი 5-5

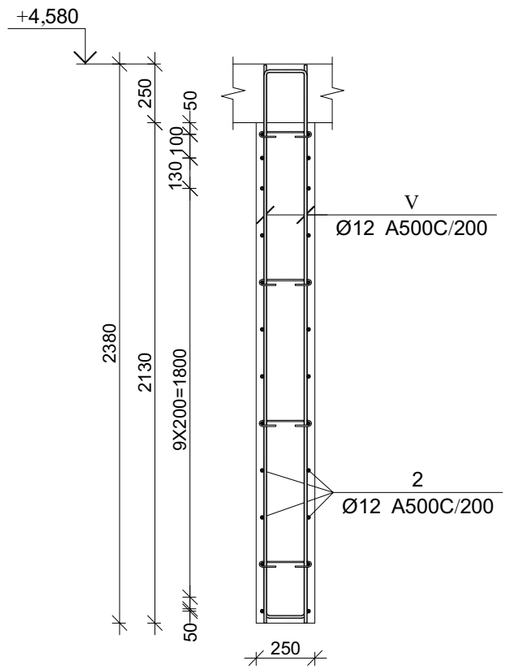

პოზ.	Ø [მმ.]	ესკიზი [მმ.]	სიგრძე [მმ.]	პოზ.	Ø [მმ.]	ესკიზი [მმ.]	სიგრძე [მმ.]
①	Ø18	5800	5800	Ⅰ	Ø8	225; 50; 50; 90°; 90°	325
②	Ø12	4750	4750	Ⅱ	Ø12	600; 200; 600	1400
③	Ø12	2700	2700	Ⅲ	Ø12	650; 200; 650	1500
④	Ø16	5700	5700	Ⅳ	Ø12	650; 200; 200; 650	1500
⑤	Ø14	5600	5600	Ⅴ	Ø12	2350; 175; 175; 2350	4875

მონ. რ/ბ კედლის მკუ-2-ის არმირების სპეციფიკაცია -0.300 ნიშნულზე

არმატურის სპეციფიკაცია					არმატურის ამოკრეფა					ბეტონი B 25
პოზ. №	Ø	L მმ.	n ცალი	Ln მ.	Ø	∑ Ln მ.	ბრაკიდი ვერტის წონა კგ.	წონა კგ.		V; მ³
								A240	A500C	
1	2	3	4	5	6	7	8	9	10	11
1	18 A500C	5800	72	417.60	8 A240	58.50	0.39	23.08		16.90
2	12 A500C	4750	72	342.00	12 A500C	1227.60	0.89		1089.88	
3	12 A500C	2700	144	388.80	14 A500C	336.00	1.21		406.03	
4	16 A500C	5700	52	296.40	16 A500C	296.40	1.58		467.82	
5	14 A500C	5600	60	336.00	18 A500C	417.60	2.00		834.19	
I	8 A240	325	180	58.50						
II	12 A500C	1400	192	268.80						
III	12 A500C	1500	48	72.00						
IV	12 A500C	1500	26	39.00						
V	12 A500C	4875	24	117.00						
						∑		23.08	2797.92	16.90
						n= 1		23.08	2797.92	16.90
									166.92	კგ/მ³

პროექტის დასახელება

მრავალფუნქციური კომპლექსი

პროექტის მისამართი

ქ. თბილისი, უწნაძის ქ. №70
(ს/კ:01.13.08.010.071)

დამკვეთი

სტადია	მარილი	განმარტება
მპ	2025.12.20	

დაკვეთის №

CAD DWG ფაილი 04.kedlebi.dwg

მთ. კონსტრუქტორი: ა. კორძაია

შესრულა ნ. ხუბულაია

შეამოწმა გ. ვაშაკიძე

საავტორო უფლებები

ნახაზის დასახელება

მონ. რ/ბ კედლის უბნის მკუ-2-ის არმირების გეგმა -0.300 ნიშნულზე

კ-4.52

A3

კვეთი 1-1

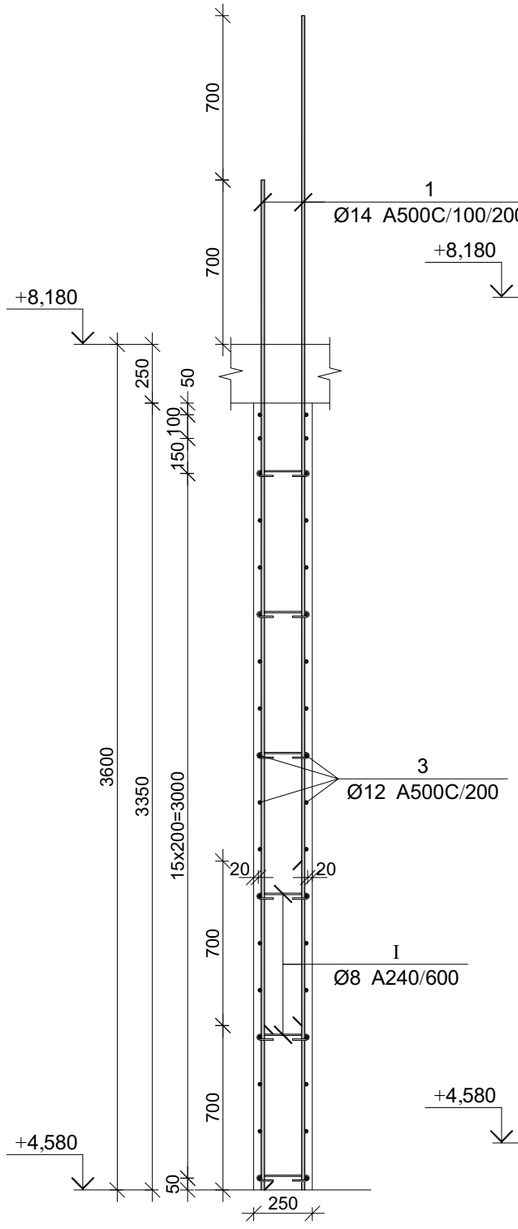

კვეთი 2-2

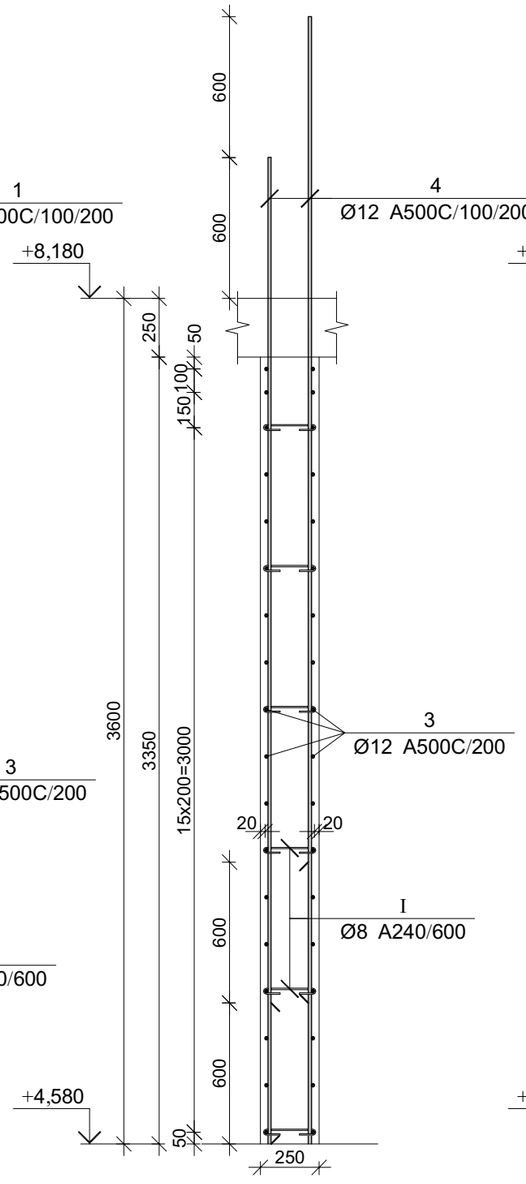

კვეთი 3-3

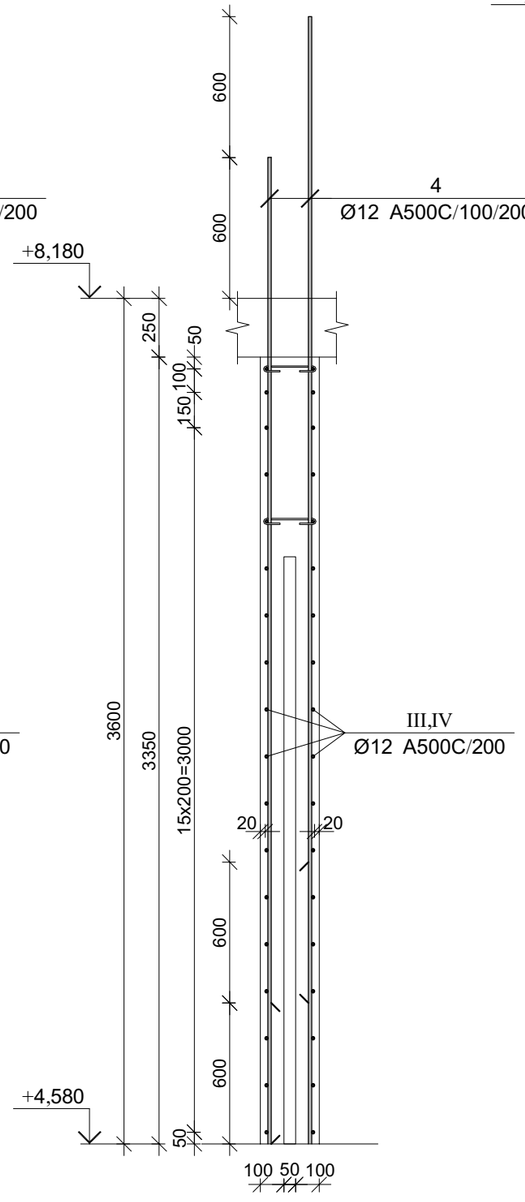

კვეთი 4-4

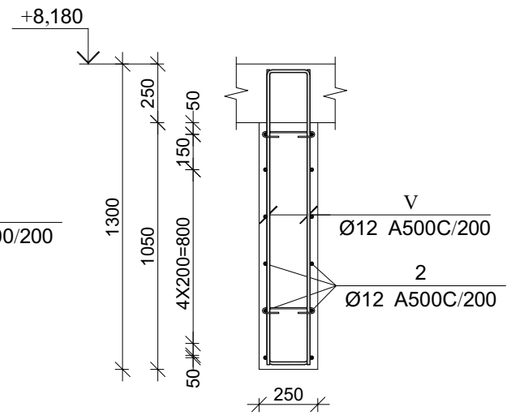

პროექტის დასახელება

მრავალფუნქციური კომპლექსი

პროექტის მისამართი

ქ. თბილისი, უზნაძის ქ. №70
(ს/კ:01.13.08.010.071)

დამკვეთი

სტადია	მარილი	განმარტება
მპ	2025.12.20	

დაკვეთის №

CAD DWG ფაილი 04.kedlebi.dwg

მთ. კონსტრუქტორი:		ა. კორტავა
შესრულა		ნ. ხუბულავა
შეამოწმა		გ. ვაშაკიძე

საავტორო უფლებები

ნახაზის დასახელება

მონ. რ/ბ კედლის უბნის მკუ-2-ის არმირების გეგმა +4.580 ნიშნულზე

კ-4.54

A3

მონ. რ/ბ კედლის შანის მკუ-2-ის არმირების გეგმა +4.580 ნიშნულზე

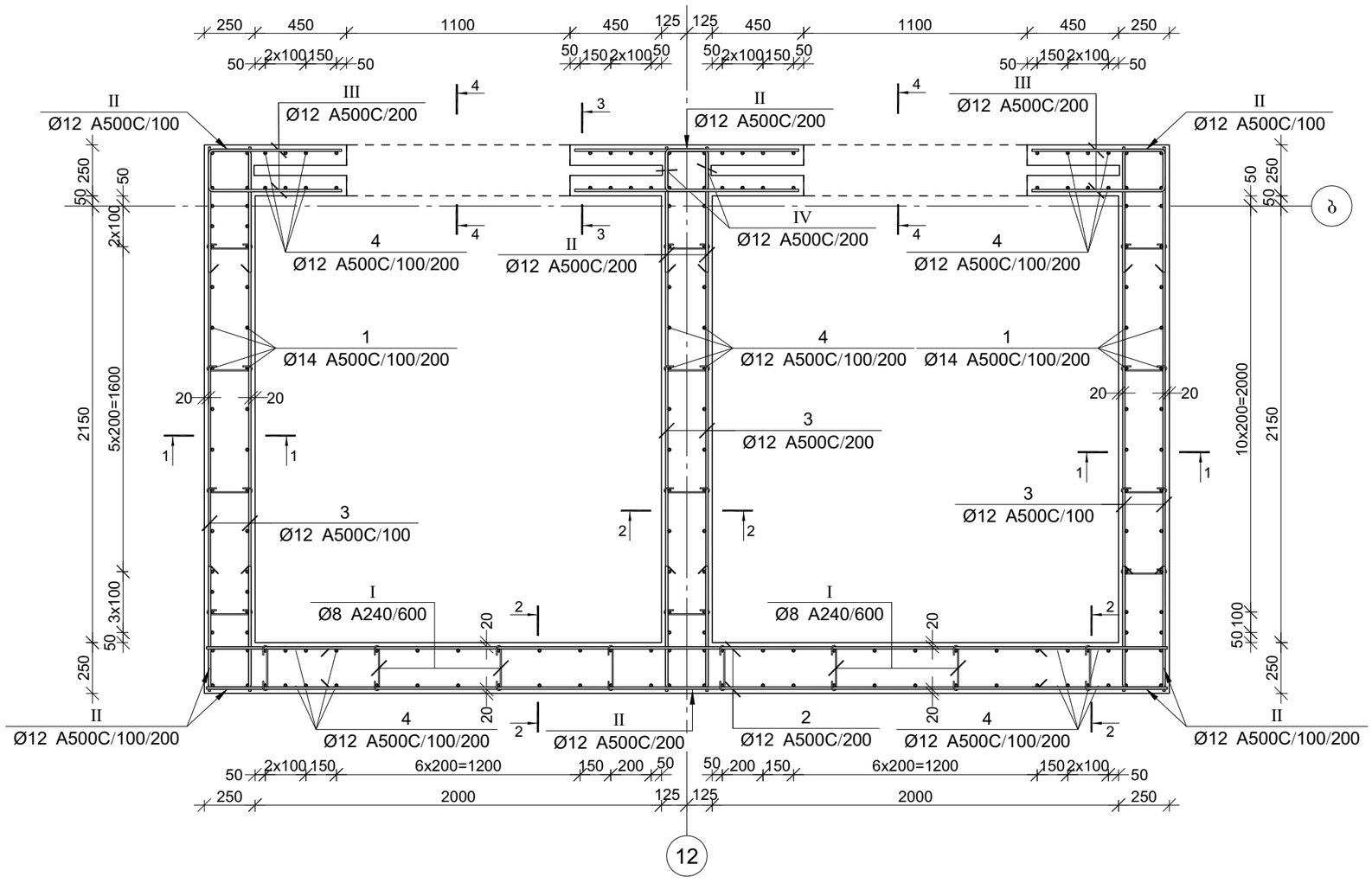

პროექტის დასახელება

მრავალფუნქციური კომპლექსი

პროექტის მისამართი

ქ. თბილისი, უწნაძის ქ. №70
(ს/კ:01.13.08.010.071)

დამკვეთი

სტადია	მარილი	განმარტება
მკ	2025.12.20	

დაკვეთის №

CAD DWG ფაილი 04.kedlebi.dwg

მთ. კონსტრუქტორი: ა. კორტავა

შესრულა ნ. ხუბულავა

შეამოწმა გ. ვაშაკიძე

საავტორო უფლებები

ნახაზის დასახელება

მონ. რ/ბ კედლის შანის მკუ-2-ის არმირების გეგმა +4.580 ნიშნულზე

კ-4.53

A3

პოზ.	Ø [მმ.]	ესკიზი [მმ.]	სიგრძე [მმ.]
①	Ø14	4300	4300
②	Ø12	4750	4750
③	Ø12	2700	2700
④	Ø12	4200	4200
Ⅰ	Ø8	225; 50; 50; 90°; 90°	325
Ⅱ	Ø12	600; 200; 600	1400
Ⅲ	Ø12	650; 200; 650	1500
Ⅳ	Ø12	650; 200; 200; 650	1500
Ⅴ	Ø12	1250; 175; 175; 1250	2675

მონ. რ/ბ კედლის მკუ-2-ის არმირების სპეციფიკაცია +4.580 ნიშნულზე

არმატურის სპეციფიკაცია					არმატურის ამოკრეფა					ბეტონი B 25
პოზ. №	Ø	L მმ.	n ცალი	Ln მ.	Ø	∑ Ln მ.	ბრაკის შეტრის წონა კგ.	წონა კგ. A240	წონა კგ. A500C	V; მ³
1	2	3	4	5	6	7	8	9	10	11
1	14 A500C	4300	68	292.40	8 A240	42.25	0.39	16.67		11.97
2	12 A500C	4750	48	228.00	12 A500C	1348.80	0.89		1197.49	
3	12 A500C	2700	108	291.60	14 A500C	470.40	1.21		568.44	
4	12 A500C	4200	112	470.40						
I	8 A240	325	130	42.25						
II	12 A500C	1400	144	201.60						
III	12 A500C	1500	36	54.00						
IV	12 A500C	1500	26	39.00						
V	12 A500C	2675	24	64.20						
						∑		16.67	1765.93	11.97
						n= 1		16.67	1765.93	11.97
									148.92	კგ/მ³

პროექტის დასახელება

მრავალფუნქციური კომპლექსი

პროექტის მისამართი

ქ. თბილისი, უწნაძის ქ. №70
(ს/კ:01.13.08.010.071)

დამკვეთი

სტადია	მარილი	განმარტება
მპ	2025.12.20	

დაკვეთის №

CAD DWG ფაილი 04.kedlebi.dwg

მთ. კონსტრუქტორი: ა. კორტავა

შესრულა ნ. ხუბულავა

შემოწმა ზ. ვაშაკიძე

საავტორო უფლებები

ნახაზის დასახელება

მონ. რ/ბ კედლის უბნის მკუ-2-ის არმირების გეგმა +4.580 ნიშნულზე

კ-4.55

A3

მონ. რ/ბ კედლის უბნის მკუ-2-ის არმირების გეგმა +8.180 ნიშნულიდან +11.780 ნიშნულამდე

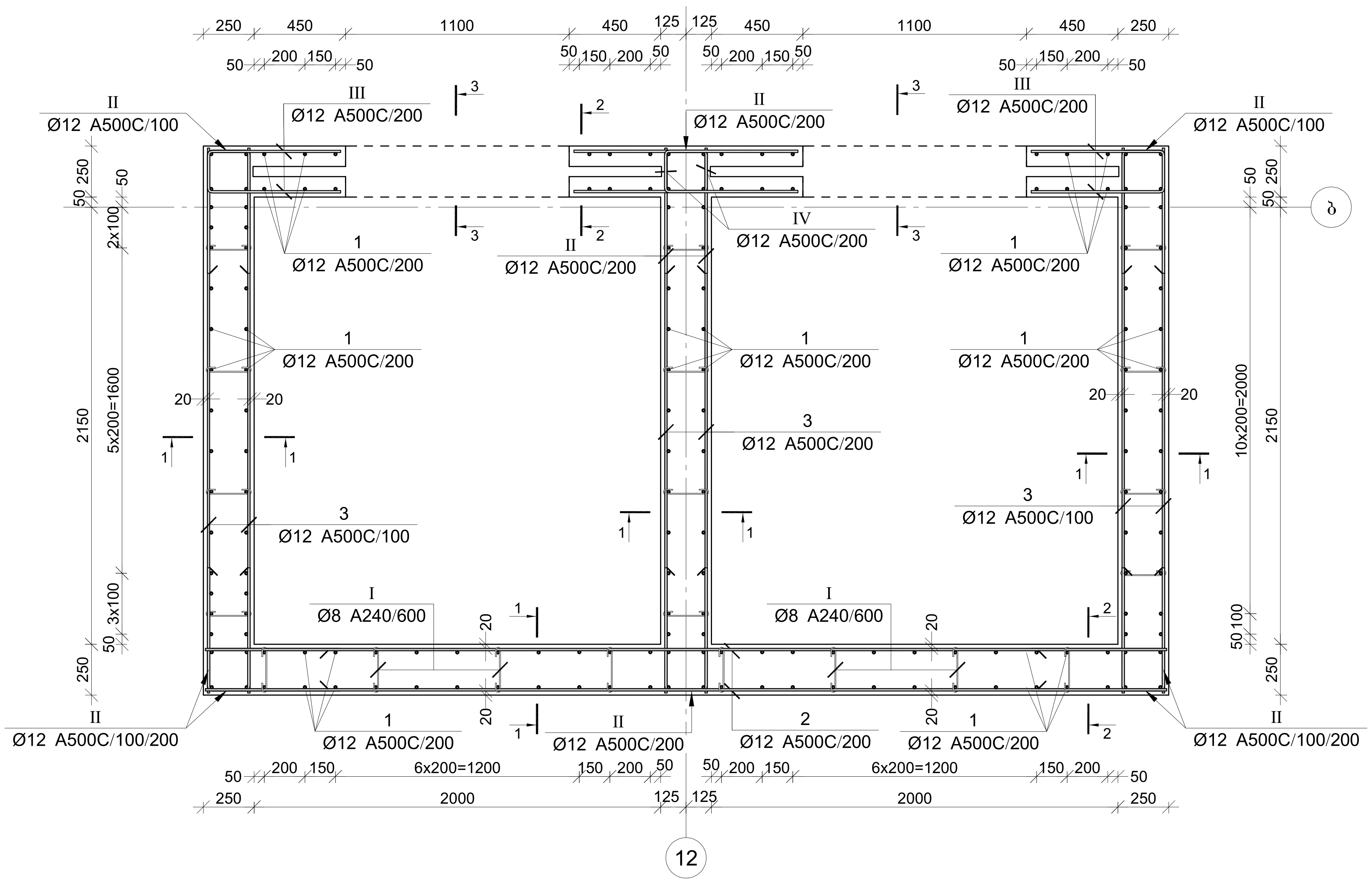

პროექტის დასახელება

მრავალფუნქციური კომპლექსი

პროექტის მისამართი

ქ. თბილისი, უზნაძის ქ. №70
(ს/კ:01.13.08.010.071)

დამკვეთი

სტადია	თარიღი	განმარტება
მპ	2025.12.20	

დაკვეთის №

CAD DWG ფაილი 04.kedlebi.dwg

მთ. კონსტრუქტორი: ა. კორტავა

შეასრულა ნ. ხუბულავა

შეამოწმა გ. ვაშაკიძე

საავტორო უფლებები

ნახაზის დასახელება

მონ. რ/ბ კედლის უბნის მკუ-2-ის არმირების გეგმა +8.180 ნიშნულიდან +11.780 ნიშნულამდე

კ-4.56

A3

მონ. რ/ბ კედლის უბნის მკუ-2-ის არმირების გეგმა +15.380 ნიშნულამდე

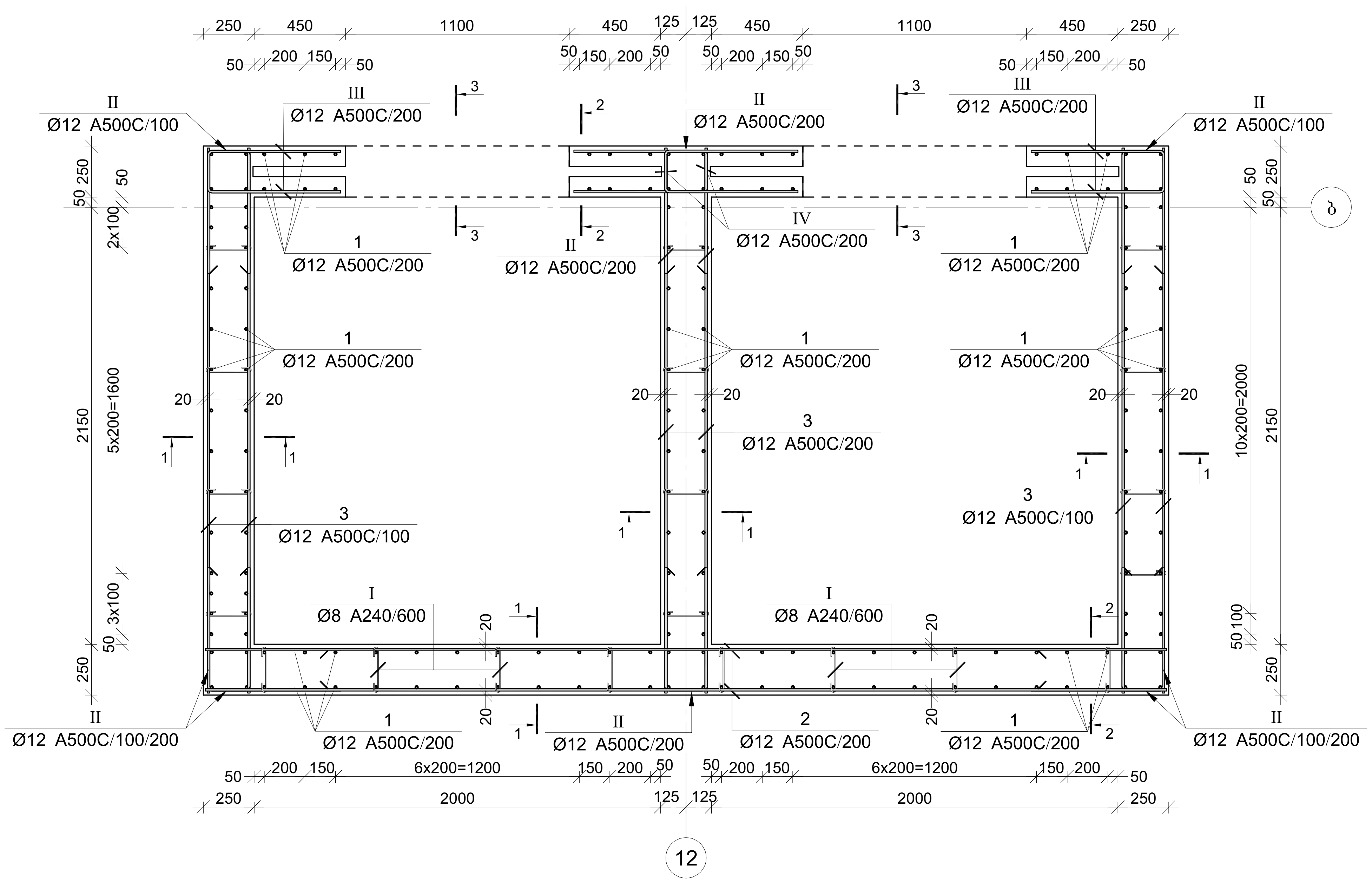

პროექტის დასახელება	მრავალფუნქციური კომპლექსი
პროექტის მისამართი	ქ. თბილისი, უზნაძის ქ. №70 (ს/კ:01.13.08.010.071)
დამკვეთი	

სტადია	თარიღი	განმარტება
მპ	2025.12.20	

დაკვეთის №

CAD DWG ფაილი 04.kedlebi.dwg

მთ. კონსტრუქტორი:	ა. კორტავა
შეასრულა	ნ. ხუბულავა
შეამოწმა	გ. ვაშაკიძე

საავტორო უფლებები

ნახაზის დასახელება

მონ. რ/ბ კედლის უბნის მკუ-2-ის არმირების გეგმა +15.380 ნიშნულამდე

კ-4.58

A3

კვეთი 1-1

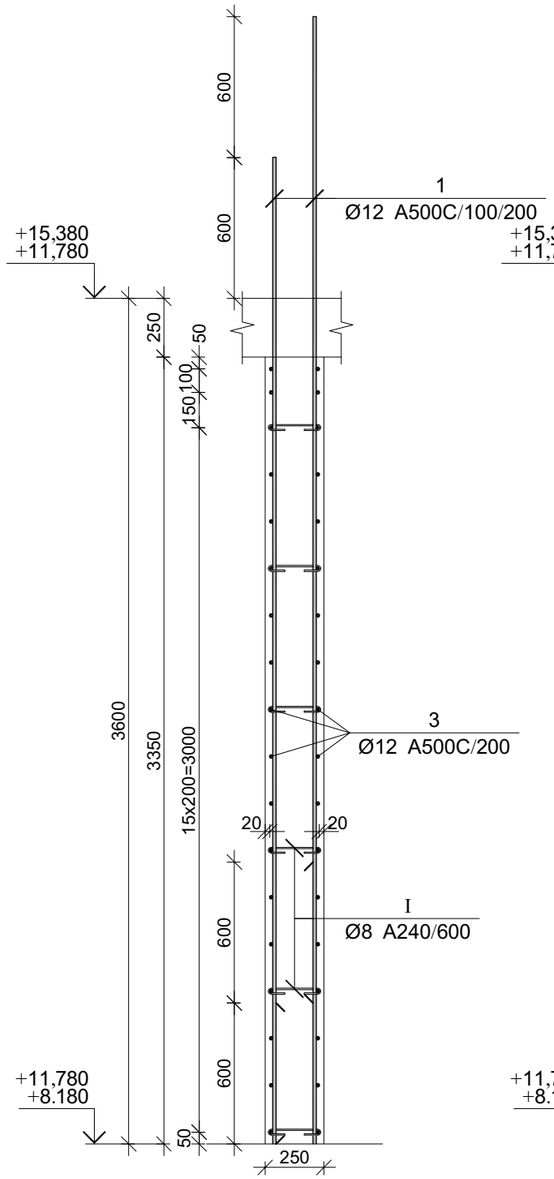

კვეთი 2-2

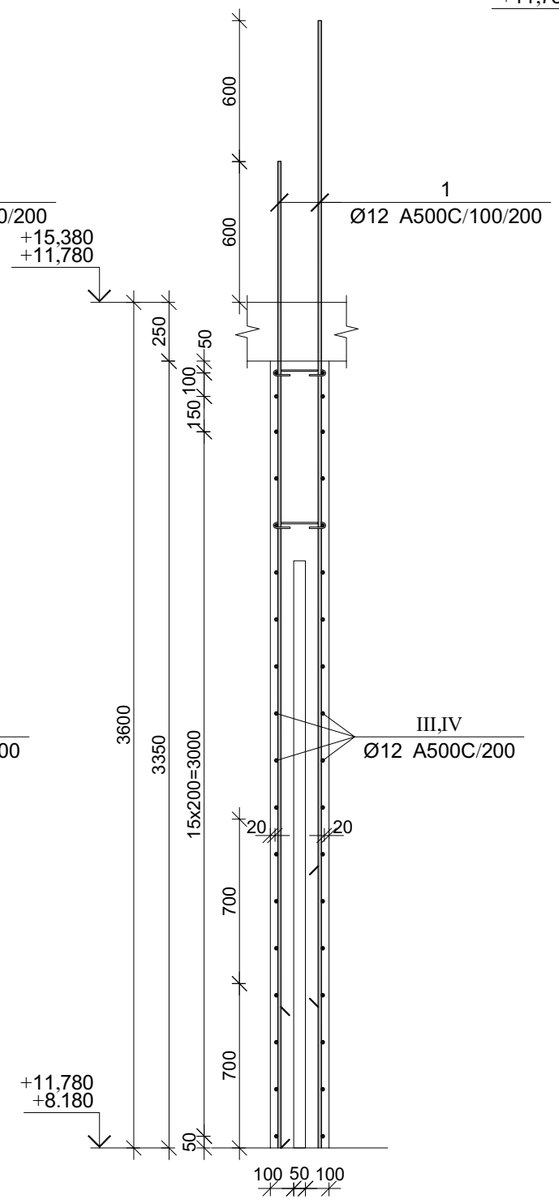

კვეთი 3-3

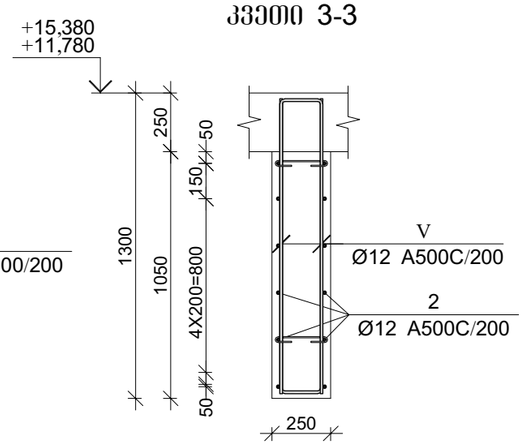

პოზ.	Ø [მმ.]	ესკიზი [მმ.]	სიგრძე [მმ.]
①	Ø12	4200	4200
②	Ø12	4750	4750
③	Ø12	2700	2700
Ⅰ	Ø8	225; 180°, 50, 50, 180°	325
Ⅱ	Ø12	600; 200; 600	1400
Ⅲ	Ø12	650; 200; 650	1500
Ⅳ	Ø12	650; 200; 200; 650	1500
Ⅴ	Ø12	1250; 175; 175; 1250	2675

მონ. რ/ბ კედლის მკუ-2-ის არმირების სპეციფიკაცია +8.180 ნიშნულიდან +11.780 ნიშნულამდე

არმატურის სპეციფიკაცია					არმატურის ამოკრეფა					ბეტონი B 25
პოზ. №	Ø	L მმ.	n ცალი	Ln მ.	Ø	∑ Ln მ.	ბრაკის ფეხრის წონა კგ.	წონა კგ. A240	წონა კგ. A500C	V; მ³
1	2	3	4	5	6	7	8	9	10	11
1	12 A500C	4300	168	722.40	8 A240	42.25	0.39	16.67		11.97
2	12 A500C	4750	48	228.00	12 A500C	1600.80	0.89		1421.22	
3	12 A500C	2700	108	291.60						
I	8 A240	325	130	42.25						
II	12 A500C	1400	144	201.60						
III	12 A500C	1500	36	54.00						
IV	12 A500C	1500	26	39.00						
V	12 A500C	2675	24	64.20						
						∑		16.67	1421.22	11.97
						n= 2		33.34	2842.43	23.94
									120.12	კგ/მ³

პროექტის დასახელება

მრავალფუნქციური კომპლექსი

პროექტის მისამართი

ქ. ობილისი, უფნაძის ქ. №70
(ს/კ:01.13.08.010.071)

დამკვეთი

სტადია	მარილი	განმარტება
მკ	2025.12.20	

დაკვეთის №

CAD DWG ფაილი 04.kedlebi.dwg

მთ. კონსტრუქტორი: ა. კორტავა

შესრულა ნ. ხუბულავა

შემოწმა ზ. ვაშაკიძე

საავტორო უფლებები

ნახაზის დასახელება

მონ. რ/ბ კედლის უბნის მკუ-2-ის არმირების ბეტონი +8.180 ნიშნულიდან +11.780 ნიშნულამდე

კ-4.57

A3

Элемент	Ø [мм]	Эскиз [мм]	Общая длина [мм]
①	Ø12	5600	5600
②	Ø12	4750	4750
③	Ø12	2700	2700
④	Ø14	3400	3400
⑤	Ø14	4000	4000
Ⓘ	Ø8	225 50 50 180° 180°	325
Ⓘ	Ø12	600 650 200	1400
Ⓘ	Ø12	650 650 200	1500
Ⓘ	Ø12	650 650 200 200	1500
Ⓥ	Ø12	1350 1350 175	2875

Ведомость элементов монолитной плиты +15.380 блок 2-й этаж оси Б/1-Г/1 оси 1/Б-1/Ж

| Эл. № | Ø | L мм | n шт | Ln м | Σ Ln м | Ø | Σ Ln м | Ø | Σ Ln м | Ø

კვეთი 1-1

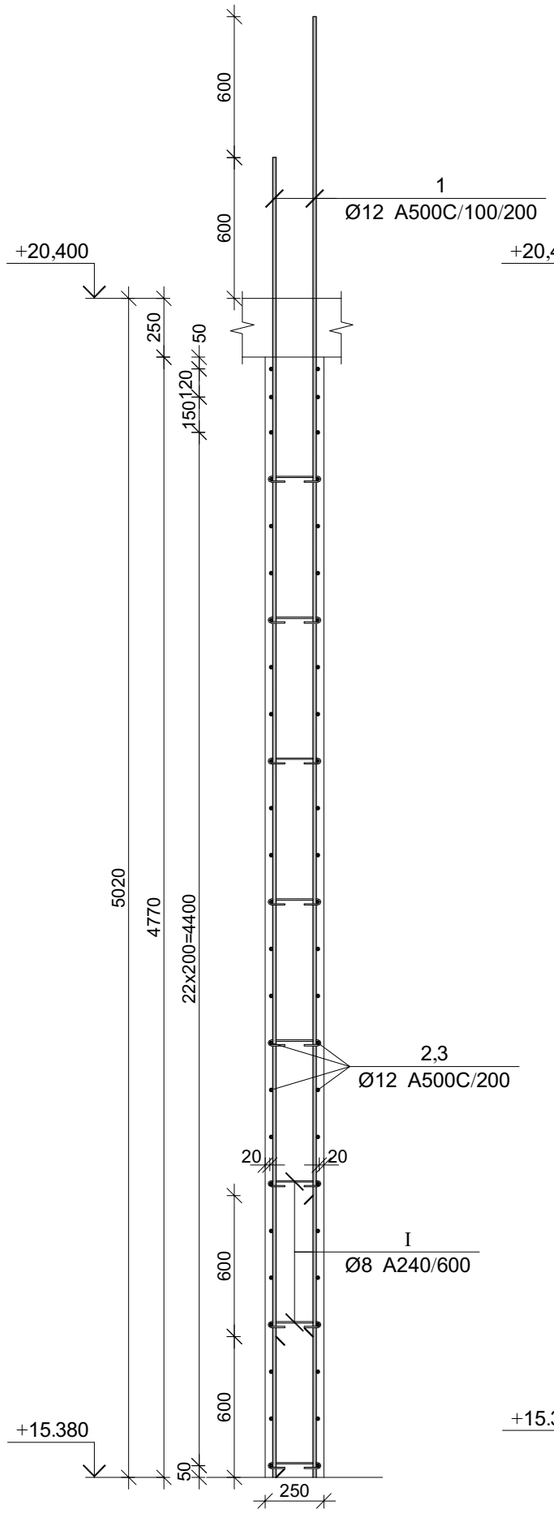

კვეთი 2-2

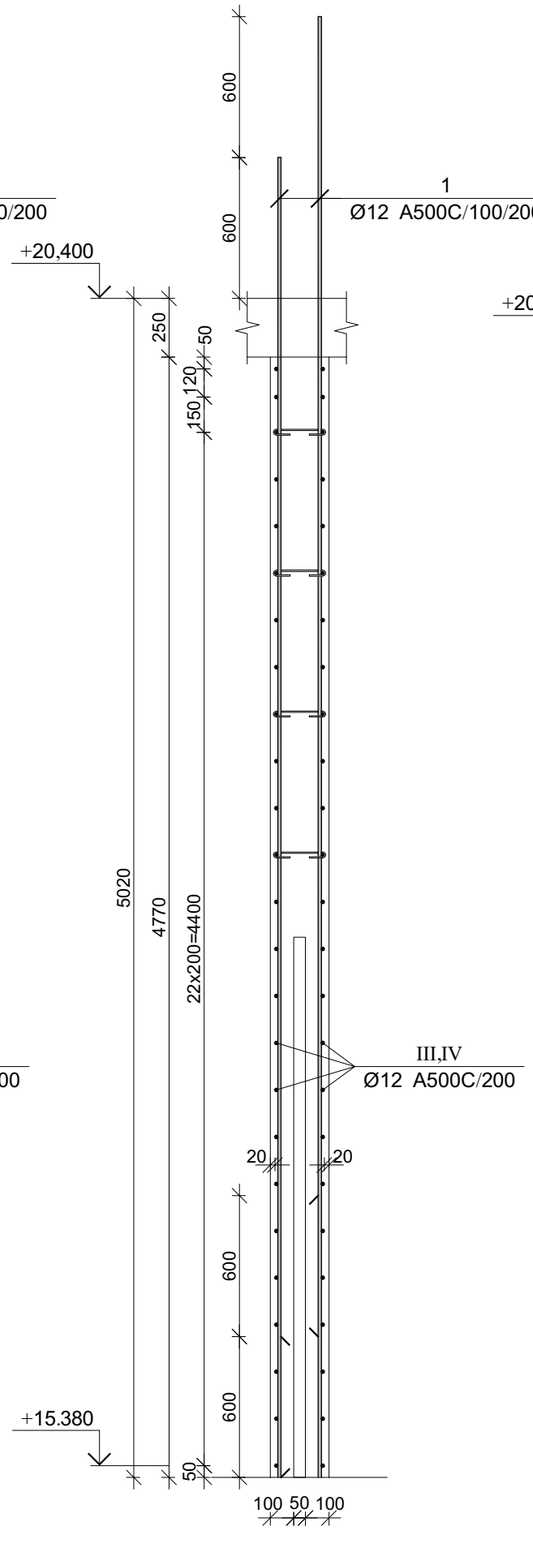

კვეთი 3-3

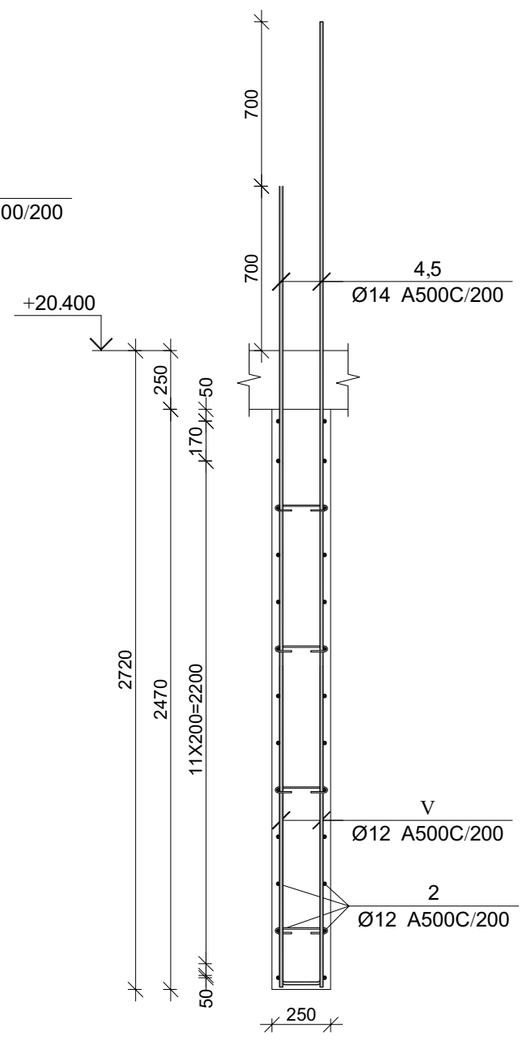

პროექტის დასახელება

მრავალფუნქციური კომპლექსი

პროექტის მისამართი

ქ. თბილისი, უფნაძის ქ. №70
(ს/კ:01.13.08.010.071)

ნამკვეთი

სტადია	მარილი	განმარტება
მპ	2025.12.20	

ნაკვეთის №

CAD DWG ფაილი 04.kedlebi.dwg

მთ. კონსტრუქტორი: ა. კორტავა

შესრულა ნ. ხუბულავა

შემოწმა გ. პაშაკიძე

საავტორო უფლებები

ნახაზის დასახელება

მრნ. რ/ბ კედლის უბნის მკუ-2-ის არმირების ბეტონი +15.380 ნიშნულამდე

ბ-4.59

A3

მონ. რ/ბ კედლის შბნის მკშ-2-ის არმირების გეგმა +20.400 ნიშნულამდე

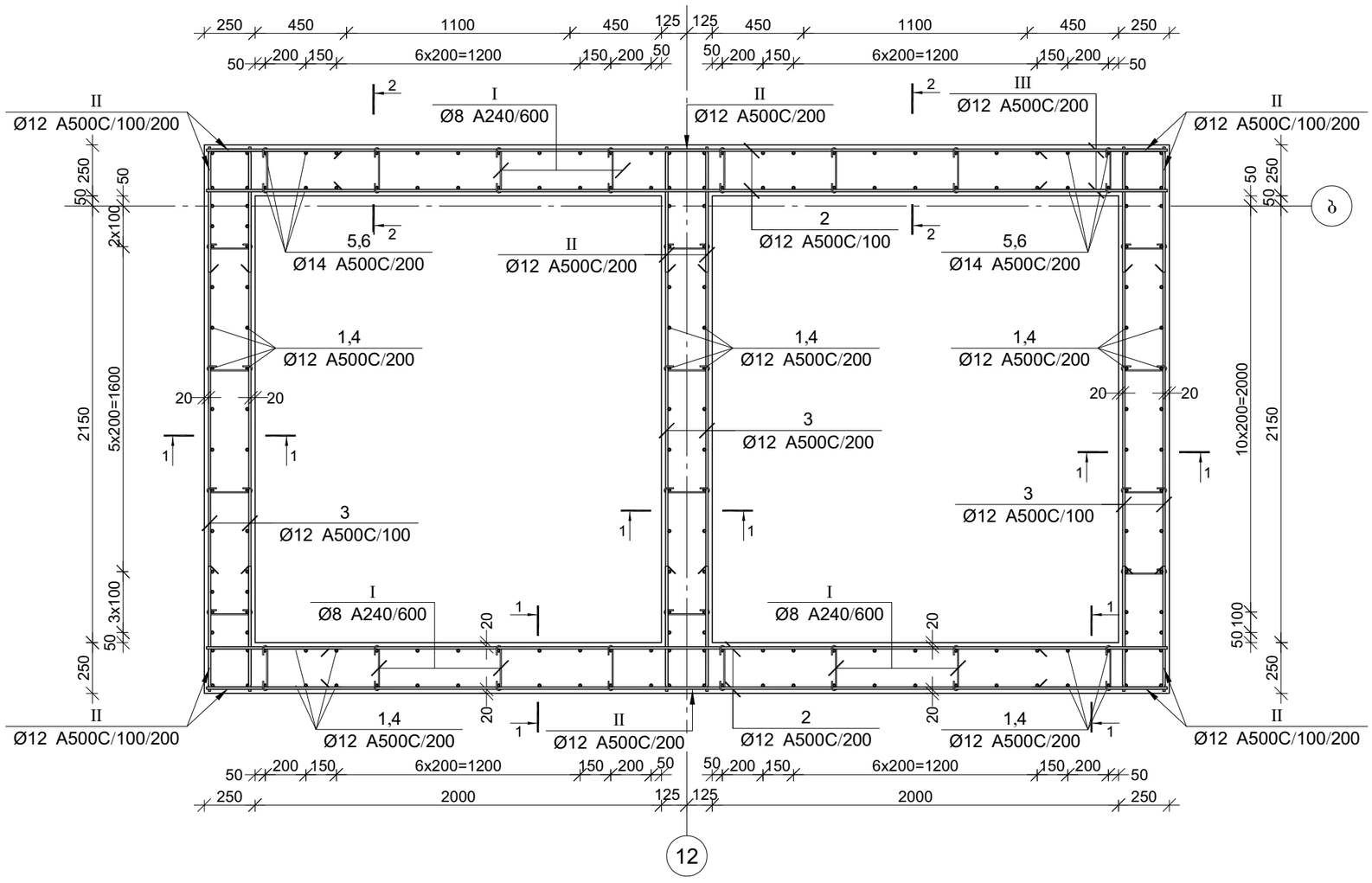

პროექტის დასახელება

მრავალფუნქციური კომპლექსი

პროექტის მისამართი

ქ. თბილისი, უწნაძის ქ. №70
(ს/კ:01.13.08.010.071)

დამკვეთი

სტადია	მარილი	განმარტება
მკ	2025.12.20	

დაკვეთის №

CAD DWG ფაილი 04.kedlebi.dwg

მთ. კონსტრუქტორი: ა. კორტავა

შესრულა ნ. ხუბულავა

შეამოწმა ზ. ვაშაკიძე

საავტორო უფლებები

ნახაზის დასახელება

მონ. რ/ბ კედლის შბნის მკშ-2-ის არმირების გეგმა +20.400 ნიშნულამდე

კ-4.61

A3

კვეთი 1-1

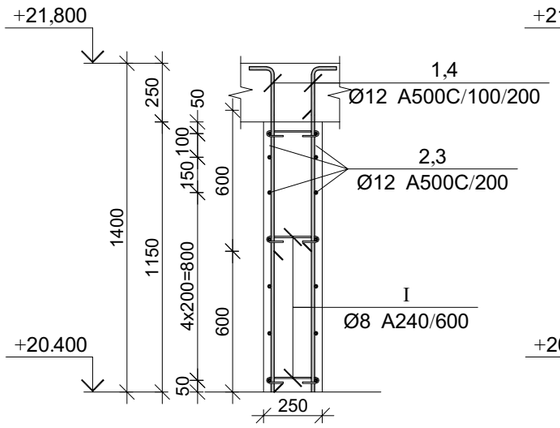

კვეთი 2-2

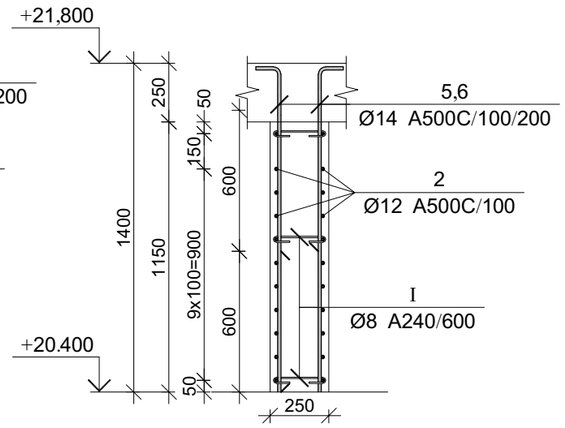

პოზ.	Ø [მმ.]	ესკიზი [მმ.]	სიგრძე [მმ.]
①	Ø12	1400, 250	1650
②	Ø12	4750	4750
③	Ø12	2700	2700
④	Ø12	800, 250	1050
⑤	Ø14	1400, 250	1650
⑥	Ø14	700, 250	950
Ⅰ	Ø8	225; 180°, 50, 50, 180°	325
Ⅱ	Ø12	600; 200; 600	1400

მონ. რ/ბ კედლის მკუ-2-ის არმირების სპეციფიკაცია +20.400 ნიშნულამდე

არმატურის სპეციფიკაცია					არმატურის ამოკრეფა					ბეტონი B 25
პოზ. №	Ø	L მმ.	n ცალი	Ln მ.	Ø	∑ Ln მ.	პრაქტიკ მეტრის წონა კგ.	წონა კგ. A240	წონა კგ. A500C	V; მ³
1	2	3	4	5	6	7	8	9	10	11
1	12 A500C	1650	66	108.90	8 A240	27.30	0.39	10.77		4.63
2	12 A500C	4750	28	133.00	12 A500C	522.60	0.89		463.97	
3	12 A500C	2700	42	113.40	14 A500C	72.80	1.21		87.97	
4	12 A500C	1050	66	69.30						
5	14 A500C	1650	28	46.20						
6	14 A500C	950	28	26.60						
I	8 A240	325	84	27.30						
II	12 A500C	1400	70	98.00						
							∑	10.77	551.95	4.63
						n= 1		10.77	551.95	4.63
									121.54	კგ/მ³

პროექტის დასახელება

მრავალფუნქციური კომპლექსი

პროექტის მისამართი

ქ. თბილისი, უზნაძის ქ. №70
(ს/კ:01.13.08.010.071)

დამკვეთი

სტადია	მარილი	განმარტება
მკ	2025.12.20	

დაკვეთის №

CAD DWG ფაილი 04.kedlebi.dwg

მთ. კონსტრუქტორი:	ა. კორტავა
შესრულა	ნ. ხუბულავა
შეამოწმა	გ. ვაშაკიძე

საავტორო უფლებები

ნახაზის დასახელება

მონ. რ/ბ კედლის უბნის მკუ-2-ის არმირების ბეჭმა +20.400 ნიშნულამდე

კ-4.62

A3

მონ. რ/ბ კედლის უბნის მკუ-3-ის არმირების გეგმა -6,850 ნიშნულზე

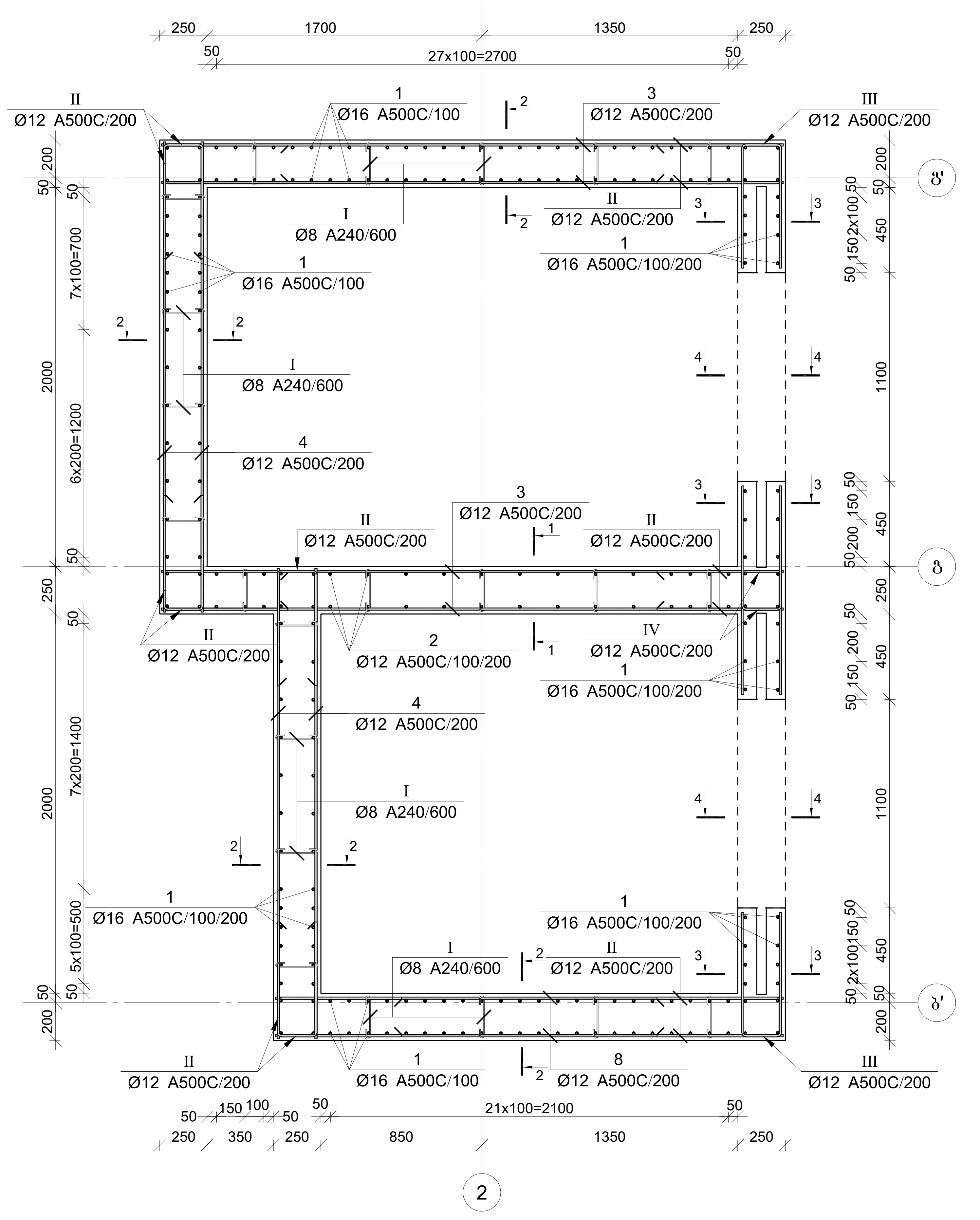

კვეთი 1-1

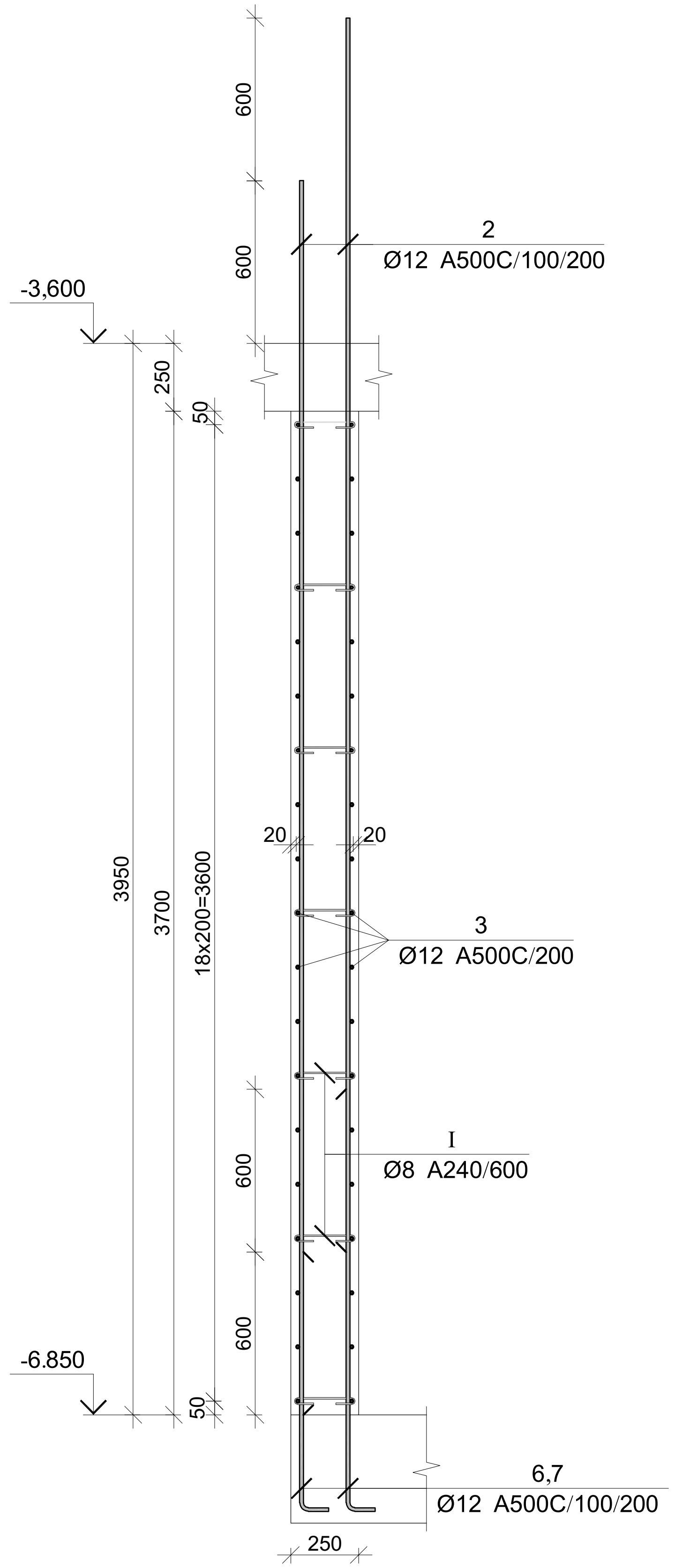

პროექტის დასახელება	მრავალფუნქციური კომპლექსი
პროექტის მისამართი	ქ. თბილისი, უზნაძის ქ. №70 (ს/კ:01.13.08.010.071)
დამკვეთი	
სტადია	თარიღი / განმარტება
მპ	2025.12.20
დაკვეთის №	
CAD DWG ფაილი	04.kedlebi.dwg
მთ. კონსტრუქტორი:	ა. კორტავა
შეასრულა	ნ. ხუბულავა
შეამოწმა	გ. ვაშაკიძე
საავტორო უფლებები	
ნახაზის დასახელება	მონ. რ/ბ კედლის უბნის მკუ-3-ის არმირების გეგმა -6.850 ნიშნულზე

კ-4.63

A3

კვეთი 2-2

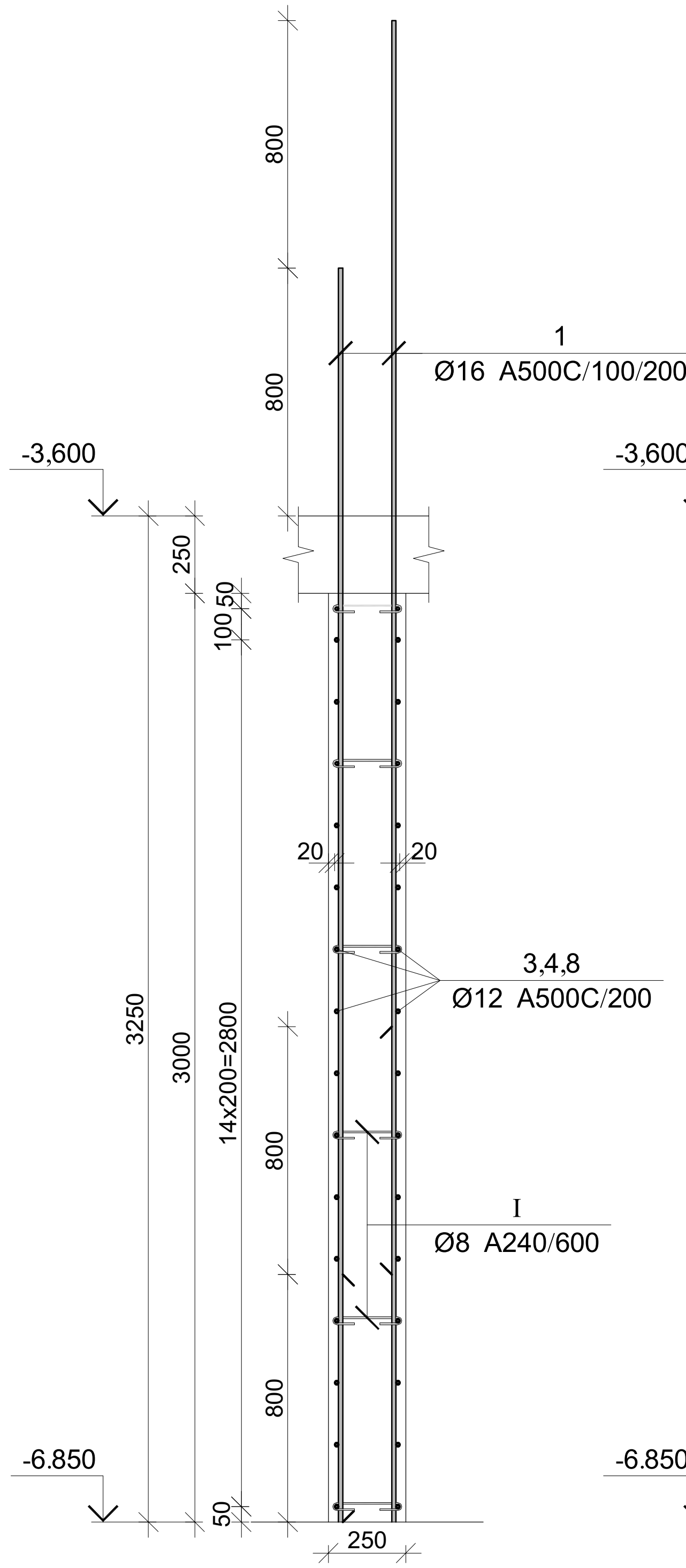

კვეთი 3-3

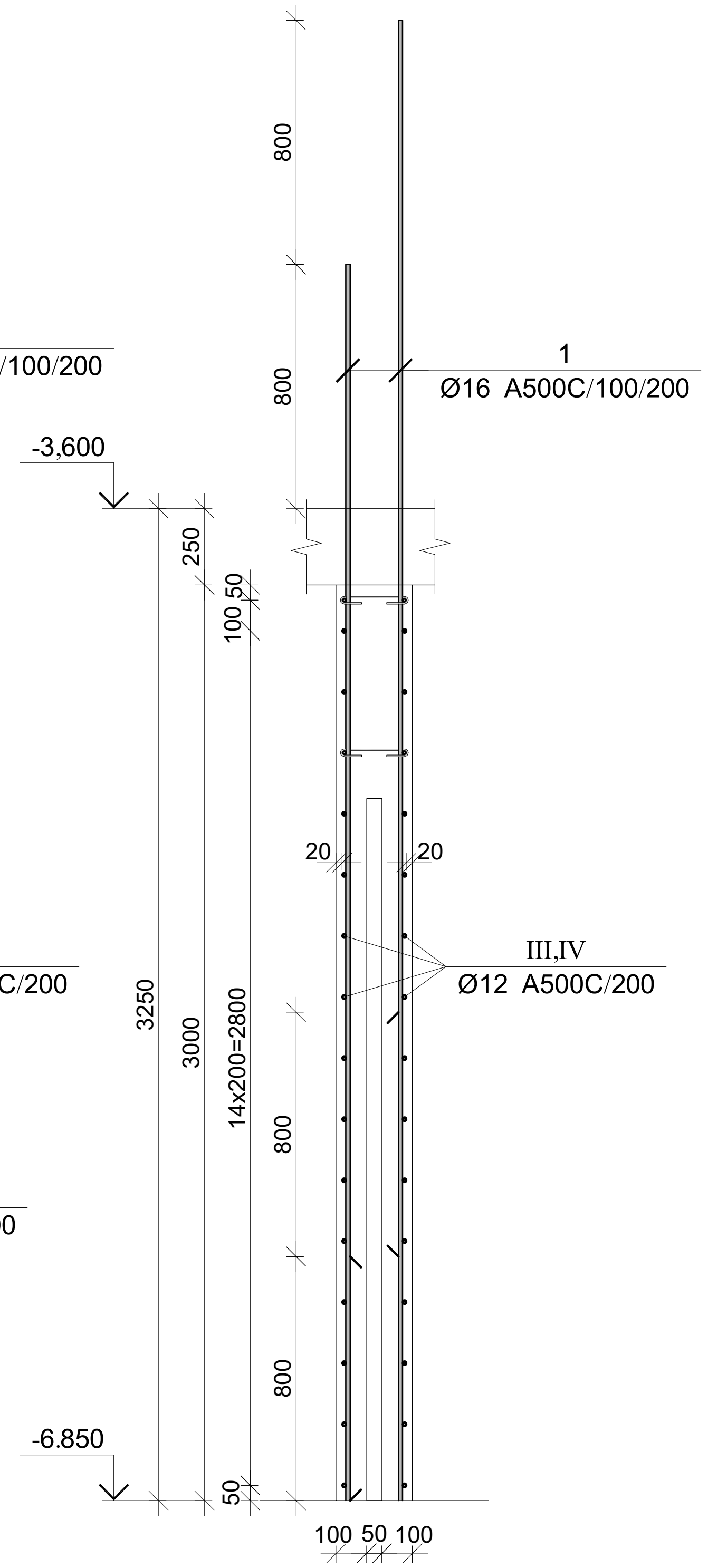

კვეთი 4-4

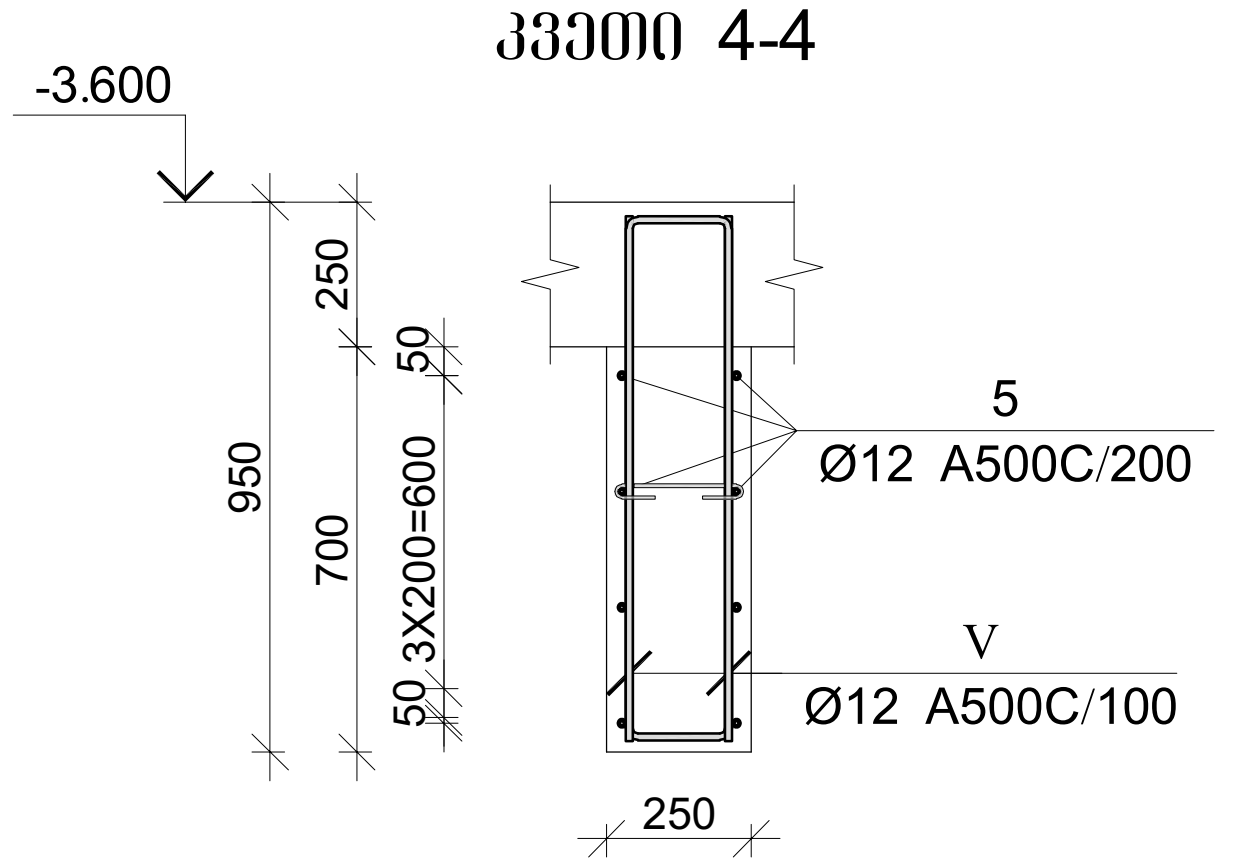

პოზ.	Ø [მმ.]	ესკიზი [მმ.]	სიგრძე [მმ.]
1	Ø16	4050	4050
2	Ø12	4550	4550
3	Ø12	3300	3300
4	Ø12	2500	2500
5	Ø12	4750	4750
6	Ø12	950; 250	1200
7	Ø12	1550; 250	1800

პოზ.	Ø [მმ.]	ესკიზი [მმ.]	სიგრძე [მმ.]
8	Ø12	2700	2700
I	Ø8	225; 50; 50; 180°; 180°	325
II	Ø12	600; 200; 600	1400
III	Ø12	650; 200; 650	1500
IV	Ø12	650; 200; 200; 650	1500
V	Ø12	900; 175; 175; 900	1975

მონ. რ/ბ კედლის მკუ-3-ის არმირების სპეციფიკაცია -6.840 ნიშნულზე

არმატურის სპეციფიკაცია					არმატურის ამოკრეფა					ბეტონი B 25
პოზ. №	Ø	L მმ.	n ცალი	Ln მ.	Ø	∑ Ln მ.	გრძივი მეტრის წონა კგ.	წონა კგ. A240	წონა კგ. A500C	V; $მ^3$
1	2	3	4	5	6	7	8	9	10	11
1	16 A500C	4050	216	874.80	8 A240	47.78	0.39	18.85		
2	12 A500C	4550	26	118.30	12 A500C	989.10	0.89		878.14	11.89
3	12 A500C	3300	70	231.00	16 A500C	913.80	1.58		1442.29	
4	12 A500C	2500	64	160.00						
5	12 A500C	4750	8	38.00						
6	16 A500C	1200	13	15.60						
7	16 A500C	1800	13	23.40						
8	12 A500C	2700	32	86.40						
I	8 A240	325	147	47.78						
II	12 A500C	1400	160	224.00						
III	12 A500C	1500	32	48.00						
IV	12 A500C	1500	24	36.00						
V	12 A500C	1975	24	47.40						
							∑	18.85	2320.43	11.89
						n= 1		18.85	2320.43	11.89
									196.74	კგ/$მ^3$

პროექტის დასახელება

მრავალფუნქციური კომპლექსი

პროექტის მისამართი

ქ. თბილისი, უზნაძის ქ. №70
(ს/კ:01.13.08.010.071)

დამკვეთი

სტადია	თარიღი	განმარტება
მპ	2025.12.20	

დაკვეთის №

CAD DWG ფაილი 04.kedlebi.dwg

მთ. კონსტრუქტორი: ა. კორტავა

შეასრულა ნ. ხუბულავა

შეამოწმა გ. ვაშაკიძე

საავტორო უფლებები

ნახაზის დასახელება

მონ. რ/ბ კედლის უბნის მკუ-3-ის არმირების გეგმა -6.850 ნიშნულზე

კ-4.64

A3

კვეთი 2-2

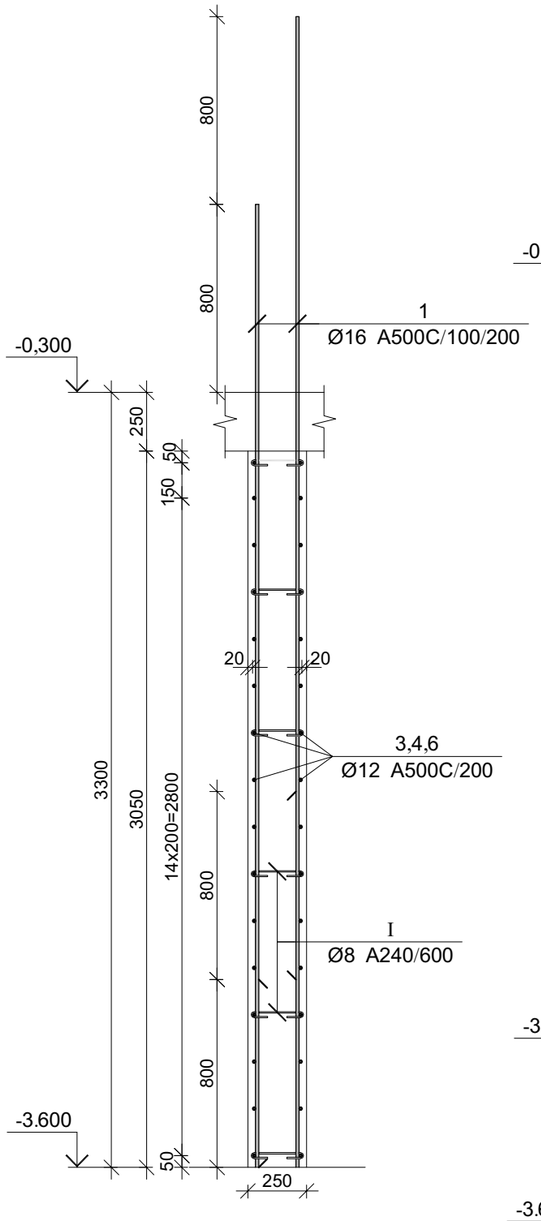

კვეთი 3-3

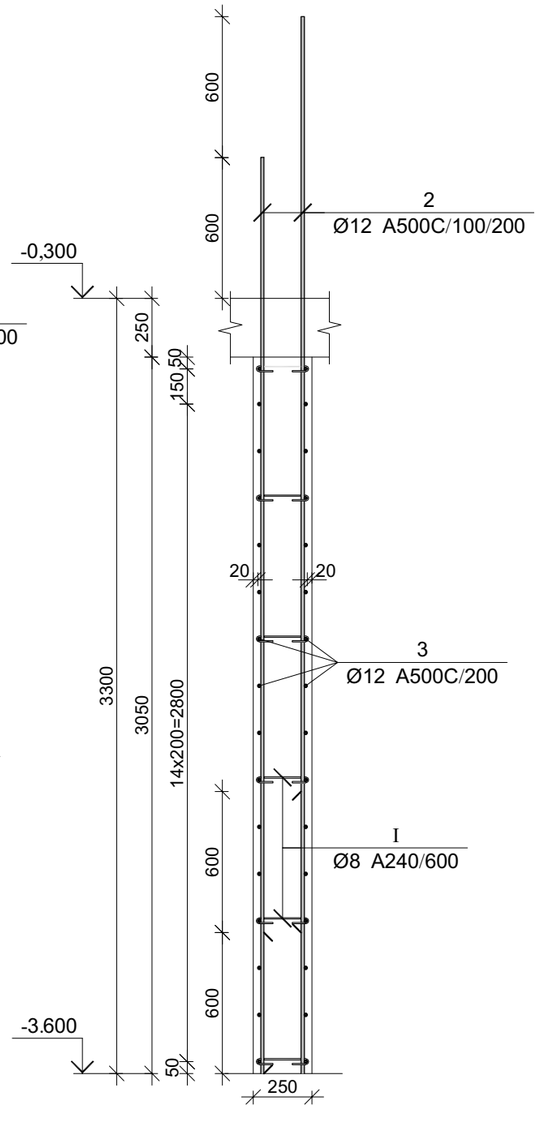

კვეთი 4-4

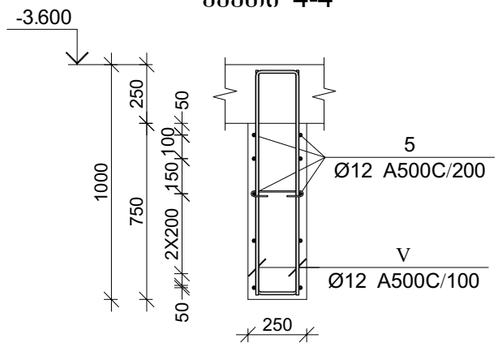

პოზ.	Ø [მმ.]	ესკიზი [მმ.]	სიგრძე [მმ.]
①	Ø18	4100	4100
②	Ø12	3900	3900
③	Ø12	3300	3300
④	Ø12	2500	2500
⑤	Ø12	4750	4750
⑥	Ø12	2700	2700

პოზ.	Ø [მმ.]	ესკიზი [მმ.]	სიგრძე [მმ.]
Ⅰ	Ø8	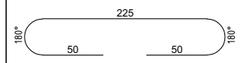	325
Ⅱ	Ø12	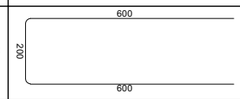	1400
Ⅲ	Ø12	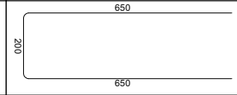	1500
Ⅳ	Ø12	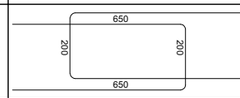	1500
Ⅴ	Ø12	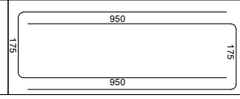	2075

მრნ. რ/ბ კედლის მკუ-3-ის არმირების სპეციფიკაცია -3.600 ნიშნულზე

არმატურის სპეციფიკაცია					არმატურის ამოკრეფა					ბეტონი B 25
პოზ. №	Ø	L მმ.	n ცალი	Ln მ.	Ø	∑ Ln მ.	ბრაკის ვებრის წონა კგ.	წონა კგ. A240	წონა კგ. A500C	V; მ³
1	2	3	4	5	6	7	8	9	10	11
1	16 A500C	4100	206	844.60	8 A240	46.15	0.39	18.21		
2	12 A500C	3900	36	140.40	12 A500C	1003.30	0.89		890.75	11.71
3	12 A500C	3300	64	211.20	16 A500C	844.60	1.58		1333.07	
4	12 A500C	2500	64	160.00						
5	12 A500C	4750	10	47.50						
6	12 A500C	2700	32	86.40						
I	8 A240	325	142	46.15						
II	12 A500C	1400	160	224.00						
III	12 A500C	1500	32	48.00						
IV	12 A500C	1500	24	36.00						
V	12 A500C	2075	24	49.80						
						∑		18.21	2223.81	11.71
						n= 1		18.21	2223.81	11.71
									191.46	კგ/მ³

პროექტის დასახელება

მრავალფუნქციური კომპლექსი

პროექტის მისამართი

ქ. თბილისი, უზნაძის ქ. №70
(ს/კ:01.13.08.010.071)

ღამკვეთი

სტადია	მარილი	განმარტება
მპ	2025.12.20	
ღამკვეთის №		

CAD DWG ფაილი 04.kedlebi.dwg

მთ. კონსტრუქტორი:		ა. კორტავა
შესრულა		ნ. ხუბულავა
შეამოწმა		გ. ვაშაკიძე

საავტორო უფლებები

ნახაზის დასახელება

მრნ. რ/ბ კედლის უბნის მკუ-3-ის არმირების ზედა -3.600 ნიშნულზე

კ-4.66

A3

მრნ. რ/ბ კედლის შბნის მკუ-3-ის არმირების გეგმა -3.600 ნიშნულზე

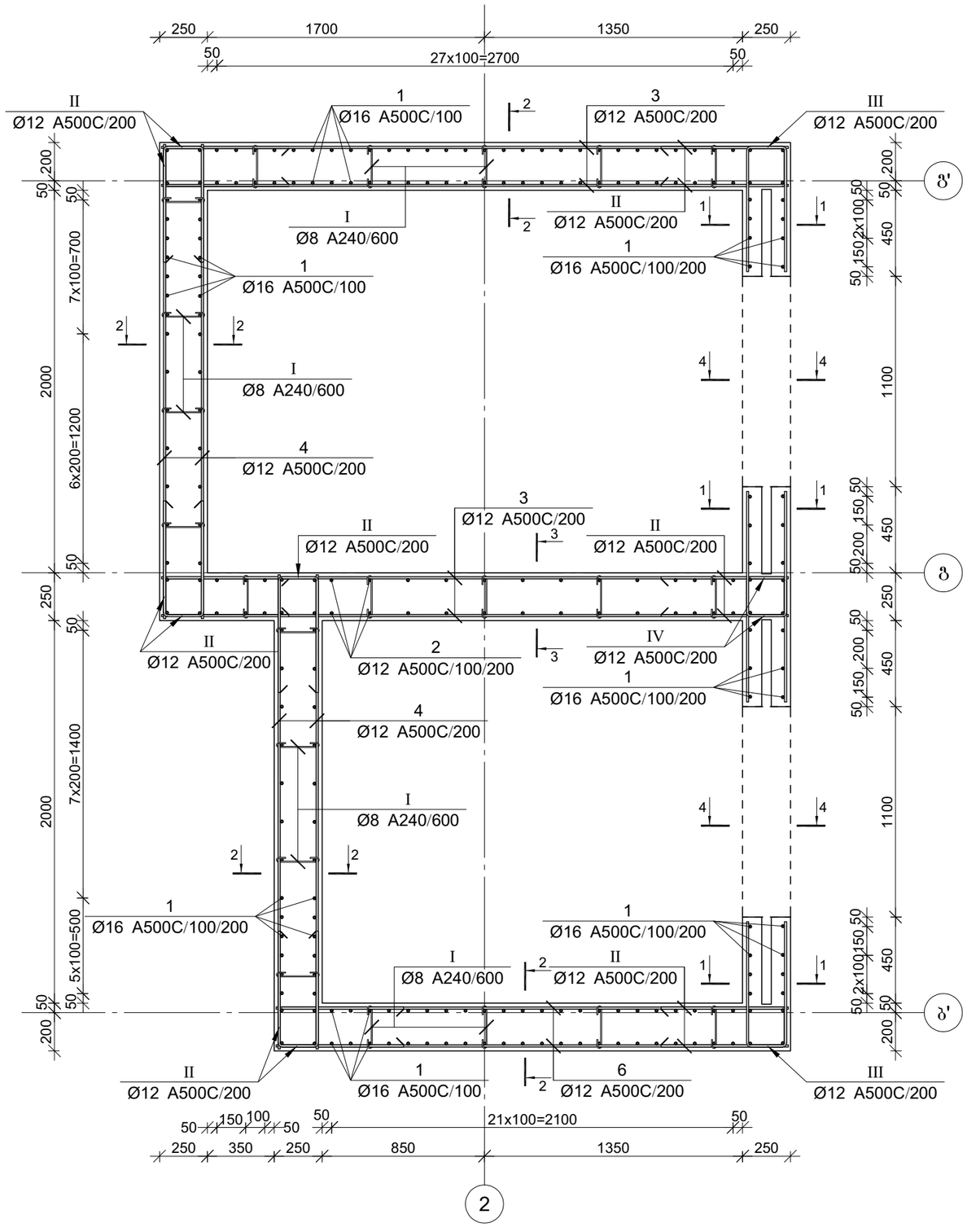

კვეთი 1-1

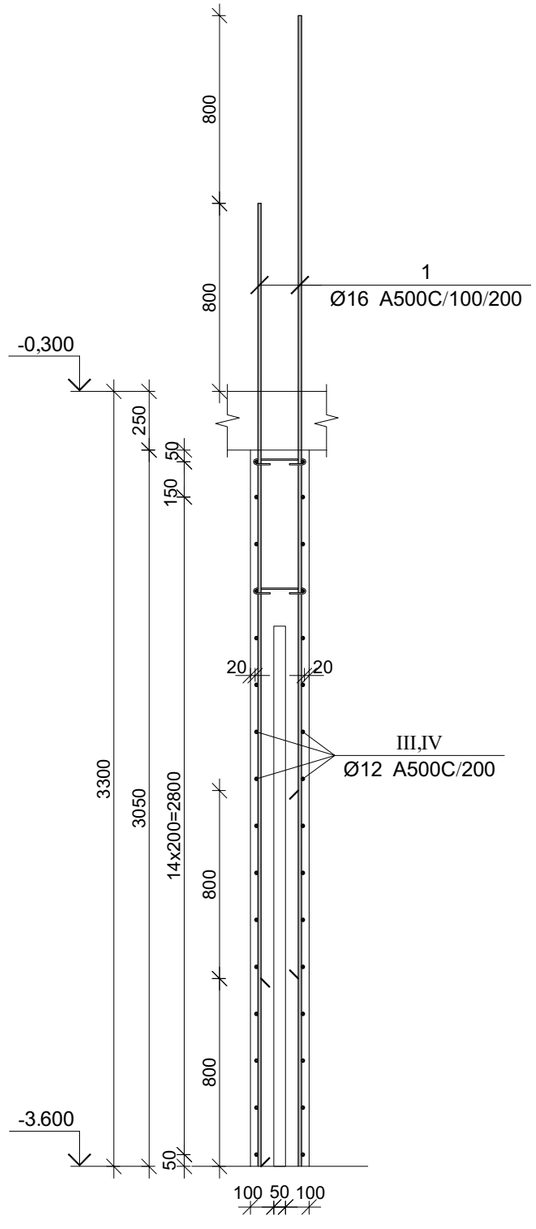

პროექტის დასახელება

მრავალფუნქციური კომპლექსი

პროექტის მისამართი

ქ. თბილისი, უწნაძის ქ. №70
(ს/კ:01.13.08.010.071)

დამკვეთი

სტადია	მარილი	განმარტება
ვე	2025.12.20	

დაკვეთის №

CAD DWG ფაილი 04.kedlebi.dwg

მთ. კონსტრუქტორი:	ა. კორტავა
შესრულა	ნ. ხუბულავა
შეამოწმა	გ. ვაშაკიძე

საავტორო უფლებები

ნახაზის დასახელება

მრნ. რ/ბ კედლის შბნის მკუ-3-ის არმირების გეგმა -3.600 ნიშნულზე

ვ-4.65

A3

მრნ. რ/ბ კედლის შბნის მკუ-3-ის არმირების გეგმა -0.300 ნიშნულზე

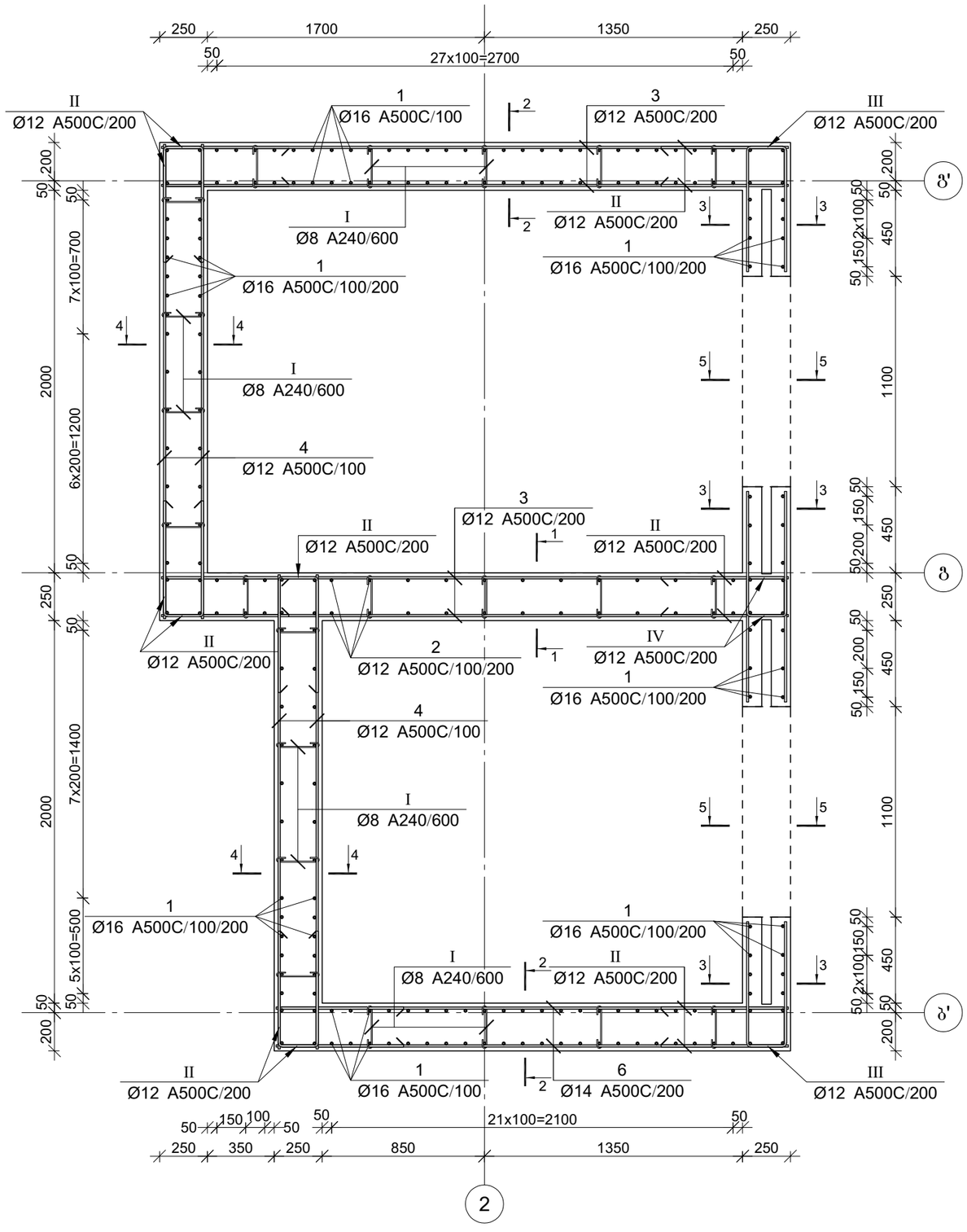

კვეთი 1-1

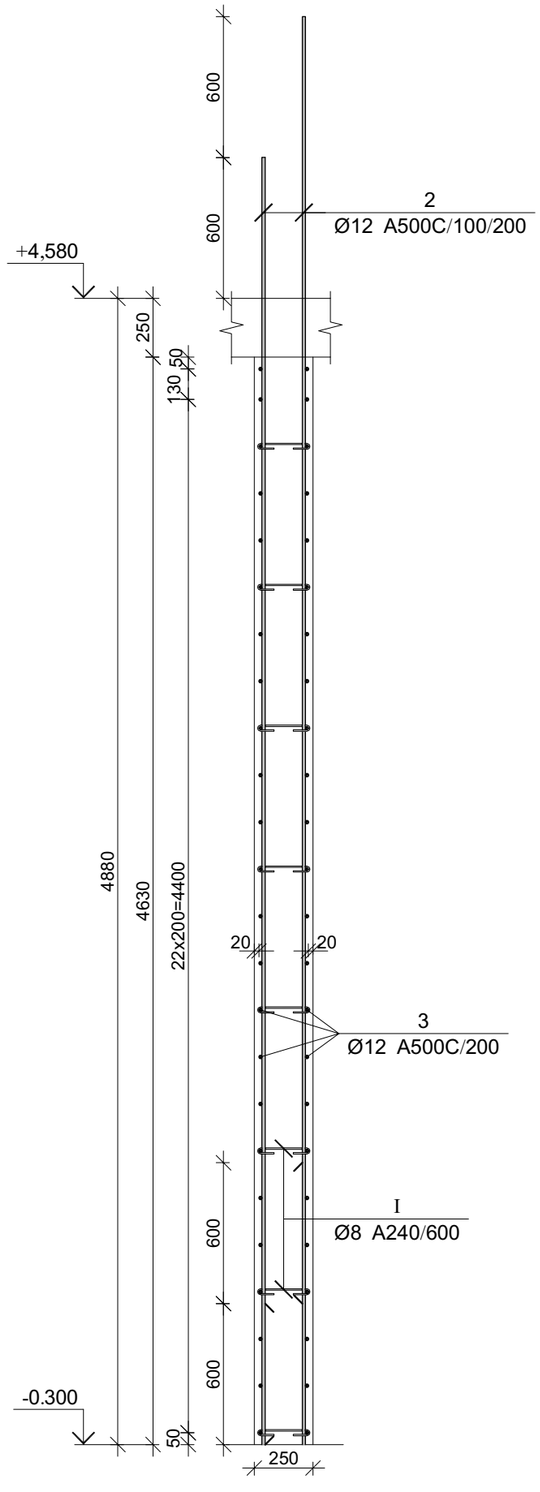

პროექტის დასახელება

მრავალფუნქციური კომპლექსი

პროექტის მისამართი

ქ. თბილისი, უზნაძის ქ. №70
(ს/კ:01.13.08.010.071)

ღერძები

სტადია	მარილი	განმარტება
ვე	2025.12.20	

ღაკვეთის №

CAD DWG ფაილი 04.kedlebi.dwg

მთ. კონსტრუქტორი:	ა. კორტავა
შესრულა	ნ. ხუბულავა
შეამოწმა	გ. ვაშაკიძე

საავტორო უფლებები

ნახაზის დასახელება

მრნ. რ/ბ კედლის შბნის მკუ-3-ის არმირების გეგმა -0.300 ნიშნულზე

ვ-4.67

A3

კვეთი 2-2

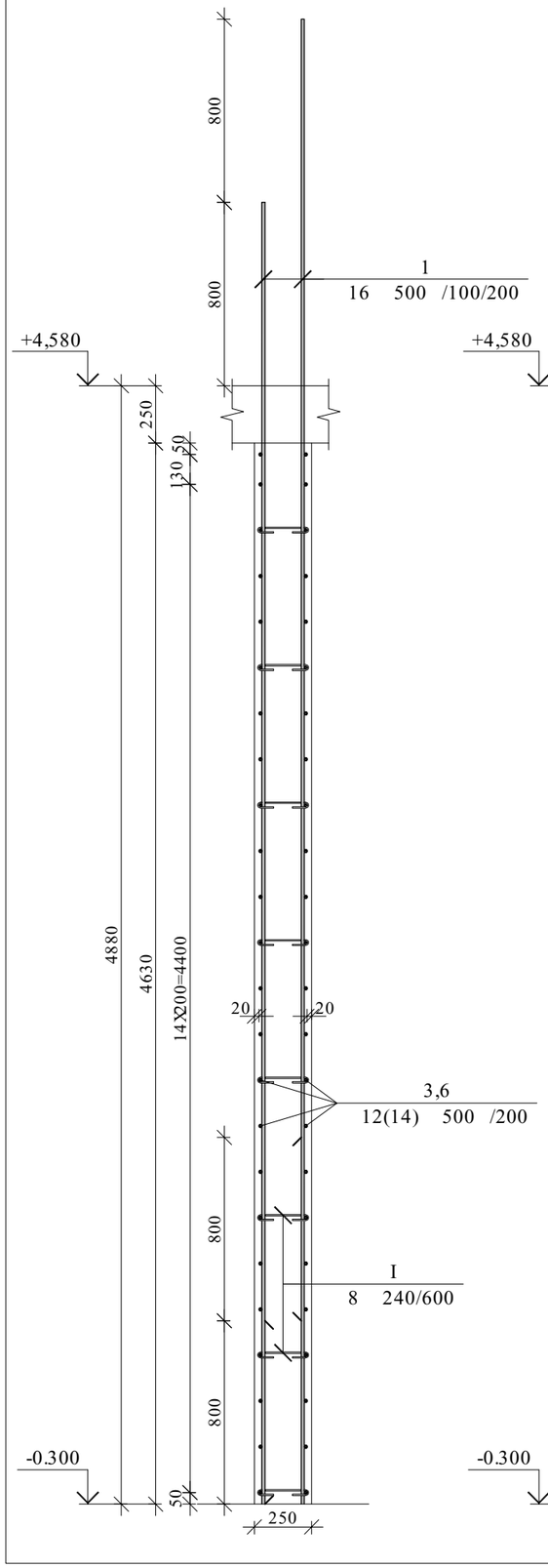

კვეთი 3-3

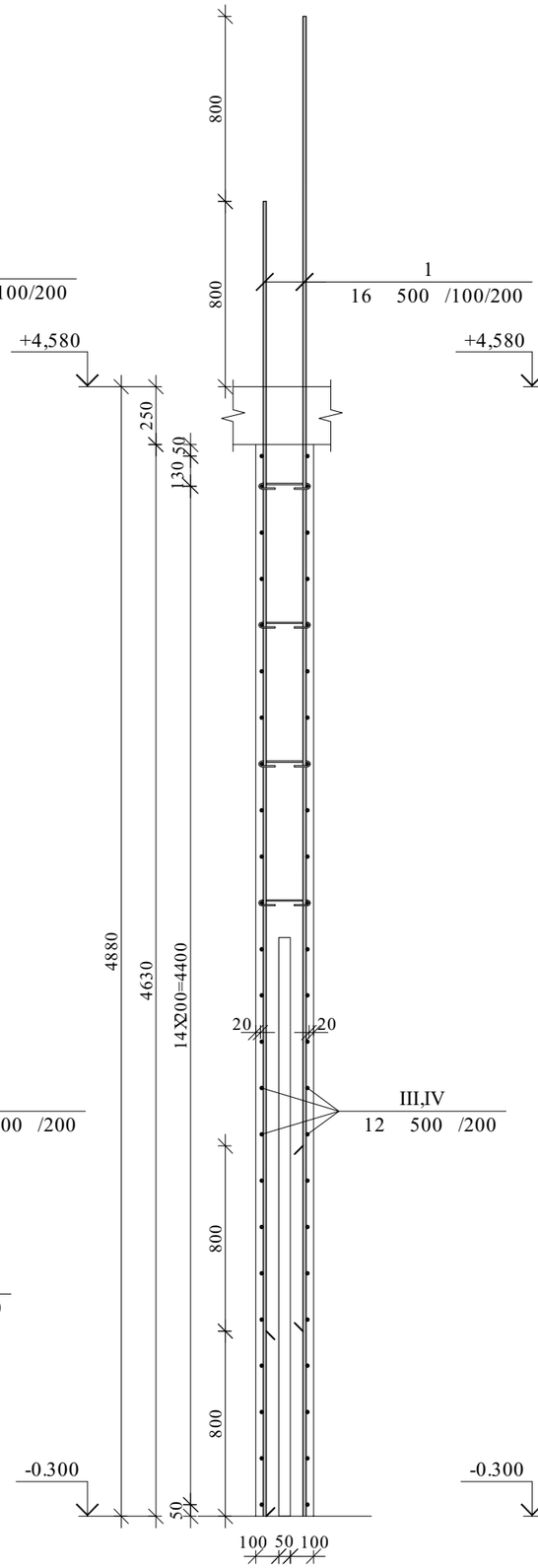

კვეთი 4-4

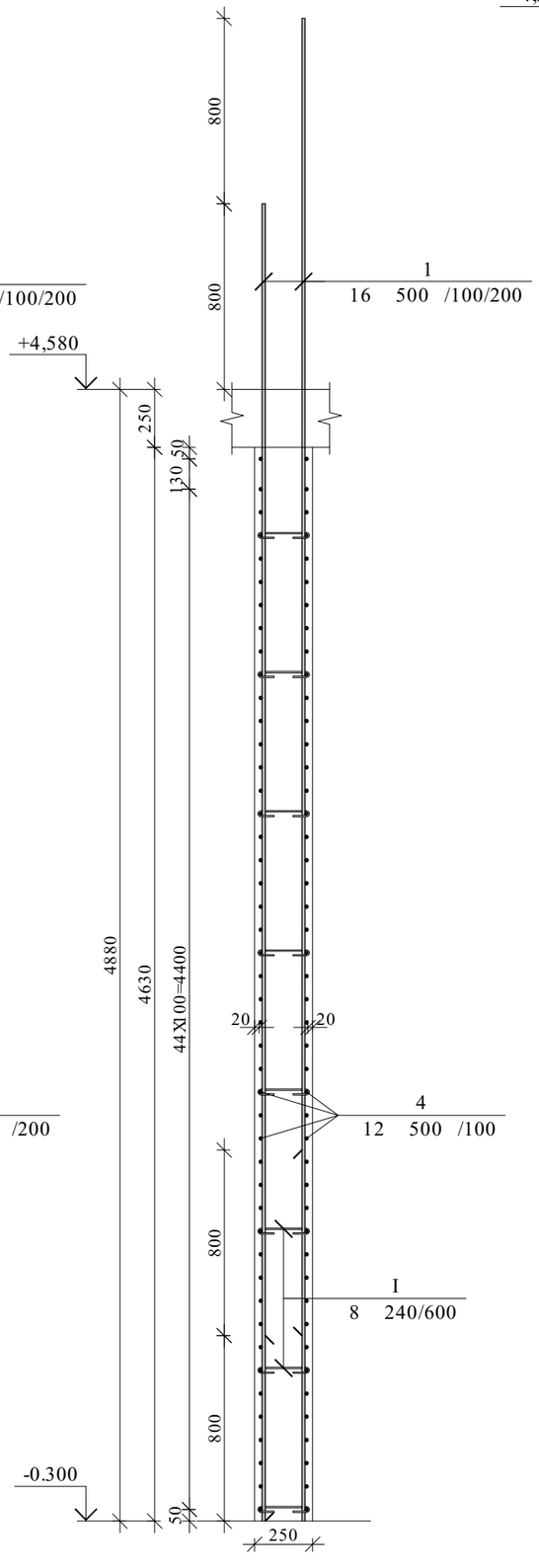

კვეთი 5-5

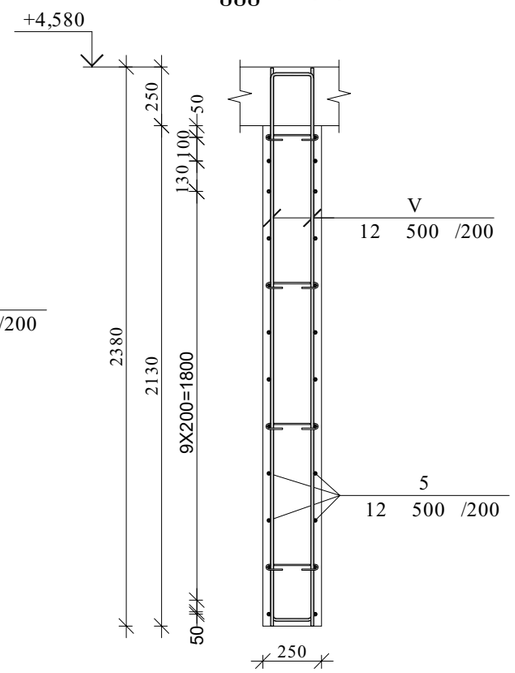

პროექტის დასახელება

მრავალფუნქციური კომპლექსი

პროექტის მისამართი

ქ. თბილისი, უზნაძის ქ. №70
(ს/კ:01.13.08.010.071)

დამკვეთი

სტადია	თარიღი	განმარტება
მპ	2025.12.20	

დაკვეთის №

CAD DWG ფაილი 04.kedlebi.dwg

მთ. კონსტრუქტორი:		ა. კორტავა
შეასრულა		ნ. ხუბულავა
შეამოწმა		გ. ვაშაკიძე

საავტორო უფლებები

ნახაზის დასახელება

მონ. რ/ბ კედლის უბნის მკუ-3-ის არმირების გეგმა -0.300 ნიშნულზე

კ-4.68

A3

მონ. რ/ბ კედლის შანის მკუ-3-ის არმირების გეგმა +4.580 ნიშნულზე

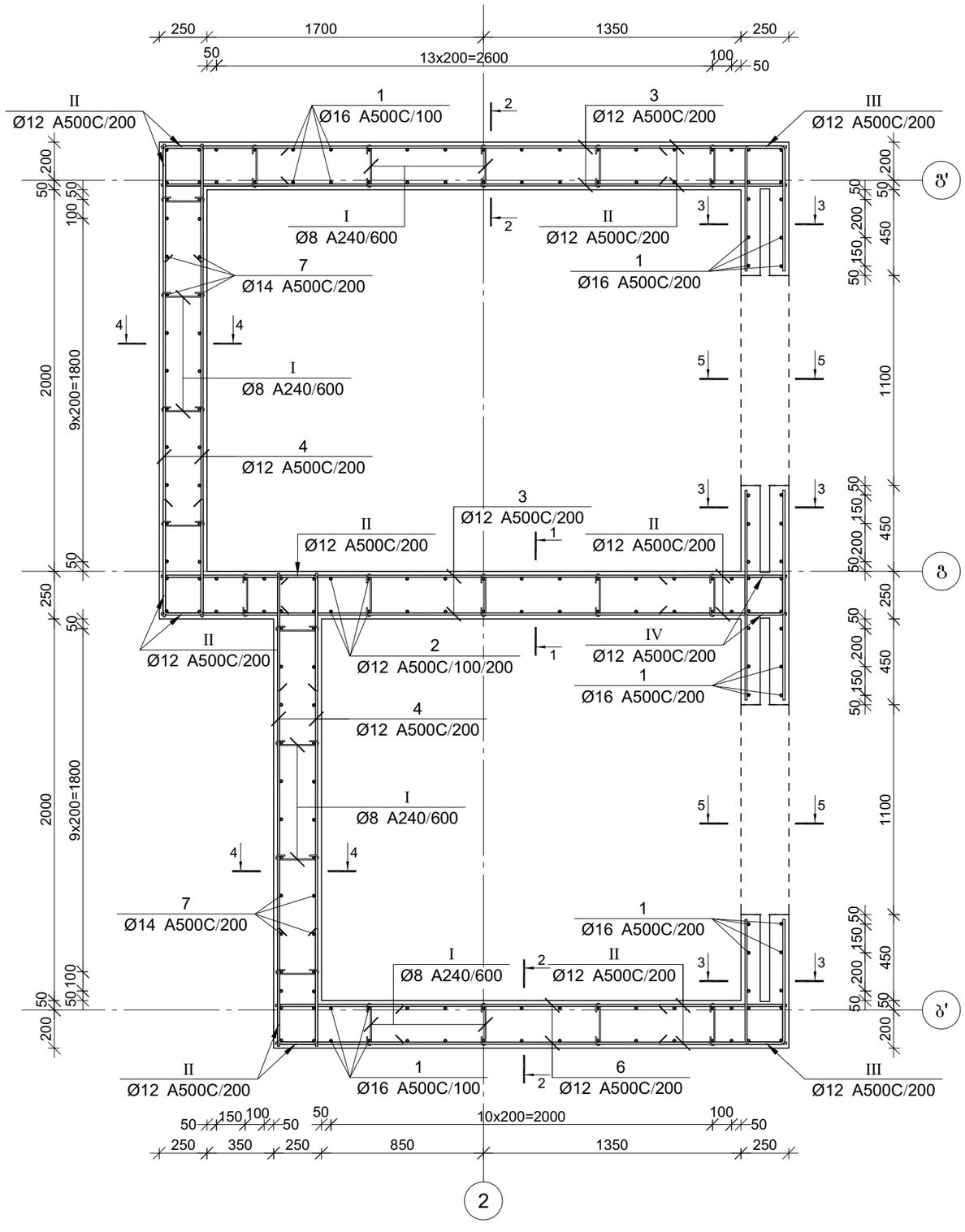

კვეთი 1-1

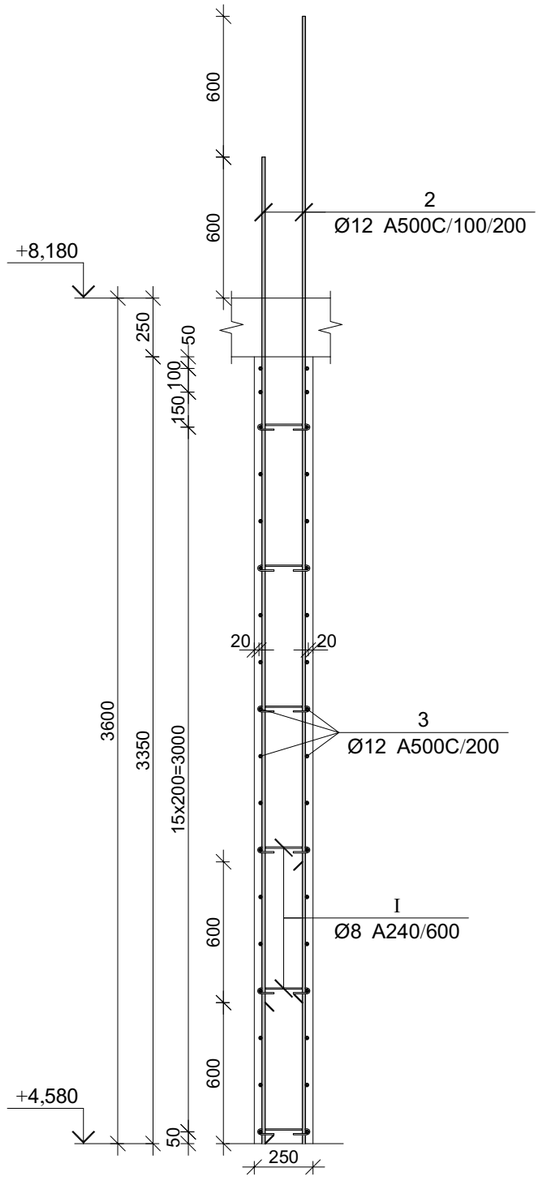

პროექტის დასახელება

მრავალფუნქციური კომპლექსი

პროექტის მისამართი

ქ. თბილისი, უფნაძის ქ. №70
(ს/კ:01.13.08.010.071)

დამკვეთი

სტადია	მარილი	განმარტება
ვკ	2025.12.20	

დაკვეთის №

CAD DWG ფაილი 04.kedlebi.dwg

მთ. კონსტრუქტორი:	ა. კორტავა
შესრულა	ნ. ხუბულავა
შეამოწმა	გ. ვაშაკიძე

საავტორო უფლებები

ნახაზის დასახელება

მონ. რ/ბ კედლის შანის მკუ-3-ის არმირების გეგმა +4.580 ნიშნულზე

ვ-4.70

A3

პოზ.	Ø [მმ.]	ესკიზი [მმ.]	სიგრძე [მმ.]
①	Ø18	5700	5700
②	Ø12	5500	5500
③	Ø12	3300	3300
④	Ø12	2500	2500
⑤	Ø12	4750	4750
⑥	Ø14	2700	2700
Ⅰ	Ø8	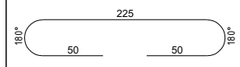	325
Ⅱ	Ø12	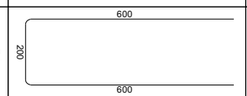	1400
Ⅲ	Ø12	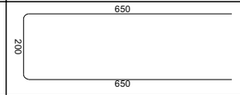	1500
Ⅳ	Ø12	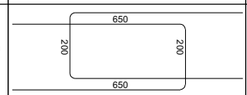	1500
Ⅴ	Ø12	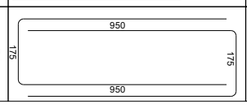	2075

მრნ. რ/ბ კედლის მკუ-3-ის არმირების სპეციფიკაცია -0.300 ნიშნულზე

არმატურის სპეციფიკაცია					არმატურის ამოკრეფა					ბეტონი B 25
პოზ. №	Ø	L მმ.	n ცალი	Ln მ.	Ø	∑ Ln მ.	ზარმაც. მეორის წონა კგ.	წონა კგ. A240	წონა კგ. A500C	V; მ³
1	2	3	4	5	6	7	8	9	10	11
1	16 A500C	5700	206	1174.20	8 A240	63.70	0.39	25.14		18.54
2	12 A500C	5500	34	187.00	12 A500C	1697.80	0.89		1507.33	
3	12 A500C	3300	96	316.80	16 A500C	1174.20	1.58		1853.29	
4	12 A500C	2500	184	460.00	14 A500C	129.60	1.21		156.61	
5	12 A500C	4750	24	114.00						
6	14 A500C	2700	48	129.60						
I	8 A240	325	196	63.70						
II	12 A500C	1400	328	459.20						
III	12 A500C	1500	48	72.00						
IV	12 A500C	1500	26	39.00						
V	12 A500C	2075	24	49.80						
						∑		25.14	3517.23	18.54
						n= 1		25.14	3517.23	18.54
									191.07	კგ/მ³

პროექტის დასახელება

მრავალფუნქციური კომპლექსი

პროექტის მისამართი

ქ. ობილისი, უფნაძის ქ. №70
(ს/კ:01.13.08.010.071)

დამკვეთი

სტადია	ოპერდი	განმარტება
მპ	2025.12.20	

დაკვეთის №

CAD DWG ფაილი 04.kedlebi.dwg

მთ. კონსტრუქტორი: ა. კორტავა

შესრულა ნ. ხუბულავა

შემოწმა გ. ვაშაკიძე

საავტორო უფლებები

ნახაზის დასახელება

მრნ. რ/ბ კედლის უანის მკუ-3-ის არმირების გეგმა -0.300 ნიშნულზე

კ-4.69

A3

პოზ.	Ø [მმ.]	ესკიზი [მმ.]	სიგრძე [მმ.]
①	Ø18		4400
②	Ø12		4200
③	Ø12		3300
④	Ø12		2500
⑤	Ø12		4750
⑥	Ø12		2700
⑦	Ø14		4300
Ⅰ	Ø8		325
Ⅱ	Ø12	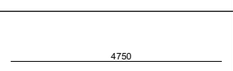	1400
Ⅲ	Ø12		1500
Ⅳ	Ø12	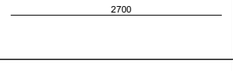	1500
Ⅴ	Ø12		2675

მრნ. რ/ბ კედლის მკუ-3-ის არმირების სპეციფიკაცია +4.580 ნიშნულზე

არმატურის სპეციფიკაცია					არმატურის ამოკრეფა					ბეტონი B 25
პოზ. №	Ø	L მმ.	n ცალი	Ln მ.	Ø	∑ Ln მ.	ბრაკიან მეტრის წონა კგ.	წონა კგ.		V; მ³
								A240	A500C	
1	2	3	4	5	6	7	8	9	10	11
1	16 A500C	4400	98	431.20	8 A240	47.13	0.39	18.59		13.13
2	12 A500C	4200	34	142.80	12 A500C	1120.80	0.89		995.06	
3	12 A500C	3300	72	237.60	16 A500C	431.20	1.58		680.58	
4	12 A500C	2500	72	180.00	14 A500C	206.40	1.21		249.42	
5	12 A500C	4750	12	57.00						
6	12 A500C	2700	36	97.20						
7	14 A500C	4300	48	206.40						
I	8 A240	325	145	47.13						
II	12 A500C	1400	180	252.00						
III	12 A500C	1500	36	54.00						
IV	12 A500C	1500	24	36.00						
V	12 A500C	2675	24	64.20						
						∑		18.59	1925.06	13.13
						n= 1		18.59	1925.06	13.13
									148.03	კგ/მ³

პროექტის დასახელება

მრავალფუნქციური კომპლექსი

პროექტის მისამართი

ქ. ობილისი, უფნაძის ქ. №70
(ს/კ:01.13.08.010.071)

დამკვეთი

სტადია	თარიღი	განმარტება
მპ	2025.12.20	

დაკვეთის №

CAD DWG ფაილი 04.kedlebi.dwg

მთ. კონსტრუქტორი: ა. კორტავა

შესრულა ნ. ხუბულავა

შეამოწმა ზ. ვაშაკიძე

საავტორო უფლებები

ნახაზის დასახელება

მრნ. რ/ბ კედლის უკანის მკუ-3-ის არმირების გეგმა +4.580 ნიშნულზე

კ-4.72

A3

კვეთი 2-2

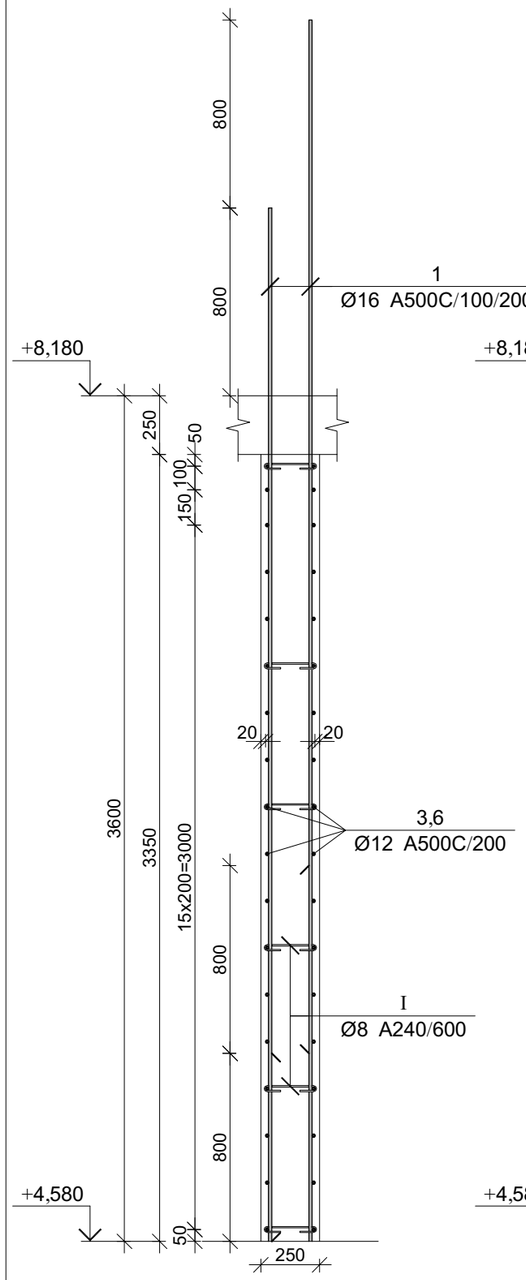

კვეთი 3-3

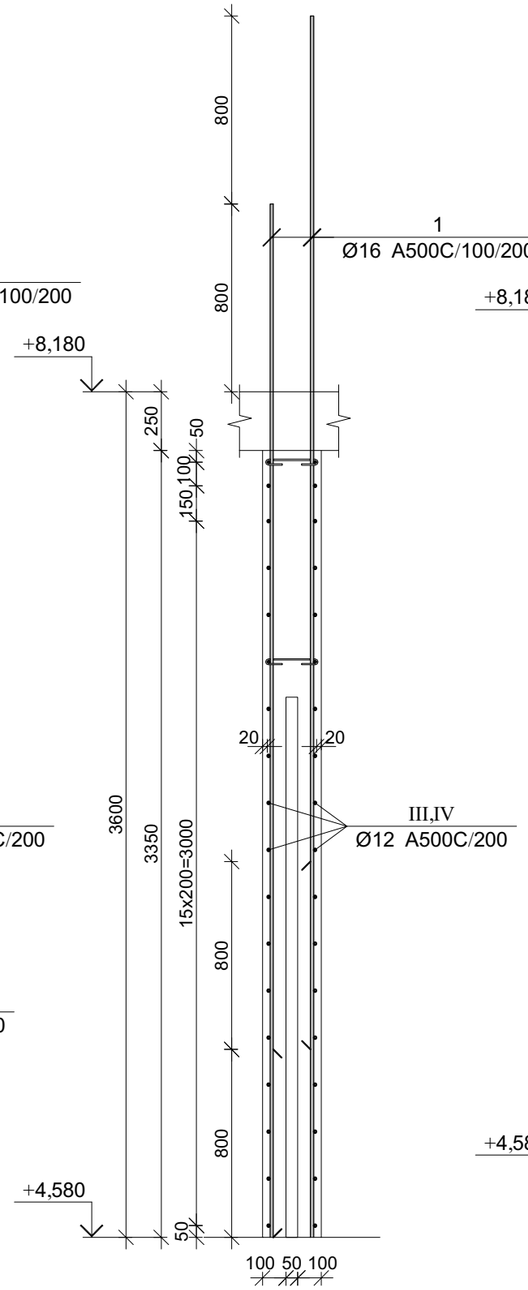

კვეთი 4-4

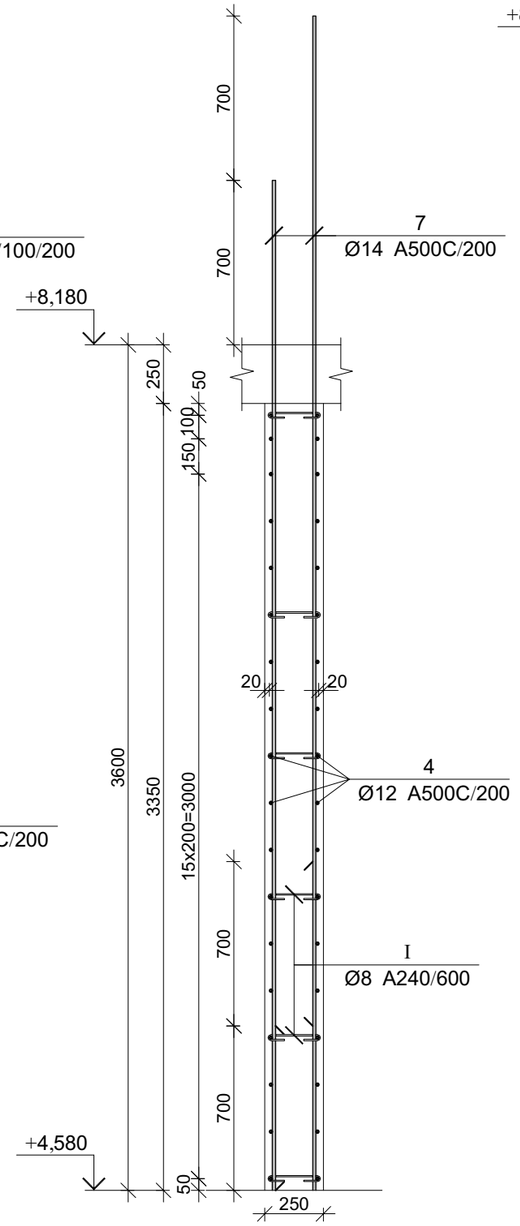

კვეთი 5-5

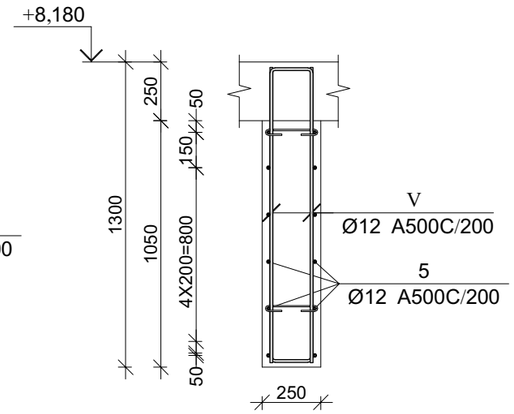

პროექტის დასახელება

მრავალფუნქციური კომპლექსი

პროექტის მისამართი

ქ. თბილისი, უზნაძის ქ. №70
(ს/კ:01.13.08.010.071)

დამკვეთი

სტადია	მარიღი	განმარტება
მკ	2025.12.20	

დაკვეთის №

CAD DWG ფაილი 04.kedlebi.dwg

მთ. კონსტრუქტორი:	ა. კორტავა
შესრულა	ნ. ხუბულავა
შეამოწმა	გ. ვაშაკიძე

საავტორო უფლებები

ნახაზის დასახელება

მრნ. რ/ბ კედლის შბნის მკუ-3-ის არმირების გეგმა +4.580 ნიშნულზე

კ-4.71

A3

კვეთი 2-2

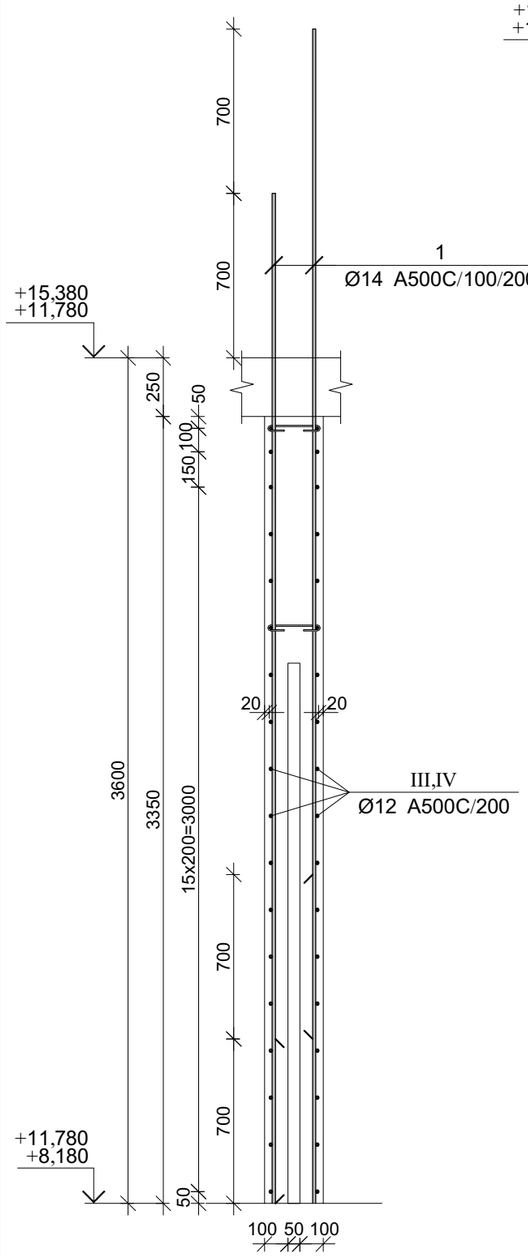

კვეთი 3-3

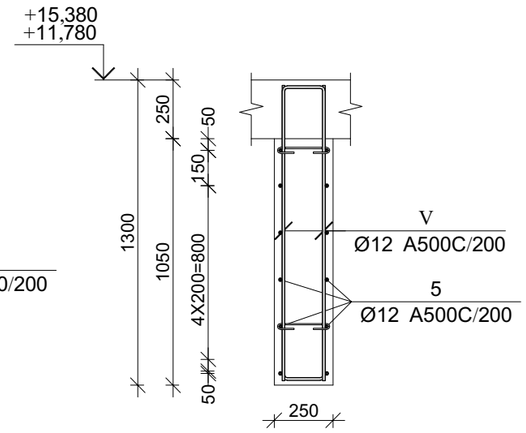

პოზ.	Ø [მმ.]	ესკიზი [მმ.]	სიგრძე [მმ.]
①	Ø14	4300	4300
②	Ø12	4200	4200
③	Ø12	3300	3300
④	Ø12	2500	2500
⑤	Ø12	4750	4750
⑥	Ø12	2700	2700

პოზ.	Ø [მმ.]	ესკიზი [მმ.]	სიგრძე [მმ.]
Ⅰ	Ø8	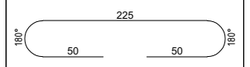	325
Ⅱ	Ø12	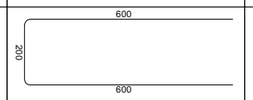	1400
Ⅲ	Ø12	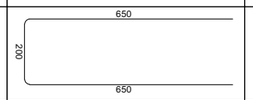	1500
Ⅳ	Ø12	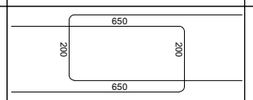	1500
Ⅴ	Ø12	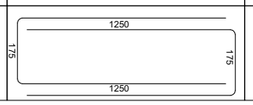	2675

მონ. რ/ბ კედლის მკუ-3-ის არმირების სპეციფიკაცია +8.180 ნიშნულიდან +11.700 ნიშნულამდე

არმატურის სპეციფიკაცია					არმატურის ამოკრეფა					ბეტონი B 25
პოზ. №	Ø	L მმ.	n ცალი	Ln მ.	Ø	∑ Ln მ.	ბრაკის ფეხრის წონა კგ.	წონა კგ. A240	წონა კგ. A500C	V; მ³
1	2	3	4	5	6	7	8	9	10	11
1	14 A500C	4300	36	154.80	8 A240	47.13	0.39	18.59		13.13
2	12 A500C	4200	144	604.80	12 A500C	1582.80	0.89		1405.24	
3	12 A500C	3300	72	237.60	14 A500C	154.80	1.21		187.06	
4	12 A500C	2500	72	180.00						
5	12 A500C	4750	12	57.00						
6	12 A500C	2700	36	97.20						
I	8 A240	325	145	47.13						
II	12 A500C	1400	180	252.00						
III	12 A500C	1500	36	54.00						
IV	12 A500C	1500	24	36.00						
V	12 A500C	2675	24	64.20						
						∑		18.59	1592.30	13.13
						n= 2		37.19	3184.60	26.26
									122.69	კგ/მ³

პროექტის დასახელება

მრავალფუნქციური კომპლექსი

პროექტის მისამართი

ქ. თბილისი, უზნაძის ქ. №70
(ს/კ:01.13.08.010.071)

დამკვეთი

სტადია	მარილი	განმარტება
მპ	2025.12.20	

დაკვეთის №

CAD DWG ფაილი 04.kedlebi.dwg

მთ. კონსტრუქტორი: ა. კორტავა

შესრულა ნ. ხუბულავა

შეამოწმა გ. ვაშაკიძე

საავტორო უფლებები

ნახაზის დასახელება

მონ. რ/ბ კედლის უბნის მკუ-3-ის არმირების ფენა +8.180 ნიშნულიდან +11.700 ნიშნულამდე

კ-4.74

A3

მონ. რ/ბ კედლის შენის მკუ-3-ის არმირების გეგმა +8.180 ნიშნულიდან +11.780 ნიშნულამდე

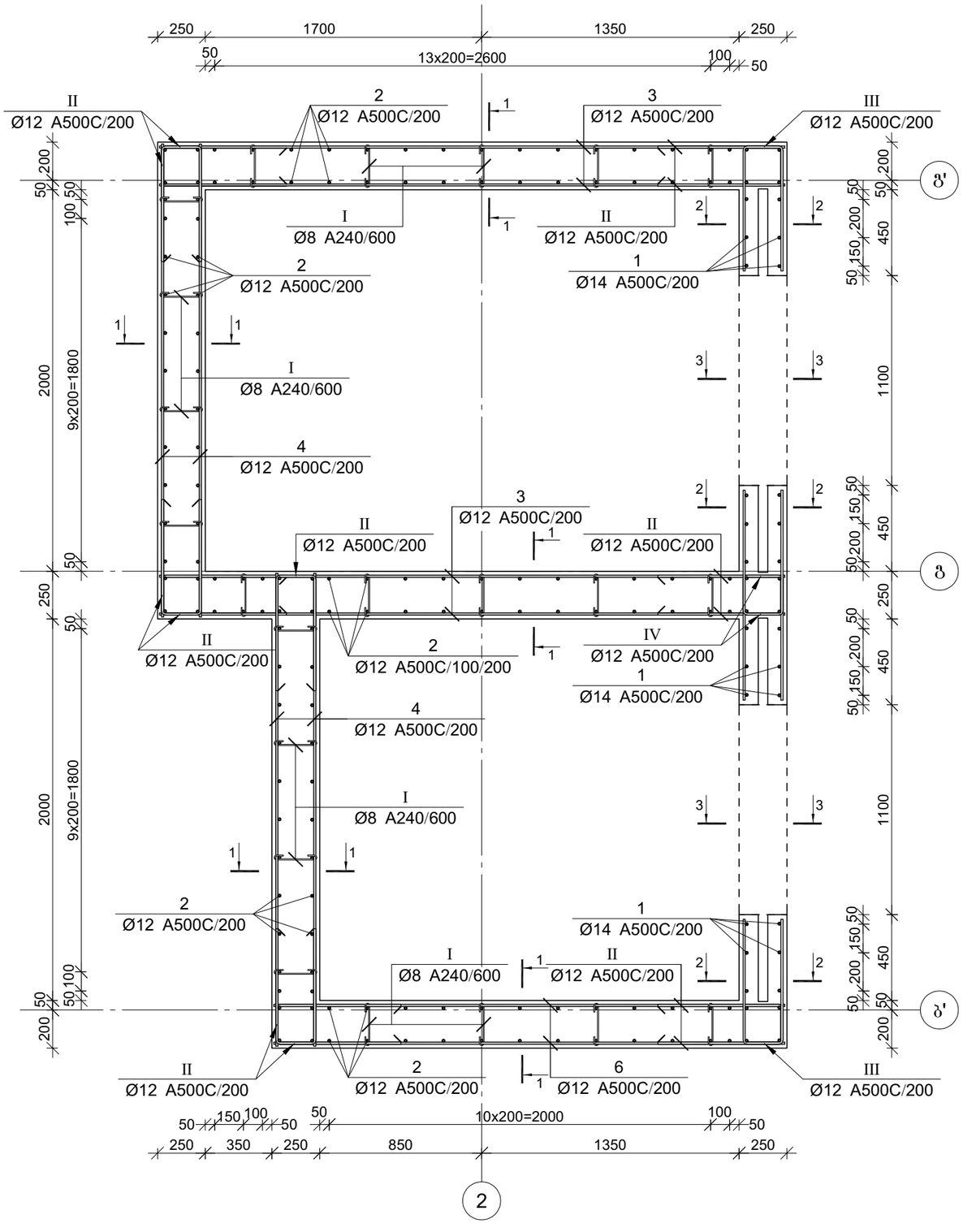

კვეთი 1-1

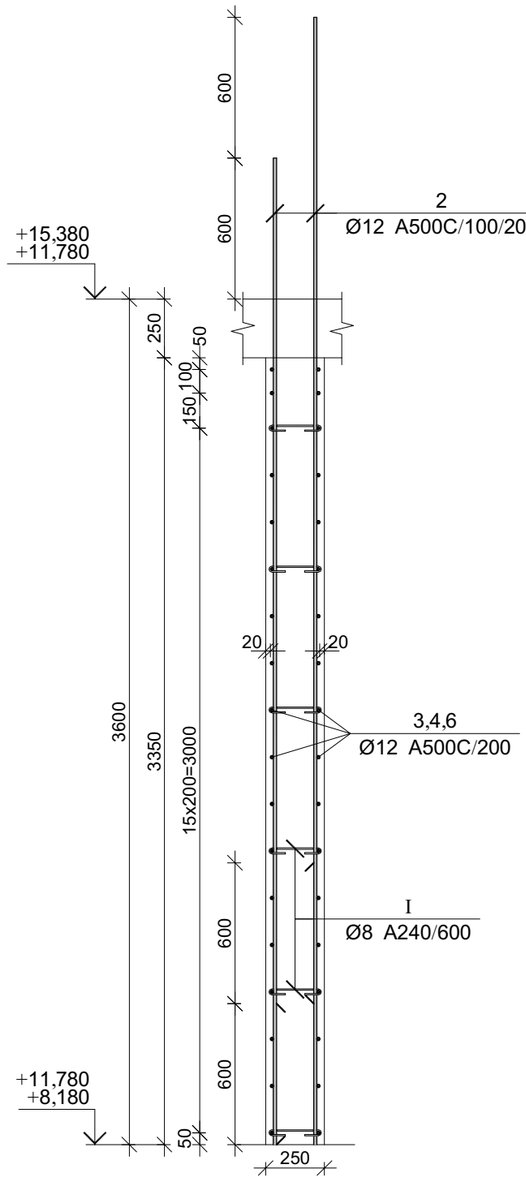

პროექტის დასახელება

მრავალფუნქციური კომპლექსი

პროექტის მისამართი

ქ. თბილისი, უფნაძის ქ. №70
(ს/კ:01.13.08.010.071)

დამკვეთი

სტადია	მაჩვენებელი	განმარტება
ვე	2025.12.20	

დაკვეთის №

CAD DWG ფაილი 04.kedlebi.dwg

მთ. კონსტრუქტორი:	ა. კორტავა
შესრულა	ნ. ხუბულავა
შეამოწმა	გ. ვაშაკიძე

საავტორო უფლებები

ნახაზის დასახელება

მონ. რ/ბ კედლის შენის მკუ-3-ის არმირების გეგმა +8.180 ნიშნულიდან +11.700 ნიშნულამდე

ვ-4.73

A3

მონ. რ/ბ კედლის უბნის მკუ-3-ის არმირების გეგმა +15.380 ნიშნულზე

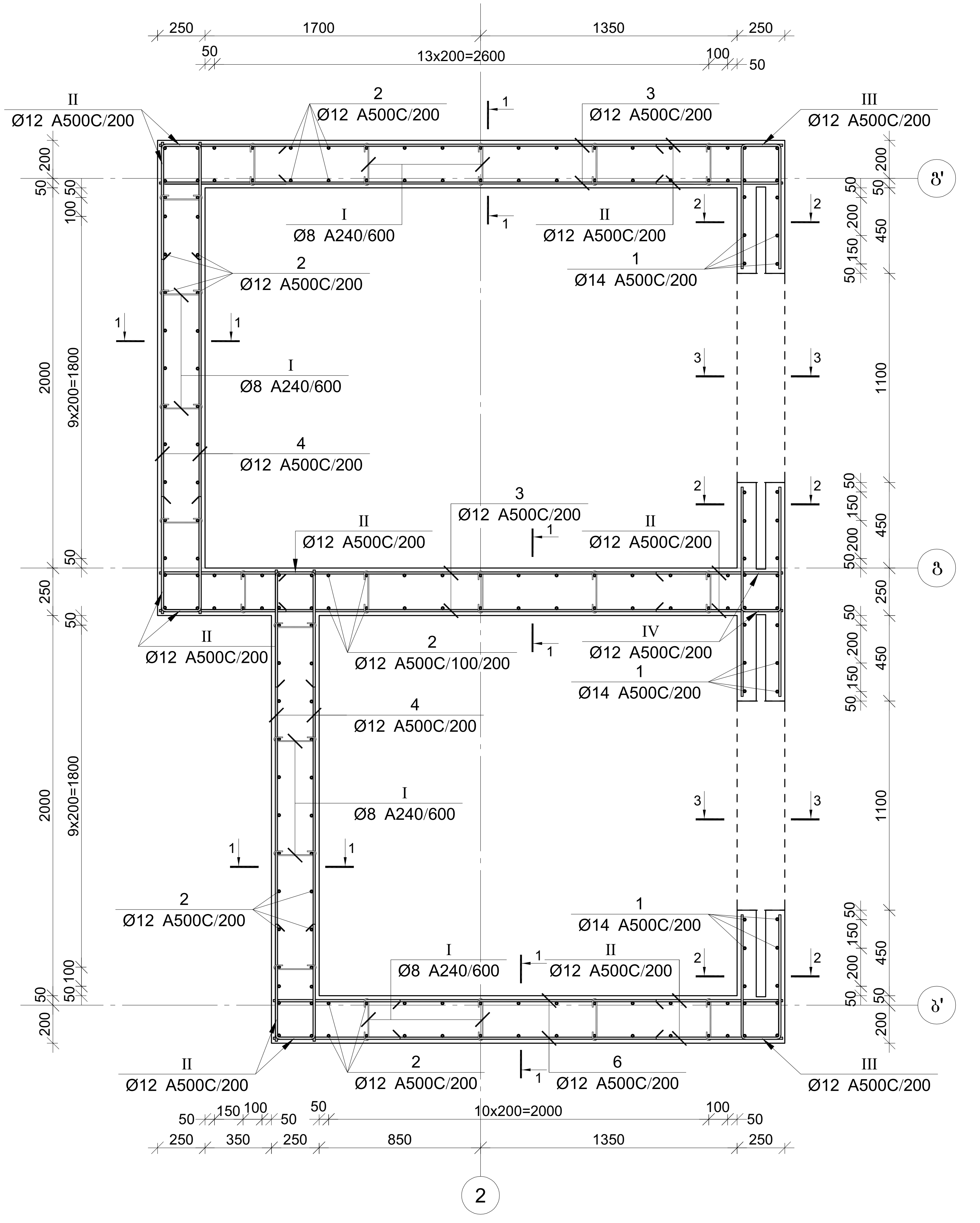

კვეთი 1-1

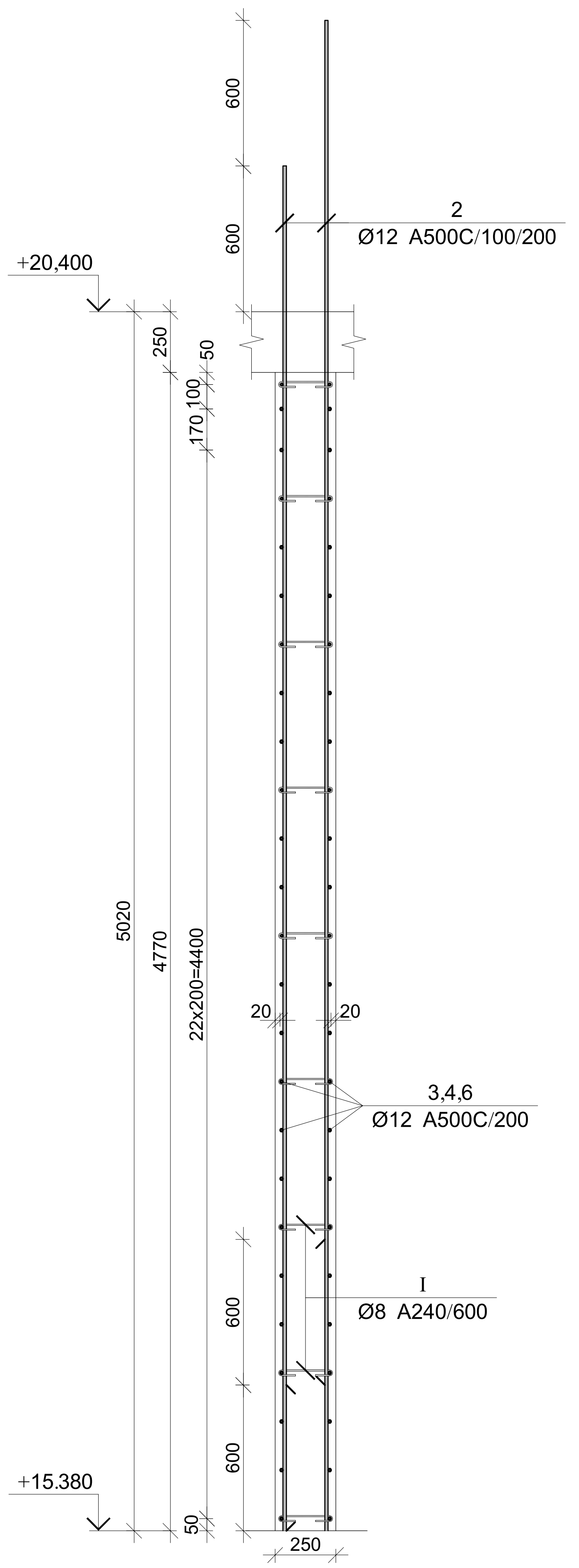

პროექტის დასახელება

მრავალფუნქციური კომპლექსი

პროექტის მისამართი

ქ. თბილისი, უზნაძის ქ. №70
(ს/კ:01.13.08.010.071)

დამკვეთი

სტადია	თარიღი	განმარტება
მპ	2025.12.20	

დაკვეთის №

CAD DWG ფაილი 04.kedlebi.dwg

მთ. კონსტრუქტორი: ა. კორტავა

შეასრულა ნ. ხუბულავა

შეამოწმა გ. ვაშაკიძე

საავტორო უფლებები

ნახაზის დასახელება

მონ. რ/ბ კედლის უბნის მკუ-3-ის არმირების გეგმა +15.380 ნიშნულზე

კ-4.75

A3

კვეთი 2-2

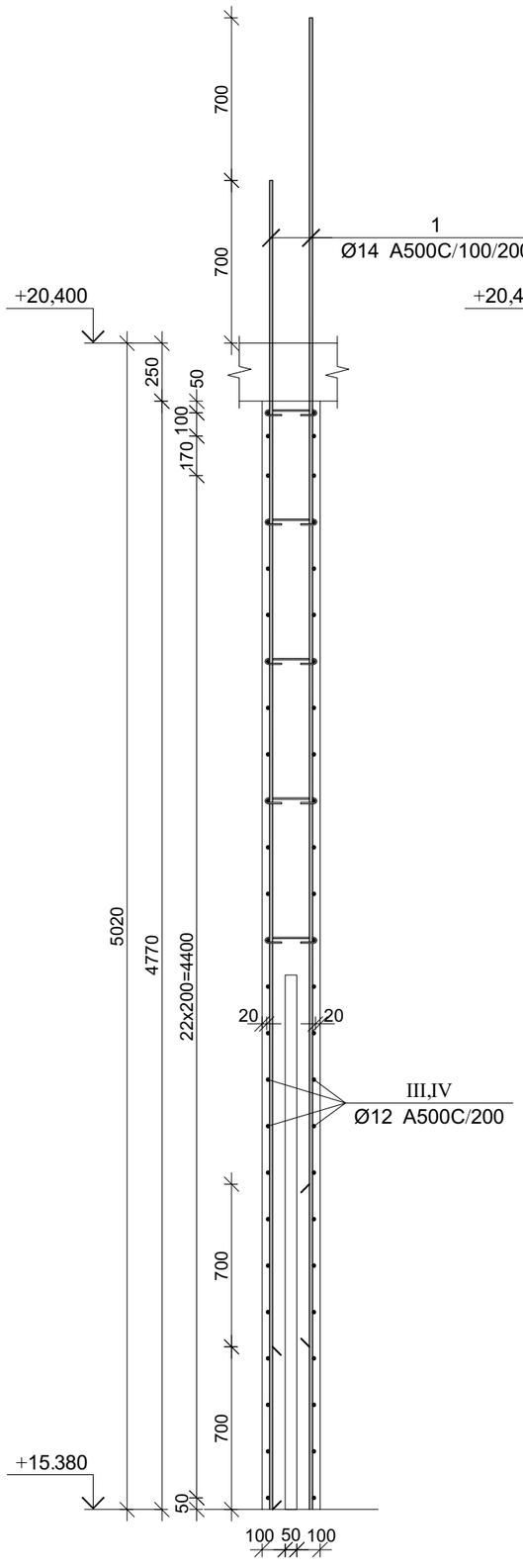

კვეთი 3-3

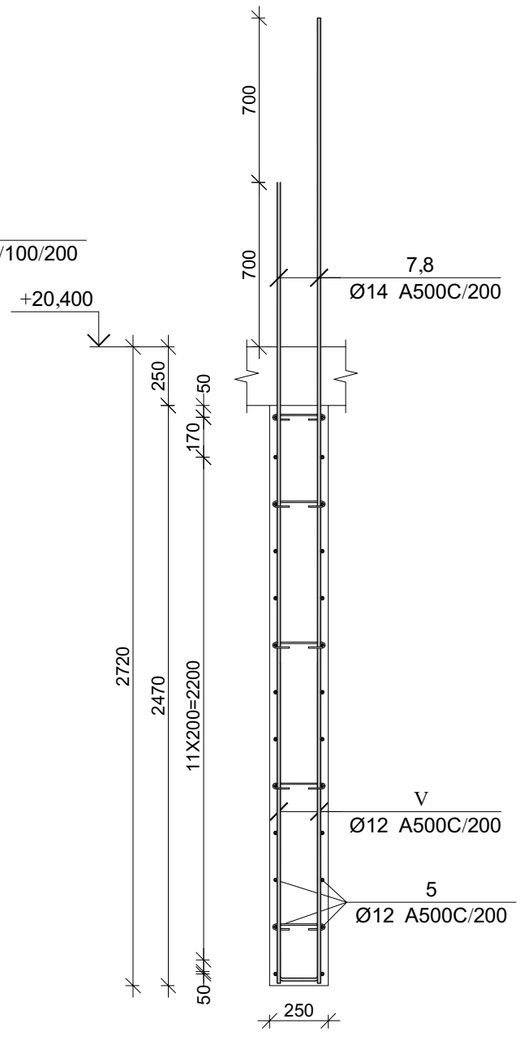

პოზ.	Ø [მმ.]	ესკიზი [მმ.]	სიგრძე [მმ.]
①	Ø14	5700	5700
②	Ø12	5600	5600
③	Ø12	3300	3300
④	Ø12	2500	2500
⑤	Ø12	4750	4750
⑥	Ø12	2700	2700
⑦	Ø14	3400	3400

პოზ.	Ø [მმ.]	ესკიზი [მმ.]	სიგრძე [მმ.]
⑧	Ø14	4100	4100
Ⅰ	Ø8	225; ⌀8; ⌀8; 50; 50	325
Ⅱ	Ø12	600; 200; 600	1400
Ⅲ	Ø12	650; 200; 650	1500
Ⅳ	Ø12	650; 200; 200; 650	1500
Ⅴ	Ø12	1350; 175; 1350	2875

მრნ. რ/ბ კედლის მკუ-3-ის არმირების სპეციფიკაცია +15.380 ნიშნულზე

არმატურის სპეციფიკაცია					არმატურის ამოკრეფა					ბეტონი B 25
პოზ. №	Ø	L მმ.	n ცალი	Ln მ.	Ø	∑ Ln მ.	ბრაკის ვეტრის წონა კგ.	წონა კგ. A240	წონა კგ. A500C	V; მ³
1	2	3	4	5	6	7	8	9	10	11
1	14 A500C	5700	36	205.20	8 A240	70.85	0.39	27.96		19.24
2	12 A500C	5600	144	806.40	12 A500C	2140.40	0.89		1900.28	
3	12 A500C	3300	100	330.00	14 A500C	295.20	1.21		356.72	
4	12 A500C	2500	100	250.00						
5	12 A500C	4750	26	123.50						
6	12 A500C	2700	50	135.00						
7	14 A500C	3400	12	40.80						
8	14 A500C	4100	12	49.20						
I	8 A240	325	218	70.85						
II	12 A500C	1400	250	350.00						
III	12 A500C	1500	50	75.00						
IV	12 A500C	1500	24	36.00						
V	12 A500C	2875	12	34.50						
						∑		27.96	2257.01	19.24
						n= 1		27.96	2257.01	19.24
									118.76	კგ/მ³

პროექტის დასახელება

მრავალფუნქციური კომპლექსი

პროექტის მისამართი

ქ. თბილისი, უწნაძის ქ. №70
(ს/კ:01.13.08.010.071)

დამკვეთი

სტადია	მარიღი	განმარტება
მკ	2025.12.20	

დაკვეთის №

CAD DWG ფაილი 04.kedlebi.dwg

მთ. კონსტრუქტორი:	ა. კორტავა
შესრულა	ნ. ხუბულავა
შეამოწმა	გ. ვაშაკიძე

საავტორო უფლებები

ნახაზის დასახელება

მრნ. რ/ბ კედლის უკანის მკუ-3-ის არმირების გეგმა +15.380 ნიშნულზე

კ-4.76

A3

პოზ.	Ø [მმ.]	ესკიზი [მმ.]	სიგრძე [მმ.]
①	Ø14		1600
②	Ø14		900
③	Ø12		3300
④	Ø12		2500
⑤	Ø12		4750
⑥	Ø12	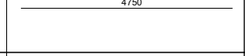	2700
⑦	Ø12	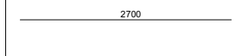	1600
⑧	Ø12	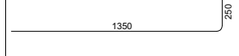	1000
Ⅰ	Ø8	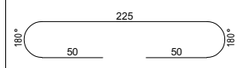	325
Ⅱ	Ø12	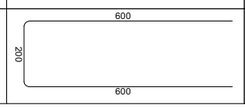	1400

მრნ. რ/ბ კედლის მკუ-3-ის არმირების სპეციფიკაცია +20.400 ნიშნულზე

არმატურის სპეციფიკაცია					არმატურის ამოკრეფა					ბეტონი B 25
პოზ. №	Ø	L მმ.	n ცალი	Ln მ.	Ø	∑ Ln მ.	პრამის მეტრის წონა კგ.	წონა კგ.		V; მ³
								A240	A500C	
1	2	3	4	5	6	7	8	9	10	11
1	14 A500C	1600	42	67.20	8 A240	29.25	0.39	11.54		4.98
2	14 A500C	900	42	37.80	12 A500C	442.30	0.89		392.68	
3	12 A500C	3300	28	92.40	14 A500C	105.00	1.21		126.88	
4	12 A500C	2500	28	70.00						
5	12 A500C	4750	14	66.50						
6	12 A500C	2700	14	37.80						
7	12 A500C	1600	58	92.80						
8	12 A500C	1000	58	58.00						
I	8 A240	325	90	29.25						
II	12 A500C	1400	84	117.60						
						∑		11.54	519.56	4.98
						n= 1		11.54	519.56	4.98
									106.65	კგ/მ³

პროექტის დასახელება

მრავალფუნქციური კომპლექსი

პროექტის მისამართი

ქ. ობილისი, უფნაძის ქ. №70
(ს/კ:01.13.08.010.071)

დამკვეთი

სტადია	თარიღი	განმარტება
მპ	2025.12.20	

დაკვეთის №

CAD DWG ფაილი 04.kedlebi.dwg

მთ. კონსტრუქტორი: ა. კორტავა

შესრულა ნ. ხუბულავა

შემოწმა გ. ვაშაკიძე

საავტორო უფლებები

ნახაზის დასახელება

მრნ. რ/ბ კედლის უბნის მკუ-3-ის არმირების გეგმა +20.400 ნიშნულზე

კ-4.78

A3

მონ. რ/ბ კედლის უბნის მკუ-3-ის არმირების გეგმა +20.400 ნიშნულზე

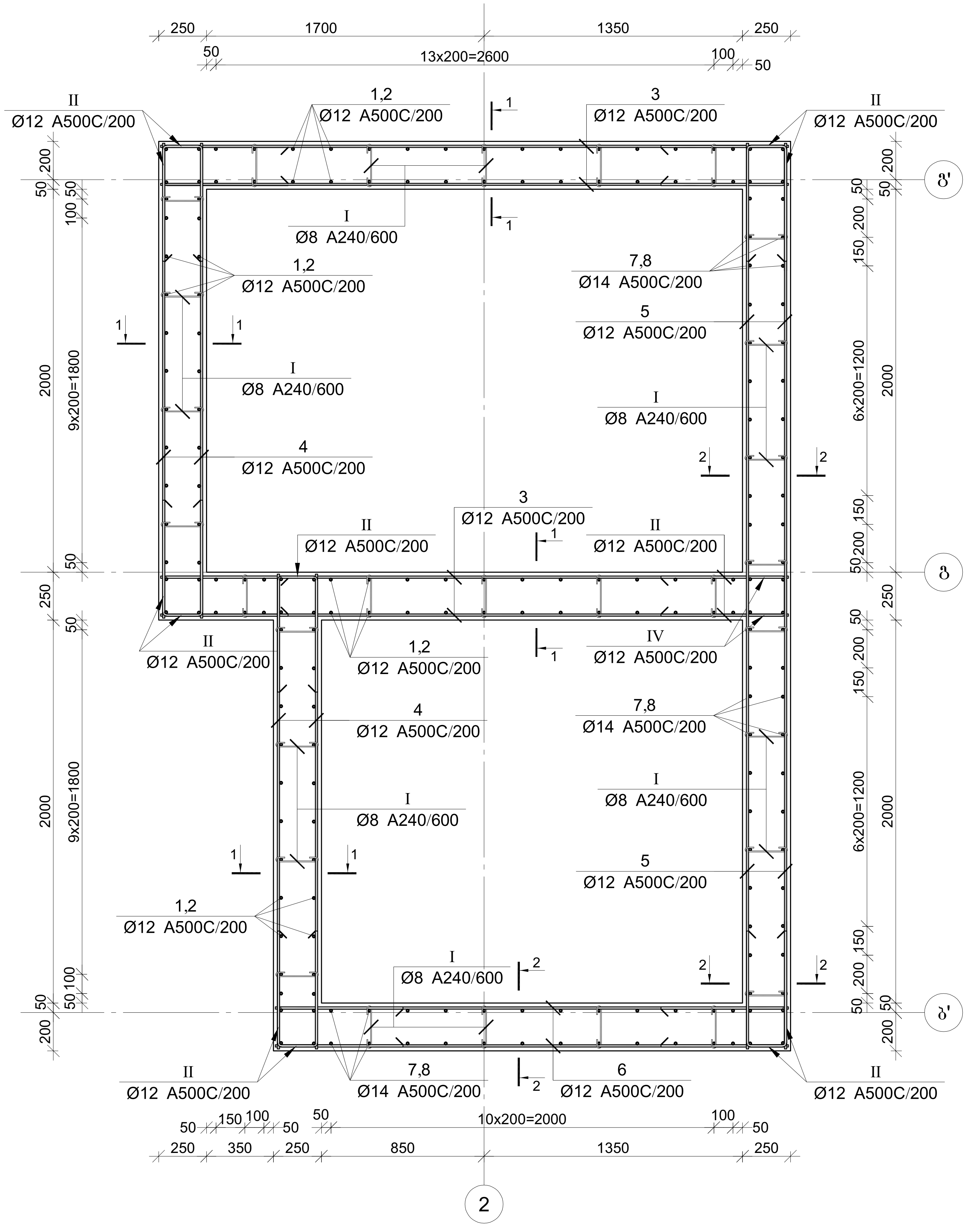

კვეთი 1-1

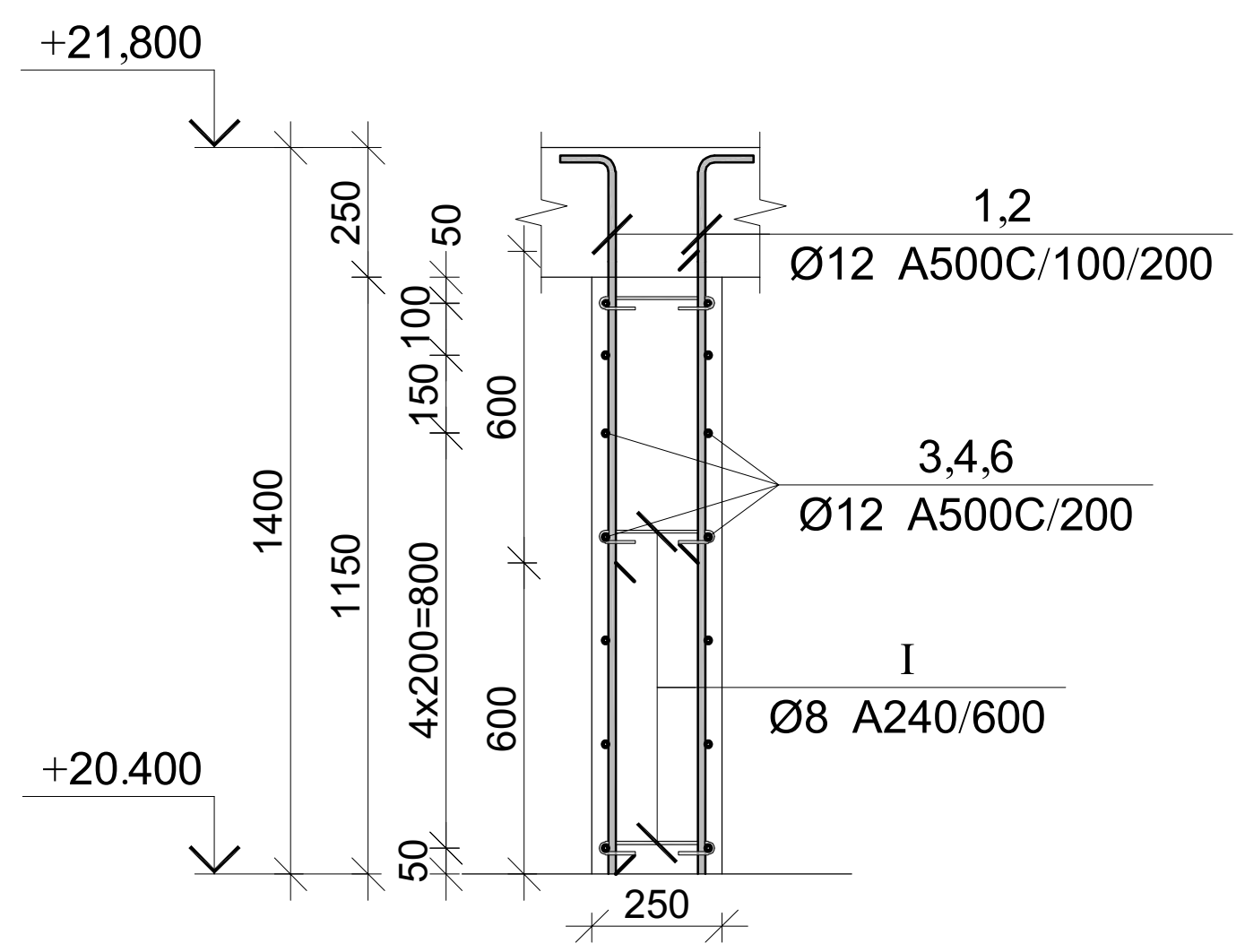

კვეთი 2-2

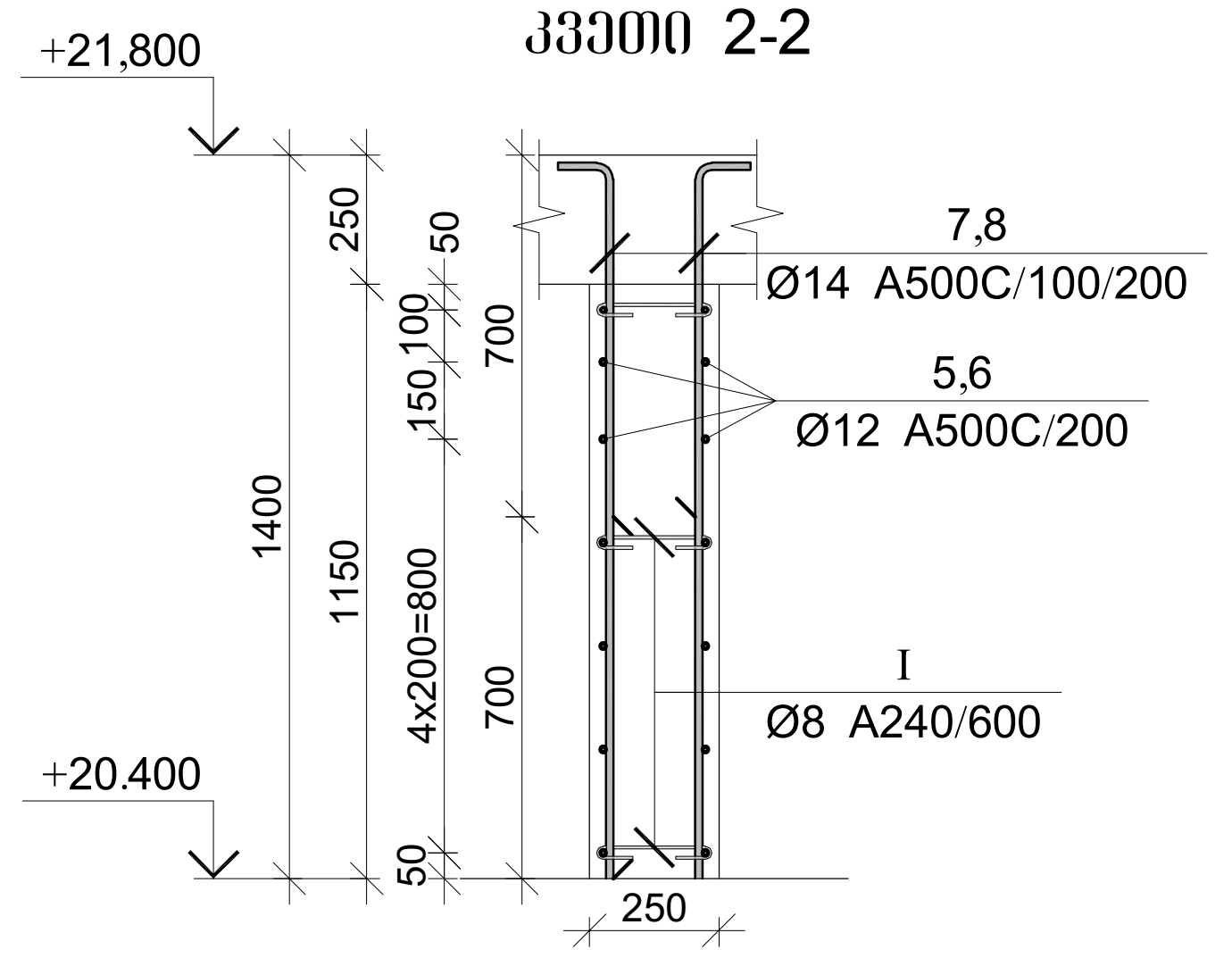

პროექტის დასახელება

მრავალფუნქციური კომპლექსი

პროექტის მისამართი

ქ. თბილისი, უზნაძის ქ. №70
(ს/კ:01.13.08.010.071)

დამკვეთი

სტადია	თარიღი	განმარტება
მპ	2025.12.20	

დაკვეთის №

CAD DWG ფაილი 04.kedlebi.dwg

მთ. კონსტრუქტორი: ა. კორტავა

შეასრულა ნ. ხუბულავა

შეამოწმა გ. ვაშაკიძე

საავტორო უფლებები

ნახაზის დასახელება

მონ. რ/ბ კედლის უბნის მკუ-3-ის არმირების გეგმა +20.400 ნიშნულზე

კ-4.77

A3

კვეთი 2-2

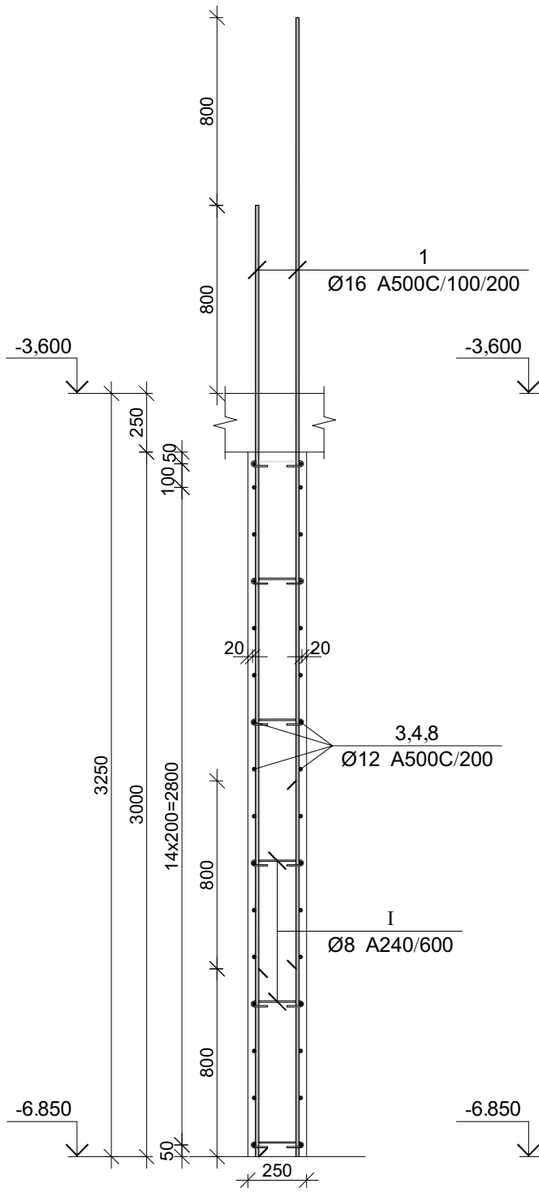

კვეთი 3-3

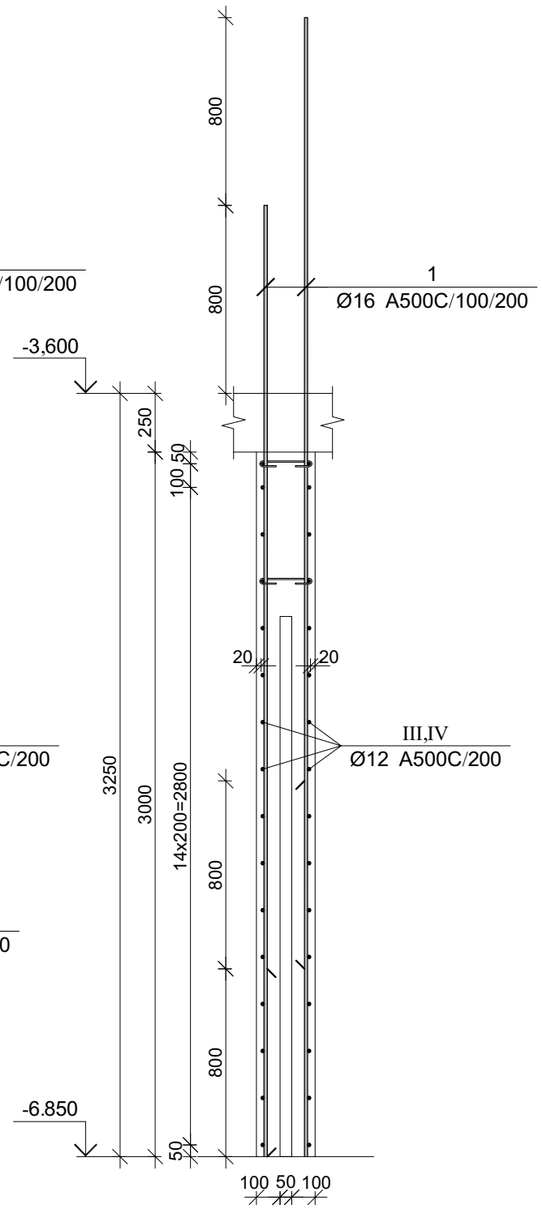

კვეთი 4-4

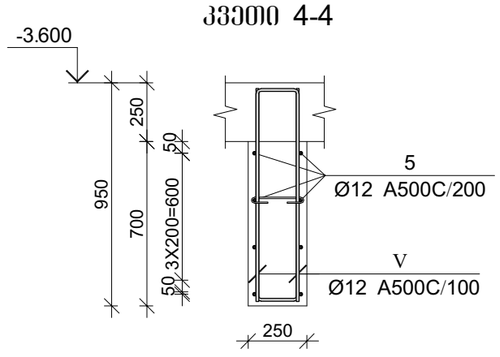

პოზ.	Ø [მმ.]	ესკიზი [მმ.]	სიგრძე [მმ.]
①	Ø16	4050	4050
②	Ø12	4550	4550
③	Ø12	3300	3300
④	Ø12	2500	2500
⑤	Ø12	4750	4750
⑥	Ø12	950, 250	1200
⑦	Ø12	1550, 250	1800
⑧	Ø12	2700	2700
Ⅰ	Ø8	225; 50; 50; 180°; 180°	325
Ⅱ	Ø12	600; 200; 600	1400
Ⅲ	Ø12	650; 200; 650	1500
Ⅳ	Ø12	650; 200; 200; 650	1500
Ⅴ	Ø12	900; 175; 175; 900	1975

მონ. რ/ბ კედლის მკუ-4-ის არმირების სპეციფიკაცია -6.840 ნიშნულზე

არმატურის სპეციფიკაცია					არმატურის ამოკრეფა					ბეტონი B 25
პოზ. №	Ø	L მმ.	n ცალი	Ln მ.	Ø	∑ Ln მ.	ბრაკაჟი ვენტრის წონა კგ.	წონა კგ. A240	წონა კგ. A500C	V; მ³
1	2	3	4	5	6	7	8	9	10	11
1	16 A500C	4050	188	761.40	8 A240	47.78	0.39	18.85		11.89
2	12 A500C	4550	24	109.20	12 A500C	1086.20	0.89		964.35	
3	12 A500C	3300	70	231.00	16 A500C	761.40	1.58		1201.75	
4	12 A500C	2500	64	160.00						
5	12 A500C	4750	8	38.00						
6	12 A500C	1200	11	13.20						
7	12 A500C	1800	11	19.80						
8	12 A500C	2700	32	86.40						
I	8 A240	325	147	47.78						
II	12 A500C	1400	160	224.00						
III	12 A500C	1500	32	48.00						
IV	12 A500C	1500	24	36.00						
V	12 A500C	1975	24	47.40						
						∑		18.85	2166.09	11.89
						n= 1		18.85	2166.09	11.89
									183.76	კგ/მ³

პროექტის დასახელება

მრავალფუნქციური კომპლექსი

პროექტის მისამართი

ქ. თბილისი, უფნაძის ქ. №70
(ს/კ:01.13.08.010.071)

დამკვეთი

სტადია	მარილი	განმარტება
მპ	2025.12.20	

დაკვეთის №

CAD DWG ფაილი 04.kedlebi.dwg

მთ. კონსტრუქტორი:	ა. კორტავა
შემსრულა	ნ. ხუბულავა
შემოწმება	გ. ჭაშაკიძე

საავტორო უფლებები

ნახაზის დასახელება

მონ. რ/ბ კედლის უბნის მკუ-4-ის არმირების გეგმა -6.850 ნიშნულზე

კ-4.80

A3

მრნ. რ/ბ კედლის შბნის მკუ-4-ის არმირების გეგმა -6,850 ნიშნულზე

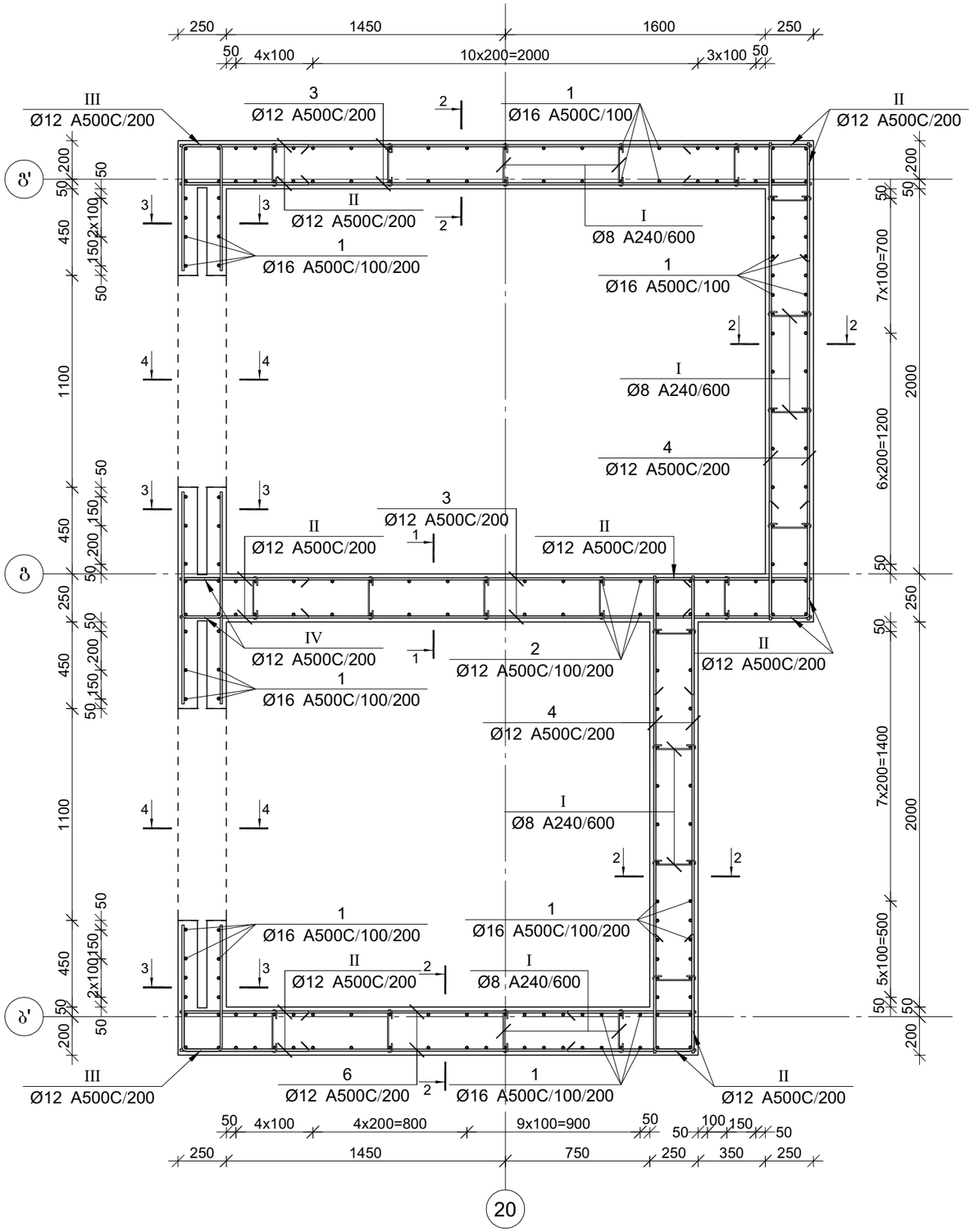

კვეთი 1-1

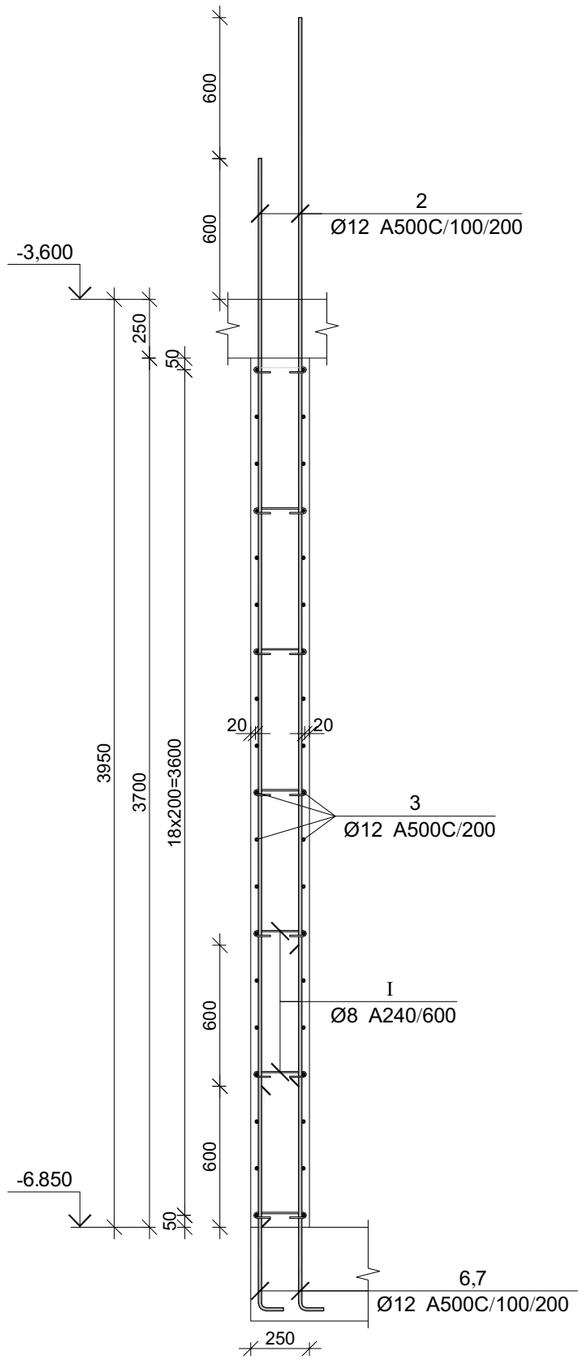

პროექტის დასახელება

მრავალფუნქციური კომპლექსი

პროექტის მისამართი

ქ. თბილისი, უბნაძის ქ. №70
(ს/კ:01.13.08.010.071)

დამკვეთი

სტადია	მარილი	განმარტება
მკ	2025.12.20	

დაკვეთის №

CAD DWG ფაილი 04.kedlebi.dwg

მთ. კონსტრუქტორი: ა. კრრტავა

შესრულა ნ. ხუბულავა

შეამოწმა გ. ვაშაკიძე

საავტორო უფლებები

ნახაზის დასახელება

მრნ. რ/ბ კედლის შბნის მკუ-4-ის არმირების გეგმა -6.850 ნიშნულზე

კ-4.79

A3

მრნ. რ/ბ კედლის შბნის მკუ-4-ის არმირების გეგმა -3.600 ნიშნულზე

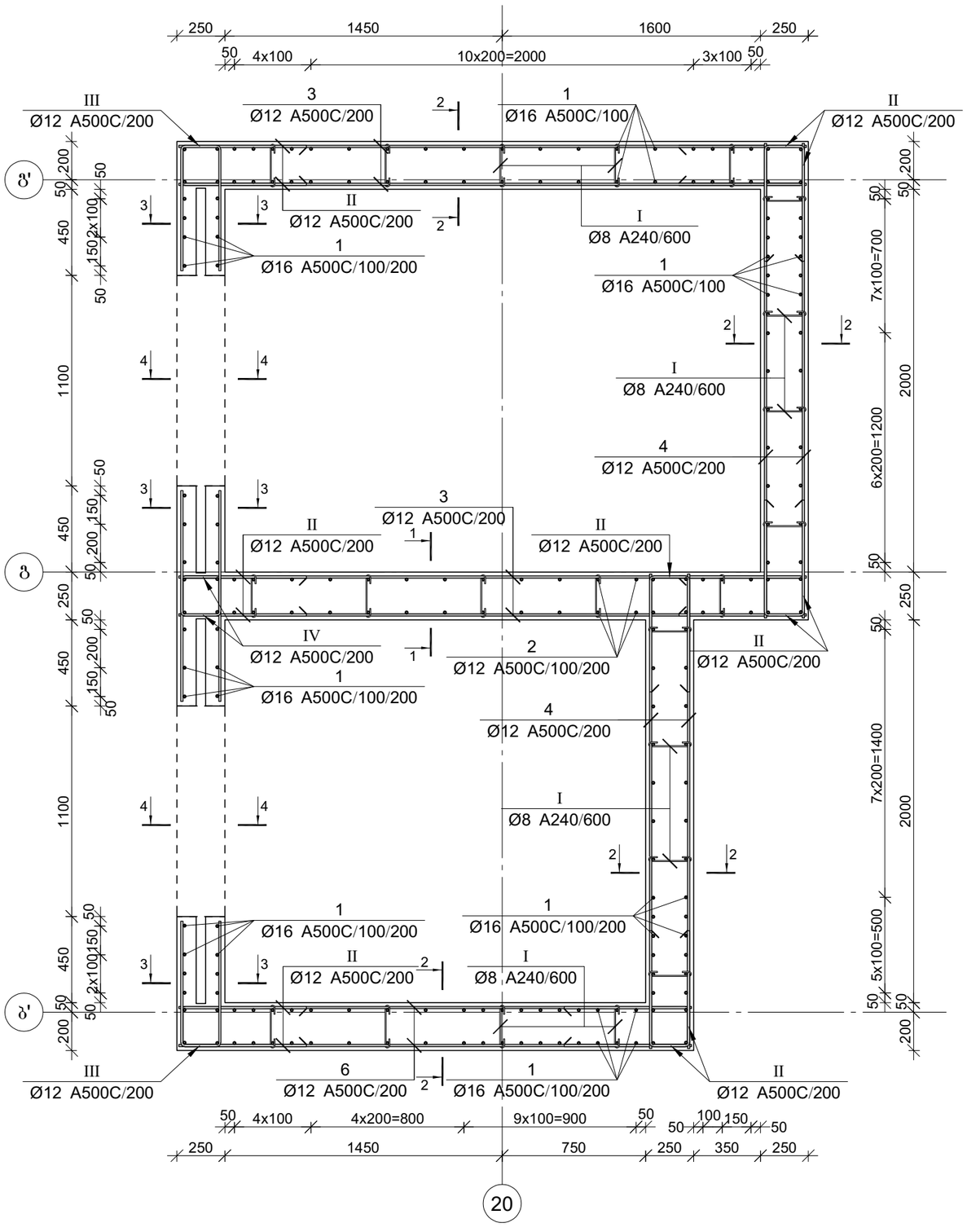

კვეთი 1-1

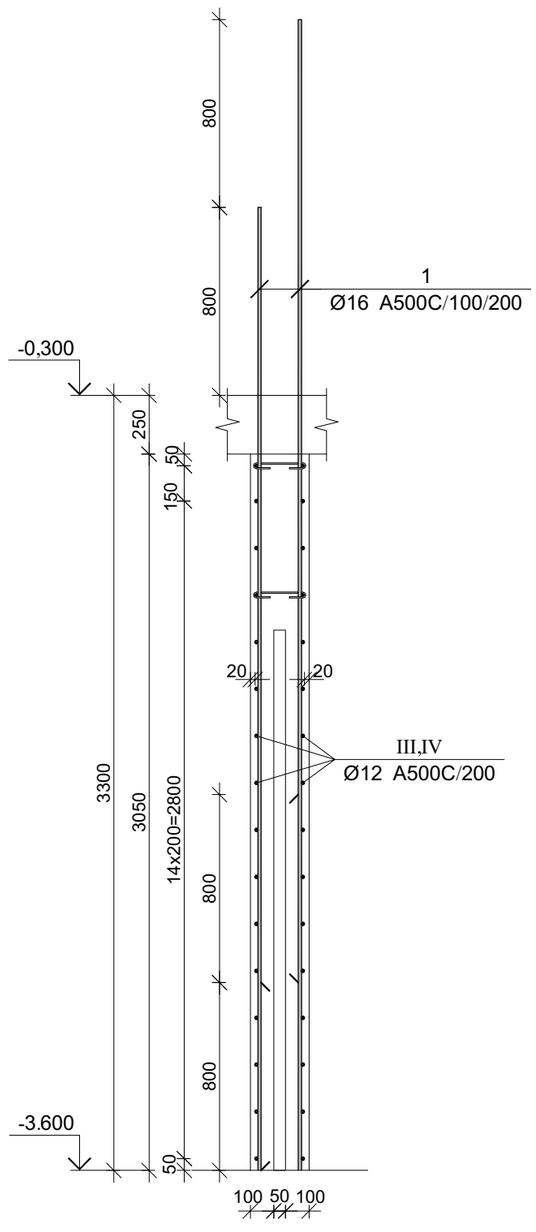

პროექტის დასახელება

მრავალფუნქციური კომპლექსი

პროექტის მისამართი

ქ. ობილისი, უფნაძის ქ. №70
(ს/კ:01.13.08.010.071)

დამკვეთი

სტადია	მარილი	განმარტება
ვე	2025.12.20	

დაკვეთის №

CAD DWG ფაილი 04.kedlebi.dwg

მთ. კონსტრუქტორი:	ა. კორტავა
შესრულა	ნ. ხუბულავა
შეამოწმა	გ. ვაშაკიძე

საავტორო უფლებები

ნახაზის დასახელება

მრნ. რ/ბ კედლის შბნის მკუ-4-ის არმირების გეგმა -3.600 ნიშნულზე

გ-4.81

A3

კვეთი 2-2

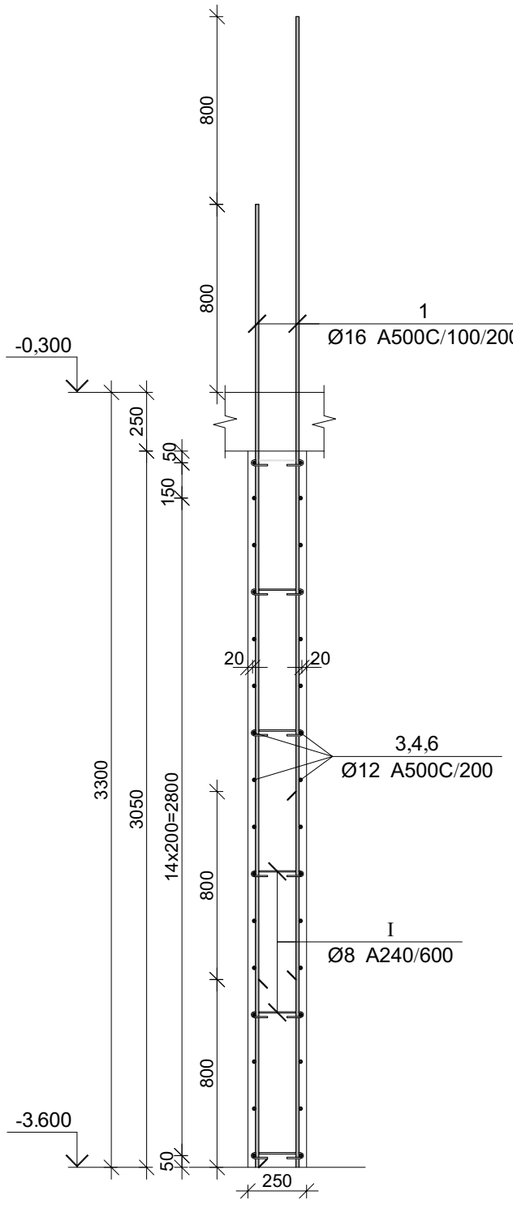

კვეთი 3-3

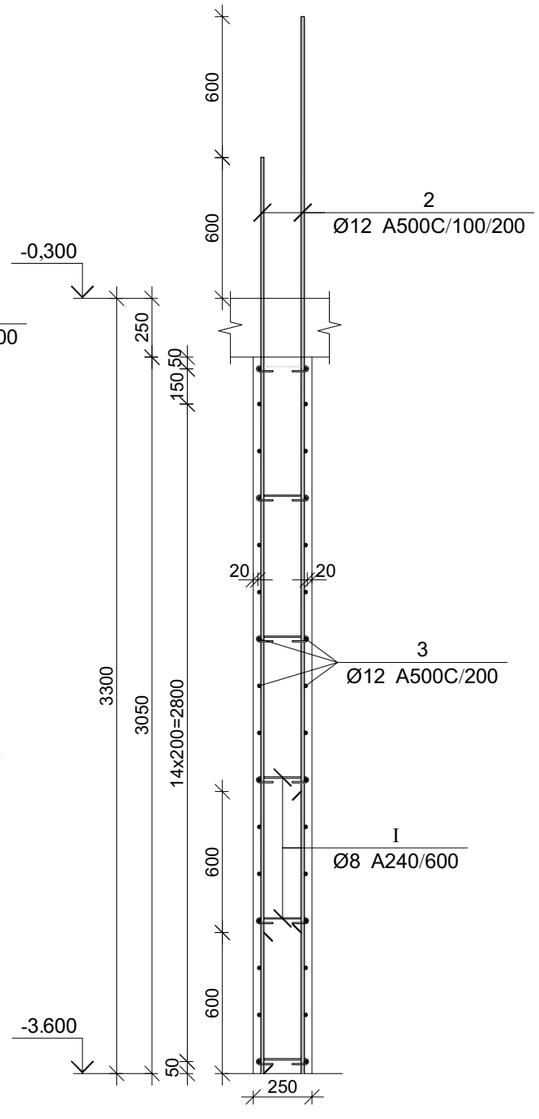

კვეთი 4-4

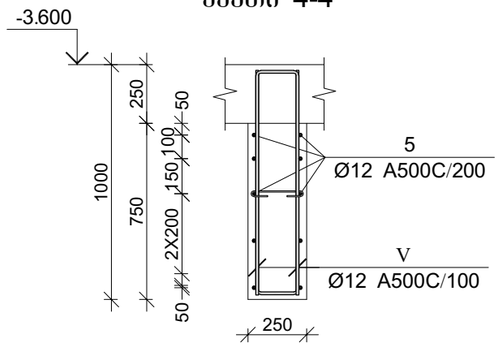

პოზ.	Ø [მმ.]	ესკიზი [მმ.]	სიგრძე [მმ.]
①	Ø18	4100	4100
②	Ø12	3900	3900
③	Ø12	3300	3300
④	Ø12	2500	2500
⑤	Ø12	4750	4750
⑥	Ø12	2700	2700

პოზ.	Ø [მმ.]	ესკიზი [მმ.]	სიგრძე [მმ.]
Ⅰ	Ø8	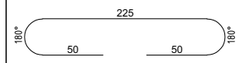	325
Ⅱ	Ø12	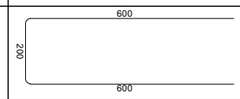	1400
Ⅲ	Ø12	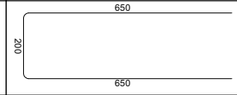	1500
Ⅳ	Ø12	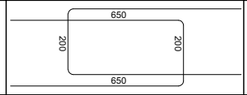	1500
Ⅴ	Ø12	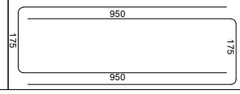	2075

მრნ. რ/ბ კედლის მკუ-4-ის არმირების სპეციფიკაცია -3.600 ნიშნულზე

არმატურის სპეციფიკაცია					არმატურის ამოკრეფა					ბეტონი B 25
პოზ. №	Ø	L მმ.	n ცალი	Ln მ.	Ø	∑ Ln მ.	ბრაკის ვებრის წონა კგ.	წონა კგ. A240	წონა კგ. A500C	V; მ³
1	2	3	4	5	6	7	8	9	10	11
1	16 A500C	4100	178	729.80	8 A240	46.15	0.39	18.21		
2	12 A500C	3900	34	132.60	12 A500C	995.50	0.89		883.82	11.71
3	12 A500C	3300	64	211.20	16 A500C	729.80	1.58		1151.87	
4	12 A500C	2500	64	160.00						
5	12 A500C	4750	10	47.50						
6	12 A500C	2700	32	86.40						
I	8 A240	325	142	46.15						
II	12 A500C	1400	160	224.00						
III	12 A500C	1500	32	48.00						
IV	12 A500C	1500	24	36.00						
V	12 A500C	2075	24	49.80						
						∑		18.21	2035.69	11.71
						n= 1		18.21	2035.69	11.71
									175.40	კგ/მ³

პროექტის დასახელება

მრავალფუნქციური კომპლექსი

პროექტის მისამართი

ქ. ობილისი, უფნაძის ქ. №70
(ს/კ:01.13.08.010.071)

ღამკვეთი

სტადია	მარილი	განმარტება
მპ	2025.12.20	
ღამკვეთის №		

CAD DWG ფაილი 04.kedlebi.dwg

მთ. კონსტრუქტორი:		ა. კორტავა
შესრულა		ნ. ხუბულავა
შეამოწმა		გ. ვაშაკიძე

საავტორო უფლებები

ნახაზის დასახელება

მრნ. რ/ბ კედლის უბნის მკუ-4-ის არმირების ფეხმა -3.600 ნიშნულზე

კ-4.82

A3

კვეთი 2-2

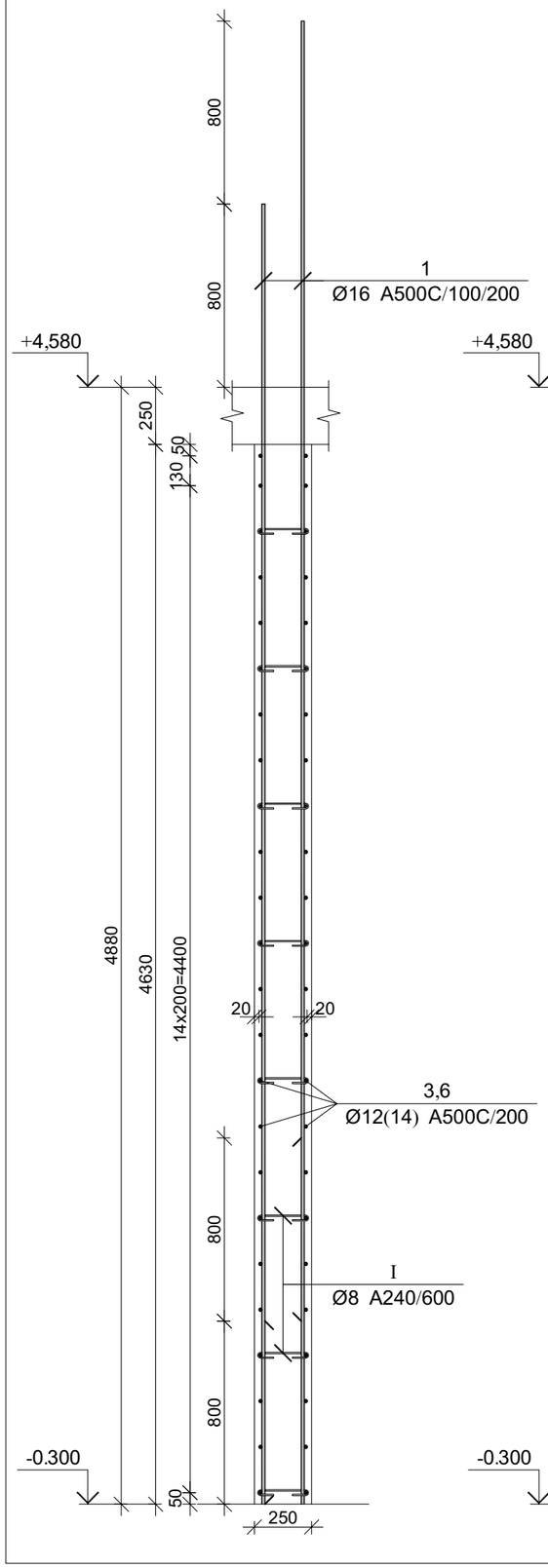

კვეთი 3-3

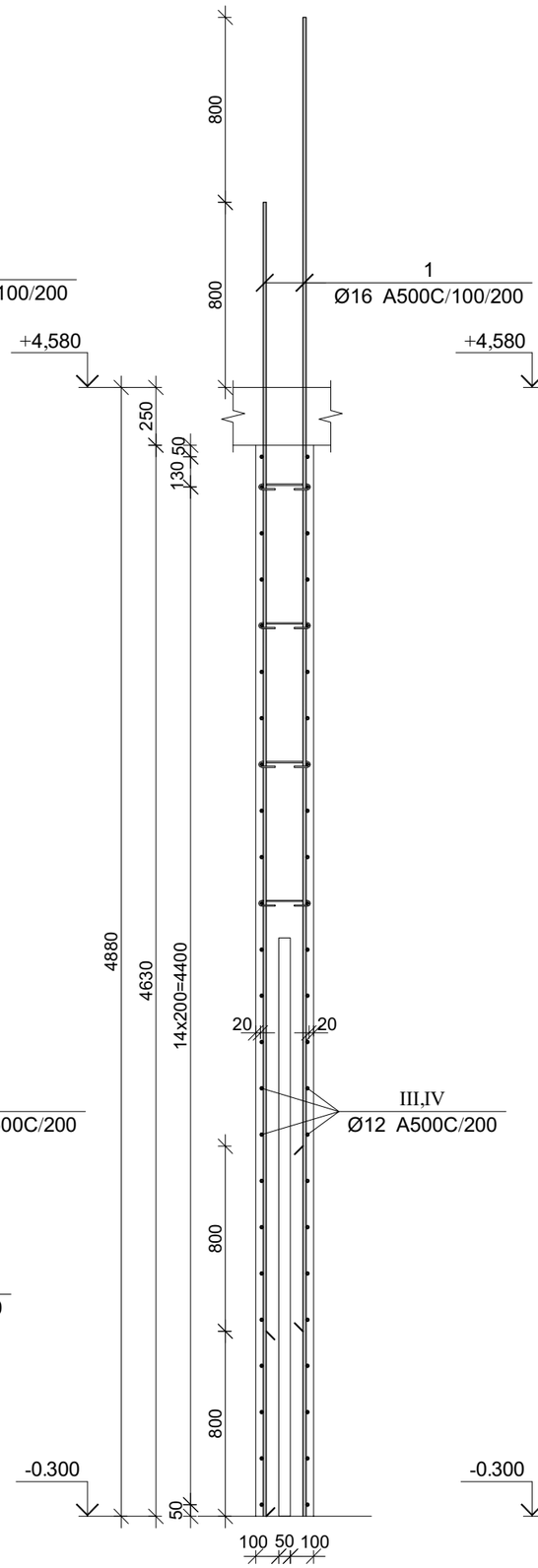

კვეთი 4-4

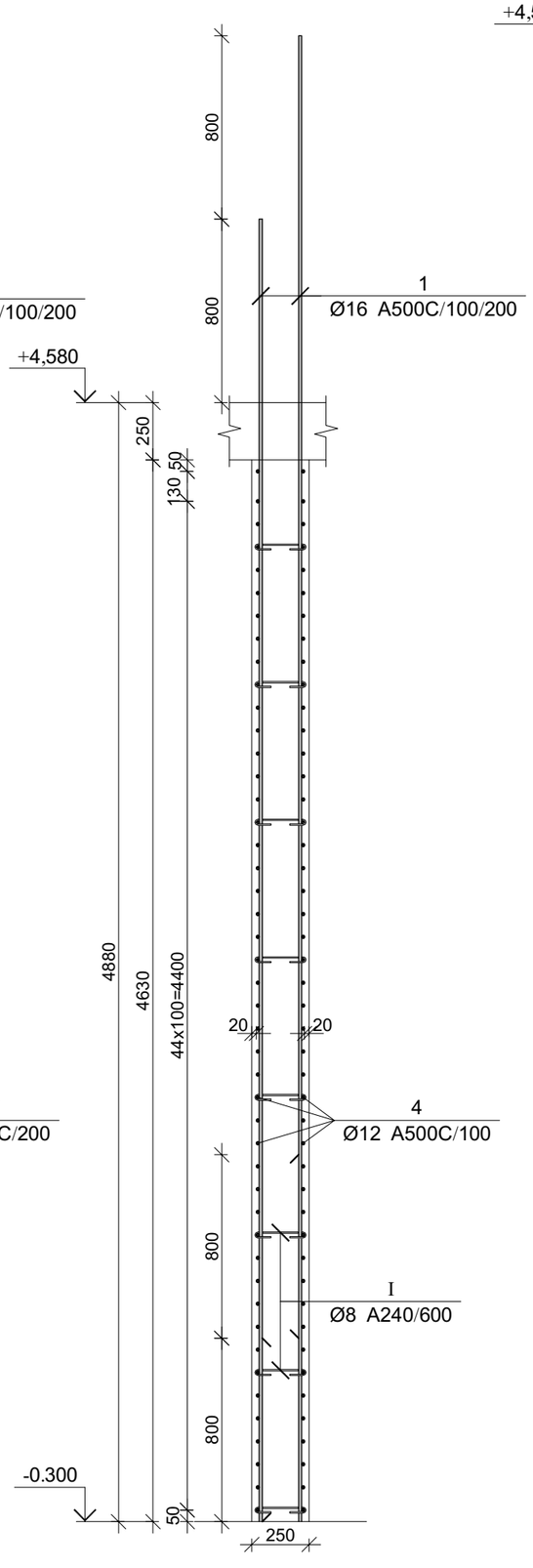

კვეთი 5-5

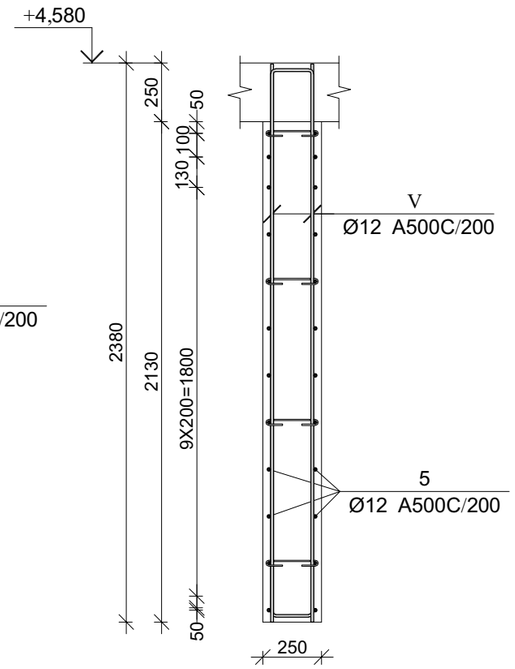

პროექტის დასახელება

მრავალფუნქციური კომპლექსი

პროექტის მისამართი

ქ. თბილისი, უფნაძის ქ. №70
(ს/კ:01.13.08.010.071)

დამკვეთი

სტადია	მარილი	განმარტება
მკ	2025.12.20	

დაკვეთის №

CAD DWG ფაილი 04.kedlebi.dwg

მთ. კონსტრუქტორი:		ა. კორტავა
შესრულა		ნ. ხუბულავა
შეამოწმა		გ. ვაშაკიძე

საავტორო უფლებები

ნახაზის დასახელება

მონ. რ/ბ კედლის უბნის მკუ-4-ის არმირების გეგმა -0.300 ნიშნულზე

კ-4.84

A3

მრნ. რ/ბ კედლის უბნის მკუ-4-ის არმირების გეგმა -0.300 ნიშნულზე

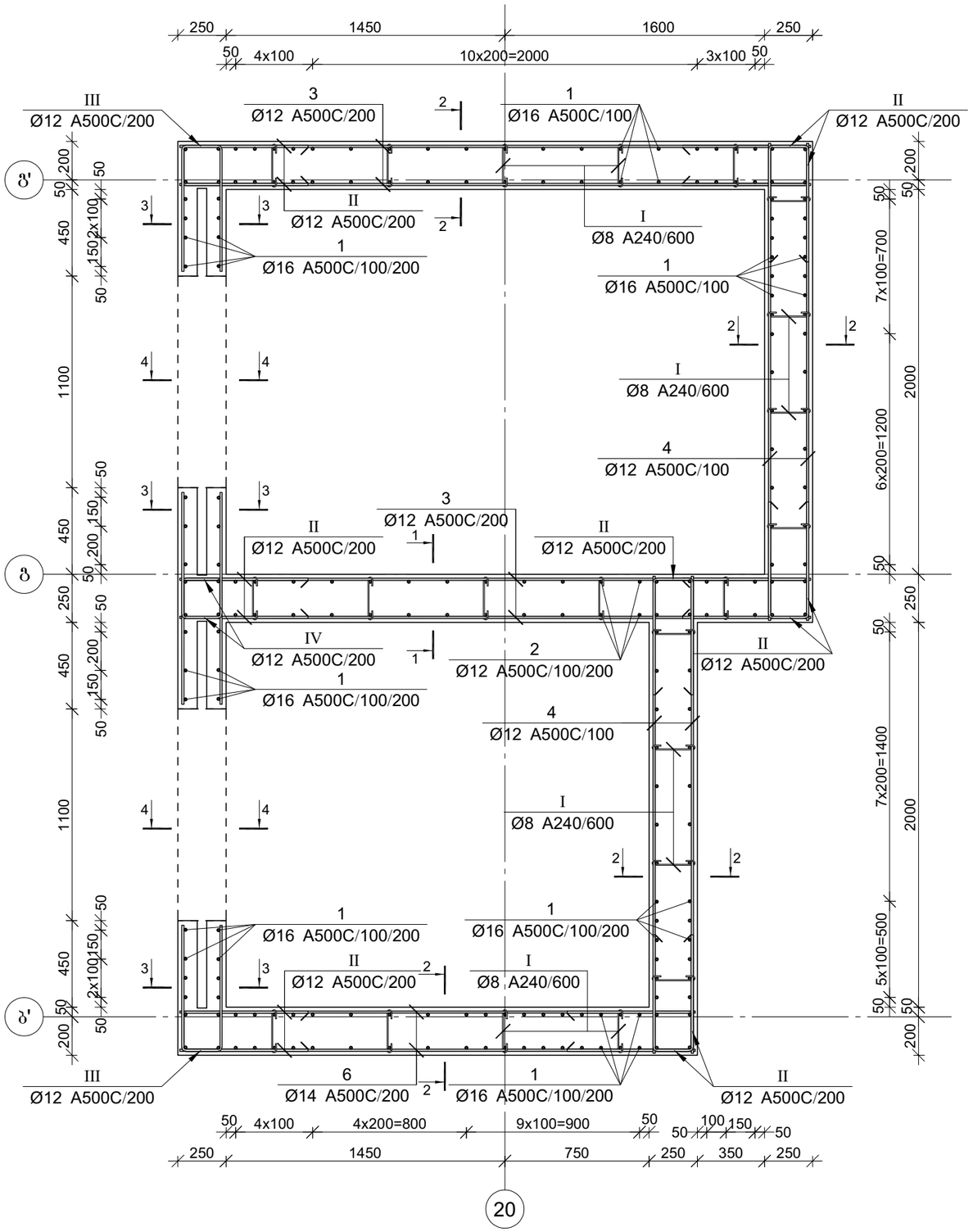

კვეთი 1-1

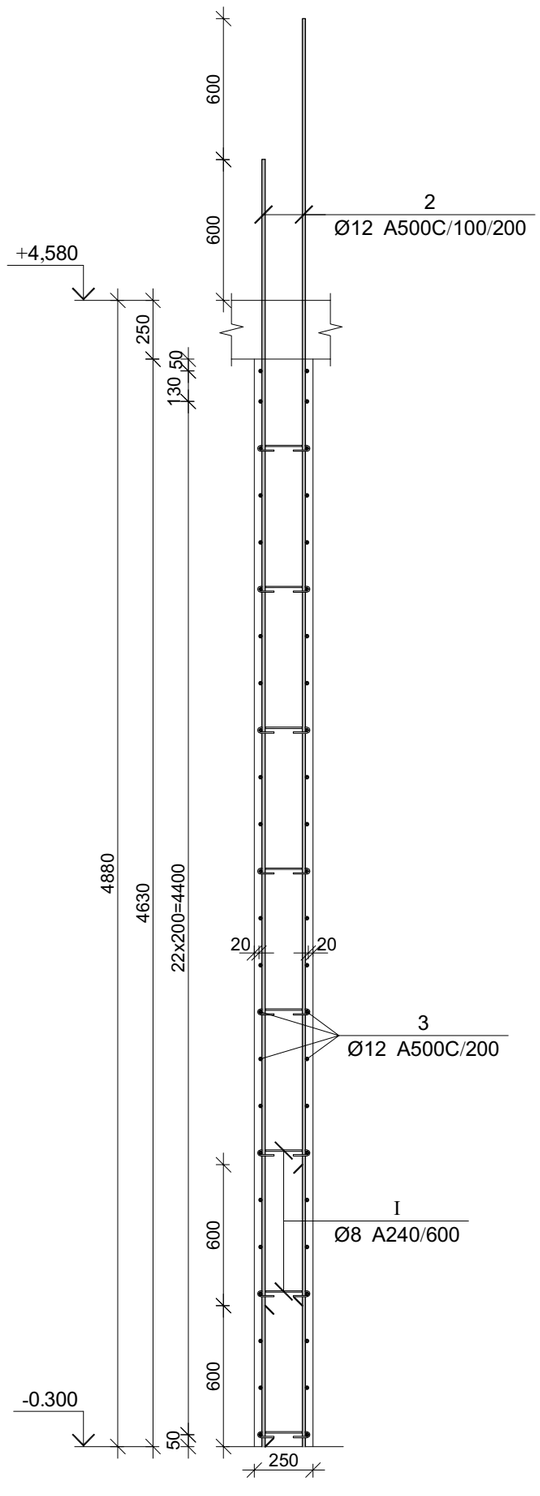

პროექტის დასახელება

მრავალფუნქციური კომპლექსი

პროექტის მისამართი

ქ. ობილისი, უბნაძის ქ. №70
(ს/კ:01.13.08.010.071)

დამკვეთი

სტადია	ფარდი	განმარტება
მპ	2025.12.20	

დაკვეთის №

CAD DWG ფაილი 04.kedlebi.dwg

მთ. კონსტრუქტორი:	ა. კორტავა
შესრულა	ნ. ხუბულავა
შემოწმა	გ. ვაშაკიძე

საავტორო უფლებები

ნახაზის დასახელება

მრნ. რ/ბ კედლის უბნის მკუ-4-ის არმირების გეგმა -0.300 ნიშნულზე

კ-4.83

A3

ЭлТ.	Ø [мм]	Эскиз [мм]	Цифра [шт]
①	Ø16	5700	5700
②	Ø12	5500	5500
③	Ø12	3300	3300
④	Ø12	2500	2500
⑤	Ø12	4750	4750
⑥	Ø14	2700	2700
Ⅰ	Ø8	225 50 50 180°	325
Ⅱ	Ø12	600 200 600	1400
Ⅲ	Ø12	650 200 650	1500
Ⅳ	Ø12	650 200 200 650	1500
Ⅴ	Ø12	2350 175 175 2350	4875

Эгтб. ѓ/з ээуѓѓэ -0.300 бэбѓэуѓѓ83 эѓѓ3-4-ОЬ ЭЬѓѓэЬ ЭЬЭЬЭ ЭЬЭЬЭЬ

მონ. რ/ბ კედლის შანის მკუ-4-ის არმირების გეგმა +4.580 ნიშნულზე

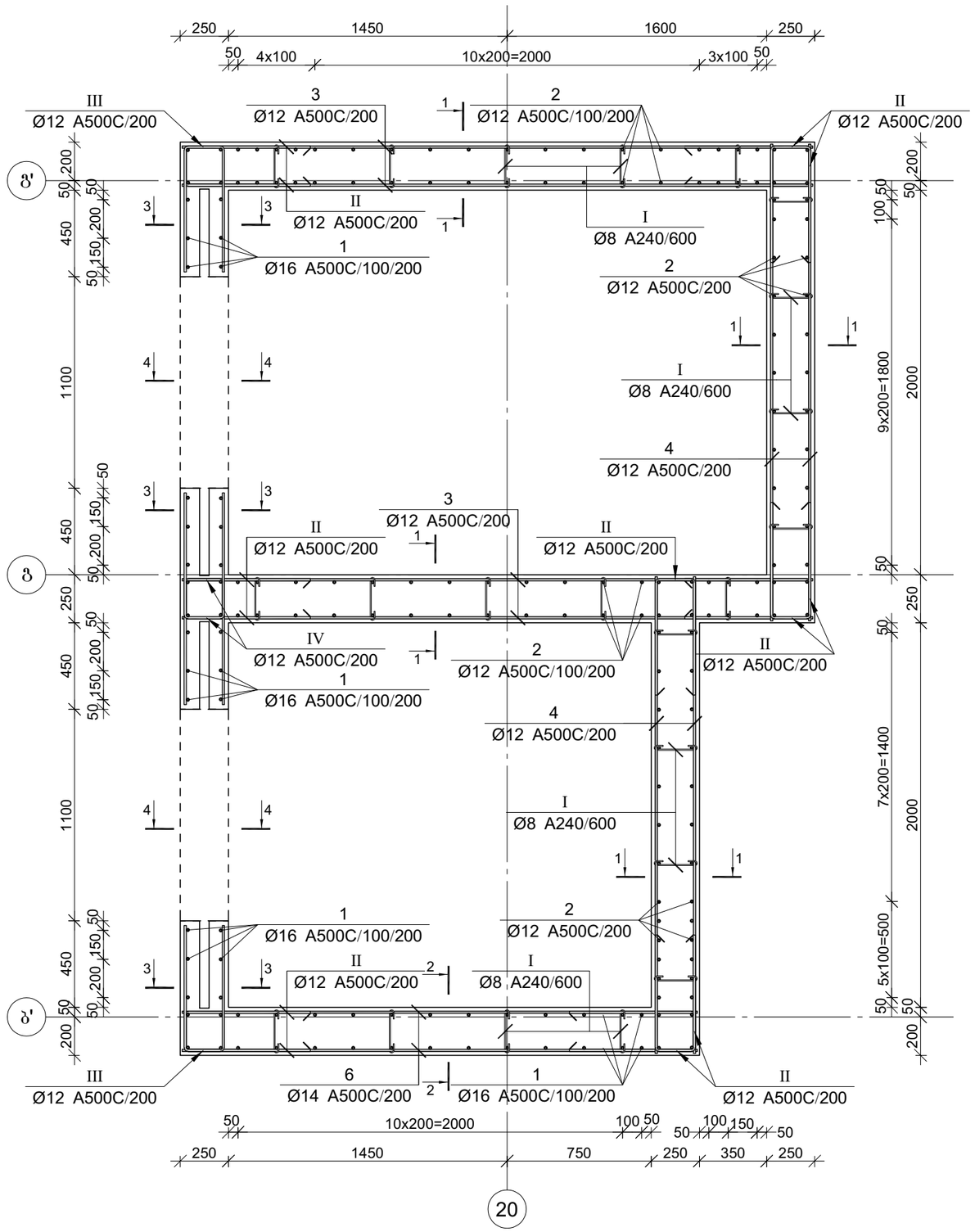

კვეთი 1-1

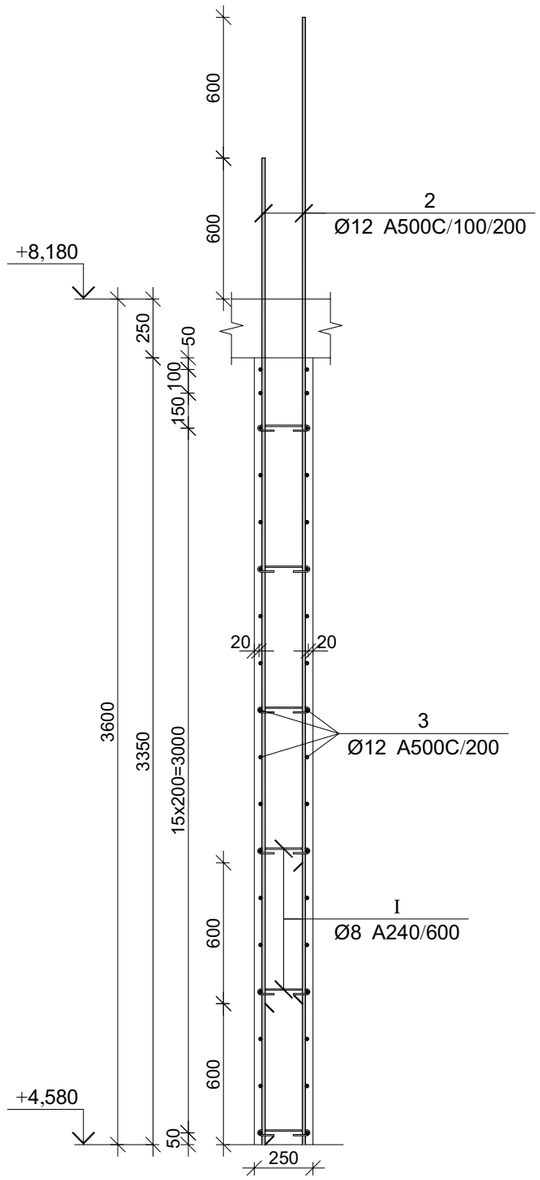

პროექტის დასახელება	მრავალფუნქციური კომპლექსი
პროექტის მისამართი	ქ. თბილისი, უფნაძის ქ. №70 (ს/კ:01.13.08.010.071)
დამკვეთი	

სტადია	ფარდი	განმარტება
მპ	2025.12.20	

დაკვეთის №

CAD DWG ფაილი 04.kedlebi.dwg

მთ. კონსტრუქტორი: ა. კორტავა

შესრულა ნ. ხუბულავა

შემოწმა გ. ვაშაკიძე

საავტორო უფლებები

ნახაზის დასახელება

მონ. რ/ბ კედლის შანის მკუ-4-ის არმირების გეგმა +4.580 ნიშნულზე

კ-4.86

A3

მონ. რ/ბ კედლის შენის მკუ-4-ის არმირების გეგმა +8.180 ნიშნულიდან +11.780 ნიშნულამდე

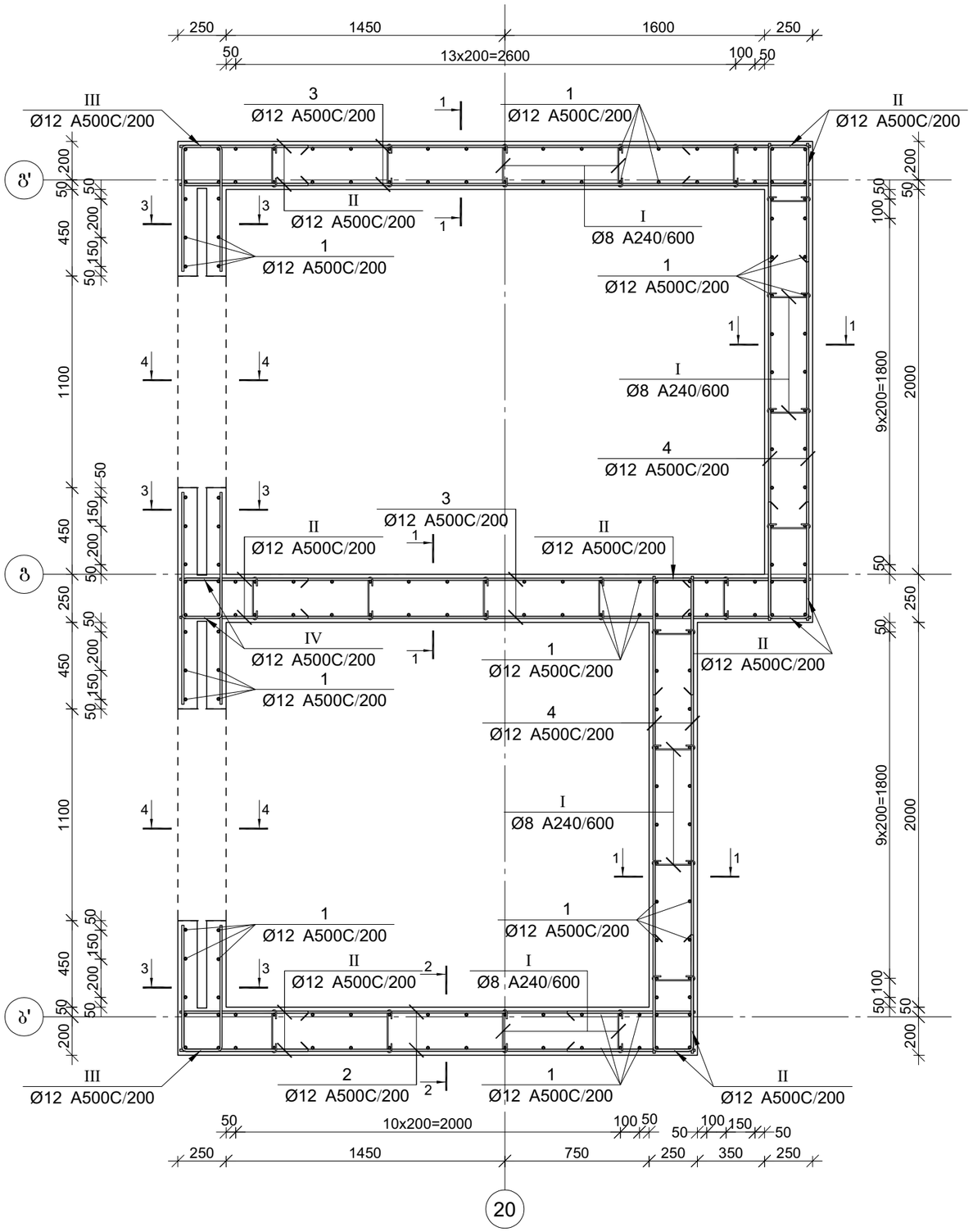

კვეთი 1-1

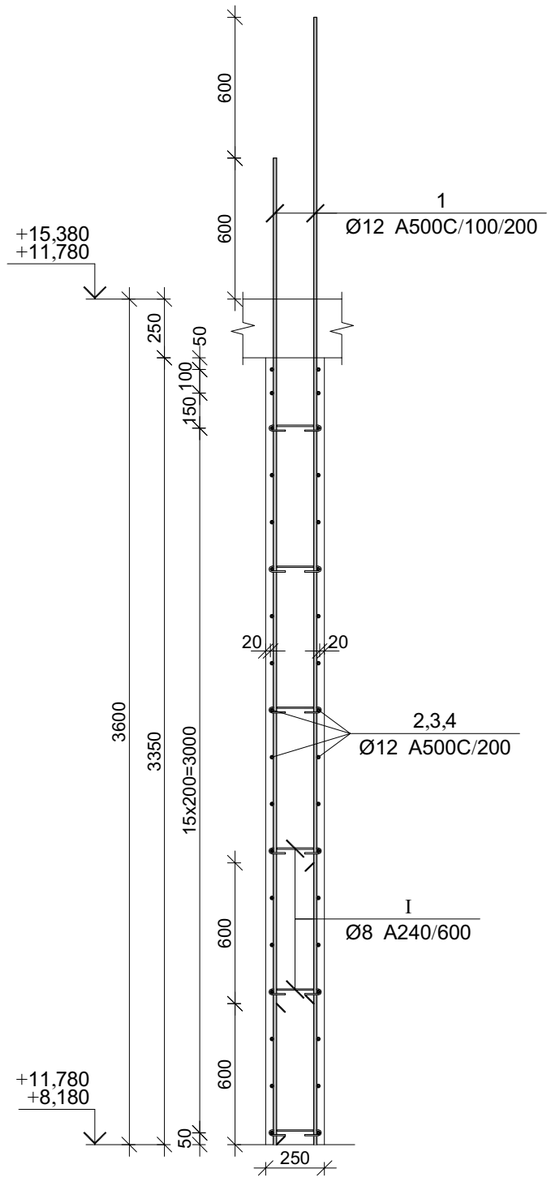

პროექტის დასახელება

მრავალფუნქციური კომპლექსი

პროექტის მისამართი

ქ. თბილისი, უფნაძის ქ. №70
(ს/კ:01.13.08.010.071)

ღამკვეთი

სტადია	თარიღი	განმარტება
მპ	2025.12.20	

ღაკვეთის №

CAD DWG ფაილი 04.kedlebi.dwg

მთ. კონსტრუქტორი: ა. კორტავა

შესრულა ნ. ხუბულავა

შეამოწმა ვ. ვაშაკიძე

საავტორო უფლებები

ნახაზის დასახელება

მონ. რ/ბ კედლის შენის მკუ-4-ის არმირების გეგმა +8.180 ნიშნულიდან +11.700 ნიშნულამდე

კ-4.88

A3

კვეთი 2-2

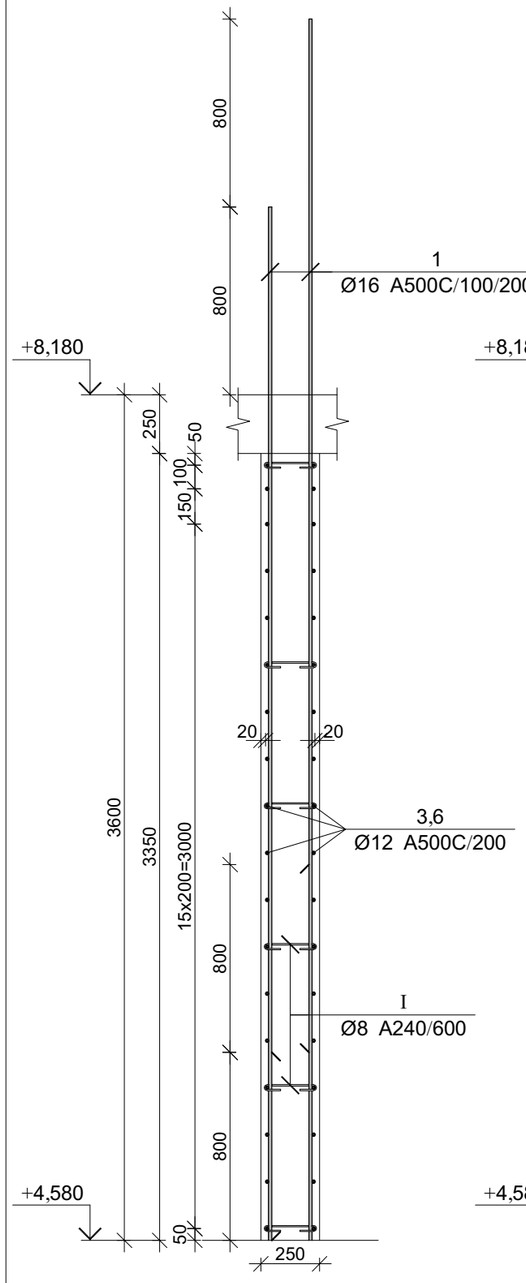

კვეთი 3-3

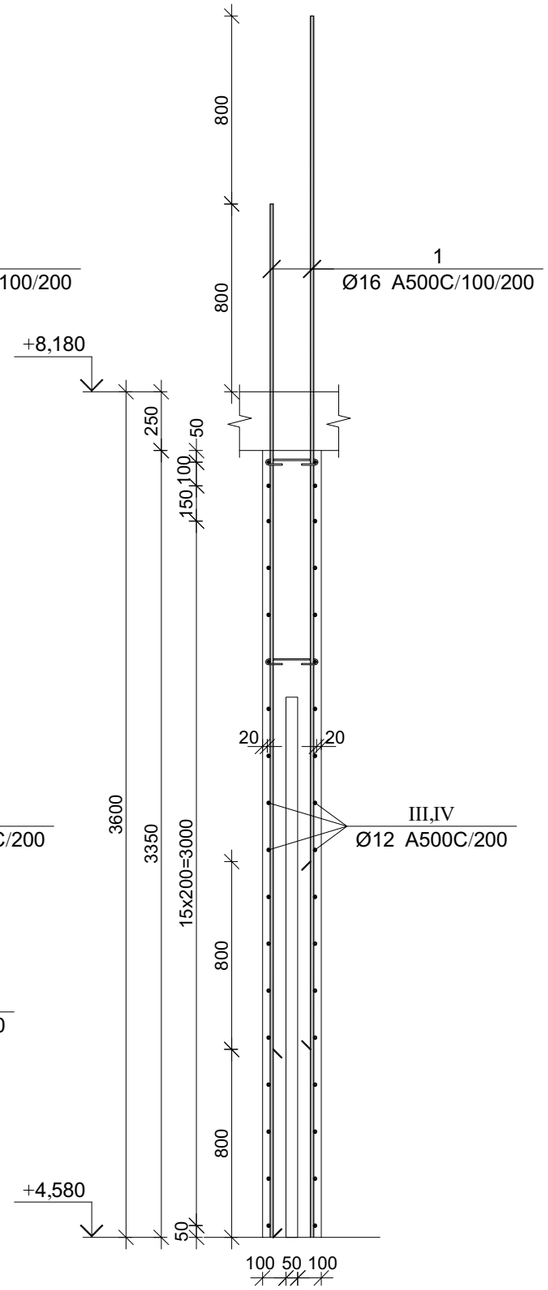

კვეთი 4-4

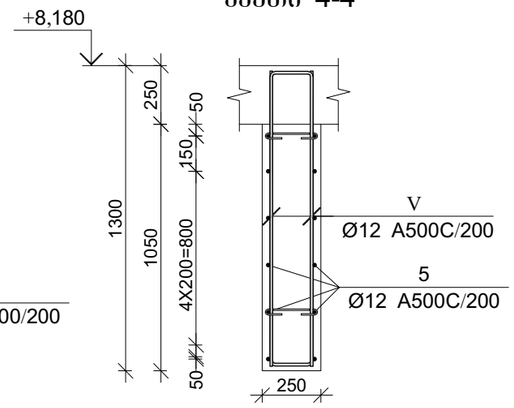

პოზ.	Ø [მმ.]	ესკიზი [მმ.]	სიგრძე [მმ.]
Ⅲ	Ø12	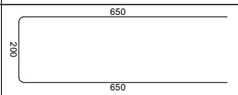	1500
Ⅳ	Ø12	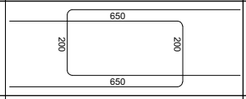	1500
Ⅴ	Ø12	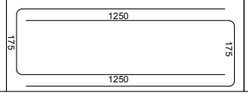	2675

პოზ.	Ø [მმ.]	ესკიზი [მმ.]	სიგრძე [მმ.]
①	Ø18	4400	4400
②	Ø12	4200	4200
③	Ø12	3300	3300
④	Ø12	2500	2500
⑤	Ø12	4750	4750
⑥	Ø12	2700	2700
Ⅰ	Ø8	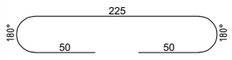	325
Ⅱ	Ø12	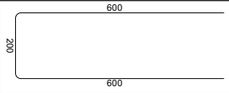	1400

მრნ. რ/ბ კედლის მკუ-4-ის არმირების სპეციფიკაცია +4.580 ნიშნულზე

არმატურის სპეციფიკაცია					არმატურის ამოკრეფა					ბეტონი B 25
პოზ. №	Ø	L მმ.	n ცალი	Ln მ.	Ø	∑ Ln მ.	პრამევე მეტრის წონა კგ.	წონა კგ. A240	წონა კგ. A500C	V; მ³
1	2	3	4	5	6	7	8	9	10	11
1	16 A500C	4400	64	281.60	8 A240	47.13	0.39	18.59		13.13
2	12 A500C	4200	126	529.20	12 A500C	1507.20	0.89		1338.12	
3	12 A500C	3300	72	237.60	16 A500C	281.60	1.58		444.46	
4	12 A500C	2500	72	180.00						
5	12 A500C	4750	12	57.00						
6	12 A500C	2700	36	97.20						
I	8 A240	325	145	47.13						
II	12 A500C	1400	180	252.00						
III	12 A500C	1500	36	54.00						
IV	12 A500C	1500	24	36.00						
V	12 A500C	2675	24	64.20						
						∑		18.59	1782.58	13.13
						n= 1		18.59	1782.58	13.13
									137.18	კგ/მ³

პროექტის დასახელება

მრავალფუნქციური კომპლექსი

პროექტის მისამართი

ქ. ობილისი, უგნაძის ქ. №70
(ს/კ:01.13.08.010.071)

დამკვეთი

სტადია	მაირღი	განმარტება
მკ	2025.12.20	
დაკვეთის №		
CAD DWG ფაილი		04.kedlebi.dwg
მთ. კონსტრუქტორი:		ა. კორტავა
შესრულა		ნ. ხუბულავა
შეამოწმა		გ. ვაშაკიძე

საავტორო უფლებები

ნახაზის დასახელება

მრნ. რ/ბ კედლის უბნის მკუ-4-ის არმირების გეგმა +4.580 ნიშნულზე

კ-4.87

A3

მონ. რ/ბ კედლის შბნის მკუ-4-ის არმირების გეგმა +15.380 ნიშნულზე

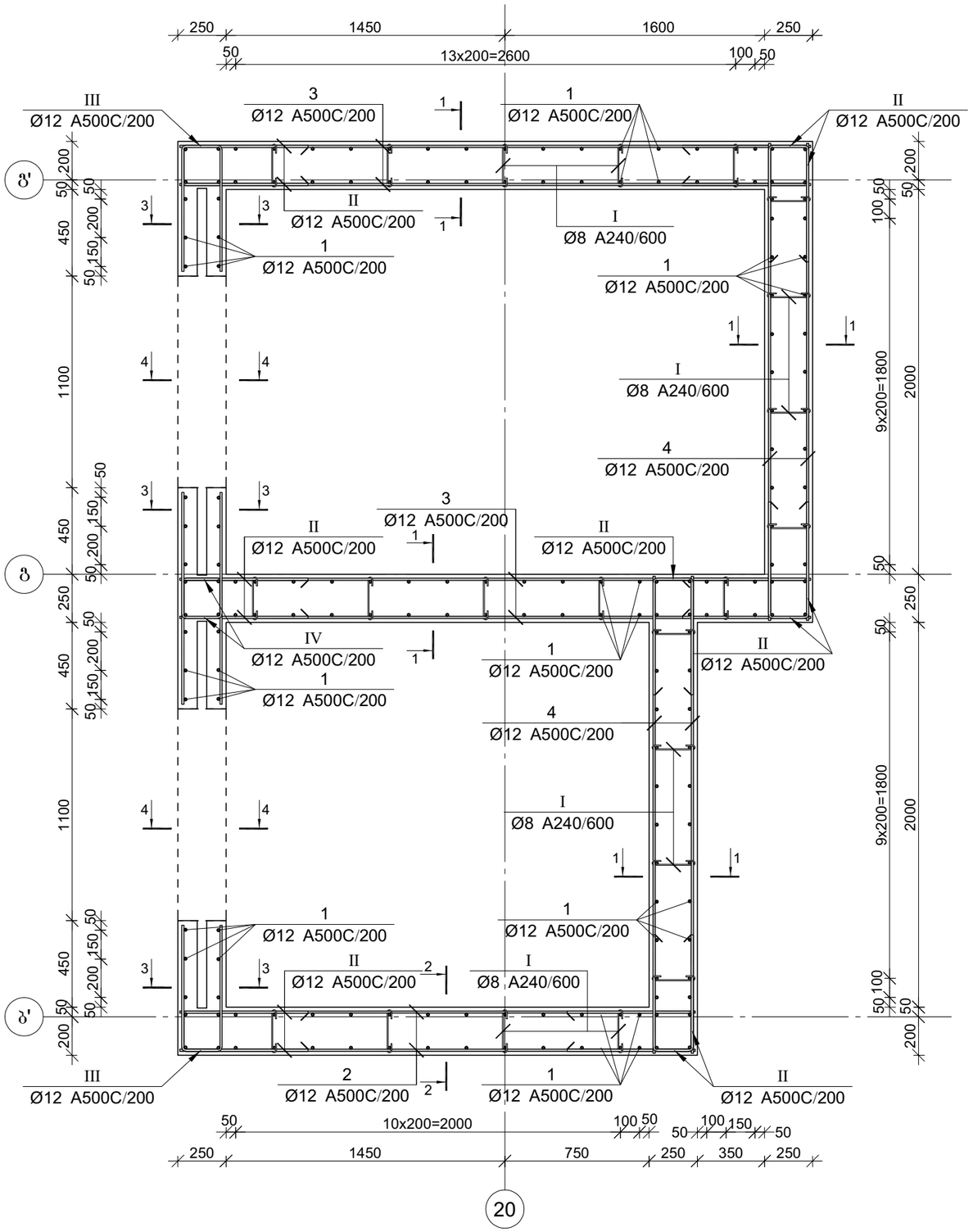

კვეთი 1-1

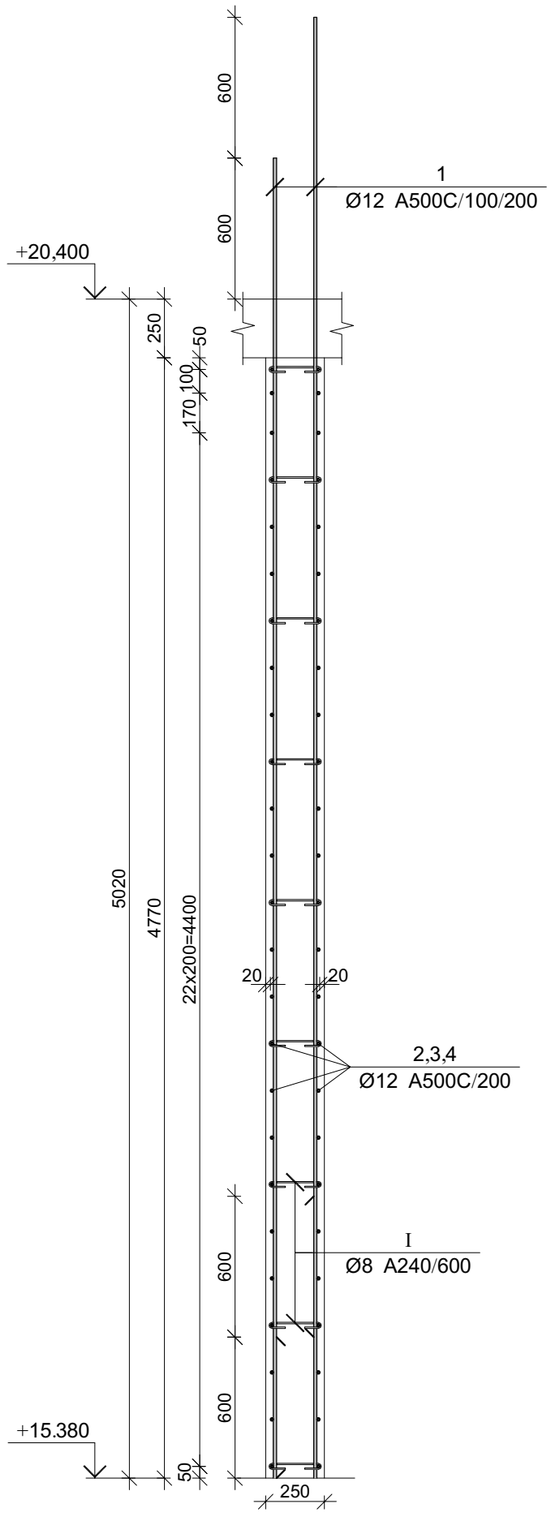

პროექტის დასახელება

მრავალფუნქციური კომპლექსი

პროექტის მისამართი

ქ. თბილისი, უფნაძის ქ. №70
(ს/კ:01.13.08.010.071)

დამკვეთი

სტადია	თარიღი	განმარტება
მპ	2025.12.20	

დაკვეთის №

CAD DWG ფაილი 04.kedlebi.dwg

მთ. კონსტრუქტორი: ა. კორტავა

შესრულა ნ. ხუბულავა

შეამოწმა ვ. ვაშაკიძე

საავტორო უფლებები

ნახაზის დასახელება

მონ. რ/ბ კედლის შბნის მკუ-4-ის არმირების გეგმა +15.380 ნიშნულზე

კ-4.90

A3

კვეთი 2-2

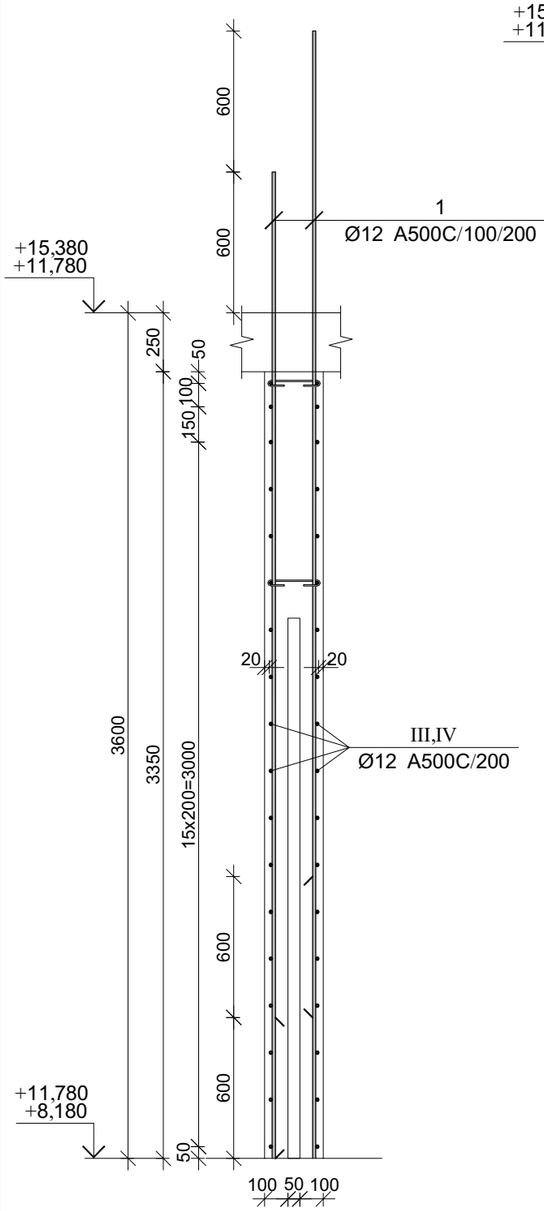

კვეთი 3-3

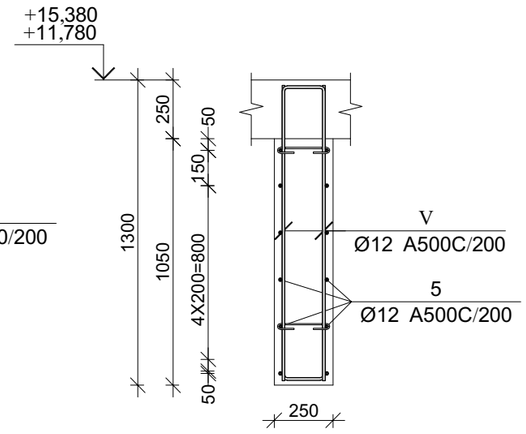

პოზ.	Ø [მმ.]	ესკიზი [მმ.]	სიგრძე [მმ.]
①	Ø12	4200	4200
②	Ø12	2700	2700
③	Ø12	3300	3300
④	Ø12	2500	2500
⑤	Ø12	4750	4750

პოზ.	Ø [მმ.]	ესკიზი [მმ.]	სიგრძე [მმ.]
Ⅰ	Ø8	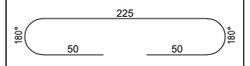	325
Ⅱ	Ø12	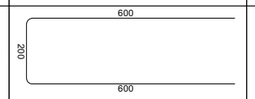	1400
Ⅲ	Ø12	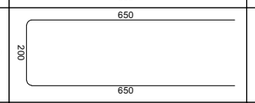	1500
Ⅳ	Ø12	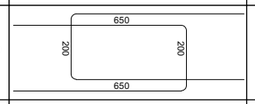	1500
Ⅴ	Ø12	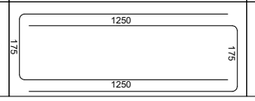	2675

მონ. რ/ბ კედლის მკუ-4-ის არმირების სპეციფიკაცია +8.180 ნიშნულიდან +11.700 ნიშნულამდე

არმატურის სპეციფიკაცია					არმატურის ამოკრეფა					ბეტონი B 25
პოზ. №	Ø	L მმ.	n ცალი	Ln მ.	Ø	∑ Ln მ.	ზრდის ფეხრის წონა კგ.	წონა კგ. A240	წონა კგ. A500C	V; მ³
1	2	3	4	5	6	7	8	9	10	11
1	12 A500C	4200	180	756.00	8 A240	47.13	0.39	18.59		13.13
6	12 A500C	2700	36	97.20	12 A500C	1734.00	0.89		1539.47	
3	12 A500C	3300	72	237.60						
4	12 A500C	2500	72	180.00						
5	12 A500C	4750	12	57.00						
I	8 A240	325	145	47.13						
II	12 A500C	1400	180	252.00						
III	12 A500C	1500	36	54.00						
IV	12 A500C	1500	24	36.00						
V	12 A500C	2675	24	64.20						
							∑	18.59	1539.47	13.13
							n= 2	37.19	3078.95	26.26
									118.66	კგ/მ³

პროექტის დასახელება

მრავალფუნქციური კომპლექსი

პროექტის მისამართი

ქ. თბილისი, უზნაძის ქ. №70
(ს/კ:01.13.08.010.071)

დამკვეთი

სტადია	მარილი	განმარტება
მპ	2025.12.20	

დაკვეთის №

CAD DWG ფაილი 04.kedlebi.dwg

მთ. კონსტრუქტორი:	ა. კორტავა
შესრულა	ნ. ხუბულავა
შეამოწმა	გ. ვაშაკიძე

საავტორო უფლებები

ნახაზის დასახელება

მონ. რ/ბ კედლის შანის მკუ-4-ის არმირების ფეხვა +8.180 ნიშნულიდან +11.700 ნიშნულამდე

კ-4.89

A3

კვეთი 2-2

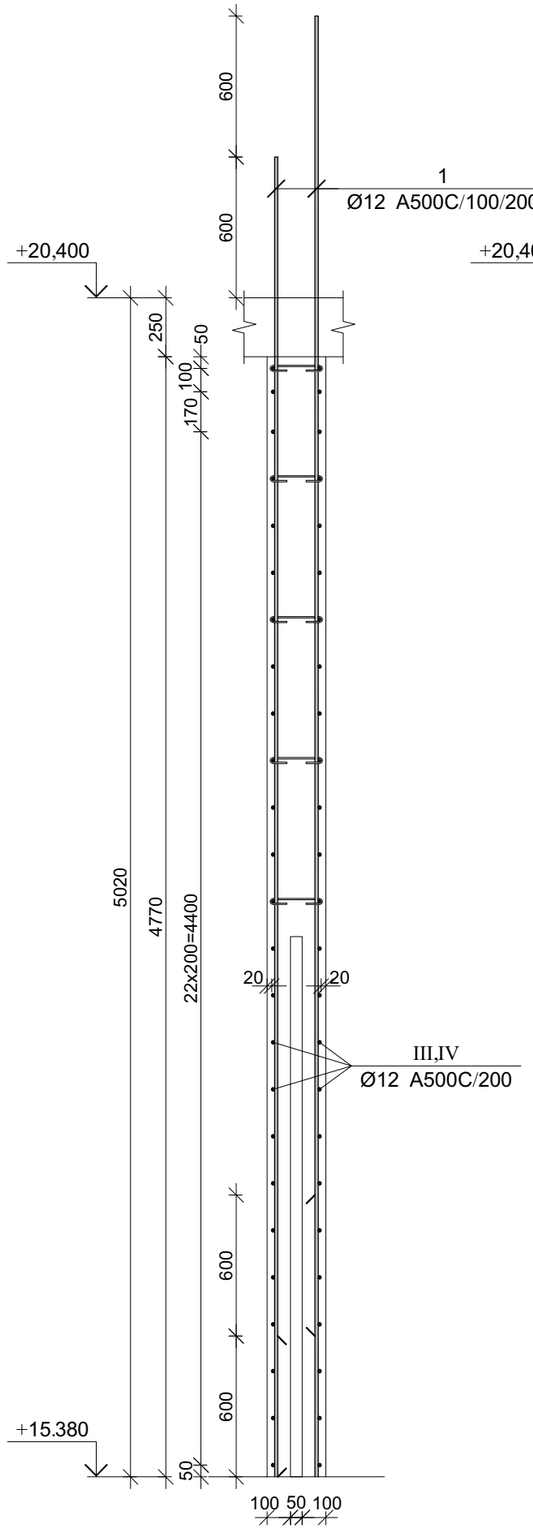

კვეთი 3-3

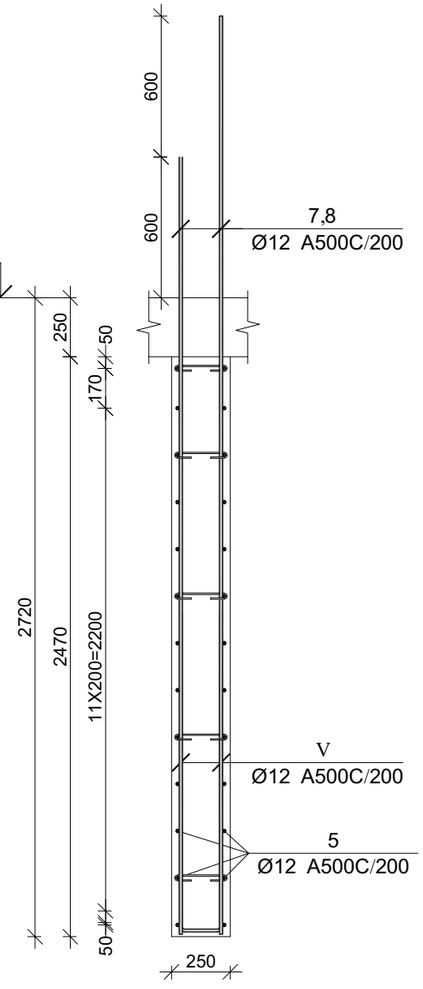

პოზ.	Ø [მმ.]	ესკიზი [მმ.]	სიგრძე [მმ.]
①	Ø12	5600	5600
②	Ø12	2700	2700
③	Ø12	3300	3300
④	Ø12	2500	2500
⑤	Ø12	4750	4750
⑥	Ø12	3300	3300

პოზ.	Ø [მმ.]	ესკიზი [მმ.]	სიგრძე [მმ.]
⑦	Ø12	3900	3900
Ⅰ	Ø8	225; ⌀08; ⌀08; 50; 50	325
Ⅱ	Ø12	600; 200; 600	1400
Ⅲ	Ø12	650; 200; 650	1500
Ⅳ	Ø12	650; 200; 200; 650	1500
Ⅴ	Ø12	1350; 175; 1350	2875

მონ. რ/ბ კედლის მკუ-4-ის არმირების სპეციფიკაცია +15.380 ნიშნულზე

არმატურის სპეციფიკაცია					არმატურის ამოკრეფა					ბეტონი B 25
პოზ. №	Ø	L მმ.	n ცალი	Ln მ.	Ø	∑ Ln მ.	ერთეული მეტრის წონა კგ.	წონა კგ. A240	წონა კგ. A500C	V; მ³
1	2	3	4	5	6	7	8	9	10	11
1	12 A500C	5600	180	1008.00	8 A240	70.85	0.39	27.96		19.24
2	12 A500C	2700	50	135.00	12 A500C	2428.40	0.89		2155.97	
3	12 A500C	3300	100	330.00						
4	12 A500C	2500	100	250.00						
5	12 A500C	4750	26	123.50						
6	12 A500C	3300	12	39.60						
7	12 A500C	3900	12	46.80						
I	8 A240	325	218	70.85						
II	12 A500C	1400	250	350.00						
III	12 A500C	1500	50	75.00						
IV	12 A500C	1500	24	36.00						
V	12 A500C	2875	12	34.50						
						∑		27.96	2155.97	19.24
						n= 1		27.96	2155.97	19.24
									113.51	კგ/მ³

პროექტის დასახელება

მრავალფუნქციური კომპლექსი

პროექტის მისამართი

ქ. თბილისი, უზნაძის ქ. №70
(ს/კ:01.13.08.010.071)

დამკვეთი

სტადია	მარილი	განმარტება
მკ	2025.12.20	
დაკვეთის №		

CAD DWG ფაილი 04.kedlebi.dwg

მთ. კონსტრუქტორი:		ა. კორტავა
შესრულა		ნ. ხუბულავა
შეამოწმა		გ. ვაშაკიძე

საავტორო უფლებები

ნახაზის დასახელება

მონ. რ/ბ კედლის უბნის მკუ-4-ის არმირების გეგმა +15.380 ნიშნულზე

კ-4.91

A3

მრნ. რ/ბ კედლის შენის მკუ-4-ის არმირების გეგმა +20.400 ნიშნულზე

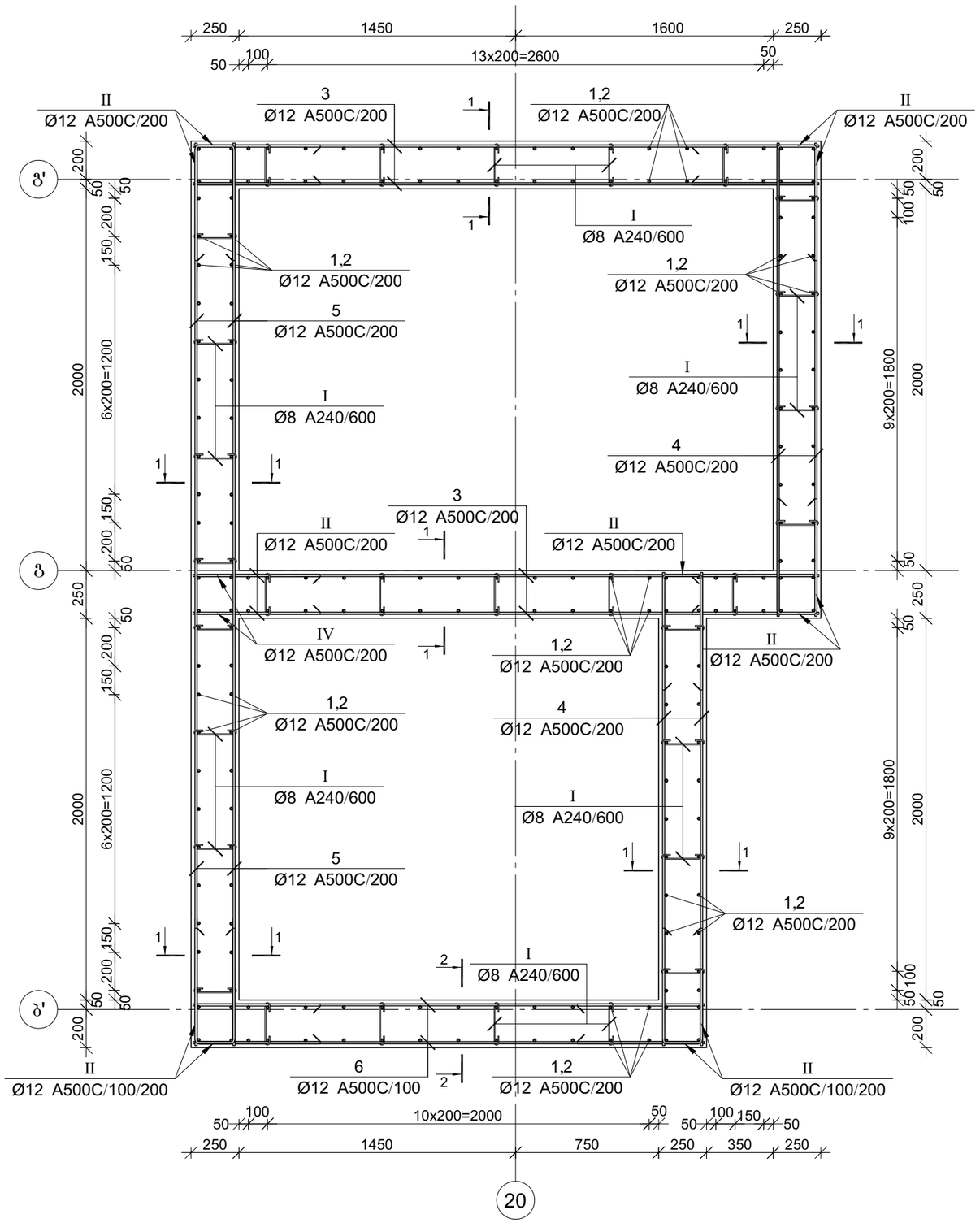

კვეთი 1-1

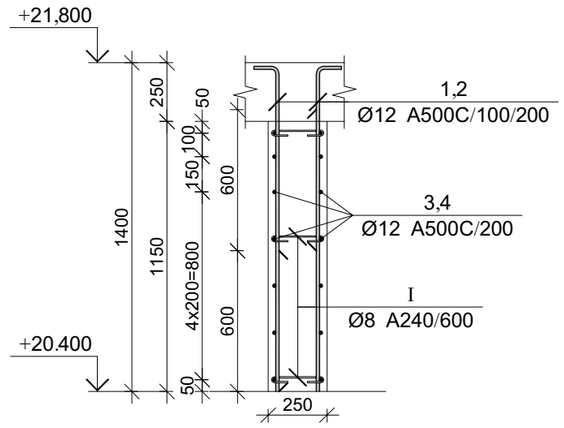

კვეთი 1-1

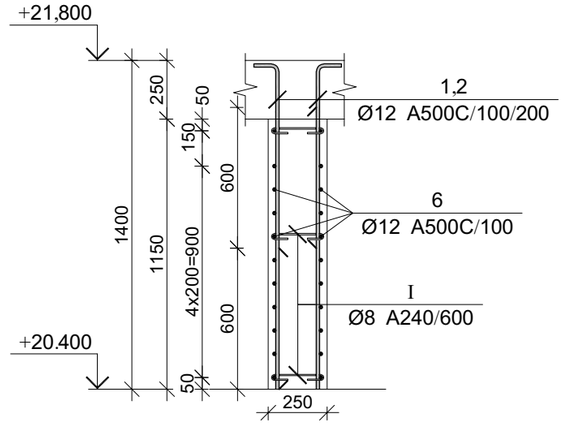

პროექტის დასახელება

მრავალფუნქციური კომპლექსი

პროექტის მისამართი

ქ. თბილისი, უწნაძის ქ. №70
(ს/კ:01.13.08.010.071)

დამკვეთი

სტადია	თარიღი	განმარტება
მპ	2025.12.20	

დაკვეთის №

CAD DWG ფაილი 04.kedlebi.dwg

მთ. კონსტრუქტორი: ა. კორტავა

შესრულა ნ. ხუბულავა

შეამოწმა ვ. ვაშაკიძე

საავტორო უფლებები

ნახაზის დასახელება

მრნ. რ/ბ კედლის შენის მკუ-4-ის არმირების გეგმა +20.400 ნიშნულზე

კ-4.92

A3

პოზ.	Ø [მმ.]	ესკიზი [მმ.]	სიგრძე [მმ.]
①	Ø12		1600
②	Ø12	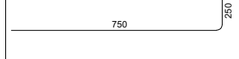	1000
③	Ø12		3300
④	Ø12	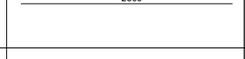	2500
⑤	Ø12		4750
⑥	Ø12	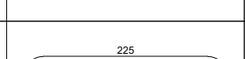	2700
Ⅰ	Ø8		325
Ⅱ	Ø12		1400

მრნ. რ/ბ კედლის მკუ-4-ის არმირების სპეციფიკაცია +20.400 ნიშნულზე

არმატურის სპეციფიკაცია					არმატურის ამოკრეფა					ბეტონი B 25
პოზ. №	Ø	L მმ.	n ცალი	Ln მ.	Ø	∑ Ln მ.	პრამივ მეტრის წონა კგ.	წონა კგ.		V; მ³
								A240	A500C	
1	2	3	4	5	6	7	8	9	10	11
1	12 A500C	1600	42	67.20	8 A240	29.25	0.39	11.54		4.98
2	12 A500C	1000	42	42.00	12 A500C	526.30	0.89		467.26	
3	12 A500C	3300	28	92.40						
4	12 A500C	2500	28	70.00						
5	12 A500C	4750	14	66.50						
6	12 A500C	2700	22	59.40						
I	8 A240	325	90	29.25						
II	12 A500C	1400	92	128.80						
						∑		11.54	467.26	4.98
						n= 1		11.54	467.26	4.98
									96.14	კგ/მ³

პროექტის დასახელება

მრავალფუნქციური კომპლექსი

პროექტის მისამართი

ქ. ობილისი, უფნაძის ქ. №70
(ს/კ:01.13.08.010.071)

დამკვეთი

სტადია	თარიღი	განმარტება
მპ	2025.12.20	

დაკვეთის №

CAD DWG ფაილი 04.kedlebi.dwg

მთ. კონსტრუქტორი: ა. კორტავა

შესრულა ნ. ხუბულავა

შეამოწმა გ. ვაშაკიძე

საავტორო უფლებები

ნახაზის დასახელება

მრნ. რ/ბ კედლის უბნის მკუ-4-ის არმირების გეგმა +20.400 ნიშნულზე

კ-4.93

A3

მონ. რ/ბ კედლის უბნის მკუ-5-ის არმირების გეგმა -6,850 ნიშნულზე

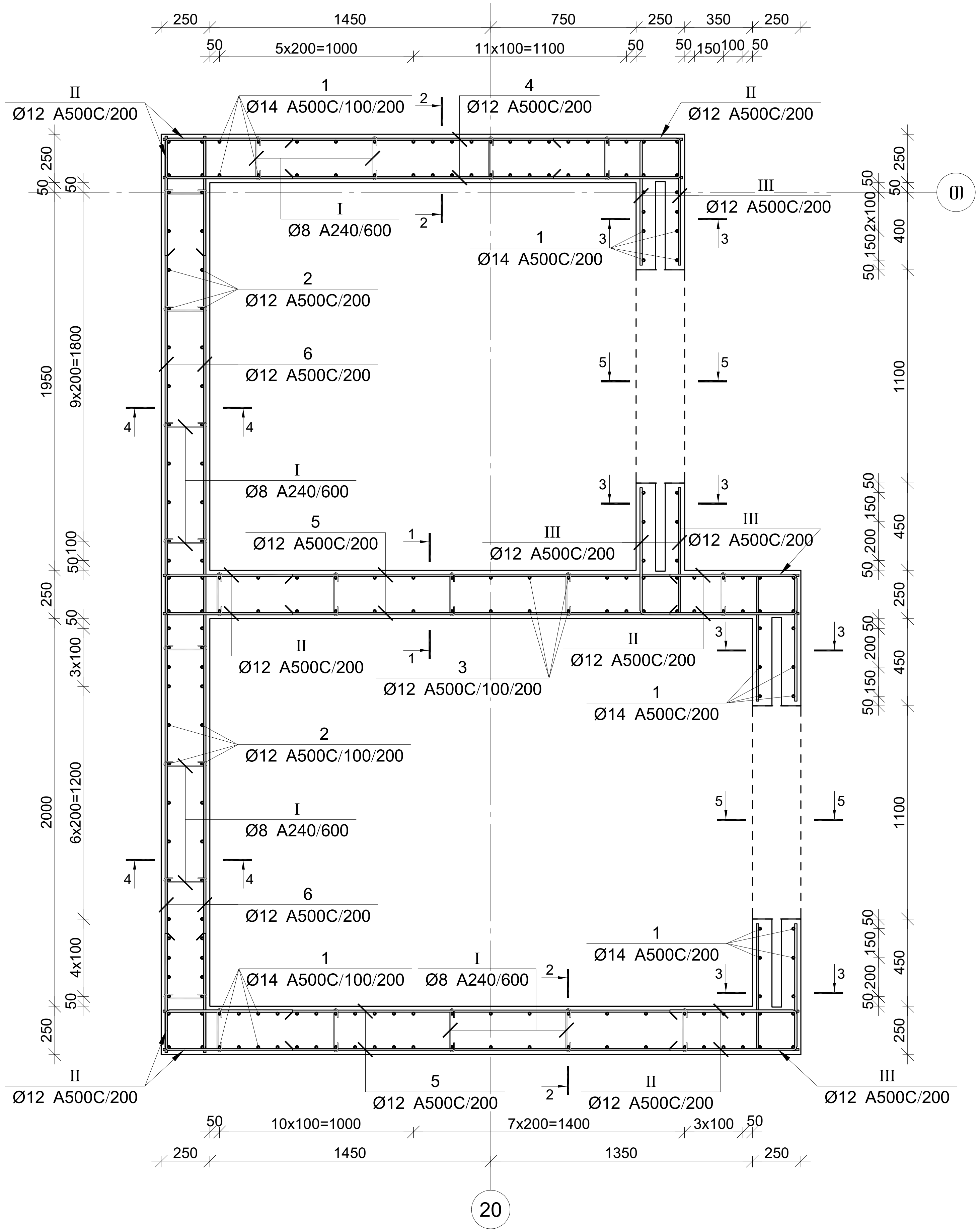

კვეთი 1-1

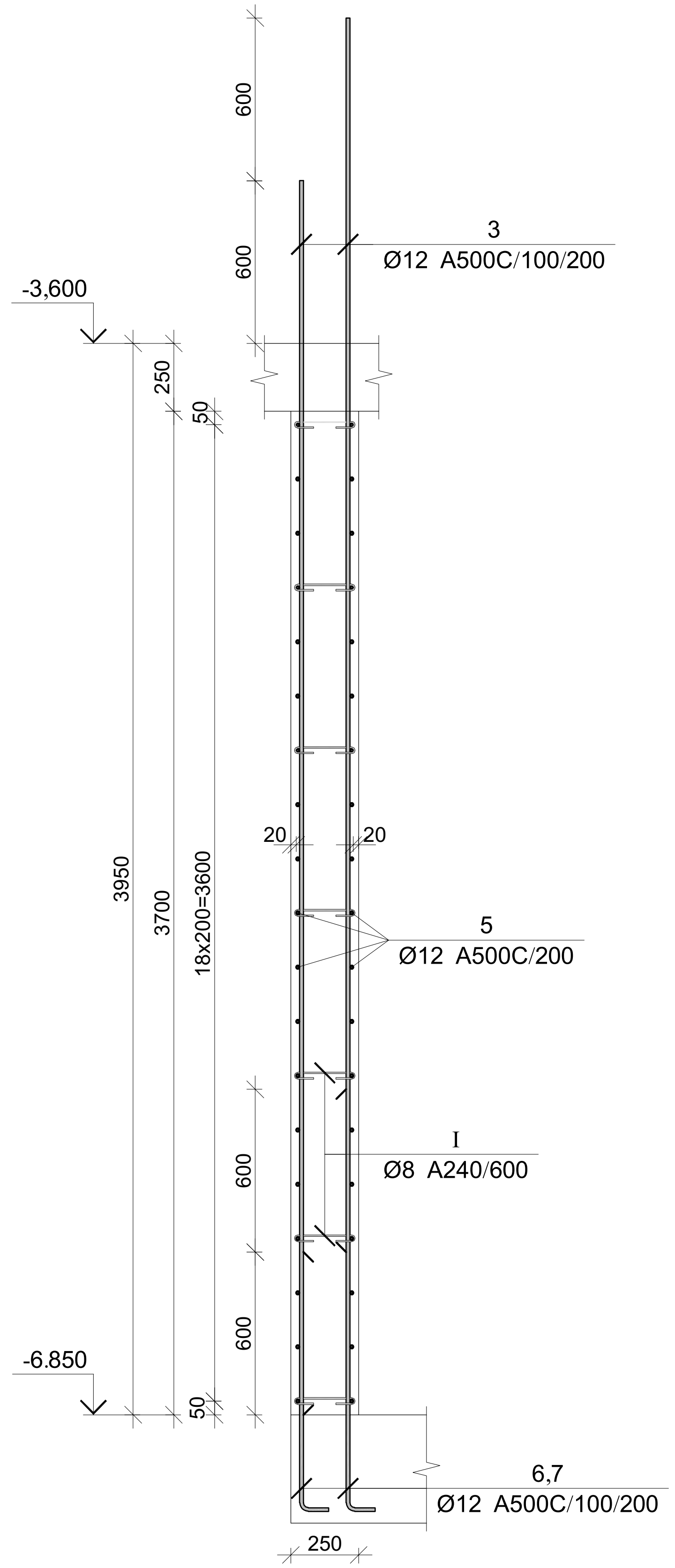

პროექტის დასახელება

მრავალფუნქციური კომპლექსი

პროექტის მისამართი

ქ. თბილისი, უზნაძის ქ. №70
(ს/კ:01.13.08.010.071)

დამკვეთი

სტადია	თარიღი	განმარტება
მკ	2025.12.20	

დაკვეთის №

CAD DWG ფაილი 04.kedlebi.dwg

მთ. კონსტრუქტორი: ა. კორტავა

შეასრულა ნ. ხუბულავა

შეამოწმა გ. ვაშაკიძე

საავტორო უფლებები

ნახაზის დასახელება

მონ. რ/ბ კედლის უბნის მკუ-5-ის არმირების გეგმა -6.850 ნიშნულზე

კ-4.94

A3

პოზ.	Ø [მმ.]	ესკიზი [მმ.]	სიგრძე [მმ.]
①	Ø14	3950	3950
②	Ø12	3850	3850
③	Ø12	4550	4550
④	Ø12	2700	2700
⑤	Ø12	3300	3300
⑥	Ø12	4750	4750
⑦	Ø12	2500	2500
⑧	Ø12	950, 250	1200
⑨	Ø12	1550, 250	1800
Ⅰ	Ø8	225; 180°, 50, 50, 180°	325
Ⅱ	Ø12	600; 200; 600	1400
Ⅲ	Ø12	650; 200; 650	1500
Ⅳ	Ø12	900; 175; 175; 900	1975

მონ. რ/ბ კედლის მკუ-5-ის არმირების სპეციფიკაცია -6.840 ნიშნულზე

არმატურის სპეციფიკაცია					არმატურის ამოკრეფა					ბეტონი B 25
პოზ. №	Ø	L მმ.	n ცალი	Ln მ.	Ø	∑ Ln მ.	არმატ. მეტრის წონა კგ.	წონა კგ. A240	წონა კგ. A500C	V; მ³
1	2	3	4	5	6	7	8	9	10	11
1	14 A500C	3950	132	521.40	8 A240	48.75	0.39	19.24		11.89
2	12 A500C	3850	54	207.90	12 A500C	1165.30	0.89		1034.57	
3	12 A500C	4550	24	109.20	14 A500C	521.40	1.21		630.07	
4	12 A500C	2700	32	86.40						
5	12 A500C	3300	64	211.20						
6	12 A500C	4750	32	152.00						
7	12 A500C	2500	16	40.00						
8	12 A500C	1200	12	14.40						
9	12 A500C	1800	12	21.60						
I	8 A240	325	150	48.75						
II	12 A500C	1400	128	179.20						
III	12 A500C	1500	64	96.00						
IV	12 A500C	1975	24	47.40						
						∑		19.24	1664.64	11.89
						n= 1		19.24	1664.64	11.89
									141.62	კგ/მ³

პროექტის დასახელება

მრავალფუნქციური კომპლექსი

პროექტის მისამართი

ქ. თბილისი, უწნაძის ქ. №70
(ს/კ:01.13.08.010.071)

დამკვეთი

სტადია	თარიღი	განმარტება
მპ	2025.12.20	

დაკვეთის №

CAD DWG ფაილი 04.kedlebi.dwg

მთ. კონსტრუქტორი: ა. კორტავა

შესრულა ნ. ხუბულავა

შემოწმა ვ. ვაშაკიძე

საავტორო უფლებები

ნახაზის დასახელება

მონ. რ/ბ კედლის უბნის მკუ-5-ის არმირების გეგმა -6.850 ნიშნულზე

კ-4.96

A3

კვეთი 2-2

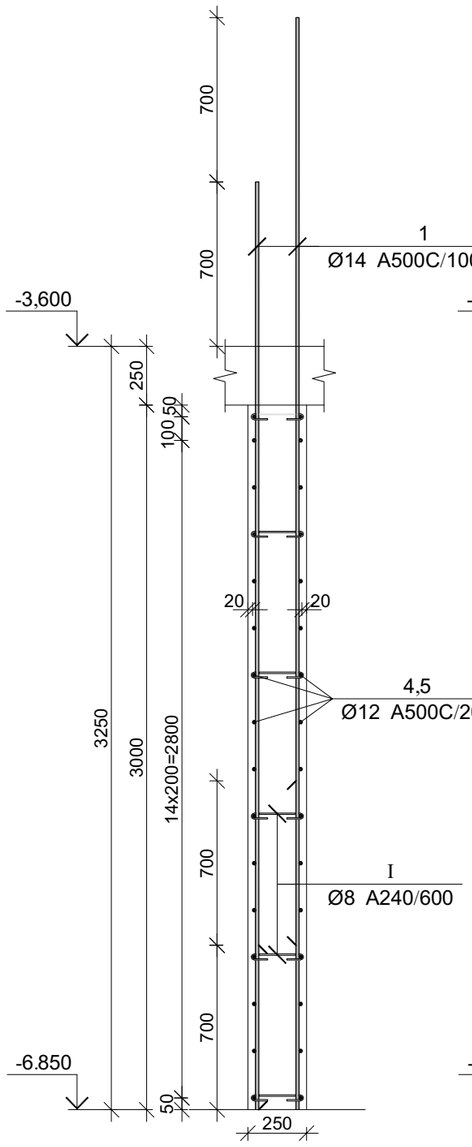

კვეთი 3-3

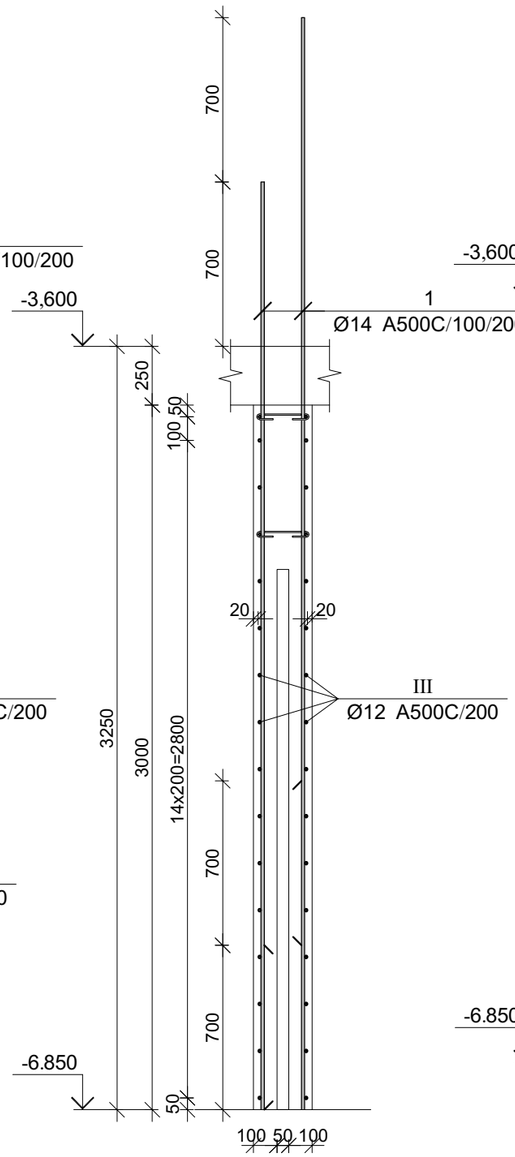

კვეთი 4-4

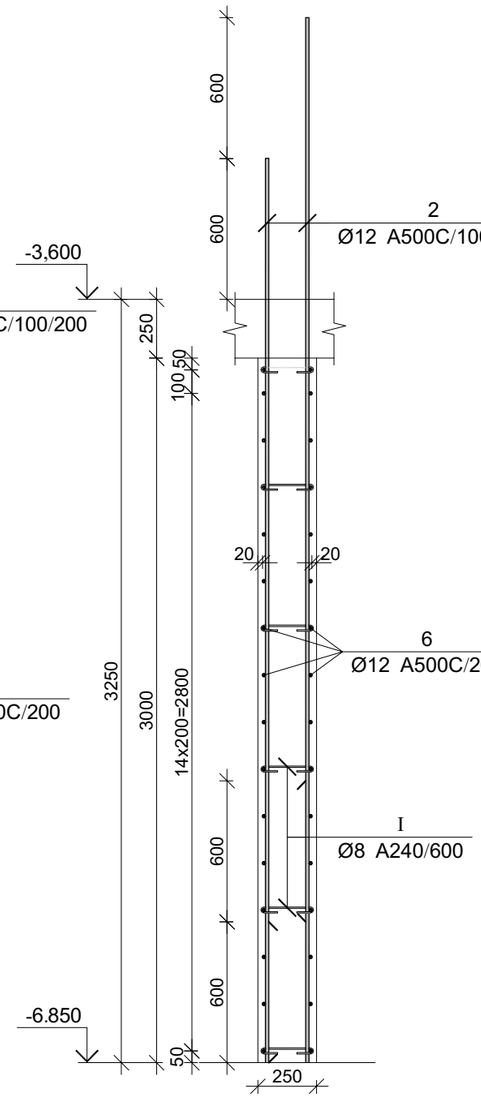

კვეთი 5-5

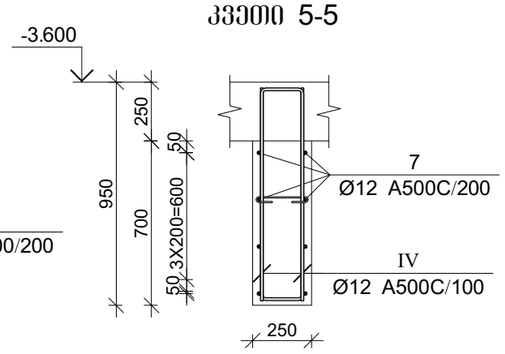

პროექტის დასახელება

მრავალფუნქციური კომპლექსი

პროექტის მისამართი

ქ. თბილისი, უზნაძის ქ. №70
(ს/კ:01.13.08.010.071)

დამკვეთი

სტადია	მარილი	განმარტება
მპ	2025.12.20	

დაკვეთის №

CAD DWG ფაილი 04.kedlebi.dwg

მთ. კონსტრუქტორი:	ა. კორტავა
შესრულა	ნ. ხუბულავა
შეამოწმა	გ. ვაშაკიძე

საავტორო უფლებები

ნახაზის დასახელება

მრნ. რ/ბ კედლის უბნის მკუ-5-ის არმირების გეგმა -6.850 ნიშნულზე

კ-4.95

A3

კვეთი 2-2

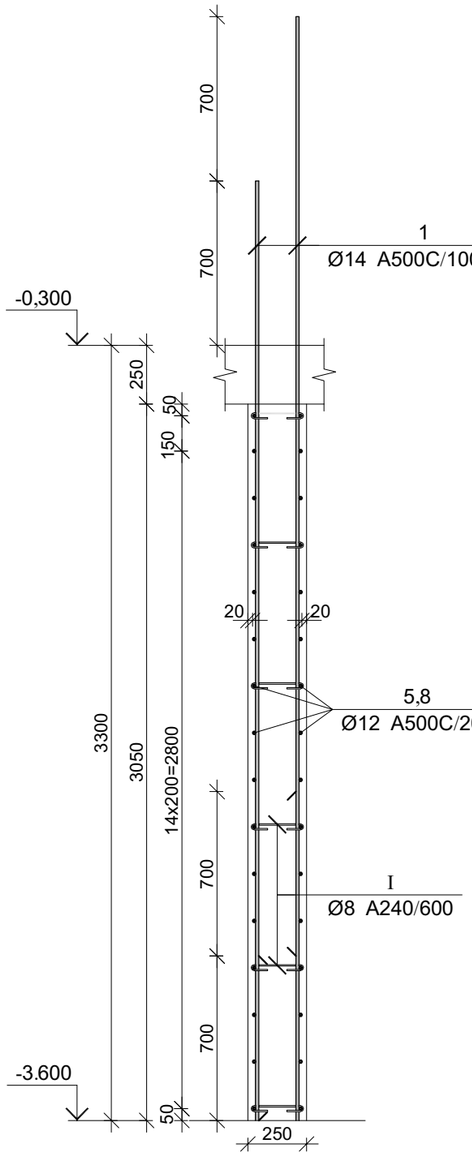

კვეთი 3-3

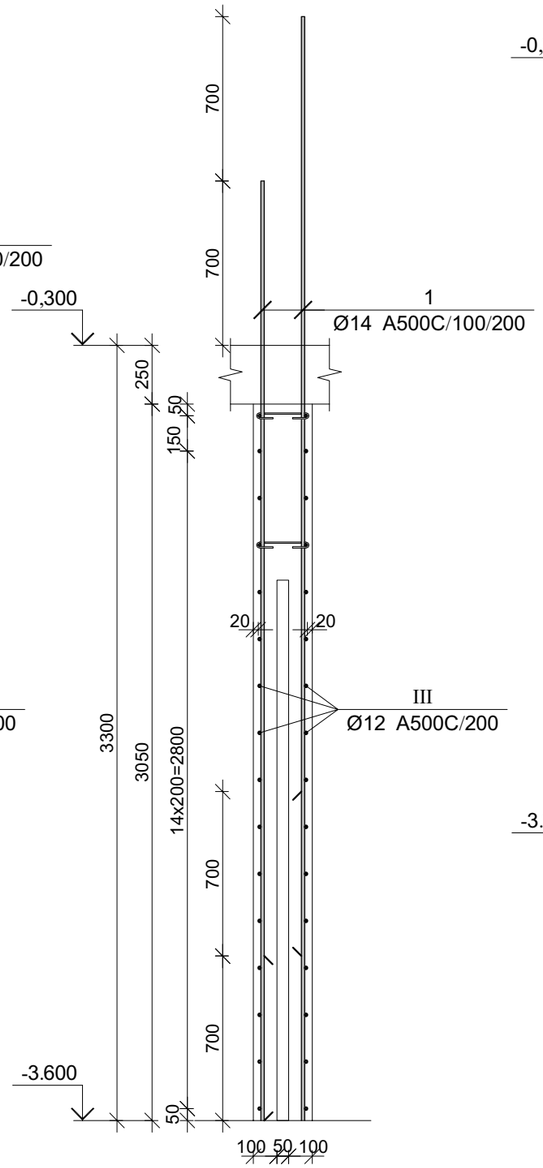

კვეთი 4-4

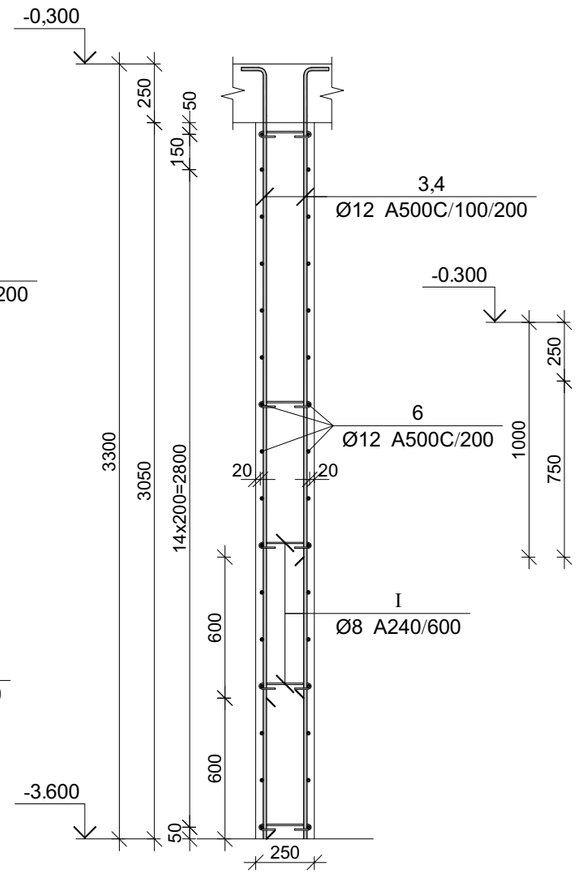

კვეთი 5-5

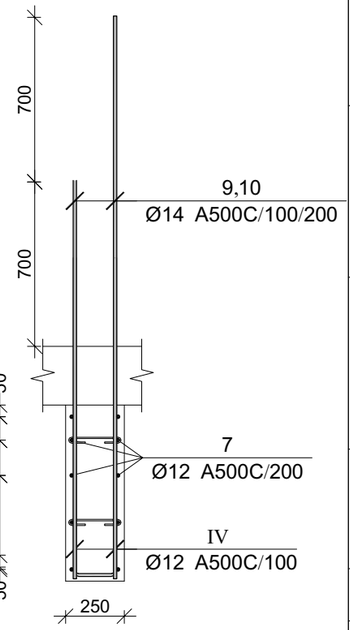

პროექტის დასახელება

მრავალფუნქციური კომპლექსი

პროექტის მისამართი

ქ. თბილისი, უზნაძის ქ. №70
(ს/კ:01.13.08.010.071)

დამკვეთი

სტადია	თარიღი	განმარტება
მპ	2025.12.20	

დაკვეთის №

CAD DWG ფაილი 04.kedlebi.dwg

მთ. კონსტრუქტორი:		ა. კორტავა
შესრულა		ნ. ხუბულავა
შეამოწმა		გ. ვაშაკიძე

საავტორო უფლებები

ნახაზის დასახელება

მრნ. რ/ბ კედლის უბნის მკუ-5-ის არმირების გეგმა -3.600 ნიშნულზე

კ-4.98

A3

მრნ. რ/ბ კედლის შენის მკუ-5-ის არმირების გეგმა -3,600 ნიშნულზე

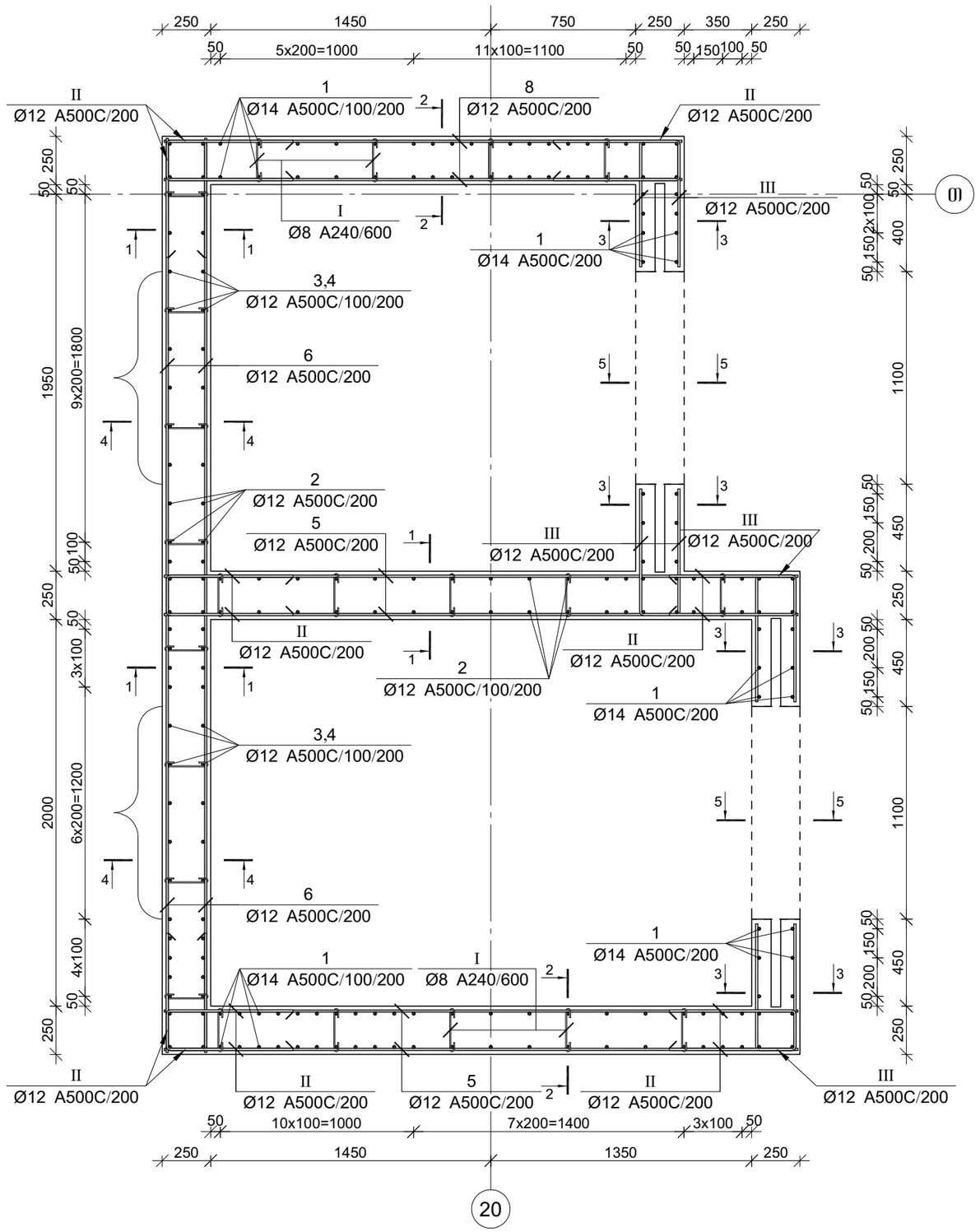

კვეთი 1-1

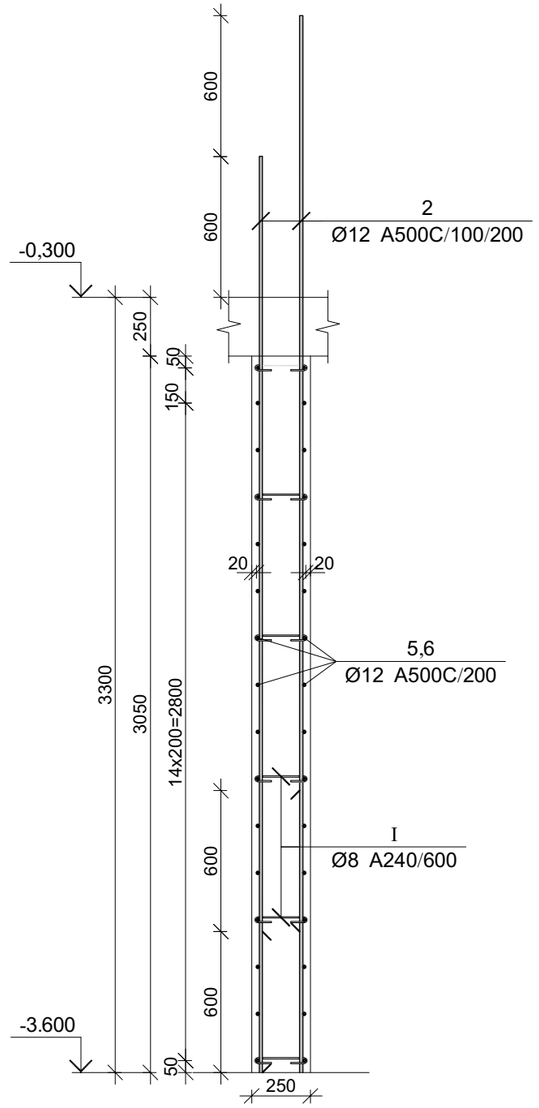

პროექტის დასახელება

მრავალფუნქციური კომპლექსი

პროექტის მისამართი

ქ. თბილისი, უწნაძის ქ. №70
(ს/კ:01.13.08.010.071)

დამკვეთი

სტადია	თარიღი	განმარტება
მპ	2025.12.20	

დაკვეთის №

CAD DWG ფაილი 04.kedlebi.dwg

მთ. კონსტრუქტორი:		ა. კერტავა
შესრულა		ნ. ხუბულავა
შეამოწმა		გ. ვაშაკიძე

საავტორო უფლებები

ნახაზის დასახელება

მრნ. რ/ბ კედლის შენის მკუ-5-ის არმირების გეგმა -3.600 ნიშნულზე

კ-4.97

A3

პოზ.	Ø [მმ.]	ესკიზი [მმ.]	სიგრძე [მმ.]
①	Ø14	4000	4000
②	Ø12	3900	3900
③	Ø12	3250, 250	3500
④	Ø12	2650, 250	2900
⑤	Ø12	3300	3300
⑥	Ø12	4750	4750
⑦	Ø12	2500	2500
⑧	Ø12	2700	2700
⑨	Ø14	1700	1700
⑩	Ø14	2400	2400
Ⅰ	Ø8	225; 180°; 50; 50; 180°	325
Ⅱ	Ø12	600; 200; 600	1400
Ⅲ	Ø12	650; 200; 650	1500
Ⅳ	Ø12	600; 175; 600	1375

მონ. რ/ბ კედლის მკუ-5-ის არმირების სპეციფიკაცია -3.600 ნიშნულზე

არმატურის სპეციფიკაცია					არმატურის ამოკრეფა					ბეტონი B 25
პოზ. №	Ø	L მმ.	n ცალი	Ln მ.	Ø	∑ Ln მ.	არმატურის წონა კგ.	წონა კგ.		V; მ³
								A240	A500C	
1	2	3	4	5	6	7	8	9	10	11
1	14 A500C	4000	132	528.00	8 A240	48.75	0.39	19.24		11.71
2	12 A500C	3900	56	218.40	12 A500C	1086.50	0.89		964.61	
3	12 A500C	3500	12	42.00	14 A500C	573.10	1.21		692.54	
4	12 A500C	2900	12	34.80						
5	12 A500C	3300	64	211.20						
6	12 A500C	4750	32	152.00						
7	12 A500C	2500	20	50.00						
8	12 A500C	2700	32	86.40						
9	14 A500C	1700	11	18.70						
10	14 A500C	2400	11	26.40						
I	8 A240	325	150	48.75						
II	12 A500C	1400	128	179.20						
III	12 A500C	1500	64	96.00						
IV	12 A500C	1375	12	16.50						
						∑		19.24	1657.16	11.71
						n= 1		19.24	1657.16	11.71
									143.16	კგ/მ³

პროექტის დასახელება

მრავალფუნქციური კომპლექსი

პროექტის მისამართი

ქ. ობილისი, უფნაძის ქ. №70
(ს/კ:01.13.08.010.071)

დამკვეთი

სტადია	მარილი	განმარტება
ეკ	2025.12.20	

დაკვეთის №

CAD DWG ფაილი 04.kedlebi.dwg

მთ. კონსტრუქტორი:	ა. კორტავა
შესრულა	ნ. ხუბულავა
შეამოწმა	ვ. ვაშაკიძე

საავტორო უფლებები

ნახაზის დასახელება

მონ. რ/ბ კედლის უანის მკუ-5-ის არმირების გეგმა -3.600 ნიშნულზე

კ-4.99

A3

მრნ. რ/ბ კედლის უბნის მკუ-5-ის არმირების გეგმა -0,300 ნიშნულზე

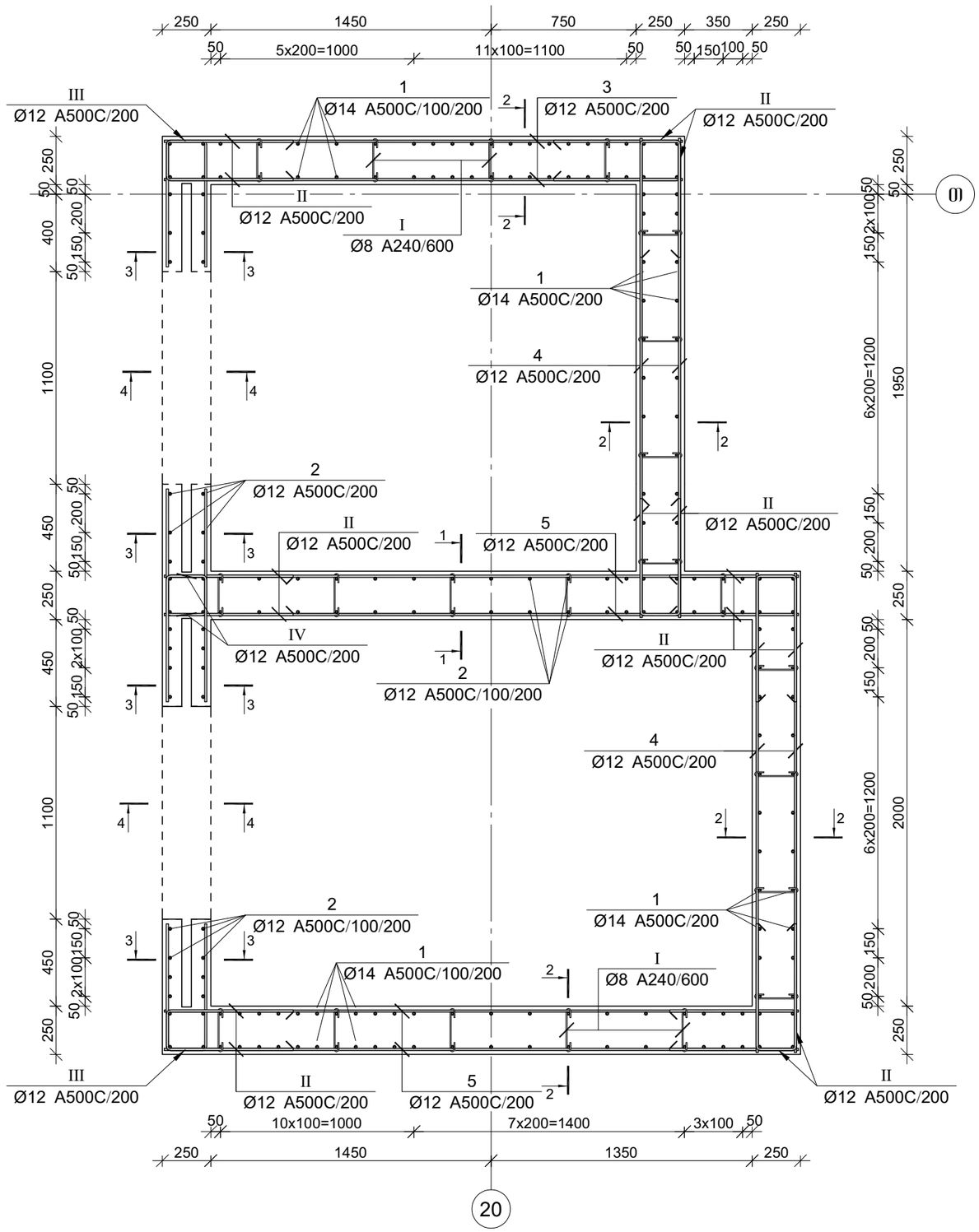

კვეთი 1-1

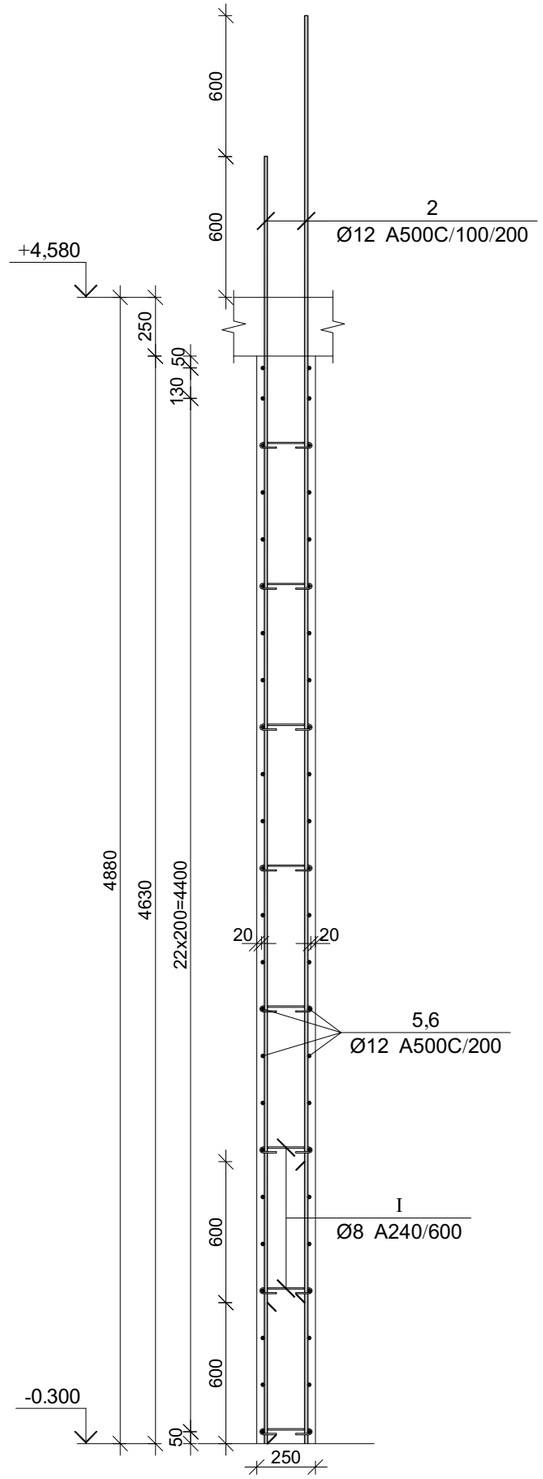

პროექტის დასახელება

მრავალფუნქციური კომპლექსი

პროექტის მისამართი

ქ. თბილისი, უზნაძის ქ. №70
(ს/კ:01.13.08.010.071)

ღამკვეთი

სტადია	თარიღი	განმარტება
მპ	2025.12.20	

ღაკვეთის №

CAD DWG ფაილი 04.kedlebi.dwg

მთ. კონსტრუქტორი: ა. კორტავა

შესრულა ნ. ხუბულავა

შეამოწმა ვ. ვაშაკიძე

საავტორო უფლებები

ნახაზის დასახელება

მრნ. რ/ბ კედლის უბნის მკუ-5-ის არმირების გეგმა -0.300 ნიშნულზე

კ-4.100

A3

კვეთი 2-2

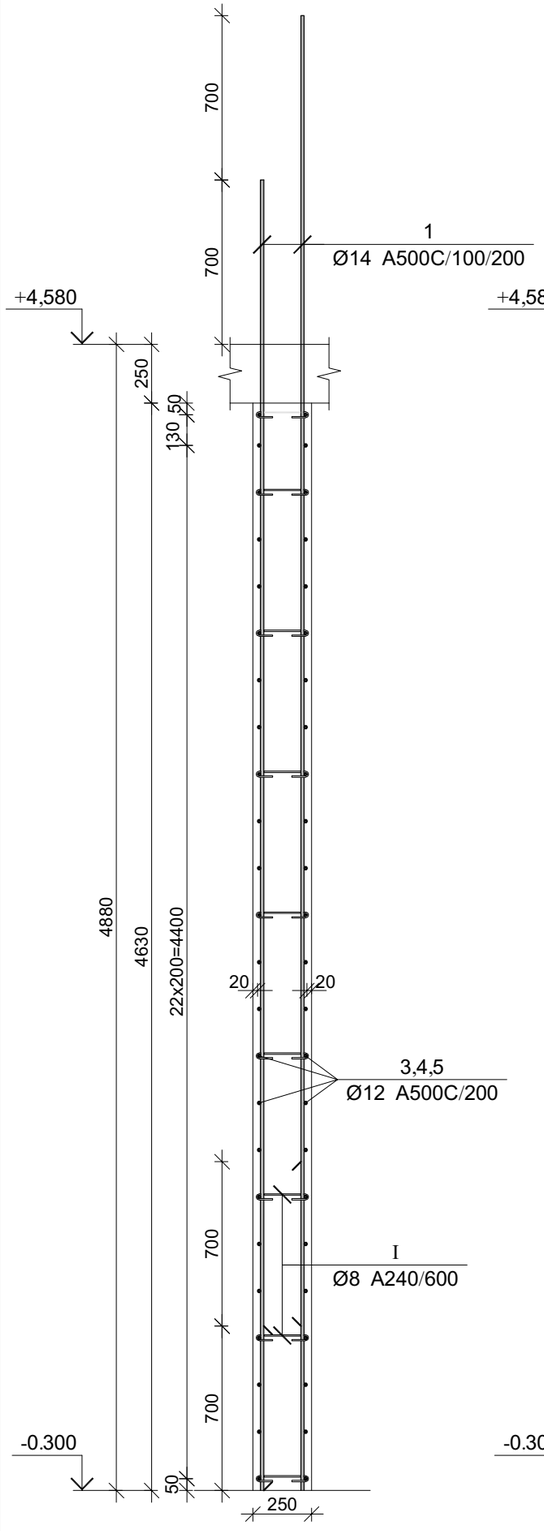

კვეთი 3-3

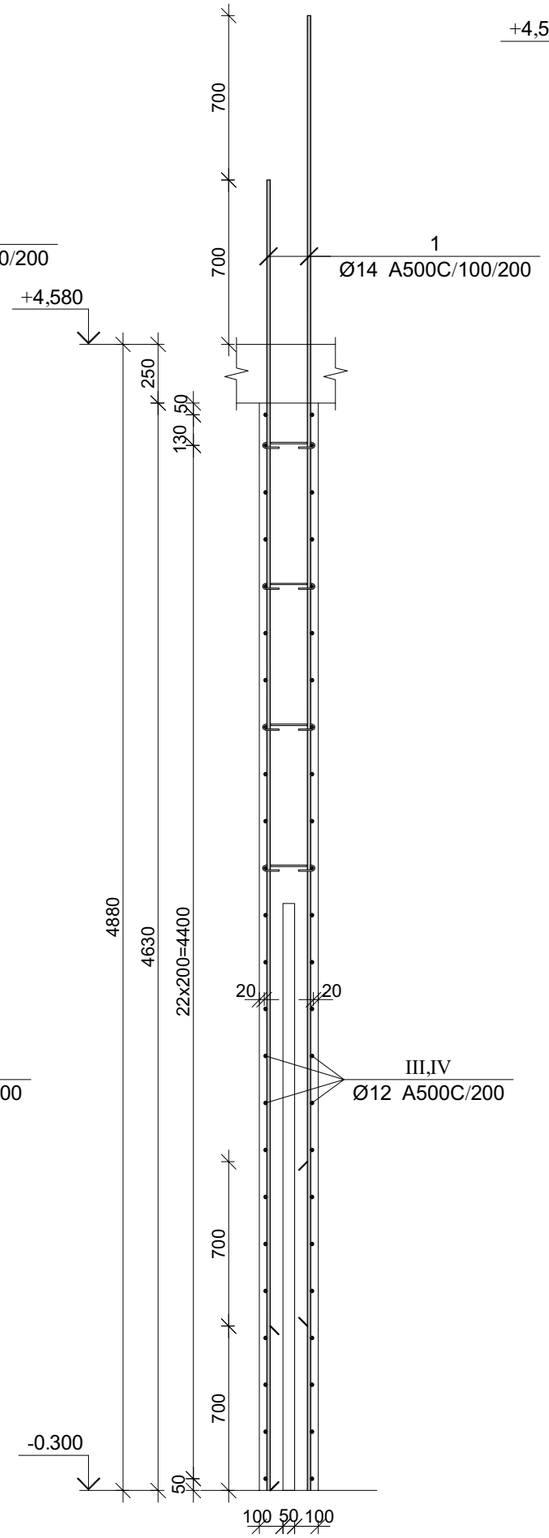

კვეთი 4-4

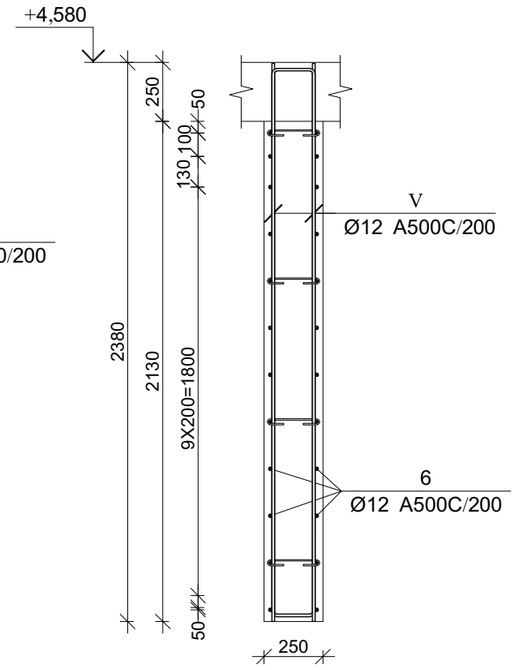

პროექტის დასახელება

მრავალფუნქციური კომპლექსი

პროექტის მისამართი

ქ. თბილისი, უფნაძის ქ. №70
(ს/კ:01.13.08.010.071)

დამკვეთი

სტადია	მარილი	განმარტება
მპ	2025.12.20	

დაკვეთის №

CAD DWG ფაილი 04.kedlebi.dwg

მთ. კონსტრუქტორი:		ა. კორტავა
შესრულა		ნ. ხუბულავა
შეამოწმა		გ. ვაშაკიძე

საავტორო უფლებები

ნახაზის დასახელება

მრნ. რ/ბ კედლის უბნის მკუ-5-ის არმირების გეგმა -0.300 ნიშნულზე

კ-4.101

A3

პოზ.	Ø [მმ.]	ესკიზი [მმ.]	სიგრძე [მმ.]
①	Ø14	5600	5600
②	Ø12	5500	5500
③	Ø12	2700	2700
④	Ø12	2500	2500
⑤	Ø12	3300	3300
⑥	Ø12	4750	4750
Ⓘ	Ø8	225, 50, 50, 180°, 180°	325
Ⓘⅰ	Ø12	600, 200, 600	1400
ⅢⅢ	Ø12	650, 200, 650	1500
Ⓘⅴ	Ø12	650, 200, 200, 650	1500
Ⓥ	Ø12	2350, 175, 175, 2350	4875

მონ. რ/ბ კედლის მკუ-5-ის არმირების სპეციფიკაცია -0.300 ნიშნულზე

არმატურის სპეციფიკაცია					არმატურის ამოკრეფა					ბეტონი B 25
პოზ. №	Ø	L მმ.	n ცალი	Ln მ.	Ø	∑ Ln მ.	გრძივი მეტრის წონა კგ.	წონა კგ. A240	წონა კგ. A500C	V; მ³
1	2	3	4	5	6	7	8	9	10	11
1	14 A500C	5600	152	851.20	8 A240	63.70	0.39	25.14		
2	12 A500C	5500	56	308.00	12 A500C	1672.40	0.89		1484.78	18.42
3	12 A500C	2700	48	129.60	14 A500C	851.20	1.21		1028.60	
4	12 A500C	2500	96	240.00						
5	12 A500C	3300	96	316.80						
6	12 A500C	4750	24	114.00						
I	8 A240	325	196	63.70						
II	12 A500C	1400	240	336.00						
III	12 A500C	1500	48	72.00						
IV	12 A500C	1500	26	39.00						
V	12 A500C	4875	24	117.00						
							∑	25.14	2513.39	18.42
						n= 1		25.14	2513.39	18.42
									137.81	კგ/მ³

პროექტის დასახელება

მრავალფუნქციური კომპლექსი

პროექტის მისამართი

ქ. თბილისი, უზნაძის ქ. №70
(ს/კ:01.13.08.010.071)

დამკვეთი

სტადია	თარიღი	განმარტება
მპ	2025.12.20	

დაკვეთის №

CAD DWG ფაილი 04.kedlebi.dwg

მთ. კონსტრუქტორი: ა. კორტავა

შეასრულა ნ. ხუბულავა

შეამოწმა გ. ვაშაკიძე

საავტორო უფლებები

ნახაზის დასახელება

მონ. რ/ბ კედლის უბნის მკუ-5-ის არმირების გეგმა -0.300 ნიშნულზე

კ-4.102

A3

კვეთი 2-2

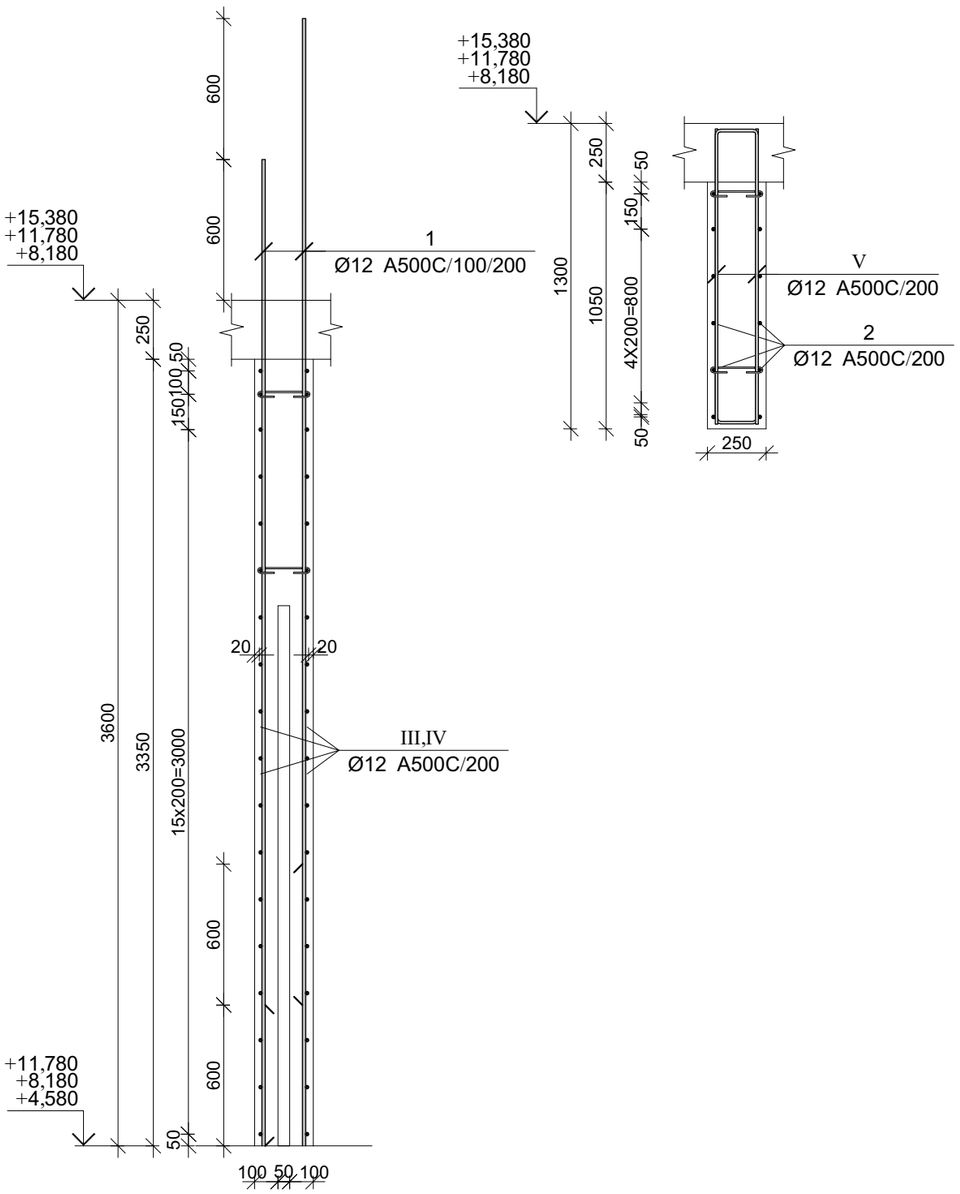

კვეთი 3-3

პოზ.	Ø [მმ.]	ესკიზი [მმ.]	სიგრძე [მმ.]
①	Ø12	4200	4200
②	Ø12	4750	4750
③	Ø12	2700	2700
④	Ø12	2500	2500
⑤	Ø12	3300	3300

პოზ.	Ø [მმ.]	ესკიზი [მმ.]	სიგრძე [მმ.]
Ⅰ	Ø8	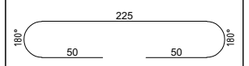	325
Ⅱ	Ø12	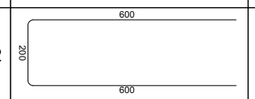	1400
Ⅲ	Ø12	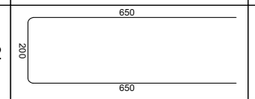	1500
Ⅳ	Ø12	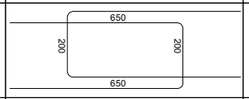	1500
Ⅴ	Ø12	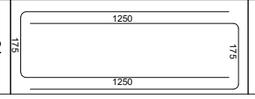	2675

მონ. რ/ბ კედლის მკუ-5-ის არმირების სპეციფიკაცია +4.580 ნიშნულიდან +11.780 ნიშნულამდე

არმატურის სპეციფიკაცია					არმატურის ამოკრეფა					ბეტონი B 25
პოზ. №	Ø	L მმ.	n ცალი	Ln მ.	Ø	∑ Ln მ.	ბრაკის შეტრის წონა კგ.	წონა კგ. A240	წონა კგ. A500C	V; მ³
1	2	3	4	5	6	7	8	9	10	11
1	12 A500C	4200	182	764.40	8 A240	47.13	0.39	18.59		13.02
2	12 A500C	4750	12	57.00	12 A500C	1742.40	0.89		1546.93	
3	12 A500C	2700	36	97.20						
4	12 A500C	2500	72	180.00						
5	12 A500C	3300	72	237.60						
I	8 A240	325	145	47.13						
II	12 A500C	1400	180	252.00						
III	12 A500C	1500	36	54.00						
IV	12 A500C	1500	24	36.00						
V	12 A500C	2675	24	64.20						
						∑		18.59	1546.93	13.02
						n= 3		55.78	4640.79	39.06
									120.24	კგ/მ³

პროექტის დასახელება

მრავალფუნქციური კომპლექსი

პროექტის მისამართი

ქ. ობილისი, უფნაძის ქ. №70
(ს/კ:01.13.08.010.071)

დამკვეთი

სტადია	მარილი	განმარტება
მკ	2025.12.20	

დაკვეთის №

CAD DWG ფაილი 04.kedlebi.dwg

მთ. კონსტრუქტორი:	ა. კორტავა
შესრულა	ნ. ხუბულავა
შეამოწმა	გ. ვაშაკიძე

საავტორო უფლებები

ნახაზის დასახელება

მონ. რ/ბ კედლის უბნის მკუ-5-ის არმირების გეგმა +4.580 ნიშნულიდან +11.780 ნიშნულამდე

კ-4.104

A3

მონ. რ/ბ კედლის შენის მკუ-5-ის არმირების გეგმა +4.580 ნიშნულიდან +11.780 ნიშნულამდე

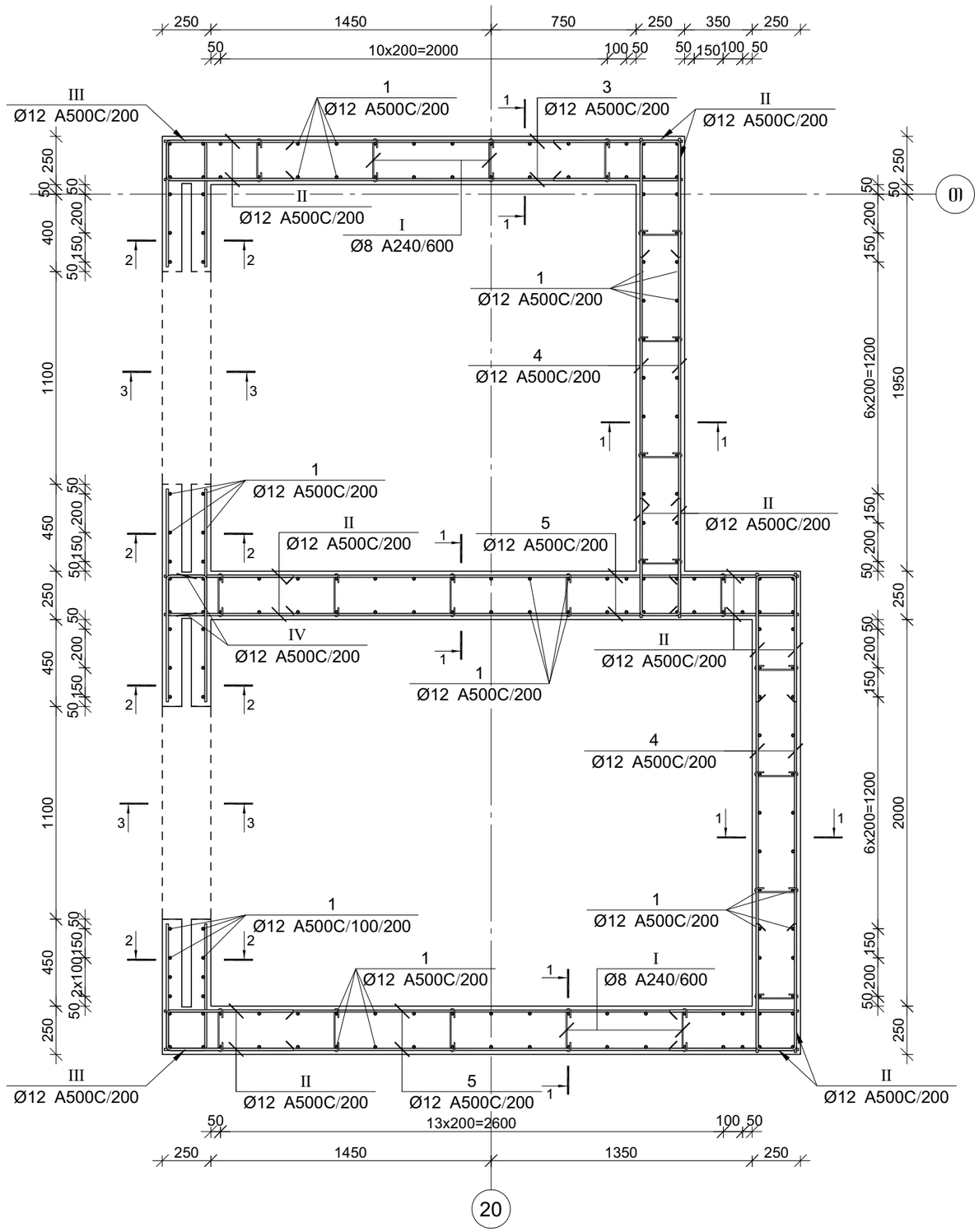

კვეთი 1-1

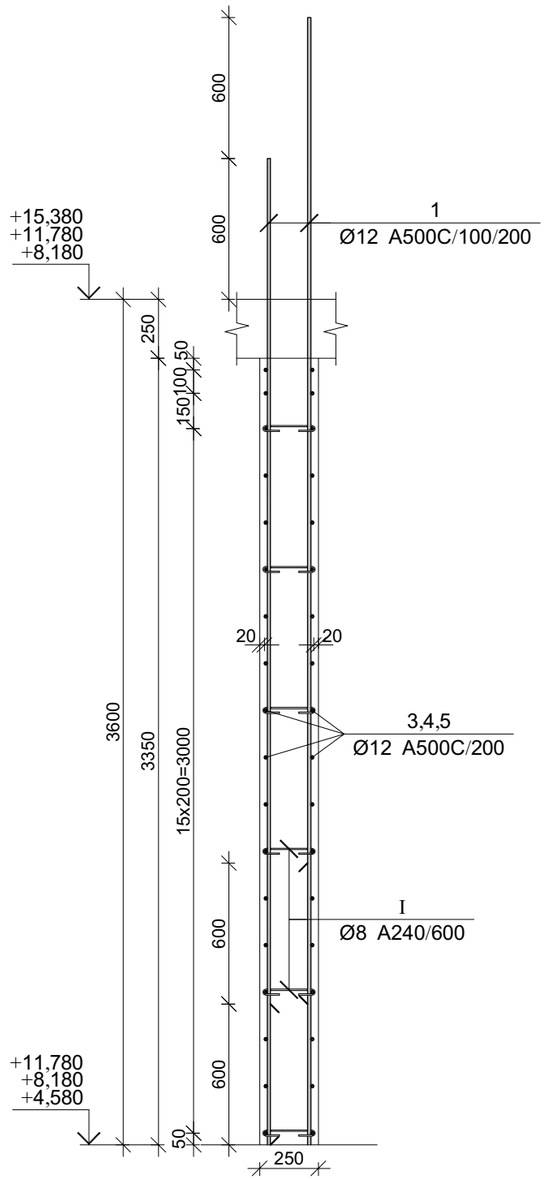

პროექტის დასახელება

მრავალფუნქციური კომპლექსი

პროექტის მისამართი

ქ. თბილისი, უწნაძის ქ. №70
(ს/კ:01.13.08.010.071)

დამკვეთი

სტადია	თარიღი	განმარტება
მპ	2025.12.20	

დაკვეთის №

CAD DWG ფაილი 04.kedlebi.dwg

მთ. კონსტრუქტორი:	ა. კორტავა
შესრულა	ნ. ხუბულავა
შეამოწმა	გ. ვაშაკიძე

საავტორო უფლებები

ნახაზის დასახელება

მონ. რ/ბ კედლის შენის მკუ-5-ის არმირების გეგმა +4.580 ნიშნულიდან +11.780 ნიშნულამდე

კ-4.103

A3

მონ. რ/ბ კედლის შბნის მკშ-5-ის არმირების გეგმა +15.380 ნიშნულზე

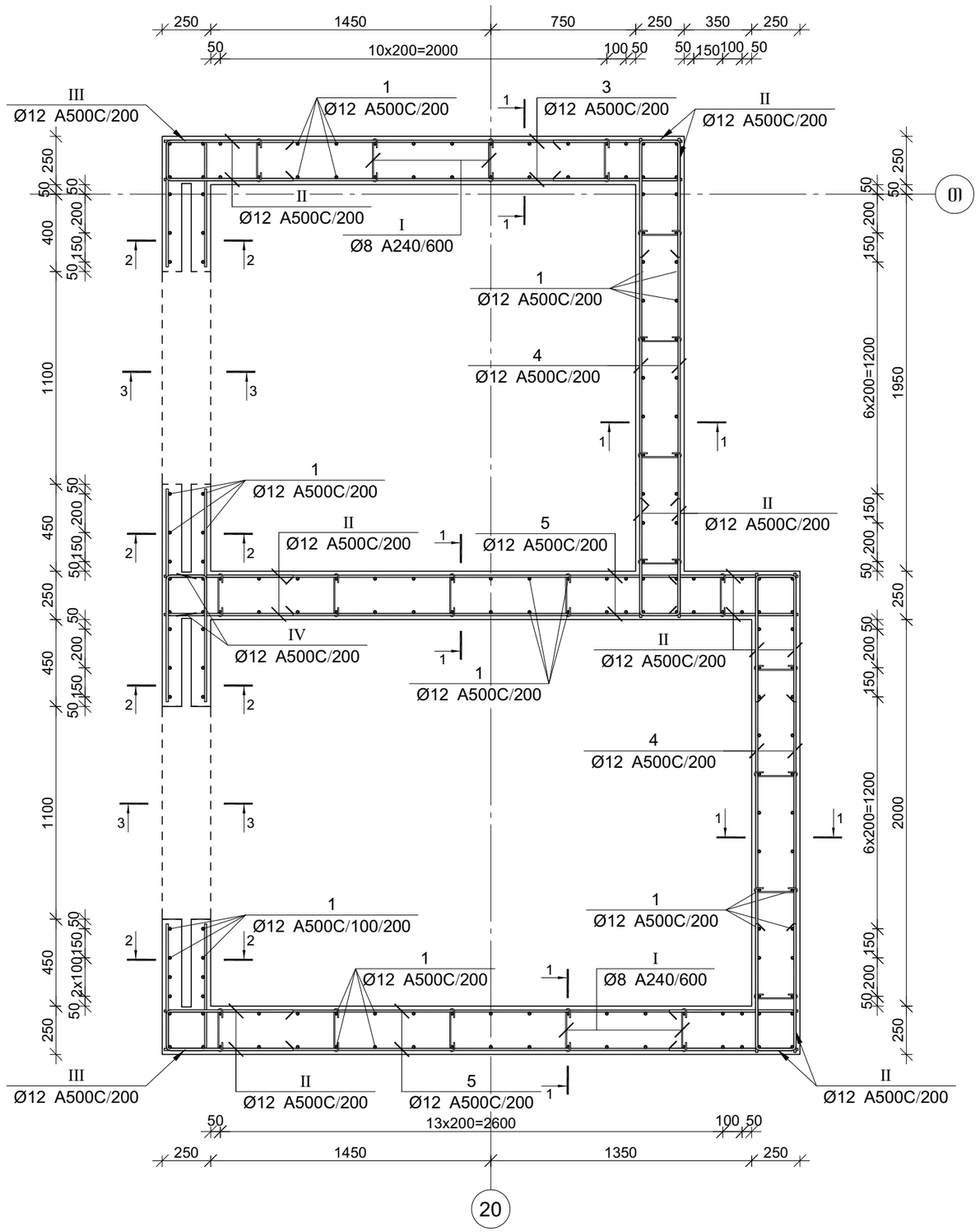

კვეთი 1-1

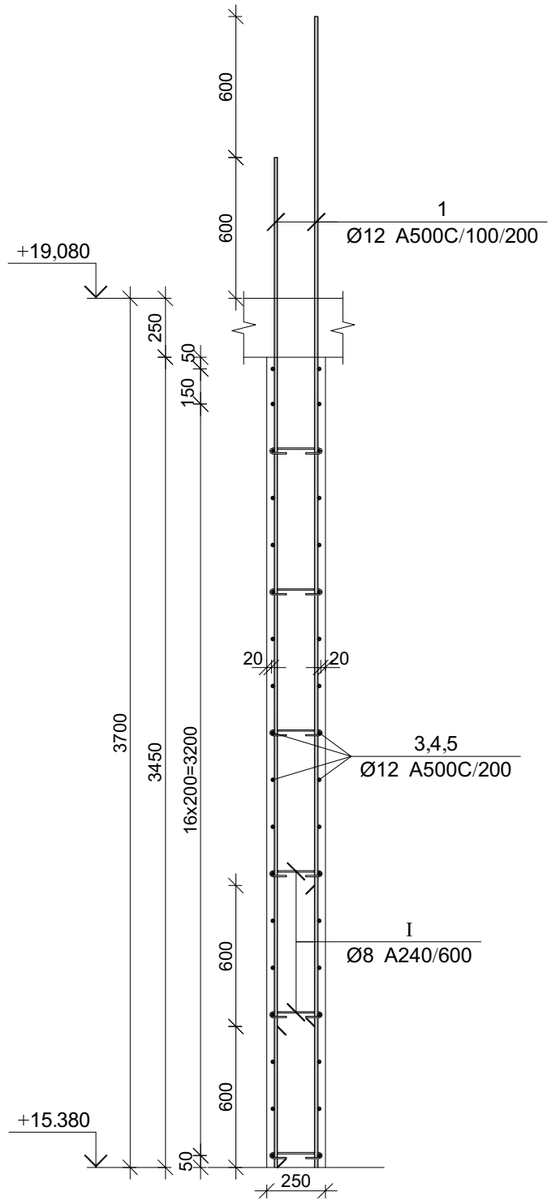

პროექტის დასახელება

მრავალფუნქციური კომპლექსი

პროექტის მისამართი

ქ. თბილისი, უწნაძის ქ. №70
(ს/კ:01.13.08.010.071)

ღერძები

სტადია	მარილი	განმარტება
მპ	2025.12.20	

ღაკვეთის №

CAD DWG ფაილი 04.kedlebi.dwg

მთ. კონსტრუქტორი:		ა. კორტავა
შესრულა		ნ. ხუბულავა
შეამოწმა		გ. ვაშაკიძე

საავტორო უფლებები

ნახაზის დასახელება

მონ. რ/ბ კედლის შბნის მკშ-5-ის არმირების გეგმა +15.380 ნიშნულზე

კ-4.105

A3

კვეთი 2-2

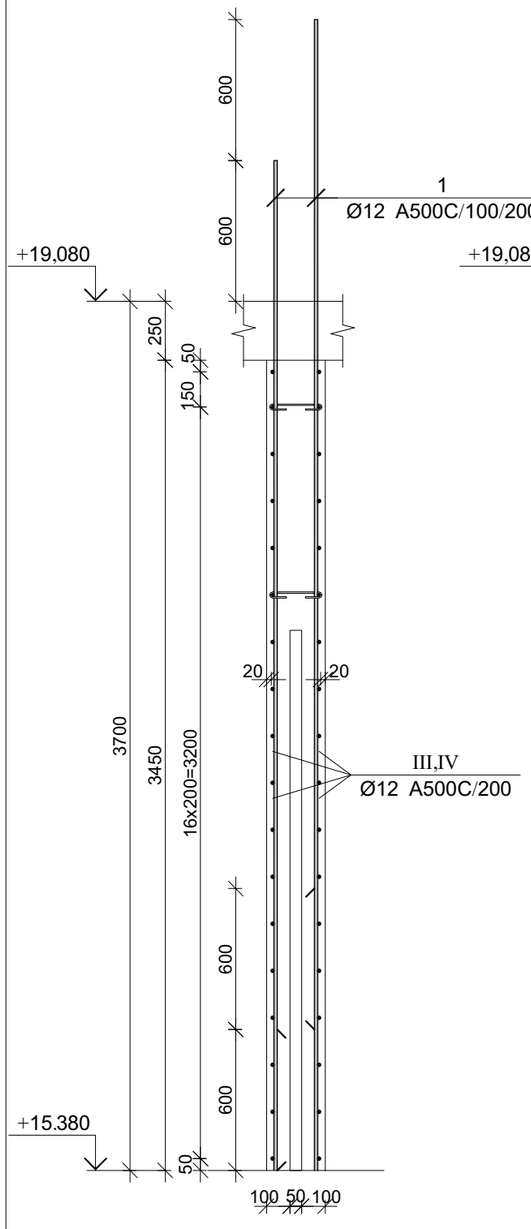

კვეთი 3-3

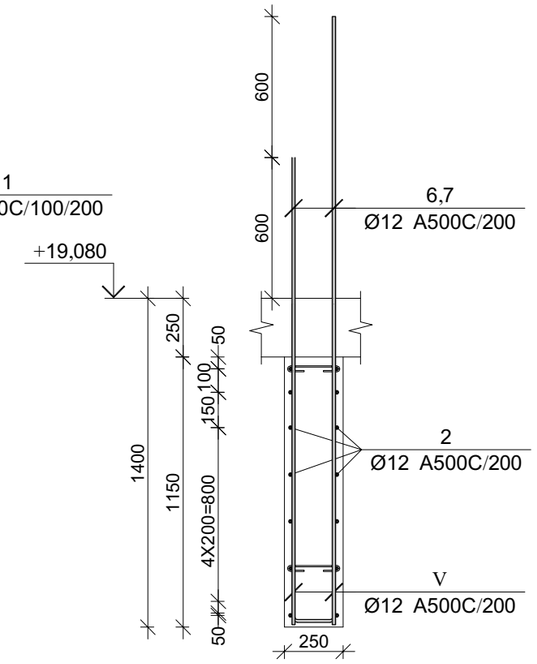

პოზ.	Ø [მმ.]	ესკიზი [მმ.]	სიგრძე [მმ.]
①	Ø12	4300	4300
②	Ø12	4750	4750
③	Ø12	2700	2700
④	Ø12	2500	2500
⑤	Ø12	3300	3300
⑥	Ø12	2000	2000

პოზ.	Ø [მმ.]	ესკიზი [მმ.]	სიგრძე [მმ.]
⑦	Ø12	2600	2600
Ⅰ	Ø8	225, 180°, 50, 50, 180°	325
Ⅱ	Ø12	600, 200, 600	1400
Ⅲ	Ø12	650, 200, 650	1500
Ⅳ	Ø12	650, 200, 200, 650	1500
Ⅴ	Ø12	600, 175, 600	1375

მონ. რ/ბ კედლის მკუ-5-ის არმირების სპეციფიკაცია +15.380 ნიშნულზე

არმატურის სპეციფიკაცია					არმატურის ამოკრეფა					ბეტონი B 25
პოზ. №	Ø	L მმ.	n ცალი	Ln მ.	Ø	∑ Ln მ.	ერთეული მეტრის წონა კგ.	წონა კგ. A240	წონა კგ. A500C	V; მ³
1	2	3	4	5	6	7	8	9	10	11
1	12 A500C	4300	182	782.60	8 A240	47.13	0.39	18.59		13.28
2	12 A500C	4750	14	66.50	12 A500C	1777.60	0.89		1578.18	
3	12 A500C	2700	36	97.20						
4	12 A500C	2500	72	180.00						
5	12 A500C	3300	72	237.60						
6	12 A500C	2000	12	24.00						
7	12 A500C	2600	12	31.20						
I	8 A240	325	145	47.13						
II	12 A500C	1400	180	252.00						
III	12 A500C	1500	36	54.00						
IV	12 A500C	1500	24	36.00						
V	12 A500C	1375	12	16.50						
						∑		18.59	1578.18	13.28
						n= 1		18.59	1578.18	13.28
									120.24	კგ/მ³

პროექტის დასახელება

მრავალფუნქციური კომპლექსი

პროექტის მისამართი

ქ. თბილისი, უფნაძის ქ. №70
(ს/კ:01.13.08.010.071)

დამკვეთი

სტადია	მარილი	განმარტება
მპ	2025.12.20	

დაკვეთის №

CAD DWG ფაილი 04.kedlebi.dwg

მთ. კონსტრუქტორი: ა. კორტავა

შესრულა ნ. ხუბულავა

შემოწმა ზ. ჯაშაკიძე

საავტორო უფლებები

ნახაზის დასახელება

მონ. რ/ბ კედლის უბნის მკუ-5-ის არმირების გეგმა +15.380 ნიშნულზე

კ-4.106

A3

პოზ.	Ø [მმ.]	ესკიზი [მმ.]	სიგრძე [მმ.]
1	Ø12	2650, 250	2900
2	Ø12	2050, 250	2300
3	Ø12	2700	2700
4	Ø12	2500	2500
5	Ø12	3300	3300
6	Ø12	4750	4750
I	Ø8	225, 50, 50, 180°, 180°	325
II	Ø12	600, 200, 600	1400

მონ. რ/ბ კედლის მკუ-5-ის არმირების სპეციფიკაცია +19.080 ნიშნულზე

არმატურის სპეციფიკაცია					არმატურის ამოკრეფა					ბეტონი B 25
პოზ. №	Ø	L მმ.	n ცალი	Ln მ.	Ø	∑Ln მ.	გრძივი მეტრის წონა კგ.	წონა კგ.		V; მ³
								A240	A500C	
1	2	3	4	5	6	7	8	9	10	11
1	12 A500C	2900	101	292.90	8 A240	48.75	0.39	19.24		10.68
2	12 A500C	2300	101	232.30	12 A500C	1238.90	0.89		1099.92	
3	12 A500C	2700	26	70.20						
4	12 A500C	2500	52	130.00						
5	12 A500C	3300	52	171.60						
6	12 A500C	4750	26	123.50						
I	8 A240	325	150	48.75						
II	12 A500C	1400	156	218.40						
							∑	19.24	1099.92	10.68
						n= 1		19.24	1099.92	10.68
									104.79	კგ/მ³

პროექტის დასახელება

მრავალფუნქციური კომპლექსი

პროექტის მისამართი

ქ. თბილისი, უზნაძის ქ. №70
(ს/კ:01.13.08.010.071)

დამკვეთი

სტადია	თარიღი	განმარტება
მპ	2025.12.20	

დაკვეთის №

CAD DWG ფაილი 04.kedlebi.dwg

მთ. კონსტრუქტორი: ა. კორტავა

შეასრულა ნ. ხუბულავა

შეამოწმა გ. ვაშაკიძე

საავტორო უფლებები

ნახაზის დასახელება

მონ. რ/ბ კედლის უბნის მკუ-5-ის არმირების გეგმა +19.080 ნიშნულზე

კ-4.108

A3

მრნ. რ/ბ კედლის შენის მკშ-5-ის არმირების გეგმა +19.080 ნიშნულზე

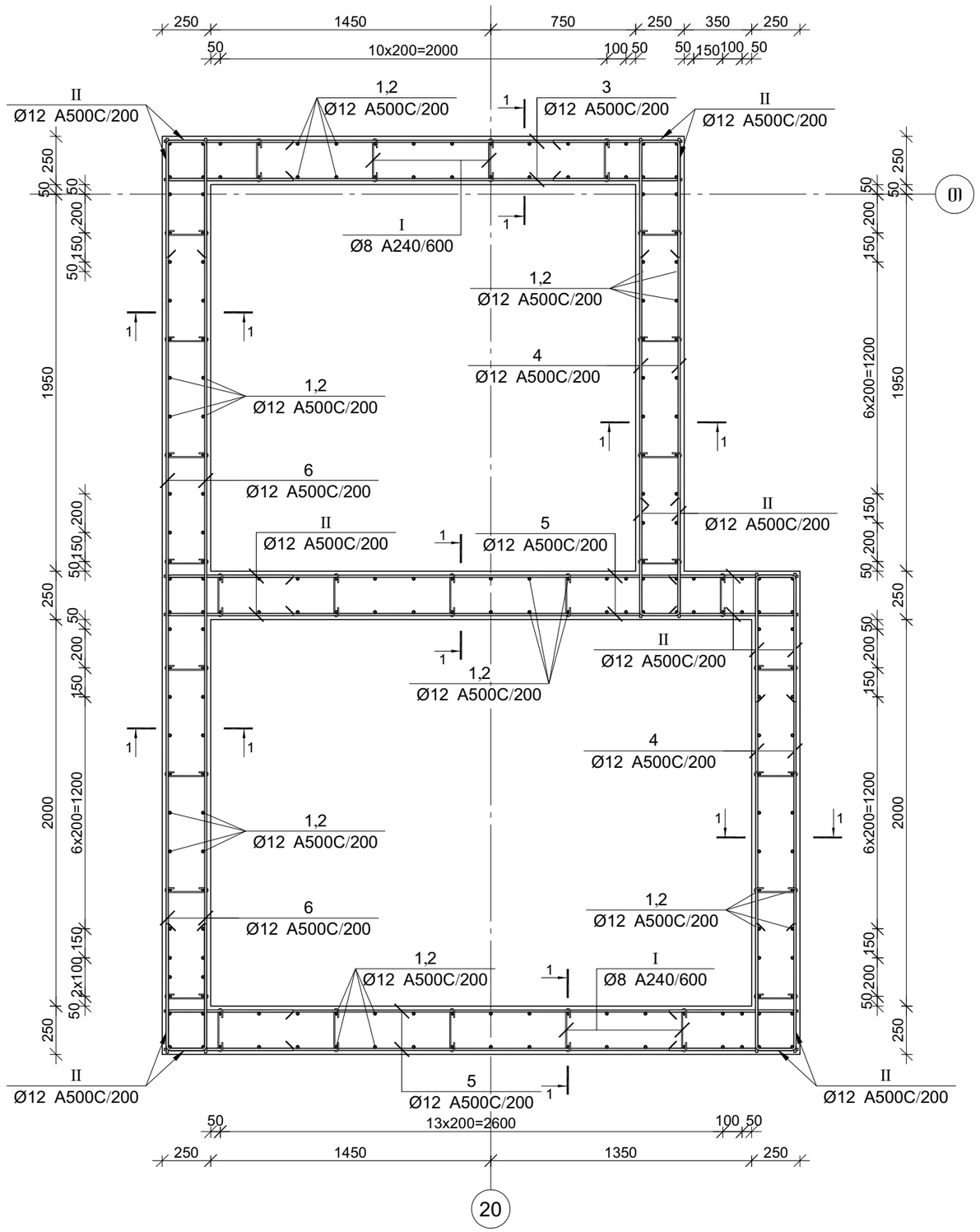

კვეთი 1-1

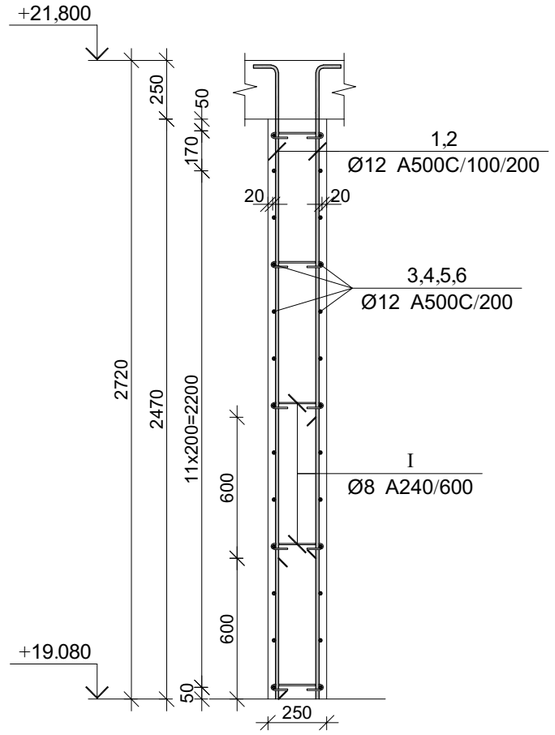

პროექტის დასახელება

მრავალფუნქციური კომპლექსი

პროექტის მისამართი

ქ. თბილისი, უზნაძის ქ. №70
(ს/კ:01.13.08.010.071)

ღერძები

სტადია	თარიღი	განმარტება
მპ	2025.12.20	

ღერძების №

CAD DWG ფაილი 04.kedlebi.dwg

მთ. კონსტრუქტორი: ა. კორტავა

შესრულა ნ. ხუბულავა

შეამოწმა ვ. ვაშაკიძე

საავტორო უფლებები

ნახაზის დასახელება

მრნ. რ/ბ კედლის შენის მკშ-5-ის არმირების გეგმა +19.080 ნიშნულზე

კ-4.107

A3

მრავალფუნქციური კომპლექსი

მრავალფუნქციური კომპლექსის მონ. რ/ბ კედლის უბნის მკუ-6-ის არმირების გეგმა -6,850 ნიშნულზე

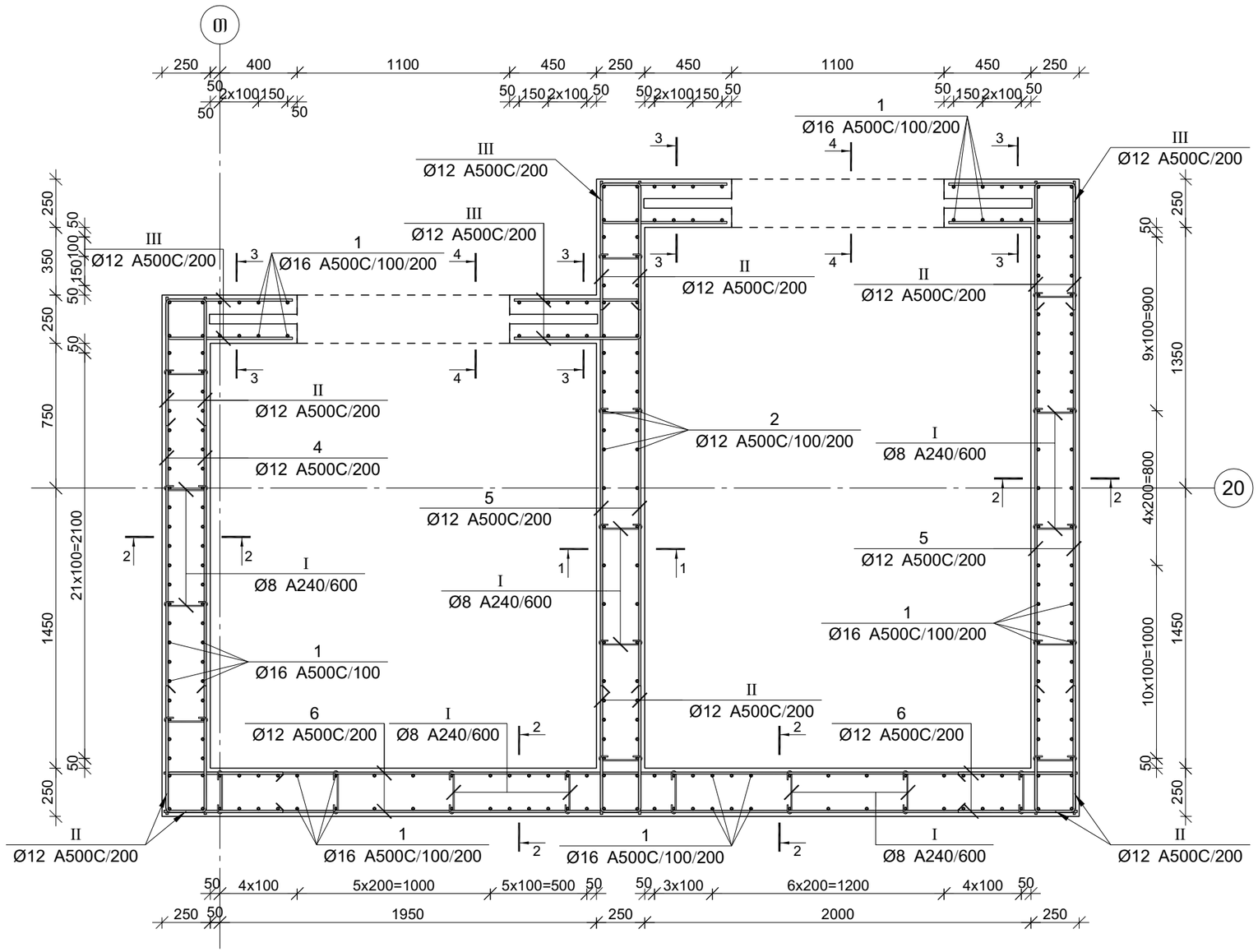

პროექტის დასახელება	მრავალფუნქციური კომპლექსი
პროექტის მისამართი	ქ. თბილისი, უზნაძის ქ. №70 (ს/კ:01.13.08.010.071)
დამკვეთი	
სტადია	მარილი
მპ	2025.12.20
დაკვეთის №	
CAD DWG ფაილი	04.kedlebi.dwg
მთ. კონსტრუქტორი:	ა. კორტავა
შესრულა	ნ. ხუბულავა
შეამოწმა	გ. ვაშაკიძე
საავტორო უფლებები	
ნახაზის დასახელება	მონ. რ/ბ კედლის უბნის მკუ-6-ის არმირების გეგმა -6.850 ნიშნულზე
	კ-4.109
	A3

კვეთი 1-1

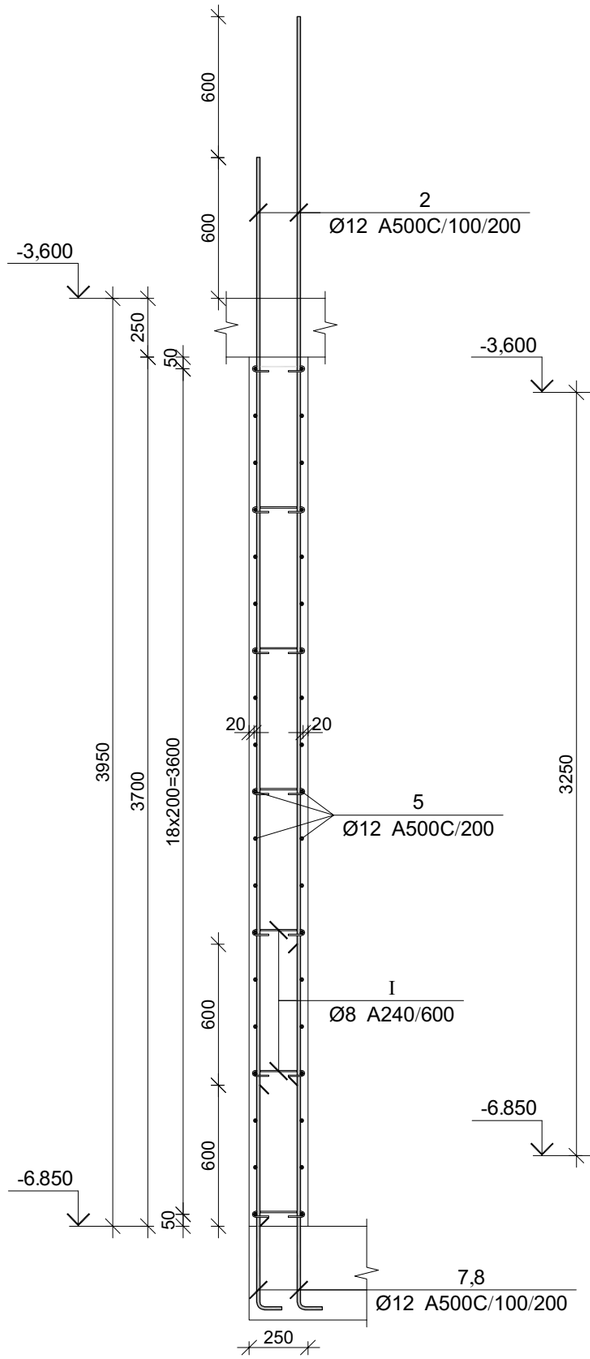

კვეთი 2-2

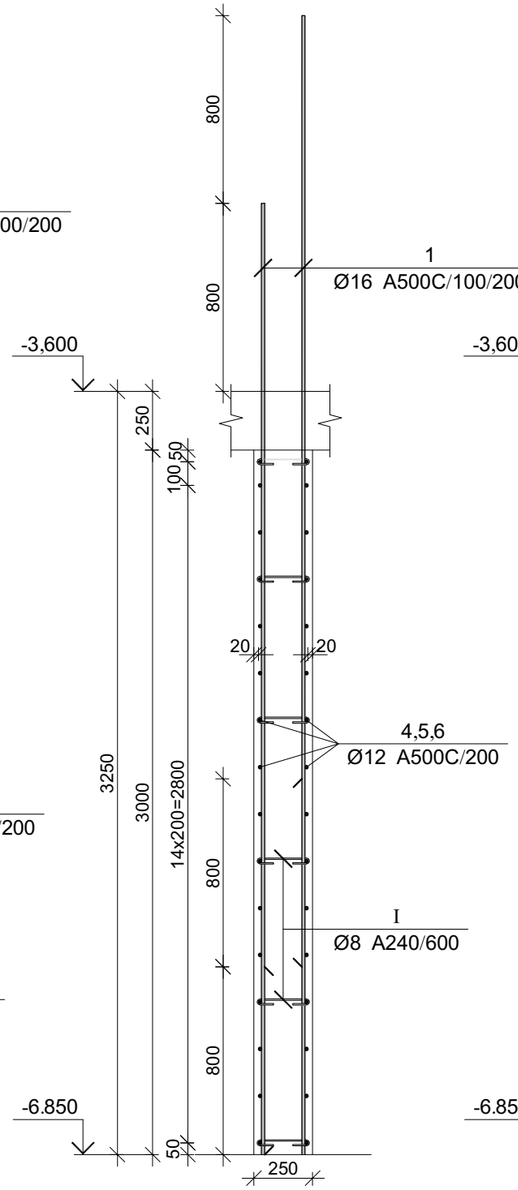

კვეთი 3-3

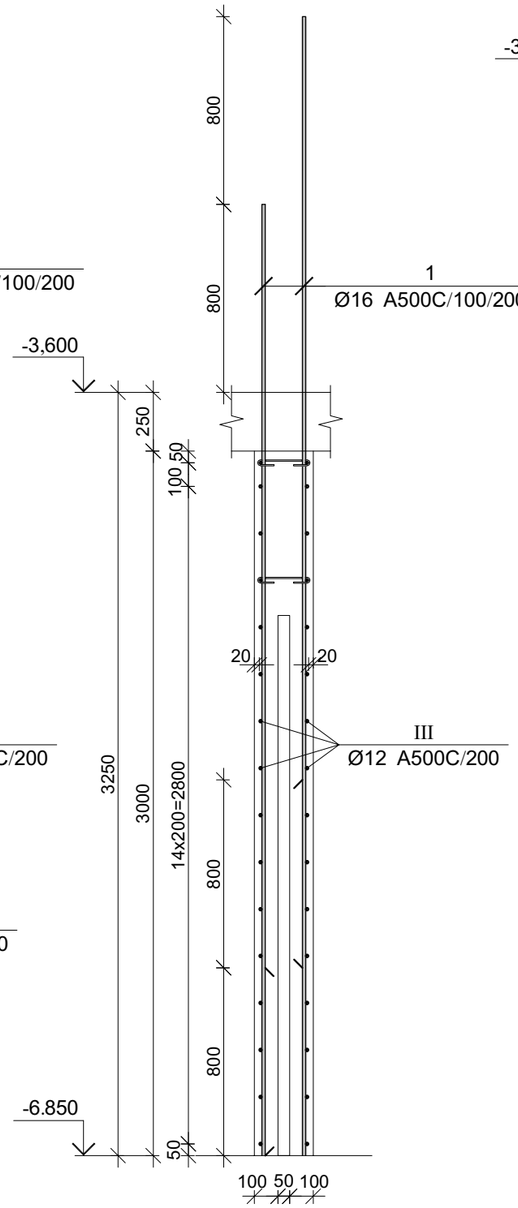

კვეთი 4-4

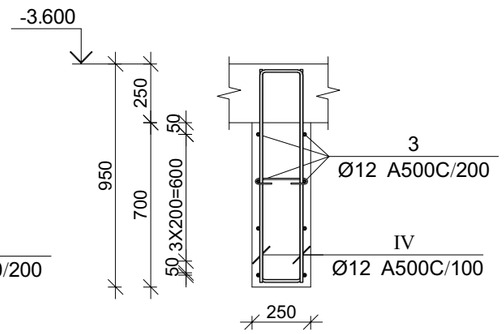

პროექტის დასახელება

მრავალფუნქციური კომპლექსი

პროექტის მისამართი

ქ. ობილისი, უფნაძის ქ. №70
(ს/კ:01.13.08.010.071)

დამკვეთი

სტადია	მარილი	განმარტება
მკ	2025.12.20	

დაკვეთის №

CAD DWG ფაილი 04.kedlebi.dwg

მთ. კონსტრუქტორი: ა. კორტავა

შესრულა ნ. ხუბულავა

შეამოწმა ვ. ვაშაკიძე

საავტორო უფლებები

ნახაზის დასახელება

მრნ. რ/ბ კედლის უანის მკუ-6-ის არმირების გეგმა -6.850 ნიშნულზე

კ-4.110

A3

პოზ.	Ø [მმ.]	ესკიზი [მმ.]	სიგრძე [მმ.]
①	Ø16	3950	3950
②	Ø12	4550	4550
③	Ø12	2500	2500
④	Ø12	2700	2700
⑤	Ø12	3300	3300
⑥	Ø12	4750	4750
⑦	Ø12	950, 250	1200
⑧	Ø12	1550, 250	1800
Ⅰ	Ø8	225, 180°, 50, 50, 180°	325
Ⅱ	Ø12	600, 200, 600	1400
Ⅲ	Ø12	650, 200, 650	1500
Ⅳ	Ø12	900, 175, 175, 900	1975

მონ. რ/ბ კედლის მკუ-6-ის არმირების სპეციფიკაცია -6.840 ნიშნულზე

არმატურის სპეციფიკაცია					არმატურის ამოკრეფა					ბეტონი B 25
პოზ. №	Ø	L მმ.	n ცალი	Ln მ.	Ø	∑ Ln მ.	არმატ. მეტრის წონა კგ.	წონა კგ. A240	წონა კგ. A500C	V; მ³
1	2	3	4	5	6	7	8	9	10	11
1	16 A500C	3950	218	861.10	8 A240	48.75	0.39	19.24		11.89
2	12 A500C	4550	32	145.60	12 A500C	985.80	0.89		875.21	
3	12 A500C	2500	8	20.00	16 A500C	861.10	1.58		1359.11	
4	12 A500C	2700	32	86.40						
5	12 A500C	3300	64	211.20						
6	12 A500C	4750	32	152.00						
7	12 A500C	1200	16	19.20						
8	12 A500C	1800	16	28.80						
I	8 A240	325	150	48.75						
II	12 A500C	1400	128	179.20						
III	12 A500C	1500	64	96.00						
IV	12 A500C	1975	24	47.40						
						∑		19.24	2234.32	11.89
						n= 1		19.24	2234.32	11.89
									189.53	კგ/მ³

პროექტის დასახელება

მრავალფუნქციური კომპლექსი

პროექტის მისამართი

ქ. თბილისი, უწნაძის ქ. №70
(ს/კ:01.13.08.010.071)

დამკვეთი

სტადია	მარილი	განმარტება
მპ	2025.12.20	

დაკვეთის №

CAD DWG ფაილი 04.kedlebi.dwg

მთ. კონსტრუქტორი: ა. კორტავა

შესრულა ნ. ხუბულავა

შემოწმა გ. ვაშაკიძე

საავტორო უფლებები

ნახაზის დასახელება

მონ. რ/ბ კედლის უბნის მკუ-6-ის არმირების გეგმა -6.850 ნიშნულზე

კ-4.111

A3

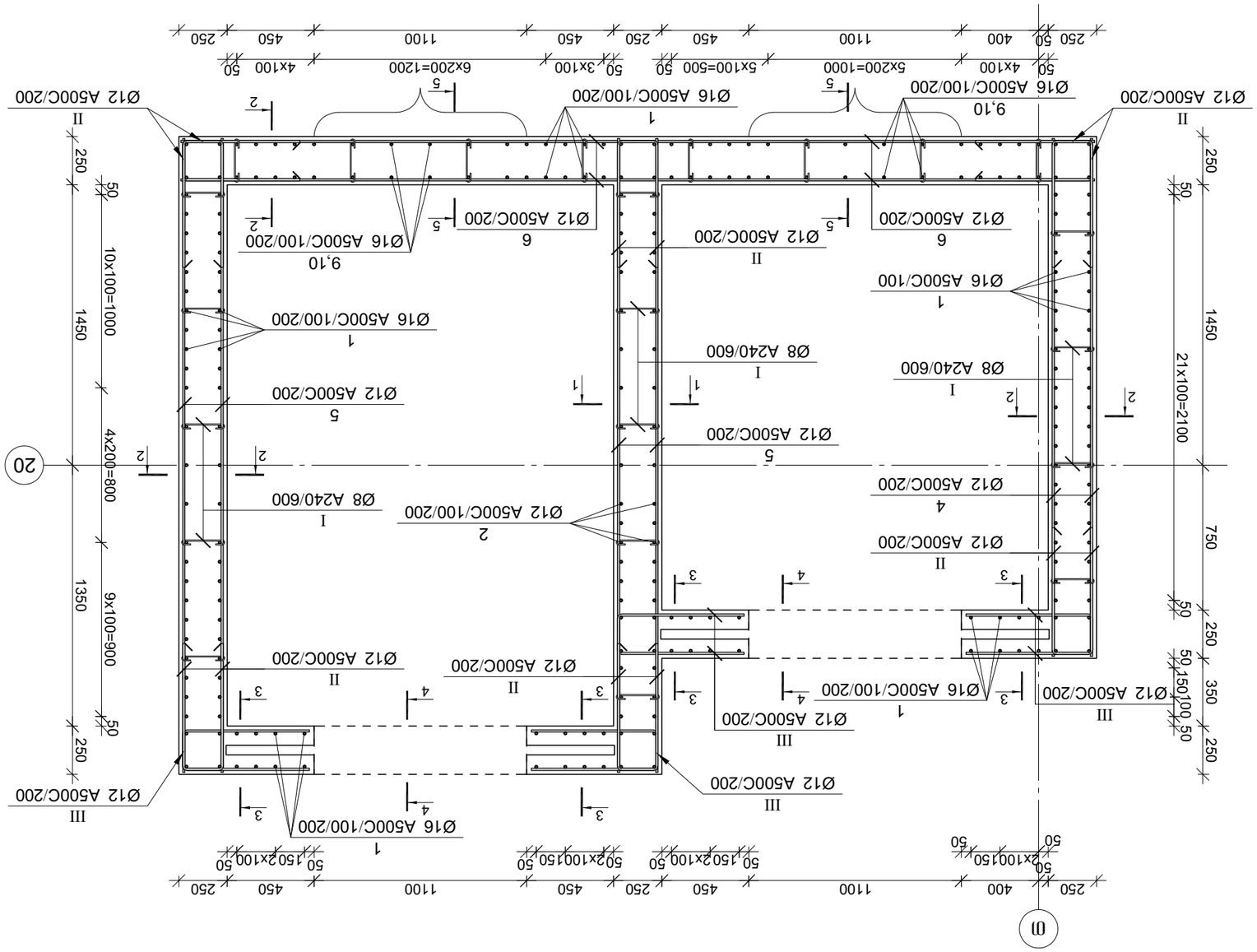
Ø12 A500C/200
II
Ø16 A500C/100/200
1
9,10
Ø12 A500C/200
6
Ø16 A500C/100
1
Ø8 A240/600
I
Ø12 A500C/200
5
Ø12 A500C/200
4
Ø12 A500C/200
II
Ø12 A500C/200
III
Ø16 A500C/100/200
1
Ø12 A500C/200
III
Ø12 A500C/200
II
Ø16 A500C/100/200
1
Ø12 A500C/200
5
Ø8 A240/600
I
Ø12 A500C/200
2
Ø12 A500C/200
II
Ø12 A500C/200
III
Ø16 A500C/100/200
1
Ø12 A500C/200
5
Ø8 A240/600
I
Ø12 A500C/200
II
Ø12 A500C/200
III
Ø16 A500C/100/200
1
Ø12 A500C/200
III
Ø12 A500C/200
II
Ø16 A500C/100/200
1

კვეთი 5-5

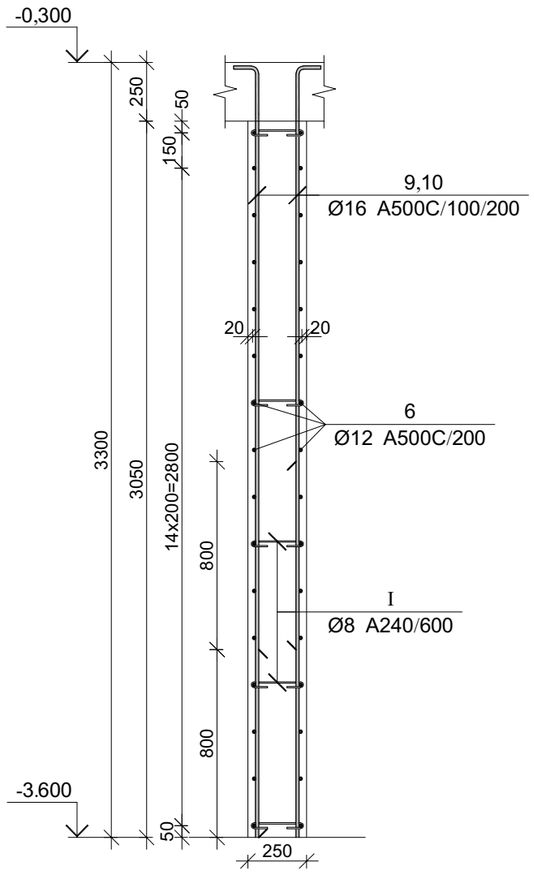

პოზ.	Ø [მმ.]	ესკიზი [მმ.]	სიგრძე [მმ.]
①	Ø16	4100	4100
②	Ø12	3900	3900
③	Ø12	2500	2500
④	Ø12	2700	2700
⑤	Ø12	3300	3300
⑥	Ø12	4750	4750
⑦	Ø16	1800	1800

პოზ.	Ø [მმ.]	ესკიზი [მმ.]	სიგრძე [მმ.]
⑧	Ø16	2600	2600
⑨	Ø16	3250, 350	3600
⑩	Ø16	2450, 350	2800
Ⅰ	Ø8	225; 180°, 50, 50, 180°	325
Ⅱ	Ø12	600; 200; 600	1400
Ⅲ	Ø12	650; 200; 650	1500
Ⅳ	Ø12	600; 175; 600	1375

მონ. რ/ბ კედლის მკუ-6-ის არმირების სპეციფიკაცია -3.600 ნიშნულზე

არმატურის სპეციფიკაცია					არმატურის ამოკრეფა					ბეტონი B 25
პოზ. №	Ø	L მმ.	n ცალი	Ln მ.	Ø	∑ Ln მ.	ზრდის ფენის წონა კგ.	წონა კგ. A240	წონა კგ. A500C	V; მ³
1	2	3	4	5	6	7	8	9	10	11
1	16 A500C	4100	190	779.00	8 A240	48.75	0.39	19.24		11.72
2	12 A500C	3900	32	124.80	12 A500C	977.70	0.89		868.02	
3	12 A500C	2500	20	50.00	16 A500C	855.80	1.58		1350.74	
4	12 A500C	2700	32	86.40						
5	12 A500C	3300	64	211.20						
6	12 A500C	4750	32	152.00						
7	12 A500C	1800	14	25.20						
8	12 A500C	2600	14	36.40						
9	16 A500C	3600	12	43.20						
10	16 A500C	2800	12	33.60						
I	8 A240	325	150	48.75						
II	12 A500C	1400	128	179.20						
III	12 A500C	1500	64	96.00						
IV	12 A500C	1375	12	16.50						
						∑		19.24	2218.76	11.72
						n= 1		19.24	2218.76	11.72
									190.96	კგ/მ³

პროექტის დასახელება

მრავალფუნქციური კომპლექსი

პროექტის მისამართი

ქ. თბილისი, უწნაძის ქ. №70
(ს/კ:01.13.08.010.071)

დამკვეთი

სტადია	მარილი	განმარტება
მკ	2025.12.20	
დაკვეთის №		

CAD DWG ფაილი 04.kedlebi.dwg

მთ. კონსტრუქტორი:	ა. კორტავა
შესრულა	ნ. ხუბულავა
შეამოწმა	გ. ვაშაკიძე

საავტორო უფლებები

ნახაზის დასახელება

მონ. რ/ბ კედლის უბნის მკუ-6-ის არმირების გეგმა -3.600 ნიშნულზე

კ-4.114

A3

კვეთი 1-1

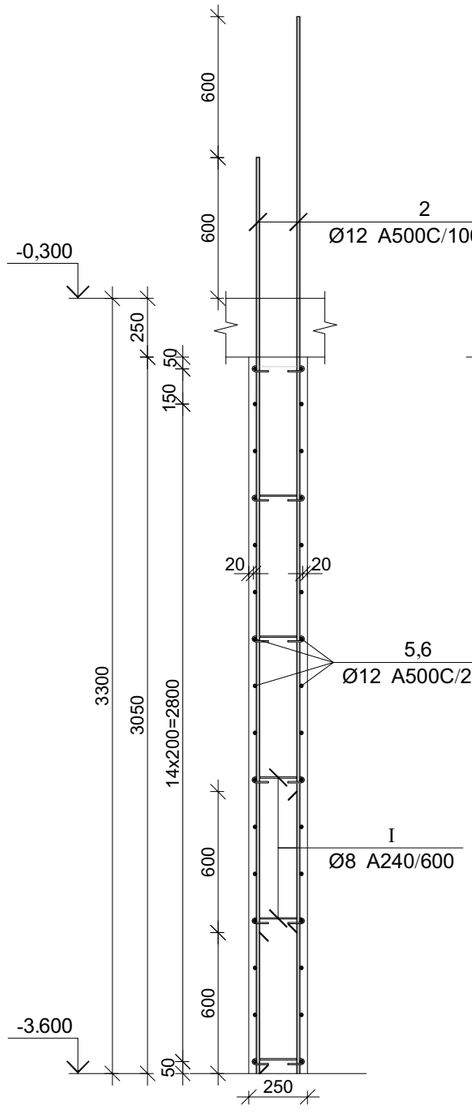

კვეთი 2-2

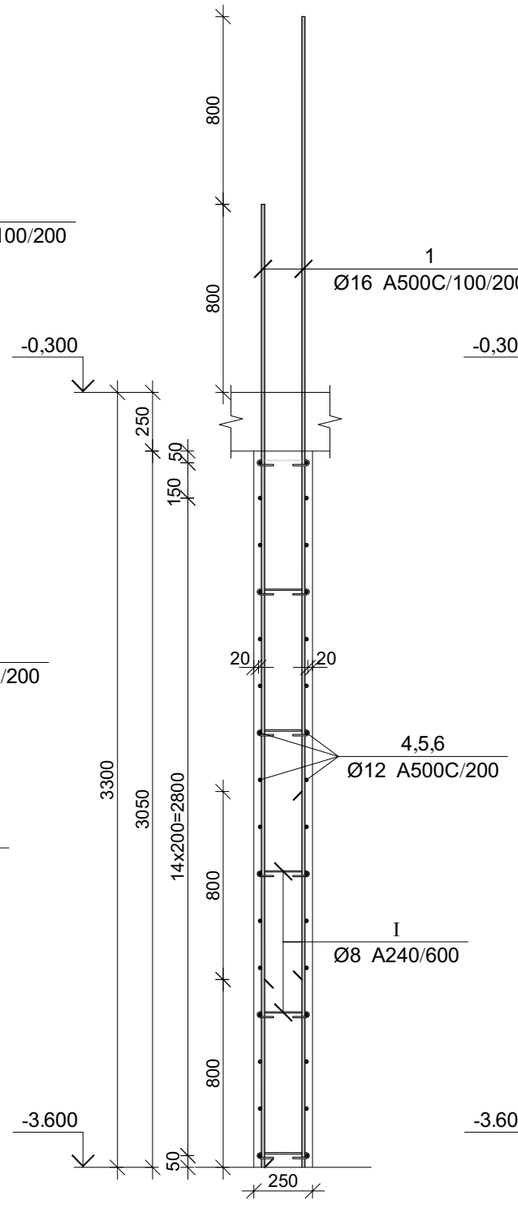

კვეთი 3-3

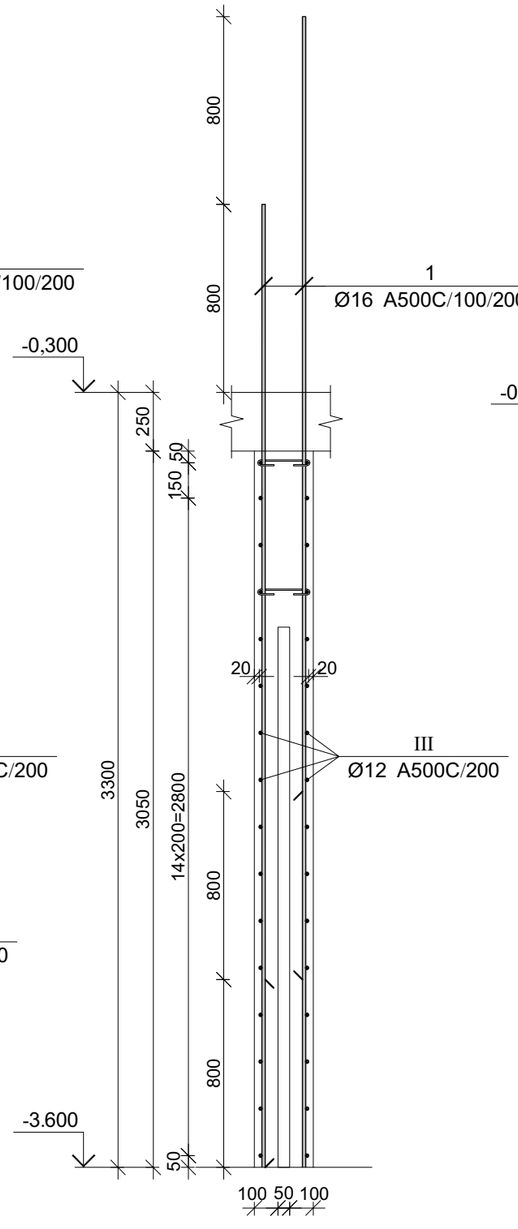

კვეთი 4-4

პროექტის დასახელება

მრავალფუნქციური კომპლექსი

პროექტის მისამართი

ქ. თბილისი, უწნაძის ქ. №70
(ს/კ:01.13.08.010.071)

დამკვეთი

სტადია	მარილი	განმარტება
მკ	2025.12.20	

დაკვეთის №

CAD DWG ფაილი 04.kedlebi.dwg

მთ. კონსტრუქტორი:		ა. კორტავა
შესრულა		ნ. ხუბულავა
შეამოწმა		გ. ვაშაკიძე

საავტორო უფლებები

ნახაზის დასახელება

მრნ. რ/ბ კედლის უბნის მკუ-6-ის არმირების გეგმა -3.600 ნიშნულზე

კ-4.113

A3

მონ. რ/ბ კედლის უბნის მკუ-6-ის არმირების გეგმა -0,300 ნიშნულზე

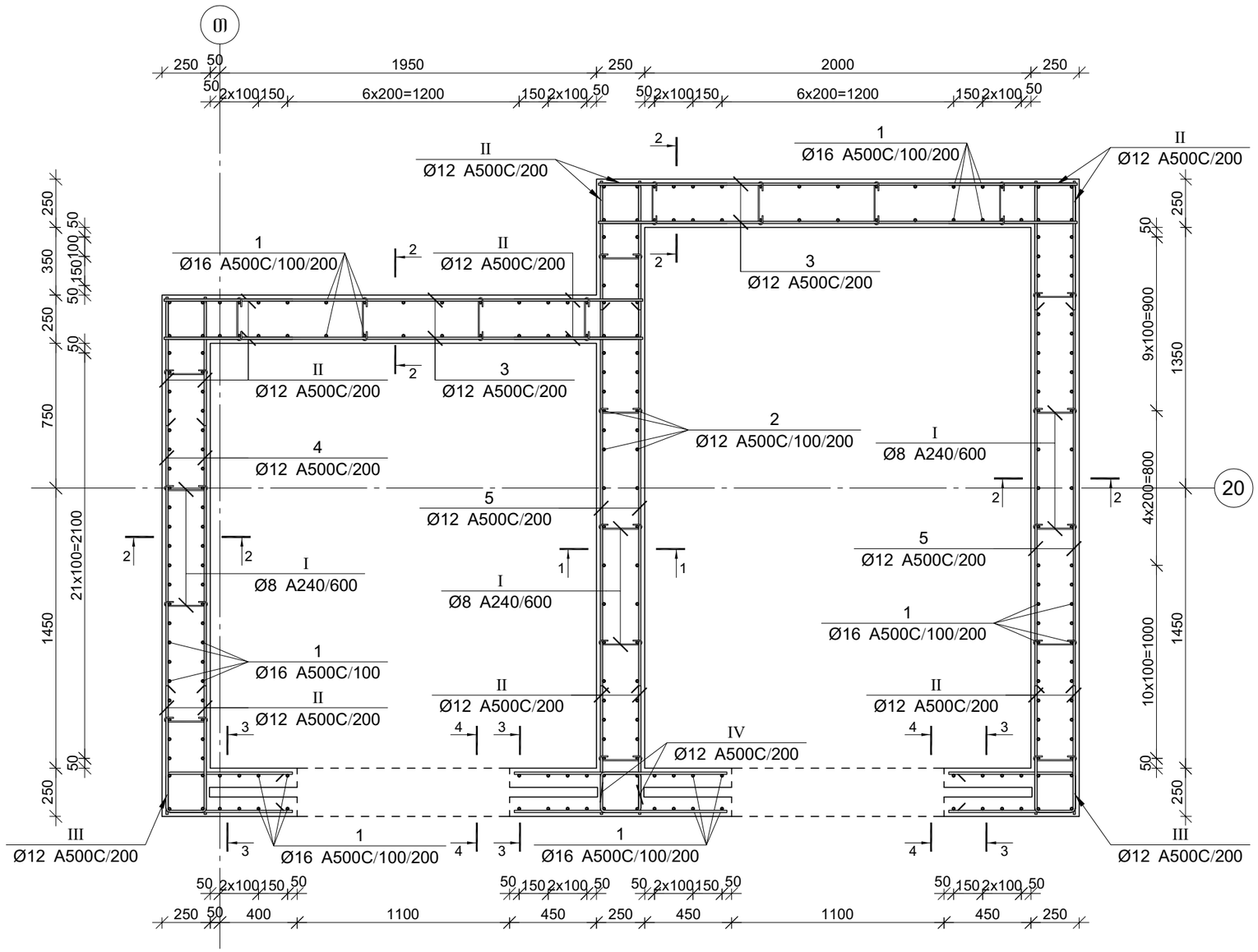

პროექტის დასახელება

მრავალფუნქციური კომპლექსი

პროექტის მისამართი

ქ. თბილისი, უზნაძის ქ. №70
(ს/კ:01.13.08.010.071)

დამკვეთი

სტადია	თარიღი	განმარტება
მპ	2025.12.20	

დაკვეთის №

CAD DWG ფაილი 04.kedlebi.dwg

მთ. კონსტრუქტორი: ა. კორტავა

შესრულა ნ. ხუბულავა

შეამოწმა გ. ვაშაკიძე

საავტორო უფლებები

ნახაზის დასახელება

მონ. რ/ბ კედლის უბნის მკუ-6-ის არმირების გეგმა -0.300 ნიშნულზე

კ-4.115

A3

კვეთი 1-1

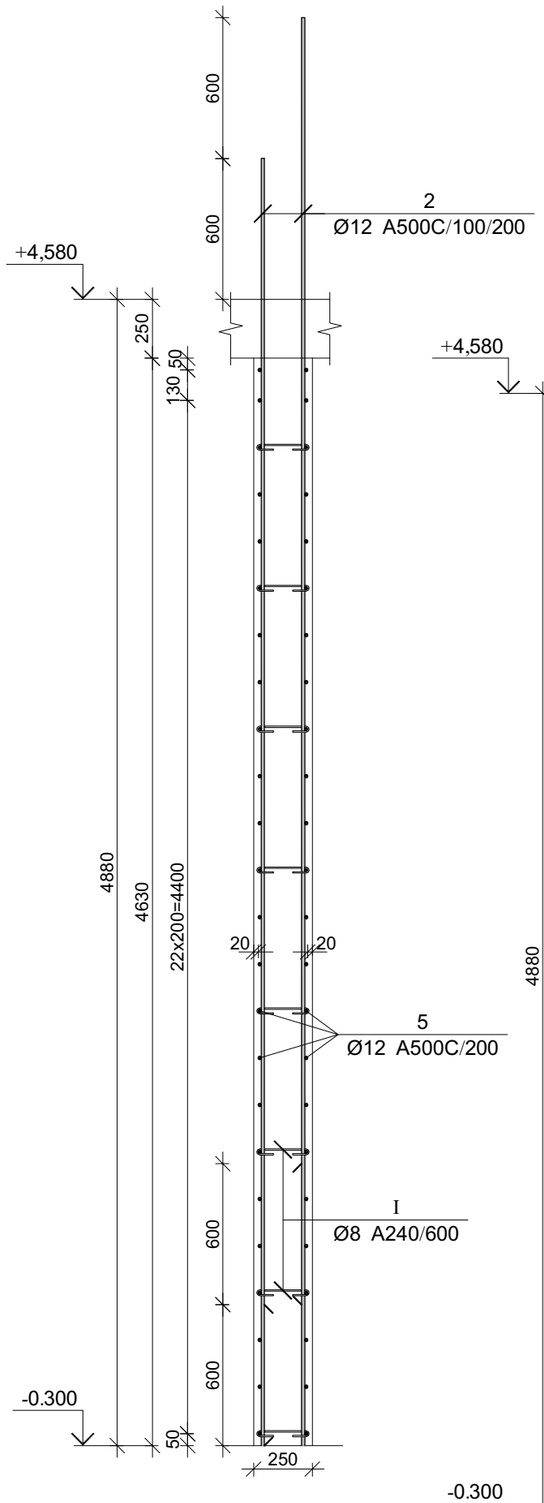

კვეთი 2-2

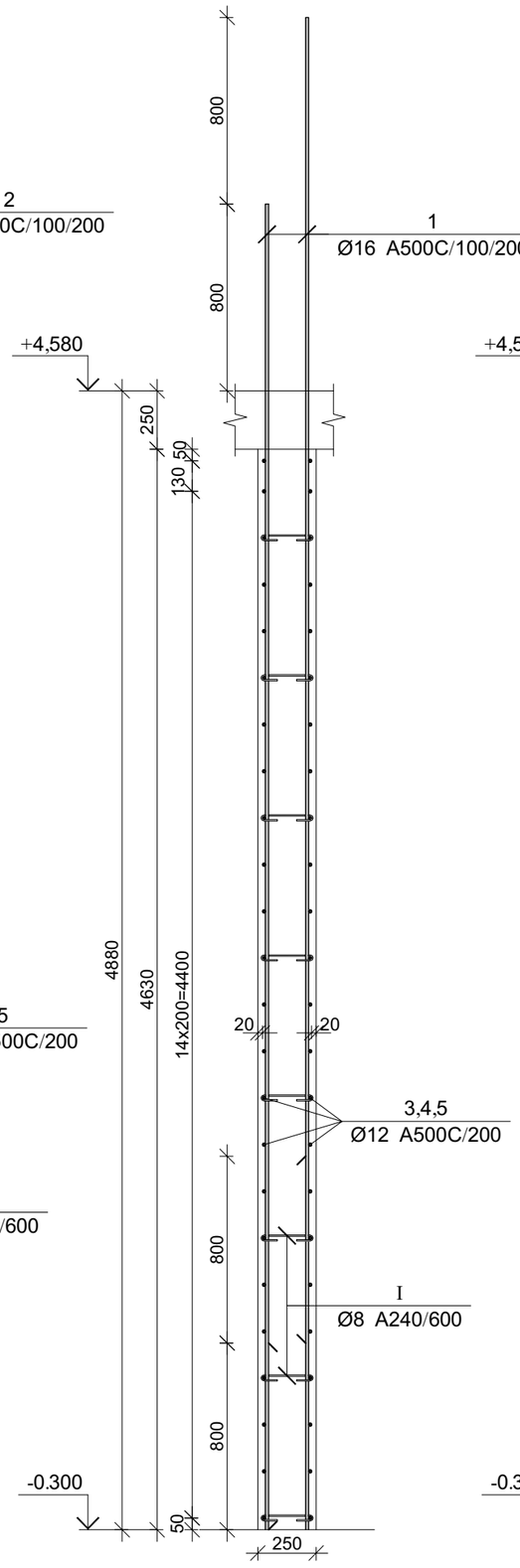

კვეთი 3-3

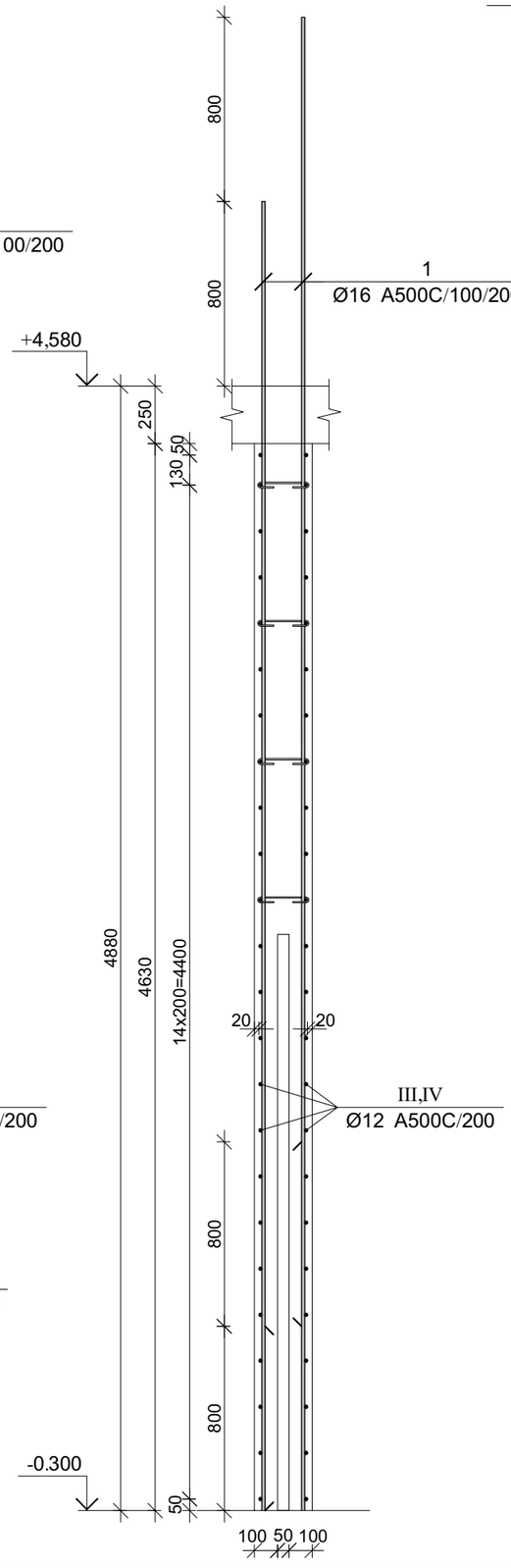

კვეთი 4-4

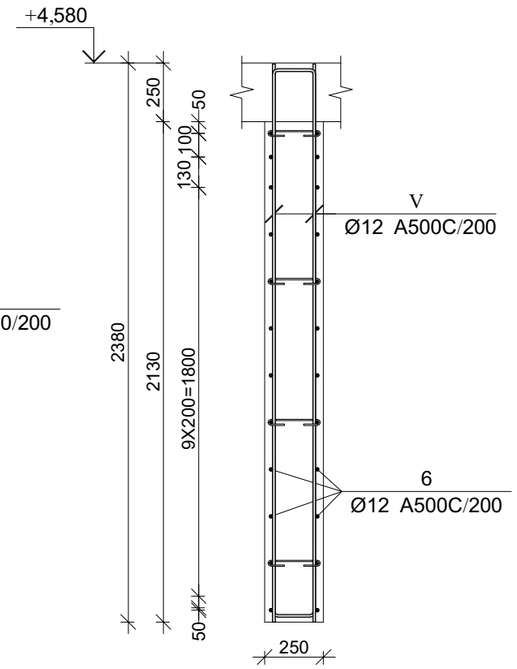

პროექტის დასახელება

მრავალფუნქციური კომპლექსი

პროექტის მისამართი

ქ. ობილისი, უფნაძის ქ. №70
(ს/კ:01.13.08.010.071)

დამკვეთი

სტადია	მარილი	განმარტება
მპ	2025.12.20	

დაკვეთის №

CAD DWG ფაილი 04.kedlebi.dwg

მთ. კონსტრუქტორი:	ა. კორტავა
შესრულა	ნ. ხუბულავა
შეამოწმა	ზ. ვაშაკიძე

საავტორო უფლებები

ნახაზის დასახელება

მრნ. რ/ბ კედლის შანის მკუ-6-ის არმირების გეგმა -0.300 ნიშნულზე

კ-4.116

A3

პოზ.	Ø [მმ.]	ესკიზი [მმ.]	სიგრძე [მმ.]
①	Ø16		5700
②	Ø12		5500
③	Ø12		2500
④	Ø12		2700
⑤	Ø12		3300
⑥	Ø12		4750
Ⅰ	Ø8	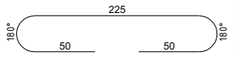	325
Ⅱ	Ø12	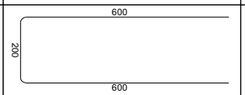	1400
Ⅲ	Ø12	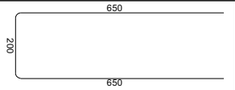	1500
Ⅳ	Ø12	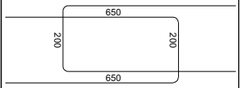	1500
Ⅴ	Ø12	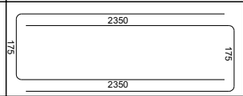	4875

მრნ. რ/ბ კედლის მკუ-6-ის არმირების სპეციფიკაცია -0.300 ნიშნულზე

არმატურის სპეციფიკაცია					არმატურის ამოკრეფა					ბეტონი B 25
პოზ. №	Ø	L მმ.	n ცალი	Ln მ.	Ø	∑ Ln მ.	ბრაკის ფაქტორის წონა კგ.	წონა კგ.		V; მ³
								A240	A500C	
1	2	3	4	5	6	7	8	9	10	11
1	16 A500C	5700	210	1197.00	8 A240	63.70	0.39	25.14		18.43
2	12 A500C	5500	32	176.00	12 A500C	1325.00	0.89		1176.36	
3	12 A500C	2500	96	240.00	16 A500C	1197.00	1.58		1889.27	
4	12 A500C	2700	48	129.60						
5	12 A500C	3300	48	158.40						
6	12 A500C	4750	12	57.00						
I	8 A240	325	196	63.70						
II	12 A500C	1400	240	336.00						
III	12 A500C	1500	48	72.00						
IV	12 A500C	1500	26	39.00						
V	12 A500C	4875	24	117.00						
						∑		25.14	3065.63	18.43
						n= 1		25.14	3065.63	18.43
									167.70	კგ/მ³

პროექტის დასახელება

მრავალფუნქციური კომპლექსი

პროექტის მისამართი

ქ. ობილისი, უფნაძის ქ. №70
(ს/კ:01.13.08.010.071)

დამკვეთი

სტადია	ოპერტი	განმარტება
მპ	2025.12.20	

დაკვეთის №

CAD DWG ფაილი 04.kedlebi.dwg

მთ. კონსტრუქტორი: ა. კორტავა

შესრულა ნ. ხუბულავა

შემოწმა გ. ვაშაკიძე

საავტორო უფლებები

ნახაზის დასახელება

მრნ. რ/ბ კედლის უანის მკუ-6-ის არმირების გეგმა -0.300 ნიშნულზე

კ-4.117

A3

მონ. რ/ბ კედლის შბნის მკშ-6-ის არმირების გეგმა +4.580 ნიშნულზე

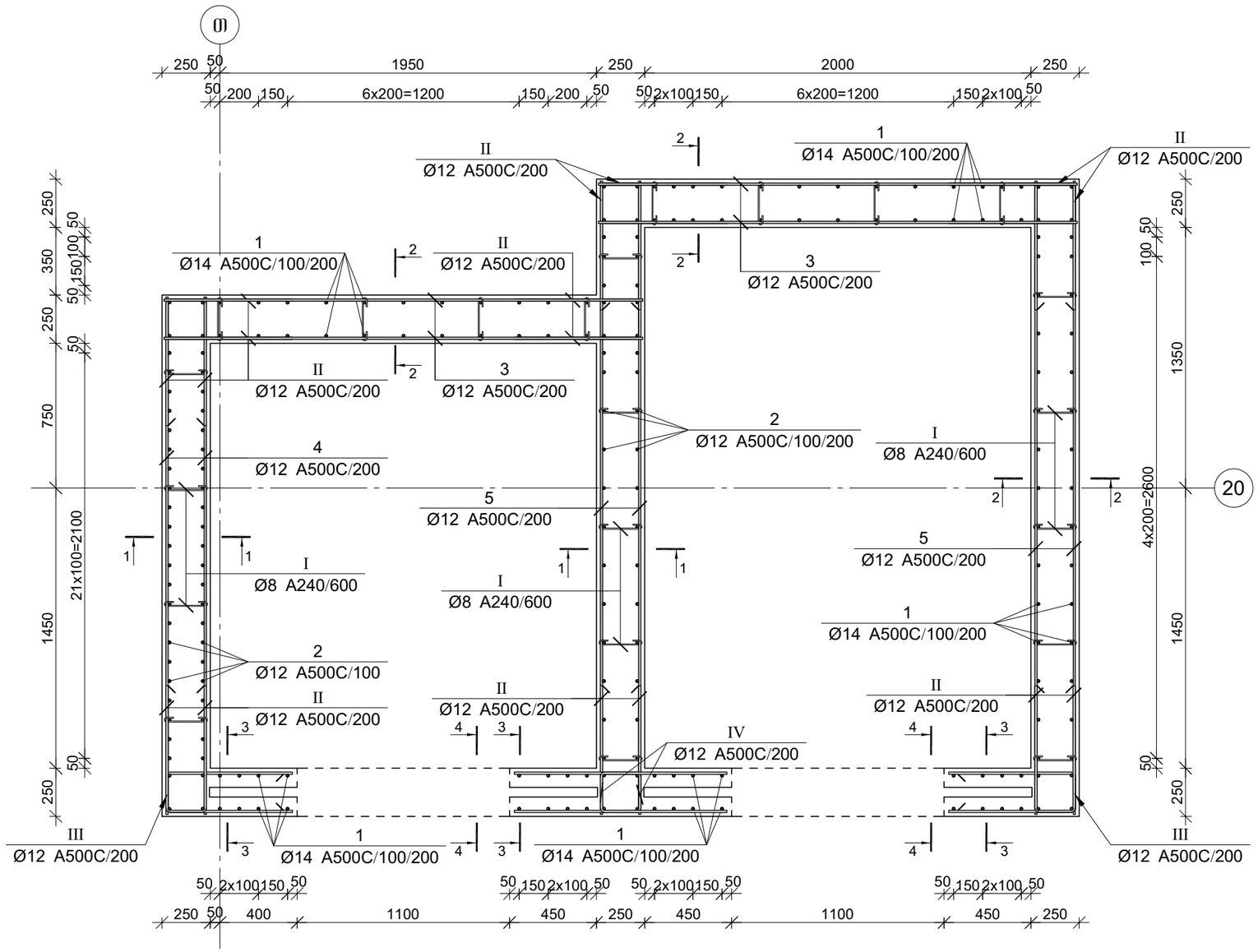

პროექტის დასახელება

მრავალფუნქციური კომპლექსი

პროექტის მისამართი

ქ. თბილისი, უზნაძის ქ. №70
(ს/კ:01.13.08.010.071)

დამკვეთი

სტადია	თარიღი	განმარტება
მპ	2025.12.20	

დაკვეთის №

CAD DWG ფაილი 04.kedlebi.dwg

მთ. კონსტრუქტორი:		ა. კორტავა
შესრულა		ნ. ხუბულავა
შეამოწმა		გ. ვაშაკიძე

საავტორო უფლებები

ნახაზის დასახელება

მონ. რ/ბ კედლის შბნის მკშ-6-ის არმირების გეგმა +4.580 ნიშნულზე

კ-4.118

A3

პოზ.	Ø [მმ.]	ესკიზი [მმ.]	სიგრძე [მმ.]
①	Ø14		4300
②	Ø12		4200
③	Ø12		2500
④	Ø12		2700
⑤	Ø12		3300
⑥	Ø12		4750
Ⅰ	Ø8	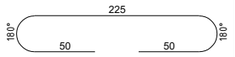	325
Ⅱ	Ø12	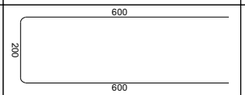	1400
Ⅲ	Ø12	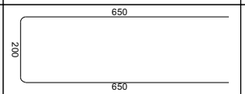	1500
Ⅳ	Ø12	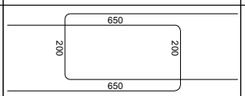	1500
Ⅴ	Ø12	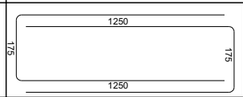	2675

მრნ. რ/ბ კედლის მკუ-6-ის არმირების სპეციფიკაცია +4.580 ნიშნულზე

არმატურის სპეციფიკაცია					არმატურის ამოკრეფა					ბეტონი B 25
პოზ. №	Ø	L მმ.	n ცალი	Ln მ.	Ø	∑ Ln მ.	ბრაკის ფაქტორის წონა კგ.	წონა კგ.		V; მ³
								A240	A500C	
1	2	3	4	5	6	7	8	9	10	11
1	14 A500C	4300	144	619.20	8 A240	47.13	0.39	18.59		13.13
2	12 A500C	4200	68	285.60	12 A500C	1144.80	0.89		1016.37	
3	12 A500C	2500	72	180.00	14 A500C	619.20	1.21		748.25	
4	12 A500C	2700	36	97.20						
5	12 A500C	3300	36	118.80						
6	12 A500C	4750	12	57.00						
I	8 A240	325	145	47.13						
II	12 A500C	1400	180	252.00						
III	12 A500C	1500	36	54.00						
IV	12 A500C	1500	24	36.00						
V	12 A500C	2675	24	64.20						
						∑		18.59	1764.62	13.13
						n= 1		18.59	1764.62	13.13
									135.81	კგ/მ³

პროექტის დასახელება

მრავალფუნქციური კომპლექსი

პროექტის მისამართი

ქ. ობილისი, უფნაძის ქ. №70
(ს/კ:01.13.08.010.071)

დამკვეთი

სტადია	მარილი	განმარტება
მპ	2025.12.20	

დაკვეთის №

CAD DWG ფაილი 04.kedlebi.dwg

მთ. კონსტრუქტორი: ა. კორტავა

შეასრულა ნ. ხუბულავა

შეამოწმა გ. ვაშაკიძე

საავტორო უფლებები

ნახაზის დასახელება

მრნ. რ/ბ კედლის უანის მკუ-6-ის არმირების გეგმა +4.580 ნიშნულზე

კ-4.120

A3

კვეთი 1-1

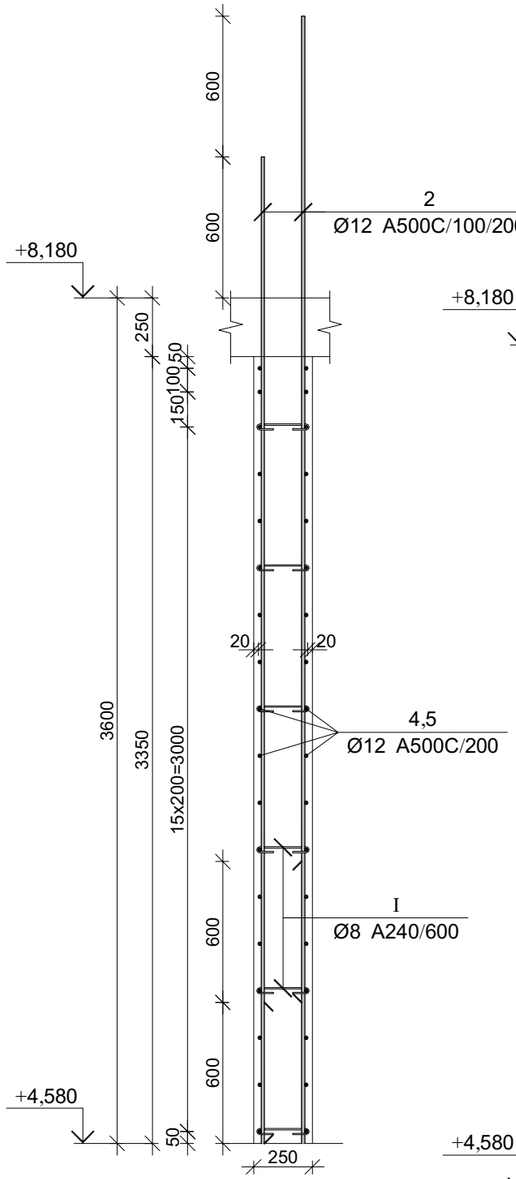

კვეთი 2-2

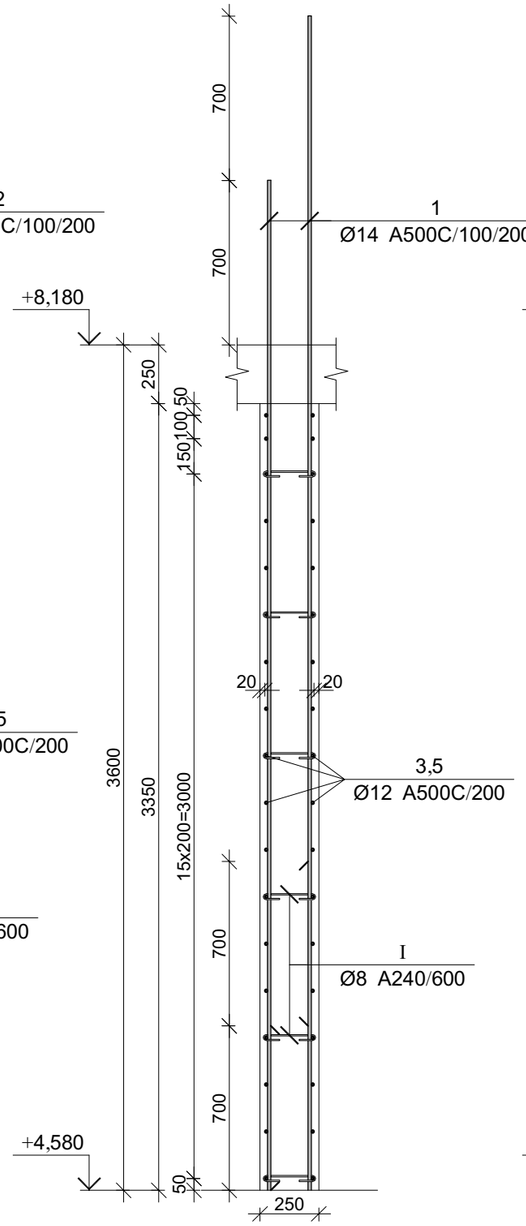

კვეთი 3-3

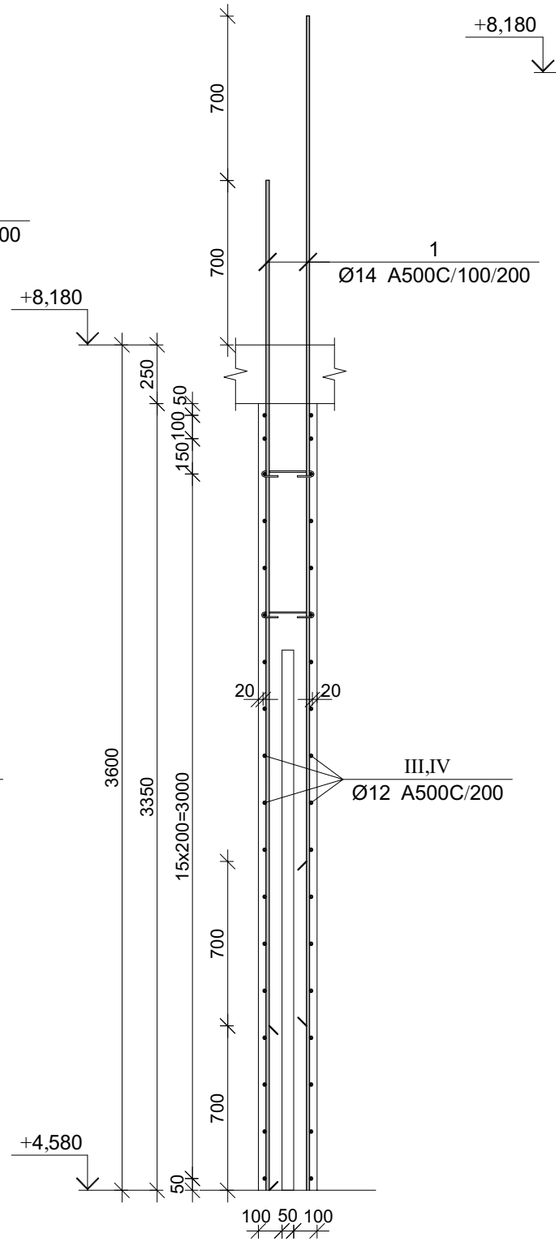

კვეთი 4-4

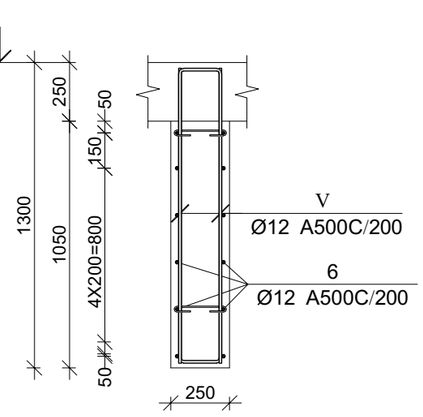

პროექტის დასახელება

მრავალფუნქციური კომპლექსი

პროექტის მისამართი

ქ. თბილისი, უზნაძის ქ. №70
(ს/კ:01.13.08.010.071)

ნამკვეთი

სტადია	მარილი	განმარტება
მპ	2025.12.20	

ნაკვეთის №

CAD DWG ფაილი 04.kedlebi.dwg

მთ. კონსტრუქტორი:	ა. კორტავა
შესრულა	ნ. ხუბულავა
შეამოწმა	გ. ვაშაკიძე

საავტორო უფლებები

ნახაზის დასახელება

მრნ. რ/ბ კედლის უბნის მკუ-6-ის არმირების გეგმა +4.580 ნიშნულზე

კ-4.119

A3

მრავალფუნქციური კომპლექსი

მრავალფენიანი მონოლითური რკინაბეტონის ბეტონის ბალიშის ქვეშ მოწყობილი ბალიშის ქვეშ მოწყობილი ბალიშის ქვეშ მოწყობილი

კვეთი 1-1

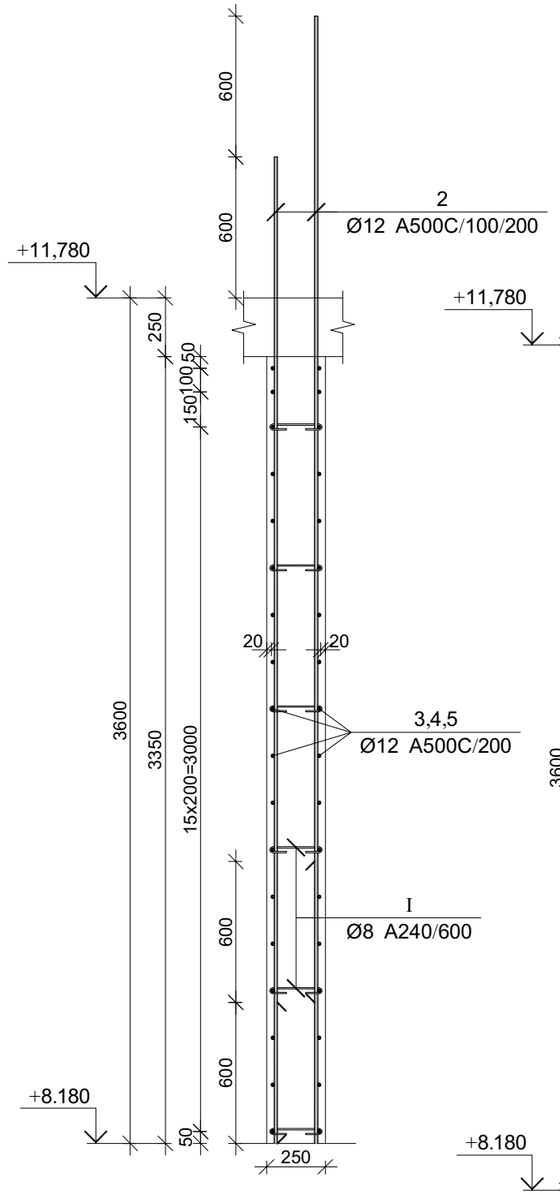

კვეთი 2-2

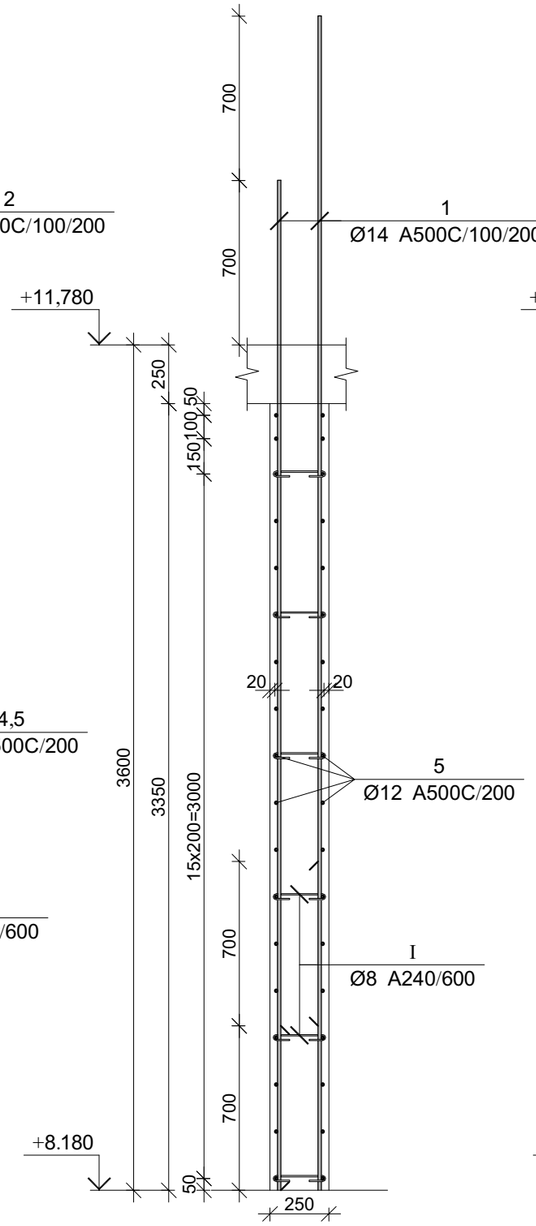

კვეთი 3-3

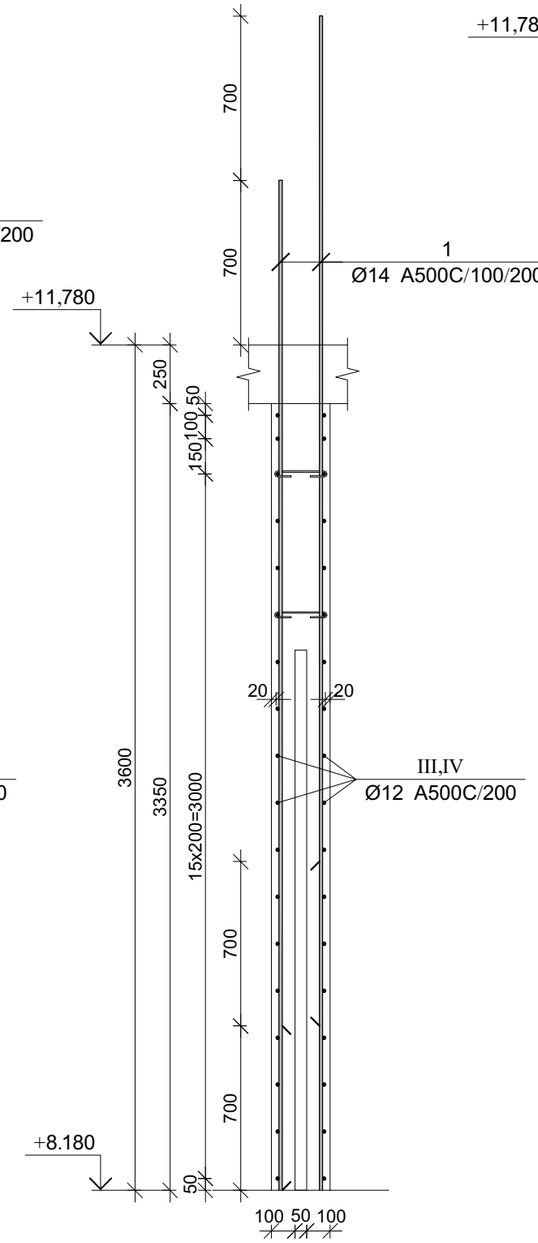

კვეთი 4-4

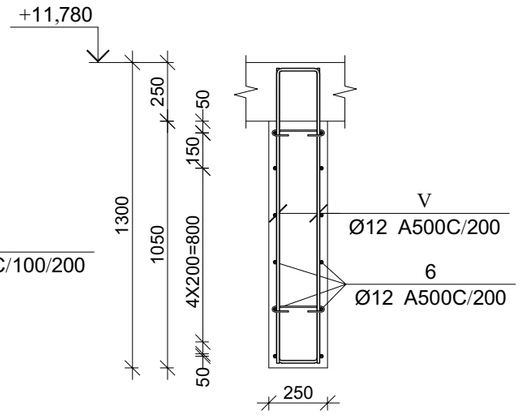

პროექტის დასახელება

მრავალფუნქციური კომპლექსი

პროექტის მისამართი

ქ. თბილისი, უზნაძის ქ. №70
(ს/კ:01.13.08.010.071)

დამკვეთი

სტადია	თარიღი	განმარტება
მპ	2025.12.20	

დაკვეთის №

CAD DWG ფაილი 04.kedlebi.dwg

მთ. კონსტრუქტორი: ა. კორტავა

შესრულა ნ. ხუბულავა

შემოწმა ვ. ვაშაკიძე

საავტორო უფლებები

ნახაზის დასახელება

მრნ. რ/ბ კედლის უბნის მკუ-6-ის არმირების გეგმა +8.180 ნიშნულზე

კ-4.122

A3

პოზ.	Ø [მმ.]	ესკიზი [მმ.]	სიგრძე [მმ.]
①	Ø14	4300	4300
②	Ø12	4200	4200
③	Ø12	2500	2500
④	Ø12	2700	2700
⑤	Ø12	3300	3300
⑥	Ø12	4750	4750
Ⅰ	Ø8	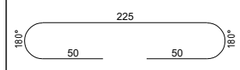	325
Ⅱ	Ø12	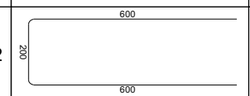	1400
Ⅲ	Ø12	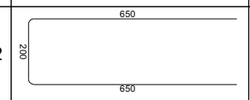	1500
Ⅳ	Ø12	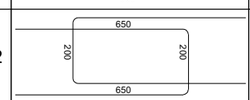	1500
Ⅴ	Ø12	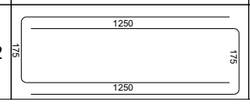	2675

მრნ. რ/ბ კედლის მკუ-6-ის არმირების სპეციფიკაცია +8.180 ნიშნულზე

არმატურის სპეციფიკაცია					არმატურის ამოკრეფა					ბეტონი B 25
პოზ. №	Ø	L მმ.	n ცალი	Ln მ.	Ø	∑ Ln მ.	ბრაკის ფაქტორის წონა კგ.	წონა კგ.		V; მ³
								A240	A500C	
1	2	3	4	5	6	7	8	9	10	11
1	14 A500C	4300	78	335.40	8 A240	47.13	0.39	18.59		13.13
2	12 A500C	4200	124	520.80	12 A500C	1498.80	0.89		1330.66	
3	12 A500C	2500	72	180.00	14 A500C	335.40	1.21		405.30	
4	12 A500C	2700	36	97.20						
5	12 A500C	3300	72	237.60						
6	12 A500C	4750	12	57.00						
I	8 A240	325	145	47.13						
II	12 A500C	1400	180	252.00						
III	12 A500C	1500	36	54.00						
IV	12 A500C	1500	24	36.00						
V	12 A500C	2675	24	64.20						
						∑		18.59	1735.96	13.13
						n= 1		18.59	1735.96	13.13
									133.63	კგ/მ³

პროექტის დასახელება

მრავალფუნქციური კომპლექსი

პროექტის მისამართი

ქ. ობილისი, უფნაძის ქ. №70
(ს/კ:01.13.08.010.071)

დამკვეთი

სტადია	ოპერდი	განმარტება
მპ	2025.12.20	

დაკვეთის №

CAD DWG ფაილი 04.kedlebi.dwg

მთ. კონსტრუქტორი: ა. კორტავა

შეასრულა ნ. ხუბულავა

შეამოწმა გ. ვაშაკიძე

საავტორო უფლებები

ნახაზის დასახელება

მრნ. რ/ბ კედლის უბნის მკუ-6-ის არმირების გეგმა +8.180 ნიშნულზე

კ-4.123

A3

მონ. რ/ბ კედლის შბნის მკშ-6-ის არმირების გეგმა +11.780 ნიშნულზე

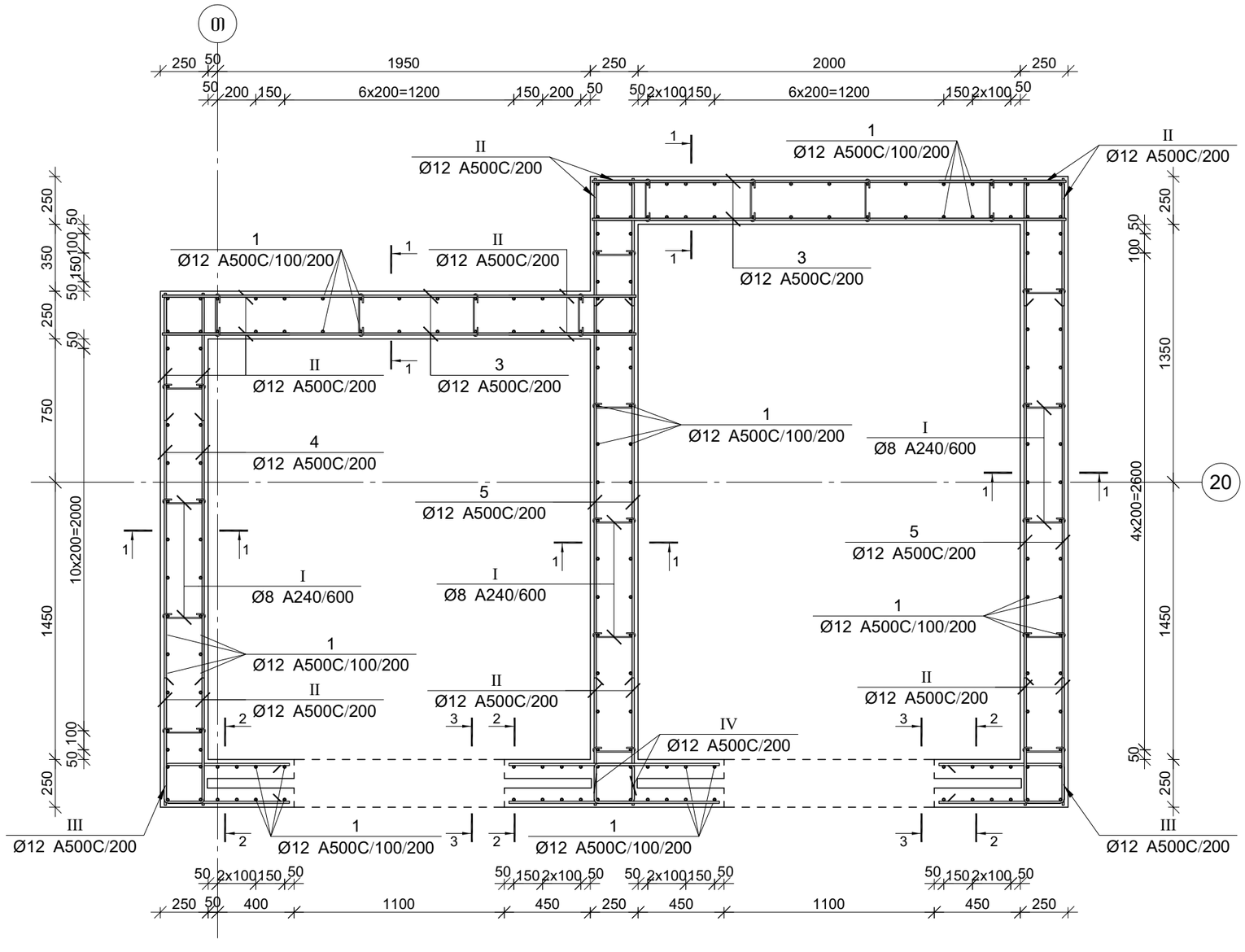

პროექტის დასახელება

მრავალფუნქციური კომპლექსი

პროექტის მისამართი

ქ. თბილისი, უფნაძის ქ. №70
(ს/კ:01.13.08.010.071)

დამკვეთი

სტადია	მუშა	განმარტება
თარიღი	2025.12.20	

დაკვეთის №

CAD DWG ფაილი 04.kedlebi.dwg

მთ. კონსტრუქტორი:		ა. კორტავა
შესრულა		ნ. ხუბულავა
შეამოწმა		ვ. ვაშაკიძე

საავტორო უფლებები

ნახაზის დასახელება

მონ. რ/ბ კედლის შბნის მკშ-6-ის არმირების გეგმა +11.780 ნიშნულზე

კ-4.124

A3

პოზ.	Ø [მმ.]	ესკიზი [მმ.]	სიგრძე [მმ.]
①	Ø12		4200
②	Ø12		4750
③	Ø12		2500
④	Ø12		2700
⑤	Ø12		3300
Ⅰ	Ø8	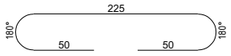	325
Ⅱ	Ø12	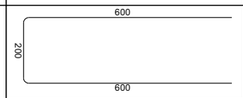	1400
Ⅲ	Ø12	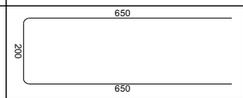	1500
Ⅳ	Ø12	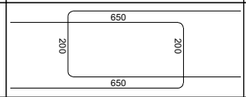	1500
Ⅴ	Ø12	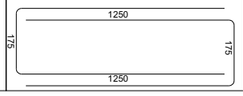	2675

მონ. რ/ბ კედლის მკუ-6-ის არმირების სპეციფიკაცია +11.780 ნიშნულზე

არმატურის სპეციფიკაცია					არმატურის ამოკრეფა					ბეტონი B 25
პოზ. №	Ø	L მმ.	n ცალი	Ln მ.	Ø	∑ Ln მ.	ბრაკიან მეტრის წონა კგ.	წონა კგ.		V; მ³
								A240	A500C	
1	2	3	4	5	6	7	8	9	10	11
1	12 A500C	4200	192	806.40	8 A240	47.13	0.39	18.59		13.13
1	12 A500C	4750	12	57.00	12 A500C	1784.40	0.89		1584.22	
3	12 A500C	2500	72	180.00						
4	12 A500C	2700	36	97.20						
5	12 A500C	3300	72	237.60						
I	8 A240	325	145	47.13						
II	12 A500C	1400	180	252.00						
III	12 A500C	1500	36	54.00						
IV	12 A500C	1500	24	36.00						
V	12 A500C	2675	24	64.20						
						∑		18.59	1584.22	13.13
						n= 1		18.59	1584.22	13.13
									122.07	კგ/მ³

პროექტის დასახელება

მრავალფუნქციური კომპლექსი

პროექტის მისამართი

ქ. ობილისი, უფნაძის ქ. №70
(ს/კ:01.13.08.010.071)

დამკვეთი

სტადია	ფარული	განმარტება
ფპ	2025.12.20	

დაკვეთის №

CAD DWG ფაილი 04.kedlebi.dwg

მთ. კონსტრუქტორი:		ა. კორტავა
შესრულა		ნ. ხუბულავა
შეამოწმა		ზ. ჭაშაკიძე

საავტორო უფლებები

ნახაზის დასახელება

მონ. რ/ბ კედლის უბნის მკუ-6-ის არმირების გეგმა +11.780 ნიშნულზე

კ-4.126

A3

კვეთი 1-1

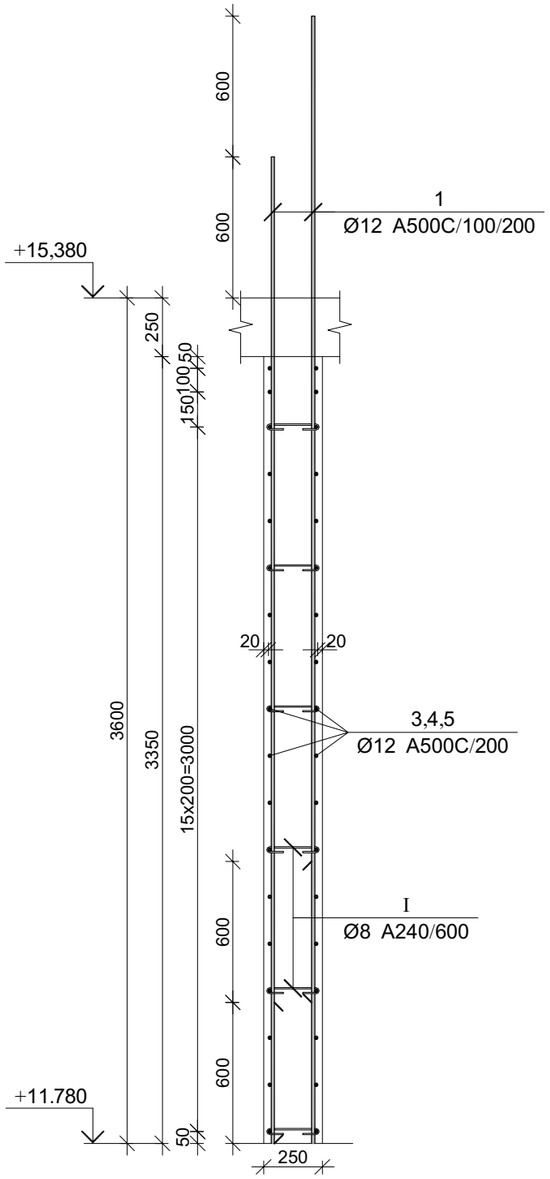

კვეთი 2-2

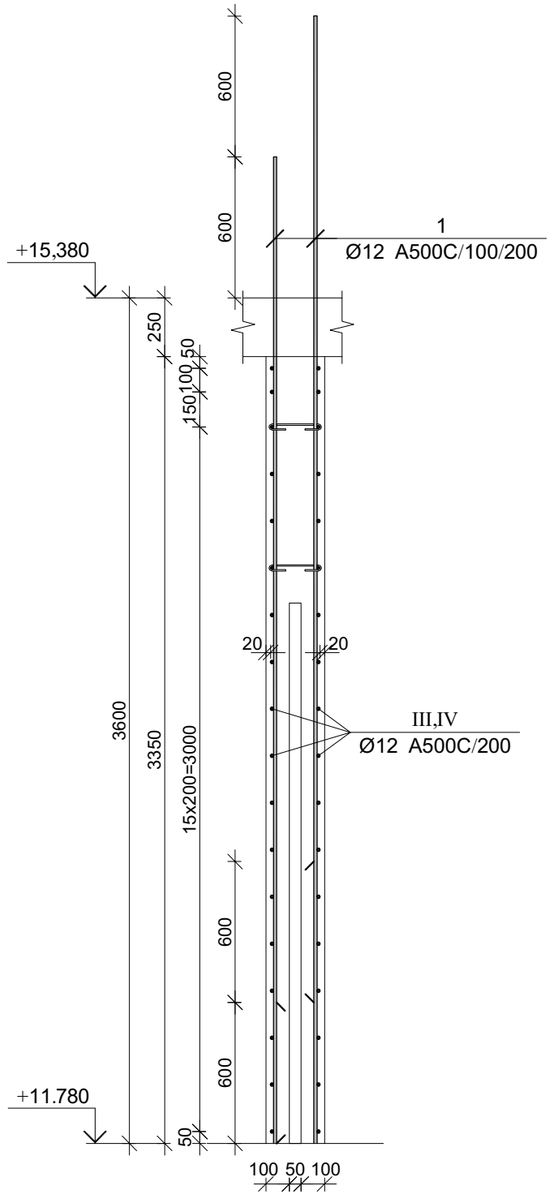

კვეთი 3-3

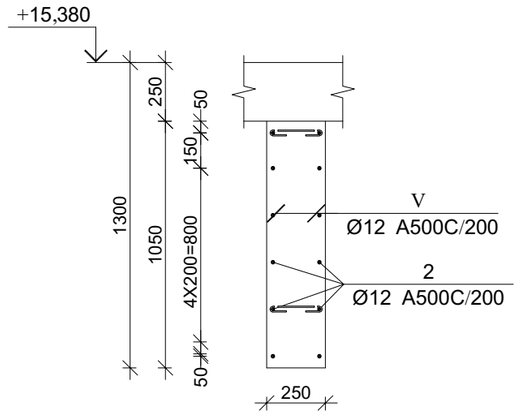

პროექტის დასახელება

მრავალფუნქციური კომპლექსი

პროექტის მისამართი

ქ. თბილისი, უზნაძის ქ. №70
(ს/კ:01.13.08.010.071)

ნამკვეთი

სტადია	ფაილი	განმარტება
ეპ	2025.12.20	

ნაკვეთის №

CAD DWG ფაილი 04.kedlebi.dwg

მთ. კონსტრუქტორი:		ა. კორტავა
შეასრულა		ნ. ხუბულავა
შეამოწმა		ზ. ვაშაკიძე

საავტორო უფლებები

ნახაზის დასახელება

მრნ. რ/ბ კედლის შანის მკუ-6-ის არმირების გეგმა +11.780 ნიშნულზე

კ-4.125

A3

მონ. რ/ბ კედლის შბნის მკშ-6-ის არმირების გეგმა +15.380 ნიშნულზე

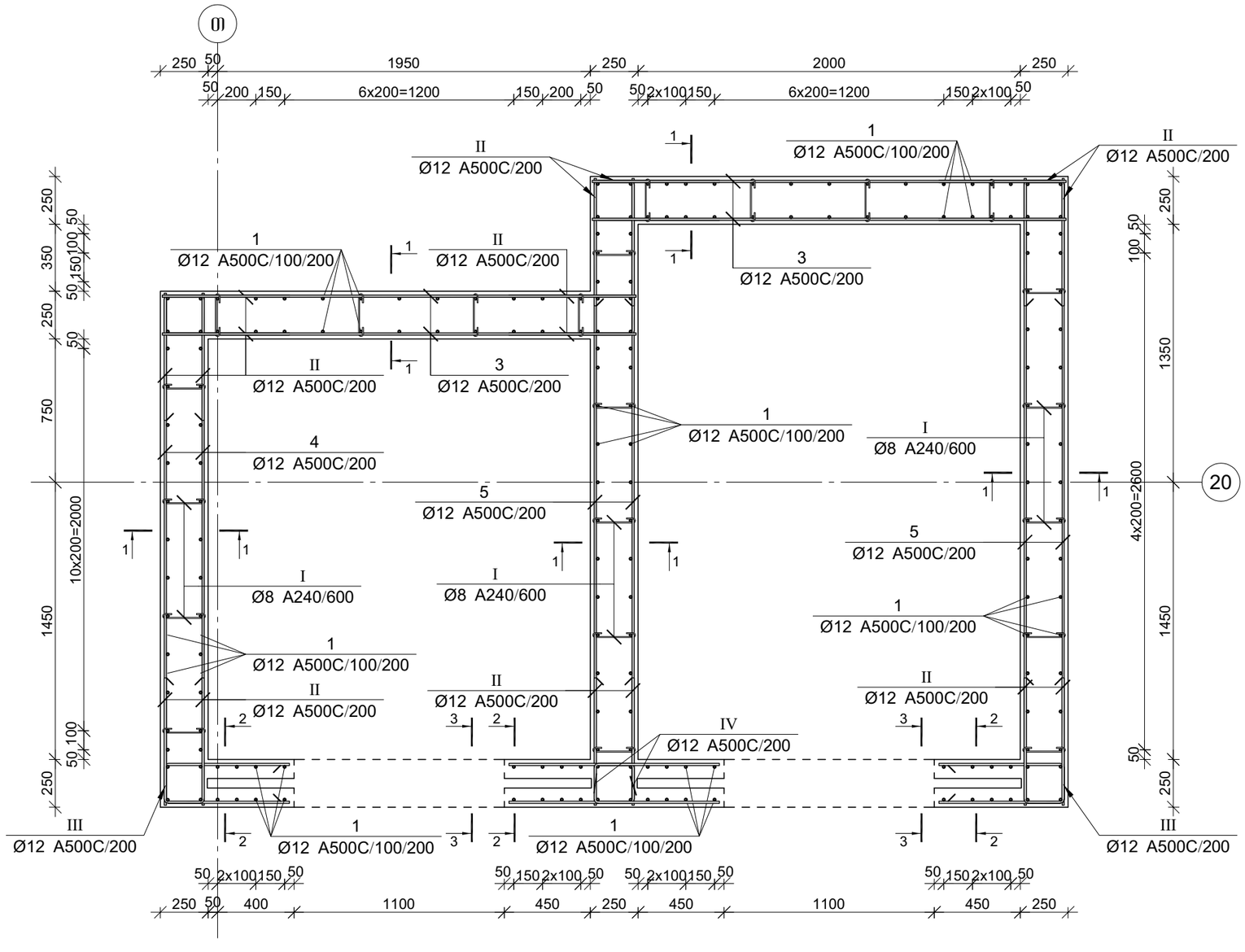

პროექტის დასახელება

მრავალფუნქციური კომპლექსი

პროექტის მისამართი

ქ. თბილისი, უფნაძის ქ. №70
(ს/კ:01.13.08.010.071)

დამკვეთი

სტადია	ეტაპი	განმარტება
ეპ	2025.12.20	

დაკვეთის №

CAD DWG ფაილი 04.kedlebi.dwg

მთ. კონსტრუქტორი:		ა. კორტავა
შესრულა		ნ. ხუბულავა
შეამოწმა		ვ. ვაშაკიძე

საავტორო უფლებები

ნახაზის დასახელება

მონ. რ/ბ კედლის შბნის მკშ-6-ის არმირების გეგმა +15.380 ნიშნულზე

კ-4.127

A3

კვეთი 1-1

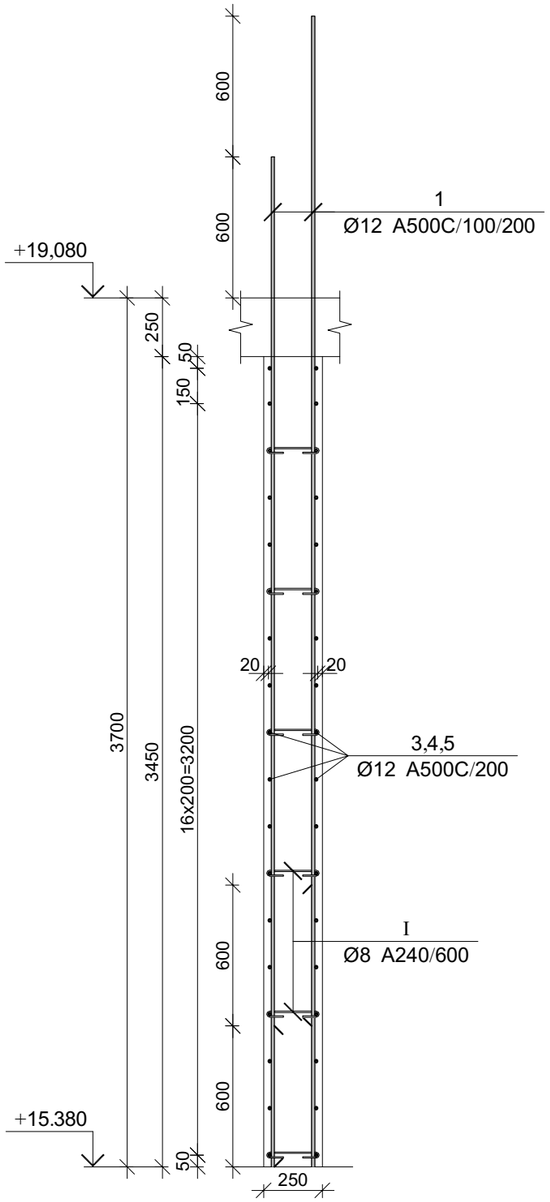

კვეთი 2-2

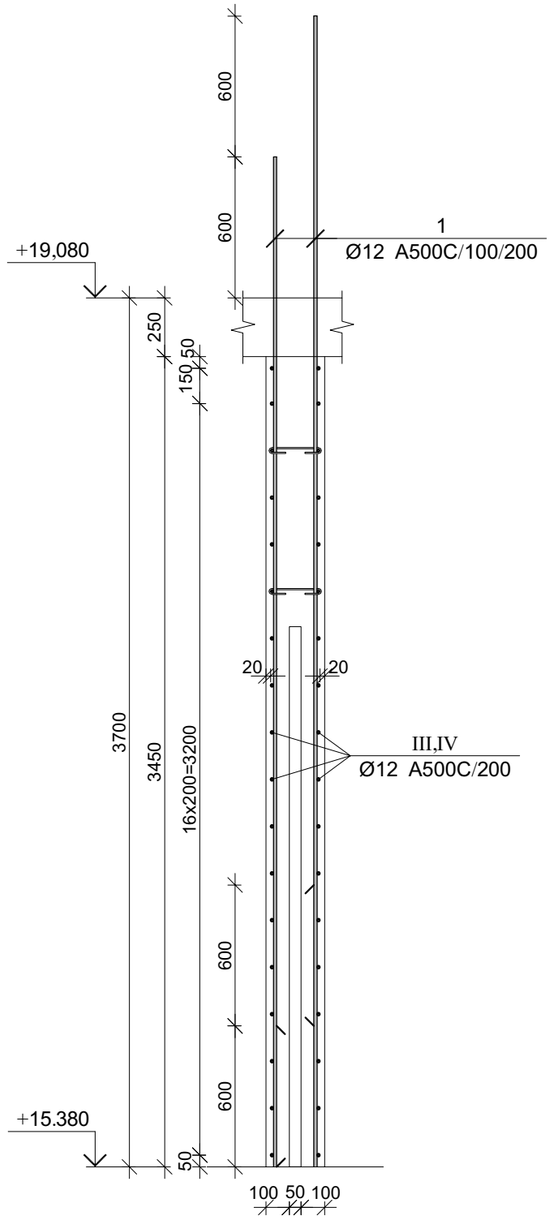

კვეთი 3-3

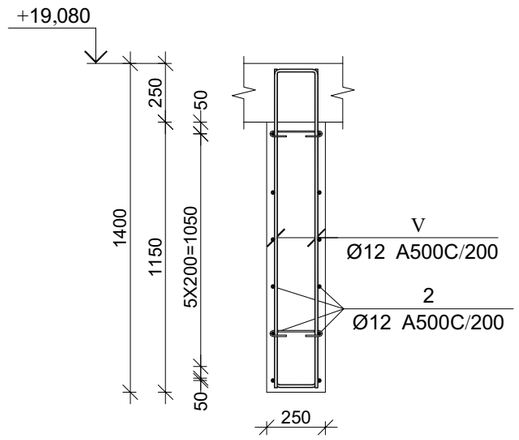

პროექტის დასახელება

მრავალფუნქციური კომპლექსი

პროექტის მისამართი

ქ. თბილისი, უზნაძის ქ. №70
(ს/კ:01.13.08.010.071)

ნამკვეთი

სტადია	თარიღი	განმარტება
მპ	2025.12.20	

ნაკვეთის №

CAD DWG ფაილი 04.kedlebi.dwg

მთ. კონსტრუქტორი: ა. კორტავა

შესრულა ნ. ხუბულავა

შეამოწმა გ. ვაშაკიძე

საავტორო უფლებები

ნახაზის დასახელება

მრნ. რ/ბ კედლის უბნის მკუ-6-ის არმირების გეგმა +15.380 ნიშნულზე

კ-4.128

A3

პოზ.	Ø [მმ.]	ესკიზი [მმ.]	სიგრძე [მმ.]
①	Ø12	4200	4200
②	Ø12	4750	4750
③	Ø12	2500	2500
④	Ø12	2700	2700
⑤	Ø12	3300	3300
Ⅰ	Ø8	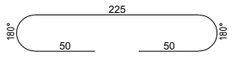	325
Ⅱ	Ø12	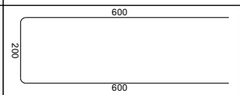	1400
Ⅲ	Ø12	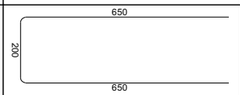	1500
Ⅳ	Ø12	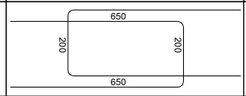	1500
Ⅴ	Ø12	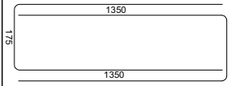	2875

მონ. რ/ბ კედლის მკუ-6-ის არმირების სპეციფიკაცია +15.380 ნიშნულზე

არმატურის სპეციფიკაცია					არმატურის ამოკრეფა					ბეტონი B 25
პოზ. №	Ø	L მმ.	n ცალი	Ln მ.	Ø	∑ Ln მ.	ბრაკის ფაქტორის წონა კგ.	წონა კგ. A240	წონა კგ. A500C	V; მ³
1	2	3	4	5	6	7	8	9	10	11
1	12 A500C	4200	192	806.40	8 A240	47.13	0.39	18.59		13.28
1	12 A500C	4750	14	66.50	12 A500C	1798.70	0.89		1596.91	
3	12 A500C	2500	72	180.00						
4	12 A500C	2700	36	97.20						
5	12 A500C	3300	72	237.60						
I	8 A240	325	145	47.13						
II	12 A500C	1400	180	252.00						
III	12 A500C	1500	36	54.00						
IV	12 A500C	1500	24	36.00						
V	12 A500C	2875	24	69.00						
						∑		18.59	1596.91	13.28
						n= 1		18.59	1596.91	13.28
									121.65	კგ/მ³

პროექტის დასახელება

მრავალფუნქციური კომპლექსი

პროექტის მისამართი

ქ. ობილისი, უფნაძის ქ. №70
(ს/კ:01.13.08.010.071)

დამკვეთი

სტადია	ფარდი	განმარტება
ვპ	2025.12.20	

დაკვეთის №

CAD DWG ფაილი 04.kedlebi.dwg

მთ. კონსტრუქტორი: ა. კორტავა

შესრულა ნ. ხუბულავა

შემოწმა ზ. ჭაშაკიძე

საავტორო უფლებები

ნახაზის დასახელება

მონ. რ/ბ კედლის უბნის მკუ-6-ის არმირების გეგმა +15.380 ნიშნულზე

კ-4.129

A3

მონ. რ/ბ კედლის შბნის მკშ-6-ის არმირების გეგმა +19.080 ნიშნულზე

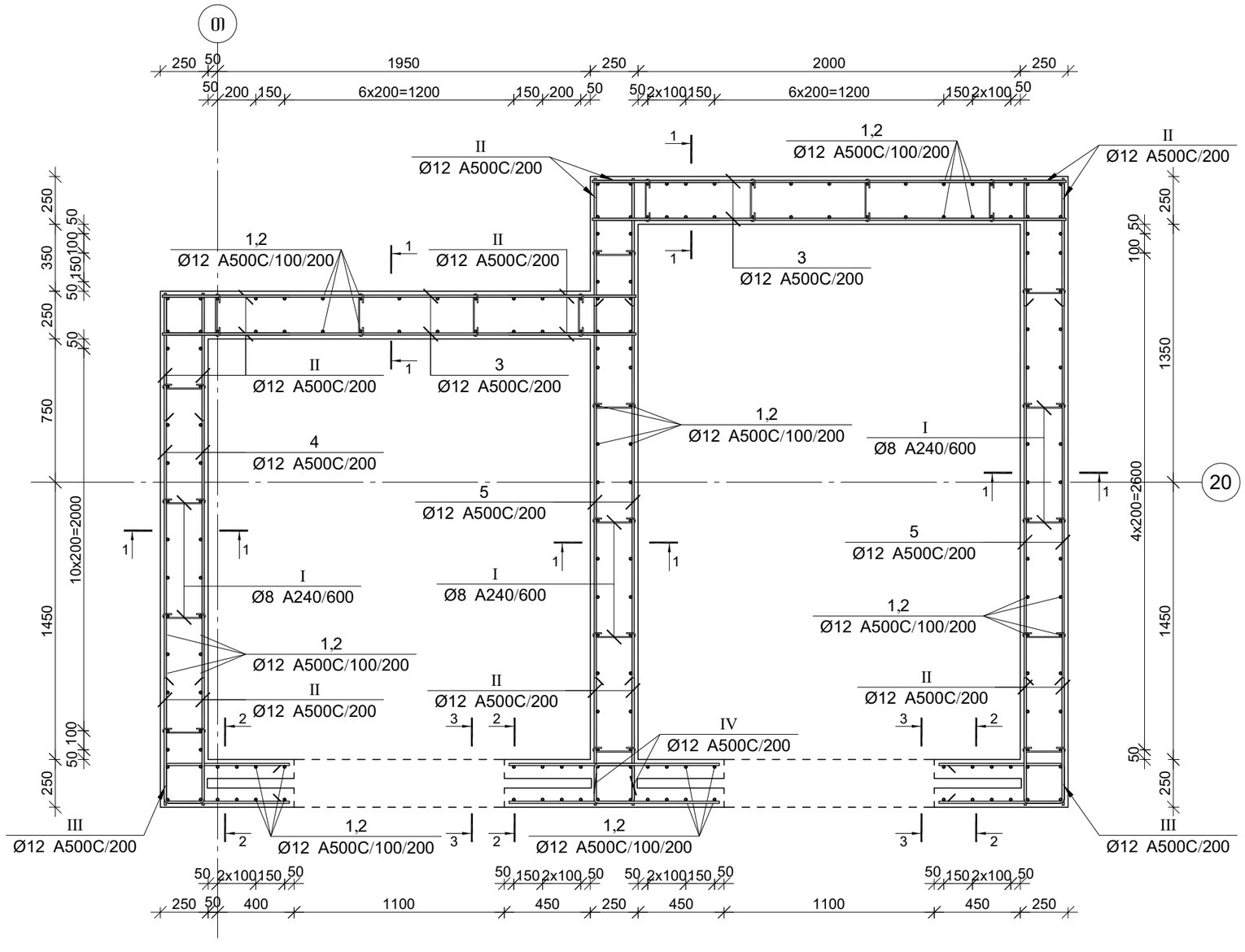

პროექტის დასახელება

მრავალფუნქციური კომპლექსი

პროექტის მისამართი

ქ. თბილისი, უზნაძის ქ. №70
(ს/კ:01.13.08.010.071)

დამკვეთი

სტადია	ეტაპი	განმარტება
ევ	2025.12.20	

დაკვეთის №

CAD DWG ფაილი 04.kedlebi.dwg

მთ. კონსტრუქტორი: ა. კორტავა

შესრულა ნ. ხუბულავა

შეამოწმა ვ. ვაშაკიძე

საავტორო უფლებები

ნახაზის დასახელება

მონ. რ/ბ კედლის შბნის მკშ-6-ის არმირების გეგმა +19.080 ნიშნულზე

კ-4.130

A3

კვეთი 1-1

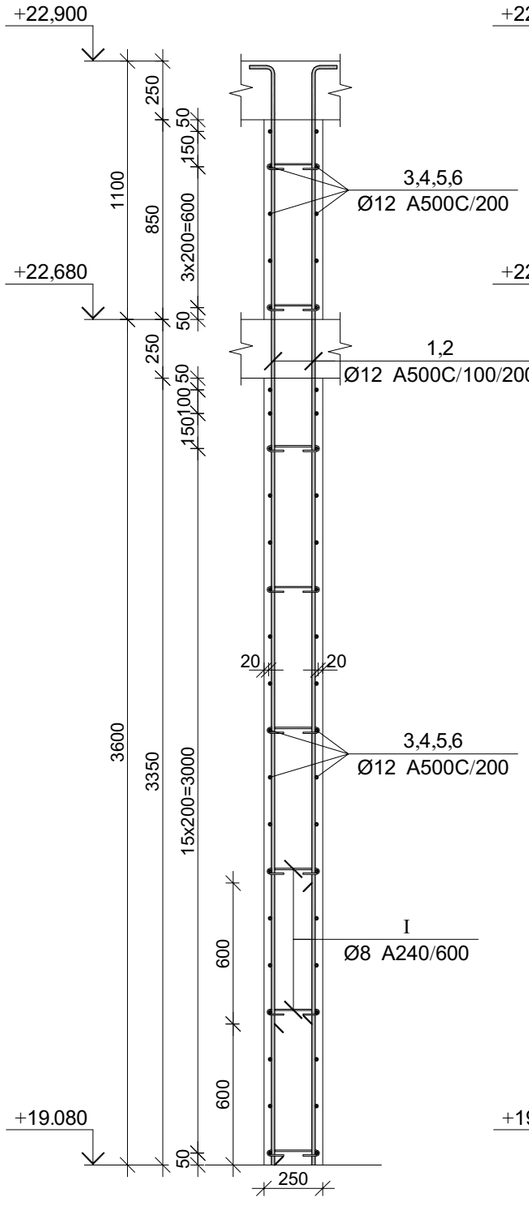

კვეთი 2-2

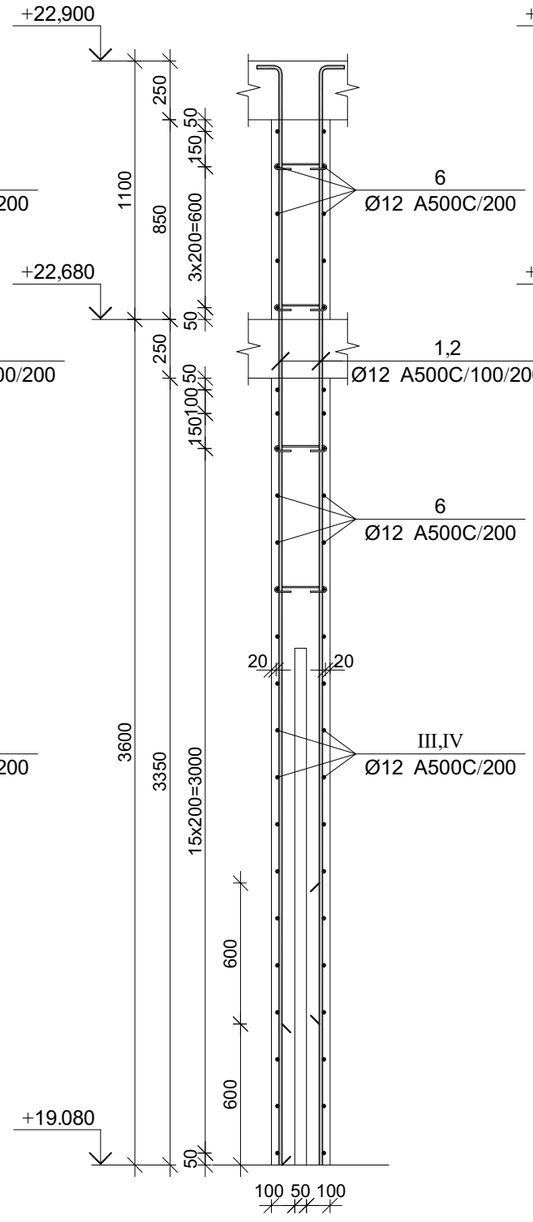

კვეთი 3-3

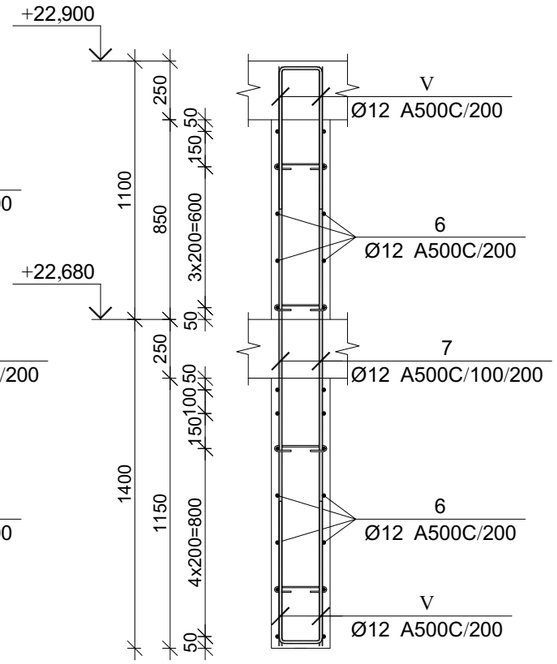

პროექტის დასახელება

მრავალფუნქციური კომპლექსი

პროექტის მისამართი

ქ. თბილისი, უზნაძის ქ. №70
(ს/კ:01.13.08.010.071)

დამკვეთი

სტადია	მარილი	განმარტება
ვე	2025.12.20	

დაკვეთის №

CAD DWG ფაილი 04.kedlebi.dwg

მთ. კონსტრუქტორი:	ა. კორტავა
შესრულა	ნ. ხუბულავა
შეამოწმა	გ. ჯაშაკიძე

საავტორო უფლებები

ნახაზის დასახელება

მრნ. რ/ბ კედლის შბნის მკუ-6-ის არმირების გეგმა +19.080 ნიშნულზე

კ-4.131

A3

პოზ.	Ø [მმ.]	ესკიზი [მმ.]	სიგრძე [მმ.]
①	Ø12	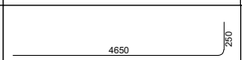	4900
②	Ø12		4300
③	Ø12		2500
④	Ø12		2700
⑤	Ø12		3300
⑥	Ø12		4750
⑦	Ø12		2450
Ⅰ	Ø8	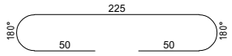	325
Ⅱ	Ø12	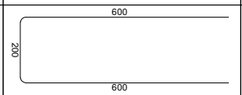	1400
Ⅲ	Ø12	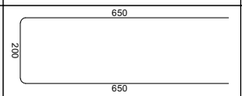	1500
Ⅳ	Ø12	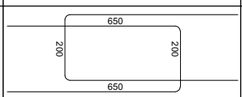	1500
Ⅴ	Ø12	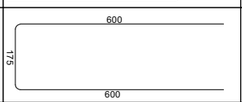	1375

მონ. რ/ბ კედლის მკუ-6-ის არმირების სპეციფიკაცია +19.080 ნიშნულზე

არმატურის სპეციფიკაცია					არმატურის ამოკრეფა					ბეტონი B 25
პოზ. №	Ø	L მმ.	n ცალი	Ln მ.	Ø	∑ Ln მ.	პრიმის მეტრის წონა კგ.	წონა კგ.		V; მ³
								A240	A500C	
1	2	3	4	5	6	7	8	9	10	11
1	12 A500C	4900	96	470.40	8 A240	65.65	0.39	25.90		16.65
2	12 A500C	4300	96	412.80	12 A500C	2055.80	0.89		1825.17	
3	12 A500C	2500	92	230.00						
4	12 A500C	2700	46	124.20						
5	12 A500C	3300	92	303.60						
6	12 A500C	4750	24	114.00						
7	12 A500C	2450	24	58.80						
I	8 A240	325	202	65.65						
II	12 A500C	1400	240	336.00						
III	12 A500C	1500	36	54.00						
IV	12 A500C	1500	22	33.00						
V	12 A500C	1375	24	33.00						
						∑		25.90	1825.17	16.65
						n= 1		25.90	1825.17	16.65
									111.18	კგ/მ³

პროექტის დასახელება

მრავალფუნქციური კომპლექსი

პროექტის მისამართი

ქ. თბილისი, უწნაძის ქ. №70
(ს/კ:01.13.08.010.071)

დამკვეთი

სტადია	მარილი	განმარტება
მკ	2025.12.20	

დაკვეთის №

CAD DWG ფაილი 04.kedlebi.dwg

მთ. კონსტრუქტორი:	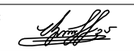	ა. კორტავა
შესრულა	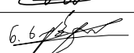	ნ. ხუბულავა
შეამოწმა	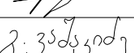	გ. ვაშაკიძე

საავტორო უფლებები

ნახაზის დასახელება

მონ. რ/ბ კედლის უბნის მკუ-6-ის
არმირების გეგმა +19.080 ნიშნულზე

კ-4.132

A3

მონ. რ/ბ კედლის შენის მკუ-7-ის არმირების გეგმა -6,850 ნიშნულზე

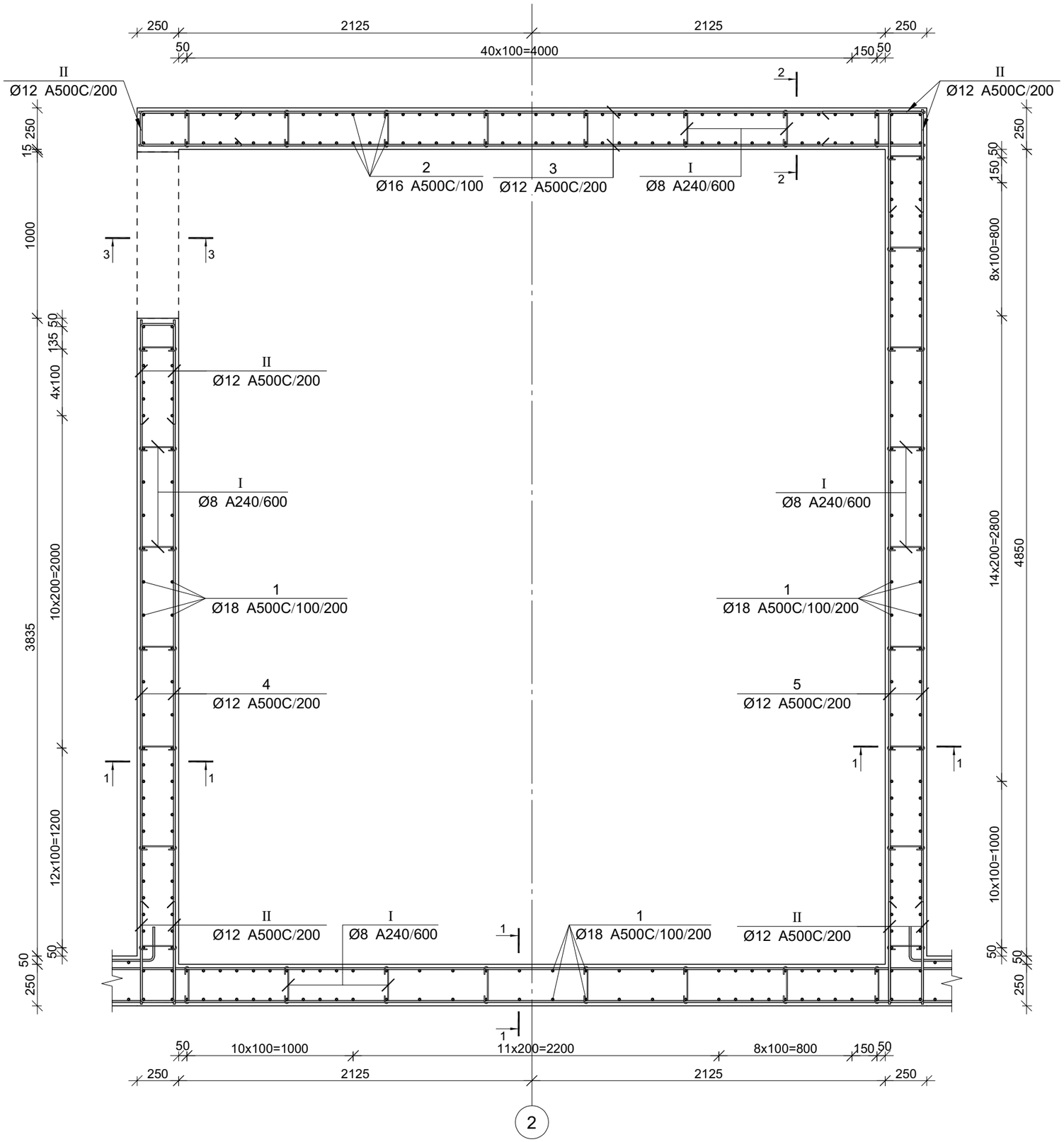

პროექტის დასახელება

მრავალფუნქციური კომპლექსი

პროექტის მისამართი

ქ. თბილისი, უფნაძის ქ. №70
(ს/კ:01.13.08.010.071)

დამკვეთი

სტადია	ოარიდი	განმარტება
მკ	2025.12.20	

დაკვეთის №

CAD DWG ფაილი 04.kedlebi.dwg

მთ. კონსტრუქტორი:	ა. კორტავა
შესრულა	ნ. ხუბულავა
შეამოწმა	გ. ვაშაკიძე

საავტორო უფლებები

ნახაზის დასახელება

მონ. რ/ბ კედლის შენის მკუ-7-ის არმირების გეგმა -6.850 ნიშნულზე

კ-4.133

A3

კვეთი 1-1

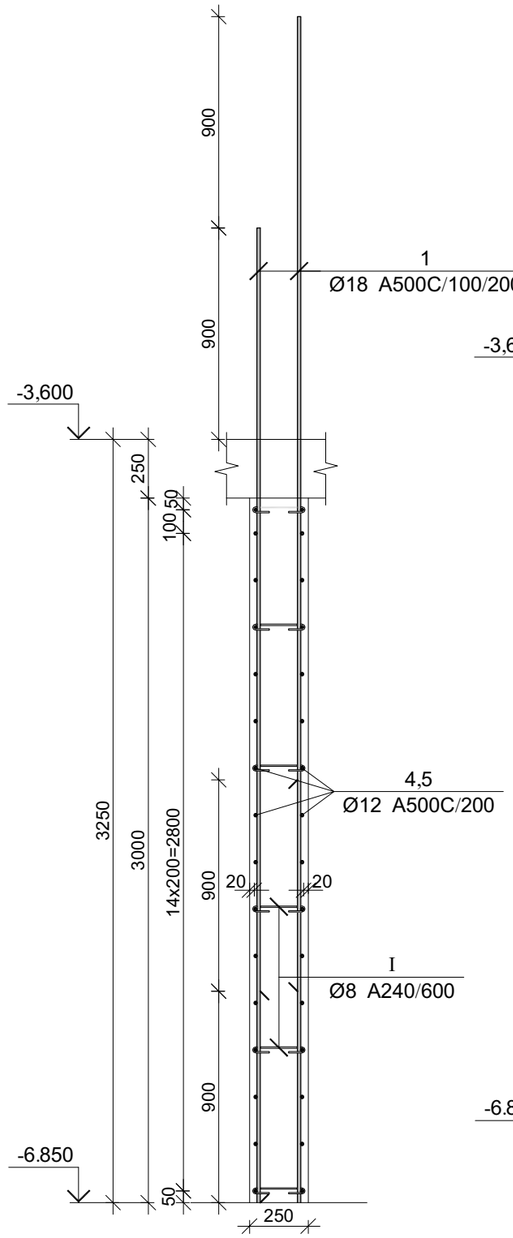

კვეთი 2-2

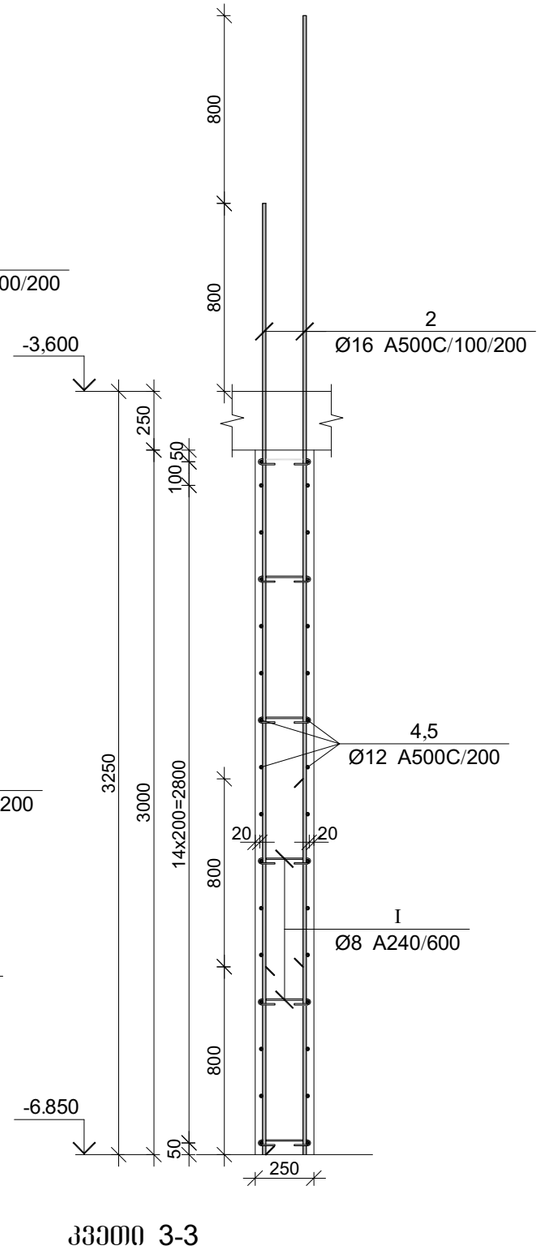

კვეთი 3-3

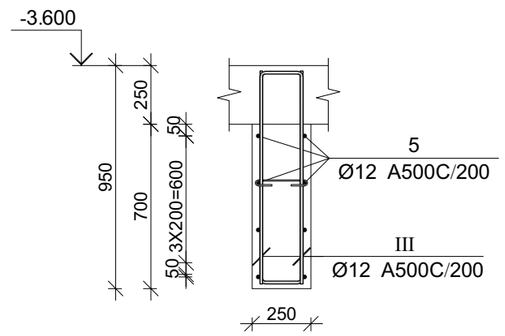

პოზ.	Ø [მმ.]	ესკიზი [მმ.]	სიგრძე [მმ.]	პოზ.	Ø [მმ.]	ესკიზი [მმ.]	სიგრძე [მმ.]
①	Ø18	4150	4150	Ⅰ	Ø8	225; 180°, 180°, 50, 50	325
②	Ø16	4050	4050	Ⅱ	Ø12	600; 200; 600	1400
③	Ø12	4750	4750	Ⅲ	Ø12	900; 175; 175; 900	1975
④	Ø12	4150	4150				
⑤	Ø12	5400	5400				

მონ. რ/ბ კედლის უბნის მკუ-7-ის არმირების სპეციფიკაცია -6.840 ნიშნულზე

არმატურის სპეციფიკაცია					არმატურის ამოკრეფა					ბეტონი B 25
პოზ. №	Ø	L მმ.	n ცალი	Ln მ.	Ø	∑ Ln მ.	არამცივ ვეტრის წონა კგ.	წონა კგ. A240	წონა კგ. A500C	V; მ³
1	2	3	4	5	6	7	8	9	10	11
1	18 A500C	4150	194	805.10	8 A240	65.65	0.39	25.90		13.91
2	16 A500C	4050	92	372.60	12 A500C	621.75	0.89		552.00	
3	12 A500C	4750	32	152.00	16 A500C	372.60	1.58		588.09	
4	12 A500C	4150	24	99.60	18 A500C	805.10	2.00		1608.26	
5	12 A500C	5400	40	216.00						
I	8 A240	325	202	65.65						
II	12 A500C	1400	96	134.40						
III	12 A500C	1975	10	19.75						
							∑	25.90	2748.35	13.91
						n= 1		25.90	2748.35	13.91
									199.44	კგ/მ³

პროექტის დასახელება

მრავალფუნქციური კომპლექსი

პროექტის მისამართი

ქ. თბილისი, უბნაძის ქ. №70
(ს/კ:01.13.08.010.071)

ნამკვეთი

სტადია	მარილი	განმარტება
მკ	2025.12.20	

ნამკვეთის №

CAD DWG ფაილი 04.kedlebi.dwg

მთ. კონსტრუქტორი:	ა. კორტავა
შესრულა	ნ. ხუბულავა
შეამოწმა	გ. ვაშაკიძე

საავტორო უფლებები

ნახაზის დასახელება

მონ. რ/ბ კედლის უბნის მკუ-7-ის არმირების გეგმა -6.850 ნიშნულზე

კ-4.134

A3

კვეთი 1-1

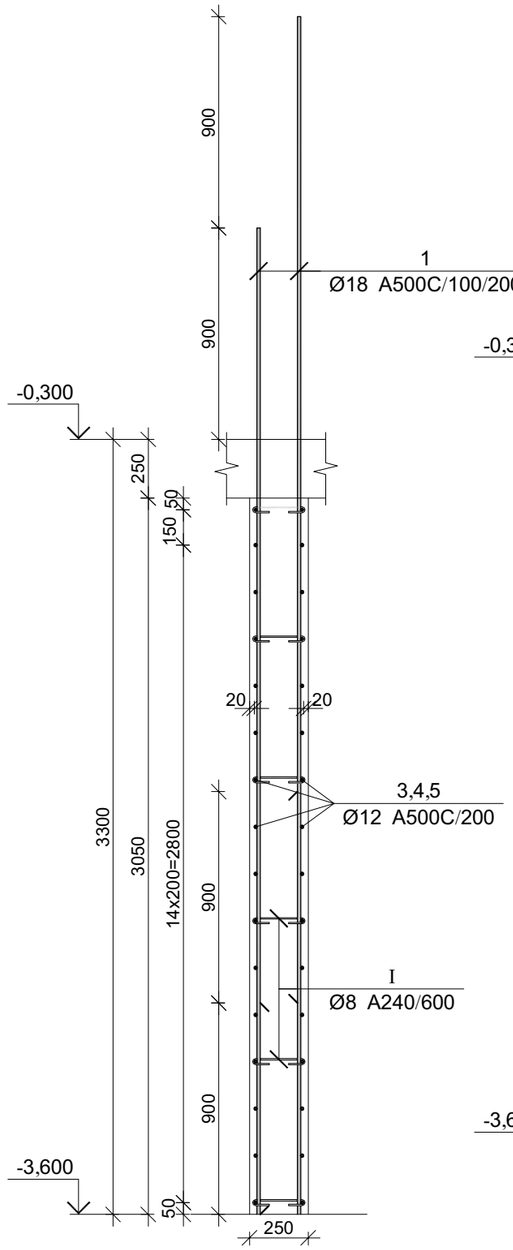

კვეთი 2-2

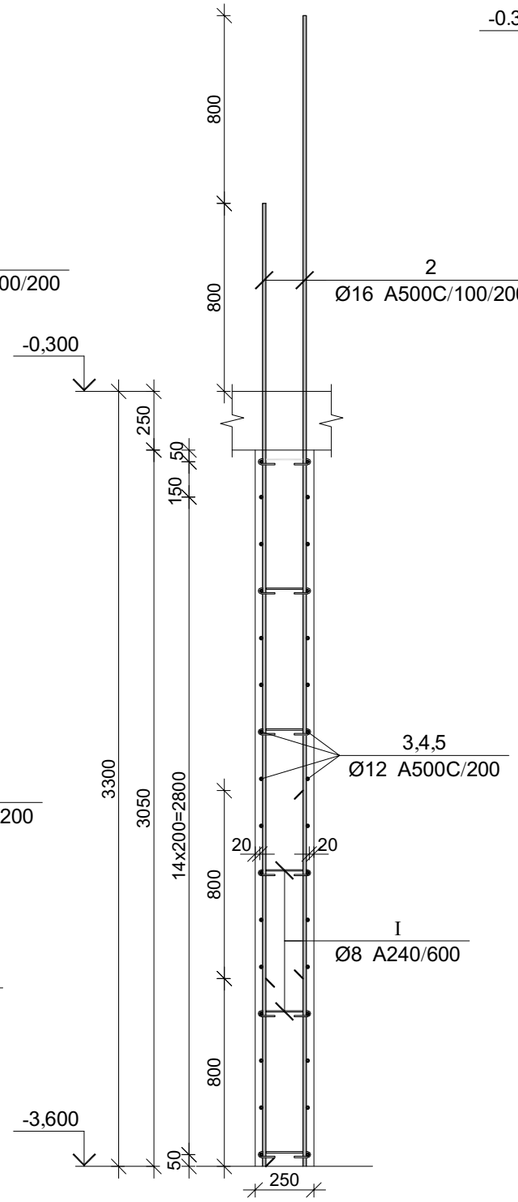

კვეთი 3-3

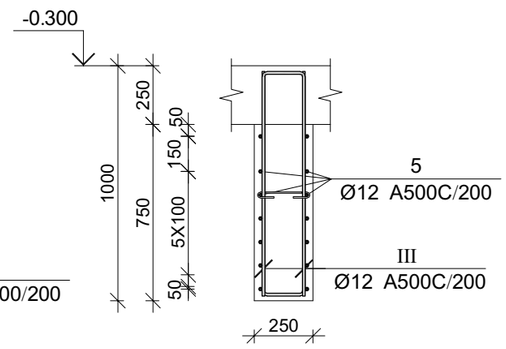

პოზ.	Ø [მმ.]	ესკიზი [მმ.]	სიგრძე [მმ.]
①	Ø18	4200	4200
②	Ø16	4100	4100
③	Ø12	4750	4750
④	Ø12	4150	4150
⑤	Ø12	5400	5400
Ⅰ	Ø8	225; 180°; 50; 50; 180°	325
Ⅱ	Ø12	600; 200; 600	1400
Ⅲ	Ø12	950; 175; 175; 950	2075

მონ. რ/ბ კედლის შანის მკუ-7-ის არმირების სპეციფიკაცია -3.600 ნიშნულზე

არმატურის სპეციფიკაცია					არმატურის ამოკრეფა					ბეტონი B 25
პოზ. №	Ø	L მმ.	n ცალი	Ln მ.	Ø	∑ Ln მ.	ერთეულის წონა კგ.	წონა კგ.		V; მ³
								A240	A500C	
1	2	3	4	5	6	7	8	9	10	11
1	18 A500C	4200	194	814.80	8 A240	65.65	0.39	25.90		14.14
2	16 A500C	4100	92	377.20	12 A500C	655.95	0.89		582.36	
3	12 A500C	4750	32	152.00	16 A500C	377.20	1.58		595.35	
4	12 A500C	4150	32	132.80	18 A500C	814.80	2.00		1627.63	
5	12 A500C	5400	40	216.00						
I	8 A240	325	202	65.65						
II	12 A500C	1400	96	134.40						
III	12 A500C	2075	10	20.75						
							∑	25.90	2805.35	14.14
						n= 1		25.90	2805.35	14.14
									200.23	კგ/მ³

პროექტის დასახელება

მრავალფუნქციური კომპლექსი

პროექტის მისამართი

ქ. თბილისი, უზნაძის ქ. №70
(ს/კ:01.13.08.010.071)

ღამკვეთი

სტადია	მარილი	განმარტება
მკ	2025.12.20	

ღამკვეთის №

CAD DWG ფაილი 04.kedlebi.dwg

მთ. კონსტრუქტორი:	ა. კორძაია
შესრულა	ნ. ხუბულაია
შეამოწმა	გ. ვაშაკიძე

საავტორო უფლებები

ნახაზის დასახელება

მონ. რ/ბ კედლის შანის მკუ-7-ის არმირების გეგმა -3.600 ნიშნულზე

კ-4.136

A3

მონ. რ/ბ კედლის შბნის მკუ-7-ის არმირების გეგმა -3,600 ნიშნულზე

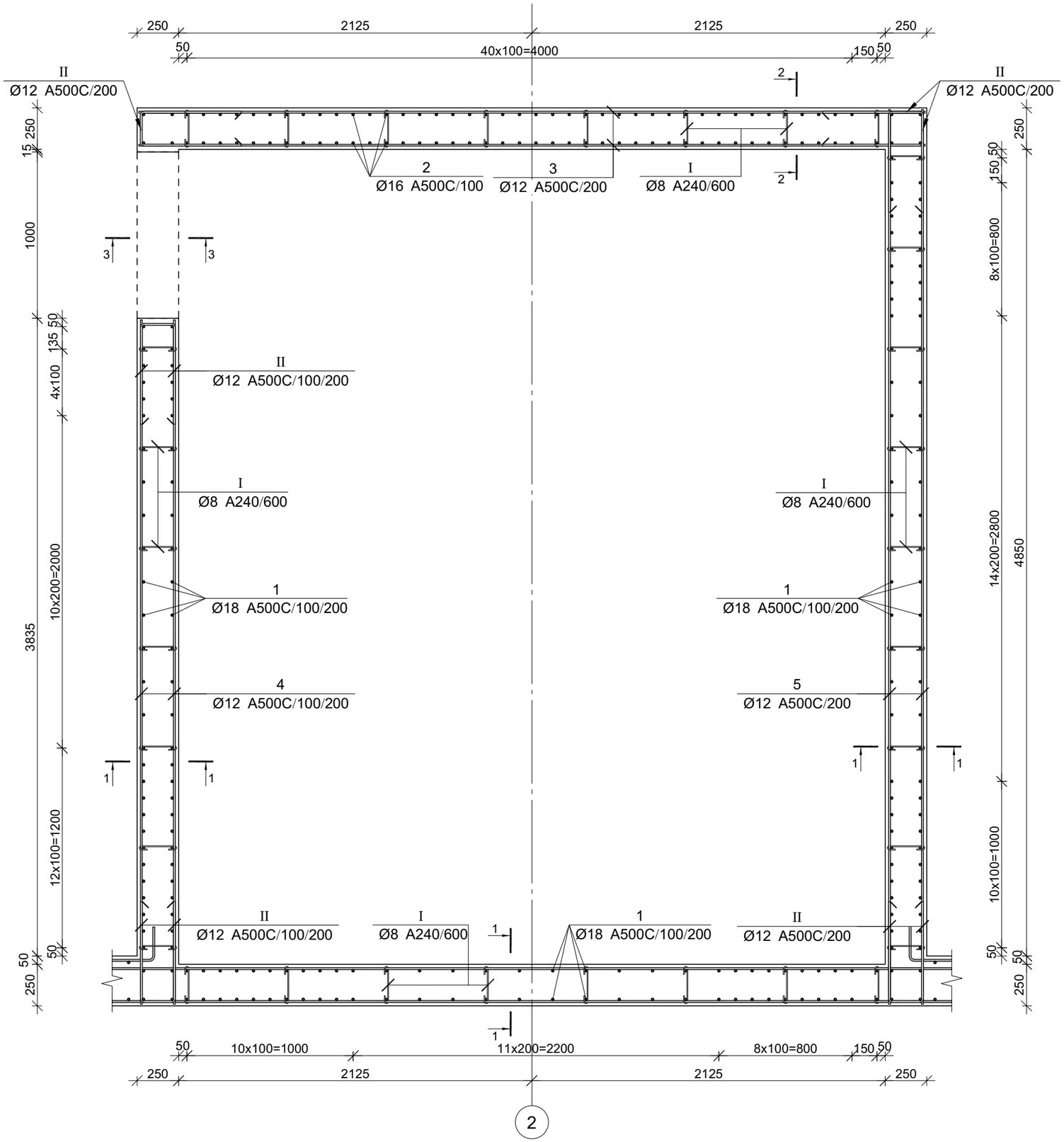

პროექტის დასახელება

მრავალფუნქციური კომპლექსი

პროექტის მისამართი

ქ. თბილისი, შუნაძის ქ. №70
(ს/კ:01.13.08.010.071)

დამკვეთი

სტადია	მარილი	განმარტება
მკ	2025.12.20	

დაკვეთის №

CAD DWG ფაილი 04.kedlebi.dwg

მთ. კონსტრუქტორი:	ა. კორტავა
შესრულა	ნ. ხუბულავა
შეამოწმა	გ. ვაშაკიძე

საავტორო უფლებები

ნახაზის დასახელება

მონ. რ/ბ კედლის შბნის მკუ-7-ის არმირების გეგმა -3.600 ნიშნულზე

კ-4.135

A3

კვეთი 1-1

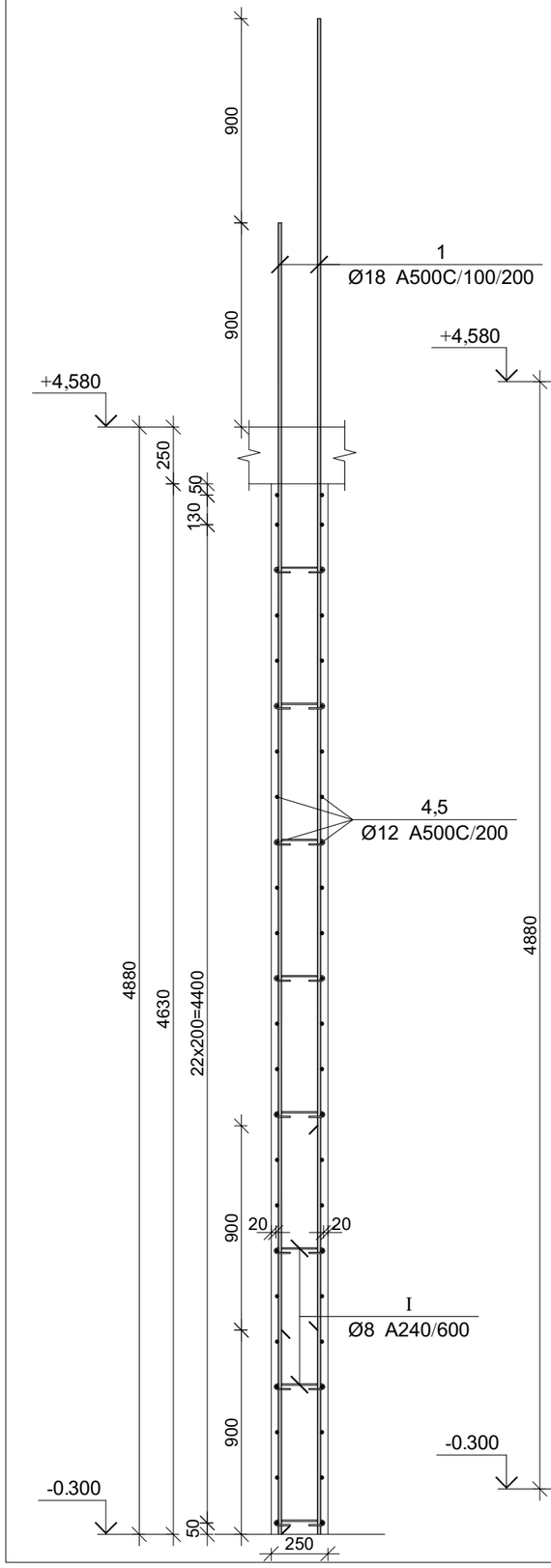

კვეთი 2-2

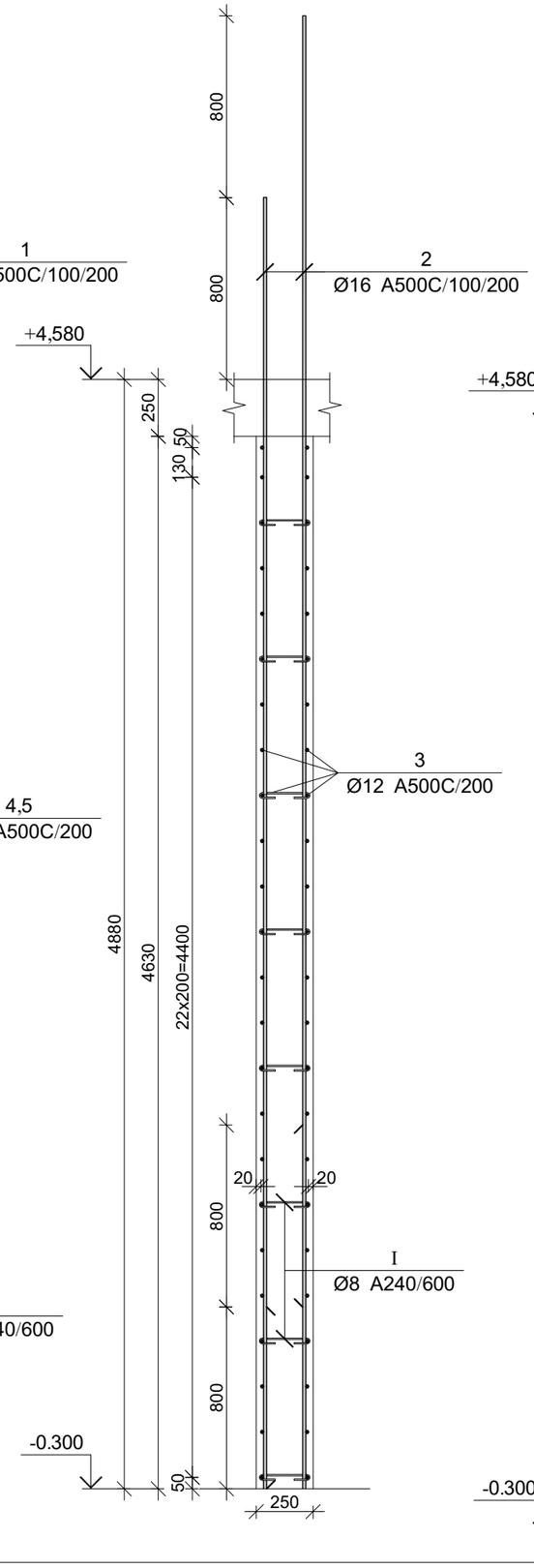

კვეთი 3-3

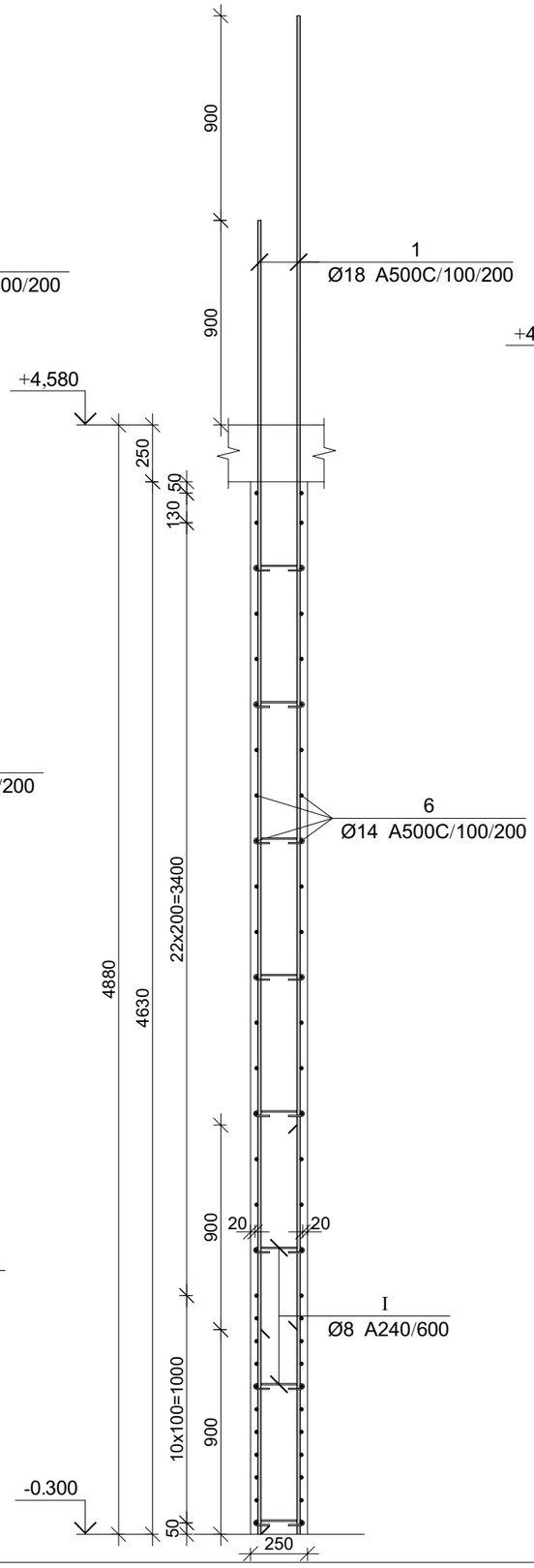

კვეთი 4-4

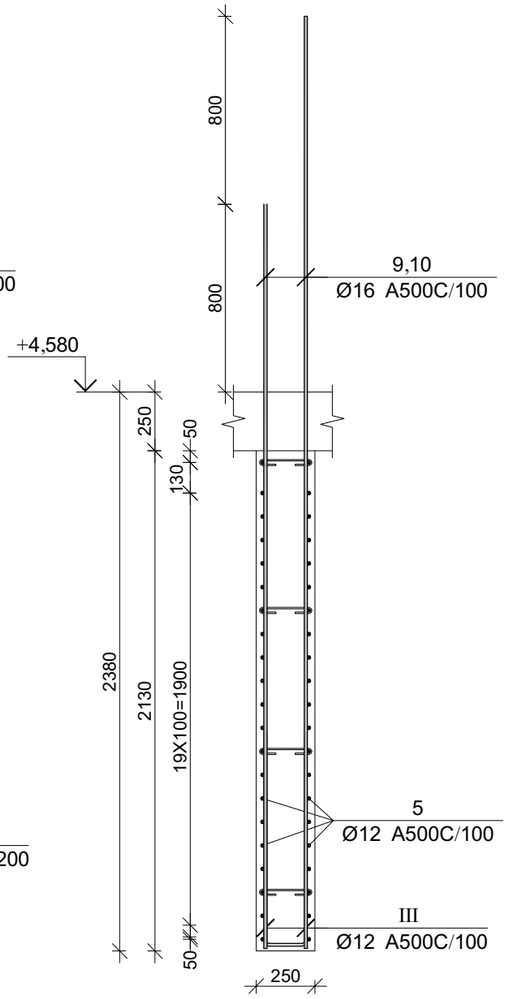

პროექტის დასახელება

მრავალფუნქციური კომპლექსი

პროექტის მისამართი

ქ. თბილისი, უწნაძის ქ. №70
(ს/კ:01.13.08.010.071)

დამკვეთი

სტადია	მარილი	განმარტება
ვე	2025.12.20	

დაკვეთის №

CAD DWG ფაილი 04.kedlebi.dwg

მთ. კონსტრუქტორი:	ა. კორტავა
შესრულა	ნ. ხუბულავა
შეამოწმა	გ. პაპაკიძე

საავტორო უფლებები

ნახაზის დასახელება

მრნ. რ/ბ კედლის უბნის მკუ-7-ის არმირების გეგმა -0.300 ნიშნულზე

ბ-4.138

A3

მონ. რ/ბ კედლის შბნის მკუ-7-ის არმირების გეგმა -0,300 ნიშნულზე

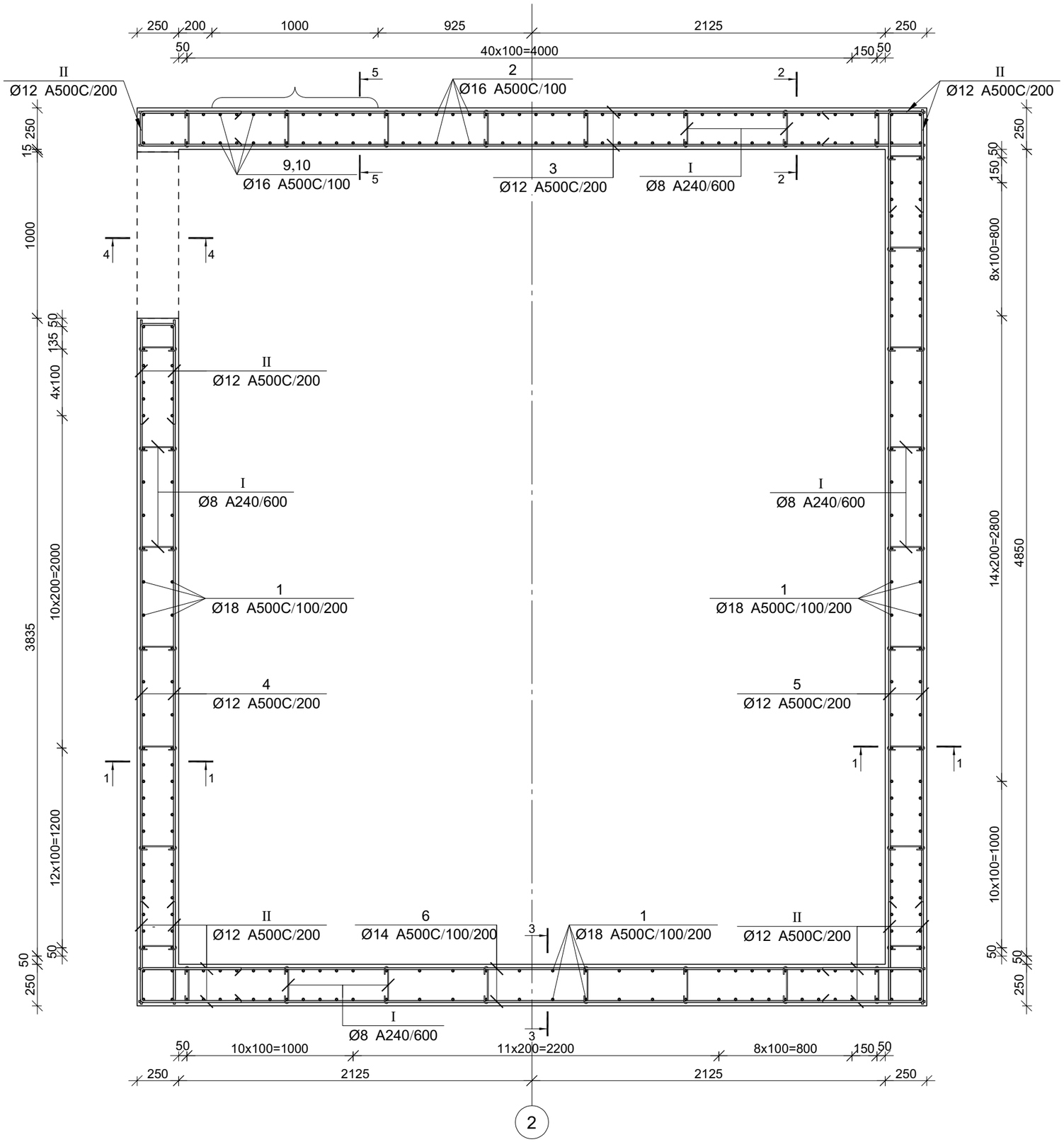

პროექტის დასახელება

მრავალფუნქციური კომპლექსი

პროექტის მისამართი

ქ. თბილისი, შვნაძის ქ. №70
(ს/კ:01.13.08.010.071)

დამკვეთი

სტადია	მარილი	განმარტება
მკ	2025.12.20	

დაკვეთის №

CAD DWG ფაილი 04.kedlebi.dwg

მთ. კონსტრუქტორი:		ა. კორტავა
შესრულა		ნ. ხუბულავა
შეამოწმა		გ. ვაშაკიძე

საავტორო უფლებები

ნახაზის დასახელება

მონ. რ/ბ კედლის შბნის მკუ-7-ის არმირების გეგმა -0.300 ნიშნულზე

კ-4.137

A3

კვეთი 5-5

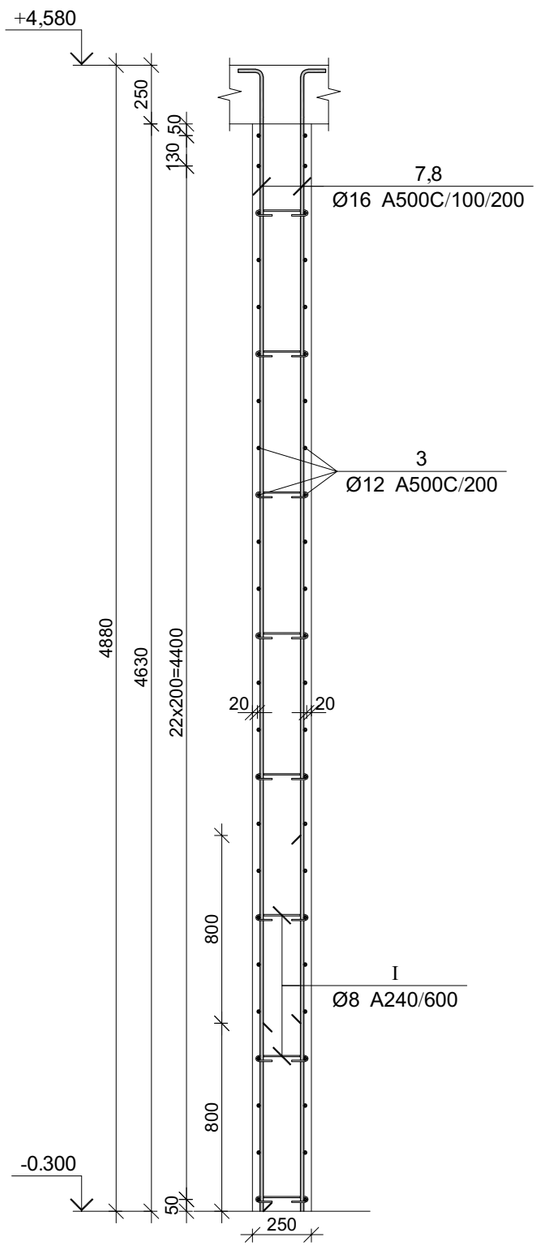

პოზ.	Ø [მმ.]	ესკიზი [მმ.]	სიგრძე [მმ.]
①	Ø18	5800	5800
②	Ø16	5700	5700
③	Ø12	4750	4750
④	Ø12	4150	4150
⑤	Ø12	5400	5400
⑥	Ø14	4750	4750
⑦	Ø18	4850, 350	5200

პოზ.	Ø [მმ.]	ესკიზი [მმ.]	სიგრძე [მმ.]
⑧	Ø18	4050, 350	4400
⑨	Ø16	3150	3150
⑩	Ø16	3950	3950
Ⅰ	Ø8	225; 180°, 50, 50, 180°	325
Ⅱ	Ø12	600; 202; 600	1400
Ⅲ	Ø12	800; 175; 800	1775

მონ. რ/ბ კედლის შპანის მკუ-7-ის არმირების სპეციფიკაცია -0.300 ნიშნულზე

არმატურის სპეციფიკაცია					არმატურის ამოკრეფა					ბეტონი B 25
პოზ. №	Ø	L მმ.	n ცალი	Ln მ.	Ø	∑ Ln მ.	ბრტყელი ვერტიკის წონა კგ.	წონა კგ. A240	წონა კგ. A500C	V; მ³
1	2	3	4	5	6	7	8	9	10	11
1	18 A500C	5800	194	1125.20	8 A240	86.45	0.39	34.11		
2	16 A500C	5700	72	410.40	12 A500C	1115.35	0.89		990.23	
3	12 A500C	4750	48	228.00	16 A500C	827.00	1.58		1305.29	21.71
4	12 A500C	4150	26	107.90	18 A500C	1125.20	2.00		2247.68	
5	12 A500C	5400	90	486.00	14 A500C	275.50	1.21		332.92	
6	14 A500C	4750	58	275.50						
7	16 A500C	5200	36	187.20						
8	16 A500C	4400	36	158.40						
9	16 A500C	3150	10	31.50						
10	16 A500C	3950	10	39.50						
I	8 A240	325	266	86.45						
II	12 A500C	1400	202	282.80						
III	12 A500C	1775	6	10.65						
						∑		34.11	4876.12	21.71
						n= 1		34.11	4876.12	21.71
									226.17	კგ/მ³

პროექტის დასახელება

მრავალფუნქციური კომპლექსი

პროექტის მისამართი

ქ. ობილისი, უფნაძის ქ. №70
(ს/კ:01.13.08.010.071)

დამკვეთი

სტადია	მარილი	განმარტება
მკ	2025.12.20	

დაკვეთის №

CAD DWG ფაილი 04.kedlebi.dwg

მთ. კონსტრუქტორი: ა. კორტავა

შესრულა ნ. ხუბულავა

შეამოწმა გ. ვაშაკიძე

საავტორო უფლებები

ნახაზის დასახელება

მონ. რ/ბ კედლის შპანის მკუ-7-ის არმირების გეგმა -0.300 ნიშნულზე

კ-4.139

A3

კვეთი 1-1

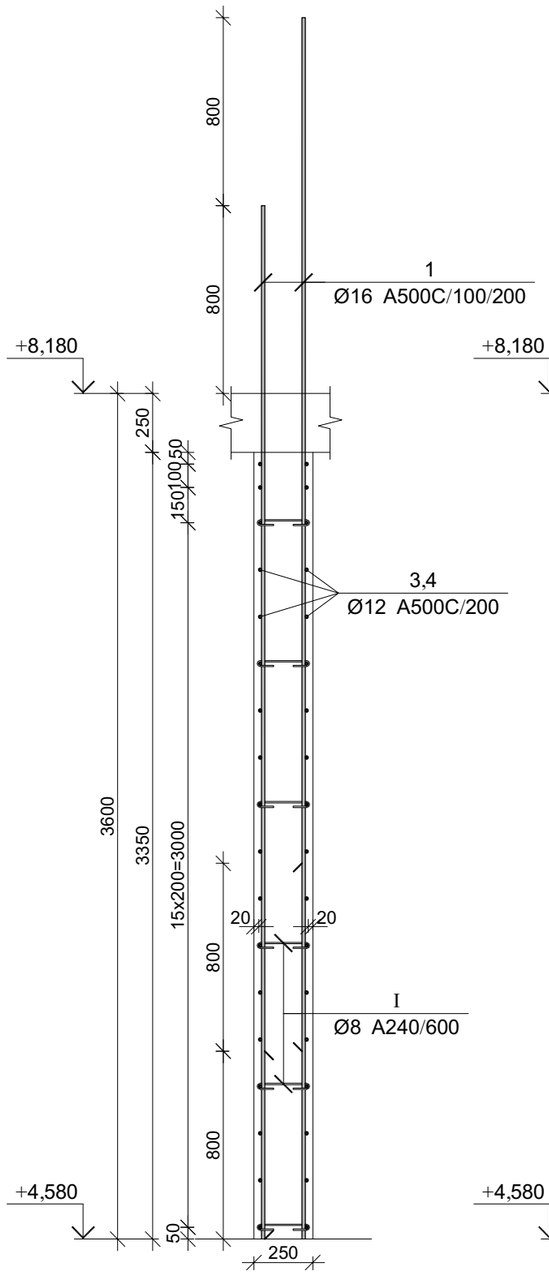

კვეთი 2-2

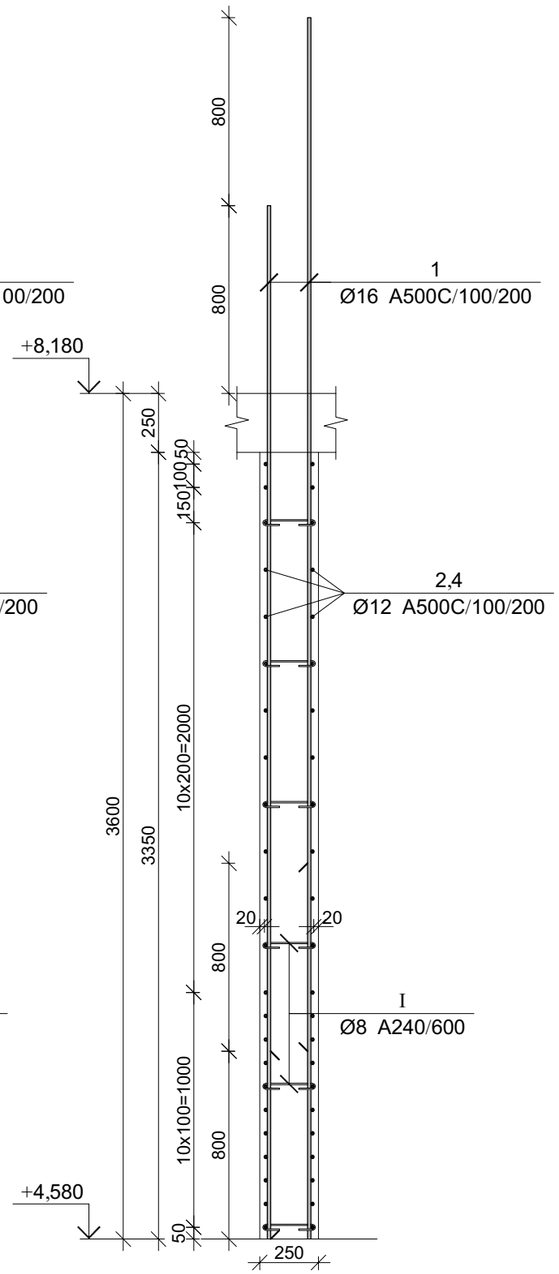

პოზ.	Ø [მმ.]	ესკიზი [მმ.]	სიგრძე [მმ.]
①	Ø16	4400	4400
②	Ø12	4750	4750
③	Ø12	3300	3300
④	Ø12	5400	5400
Ⅰ	Ø8	225; 50; 50; 18°; 18°	325
Ⅱ	Ø12	600; 200; 600	1400
Ⅲ	Ø12	400; 220; 220; 400	1000

მონ. რ/ბ კედლის შანის მკუ-7-ის არმირების სპეციფიკაცია +4.580 ნიშნულზე

არმატურის სპეციფიკაცია					არმატურის ამოკრეფა					ბეტონი B 25
პოზ. №	Ø	L მმ.	n ცალი	Ln მ.	Ø	∑ Ln მ.	ბრაკით მეტრის წონა კგ.	წონა კგ. A240	წონა კგ. A500C	V; მ³
1	2	3	4	5	6	7	8	9	10	11
1	16 A500C	4400	232	1020.80	8 A240	65.65	0.39	25.90		
2	12 A500C	4750	46	218.50	12 A500C	987.70	0.89		876.90	15.32
3	12 A500C	3300	36	118.80	16 A500C	1020.80	1.58		1611.17	
4	12 A500C	5400	82	442.80						
I	8 A240	325	202	65.65						
II	12 A500C	1400	144	201.60						
III	12 A500C	1000	6	6.00						
							∑	25.90	2488.07	15.32
						n= 1		25.90	2488.07	15.32
									164.10	კგ/მ³

პროექტის დასახელება

მრავალფუნქციური კომპლექსი

პროექტის მისამართი

ქ. თბილისი, უზნაძის ქ. №70
(ს/კ:01.13.08.010.071)

დამკვეთი

სტადია	თარიღი	განმარტება
მპ	2025.12.20	

დაკვეთის №

CAD DWG ფაილი 04.kedlebi.dwg

მთ. კონსტრუქტორი: ა. კორძაია

შესრულა ნ. ხუბულაია

შემოწმა გ. ვაშაკიძე

საავტორო უფლებები

ნახაზის დასახელება

მონ. რ/ბ კედლის შანის მკუ-7-ის არმირების გეგმა +4.580 ნიშნულზე

კ-4.141

A3

მონ. რ/ბ კედლის შენის მკუ-7-ის არმირების გეგმა +4.580 ნიშნულზე

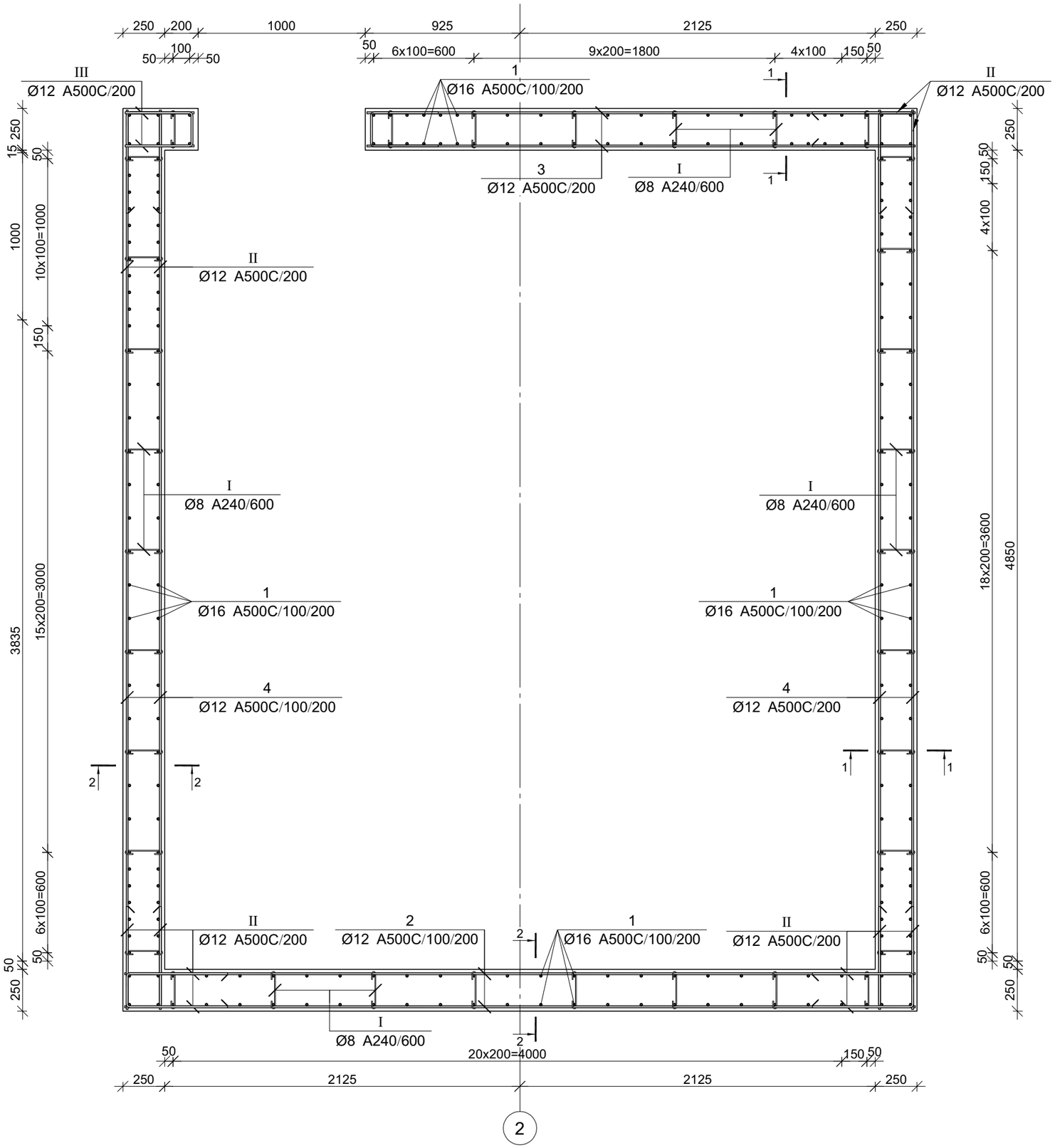

პროექტის დასახელება

მრავალფუნქციური კომპლექსი

პროექტის მისამართი

ქ. თბილისი, უფნაძის ქ. №70
(ს/კ:01.13.08.010.071)

დამკვეთი

სტადია	მარილი	განმარტება
მკ	2025.12.20	

დაკვეთის №

CAD DWG ფაილი 04.kedlebi.dwg

მთ. კონსტრუქტორი:	ა. კორტავა
შესრულა	ნ. ხუბულავა
შეამოწმა	გ. ვაშაკიძე

საავტორო უფლებები

ნახაზის დასახელება

მონ. რ/ბ კედლის შენის მკუ-7-ის არმირების გეგმა +4.580 ნიშნულზე

კ-4.140

A3

კვეთი 1-1

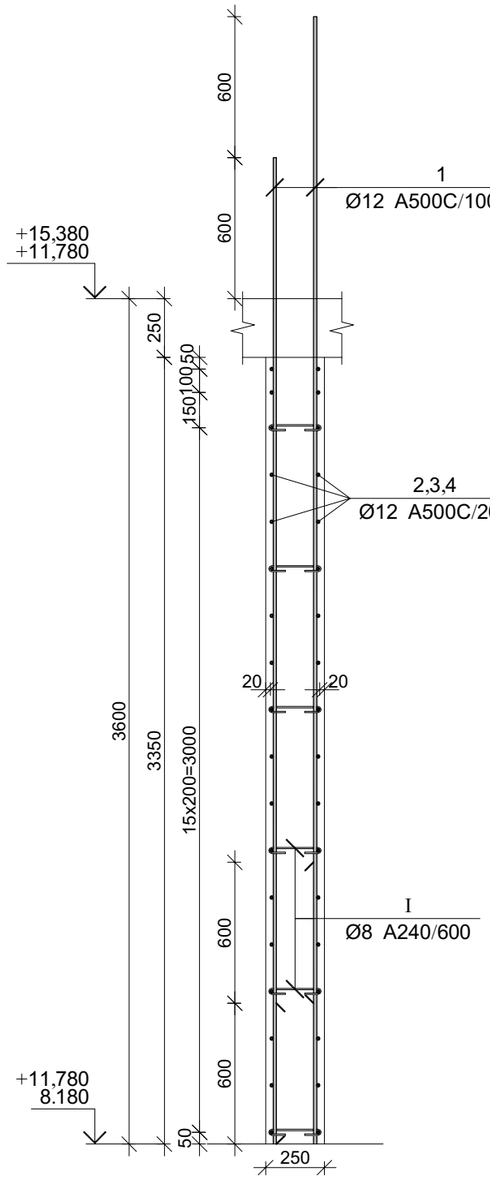

კვეთი 2-2

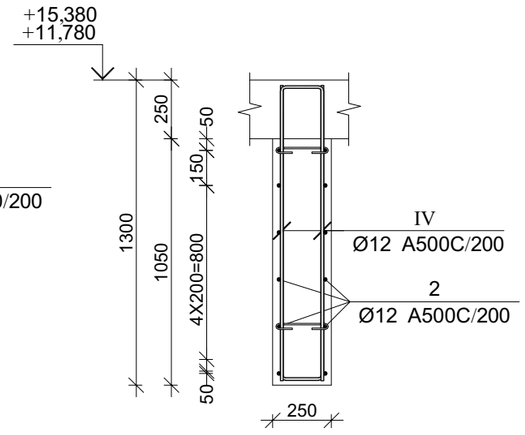

პოზ.	Ø [მმ.]	ესკიზი [მმ.]	სიგრძე [მმ.]
①	Ø12	4200	4200
②	Ø12	4750	4750
③	Ø12	3300	3300
④	Ø12	5400	5400
Ⅰ	Ø8	225; 50; 50; ⌀08; ⌀08	325
Ⅱ	Ø12	600; 200; 600	1400
Ⅲ	Ø12	400; 200; 200; 400	1000
Ⅳ	Ø12	1250; 175; 175; 1250	2675

მონ. რ/ბ კედლის შბნის მკუ-7-ის არმირების სპეციფიკაცია +8.180 ნიშნულიდან +11.780 ნიშნულამდე

არმატურის სპეციფიკაცია					არმატურის ამოკრეფა					ბეტონი B 25
პოზ. №	Ø	L მმ.	n ცალი	Ln მ.	Ø	∑ Ln მ.	არმატურის წონა კგ.	წონა კგ. A240	წონა კგ. A500C	V; მ³
1	2	3	4	5	6	7	8	9	10	11
1	12 A500C	4200	218	915.60	8 A240	65.65	0.39	25.90		15.59
2	12 A500C	4750	48	228.00	12 A500C	1837.20	0.89		1631.10	
3	12 A500C	3300	24	79.20						
4	12 A500C	5400	72	388.80						
I	8 A240	325	202	65.65						
II	12 A500C	1400	144	201.60						
III	12 A500C	1000	24	24.00						
IV	12 A500C	2675	10	26.75						
						∑		25.90	1631.10	15.59
						n= 2		51.81	3262.19	31.18
									106.29	კგ/მ³

პროექტის დასახელება

მრავალფუნქციური კომპლექსი

პროექტის მისამართი

ქ. თბილისი, უფნაძის ქ. №70
(ს/კ:01.13.08.010.071)

დამკვეთი

სტადია	მარილი	განმარტება
მპ	2025.12.20	

დაკვეთის №

CAD DWG ფაილი 04.kedlebi.dwg

მთ. კონსტრუქტორი: ა. კორტავა

შესრულა ნ. ხუბულავა

შეამოწმა გ. ვაშაკიძე

საავტორო უფლებები

ნახაზის დასახელება

მონ. რ/ბ კედლის შბნის მკუ-7-ის არმირების გეგმა +8.180 ნიშნულიდან +11.780 ნიშნულამდე

კ-4.143

A3

მრნ. რ/ბ კედლის შენის მკუ-7-ის არმირების გეგმა +8.180 ნიშნულიდან +11.780 ნიშნულამდე

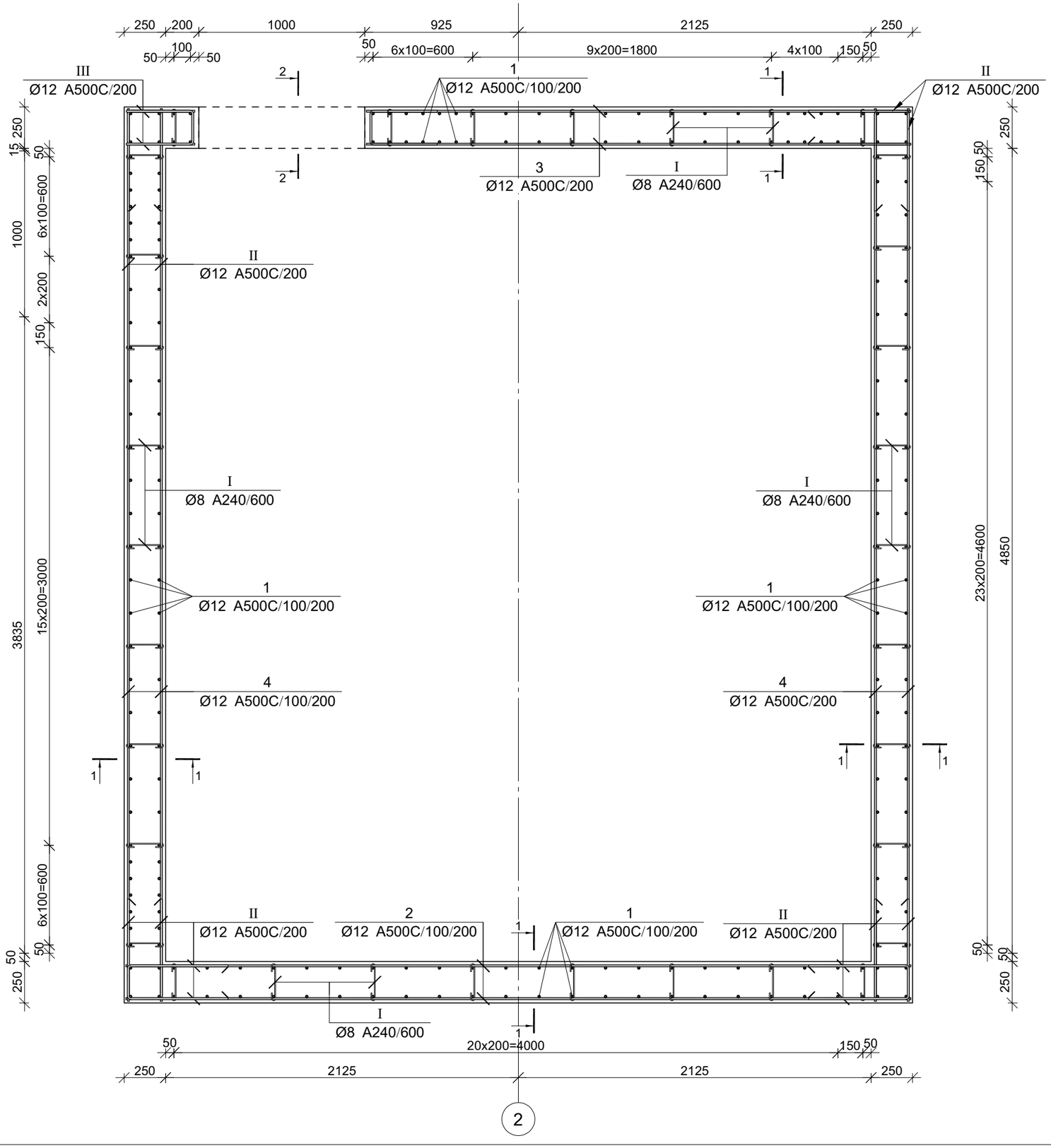

2

პროექტის დასახელება

მრავალფუნქციური კომპლექსი

პროექტის მისამართი

ქ. თბილისი, უწნაძის ქ. №70
(ს/კ:01.13.08.010.071)

დამკვეთი

სტადია	მარილი	განმარტება
მპ	2025.12.20	

დაკვეთის №

CAD DWG ფაილი 04.kedlebi.dwg

მთ. კონსტრუქტორი:	ა. კორტავა
შესრულა	ნ. ხუბულავა
შეამოწმა	გ. ვაშაკიძე

სააგტორო უფლებები

ნახაზის დასახელება

მრნ. რ/ბ კედლის შენის მკუ-7-ის არმირების გეგმა +8.180 ნიშნულიდან +11.780 ნიშნულამდე

კ-4.142

A3

კვეთი 1-1

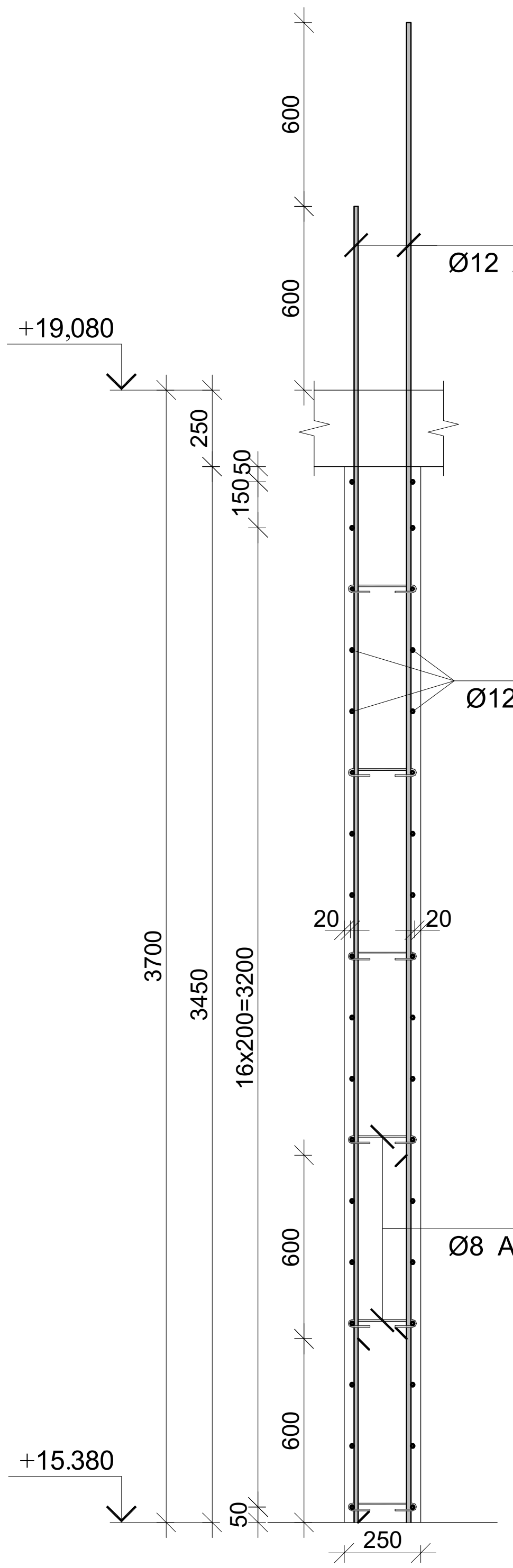

კვეთი 2-2

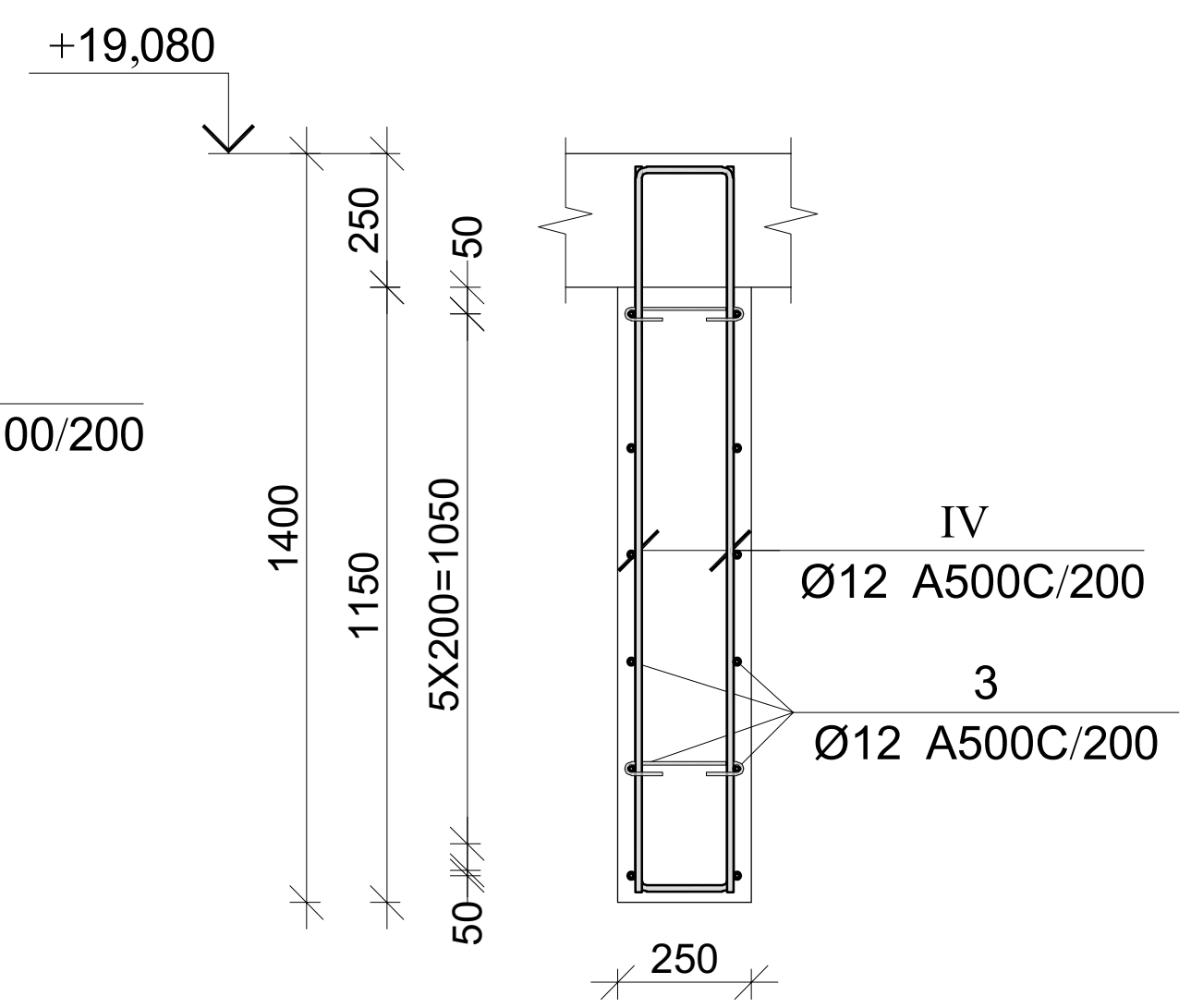

პოზ.	Ø [მმ.]	ესკიზი [მმ.]	სიგრძე [მმ.]
①	Ø12	4300	4300
②	Ø12	4750	4750
③	Ø12	3300	3300
④	Ø12	5400	5400

პოზ.	Ø [მმ.]	ესკიზი [მმ.]	სიგრძე [მმ.]
Ⅰ	Ø8	225; 50; 50; 180; 180	325
Ⅱ	Ø12	600; 200; 600	1400
Ⅲ	Ø12	400; 200; 400; 200	1000
Ⅳ	Ø12	1350; 175; 1350; 175	2875

მონ. რ/ბ კედლის უბნის მკუ-7-ის არმირების სპეციფიკაცია +15.380 ნიშნულზე

არმატურის სპეციფიკაცია					არმატურის ამოკრეფა					ბეტონი B 25
პოზ. №	Ø	L მმ.	n ცალი	Ln მ.	Ø	∑ Ln მ.	გრძივი მეტრის წონა კგ.	წონა კგ. A240	წონა კგ. A500C	V; მ³
1	2	3	4	5	6	7	8	9	10	11
1	12 A500C	4300	196	842.80	8 A240	65.65	0.39	25.90		16.07
2	12 A500C	4750	50	237.50	12 A500C	1773.90	0.89		1574.90	
3	12 A500C	3300	24	79.20						
4	12 A500C	5400	72	388.80						
I	8 A240	325	202	65.65						
II	12 A500C	1400	144	201.60						
III	12 A500C	1000	24	24.00						
IV	12 A500C	2875	10	28.75						
							∑	25.90	1574.90	16.07
						n= 1		25.90	1574.90	16.07
									99.61	კგ/მ³

პროექტის დასახელება

მრავალფუნქციური კომპლექსი

პროექტის მისამართი

ქ. თბილისი, უზნაძის ქ. №70
(ს/კ:01.13.08.010.071)

დამკვეთი

სტადია	თარიღი	განმარტება
მპ	2025.12.20	

დაკვეთის №

CAD DWG ფაილი 04.kedlebi.dwg

მთ. კონსტრუქტორი: ა. კორტავა

შეასრულა ნ. ხუბულავა

შეამოწმა გ. ვაშაკიძე

საავტორო უფლებები

ნახაზის დასახელება

მონ. რ/ბ კედლის უბნის მკუ-7-ის არმირების გეგმა +15.380 ნიშნულზე

კ-4.145

A3

მონ. რ/ბ კედლის შენის მკუ-7-ის არმირების გეგმა +15.380 ნიშნულზე

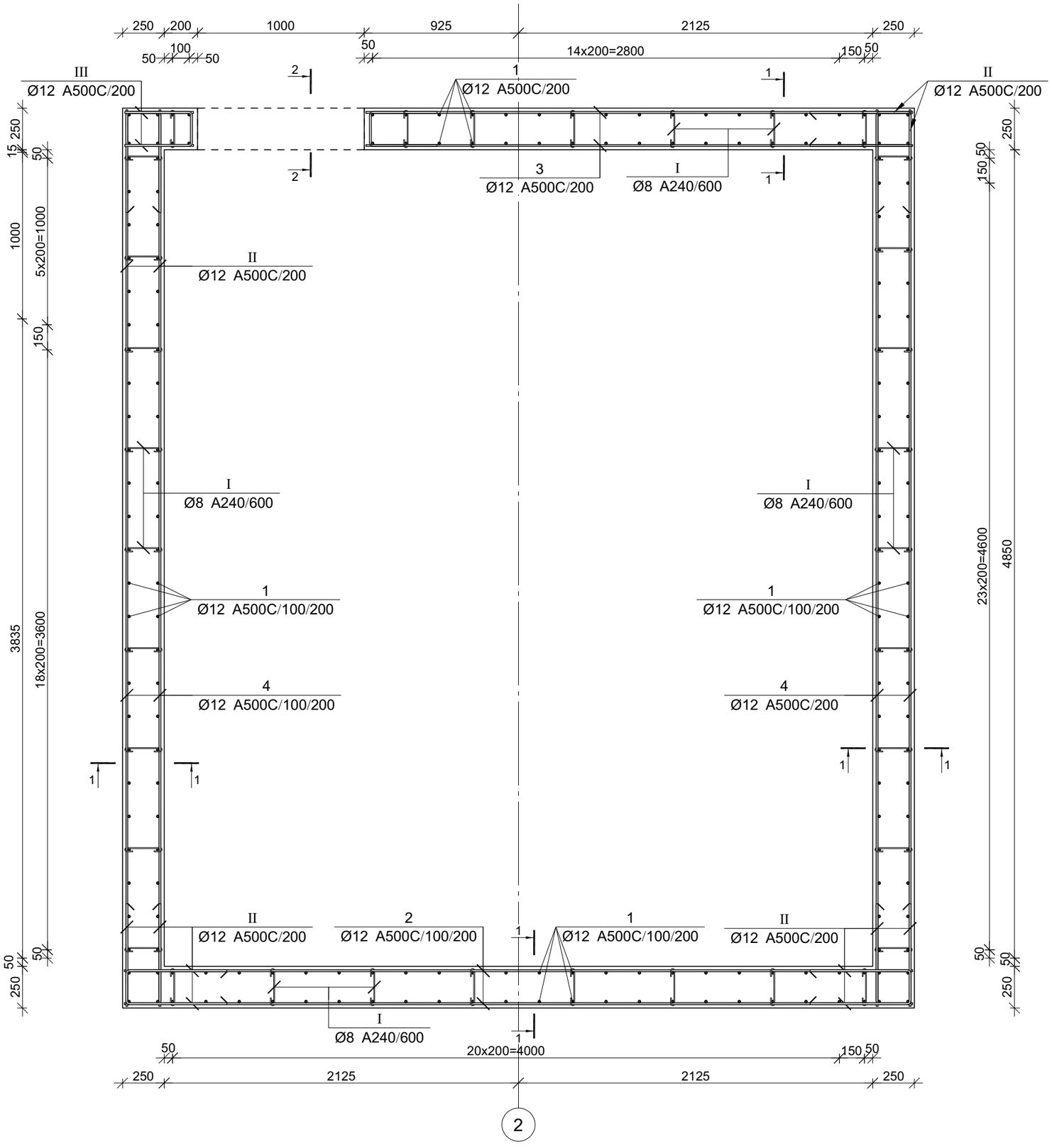

პროექტის დასახელება	მრავალფუნქციური კომპლექსი
პროექტის მისამართი	ქ. თბილისი, უწნაძის ქ. №70 (ს/კ:01.13.08.010.071)
დამკვეთი	
სტადია	მარილი — განმარტება
მკ	2025.12.20
დაკვეთის №	
CAD DWG ფაილი	04.kedlebi.dwg
მთ. კონსტრუქტორი:	ა. კორტავა
შესრულა	ნ. ხუბულავა
შეამოწმა	გ. ვაშაკიძე
საავტორო უფლებები	
ნახაზის დასახელება	მონ. რ/ბ კედლის შენის მკუ-7-ის არმირების გეგმა +15.380 ნიშნულზე
კ-4.144	
A3	

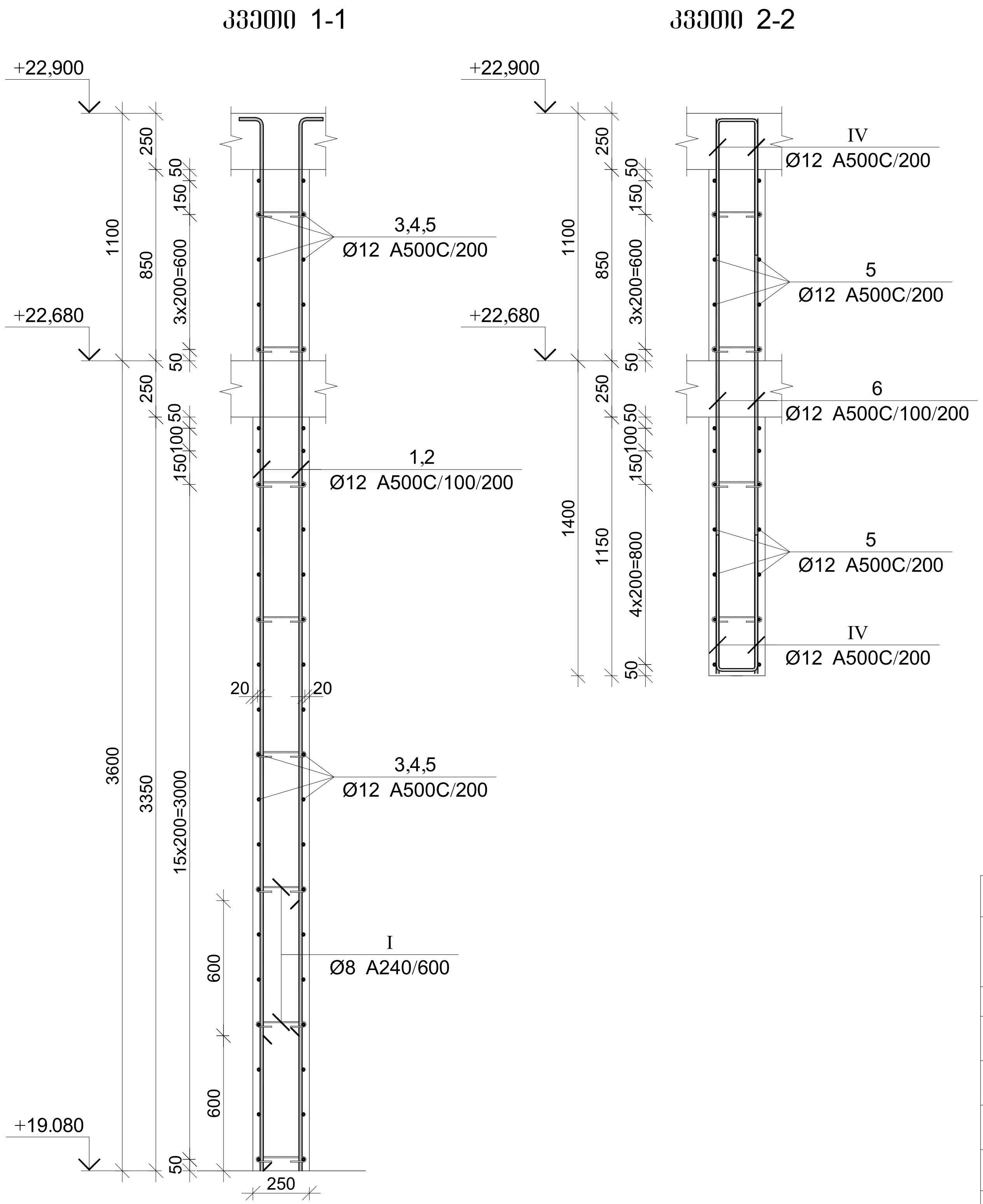

პოზ.	Ø [მმ.]	ესკიზი [მმ.]	სიგრძე [მმ.]
①	Ø12	4650, 250	4900
②	Ø12	4050, 250	4300
③	Ø12	3300	3300
④	Ø12	5400	5400
⑤	Ø12	4750	4750
⑥	Ø12	2450	2450

პოზ.	Ø [მმ.]	ესკიზი [მმ.]	სიგრძე [მმ.]
Ⅰ	Ø8	225, 50, 50, 180°, 180°	325
Ⅱ	Ø12	600, 200, 600	1400
Ⅲ	Ø12	400, 200, 200, 400	1000
Ⅳ	Ø12	600, 175, 600	1375

მონ. რ/ბ კედლის უბნის მკუ-7-ის არმირების სპეციფიკაცია +19.080 ნიშნულზე

არმატურის სპეციფიკაცია					არმატურის ამოკრეფა					ბეტონი B 25
პოზ. №	Ø	L მმ.	n ცალი	Ln მ.	Ø	∑ Ln მ.	გრძივი მეტრის წონა კგ.	წონა კგ. A240	წონა კგ. A500C	V; მ³
1	2	3	4	5	6	7	8	9	10	11
1	12 A500C	4900	98	480.20	8 A240	89.70	0.39	35.39		19.71
2	12 A500C	4300	98	421.40	12 A500C	1993.60	0.89		1769.95	
3	12 A500C	3300	22	72.60						
4	12 A500C	5400	92	496.80						
5	12 A500C	4750	46	218.50						
6	12 A500C	2450	10	24.50						
I	8 A240	325	276	89.70						
II	12 A500C	1400	184	257.60						
III	12 A500C	1000	22	22.00						
IV	12 A500C	1375	10	13.75						
							∑	35.39	1769.95	19.71
						n= 1		35.39	1769.95	19.71
									91.60	კგ/მ³

პროექტის დასახელება

მრავალფუნქციური კომპლექსი

პროექტის მისამართი

ქ. თბილისი, უზნაძის ქ. №70
(ს/კ:01.13.08.010.071)

დამკვეთი

სტადია	თარიღი	განმარტება
მპ	2025.12.20	

დაკვეთის №

CAD DWG ფაილი 04.kedlebi.dwg

მთ. კონსტრუქტორი: ა. კორტავა

შეასრულა ნ. ხუბულავა

შეამოწმა გ. ვაშაკიძე

საავტორო უფლებები

ნახაზის დასახელება

მონ. რ/ბ კედლის უბნის მკუ-7-ის არმირების გეგმა +19.080 ნიშნულზე

კ-4.147

A3

მონ. რ/ბ კედლის შენის მკუ-7-ის არმირების გეგმა +19.080 ნიშნულზე

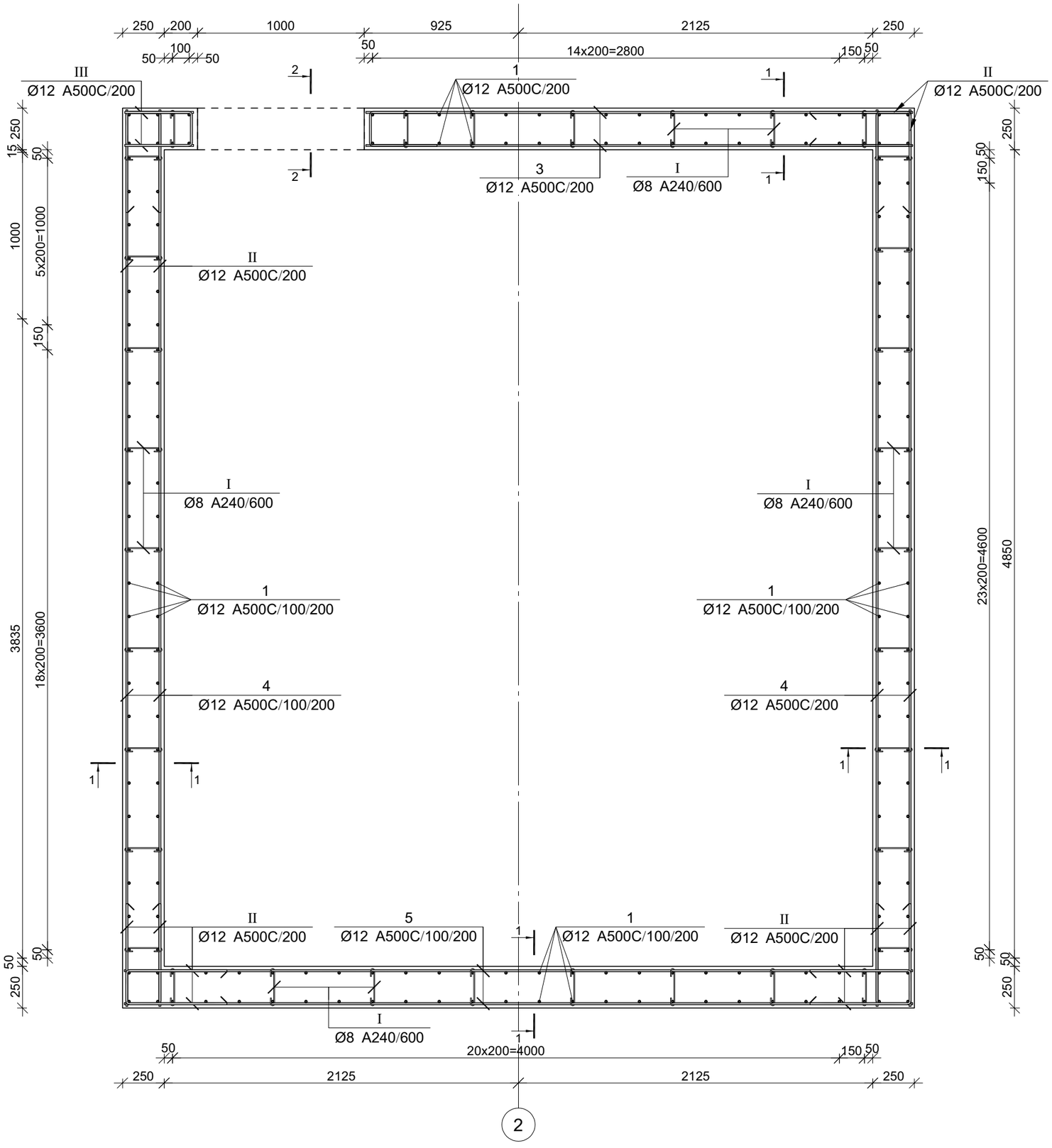

პროექტის დასახელება

მრავალფუნქციური კომპლექსი

პროექტის მისამართი

ქ. თბილისი, შენაძის ქ. №70
(ს/კ:01.13.08.010.071)

დამკვეთი

სტადია	მარილი	განმარტება
მკ	2025.12.20	

დაკვეთის №

CAD DWG ფაილი 04.kedlebi.dwg

მთ. კონსტრუქტორი:		ა. კორტავა
შესრულა		ნ. ხუბულავა
შეამოწმა		გ. ვაშაკიძე

სააგტორო უფლებები

ნახაზის დასახელება

მონ. რ/ბ კედლის შენის მკუ-7-ის არმირების გეგმა +19.080 ნიშნულზე

კ-4.146

A3

კვეთი 1-1 კვეთი 2-2

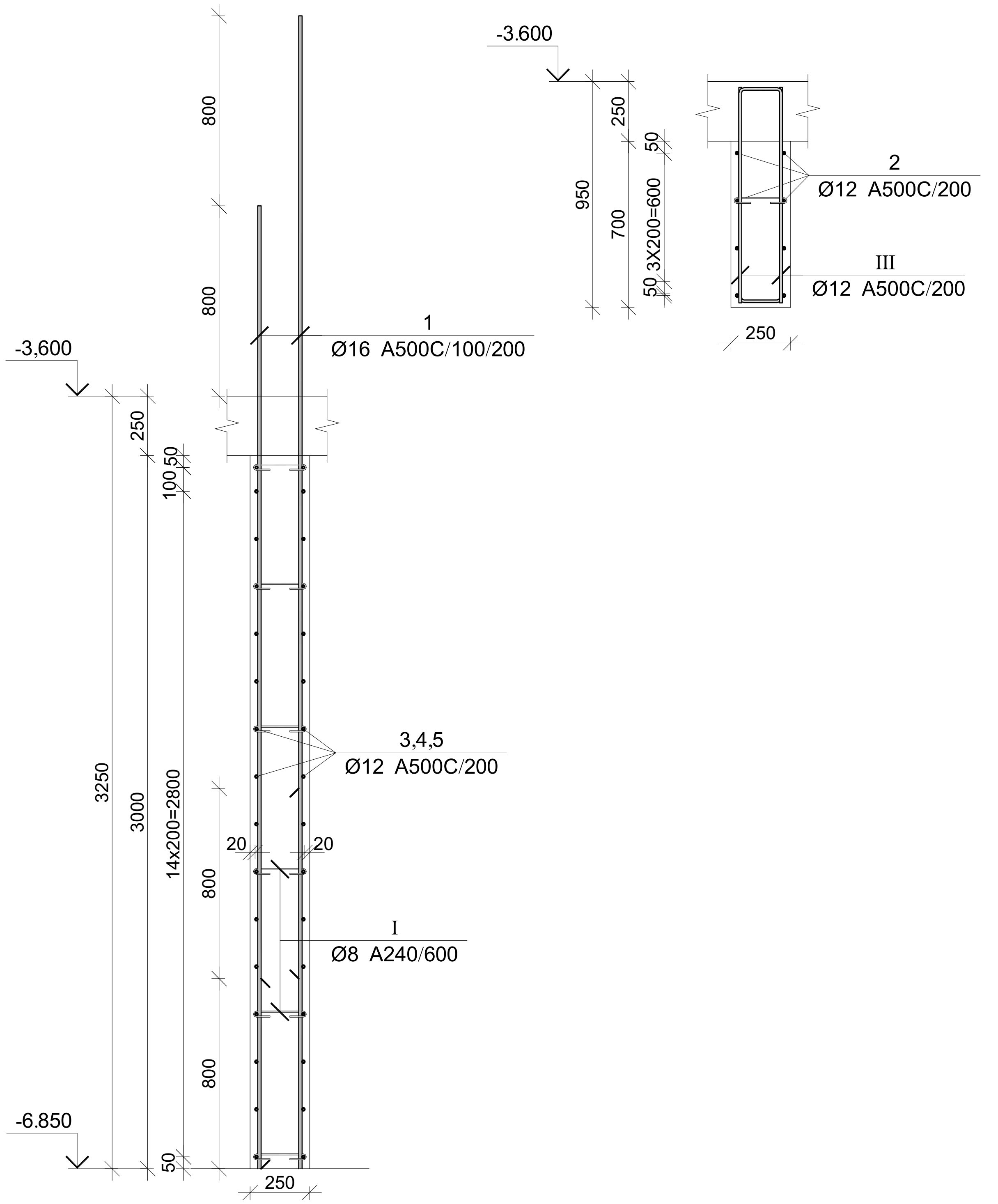

პოზ.	Ø [მმ.]	ესკიზი [მმ.]	სიგრძე [მმ.]
1	Ø16	4050	4050
2	Ø12	5400	5400
3	Ø12	4750	4750
4	Ø12	4150	4150

პოზ.	Ø [მმ.]	ესკიზი [მმ.]	სიგრძე [მმ.]
I	Ø8	225; 50; 50; 180°; 180°	325
II	Ø12	600; 200; 600	1400
III	Ø12	900; 175; 175; 900	1975

მონ. რ/ბ კედლის უზნის მკუ-8-ის არმირების სპეციფიკაცია -6.840 ნიშნულზე

არმატურის სპეციფიკაცია					არმატურის ამოკრეფა					ბეტონი B 25
პოზ. №	Ø	L მმ.	n ცალი	Ln მ.	Ø	∑ Ln მ.	გრძივი მეტრის წონა კგ.	წონა კგ.		V; მ³
								A240	A500C	
1	2	3	4	5	6	7	8	9	10	11
1	16 A500C	4050	278	1125.90	8 A240	65.65	0.39	25.90		13.91
2	12 A500C	5400	40	216.00	12 A500C	621.75	0.89		552.00	
3	12 A500C	4750	32	152.00	16 A500C	1125.90	1.58		1777.05	
4	12 A500C	4150	24	99.60						
I	8 A240	325	202	65.65						
II	12 A500C	1400	96	134.40						
III	12 A500C	1975	10	19.75						
							∑	25.90	2329.05	13.91
						n= 1		25.90	2329.05	13.91
									169.30	კგ/მ³

პროექტის დასახელება

მრავალფუნქციური კომპლექსი

პროექტის მისამართი

ქ. თბილისი, უზნაძის ქ. №70
(ს/კ:01.13.08.010.071)

დამკვეთი

სტადია	თარიღი	განმარტება
მპ	2025.12.20	

დაკვეთის №

CAD DWG ფაილი 04.kedlebi.dwg

მთ. კონსტრუქტორი: ა. კორტავა

შეასრულა ნ. ხუბულავა

შეამოწმა გ. ვაშაკიძე

საავტორო უფლებები

ნახაზის დასახელება

მონ. რ/ბ კედლის უზნის მკუ-8-ის არმირების გეგმა -6.850 ნიშნულზე

კ-4.149

A3

მონ. რ/ბ კედლის შბნის მკუ-8-ის არმირების გეგმა -6,850 ნიშნულზე

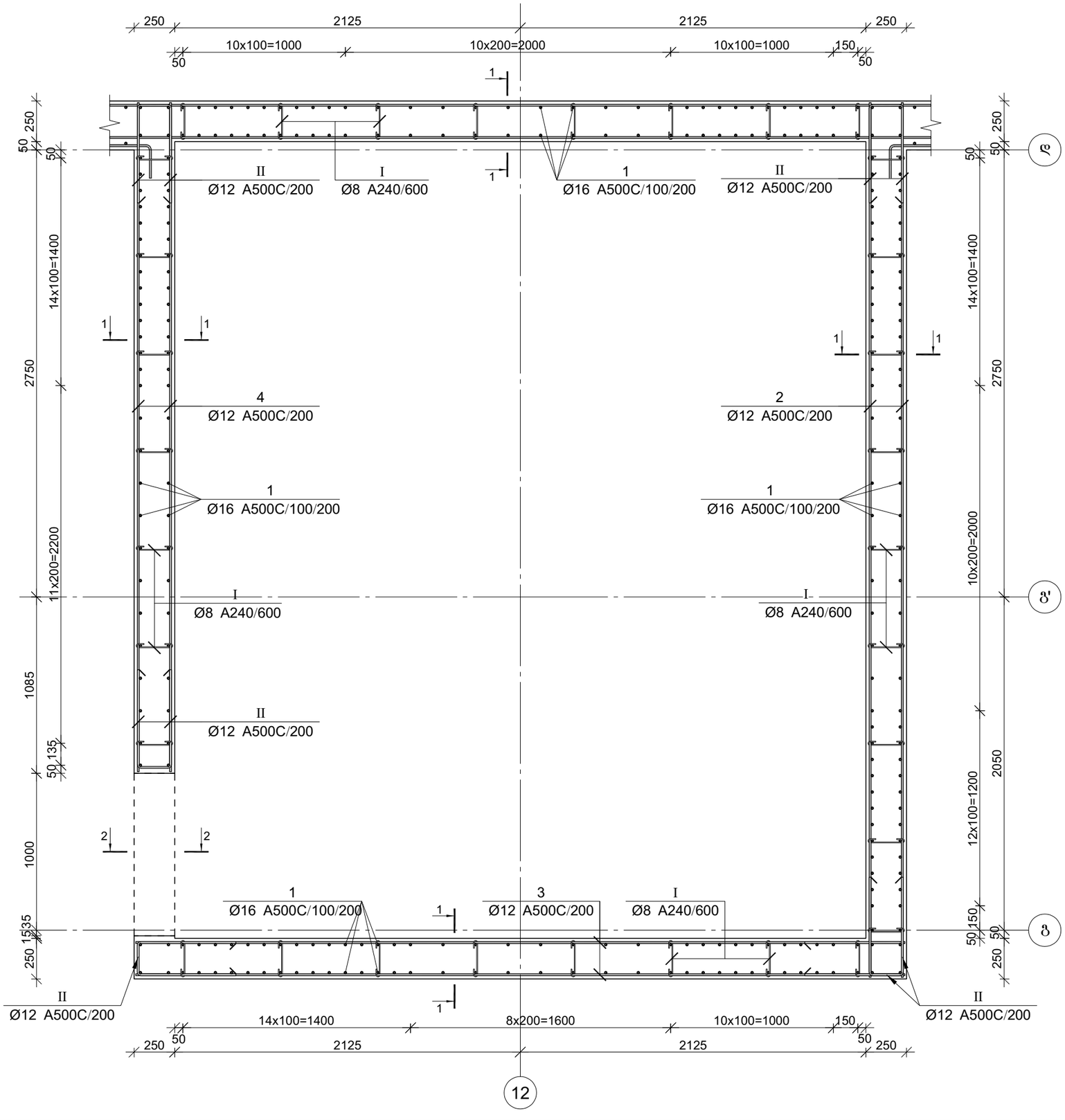

პროექტის დასახელება

მრავალფუნქციური კომპლექსი

პროექტის მისამართი

ქ. თბილისი, უწნაძის ქ. №70
(ს/კ:01.13.08.010.071)

დამკვეთი

სტადია	მარილი	განმარტება
ვე	2025.12.20	

დაკვეთის №

CAD DWG ფაილი 04.kedlebi.dwg

მთ. კონსტრუქტორი:	ა. კორტავა
შესრულა	ნ. ხუბულავა
შეამოწმა	გ. ვაშაკიძე

სააგტორო უფლებები

ნახაზის დასახელება

მონ. რ/ბ კედლის შბნის მკუ-8-ის არმირების გეგმა -6.850 ნიშნულზე

კ-4.148

A3

კვეთი 1-1

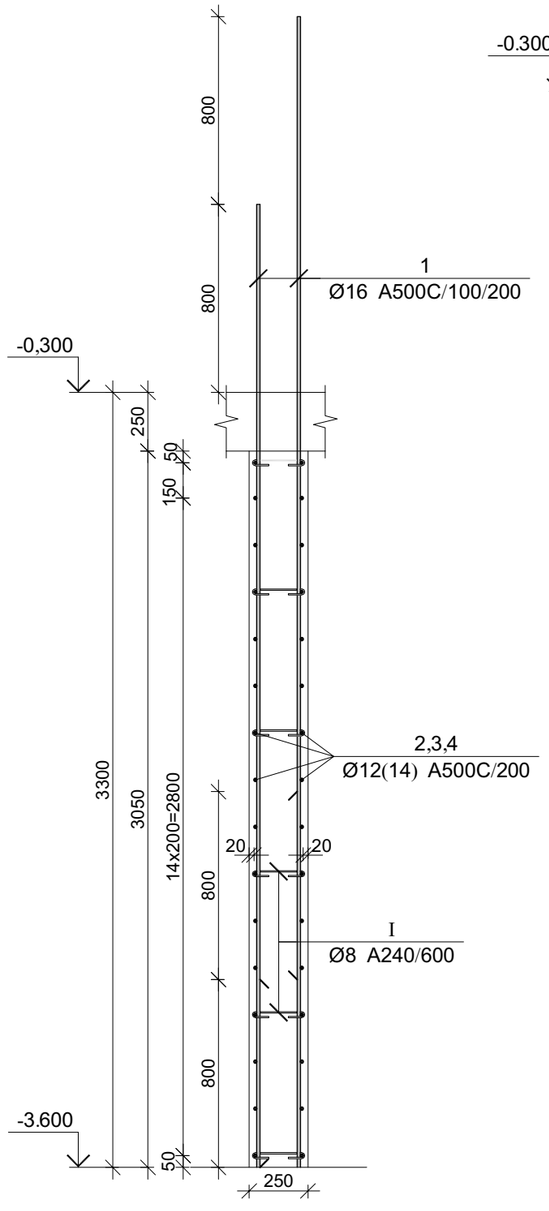

კვეთი 2-2

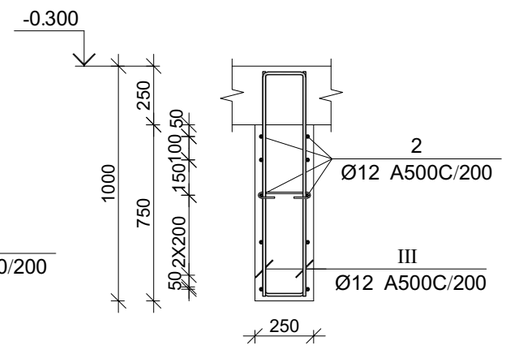

პოზ.	Ø [მმ.]	ესკიზი [მმ.]	სიგრძე [მმ.]
①	Ø16	4100	4100
②	Ø12	5400	5400
③	Ø14	4750	4750
④	Ø12	4150	4150

პოზ.	Ø [მმ.]	ესკიზი [მმ.]	სიგრძე [მმ.]
Ⅰ	Ø8	225; 180°, 50, 50, 180°	325
Ⅱ	Ø12	600; 200; 600	1400
Ⅲ	Ø12	950; 175; 175; 950	2075

მონ. რ/ბ კედლის უბნის მკუ-8-ის არმირების სპეციფიკაცია -3.600 ნიშნულზე

არმატურის სპეციფიკაცია					არმატურის ამოკრეფა					ბეტონი B 25
პოზ. №	Ø	L მმ.	n ცალი	Ln მ.	Ø	∑ Ln მ.	ბრაკის ვეტრის წონა კგ.	წონა კგ. A240	წონა კგ. A500C	V; მ³
1	2	3	4	5	6	7	8	9	10	11
1	16 A500C	4100	278	1139.80	8 A240	65.65	0.39	25.90		14.14
2	12 A500C	5400	42	226.80	12 A500C	481.55	0.89		427.53	
3	14 A500C	4750	32	152.00	16 A500C	1139.80	1.58		1798.99	
4	12 A500C	4150	24	99.60	14 A500C	152.00	1.21		183.68	
I	8 A240	325	202	65.65						
II	12 A500C	1400	96	134.40						
III	12 A500C	2075	10	20.75						
						∑		25.90	2410.20	14.14
						n= 1		25.90	2410.20	14.14
									172.28	კგ/მ³

პროექტის დასახელება

მრავალფუნქციური კომპლექსი

პროექტის მისამართი

ქ. თბილისი, უბნაძის ქ. №70
(ს/კ:01.13.08.010.071)

დამკვეთი

სტადია	მარილი	განმარტება
მპ	2025.12.20	

დაკვეთის №

CAD DWG ფაილი 04.kedlebi.dwg

მთ. კონსტრუქტორი:		ა. კორტავა
შესრულა		ნ. ხუბულავა
შეამოწმა		გ. ვაშაკიძე

საავტორო უფლებები

ნახაზის დასახელება

მონ. რ/ბ კედლის უბნის მკუ-8-ის არმირების გეგმა -3.600 ნიშნულზე

კ-4.151

A3

მრ6. რ/ბ კედლის შბნის მკშ-8-ის არმირების ბეზმა -3,600 ნიშნულზე

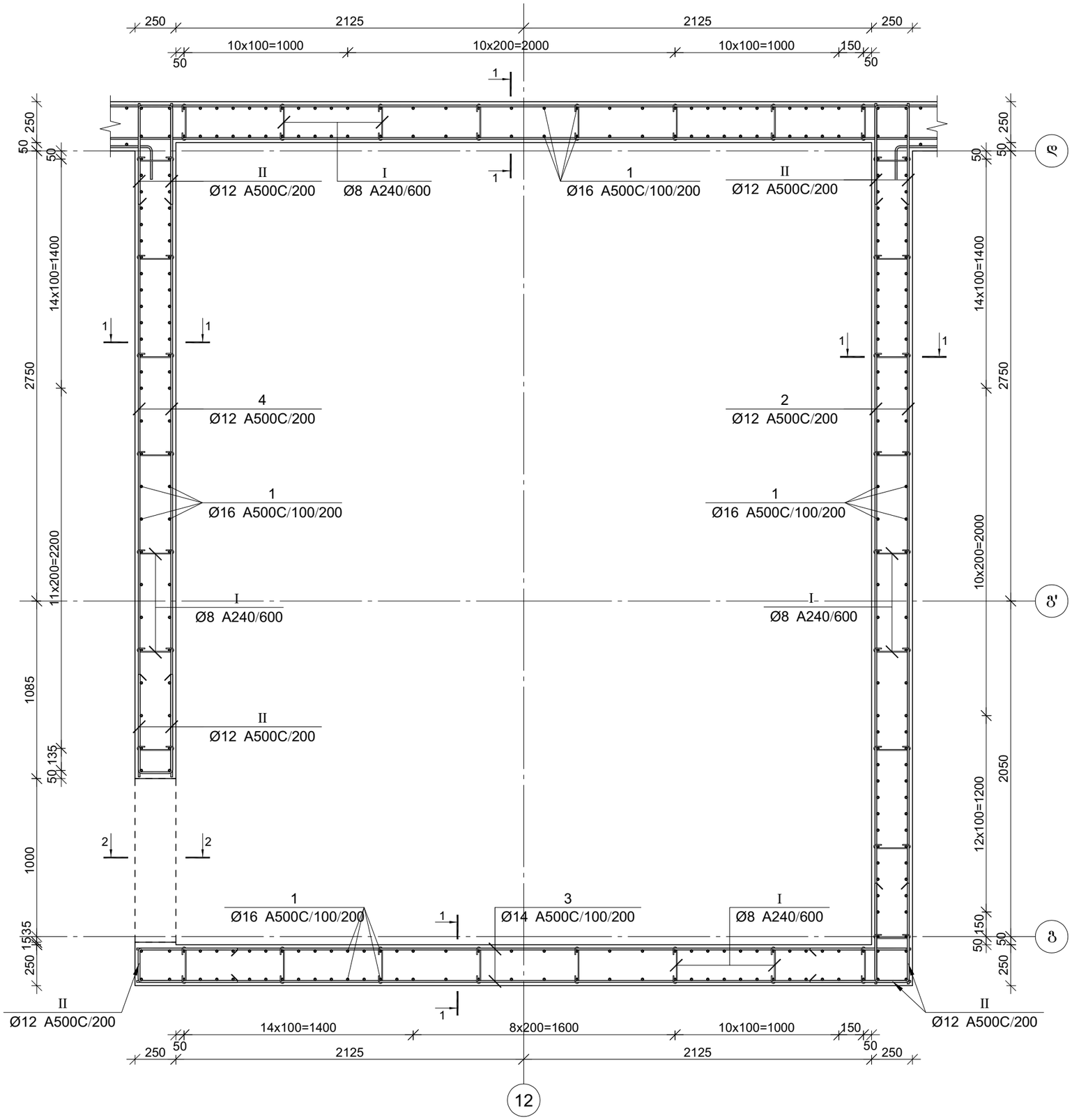

პროექტის დასახელება

მრავალფუნქციური კომპლექსი

პროექტის მისამართი

ქ. თბილისი, უწნაძის ქ. №70
(ს/კ:01.13.08.010.071)

დამკვეთი

სტადია	მაპრილი	განმარტება
მპ	2025.12.20	

დაკვეთის №

CAD DWG ფაილი 04.kedlebi.dwg

მთ. კონსტრუქტორი:	ა. კორტავა
შესრულა	ნ. ხუბულავა
შეამოწმა	ზ. ჯაშაკიძე

სააგტორო უფლებები

ნახაზის დასახელება

მრ6. რ/ბ კედლის შბნის მკშ-8-ის არმირების ბეზმა -3.600 ნიშნულზე

კ-4.150

A3

პოზ.	Ø [მმ.]	ესკიზი [მმ.]	სიგრძე [მმ.]
①	Ø16	5700	5700
②	Ø14	5400	5400
③	Ø14	4750	4750
④	Ø14	4150	4150
⑤	Ø16	4850 / 350	5200
⑥	Ø16	4050 / 350	4400
⑦	Ø16	3150	3150
⑧	Ø16	3950	3950
Ⅰ	Ø8	225; 180°, 50, 50, 180°	325
Ⅱ	Ø14	600; 200; 600	1400
Ⅲ	Ø16	900; 175; 900	1975

მრნ. რ/ბ კედლის შენის მკუ-8-ის არმირების სპეციფიკაცია -0.300 ნიშნულზე

არმატურის სპეციფიკაცია					არმატურის ამოკრეფა					ბეტონი B 25
პოზ. №	Ø	L მმ.	n ცალი	Ln მ.	Ø	∑ Ln მ.	ბრაქვი მეტრის წონა კგ.	წონა კგ. A240	წონა კგ. A500C	V; მ³
1	2	3	4	5	6	7	8	9	10	11
1	16 A500C	5700	278	1584.60	8 A240	86.45	0.39	34.11		21.71
2	14 A500C	5400	72	388.80	14 A500C	1319.90	1.21		1594.99	
3	14 A500C	4750	112	532.00	16 A500C	1771.35	1.58		2795.79	
4	14 A500C	4150	26	107.90						
5	16 A500C	5200	10	52.00						
6	16 A500C	4400	10	44.00						
7	16 A500C	3150	10	31.50						
8	16 A500C	3950	10	39.50						
I	8 A240	325	266	86.45						
II	14 A500C	1400	208	291.20						
III	16 A500C	1975	10	19.75						
						∑		34.11	4390.78	21.71
						n= 1		34.11	4390.78	21.71
									203.82	კგ/მ³

პროექტის დასახელება

მრავალფუნქციური კომპლექსი

პროექტის მისამართი

ქ. თბილისი, უწნაძის ქ. №70
(ს/კ:01.13.08.010.071)

დამკვეთი

სტადია	მარილი	განმარტება
მპ	2025.12.20	

დაკვეთის №

CAD DWG ფაილი 04.kedlebi.dwg

მთ. კონსტრუქტორი: ა. კორტავა

შესრულა ნ. ხუბულავა

შეამოწმა ზ. ჯაშაკიძე

სააგტორო უფლებები

ნახაზის დასახელება

მრნ. რ/ბ კედლის შენის მკუ-8-ის არმირების ფეხმა -0.300 ნიშნულზე

კ-4.154

A3

მონ. რ/ბ კედლის შბნის მკუ-8-ის არმირების გეგმა -0,300 ნიშნულზე

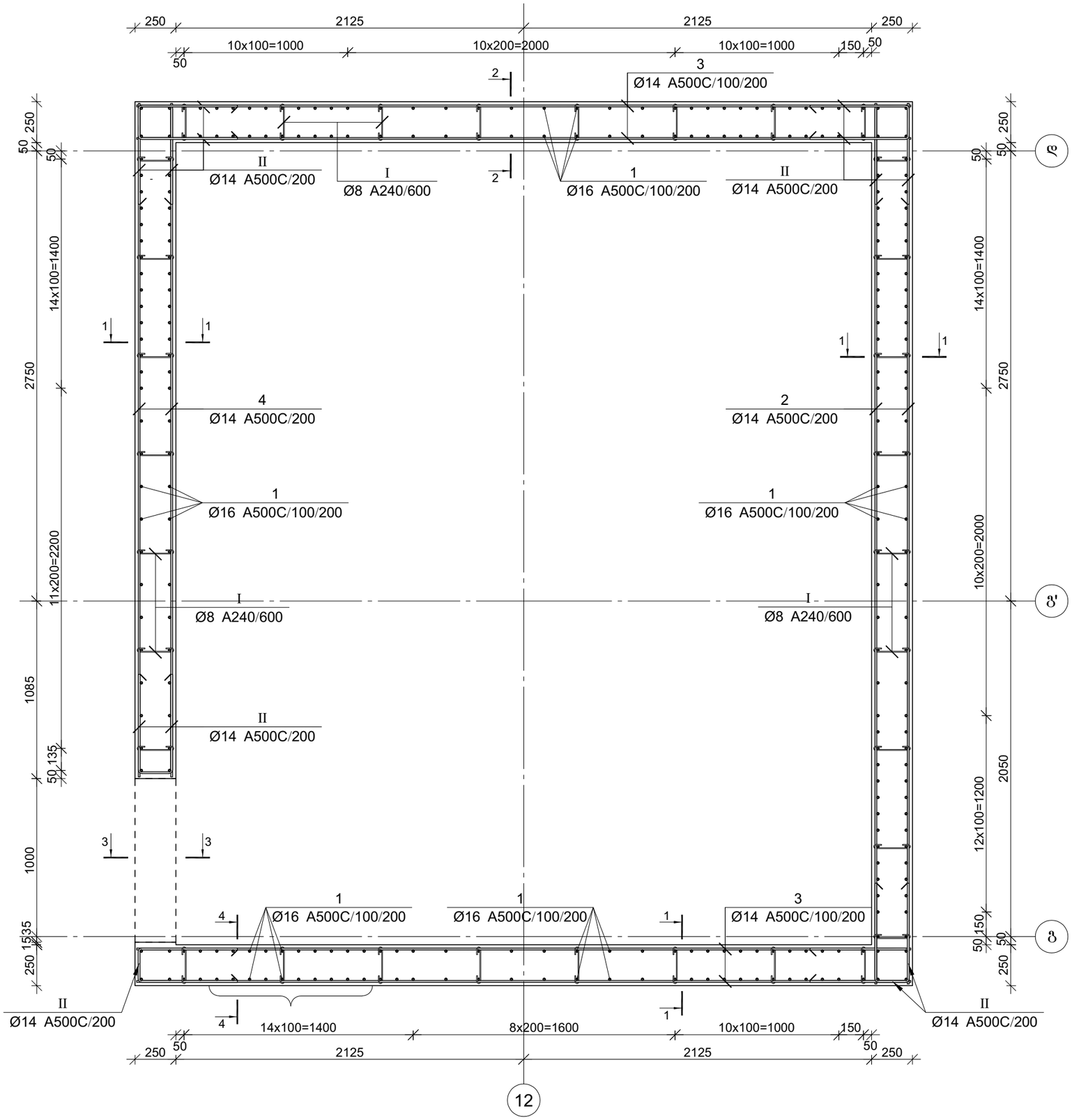

პროექტის დასახელება

მრავალფუნქციური კომპლექსი

პროექტის მისამართი

ქ. თბილისი, უწნაძის ქ. №70
(ს/კ:01.13.08.010.071)

დამკვეთი

სტადია	მარილი	განმარტება
ვე	2025.12.20	

დაკვეთის №

CAD DWG ფაილი 04.kedlebi.dwg

მთ. კონსტრუქტორი:	ა. კორტავა
შესრულა	ნ. ხუბულავა
შეამოწმა	ზ. ჯაშაკიძე

საავტორო უფლებები

ნახაზის დასახელება

მონ. რ/ბ კედლის შბნის მკუ-8-ის არმირების გეგმა -0.300 ნიშნულზე

კ-4.152

A3

კვეთი 1-1

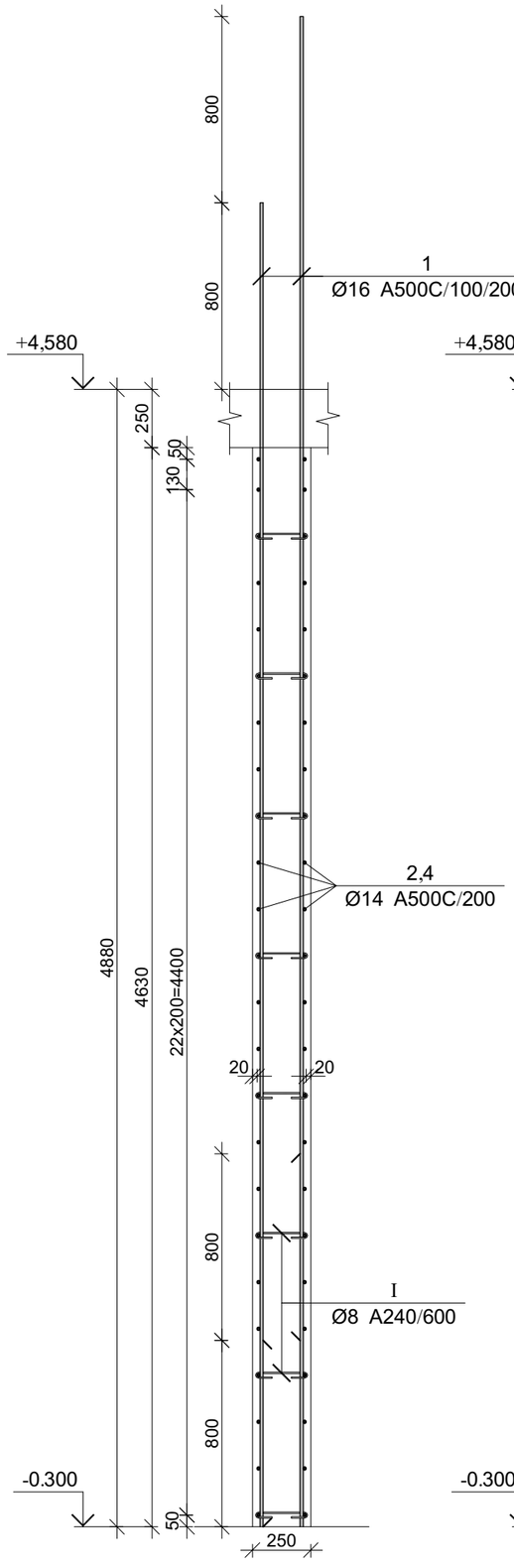

კვეთი 2-2

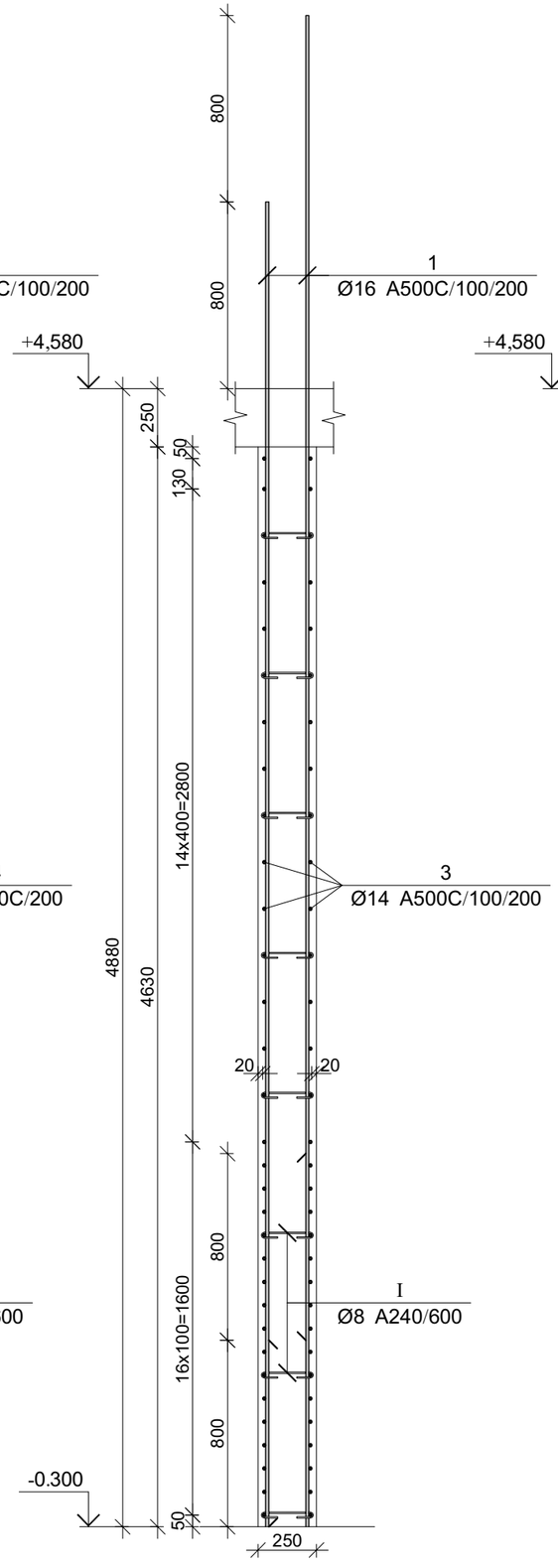

კვეთი 3-3

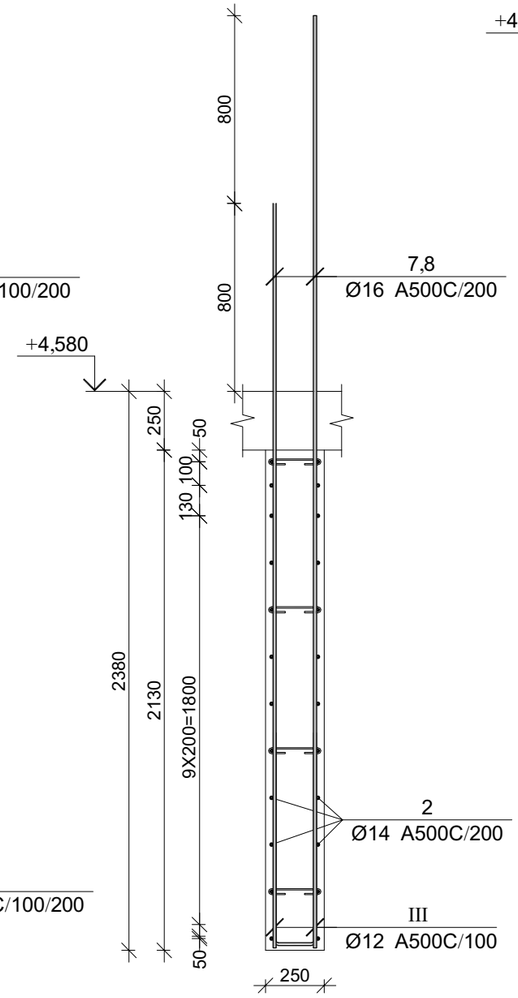

კვეთი 4-4

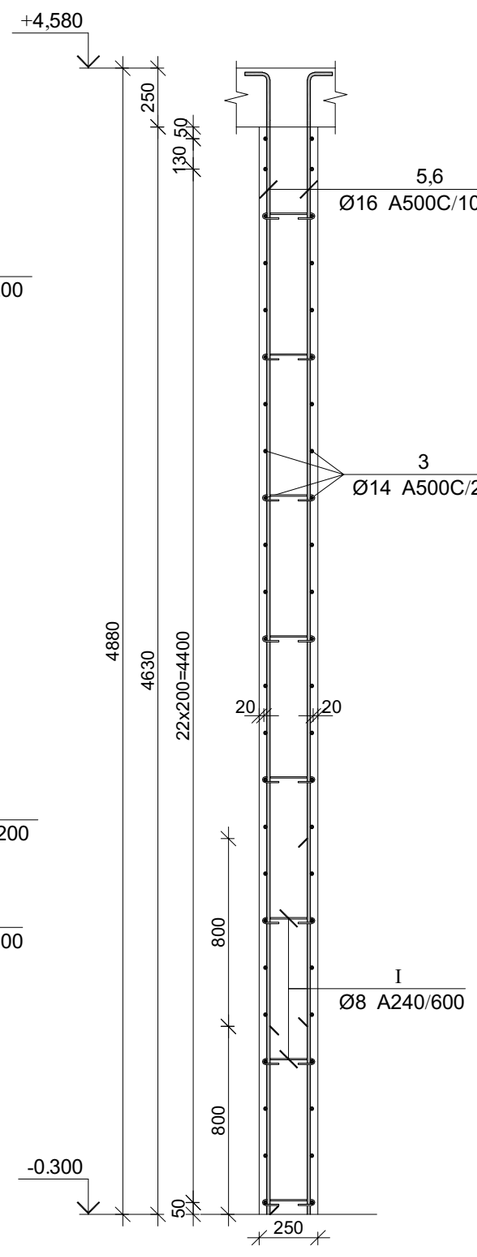

პროექტის დასახელება

მრავალფუნქციური კომპლექსი

პროექტის მისამართი

ქ. ობილისი, უფნაძის ქ. №70
(ს/კ:01.13.08.010.071)

დამკვეთი

სტადია	მარილი	განმარტება
მკ	2025.12.20	

დაკვეთის №

CAD DWG ფაილი 04.kedlebi.dwg

მთ. კონსტრუქტორი:		ა. კორტავა
შესრულა		ნ. ხუბულავა
შეამოწმა		გ. ვაშაკიძე

საავტორო უფლებები

ნახაზის დასახელება

მონ. რ/ბ კედლის უბნის მკუ-8-ის არმირების გეგმა -0.300 ნიშნულზე

კ-4.153

A3

კვეთი 1-1

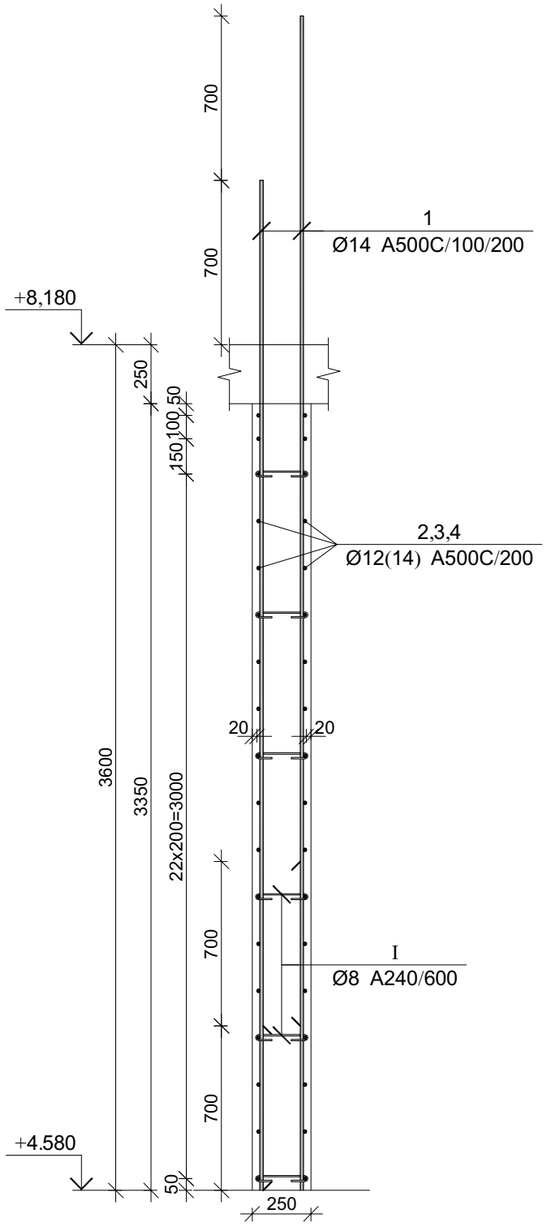

პოზ.	Ø [მმ.]	ესკიზი [მმ.]	სიგრძე [მმ.]
①	Ø14	4300	4300
②	Ø12	5400	5400
③	Ø14	4750	4750
④	Ø12	3300	3300
Ⅰ	Ø8	225; 180°, 180°, 50, 50	325
Ⅱ	Ø12	600; 200; 600	1400
Ⅲ	Ø12	400; 200; 200; 400	1000

მონ. რ/ბ კედლის შენის მკუ-8-ის არმირების სპეციფიკაცია +4.580 ნიშნულზე

არმატურის სპეციფიკაცია					არმატურის ამოკრეფა					ბეტონი B 25
პოზ. №	Ø	L მმ.	n ცალი	Ln მ.	Ø	∑ Ln მ.	ბრაკის ფაქტობრივი წონა კგ.	წონა კგ.		V; მ³
								A240	A500C	
1	2	3	4	5	6	7	8	9	10	11
1	14 A500C	4300	240	1032.00	8 A240	35.10	0.39	13.85		15.32
2	12 A500C	5400	72	388.80	12 A500C	745.20	0.89		661.60	
3	14 A500C	4750	36	171.00	14 A500C	1203.00	1.21		1453.72	
4	12 A500C	3300	36	118.80						
I	8 A240	325	108	35.10						
II	12 A500C	1400	144	201.60						
III	12 A500C	1000	36	36.00						
						∑		13.85	2115.33	15.32
						n= 1		13.85	2115.33	15.32
									138.98	კგ/მ³

პროექტის დასახელება

მრავალფუნქციური კომპლექსი

პროექტის მისამართი

ქ. თბილისი, შენაძის ქ. №70
(ს/კ:01.13.08.010.071)

დამკვეთი

სტადია	მარილი	განმარტება
მპ	2025.12.20	

დაკვეთის №

CAD DWG ფაილი 04.kedlebi.dwg

მთ. კონსტრუქტორი: ა. კორძაია

შესრულა ნ. ხუბულაია

შეამოწმა გ. ვაშაკიძე

საავტორო უფლებები

ნახაზის დასახელება

მონ. რ/ბ კედლის შენის მკუ-8-ის არმირების გეგმა +4.580 ნიშნულზე

კ-4.156

A3

მონ. რ/ბ კედლის შენის მკუ-8-ის არმირების გეგმა +4.580 ნიშნულზე

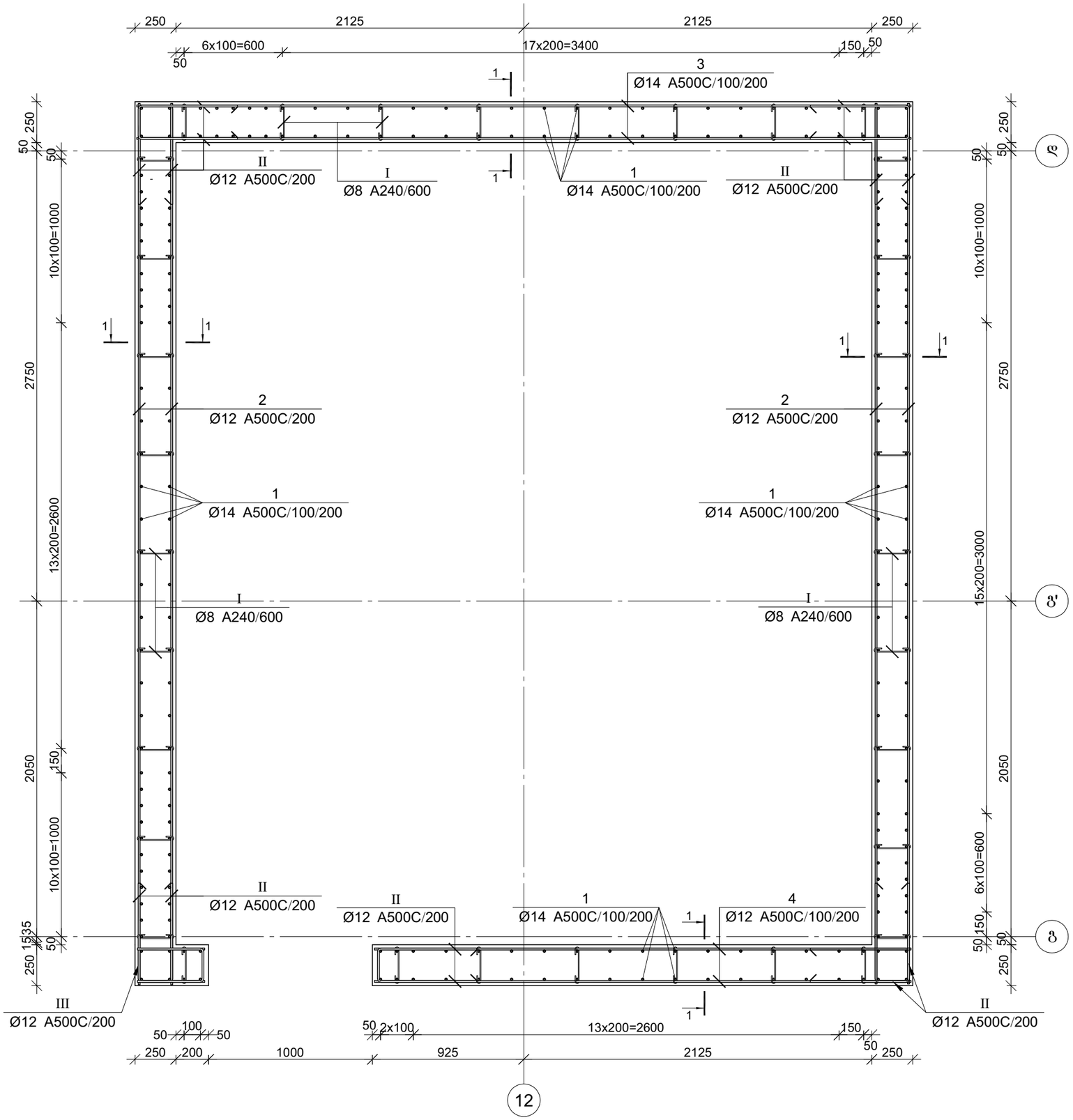

პროექტის დასახელება

მრავალფუნქციური კომპლექსი

პროექტის მისამართი

ქ. თბილისი, უფნაძის ქ. №70
(ს/კ:01.13.08.010.071)

დამკვეთი

სტადია	მარილი	განმარტება
მპ	2025.12.20	

დაკვეთის №

CAD DWG ფაილი 04.kedlebi.dwg

მთ. კონსტრუქტორი:	ა. კორტავა
შესრულა	ნ. ხუბულავა
შეამოწმა	ვ. ვაშაკიძე

საავტორო უფლებები

ნახაზის დასახელება

მონ. რ/ბ კედლის შენის მკუ-8-ის
არმირების გეგმა +4.580 ნიშნულზე

კ-4.155

A3

კვეთი 1-1

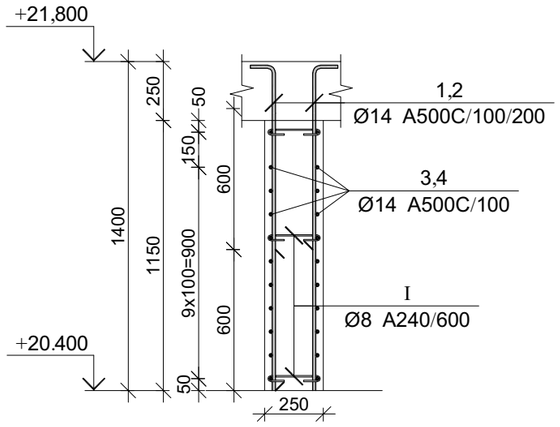

კვეთი 2-2

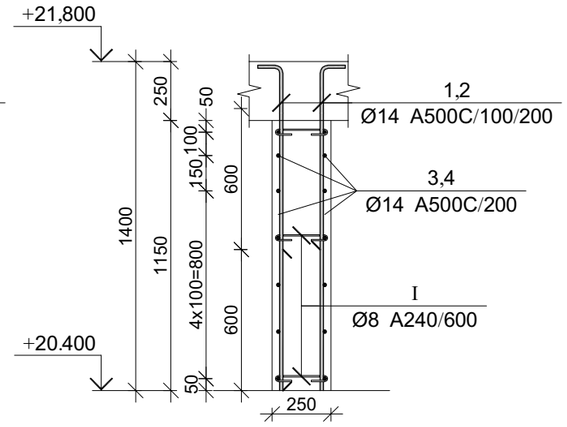

პოზ.	Ø [მმ.]	ესკიზი [მმ.]	სიგრძე [მმ.]
①	Ø14	1400, 250	1650
②	Ø14	700, 250	950
③	Ø14	4750	4750
④	Ø14	5400	5400
Ⅰ	Ø8	225, 180°, 50, 50, 180°	325
Ⅱ	Ø12	700, 200, 700	1600

მონ. რ/ბ კედლის შანის მკუ-8-ის არმირების სპეციფიკაცია +20.400 ნიშნულზე

არმატურის სპეციფიკაცია					არმატურის ამოკრეფა					ბეტონი B 25
პოზ. №	Ø	L მმ.	n ცალი	Ln მ.	Ø	∑ Ln მ.	ზარმაც ფეხრის წონა კგ.	წონა კგ. A240	წონა კგ. A500C	V; მ³
1	2	3	4	5	6	7	8	9	10	11
1	14 A500C	1650	102	168.30	8 A240	33.15	0.39	13.08		5.55
2	14 A500C	950	102	96.90	14 A500C	745.80	1.21		901.24	
3	14 A500C	4750	36	171.00						
4	14 A500C	5400	36	194.40						
I	8 A240	325	102	33.15						
II	14 A500C	1600	72	115.20						
							∑	13.08	901.24	5.55
						n= 1		13.08	901.24	5.55
									164.74	კგ/მ³

პროექტის დასახელება

მრავალფუნქციური კომპლექსი

პროექტის მისამართი

ქ. თბილისი, უზნაძის ქ. №70
(ს/კ:01.13.08.010.071)

დამკვეთი

სტადია	მარიღი	განმარტება
მპ	2025.12.20	

დაკვეთის №

CAD DWG ფაილი 04.kedlebi.dwg

მთ. კონსტრუქტორი: ა. კორტავა

შესრულა ნ. ხუბულავა

შეამოწმა გ. ვაშაკიძე

საავტორო უფლებები

ნახაზის დასახელება

მონ. რ/ბ კედლის შანის მკუ-8-ის არმირების გეგმა +20.400 ნიშნულზე

კ-4.162

A3

მონ. რ/ბ კედლის შბნის მკუ-8-ის არმირების გეგმა +8.180 ნიშნულიდან +11.780 ნიშნულამდე

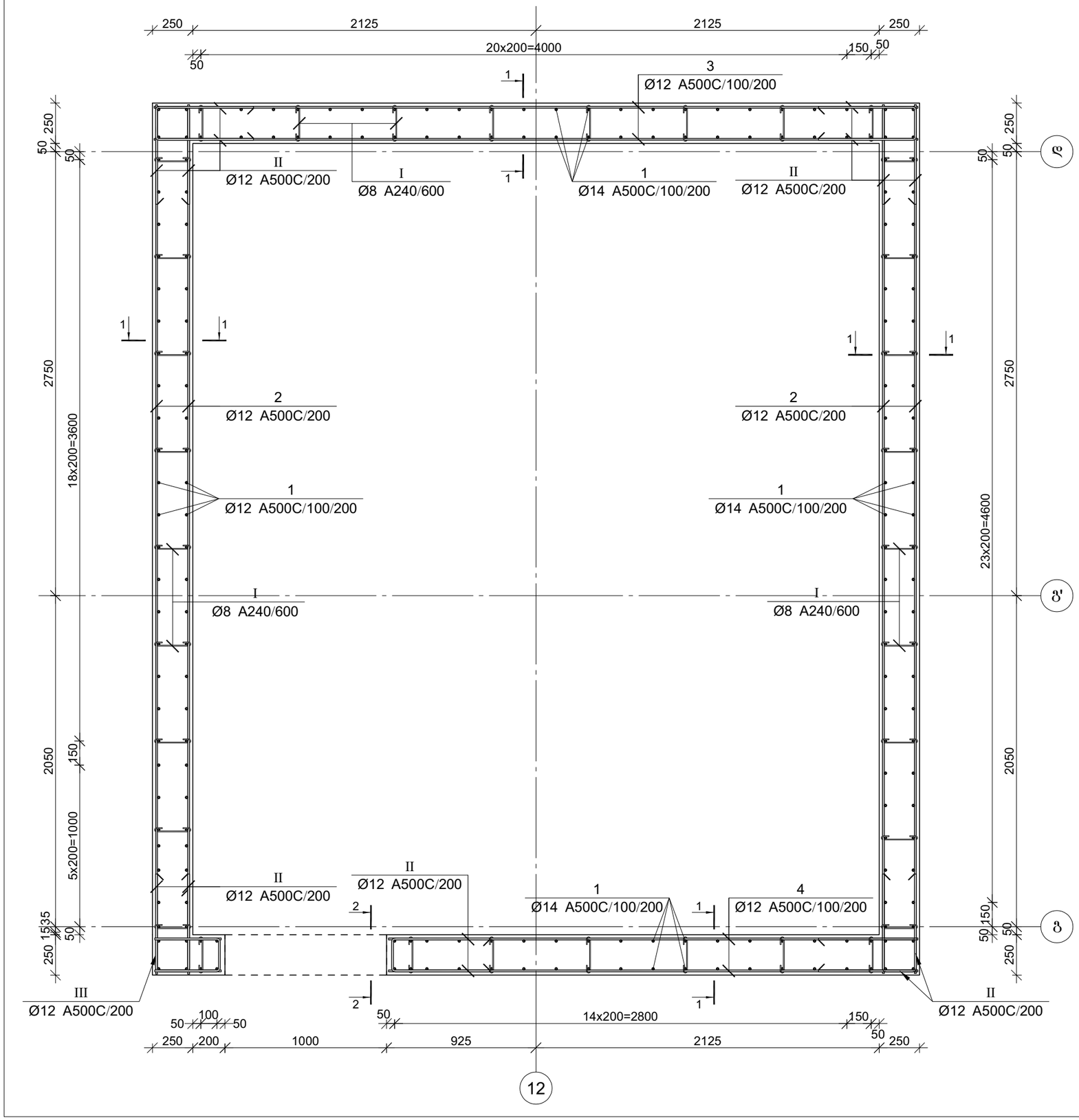

პროექტის დასახელება

მრავალფუნქციური კომპლექსი

პროექტის მისამართი

ქ. თბილისი, უწნაძის ქ. №70
(ს/კ:01.13.08.010.071)

დამკვეთი

სტადია	მარილი	განმარტება
მპ	2025.12.20	

დაკვეთის №

CAD DWG ფაილი 04.kedlebi.dwg

მთ. კონსტრუქტორი:	ა. კორტავა
შესრულა	ნ. ხუბულავა
შეამოწმა	გ. ვაშაკიძე

სააგტორო უფლებები

ნახაზის დასახელება

მონ. რ/ბ კედლის შბნის მკუ-8-ის არმირების გეგმა +8.180 ნიშნულიდან +11.780 ნიშნულამდე

კ-4.157

A3

კვეთი 1-1

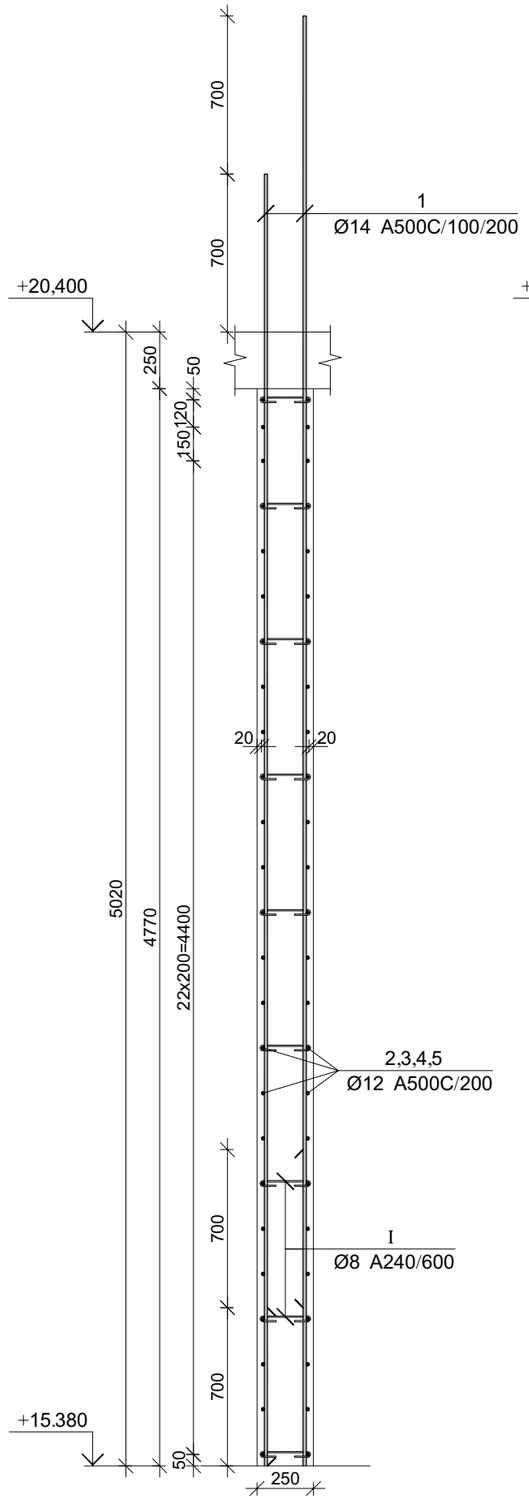

კვეთი 2-2

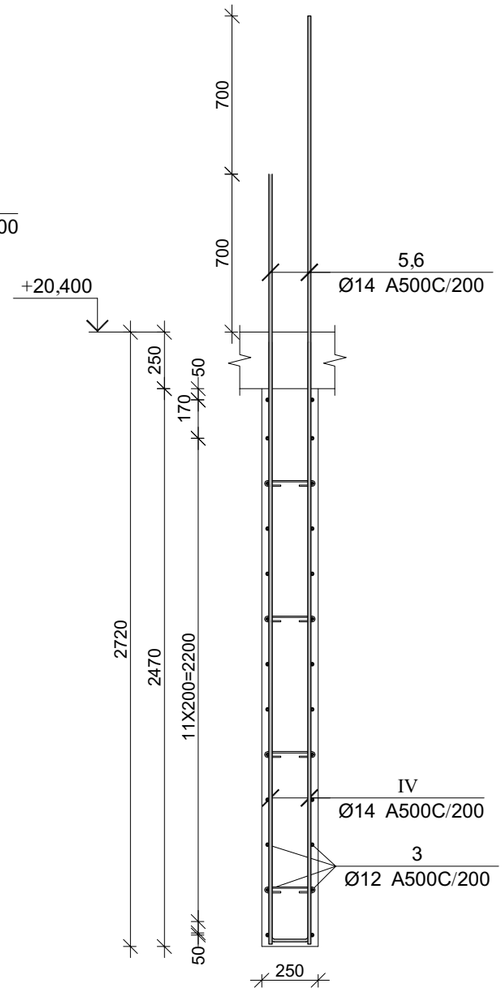

პოზ.	Ø [მმ.]	ესკიზი [მმ.]	სიგრძე [მმ.]
①	Ø14	5700	5700
②	Ø12	5400	5400
③	Ø12	4750	4750
④	Ø12	3300	3300
⑤	Ø14	3400	3400
⑥	Ø14	4100	4100

პოზ.	Ø [მმ.]	ესკიზი [მმ.]	სიგრძე [მმ.]
Ⅰ	Ø8	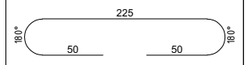	325
Ⅱ	Ø12	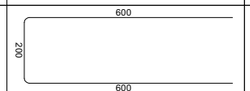	1400
Ⅲ	Ø12	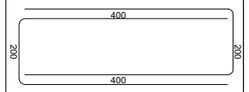	1000
Ⅳ	Ø14	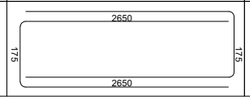	5475

მონ. რ/ბ კედლის უბნის მკუ-8-ის არმირების სპეციფიკაცია +15.380 ნიშნულზე

არმატურის სპეციფიკაცია					არმატურის ამოკრეფა					ბეტონი B 25
პოზ. №	Ø	L მმ.	n ცალი	Ln მ.	Ø	∑ Ln მ.	ზრდადი მეტრის წონა კგ.	წონა კგ.		V; მ³
								A240	A500C	
1	2	3	4	5	6	7	8	9	10	11
1	14 A500C	4400	198	871.20	8 A240	96.85	0.39	38.22		22.44
2	12 A500C	5400	100	540.00	12 A500C	1284.20	0.89		1140.13	
3	12 A500C	4750	76	361.00	14 A500C	918.08	1.21		1109.42	
4	12 A500C	3300	24	79.20						
5	14 A500C	3400	5	17.00						
6	14 A500C	4100	5	20.50						
I	8 A240	325	298	96.85						
II	12 A500C	1400	200	280.00						
III	12 A500C	1000	24	24.00						
IV	14 A500C	1875	5	9.38						
						∑		38.22	2249.55	22.44
						n= 1		38.22	2249.55	22.44
									101.95	კგ/მ³

პროექტის დასახელება

მრავალფუნქციური კომპლექსი

პროექტის მისამართი

ქ. თბილისი, უბნაძის ქ. №70
(ს/კ:01.13.08.010.071)

დამკვეთი

სტადია	მარილი	განმარტება
მპ	2025.12.20	

დაკვეთის №

CAD DWG ფაილი 04.kedlebi.dwg

მთ. კონსტრუქტორი:		ა. კორტავა
შესრულა		ნ. ხუბულავა
შეამოწმა		გ. ვაშაკიძე

საავტორო უფლებები

ნახაზის დასახელება

მონ. რ/ბ კედლის უბნის მკუ-8-ის არმირების გეგმა +15.380 ნიშნულზე

კ-4.160

A3

მონ. რ/ბ კედლის შენის მკუ-8-ის არმირების გეგმა +20.400 ნიშნულზე

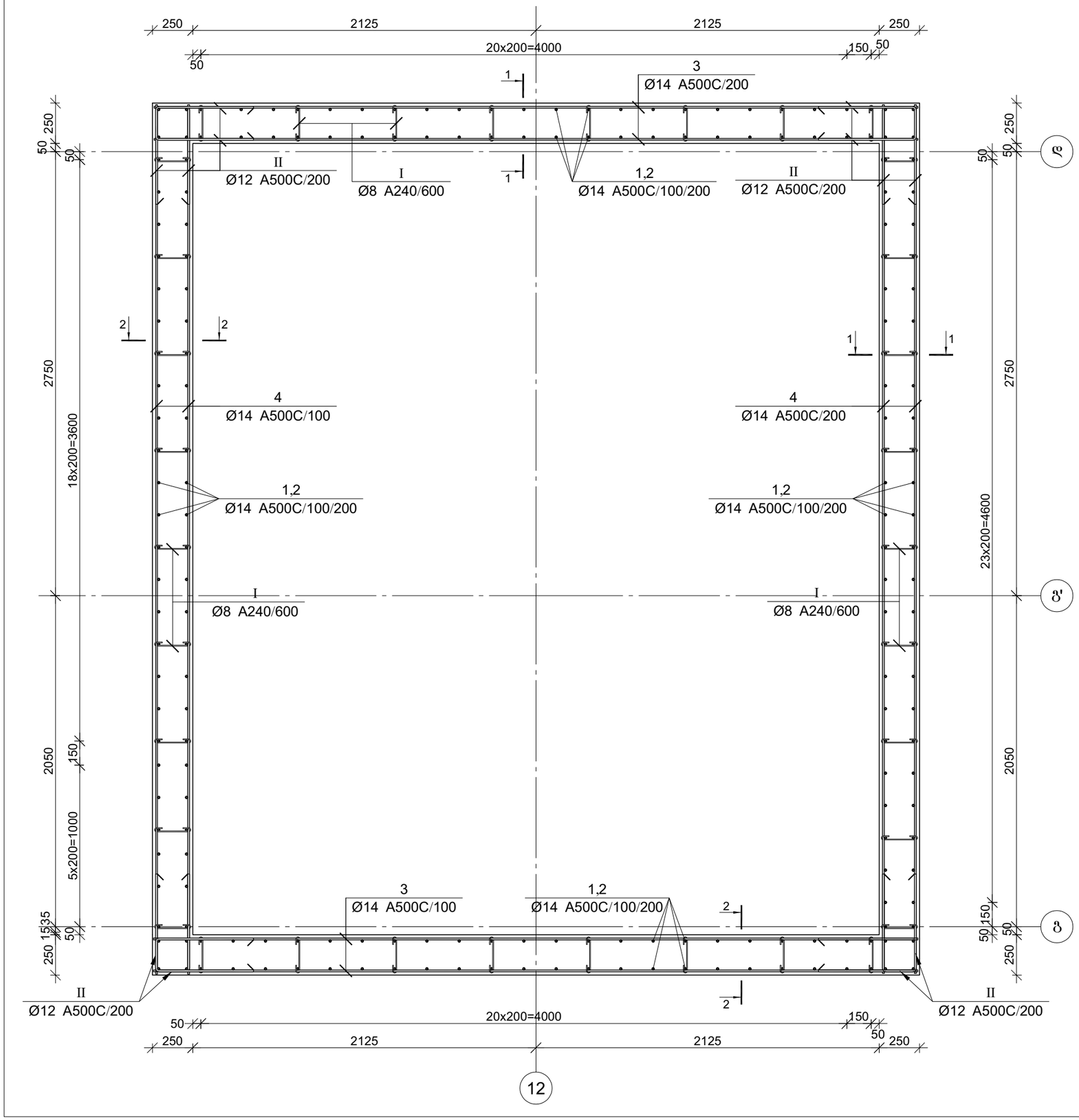

პროექტის დასახელება

მრავალფუნქციური კომპლექსი

პროექტის მისამართი

ქ. თბილისი, უფნაძის ქ. №70
(ს/კ:01.13.08.010.071)

დამკვეთი

სტადია	მარილი	განმარტება
მპ	2025.12.20	

დაკვეთის №

CAD DWG ფაილი 04.kedlebi.dwg

მთ. კონსტრუქტორი:	ა. კორტავა
შესრულა	ნ. ხუბულავა
შეამოწმა	გ. პაპაკიძე

სააგტორო უფლებები

ნახაზის დასახელება

მონ. რ/ბ კედლის შენის მკუ-8-ის არმირების გეგმა +20.400 ნიშნულზე

კ-4.161

A3

მონ. რ/ბ კედლის შენის მკუ-8-ის არმირების გეგმა +15.380 ნიშნულზე

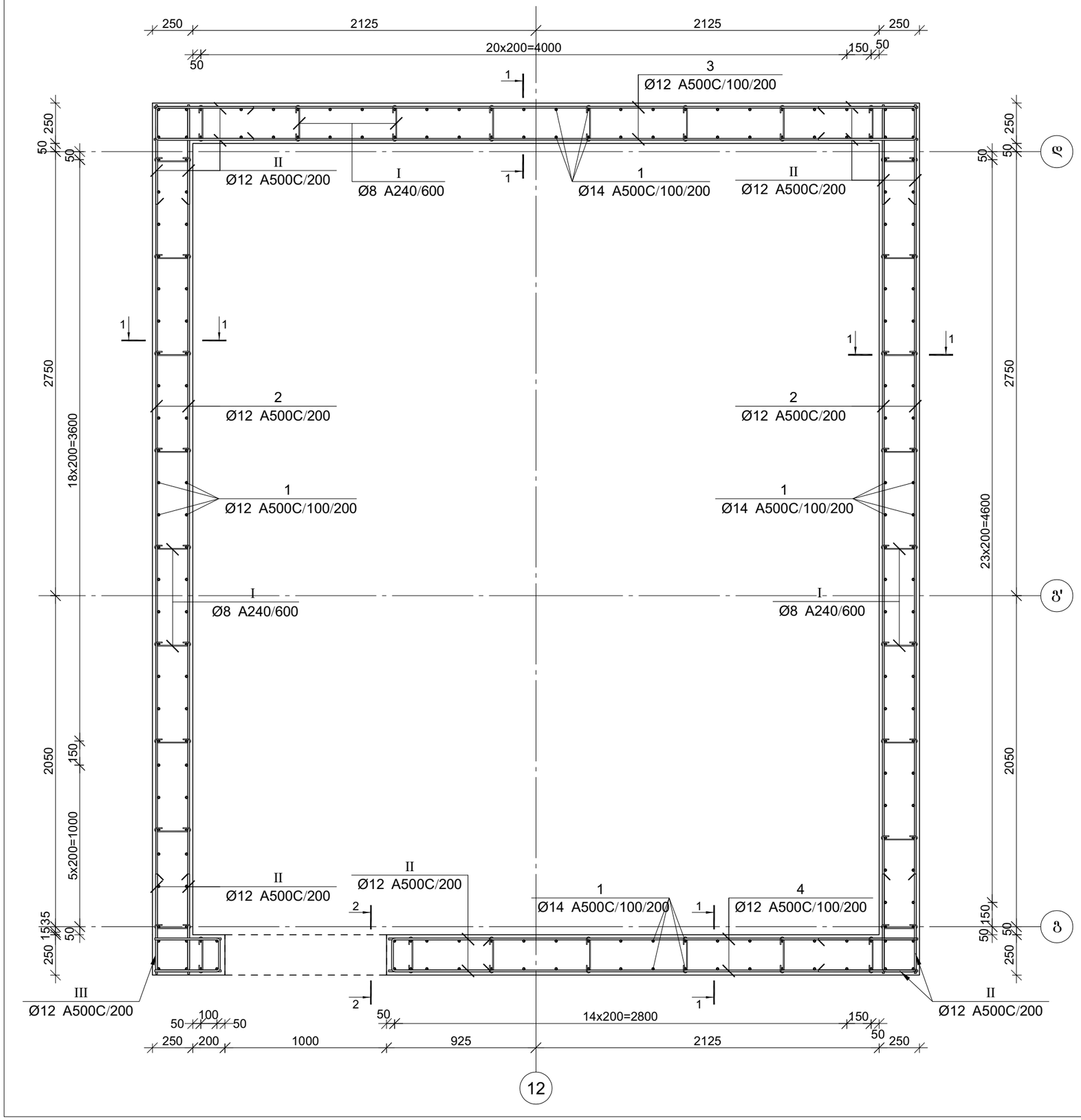

პროექტის დასახელება

მრავალფუნქციური კომპლექსი

პროექტის მისამართი

ქ. თბილისი, უფნაძის ქ. №70
(ს/კ:01.13.08.010.071)

დამკვეთი

სტადია	მარილი	განმარტება
მპ	2025.12.20	

დაკვეთის №

CAD DWG ფაილი 04.kedlebi.dwg

მთ. კონსტრუქტორი:	ა. კორტავა
შესრულა	ნ. ხუბულავა
შეამოწმა	გ. ვაშაკიძე

სააგტორო უფლებები

ნახაზის დასახელება

მონ. რ/ბ კედლის შენის მკუ-8-ის არმირების გეგმა +15.380 ნიშნულზე

კ-4.159

A3

კვეთი 1-1

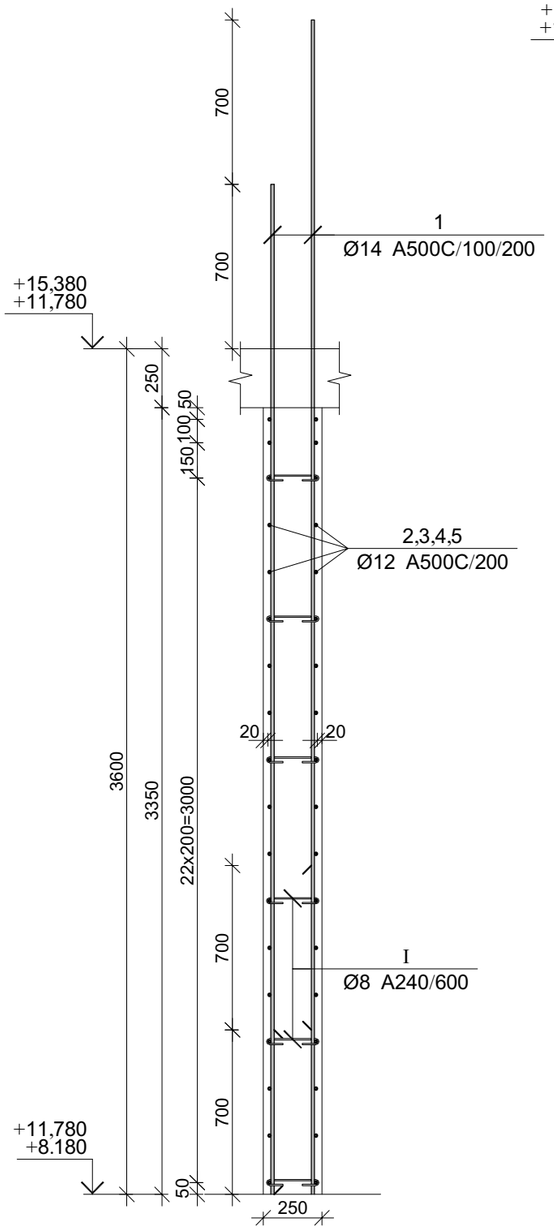

კვეთი 2-2

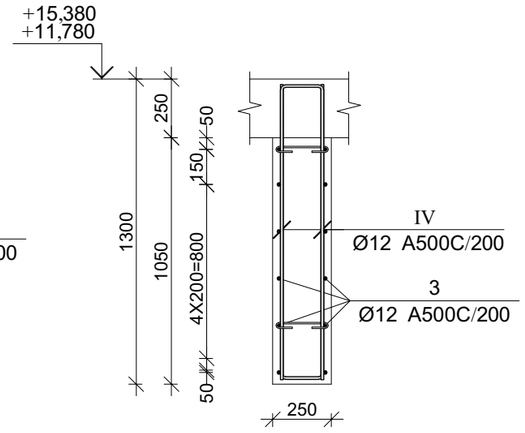

პოზ.	Ø [მმ.]	ესკიზი [მმ.]	სიგრძე [მმ.]
①	Ø14	4300	4300
②	Ø12	5400	5400
③	Ø12	4750	4750
④	Ø12	3300	3300
Ⓘ	Ø8	225; 50; 50; 90°; 90°	325
Ⓘⓘ	Ø12	600; 200; 600	1400
Ⓘⓘⓘ	Ø12	400; 200; 200; 400	1000
Ⓘⓥ	Ø12	1250; 175; 200; 1250	1675

მონ. რ/ბ კედლის უბნის მკუ-8-ის არმირების სპეციფიკაცია +8.180 ნიშნულიდან +11.780 ნიშნულამდე

არმატურის სპეციფიკაცია					არმატურის ამოკრეფა					ბეტონი B 25
პოზ. №	Ø	L მმ.	n ცალი	Ln მ.	Ø	∑ Ln მ.	ბრაკის კოეფიციენტის წონა კგ.	წონა კგ. A240	წონა კგ. A500C	V; მ³
1	2	3	4	5	6	7	8	9	10	11
1	14 A500C	4300	198	851.40	8 A240	65.00	0.39	25.65		
2	12 A500C	5400	72	388.80	12 A500C	938.35	0.89		833.08	15.59
3	12 A500C	4750	48	228.00	14 A500C	851.40	1.21		1028.85	
4	12 A500C	3300	24	79.20						
I	8 A240	325	200	65.00						
II	12 A500C	1400	144	201.60						
III	12 A500C	1000	24	24.00						
IV	12 A500C	1675	10	16.75						
							∑	25.65	1861.93	15.59
							n= 2	51.30	3723.86	31.18
									121.08	კგ/მ³

პროექტის დასახელება

მრავალფუნქციური კომპლექსი

პროექტის მისამართი

ქ. თბილისი, უზნაძის ქ. №70
(ს/კ:01.13.08.010.071)

დამკვეთი

სტადია	მარილი	განმარტება
მკ	2025.12.20	

დაკვეთის №

CAD DWG ფაილი 04.kedlebi.dwg

მთ. კონსტრუქტორი: ა. კორძაია

შესრულა ნ. ხუბულაია

შეამოწმა ზ. ვაშაკიძე

საავტორო უფლებები

ნახაზის დასახელება

მონ. რ/ბ კედლის უბნის მკუ-7-ის არმირების გეგმა +8.180 ნიშნულიდან +11.780 ნიშნულამდე

კ-4.158

A3

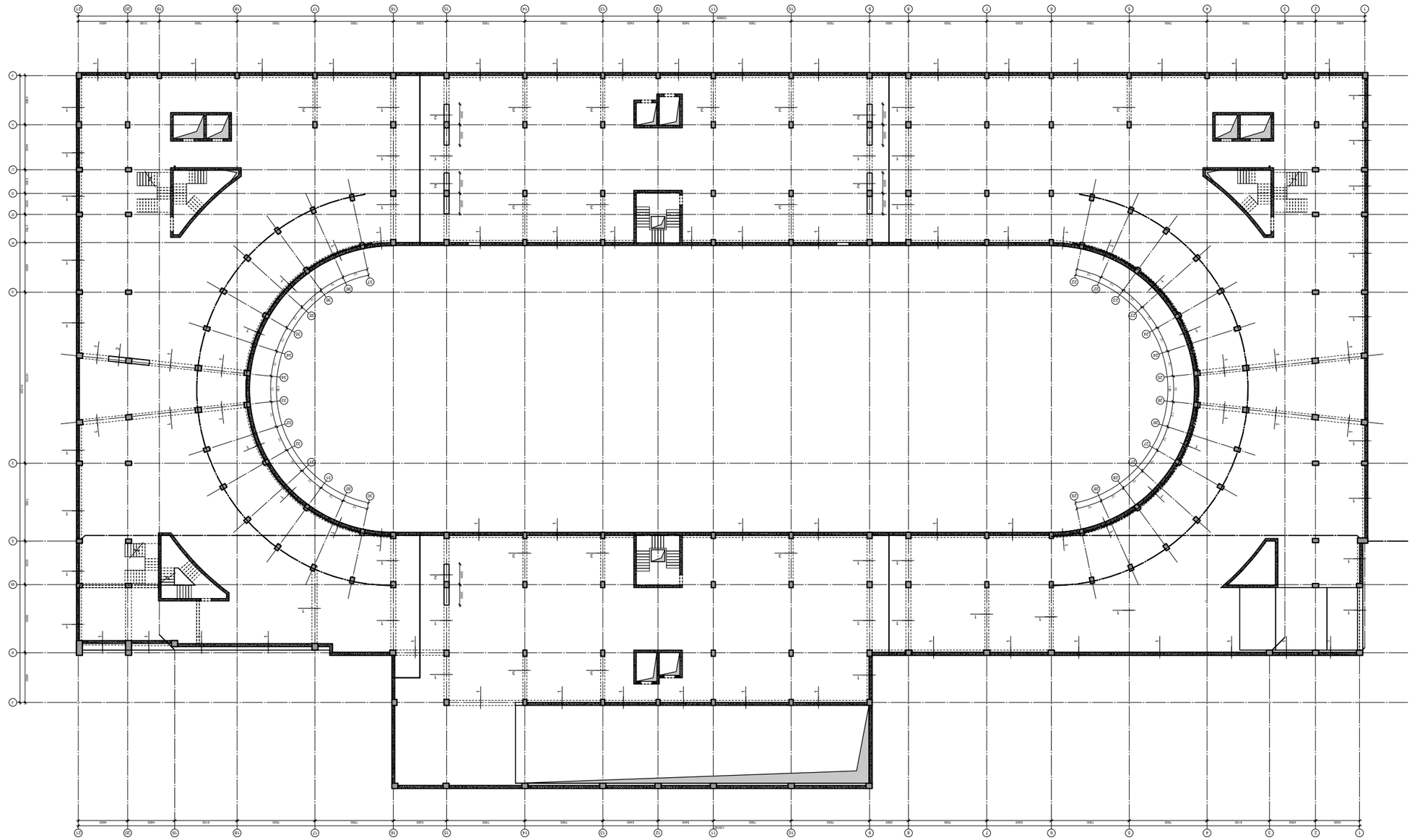

Эл. ф/з Фойе зрительного зала на 3.600 посадочных мест

Разраб.	Орлова	12.25
Гип	Орлова	12.25
Н.контр.	Орлова	12.25

Стадия: Рабочий проект

Фойе зрительного зала на 3.600 посадочных мест

Инв. № подл. | Подп. и дата | Взам. инв. №

Изм. Кол.уч. Лист № док. Подп. Дата

Инв. № подл. | Подп. и дата | Взам. инв. №

Изм. Кол.уч. Лист № док. Подп. Дата

Гип Орлова

Н.контр. Орлова

Разраб. Орлова

Эл. ф/з Фойе зрительного зала на 3.600 посадочных мест

Ж-д вокзал г. Ростов-на-Дону

Стадия Лист Листов

Р 1 1

ООО "Проектный институт "Ростовжелдорпроект"

Инв. № подл. | Подп. и дата | Взам. инв. №

Изм. Кол.уч. Лист № док. Подп. Дата

Инв. № подл. | Подп. и дата | Взам. инв. №

Изм. Кол.уч. Лист № док. Подп. Дата

Ж-д вокзал г. Ростов-на-Дону

Эл. ф/з Фойе зрительного зала на 3.600 посадочных мест

Эпб. д/з Жилой многоквартирный многоэтажный с подземной автостоянкой -0.300 Планировка

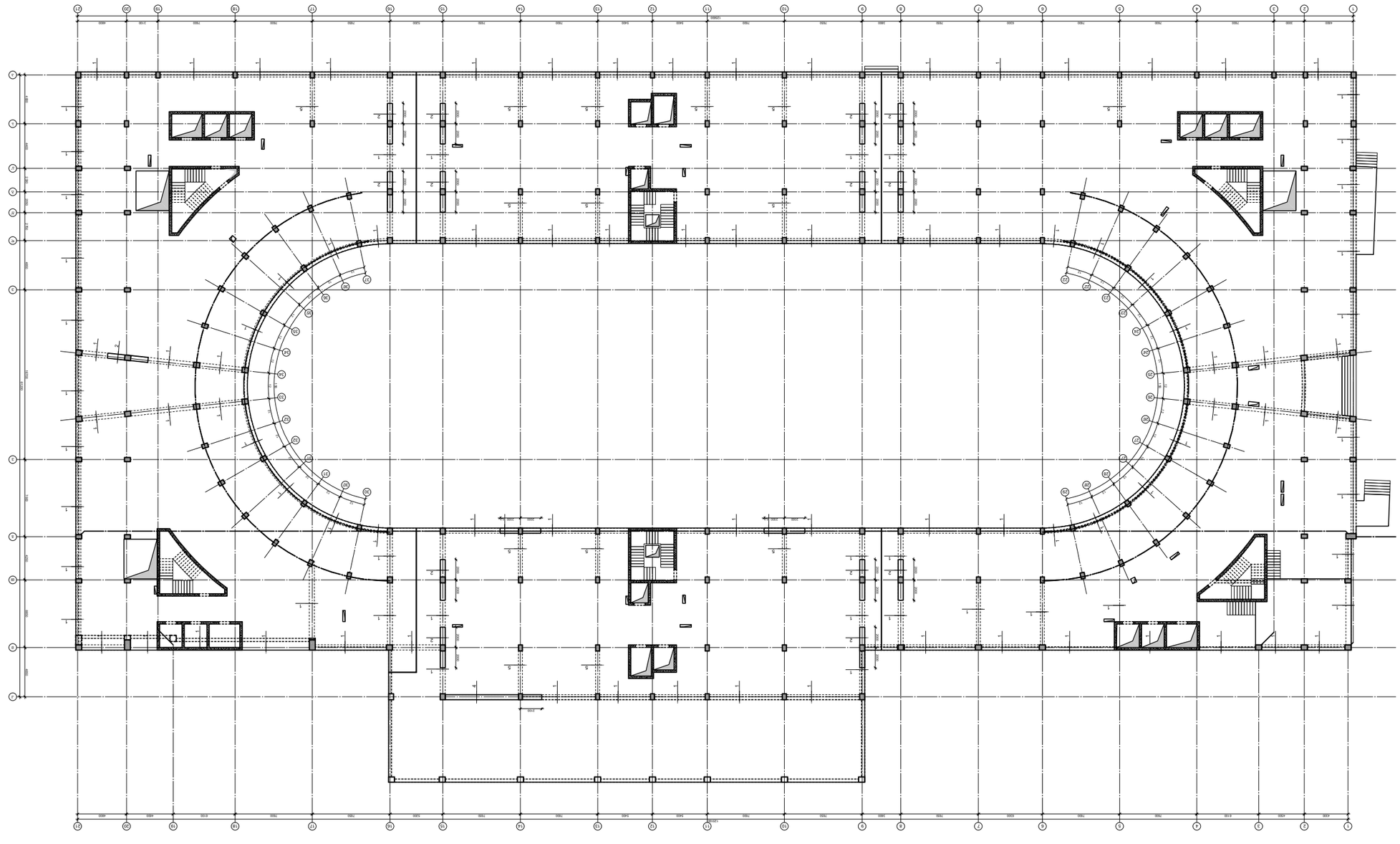

Разработал	Шайхутдинов	Заказчик
		Эпб. Жилой многоквартирный многоэтажный с подземной автостоянкой
		Эпб. Планировка

რიგელი მრ-1
კვეთი 1-1

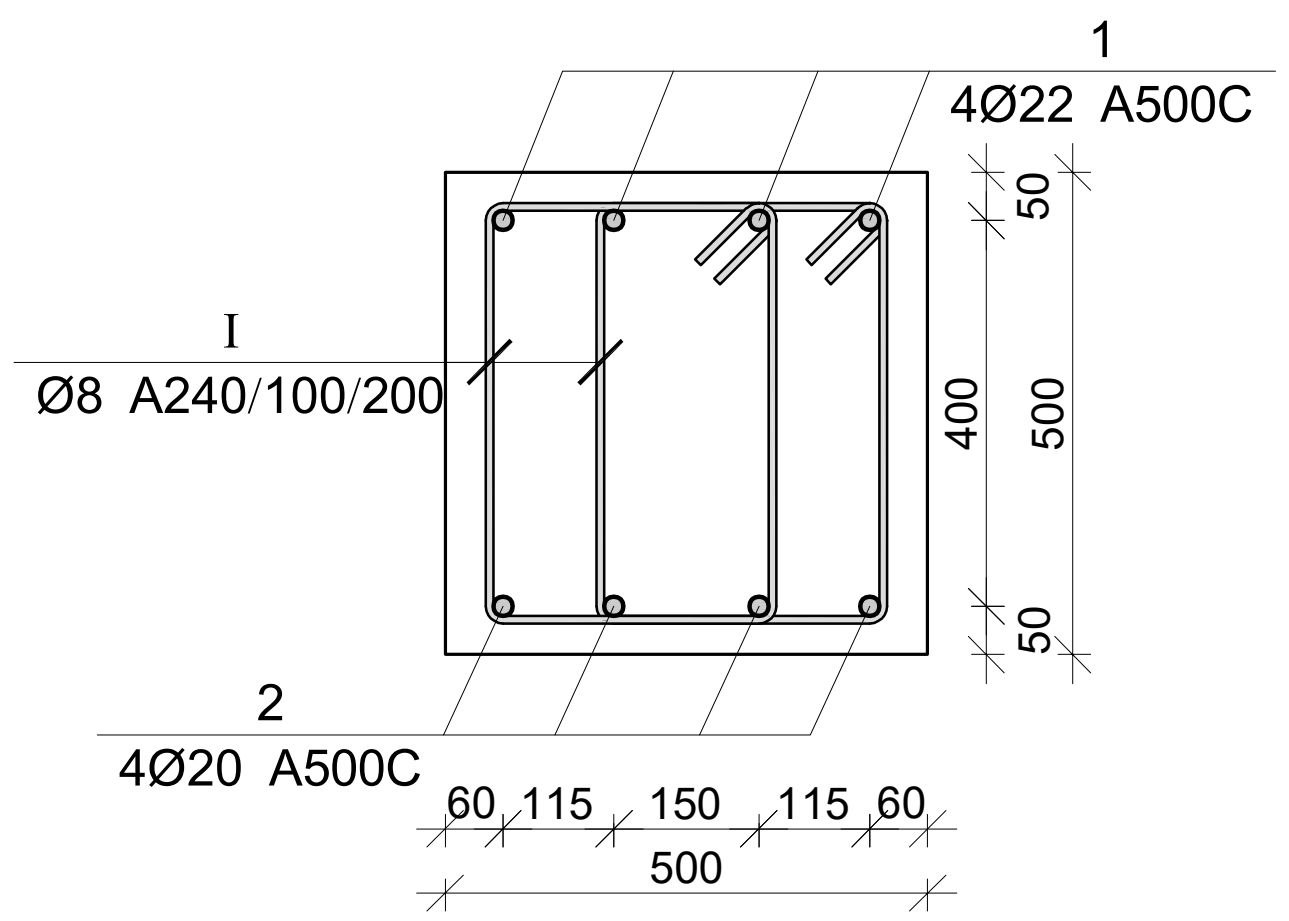

რიგელი მრ-1
კვეთი 2-2

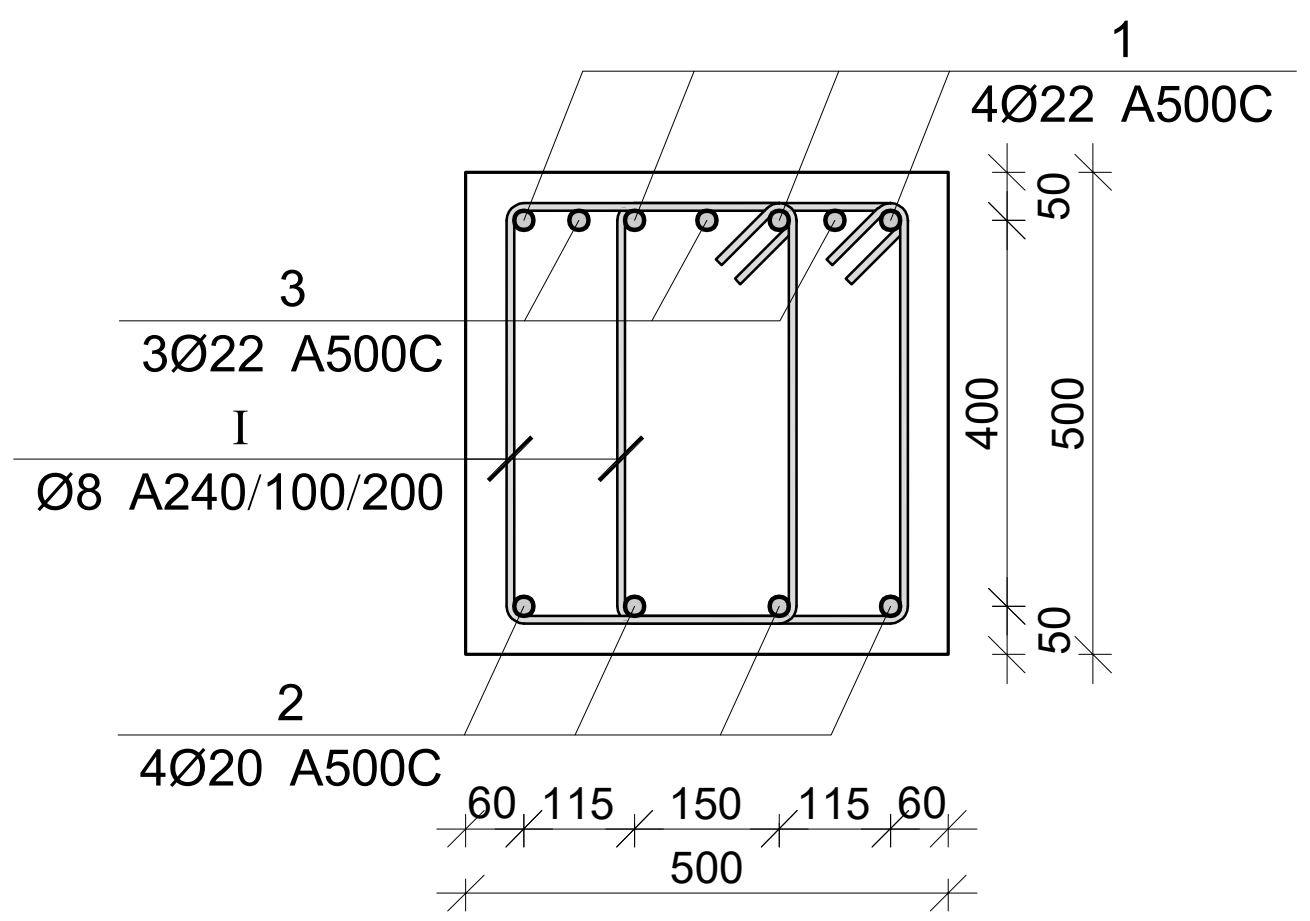

რიგელი მრ-2
კვეთი 3-3

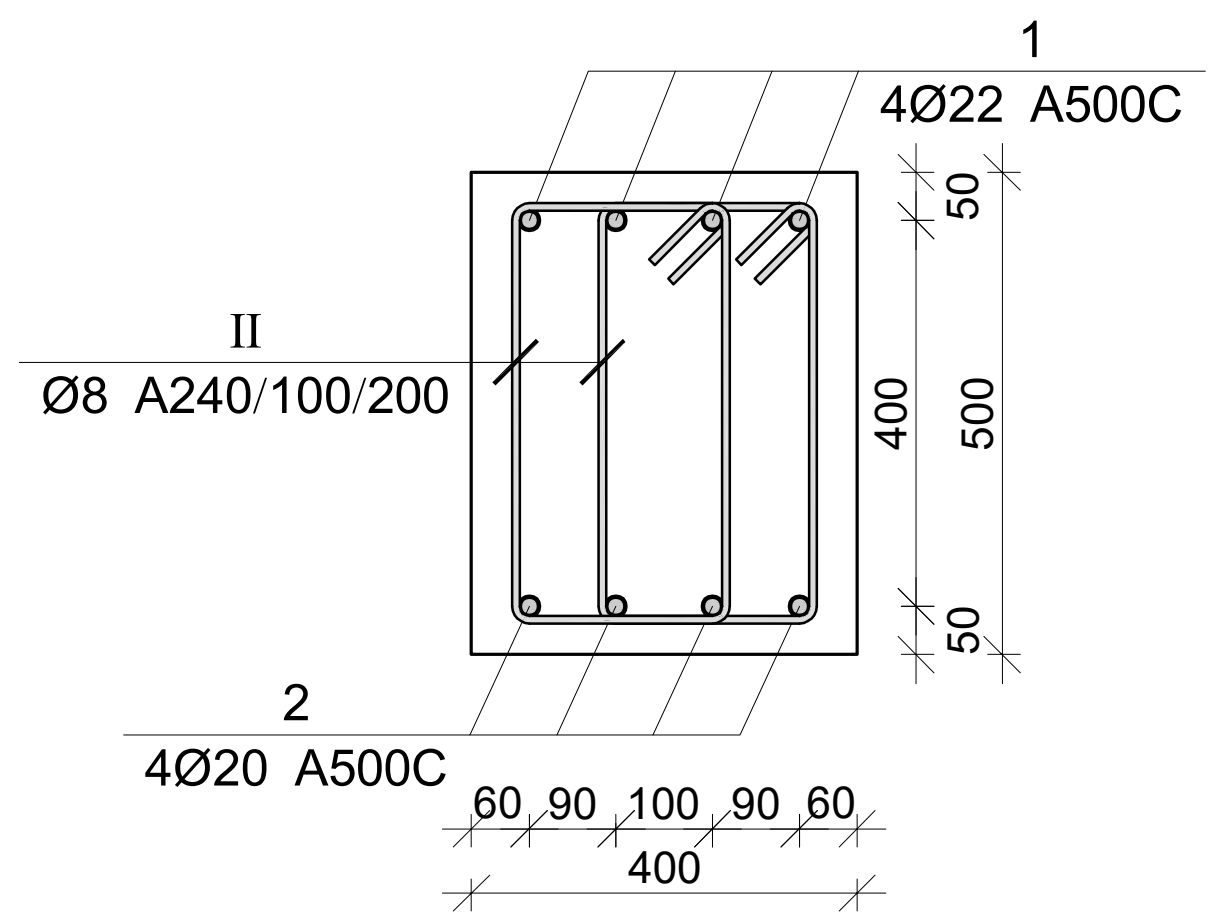

პოზ.	Ø [მმ.]	ესკიზი [მმ.]	სიგრძე [მმ.]
I	Ø8	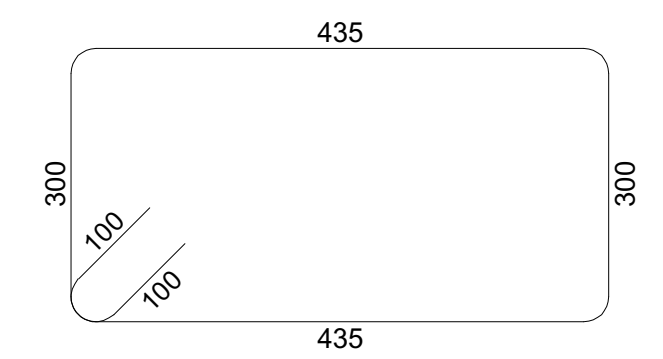	1670
II	Ø8	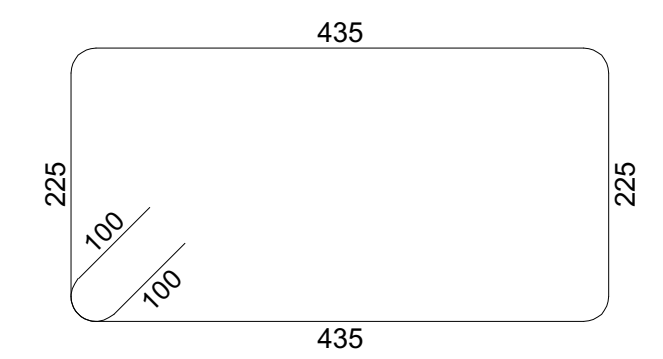	1520

მონ. რ/ბ რიგელების სპეციფიკაცია -3.600 ნიშნულზე

არმატურის სპეციფიკაცია					არმატურის ამოკრეფა					ბეტონი B 25
პოზ. №	Ø	L მმ.	n ცალი	Ln მ.	Ø	∑ Ln მ.	გრძივი მეტრის წონა კგ.	წონა კგ. A240	წონა კგ. A500C	V; მ³
1	2	3	4	5	6	7	8	9	10	11
1	22 A500C	-	-	3650.00	8 A240	16246.00	0.39	6410.43		180.00
2	20 A500C	-	-	3600.00	20 A500C	3600.00	2.47		8878.16	
3	22 A500C	4000	18	72.00	22 A500C	3722.00	2.98		11106.63	
I	8 A240	1670	9000	15030.00						
II	8 A240	1520	800	1216.00			∑	6410.43	19984.79	180.00
						n= 1		6410.43	19984.79	180.00
									146.64	კგ/მ³

პროექტის დასახელება
მრავალფუნქციური კომპლექსი

პროექტის მისამართი
ქ. თბილისი, უზნაძის ქ. №70
(ს/კ:01.13.08.010.071)

დამკვეთი

სტადია	თარიღი	განმარტება
მპ	2025.12.20	

დაკვეთის №

CAD DWG ფაილი 05. rigelebi.dwg

მთ. კონსტრუქტორი: ა. კორტავა
შეასრულა ნ. ხუბულავა
შეამოწმა გ. ვაშაკიძე

საავტორო უფლებები

ნახაზის დასახელება
მონ. რ/ბ რიგელების არმირება -3.600 ნიშნულზე

კ-5.02

A3

რიგელი მრ-1
კვეთი 1-1

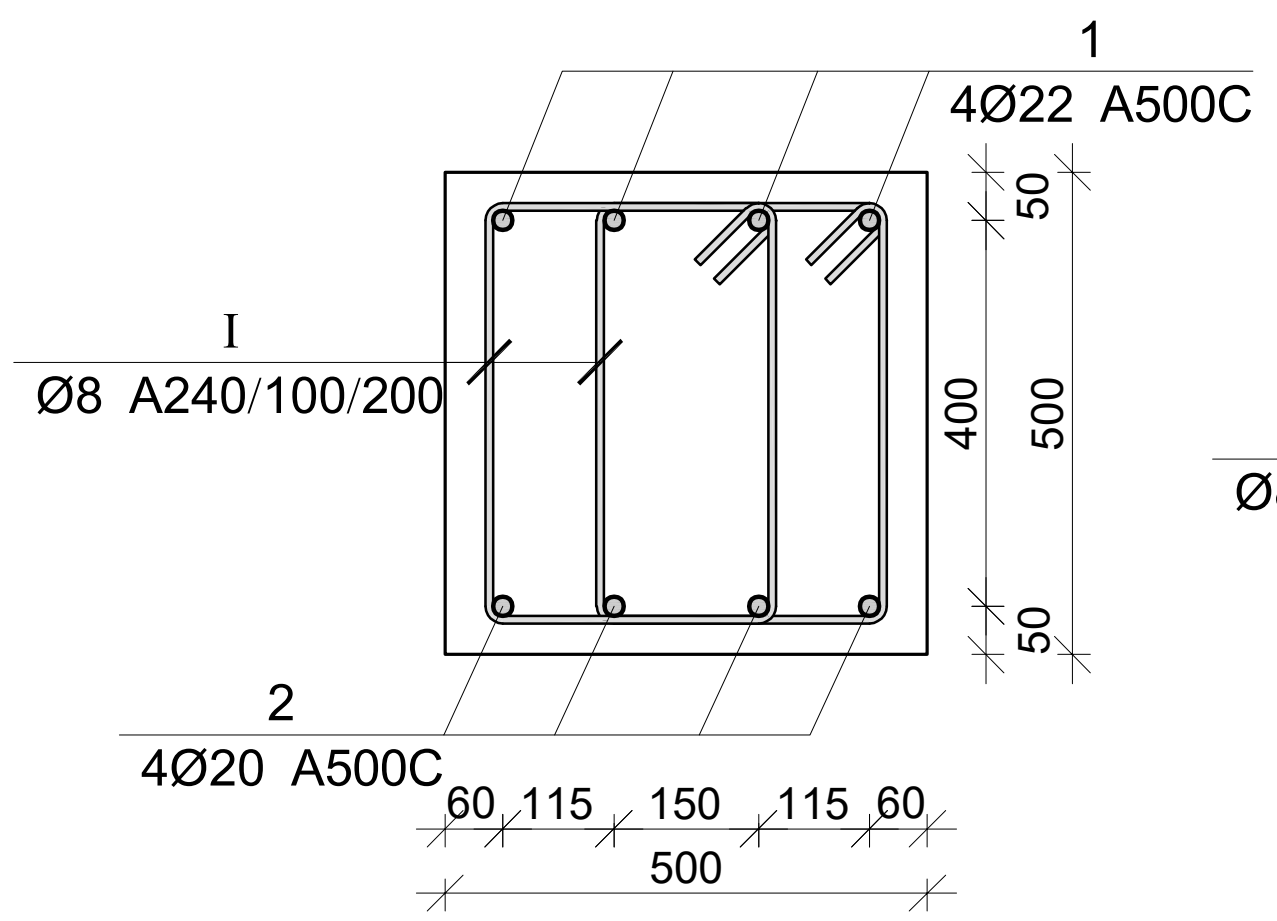

რიგელი მრ-1
კვეთი 2-2

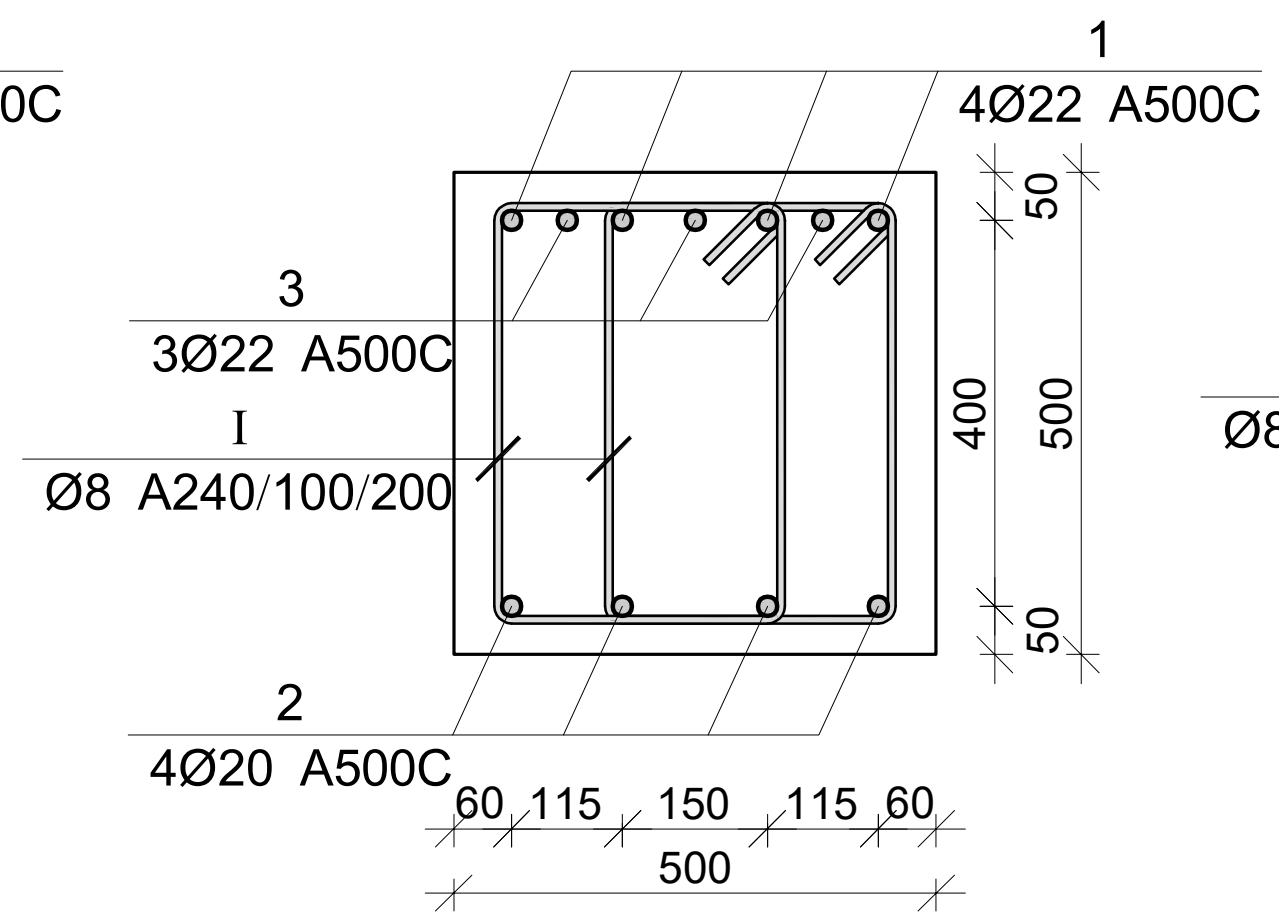

რიგელი მრ-1
კვეთი 3-3

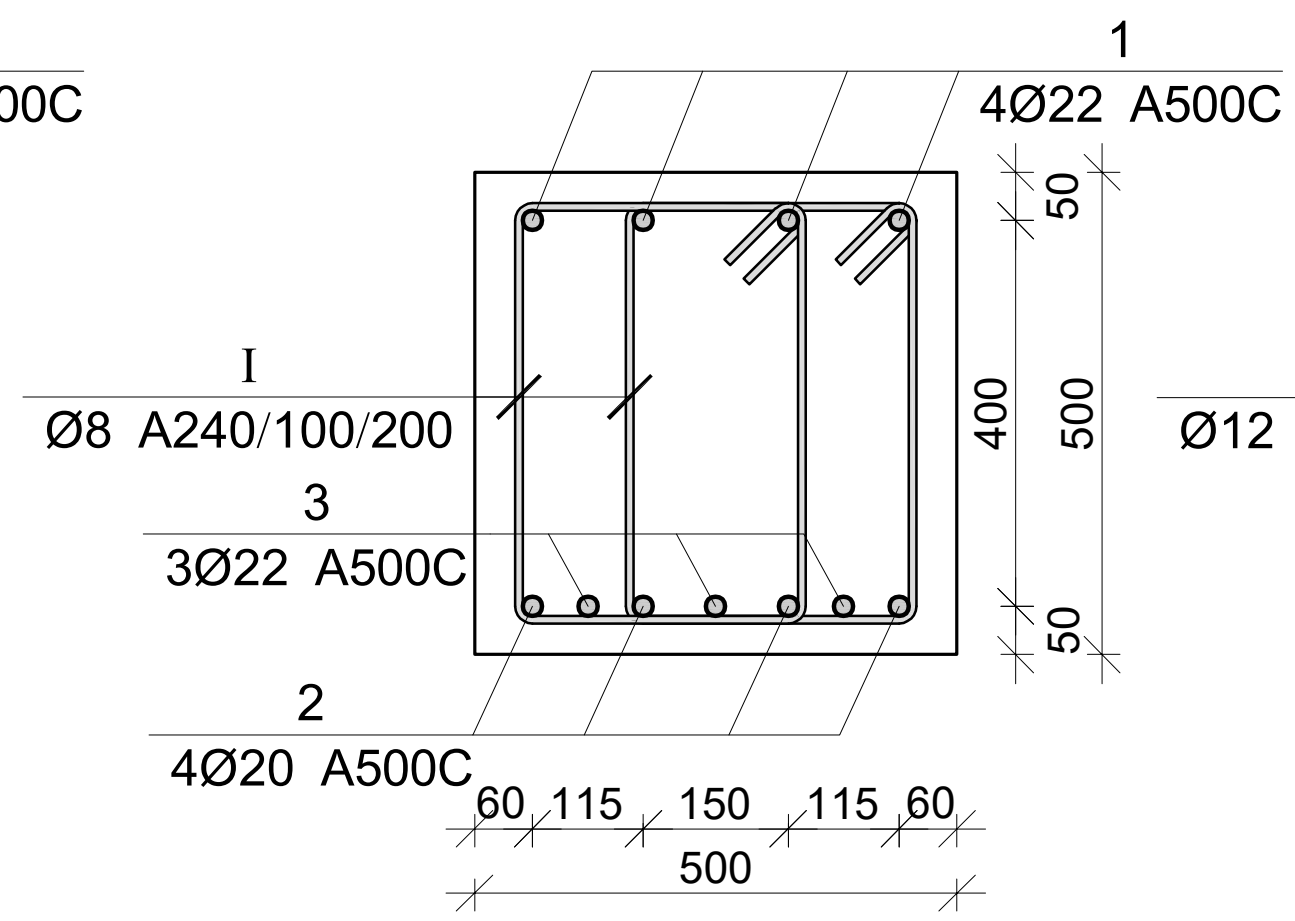

რიგელი მრ-1
კვეთი 4-4

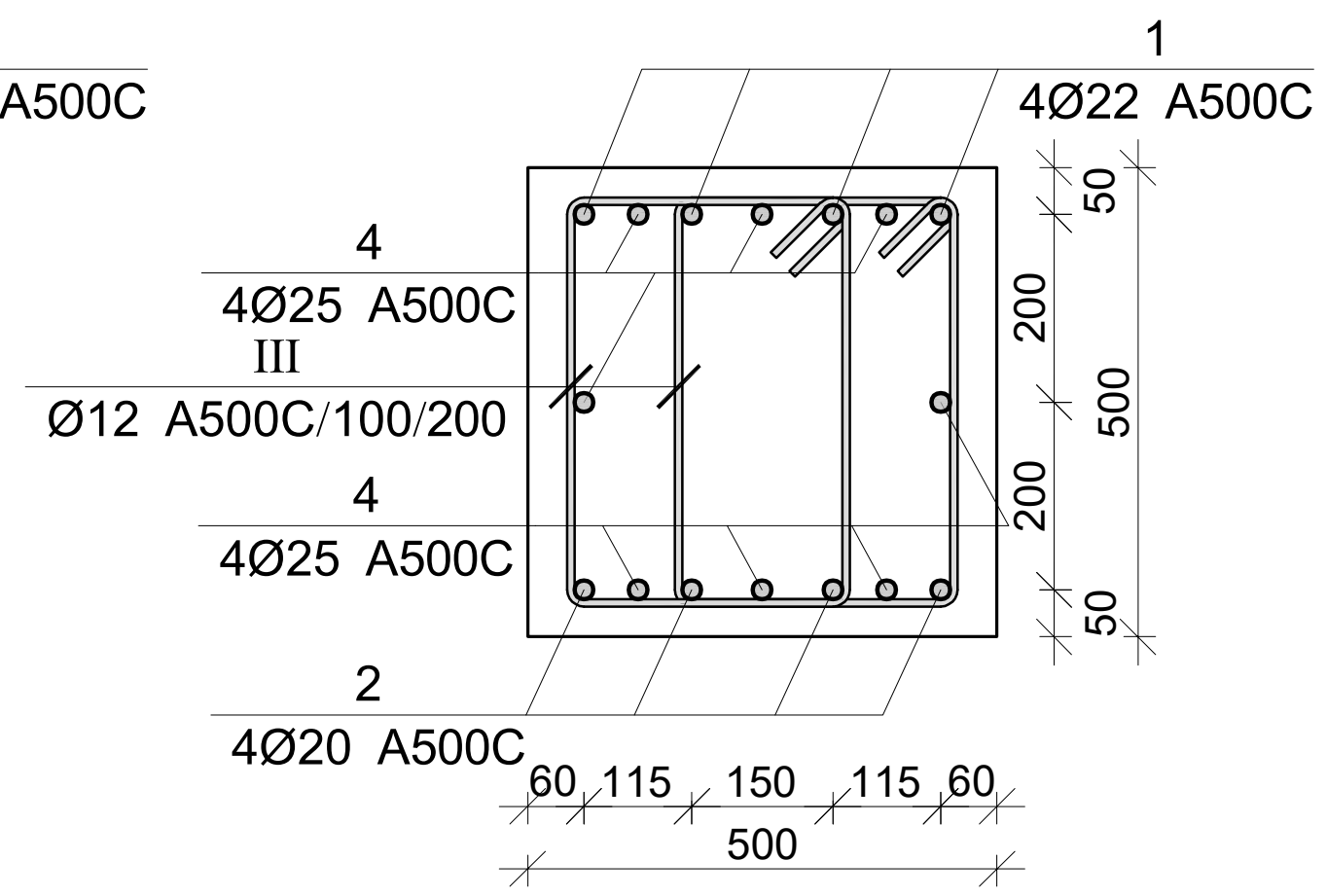

რიგელი მრ-2
კვეთი 5-5

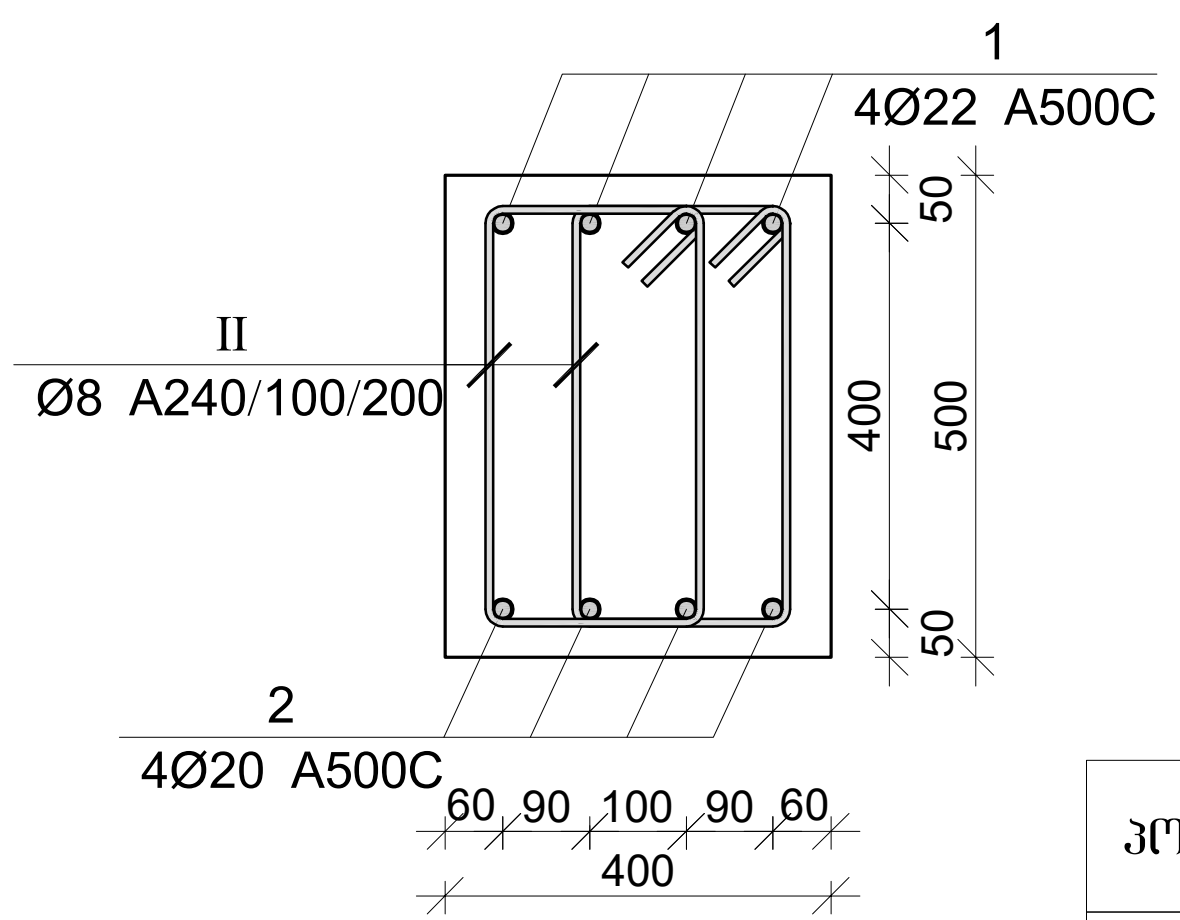

პოზ.	Ø [მმ.]	ესკიზი [მმ.]	სიგრძე [მმ.]
I	Ø8	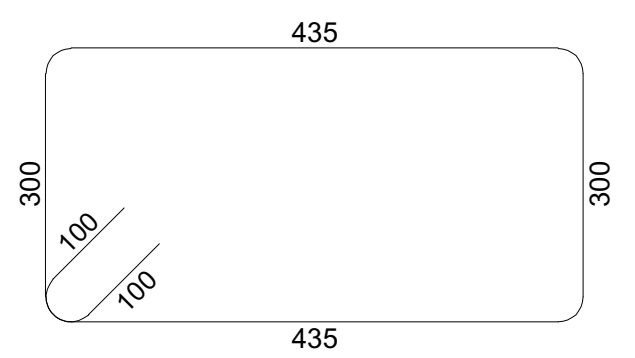	1670
II	Ø8	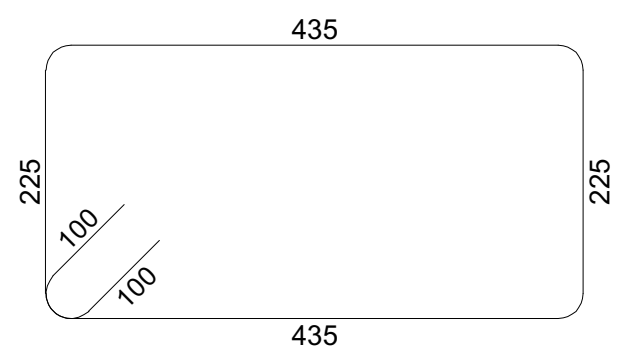	1520
III	Ø12	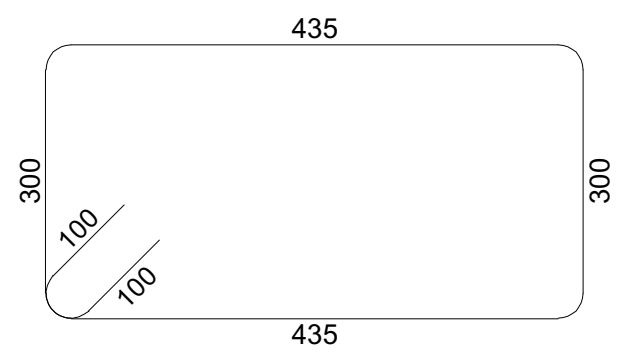	1670

მონ. რ/ბ რიგელების სპეციფიკაცია -0.300 ნიშნულზე

არმატურის სპეციფიკაცია					არმატურის ამოკრეფა					ბეტონი B 25
პოზ. №	Ø	L მმ.	n ცალი	Ln მ.	Ø	∑ Ln მ.	გრძივი მეტრის წონა კგ.	წონა კგ. A240	წონა კგ. A500C	V; მ³
1	2	3	4	5	6	7	8	9	10	11
1	22 A500C	-	-	3700.00	8 A240	15647.90	0.39	6174.43		183.50
2	20 A500C	-	-	3650.00	12 A500C	200.40	0.89		177.92	
3	22 A500C	4000	48	192.00	20 A500C	3650.00	2.47		9001.47	
4	25 A500C	10000	8	80.00	22 A500C	3892.00	2.98		11613.92	
I	8 A240	1670	9250	15447.50	25 A500C	80.00	3.85		308.27	
II	8 A240	1520	800	1216.00						
III	12 A500C	1670	120	200.40			∑	6174.43	21101.58	183.50
						n= 1		6174.43	21101.58	183.50
									148.64	კგ/მ³

პროექტის დასახელება

მრავალფუნქციური კომპლექსი

პროექტის მისამართი

ქ. თბილისი, უზნაძის ქ. №70
(ს/კ:01.13.08.010.071)

დამკვეთი

სტადია	თარიღი	განმარტება
მპ	2025.12.20	

დაკვეთის №

CAD DWG ფაილი 05. rigelebi.dwg

მთ. კონსტრუქტორი: ა. კორტავა

შეასრულა ნ. ხუბულავა

შეამოწმა გ. ვაშაკიძე

საავტორო უფლებები

ნახაზის დასახელება

მონ. რ/ბ რიგელების არმირება -0.300 ნიშნულზე

კ-5.04

A3

მონ. რ/ბ რიგელების არმირების გეგმა +4.580 ნიშნულზე

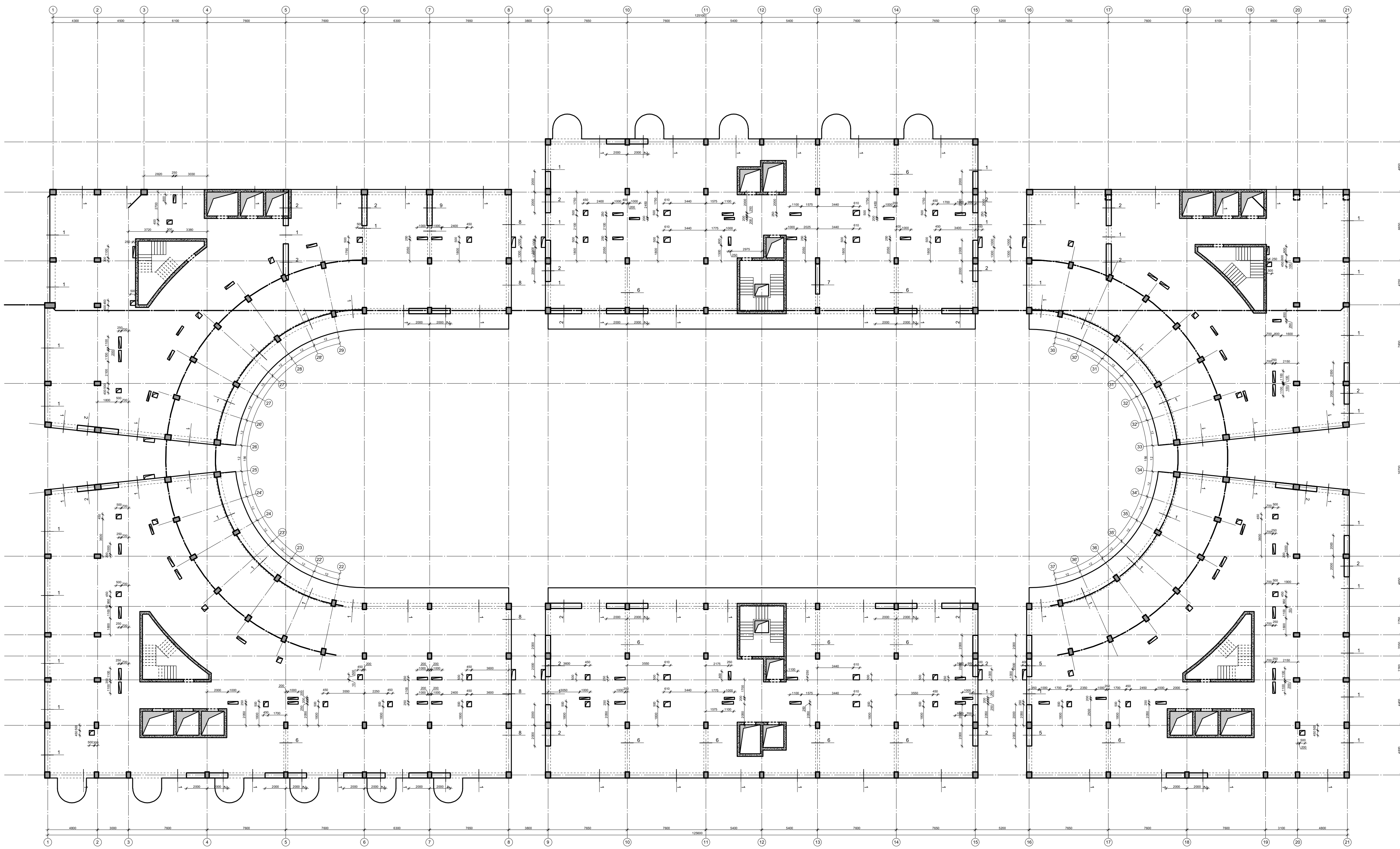

პროექტის დასახელება

მრავალფუნქციური კომპლექსი

პროექტის მისამართი

ქ. თბილისი, უზნაძის ქ. №70
(ს/კ:01.13.08.010.071)

დამკვეთი

სტადია	თარიღი	განმარტება
მპ	2025.12.20	

დაკვეთის №

CAD DWG ფაილი 05. rigelebi.dwg

მთ. კონსტრუქტორი: ა. კორტავა

შეასრულა ნ. ხუბულავა

შეამოწმა გ. ვაშაკიძე

საავტორო უფლებები

ნახაზის დასახელება

კონსტრუქციების საყალიბე გეგმა +4.580 ნიშნულზე

კ-5.05

A3

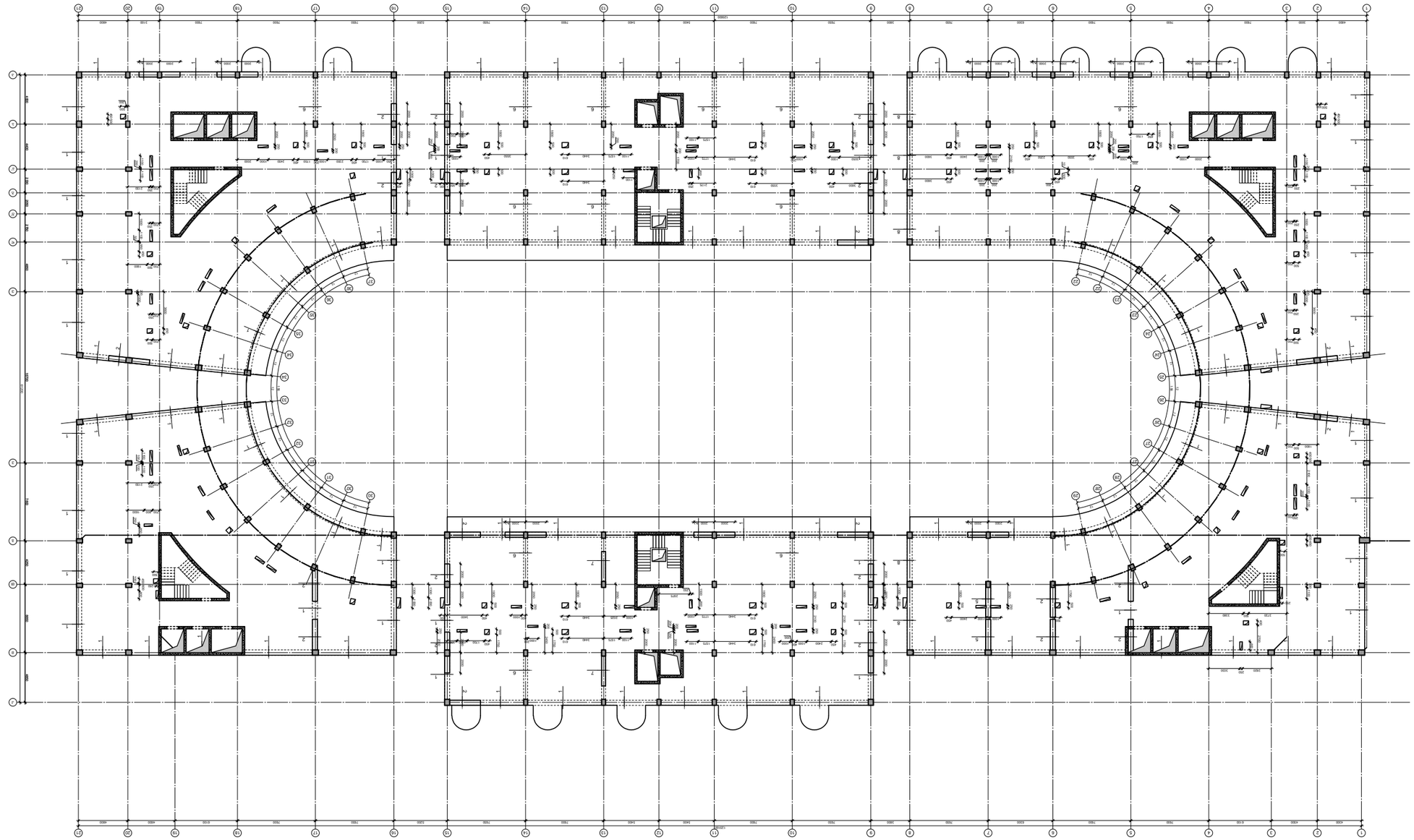

эт6. ¢/э ¢ѳ3ѳ3ѵ3ѳ1ѳ ѵ3ѳ1ѳ3ѳ3ѳ ѳ3ѳ3 +8.180 ѳ3ѳ6ѵ3ѵ83

Эл№.	Ø [мм.]	Эьэлэп [мм.]	Ьэвсьэй [мм.]
Ⅰ	Ø8	435 300 100 100	1670
Ⅱ	Ø8	435 225 100 100	1520
Ⅲ	Ø12	435 300 100 100	1670

Эл№.	Ø [мм.]	Эьэлэп [мм.]	Ьэвсьэй [мм.]
Ⅳ	Ø12	435 225 100 100	1520
Ⅴ	Ø8	435 325 100 100	1720

Эл№. №	Ø	L эщ.	n цэсуо	Ln э.	Σ Ln э.	Ø	ьэвсьэй эьэлэп бгпбэ лэ.	бгпбэ лэ.		V; ӷ³	эьэлэп бгпбэ В 25
1	2	3	4	5	6	7	8	9	10	11	
1	22 A500C	-	-	3450.00	8 A240	16187.50	0.39	6387.34		179.00	
2	20 A500C	-	-	3420.00	12 A500C	191.40	0.89		169.93		
3	22 A500C	4000	113	452.00	20 A500C	3720.00	2.47		9174.10		
4	25 A500C	4000	16	64.00	22 A500C	4202.00	2.98		12538.97		
5	22 A500C	-	-	300.00	25 A500C	64.00	3.85		246.62		
6	20 A500C	-	-	300.00							
I	8 A240	1670	8650	14445.5 0							
II	8 A240	1520	750	1140.00							
III	12 A500C	1670	60	100.20							
IV	12 A500C	1520	60	91.20							
V	8 A240	1720	350	602.00	Σ			6387.34	22129.62	179.00	
					n= 1			6387.34	22129.62	179.00	
									159.31	дэ/ӷ³	

эгпб. ѓ/э ѓоозсусэьоь ьѕэоѕоэѕоэоэ +4.580 бозбгусэ

Ьѕэгсэй	ояьэоусэ
эл	2025.12.20
ѕэьэзэоьь №	
CAD DWG эьэусэ	05_reglet.dwg
эл. пгэ	
эоь. лгпбьбѓэбгпѓяб.	э. лгпѓяэьэ
эьэсѓусэ	б. ьэьэгусэьэ
эьэѓгбэ	э. эээьэяэ
ьээбгпѓяп гэгусэьээо	
бэьэоь ѕэьэьэгусэьэ	
эгпб. ѓ/э ѓоозсусэьоь ьѕэоѕоэѕоэоэ +4.580 бозбгусэ	
	э-5.06
	А3

ѓоозсусэ эѓ-1
эээпо 1-1

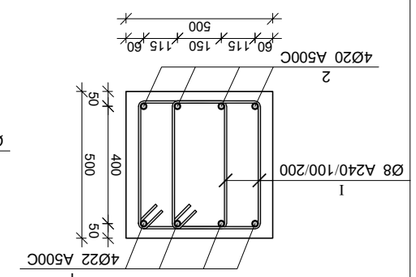

ѓоозсусэ эѓ-1
эээпо 2-2

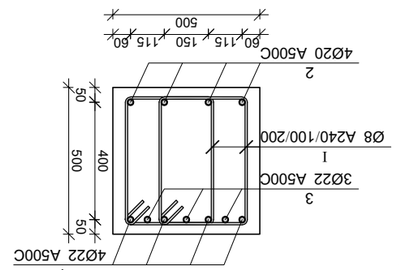

ѓоозсусэ эѓ-1
эээпо 3-3

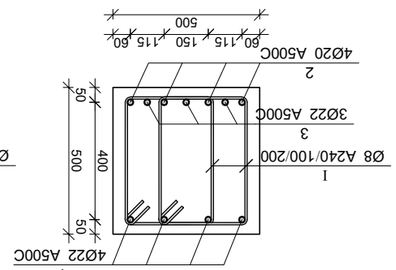

ѓоозсусэ эѓ-1
эээпо 4-4

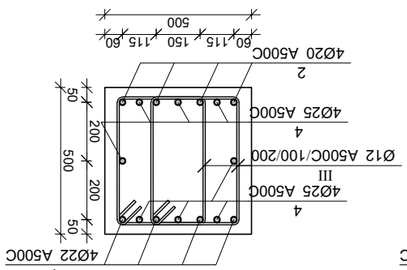

ѓоозсусэ эѓ-1
эээпо 5-5

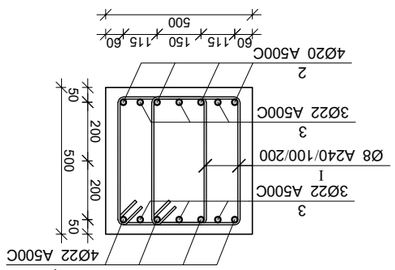

ѓоозсусэ эѓ-2
эээпо 6-6

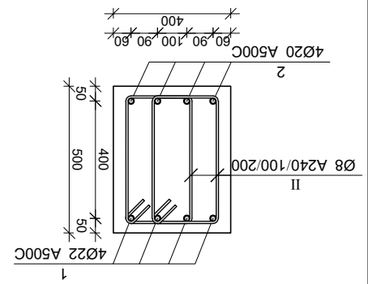

ѓоозсусэ эѓ-2
эээпо 7-7

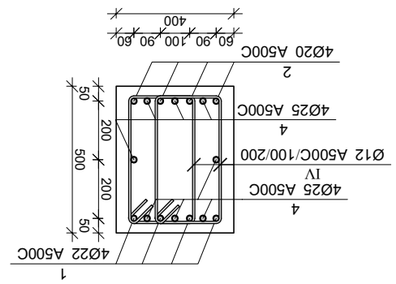

ѓоозсусэ эѓ-3
эээпо 8-8

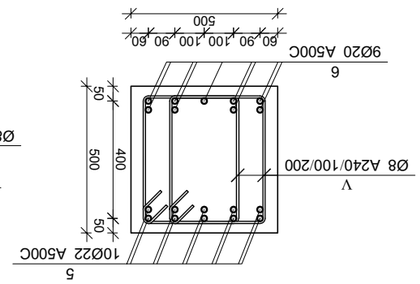

ѓоозсусэ эѓ-1
эээпо 9-9

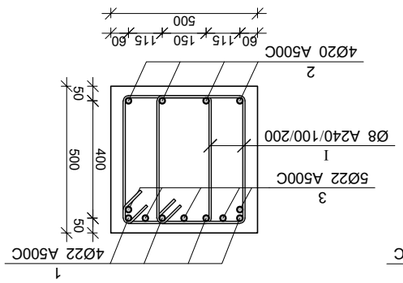

Поз.	Ø [мм]	Общий вид [мм]	Количество [шт.]
Ⅰ	Ø8	435 300 100 100 435	1670
Ⅱ	Ø8	435 225 100 100 435	1520
Ⅲ	Ø12	435 300 100 100 435	1670

Поз.	Ø [мм]	Общий вид [мм]	Количество [шт.]
Ⅳ	Ø12	435 225 100 100 435	1520
Ⅴ	Ø8	435 325 100 100 435	1720

Спецификация арматурных и закладных изделий +8.180 ГОЗБСУСЗ8 ЗГП6. К/з

Поз.	Эскиз	Ø, мм	Класс	Кол.	Длина, мм	Масса, кг
Сборочная единица 1						
1	435	8	A240	8	1611.50	6357.36
2	435	8	A500C	20	380.00	9174.10
3	435	8	A500C	22	420.00	12324.12
4	435	8	A500C	12	420.00	6357.36
5	435	8	A500C	25	300.00	369.92
6	435	8	A500C	20	300.00	3450.00
Сборочная единица 2						
I	435	8	A240	8	1670	14445.50
II	435	8	A240	8	1520	1064.40
III	435	12	A500C	2	1670	100.20
IV	435	12	A500C	4	1520	182.40
V	435	8	A240	5	1720	602.00
Сборочная единица 3						
1	435	22	A500C	1	4500	3450.00
2	435	20	A500C	1	4500	3420.00
3	435	22	A500C	1	4000	3720.00
4	435	25	A500C	1	4000	4130.00
5	435	22	A500C	1	4500	3300.00
6	435	20	A500C	1	4500	3300.00
I	435	8	A240	1	1670	14445.50
II	435	8	A240	1	1520	1064.40
III	435	12	A500C	2	1670	100.20
IV	435	12	A500C	4	1520	182.40
V	435	8	A240	5	1720	602.00
Σ						63357.36
n= 1						63357.36

| Масса, кг | | | | | |

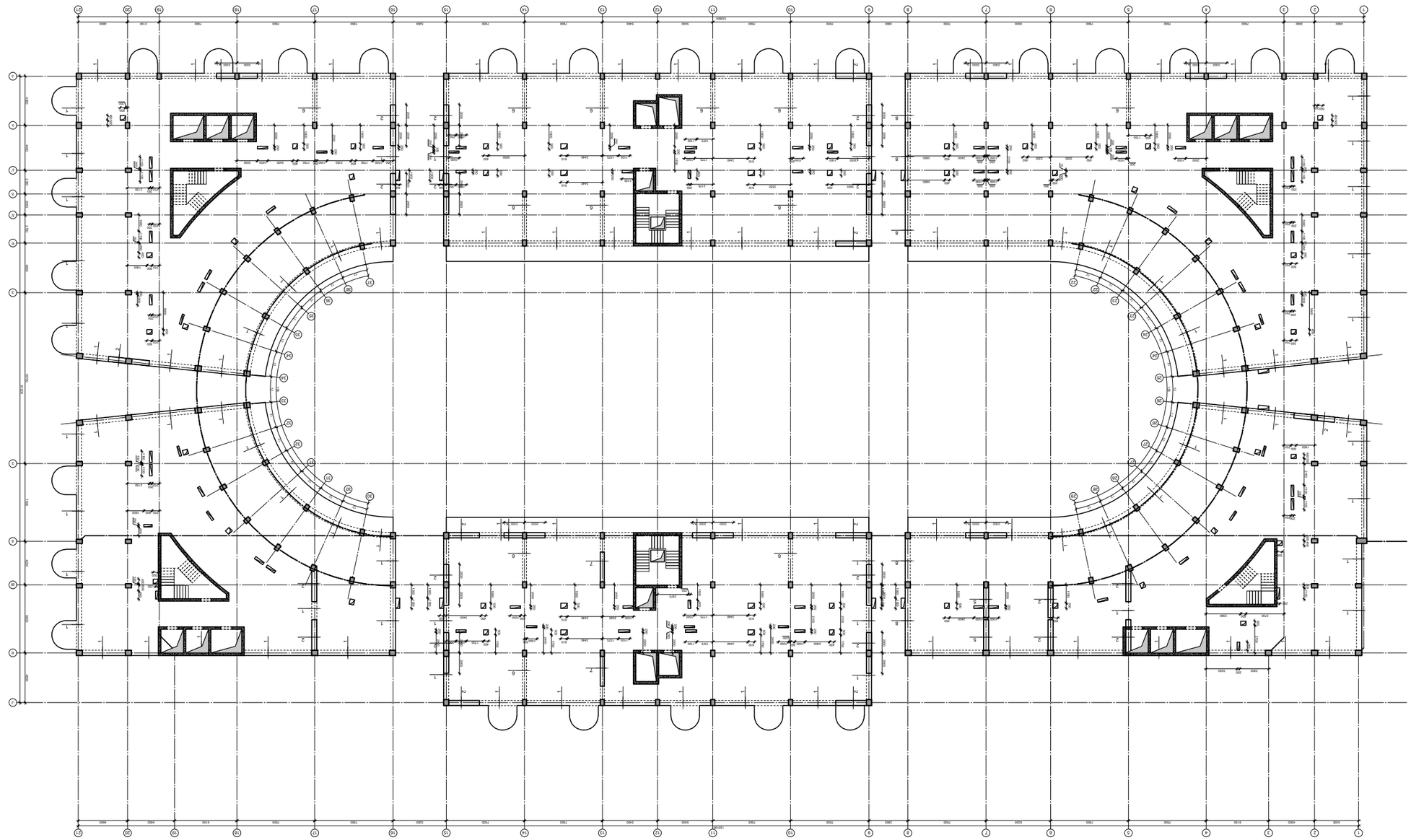

ЭПБ. ѓ/э ѓбэбэ ЧЭЭЭѓЭЭЭЭЭЭ ЧЭЭЭѓЭЭЭЭЭЭ ЭЭЭЭЭ +11.780 ЭЭЭЭѓЭЭЭЭЭ

ЭЭЭЭЭЭЭЭЭЭ ЭЭЭЭЭЭЭЭЭЭ ЭЭЭЭЭЭЭЭЭЭ

ЭЭЭЭЭЭЭЭЭЭ

მონ. რ/ბ რიგელების არმირების გეგმა +15.380 ნიშნულზე

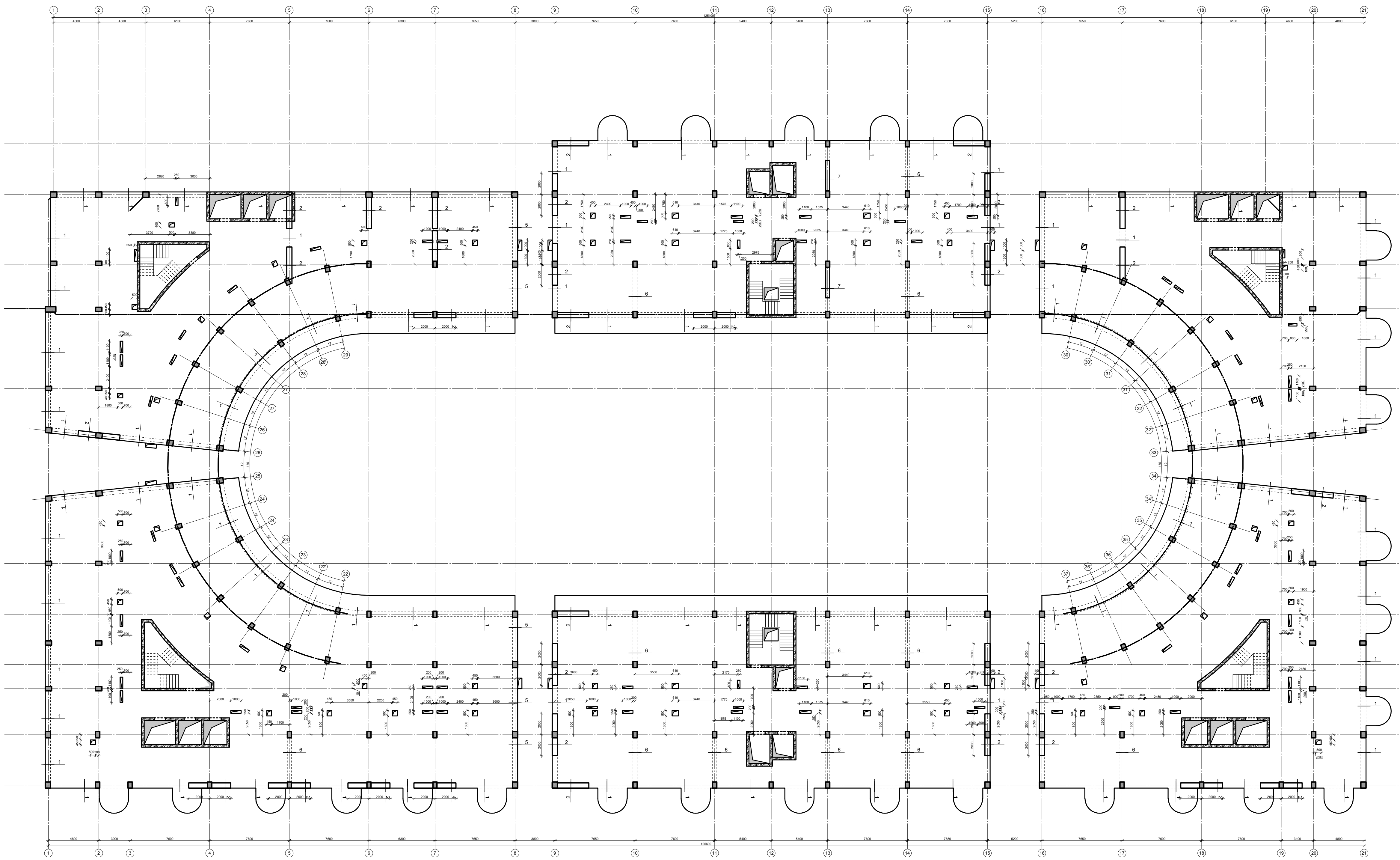

პროექტის დასახელება

მრავალფუნქციური კომპლექსი

პროექტის მისამართი

ქ. თბილისი, უზნაძის ქ. №70
(ს/კ:01.13.08.010.071)

დამკვეთი

სტადია	თარიღი	განმარტება
მპ	2025.12.20	

დაკვეთის №

CAD DWG ფაილი 05. rigelebi.dwg

მთ. კონსტრუქტორი: ა. კორტავა

შეასრულა ნ. ხუბულავა

შეამოწმა გ. ვაშაკიძე

საავტორო უფლებები

ნახაზის დასახელება

მონ. რ/ბ რიგელების არმირების გეგმა +15.380 ნიშნულზე

კ-5.11

A3

რიგელი მრ-1
კვეთი 1-1

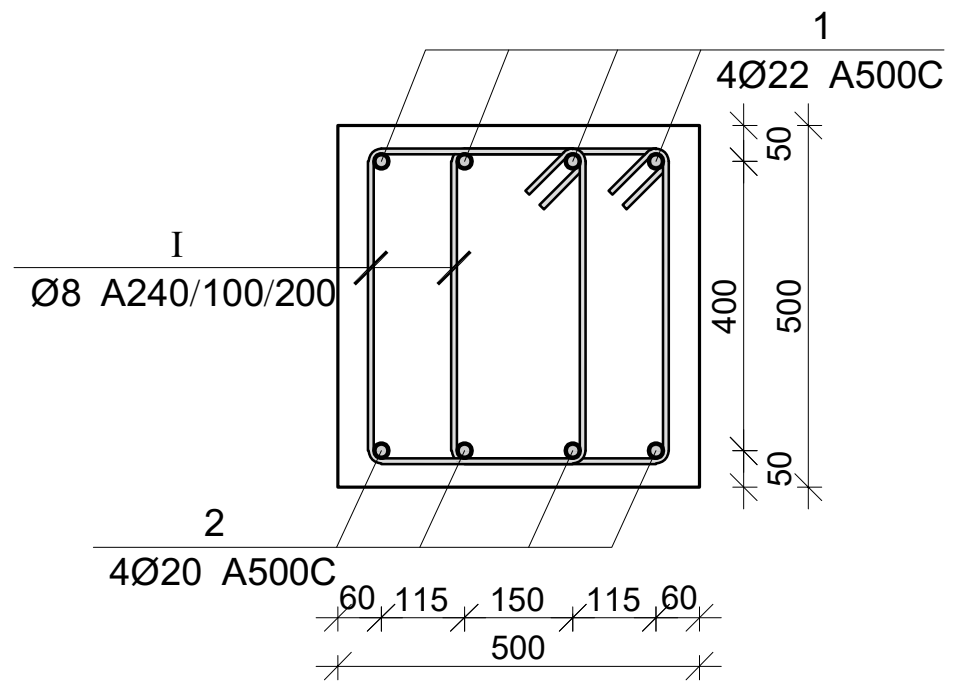

რიგელი მრ-1
კვეთი 2-2

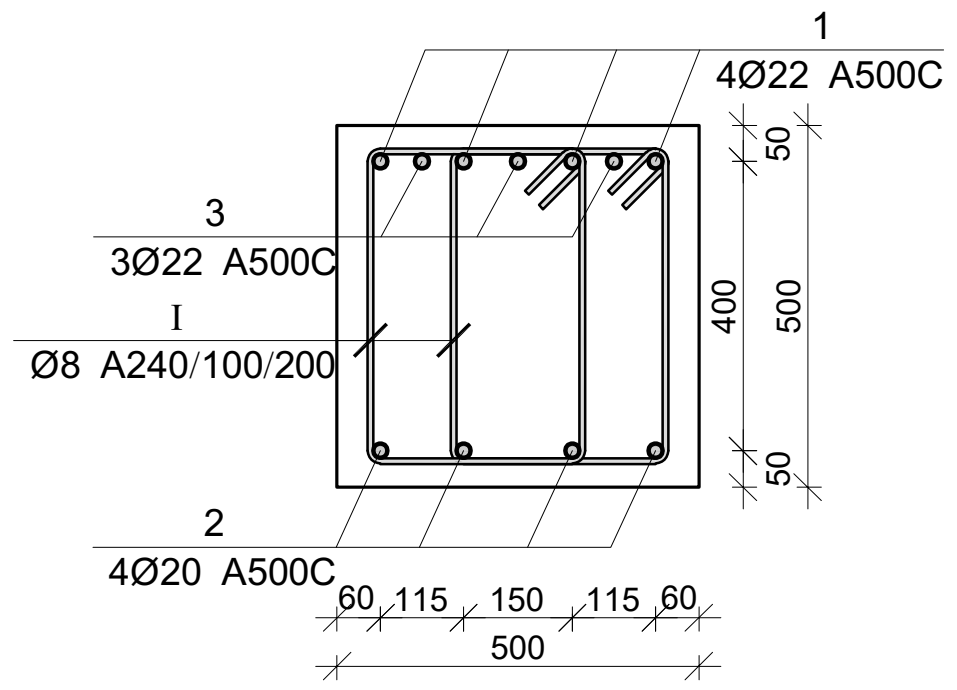

რიგელი მრ-1
კვეთი 3-3

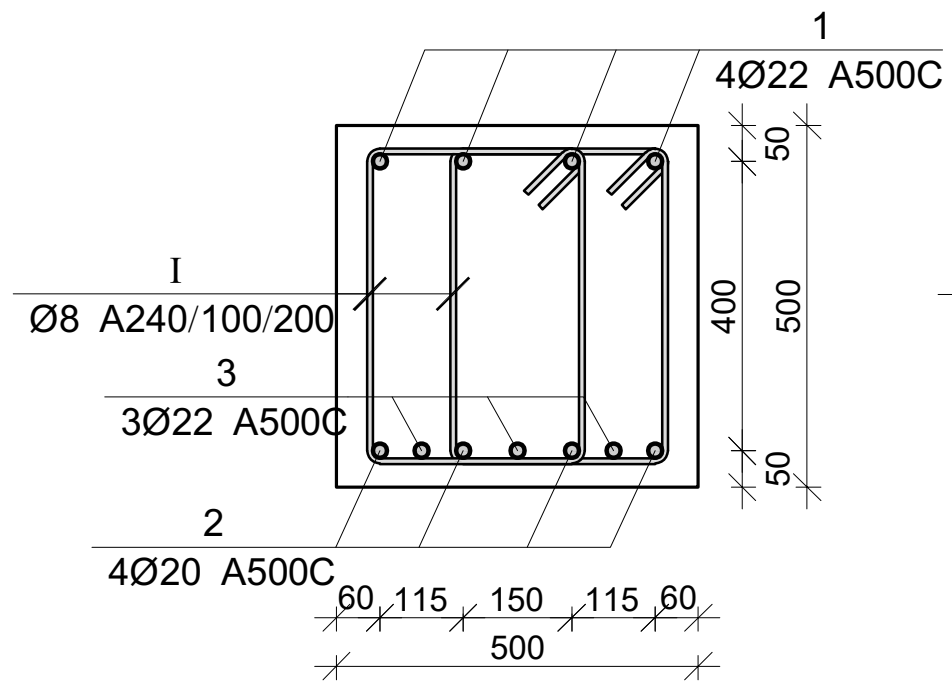

რიგელი მრ-1
კვეთი 4-4

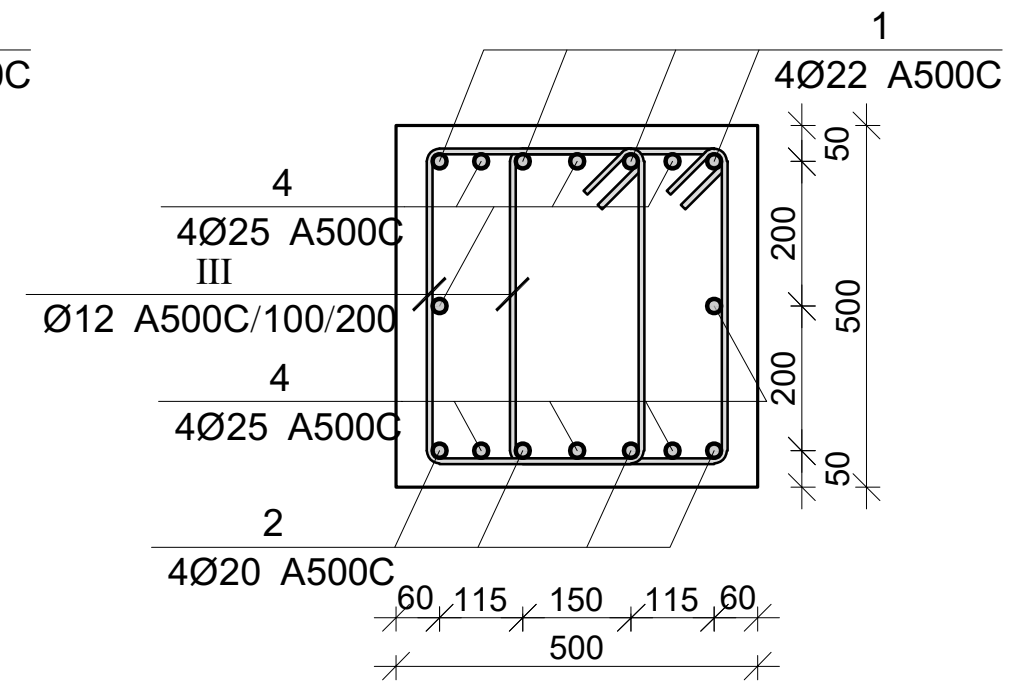

რიგელი მრ-1
კვეთი 5-5

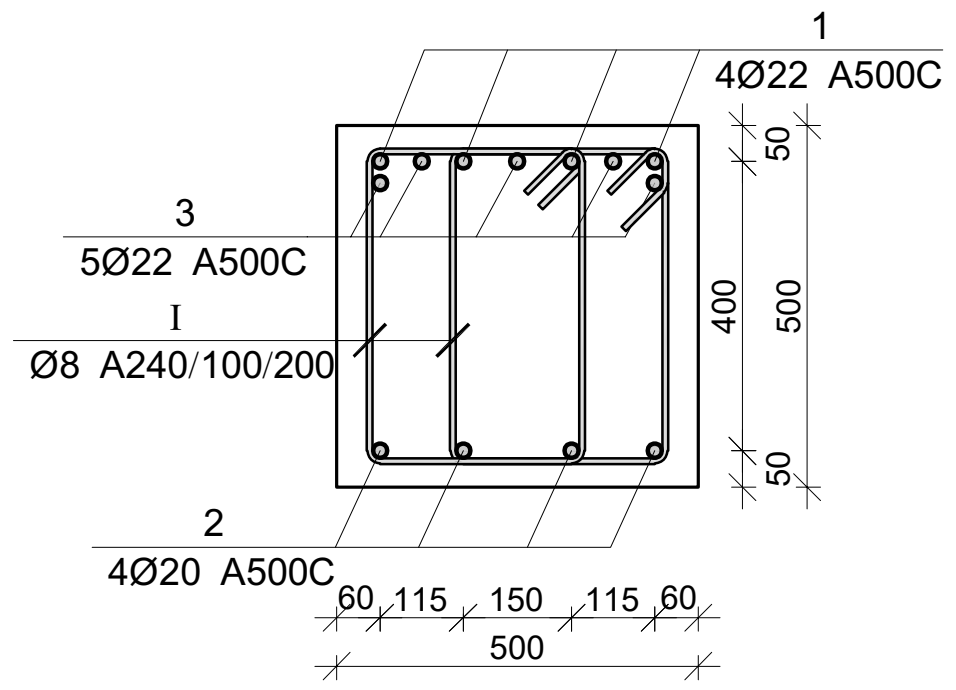

რიგელი მრ-2
კვეთი 6-6

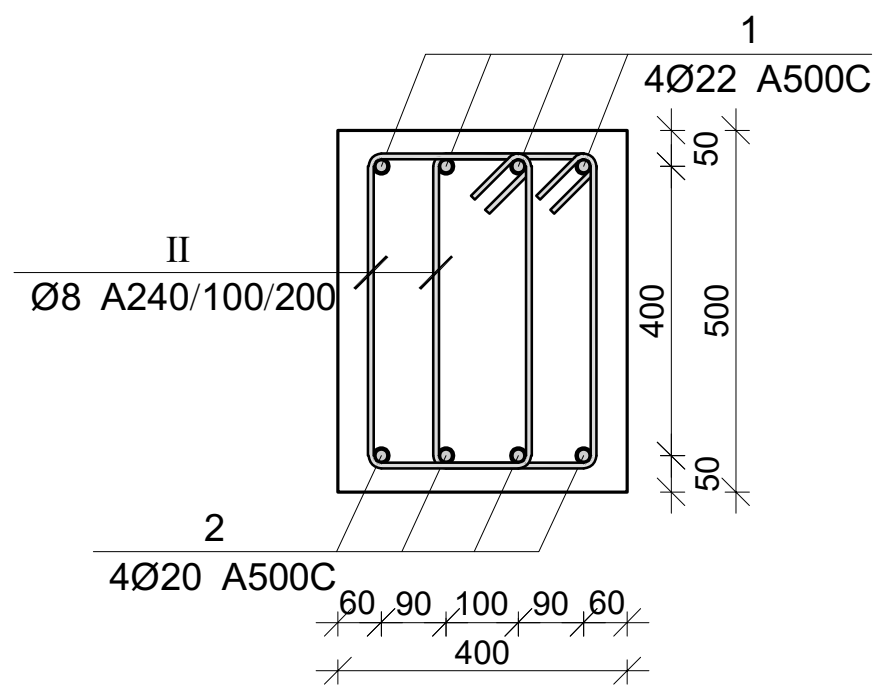

რიგელი მრ-2
კვეთი 7-7

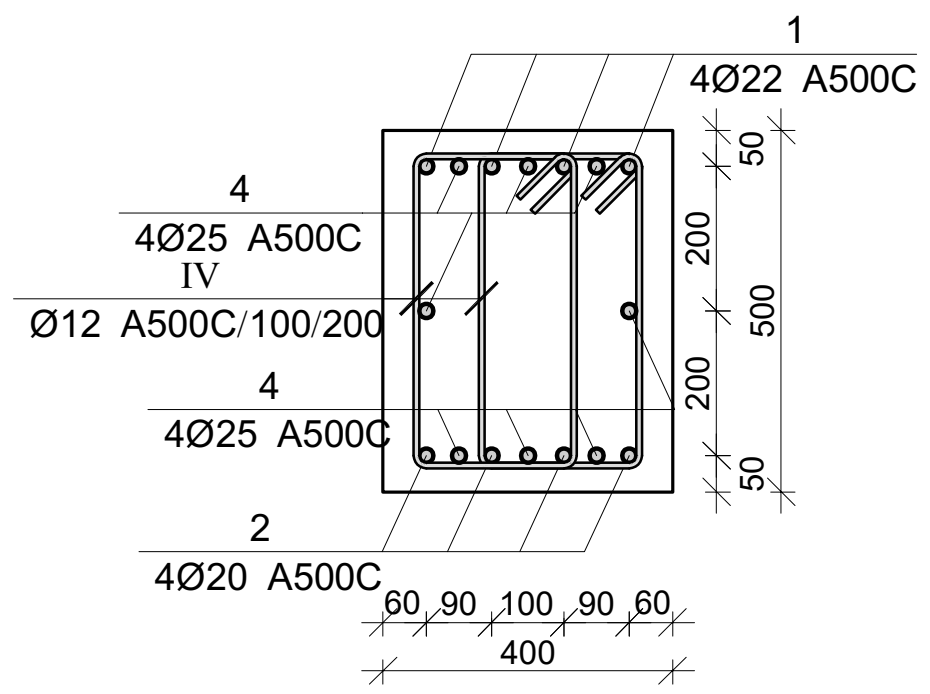

რიგელი მრ-3
კვეთი 8-8

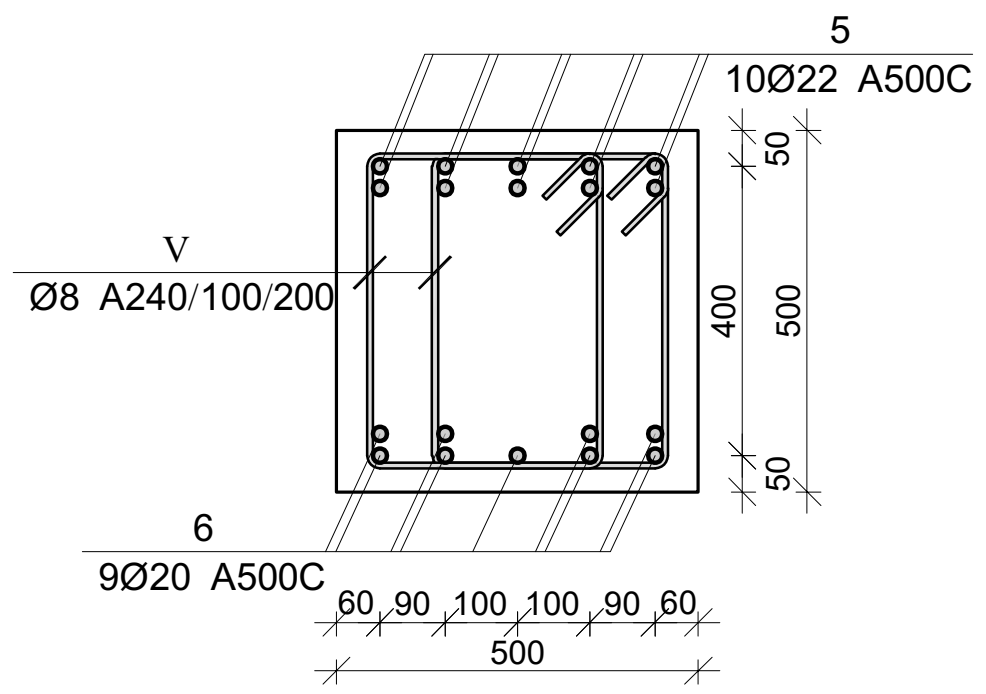

პოზ.	Ø [მმ.]	ესკიზი [მმ.]	სიგრძე [მმ.]
I	Ø8	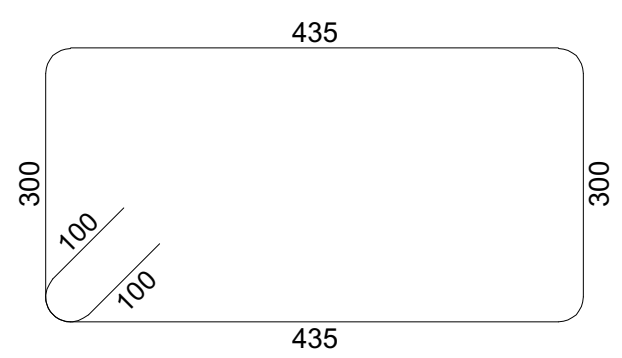	1670
II	Ø8	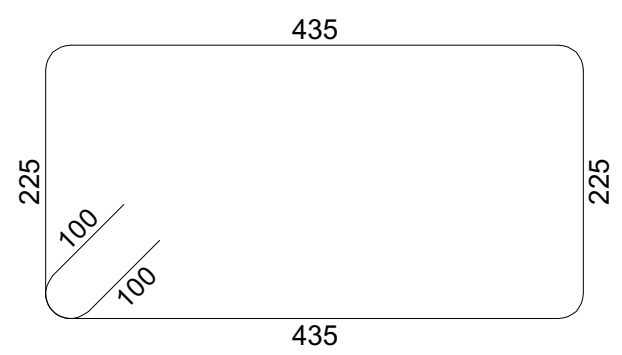	1520
III	Ø12	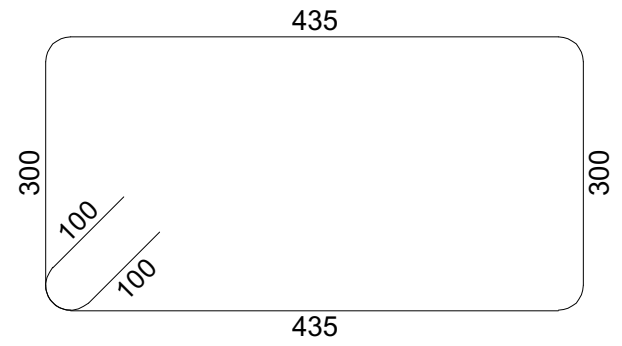	1670

პოზ.	Ø [მმ.]	ესკიზი [მმ.]	სიგრძე [მმ.]
IV	Ø12	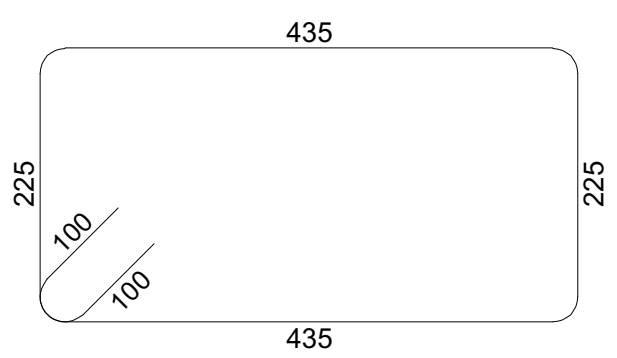	1520
V	Ø8	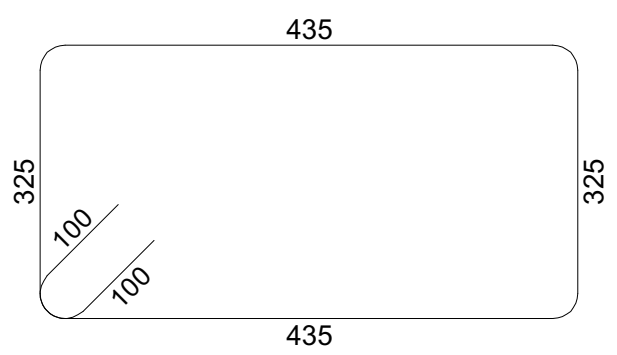	1720

მონ. რ/ბ რიგელების სპეციფიკაცია +11.780 ნიშნულზე

არმატურის სპეციფიკაცია					არმატურის ამოკრეფა					ბეტონი B 25
პოზ. №	Ø	L მმ.	n ცალი	Ln მ.	Ø	∑ Ln მ.	გრძივი მეტრის წონა კგ.	წონა კგ. A240	წონა კგ. A500C	V; $მ^3$
1	2	3	4	5	6	7	8	9	10	11
1	22 A500C	-	-	3450.00	8 A240	16111.50	0.39	6357.36		
2	20 A500C	-	-	3420.00	12 A500C	282.60	0.89		250.90	
3	22 A500C	4000	95	380.00	20 A500C	3720.00	2.47		9174.10	180.00
4	25 A500C	4000	24	96.00	22 A500C	4130.00	2.98		12324.12	
5	22 A500C	-	-	300.00	25 A500C	96.00	3.85		369.92	
6	20 A500C	-	-	300.00						
I	8 A240	1670	8650	14445.50						
II	8 A240	1520	700	1064.00						
III	12 A500C	1670	60	100.20						
IV	12 A500C	1520	120	182.40						
V	8 A240	1720	350	602.00			∑	6357.36	22119.04	180.00
						n= 1		6357.36	22119.04	180.00
									158.20	კგ/$მ^3$

პროექტის დასახელება
მრავალფუნქციური კომპლექსი

პროექტის მისამართი
ქ. თბილისი, უზნაძის ქ. №70
(ს/კ:01.13.08.010.071)

დამკვეთი

სტადია	თარიღი	განმარტება
მპ	2025.12.20	

დაკვეთის №

CAD DWG ფაილი 05. rigelebi.dwg

მთ. კონსტრუქტორი: ა. კორტავა
შეასრულა ნ. ხუბულავა
შეამოწმა ზ. ვაშაკიძე

საავტორო უფლებები

ნახაზის დასახელება
მონ. რ/ბ რიგელების არმირება +11.780 ნიშნულზე

კ-5.10

A3

რიგელი მრ-1
კვეთი 1-1

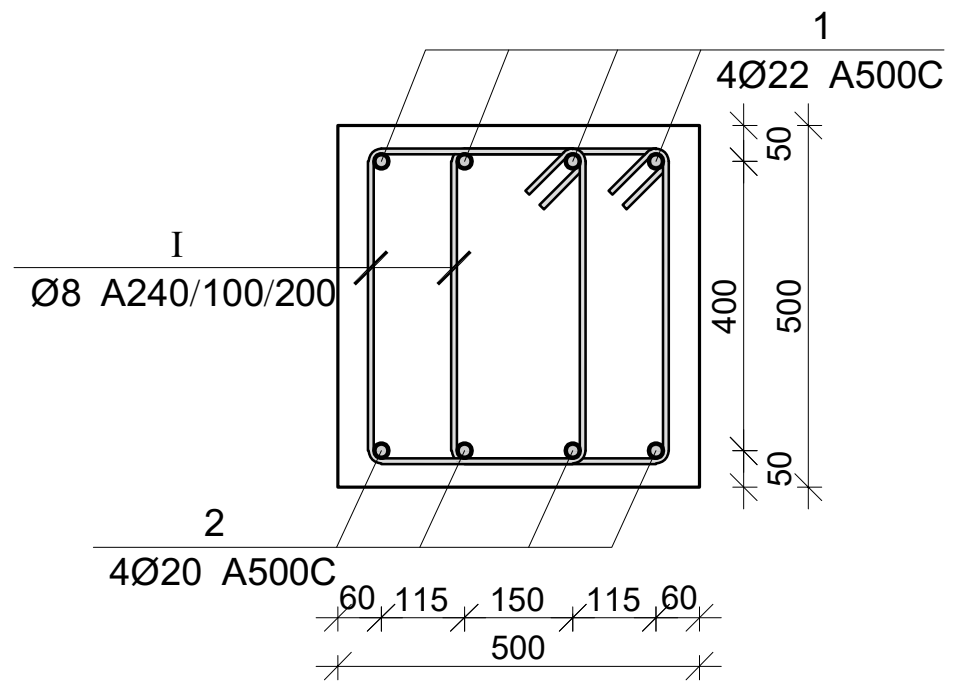

რიგელი მრ-1
კვეთი 2-2

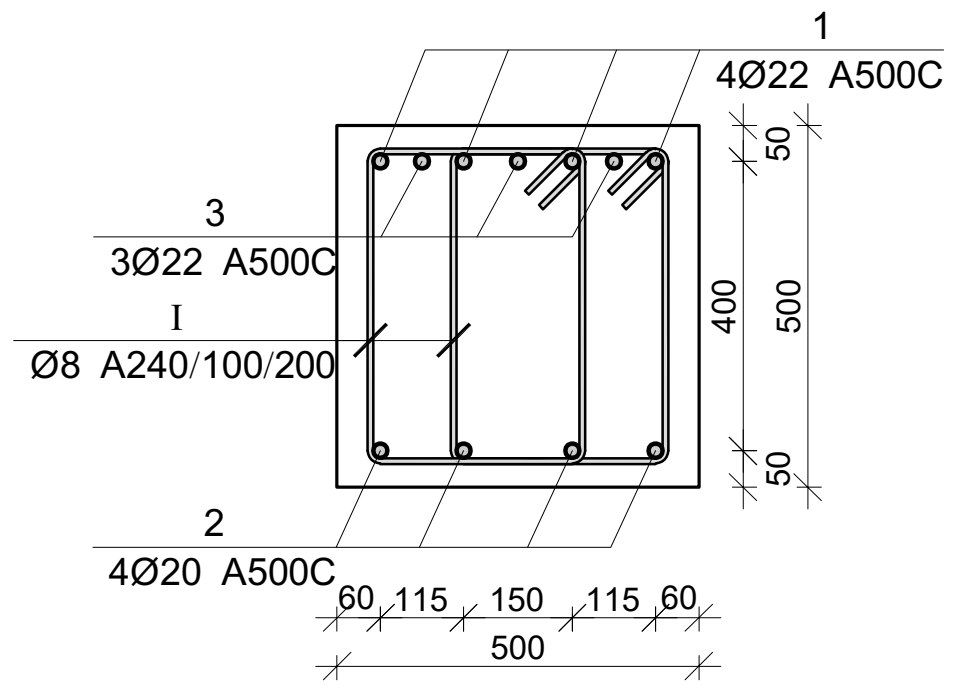

რიგელი მრ-1
კვეთი 3-3

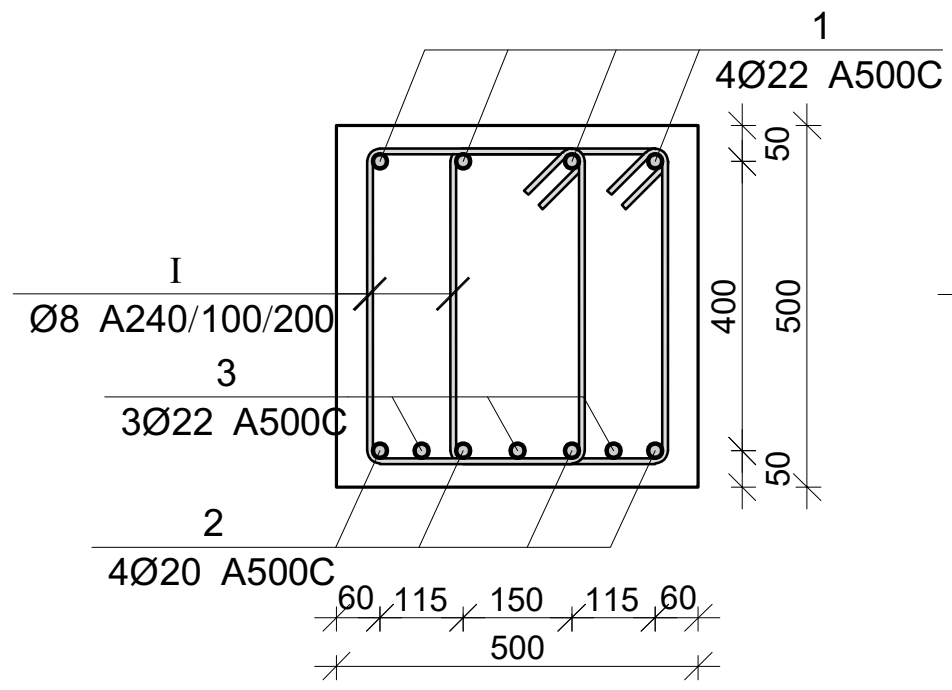

რიგელი მრ-1
კვეთი 4-4

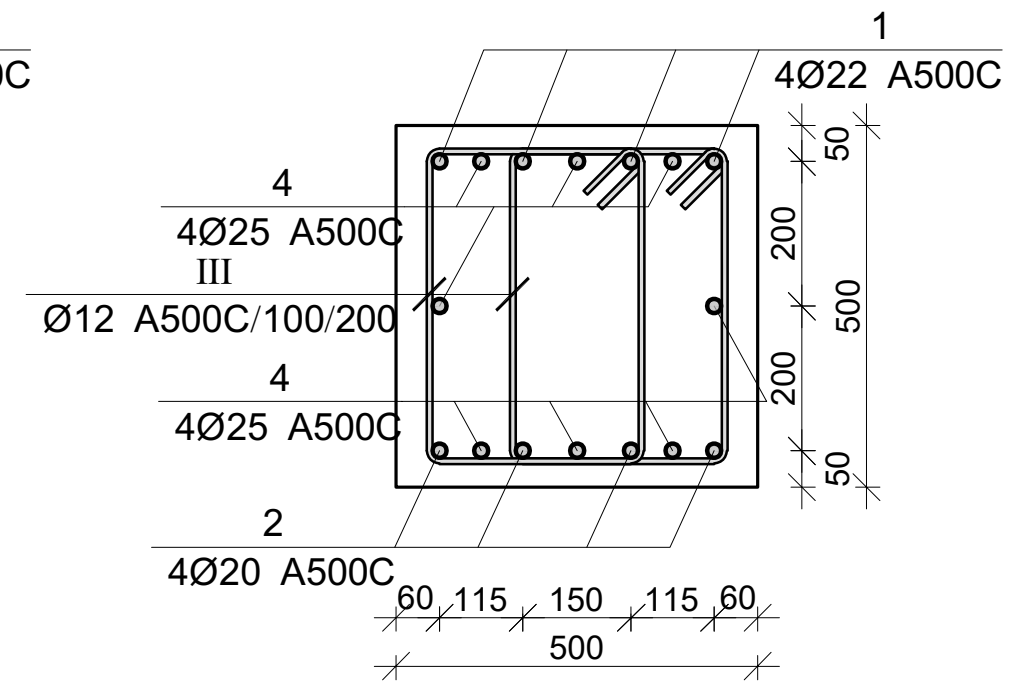

რიგელი მრ-1
კვეთი 5-5

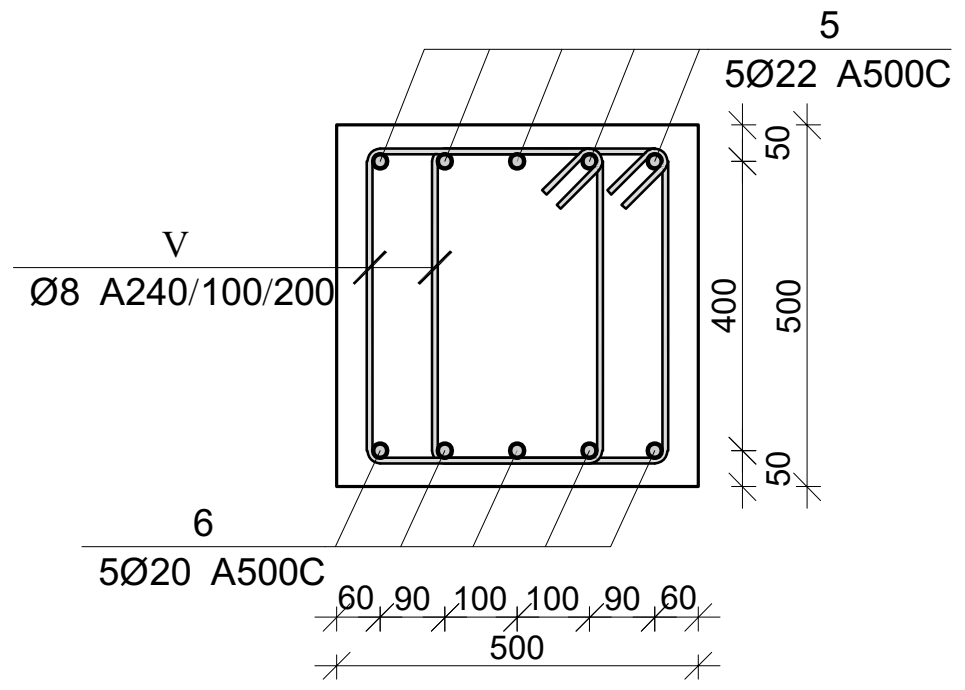

რიგელი მრ-2
კვეთი 6-6

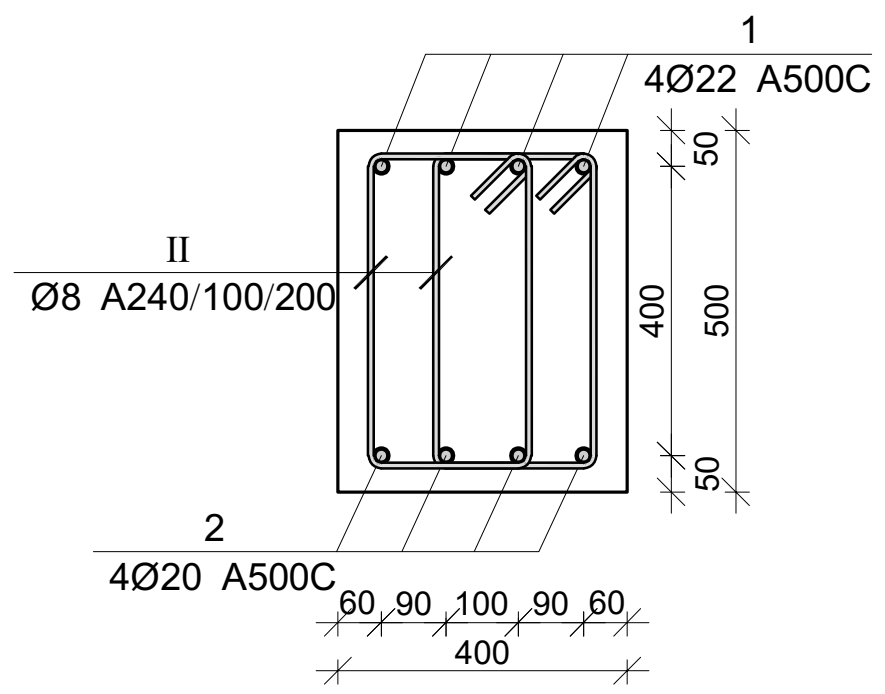

რიგელი მრ-2
კვეთი 7-7

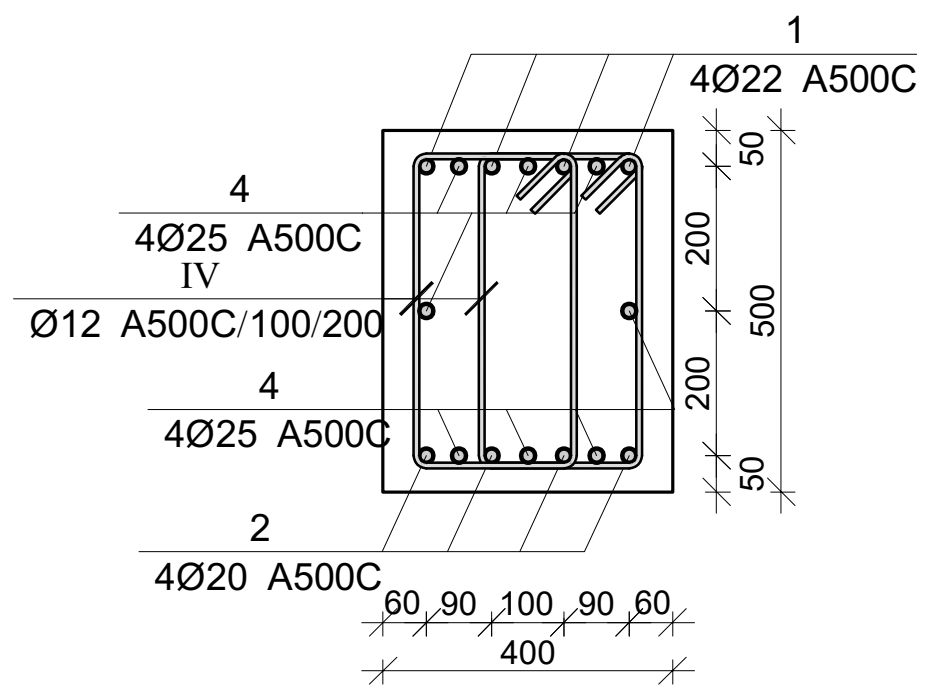

პოზ.	Ø [მმ.]	ესკიზი [მმ.]	სიგრძე [მმ.]
I	Ø8	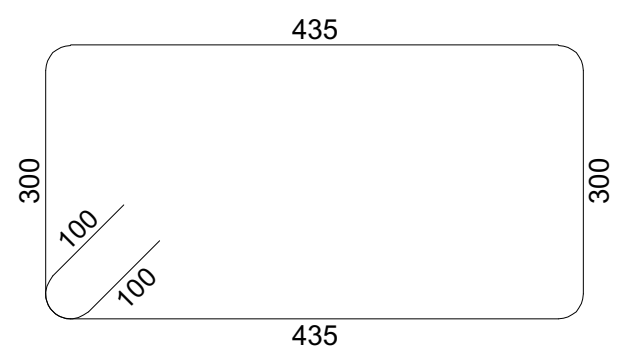	1670
II	Ø8	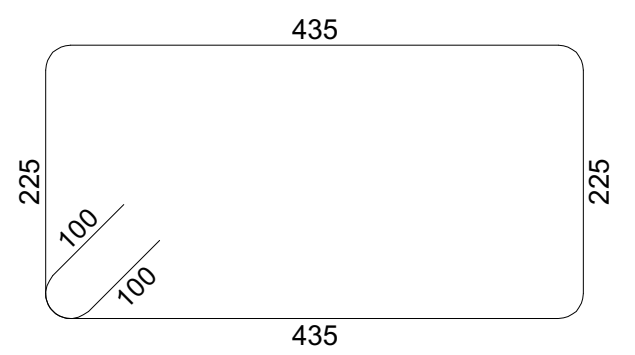	1520
III	Ø12	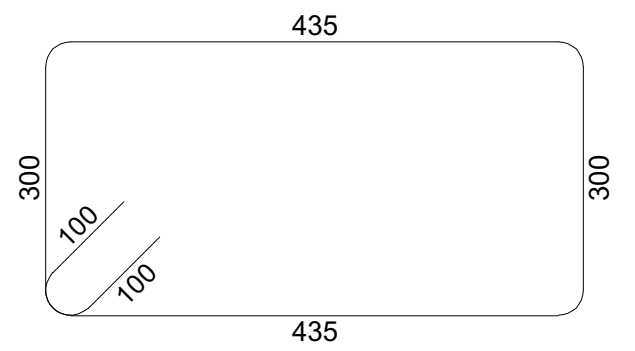	1670

პოზ.	Ø [მმ.]	ესკიზი [მმ.]	სიგრძე [მმ.]
IV	Ø12	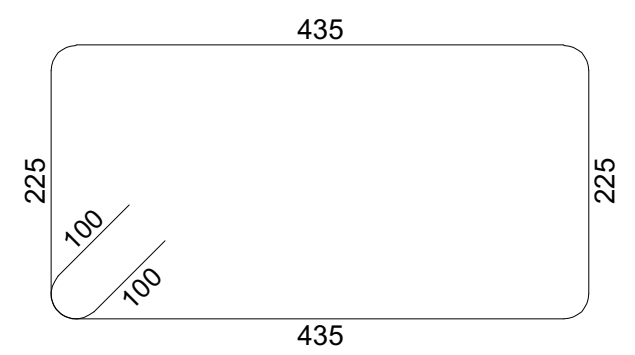	1520
V	Ø8	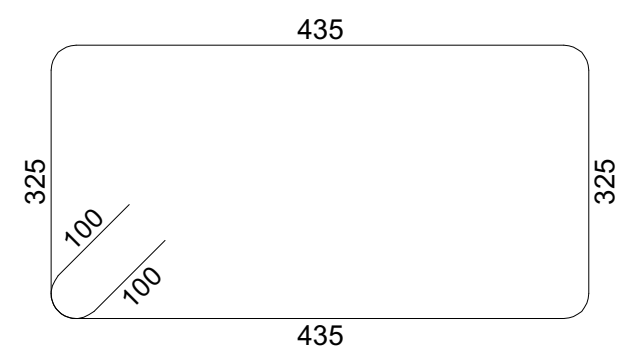	1720

მონ. რ/ბ რიგელების სპეციფიკაცია +15.380 ნიშნულზე

არმატურის სპეციფიკაცია					არმატურის ამოკრეფა					ბეტონი B 25
პოზ. №	Ø	L მმ.	n ცალი	Ln მ.	Ø	∑ Ln მ.	გრძივი მეტრის წონა კგ.	წონა კგ. A240	წონა კგ. A500C	V; $მ^3$
1	2	3	4	5	6	7	8	9	10	11
1	22 A500C	-	-	3450.00	8 A240	16111.50	0.39	6357.36		180.00
2	20 A500C	-	-	3420.00	12 A500C	282.60	0.89		250.90	
3	22 A500C	4000	95	380.00	20 A500C	3570.00	2.47		8804.18	
4	25 A500C	4000	24	96.00	22 A500C	3980.00	2.98		11876.51	
5	22 A500C	-	-	150.00	25 A500C	96.00	3.85		369.92	
6	20 A500C	-	-	150.00						
I	8 A240	1670	8650	14445.50						
II	8 A240	1520	700	1064.00						
III	12 A500C	1670	60	100.20						
IV	12 A500C	1520	120	182.40						
V	8 A240	1720	350	602.00			∑	6357.36	21301.51	180.00
						n= 1		6357.36	21301.51	180.00
									153.66	კგ/$მ^3$

პროექტის დასახელება
მრავალფუნქციური კომპლექსი

პროექტის მისამართი
ქ. თბილისი, უზნაძის ქ. №70
(ს/კ:01.13.08.010.071)

დამკვეთი

სტადია	თარიღი	განმარტება
მპ	2025.12.20	

დაკვეთის №

CAD DWG ფაილი 05. rigelebi.dwg

მთ. კონსტრუქტორი: ა. კორტავა
შეასრულა ნ. ხუბულავა
შეამოწმა ზ. ვაშაკიძე

საავტორო უფლებები

ნახაზის დასახელება
მონ. რ/ბ რიგელების არმირება +15.380 ნიშნულზე

კ-5.12

A3

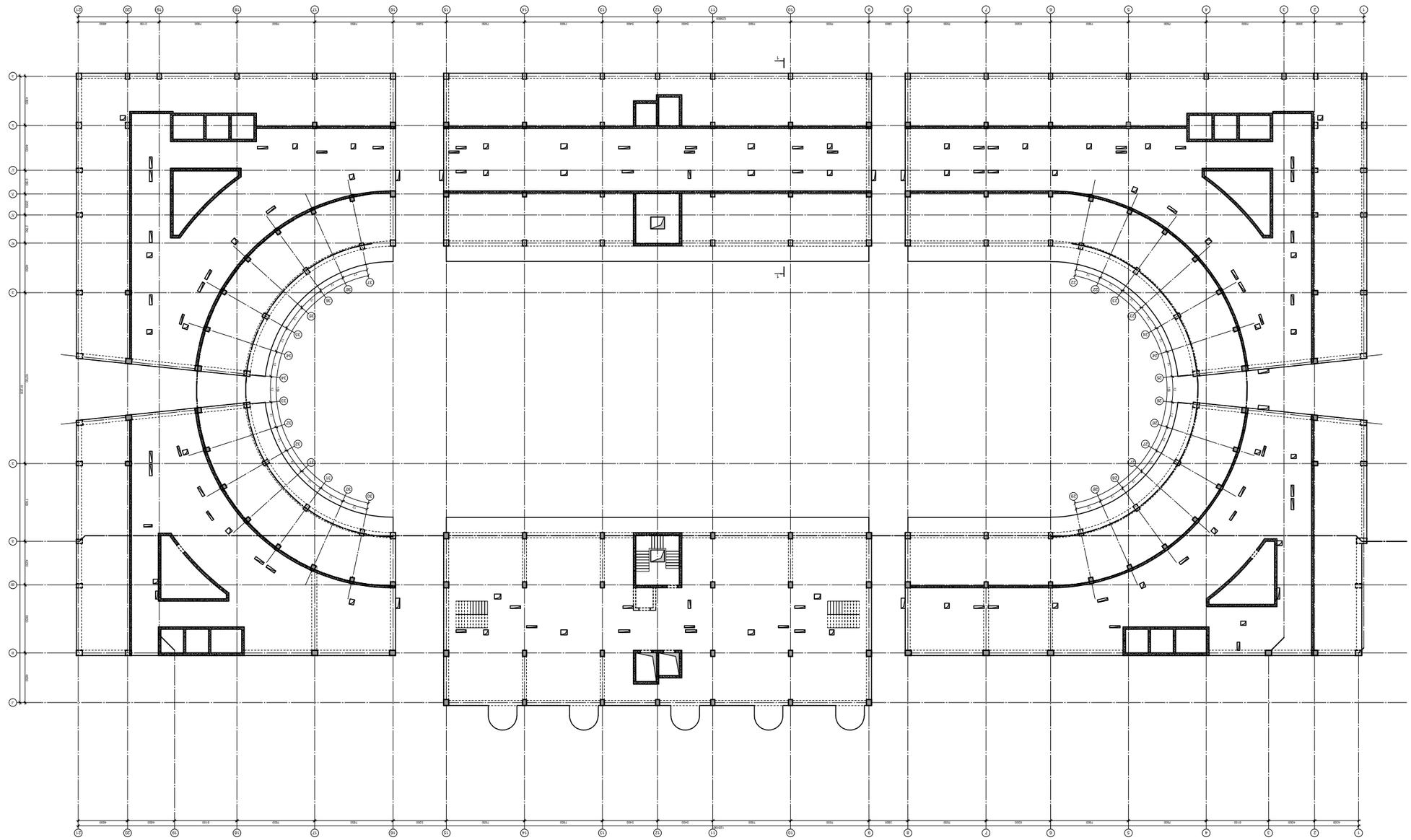

ЗПБ. Ф/з ФОЗОЧЭЗОЛ ЭФЗОФОЗОЛ ЗЗЗЗЗ +19.080 БОЗБЭЧЭЗЗ

მონ. რ/ბ რიგელების არმირების გეგმა +22.680 ნიშნულზე

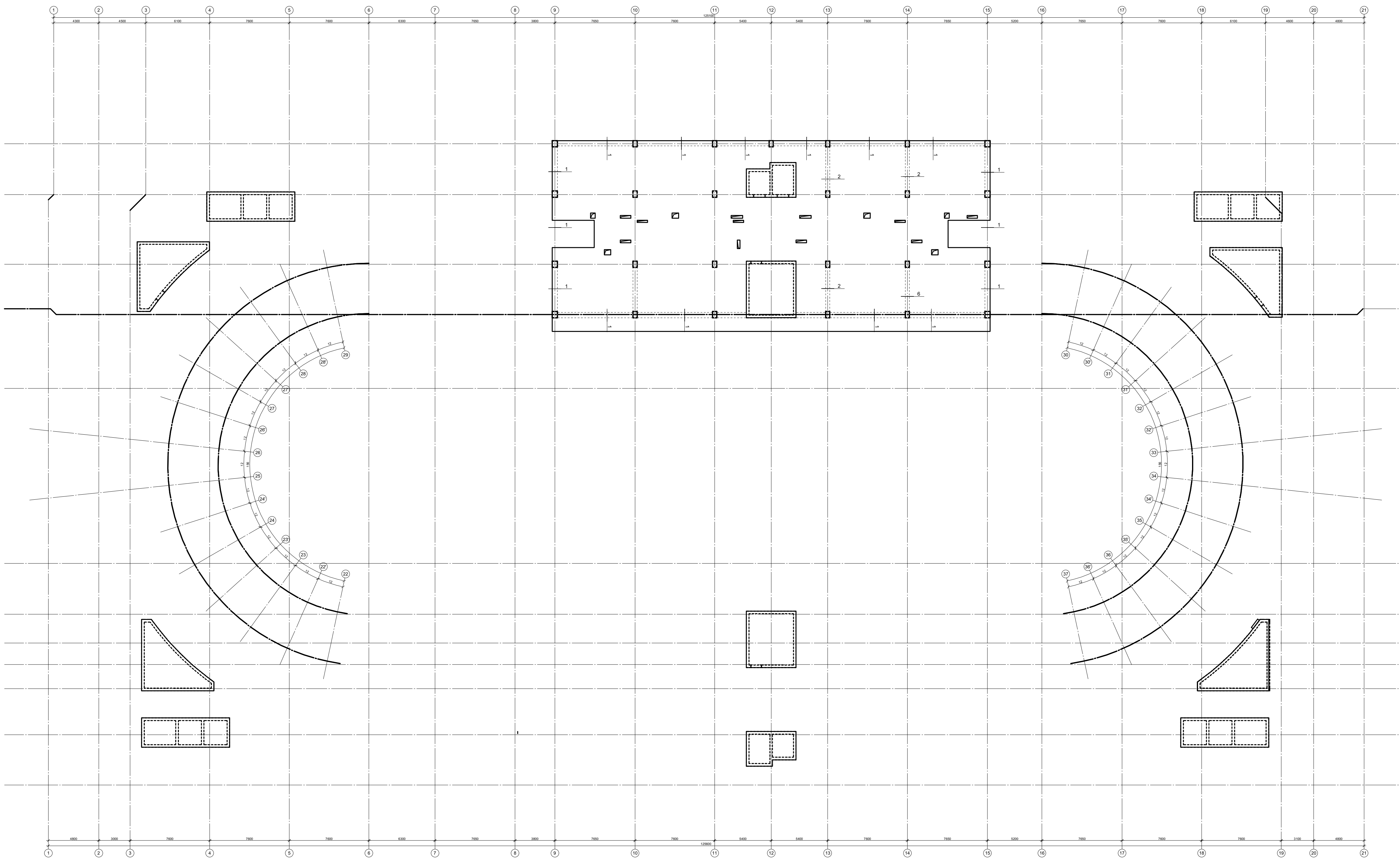

პროექტის დასახელება	
მრავალფუნქციური კომპლექსი	
პროექტის მისამართი	
ქ. თბილისი, უზნაძის ქ. №70 (ს/კ:01.13.08.010.071)	
დამკვეთი	

სტადია	თარიღი	განმარტება
მპ	2025.12.20	

დაკვეთის №

CAD DWG ფაილი 05. rigelebi.dwg

მთ. კონსტრუქტორი:	ა. კორტავა
შეასრულა	ნ. ხუბულავა
შეამოწმა	გ. ვაშაკიძე

საავტორო უფლებები

ნახაზის დასახელება

მონ. რ/ბ რიგელების არმირების გეგმა +22.680 ნიშნულზე

კ-5.15

A3

რიგელი მრ-1
კვეთი 1-1

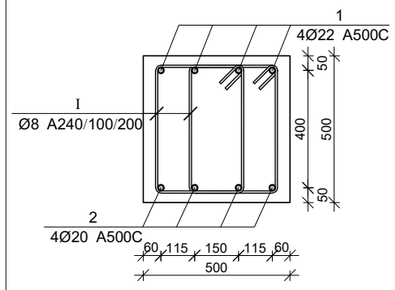

რიგელი მრ-1
კვეთი 2-2

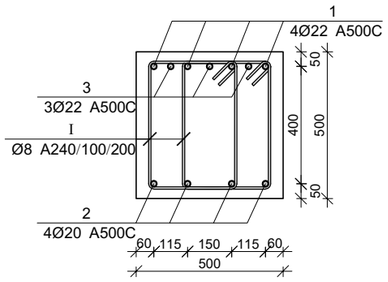

რიგელი მრ-1
კვეთი 3-3

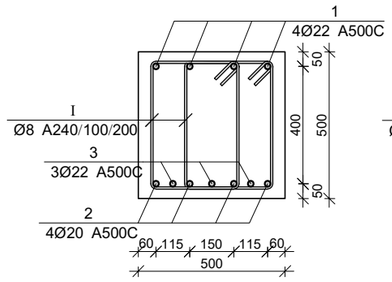

რიგელი მრ-1
კვეთი 4-4

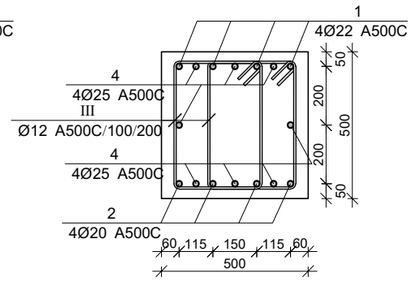

რიგელი მრ-1
კვეთი 5-5

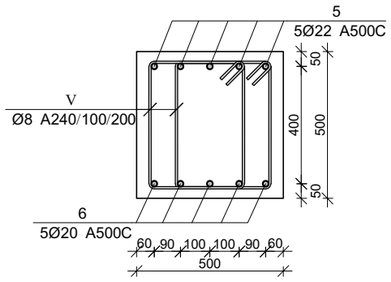

რიგელი მრ-2
კვეთი 6-6

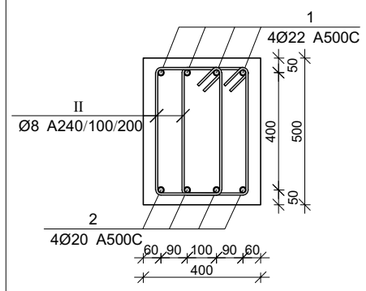

რიგელი მრ-2
კვეთი 7-7

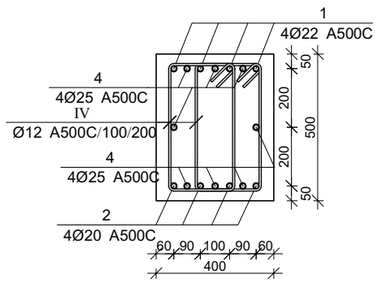

პოზ.	Ø [მმ.]	ესკიზი [მმ.]	სიგრძე [მმ.]
Ⅰ	Ø8	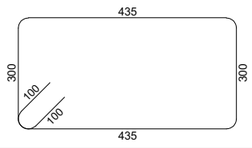	1670
Ⅱ	Ø8	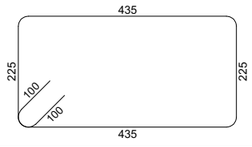	1520
Ⅲ	Ø12	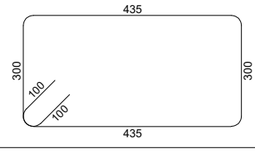	1670

პოზ.	Ø [მმ.]	ესკიზი [მმ.]	სიგრძე [მმ.]
Ⅳ	Ø12	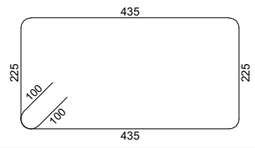	1520
Ⅴ	Ø8	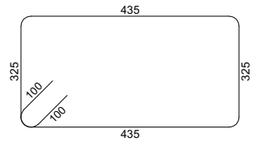	1720

მონ. რ/ბ რიგელების სპეციფიკაცია +19.080 ნიშნულზე

არმატურის სპეციფიკაცია					არმატურის ამოკრეფა					ბეტონი B 25
პოზ. №	Ø	L მმ.	n ცალი	Ln მ.	Ø	∑ Ln მ.	არმირების წონა კგ.	წონა კგ. A240	წონა კგ. A500C	V; მ³
1	2	3	4	5	6	7	8	9	10	11
1	22 A500C	-	-	3450.00	8 A240	16111.50	0.39	6357.36		180.00
2	20 A500C	-	-	3420.00	12 A500C	282.60	0.89		250.90	
3	22 A500C	4000	95	380.00	20 A500C	3570.00	2.47		8804.18	
4	25 A500C	4000	24	96.00	22 A500C	3980.00	2.98		11876.51	
5	22 A500C	-	-	150.00	25 A500C	96.00	3.85		369.92	
6	20 A500C	-	-	150.00						
I	8 A240	1670	8650	14445.50						
II	8 A240	1520	700	1064.00						
III	12 A500C	1670	60	100.20						
IV	12 A500C	1520	120	182.40						
V	8 A240	1720	350	602.00			∑	6357.36	21301.51	180.00
						n= 1		6357.36	21301.51	180.00
									153.66	კგ/მ³

პროექტის დასახელება
მრავალფუნქციური კომპლექსი

პროექტის მისამართი
ქ. თბილისი, უზნაძის ქ. №70
(ს/კ:01.13.08.010.071)

დამკვეთი

სტადია მთრული განმარტება

ვა 2025.12.20

ხელშეკრულების №

CAD DWG ფაილი 05. rigelebi.dwg

მთ. კონსტრუქტორი: ა. კორტავა

შემსრულა ნ. ხუციშვილი

შეამოწმა გ. ვაშაკიძე

საავტორო უფლებები

ნახაზის დასახელება
მონ. რ/ბ რიგელების არმირება +15.380 ნიშნულზე

კ-5.14

A3

რიგელი მრ-1
კვეთი 1-1

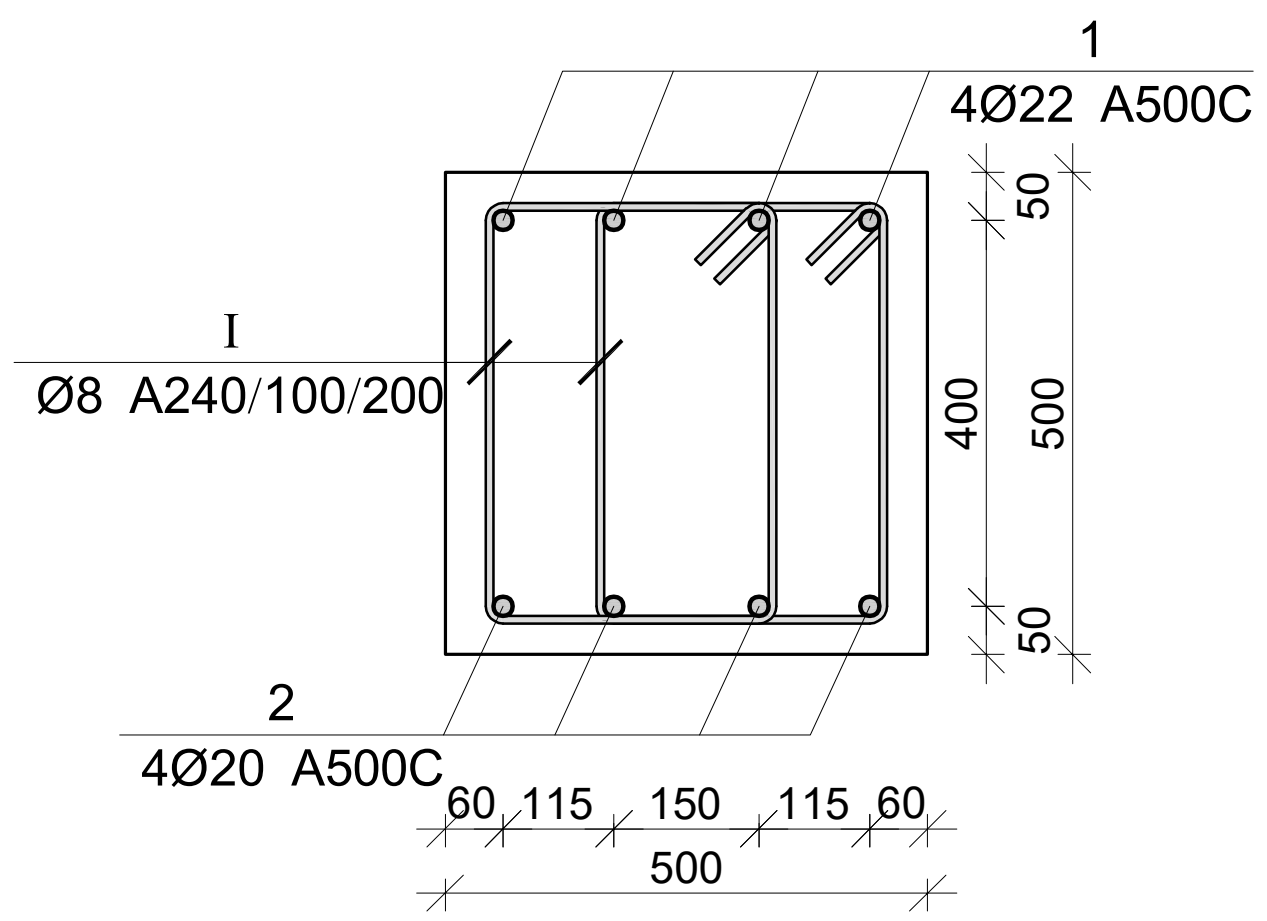

რიგელი მრ-2
კვეთი 2-2

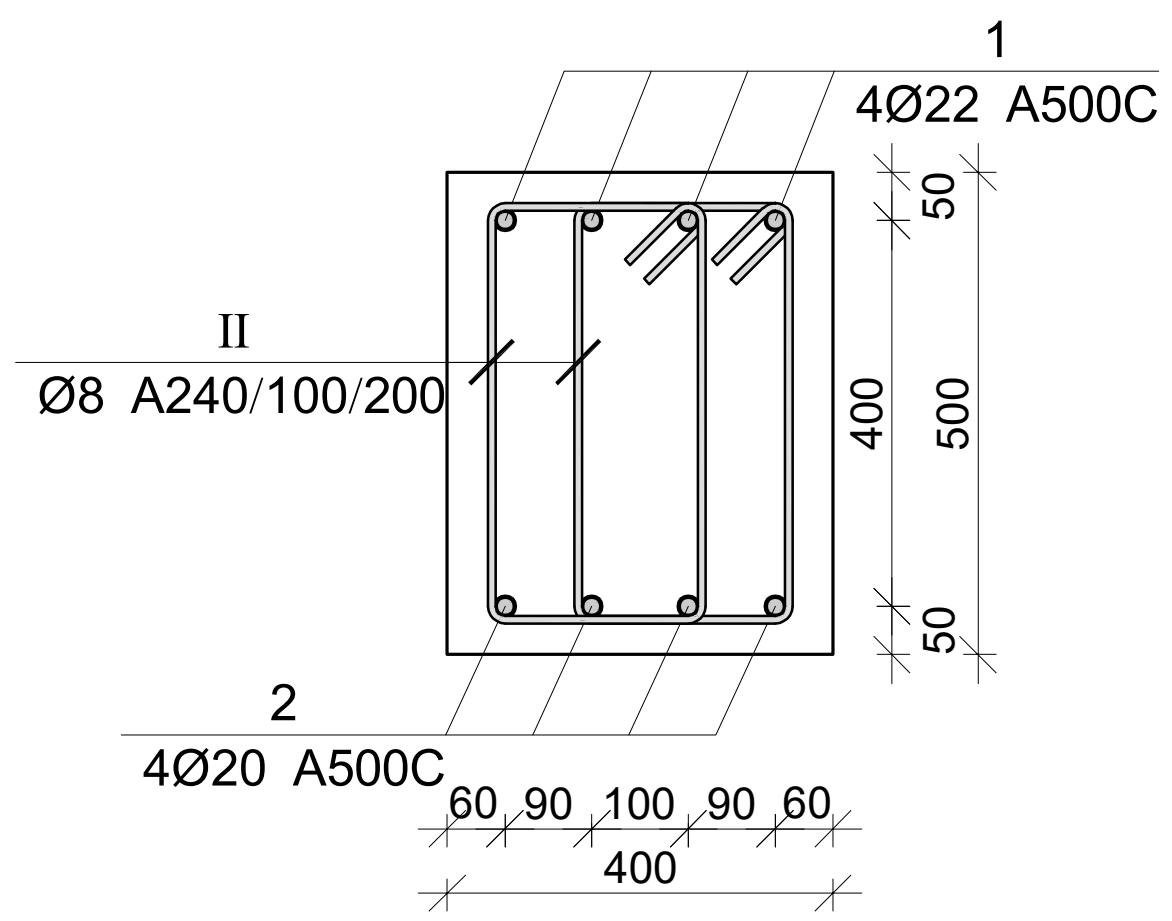

პოზ.	Ø [მმ.]	ესკიზი [მმ.]	სიგრძე [მმ.]
I	Ø8	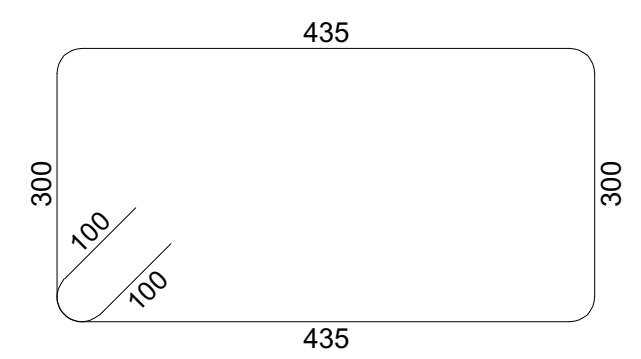	1670
II	Ø8	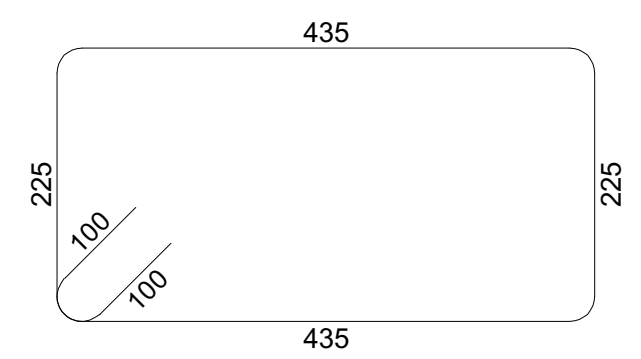	1520

მონ. რ/ბ რიგელების სპეციფიკაცია +22.680 ნიშნულზე

არმატურის სპეციფიკაცია					არმატურის ამოკრეფა					ბეტონი B 25
პოზ. №	Ø	L მმ.	n ცალი	Ln მ.	Ø	∑ Ln მ.	გრძივი მეტრის წონა კგ.	წონა კგ. A240	წონა კგ. A500C	V; $м^3$
1	2	3	4	5	6	7	8	9	10	11
1	22 A500C	-	-	800.00	8 A240	2696.80	0.39	1064.12		30.00
2	20 A500C	-	-	800.00	20 A500C	800.00	2.47		1972.92	
					22 A500C	800.00	2.98		2387.24	
I	8 A240	1670	1360	2271.20						
II	8 A240	1520	280	425.60			∑	1064.12	4360.16	30.00
						n= 1		1064.12	4360.16	30.00
									180.81	კგ/მ³

პროექტის დასახელება
მრავალფუნქციური კომპლექსი

პროექტის მისამართი
ქ. თბილისი, უზნაძის ქ. №70
(ს/კ:01.13.08.010.071)

დამკვეთი

სტადია	თარიღი	განმარტება
მპ	2025.12.20	

დაკვეთის №

CAD DWG ფაილი 05. rigelebi.dwg

მთ. კონსტრუქტორი: ა. კორტავა
შეასრულა ნ. ხუბულავა
შეამოწმა ზ. ვაშაკიძე

საავტორო უფლებები

ნახაზის დასახელება
მონ. რ/ბ რიგელების არმირება +22.680 ნიშნულზე

კ-5.16

A3

მონ. რ/ბ რიგელის არმატურის გადადებით გადაბმის დეტალი

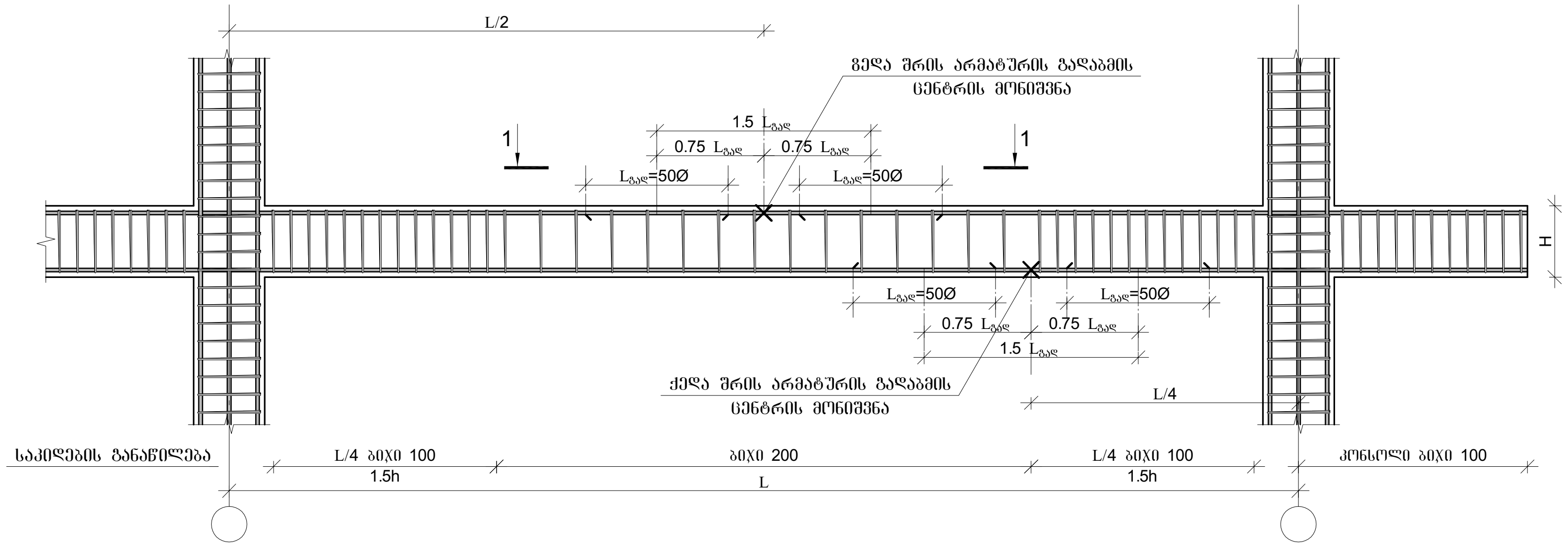

რიგელების და სვეტის შეერთების დეტალი გეგმაში

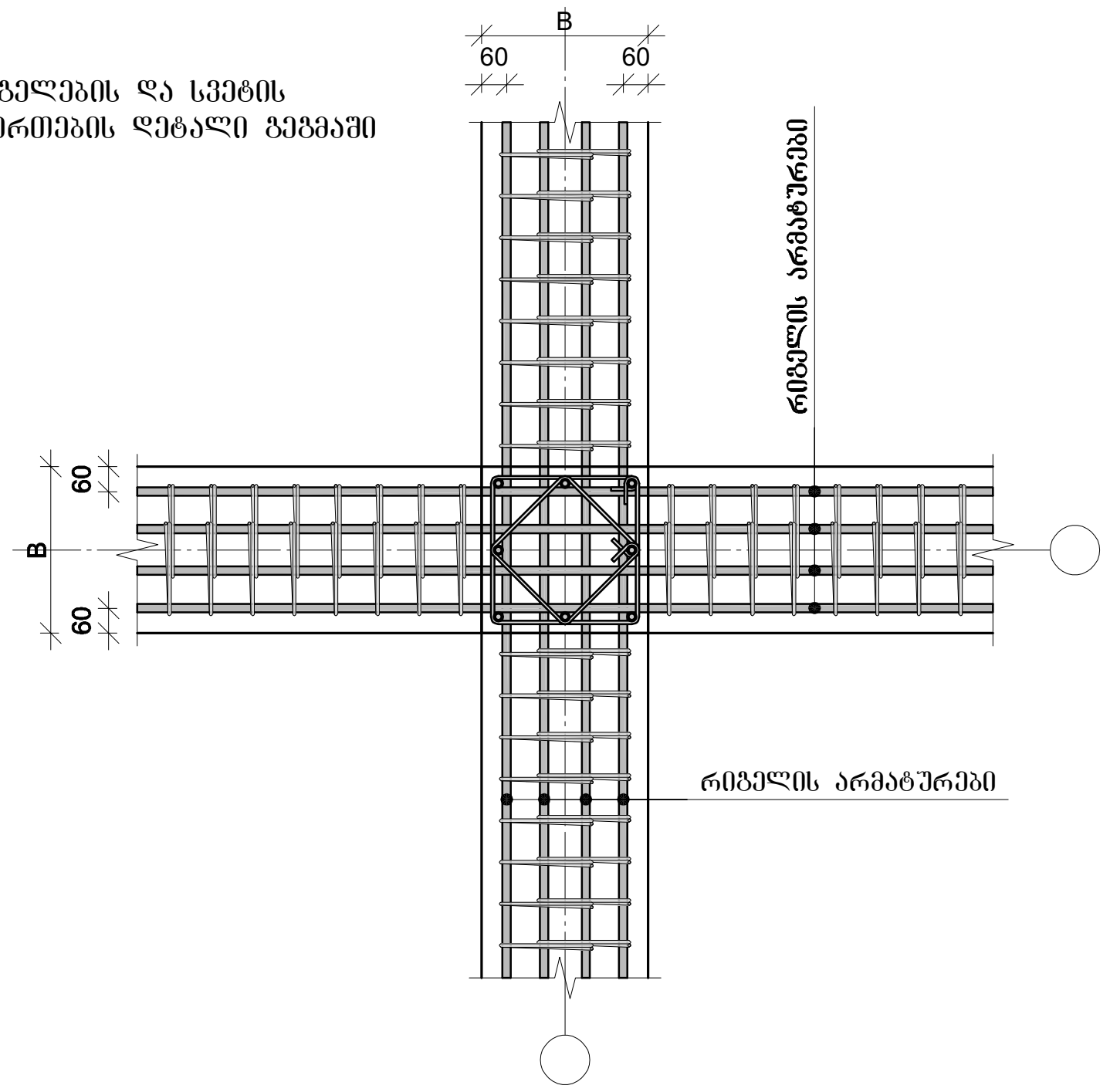

მონ. რ/ბ რიგელის არმატურის გადადებით გადაბმის დეტალი
ხედი 1-1

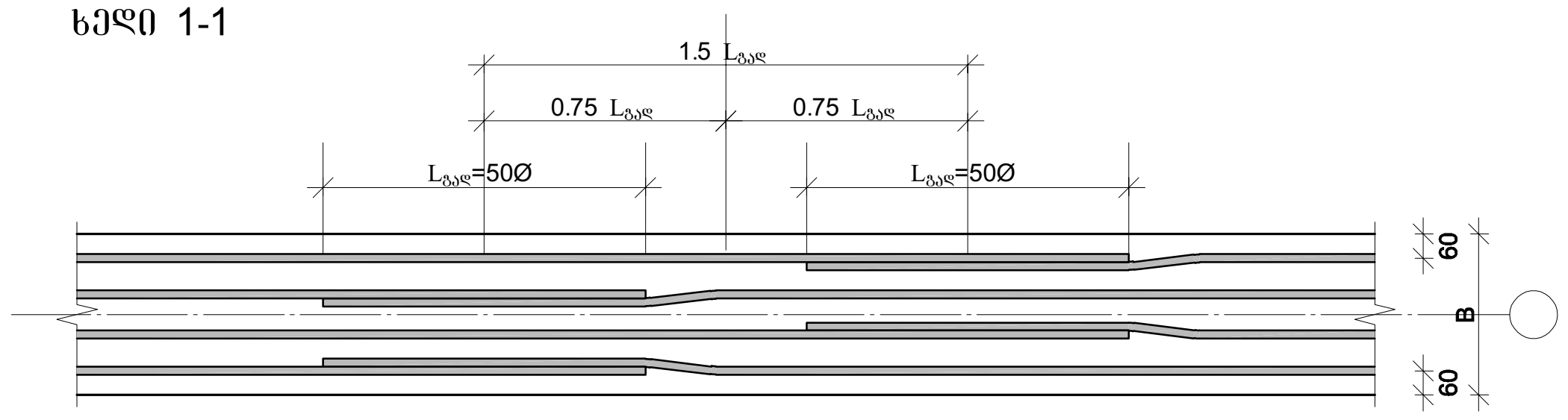

არმატურის ჩაანკერების დეტალი

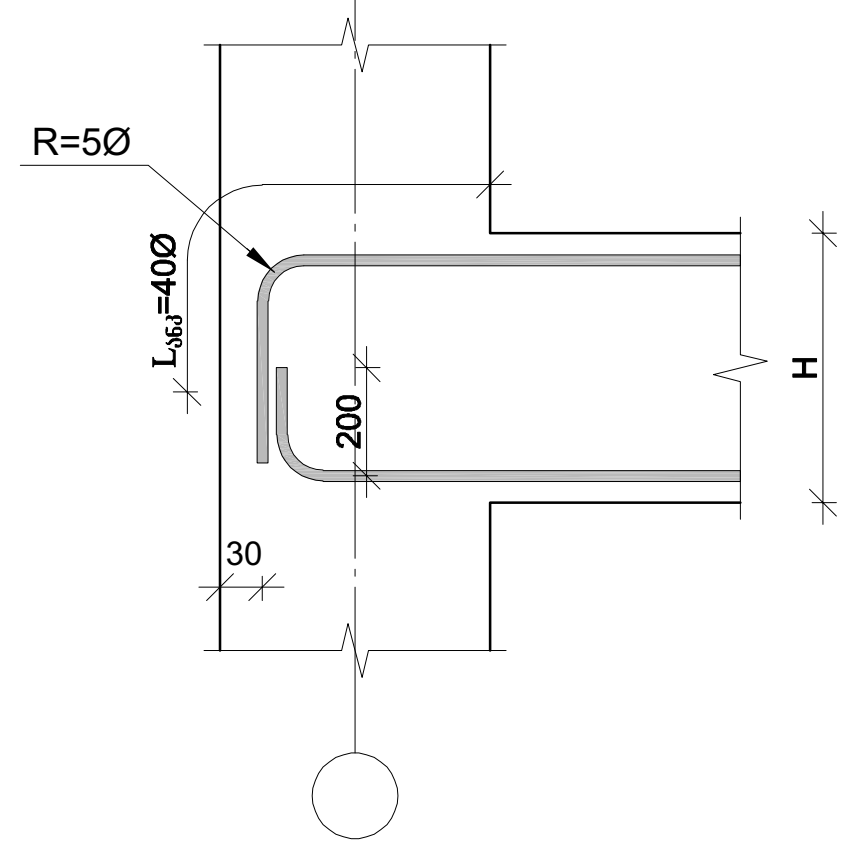

რიგელის და სვეტის შეერთების დეტალი ჭრილში

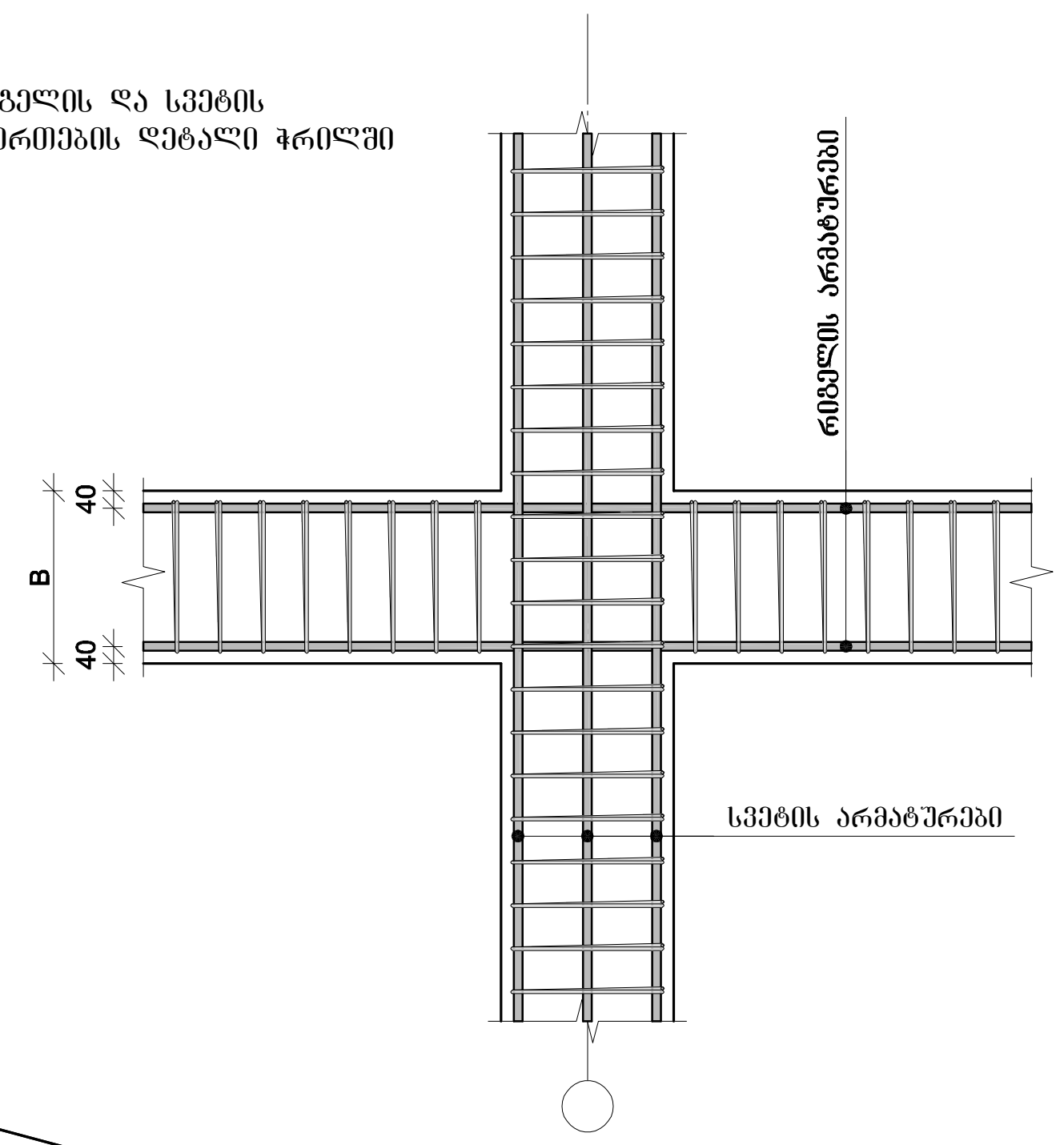

1. მონიშვნა - X აღნიშნავს მონ. რ/ბ რიგელის არმირების სქემებზე გრძივი არმატურის ორ პოზიციას შორის საზღვარს.
2. მონ. რ/ბ რიგელის არმირებისას არმატურის გადაბმის ადგილებში საკიდების ბიჯი უნდა იყოს 100 მმ.

რიგელის და რიგელის შეერთების დეტალი ჭრილში

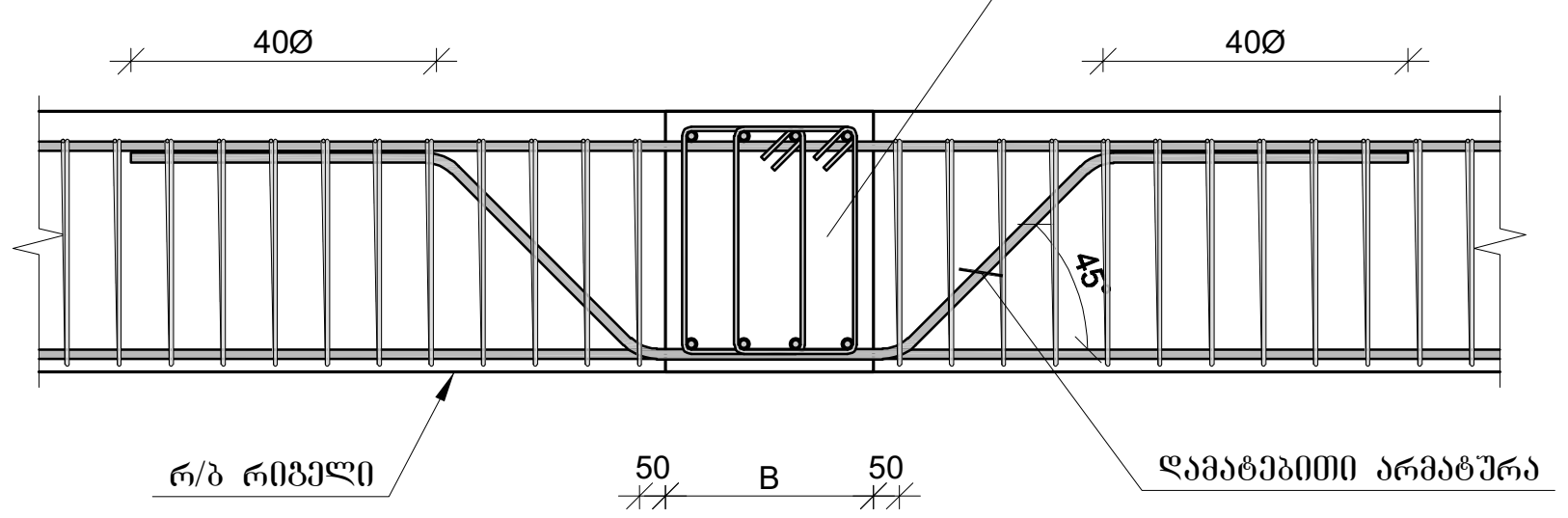

სვეტის ნაშვერების მოწყობის დეტალი

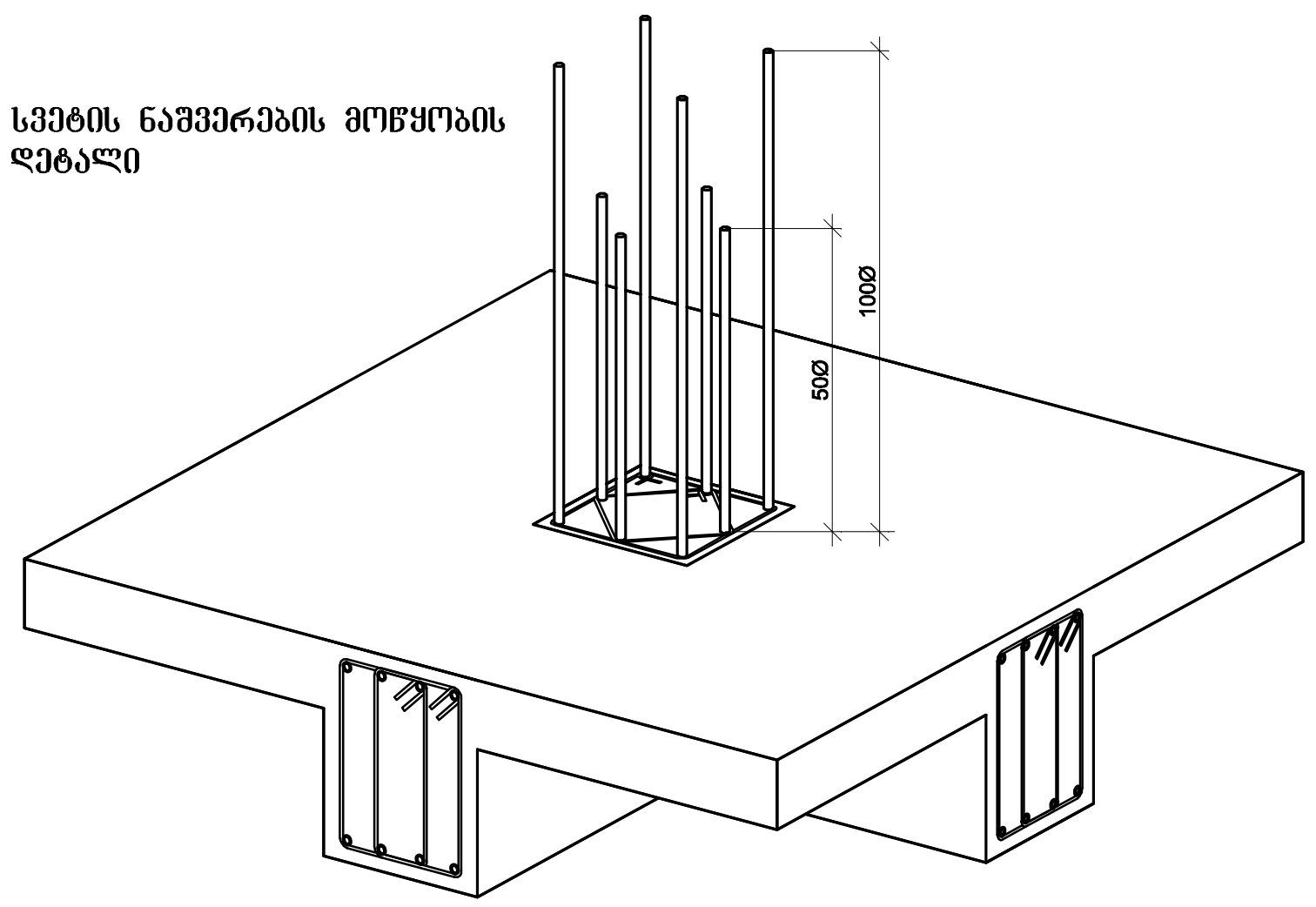

პროექტის დასახელება		
მრავალფუნქციური კომპლექსი		
პროექტის მისამართი		
ქ. თბილისი, უზნაძის ქ. №70 (ს/კ:01.13.08.010.071)		
დამკვეთი		
სტადია	თარიღი	განმარტება
მპ	2025.12.20	
დაკვეთის №		
CAD DWG ფაილი		05. rigelebi.dwg
მთ. კონსტრუქტორი:		ა. კორტავა
შეასრულა		ნ. ხუბულავა
შეამოწმა		გ. ვაშაკიძე
საავტორო უფლებები		
ნახაზის დასახელება		
მონ. რ/ბ რიგელის არმატურის გადადებით გადაბმის და სვეტში ჩამაგრების დეტალები		
კ-5.17		
A3		

გადახურვის ფილის ქვედა შრის არმირება -3.600 ნიშნულზე

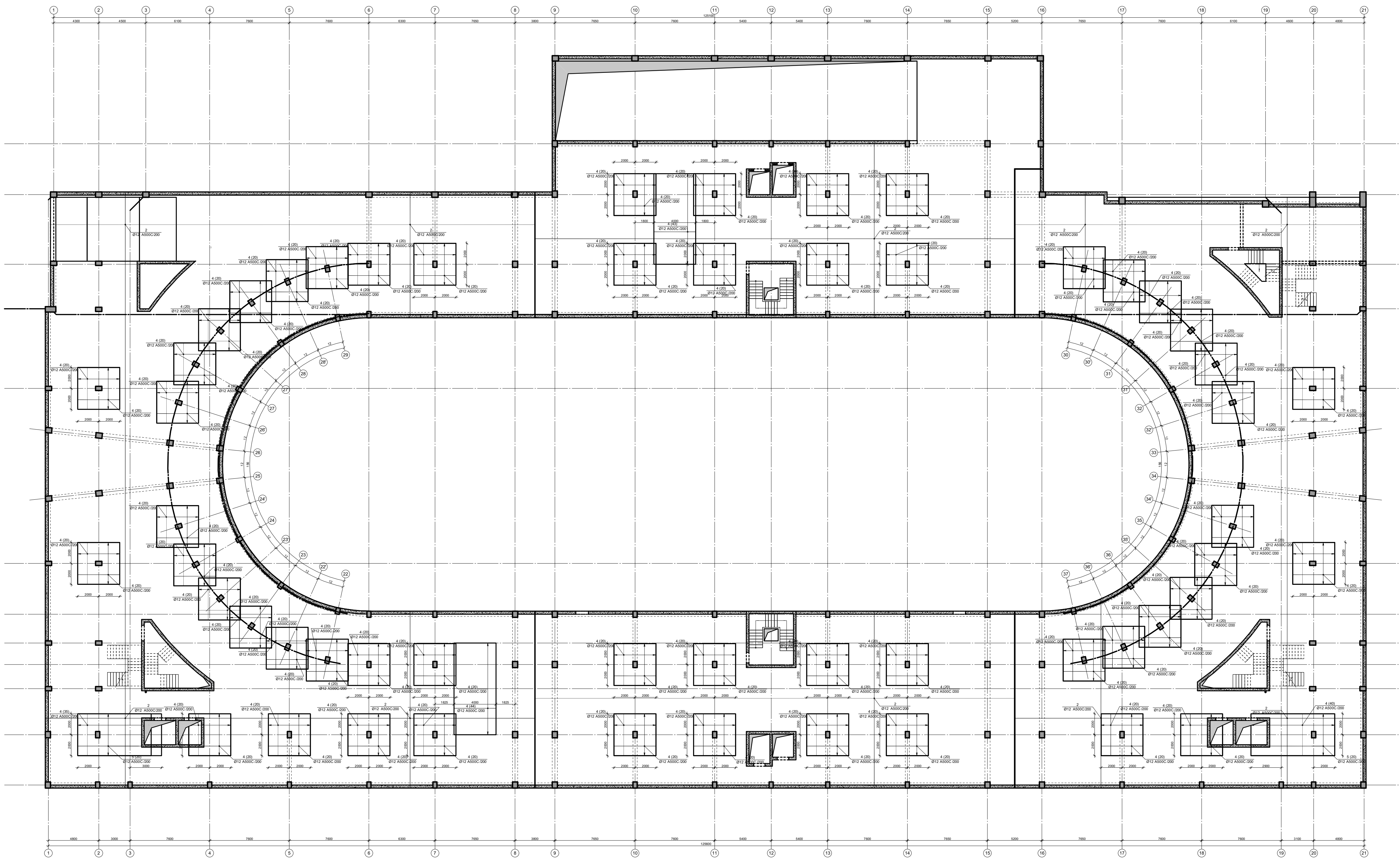

პროექტის დასახელება

მრავალფუნქციური კომპლექსი

პროექტის მისამართი

ქ. თბილისი, უზნაძის ქ. №70
(ს/კ:01.13.08.010.071)

დამკვეთი

სტადია	თარიღი	განმარტება
მპ	2025.12.20	

დაკვეთის №

CAD DWG ფაილი 06.filebi.dwg

მთ. კონსტრუქტორი: ა. კორტავა

შეასრულა ნ. ხუბულავა

შეამოწმა ზ. ვაშაკიძე

საავტორო უფლებები

ნახაზის დასახელება

გადახურვის ფილის ქვედა შრის არმირება -3.600 ნიშნულზე

კ-6.01

A3

გადახურვის ფილის ზედა შრის არმირება -3.600 ნიშნულზე

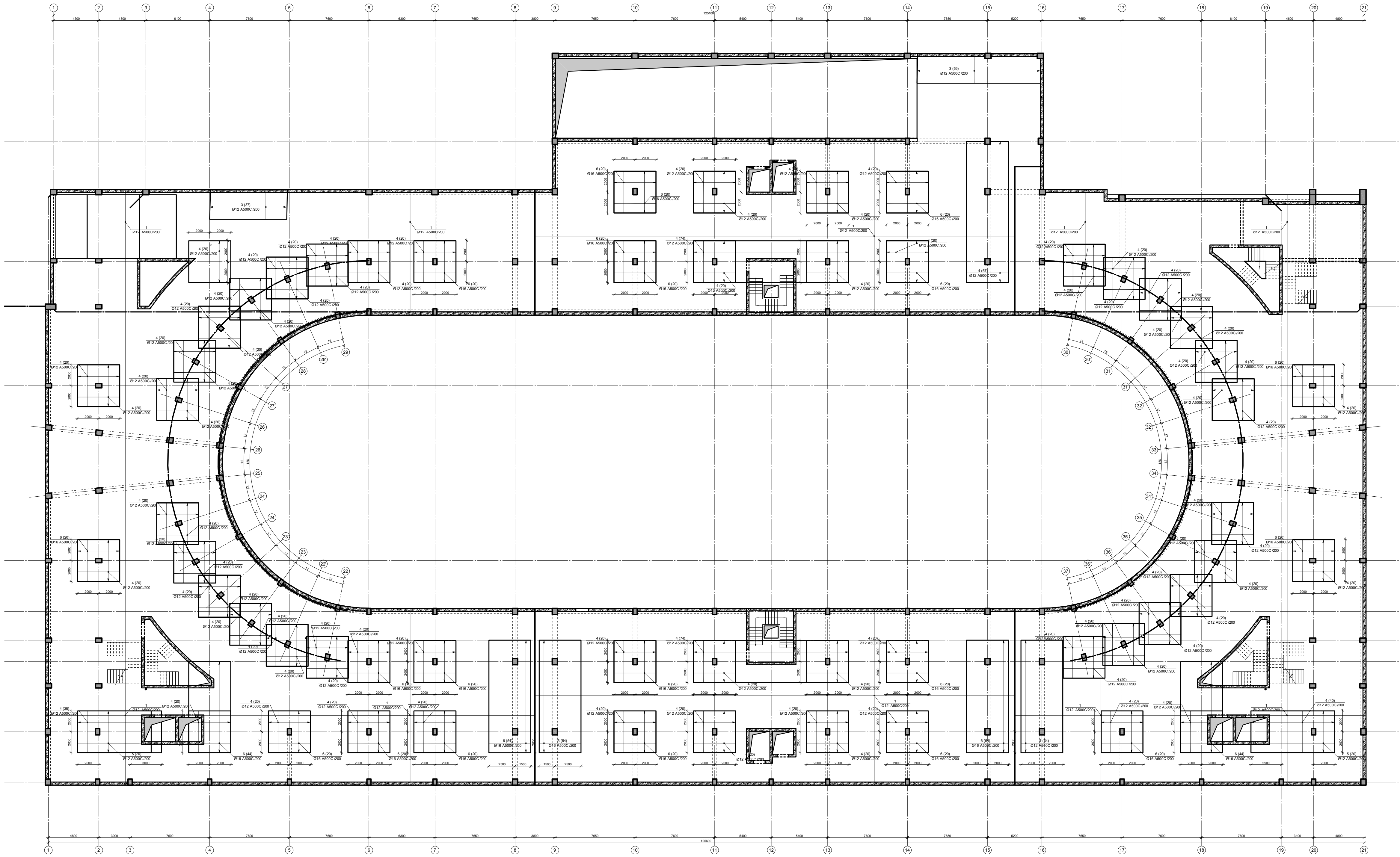

პროექტის დასახელება

მრავალფუნქციური კომპლექსი

პროექტის მისამართი

ქ. თბილისი, უზნაძის ქ. №70
(ს/კ:01.13.08.010.071)

დამკვეთი

სტადია	თარიღი	განმარტება
მპ	2025.12.20	

დაკვეთის №

CAD DWG ფაილი 06.filebi.dwg

მთ. კონსტრუქტორი: ა. კორტავა

შეასრულა ნ. ხუბულავა

შეამოწმა გ. ვაშაკიძე

საავტორო უფლებები

ნახაზის დასახელება

გადახურვის ფილის ზედა შრის არმირება
-3.600 ნიშნულზე

კ-6.02

A3

გაღახურვის ფილაში ფარული კოჭების მოწყობის გეგმა -3.600 ნიშნულზე

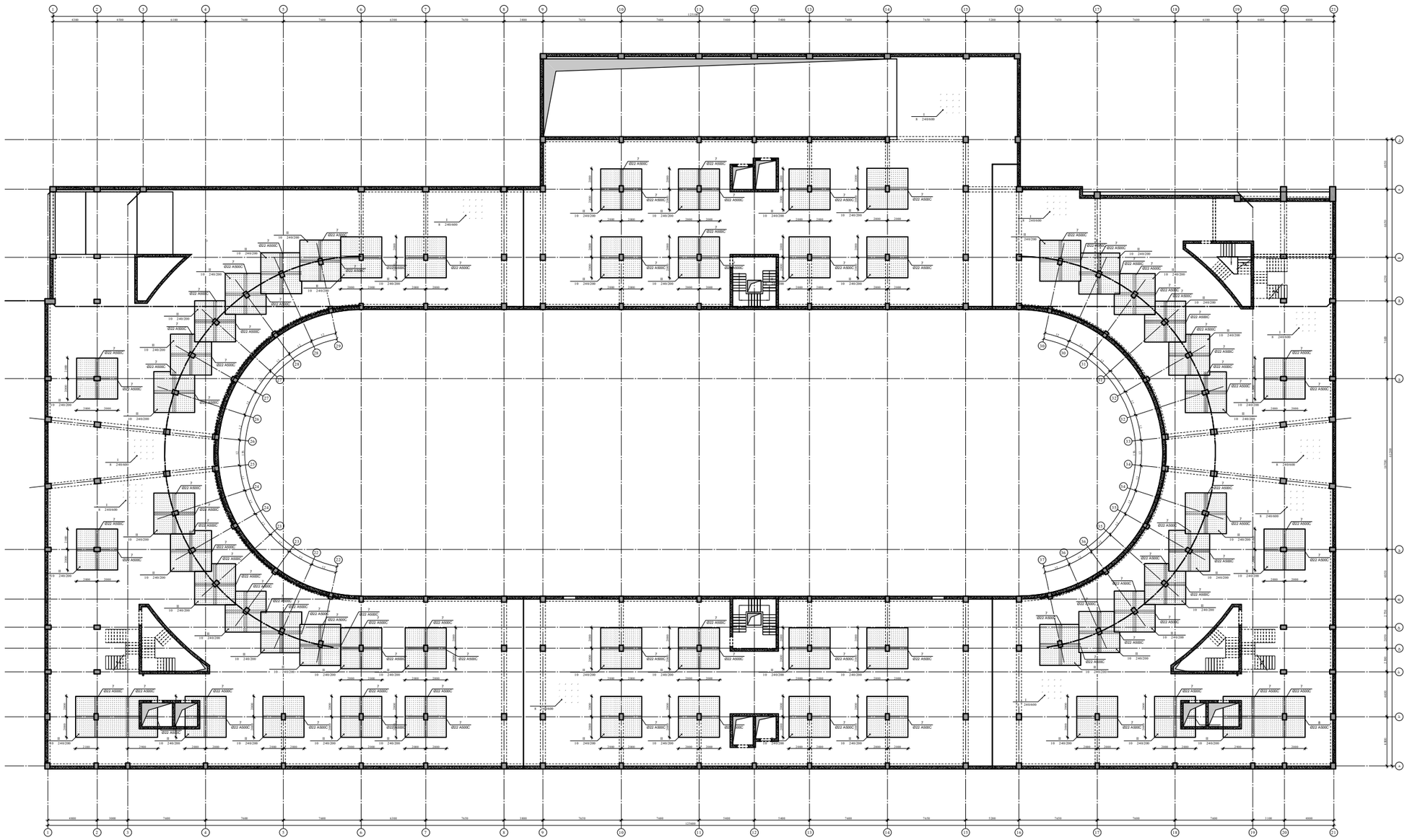

პროექტის დასახელება

მრავალფუნქციური კომპლექსი

პროექტის მისამართი

ქ. თბილისი, უშნაძის ქ. №70
(ს/კ:01.13.08.010.071)

დამკვეთი

სტადია	თარიღი	განმარტება
შპ	2025.12.20	

დაკვეთის №

CAD DWG ფაილი 06.filebi.dwg

შთ. კონსტრუქტორი:		ა. კორგავა
შეასრულა		ნ. ხუბულავა
შეამოწმა		გ. ვაშაყმაძე

საავტორო უფლებები

ნახაზის დასახელება

გაღახურვის ფილაში ფარული კოჭების მოწყობის გეგმა -3.600 ნიშნულზე

კ-6.03

A3

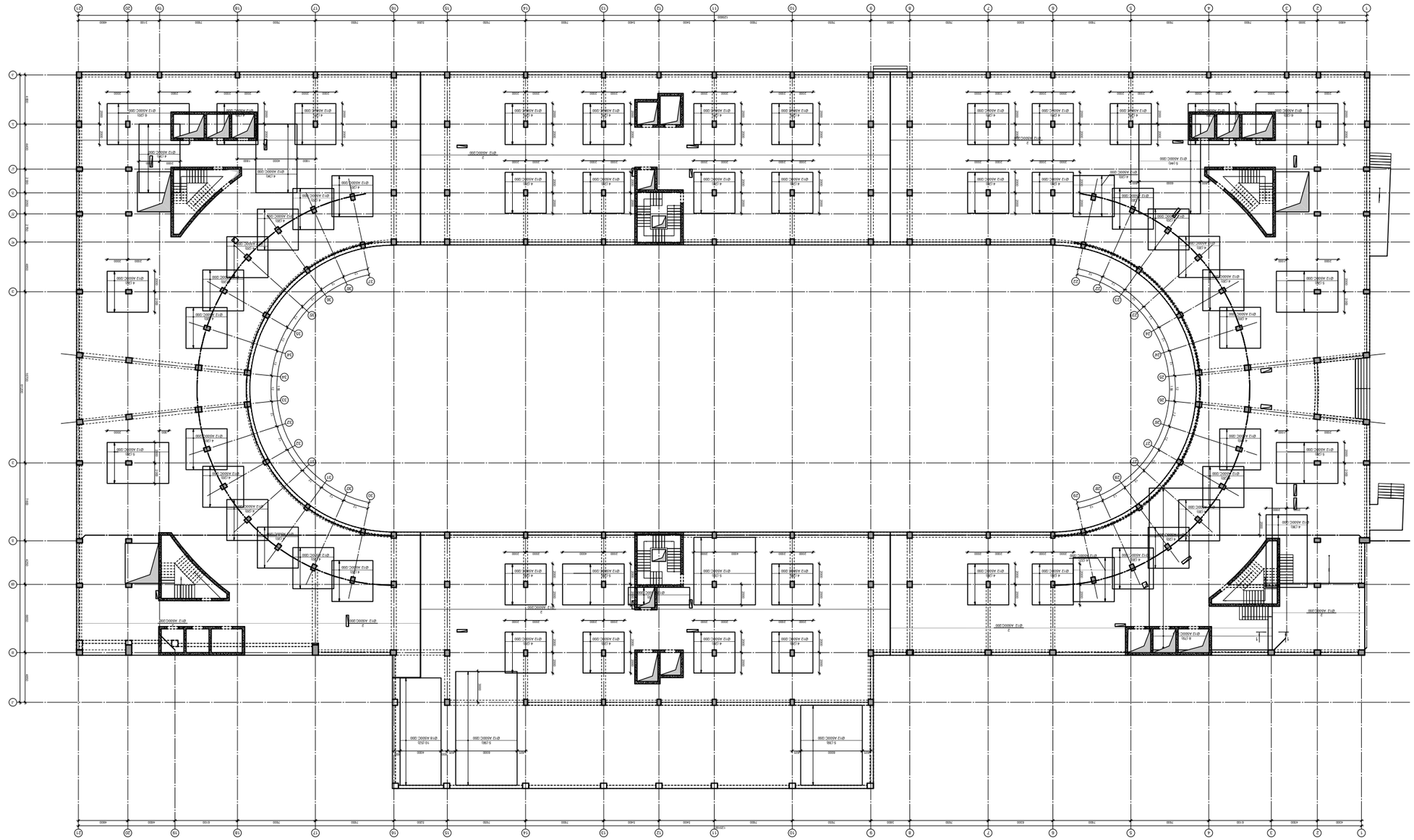

Фрагмент плана 1-го этажа на отм. -0.300 (монолитные железобетонные стены, колонны, перекрытия)

Разработал	Фамилия	Подпись, дата
ГИП	Фамилия	
Н. контр.		
Утв.		

Многофункциональный комплекс с апартаментами, гостиницей и подземной автостоянкой

Фрагмент плана 1-го этажа на отм. -0.300 (монолитные железобетонные стены, колонны, перекрытия)

Стадия	Лист	Листов
Р	3	

ООО «Архитектурная мастерская «Проект»

г. Оренбург, ул. Чкалова, д. №70

(ш/д.01.13.08.010.071)

Инв. № подл.

Подпись и дата

Взам. инв. №

Изм.	Кол.уч.	Подпись, дата

Копировал

Формат А3

Дата	2025.12.20
Инв. №	
CAD DWG файл	06.Plan.dwg

Гл. инженер проекта Ларионов А.Г.

Гл. архитектор проекта Ларионов А.Г.

Нач. отдела Ларионов А.Г.

Разработал Ларионов А.Г.

Ларионов А.Г.

Ларионов А.Г.

ფილის არმირების ფრაგმენტი

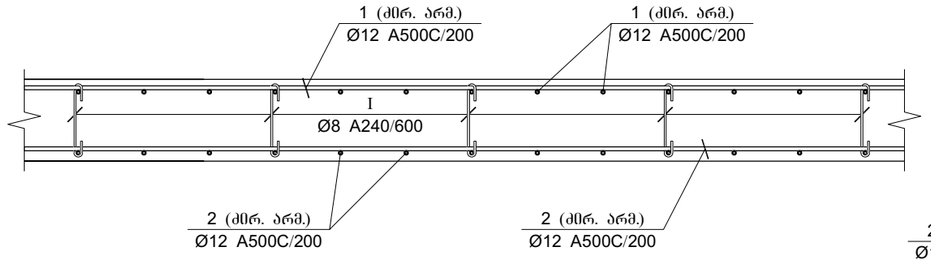

ფილის არმირების კვეთი კიდესთან

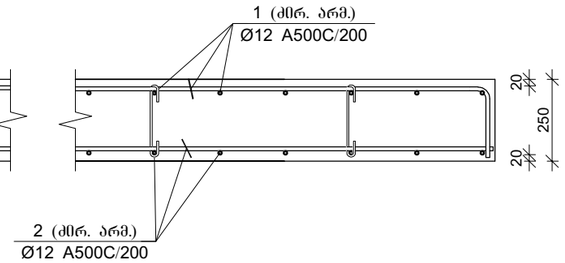

პოზ.	Ø [მმ.]	ესკიზი [მმ.]	სიგრძე [მმ.]
①	Ø12	200 200	----
②	Ø12		----
Ⅰ	Ø8	220 180 180 45 45	310
Ⅱ	Ø10	220 180 180 45 45	310
Ⅲ	Ø12	270 170 170 400 400	1340
Ⅳ	Ø8	290 140 140 290	1060

ფილის არმირების კვეთი კიბესთან

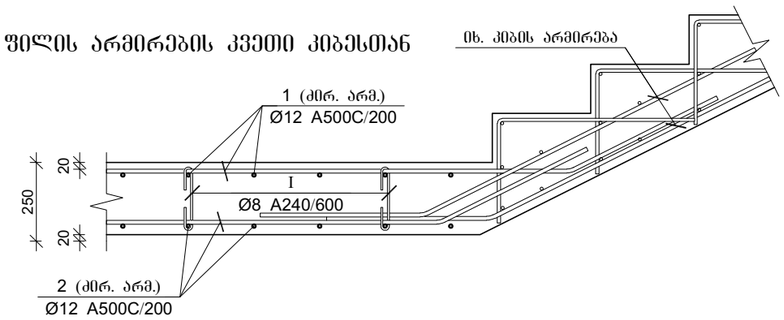

ფილის არმირების კვეთი კედელთან

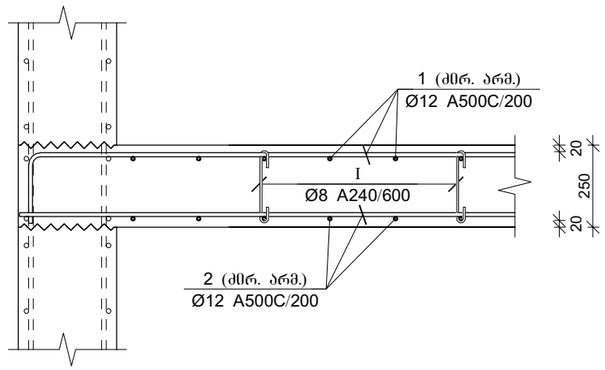

ფილის არმირების კვეთი კიბესთან

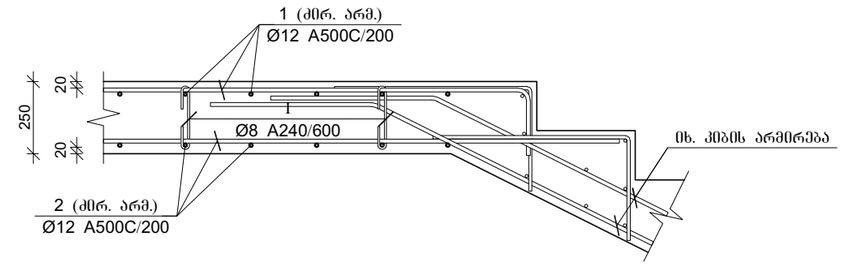

ფილის არმატურის სპეციფიკაცია -3.600 ნიშნულზე

არმატურის სპეციფიკაცია					არმატურის ამოკრეფა					ბეტონი B 25
პოზ. №	Ø	L მმ.	n ცალი	Ln მ.	Ø	∑ Ln მ.	ბარითი ველის წონა კგ.	წონა კგ. A240	წონა კგ. A500C	V; მ³
1	2	3	4	5	6	7	8	9	10	11
1	12 A500C	-	-	54492.00	8 A240	7371.00	0.39	2908.49		
2	12 A500C	-	-	53583.80	10 A500C	7365.60	0.62		4541.18	
3	12 A500C	3000	100	300.00	12 A500C	132419.40	0.89		117564.08	1135.25
4	12 A500C	4000	4330	17320.00	16 A500C	2600.00	1.58		4103.68	
5	12 A500C	8000	80	640.00	22 A500C	3208.00	2.98		9572.83	
6	16 A500C	4000	650	2600.00						
7	22 A500C	4000	770	3080.00						
8	22 A500C	8000	16	128.00						
I	8 A240	310	10100	3131.00						
II	10 A500C	310	23760	7365.60						
III	12 A500C	1340	4540	6083.60						
IV	8 A240	1060	4000	4240.00		∑		2908.49	135781.77	1135.25
						n= 1		2908.49	135781.77	1135.25
									122.17	კგ/მ³

პროექტის დასახელება

მრავალფუნქციური კომპლექსი

პროექტის მისამართი

ქ. თბილისი , უზნაძის ქ. №70
(ს/კ 01.13.08.010.071)

დამკვეთი

სტადია	მარიდი	განმარტება
მპ	2025.12.20	

დაკვეთის №

CAD DWG ფაილი 06.filebi.dwg

მთ. კონსტრუქტორი: ა. კორტავა

შესრულა ნ. ხუბულავა

შეამოწმა გ. ვაშაკიძე

საავტორო უფლებები

ნახაზის დასახელება

ფილის ჭრილები და სპეციფიკაცია

კ-6.04

A3

გადახურვის ფილის ქვედა შრის არმირება ვერტიკალური მიმართულებით -0.300 ნიშნულზე

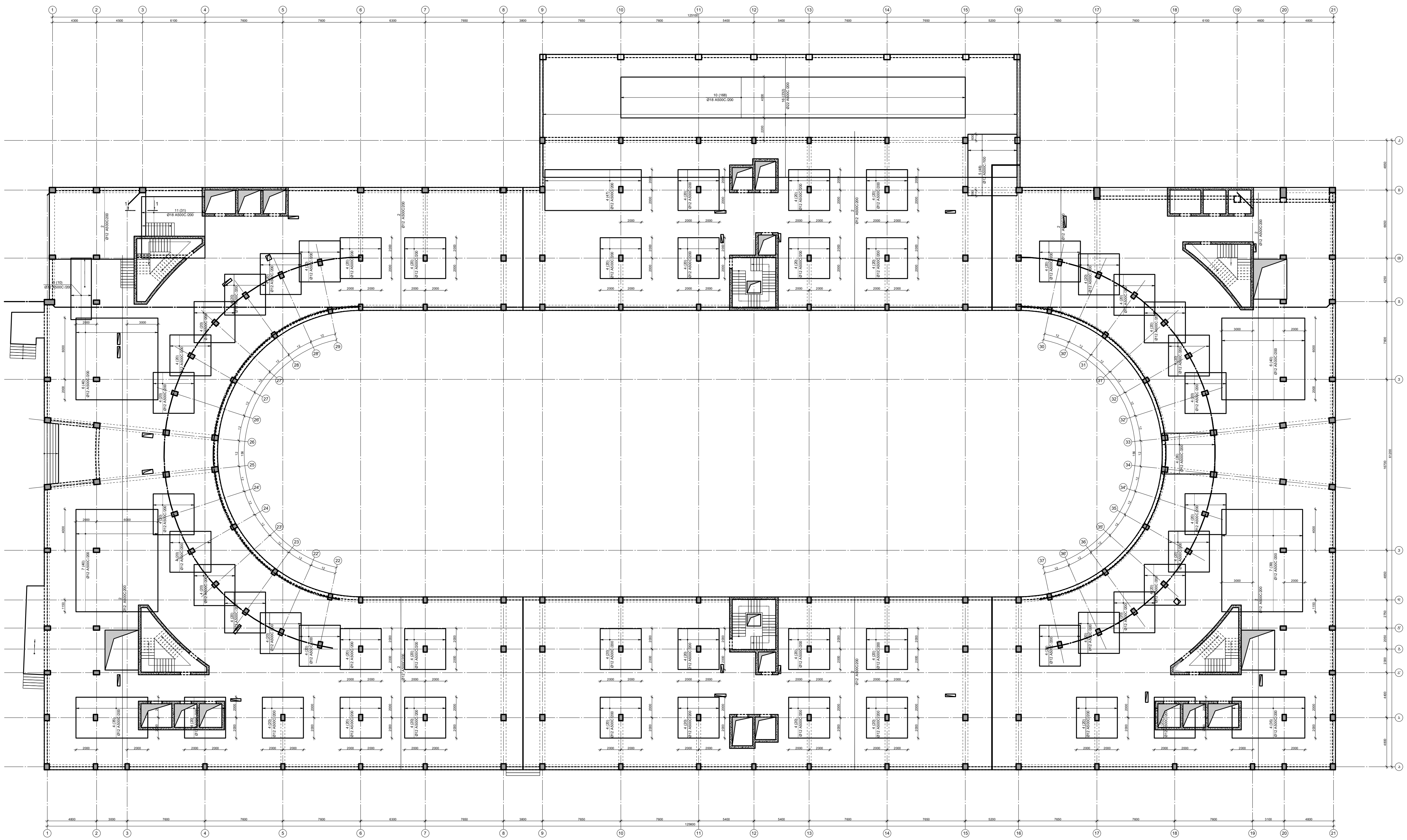

პროექტის დასახელება

მრავალფუნქციური კომპლექსი

პროექტის მისამართი

ქ. თბილისი, უზნაძის ქ. №70
(ს/კ:01.13.08.010.071)

დამკვეთი

სტადია	თარიღი	განმარტება
მპ	2025.12.20	

დაკვეთის №

CAD DWG ფაილი 06.filebi.dwg

მთ. კონსტრუქტორი: ა. კორტავა

შეასრულა ნ. ხუბულავა

შეამოწმა ზ. ვაშაკიძე

საავტორო უფლებები

ნახაზის დასახელება

გადახურვის ფილის ქვედა შრის არმირება ვერტიკალური მიმართულებით -0.300 ნიშნულზე

კ-6.06

A3

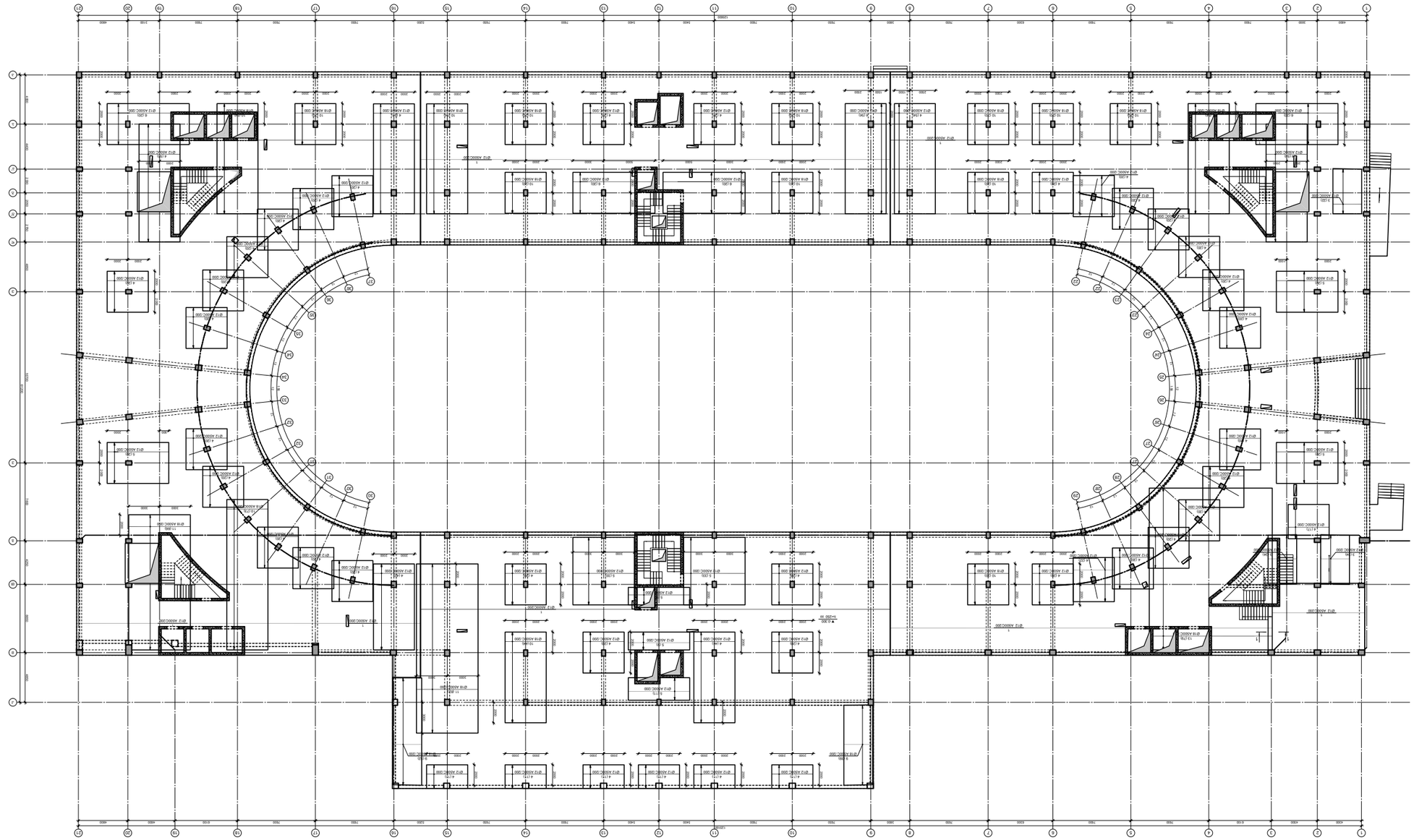

Фрагмент плана 1-го этажа. Отм. -0.300 (на отм. 0.000 условного нуля)

Разработал	Фамилия	Подпись
Проверил	Фамилия	Подпись
Н. контр.	Фамилия	Подпись
ГИП	Фамилия	Подпись

Фрагмент плана 1-го этажа. Отм. -0.300 (на отм. 0.000 условного нуля)

Стадия | Лист | Листов

Р | 1 | 1

Шифр документа: 5.1.01.13.08.010.071 (ВОВ)

Инв. № подл. | Подпись и дата | Взам. инв. №

Инв. № дубл. | Подпись и дата

Изм. | Кол.уч. | Лист | № док. | Подпись | Дата

Разработано в CAD DWG 06.Plch.dwg

Копировал

Формат А3

ГИП	Ф.И.О.	
Нач. отд.	Ф.И.О.	
Гл. спец.	Ф.И.О.	

Ф.И.О.

Ф.И.О.

Ф.И.О.

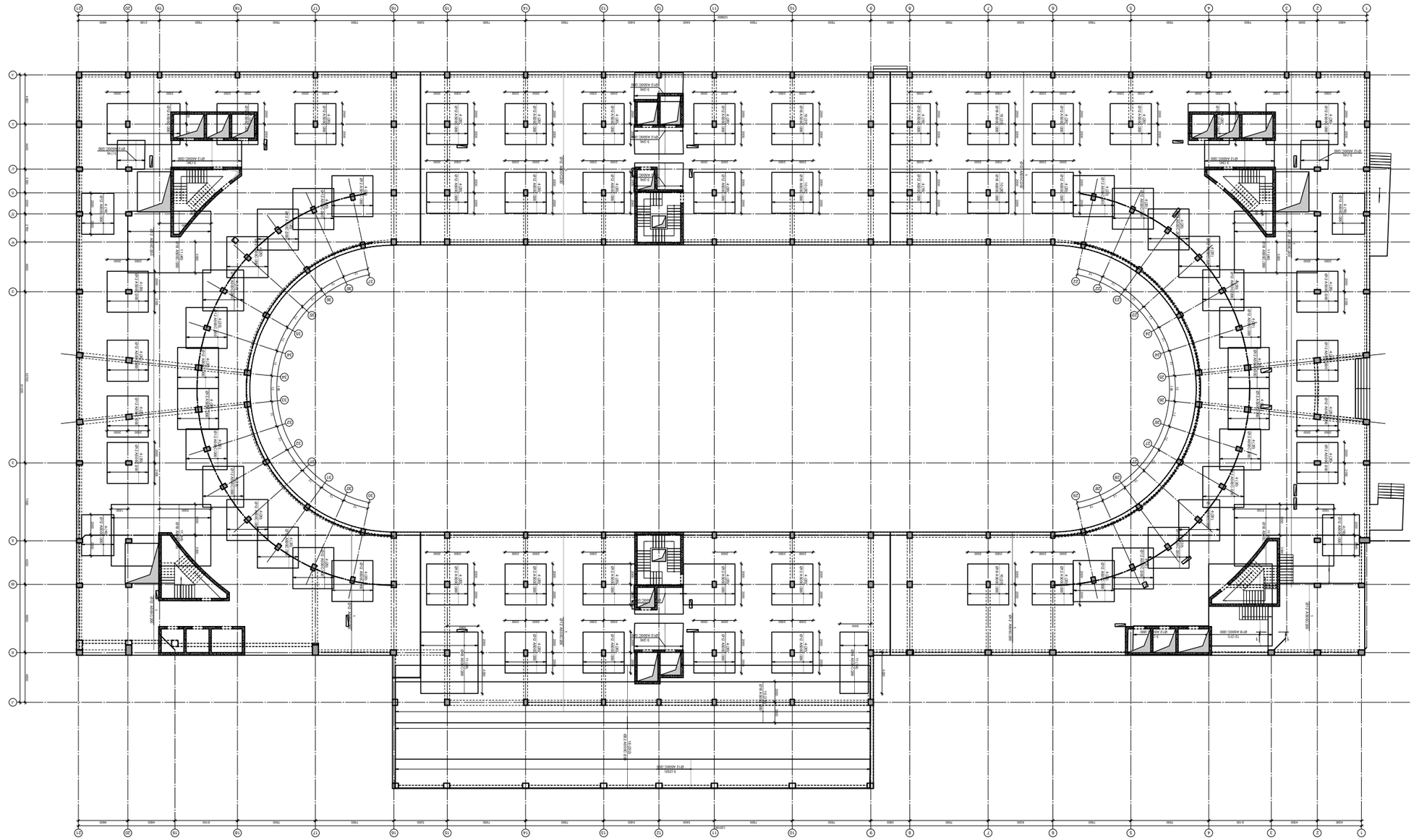

Фрагмент плана 3 этажа на отм. -0.300 (секция 1-2)

Изм.	Кол.уч.	Подпись
Разработал	Ильина	
Проверил	Ильина	
Н.контр.	Ильина	
ГИП	Ильина	

Многоквартирный жилой дом по ул. Ленина в г. Нижний Новгород (Ш/Ж.01.13.08.010.071)

Стадия | Лист | Листов

Фрагмент плана 3 этажа на отм. -0.300

Копировал | Формат

А3

Инв. № подл. | Подпись и дата | Взам. инв. №

Изм. | Кол.уч. | Лист | № док. | Подпись | Дата

3-6.08

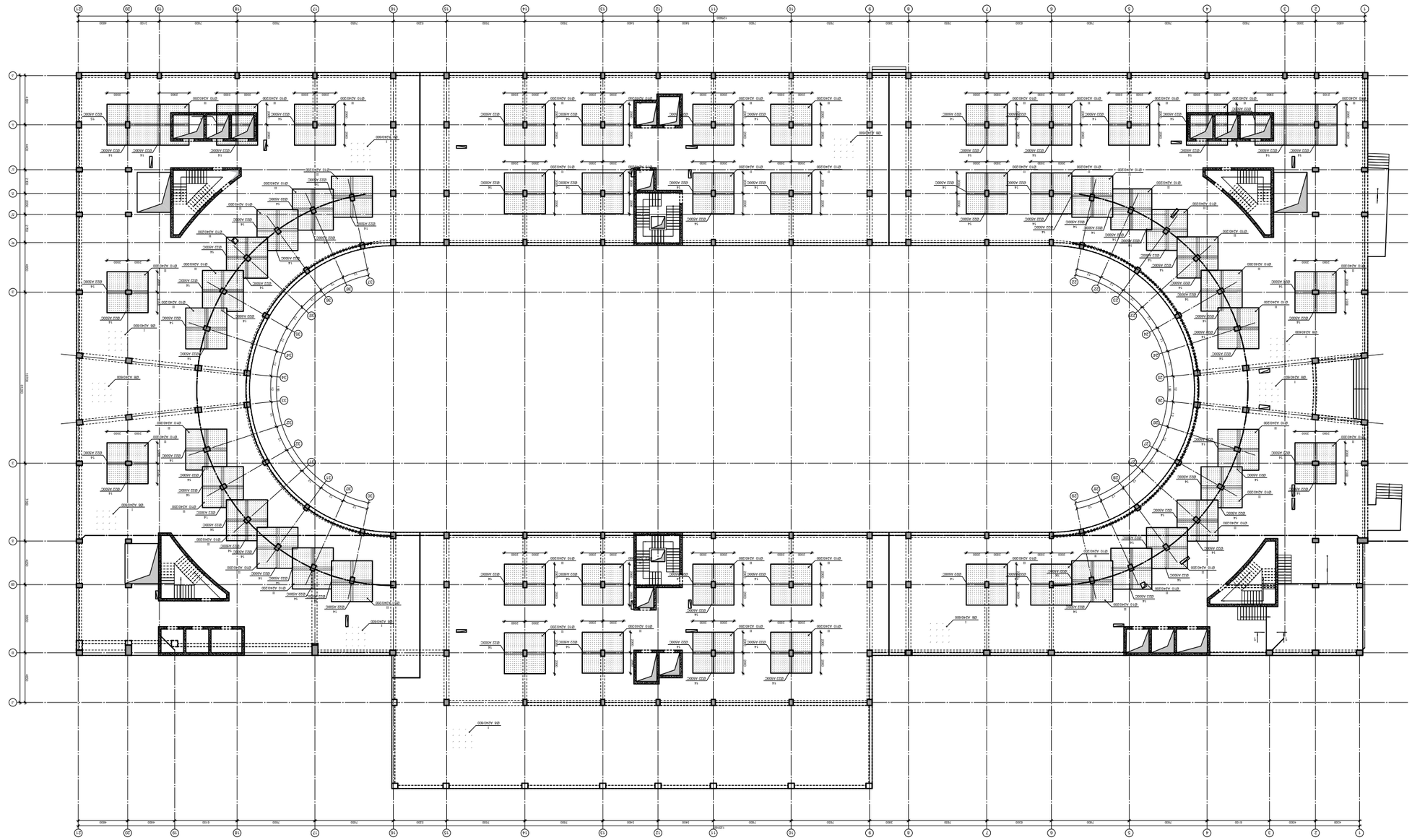

Фундаментный план на отм. -0.300 блок 6 (оси 1-21/А-Ц)

Изм.	Кол.уч.	Лист	№ док.
Разраб.			Дата
Проверил			
Н.контр.			
ГИП			

Жилой дом с подземной автостоянкой и встроенными помещениями по ул. Пограничников в г. Ростове-на-Дону (1 этап строительства)

Стадия | Лист | Листов

Р | 70

ООО "Архитектурная мастерская "Проект"

Инв. № подл. | Подпись и дата | Взам. инв. №

Копировал | Формат А3

ГИП	Д.Ю.Ситников	
Н.контр.	Е.В.Зинченко	
Разраб.	Д.Ю.Ситников	

Изм. | Кол.уч. | Лист | № док. | Подпись | Дата

Ситников Д.Ю.
Зинченко Е.В.
Ситников Д.Ю.

ფილის არმირების ფრაგმენტი

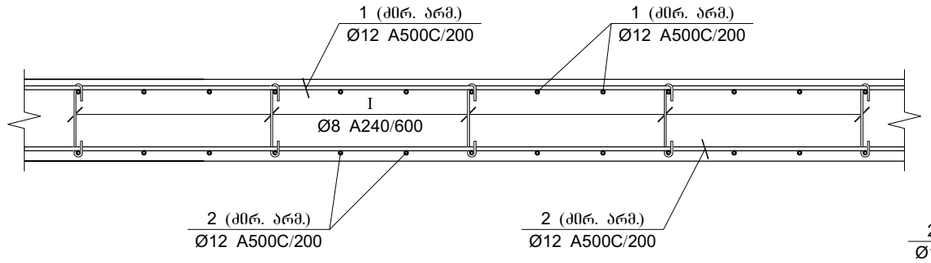

ფილის არმირების კვეთი კიდესთან

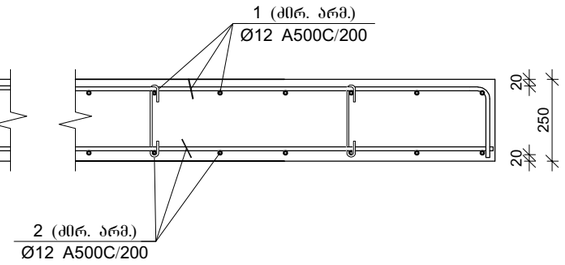

ფილის არმირების კვეთი კედელთან

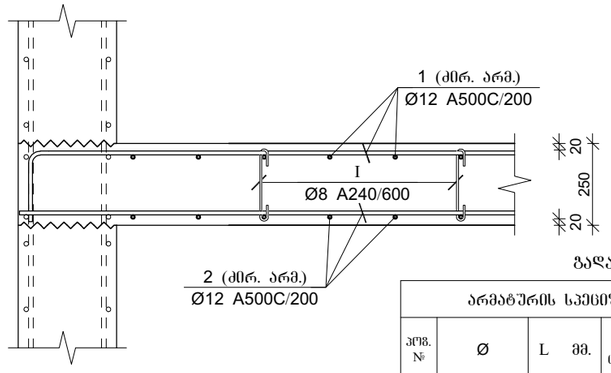

კვეთი 1-1

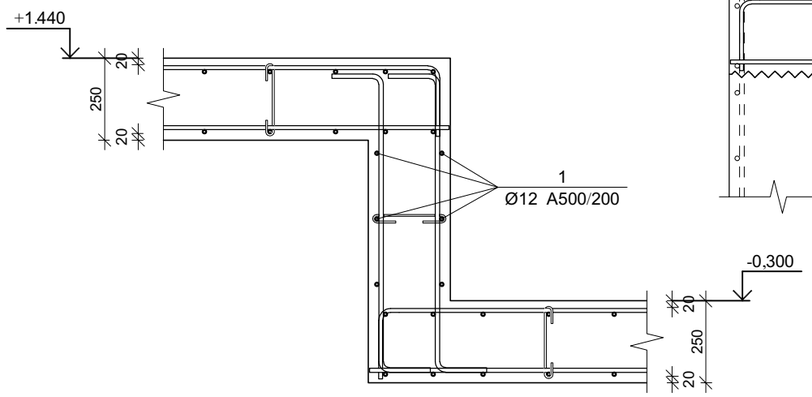

ფილის არმირების კვეთი კიბესთან

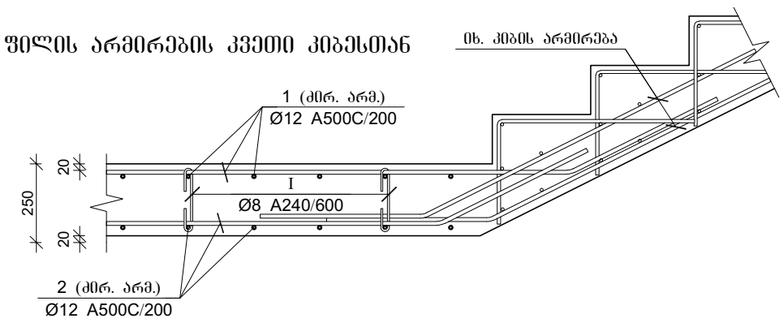

ფილის არმირების კვეთი კიბესთან

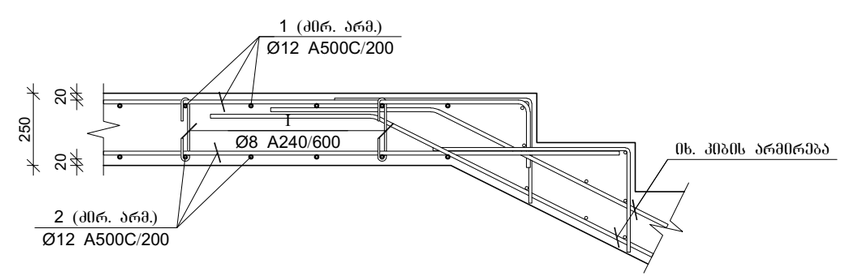

პოზ.	Ø [მმ.]	ესკიზი [მმ.]	სიგრძე [მმ.]
①	Ø12	200 ---- 200	----
②	Ø12	----	----
Ⅰ	Ø8	220, 180, 180, 45, 45	310
Ⅱ	Ø10	220, 180, 180, 45, 45	310
Ⅲ	Ø12	200, 170, 170, 400, 400	1340
Ⅳ	Ø8	290, 140, 140, 290	1060

გალახურვის ფილის სპეციფიკაცია -0.300 ნიშნულზე

არმატურის სპეციფიკაცია					არმატურის ამოკრეფა					ბეტონი B 25
პოზ. №	Ø	L მმ.	n ცალი	Ln მ.	Ø	∑ Ln მ.	ზარმაც მავარის წონა კგ.	წონა კგ. A240	წონა კგ. A500C	V; მ³
1	2	3	4	5	6	7	8	9	10	11
1	12 A500C	-	-	57960.00	8 A240	7634.50	0.39	3012.46		
2	12 A500C	-	-	56994.00	10 A500C	7365.60	0.62		4541.18	
3	12 A500C	3000	555	1665.00	12 A500C	148021.20	0.89		131415.61	1210.85
4	12 A500C	4000	4680	18720.00	18 A500C	7990.00	2.00		15960.72	
5	12 A500C	6000	475	2850.00	22 A500C	8788.00	2.98		26223.82	
6	12 A500C	8000	200	1600.00						
7	12 A500C	10000	80	800.00						
8	12 A500C	12000	80	960.00						
9	18 A500C	3000	90	270.00						
10	18 A500C	4000	1030	4120.00						
11	18 A500C	6000	400	2400.00						
12	18 A500C	8000	30	240.00						
13	18 A500C	12000	80	960.00						
14	22 A500C	4000	770	3080.00						
15	22 A500C	8000	16	128.00						
16	22 A500C	12000	465	5580.00						
I	8 A240	310	10950	3394.50						
II	10 A500C	310	23760	7365.60						
III	12 A500C	1340	4830	6472.20						
IV	8 A240	1060	4000	4240.00						
						∑		3012.46	178141.33	1210.85
						n= 1		3012.46	178141.33	1210.85
									149.61	კგ/მ³

პროექტის დასახელება

მრავალფუნქციური კომპლექსი

პროექტის მისამართი

ქ. თბილისი , უზნაძის ქ. №70
(ს/კ 01.13.08.010.071)

დამკვეთი

სტადია მარილი განმარტება

მპ 2025.12.20

დაკვეთის №

CAD DWG ფაილი 06.filebi.dwg

მთ. კონსტრუქტორი: ა. კერტავა

შესრულა ნ. ხუბულავა

შემოწმა ვ. ვაშაკიძე

საავტორო უფლებები

ნახაზის დასახელება

ფილის ჭრილები და სპეციფიკაცია

კ-6.10

A3

გადახურვის ფილის ქვედა შრის არმირება ჰორიზონტალური მიმართულებით +4.580 ნიშნულზე

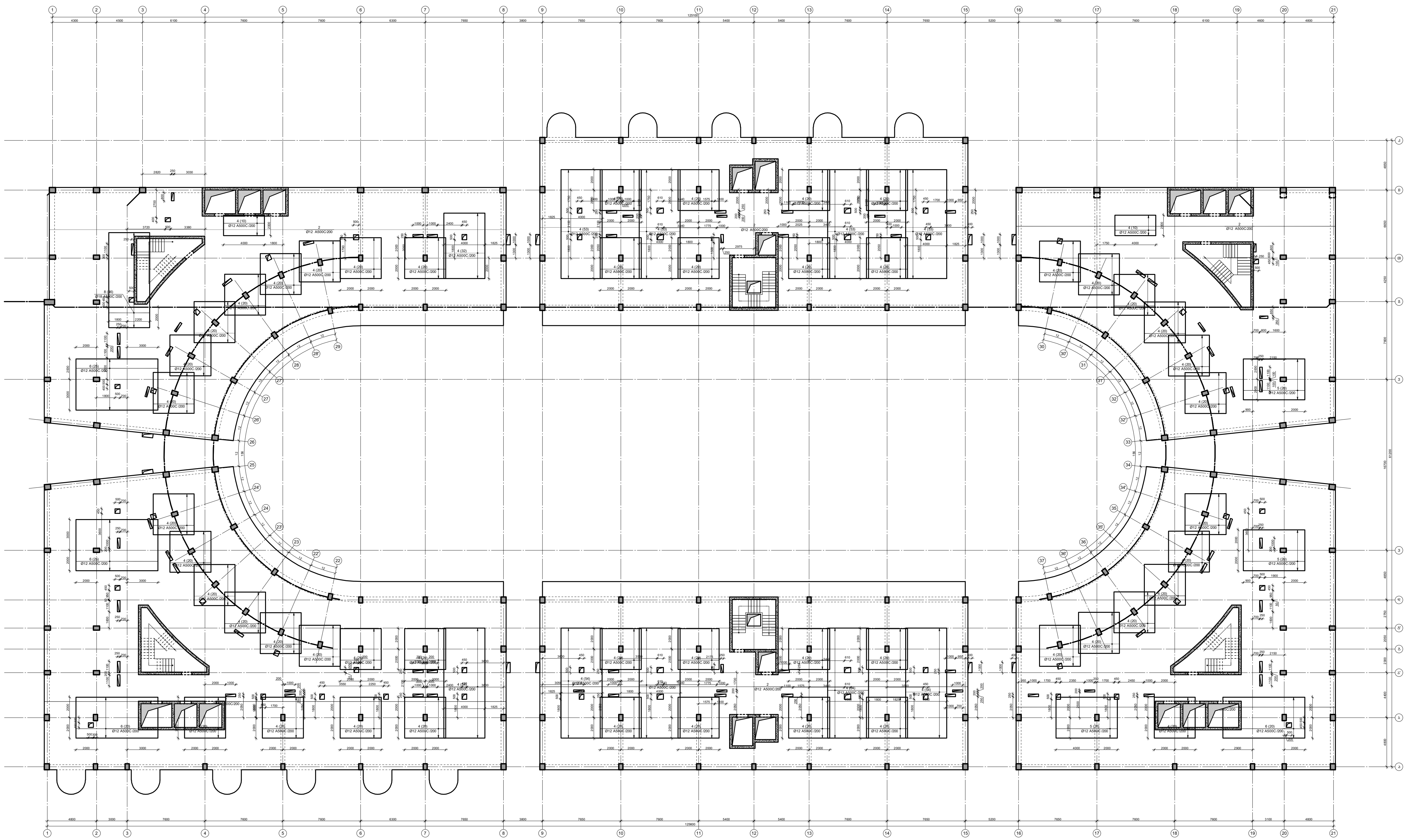

პროექტის დასახელება

მრავალფუნქციური კომპლექსი

პროექტის მისამართი

ქ. თბილისი, უზნაძის ქ. №70
(ს/კ:01.13.08.010.071)

დამკვეთი

სტადია	თარიღი	განმარტება
მპ	2025.12.20	

დაკვეთის №

CAD DWG ფაილი 06.filebi.dwg

მთ. კონსტრუქტორი: ა. კორტავა

შეასრულა ნ. ხუბულავა

შეამოწმა გ. ვაშაკიძე

საავტორო უფლებები

ნახაზის დასახელება

გადახურვის ფილის ქვედა შრის არმირება ჰორიზონტალური მიმართულებით +4.580 ნიშნულზე

კ-6.11

A3

გადახურვის ფილის ქვედა შრის არმირება ვერტიკალური მიმართულებით +4.580 ნიშნულზე

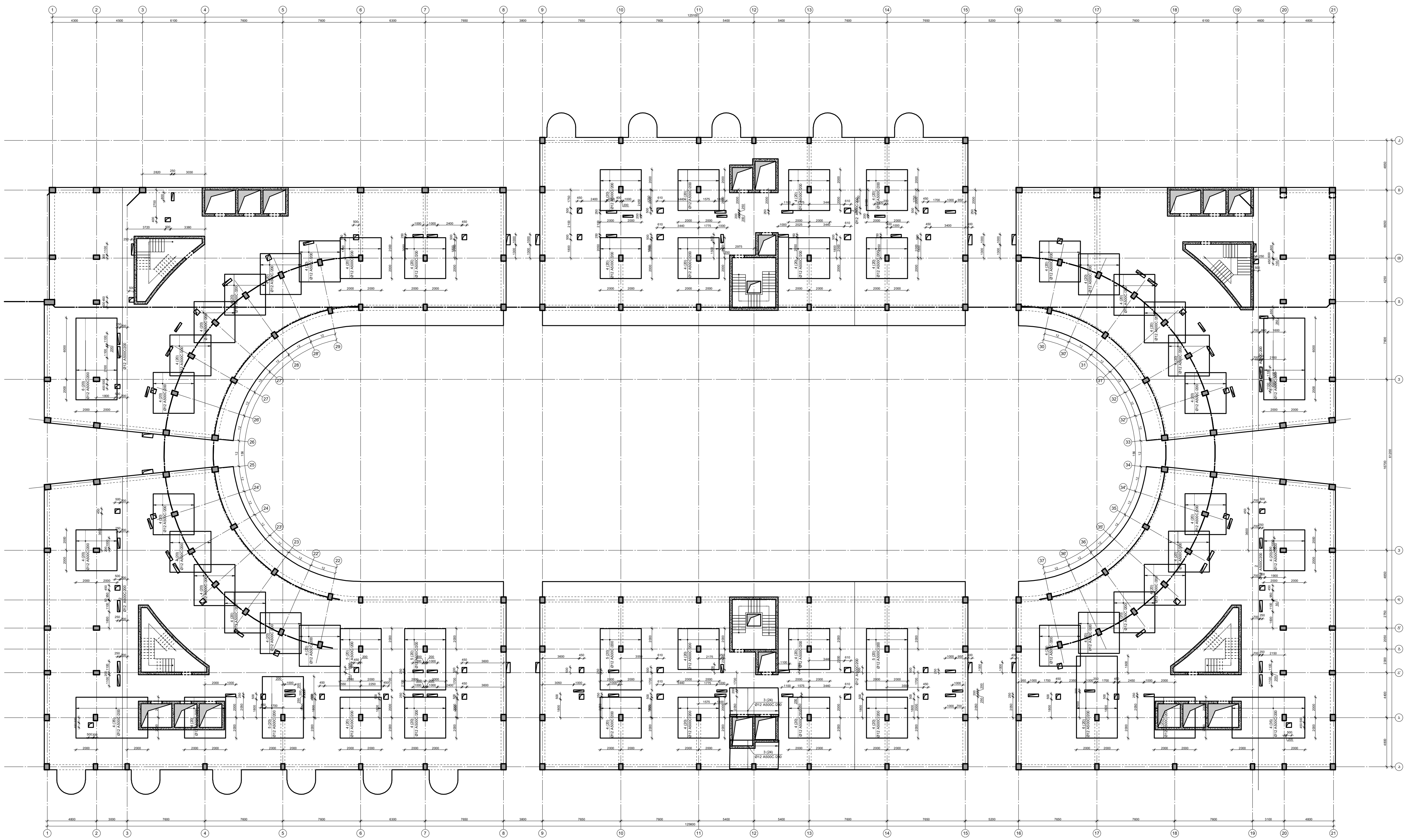

პროექტის დასახელება	
მრავალფუნქციური კომპლექსი	
პროექტის მისამართი	
ქ. თბილისი, უზნაძის ქ. №70 (ს/კ:01.13.08.010.071)	
დამკვეთი	
სტადია / თარიღი	განმარტება
მპ / 2025.12.20	
დაკვეთის №	
CAD DWG ფაილი	06.filebi.dwg
მთ. კონსტრუქტორი:	ა. კორტავა
შეასრულა	ნ. ხუბულავა
შეამოწმა	გ. ვაშაკიძე
საავტორო უფლებები	
ნახაზის დასახელება	
გადახურვის ფილის ქვედა შრის არმირება ვერტიკალური მიმართულებით +4.580 ნიშნულზე	
კ-6.12	
A3	

გადახურვის ფილის ზედა შრის არმირება ჰორიზონტალური მიმართულებით +4.580 ნიშნულზე

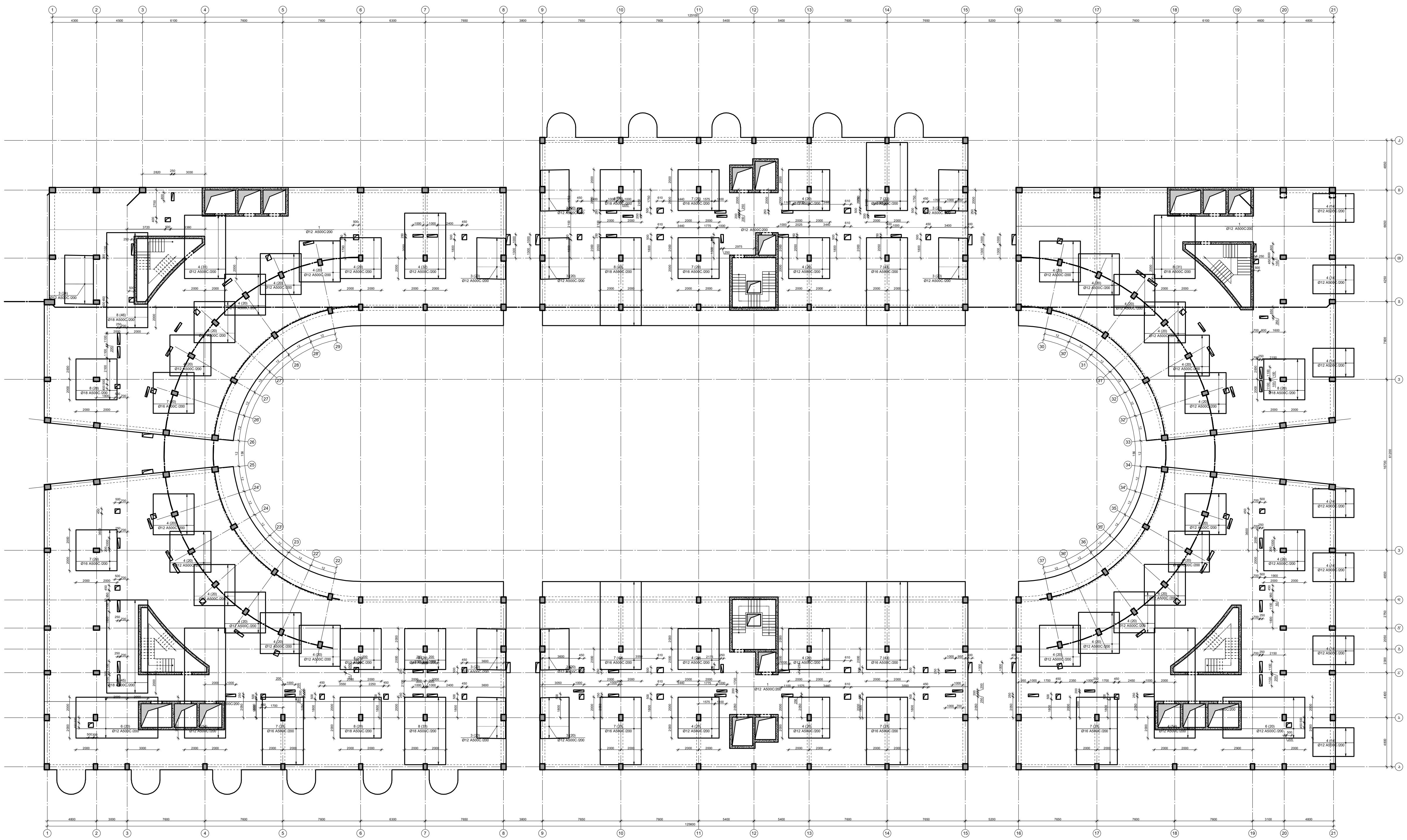

პროექტის დასახელება

მრავალფუნქციური კომპლექსი

პროექტის მისამართი

ქ. თბილისი, უზნაძის ქ. №70
(ს/კ:01.13.08.010.071)

დამკვეთი

სტადია	თარიღი	განმარტება
მპ	2025.12.20	

დამკვეთის №

CAD DWG ფაილი 06.filebi.dwg

მთ. კონსტრუქტორი: ა. კორტავა

შეასრულა ნ. ხუბულავა

შეამოწმა ბ. ვაშაკიძე

საავტორო უფლებები

ნახაზის დასახელება

გადახურვის ფილის ზედა შრის არმირება ჰორიზონტალური მიმართულებით +4.580 ნიშნულზე

კ-6.13

A3

გადახურვის ფილის ზედა შრის არმირება ვერტიკალური მიმართულებით +4.580 ნიშნულზე

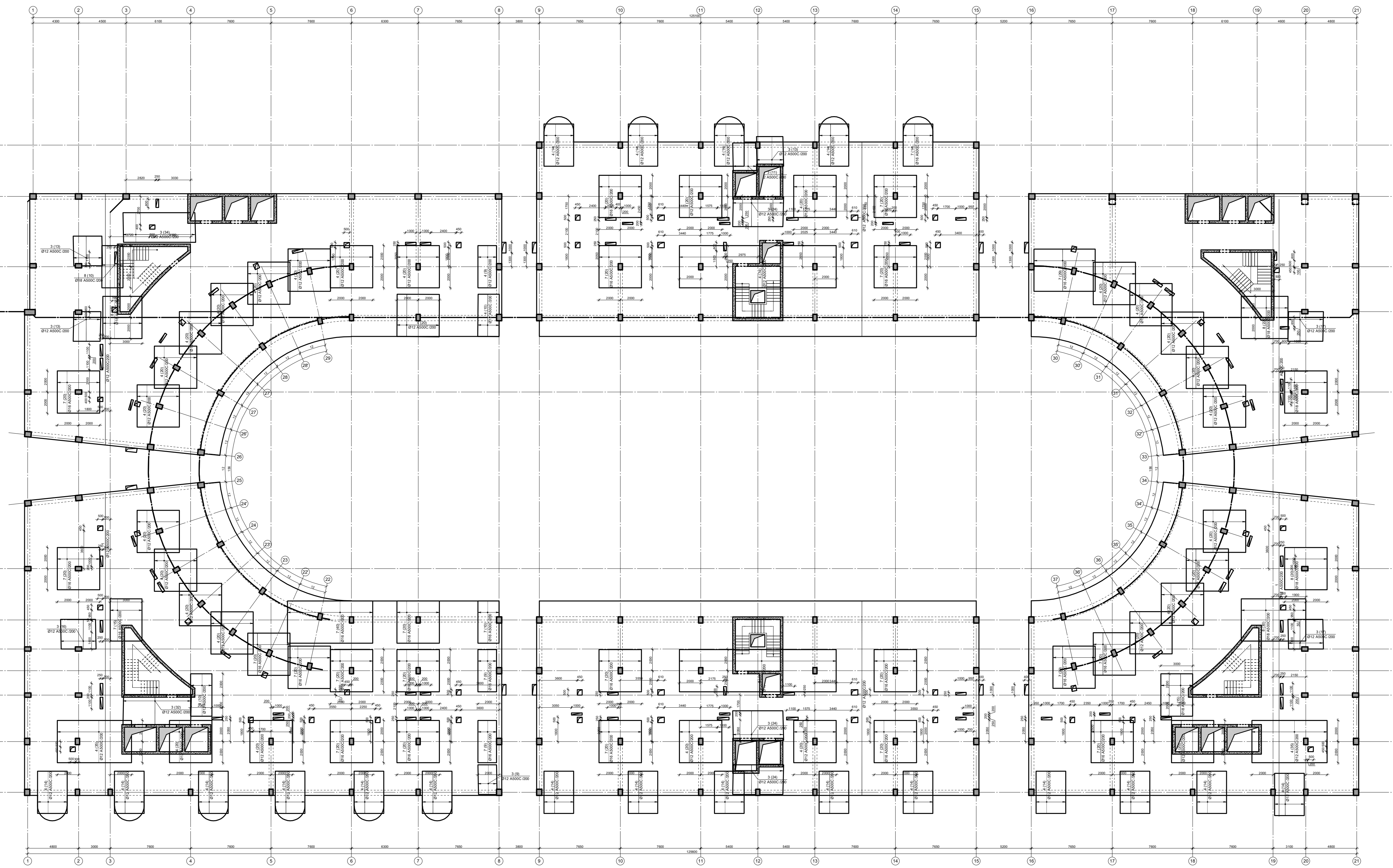

პროექტის დასახელება

მრავალფუნქციური კომპლექსი

პროექტის მისამართი

ქ. თბილისი, უზნაძის ქ. №70
(ს/კ:01.13.08.010.071)

დამკვეთი

სტადია	თარიღი	განმარტება
მპ	2025.12.20	

დაკვეთის №

CAD DWG ფაილი 06.filebi.dwg

მთ. კონსტრუქტორი: ა. კორტავა

შეასრულა ნ. ხუბულავა

შეამოწმა ბ. ვაშაკიძე

საავტორო უფლებები

ნახაზის დასახელება

გადახურვის ფილის ზედა შრის არმირება ვერტიკალური მიმართულებით +4.580 ნიშნულზე

კ-6.14

A3

გადახურვის ფილაში ფარული კოჭების მოწყობის გეგმა +4.580 ნიშნულზე

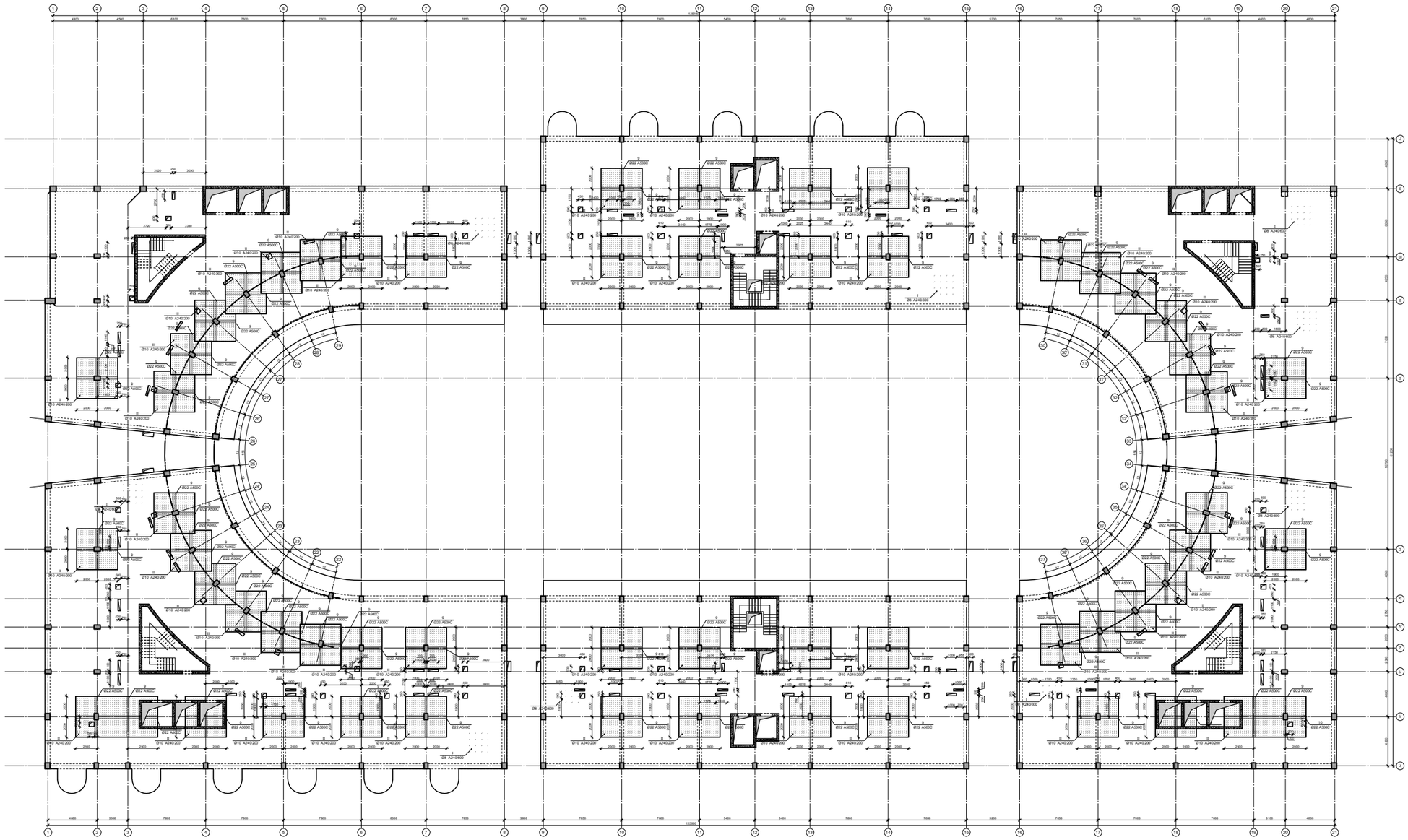

პროექტის დასახელება

მრავალფუნქციური კომპლექსი

პროექტის მისამართი

ქ. თბილისი, უშნაძის ქ. №70
(ს/კ:01.13.08.010.071)

დამკვეთი

სტადია	ორგინალი	განმარტება
ფა	2025.12.20	

დაკვეთის №

CAD DWG ფაილი 06.filebi.dwg

პრ. კონსტრუქტორი:	ა. კორძაია
შესრულა	ნ. ხაჯიშვილი
შეამოწმა	ვ. ვეფხვაძე

საავტორო უფლებები

ნახაზის დასახელება

გადახურვის ფილაში ფარული კოჭების მოწყობის გეგმა +4.580 ნიშნულზე

კ-6.15

A3

გადახურვის ფილის ქვედა შრის არმირება ჰორიზონტალური მიმართულებით +8.180 ნიშნულზე

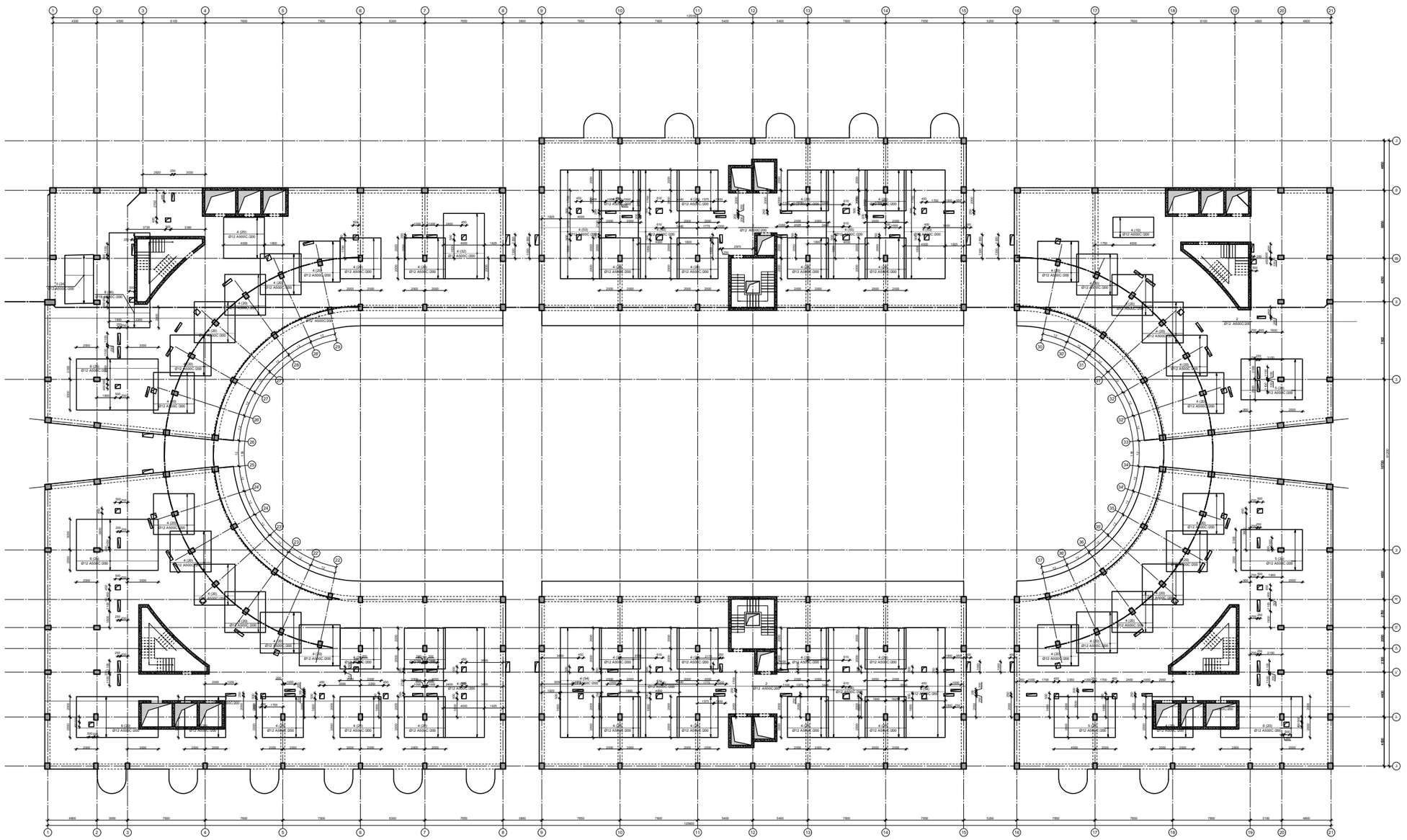

პროექტის დასახელება

მრავალფუნქციური კომპლექსი

პროექტის მისამართი

ქ. ობოლისი, უწნაძის ქ. №70
(ს/კ:01.13.08.010.071)

დამკვეთი

სტადია	ორგილი	განმარტება
მპ	2025.12.20	

დაკვეთის №

CAD DWG ფაილი 06.filebi.dwg

პმს. კონსტრუქტორი:		ა. კორძაია
შესრულა		ნ. ხაჯულაია
შეამოწმა		ზ. ვეშაპიძე

საავტორო უფლებები

ნახაზის დასახელება

გადახურვის ფილის ქვედა შრის არმირება ჰორიზონტალური მიმართულებით +8.180 ნიშნულზე

კ-6.17

A3

ფილის არმირების ფრაგმენტი

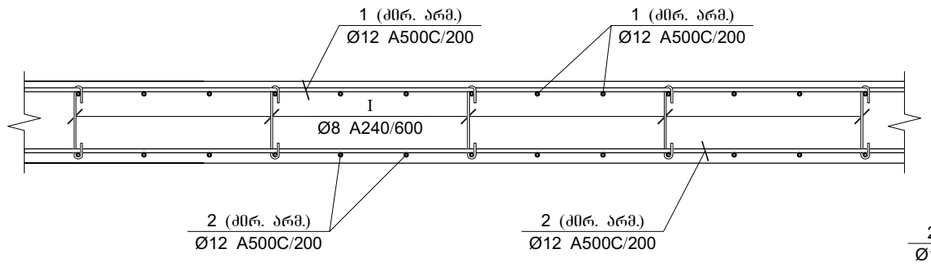

ფილის არმირების კვეთი კიდესთან

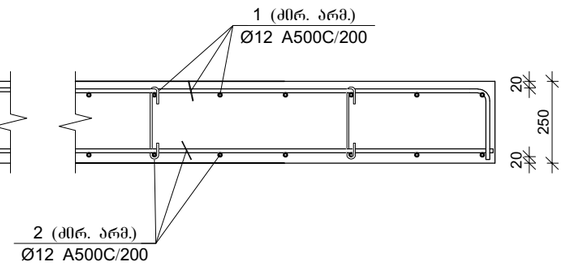

პოზ.	Ø [მმ.]	ესკიზი [მმ.]	სიგრძე [მმ.]
①	Ø12	200 200	----
②	Ø12		----
Ⅰ	Ø8	220 180 180 45 45	310
Ⅱ	Ø10	220 180 180 45 45	310
Ⅲ	Ø12	250 170 170 400 400	1340
Ⅳ	Ø8	290 140 140 290	1060

ფილის არმირების კვეთი კიბესთან

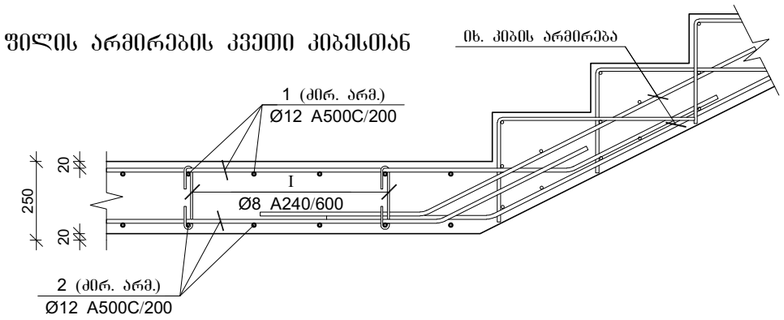

ფილის არმირების კვეთი კედელთან

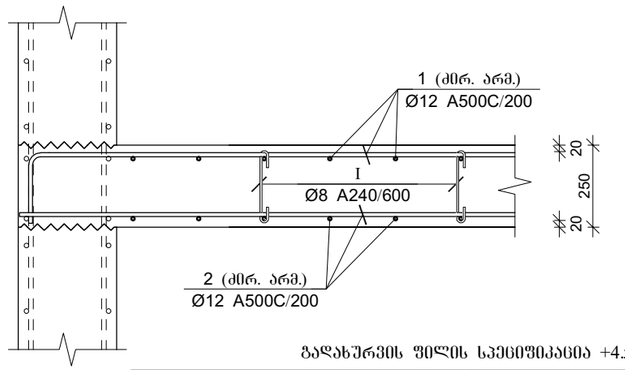

ფილის არმირების კვეთი კიბესთან

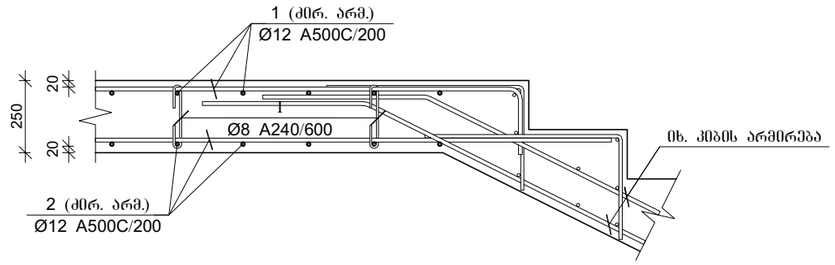

გაღახურვის ფილის სპეციფიკაცია +4.580 ნიშნულზე

არმატურის სპეციფიკაცია					არმატურის ამოკრეფა					ბეტონი B 25
პოზ. №	Ø	L მმ.	n ცალი	Ln მ.	Ø	∑ Ln მ.	ბარითი ვერტიკის წონა კგ.	წონა კგ. A240	წონა კგ. A500C	V; მ³
1	2	3	4	5	6	7	8	9	10	11
1	12 A500C	-	-	52440.00	8 A240	7256.30	0.39	2863.23		1092.50
2	12 A500C	-	-	51566.00	10 A500C	7365.60	0.62		4541.18	
3	12 A500C	3000	500	1500.00	12 A500C	131561.80	0.89		116802.69	
4	12 A500C	4000	4430	17720.00	16 A500C	3600.00	1.58		5682.02	
5	12 A500C	6000	160	960.00	18 A500C	2220.00	2.00		4434.64	
6	12 A500C	8000	190	1520.00	22 A500C	3208.00	2.98		9572.83	
7	16 A500C	4000	900	3600.00						
8	18 A500C	4000	555	2220.00						
9	22 A500C	4000	770	3080.00						
10	22 A500C	8000	16	128.00						
I	8 A240	310	9730	3016.30						
II	10 A500C	310	23760	7365.60						
III	12 A500C	1340	4370	5855.80						
IV	8 A240	1060	4000	4240.00		∑		2863.23	131460.54	1092.50
						n= 1		2863.23	131460.54	1092.50
									122.95	კგ/მ³

პროექტის დასახელება

მრავალფუნქციური კომპლექსი

პროექტის მისამართი

ქ. თბილისი , უზნაძის ქ. №70
(ს/კ 01.13.08.010.071)

დამკვეთი

სტადია	მარილი	განმარტება
მპ	2025.12.20	

დაკვეთის №

CAD DWG ფაილი 06.filebi.dwg

მთ. კონსტრუქტორი: ა. კორტავა

შესრულა ნ. ხუბულავა

შეამოწმა გ. ვაშაკიძე

საავტორო უფლებები

ნახაზის დასახელება

ფილის ჭრილები და სპეციფიკაცია

კ-6.16

A3

გადახურვის ფილის ქვედა შრის არმირება ვერტიკალური მიმართულებით +8.180 ნიშნულზე

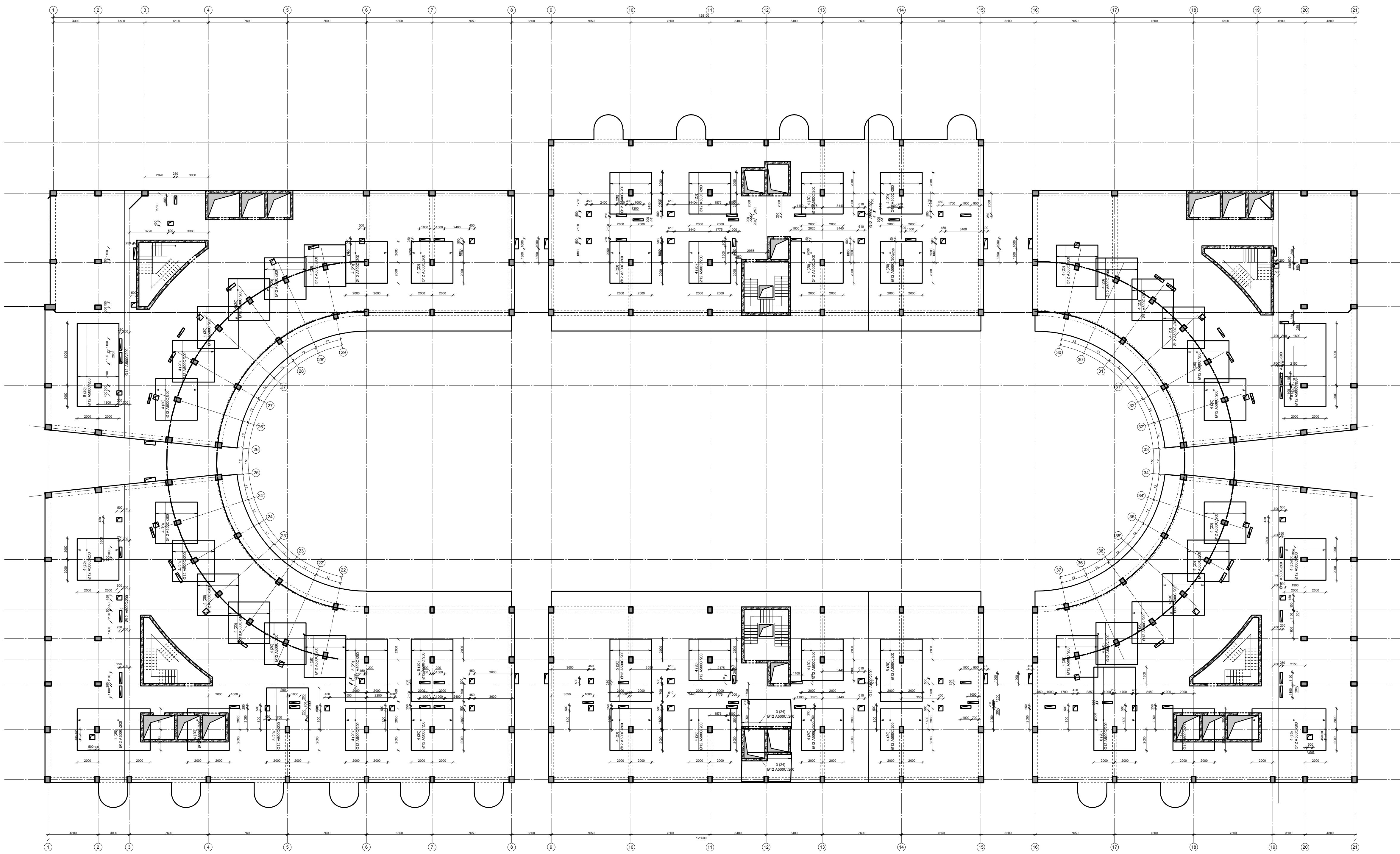

პროექტის დასახელება

მრავალფუნქციური კომპლექსი

პროექტის მისამართი

ქ. თბილისი, უზნაძის ქ. №70
(ს/კ:01.13.08.010.071)

დამკვეთი

სტადია	თარიღი	განმარტება
მპ	2025.12.20	

დაკვეთის №

CAD DWG ფაილი 06.filebi.dwg

მთ. კონსტრუქტორი: ა. კორტავა

შეასრულა ნ. ხუბულავა

შეამოწმა გ. ვაშაკიძე

საავტორო უფლებები

ნახაზის დასახელება

გადახურვის ფილის ქვედა შრის არმირება ვერტიკალური მიმართულებით +8.180 ნიშნულზე

კ-6.18

A3

გადახურვის ფილის ზედა შრის არმირება ჰორიზონტალური მიმართულებით +8.180 ნიშნულზე

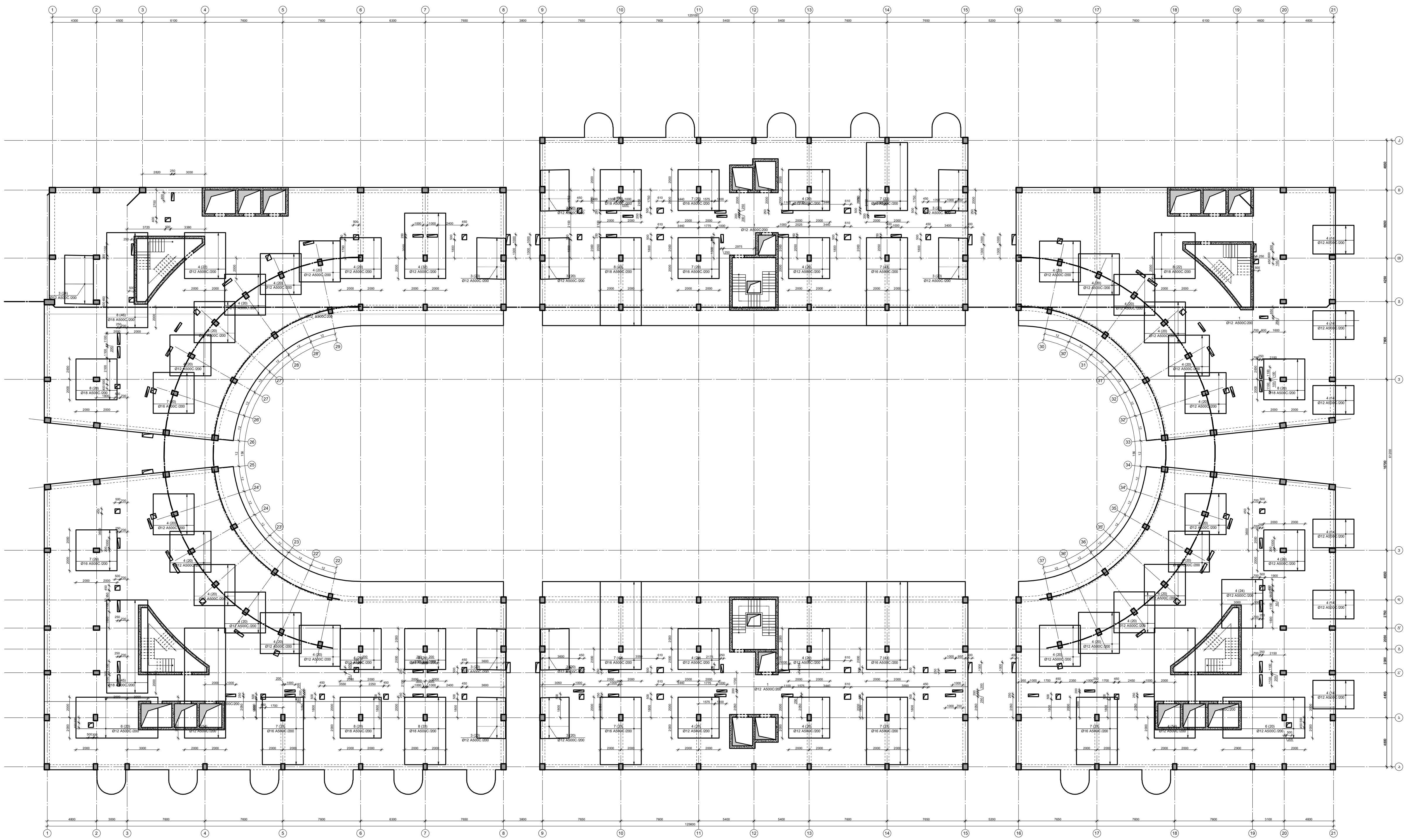

პროექტის დასახელება

მრავალფუნქციური კომპლექსი

პროექტის მისამართი

ქ. თბილისი, უზნაძის ქ. №70
(ს/კ:01.13.08.010.071)

დამკვეთი

სტადია	თარიღი	განმარტება
მპ	2025.12.20	

დაკვეთის №

CAD DWG ფაილი 06.filebi.dwg

მთ. კონსტრუქტორი: ა. კორტავა

შეასრულა ნ. ხუბულავა

შეამოწმა ზ. ვაშაკიძე

საავტორო უფლებები

ნახაზის დასახელება

გადახურვის ფილის ზედა შრის არმირება ჰორიზონტალური მიმართულებით +8.180 ნიშნულზე

კ-6.19

A3

გადახურვის ფილის ზედა შრის არმირება ვერტიკალური მიმართულებით +8.180 ნიშნულზე

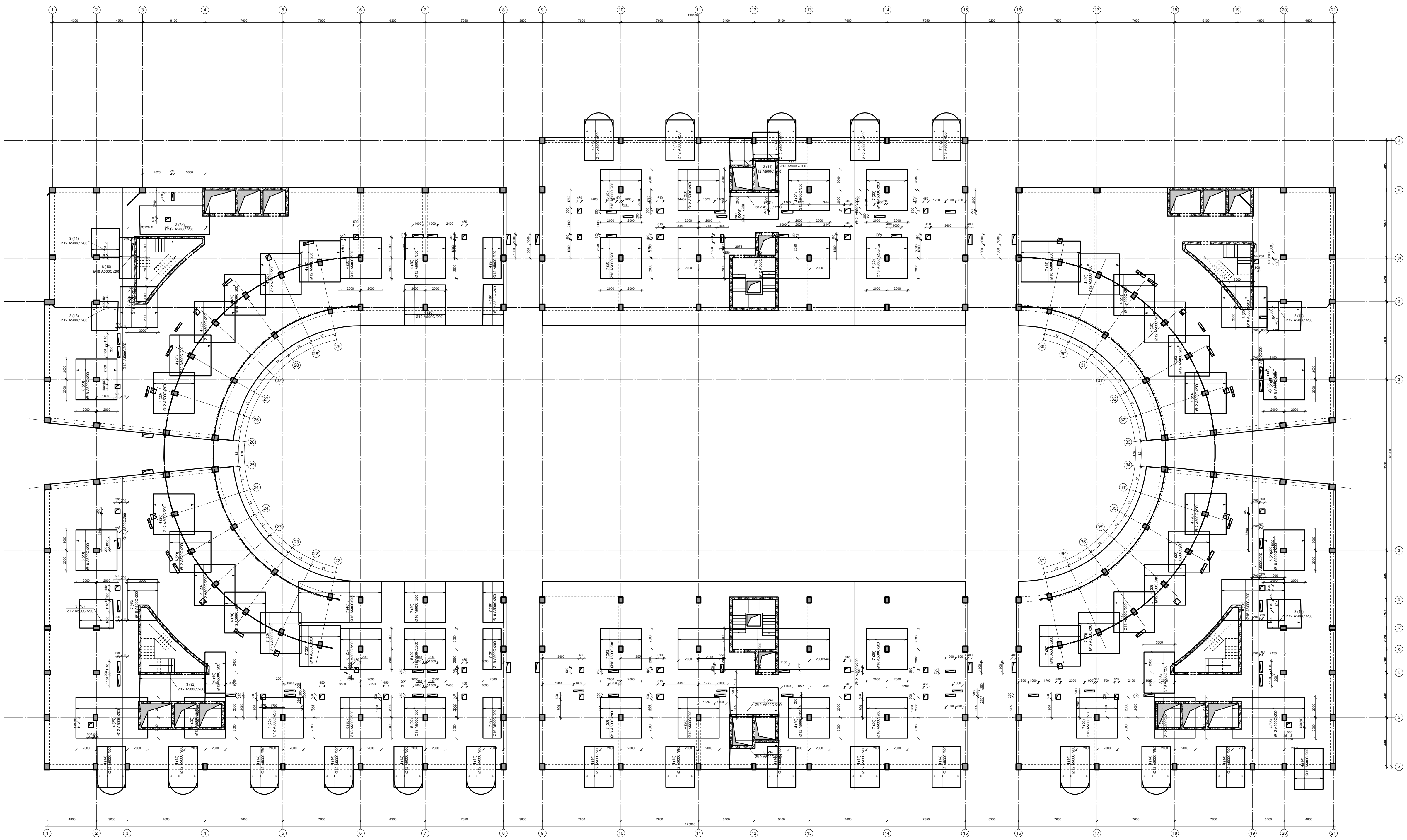

პროექტის დასახელება		
მრავალფუნქციური კომპლექსი		
პროექტის მისამართი		
ქ. თბილისი, უზნაძის ქ. №70 (ს/კ:01.13.08.010.071)		
დამკვეთი		
სტადია	თარიღი	განმარტება
მპ	2025.12.20	
დაკვეთის №		
CAD DWG ფაილი		06.filebi.dwg
მთ. კონსტრუქტორი:		ა. კორტავა
შეასრულა		ნ. ხუბულავა
შეამოწმა		გ. ვაშაკიძე
საავტორო უფლებები		
ნახაზის დასახელება		
გადახურვის ფილის ზედა შრის არმირება ვერტიკალური მიმართულებით +8.180 ნიშნულზე		
კ-6.20		
A3		

გადახურვის ფილაში ფარული კოჭების მოწყობის გეგმა +8.180 ნიშნულზე

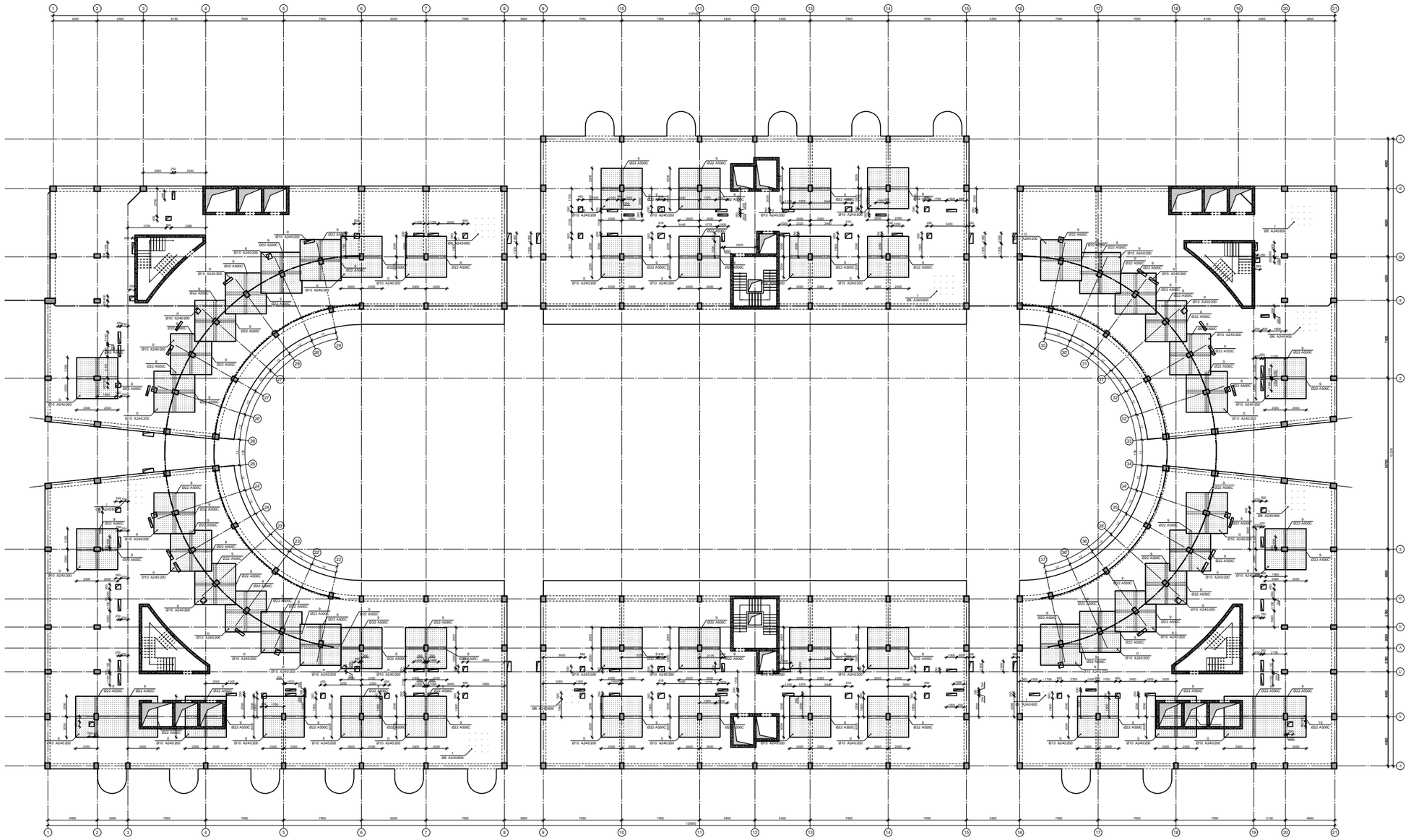

პროექტის დასახელება

მრავალფუნქციური კომპლექსი

პროექტის მისამართი

ქ. თბილისი, უშნაძის ქ. №70
(ს/კ:01.13.08.010.071)

დამკვეთი

სტადია	ორგინალი	განმარტება
ფა	2025.12.20	

დაკვეთის №

CAD DWG ფაილი 06.filebi.dwg

პრ. კონსტრუქტორი:	ა. კორძაია
შესრულა	ნ. ხაჯიშვილი
შეამოწმა	ვ. ვაშაკიძე

საავტორო უფლებები

ნახაზის დასახელება

გადახურვის ფილაში ფარული კოჭების მოწყობის გეგმა +8.180 ნიშნულზე

კ-6.21

A3

ფილის არმირების ფრაგმენტი

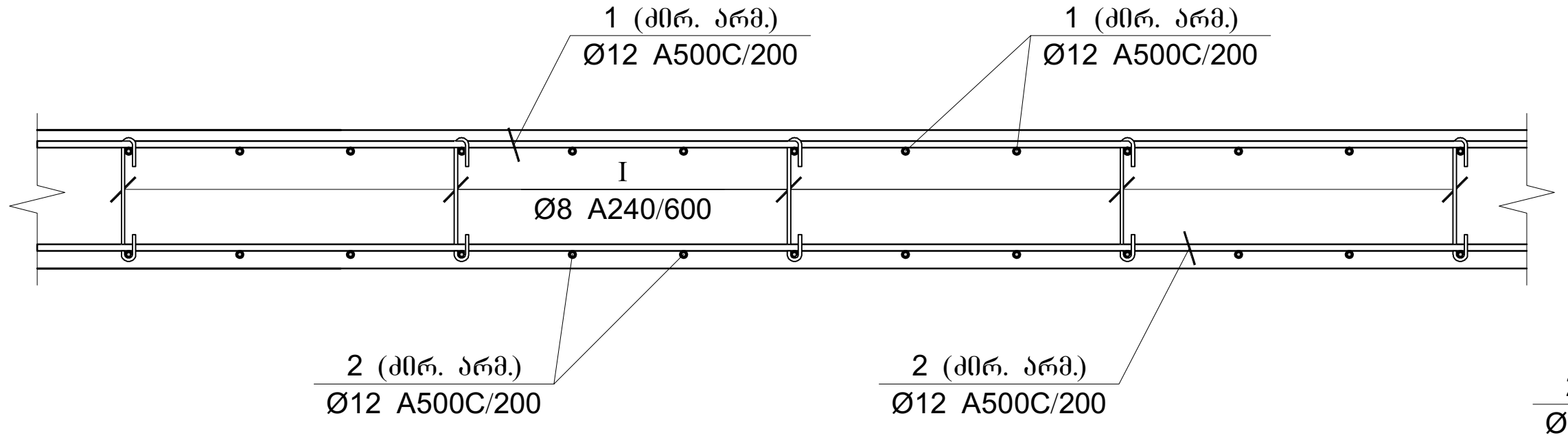

ფილის არმირების კვეთი კიდესთან

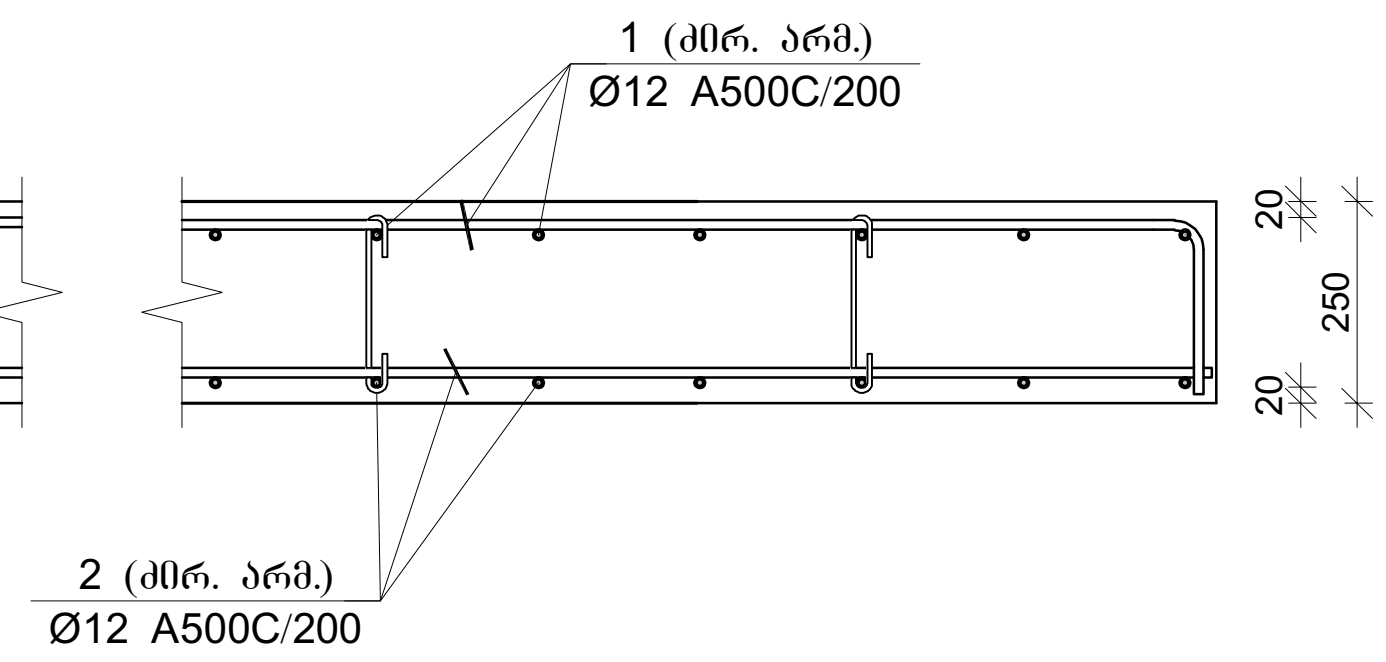

პოზ.	Ø [მმ.]	ესკიზი [მმ.]	სიგრძე [მმ.]
①	Ø12	---- ; 200 ; 200	----
②	Ø12	----	----
Ⓘ	Ø8	220 ; 180 ; 180 ; 45 ; 45	310
Ⓘⅰ	Ø10	220 ; 180 ; 180 ; 45 ; 45	310
ⅠⅠⅠ	Ø12	400 ; 200 ; 170 ; 170 ; 400	1340
ⅠⅤ	Ø8	290 ; 100 ; 100 ; 140 ; 140 ; 290	1060

ფილის არმირების კვეთი კიბესთან

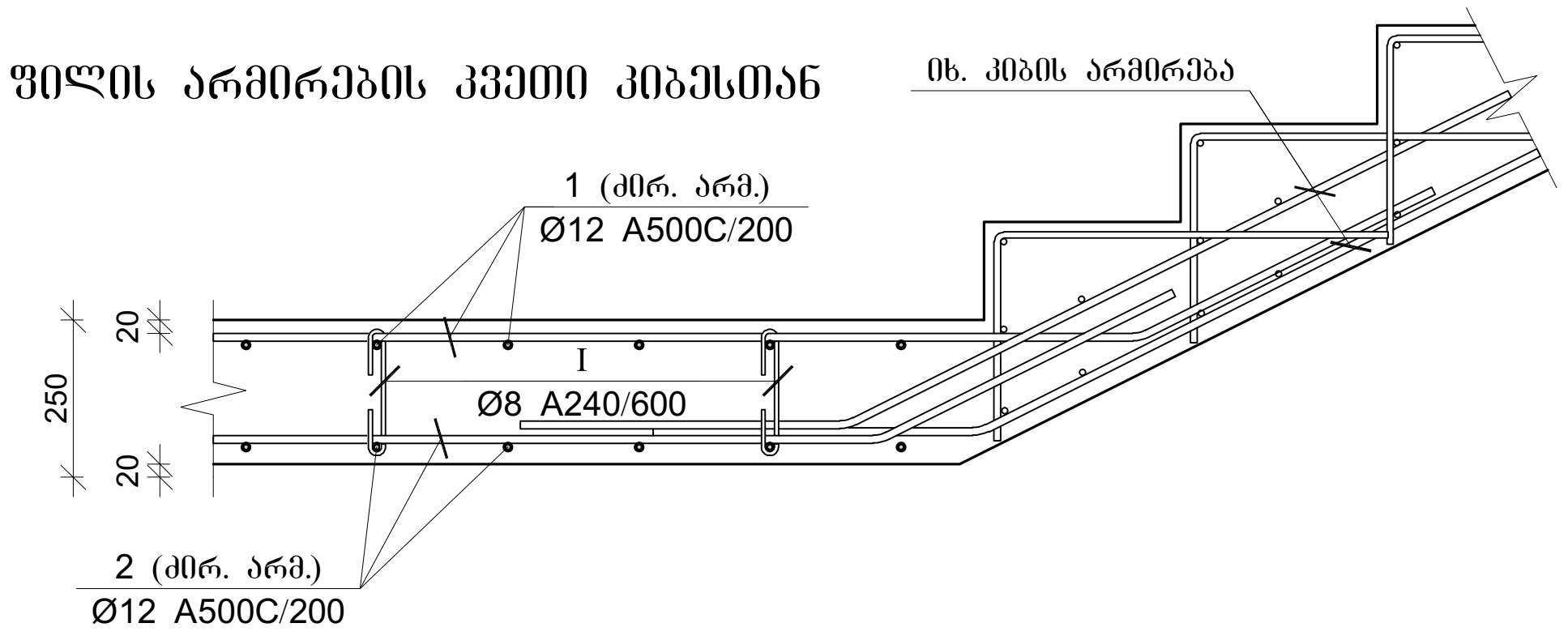

ფილის არმირების კვეთი კედელთან

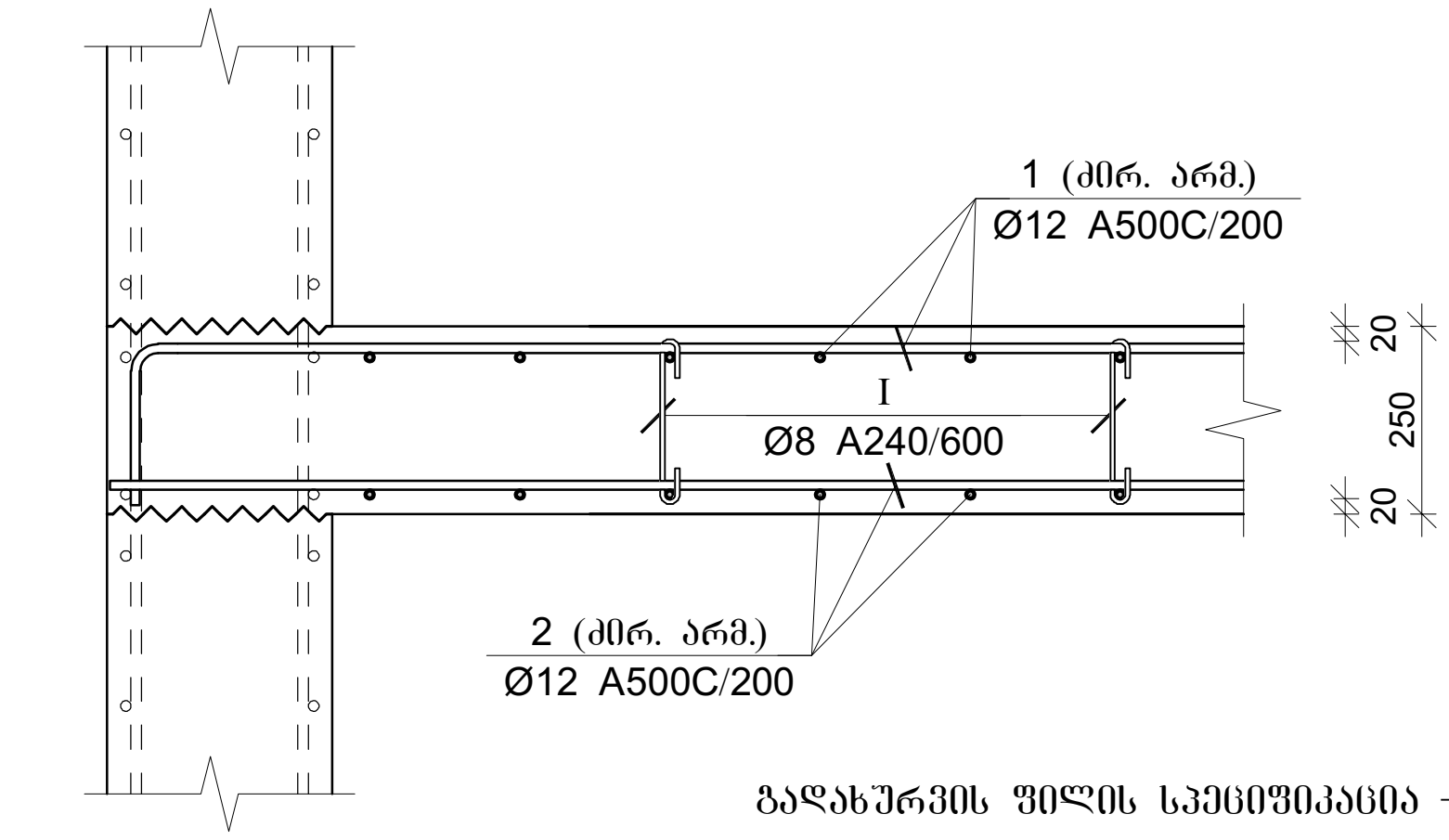

ფილის არმირების კვეთი კიბესთან

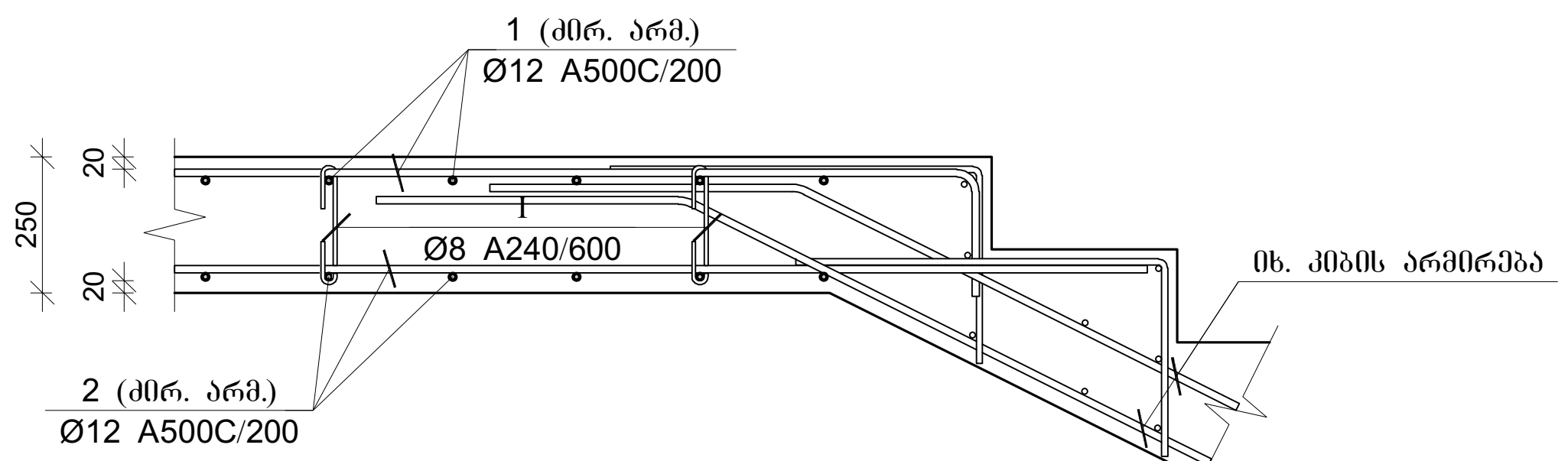

გადახურვის ფილის სპეციფიკაცია +8.180 ნიშნულზე

არმატურის სპეციფიკაცია					არმატურის ამოკრეფა					ბეტონი B 25
პოზ. №	Ø	L მმ.	n ცალი	Ln მ.	Ø	∑ Ln მ.	გრძივი მეტრის წონა კგ.	წონა კგ. A240	წონა კგ. A500C	V; მ³
1	2	3	4	5	6	7	8	9	10	11
1	12 A500C	-	-	52356.00	8 A240	7247.00	0.39	2859.56		1090.75
2	12 A500C	-	-	51483.40	10 A500C	7365.60	0.62		4541.18	
3	12 A500C	3000	515	1545.00	12 A500C	131466.80	0.89		116718.35	
4	12 A500C	4000	4440	17760.00	16 A500C	3120.00	1.58		4924.42	
5	12 A500C	6000	160	960.00	18 A500C	2660.00	2.00		5313.58	
6	12 A500C	8000	190	1520.00	22 A500C	3208.00	2.98		9572.83	
7	16 A500C	4000	780	3120.00						
8	18 A500C	4000	665	2660.00						
9	22 A500C	4000	770	3080.00						
10	22 A500C	8000	16	128.00						
I	8 A240	310	9700	3007.00						
II	10 A500C	310	23760	7365.60						
III	12 A500C	1340	4360	5842.40						
IV	8 A240	1060	4000	4240.00			∑	2859.56	131497.53	1090.75
						n= 1		2859.56	131497.53	1090.75
									123.18	კგ/მ³

პროექტის დასახელება
მრავალფუნქციური კომპლექსი

პროექტის მისამართი
ქ. თბილისი , უზნაძის ქ. №70
(ს/კ 01.13.08.010.071)

დამკვეთი

სტადია	თარიღი	განმარტება
მკ	2025.12.20	

დაკვეთის №

CAD DWG ფაილი 06.filebi.dwg

მთ. კონსტრუქტორი: ა. კორტავა

შეასრულა ნ. ხუბულავა

შეამოწმა გ. ვაშაკიძე

საავტორო უფლებები

ნახაზის დასახელება

ფილის ჭრილები და სპეციფიკაცია

კ-6.22

A3

გადახურვის ფილის ქვედა შრის არმირება ჰორიზონტალური მიმართულებით +11.780 ნიშნულზე

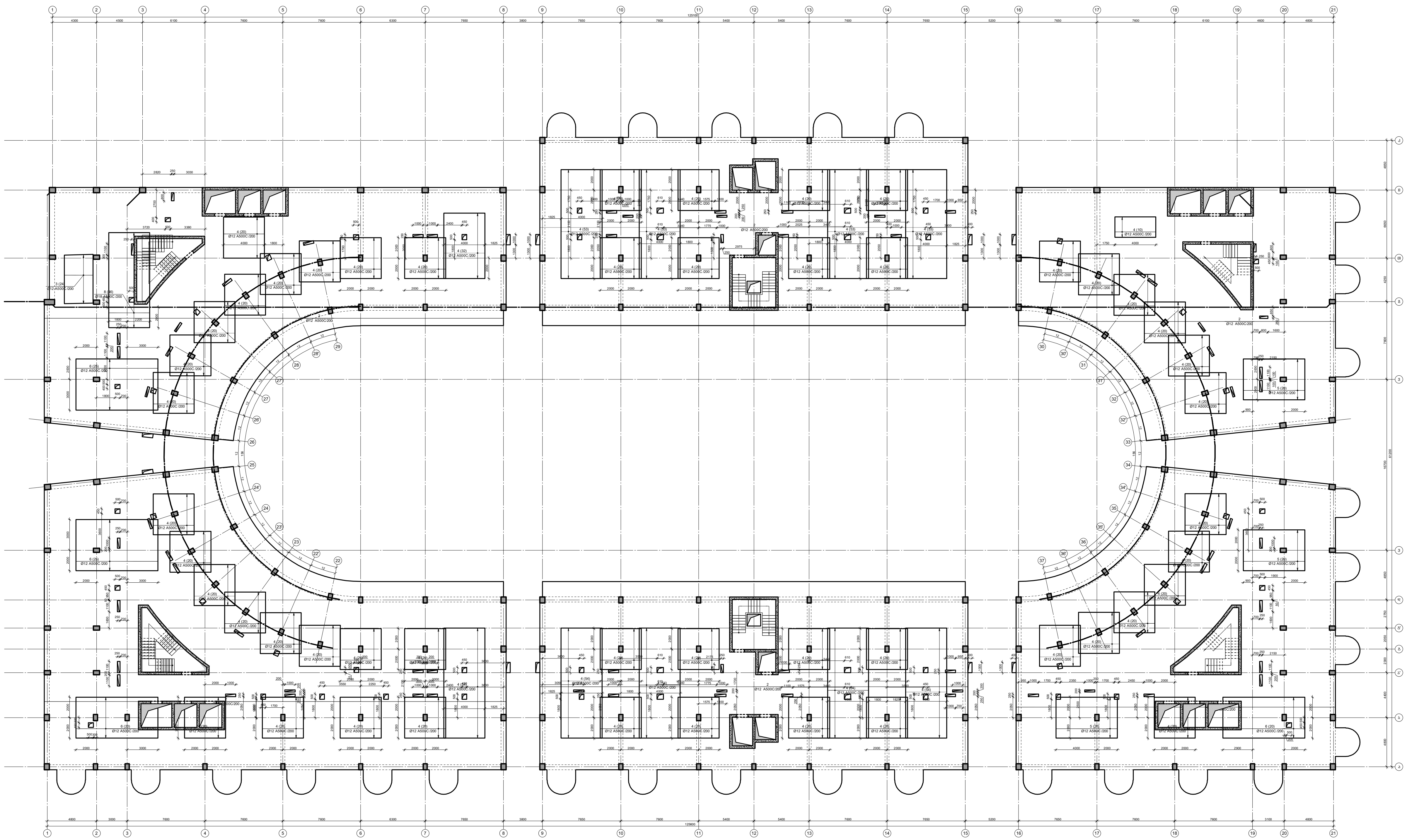

პროექტის დასახელება

მრავალფუნქციური კომპლექსი

პროექტის მისამართი

ქ. თბილისი, უზნაძის ქ. №70
(ს/კ:01.13.08.010.071)

დამკვეთი

სტადია	თარიღი	განმარტება
მპ	2025.12.20	

დაკვეთის №

CAD DWG ფაილი 06.filebi.dwg

მთ. კონსტრუქტორი: ა. კორტავა

შეასრულა ნ. ხუბულავა

შეამოწმა გ. ვაშაკიძე

საავტორო უფლებები

ნახაზის დასახელება

გადახურვის ფილის ქვედა შრის არმირება ჰორიზონტალური მიმართულებით +11.780 ნიშნულზე

კ-6.23

A3

გადახურვის ფილის ქვედა შრის არმირება ვერტიკალური მიმართულებით +11.780 ნიშნულზე

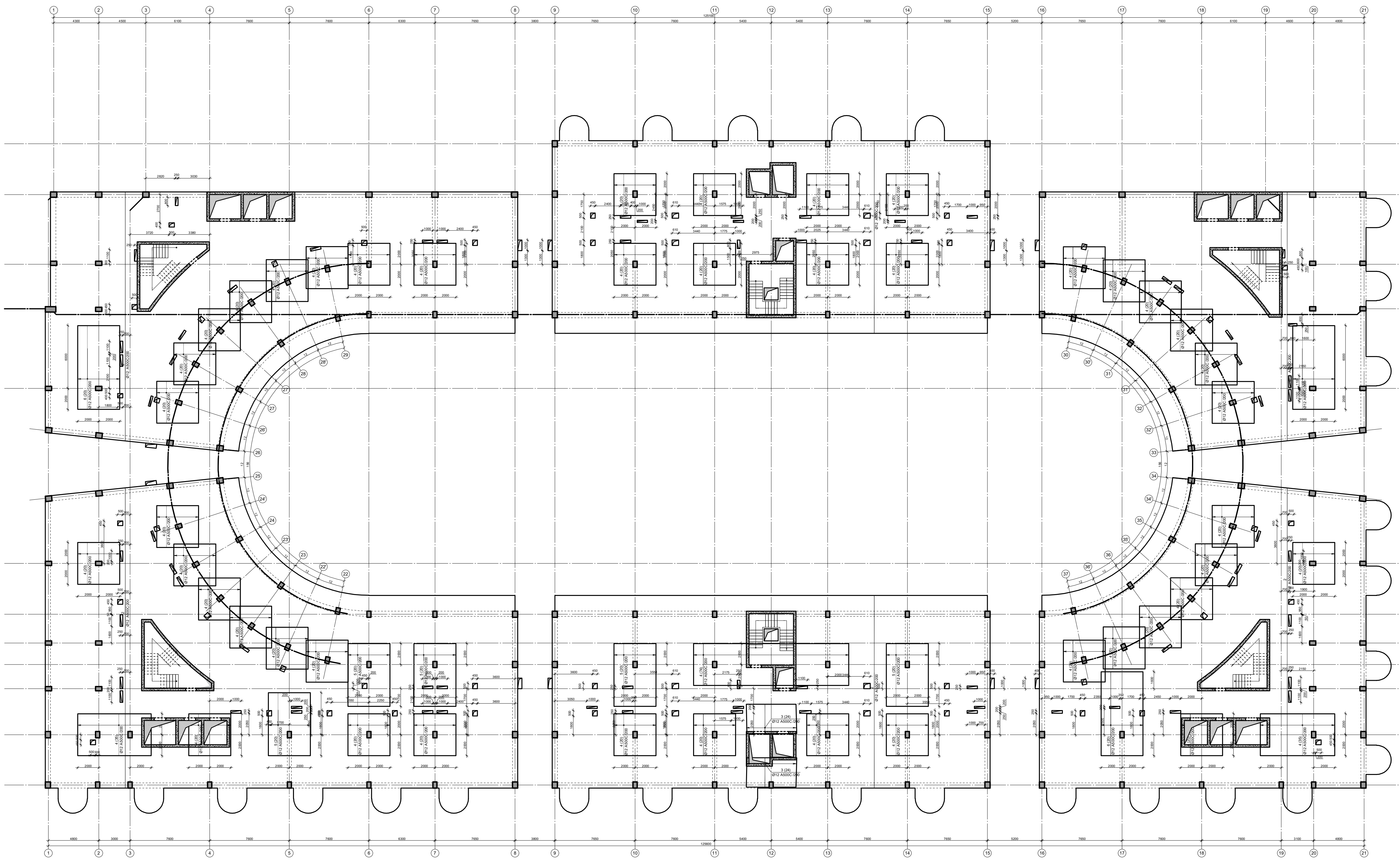

პროექტის დასახელება

მრავალფუნქციური კომპლექსი

პროექტის მისამართი

ქ. თბილისი, უზნაძის ქ. №70
(ს/კ:01.13.08.010.071)

დამკვეთი

სტადია	თარიღი	განმარტება
მპ	2025.12.20	

დაკვეთის №

CAD DWG ფაილი 06.filebi.dwg

მთ. კონსტრუქტორი: ა. კორტავა

შეასრულა ნ. ხუბულავა

შეამოწმა გ. ვაშაკიძე

საავტორო უფლებები

ნახაზის დასახელება

გადახურვის ფილის ქვედა შრის არმირება ვერტიკალური მიმართულებით +11.780 ნიშნულზე

კ-6.24

A3

გადახურვის ფილის ზედა შრის არმირება ჰორიზონტალური მიმართულებით +11.780 ნიშნულზე

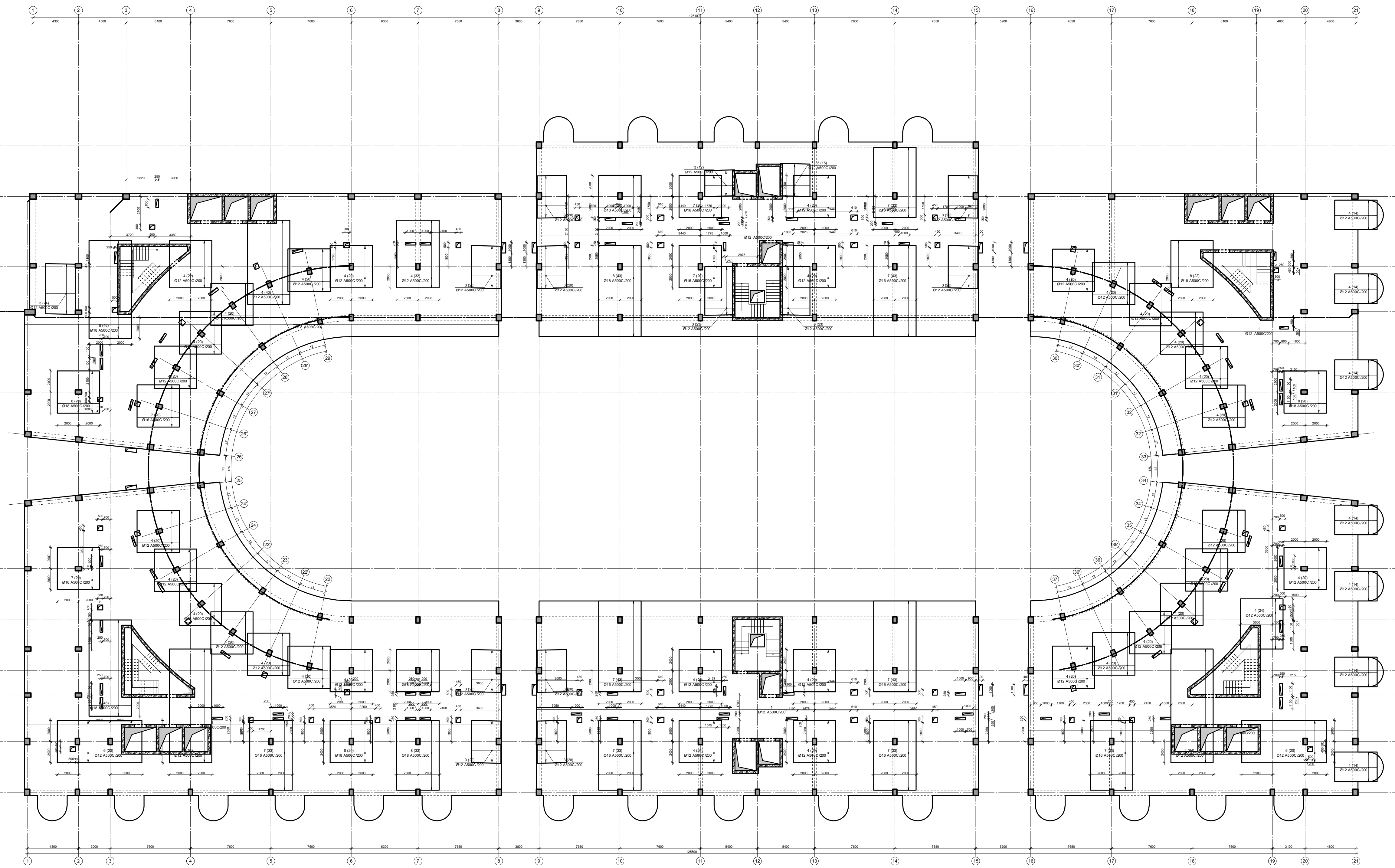

პროექტის დასახელება		
მრავალფუნქციური კომპლექსი		
პროექტის მისამართი		
ქ. თბილისი, უზნაძის ქ. №70 (ს/კ:01.13.08.010.071)		
დამკვეთი		
სტადია	თარიღი	განმარტება
მპ	2025.12.20	
დაკვეთის №		
CAD DWG ფაილი		06.filebi.dwg
მთ. კონსტრუქტორი:		ა. კორტავა
შეასრულა		ნ. ხუბულავა
შეამოწმა		ზ. ვაშაკიძე
საავტორო უფლებები		
ნახაზის დასახელება		
გადახურვის ფილის ზედა შრის არმირება ჰორიზონტალური მიმართულებით +11.780 ნიშნულზე		
კ-6.25		
A3		

გადახურვის ფილის ზედა შრის არმირება ვერტიკალური მიმართულებით +11.780 ნიშნულზე

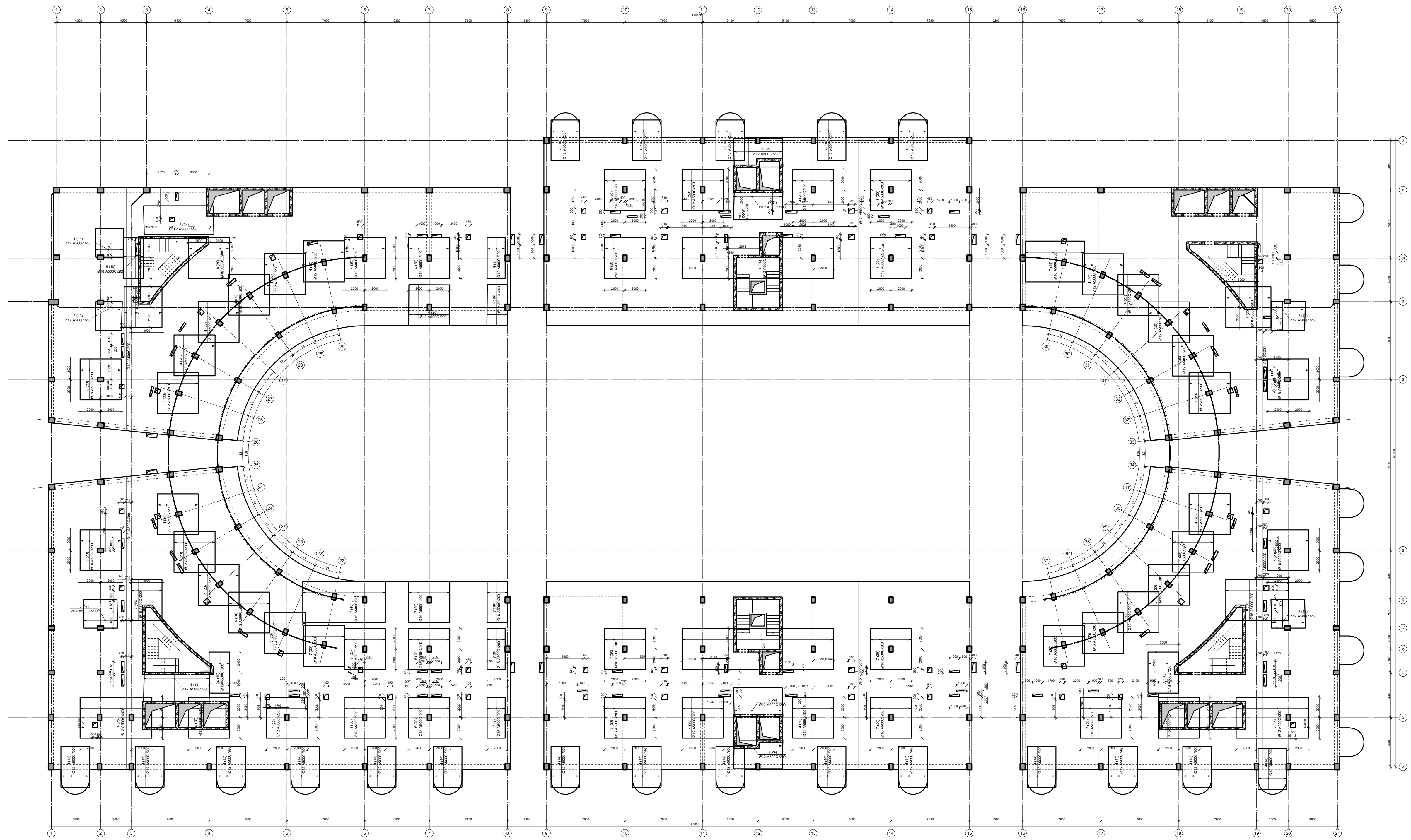

პროექტის დასახელება

მრავალფუნქციური კომპლექსი

პროექტის მისამართი

ქ. თბილისი, უზნაძის ქ. №70
(ს/კ:01.13.08.010.071)

დამკვეთი

სტადია	თარიღი	განმარტება
მპ	2025.12.20	

დაკვეთის №

CAD DWG ფაილი 06.filebi.dwg

მთ. კონსტრუქტორი: ა. კორტავა

შეასრულა ნ. ხუბულავა

შეამოწმა ზ. ვაშაკიძე

საავტორო უფლებები

ნახაზის დასახელება

გადახურვის ფილის ზედა შრის არმირება ვერტიკალური მიმართულებით +11.780 ნიშნულზე

კ-6.26

A3

გადახურვის ფილაში ფარული კოჭების მოწყობის გეგმა +11.780 ნიშნულზე

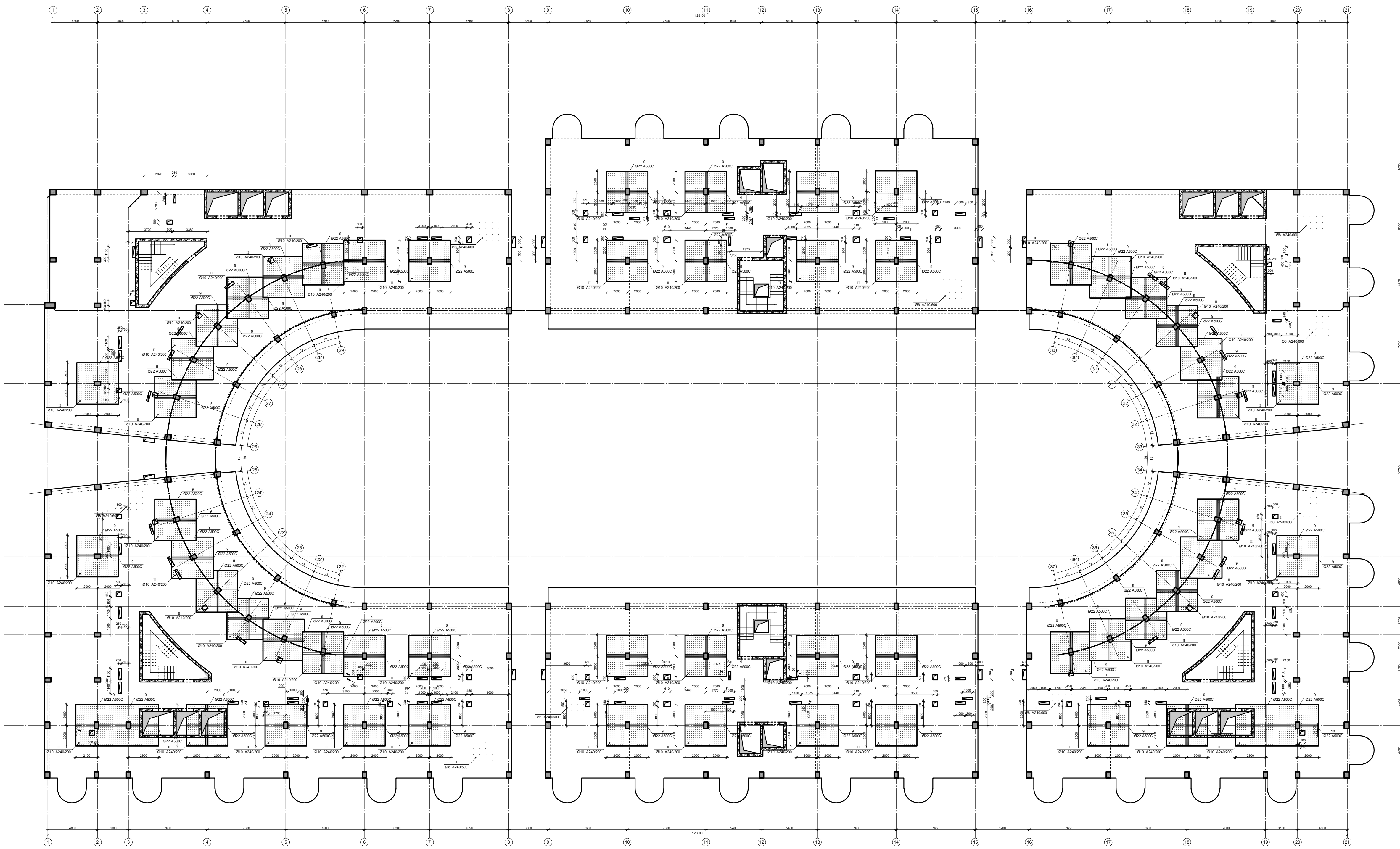

პროექტის დასახელება	
მრავალფუნქციური კომპლექსი	
პროექტის მისამართი	
ქ. თბილისი, უზნაძის ქ. №70 (ს/კ:01.13.08.010.071)	
დამკვეთი	

სტადია	თარიღი	განმარტება
მპ	2025.12.20	

დაკვეთის №	
CAD DWG ფაილი	06.filebi.dwg
მთ. კონსტრუქტორი:	ა. კორტავა
შეასრულა	ნ. ხუბულავა
შეამოწმა	გ. ვაშაკიძე
საავტორო უფლებები	
ნახაზის დასახელება	
გადახურვის ფილაში ფარული კოჭების მოწყობის გეგმა +11.780 ნიშნულზე	
კ-6.27	
A3	

გადახურვის ფილის ქვედა შრის არმირება ჰორიზონტალური მიმართულებით +15.380 ნიშნულზე

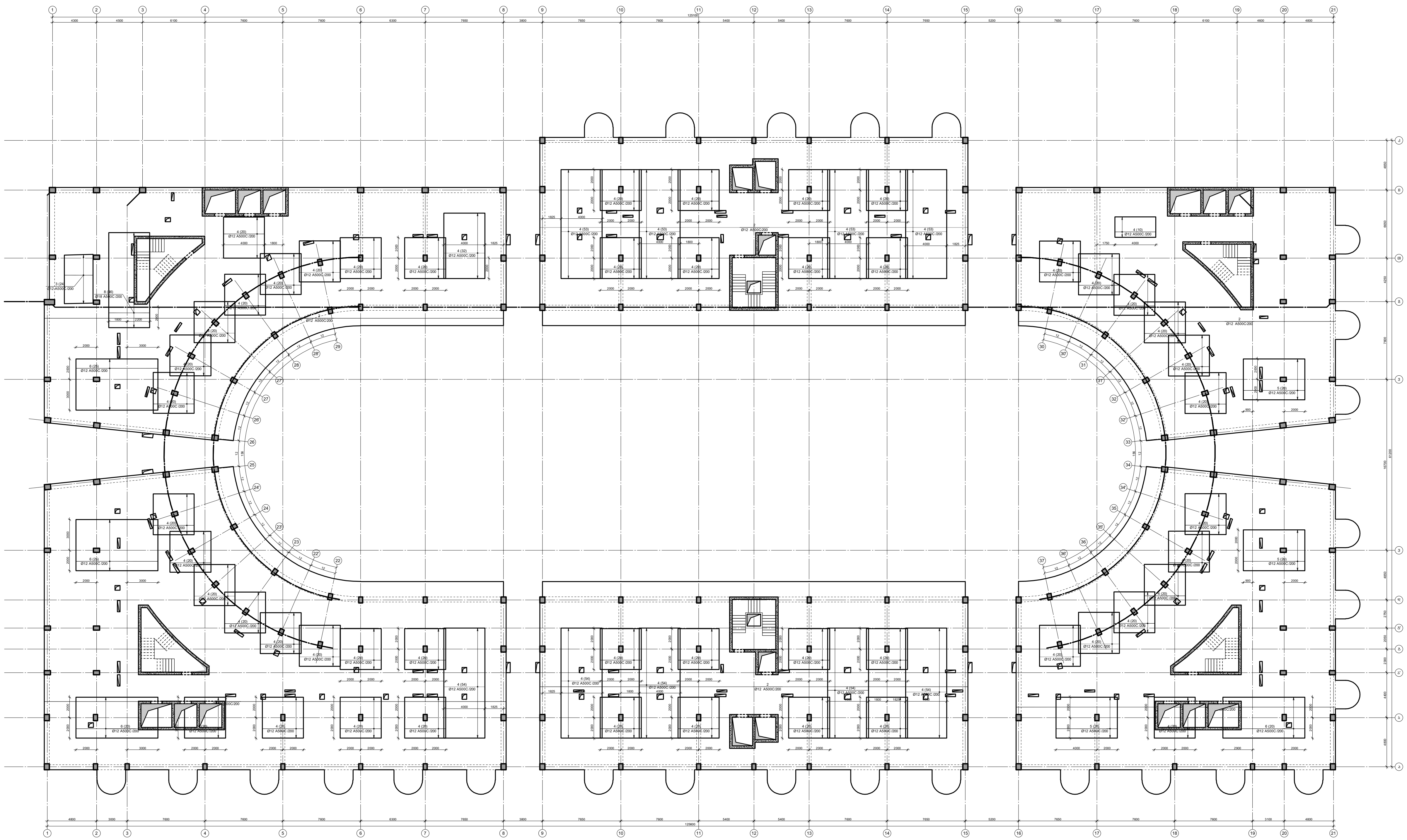

პროექტის დასახელება	მრავალფუნქციური კომპლექსი
პროექტის მისამართი	ქ. თბილისი, უზნაძის ქ. №70 (ს/კ:01.13.08.010.071)
დამკვეთი	

სტადია	თარიღი	განმარტება
მპ	2025.12.20	

დაკვეთის №

CAD DWG ფაილი 06.filebi.dwg

მთ. კონსტრუქტორი:	ა. კორტავა
შეასრულა	ნ. ხუბულავა
შეამოწმა	გ. ვაშაკიძე

საავტორო უფლებები

ნახაზის დასახელება

გადახურვის ფილის ქვედა შრის არმირება ჰორიზონტალური მიმართულებით +15.380 ნიშნულზე

კ-6.29

A3

ფილის არმირების ფრაგმენტი

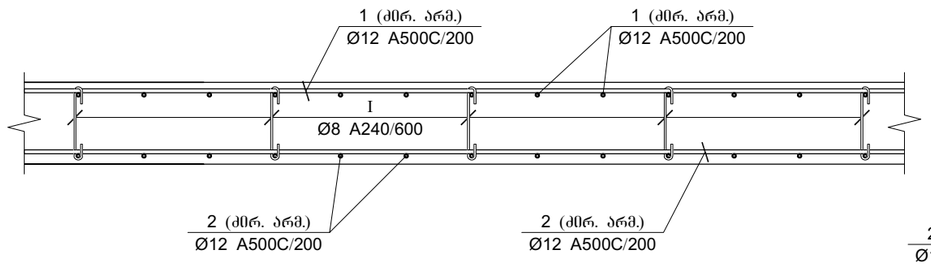

ფილის არმირების კვეთი კიდესთან

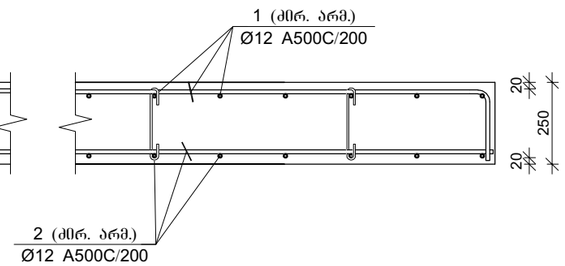

პოზ.	Ø [მმ.]	ესკიზი [მმ.]	სიგრძე [მმ.]
①	Ø12	200 200	----
②	Ø12		----
Ⅰ	Ø8	220 180 180 45 45	310
Ⅱ	Ø10	220 180 180 45 45	310
Ⅲ	Ø12	250 170 170 400 400	1340
Ⅳ	Ø8	290 140 140 290	1060

ფილის არმირების კვეთი კიბესთან

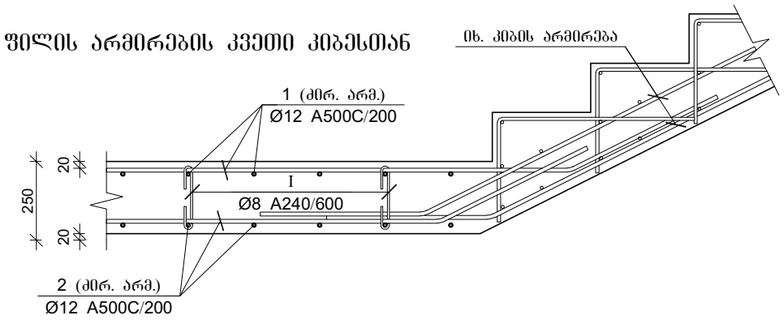

ფილის არმირების კვეთი კედელთან

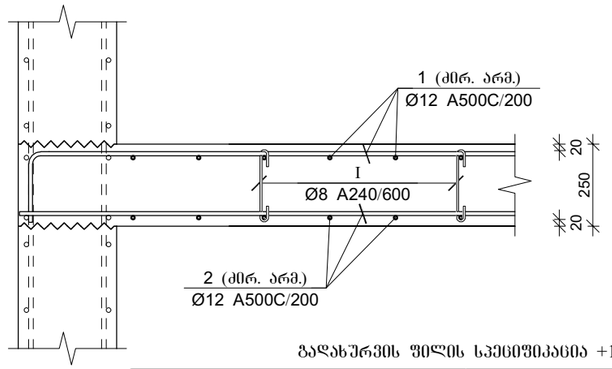

ფილის არმირების კვეთი კიბესთან

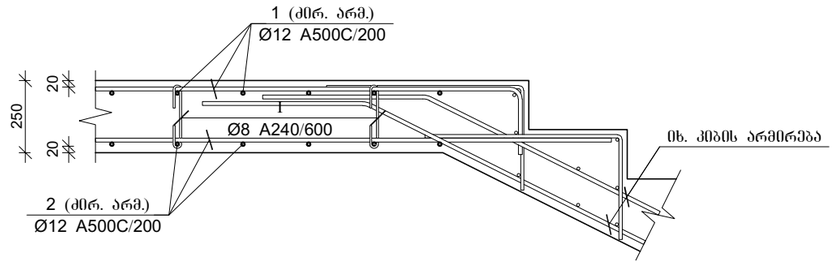

გაღახურვის ფილის სპეციფიკაცია +11.780 ნიშნულზე

არმატურის სპეციფიკაცია					არმატურის ამოკრეფა					ბეტონი B 25
პოზ. №	Ø	L მმ.	n ცალი	Ln მ.	Ø	∑ Ln მ.	ბარითი ვერტიკ. წონა კგ.	წონა კგ. A240	წონა კგ. A500C	V; მ³
1	2	3	4	5	6	7	8	9	10	11
1	12 A500C	-	-	52428.00	8 A240	7253.20	0.39	2862.00		1092.25
2	12 A500C	-	-	51554.20	10 A500C	7365.60	0.62		4541.18	
3	12 A500C	3000	590	1770.00	12 A500C	132128.00	0.89		117305.37	
4	12 A500C	4000	4510	18040.00	16 A500C	2800.00	1.58		4419.35	
5	12 A500C	6000	160	960.00	18 A500C	3060.00	2.00		6112.61	
6	12 A500C	8000	190	1520.00	22 A500C	3208.00	2.98		9572.83	
7	16 A500C	4000	700	2800.00						
8	18 A500C	4000	765	3060.00						
9	22 A500C	4000	770	3080.00						
10	22 A500C	8000	16	128.00						
I	8 A240	310	9720	3013.20						
II	10 A500C	310	23760	7365.60						
III	12 A500C	1340	4370	5855.80						
IV	8 A240	1060	4000	4240.00						
						∑		2862.00	132378.52	1092.25
						n= 1		2862.00	132378.52	1092.25
									123.82	კგ/მ³

პროექტის დასახელება

მრავალფუნქციური კომპლექსი

პროექტის მისამართი

ქ. თბილისი , უზნაძის ქ. №70
(ს/კ 01.13.08.010.071)

დამკვეთი

სტადია	მარიდი	განმარტება
მპ	2025.12.20	

დაკვეთის №

CAD DWG ფაილი 06.filebi.dwg

მთ. კონსტრუქტორი: ა. კორტავა

შესრულა ნ. ხუბულავა

შეამოწმა ვ. ვაშაკიძე

საავტორო უფლებები

ნახაზის დასახელება

ფილის ჭრილები და სპეციფიკაცია

კ-6.28

A3

გადახურვის ფილის ქვედა შრის არმირება ვერტიკალური მიმართულებით +15.380 ნიშნულზე

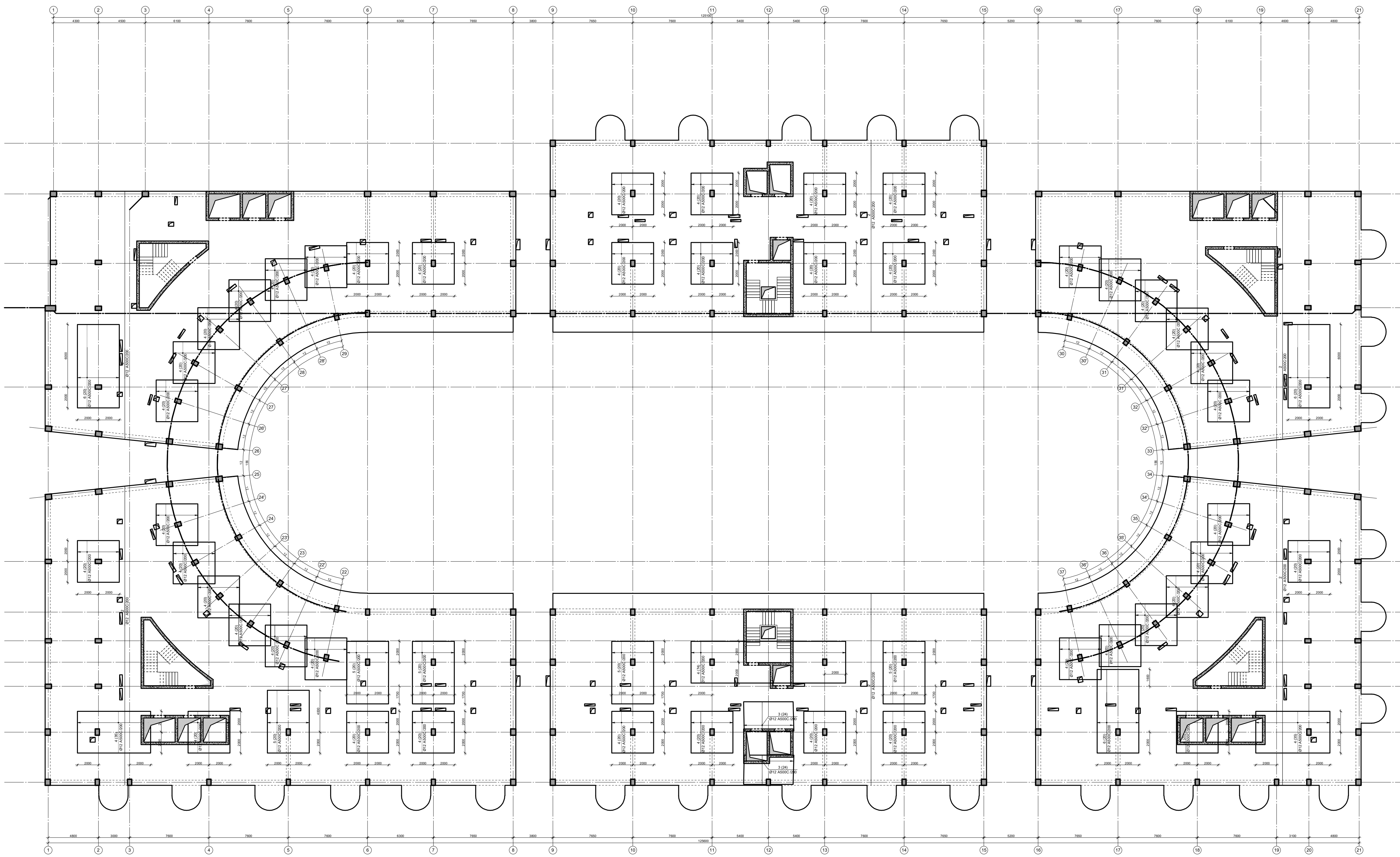

პროექტის დასახელება	მრავალფუნქციური კომპლექსი
პროექტის მისამართი	ქ. თბილისი, უზნაძის ქ. №70 (ს/კ:01.13.08.010.071)
დამკვეთი	

სტადია	თარიღი	განმარტება
მპ	2025.12.20	

დაკვეთის №

CAD DWG ფაილი 06.filebi.dwg

მთ. კონსტრუქტორი:	ა. კორტავა
შეასრულა	ნ. ხუბულავა
შეამოწმა	გ. ვაშაკიძე

საავტორო უფლებები

ნახაზის დასახელება

გადახურვის ფილის ქვედა შრის არმირება ვერტიკალური მიმართულებით +15.380 ნიშნულზე

კ-6.30

A3

გადახურვის ფილის ზედა შრის არმირება ჰორიზონტალური მიმართულებით +15.380 ნიშნულზე

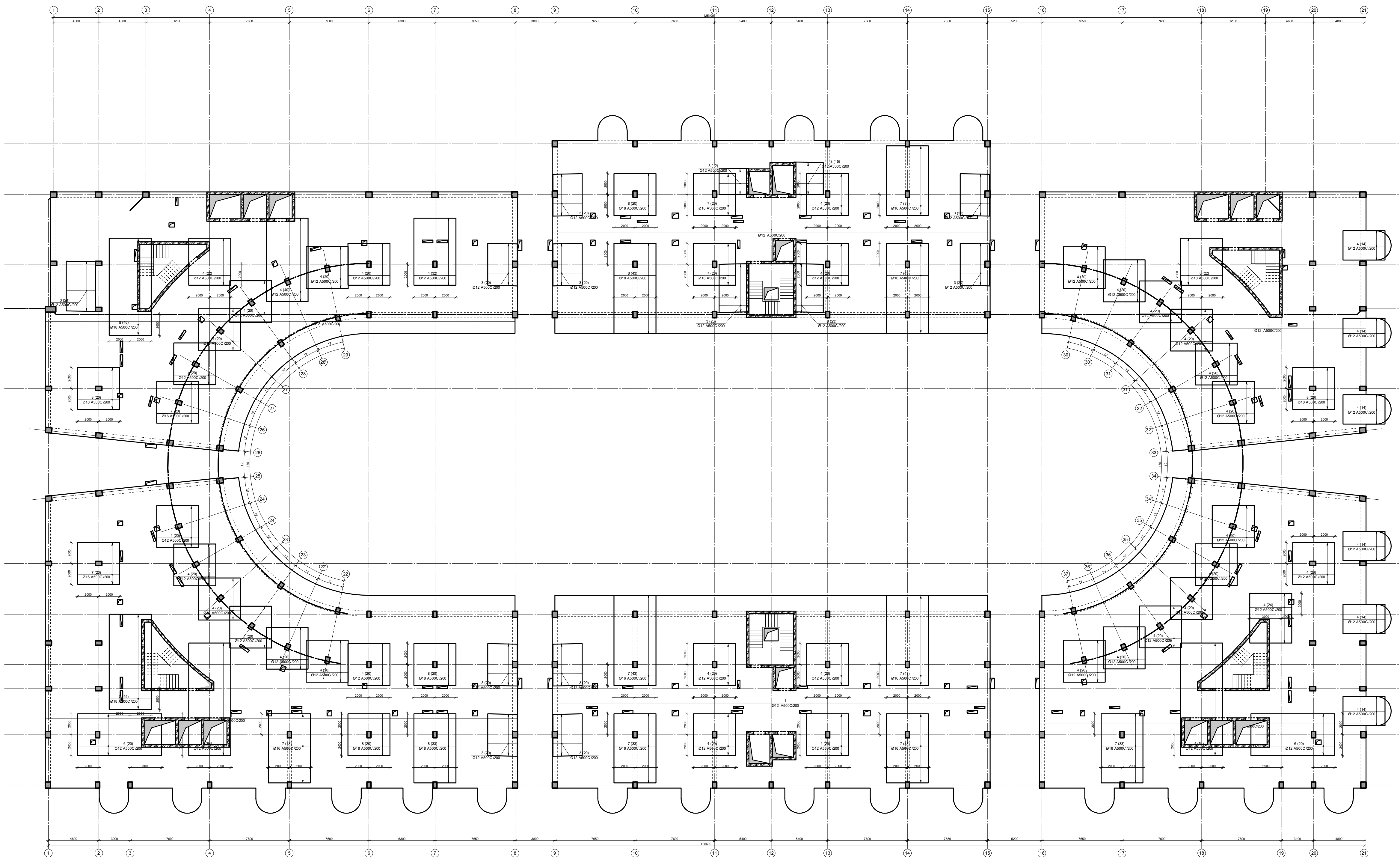

პროექტის დასახელება

მრავალფუნქციური კომპლექსი

პროექტის მისამართი

ქ. თბილისი, უზნაძის ქ. №70
(ს/კ:01.13.08.010.071)

დამკვეთი

სტადია	თარიღი	განმარტება
მპ	2025.12.20	

დაკვეთის №

CAD DWG ფაილი 06.filebi.dwg

მთ. კონსტრუქტორი: ა. კორტავა

შეასრულა ნ. ხუბულავა

შეამოწმა გ. ვაშაკიძე

საავტორო უფლებები

ნახაზის დასახელება

გადახურვის ფილის ზედა შრის არმირება ჰორიზონტალური მიმართულებით +15.380 ნიშნულზე

კ-6.31

A3

გადახურვის ფილის ზედა შრის არმირება ვერტიკალური მიმართულებით +15.380 ნიშნულზე

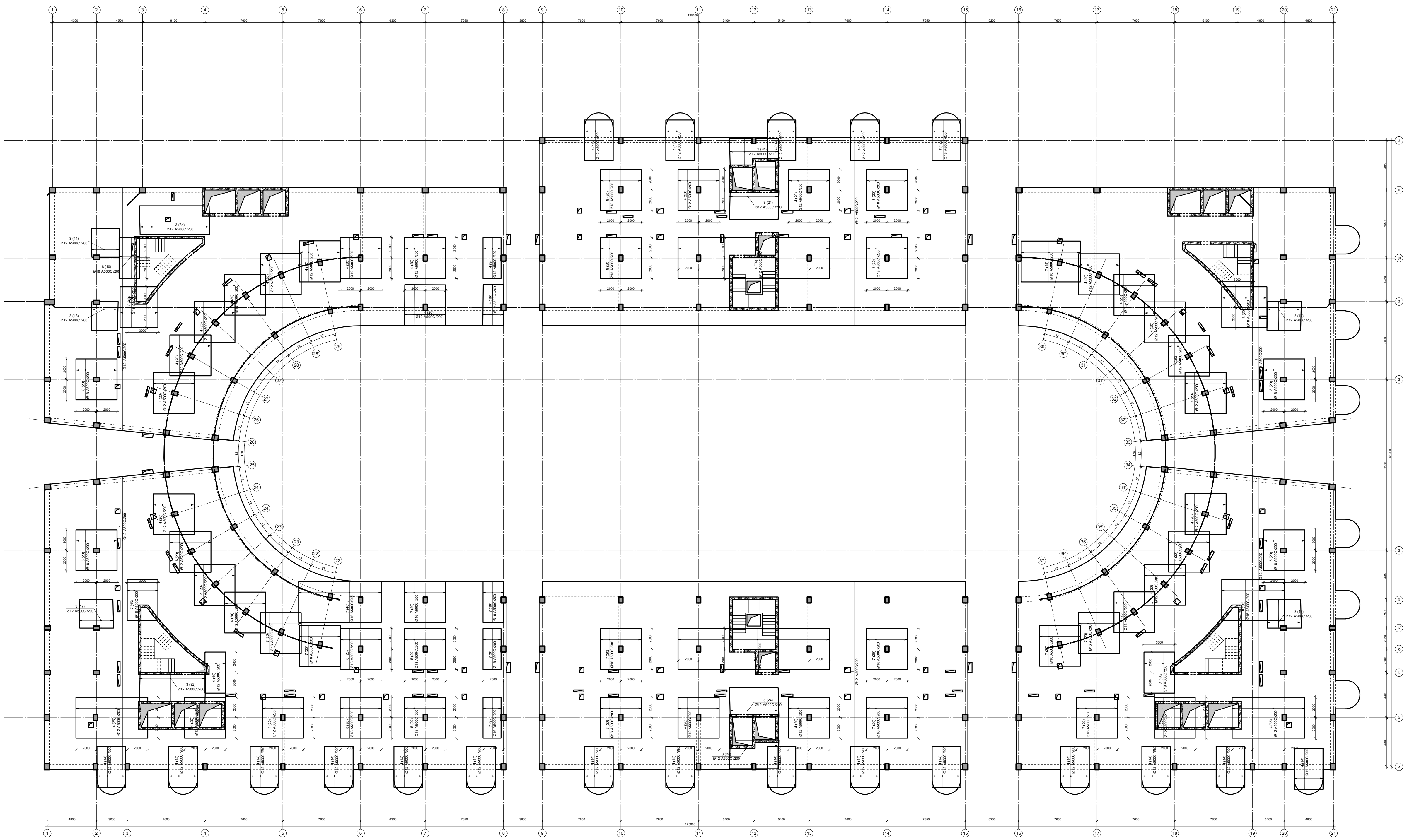

პროექტის დასახელება

მრავალფუნქციური კომპლექსი

პროექტის მისამართი

ქ. თბილისი, უზნაძის ქ. №70
(ს/კ:01.13.08.010.071)

დამკვეთი

სტადია	თარიღი	განმარტება
მპ	2025.12.20	

დაკვეთის №

CAD DWG ფაილი 06.filebi.dwg

მთ. კონსტრუქტორი: ა. კორტავა

შეასრულა ნ. ხუბულავა

შეამოწმა ზ. ვაშაკიძე

საავტორო უფლებები

ნახაზის დასახელება

გადახურვის ფილის ზედა შრის არმირება ვერტიკალური მიმართულებით +15.380 ნიშნულზე

კ-6.32

A3

გადახურვის ფილაში ფარული კოჭების მოწყობის გეგმა +15.380 ნიშნულზე

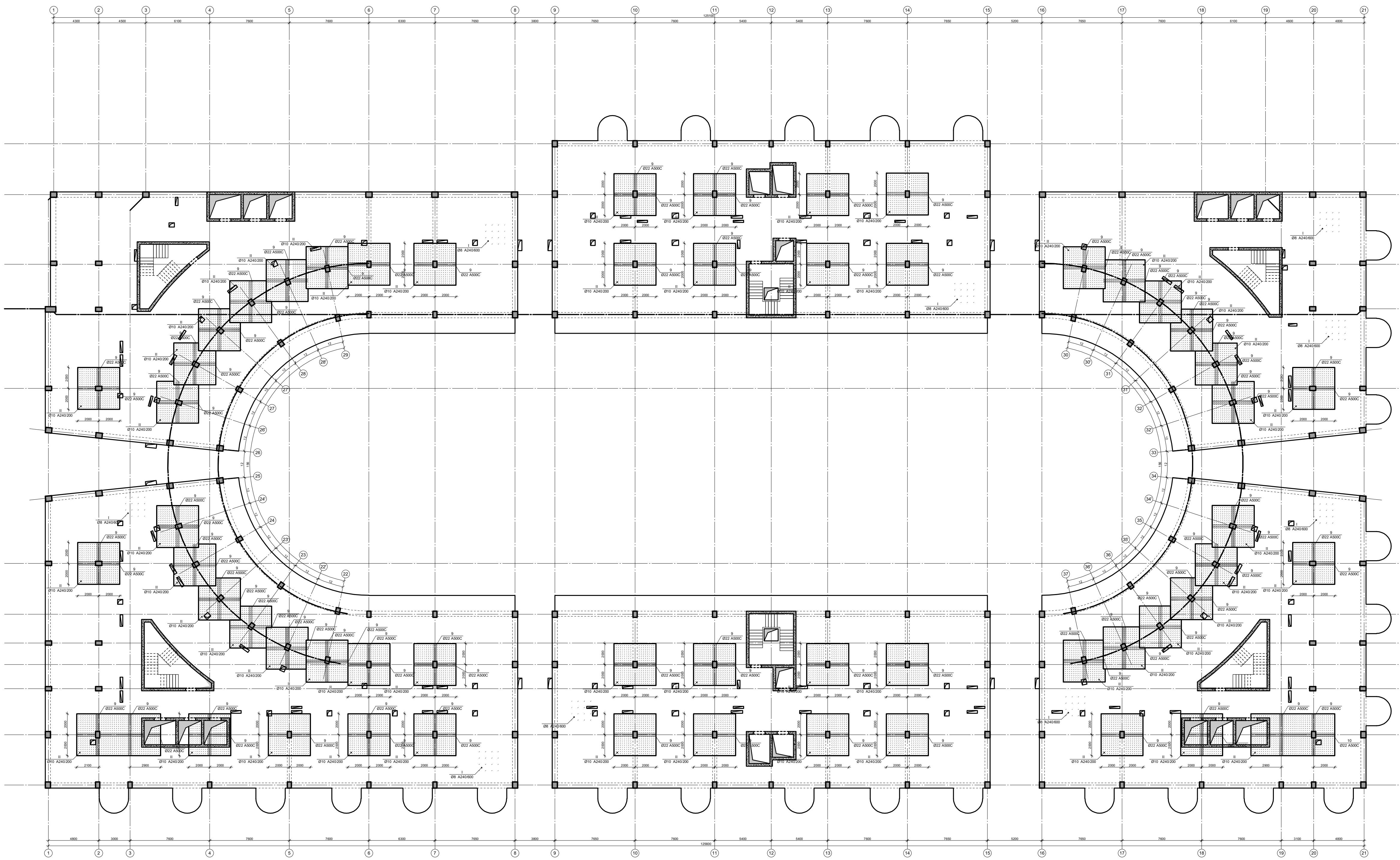

პროექტის დასახელება

მრავალფუნქციური კომპლექსი

პროექტის მისამართი

ქ. თბილისი, უზნაძის ქ. №70
(ს/კ:01.13.08.010.071)

დამკვეთი

სტადია	თარიღი	განმარტება
მპ	2025.12.20	

დაკვეთის №

CAD DWG ფაილი 06.filebi.dwg

მთ. კონსტრუქტორი: ა. კორტავა

შეასრულა ნ. ხუბულავა

შეამოწმა გ. ვაშაკიძე

საავტორო უფლებები

ნახაზის დასახელება

გადახურვის ფილაში ფარული კოჭების მოწყობის გეგმა +15.380 ნიშნულზე

კ-6.33

A3

ფილის არმირების ფრაგმენტი

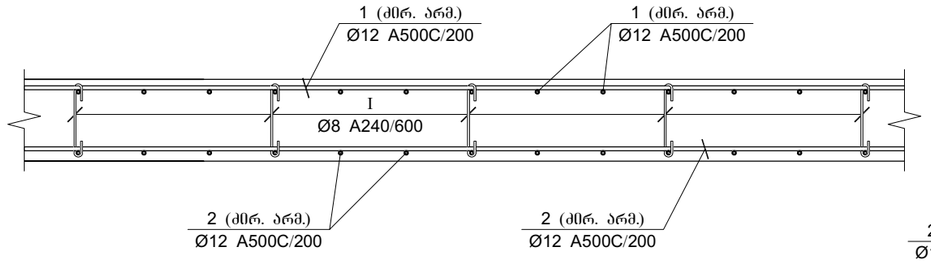

ფილის არმირების კვეთი კიდესთან

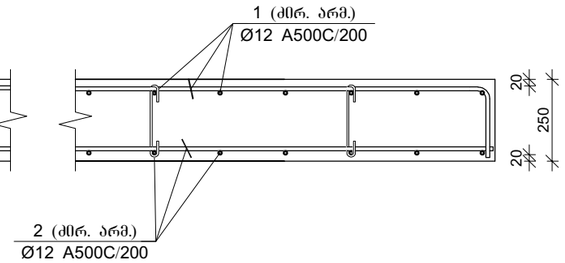

პოზ.	Ø [მმ.]	ესკიზი [მმ.]	სიგრძე [მმ.]
①	Ø12	200 200	----
②	Ø12		----
Ⅰ	Ø8	220 180 180 45 45	310
Ⅱ	Ø10	220 180 180 45 45	310
Ⅲ	Ø12	250 170 170 400 400	1340
Ⅳ	Ø8	290 140 140 290	1060

ფილის არმირების კვეთი კიბესთან

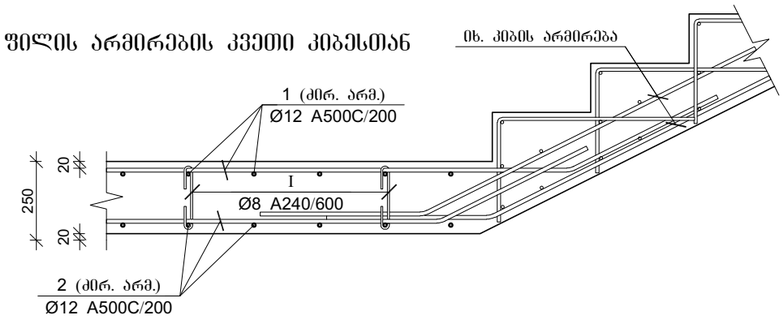

ფილის არმირების კვეთი კედელთან

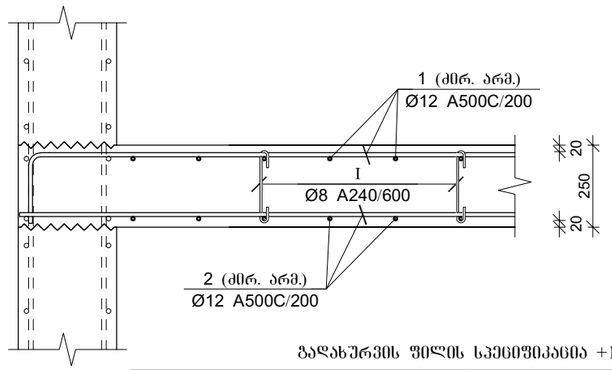

ფილის არმირების კვეთი კიბესთან

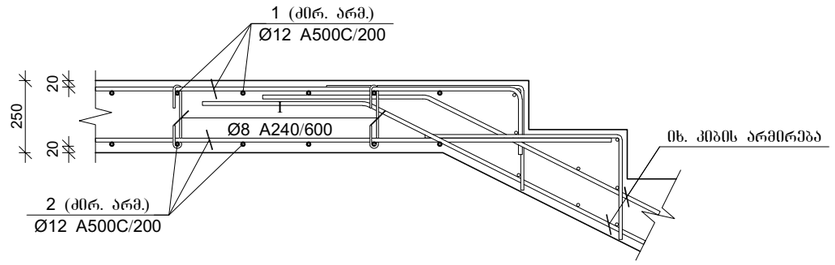

გაღახურვის ფილის სპეციფიკაცია +15.380 ნიშნულზე

არმატურის სპეციფიკაცია					არმატურის ამოკრეფა					ბეტონი B 25
პოზ. №	Ø	L მმ.	n ცალი	Ln მ.	Ø	∑ Ln მ.	ბარითი ვერტის წონა კგ.	წონა კგ. A240	წონა კგ. A500C	V; მ³
1	2	3	4	5	6	7	8	9	10	11
1	12 A500C	-	-	52356.00	8 A240	7247.00	0.39	2859.56		1090.75
2	12 A500C	-	-	51483.40	10 A500C	7365.60	0.62		4541.18	
3	12 A500C	3000	590	1770.00	12 A500C	131931.80	0.89		117131.18	
4	12 A500C	4000	4500	18000.00	16 A500C	2800.00	1.58		4419.35	
5	12 A500C	6000	160	960.00	18 A500C	2980.00	2.00		5952.81	
6	12 A500C	8000	190	1520.00	22 A500C	3208.00	2.98		9572.83	
7	16 A500C	4000	700	2800.00						
8	18 A500C	4000	745	2980.00						
9	22 A500C	4000	770	3080.00						
10	22 A500C	8000	16	128.00						
I	8 A240	310	9700	3007.00						
II	10 A500C	310	23760	7365.60						
III	12 A500C	1340	4360	5842.40						
IV	8 A240	1060	4000	4240.00		∑		2859.56	132044.52	1090.75
						n= 1		2859.56	132044.52	1090.75
									123.68	კგ/მ³

პროექტის დასახელება

მრავალფუნქციური კომპლექსი

პროექტის მისამართი

ქ. თბილისი , უზნაძის ქ. №70
(ს/კ 01.13.08.010.071)

დამკვეთი

სტადია	მარცხი	განმარტება
მპ	2025.12.20	

დაკვეთის №

CAD DWG ფაილი 06.filebi.dwg

მთ. კონსტრუქტორი: ა. კორტავა

შესრულა ნ. ხუბულავა

შემოწმა გ. ვაშაკიძე

საავტორო უფლებები

ნახაზის დასახელება

ფილის ჭრილები და სპეციფიკაცია

კ-6.34

A3

გადახურვის ფილის არმირება +19.080 ნიშნულზე

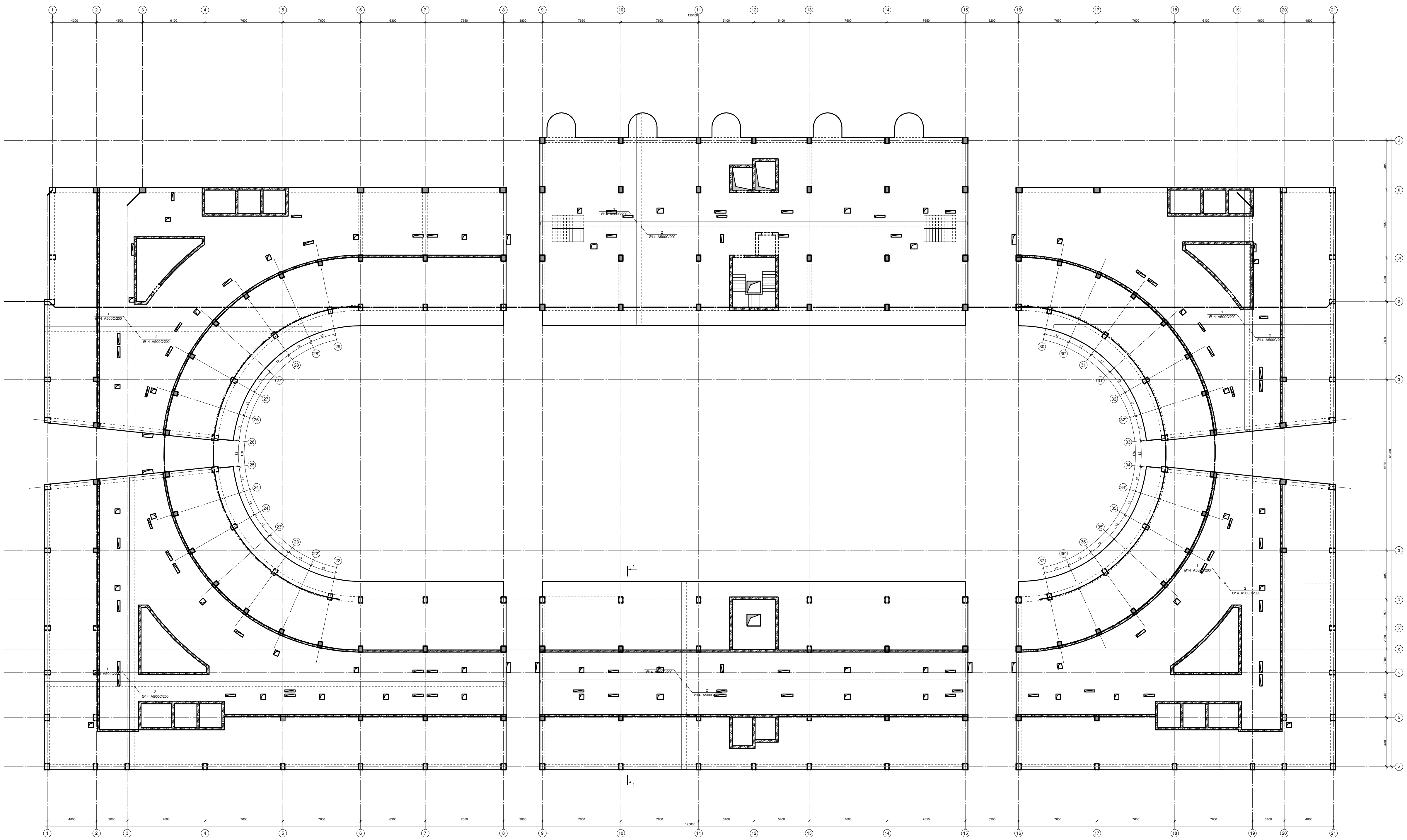

პროექტის დასახელება

მრავალფუნქციური კომპლექსი

პროექტის მისამართი

ქ. თბილისი, უზნაძის ქ. №70
(ს/კ:01.13.08.010.071)

დამკვეთი

სტადია	თარიღი	განმარტება
მპ	2025.12.20	

დაკვეთის №

CAD DWG ფაილი 06.filebi.dwg

მთ. კონსტრუქტორი: ა. კორტავა

შეასრულა ნ. ხუბულავა

შეამოწმა ბ. ვაშაკიძე

საავტორო უფლებები

ნახაზის დასახელება

გადახურვის ფილის არმირება +19.080 ნიშნულზე

კ-6.35

A3

გაღახურვის ფილის ქვედა შრის არმირება +22.680 ნიშნულზე

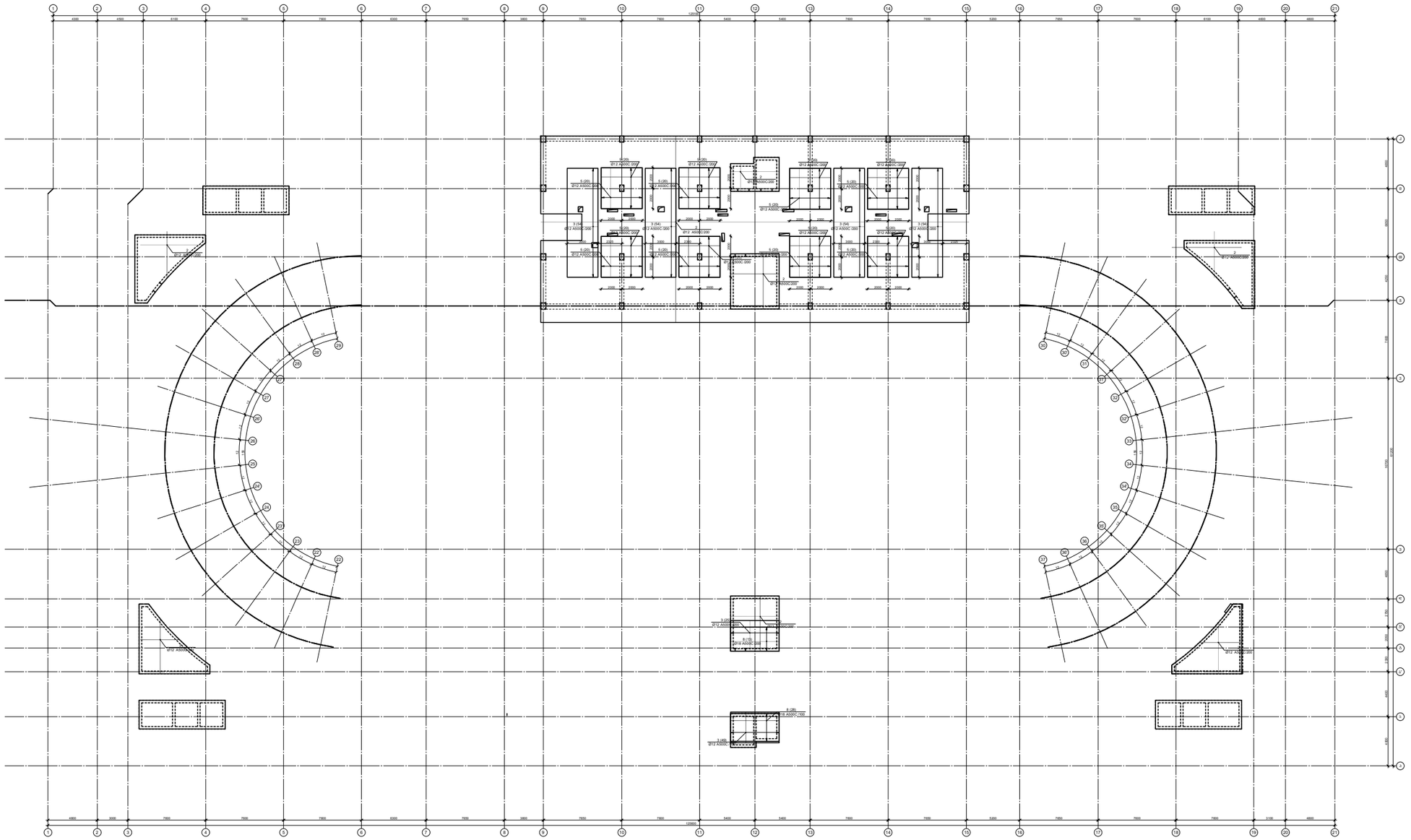

პროექტის დასახელება

მრავალფუნქციური კომპლექსი

პროექტის მისამართი

ქ. თბილისი, უშნაძის ქ. №70
(ს/კ:01.13.08.010.071)

დამკვეთი

სტადია	ობიექტი	განმარტება
მპ	2025.12.20	

დაკვეთის №

CAD DWG ფაილი 06.filebi.dwg

პმს. კონსტრუქტორი:		ა. კორძაია
შესრულა		ნ. ხაჯიშვილი
შეამოწმა		გ. ვაშაკიძე

საპროექტო ჯგუფები

ნახაზის დასახელება

გაღახურვის ფილის ქვედა შრის არმირება
+22.680 ნიშნულზე

კ-6.37

A3

ფილის არმირების ფრაგმენტი

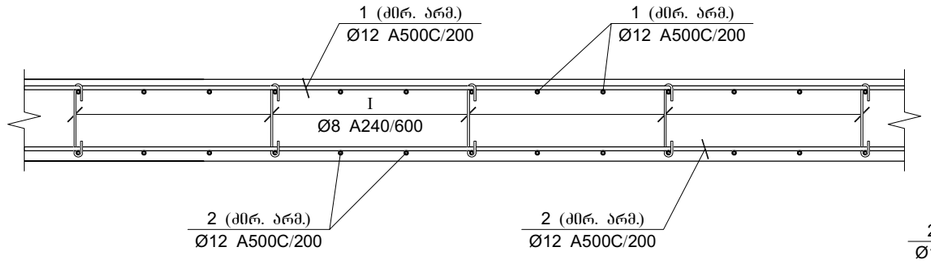

ფილის არმირების კვეთი კიდესთან

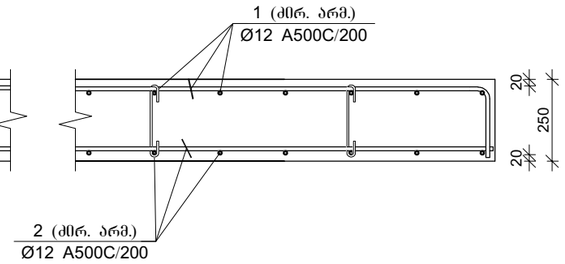

ფილის არმირების კვეთი კიბესთან

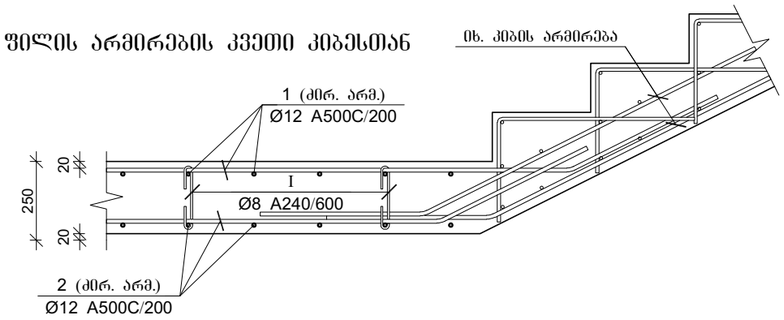

ფილის არმირების კვეთი კედელთან

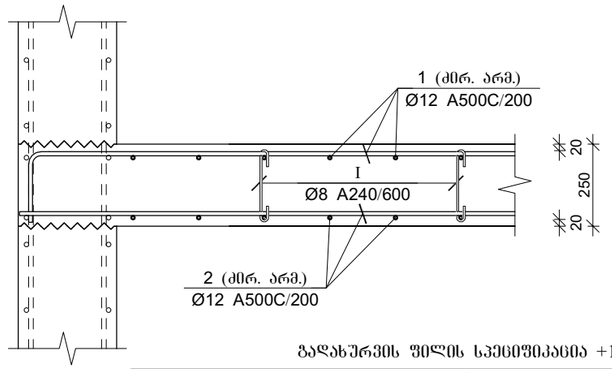

ფილის არმირების კვეთი კიბესთან

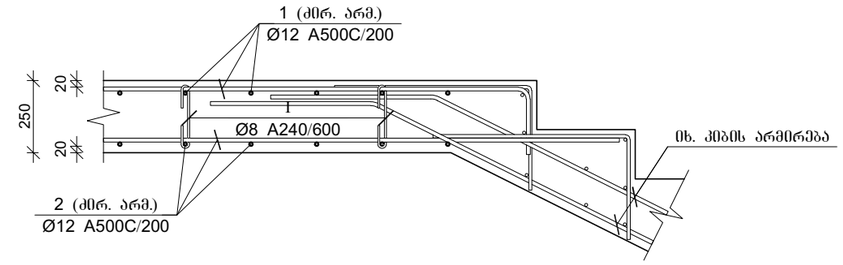

პოზ.	Ø [მმ.]	ესკიზი [მმ.]	სიგრძე [მმ.]
①	Ø12	200 ---- 200	----
②	Ø12	----	----
Ⅰ	Ø8	220; 180, 180; 45, 45	310
Ⅱ	Ø10	220; 180, 180; 45, 45	310
Ⅲ	Ø12	200, 170, 170, 400, 400	1340
Ⅳ	Ø8	290; 140, 140; 100; 290	1060

გაღახურვის ფილის სპეციფიკაცია +15.380 ნიშნულზე

არმატურის სპეციფიკაცია					არმატურის ამოკრეფა					ბეტონი B 25
პოზ. №	Ø	L მმ.	n ცალი	Ln მ.	Ø	∑ Ln მ.	ბარითი ვერტიკ. წონა კგ.	წონა კგ. A240	წონა კგ. A500C	V; მ³
1	2	3	4	5	6	7	8	9	10	11
1	14 A500C	-	-	52356.00	8 A240	7247.00	0.39	2859.56		
2	14 A500C	-	-	51483.40	10 A500C	7365.60	0.62		4541.18	
3	12 A500C	3000	590	1770.00	12 A500C	28092.40	0.89		24940.89	
4	12 A500C	4000	4500	18000.00	14 A500C	103839.40	1.21		125481.24	1090.75
5	12 A500C	6000	160	960.00	16 A500C	2800.00	1.58		4419.35	
6	12 A500C	8000	190	1520.00	18 A500C	2980.00	2.00		5952.81	
7	16 A500C	4000	700	2800.00	22 A500C	3208.00	2.98		9572.83	
8	18 A500C	4000	745	2980.00						
9	22 A500C	4000	770	3080.00						
10	22 A500C	8000	16	128.00						
I	8 A240	310	9700	3007.00						
II	10 A500C	310	23760	7365.60						
III	12 A500C	1340	4360	5842.40						
IV	8 A240	1060	4000	4240.00						
						∑		2859.56	159382.66	1090.75
						n= 1		2859.56	159382.66	1090.75
									148.74	კგ/მ³

პროექტის დასახელება

მრავალფუნქციური კომპლექსი

პროექტის მისამართი

ქ. თბილისი , უზნაძის ქ. №70
(ს/კ 01.13.08.010.071)

დამკვეთი

სტადია	მარიდი	განმარტება
მპ	2025.12.20	

დაკვეთის №

CAD DWG ფაილი 06.filebi.dwg

მთ. კონსტრუქტორი: ა. კორტავა

შესრულა ნ. ხუბულავა

შეამოწმა გ. ვაშაკიძე

საავტორო უფლებები

ნახაზის დასახელება

ფილის ჭრილები და სპეციფიკაცია

კ-6.36

A3

ბადახურვის ფილის ზედა შრის არმირება +22.680 ნიშნულზე

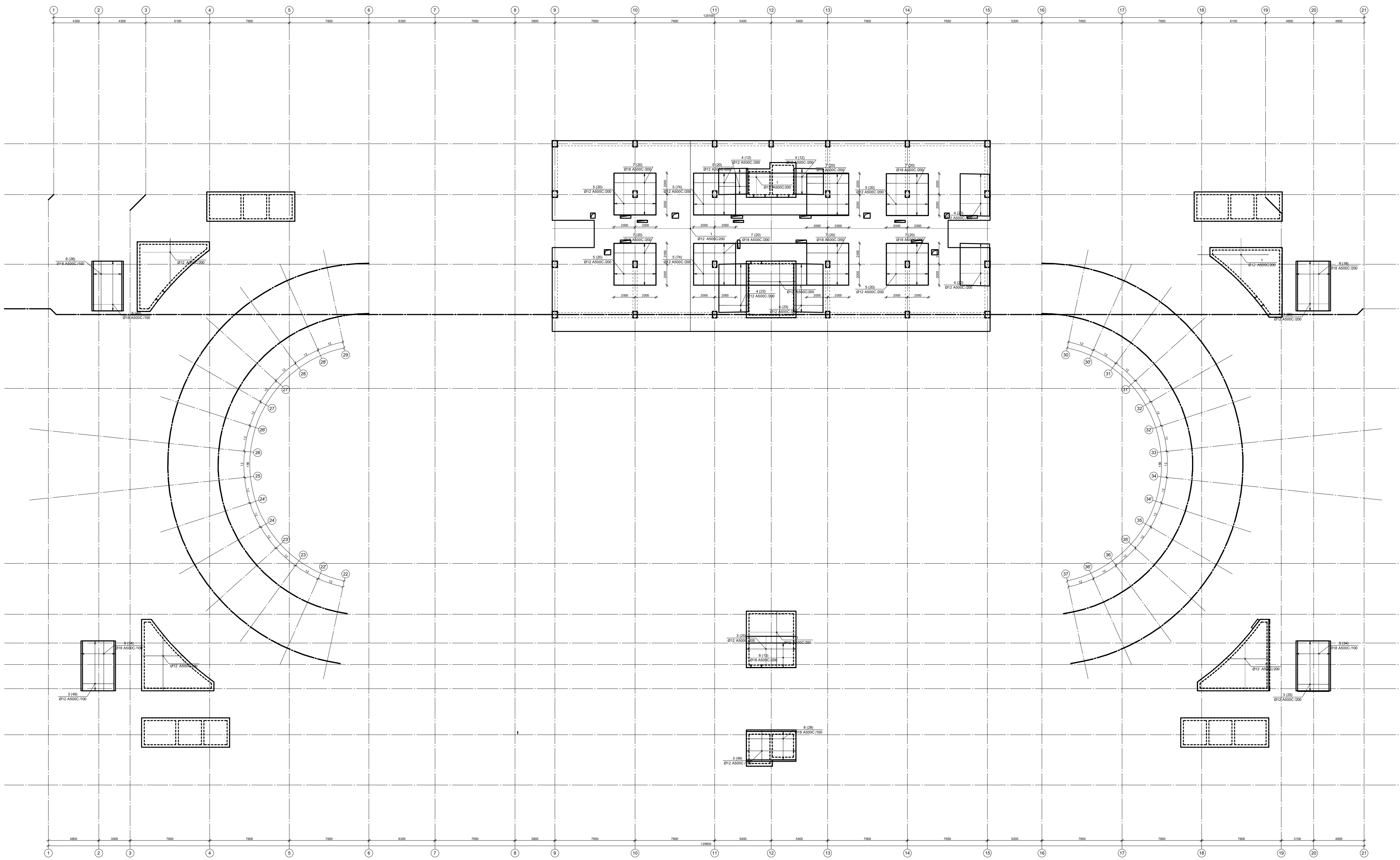

პროექტის დასახელება

მრავალფუნქციური კომპლექსი

პროექტის მისამართი

ქ. თბილისი, უზნაძის ქ. №70
(ს/კ:01.13.08.010.071)

დამკვეთი

სტადია	თარიღი	განმარტება
მპ	2025.12.20	

დაკვეთის №

CAD DWG ფაილი 06.filebi.dwg

მთ. კონსტრუქტორი: ა. კორტავა

შეასრულა ნ. ხუბულავა

შეამოწმა ზ. ვაშაკიძე

საავტორო უფლებები

ნახაზის დასახელება

ბადახურვის ფილის ზედა შრის არმირება +22.680 ნიშნულზე

კ-6.38

A3

გადახურვის ფილაში ფარული კოჭების მოწყობის გეგმა +22.680 ნიშნულზე

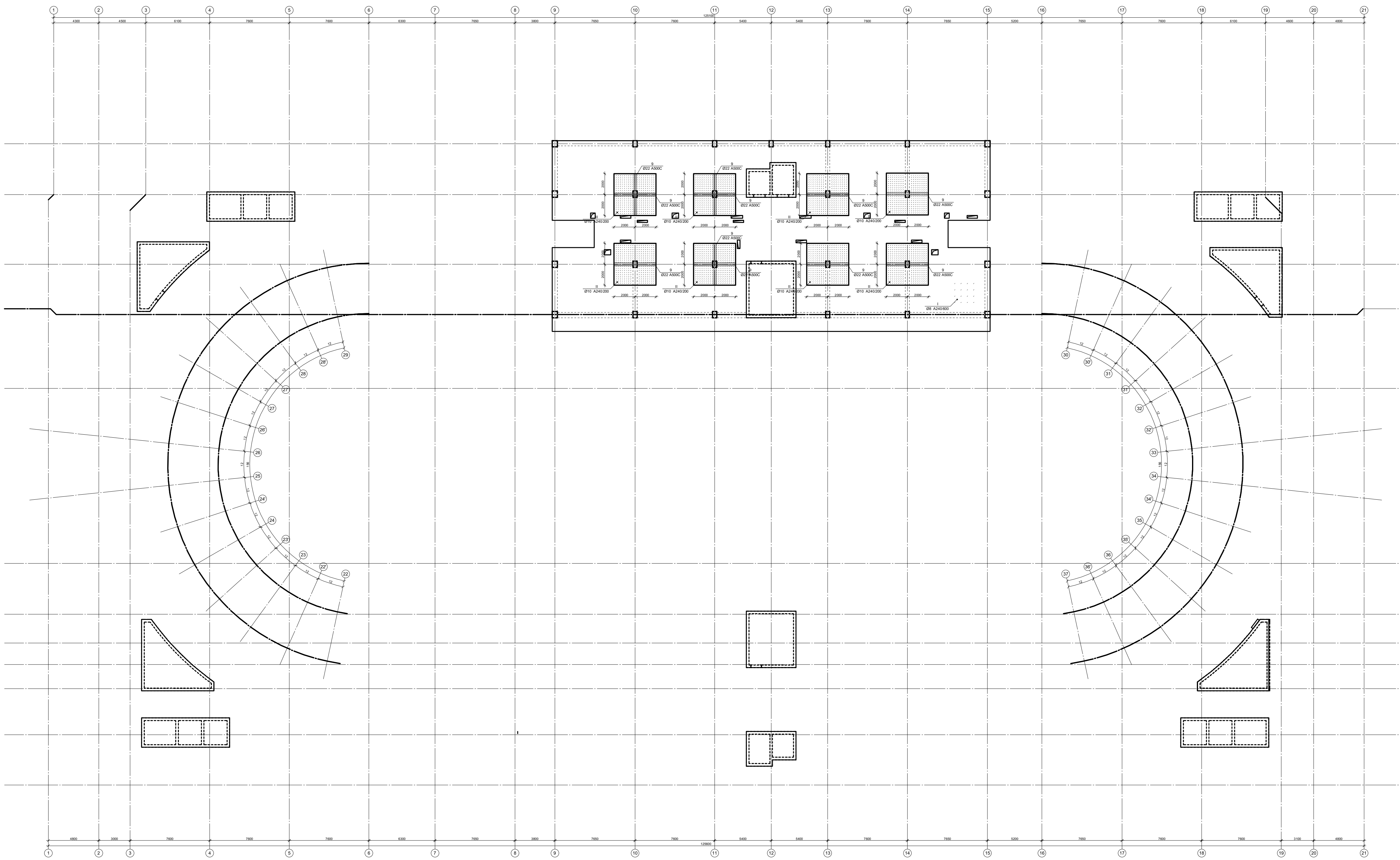

პროექტის დასახელება

მრავალფუნქციური კომპლექსი

პროექტის მისამართი

ქ. თბილისი, უზნაძის ქ. №70
(ს/კ:01.13.08.010.071)

დამკვეთი

სტადია	თარიღი	განმარტება
მპ	2025.12.20	

დაკვეთის №

CAD DWG ფაილი 06.filebi.dwg

მთ. კონსტრუქტორი: ა. კორტავა

შეასრულა ნ. ხუბულავა

შეამოწმა გ. ვაშაკიძე

საავტორო უფლებები

ნახაზის დასახელება

გადახურვის ფილაში ფარული კოჭების მოწყობის გეგმა +22.680 ნიშნულზე

კ-6.39

A3

ფილის ქვედა შრის არმატურების გადაბმის დეტალი

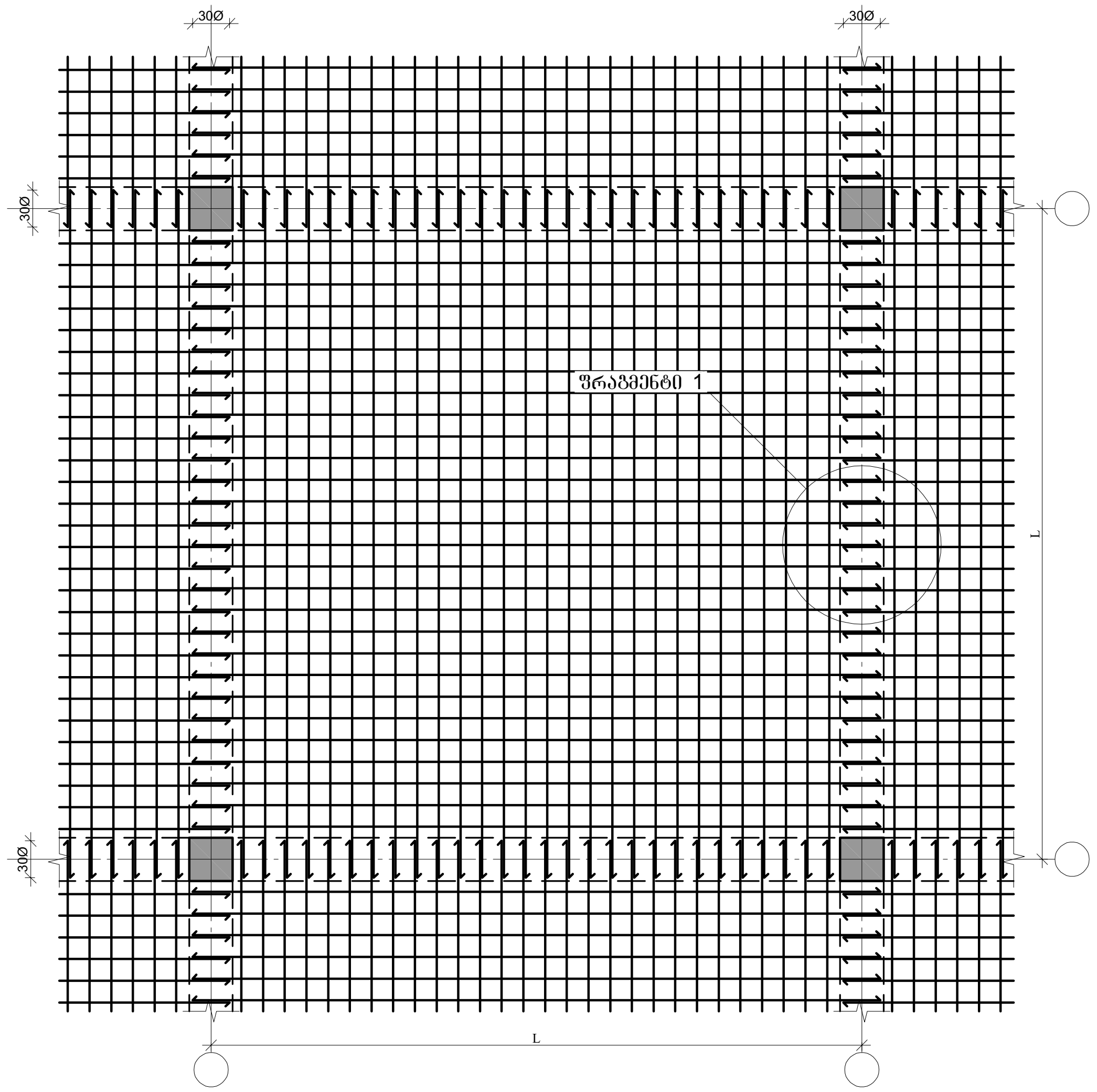

ფილის ზედა შრის არმატურების გადაბმის დეტალი

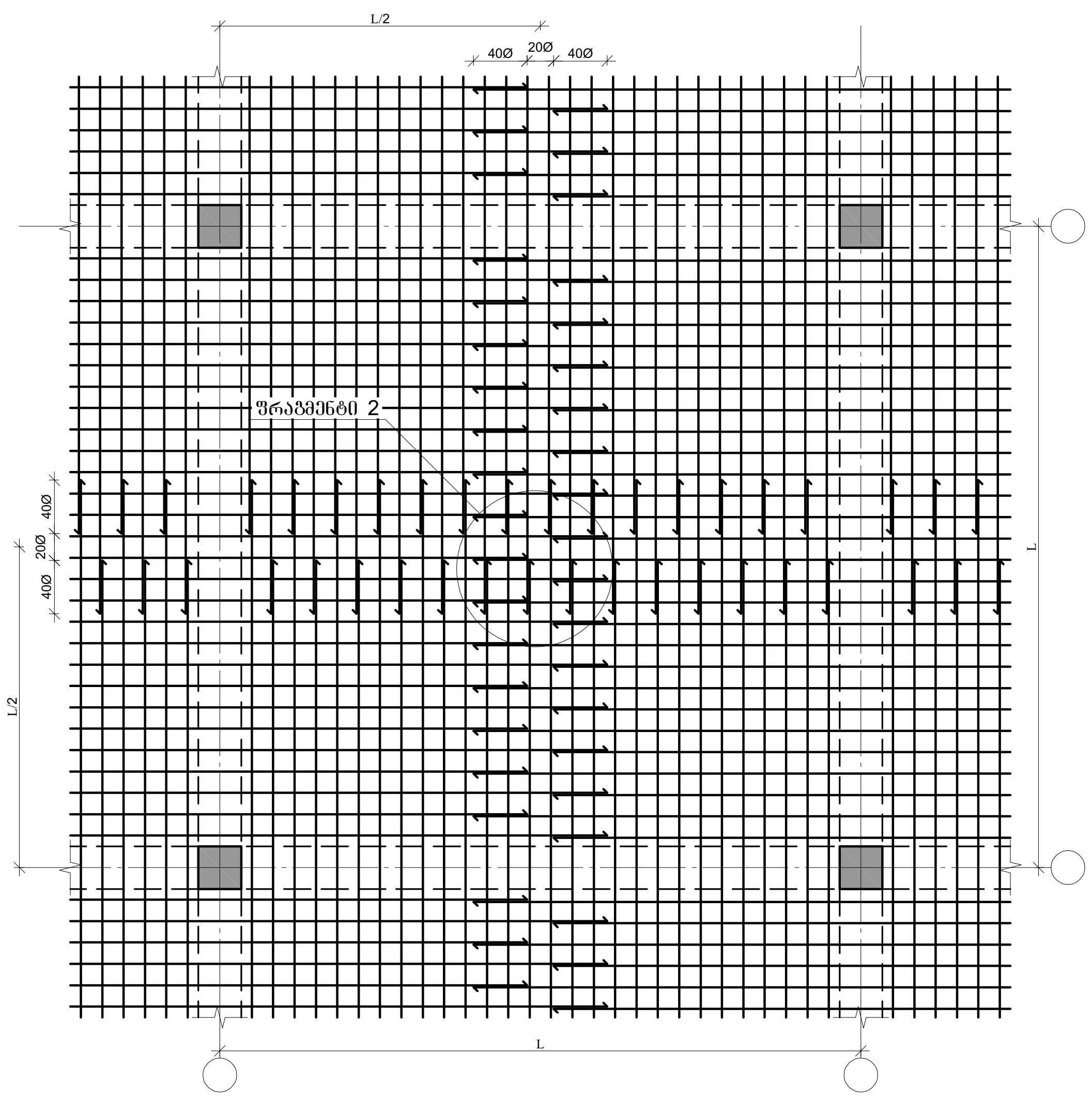

გადახურვის ფილაში ღიობის მოწყობის დეტალი

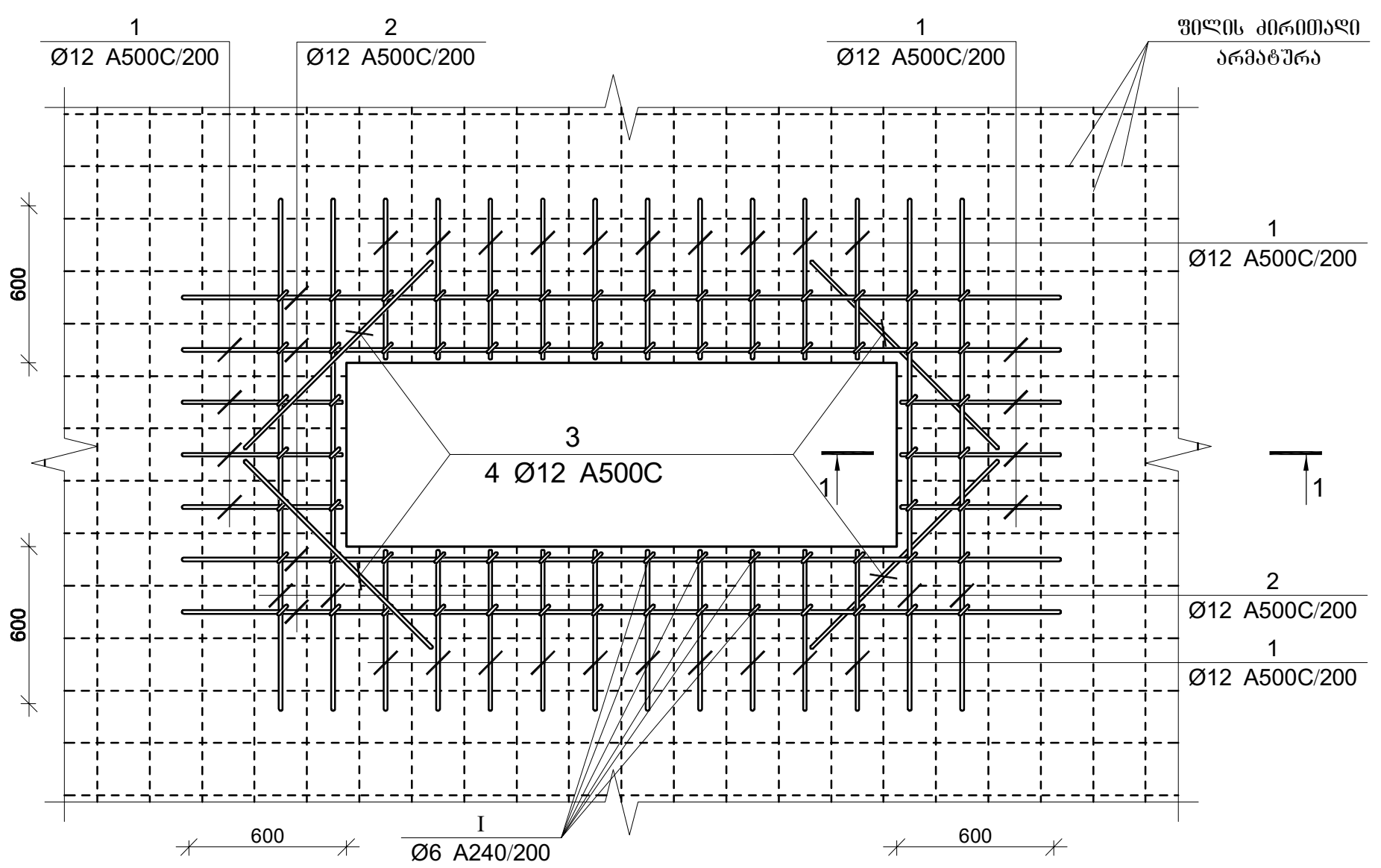

ფრაგმენტი №1

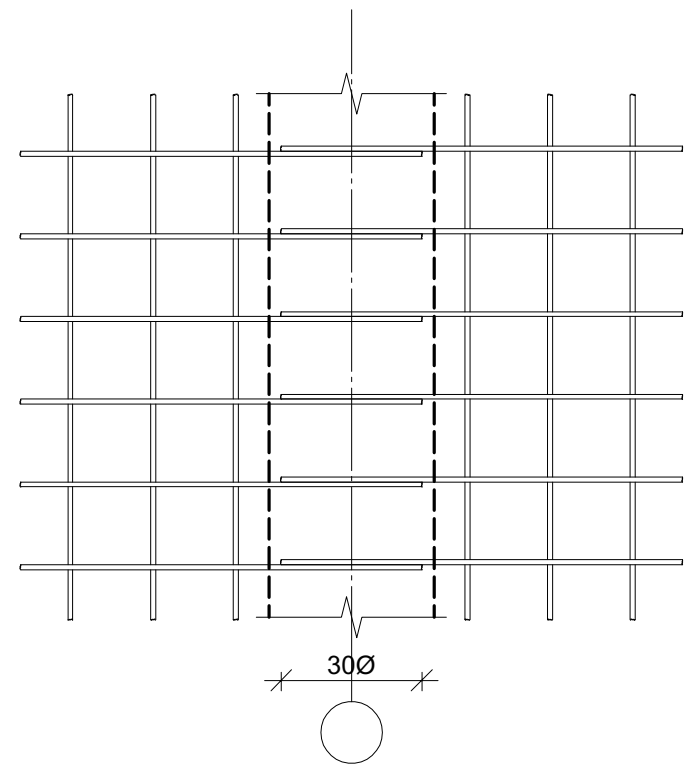

ფრაგმენტი №2

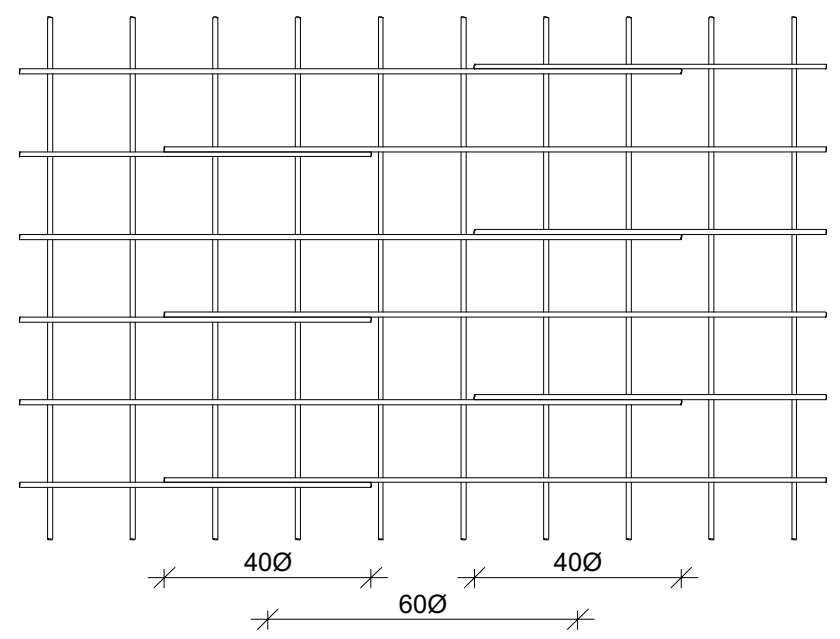

ჭრილი 1-1

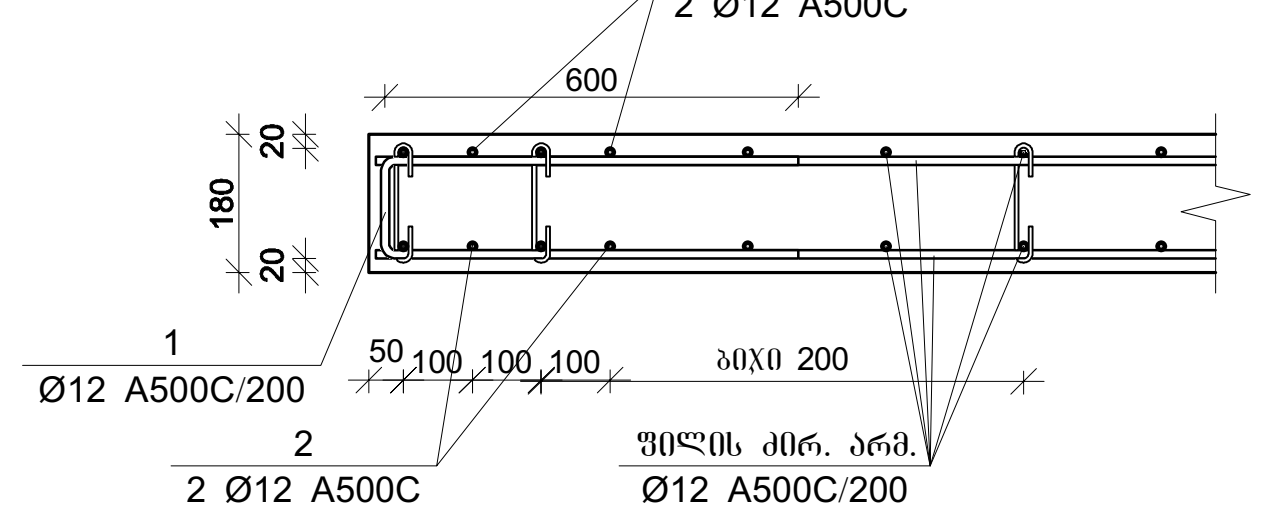

პროექტის დასახელება	მრავალფუნქციური კომპლექსი
პროექტის მისამართი	ქ. თბილისი, უზნაძის ქ. №70 (ს/კ:01.13.08.010.071)
დამკვეთი	

სტადია	თარიღი	განმარტება
მპ	2025.12.20	

დაკვეთის №

CAD DWG ფაილი 06.filebi.dwg

მთ. კონსტრუქტორი:	ა. კორტავა
შეასრულა	ნ. ხუბულავა
შეამოწმა	ბ. ვაშაკიძე

საავტორო უფლებები

ნახაზის დასახელება

ფილის არმატურების გადაბმის დეტალი

კ-6.42

A3

Ø12 A500C/200
*
1,2 (двп. эгв.)
Ø12 A500C/200
III
Ø8 A240/200
Ø12 A500C/200
*
4Ø22 A500C
3
Ø12 A500C/200
*
4Ø22 A500C
Ø12 A500C/200
*
1 (двп. эгв.)
Ø12 A500C/200
III
Ø8 A240/200
2 (двп. эгв.)
Ø12 A500C/200
*
4Ø22 A500C
Ø12 A500C/200
*
2000
2000
20
210
20
250

Ø12 A500C/200
*
4Ø22 A500C
*

Ø12 A500C/200
*
4Ø22 A500C
*

Ø12 A500C/200
*
4Ø22 A500C
*

ᲬᲘᲚᲘᲡ ᲐᲠᲛᲘᲠᲔᲑᲘᲡ ᲬᲠᲐᲤᲛᲔᲜᲢᲘ

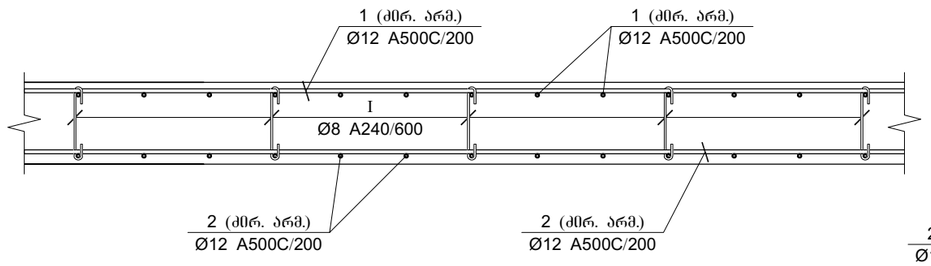

ᲬᲘᲚᲘᲡ ᲐᲠᲛᲘᲠᲔᲑᲘᲡ ᲙᲕᲔᲗᲘ ᲙᲘᲓᲔᲡᲗᲐᲜ

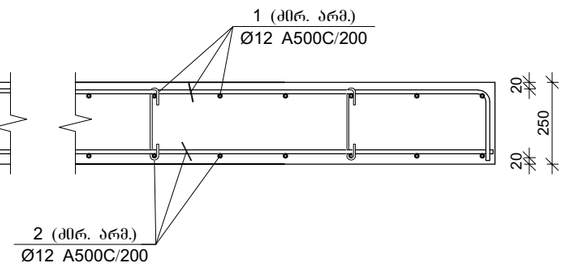

პოზ.	Ø [მმ.]	ესკიზი [მმ.]	სიგრძე [მმ.]
①	Ø12	200 ---- 200	----
②	Ø12	----	----
Ⅰ	Ø8	220; 180, 180; 45, 45	310
Ⅱ	Ø10	220; 180, 180; 45, 45	310
Ⅲ	Ø12	250, 170, 170, 400, 400	1340
Ⅳ	Ø8	290; 140, 140; 100, 50; 290	1060

ᲬᲘᲚᲘᲡ ᲐᲠᲛᲘᲠᲔᲑᲘᲡ ᲙᲕᲔᲗᲘ ᲙᲘᲑᲔᲡᲗᲐᲜ

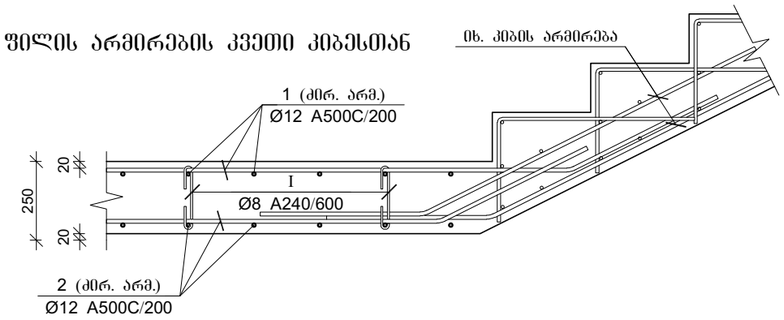

ᲬᲘᲚᲘᲡ ᲐᲠᲛᲘᲠᲔᲑᲘᲡ ᲙᲕᲔᲗᲘ ᲙᲔᲓᲔᲚᲗᲐᲜ

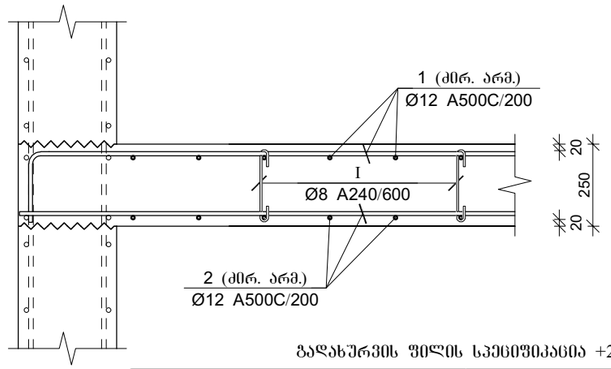

ᲬᲘᲚᲘᲡ ᲐᲠᲛᲘᲠᲔᲑᲘᲡ ᲙᲕᲔᲗᲘ ᲙᲘᲑᲔᲡᲗᲐᲜ

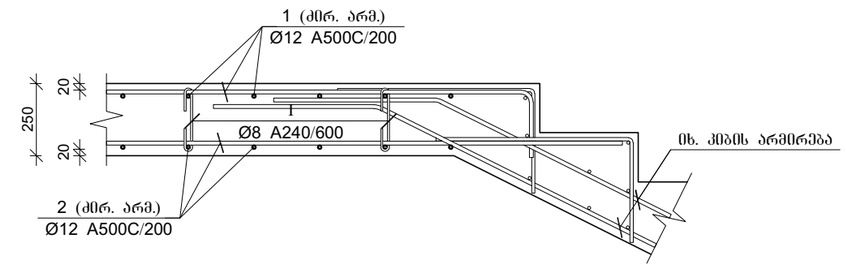

ᲒᲐᲓᲐᲮᲣᲠᲕᲘᲡ ᲬᲘᲚᲘᲡ ᲡᲞᲔᲪᲘᲤᲘᲙᲐᲪᲘᲐ +22.680 ᲜᲘᲨᲜᲣᲚᲖᲔ

არმატურის სპეციფიკაცია					არმატურის ამოკრეფა					ბეტონი B 25
პოზ. №	Ø	L მმ.	n ცალი	Ln მ.	Ø	∑ Ln მ.	ბარითი ვერტიკ. წონა კგ.	წონა კგ. A240	წონა კგ. A500C	V; მ³
1	2	3	4	5	6	7	8	9	10	11
1	12 A500C	-	-	9720.00	8 A240	1106.00	0.39	436.41		
2	12 A500C	-	-	9558.00	10 A500C	1038.50	0.62		640.28	
3	12 A500C	3000	610	1830.00	12 A500C	24944.10	0.89		22145.78	229.25
4	12 A500C	3000	110	330.00	18 A500C	2335.00	2.00		4664.36	
5	12 A500C	4000	570	2280.00	22 A500C	352.00	2.98		1050.39	
6	18 A500C	3000	50	150.00						
7	18 A500C	4000	140	560.00						
8	18 A500C	5000	325	1625.00						
9	22 A500C	4000	88	352.00						
I	8 A240	310	2200	682.00						
II	10 A500C	310	3350	1038.50						
III	12 A500C	1340	915	1226.10						
IV	8 A240	1060	400	424.00		∑		436.41	28500.80	229.25
						n= 1		436.41	28500.80	229.25
									126.23	კგ/მ³

პროექტის დასახელება

მრავალფუნქციური კომპლექსი

პროექტის მისამართი

ქ. თბილისი , უზნაძის ქ. №70
(ს/კ 01.13.08.010.071)

დამკვეთი

სტადია	მარილი	განმარტება
მპ	2025.12.20	

დაკვეთის №

CAD DWG ფაილი 06.filebi.dwg

მთ. კონსტრუქტორი: ა. კორტავა

შესრულა ნ. ხუბულავა

შემოწმა ვ. ვაშაკიძე

საავტორო უფლებები

ნახაზის დასახელება

ᲬᲘᲚᲘᲡ ᲩᲠᲘᲚᲔᲑᲘ ᲓᲐ ᲡᲞᲔᲪᲘᲤᲘᲙᲐᲪᲘᲐ

კ-6.40

A3

მრნ. რ/ბ კიბე №1-ის საყალიბე გეგმა -6.850 ნიშნულიდან -3.600 ნიშნულამდე

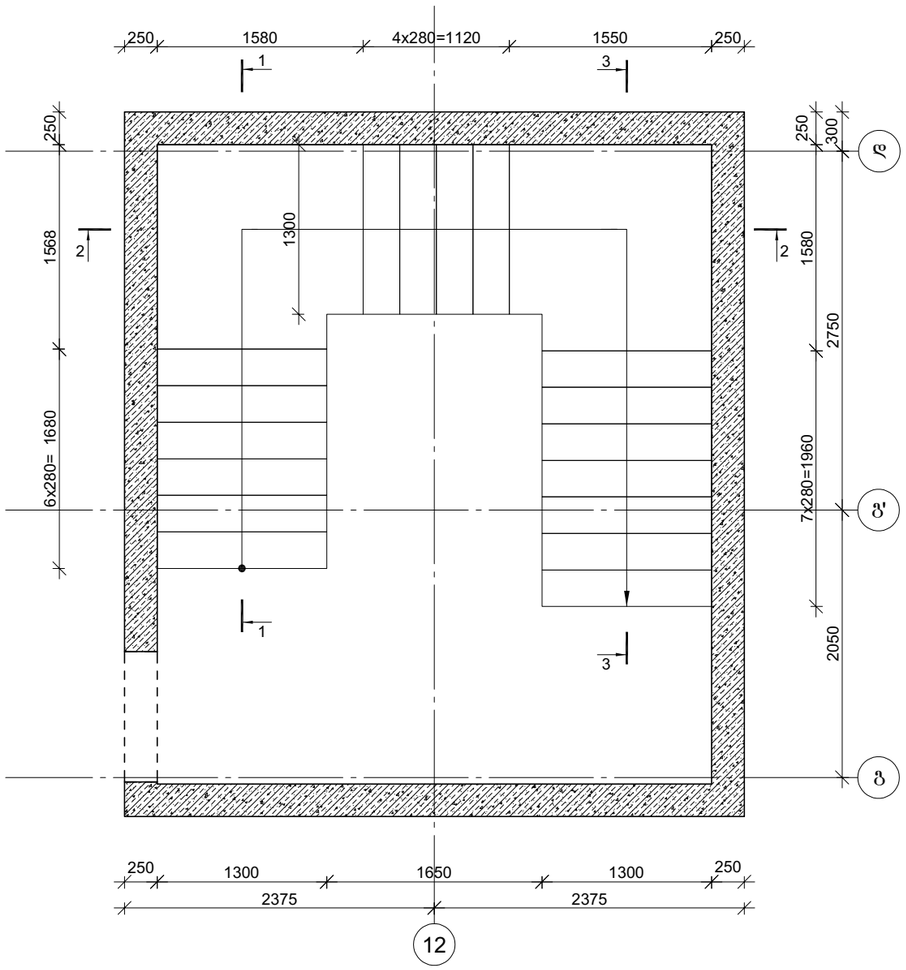

კვეთი 1-1

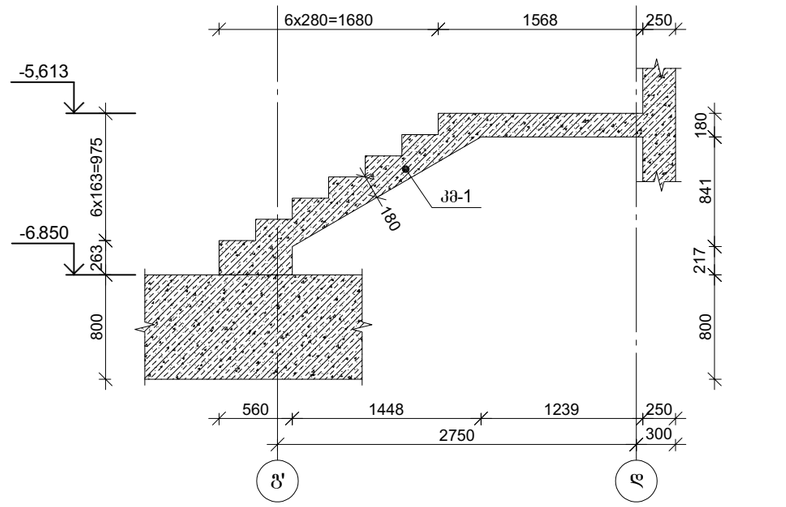

კვეთი 2-2

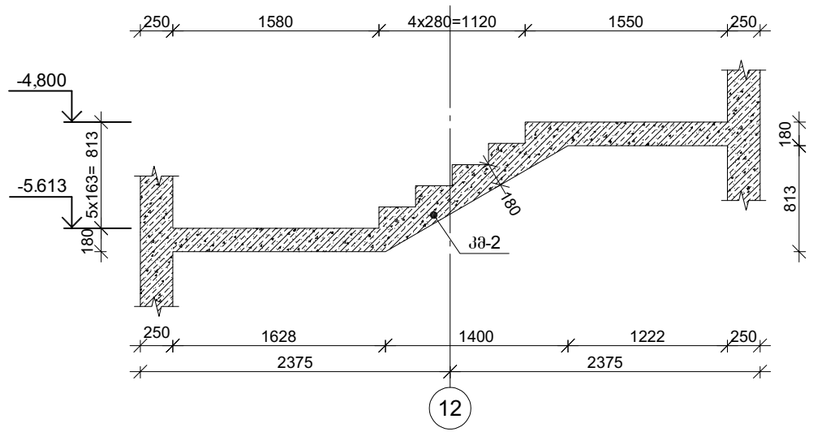

კვეთი 3-3

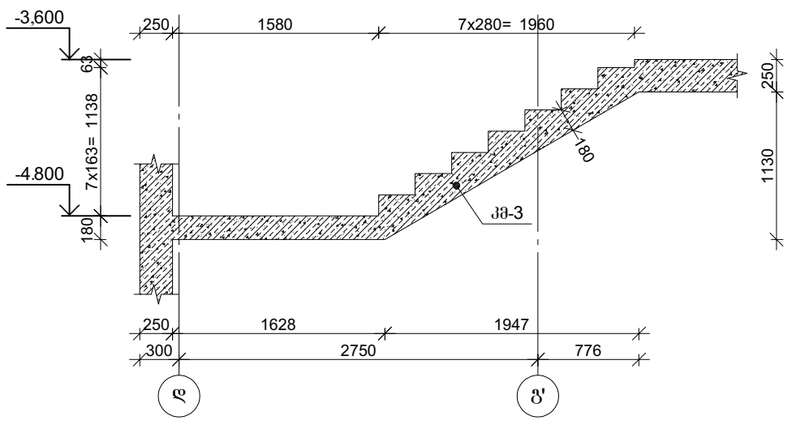

პროექტის დასახელება

მრავალფუნქციური კომპლექსი

პროექტის მისამართი

ქ. ობილისი , უზნაძის ქ.№70
(ს/კ 01.13.08.010.071)

დამკვეთი

სტადია	მარილი	განმარტება
მპ	2025.12.20	

დაკვეთის №

CAD DWG ფაილი 07.kibeebi.dwg

მთ. კონსტრუქტორი:	ა. კორტავა
შესრულა	ნ. ხუბულავა
შეამოწმა	გ. ვაშაკიძე

საავტორო უფლებები

ნახაზის დასახელება

მრნ. რ/ბ კიბე №1-ის საყალიბე ნახაზები

კ-7.01

A3

მრავ. რ/ბ კიბე №1-ის კიბის მარშის კმ-2-ის არმირება

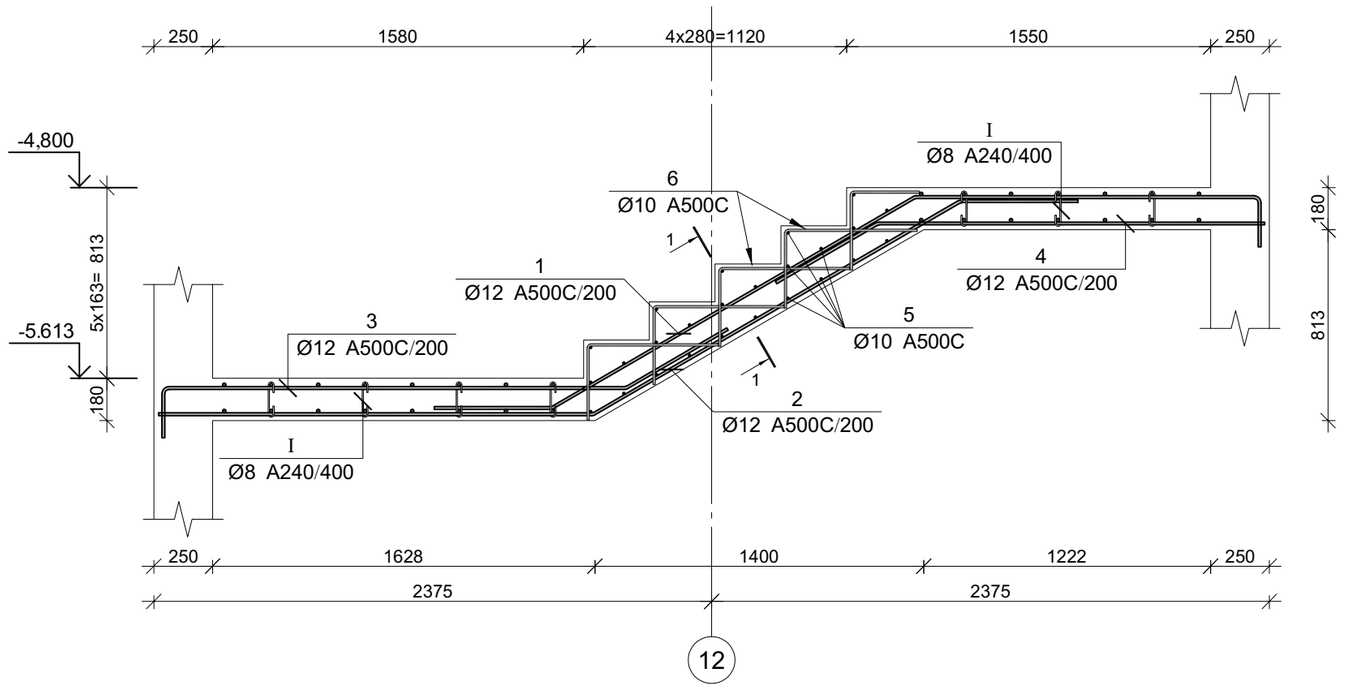

12

კვეთი 1-1

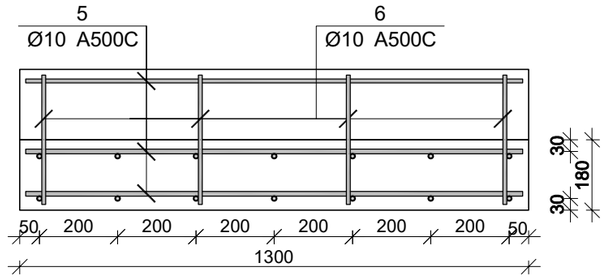

პოზ.	Ø [მმ.]	ესკიზი [მმ.]	სიგრძე [მმ.]
①	Ø12		4000
②	Ø12	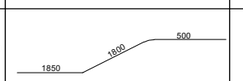	4150
③	Ø12	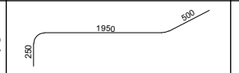	2700
④	Ø12	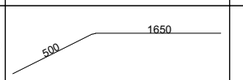	2150
⑤	Ø10		1300
⑥	Ø10	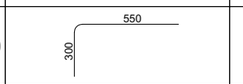	850
Ⓘ	Ø8	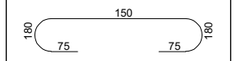	300

მრავ. რ/ბ კიბე №1-ის კიბის მარშის კმ–2-ის სპეციფიკაცია

არმატურის სპეციფიკაცია					არმატურის ამოკრეფა					ბეტონი B 30
პოზ. №	Ø	L მმ.	n ცალი	Ln მ.	Ø	∑ Ln მ.	1მ.ის წონა კგ.	წონა კგ. A240	წონა კგ. A500C	V; მ³
1	2	3	4	5	6	7	8	9	10	11
1	12 A500C	4000	7	28.00	8 A240	5.40	0.39	2.13		0.89
2	12 A500C	4150	7	29.05	10 A500C	49.50	0.62		30.52	
3	12 A500C	2700	7	18.90	12 A500C	91.00	0.89		80.79	
4	12 A500C	2150	7	15.05						
5	10 A500C	1300	25	32.50						
6	10 A500C	850	20	17.00						
I	8 A240	300	18	5.40			∑	2.13	111.31	0.89
							n= 1	2.13	111.31	0.89
									127.55	კგ/მ³

პროექტის დასახელება

მრავალფუნქციური კომპლექსი

პროექტის მისამართი

ქ. თბილისი , უზნაძის ქ.№70
(ს/კ 01.13.08.010.071)

დამკვეთი

სტადია	მარილი	განმარტება
მპ	2025.12.20	

დაკვეთის №

CAD DWG ფაილი 07.kibeebi.dwg

მთ. კონსტრუქტორი:	ა. კორძაია
შემსრულა	ნ. ხუბულავა
შემოწმა	გ. ვაშაკიძე

საავტორო უფლებები

ნახაზის დასახელება

მრავ. რ/ბ კიბე №1-ის კიბის მარშის კმ-2-ის არმირება

კ-7.03

A3

მონ. რ/ბ კიბე №1-ის კიბის მარშის კმ-1-ის არმირება

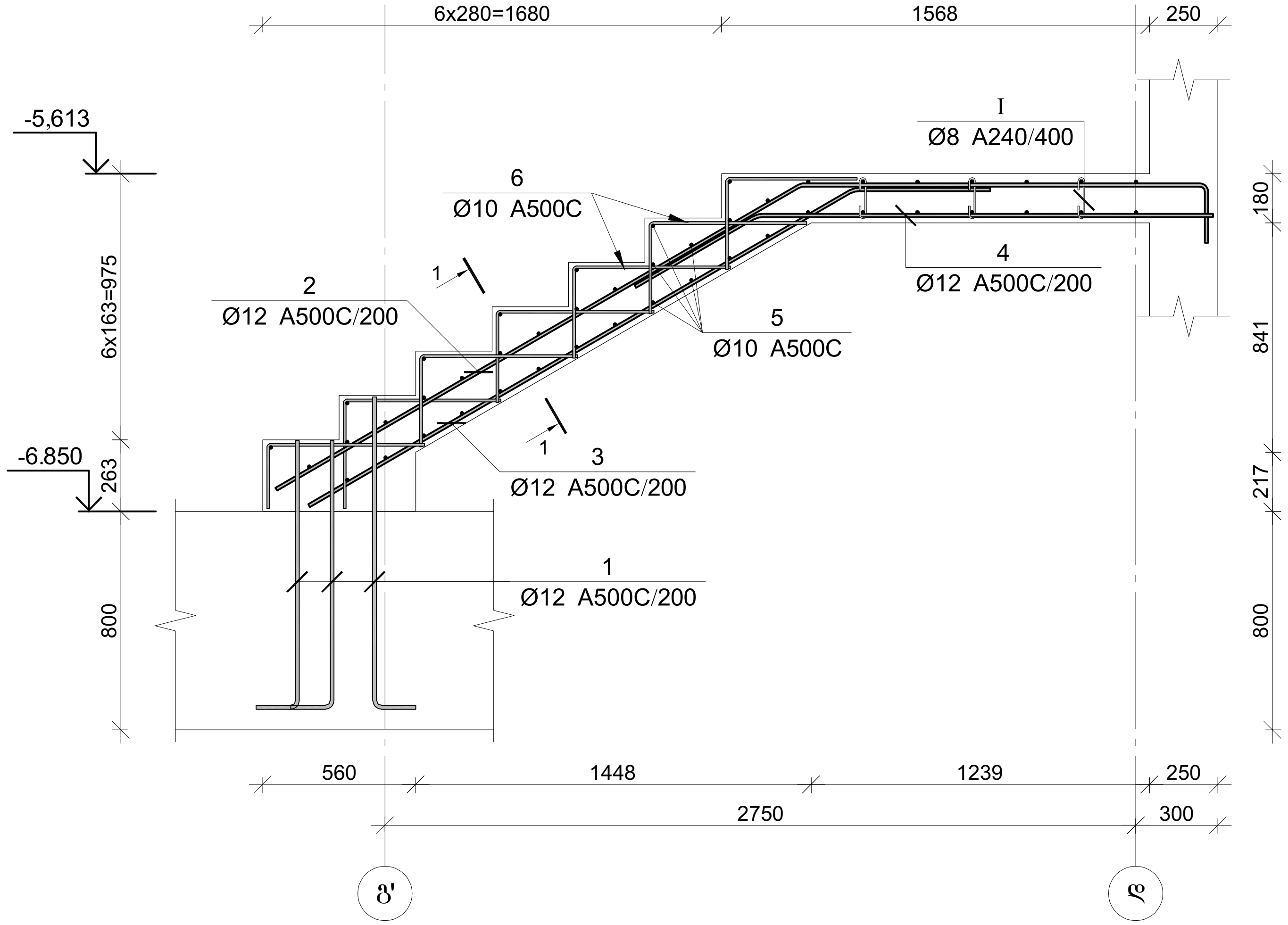

პოზ.	Ø [მმ.]	ესკიზი [მმ.]	სიგრძე [მმ.]
①	Ø12	1100; 250	1350
②	Ø12	2200; 1450; 250	3900
③	Ø12	2300; 500	2800
④	Ø12	500; 1650	2150
⑤	Ø10	1300	1300
⑥	Ø10	300; 550	850
Ⓘ	Ø8	180; 150; 75; 75; 180	300

კვეთი 1-1

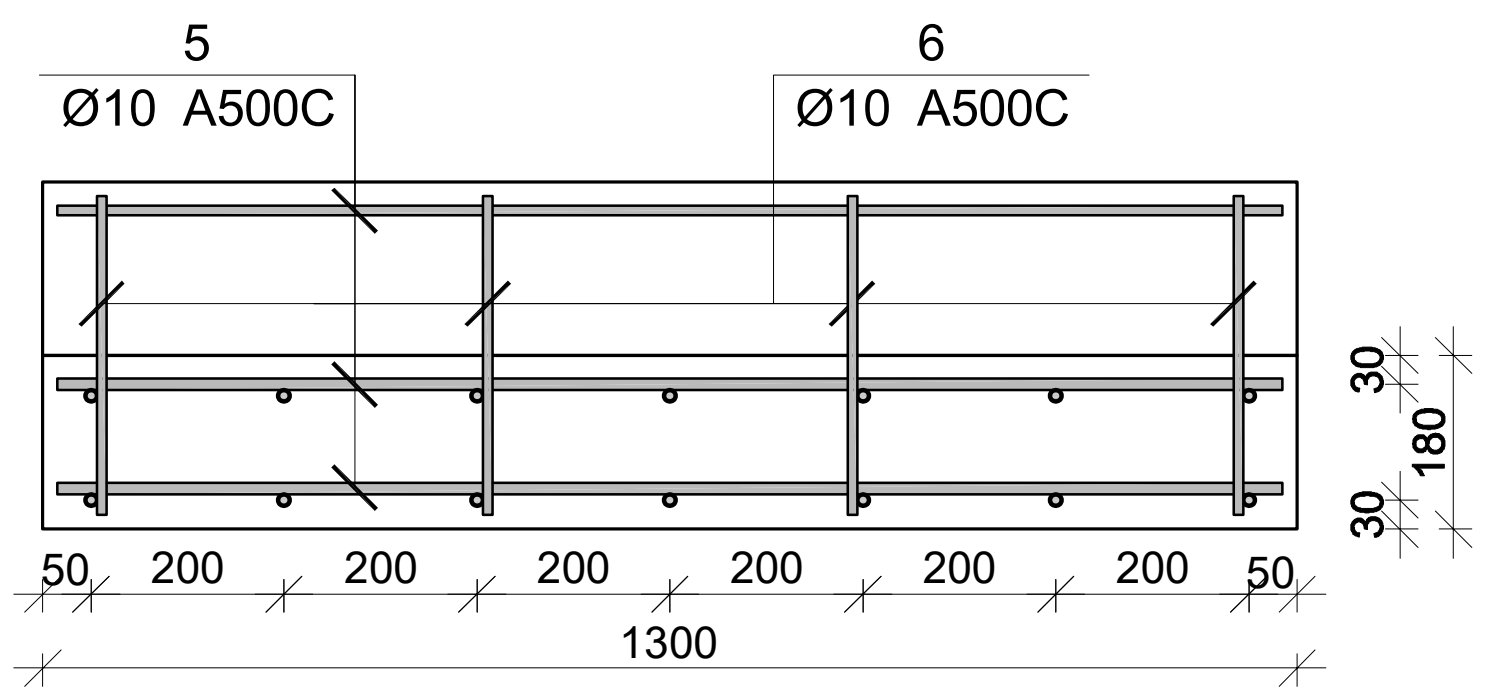

მონ. რ/ბ კიბე №1-ის კიბის მარშის კმ–1-ის სპეციფიკაცია

არმატურის სპეციფიკაცია					არმატურის ამოკრეფა					ბეტონი B 30
პოზ. №	Ø	L მმ.	n ცალი	Ln მ.	Ø	∑ Ln მ.	გრძივი მეტრის წონა კგ.	წონა კგ. A240	წონა კგ. A500C	V; $მ^3$
1	2	3	4	5	6	7	8	9	10	11
1	12 A500C	1350	21	28.35	8 A240	5.40	0.39	2.13		1.08
2	12 A500C	3900	7	27.30	10 A500C	65.40	0.62		40.32	
3	12 A500C	2800	7	19.60	12 A500C	90.30	0.89		80.17	
4	12 A500C	2150	7	15.05						
5	10 A500C	1300	32	41.60						
6	10 A500C	850	28	23.80						
I	8 A240	300	18	5.40			∑	2.13	120.49	1.08
						n= 1		2.13	120.49	1.08
									113.63	კგ/$მ^3$

პროექტის დასახელება

მრავალფუნქციური კომპლექსი

პროექტის მისამართი

ქ. თბილისი , უზნაძის ქ.№70
(ს/კ 01.13.08.010.071)

დამკვეთი

სტადია	თარიღი	განმარტება
მპ	2025.12.20	

დაკვეთის №

CAD DWG ფაილი 07.kibeebi.dwg

მთ. კონსტრუქტორი: ა. კორტავა

შეასრულა ნ. ხუბულავა

შეამოწმა გ. ვაშაკიძე

საავტორო უფლებები

ნახაზის დასახელება

მონ. რ/ბ კიბე №1-ის კიბის მარშის კმ-1-ის არმირება

კ-7.02

A3

მრნ. რ/ბ კიბე №1-ის საყალიბე გეგმა
-3.600 ნიშნულიდან -0.300 ნიშნულამდე

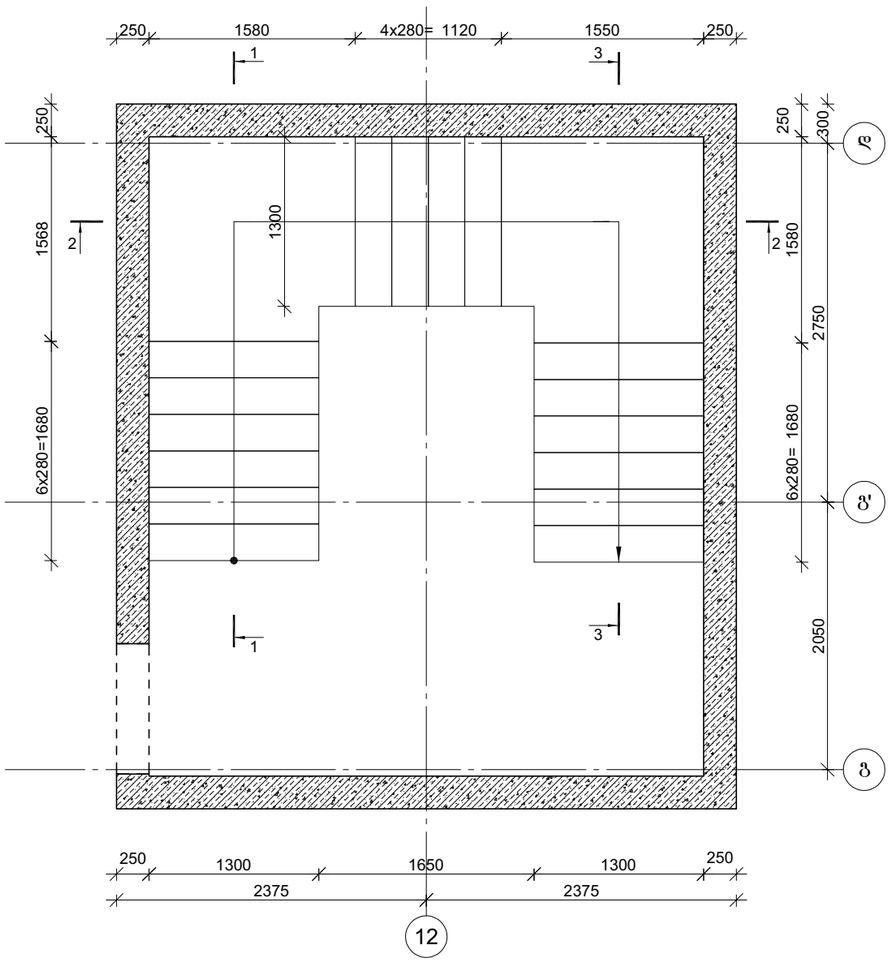

კვეთი 1-1

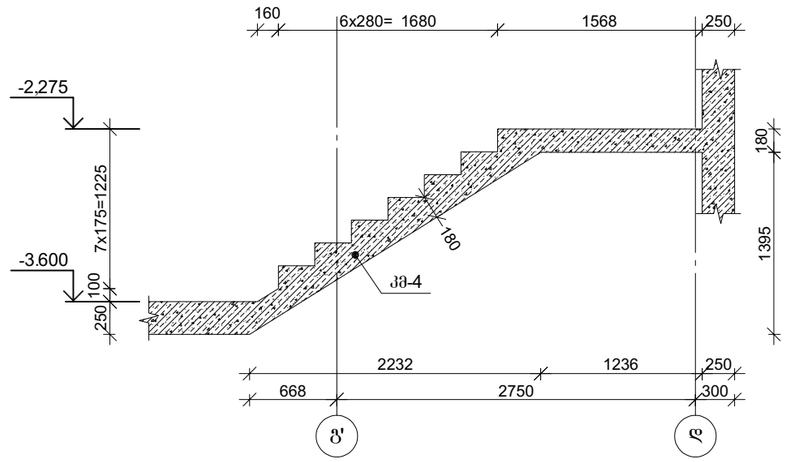

კვეთი 2-2

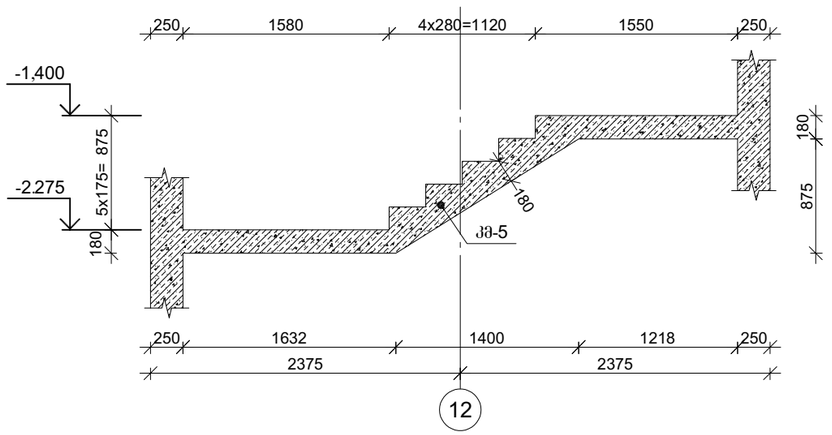

კვეთი 3-3

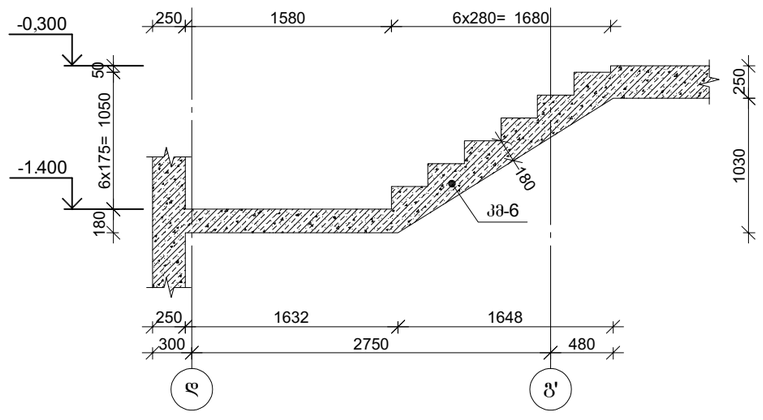

პროექტის დასახელება

მრავალფუნქციური კომპლექსი

პროექტის მისამართი

ქ. თბილისი , უზნაძის ქ.№70
(ს/კ 01.13.08.010.071)

დამკვეთი

სტადია	მარილი	განმარტება
მპ	2025.12.20	

დაკვეთის №

CAD DWG ფაილი 07.kibeebi.dwg

მთ. კონსტრუქტორი:	ა. კორტავა
შესრულა	ნ. ხუბულავა
შეამოწმა	გ. ვაშაკიძე

საავტორო უფლებები

ნახაზის დასახელება

მრნ. რ/ბ კიბე №1-ის საყალიბე ნახაზები

კ-7.05

A3

მონ. რ/ბ კიბე №1-ის კიბის მარშის კმ-3-ის არმირება

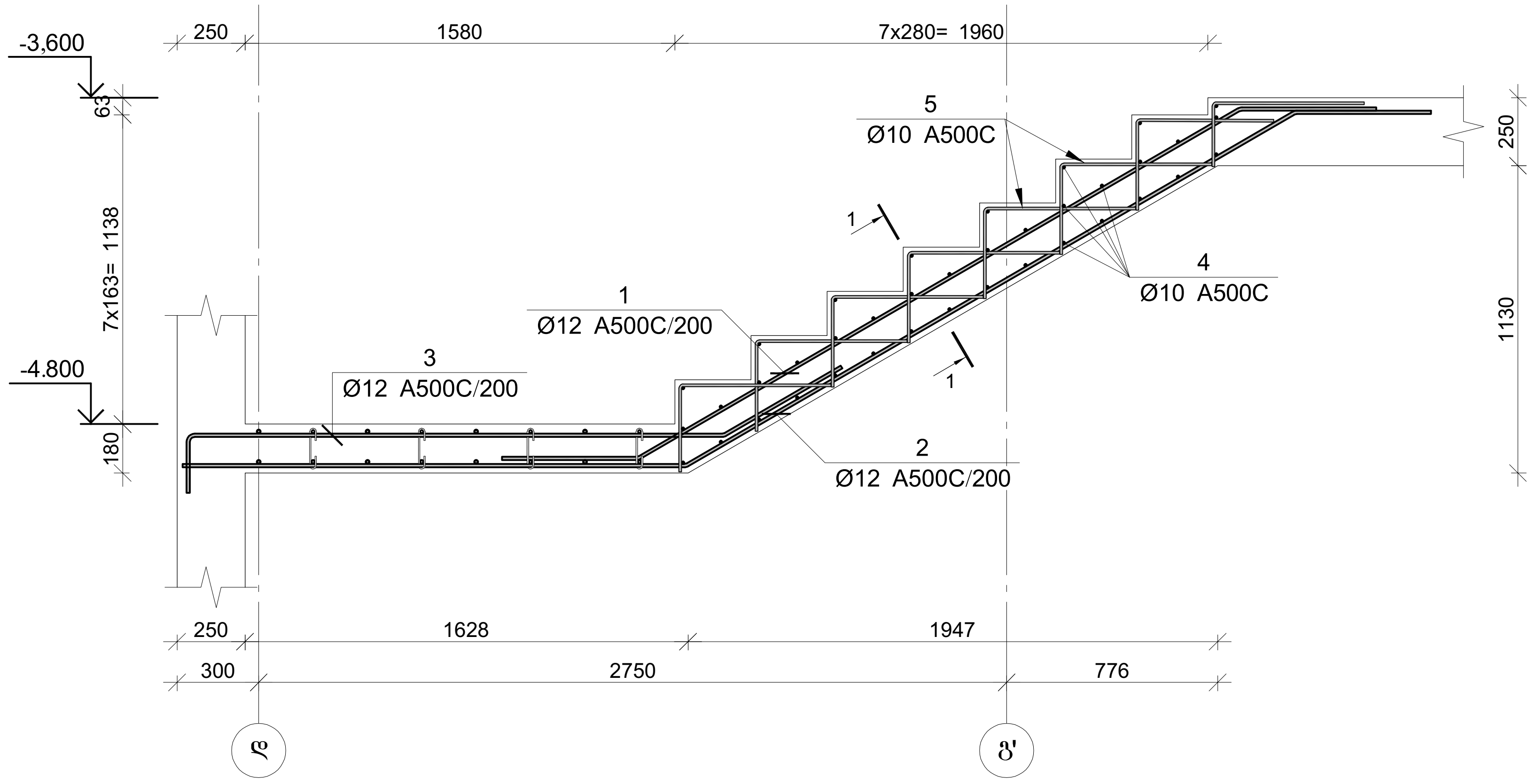

პოზ.	Ø [მმ.]	ესკიზი [მმ.]	სიგრძე [მმ.]
①	Ø12	500 / 2550 / 500	3550
②	Ø12	1850 / 2600 / 500	4950
③	Ø12	250 / 1950 / 500	2700
④	Ø10	1300	1300
⑤	Ø10	300 / 550	850

კვეთი 1-1

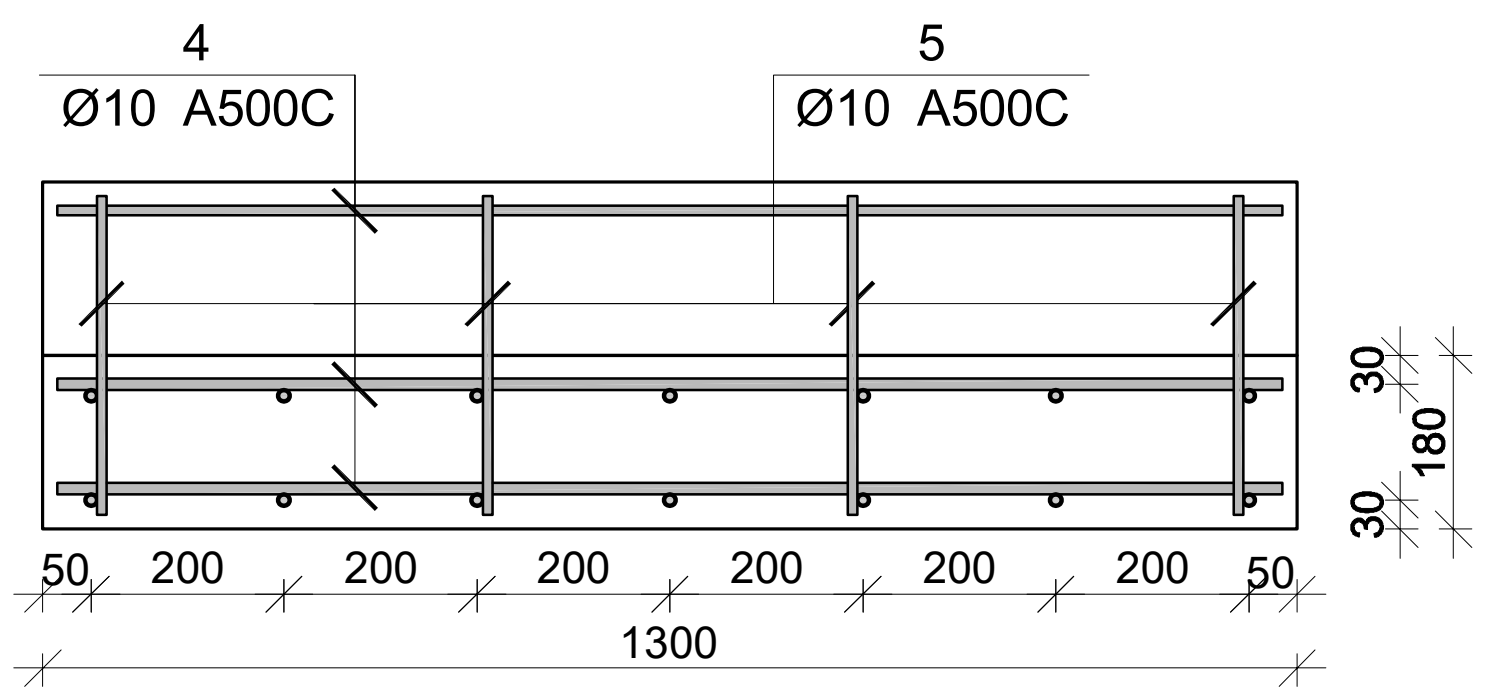

მონ. რ/ბ კიბე №1-ის კიბის მარშის კმ–3-ის სპეციფიკაცია

არმატურის სპეციფიკაცია					არმატურის ამოკრეფა					ბეტონი B 30
პოზ. №	Ø	L მმ.	n ცალი	Ln მ.	Ø	∑Ln მ.	გრძივი მეტრის წონა კგ.	წონა კგ. A240	წონა კგ. A500C	V; მ³
1	2	3	4	5	6	7	8	9	10	11
1	12 A500C	3550	7	24.85	10 A500C	76.60	0.62		47.23	0.81
2	12 A500C	4950	7	34.65	12 A500C	78.40	0.89		69.60	
3	12 A500C	2700	7	18.90						
4	10 A500C	1300	38	49.40						
5	10 A500C	850	32	27.20						
						n= 1			116.83	0.81
									143.53	კგ/მ³

პროექტის დასახელება

მრავალფუნქციური კომპლექსი

პროექტის მისამართი

ქ. თბილისი , უზნაძის ქ.№70
(ს/კ 01.13.08.010.071)

დამკვეთი

სტადია	თარიღი	განმარტება
მპ	2025.12.20	

დაკვეთის №

CAD DWG ფაილი 07.kibeebi.dwg

მთ. კონსტრუქტორი: ა. კორტავა

შეასრულა ნ. ხუბულავა

შეამოწმა გ. ვაშაკიძე

საავტორო უფლებები

ნახაზის დასახელება

მონ. რ/ბ კიბე №1-ის კიბის მარშის კმ-3-ის არმირება

კ-7.04

A3

მრნ. რ/ბ კიბე №1-ის კიბის მარშის კმ-4-ის არმირება

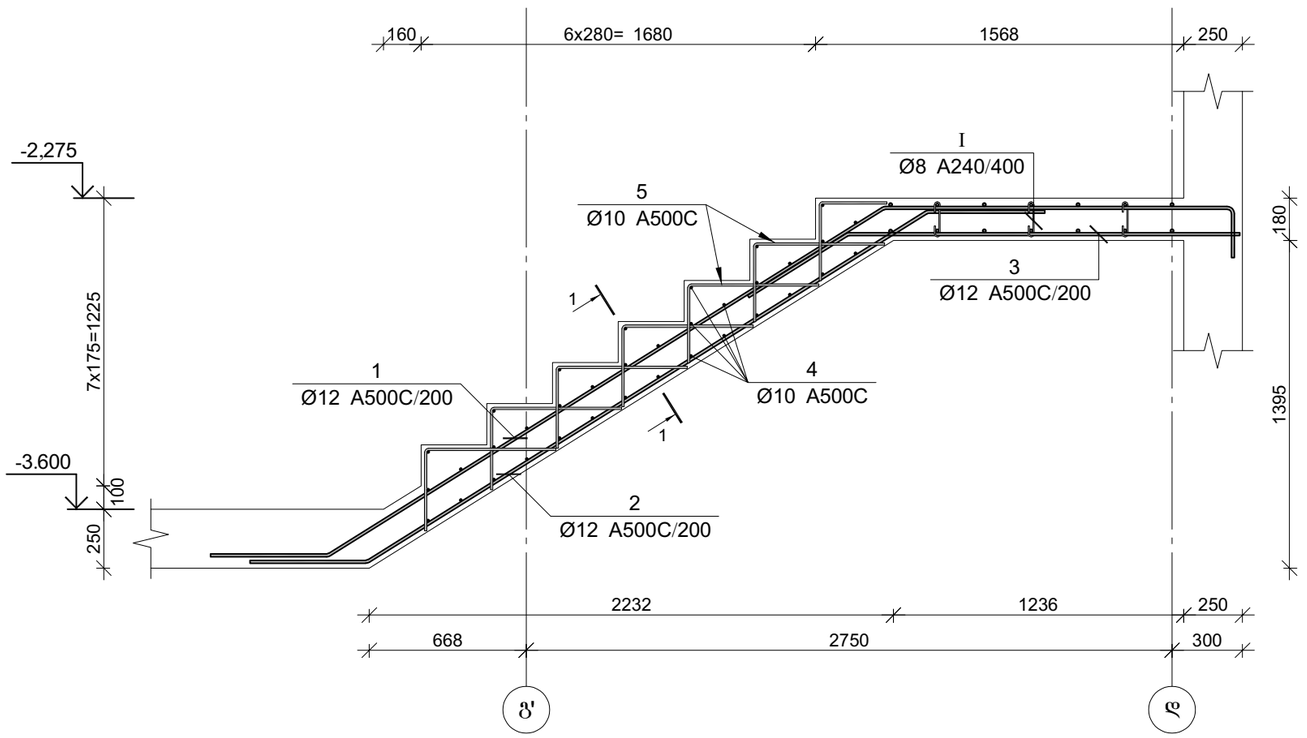

პოზ.	Ø [მმ.]	ესკიზი [მმ.]	სიგრძე [მმ.]
①	Ø12		5000
②	Ø12		3800
③	Ø12	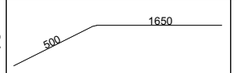	2150
④	Ø10		1300
⑤	Ø10	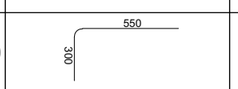	850
①	Ø8	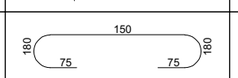	300

კვეთი 1-1

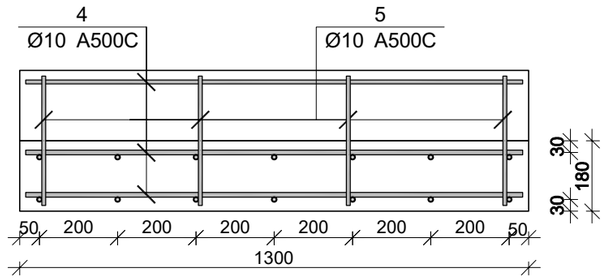

მრნ. რ/ბ კიბე №1-ის კიბის მარშის კმ–4-ის სპეციფიკაცია

არმატურის სპეციფიკაცია					არმატურის ამოკრეფა					ბეტონი B 30
პოზ. №	Ø	L მმ.	n ცალი	Ln მ.	Ø	∑ Ln მ.	არაკლას ფოლადის წონა კგ.	წონა კგ. A240	წონა კგ. A500C	V; მ³
1	2	3	4	5	6	7	8	9	10	11
1	12 A500C	5000	7	35.00	8 A240	5.40	0.39	2.13		1.13
2	12 A500C	3800	7	26.60	10 A500C	69.30	0.62		42.73	
3	12 A500C	2150	7	15.05	12 A500C	76.65	0.89		68.05	
4	10 A500C	1300	35	45.50						
5	10 A500C	850	28	23.80						
I	8 A240	300	18	5.40		∑		2.13	110.78	1.13
						n= 1		2.13	110.78	1.13
									100.05	კგ/მ³

პროექტის დასახელება

მრავალფუნქციური კომპლექსი

პროექტის მისამართი

ქ. ობილისი , უფნაძის ქ.№70
(ს/კ 01.13.08.010.071)

დამკვეთი

სტადია	მარილი	განმარტება
მპ	2025.12.20	

დაკვეთის №

CAD DWG ფაილი 07.kibeebi.dwg

მთ. კონსტრუქტორი:		ა. კორტავა
შესრულა		ნ. ხუბულავა
შეამოწმა		ზ. ვაშაკიძე

საავტორო უფლებები

ნახაზის დასახელება

მრნ. რ/ბ კიბე №1-ის კიბის მარშის კმ-4-ის არმირება

კ-7.06

A3

მონ. რ/ბ კიბე №1-ის კიბის მარშის კმ-6-ის არმირება

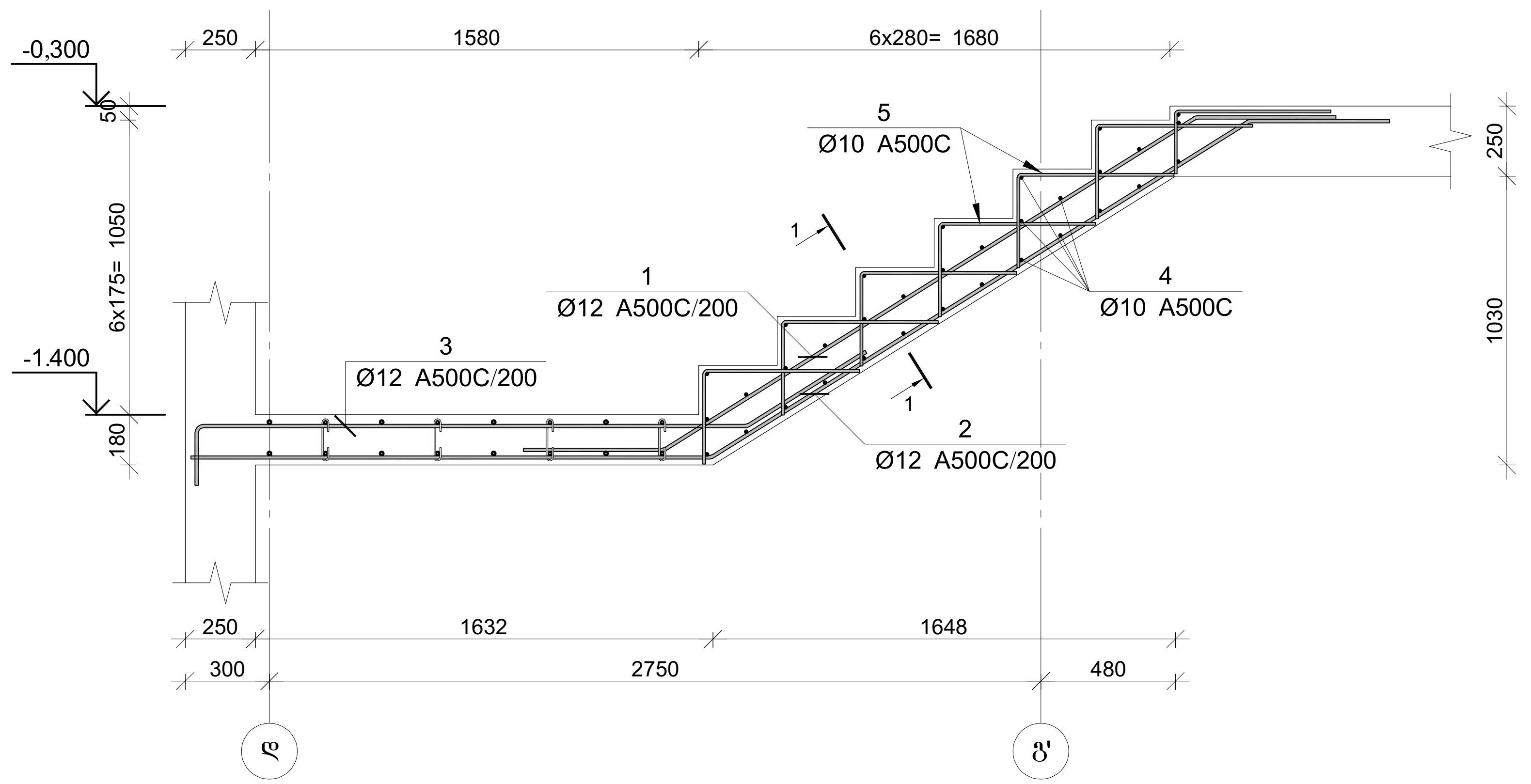

პოზ.	Ø [მმ.]	ესკიზი [მმ.]	სიგრძე [მმ.]
①	Ø12	500, 2200, 500	3200
②	Ø12	1850, 2250, 500	4600
③	Ø12	250, 1950, 500	2700
④	Ø10	1300	1300
⑤	Ø10	300, 550	850

კვეთი 1-1

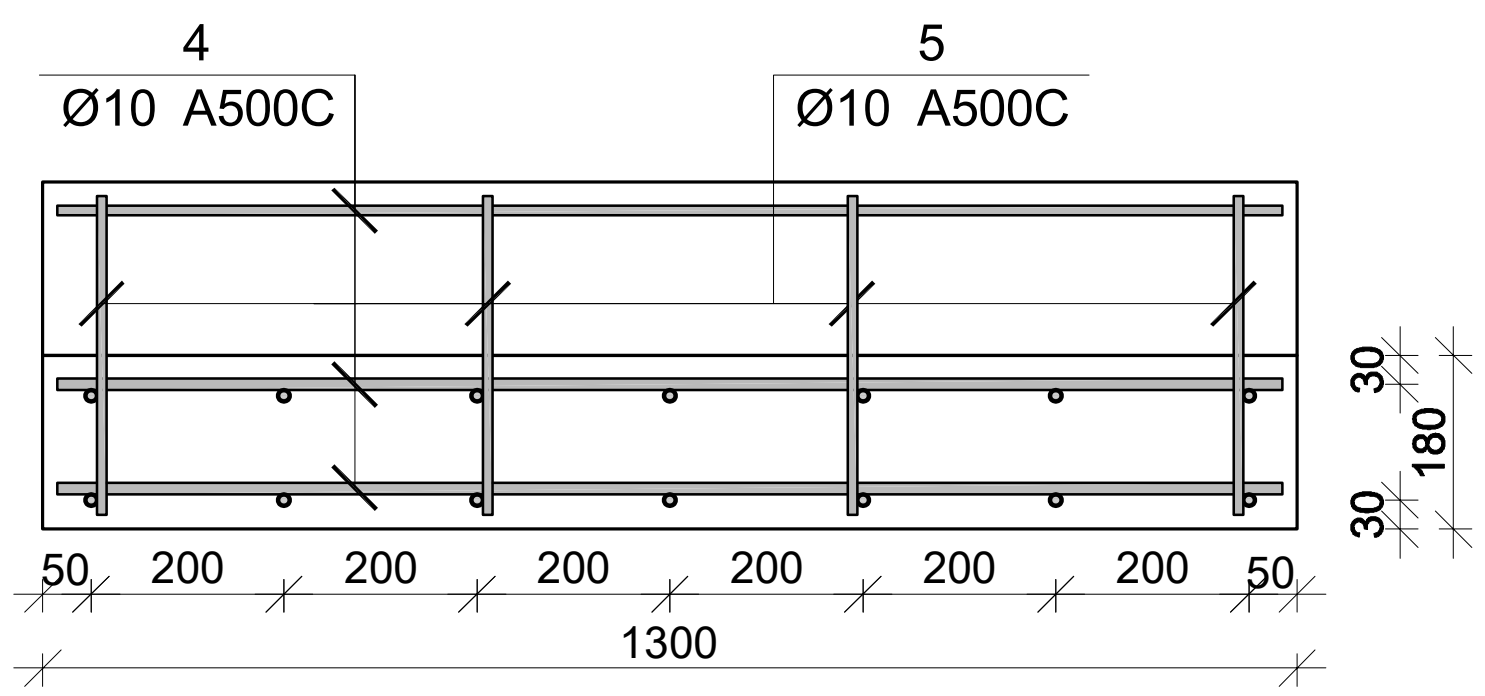

მონ. რ/ბ კიბე №1-ის კიბის მარშის კმ–6-ის სპეციფიკაცია

არმატურის სპეციფიკაცია					არმატურის ამოკრეფა					ბეტონი B 30
პოზ. №	Ø	L მმ.	n ცალი	Ln მ.	Ø	∑Ln მ.	გრძივი მეტრის წონა კგ.	წონა კგ. A240	წონა კგ. A500C	V; მ³
1	2	3	4	5	6	7	8	9	10	11
1	12 A500C	3200	7	22.40	10 A500C	66.70	0.62		41.12	0.73
2	12 A500C	4600	7	32.20	12 A500C	73.50	0.89		65.25	
3	12 A500C	2700	7	18.90						
4	10 A500C	1300	33	42.90						
5	10 A500C	850	28	23.80						
					n= 1				106.38	0.73
									146.59	კგ/მ³

პროექტის დასახელება

მრავალფუნქციური კომპლექსი

პროექტის მისამართი

ქ. თბილისი , უზნაძის ქ.№70
(ს/კ 01.13.08.010.071)

დამკვეთი

სტადია	თარიღი	განმარტება
მპ	2025.12.20	

დაკვეთის №

CAD DWG ფაილი 07.kibeebi.dwg

მთ. კონსტრუქტორი: ა. კორტავა

შეასრულა ნ. ხუბულავა

შეამოწმა გ. ვაშაკიძე

საავტორო უფლებები

ნახაზის დასახელება

მონ. რ/ბ კიბე №1-ის კიბის მარშის კმ-6-ის არმირება

კ-7.08

A3

მრნ. რ/ბ კიბე №1-ის კიბის მარშის კმ-5-ის არმირება

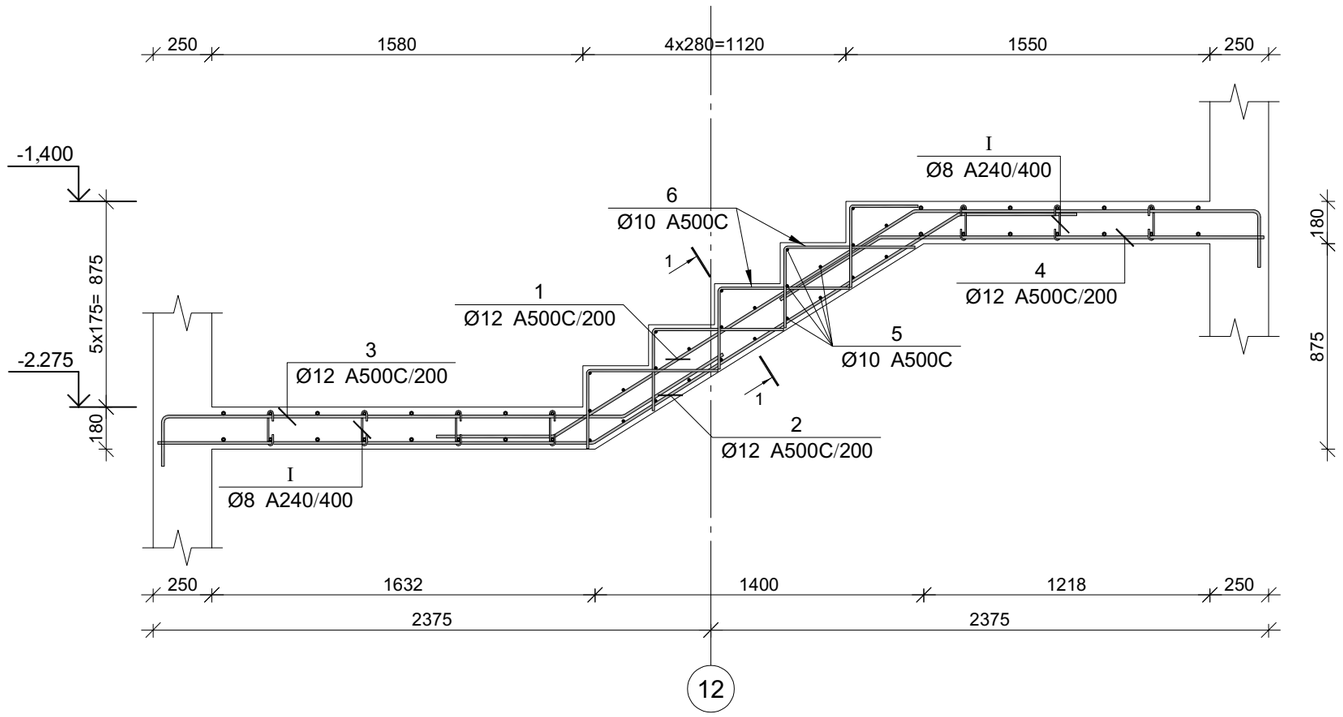

პოზ.	Ø [მმ.]	ესკიზი [მმ.]	სიგრძე [მმ.]
①	Ø12	500 1800 1450 250	4000
②	Ø12	1850 1800 500	4150
③	Ø12	250 1950 500	2700
④	Ø12	500 1650	2150
⑤	Ø10	1300	1300
⑥	Ø10	300 550	850
Ⓘ	Ø8	180 75 150 75 180	300

კვეთი 1-1

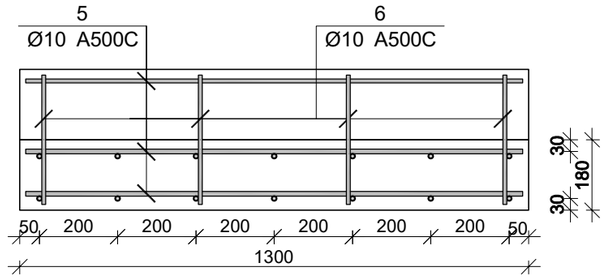

მრნ. რ/ბ კიბე №1-ის კიბის მარშის კმ–5-ის სპეციფიკაცია

არმატურის სპეციფიკაცია					არმატურის ამოკრეფა					ბეტონი B 30
პოზ. №	Ø	L მმ.	n ცალი	Ln მ.	Ø	∑ Ln მ.	პარამეტრის წონა კგ.	წონა კგ. A240	წონა კგ. A500C	V; მ³
1	2	3	4	5	6	7	8	9	10	11
1	12 A500C	4000	7	28.00	8 A240	5.40	0.39	2.13		
2	12 A500C	4150	7	29.05	10 A500C	49.50	0.62		30.52	0.91
3	12 A500C	2700	7	18.90	12 A500C	91.00	0.89		80.79	
4	12 A500C	2150	7	15.05						
5	10 A500C	1300	25	32.50						
6	10 A500C	850	20	17.00						
I	8 A240	300	18	5.40			∑	2.13	111.31	0.91
							n= 1	2.13	111.31	0.91
									124.90	კგ/მ³

პროექტის დასახელება

მრავალფუნქციური კომპლექსი

პროექტის მისამართი

ქ. ობილისი , უგნაძის ქ.№70
(ს/კ 01.13.08.010.071)

დამკვეთი

სტადია	მარილი	განმარტება
მპ	2025.12.20	

დაკვეთის №

CAD DWG ფაილი 07.kibeebi.dwg

მთ. კონსტრუქტორი:		ა. კორტავა
შემსრულა		ნ. ხუბულავა
შემოწმა		გ. ვაშაკიძე

საავტორო უფლებები

ნახაზის დასახელება

მრნ. რ/ბ კიბე №1-ის კიბის მარშის კმ-5-ის არმირება

კ-7.07

A3

მონ. რ/ბ კიბე №1-ის საყალიბე გეგმა
-0.300 ნიშნულიდან +4.580 ნიშნულამდე

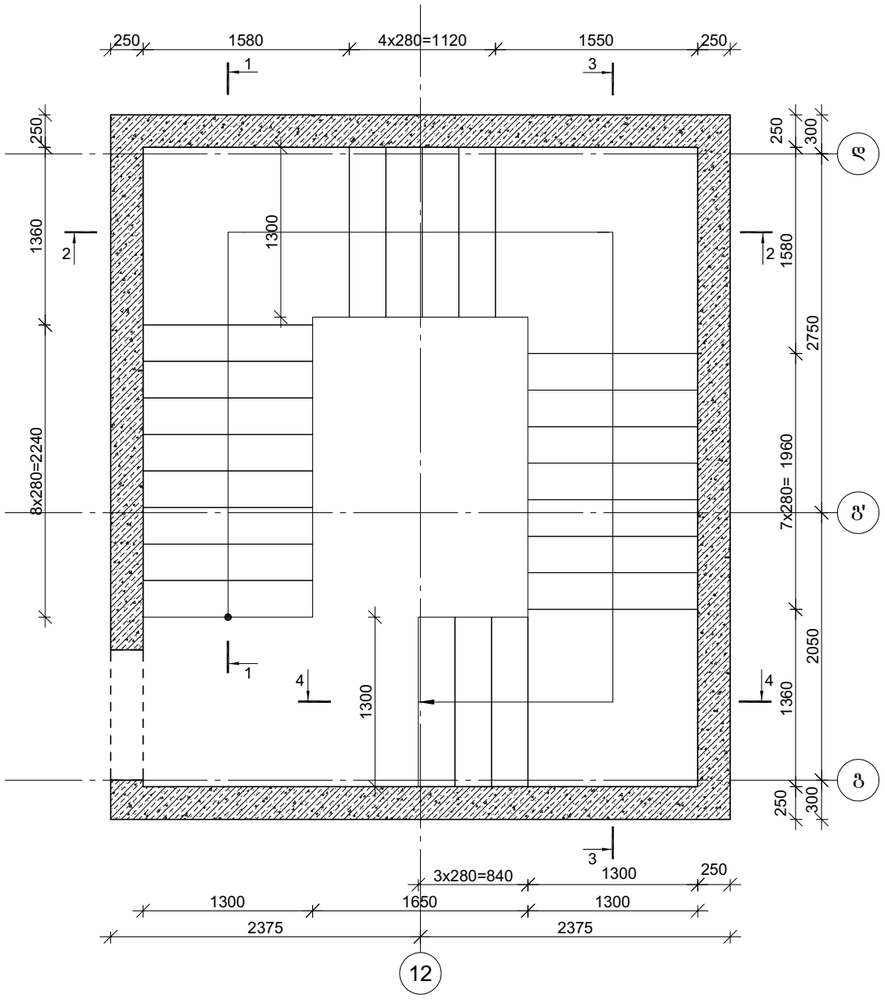

კვეთი 1-1

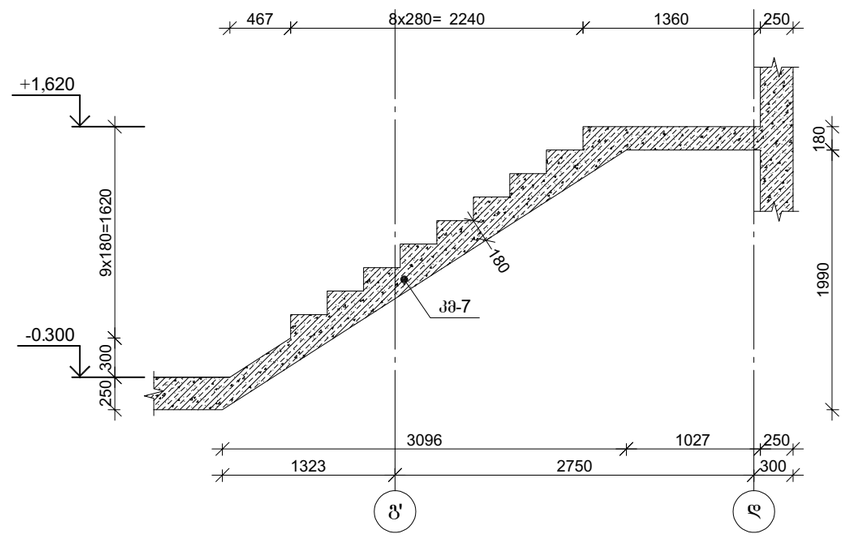

კვეთი 2-2

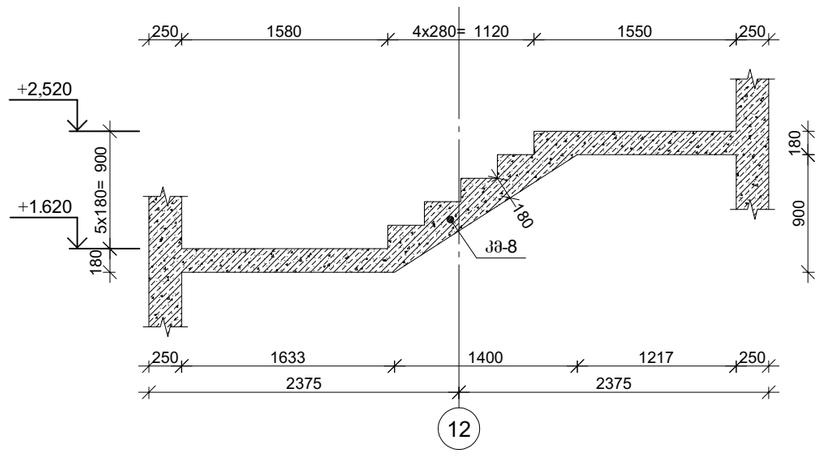

კვეთი 4-4

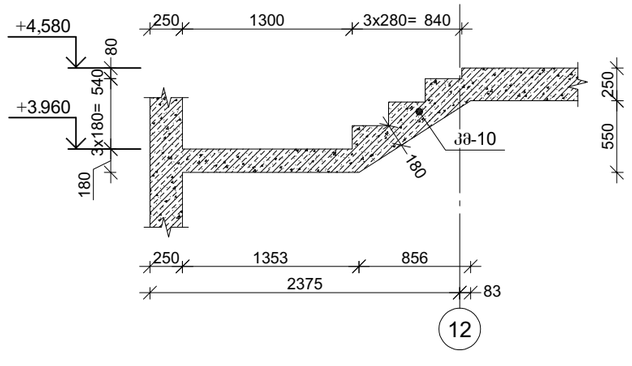

კვეთი 3-3

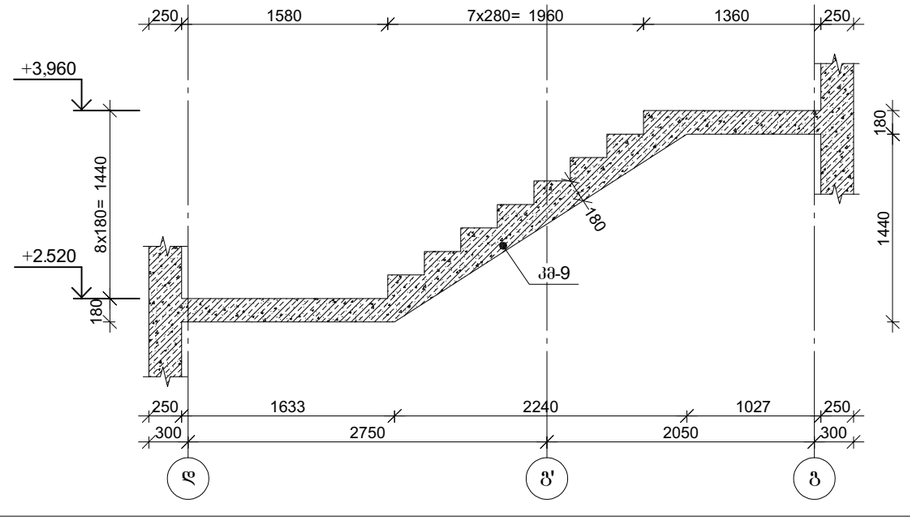

პროექტის დასახელება

მრავალფუნქციური კომპლექსი

პროექტის მისამართი

ქ. ობილისი , უფნაძის ქ.№70
(ს/კ 01.13.08.010.071)

დამკვეთი

სტადია	ეტაპი	განმარტება
ვპ	2025.12.20	

დაკვეთის №

CAD DWG ფაილი 07.kibeebi.dwg

მთ. კონსტრუქტორი:		ა. კორტავა
შესრულა		ნ. ხუბულავა
შემოწმა		გ. ვაშაკიძე

საავტორო უფლებები

ნახაზის დასახელება

მონ. რ/ბ კიბე №1-ის საყალიბე ნახაზები

კ-7.09

A3

მონ. რ/ბ კიბე №1-ის კიბის მარშის კმ-7-ის არმირება

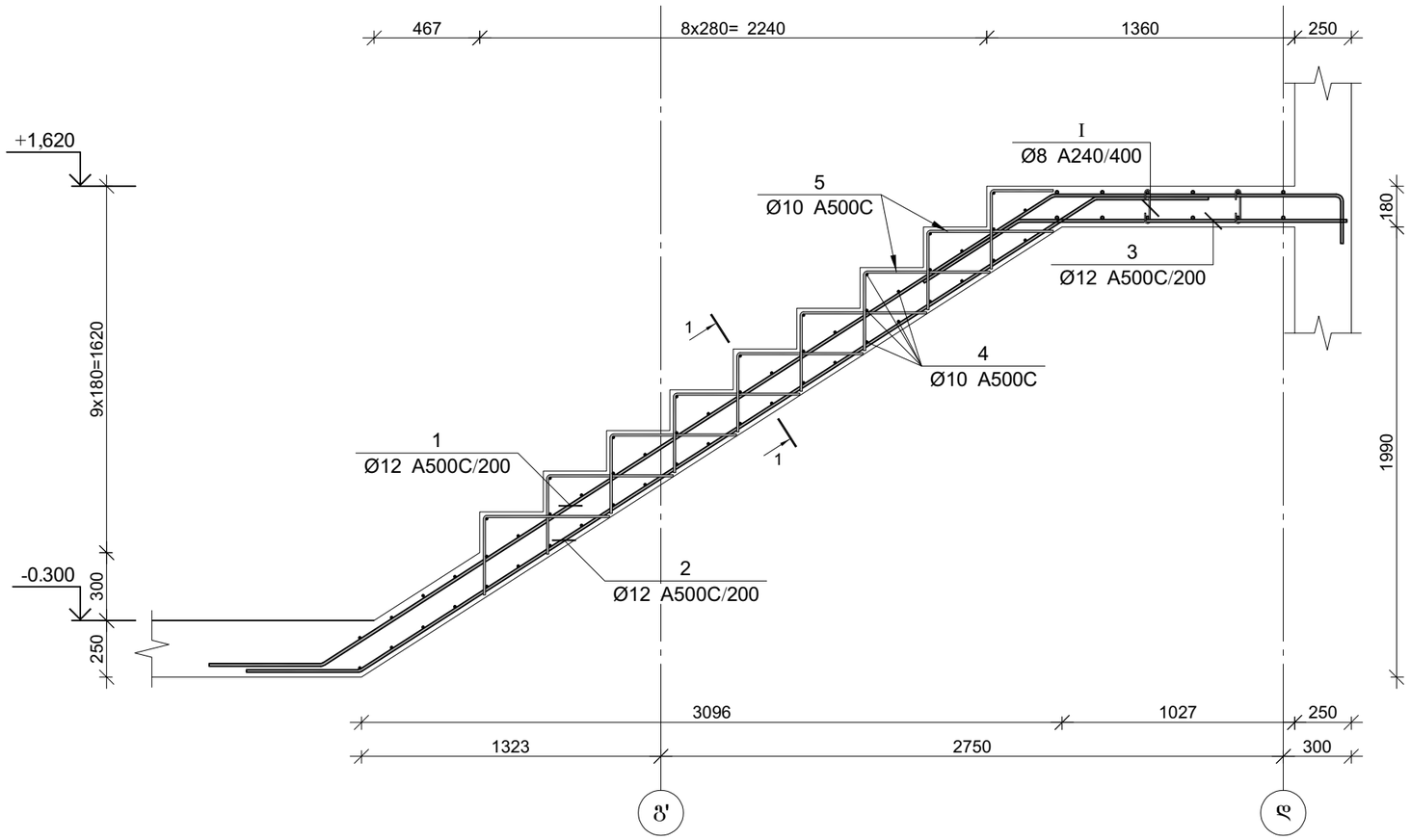

პოზ.	Ø [მმ.]	ესკიზი [მმ.]	სიგრძე [მმ.]
①	Ø12	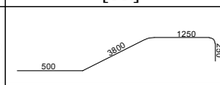	5800
②	Ø12	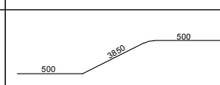	4850
③	Ø12	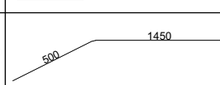	1950
④	Ø10	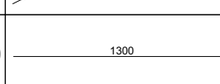	1300
⑤	Ø10	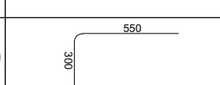	850
①	Ø8	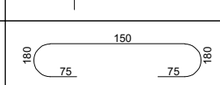	300

კვეთი 1-1

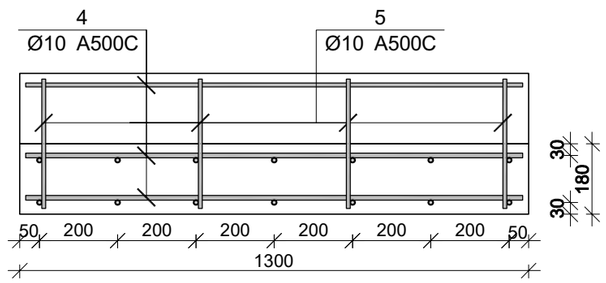

მონ. რ/ბ კიბე №1-ის კიბის მარშის კმ–7-ის სპეციფიკაცია

არმატურის სპეციფიკაცია					არმატურის ამოკრეფა					ბეტონი B 30
პოზ. №	Ø	L მმ.	n ცალი	Ln მ.	Ø	∑ Ln მ.	ბრაკის კოეფიც.	წონა კგ. A240	წონა კგ. A500C	V; მ³
1	2	3	4	5	6	7	8	9	10	11
1	12 A500C	5800	7	40.60	8 A240	5.40	0.39	2.13		
2	12 A500C	4850	7	33.95	10 A500C	99.50	0.62		61.35	1.40
3	12 A500C	1950	7	13.65	12 A500C	88.20	0.89		78.31	
4	10 A500C	1300	53	68.90						
5	10 A500C	850	36	30.60						
I	8 A240	300	18	5.40		∑		2.13	139.65	1.40
						n= 1		2.13	139.65	1.40
									101.53	კუმ³

პროექტის დასახელება

მრავალფუნქციური კომპლექსი

პროექტის მისამართი

ქ. თბილისი , უზნაძის ქ.№70
(ს/კ 01.13.08.010.071)

დამკვეთი

სტადია	მარილი	განმარტება
მპ	2025.12.20	

დაკვეთის №

CAD DWG ფაილი 07.kibeebi.dwg

მთ. კონსტრუქტორი:		ა. კორტავა
შემასრულა		ნ. ხუბულავა
შემამოწმა		გ. ვაშაკიძე

საპროექტო უწყებები

ნახაზის დასახელება

მონ. რ/ბ კიბე №1-ის კიბის მარშის კმ-7-ის არმირება

კ-7.10

A3

მონ. რ/ბ კიბე №1-ის კიბის მარშის კმ-9-ის არმირება

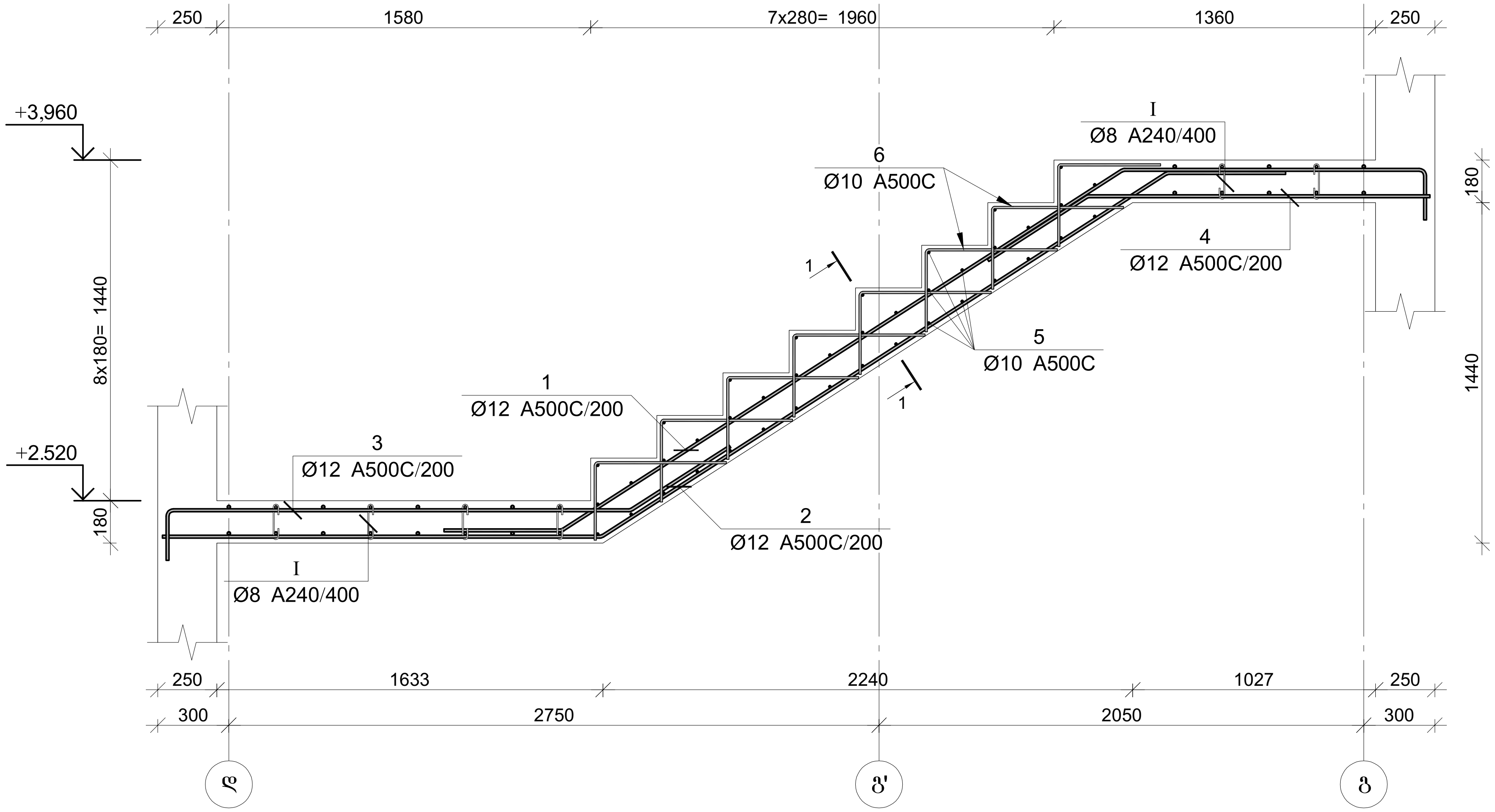

პოზ.	Ø [მმ.]	ესკიზი [მმ.]	სიგრძე [მმ.]
①	Ø12	500, 2800, 1250, 250	4800
②	Ø12	1850, 2850, 500	5200
③	Ø12	250, 1950, 500	2700
④	Ø12	500, 1450	1950
⑤	Ø10	1300	1300
⑥	Ø10	300, 550	850
Ⅰ	Ø8	180, 150, 75, 75, 180	300

კვეთი 1-1

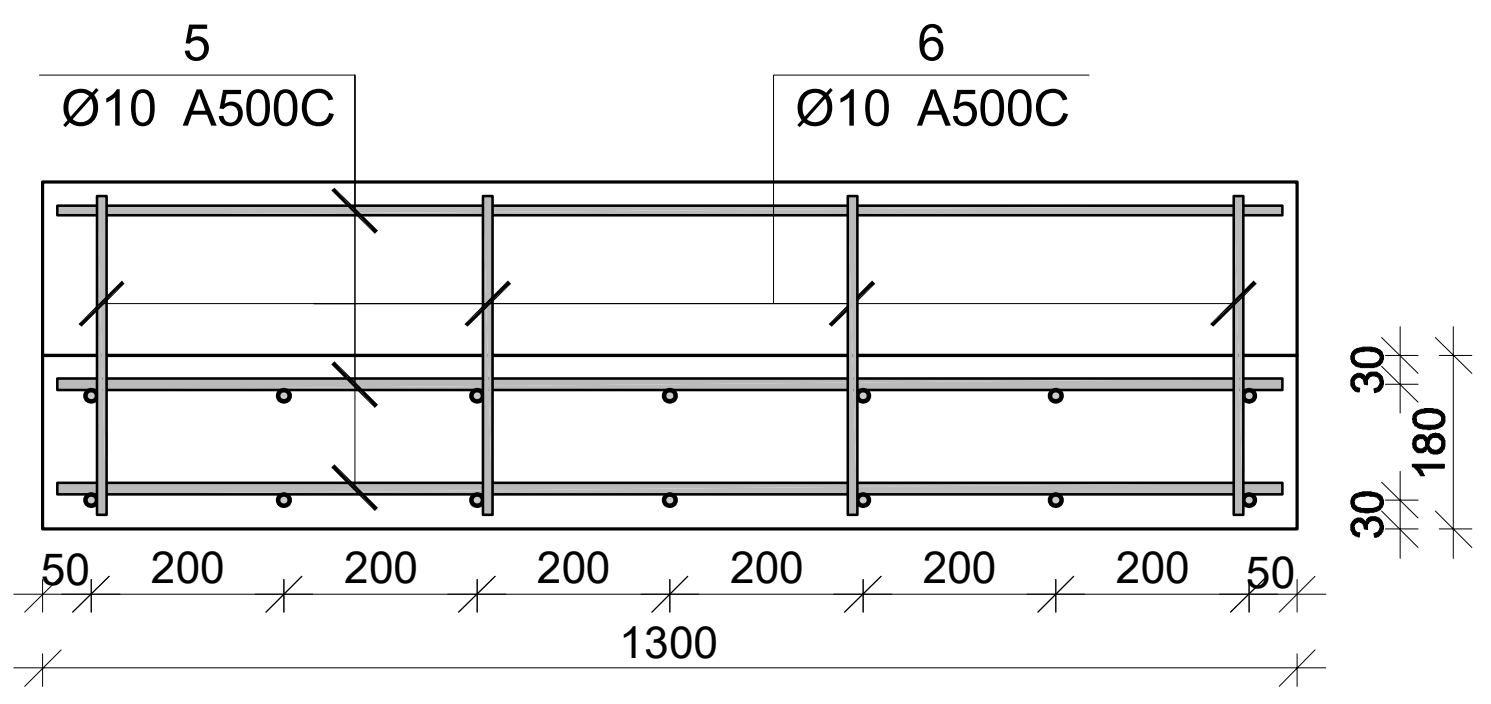

მონ. რ/ბ კიბე №1-ის კიბის მარშის კმ–9-ის სპეციფიკაცია

არმატურის სპეციფიკაცია					არმატურის ამოკრეფა					ბეტონი B 30
პოზ. №	Ø	L მმ.	n ცალი	Ln მ.	Ø	∑ Ln მ.	გრძივი მეტრის წონა კგ.	წონა კგ. A240	წონა კგ. A500C	V; $მ^3$
1	2	3	4	5	6	7	8	9	10	11
1	12 A500C	4800	7	33.60	8 A240	5.40	0.39	2.13		1.20
2	12 A500C	5200	7	36.40	10 A500C	79.20	0.62		48.83	
3	12 A500C	2700	7	18.90	12 A500C	102.55	0.89		91.05	
4	12 A500C	1950	7	13.65						
5	10 A500C	1300	40	52.00						
6	10 A500C	850	32	27.20						
I	8 A240	300	18	5.40			∑	2.13	139.88	1.20
						n= 1		2.13	139.88	1.20
									118.00	კგ/$მ^3$

პროექტის დასახელება
მრავალფუნქციური კომპლექსი

პროექტის მისამართი
ქ. თბილისი , უზნაძის ქ.№70
(ს/კ 01.13.08.010.071)

დამკვეთი

სტადია	თარიღი	განმარტება
მპ	2025.12.20	

დაკვეთის №

CAD DWG ფაილი 07.kibeebi.dwg

მთ. კონსტრუქტორი: ა. კორტავა
შეასრულა ნ. ხუბულავა
შეამოწმა ზ. ვაშაკიძე

საავტორო უფლებები

ნახაზის დასახელება
მონ. რ/ბ კიბე №1-ის კიბის მარშის კმ-9-ის არმირება

კ-7.12

A3

მონ. რ/ბ კიბე №1-ის კიბის მარშის კმ-8-ის არმირება

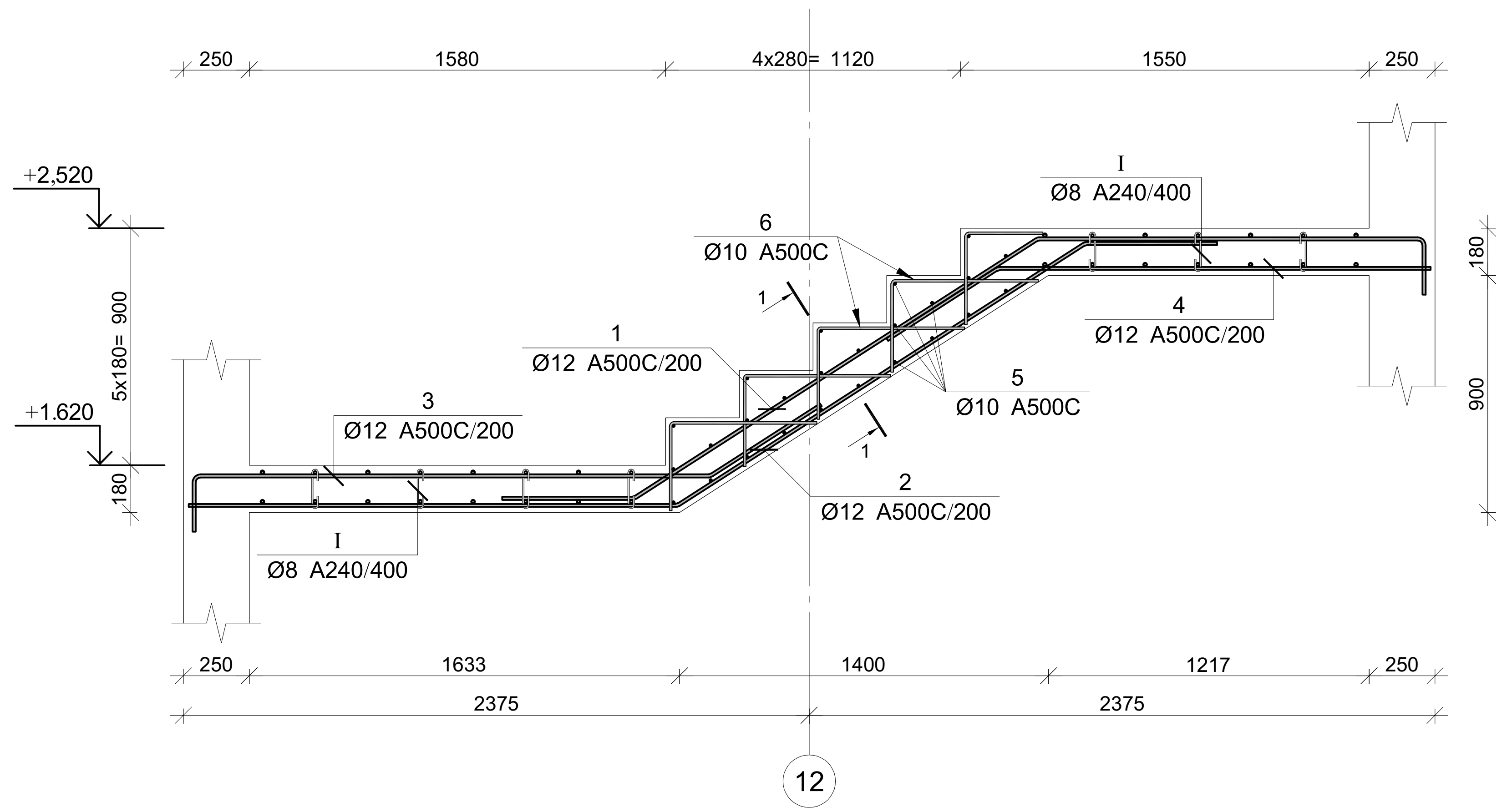

პოზ.	Ø [მმ.]	ესკიზი [მმ.]	სიგრძე [მმ.]
①	Ø12	500 / 1800 / 1450 / 250	4000
②	Ø12	1850 / 1800 / 500	4150
③	Ø12	250 / 1950 / 500	2700
④	Ø12	500 / 1650	2150
⑤	Ø10	1300	1300
⑥	Ø10	300 / 550	850
Ⅰ	Ø8	180 / 150 / 75 / 75 / 180	300

კვეთი 1-1

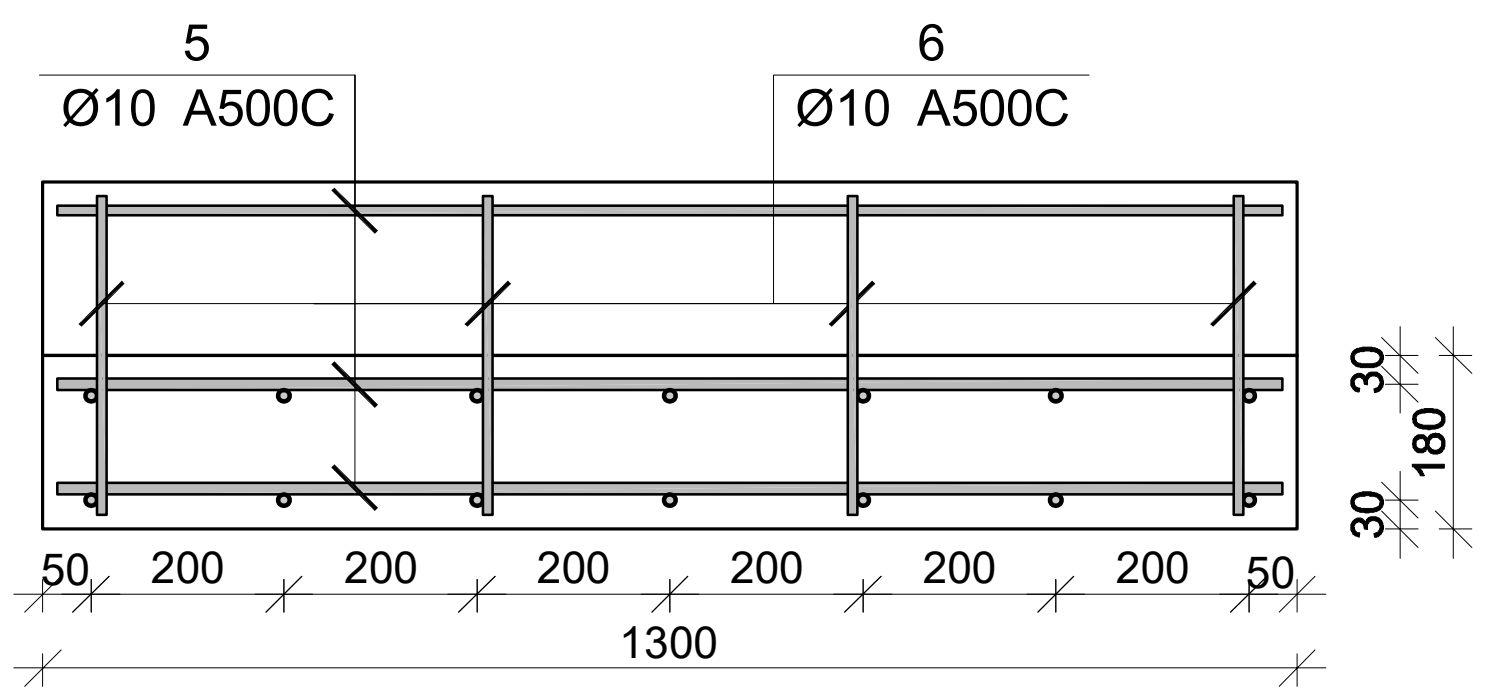

მონ. რ/ბ კიბე №1-ის კიბის მარშის კმ–8-ის სპეციფიკაცია

არმატურის სპეციფიკაცია					არმატურის ამოკრეფა					ბეტონი B 30
პოზ. №	Ø	L მმ.	n ცალი	Ln მ.	Ø	∑ Ln მ.	გრძივი მეტრის წონა კგ.	წონა კგ. A240	წონა კგ. A500C	V; $მ^3$
1	2	3	4	5	6	7	8	9	10	11
1	12 A500C	4000	7	28.00	8 A240	5.40	0.39	2.13		0.92
2	12 A500C	4150	7	29.05	10 A500C	49.50	0.62		30.52	
3	12 A500C	2700	7	18.90	12 A500C	91.00	0.89		80.79	
4	12 A500C	2150	7	15.05						
5	10 A500C	1300	25	32.50						
6	10 A500C	850	20	17.00						
I	8 A240	300	18	5.40			∑	2.13	111.31	0.92
						n= 1		2.13	111.31	0.92
									123.85	კგ/$მ^3$

პროექტის დასახელება

მრავალფუნქციური კომპლექსი

პროექტის მისამართი

ქ. თბილისი , უზნაძის ქ.№70
(ს/კ 01.13.08.010.071)

დამკვეთი

სტადია	თარიღი	განმარტება
მპ	2025.12.20	

დაკვეთის №

CAD DWG ფაილი 07.kibeebi.dwg

მთ. კონსტრუქტორი: ა. კორტავა

შეასრულა ნ. ხუბულავა

შეამოწმა გ. ვაშაკიძე

საავტორო უფლებები

ნახაზის დასახელება

მონ. რ/ბ კიბე №1-ის კიბის მარშის კმ-8-ის არმირება

კ-7.11

A3

მრნ. რ/ბ კიბე №1-ის საყალიბე გეგმა
+4.580 ნიშნულიდან +15.380 ნიშნულამდე

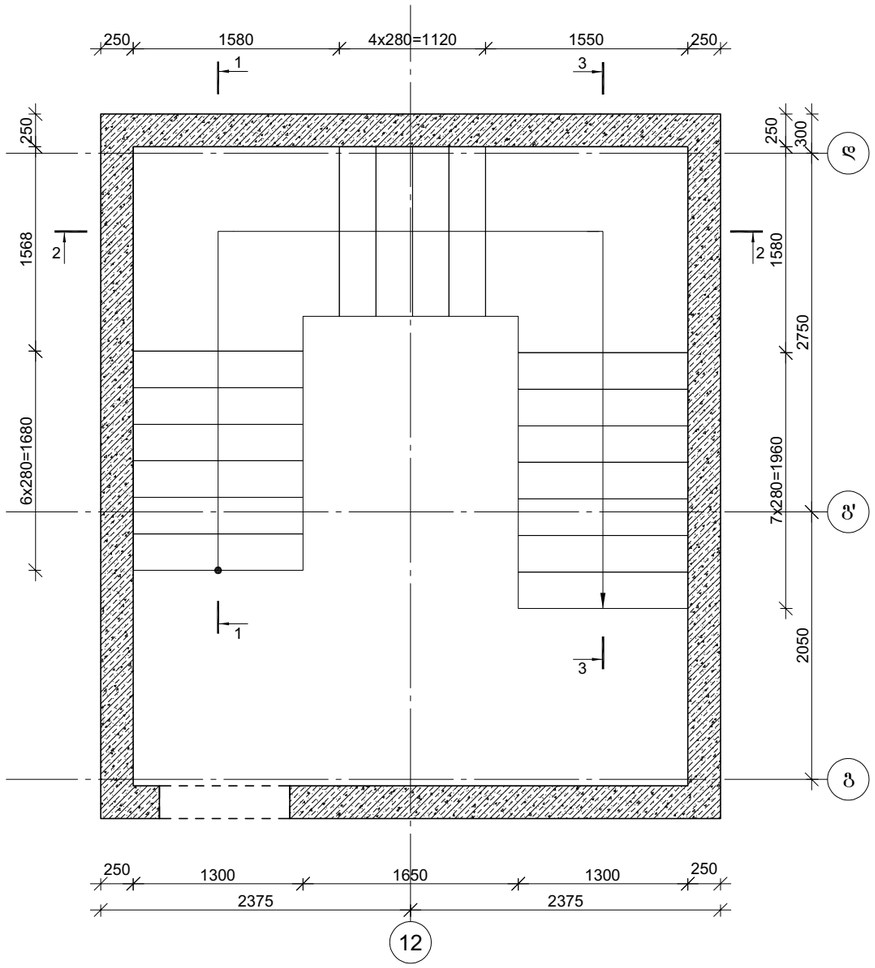

კვეთი 1-1

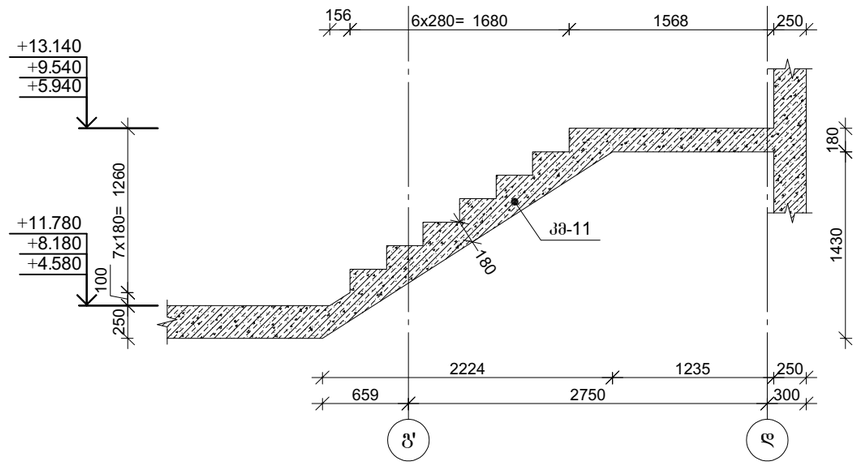

კვეთი 2-2

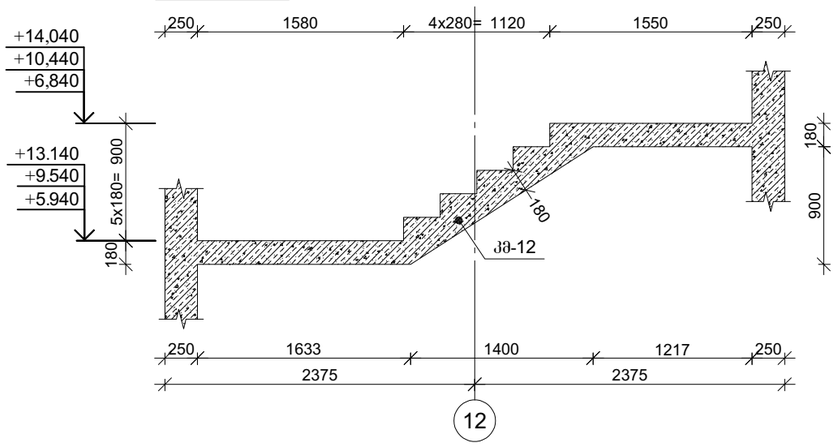

კვეთი 3-3

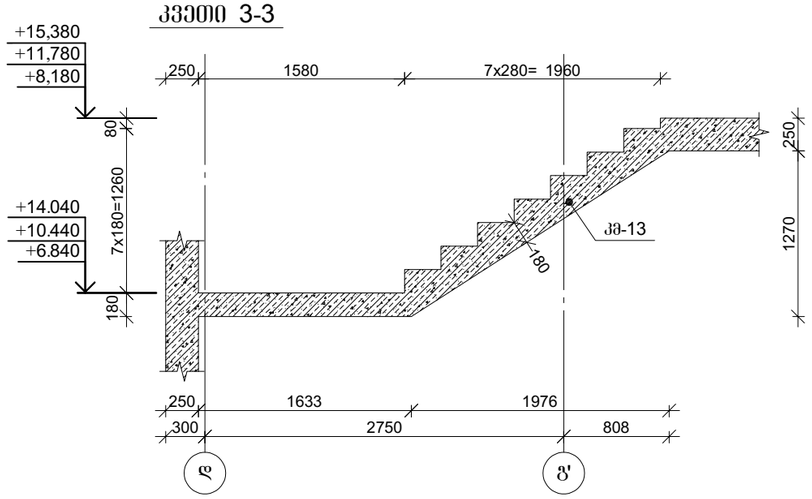

პროექტის დასახელება

მრავალფუნქციური კომპლექსი

პროექტის მისამართი

ქ. ობილისი , უფნაძის ქ.№70
(ს/კ 01.13.08.010.071)

დამკვეთი

სტადია	თარიღი	განმარტება
მპ	2025.12.20	

დაკვეთის №

CAD DWG ფაილი 07.kibeebi.dwg

მთ. კონსტრუქტორი:		ა. კორტავა
შესრულა		ნ. ხუბულავა
შეამოწმა		გ. ვაშაკიძე

საავტორო უფლებები

ნახაზის დასახელება

მრნ. რ/ბ კიბე №1-ის საყალიბე ნახაზები

კ-7.14

A3

მონ. რ/ბ კიბე №1-ის კიბის მარშის კმ-10-ის არმირება

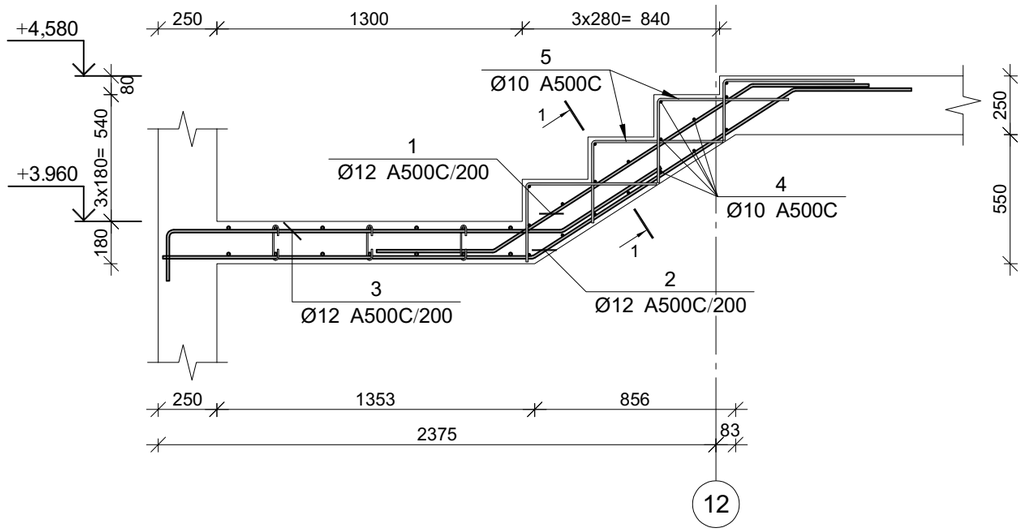

პოზ.	Ø [მმ.]	ესკიზი [მმ.]	სიგრძე [მმ.]
①	Ø12		2300
②	Ø12	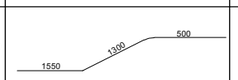	3350
③	Ø12		2400
④	Ø10	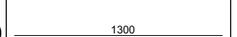	1300
⑤	Ø10	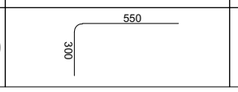	850

კვეთი 1-1

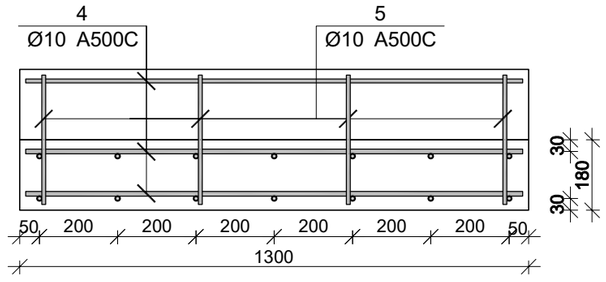

მონ. რ/ბ კიბე №1-ის კიბის მარშის კმ–10-ის სპეციფიკაცია

არმატურის სპეციფიკაცია					არმატურის ამოკრეფა					ბეტონი B 30
პოზ. №	Ø	L მმ.	n ცალი	Ln მ.	Ø	∑ Ln მ.	ბრაკით შეფარდ. წონა კგ.	წონა კგ. A240	წონა კგ. A500C	V; მ³
1	2	3	4	5	6	7	8	9	10	11
1	12 A500C	2300	7	16.10	10 A500C	37.00	0.62		22.81	0.35
2	12 A500C	3350	7	23.45	12 A500C	56.35	0.89		50.03	
3	12 A500C	2400	7	16.80						
4	10 A500C	1300	18	23.40						
5	10 A500C	850	16	13.60						
						n= 1			72.84	0.35
									205.20	კგ/მ³

პროექტის დასახელება

მრავალფუნქციური კომპლექსი

პროექტის მისამართი

ქ. თბილისი , უზნაძის ქ.№70
(ს/კ 01.13.08.010.071)

დამკვეთი

სტადია	მარილი	განმარტება
მპ	2025.12.20	
დაკვეთის №		
CAD DWG ფაილი		07.kibeebi.dwg

მთ. კონსტრუქტორი: ა. კორძაია

შესრულა: ნ. ხუბულავა

შეამოწმა: გ. ვაშაკიძე

საავტორო უფლებები

ნახაზის დასახელება

მონ. რ/ბ კიბე №1-ის კიბის მარშის კმ-10-ის არმირება

კ-7.13

A3

მონ. რ/ბ კიბე №1-ის კიბის მარშის კმ-11-ის არმირება

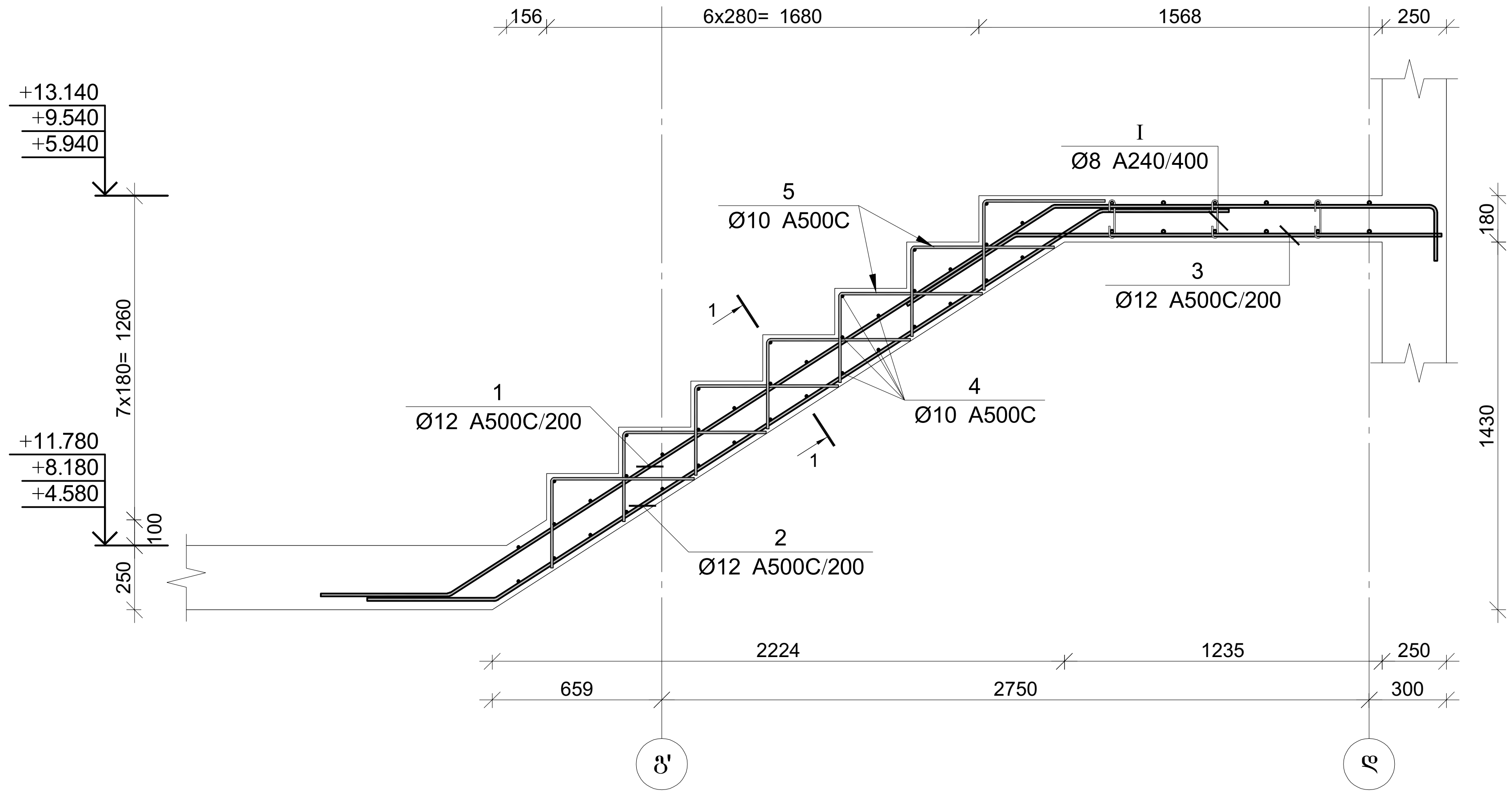

პოზ.	Ø [მმ.]	ესკიზი [მმ.]	სიგრძე [მმ.]
①	Ø12	500, 2800, 1450, 250	5000
②	Ø12	500, 2800, 500	3800
③	Ø12	500, 1650	2150
④	Ø10	1300	1300
⑤	Ø10	300, 550	850
Ⓘ	Ø8	180, 150, 75, 75, 180	300

კვეთი 1-1

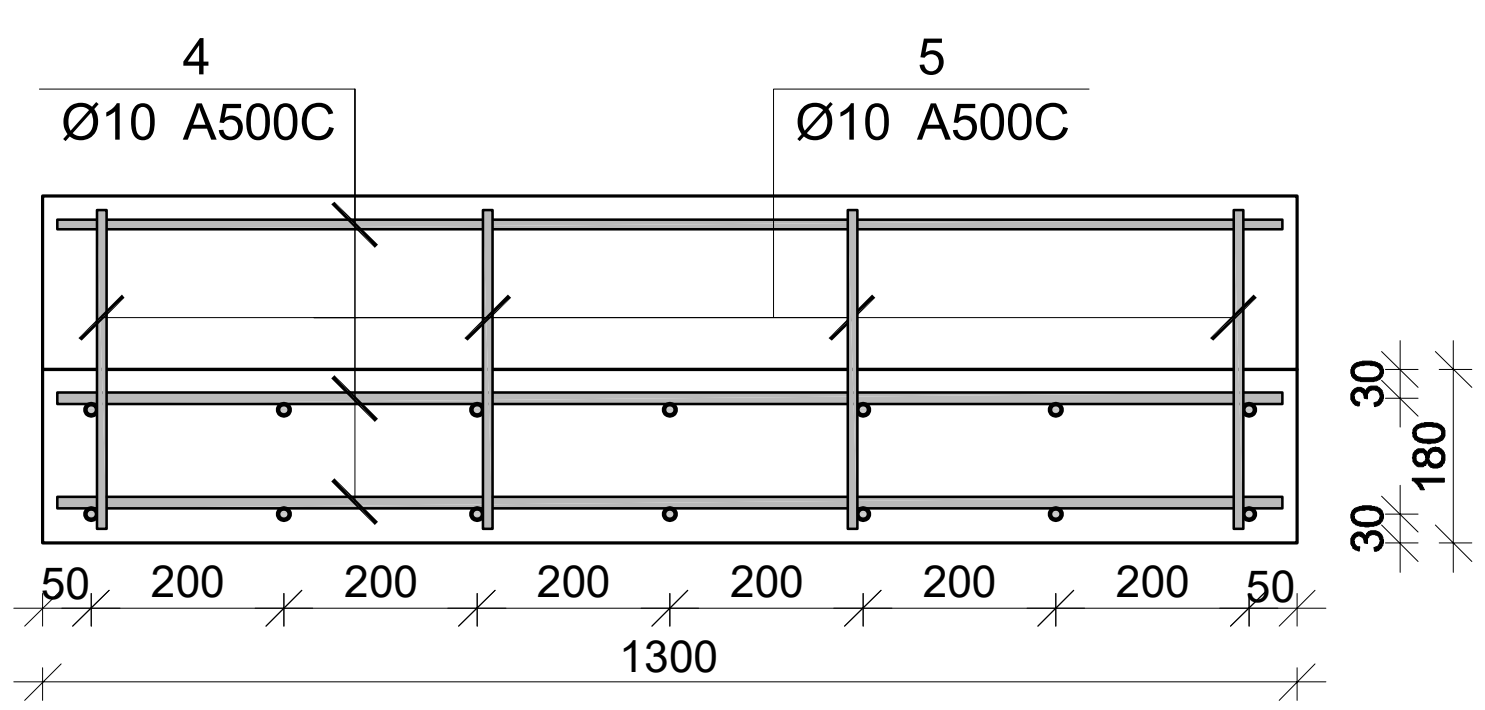

მონ. რ/ბ კიბე №1-ის კიბის მარშის კმ–11-ის სპეციფიკაცია

არმატურის სპეციფიკაცია					არმატურის ამოკრეფა					ბეტონი B 30
პოზ. №	Ø	L მმ.	n ცალი	Ln მ.	Ø	∑ Ln მ.	გრძივი მეტრის წონა კგ.	წონა კგ. A240	წონა კგ. A500C	V; მ³
1	2	3	4	5	6	7	8	9	10	11
1	12 A500C	5000	7	35.00	8 A240	5.40	0.39	2.13		1.14
2	12 A500C	3800	7	26.60	10 A500C	71.90	0.62		44.33	
3	12 A500C	2150	7	15.05	12 A500C	76.65	0.89		68.05	
4	10 A500C	1300	37	48.10						
5	10 A500C	850	28	23.80						
I	8 A240	300	18	5.40			∑	2.13	112.38	1.14
						n= 3		6.39	337.14	3.41
									100.69	კგ/მ³

პროექტის დასახელება

მრავალფუნქციური კომპლექსი

პროექტის მისამართი

ქ. თბილისი , უზნაძის ქ.№70
(ს/კ 01.13.08.010.071)

დამკვეთი

სტადია	თარიღი	განმარტება
მპ	2025.12.20	

დაკვეთის №

CAD DWG ფაილი 07.kibeebi.dwg

მთ. კონსტრუქტორი: ა. კორტავა

შეასრულა ნ. ხუბულავა

შეამოწმა გ. ვაშაკიძე

საავტორო უფლებები

ნახაზის დასახელება

მონ. რ/ბ კიბე №1-ის კიბის მარშის კმ-11-ის არმირება

კ-7.15

A3

მონ. რ/ბ კიბე №1-ის კიბის მარშის კმ-12-ის არმირება

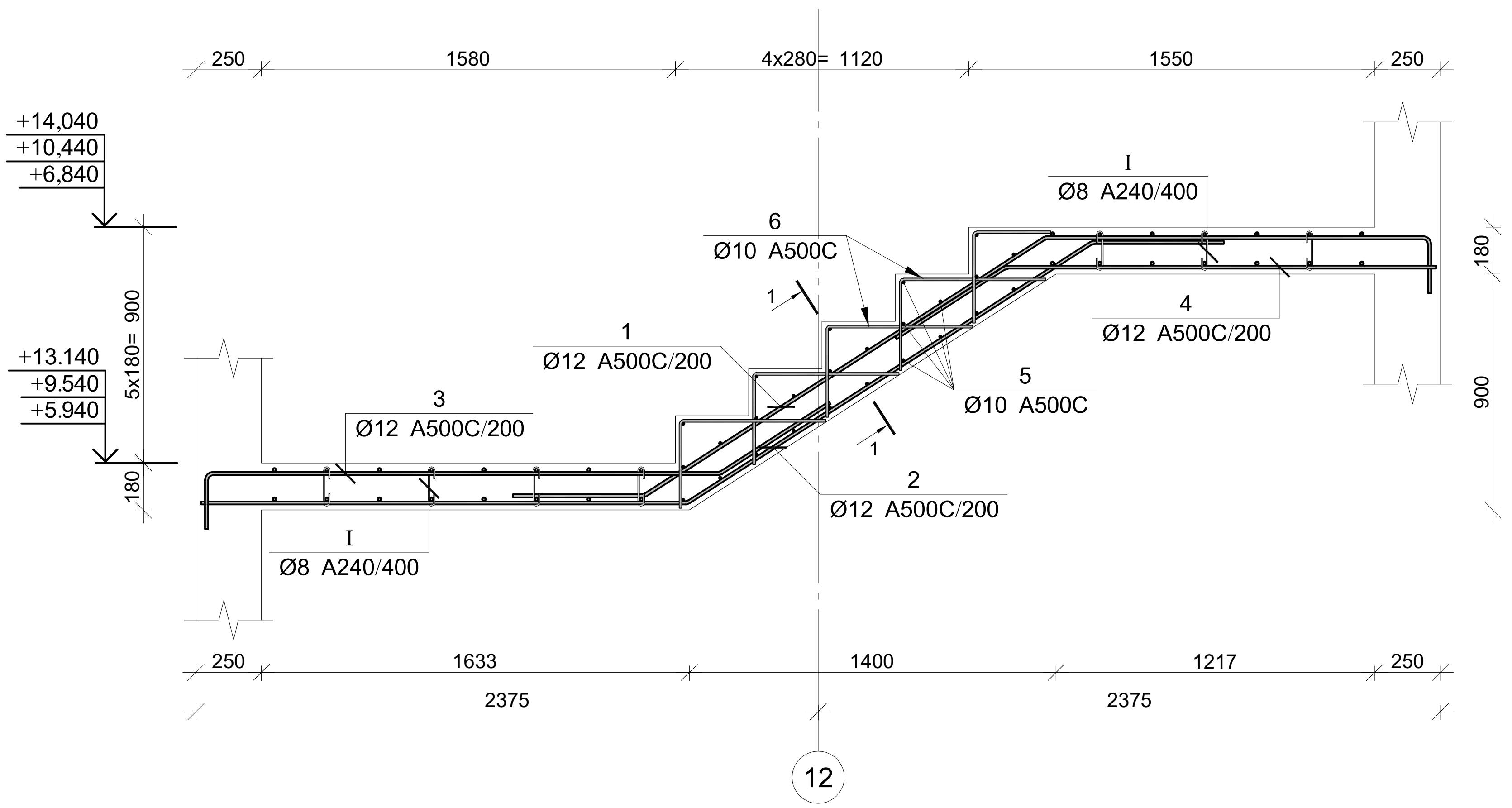

პოზ.	Ø [მმ.]	ესკიზი [მმ.]	სიგრძე [მმ.]
①	Ø12	500 / 1800 / 1450 / 250	4000
②	Ø12	1850 / 1800 / 500	4150
③	Ø12	250 / 1950 / 500	2700
④	Ø12	500 / 1650	2150
⑤	Ø10	1300	1300
⑥	Ø10	300 / 550	850
Ⅰ	Ø8	180 / 150 / 75 / 75 / 180	300

კვეთი 1-1

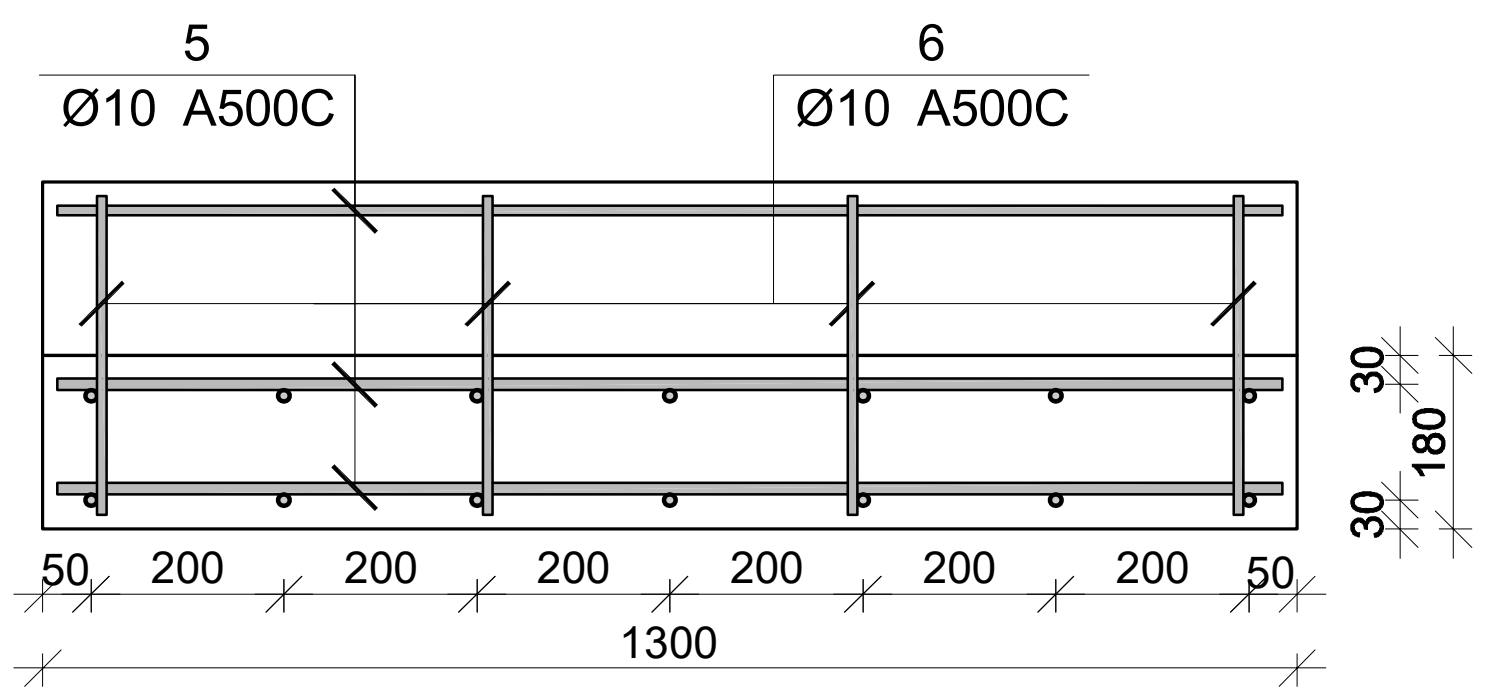

მონ. რ/ბ კიბე №1-ის კიბის მარშის კმ–12-ის სპეციფიკაცია

არმატურის სპეციფიკაცია					არმატურის ამოკრეფა					ბეტონი B 30
პოზ. №	Ø	L მმ.	n ცალი	Ln მ.	Ø	∑ Ln მ.	გრძივი მეტრის წონა კგ.	წონა კგ. A240	წონა კგ. A500C	V; $მ^3$
1	2	3	4	5	6	7	8	9	10	11
1	12 A500C	4000	7	28.00	8 A240	5.40	0.39	2.13		0.92
2	12 A500C	4150	7	29.05	10 A500C	49.50	0.62		30.52	
3	12 A500C	2700	7	18.90	12 A500C	91.00	0.89		80.79	
4	12 A500C	2150	7	15.05						
5	10 A500C	1300	25	32.50						
6	10 A500C	850	20	17.00						
I	8 A240	300	18	5.40			∑	2.13	111.31	0.92
						n= 3		6.39	333.93	2.75
									123.85	კგ/$მ^3$

პროექტის დასახელება
მრავალფუნქციური კომპლექსი

პროექტის მისამართი
ქ. თბილისი , უზნაძის ქ.№70
(ს/კ 01.13.08.010.071)

დამკვეთი

სტადია	თარიღი	განმარტება
მპ	2025.12.20	

დაკვეთის №

CAD DWG ფაილი 07.kibeebi.dwg

მთ. კონსტრუქტორი: ა. კორტავა
შეასრულა ნ. ხუბულავა
შეამოწმა გ. ვაშაკიძე

საავტორო უფლებები

ნახაზის დასახელება
მონ. რ/ბ კიბე №1-ის კიბის მარშის კმ-12-ის არმირება

კ-7.16

A3

მრნ. რ/ბ კიბე №1-ის კიბის მარშის კმ-13-ის არმირება

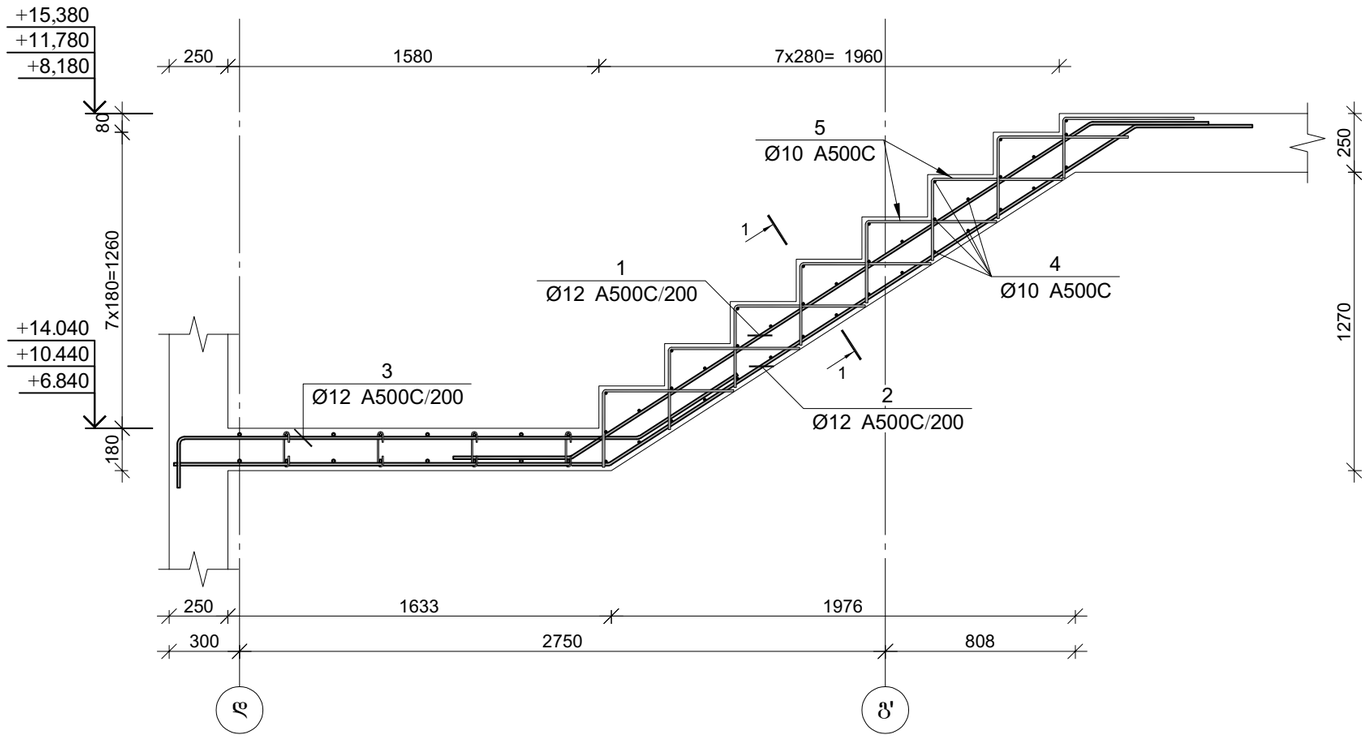

პოზ.	Ø [მმ.]	ესკიზი [მმ.]	სიგრძე [მმ.]
①	Ø12	500 / 2600 / 500	3600
②	Ø12	1850 / 2650 / 500	5000
③	Ø12	250 / 1950 / 500	2700
④	Ø10	1300	1300
⑤	Ø10	550 / 300	850

კვეთი 1-1

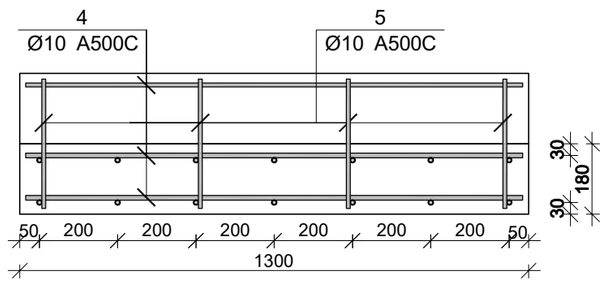

მრნ. რ/ბ კიბე №1-ის კიბის მარშის კმ–13-ის სპეციფიკაცია

არმატურის სპეციფიკაცია					არმატურის ამოკრეფა					ბეტონი B 30
პოზ. №	Ø	L მმ.	n ცალი	Ln მ.	Ø	∑ Ln მ.	ბარცეს ვებრის წონა კგ.	წონა კგ. A240	წონა კგ. A500C	V; მ³
1	2	3	4	5	6	7	8	9	10	11
1	12 A500C	3600	7	25.20	10 A500C	76.60	0.62		47.23	0.86
2	12 A500C	5000	7	35.00	12 A500C	79.10	0.89		70.23	
3	12 A500C	2700	7	18.90						
4	10 A500C	1300	38	49.40						
5	10 A500C	850	32	27.20						
						n= 3			352.36	2.59
									136.05	კგ/მ³

პროექტის დასახელება

მრავალფუნქციური კომპლექსი

პროექტის მისამართი

ქ. თბილისი , უზნაძის ქ.№70
(ს/კ 01.13.08.010.071)

დამკვეთი

სტადია	თარიღი	განმარტება
მპ	2025.12.20	
დაკვეთის №		
CAD DWG ფაილი		07.kibeebi.dwg

მთ. კონსტრუქტორი: ა. კორტავა

შესრულა ნ. ხუბულავა

შეამოწმა გ. ვაშაკიძე

საავტორო უფლებები

ნახაზის დასახელება

მრნ. რ/ბ კიბე №1-ის კიბის მარშის კმ-13-ის არმირება

კ-7.17

A3

მრნ. რ/ბ კიბე №2-ის საყალიბე გეგმა
-6.850 ნიშნულიდან -3.600 ნიშნულამდე

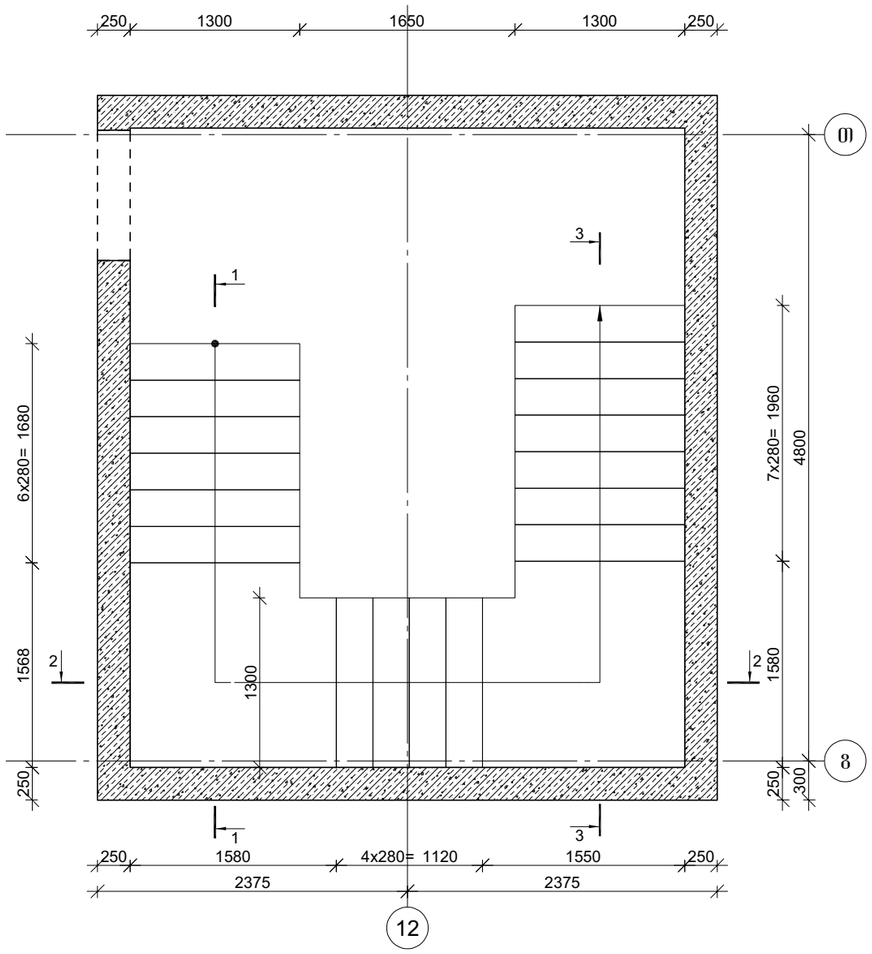

კვეთი 1-1

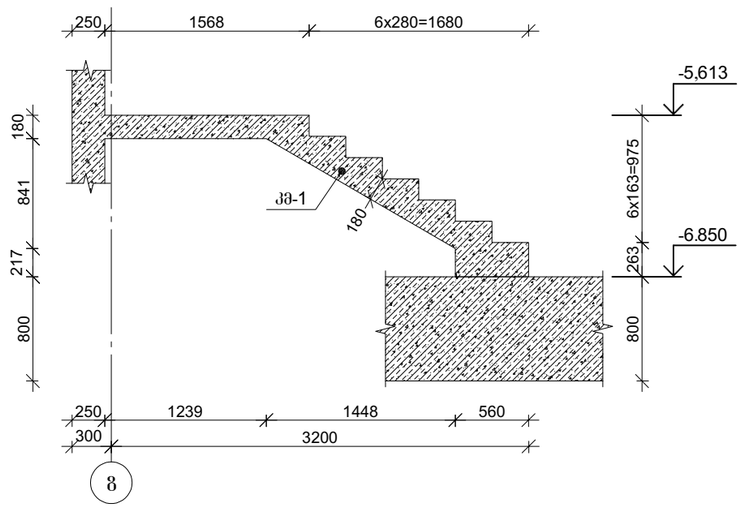

კვეთი 2-2

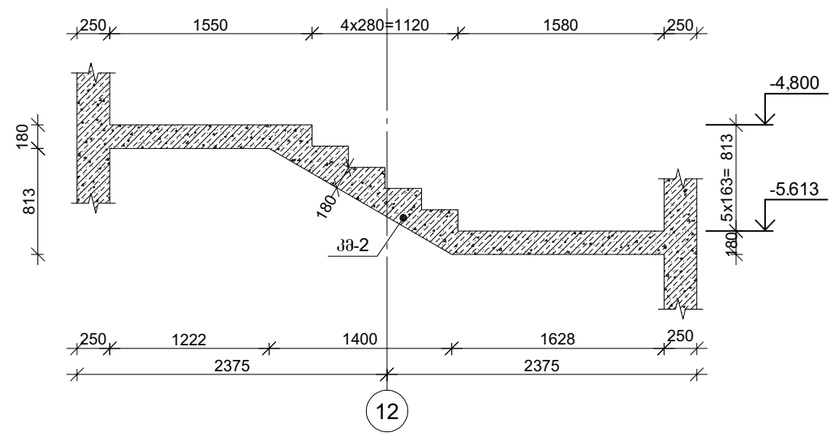

კვეთი 3-3

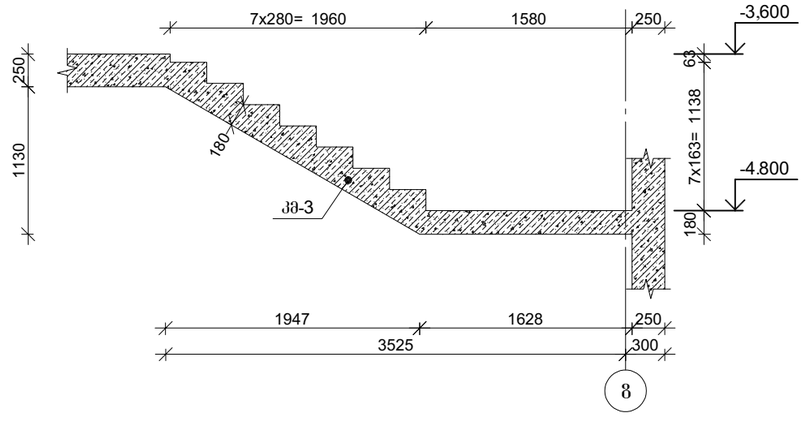

პროექტის დასახელება

მრავალფუნქციური კომპლექსი

პროექტის მისამართი

ქ. ობილისი , უზნაძის ქ.№70
(ს/კ 01.13.08.010.071)

დამკვეთი

სტადია	მარიდი	განმარტება
მპ	2025.12.20	

დაკვეთის №

CAD DWG ფაილი 07.kibeebi.dwg

მთ. კონსტრუქტორი:		ა. კორტავა
შესრულა		ნ. ხუბულავა
შეამოწმა		გ. ვაშაკიძე

საავტორო უფლებები

ნახაზის დასახელება

მრნ. რ/ბ კიბე №2-ის საყალიბე ნახაზები

კ-7.18

A3

მონ. რ/ბ კიბე №2-ის კიბის მარშის კმ-2-ის არმირება

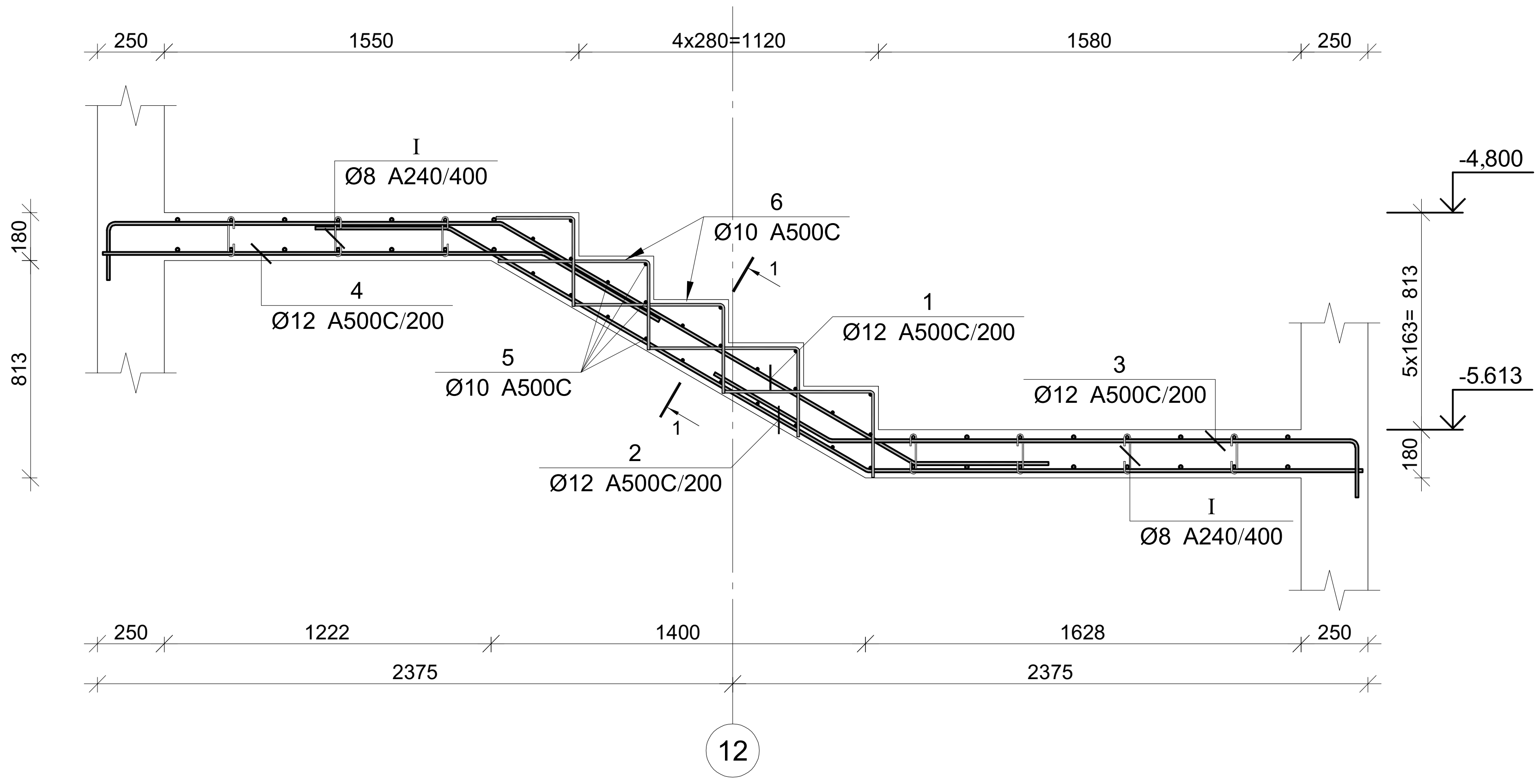

კვეთი 1-1

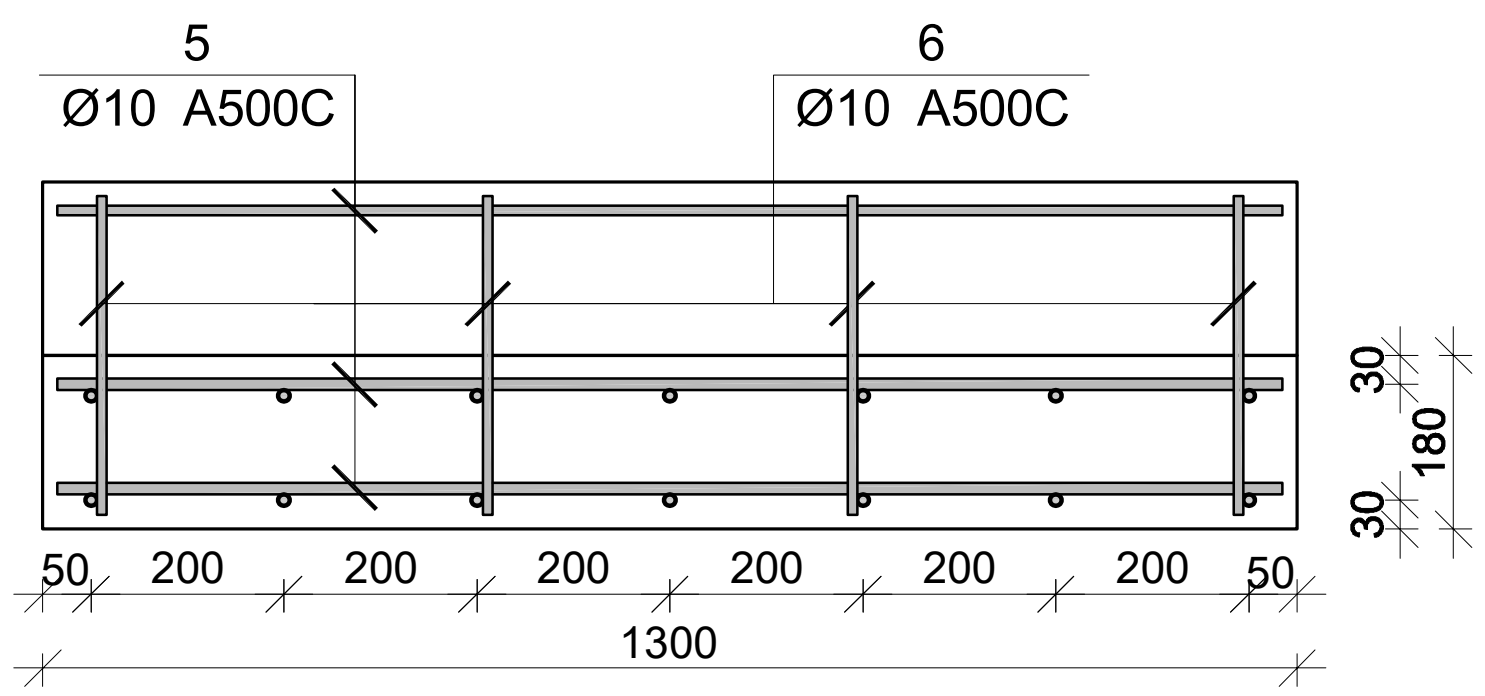

პოზ.	Ø [მმ.]	ესკიზი [მმ.]	სიგრძე [მმ.]
①	Ø12	250, 1450, 1800, 500	4000
②	Ø12	500, 1800, 1850	4150
③	Ø12	500, 1950, 250	2700
④	Ø12	1650, 500	2150
⑤	Ø10	1300	1300
⑥	Ø10	550, 300	850
Ⅰ	Ø8	180, 150, 75, 75, 180	300

მონ. რ/ბ კიბე №2-ის კიბის მარშის კმ–2-ის სპეციფიკაცია

არმატურის სპეციფიკაცია					არმატურის ამოკრეფა					ბეტონი B 30
პოზ. №	Ø	L მმ.	n ცალი	Ln მ.	Ø	∑ Ln მ.	გრძივი მეტრის წონა კგ.	წონა კგ. A240	წონა კგ. A500C	V; მ³
1	2	3	4	5	6	7	8	9	10	11
1	12 A500C	4000	7	28.00	8 A240	5.40	0.39	2.13		0.89
2	12 A500C	4150	7	29.05	10 A500C	49.50	0.62		30.52	
3	12 A500C	2700	7	18.90	12 A500C	91.00	0.89		80.79	
4	12 A500C	2150	7	15.05						
5	10 A500C	1300	25	32.50						
6	10 A500C	850	20	17.00						
I	8 A240	300	18	5.40			∑	2.13	111.31	0.89
						n= 1		2.13	111.31	0.89
									127.55	კგ/მ³

პროექტის დასახელება

მრავალფუნქციური კომპლექსი

პროექტის მისამართი

ქ. თბილისი , უზნაძის ქ.№70
(ს/კ 01.13.08.010.071)

დამკვეთი

სტადია	თარიღი	განმარტება
მპ	2025.12.20	

დაკვეთის №

CAD DWG ფაილი 07.kibeebi.dwg

მთ. კონსტრუქტორი: ა. კორტავა

შეასრულა ნ. ხუბულავა

შეამოწმა გ. ვაშაკიძე

საავტორო უფლებები

ნახაზის დასახელება

მონ. რ/ბ კიბე №2-ის კიბის მარშის კმ-2-ის არმირება

კ-7.20

A3

მრნ. რ/ბ კიბე №2-ის კიბის მარშის კმ-1-ის არმირება

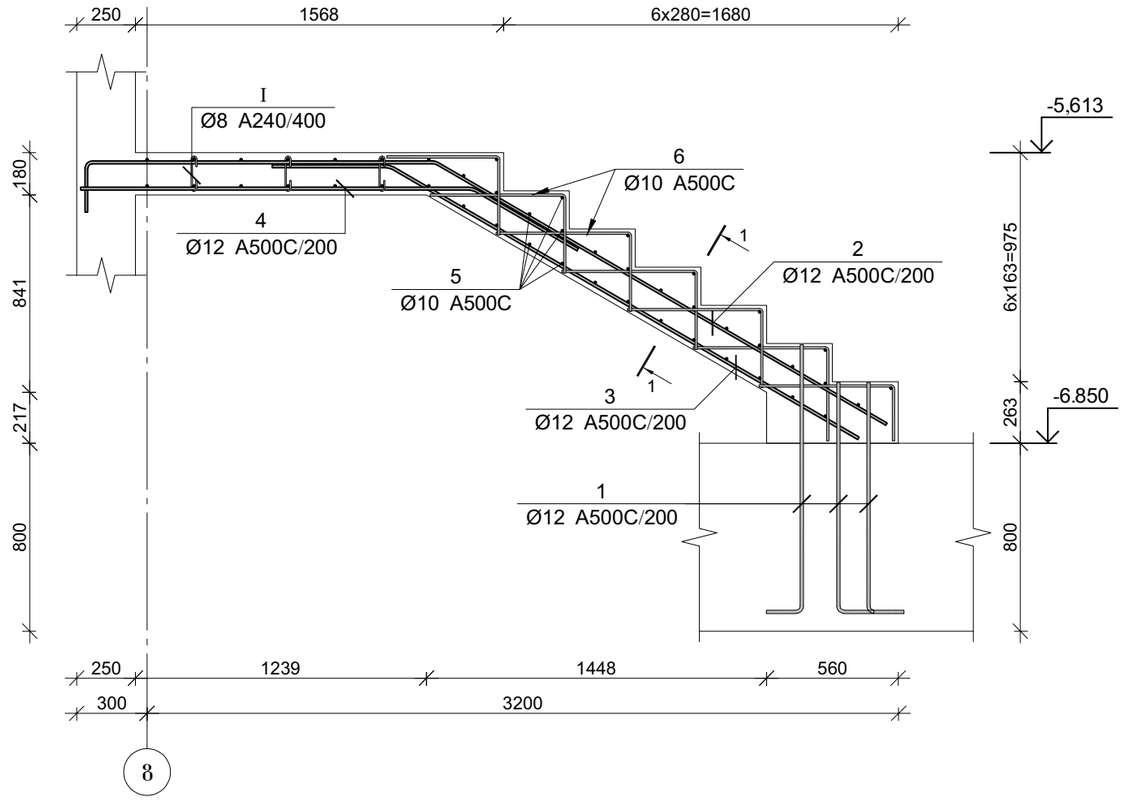

კვეთი 1-1

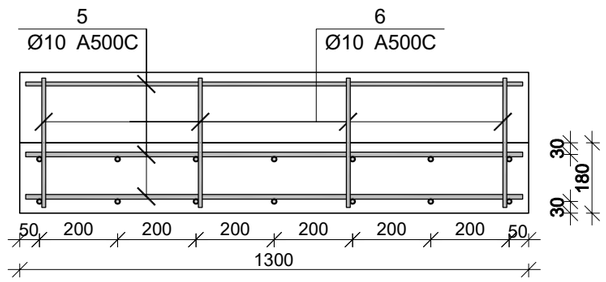

პოზ.	Ø [მმ.]	ესკიზი [მმ.]	სიგრძე [მმ.]
①	Ø12	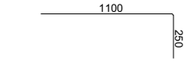	1350
②	Ø12	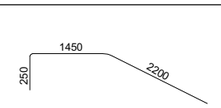	3900
③	Ø12	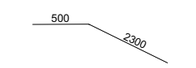	2800
④	Ø12		2150
⑤	Ø10		1300
⑥	Ø10	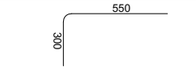	850
Ⓘ	Ø8	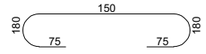	300

მრნ. რ/ბ კიბე №2-ის კიბის მარშის კმ–1-ის სპეციფიკაცია

არმატურის სპეციფიკაცია					არმატურის ამოკრეფა					ბეტონი B 30
პოზ. №	Ø	L მმ.	n ცალი	Ln მ.	Ø	∑ Ln მ.	პარამეტრის ერთეულის წონა კგ.	წონა კგ. A240	წონა კგ. A500C	V; მ³
1	2	3	4	5	6	7	8	9	10	11
1	12 A500C	1350	21	28.35	8 A240	5.40	0.39	2.13		
2	12 A500C	3900	7	27.30	10 A500C	65.40	0.62		40.32	1.08
3	12 A500C	2800	7	19.60	12 A500C	90.30	0.89		80.17	
4	12 A500C	2150	7	15.05						
5	10 A500C	1300	32	41.60						
6	10 A500C	850	28	23.80						
I	8 A240	300	18	5.40			∑	2.13	120.49	1.08
						n= 1		2.13	120.49	1.08
									113.63	კუმ³

პროექტის დასახელება

მრავალფუნქციური კომპლექსი

პროექტის მისამართი

ქ. თბილისი , უზნაძის ქ.№70
(ს/კ 01.13.08.010.071)

დამკვეთი

სტადია	მარილი	განმარტება
მპ	2025.12.20	

დაკვეთის №

CAD DWG ფაილი 07.kibeebi.dwg

მთ. კონსტრუქტორი:		ა. კორტავა
შესრულა		ნ. ხუბულავა
შეამოწმა		გ. ვაშაკიძე

საპროექტო უწყებები

ნახაზის დასახელება

მრნ. რ/ბ კიბე №2-ის კიბის მარშის კმ-1-ის არმირება

კ-7.19

A3

მონ. რ/ბ კიბე №2-ის საყალიბე გეგმა
-3.600 ნიშნულიდან -0.300 ნიშნულამდე

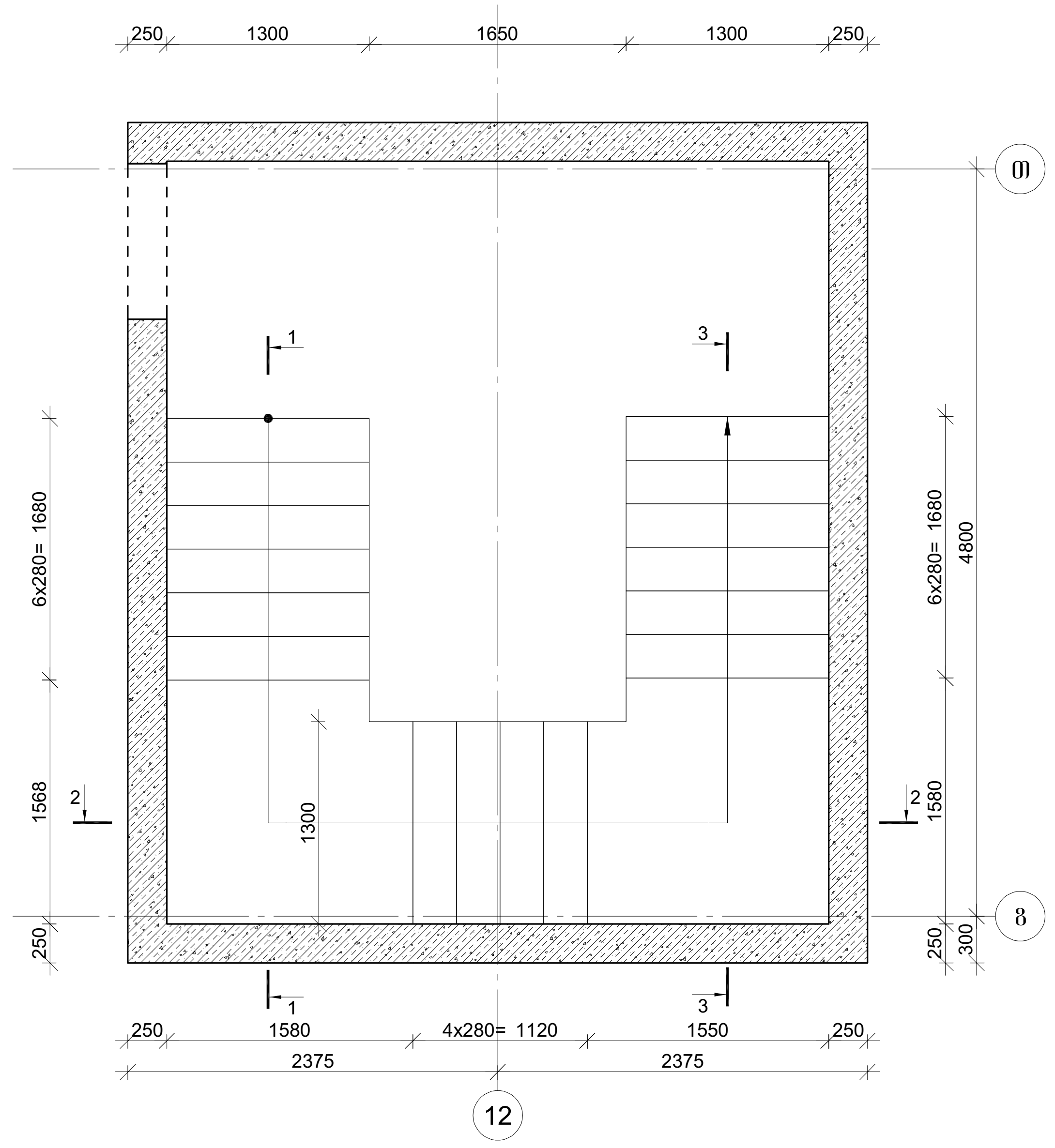

კვეთი 1-1

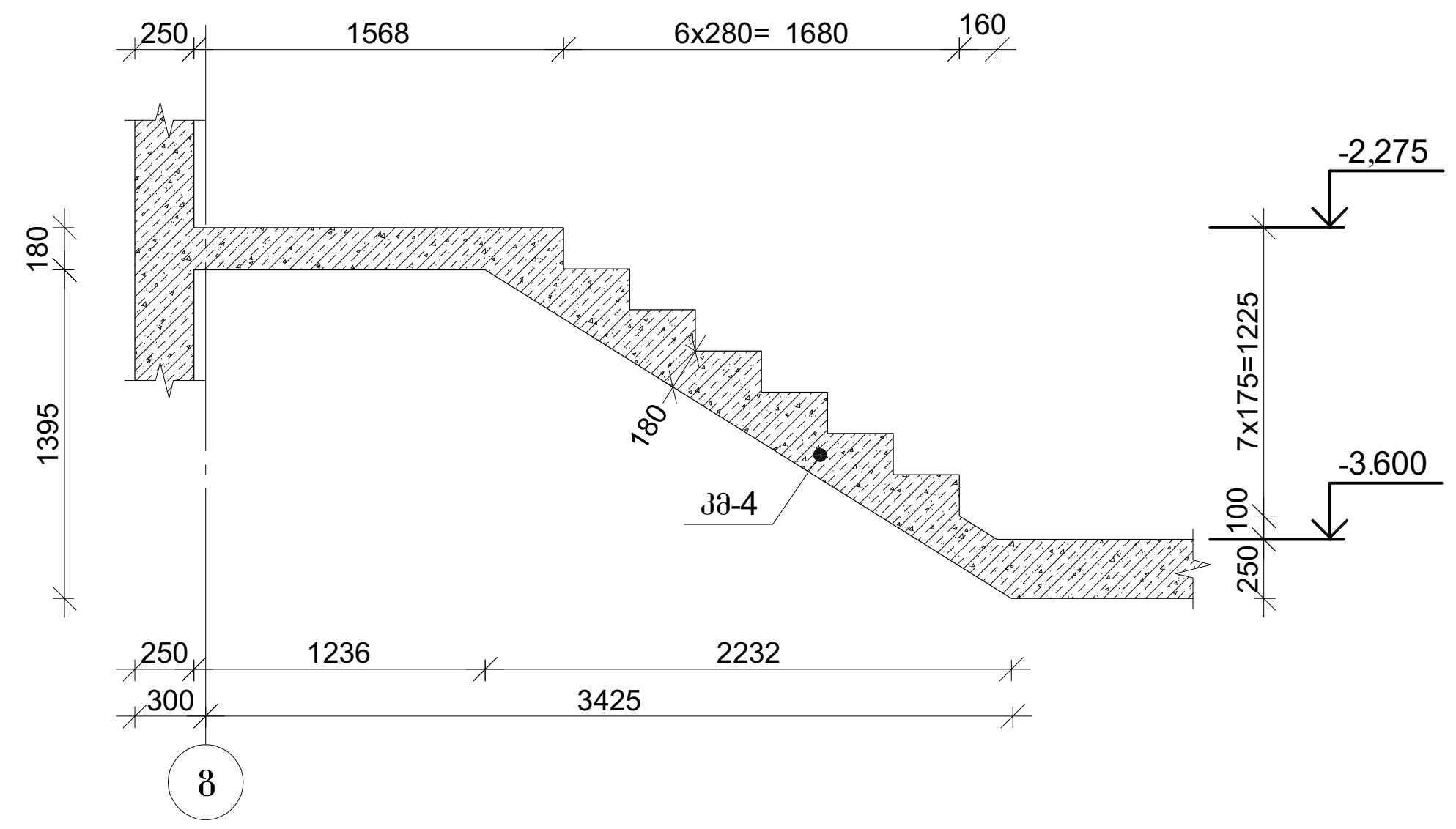

კვეთი 2-2

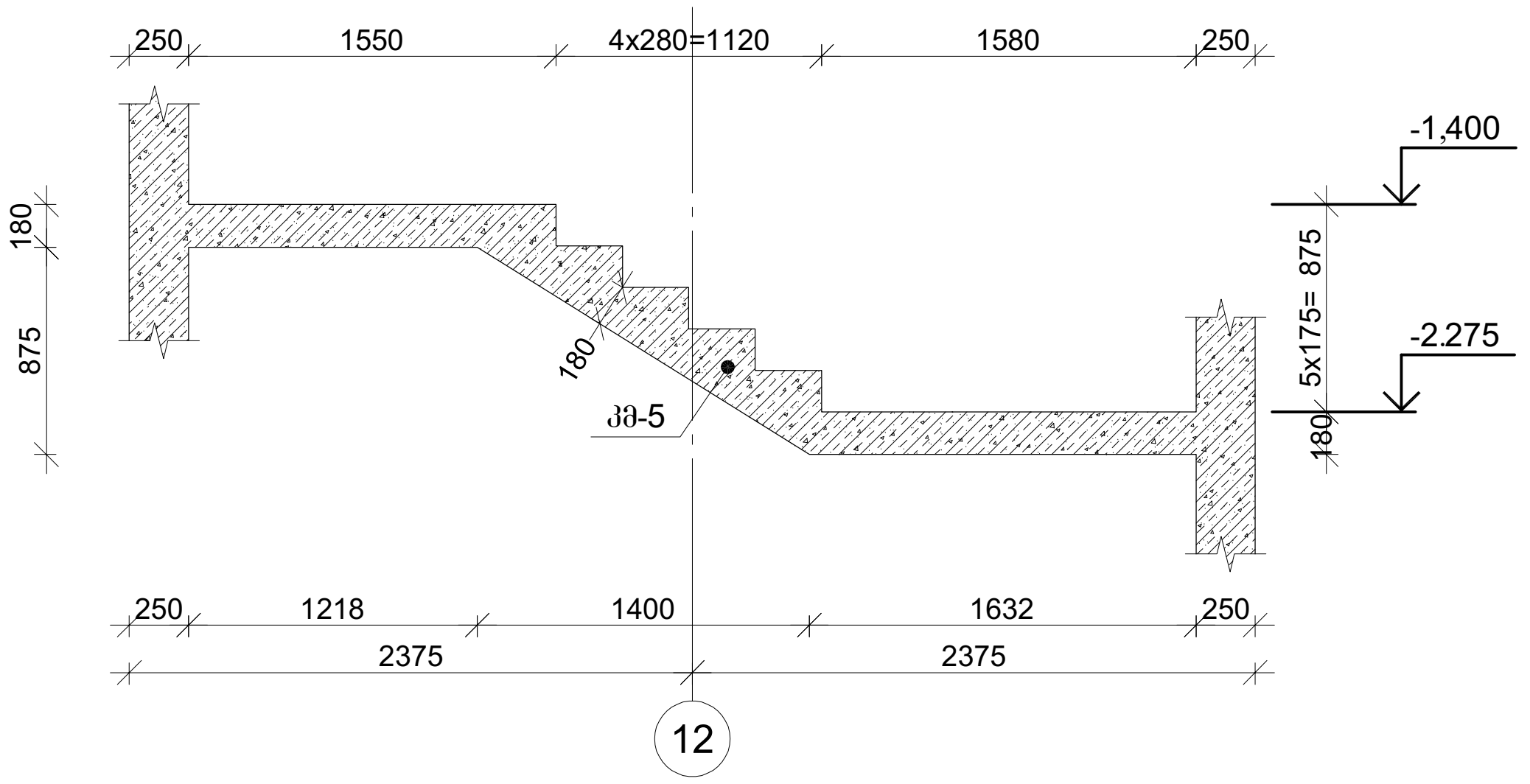

კვეთი 3-3

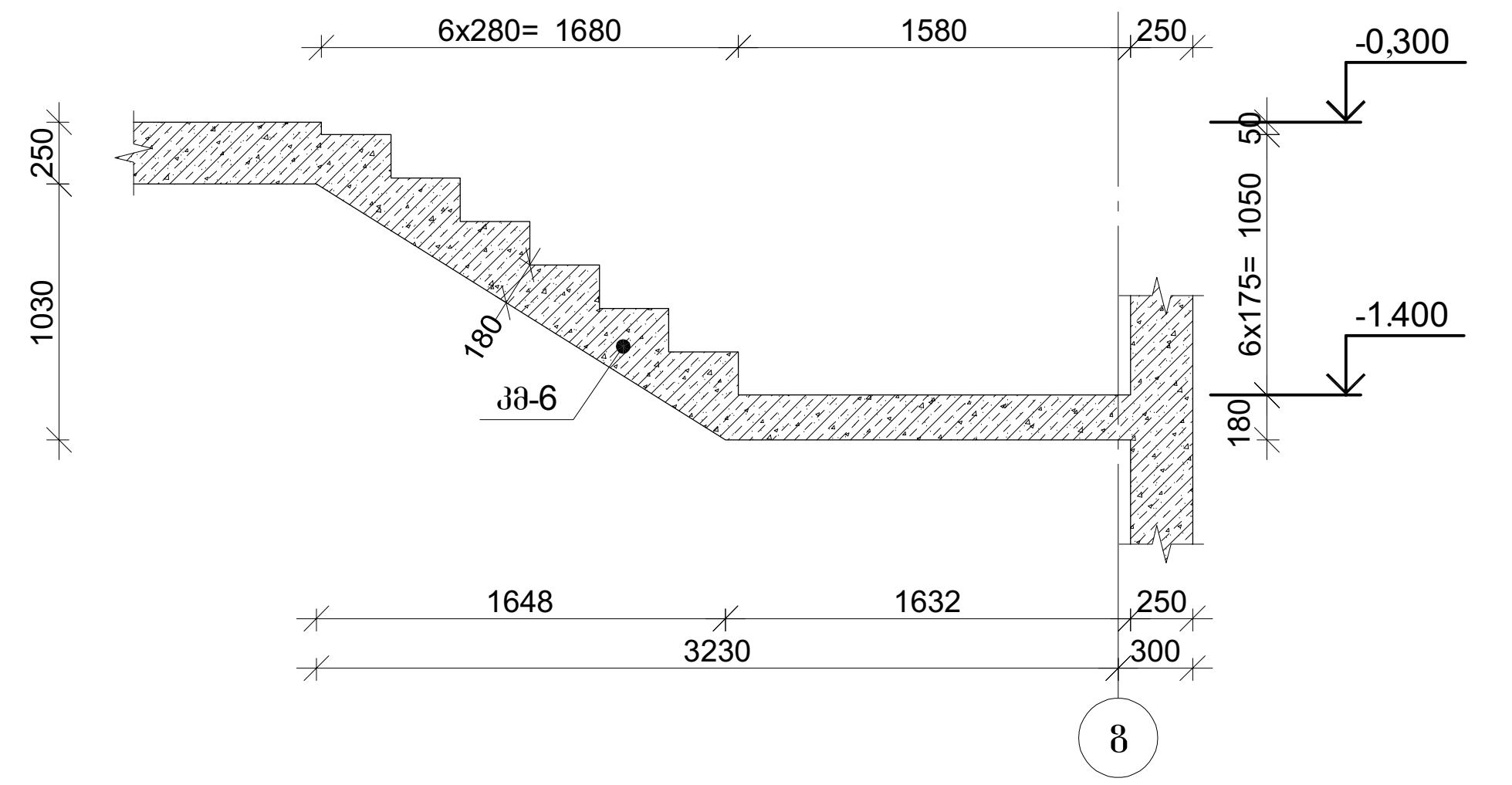

პროექტის დასახელება	მრავალფუნქციური კომპლექსი
პროექტის მისამართი	ქ. თბილისი , უზნაძის ქ.№70 (ს/კ 01.13.08.010.071)
დამკვეთი	
სტადია / თარიღი / განმარტება	მპ / 2025.12.20
დაკვეთის №	
CAD DWG ფაილი	07.kibeebi.dwg
მთ. კონსტრუქტორი:	ა. კორტავა
შეასრულა	ნ. ხუბულავა
შეამოწმა	გ. ვაშაკიძე
საავტორო უფლებები	
ნახაზის დასახელება	მონ. რ/ბ კიბე №2-ის საყალიბე ნახაზები

კ-7.22

A3

მონ. რ/ბ კიბე №2-ის კიბის მარშის კმ-3-ის არმირება

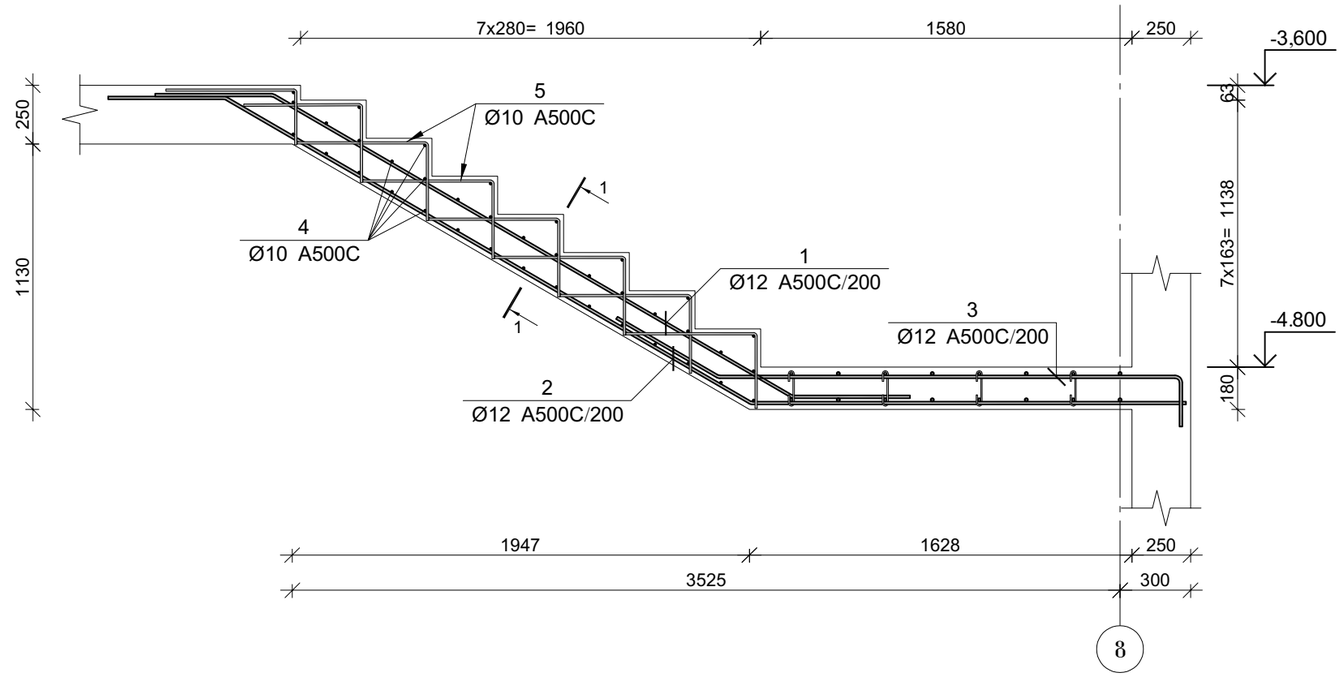

პოზ.	Ø [მმ.]	ესკიზი [მმ.]	სიგრძე [მმ.]
①	Ø12	500 2550 500	3550
②	Ø12	500 2600 1850	4950
③	Ø12	500 1950 250	2700
④	Ø10	1300	1300
⑤	Ø10	550 300	850

კვეთი 1-1

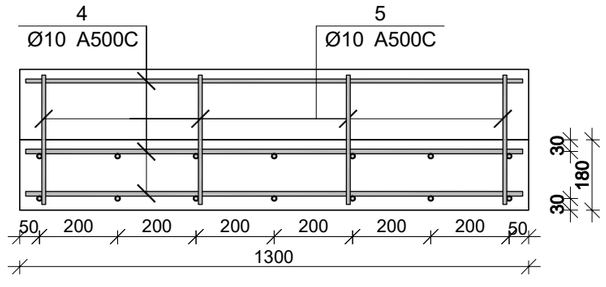

მონ. რ/ბ კიბე №2-ის კიბის მარშის კმ–3-ის სპეციფიკაცია

არმატურის სპეციფიკაცია					არმატურის ამოკრეფა					ბეტონი B 30
პოზ. №	Ø	L მმ.	n ცალი	Ln მ.	Ø	∑ Ln მ.	ბრაკით მეტობა წონა კგ.	წონა კგ. A240	წონა კგ. A500C	V; მ³
1	2	3	4	5	6	7	8	9	10	11
1	12 A500C	3550	7	24.85	10 A500C	76.60	0.62		47.23	0.81
2	12 A500C	4950	7	34.65	12 A500C	78.40	0.89		69.60	
3	12 A500C	2700	7	18.90						
4	10 A500C	1300	38	49.40						
5	10 A500C	850	32	27.20						
						n= 1			116.83	0.81
									143.53	კგ/მ³

პროექტის დასახელება

მრავალფუნქციური კომპლექსი

პროექტის მისამართი

ქ. თბილისი , უზნაძის ქ.№70
(ს/კ 01.13.08.010.071)

დამკვეთი

სტადია	მარილი	განმარტება
მპ	2025.12.20	

დაკვეთის №

CAD DWG ფაილი 07.kibeebi.dwg

მთ. კონსტრუქტორი:		ა. კორტავა
შესრულა		ნ. ხუბულავა
შეამოწმა		გ. ვაშაკიძე

საავტორო უფლებები

ნახაზის დასახელება

მონ. რ/ბ კიბე №2-ის კიბის მარშის კმ-3-ის არმირება

კ-7.21

A3

მონ. რ/ბ კიბე №2-ის კიბის მარშის კმ-6-ის არმირება

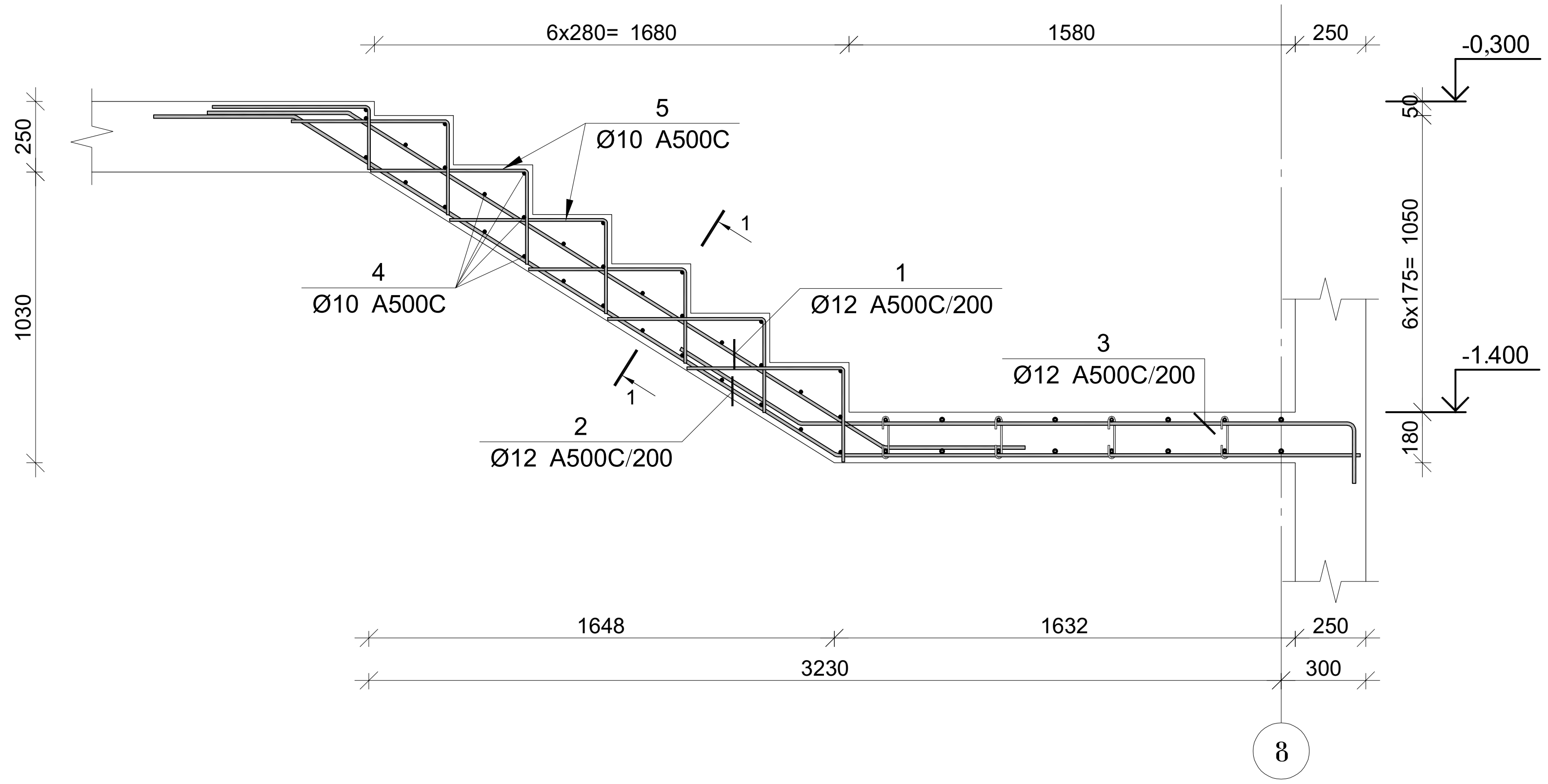

პოზ.	Ø [მმ.]	ესკიზი [მმ.]	სიგრძე [მმ.]
①	Ø12	500 / 2200 / 500	3200
②	Ø12	500 / 2250 / 1850	4600
③	Ø12	500 / 1950 / 250	2700
④	Ø10	1300	1300
⑤	Ø10	300 / 550	850

კვეთი 1-1

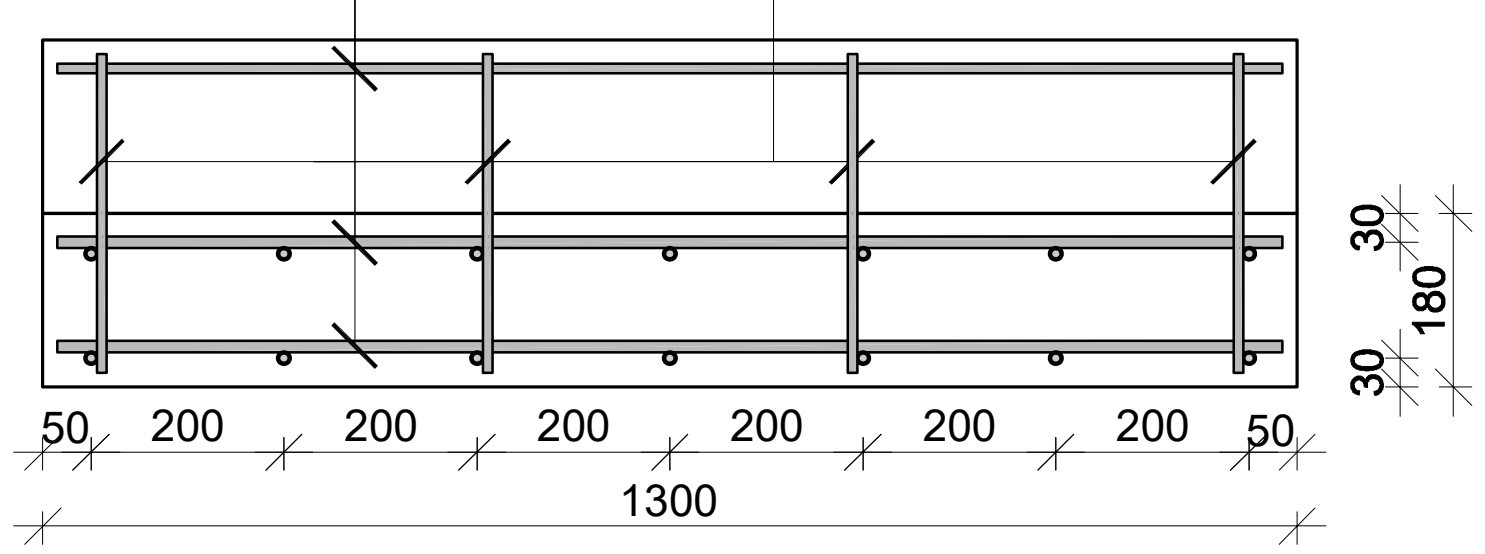

მონ. რ/ბ კიბე №2-ის კიბის მარშის კმ–6-ის სპეციფიკაცია

არმატურის სპეციფიკაცია					არმატურის ამოკრეფა					ბეტონი B 30
პოზ. №	Ø	L მმ.	n ცალი	Ln მ.	Ø	∑ Ln მ.	გრძივი მეტრის წონა კგ.	წონა კგ. A240	წონა კგ. A500C	V; $მ^3$
1	2	3	4	5	6	7	8	9	10	11
1	12 A500C	3200	7	22.40	10 A500C	66.70	0.62		41.12	0.73
2	12 A500C	4600	7	32.20	12 A500C	73.50	0.89		65.25	
3	12 A500C	2700	7	18.90						
4	10 A500C	1300	33	42.90						
5	10 A500C	850	28	23.80						
						n= 1			106.38	0.73
									146.59	კგ/$მ^3$

პროექტის დასახელება

მრავალფუნქციური კომპლექსი

პროექტის მისამართი

ქ. თბილისი , უზნაძის ქ.№70
(ს/კ 01.13.08.010.071)

დამკვეთი

სტადია	თარიღი	განმარტება
მპ	2025.12.20	

დაკვეთის №

CAD DWG ფაილი 07.kibeebi.dwg

მთ. კონსტრუქტორი: ა. კორტავა

შეასრულა ნ. ხუბულავა

შეამოწმა გ. ვაშაკიძე

საავტორო უფლებები

ნახაზის დასახელება

მონ. რ/ბ კიბე №2-ის კიბის მარშის კმ-6-ის არმირება

კ-7.25

A3

მონ. რ/ბ კიბე №2-ის კიბის მარშის კმ-5-ის არმირება

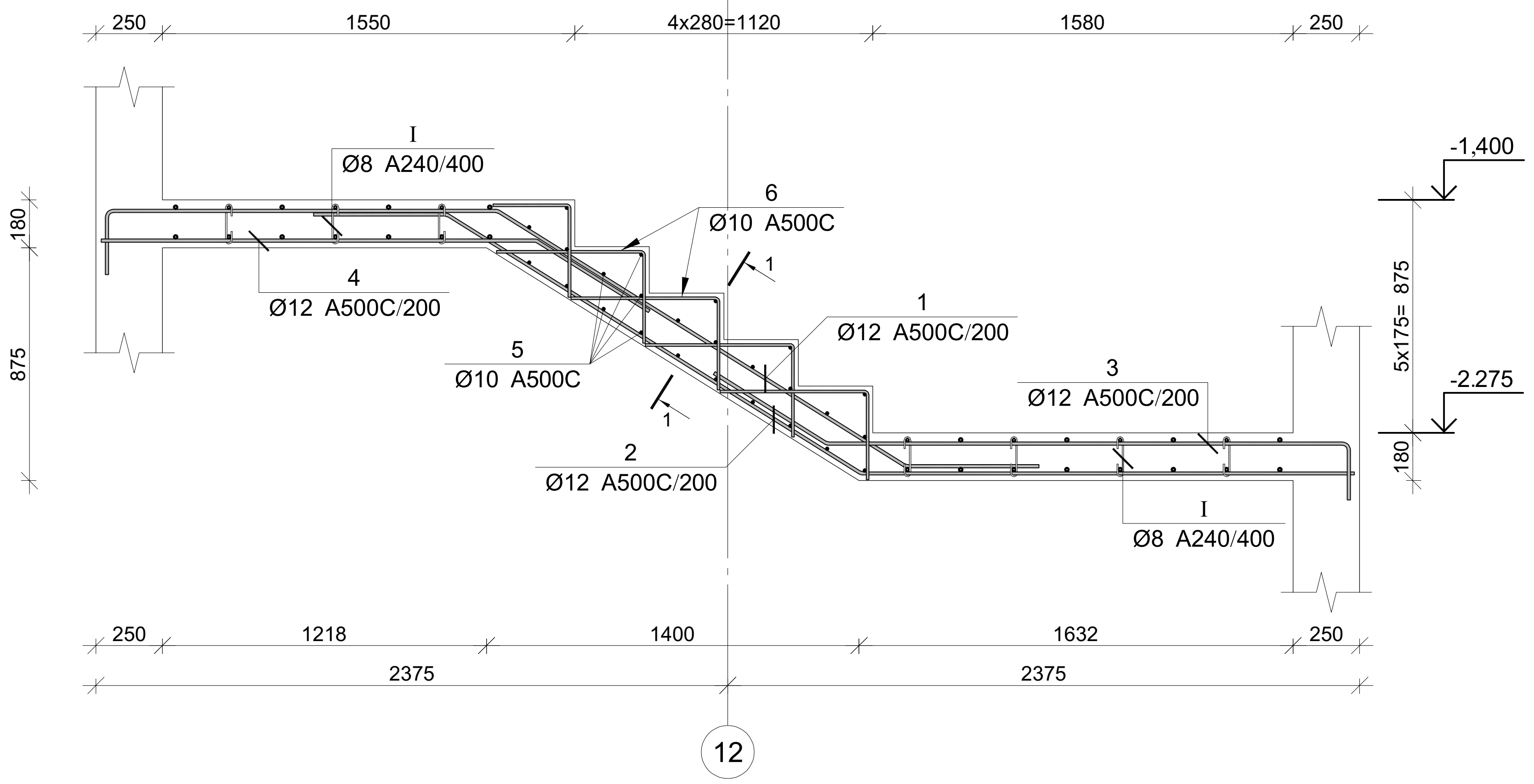

პოზ.	Ø [მმ.]	ესკიზი [მმ.]	სიგრძე [მმ.]
①	Ø12	250, 1450, 1800, 500	4000
②	Ø12	500, 1800, 1850	4150
③	Ø12	500, 1950, 250	2700
④	Ø12	1650, 500	2150
⑤	Ø10	1300	1300
⑥	Ø10	550, 300	850
Ⅰ	Ø8	180, 150, 180, 75, 75	300

პროექტის დასახელება

მრავალფუნქციური კომპლექსი

პროექტის მისამართი

ქ. თბილისი , უზნაძის ქ.№70
(ს/კ 01.13.08.010.071)

დამკვეთი

კვეთი 1-1

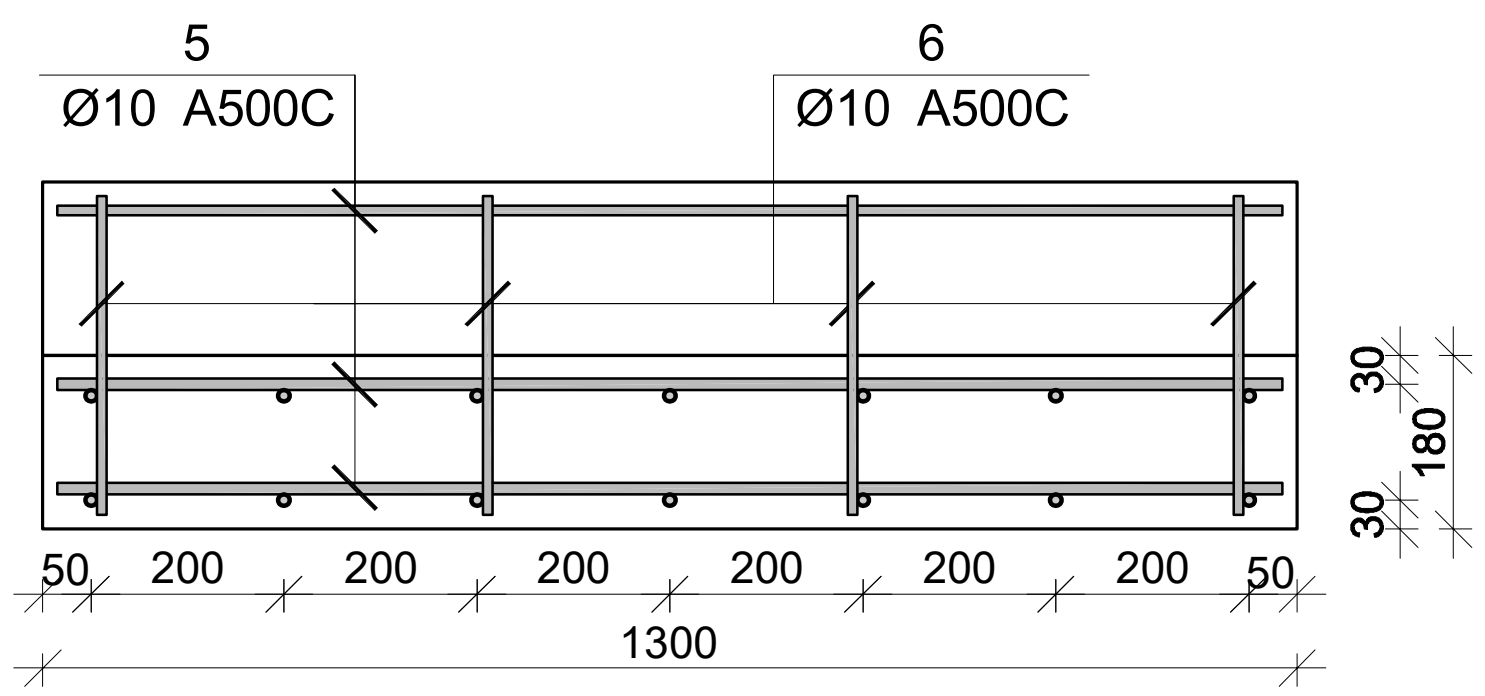

მონ. რ/ბ კიბე №2-ის კიბის მარშის კმ–5-ის სპეციფიკაცია

არმატურის სპეციფიკაცია					არმატურის ამოკრეფა					ბეტონი B 30
პოზ. №	Ø	L მმ.	n ცალი	Ln მ.	Ø	∑ Ln მ.	გრძივი მეტრის წონა კგ.	წონა კგ. A240	წონა კგ. A500C	V; $მ^3$
1	2	3	4	5	6	7	8	9	10	11
1	12 A500C	4000	7	28.00	8 A240	5.40	0.39	2.13		0.91
2	12 A500C	4150	7	29.05	10 A500C	49.50	0.62		30.52	
3	12 A500C	2700	7	18.90	12 A500C	91.00	0.89		80.79	
4	12 A500C	2150	7	15.05						
5	10 A500C	1300	25	32.50						
6	10 A500C	850	20	17.00						
I	8 A240	300	18	5.40			∑	2.13	111.31	0.91
						n= 1		2.13	111.31	0.91
									124.90	კგ/$მ^3$

სტადია	თარიღი	განმარტება
მპ	2025.12.20	

დაკვეთის №

CAD DWG ფაილი 07.kibeebi.dwg

მთ. კონსტრუქტორი: ა. კორტავა

შეასრულა ნ. ხუბულავა

შეამოწმა გ. ვაშაკიძე

საავტორო უფლებები

ნახაზის დასახელება

მონ. რ/ბ კიბე №2-ის კიბის მარშის კმ-5-ის არმირება

კ-7.24

A3

მრნ. რ/ბ კიბე №2-ის საყალიბე გეგმა
-0.300 ნიშნულიდან +4.580 ნიშნულამდე

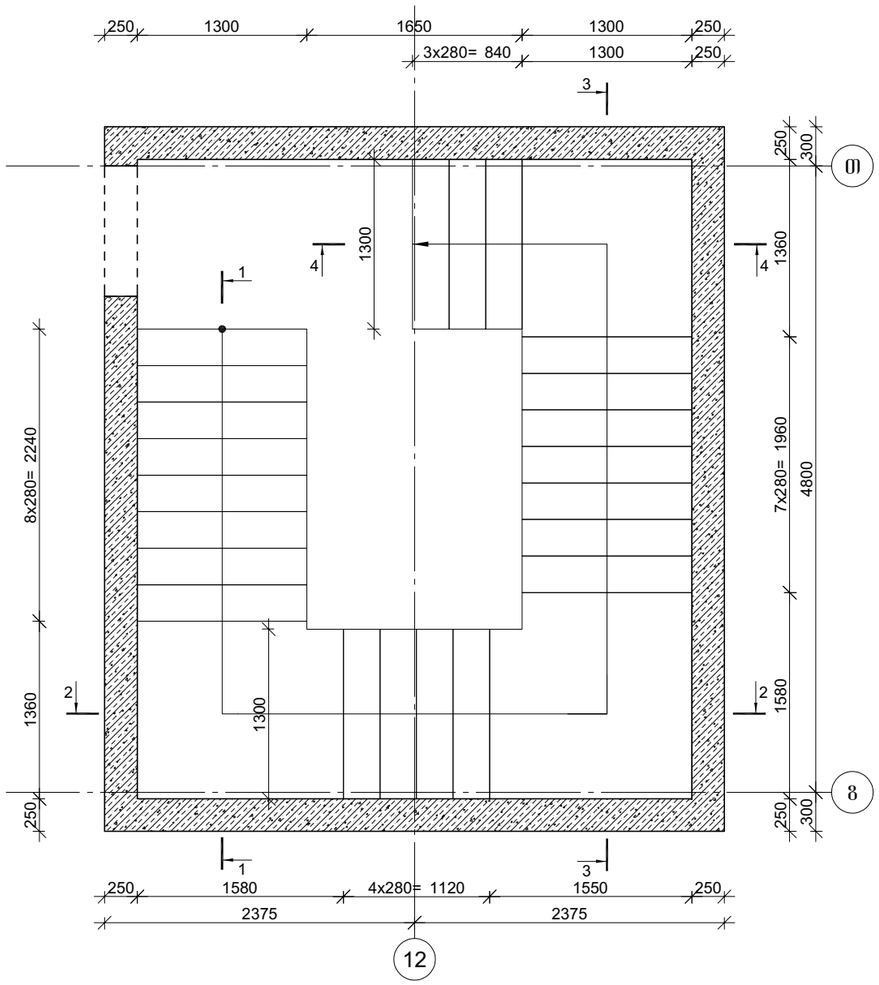

კვეთი 1-1

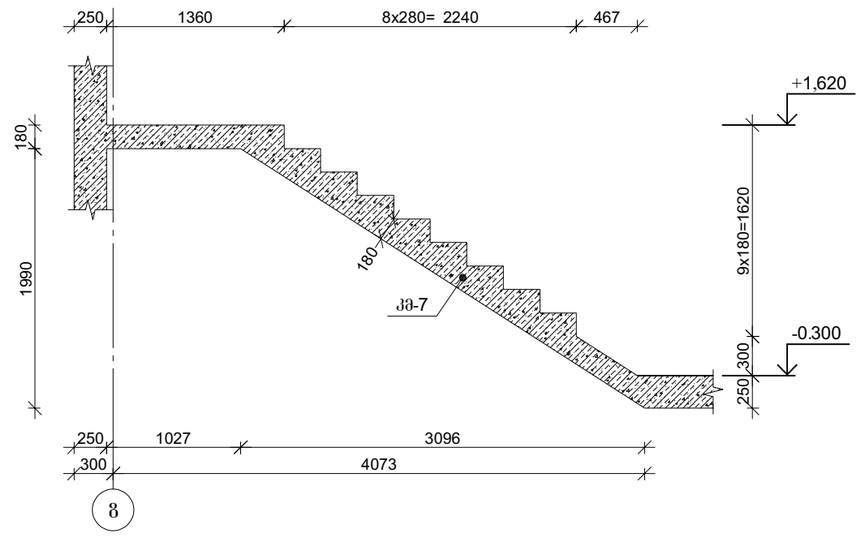

კვეთი 2-2

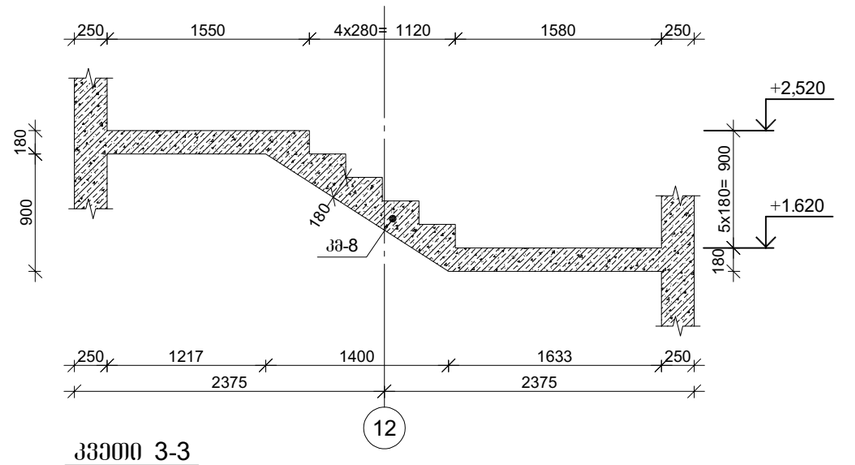

კვეთი 4-4

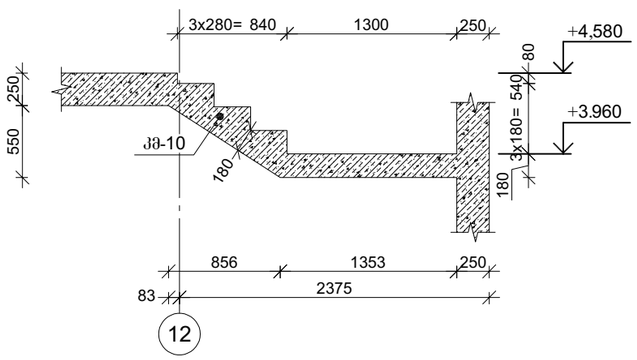

კვეთი 3-3

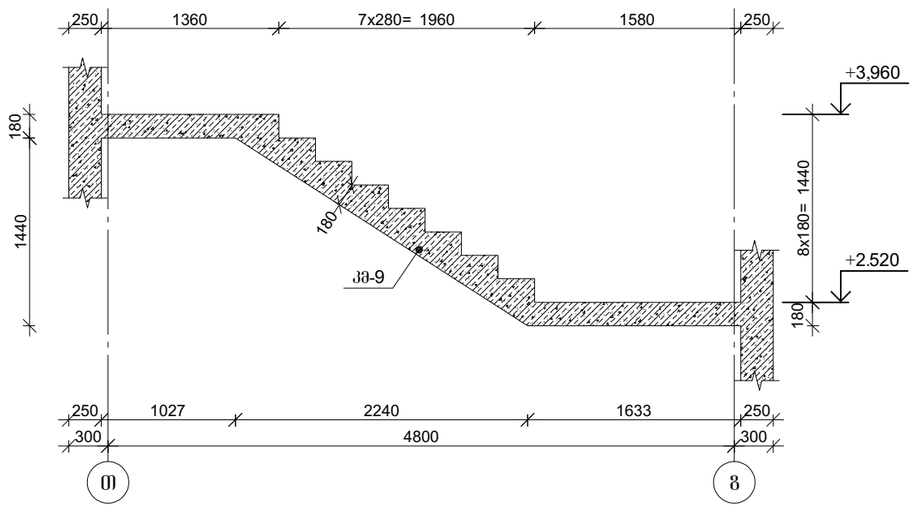

პროექტის დასახელება	მრავალფუნქციური კომპლექსი
პროექტის მისამართი	ქ. ობილისი , უზნაძის ქ.№70 (ს/კ 01.13.08.010.071)
დამკვეთი	
სტადია	ოპერილი
ზანმარტება	
ზპ	2025.12.20
დაკვეთის №	
CAD DWG ფაილი	07.kibeebi.dwg
მთ. კონსტრუქტორი:	ა. კორტავა
შეასრულა	ნ. ხუბულავა
შეამოწმა	ზ. ვაშაკიძე
საავტორო უფლებები	
ნახაზის დასახელება	მრნ. რ/ბ კიბე №2-ის საყალიბე ნახაზები
ჯ-7.26	
A3	

მონ. რ/ბ კიბე №2-ის კიბის მარშის კმ-4-ის არმირება

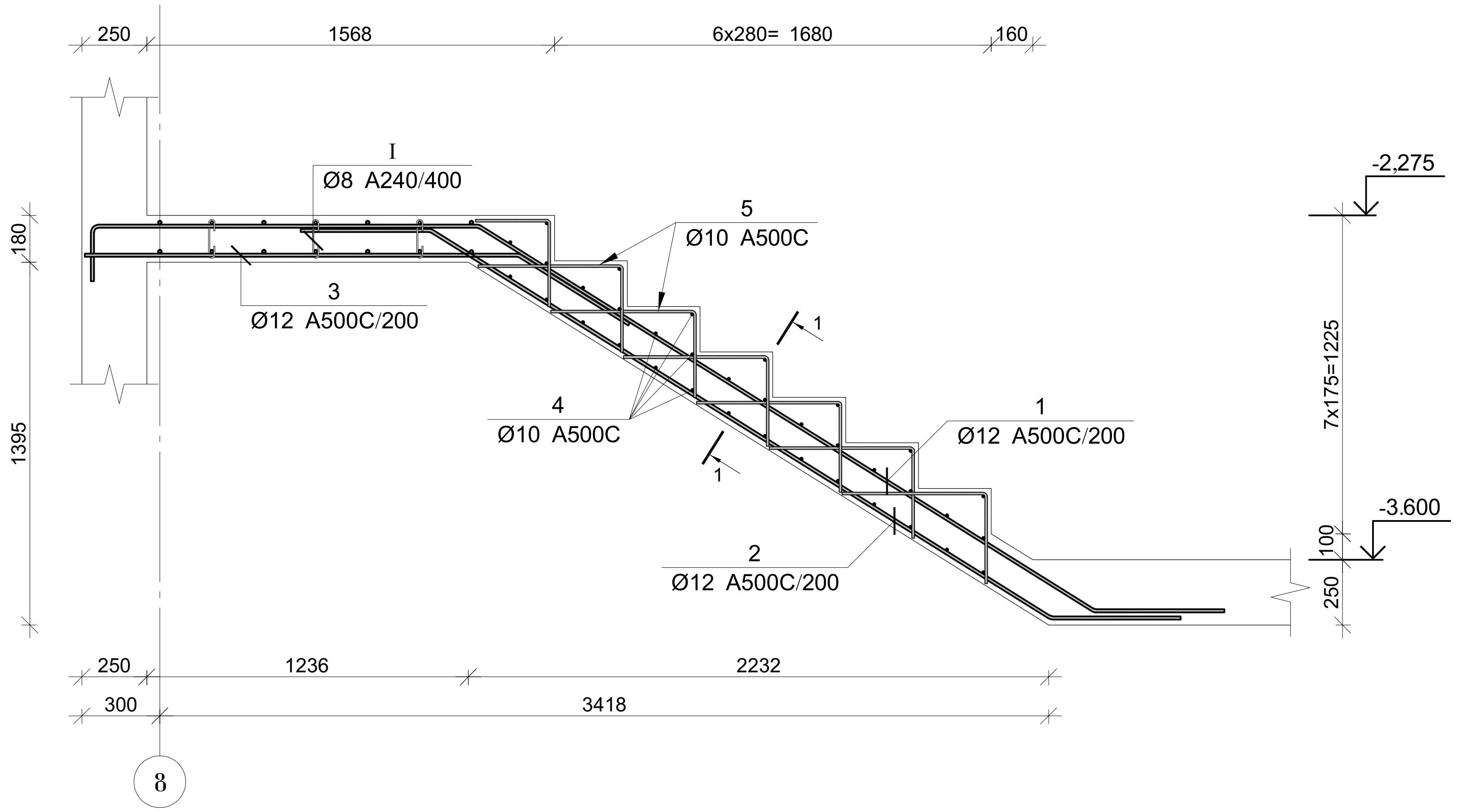

კვეთი 1-1

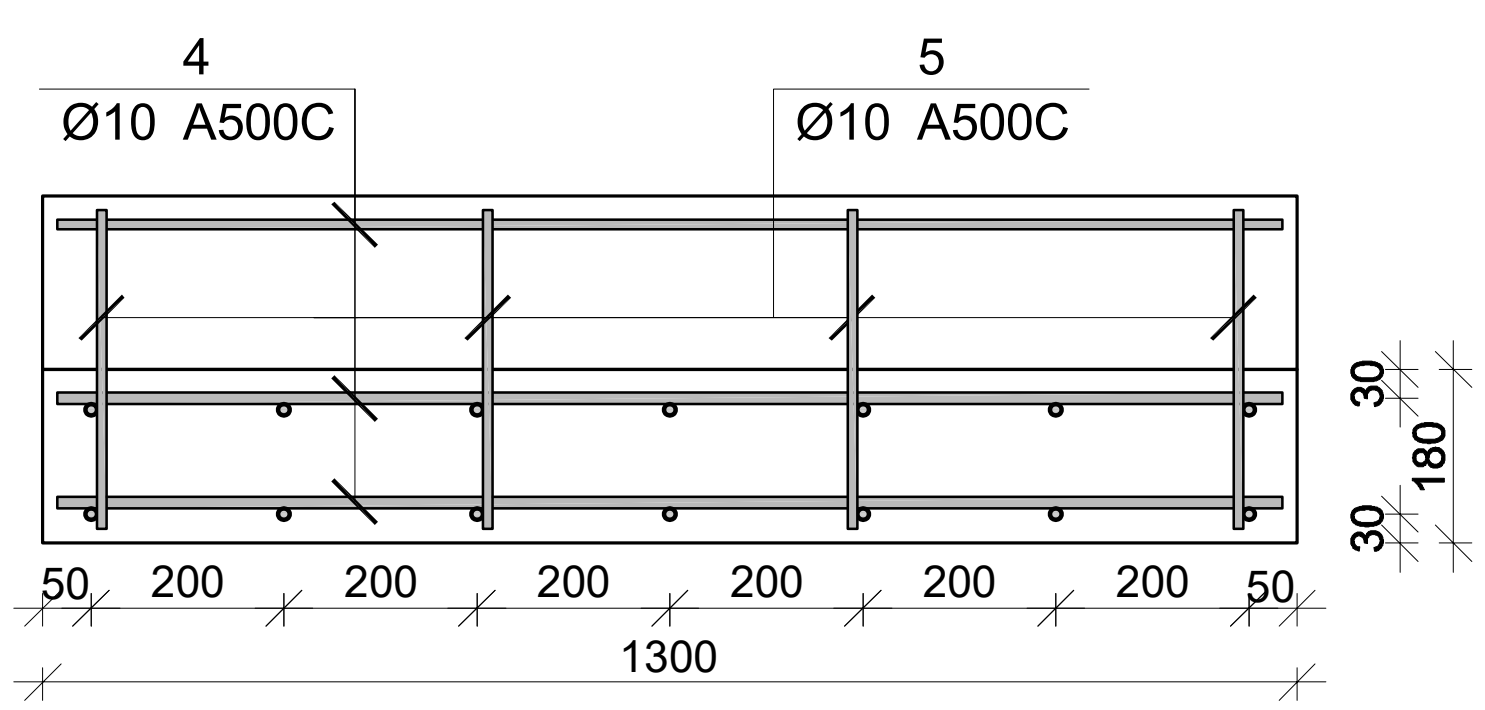

პოზ.	Ø [მმ.]	ესკიზი [მმ.]	სიგრძე [მმ.]
①	Ø12	250, 1450, 2800, 500	5000
②	Ø12	500, 2800, 500	3800
③	Ø12	1650, 500	2150
④	Ø10	1300	1300
⑤	Ø10	550, 300	850
Ⓘ	Ø8	180, 150, 180, 75, 75	300

მონ. რ/ბ კიბე №2-ის კიბის მარშის კმ-4-ის სპეციფიკაცია

არმატურის სპეციფიკაცია					არმატურის ამოკრეფა					ბეტონი B 30
პოზ. №	Ø	L მმ.	n ცალი	Ln მ.	Ø	∑Ln მ.	ერთეული მეტრის წონა კგ.	წონა კგ. A240	წონა კგ. A500C	V; მ³
1	2	3	4	5	6	7	8	9	10	11
1	12 A500C	5000	7	35.00	8 A240	5.40	0.39	2.13		1.13
2	12 A500C	3800	7	26.60	10 A500C	69.30	0.62		42.73	
3	12 A500C	2150	7	15.05	12 A500C	76.65	0.89		68.05	
4	10 A500C	1300	35	45.50						
5	10 A500C	850	28	23.80						
I	8 A240	300	18	5.40			∑	2.13	110.78	1.13
						n= 1		2.13	110.78	1.13
									100.05	კგ/მ³

პროექტის დასახელება	მრავალფუნქციური კომპლექსი
პროექტის მისამართი	ქ. თბილისი , უზნაძის ქ.№70 (ს/კ 01.13.08.010.071)
დამკვეთი	
სტადია / თარიღი / განმარტება	მპ / 2025.12.20
დაკვეთის №	
CAD DWG ფაილი	07.kibeebi.dwg
მთ. კონსტრუქტორი:	ა. კორტავა
შეასრულა	ნ. ხუბულავა
შეამოწმა	გ. ვაშაკიძე
საავტორო უფლებები	
ნახაზის დასახელება	მონ. რ/ბ კიბე №2-ის კიბის მარშის კმ-4-ის არმირება
	კ-7.23
	A3

მონ. რ/ბ კიბე №2-ის კიბის მარშის კმ-9-ის არმირება

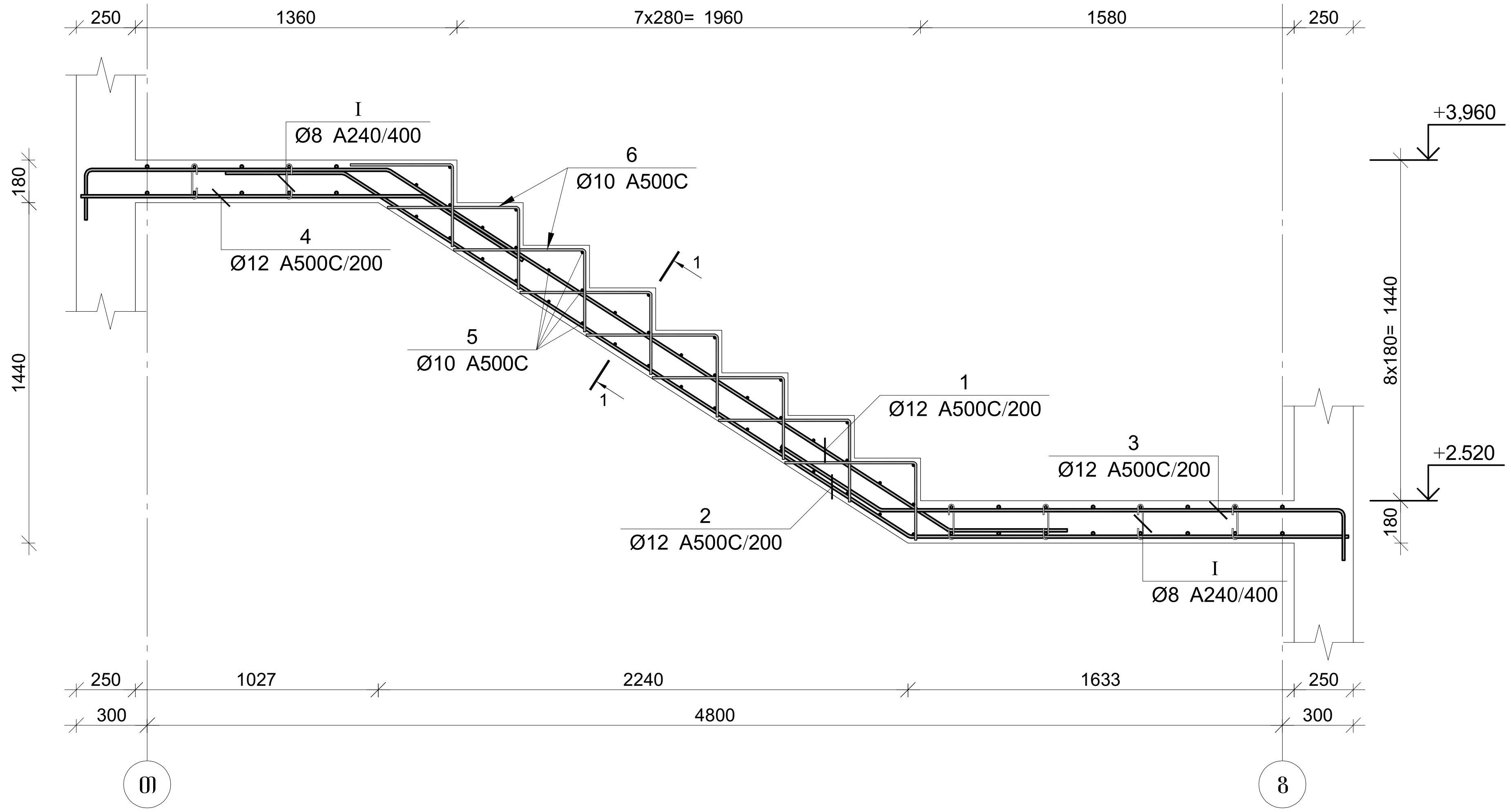

პოზ.	Ø [მმ.]	ესკიზი [მმ.]	სიგრძე [მმ.]
①	Ø12	250, 1250, 2800, 500	4800
②	Ø12	500, 2850, 1850	5200
③	Ø12	500, 1950, 250	2700
④	Ø12	1450, 500	1950
⑤	Ø10	1300	1300
⑥	Ø10	550, 300	850
Ⅰ	Ø8	150, 180, 75, 75, 180	300

კვეთი 1-1

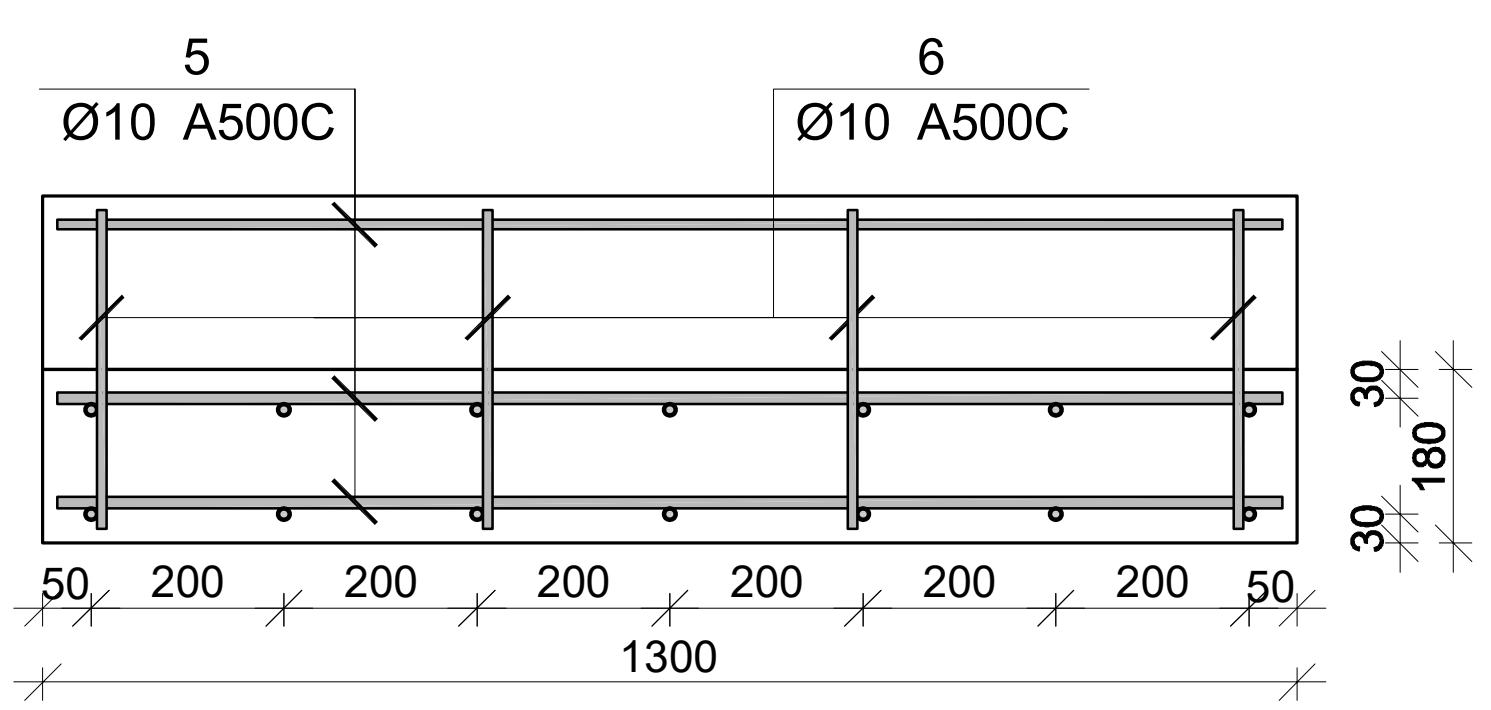

მონ. რ/ბ კიბე №2-ის კიბის მარშის კმ–9-ის სპეციფიკაცია

არმატურის სპეციფიკაცია					არმატურის ამოკრეფა					ბეტონი B 30
პოზ. №	Ø	L მმ.	n ცალი	Ln მ.	Ø	∑ Ln მ.	გრძივი მეტრის წონა კგ.	წონა კგ. A240	წონა კგ. A500C	V; $მ^3$
1	2	3	4	5	6	7	8	9	10	11
1	12 A500C	4800	7	33.60	8 A240	5.40	0.39	2.13		
2	12 A500C	5200	7	36.40	10 A500C	79.20	0.62		48.83	1.20
3	12 A500C	2700	7	18.90	12 A500C	102.55	0.89		91.05	
4	12 A500C	1950	7	13.65						
5	10 A500C	1300	40	52.00						
6	10 A500C	850	32	27.20						
I	8 A240	300	18	5.40			∑	2.13	139.88	1.20
						n= 1		2.13	139.88	1.20
									118.00	$კგ/მ^3$

პროექტის დასახელება

მრავალფუნქციური კომპლექსი

პროექტის მისამართი

ქ. თბილისი , უზნაძის ქ.№70
(ს/კ 01.13.08.010.071)

დამკვეთი

სტადია	თარიღი	განმარტება
მპ	2025.12.20	

დაკვეთის №

CAD DWG ფაილი 07.kibeebi.dwg

მთ. კონსტრუქტორი: ა. კორტავა

შეასრულა ნ. ხუბულავა

შეამოწმა გ. ვაშაკიძე

საავტორო უფლებები

ნახაზის დასახელება

მონ. რ/ბ კიბე №2-ის კიბის მარშის კმ-9-ის არმირება

კ-7.29

A3

მონ. რ/ბ კიბე №2-ის კიბის მარშის კმ-7-ის არმირება

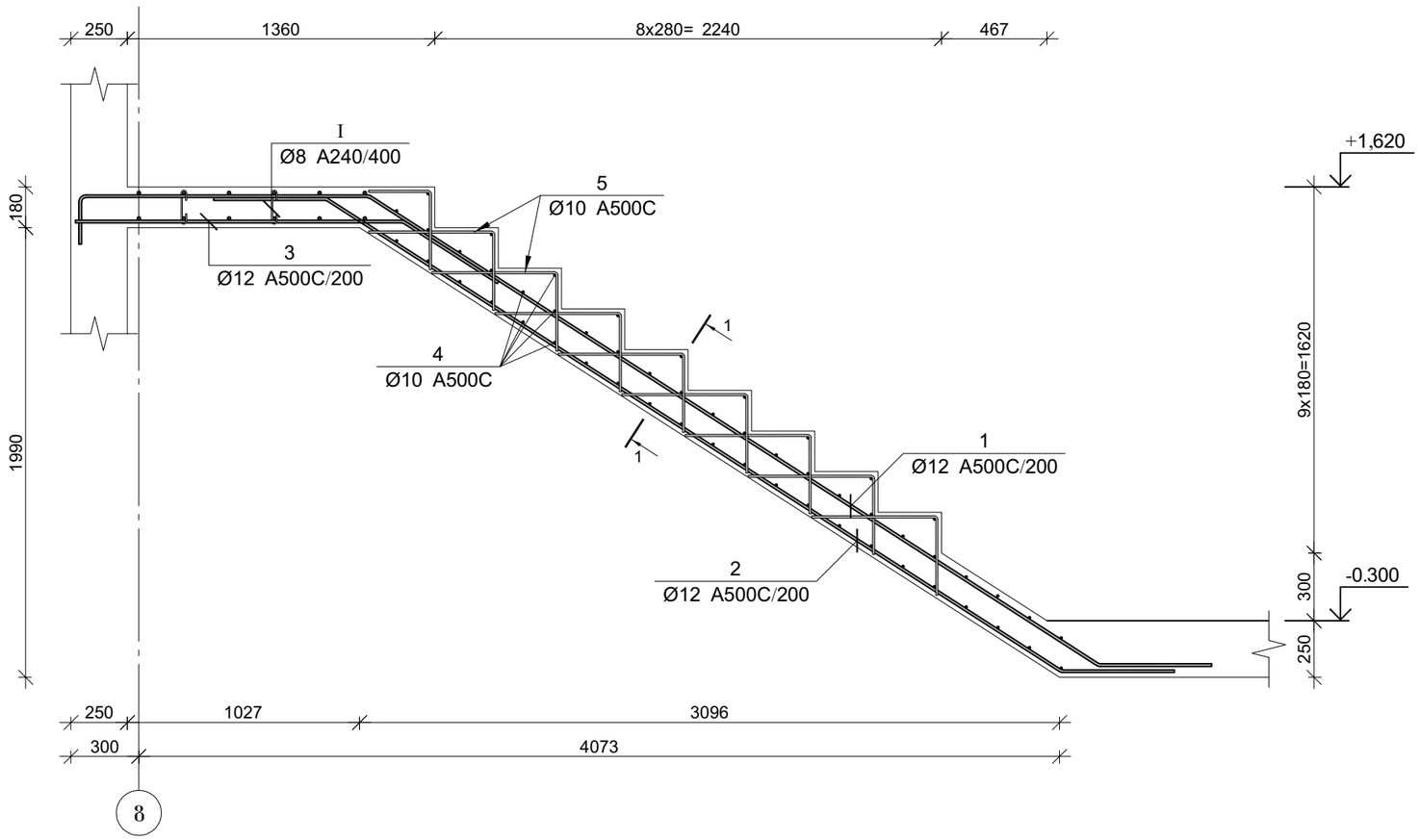

პოზ.	Ø [მმ.]	ესკიზი [მმ.]	სიგრძე [მმ.]
①	Ø12	250, 1250, 3800, 500	5800
②	Ø12	500, 3850, 500	4850
③	Ø12	1450, 500	1950
④	Ø10	1300	1300
⑤	Ø10	550, 300	850
①	Ø8	180, 150, 75, 75, 180	300

კვეთი 1-1

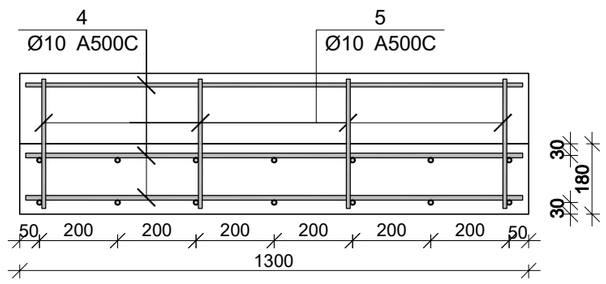

მონ. რ/ბ კიბე №2-ის კიბის მარშის კმ–7-ის სპეციფიკაცია

არმატურის სპეციფიკაცია					არმატურის ამოკრეფა					ბეტონი B 30
პოზ. №	Ø	L მმ.	n ცალი	Ln მ.	Ø	∑ Ln მ.	ბრაკაჟი მეტრის წონა კგ.	წონა კგ. A240	წონა კგ. A500C	V; მ³
1	2	3	4	5	6	7	8	9	10	11
1	12 A500C	5800	7	40.60	8 A240	5.40	0.39	2.13		
2	12 A500C	4850	7	33.95	10 A500C	99.50	0.62		61.35	1.40
3	12 A500C	1950	7	13.65	12 A500C	88.20	0.89		78.31	
4	10 A500C	1300	53	68.90						
5	10 A500C	850	36	30.60						
I	8 A240	300	18	5.40		∑		2.13	139.65	1.40
						n= 1		2.13	139.65	1.40
									101.53	კუბ.მ³

პროექტის დასახელება

მრავალფუნქციური კომპლექსი

პროექტის მისამართი

ქ. თბილისი , უზნაძის ქ.№70
(ს/კ 01.13.08.010.071)

დამკვეთი

სტადია	მარილი	განმარტება
მპ	2025.12.20	

დაკვეთის №

CAD DWG ფაილი 07.kibeebi.dwg

მთ. კონსტრუქტორი:		ა. კორტავა
შემასრულა		ნ. ხუბულავა
შემამოწმა		გ. ვაშაკიძე

სააპტორო უფლებები

ნახაზის დასახელება

მონ. რ/ბ კიბე №2-ის კიბის მარშის კმ-7-ის არმირება

კ-7.27

A3

მონ. რ/ბ კიბე №2-ის კიბის მარშის კმ-10-ის არმირება

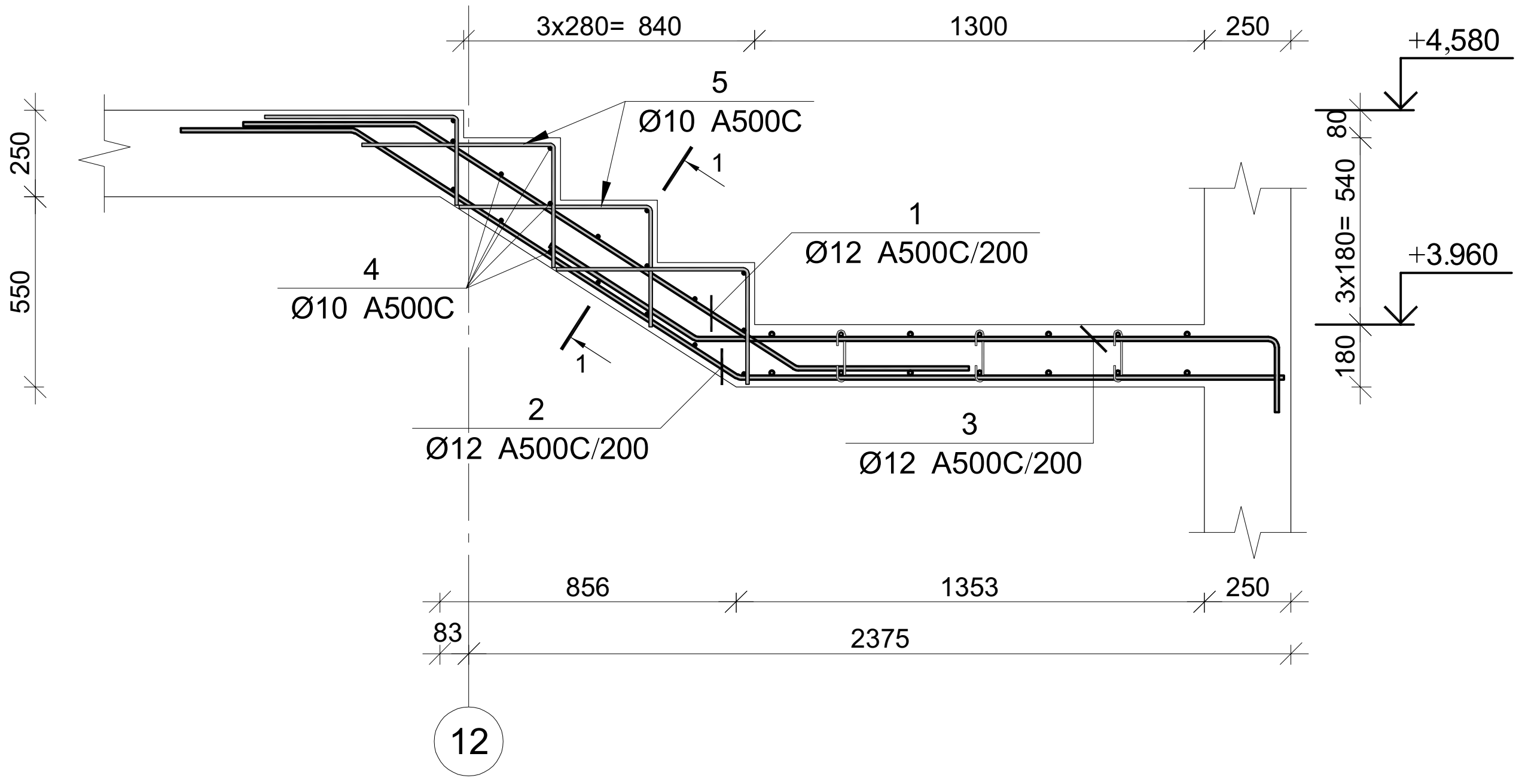

პოზ.	Ø [მმ.]	ესკიზი [მმ.]	სიგრძე [მმ.]
①	Ø12	500 / 1300 / 500	2300
②	Ø12	500 / 1300 / 1550	3350
③	Ø12	500 / 1650 / 250	2400
④	Ø10	1300	1300
⑤	Ø10	550 / 300	850

კვეთი 1-1

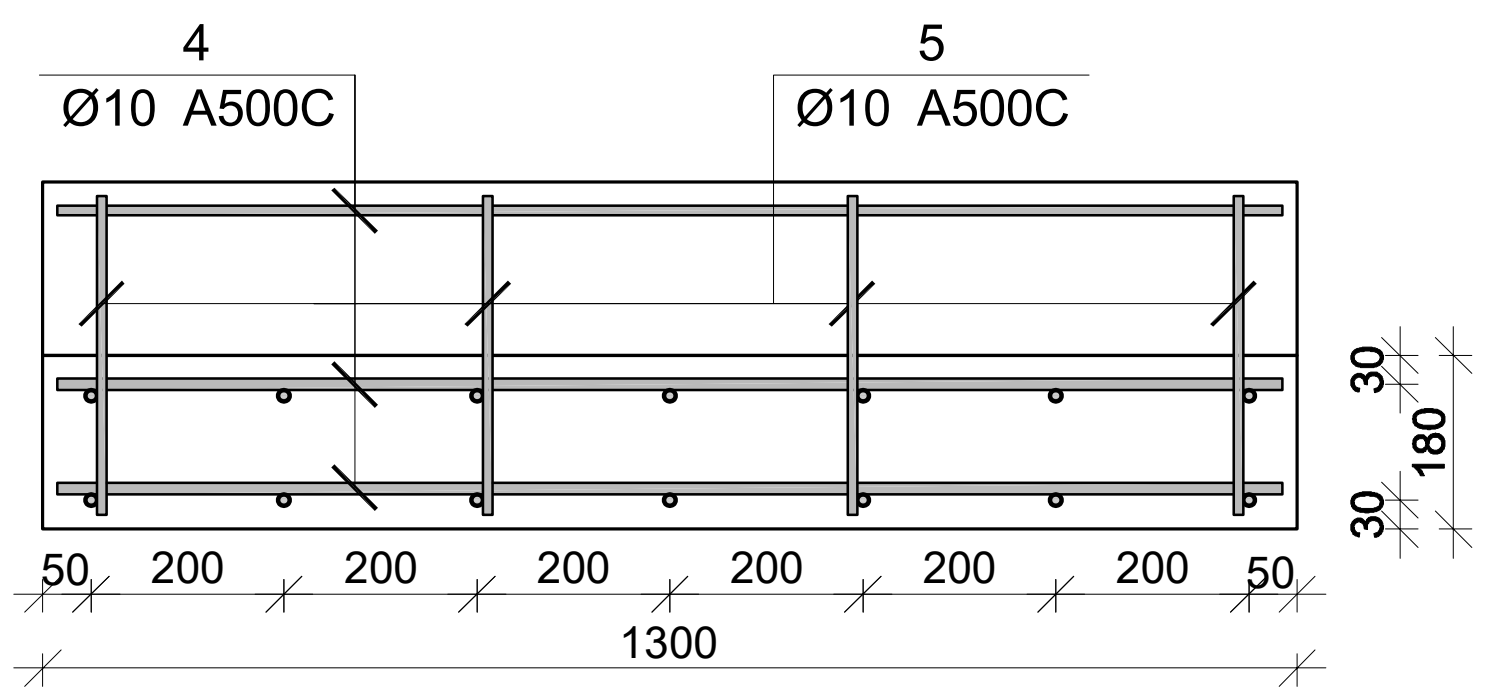

მონ. რ/ბ კიბე №2-ის კიბის მარშის კმ–10-ის სპეციფიკაცია

არმატურის სპეციფიკაცია					არმატურის ამოკრეფა					ბეტონი B 30
პოზ. №	Ø	L მმ.	n ცალი	Ln მ.	Ø	∑ Ln მ.	გრძივი მეტრის წონა კგ.	წონა კგ. A240	წონა კგ. A500C	V; $მ^3$
1	2	3	4	5	6	7	8	9	10	11
1	12 A500C	2300	7	16.10	10 A500C	37.00	0.62		22.81	0.35
2	12 A500C	3350	7	23.45	12 A500C	56.35	0.89		50.03	
3	12 A500C	2400	7	16.80						
4	10 A500C	1300	18	23.40						
5	10 A500C	850	16	13.60						
						n= 1			72.84	0.35
									205.20	კგ/$მ^3$

პროექტის დასახელება

მრავალფუნქციური კომპლექსი

პროექტის მისამართი

ქ. თბილისი , უზნაძის ქ.№70
(ს/კ 01.13.08.010.071)

დამკვეთი

სტადია	თარიღი	განმარტება
მპ	2025.12.20	

დაკვეთის №

CAD DWG ფაილი 07.kibeebi.dwg

მთ. კონსტრუქტორი: ა. კორტავა

შეასრულა ნ. ხუბულავა

შეამოწმა გ. ვაშაკიძე

საავტორო უფლებები

ნახაზის დასახელება

მონ. რ/ბ კიბე №2-ის კიბის მარშის კმ-10-ის არმირება

კ-7.30

A3

მონ. რ/ბ კიბე №2-ის კიბის მარშის კმ-8-ის არმირება

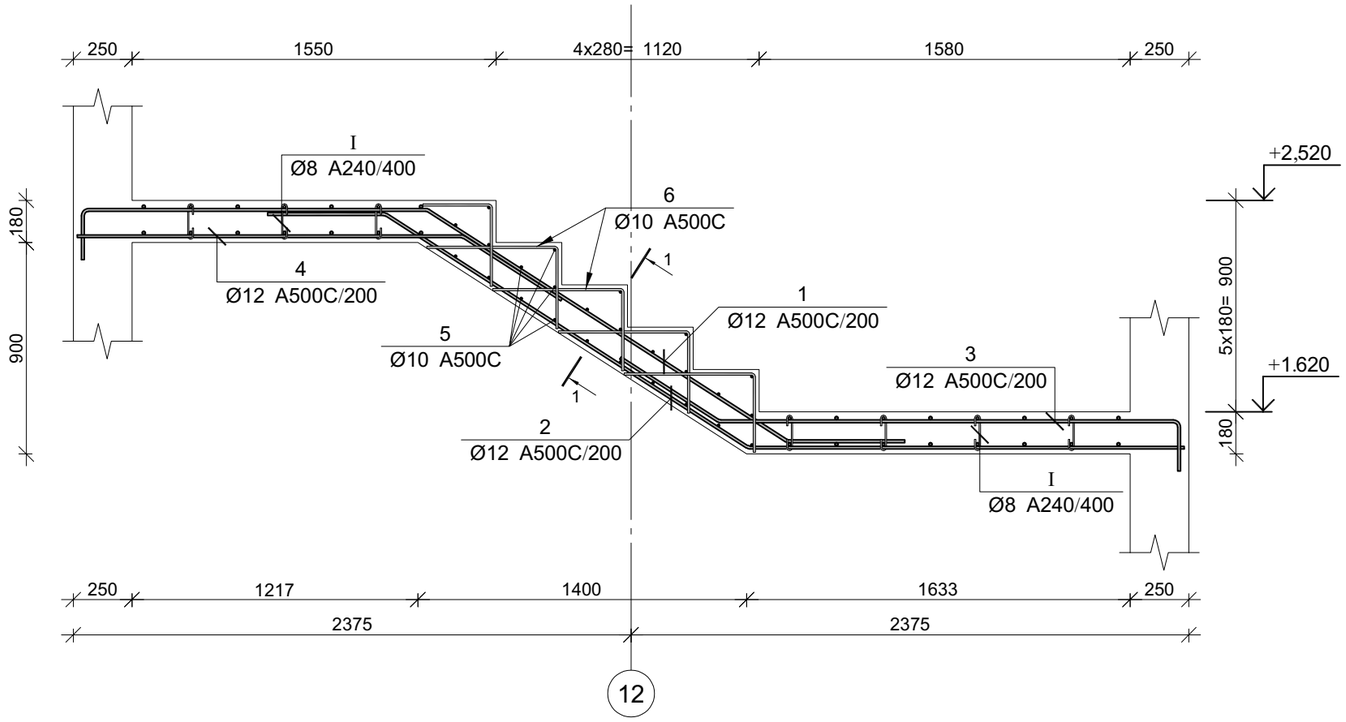

პოზ.	Ø [მმ.]	ესკიზი [მმ.]	სიგრძე [მმ.]
①	Ø12	250, 1450, 1800, 500	4000
②	Ø12	500, 1800, 1850	4150
③	Ø12	500, 1950, 250	2700
④	Ø12	1650, 500	2150
⑤	Ø10	1300	1300
⑥	Ø10	550, 300	850
Ⓘ	Ø8	150, 180, 75, 75, 180	300

კვეთი 1-1

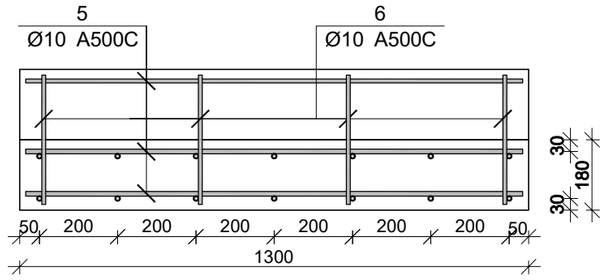

მონ. რ/ბ კიბე №2-ის კიბის მარშის კმ–8-ის სპეციფიკაცია

არმატურის სპეციფიკაცია					არმატურის ამოკრეფა					ბეტონი B 30
პოზ. №	Ø	L მმ.	n ცალი	Ln მ.	Ø	∑ Ln მ.	ბრაკით მეცრის წონა კგ.	წონა კგ. A240	წონა კგ. A500C	V; მ³
1	2	3	4	5	6	7	8	9	10	11
1	12 A500C	4000	7	28.00	8 A240	5.40	0.39	2.13		
2	12 A500C	4150	7	29.05	10 A500C	49.50	0.62		30.52	0.92
3	12 A500C	2700	7	18.90	12 A500C	91.00	0.89		80.79	
4	12 A500C	2150	7	15.05						
5	10 A500C	1300	25	32.50						
6	10 A500C	850	20	17.00						
I	8 A240	300	18	5.40		∑		2.13	111.31	0.92
						n= 1		2.13	111.31	0.92
									123.85	კგ/მ³

პროექტის დასახელება

მრავალფუნქციური კომპლექსი

პროექტის მისამართი

ქ. ობილისი , უფნაძის ქ.№70
(ს/კ 01.13.08.010.071)

დამკვეთი

სტადია	მარილი	განმარტება
მპ	2025.12.20	

დაკვეთის №

CAD DWG ფაილი 07.kibeebi.dwg

მთ. კონსტრუქტორი:	ა. კორტავა
შესრულა	ნ. ხუბულავა
შეამოწმა	გ. ვაშაკიძე

საავტორო უფლებები

ნახაზის დასახელება

მონ. რ/ბ კიბე №2-ის კიბის მარშის კმ-8-ის არმირება

კ-7.28

A3

მრნ. რ/ბ კიბე №2-ის საყალიბე გეგმა
+4.580 ნიშნულიდან +15.380 ნიშნულამდე

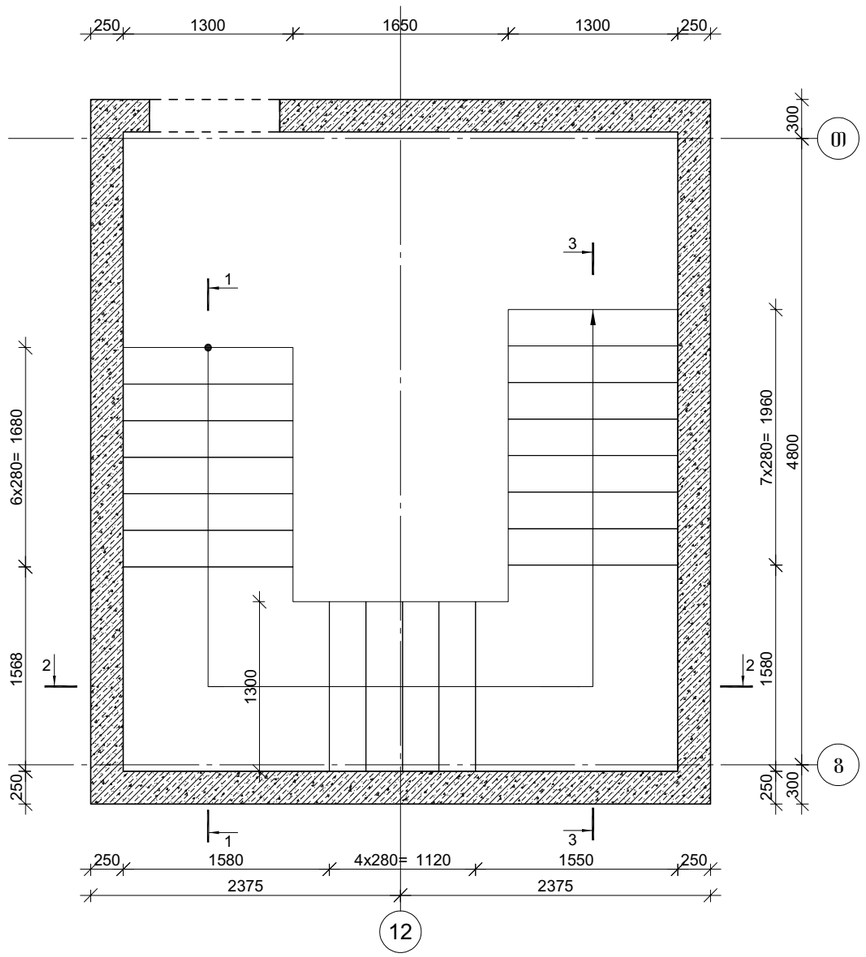

კვეთი 1-1

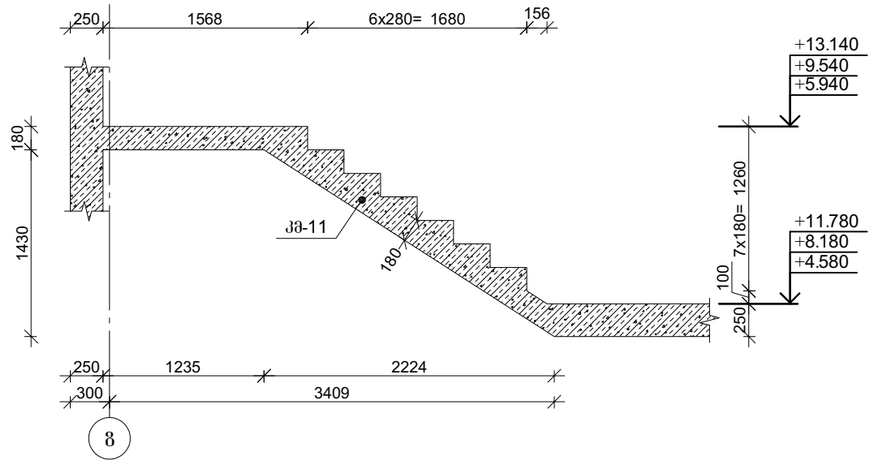

კვეთი 2-2

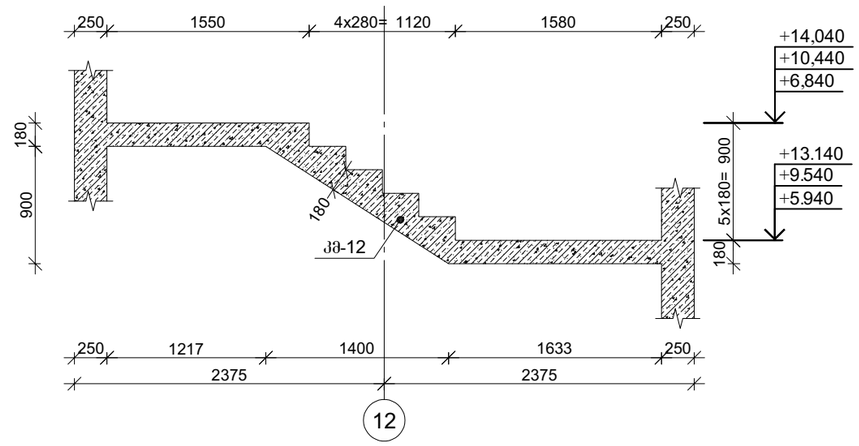

კვეთი 3-3

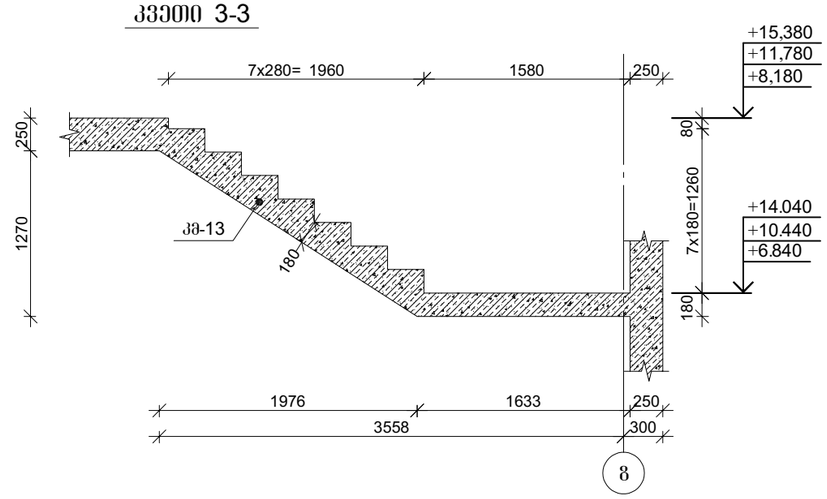

პროექტის დასახელება

მრავალფუნქციური კომპლექსი

პროექტის მისამართი

ქ. ობილისი , უზნაძის ქ.№70
(ს/კ 01.13.08.010.071)

დამკვეთი

სტადია	მარილი	განმარტება
მპ	2025.12.20	

დაკვეთის №

CAD DWG ფაილი 07.kibeebi.dwg

მთ. კონსტრუქტორი: ა. კორტავა

შესრულა ნ. ხუბულავა

შეამოწმა ზ. ვაშაკიძე

საავტორო უფლებები

ნახაზის დასახელება

მრნ. რ/ბ კიბე №2-ის საყალიბე ნახაზები

კ-7.31

A3

მონ. რ/ბ კიბე №2-ის კიბის მარშის კმ-11-ის არმირება

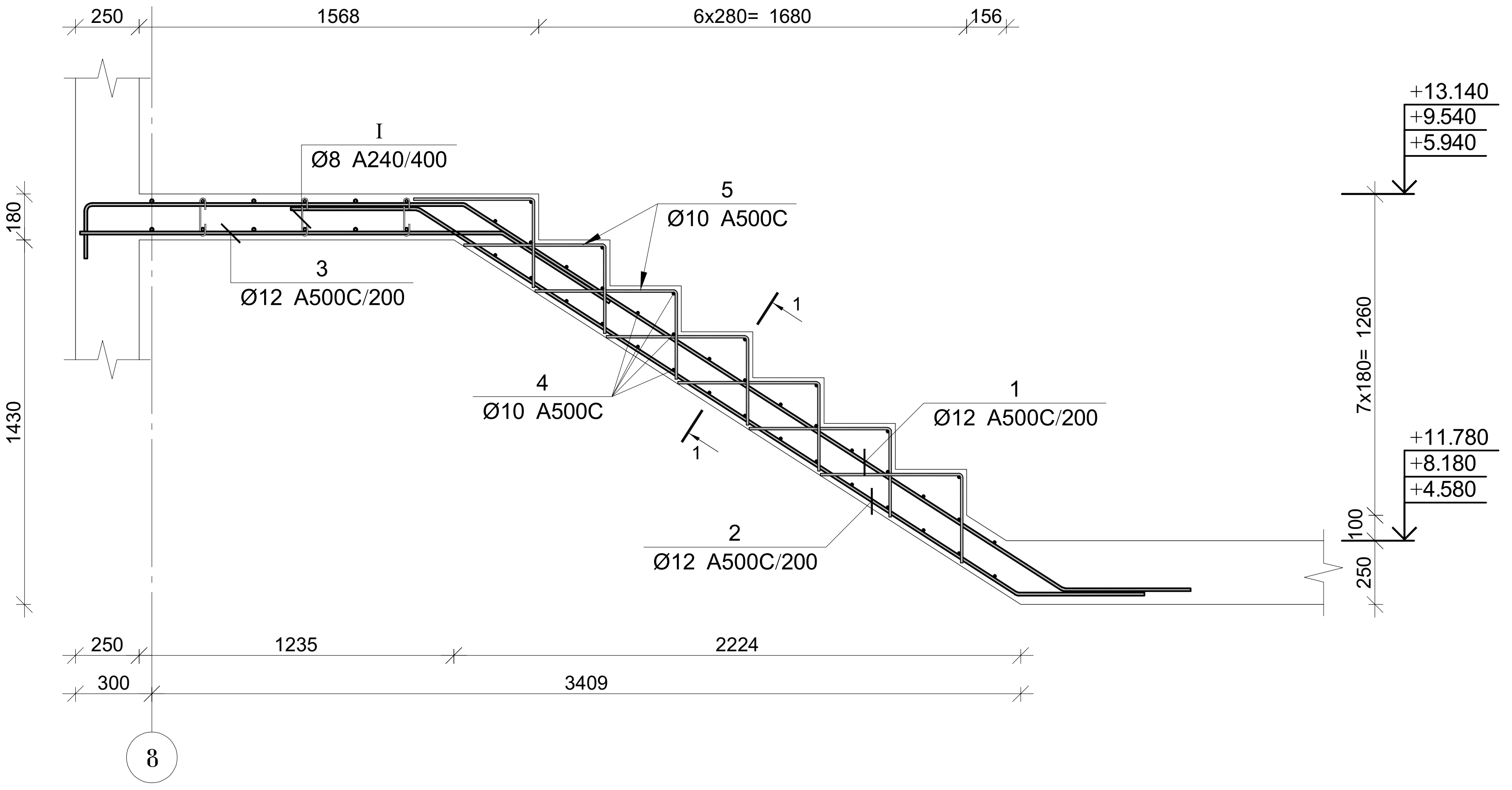

პოზ.	Ø [მმ.]	ესკიზი [მმ.]	სიგრძე [მმ.]
①	Ø12	250, 1450, 2800, 500	5000
②	Ø12	500, 2800, 500	3800
③	Ø12	1650, 500	2150
④	Ø10	1300	1300
⑤	Ø10	300, 550	850
Ⓘ	Ø8	180, 150, 75, 75, 180	300

კვეთი 1-1

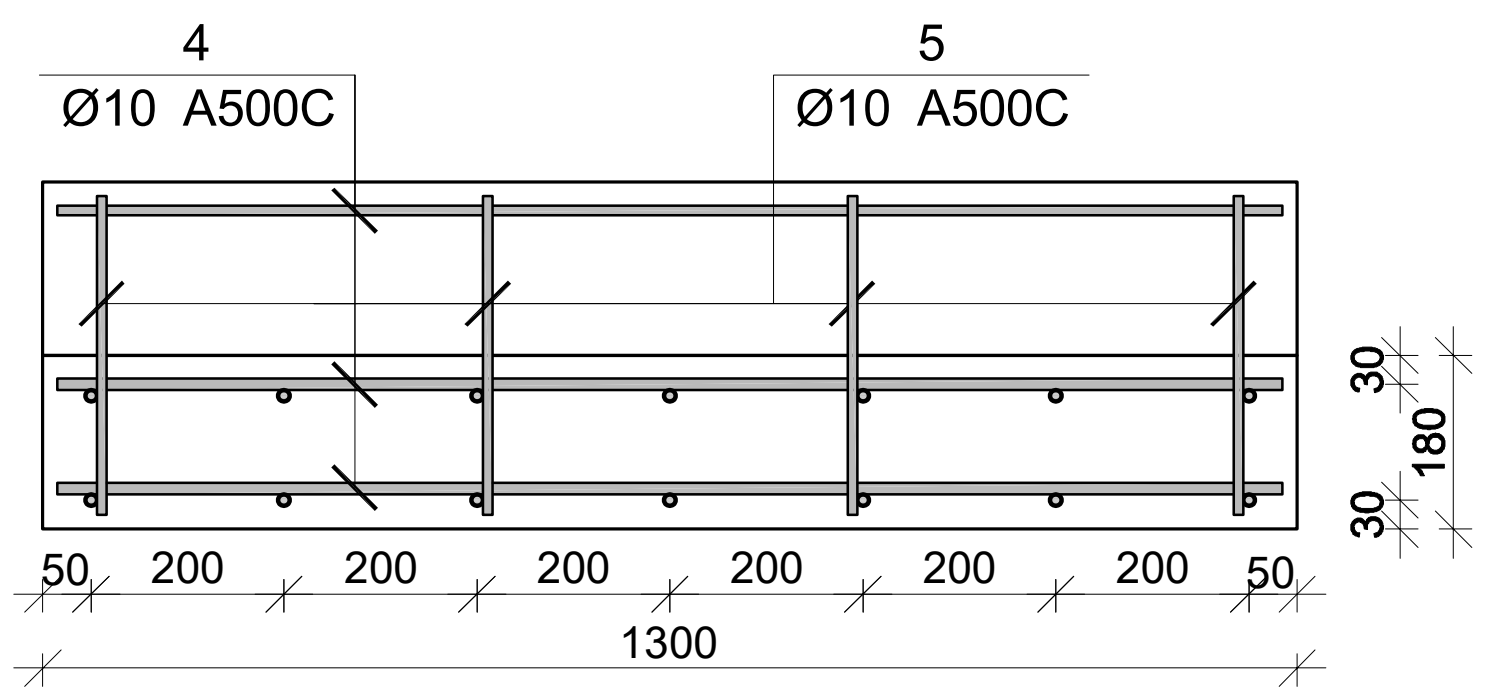

მონ. რ/ბ კიბე №2-ის კიბის მარშის კმ–11-ის სპეციფიკაცია

არმატურის სპეციფიკაცია					არმატურის ამოკრეფა					ბეტონი B 30
პოზ. №	Ø	L მმ.	n ცალი	Ln მ.	Ø	∑Ln მ.	1 მეტრის წონა კგ.	წონა კგ. A240	წონა კგ. A500C	V; მ³
1	2	3	4	5	6	7	8	9	10	11
1	12 A500C	5000	7	35.00	8 A240	5.40	0.39	2.13		1.14
2	12 A500C	3800	7	26.60	10 A500C	71.90	0.62		44.33	
3	12 A500C	2150	7	15.05	12 A500C	76.65	0.89		68.05	
4	10 A500C	1300	37	48.10						
5	10 A500C	850	28	23.80						
I	8 A240	300	18	5.40			∑	2.13	112.38	1.14
						n= 3		6.39	337.14	3.41
									100.69	კგ/მ³

პროექტის დასახელება

მრავალფუნქციური კომპლექსი

პროექტის მისამართი

ქ. თბილისი , უზნაძის ქ.№70
(ს/კ 01.13.08.010.071)

დამკვეთი

სტადია	თარიღი	განმარტება
მპ	2025.12.20	

დაკვეთის №

CAD DWG ფაილი 07.kibeebi.dwg

მთ. კონსტრუქტორი: ა. კორტავა

შეასრულა ნ. ხუბულავა

შეამოწმა გ. ვაშაკიძე

საავტორო უფლებები

ნახაზის დასახელება

მონ. რ/ბ კიბე №2-ის კიბის მარშის კმ-11-ის არმირება

კ-7.32

A3

მრნ. რ/ბ კიბე №2-ის საყალიბე ზედმა
+15.380 ნიშნულიდან +19.080 ნიშნულამდე

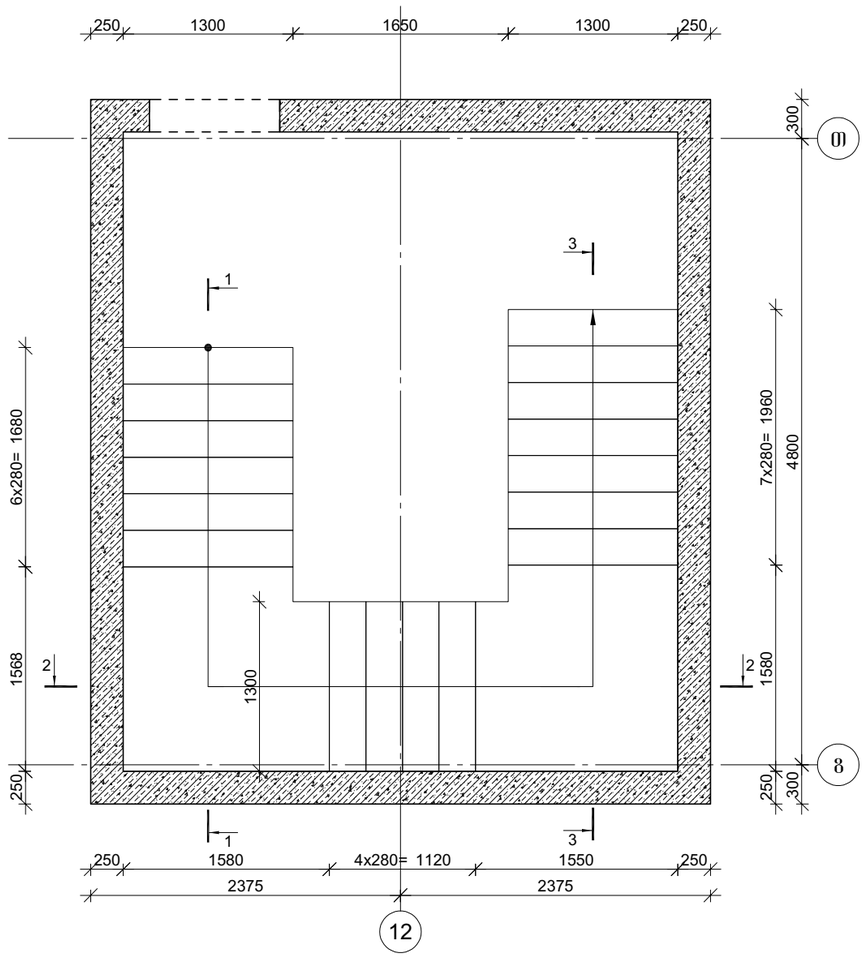

კიბეი 1-1

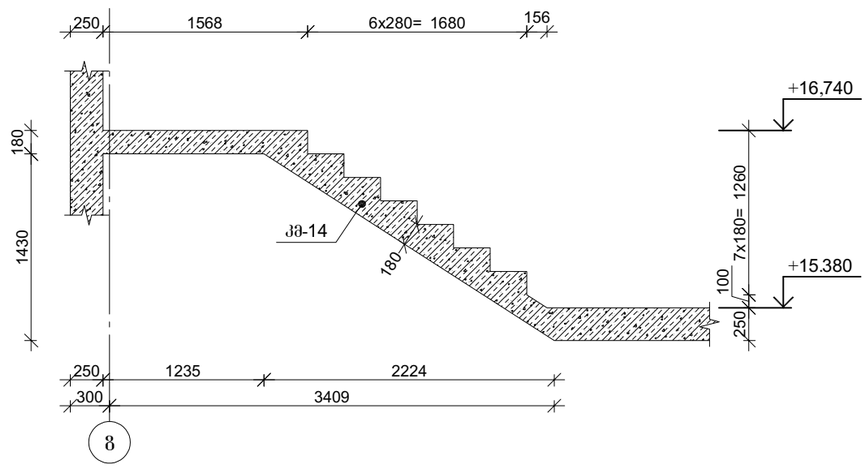

კიბეი 2-2

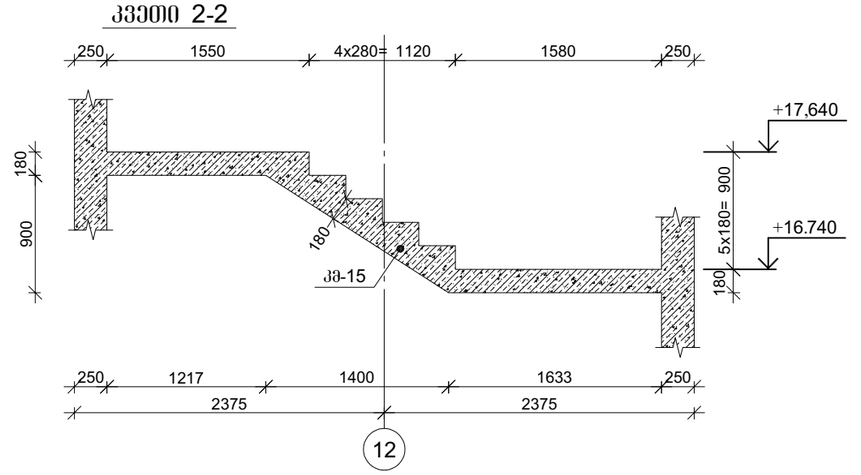

კიბეი 3-3

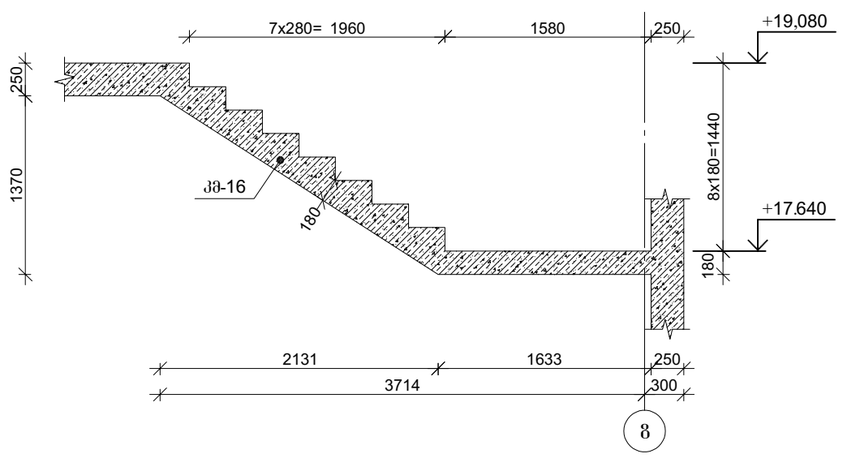

პროექტის დასახელება

მრავალფუნქციური კომპლექსი

პროექტის მისამართი

ქ. ობილისი , უზნაძის ქ.№70
(ს/კ 01.13.08.010.071)

დამკვეთი

სტადია	მარილი	განმარტება
მპ	2025.12.20	

დაკვეთის №

CAD DWG ფაილი 07.kibeebi.dwg

მთ. კონსტრუქტორი:		ა. კორტავა
შეასრულა		ნ. ხუბულავა
შეამოწმა		ზ. ვაშაკიძე

საავტორო უფლებები

ნახაზის დასახელება

მრნ. რ/ბ კიბე №2-ის საყალიბე ნახაზები

კ-7.35

A3

მონ. რ/ბ კიბე №2-ის კიბის მარშის კმ-13-ის არმირება

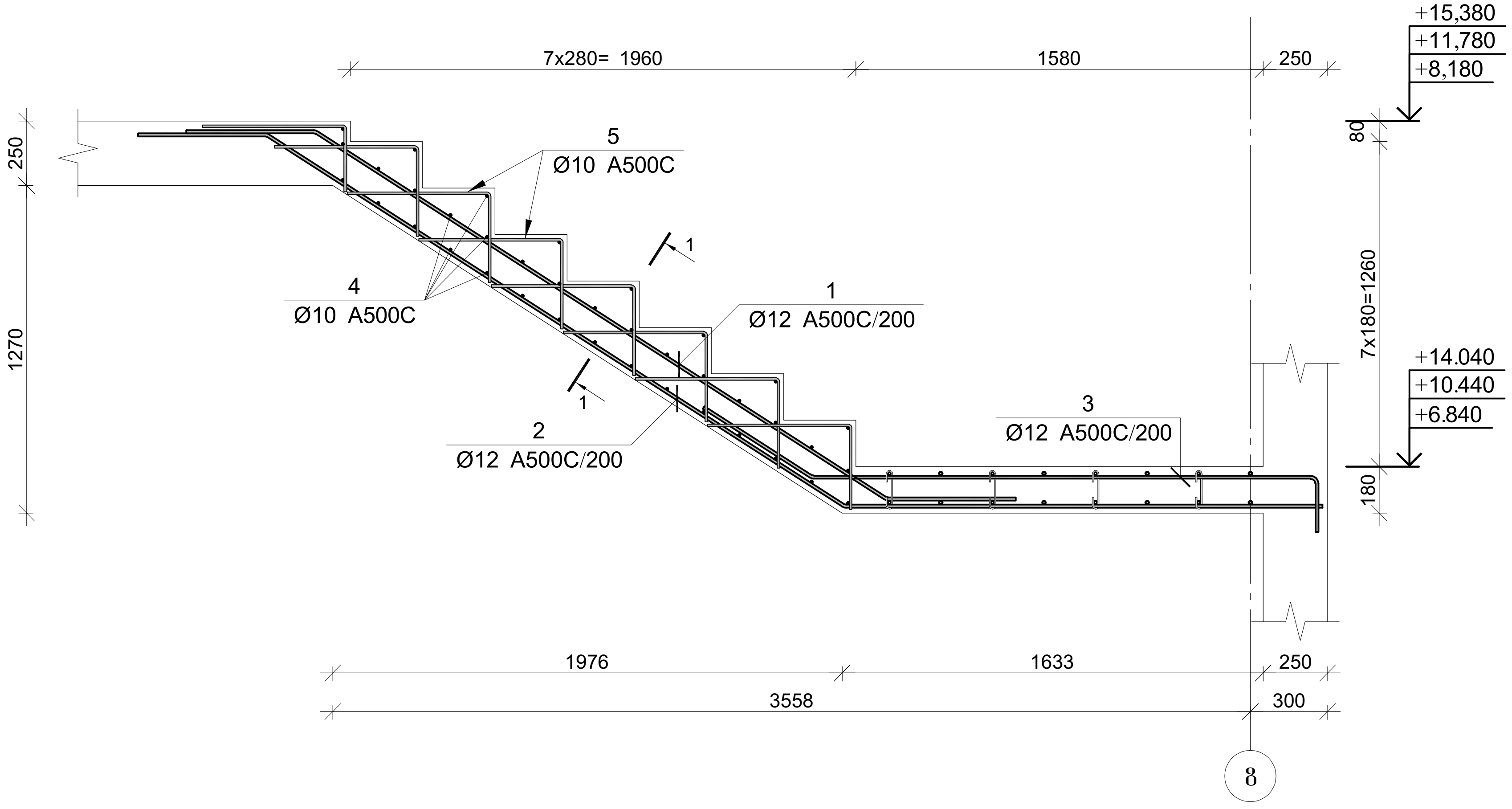

პოზ.	Ø [მმ.]	ესკიზი [მმ.]	სიგრძე [მმ.]
①	Ø12	500 / 2600 / 500	3600
②	Ø12	500 / 2650 / 1850	5000
③	Ø12	500 / 1950 / 250	2700
④	Ø10	1300	1300
⑤	Ø10	550 / 300	850

კვეთი 1-1

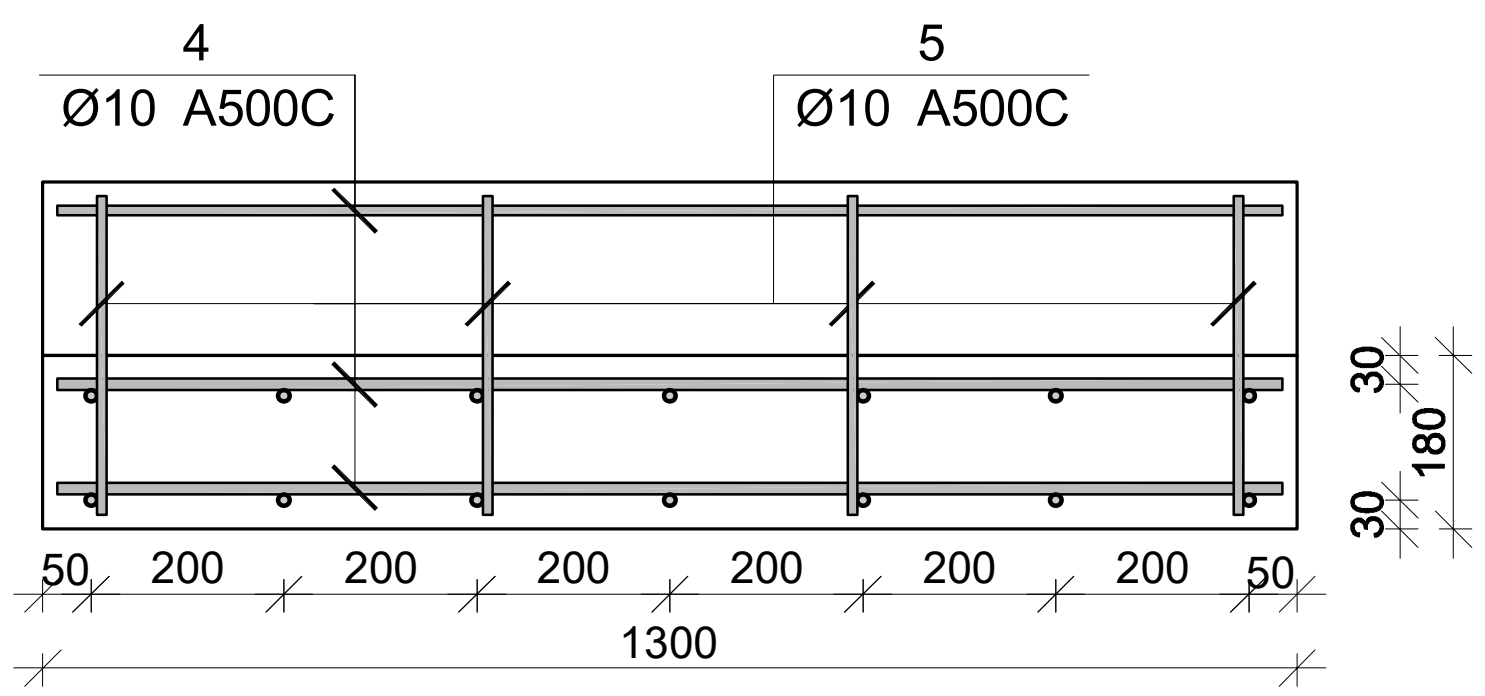

მონ. რ/ბ კიბე №2-ის კიბის მარშის კმ–13-ის სპეციფიკაცია

არმატურის სპეციფიკაცია					არმატურის ამოკრეფა					ბეტონი B 30
პოზ. №	Ø	L მმ.	n ცალი	Ln მ.	Ø	∑ Ln მ.	ერთეული მეტრის წონა კგ.	წონა კგ. A240	წონა კგ. A500C	V; მ³
1	2	3	4	5	6	7	8	9	10	11
1	12 A500C	3600	7	25.20	10 A500C	76.60	0.62		47.23	0.86
2	12 A500C	5000	7	35.00	12 A500C	79.10	0.89		70.23	
3	12 A500C	2700	7	18.90						
4	10 A500C	1300	38	49.40						
5	10 A500C	850	32	27.20						
					n= 3				352.36	2.59
									136.05	კგ/მ³

პროექტის დასახელება

მრავალფუნქციური კომპლექსი

პროექტის მისამართი

ქ. თბილისი , უზნაძის ქ.№70
(ს/კ 01.13.08.010.071)

დამკვეთი

სტადია	თარიღი	განმარტება
მპ	2025.12.20	

დაკვეთის №

CAD DWG ფაილი 07.kibeebi.dwg

მთ. კონსტრუქტორი: ა. კორტავა

შეასრულა ნ. ხუბულავა

შეამოწმა გ. ვაშაკიძე

საავტორო უფლებები

ნახაზის დასახელება

მონ. რ/ბ კიბე №2-ის კიბის მარშის კმ-13-ის არმირება

კ-7.34

A3

მონ. რ/ბ კიბე №2-ის კიბის მარშის კმ-12-ის არმირება

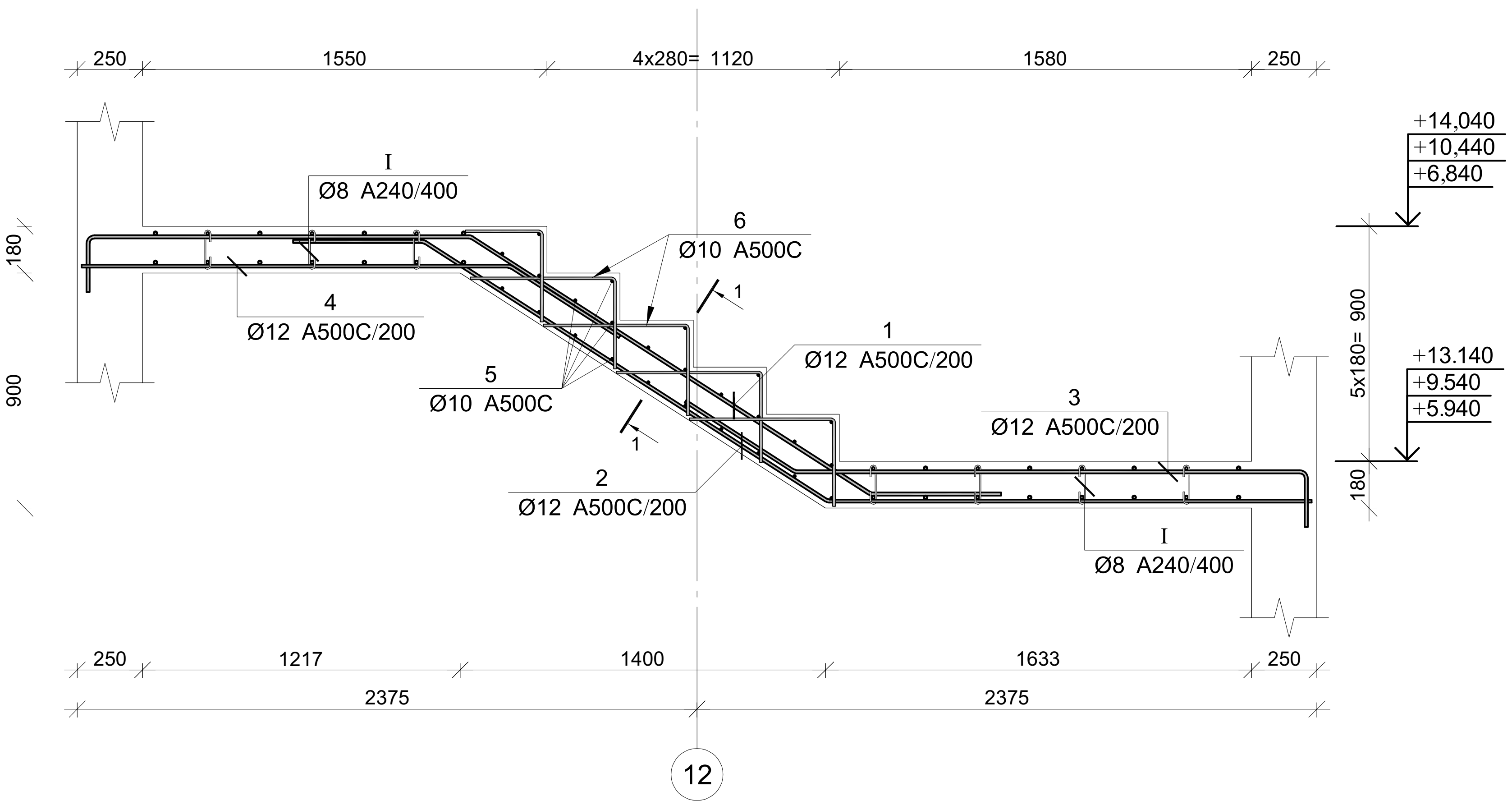

პოზ.	Ø [მმ.]	ესკიზი [მმ.]	სიგრძე [მმ.]
①	Ø12	250, 1450, 1800, 500	4000
②	Ø12	500, 1800, 1850	4150
③	Ø12	500, 1950, 250	2700
④	Ø12	1650, 500	2150
⑤	Ø10	1300	1300
⑥	Ø10	550, 300	850
Ⅰ	Ø8	150, 180, 75, 75, 180	300

კვეთი 1-1

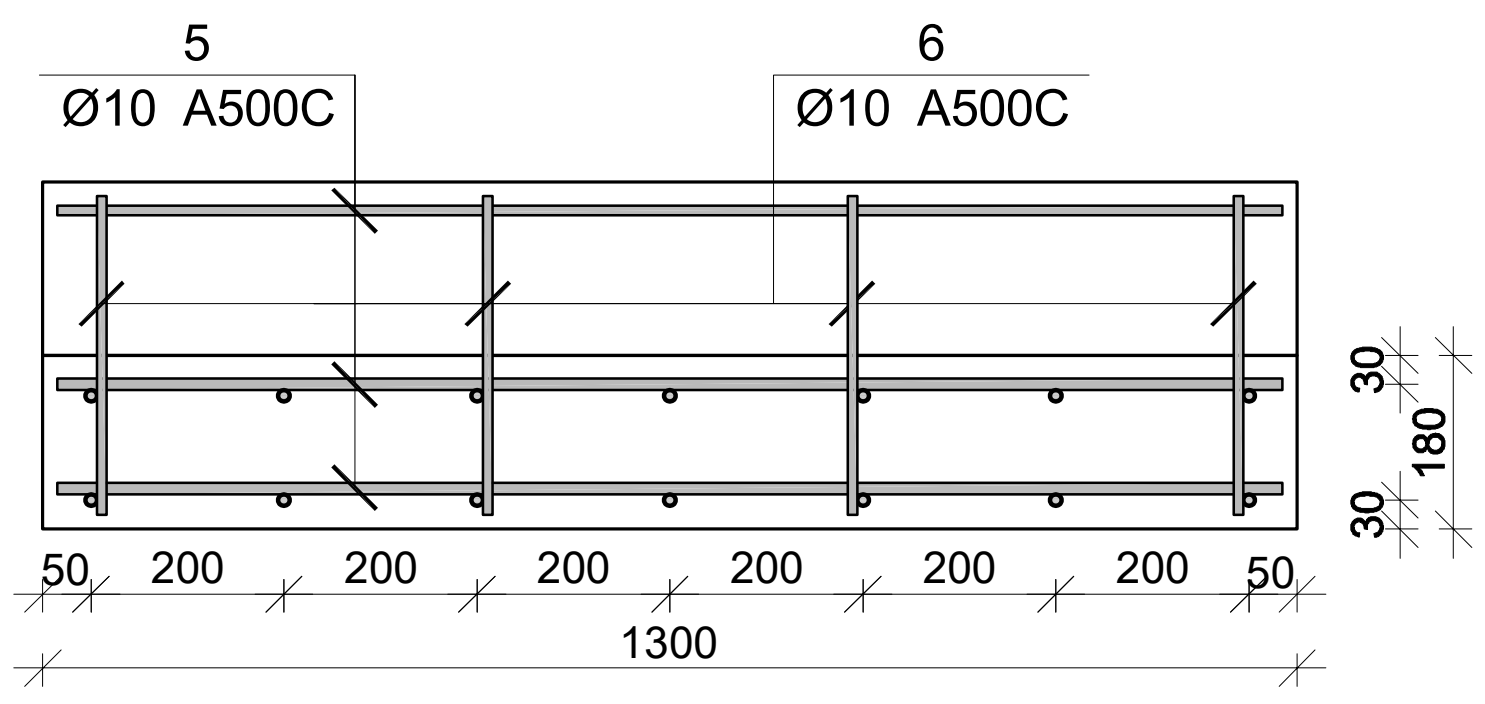

მონ. რ/ბ კიბე №2-ის კიბის მარშის კმ–12-ის სპეციფიკაცია

არმატურის სპეციფიკაცია					არმატურის ამოკრეფა					ბეტონი B 30
პოზ. №	Ø	L მმ.	n ცალი	Ln მ.	Ø	∑ Ln მ.	გრძივი მეტრის წონა კგ.	წონა კგ. A240	წონა კგ. A500C	V; $მ^3$
1	2	3	4	5	6	7	8	9	10	11
1	12 A500C	4000	7	28.00	8 A240	5.40	0.39	2.13		0.92
2	12 A500C	4150	7	29.05	10 A500C	49.50	0.62		30.52	
3	12 A500C	2700	7	18.90	12 A500C	91.00	0.89		80.79	
4	12 A500C	2150	7	15.05						
5	10 A500C	1300	25	32.50						
6	10 A500C	850	20	17.00						
I	8 A240	300	18	5.40			∑	2.13	111.31	0.92
						n= 3		6.39	333.93	2.75
									123.85	კგ/$მ^3$

პროექტის დასახელება

მრავალფუნქციური კომპლექსი

პროექტის მისამართი

ქ. თბილისი , უზნაძის ქ.№70
(ს/კ 01.13.08.010.071)

დამკვეთი

სტადია	თარიღი	განმარტება
მპ	2025.12.20	

დაკვეთის №

CAD DWG ფაილი 07.kibeebi.dwg

მთ. კონსტრუქტორი: ა. კორტავა

შეასრულა ნ. ხუბულავა

შეამოწმა გ. ვაშაკიძე

საავტორო უფლებები

ნახაზის დასახელება

მონ. რ/ბ კიბე №2-ის კიბის მარშის კმ-12-ის არმირება

კ-7.33

A3

მონ. რ/ბ კიბე №2-ის კიბის მარშის კმ-14-ის არმირება

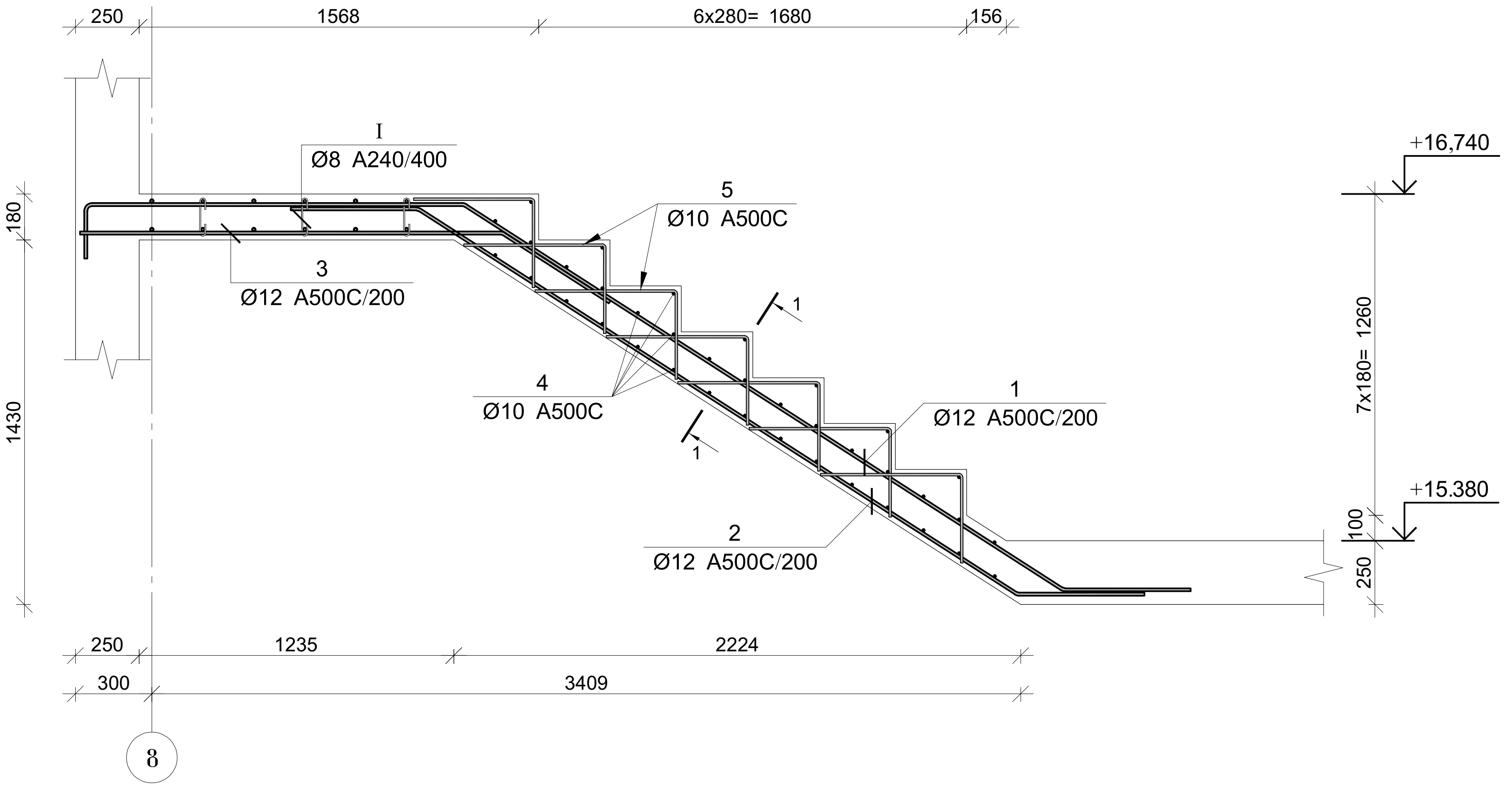

პოზ.	Ø [მმ.]	ესკიზი [მმ.]	სიგრძე [მმ.]
①	Ø12	250, 1450, 2800, 500	5000
②	Ø12	500, 2800, 500	3800
③	Ø12	1650, 500	2150
④	Ø10	1300	1300
⑤	Ø10	300, 550	850
Ⅰ	Ø8	180, 150, 75, 75, 180	300

კვეთი 1-1

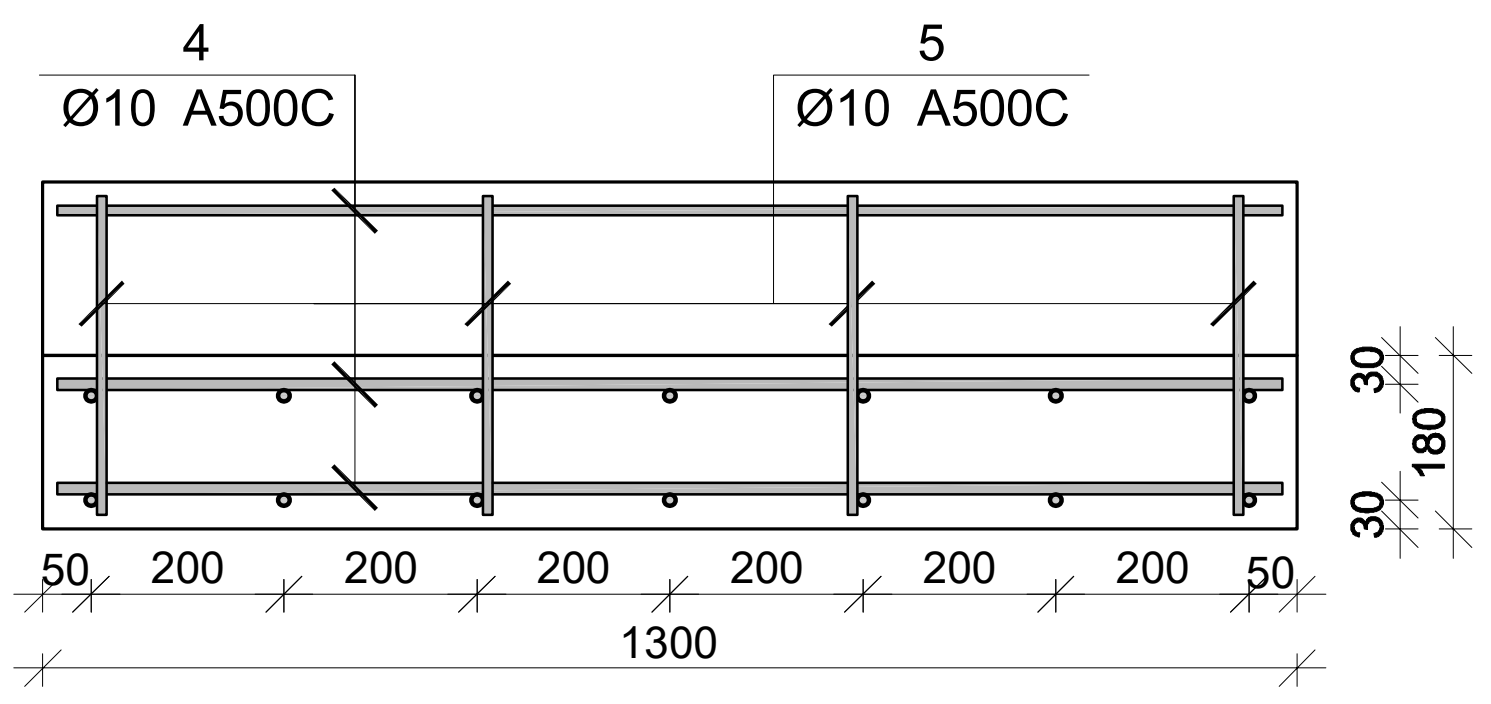

მონ. რ/ბ კიბე №2-ის კიბის მარშის კმ–14-ის სპეციფიკაცია

არმატურის სპეციფიკაცია					არმატურის ამოკრეფა					ბეტონი B 30
პოზ. №	Ø	L მმ.	n ცალი	Ln მ.	Ø	∑ Ln მ.	გრძივი მეტრის წონა კგ.	წონა კგ. A240	წონა კგ. A500C	V; $მ^3$
1	2	3	4	5	6	7	8	9	10	11
1	12 A500C	5000	7	35.00	8 A240	5.40	0.39	2.13		1.14
2	12 A500C	3800	7	26.60	10 A500C	71.90	0.62		44.33	
3	12 A500C	2150	7	15.05	12 A500C	76.65	0.89		68.05	
4	10 A500C	1300	37	48.10						
5	10 A500C	850	28	23.80						
I	8 A240	300	18	5.40			∑	2.13	112.38	1.14
						n= 1		2.13	112.38	1.14
									100.69	კგ/$მ^3$

პროექტის დასახელება

მრავალფუნქციური კომპლექსი

პროექტის მისამართი

ქ. თბილისი , უზნაძის ქ.№70
(ს/კ 01.13.08.010.071)

დამკვეთი

სტადია	თარიღი	განმარტება
მპ	2025.12.20	

დაკვეთის №

CAD DWG ფაილი 07.kibeebi.dwg

მთ. კონსტრუქტორი: ა. კორტავა

შეასრულა ნ. ხუბულავა

შეამოწმა გ. ვაშაკიძე

საავტორო უფლებები

ნახაზის დასახელება

მონ. რ/ბ კიბე №2-ის კიბის მარშის კმ-14-ის არმირება

კ-7.36

A3

მონ. რ/ბ კიბე №2-ის კიბის მარშის კმ-16-ის არმირება

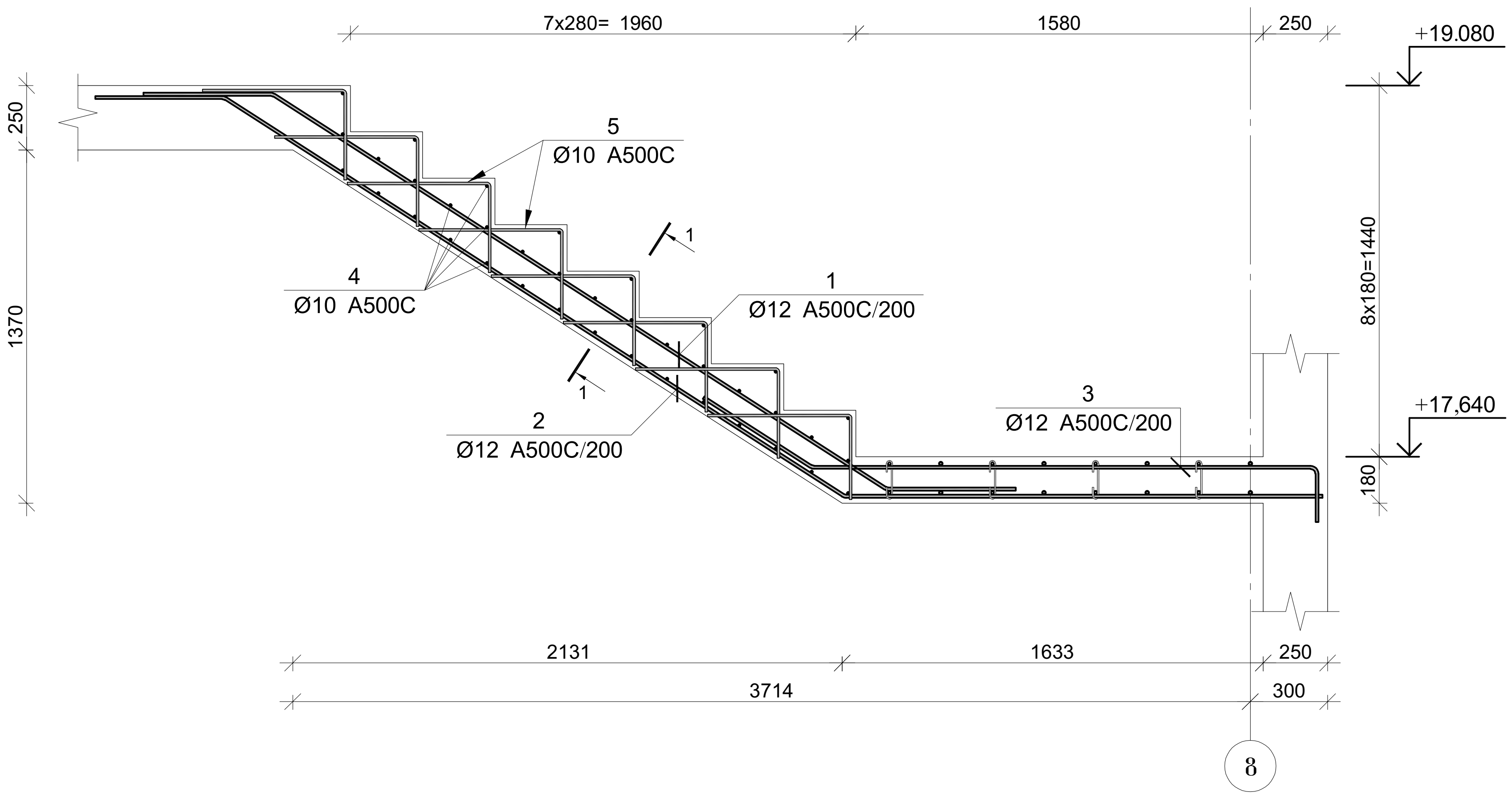

პოზ.	Ø [მმ.]	ესკიზი [მმ.]	სიგრძე [მმ.]
①	Ø12	500 / 2800 / 500	3800
②	Ø12	500 / 2850 / 1850	5200
③	Ø12	500 / 1950 / 250	2700
④	Ø10	1300	1300
⑤	Ø10	300 / 550	850

კვეთი 1-1

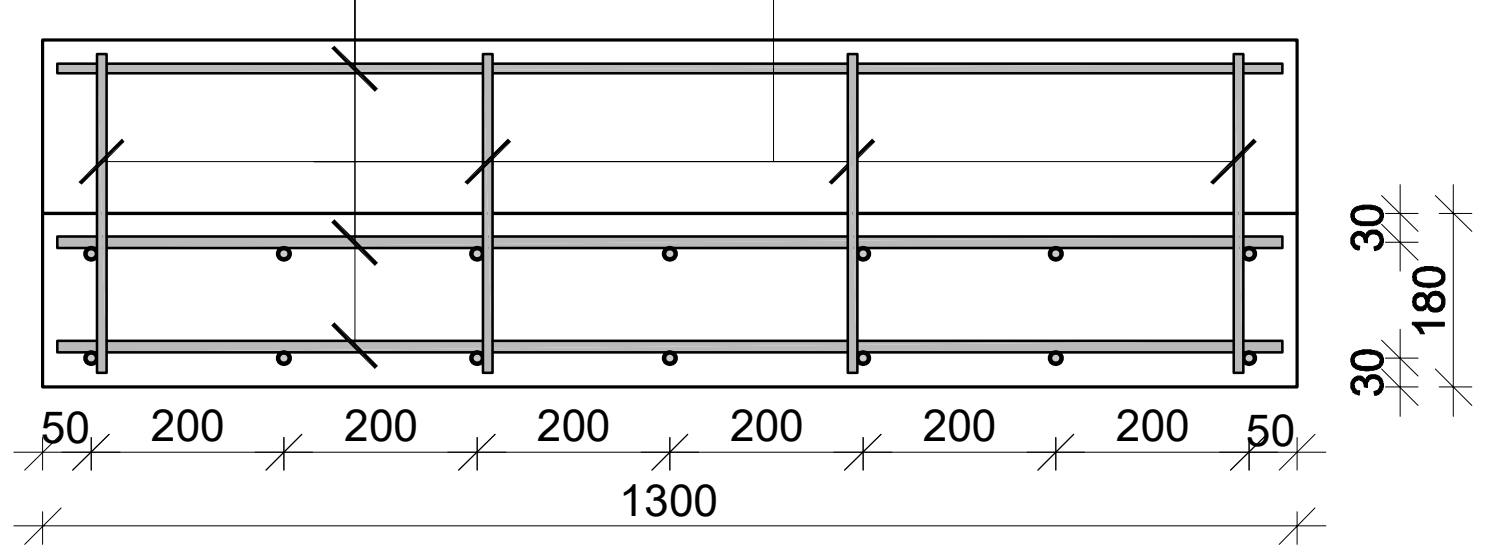

მონ. რ/ბ კიბე №2-ის კიბის მარშის კმ–16-ის სპეციფიკაცია

არმატურის სპეციფიკაცია					არმატურის ამოკრეფა					ბეტონი B 30
პოზ. №	Ø	L მმ.	n ცალი	Ln მ.	Ø	∑ Ln მ.	გრძივი მეტრის წონა კგ.	წონა კგ. A240	წონა კგ. A500C	V; მ³
1	2	3	4	5	6	7	8	9	10	11
1	12 A500C	3800	7	26.60	10 A500C	76.60	0.62		47.23	0.87
2	12 A500C	5200	7	36.40	12 A500C	81.90	0.89		72.71	
3	12 A500C	2700	7	18.90						
4	10 A500C	1300	38	49.40						
5	10 A500C	850	32	27.20						
					n= 1				119.94	0.87
									136.05	კგ/მ³

პროექტის დასახელება

მრავალფუნქციური კომპლექსი

პროექტის მისამართი

ქ. თბილისი , უზნაძის ქ.№70
(ს/კ 01.13.08.010.071)

დამკვეთი

სტადია	თარიღი	განმარტება
მპ	2025.12.20	

დაკვეთის №

CAD DWG ფაილი 07.kibeebi.dwg

მთ. კონსტრუქტორი: ა. კორტავა

შეასრულა ნ. ხუბულავა

შეამოწმა გ. ვაშაკიძე

საავტორო უფლებები

ნახაზის დასახელება

მონ. რ/ბ კიბე №2-ის კიბის მარშის კმ-16-ის არმირება

კ-7.38

A3

მონ. რ/ბ კიბე №2-ის კიბის მარშის კმ-15-ის არმირება

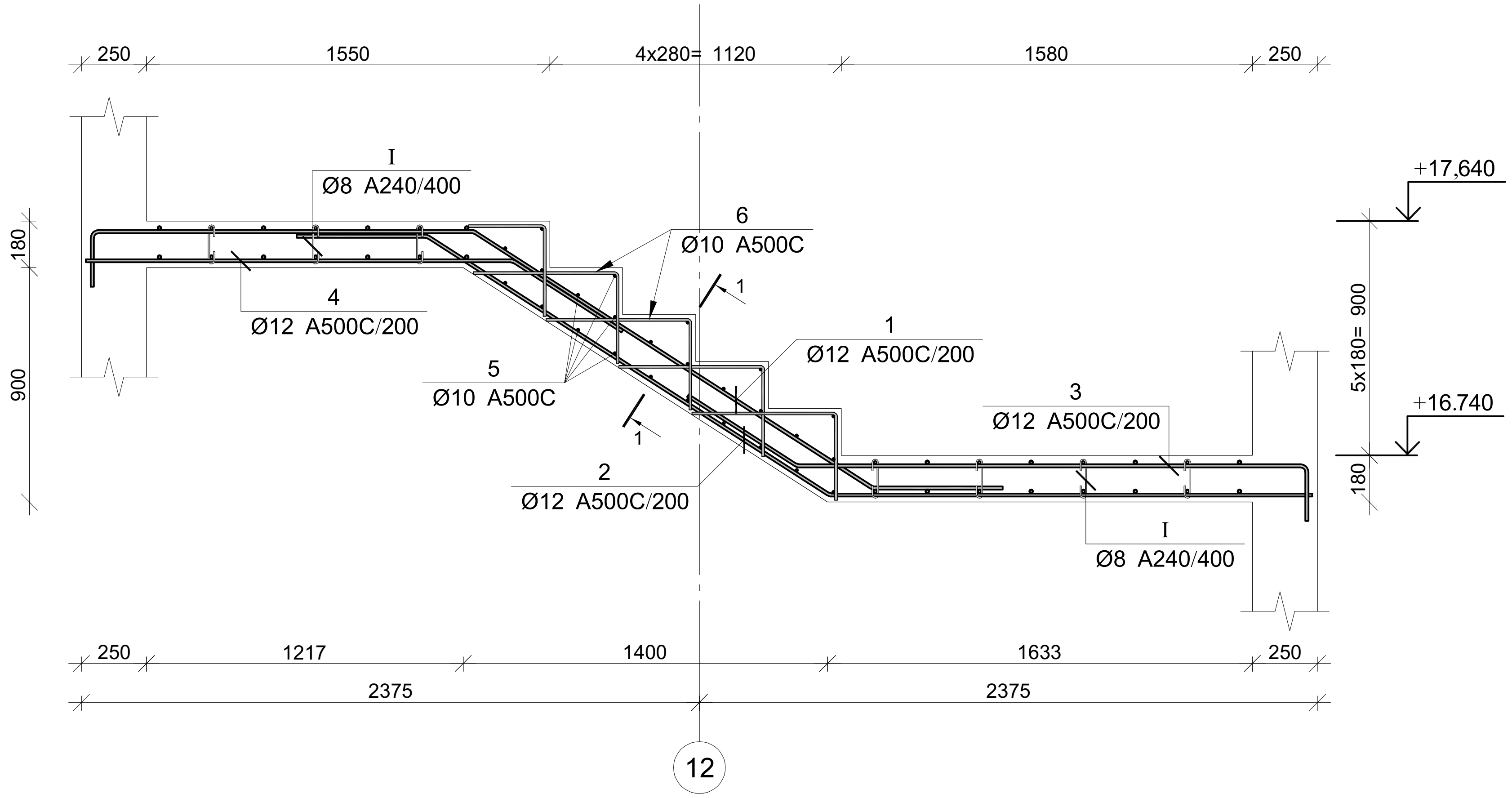

პოზ.	Ø [მმ.]	ესკიზი [მმ.]	სიგრძე [მმ.]
①	Ø12	250, 1450, 1800, 500	4000
②	Ø12	500, 1800, 1850	4150
③	Ø12	500, 1950, 250	2700
④	Ø12	1650, 500	2150
⑤	Ø10	1300	1300
⑥	Ø10	550, 300	850
Ⅰ	Ø8	180, 150, 75, 75, 180	300

კვეთი 1-1

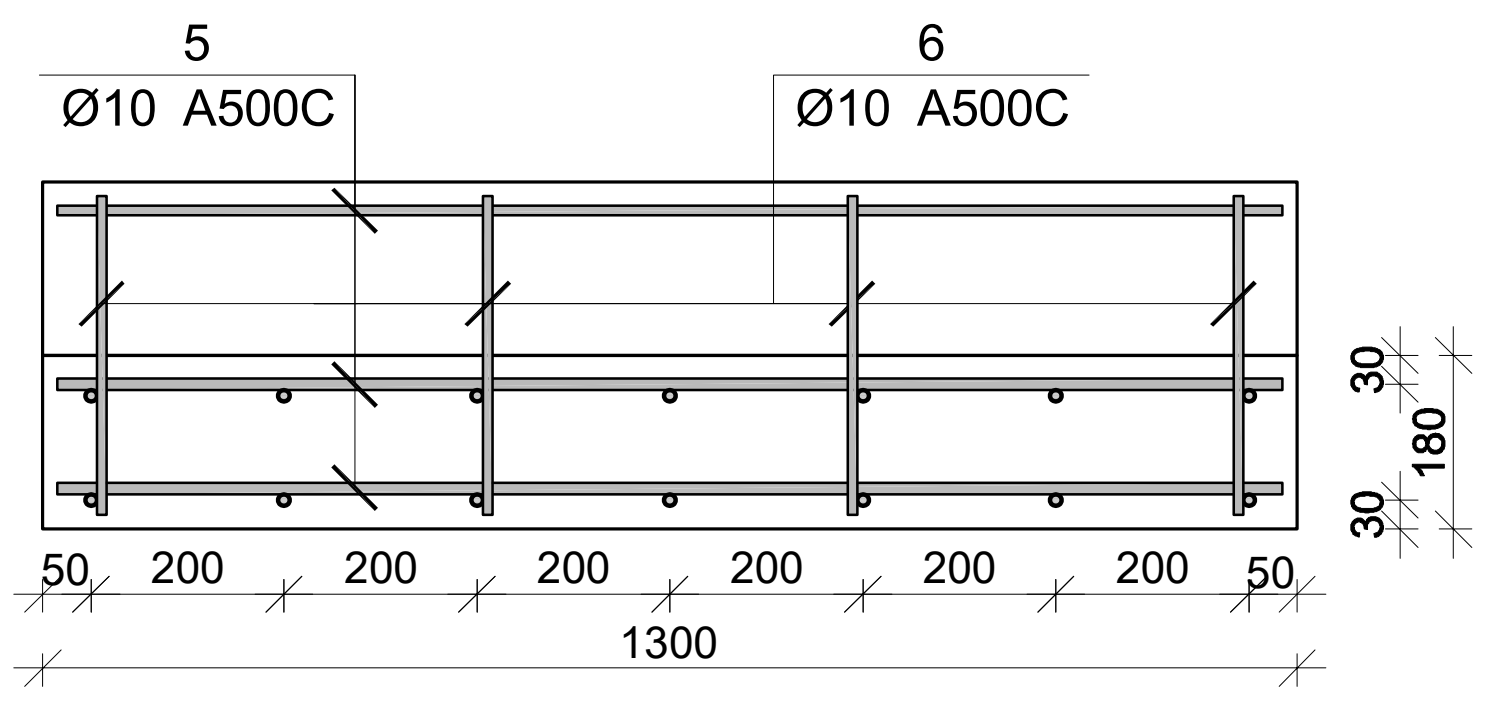

მონ. რ/ბ კიბე №2-ის კიბის მარშის კმ–15-ის სპეციფიკაცია

არმატურის სპეციფიკაცია					არმატურის ამოკრეფა					ბეტონი B 30
პოზ. №	Ø	L მმ.	n ცალი	Ln მ.	Ø	∑ Ln მ.	გრძივი მეტრის წონა კგ.	წონა კგ. A240	წონა კგ. A500C	V; მ³
1	2	3	4	5	6	7	8	9	10	11
1	12 A500C	4000	7	28.00	8 A240	5.40	0.39	2.13		
2	12 A500C	4150	7	29.05	10 A500C	49.50	0.62		30.52	0.92
3	12 A500C	2700	7	18.90	12 A500C	91.00	0.89		80.79	
4	12 A500C	2150	7	15.05						
5	10 A500C	1300	25	32.50						
6	10 A500C	850	20	17.00						
I	8 A240	300	18	5.40			∑	2.13	111.31	0.92
						n= 1		2.13	111.31	0.92
									123.85	კგ/მ³

პროექტის დასახელება

მრავალფუნქციური კომპლექსი

პროექტის მისამართი

ქ. თბილისი , უზნაძის ქ.№70
(ს/კ 01.13.08.010.071)

დამკვეთი

სტადია	თარიღი	განმარტება
მპ	2025.12.20	

დაკვეთის №

CAD DWG ფაილი 07.kibeebi.dwg

მთ. კონსტრუქტორი: ა. კორტავა

შეასრულა ნ. ხუბულავა

შეამოწმა გ. ვაშაკიძე

საავტორო უფლებები

ნახაზის დასახელება

მონ. რ/ბ კიბე №2-ის კიბის მარშის კმ-15-ის არმირება

კ-7.37

A3

მრნ. რ/ბ კიბე №3-ის საყალიბე გეგმა
-6.850 ნიშნულიდან -3.600 ნიშნულამდე

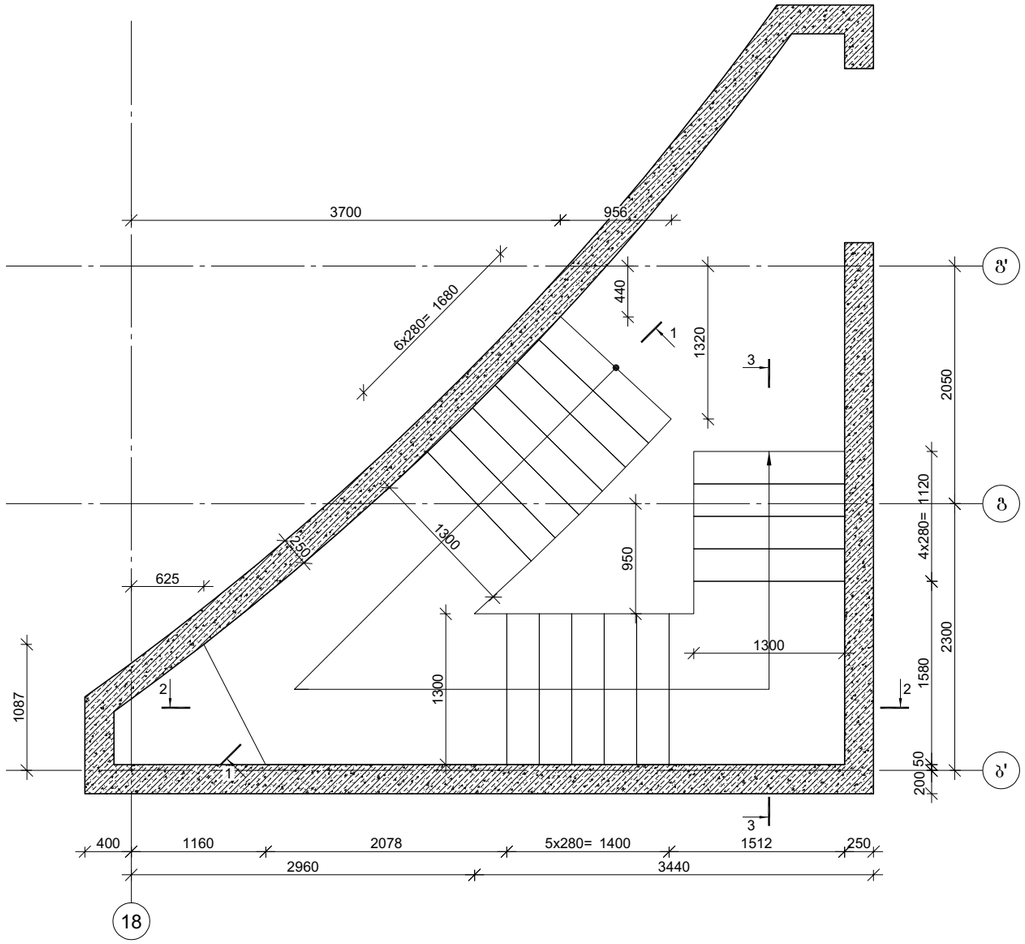

კვეთი 1-1

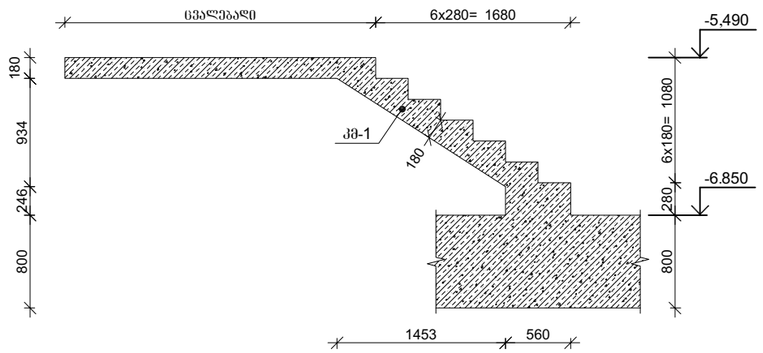

კვეთი 2-2

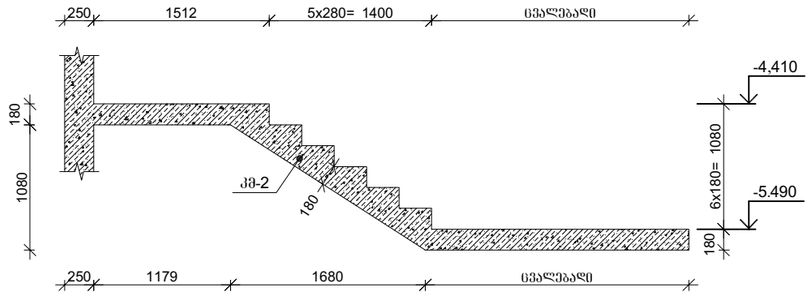

კვეთი 3-3

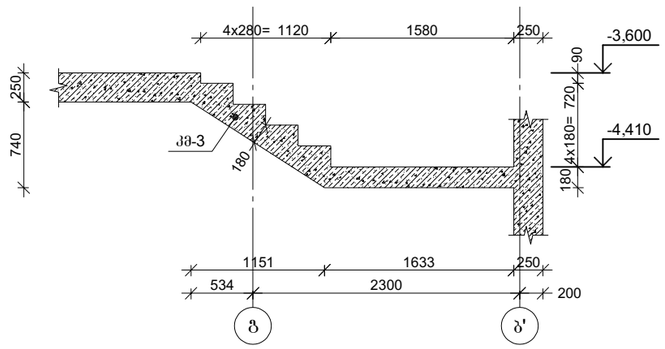

პროექტის დასახელება

მრავალფუნქციური კომპლექსი

პროექტის მისამართი

ქ. თბილისი , უზნაძის ქ.№70
(ს/კ 01.13.08.010.071)

დამკვეთი

სტადია	მარილი	განმარტება
მპ	2025.12.20	

დაკვეთის №

CAD DWG ფაილი 07.kibeebi.dwg

მთ. კონსტრუქტორი:	ა. კორტავა
შესრულა	ნ. ხუბულავა
შეამოწმა	გ. ვაშაკიძე

საავტორო უფლებები

ნახაზის დასახელება

მრნ. რ/ბ კიბე №3-ის საყალიბე ნახაზები

კ-7.39

A3

მონ. რ/ბ კიბე №3-ის კიბის მარშის კმ-1-ის არმირება

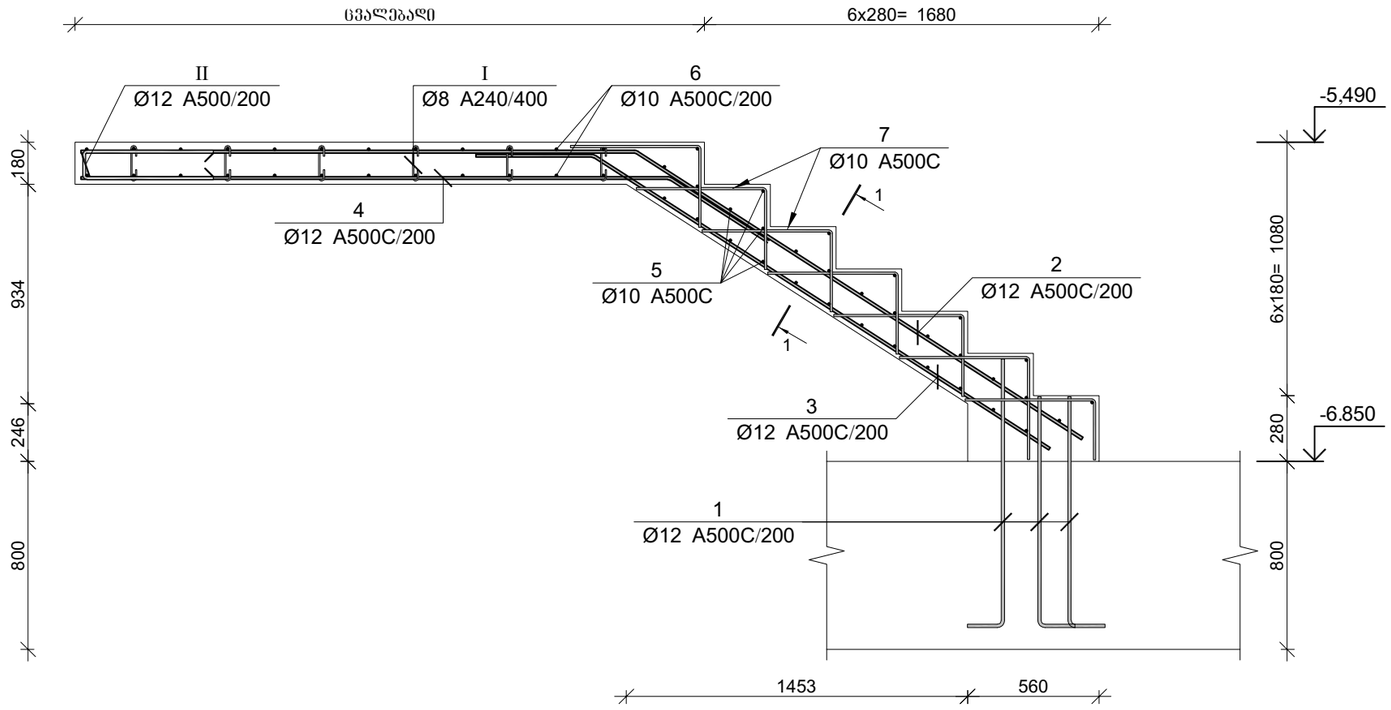

კვეთი 1-1

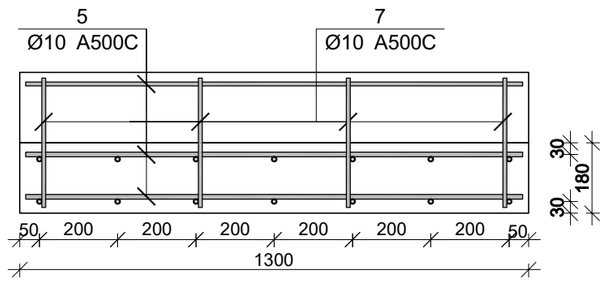

პოზ.	Ø [მმ.]	ესკიზი [მმ.]	სიგრძე [მმ.]
①	Ø12	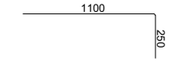	1350
②	Ø12	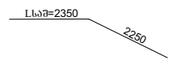	4600
③	Ø12	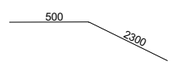	2800
④	Ø12	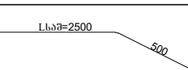	3000
⑤	Ø10	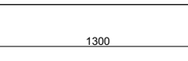	1300
⑥	Ø10	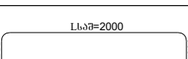	2600
⑦	Ø10	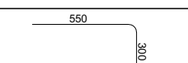	850
①	Ø8	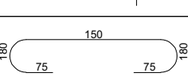	300
⑪	Ø12		1330

მონ. რ/ბ კიბე №3-ის კიბის მარშის კმ–1-ის სპეციფიკაცია

არმატურის სპეციფიკაცია					არმატურის ამოკრეფა					ბეტონი B 30
პოზ. №	Ø	L მმ.	n ცალი	Ln მ.	Ø	∑ Ln მ.	არმატურის ერთეული წონა კგ.	წონა კგ. A240	წონა კგ. A500C	V; მ³
1	2	3	4	5	6	7	8	9	10	11
1	12 A500C	1350	21	28.35	8 A240	9.60	0.39	3.79		
2	12 A500C	4600	7	32.20	10 A500C	127.80	0.62		78.79	1.71
3	12 A500C	2800	7	19.60	12 A500C	110.46	0.89		98.07	
4	12 A500C	3000	7	21.00						
5	10 A500C	1300	32	41.60						
6	10 A500C	2600	24	62.40						
7	10 A500C	850	28	23.80						
I	8 A240	300	32	9.60						
II	12 A500C	1330	7	9.31		∑		3.79	176.86	1.71
						n= 1		3.79	176.86	1.71
									105.38	კგ/მ³

პროექტის დასახელება

მრავალფუნქციური კომპლექსი

პროექტის მისამართი

ქ. თბილისი , უზნაძის ქ.№70
(ს/კ 01.13.08.010.071)

დამკვეთი

სტადია	მაირლი	განმარტება
მპ	2025.12.20	

დაკვეთის №

CAD DWG ფაილი 07.kibeebi.dwg

მთ. კონსტრუქტორი:	ა. კორტავა
შესრულა	ნ. ხუბულავა
შეამოწმა	ვ. ვაშაკიძე

საავტორო უფლებები

ნახაზის დასახელება

მონ. რ/ბ კიბე №3-ის კიბის მარშის კმ-1-ის არმირება

კ-7.40

A3

მონ. რ/ბ კიბე №3-ის კიბის მარშის კმ-2-ის არმირება

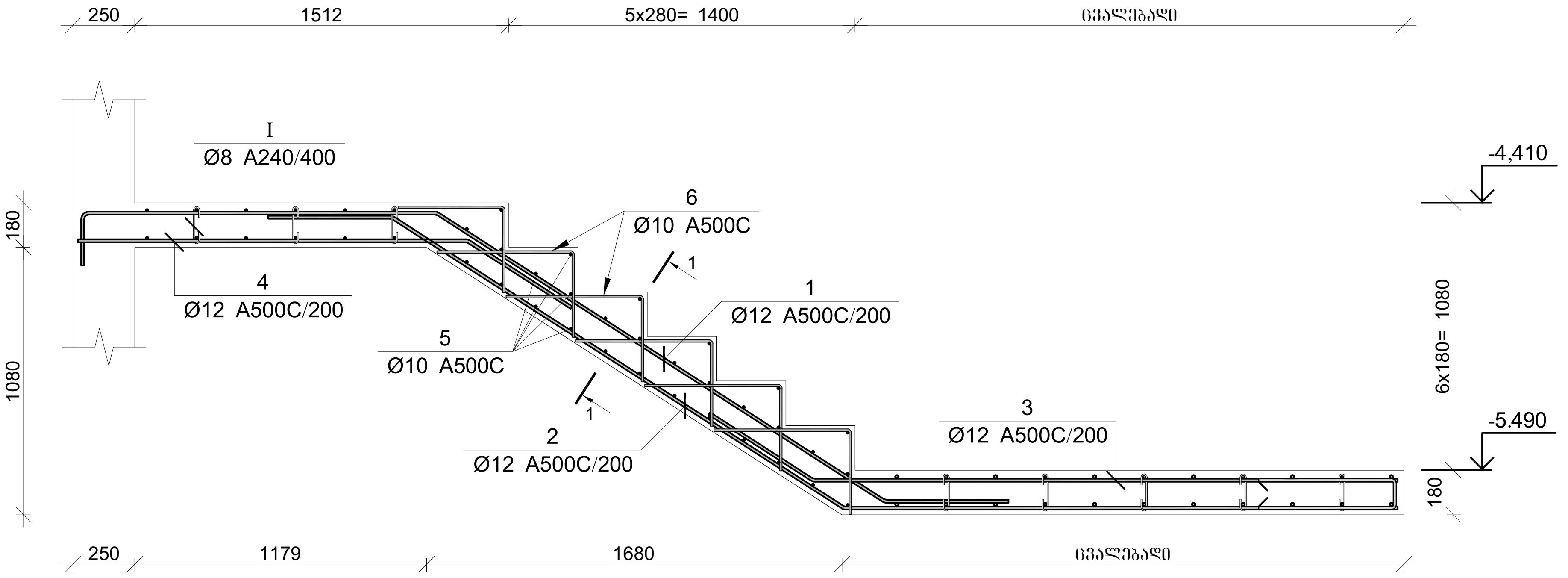

პოზ.	Ø [მმ.]	ესკიზი [მმ.]	სიგრძე [მმ.]
①	Ø12	250, 1400, 2150, 500	4300
②	Ø12	500, 2150, Lსვ=2250	4900
③	Ø12	500, Lსვ=2350	2850
④	Ø12	1550, 500	2050
⑤	Ø10	1300	1300
⑥	Ø10	550, 300	850
Ⅰ	Ø8	180, 150, 180, 75, 75	300

კვეთი 1-1

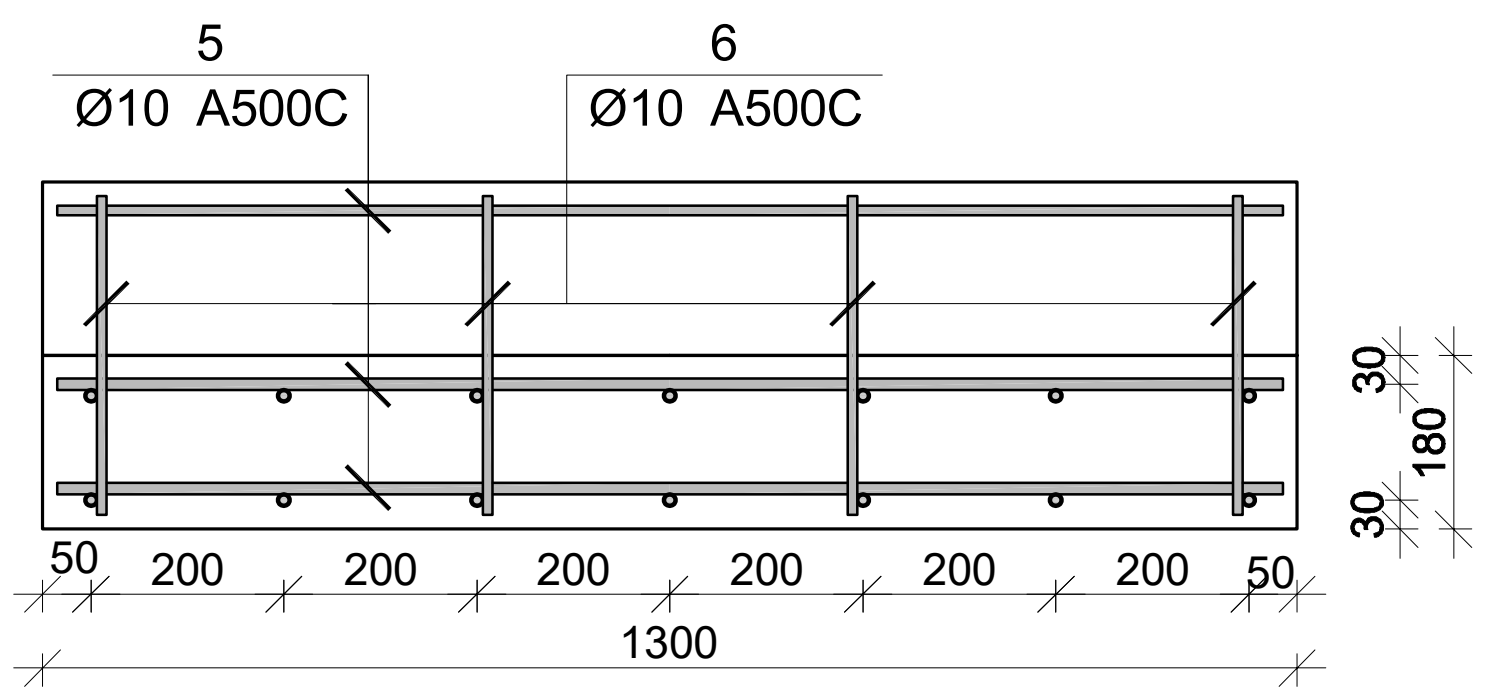

მონ. რ/ბ კიბე №3-ის კიბის მარშის კმ-2-ის სპეციფიკაცია

არმატურის სპეციფიკაცია					არმატურის ამოკრეფა					ბეტონი B 30
პოზ. №	Ø	L მმ.	n ცალი	Ln მ.	Ø	∑ Ln მ.	გრძივი მეტრის წონა კგ.	წონა კგ. A240	წონა კგ. A500C	V; მ³
1	2	3	4	5	6	7	8	9	10	11
1	12 A500C	4300	7	30.10	8 A240	5.40	0.39	2.13		1.10
2	12 A500C	4900	7	34.30	10 A500C	59.40	0.62		36.62	
3	12 A500C	2850	7	19.95	12 A500C	98.70	0.89		87.63	
4	12 A500C	2050	7	14.35						
5	10 A500C	1300	30	39.00						
6	10 A500C	850	24	20.40						
I	8 A240	300	18	5.40			∑	2.13	124.25	1.10
						n= 1		2.13	124.25	1.10
									115.35	კგ/მ³

პროექტის დასახელება
მრავალფუნქციური კომპლექსი

პროექტის მისამართი
ქ. თბილისი , უზნაძის ქ.№70
(ს/კ 01.13.08.010.071)

დამკვეთი

სტადია	თარიღი	განმარტება
მპ	2025.12.20	

დაკვეთის №

CAD DWG ფაილი 07.kibeebi.dwg

მთ. კონსტრუქტორი: ა. კორტავა
შეასრულა ნ. ხუბულავა
შეამოწმა გ. ვაშაკიძე

საავტორო უფლებები

ნახაზის დასახელება
მონ. რ/ბ კიბე №3-ის კიბის მარშის კმ-2-ის არმირება

კ-7.41

A3

მონ. რ/ბ კიბე №3-ის საყალიბე გეგმა
-3.600 ნიშნულიდან -0.300 ნიშნულამდე

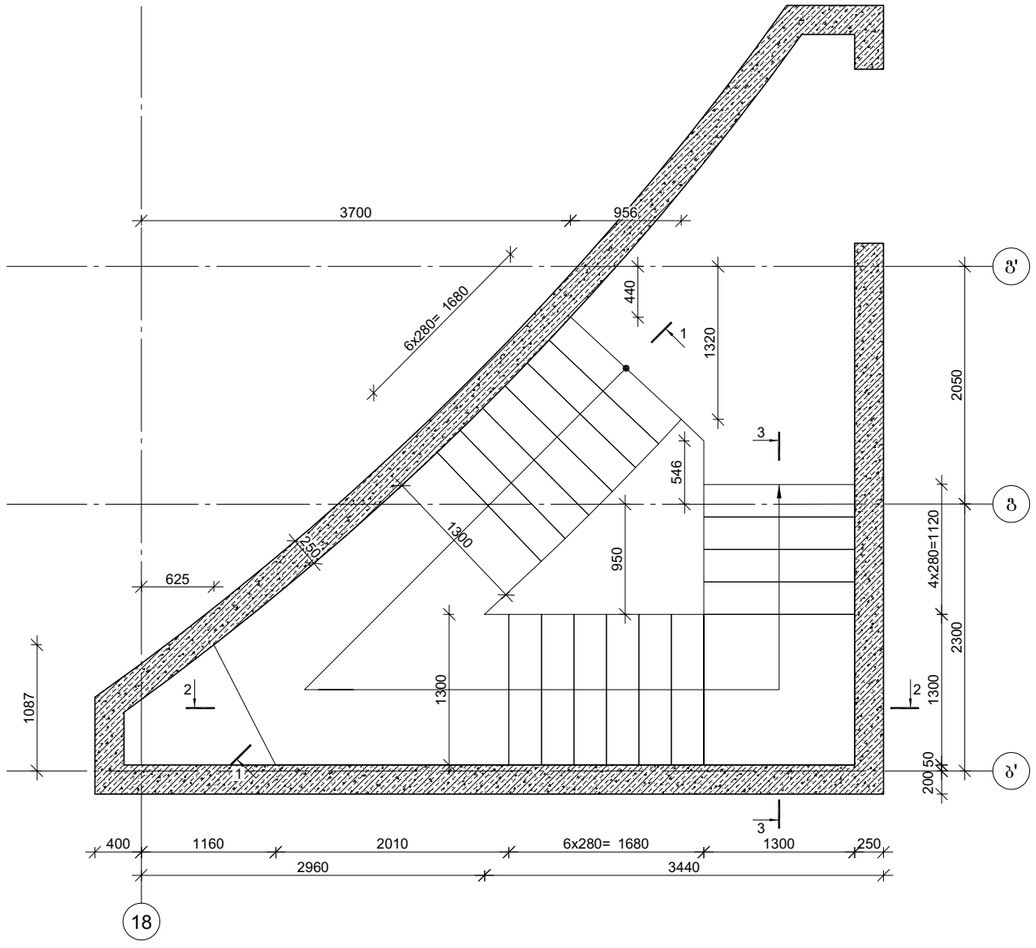

კვეთი 1-1

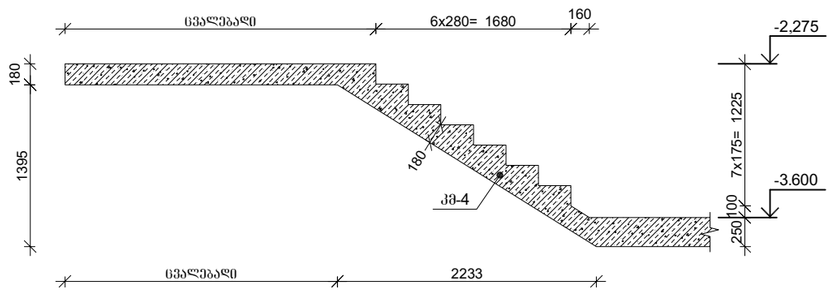

კვეთი 2-2

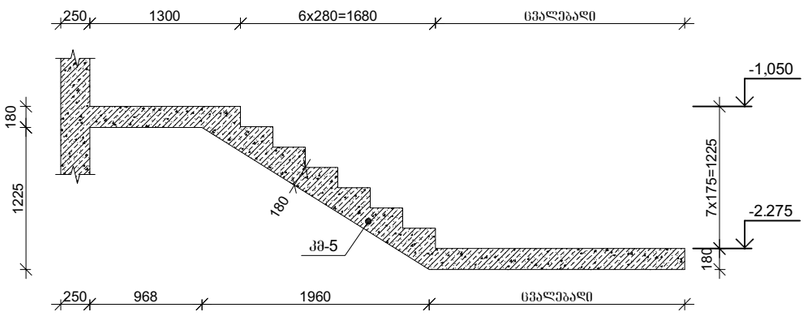

კვეთი 3-3

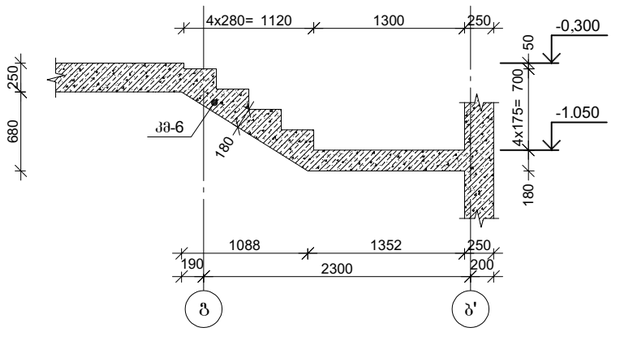

პროექტის დასახელება

მრავალფუნქციური კომპლექსი

პროექტის მისამართი

ქ. ობილისი , უზნაძის ქ.№70
(ს/კ 01.13.08.010.071)

დამკვეთი

სტადია	მარილი	განმარტება
მპ	2025.12.20	

დაკვეთის №

CAD DWG ფაილი 07.kibeebi.dwg

მთ. კონსტრუქტორი:	ა. კორტავა
შესრულა	ნ. ხუბულავა
შეამოწმა	გ. ვაშაკიძე

საავტორო უფლებები

ნახაზის დასახელება

მონ. რ/ბ კიბე №3-ის საყალიბე ნახაზები

კ-7.43

A3

პოზ.	Ø [მმ.]	ესკიზი [მმ.]	სიგრძე [მმ.]
①	Ø12	500 / 1650 / 500	2650
②	Ø12	500 / 1650 / 1850	4000
③	Ø12	500 / 1950 / 250	2700
④	Ø10	1300	1300
⑤	Ø10	550 / 300	850

მონ. რ/ბ კიბე №3-ის კიბის მარშის კმ-3-ის არმირება

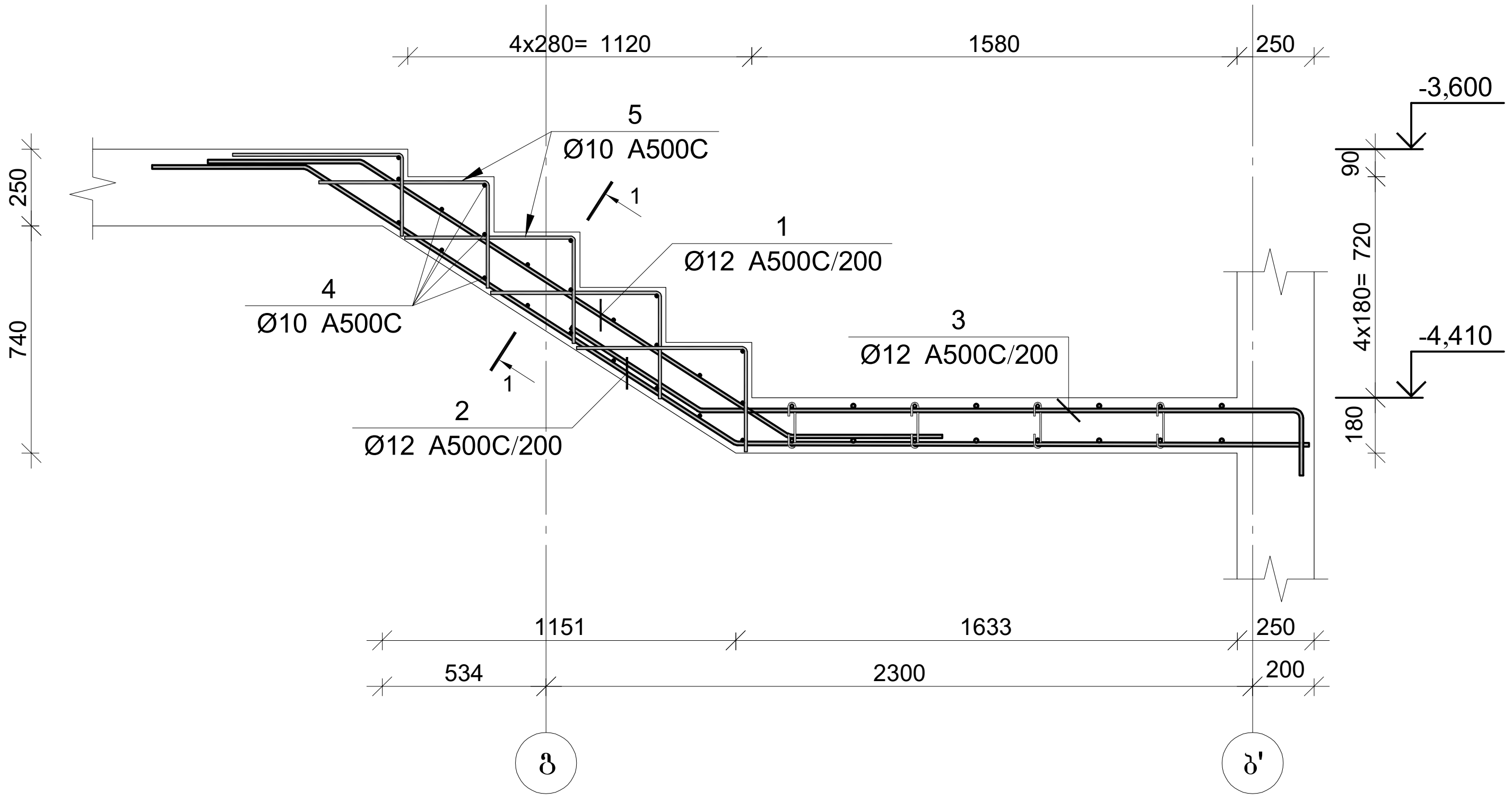

კვეთი 1-1

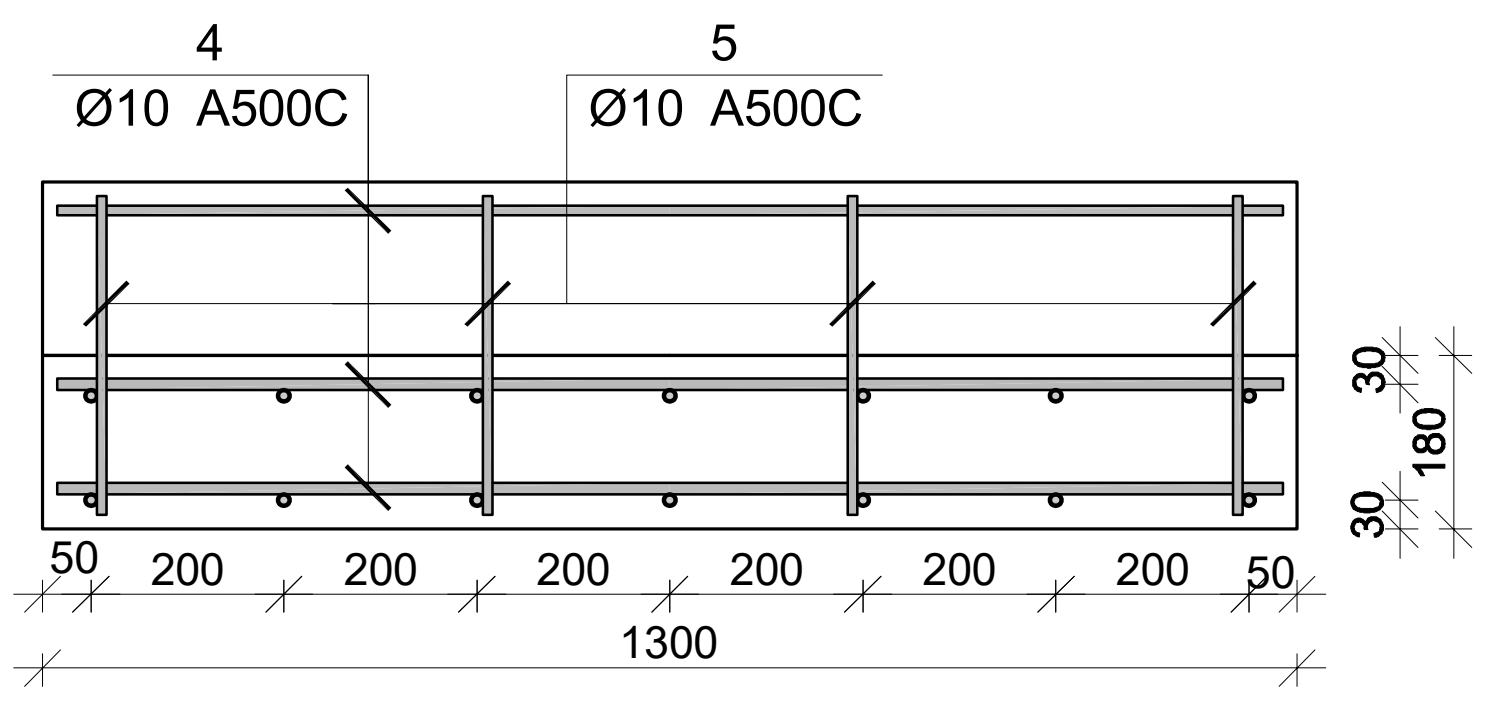

მონ. რ/ბ კიბე №3-ის კიბის მარშის კმ–3-ის სპეციფიკაცია

არმატურის სპეციფიკაცია					არმატურის ამოკრეფა					ბეტონი B 30
პოზ. №	Ø	L მმ.	n ცალი	Ln მ.	Ø	∑ Ln მ.	გრძივი მეტრის წონა კგ.	წონა კგ. A240	წონა კგ. A500C	V; მ³
1	2	3	4	5	6	7	8	9	10	11
1	12 A500C	2650	7	18.55	10 A500C	46.90	0.62		28.92	0.47
2	12 A500C	4000	7	28.00	12 A500C	65.45	0.89		58.11	
3	12 A500C	2700	7	18.90						
4	10 A500C	1300	23	29.90						
5	10 A500C	850	20	17.00						
					n= 1				87.02	0.47
									184.54	კგ/მ³

პროექტის დასახელება

მრავალფუნქციური კომპლექსი

პროექტის მისამართი

ქ. თბილისი , უზნაძის ქ.№70
(ს/კ 01.13.08.010.071)

დამკვეთი

სტადია	თარიღი	განმარტება
მპ	2025.12.20	

დაკვეთის №

CAD DWG ფაილი 07.kibeebi.dwg

მთ. კონსტრუქტორი: ა. კორტავა

შეასრულა ნ. ხუბულავა

შეამოწმა გ. ვაშაკიძე

საავტორო უფლებები

ნახაზის დასახელება

მონ. რ/ბ კიბე №3-ის კიბის მარშის კმ-3-ის არმირება

კ-7.42

A3

მონ. რ/ბ კიბე №3-ის კიბის მარშის კმ-4-ის არმირება

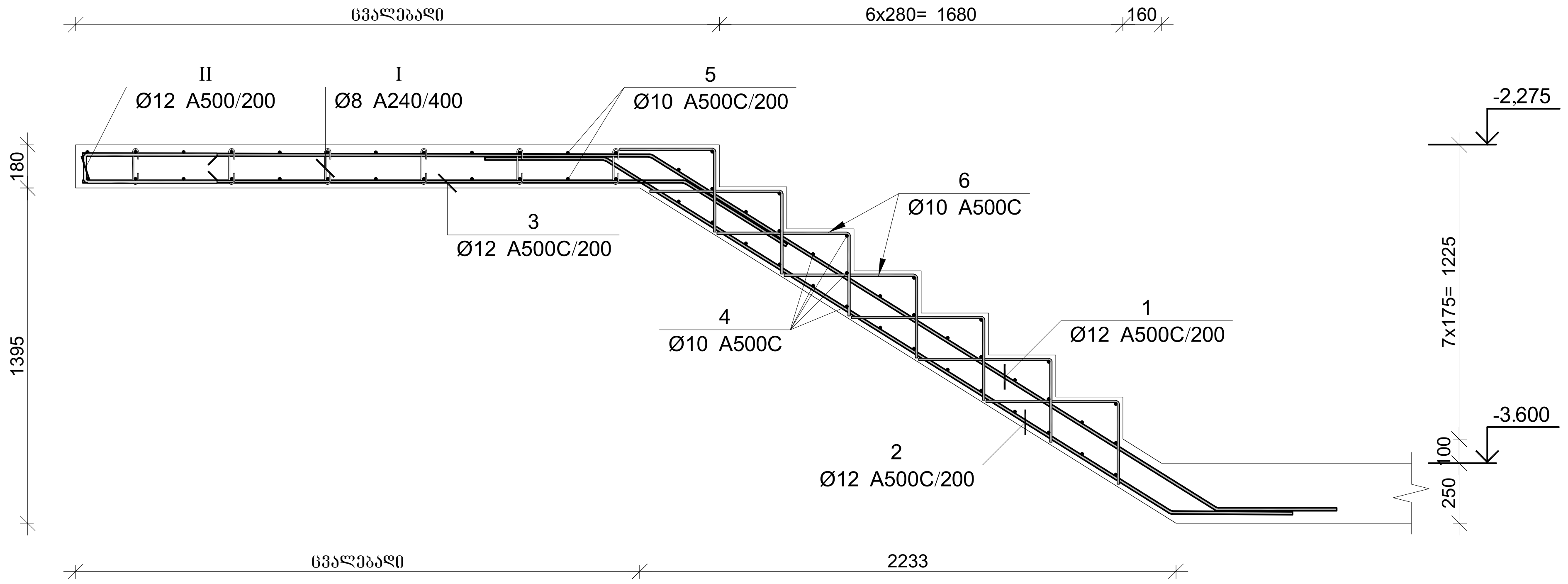

პოზ.	Ø [მმ.]	ესკიზი [მმ.]	სიგრძე [მმ.]
①	Ø12	Lსაკ=2350, 2750, 500	5600
②	Ø12	500, 2750, 500	3750
③	Ø12	Lსაკ=2500, 500	3000
④	Ø10	1300	1300
⑤	Ø10	300, Lსაკ=2000, 300	2600
⑥	Ø10	550, 300	850
Ⓘ	Ø8	180, 150, 75, 75, 180	300
Ⓘⓘ	Ø12	600, 130, 600	1330

კვეთი 1-1

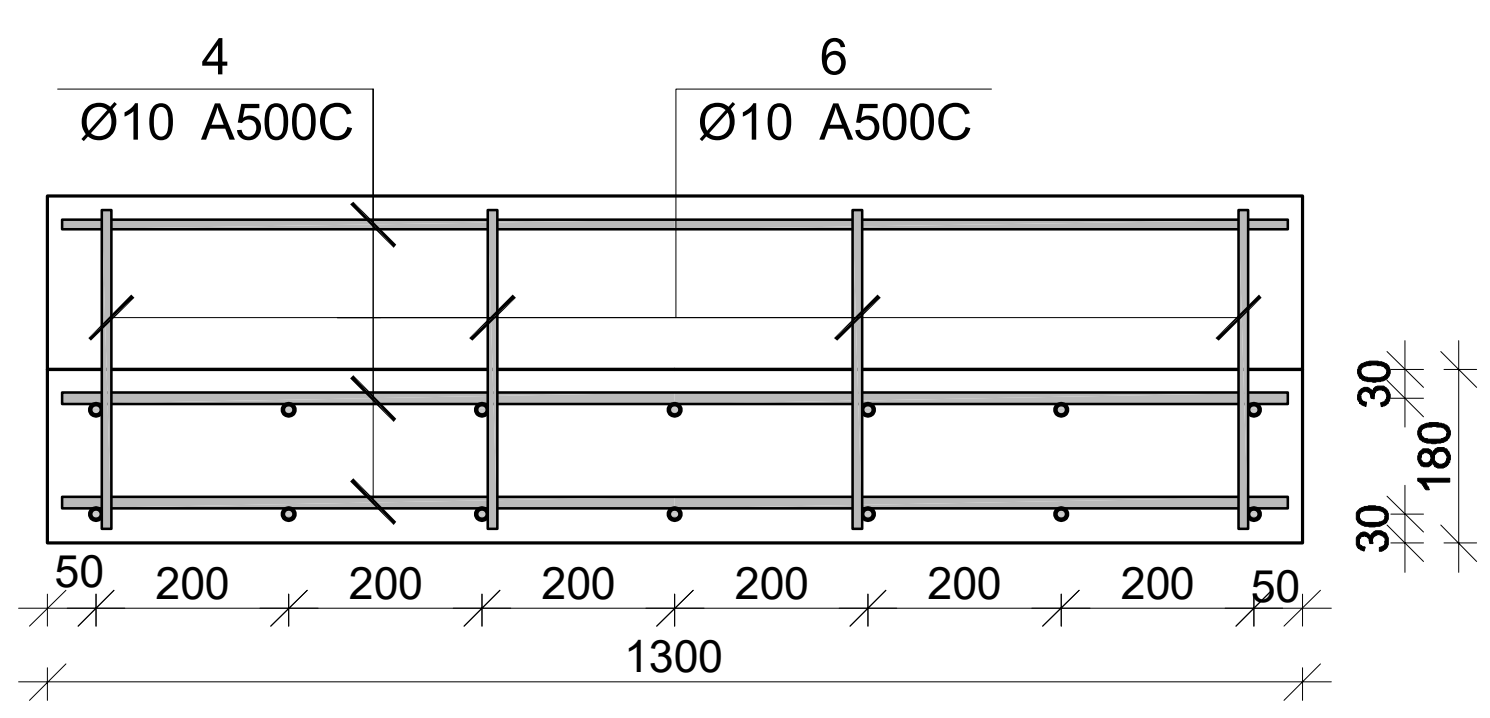

მონ. რ/ბ კიბე №3-ის კიბის მარშის კმ–4-ის სპეციფიკაცია

არმატურის სპეციფიკაცია					არმატურის ამოკრეფა					ბეტონი B 30
პოზ. №	Ø	L მმ.	n ცალი	Ln მ.	Ø	∑ Ln მ.	გრძივი მეტრის წონა კგ.	წონა კგ. A240	წონა კგ. A500C	V; მ³
1	2	3	4	5	6	7	8	9	10	11
1	12 A500C	5600	7	39.20	8 A240	9.60	0.39	3.79		1.70
2	12 A500C	3750	7	26.25	10 A500C	131.70	0.62		81.20	
3	12 A500C	3000	7	21.00	12 A500C	95.76	0.89		85.02	
4	10 A500C	1300	35	45.50						
5	10 A500C	2600	24	62.40						
6	10 A500C	850	28	23.80						
I	8 A240	300	32	9.60						
II	12 A500C	1330	7	9.31			∑	3.79	166.22	1.70
						n= 1		3.79	166.22	1.70
									99.91	კგ/მ³

პროექტის დასახელება
მრავალფუნქციური კომპლექსი

პროექტის მისამართი
ქ. თბილისი , უზნაძის ქ.№70
(ს/კ 01.13.08.010.071)

დამკვეთი

სტადია	თარიღი	განმარტება
მპ	2025.12.20	

დაკვეთის №

CAD DWG ფაილი 07.kibeebi.dwg

მთ. კონსტრუქტორი: ა. კორტავა
შეასრულა ნ. ხუბულავა
შეამოწმა გ. ვაშაკიძე

საავტორო უფლებები

ნახაზის დასახელება
მონ. რ/ბ კიბე №3-ის კიბის მარშის კმ-4-ის არმირება

კ-7.44

A3

მონ. რ/ბ კიბე №3-ის საყალიბე გეგმა
-0.300 ნიშნულიდან +2.450 ნიშნულამდე

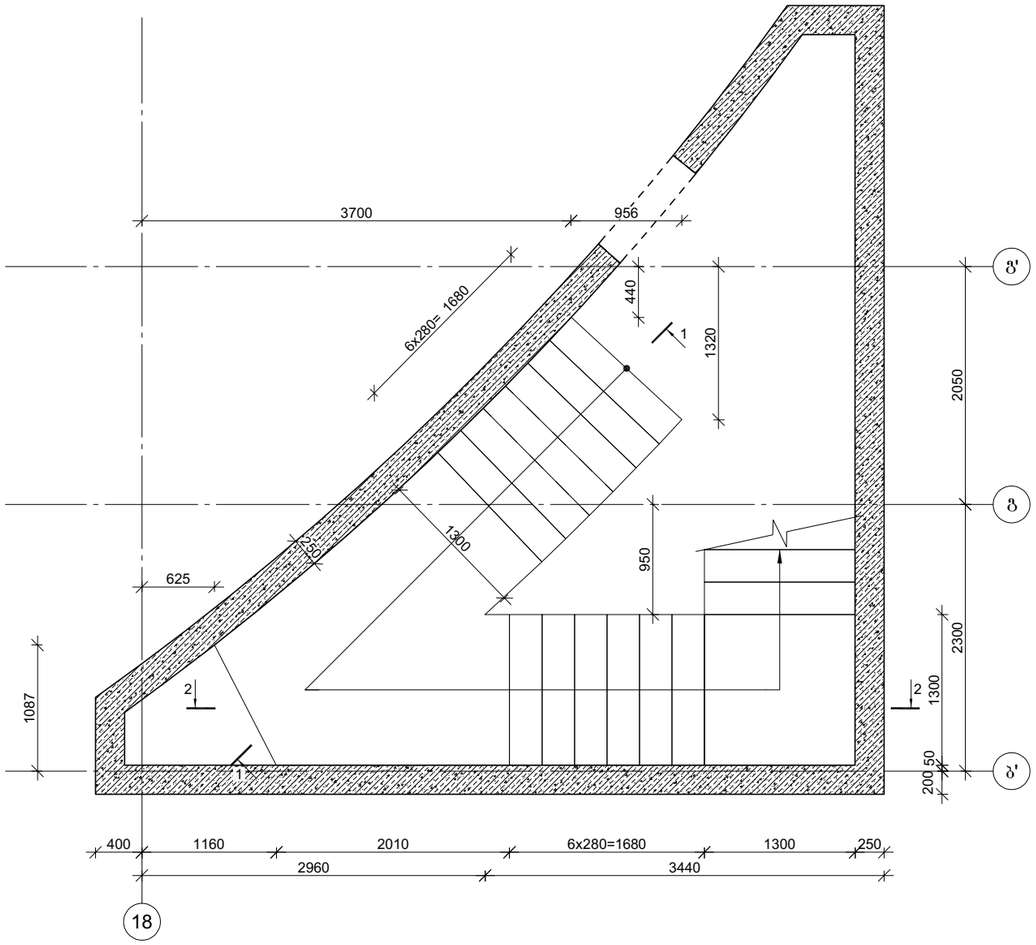

კვეთი 1-1

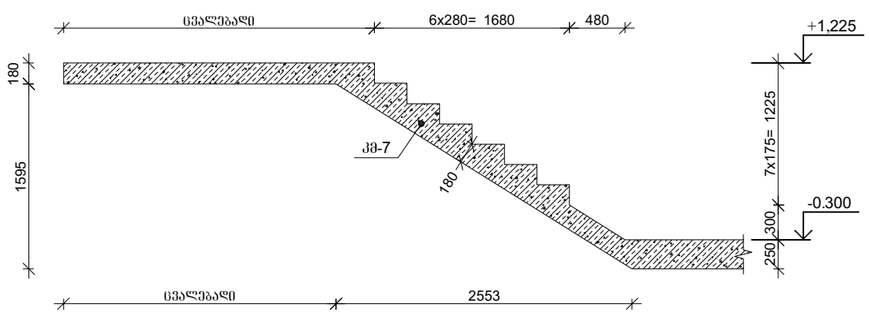

კვეთი 2-2

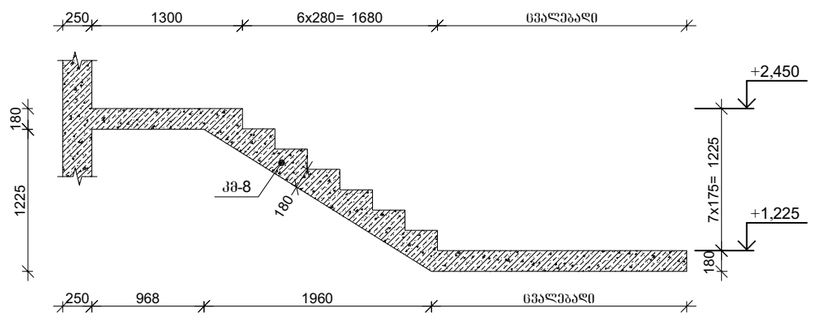

პროექტის დასახელება

მრავალფუნქციური კომპლექსი

პროექტის მისამართი

ქ. ობილისი , უფნაძის ქ.№70
(ს/კ 01.13.08.010.071)

დამკვეთი

სტადია	მარილი	განმარტება
მპ	2025.12.20	

დაკვეთის №

CAD DWG ფაილი 07.kibeebi.dwg

მთ. კონსტრუქტორი:		ა. კორტავა
შესრულა		ნ. ხუბულავა
შეამოწმა		ზ. ვაშაკიძე

საავტორო უფლებები

ნახაზის დასახელება

მონ. რ/ბ კიბე №3-ის საყალიბე ნახაზები

კ-7.47

A3

მრავ. რ/ბ კიბე №3-ის კიბის მარშის კმ-6-ის არმირება

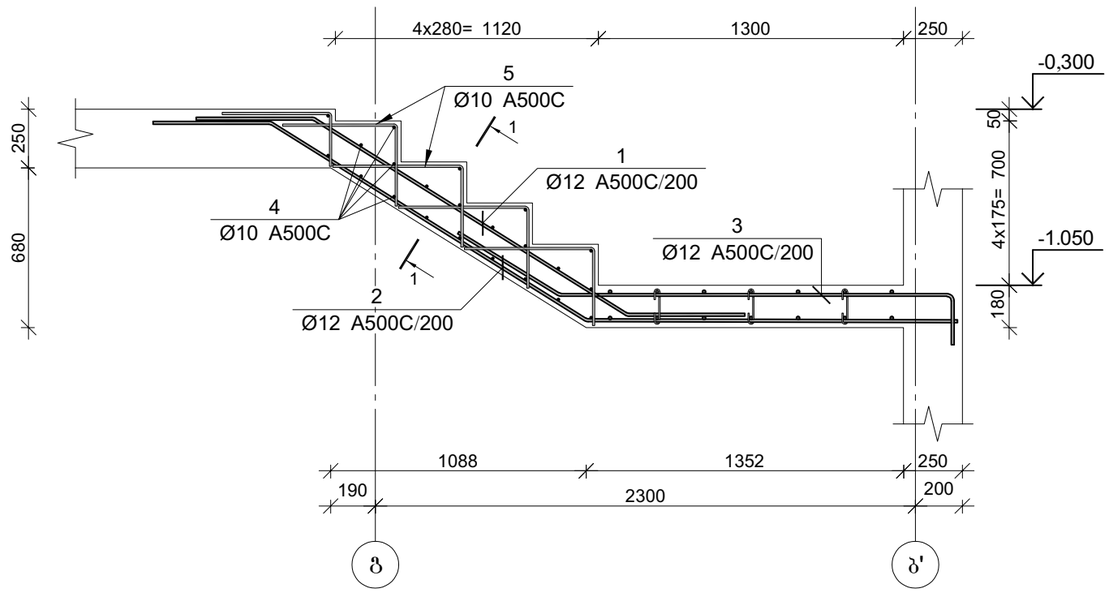

პოზ.	ø [მმ.]	ესკიზი [მმ.]	სიგრძე [მმ.]
①	Ø12		2550
②	Ø12		3600
③	Ø12	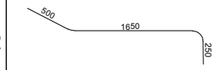	2400
④	Ø10		1300
⑤	Ø10	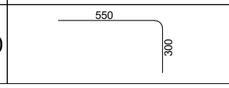	850

კვეთი 1-1

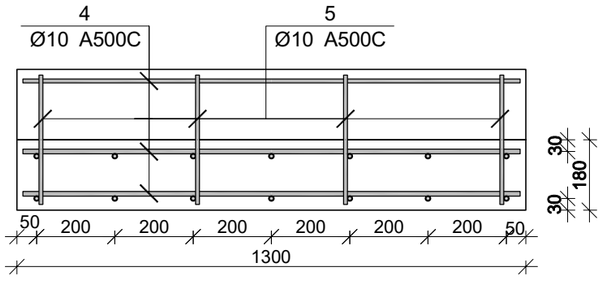

მრავ. რ/ბ კიბე №3-ის კიბის მარშის კმ–6-ის სპეციფიკაცია

არმატურის სპეციფიკაცია					არმატურის ამოკრეფა					ბეტონი B 30
პოზ. №	ø	L მმ.	n ცალი	Ln მ.	ø	∑ Ln მ.	არაკლებ მრუდის წერტილის რ.	წონა კგ. A240	წონა კგ. A500C	V; მ³
1	2	3	4	5	6	7	8	9	10	11
1	12 A500C	2550	7	17.85	10 A500C	45.60	0.62		28.11	0.44
2	12 A500C	3600	7	25.20	12 A500C	59.85	0.89		53.14	
3	12 A500C	2400	7	16.80						
4	10 A500C	1300	22	28.60						
5	10 A500C	850	20	17.00						
						n= 1			81.25	0.44
									183.86	კგ/მ³

სტადია	მარტივი	განმარტება
მპ	2025.12.20	
დაკვეთის №		
CAD DWG ფაილი		07.kibeebi.dwg
მთ. კონსტრუქტორი:		ა. კორტავა
შესრულა		ნ. ხუბულავა
შეამოწმა		გ. ვაშაკიძე
საავტორო უფლებები		

პროექტის დასახელება

მრავალფუნქციური კომპლექსი

პროექტის მისამართი

ქ. ობილისი , უგნაძის ქ.№70
(ს/კ 01.13.08.010.071)

დამკვეთი

ნახაზის დასახელება

მრავ. რ/ბ კიბე №3-ის კიბის მარშის კმ-6-ის არმირება

კ-7.46

A3

მონ. რ/ბ კიბე №3-ის კიბის მარშის კმ-5-ის არმირება

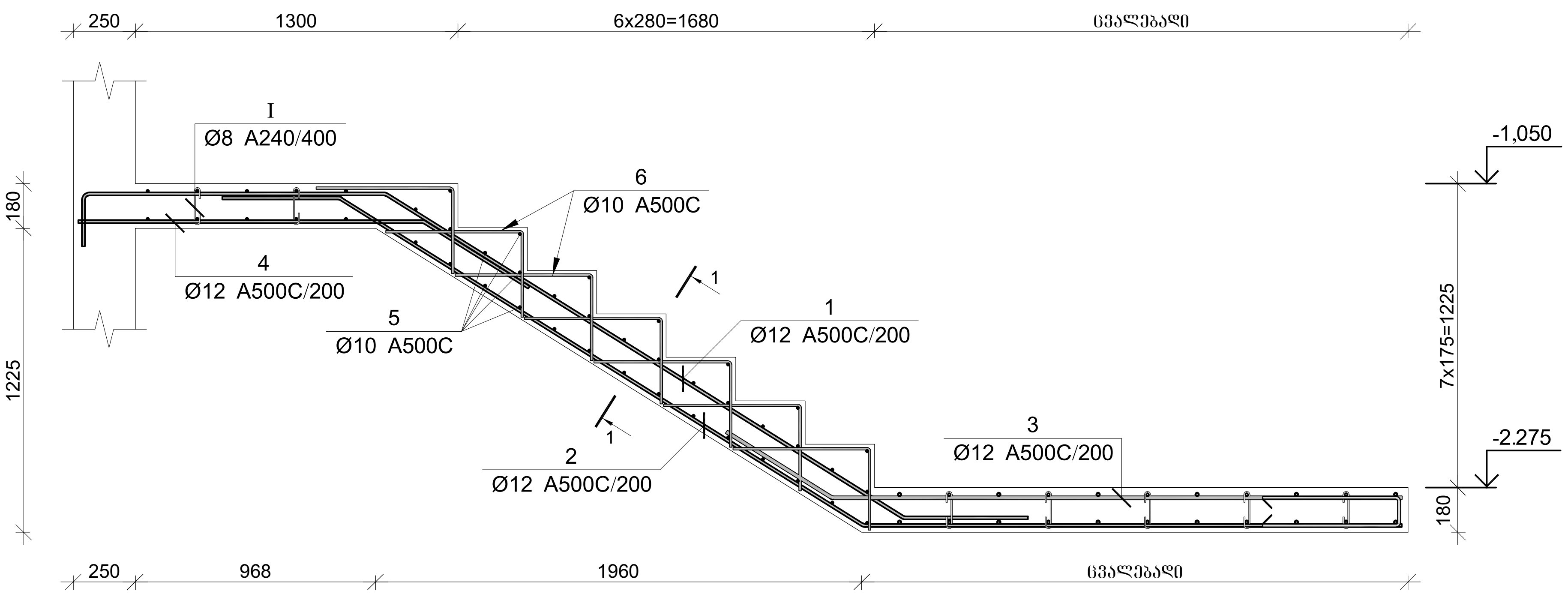

პოზ.	Ø [მმ.]	ესკიზი [მმ.]	სიგრძე [მმ.]
①	Ø12	250 / 1200 / 2450 / 500	4400
②	Ø12	500 / 2500 / Lსაშ=2250	5250
③	Ø12	500 / Lსაშ=2350	2850
④	Ø12	1400 / 500	1900
⑤	Ø10	1300	1300
⑥	Ø10	550 / 300	850
Ⓘ	Ø8	180 / 150 / 180 / 75 / 75	300

კვეთი 1-1

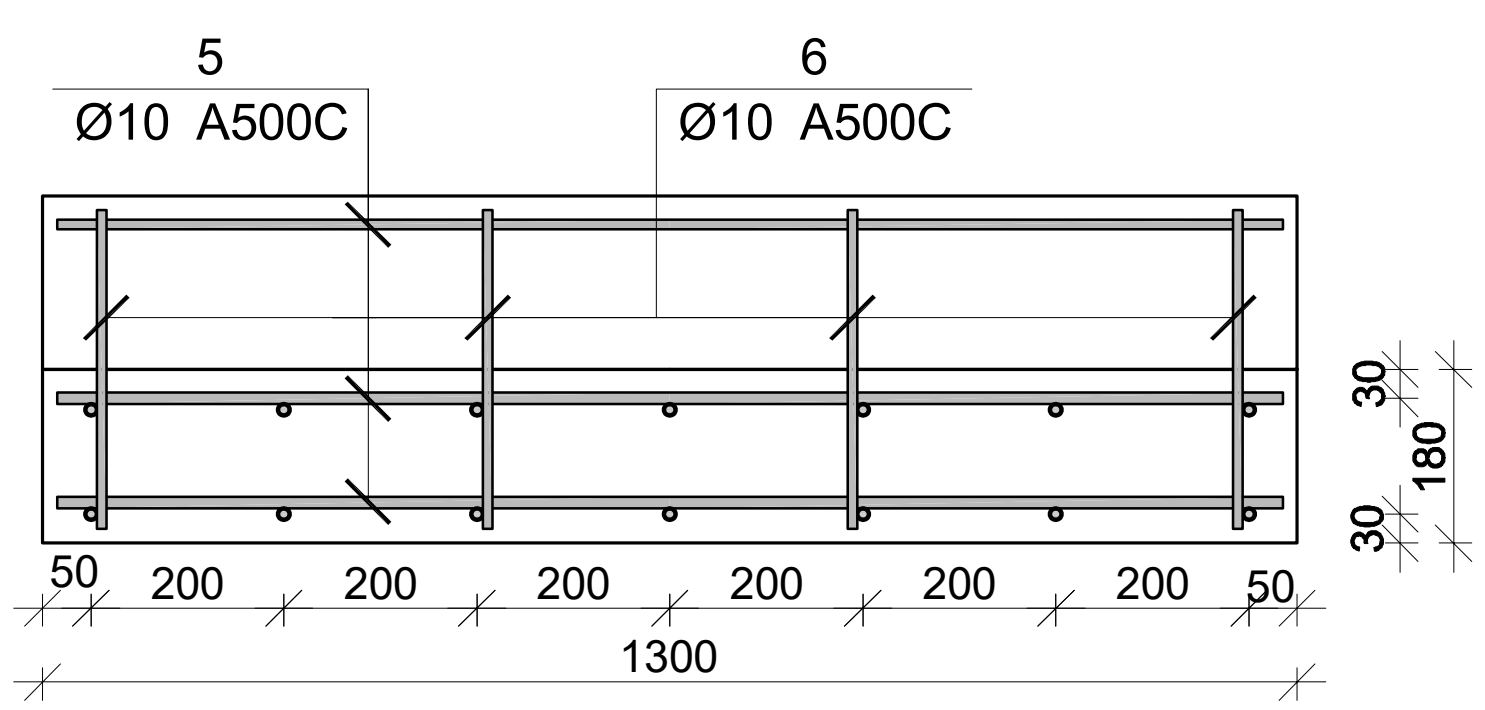

მონ. რ/ბ კიბე №3-ის კიბის მარშის კმ–5-ის სპეციფიკაცია

არმატურის სპეციფიკაცია					არმატურის ამოკრეფა					ბეტონი B 30
პოზ. №	Ø	L მმ.	n ცალი	Ln მ.	Ø	∑ Ln მ.	გრძივი მეტრის წონა კგ.	წონა კგ. A240	წონა კგ. A500C	V; $მ^3$
1	2	3	4	5	6	7	8	9	10	11
1	12 A500C	4400	7	30.80	8 A240	5.40	0.39	2.13		1.08
2	12 A500C	5250	7	36.75	10 A500C	69.30	0.62		42.73	
3	12 A500C	2850	7	19.95	12 A500C	100.80	0.89		89.49	
4	12 A500C	1900	7	13.30						
5	10 A500C	1300	35	45.50						
6	10 A500C	850	28	23.80						
I	8 A240	300	18	5.40			∑	2.13	132.22	1.08
						n= 1		2.13	132.22	1.08
									124.39	$კგ/მ^3$

პროექტის დასახელება

მრავალფუნქციური კომპლექსი

პროექტის მისამართი

ქ. თბილისი , უზნაძის ქ.№70
(ს/კ 01.13.08.010.071)

დამკვეთი

სტადია	თარიღი	განმარტება
მპ	2025.12.20	

დაკვეთის №

CAD DWG ფაილი 07.kibeebi.dwg

მთ. კონსტრუქტორი: ა. კორტავა

შეასრულა ნ. ხუბულავა

შეამოწმა გ. ვაშაკიძე

საავტორო უფლებები

ნახაზის დასახელება

მონ. რ/ბ კიბე №3-ის კიბის მარშის კმ-5-ის არმირება

კ-7.45

A3

მონ. რ/ბ კიბე №3-ის კიბის მარშის კმ-8-ის არმირება

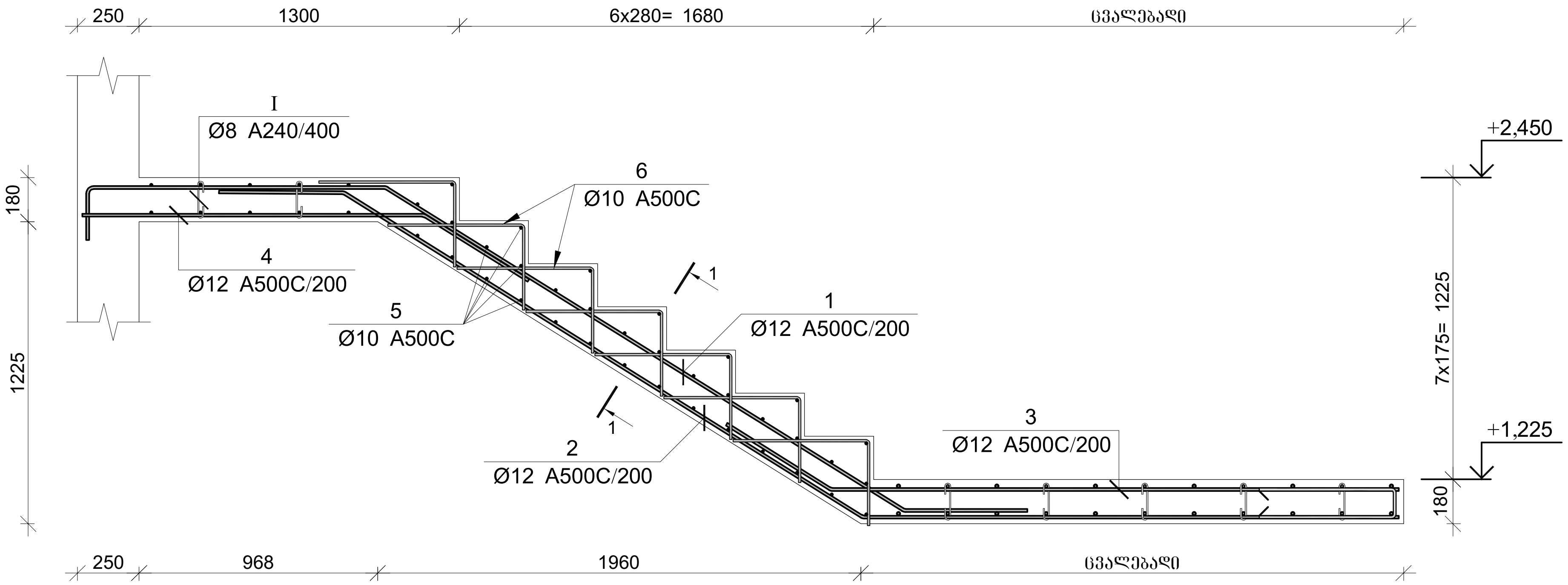

პოზ.	Ø [მმ.]	ესკიზი [მმ.]	სიგრძე [მმ.]
①	Ø12	250, 1200, 2450, 500	4400
②	Ø12	500, 2500, Lსაშ=2250	5250
③	Ø12	500, Lსაშ=2350	2850
④	Ø12	1400, 500	1900
⑤	Ø10	1300	1300
⑥	Ø10	550, 300	850
Ⓘ	Ø8	180, 150, 180, 75, 75	300

კვეთი 1-1

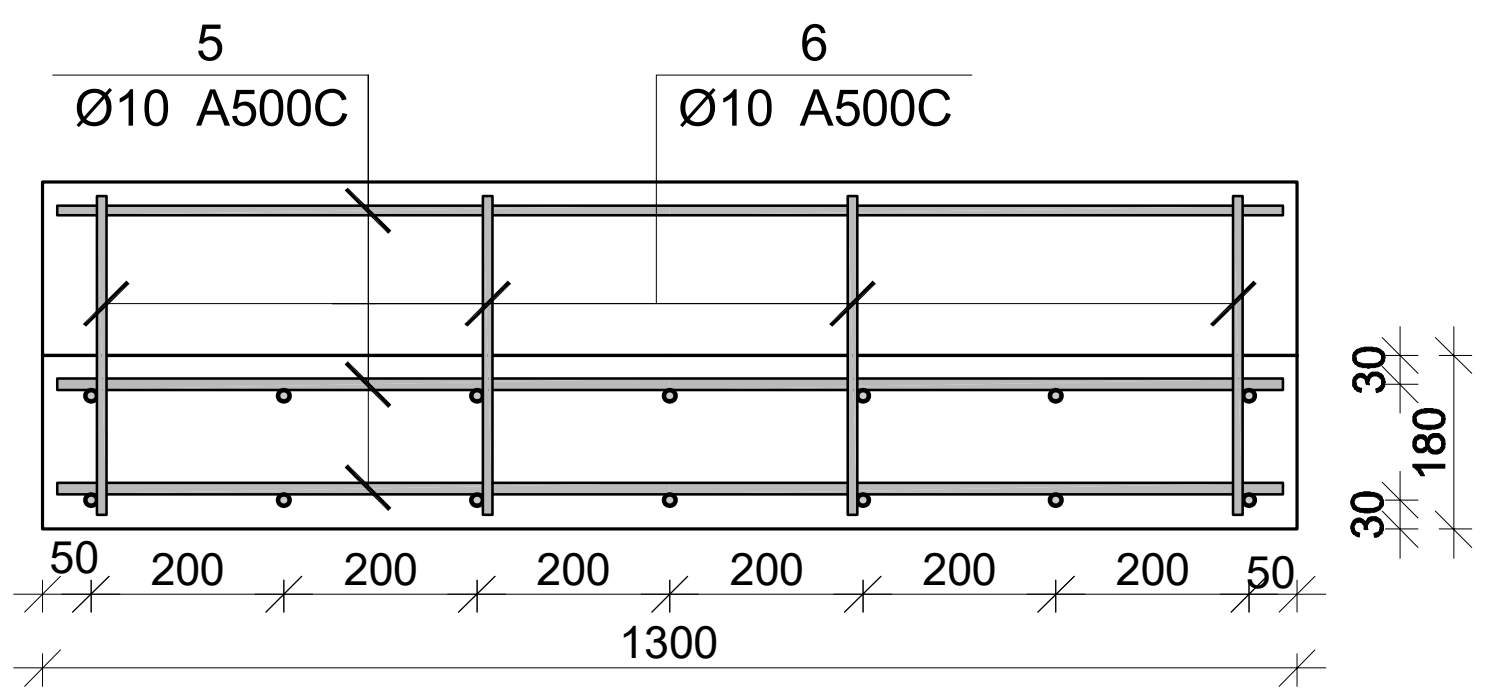

მონ. რ/ბ კიბე №3-ის კიბის მარშის კმ–8-ის სპეციფიკაცია

არმატურის სპეციფიკაცია					არმატურის ამოკრეფა					ბეტონი B 30
პოზ. №	Ø	L მმ.	n ცალი	Ln მ.	Ø	∑ Ln მ.	გრძივი მეტრის წონა კგ.	წონა კგ. A240	წონა კგ. A500C	V; მ³
1	2	3	4	5	6	7	8	9	10	11
1	12 A500C	4400	7	30.80	8 A240	5.40	0.39	2.13		1.08
2	12 A500C	5250	7	36.75	10 A500C	69.30	0.62		42.73	
3	12 A500C	2850	7	19.95	12 A500C	100.80	0.89		89.49	
4	12 A500C	1900	7	13.30						
5	10 A500C	1300	35	45.50						
6	10 A500C	850	28	23.80						
I	8 A240	300	18	5.40			∑	2.13	132.22	1.08
						n= 1		2.13	132.22	1.08
									124.39	კგ/მ³

პროექტის დასახელება
მრავალფუნქციური კომპლექსი

პროექტის მისამართი
ქ. თბილისი , უზნაძის ქ.№70
(ს/კ 01.13.08.010.071)

დამკვეთი

სტადია	თარიღი	განმარტება
მპ	2025.12.20	

დაკვეთის №

CAD DWG ფაილი 07.kibeebi.dwg

მთ. კონსტრუქტორი: ა. კორტავა
შეასრულა ნ. ხუბულავა
შეამოწმა გ. ვაშაკიძე

საავტორო უფლებები

ნახაზის დასახელება
მონ. რ/ბ კიბე №3-ის კიბის მარშის კმ-8-ის არმირება

კ-7.49

A3

მონ. რ/ბ კიბე №3-ის კიბის მარშის კმ-7-ის არმირება

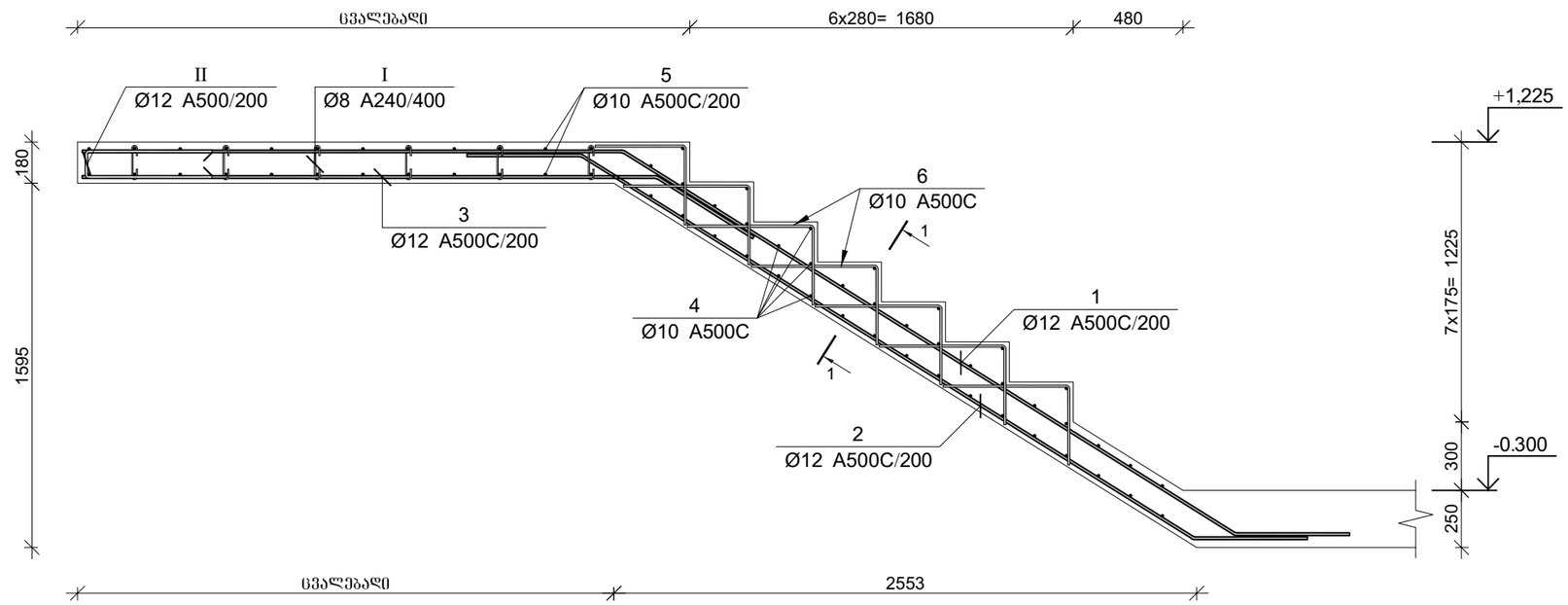

პოზ.	Ø [მმ.]	ესკიზი [მმ.]	სიგრძე [მმ.]
①	Ø12	L საშ=2350, 3150, 500	6000
②	Ø12	500, 3150, 500	4150
③	Ø12	L საშ=2500, 500	3000
④	Ø10	1300	1300
⑤	Ø10	L საშ=2000, 300, 300	2600
⑥	Ø10	550, 300	850
Ⅰ	Ø8	150, 180, 180, 75, 75	300
Ⅱ	Ø12	600, 1261, 600	1330

კვეთი 1-1

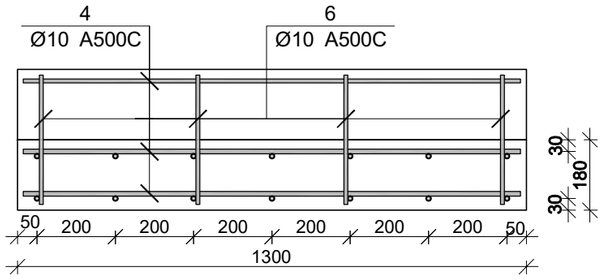

მონ. რ/ბ კიბე №3-ის კიბის მარშის კმ–7-ის სპეციფიკაცია

არმატურის სპეციფიკაცია					არმატურის ამოკრეფა					ბეტონი B 30
პოზ. №	Ø	L მმ.	n ცალი	Ln მ.	Ø	∑ Ln მ.	არმატურის ერთეული წონა კგ.	წონა კგ. A240	წონა კგ. A500C	V; მ³
1	2	3	4	5	6	7	8	9	10	11
1	12 A500C	6000	7	42.00	8 A240	9.60	0.39	3.79		
2	12 A500C	4150	7	29.05	10 A500C	139.50	0.62		86.01	1.79
3	12 A500C	3000	7	21.00	12 A500C	101.36	0.89		89.99	
4	10 A500C	1300	41	53.30						
5	10 A500C	2600	24	62.40						
6	10 A500C	850	28	23.80						
Ⅰ	8 A240	300	32	9.60						
Ⅱ	12 A500C	1330	7	9.31			∑	3.79	176.00	1.79
							n= 1	3.79	176.00	1.79
									100.45	კგ/მ³

პროექტის დასახელება

მრავალფუნქციური კომპლექსი

პროექტის მისამართი

ქ. თბილისი , უზნაძის ქ.№70
(ს/კ 01.13.08.010.071)

დამკვეთი

სტადია	მარილი	განმარტება
მპ	2025.12.20	

დაკვეთის №

CAD DWG ფაილი 07.kibeebi.dwg

მთ. კონსტრუქტორი: ა. კორძაია

შესრულა ნ. ხუბულავა

შეამოწმა ვ. ვაშაკიძე

საავტორო უფლებები

ნახაზის დასახელება

მონ. რ/ბ კიბე №3-ის კიბის მარშის კმ-7-ის არმირება

კ-7.48

A3

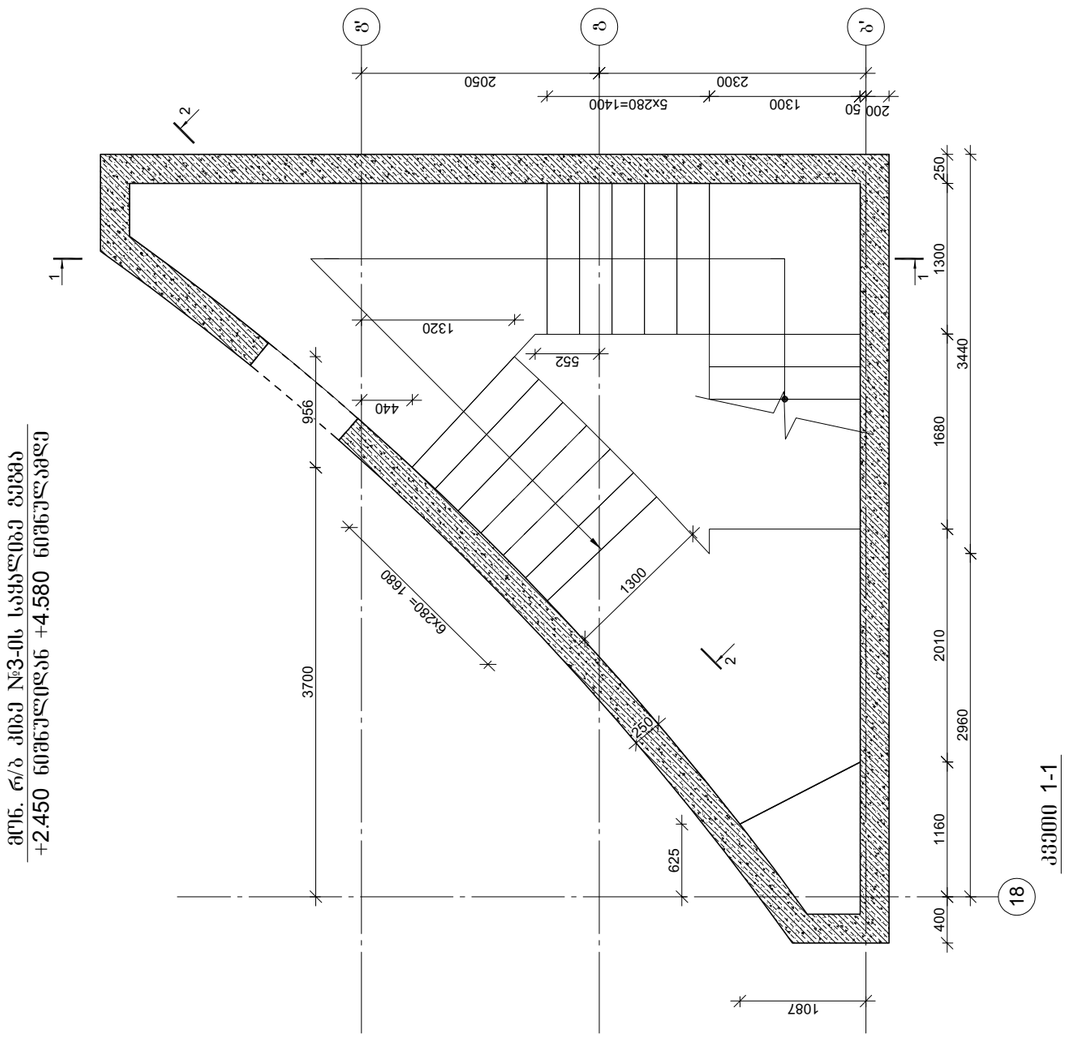

პროექტის დასახელება

მრავალფუნქციური კომპლექსი

პროექტის მისამართი

ქ. თბილისი , უგნაძის ქ.№70
(ს/კ 01.13.08.010.071)

დამკვეთი

სტადია	თარიღი	განმარტება
მპ	2025.12.20	

დაკვეთის №

CAD DWG ფაილი 07.kibeebi.dwg

მთ. კონსტრუქტორი: ა. კორტავა

შესრულა ნ. ხუბულავა

შეამოწმა გ. ვაშაკიძე

საავტორო უფლებები

ნახაზის დასახელება

მონ. რ/ბ კიბე №3-ის საყალიბე ნახაზები

კ-7.50

A3

მონ. რ/ბ კიბე №3-ის კიბის მარშის კმ-10-ის არმირება

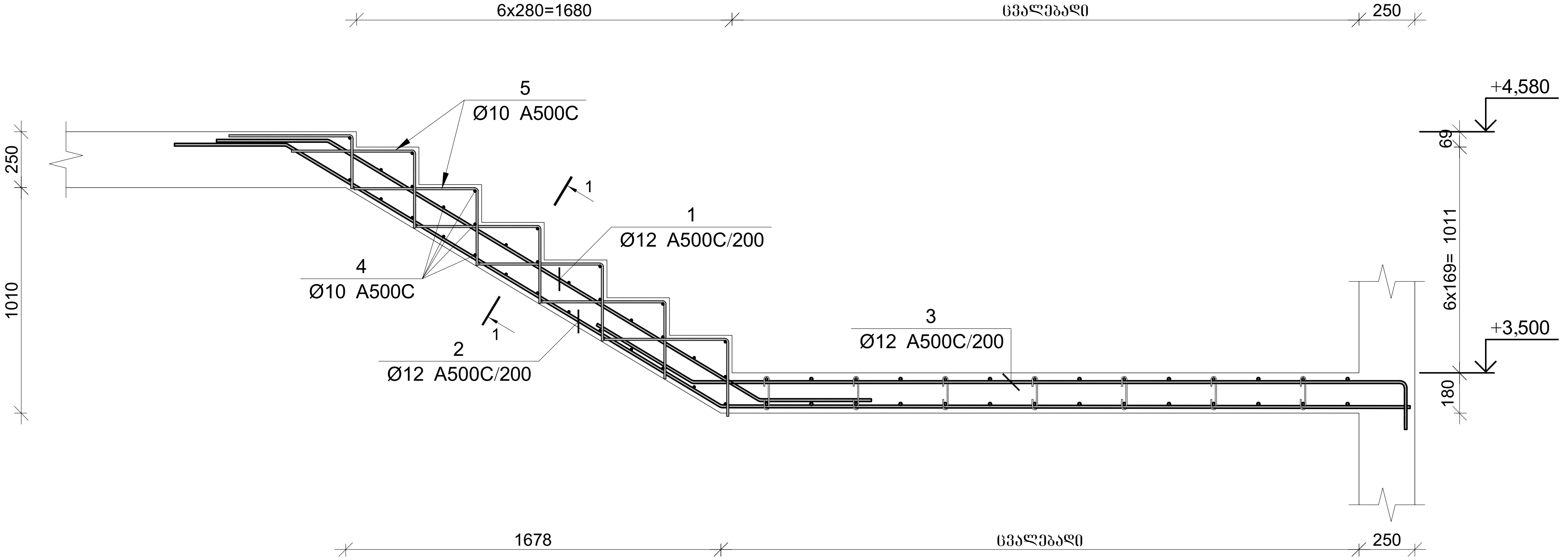

კვეთი 1-1

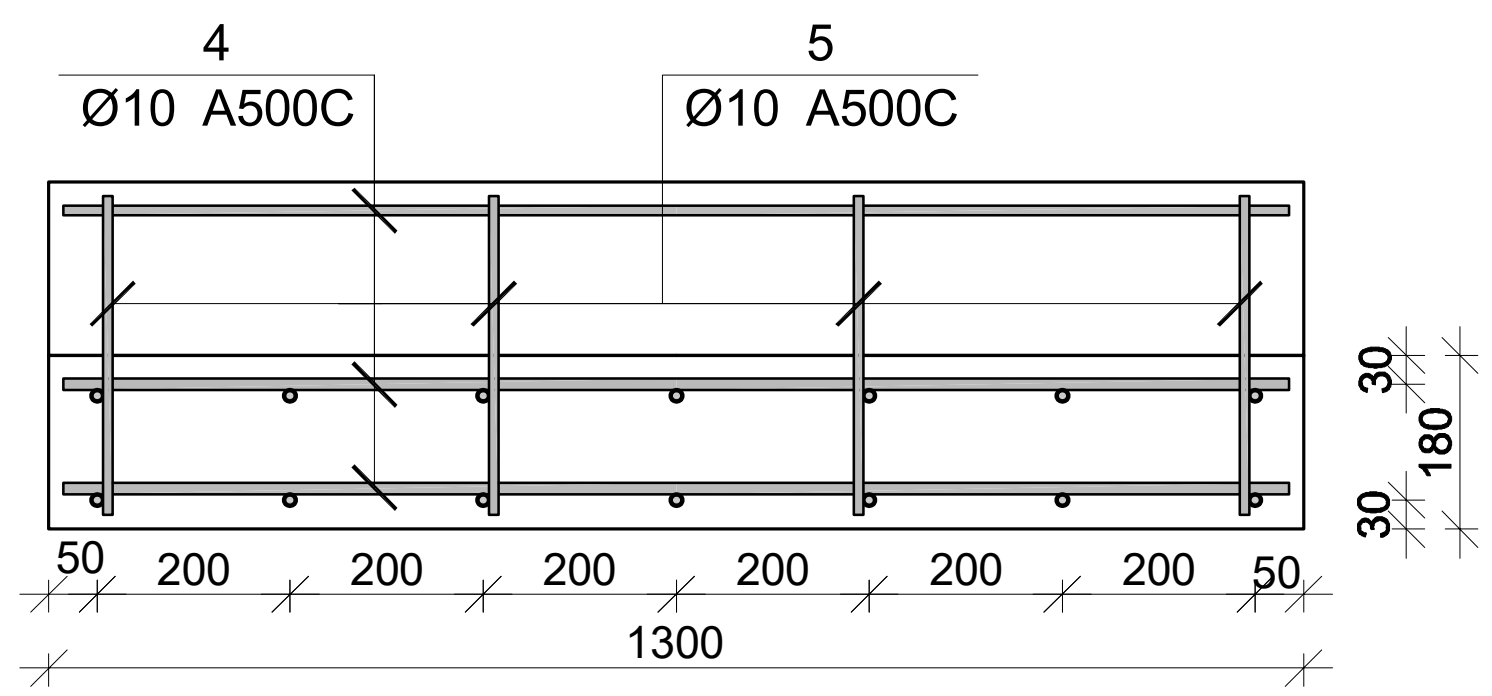

პოზ.	Ø [მმ.]	ესკიზი [მმ.]	სიგრძე [მმ.]
①	Ø12	500 / 2250 / 500	3250
②	Ø12	500 / 2250 / Lსაშ=3100	5850
③	Ø12	500 / Lსაშ=3150 / 250	3900
④	Ø10	1300	1300
⑤	Ø10	550 / 300	850

მონ. რ/ბ კიბე №3-ის კიბის მარშის კმ–10-ის სპეციფიკაცია

არმატურის სპეციფიკაცია					არმატურის ამოკრეფა					ბეტონი B 30
პოზ. №	Ø	L მმ.	n ცალი	Ln მ.	Ø	∑ Ln მ.	გრძივი მეტრის წონა კგ.	წონა კგ. A240	წონა კგ. A500C	V; მ³
1	2	3	4	5	6	7	8	9	10	11
1	12 A500C	3250	7	22.75	10 A500C	65.40	0.62		40.32	0.66
2	12 A500C	5850	7	40.95	12 A500C	91.00	0.89		80.79	
3	12 A500C	3900	7	27.30						
4	10 A500C	1300	32	41.60						
5	10 A500C	850	28	23.80						
						n= 1			121.11	0.66
									183.37	კგ/მ³

პროექტის დასახელება

მრავალფუნქციური კომპლექსი

პროექტის მისამართი

ქ. თბილისი , უზნაძის ქ.№70
(ს/კ 01.13.08.010.071)

დამკვეთი

სტადია	თარიღი	განმარტება
მპ	2025.12.20	

დაკვეთის №

CAD DWG ფაილი 07.kibeebi.dwg

მთ. კონსტრუქტორი: ა. კორტავა

შეასრულა ნ. ხუბულავა

შეამოწმა გ. ვაშაკიძე

საავტორო უფლებები

ნახაზის დასახელება

მონ. რ/ბ კიბე №3-ის კიბის მარშის კმ-10-ის არმირება

კ-7.52

A3

მონ. რ/ბ კიბე №3-ის საყალიბე ფეხმა
+4.580 ნიშნულიდან +15.380 ნიშნულამდე

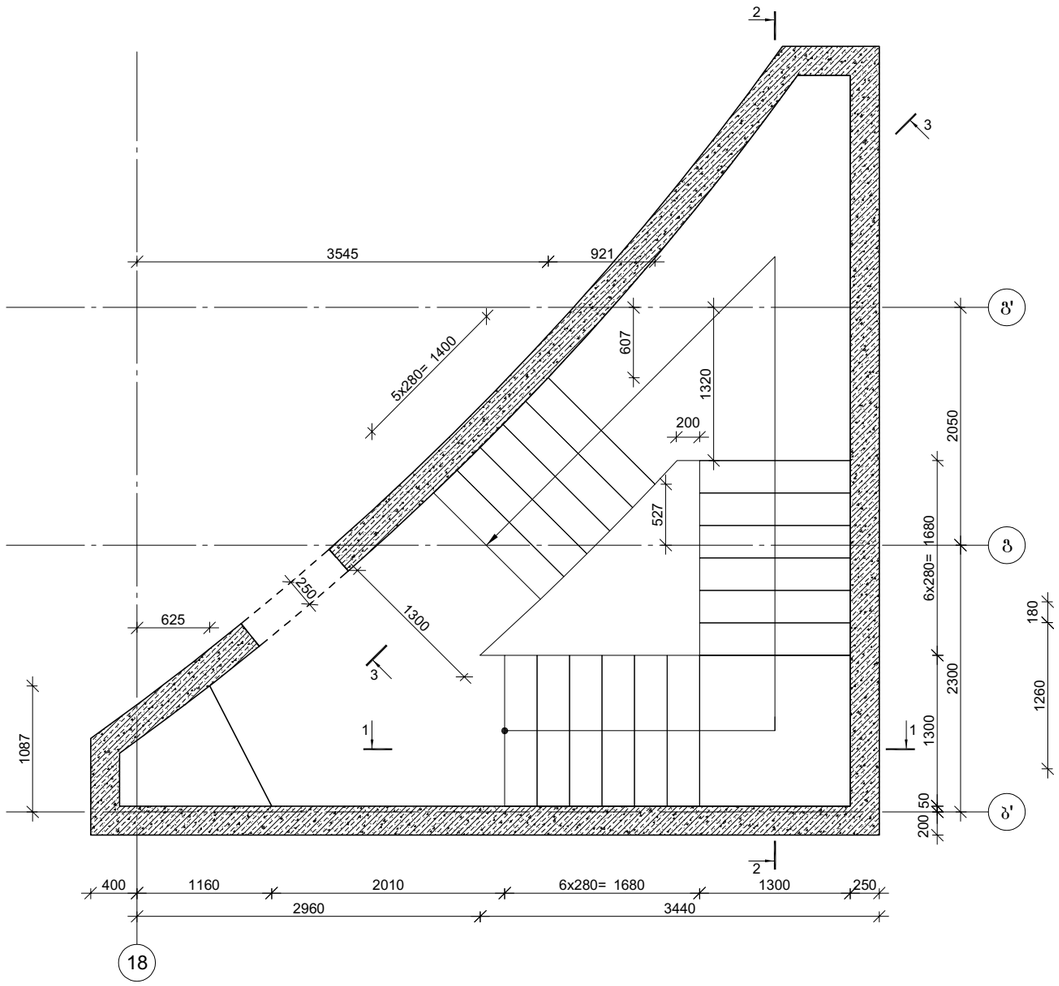

კვეთი 1-1

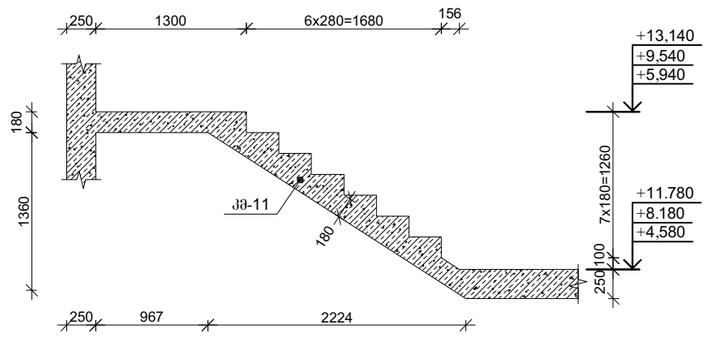

კვეთი 2-2

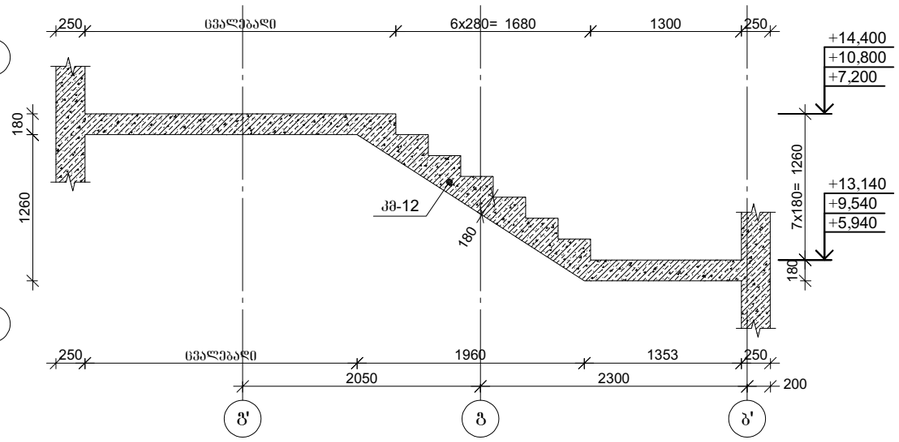

კვეთი 3-3

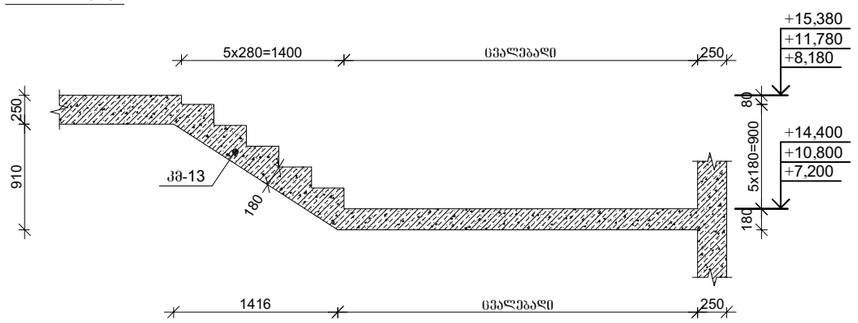

პროექტის დასახელება

მრავალფუნქციური კომპლექსი

პროექტის მისამართი

ქ. ობილისი , უფნაძის ქ.№70
(ს/კ 01.13.08.010.071)

დამკვეთი

სტადია	თარიღი	განმარტება
მპ	2025.12.20	

დაკვეთის №

CAD DWG ფაილი 07.kibeebi.dwg

მთ. კონსტრუქტორი: ა. კორტავა

შესრულა ნ. ხუბულავა

შეამოწმა ვ. ვაშაკიძე

საავტორო უფლებები

ნახაზის დასახელება

მონ. რ/ბ კიბე №3-ის საყალიბე ნახაზები

კ-7.53

A3

მონ. რ/ბ კიბე №3-ის კიბის მარშის კმ-9-ის არმირება

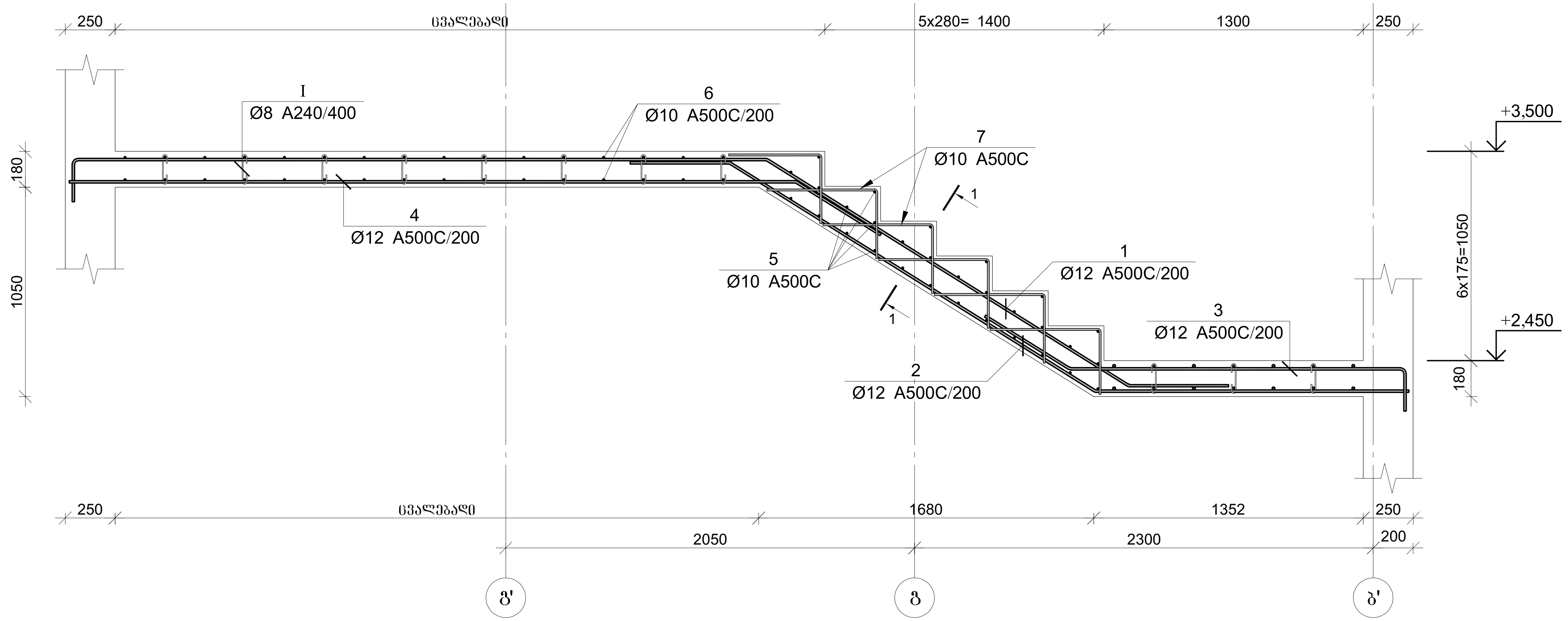

პოზ.	Ø [მმ.]	Stamp	ესკიზი [მმ.]	სიგრძე [მმ.]
①	Ø12		Lსაშ=3450; 250; 2150; 500	6350
②	Ø12		500; 2150; 1550	4200
③	Ø12		500; 1650; 250	2400
④	Ø12		Lსაშ=3650; 500	4150
⑤	Ø10		1300	1300
⑥	Ø10		Lსაშ=2000; 300; 300	2600
⑦	Ø10		550; 300	850
Ⓘ	Ø8		150; 180; 75; 75; 180	300

კვეთი 1-1

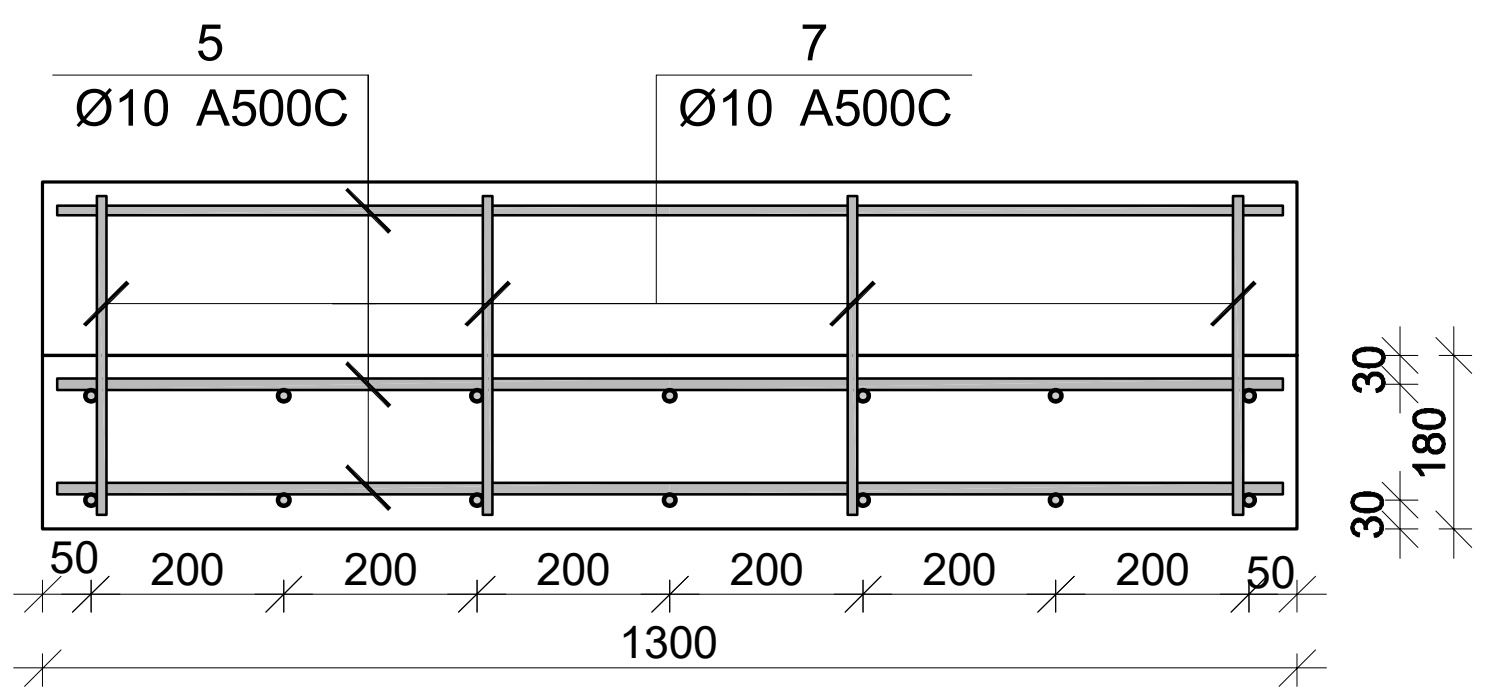

მონ. რ/ბ კიბე №3-ის კიბის მარშის კმ–9-ის სპეციფიკაცია

არმატურის სპეციფიკაცია					არმატურის ამოკრეფა					ბეტონი B 30
პოზ. №	Ø	L მმ.	n ცალი	Ln მ.	Ø	∑Ln მ.	გრძივი მეტრის წონა კგ.	წონა კგ. A240	წონა კგ. A500C	V; მ³
1	2	3	4	5	6	7	8	9	10	11
1	12 A500C	6350	7	44.45	8 A240	10.80	0.39	4.26		1.67
2	12 A500C	4200	7	29.40	10 A500C	142.60	0.62		87.92	
3	12 A500C	2400	7	16.80	12 A500C	119.70	0.89		106.27	
4	12 A500C	4150	7	29.05						
5	10 A500C	1300	30	39.00						
6	10 A500C	2600	32	83.20						
7	10 A500C	850	24	20.40						
I	8 A240	300	36	10.80			∑	4.26	194.19	1.67
						n= 1		4.26	194.19	1.67
									119.05	კგ/მ³

პროექტის დასახელება
მრავალფუნქციური კომპლექსი

პროექტის მისამართი
ქ. თბილისი , უზნაძის ქ.№70
(ს/კ 01.13.08.010.071)

დამკვეთი

სტადია	თარიღი	განმარტება
მპ	2025.12.20	

დაკვეთის №

CAD DWG ფაილი 07.kibeebi.dwg

მთ. კონსტრუქტორი: ა. კორტავა
შეასრულა ნ. ხუბულავა
შეამოწმა გ. ვაშაკიძე

საავტორო უფლებები

ნახაზის დასახელება
მონ. რ/ბ კიბე №3-ის კიბის მარშის კმ-9-ის არმირება

კ-7.51

A3

მონ. რ/ბ კიბე №3-ის კიბის მარშის კმ-12-ის არმირება

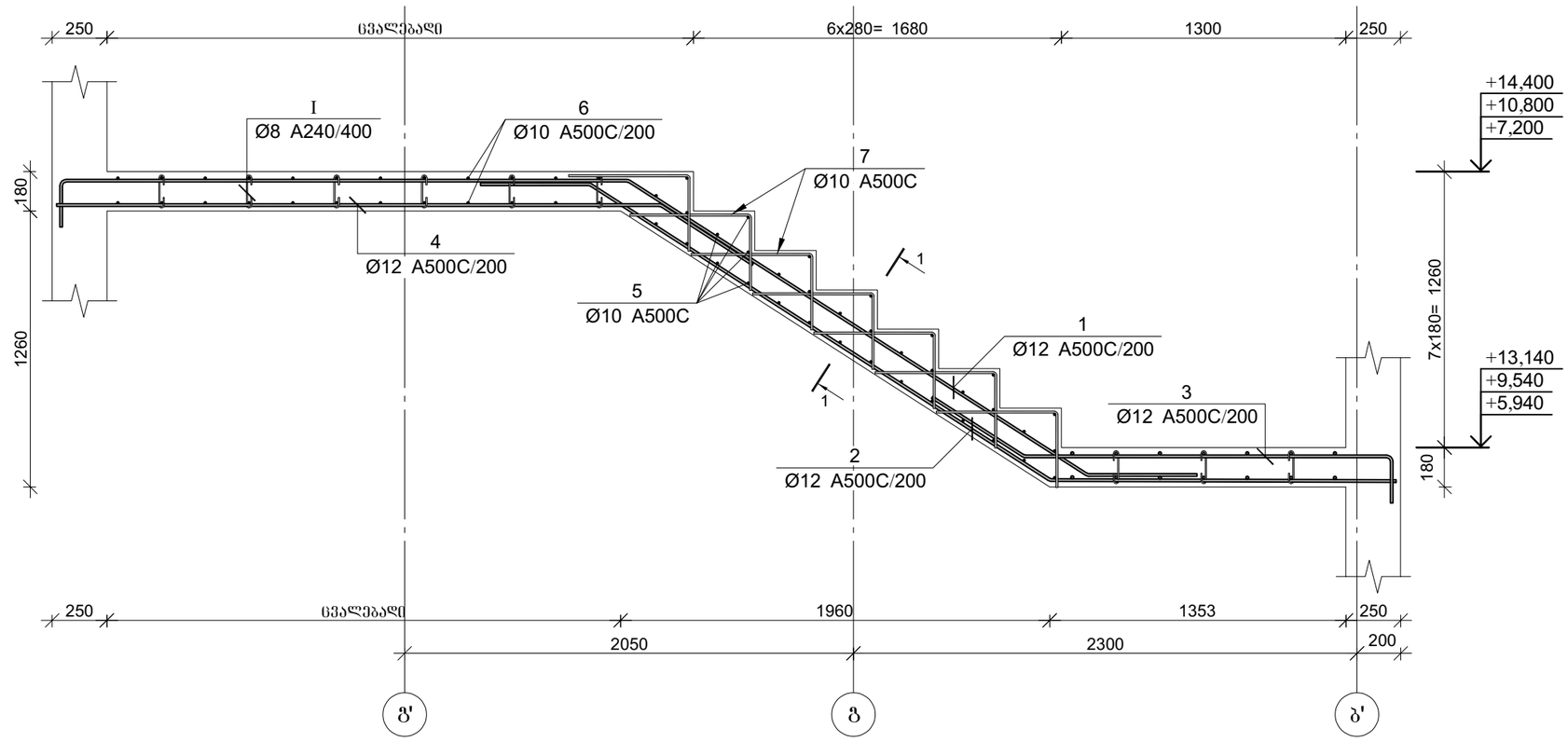

პოზ.	Ø [მმ.]	ესკიზი [მმ.]	სიგრძე [მმ.]
①	Ø12	L საერთ=3150; 250; 2500; 500	6400
②	Ø12	500; 2500; 1550	4550
③	Ø12	500; 1650; 250	2400
④	Ø12	L საერთ=3350; 500	3850
⑤	Ø10	1300	1300
⑥	Ø10	L საერთ=2000; 300; 300	2600
⑦	Ø10	550; 300	850
Ⓘ	Ø8	150; 180; 75; 75; 180	300

კვეთი 1-1

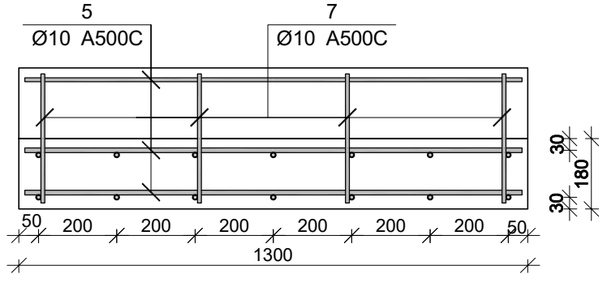

მონ. რ/ბ კიბე №3-ის კიბის მარშის კმ–12-ის სპეციფიკაცია

არმატურის სპეციფიკაცია					არმატურის ამოკრეფა					ბეტონი B 30
პოზ. №	Ø	L მმ.	n ცალი	Ln მ.	Ø	∑ Ln მ.	ბრტყელი ჭრილის წონა კგ.	წონა კგ. A240	წონა კგ. A500C	V; მ³
1	2	3	4	5	6	7	8	9	10	11
1	12 A500C	6400	7	44.80	8 A240	10.80	0.39	4.26		
2	12 A500C	4550	7	31.85	10 A500C	147.30	0.62		90.82	1.78
3	12 A500C	2400	7	16.80	12 A500C	120.40	0.89		106.89	
4	12 A500C	3850	7	26.95						
5	10 A500C	1300	35	45.50						
6	10 A500C	2600	30	78.00						
7	10 A500C	850	28	23.80						
I	8 A240	300	36	10.80		∑		4.26	197.71	1.78
						n= 3		12.78	593.13	5.33
									113.58	კგ/მ³

პროექტის დასახელება

მრავალფუნქციური კომპლექსი

პროექტის მისამართი

ქ. ობილისი , უფნაძის ქ.№70
(ს/კ 01.13.08.010.071)

დამკვეთი

სტადია	მარილი	განმარტება
მპ	2025.12.20	

დაკვეთის №

CAD DWG ფაილი 07.kibeebi.dwg

მთ. კონსტრუქტორი:		ა. კორტავა
შესრულა		ნ. ხუბულავა
შეამოწმა		გ. ვაშაკიძე

საავტორო უფლებები

ნახაზის დასახელება

მონ. რ/ბ კიბე №3-ის კიბის მარშის კმ-12-ის არმირება

კ-7.55

A3

მონ. რ/ბ კიბე №3-ის კიბის მარშის კმ-11-ის არმირება

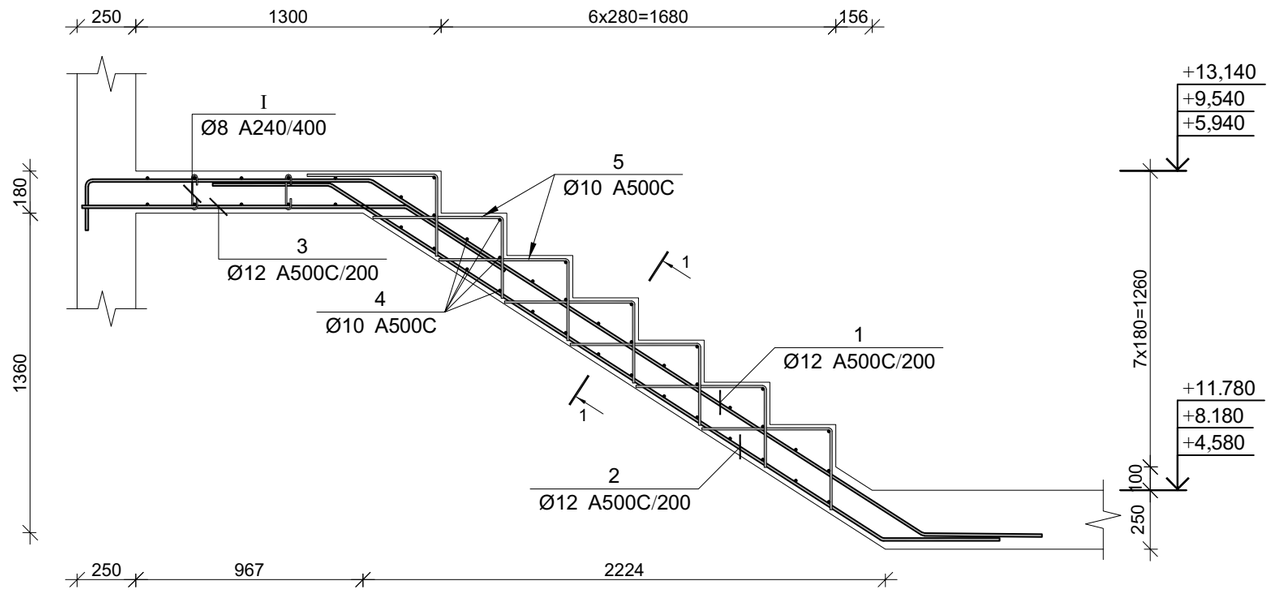

პოზ.	Ø [მმ.]	ესკიზი [მმ.]	სიგრძე [მმ.]
①	Ø12	250 1200 2800 500	4750
②	Ø12	500 2800 500	3800
③	Ø12	1400 500	1900
④	Ø10	1300	1300
⑤	Ø10	550 300	850
Ⓘ	Ø8	150 180 75 75 180	300

კვეთი 1-1

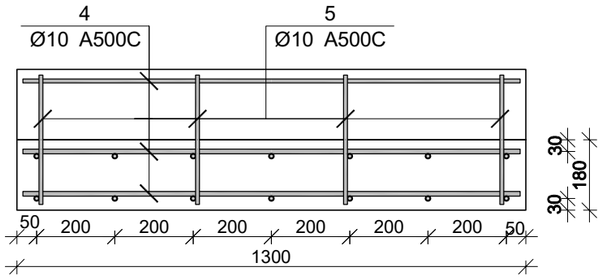

მონ. რ/ბ კიბე №3-ის კიბის მარშის კმ–11-ის სპეციფიკაცია

არმატურის სპეციფიკაცია					არმატურის ამოკრეფა					ბეტონი B 30
პოზ. №	Ø	L მმ.	n ცალი	Ln მ.	Ø	∑ Ln მ.	ბრაკის ფაქტის წილი კმ.	წონა კმ. A240	წონა კმ. A500C	V; მ³
1	2	3	4	5	6	7	8	9	10	11
1	12 A500C	4750	7	33.25	8 A240	5.40	0.39	2.13		
2	12 A500C	3800	7	26.60	10 A500C	69.30	0.62		42.73	1.15
3	12 A500C	1900	7	13.30	12 A500C	73.15	0.89		64.94	
#	10 A500C	1300	35	45.50						
1	10 A500C	850	28	23.80						
I	8 A240	300	18	5.40		∑		2.13	107.67	1.15
						n= 3		6.39	323.01	3.46
									95.27	კგ/მ³

პროექტის დასახელება

მრავალფუნქციური კომპლექსი

პროექტის მისამართი

ქ. თბილისი , უზნაძის ქ.№70
(ს/კ 01.13.08.010.071)

დამკვეთი

სტადია	მარილი	განმარტება
მპ	2025.12.20	

დაკვეთის №

CAD DWG ფაილი 07.kibeebi.dwg

მთ. კონსტრუქტორი:	ა. კორძაია
შესრულა	ნ. ხუბულავა
შეამოწმა	გ. ვაშაკიძე

საავტორო უფლებები

ნახაზის დასახელება

მონ. რ/ბ კიბე №3-ის კიბის მარშის კმ-11-ის არმირება

კ-7.54

A3

მონ. რ/ბ კიბე №4-ის საყალიბე გეგმა
-6.850 ნიშნულიდან -3.600 ნიშნულამდე

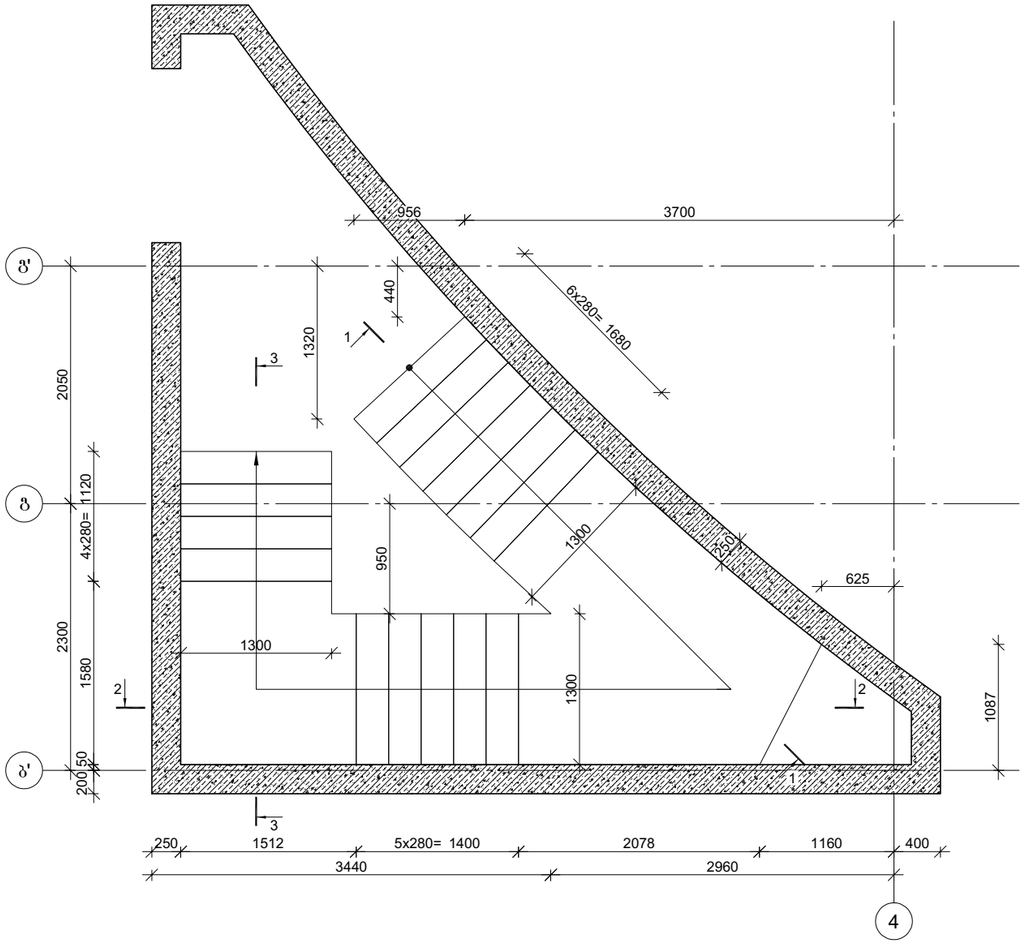

კვეთი 1-1

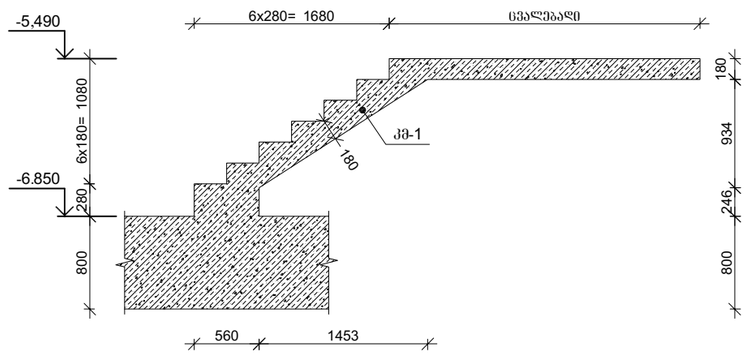

კვეთი 2-2

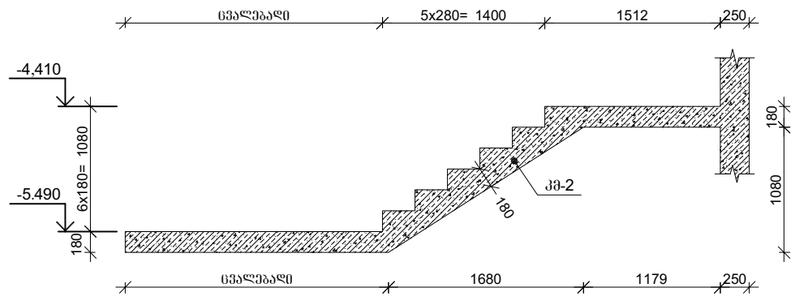

კვეთი 3-3

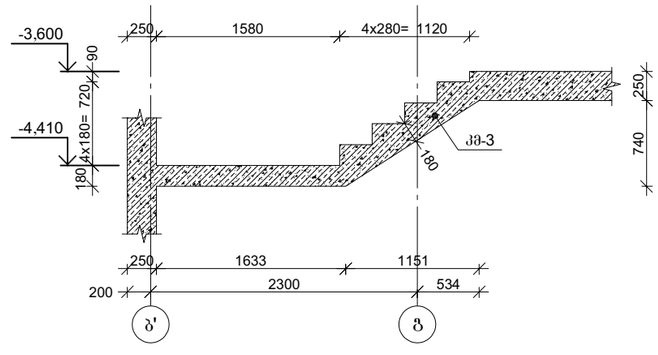

პროექტის დასახელება	მრავალფუნქციური კომპლექსი
პროექტის მისამართი	ქ. ობილისი , უგნაძის ქ.№70 (ს/კ 01.13.08.010.071)
დამკვეთი	
სტადია	მარილი — განმარტება
მპ	2025.12.20
დაკვეთის №	
CAD DWG ფაილი	07.kibeebi.dwg
მთ. კონსტრუქტორი:	ა. კორტავა
შესრულა	ნ. ხუბულავა
შეამოწმა	გ. ვაშაკიძე
საავტორო უფლებები	
ნახაზის დასახელება	მონ. რ/ბ კიბე №4-ის საყალიბე ნახაზები

კ-7.57

A3

მონ. რ/ბ კიბე №3-ის კიბის მარშის კმ-13-ის არმირება

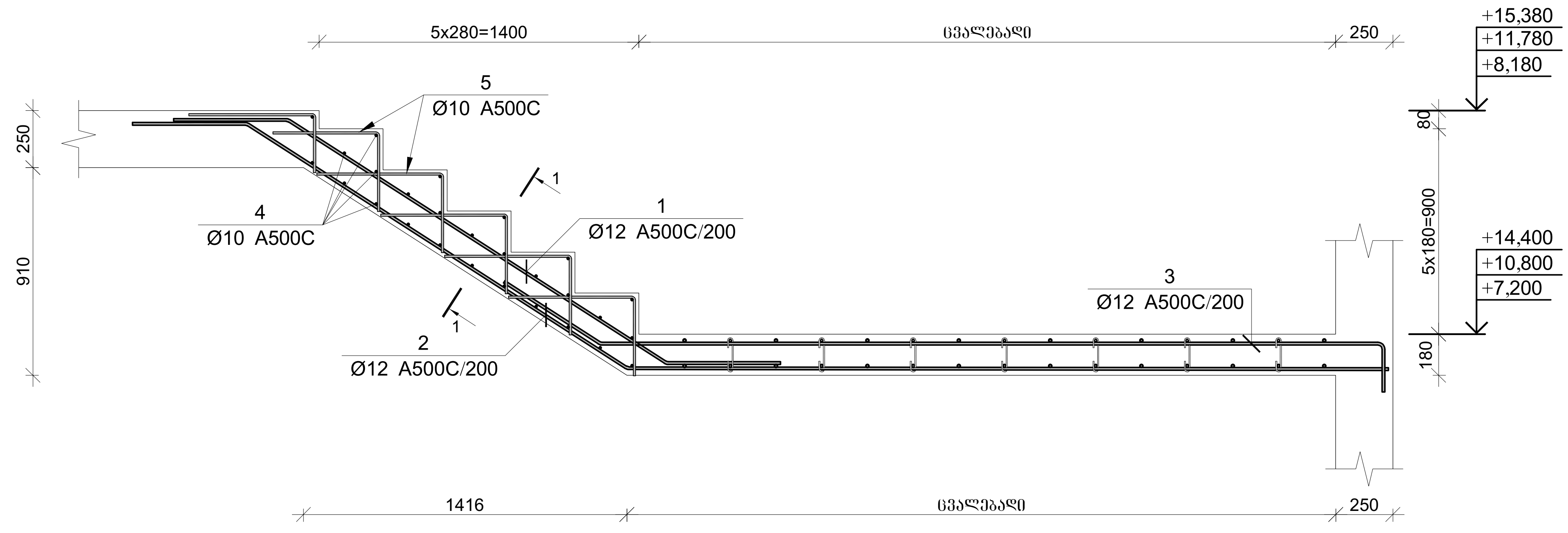

კვეთი 1-1

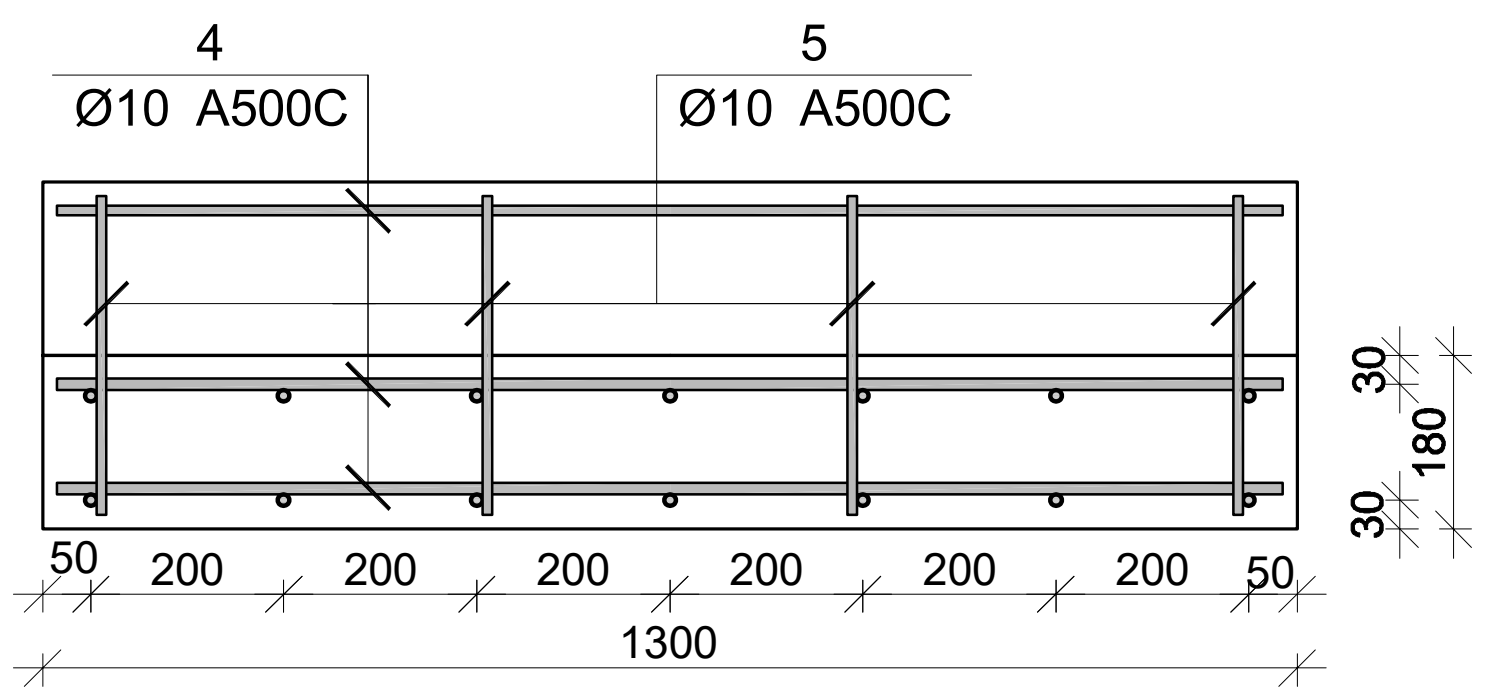

პოზ.	Ø [მმ.]	ესკიზი [მმ.]	სიგრძე [მმ.]
①	Ø12	500 1950 500	2950
②	Ø12	500 1950 Lსაშ=3350	5800
③	Ø12	500 Lსაშ=3400 250	4150
④	Ø10	1300	1300
⑤	Ø10	550 300	850

მონ. რ/ბ კიბე №3-ის კიბის მარშის კმ–13-ის სპეციფიკაცია

არმატურის სპეციფიკაცია					არმატურის ამოკრეფა					ბეტონი B 30
პოზ. №	Ø	L მმ.	n ცალი	Ln მ.	Ø	∑ Ln მ.	გრძივი მეტრის წონა კგ.	წონა კგ. A240	წონა კგ. A500C	V; მ^3
1	2	3	4	5	6	7	8	9	10	11
1	12 A500C	2950	7	20.65	10 A500C	55.50	0.62		34.22	0.58
2	12 A500C	5800	7	40.60	12 A500C	90.30	0.89		80.17	
3	12 A500C	4150	7	29.05						
4	10 A500C	1300	27	35.10						
5	10 A500C	850	24	20.40						
						n= 3			343.16	1.73
									198.36	კგ/მ^3

პროექტის დასახელება

მრავალფუნქციური კომპლექსი

პროექტის მისამართი

ქ. თბილისი , უზნაძის ქ.№70
(ს/კ 01.13.08.010.071)

დამკვეთი

სტადია	თარიღი	განმარტება
მპ	2025.12.20	

დაკვეთის №

CAD DWG ფაილი 07.kibeebi.dwg

მთ. კონსტრუქტორი: ა. კორტავა

შეასრულა ნ. ხუბულავა

შეამოწმა გ. ვაშაკიძე

საავტორო უფლებები

ნახაზის დასახელება

მონ. რ/ბ კიბე №3-ის კიბის მარშის კმ-13-ის არმირება

კ-7.56

A3

მონ. რ/ბ კიბე №4-ის კიბის მარშის კმ-2-ის არმირება

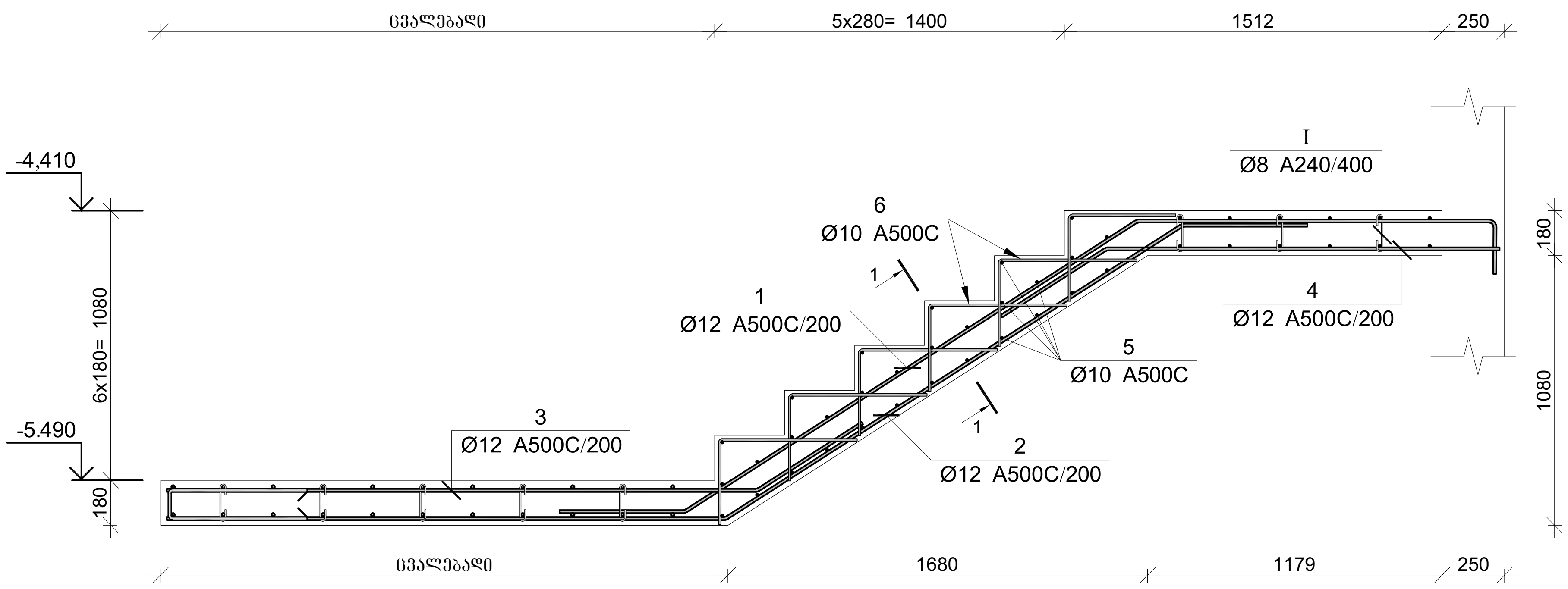

პოზ.	Ø [მმ.]	ესკიზი [მმ.]	სიგრძე [მმ.]
①	Ø12	500, 2150, 1400, 250	4300
②	Ø12	L საჟ=2250, 2150, 500	4900
③	Ø12	L საჟ=2350, 500	2850
④	Ø12	500, 1550	2050
⑤	Ø10	1300	1300
⑥	Ø10	550, 300	850
Ⅰ	Ø8	180, 150, 180, 75, 75	300

კვეთი 1-1

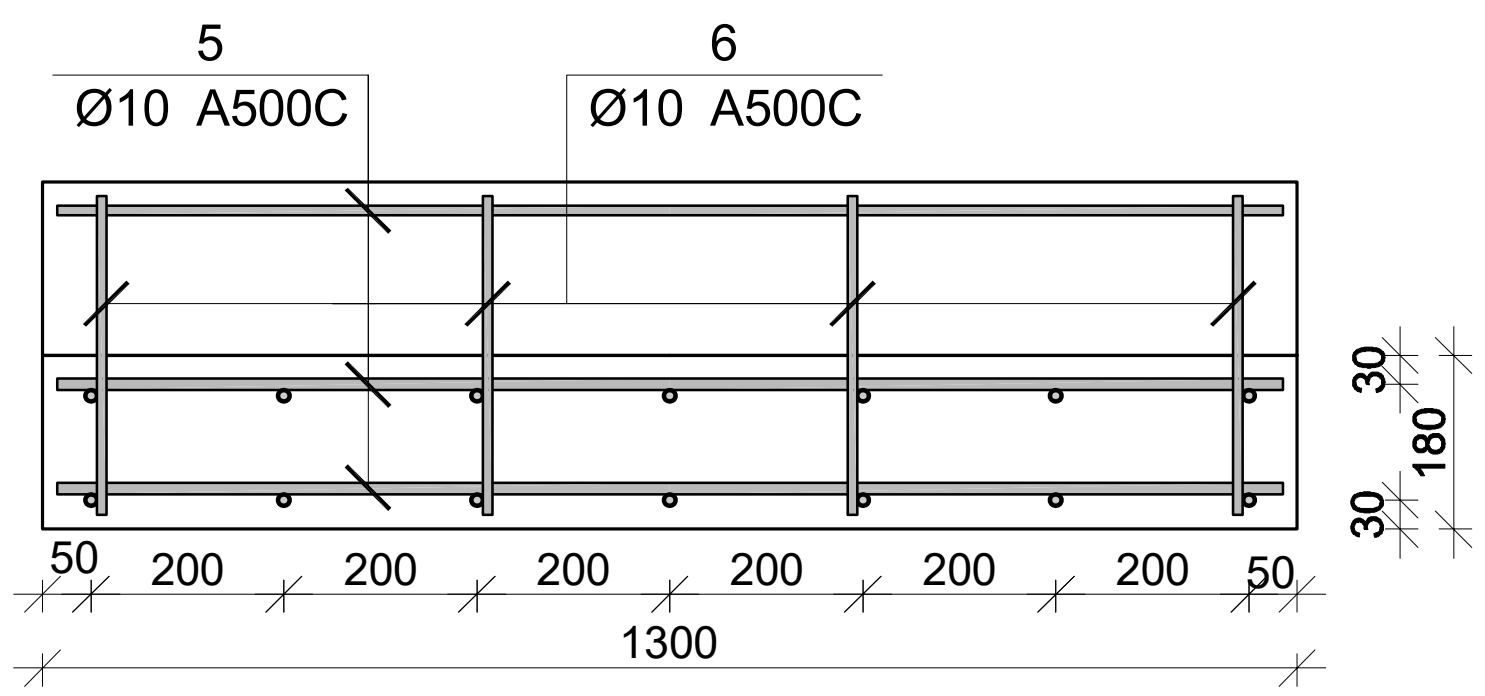

მონ. რ/ბ კიბე №4-ის კიბის მარშის კმ–2-ის სპეციფიკაცია

არმატურის სპეციფიკაცია					არმატურის ამოკრეფა					ბეტონი B 30
პოზ. №	Ø	L მმ.	n ცალი	Ln მ.	Ø	∑ Ln მ.	გრძივი მეტრის წონა კგ.	წონა კგ. A240	წონა კგ. A500C	V; მ³
1	2	3	4	5	6	7	8	9	10	11
1	12 A500C	4300	7	30.10	8 A240	5.40	0.39	2.13		1.10
2	12 A500C	4900	7	34.30	10 A500C	59.40	0.62		36.62	
3	12 A500C	2850	7	19.95	12 A500C	98.70	0.89		87.63	
4	12 A500C	2050	7	14.35						
5	10 A500C	1300	30	39.00						
6	10 A500C	850	24	20.40						
I	8 A240	300	18	5.40			∑	2.13	124.25	1.10
						n= 1		2.13	124.25	1.10
									115.35	კგ/მ³

პროექტის დასახელება
მრავალფუნქციური კომპლექსი

პროექტის მისამართი
ქ. თბილისი , უზნაძის ქ.№70
(ს/კ 01.13.08.010.071)

დამკვეთი

სტადია	თარიღი	განმარტება
მპ	2025.12.20	

დაკვეთის №

CAD DWG ფაილი 07.kibeebi.dwg

მთ. კონსტრუქტორი: ა. კორტავა
შეასრულა ნ. ხუზულავა
შეამოწმა გ. ვაშაკიძე

საავტორო უფლებები

ნახაზის დასახელება
მონ. რ/ბ კიბე №4-ის კიბის მარშის კმ-2-ის არმირება

კ-7.59

A3

მონ. რ/ბ კიბე №4-ის კიბის მარშის კმ-1-ის არმირება

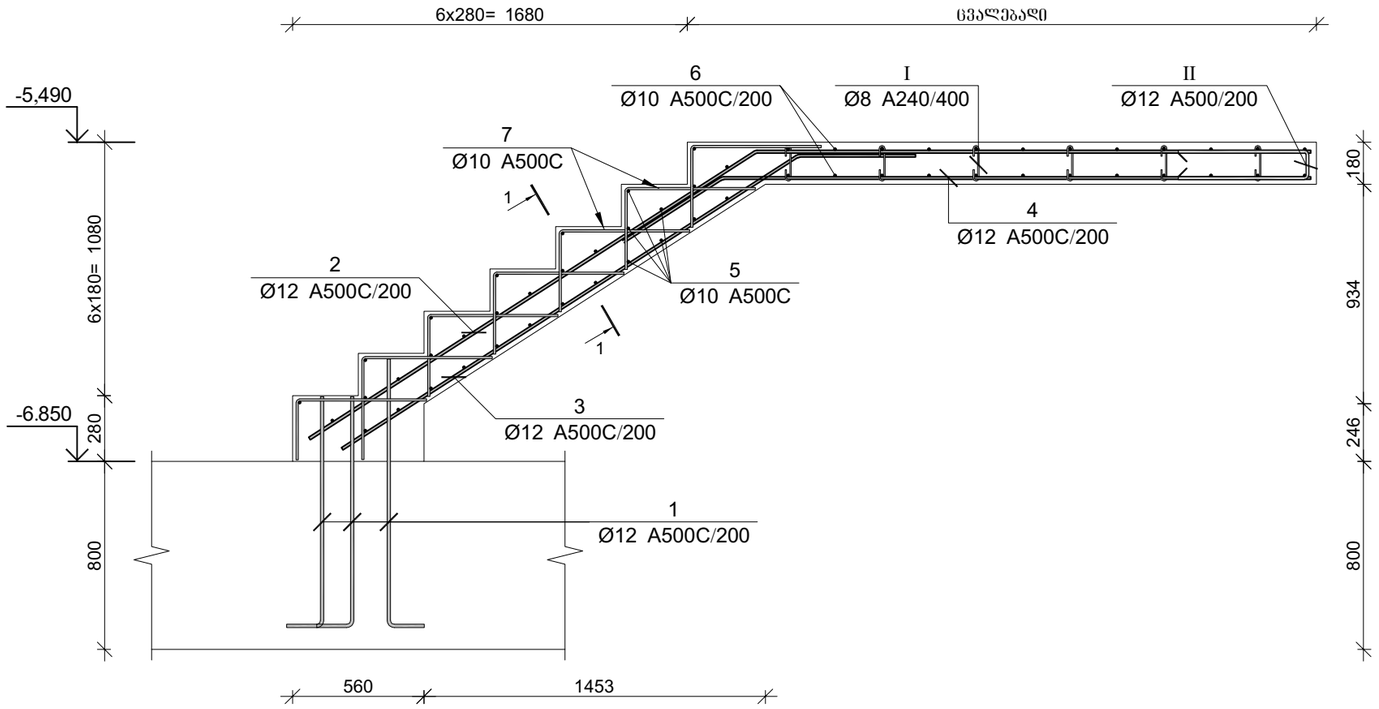

კვეთი 1-1

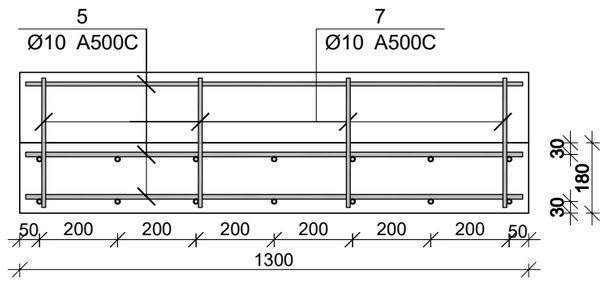

პოზ.	Ø [მმ.]	ესკიზი [მმ.]	სიგრძე [მმ.]
①	Ø12	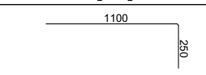	1350
②	Ø12	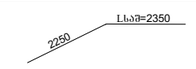	4600
③	Ø12	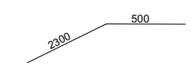	2800
④	Ø12	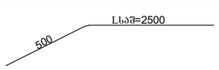	3000
⑤	Ø10		1300
⑥	Ø10	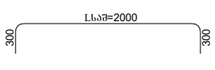	2600
⑦	Ø10	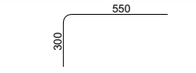	850
Ⅰ	Ø8	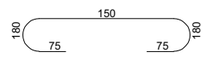	300
Ⅱ	Ø12	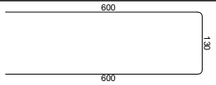	1330

მონ. რ/ბ კიბე №4-ის კიბის მარშის კმ–1-ის სპეციფიკაცია

არმატურის სპეციფიკაცია					არმატურის ამოკრეფა					ბეტონი B 30
პოზ. №	Ø	L მმ.	n ცალი	Ln მ.	Ø	∑ Ln მ.	არმატურის მეტრის წონა კგ.	წონა კგ. A240	წონა კგ. A500C	V; მ³
1	2	3	4	5	6	7	8	9	10	11
1	12 A500C	1350	21	28.35	8 A240	9.60	0.39	3.79		
2	12 A500C	4600	7	32.20	10 A500C	127.80	0.62		78.79	1.71
3	12 A500C	2800	7	19.60	12 A500C	110.46	0.89		98.07	
4	12 A500C	3000	7	21.00						
5	10 A500C	1300	32	41.60						
6	10 A500C	2600	24	62.40						
7	10 A500C	850	28	23.80						
Ⅰ	8 A240	300	32	9.60						
Ⅱ	12 A500C	1330	7	9.31		∑		3.79	176.86	1.71
						n= 1		3.79	176.86	1.71
									105.38	კგ/მ³

პროექტის დასახელება

მრავალფუნქციური კომპლექსი

პროექტის მისამართი

ქ. თბილისი , უზნაძის ქ.№70
(ს/კ 01.13.08.010.071)

დამკვეთი

სტადია	მაირჩი	განმარტება
მპ	2025.12.20	

დაკვეთის №

CAD DWG ფაილი 07.kibeebi.dwg

მთ. კონსტრუქტორი:	ა. კორტავა
შესრულა	ნ. ხუბულავა
შეამოწმა	ზ. ვაშაკიძე

საავტორო უფლებები

ნახაზის დასახელება

მონ. რ/ბ კიბე №4-ის კიბის მარშის კმ-1-ის არმირება

კ-7.58

A3

მონ. რ/ბ კიბე №4-ის კიბის მარშის კმ-3-ის არმირება

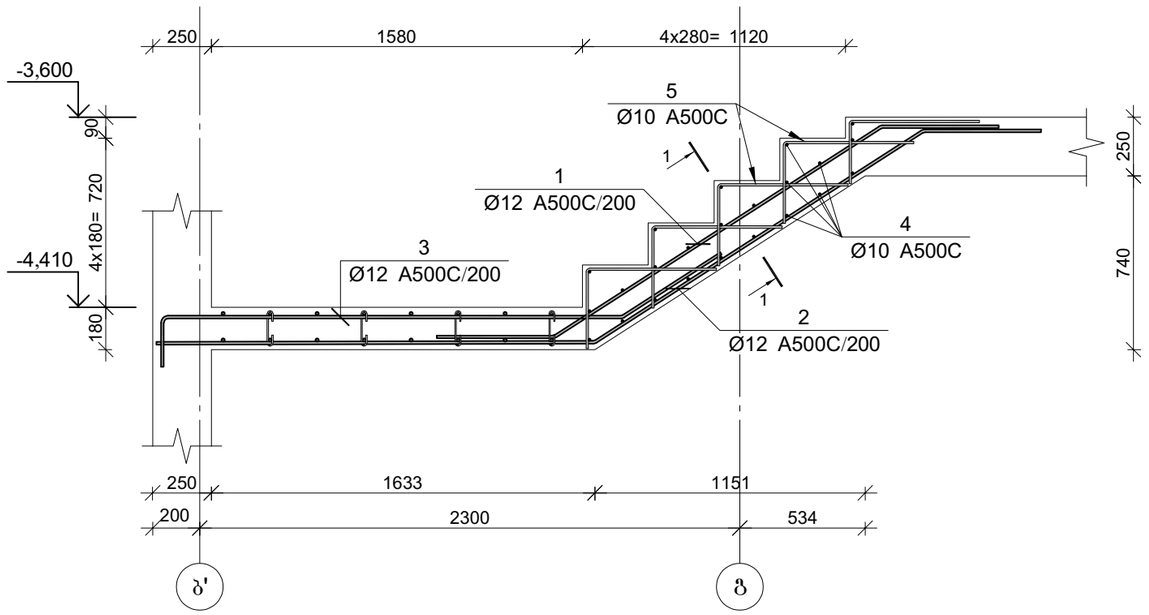

კვეთი 1-1

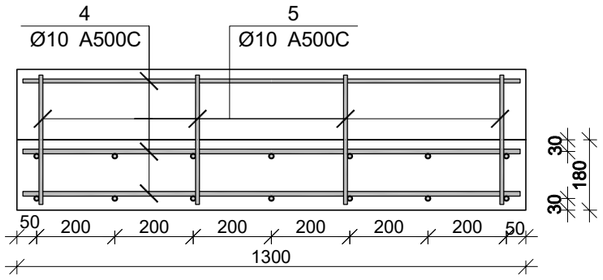

პოზ.	Ø [მმ.]	ესკიზი [მმ.]	სიგრძე [მმ.]
①	Ø12		2650
②	Ø12	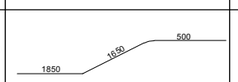	4000
③	Ø12	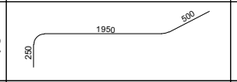	2700
④	Ø10		1300
⑤	Ø10	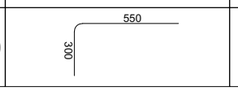	850

მონ. რ/ბ კიბე №4-ის კიბის მარშის კმ–3-ის სპეციფიკაცია

არმატურის სპეციფიკაცია					არმატურის ამოკრეფა					ბეტონი B 30
პოზ. №	Ø	L მმ.	n ცალი	Ln მ.	Ø	∑ Ln მ.	არაკლებ მეზობ. წერა კმ.	წონა კმ. A240	წონა კმ. A500C	V; მ³
1	2	3	4	5	6	7	8	9	10	11
1	12 A500C	2650	7	18.55	10 A500C	46.90	0.62		28.92	0.47
2	12 A500C	4000	7	28.00	12 A500C	65.45	0.89		58.11	
3	12 A500C	2700	7	18.90						
4	10 A500C	1300	23	29.90						
5	10 A500C	850	20	17.00						
						n= 1			87.02	0.47
									184.54	კგ/მ³

პროექტის დასახელება

მრავალფუნქციური კომპლექსი

პროექტის მისამართი

ქ. თბილისი , უზნაძის ქ.№70
(ს/კ 01.13.08.010.071)

დამკვეთი

სტადია	მარილი	განმარტება
მპ	2025.12.20	

დაკვეთის №

CAD DWG ფაილი 07.kibeebi.dwg

მთ. კონსტრუქტორი: ა. კორტავა

შესრულა ნ. ხუბულავა

შეამოწმა გ. ვაშაკიძე

საავტორო უფლებები

ნახაზის დასახელება

მონ. რ/ბ კიბე №4-ის კიბის მარშის კმ-3-ის არმირება

კ-7.60

A3

მრნ. რ/ბ კიბე №4-ის საყალიბე გეგმა
-3.600 ნიშნულიდან -0.300 ნიშნულამდე

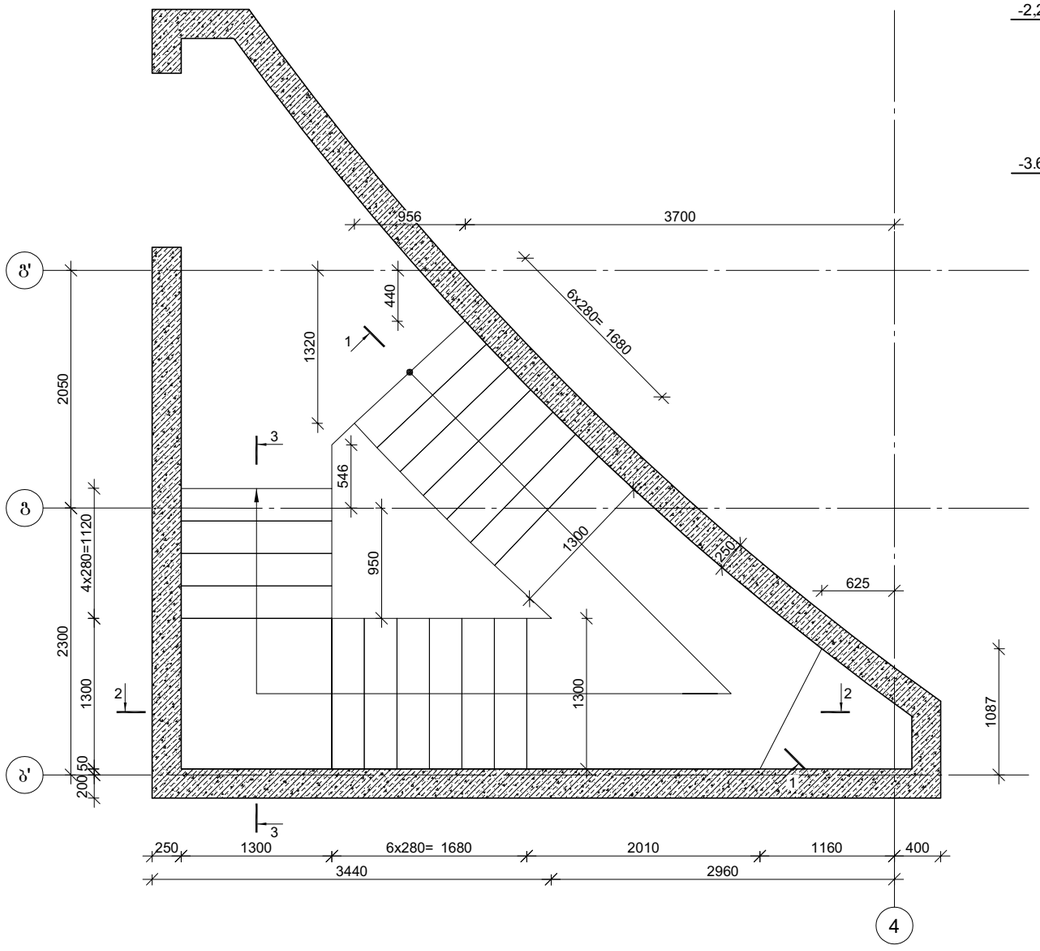

კვეთი 1-1

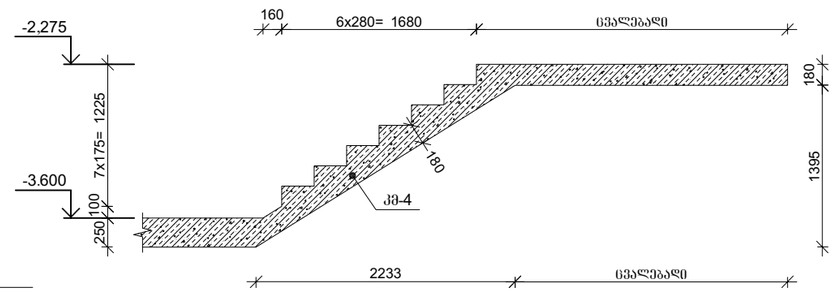

კვეთი 2-2

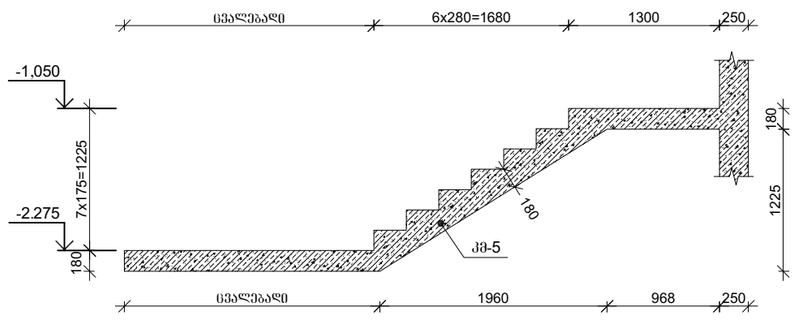

კვეთი 3-3

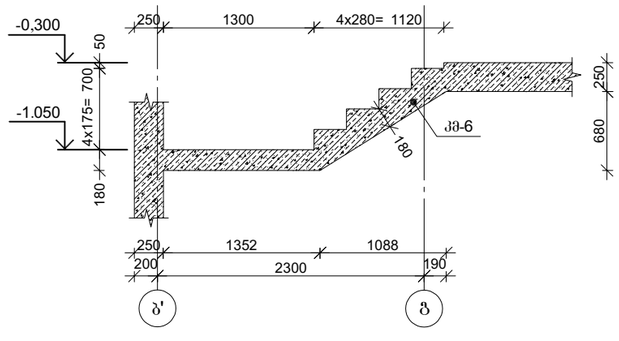

პროექტის დასახელება

მრავალფუნქციური კომპლექსი

პროექტის მისამართი

ქ. ობილისი , უგნაძის ქ.№70
(ს/კ 01.13.08.010.071)

დამკვეთი

სტადია	მარილი	განმარტება
მპ	2025.12.20	

დაკვეთის №

CAD DWG ფაილი 07.kibeebi.dwg

მთ. კონსტრუქტორი:	ა. კორტავა
შესრულა	ნ. ხუბულავა
შეამოწმა	გ. ვაშაკიძე

სააგტორო უფლებები

ნახაზის დასახელება

მრნ. რ/ბ კიბე №4-ის საყალიბე ნახაზები

კ-7.61

A3

მონ. რ/ბ კიბე №4-ის კიბის მარშის კმ-4-ის არმირება

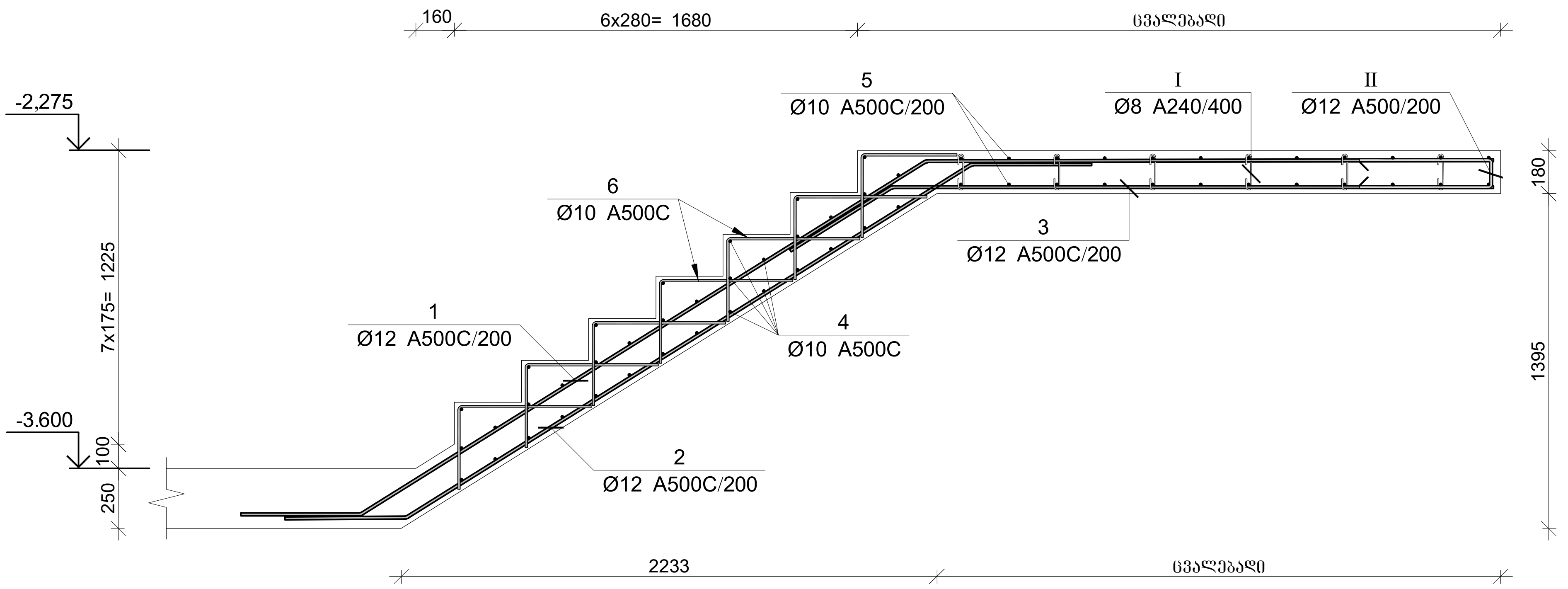

პოზ.	Ø [მმ.]	ესკიზი [მმ.]	სიგრძე [მმ.]
①	Ø12	500; 2750; Lსაშ=2350	5600
②	Ø12	500; 2750; 500	3750
③	Ø12	500; Lსაშ=2500	3000
④	Ø10	1300	1300
⑤	Ø10	300; Lსაშ=2000; 300	2600
⑥	Ø10	300; 550	850
Ⅰ	Ø8	180; 150; 75; 75; 180	300
Ⅱ	Ø12	600; 130; 600	1330

კვეთი 1-1

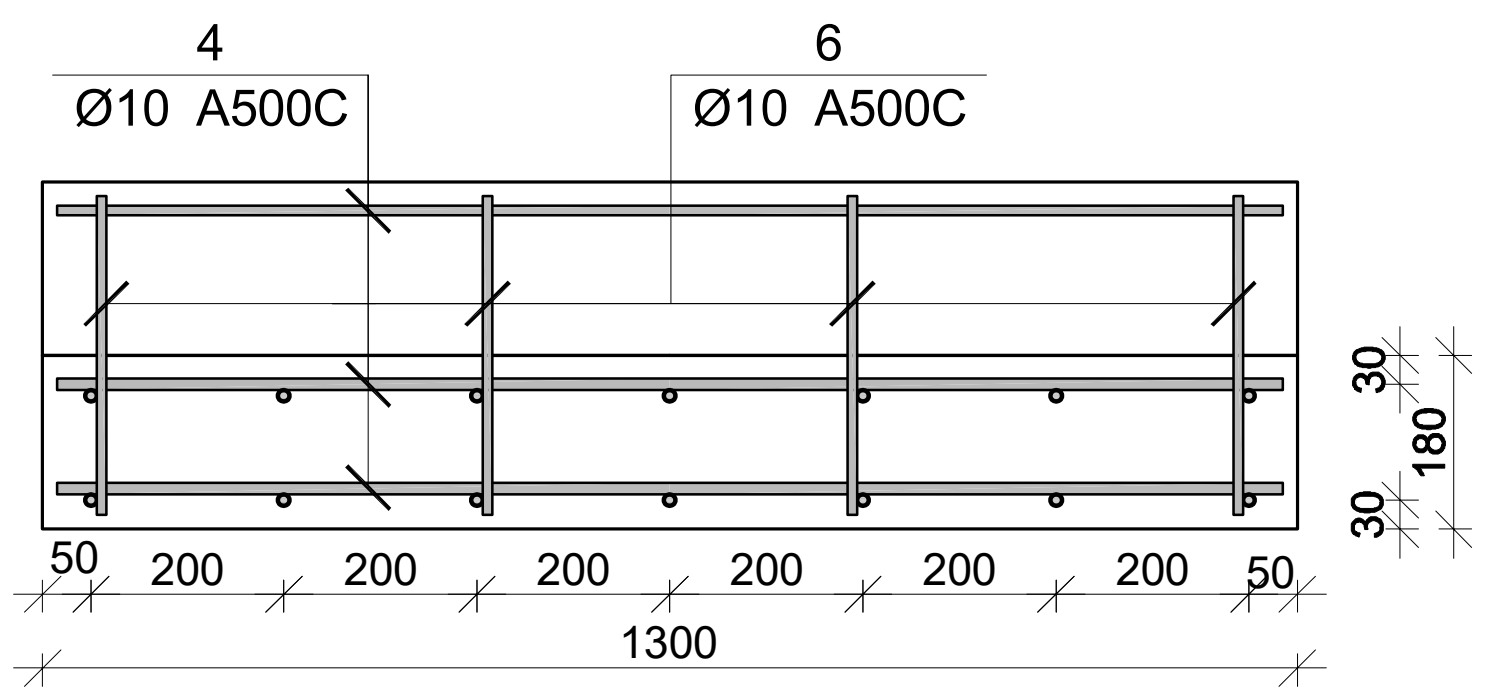

მონ. რ/ბ კიბე №4-ის კიბის მარშის კმ–4-ის სპეციფიკაცია

არმატურის სპეციფიკაცია					არმატურის ამოკრეფა					ბეტონი B 30
პოზ. №	Ø	L მმ.	n ცალი	Ln მ.	Ø	∑ Ln მ.	გრძივი მეტრის წონა კგ.	წონა კგ. A240	წონა კგ. A500C	V; $მ^3$
1	2	3	4	5	6	7	8	9	10	11
1	12 A500C	5600	7	39.20	8 A240	9.60	0.39	3.79		1.70
2	12 A500C	3750	7	26.25	10 A500C	131.70	0.62		81.20	
3	12 A500C	3000	7	21.00	12 A500C	95.76	0.89		85.02	
4	10 A500C	1300	35	45.50						
5	10 A500C	2600	24	62.40						
6	10 A500C	850	28	23.80						
I	8 A240	300	32	9.60						
II	12 A500C	1330	7	9.31			∑	3.79	166.22	1.70
						n= 1		3.79	166.22	1.70
									99.91	კგ/$მ^3$

პროექტის დასახელება

მრავალფუნქციური კომპლექსი

პროექტის მისამართი

ქ. თბილისი , უზნაძის ქ.№70
(ს/კ 01.13.08.010.071)

დამკვეთი

სტადია	თარიღი	განმარტება
მპ	2025.12.20	

დაკვეთის №

CAD DWG ფაილი 07.kibeebi.dwg

მთ. კონსტრუქტორი: ა. კორტავა

შეასრულა ნ. ხუბულავა

შეამოწმა გ. ვაშაკიძე

საავტორო უფლებები

ნახაზის დასახელება

მონ. რ/ბ კიბე №4-ის კიბის მარშის კმ-4-ის არმირება

კ-7.62

A3

მრნ. რ/ბ კიბე №4-ის კიბის მარშის კმ-6-ის არმირება

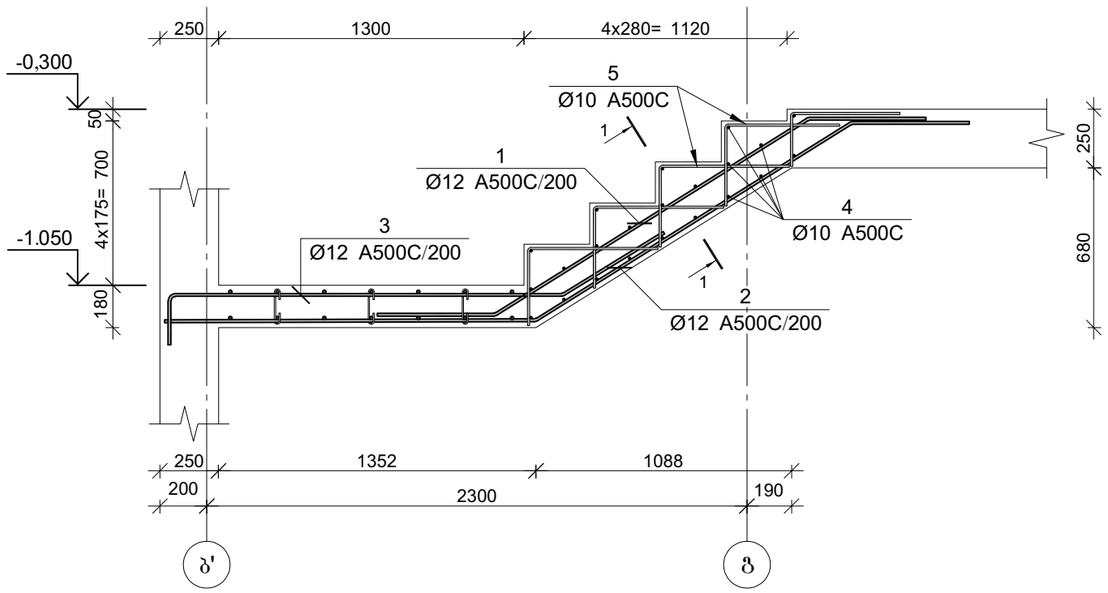

პოზ.	ø [მმ.]	ესკიზი [მმ.]	სიგრძე [მმ.]
①	Ø12		2550
②	Ø12	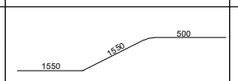	3600
③	Ø12	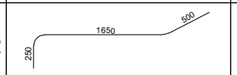	2400
④	Ø10		1300
⑤	Ø10	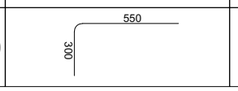	850

კვეთი 1-1

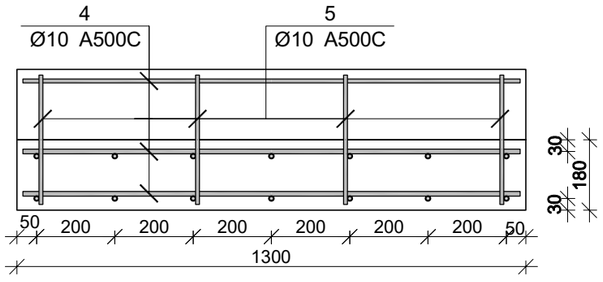

მრნ. რ/ბ კიბე №4-ის კიბის მარშის კმ–6-ის სპეციფიკაცია

არმატურის სპეციფიკაცია					არმატურის ამოკრეფა					ბეტონი B 30
პოზ. №	ø	L მმ.	n ცალი	Ln მ.	ø	∑ Ln მ.	არაკლებ ვიწრო წერა კმ.	წონა კმ. A240	წონა კმ. A500C	V; მ³
1	2	3	4	5	6	7	8	9	10	11
1	12 A500C	2550	7	17.85	10 A500C	45.60	0.62		28.11	0.44
2	12 A500C	3600	7	25.20	12 A500C	59.85	0.89		53.14	
3	12 A500C	2400	7	16.80						
4	10 A500C	1300	22	28.60						
5	10 A500C	850	20	17.00						
						n= 1			81.25	0.44
									183.86	კგ/მ³

სტადია	მარტივი	განმარტება
მპ	2025.12.20	
დაკვეთის №		
CAD DWG ფაილი		07.kibeebi.dwg

პროექტის დასახელება

მრავალფუნქციური კომპლექსი

პროექტის მისამართი

ქ. თბილისი , უზნაძის ქ.№70
(ს/კ 01.13.08.010.071)

დამკვეთი

მთ. კონსტრუქტორი:		ა. კორტავა
შესრულა		ნ. ხუბულავა
შეამოწმა		გ. ვაშაკიძე

საავტორო უფლებები

ნახაზის დასახელება

მრნ. რ/ბ კიბე №4-ის კიბის მარშის კმ-6-ის არმირება

კ-7.64

A3

მონ. რ/ბ კიბე №4-ის კიბის მარშის კმ-5-ის არმირება

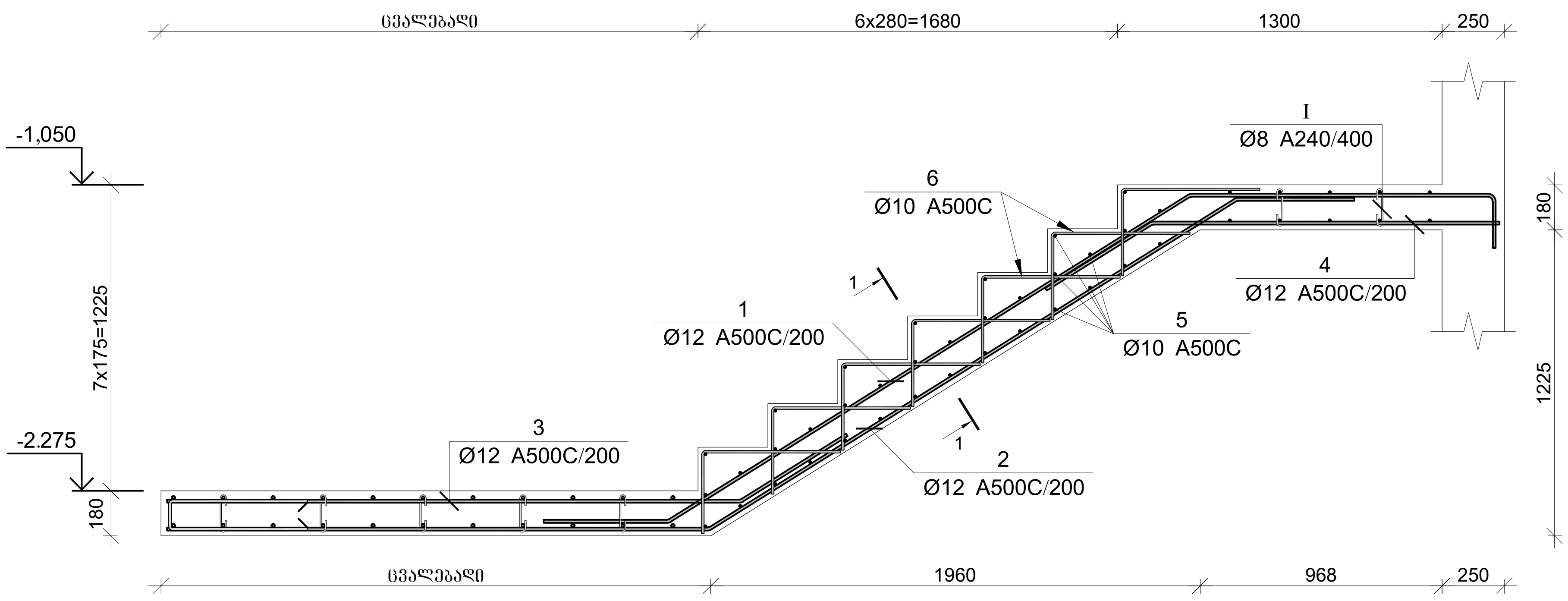

პოზ.	Ø [მმ.]	ესკიზი [მმ.]	სიგრძე [მმ.]
①	Ø12	500 / 2450 / 1200 / 250	4400
②	Ø12	Lსაშ=2250 / 2500 / 500	5250
③	Ø12	Lსაშ=2350 / 500	2850
④	Ø12	500 / 1400	1900
⑤	Ø10	1300	1300
⑥	Ø10	300 / 550	850
Ⅰ	Ø8	180 / 150 / 180 / 75 / 75	300

კვეთი 1-1

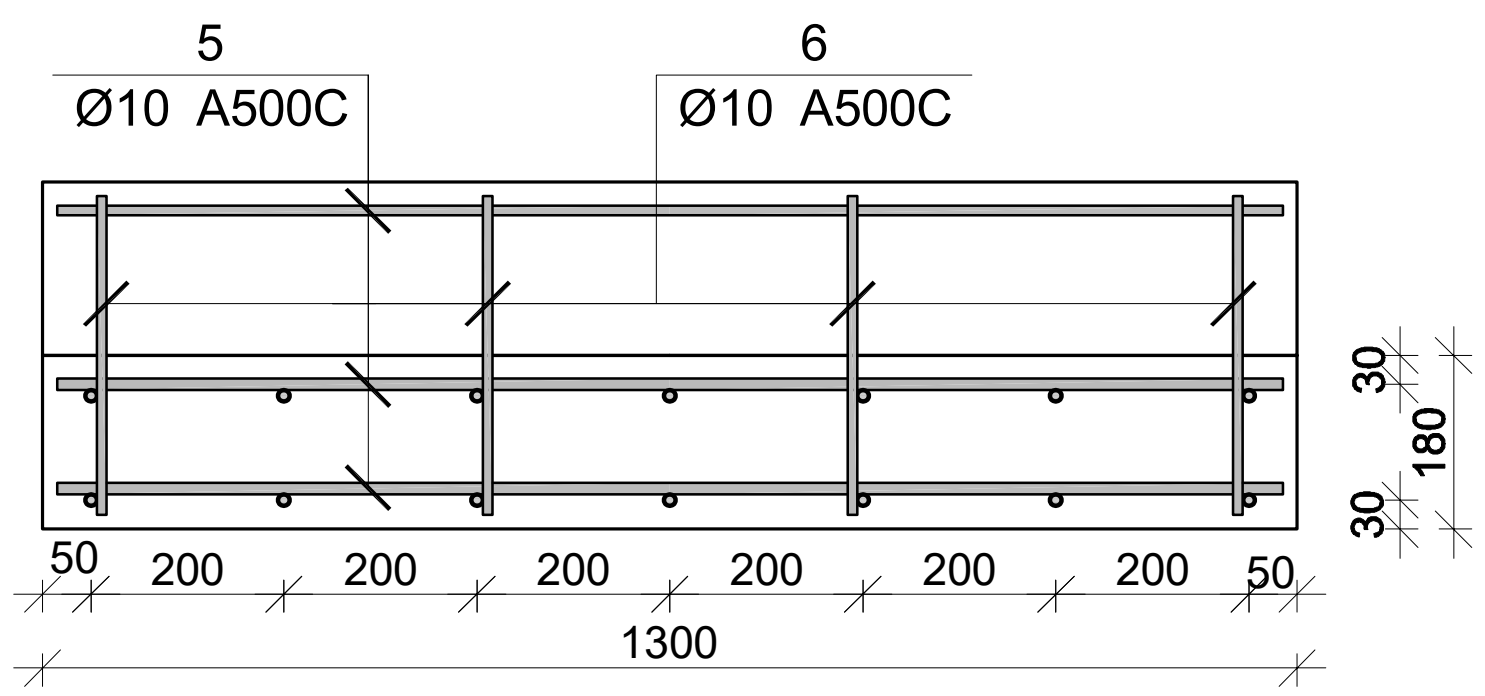

მონ. რ/ბ კიბე №4-ის კიბის მარშის კმ–5-ის სპეციფიკაცია

არმატურის სპეციფიკაცია					არმატურის ამოკრეფა					ბეტონი B 30
პოზ. №	Ø	L მმ.	n ცალი	Ln მ.	Ø	∑ Ln მ.	გრძივი მეტრის წონა კგ.	წონა კგ. A240	წონა კგ. A500C	V; $მ^3$
1	2	3	4	5	6	7	8	9	10	11
1	12 A500C	4400	7	30.80	8 A240	5.40	0.39	2.13		1.08
2	12 A500C	5250	7	36.75	10 A500C	69.30	0.62		42.73	
3	12 A500C	2850	7	19.95	12 A500C	100.80	0.89		89.49	
4	12 A500C	1900	7	13.30						
5	10 A500C	1300	35	45.50						
6	10 A500C	850	28	23.80						
I	8 A240	300	18	5.40			∑	2.13	132.22	1.08
						n= 1		2.13	132.22	1.08
									124.39	კგ/$მ^3$

პროექტის დასახელება

მრავალფუნქციური კომპლექსი

პროექტის მისამართი

ქ. თბილისი , უზნაძის ქ.№70
(ს/კ 01.13.08.010.071)

დამკვეთი

სტადია	თარიღი	განმარტება
მპ	2025.12.20	

დაკვეთის №

CAD DWG ფაილი 07.kibeebi.dwg

მთ. კონსტრუქტორი: ა. კორტავა

შეასრულა ნ. ხუზულავა

შეამოწმა გ. ვაშაკიძე

საავტორო უფლებები

ნახაზის დასახელება

მონ. რ/ბ კიბე №4-ის კიბის მარშის კმ-5-ის არმირება

კ-7.63

A3

მონ. რ/ბ კიბე №4-ის საყალიბე გეგმა
-0.300 ნიშნულიდან +2.450 ნიშნულამდე

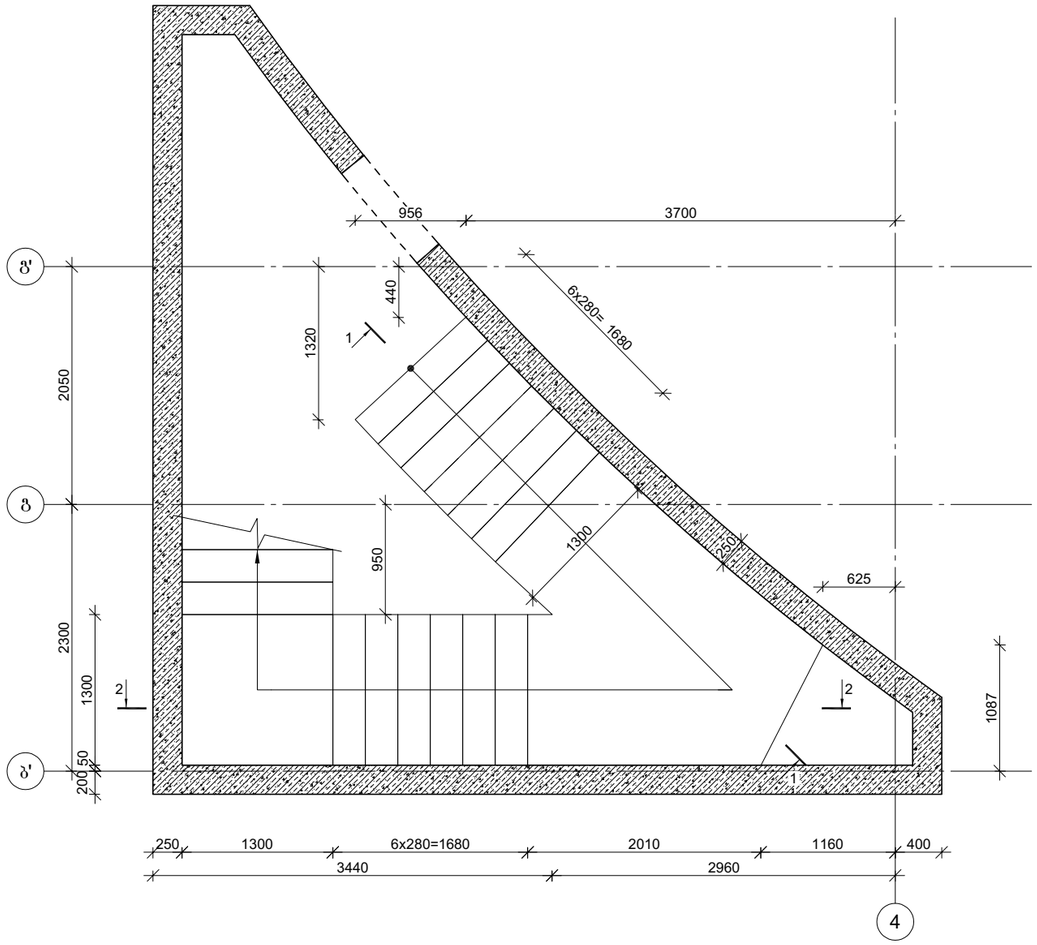

კვეთი 1-1

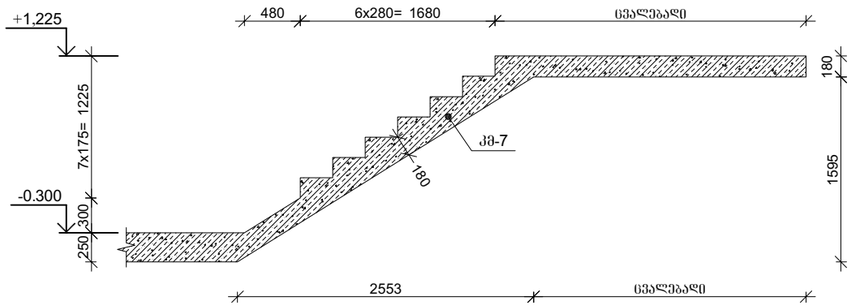

კვეთი 2-2

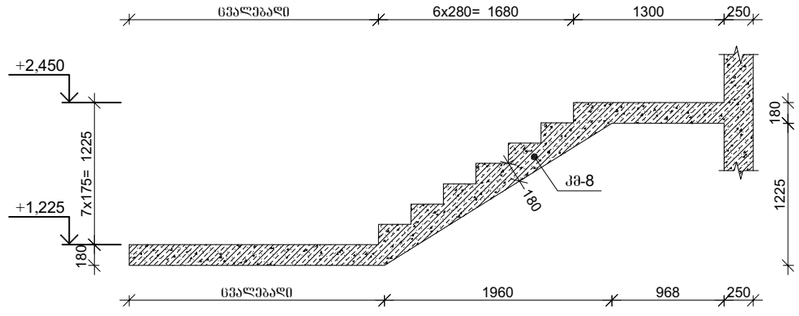

პროექტის დასახელება

მრავალფუნქციური კომპლექსი

პროექტის მისამართი

ქ. ობილისი , უფნაძის ქ.№70
(ს/კ 01.13.08.010.071)

დამკვეთი

სტადია	მარილი	განმარტება
მპ	2025.12.20	

დაკვეთის №

CAD DWG ფაილი 07.kibeebi.dwg

მთ. კონსტრუქტორი:	ა. კორტავა
შემასრულა	ნ. ხუბულავა
შემოწმა	გ. ვაშაკიძე

საავტორო უფლებები

ნახაზის დასახელება

მონ. რ/ბ კიბე №4-ის საყალიბე ნახაზები

კ-7.65

A3

მონ. რ/ბ კიბე №4-ის კიბის მარშის კმ-8-ის არმირება

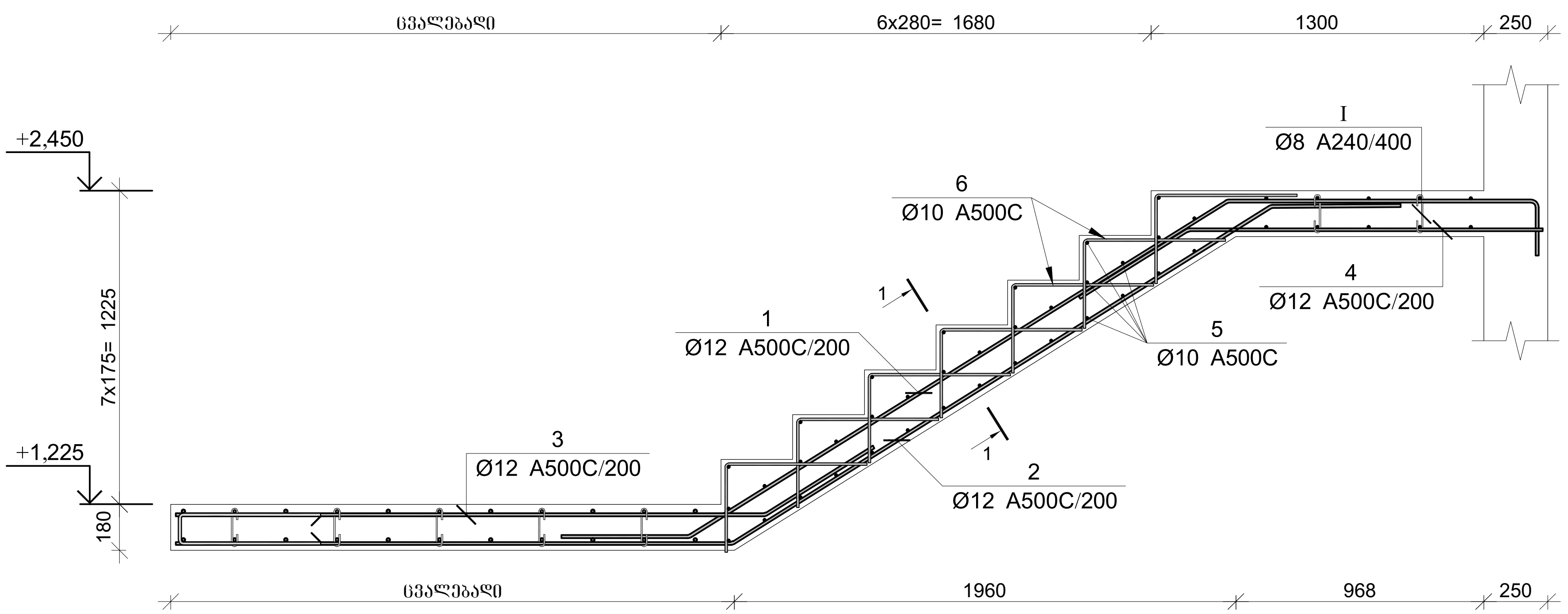

პოზ.	Ø [მმ.]	ესკიზი [მმ.]	სიგრძე [მმ.]
①	Ø12	500, 2450, 1200, 250	4400
②	Ø12	L.სამ=2250, 2500, 500	5250
③	Ø12	L.სამ=2350, 500	2850
④	Ø12	500, 1400	1900
⑤	Ø10	1300	1300
⑥	Ø10	550, 300	850
Ⅰ	Ø8	150, 180, 75, 75, 180	300

კვეთი 1-1

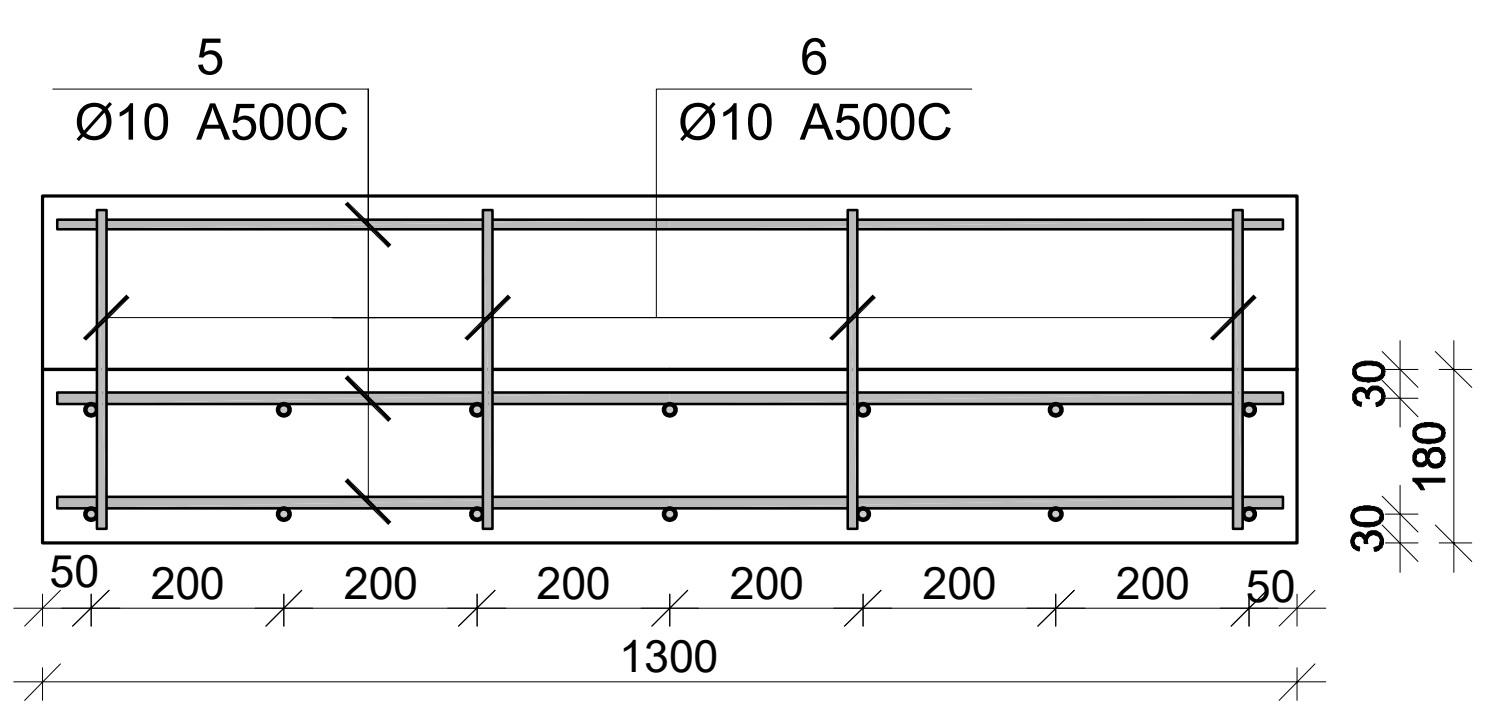

მონ. რ/ბ კიბე №4-ის კიბის მარშის კმ–8-ის სპეციფიკაცია

არმატურის სპეციფიკაცია					არმატურის ამოკრეფა					ბეტონი B 30
პოზ. №	Ø	L მმ.	n ცალი	Ln მ.	Ø	∑ Ln მ.	გრძივი მეტრის წონა კგ.	წონა კგ. A240	წონა კგ. A500C	V; მ³
1	2	3	4	5	6	7	8	9	10	11
1	12 A500C	4400	7	30.80	8 A240	5.40	0.39	2.13		1.08
2	12 A500C	5250	7	36.75	10 A500C	69.30	0.62		42.73	
3	12 A500C	2850	7	19.95	12 A500C	100.80	0.89		89.49	
4	12 A500C	1900	7	13.30						
5	10 A500C	1300	35	45.50						
6	10 A500C	850	28	23.80						
I	8 A240	300	18	5.40			∑	2.13	132.22	1.08
						n= 1		2.13	132.22	1.08
									124.39	კგ/მ³

პროექტის დასახელება

მრავალფუნქციური კომპლექსი

პროექტის მისამართი

ქ. თბილისი , უზნაძის ქ.№70
(ს/კ 01.13.08.010.071)

დამკვეთი

სტადია	თარიღი	განმარტება
მპ	2025.12.20	

დაკვეთის №

CAD DWG ფაილი 07.kibeebi.dwg

მთ. კონსტრუქტორი: ა. კორტავა

შეასრულა ნ. ხუბულავა

შეამოწმა გ. ვაშაკიძე

საავტორო უფლებები

ნახაზის დასახელება

მონ. რ/ბ კიბე №4-ის კიბის მარშის კმ-8-ის არმირება

კ-7.67

A3

მონ. რ/ბ კიბე №4-ის კიბის მარშის კმ-7-ის არმირება

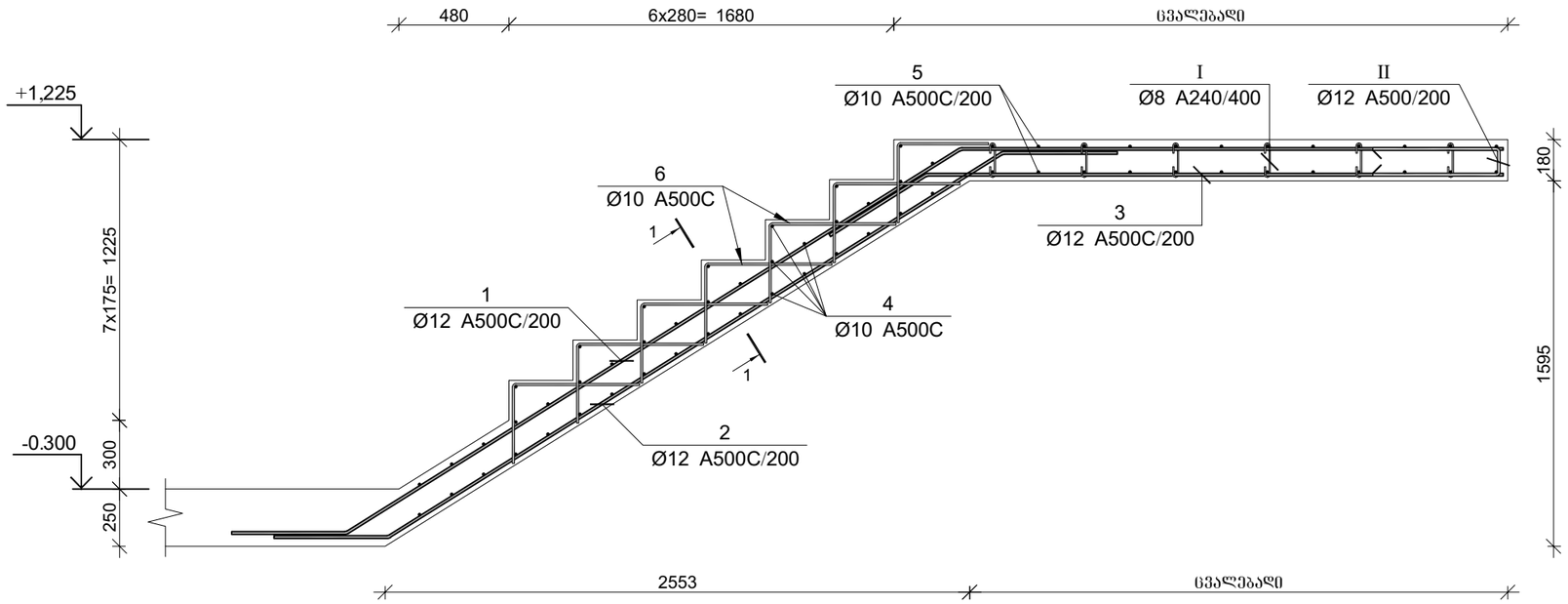

პოზ.	Ø [მმ.]	ესკიზი [მმ.]	სიგრძე [მმ.]
①	Ø12	500, 3150, სულ=2350	6000
②	Ø12	500, 3150, 500, 500	4150
③	Ø12	500, სულ=2500	3000
④	Ø10	1300	1300
⑤	Ø10	300, სულ=2000, 300	2600
⑥	Ø10	550, 300	850
Ⅰ	Ø8	180, 150, 75, 75, 180	300
Ⅱ	Ø12	600, 130, 600	1330

კვეთი 1-1

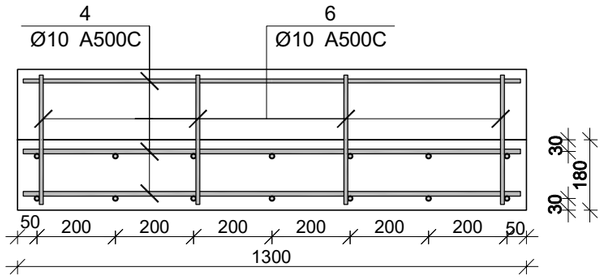

მონ. რ/ბ კიბე №4-ის კიბის მარშის კმ–7-ის სპეციფიკაცია

არმატურის სპეციფიკაცია					არმატურის ამოკრეფა					ბეტონი B 30
პოზ. №	Ø	L მმ.	n ცალი	Ln მ.	Ø	∑ Ln მ.	არმატურის ერთეული წონა კგ.	წონა კგ. A240	წონა კგ. A500C	V; მ³
1	2	3	4	5	6	7	8	9	10	11
1	12 A500C	6000	7	42.00	8 A240	9.60	0.39	3.79		
2	12 A500C	4150	7	29.05	10 A500C	139.50	0.62		86.01	1.79
3	12 A500C	3000	7	21.00	12 A500C	101.36	0.89		89.99	
4	10 A500C	1300	41	53.30						
5	10 A500C	2600	24	62.40						
6	10 A500C	850	28	23.80						
Ⅰ	8 A240	300	32	9.60						
Ⅱ	12 A500C	1330	7	9.31		∑		3.79	176.00	1.79
						n= 1		3.79	176.00	1.79
									100.45	კგ/მ³

პროექტის დასახელება

მრავალფუნქციური კომპლექსი

პროექტის მისამართი

ქ. თბილისი , უზნაძის ქ.№70
(ს/კ 01.13.08.010.071)

დამკვეთი

სტადია	მარილი	განმარტება
მპ	2025.12.20	

დაკვეთის №

CAD DWG ფაილი 07.kibeebi.dwg

მთ. კონსტრუქტორი:		ა. კორძაია
შესრულა		ნ. ხუბულავა
შეამოწმა		ზ. ვაშაკიძე

საავტორო უფლებები

ნახაზის დასახელება

მონ. რ/ბ კიბე №4-ის კიბის მარშის კმ-7-ის არმირება

კ-7.66

A3

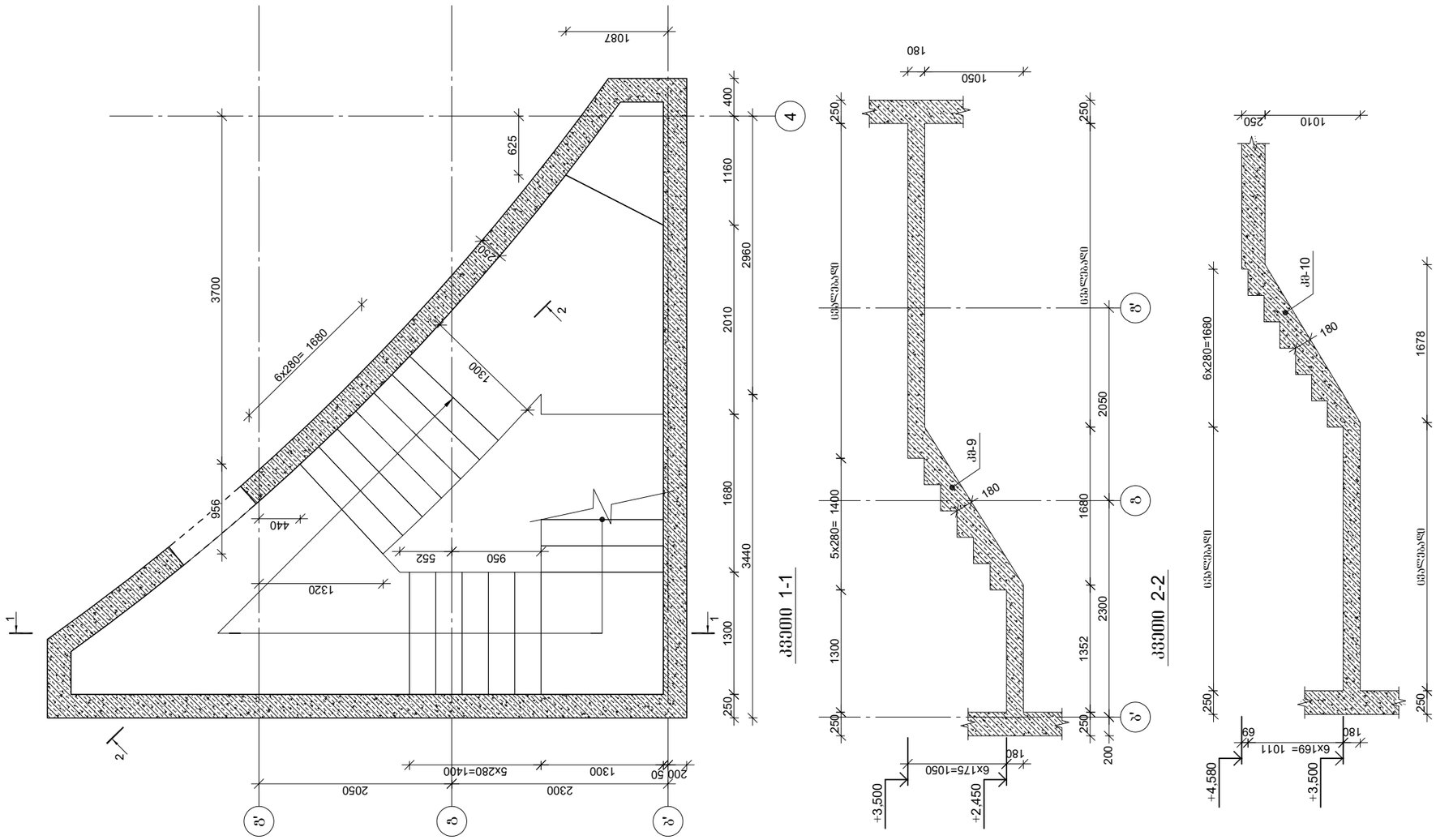

პროექტის დასახელება

მრავალფუნქციური კომპლექსი

პროექტის მისამართი

ქ. თბილისი , უგნაძის ქ.№70
(ს/კ 01.13.08.010.071)

დამკვეთი

სტადია	თარიღი	განმარტება
მპ	2025.12.20	

დაკვეთის №

CAD DWG ფაილი 07.kibeebi.dwg

მთ. კონსტრუქტორი: ა. კორტავა

შესრულა ნ. ხუბულავა

შეამოწმა გ. ვაშაკიძე

საავტორო უფლებები

ნახაზის დასახელება

მონ. რ/ბ კიბე №4-ის საყალიბე ნახაზები

კ-7.68

A3

მონ. რ/ბ კიბე №4-ის კიბის მარშის კმ-9-ის არმირება

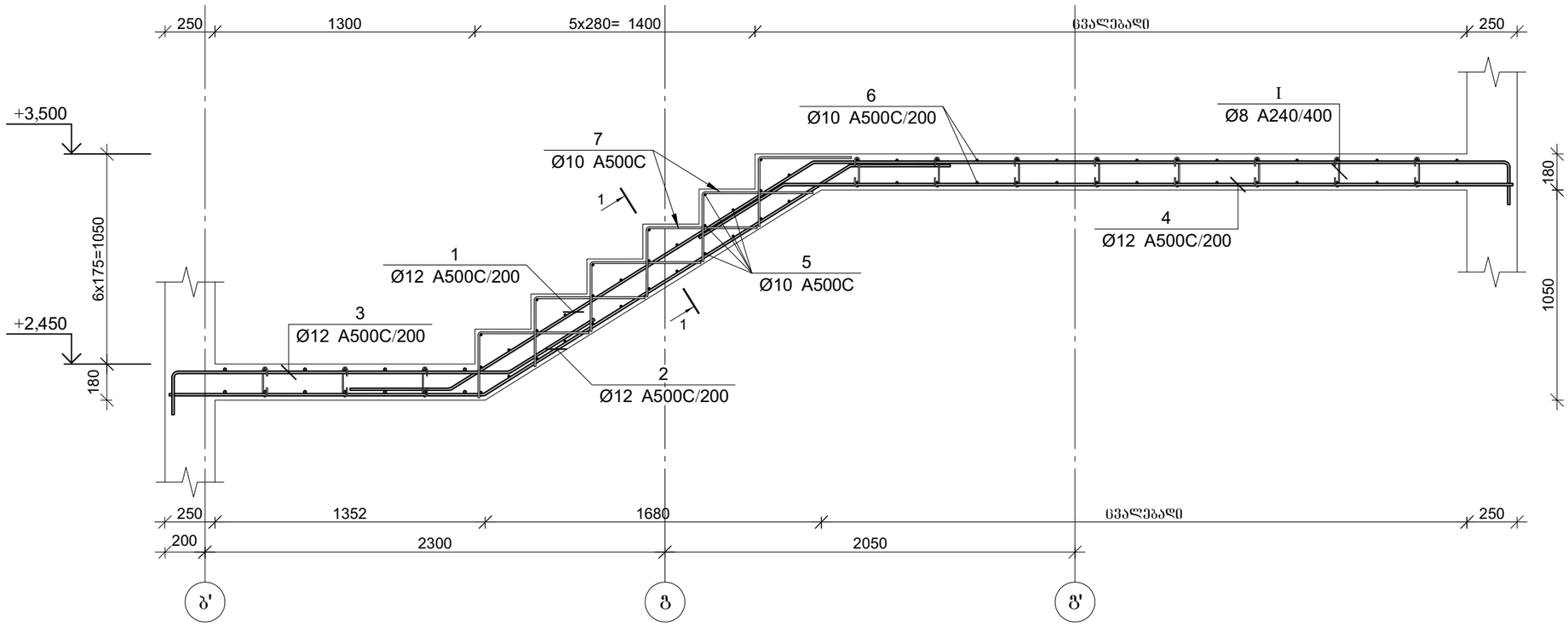

პოზ.	Ø [მმ.]	ესკიზი [მმ.]	სიგრძე [მმ.]
①	Ø12	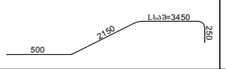	6350
②	Ø12	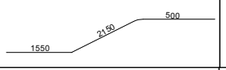	4200
③	Ø12	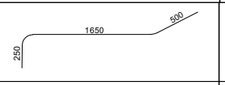	2400
④	Ø12	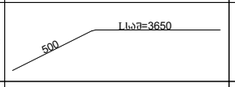	4150
⑤	Ø10	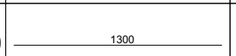	1300
⑥	Ø10	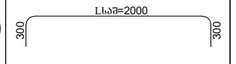	2600
⑦	Ø10	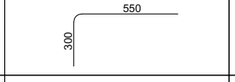	850
Ⅰ	Ø8	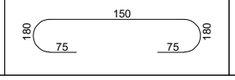	300

კვეთი 1-1

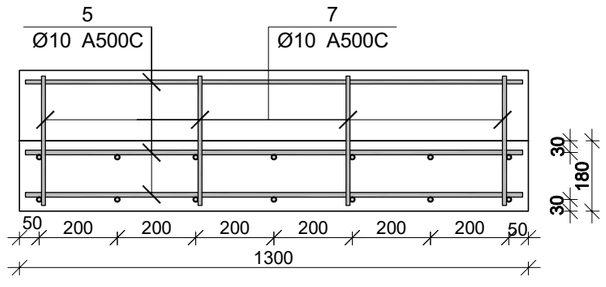

მონ. რ/ბ კიბე №4-ის კიბის მარშის კმ–9-ის სპეციფიკაცია

არმატურის სპეციფიკაცია					არმატურის ამოკრეფა					ბეტონი B 30
პოზ. №	Ø	L მმ.	n ცალი	Ln მ.	Ø	∑ Ln მ.	ბრაკის ფაქტორის წონა კგ.	წონა კგ. A240	წონა კგ. A500C	V; მ³
1	2	3	4	5	6	7	8	9	10	11
1	12 A500C	6350	7	44.45	8 A240	10.80	0.39	4.26		
2	12 A500C	4200	7	29.40	10 A500C	142.60	0.62		87.92	1.67
3	12 A500C	2400	7	16.80	12 A500C	119.70	0.89		106.27	
4	12 A500C	4150	7	29.05						
5	10 A500C	1300	30	39.00						
6	10 A500C	2600	32	83.20						
7	10 A500C	850	24	20.40						
Ⅰ	8 A240	300	36	10.80		∑		4.26	194.19	1.67
						n= 1		4.26	194.19	1.67
									119.05	კგ/მ³

პროექტის დასახელება

მრავალფუნქციური კომპლექსი

პროექტის მისამართი

ქ. თბილისი , უზნაძის ქ.№70
(ს/კ 01.13.08.010.071)

დამკვეთი

სტადია	თარიღი	განმარტება
მპ	2025.12.20	

დაკვეთის №

CAD DWG ფაილი 07.kibeebi.dwg

მთ. კონსტრუქტორი:		ა. კორტავა
შესრულა		ნ. ხუბულავა
შეამოწმა		ზ. ვაშაკიძე

საავტორო უფლებები

ნახაზის დასახელება

მონ. რ/ბ კიბე №4-ის კიბის მარშის კმ-9-ის არმირება

კ-7.69

A3

მოწ. რ/ბ კიბე №4-ის საყალიბე გეგმა
+4.580 ნიშნულიდან +15.380 ნიშნულამდე

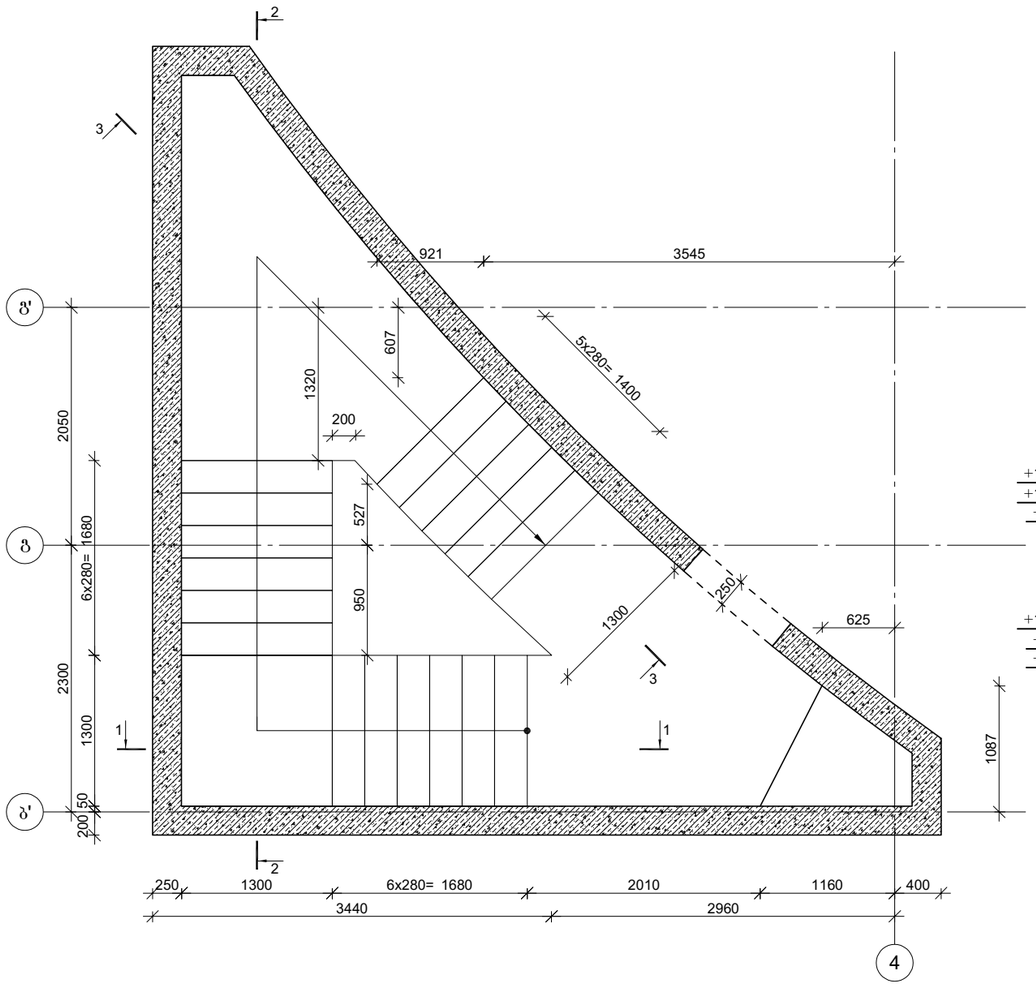

კვეთი 1-1

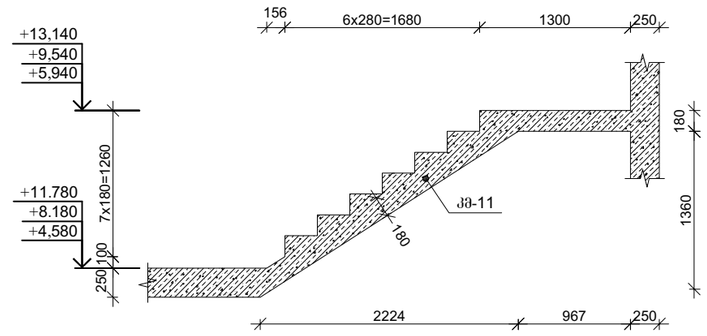

კვეთი 2-2

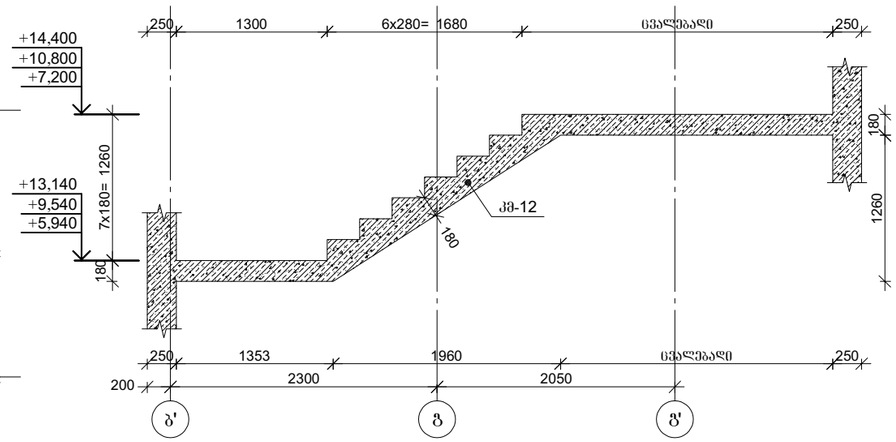

კვეთი 3-3

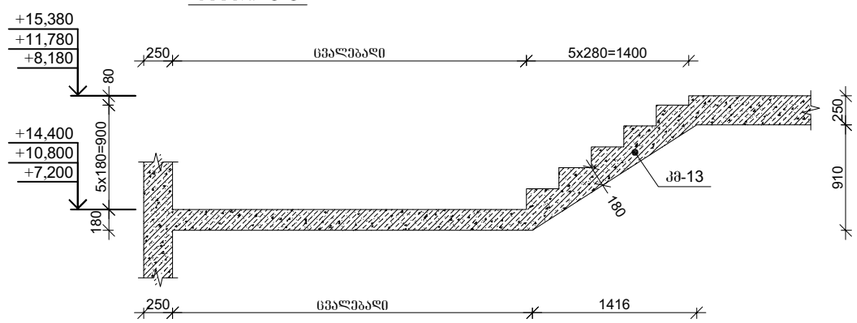

პროექტის დასახელება

მრავალფუნქციური კომპლექსი

პროექტის მისამართი

ქ. ობილისი , უგნაძის ქ.№70
(ს/კ 01.13.08.010.071)

დამკვეთი

სტადია	ოპერდი	განმარტება
მპ	2025.12.20	

დაკვეთის №

CAD DWG ფაილი 07.kibeebi.dwg

მთ. კონსტრუქტორი:		ა. კორტავა
შესრულა		ნ. ხუბულავა
შეამოწმა		გ. ვაშაკიძე

საავტორო უფლებები

ნახაზის დასახელება

მოწ. რ/ბ კიბე №4-ის საყალიბე ნახაზები

კ-7.71

A3

მონ. რ/ბ კიბე №4-ის კიბის მარშის კმ-10-ის არმირება

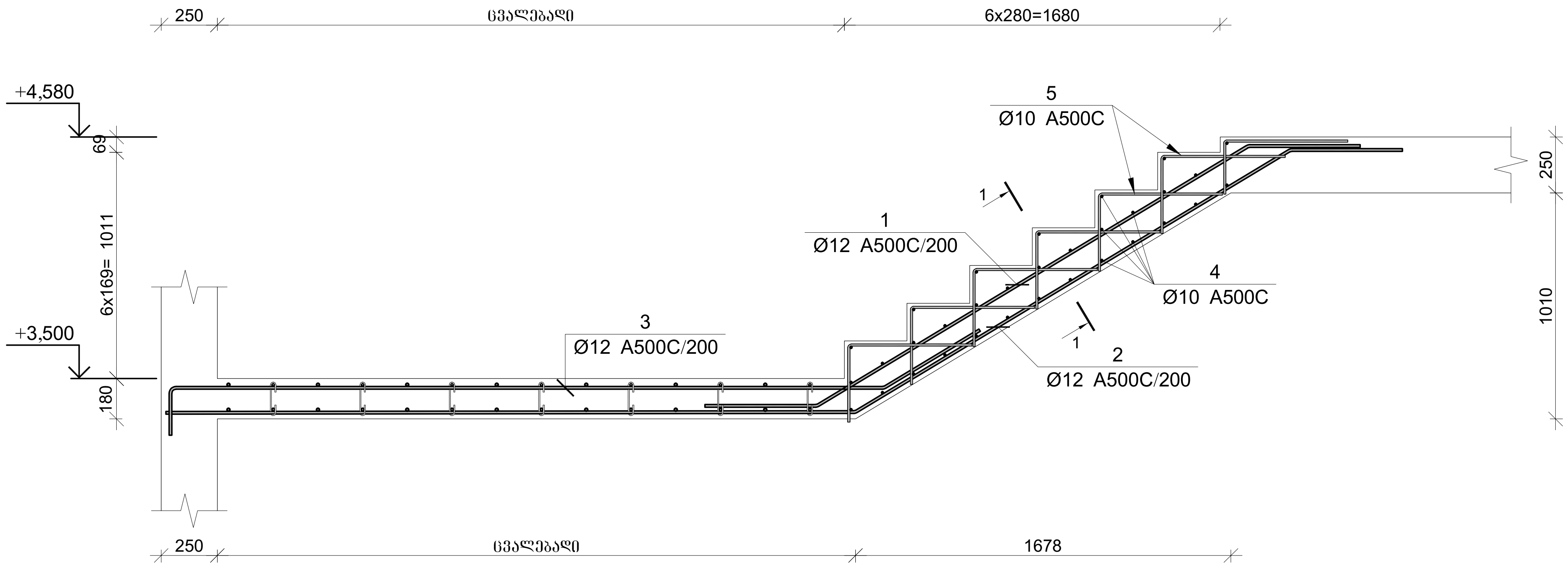

კვეთი 1-1

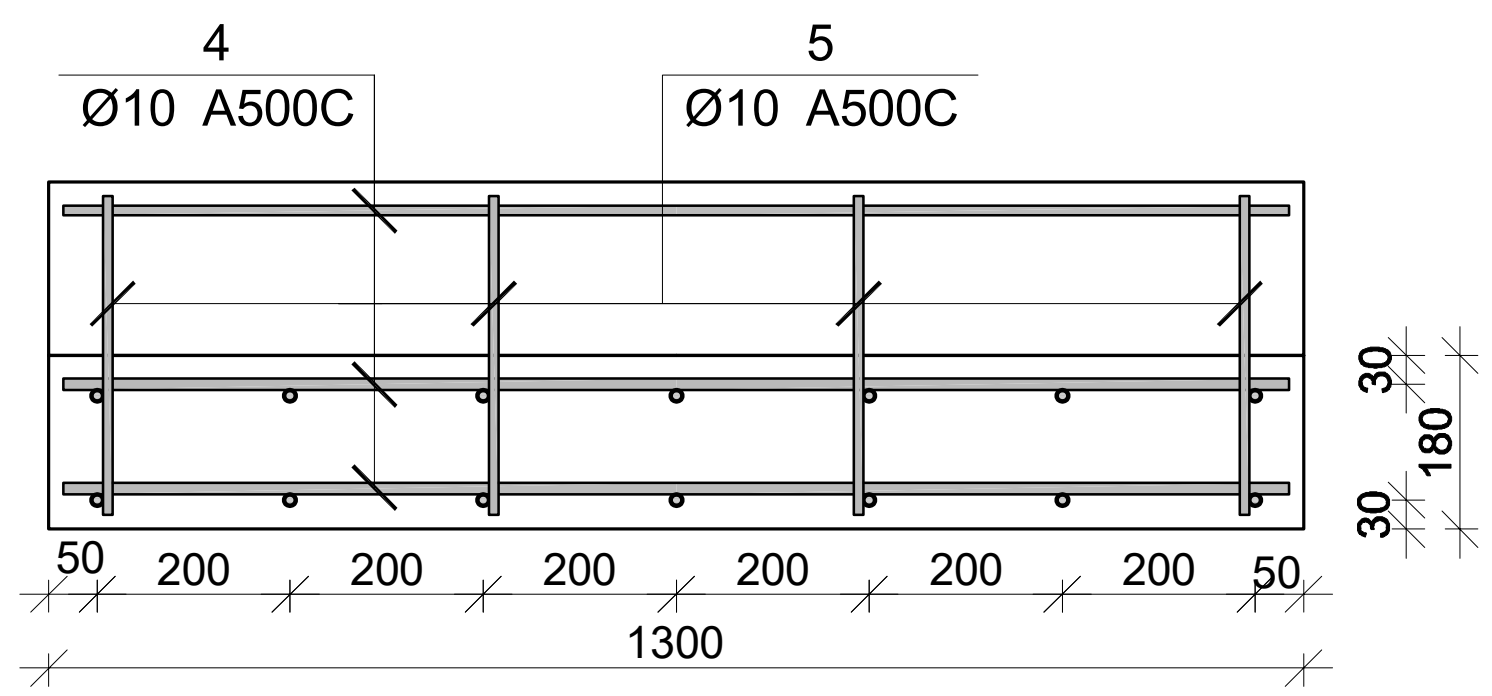

პოზ.	Ø [მმ.]	ესკიზი [მმ.]	სიგრძე [მმ.]
①	Ø12	500; 2250; 500	3250
②	Ø12	Lსაშ=3100; 2250; 500	5850
③	Ø12	250; Lსაშ=3150; 500	3900
④	Ø10	1300	1300
⑤	Ø10	300; 550	850

მონ. რ/ბ კიბე №4-ის კიბის მარშის კმ–10-ის სპეციფიკაცია

არმატურის სპეციფიკაცია					არმატურის ამოკრეფა					ბეტონი B 30
პოზ. №	Ø	L მმ.	n ცალი	Ln მ.	Ø	∑ Ln მ.	გრძივი მეტრის წონა კგ.	წონა კგ. A240	წონა კგ. A500C	V; $მ^3$
1	2	3	4	5	6	7	8	9	10	11
1	12 A500C	3250	7	22.75	10 A500C	65.40	0.62		40.32	0.66
2	12 A500C	5850	7	40.95	12 A500C	91.00	0.89		80.79	
3	12 A500C	3900	7	27.30						
4	10 A500C	1300	32	41.60						
5	10 A500C	850	28	23.80						
						n= 1			121.11	0.66
									183.37	$კგ/მ^3$

პროექტის დასახელება

მრავალფუნქციური კომპლექსი

პროექტის მისამართი

ქ. თბილისი , უზნაძის ქ.№70
(ს/კ 01.13.08.010.071)

დამკვეთი

სტადია	თარიღი	განმარტება
მპ	2025.12.20	

დაკვეთის №

CAD DWG ფაილი 07.kibeebi.dwg

მთ. კონსტრუქტორი: ა. კორტავა

შეასრულა ნ. ხუბულავა

შეამოწმა გ. ვაშაკიძე

საავტორო უფლებები

ნახაზის დასახელება

მონ. რ/ბ კიბე №4-ის კიბის მარშის კმ-10-ის არმირება

კ-7.70

A3

მონ. რ/ბ კიბე №4-ის კიბის მარშის კმ-12-ის არმირება

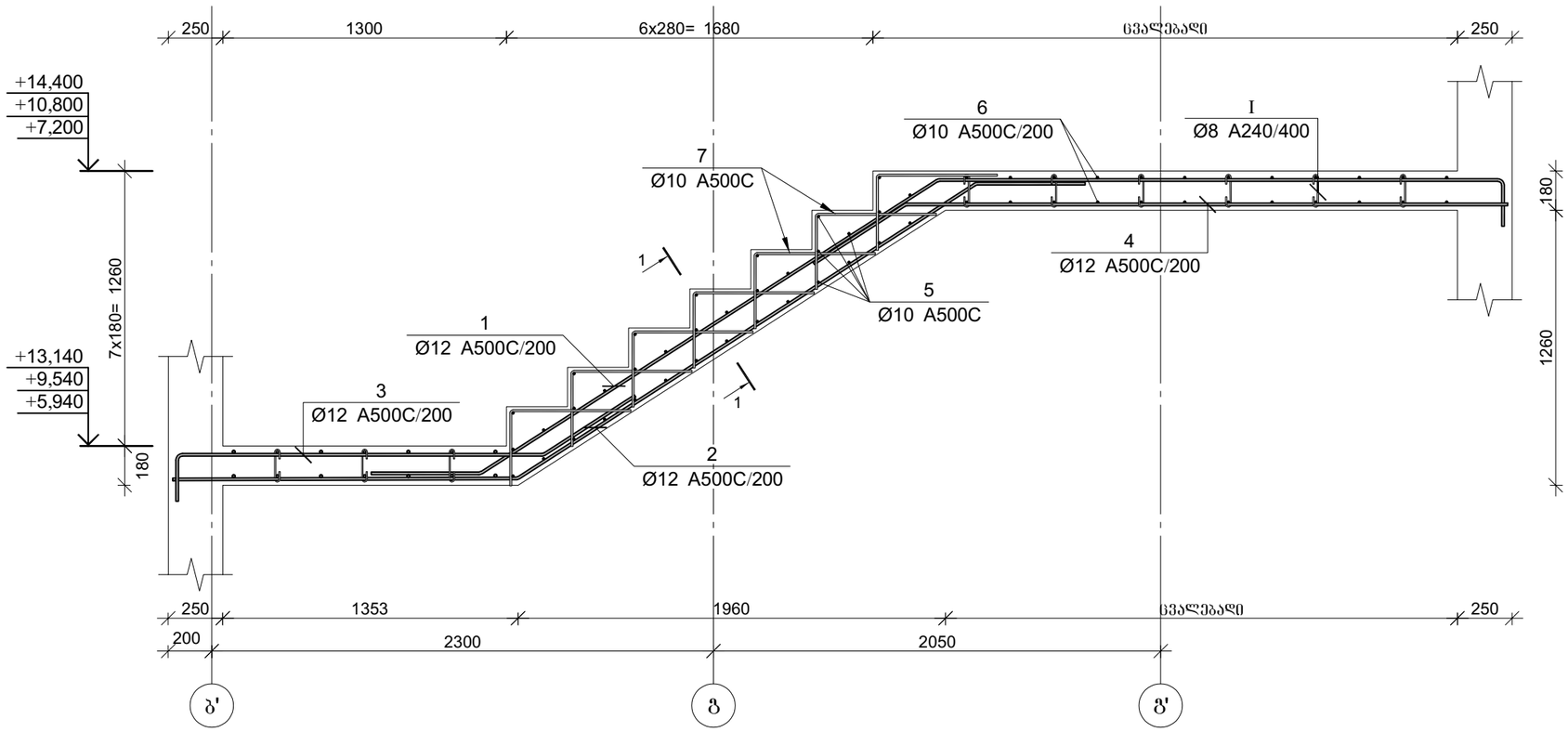

პოზ.	Ø [მმ.]	ესკიზი [მმ.]	სიგრძე [მმ.]
①	Ø12		6400
②	Ø12		4550
③	Ø12	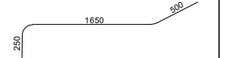	2400
④	Ø12	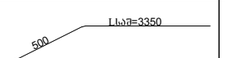	3850
⑤	Ø10	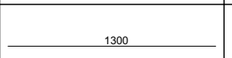	1300
⑥	Ø10	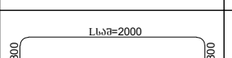	2600
⑦	Ø10	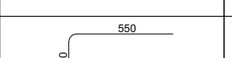	850
Ⓘ	Ø8	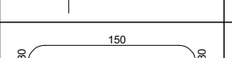	300

კვეთი 1-1

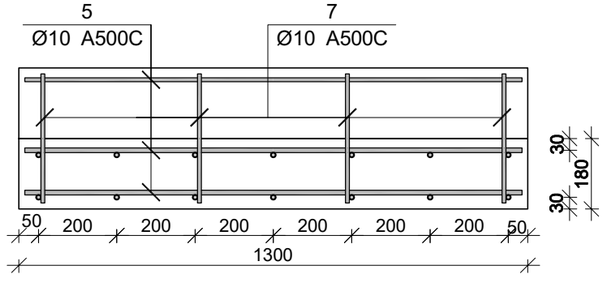

მონ. რ/ბ კიბე №4-ის კიბის მარშის კმ–12-ის სპეციფიკაცია

არმატურის სპეციფიკაცია					არმატურის ამოკრეფა					ბეტონი B 30
პოზ. №	Ø	L მმ.	n ცალი	Ln მ.	Ø	∑ Ln მ.	ბრტყელი ჭრილის წონა კგ.	წონა კგ. A240	წონა კგ. A500C	V; მ³
1	2	3	4	5	6	7	8	9	10	11
1	12 A500C	6400	7	44.80	8 A240	10.80	0.39	4.26		
2	12 A500C	4550	7	31.85	10 A500C	147.30	0.62		90.82	1.78
3	12 A500C	2400	7	16.80	12 A500C	120.40	0.89		106.89	
4	12 A500C	3850	7	26.95						
5	10 A500C	1300	35	45.50						
6	10 A500C	2600	30	78.00						
7	10 A500C	850	28	23.80						
I	8 A240	300	36	10.80		∑		4.26	197.71	1.78
						n= 3		12.78	593.13	5.33
									113.58	კგ/მ³

პროექტის დასახელება

მრავალფუნქციური კომპლექსი

პროექტის მისამართი

ქ. თბილისი , უზნაძის ქ.№70
(ს/კ 01.13.08.010.071)

დამკვეთი

სტადია	მარილი	განმარტება
მპ	2025.12.20	

დაკვეთის №

CAD DWG ფაილი 07.kibeebi.dwg

მთ. კონსტრუქტორი:		ა. კორტავა
შესრულა		ნ. ხუბულავა
შეამოწმა		გ. ვაშაკიძე

საავტორო უფლებები

ნახაზის დასახელება

მონ. რ/ბ კიბე №4-ის კიბის მარშის კმ-12-ის არმირება

კ-7.73

A3

მონ. რ/ბ კიბე №4-ის კიბის მარშის კმ-11-ის არმირება

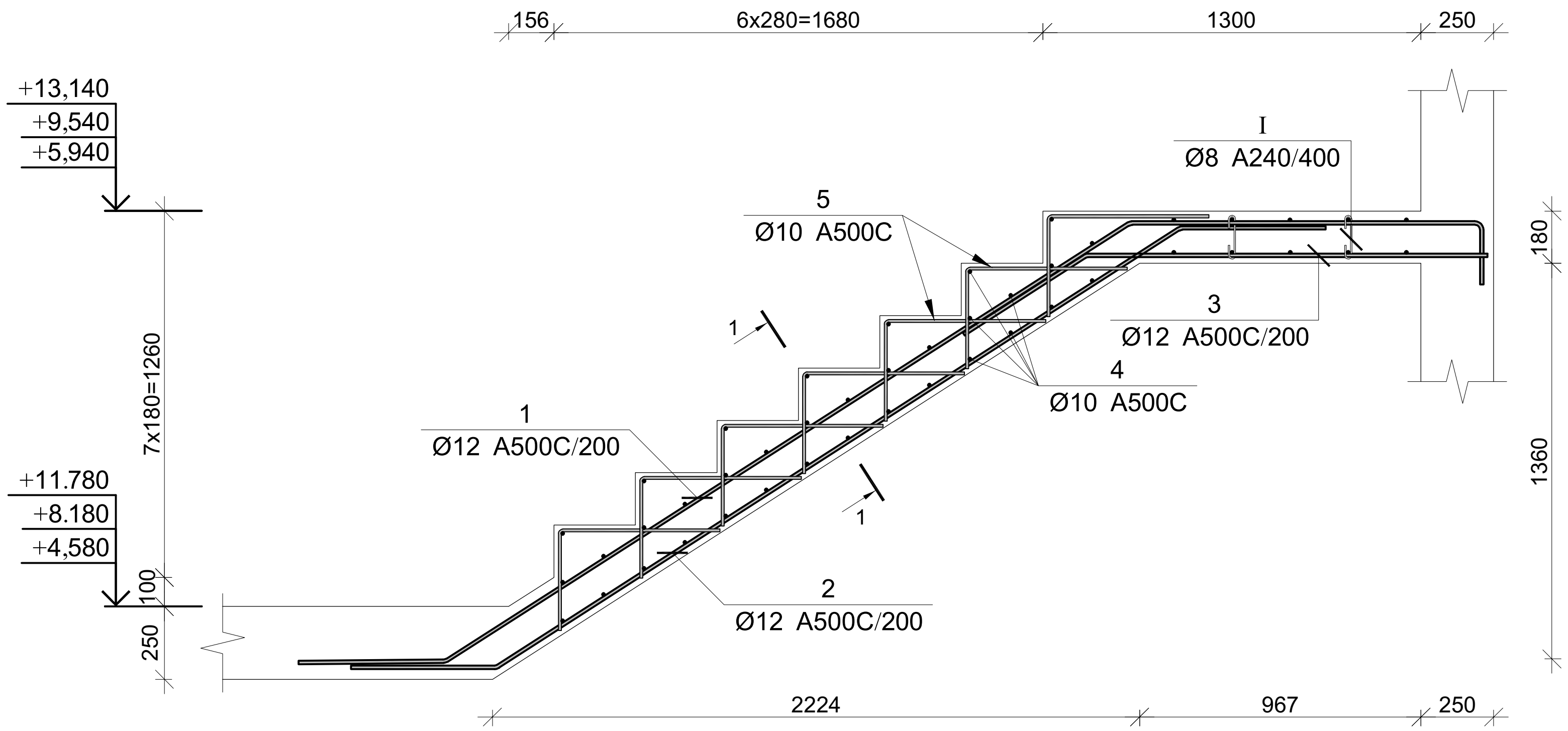

პოზ.	Ø [მმ.]	ესკიზი [მმ.]	სიგრძე [მმ.]
①	Ø12	500, 2800, 1200, 250	4750
②	Ø12	500, 2800, 500	3800
③	Ø12	500, 1400	1900
④	Ø10	1300	1300
⑤	Ø10	300, 550	850
Ⓘ	Ø8	180, 150, 180, 75, 75	300

კვეთი 1-1

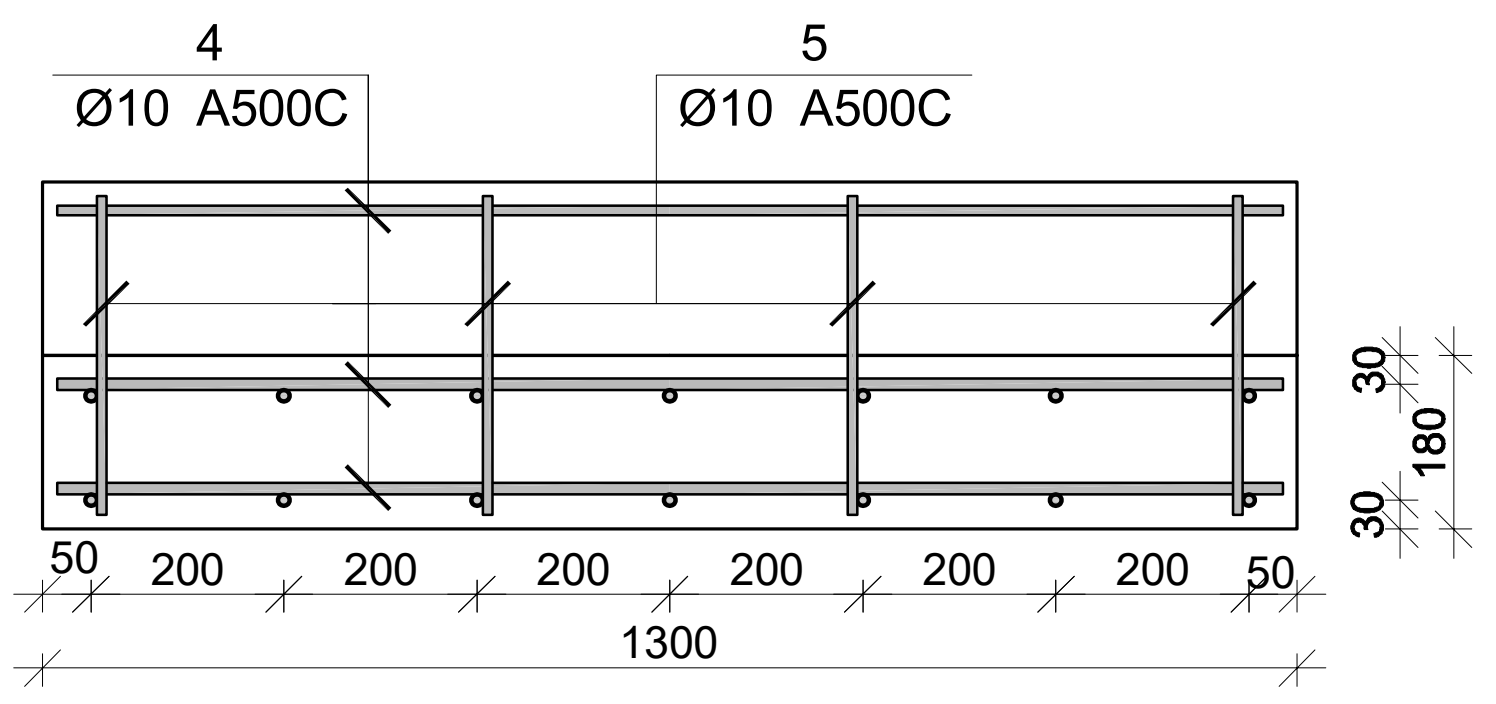

მონ. რ/ბ კიბე №4-ის კიბის მარშის კმ–11-ის სპეციფიკაცია

არმატურის სპეციფიკაცია					არმატურის ამოკრეფა					ბეტონი B 30
პოზ. №	Ø	L მმ.	n ცალი	Ln მ.	Ø	∑ Ln მ.	გრძივი მეტრის წონა კგ.	წონა კგ. A240	წონა კგ. A500C	V; $მ^3$
1	2	3	4	5	6	7	8	9	10	11
1	12 A500C	4750	7	33.25	8 A240	5.40	0.39	2.13		1.15
2	12 A500C	3800	7	26.60	10 A500C	69.30	0.62		42.73	
3	12 A500C	1900	7	13.30	12 A500C	73.15	0.89		64.94	
#	10 A500C	1300	35	45.50						
1	10 A500C	850	28	23.80						
I	8 A240	300	18	5.40			∑	2.13	107.67	1.15
						n= 3		6.39	323.01	3.46
									95.27	კგ/$მ^3$

პროექტის დასახელება

მრავალფუნქციური კომპლექსი

პროექტის მისამართი

ქ. თბილისი , უზნაძის ქ.№70
(ს/კ 01.13.08.010.071)

დამკვეთი

სტადია	თარიღი	განმარტება
მპ	2025.12.20	

დაკვეთის №

CAD DWG ფაილი 07.kibeebi.dwg

მთ. კონსტრუქტორი: ა. კორტავა

შეასრულა ნ. ხუბულავა

შეამოწმა გ. ვაშაკიძე

საავტორო უფლებები

ნახაზის დასახელება

მონ. რ/ბ კიბე №4-ის კიბის მარშის კმ-11-ის არმირება

კ-7.72

A3

მონ. რ/ბ კიბე №4-ის კიბის მარშის კმ-13-ის არმირება

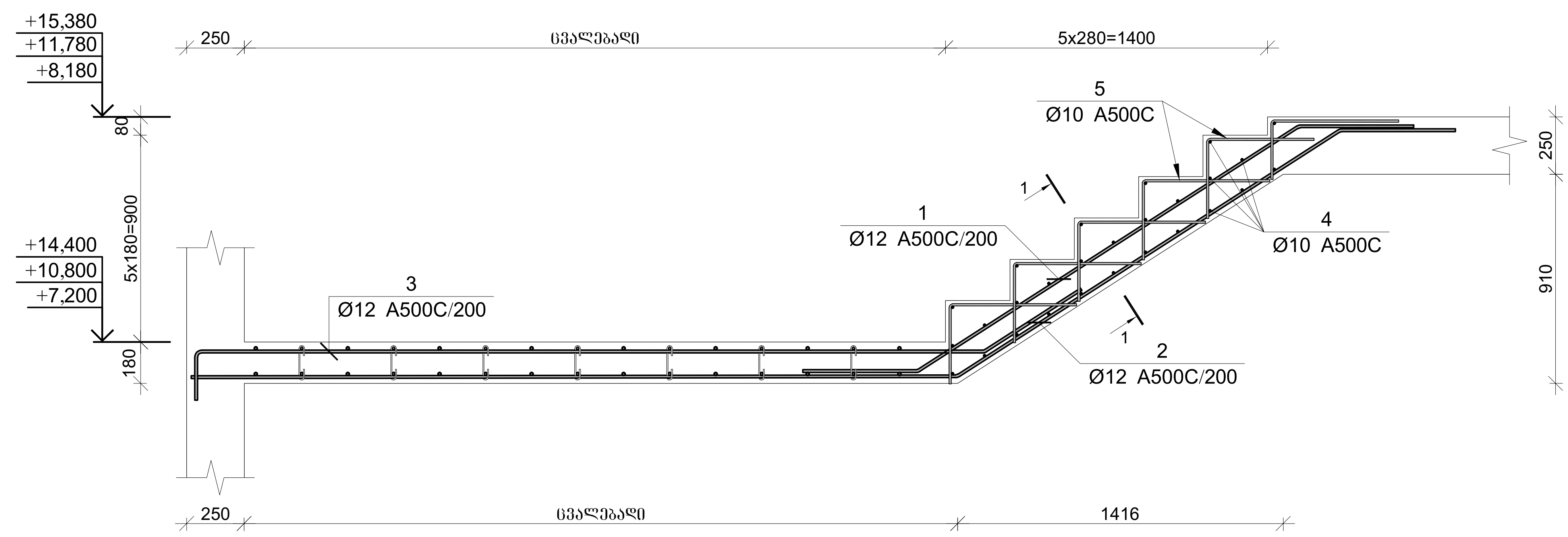

კვეთი 1-1

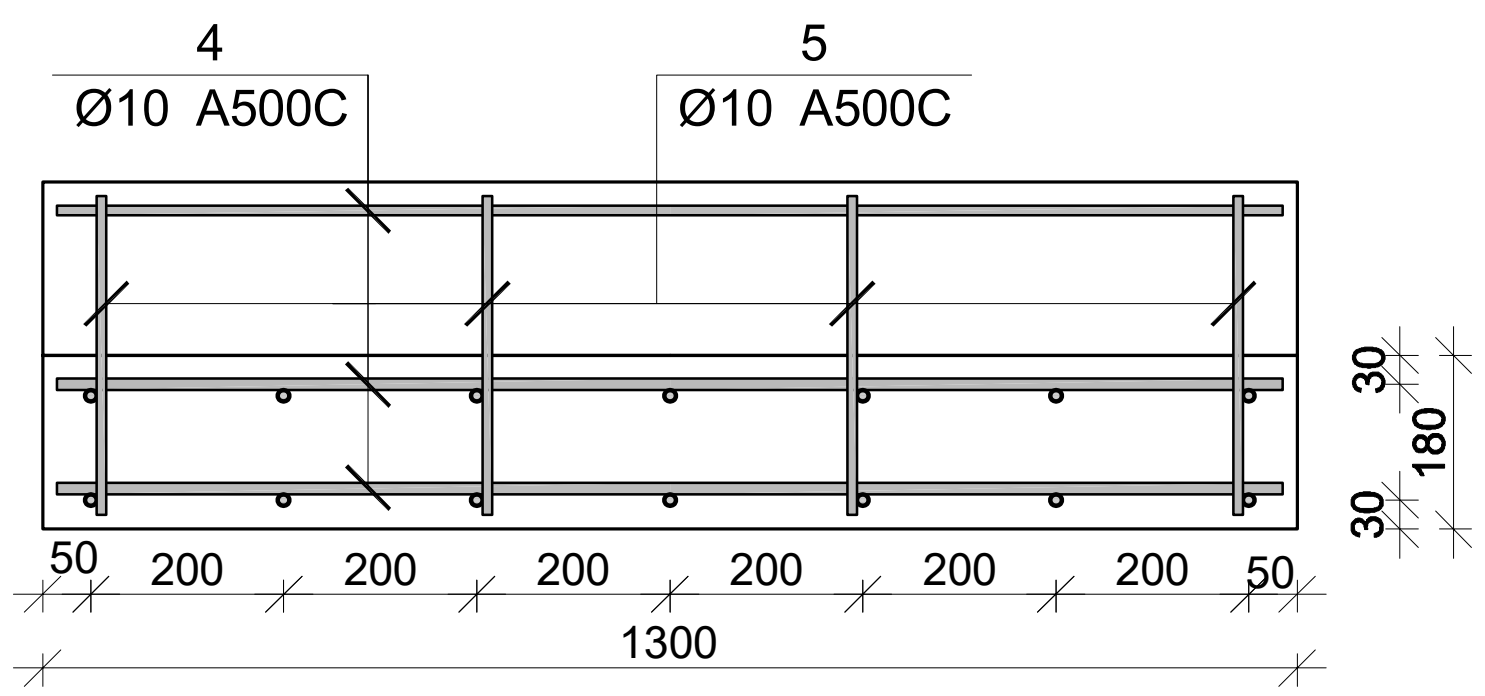

პოზ.	Ø [მმ.]	ესკიზი [მმ.]	სიგრძე [მმ.]
①	Ø12	500 / 1950 / 500	2950
②	Ø12	Lსაშ=3350 / 1950 / 500	5800
③	Ø12	250 / Lსაშ=3400 / 500	4150
④	Ø10	1300	1300
⑤	Ø10	300 / 550	850

მონ. რ/ბ კიბე №4-ის კიბის მარშის კმ–13-ის სპეციფიკაცია

არმატურის სპეციფიკაცია					არმატურის ამოკრეფა					ბეტონი B 30
პოზ. №	Ø	L მმ.	n ცალი	Ln მ.	Ø	∑ Ln მ.	გრძივი მეტრის წონა კგ.	წონა კგ. A240	წონა კგ. A500C	V; მ³
1	2	3	4	5	6	7	8	9	10	11
1	12 A500C	2950	7	20.65	10 A500C	55.50	0.62		34.22	0.58
2	12 A500C	5800	7	40.60	12 A500C	90.30	0.89		80.17	
3	12 A500C	4150	7	29.05						
4	10 A500C	1300	27	35.10						
5	10 A500C	850	24	20.40						
						n= 3			343.16	1.73
									198.36	კგ/მ³

პროექტის დასახელება

მრავალფუნქციური კომპლექსი

პროექტის მისამართი

ქ. თბილისი , უზნაძის ქ.№70
(ს/კ 01.13.08.010.071)

დამკვეთი

სტადია	თარიღი	განმარტება
მპ	2025.12.20	

დაკვეთის №

CAD DWG ფაილი 07.kibeebi.dwg

მთ. კონსტრუქტორი: ა. კორტავა

შეასრულა ნ. ხუბულავა

შეამოწმა გ. ვაშაკიძე

საავტორო უფლებები

ნახაზის დასახელება

მონ. რ/ბ კიბე №4-ის კიბის მარშის კმ-13-ის არმირება

კ-7.74

A3

მონ. რ/ბ კიბე №5-ის საყალიბე გეგმა
-6.850 ნიშნულიდან -3.600 ნიშნულამდე

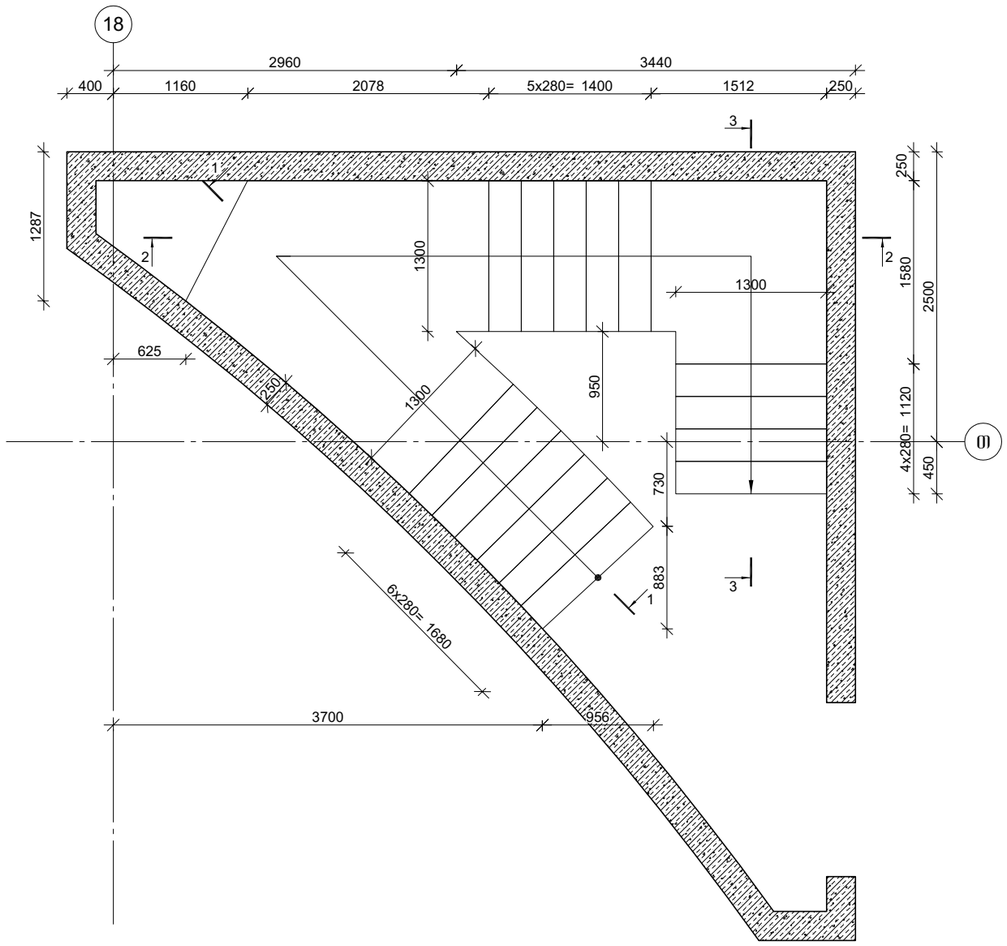

კვეთი 1-1

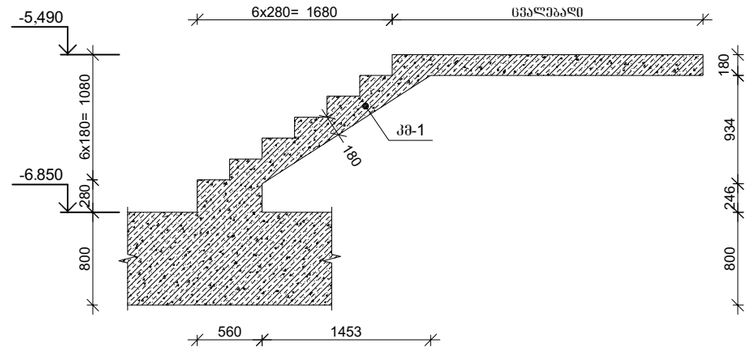

კვეთი 2-2

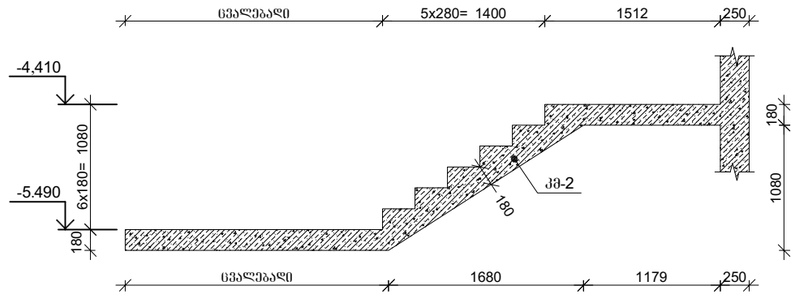

კვეთი 3-3

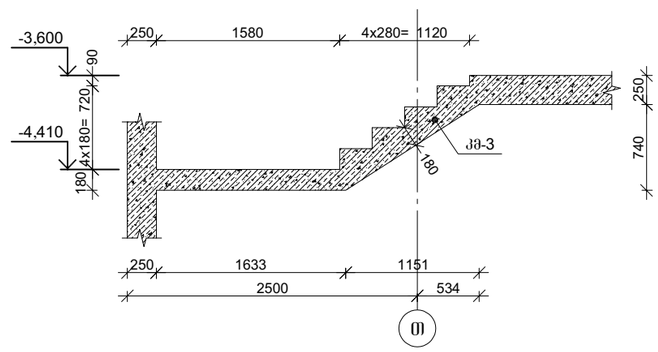

პროექტის დასახელება

მრავალფუნქციური კომპლექსი

პროექტის მისამართი

ქ. ობილისი , უზნაძის ქ.№70
(ს/კ 01.13.08.010.071)

დამკვეთი

სტადია	მარილი	განმარტება
მპ	2025.12.20	

დაკვეთის №

CAD DWG ფაილი 07.kibeebi.dwg

მთ. კონსტრუქტორი:		ა. კორტავა
შესრულა		ნ. ხუბულავა
შეამოწმა		გ. ვაშაკიძე

საავტორო უფლებები

ნახაზის დასახელება

მონ. რ/ბ კიბე №5-ის საყალიბე ნახაზები

კ-7.75

A3

მონ. რ/ბ კიბე №5-ის კიბის მარშის კმ-2-ის არმირება

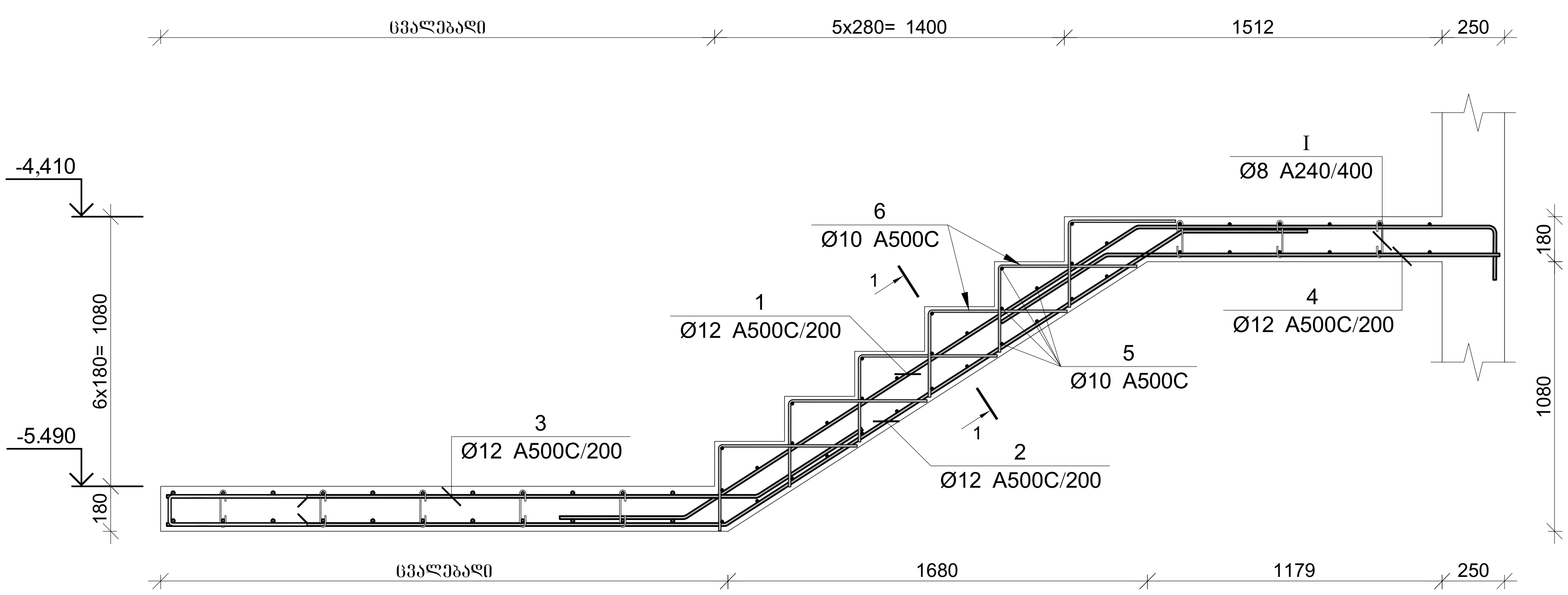

პოზ.	Ø [მმ.]	ესკიზი [მმ.]	სიგრძე [მმ.]
①	Ø12	500; 2150; 1400; 250	4300
②	Ø12	Lსაშ=2250; 2150; 500	4900
③	Ø12	Lსაშ=2350; 500	2850
④	Ø12	500; 1550	2050
⑤	Ø10	1300	1300
⑥	Ø10	300; 550	850
I	Ø8	180; 150; 75; 75; 180	300

კვეთი 1-1

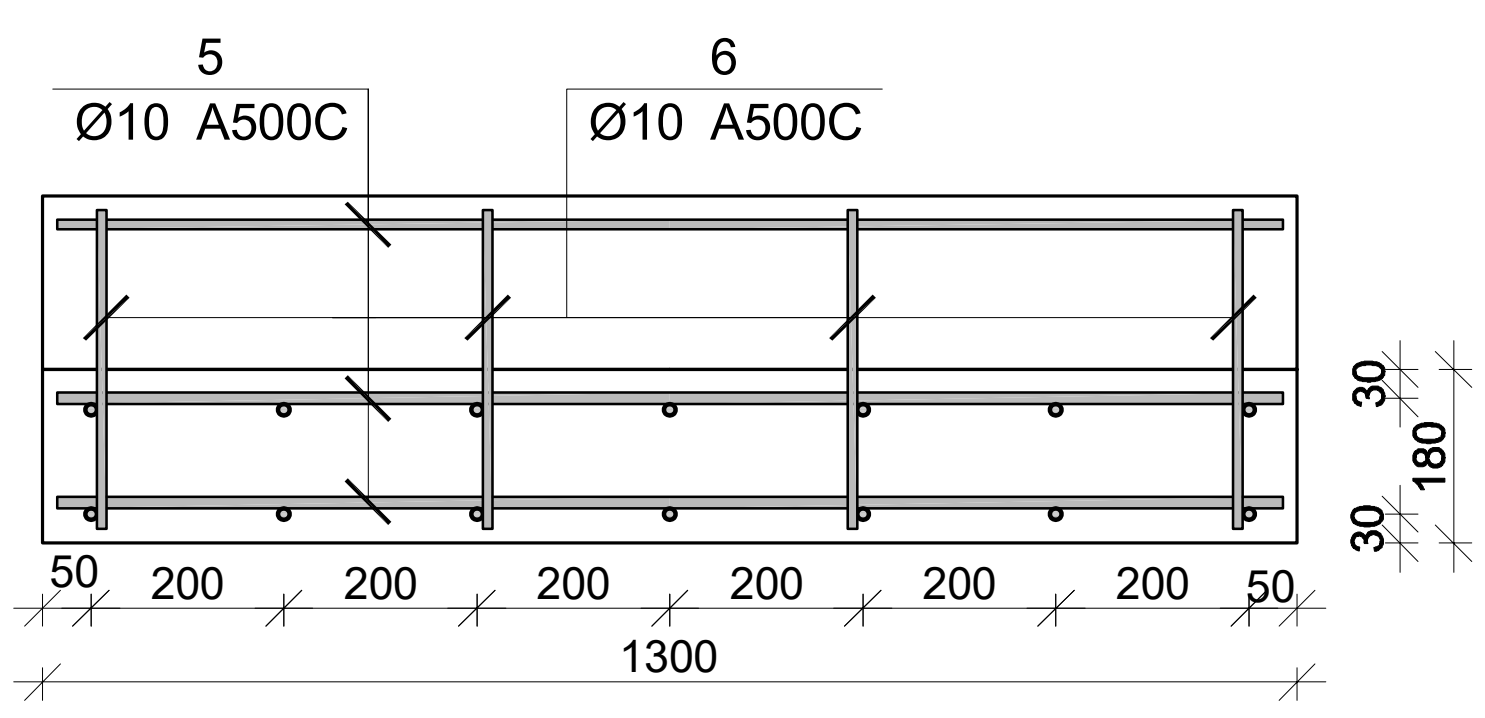

მონ. რ/ბ კიბე №5-ის კიბის მარშის კმ–2-ის სპეციფიკაცია

არმატურის სპეციფიკაცია					არმატურის ამოკრეფა					ბეტონი B 30
პოზ. №	Ø	L მმ.	n ცალი	Ln მ.	Ø	∑ Ln მ.	გრძივი მეტრის წონა კგ.	წონა კგ. A240	წონა კგ. A500C	V; მ^3
1	2	3	4	5	6	7	8	9	10	11
1	12 A500C	4300	7	30.10	8 A240	5.40	0.39	2.13		1.10
2	12 A500C	4900	7	34.30	10 A500C	59.40	0.62		36.62	
3	12 A500C	2850	7	19.95	12 A500C	98.70	0.89		87.63	
4	12 A500C	2050	7	14.35						
5	10 A500C	1300	30	39.00						
6	10 A500C	850	24	20.40						
I	8 A240	300	18	5.40			∑	2.13	124.25	1.10
						n= 1		2.13	124.25	1.10
									115.35	კგ/მ^3

პროექტის დასახელება

მრავალფუნქციური კომპლექსი

პროექტის მისამართი

ქ. თბილისი , უზნაძის ქ.№70
(ს/კ 01.13.08.010.071)

დამკვეთი

სტადია	თარიღი	განმარტება
მპ	2025.12.20	

დაკვეთის №

CAD DWG ფაილი 07.kibeebi.dwg

მთ. კონსტრუქტორი: ა. კორტავა

შემსრულე ნ. ხუბულავა

შემმოწმე გ. ვაშაკიძე

საავტორო უფლებები

ნახაზის დასახელება

მონ. რ/ბ კიბე №5-ის კიბის მარშის კმ-2-ის არმირება

კ-7.77

A3

მონ. რ/ბ კიბე №5-ის კიბის მარშის კმ-1-ის არმირება

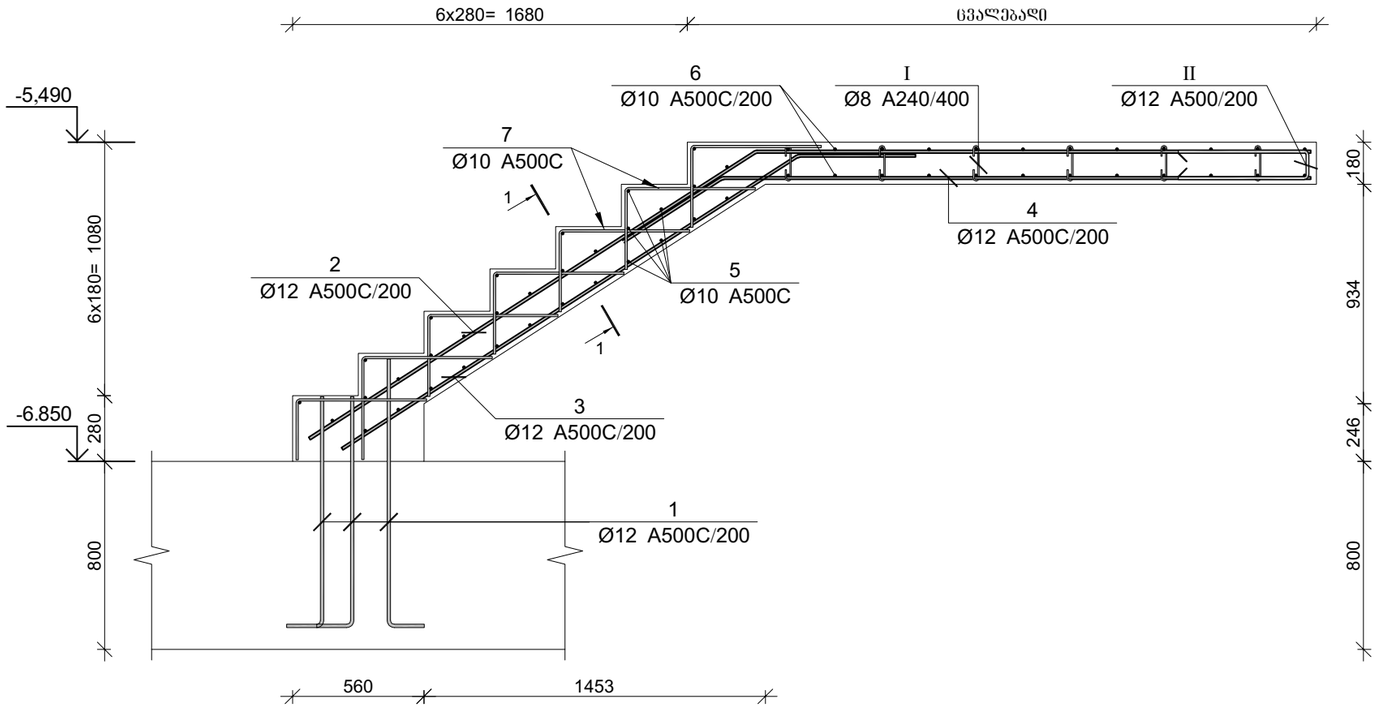

კვეთი 1-1

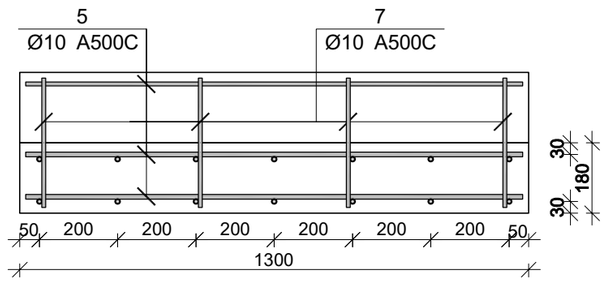

პოზ.	Ø [მმ.]	ესკიზი [მმ.]	სიგრძე [მმ.]
①	Ø12	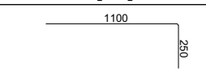	1350
②	Ø12	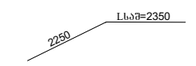	4600
③	Ø12	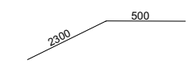	2800
④	Ø12	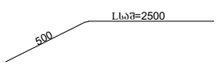	3000
⑤	Ø10		1300
⑥	Ø10		2600
⑦	Ø10	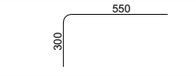	850
Ⅰ	Ø8	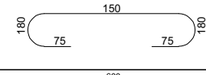	300
Ⅱ	Ø12	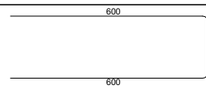	1330

მონ. რ/ბ კიბე №5-ის კიბის მარშის კმ–1-ის სპეციფიკაცია

არმატურის სპეციფიკაცია					არმატურის ამოკრეფა					ბეტონი B 30
პოზ. №	Ø	L მმ.	n ცალი	Ln მ.	Ø	∑ Ln მ.	არმატურის წონა კგ/მ	წონა კგ. A240	წონა კგ. A500C	V; მ³
1	2	3	4	5	6	7	8	9	10	11
1	12 A500C	1350	21	28.35	8 A240	9.60	0.39	3.79		
2	12 A500C	4600	7	32.20	10 A500C	127.80	0.62		78.79	1.71
3	12 A500C	2800	7	19.60	12 A500C	110.46	0.89		98.07	
4	12 A500C	3000	7	21.00						
5	10 A500C	1300	32	41.60						
6	10 A500C	2600	24	62.40						
7	10 A500C	850	28	23.80						
Ⅰ	8 A240	300	32	9.60						
Ⅱ	12 A500C	1330	7	9.31		∑		3.79	176.86	1.71
						n= 1		3.79	176.86	1.71
									105.38	კგ/მ³

პროექტის დასახელება

მრავალფუნქციური კომპლექსი

პროექტის მისამართი

ქ. თბილისი , უზნაძის ქ.№70
(ს/კ 01.13.08.010.071)

დამკვეთი

სტადია	მაირჩი	განმარტება
მპ	2025.12.20	

დაკვეთის №

CAD DWG ფაილი 07.kibeebi.dwg

მთ. კონსტრუქტორი:	ა. კორტავა
შესრულა	ნ. ხუბულავა
შეამოწმა	ზ. ვაშაკიძე

საავტორო უფლებები

ნახაზის დასახელება

მონ. რ/ბ კიბე №5-ის კიბის მარშის კმ-1-ის არმირება

კ-7.76

A3

მრნ. რ/ბ კიბე №5-ის საყალიბე გეგმა
-3.600 ნიშნულიდან -0.300 ნიშნულამდე

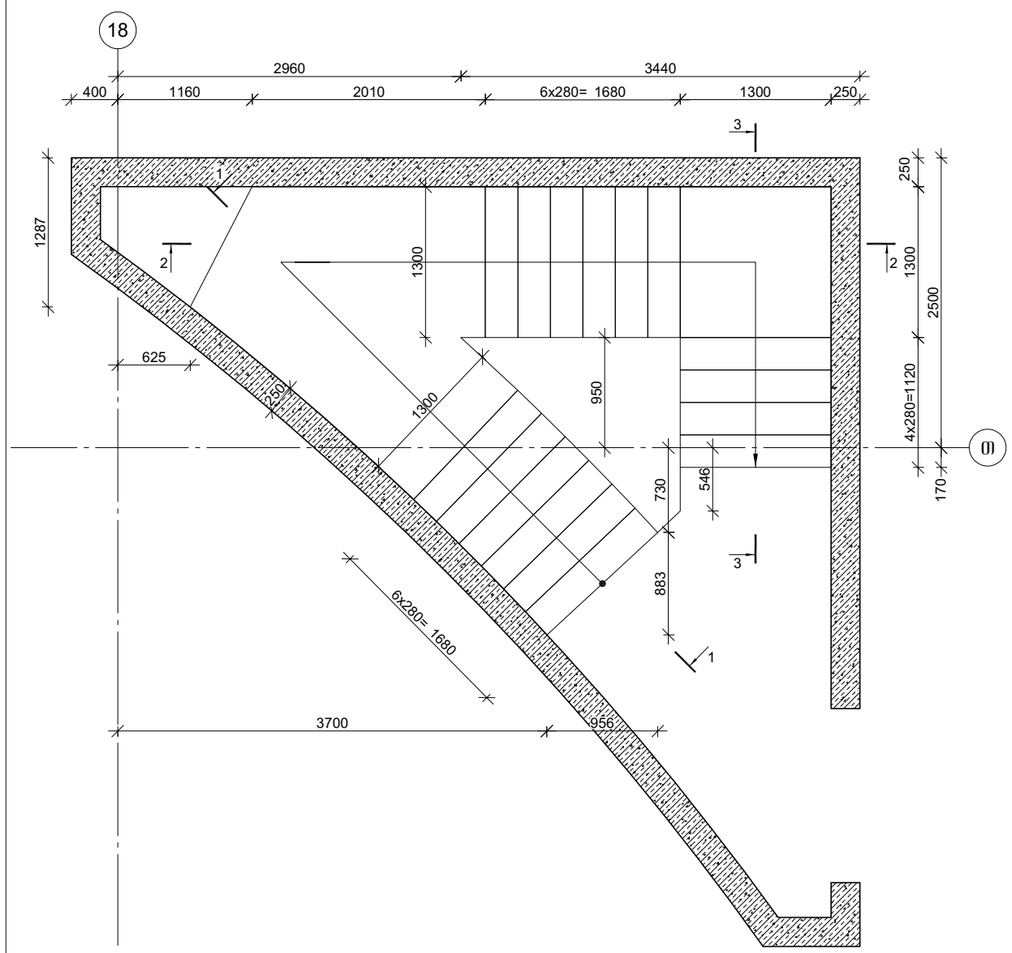

კვეთი 1-1

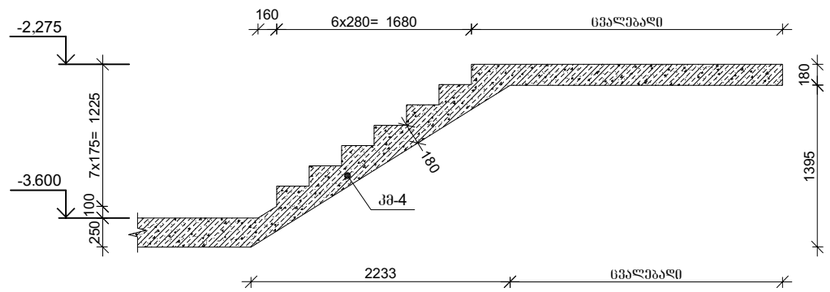

კვეთი 2-2

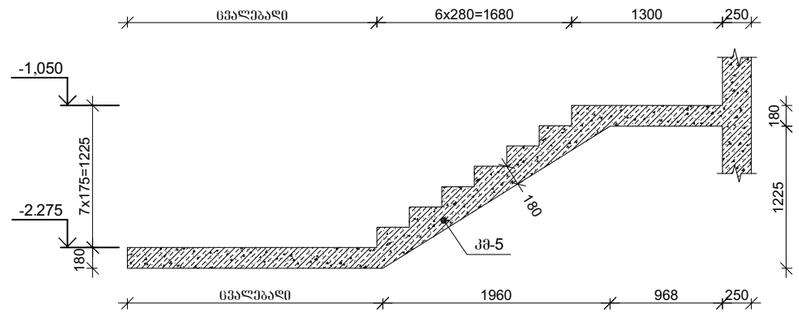

კვეთი 3-3

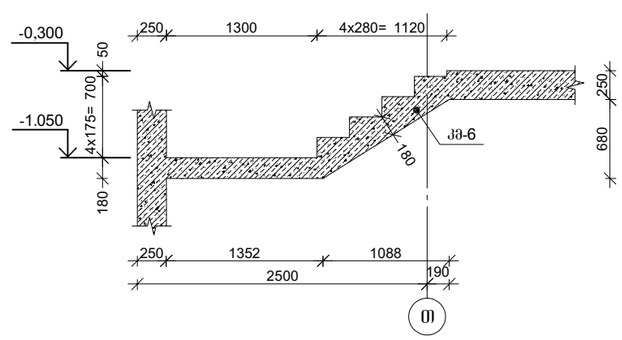

პროექტის დასახელება	მრავალფუნქციური კომპლექსი
პროექტის მისამართი	ქ. თბილისი , უზნაძის ქ.№70 (ს/კ 01.13.08.010.071)
დამკვეთი	
სტადია	მარილი — განმარტება
მპ	2025.12.20
დაკვეთის №	
CAD DWG ფაილი	07.kibeebi.dwg
მთ. კონსტრუქტორი:	ა. კორტავა
შესრულა	ნ. ხუბულავა
შეამოწმა	გ. ვაშაკიძე
საავტორო უფლებები	
ნახაზის დასახელება	მრნ. რ/ბ კიბე №5-ის საყალიბე ნახაზები
	კ-7.79
	A3

მონ. რ/ბ კიბე №5-ის კიბის მარშის კმ-3-ის არმირება

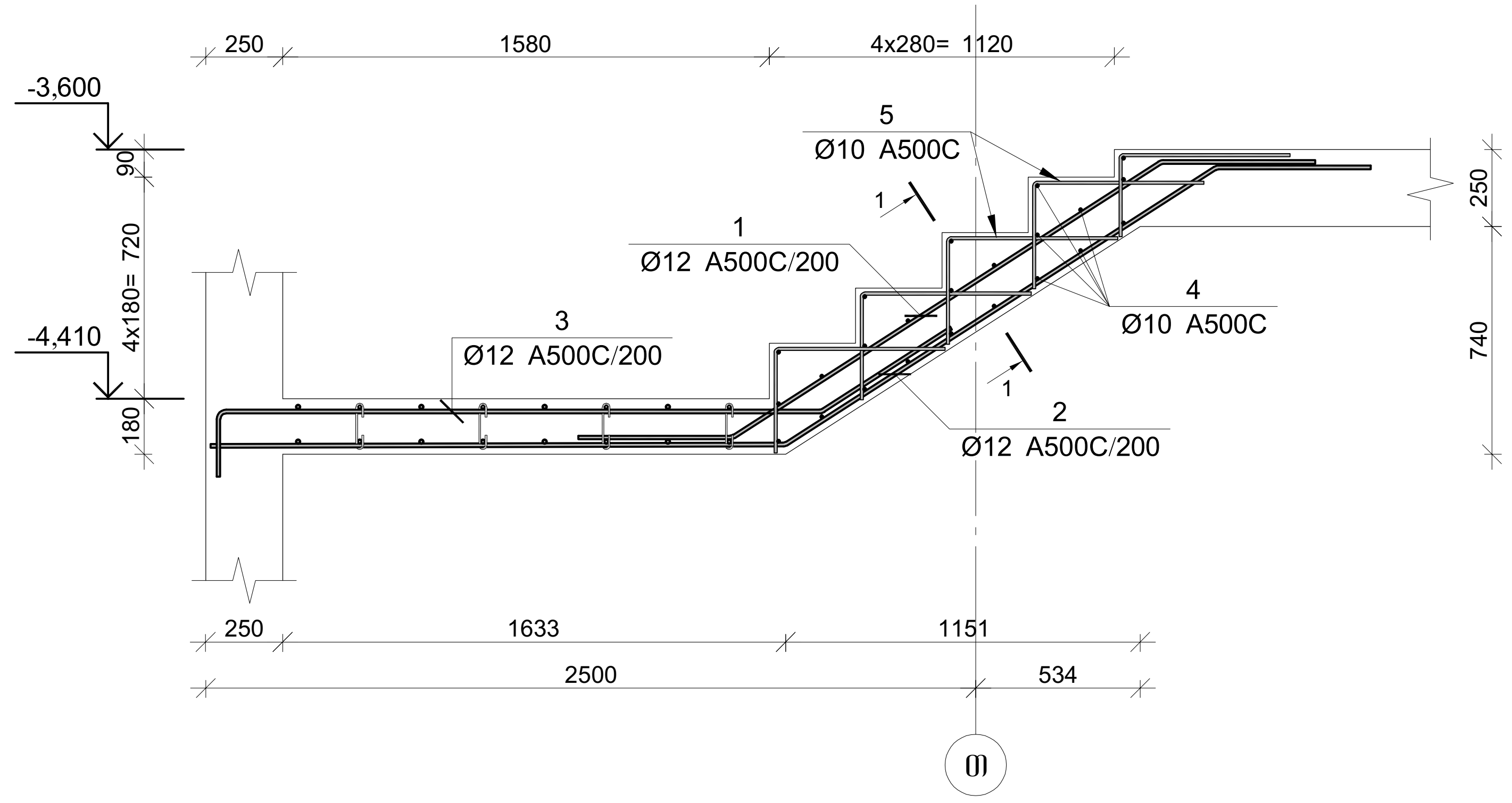

პოზ.	Ø [მმ.]	ესკიზი [მმ.]	სიგრძე [მმ.]
1	Ø12	500 / 1650 / 500	2650
2	Ø12	1850 / 1650 / 500	4000
3	Ø12	250 / 1950 / 500	2700
4	Ø10	1300	1300
5	Ø10	300 / 550	850

კვეთი 1-1

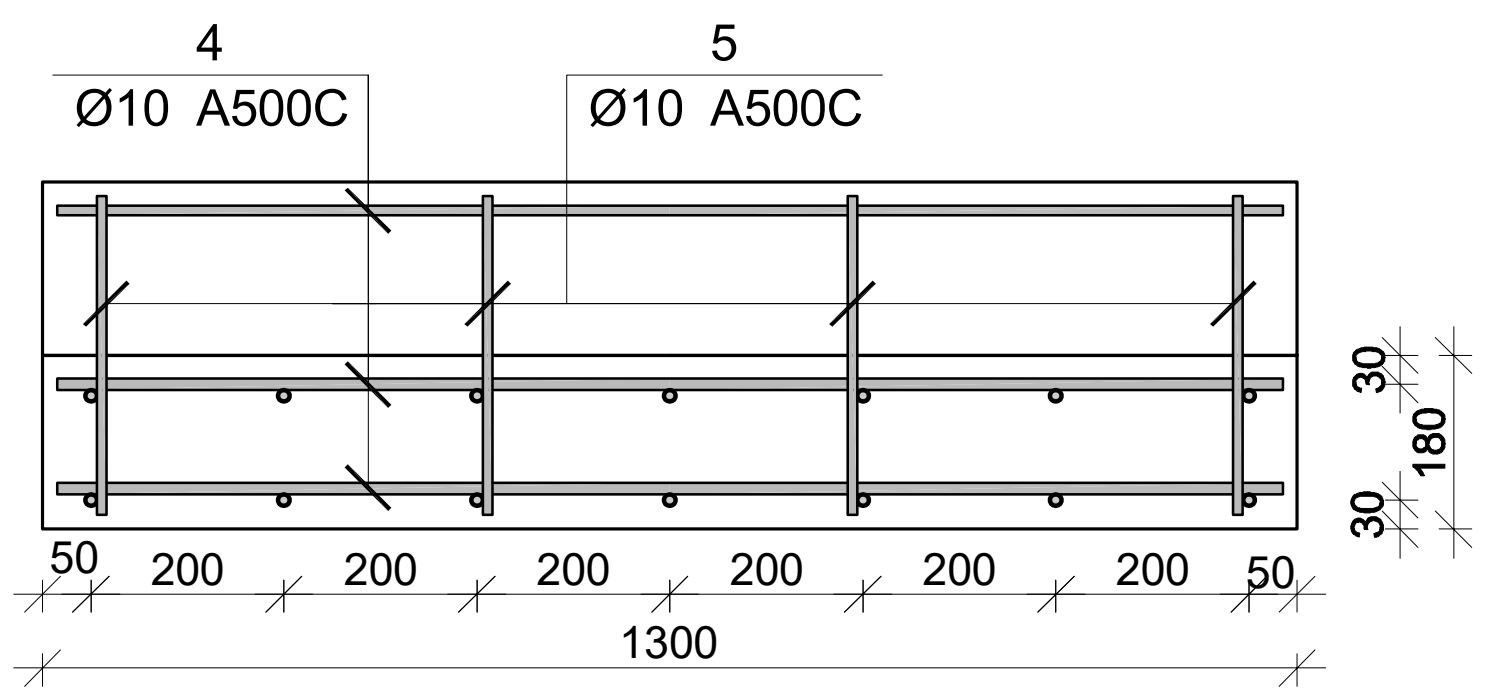

მონ. რ/ბ კიბე №5-ის კიბის მარშის კმ–3-ის სპეციფიკაცია

არმატურის სპეციფიკაცია					არმატურის ამოკრეფა					ბეტონი B 30
პოზ. №	Ø	L მმ.	n ცალი	Ln მ.	Ø	∑ Ln მ.	გრძივი მეტრის წონა კგ.	წონა კგ. A240	წონა კგ. A500C	V; მ³
1	2	3	4	5	6	7	8	9	10	11
1	12 A500C	2650	7	18.55	10 A500C	46.90	0.62		28.92	0.47
2	12 A500C	4000	7	28.00	12 A500C	65.45	0.89		58.11	
3	12 A500C	2700	7	18.90						
4	10 A500C	1300	23	29.90						
5	10 A500C	850	20	17.00						
						n= 1			87.02	0.47
									184.54	კგ/მ³

პროექტის დასახელება
მრავალფუნქციური კომპლექსი

პროექტის მისამართი
ქ. თბილისი , უზნაძის ქ.№70
(ს/კ 01.13.08.010.071)

დამკვეთი

სტადია	თარიღი	განმარტება
მპ	2025.12.20	

დაკვეთის №

CAD DWG ფაილი 07.kibeebi.dwg

მთ. კონსტრუქტორი: ა. კორტავა

შეასრულა ნ. ხუბულავა

შეამოწმა გ. ვაშაკიძე

საავტორო უფლებები

ნახაზის დასახელება
მონ. რ/ბ კიბე №5-ის კიბის მარშის კმ-3-ის არმირება

კ-7.78

A3

მონ. რ/ბ კიბე №5-ის კიბის მარშის კმ-6-ის არმირება

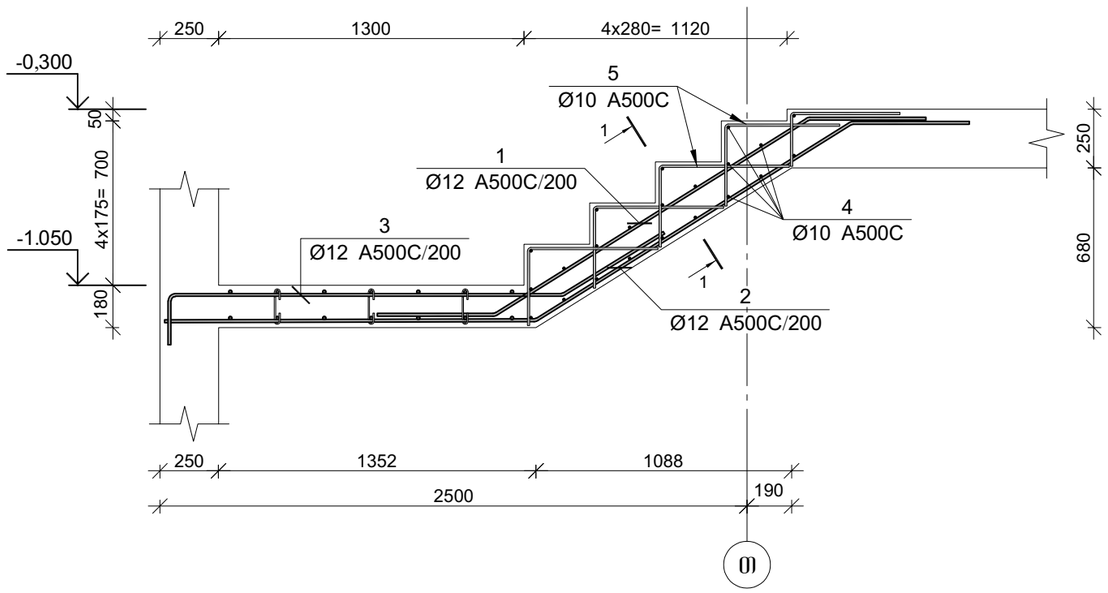

პოზ.	ø [მმ.]	ესკიზი [მმ.]	სიგრძე [მმ.]
①	Ø12	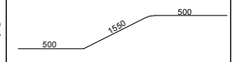	2550
②	Ø12	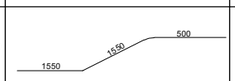	3600
③	Ø12		2400
④	Ø10		1300
⑤	Ø10	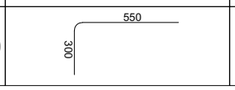	850

კვეთი 1-1

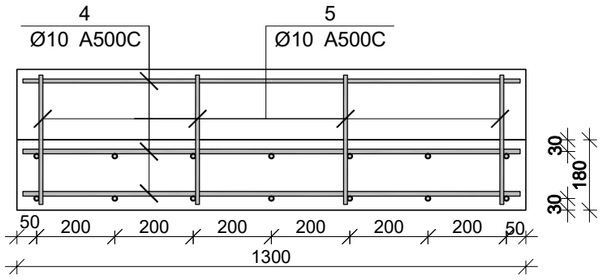

მონ. რ/ბ კიბე №5-ის კიბის მარშის კმ–6-ის სპეციფიკაცია

არმატურის სპეციფიკაცია					არმატურის ამოკრეფა					ბეტონი B 30
პოზ. №	ø	L მმ.	n ცალი	Ln მ.	ø	∑ Ln მ.	არაკლებ 1მ-ის წონა კგ.	წონა კგ. A240	წონა კგ. A500C	V; მ³
1	2	3	4	5	6	7	8	9	10	11
1	12 A500C	2550	7	17.85	10 A500C	45.60	0.62		28.11	0.44
2	12 A500C	3600	7	25.20	12 A500C	59.85	0.89		53.14	
3	12 A500C	2400	7	16.80						
4	10 A500C	1300	22	28.60						
5	10 A500C	850	20	17.00						
						n= 1			81.25	0.44
									183.86	კგ/მ³

პროექტის დასახელება

მრავალფუნქციური კომპლექსი

პროექტის მისამართი

ქ. ობილისი , უგნაძის ქ.№70
(ს/კ 01.13.08.010.071)

დამკვეთი

სტადია	მარილი	განმარტება
მპ	2025.12.20	

დაკვეთის №

CAD DWG ფაილი 07.kibeebi.dwg

მთ. კონსტრუქტორი:	ა. კორტავა
შესრულა	ნ. ხუბულავა
შეამოწმა	გ. ვაშაკიძე

საავტორო უფლებები

ნახაზის დასახელება

მონ. რ/ბ კიბე №5-ის კიბის მარშის კმ-6-ის არმირება

კ-7.82

A3

მონ. რ/ბ კიბე №5-ის კიბის მარშის კმ-4-ის არმირება

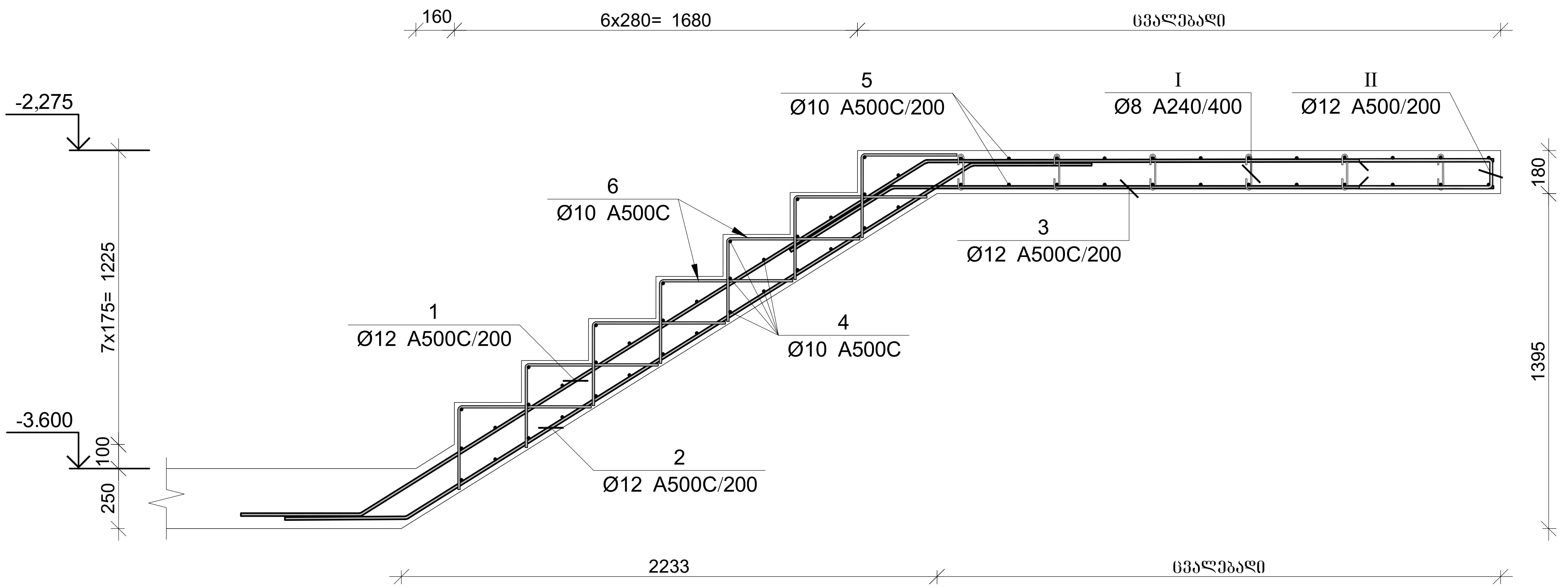

პოზ.	Ø [მმ.]	ესკიზი [მმ.]	სიგრძე [მმ.]
①	Ø12	500; 2750; Lსამ=2350	5600
②	Ø12	500; 2750; 500	3750
③	Ø12	500; Lსამ=2500	3000
④	Ø10	1300	1300
⑤	Ø10	300; Lსამ=2000; 300	2600
⑥	Ø10	300; 550	850
Ⅰ	Ø8	180; 150; 75; 75; 180	300
Ⅱ	Ø12	600; 130; 600	1330

კვეთი 1-1

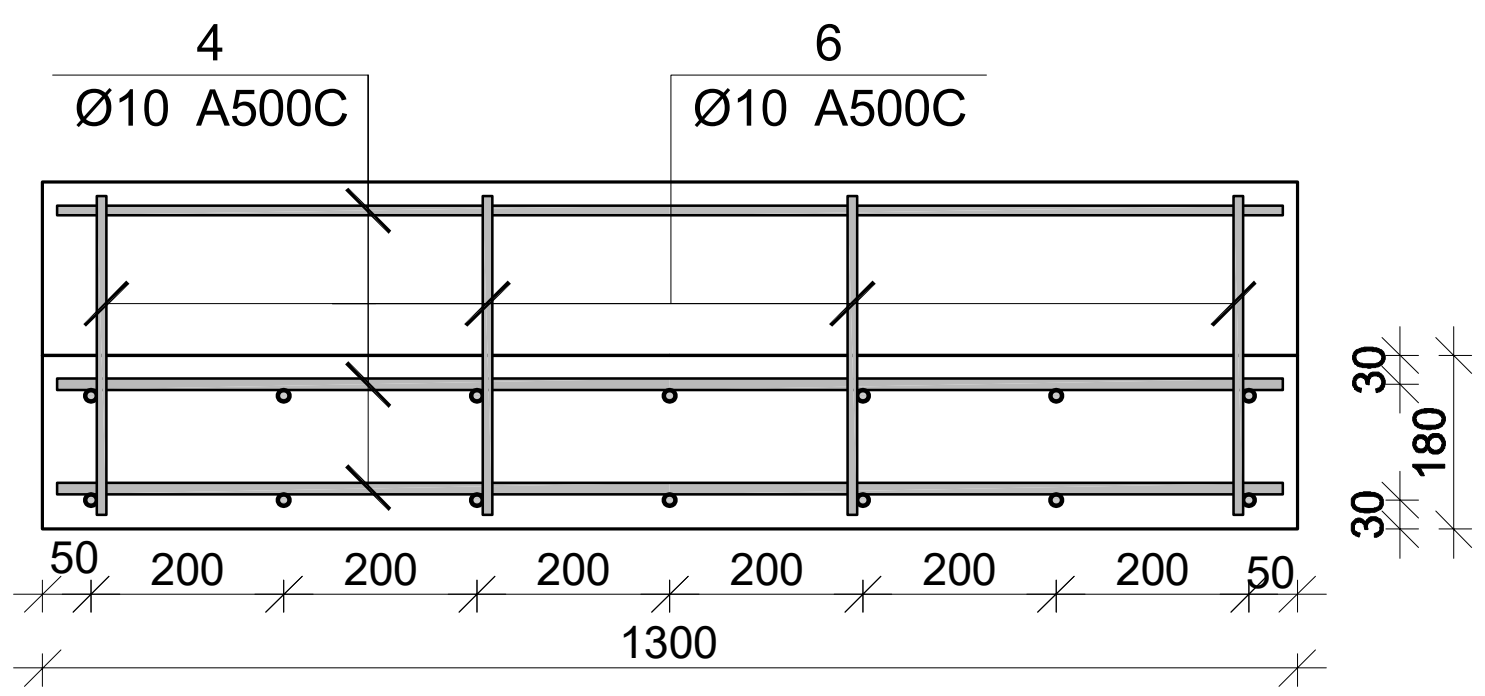

მონ. რ/ბ კიბე №5-ის კიბის მარშის კმ–4-ის სპეციფიკაცია

არმატურის სპეციფიკაცია					არმატურის ამოკრეფა					ბეტონი B 30
პოზ. №	Ø	L მმ.	n ცალი	Ln მ.	Ø	∑ Ln მ.	ერთეული გრძივი წონა კგ.	წონა კგ. A240	წონა კგ. A500C	V; მ³
1	2	3	4	5	6	7	8	9	10	11
1	12 A500C	5600	7	39.20	8 A240	9.60	0.39	3.79		1.70
2	12 A500C	3750	7	26.25	10 A500C	131.70	0.62		81.20	
3	12 A500C	3000	7	21.00	12 A500C	95.76	0.89		85.02	
4	10 A500C	1300	35	45.50						
5	10 A500C	2600	24	62.40						
6	10 A500C	850	28	23.80						
I	8 A240	300	32	9.60						
II	12 A500C	1330	7	9.31			∑	3.79	166.22	1.70
						n= 1		3.79	166.22	1.70
									99.91	კგ/მ³

პროექტის დასახელება
მრავალფუნქციური კომპლექსი

პროექტის მისამართი
ქ. თბილისი , უზნაძის ქ.№70
(ს/კ 01.13.08.010.071)

დამკვეთი

სტადია	თარიღი	განმარტება
მპ	2025.12.20	

დამკვეთის №

CAD DWG ფაილი 07.kibeebi.dwg

მთ. კონსტრუქტორი: ა. კორტავა
შეასრულა ნ. ხუბულავა
შეამოწმა გ. ვაშაკიძე

საავტორო უფლებები

ნახაზის დასახელება
მონ. რ/ბ კიბე №5-ის კიბის მარშის კმ-4-ის არმირება

კ-7.80

A3

მონ. რ/ბ კიბე №5-ის საყალიბე გეგმა
-0.300 ნიშნულიდან +2.450 ნიშნულამდე

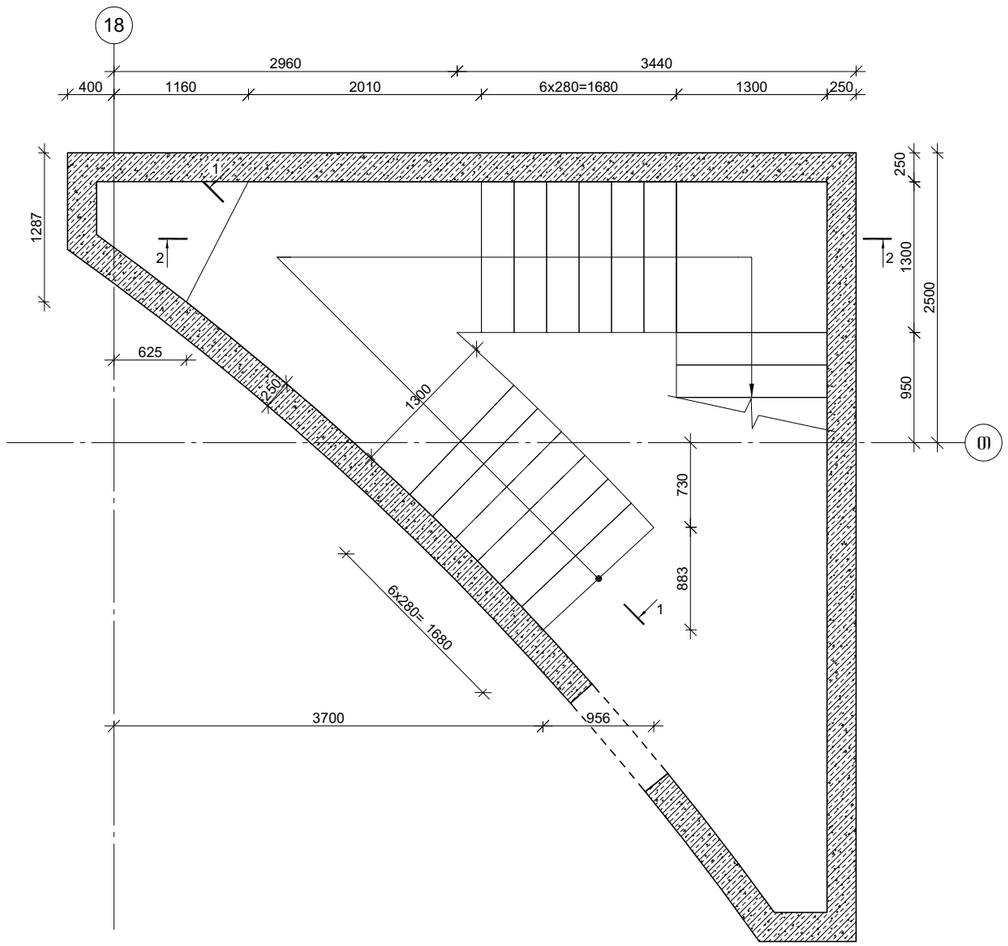

კვეთი 1-1

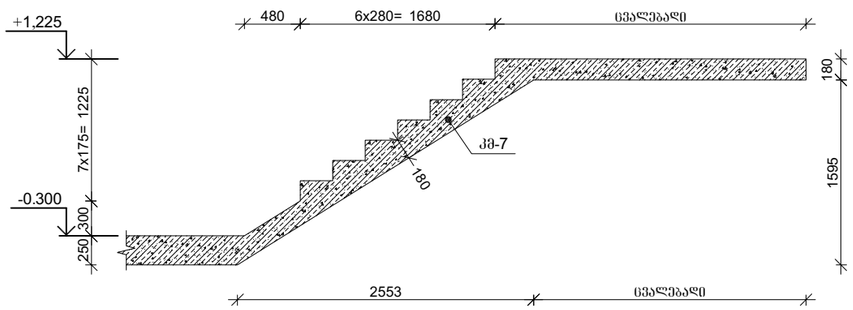

კვეთი 2-2

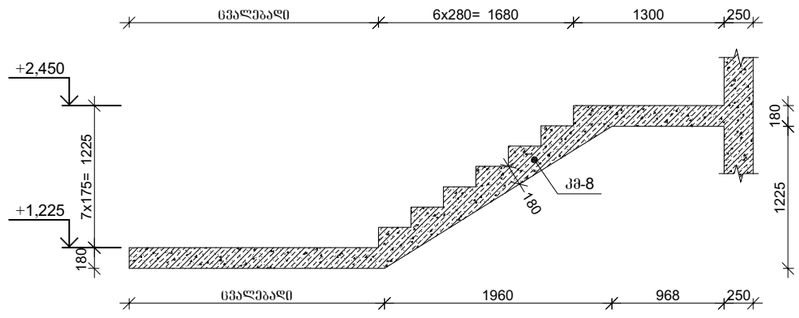

პროექტის დასახელება

მრავალფუნქციური კომპლექსი

პროექტის მისამართი

ქ. ობილისი , უგნაძის ქ.№70
(ს/კ 01.13.08.010.071)

დამკვეთი

სტადია	მარილი	განმარტება
მპ	2025.12.20	

დაკვეთის №

CAD DWG ფაილი 07.kibeebi.dwg

მთ. კონსტრუქტორი:	ა. კორტავა
შემსრულა	ნ. ხუბულავა
შემოწმა	გ. ვაშაკიძე

საავტორო უფლებები

ნახაზის დასახელება

მონ. რ/ბ კიბე №5-ის საყალიბე ნახაზები

კ-7.83

A3

მონ. რ/ბ კიბე №5-ის კიბის მარშის კმ-5-ის არმირება

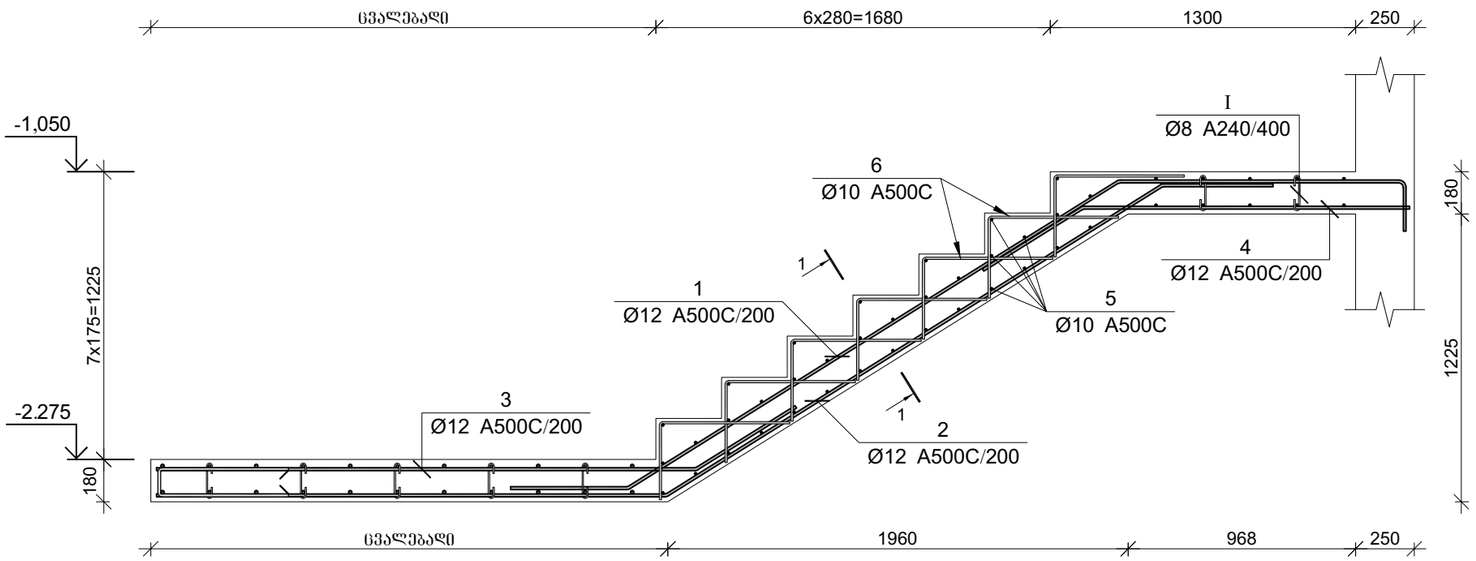

პოზ.	Ø [მმ.]	ესკიზი [მმ.]	სიგრძე [მმ.]
①	Ø12	500, 2450, 1200, 250	4400
②	Ø12	L საბ=2250, 2500, 500	5250
③	Ø12	L საბ=2350, 500	2850
④	Ø12	500, 1400	1900
⑤	Ø10	1300	1300
⑥	Ø10	300, 550	850
Ⓘ	Ø8	180, 75, 150, 75, 180	300

კვეთი 1-1

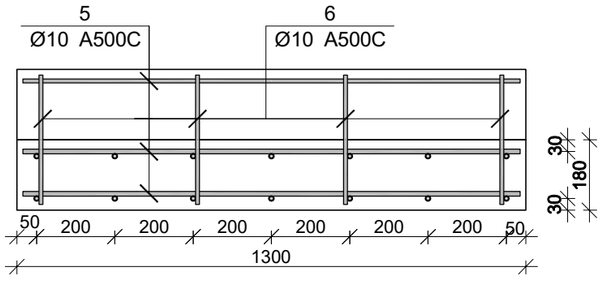

მონ. რ/ბ კიბე №5-ის კიბის მარშის კმ–5-ის სპეციფიკაცია

არმატურის სპეციფიკაცია					არმატურის ამოკრეფა					ბეტონი B 30
პოზ. №	Ø	L მმ.	n ცალი	Ln მ.	Ø	∑ Ln მ.	ბრაკის ფაქტორის წონა კგ.	წონა კგ. A240	წონა კგ. A500C	V; მ³
1	2	3	4	5	6	7	8	9	10	11
1	12 A500C	4400	7	30.80	8 A240	5.40	0.39	2.13		1.08
2	12 A500C	5250	7	36.75	10 A500C	69.30	0.62		42.73	
3	12 A500C	2850	7	19.95	12 A500C	100.80	0.89		89.49	
4	12 A500C	1900	7	13.30						
5	10 A500C	1300	35	45.50						
6	10 A500C	850	28	23.80						
I	8 A240	300	18	5.40		∑		2.13	132.22	1.08
						n= 1		2.13	132.22	1.08
									124.39	კგ/მ³

პროექტის დასახელება

მრავალფუნქციური კომპლექსი

პროექტის მისამართი

ქ. თბილისი , უზნაძის ქ.№70
(ს/კ 01.13.08.010.071)

დამკვეთი

სტადია	მარილი	განმარტება
მპ	2025.12.20	

დაკვეთის №

CAD DWG ფაილი 07.kibeebi.dwg

მთ. კონსტრუქტორი:		ა. კორძაია
შემსრულა		ნ. ხუბულავა
შემოწმა		გ. ვაშაკიძე

საავტორო უფლებები

ნახაზის დასახელება

მონ. რ/ბ კიბე №5-ის კიბის მარშის კმ-5-ის არმირება

კ-7.81

A3

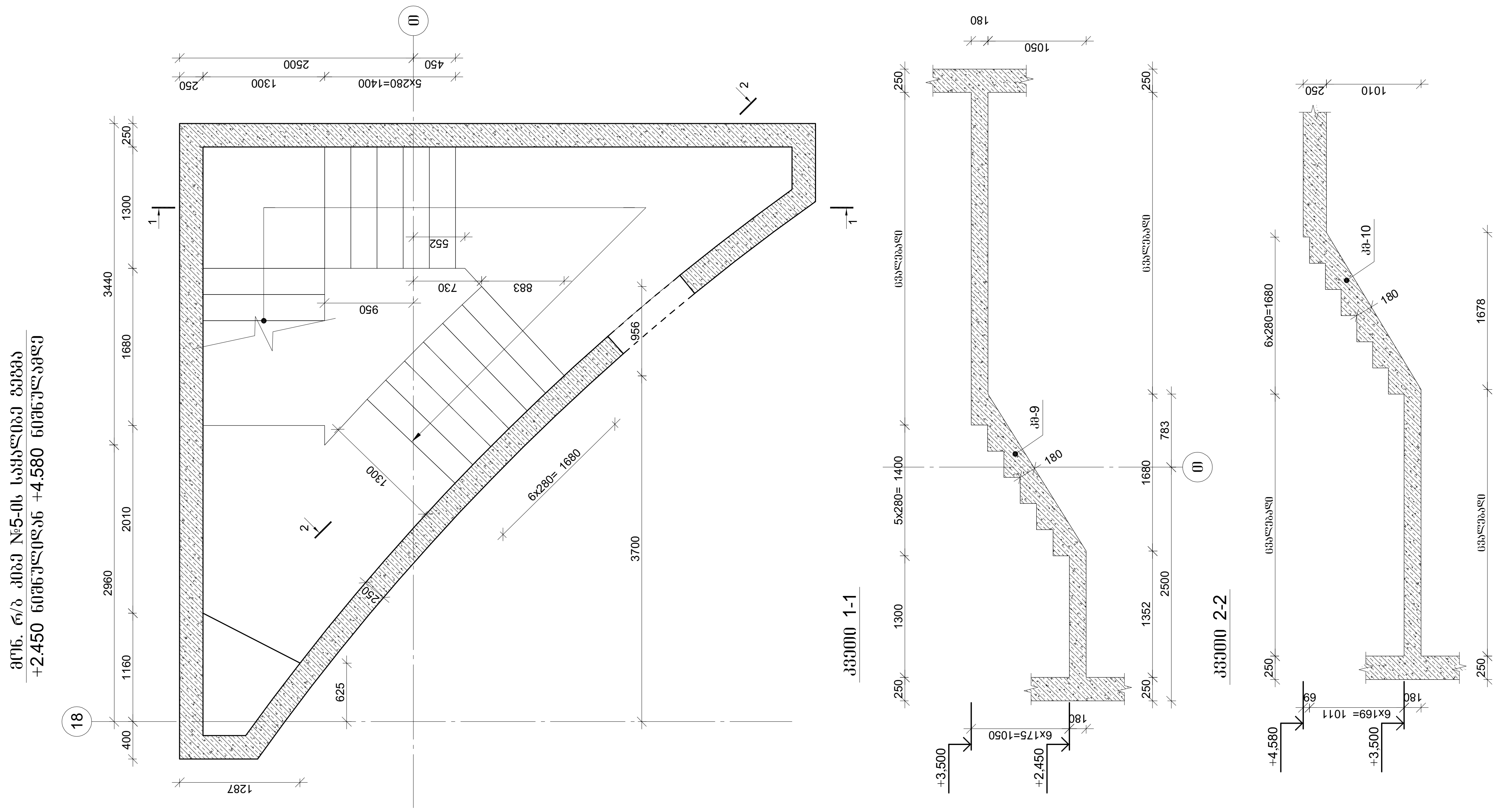

პროექტის დასახელება

მრავალფუნქციური კომპლექსი

პროექტის მისამართი

ქ. თბილისი , უზნაძის ქ.№70
(ს/კ 01.13.08.010.071)

დამკვეთი

სტადია	თარიღი	განმარტება
მპ	2025.12.20	

დაკვეთის №

CAD DWG ფაილი 07.kibeebi.dwg

მთ. კონსტრუქტორი: ა. კორტავა

შეასრულა ნ. ხუბულავა

შეამოწმა გ. ვაშაკიძე

საავტორო უფლებები

ნახაზის დასახელება

მონ. რ/ბ კიბე №4-ის საყალიბე ნახაზები

კ-7.86

A3

მონ. რ/ბ კიბე №5-ის კიბის მარშის კმ-8-ის არმირება

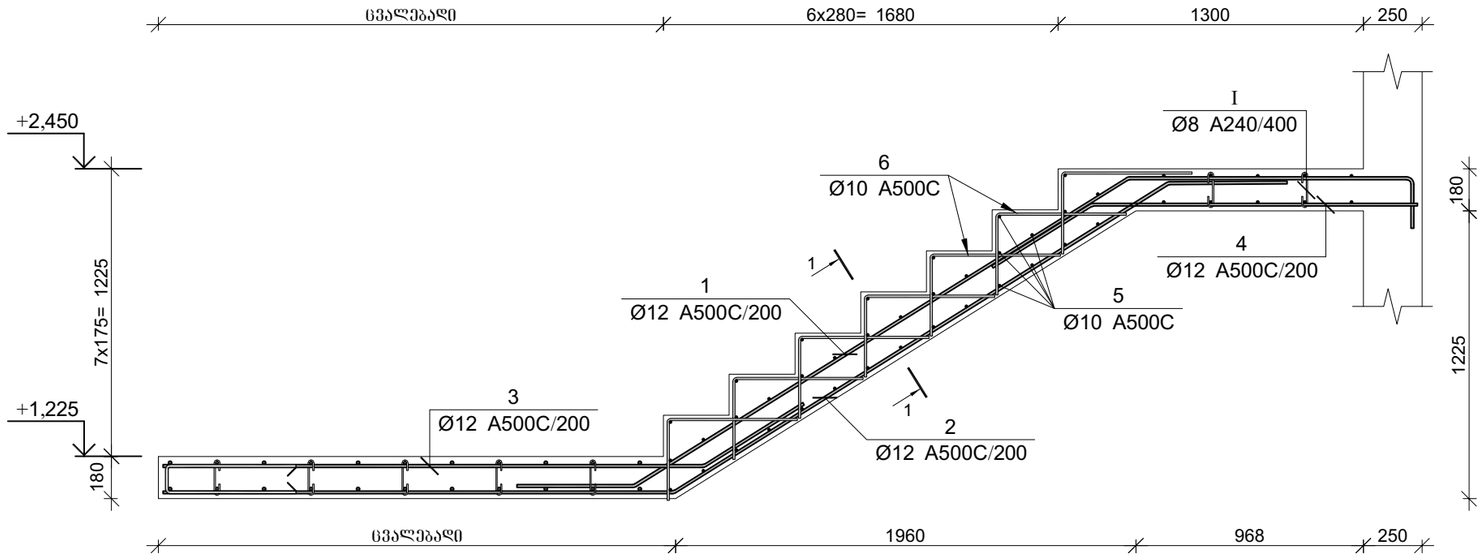

პოზ.	Ø [მმ.]	ესკიზი [მმ.]	სიგრძე [მმ.]
①	Ø12	500, 2450, 1200, 250	4400
②	Ø12	L საბ=2250, 2500, 500	5250
③	Ø12	L საბ=2350, 500	2850
④	Ø12	500, 1400	1900
⑤	Ø10	1300	1300
⑥	Ø10	300, 550	850
Ⓘ	Ø8	180, 75, 150, 75, 180	300

კვეთი 1-1

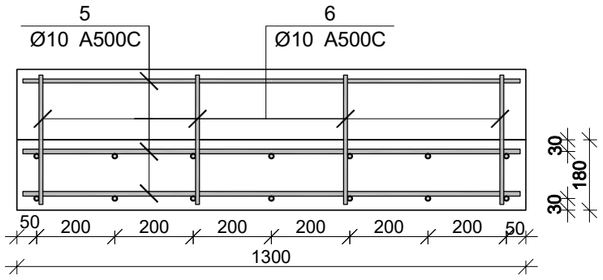

მონ. რ/ბ კიბე №5-ის კიბის მარშის კმ–8-ის სპეციფიკაცია

არმატურის სპეციფიკაცია					არმატურის ამოკრეფა					ბეტონი B 30
პოზ. №	Ø	L მმ.	n ცალი	Ln მ.	Ø	∑ Ln მ.	ბრაკის ფაქტორის წონა კგ.	წონა კგ. A240	წონა კგ. A500C	V; მ³
1	2	3	4	5	6	7	8	9	10	11
1	12 A500C	4400	7	30.80	8 A240	5.40	0.39	2.13		1.08
2	12 A500C	5250	7	36.75	10 A500C	69.30	0.62		42.73	
3	12 A500C	2850	7	19.95	12 A500C	100.80	0.89		89.49	
4	12 A500C	1900	7	13.30						
5	10 A500C	1300	35	45.50						
6	10 A500C	850	28	23.80						
I	8 A240	300	18	5.40		∑		2.13	132.22	1.08
						n= 1		2.13	132.22	1.08
									124.39	კგ/მ³

პროექტის დასახელება

მრავალფუნქციური კომპლექსი

პროექტის მისამართი

ქ. თბილისი , უზნაძის ქ.№70
(ს/კ 01.13.08.010.071)

დამკვეთი

სტადია	მარილი	განმარტება
მპ	2025.12.20	

დაკვეთის №

CAD DWG ფაილი 07.kibeebi.dwg

მთ. კონსტრუქტორი:		ა. კორტავა
შემსრულა		ნ. ხუბულავა
შემოწმა		გ. ვაშაკიძე

საავტორო უფლებები

ნახაზის დასახელება

მონ. რ/ბ კიბე №5-ის კიბის მარშის კმ-8-ის არმირება

კ-7.85

A3

მონ. რ/ბ კიბე №5-ის კიბის მარშის კმ-7-ის არმირება

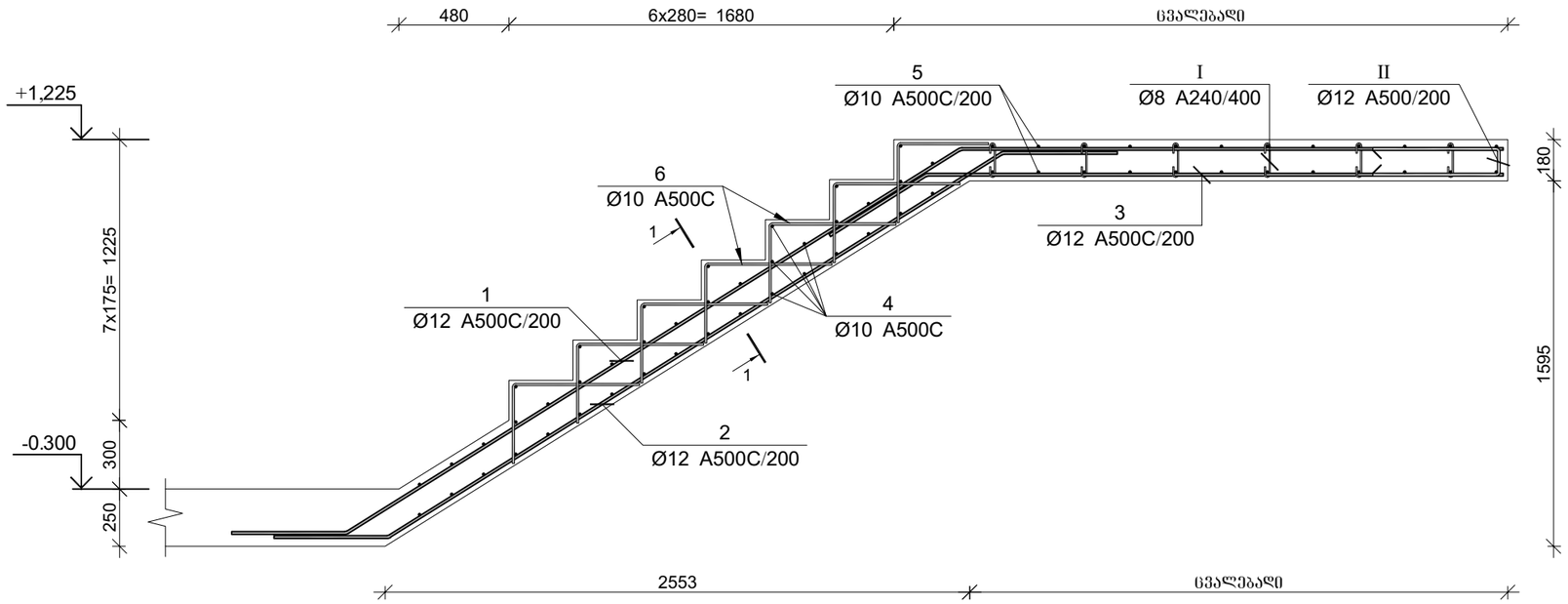

პოზ.	Ø [მმ.]	ესკიზი [მმ.]	სიგრძე [მმ.]
①	Ø12	500, 3150, სულ=2350	6000
②	Ø12	500, 3150, 500	4150
③	Ø12	500, სულ=2500	3000
④	Ø10	1300	1300
⑤	Ø10	300, სულ=2000, 300	2600
⑥	Ø10	550, 300	850
Ⅰ	Ø8	180, 150, 75, 75, 180	300
Ⅱ	Ø12	600, 1330, 600	1330

კვეთი 1-1

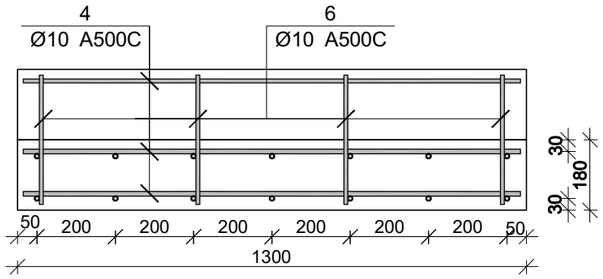

მონ. რ/ბ კიბე №5-ის კიბის მარშის კმ–7-ის სპეციფიკაცია

არმატურის სპეციფიკაცია					არმატურის ამოკრეფა					ბეტონი B 30
პოზ. №	Ø	L მმ.	n ცალი	Ln მ.	Ø	∑ Ln მ.	არმატურის ერთეული წონა კგ.	წონა კგ. A240	წონა კგ. A500C	V; მ³
1	2	3	4	5	6	7	8	9	10	11
1	12 A500C	6000	7	42.00	8 A240	9.60	0.39	3.79		
2	12 A500C	4150	7	29.05	10 A500C	139.50	0.62		86.01	1.79
3	12 A500C	3000	7	21.00	12 A500C	101.36	0.89		89.99	
4	10 A500C	1300	41	53.30						
5	10 A500C	2600	24	62.40						
6	10 A500C	850	28	23.80						
Ⅰ	8 A240	300	32	9.60						
Ⅱ	12 A500C	1330	7	9.31			∑	3.79	176.00	1.79
							n= 1	3.79	176.00	1.79
									100.45	კგ/მ³

პროექტის დასახელება

მრავალფუნქციური კომპლექსი

პროექტის მისამართი

ქ. თბილისი , უზნაძის ქ.№70
(ს/კ 01.13.08.010.071)

დამკვეთი

სტადია	მარილი	განმარტება
მპ	2025.12.20	

დაკვეთის №

CAD DWG ფაილი 07.kibeebi.dwg

მთ. კონსტრუქტორი:		ა. კორტავა
შესრულა		ნ. ხუბულავა
შეამოწმა		ზ. ვაშაკიძე

საავტორო უფლებები

ნახაზის დასახელება

მონ. რ/ბ კიბე №5-ის კიბის მარშის კმ-7-ის არმირება

კ-7.84

A3

მონ. რ/ბ კიბე №5-ის კიბის მარშის კმ-13-ის არმირება

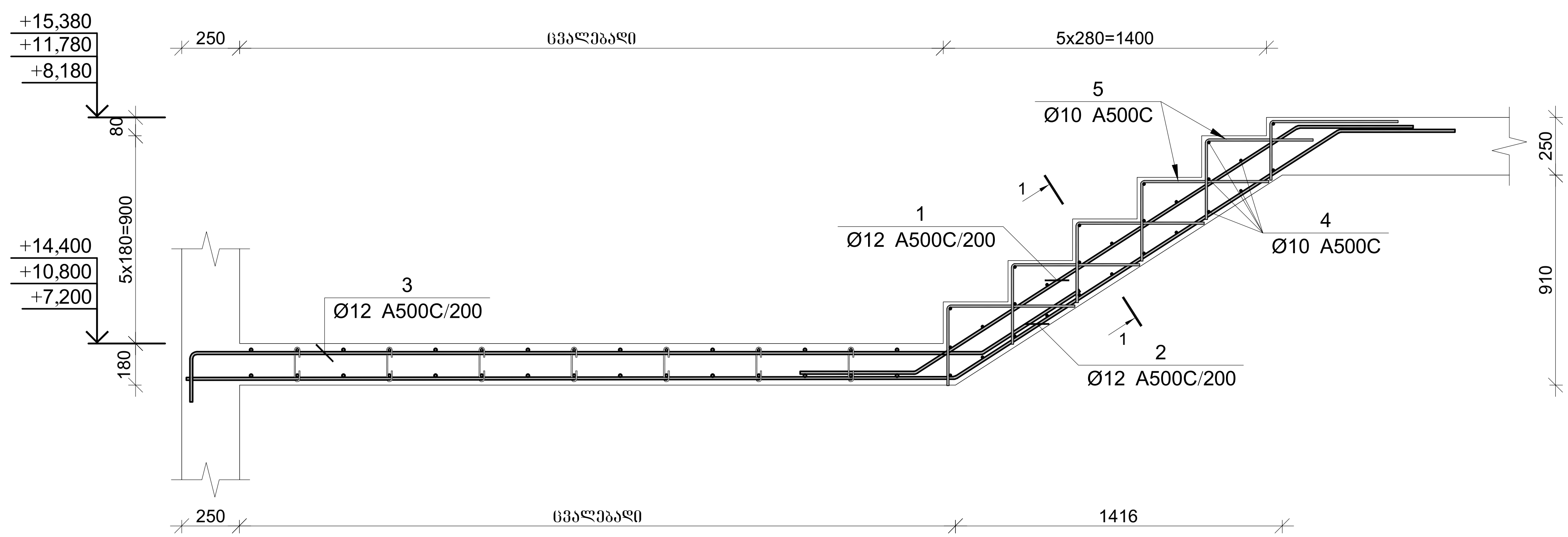

კვეთი 1-1

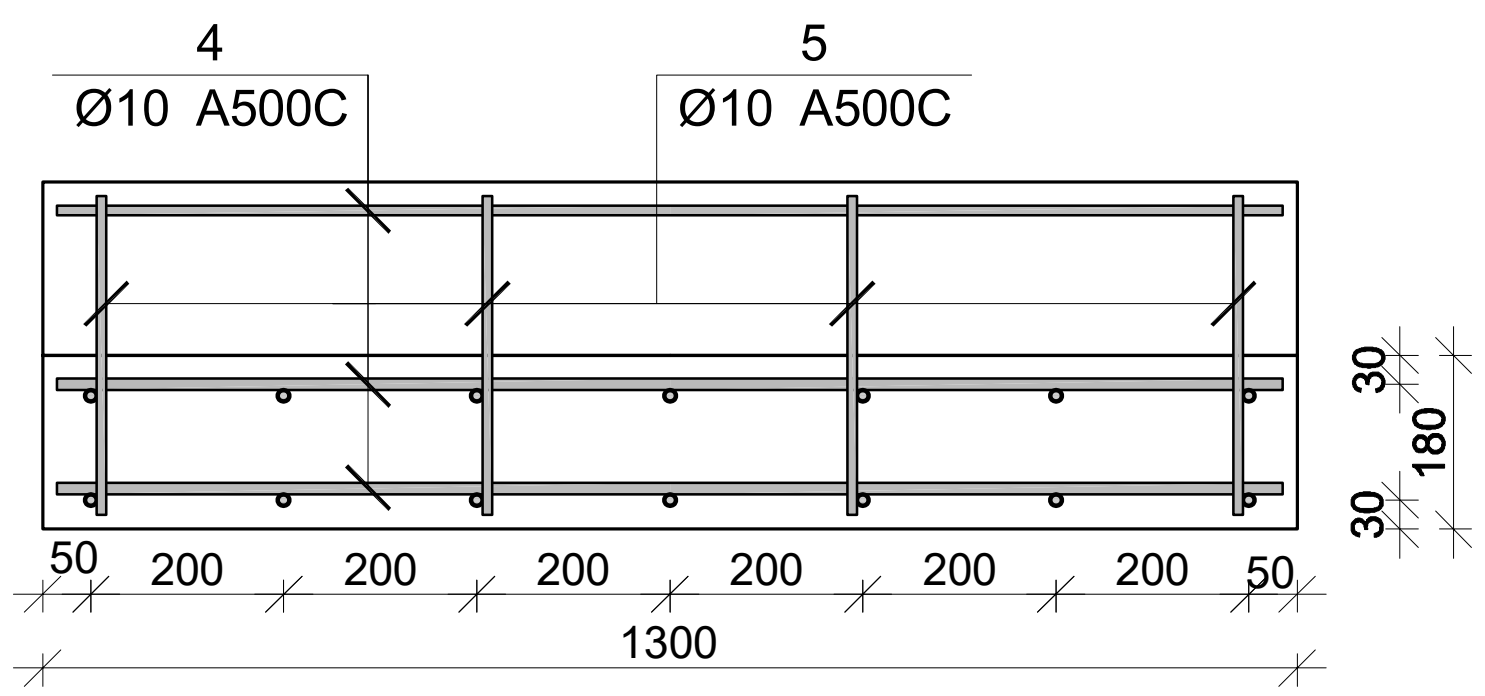

პოზ.	Ø [მმ.]	ესკიზი [მმ.]	სიგრძე [მმ.]
①	Ø12	500 1950 500	2950
②	Ø12	Lსაშ=3350 1950 500	5800
③	Ø12	250 Lსაშ=3400 500	4150
④	Ø10	1300	1300
⑤	Ø10	300 550	850

მონ. რ/ბ კიბე №5-ის კიბის მარშის კმ–13-ის სპეციფიკაცია

არმატურის სპეციფიკაცია					არმატურის ამოკრეფა					ბეტონი B 30
პოზ. №	Ø	L მმ.	n ცალი	Ln მ.	Ø	∑ Ln მ.	გრძივი მეტრის წონა კგ.	წონა კგ. A240	წონა კგ. A500C	V; $მ^3$
1	2	3	4	5	6	7	8	9	10	11
1	12 A500C	2950	7	20.65	10 A500C	55.50	0.62		34.22	0.58
2	12 A500C	5800	7	40.60	12 A500C	90.30	0.89		80.17	
3	12 A500C	4150	7	29.05						
4	10 A500C	1300	27	35.10						
5	10 A500C	850	24	20.40						
						n= 3			343.16	1.73
									198.36	კგ/$მ^3$

პროექტის დასახელება

მრავალფუნქციური კომპლექსი

პროექტის მისამართი

ქ. თბილისი , უზნაძის ქ.№70
(ს/კ 01.13.08.010.071)

დამკვეთი

სტადია	თარიღი	განმარტება
მპ	2025.12.20	

დაკვეთის №

CAD DWG ფაილი 07.kibeebi.dwg

მთ. კონსტრუქტორი: ა. კორტავა

შეასრულა ნ. ხუბულავა

შეამოწმა გ. ვაშაკიძე

საავტორო უფლებები

ნახაზის დასახელება

მონ. რ/ბ კიბე №5-ის კიბის მარშის კმ-13-ის არმირება

კ-7.92

A3

მონ. რ/ბ კიბე №5-ის კიბის მარშის კმ-12-ის არმირება

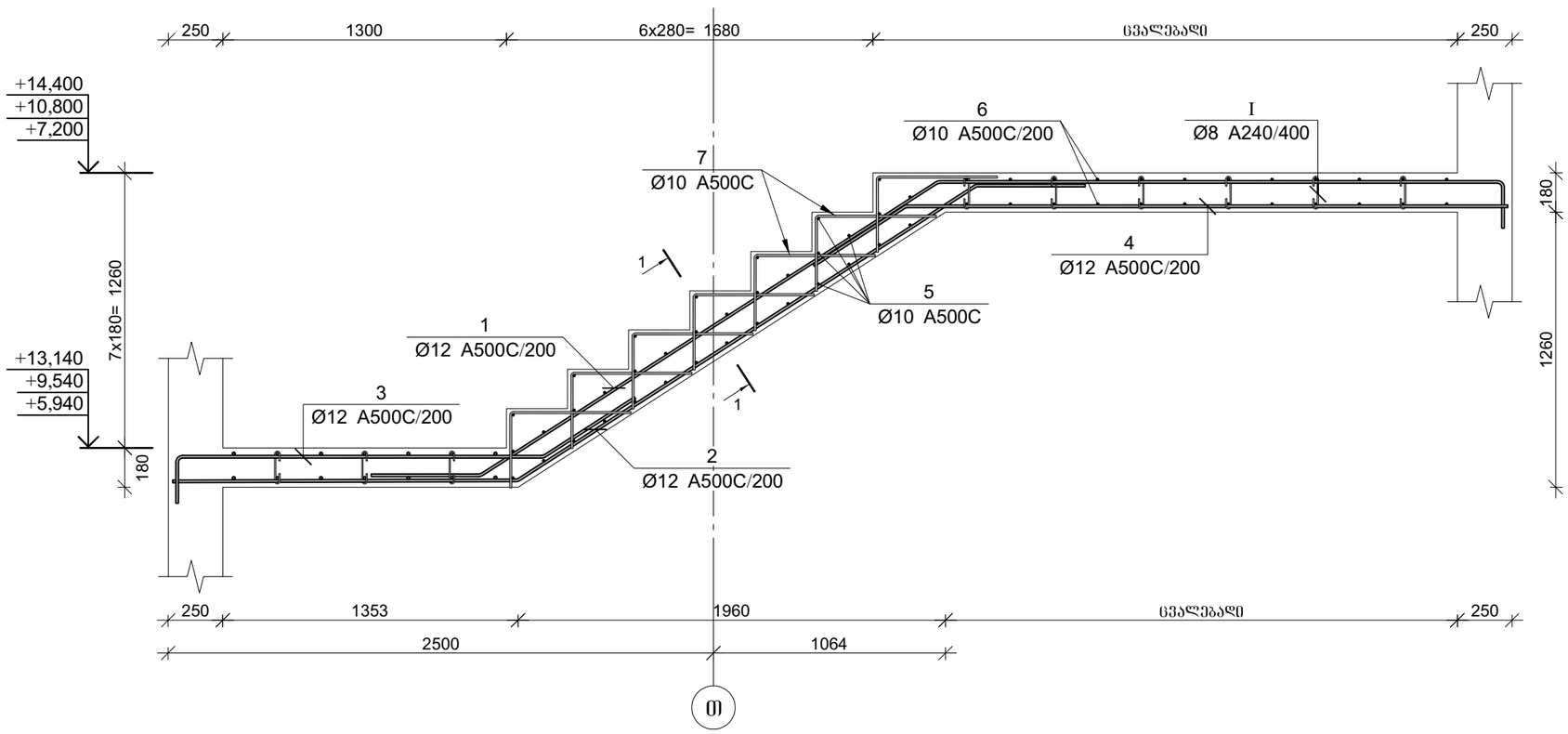

პოზ.	Ø [მმ.]	ესკიზი [მმ.]	სიგრძე [მმ.]
①	Ø12		6400
②	Ø12		4550
③	Ø12	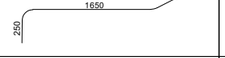	2400
④	Ø12	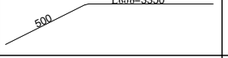	3850
⑤	Ø10	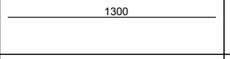	1300
⑥	Ø10		2600
⑦	Ø10		850
Ⅰ	Ø8		300

კვეთი 1-1

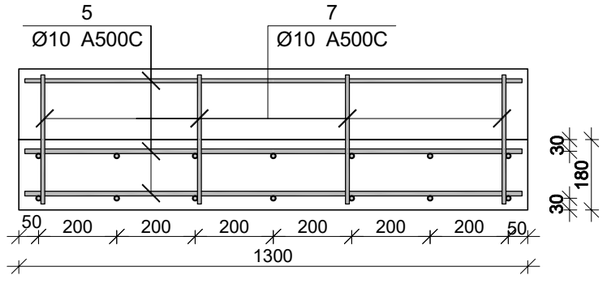

მონ. რ/ბ კიბე №5-ის კიბის მარშის კმ–12-ის სპეციფიკაცია

არმატურის სპეციფიკაცია					არმატურის ამოქრეფა					ბეტონი B 30
პოზ. №	Ø	L მმ.	n ცალი	Ln მ.	Ø	∑ Ln მ.	მარკის მეტრის წონა კგ.	წონა კგ. A240	წონა კგ. A500C	V; მ³
1	2	3	4	5	6	7	8	9	10	11
1	12 A500C	6400	7	44.80	8 A240	10.80	0.39	4.26		
2	12 A500C	4550	7	31.85	10 A500C	147.30	0.62		90.82	1.78
3	12 A500C	2400	7	16.80	12 A500C	120.40	0.89		106.89	
4	12 A500C	3850	7	26.95						
5	10 A500C	1300	35	45.50						
6	10 A500C	2600	30	78.00						
7	10 A500C	850	28	23.80						
Ⅰ	8 A240	300	36	10.80		∑		4.26	197.71	1.78
						n= 3		12.78	593.13	5.33
									113.58	კგ/მ³

პროექტის დასახელება

მრავალფუნქციური კომპლექსი

პროექტის მისამართი

ქ. თბილისი , უზნაძის ქ.№70
(ს/კ 01.13.08.010.071)

დამკვეთი

სტადია	მარილი	განმარტება
მპ	2025.12.20	

დაკვეთის №

CAD DWG ფაილი 07.kibeebi.dwg

მთ. კონსტრუქტორი:		ა. კორტავა
შესრულა		ნ. ხუბულავა
შეამოწმა		გ. ვაშაკიძე

საავტორო უფლებები

ნახაზის დასახელება

მონ. რ/ბ კიბე №5-ის კიბის მარშის კმ-12-ის არმირება

კ-7.91

A3

მონ. რ/ბ კიბე №5-ის კიბის მარშის კმ-11-ის არმირება

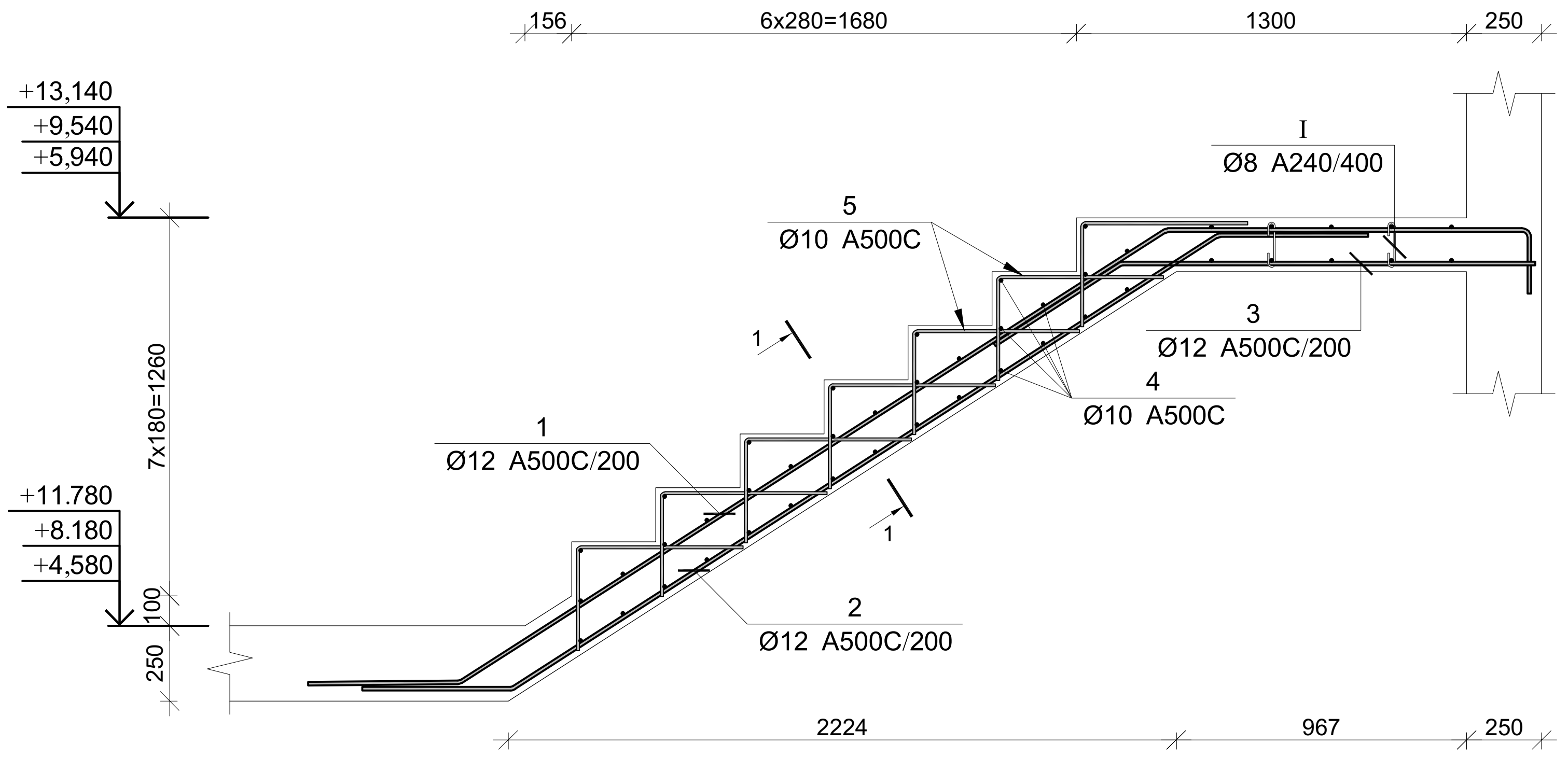

პოზ.	Ø [მმ.]	ესკიზი [მმ.]	სიგრძე [მმ.]
①	Ø12	500 / 2800 / 1200 / 250	4750
②	Ø12	500 / 2800 / 500	3800
③	Ø12	500 / 1400	1900
④	Ø10	1300	1300
⑤	Ø10	300 / 550	850
Ⅰ	Ø8	180 / 150 / 75 / 75 / 180	300

კვეთი 1-1

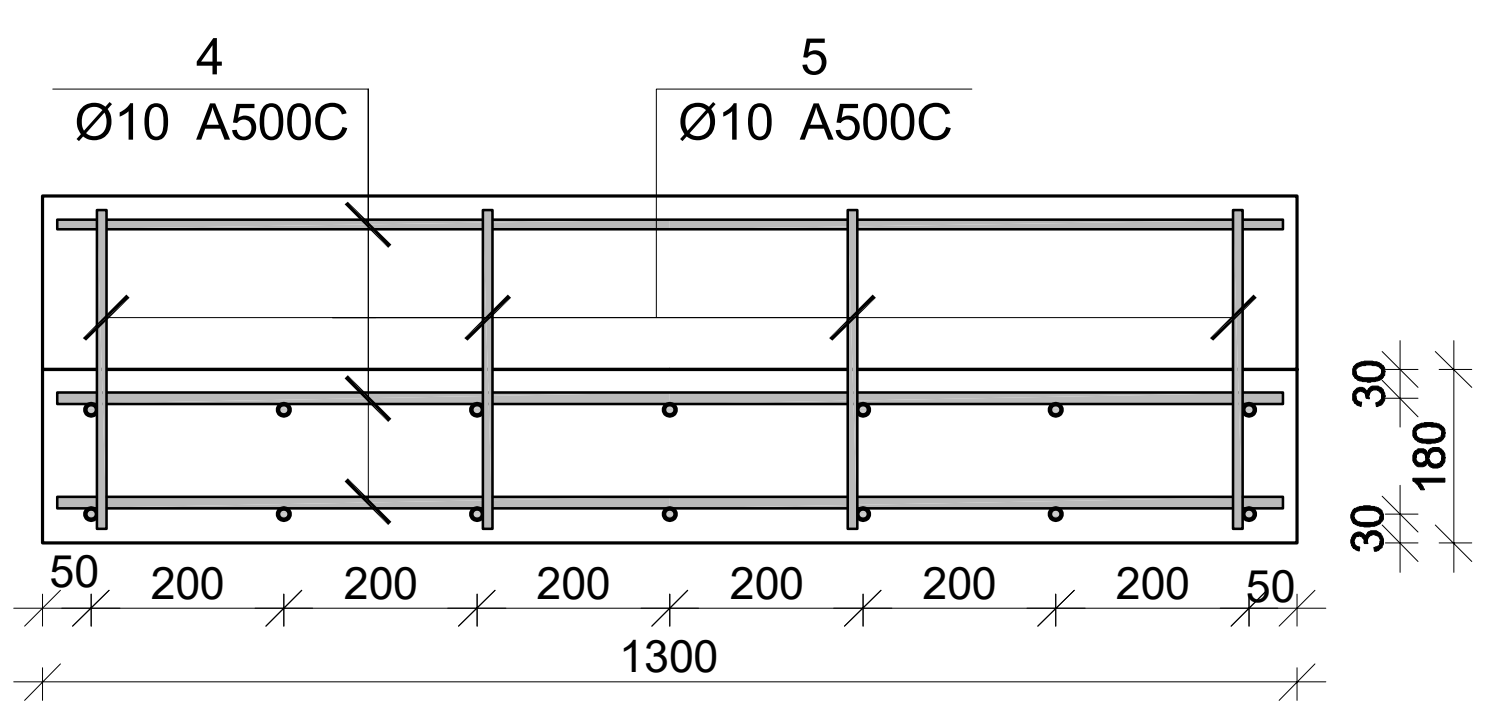

მონ. რ/ბ კიბე №5-ის კიბის მარშის კმ–11-ის სპეციფიკაცია

არმატურის სპეციფიკაცია					არმატურის ამოკრეფა					ბეტონი B 30
პოზ. №	Ø	L მმ.	n ცალი	Ln მ.	Ø	∑ Ln მ.	გრძივი მეტრის წონა კგ.	წონა კგ. A240	წონა კგ. A500C	V; $მ^3$
1	2	3	4	5	6	7	8	9	10	11
1	12 A500C	4750	7	33.25	8 A240	5.40	0.39	2.13		1.15
2	12 A500C	3800	7	26.60	10 A500C	69.30	0.62		42.73	
3	12 A500C	1900	7	13.30	12 A500C	73.15	0.89		64.94	
#	10 A500C	1300	35	45.50						
1	10 A500C	850	28	23.80						
I	8 A240	300	18	5.40			∑	2.13	107.67	1.15
						n= 3		6.39	323.01	3.46
									95.27	კგ/$მ^3$

პროექტის დასახელება
მრავალფუნქციური კომპლექსი

პროექტის მისამართი
ქ. თბილისი , უზნაძის ქ.№70
(ს/კ 01.13.08.010.071)

დამკვეთი

სტადია	თარიღი	განმარტება
მპ	2025.12.20	

დაკვეთის №

CAD DWG ფაილი 07.kibeebi.dwg

მთ. კონსტრუქტორი: ა. კორტავა

შეასრულა ნ. ხუბულავა

შეამოწმა გ. ვაშაკიძე

საავტორო უფლებები

ნახაზის დასახელება
მონ. რ/ბ კიბე №5-ის კიბის მარშის კმ-11-ის არმირება

კ-7.90

A3

მონ. რ/ბ კიბე №5-ის საყალიბე გეგმა
+4.580 ნიშნულიდან +15.380 ნიშნულამდე

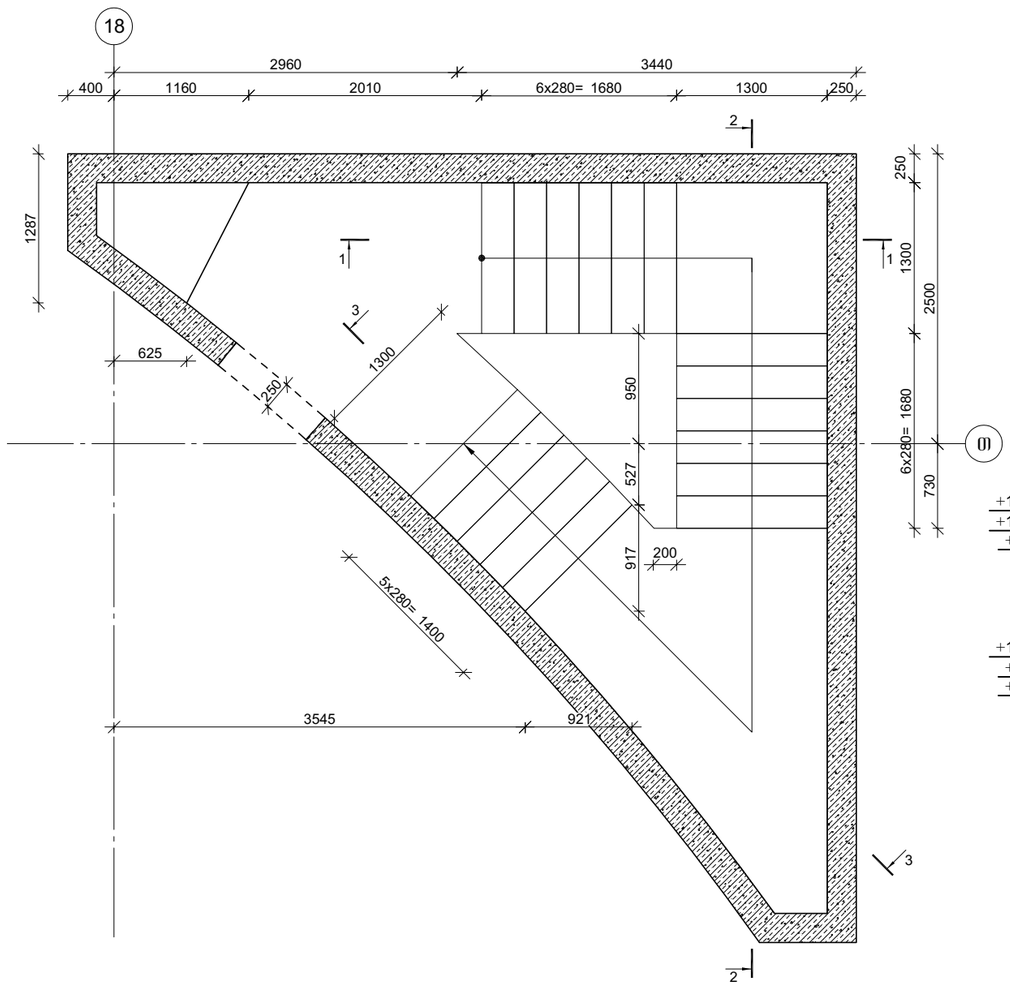

კვეთი 1-1

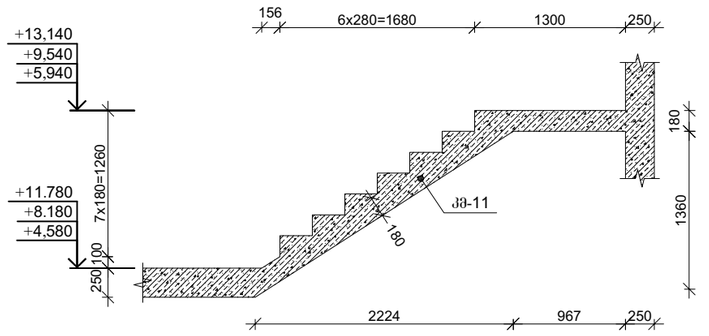

კვეთი 2-2

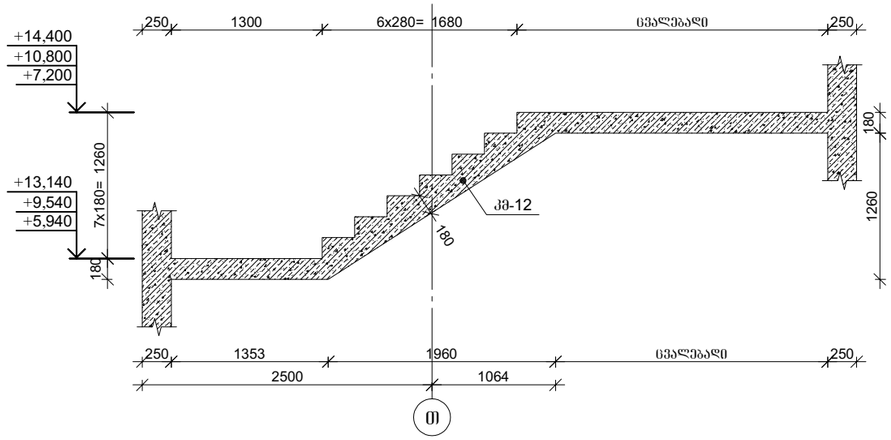

კვეთი 3-3

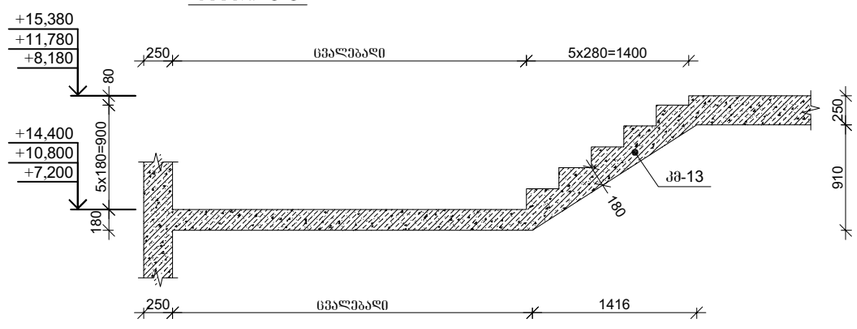

პროექტის დასახელება

მრავალფუნქციური კომპლექსი

პროექტის მისამართი

ქ. ობილისი , უგნაძის ქ.№70
(ს/კ 01.13.08.010.071)

დამკვეთი

სტადია	მარილი	განმარტება
მპ	2025.12.20	

დაკვეთის №

CAD DWG ფაილი 07.kibeebi.dwg

მთ. კონსტრუქტორი:	ა. კორტავა
შესრულა	ნ. ხუბულავა
შეამოწმა	გ. ვაშაკიძე

საავტორო უფლებები

ნახაზის დასახელება

მონ. რ/ბ კიბე №5-ის საყალიბე ნახაზები

კ-7.89

A3

მონ. რ/ბ კიბე №5-ის კიბის მარშის კმ-9-ის არმირება

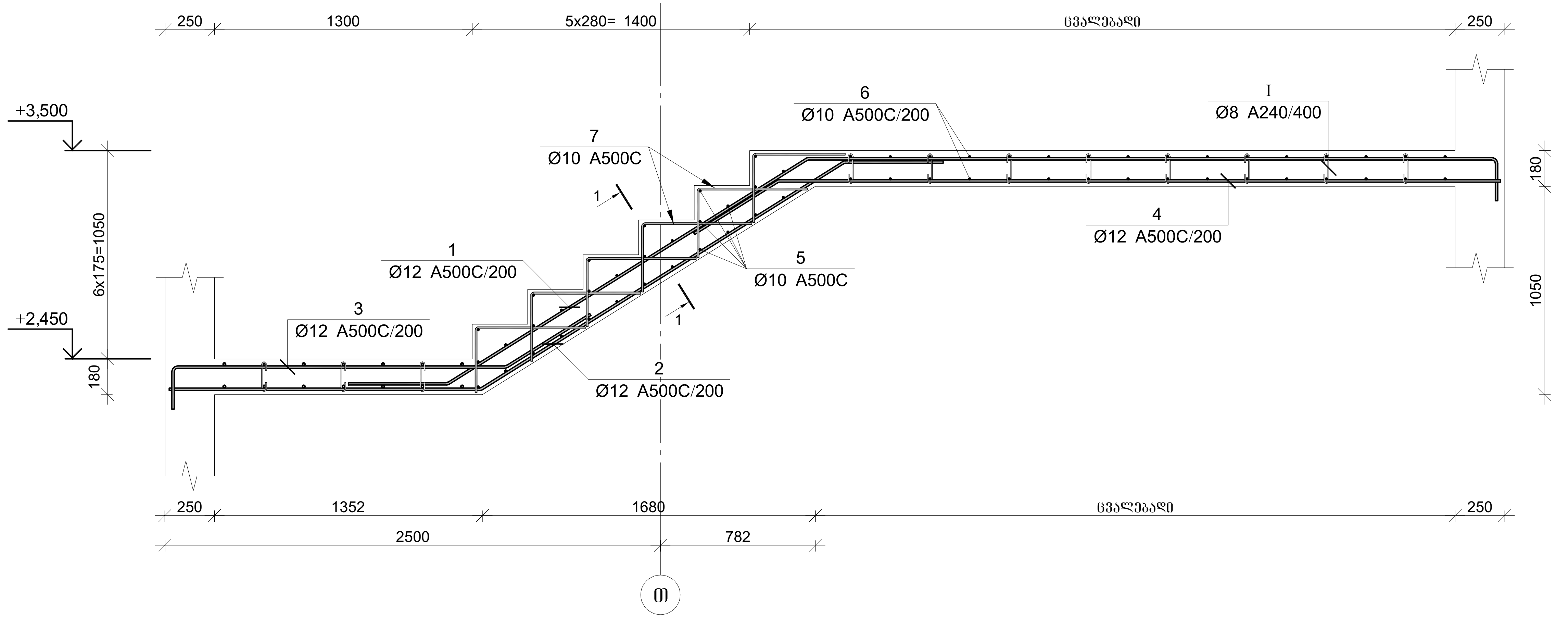

პოზ.	Ø [მმ.]	ესკიზი [მმ.]	სიგრძე [მმ.]
①	Ø12	500, 2150, Lსამ=3450, 250	6350
②	Ø12	1550, 2150, 500	4200
③	Ø12	250, 1650, 500	2400
④	Ø12	500, Lსამ=3650	4150
⑤	Ø10	1300	1300
⑥	Ø10	300, Lსამ=2000, 300	2600
⑦	Ø10	300, 550	850
Ⓘ	Ø8	180, 150, 75, 75, 180	300

კვეთი 1-1

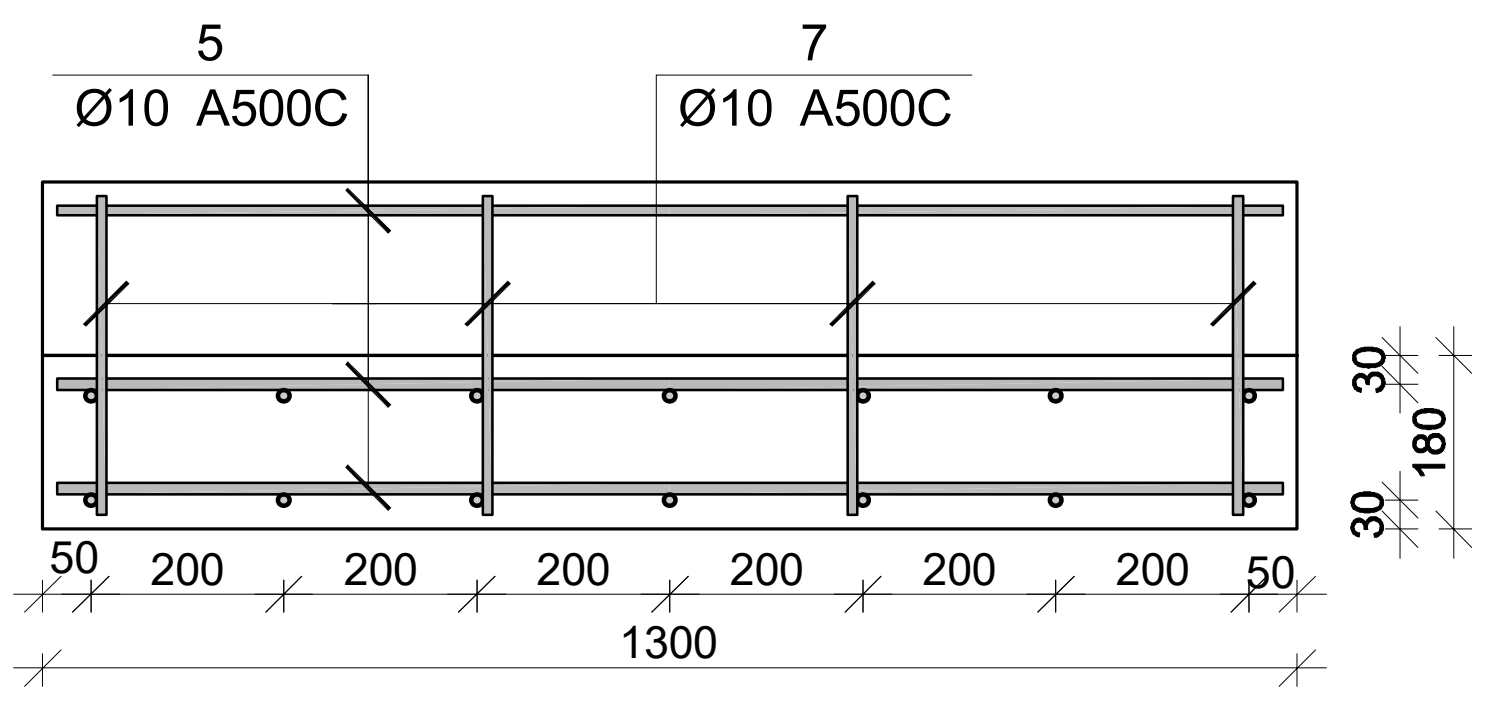

მონ. რ/ბ კიბე №5-ის კიბის მარშის კმ–9-ის სპეციფიკაცია

არმატურის სპეციფიკაცია					არმატურის ამოკრეფა					ბეტონი B 30
პოზ. №	Ø	L მმ.	n ცალი	Ln მ.	Ø	∑Ln მ.	ერთი მეტრის წონა კგ.	წონა კგ. A240	წონა კგ. A500C	V; მ³
1	2	3	4	5	6	7	8	9	10	11
1	12 A500C	6350	7	44.45	8 A240	10.80	0.39	4.26		1.67
2	12 A500C	4200	7	29.40	10 A500C	142.60	0.62		87.92	
3	12 A500C	2400	7	16.80	12 A500C	119.70	0.89		106.27	
4	12 A500C	4150	7	29.05						
5	10 A500C	1300	30	39.00						
6	10 A500C	2600	32	83.20						
7	10 A500C	850	24	20.40						
I	8 A240	300	36	10.80			∑	4.26	194.19	1.67
						n= 1		4.26	194.19	1.67
									119.05	კგ/მ³

პროექტის დასახელება	მრავალფუნქციური კომპლექსი
პროექტის მისამართი	ქ. თბილისი , უზნაძის ქ.№70 (ს/კ 01.13.08.010.071)
დამკვეთი	
სტადია / თარიღი / განმარტება	მპ 2025.12.20
დაკვეთის №	
CAD DWG ფაილი	07.kibeebi.dwg
მთ. კონსტრუქტორი:	ა. კორტავა
შეასრულა	ნ. ხუბულავა
შეამოწმა	გ. ვაშაკიძე
საავტორო უფლებები	
ნახაზის დასახელება	მონ. რ/ბ კიბე №5-ის კიბის მარშის კმ-9-ის არმირება
	კ-7.87
	A3

მონ. რ/ბ კიბე №5-ის კიბის მარშის კმ-10-ის არმირება

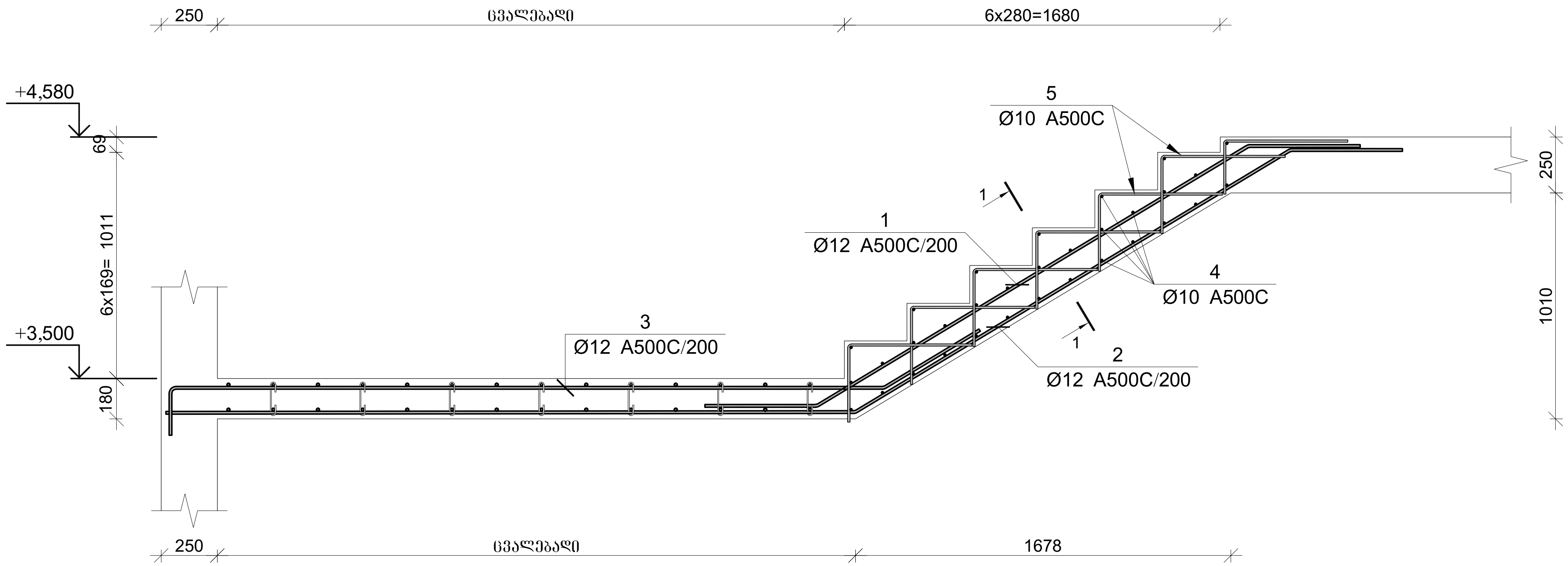

კვეთი 1-1

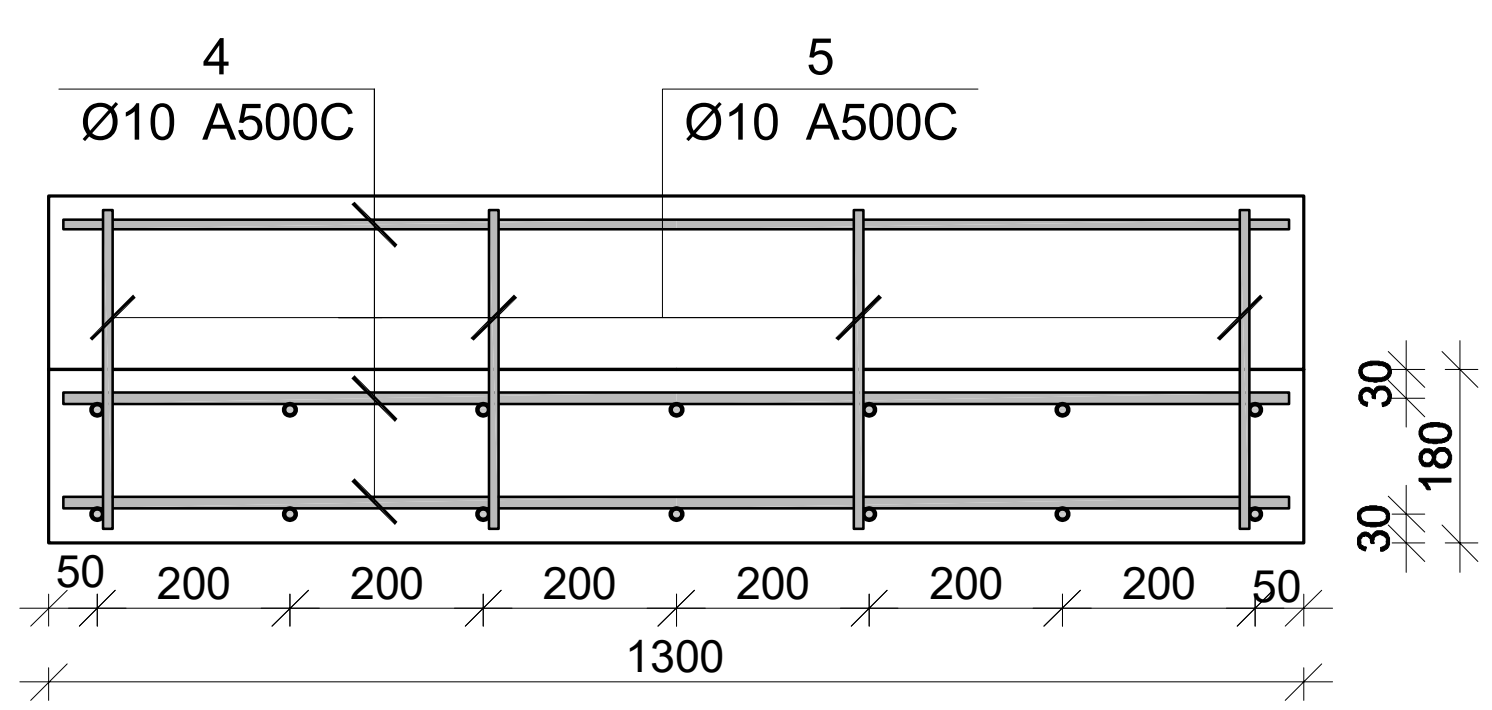

პოზ.	Ø [მმ.]	ესკიზი [მმ.]	სიგრძე [მმ.]
①	Ø12	500 / 2250 / 500	3250
②	Ø12	Lსაშ=3100 / 2250 / 500	5850
③	Ø12	250 / Lსაშ=3150 / 500	3900
④	Ø10	1300	1300
⑤	Ø10	300 / 550	850

მონ. რ/ბ კიბე №5-ის კიბის მარშის კმ–10-ის სპეციფიკაცია

არმატურის სპეციფიკაცია					არმატურის ამოკრეფა					ბეტონი B 30
პოზ. №	Ø	L მმ.	n ცალი	Ln მ.	Ø	∑ Ln მ.	გრძივი მეტრის წონა კგ.	წონა კგ. A240	წონა კგ. A500C	V; მ³
1	2	3	4	5	6	7	8	9	10	11
1	12 A500C	3250	7	22.75	10 A500C	65.40	0.62		40.32	0.66
2	12 A500C	5850	7	40.95	12 A500C	91.00	0.89		80.79	
3	12 A500C	3900	7	27.30						
4	10 A500C	1300	32	41.60						
5	10 A500C	850	28	23.80						
						n= 1			121.11	0.66
									183.37	კგ/მ³

პროექტის დასახელება

მრავალფუნქციური კომპლექსი

პროექტის მისამართი

ქ. თბილისი , უზნაძის ქ.№70
(ს/კ 01.13.08.010.071)

დამკვეთი

სტადია	თარიღი	განმარტება
მპ	2025.12.20	

დაკვეთის №

CAD DWG ფაილი 07.kibeebi.dwg

მთ. კონსტრუქტორი: ა. კორტავა

შეასრულა ნ. ხუბულავა

შეამოწმა გ. ვაშაკიძე

საავტორო უფლებები

ნახაზის დასახელება

მონ. რ/ბ კიბე №5-ის კიბის მარშის კმ-10-ის არმირება

კ-7.88

A3

მონ. რ/ბ კიბე №5-ის კიბის მარშის კმ-15-ის არმირება

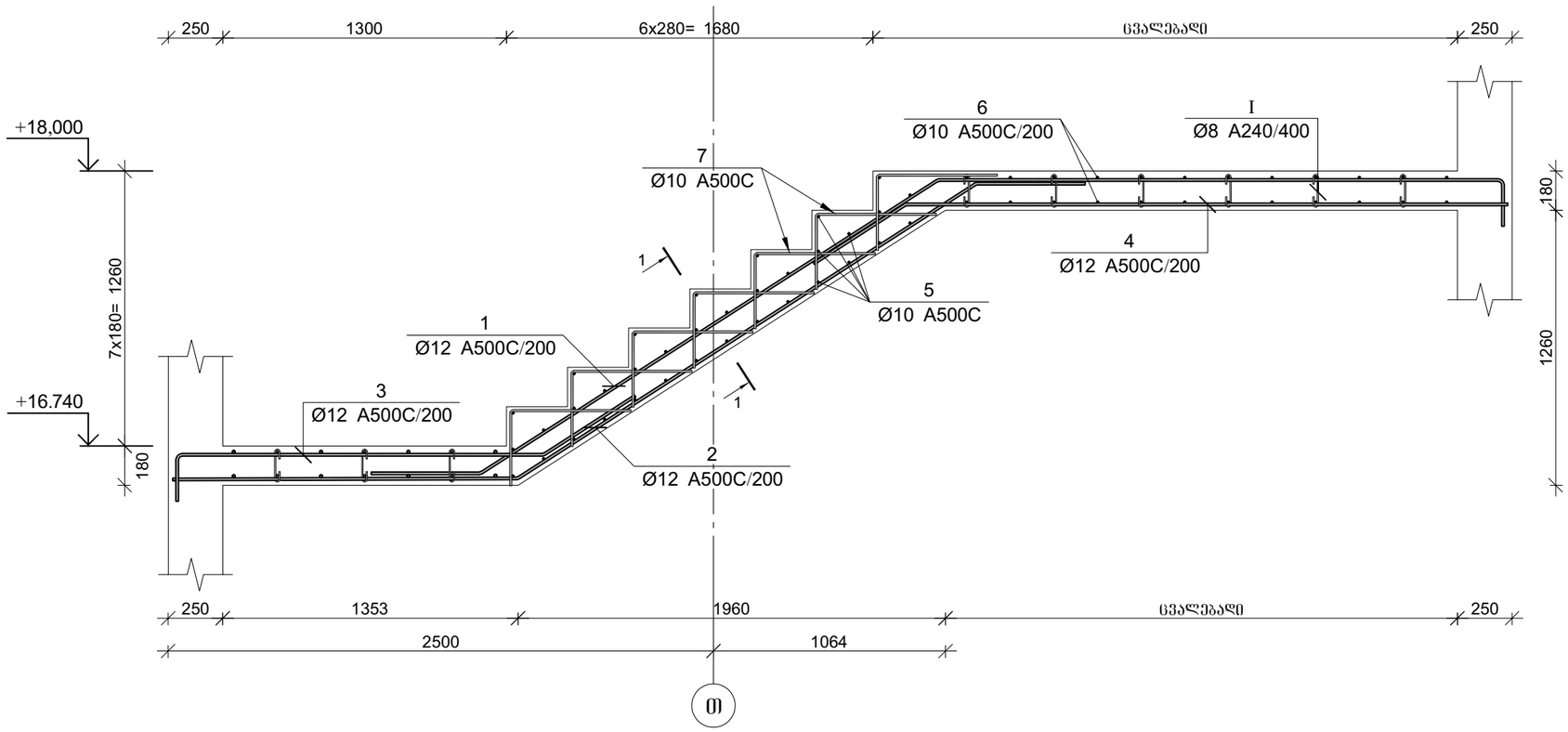

პოზ.	Ø [მმ.]	ესკიზი [მმ.]	სიგრძე [მმ.]
①	Ø12		6400
②	Ø12		4550
③	Ø12	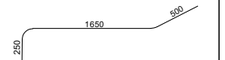	2400
④	Ø12	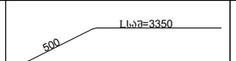	3850
⑤	Ø10	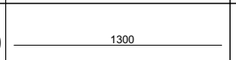	1300
⑥	Ø10	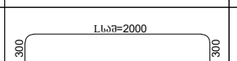	2600
⑦	Ø10	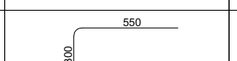	850
Ⅰ	Ø8	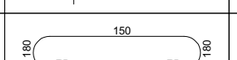	300

კვეთი 1-1

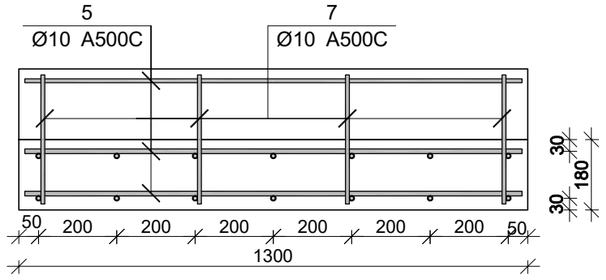

მონ. რ/ბ კიბე №5-ის კიბის მარშის კმ–15-ის სპეციფიკაცია

არმატურის სპეციფიკაცია					არმატურის ამოქრეფა					ბეტონი B 30
პოზ. №	Ø	L მმ.	n ცალი	Ln მ.	Ø	∑ Ln მ.	მარკის მეტრის წონა კგ.	წონა კგ. A240	წონა კგ. A500C	V; მ³
1	2	3	4	5	6	7	8	9	10	11
1	12 A500C	6400	7	44.80	8 A240	10.80	0.39	4.26		
2	12 A500C	4550	7	31.85	10 A500C	147.30	0.62		90.82	1.78
3	12 A500C	2400	7	16.80	12 A500C	120.40	0.89		106.89	
4	12 A500C	3850	7	26.95						
5	10 A500C	1300	35	45.50						
6	10 A500C	2600	30	78.00						
7	10 A500C	850	28	23.80						
Ⅰ	8 A240	300	36	10.80		∑		4.26	197.71	1.78
						n= 1		4.26	197.71	1.78
									113.58	კგ/მ³

პროექტის დასახელება

მრავალფუნქციური კომპლექსი

პროექტის მისამართი

ქ. თბილისი , უზნაძის ქ.№70
(ს/კ 01.13.08.010.071)

დამკვეთი

სტადია | მარილი | განმარტება

მპ | 2025.12.20

დაკვეთის №

CAD DWG ფაილი | 07.kibeebi.dwg

მთ. კონსტრუქტორი: ა. კორტავა

შესრულა: ნ. ხუბულავა

შეამოწმა: გ. ვაშაკიძე

საავტორო უფლებები

ნახაზის დასახელება

მონ. რ/ბ კიბე №5-ის კიბის მარშის კმ-15-ის არმირება

კ-7.95

A3

მონ. რ/ბ კიბე №5-ის კიბის მარშის კმ-16-ის არმირება

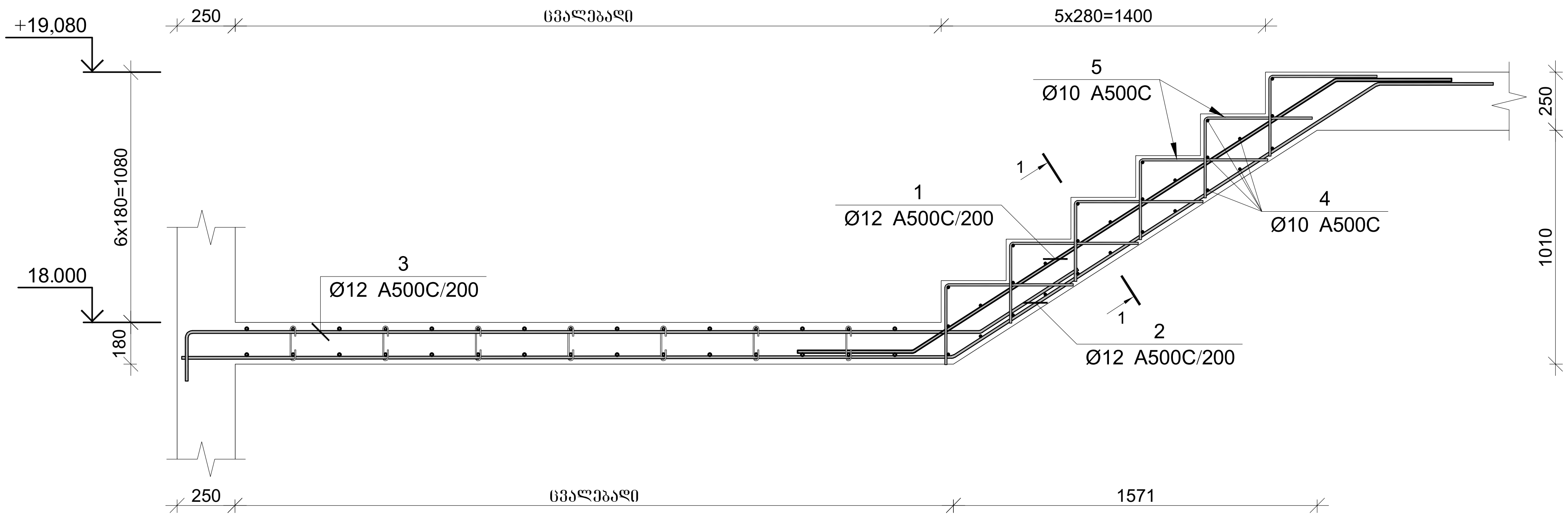

კვეთი 1-1

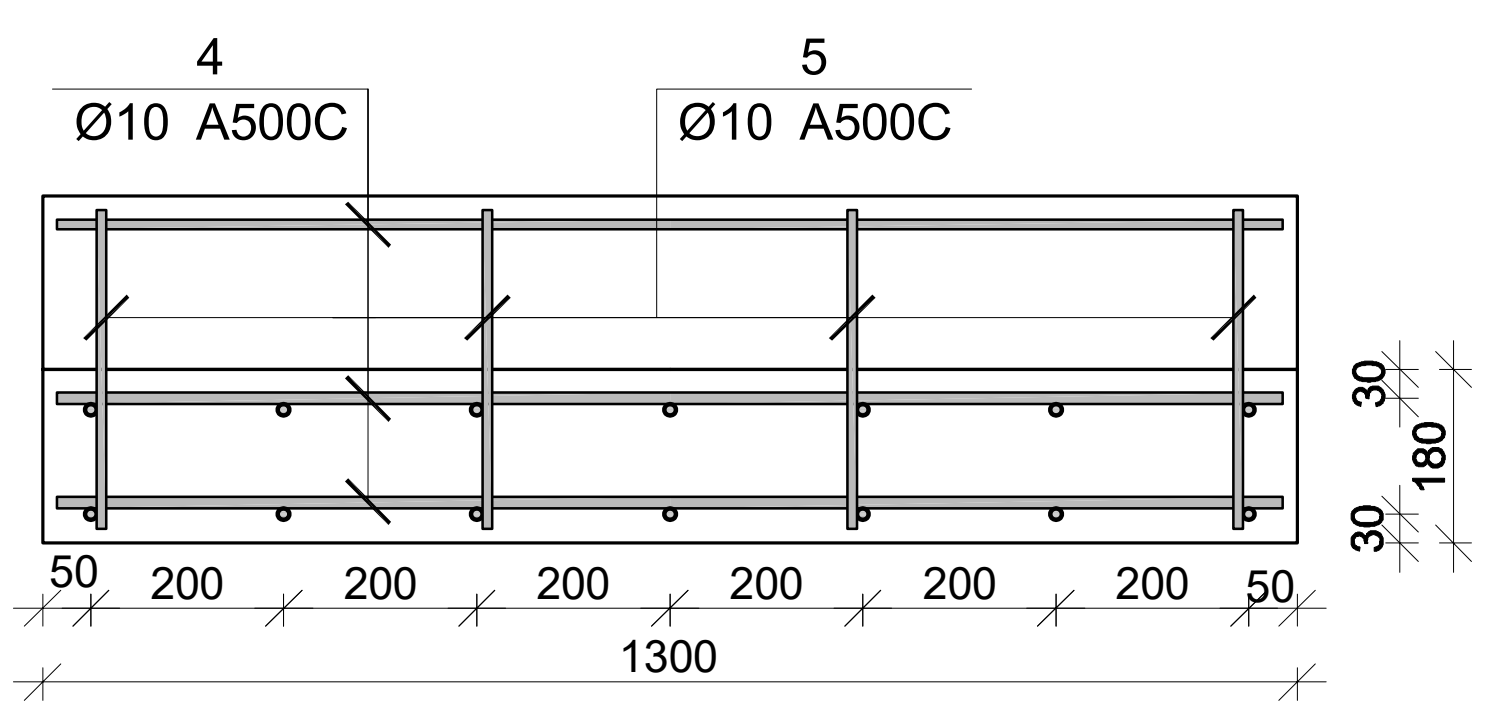

პოზ.	Ø [მმ.]	ესკიზი [მმ.]	სიგრძე [მმ.]
①	Ø12	500 2150 500	3150
②	Ø12	Lსაშ=3350 2150 500	6000
③	Ø12	250 Lსაშ=3400 500	4150
④	Ø10	1300	1300
⑤	Ø10	300 550	850

მონ. რ/ბ კიბე №5-ის კიბის მარშის კმ–16-ის სპეციფიკაცია

არმატურის სპეციფიკაცია					არმატურის ამოკრეფა					ბეტონი B 30
პოზ. №	Ø	L მმ.	n ცალი	Ln მ.	Ø	∑ Ln მ.	გრძივი მეტრის წონა კგ.	წონა კგ. A240	წონა კგ. A500C	V; მ³
1	2	3	4	5	6	7	8	9	10	11
1	12 A500C	3150	7	22.05	10 A500C	56.80	0.62		35.02	0.58
2	12 A500C	6000	7	42.00	12 A500C	93.10	0.89		82.66	
3	12 A500C	4150	7	29.05						
4	10 A500C	1300	28	36.40						
5	10 A500C	850	24	20.40						
						n= 1			117.68	0.58
									198.36	კგ/მ³

პროექტის დასახელება

მრავალფუნქციური კომპლექსი

პროექტის მისამართი

ქ. თბილისი , უზნაძის ქ.№70
(ს/კ 01.13.08.010.071)

დამკვეთი

სტადია	თარიღი	განმარტება
მპ	2025.12.20	

დაკვეთის №

CAD DWG ფაილი 07.kibeebi.dwg

მთ. კონსტრუქტორი: ა. კორტავა

შეასრულა ნ. ხუზულავა

შეამოწმა ზ. ვაშაკიძე

საავტორო უფლებები

ნახაზის დასახელება

მონ. რ/ბ კიბე №5-ის კიბის მარშის კმ-16-ის არმირება

კ-7.96

A3

მრნ. რ/ბ კიბე №6-ის საყალიბე გეგმა
-0.300 ნიშნულიდან +2.450 ნიშნულამდე

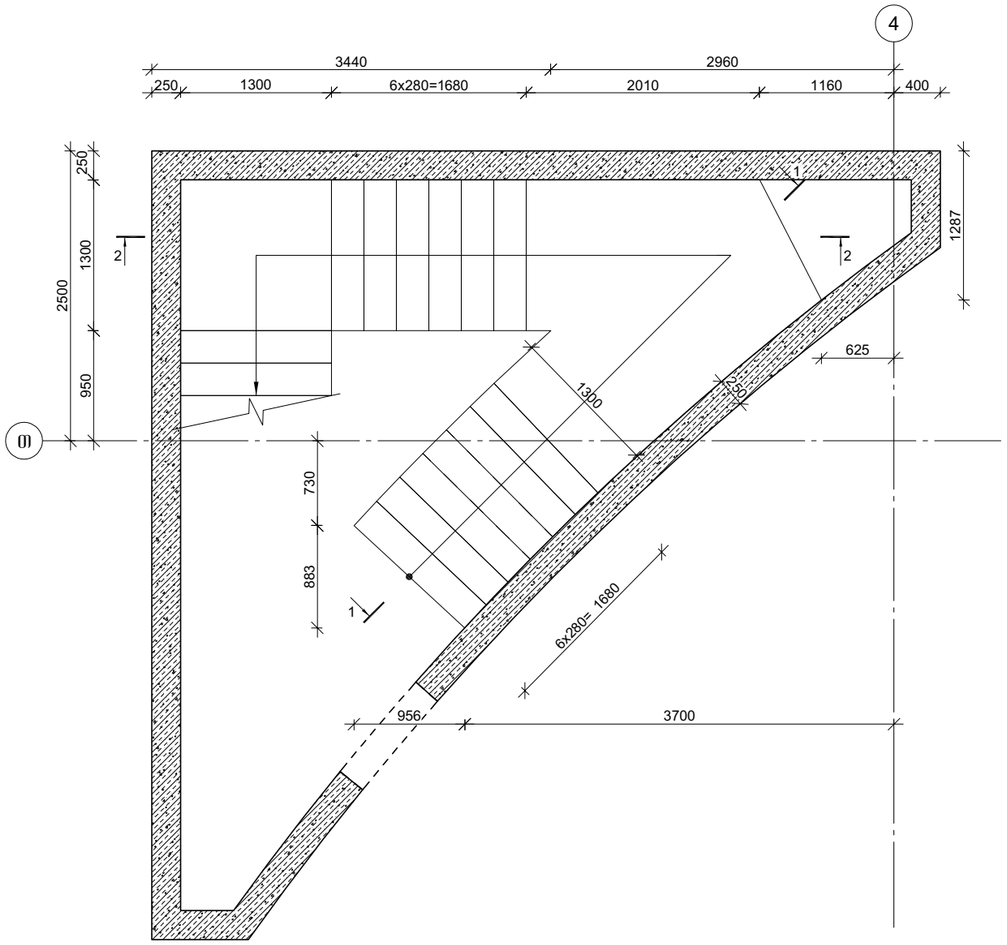

კვეთი 1-1

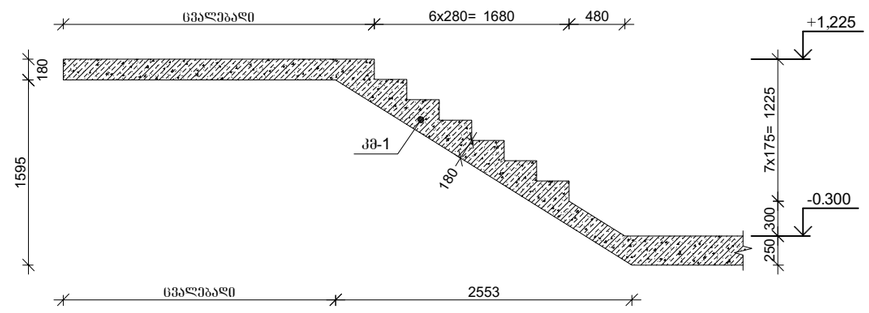

კვეთი 2-2

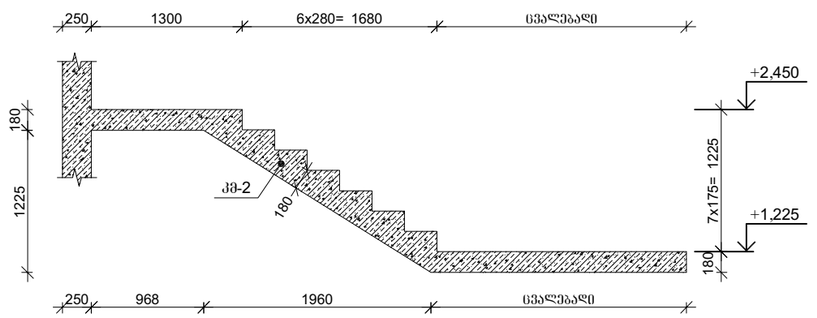

პროექტის დასახელება

მრავალფუნქციური კომპლექსი

პროექტის მისამართი

ქ. ობილისი , უგნაძის ქ.№70
(ს/კ 01.13.08.010.071)

დამკვეთი

სტადია	მარილი	განმარტება
მპ	2025.12.20	

დაკვეთის №

CAD DWG ფაილი 07.kibeebi.dwg

მთ. კონსტრუქტორი: ა. კორტავა

შემასრულა ნ. ხუბულავა

შემოწმა გ. ვაშაკიძე

საავტორო უფლებები

ნახაზის დასახელება

მრნ. რ/ბ კიბე №6-ის საყალიბე ნახაზები

კ-7.97

A3

მონ. რ/ბ კიბე №5-ის კიბის მარშის კმ-14-ის არმირება

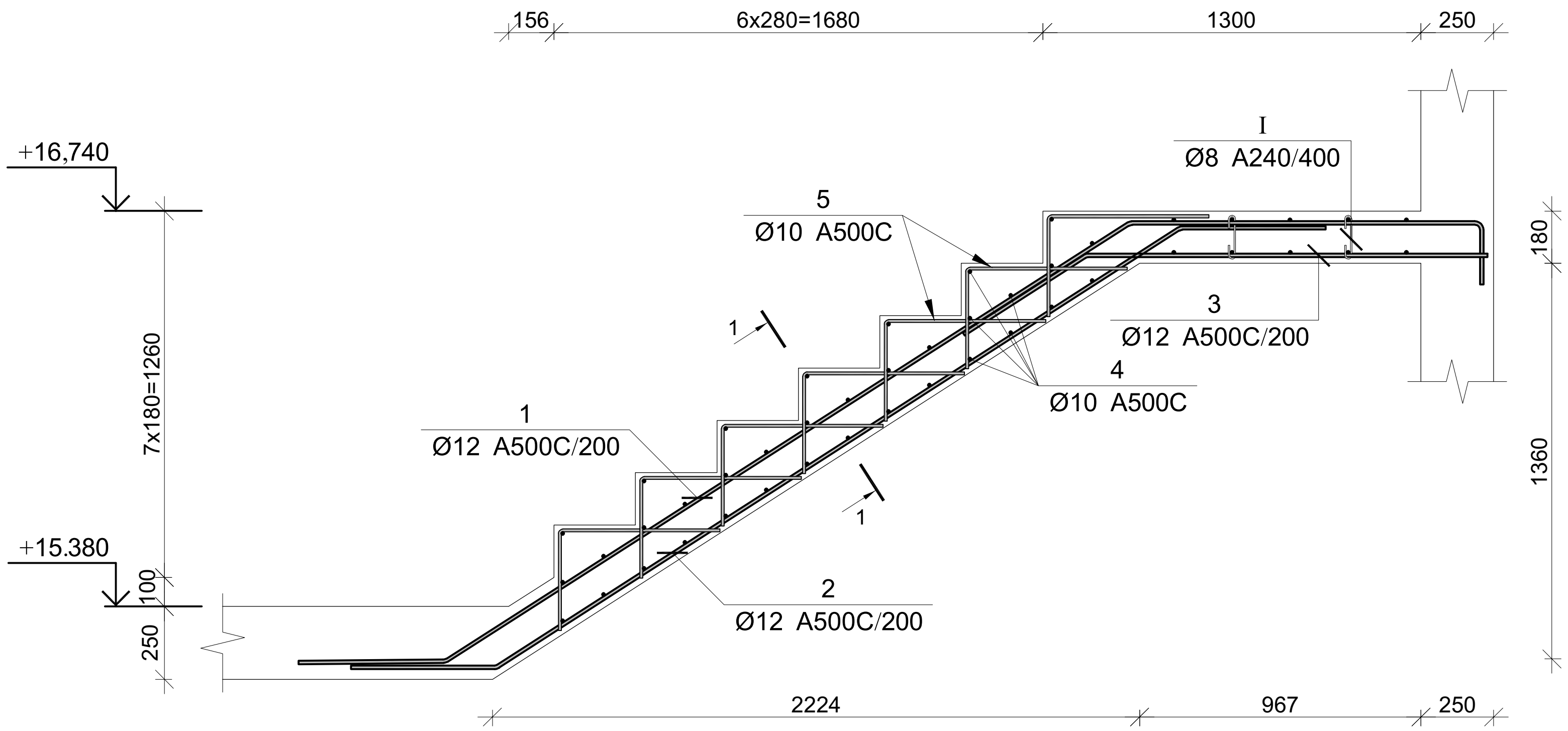

პოზ.	Ø [მმ.]	ესკიზი [მმ.]	სიგრძე [მმ.]
①	Ø12	500, 2800, 1200, 250	4750
②	Ø12	500, 2800, 500	3800
③	Ø12	500, 1400	1900
④	Ø10	1300	1300
⑤	Ø10	300, 550	850
Ⓘ	Ø8	180, 150, 75, 75, 180	300

კვეთი 1-1

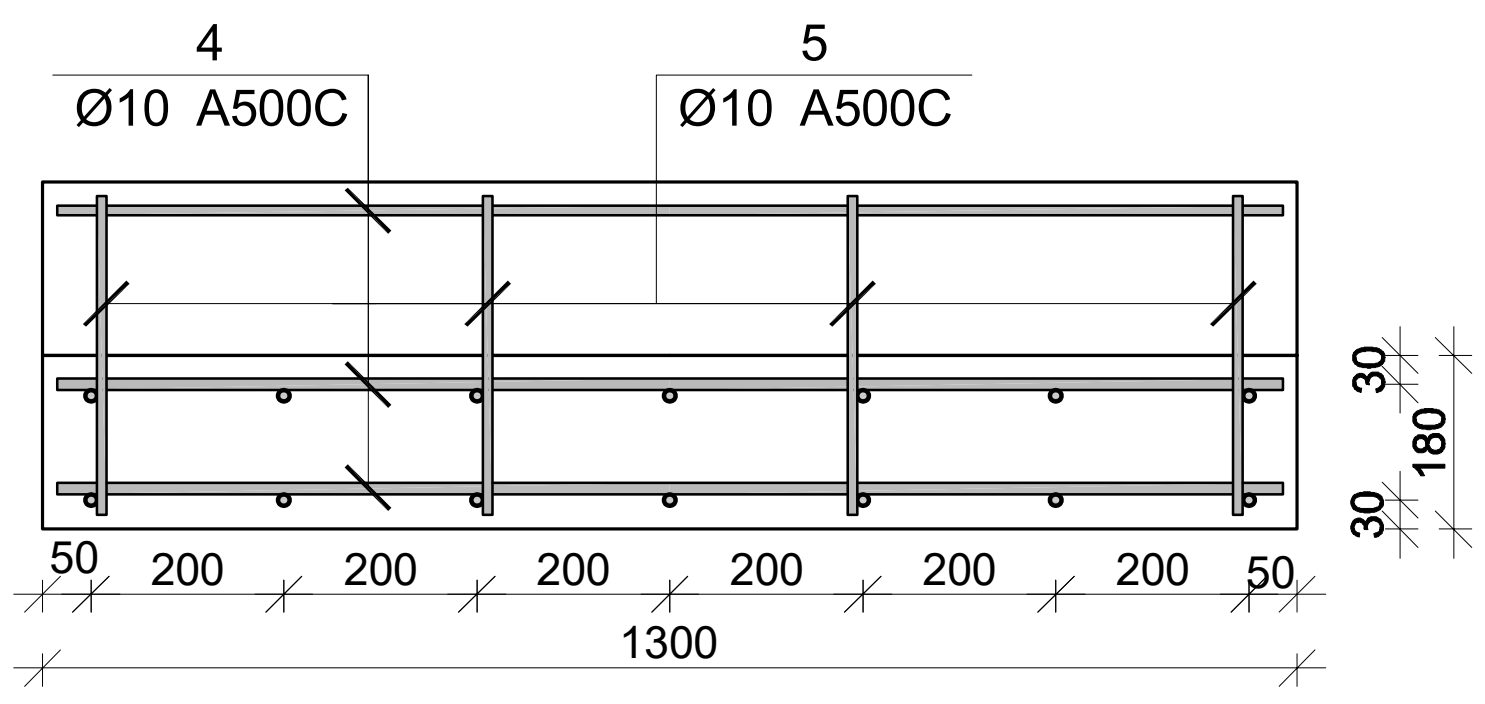

მონ. რ/ბ კიბე №5-ის კიბის მარშის კმ–14-ის სპეციფიკაცია

არმატურის სპეციფიკაცია					არმატურის ამოკრეფა					ბეტონი B 30
პოზ. №	Ø	L მმ.	n ცალი	Ln მ.	Ø	∑ Ln მ.	გრძივი მეტრის წონა კგ.	წონა კგ. A240	წონა კგ. A500C	V; $მ^3$
1	2	3	4	5	6	7	8	9	10	11
1	12 A500C	4750	7	33.25	8 A240	5.40	0.39	2.13		1.15
2	12 A500C	3800	7	26.60	10 A500C	69.30	0.62		42.73	
3	12 A500C	1900	7	13.30	12 A500C	73.15	0.89		64.94	
#	10 A500C	1300	35	45.50						
1	10 A500C	850	28	23.80						
I	8 A240	300	18	5.40			∑	2.13	107.67	1.15
						n= 1		2.13	107.67	1.15
									95.27	$კგ/მ^3$

პროექტის დასახელება

მრავალფუნქციური კომპლექსი

პროექტის მისამართი

ქ. თბილისი , უზნაძის ქ.№70
(ს/კ 01.13.08.010.071)

დამკვეთი

სტადია	თარიღი	განმარტება
მპ	2025.12.20	

დაკვეთის №

CAD DWG ფაილი 07.kibeebi.dwg

მთ. კონსტრუქტორი: ა. კორტავა

შეასრულა ნ. ხუბულავა

შეამოწმა გ. ვაშაკიძე

საავტორო უფლებები

ნახაზის დასახელება

მონ. რ/ბ კიბე №5-ის კიბის მარშის კმ-14-ის არმირება

კ-7.94

A3

მონ. რ/ბ კიბე №5-ის საყალიბე გეგმა
+15.380 ნიშნულიდან +19.080 ნიშნულამდე

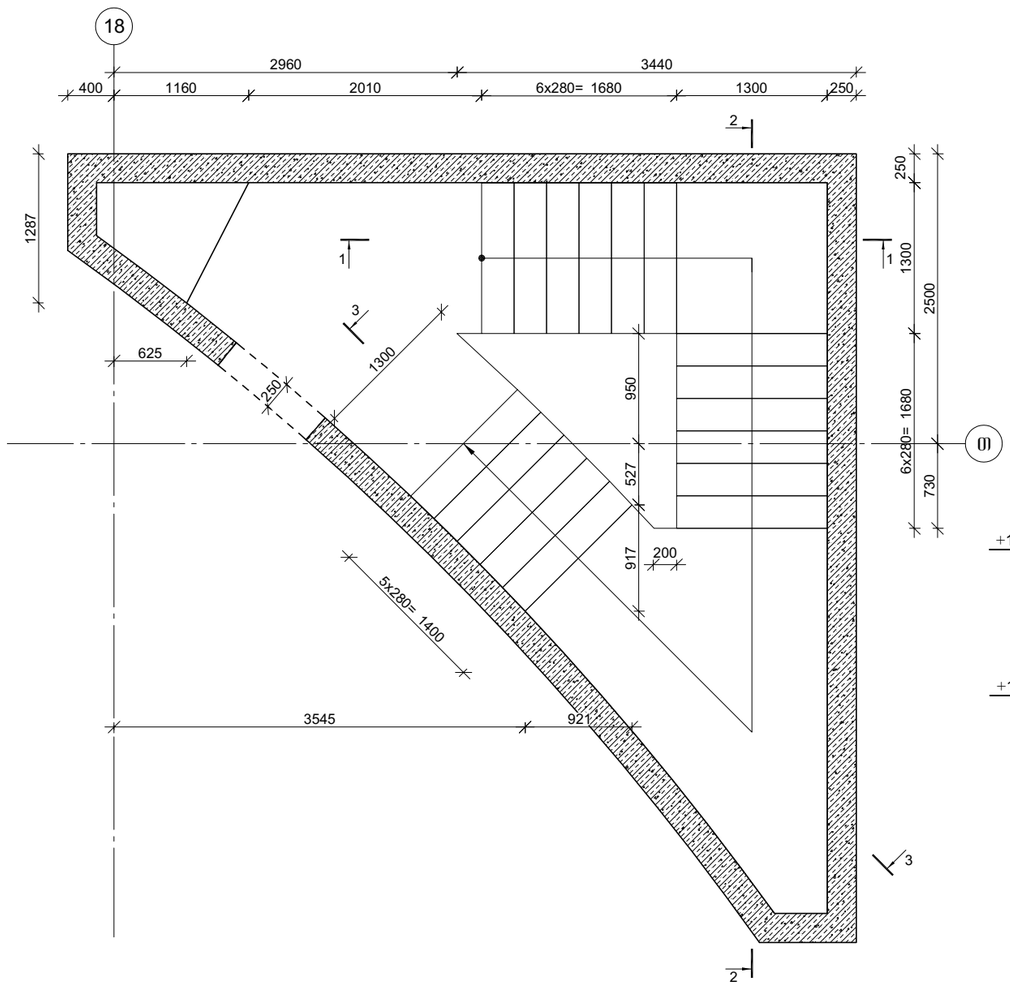

კვეთი 1-1

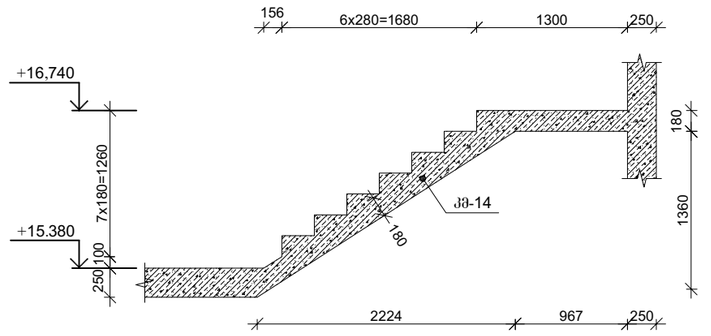

კვეთი 2-2

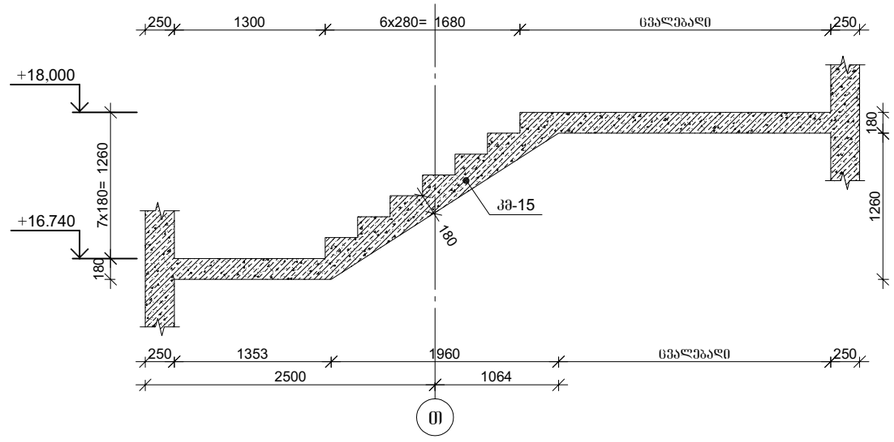

კვეთი 3-3

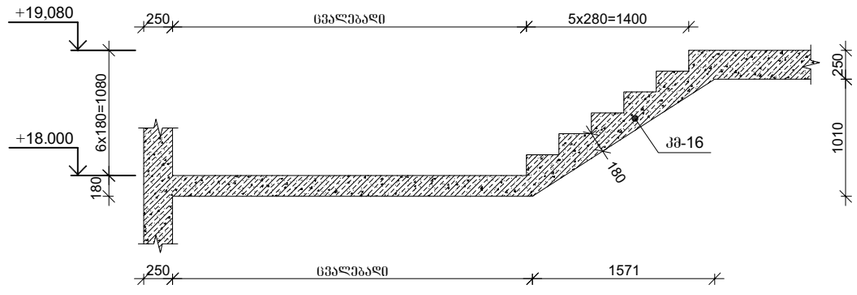

პროექტის დასახელება

მრავალფუნქციური კომპლექსი

პროექტის მისამართი

ქ. ობილისი , უფნაძის ქ.№70
(ს/კ 01.13.08.010.071)

დამკვეთი

სტადია	მარილი	განმარტება
მპ	2025.12.20	

დაკვეთის №

CAD DWG ფაილი 07.kibeebi.dwg

მთ. კონსტრუქტორი: ა. კორტავა

შესრულა ნ. ხუბულავა

შეამოწმა გ. ვაშაკიძე

საავტორო უფლებები

ნახაზის დასახელება

მონ. რ/ბ კიბე №5-ის საყალიბე ნახაზები

კ-7.93

A3

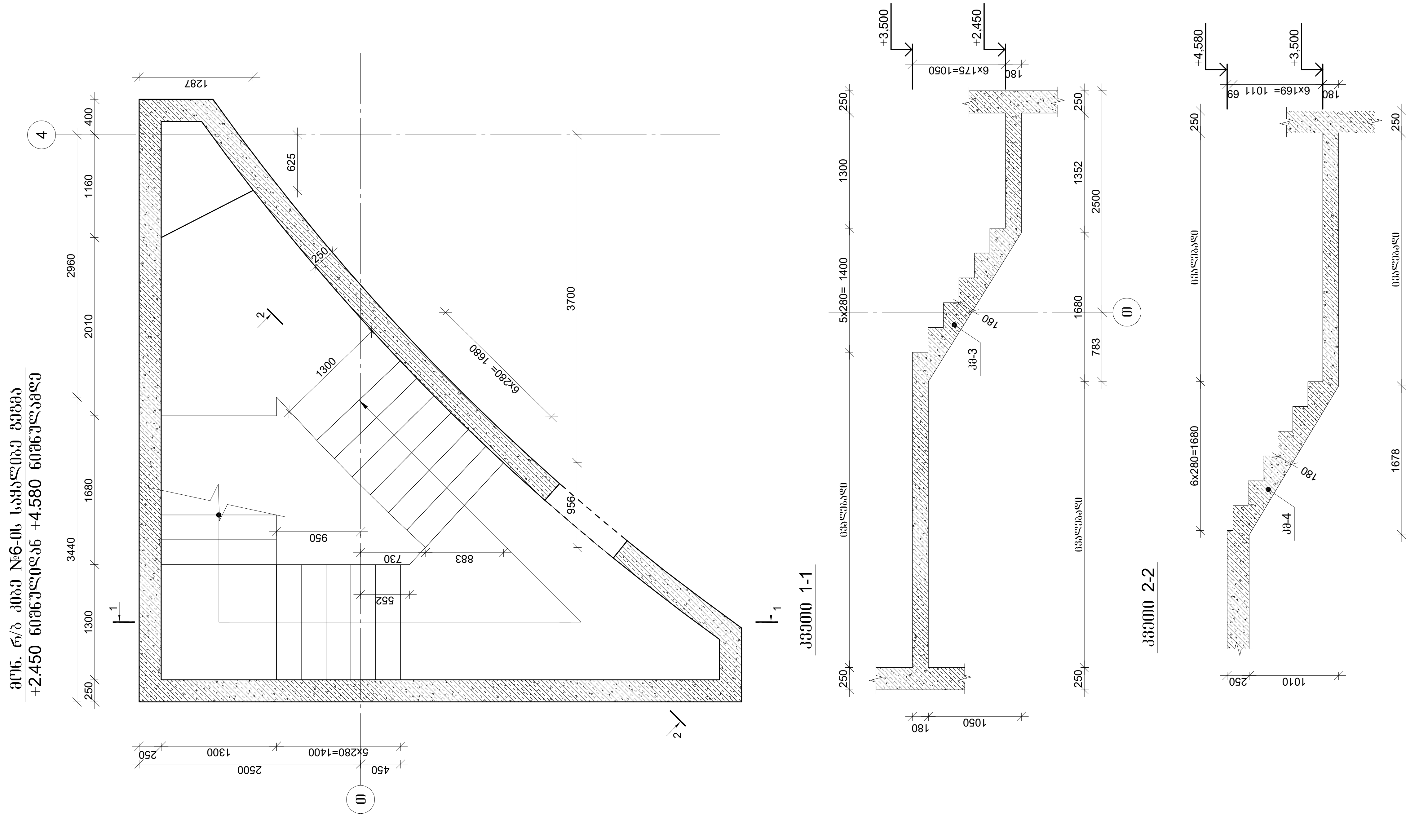

პროექტის დასახელება

მრავალფუნქციური კომპლექსი

პროექტის მისამართი

ქ. თბილისი , უზნაძის ქ.№70
(ს/კ 01.13.08.010.071)

დამკვეთი

სტადია	თარიღი	განმარტება
მპ	2025.12.20	

დაკვეთის №

CAD DWG ფაილი 07.kibeebi.dwg

მთ. კონსტრუქტორი: ა. კორტავა

შეასრულა ნ. ხუბულავა

შეამოწმა გ. ვაშაკიძე

საავტორო უფლებები

ნახაზის დასახელება

მონ. რ/ბ კიბე №6-ის საყალიბე ნახაზები

კ-7.100

A3

მონ. რ/ბ კიბე №6-ის კიბის მარშის კმ-2-ის არმირება

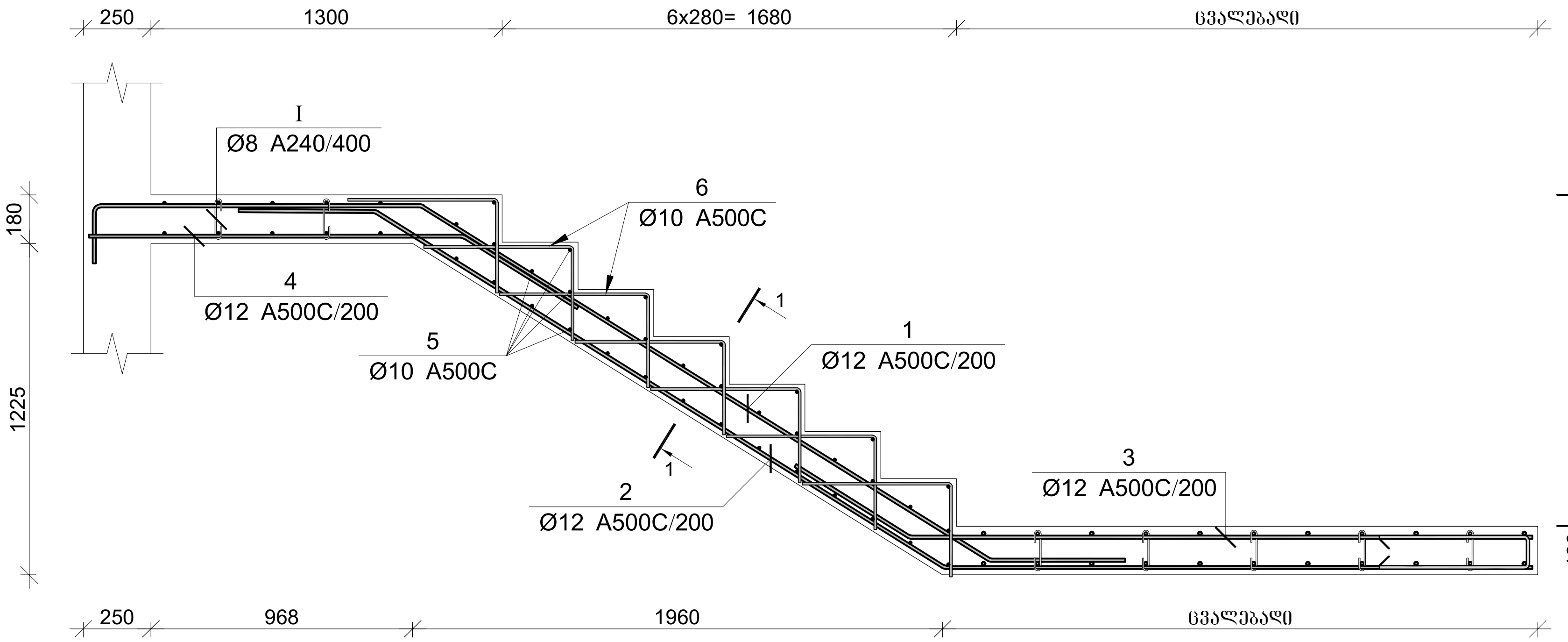

პოზ.	Ø [მმ.]	ესკიზი [მმ.]	სიგრძე [მმ.]
①	Ø12	250, 1200, 2450, 500	4400
②	Ø12	500, 2500, Lსაშ=2250	5250
③	Ø12	500, Lსაშ=2350	2850
④	Ø12	1400, 500	1900
⑤	Ø10	1300	1300
⑥	Ø10	550, 300	850
Ⓘ	Ø8	180, 150, 75, 75, 180	300

კვეთი 1-1

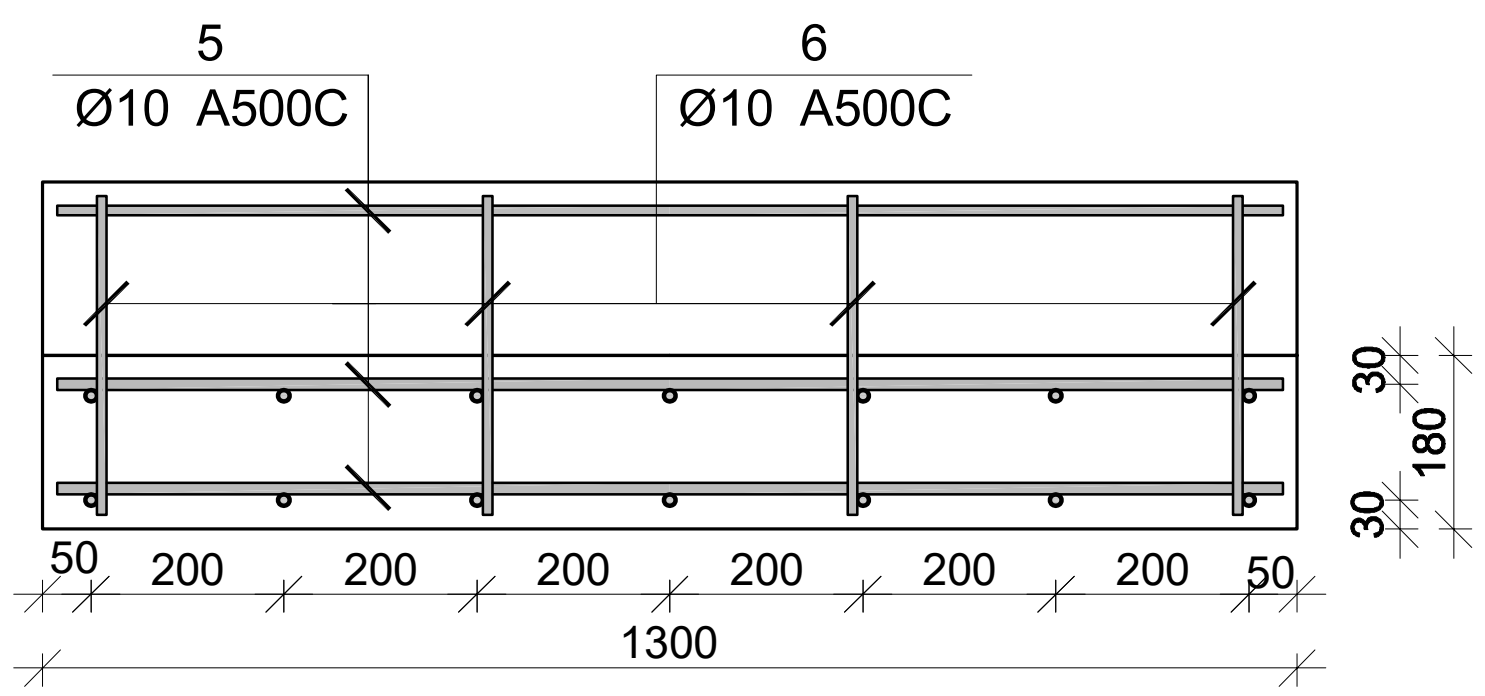

მონ. რ/ბ კიბე №6-ის კიბის მარშის კმ–2-ის სპეციფიკაცია

არმატურის სპეციფიკაცია					არმატურის ამოკრეფა					ბეტონი B 30
პოზ. №	Ø	L მმ.	n ცალი	Ln მ.	Ø	∑ Ln მ.	გრძივი მეტრის წონა კგ.	წონა კგ. A240	წონა კგ. A500C	V; $მ^3$
1	2	3	4	5	6	7	8	9	10	11
1	12 A500C	4400	7	30.80	8 A240	5.40	0.39	2.13		
2	12 A500C	5250	7	36.75	10 A500C	69.30	0.62		42.73	1.08
3	12 A500C	2850	7	19.95	12 A500C	100.80	0.89		89.49	
4	12 A500C	1900	7	13.30						
5	10 A500C	1300	35	45.50						
6	10 A500C	850	28	23.80						
I	8 A240	300	18	5.40			∑	2.13	132.22	1.08
						n= 1		2.13	132.22	1.08
									124.39	კგ/$მ^3$

პროექტის დასახელება
მრავალფუნქციური კომპლექსი

პროექტის მისამართი
ქ. თბილისი , უზნაძის ქ.№70
(ს/კ 01.13.08.010.071)

დამკვეთი

სტადია	თარიღი	განმარტება
მპ	2025.12.20	

დაკვეთის №

CAD DWG ფაილი 07.kibeebi.dwg

მთ. კონსტრუქტორი: ა. კორტავა
შეასრულა ნ. ხუბულავა
შეამოწმა გ. ვაშაკიძე

საავტორო უფლებები

ნახაზის დასახელება
მონ. რ/ბ კიბე №6-ის კიბის მარშის კმ-2-ის არმირება

კ-7.99

A3

მონ. რ/ბ კიბე №6-ის კიბის მარშის კმ-1-ის არმირება

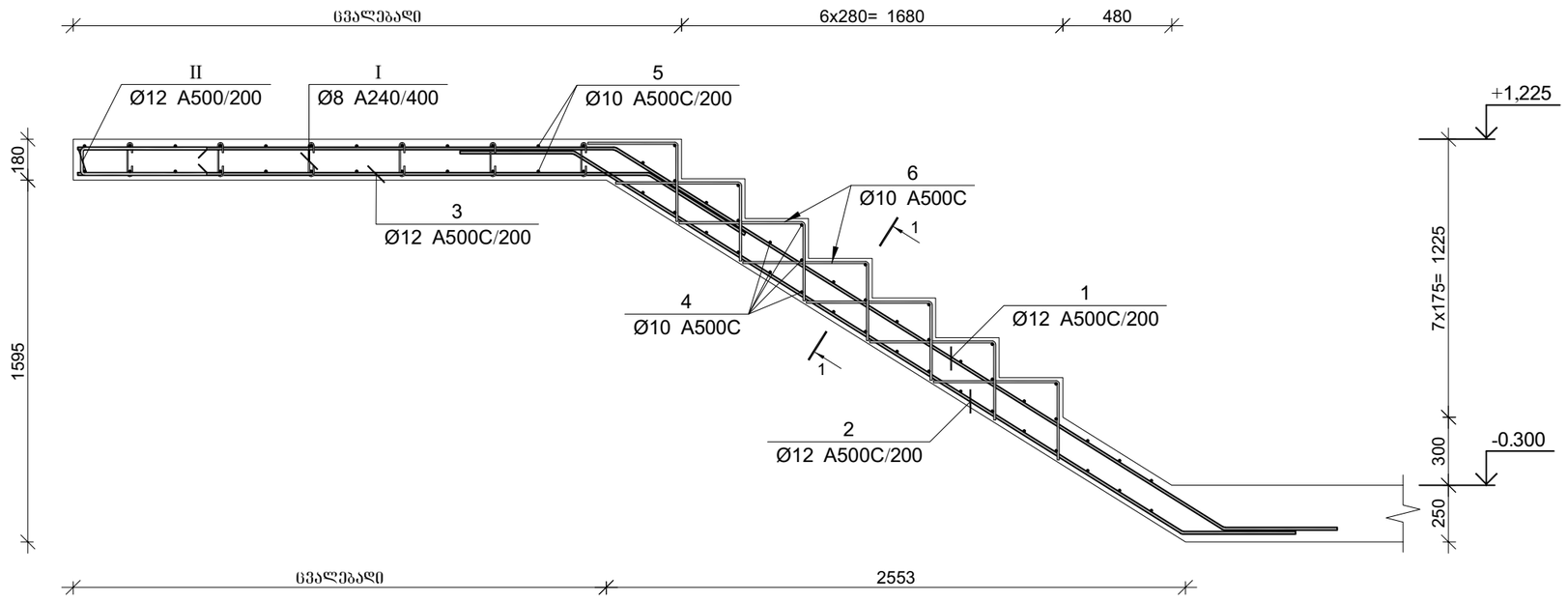

პოზ.	Ø [მმ.]	ესკიზი [მმ.]	სიგრძე [მმ.]
①	Ø12	L საშ=2350, 3150, 500	6000
②	Ø12	500, 3150, 500	4150
③	Ø12	L საშ=2500, 500	3000
④	Ø10	1300	1300
⑤	Ø10	L საშ=2000, 300, 300	2600
⑥	Ø10	550, 300	850
Ⅰ	Ø8	150, 180, 75, 75, 180	300
Ⅱ	Ø12	600, 1261, 600	1330

კვეთი 1-1

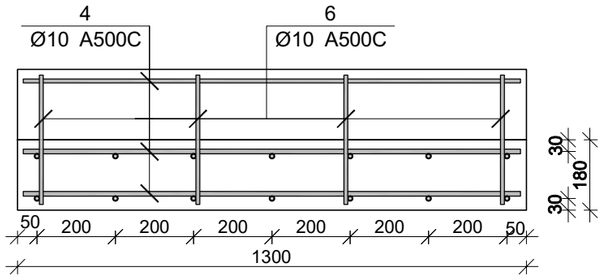

მონ. რ/ბ კიბე №6-ის კიბის მარშის კმ–1-ის სპეციფიკაცია

არმატურის სპეციფიკაცია					არმატურის ამოკრეფა					ბეტონი B 30
პოზ. №	Ø	L მმ.	n ცალი	Ln მ.	Ø	∑ Ln მ.	არმატურის ერთეული წონა კგ.	წონა კგ. A240	წონა კგ. A500C	V; მ³
1	2	3	4	5	6	7	8	9	10	11
1	12 A500C	6000	7	42.00	8 A240	9.60	0.39	3.79		
2	12 A500C	4150	7	29.05	10 A500C	139.50	0.62		86.01	1.79
3	12 A500C	3000	7	21.00	12 A500C	101.36	0.89		89.99	
4	10 A500C	1300	41	53.30						
5	10 A500C	2600	24	62.40						
6	10 A500C	850	28	23.80						
Ⅰ	8 A240	300	32	9.60						
Ⅱ	12 A500C	1330	7	9.31			∑	3.79	176.00	1.79
							n= 1	3.79	176.00	1.79
									100.45	კგ/მ³

პროექტის დასახელება

მრავალფუნქციური კომპლექსი

პროექტის მისამართი

ქ. თბილისი , უზნაძის ქ.№70
(ს/კ 01.13.08.010.071)

დამკვეთი

სტადია	მარილი	განმარტება
მპ	2025.12.20	

დაკვეთის №

CAD DWG ფაილი 07.kibeebi.dwg

მთ. კონსტრუქტორი:		ა. კორძაია
შესრულა		ნ. ხუბულავა
შეამოწმა		ზ. ვაშაკიძე

საავტორო უფლებები

ნახაზის დასახელება

მონ. რ/ბ კიბე №6-ის კიბის მარშის კმ-1-ის არმირება

კ-7.98

A3

მრნ. რ/ბ კიბე №6-ის საყალიბე ბეტონი
+4.580 ნიშნულიდან +15.380 ნიშნულამდე

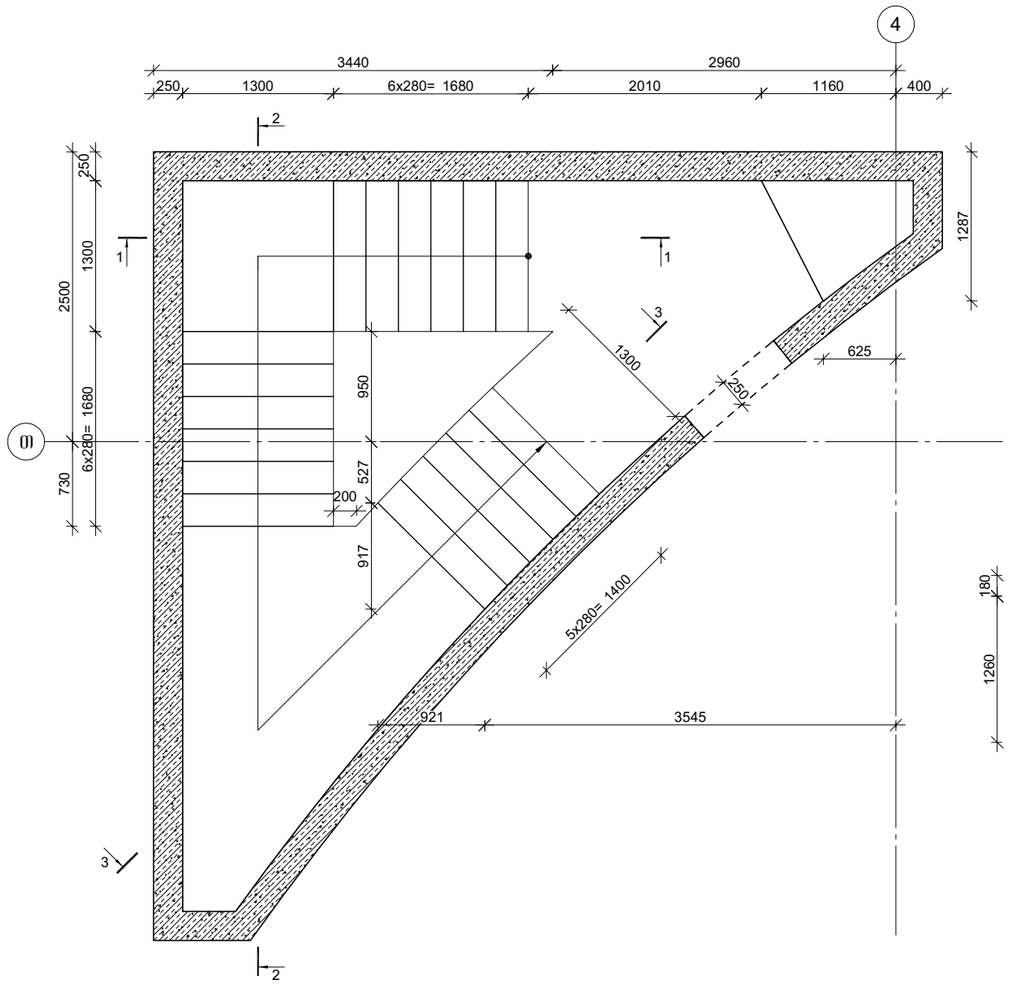

კვეთი 1-1

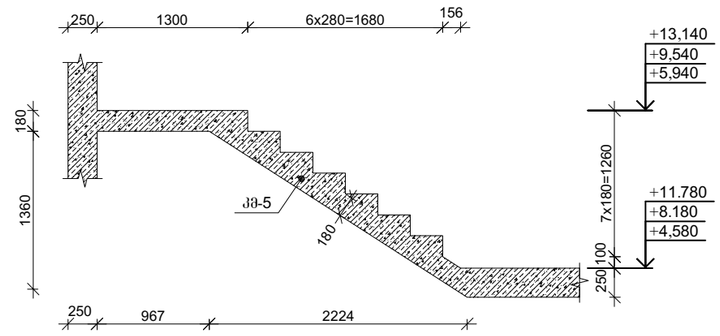

კვეთი 2-2

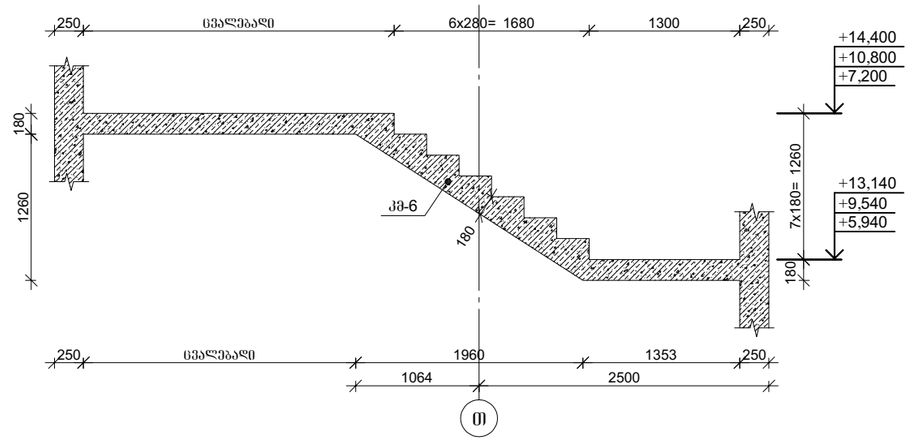

კვეთი 3-3

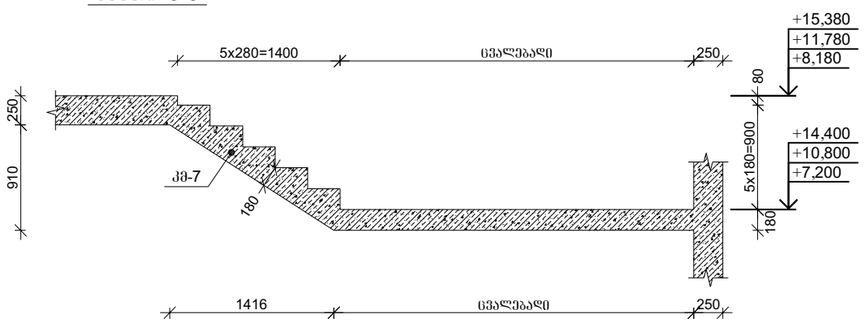

პროექტის დასახელება

მრავალფუნქციური კომპლექსი

პროექტის მისამართი

ქ. თბილისი , უწნაძის ქ.№70
(ს/კ 01.13.08.010.071)

დამკვეთი

სტადია	თარიღი	განმარტება
მპ	2025.12.20	

დაკვეთის №

CAD DWG ფაილი 07.kibeebi.dwg

მთ. კონსტრუქტორი:		ა. კორტავა
შესრულა		ნ. ხუბულავა
შეამოწმა		გ. ვაშაკიძე

საავტორო უფლებები

ნახაზის დასახელება

მრნ. რ/ბ კიბე №6-ის საყალიბე ნახაზები

კ-7.103

A3

მონ. რ/ბ კიბე №6-ის კიბის მარშის კმ-3-ის არმირება

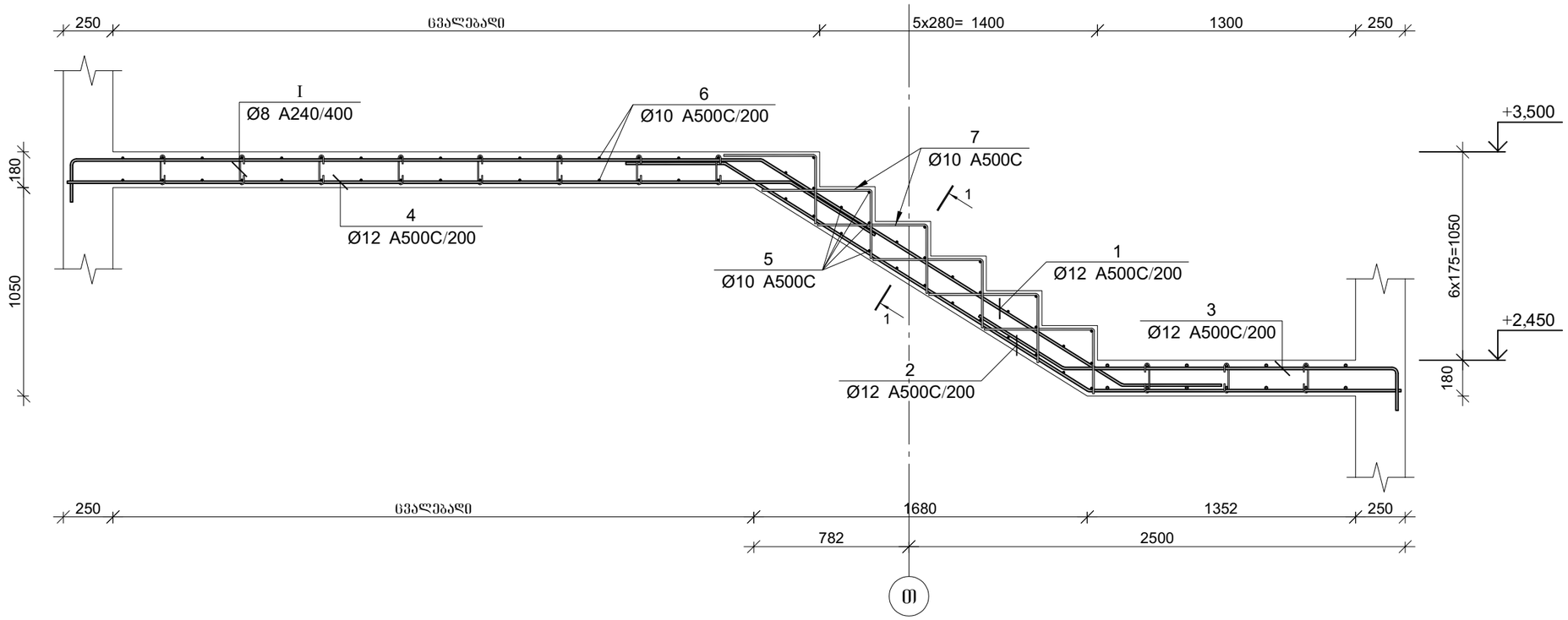

პოზ.	Ø [მმ.]	ესკიზი [მმ.]	სიგრძე [მმ.]
①	Ø12	L საშ=3450; 250; 2150; 500	6350
②	Ø12	500; 2150; 1550	4200
③	Ø12	500; 1650; 250	2400
④	Ø12	L საშ=3650; 500	4150
⑤	Ø10	1300	1300
⑥	Ø10	L საშ=2000; 300; 300	2600
⑦	Ø10	550; 300	850
Ⓘ	Ø8	150; 180; 75; 75; 180	300

კვეთი 1-1

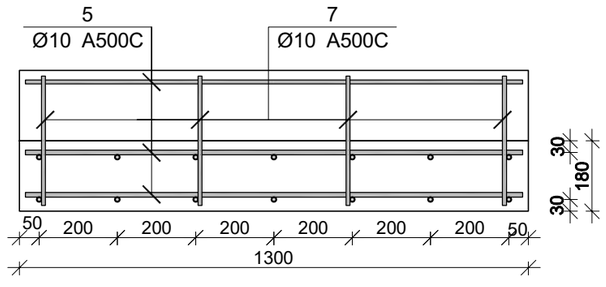

მონ. რ/ბ კიბე №6-ის კიბის მარშის კმ–3-ის სპეციფიკაცია

არმატურის სპეციფიკაცია					არმატურის ამოკრეფა					ბეტონი B 30
პოზ. №	Ø	L მმ.	n ცალი	Ln მ.	Ø	∑ Ln მ.	ბრაკის ფაქტორის წრფა კმ.	წრფა კმ. A240	წრფა კმ. A500C	V; მ³
1	2	3	4	5	6	7	8	9	10	11
1	12 A500C	6350	7	44.45	8 A240	10.80	0.39	4.26		
2	12 A500C	4200	7	29.40	10 A500C	142.60	0.62		87.92	1.67
3	12 A500C	2400	7	16.80	12 A500C	119.70	0.89		106.27	
4	12 A500C	4150	7	29.05						
5	10 A500C	1300	30	39.00						
6	10 A500C	2600	32	83.20						
7	10 A500C	850	24	20.40						
I	8 A240	300	36	10.80		∑		4.26	194.19	1.67
						n= 1		4.26	194.19	1.67
									119.05	კგ/მ³

პროექტის დასახელება

მრავალფუნქციური კომპლექსი

პროექტის მისამართი

ქ. თბილისი , უზნაძის ქ.№70
(ს/კ 01.13.08.010.071)

დამკვეთი

სტადია	მარილი	განმარტება
მპ	2025.12.20	

დაკვეთის №

CAD DWG ფაილი 07.kibeebi.dwg

მთ. კონსტრუქტორი:		ა. კორტავა
შესრულა		ნ. ხუბულავა
შეამოწმა		ზ. ვაშაკიძე

საავტორო უფლებები

ნახაზის დასახელება

მონ. რ/ბ კიბე №6-ის კიბის მარშის კმ-3-ის არმირება

კ-7.101

A3

მონ. რ/ბ კიბე №6-ის კიბის მარშის კმ-4-ის არმირება

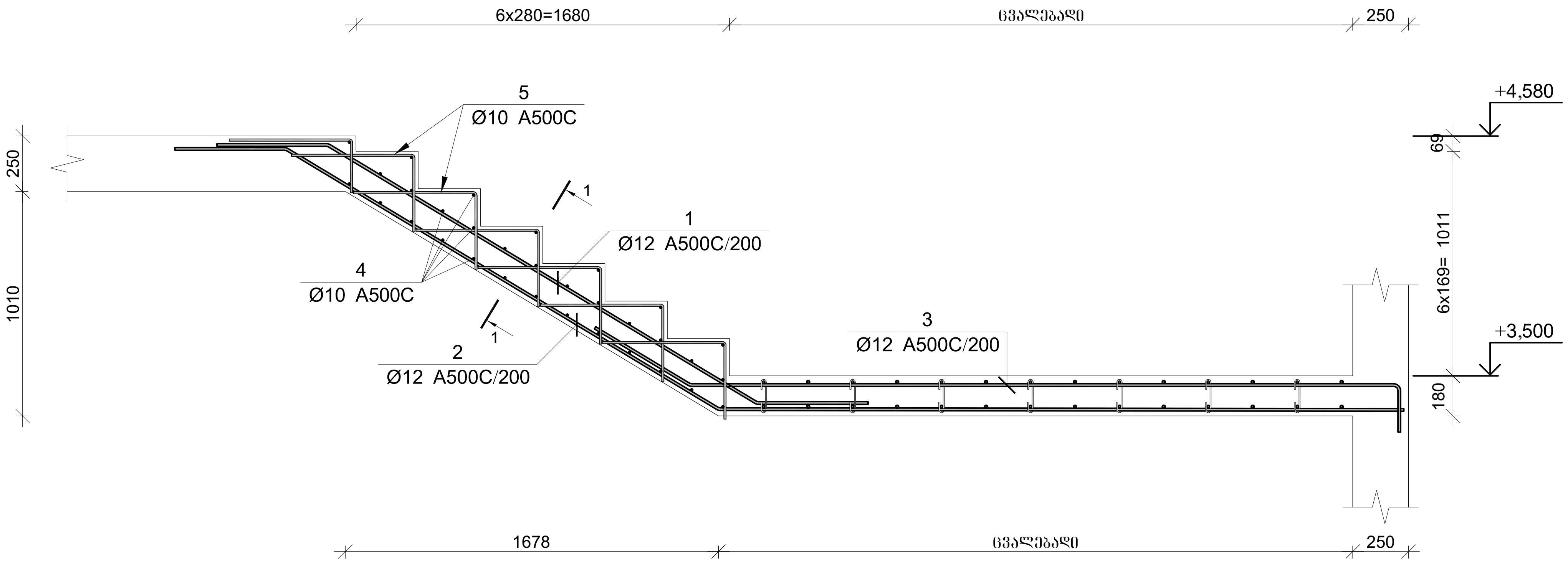

კვეთი 1-1

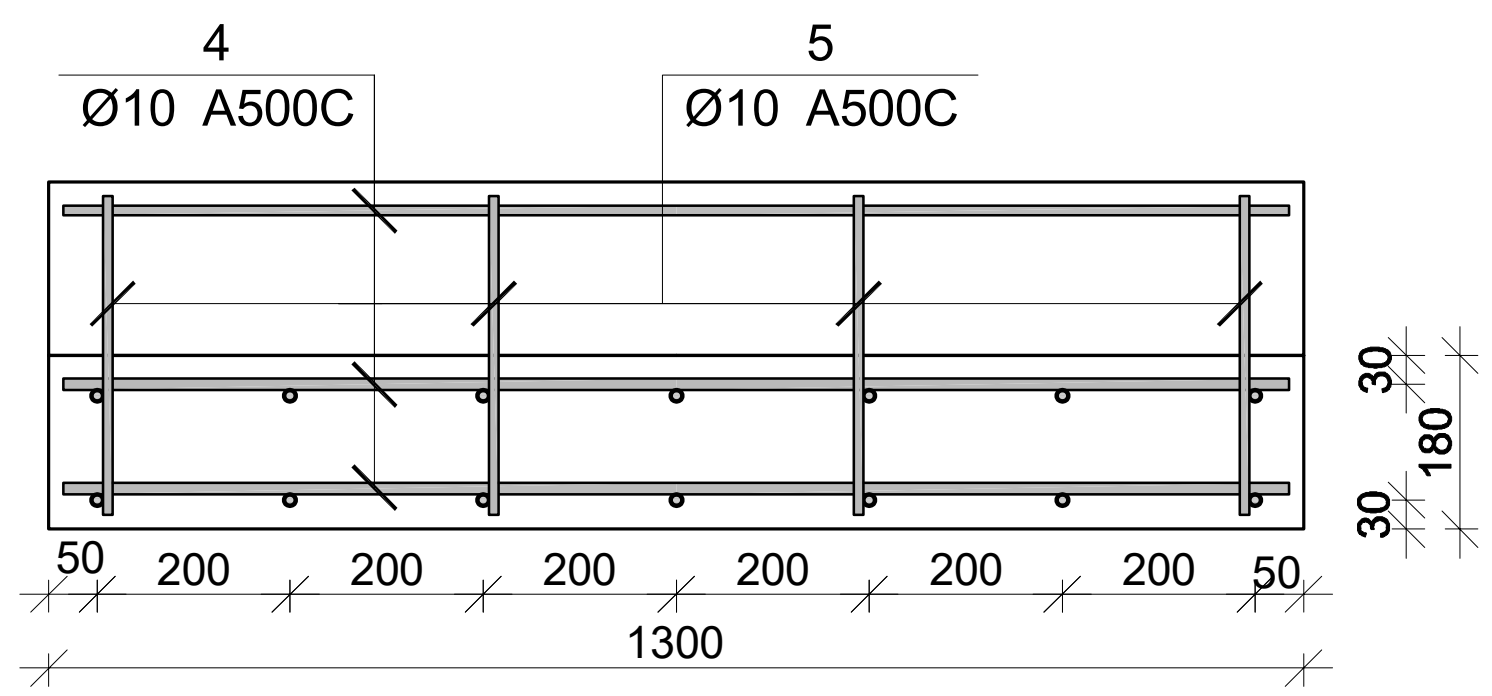

პოზ.	Ø [მმ.]	ესკიზი [მმ.]	სიგრძე [მმ.]
①	Ø12	500 / 2250 / 500	3250
②	Ø12	500 / 2250 / Lსაშ=3100	5850
③	Ø12	500 / Lსაშ=3150 / 250	3900
④	Ø10	1300	1300
⑤	Ø10	550 / 300	850

მონ. რ/ბ კიბე №6-ის კიბის მარშის კმ–4-ის სპეციფიკაცია

არმატურის სპეციფიკაცია					არმატურის ამოკრეფა					ბეტონი B 30
პოზ. №	Ø	L მმ.	n ცალი	Ln მ.	Ø	∑ Ln მ.	გრძივი მეტრის წონა კგ.	წონა კგ. A240	წონა კგ. A500C	V; $მ^3$
1	2	3	4	5	6	7	8	9	10	11
1	12 A500C	3250	7	22.75	10 A500C	65.40	0.62		40.32	0.66
2	12 A500C	5850	7	40.95	12 A500C	91.00	0.89		80.79	
3	12 A500C	3900	7	27.30						
4	10 A500C	1300	32	41.60						
5	10 A500C	850	28	23.80						
						n= 1			121.11	0.66
									183.37	კგ/$მ^3$

პროექტის დასახელება
მრავალფუნქციური კომპლექსი

პროექტის მისამართი
ქ. თბილისი , უზნაძის ქ.№70
(ს/კ 01.13.08.010.071)

დამკვეთი

სტადია	თარიღი	განმარტება
მპ	2025.12.20	

დაკვეთის №

CAD DWG ფაილი 07.kibeebi.dwg

მთ. კონსტრუქტორი: ა. კორტავა
შეასრულა ნ. ხუბულავა
შეამოწმა გ. ვაშაკიძე

საავტორო უფლებები

ნახაზის დასახელება
მონ. რ/ბ კიბე №6-ის კიბის მარშის კმ-4-ის არმირება

კ-7.102

A3

მონ. რ/ბ კიბე №6-ის კიბის მარშის კმ-6-ის არმირება

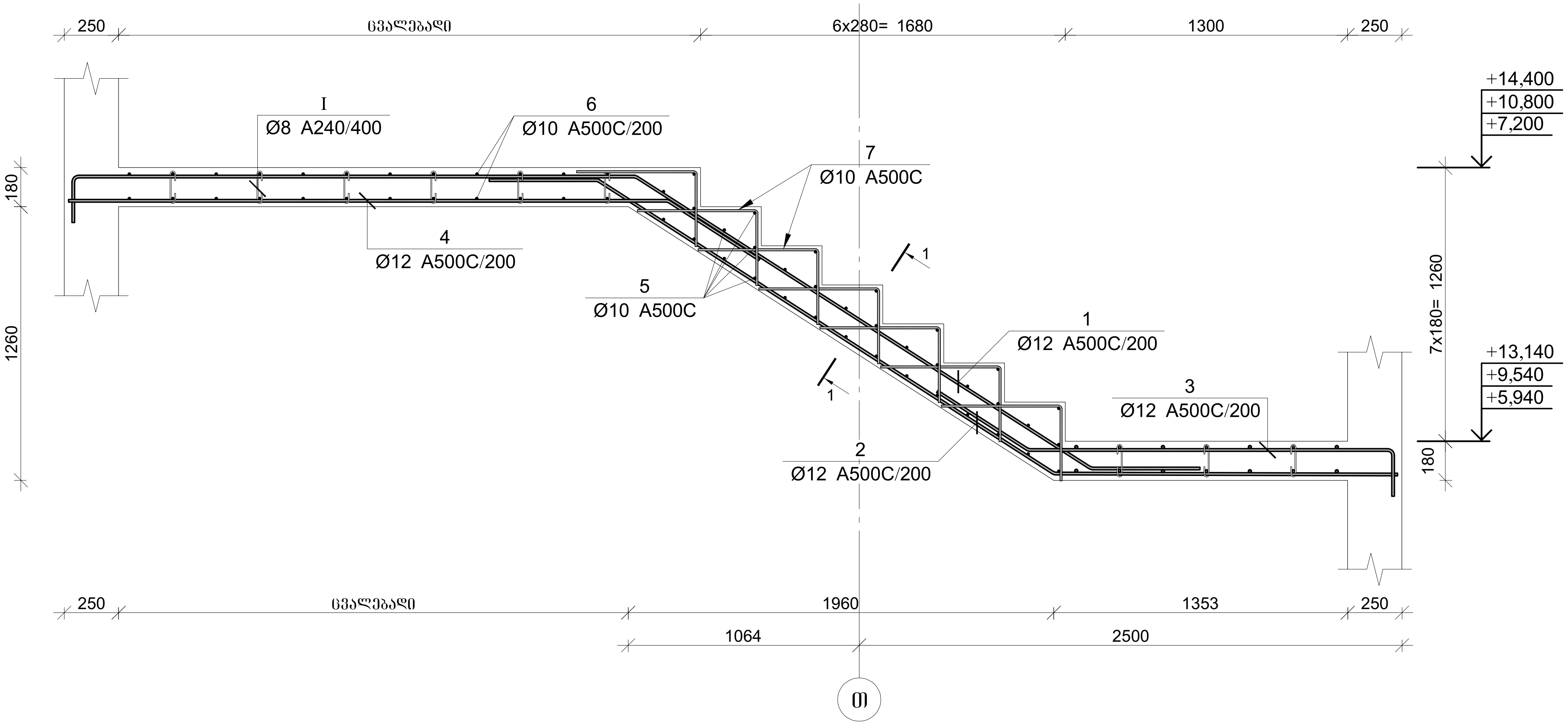

პოზ.	Ø [მმ.]	ესკიზი [მმ.]	სიგრძე [მმ.]
①	Ø12	250, Lსაშ=3150, 2500, 500	6400
②	Ø12	500, 2500, 1550	4550
③	Ø12	500, 1650, 250	2400
④	Ø12	Lსაშ=3350, 500	3850
⑤	Ø10	1300	1300
⑥	Ø10	300, Lსაშ=2000, 300	2600
⑦	Ø10	550, 300	850
Ⓘ	Ø8	180, 150, 75, 75, 180	300

კვეთი 1-1

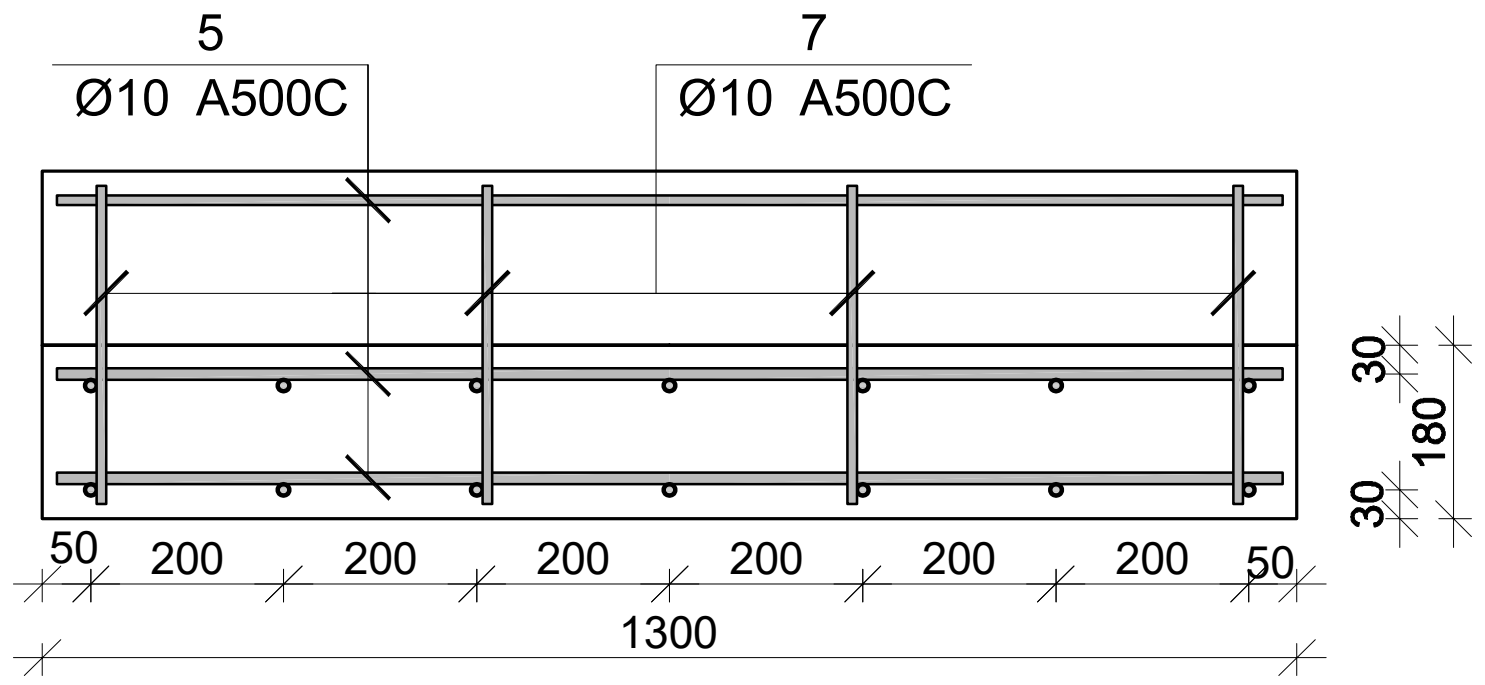

მონ. რ/ბ კიბე №6-ის კიბის მარშის კმ–6-ის სპეციფიკაცია

არმატურის სპეციფიკაცია					არმატურის ამოკრეფა					ბეტონი B 30
პოზ. №	Ø	L მმ.	n ცალი	Ln მ.	Ø	∑ Ln მ.	გრძივი მეტრის წონა კგ.	წონა კგ. A240	წონა კგ. A500C	V; მ³
1	2	3	4	5	6	7	8	9	10	11
1	12 A500C	6400	7	44.80	8 A240	10.80	0.39	4.26		1.78
2	12 A500C	4550	7	31.85	10 A500C	147.30	0.62		90.82	
3	12 A500C	2400	7	16.80	12 A500C	120.40	0.89		106.89	
4	12 A500C	3850	7	26.95						
5	10 A500C	1300	35	45.50						
6	10 A500C	2600	30	78.00						
7	10 A500C	850	28	23.80						
I	8 A240	300	36	10.80			∑	4.26	197.71	1.78
						n= 3		12.78	593.13	5.33
									113.58	კგ/მ³

პროექტის დასახელება

მრავალფუნქციური კომპლექსი

პროექტის მისამართი

ქ. თბილისი , უზნაძის ქ.№70
(ს/კ 01.13.08.010.071)

დამკვეთი

სტადია	თარიღი	განმარტება
მპ	2025.12.20	

დაკვეთის №

CAD DWG ფაილი 07.kibeebi.dwg

მთ. კონსტრუქტორი: ა. კორტავა

შეასრულა ნ. ხუბულავა

შეამოწმა გ. ვაშაკიძე

საავტორო უფლებები

ნახაზის დასახელება

მონ. რ/ბ კიბე №6-ის კიბის მარშის კმ-6-ის არმირება

კ-7.105

A3

მონ. რ/ბ კიბე №6-ის კიბის მარშის კმ-7-ის არმირება

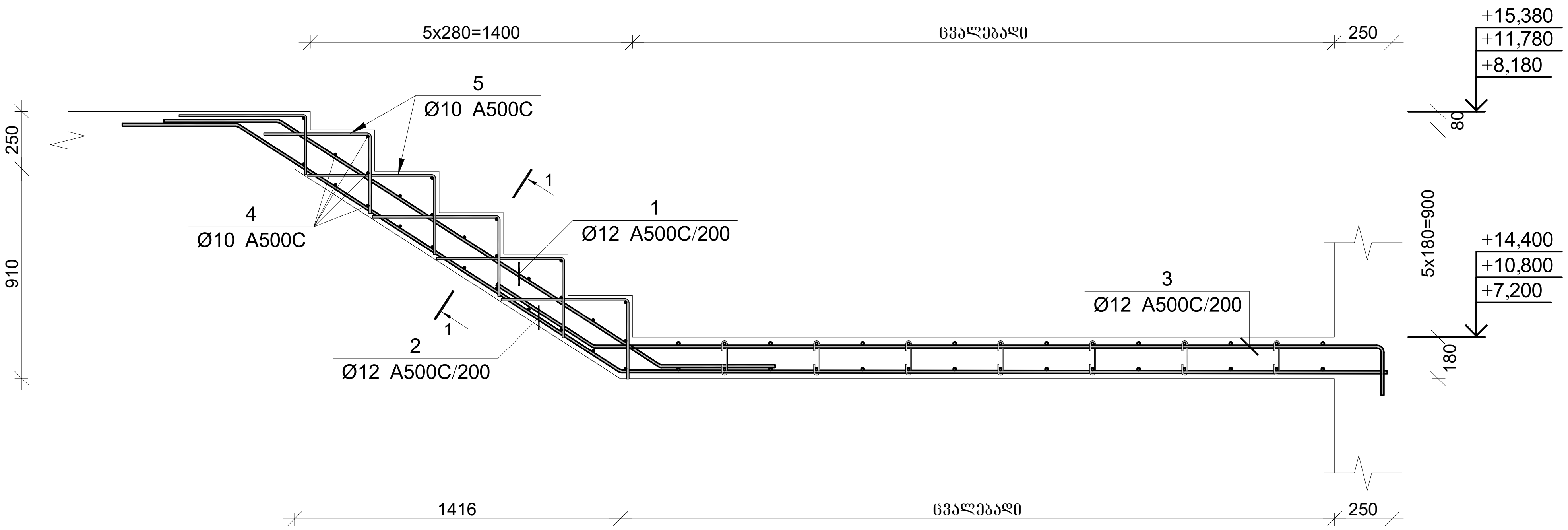

კვეთი 1-1

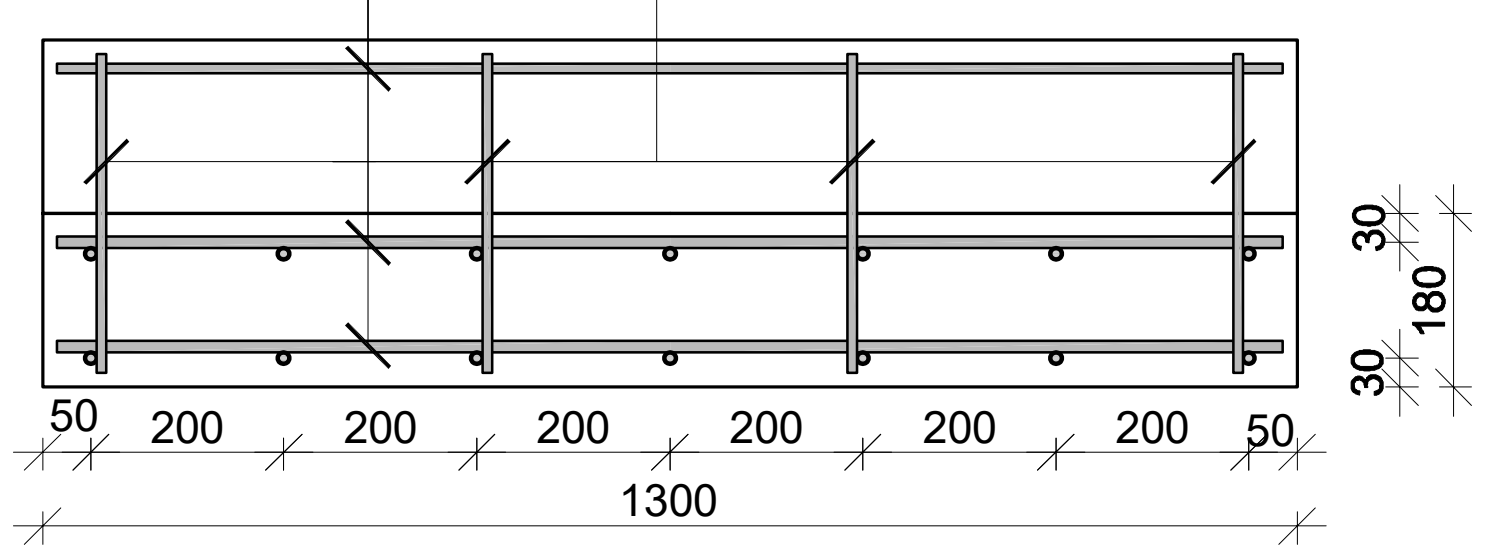

პოზ.	Ø [მმ.]	ესკიზი [მმ.]	სიგრძე [მმ.]
①	Ø12	500 / 1950 / 500	2950
②	Ø12	500 / 1950 / Lსაშ=3350	5800
③	Ø12	500 / Lსაშ=3400 / 250	4150
④	Ø10	1300	1300
⑤	Ø10	550 / 300	850

მონ. რ/ბ კიბე №6-ის კიბის მარშის კმ–7-ის სპეციფიკაცია

არმატურის სპეციფიკაცია					არმატურის ამოკრეფა					ბეტონი B 30
პოზ. №	Ø	L მმ.	n ცალი	Ln მ.	Ø	∑Ln მ.	ერთეული მეტრის წონა კგ.	წონა კგ. A240	წონა კგ. A500C	V; მ³
1	2	3	4	5	6	7	8	9	10	11
1	12 A500C	2950	7	20.65	10 A500C	55.50	0.62		34.22	0.58
2	12 A500C	5800	7	40.60	12 A500C	90.30	0.89		80.17	
3	12 A500C	4150	7	29.05						
4	10 A500C	1300	27	35.10						
5	10 A500C	850	24	20.40						
					n= 3				343.16	1.73
									198.36	კგ/მ³

პროექტის დასახელება

მრავალფუნქციური კომპლექსი

პროექტის მისამართი

ქ. თბილისი , უზნაძის ქ.№70
(ს/კ 01.13.08.010.071)

დამკვეთი

სტადია	თარიღი	განმარტება
მპ	2025.12.20	

დაკვეთის №

CAD DWG ფაილი 07.kibeebi.dwg

მთ. კონსტრუქტორი: ა. კორტავა

შეასრულა ნ. ხუბულავა

შეამოწმა გ. ვაშაკიძე

საავტორო უფლებები

ნახაზის დასახელება

მონ. რ/ბ კიბე №6-ის კიბის მარშის კმ-7-ის არმირება

კ-7.106

A3

მონ. რ/ბ კიბე №6-ის კიბის მარშის კმ-5-ის არმირება

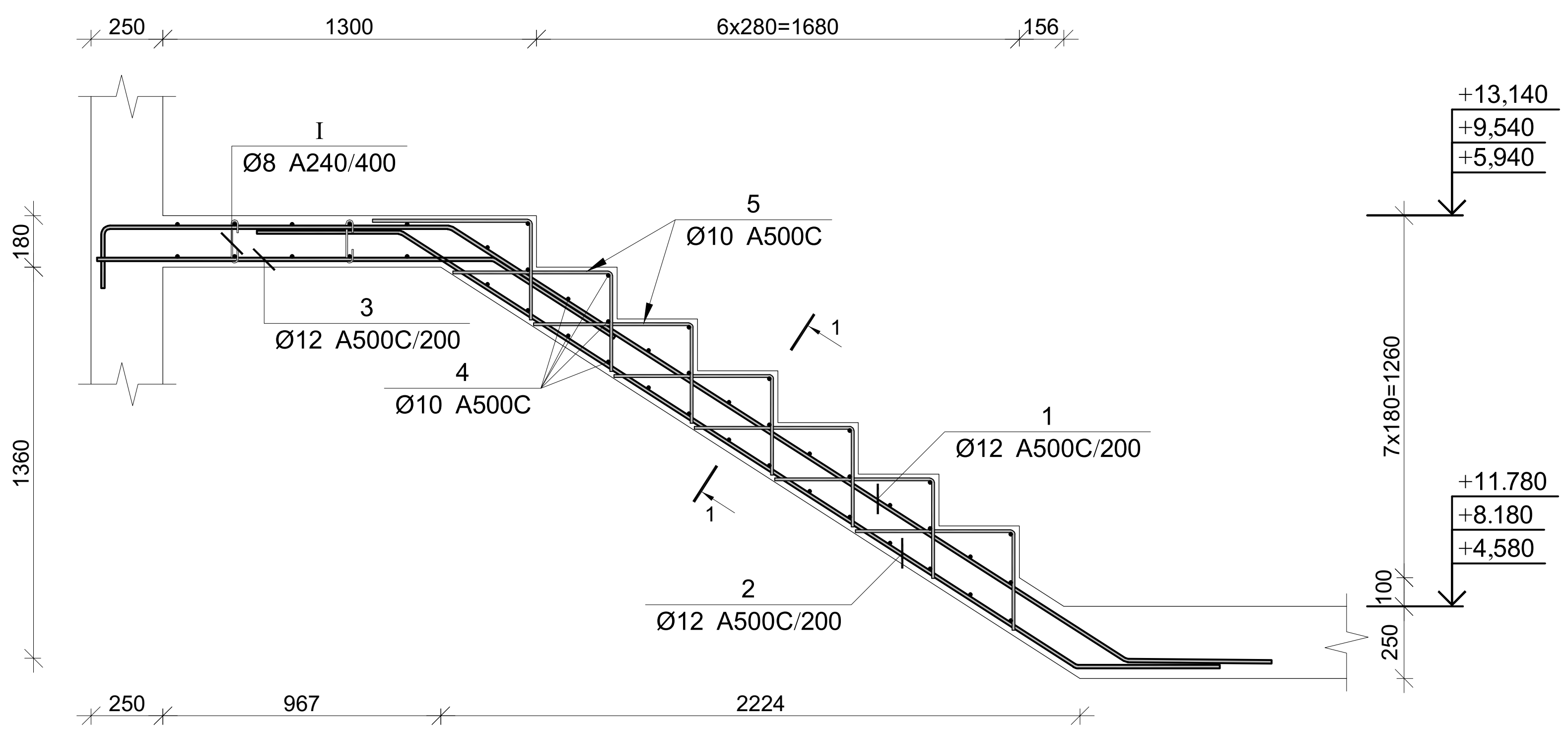

კვეთი 1-1

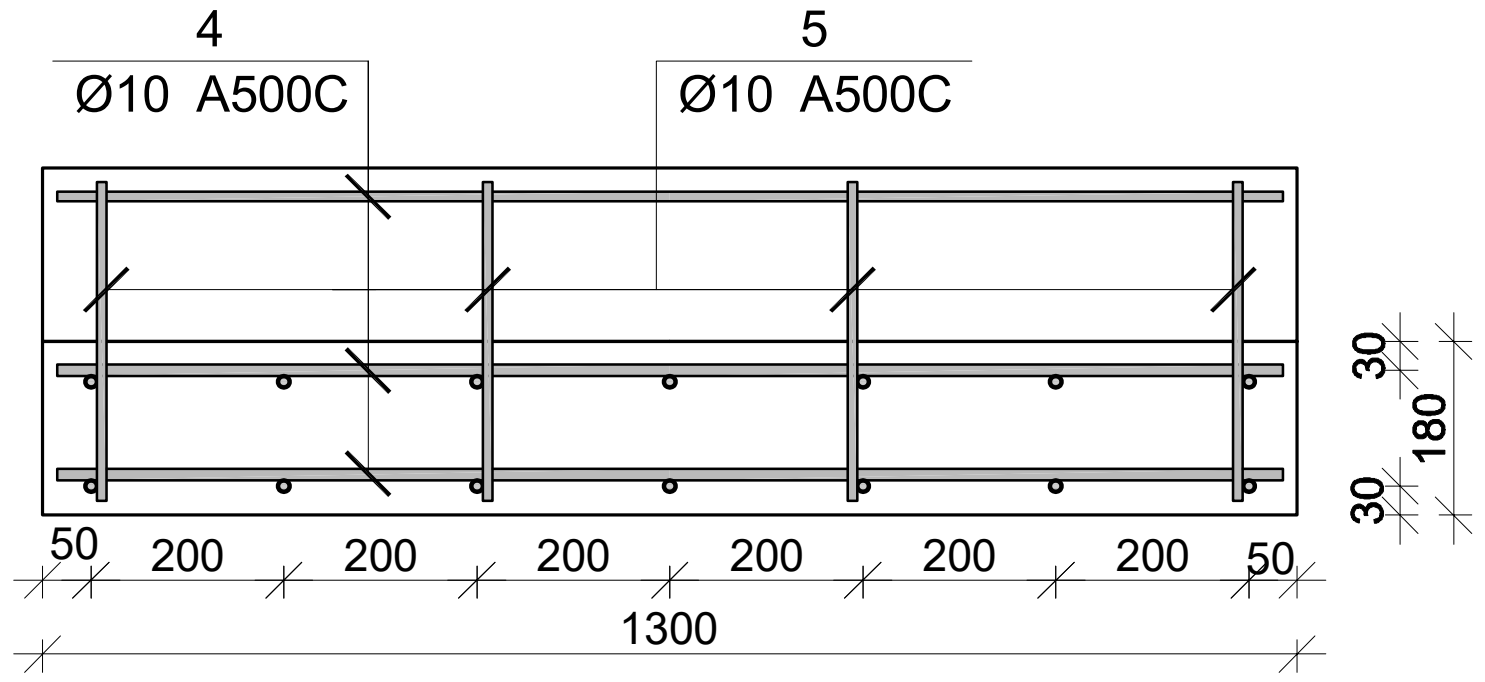

პოზ.	Ø [მმ.]	ესკიზი [მმ.]	სიგრძე [მმ.]
①	Ø12	250, 1200, 2800, 500	4750
②	Ø12	500, 2800, 500	3800
③	Ø12	1400, 500	1900
④	Ø10	1300	1300
⑤	Ø10	550, 300	850
Ⓘ	Ø8	180, 150, 75, 75, 180	300

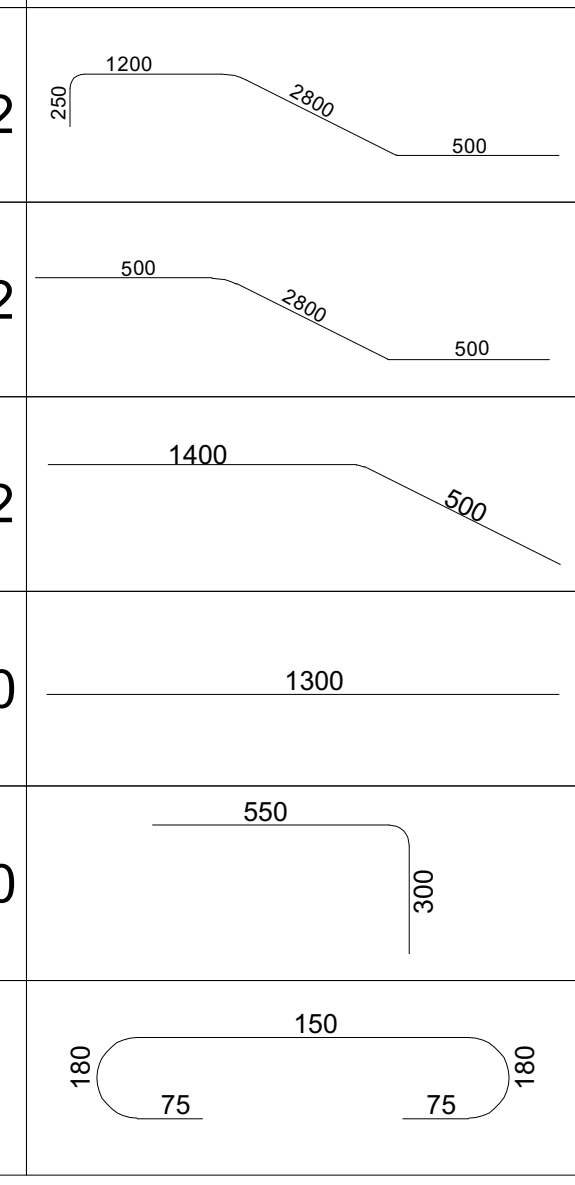

მონ. რ/ბ კიბე №6-ის კიბის მარშის კმ–5-ის სპეციფიკაცია

არმატურის სპეციფიკაცია					არმატურის ამოკრება					ბეტონი B 30
პოზ. №	Ø	L მმ.	n ცალი	Ln მ.	Ø	∑ Ln მ.	ერთეული მეტრის წონა კგ.	წონა კგ. A240	წონა კგ. A500C	V; მ³
1	2	3	4	5	6	7	8	9	10	11
1	12 A500C	4750	7	33.25	8 A240	5.40	0.39	2.13		1.15
2	12 A500C	3800	7	26.60	10 A500C	69.30	0.62		42.73	
3	12 A500C	1900	7	13.30	12 A500C	73.15	0.89		64.94	
#	10 A500C	1300	35	45.50						
1	10 A500C	850	28	23.80						
I	8 A240	300	18	5.40			∑	2.13	107.67	1.15
						n= 3		6.39	323.01	3.46
									95.27	კგ/მ³

პროექტის დასახელება

მრავალფუნქციური კომპლექსი

პროექტის მისამართი

ქ. თბილისი , უზნაძის ქ.№70
(ს/კ 01.13.08.010.071)

დამკვეთი

სტადია	თარიღი	განმარტება
მპ	2025.12.20	

დაკვეთის №

CAD DWG ფაილი 07.kibeebi.dwg

მთ. კონსტრუქტორი: ა. კორტავა

შეასრულა ნ. ხუბულავა

შეამოწმა გ. ვაშაკიძე

საავტორო უფლებები

ნახაზის დასახელება

მონ. რ/ბ კიბე №6-ის კიბის მარშის კმ-5-ის არმირება

კ-7.104

A3

მრნ. რ/ბ კიბე №6-ის საყალიბე გეგმა
+15.380 ნიშნულიდან +19.080 ნიშნულამდე

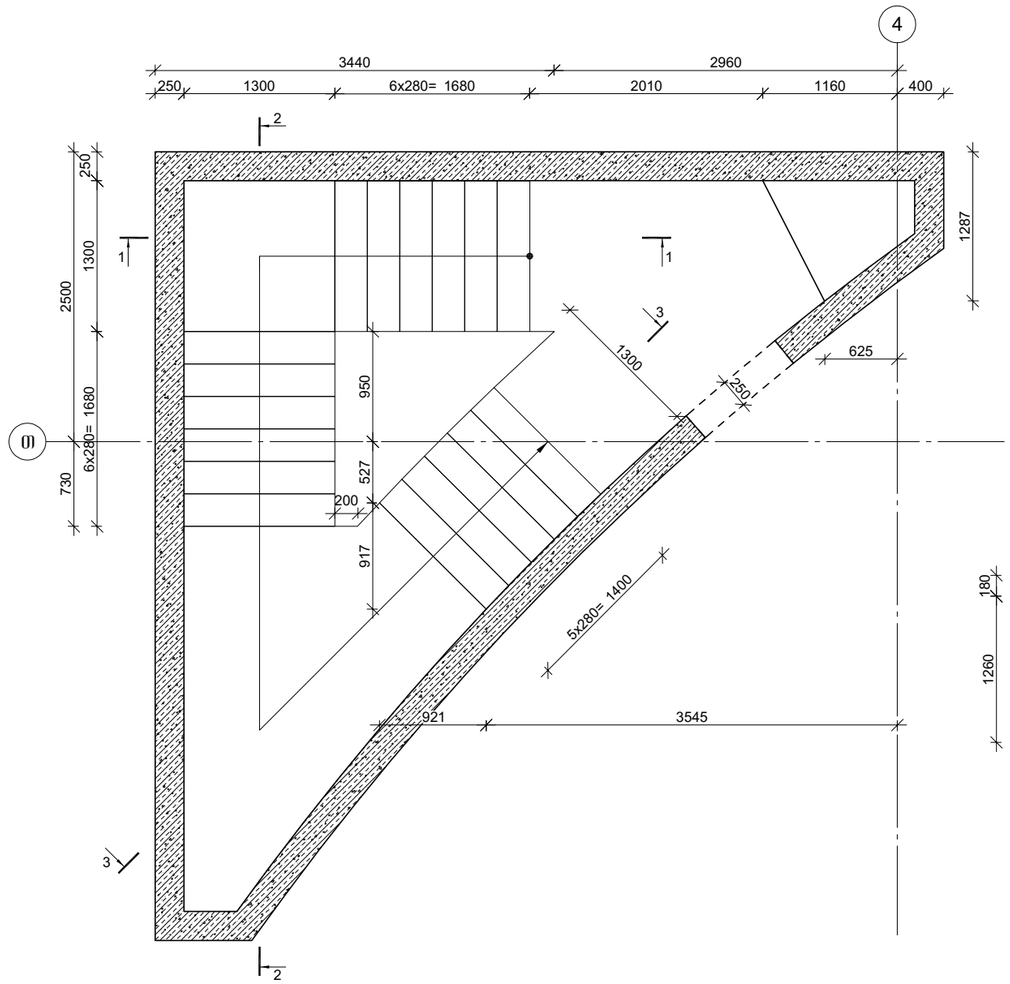

კვეთი 1-1

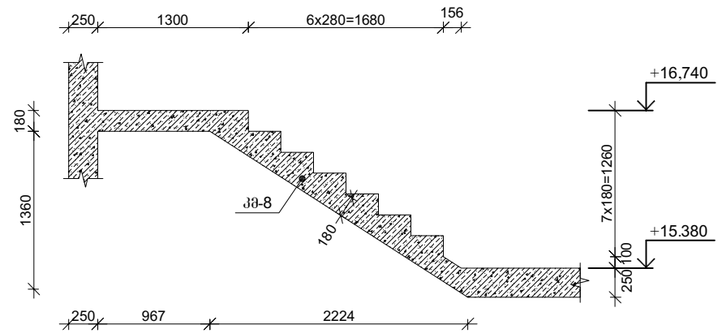

კვეთი 2-2

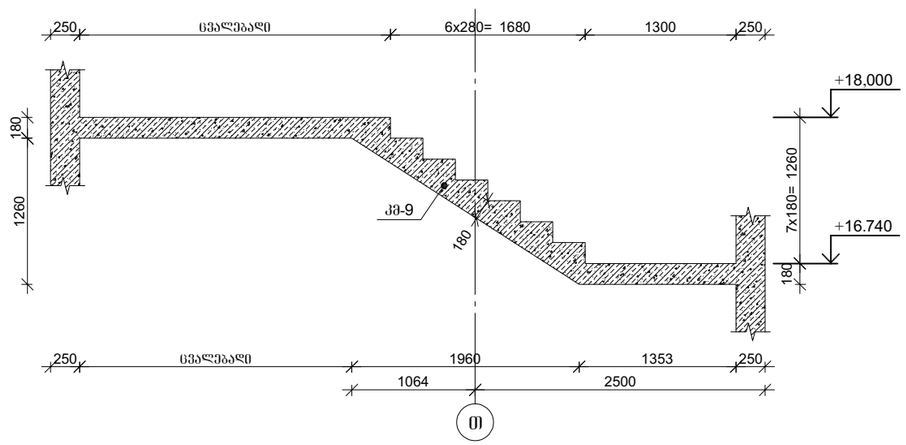

კვეთი 3-3

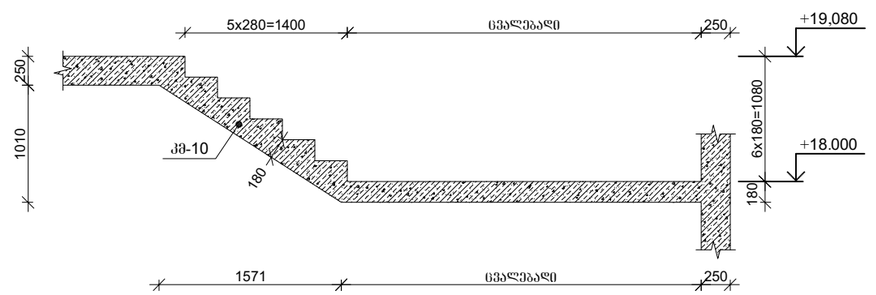

პროექტის დასახელება

მრავალფუნქციური კომპლექსი

პროექტის მისამართი

ქ. თბილისი , უზნაძის ქ.№70
(ს/კ 01.13.08.010.071)

დამკვეთი

სტადია	თარიღი	განმარტება
მპ	2025.12.20	

დაკვეთის №

CAD DWG ფაილი 07.kibeebi.dwg

მთ. კონსტრუქტორი:		ა. კორტავა
შესრულა		ნ. ხუბულავა
შეამოწმა		გ. ვაშაკიძე

საავტორო უფლებები

ნახაზის დასახელება

მრნ. რ/ბ კიბე №6-ის საყალიბე ნახაზები

კ-7.107

A3

მრნ. რ/ბ კიბე №6-ის კიბის მარშის კმ-8-ის არმირება

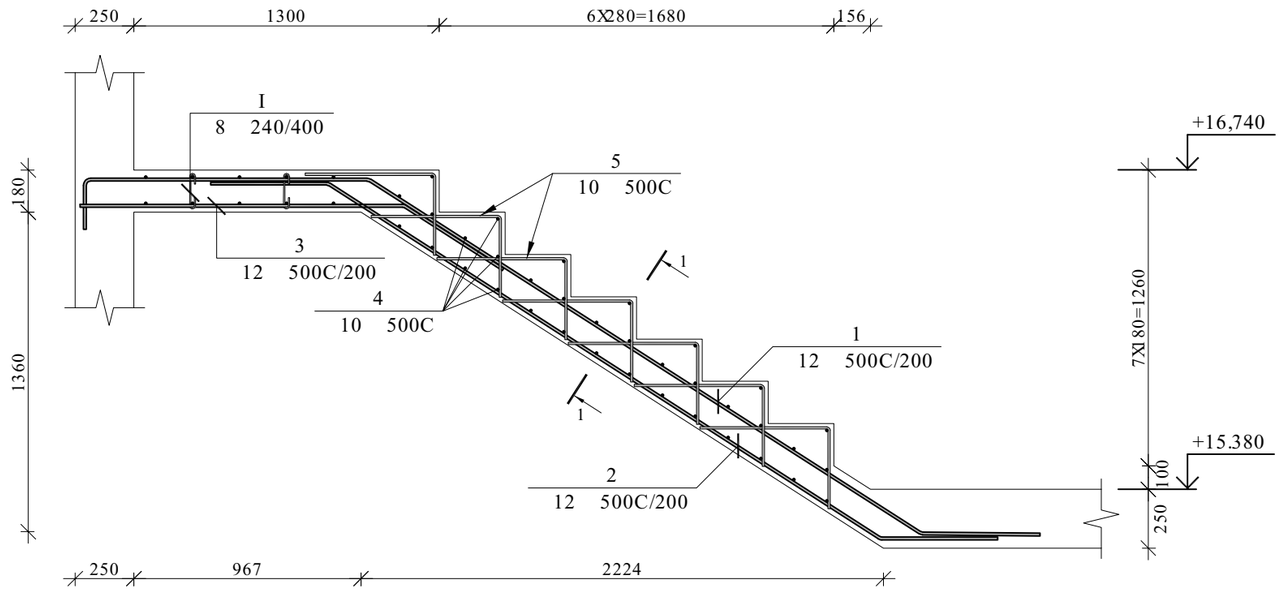

კვეთი 1-1

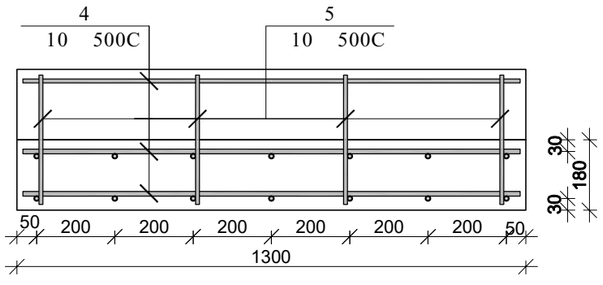

მრნ. რ/ბ კიბე №6-ის კიბის მარშის კმ–8-ის სპეციფიკაცია

არმატურის სპეციფიკაცია					არმატურის ამოკრეფა					ბეტონი B 30
პოზ. №	Ø	L მმ.	n ცალი	Ln მ.	Ø	∑ Ln მ.	ბრაკის ფაქტის წონა კგ.	წონა კგ. A240	წონა კგ. 500C	V; მ³
1	2	3	4	5	6	7	8	9	10	11
1	12 500C	4750	7	33.25	8 240	5.40	0.39	2.13		
2	12 500C	3800	7	26.60	10 500C	69.30	0.62		42.73	1.15
3	12 500C	1900	7	13.30	12 500C	73.15	0.89		64.94	
#	10 500C	1300	35	45.50						
1	10 500C	850	28	23.80						
I	8 240	300	18	5.40			∑	2.13	107.67	1.15
						n= 1		2.13	107.67	1.15
									95.27	კგ/მ³

პოზ.	[მმ.]	ესკიზი [მმ.]	სიგრძე [მმ.]
①	12	250 1200 2800 500	4750
②	12	500 2800 500	3800
③	12	1400 500	1900
④	10	1300	1300
⑤	10	550 300	850
①	8	150 180 75 75 180	300

პროექტის დასახელება

მრავალფუნქციური კომპლექსი

პროექტის მისამართი

ქ. თბილისი , უზნაძის ქ.№70
(ს/კ 01.13.08.010.071)

დამკვეთი

სტადია	მარილი	განმარტება
მპ	2025.12.20	

დაკვეთის №

CAD DWG ფაილი 07.kibeebi.dwg

მთ. კონსტრუქტორი: ა. კორტავა

შესრულა ნ. ხუბულავა

შეამოწმა ზ. ვაშაკიძე

საავტორო უფლებები

ნახაზის დასახელება

მრნ. რ/ბ კიბე №6-ის კიბის მარშის კმ-8-ის არმირება

კ-7.108

A3

მონ. რ/ბ კიბე №6-ის კიბის მარშის კმ-9-ის არმირება

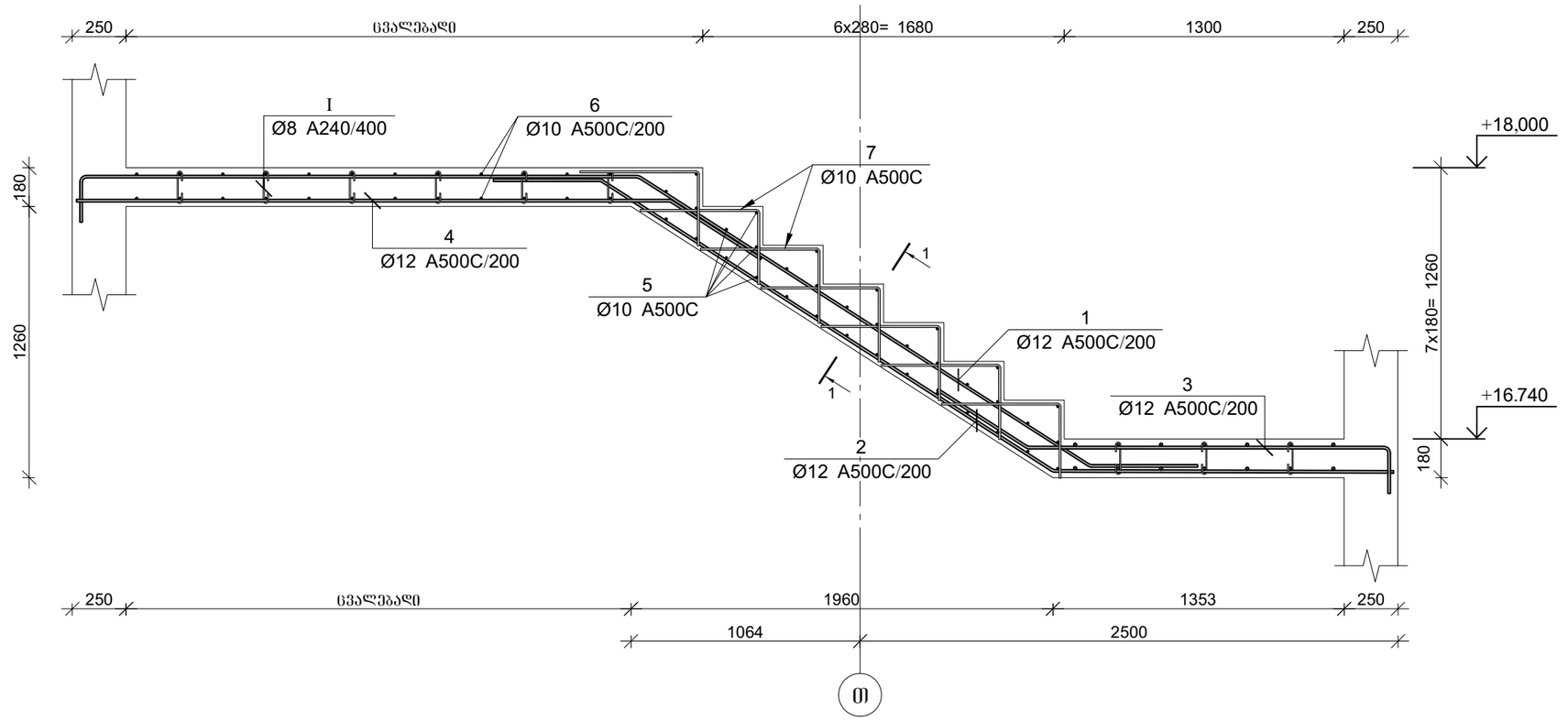

პოზ.	Ø [მმ.]	ესკიზი [მმ.]	სიგრძე [მმ.]
①	Ø12	L საერთო=3150; 250; 2500; 500	6400
②	Ø12	500; 2500; 1550	4550
③	Ø12	500; 1650; 250	2400
④	Ø12	L საერთო=3350; 500	3850
⑤	Ø10	1300	1300
⑥	Ø10	L საერთო=2000; 300; 300	2600
⑦	Ø10	550; 300	850
Ⅰ	Ø8	150; 180; 180; 75; 75	300

კვეთი 1-1

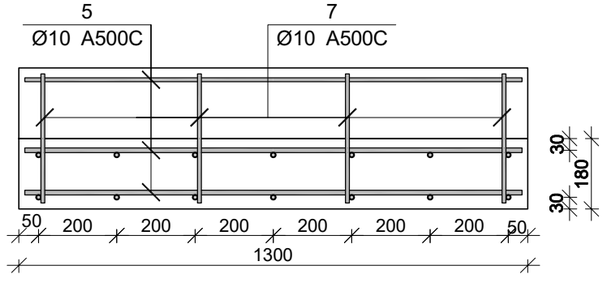

მონ. რ/ბ კიბე №6-ის კიბის მარშის კმ–9-ის სპეციფიკაცია

არმატურის სპეციფიკაცია					არმატურის ამოკრეფა					ბეტონი B 30
პოზ. №	Ø	L მმ.	n ცალი	Ln მ.	Ø	∑ Ln მ.	გარკვეი მეტრის წონა კგ.	წონა კგ. A240	წონა კგ. A500C	V; მ³
1	2	3	4	5	6	7	8	9	10	11
1	12 A500C	6400	7	44.80	8 A240	10.80	0.39	4.26		
2	12 A500C	4550	7	31.85	10 A500C	147.30	0.62		90.82	1.78
3	12 A500C	2400	7	16.80	12 A500C	120.40	0.89		106.89	
4	12 A500C	3850	7	26.95						
5	10 A500C	1300	35	45.50						
6	10 A500C	2600	30	78.00						
7	10 A500C	850	28	23.80						
Ⅰ	8 A240	300	36	10.80		∑		4.26	197.71	1.78
						n= 1		4.26	197.71	1.78
									113.58	კგ/მ³

პროექტის დასახელება

მრავალფუნქციური კომპლექსი

პროექტის მისამართი

ქ. თბილისი , უზნაძის ქ.№70
(ს/კ 01.13.08.010.071)

დამკვეთი

სტადია	მარილი	განმარტება
მპ	2025.12.20	

დაკვეთის №

CAD DWG ფაილი 07.kibeebi.dwg

მთ. კონსტრუქტორი:		ა. კორტავა
შესრულა		ნ. ხუბულავა
შეამოწმა		გ. ვაშაკიძე

საავტორო უფლებები

ნახაზის დასახელება

მონ. რ/ბ კიბე №6-ის კიბის მარშის კმ-9-ის არმირება

კ-7.109

A3

მონ. რ/ბ კიბე №10-ის საყალიბე გეგმა
-0.877 ნიშნულიდან 0.000 ნიშნულამდე

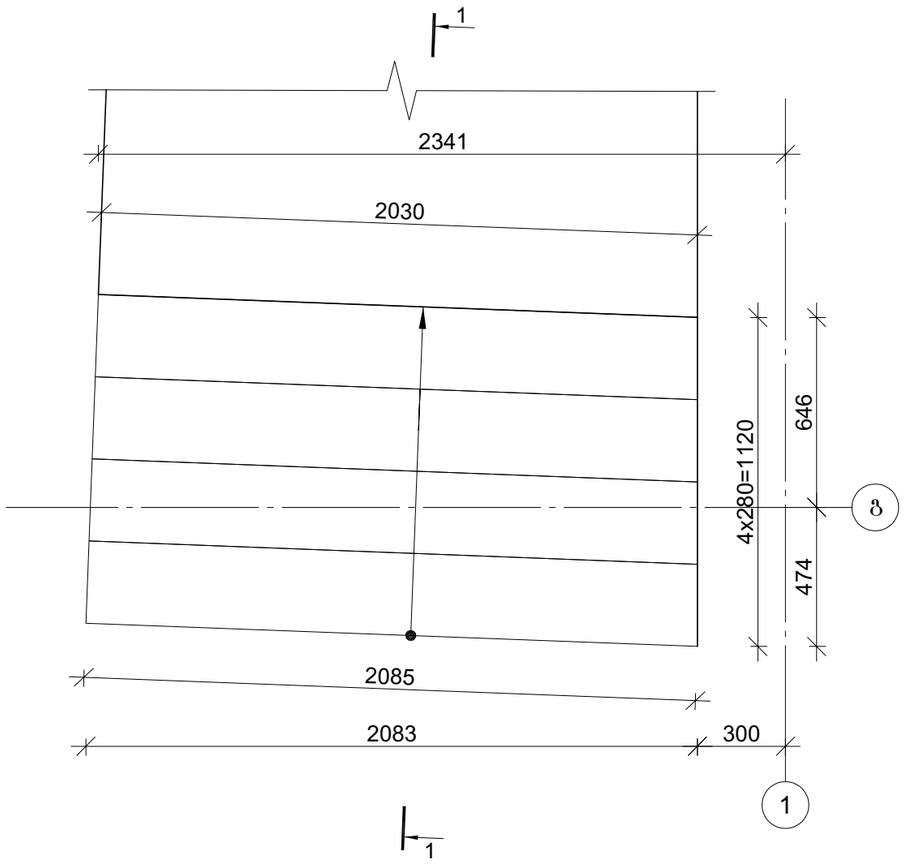

კვეთი 1-1

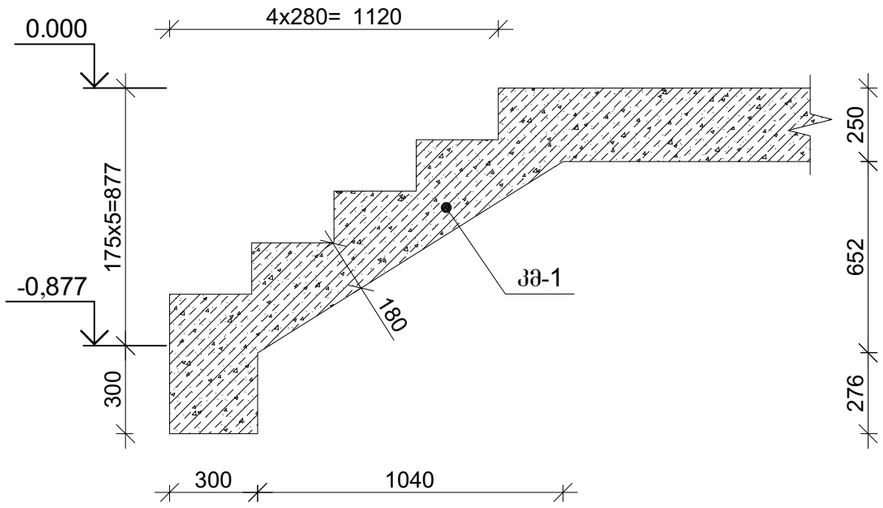

პროექტის დასახელება

მრავალფუნქციური კომპლექსი

პროექტის მისამართი

ქ. თბილისი , უზნაძის ქ.№70
(ს/კ 01.13.08.010.071)

დამკვეთი

სტადია	მარილი	განმარტება
მპ	2025.12.20	

დაკვეთის №

CAD DWG ფაილი 07.kibeebi.dwg

მთ. კონსტრუქტორი: ა. კორტავა

შესრულა ნ. ხუბულავა

შეამოწმა გ. ვაშაკიძე

საავტორო უფლებები

ნახაზის დასახელება

მონ. რ/ბ კიბე №10-ის საყალიბე ნახაზები

კ-7.117

A3

მონ. რ/ბ კიბე №6-ის კიბის მარშის კმ-10-ის არმირება

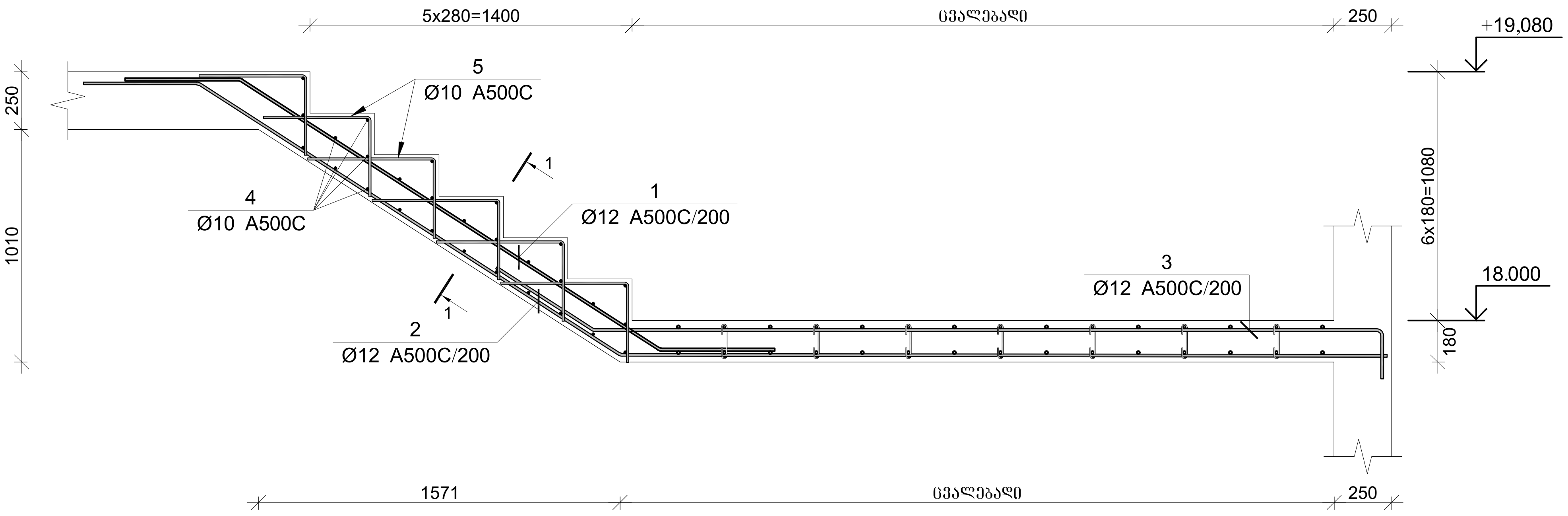

კვეთი 1-1

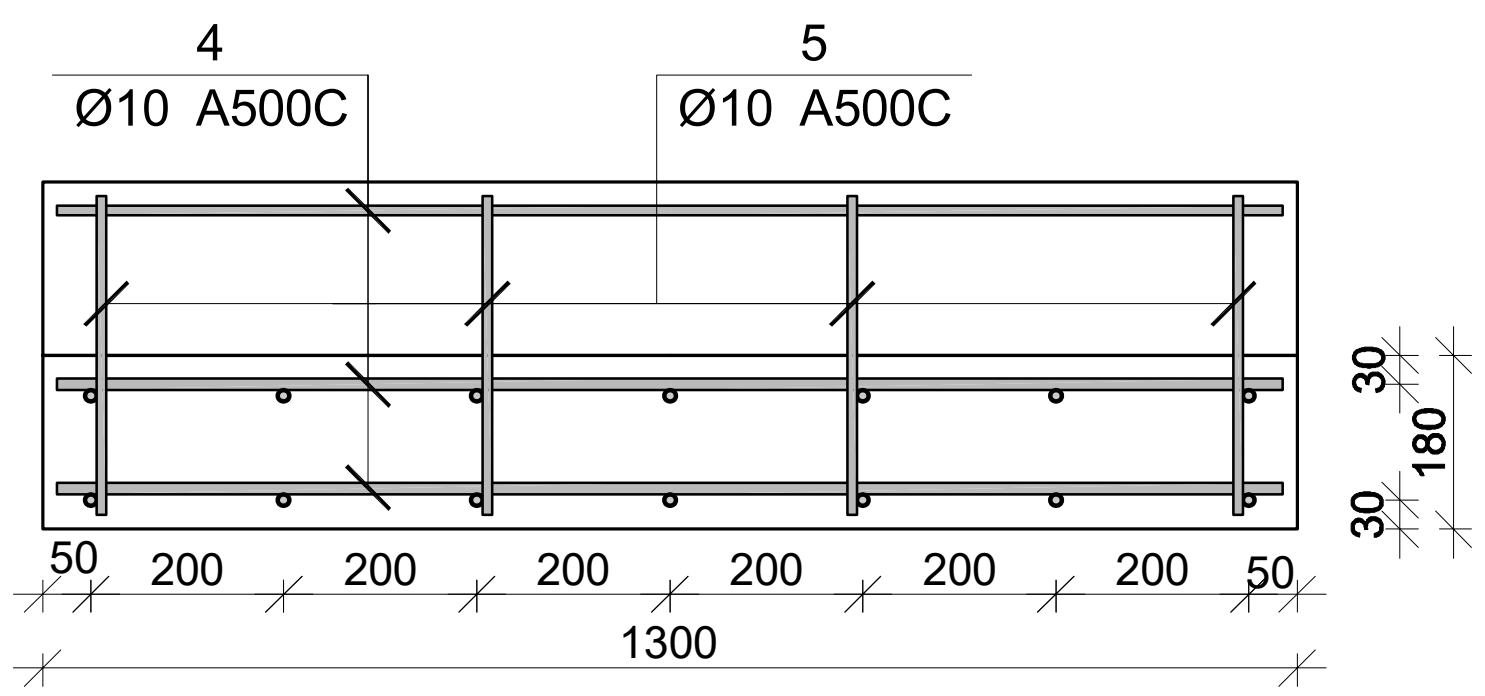

პოზ.	Ø [მმ.]	ესკიზი [მმ.]	სიგრძე [მმ.]
①	Ø12	500 2150 500	3150
②	Ø12	500 2150 Lსამ=3350	6000
③	Ø12	500 Lსამ=3400 250	4150
④	Ø10	1300	1300
⑤	Ø10	550 300	850

მონ. რ/ბ კიბე №6-ის კიბის მარშის კმ–10-ის სპეციფიკაცია

არმატურის სპეციფიკაცია					არმატურის ამოკრეფა					ბეტონი B 30
პოზ. №	Ø	L მმ.	n ცალი	Ln მ.	Ø	∑ Ln მ.	გრძივი მეტრის წონა კგ.	წონა კგ. A240	წონა კგ. A500C	V; მ³
1	2	3	4	5	6	7	8	9	10	11
1	12 A500C	3150	7	22.05	10 A500C	56.80	0.62		35.02	0.58
2	12 A500C	6000	7	42.00	12 A500C	93.10	0.89		82.66	
3	12 A500C	4150	7	29.05						
4	10 A500C	1300	28	36.40						
5	10 A500C	850	24	20.40						
						n= 1			117.68	0.58
									198.36	კგ/მ³

პროექტის დასახელება

მრავალფუნქციური კომპლექსი

პროექტის მისამართი

ქ. თბილისი , უზნაძის ქ.№70
(ს/კ 01.13.08.010.071)

დამკვეთი

სტადია	თარიღი	განმარტება
მპ	2025.12.20	

დაკვეთის №

CAD DWG ფაილი 07.kibeebi.dwg

მთ. კონსტრუქტორი: ა. კორტავა

შეასრულა ნ. ხუბულავა

შეამოწმა გ. ვაშაკიძე

საავტორო უფლებები

ნახაზის დასახელება

მონ. რ/ბ კიბე №6-ის კიბის მარშის კმ-10-ის არმირება

კ-7.110

A3

მონ. რ/ბ კიბე №11-ის კიბის მარშის კმ-1-ის არმირება

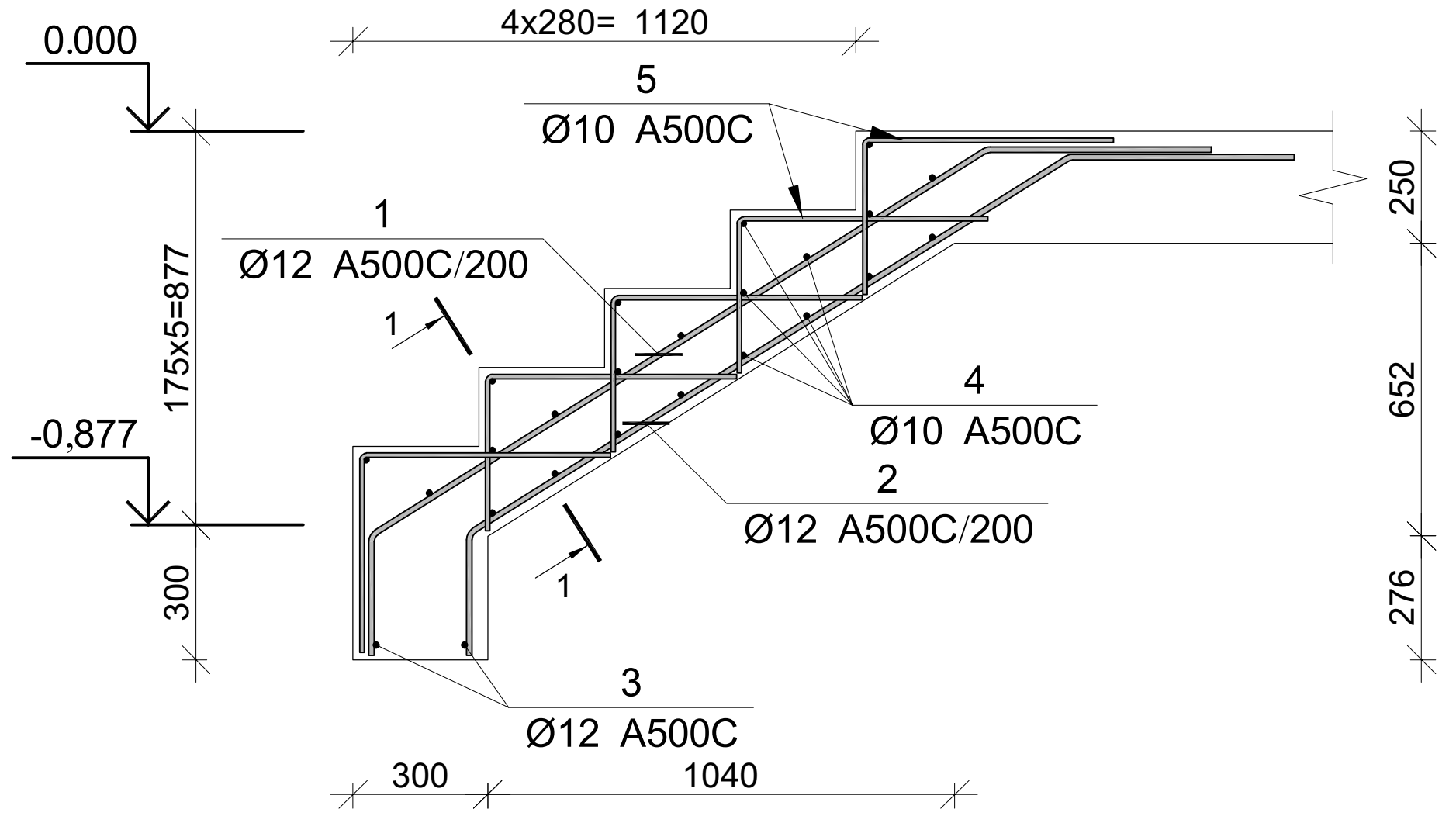

კვეთი 1-1

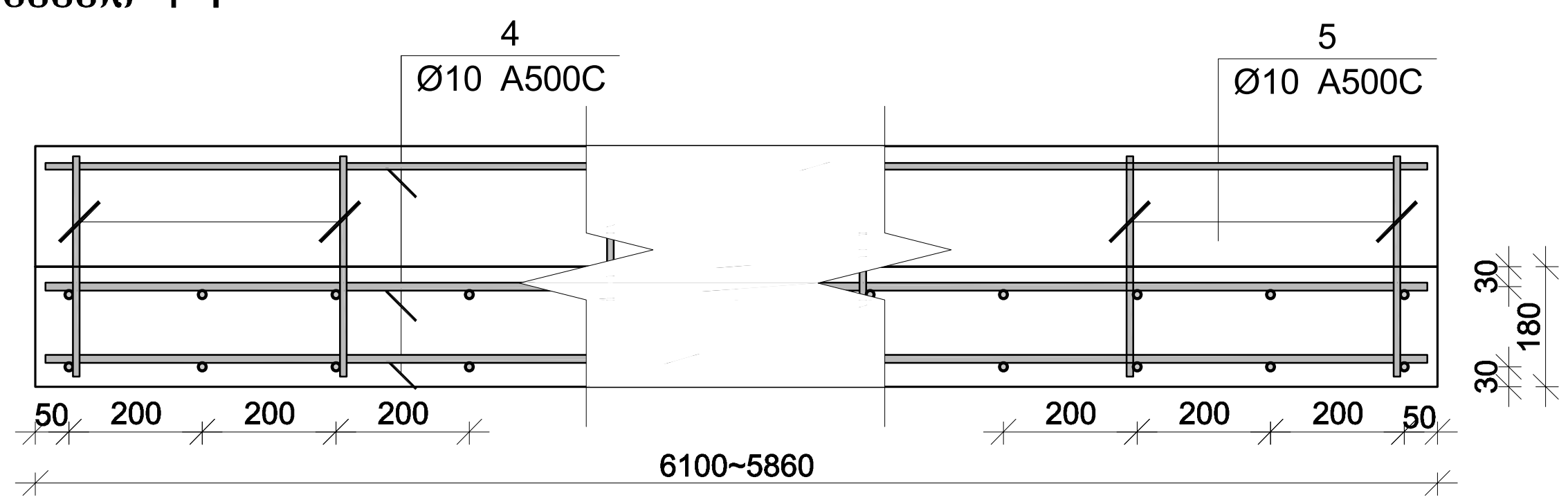

პოზ.	Ø [მმ.]	ესკიზი [მმ.]	სიგრძე [მმ.]
①	Ø12	250 / 1600 / 500	2350
②	Ø12	250 / 1600 / 500	2350
③	Ø12	5950	5950
④	Ø10	5950	5950
⑤	Ø10	300 / 550	850

მონ. რ/ბ კიბე №11-ის კიბის მარშის კმ–1-ის სპეციფიკაცია

არმატურის სპეციფიკაცია					არმატურის ამოკრეფა					ბეტონი B 30
პოზ. №	Ø	L მმ.	n ცალი	Ln მ.	Ø	∑ Ln მ.	გრძივი მეტრის წონა კგ.	წონა კგ. A240	წონა კგ. A500C	V; $მ^3$
1	2	3	4	5	6	7	8	9	10	11
1	12 A500C	2350	30	70.50	10 A500C	194.65	0.62		120.01	2.76
2	12 A500C	2350	30	70.50	12 A500C	152.90	0.89		135.75	
3	12 A500C	5950	2	11.90						
4	10 A500C	5950	22	130.90						
4	10 A500C	850	75	63.75						
						∑			255.76	2.76
						n= 1			255.76	2.76
									92.50	კგ/$მ^3$

პროექტის დასახელება

მრავალფუნქციური კომპლექსი

პროექტის მისამართი

ქ. თბილისი , უზნაძის ქ.№70
(ს/კ 01.13.08.010.071)

დამკვეთი

სტადია	თარიღი	განმარტება
მპ	2025.12.20	

დაკვეთის №

CAD DWG ფაილი 07.kibeebi.dwg

მთ. კონსტრუქტორი: ა. კორტავა

შეასრულა ნ. ხუბულავა

შეამოწმა გ. ვაშაკიძე

საავტორო უფლებები

ნახაზის დასახელება

მონ. რ/ბ კიბე №11-ის კიბის მარშის კმ-1-ის არმირება

კ-7.120

A3

მონ. რ/ბ კიბე №12-ის საყალიბე გეგმა
-0.540 ნიშნულიდან 0.000 ნიშნულამდე

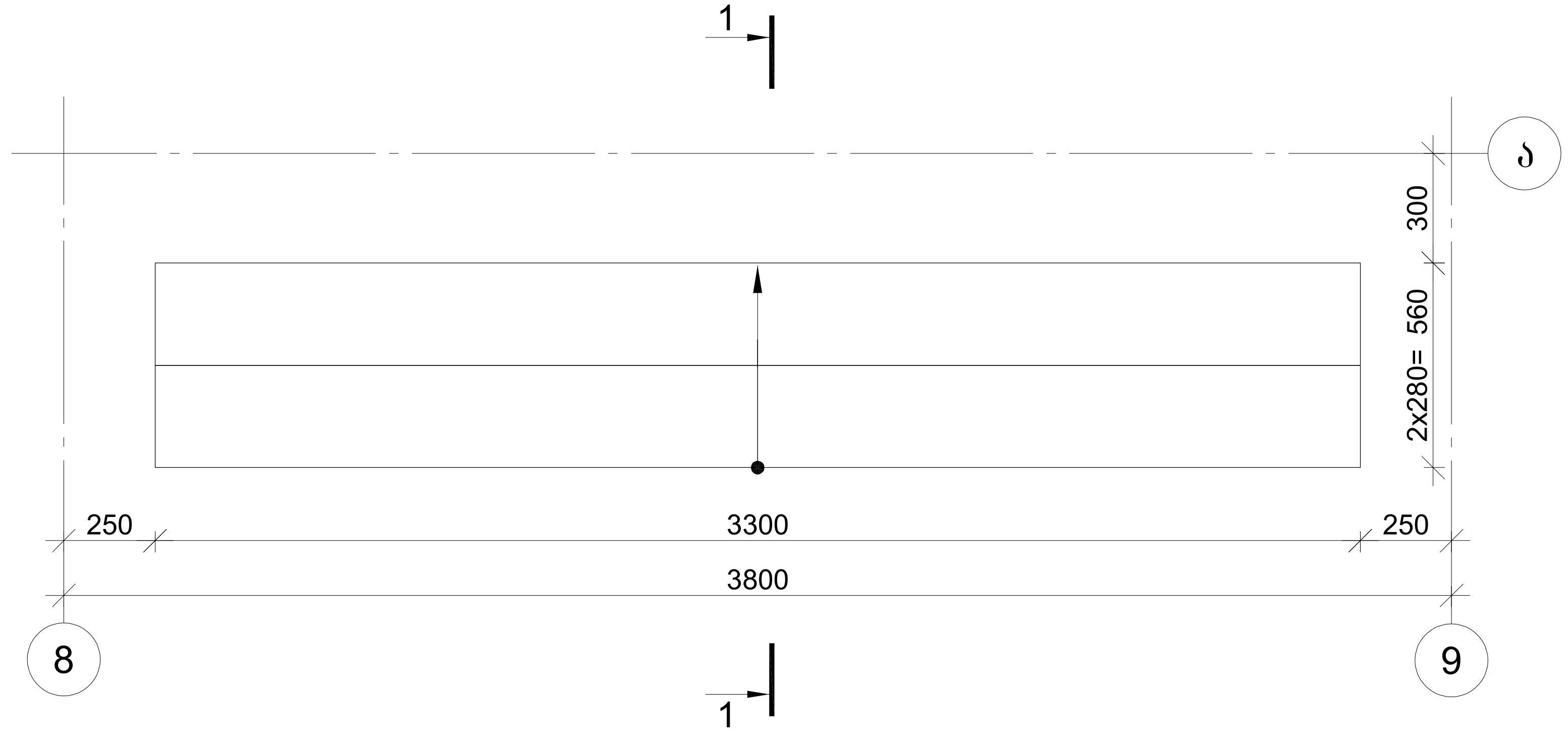

კვეთი 1-1

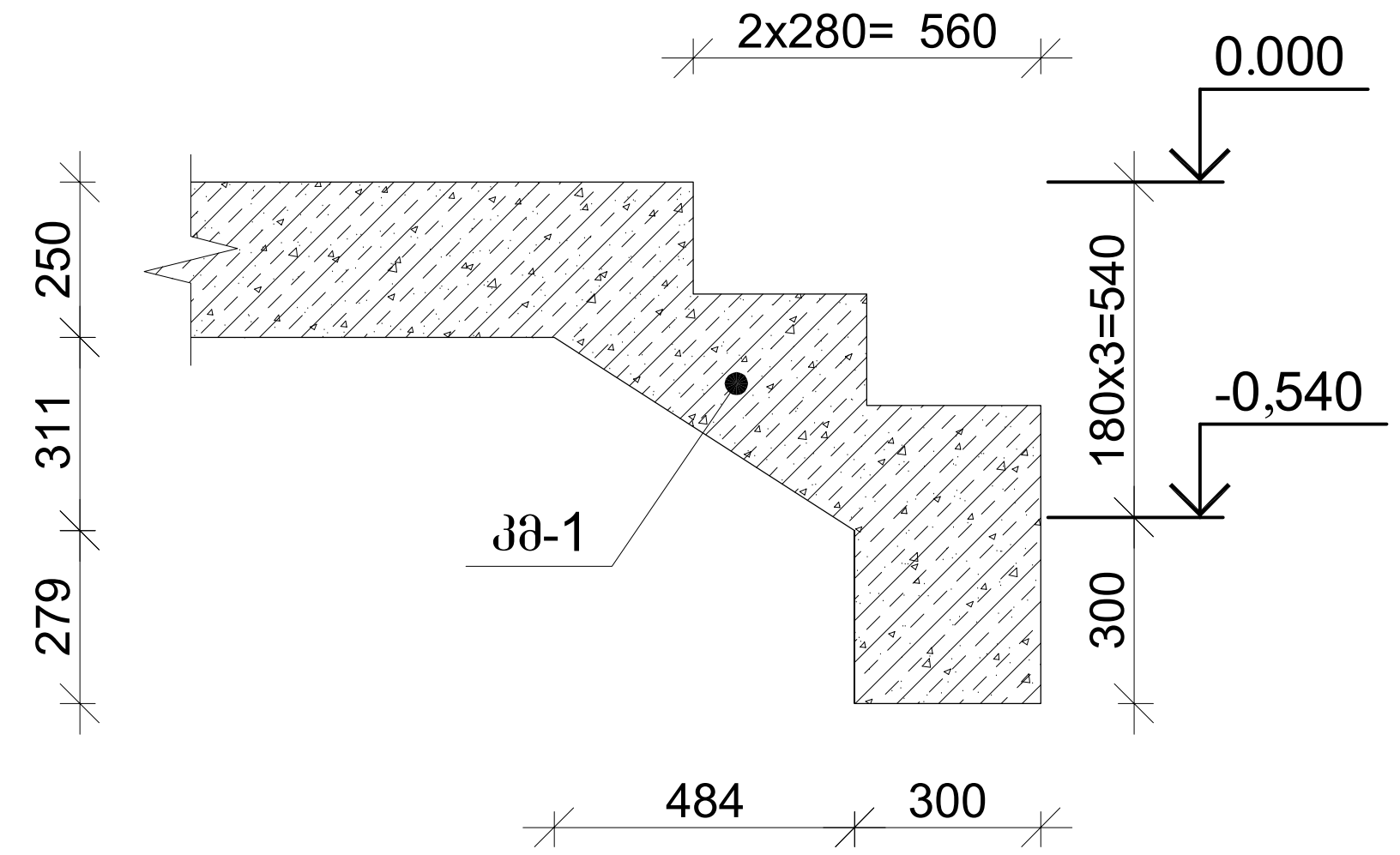

პროექტის დასახელება

მრავალფუნქციური კომპლექსი

პროექტის მისამართი

ქ. თბილისი , უზნაძის ქ.№70
(ს/კ 01.13.08.010.071)

დამკვეთი

სტადია	თარიღი	განმარტება
მპ	2025.12.20	

დაკვეთის №

CAD DWG ფაილი 07.kibeebi.dwg

მთ. კონსტრუქტორი: ა. კორტავა

შეასრულა ნ. ხუბულავა

შეამოწმა გ. ვაშაკიძე

საავტორო უფლებები

ნახაზის დასახელება

მონ. რ/ბ კიბე №12-ის საყალიბე ნახაზები

კ-7.121

A3

მონ. რ/ბ კიბე №10-ის კიბის მარშის კმ-1-ის არმირება

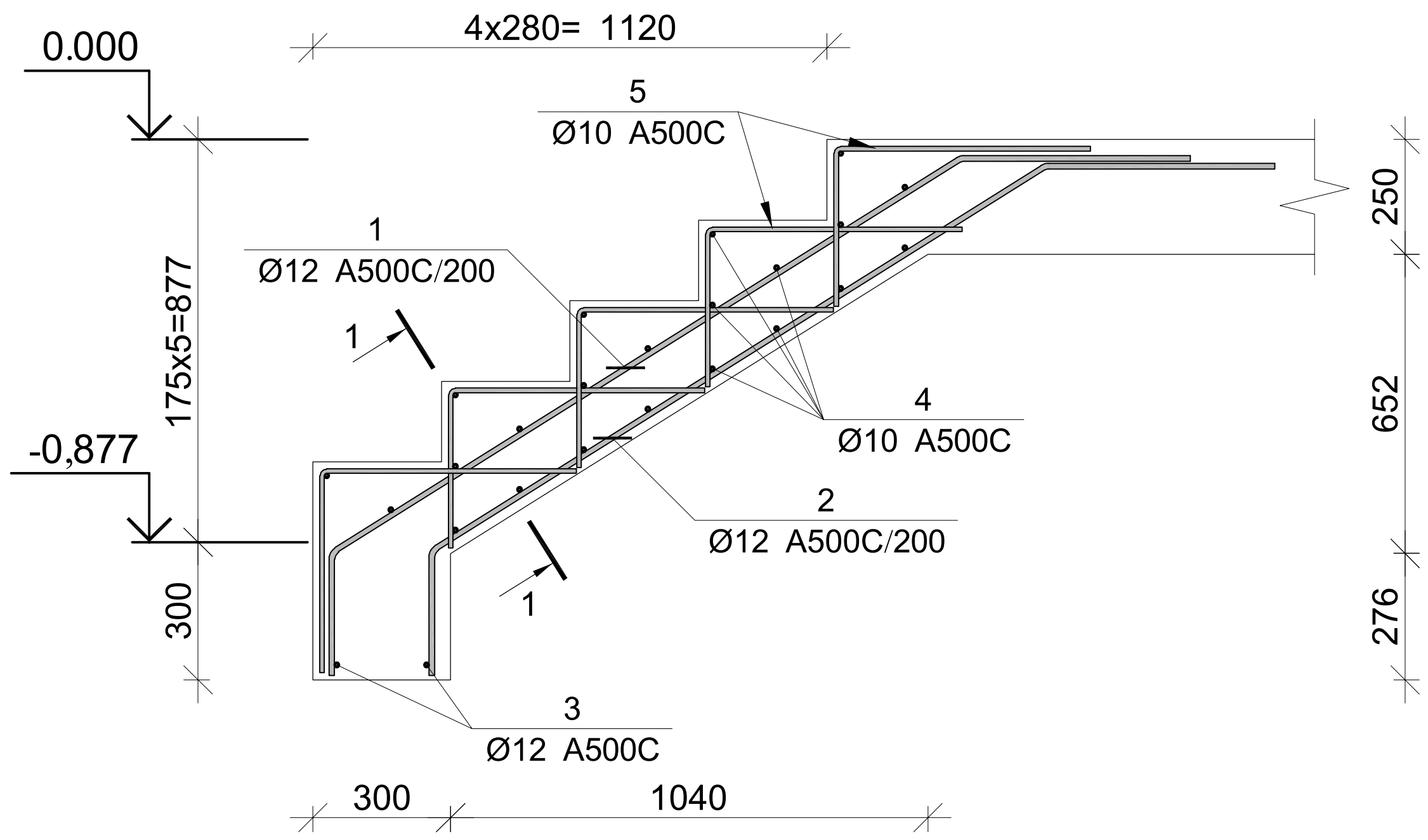

პოზ.	Ø [მმ.]	ესკიზი [მმ.]	სიგრძე [მმ.]
①	Ø12	250 / 1600 / 500	2350
②	Ø12	250 / 1600 / 500	2350
③	Ø12	2100	2100
④	Ø10	2100	2100
⑤	Ø10	300 / 550	850

კვეთი 1-1

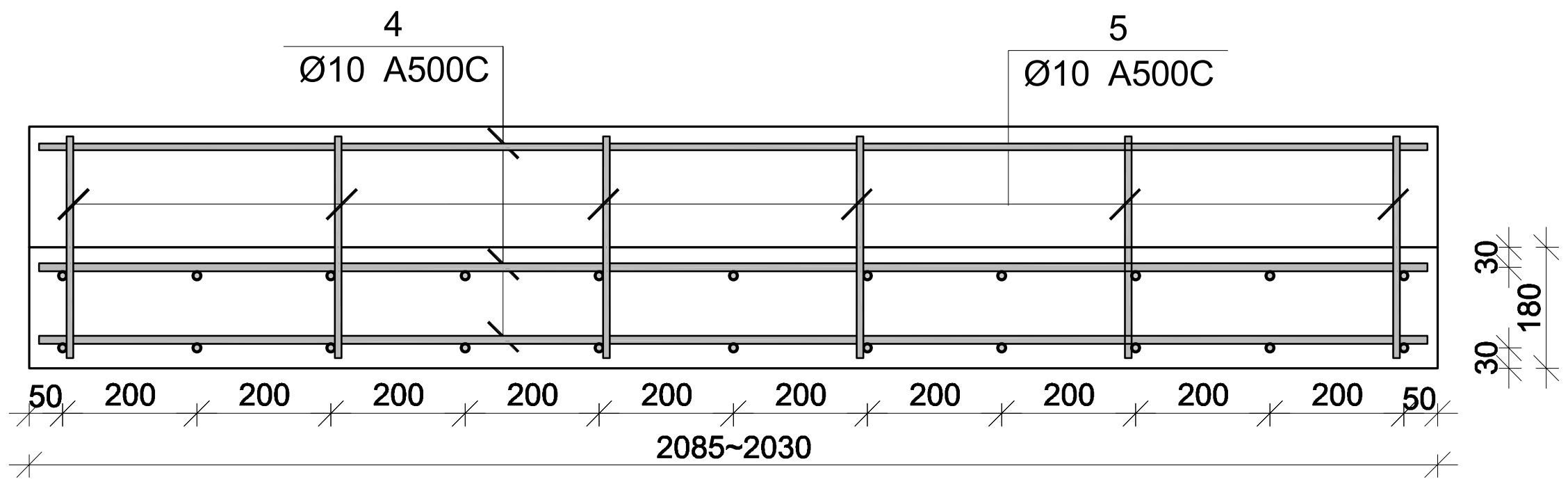

მონ. რ/ბ კიბე №10-ის კიბის მარშის კმ–1-ის სპეციფიკაცია

არმატურის სპეციფიკაცია					არმატურის ამოკრეფა					ბეტონი B 30
პოზ. №	Ø	L მმ.	n ცალი	Ln მ.	Ø	∑ Ln მ.	გრძივი მეტრის წონა კგ.	წონა კგ. A240	წონა კგ. A500C	V; მ³
1	2	3	4	5	6	7	8	9	10	11
1	12 A500C	2350	11	25.85	10 A500C	71.70	0.62		44.21	0.97
2	12 A500C	2350	11	25.85	12 A500C	55.90	0.89		49.63	
3	12 A500C	2100	2	4.20						
4	10 A500C	2100	22	46.20						
4	10 A500C	850	30	25.50						
							∑		93.83	0.97
						n= 1			93.83	0.97
									96.96	კგ/მ³

პროექტის დასახელება

მრავალფუნქციური კომპლექსი

პროექტის მისამართი

ქ. თბილისი , უზნაძის ქ.№70
(ს/კ 01.13.08.010.071)

დამკვეთი

სტადია	თარიღი	განმარტება
მპ	2025.12.20	

დაკვეთის №

CAD DWG ფაილი 07.kibeebi.dwg

მთ. კონსტრუქტორი: ა. კორტავა

შეასრულა ნ. ხუბულავა

შეამოწმა გ. ვაშაკიძე

საავტორო უფლებები

ნახაზის დასახელება

მონ. რ/ბ კიბე №10-ის კიბის მარშის კმ-1-ის არმირება

კ-7.118

A3

მონ. რ/ბ კიბე №11-ის საყალიბე გეგმა
-0.877 ნიშნულიდან 0.000 ნიშნულამდე

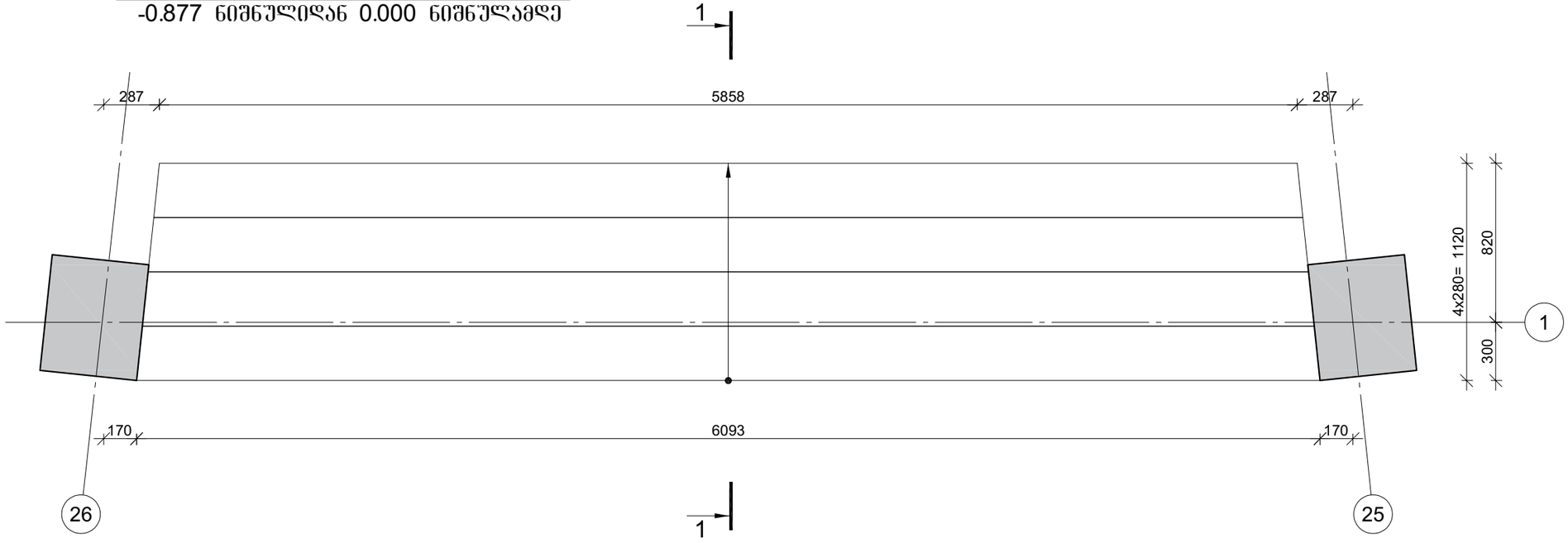

კვეთი 1-1

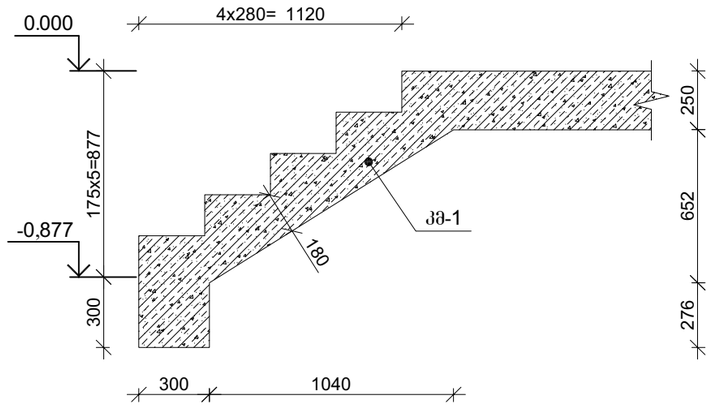

პროექტის დასახელება

მრავალფუნქციური კომპლექსი

პროექტის მისამართი

ქ. ობილისი , უგნაძის ქ.№70
(ს/კ 01.13.08.010.071)

დამკვეთი

სტადია	მარილი	განმარტება
მპ	2025.12.20	

დაკვეთის №

CAD DWG ფაილი 07.kibeebi.dwg

მთ. კონსტრუქტორი: ა. კორტავა

შესრულა ნ. ხუბულავა

შეამოწმა ზ. ვაშაკიძე

საავტორო უფლებები

ნახაზის დასახელება

მონ. რ/ბ კიბე №11-ის საყალიბე ნახაზები

კ-7.119

A3

მონ. რ/ბ კიბე №9-ის საყალიბე გეგმა
-0.877 ნიშნულიდან 0.000 ნიშნულამდე

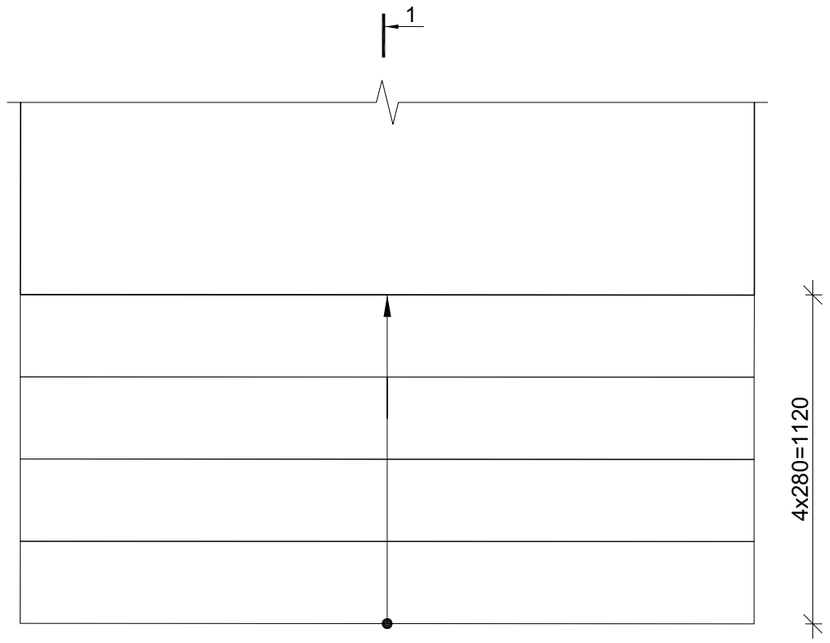

კვეთი 1-1

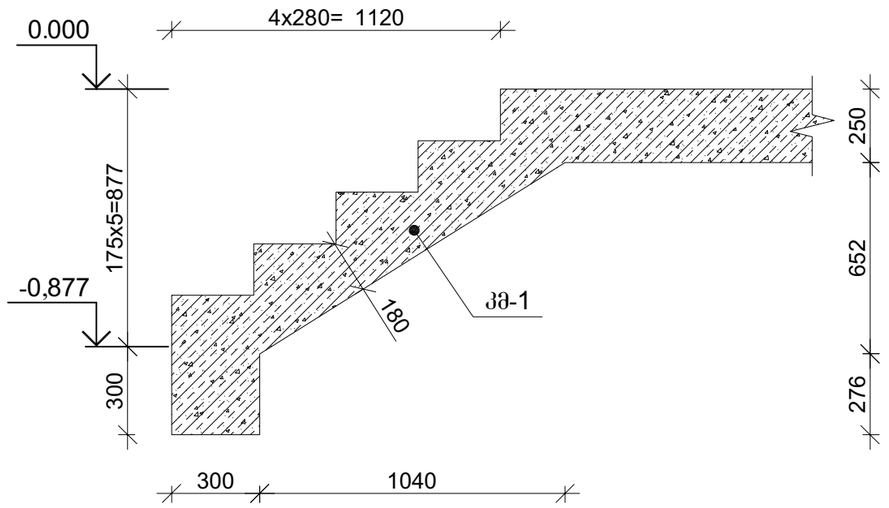

პროექტის დასახელება

მრავალფუნქციური კომპლექსი

პროექტის მისამართი

ქ. ობილისი , უზნაძის ქ.№70
(ს/კ 01.13.08.010.071)

დამკვეთი

სტადია	მარილი	განმარტება
მპ	2025.12.20	

დაკვეთის №

CAD DWG ფაილი 07.kibeebi.dwg

მთ. კონსტრუქტორი:	ა. კორტავა
შესრულა	ნ. ხუბულავა
შეამოწმა	ვ. ვაშაკიძე

საავტორო უფლებები

ნახაზის დასახელება

მონ. რ/ბ კიბე №9-ის საყალიბე ნახაზები

კ-7.115

A3

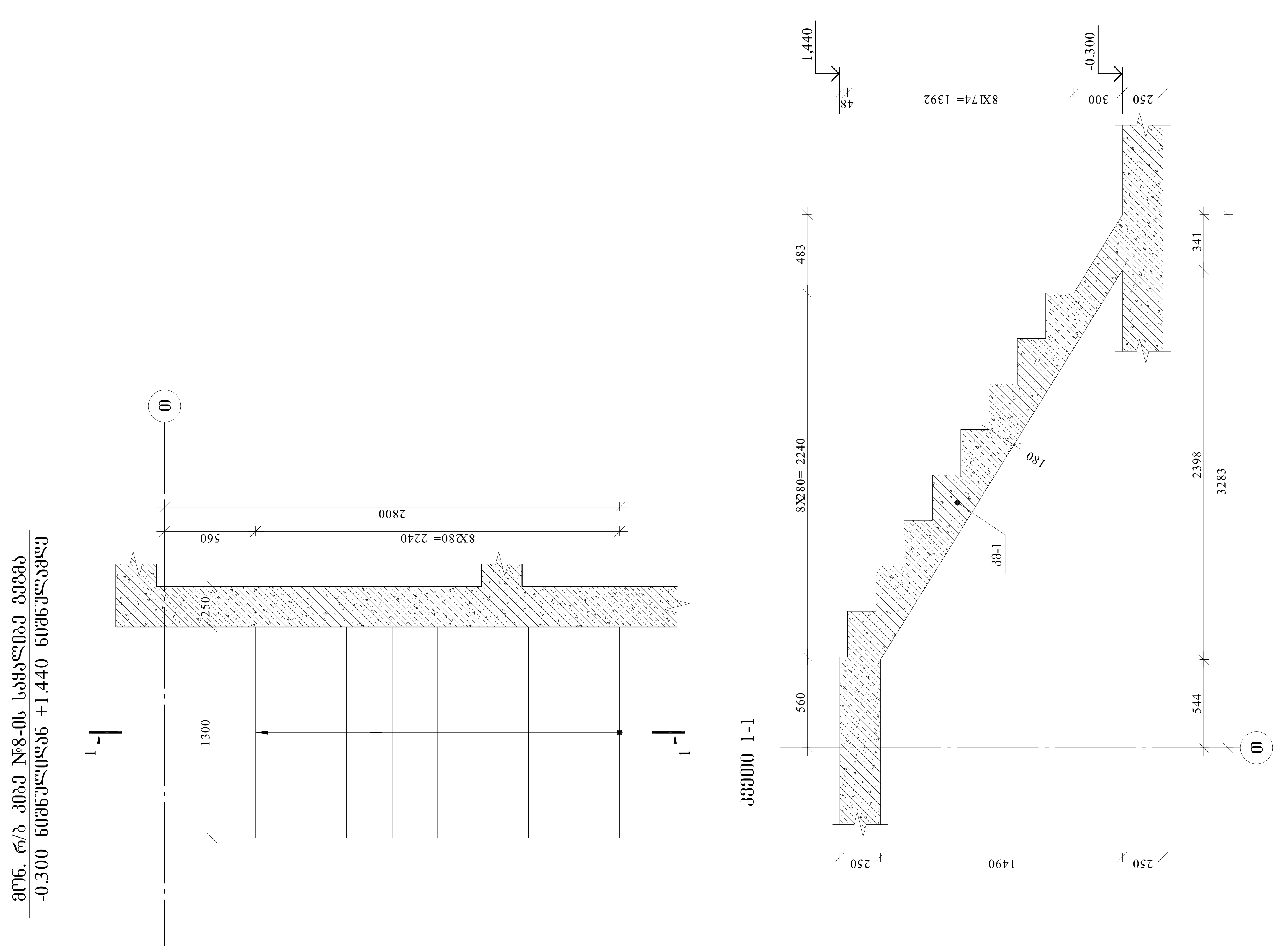

პროექტის დასახელება

მრავალფუნქციური კომპლექსი

პროექტის მისამართი

ქ. თბილისი , უზნაძის ქ.№70
(ს/კ 01.13.08.010.071)

დამკვეთი

სტადია	თარიღი	განმარტება
მუ	2025.12.20	

დაკვეთის №

CAD DWG ფაილი 07.kibeebi.dwg

მთ. კონსტრუქტორი: ა. კორტავა

შეასრულა ნ. ხუბულავა

შეამოწმა გ. ვაშაკიძე

საავტორო უფლებები

ნახაზის დასახელება

მონ. რ/ბ კიბე №8-ის საყალიბე ნახაზები

კ-7.113

A3

მონ. რ/ბ კიბე №9-ის კიბის მარშის კმ-1-ის არმირება

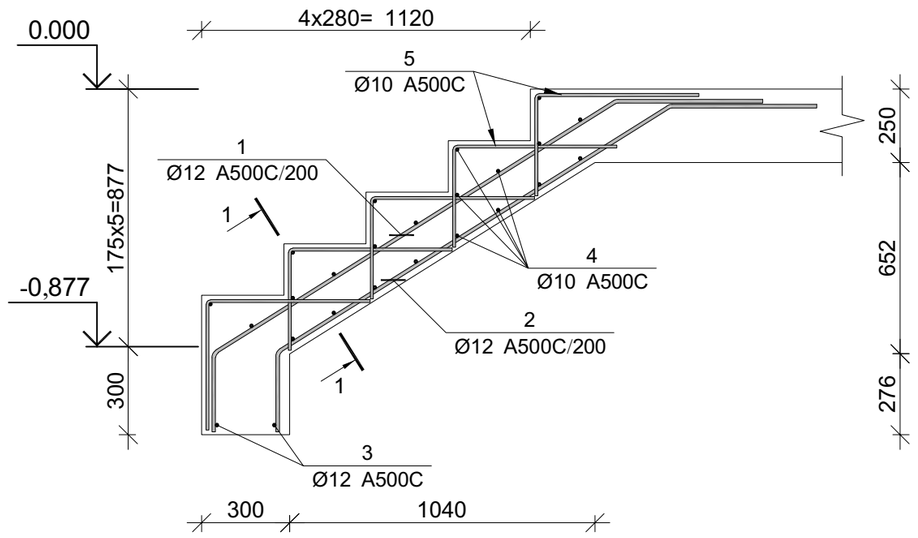

პოზ.	Ø [მმ.]	ესკიზი [მმ.]	სიგრძე [მმ.]
①	Ø12	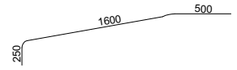	2350
②	Ø12	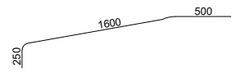	2350
③	Ø12		2500
④	Ø10		2500
⑤	Ø10	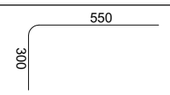	850

კვეთი 1-1

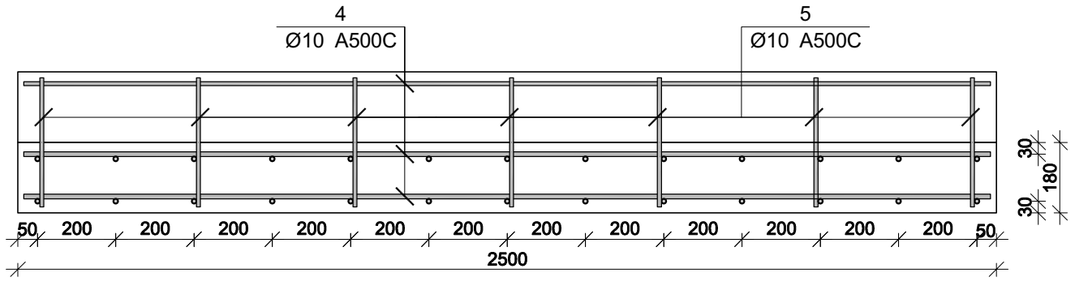

მონ. რ/ბ კიბე №9-ის კიბის მარშის კმ–1-ის სპეციფიკაცია

არმატურის სპეციფიკაცია					არმატურის ამოკრეფა					ბეტონი B 30
პოზ. №	Ø	L მმ.	n ცალი	Ln მ.	Ø	∑ Ln მ.	ბრაკის ჰეშრის წონა კგ.	წონა კგ. A240	წონა კგ. A500C	V; მ³
1	2	3	4	5	6	7	8	9	10	11
1	12 A500C	2350	13	30.55	10 A500C	84.75	0.62		52.25	1.15
2	12 A500C	2350	13	30.55	12 A500C	66.10	0.89		58.68	
3	12 A500C	2500	2	5.00						
4	10 A500C	2500	22	55.00						
4	10 A500C	850	35	29.75						
						∑			110.94	1.15
						n= 1			110.94	1.15
									96.29	კგ/მ³

პროექტის დასახელება

მრავალფუნქციური კომპლექსი

პროექტის მისამართი

ქ. ობილისი , უგნაძის ქ.№70
(ს/კ 01.13.08.010.071)

დამკვეთი

სტადია	მარილი	განმარტება
მპ	2025.12.20	
დაკვეთის №		
CAD DWG ფაილი		07.kibeebi.dwg

მთ. კონსტრუქტორი: ა. კორტავა

შესრულა ნ. ხუბულავა

შეამოწმა ვ. ვაშაკიძე

საავტორო უფლებები

ნახაზის დასახელება

მონ. რ/ბ კიბე №9-ის კიბის მარშის კმ-1-ის არმირება

კ-7.116

A3

მონ. რ/ბ კიბე №8-ის კიბის მარშის კმ-1-ის არმირება

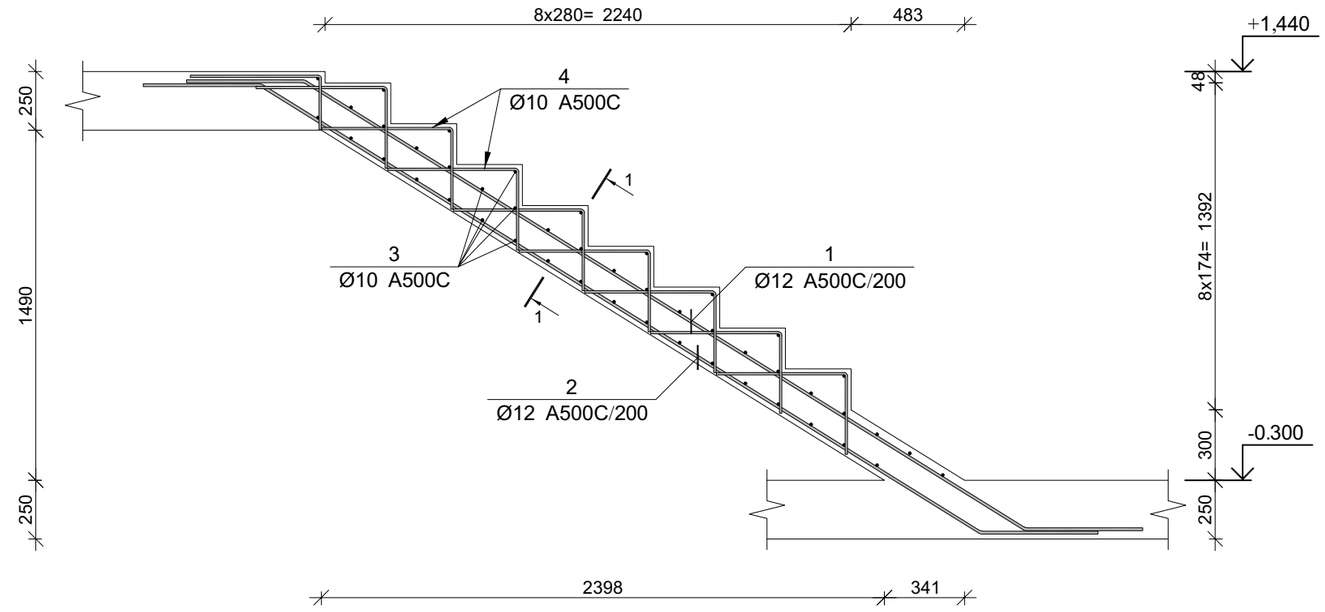

პოზ.	ø [მმ.]	ესკიზი [მმ.]	სიგრძე [მმ.]
①	Ø12	500 3600 500	4600
②	Ø12	500 3600 500	4600
③	Ø10	1300	1300
④	Ø10	550 300	850

კვეთი 1-1

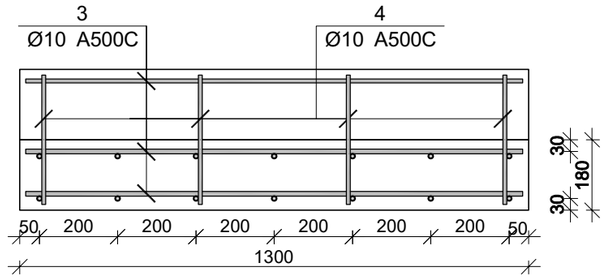

მონ. რ/ბ კიბე №8-ის კიბის მარშის კმ–1-ის სპეციფიკაცია

არმატურის სპეციფიკაცია					არმატურის ამოკრეფა					ბეტონი B 30
პოზ. №	ø	L მმ.	n ცალი	Ln მ.	ø	∑ Ln მ.	ბრაკით მემატება წონა კგ.	წონა კგ. A240	წონა კგ. A500C	V; მ³
1	2	3	4	5	6	7	8	9	10	11
1	12 A500C	4600	7	32.20	10 A500C	90.40	0.62		55.74	0.96
2	12 A500C	4600	7	32.20	12 A500C	64.40	0.89		57.18	
4	10 A500C	1300	46	59.80						
4	10 A500C	850	36	30.60						
						∑			112.91	0.96
						n= 1			112.91	0.96
									117.40	კგ/მ³

პროექტის დასახელება

მრავალფუნქციური კომპლექსი

პროექტის მისამართი

ქ. ობილისი , უგნაძის ქ.№70
(ს/კ 01.13.08.010.071)

დამკვეთი

სტადია	მარილი	განმარტება
მპ	2025.12.20	

დაკვეთის №

CAD DWG ფაილი 07.kibeebi.dwg

მთ. კონსტრუქტორი: ა. კორტავა

შესრულა ნ. ხუბულავა

შეამოწმა გ. ვაშაკიძე

საავტორო უფლებები

ნახაზის დასახელება

მონ. რ/ბ კიბე №8-ის კიბის მარშის კმ-1-ის არმირება

კ-7.114

A3

მონ. რ/ბ კიბე №7-ის საყალიბე გეგმა
-0.300 ნიშნულიდან +1.440 ნიშნულამდე

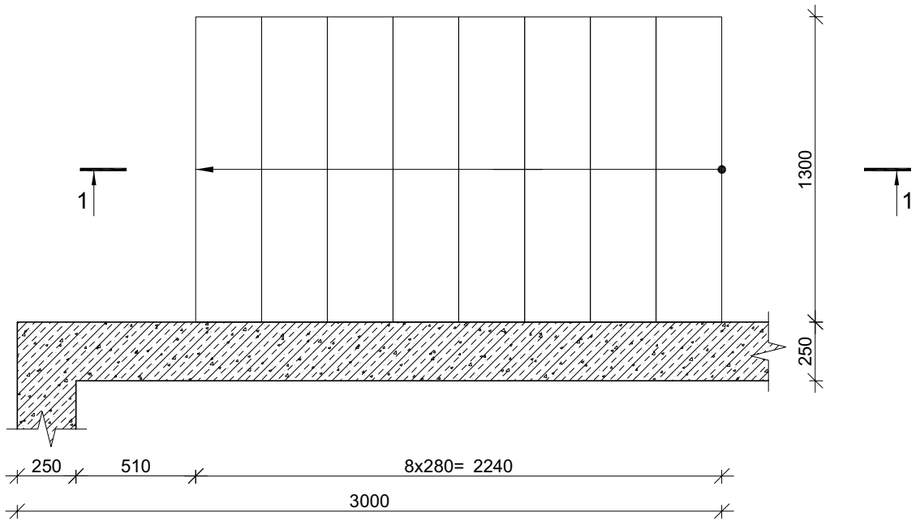

კვეთი 1-1

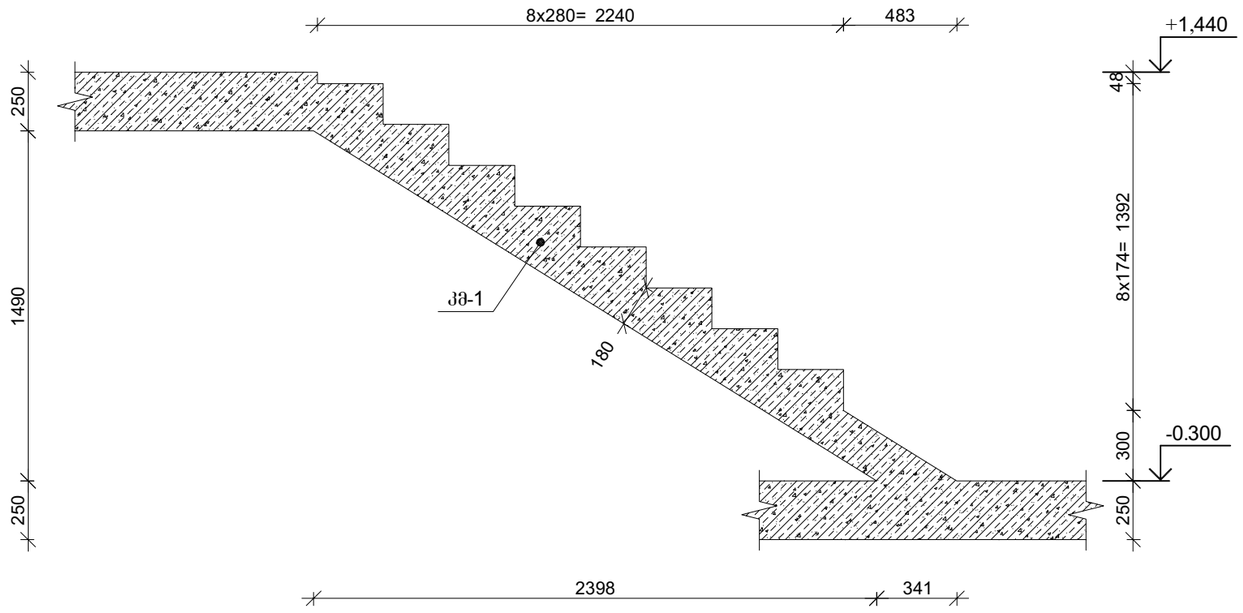

პროექტის დასახელება

მრავალფუნქციური კომპლექსი

პროექტის მისამართი

ქ. ობილისი , უგნაძის ქ.№70
(ს/კ 01.13.08.010.071)

დამკვეთი

სტადია	მარილი	განმარტება
მპ	2025.12.20	

დაკვეთის №

CAD DWG ფაილი 07.kibeebi.dwg

მთ. კონსტრუქტორი:		ა. კორტავა
შესრულა		ნ. ხუბულავა
შეამოწმა		გ. ვაშაკიძე

საავტორო უფლებები

ნახაზის დასახელება

მონ. რ/ბ კიბე №7-ის საყალიბე ნახაზები

კ-7.111

A3

პანდუსის მოწყობის გეგმა -6.850 ნიშნულზე

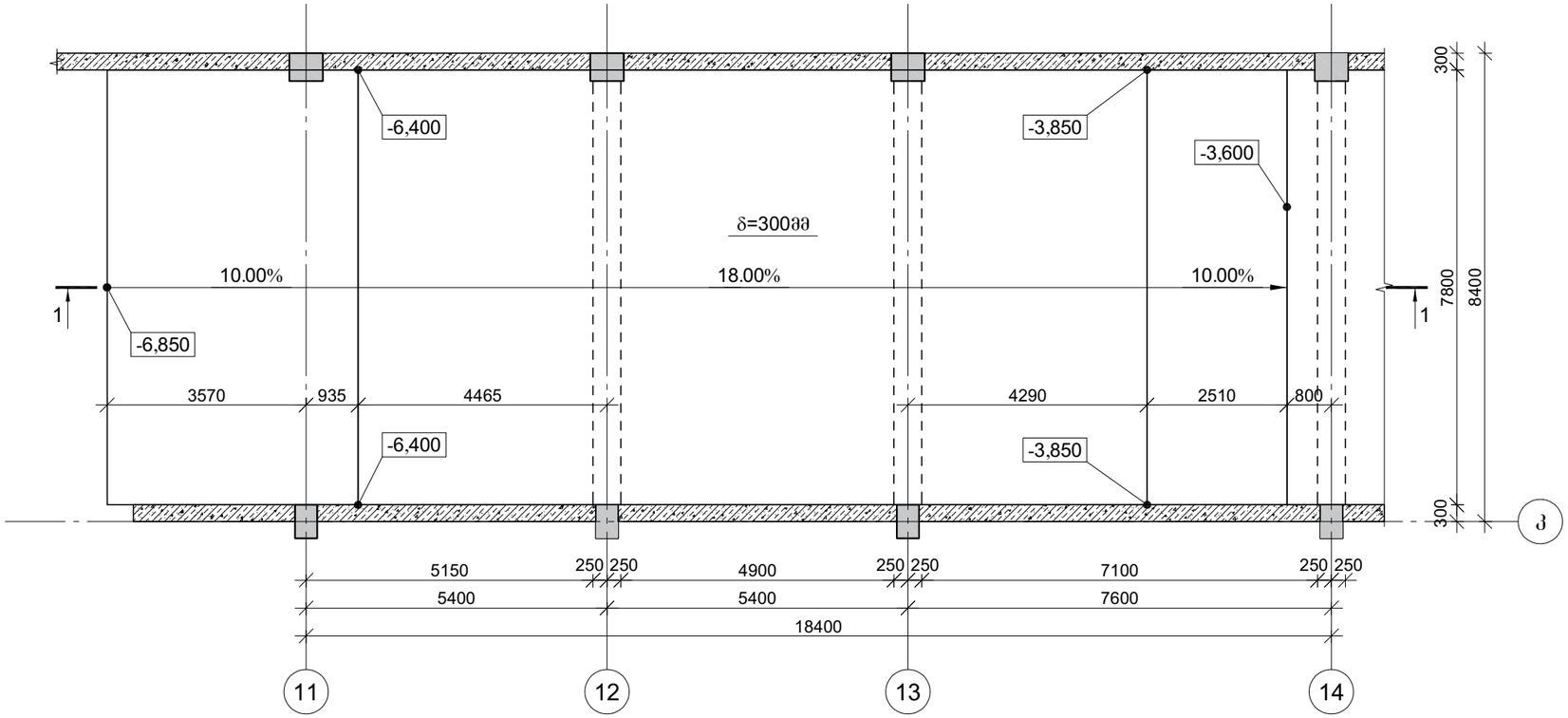

ჭრილი 1-1

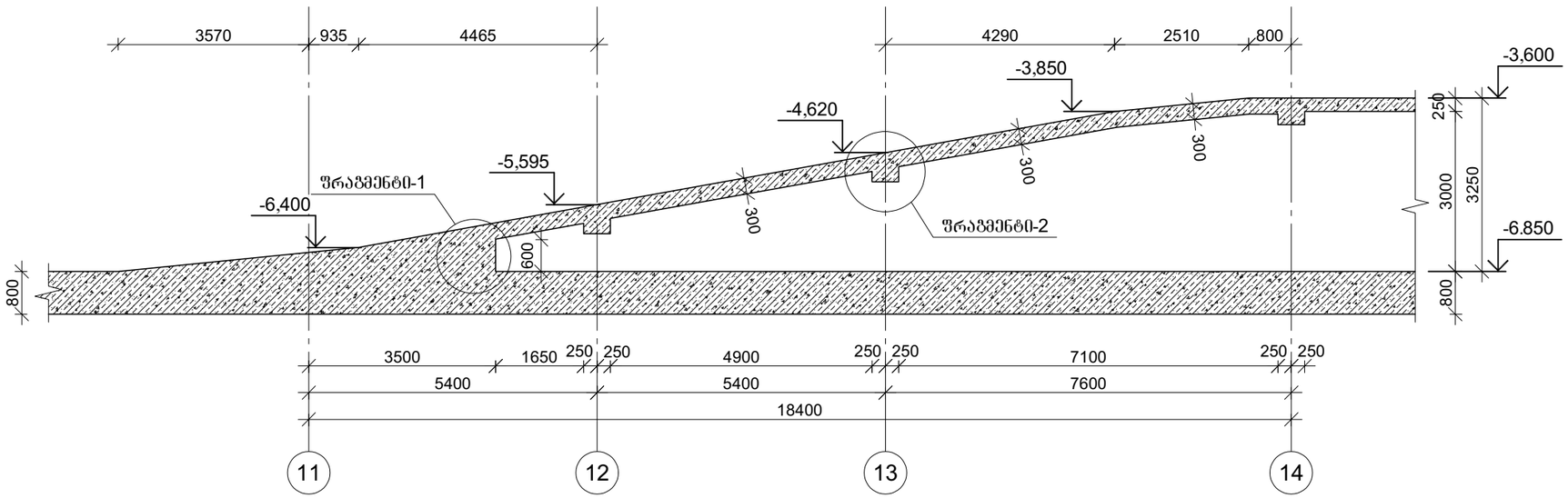

პროექტის დასახელება

მრავალფუნქციური კომპლექსი

პროექტის მისამართი

ქ. ობილისი , უზნაძის ქ.№70
(ს/კ 01.13.08.010.071)

დამკვეთი

სტადია	მარილი	განმარტება
მპ	2025.12.20	

დაკვეთის №

CAD DWG ფაილი 07.kibeebi.dwg

მთ. კონსტრუქტორი:		ა. კორტავა
შესრულა		ნ. ხუბულავა
შეამოწმა		გ. ვაშაკიძე

საავტორო უფლებები

ნახაზის დასახელება

პანდუსის მოწყობის გეგმა -6.850 ნიშნულზე

კ-8.01

A3

მონ. რ/ბ კიბე №7-ის კიბის მარშის კმ-1-ის არმირება

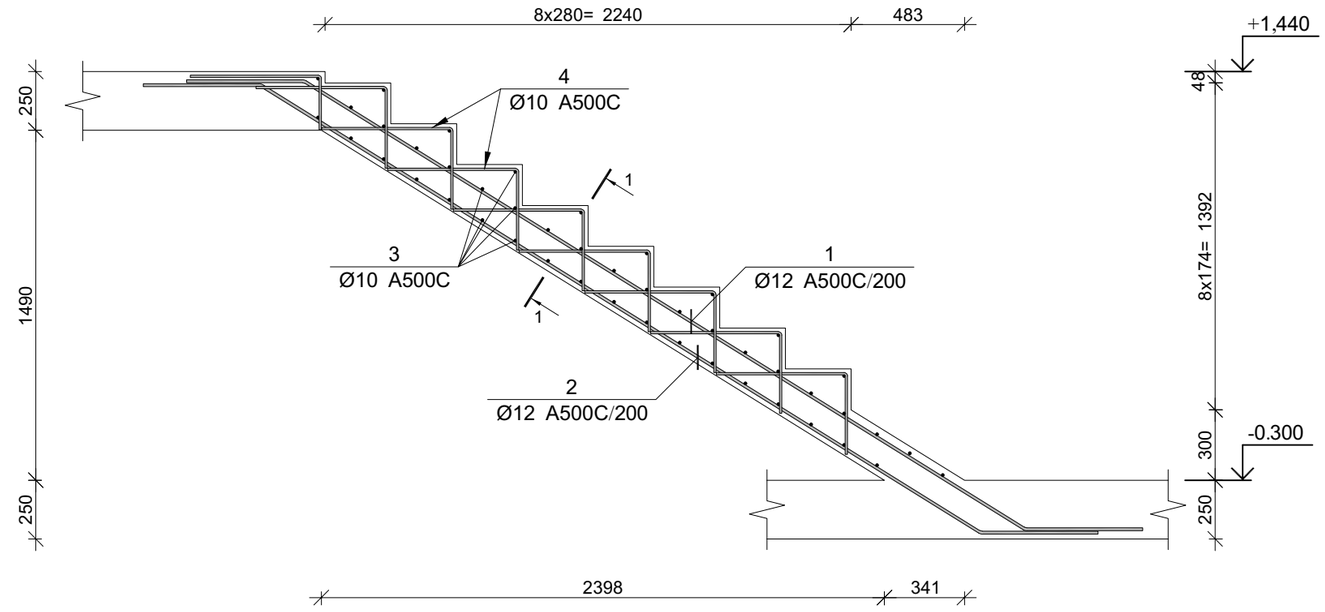

პოზ.	Ø [მმ.]	ესკიზი [მმ.]	სიგრძე [მმ.]
①	Ø12	500 3600 500	4600
②	Ø12	500 3600 500	4600
③	Ø10	1300	1300
④	Ø10	550 300	850

კვეთი 1-1

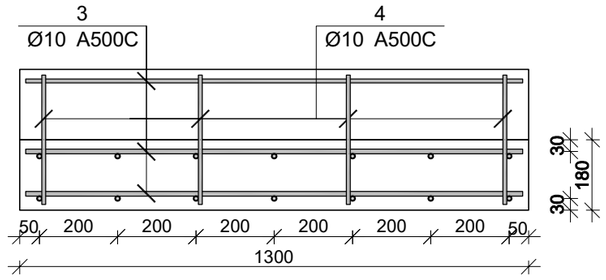

მონ. რ/ბ კიბე №7-ის კიბის მარშის კმ–1-ის სპეციფიკაცია

არმატურის სპეციფიკაცია					არმატურის ამოკრეფა					ბეტონი B 30
პოზ. №	Ø	L მმ.	n ცალი	Ln მ.	Ø	∑ Ln მ.	ბრაკით მემატება წონა კგ.	წონა კგ. A240	წონა კგ. A500C	V; მ³
1	2	3	4	5	6	7	8	9	10	11
1	12 A500C	4600	7	32.20	10 A500C	90.40	0.62		55.74	0.96
2	12 A500C	4600	7	32.20	12 A500C	64.40	0.89		57.18	
4	10 A500C	1300	46	59.80						
4	10 A500C	850	36	30.60						
						∑			112.91	0.96
						n= 1			112.91	0.96
									117.40	კგ/მ³

პროექტის დასახელება	მრავალფუნქციური კომპლექსი
პროექტის მისამართი	ქ. თბილისი , უზნაძის ქ.№70 (ს/კ 01.13.08.010.071)
დამკვეთი	
სტადია	მარილი — განმარტება
მპ	2025.12.20
დაკვეთის №	
CAD DWG ფაილი	07.kibeebi.dwg
მთ. კონსტრუქტორი:	ა. კორტავა
შესრულა	ნ. ხუბულავა
შეამოწმა	გ. ვაშაკიძე
საავტორო უფლებები	
ნახაზის დასახელება	მონ. რ/ბ კიბე №7-ის კიბის მარშის კმ-1-ის არმირება
კ-7.112	
A3	

მონ. რ/ბ კიბე №12-ის კიბის მარშის კმ-1-ის არმირება

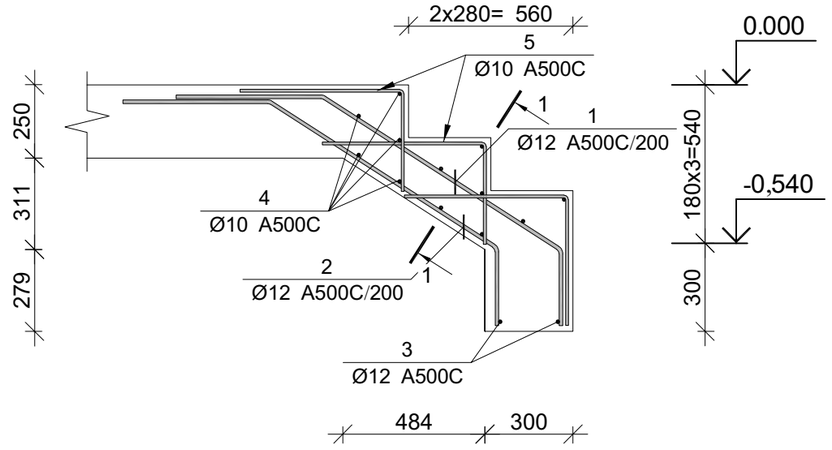

კვეთი 1-1

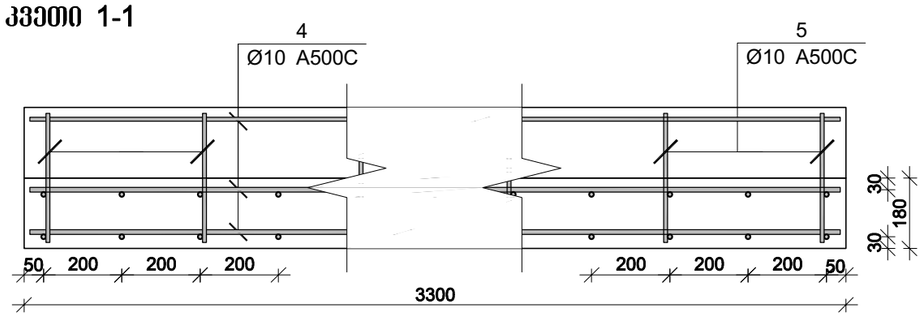

პოზ.	Ø [მმ.]	ესკიზი [მმ.]	სიგრძე [მმ.]
①	Ø12	500 950 250	1700
②	Ø12	500 900 250	1650
③	Ø12	3300	3300
④	Ø10	3300	3300
⑤	Ø10	550 300	850

მონ. რ/ბ კიბე №12-ის კიბის მარშის კმ–1-ის სპეციფიკაცია

არმატურის სპეციფიკაცია					არმატურის ამოკრეფა					ბეტონი B 30
პოზ. №	Ø	L მმ.	n ცალი	Ln მ.	Ø	∑ Ln მ.	არმატ. ერთ. წონა კგ.	წონა კგ. A240	წონა კგ. A500C	V; მ³
1	2	3	4	5	6	7	8	9	10	11
1	12 A500C	1700	17	28.90	10 A500C	60.00	0.62		36.99	0.98
2	12 A500C	1650	17	28.05	12 A500C	63.55	0.89		56.42	
3	12 A500C	3300	2	6.60						
4	10 A500C	3300	12	39.60						
4	10 A500C	850	24	20.40						
						∑			93.41	0.98
						n= 1			93.41	0.98
									95.28	კგ/მ³

პროექტის დასახელება

მრავალფუნქციური კომპლექსი

პროექტის მისამართი

ქ. ობილისი , უწნაძის ქ.№70
(ს/კ 01.13.08.010.071)

დამკვეთი

სტადია	მარილი	განმარტება
მპ	2025.12.20	
დაკვეთის №		
CAD DWG ფაილი		07.kibeebi.dwg

მმ. კონსტრუქტორი: ა. კორტავა

შემასრულა ნ. ხუბულავა

შემამოწმა გ. ვაშაკიძე

საავტორო უფლებები

ნახაზის დასახელება

მონ. რ/ბ კიბე №12-ის კიბის მარშის კმ-1-ის არმირება

კ-7.122

A3

მონ. რ/ბ პანდუსის რიგელების არმირების გეგმა -6.850 ნიშნულზე

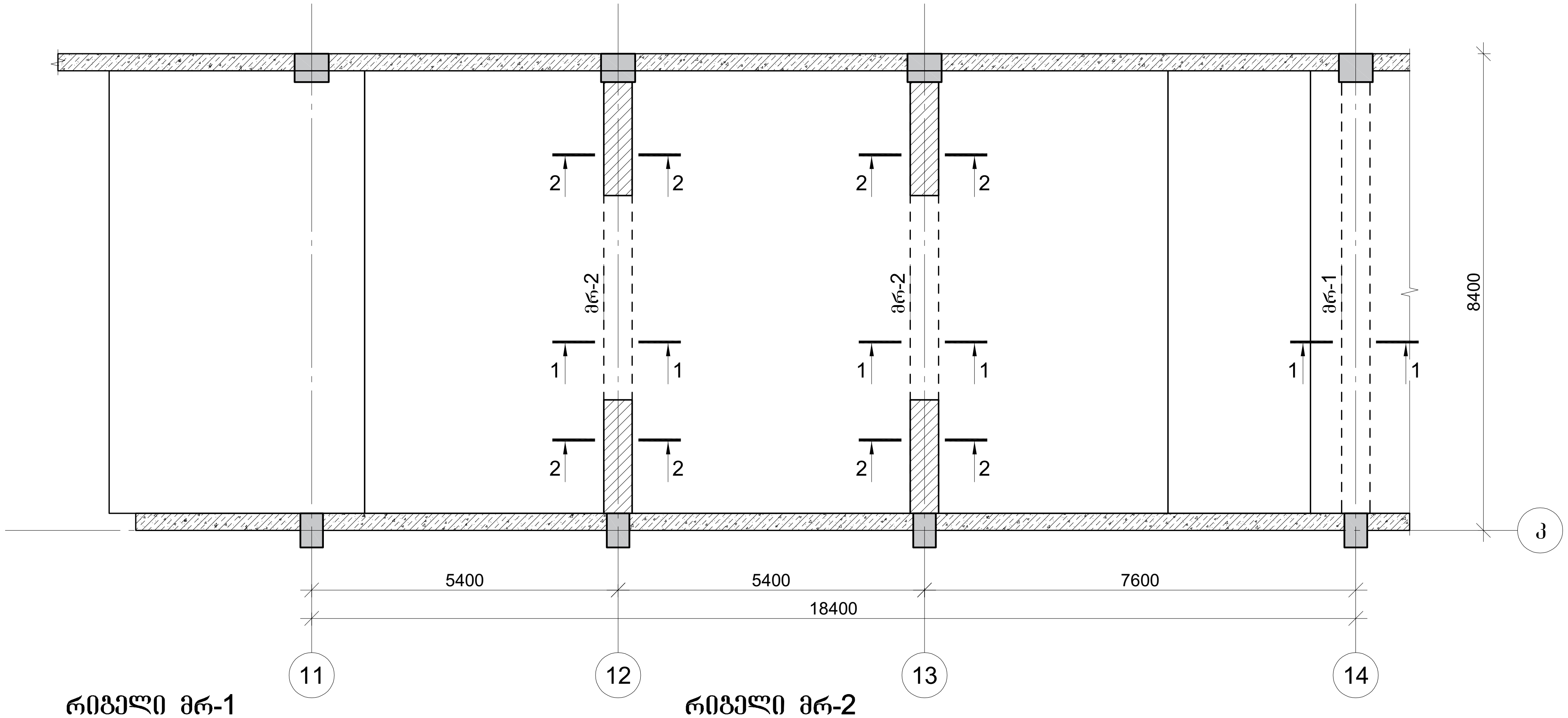

რიგელი მრ-1
კვეთი 1-1

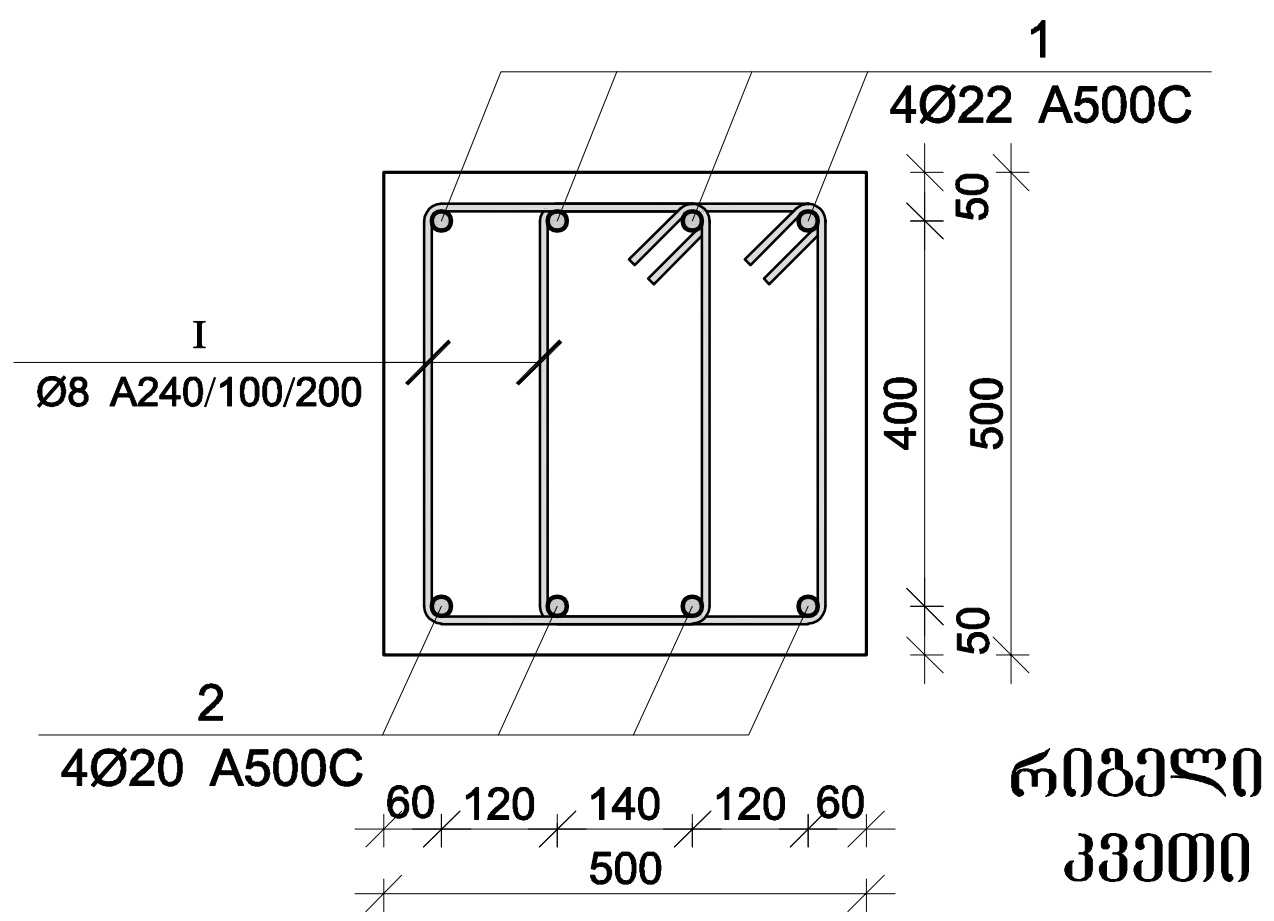

რიგელი მრ-2
კვეთი 1-1

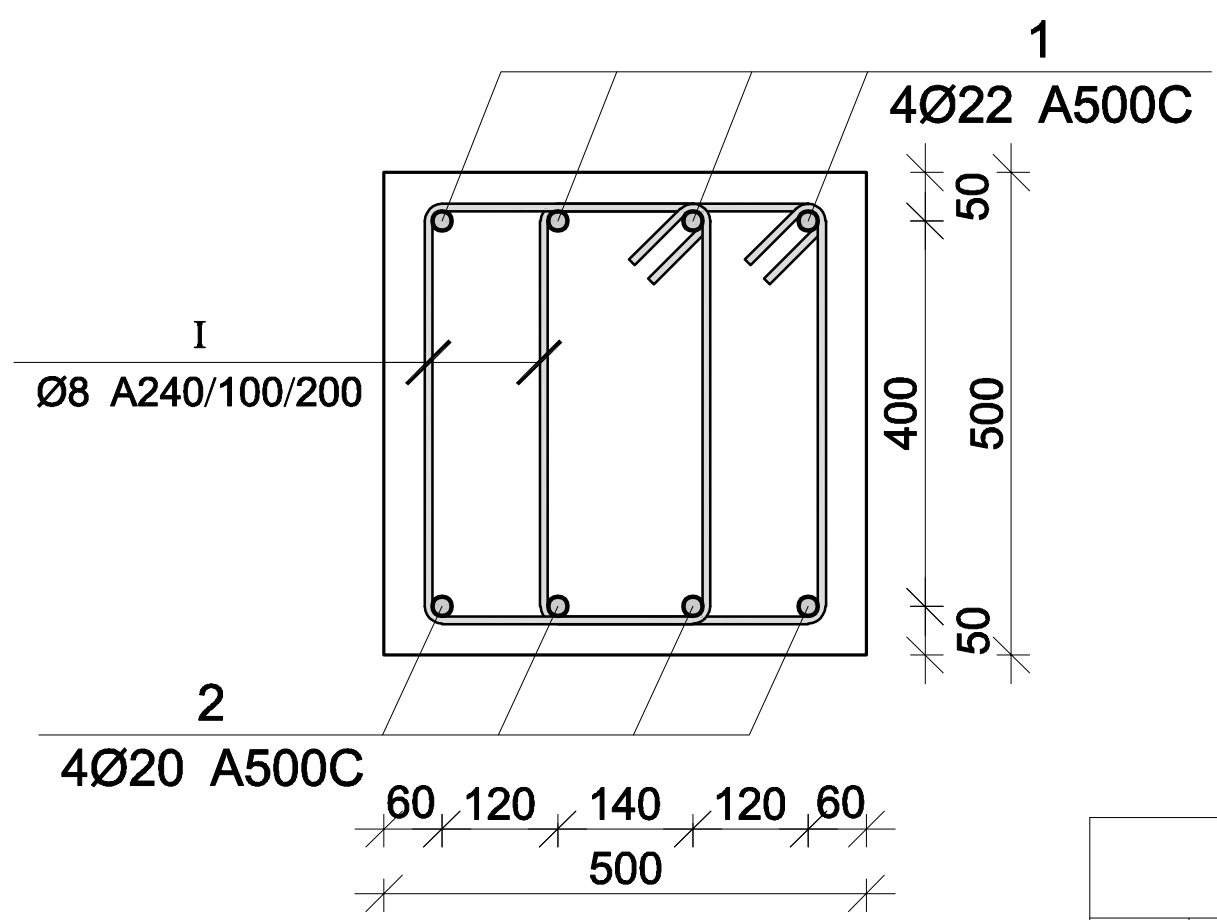

რიგელი მრ-2
კვეთი 2-2

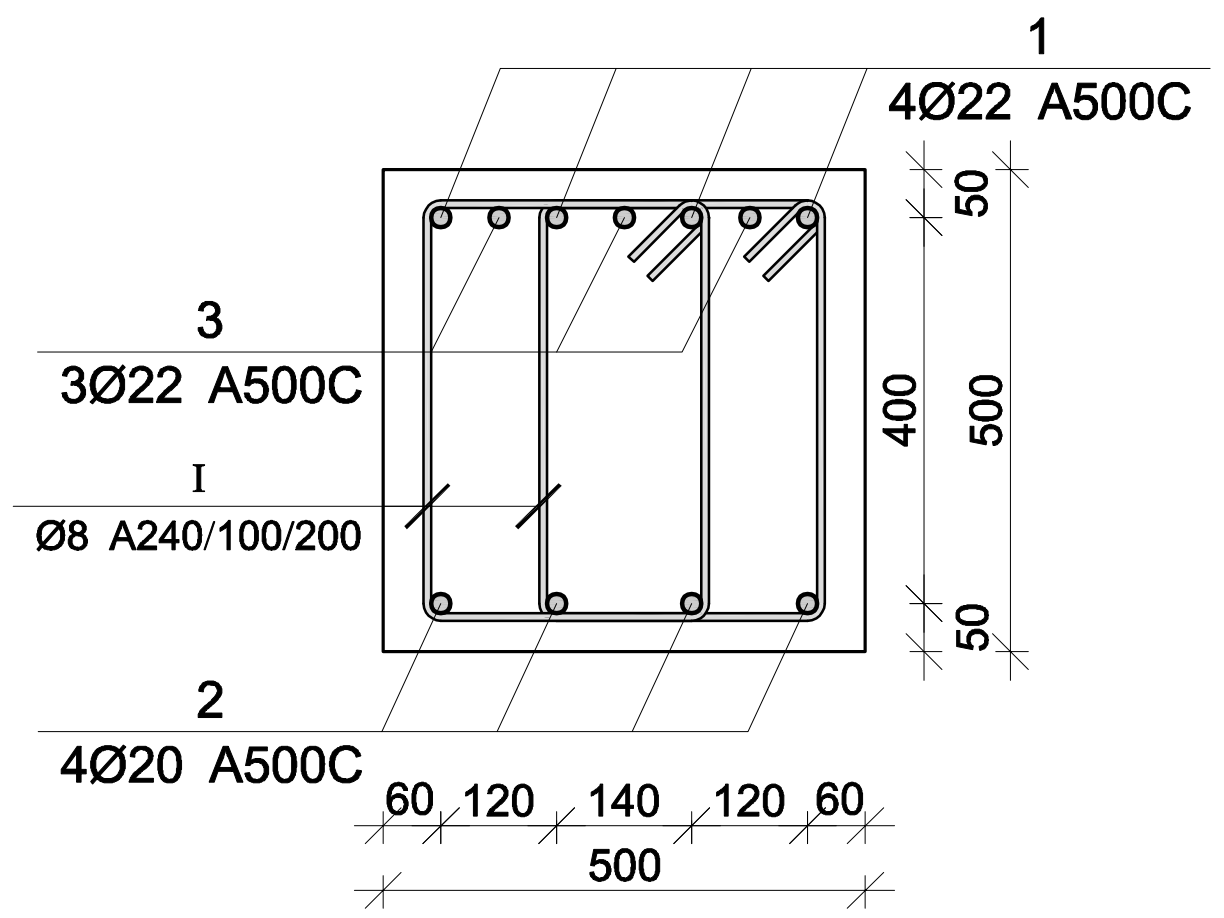

პოზ.	Ø [მმ.]	ესკიზი [მმ.]	სიგრძე [მმ.]
I	Ø8	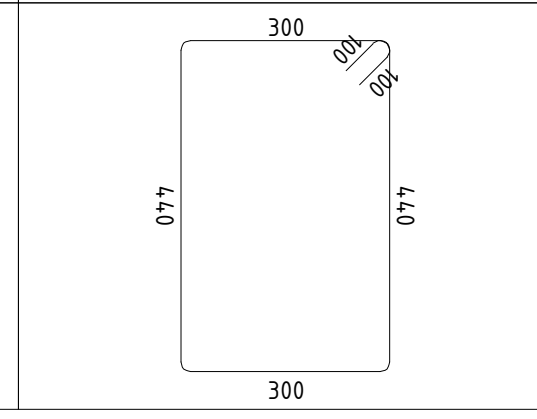	1680

პანდუსის რიგელების სპეციფიკაცია

არმატურის სპეციფიკაცია					არმატურის ამოკრეფა					ბეტონი B 25
პოზ. №	Ø	L მმ.	n ცალი	Ln მ.	Ø	∑ Ln მ.	ერთეული მეტრის წონა კგ.	წონა კგ. A240	წონა კგ. A500C	V; მ³
1	2	3	4	5	6	7	8	9	10	11
1	22 A500C	9600	12	115.20	8 A240	514.08	0.39	202.85		5.70
2	20 A500C	9600	12	115.20	20 A500C	115.20	2.47		284.10	
3	22 A500C	3000	12	36.00	22 A500C	151.20	2.98		451.19	
I	8 A240C	1680	306	514.08						
							∑	202.85	735.29	5.70
						n= 1		202.85	735.29	5.70
									164.59	კგ/მ³

პროექტის დასახელება
მრავალფუნქციური კომპლექსი

პროექტის მისამართი
ქ. თბილისი , უზნაძის ქ.№70
(ს/კ 01.13.08.010.071)

დამკვეთი

სტადია	თარიღი	განმარტება
მპ	2025.12.20	

დაკვეთის №

CAD DWG ფაილი 07.kibeebi.dwg

მთ. კონსტრუქტორი: ა. კორტავა
შეასრულა ნ. ხუბულავა
შეამოწმა გ. ვაშაკიძე

საავტორო უფლებები

ნახაზის დასახელება
მონ. რ/ბ პანდუსის რიგელების არმირების გეგმა -6.850 ნიშნულზე

კ-8.02

A3

პანდუსის ქვედა შრის არმირების გეგმა -6.850 ნიშნულზე

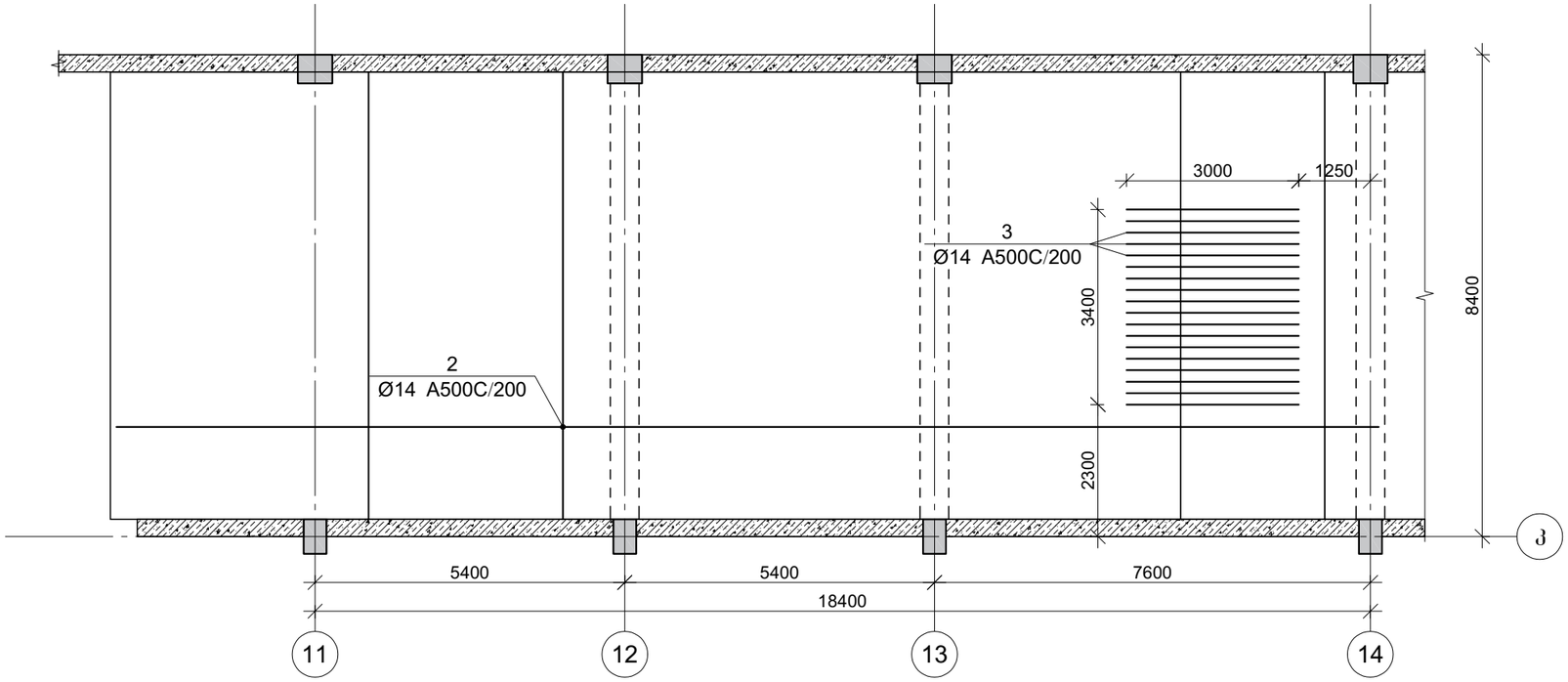

პანდუსის გედა შრის არმირების გეგმა -6.850 ნიშნულზე

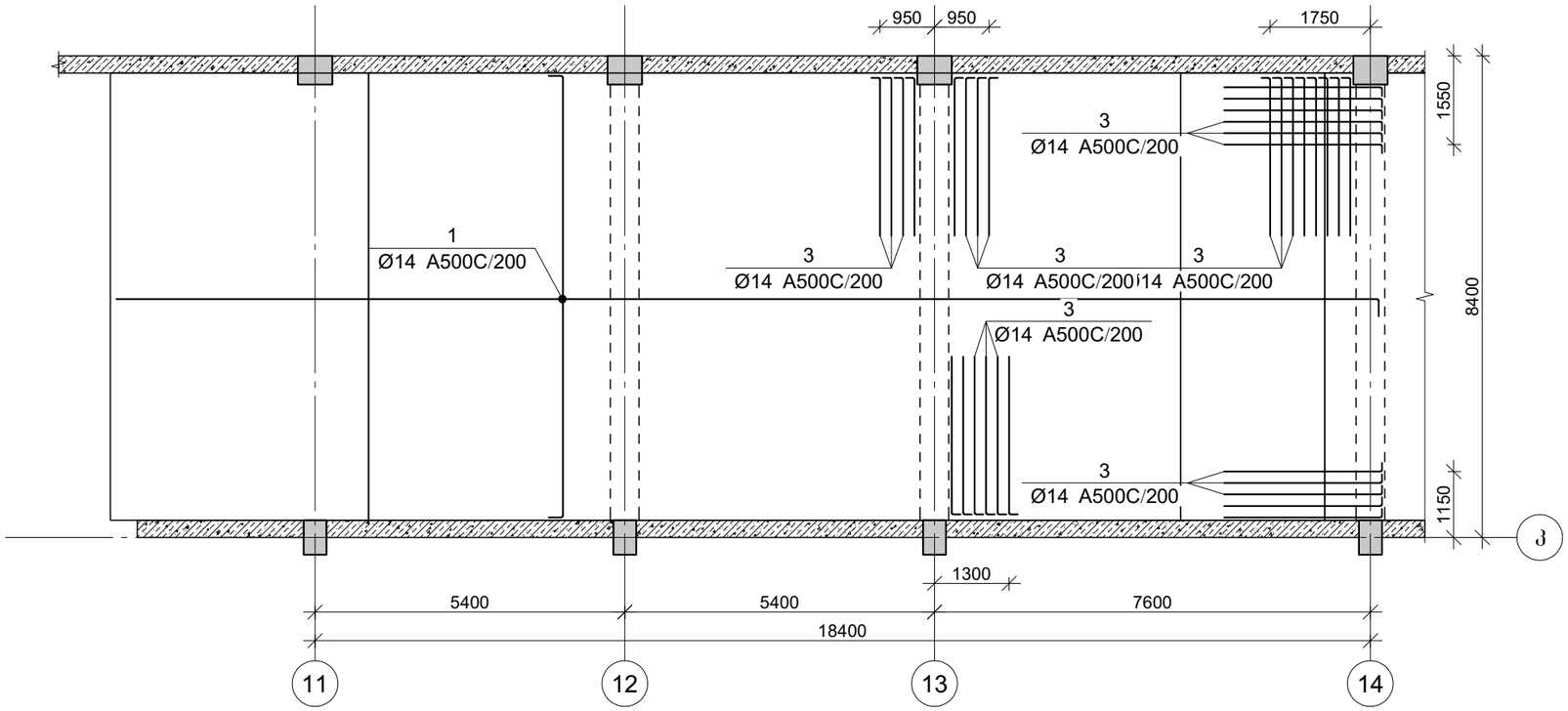

პროექტის დასახელება

მრავალფუნქციური კომპლექსი

პროექტის მისამართი

ქ. ობილისი , უგნაძის ქ.№70
(ს/კ 01.13.08.010.071)

დამკვეთი

სტადია	მარილი	განმარტება
მპ	2025.12.20	

დაკვეთის №

CAD DWG ფაილი 07.kibeebi.dwg

მთ. კონსტრუქტორი:	ა. კორტავა
შესრულა	ნ. ხუბულავა
შეამოწმა	გ. ვაშაკიძე

საავტორო უფლებები

ნახაზის დასახელება

პანდუსის არმირების გეგმა
-6.850 ნიშნულზე

კ-8.03

A3

პანდუსის მოწყობის გეგმა -3.600 ნიშნულზე

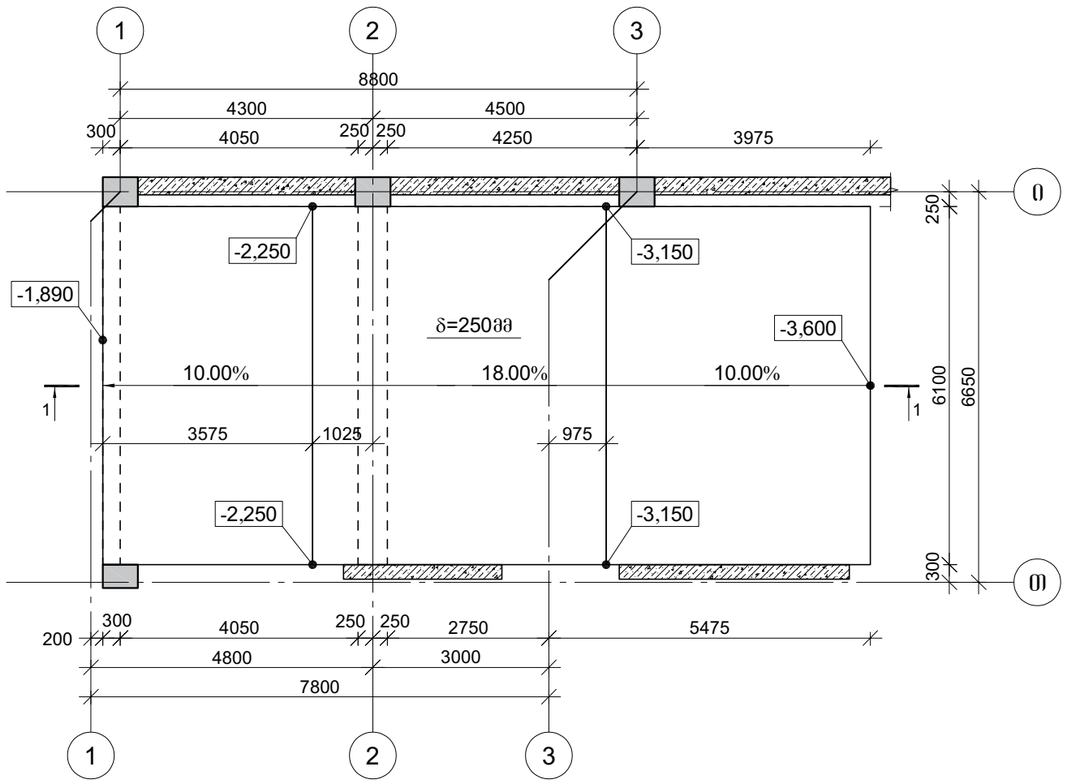

ჭრილი 1-1

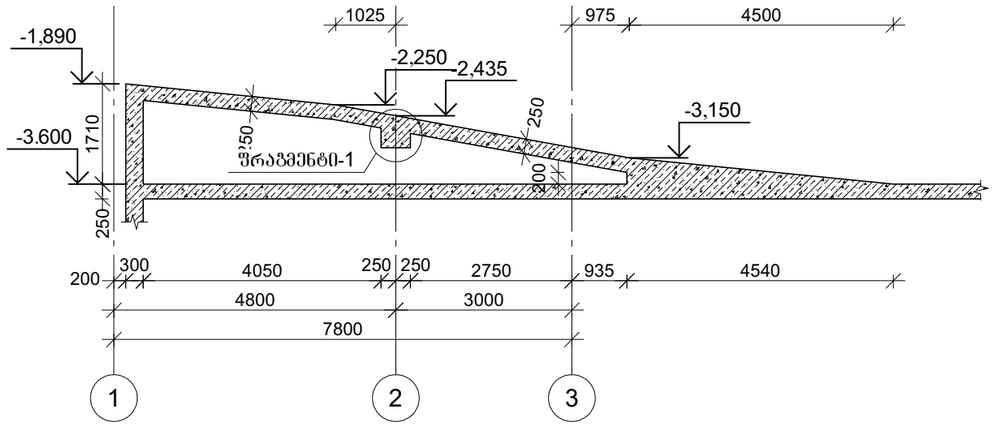

პროექტის დასახელება

მრავალფუნქციური კომპლექსი

პროექტის მისამართი

ქ. თბილისი , უზნაძის ქ.№70
(ს/კ 01.13.08.010.071)

დამკვეთი

სტადია	თარიღი	განმარტება
მპ	2025.12.20	

დაკვეთის №

CAD DWG ფაილი 07.kibeebi.dwg

მთ. კონსტრუქტორი:		ა. კორტავა
შესრულა		ნ. ხუბულავა
შეამოწმა		გ. ვაშაკიძე

საავტორო უფლებები

ნახაზის დასახელება

პანდუსის მოწყობის გეგმა -3.600 ნიშნულზე

კ-8.05

A3

ფრაგმენტი 1

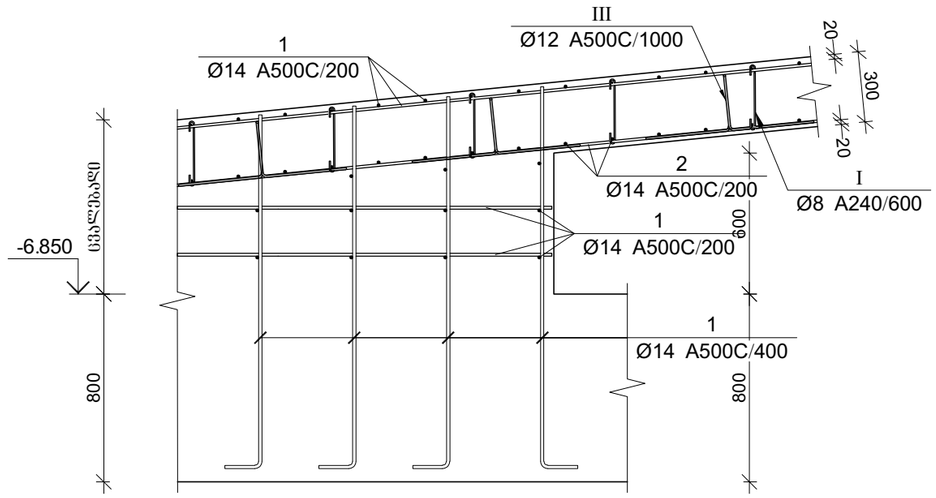

პოზ.	Ø [მმ.]	ესკიზი [მმ.]	სიგრძე [მმ.]
I	Ø8	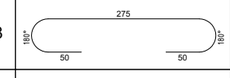	375
II	Ø14	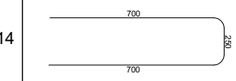	1650
III	Ø14	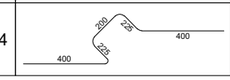	1450

ფრაგმენტი 2

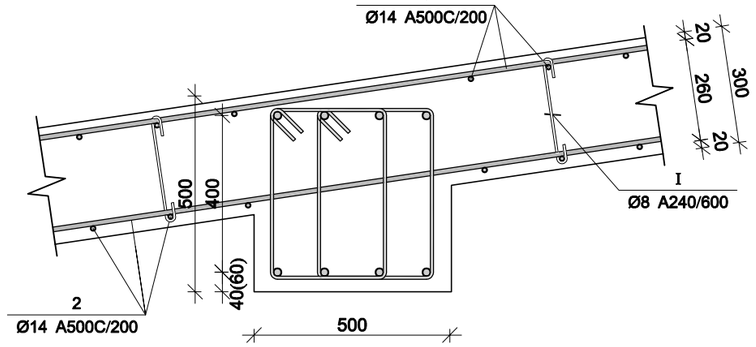

პანდუსის სპეციფიკაცია

არმატურის სპეციფიკაცია					არმატურის ამოკრეფა					ბეტონი B 25
პოზ. №	Ø	L მმ.	n ცალი	Ln მ.	Ø	∑ Ln მ.	ბრაძის მეტრის წონა კგ.	წონა კგ. A240	წონა კგ. A500C	V; მ³
1	2	3	4	5	6	7	8	9	10	11
1	14 A500C	--	--	2730.43	8 A240	180.95	0.39	71.40		53.92
2	14 A500C	--	--	1839.45	14 A500C	5346.01	1.21		6460.21	
3	14 A500C	3000	51	153.00						
I	8 A240C	375	483	180.95						
II	14 A500C	1650	225	371.25						
III	14 A500C	1450	174	251.88						
						∑		71.40	6460.21	53.92
						n= 1		71.40	6460.21	53.92
									121.14	კგ/მ³

პანდუსის ფრაგმენტები და სპეციფიკაცია

კ-8.04

პანდუსის არმირების გეგმა -3.600 ნიშნულზე

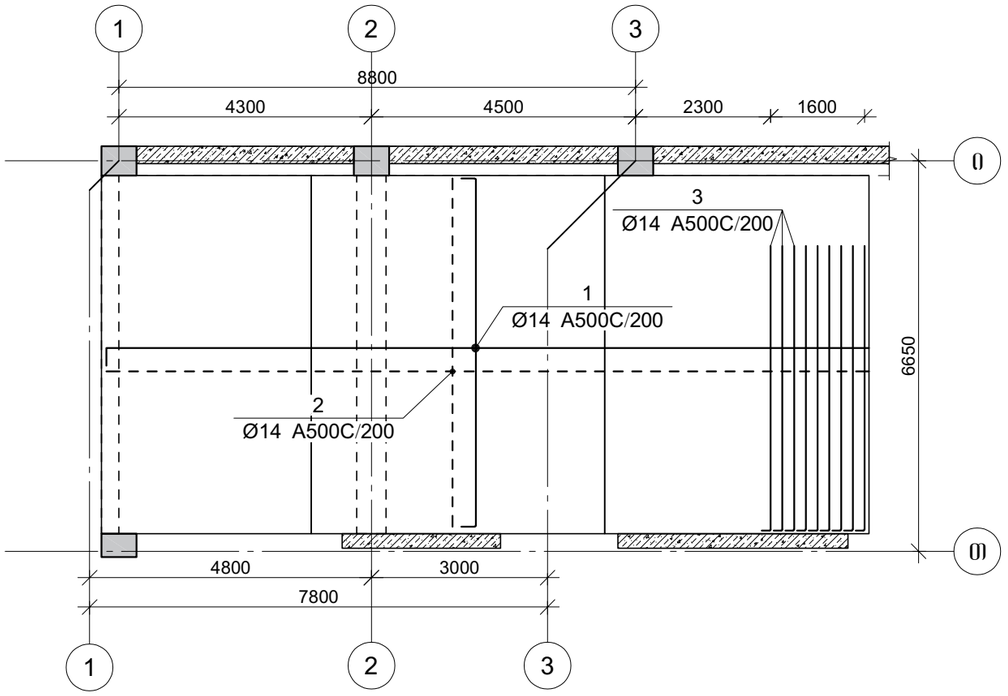

შენიშვნა: ზედა შრის არმატურა

შენიშვნა: ქვედა შრის არმატურა

ფრაგმენტი 1

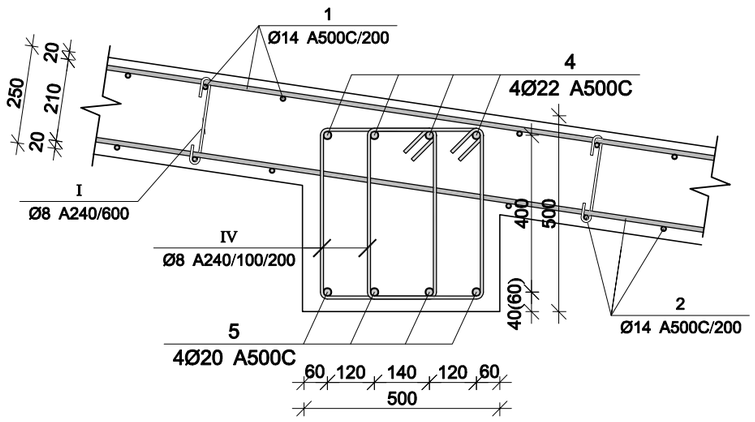

პოზ.	Ø [მმ.]	ესკიზი [მმ.]	სიგრძე [მმ.]
I	Ø8	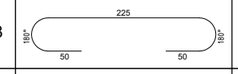	325
II	Ø14	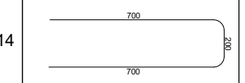	1600
III	Ø14	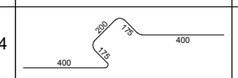	1350
IV	Ø8	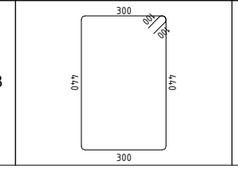	1680

პანდუსის სპეციფიკაცია

არმატურის სპეციფიკაცია					არმატურის ამოკრეფა					ბეტონი B 25
პოზ. №	Ø	L მმ.	n ცალი	Ln მ.	Ø	∑ Ln მ.	ზრდები მეტრის წონა კგ.	წონა კგ. A240	წონა კგ. A500C	V; მ³
1	2	3	4	5	6	7	8	9	10	11
1	14 A500C	--	--	932.00	8 A240	210.74	0.39	83.15		20.40
2	14 A500C	--	--	863.07	14 A500C	2155.74	1.21		2605.03	
3	14 A500C	5000	9	45.00	20 A500C	31.00	2.47		76.45	
4	22 A500C	7750	4	31.00	22 A500C	31.00	2.98		92.51	
5	20 A500C	7750	4	31.00						
I	8 A240	325	225	72.98						
II	14 A500C	1600	130	208.00						
III	14 A500C	1350	80	107.67						
IV	8 A240C	1680	82	137.76						
						∑		83.15	2773.99	20.40
						n= 1		83.15	2773.99	20.40
									140.03	კგ/მ³

პროექტის დასახელება

მრავალფუნქციური კომპლექსი

პროექტის მისამართი

ქ. თბილისი , უზნაძის ქ.№70
(ს/კ 01.13.08.010.071)

დამკვეთი

სტადია	თარიღი	განმარტება
მპ	2025.12.20	

დაკვეთის №

CAD DWG ფაილი 07.kibeebi.dwg

მთ. კონსტრუქტორი:		ა. კორძაია
შესრულა		ნ. ხუბულავა
შეამოწმა		გ. ვაშაკიძე

საავტორო უფლებები

ნახაზის დასახელება

პანდუსის არმირების გეგმა
-3.600 ნიშნულზე და სპეციფიკაცია

კ-8.06

A3

პანდუსის მოწყობის გეგმა -6.850 ნიშნულზე

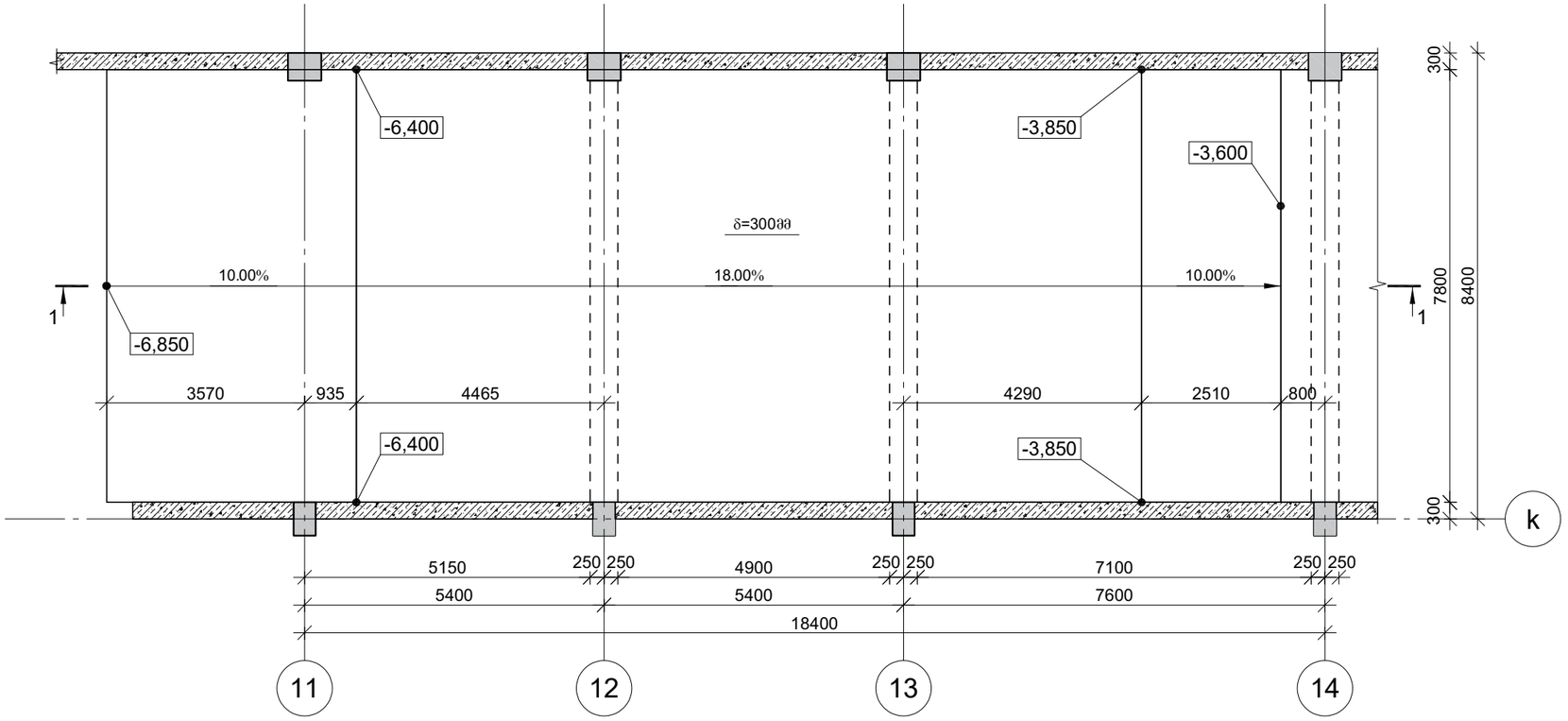

ჭრილი 1-1

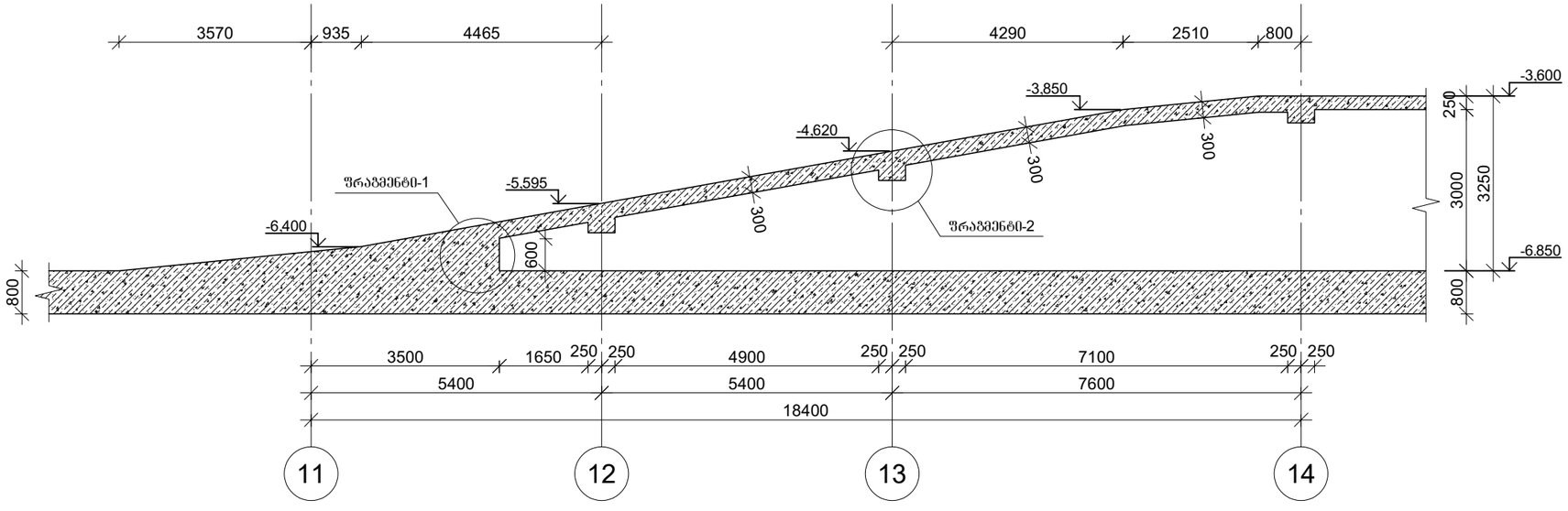

პროექტის დასახელება

მრავალფუნქციური კომპლექსი

პროექტის მისამართი

ქ. თბილისი, უზნაძის ქუჩა №70
(ს/კ 01.13.08.010.071)

სტადია	ეტაპი	განმარტება
მპ	2025.12.20	

დაკვეთის №

CAD DWG ფაილი 08.pandusi.dwg

მთ. კონსტრუქტორი:		ა. კორტავა
შესრულა		ნ. ხუბულავა
შეამოწმა		გ. ვაფაიძე

საავტორო უფლებები

ნახაზის დასახელება

პანდუსის მოწყობის გეგმა -6.850 ნიშნულზე

კ-8.01

A3

მონ. რ/ბ პანდუსის რიგელების არმირების გეგმა -6.850 ნიშნულზე

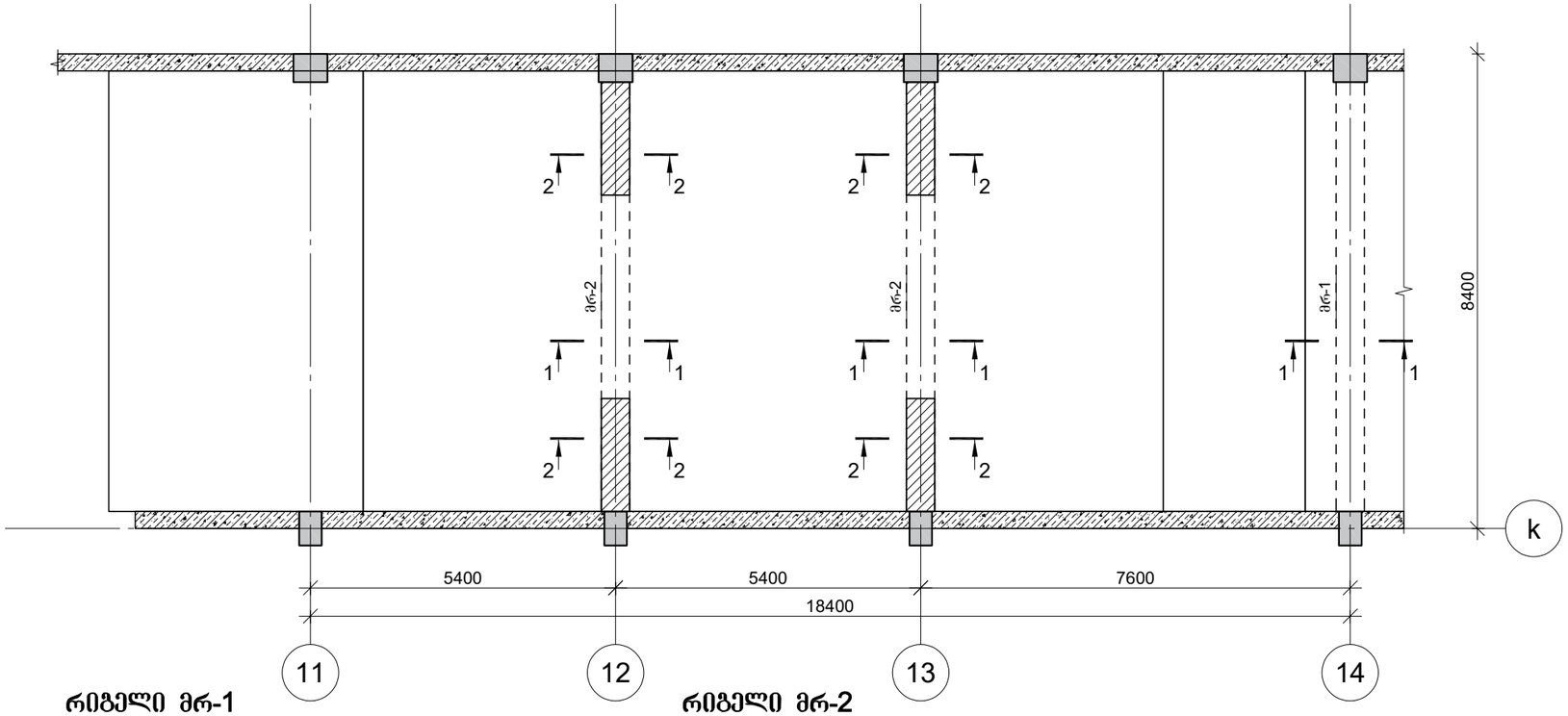

რიგელი მრ-1
კვეთი 1-1

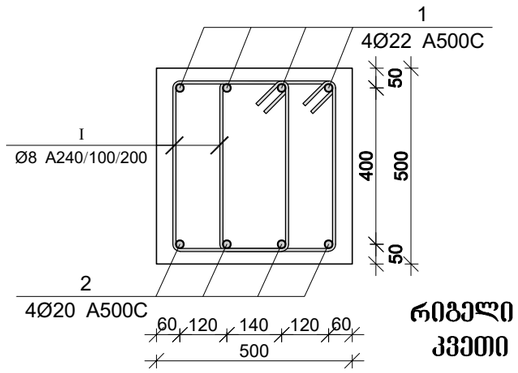

რიგელი მრ-2
კვეთი 1-1

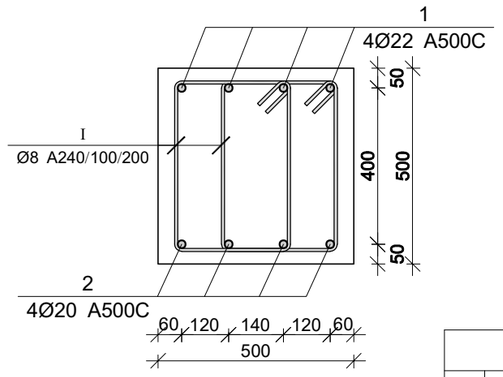

რიგელი მრ-2
კვეთი 2-2

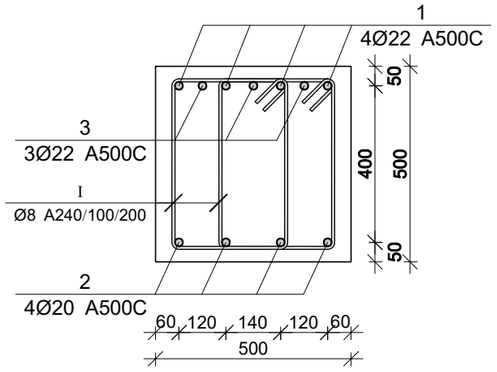

პოზ.	Ø [მმ.]	ესკიზი [მმ.]	სიგრძე [მმ.]
I	Ø8	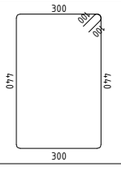	1680

პანდუსის რიგელების სპეციფიკაცია

არმატურის სპეციფიკაცია					არმატურის ამოკრეფა					ბეტონი B 25
პოზ. №	Ø	L მმ.	n ცალი	Ln მ.	Ø	∑ Ln მ.	ერთეული მეტრის წონა კგ.	წონა კგ. A240	წონა კგ. A500C	V; მ³
1	2	3	4	5	6	7	8	9	10	11
1	22 A500C	9600	12	115.20	8 A240	514.08	0.39	202.85		
2	20 A500C	9600	12	115.20	20 A500C	115.20	2.47		284.10	5.70
3	22 A500C	3000	12	36.00	22 A500C	151.20	2.98		451.19	
I	8 A240C	1680	306	514.08						
						∑		202.85	735.29	5.70
						n= 1		202.85	735.29	5.70
									164.59	კგ/მ³

პროექტის დასახელება

მრავალფუნქციური კომპლექსი

პროექტის მისამართი

ქ. თბილისი, უზნაძის ქუჩა №70
(ს/კ 01.13.08.010.071)

სტადია	თარიღი	განმარტება
მპ	2025.12.20	

დაკვეთის №

CAD DWG ფაილი 08.pandusi.dwg

მთ. კონსტრუქტორი: ა. კორძაია

შესრულა ნ. ხუციშვილი

შემოწმა გ. ვაშაკიძე

საავტორო უფლებები

ნახაზის დასახელება

მონ. რ/ბ პანდუსის რიგელების არმირების გეგმა -6.850 ნიშნულზე

კ-8.02

A3

პანდუსის გედა შრის არმირების გეგმა -6.850 ნიშნულზე

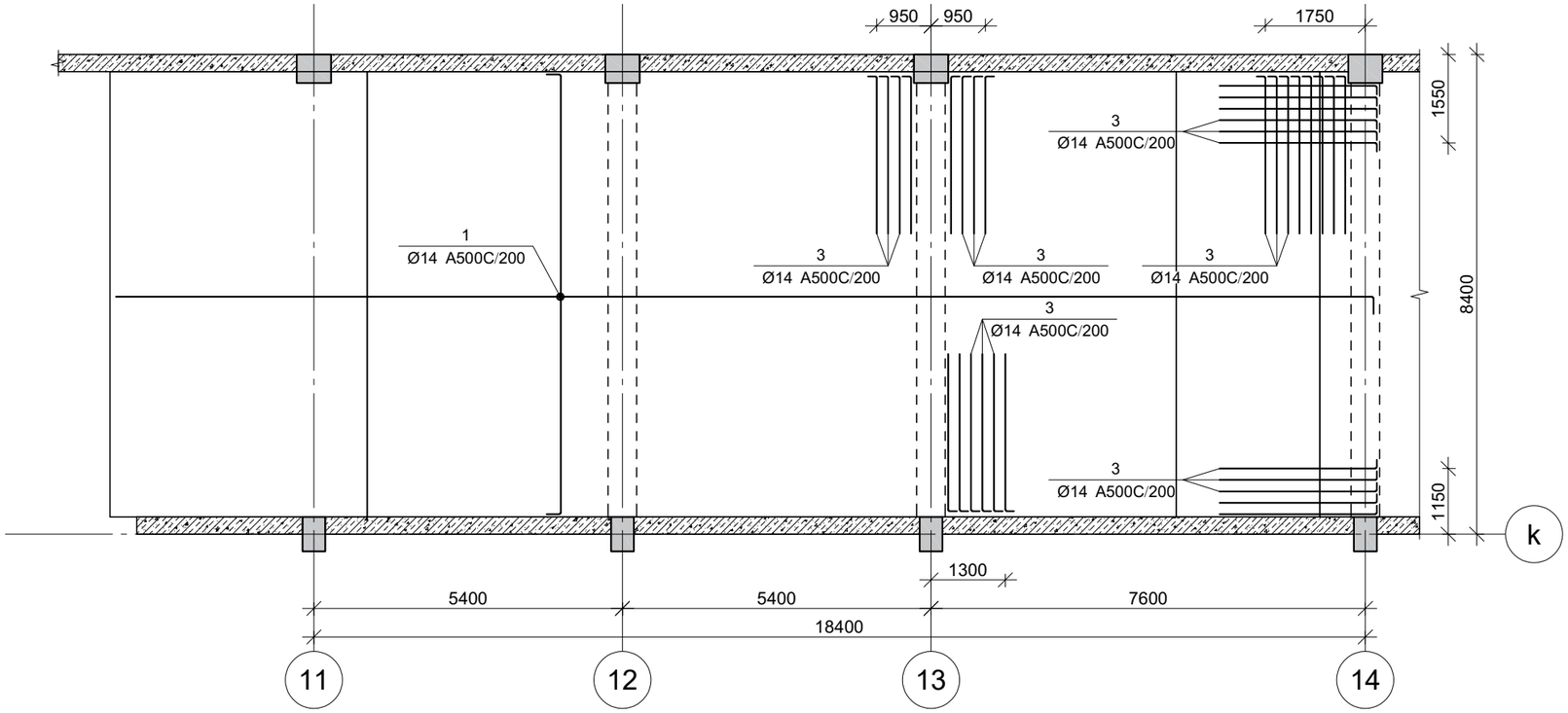

პანდუსის ქვედა შრის არმირების გეგმა -6.850 ნიშნულზე

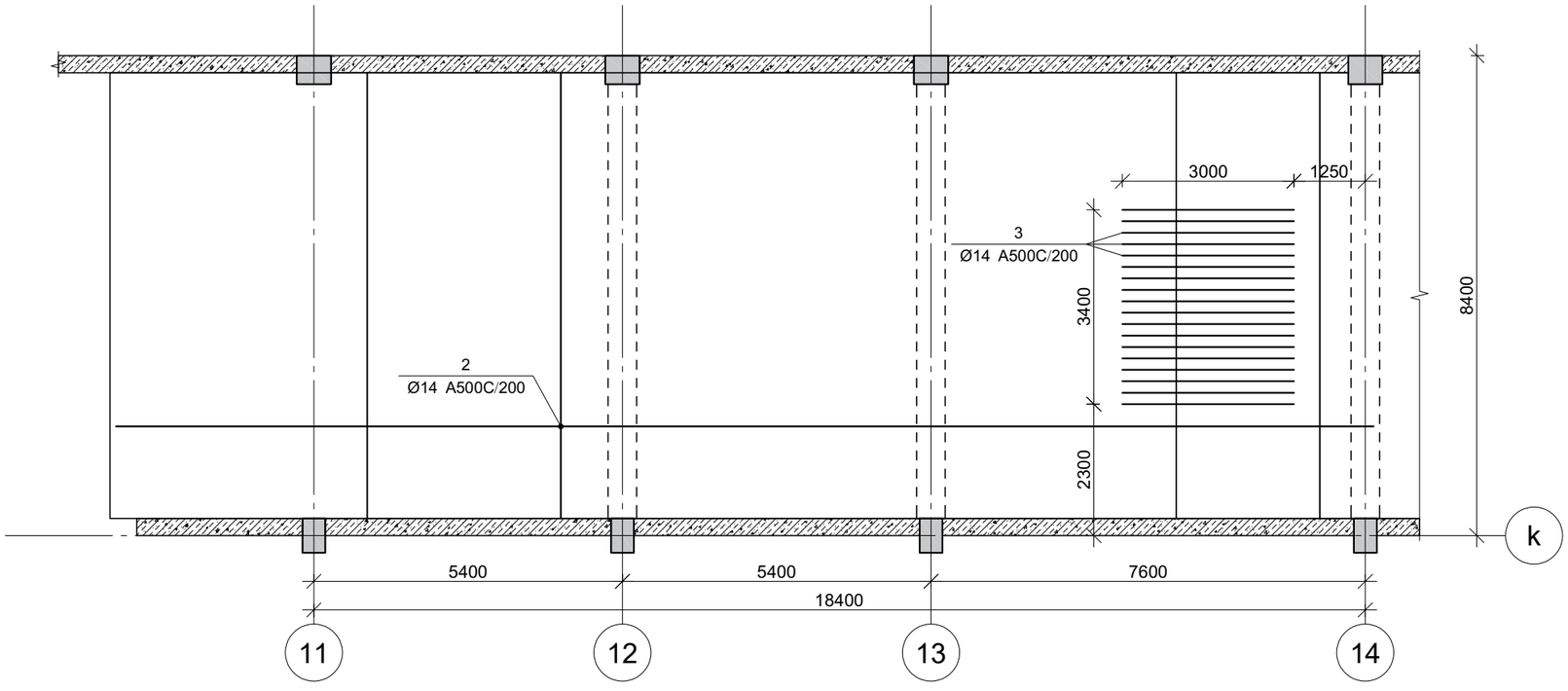

პროექტის დასახელება

მრავალფუნქციური კომპლექსი

პროექტის მისამართი

ქ. ობილისი, უზნაძის ქუჩა №70
(ს/კ 01.13.08.010.071)

სტადია	თარიღი	განმარტება
მპ	2025.12.20	

დაკვეთის №

CAD DWG ფაილი 08.pandusi.dwg

მთ. კონსტრუქტორი:	ა. კორტავა
შესრულა	ნ. ხუციშვილი
შეამოწმა	გ. ვაშაკიძე

საავტორო უფლებები

ნახაზის დასახელება

პანდუსის არმირების გეგმა
-6.850 ნიშნულზე

კ-8.03

A3

ფრაგმენტი 1

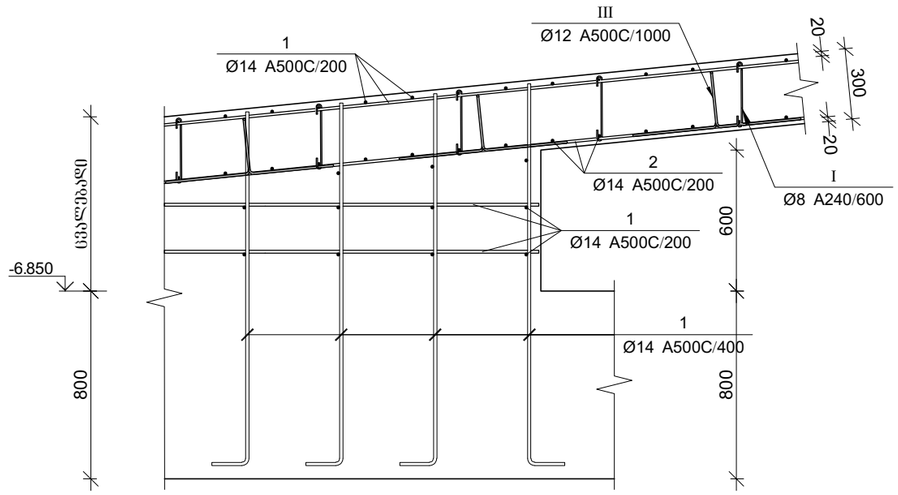

ფრაგმენტი 2

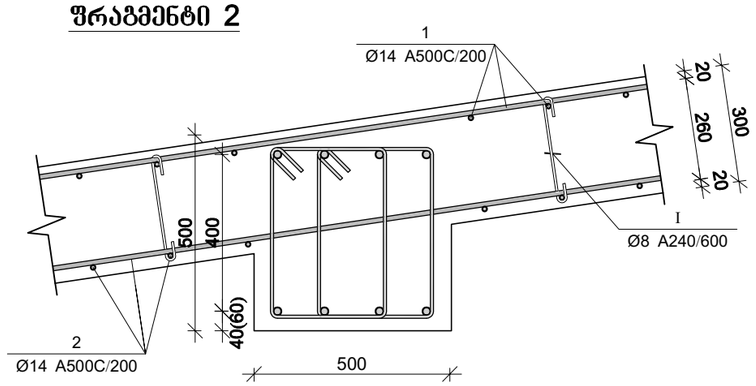

პოზ.	Ø [მმ.]	ესკიზი [მმ.]	სიგრძე [მმ.]
I	Ø8	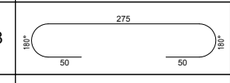	375
II	Ø14	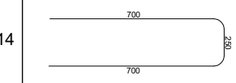	1650
III	Ø14	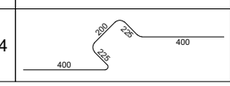	1450

პანდუსის სპეციფიკაცია

არმატურის სპეციფიკაცია					არმატურის ამოკრეფა					ბეტონი B 25
პოზ. №	Ø	L მმ.	n ცალი	Ln მ.	Ø	∑ Ln მ.	ბრტყელი მეტრის წონა კგ.	წონა კგ. A240	წონა კგ. A500C	V; მ³
1	2	3	4	5	6	7	8	9	10	11
1	14 A500C	--	--	2730.43	8 A240	180.95	0.39	71.40		53.92
2	14 A500C	--	--	1839.45	14 A500C	5346.01	1.21		6460.21	
3	14 A500C	3000	51	153.00						
I	8 A240C	375	483	180.95						
II	14 A500C	1650	225	371.25						
III	14 A500C	1450	174	251.88						
						∑		71.40	6460.21	53.92
						n= 1		71.40	6460.21	53.92
									121.14	კგ/მ³

პროექტის დასახელება

მრავალფუნქციური კომპლექსი

პროექტის მისამართი

ქ. ობილისი, უფნაძის ქუჩა №70
(ს/კ 01.13.08.010.071)

სტადია	მარილი	განმარტება
მპ	2025.12.20	

ტაკვეთის №

CAD DWG ფაილი 08.pandusi.dwg

მთ. კონსტრუქტორი: ა. კორძაია

შესრულა ნ. ხუციშვილი

შეამოწმა გ. ვაშაკიძე

საავტორო უფლებები

ნახაზის დასახელება

პანდუსის ფრაგმენტები და სპეციფიკაცია

კ-8.04

A3

პანდუსის მოწყობის გეგმა -3.600 ნიშნულზე

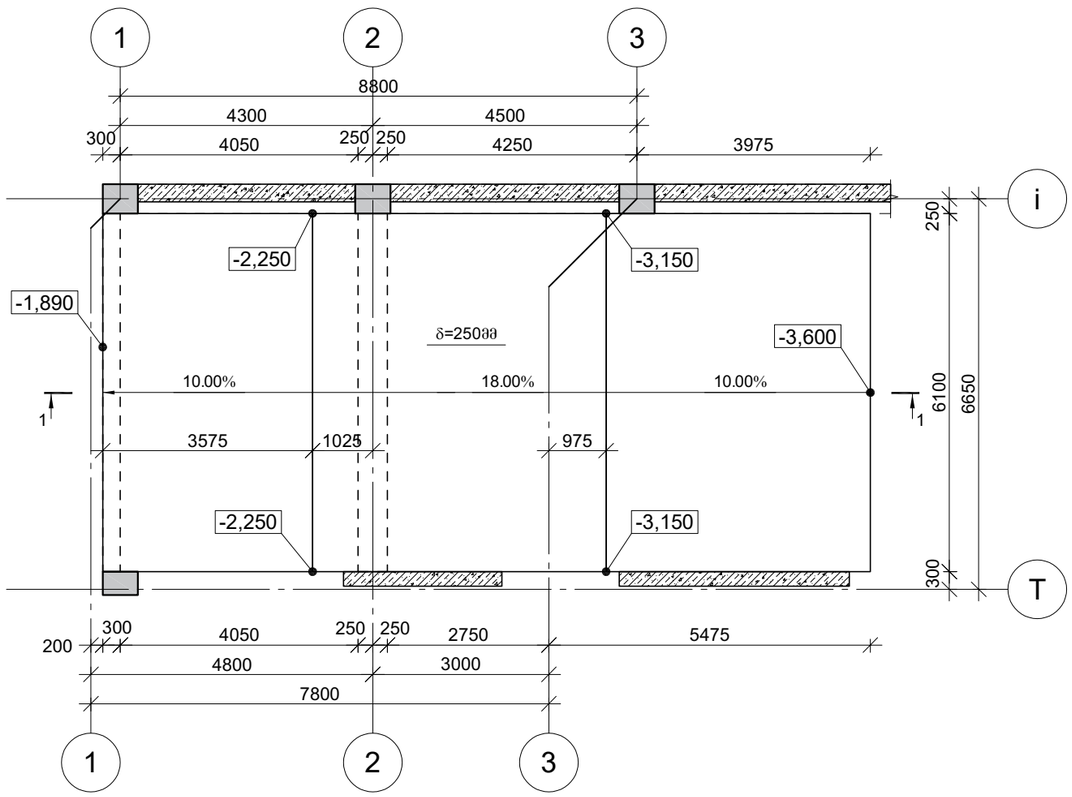

ჭრილი 1-1

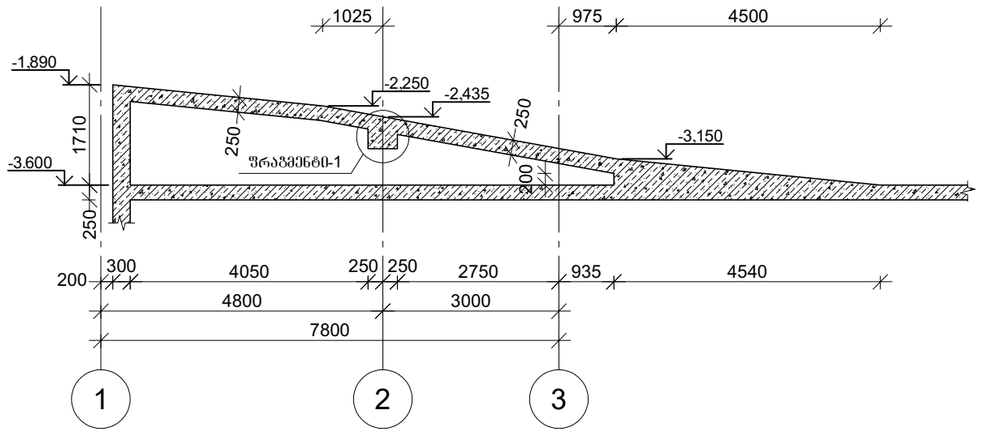

პროექტის დასახელება

მრავალფუნქციური კომპლექსი

პროექტის მისამართი

ქ. ობილისი, უზნაძის ქუჩა №70
(ს/კ 01.13.08.010.071)

სტადია	თარიღი	განმარტება
მპ	2025.12.20	

დაკვეთის №

CAD DWG ფაილი 08.pandusi.dwg

მთ. კონსტრუქტორი: ა. კორძაია

შესრულა ნ. ხუციშვილი

შემოწმა გ. ვაშაკიძე

საავტორო უფლებები

ნახაზის დასახელება

პანდუსის მოწყობის გეგმა -3.600 ნიშნულზე

კ-8.05

A3

პანდუსის არმირების გეგმა -3.600 ნიშნულზე

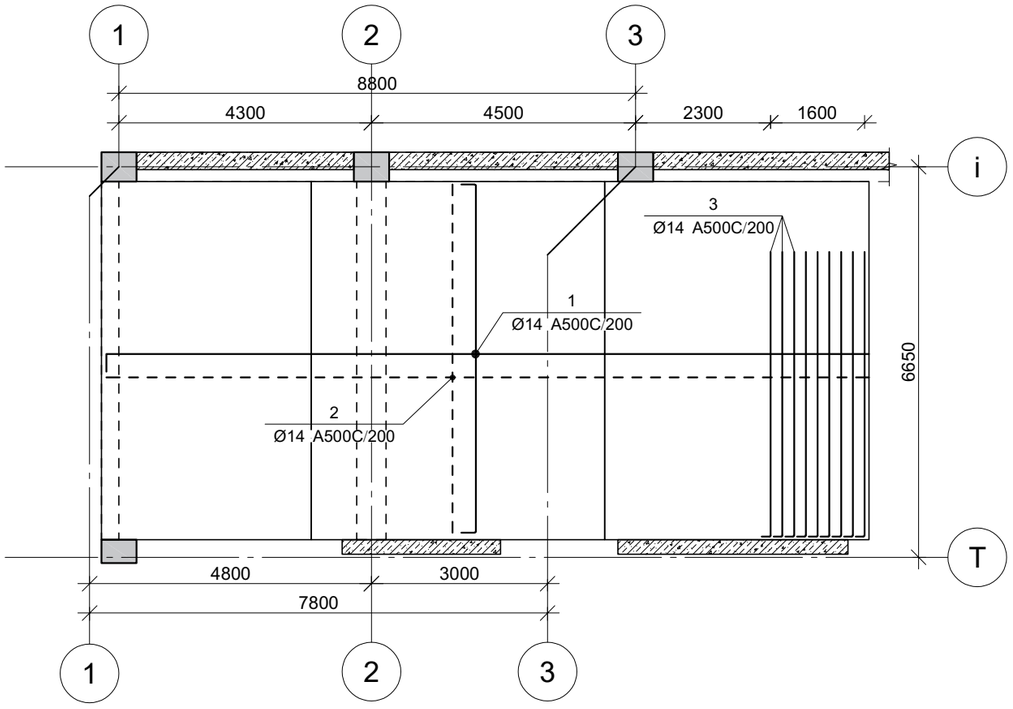

შენიშვნა: ზედა შრის არმატურა

შენიშვნა: ქვედა შრის არმატურა

ფრაგმენტი 1

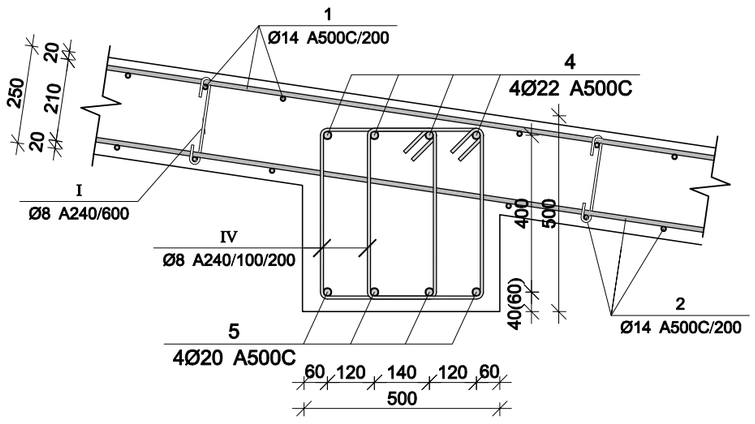

პოზ.	Ø [მმ.]	ესკიზი [მმ.]	სიგრძე [მმ.]
Ⅰ	Ø8	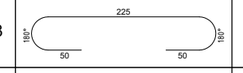	325
Ⅱ	Ø14	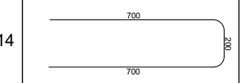	1600
Ⅲ	Ø14	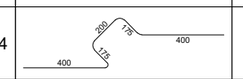	1350
Ⅳ	Ø8	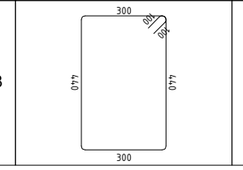	1680

პანდუსის სპეციფიკაცია

არმატურის სპეციფიკაცია					არმატურის ამოკრეფა					ბეტონი B 25
პოზ. №	Ø	L მმ.	n ცალი	Ln მ.	Ø	∑ Ln მ.	ზრდები მეტრის წონა კგ.	წონა კგ. A240	წონა კგ. A500C	V; მ³
1	2	3	4	5	6	7	8	9	10	11
1	14 A500C	--	--	932.00	8 A240	210.74	0.39	83.15		20.40
2	14 A500C	--	--	863.07	14 A500C	2155.74	1.21		2605.03	
3	14 A500C	5000	9	45.00	20 A500C	31.00	2.47		76.45	
4	22 A500C	7750	4	31.00	22 A500C	31.00	2.98		92.51	
5	20 A500C	7750	4	31.00						
I	8 A240	325	225	72.98						
II	14 A500C	1600	130	208.00						
III	14 A500C	1350	80	107.67						
IV	8 A240C	1680	82	137.76						
						∑		83.15	2773.99	20.40
						n= 1		83.15	2773.99	20.40
									140.03	კგ/მ³

პროექტის დასახელება

მრავალფუნქციური კომპლექსი

პროექტის მისამართი

ქ. ობილისი, უფნაძის ქუჩა №70
(ს/კ 01.13.08.010.071)

სტადია	მაირჩი	განმარტება
მპ	2025.12.20	

დაკვეთის №

CAD DWG ფაილი 08.pandusi.dwg

მმ. კონსტრუქტორი: ა. კორძაია

შემასრულა: ნ. ხუციშვილი

შემამოწმა: გ. ვაშაკიძე

საავტორო უფლებები

ნახაზის დასახელება

პანდუსის არმირების გეგმა
-3.600 ნიშნულზე და სპეციფიკაცია

კ-8.06

A3