Экспликация помещений

Номер помещения	Наименование помещения	Площадь, м²
1	Тамбур	3,62
2	Коридор	6,94
3	Санузел	6,87
4	Душевая	3,76
5	Помещение уборочного инвентаря	2,34
6	Помещение для персонала	19,83
7	Помещение для персонала	42,47
8	Помещение для персонала	20,31
9	Коридор	4,00
10	Коридор	8,00

Ведомость отделки помещений

Номер помещения	Наименование помещения	Площадь, м²	Отделка стен	Отделка потолка	Отделка пола	Примечание
1	Тамбур	3,62	Керамическая плитка	Подвесной потолок	Керамическая плитка	
2	Коридор	6,94	Керамическая плитка	Подвесной потолок	Керамическая плитка	
3	Санузел	6,87	Керамическая плитка	Подвесной потолок	Керамическая плитка	
4	Душевая	3,76	Керамическая плитка	Подвесной потолок	Керамическая плитка	
5	Помещение уборочного инвентаря	2,34	Керамическая плитка	Подвесной потолок	Керамическая плитка	
6	Помещение для персонала	19,83	Керамическая плитка	Подвесной потолок	Керамическая плитка	
7	Помещение для персонала	42,47	Керамическая плитка	Подвесной потолок	Керамическая плитка	
8	Помещение для персонала	20,31	Керамическая плитка	Подвесной потолок	Керамическая плитка	
9	Коридор	4,00	Керамическая плитка	Подвесной потолок	Керамическая плитка	
10	Коридор	8,00	Керамическая плитка	Подвесной потолок	Керамическая плитка	

Условные обозначения

- Граница земельного участка
- Здание
- Тротуар
- Проезд
- Газон
- Ограждение
- Пешеходная дорожка
- Площадка для мусорных контейнеров
- Площадка для отдыха
- Площадка для занятий спортом
- Площадка для выгула собак
- Площадка для тихого отдыха
- Площадка для игр детей
- Площадка для хозяйственных целей
- Площадка для сушки белья
- Площадка для чистки одежды и обуви
- Площадка для мусорных контейнеров
- Площадка для стоянки автомобилей
- Площадка для стоянки велосипедов
- Площадка для стоянки мотоциклов
- Площадка для стоянки автобусов
- Площадка для стоянки такси
- Площадка для стоянки грузовых автомобилей
- Площадка для стоянки специальных автомобилей
- Площадка для стоянки инвалидных колясок
- Площадка для стоянки детских колясок
- Площадка для стоянки велосипедов
- Площадка для стоянки мотоциклов
- Площадка для стоянки автобусов
- Площадка для стоянки такси
- Площадка для стоянки грузовых автомобилей
- Площадка для стоянки специальных автомобилей
- Площадка для стоянки инвалидных колясок
- Площадка для стоянки детских колясок

Экспликация

Ведомость элементов благоустройства

Поз.	Наименование	Кол.	Примечание
1	Скамья парковая со спинкой	4	
2	Урна для мусора	6	
3	Качели детские	2	
4	Песочница	1	
5	Горка детская	1	
6	Карусель	1	
7	Качалка-балансир	1	
8	Спортивный комплекс	1	
9	Беговая дорожка	1	
10	Площадка для воркаута	1	
11	Ограждение металлическое	120	
12	Ворота	2	
13	Калитка	2	
14	Информационный стенд	1	
15	Фонарь уличный	8	
16	Светильник настенный	12	
17	Видеокамера наружного наблюдения	4	
18	Шлагбаум автоматический	1	
19	Система контроля и управления доступом	1	
20	Домофон	1	
21	Кнопка вызова	1	
22	Система оповещения и управления эвакуацией	1	
23	Пожарный извещатель	6	
24	Кнопка ручного пожарного извещателя	2	
25	Сирена	1	
26	Табличка с номером дома	1	
27	Указатель направления движения	3	
28	Информационная табличка	2	
29	Знак дорожного движения	4	
30	Разметка дорожная	1	
31	Бордюрный камень	120	
32	Пандус	1	
33	Поручень	2	
34	Тактильная плитка	12	
35	Информационная табличка	1	
36	Знак дорожного движения	2	
37	Разметка дорожная	1	
38	Бордюрный камень	120	
39	Пандус	1	
40	Поручень	2	
41	Тактильная плитка	12	
42	Информационная табличка	1	
43	Знак дорожного движения	2	
44	Разметка дорожная	1	
45	Бордюрный камень	120	
46	Пандус	1	
47	Поручень	2	
48	Тактильная плитка	12	
49	Информационная табличка	1	
50	Знак дорожного движения	2	
51	Разметка дорожная	1	
52	Бордюрный камень	120	
53	Пандус	1	
54	Поручень	2	
55	Тактильная плитка	12	
56	Информационная табличка	1	
57	Знак дорожного движения	2	
58	Разметка дорожная	1	
59	Бордюрный камень	120	
60	Пандус	1	
61	Поручень	2	
62	Тактильная плитка	12	
63	Информационная табличка	1	
64	Знак дорожного движения	2	
65	Разметка дорожная	1	
66	Бордюрный камень	120	
67	Пандус	1	
68	Поручень	2	
69	Тактильная плитка	12	
70	Информационная табличка	1	
71	Знак дорожного движения	2	
72	Разметка дорожная	1	
73	Бордюрный камень	120	
74	Пандус	1	
75	Поручень	2	
76	Тактильная плитка	12	
77	Информационная табличка	1	
78	Знак дорожного движения	2	
79	Разметка дорожная	1	
80	Бордюрный камень	120	
81	Пандус	1	
82	Поручень	2	
83	Тактильная плитка	12	
84	Информационная табличка	1	
85	Знак дорожного движения	2	
86	Разметка дорожная	1	
87	Бордюрный камень	120	
88	Пандус	1	
89	Поручень	2	
90	Тактильная плитка	12	
91	Информационная табличка	1	
92	Знак дорожного движения	2	
93	Разметка дорожная	1	
94	Бордюрный камень	120	
95	Пандус	1	
96	Поручень	2	
97	Тактильная плитка	12	
98	Информационная табличка	1	
99	Знак дорожного движения	2	
100	Разметка дорожная	1	

Ведомость ограждений

Поз.	Наименование	Тип	Длина, м	Примечание
1	Ограждение металлическое	Сетчатое	120	
2	Ворота	Распашные	2	
3	Калитка	Распашная	2	

Ведомость малых архитектурных форм

Поз.	Наименование	Кол.	Примечание
1	Скамья парковая со спинкой	4	
2	Урна для мусора	6	
3	Качели детские	2	
4	Песочница	1	
5	Горка детская	1	
6	Карусель	1	
7	Качалка-балансир	1	
8	Спортивный комплекс	1	
9	Беговая дорожка	1	
10	Площадка для воркаута	1	

Ведомость покрытий

Поз.	Наименование	Площадь, м²	Примечание
1	Асфальтобетонное покрытие	1250	
2	Тротуарная плитка	320	
3	Резиновое покрытие	180	
4	Газон	450	
5	Цветник	60	
6	Бетонное покрытие	200	
7	Щебеночное покрытие	150	
8	Песчаное покрытие	100	
9	Деревянное покрытие	80	
10	Металлическое покрытие	40	

Ведомость освещения

Поз.	Наименование	Кол.	Примечание
1	Фонарь уличный	8	
2	Светильник настенный	12	
3	Прожектор	4	
4	Светильник аварийный	6	
5	Светильник для подсветки	10	
6	Светильник для освещения	20	
7	Светильник для освещения	15	
8	Светильник для освещения	25	
9	Светильник для освещения	30	
10	Светильник для освещения	35	

Ведомость видеонаблюдения

Поз.	Наименование	Кол.	Примечание
1	Видеокамера наружного наблюдения	4	
2	Видеокамера внутреннего наблюдения	2	
3	Видеокамера для распознавания лиц	1	
4	Видеокамера для распознавания номеров	1	
5	Видеокамера для распознавания объектов	1	
6	Видеокамера для распознавания движения	1	
7	Видеокамера для распознавания звука	1	
8	Видеокамера для распознавания температуры	1	
9	Видеокамера для распознавания дыма	1	
10	Видеокамера для распознавания огня	1	

Ведомость систем безопасности

Поз.	Наименование	Кол.	Примечание
1	Шлагбаум автоматический	1	
2	Система контроля и управления доступом	1	
3	Домофон	1	
4	Кнопка вызова	1	
5	Система оповещения и управления эвакуацией	1	
6	Пожарный извещатель	6	
7	Кнопка ручного пожарного извещателя	2	
8	Сирена	1	

Ведомость информационных знаков

Поз.	Наименование	Кол.	Примечание
1	Табличка с номером дома	1	
2	Указатель направления движения	3	
3	Информационная табличка	2	
4	Знак дорожного движения	4	
5	Разметка дорожная	1	

Ведомость бордюрного камня

Поз.	Наименование	Длина, м	Примечание
1	Бордюрный камень	120	

Ведомость пандусов

Поз.	Наименование	Кол.	Примечание
1	Пандус	1	

Ведомость поручней

Поз.	Наименование	Кол.	Примечание
1	Поручень	2	

Ведомость тактильной плитки

Поз.	Наименование	Кол.	Примечание
1	Тактильная плитка	12	

Ведомость информационных табличек

Поз.	Наименование	Кол.	Примечание
1	Информационная табличка	1	

Ведомость знаков дорожного движения

Поз.	Наименование	Кол.	Примечание
1	Знак дорожного движения	2	

Ведомость разметки дорожной

Поз.	Наименование	Кол.	Примечание
1

დამცავი კედელი №1
41.24 მ³ I კლასი
მოსაპირკეთებელი ზე ლ

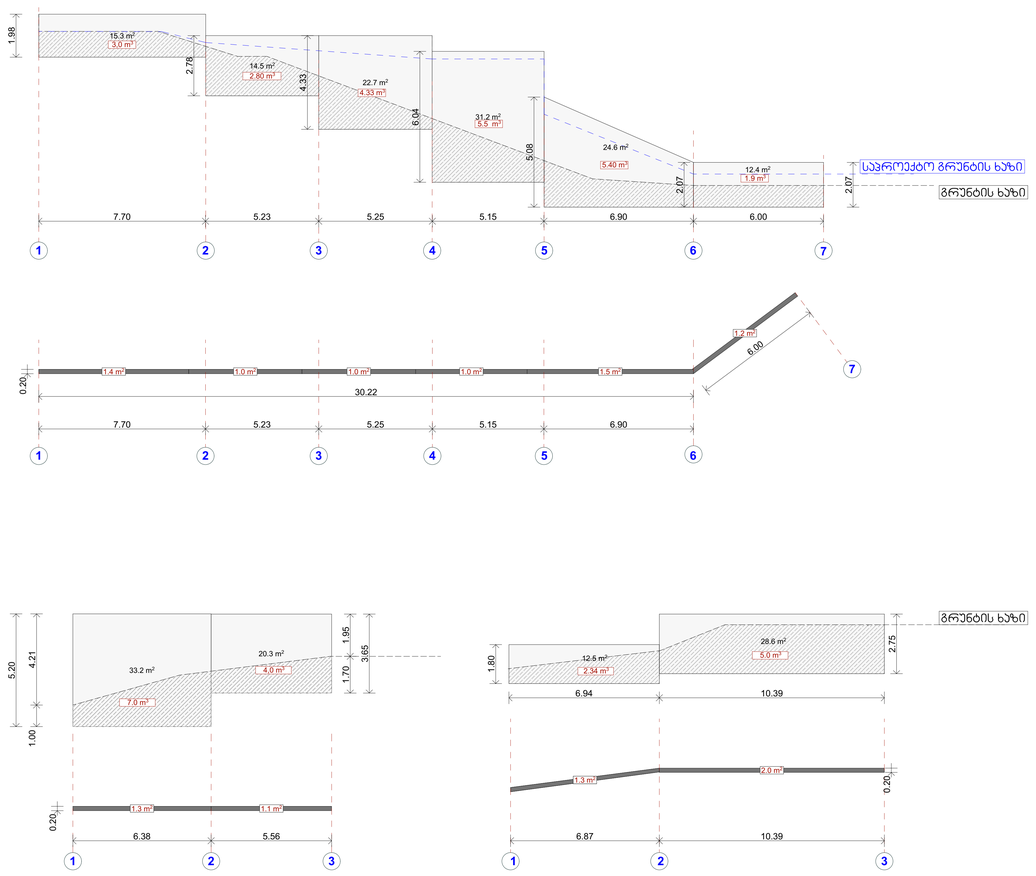

დამცავი კედელი №2
8.0 მ³ I კლასი

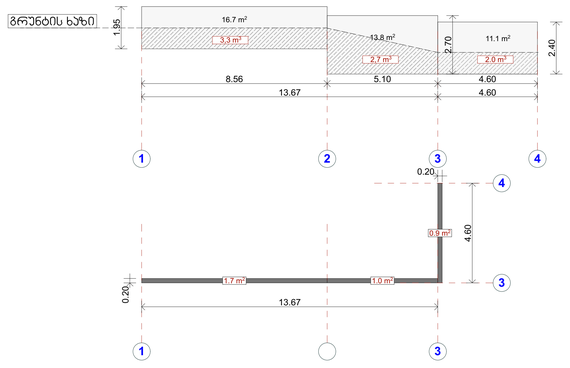

დამცავი კედელი №3
5.70 მ³ I კლასი

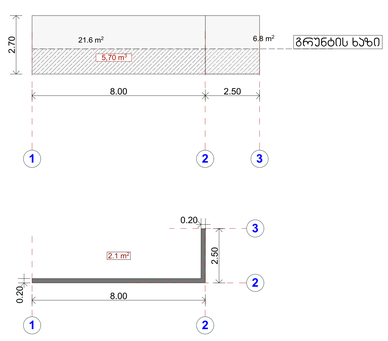

დამცავი კედელი №4
3.0 მ³ I კლასი

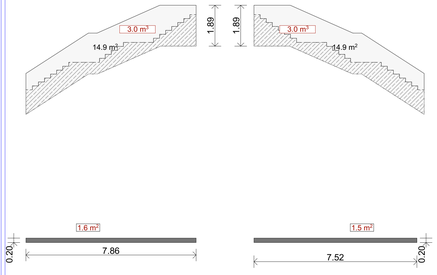

დამცავი კედელი №5
3.0 მ³ I კლასი

პროექტის დასახელება
Job Title

მრავალბინიანი სცენოგრაფიული სახლი

მისამართი:
Address

ქ.თბილისი მიხეილ ჯავახიშვილის ქუჩის N-40/40 ბა-ის მიმდებარედ 01.14.08.001.600

ექსპლიკაცია:
Explication:

ბეტონი
ბეტონის ასაწყობი
სპეციალური ბეტონი 2
ასაწყობი ელემენტებისთვის
ლითონი
ბეტონის ბალიში
ნაპირა ჯებირების ბეტონის ბალიში

პროფილირებადი ფარი
პროფილირებადი ფარი ხუთფენიანი
ოთხფენიანი ფარი
ოთხფენიანი ფარი ხუთფენიანი

ფარის ელემენტის ტიპები
880
2200
1
90
ფარის ელემენტის N
ფარის ელემენტის ნაწილები

პროექტის სტადია
Drawing Status
ამონაწერი პროექტი
თარიღი
Date
2026/01/14
მონაწილეობა performers
თემურ ბერიშვილი
სანდრო ბაკური
ბექნაზარ ბერიძე
მიმართულება პროექტირების
ნანა ხაჭაპურიძე
ხელმძღვანელი
ელ. ვალორები
ტექნიკური მენეჯმენტი

ნახაზის დასახელება
Drawing title
გაბარიტი
გაბარიტი

ნახაზის N
INDEX
09.5.2
შკალა
Drawing Scale
1:100
ფორმატი
A0

2026 წ

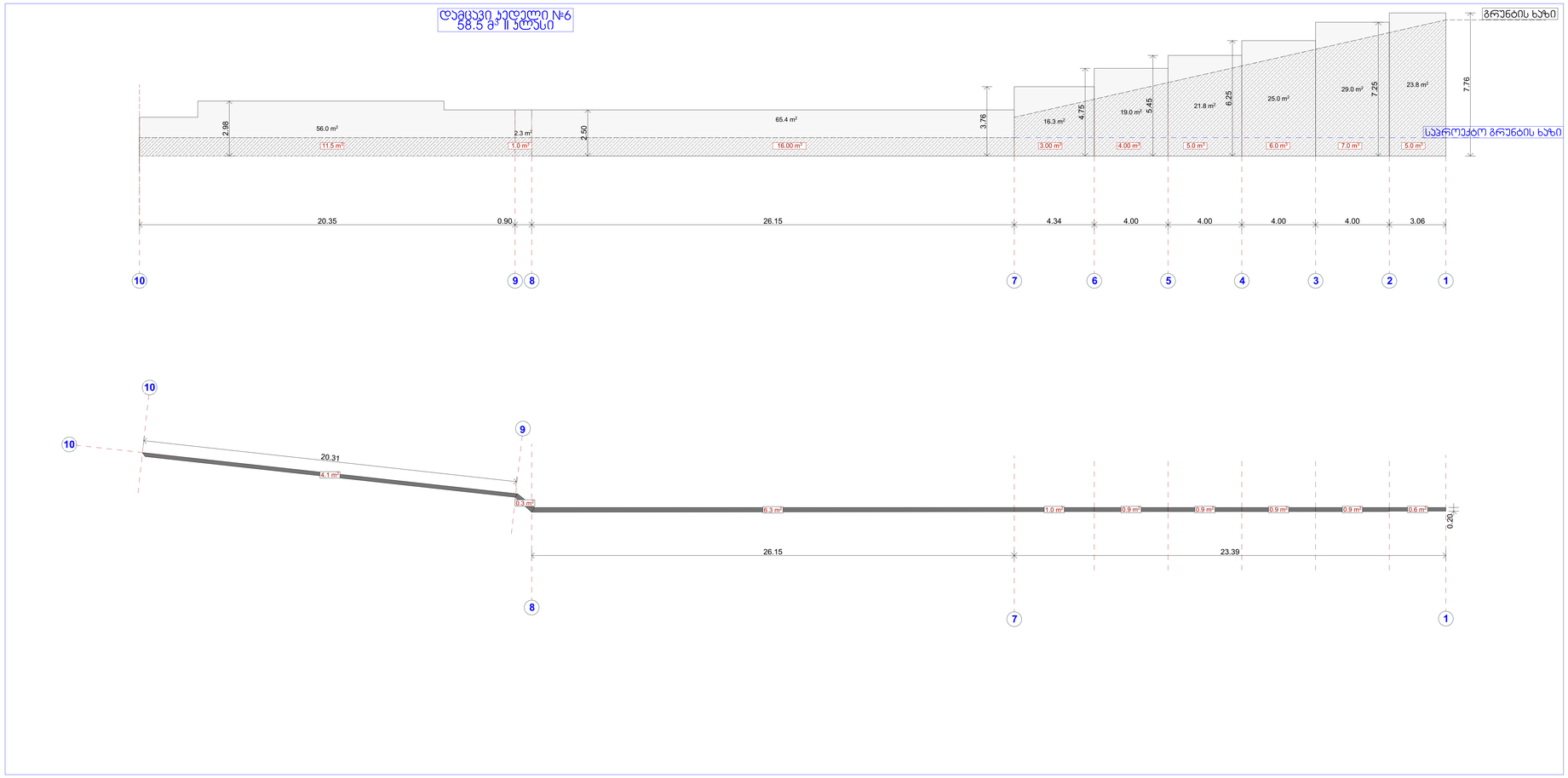

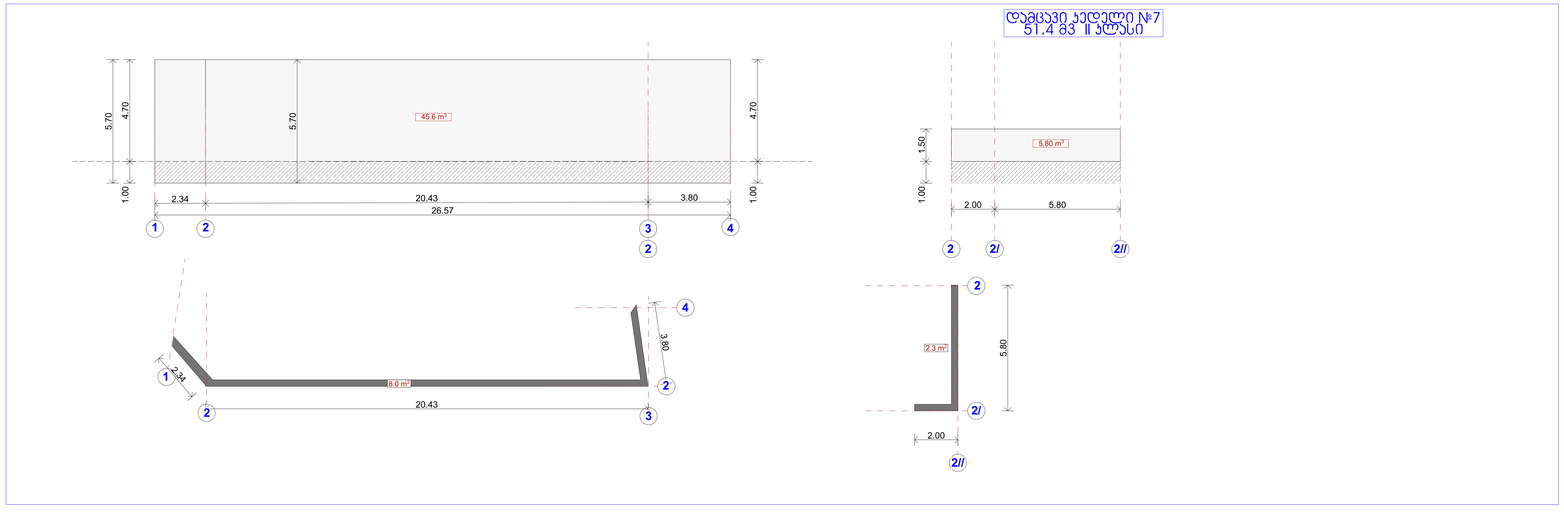

პროექტის სტატუსი Drawing Status		მეს. თარიღი Date
ეროვნებრივი ეროვნებრ		2026/01/14
მუმარულებლები performers		
თანამფეგრბა	სახელი.გვარი	ხელმოწერა
მოვალე ეროვნებრ	ნანა ჯავანაძე	
ეროვნებრ	ეროვნებრ მეთვალი	
ეროვნებრ		

ნახაზის დასახელება Drawing title

განგალა
განგლა

ინდექსი № INDEX	ფურც. რაოდ. PAGES	ფურცლის ზომა
09.5.3		A0

მასშტაბი Drawing Scale 1:100

2026 წ

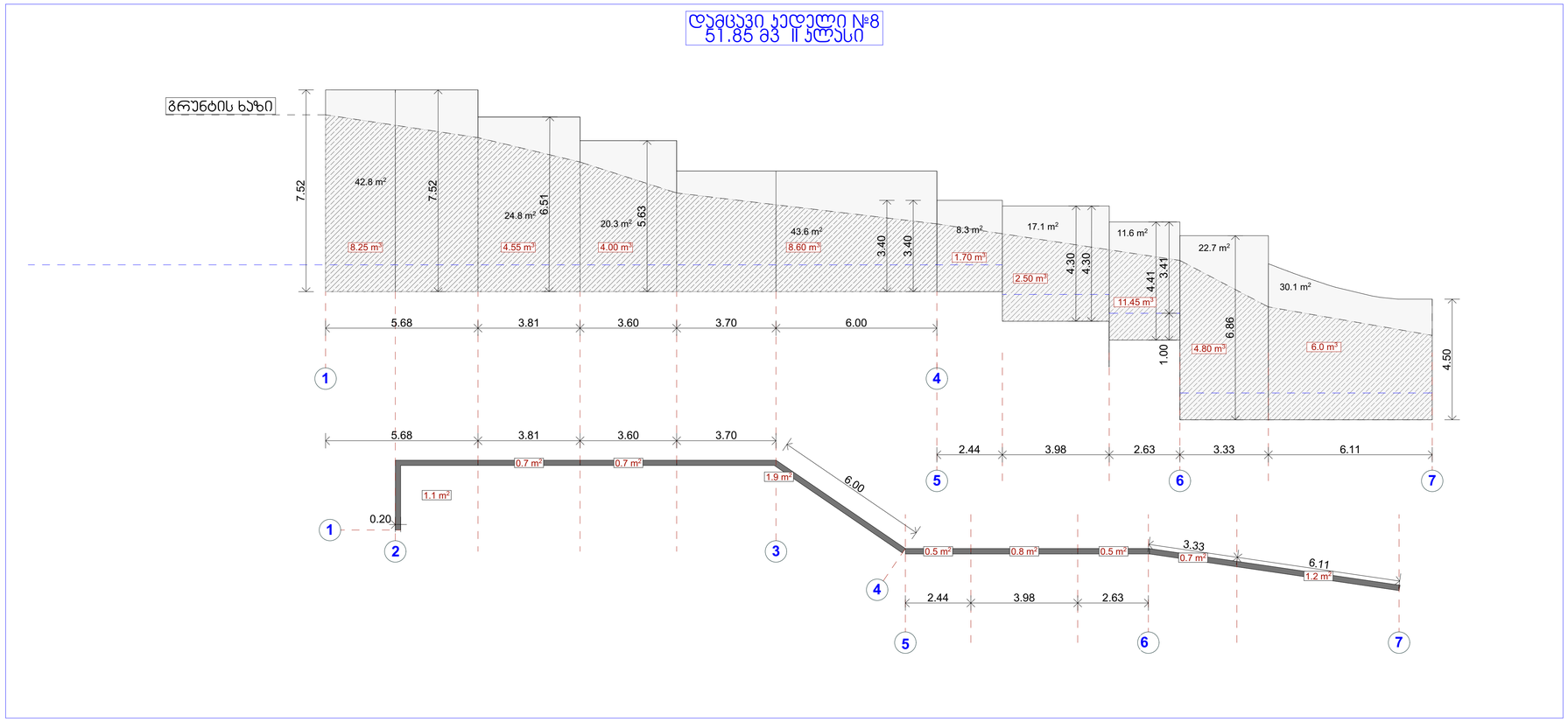

ზოგადი ჭრილი

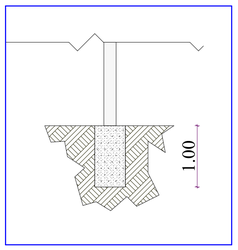

პროექტის სტატესი Drawing Status		შეს. თარიღი Date
არქიტექტურული პროექტი		2026/01/14
შემსრულებლები performers		
თანამდებობა	სახელი.გვარი	ხელმოწერა
მთავარი არქიტექტორი	ნანა ჯაჯანაძე	
პრ. ავტორი	ირაკლი მალიჯამვილი	
ნახაზის დასახელება Drawing title		
განმალა		
ინდექსი № INDEX	ფურც. რაოდ. PAGES	ფურცლის ზომა
09.5.4		A1
მასშტაბი Drawing Scale 1:100, 1:50		
2026 წ		