შპს „კირკიტაძე და კომპანია“, საქართველო, თბილისი, პეკინის ქ.№27
ტელ: +995 32 237 46 49 მობ. + 995 99 56 22 76
LTD "KIRKITADZE & COMPANY" Georgia, Tbilisi, pekini str: N:27 tel: +995 32 2374649

ქ. თბილისი, ვარკეთილის დასახლება, ზემო პლატო, მიკრო/რაიონი II,
კორპუსი №1-ის მიმდებარედ, ს/კ.01.19.20.002.119
მრავალბინიანი საცხოვრებელი სახლის მშენებლობა
საინჟინრო-გეოლოგიური ანგარიში



ქ. თბილისი 2024 წ.

სარჩევი

1. ტექნიკური დავალება ——— 3
2. ჩასატარებელი კვლევის პროგრამა ——— 4
3. შესავალი ——— 5
4. გეომორფოლოგია და გეოლოგიური აგებულება ———6
5. სეისმურობა ——— 6
6. რაიონის კლიმატური პირობები ——— 7
7. საინჟინრო–გეოლოგიური პირობები ——— 8
8. დასკვნები და რეკომენდაციები ——— 9
9. გამოყენებული მასალები ——— 11
10. ლითოლოგიური სვეტები ——— 15
11. გეოლოგიური ჭრილები ———19
12. ტოპოგეგმა ———14

ტექნიკური დავალება

საინჟინრო-გეოლოგიური კვლევების ჩასატარებლად

1. ობიექტის დასახელება – ქ. თბილისი, ვარკეთილის დასახლება, ზემო პლატო, მიკრო/რაიონი II, კორპუსი №1-ის მიმდებარედ, ს/კ.01.19.20.002.119 მრავალბინიანი საცხოვრებელი სახლის მშენებლობა;

2. დამკვეთი – შ.პ.ს „რასტა დეველოპმენტი“;

3. ობიექტის მდებარეობა – ქ. თბილისი, ვარკეთილის დასახლება, ზემო პლატო, მიკრო/რაიონი II, კორპუსი №1-ის მიმდებარედ, ს/კ.01.19.20.002.119;

4. დაპროექტების სტადია – სამუშაო პროექტი;

5. შენობის კლასი პასუხისმგებლობის მიხედვით – IV;

6. ობიექტის ტექნიკური დახასიათება – 10 მიწისზედა სართული, 1 მიწისქვეშა სართული;

7. საძირკვლის სავარაუდო ტიპი – ფილა;

8. ჩატარდეს საინჟინრო-გეოლოგიური კვლევები შენობის დაფუძნების პირობების შესწავლის მიზნით;

9. საინჟინრო-გეოლოგიური ანგარიში წარმოდგენილი იქნას ერთ ეგზემპლარად, ელექტრონული ვერსია;

პროექტის მთავარი კონსტრუქტორი:

ჩასატარებელი კვლევის პროგრამა

წინამდებარე მიწერილობა შედგენილია საქართველოში ამჟამად მოქმედი ნორმატიული დოკუმენტების (სამშენებლო წესები და ნორმები) და სხვა ნორმატიული დოკუმენტების მოთხოვნათა საფუძველზე:

ს.ნ. და წ. 1.02.07–87 (საინჟინრო გამოკვლევები მშენებლობისთვის); პ.ნ. 02.01.– 08 (შენობა–ნაგებობების ფუძეები); პ.ნ 01.01.– 09 (სეისმომედეგი მშენებლობა); ს.ნ და წ. IV-5 – 82 (მიწის სამუშაოები); ს.ნ. და წ. 3.02.01.– 87 (მიწის ნაგებობები, ნაგებობათა ფუძეები და საძირკვლები); სახსტანდარტი 25100–95 (გრუნტების კლასიფიკაცია);

ჩასატარებელი კვლევის მიზანი: ქ. თბილისი, ვარკეთილის დასახლება, ზემო პლატო, მიკრო/რაიონი II, კორპუსი №1-ის მიმდებარედ, ს/კ.01.19.20.002.119 მრავალბინიანი საცხოვრებელი სახლის მშენებლობასთან დაკავშირებით, ტერიტორიის საინჟინრო–გეოლოგიური პირობების გამოკვლევა.

დასახული ამოცანის შესასრულებლად უნდა შესრულდეს შემდეგი მოცულობის სამუშაოები:

1. სამშენებლო მოედანზე გაყვანილ იქნას სათანადო სიღრმის 3 ჭაბურღილი, თითოეული 18 მეტრი, საერთო სიგრძით 54 გრძ/მ;

2. სამთო გამონამუშევრებიდან აღებულიიქნას ნიმუშები (ს.ნ. და წ. 01.02.07–87 მოთხოვნებით) და ლაბორატორიული კვლევებისთვის შერჩეულ იქნას ნიმუში;

3. გრუნტის წყლის გამოვლენის შემთხვევაში აღებულ იქნას წყლის სინჯი;

4. ჩატარებული კვლევების საფუძველზე შედგეს ტექნიკური ანგარიში და აიკინძოს 1 ეგზემპლარად, ელექტრონული ვერსია;

ქ. თბილისი, ვარკეთილის დასახლება, ზემო პლატო, მიკრო/რაიონი II, კორპუსი №1-ის მიმდებარედ, ს/კ.01.19.20.002.119 მრავალბინიანი საცხოვრებელი სახლის მშენებლობა საინჟინრო-გეოლოგიური ანგარიში

შესავალი

შ.პ.ს „რასტა დეველოპმენტი“-ს დავალებით შ.პ.ს. „კირკიტაძე და კომპანია”-ს მიერ, ჩატარებული იქნა საინჟინრო-გეოლოგიური კვლევები მრავალბინიანი საცხოვრებელი სახლის მშენებლობასთან დაკავშირებით. (10 მიწისზედა სართული, 1 მიწისქვეშა სართული). (2024 წლის 20 მარტი - 10 აპრილი).

კვლევა–ძიების მიზანს წარმოადგენს:

(შენობის) მშენებლობასთან დაკავშირებით მოედნის გეოლოგიური აგებულების პირობების შესწავლა;

სამუშაოებს უშუალოდ ხელმძღვანელობდა:

ინჟინერ–გეოლოგი: თორნიკე კვეტენაძე;

ჩატარებულია შემდეგი სახის და მოცულობის სამუშაოები:

1. მოძიებულია და გამოყენებულია საფონდო მასალები;
2. უბნის საინჟინრო–გეოლოგიური შეფასების მიზნით დათვალიერდა მიმდებარე ტერიტორია და ლითოლოგიური ჭრილის დასადგენად გაყვანილ იქნა 3 ჭაბურღილი საერთო სიღრმით 54 გრძ/მ, ბურღვა ჩატარდა „შნეკური“ ბურღვის მეთოდით. ნიმუშების აღება განხორციელდა საბურღი დაზგით „MS 500 Drilling Rig Whit Triplex Mad Pamp“, 127 მმ დიამეტრით, ნიმუშების აღება განხორციელდა სპეციალური მილის საშუალებით და აღებულ იქნა კერნი;
3. გრუნტის ფიზიკური–მექანიკური თვისებების შესასწავლად სამთო გამონამუშევრებიდან აღებულ იქნა 6 ნიმუში ლაბორატორიული კვლევებისთვის რომელიც ჩატარდა შ.პ.ს „კირკიტაძე და კომპანია“-ს საგამოცდო ლაბორატორია;
4. საკვლევ ობიექტზე გრუნტის წყალი არგამოვლენილა;
5. საველე სამუშაოების დამთავრების შემდეგ ჭაბურღილები ამოივსო ნაბურღი მასალით;
6. განსაზღვრულ იქნა: გრუნტის ტიპი, ფიზიკური თვისებები, მექანიკური თვისებები;

წინამდებარე დასკვნა შედგენილია საველე სამუშაოების, საფონდო მასალების და ლაბორატორიული კვლევის მონაცემების საფუძველზე;

კვლევები ჩატარებულია და დასკვნა შედგენილია საქართველოში ამჟამად მოქმედი ნარმატიული დოკუმენტების (სამშენებლო წესები და ნორმები) მოთხოვნების შესაბამისად:

1. ს.ნ. და წ. 1.02.07–87 „საინჟინრო გამოკვლევები მშენებლობისთვის“;
2. პ.ნ. 02.01.– 08 „შენობა–ნაგებობების ფუძეები“;
3. ს.ნ და წ. IV- 5 – 82 „მიწის სამუშაოები“;

4. ს.ნ. და წ. 3.02.01.– 87 „მიწის ნაგებობები, ნაგებობათა ფუძეები და საძირკვლები“;
5. სახსტანდარტი 25100–95 „გრუნტების კლასიფიკაცია“;

მიღებული შედეგები წარმოდგენილია კომპიუტერზე აკრეფილი ანგარიშის სახით, სადაც გარდა ტექსტური ნაწილისა მოცემულია: გეოლოგიური ჭრილები, ლითოლოგიური სვეტები, ტოპოგეგმა.

ზოგადი ნაწილი

საკვლევი ტერიტორია განთავსებულია: ქ. თბილისი, ვარკეთილის დასახლება, ზემო პლატო, მიკრო/რაიონი II, კორპუსი №1-ის მიმდებარედ, ს/კ.01.19.20.002.119;

გეომორფოლოგიური და გეოლოგიური აგებულება. საქართველოს ტერიტორიის ტექტონიკური დანაწევრების სქემის მიხედვით, ტერიტორია განთავსებულია მცირე კავკასიონის ნაოჭა სისტემის, აჭარა-თრიალეთის ნაოჭა ზონის სამხრეთ ქვეზონაში. ეს ზონა ხასიათდება პალეოგენური დანალექი ფლიშური ნალექების ფართო გავრცელებით. ქანები წარმოდგენილნი არიან მარაოსებრი, განედური განვრცობის სუსტად შეკუმშული, შედარებით დამრეცი ნაოჭებით, რომელთაც ჩრდილოეთისკენ გადაყირავების ტენდენცია აქვთ. იგი აგებულია ოლიგოცენ-ქვედა მიოცენური ასაკის (მაიკოპის სერია) ზღვიური მოლასური ნალექებით, რომლებიც ლითოლოგიურად წარმოდგენილნი არიან კარბონატული და ფიქლისებრი თიხებით, ქვიშაქვების და მერგელების შუაშრეებით. ეს ძირითადი ქანები ზემოდან გადაფარულია მეოთხეული ასაკის პროლუვიურ-დელუვიური წარმონაქმნებით, რომლებიც ლითოლოგიურად წარმოდგენილია თიხოვანი გრუნტებით, თაბაშირის ბუდეების და ხვინჭის იშვიათი ჩანართებით. ამ ნალექებზე ზემოდან განლაგებულია ნაყარი გრუნტი. აღნიშნულ ტერიტორიაზე, გრუნტის წყლების ფორმირება, მოძრაობა და გავრცელება განისაზღვრება ტერიტორიის გეომორფოლოგიური პირობებით და გეოლოგიური აგებულებით.

საკვლევი ტერიტორიის გეოლოგიური რუკა



Q2 შუა მეოთხეული ნალექები

საკვლევი ტერიტორიის ჰიდროგეოლოგიური დარაიონების რუკა



საქართველოს ჰიდროგეოლოგიური დარაიონების მიხედვით საკვლევი რაიონი მიეკუთვნება აჭარა-თრიალეთის ფოროვანი, ნაპრალოვანი და ნაპრალოვან-კარსტული წყლების რაიონს. ნაოჭა ზონის წყალწნევიანი სისტემის ოლქს.

საკვლევი ტერიტორიის ტექტონიკური დანაწევრების სქემა

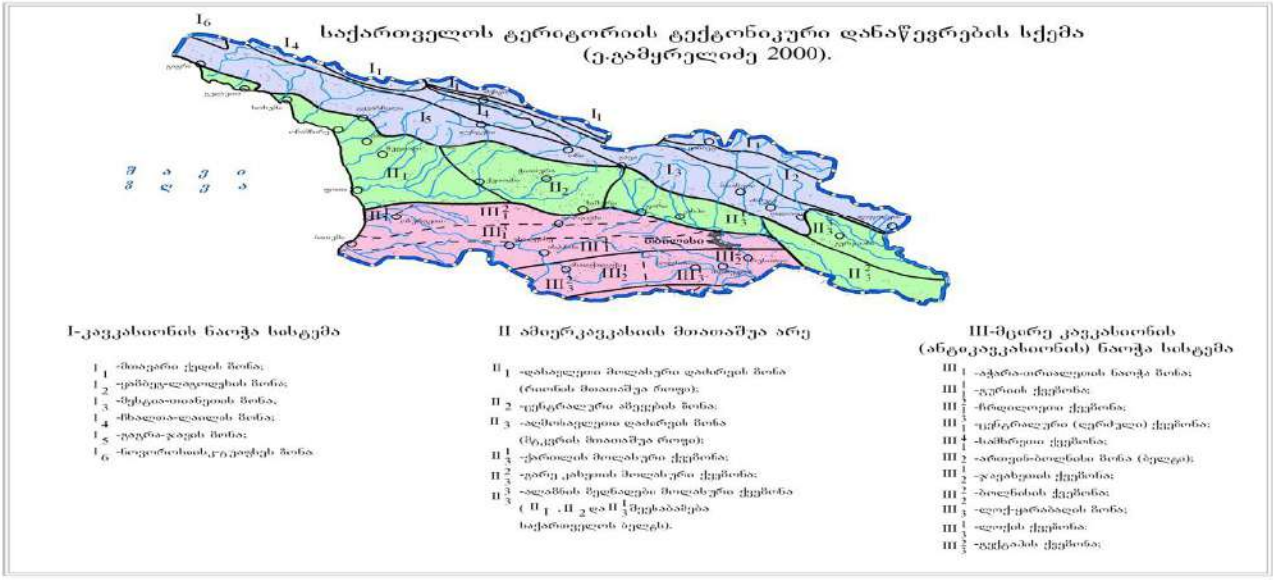

საკვლევი ტერიტორიის ტექტონიკური რუკა

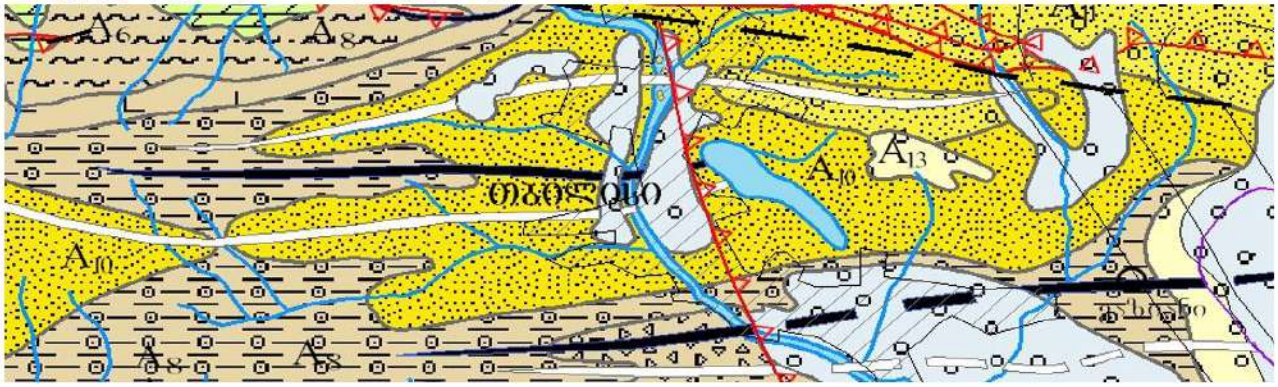

ადრეოროგენული კომპლექსები

A_9	შტირიული (პალეოცენ-ოლიგოცენური)
A_{10}	შტირიული (ოლიგოცენ-ქვედამიოცენური)
A_{11}	ატიკური (შუა-ზედამიოცენური)

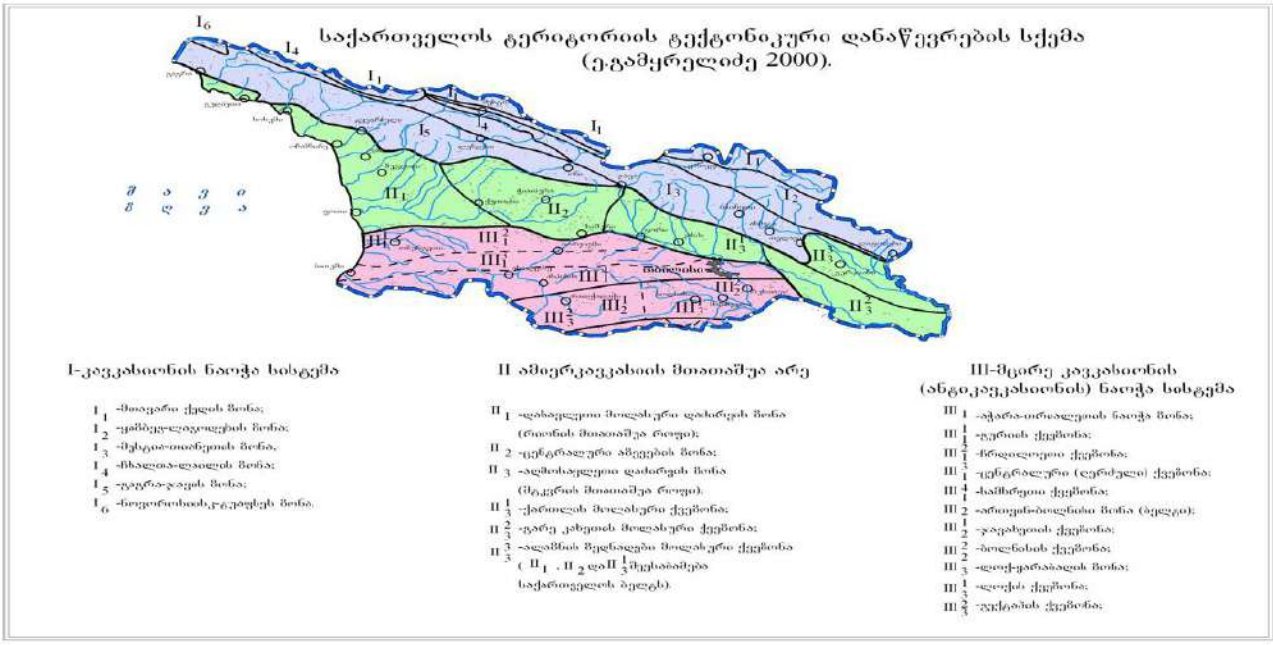

საქართველოს ტერიტორიის ტექტონიკური დანაწევრების სქემის მიხედვით, ტერიტორია განთავსებულია მცირე კავკასიონის ნაოჭა სისტემის, აჭარა-თრიალეთის ნაოჭა ზონის სამხრეთ ქვეზონაში.

სეისმურობა: საქართველოს ტერიტორიის სეისმური დარაიონების უახლესი სქემის მიხედვით საკვლევი ტერიტორია განთავსებულია 8 ბალიან სეისმურ ზონაში (ᲡᲜ 01.01-09 სეიმომედგე მშენებლობა), ხოლო ამგები გრუნტები ამავე დოკუმენტის №1 ცხრილით სეისმური თვისებების მიხედვით განეკუთვნებიან II კატეგორიას. გამომდინარე აქედან მშენბლობისათვის გამოყოფილი ტერიტორიის სეისმურობად მიღებულ იქნეს 8 ბალი 0,17 სეისმურობის უგანზომილებო კოეფიციენტით.

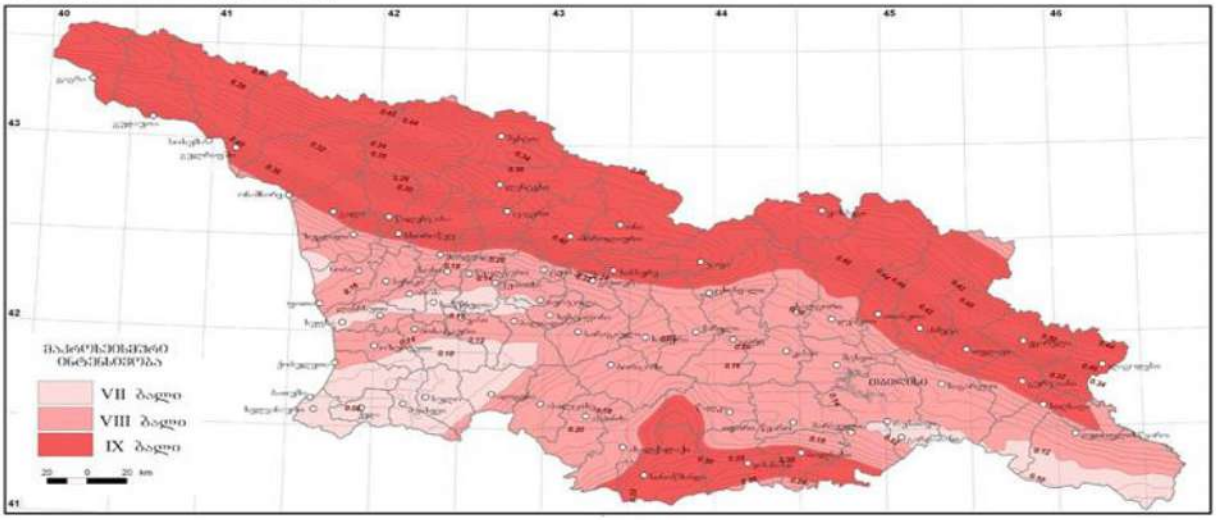

კლიმატი: კლიმატური თვალსაზრისით, ქალაქი თბილისი შედის ქვემო ქართლის მშრალი სუბტროპიკული სტეპური ჰავის ზონაში, ზომიერად ცივი ზამთრით და ცხელი ზაფხულით. უბნის კლიმატის ელემენტები დახასიათებულია ქ.თბილისის (სამშენებლოკლიმატური რაიონების III გ ქვერაიონი) მეტეოსადგურების მონაცემებით. ქ. თბილისი საერთო კლიმატური პირობებით ზომიერად კონტინენტალურია. ჰაერის მოძრაობის მიხედვით ნათლადაა გამოკვეთილი აღმოსავლეთისა და დასავლეთის მიმართულება, რომელიც შეიძლება შეიცვალოს ადგილობრივი მეზორელიეფის განვითარების გამო. ქარების სიჩქარე ქალაქის ფარგლებში მნიშვნელოვნად ცვალებადობს. მაქსიმალური სიჩქარეები შეინიშნება მარტსა და აპრილში, ხოლო ყველაზე წყნარი თვეები ამ მხრივ ნოემბერი და დეკემბერია. ქარის საშუალო წლიური სიჩქარე აღწევს 5.8 მ/წმ. ძლიერ ქარიანი საშუალოდ 58 დღეა (15მ/წმ). ქარის წნევის ნორმატიული მნიშვნელობა 15 წელიწადში ერთხელ Wo=1,44 კპა.

ქარის უდიდესი სიჩქარე

ა) 10 წელიწადში ერთხელ _ 45 მ/წმ;

ბ) 20 წელიწადში ერთხელ _ 48 მ/წმ.

- ქარის გაბატონებული მიმართულება _ ჩრდილო-დასავლეთის.

ქ. თბილისში საშუალო წლიური ტემპერატურა მერყეობს 10-12.5^0-მდე. ყველაზე ცივი თვე იანვარია, საშუალო ტემპერატურით 0.3^0 C. ყინვები შეიძლება დაიწყოს ნოემბერში და გაგრძელდეს მარტამდე. აბსოლუტური მინიმუმია - 23^0 C, წლის ყველაზე თბილი თვე აგვისტოა, საშუალო ტემპერატურით 24^{0}C, აბსოლუტური მაქსიმუმია 40^0, ჰაერის საშუალო წლიური შეფარდებითი ტენიანობა 65%-მდეა. მოსული ნალექების წლიური ჯამი საშუალოდ 560 მმ. მათი მაქსიმალური რაოდენობა მოდის მაისში, მინიმალური კი იანვარში. ნალექიან დღეთა რიცხვი წელიწადში საშუალოდ არის 89. ნალექების დღეღამური მაქსიმუმი 147 მმ-ა. თოვლის საფარი სპორადულ ხასიათს ატარებს და მცირე ხნით ხასიათდება. ის შეიძლება მოვიდეს ნოემბრიდან აპრილამდე და ყოველ წელს არ მოდის. თოვლის საფარის მაქსიმალურმა სიდიდემ შეიძლება 30-40 სმ-ს მიაღწიოს, ხოლო უმთავრესად 10 სმ-ს არ აჭარბებს.

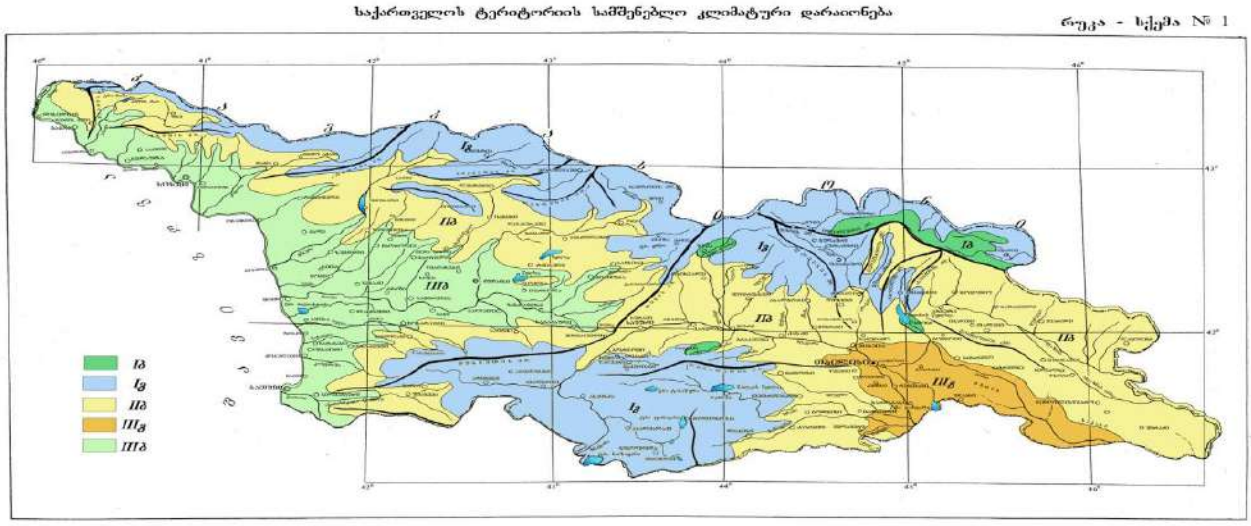

გეოდინამიკა: გარემოს ეროვნული სააგენტოს, გეოლოგიური დეპარტამენტის მიერ გამოქვეყნებულ ”ქ. თბილისის ტერიტორიის საინჟინრო-გეოდინამიკური პირობები და გეოლოგიური საფრთხეების შეფასება 2019 წ.”-ის მიხედვით საკვლევი ტერიტორია მოქცეულია დაბალი გეოდინამიკური რისკის ზონაში.

დაბალი – ტერიტორიები, სადაც რელიეფი ძირითადად სწორია, დანაწევრების ხარისხი უმნიშვნელო. სუბტრატის ქანები გამოირჩევიან შედარებით მდგრადი მზიდი თვისებებით, მიწისქვეშა წყლები ძირითადად ღრმა ცირკულაციისაა, დატბორვებს ადგილი არა აქვს და სტიქიური გეოლოგიური პროცესები პრაქტიკულად არ ფიქსირდებიან და ტერიტორიის დაზიანების ხარისხი უმნიშვნელოა. მდინარეების გამოფიტვის ელუვიური პროცესები, განსაკუთრებით მთიანი ზონის პედიმენტების სივრცეში; მეოთხეულის ნალექებში ფორმირებული მიწისქვეშა წყლები არაღრმა ცირკულაციისაა, ადგილი აქვს შეტბორვას.

საინჟინრო–გეოლოგიური პირობები

(სპეციალური ნაწილი)

ჩატარებული სამუშაოების შედეგად საკვლევ მოედანზე გამოყოფილ იქნა გრუნტის სამი ფენა და ორი საინჟინრო-გეოლოგიური ელემენტი (სგე):

ფენა 1 – ნაყარი ფენა (tQ_{IV}); გავრცელებულია მთელ ტერიტორიაზე მიწის ზედაპირიდან 0.70 – 0.80 მ ფარგლებში;

დამუშავების სიძნელის მიხედვით ს.ნ. და წ. IV- 5 – 82–ის ცხრილის თანახმად გრუნტი კანეკუთვნება ყველა სახლის დამუშავების მიხედვით II კატეგორიას;

ფენა 2 – სგე I თიხნარი ღია ყავისფერი, ძნელპლასტიკური, (pdQ_{IV});

№	ფიზიკურ-მექანკური თვისებების დასახელება	ინდექსი	განზ.ერთ.	ფენა 2
1	სიმკვირე	p	გ/სმ³	1,97
2	შიგა ხახუნის კუთხე	φ	გრად.	18,5
3	ხვედრითი შეჭიდულობა	c	კგძ/სმ²	0,398
4	დეფორმაციის მოდული	E	კგძ/სმ²	135
5	საანგარიშო წინაღობა	R_0	კგძ/სმ²	1,95

დამუშავების სიძნელის მიხედვით ს.ნ. და წ. IV- 5 – 82–ის ცხრილის თანახმად გრუნტი კანეკუთვნება ერთციცხვიანი ექსკავატორითა და ხელით დამუშავების მიხედვით III კატეგორიას, ხოლო ბულდოზერით II კატეგორიას;

ფენა 3 – სგე II ხრეშოვანი გრუნტი, თიხნარის შემავსებლით (alQ_{IV});

№	ფიზიკურ-მექანკური თვისებების დასახელება	ინდექსი	განზ.ერთ.	ფენა 3
1	სიმკვირე	p	გ/სმ³	1,96
2	შიგა ხახუნის კუთხე	φ	გრად.	39,6
3	ხვედრითი შეჭიდულობა	c	კგძ/სმ²	0,02
4	დეფორმაციის მოდული	E	კგძ/სმ²	430
5	საანგარიშო წინაღობა	R_0	კგძ/სმ²	4,40

დამუშავების სიძნელის მიხედვით ს.ნ. და წ. IV- 5 – 82–ის ცხრილის თანახმად გრუნტი კანეკუთვნება ყველა სახის დამუშავების მიხედვით IV კატეგორიას; გაბურღულ ჭაბურღილში გრუნტის წყლის გამოვლინება არ მომხდარა, ჭაბურღილი უწყლოა.

დასკვნები და რეკომენდაციები

1. ადმინისტრაციულად საკვლევი უბანი მდებარეობს: ქ. თბილისი, ვარკეთილის დასახლება, ზემო პლატო, მიკრო/რაიონი II, კორპუსი №1-ის მიმდებარედ, ს/კ.01.19.20.002.119;

2. საკვლევი უბანი, საინჟინრო-გეოლოგიური პირობების სირთულის მიხედვით ს.ნ. და წ. 1.02.07-87 დანართი 10-ის თანახმად მიეკუთვნება I კატეგორიას; (მარტივი);

3. (სგე I; სგე II) ფიზიკურ–მექანიკური თვისებები:

ფენა 2 – სგე I თიხნარი ღია ყავისფერი, ძნელპლასტიკური, (pdQ_{IV});

№	ფიზიკურ-მექანკური თვისებების დასახელება	ინდექსი	განზ.ერთ.	ფენა 2
1	სიმკვირე	p	გ/სმ^3	1,97
2	შიგა ხახუნის კუთხე	φ	გრად.	18,5
3	ხვედრითი შეჭიდულობა	c	კგძ/სმ^2	0,398
4	დეფორმაციის მოდული	E	კგძ/სმ^2	135
5	საანგარიშო წინაღობა	R_0	კგძ/სმ^2	1,95

ფენა 3 – სგე II ხრეშოვანი გრუნტი, თიხნარის შემავსებლით (alQ_{IV});

№	ფიზიკურ-მექანკური თვისებების დასახელება	ინდექსი	განზ.ერთ.	ფენა 3
1	სიმკვირე	p	გ/სმ^3	1,96
2	შიგა ხახუნის კუთხე	φ	გრად.	39,6
3	ხვედრითი შეჭიდულობა	c	კგძ/სმ^2	0,02
4	დეფორმაციის მოდული	E	კგძ/სმ^2	430
5	საანგარიშო წინაღობა	R_0	კგძ/სმ^2	4,40

4. საქართველოს სამშენებლო ნორმებისა და წესების „სეისმომედეგი მშენებლობა" პნ 01.01.09-ს ცხრილის №-ის სეისმური საშიშროების რუკის დანართი 1-ის მიხედვით, სამშენებლო უბანი მიეკუთვნებიან 8 ბალიან ზონას, რადგან უბანზე გავრცელებული გრუნტები აღნიშნული ცხრილის მიხედვით მიეკუთვნება II კატეგორიას;

5. ქვაბულის ფერდის მაქსიმალური დასაშვები დახრა უბანზე გავრცელებული გრუნტის მიღებული იქნეს სნ. და წ. 3.02.01-87 პ.პ. 3.11-3.15 პუნქტების მიხედვით და სნ და წ. III-4-80*-ის მე-9 თავის მიხედვით;

6. სამშენებლო უბანზე გავრცელებული გრუნტები დამუშავების სიძნელის მიხედვით ს.ნ. და წ. IV-2-82 I-I ცხრილის მიხედვით მიეკუთვნება: ფენა 1 – ყველა სახლის დამუშავების მიხედვით II კატეგორიას; ფენა 2 – ერთციცხვიანი ექსკავატორითა და ხელით დამუშავების მიხედვით III კატეგორიას, ხოლო

ბულდოზერით II კატეგორიას; ფენა 3 – ყველა სახის დამუშავების მიხედვით IV კატეგორიას;

7. ტერიტორიის ვიზუალური დათვალიერებისა და საველე სამუშაოების დროს საკვლევ ტერიტორიაზე არ აღინიშნება საინჟინრო-გეოდინამიკური და გეოლოგიური საფრთხეების განვითარების კვალი. გარემოს ეროვნული სააგენტოს, გეოლოგიური დეპარტამენტის მიერ გამოქვეყნებულ "ქ. თბილისის გეოლოგიური საფრთხეების შეფასების ანგარიში"-ის მიხედვით საკვლევი ტერიტორია მოქცეულია დაბალი გეოლოგიური საფრთხის ზონაში.

ინჟინერ-გეოლოგი თ. კვეტენაძე

გამოყენებული მასალები

1. ლ. მარუაშვილი, საქართველოს ფიზიკური გეოგრაფია, ნაწ. 1. გამომცემლობა ,,მეცნიერება", 1969, თბილისი.

2. ლ. მარუაშვილი, საქართველოს ფიზიკური გეოგრაფია, ნაწ. 2. გამომცემლობა ,,მეცნიერება", 1970, თბილისი.

3. „საქ. ჰიდროგეოლოგიური დარაიონების სქემა" – 1970 წ. – ი. ბუაჩიძე;

4. საქ. ტექტონიკური დარაიონების სქემა" – 2000 წ. – ე. გამყრელიძე;

***

1. ს.ნ. და წ. 1.02.07–87 „საინჟინრო გამოკვლევები მშენებლობისთვის";

2. პ.ნ. 02.01.– 08 „შენობა–ნაგებობების ფუძეები";

3. ს.ნ და წ. IV- 5 – 82 „მიწის სამუშაოები";

4. ს.ნ. და წ. 3.02.01.– 87 „მიწის ნაგებობები, ნაგებობათა ფუძეები და საძირკვლები";

5. სახსტანდარტი 25100–95 „გრუნტების კლასიფიკაცია";

შპს „კირკიტაძე და კომპანია“, საქართველო, თბილისი, პეკინის ქ.№27 LTD "KIRKITADZE & COMPANY"

ტელ: +995 32 237 46 49 მობ. + 995 99 56 22 7 Georgia, Tbilisi, pekini str: N:27 tel: +995 32 2374649

ქ. თბილისი, ვარკეთილის დასახლება, ზემო პლატო, მიკრო/რაიონი II, კორპუსი №1-ის მიმდებარედ, ს/კ.01.19.20.002.119 მრავალბინიანი საცხოვრებელი სახლის მშენებლობა

სინჯის №	ჭაბურღილი №	სიღრმე, მ H	ტენიანობა ბუნებრივი, % W	ტენიანობა დენადობის ზღვარზე % WL	ტენიანობა პლასტიკურობის ზღვარზე % WP	პლასტიკურობის რიცხვი IP	დენადობის მაჩვენებელი IL	სიმკვრივე ბუნებრივი, გ/სმ³ ρ	სიმკვრივე ჩონჩხის, გ/სმ³ ρd	სიმკვრივე მინერალური ნაწილაკების, გ/სმ³ ρs	ფორიანობის კოეფიციენტი e	სრული ტენტევადობა S_r	საანგარიშო წინაღობა Ro	შინაგანი ხახუნის კუთხე, გრადუსი φ	შეჭიდულობა, კგძ/სმ² C	დეფორმაციის მოდული, კგძ/სმ² E	განივი დეფორმაციის კოეფიციენტი ν
1	1	5,0	27,30	34,40	21,95	13,07	0,29	1,98	1,70	2,70	0,902	0,21	1,95	18,0	0,390	134	0,350
2	2	6,0	28,47	36,06	22,18	12,29	0,32	1,99	1,70	2,71	0,911	0,20	1,94	19,0	0,407	135	0,350
3	3	7,0	29,10	35,19	22.62	11.87	0,30	1,95	1,71	2,69	0,879	0,21	1,96	18,5	0,379	136	0,331
საშუალო			*28,27*	*35,47*	*21,96*	*12,58*	*0,30*	*1,97*	*1,71*	*2,70*	*0,896*	*0,21*	*1,95*	*18,50*	*0,398*	*135*	*0,350*
თიხნარი ღია ყავისფერი, ძნელპლასტიკური კონსისტენციის																	

შპს „კირკიტაძე და კომპანია“, საქართველო, თბილისი, პეკინის ქ.№27 LTD "KIRKITADZE & COMPANY"
ტელ: +995 32 237 46 49 მობ. + 995 99 56 22 7 Georgia, Tbilisi, pekini str: N:27 tel: +995 32 2374649

ქ. თბილისი, ვარკეთილის დასახლება, ზემო პლატო, მიკრო/რაიონი II, კორპუსი №1-ის მიმდებარედ, ს/კ.01.19.20.002.119
მრავალბინიანი საცხოვრებელი სახლის მშენებლობა

სინჯის №	ჭაბურღილი №	სიღრმე, მ H	ტენიანობა ბუნებრივი, % W	ტენიანობა დენადობის ზღვარზე % WL	ტენიანობა პლასტიკურობის ზღვარზე % WP	პლასტიკურობის რიცხვი IP	დენადობის მაჩვენებელი IL	სიმკვრივე ბუნებრივი, გ/სმ³ ρ	სიმკვრივე ჩონჩხის, გ/სმ³ ρd	სიმკვრივე მინერალური ნაწილაკების, გ/სმ³ ρs	ფორიანობის კოეფიციენტი e	სრული ტენტევადობა Sr	საანგარიშო წინაღობა Ro	შინაგანი ხახუნის კუთხე, გრადუსი φ	შეჭიდულობა, კგძ/სმ² C	დეფორმაციის მოდული, კგძ/სმ² E	განივი დეფორმაციის კოეფიციენტი ν
1	1	8,0	22,35	36,52	20,10	14,30	0,02	1,95	1,65	2,70	0,651	0,21	4,30	38,8	0,02	420	0,350
2	2	12,0	23,20	35,35	21,02	13,85	0,03	1,94	1,67	2,71	0,650	0,23	4,50	39,5	0,01	455	0,351
3	3	15,0	23,10	36,97	20.65	12,80	0,01	1,98	1,66	2,70	0,652	0,22	4,40	40,5	0,03	415	0,350
საშუალო			*22,88*	*36,28*	*20,50*	*19,65*	*0,02*	*1,96*	*1,66*	*2,71*	*0,651*	*0,22*	*4,40*	*39,6*	*0,02*	*430*	*0,350*
ხრეშოვანი გრუნტი თიხნარის შემავსებლით																	

ბ. პოპხაძე
08/04/24

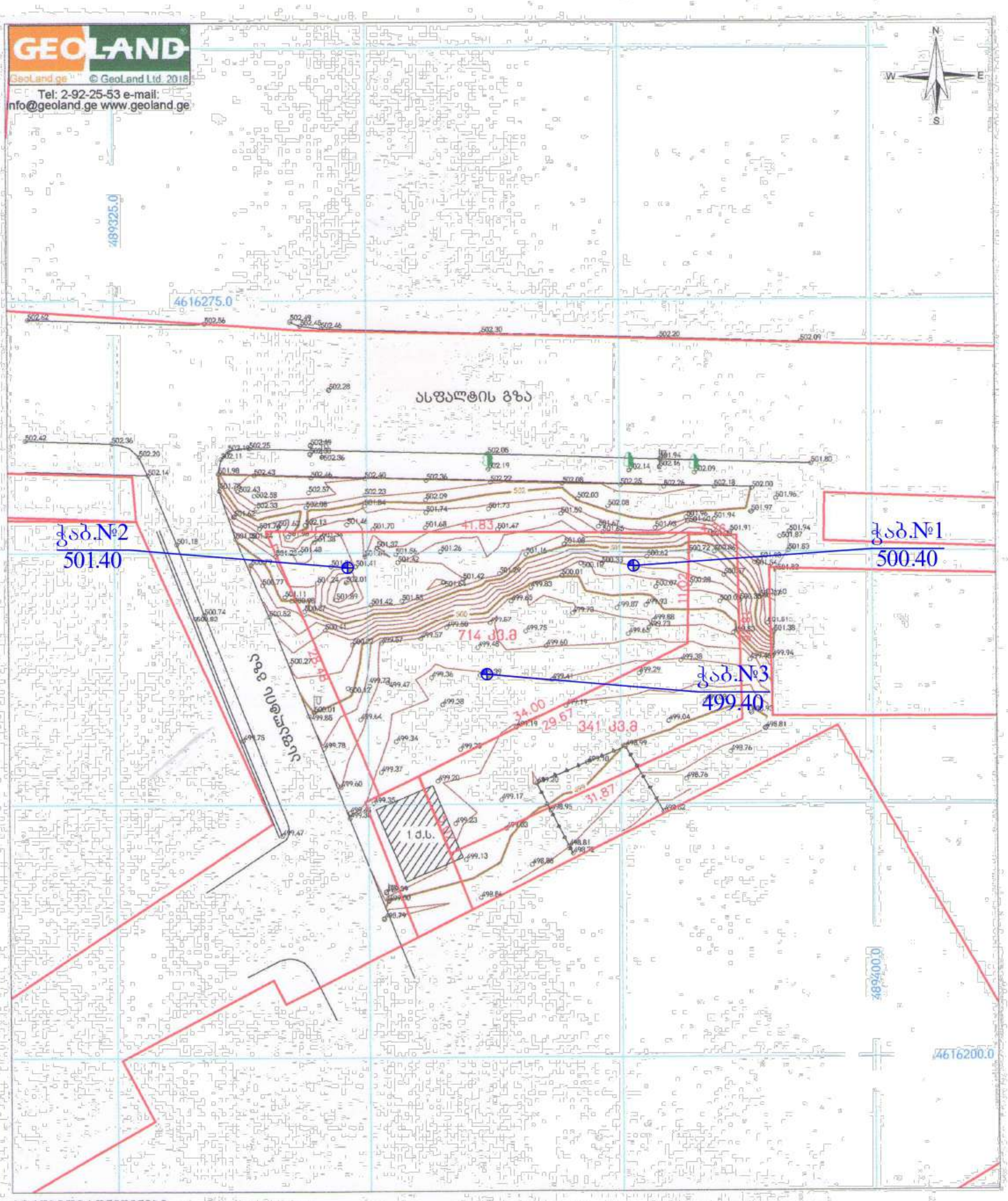

პირობითი აღნიშვნები

(red outline)	მიწის ნაკვეთის საზღვრები
(hatched box)	შენობა
+500	სიმაღლის ნიშნული
(tree symbol)	ფოთლოვანი ხე
(circle symbol)	ჭის ლუქი
(pole symbol)	ელ. ბოძი
(line with circle)	ლითონის ზღუდე
(line)	ასფალტის გზა

456000
+ 4678900
UTM სისტემის კოორდინატები

ტოპოგეგმა		
მისამართი:	ქ. თბილისი, დასახლება ვარკეთილი, ზემო პლატო, მ/რ II, კორპუსი №1-ის მიმდებარედ	
დამკვეთი:	ვახტანგ ხოჭოლავა	
აზომა		ა. ჯაფარიძე
დახაზა		ა. ჯაფარიძე
მ: 1:500	ფართობი 1055 კვ.მ	12.04.2018

ჭაბურღილის ლითოლოგიური სვეტი

მასშტაბი ვერტ. 1:100

მასშტაბი ჰორ. 1:100

ჭაბურღილის სვეტი №1

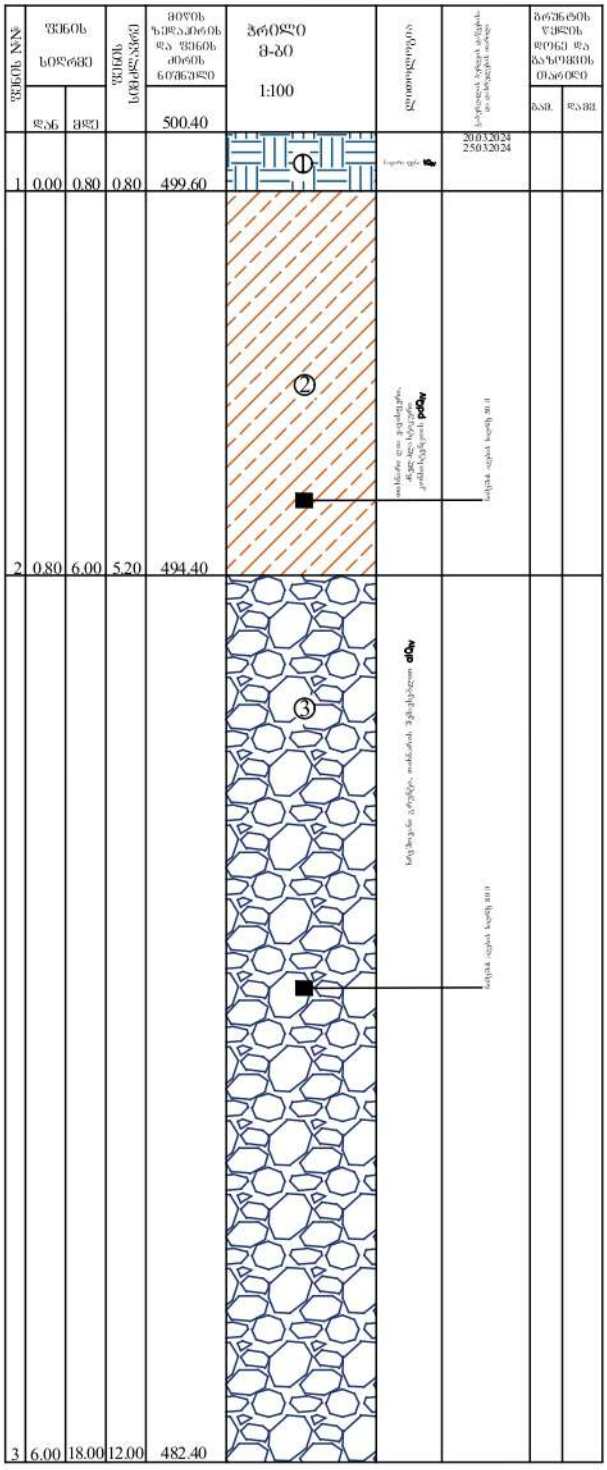

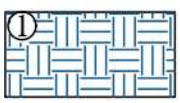

ნაყარი ფენა tQ_{IV}



თიხნარი და ქვიშიანი, ძნელპლასტიკური კონსისტენციის pdQ_{IV}

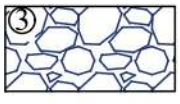

ხრეშოვანი გრუნტი, თიხნარის შემავსებლით alQ_{IV}

შპს. "კირკიტაძე და კომპანია" (ს/კ 462940067)

LTD "KIRKITADZE & COMPANY"

Pekini str. N 27 tel: 37 46 49 mob: 8 99 56 22 76, fax: 37 23 00

www. kirkitadze.ge kirkitadze@mail.ru

ჭაბურღილის ლითოლოგიური სვეტი

მასშტაბი ვერტ. 1:100

მასშტაბი ჰორ. 1:100

ჭაბურღილის სვეტი №2

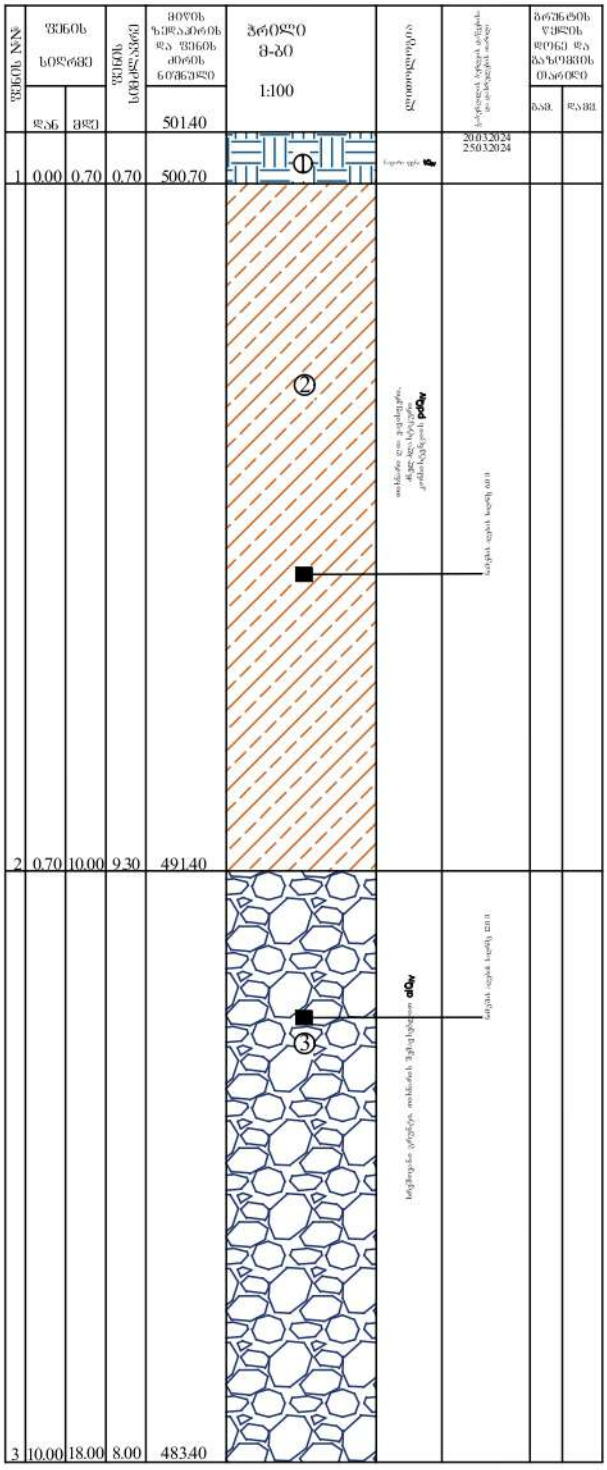

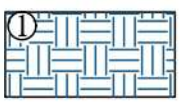

ნაყარი ფენა tQ_{IV}



თიხნარი და ყავისფერი, ძნელპლასტიკური კონსისტენციის pdQ_{IV}

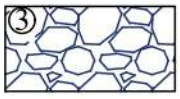

ხრეშოვანი გრუნტი, თიხნარის შემავსებლით alQ_{IV}

შპს. "კირკიტაძე და კომპანია" (ს/კ 402162940067)

LTD "KIRKITADZE & COMPANY"

Pekini str. N 27 tel: 37 46 49 mob: 8 99 56 22 76, fax: 37 23 00

www. kirkitadze.ge kirkitadze@mail.ru

ჭაბურღილის ლითოლოგიური სვეტი

მასშტაბი ვერტ. 1:100

მასშტაბი ჰორ. 1:100

ჭაბურღილის სვეტი №3

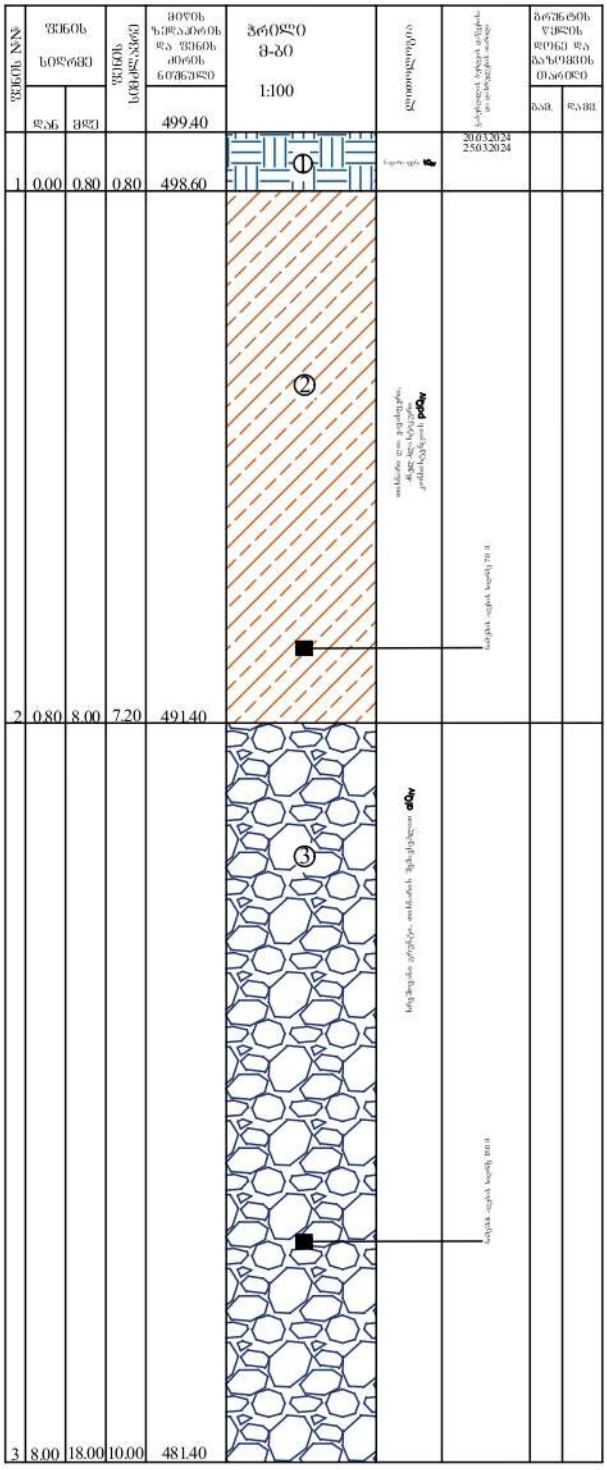

① ნაყარი ფენა tQ_{IV}

② თიხნარი ღია ყავისფერი, ძნელპლასტიკური კონსისტენციის pdQ_{IV}

③ ხრეშოვანი გრუნტი, თიხნარის შემავსებლით alQ_{IV}

შპს. "კირკიტაძე და კომპანია" (ს/კ 462940067)

LTD "KIRKITADZE & COMPANY"

Pekini str. N 27 tel: 37 46 49 mob: 8 99 56 22 76, fax: 37 23 00

www. kirkitadze.ge kirkitadze@mail.ru

ჭაბურღილის ლითოლოგიური ჭრილი 1-2

მასშტაბი ვერტ. 1:100
მასშტაბი ჰორ. 1:100

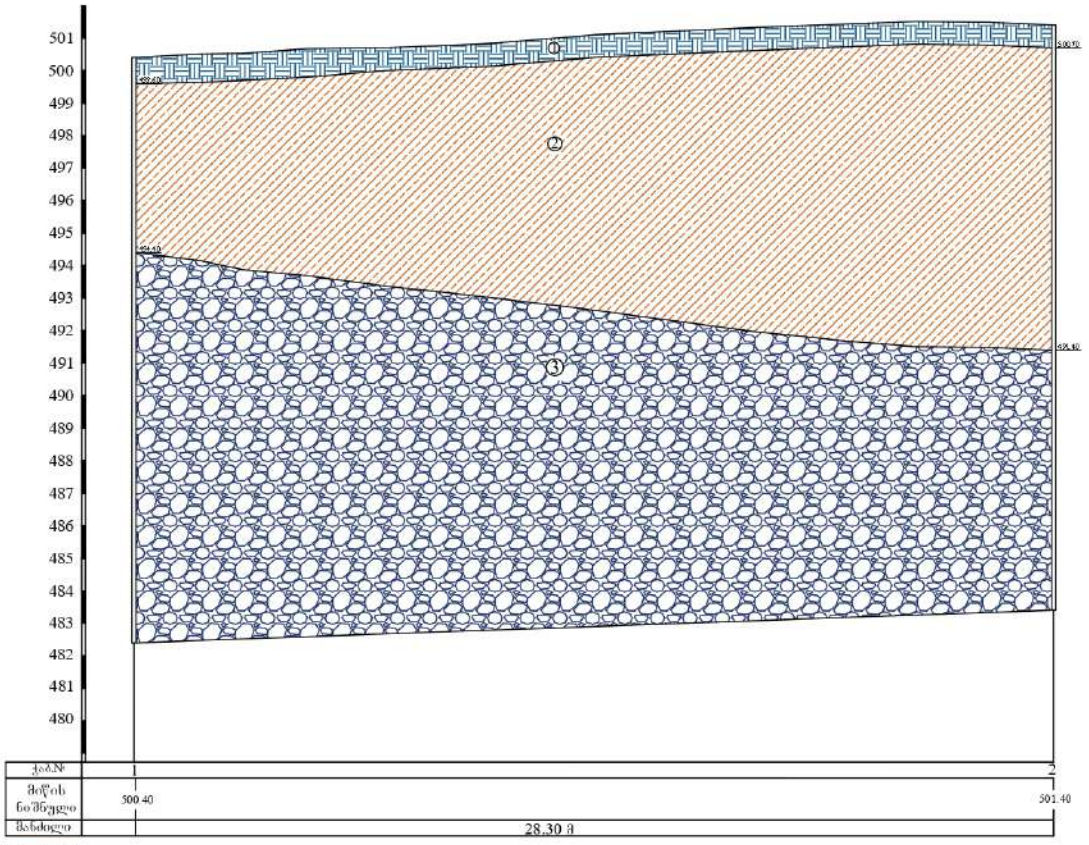

① ნიადაგი, თიხა tQ_{IV}

② თიხები და ვერცხლები, მტვრისებრიები, ქვიშიანები pdQ_{IV}

③ სხვადასხვა ფრაქციის ხრეშოვანი, ზედაპირული elQ_{IV}

შპს. "კირკიტაძე და კომპანია" (ს/კ 416294006?)
LTD "KIRKITADZE & COMPANY"
Pekinskiy 14/22 tel: 37 46 48 mob: 8 99 58 22 70, fax: 37 23 06
www.kirkitadze.ge kirkitadze@mail.ru

ჭაბურღილის ლითოლოგიური ჭრილი 2-3

მასშტაბი ვერტ. 1:100
მასშტაბი ჰორ. 1:100

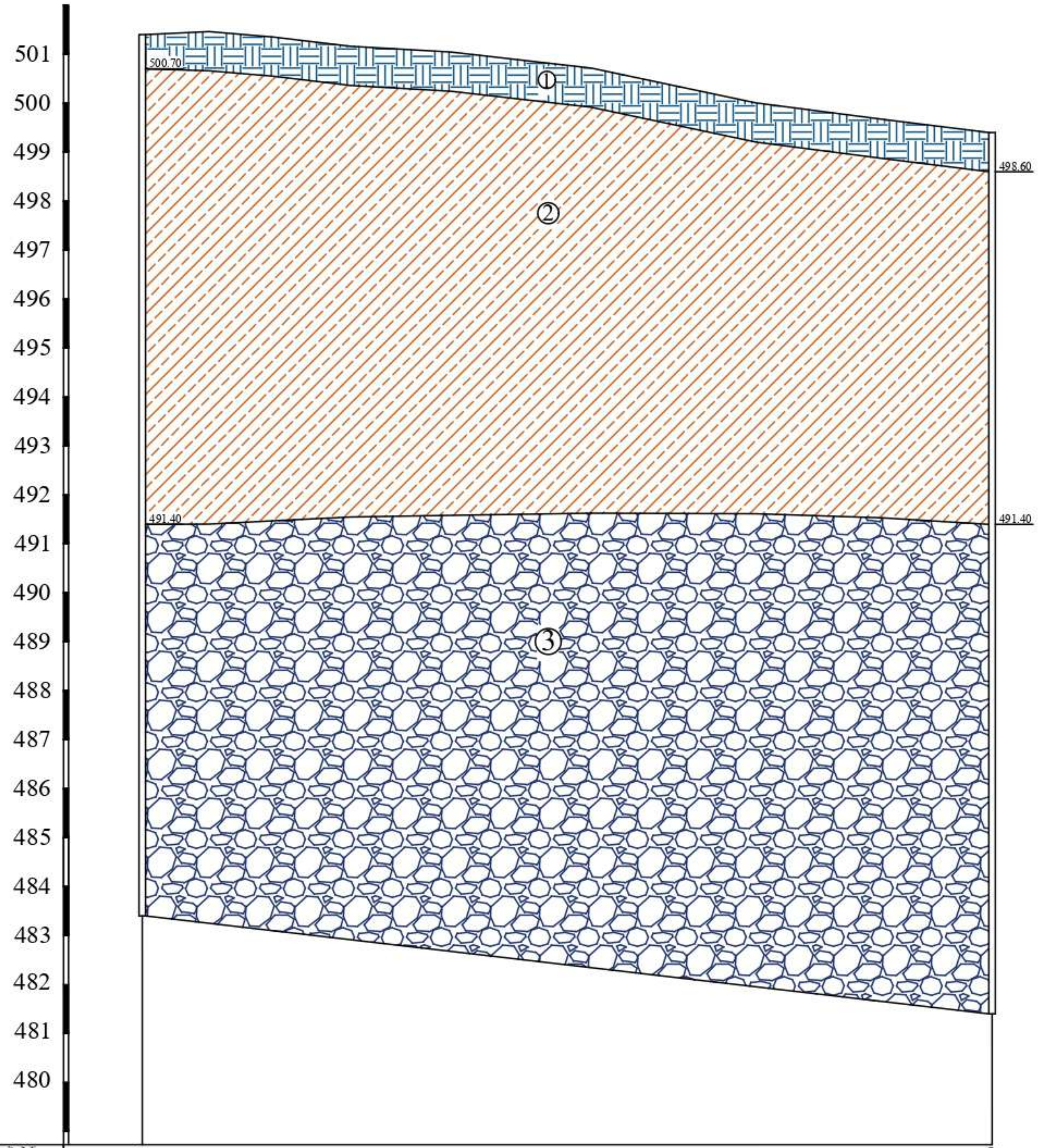

ჭაბ.№	2	3
მიწის ნიშნული	501.40	499.40
მანძილი	17.35 მ	

① ნაყარი ფენა tQ_{IV}

② თიხნარი და ყავისფერი, ძნელპლასტიკური კონსისტენციის pdQ_{IV}

③ ხრეშოვანი გრუნტი, თიხნარის შემავსებლით alQ_{IV}

შპს. "კირკიტაძე და კომპანია" (ს/ნ 416294006 7)
პეკინის ქ. N 27 ტ: 37 46 49 მობ: 8 99 56 22 76, ფაქსი: 37 23 00
LTD "KIRKITADZE & COMPANY"
Pekini str. N 27 tel: 37 46 49 mob: 8 99 56 22 76, fax: 37 23 00
www. kirkitadze.ge kirkitadze@mail.ru

ჭაბურღილის ლითოლოგიური ჭრილი 1-3

მასშტაბი ვერტ. 1:100
მასშტაბი ჰორ. 1:100

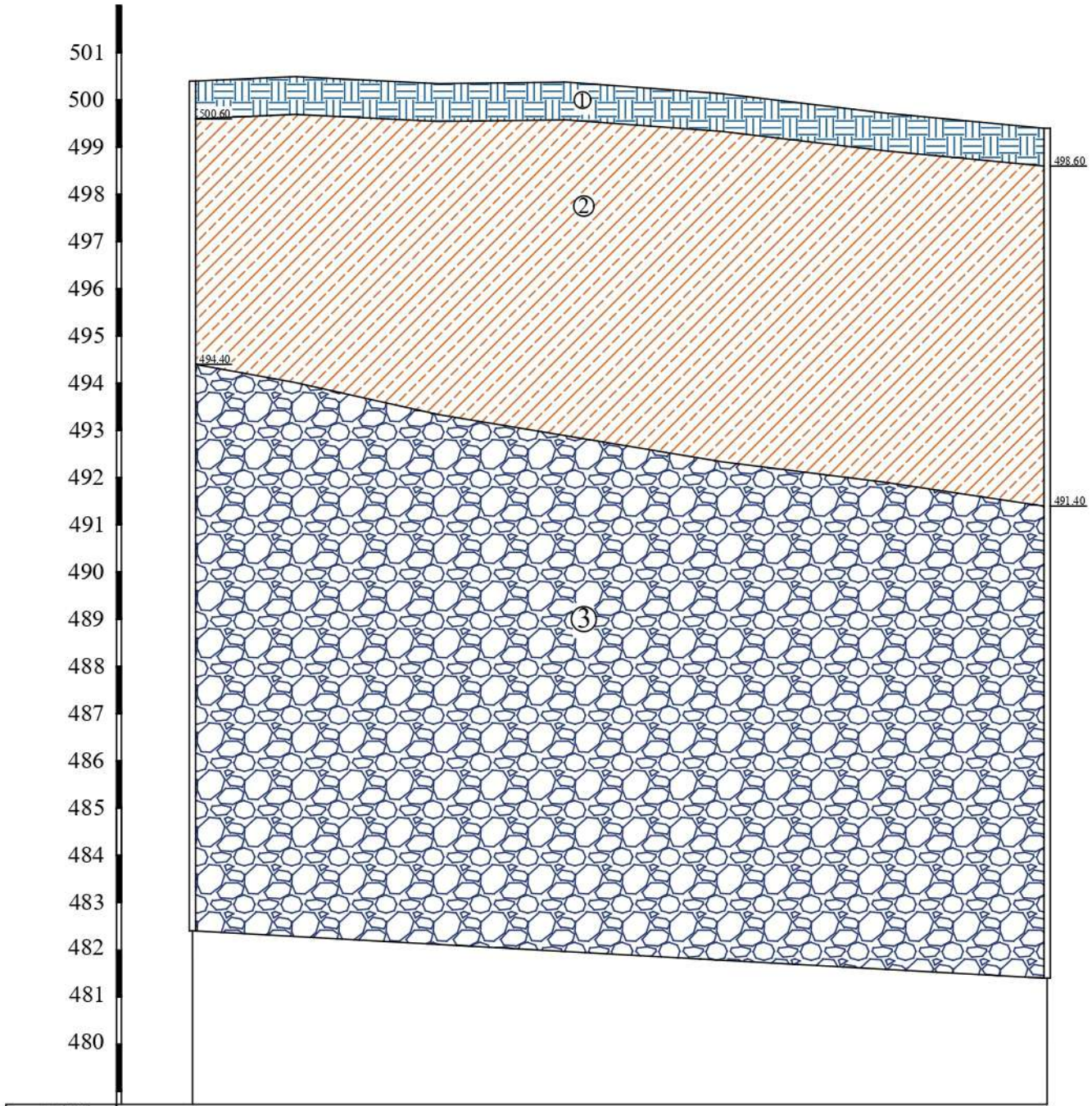

ჭაბ.№	1	3
მიწის ნიშნული	500.40	499.40
მანძილი	18.10 მ	

① ნაყარი ფენა tQIV

② თიხნარი და ქვიშაქვრა, ძნელბლასტიკური კონსისტენციის pdQIV

③ ხრეშოვანი გრუნტი, თიხნარის შემავსებლით alQIV

შპს. "კირკიტაძე და კომპანია" (ს/ნ 64162940067)
ბეჟიტის ქ. №27 ტ. 37 46 49 მობ: 8 99 56 22 76, ფაქსი: 37 23 00
LTD "KIRKITADZE & COMPANY"
Pekini str. N 27 tel: 37 46 49 mob: 8 99 56 22 76, fax: 37 23 00
www.kirkitadze.ge kirkitadze@mail.ru

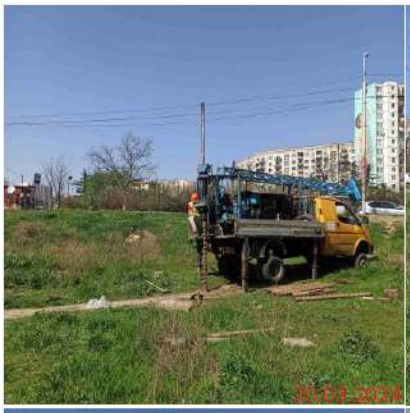








საექსპერტო შეფასება

ანგარიშზე: ქ. თბილისში, ვარკეთილის დასახლებაში, ზემო პლატოს, მიკრო/რაიონი II, კორპუსი #1-ის მიმდებარედ, ს/კ.01.19.20.002.119, მრავალბინიანი საცხოვრებელი სახლის მშენებლობისათვის გამოყოფილი სამშენებლო მოედნის საინჟინრო-გეოლოგიური პირობების შეფასება

შ.პ.ს „რასტა დეველოპმენტი“-ს თხოვნით, ჩვენს მიერ 2024 წლის აპრილში შემოწმებულია ქ. თბილისში, ვარკეთილის დასახლება, ზემო პლატო, მიკრო/რაიონი II, კორპუსი #1-ის მიმდებარედ, ს/კ.01.19.20.002.119, მრავალბინიანი საცხოვრებელი სახლის მშენებლობისათვის გამოყოფილ სამშენებლო მოედანზე ჩატარებული საინჟინრო-გეოლოგიური კვლევითი სამუშაოების ტექნიკური დოკუმენტაცია.

შემოწმების მიზანი: დადგინდეს ქ. თბილისში, ვარკეთილის დასახლება, ზემო პლატო, მიკრო/რაიონი II, კორპუსი #1-ის მიმდებარედ, ს/კ.01.19.20.002.119, მრავალბინიანი საცხოვრებელი სახლის მშენებლობისათვის გამოყოფილ სამშენებლო მოედანზე ჩატარებული საინჟინრო-გეოლოგიური კვლევითი სამუშაოებისა და მის საფუძველზე შედგენილი ტექნიკური დოკუმენტაციის შესაბამისობა საქართველოში მოქმედ სამშენებლო ნორმებთან, წესებთან და სახელმწიფო სტანდარტებთან.

საინჟინრო-გეოლოგიური სამუშაოები შესრულებულია შ.პ.ს. „კირკიტაძე და კომპანია”-ს გეოლოგიური ჯგუფის მიერ 2024 წლის 20 მარტი - 10 აპრილს. სამუშაოების უშუალო ხელმძღვანელი ინჟინერ-გეოლოგი თ. კვეტენაძე. მის მიერ მოხდა: საკვლევი ტერიტორიის ვიზუალური შესწავლა, დამუშავდა რაიონის შესახებ არსებული ფონდური და ლიტერატურული მასალა. ჩატარებულია საველე კვლევები, ხოლო ლაბორატორიული სამუშაოები შესრულებულია შ.პ.ს „კირკიტაძე და კომპანია“-ს საგამოცდო ლაბორატორიაში.

საექსპერტოდ წარმოდგენილია:

1. ანგარიშის ტექსტური ნაწილი, აკრეფილი კომპიუტერზე ..... 8 გვ;
2. ტექნიკური დავალება ..... 1 გვ;
3. ჩასატარებელი კვლევის პროგრამა ..... 1 გვ;
4. გრუნტის კვლევის შედეგები ..... 2 გვ;
5. სამთო გამონამუშევრების ლითოლოგიური სვეტები..... 3 ფურც;
6. გეოლოგიური ჭრილი ..... 3 ფურც;
7. ტოპოგეგმა სამთოგამონამუშევრების დატანით..... 1 ფურც;
8. ფოტომასალა ..... 8 ფოტო.

პროექტი ითვალისწინებს მრავალბინიანი, 10 მიწისზედა და 1 მიწისქვეშა სართულით, საცხოვრებელი სახლის მშენებლობას. შენობის ტიპი კარკასული, ბლოკის შევსებით. დაფუძნების სიღრმე და საძირკვლის ტიპი - დადგინდება კვლევების შემდეგ, სავარაუდოდ ფილა. შენობის კლასი პასუხისმგებლობის მიხედვთ - მეოთხე.

უბნის საინჟინრო–გეოლოგიური შეფასების მიზნით დათვალიერებულია მიმდებარე ტერიტორია და ლითოლოგიური ჭრილის დასადგენად გაყვანილია 3 ჭაბურღილი, საერთო სიღრმით 54 გრძ/მ. გრუნტის ფიზიკური–მექანიკური თვისებების შესასწავლად სამთო გამონამუშევრებიდან აღებულია ნიმუშები, რომლებზეც ჩატარებულია სათანადო ლაბორატორიული კვლევები.

საველე, ფონდური და ლაბორატორიული მასალების განზოგადოების საფუძველზე, სამშენებლო მოედნის ფარგლებში გამოიყო შემდეგი ფენები:

1. **ფენა № 1 – ნაყარი ფენა (tQIV),** გავრცელებულია მთელ ტერიტორიაზე მიწის ზედაპირიდან 0,70-0,80 მ ფარგლებში;
2. **ფენა №2 - სგე I - თიხნარი ღია ყავისფერი, ძნელპლასტიკური,** სიმძლავრით 5,2-9,3მ;

გრუნტის ფიზიკურ-მექანიკური მახასიათებლებია:

- სიმკვრივე ρ=1,97გ/სმ^3;
- კუთრი შეჭიდულობა 0,398 კგძ/სმ^2
- შინაგანი ხახუნის კუთხე 18^0
- დეფორმაციის მოდული E=135კგძ/სმ^2
- საანგარიშო წინაღობა R_0 =1,95კგძ/სმ^2

3. **ფენა №3 - სგე II - ხრეშოვანი გრუნტი, თიხნარის შემავსებლით,** გავრცელებულია თიხნარების ქვეშ, მთელ დაბიებულ სიღრმემდე;

გრუნტის ფიზიკურ-მექანიკური მახასიათებლებია:

- სიმკვრივე ρ=1,96გ/სმ^3;
- კუთრი შეჭიდულობა 0,02 კგძ/სმ^2
- შინაგანი ხახუნის კუთხე 39^0
- დეფორმაციის მოდული E=430კგძ/სმ^2
- საანგარიშო წინაღობა R_0 =4,4 კგძ/სმ^2

ანგარიშში მოცემულია საკვლევი ტერიტორიის გეომორფოლოგიური, გეოლოგიური და ჰიდროგეოლოგიური პირობები. მოცემულია ზემოაღნიშნული ქანის საინჟინრო-გეოლოგიური დახასიათება, მათი ნორმატიული და საანგარიშო მაჩვენებლები.

მოედნის ჰიდროგეოლოგიური პირობებიდან აღნიშნულია, რომ გაყვანილ სამთოგამუნამუშევრებში გრუნტის წყალი არ გამოვლენილა.

საკვლევი ტერიტორია განეკუთვნება 8-ბალიან სეისმურ რაიონს, სეისმურობის უგანზომილებო კოეფიციენტი A=0,17. ამგები გრუნტები, სეისმური თვისებებიდან გამომდინარე, განეკუთვნებიან II კატეგორიას.

გარემოს ეროვნული სააგენტოს გეოლოგიის დეპარტამენტის მიერ 2019 წელს ჩატარებული კვლევები “ქ, თბილისის ტერიტორიის საინჟინრო-გეოდინამიკური პირობები და გეოლოგიური საფრთხეების შეფასება”-ს მიხედვით უბანი დაბალი

რისკის ზონაში იმყოფება. საინჟინრო-გეოლოგიური პირობების სირთულის მიხედვით სამშენებლო რაიონი მიეკუთვნება I - მარტივ კატეგორიას. ტერიტორიის ვიზუალური დათვალიერებისა და საველე სამუშაოების დროს საკვლევ ტერიტორიაზე არ აღინიშნება საინჟინრო-გეოდინამიკური და გეოლოგიური საფრთხეების განვითარების კვალი.

დასკვნა

ქ. თბილისში, ვარკეთილის დასახლებაში, ზემო პლატოს, მიკრო/რაიონი II, კორპუსი #1-ის მიმდებარედ, ს/კ.01.19.20.002.119, მრავალბინიანი, 10 მიწისზედა და 1 მიწისქვეშა სართულით, საცხოვრებელი სახლის მშენებლობისათვის გამოყოფილ სამშენებლო მოედანზე ჩატარებული საინჟინრო-გეოლოგიური კვლევითი სამუშაოები აკმაყოფილებს საქართველოში მოქმედ სამშენებლო ნორმების მოთხოვნებს. დასასრულს ავღნიშნავთ რომ, წარმოდგენილი ანგარიში იმსახურებს დადებით შეფასებას, იგი შეიძლება საფუძვლად დაედოს მშენებლობის პროექტს, საინჟინრო-გეოლოგიურ ნაწილში.

გეოლოგია-მინერალოგიის აკადემიური დოქტორი,
საქართველოს საინჟინრო აკადემიის წევრ-
კორესპონდენტი,პროფესორი: */ია მშვიდობაძე/*

CV - მშვიდობაძე ია

გვარი, სახელი, მამის სახელი	მშვიდობაძე ია ნოელის ასული
მისამართი	ქ. თბილისი, იოსებიძის ქ.57,ბ.7
ტელეფონის ნომერი	599 45 03 30 558 66 33 49
ელექტრონული მისამართი	iabugo@mail.ru
დაბადების თარიღი	1962 წლის 21 ოქტომბერი
განათლება	1979 წელს დავამთავრე ქ.თბილისის 58-ე საშ. სკოლა 1984 წელს დავამთავრე საქართველოს პოლიტექნიკური ინსტიტუტი, ინჟინერ-მშენებლის სპეციალობით;
მინიჭებული კვალიფიკაცია	2003 წელს გეოლოგია მინერალოგიის მეცნიერებათა კანდიდატის ხარისხი (დიპლომი) 2019 წლიდან საქართველოს საინჟინრო აკადემიის წევრ-კორესპონდენტი.
საქმიანობა და სამუშაო გამოცდილება	1984 წლიდან დღემდე საქართველოს ტექნიკური უნივერსიტეტის "გრუნტების მექანიკისა და ფუძე-საძირკვლების" მიმართულების პროფესორი, აკადემიური დოქტორი; 2003-2008 წლებში სამშენებლო კომპანია "იმკ-91" მშენებელ-ინჟინერი. 2018 წლიდან შპს "რეალექსპერტი"-ს ექსპერტი გეოლოგიის დარგში.
გამოქვეყნებული სამეცნიერო შრომები და პუბლიკაციები	**გამოქვეყნებული მაქვს სამეცნიერო შრომა მეთოდური მითითება და სახელმძღვანელოები** საინჟინრო ნაგებობები -2011წ ჰიდროტექნიკური მშენებლობა 2016 მეთოდური მითითება შენობა-ნაგებობათა ტექნიკური ექსპლოატაცია ცვეთის ანგარიში მეთოდური მითითება გრუნტების მექანიკის ლაბორატორიული სამუშაოების შესასრულებლად 2018 შენობა ნაგებობების ტექნიკური ექსპლოატაცია 2018. **შესწავლილი და ანგარიში დაწერილი მაქვს** ქ.თბილისში თემქის დასახლებაში I მ რ-ნი III კვარტალი A კორპუსის მოედნის საინჟინრო-გეოლოგიური პირობების გამოკვლევა - 2015წელი ქ. გორში რკინიგზის სადგურის დასახლებაში მარაბდელის ქუჩის მიმდებარედ საბავშვო ბაღის მშენებლობისათვის გამოყოფილი მოედნის საინჟინრო-გეოლოგიური პირობების გამოკვლევა "ქ. თბილისში ც. დადიანის ქ. #103-ში ამხანაგობა "დადიანის 103"-ის საკუთრებაში არსებულ #064 009 ნაკვეთზე მრავალბინიანი საცხოვრებელი სახლის პროექტი" ტერიტორიის საინჟინრო-გეოლოგიური კვლევის შედეგები 2018წ ამბროლაურის მუნიციპალიტეტის სოფ. ძირაგეულში კოოპერატივ ალვაზის" ღვინის ქარხნის მშენებლობისათვის ჩატარებული საინჟინრო-გეოლოგიური ძიების ტექნიკური ანგარიში 2018წ ქ. თბილისში ოჟიოს ქუჩაზე მრავალსართულიანი საცხოვრებელი სახლის მშენებლობისათვის გამოყოფილი უბნის ს.კ. 01.10.13.033.923 01.10.13.033.119 01.10.13.033.118 01.10.13.033.366 წინასწარი საინჟინრო-გეოლოგიური კვლევა 2018წ ქ. თბილისში ისანი-სამგორის რაიონში რკინიგზის ჩიხი #20 ნაკვ. #01.19.21.002.186 საწარმოო-სასაწყობე შენობის პროექტის საინჟინრო-გეოლოგიური დასკვნა 2018წ "ქ. თბილისში ტ. ტაბიძის ქ.#90-ში 8 სართულიანი საცხოვრებელი სახლის მშენებლობისათვის გამოყოფილი მოედნის საინჟინრო-გეოლოგიური პირობების გამოკვლევა"2018წ;"ქ. ბათუმში დასახლება ანგისასა და დასახლება ადლიაში ს კ 05.32.12.050 15 სართულიანი სასტუმროს მშენებლობისათვის გამოყოფილი უბნის საინჟინრო გეოლოგიური პირობების გამოკვლევა 2019წ ქ. თბილისი ვარკეთილი 3 I მკრ. კორპუსი №424 მიწის ნაკვეთზე ს კ 01.19.39.002.065 მრავალბინიანი საცხოვრებელი სახლის მშენებლობასთან დაკავშირებით მოედანზე არსებული საინჟინრო-გეოლოგიური პირობების გამოკვლევა."2019.და სხვა. **საექსპერტო შეფასება ანგარიშზე** "საშუალა" ჰესის კასკადის სამშენებლო მოედნის ტერიტორიის საინჟინრო-გეოლოგიური გამოკვლევა 2019წ.გარდაბნის რაიონის სოფელ სართიჭალის ტერიტორიაზე არსებულ მიწის ნაკვეთზე ს კ №81.12.11.697) მარცვლეულის შესანახი სასილოსე ნაგებობების მშენებლობისათვის გამოყოფილი უბნის საინჟინრო-გეოლოგიური პირობების გამოკვლევა 2020.ქ. თბილისში ვაზისუბნის III მკრ. II კვ. კორ. #16-ის მიმდებარედ ნაკვეთზე ს კ 01.17.07.011 068 მრავალბინიანი საცხოვრებელი კორპუსის მშენებლობასთან დაკავშირებით მოედანზე ჩატარებული საინჟინრო-გეოლოგიური კვლევის შედეგები2020. ქალაქ ამბროლაურში ვაჟა-ფშაველას ქუჩა #15-ში ნაკვ. #86.19.28.071 საწყობის შენობის მშენებლობისათვის ჩატარებული საინჟინრო-გეოლოგიური კვლევის შედეგები"2020 **საგანმანათლებლო და სამეცნიერო ინფრასტრუქტურის განვითარების სააგენტოს დაკვეთით წლებში ათეულობით საბავშო ბაღის სკოლისა თუ პროფესიული სასწავლებლის მშენებლობისათვის გეოლოგიური დასკვნების ექსპერტიზები ასევე თუ კატეგორიის შენობა ნაგებობებისათვის მაღალი ძაბის სადგურების გადამცემი ანძების წყალმიმღები სატუმბი სადგურების ელექტროსადგურების მრავალსართულიანი საცხვრებელი სახლებისათვის თბილისსა თუ ბათუმში შესრულებული გეოლოგიური საექსპერტო შეფასებები;"მყარი ნარჩენების ინტეგრირებული მართვის პროგრამა საქართველო" ს ფარგლებში კახეთისა და სამეგრელო ზემო სვანეთის რეგიონები შესრულებული საინჟინრო გეოლოგიური სამუშაოების საექსპერტო შეფასებები წ და სხვა მრავალი ალებული მაქვს პატენტი გამოგონება "ბეტონის საყრდენი კედლების კონტრფორსების მოწყობა ჰორიზონტალურად განლაგებული ხიმინჯების საშუალებით".**
უცხო ენების ცოდნა	ქართული - მშობლიური რუსული - კარგად ინგლისური - ლექსიკონის დახმარებით გერმანული - ლექსიკონის დახმარებით

მეცნიერებათა კანდიდატის დიპლომი

№ 003745

თბილისი, 2003 წლის 5 სექტემბერი
წყალმეცნიერების ჰიდროგეოლოგიის ინჟინრული გეოლოგიის
და გარემოსდაცვითი კვლევების ინსტიტუტის
ბ 04 06 №5 სადისერტაციო საბჭოს გადაწყვეტილებით
(ოქმი № 3 28.05.2003)

ი ა შ ვ ი ლ ი ძ ე ს

მიენიჭა გეოლოგია-მინერალოგიის 04.00.07,

მეცნიერებათა კანდიდატის ხარისხი

ამ გადაწყვეტილების საფუძველზე დიპლომი გაიცა
საქართველოს სრულიად კვლევების საბჭოს

სადისერტაციო საბჭოს თავმჯდომარე

ბ. ა.

სრულიად კვლევების საბჭოს თავმჯდომარე

Diploma of a Candidate of Sciences

№ 003745

Tbilisi, September 2003
Institute of Hydrogeology and Engineering Geology, Georgian Academy of Sciences
By decision of the Dissertation Board ბ 04 06 №5
(Protocol № 3 of 28.05.2003)

THE DEGREE OF A CANDIDATE OF SCIENCES
Geological - Mineralogical 04.00.07,
WAS CONFERRED ON
Ia Shvelidze

On the grounds of this decision the diploma has been issued by the Board of Academic Experts of Georgia

Chairman of the Dissertation Board

(Seal)

Chairman of the Board of Academic Experts G. Kharadze



ДИПЛОМ

ЛВ № 055149

Настоящий диплом выдан

в том, что он в 19 79 году поступил в

и в 19 84 году окончил по курсу

по специальности

Решением Государственной экзаменационной комиссии от 28 июня 1984 г.

присвоена квалификация инженера

Председатель Государственной экзаменационной комиссии

Ректор

М. П. Город 19 84 г.

Регистрационный № 1677

Московская типография Госзнака. 1983.


Georgia
IDENTITY CARD
მოქალაქის პირადობის მოწმობა
საქართველო
GEO
სახელი / FIRST NAME
ია
IA
გვარი / LAST NAME
მშვიდობაძე
MSHVIDOBADZE
მოქ. / CIT
GEO
სქესი / SEX
მდ / F
პირადი No / PERSONAL No
01024023058
დაბადების თარიღი
DATE OF BIRTH
21.10.1962
მოქმედების ვადა
DATE OF EXPIRY
06.10.2032
ხელმოწერა
SIGNATURE
ბარათის No / CARD No
20IF97147

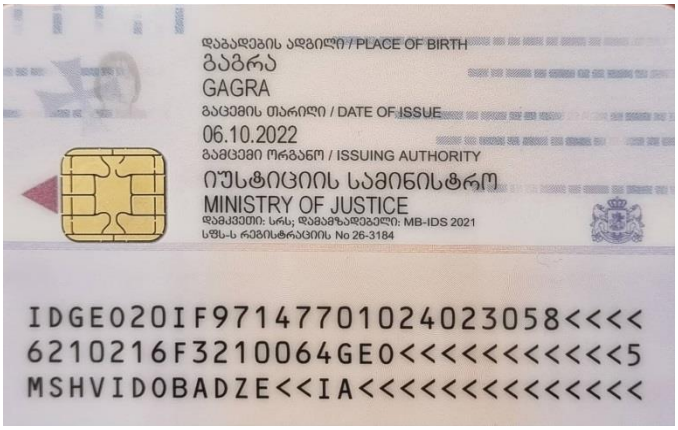
დაბადების ადგილი / PLACE OF BIRTH
გაგრა
GAGRA
გაცემის თარიღი / DATE OF ISSUE
06.10.2022
გამცემი ორგანო / ISSUING AUTHORITY
იუსტიციის სამინისტრო
MINISTRY OF JUSTICE
დამკვეთი: სრს; დამამზადებელი: MB-IDS 2021
სწს-ს რეგისტრაციის No 26-3184
IDGEO20IF97147701024023058<<<<
6210216F3210064GEO<<<<<<<<<<<5
MSHVIDOBADZE<<IA<<<<<<<<<<<<<<

შ.პ.ს. საპროექტო,
არქიტექტურულ–დიზაინერული სტუდია
„ბაზისი XXI“ (ID: 202235296)
საქართველო. თბილისი.
დავით აღმაშენებლის გამზ. №63-ა
ტელ. (+995 595) 27 21 27
e-mail: bazisi_xxi@yahoo.com
№191/24

L.T.D. projecting,
architect-design studio
„BAZISI XXI“ (ID: 202235296)
№63a Agmashenebeli av.
Tbilisi. Georgia
mob. (+995 595) 27 21 27
e-mail: bazisi_xxi@yahoo.com
„10“ მაისი 2024წ

საექსპერტო შეფასება (დასკვნა)

ქალაქი თბილისი, დასახლება ვარკეთილი, ზემო პლატო, მიკრო/რაიონი II, კორპუსი №1-ის მიმდებარედ, შპს „რასტა დეველოპმენტი“-ს (ID: 402144452) საკუთრების მიწის ნაკვეთზე, საკადასტრო კოდი: № 01.19.20.002.119, ასაშენებელი IV კლასის მრავალბინიანი საცხოვრებელი სახლის პროექტის კონსტრუქციულ ნაწილზე

ექსპერტიზაზე განსახილველად წარმოდგენილია: ქალაქი თბილისი, დასახლება ვარკეთილი, ზემო პლატო, მიკრო/რაიონი II, კორპუსი №1-ის მიმდებარედ, შპს „რასტა დეველოპმენტი“-ს (ID: 402144452) საკუთრების მიწის ნაკვეთზე, საკადასტრო კოდი: № 01.19.20.002.119, ასაშენებელი IV კლასის მრავალბინიანი საცხოვრებელი სახლის პროექტის:

1. კონსტრუქციული ნაწილი, ელექტრონული ვერსიის სახით;
2. არქიტექტურული ნაწილი, ელექტრონული ვერსიის სახით;
3. სამშენებლო მოედნის ტოპოგადაღება და გეოლოგიური კვლევა-ძიების მასალები;
4. კონსტრუქციული ნაწილის ანგარიშები, შესრულებული პროგრამული კომპლექსის „**LIRA-SAPR** “-ის საშუალებით.

დამკვეთი:	შ.პ.ს. „რასტა დეველოპმენტი“ (**ID**: 402144452)
საპროექტო ორგანიზაცია:	შ.პ.ს. „არქდიზენიო“ (**ID**: 405462039)
პრ. მთ. არქიტექტორი:	გიორგი დათუკიშვილი
პრ. მთ კონსტრუქტორი:	გიორგი ვაშაკიძე
ექსპერტი-კონსტრუქტორი:	ვახტანგ ჯაფარიძე, შ.პ.ს. „ბაზისი XXI“

სამშენებლო მოედანი ხასიათდება შემდეგი გეოფიზიკური და კლიმატური მონაცემებით:
- სეისმურობა 8 ბალი (MSK 64 სკალის მიხედვით, ქალაქი თბილისი მიეკუთვნება 8 ბალიანი სეისმურობის ზონას, ჰორიზონტალური აჩქარება შეადგენს: A=0.17g);
- ქარის ნორმატიული დაწნევა შეადგენს: 85,0 კგძ/მ^2;
- თოვლის საფარის დატვირთვა შეადგენს: 50,0 კგძ/მ^2;
- საინჟინრო-გეოლოგიური დასკვნის საფუძველზე, საძირკვლების ფუძედ მიღებულია თიხნარი გრუნტი, პირობითი საანგარიშო წინაღობით კუმშვაზე, ბუნებრივი ტენიანობის მდგომარეობაში: R_o=1,95კგ/სმ^2; დეფორმაციის მოდულით: E=135,0კგ/სმ^2.

ქალაქი თბილისი, დასახლება ვარკეთილი, ზემო პლატო, მიკრო/რაიონი II, კორპუსი №1-ის მიმდებარედ, შპს „რასტა დეველოპმენტი“-ს (ID: 402144452) საკუთრების მიწის ნაკვეთზე, საკადასტრო კოდი: № 01.19.20.002.119, ასაშენებელი IV კლასის

მრავალბინიანი საცხოვრებელი სახლის შენობა გეგმაში მართკუთხედის ფორმისაა, მცირე შეჭრებით, ნაშვერით სარდაფის სართულში და კონსოლური ნაშვერებით აივნების სახით, მიწისზედა სართულებზე. საპროექტო შენობის გაბარიტული ზომები ძირითად „1"-„7" და „ა"-„ე" ღერძებს შორის შეადგენს: 33,00X16,895 მეტრს.

საპროექტო ნაგებობა ათსართულიანია: (ცხრა სრული მიწისზედა სართულით და სარდაფის ერთი სართულით).

სარდაფის სართულის კონსტრუქციული სიმაღლე შეადგენს 3,10 მეტრს; მიწისზედა I სართულის კონსტრუქციული სიმაღლე შეადგენს 4,00 მეტრს; დანარჩენი მიწისზედა სართულების კონსტრუქციული სიმაღლე შეადგენს 3,20 მეტრს.

საპროექტო შენობის სვეტების მაქსიმალური ბიჯი (მალი) გრძივი მიმართულებით შეადგენს: 6,20 მეტრს. სვეტების მაქსიმალური ბიჯი (მალი) განივი მიმართულებით შეადგენს: 6,00 მეტრს.

კონსტრუქციული სქემის მიხედვით, საპროექტო მრავალბინიანი საცხოვრებელი სახლის შენობა მონოლითური რკ/ბეტონის კარკასულ-კავშირებიანი ტიპისაა, ხისტი კვანძებით. საპროექტო შენობის პირობით ნიშნულს: ±0.00-ს (შენობის მიწისზედა I სართულის იატაკის დონეს) შეესაბამება აბსოლუტური ნიშნული: +502,10მ.

<u>საპროექტო შენობის კონსტრუქციული ელემენტების დახასიათება</u>

- საძირკვლები დაპროექტებულია მონოლითური რკ/ბეტონის ფილის სახით, სისქით 100(h)სმ; საძირკვლების ქვეშ ეწყობა ბეტონის მოსამზადებელი ფენა, სისქით 10სმ B12.5 კლასის ბეტონისაგან.
- ლიფტის შახტის თანაორმოს ძირი და კედლები დაპროექტებულია მონოლითური რკ/ბეტონისაგან, სისქით 40სმ;
- სარდაფის სართულის გარე კედლები, რომლებიც გრუნტთან შეხებაშია, დაპროექტებულია მონოლითური რკ/ბეტონისაგან, სისქით 30სმ;
- სვეტები დაპროექტებულია მონოლითური რკ/ბეტონისაგან, მართკუთხა განივი კვეთებით: 40X80სმ; 40X60სმ; 40X40სმ;
- რიგელები დაპროექტებულია მონოლითური რკ/ბეტონისაგან, მართკუთხა განივი კვეთებით: 40X50(h)სმ;
- სართულშუა გადახურვის ფილები დაპროექტებულია მონოლითური რკ/ბეტონისაგან კოჭოვანი ტიპის სახით, სისქით: 18სმ;
- სიხისტის დიაფრაგმები დაპროექტებულია მონოლითური რკ/ბეტონისაგან, სისქით 20სმ;
- კიბის უჯრედების და ლიფტის შახტების მიმდებარე კედლები დაპროექტებულია მონოლითური რკ/ბეტონისაგან, სისქით 20სმ;
- კიბის უჯრედები დაპროექტებულია მონოლითური რკ/ბეტონის მარშებით, ბაქნებით და საფეხურებით. კიბის პანდუსის ფილის სისქე შეადგენს 18სმ;
- კარკასის (ჩონჩხედის) შემავსებელი კედლები დაპროექტებულია მსუბუქი ბეტონის მცირეგაბარიტიანი ბლოკების წყობისაგან, პროექტში გათვალისწინებულია კედლების ჩამაგრება კარკასის ელემენტებთან (სვეტებთან) არმატურის ანკერებით.
- ტიხრები დაპროექტებულია მსუბუქი ბეტონის სატიხრე ბლოკებით, სისქით 10სმ; პროექტში გათვალისწინებულია ტიხრების ჩამაგრება გადახურვის და კარკასის

კონსტრუქციებთან სამონტაჟო ელემენტებით.
– სახურავი ბრტყელი ტიპისაა, რულონური მასალების ბურულით.

კონსტრუქციული სქემის მიხედვით, საპროექტო მრავალბინიანი საცხოვრებელი სახლის შენობა მონოლითური რკ/ბეტონის კარკასულ-კავშირებიანი ტიპისაა, ხისტი კვანძებით. ბეტონის საპროექტო კლასი მზიდ კონსტრუქციებში შეადგენს: B25; არმატურების საპროექტო კლასი მზიდ კონსტრუქციებში შეადგენს: A500C და A240C.

საპროექტო ნაგებობის მზიდი კონსტრუქციები გაანგარიშებულია პროგრამული კომპლექსის „LIRA-SAPR“-ის საშუალებით, 8 ბალიანი სეისმურობისათვის, (MSK 64 სკალის მიხედვით, ქალაქი თბილისი მიეკუთვნება 8 ბალიანი სეისმურობის ზონას, ჰორიზონტალური აჩქარება შეადგენს: A=0.17g).

საპროექტო შენობის საანგარიშო სქემას წარმოადგენს ჩარჩოვანი სისტემა: მონოლითური რკ/ბეტონის: სვეტების, რიგელების, დიაფრაგმების, კედლების და გადახურვის ფილების ერთობლივი მუშაობით.

მრავალბინიანი საცხოვრებელი სახლის მზიდი კონსტრუქციების გეომეტრიული ზომები, ბეტონის კლასი და არმირება დაპროექტებულია შენობის მზიდი კონსტრუქციული სისტემის სივრცული ანგარიშის შედეგების მიხედვით.

საპროექტო საცხოვრებელი სახლის მზიდი კონსტრუქციების გაანგარიშებათა შედეგები აკმაყოფილებენ: ნაგებობის მდგრადობის, სიხისტის და სიმტკიცის ნორმატიული დოკუმენტებით გათვალისწინებულ მოთხოვნებს.

<u>დასკვნა:</u>

ქალაქი თბილისი, დასახლება ვარკეთილი, ზემო პლატო, მიკრო/რაიონი II, კორპუსი №1-ის მიმდებარედ, შპს „რასტა დეველოპმენტი“-ს (ID: 402144452) საკუთრების მიწის ნაკვეთზე, საკადასტრო კოდი: № 01.19.20.002.119, ასაშენებელი IV კლასის მრავალბინიანი საცხოვრებელი სახლის პროექტის კონსტრუქციული ნაწილი დამუშავებულია საკმარისი მოცულობით, მოქმედი სამშენებლო ნორმებისა და წესების შესაბამისობაში.

პროექტის გრაფიკული ნაწილისა და შენობის ძირითადი მზიდი კონსტრუქციული სისტემის სივრცული ანგარიშის შედეგების ანალიზის საფუძველზე, ექსპერტიზა დადებით შეფასებას აძლევს: ქალაქი თბილისი, დასახლება ვარკეთილი, ზემო პლატო, მიკრო/რაიონი II, კორპუსი №1-ის მიმდებარედ, შპს „რასტა დეველოპმენტი“-ს (ID: 402144452) საკუთრების მიწის ნაკვეთზე, საკადასტრო კოდი: № 01.19.20.002.119, ასაშენებელი IV კლასის მრავალბინიანი საცხოვრებელი სახლის პროექტის კონსტრუქციულ ნაწილს და რეკომენდაციას უწევს მას მშენებლობის ნებართვის მისაღებად.

შ.პ.ს. „ბაზისი XXI“-ის
აღმასრულებელი დირექტორი,
ექსპერტი, კონსტრუქტორი: /ვახტანგ ჯაფარიძე/

ამონაწერი მეწარმეთა და არასამეწარმეო (არაკომერციული) იურიდიული პირების რეესტრიდან

განაცხადის ნომერი: 115518
განაცხადის რეგისტრაციის ნომერი: B10105547
ამონაწერის მომზადების თარიღი: 03/09/2010 15:40:23

სუბიექტი

საფირმო სახელწოდება:	შპს ბაზისი XXI
იურიდიული მისამართი:	საქართველო, ძველი თბილისის რაიონში, აღმაშენებლის გამზირი 63ა
საიდენტიფიკაციო კოდი:	202235296
სამართლებრივი ფორმა:	შეზღუდული პასუხისმგებლობის საზოგადოება
სახელმწიფო რეგისტრაციის თარიღი:	12/12/2003
სახელმწიფო რეგისტრაციის ნომერი:	2/4-3679
მარეგისტრირებელი ორგანო:	დიდუბე-ჩუღურეთის სასამართლო
საგადასახადო ინსპექცია:	თბილისის რეგ.ცენტრი ძველი თბილისის გ-ბა

ხელმძღვანელობაზე/წარმომადგენლობაზე უფლებამოსილი პირები

- 01001003423, იოსებ ცერცვაძე,
  გენერალური დირექტორი, ,
- 01005021796, ვახტანგ ჯაფარიძე,
  , , აღმასრულებელი დირექტორი

პარტნიორები

	წილი	ანგარიშის ნომერი
01001003423, იოსებ ცერცვაძე,	100.00000000%	202235296-SH-00001

ყადაღა/აკრძალვა:

რეგისტრირებული არ არის

საგადასახადო გირავნობა/იპოთეკის უფლება:

რეგისტრირებული არ არის

დიპლომი

წარჩინებით

ИВ № 257304

ეს დიპლომი მიეცა [illegible]

[illegible]

მასზე, რომ იგი 1980 წელს შევიდა

[illegible]

და 1985 წელს დაამთავრა [illegible]

სრული კურსი სპეციალობით [illegible]

სახელმწიფო საგამოცდო კომისიის 1985 წ. „3" [illegible] დადგენილებით [illegible] კვალიფიკაცია.

სახელმწიფო საგამოცდო კომისიის თავმჯდომარე [illegible]

ბ. ა.

ქალაქი [illegible] 1986 წ. „29" 05

ДИПЛОМ

С ОТЛИЧИЕМ

ИВ № 257304

Настоящий диплом выдан *Джапаридзе Вахтангу [illegible]*

в том, что он в 19*80* году поступил в *Грузинский политехнический институт им. В.И. Ленина*

и в 19*85* году окончил полный курс *названного института*

по специальности *промышленное и гражданское строительство*

Решением Государственной экзаменационной комиссии от [illegible] 19*85* г. [illegible]

присвоена квалификация *инженера [illegible]*

Председатель Государственной экзаменационной комиссии [illegible]

М. П. Город *[illegible]* „*29*" *05* 19*86* г.

Регистрационный № *1276*

Georgia IDENTITY CARD

საქართველო

GEO



სახელი / FIRST NAME
ვახტანგ
VAKHTANG

გვარი / LAST NAME
ჯაფარიძე
JAPARIDZE

მოქ. / CIT. GEO
სქესი / SEX მ / M
პირადი No / PERSONAL No 01005021796

დაბადების თარიღი / DATE OF BIRTH 10.06.1963
მოქმედების ვადა / DATE OF EXPIRY 26.06.2026

ბარათის No / CARD No 15IC19267

ხელმოწერა / SIGNATURE

დაბადების ადგილი / PLACE OF BIRTH
თბილისი
TBILISI

გაცემის თარიღი / DATE OF ISSUE
26.06.2016

გამცემი ორგანო / ISSUING AUTHORITY
იუსტიციის სამინისტრო
MINISTRY OF JUSTICE

IDGE015IC192675010050217 96<<<<
6306106M2606266GEO<<<<<<<<<<<1
JAPARIDZE<<VAKHTANG<<<<<<<<<<<

ინფორმაცია საპროექტო და საექსპერტო სამუშაოთა შესახებ

მე, ვახტანგ ჯაფარიძე, 1985 წლიდან ვეწევი საპროექტო საქმიანობას შ.პ.ს. „თბილქალაქ-პროექტ"-ში; 1997 წლიდან ვთანამშრომლობ სხვადასხვა საპროექტო და სამშენებლო ორგანიზაციებთან, სადაც ვასრულებ საპროექტო და საექსპერტო სამუშაოებს; ასევე ვეწევი სამშენებლო ობიექტების ტექნიკურ ზედამხედველობას. 2004 წლიდან ვარ შ.პ.ს. „ბაზისი XXI"-ის აღმასრულებელი დირექტორი და მთავარი კონსტრუქტორი.

ჩემი უშუალო ხელმძღვანელობით დამუშავებულია შემდეგი ობიექტები:

- მრავალბინიანი საცხოვრებელი სახლი საგარეჯოს ქ. №7-7ა;
- მრავალბინიანი საცხოვრებელი სახლი ქეთევან წამებულის გამზ. №15-17;
- მიწისძვრისაგან დაზიანებული, ქ. თბილისის მე-4 საშუალო სკოლის გამაგრების პროექტი;
- მრავალბინიანი საცხოვრებელი სახლები ალ. ყაზბეგის გამზ. №34-ში;
- 10 სართულიანი ბავშვთა სარეაბილიტაციო ცენტრის პროექტი ქ. თბილისის I კლინიკური საავადმყოფოს ტერიტორიაზე;
- ღვინის ქარხანა ყვარელის რ/ნ, სოფელ შილდაში;
- მრავალბინიანი საცხოვრებელი სახლი საბურთალოს ქ. №31;
- მრავალბინიანი საცხოვრებელი სახლი შატბერაშვილის ქ. №7 და შატბერაშვილის ქ. №9;
- მრავალბინიანი საცხოვრებელი სახლი მარუხის გმირების ქ. №11;
- მრავალბინიანი საცხოვრებელი სახლი ვ. ივერიელის ქ. №32 / საბადურის ქ. №32-32ა, №34;
- მრავალი ინდივიდუალური საცხოვრებელი სახლი.

ბოლო 5 წლის განმავლობაში ჩატარებული საექსპერტო სამუშაოები:

- ქ. გარდაბნის მუნიციპალიტეტის სოფელ მარტყოფში, სოფელ სართიჭალასა და სოფელ საააკაძეში, შ.პ.ს. „ჩირინა"-ს მეფრინველეობის კომპლექსის ტერიტორიაზე, მდებარე შენობების საერთო მდგრადობისა და ნაგებობის მზიდი კონსტრუქციების საპროექტო მონაცემებთან შესაბამისობის შესახებ; საექსპერტო შეფასებები კონსტრუქციულ ნაწილზე.
- ქ. თბილისში, ზავიშვილის ქ. №1 / ქავთარაძის ქ. №19, შ.პ.ს. „მონოლით ჯგუფი"-ს მრავალბინიანი საცხოვრებელი სახლის პროექტის კონსტრუქციულ ნაწილზე.
- ქ. გურჯაანში, თავისუფლების ქუჩა № 6-ში, „სოკარ ჯორჯია პეტროლეუმ"-ის ავტოგასამართი კომპლექსის პროექტის კონსტრუქციულ ნაწილზე.
- ქ. თბილისში, დასახლება აეროდრომი, ქუჩა I, №20/ქ. თბილისი, აეროდრომის დასახლება მე-3 ქუჩა №17/ ქ. თბილისი, აეროდრომის დასახლება I ქუჩა №22, ე.ს. ამხანაგობა „იმედი 2015"-ის მრავალბინიანი საცხოვრებელი სახლის პროექტის კონსტრუქციულ ნაწილზე.
- ქ. თბილისში, ქინძმარაულის I შესახვევი №1-ში, შ.პ.ს. „უნიმედი კახეთი"-ს მიწის ნაკვეთზე მდებარე არსებული რეფერალური ჰოსპიტალის შენობის გამაგრება-გაძლიერების პროექტზე.
- ქ. რუსთავში, სექტორი-ჟ. შარტავა, მიკრო/რაიონი XXI, №16 და №22 სახლებს შორის მიმდებარე ტერიტორიაზე მრავალბინიანი საცხოვრებელი სახლის პროექტის კონსტრუქციულ ნაწილზე.
- ქალაქ თბილისში, ქუჩა უშანგი ჩხეიძის, №12-14-16 შ.პ.ს. „ბელი"-ს მრავალბინიანი საცხოვრებელი სახლის პროექტის კონსტრუქციულ ნაწილზე.
- ქ. თბილისში, შატბერაშვილის ქუჩა №74, შ.პ.ს. „სალვუს დეველოპმენტი"-ს დაბალი ინტენსივობის საცხოვრებელი სახლის კორექტირებული პროექტის კონსტრუქციულ ნაწილზე.
- ქალაქ თბილისში, ქუჩა წინანდალი №9 შ.პ.ს. „საქართველოს ეროვნული უნივერსიტეტი სეუ"-ს საგანმანათლებლო ცენტრის შენობის პროექტის კონსტრუქციულ ნაწილზე.
- ქ. თბილისში, სექტორი-სამგორი, კახეთის გზატკეცილის მე-7 კმ-ის მიმდებარე ტერიტორიაზე, შ.პ.ს. „R.I.G. GAS"-ის ნავთობბაზის ობიექტების პროექტის კონსრტუქციულ ნაწილზე
- ქ. თბილისში, ქუჩა წინანდლის, №9, (ნაკვეთი №01/107) შ.პ.ს. „კარდიოლოგიური კლინიკა გული"-ს საკუთრების მიწის ნაკვეთზე № 01.17.13.001.315 არსებული საავადმყოფოს რეკონსტრუქციის (დაშენება-გადაჯდომით) პროექტის კონსტრუქციულ ნაწილზე
- ქ. თბილისში, სექტორი-საბურთალო, დიდი დიღომი, მიკრო/რაიონი I და ფარნავაზ მეფის გამზირს შორის, შ.პ.ს. „აკა"-ს საკუთრების მიწის ნაკვეთზე №01.10.06.009.042 მრავალფუნქციური კომპლექსის შენობის პროექტის კონსტრუქციულ ნაწილზე
- ქ. თბილისში, ქუჩა ნარიმანოვი, №12, შ.პ.ს. „ემ. ჯი. ალიანსი"-ს საკუთრების მიწის ნაკვეთზე მრავალბინიანი საცხ. სახლის (ბლოკი: №1–№6) პროექტის კონსტრუქციულ ნაწილზე.

მოწოდებულ ინფორმაციას ვადასტურებ,
შ.პ.ს. „ბაზისი XXI"-ის
აღმასრულებელი დირექტორი: /ვ. ჯაფარიძე/

* საქართველო. შპს "ბაზისი XXI" * GEORGIA. "BAZISI XXI" LTD * 202235296

შეთავაზებული სპეციალისტის ბიოგრაფიული მონაცემები

შეთავაზებული თანამდებობა	ინჟინერ-კონსტრუქტორი
ფირმის დასახელება	შპს „ბაზისი XXI“
გვარი, სახელი	ჯაფარიძე ვახტანგ
პირადი №	01005021796
დაბადების თარიღი	10. 06. 1963წ.
საცხოვრებლის მისამართი	ქ. თბილისი, წყალტუბოს ქ. №20
ელ.ფოსტა	bazisi_xxi@yahoo.com
საკონტაქტო ტელეფონი	595 27 21 27
ოჯახური მდგომარეობა	აუტანელი
პროფესია	სამრეწველო და სამოქალაქო ობიექტების ინჟინერ-მშენებელი, დამპროექტებელი
საპროექტო ორგანიზაციაში მუშაობის სტაჟი	38 წელი
ექსპერტად მუშაობის სტაჟი	23 წელი
მოვალეობის დეტალურად აღწერა	სამრეწველო და სამოქალაქო ობიექტების კონსტრუქციების გაანგარიშება-დაპროექტება
განათლება 1980-1985წწ	უმაღლესი, საქართველოს პოლიტექნიკური ინსტიტუტი, სამშენებლო ფაკულტეტი, სამრეწველო და სამოქალაქო ობიექტების ინჟინერ-მშენებელი
ძირითადი კვალიფიკაციები 1985 წლიდან დღემდე	შ.პ.ს. „თბილქალაქპროექტი“-ს წამყვანი კონსტრუქტორი, შ.პ.ს. „ბაზისი XXI“-ის მთავარი კონსტრუქტორი
დაპროექტებული ობიექტები 1985-2024წწ	მრავალი ინდივიდუალური და მრავალბინიანი საცხოვრებელი სახლი, საწარმოო დანიშნულების ობიექტები, შენობების აღდგენა-გამაგრების პროექტები
თარიღი	10.05.2024წ.

ენები	კითხვა	წერა	ლაპარაკი
ქართული	მშობლიური	მშობლიური	მშობლიური
რუსული	თავისუფლად	თავისუფლად	თავისუფლად

დადასტურება:
მე, ქვემორე ხელისმომწერი ვადასტურებ, რომ წარმოდგენილი მონაცემები ზუსტად აღწერს ჩემს პიროვნებას, ჩემს გამოცდილებას და კვალიფიკაციას.

სპეციალისტი ვახტანგ ჯაფარიძე

შპს „საქართველო. შპს „ბაზისი XXI“ * GEORGIA. "BAZISI XXI" LTD * 202235296

სახელმწიფო ლიცენზია

სლც№ 4122

საპროექტო-სამშენებლო საქმიანობის განხორციელებაზე

ეძლევა შპს „ბაზისი XXI“

ქ. თბილისი, დავით აღმაშენებლის № 63-ა

მასზედ, რომ მას აქვს უფლება განახორციელოს საპროექტო-სამშენებლო საქმიანობა დანართში მოცემულ სახეობებში.

ლიცენზია მოქმედებს საქართველოს ტერიტორიაზე

განსაკუთრებული პირობები

ლიცენზიის მოქმედების ვადა ლიცენზია გაცემულია 11122004წ.

საქართველოს ეკონომიკური განვითარების მინისტრის მოადგილე, სპეციალიზებული მუდმივმოქმედი სალიცენზიო-სანებართვო კომისიის თავმჯდომარე ვახტანგ ლეჟავა

საქართველო, შპს „ბაზისი XXI“ GEORGIA, "BAZISI XXI" LTD 202235296

საპროექტო-სამშენებლო საქმიანობაზე
№4177 სახელმწიფო ლიცენზიის
დანართი

ჩამონათვალი

საპროექტო – სამშენებლო საქმიანობის სახეებისა, რომელთა განხორციელების უფლება ეძლევა შპს-ს „ბაზისი XXI“

1. *საცხოვრებელი, სამოქალაქო და საზოგადოებრივი დანიშნულების შენობა-ნაგებობების დაპროექტება (მ.შ. ტექნიკური მდგომარეობის გამოკვლევა და რეკომენდაციების დამუშავება):*
   - საცხოვრებელი შენობები:
     ბ. ხუთსართულიანი (მანსარდის ჩათვლით);
   - საზოგადოებრივი შენობები და ნაგებობები:
     ბ. ხუთ სართულამდე ან 18 მ. სიმაღლის და დახურული საშუალო სირთულის კონსტრუქციის დარბაზები.
2. *სამრეწველო, საწარმოო და სასოფლო-სამეურნეო შენობა-ნაგებობათა დაპროექტება:*
   - საწარმოო შენობა-ნაგებობები;
   - სამრეწველო ობიექტები:
     ა. მცირე სიმძლავრის.
3. *პროექტების ექსპერტიზა:*
   - საცხოვრებელი, სამოქალაქო და საზოგადოებრივი დანიშნულების შენობა-ნაგებობები.
   - საწარმოო შენობა-ნაგებობები;

გაცემულია 2004 წლის 14 დეკემბერს.

სპეციალიზებული მუდმივმოქმედი
სალიცენზიო-სანებართვო კომისიის
თავმჯდომარის მოადგილე ალბერტ ჯანელიძე

შპს „ბაზისი XXI“ საქართველო GEORGIA "BAZISI XXI" LTD 202235296

ქ. თბილისი, ვარკეთილის დასახლება, გემო ჰლატო,
მიკრო/რაიონი II, კორპუსი №1-ის მიმდებარედ
(ს.კ 01.19.20.002.119)

კონსტრუქციული ნაწილი

მუშა პროექტი

თბილისი 2026

კონსტრუქციული ნაწილის განმარტებითი ბარათი

ქ.თბილისი, ვარკეთილის დასახლება, ზემო პლატო, მიკრო/რაიონი II, კორპუსი #1-ის მიმდებარედ (ს.კ 01.19.20.002.119) მრავალბინიანი საცხოვრებელი სახლი კონსტრუქციული ნაწილი მარკით "კ" მოცემულია ალბომში, რომელიც დამუშავდა ტექნიკური დოკუმენტაციის საფუძველზე, არქიტექტურული ნახაზების მიხედვით მარკით "ა". შენობა ათსართულიანია, პირობით ნიშნულად 0.00 მ. მიღებულია შენობის I სართულის იატაკის დონე რომელიც შეესაბამება აბსოლუტურ ნიშნულს +502.10 მ-ს. გაანგარიშება ჩატარებულია 8 (0.17გ) ბალზე.

ქ. თბილისში, ვარკეთილის დასახლება, ზემო პლატო, მიკრო/რაიონი II, კორპუსი #1-ის მიმდებარედ (ს.კ 01.19.20.002.119) მშენებარე მრავალბინიანი საცხოვრებელი სახლის +4.00 ნიშნულზე არსებულ ფილას აღენიშნება გამჭოლი ბზარები "1" ღერძზე "ბ" და "ე" ღერძებს შორის. სამხარაულის ბიუროს მიერ ჩატარებული ლაბორატორიული კვლევების შედეგად დადგინდა ,რომ ფილის ბეტონის კლასი არის B20 რაც არ შეესაბამება საპროექტო B25 კლასს. არსებული ბზარების გახსნილობა მერყეობს 5-6 მმ-ის ფარგლებში, რაც დასაშვებზე ბევრად მეტია საქართველოს მთავრობის 2014 წლის 15 იანვრის #71 დადგენილებით დამტკიცებული ტექნიკური რეგლამენტის "ბეტონისა და რკინაბეტონის კონსტრუქციები " მე-4 მუხლის მიხედვით. აღნიშნული გარემოებებიდან გამომდინარე, აუცილებელია +4.00 ნიშნულის ფილის დაზიანებული ნაწილის გამაგრება თავისი მდგრადობისა და მზიდუნარიანობის ამაღლებისათვის. წარმოშობილი პრობლემის გადასაჭრელად პროექტის მთავარმა ინჟინერ-კონსტრუქტორმა მიიღო გადაწყვეტილება გადახურვის ფილა გაძლიერდეს 10 სანტიმეტრიანი დამატებითი ფილის მოწყობით დაზიანებულ ნაწილში, რომელიც არსებულ კონსტრუქციას დაუკავშირდება საანკერო არმატურების (HZA-P Анкер HILTI для усиления плит перекрытия углер. сталь, M8x400 мм (арт. 388729)) მეშვეობით. ლითონის ფირფიტა მოეწყოს 60 სანტიმეტრიანი ბიჯით , საანკერო არმატურის გასწვრივს ,ფირფიტის სიგანე 40 სანტიმეტრი სისქე 8 მილიმეტრი. უშუალოდ მომზადებული პროექტი და ტექნიკური გადაწყვეტები დაეყრდნო სამხარაულის ბიუროს საექსპერტო დასკვნას N005168725 და მოხდა პროექტის მიმართ გამოთქმული შემდეგი სახის მითითებების გათვალისწინება:

1. **პრექტი მომზადდა სრული შემადგენლობით, მათ შორის მიღებული გამაგრებითი კონსტრუქციული გადაწყვეტებით განმარტებითი ბარათით, სარჩევით.**

- ძირითადი ფილის არმირება +4.00 ნიშნულზე მომზადდა ლირის ანგარიშზე დაყრდნობით. ანგარიშების შედეგად წარმოდგენილი გადაწყვეტები უზრუნველყოფს დაზიანებული ფილის მზიდუნარიანობას და მოცემულია კ-6.01 გვერდზე. - ასევე მოცემულ პროექტში კ-6.01 გვერდზე მარკირებულია დამატებითი ფილის საანკერე არმატურა რომელიც განისაზღვრა Ø10 A500C. - პროექტი შეამოწმა და ექსპერტიზა ჩაუტარა კონსტრუქტორმა ვახტანგ ჯაფარიძემ.

2. **+4.00 ნიშნულზე არსებული ფილის გამჭოლი ბზარების ("1" ღერძზე "ა" და "ე" ღერძებს შორის) მიმართულება არაერთგვაროვანია. ფილის გამაგრების სამუშაოები უნდა განხორციელდეს 1 ეტაპად. აღნიშნული სამუშაო არ საჭიროებს ადგილზე დროებითი ხარაჩოების მოწყობას. ანგარიშებმა აჩვენა რომ ფილის ნაწილის დემონტაჟი საჭირო არ არის. რეკომენდირებულია მოეწყოს დგარები გასაძლიერებელი ფილის ქვეშ, მოიხსნას დამცავი შრე და ერთდროულად დაბეტონდეს არსებული და მოსაწყობი 10 სანტიმეტრიანი ფილა.**

ზემოთ აღნიშნული ღონისძიების განხორციელებისთვის რეკომენდაციები გათვალისწინებულია Мальганов А.И., Плевков В.С., Полищук А.И. Востановление и усиление строительных конструкций аварийных и реконструируемых зданий (лист 68) - აპრობირებული მეთოდების მიხედვით

საინჟინრო-გეოლოგიური გამოკვლევის მიხედვით, სამშენებლო ტერიტორია იმყოფება დამაკმაყოფილებელ საინჟინრო-გეოლოგიურ პირობებში - უარყოფითი ფიზიკურ-გეოლოგიური პროცესები არ არის გავრცელებული. საძირკვლის ფუძედ მიღებულია ძირითადი ქანები,თიხნარი: რომლის ფიზიკურ-მექანიკური მახასიათებლებია:

სიმკვრივე	ρ=1.97 გ/სმ³;
სიმტკიცის ზღვარი ერთღერძა კუმშვაზე	Ro=1.95კგძ/სმ²;
დეფორმაციის მოდული	E=135 კგძ/სმ²;

კლიმატური პირობები:

თოვლის ნორმატიული დატვირთვა 0.5 კპა,

ქარის ნორმატიული დატვირთვა 15 წელიწადში ერთხელ 0.48 კპა

მზიდ კონსტრუქციას წარმოადგენს მონოლითური რკინაბეტონის სივრცითი კარკასი ხისტი კვანძებით:

საძირკველი(ფილა) - 100 (სმ) ბეტონი B25;

სვეტები - მონოლითური რკინაბეტონის bxh=40x40,40X60,40x80 (სმ) ბეტონი B25;

კედელი - მონოლითური რკინაბეტონის 20,30 (სმ) ბეტონი B25;

რიგელები - მონოლითური რკინაბეტონის - 40X50 (სმ) ბეტონი B25;

სართულშუა გადახურვის ფილები - მონოლითური რკინაბეტონის, სისქით 18 (სმ) ბეტონი B25;

კიბე - მონოლითური რკინაბეტონის სისქით - 18 სმ ბეტონი B25

კარკასის შევსება - წვრილი მსუბუქი ბეტონის ბლოკით, რომელიც უნდა ჩამაგრდეს კარკასთან სათანადო დეტალებით; ბლოკის მარკა მ-75, ხსნარის მარკა მ-50;

ტიხრები - წვრილი მსუმბუქი ბეტონის ბლოკების წყობა ჩამაგრდეს მზიდ კონსტრუქციებთან შესაბამისი დეტალების საშუალებით.

წინამდებარე პროექტი გაანგარიშებულია და დამუშავებულია საქართველოში მოქმედი სამშენებლო ნორმებისა და წესების დაცვით:

1) პნ 01.05-08 "სამშენებლო კლიმატოლოგია"
2) პნ 01.01-09 "სეისმოდეგები მშენებლობა"
3) პნ 03.01-09 "ბეტონისა და რკინაბეტონის კონსტრუქციები"
4) პნ 02.01-08 "შენობისა და ნაგებობის ფუძეები"
5) СНиП 2.01.07-85* "Нагрузки и воздействия"
6)Мальганов А.И., Плевков В.С., Полищук А.И. Востановление и усиление строительных конструкций аварийных и реконструируемых зданий"

ზოგადი მითითებები

1. ქვაბული მიღებულ იქნას ინჟინერ-გეოლოგის მიერ, შედგეს შესაბამისი აქტი სამშენებლო ნორმებისა და წესების მიხედვით.
2. მშენებლობის ორგანიზაციამ უზრუნველყოს მონოლითური რ/ბ-ის ჰორიზონტალურ კონსტრუქციებში: საძირკველსა და გადახურვის ფილებში ბეტონის ჩაწყობა უწყვეტად, ჰორიზონტალური მიმართულებით.
3. რ/ბ-ის კონსტრუქციების დაბეტონებისას უნდა გაეწიოს კონტროლი ბეტონის კლასს, ვიბრირებას, დაბეტონების ხარისხს და შრობის პროცესს თანახმად ГОСТ 10180-78, ГОСТ 18105.0-80, ГОСТ 18105.1-80, ГОСТ 18105.2-80.
4. რ/ბ-ის კონსტრუქციებში გამოყენებულია A500C და A240 კლასის არმატურა ТСН102-00-ის მიხედვით. შემოწმებულ იქნას შემოტანილი არმატურის ხარისხი აკრედიტირებული ლაბორატორიის მიერ და შედგეს შესაბამისი აქტი.
5. ანკერებისა და ჩასატანებელი დეტალებისთვის გამოყენებულ იქნას ლითონის ფურცელი ГОСТ 380-71-ის მიხედვით.
6. ანკერები დამზადდეს ხელის რკალური შედუღებით განღრუებულ ნახვრეტში ГОСТ 19292-73-ის მიხედვით.
7. რ/ბ-ის კონსტრუქციებში გრძივი არმატურების დაკავშირება შესრულდეს გადადებით - წინამდებარე პროექტის და სამშენებლო ნორმების და წესების მიხედვით.
8. არმატურების გადაღუნვა მოხდეს ცივად, შესაბამისი მექანიზმების მეშვეობით.
9. კარკასის ღეროვან ელემენტებში განივი არმირება შესრულდეს შეკრული არმატურის საკიდების მეშვეობით, რომელთა ბოლოები გადაიღუნოს და ჩაანკერდეს კონსტრუქციის ტანში.
10. რ/ბ-ის კონსტრუქციებში პროექტით გათვალისწინებულია B-25 კლასის ბეტონი. კონსტრუქციებში ბეტონის ჩაწყობა შესრულდეს ვიბრატორის გამოყენებით.

მშენებლობის პროცესში განხორციელდეს ბეტონის კლასის სისტემატიური კონტროლი, მოწოდებული პარტიიიდან აღებულ იქნას ნიმუშები და შემოწმებულ იქნას ლაბორატორიულად, თანახმად სამშენებლო ნორმებისა.

<u>ბეტონის დამზადებისას განსაკუთრებული ყურადღება მიექცეს ცემენტის შემადგენლობას და ხარისხს - დანიშნულების მიხედვით.</u>

11. კონსტრუქციულ ნახაზებზე მუშა არმატურები მიბმულია ღერძულად, ზომები მმ-შია ნაჩვენები.
12. ბეტონის მომზადების ზედაპირი, ასევე საძირკვლისა და სარდაფის კედლის გრუნტთან საკონტაქტო ზედაპირები, დამუშავდეს და მოეწყოს ჰიდროიზოლაცია.
13. ლითონკონსტრუქციების დამზადებისას იხელმძღვანელეთ შესაბამისად ТУ 36-2282-80 და СНиП III-18-75 "Металлические конструций. Правила производства и приемки работ";
14. ლითონის ელემენტებისათვის მასალად გამოყენებულ იქნას ჩვეულებრივი ხარისხის ნახშირბადოვანი ფოლადი ГОСТ 380-71*-ის (СНиП-II-23-81*) მიხედვით:
15. ლითონის კონსტრუქციების ელექტროშედუღებისათვის ქარხანაში გამოყენებულ იქნას ნახევრადავტომატური ელექტროშედუღება; მშენებარე ობიექტზე ხელით ელექტროშედუღების შესრულებისას გამოყენებულ იქნას ელექტროდები ხელით რკალური შედუღებისათვის ГОСТ 9467-75-ის მიხედვით; შესადუღი მავთული ГОСТ 2246-70-ის მიხედვით; ფლუსი-ГОСТ 9087-81-ის მიხედვით; ნახშირორჟანგის აირი ГОСТ 8050-76-ის მიხედვით.
16. ლითონის ელემენტების შედუღება განხორციელდეს (თუ მითითებული არ არის კონსკრეტულად) მათი შეხების მთელ პერიმეტრზე (კონტურზე). შედუღების ნაკერის სიმაღლედ მიიღება 1.2h სადაც h არის შესადუღებელი ელემენტების სისქეებს შორის უმცირესი, არანაკლები 6 მმ-ისა
17. ლითონკონსტრუქციების კვანძებში გამოყენებული იქნას ჭანჭიკი ГОСТ 7798-70-ის მიხედვით, ფოლადის მარკა ВСт.5, ქანჩი ГОСТ 5915-70-ის მიხედვით, საყელური ГОСТ 11371-98-ის მიხედვით;
18. ლითონის კონსტრუქციების ელემენტები შეიღებოს СНиП-2.03.11-85-ის „სამშენებლო კონსტრუქციების დაცვა კოროზიისაგან" მიხედვით;

<u>პროექტის მიხედვით შენობის გეომეტრიის დაცვის მიზნით მშენებლობის პროცესი უნდა მიმდინარეობდეს გეოდეზიური მეთვალყურეობის თანხლებით.</u>

<u>მშენებლობის პროცესში წარმოქმნილი პრობლემები, რომლებიც შეხებაში არიან წარმოდგენილი პროექტის ან ცალკეული დეტალების ცვლილებასთან, როგორც წესი, შეთანხმდეს საპროექტო ორგანიზაციასთან.</u>

ნაგებობის პასუხისმგებლობის კლასი

თანახმად საქართველოს პროექტირების ნორმებისა პნ 03.01-09 დანართი 3, განსახილველი შენობა მიეკუთვნება I კლასის ნაგებობას. ამ შემთხვევაში საიმედობის კოეფიციენტი ნაგებობის პასუხისმგებლობის კლასის მიხედვით γ_n=1.

თანახმად საქართველოში მოქმედი პროექტირების ნორმებისა НАГРУЗКИ И ВОЗДЕЙСТВИЯ СНиП 2.01.07-85*, განსახილველ შენობის კონსტრუქციებზე მოსული დატვირთების საიმედობის კოეფიციენტი γ

A. მუდმივი დატვირთვებისთვის:
A 1. ნაყარი გრუნტი 1,15;
A 2. რ/ბ-ის კონსტრუქციები 1,1;
A 3. ლითონის კონსტრუქციები..........1,05;
A 4. იატაკები..........1,2;
A 5. სტაციონარული დანადგარები 1,05;
B. დროებითი დატვირთვებისთვის:
B 1. თანაბრად განაწილებული დატვირთა < 200 კგძ/მ².........1,3;
B 2. თანაბრად განაწილებული დატვირთა > 200 კგძ/მ²........1,2
C. თოვლის დატვირთვისთვის..........1,4;
C. ქარის დატვირთვისთვის..........1,4;

დროებითი ნორმატიული დატვირთვები, შესაბამისად - 200 კგ/მ²,
თოვლის ნორმატიული დატვირთვა - 70 კგძ/მ²;
ქარის ნორმატიული დატვირთვა - 70 კგძ/მ²;
გრუნტის კატეგორია სეისმური თვისებების მიხედვით არის მეორე.
გაანგარიშება ჩატარებულია I და II ჯგუფის ზღვრული მდგომარეობის მიხედვით.

შენობის მზიდი კონსტრუქციების გაანგარიშება ჩატარებულია გამოთვლითი კომპლექს "LIRA SAPR"-ის მიხედვით. საანგარიშო სქემა სივრცითია. დრეკადი ფუძე მოდელირებულია საგების ორი კოეფიციენტით (პასტერნაკის მოდელი).

წინამდებარე ალბომში დამუშავებულია შენობის კონსტრუქციები, მარკით "კ", რომელშიც მოცემულია კონსტრუქციების მუშა ნახაზები:
1. კონსტრუქციების სქემები;
2. მონ. რ/ბ-ის საძირკვლის კონსტრუქცია;
3. მონ. რ/ბ-ის კედლების და დიაფრაგმების კონსტრუქციები;
4. მონ. რ/ბ-ის სვეტების კონსტრუქციები;
5. მონ. რ/ბ-ის გადახურვის ფილის კონსტრუქციები;
6. მონ. რ/ბ-ის კიბეების კონსტრუქციები;

პროექტის დასახელება

მრავალბინიანი საცხოვრებელი სახლი

პროექტის მისამართი

ქ. თბილისი, ვარკეთილის დასახლება, ზემო პლატო, მიკრო/რაიონი II, კორპუსი №1-ის მიმდებარედ (ს.კ 01.19.20.002.119)

დამკვეთი

სტადია	თარიღი	განმარტება
	2025.08.31	

დაკვეთის №

CAD DWG ფაილი 01.sqemebi.dwg

მთ. კონსტრუქტორი: გ. ვაშაკიძე

შეასრულა გ. ვაშაკიძე

შეამოწმა გ. ვაშაკიძე

საავტორო უფლებები

ნახაზის დასახელება

განმარტებითი ბარათი

კ-0.01

A3

საანგარიშო სქემა

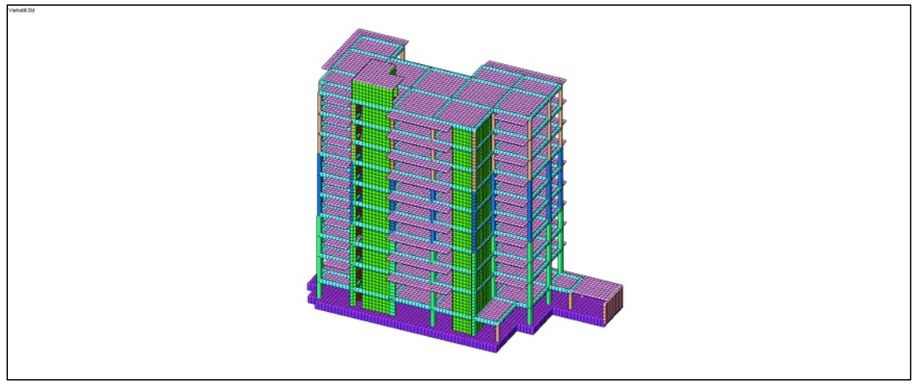

დეფორმაციული სქემა

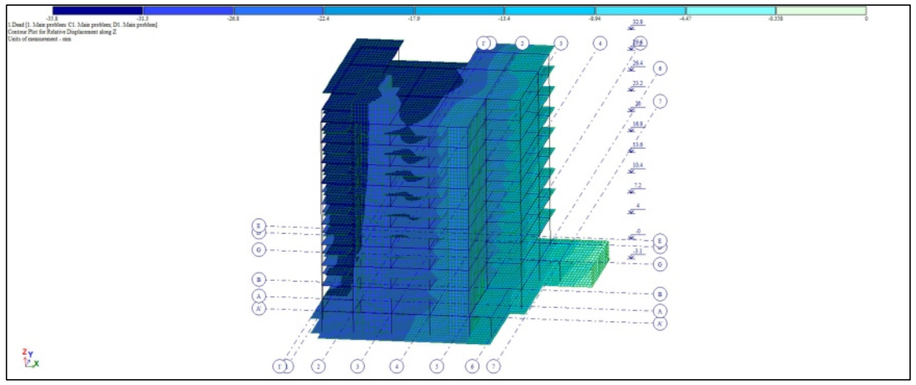

სვეტების არმირების სქემა

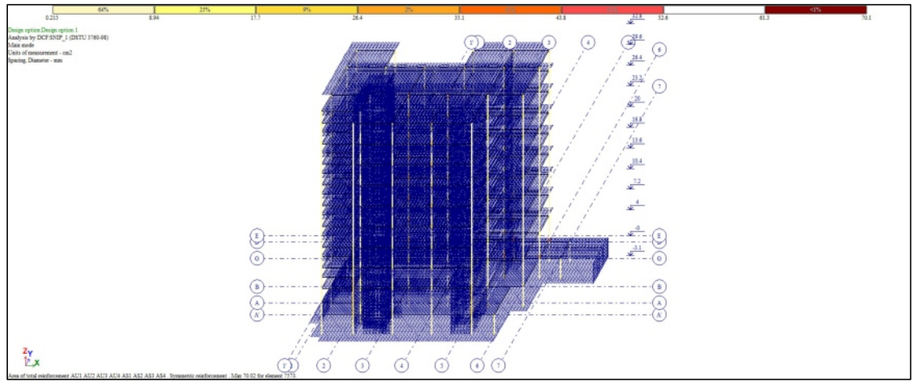

რიგელების არმირების სქემა

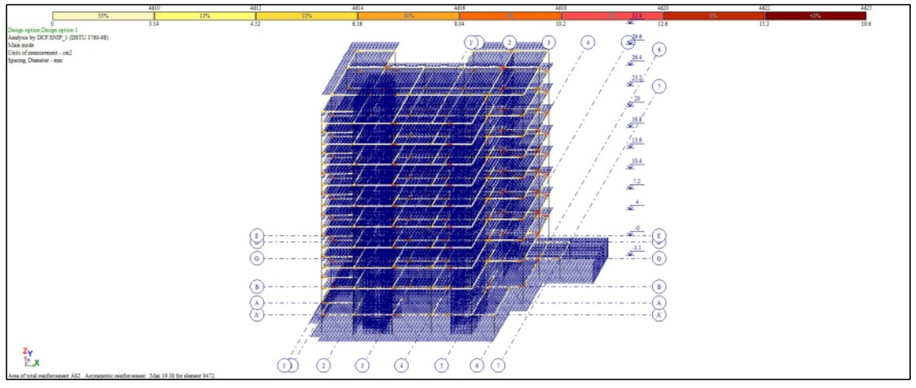

ფილების და კედლების არმირების სქემა

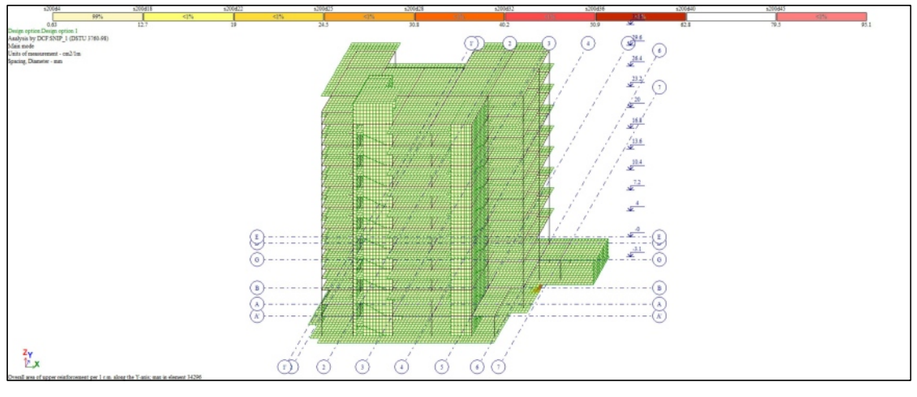

ბრუნტის რეაქცია

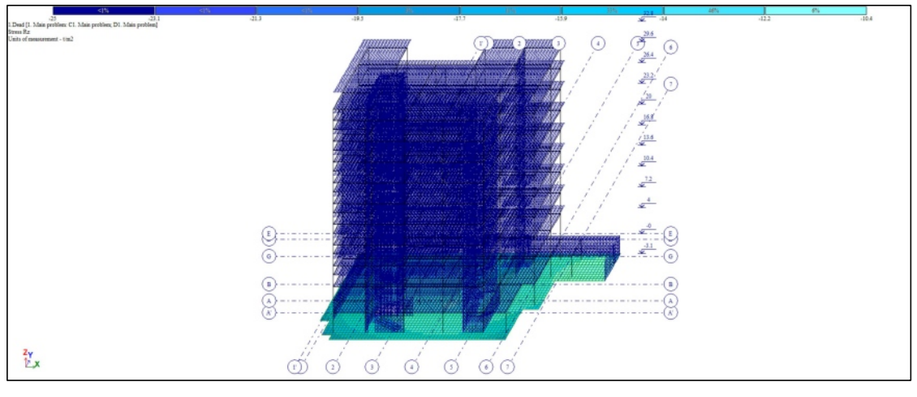

პროექტის დასახელება

მრავალბინიანი საცხოვრებელი სახლი

პროექტის მისამართი

ქ. თბილისი, ვარკეთილის დასახლება, მეშვე კლატო, მიკრო/რაიონი II, კორპუსი №1-ის მიმდებარედ (ს.კ 01.19.20.002.119)

დამკვეთი

სტადია	თარიღი	განმარტება
	2025.08.31	

დაკვეთის №

CAD DWG ფაილი 01.sqemebi.dwg

მთ. კონსტრუქტორი:		გ. ვაშაკიძე
შესრულა		გ. ვაშაკიძე
შეამოწმა		გ. ვაშაკიძე

საავტორო უფლებები

ნახაზის დასახელება

გაანგარიშების რეზულტატები

კ-0.02

A3

მოდალური ანალიზის შედეგები

Frequencies of natural vibrations

File Edit Options

Frequencies of natural vibrations

load.#	mode #	Eigenvalues	Frequencies		Period (s)	Distrib.coef.	Modal mass (%)	Modal mass sum (%)
			Circle freq. (rad/s)	Frequency (Hz)				
3	1	0.090	11.086	1.764	0.567	- 0.154	0.630	0.630
3	2	0.073	13.752	2.189	0.457	- 1.518	54.342	54.971
3	3	0.048	20.773	3.306	0.302	0.282	1.354	56.325
3	4	0.039	25.447	4.050	0.247	- 0.015	0.010	56.335
3	5	0.031	32.025	5.097	0.196	0.369	4.870	61.205
3	6	0.031	32.695	5.204	0.192	- 0.011	0.004	61.210
3	7	0.024	41.036	6.531	0.153	0.014	0.001	61.210
3	8	0.024	42.484	6.762	0.148	0.250	0.620	61.830
3	9	0.020	50.797	8.085	0.124	- 1.775	5.034	66.864
3	10	0.018	55.607	8.850	0.113	0.693	0.812	67.676
3	11	0.017	58.841	9.365	0.107	1.346	9.115	76.792
3	12	0.016	63.870	10.165	0.098	- 1.654	4.809	81.600
3	13	0.015	68.012	10.824	0.092	1.291	6.915	88.515
3	14	0.014	69.112	11.000	0.091	- 0.154	0.123	88.639
3	15	0.014	69.709	11.095	0.090	- 0.550	2.210	90.849
3	16	0.013	78.988	12.571	0.080	0.190	0.232	91.081
3	17	0.012	80.920	12.879	0.078	0.414	0.745	91.826
3	18	0.012	83.394	13.273	0.075	1.004	2.855	94.681
3	19	0.012	85.524	13.612	0.073	0.678	1.479	96.160
3	20	0.012	86.274	13.731	0.073	- 0.391	0.486	96.646
3	21	0.011	88.803	14.133	0.071	- 0.426	0.639	97.285
4	1	0.090	11.086	1.764	0.567	1.485	58.630	58.630
4	2	0.073	13.752	2.189	0.457	- 0.206	1.000	59.630
4	3	0.048	20.773	3.306	0.302	- 0.186	0.589	60.219
4	4	0.039	25.447	4.050	0.247	0.047	0.104	60.324
4	5	0.031	32.025	5.097	0.196	- 0.006	0.001	60.325
4	6	0.031	32.695	5.204	0.192	- 0.417	5.672	65.997
4	7	0.024	41.036	6.531	0.153	0.857	2.728	68.725
4	8	0.024	42.484	6.762	0.148	0.304	0.915	69.640
4	9	0.020	50.797	8.085	0.124	0.745	0.886	70.526
4	10	0.018	55.607	8.850	0.113	0.186	0.058	70.584
4	11	0.017	58.841	9.365	0.107	- 0.377	0.714	71.299
4	12	0.016	63.870	10.165	0.098	- 2.123	7.928	79.227
4	13	0.015	68.012	10.824	0.092	0.597	1.478	80.705
4	14	0.014	69.112	11.000	0.091	0.016	0.001	80.706
4	15	0.014	69.709	11.095	0.090	1.416	14.618	95.324
4	16	0.013	78.988	12.571	0.080	0.076	0.037	95.361
4	17	0.012	80.920	12.879	0.078	- 0.323	0.453	95.814
4	18	0.012	83.394	13.273	0.075	- 0.114	0.037	95.852
4	19	0.012	85.524	13.612	0.073	- 0.135	0.059	95.911
4	20	0.012	86.274	13.731	0.073	- 0.004	0.000	95.911
4	21	0.011	88.803	14.133	0.071	- 0.128	0.057	95.968

პროექტის დასახელება

მრავალბინიანი საცხოვრებელი სახლი

პროექტის მისამართი

ქ. ობილისი, ვარკეთილის დასახლება, მეშე კლატო, მიკრო/რაიონი II, კორპუსი №1-ის მიმდებარედ (ს.კ 01.19.20.002.119)

დამკვეთი

სტადია	ნარჩილი	განმარტება
	2025.08.31	

ხელშეკრულების №

CAD DWG ფაილი 01.sqemebi.dwg

მთ. კონსტრუქტორი:		გ. ვაშაკიძე
შესრულა		გ. ვაშაკიძე
შეამოწმა		გ. ვაშაკიძე

საავტორო უფლებები

ნახაზის დასახელება

მოდალური ანალიზის შედეგები

კ-0.03

A3

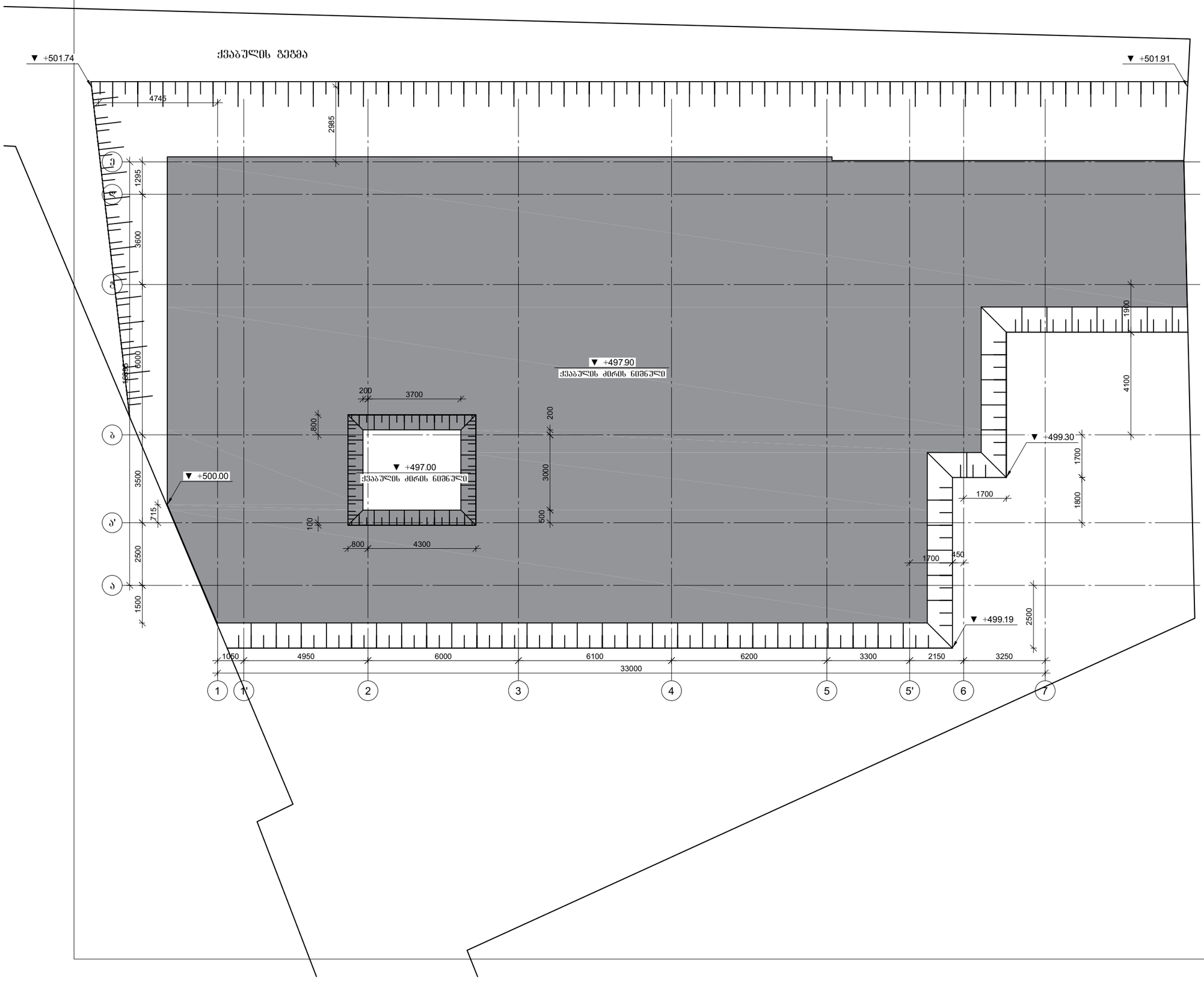

პროექტის დასახელება

მრავალბინიანი საცხოვრებელი სახლი

პროექტის მისამართი

ქ. ობილისი, ვარკეთილის დასახლება, გემო პლატო, მიკრო/რაიონი II, კორპუსი №1-ის მიმდებარედ (ს.კ 01.19.20.002.119)

დამკვეთი

სტადია	თარიღი	განმარტება
	2024.04.25	

დაკვეთის №

CAD DWG ფაილი 01.sqemebi.dwg

მთ. კონსტრუქტორი:		გ. ვაშაკიძე
შემსრულა		გ. ვაშაკიძე
შემოწმა		გ. ვაშაკიძე

საავტორო უფლებები

ნახაზის დასახელება

ქვაბულის გეგმა

კ-1.01

A3

კონსტრუქციების საყალიბე გეგმა -3,100 ნიშნულზე

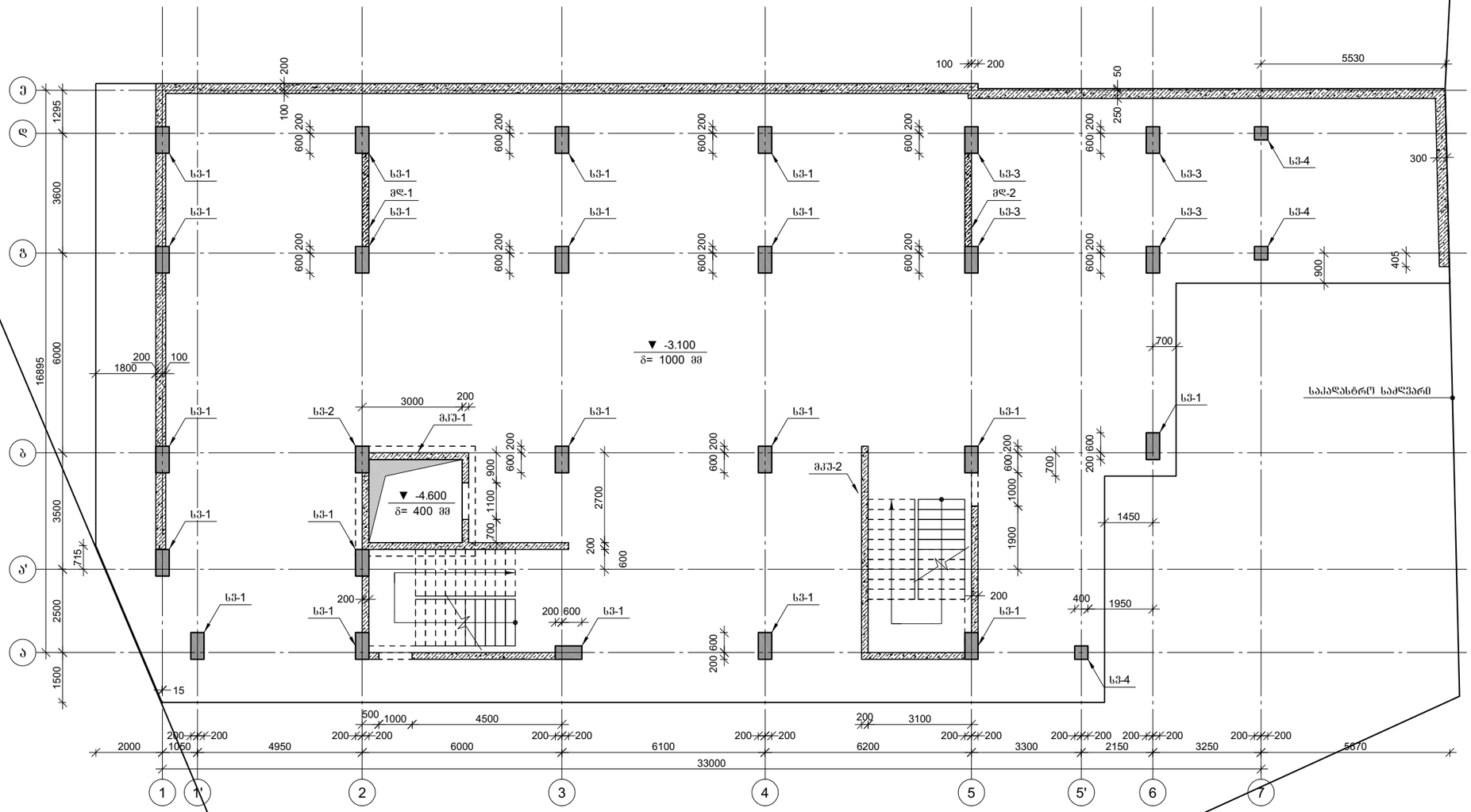

პროექტის დასახელება

მრავალბინიანი საცხოვრებელი სახლი

პროექტის მისამართი

ქ. თბილისი, ვარკეთილის დასახლება, მე3 კვარტ, მიკრო/რაიონი II, კორპუსი №1-ის მიმდებარედ (ს.კ 01.19.20.002.119)

დამკვეთი

სტადია	მარილი	განმარტება
	2025.08.31	

დაკვეთის №

CAD DWG ფაილი 01.sqemebi.dwg

მთ. კონსტრუქტორი:		გ. ვაშაკიძე
შესრულა		გ. ვაშაკიძე
შეამოწმა		გ. ვაშაკიძე

საავტორო უფლებები

ნახაზის დასახელება

კონსტრუქციების საყალიბე გეგმა -3,100 ნიშნულზე

კ-1.01

A3

კონსტრუქციების საყალიბე გეგმა 0,000 ნიშნულზე

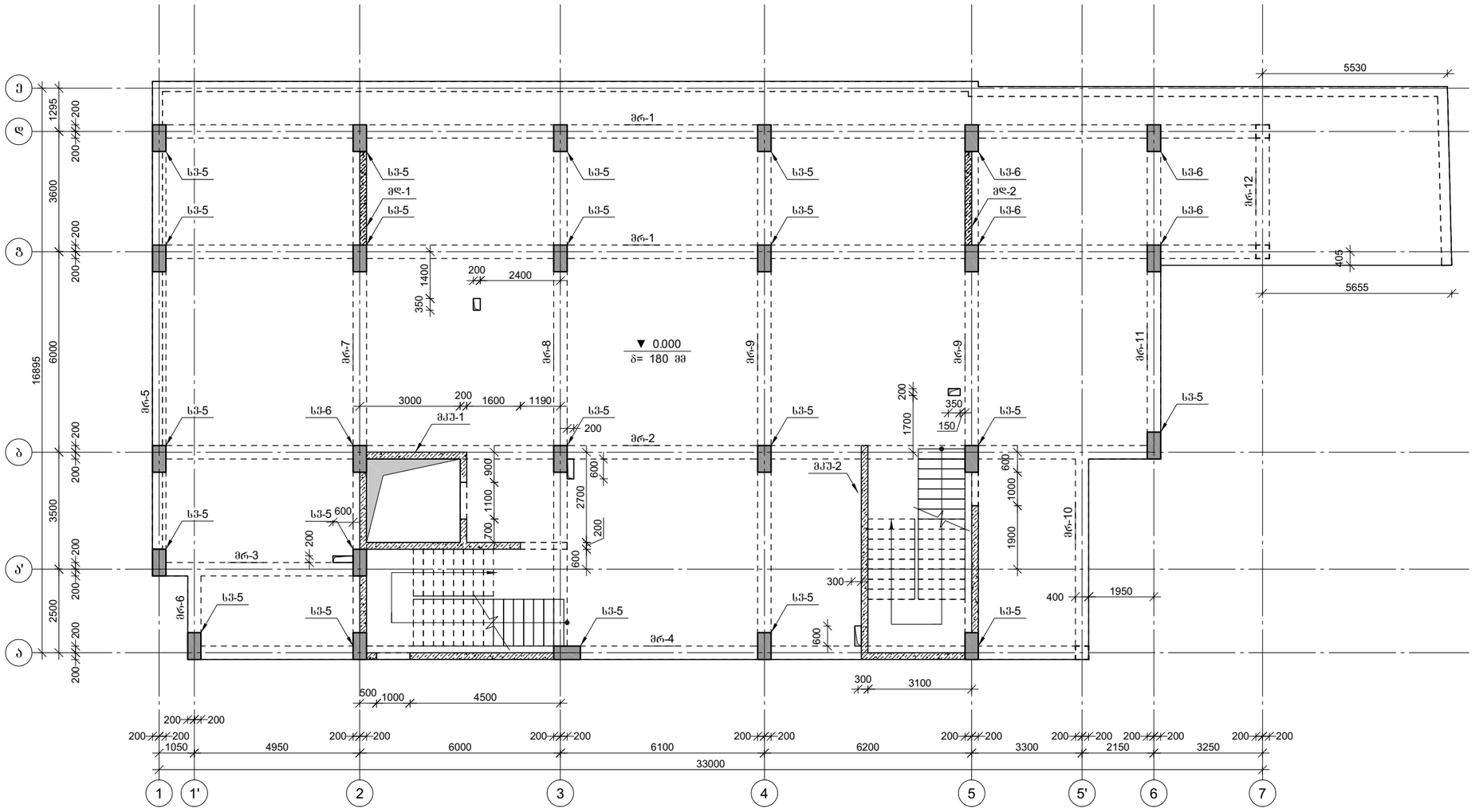

პროექტის დასახელება

მრავალბინიანი საცხოვრებელი სახლი

პროექტის მისამართი

ქ. თბილისი, ვარკეთილის დასახლება, მე-3 კვარტალი, მიკრო/რაიონი II, კორპუსი №1-ის მიმდებარედ (ს.კ 01.19.20.002.119)

დამკვეთი

სტადია	მარილი	განმარტება
	2025.08.31	

ექსპერტიზის №

CAD DWG ფაილი 01.sqemebi.dwg

მთ. კონსტრუქტორი:		ზ. ვაშაკიძე
შესრულა		ზ. ვაშაკიძე
შეამოწმა		ზ. ვაშაკიძე

საავტორო უფლებები

ნახაზის დასახელება

კონსტრუქციების საყალიბე გეგმა 0,000 ნიშნულზე

კ-1.02

A3

კონსტრუქციების საყალიბე გეგმა +4,000 ნიშნულზე

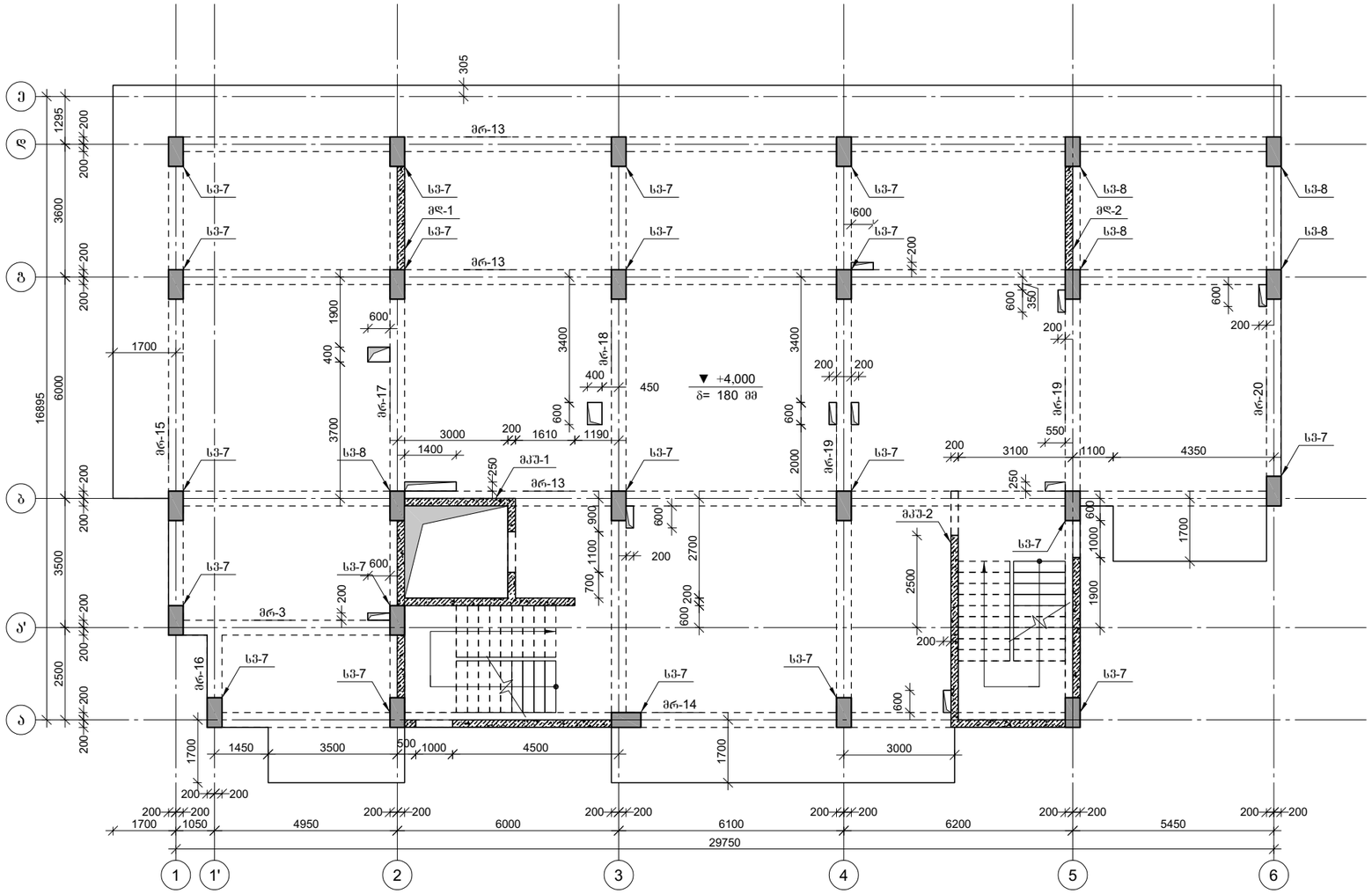

პროექტის დასახელება

მრავალბინიანი საცხოვრებელი სახლი

პროექტის მისამართი

ქ. თბილისი, ვარკეთილის დასახლება, მეორე კლატო, მიკრო/რაიონი II, კორპუსი №1-ის მიმდებარედ (ს.კ 01.19.20.002.119)

დამკვეთი

სტადია	მარილი	განმარტება
2025.08.31		

ხელშეკრულების №

CAD DWG ფაილი 01.sqemebi.dwg

მთ. კონსტრუქტორი:	გ. ვაშაკიძე
შესრულა	გ. ვაშაკიძე
შეამოწმა	გ. ვაშაკიძე

საავტორო უფლებები

ნახაზის დასახელება

კონსტრუქციების საყალიბე გეგმა +4,000 ნიშნულზე

კ-1.03

A3

კონსტრუქციების საყალიბე გეგმა +7,200 ნიშნულზე

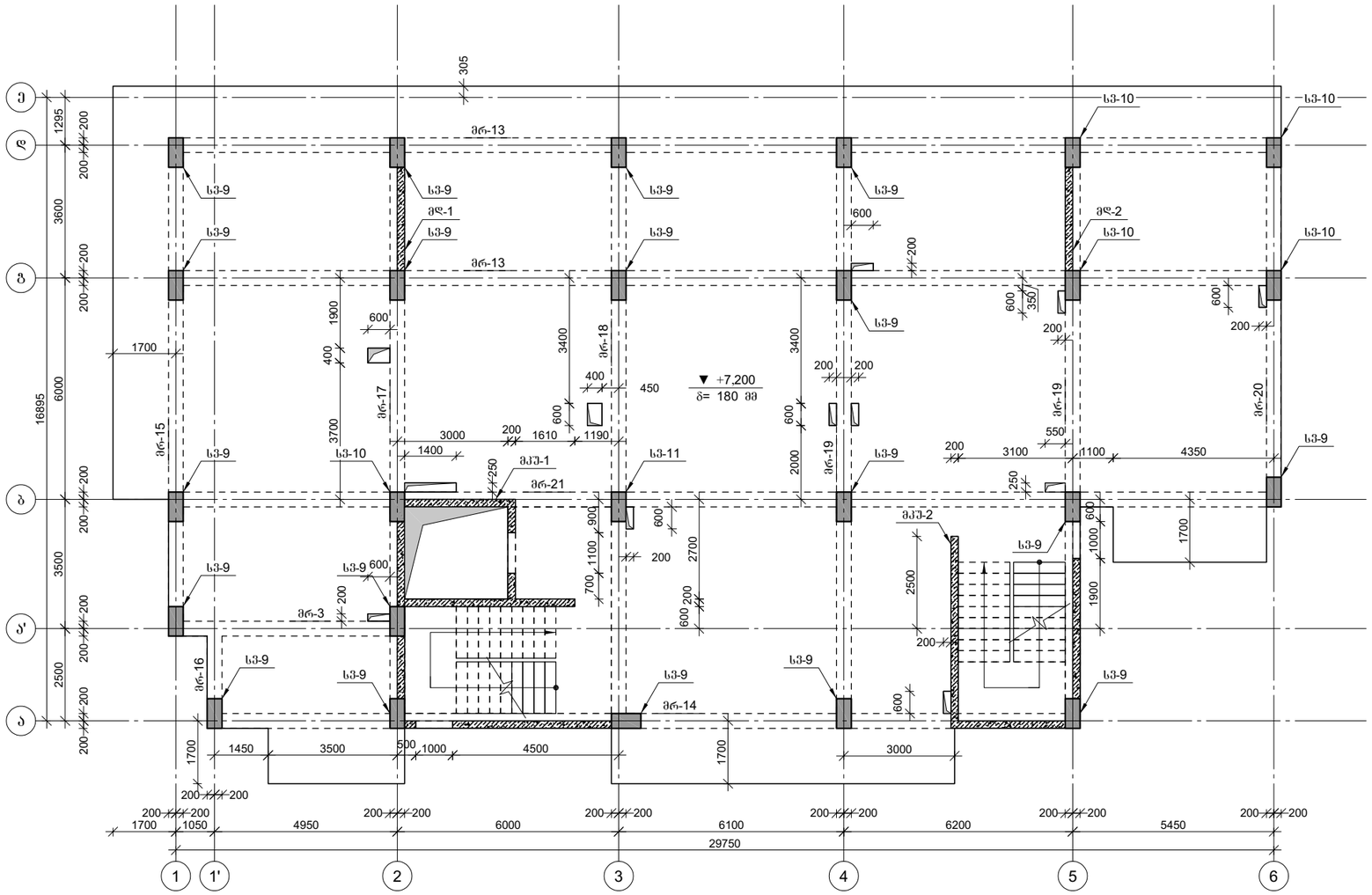

პროექტის დასახელება

მრავალბინიანი საცხოვრებელი სახლი

პროექტის მისამართი

ქ. თბილისი, ვარკეთილის დასახლება, მეშვიდე პლატო, მიკრო/რაიონი II, კორპუსი №1-ის მიმდებარედ (ს.კ 01.19.20.002.119)

დამკვეთი

სტადია	მარილი	განმარტება
2025.08.31		

ხელშეკრულების №

CAD DWG ფაილი 01.sqemebi.dwg

მთ. კონსტრუქტორი:		გ. ვაშაკიძე
შესრულა		გ. ვაშაკიძე
შეამოწმა		გ. ვაშაკიძე

საავტორო უფლებები

ნახაზის დასახელება

კონსტრუქციების საყალიბე გეგმა +7,200 ნიშნულზე

კ-1.04

A3

კონსტრუქციების საყალიბე გეგმა +10,400 ნიშნულზე

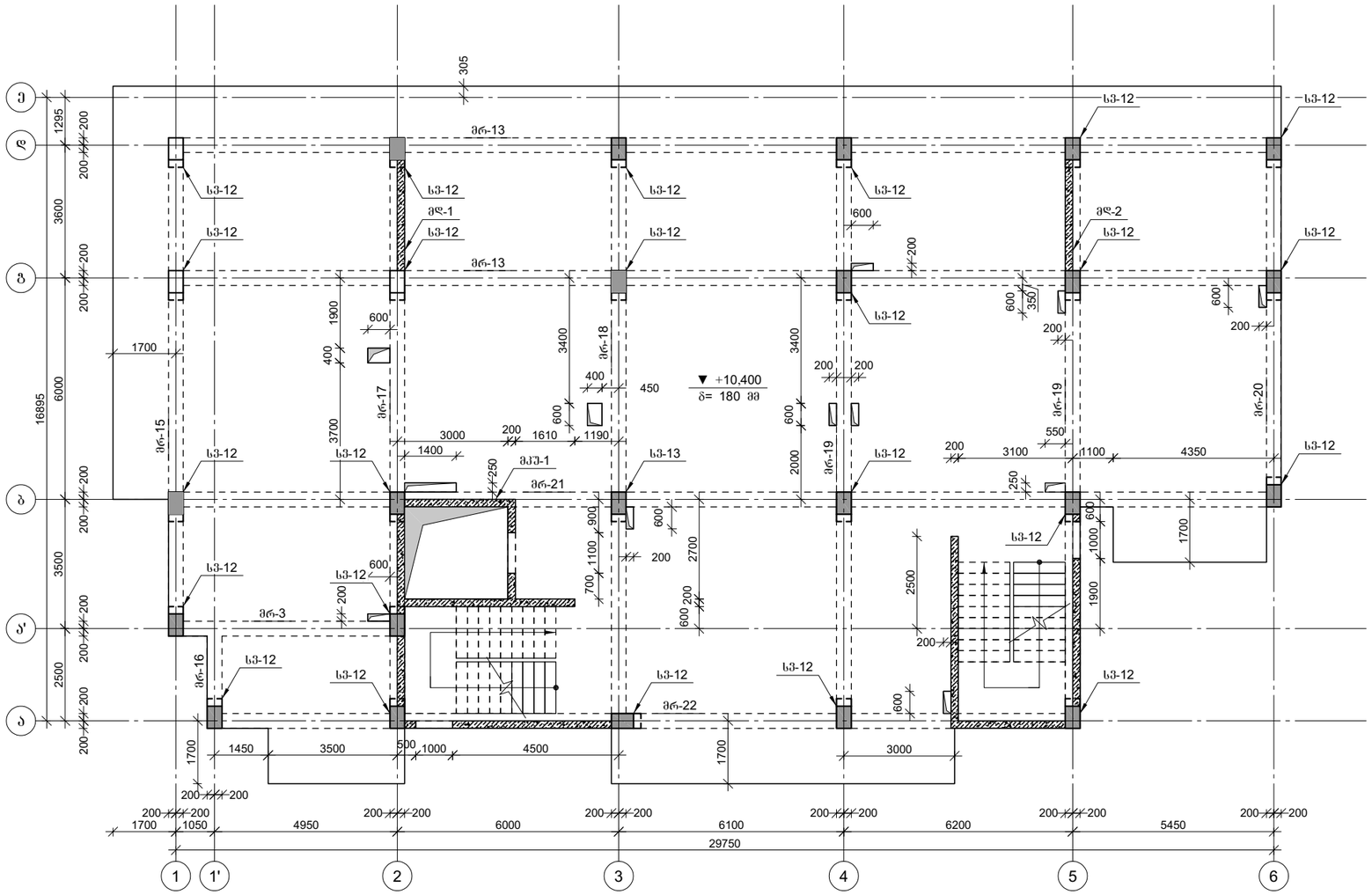

პროექტის დასახელება

მრავალბინიანი საცხოვრებელი სახლი

პროექტის მისამართი

ქ. თბილისი, ვარკეთილის დასახლება, მე3ე პლატო, მიკრო/რაიონი II, კორპუსი №1-ის მიმდებარედ (ს.კ 01.19.20.002.119)

დამკვეთი

სტადია	ეტაპი	განმარტება
	2025.08.31	

ხელშეკრულების №

CAD DWG ფაილი 01.sqemebi.dwg

მთ. კონსტრუქტორი:		გ. ვაშაკიძე
შესრულა		გ. ვაშაკიძე
შეამოწმა		გ. ვაშაკიძე

საავტორო უფლებები

ნახაზის დასახელება

კონსტრუქციების საყალიბე გეგმა +10,400 ნიშნულზე

კ-1.05

A3

კონსტრუქციების საყალიბე გეგმა +13,600 ნიშნულზე

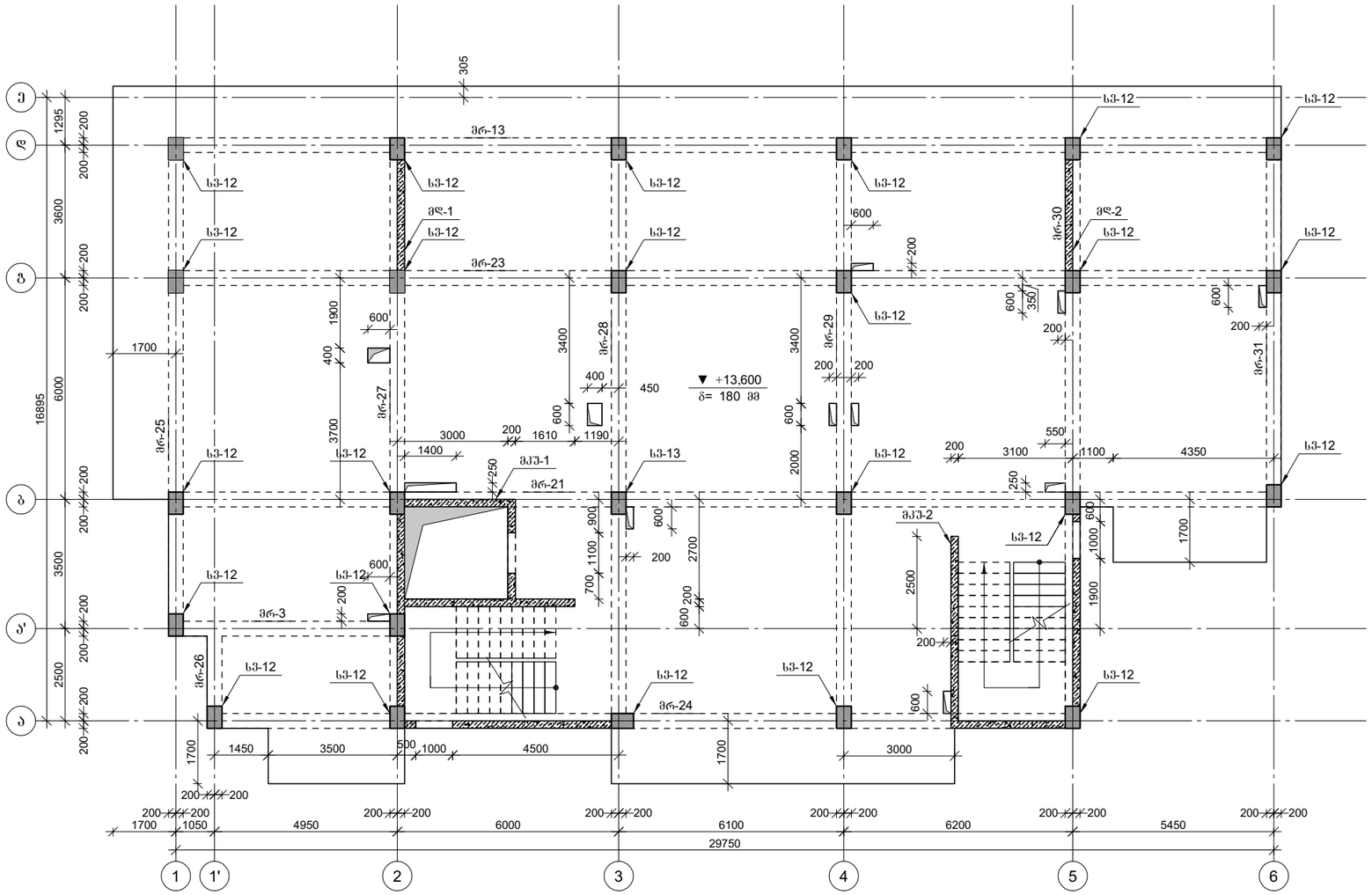

პროექტის დასახელება

მრავალბინიანი საცხოვრებელი სახლი

პროექტის მისამართი

ქ. თბილისი, ვარკეთილის დასახლება, მეშვე კლატო, მიკრო/რაიონი II, კორპუსი №1-ის მიმდებარედ (ს.კ 01.19.20.002.119)

დამკვეთი

სტადია	ეტაპი	განმარტება
	2025.08.31	

ხელშეკრულების №

CAD DWG ფაილი 01.sqemebi.dwg

მთ. კონსტრუქტორი: გ. ვაშაკიძე

შესრულა გ. ვაშაკიძე

შეამოწმა გ. ვაშაკიძე

საავტორო უფლებები

ნახაზის დასახელება

კონსტრუქციების საყალიბე გეგმა +13,600 ნიშნულზე

კ-1.06

A3

კონსტრუქციების საყალიბე გეგმა +16,800 ნიშნულზე

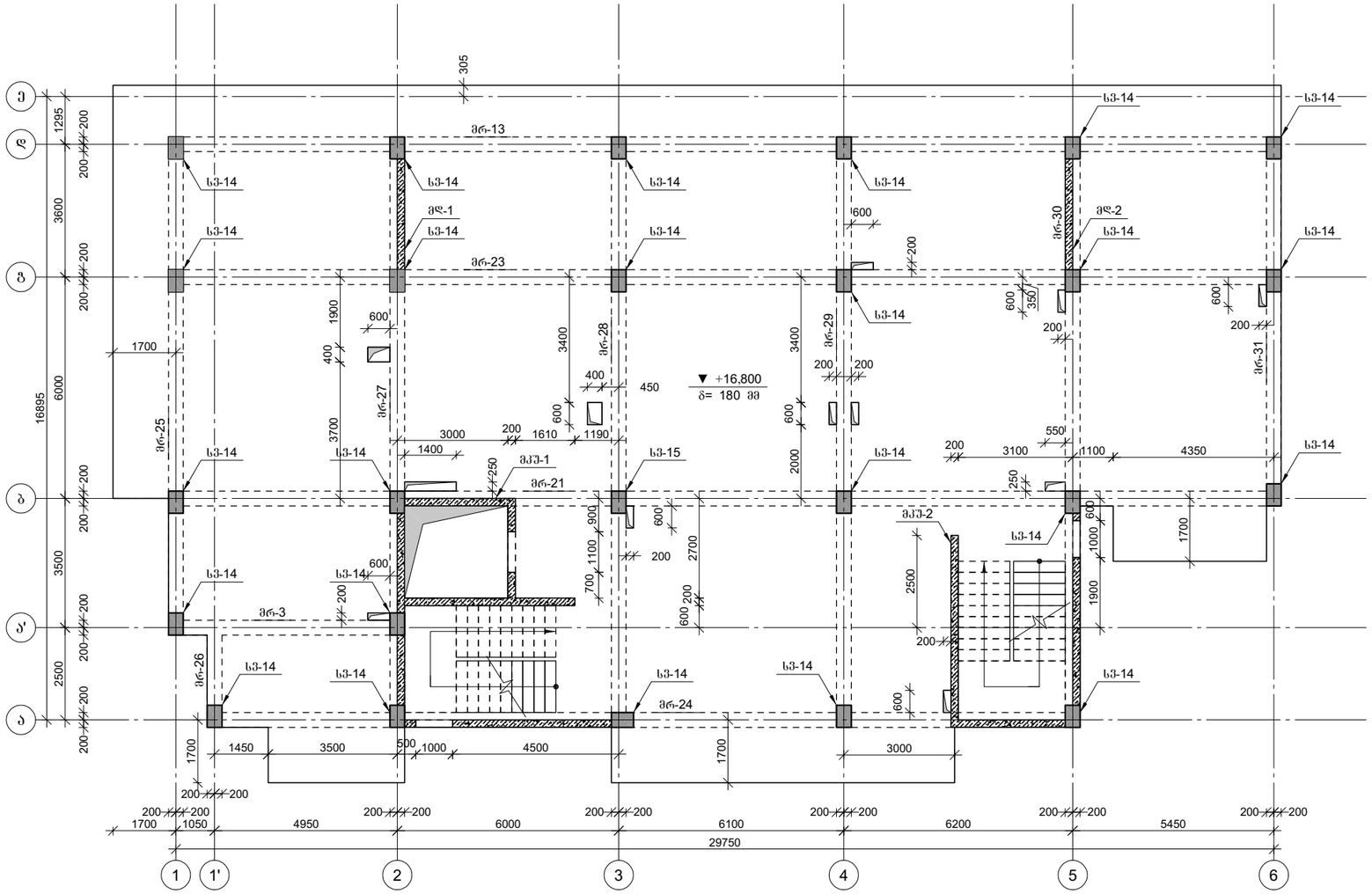

პროექტის დასახელება

მრავალბინიანი საცხოვრებელი სახლი

პროექტის მისამართი

ქ. თბილისი, ვარკეთილის დასახლება, მეშვე კლატო, მიკრო/რაიონი II, კორპუსი №1-ის მიმდებარედ (ს.კ 01.19.20.002.119)

დამკვეთი

სტადია	ეტაპი	განმარტება
	2025.08.31	

ხელშეკრულების №

CAD DWG ფაილი 01.sqemebi.dwg

მთ. კონსტრუქტორი: გ. ვაშაკიძე

შესრულა გ. ვაშაკიძე

შეამოწმა გ. ვაშაკიძე

საავტორო უფლებები

ნახაზის დასახელება

კონსტრუქციების საყალიბე გეგმა +16,800 ნიშნულზე

კ-1.07

A3

კონსტრუქციების საყალიბე გეგმა +20,000 ნიშნულზე

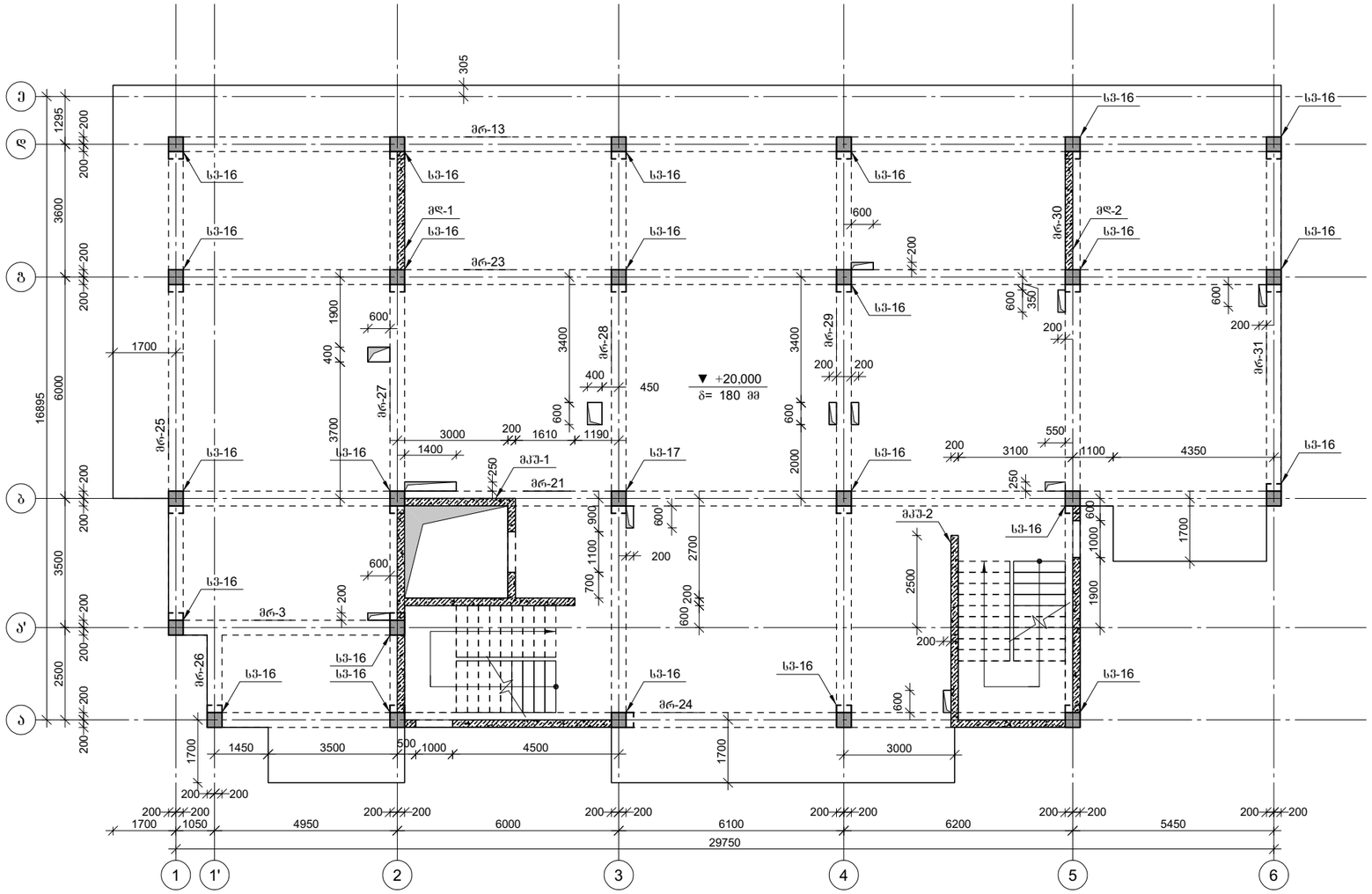

პროექტის დასახელება

მრავალბინიანი საცხოვრებელი სახლი

პროექტის მისამართი

ქ. თბილისი, ვარკეთილის დასახლება, მეშვიდე კვარტალი, მიკრო/რაიონი II, კორპუსი №1-ის მიმდებარედ (ს.კ 01.19.20.002.119)

დამკვეთი

სტადია	ეტაპი	განმარტება
	2025.08.31	

ხელშეკრულების №

CAD DWG ფაილი 01.sqemebi.dwg

მთ. კონსტრუქტორი:		ზ. ვაშაკიძე
შესრულა		ზ. ვაშაკიძე
შეამოწმა		ზ. ვაშაკიძე

საავტორო უფლებები

ნახაზის დასახელება

კონსტრუქციების საყალიბე გეგმა +20,000 ნიშნულზე

კ-1.08

A3

კონსტრუქციების საყალიბე გეგმა +23,200 ნიშნულზე

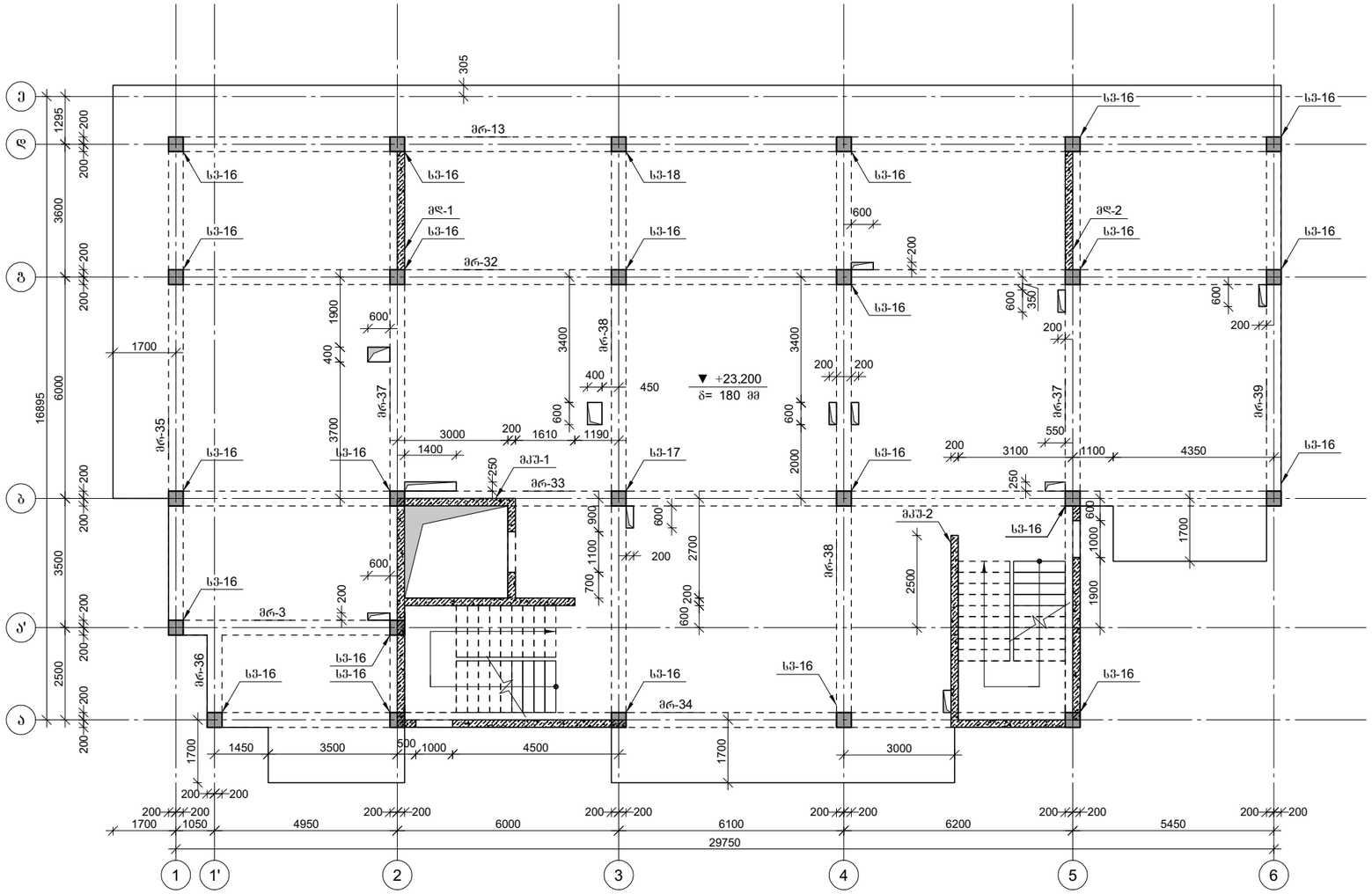

პროექტის დასახელება

მრავალბინიანი საცხოვრებელი სახლი

პროექტის მისამართი

ქ. თბილისი, ვარკეთილის დასახლება, მეშვიდე კვარტალი, მიკრო/რაიონი II, კორპუსი №1-ის მიმდებარედ (ს.კ 01.19.20.002.119)

დამკვეთი

სტადია	მარილი	განმარტება
	2025.08.31	

ხელშეკრულების №

CAD DWG ფაილი: 01.sqemebi.dwg

მთ. კონსტრუქტორი:		ზ. ვაშაკიძე
შემსრულა		ზ. ვაშაკიძე
შემოწმება		ზ. ვაშაკიძე

საავტორო უფლებები

ნახაზის დასახელება

კონსტრუქციების საყალიბე გეგმა +23,200 ნიშნულზე

კ-1.09

A3

კონსტრუქციების საყალიბე გეგმა +26,400 ნიშნულზე

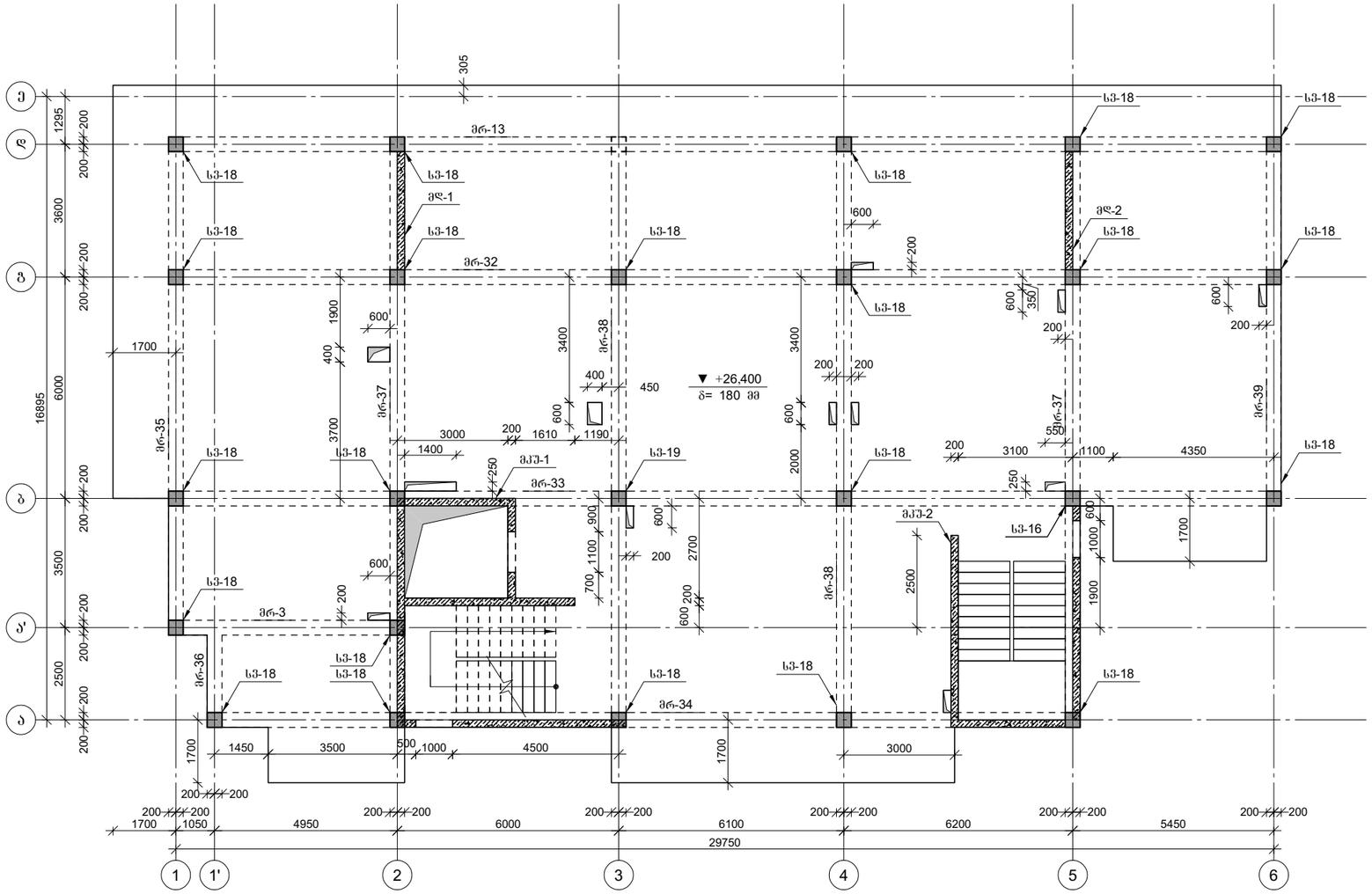

პროექტის დასახელება

მრავალბინიანი საცხოვრებელი სახლი

პროექტის მისამართი

ქ. თბილისი, ვარკეთილის დასახლება, მეშვიდე კვარტალი, მიკრო/რაიონი II, კორპუსი №1-ის მიმდებარედ (ს.კ 01.19.20.002.119)

დამკვეთი

სტადია	მარილი	განმარტება
	2025.08.31	

ხელშეკრულების №

CAD DWG ფაილი 01.sqemebi.dwg

მთ. კონსტრუქტორი:	გ. ვაშაკიძე
შესრულა	გ. ვაშაკიძე
შეამოწმა	გ. ვაშაკიძე

საავტორო უფლებები

ნახაზის დასახელება

კონსტრუქციების საყალიბე გეგმა +26,400 ნიშნულზე

კ-1.09

A3

კონსტრუქციების საყალიბე გეგმა +29,600 ნიშნულზე

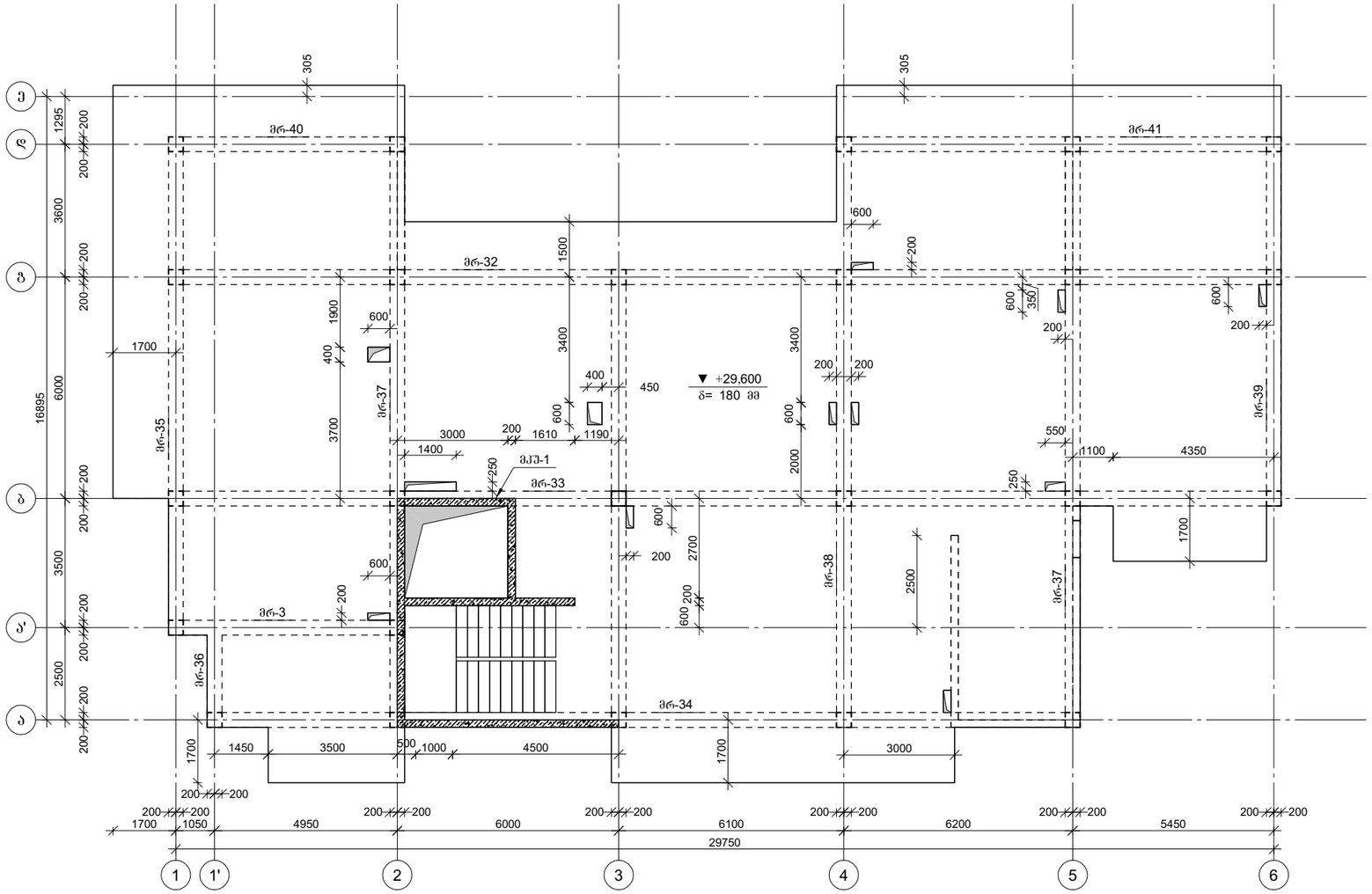

პროექტის დასახელება

მრავალბინიანი საცხოვრებელი სახლი

პროექტის მისამართი

ქ. თბილისი, ვარკეთილის დასახლება, მეშვე კლატო, მიკრო/რაიონი II, კორპუსი №1-ის მიმდებარედ (ს.კ 01.19.20.002.119)

დამკვეთი

სტადია	ეტაპი	განმარტება
	2025.08.31	

ხელშეკრულების №

CAD DWG ფაილი 01.sqemebi.dwg

მთ. კონსტრუქტორი: გ. ვაშაკიძე

შესრულა გ. ვაშაკიძე

შემოწმა გ. ვაშაკიძე

საავტორო უფლებები

ნახაზის დასახელება

კონსტრუქციების საყალიბე გეგმა +29,600 ნიშნულზე

კ-1.10

A3

კონსტრუქციების საყალიბე გეგმა +33,260 ნიშნულზე

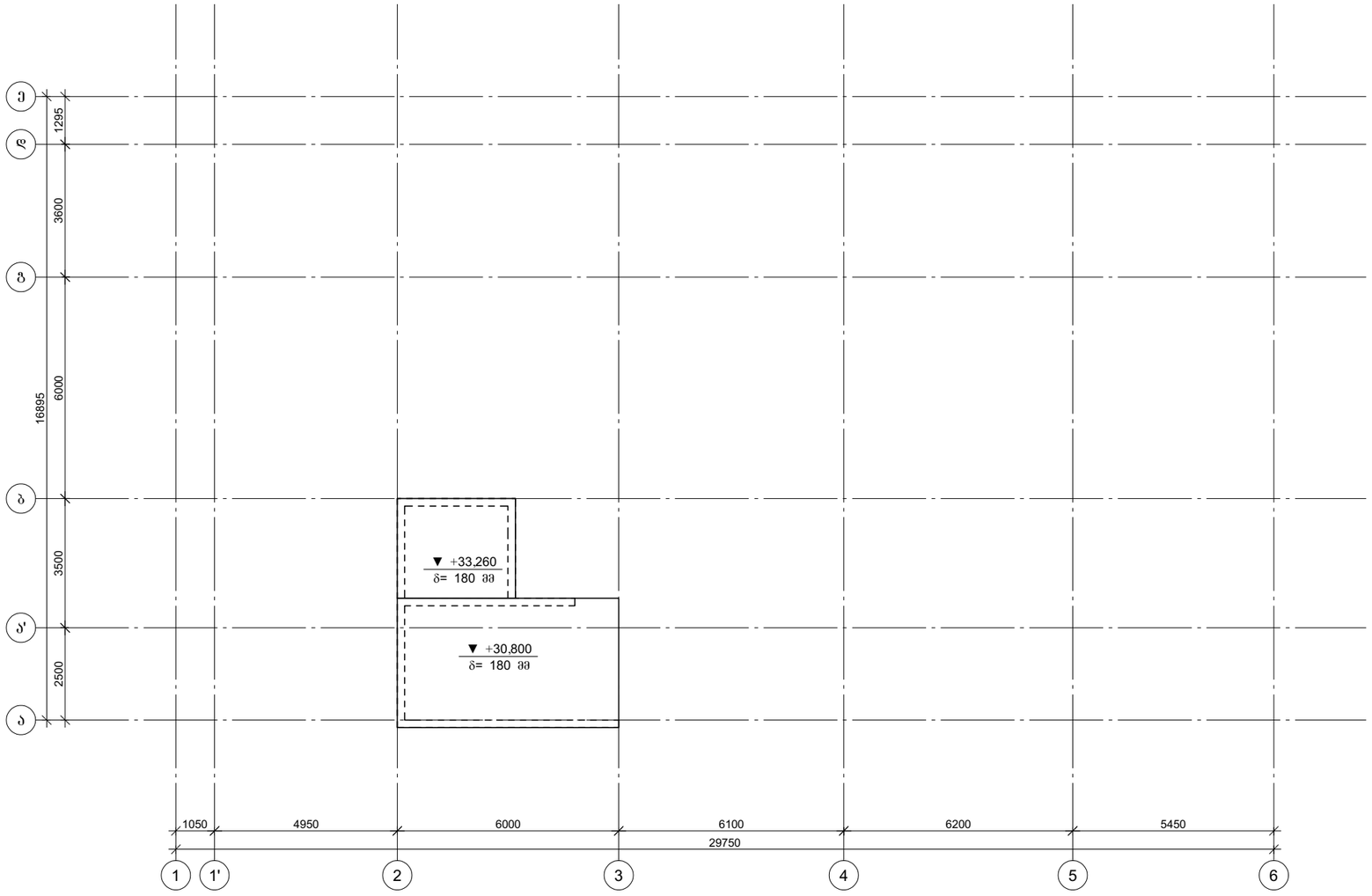

პროექტის დასახელება

მრავალბინიანი საცხოვრებელი სახლი

პროექტის მისამართი

ქ. თბილისი, ვარკეთილის დასახლება, მეშვე კლატო, მიკრო/რაიონი II, კორპუსი №1-ის მიმდებარედ (ს.კ 01.19.20.002.119)

დამკვეთი

სტადია	მარილი	განმარტება
	2025.08.31	

დაკვეთის №

CAD DWG ფაილი 01.sqemebi.dwg

მთ. კონსტრუქტორი:		გ. ვაშაკიძე
შესრულა		გ. ვაშაკიძე
შეამოწმა		გ. ვაშაკიძე

საავტორო უფლებები

ნახაზის დასახელება

კონსტრუქციების საყალიბე გეგმა +33,260 ნიშნულზე

კ-1.11

A3

საძირკვლის ფილის ქვედა შრის არმირების გეგმა ჰორიზონტალური მიმართულებით -3,100 ნიშნულზე

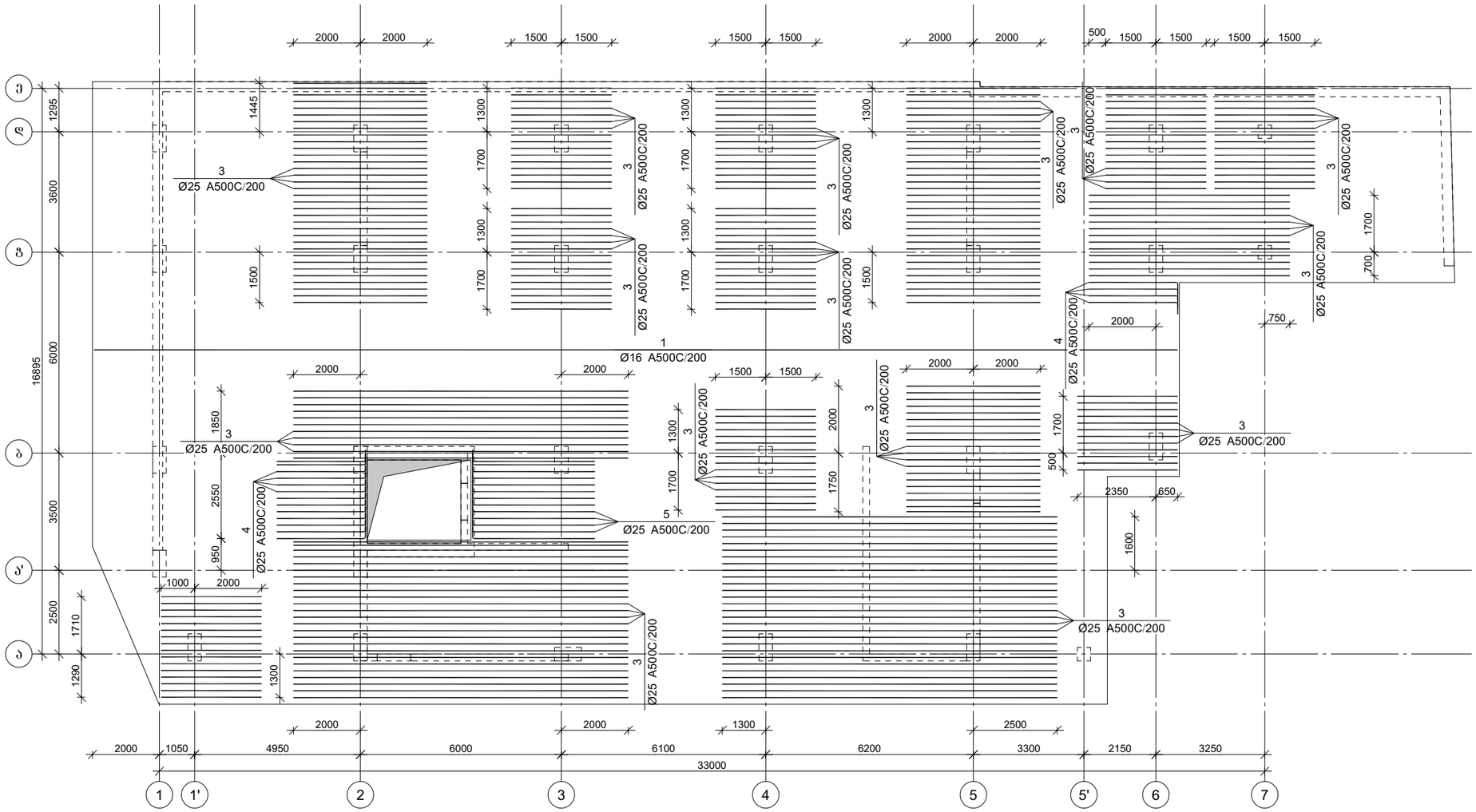

არმატურის გადაღებით გაღაბმის დეტალი

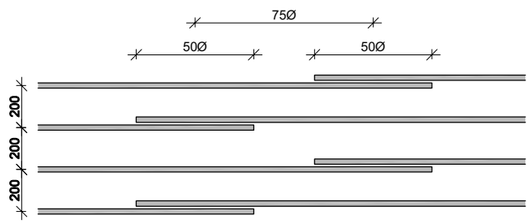

პროექტის დასახელება

მრავალბინიანი საცხოვრებელი სახლი

პროექტის მისამართი

ქ. თბილისი, ვარკეთილის დასახლება, მეშვე კლატო, მიკრო/რაიონი II, კორპუსი №1-ის მიმდებარედ (ს.კ 01.19.20.002.119)

დამკვეთი

სტადია	თარიღი	განმარტება
	2024.11.09	

დაკვეთის №

CAD DWG ფაილი 02.sadzirkveli.dwg

მთ. კონსტრუქტორი:		ზ. ვაშაკიძე
შესრულა		ზ. ვაშაკიძე
შეამოწმა		ზ. ვაშაკიძე

საავტორო უფლებები

ნახაზის დასახელება

საძირკვლის ფილის ქვედა შრის არმირების გეგმა ჰორიზონტალური მიმართულებით -3,100 ნიშნულზე

კ-2.01

A3

საძირკვლის ფილის ქვედა შრის არმირების გეგმა ვერტიკალური მიმართულებით -3,100 ნიშნულზე

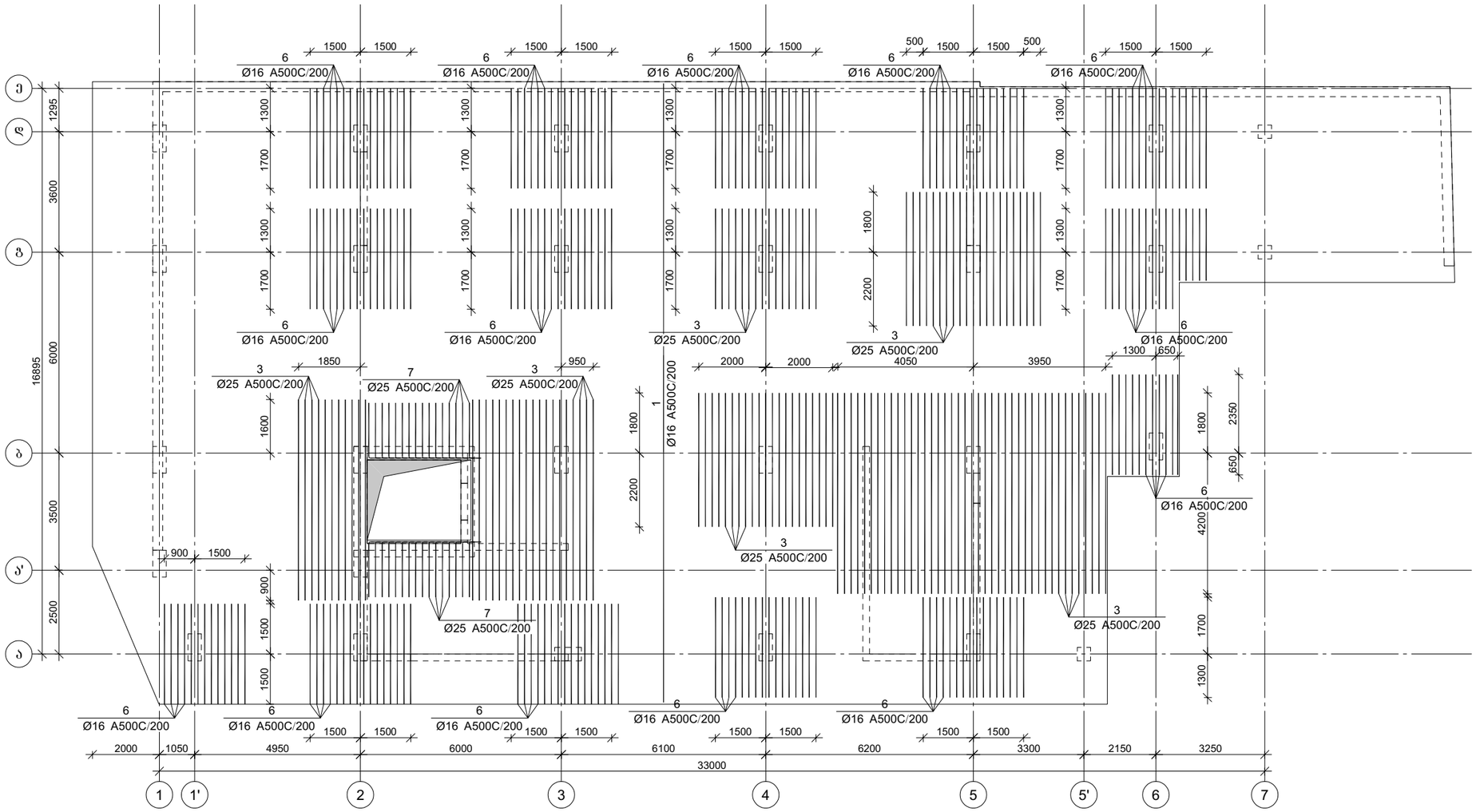
Ø16 A500C/200
Ø25 A500C/200
Ø16 A500C/200
Ø25 A500C/200
Ø16 A500C/200
Ø25 A500C/200

საძირკვლის შილის ქვედა შრის არმირების გეგმა (ბაღე-2) -3,100 ნიშნულზე

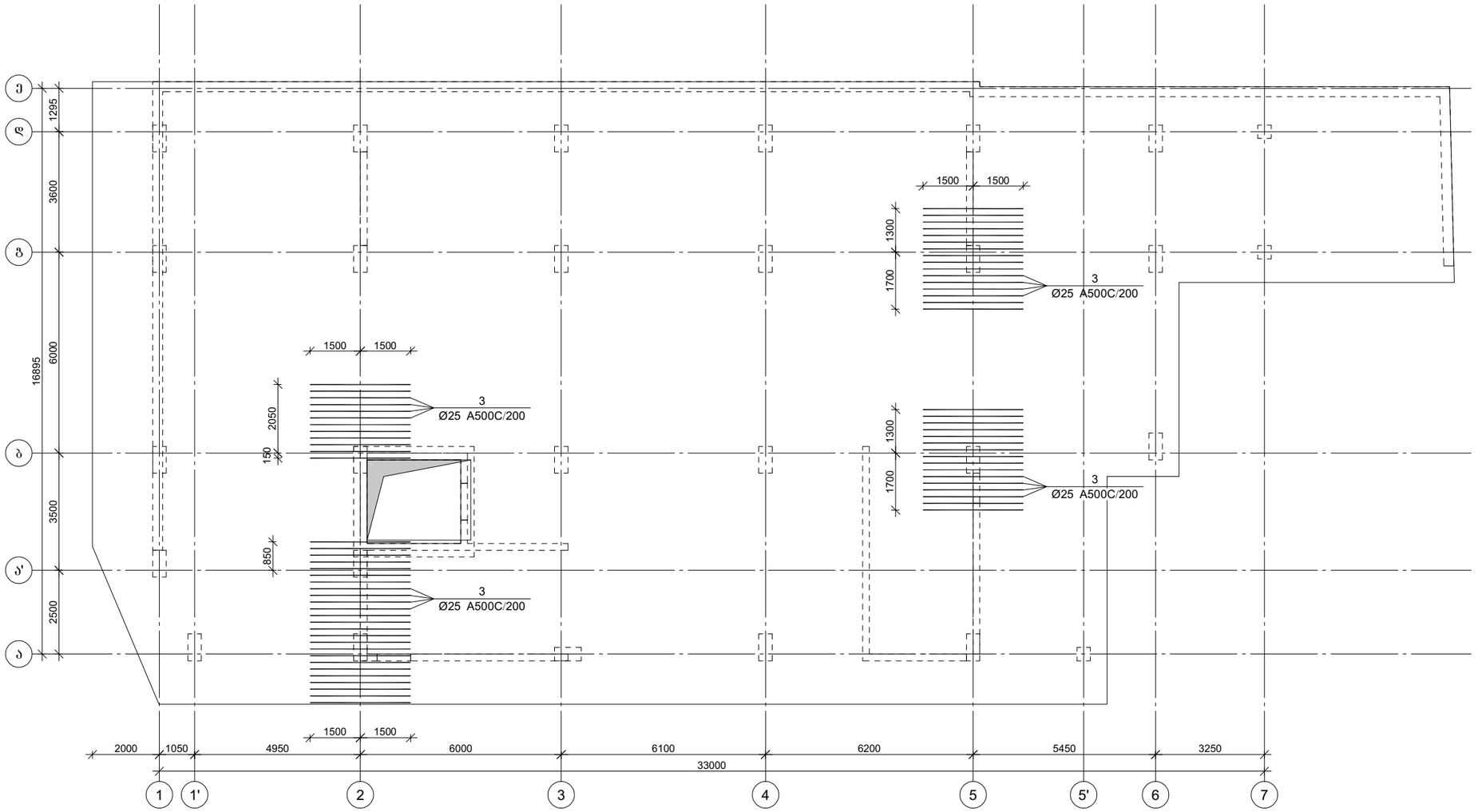

პროექტის დასახელება

მრავალბინიანი საცხოვრებელი სახლი

პროექტის მისამართი

ქ. ობილისი, ვარკეთილის დასახლება, მეშვე კლატო, მიკრო/რაიონი II, კორპუსი №1-ის მიმდებარედ (ს.კ 01.19.20.002.119)

დამკვეთი

სტადია	ობიექტი	განმარტება
	2024.11.09	

დაკვეთის №

CAD DWG ფაილი 02.sadzirkveli.dwg

მთ. კონსტრუქტორი:		გ. ვაშაკიძე
შესრულა		გ. ვაშაკიძე
შეამოწმა		გ. ვაშაკიძე

საავტორო უფლებები

ნახაზის დასახელება

საძირკვლის შილის ქვედა შრის არმირების გეგმა (ბაღე-2) -3,100 ნიშნულზე

კ-2.03

A3

საძირკვლის ფილის გეღა შრის არმირების გეგმა -3,100 ნიშნულზე

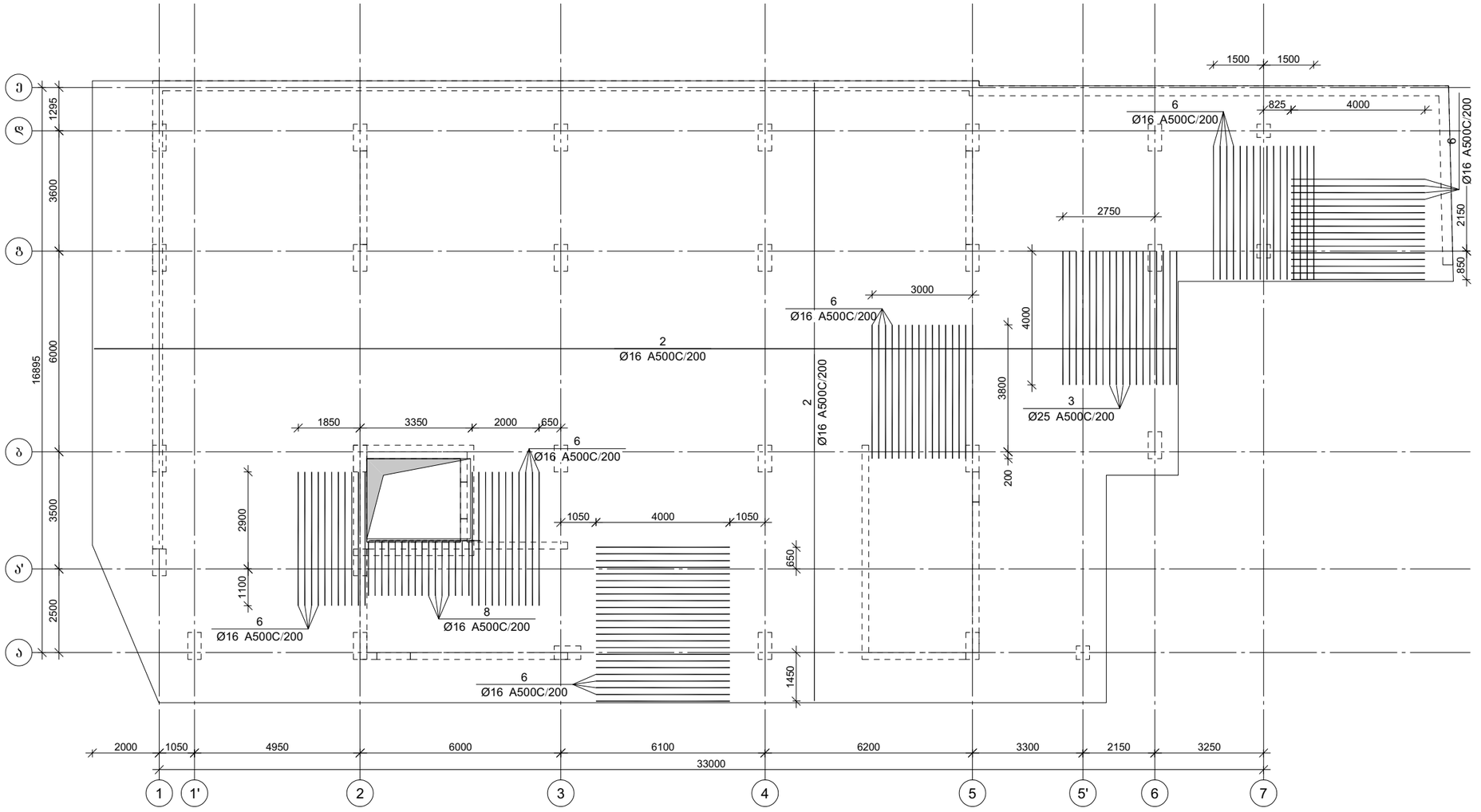

არმატურის გადაღებით გადაბმის დეტალი

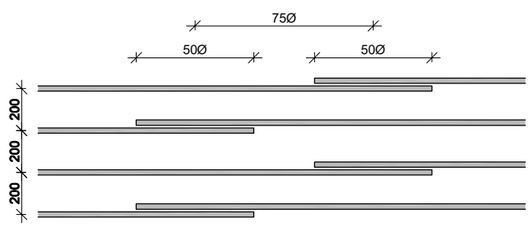

პროექტის დასახელება

მრავალბინიანი საცხოვრებელი სახლი

პროექტის მისამართი

ქ. თბილისი, ვარკეთილის დასახლება, მეშვე კლატო, მიკრო/რაიონი II, კორპუსი №1-ის მიმდებარედ (ს.კ 01.19.20.002.119)

დამკვეთი

სტადია	თარიღი	განმარტება
	2024.11.09	

დაკვეთის №

CAD DWG ფაილი 02.sadzirkveli.dwg

მთ. კონსტრუქტორი:		გ. ვაშაკიძე
შესრულა		გ. ვაშაკიძე
შეამოწმა		გ. ვაშაკიძე

საავტორო უფლებები

ნახაზის დასახელება

საძირკვლის ფილის გეღა შრის არმირების გეგმა -3,100 ნიშნულზე

კ-2.04

A3

საძირკვლის ფილის განივი არმირების გეგმა -3,100 ნიშნულზე

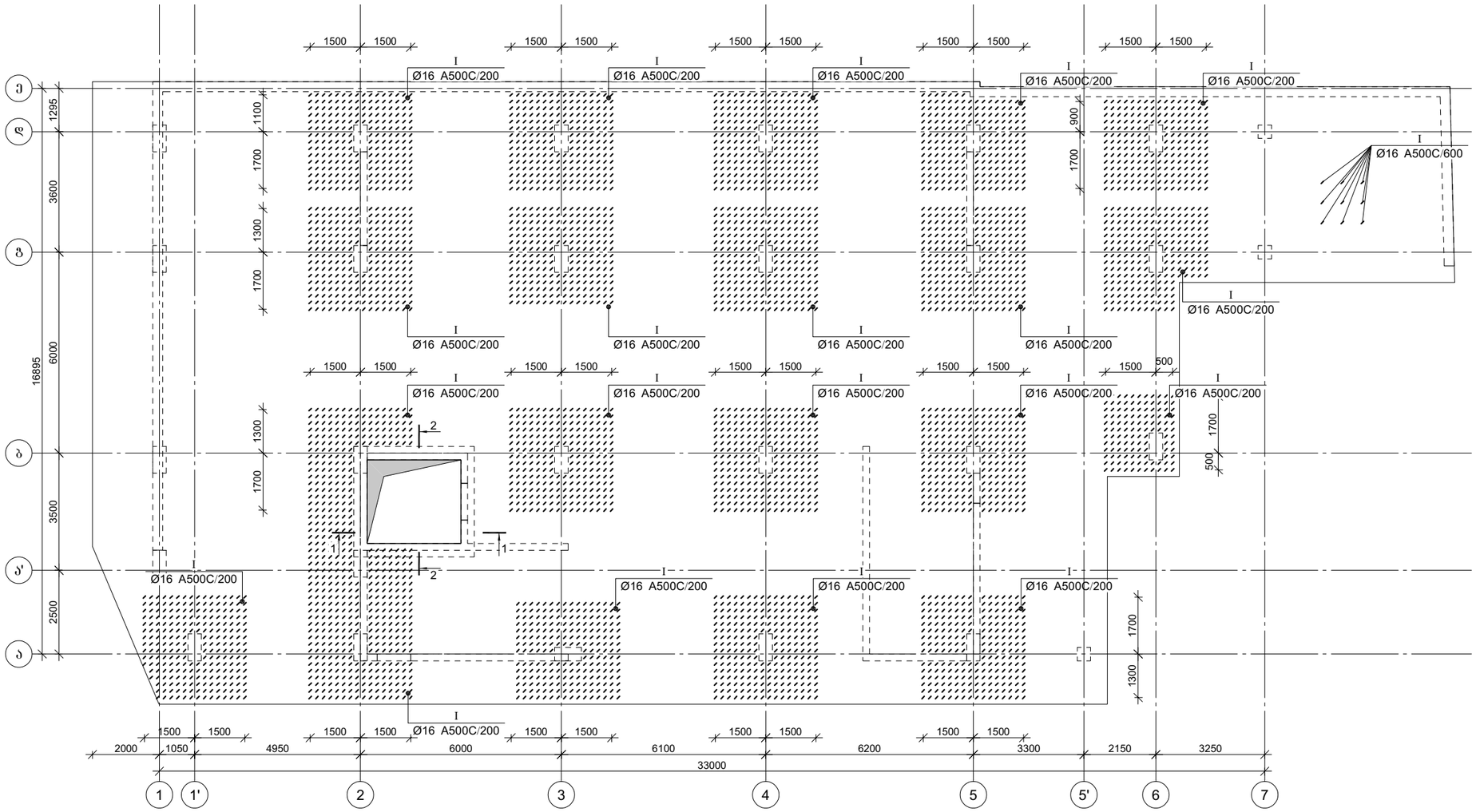

პროექტის დასახელება

მრავალბინიანი საცხოვრებელი სახლი

პროექტის მისამართი

ქ. თბილისი, ვარკეთილის დასახლება, მე3 კლატო, მიკრო/რაიონი II, კორპუსი №1-ის მიმდებარედ (ს.კ 01.19.20.002.119)

დამკვეთი

სტადია	ობიექტი	განმარტება
	2024.11.09	

ტექნიკური №

CAD DWG ფაილი 02.sadzirkveli.dwg

მთ. კონსტრუქტორი:		გ. ვაშაკიძე
შესრულა		გ. ვაშაკიძე
შეამოწმა		გ. ვაშაკიძე

საავტორო უფლებები

ნახაზის დასახელება

საძირკვლის ფილის განივი არმირების გეგმა -3,100 ნიშნულზე

კ-2.05

A3

საძირკვლის ფილის კიდესთან და სვეტთან არმირების ფრაგმენტი ჭრილში

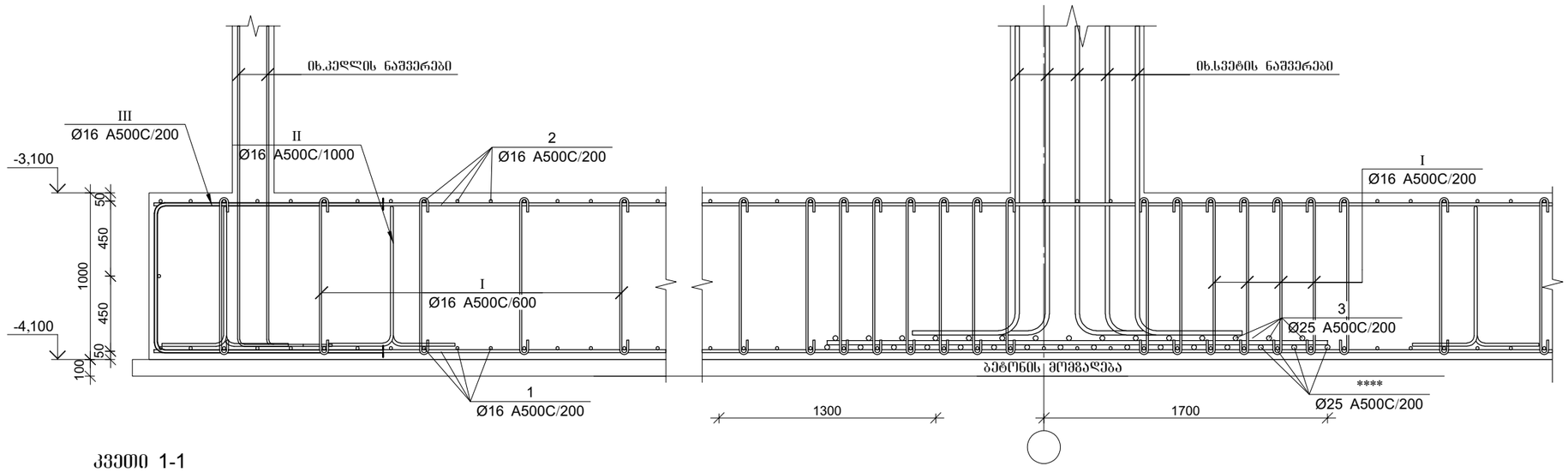

კვეთი 1-1

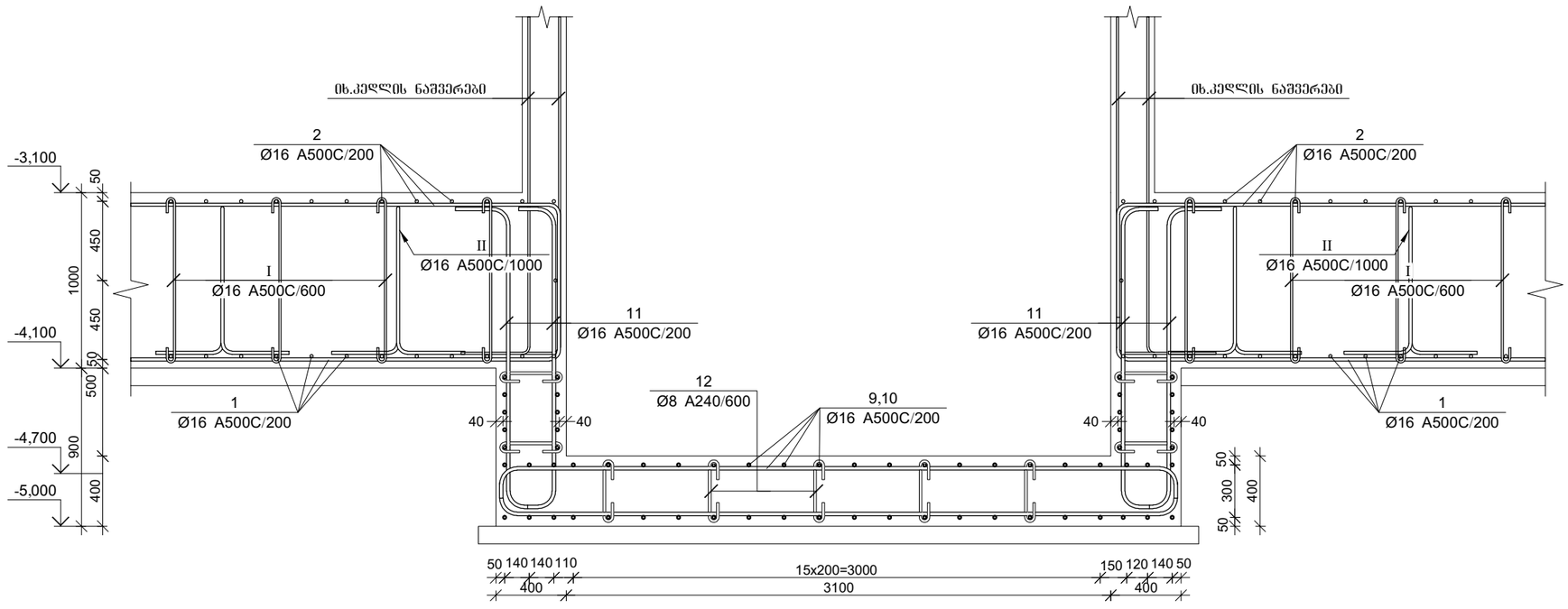

პროექტის დასახელება

მრავალბინიანი საცხოვრებელი სახლი

პროექტის მისამართი

ქ. ობილისი, ვარკეთილის დასახლება, გემო კლატო, მიკრო/რაიონი II, კორპუსი №1-ის მიმდებარედ (ს.კ 01.19.20.002.119)

დამკვეთი

სტადია	მარცხი	განმარტება
	2024.05.13	

დაკვეთის №

CAD DWG ფაილი 02.sadzirkveli.dwg

მთ. კონსტრუქტორი:		გ. ვაშაკიძე
შესრულა		გ. ვაშაკიძე
შეამოწმა		გ. ვაშაკიძე

საავტორო უფლებები

ნახაზის დასახელება

საძირკვლის ფილის განივი არმირების გეგმა -3,100 ნიშნულზე

კ-2.06

A3

კვეთი 2-2

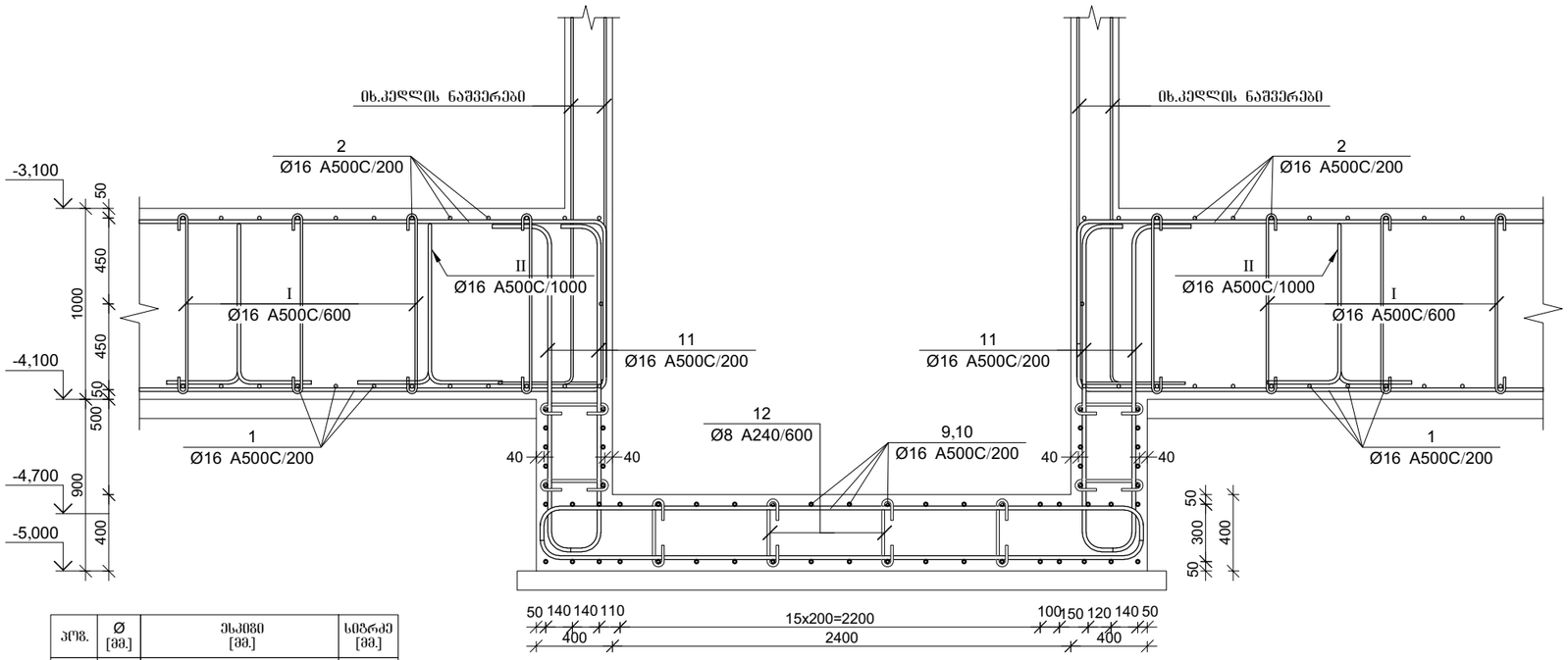

პოზ.	Ø [მმ.]	ესკიზი [მმ.]	სიგრძე [მმ.]
④	Ø25	2650, 350	3000
⑤	Ø25	3650, 350	4000
⑦	Ø25	1650, 350	2000
⑧	Ø16	1650, 350	2000
⑫	Ø8	355, 100, 100	555
Ⅰ	Ø16	950, 200, 200	1350
Ⅱ	Ø16	500, 625, 625, 500, 500	3150
Ⅲ	Ø16	1000, 880, 1000	2880

მონ. რ/ბ საძირკვლის სპეციფიკაცია

არმატურის სპეციფიკაცია					არმატურის ამოკრეფა					ბეტონი B 25
პოზ. №	Ø	L მმ.	n ცალი	Ln მ.	Ø	∑Ln მ.	ბრკვის მეძრის წონა კგ.	წონა კგ. A240	წონა კგ. A500C	V; მ³
1	2	3	4	5	6	7	8	9	10	11
1	16 A500C	----	----	6570.00	8 A240	19.43	0.39	7.66		
2	16 A500C	----	----	6570.00	16 A500C	26953.75	1.58		42542.18	630.51
3	25 A500C	----	----	2410.00	25 A500C	2577.00	3.85		9930.13	
4	25 A500C	3000	17	51.00						
5	25 A500C	4000	13	52.00						
6	16 A500C	----	----	976.00						
7	25 A500C	2000	32	64.00						
8	16 A500C	2000	16	32.00						
9	16 A500C	4500	88	396.00						
10	16 A500C	3800	88	334.40						
11	16 A500C	2500	110	275.00						
12	8 A240	555	35	19.43						
I	16 A500C	1350	5922	7994.70						
II	16 A500C	3150	623	1962.45						
III	16 A500C	2880	640	1843.20						
						∑		7.66	52472.31	630.51
						n= 1		7.66	52472.31	630.51
									83.23	კგ/მ³

პროექტის დასახელება

მრავალბინიანი საცხოვრებელი სახლი

პროექტის მისამართი

ქ. ობილისი, ვარკეთილის დასახლება, გემო კლატო, მიკრო/რაიონი II, კორპუსი №1-ის მიმდებარედ (ს.კ 01.19.20.002.119)

დამკვეთი

სტადია	მარცხი	განმარტება
	2024.05.13	

დაკვეთის №

CAD DWG ფაილი 02.sadzirkveli.dwg

მთ. კონსტრუქტორი: ვ. ვაშაკიძე

შესრულა ვ. ვაშაკიძე

შემოწმა ვ. ვაშაკიძე

საავტორო უფლებები

ნახაზის დასახელება

საძირკვლის ფილის განივი არმირების გეგმა -3,100 ნიშნულზე

კ-2.07

A3

სვეტისა და კედლის არმატურის ნაშვერების მოწყობის გეგმა -3,100 ნიშნულზე

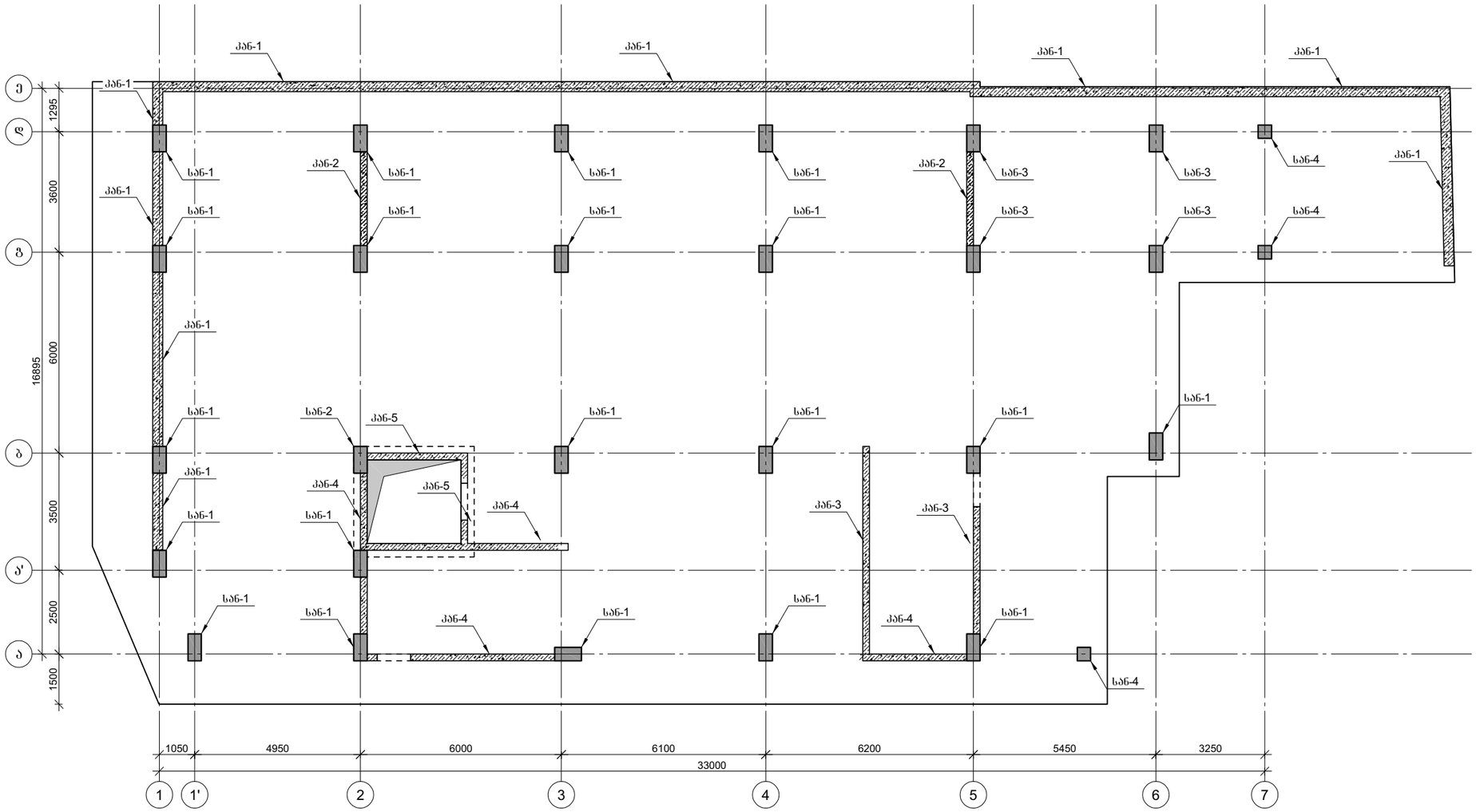

პროექტის დასახელება

მრავალბინიანი საცხოვრებელი სახლი

პროექტის მისამართი

ქ. თბილისი, ვარკეთილის დასახლება, მეშვიდე კვარტალი, მიკრო/რაიონი II, კორპუსი №1-ის მიმდებარედ (ს.კ 01.19.20.002.119)

დამკვეთი

სტადია	მარილი	განმარტება
	2024.11.09	

ნახაზის №

CAD DWG ფაილი 02.sadzirkveli.dwg

მთ. კონსტრუქტორი:		გ. ვაშაკიძე
შესრულა		გ. ვაშაკიძე
შეამოწმა		გ. ვაშაკიძე

საავტორო უფლებები

ნახაზის დასახელება

სვეტისა და კედლის არმატურის ნაშვერების მოწყობის გეგმა -3,100 ნიშნულზე

კ-2.08

A3

სვეტის არმატურის ნაშვერი სან-1
n=20 ცალი

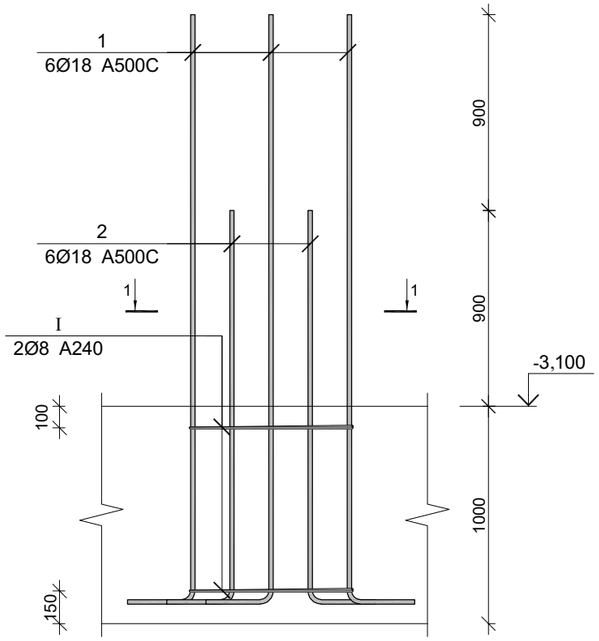

სვეტის არმატურის ნაშვერი სან-2
n=1 ცალი

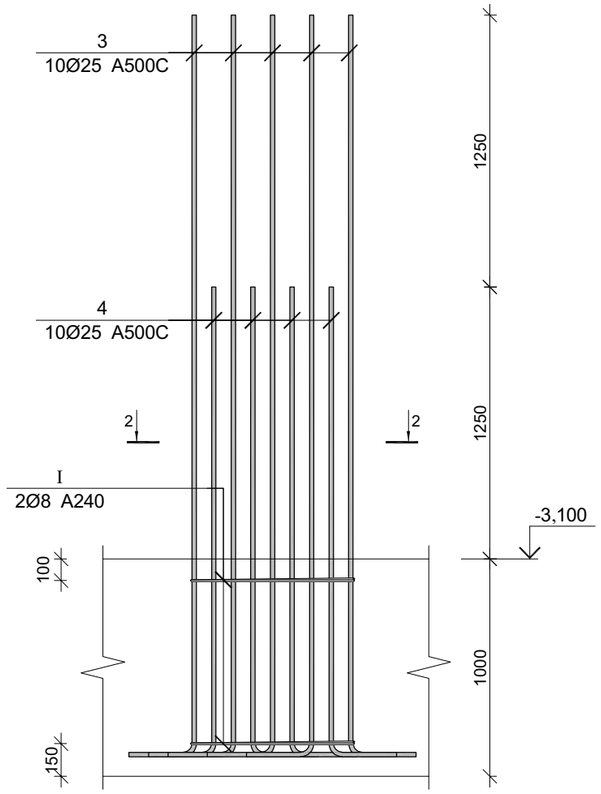

სვეტის არმატურის ნაშვერი სან-3
n=4 ცალი

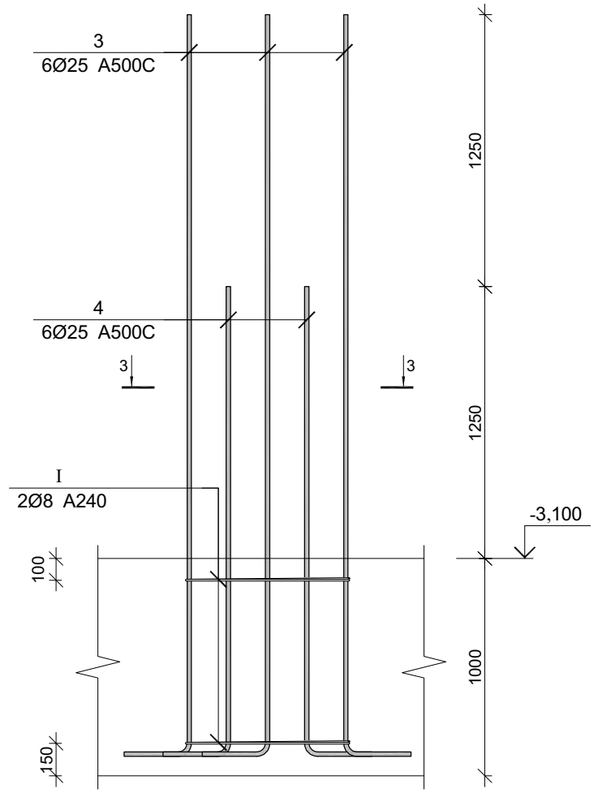

კვეთი 1-1

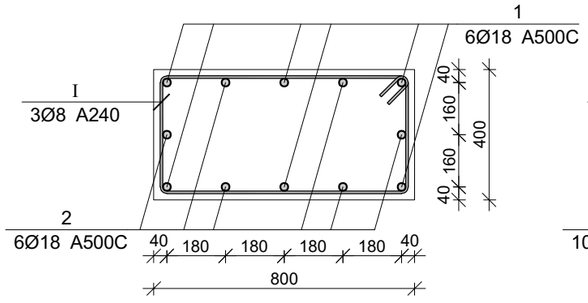

კვეთი 2-2

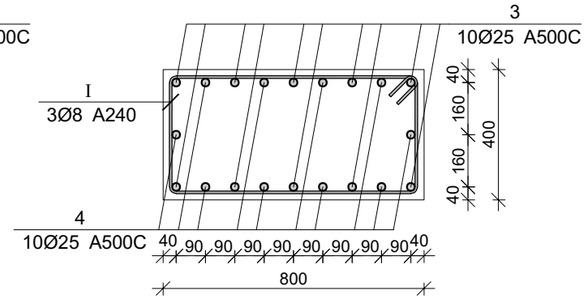

კვეთი 3-3

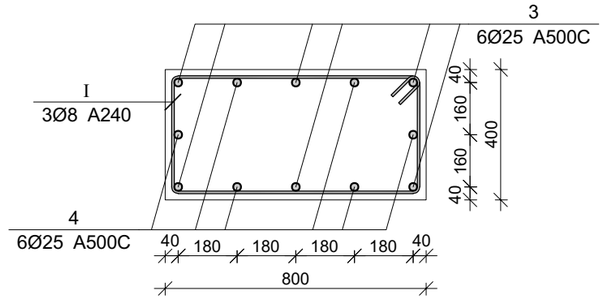

პროექტის დასახელება

მრავალბინიანი საცხოვრებელი სახლი

პროექტის მისამართი

ქ. თბილისი, ვარკეთილის დასახლება, მე3ე პლატო, მიკრო/რაიონი II, კორპუსი №1-ის მიმდებარედ (ს.კ 01.19.20.002.119)

დამკვეთი

სტადია	ფარდი	განმარტება
	2024.11.09	

დაკვეთის №

CAD DWG ფაილი 02.sadzirkveli.dwg

მთ. კონსტრუქტორი:		გ. ვაშაკიძე
შესრულა		გ. ვაშაკიძე
შეამოწმა		გ. ვაშაკიძე

საავტორო უფლებები

ნახაზის დასახელება

სვეტის არმატურის ნაშვერები (სან-1;სან-2;სან-3)

კ-2.09

A3

სვეტის არმატურის ნაშვერი სან-4
n=3 ცალი

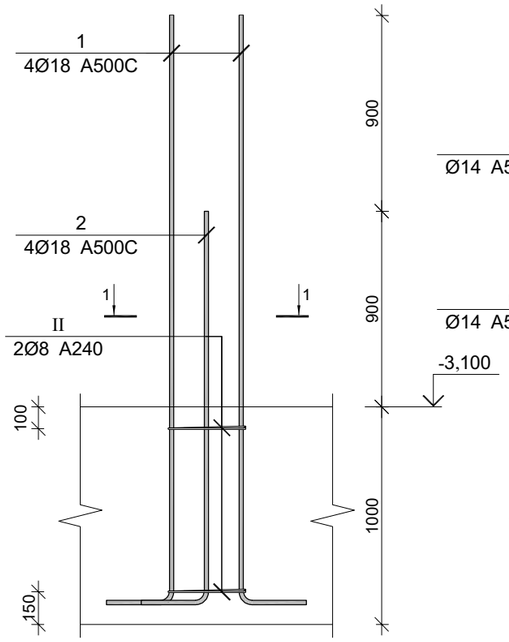

კვეთი 1-1

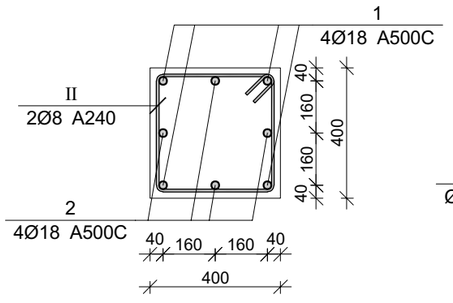

კედლის არმატურის ნაშვერი კან-1

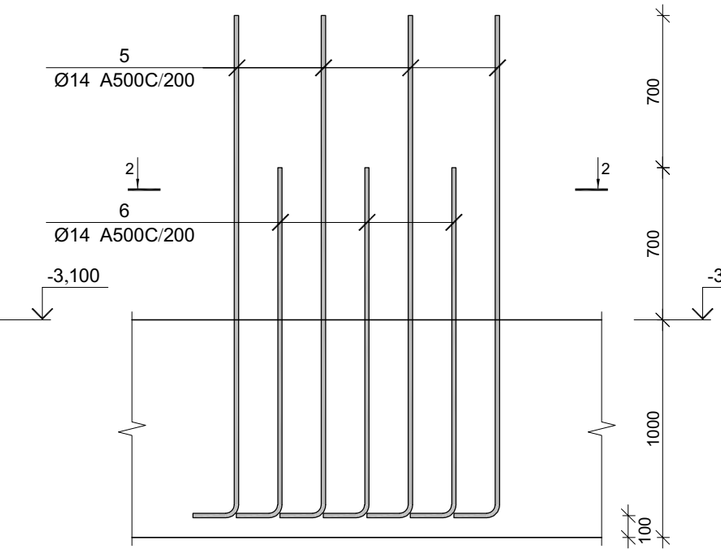

კვეთი 2-2

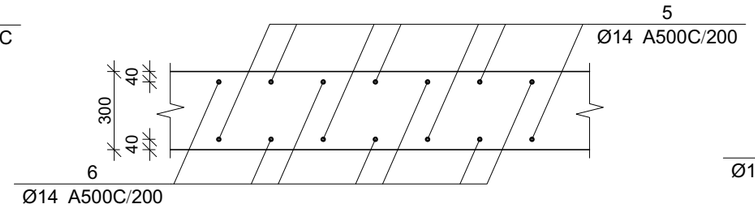

კედლის არმატურის ნაშვერი კან-2

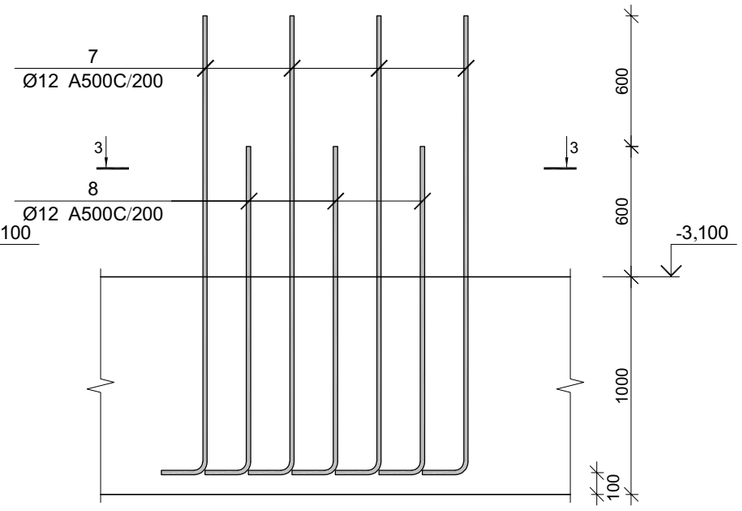

კვეთი 3-3

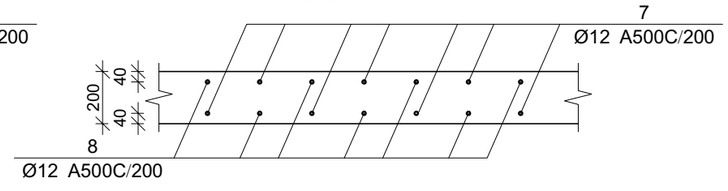

კედლის არმატურის ნაშვერი კან-3

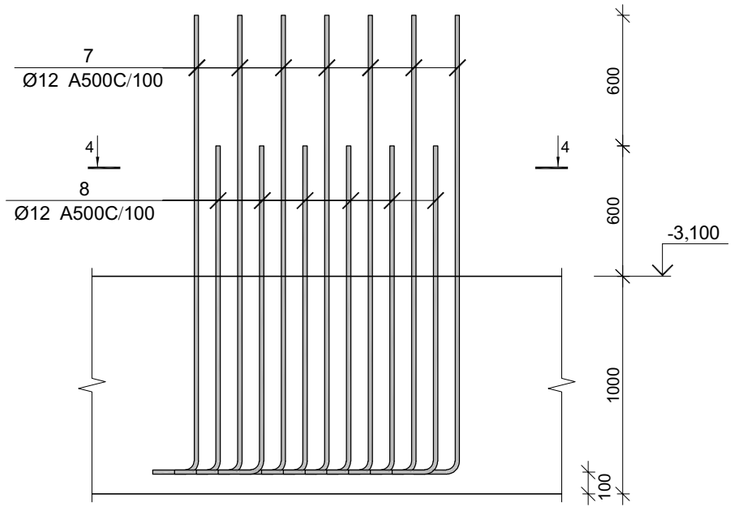

კვეთი 4-4

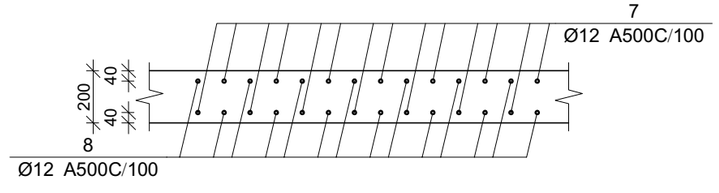

პროექტის დასახელება

მრავალბინიანი საცხოვრებელი სახლი

პროექტის მისამართი

ქ. თბილისი, ვარკეთილის დასახლება, მე3 კლატო, მიკრო/რაიონი II, კორპუსი №1-ის მიმდებარედ (ს.კ 01.19.20.002.119)

დამკვეთი

სტადია	ეტაპი	განმარტება
	2024.11.09	

ნაკვეთის №

CAD DWG ფაილი 02.sadzirkveli.dwg

მთ. კონსტრუქტორი:		გ. ვაშაკიძე
შეასრულა		გ. ვაშაკიძე
შეამოწმა		გ. ვაშაკიძე

საავტორო უფლებები

ნახაზის დასახელება

სვეტისა და კედლის არმატურის ნაშვერები (სან-4;კან-1;კან-2;კან-3)

კ-2.10

A3

კედლის არმატურის ნაშვერი კან-4

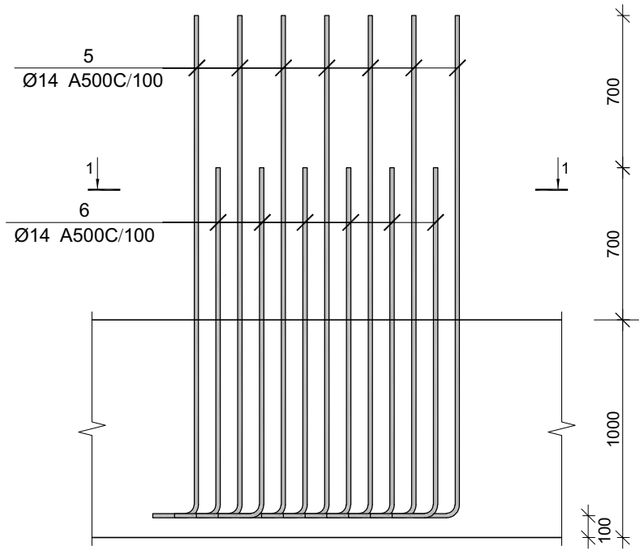

კვეთი 1-1

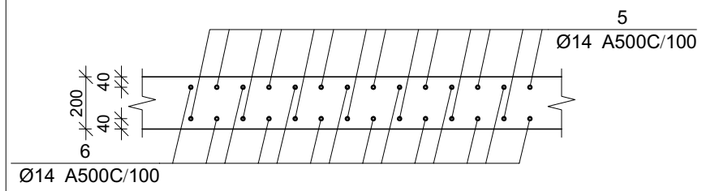

კედლის არმატურის ნაშვერი კან-5

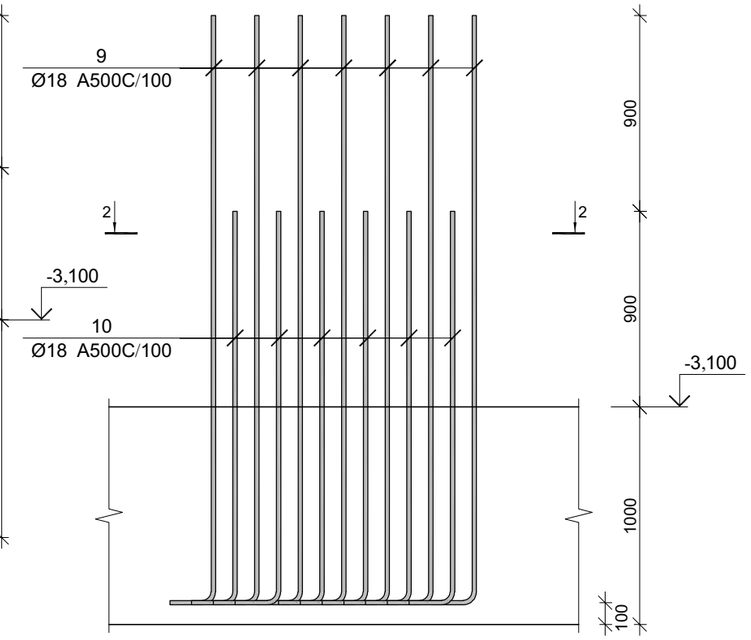

კვეთი 2-2

პოზ.	Ø [მმ.]	ესკიზი [მმ.]	სიგრძე [მმ.]	პოზ.	Ø [მმ.]	ესკიზი [მმ.]	სიგრძე [მმ.]
①	Ø18	250 2700	2950	⑦	Ø12	250 2100	2350
②	Ø18	250 1800	2050	⑧	Ø12	250 1500	1750
③	Ø25	250 3400	3650	⑨	Ø18	250 2700	2950
④	Ø25	250 2150	2400	⑩	Ø18	250 1800	2050
⑤	Ø14	250 2300	2550	Ⅰ	Ø8	750; 350; 350; 750	2400
⑥	Ø14	250 1600	1850	Ⅱ	Ø8	350; 350; 350; 350	1600

სვეტების და კედლების არმატურის ნაშვერების სპეციფიკაცია

არმატურის სპეციფიკაცია					არმატურის ამოკრეფა					ბეტონი B 25
პოზ. №	Ø	L მმ.	n ცალი	Ln მ.	Ø	∑ Ln მ.	არამეტი ვერრის წონა კგ.	წონა კგ. A240	წონა კგ. A500C	V; მ³
1	2	3	4	5	6	7	8	9	10	11
1	18 A500C	2950	132	389.40	8 A240	123.30	0.39	48.65		
2	18 A500C	2050	132	270.60	12 A500C	553.50	0.89		491.41	
3	25 A500C	3650	34	124.10	14 A500C	2068.00	1.21		2499.01	
4	25 A500C	2400	34	81.60	18 A500C	910.00	2.00		1817.80	
5	14 A500C	2550	470	1198.50	25 A500C	205.70	3.85		792.64	
6	14 A500C	1850	470	869.50						
7	12 A500C	2350	135	317.25						
8	12 A500C	1750	135	236.25						
9	18 A500C	2950	50	147.50						
10	18 A500C	2050	50	102.50						
Ⅰ	8 A240	2400	50	120.00						
Ⅱ	8 A240	550	6	3.30						
						∑		48.65	5600.85	
						n= 1		48.65	5600.85	
										კგ/მ³

პროექტის დასახელება

მრავალბინიანი საცხოვრებელი სახლი

პროექტის მისამართი

ქ. თბილისი, ვარკეთილის დასახლება, მე3ე პლატო, მიკრო/რაიონი II, კორპუსი №1-ის მიმდებარედ (ს.კ 01.19.20.002.119)

დამკვეთი

სტადია მარილი განმარტება

2024.11.09

დაკვეთის №

CAD DWG ფაილი 02.sadzirkveli.dwg

მთ. კონსტრუქტორი: ზ. ვაშაკიძე

შესრულა ზ. ვაშაკიძე

შეამოწმა ზ. ვაშაკიძე

საავტორო უფლებები

ნახაზის დასახელება

სვეტისა და კედლის არმატურის ნაშვერები (სან-4;კან-5)

კ-2.11

A3

მონ. რ/ბ სვეტის სვ-1-ის არმირება

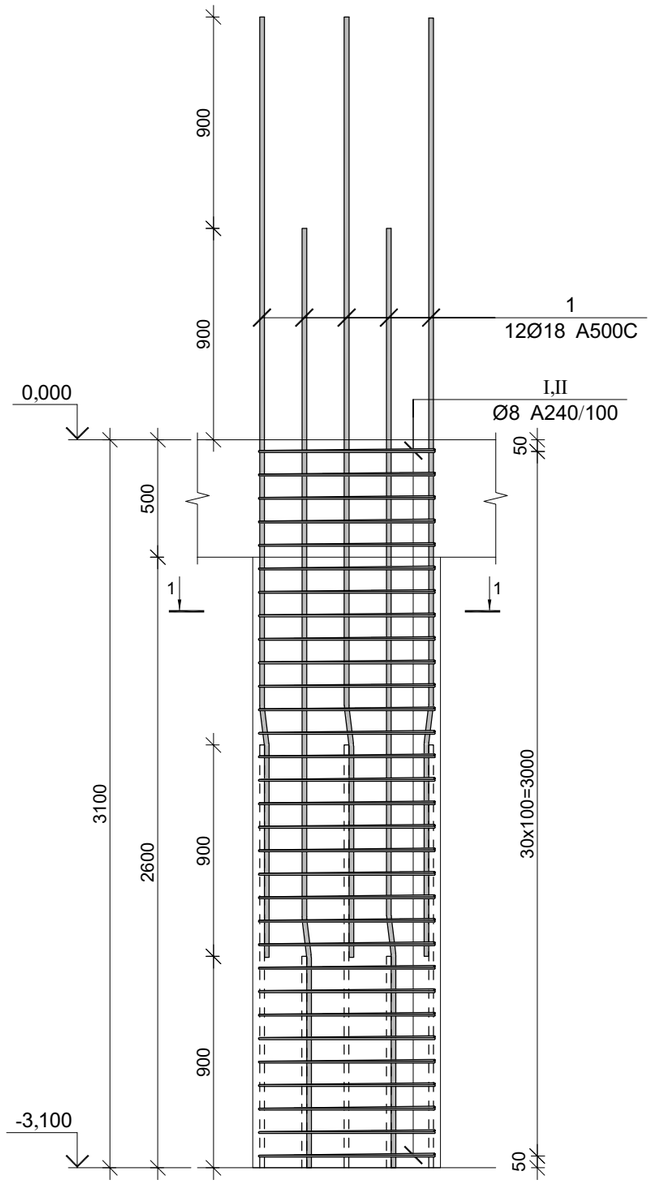

კვეთი 1-1

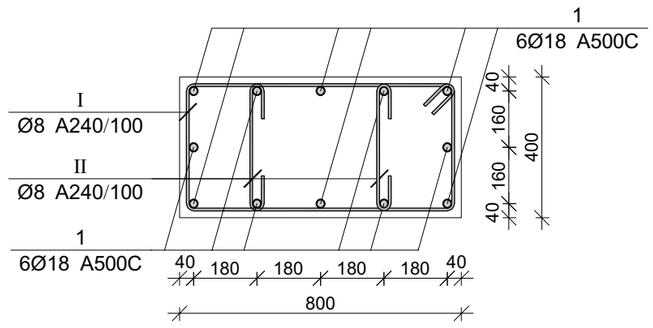

პოზ.	Ø [მმ.]	ესკიზი [მმ.]	სიგრძე [მმ.]
①	Ø18		4000
Ⅰ	Ø8	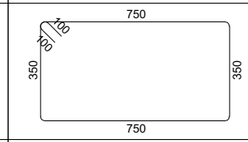	2400
Ⅱ	Ø8	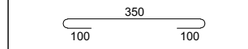	550

მონ. რ/ბ სვეტის სვ-1-ის სპეციფიკაცია

არმატურის სპეციფიკაცია					არმატურის ამოკრეფა					ბეტონი B 25
პოზ. №	Ø	L მმ.	n ცალი	Ln მ.	Ø	∑ Ln მ.	გრაძივი ვეტრის წონა კგ.	წონა კგ. A240	წონა კგ. A500C	V; მ³
1	2	3	4	5	6	7	8	9	10	11
1	18 A500C	4000	12	48.00	8 A240	108.50	0.39	42.81		0.99
Ⅰ	8 A240	2400	31	74.40	18 A500C	48.00	2.00		95.88	
Ⅱ	8 A240	550	62	34.10						
						∑		42.81	95.88	0.99
						n= 20		856.25	1917.68	19.84
									139.82	კგ/მ³

პროექტის დასახელება

მრავალბინიანი საცხოვრებელი სახლი

პროექტის მისამართი

ქ. თბილისი, ვარკეთილის დასახლება, მეშვიდე კვარტალი, მიკრო/რაიონი II, კორპუსი №1-ის მიმდებარედ (ს.კ 01.19.20.002.119)

დამკვეთი

სტადია	ფაზა	განმარტება
	2024.11.09	

დაკვეთის №

CAD DWG ფაილი 03.svetebi.dwg

მთ. კონსტრუქტორი:	გ.ვაშაკიძე	გ. ვაშაკიძე
შესრულა	გ.ვაშაკიძე	გ. ვაშაკიძე
შეამოწმა	გ.ვაშაკიძე	გ. ვაშაკიძე

საავტორო უფლებები

ნახაზის დასახელება

მონ. რ/ბ სვეტის სვ-1-ის არმირება

კ-3.01

A3

მონ. რ/ბ სვეტის სვ-2-ის არმირება

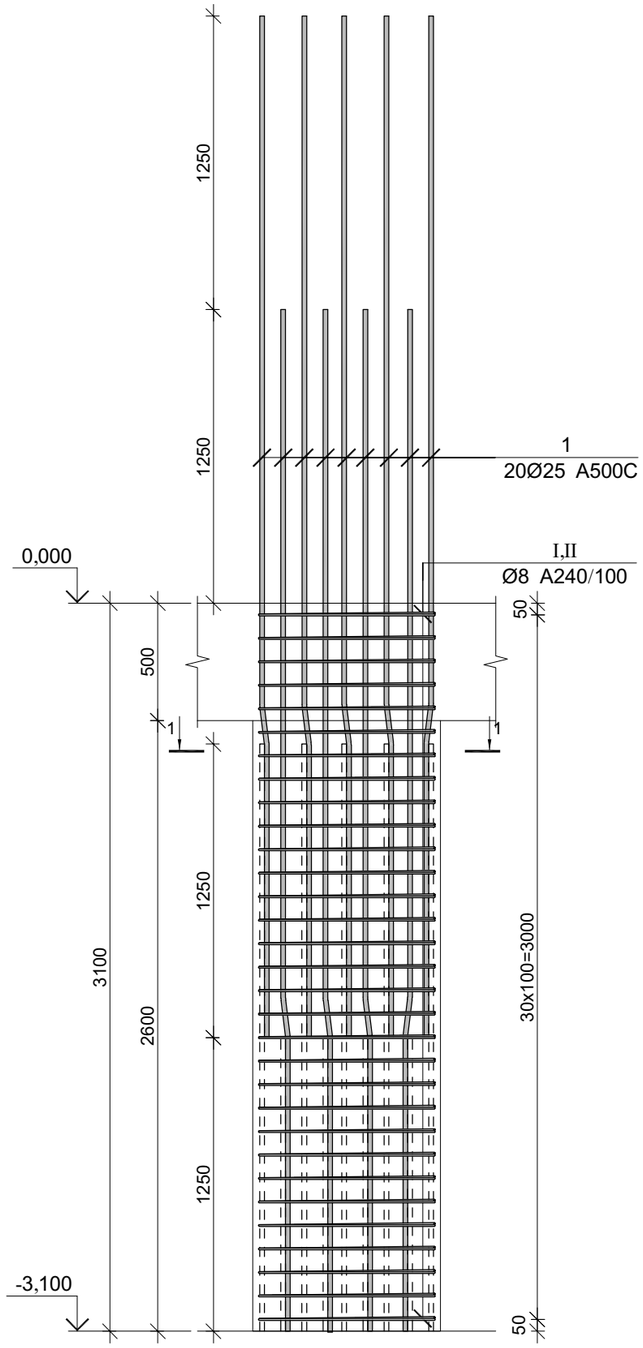

კვეთი 1-1

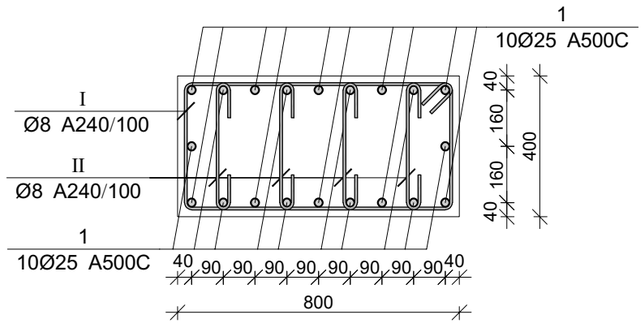

პოზ.	Ø [მმ.]	ესკიზი [მმ.]	სიგრძე [მმ.]
1	Ø25	1250 7° 205 2895	4350
I	Ø8	750 100 50 350 350 750	2400
II	Ø8	350 100 100	550

მონ. რ/ბ სვეტის სვ-2-ის სპეციფიკაცია

არმატურის სპეციფიკაცია					არმატურის ამოკრეფა					ბეტონი B 25
პოზ. №	Ø	L მმ.	n ცალი	Ln მ.	Ø	∑ Ln მ.	ვარჯვი ვეტრის წონა კგ.	წონა კგ. A240	წონა კგ. A500C	V; მ³
1	2	3	4	5	6	7	8	9	10	11
1	25 A500C	4550	20	91.00	8 A240	142.60	0.39	56.27		0.99
I	8 A240	2400	31	74.40	25 A500C	91.00	3.85		350.66	
II	8 A240	550	124	68.20						
							∑	56.27	350.66	0.99
						n= 1		56.27	350.66	0.99
									410.21	კგ/მ³

პროექტის დასახელება

მრავალბინიანი საცხოვრებელი სახლი

პროექტის მისამართი

ქ. თბილისი, ვარკეთილის დასახლება, მე-3 კვარტალი, მიკრო/რაიონი II, კორპუსი №1-ის მიმდებარედ (ს.კ 01.19.20.002.119)

დამკვეთი

სტადია	ეტაპი	განმარტება
	2024.11.09	

დაკვეთის №

CAD DWG ფაილი 03.svetebi.dwg

მთ. კონსტრუქტორი:		გ. ვაშაკიძე
შესრულა		გ. ვაშაკიძე
შეამოწმა		გ. ვაშაკიძე

საავტორო უფლებები

ნახაზის დასახელება

მონ. რ/ბ სვეტის სვ-2-ის არმირება

კ-3.02

A3

მონ. რ/ბ სვეტის სვ-3-ის არმირება

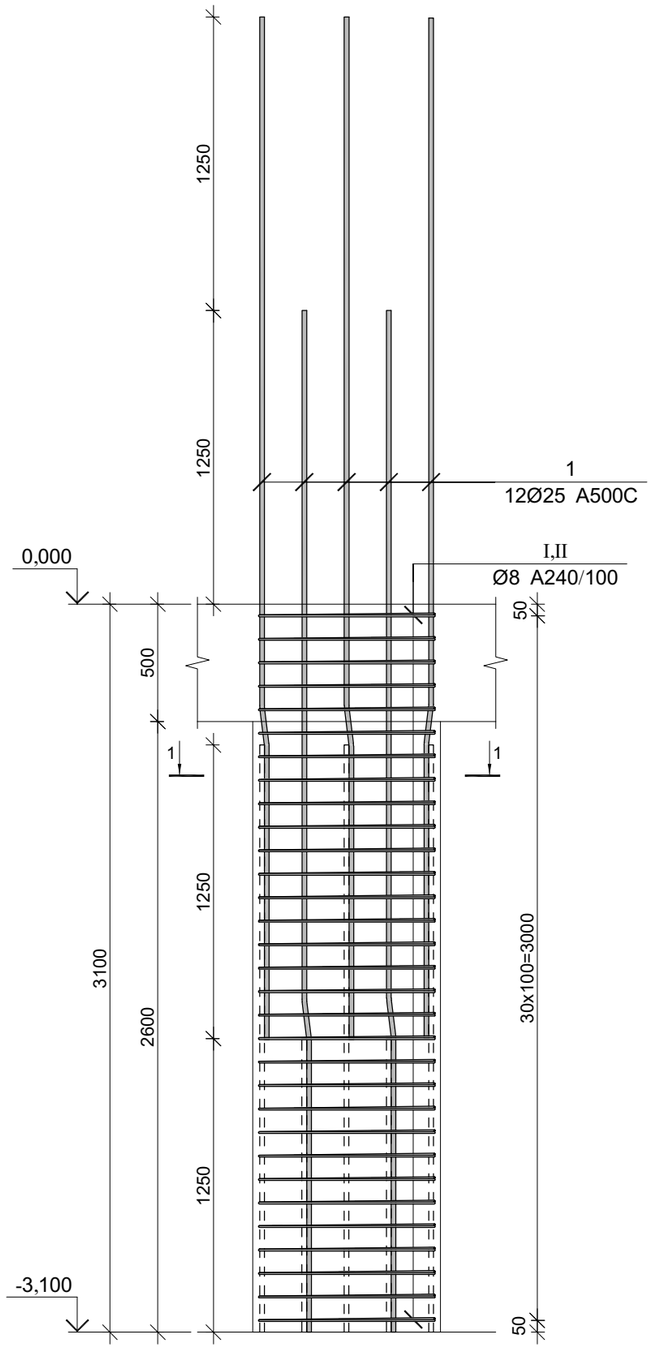

კვეთი 1-1

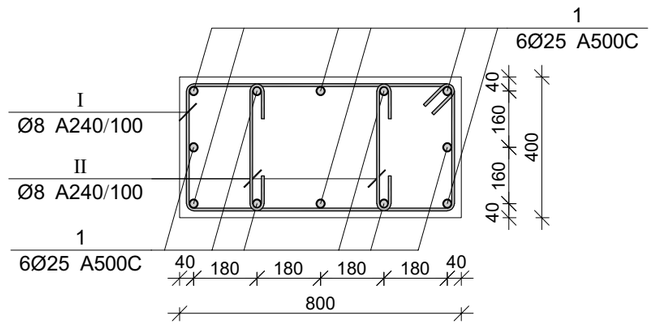

პოზ.	Ø [მმ.]	ესკიზი [მმ.]	სიგრძე [მმ.]
1	Ø25		4350
I	Ø8	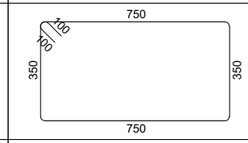	2400
II	Ø8		550

მონ. რ/ბ სვეტის სვ-3-ის სპეციფიკაცია

არმატურის სპეციფიკაცია					არმატურის ამოკრეფა					ბეტონი B 25
პოზ. №	Ø	L მმ.	n ცალი	Ln მ.	Ø	∑ Ln მ.	გრძივი ვეტრის წონა კგ.	წონა კგ. A240	წონა კგ. A500C	V; მ³
1	2	3	4	5	6	7	8	9	10	11
1	25 A500C	4350	12	52.20	8 A240	108.50	0.39	42.81		0.99
I	8 A240	2400	31	74.40	25 A500C	52.20	3.85		201.15	
II	8 A240	550	62	34.10						
						∑		42.81	201.15	0.99
						n= 4		171.25	804.58	3.97
									245.93	კგ/მ³

პროექტის დასახელება

მრავალბინიანი საცხოვრებელი სახლი

პროექტის მისამართი

ქ. თბილისი, ვარკეთილის დასახლება, მე-3 კვარტალი, მიკრო/რაიონი II, კორპუსი №1-ის მიმდებარედ (ს.კ 01.19.20.002.119)

დამკვეთი

სტადია	ფარილი	განმარტება
	2024.11.09	

დაკვეთის №

CAD DWG ფაილი 03.svetebi.dwg

მთ. კონსტრუქტორი:		გ. ვაშაკიძე
შესრულა		გ. ვაშაკიძე
შეამოწმა		გ. ვაშაკიძე

საავტორო უფლებები

ნახაზის დასახელება

მონ. რ/ბ სვეტის სვ-3-ის არმირება

კ-3.03

A3

მონ. რ/ბ სვეტის სვ-4-ის არმირება

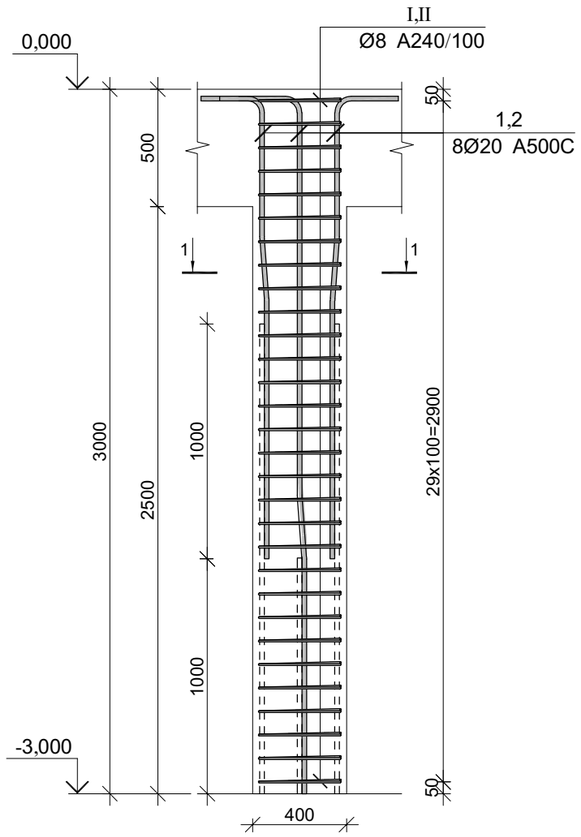

კვეთი 1-1

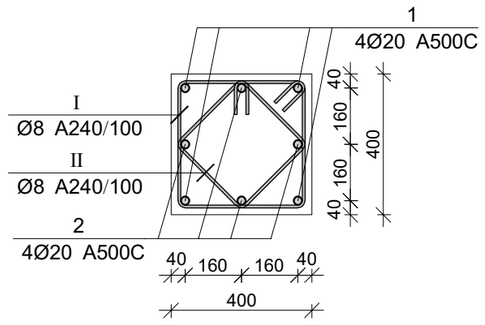

პოზ.	Ø [მმ.]	ესკიზი [მმ.]	სიგრძე [მმ.]
①	Ø20		3500
②	Ø20	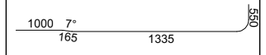	2500
Ⅰ	Ø8	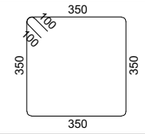	1600
Ⅱ	Ø8	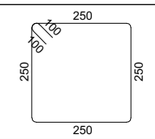	1200

პროექტის დასახელება

მრავალბინიანი საცხოვრებელი სახლი

პროექტის მისამართი

ქ. თბილისი, ვარკეთილის დასახლება, მე3ე პლატო, მიკრო/რაიონი II, კორპუსი №1-ის მიმდებარედ (ს.კ 01.19.20.002.119)

დამკვეთი

სტადია	ფარდი	განმარტება

2024.11.09

ნაკვეთის №

CAD DWG ფაილი 03.svetebi.dwg

მთ. კონსტრუქტორი: გ. ვაშაკიძე

შესრულა გ. ვაშაკიძე

შეამოწმა გ. ვაშაკიძე

საავტორო უფლებები

ნახაზის დასახელება

მონ. რ/ბ სვეტის სვ-4-ის არმირება

კ-3.04

A3

მონ. რ/ბ სვეტის სვ-4-ის სპეციფიკაცია

არმატურის სპეციფიკაცია					არმატურის ამოკრეფა					ბეტონი B 25
პოზ. №	Ø	L მმ.	n ცალი	Ln მ.	Ø	∑ Ln მ.	გრძივი ვეტრის წონა კგ.	წონა კგ. A240	წონა კგ. A500C	V; მ³
1	2	3	4	5	6	7	8	9	10	11
1	20 A500C	3500	4	14.00	8 A240	84.00	0.39	33.15		0.40
2	20 A500C	2500	4	10.00	20 A500C	24.00	2.47		59.19	
I	8 A240	1600	30	48.00						
II	8 A240	1200	30	36.00						
						∑		33.15	59.19	0.40
						n= 5		165.73	295.94	2.00
									230.83	კგ/მ³

მონ. რ/ბ სვეტის სვ-5-ის არმირება

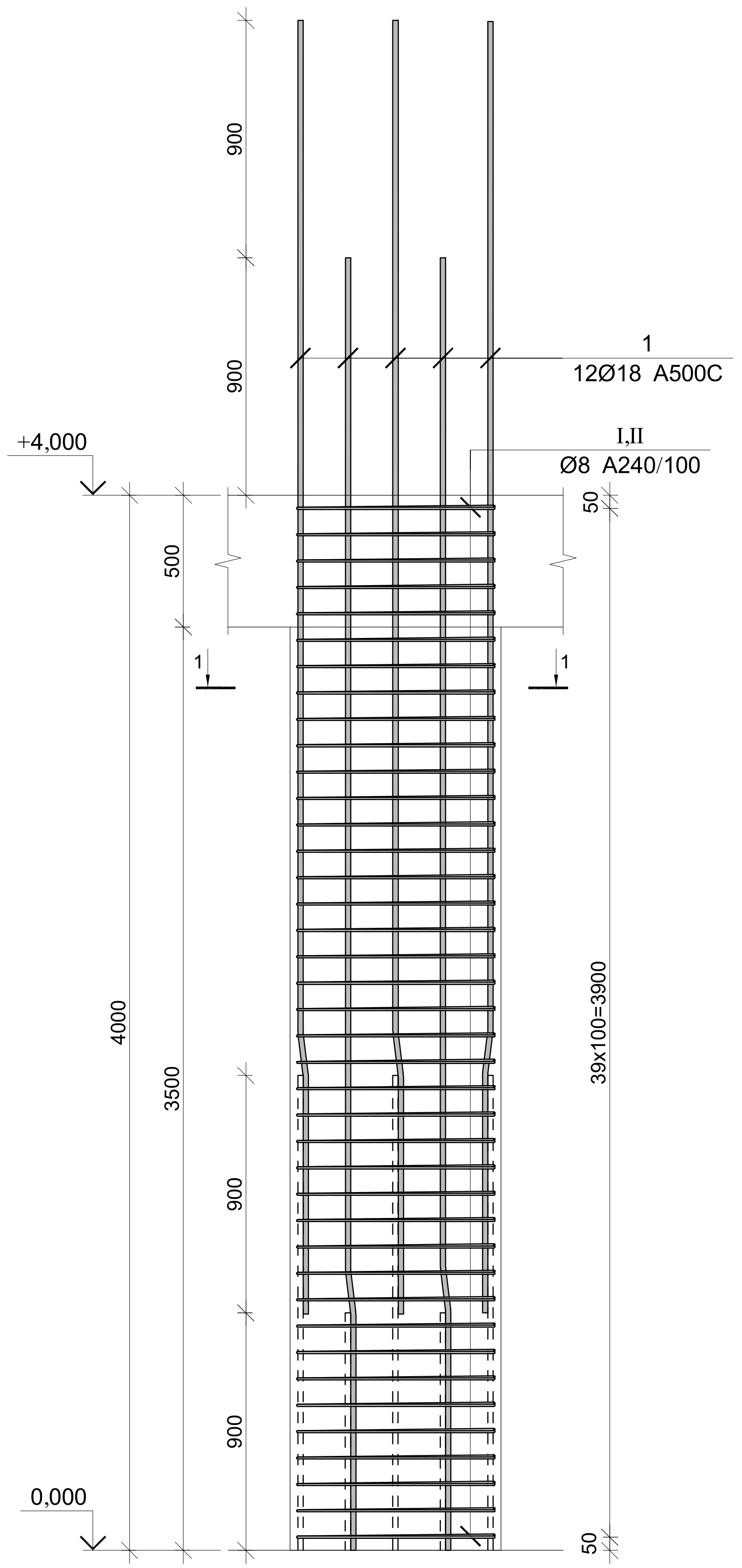

კვეთი 1-1

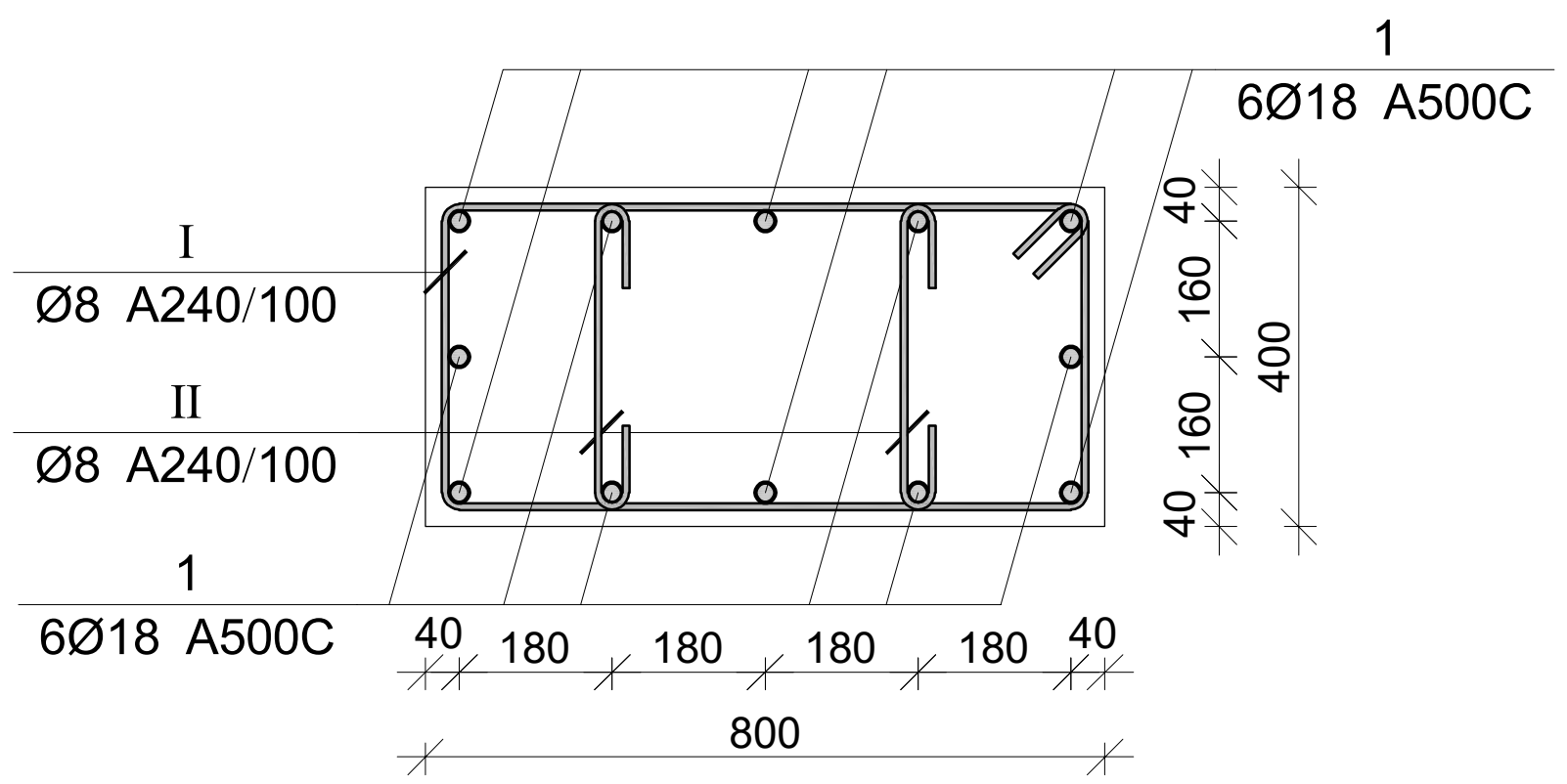

პოზ.	Ø [მმ.]	ესკიზი [მმ.]	სიგრძე [მმ.]
1	Ø18	900 7° 150 3850	4900
I	Ø8	750 100 100 350 350 750	2400
II	Ø8	350 100 100	550

მონ. რ/ბ სვეტის სვ-5-ის სპეციფიკაცია

არმატურის სპეციფიკაცია					არმატურის ამოკრეფა					ბეტონი B 25
პოზ. №	Ø	L მმ.	n ცალი	Ln მ.	Ø	∑ Ln მ.	გრძივი მეტრის წონა კგ.	წონა კგ. A240	წონა კგ. A500C	V; მ³
1	2	3	4	5	6	7	8	9	10	11
1	18 A500C	4900	12	58.80	8 A240	140.00	0.39	55.24		1.28
I	8 A240	2400	40	96.00	18 A500C	58.80	2.00		117.46	
II	8 A240	550	80	44.00						
							∑	55.24	117.46	1.28
						n= 20		1104.84	2349.16	25.60
									134.92	კგ/მ³

პროექტის დასახელება

მრავალბინიანი საცხოვრებელი სახლი

პროექტის მისამართი

ქ. თბილისი, ვარკეთილის დასახლება, ზემო პლატო, მიკრო/რაიონი II, კორპუსი №1-ის მიმდებარედ (ს.კ 01.19.20.002.119)

დამკვეთი

სტადია	თარიღი	განმარტება
	2024.11.09	

დაკვეთის №

CAD DWG ფაილი 03.svetebi.dwg

მთ. კონსტრუქტორი: გ. ვაშაკიძე

შეასრულა გ. ვაშაკიძე

შეამოწმა გ. ვაშაკიძე

საავტორო უფლებები

ნახაზის დასახელება

მონ. რ/ბ სვეტის სვ-5-ის არმირება

კ-3.05

A3

მონ. რ/ბ სვეტის სვ-6-ის არმირება

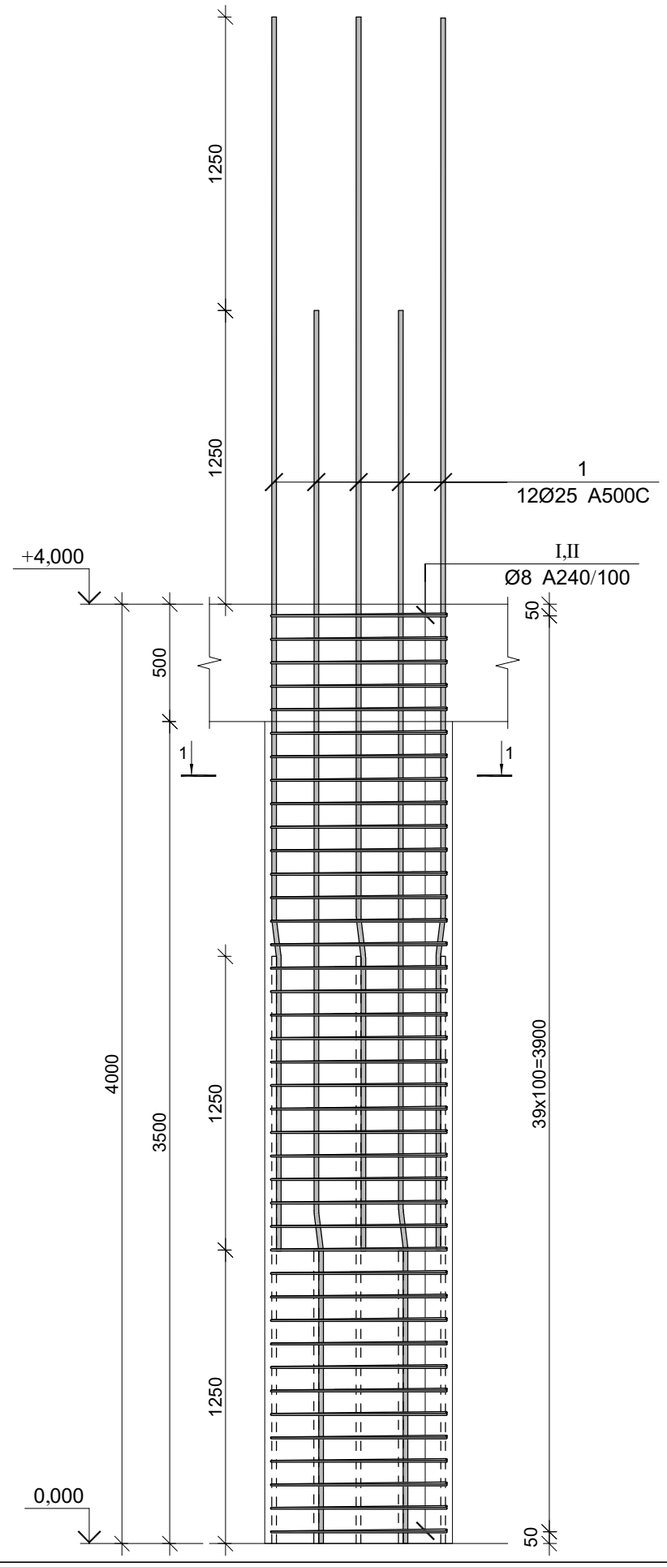

კვეთი 1-1

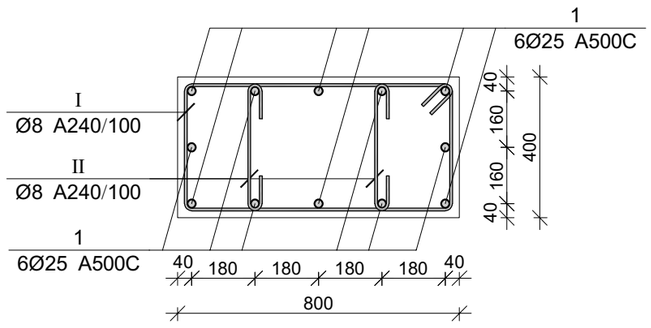

პოზ.	Ø [მმ.]	ესკიზი [მმ.]	სიგრძე [მმ.]
①	Ø25		5250
Ⓘ	Ø8	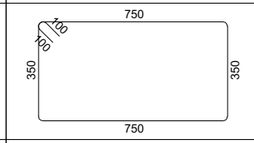	2400
Ⓘ Ⓘ	Ø8		550

მონ. რ/ბ სვეტის სვ-6-ის სპეციფიკაცია

არმატურის სპეციფიკაცია					არმატურის ამოკრეფა					ბეტონი B 25
პოზ. №	Ø	L მმ.	n ცალი	Ln მ.	Ø	∑ Ln მ.	გრძივი ვეტრის წონა კგ.	წონა კგ. A240	წონა კგ. A500C	V; მ³
1	2	3	4	5	6	7	8	9	10	11
1	25 A500C	5250	12	63.00	8 A240	140.00	0.39	55.24		1.28
I	8 A240	2400	40	96.00	25 A500C	63.00	3.85		242.76	
II	8 A240	550	80	44.00						
							∑	55.24	242.76	1.28
						n= 5		276.21	1213.81	6.40
									232.82	კგ/მ³

პროექტის დასახელება

მრავალბინიანი საცხოვრებელი სახლი

პროექტის მისამართი

ქ. თბილისი, ვარკეთილის დასახლება, მე3 კლატო, მიკრო/რაიონი II, კორპუსი №1-ის მიმდებარედ (ს.კ 01.19.20.002.119)

დამკვეთი

სტადია	ეტაპი	განმარტება
	2024.11.09	

დაკვეთის №

CAD DWG ფაილი 03.svetebi.dwg

მთ. კონსტრუქტორი:		გ. ვაშაკიძე
შესრულა		გ. ვაშაკიძე
შეამოწმა		გ. ვაშაკიძე

საავტორო უფლებები

ნახაზის დასახელება

მონ. რ/ბ სვეტის სვ-6-ის არმირება

კ-3.06

A3

მონ. რ/ბ სვეტის სვ-7-ის არმირება

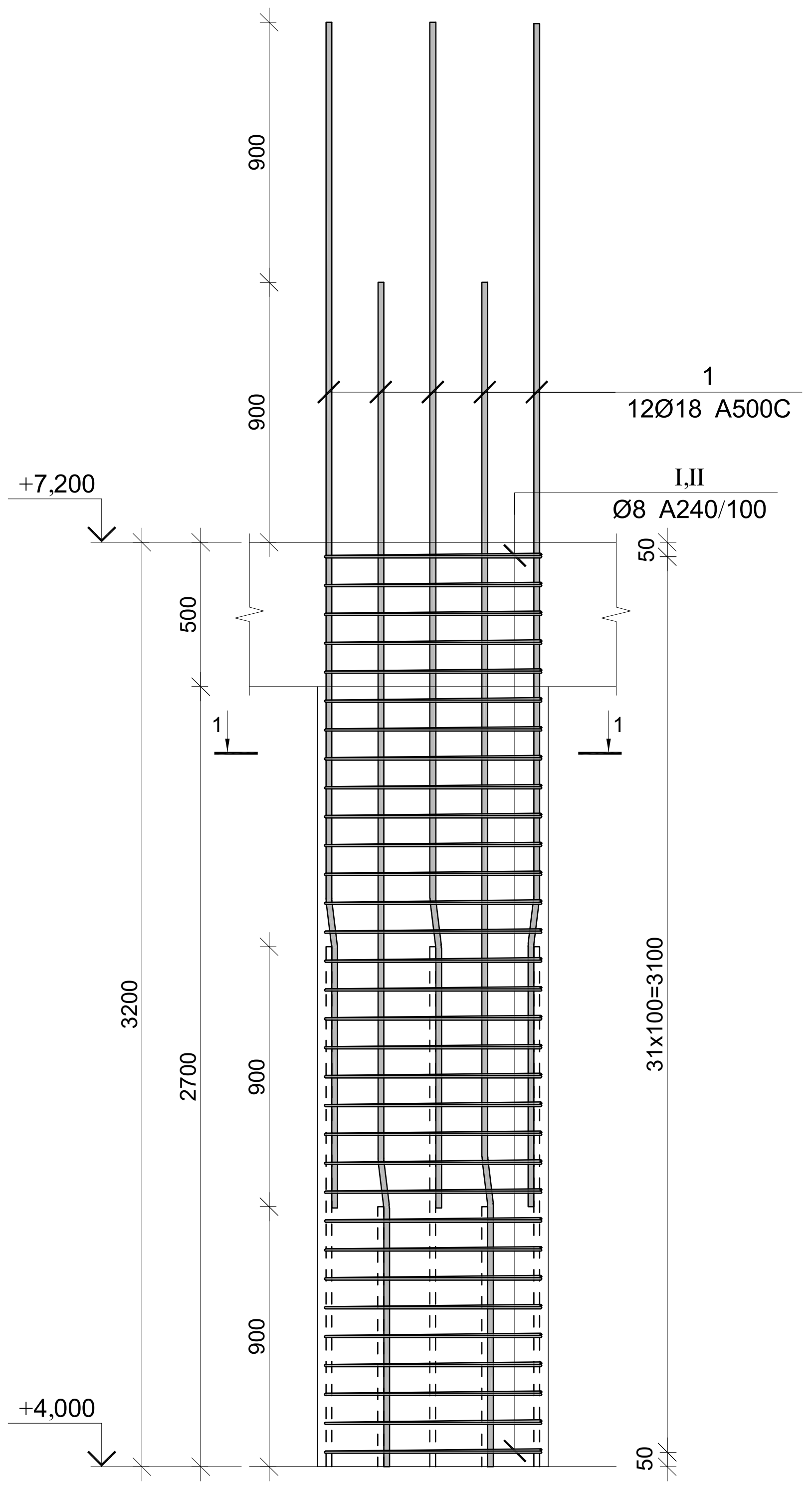

კვეთი 1-1

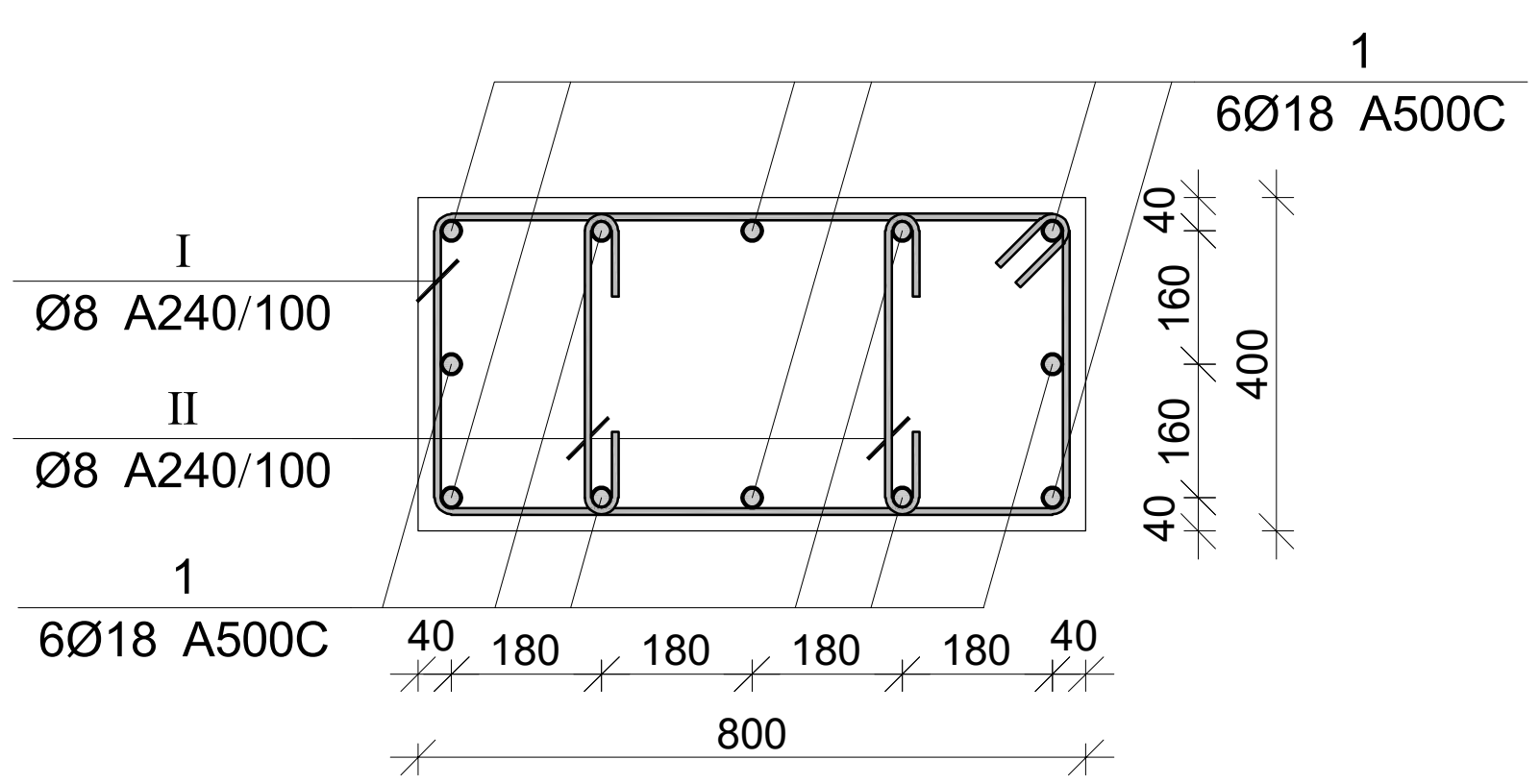

პოზ.	Ø [მმ.]	ესკიზი [მმ.]	სიგრძე [მმ.]
1	Ø18	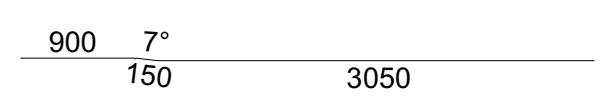	4100
I	Ø8	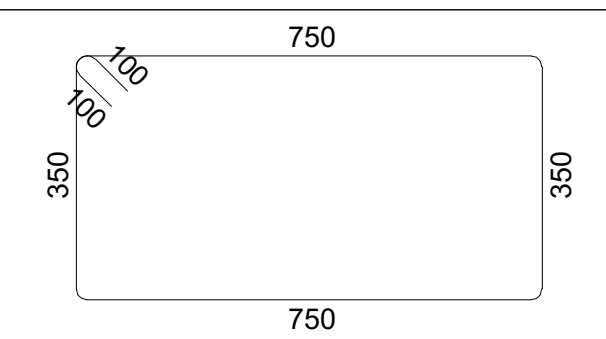	2400
II	Ø8	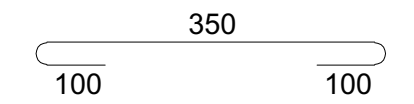	550

პროექტის დასახელება

მრავალბინიანი საცხოვრებელი სახლი

პროექტის მისამართი

ქ. თბილისი, ვარკეთილის დასახლება, ზემო პლატო, მიკრო/რაიონი II, კორპუსი №1-ის მიმდებარედ (ს.კ 01.19.20.002.119)

დამკვეთი

სტადია	თარიღი	განმარტება
	2024.11.09	

დაკვეთის №

CAD DWG ფაილი 03.svetebi.dwg

მონ. რ/ბ სვეტის სვ-7-ის სპეციფიკაცია

არმატურის სპეციფიკაცია					არმატურის ამოკრეფა					ბეტონი B 25
პოზ. №	Ø	L მმ.	n ცალი	Ln მ.	Ø	∑ Ln მ.	გრძივი მეტრის წონა კგ.	წონა კგ. A240	წონა კგ. A500C	V; მ³
1	2	3	4	5	6	7	8	9	10	11
1	18 A500C	4100	12	49.20	8 A240	112.00	0.39	44.19		1.02
I	8 A240	2400	32	76.80	18 A500C	49.20	2.00		98.28	
II	8 A240	550	64	35.20						
							∑	44.19	98.28	1.02
						n= 20		883.87	1965.62	20.48
									139.14	კგ/მ³

მთ. კონსტრუქტორი: გ. ვაშაკიძე

შეასრულა გ. ვაშაკიძე

შეამოწმა გ. ვაშაკიძე

საავტორო უფლებები

ნახაზის დასახელება

მონ. რ/ბ სვეტის სვ-7-ის არმირება

კ-3.07

A3

მონ. რ/ბ სვეტის სვ-8-ის არმირება

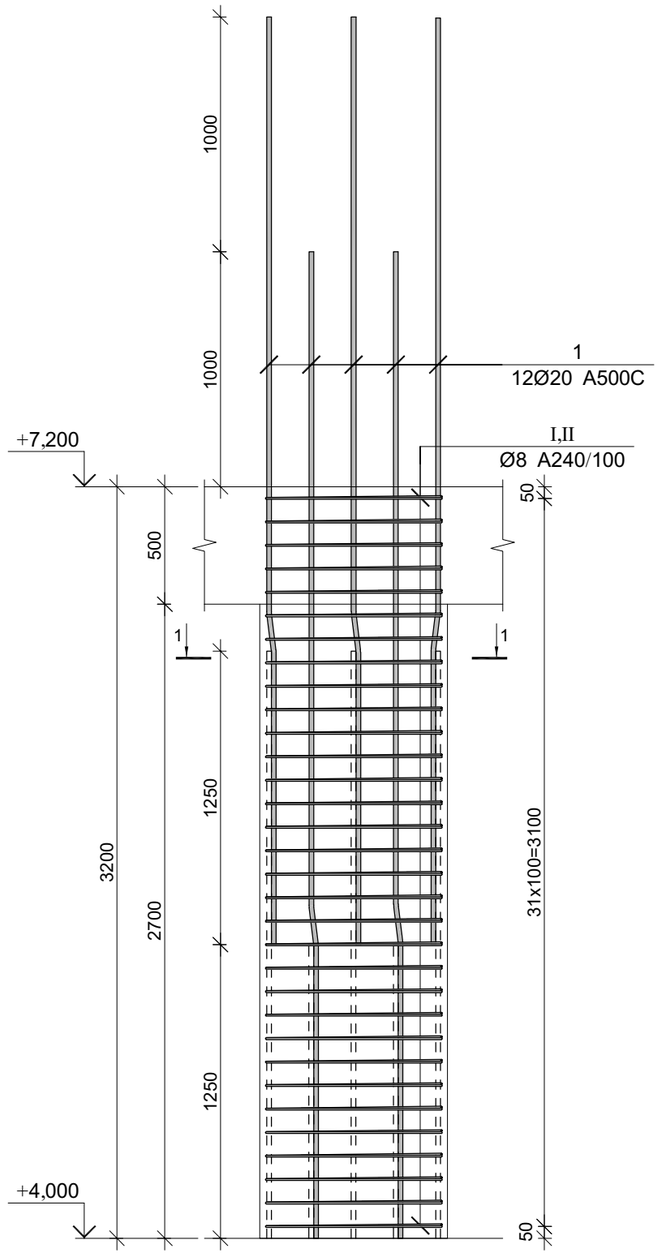

კვეთი 1-1

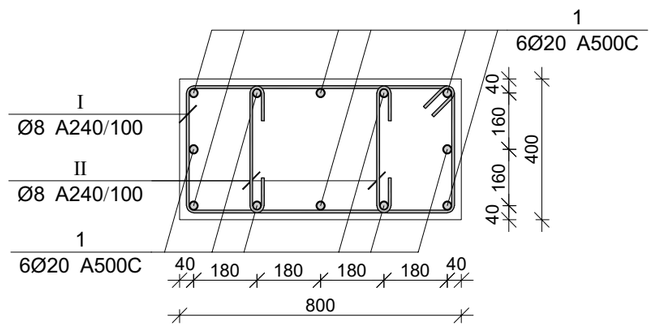

პოზ.	Ø [მმ.]	ესკიზი [მმ.]	სიგრძე [მმ.]
1	Ø20		4200
I	Ø8	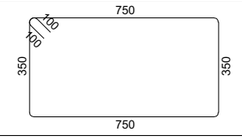	2400
II	Ø8	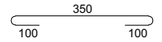	550

მონ. რ/ბ სვეტის სვ-8-ის სპეციფიკაცია

არმატურის სპეციფიკაცია					არმატურის ამოკრეფა					ბეტონი B 25
პოზ. №	Ø	L მმ.	n ცალი	Ln მ.	Ø	∑ Ln მ.	ფარდვის ვეტრის წონა კგ.	წონა კგ. A240	წონა კგ. A500C	V; მ³
1	2	3	4	5	6	7	8	9	10	11
1	20 A500C	4200	12	50.40	8 A240	112.00	0.39	44.19		1.02
I	8 A240	2400	32	76.80	20 A500C	50.40	2.47		124.29	
II	8 A240	550	64	35.20						
							∑	44.19	124.29	1.02
						n= 5		220.97	621.47	5.12
									164.54	კგ/მ³

პროექტის დასახელება

მრავალბინიანი საცხოვრებელი სახლი

პროექტის მისამართი

ქ. თბილისი, ვარკეთილის დასახლება, მეშვიდე კვარტალი, მიკრო/რაიონი II, კორპუსი №1-ის მიმდებარედ (ს.კ 01.19.20.002.119)

დამკვეთი

სტადია	მარილი	განმარტება
	2024.11.09	

დაკვეთის №

CAD DWG ფაილი 03.svetebi.dwg

მთ. კონსტრუქტორი:		გ. ვაშაკიძე
შესრულა		გ. ვაშაკიძე
შეამოწმა		გ. ვაშაკიძე

საავტორო უფლებები

ნახაზის დასახელება

მონ. რ/ბ სვეტის სვ-8-ის არმირება

კ-3.08

A3

მონ. რ/ბ სვეტის სვ-9-ის არმირება

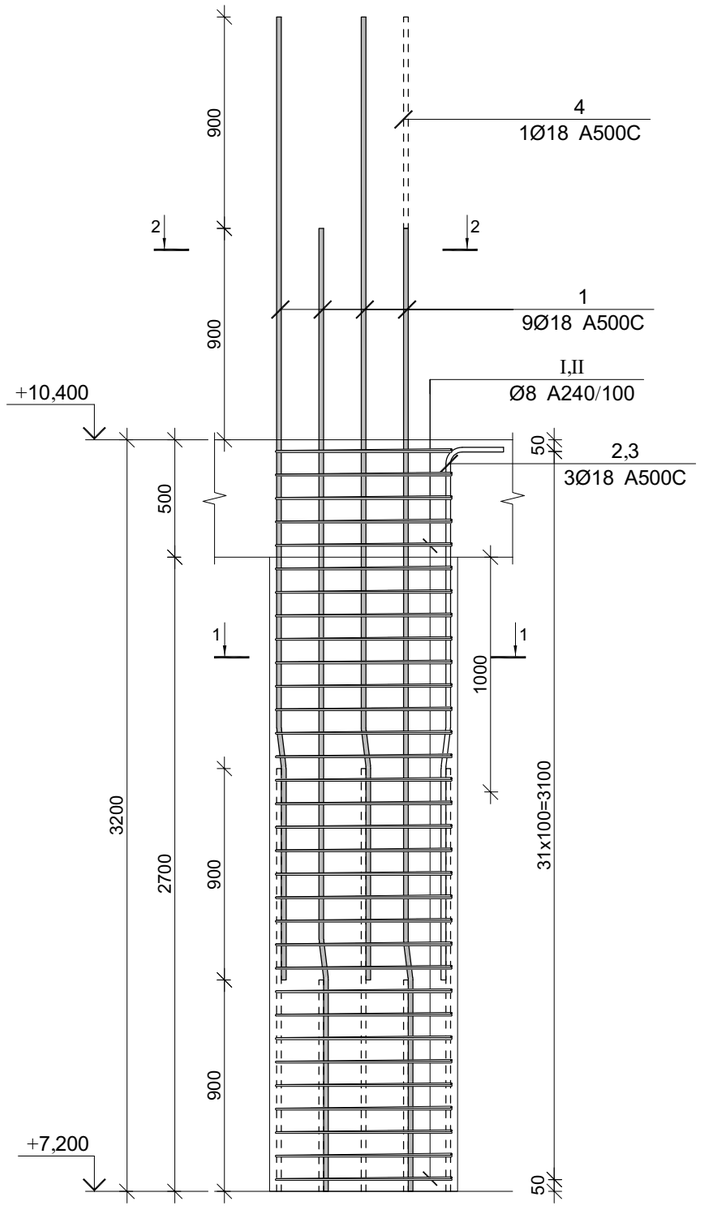

კვეთი 1-1

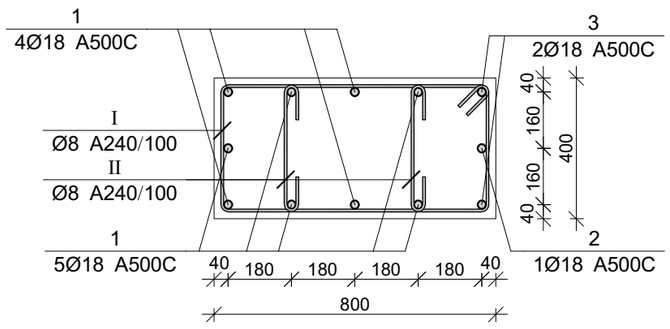

კვეთი 2-2

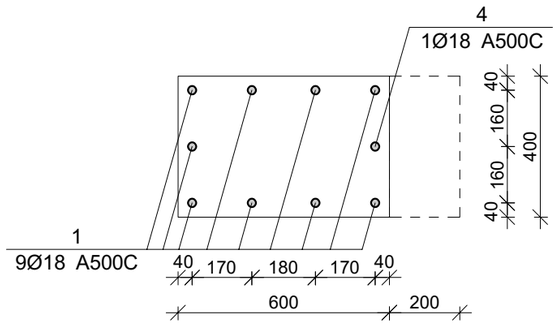

პოზ.	Ø [მმ.]	ესკიზი [მმ.]	სიგრძე [მმ.]
①	Ø18	900 7° 150 3050	4100
②	Ø18	900 7° 150 1200 400	2650
③	Ø18	900 7° 150 2100 400	3550
④	Ø18	3500	3500
Ⅰ	Ø8	750 100 100 350 350 750	2400
Ⅱ	Ø8	350 100 100	550

მონ. რ/ბ სვეტის სვ-9-ის სპეციფიკაცია

არმატურის სპეციფიკაცია					არმატურის ამოკრეფა					ბეტონი B 25
პოზ. №	Ø	L მმ.	n ცალი	Ln მ.	Ø	∑ Ln მ.	ერთეული მეტრის წონა კგ.	წონა კგ. A240	წონა კგ. A500C	V; მ³
1	2	3	4	5	6	7	8	9	10	11
1	18 A500C	4100	9	36.90	8 A240	112.00	0.39	44.19		1.02
2	18 A500C	2650	1	2.65	18 A500C	50.05	2.00		99.98	
3	18 A500C	3500	2	7.00						
4	18 A500C	3500	1	3.50						
I	8 A240	2400	32	76.80						
II	8 A240	550	64	35.20						
						∑		44.19	99.98	1.02
						n= 19		839.68	1899.60	19.46
									140.79	კგ/მ³

პროექტის დასახელება

მრავალბინიანი საცხოვრებელი სახლი

პროექტის მისამართი

ქ. თბილისი, ვარკეთილის დასახლება, მე3ე პლატო, მიკრო/რაიონი II, კორპუსი №1-ის მიმდებარედ (ს.კ 01.19.20.002.119)

დამკვეთი

სტადია	მარილი	განმარტება
	2024.11.09	

დაკვეთის №

CAD DWG ფაილი 03.svetebi.dwg

მთ. კონსტრუქტორი:		გ. ვაშაკიძე
შესრულა		გ. ვაშაკიძე
შეამოწმა		გ. ვაშაკიძე

საავტორო უფლებები

ნახაზის დასახელება

მონ. რ/ბ სვეტის სვ-9-ის არმირება

კ-3.09

A3

მონ. რ/ბ სვეტის სვ-10-ის არმირება

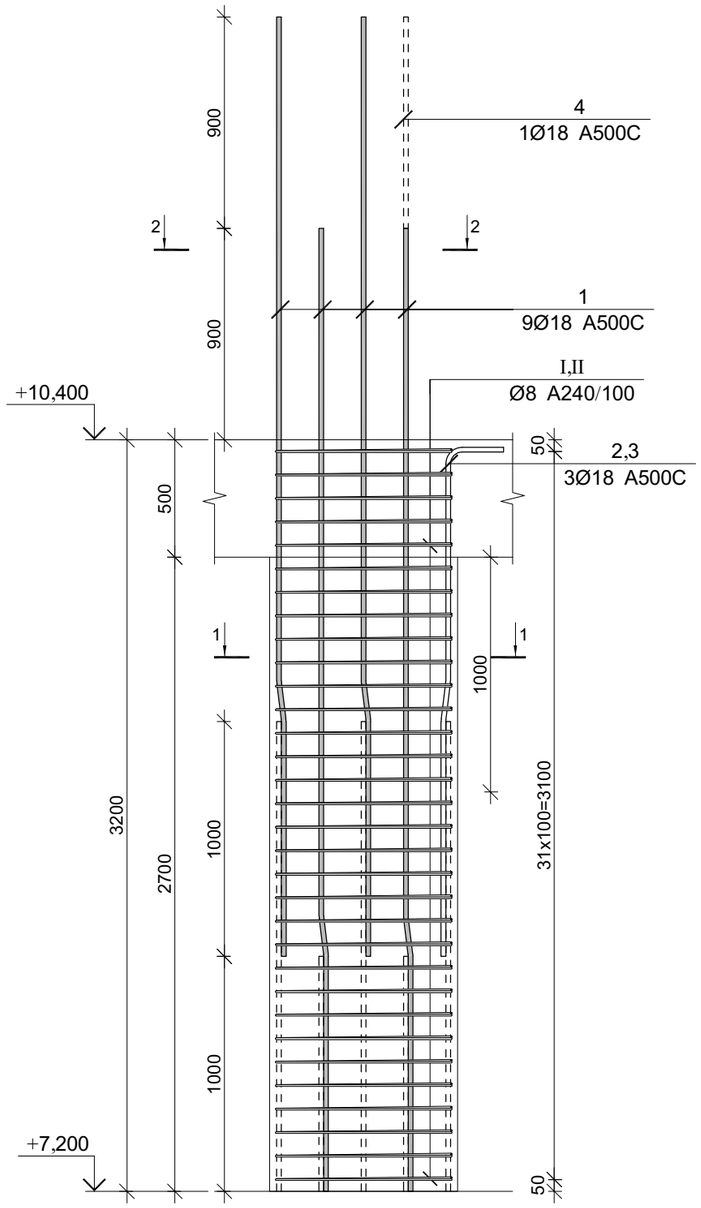

კვეთი 1-1

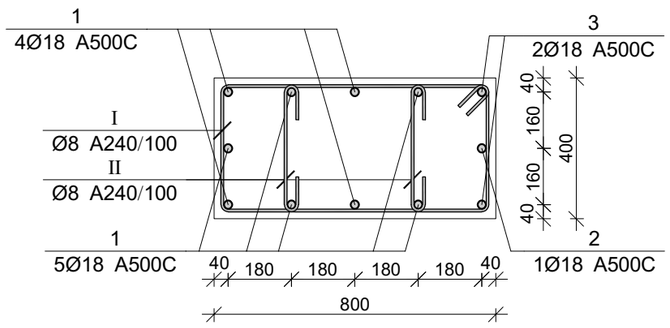

კვეთი 2-2

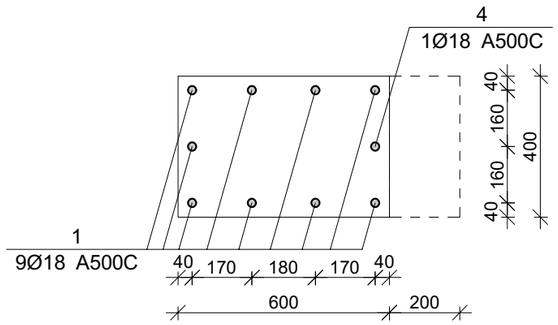

პოზ.	Ø [მმ.]	ესკიზი [მმ.]	სიგრძე [მმ.]
①	Ø18	1000 7° 165 2935	4100
②	Ø18	1000 7° 165 1085 400	2650
③	Ø18	1000 7° 165 1985 400	3550
④	Ø18	3500	3500
Ⅰ	Ø8	750 100 100 350 350 750	2400
Ⅱ	Ø8	350 100 100	550

მონ. რ/ბ სვეტის სვ-10-ის სპეციფიკაცია

არმატურის სპეციფიკაცია					არმატურის ამოკრეფა					ბეტონი B 25
პოზ. №	Ø	L მმ.	n ცალი	Ln მ.	Ø	∑ Ln მ.	ბრაკის ფეხრის წონა კგ.	წონა კგ. A240	წონა კგ. A500C	V; მ³
1	2	3	4	5	6	7	8	9	10	11
1	18 A500C	4100	9	36.90	8 A240	112.00	0.39	44.19		1.02
2	18 A500C	2650	1	2.65	18 A500C	50.05	2.00		99.98	
3	18 A500C	3500	2	7.00						
4	18 A500C	3500	1	3.50						
Ⅰ	8 A240	2400	32	76.80						
Ⅱ	8 A240	550	64	35.20						
						∑		44.19	99.98	1.02
						n= 5		220.97	499.90	5.12
									140.79	კგ/მ³

პროექტის დასახელება

მრავალბინიანი საცხოვრებელი სახლი

პროექტის მისამართი

ქ. თბილისი, ვარკეთილის დასახლება, მე3მე პლატო, მიკრო/რაიონი II, კორპუსი №1-ის მიმდებარედ (ს.კ 01.19.20.002.119)

დამკვეთი

სტადია	ფარდი	განმარტება
	2024.11.09	

დაკვეთის №

CAD DWG ფაილი 03.svetebi.dwg

მთ. კონსტრუქტორი:		გ. ვაშაკიძე
შესრულა		გ. ვაშაკიძე
შეამოწმა		გ. ვაშაკიძე

საავტორო უფლებები

ნახაზის დასახელება

მონ. რ/ბ სვეტის სვ-10-ის არმირება

კ-3.10

A3

მონ. რ/ბ სვეტის სვ-11-ის არმირება

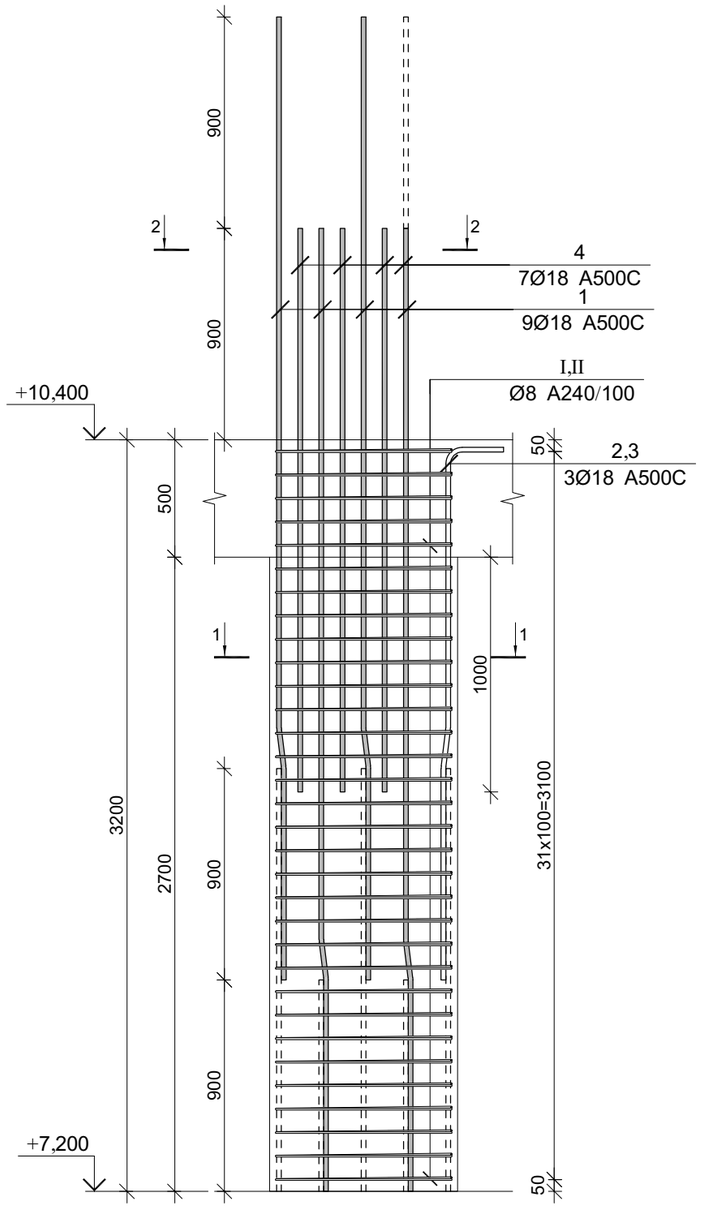

კვეთი 1-1

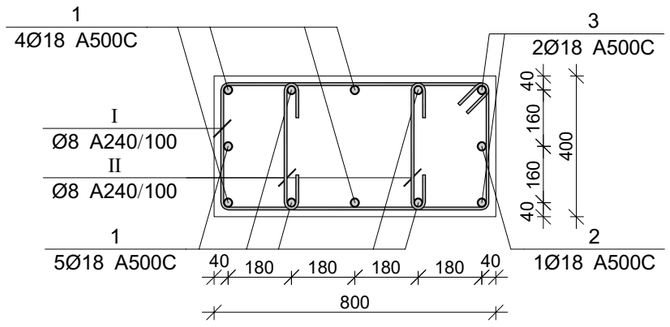

კვეთი 2-2

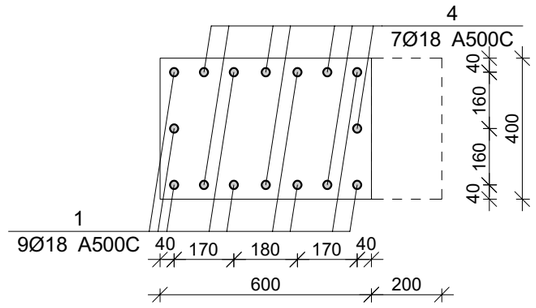

პოზ.	Ø [მმ.]	ესკიზი [მმ.]	სიგრძე [მმ.]
①	Ø18	900 7° 150 3050	4100
②	Ø18	900 7° 150 1200 400	2650
③	Ø18	900 7° 150 2100 400	3550
④	Ø18	3500	3500
Ⅰ	Ø8	750 100 100 350 350 750	2400
Ⅱ	Ø8	350 100 100	550

მონ. რ/ბ სვეტის სვ-11-ის სპეციფიკაცია

არმატურის სპეციფიკაცია					არმატურის ამოკრეფა					ბეტონი B 25
პოზ. №	Ø	L მმ.	n ცალი	Ln მ.	Ø	∑ Ln მ.	ბრაკის ფეხრის წონა კგ.	წონა კგ. A240	წონა კგ. A500C	V; მ³
1	2	3	4	5	6	7	8	9	10	11
1	18 A500C	4100	9	36.90	8 A240	112.00	0.39	44.19		1.02
2	18 A500C	2650	1	2.65	18 A500C	71.05	2.00		141.93	
3	18 A500C	3500	2	7.00						
4	18 A500C	3500	7	24.50						
I	8 A240	2400	32	76.80						
II	8 A240	550	64	35.20						
						∑		44.19	141.93	1.02
						n= 1		44.19	141.93	1.02
									181.76	კგ/მ³

პროექტის დასახელება

მრავალბინიანი საცხოვრებელი სახლი

პროექტის მისამართი

ქ. თბილისი, ვარკეთილის დასახლება, მე3ე პლატო, მიკრო/რაიონი II, კორპუსი №1-ის მიმდებარედ (ს.კ 01.19.20.002.119)

დამკვეთი

სტადია	ფარდი	განმარტება
	2024.11.09	

დაკვეთის №

CAD DWG ფაილი 03.svetebi.dwg

მთ. კონსტრუქტორი:		გ. ვაშაკიძე
შესრულა		გ. ვაშაკიძე
შეამოწმა		გ. ვაშაკიძე

საავტორო უფლებები

ნახაზის დასახელება

მონ. რ/ბ სვეტის სვ-11-ის არმირება

კ-3.11

A3

მონ. რ/ბ სვეტის სვ-12-ის არმირება

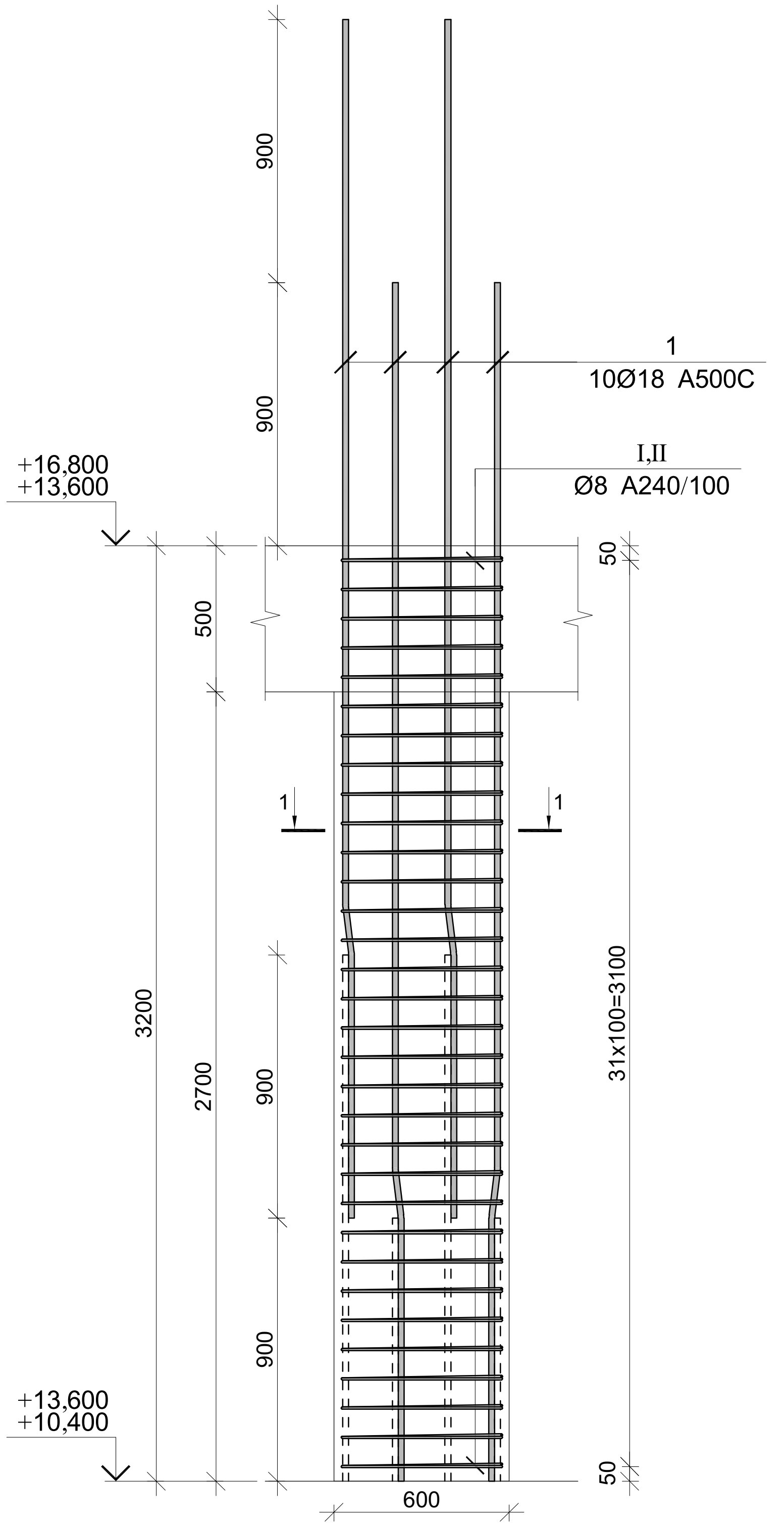

კვეთი 1-1

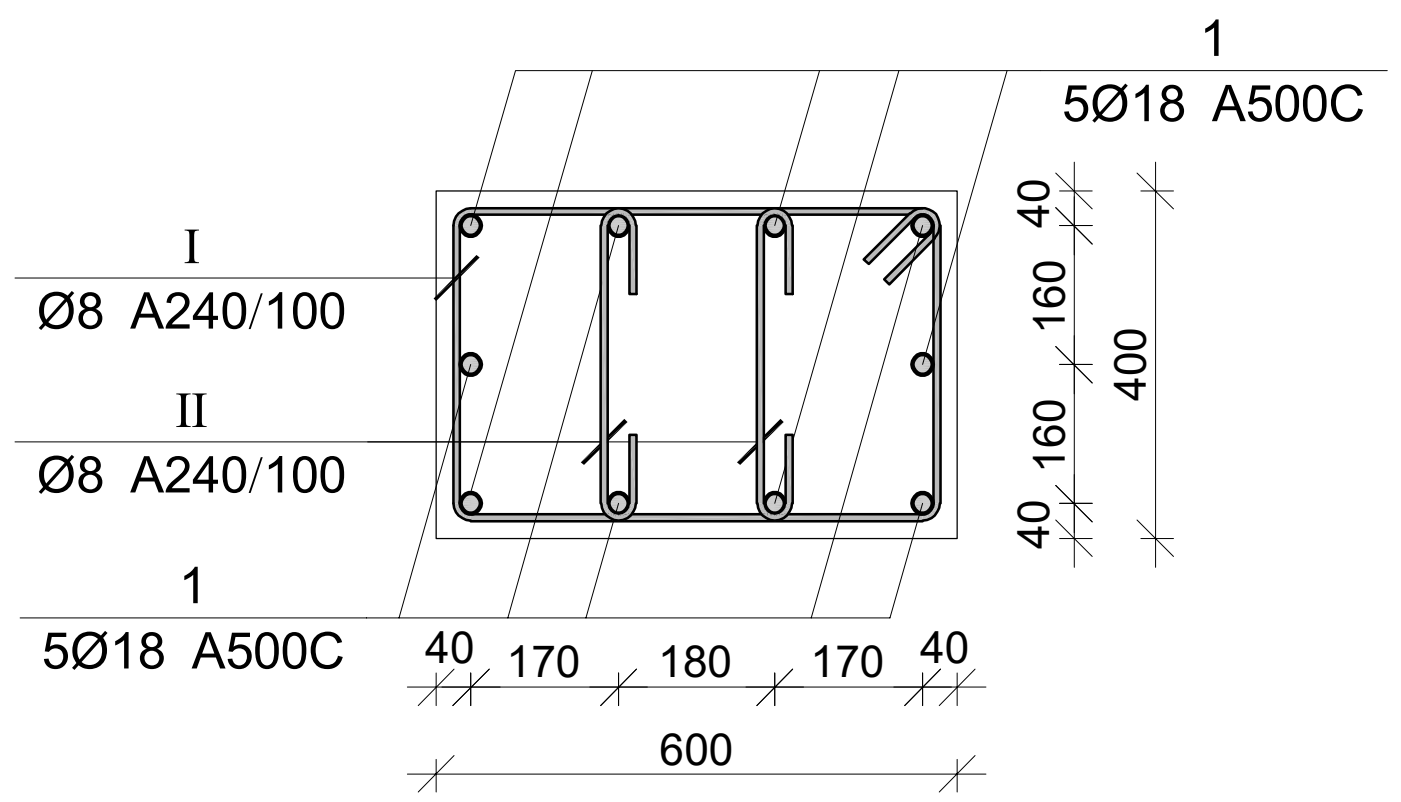

პოზ.	Ø [მმ.]	ესკიზი [მმ.]	სიგრძე [მმ.]
①	Ø18	900 7° 150 3050	4100
Ⓘ	Ø8	550 100 100 350 350 550	2000
Ⓘⓘ	Ø8	350 100 100	550

მონ. რ/ბ სვეტის სვ-12-ის სპეციფიკაცია

არმატურის სპეციფიკაცია					არმატურის ამოკრეფა					ბეტონი B 25
პოზ. №	Ø	L მმ.	n ცალი	Ln მ.	Ø	∑ Ln მ.	გრძივი მეტრის წონა კგ.	წონა კგ. A240	წონა კგ. A500C	V; $მ^3$
1	2	3	4	5	6	7	8	9	10	11
1	18 A500C	4100	10	41.00	8 A240	99.20	0.39	39.14		0.77
I	8 A240	2000	32	64.00	18 A500C	41.00	2.00		81.90	
II	8 A240	550	64	35.20						
							∑	39.14	81.90	0.77
						n= 48		1878.86	3931.25	36.86
									157.61	კგ/$მ^3$

პროექტის დასახელება	მრავალბინიანი საცხოვრებელი სახლი
პროექტის მისამართი	ქ. თბილისი, ვარკეთილის დასახლება, ზემო პლატო, მიკრო/რაიონი II, კორპუსი №1-ის მიმდებარედ (ს.კ 01.19.20.002.119)
დამკვეთი	
სტადია / თარიღი / განმარტება	2024.11.09
დაკვეთის №	
CAD DWG ფაილი	03.svetebi.dwg
მთ. კონსტრუქტორი:	ბ. ვაშაკიძე
შეასრულა	ბ. ვაშაკიძე
შეამოწმა	ბ. ვაშაკიძე
საავტორო უფლებები	
ნახაზის დასახელება	მონ. რ/ბ სვეტის სვ-12-ის არმირება
	კ-3.12
	A3

მონ. რ/ბ სვეტის სვ-13-ის არმირება

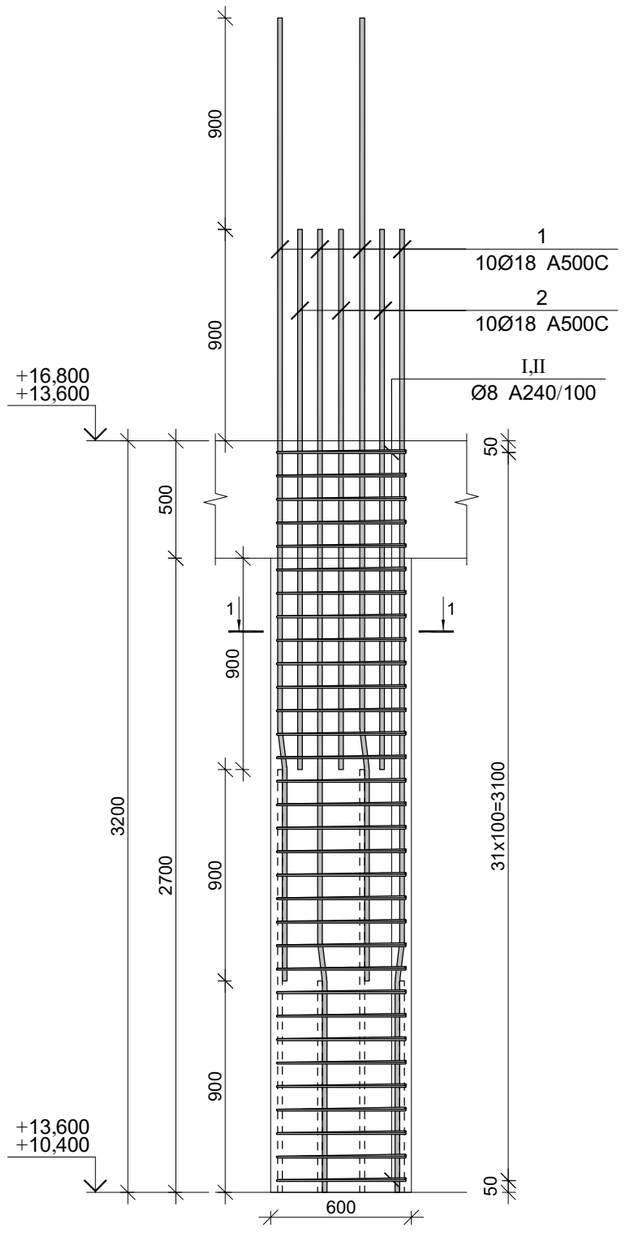

კვეთი 1-1

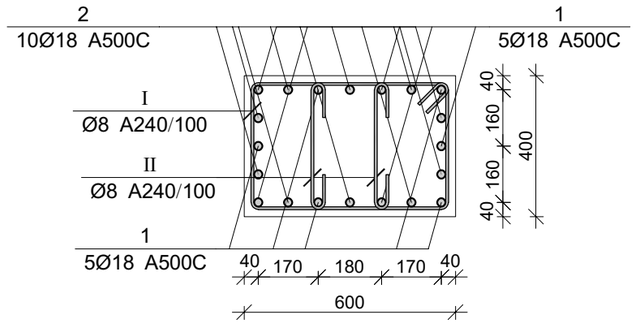

პოზ.	Ø [მმ.]	ესკიზი [მმ.]	სიგრძე [მმ.]
①	Ø18		4100
②	Ø18	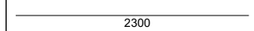	2300
Ⅰ	Ø8	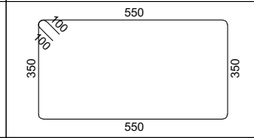	2000
Ⅱ	Ø8	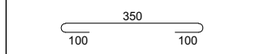	550

მონ. რ/ბ სვეტის სვ-13-ის სპეციფიკაცია

არმატურის სპეციფიკაცია					არმატურის ამოკრეფა					ბეტონი B 25
პოზ. №	Ø	L მმ.	n ცალი	Ln მ.	Ø	∑ Ln მ.	გრაძვი ვეტრის წონა კგ.	წონა კგ. A240	წონა კგ. A500C	V; მ³
1	2	3	4	5	6	7	8	9	10	11
1	18 A500C	4100	10	41.00	8 A240	99.20	0.39	39.14		0.77
2	18 A500C	2300	10	23.00	18 A500C	64.00	2.00		127.85	
Ⅰ	8 A240	2000	32	64.00						
Ⅱ	8 A240	550	64	35.20			∑	39.14	127.85	0.77
						n= 2		78.29	255.69	1.54
									217.43	კგ/მ³

პროექტის დასახელება

მრავალბინიანი საცხოვრებელი სახლი

პროექტის მისამართი

ქ. თბილისი, ვარკეთილის დასახლება, მე3ე პლატო, მიკრო/რაიონი II, კორპუსი №1-ის მიმდებარედ (ს.კ 01.19.20.002.119)

დამკვეთი

სტადია	თარიღი	განმარტება
	2024.11.09	

დაკვეთის №

CAD DWG ფაილი 03.svetebi.dwg

მთ. კონსტრუქტორი:		გ. ვაშაკიძე
შესრულა		გ. ვაშაკიძე
შეამოწმა		გ. ვაშაკიძე

საავტორო უფლებები

ნახაზის დასახელება

მონ. რ/ბ სვეტის სვ-13-ის არმირება

კ-3.13

A3

მონ. რ/ბ სვეტის სვ-14-ის არმირება

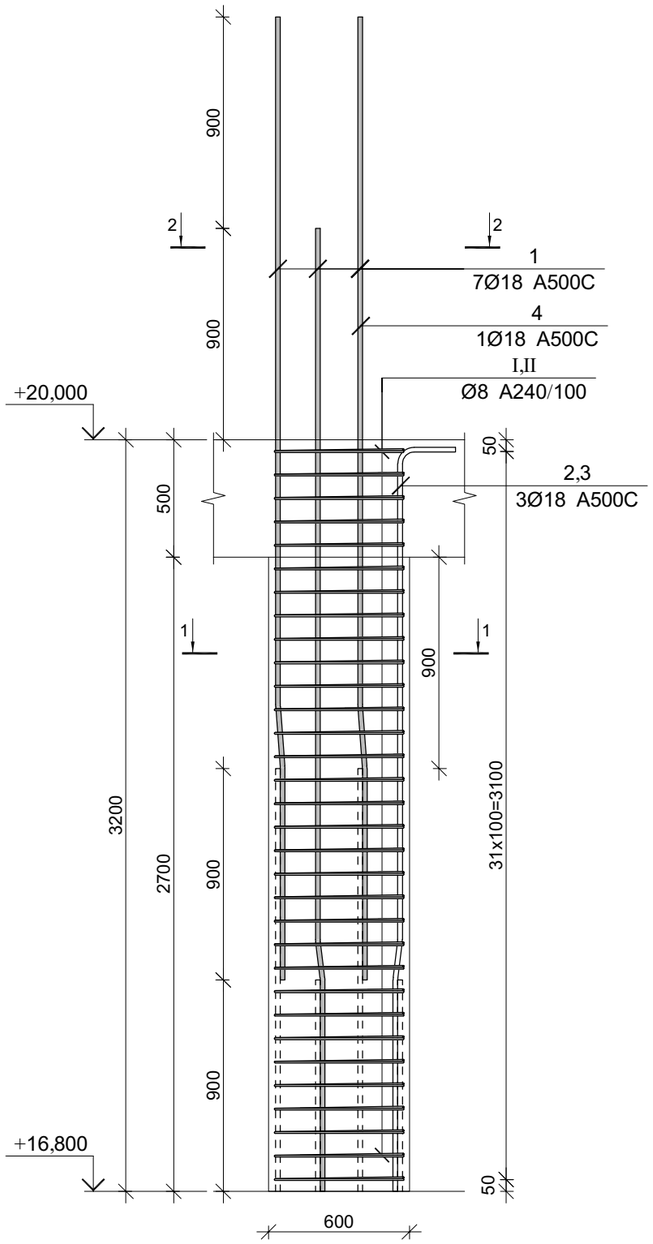

კვეთი 1-1

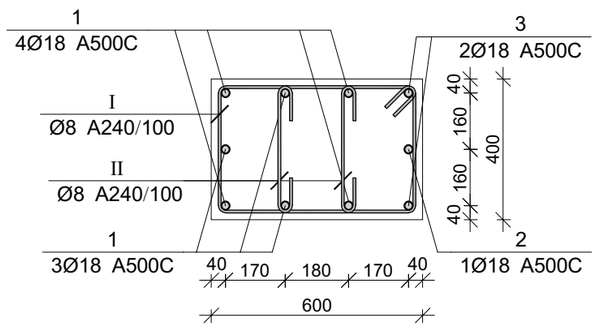

კვეთი 2-2

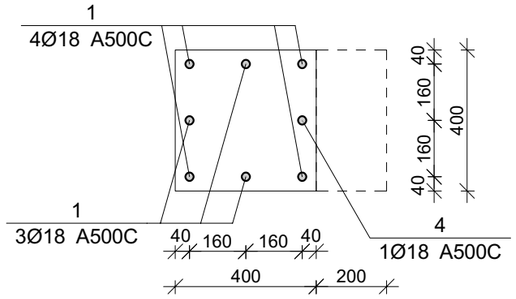

პოზ.	Ø [მმ.]	ესკიზი [მმ.]	სიგრძე [მმ.]
①	Ø18		4100
②	Ø18		2500
③	Ø18		3500
④	Ø18	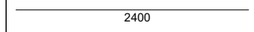	2400
Ⅰ	Ø8	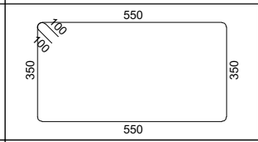	2000
Ⅱ	Ø8	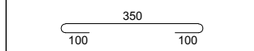	550

მონ. რ/ბ სვეტის სვ-14-ის სპეციფიკაცია

არმატურის სპეციფიკაცია					არმატურის ამოკრეფა					ბეტონი B 25
პოზ. №	Ø	L მმ.	n ცალი	Ln მ.	Ø	∑ Ln მ.	პრიზმული მეტრის წონა კგ.	წონა კგ. A240	წონა კგ. A500C	V; მ³
1	2	3	4	5	6	7	8	9	10	11
1	18 A500C	4100	7	28.70	8 A240	99.20	0.39	39.14		0.77
2	18 A500C	2500	1	2.50	18 A500C	40.60	2.00		81.10	
3	18 A500C	3500	2	7.00						
4	18 A500C	2400	1	2.40						
I	8 A240	2000	32	64.00						
II	8 A240	550	64	35.20						
						∑		39.14	81.10	0.77
						n= 24		939.43	1946.45	18.43
									156.57	კგ/მ³

პროექტის დასახელება

მრავალბინიანი საცხოვრებელი სახლი

პროექტის მისამართი

ქ. თბილისი, ვარკეთილის დასახლება, მეშვიდე პლატო, მიკრო/რაიონი II, კორპუსი №1-ის მიმდებარედ (ს.კ 01.19.20.002.119)

დამკვეთი

სტადია	მარილი	განმარტება
	2024.11.09	

დაკვეთის №

CAD DWG ფაილი 03.svetebi.dwg

მთ. კონსტრუქტორი:		გ. ვაშაკიძე
შესრულა		გ. ვაშაკიძე
შეამოწმა		გ. ვაშაკიძე

საავტორო უფლებები

ნახაზის დასახელება

მონ. რ/ბ სვეტის სვ-14-ის არმირება

კ-3.14

A3

მონ. რ/ბ სვეტის სვ-15-ის არმირება

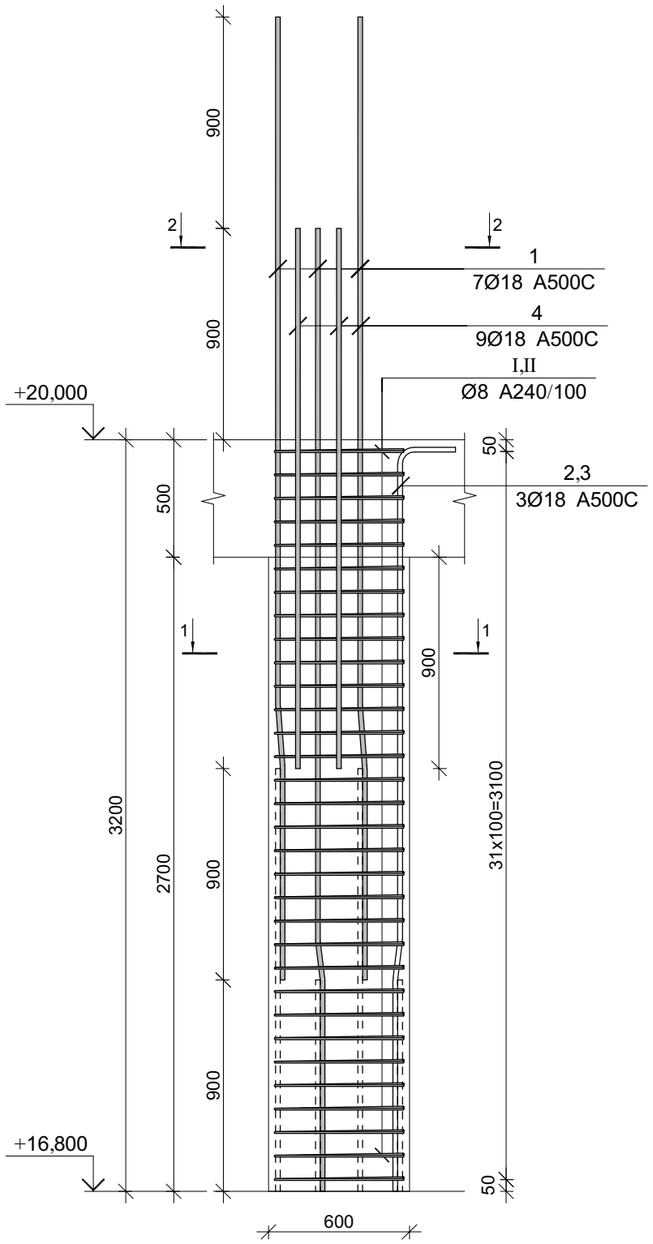

კვეთი 1-1

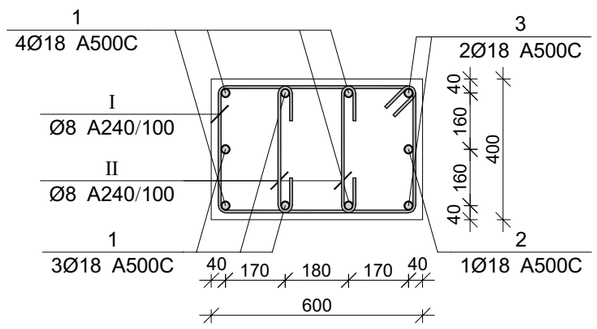

კვეთი 2-2

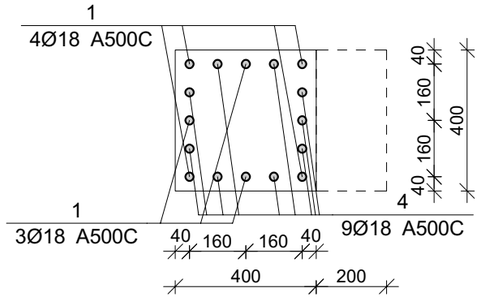

პოზ.	Ø [მმ.]	ესკიზი [მმ.]	სიგრძე [მმ.]
①	Ø18	900 7° 150 3050	4100
②	Ø18	900 7° 150 1450 350	2500
③	Ø18	900 7° 150 2350 350	3500
④	Ø18	2400	2400
Ⅰ	Ø8	550 100 100 350 350 550	2000
Ⅱ	Ø8	350 100 100	550

მონ. რ/ბ სვეტის სვ-15-ის სპეციფიკაცია

არმატურის სპეციფიკაცია					არმატურის ამოკრეფა					ბეტონი B 25
პოზ. №	Ø	L მმ.	n ცალი	Ln მ.	Ø	∑ Ln მ.	პრიზმული ბეტონის წონა კგ.	წონა კგ. A240	წონა კგ. A500C	V; მ³
1	2	3	4	5	6	7	8	9	10	11
1	18 A500C	4100	7	28.70	8 A240	99.20	0.39	39.14		0.77
2	18 A500C	2500	1	2.50	18 A500C	59.80	2.00		119.46	
3	18 A500C	3500	2	7.00						
4	18 A500C	2400	9	21.60						
Ⅰ	8 A240	2000	32	64.00						
Ⅱ	8 A240	550	64	35.20						
						∑		39.14	119.46	0.77
						n= 1		39.14	119.46	0.77
									206.51	კგ/მ³

პროექტის დასახელება

მრავალბინიანი საცხოვრებელი სახლი

პროექტის მისამართი

ქ. თბილისი, ვარკეთილის დასახლება, მეშვიდე პლატო, მიკრო/რაიონი II, კორპუსი №1-ის მიმდებარედ (ს.კ 01.19.20.002.119)

დამკვეთი

სტადია	მარილი	განმარტება
	2024.11.09	

დაკვეთის №

CAD DWG ფაილი 03.svetebi.dwg

მთ. კონსტრუქტორი:		გ. ვაშაკიძე
შესრულა		გ. ვაშაკიძე
შეამოწმა		გ. ვაშაკიძე

საავტორო უფლებები

ნახაზის დასახელება

მონ. რ/ბ სვეტის სვ-15-ის არმირება

კ-3.15

A3

მონ. რ/ბ სვეტის სვ-16-ის არმირება

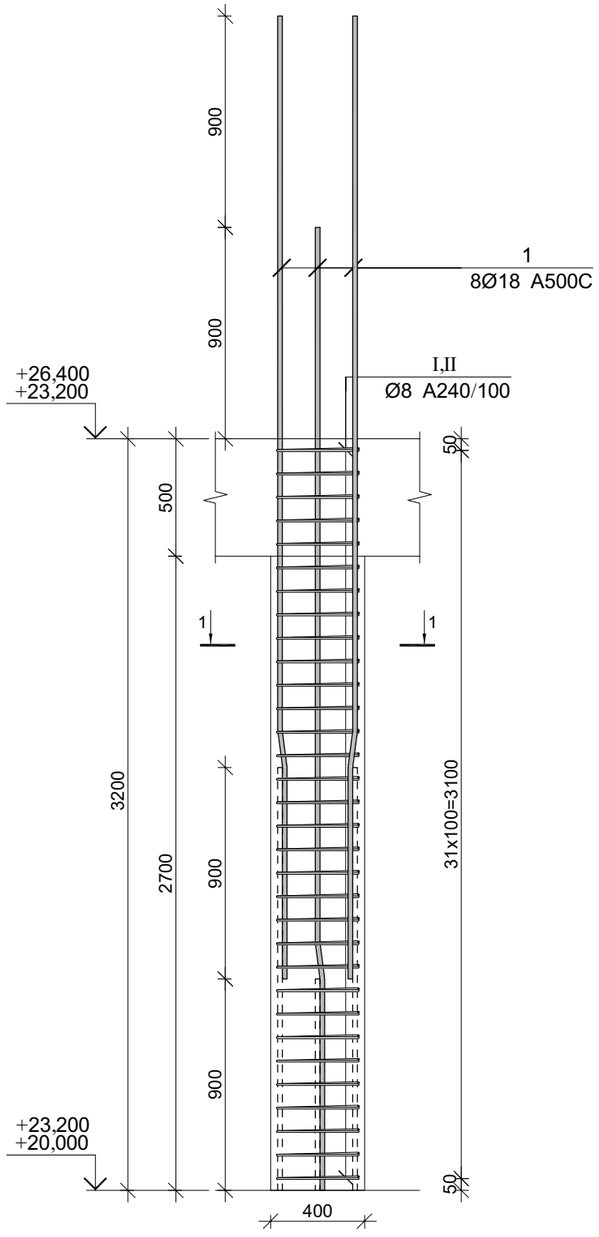

კვეთი 1-1

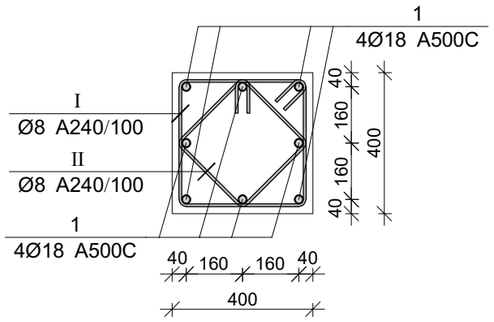

პოზ.	Ø [მმ.]	ესკიზი [მმ.]	სიგრძე [მმ.]
1	Ø18		4100
I	Ø8	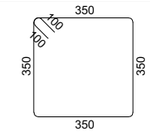	1600
II	Ø8	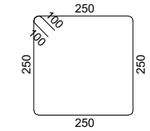	1200

პროექტის დასახელება

მრავალბინიანი საცხოვრებელი სახლი

პროექტის მისამართი

ქ. თბილისი, ვარკეთილის დასახლება, მე3 კლატო, მიკრო/რაიონი II, კორპუსი №1-ის მიმდებარედ (ს.კ 01.19.20.002.119)

დამკვეთი

სტადია	მარილი	განმარტება
	2024.11.09	

დაკვეთის №

CAD DWG ფაილი 03.svetebi.dwg

მთ. კონსტრუქტორი:	კ.ვაშაკიძე	ზ. ვაშაკიძე
შესრულა	კ.ვაშაკიძე	ზ. ვაშაკიძე
შეამოწმა	კ.ვაშაკიძე	ზ. ვაშაკიძე

საავტორო უფლებები

ნახაზის დასახელება

მონ. რ/ბ სვეტის სვ-16-ის არმირება

კ-3.16

A3

მონ. რ/ბ სვეტის სვ-16-ის სპეციფიკაცია

არმატურის სპეციფიკაცია					არმატურის ამოკრეფა					ბეტონი B 25
პოზ. №	Ø	L მმ.	n ცალი	Ln მ.	Ø	∑ Ln მ.	გრაძივი ვეტრის წონა კგ.	წონა კგ. A240	წონა კგ. A500C	V; მ³
1	2	3	4	5	6	7	8	9	10	11
1	18 A500C	4100	8	32.80	8 A240	89.60	0.39	35.35		0.51
I	8 A240	1600	32	51.20	18 A500C	32.80	2.00		65.52	
II	8 A240	1200	32	38.40						
							∑	35.35	65.52	0.51
						n= 47		1661.68	3079.48	24.06
									197.02	კგ/მ³

მონ. რ/ბ სვეტის სვ-17-ის არმირება

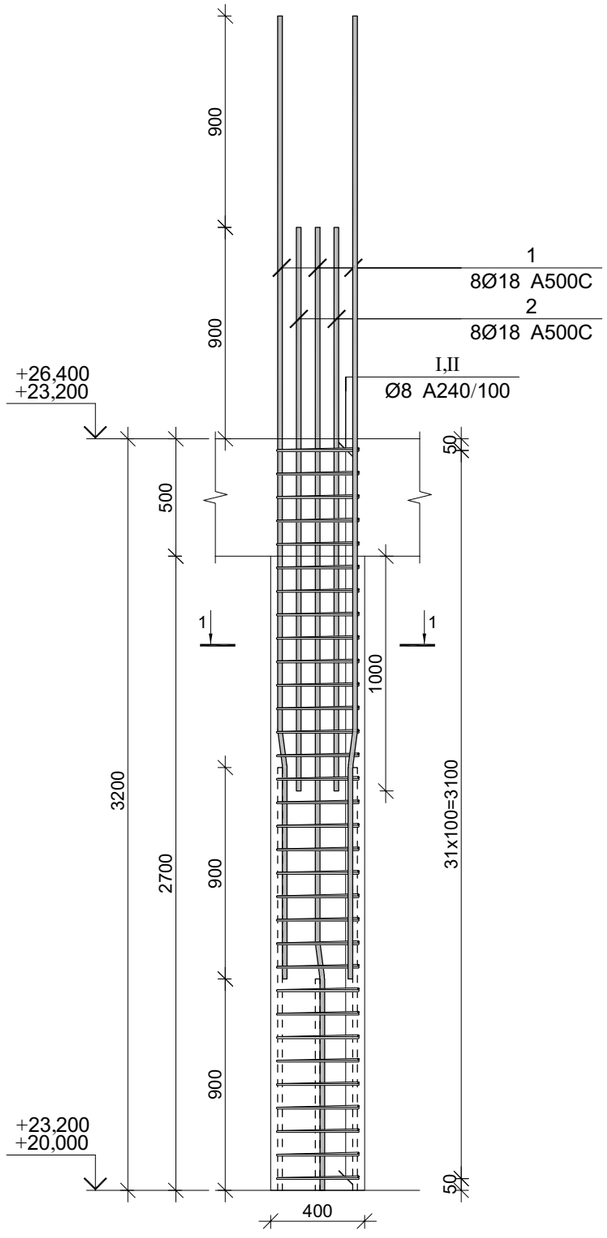

კვეთი 1-1

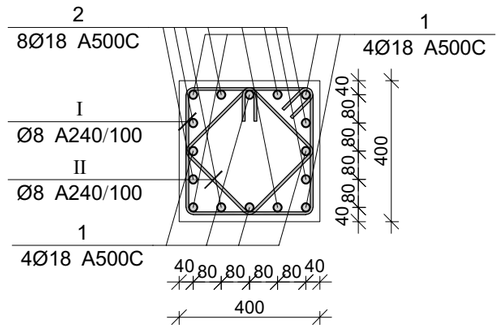

პოზ.	Ø [მმ.]	ესკიზი [მმ.]	სიგრძე [მმ.]
①	Ø18		4100
②	Ø18	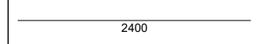	2400
Ⅰ	Ø8	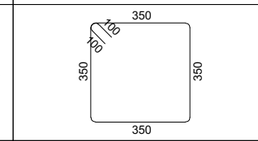	1600
Ⅱ	Ø8	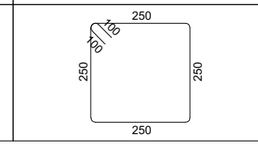	1200

მონ. რ/ბ სვეტის სვ-17-ის სპეციფიკაცია

არმატურის სპეციფიკაცია					არმატურის ამოკრეფა					ბეტონი B 25
პოზ. №	Ø	L მმ.	n ცალი	Ln მ.	Ø	∑ Ln მ.	ბრაკის ფეხრის წონა კგ.	წონა კგ. A240	წონა კგ. A500C	V; მ³
1	2	3	4	5	6	7	8	9	10	11
1	18 A500C	4100	8	32.80	8 A240	89.60	0.39	35.35		0.51
2	18 A500C	2400	8	19.20	18 A500C	52.00	2.00		103.87	
I	8 A240	1600	32	51.20						
II	8 A240	1200	32	38.40		∑		35.35	103.87	0.51
						n= 2		70.71	207.75	1.02
									271.93	კგ/მ³

პროექტის დასახელება

მრავალბინიანი საცხოვრებელი სახლი

პროექტის მისამართი

ქ. თბილისი, ვარკეთილის დასახლება, მე3ე პლატო, მიკრო/რაიონი II, კორპუსი №1-ის მიმდებარედ (ს.კ 01.19.20.002.119)

დამკვეთი

სტადია	მარილი	განმარტება
	2024.11.09	

დაკვეთის №

CAD DWG ფაილი 03.svetebi.dwg

მთ. კონსტრუქტორი:		გ. ვაშაკიძე
შესრულა		გ. ვაშაკიძე
შეამოწმა		გ. ვაშაკიძე

საავტორო უფლებები

ნახაზის დასახელება

მონ. რ/ბ სვეტის სვ-17-ის არმირება

კ-3.17

A3

მონ. რ/ბ სვეტის სვ-18-ის არმირება

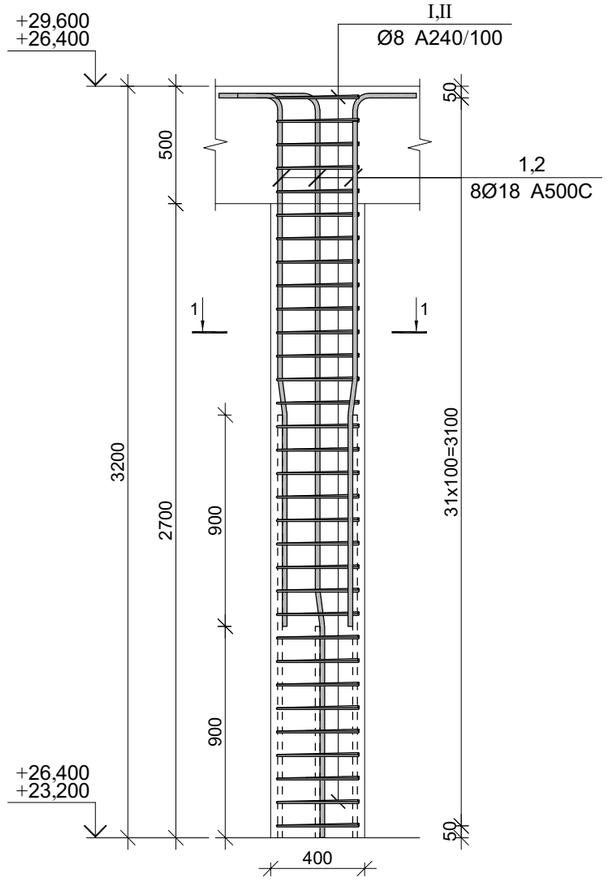

კვეთი 1-1

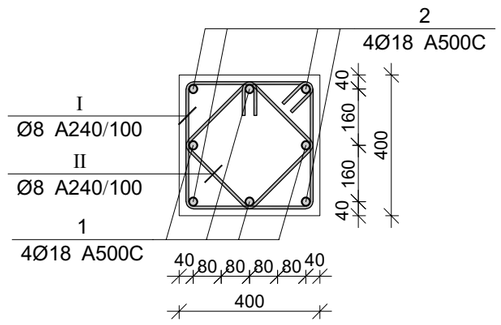

პოზ.	Ø [მმ.]	ესკიზი [მმ.]	სიგრძე [მმ.]
①	Ø18		3500
②	Ø18	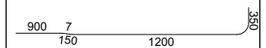	2600
③	Ø18	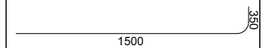	1850
Ⓘ	Ø8	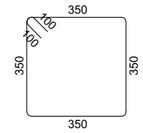	1600
Ⓘⓘ	Ø8	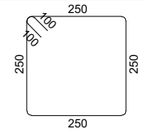	1200

მონ. რ/ბ სვეტის სვ-19-ის სპეციფიკაცია

არმატურის სპეციფიკაცია					არმატურის ამოკრეფა					ბეტონი B 25
პოზ. №	Ø	L მმ.	n ცალი	Ln მ.	Ø	∑ Ln მ.	ვარაუდო ვეტრის წონა კგ.	წონა კგ.		V; მ³
								A240	A500C	
1	2	3	4	5	6	7	8	9	10	11
1	18 A500C	3500	4	14.00	8 A240	89.60	0.39	35.35		0.51
2	18 A500C	2600	4	10.40	18 A500C	24.40	2.00		48.74	
I	8 A240	1600	32	51.20						
II	8 A240	1200	32	38.40		∑		35.35	48.74	0.51
						n= 24		848.52	1169.79	12.29
									164.25	კგ/მ³

პროექტის დასახელება

მრავალბინიანი საცხოვრებელი სახლი

პროექტის მისამართი

ქ. თბილისი, ვარკეთილის დასახლება, მეშვე კლატო, მიკრო/რაიონი II, კორპუსი №1-ის მიმდებარედ (ს.კ 01.19.20.002.119)

დამკვეთი

სტადია	თარიღი	განმარტება
	2024.11.09	

დაკვეთის №

CAD DWG ფაილი 03.svetebi.dwg

მთ. კონსტრუქტორი:		გ. ვაშაკიძე
შესრულა		გ. ვაშაკიძე
შეამოწმა		გ. ვაშაკიძე

საავტორო უფლებები

ნახაზის დასახელება

მონ. რ/ბ სვეტის სვ-18-ის არმირება

კ-3.18

A3

მონ. რ/ბ სვეტის სვ-19-ის არმირება

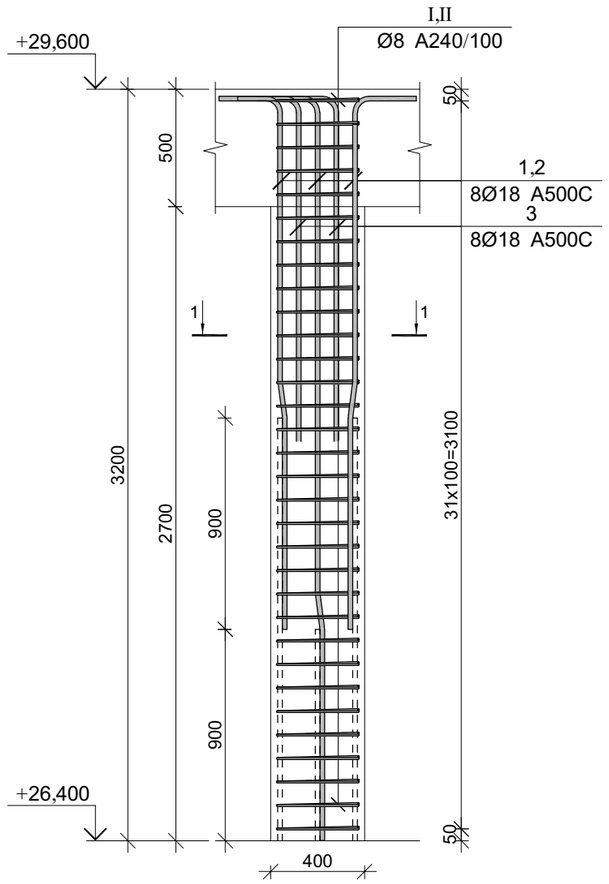

კვეთი 1-1

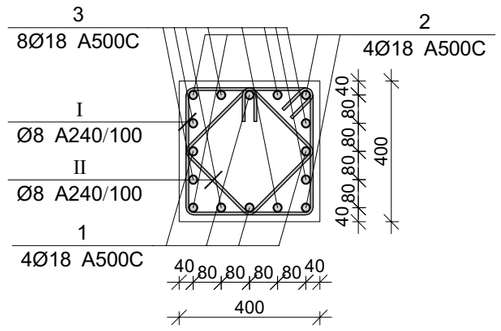

პოზ.	Ø [მმ.]	ესკიზი [მმ.]	სიგრძე [მმ.]
①	Ø18		3500
②	Ø18	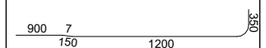	2600
③	Ø18		1850
Ⓘ	Ø8	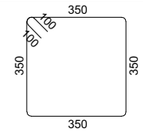	1600
Ⓘ Ⓘ	Ø8	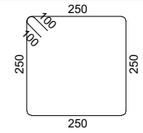	1200

მონ. რ/ბ სვეტის სვ-19-ის სპეციფიკაცია

არმატურის სპეციფიკაცია					არმატურის ამოკრეფა					ბეტონი B 25
პოზ. №	Ø	L მმ.	n ცალი	Ln მ.	Ø	∑ Ln მ.	გრაძივი ვეტრის წონა კგ.	წონა კგ. A240	წონა კგ. A500C	V; მ³
1	2	3	4	5	6	7	8	9	10	11
1	18 A500C	3500	4	14.00	8 A240	89.60	0.39	35.35		0.51
2	18 A500C	2600	4	10.40	18 A500C	39.20	2.00		78.31	
3	18 A500C	1850	8	14.80						
I	8 A240	1600	32	51.20						
II	8 A240	1200	32	38.40		∑		35.35	78.31	0.51
						n= 1		35.35	78.31	0.51
									221.99	კგ/მ³

პროექტის დასახელება

მრავალბინიანი საცხოვრებელი სახლი

პროექტის მისამართი

ქ. თბილისი, ვარკეთილის დასახლება, მე3ე პლატო, მიკრო/რაიონი II, კორპუსი №1-ის მიმდებარედ (ს.კ 01.19.20.002.119)

დამკვეთი

სტადია	თარიღი	განმარტება
	2024.11.09	

დაკვეთის №

CAD DWG ფაილი 03.svetebi.dwg

მთ. კონსტრუქტორი:		გ. ვაშაკიძე
შესრულა		გ. ვაშაკიძე
შეამოწმა		გ. ვაშაკიძე

საავტორო უფლებები

ნახაზის დასახელება

მონ. რ/ბ სვეტის სვ-19-ის არმირება

კ-3.19

A3

მონ. რ/ბ კედლის მკ-1-ის საყალიბე გეგმა -3.10 ნიშნულზე

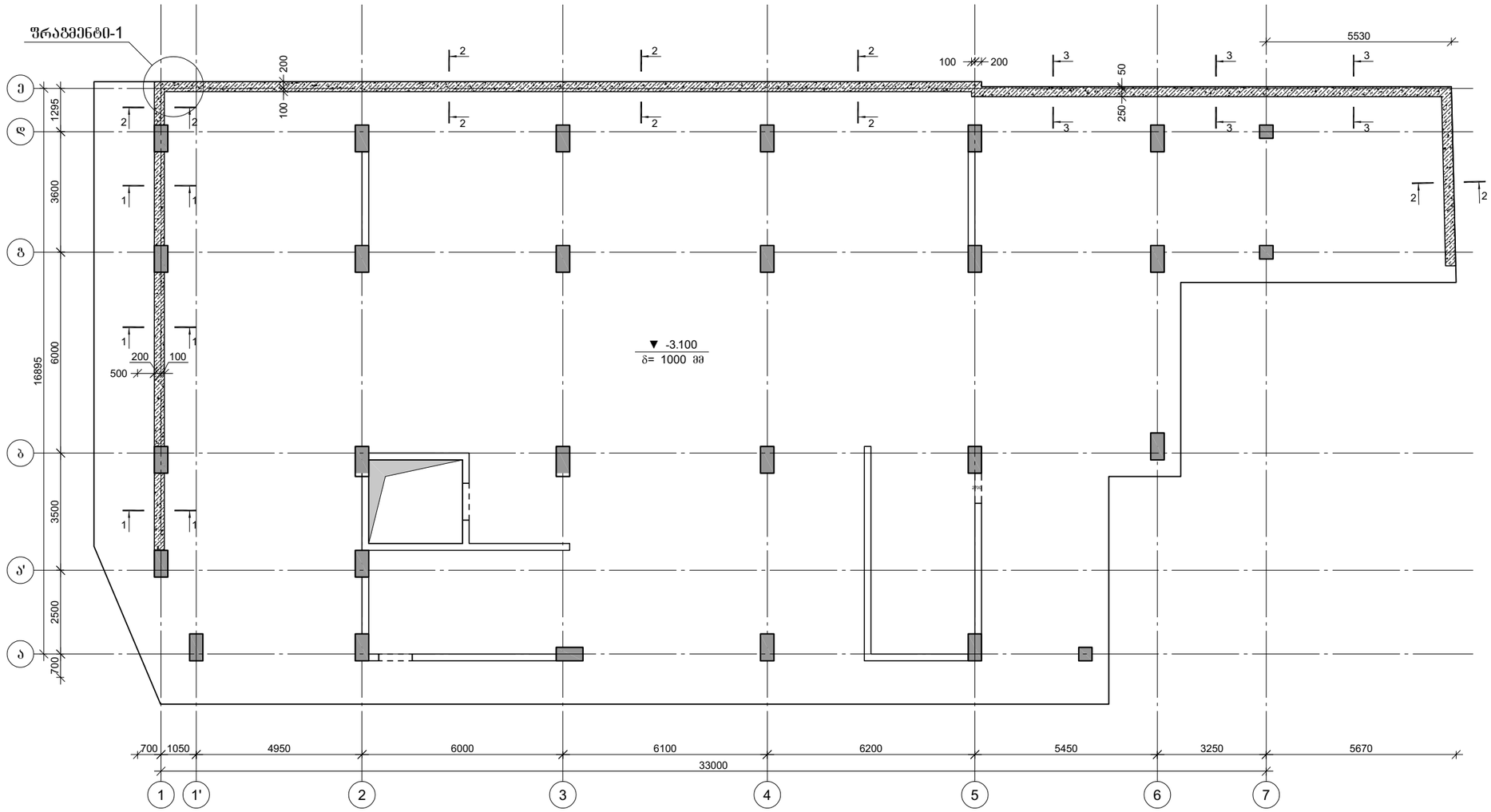

პროექტის დასახელება

მრავალბინიანი საცხოვრებელი სახლი

პროექტის მისამართი

ქ. თბილისი, ვარკეთილის დასახლება, მე-3 კვარტალი, მიკრო/რაიონი II, კორპუსი №1-ის მიმდებარედ (ს.კ 01.19.20.002.119)

დამკვეთი

სტადია	თარიღი	განმარტება
	2024.11.09	

ნახაზის №

CAD DWG ფაილი: kedeli da kibe.dwg

მთ. კონსტრუქტორი:

შესრულა

შეამოწმა

საავტორო უფლებები

ნახაზის დასახელება

მონ. რ/ბ კედლის მკ-1-ის საყალიბე გეგმა -3.10 ნიშნულზე

კ-4.01

A3

კვეთი 1-1

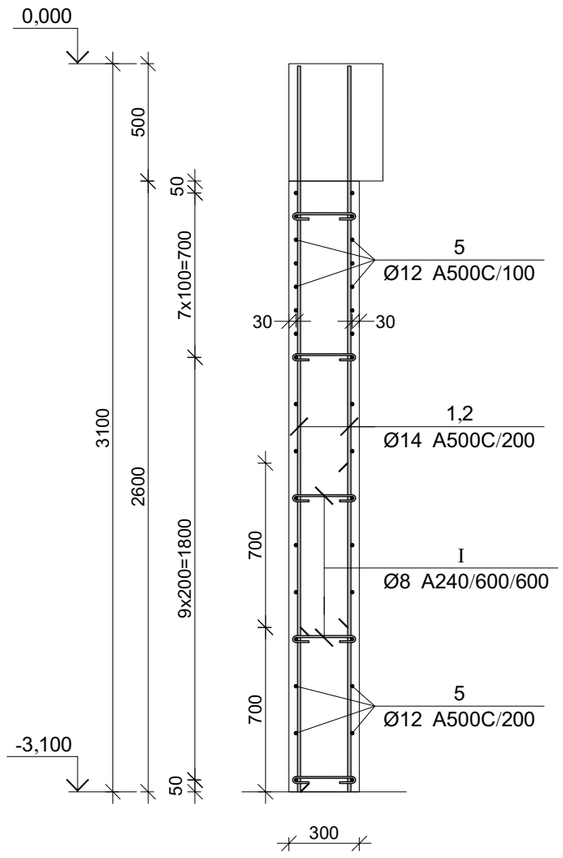

კვეთი 2-2

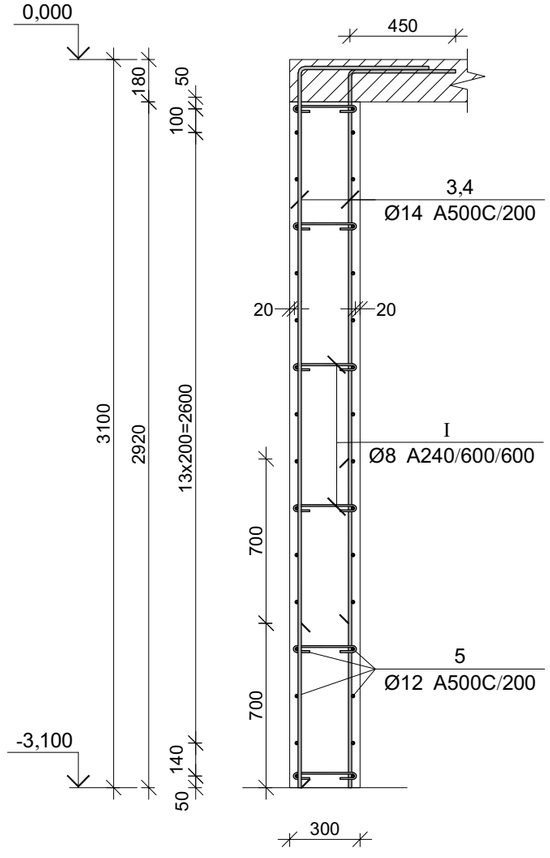

კვეთი 3-3

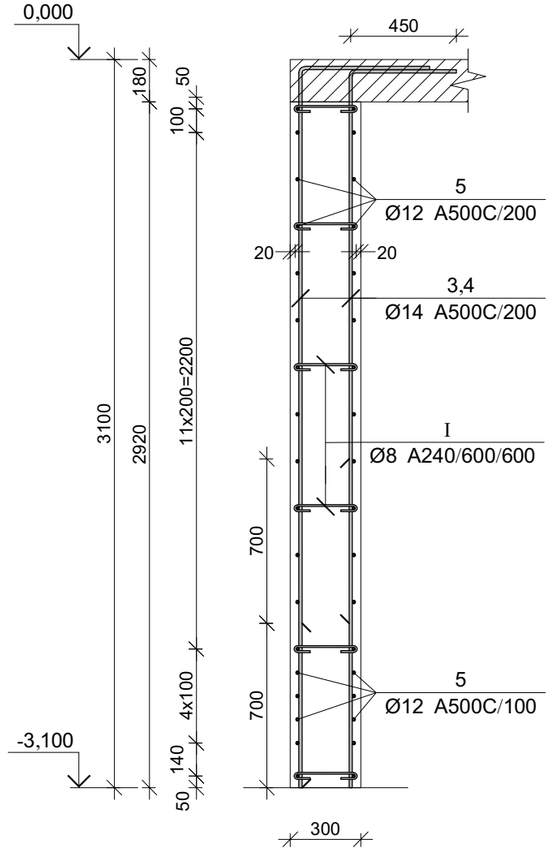

ფრაგმენტი-1

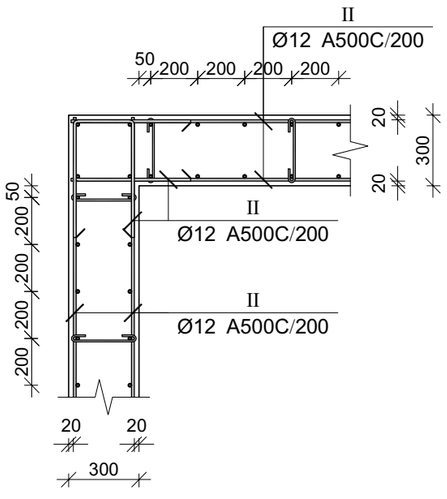

მონ. რ/ბ კედლის მპ-1-ის სპეციფიკაცია

არმატურის სპეციფიკაცია					არმატურის ამოკრეფა					ბეტონი B 25
პოზ. №	Ø	L მმ.	n ცალი	Ln მ.	Ø	∑ Ln მ.	ბრაკზე ვერტის წონა კგ.	წონა კგ. A240	წონა კგ. A500C	V; მ³
1	2	3	4	5	6	7	8	9	10	11
1	14 A500C	3100	52	161.20	8 A240	225.50	0.39	88.98		47.66
2	14 A500C	2400	52	124.80	12 A500C	2106.32	0.89		1870.02	
3	14 A500C	3500	230	805.00	14 A500C	1735.00	1.21		2096.60	
4	14 A500C	2800	230	644.00						
5	12 A500C	-	-	1940.00						
I	8 A240	410	550	225.50						
II	12 A500C	1260	132	166.32						
							∑	88.98	3966.63	47.66
						n= 1		88.98	3966.63	47.66
									85.09	კგ/მ³

პოზ.	Ø [მმ.]	ესკიზი [მმ.]	სიგრძე [მმ.]
③	Ф14	3050 / 450	3500
④	Ф14	2350 / 450	2800
①	Ф8	270 / 70 / 70	410
②	Ф12	500 / 260 / 500	1260

პროექტის დასახელება

მრავალბინიანი საცხოვრებელი სახლი

პროექტის მისამართი

ქ. ობილისი, ვარკეთილის დასახლება, მეშო კლატო, მიკრო/რაიონი II, კორპუსი №1-ის მიმდებარედ (ს.კ 01.19.20.002.119)

დამკვეთი

სტადია	ობიექტი	განმარტება
	2024.11.09	

დამკვეთის №

CAD DWG ფაილი kedeli da kibe.dwg

მთ. კონსტრუქტორი:

შესრულა

შეამოწმა

საავტორო უფლებები

ნახაზის დასახელება

მონ. რ/ბ კედლის მპ-1-ის არმირების კვეთები და სპეციფიკაცია

კ-4.02

A3

მონ. რ/ბ დიაფრაგმის მდ-1-ის არმირება -3.10 ნიშნულზე

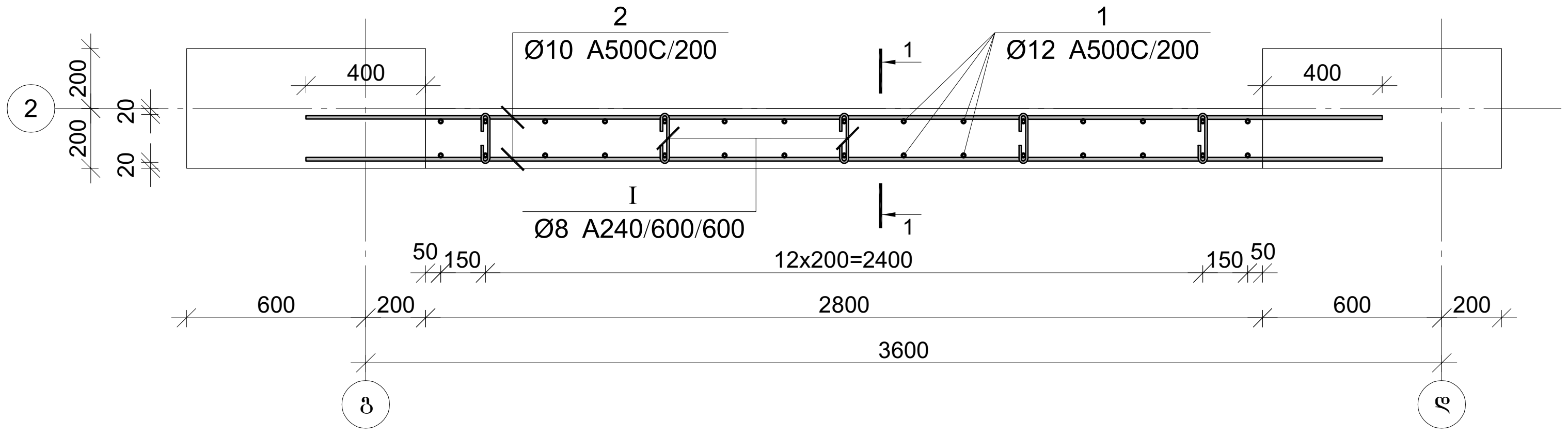

პოზ.	Φ [მმ.]	ესკიზი [მმ.]	სიგრძე [მმ.]
1	Φ12	3700	3700
2	Φ10	3600	3600
I	Φ8	170, 70, 70	310

პროექტის დასახელება
მრავალბინიანი საცხოვრებელი სახლი

პროექტის მისამართი
ქ. თბილისი, ვარკეთილის დასახლება, ზემო პლატო, მიკრო/რაიონი II, კორპუსი №1-ის მიმდებარედ (ს.კ 01.19.20.002.119)

დამკვეთი

კვეთი 1-1

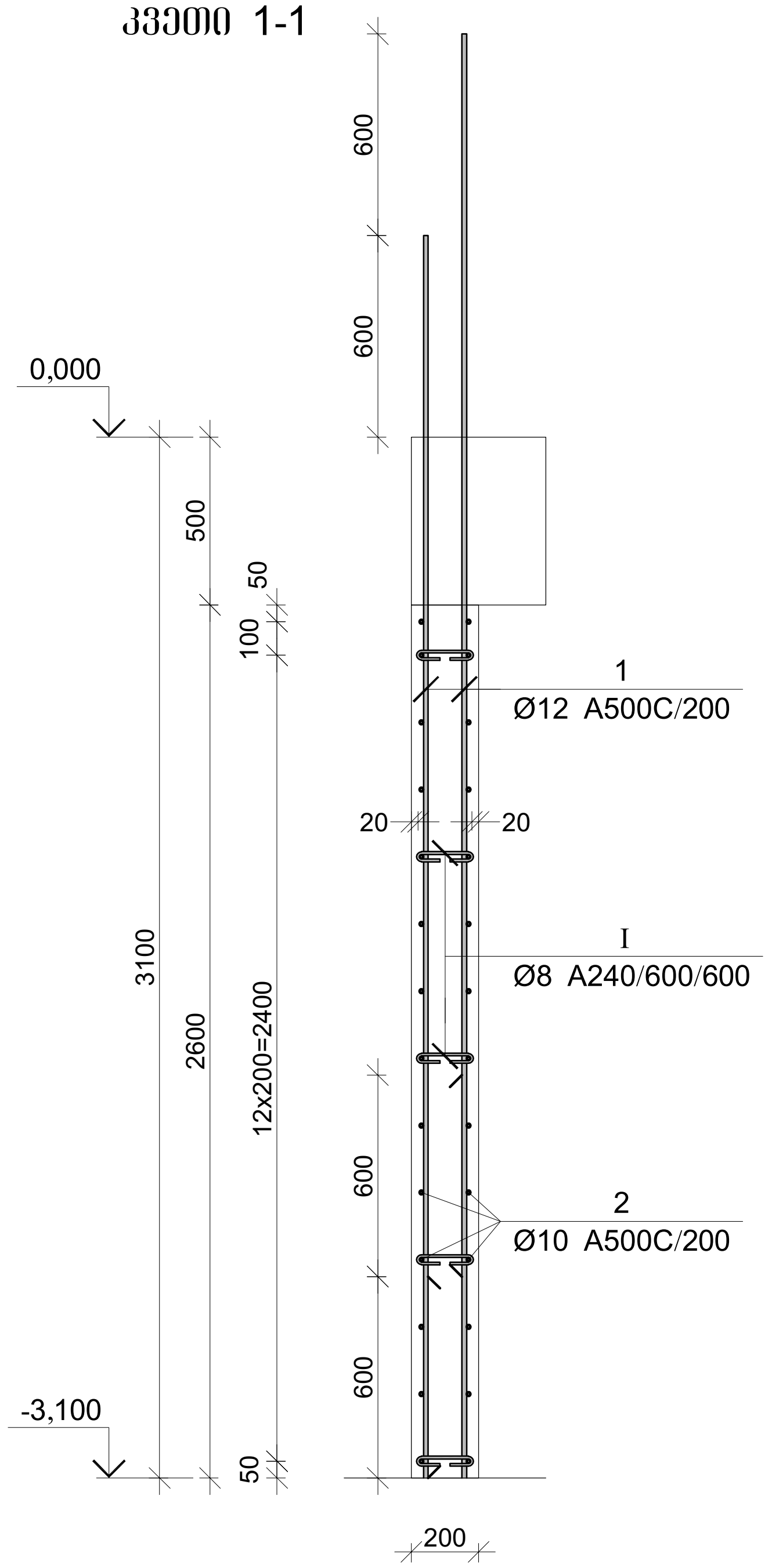

მონ. რ/ბ დიაფრაგმის მდ-1-ის სპეციფიკაცია -3.10 ნიშნულზე

არმატურის სპეციფიკაცია					არმატურის ამოკრეფა					ბეტონი B 25
პოზ. №	Ø	L მმ.	n ცალი	Ln მ.	Ø	∑Ln მ.	გრძივი მეტრის წონა კგ.	წონა კგ. A240	წონა კგ. A500C	V; მ³
1	2	3	4	5	6	7	8	9	10	11
1	12 A500C	3700	30	111.00	8 A240	7.75	0.39	3.06		1.46
2	10 A500C	3600	28	100.80	10 A500C	100.80	0.62		62.15	
I	8 A240	310	25	7.75	12 A500C	111.00	0.89		98.55	
							∑	3.06	160.69	1.46
						n= 1		3.06	160.69	1.46
									112.47	კგ/მ³

სტადია | თარიღი | განმარტება
2024.11.09

დაკვეთის №

CAD DWG ფაილი kedeli da kibe.dwg

მთ. კონსტრუქტორი:

შეასრულა

შეამოწმა

საავტორო უფლებები

ნახაზის დასახელება
მონ. რ/ბ დიაფრაგმის მდ-1-ის არმირება -3.10 ნიშნულზე

კ-4.03

A3

მონ. რ/ბ დიაფრაგმის მდ-1-ის არმირება 0.00 ნიშნულზე

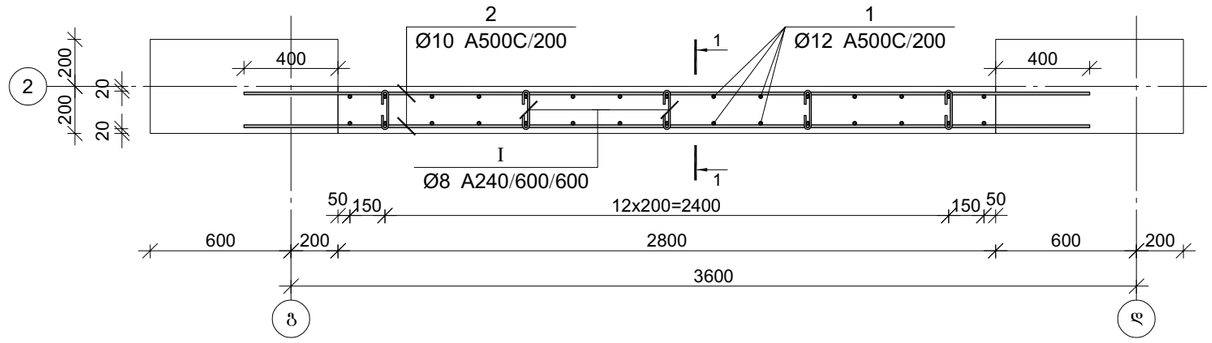

პოზ.	ф [მმ.]	ესკიზი [მმ.]	სიგრძე [მმ.]
①	Ф12	4600	4600
②	Ф10	3600	3600
Ⅰ	Ф8	170 (70, 70)	310

მონ. რ/ბ დიაფრაგმის მდ-1-ის სპეციფიკაცია 0.00 ნიშნულზე

არმატურის სპეციფიკაცია					არმატურის ამოკრეფა					ბეტონი B 25
პოზ. №	Ø	L მმ.	n ცალი	Ln მ.	Ø	∑ Ln მ.	ერთეული წონა კგ.	წონა კგ. A240	წონა კგ. A500C	V; მ³
1	2	3	4	5	6	7	8	9	10	11
1	12 A500C	4600	30	138.00	8 A240	9.30	0.39	3.67		1.96
2	10 A500C	3600	36	129.60	10 A500C	129.60	0.62		79.90	
I	8 A240	310	30	9.30	12 A500C	138.00	0.89		122.52	
							∑	3.67	202.42	1.96
						n= 1		3.67	202.42	1.96
									105.15	კგ/მ³

კვეთი 1-1

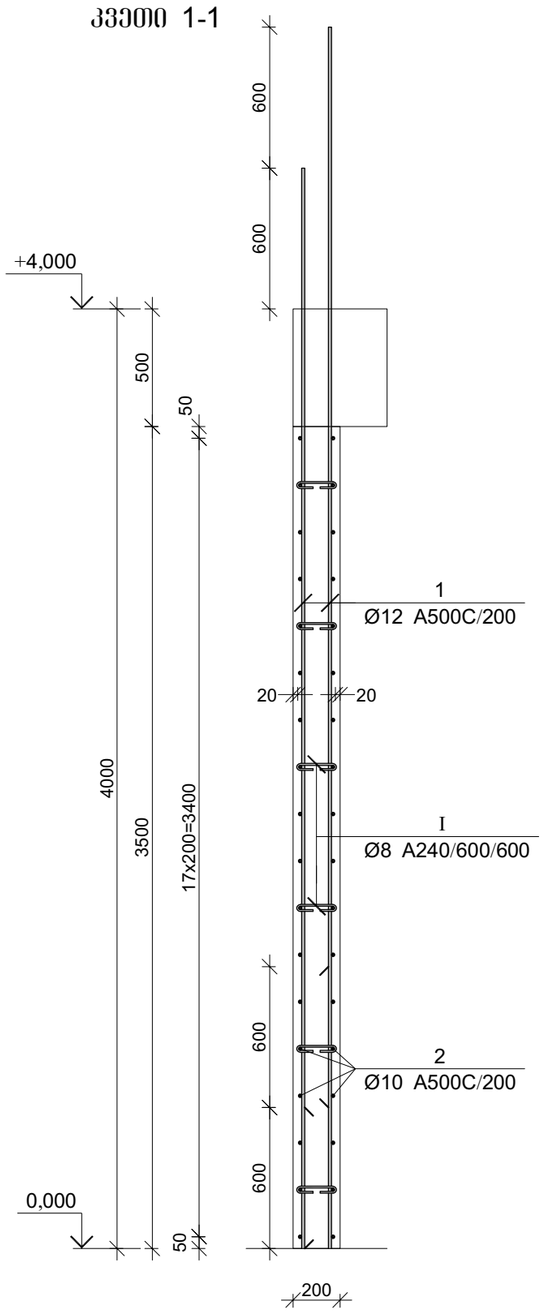

პროექტის დასახელება

მრავალბინიანი საცხოვრებელი სახლი

პროექტის მისამართი

ქ. ობილისი, ვარკეთილის დასახლება, მეშვე კლატო, მიკრო/რაიონი II, კორპუსი №1-ის მიმდებარედ (ს.კ 01.19.20.002.119)

დამკვეთი

სტადია	ოარიდი	განმარტება
	2024.11.09	

დაკვეთის №

CAD DWG ფაილი kedeli da kibe.dwg

მთ. კონსტრუქტორი:

შესრულა

შეამოწმა

საავტორო უფლებები

ნახაზის დასახელება

მონ. რ/ბ დიაფრაგმის მდ-1-ის არმირება 0.00 ნიშნულზე

კ-4.04

A3

მონ. რ/ბ დიაფრაგმის მდ-1-ის არმირება 4.00 და 7.20 ნიშნულებზე

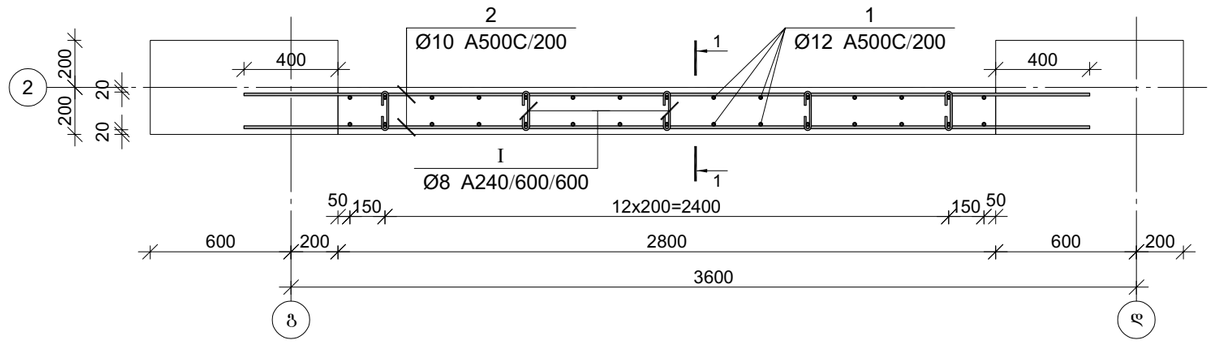

პოზ.	ф [მმ.]	ესკიზი [მმ.]	სიგრძე [მმ.]
①	Ф12	3800	3800
②	Ф10	3600	3600
Ⅰ	Ф8	170 / 70 / 70	310

კვეთი 1-1

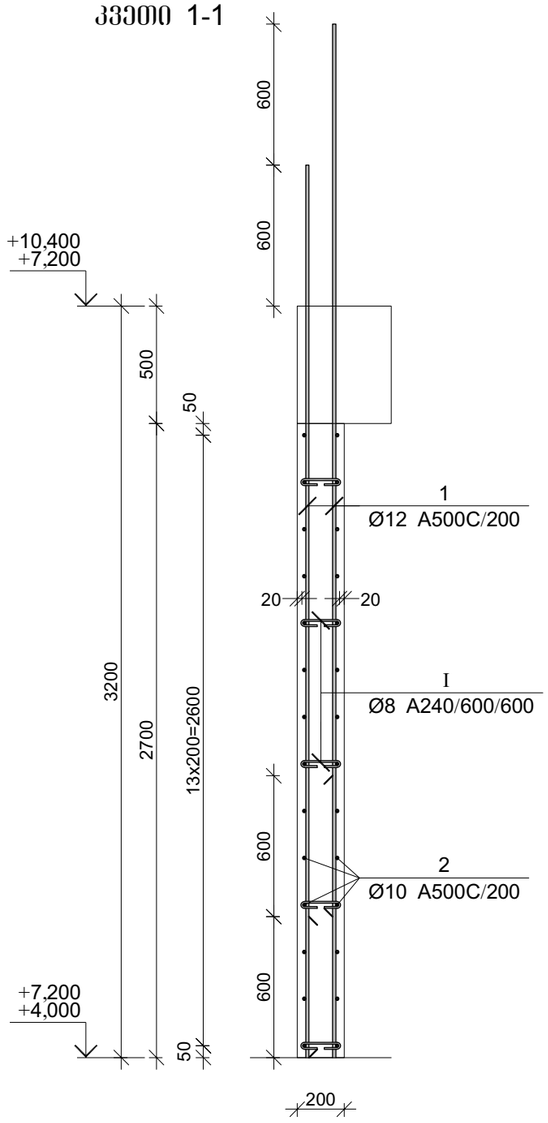

მონ. რ/ბ დიაფრაგმის მდ-1-ის სპეციფიკაცია 4.00 და 7.20 ნიშნულებზე

არმატურის სპეციფიკაცია					არმატურის ამოკრეფა					ბეტონი B 25
პოზ. №	Ø	L მმ.	n ცალი	Ln მ.	Ø	∑ Ln მ.	ზარდი მეტრის წონა კგ.	წონა კგ. A240	წონა კგ. A500C	V; მ³
1	2	3	4	5	6	7	8	9	10	11
1	12 A500C	3800	30	114.00	8 A240	7.75	0.39	3.06		1.51
2	10 A500C	3600	28	100.80	10 A500C	100.80	0.62		62.15	
I	8 A240	310	25	7.75	12 A500C	114.00	0.89		101.21	
						∑		3.06	163.36	1.51
						n= 2		6.12	326.72	3.02
									110.06	კგ/მ³

პროექტის დასახელება

მრავალბინიანი საცხოვრებელი სახლი

პროექტის მისამართი

ქ. თბილისი, ვარკეთილის დასახლება, მე3ე პლატო, მიკრო/რაიონი II, კორპუსი №1-ის მიმდებარედ (ს.კ 01.19.20.002.119)

დამკვეთი

სტადია	ფაილი	განმარტება
	2024.11.09	

დაკვეთის №

CAD DWG ფაილი kedeli da kibe.dwg

მთ. კონსტრუქტორი:

შესრულა

შეამოწმა

საავტორო უფლებები

ნახაზის დასახელება

მონ. რ/ბ დიაფრაგმის მდ-1-ის არმირება 4.00 და 7.20 ნიშნულებზე

კ-4.05

A3

მონ. რ/ბ დიაფრაგმის მდ-1-ის არმირება 10.40, 13.60 და 16.80 ნიშნულებზე

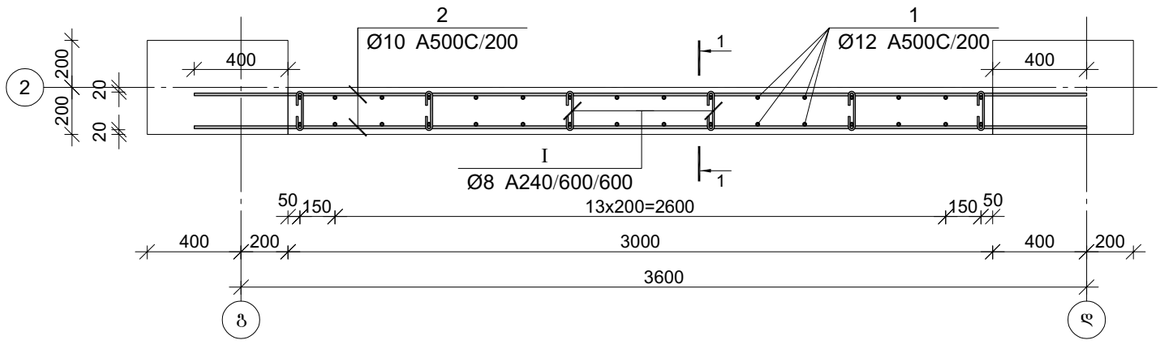

პოზ.	ф [მმ.]	ესკიზი [მმ.]	სიგრძე [მმ.]
①	ф12	3800	3800
②	ф10	3800	3800
Ⅰ	ф8	170 / 70 / 70	310

კვეთი 1-1

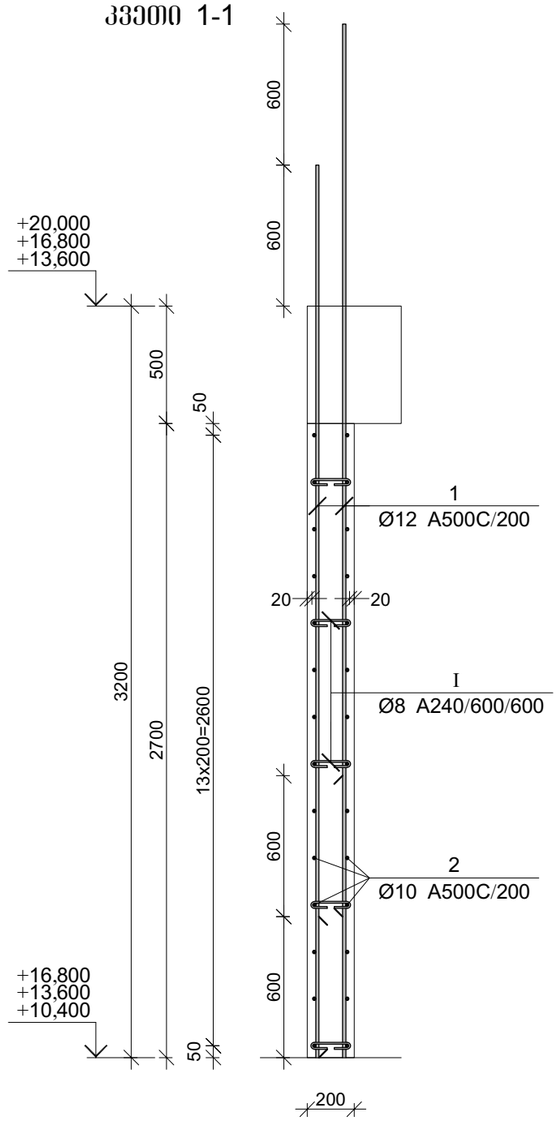

მონ. რ/ბ დიაფრაგმის მდ-1-ის სპეციფიკაცია 10.40, 13.60 და 16.80 ნიშნულებზე

არმატურის სპეციფიკაცია					არმატურის ამოკრეფა					ბეტონი B 25
პოზ. №	Ø	L მმ.	n ცალი	Ln მ.	Ø	∑ Ln მ.	ზარდის მეტრის წონა კგ.	წონა კგ. A240	წონა კგ. A500C	V; მ³
1	2	3	4	5	6	7	8	9	10	11
1	12 A500C	3800	32	121.60	8 A240	9.30	0.39	3.67		1.62
2	10 A500C	3800	28	106.40	10 A500C	106.40	0.62		65.60	
I	8 A240	310	30	9.30	12 A500C	121.60	0.89		107.96	
						∑		3.67	173.56	1.62
						n= 3		11.01	520.67	4.86
									109.40	კგ/მ³

პროექტის დასახელება

მრავალბინიანი საცხოვრებელი სახლი

პროექტის მისამართი

ქ. ობილისი, ვარკეთილის დასახლება, მეშვ პლატო, მიკრო/რაიონი II, კორპუსი №1-ის მიმდებარედ (ს.კ 01.19.20.002.119)

დამკვეთი

სტადია	ფაილი	განმარტება
	2024.11.09	

დაკვეთის №

CAD DWG ფაილი kedeli da kibe.dwg

მთ. კონსტრუქტორი:

შესრულა

შეამოწმა

საავტორო უფლებები

ნახაზის დასახელება

მონ. რ/ბ დიაფრაგმის მდ-1-ის არმირება 10.40, 13.60 და 16.80 ნიშნულებზე

კ-4.06

A3

მონ. რ/ბ დიაფრაგმის მდ-1-ის არმირება 20.00 ნიშნულზე

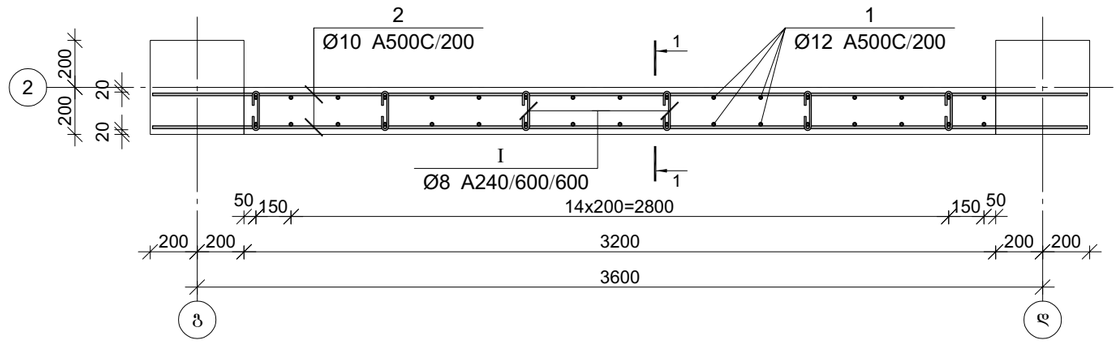

კვეთი 1-1

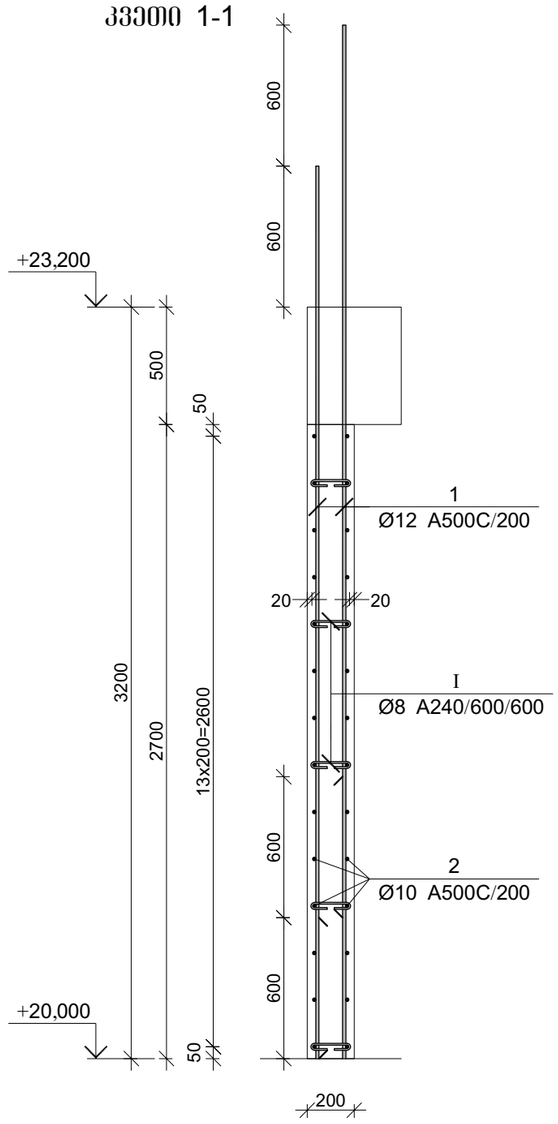

პოზ.	ф [მმ.]	ესკიზი [მმ.]	სიგრძე [მმ.]
①	Ф12	3800	3800
②	Ф10	4000	4000
Ⅰ	Ф8	170 (70, 70)	310

მონ. რ/ბ დიაფრაგმის მდ-1-ის სპეციფიკაცია 20.00 ნიშნულზე

არმატურის სპეციფიკაცია					არმატურის ამოკრეფა					ბეტონი B 25
პოზ. №	ø	L მმ.	n ცალი	Ln მ.	ø	∑ Ln მ.	ზარალი მეტრის წონა კგ.	წონა კგ. A240	წონა კგ. A500C	V; მ³
1	2	3	4	5	6	7	8	9	10	11
1	12 A500C	3800	34	129.20	8 A240	9.30	0.39	3.67		1.73
2	10 A500C	4000	28	112.00	10 A500C	112.00	0.62		69.05	
I	8 A240	310	30	9.30	12 A500C	129.20	0.89		114.71	
							∑	3.67	183.76	1.73
						n= 1		3.67	183.76	1.73
									108.47	კგ/მ³

პროექტის დასახელება

მრავალბინიანი საცხოვრებელი სახლი

პროექტის მისამართი

ქ. თბილისი, ვარკეთილის დასახლება, მეშვ პლატო, მიკრო/რაიონი II, კორპუსი №1-ის მიმდებარედ (ს.კ 01.19.20.002.119)

დამკვეთი

სტადია	მარილი	განმარტება
	2024.11.09	

დაკვეთის №

CAD DWG ფაილი kedeli da kibe.dwg

მთ. კონსტრუქტორი:

შესრულა

შეამოწმა

საავტორო უფლებები

ნახაზის დასახელება

მონ. რ/ბ დიაფრაგმის მდ-1-ის არმირება 20.00 ნიშნულზე

კ-4.07

A3

მონ. რ/ბ დიაფრაგმის მდ-1-ის არმირება 23.20 ნიშნულზე

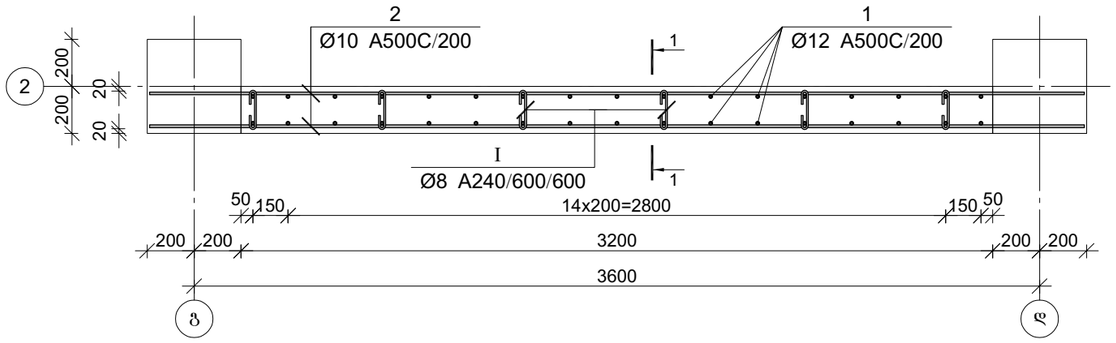

კვეთი 1-1

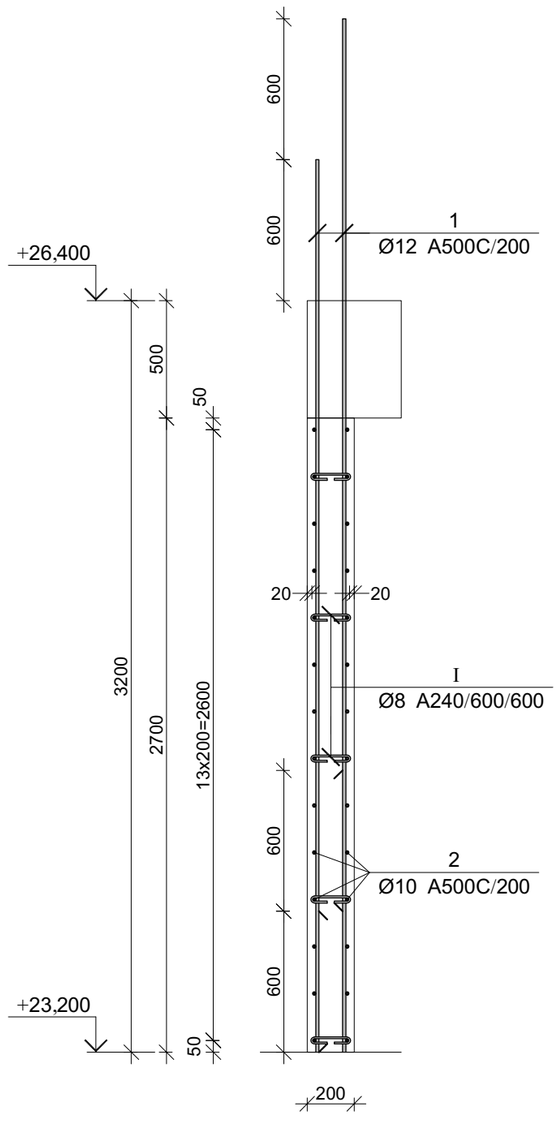

პოზ.	ф [მმ.]	ესკიზი [მმ.]	სიგრძე [მმ.]
①	Ф12	3800	3800
②	Ф10	4000	4000
Ⅰ	Ф8	170, 70, 70	310

მონ. რ/ბ დიაფრაგმის მდ-1-ის სპეციფიკაცია 23.20 ნიშნულზე

არმატურის სპეციფიკაცია					არმატურის ამოკრეფა					ბეტონი B 25
პოზ. №	ø	L მმ.	n ცალი	Ln მ.	ø	∑ Ln მ.	ზარდი მეტრის წონა კგ.	წონა კგ. A240	წონა კგ. A500C	V; მ³
1	2	3	4	5	6	7	8	9	10	11
1	12 A500C	3800	23	87.40	8 A240	9.30	0.39	3.67		1.73
2	10 A500C	4000	28	112.00	10 A500C	112.00	0.62		69.05	
I	8 A240	310	30	9.30	12 A500C	87.40	0.89		77.60	
						∑		3.67	146.65	1.73
						n= 1		3.67	146.65	1.73
									86.99	კგ/მ³

პროექტის დასახელება

მრავალბინიანი საცხოვრებელი სახლი

პროექტის მისამართი

ქ. თბილისი, ვარკეთილის დასახლება, მე3მო კლატო, მიკრო/რაიონი II, კორპუსი №1-ის მიმდებარედ (ს.კ 01.19.20.002.119)

დამკვეთი

სტადია	ოპერატიული	განმარტება
	2024.11.09	

დაკვეთის №

CAD DWG ფაილი kedeli da kibe.dwg

მთ. კონსტრუქტორი:

შესრულა

შეამოწმა

საავტორო უფლებები

ნახაზის დასახელება

მონ. რ/ბ დიაფრაგმის მდ-1-ის არმირება 23.20 ნიშნულზე

კ-4.08

A3

მონ. რ/ბ დიაფრაგმის მდ-1-ის არმირება 26.40 ნიშნულზე

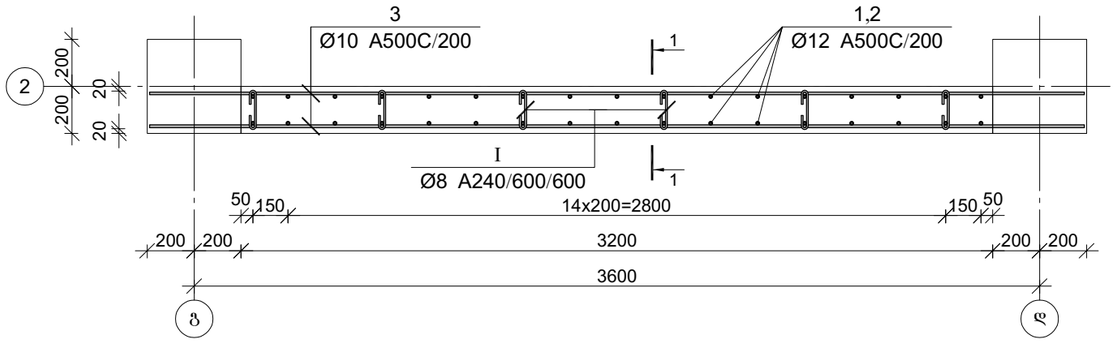

კვეთი 1-1

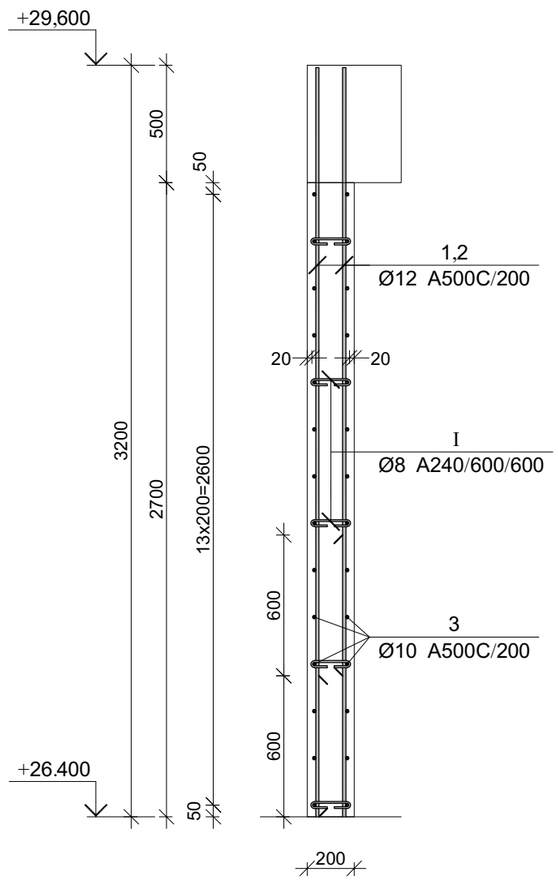

პოზ.	ф [მმ.]	ესკიზი [მმ.]	სიგრძე [მმ.]
①	Ф12	3200	3200
②	Ф12	2600	2600
③	Ф10	4000	4000
Ⅰ	Ф8	170 (70 / 70)	310

მონ. რ/ბ დიაფრაგმის მდ-1-ის სპეციფიკაცია 26.40 ნიშნულზე

არმატურის სპეციფიკაცია					არმატურის ამოკრეფა					ბეტონი B 25
პოზ. №	Ø	L მმ.	n ცალი	Ln მ.	Ø	∑ Ln მ.	ზარალი მეტრის წონა კგ.	წონა კგ. A240	წონა კგ. A500C	V; მ³
1	2	3	4	5	6	7	8	9	10	11
1	12 A500C	3200	17	54.40	8 A240	9.30	0.39	3.67		1.73
2	12 A500C	2600	17	44.20	10 A500C	112.00	0.62		69.05	
3	10 A500C	4000	28	112.00	12 A500C	98.60	0.89		87.54	
Ⅰ	8 A240	310	30	9.30						
						∑		3.67	156.59	1.73
						n= 1		3.67	156.59	1.73
									92.74	კგ/მ³

პროექტის დასახელება

მრავალბინიანი საცხოვრებელი სახლი

პროექტის მისამართი

ქ. თბილისი, ვარკეთილის დასახლება, მე3მო პლატო, მიკრო/რაიონი II, კორპუსი №1-ის მიმდებარედ (ს.კ 01.19.20.002.119)

დამკვეთი

სტადია	ოთხილი	განმარტება
	2024.11.09	

დაკვეთის №

CAD DWG ფაილი kedeli da kibe.dwg

მთ. კონსტრუქტორი:

შესრულა

შეამოწმა

საავტორო უფლებები

ნახაზის დასახელება

მონ. რ/ბ დიაფრაგმის მდ-1-ის არმირება 26.40 ნიშნულზე

კ-4.08

A3

მონ. რ/ბ დიაფრაგმის მდ-2-ის არმირება -3.10 ნიშნულზე

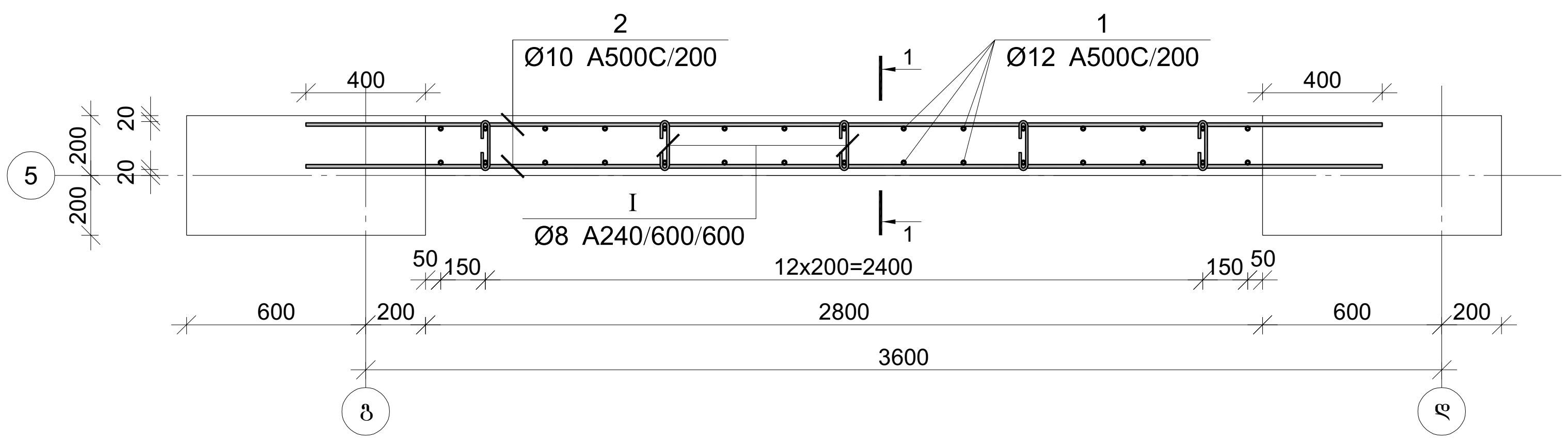

კვეთი 1-1

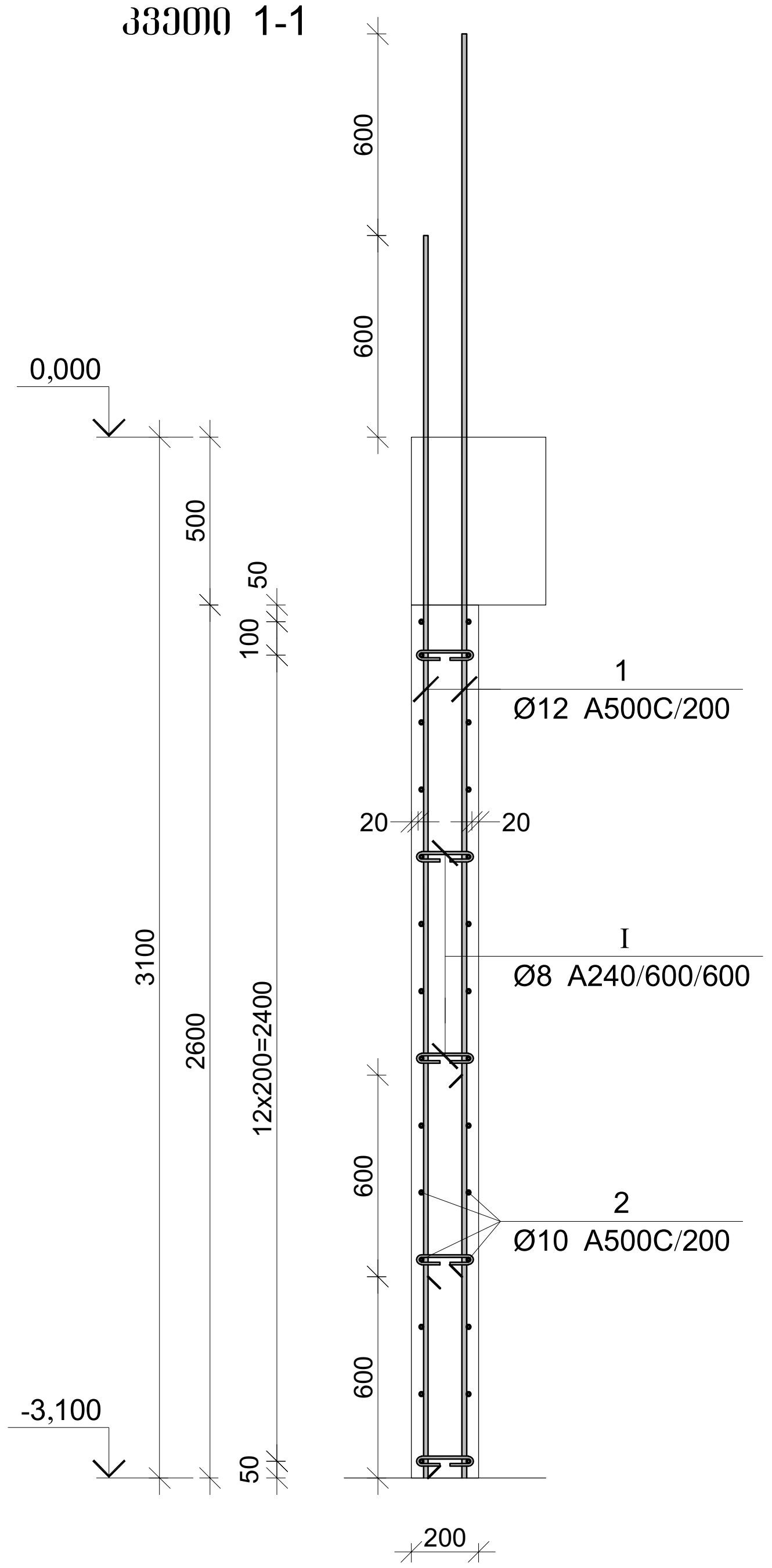

პოზ.	Φ [მმ.]	ესკიზი [მმ.]	სიგრძე [მმ.]
1	Φ12	3700	3700
2	Φ10	3600	3600
I	Φ8	170; 70; 70	310

მონ. რ/ბ დიაფრაგმის მდ-2-ის სპეციფიკაცია -3.10 ნიშნულზე

არმატურის სპეციფიკაცია					არმატურის ამოკრეფა					ბეტონი B 25
პოზ. №	Ø	L მმ.	n ცალი	Ln მ.	Ø	∑Ln მ.	გრძივი მეტრის წონა კგ.	წონა კგ. A240	წონა კგ. A500C	V; მ^3
1	2	3	4	5	6	7	8	9	10	11
1	12 A500C	3700	30	111.00	8 A240	7.75	0.39	3.06		1.46
2	10 A500C	3600	28	100.80	10 A500C	100.80	0.62		62.15	
I	8 A240	310	25	7.75	12 A500C	111.00	0.89		98.55	
							∑	3.06	160.69	1.46
						n= 1		3.06	160.69	1.46
									112.47	კგ/მ^3

პროექტის დასახელება

მრავალბინიანი საცხოვრებელი სახლი

პროექტის მისამართი

ქ. თბილისი, ვარკეთილის დასახლება, ზემო პლატო, მიკრო/რაიონი II, კორპუსი №1-ის მიმდებარედ (ს.კ 01.19.20.002.119)

დამკვეთი

სტადია	თარიღი	განმარტება
	2024.11.09	

დაკვეთის №

CAD DWG ფაილი kedeli da kibe.dwg

მთ. კონსტრუქტორი:

შეასრულა

შეამოწმა

საავტორო უფლებები

ნახაზის დასახელება

მონ. რ/ბ დიაფრაგმის მდ-2-ის არმირება -3.10 ნიშნულზე

კ-4.09

A3

მონ. რ/ბ დიაფრაგმის მდ-2-ის არმირება 0.00 ნიშნულზე

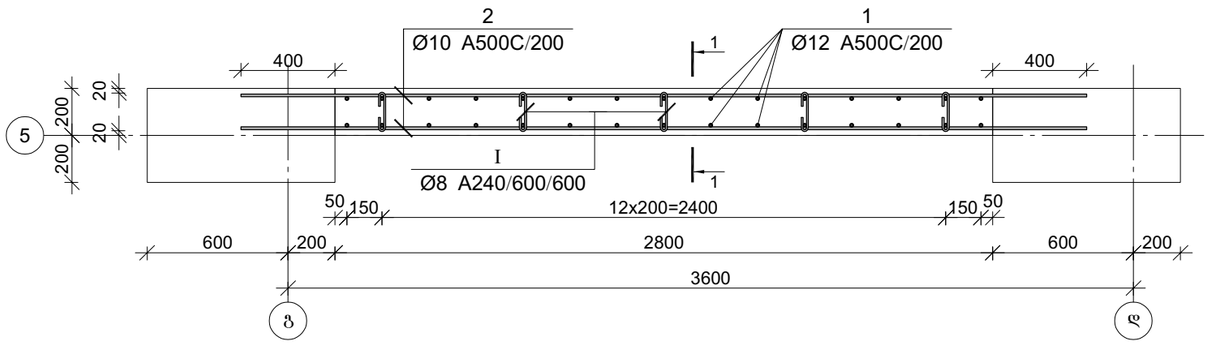

პოზ.	ф [მმ.]	ესკიზი [მმ.]	სიგრძე [მმ.]
①	Ф12	4600	4600
②	Ф10	3600	3600
Ⅰ	Ф8	170 (70, 70)	310

მონ. რ/ბ დიაფრაგმის მდ-2-ის სპეციფიკაცია 0.00 ნიშნულზე

არმატურის სპეციფიკაცია					არმატურის ამოკრეფა					ბეტონი B 25
პოზ. №	Ø	L მმ.	n ცალი	Ln მ.	Ø	∑ Ln მ.	ერთეული წონა კგ.	წონა კგ. A240	წონა კგ. A500C	V; მ³
1	2	3	4	5	6	7	8	9	10	11
1	12 A500C	4600	30	138.00	8 A240	9.30	0.39	3.67		1.96
2	10 A500C	3600	36	129.60	10 A500C	129.60	0.62		79.90	
Ⅰ	8 A240	310	30	9.30	12 A500C	138.00	0.89		122.52	
							∑	3.67	202.42	1.96
						n= 1		3.67	202.42	1.96
									105.15	კგ/მ³

კვეთი 1-1

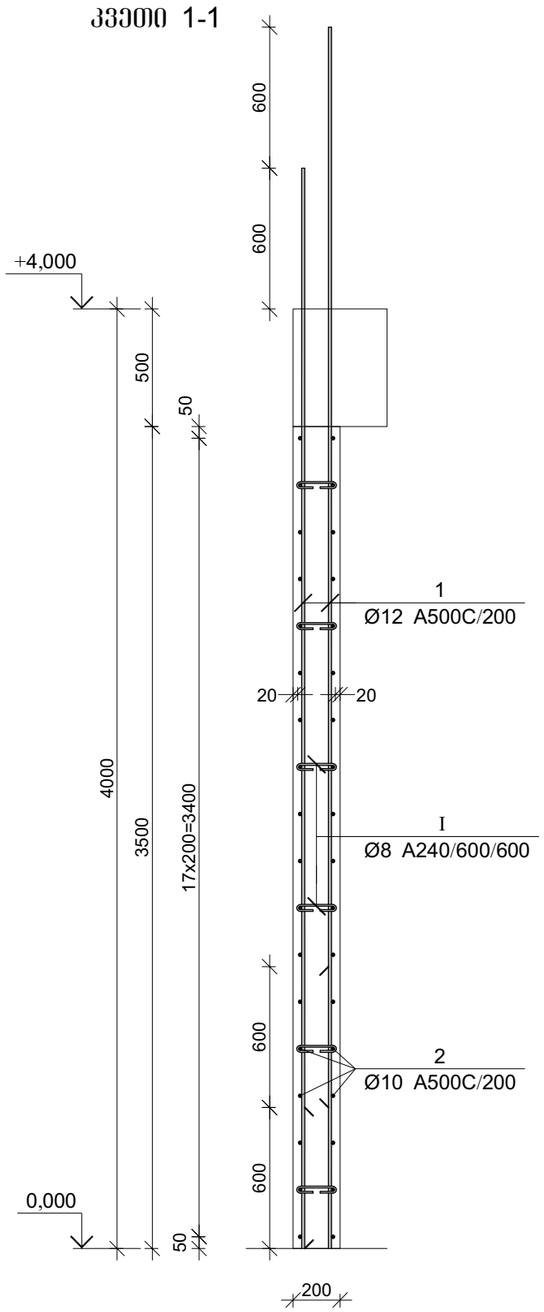

პროექტის დასახელება

მრავალბინიანი საცხოვრებელი სახლი

პროექტის მისამართი

ქ. ობილისი, ვარკეთილის დასახლება, მეშვე კლატო, მიკრო/რაიონი II, კორპუსი №1-ის მიმდებარედ (ს.კ 01.19.20.002.119)

დამკვეთი

სტადია	ოპერატი	განმარტება
	2024.11.09	

დაკვეთის №

CAD DWG ფაილი kedeli da kibe.dwg

მთ. კონსტრუქტორი:

შესრულა

შეამოწმა

საავტორო უფლებები

ნახაზის დასახელება

მონ. რ/ბ დიაფრაგმის მდ-2-ის არმირება 0.00 ნიშნულზე

კ-4.10

A3

მონ. რ/ბ დიაფრაგმის მდ-2-ის არმირება 4.00 და 7.20 ნიშნულებზე

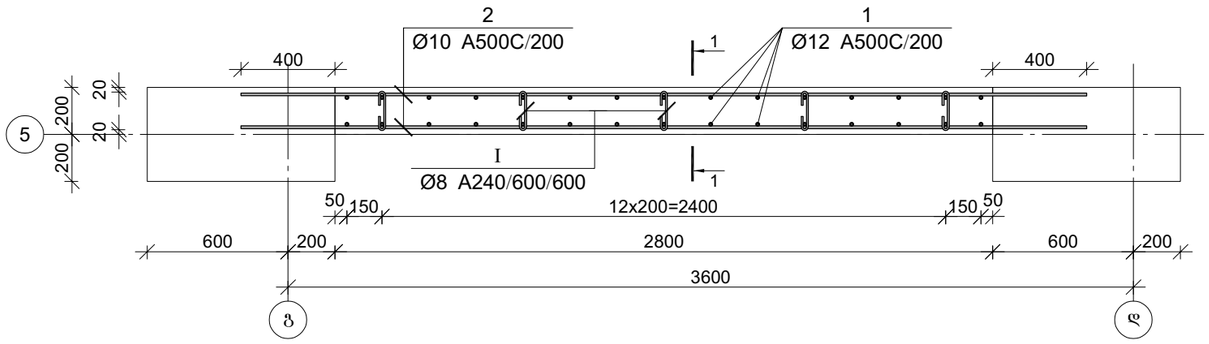

პოზ.	ф [მმ.]	ესკიზი [მმ.]	სიგრძე [მმ.]
①	Ф12	3800	3800
②	Ф10	3600	3600
Ⅰ	Ф8	170 / 70 / 70	310

კვეთი 1-1

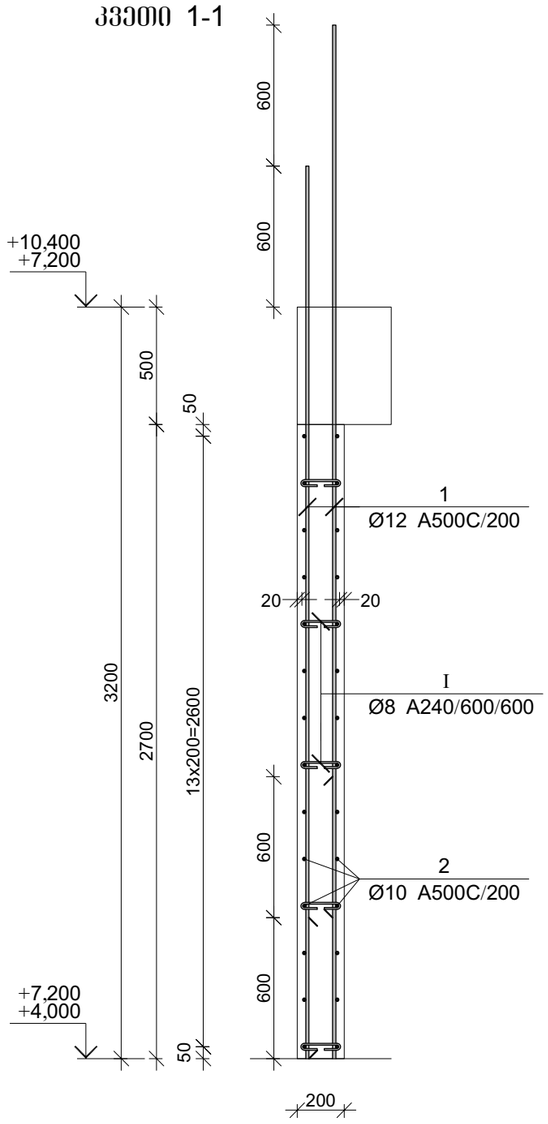

მონ. რ/ბ დიაფრაგმის მდ-2-ის სპეციფიკაცია 4.00 და 7.20 ნიშნულებზე

არმატურის სპეციფიკაცია					არმატურის ამოკრეფა					ბეტონი B 25
პოზ. №	Ø	L მმ.	n ცალი	Ln მ.	Ø	∑ Ln მ.	ზარალი ჭერის წონა კგ.	წონა კგ. A240	წონა კგ. A500C	V; მ³
1	2	3	4	5	6	7	8	9	10	11
1	12 A500C	3800	30	114.00	8 A240	7.75	0.39	3.06		1.51
2	10 A500C	3600	28	100.80	10 A500C	100.80	0.62		62.15	
Ⅰ	8 A240	310	25	7.75	12 A500C	114.00	0.89		101.21	
						∑		3.06	163.36	1.51
						n= 2		6.12	326.72	3.02
									110.06	კგ/მ³

პროექტის დასახელება

მრავალბინიანი საცხოვრებელი სახლი

პროექტის მისამართი

ქ. თბილისი, ვარკეთილის დასახლება, მეშვიდე კლატო, მიკრო/რაიონი II, კორპუსი №1-ის მიმდებარედ (ს.კ 01.19.20.002.119)

დამკვეთი

სტადია	ფაილი	განმარტება
	2024.11.09	

დაკვეთის №

CAD DWG ფაილი kedeli da kibe.dwg

მთ. კონსტრუქტორი:

შეასრულა

შეამოწმა

საავტორო უფლებები

ნახაზის დასახელება

მონ. რ/ბ დიაფრაგმის მდ-2-ის არმირება 4.00 და 7.20 ნიშნულებზე

კ-4.11

A3

მონ. რ/ბ დიაფრაგმის მდ-2-ის არმირება 10.40, 13.60 და 16.80 ნიშნულებზე

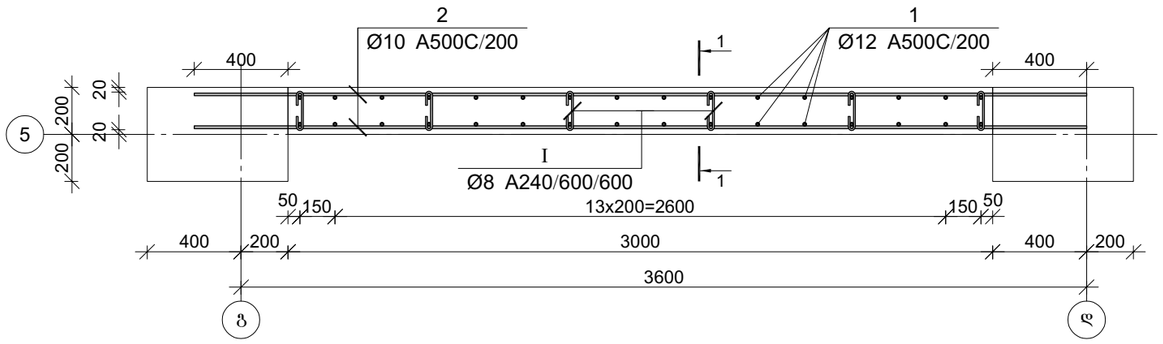

პოზ.	ф [მმ.]	ესკიზი [მმ.]	სიგრძე [მმ.]
①	Ф12	3800	3800
②	Ф10	3800	3800
Ⅰ	Ф8	170 / 70 / 70	310

კვეთი 1-1

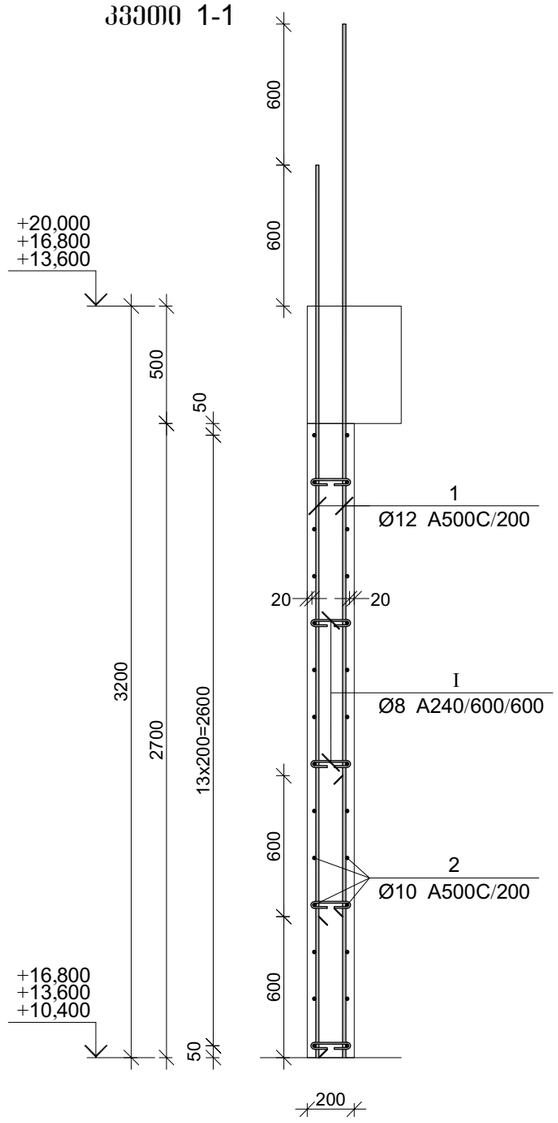

მონ. რ/ბ დიაფრაგმის მდ-2-ის სპეციფიკაცია 10.40, 13.60 და 16.80 ნიშნულებზე

არმატურის სპეციფიკაცია					არმატურის ამოკრეფა					ბეტონი B 25
პოზ. №	Ø	L მმ.	n ცალი	Ln მ.	Ø	∑ Ln მ.	ზარალი მეტრის წონა კგ.	წონა კგ. A240	წონა კგ. A500C	V; მ³
1	2	3	4	5	6	7	8	9	10	11
1	12 A500C	3800	32	121.60	8 A240	9.30	0.39	3.67		1.62
2	10 A500C	3800	28	106.40	10 A500C	106.40	0.62		65.60	
Ⅰ	8 A240	310	30	9.30	12 A500C	121.60	0.89		107.96	
						∑		3.67	173.56	1.62
						n= 3		11.01	520.67	4.86
									109.40	კგ/მ³

პროექტის დასახელება

მრავალბინიანი საცხოვრებელი სახლი

პროექტის მისამართი

ქ. თბილისი, ვარკეთილის დასახლება, მე3 კლატო, მიკრო/რაიონი II, კორპუსი №1-ის მიმდებარედ (ს.კ 01.19.20.002.119)

დამკვეთი

სტადია	მარილი	განმარტება
	2024.11.09	

დაკვეთის №

CAD DWG ფაილი kedeli da kibe.dwg

მთ. კონსტრუქტორი:

შესრულა

შეამოწმა

საავტორო უფლებები

ნახაზის დასახელება

მონ. რ/ბ დიაფრაგმის მდ-2-ის არმირება 10.40, 13.60 და 16.80 ნიშნულებზე

კ-4.12

A3

მონ. რ/ბ დიაფრაგმის მდ-2-ის არმირება 20.00 და 23.20 ნიშნულებზე

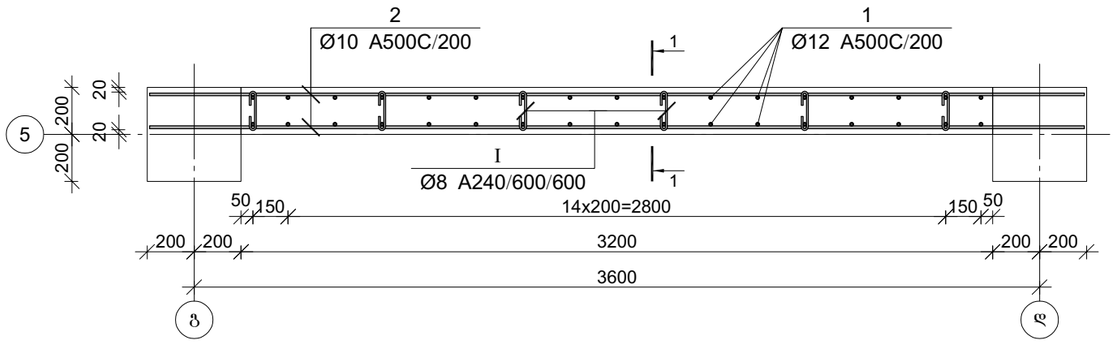

კვეთი 1-1

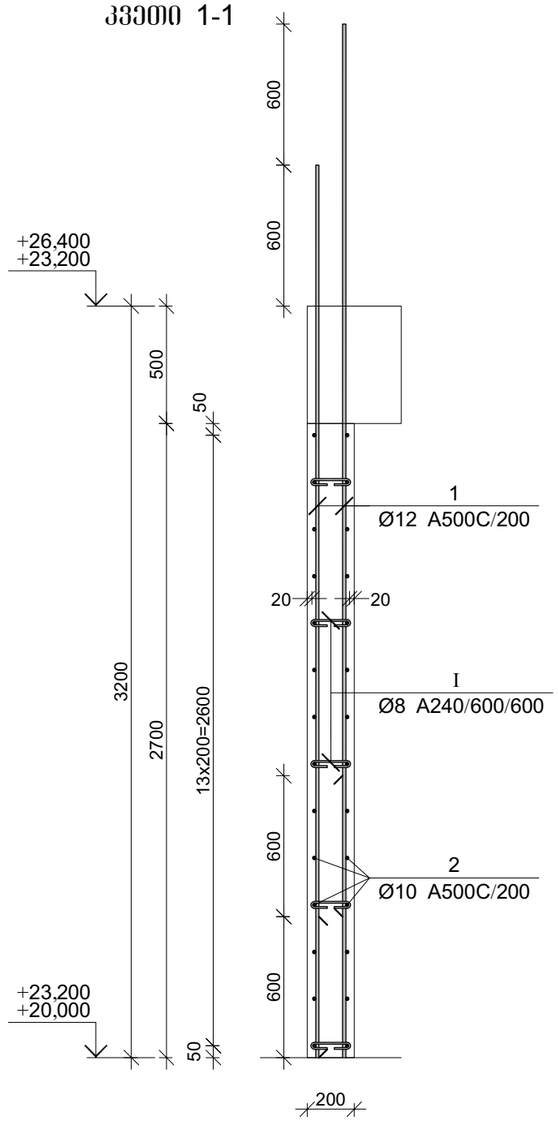

პოზ.	ф [მმ.]	ესკიზი [მმ.]	სიგრძე [მმ.]
1	Ф12	3800	3800
2	Ф10	4000	4000
I	Ф8	170 / 70 / 70	310

მონ. რ/ბ დიაფრაგმის მდ-2-ის სპეციფიკაცია 20.00 და 23.20 ნიშნულებზე

არმატურის სპეციფიკაცია					არმატურის ამოკრეფა					ბეტონი B 25
პოზ. №	ø	L მმ.	n ცალი	Ln მ.	ø	∑ Ln მ.	ზარდი მეტრის წონა კგ.	წონა კგ. A240	წონა კგ. A500C	V; მ³
1	2	3	4	5	6	7	8	9	10	11
1	12 A500C	3800	34	129.20	8 A240	9.30	0.39	3.67		1.73
2	10 A500C	4000	28	112.00	10 A500C	112.00	0.62		69.05	
I	8 A240	310	30	9.30	12 A500C	129.20	0.89		114.71	
							∑	3.67	183.76	1.73
						n= 2		7.34	367.52	3.46
									108.47	კგ/მ³

პროექტის დასახელება

მრავალბინიანი საცხოვრებელი სახლი

პროექტის მისამართი

ქ. თბილისი, ვარკეთილის დასახლება, მე3მო კლატო, მიკრო/რაიონი II, კორპუსი №1-ის მიმდებარედ (ს.კ 01.19.20.002.119)

დამკვეთი

სტადია	ფაილი	განმარტება
	2024.11.09	

დაკვეთის №

CAD DWG ფაილი kedeli da kibe.dwg

მთ. კონსტრუქტორი:

შესრულა

შეამოწმა

საავტორო უფლებები

ნახაზის დასახელება

მონ. რ/ბ დიაფრაგმის მდ-2-ის არმირება 20.00 და 23.20 ნიშნულებზე

კ-4.13

A3

მონ. რ/ბ დიაფრაგმის მდ-2-ის არმირება 26.40 ნიშნულზე

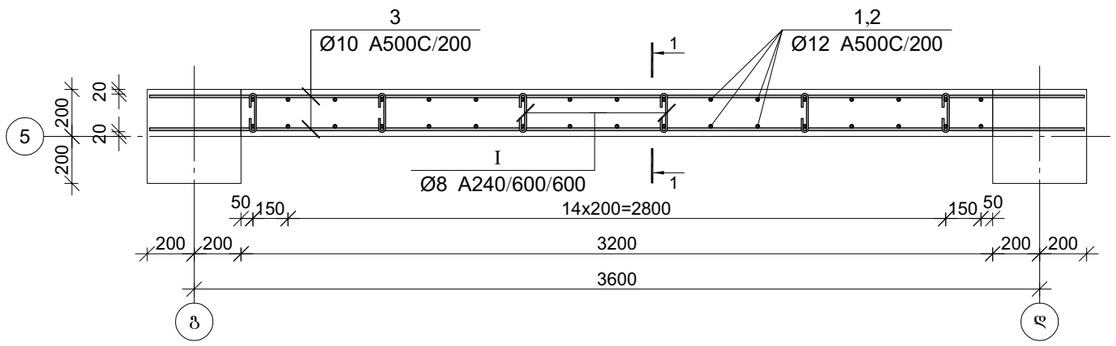

კვეთი 1-1

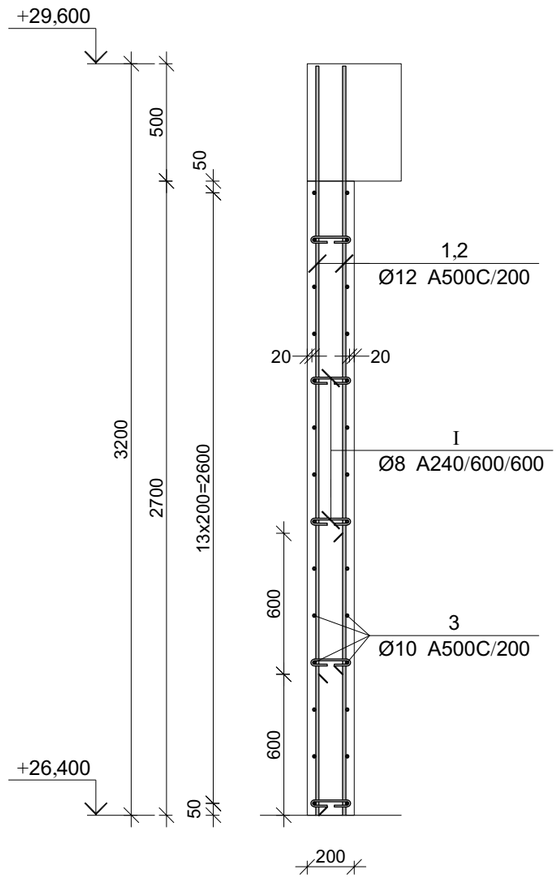

პოზ.	ф [მმ.]	ესკიზი [მმ.]	სიგრძე [მმ.]
①	Ф12	3200	3200
②	Ф12	2600	2600
③	Ф10	4000	4000
Ⓘ	Ф8	170 (70, 70)	310

მონ. რ/ბ დიაფრაგმის მდ-2-ის სპეციფიკაცია 26.40 ნიშნულზე

არმატურის სპეციფიკაცია					არმატურის ამოკრეფა					ბეტონი B 25
პოზ. №	ø	L მმ.	n ცალი	Ln მ.	ø	∑ Ln მ.	ზარდი მეტრის წონა კგ.	წონა კგ. A240	წონა კგ. A500C	V; მ³
1	2	3	4	5	6	7	8	9	10	11
1	12 A500C	3200	17	54.40	8 A240	9.30	0.39	3.67		
2	12 A500C	2600	17	44.20	10 A500C	112.00	0.62		69.05	1.73
3	10 A500C	4000	28	112.00	12 A500C	98.60	0.89		87.54	
I	8 A240	310	30	9.30						
						∑		3.67	156.59	1.73
						n= 1		3.67	156.59	1.73
									92.74	კგ/მ³

პროექტის დასახელება

მრავალბინიანი საცხოვრებელი სახლი

პროექტის მისამართი

ქ. თბილისი, ვარკეთილის დასახლება, მე3 კლატო, მიკრო/რაიონი II, კორპუსი №1-ის მიმდებარედ (ს.კ 01.19.20.002.119)

დამკვეთი

სტადია	ოარიდი	განმარტება

2024.11.09

დაკვეთის №

CAD DWG ფაილი kedeli da kibe.dwg

მთ. კონსტრუქტორი:

შესრულა

შეამოწმა

საავტორო უფლებები

ნახაზის დასახელება

მონ. რ/ბ დიაფრაგმის მდ-2-ის არმირება 26.40 ნიშნულზე

კ-4.14

A3

მონ. რ/ბ კედლის შენის მკშ-1-ის არმირება -3.10 ნიშნულზე

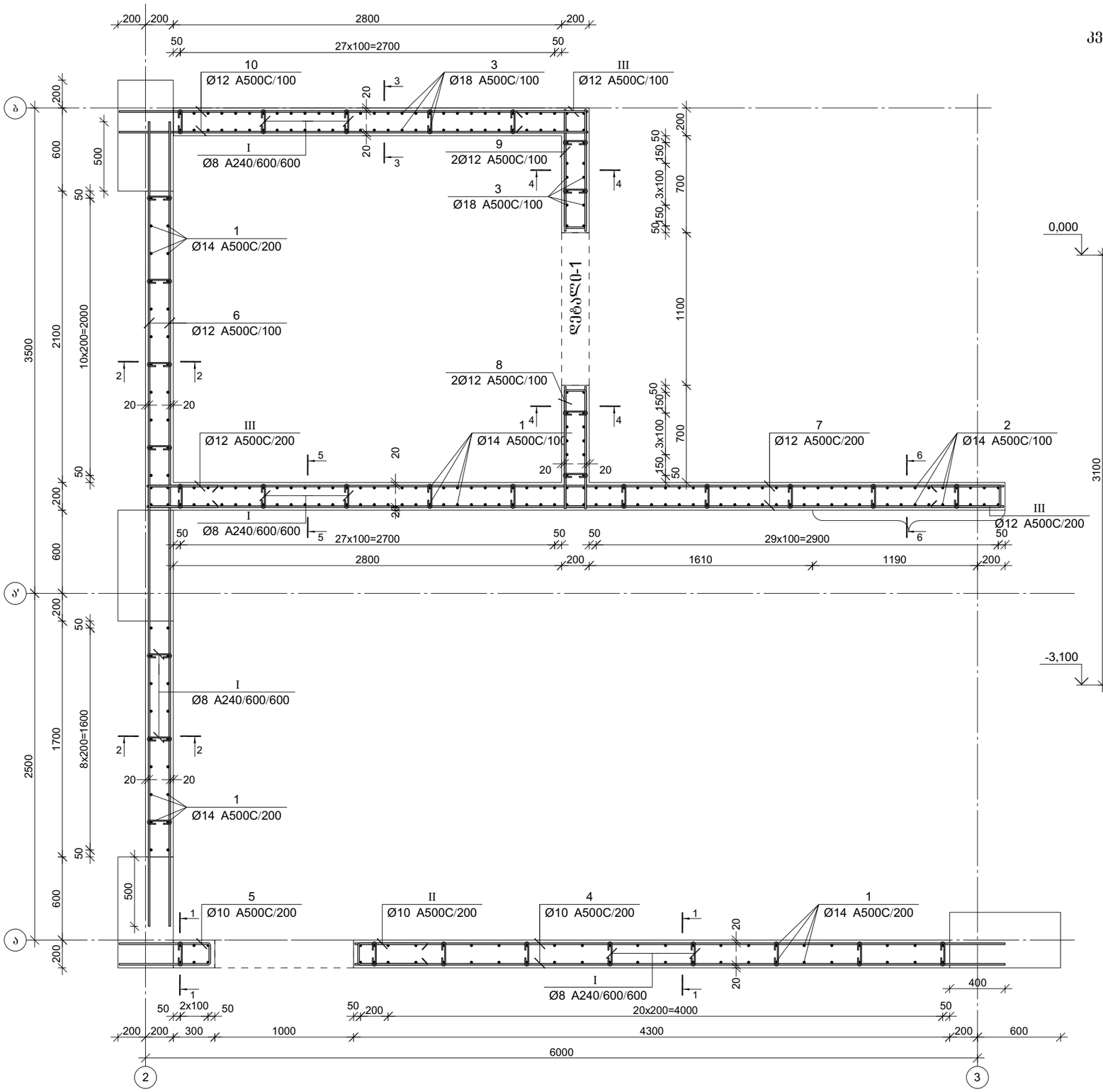

კვეთი 1-1

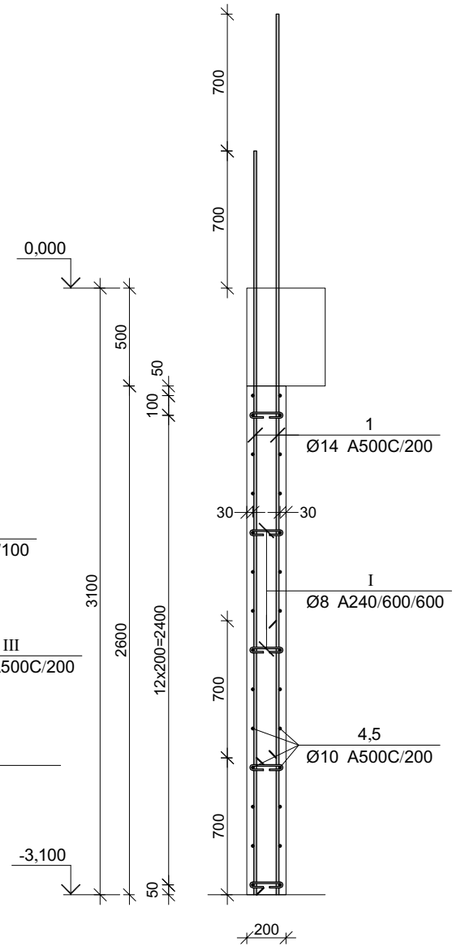

პროექტის დასახელება

მრავალბინიანი საცხოვრებელი სახლი

პროექტის მისამართი

ქ. ობილისი, ვარკეთილის დასახლება, მეშვე კლატო, მიკრო/რაიონი II, კორპუსი №1-ის მიმდებარედ (ს.კ 01.19.20.002.119)

დამკვეთი

სტადია	ეტაპი	განმარტება
	2024.11.09	

დაკვეთის №

CAD DWG ფაილი kedeli da kibe.dwg

მთ. კონსტრუქტორი:

შესრულა

შემოწმა

საავტორო უფლებები

ნახაზის დასახელება

მონ. რ/ბ კედლის შენის მკშ-1-ის არმირება -3.10 ნიშნულზე

კ-4.15

A3

კვეთი 2-2

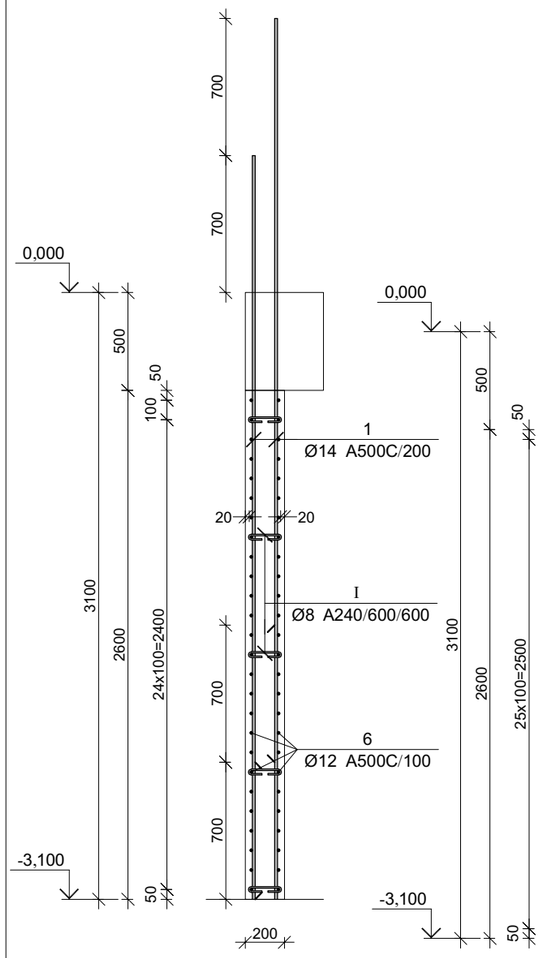

კვეთი 3-3

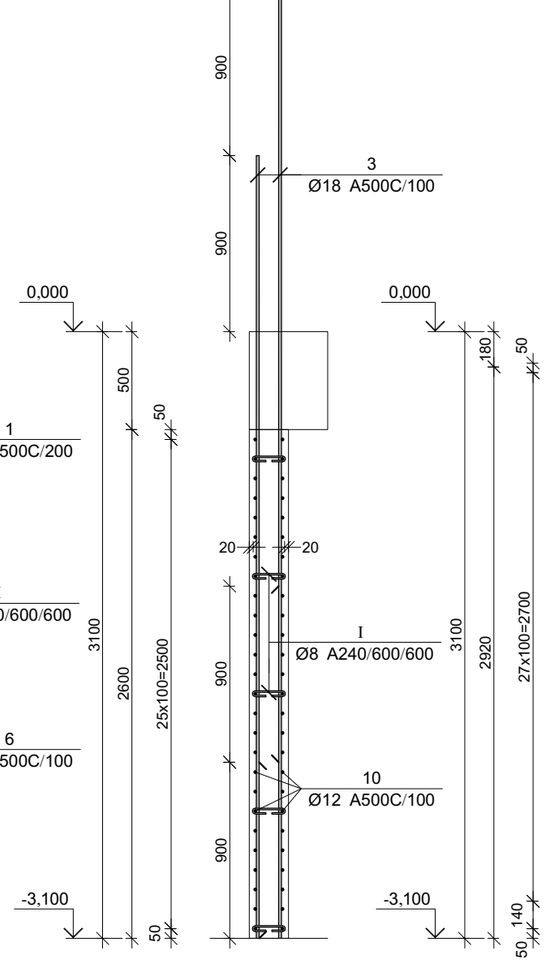

კვეთი 4-4

კვეთი 5-5

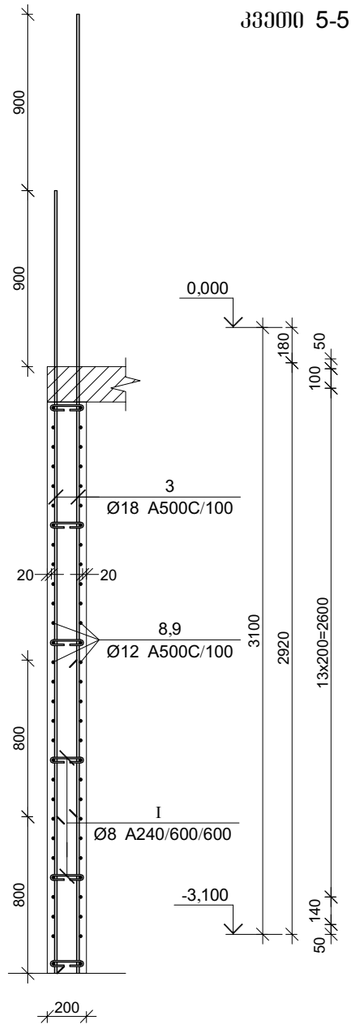

კვეთი 6-6

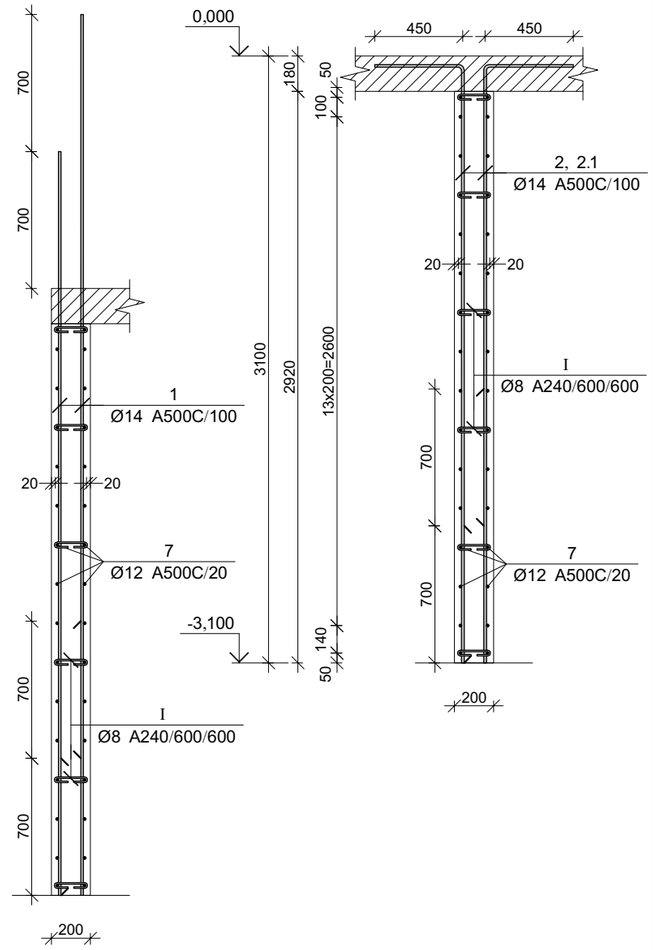

პროექტის დასახელება

მრავალბინიანი საცხოვრებელი სახლი

პროექტის მისამართი

ქ. ობილისი, ვარკეთილის დასახლება, მეშვ პლატო, მიკრო/რაიონი II, კორპუსი №1-ის მიმდებარედ (ს.კ 01.19.20.002.119)

დამკვეთი

სტადია	მარილი	განმარტება
	2024.11.09	

დაკვეთის №

CAD DWG ფაილი kedeli da kibe.dwg

მთ. კონსტრუქტორი:

შესრულა

შეამოწმა

საავტორო უფლებები

ნახაზის დასახელება

მონ. რ/ბ კედლის შანის მკუ-1-ის არმირების კვეთები -3.10 ნიშნულზე

კ-4.16

A3

კარის ღიობის არმირების დეტალი-1

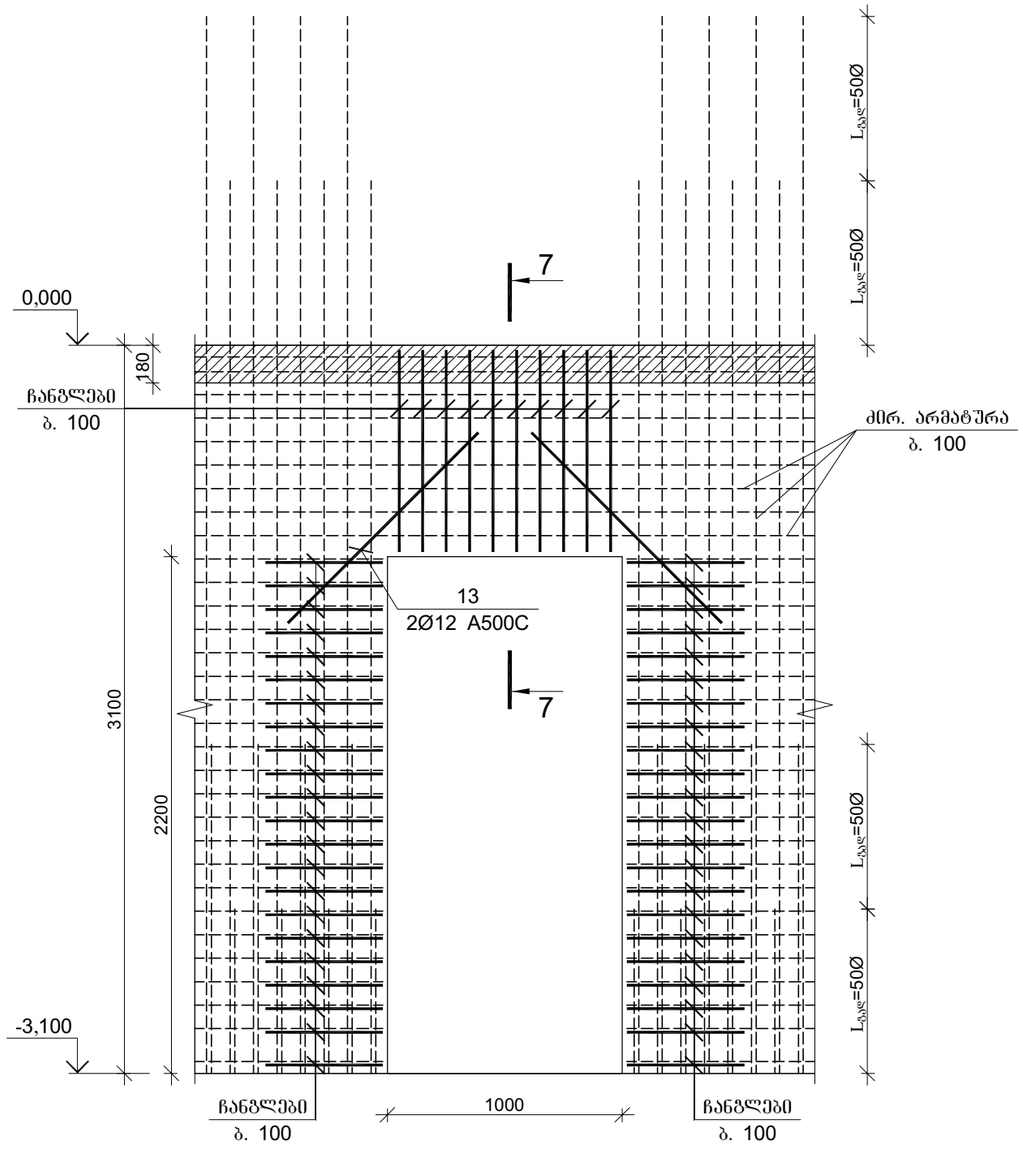

კვეთი 7-7

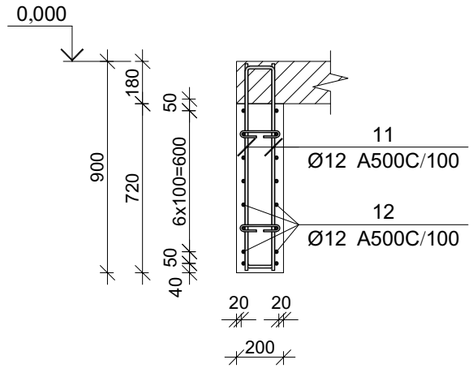

პოზ.	ф [მმ.]	ესკიზი [მმ.]	სიგრძე [მმ.]
②	Ф14	3050, 450	3500
2.1	Ф14	2350, 450	2800
⑤	Ф10	670, 140, 670	1500
⑧	Ф12	850, 140, 140, 850	1860
⑨	Ф12	850, 140, 140, 850	1860

პოზ.	ф [მმ.]	ესკიზი [მმ.]	სიგრძე [მმ.]
⑪	Ф12	880, 130, 130, 880	1890
Ⅰ	Ф8	170, 70, 70	310
Ⅱ	Ф10	400, 140, 400	960
Ⅲ	Ф12	500, 140, 500	1160

მონ. რ/ბ კედლის შენის მკუ-1-ის სპეციფიკაცია -3.10 ნიშნულზე

არმატურის სპეციფიკაცია					არმატურის ამოკრეფა					ბეტონი B 25
პოზ. №	Ø	L მმ.	n ცალი	Ln მ.	Ø	∑ Ln მ.	ბრაკის მეტრის წონა კგ.	წონა კგ. A240	წონა კგ. A500C	V; მ³
1	2	3	4	5	6	7	8	9	10	11
1	14 A500C	3800	190	722.00	8 A240	66.65	0.39	26.30		
2	14 A500C	3500	14	49.00	10 A500C	166.04	0.62		102.37	
2.1	14 A500C	2800	14	39.20	12 A500C	1012.92	0.89		899.29	10.51
3	18 A500C	3900	92	358.80	14 A500C	810.20	1.21		979.06	
4	10 A500C	4700	28	131.60	18 A500C	358.80	2.00		716.73	
5	10 A500C	1500	14	21.00						
6	12 A500C	5800	52	301.60						
7	12 A500C	6200	32	198.40						
8	12 A500C	1860	44	81.84						
9	12 A500C	1860	44	81.84						
10	12 A500C	3400	52	176.80						
11	12 A500C	1890	20	37.80						
12	12 A500C	2800	16	44.80						
13	12 A500C	1000	4	4.00						
I	8 A240	310	215	66.65						
II	10 A500C	960	14	13.44						
III	12 A500C	1160	74	85.84		∑		26.30	2697.45	10.51
						n= 1		26.30	2697.45	10.51
									259.11	კგ/მ³

პროექტის დასახელება

მრავალბინიანი საცხოვრებელი სახლი

პროექტის მისამართი

ქ. თბილისი, ვარკეთილის დასახლება, მე3ე პლატო, მიკრო/რაიონი II, კორპუსი №1-ის მიმდებარედ (ს.კ 01.19.20.002.119)

დამკვეთი

სტადია	ფაილი	განმარტება
	2024.11.09	

დაკვეთის №

CAD DWG ფაილი kedeli da kibe.dwg

მთ. კონსტრუქტორი:

შესრულა

შეამოწმა

საავტორო უფლებები

ნახაზის დასახელება

მონ. რ/ბ კედლის შენის მკუ-1-ის კარის ღიობის არმირების დეტალი-1 და სპეციფიკაცია -3.10 ნიშნულზე

კ-4.17

A3

მონ. რ/ბ კედლის შენის მკუ-1-ის არმირება 0.00 ნიშნულზე

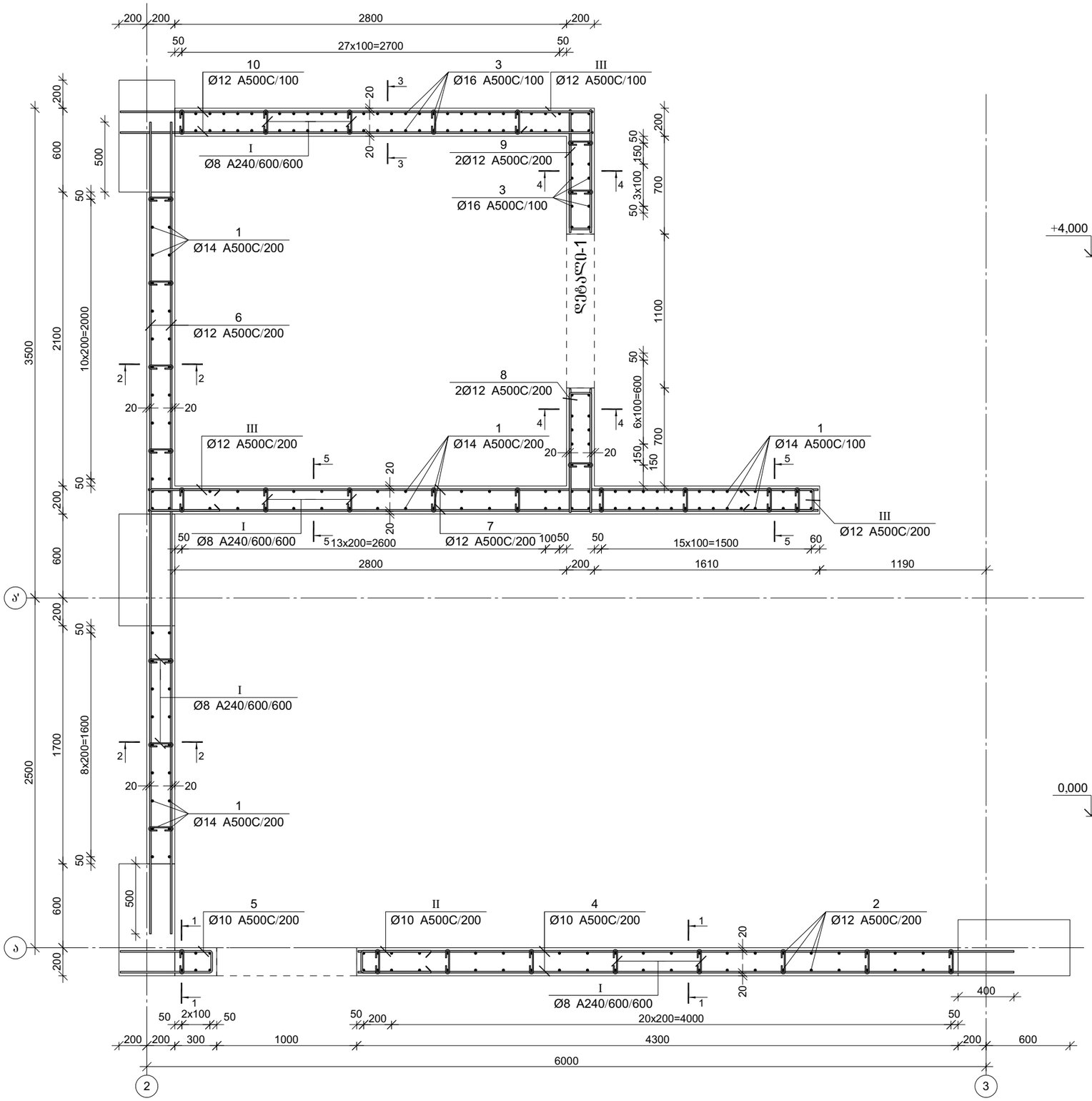

კვეთი 1-1

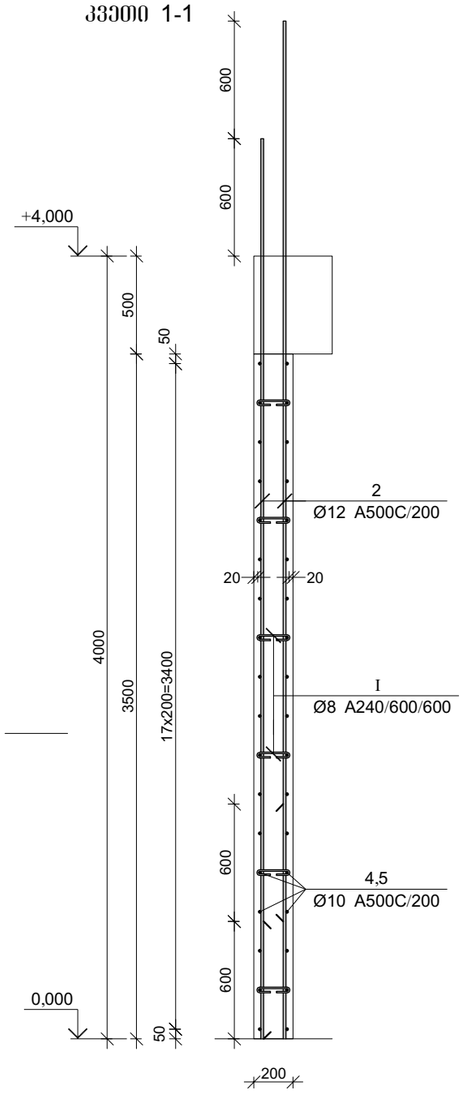

პროექტის დასახელება

მრავალბინიანი საცხოვრებელი სახლი

პროექტის მისამართი

ქ. ობილისი, ვარკეთილის დასახლება, მეშე კლატო, მიკრო/რაიონი II, კორპუსი №1-ის მიმდებარედ (ს.კ 01.19.20.002.119)

დამკვეთი

სტადია	ფარდი	განმარტება
	2024.11.09	

დაკვეთის №

CAD DWG ფაილი kedeli da kibe.dwg

მთ. კონსტრუქტორი:

შესრულა

შეამოწმა

საავტორო უფლებები

ნახაზის დასახელება

მონ. რ/ბ კედლის შენის მკუ-1-ის არმირება 0.00 ნიშნულზე

კ-4.18

A3

კვეთი 2-2

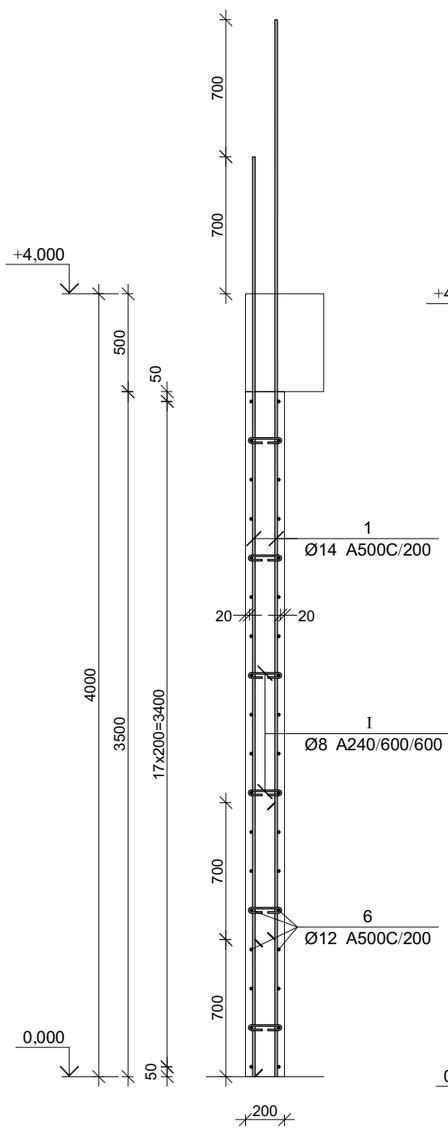

კვეთი 3-3

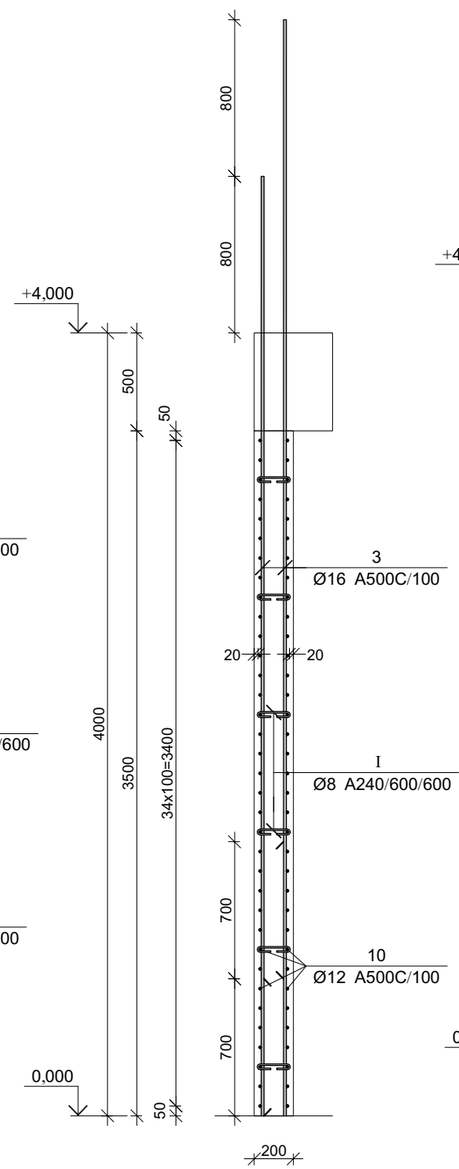

კვეთი 4-4

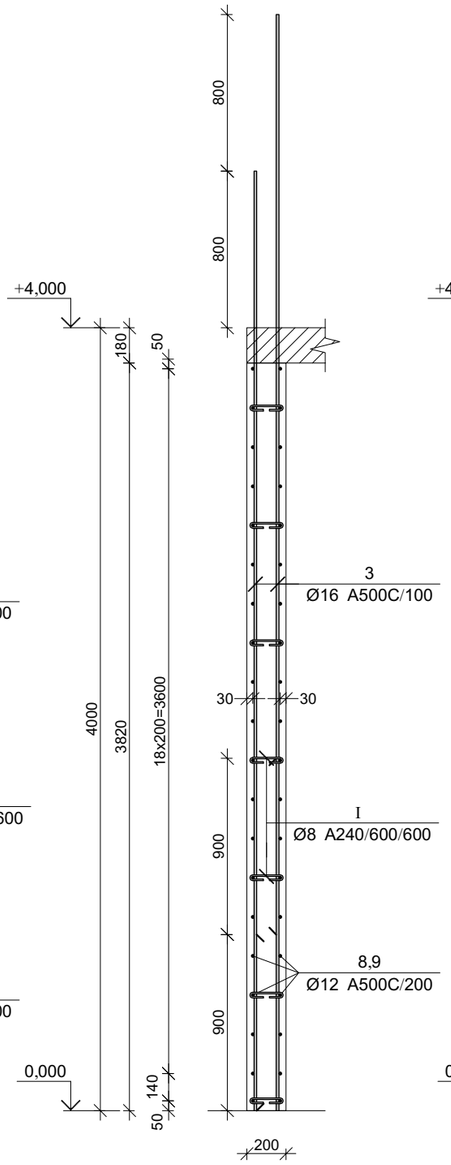

კვეთი 5-5

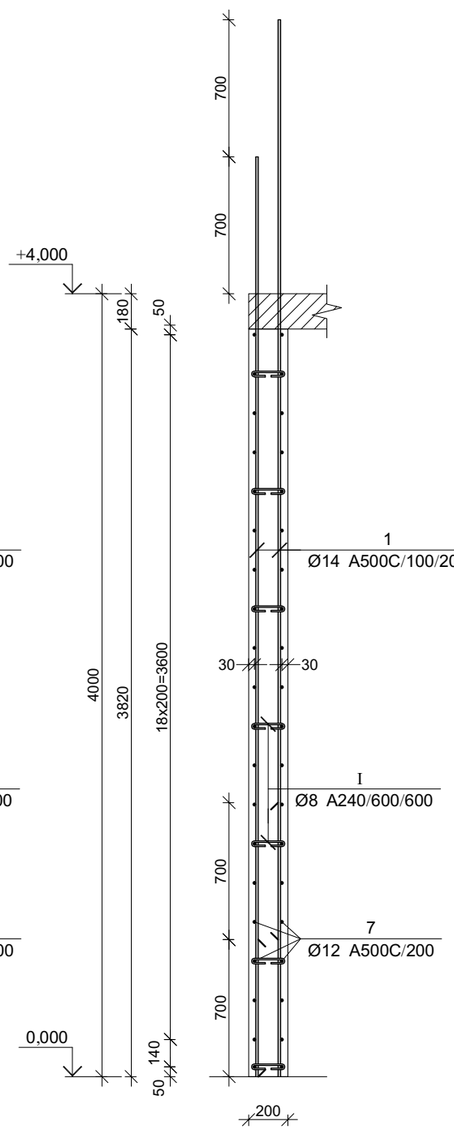

პროექტის დასახელება

მრავალბინიანი საცხოვრებელი სახლი

პროექტის მისამართი

ქ. ობილისი, ვარკეთილის დასახლება, მეშვ პლატო, მიკრო/რაიონი II, კორპუსი №1-ის მიმდებარედ (ს.კ 01.19.20.002.119)

დამკვეთი

სტადია	თარიღი	განმარტება
	2024.11.09	

დაკვეთის №

CAD DWG ფაილი kedeli da kibe.dwg

მთ. კონსტრუქტორი:

შესრულა

შეამოწმა

საავტორო უფლებები

ნახაზის დასახელება

მონ. რ/ბ კედლის შენის მკუ-1-ის არმირების კვეთები 0.00 ნიშნულზე

კ-4.19

A3

კარის ღიობის არმირების დეტალი-1

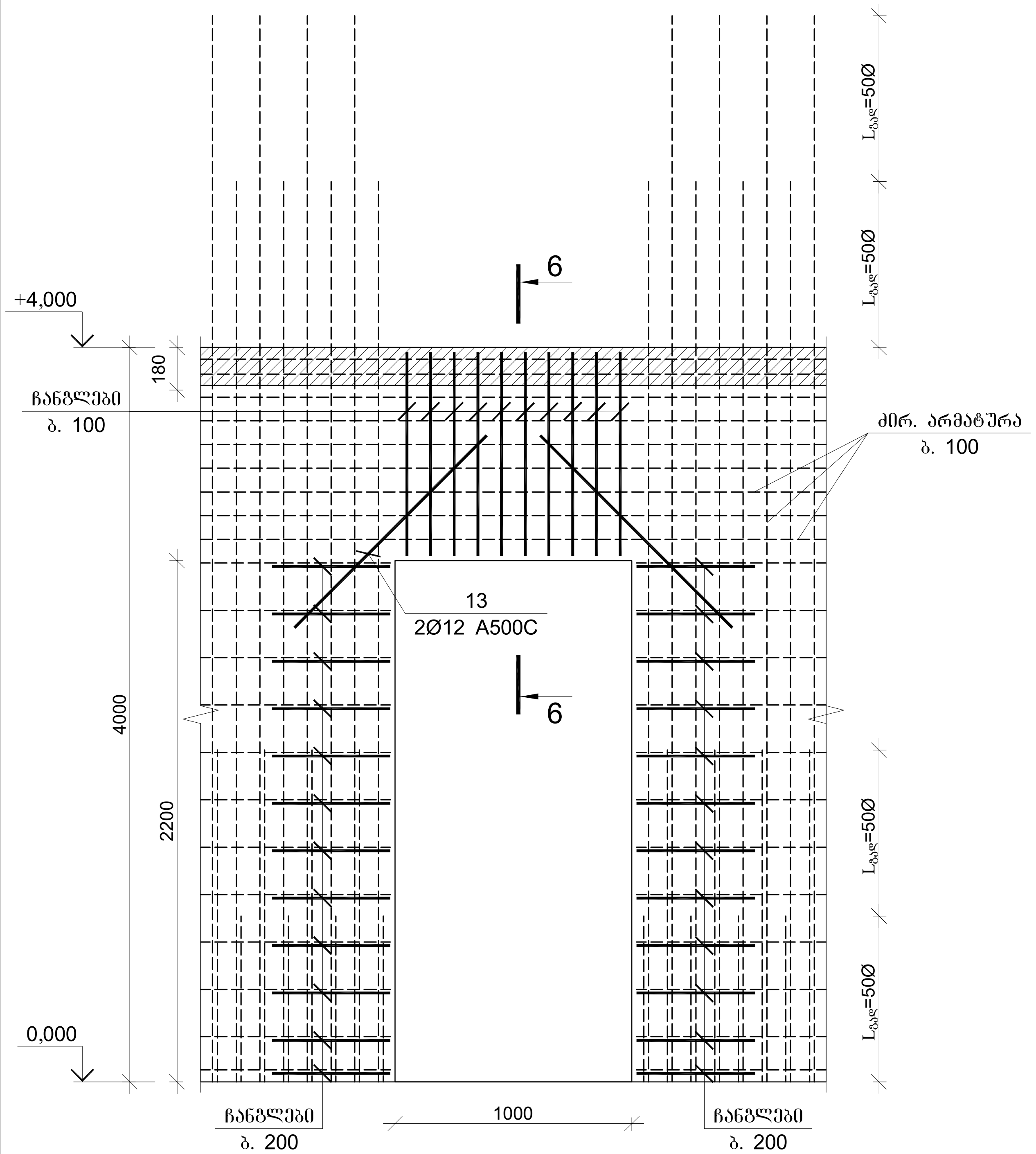

კვეთი 6-6

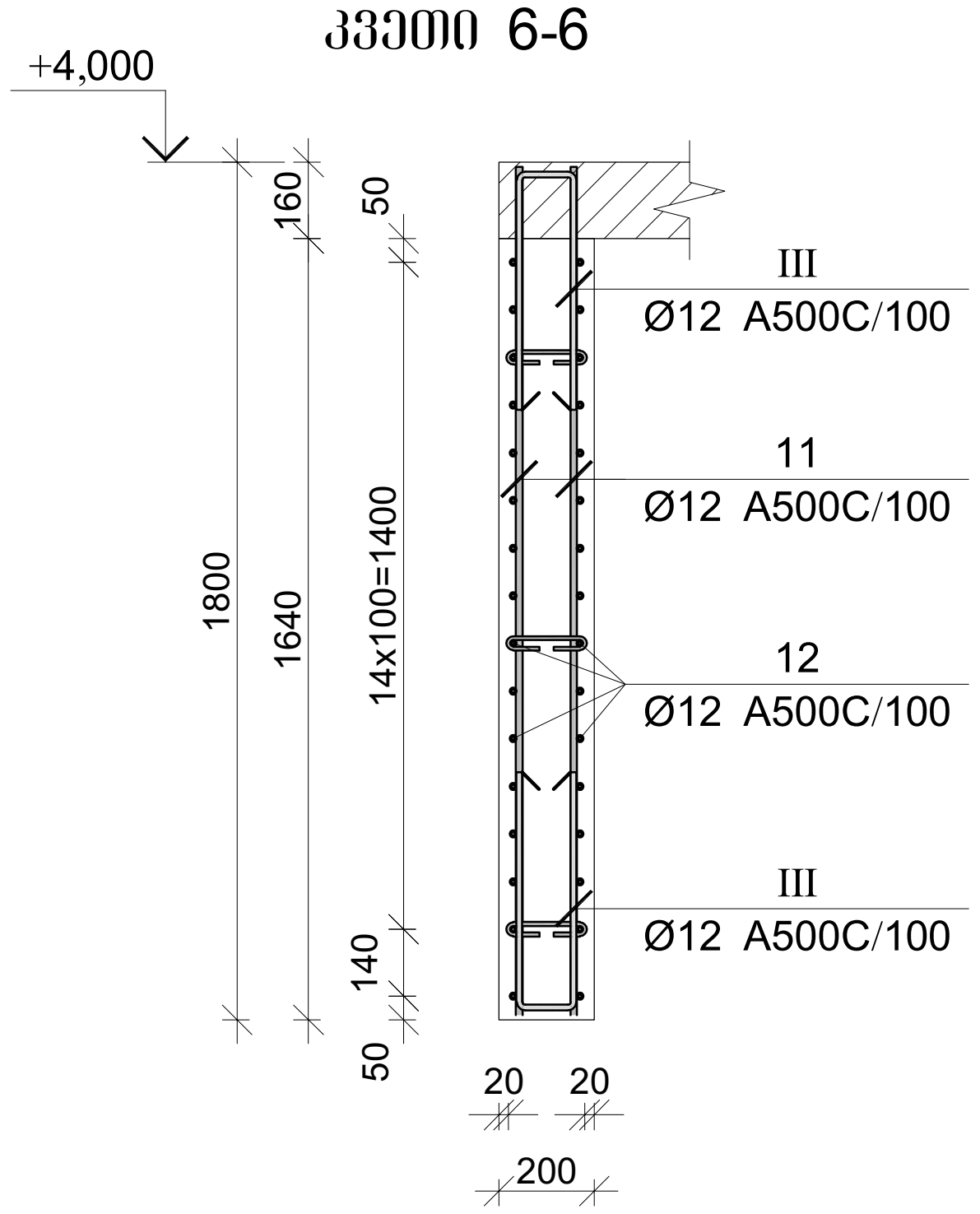

პოზ.	Φ [მმ.]	ესკიზი [მმ.]	სიგრძე [მმ.]
⑤	Φ10	670 / 160 / 670	1500
⑧	Φ12	850 / 160 / 850 / 40	1860
⑨	Φ12	850 / 160 / 850 / 40	1860

პოზ.	Φ [მმ.]	ესკიზი [მმ.]	სიგრძე [მმ.]
Ⓘ	Φ8	170 / 70 / 70	310
Ⓘⅈ	Φ10	400 / 160 / 400	960
ⅢⅢ	Φ12	500 / 160 / 500	1160

მონ. რ/ბ კედლის უბნის მკუ-1-ის სპეციფიკაცია 0.00 ნიშნულზე

არმატურის სპეციფიკაცია					არმატურის ამოკრეფა					ბეტონი B 25
პოზ. №	Ø	L მმ.	n ცალი	Ln მ.	Ø	∑Ln მ.	გრძივი მეტრის წონა კგ.	წონა კგ. A240	წონა კგ. A500C	V; მ³
1	2	3	4	5	6	7	8	9	10	11
1	14 A500C	4700	140	658.00	8 A240	75.95	0.39	29.97		13.08
2	12 A500C	4600	52	239.20	10 A500C	213.48	0.62		131.62	
3	16 A500C	4800	90	432.00	12 A500C	1240.24	0.89		1101.11	
4	10 A500C	4700	36	169.20	14 A500C	658.00	1.21		795.14	
5	10 A500C	1500	18	27.00	16 A500C	432.00	1.58		681.84	
6	12 A500C	5800	36	208.80						
7	12 A500C	4800	40	192.00						
8	12 A500C	1860	22	40.92						
9	12 A500C	1860	22	40.92						
10	12 A500C	3400	70	238.00						
11	12 A500C	1800	20	36.00						
12	12 A500C	2800	32	89.60						
13	12 A500C	1000	4	4.00						
I	8 A240	310	245	75.95						
II	10 A500C	960	18	17.28						
III	12 A500C	1160	130	150.80				∑ 29.97	2709.70	13.08
						n= 1		29.97	2709.70	13.08
									209.46	კგ/მ³

პროექტის დასახელება
მრავალბინიანი საცხოვრებელი სახლი

პროექტის მისამართი
ქ. თბილისი, ვარკეთილის დასახლება, ზემო პლატო, მიკრო/რაიონი II, კორპუსი №1-ის მიმდებარედ (ს.კ 01.19.20.002.119)

დამკვეთი

სტადია	თარიღი	განმარტება
	2024.11.09	

დაკვეთის №

CAD DWG ფაილი kedeli da kibe.dwg

მთ. კონსტრუქტორი:

შეასრულა

შეამოწმა

საავტორო უფლებები

ნახაზის დასახელება
მონ. რ/ბ კედლის უბნის მკუ-1-ის კარის ღიობის არმირების დეტალი-1 და სპეციფიკაცია 0.00 ნიშნულზე

კ-4.20

A3

მონ. რ/ბ კედლის შენის მკშ-1-ის არმირება 4.00 და 7.20 ნიშნულებზე

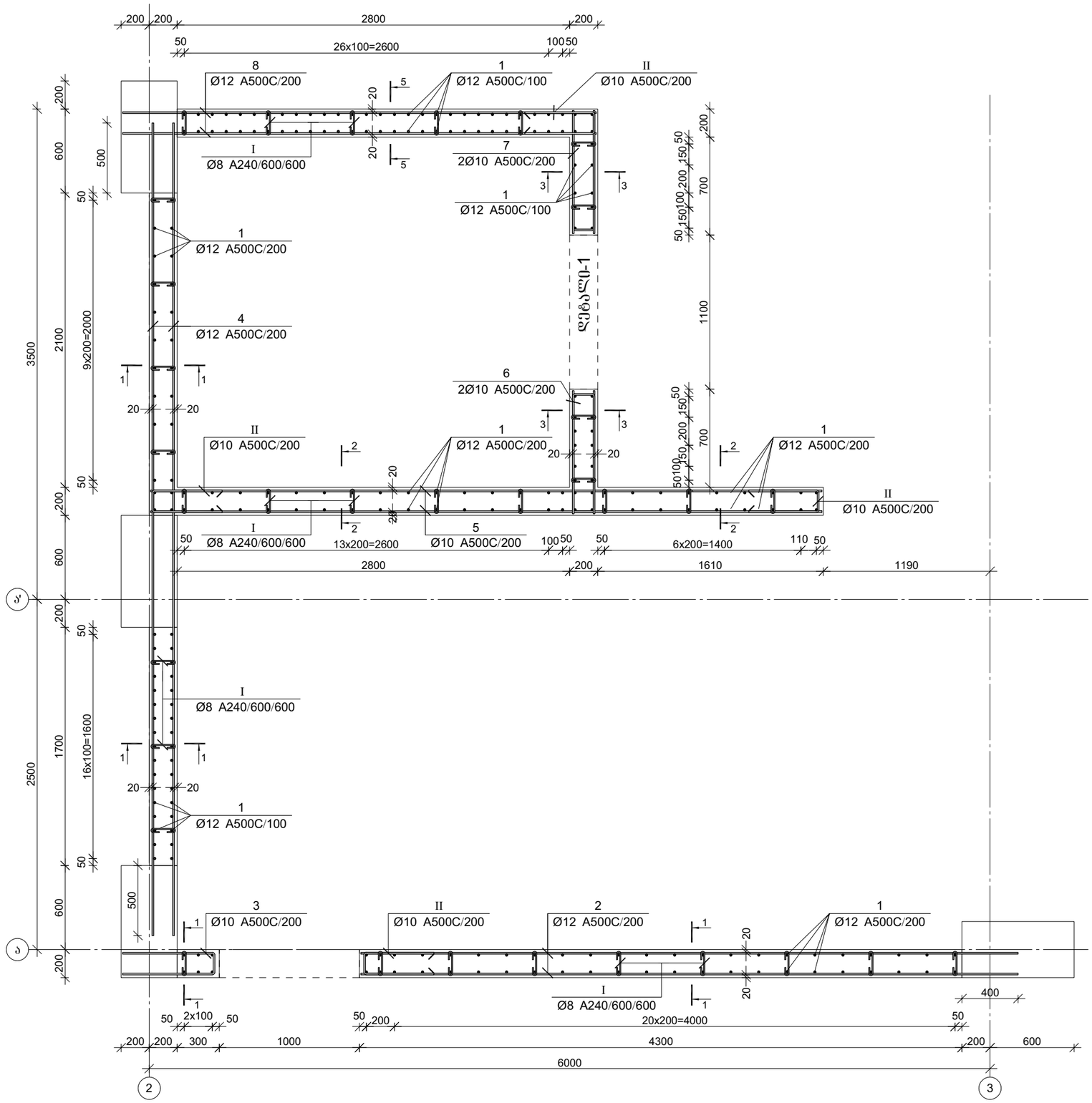

პროექტის დასახელება

მრავალბინიანი საცხოვრებელი სახლი

პროექტის მისამართი

ქ. ობილისი, ვარკეთილის დასახლება, მეშვე კლატო, მიკრო/რაიონი II, კორპუსი №1-ის მიმდებარედ (ს.კ 01.19.20.002.119)

დამკვეთი

სტადია	თარიღი	განმარტება
	2024.11.09	

დაკვეთის №

CAD DWG ფაილი kedeli da kibe.dwg

მთ. კონსტრუქტორი:

შესრულა

შეამოწმა

საავტორო უფლებები

ნახაზის დასახელება

მონ. რ/ბ კედლის შენის მკშ-1-ის არმირება 4.00 და 7.20 ნიშნულებზე

კ-4.21

A3

კვეთი 1-1

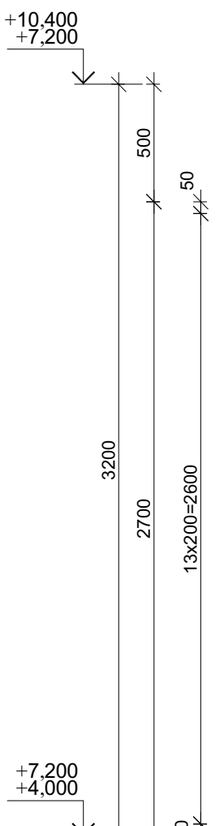

კვეთი 2-2

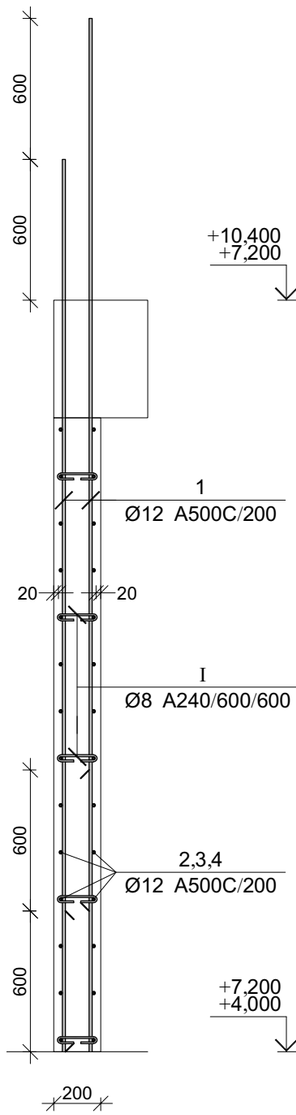

კვეთი 3-3

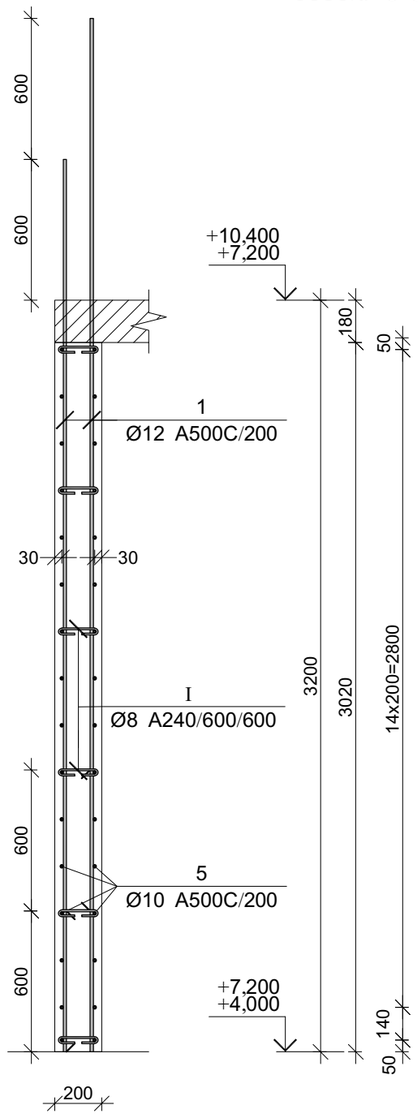

კვეთი 5-5

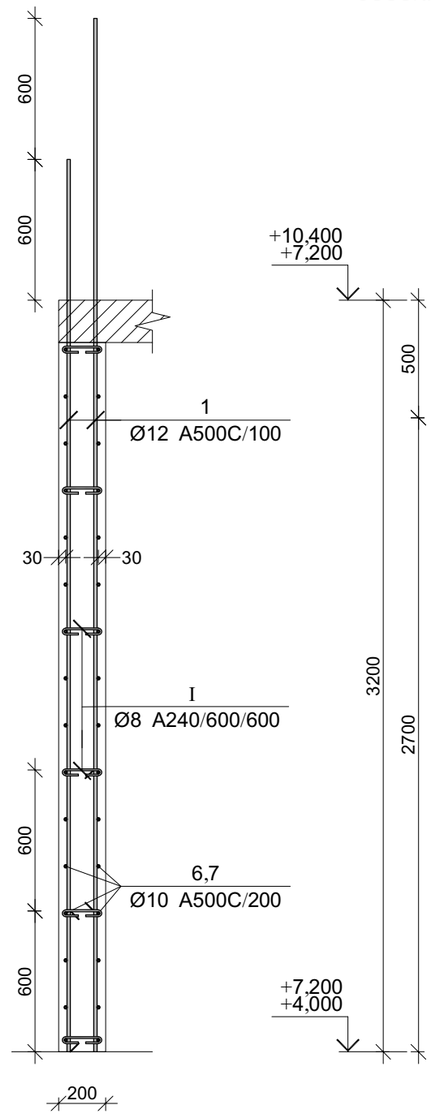

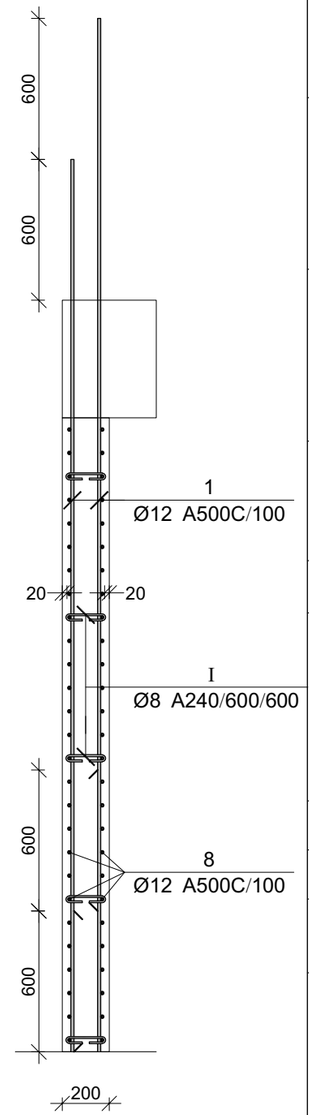

პროექტის დასახელება

მრავალბინიანი საცხოვრებელი სახლი

პროექტის მისამართი

ქ. თბილისი, ვარკეთილის დასახლება, მე3ე პლატო, მიკრო/რაიონი II, კორპუსი №1-ის მიმდებარედ (ს.კ 01.19.20.002.119)

დამკვეთი

სტადია	ფარდი	განმარტება
	2024.11.09	

დაკვეთის №

CAD DWG ფაილი kedeli da kibe.dwg

მთ. კონსტრუქტორი:

შესრულა

შეამოწმა

საავტორო უფლებები

ნახაზის დასახელება

მონ. რ/ბ კედლის შანის მკუ-1-ის არმირების კვეთები 4.00 და 7.20 ნიშნულებზე

კ-4.22

A3

კარის ღიობის არმირების დეტალი-1

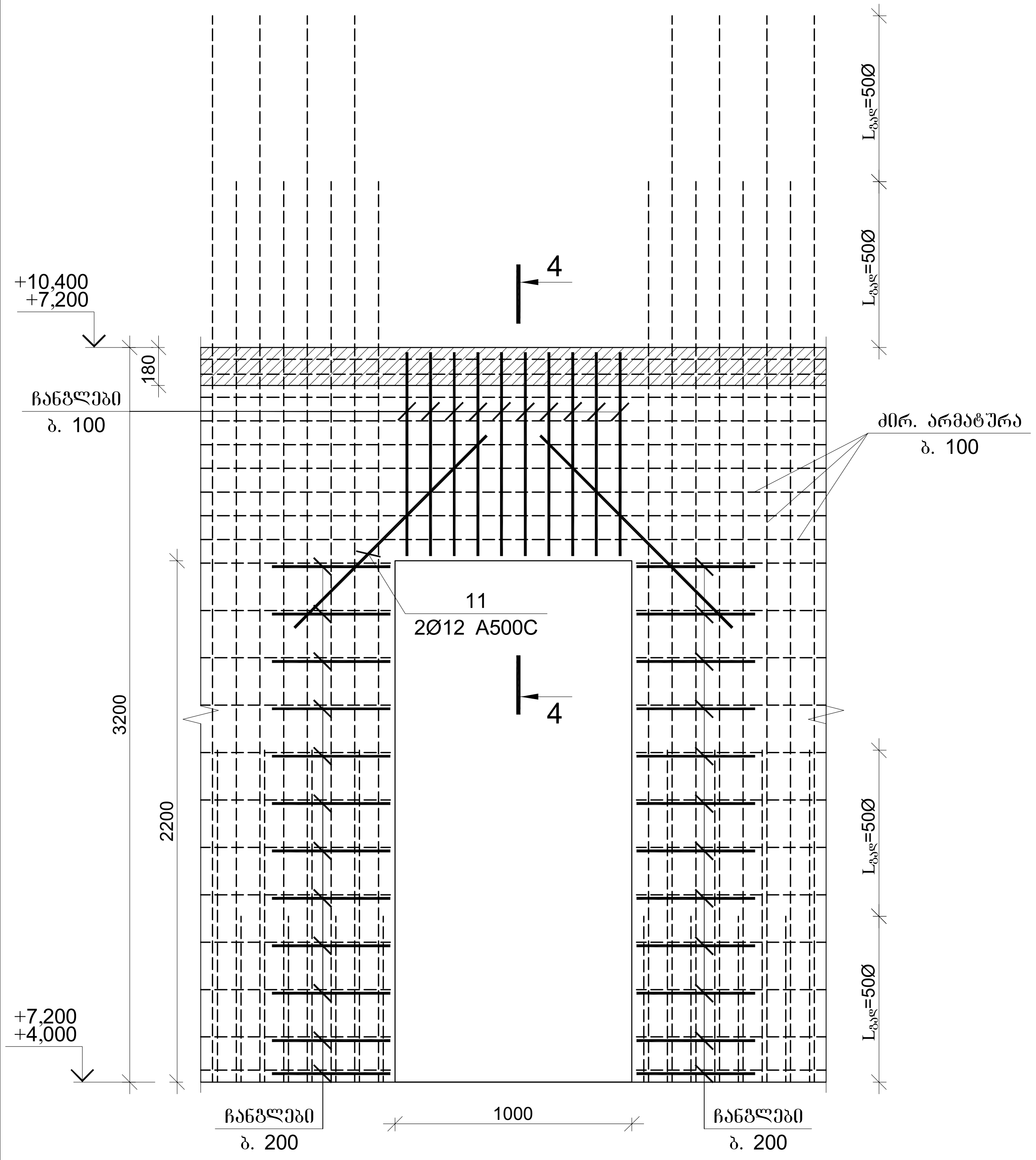

კვეთი 4-4

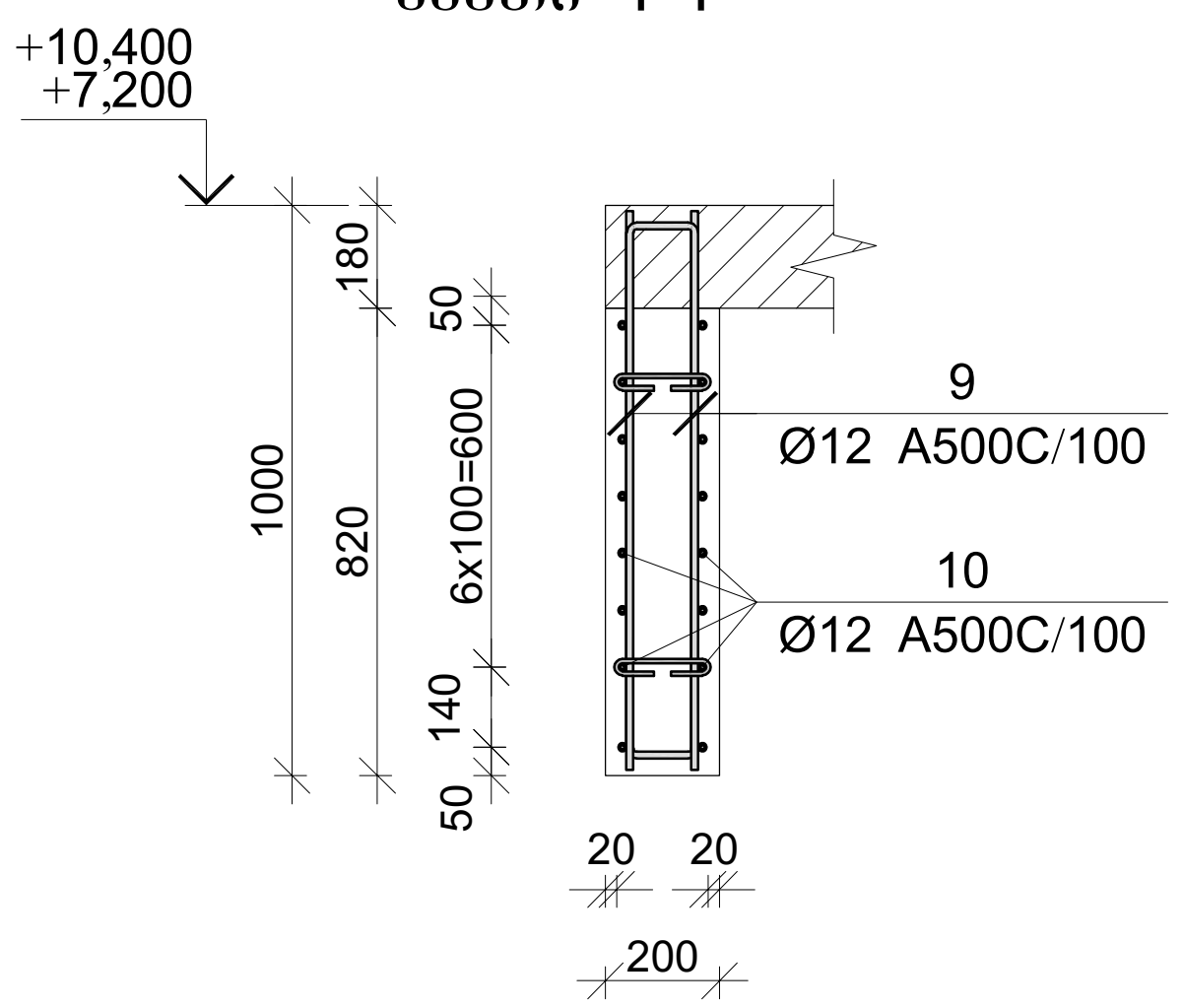

პოზ.	Φ [მმ.]	ესკიზი [მმ.]	სიგრძე [მმ.]
3	Φ10	670 / 160 / 670	1500
6	Φ10	1030 / 160 / 160 / 1030	2220
7	Φ10	730 / 160 / 160 / 730	1620
9	Φ12	970 / 130 / 130 / 970	2070

პოზ.	Φ [მმ.]	ესკიზი [მმ.]	სიგრძე [მმ.]
I	Φ8	170 / 70 / 70	310
II	Φ10	400 / 160 / 400	960
III	Φ12	500 / 160 / 500	1160

მონ. რ/ბ კედლის უბნის მკუ-1-ის სპეციფიკაცია 4.00 და 7.20 ნიშნულებზე

არმატურის სპეციფიკაცია					არმატურის ამოკრეფა					ბეტონი B 25
პოზ. №	Ø	L მმ.	n ცალი	Ln მ.	Ø	∑ Ln მ.	გრძივი მეტრის წონა კგ.	წონა კგ. A240	წონა კგ. A500C	V; $მ^3$
1	2	3	4	5	6	7	8	9	10	11
1	12 A500C	3800	246	934.80	8 A240	63.55	0.39	25.08		10.08
2	12 A500C	4700	28	131.60	10 A500C	339.72	0.62		209.45	
3	10 A500C	1500	14	21.00	12 A500C	1518.80	0.89		1348.42	
4	12 A500C	5800	28	162.40						
5	10 A500C	4800	32	153.60						
6	10 A500C	2220	24	53.28						
7	10 A500C	1620	24	38.88						
8	12 A500C	3700	54	199.80						
9	12 A500C	2070	20	41.40						
10	12 A500C	2800	16	44.80						
11	12 A500C	1000	4	4.00						
I	8 A240	310	205	63.55						
II	10 A500C	960	76	72.96						
							∑	25.08	1557.87	10.08
						n= 2		50.15	3115.73	20.16
									157.04	კგ/$მ^3$

პროექტის დასახელება

მრავალბინიანი საცხოვრებელი სახლი

პროექტის მისამართი

ქ. თბილისი, ვარკეთილის დასახლება, ზემო პლატო, მიკრო/რაიონი II, კორპუსი №1-ის მიმდებარედ (ს.კ 01.19.20.002.119)

დამკვეთი

სტადია	თარიღი	განმარტება
	2024.11.09	

დაკვეთის №

CAD DWG ფაილი kedeli da kibe.dwg

მთ. კონსტრუქტორი:

შეასრულა

შეამოწმა

საავტორო უფლებები

ნახაზის დასახელება

მონ. რ/ბ კედლის უბნის მკუ-1-ის კარის ღიობის არმირების დეტალი-1 და სპეციფიკაცია 4.00 და 7.20 ნიშნულებზე

კ-4.23

A3

მონ. რ/ბ კედლის შენის მკშ-1-ის არმირება 10.40, 13.60 და 16.80 ნიშნულებზე

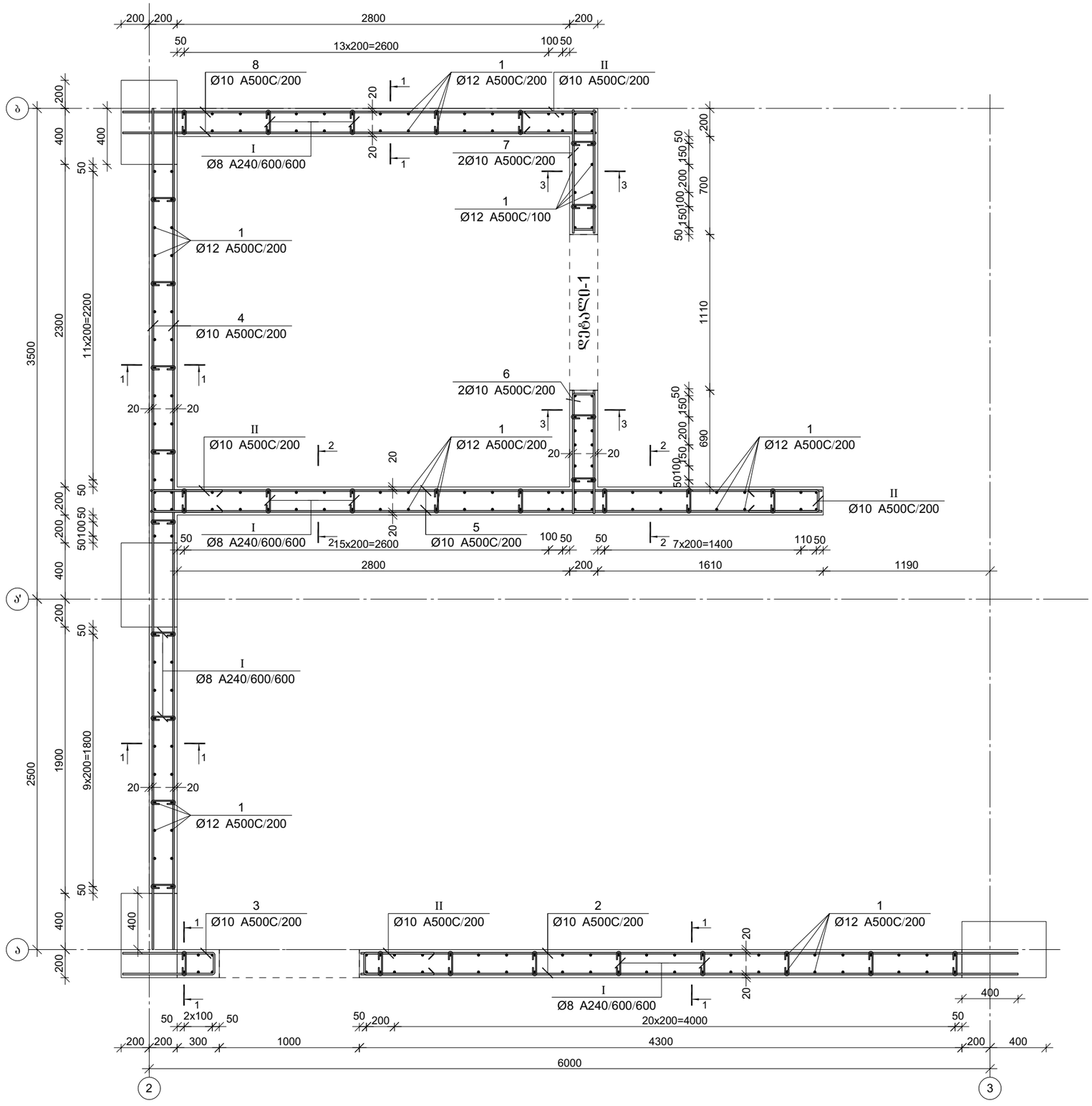

პროექტის დასახელება

მრავალბინიანი საცხოვრებელი სახლი

პროექტის მისამართი

ქ. თბილისი, ვარკეთილის დასახლება, მე3ე პლატო, მიკრო/რაიონი II, კორპუსი №1-ის მიმდებარედ (ს.კ 01.19.20.002.119)

დამკვეთი

სტადია	ფაილი	განმარტება
	2024.11.09	

დაკვეთის №

CAD DWG ფაილი kedeli da kibe.dwg

მთ. კონსტრუქტორი:

შესრულა

შეამოწმა

საავტორო უფლებები

ნახაზის დასახელება

მონ. რ/ბ კედლის შენის მკშ-1-ის არმირება 10.40, 13.60 და 16.80 ნიშნულებზე

კ-4.24

A3

კვეთი 1-1

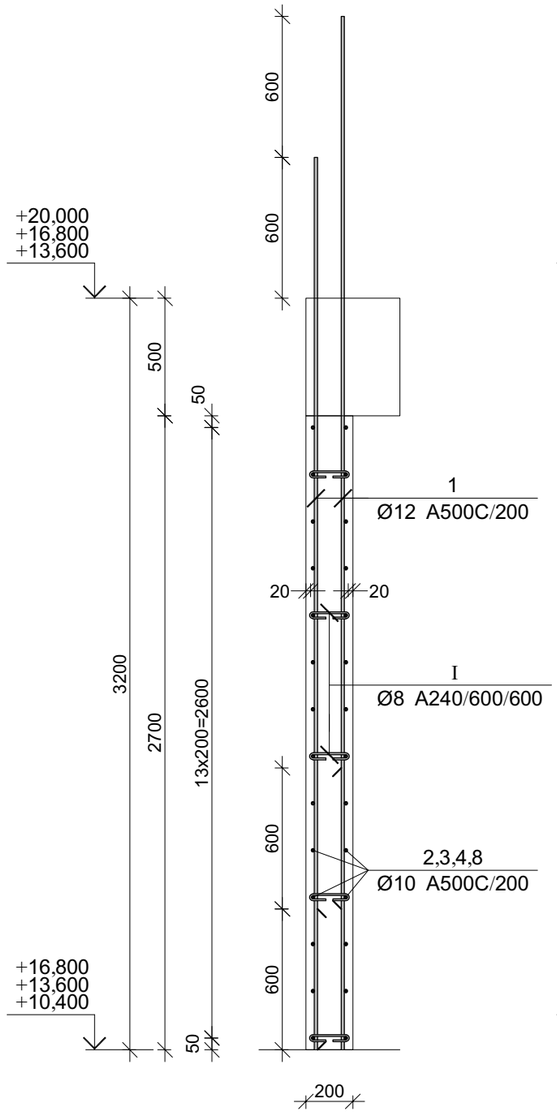

კვეთი 2-2

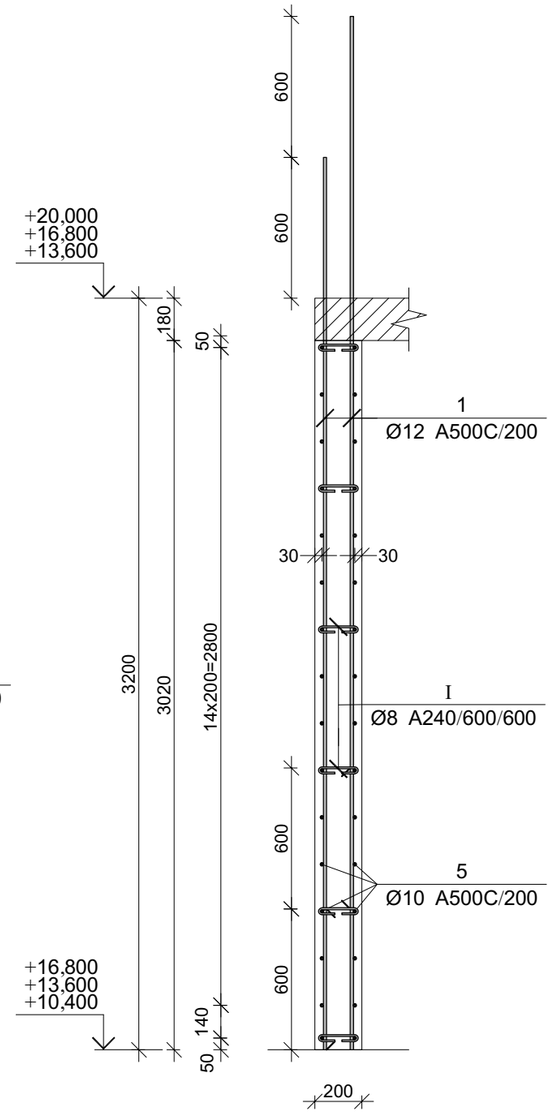

კვეთი 3-3

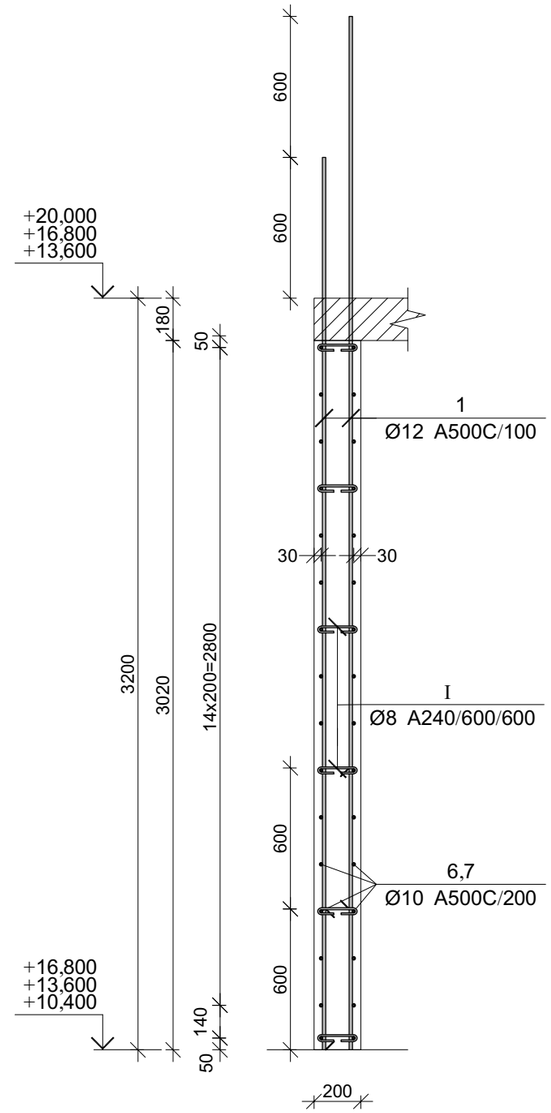

პროექტის დასახელება

მრავალბინიანი საცხოვრებელი სახლი

პროექტის მისამართი

ქ. თბილისი, ვარკეთილის დასახლება, მეშვე კლატო, მიკრო/რაიონი II, კორპუსი №1-ის მიმდებარედ (ს.კ 01.19.20.002.119)

დამკვეთი

სტადია	ფაილი	განმარტება

2024.11.09

დაკვეთის №

CAD DWG ფაილი kedeli da kibe.dwg

მთ. კონსტრუქტორი:

შესრულა

შეამოწმა

საავტორო უფლებები

ნახაზის დასახელება

მრნ. რ/ბ კედლის შენის მკშ-1-ის არმირების კვეთები 10.40, 13.60 და 16.80 ნიშნულებზე

კ-4.25

A3

კარის ღიობის არმირების დეტალი-1

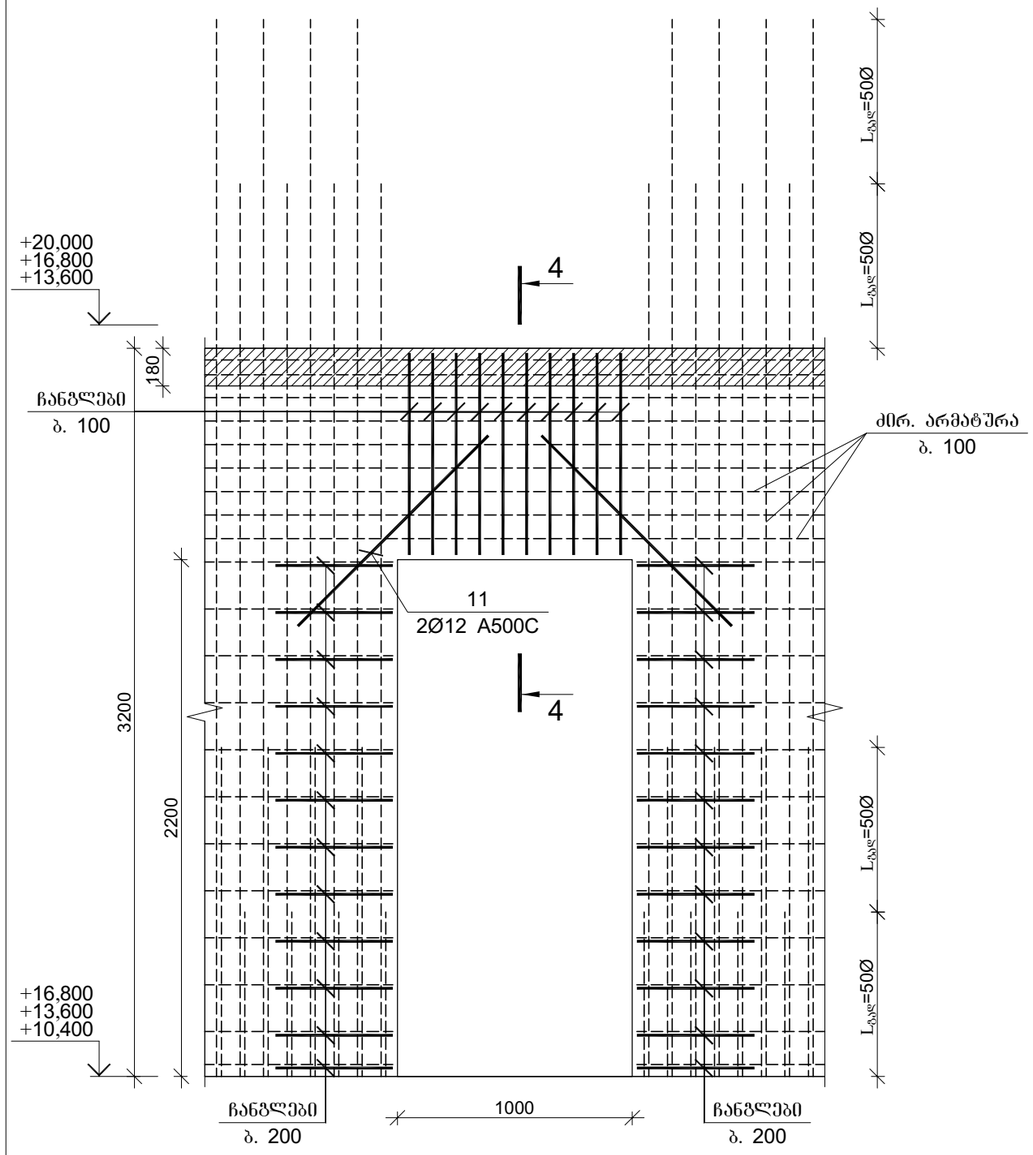

კვეთი 4-4

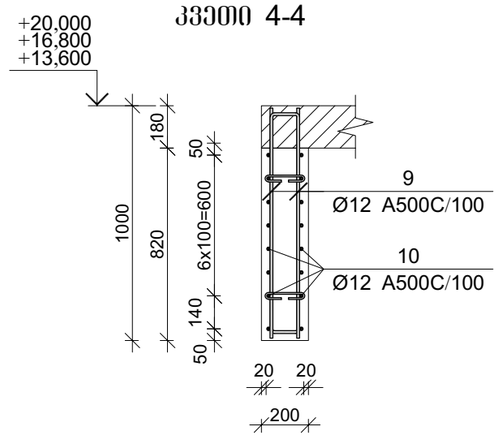

პოზ.	ф [მმ.]	ესკიზი [მმ.]	სიგრძე [მმ.]
③	Ф10	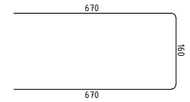	1500
⑥	Ф10	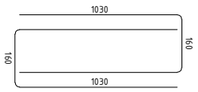	2220
⑦	Ф10	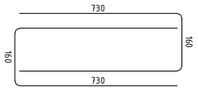	1620
⑨	Ф12	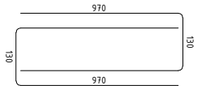	2070

პოზ.	ф [მმ.]	ესკიზი [მმ.]	სიგრძე [მმ.]
Ⅰ	Ф8	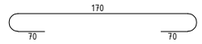	310
Ⅱ	Ф10	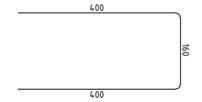	960
Ⅲ	Ф12		1160

მონ. რ/ბ კედლის შბნის მკუ-1-ის სპეციფიკაცია 10.40, 13.60 და 16.80 ნიშნულებზე

არმატურის სპეციფიკაცია					არმატურის ამოკრეფა					ბეტონი B 25
პოზ. №	Ø	L მმ.	n ცალი	Ln მ.	Ø	∑ Ln მ.	პრამჟი ვეტრის წონა კგ.	წონა კგ.		V; მ³
								A240	A500C	
1	2	3	4	5	6	7	8	9	10	11
1	12 A500C	3800	216	820.80	8 A240	65.10	0.39	25.69		
2	10 A500C	4700	28	131.60	10 A500C	742.92	0.62		458.04	10.57
3	10 A500C	1500	14	21.00	12 A500C	911.00	0.89		808.80	
4	10 A500C	6000	28	168.00						
5	10 A500C	4800	32	153.60						
6	10 A500C	2220	24	53.28						
7	10 A500C	1620	24	38.88						
8	10 A500C	3700	28	103.60						
9	12 A500C	2070	20	41.40						
10	12 A500C	2800	16	44.80						
11	12 A500C	1000	4	4.00						
I	8 A240	310	210	65.10						
II	10 A500C	960	76	72.96						
							∑	25.69	1266.84	10.57
							n= 3	77.06	3800.52	31.72
									122.26	კგ/მ³

პროექტის დასახელება

მრავალბინიანი საცხოვრებელი სახლი

პროექტის მისამართი

ქ. თბილისი, ვარკეთილის დასახლება, მე3 კლატო, მიკრო/რაიონი II, კორპუსი №1-ის მიმდებარედ (ს.კ 01.19.20.002.119)

დამკვეთი

სტადია	მარილი	განმარტება

2024.11.09

დაკვეთის №

CAD DWG ფაილი kedeli da kibe.dwg

მთ. კონსტრუქტორი:

შესრულა

შეამოწმა

საავტორო უფლებები

ნახაზის დასახელება

მონ. რ/ბ კედლის შბნის მკუ-1-ის კარის ღიობის არმირების დეტალი-1 და სპეციფიკაცია 10.40, 13.60 და 16.80 ნიშნულებზე

კ-4.26

A3

მონ. რ/ბ კედლის შენის მკშ-1-ის არმირება 20.00, 23.20 და 26.40 ნიშნულებზე

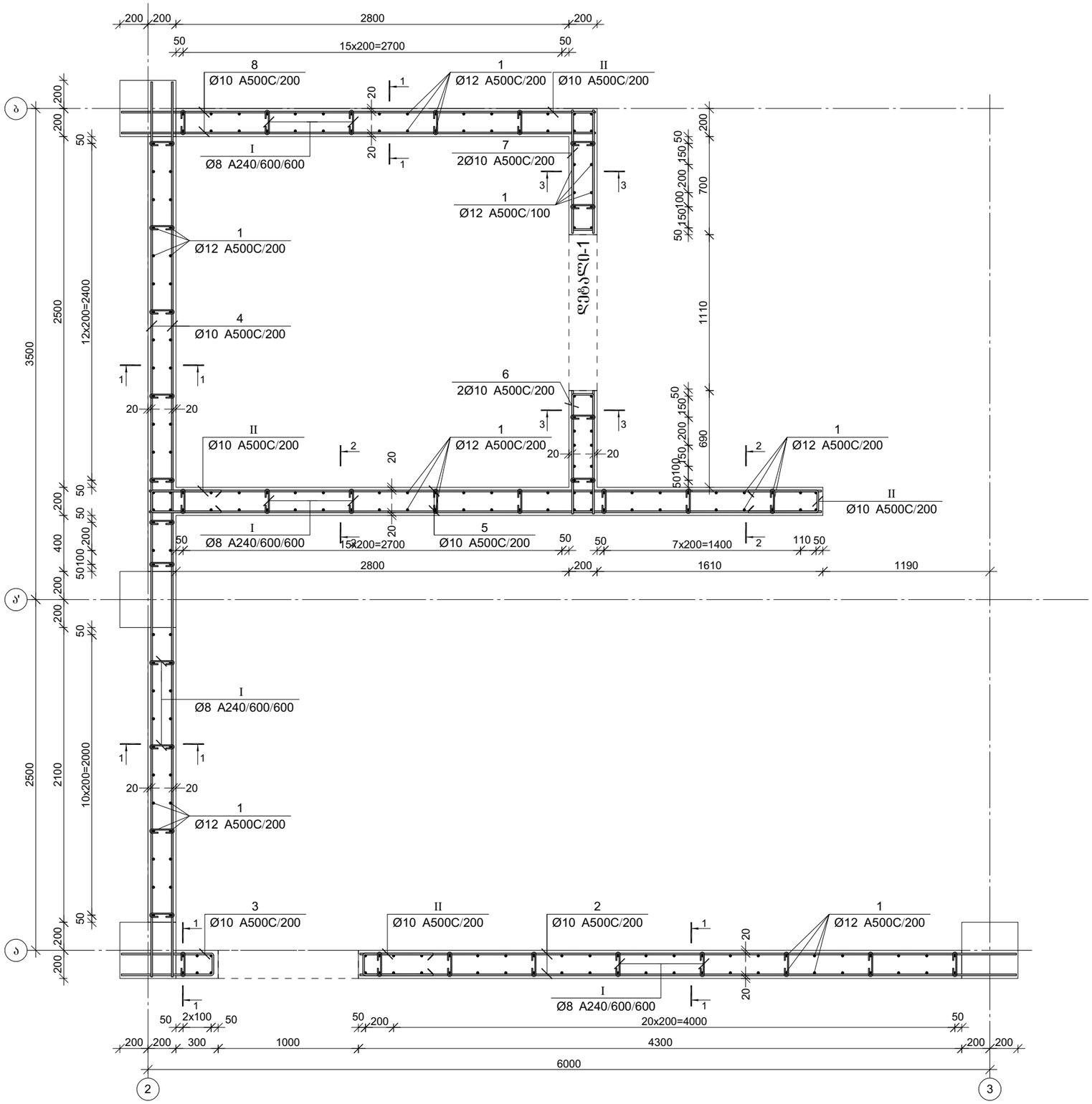

პროექტის დასახელება

მრავალბინიანი საცხოვრებელი სახლი

პროექტის მისამართი

ქ. თბილისი, ვარკეთილის დასახლება, მე3ე პლატო, მიკრო/რაიონი II, კორპუსი №1-ის მიმდებარედ (ს.კ 01.19.20.002.119)

დამკვეთი

სტადია	თარიღი	განმარტება
	2024.11.09	

დაკვეთის №

CAD DWG ფაილი kedeli da kibe.dwg

მთ. კონსტრუქტორი:

შესრულა

შეამოწმა

საავტორო უფლებები

ნახაზის დასახელება

მონ. რ/ბ კედლის შენის მკშ-1-ის არმირება 20.00, 23.20 და 26.40 ნიშნულებზე

კ-4.27

A3

კვეთი 1-1

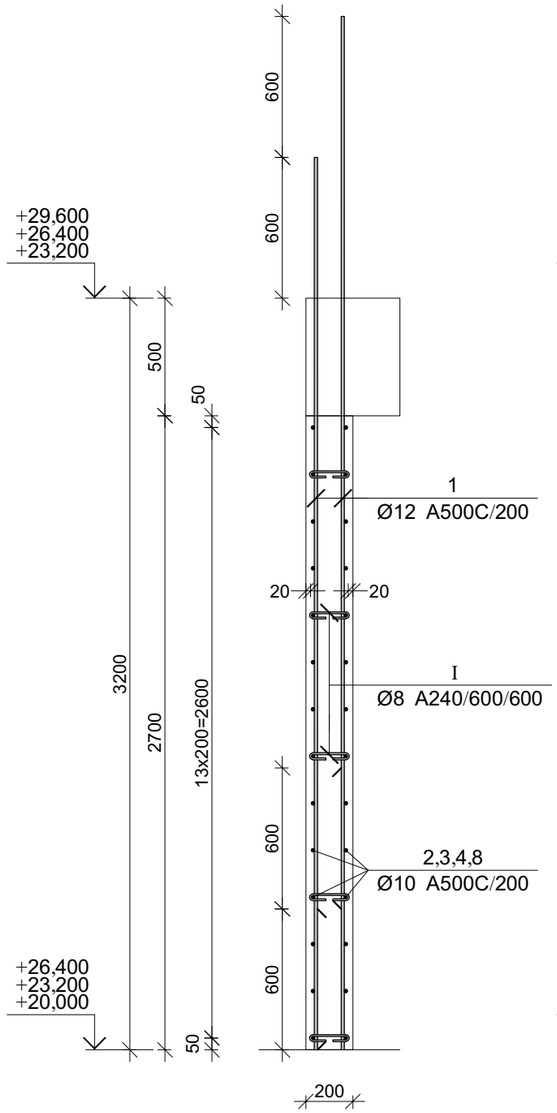

კვეთი 2-2

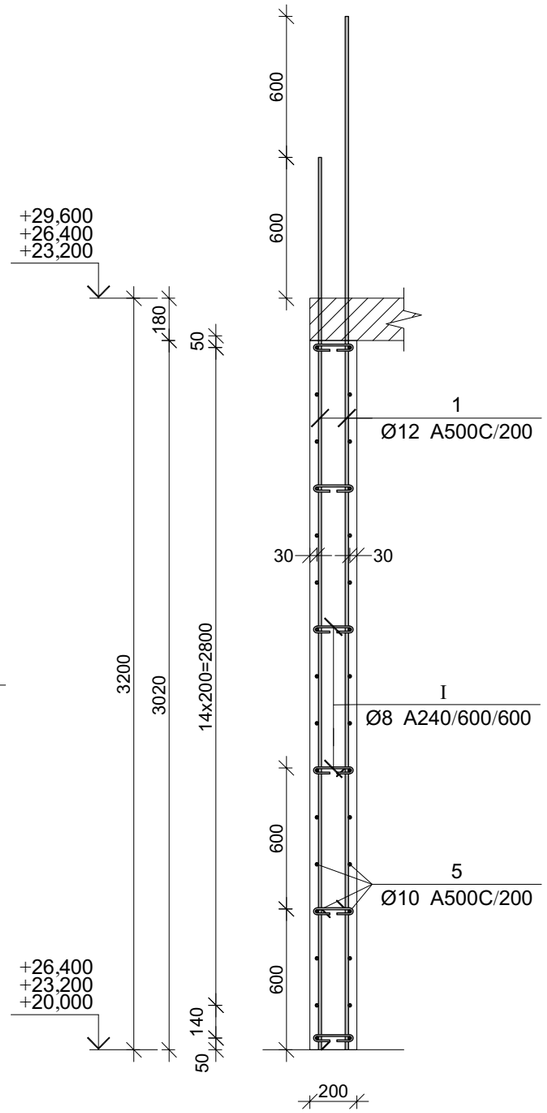

კვეთი 3-3

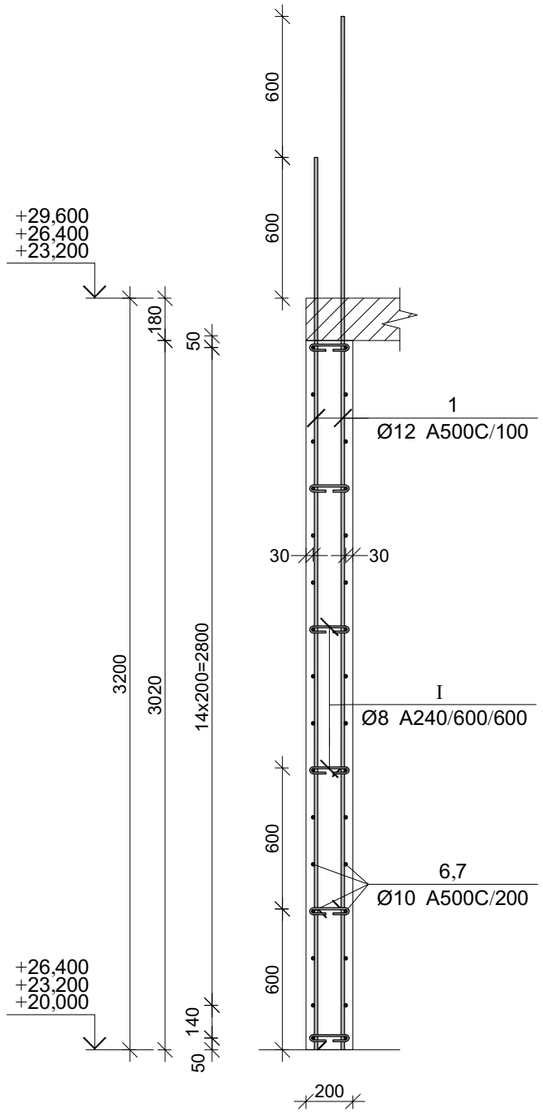

პროექტის დასახელება

მრავალბინიანი საცხოვრებელი სახლი

პროექტის მისამართი

ქ. თბილისი, ვარკეთილის დასახლება, მეშვე კლატო, მიკრო/რაიონი II, კორპუსი №1-ის მიმდებარედ (ს.კ 01.19.20.002.119)

დამკვეთი

სტადია	ეტაპი	განმარტება

2024.11.09

დაკვეთის №

CAD DWG ფაილი kedeli da kibe.dwg

მთ. კონსტრუქტორი:

შესრულა

შეამოწმა

საავტორო უფლებები

ნახაზის დასახელება

მონ. რ/ბ კედლის შენის მკშ-1-ის არმირების კვეთები 20.00, 23.20 და 26.40 ნიშნულებზე

კ-4.28

A3

კარის ღიობის არმირების დეტალი-1

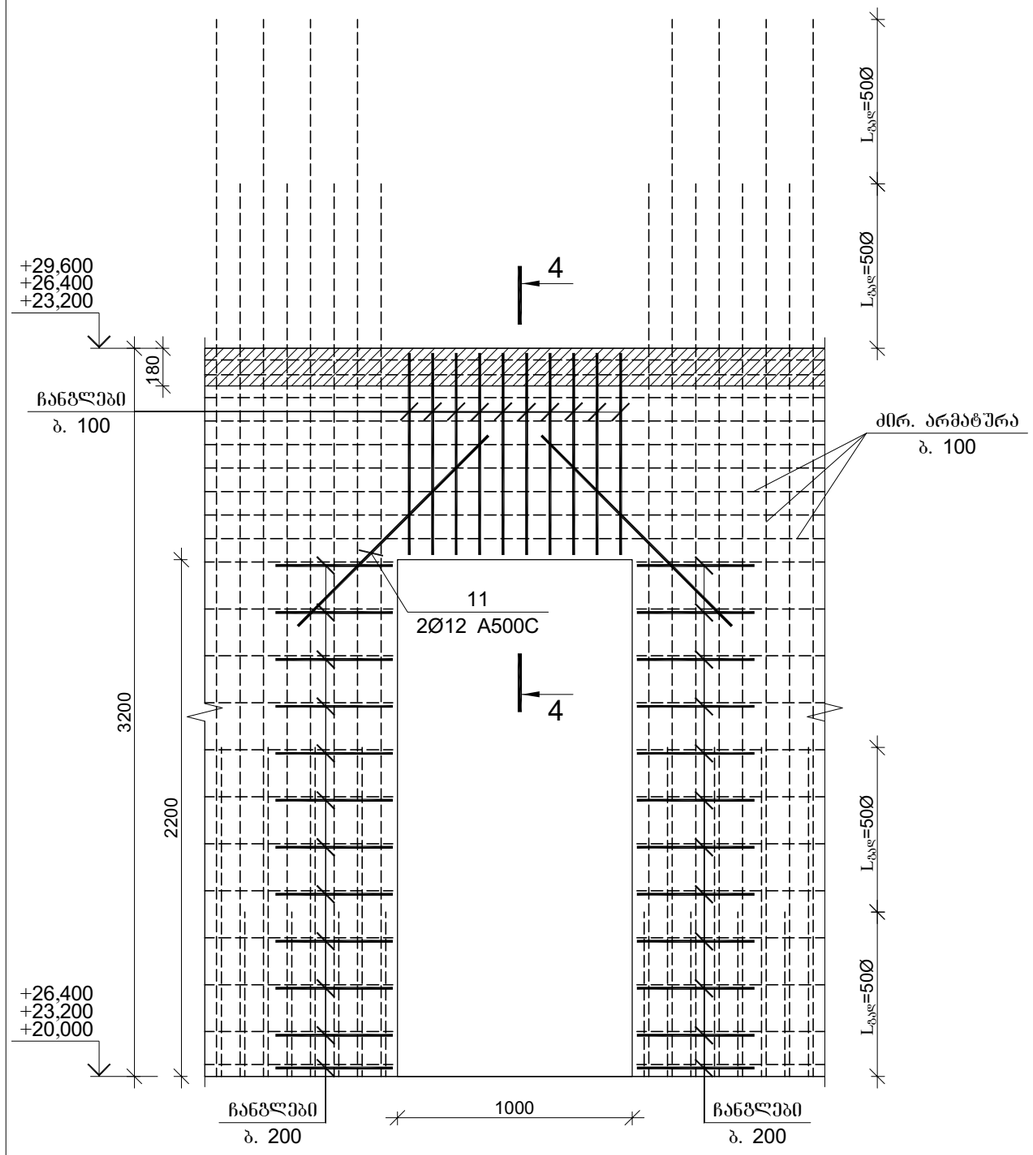

კვეთი 4-4

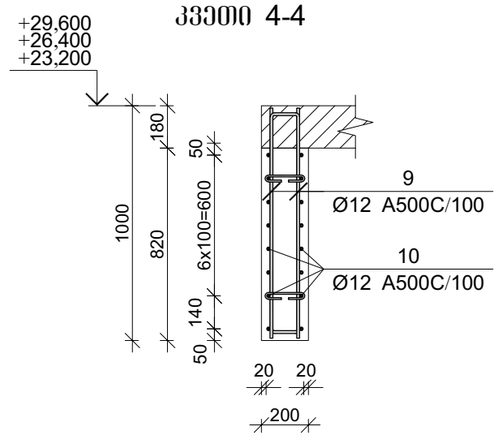

პოზ.	Ф [მმ.]	ესკიზი [მმ.]	სიგრძე [მმ.]
③	Ф10	670 / 160 / 670	1500
⑥	Ф10	1030 / 160 / 160 / 1030	2220
⑦	Ф10	730 / 160 / 160 / 730	1620
⑨	Ф12	970 / 130 / 130 / 970	2070

პოზ.	Ф [მმ.]	ესკიზი [მმ.]	სიგრძე [მმ.]
Ⅰ	Ф8	170 / 70 / 70	310
Ⅱ	Ф10	400 / 160 / 400	960
Ⅲ	Ф12	500 / 160 / 500	1160

მონ. რ/ბ კედლის შენის მკუ-1-ის სპეციფიკაცია 20.00, 23.20 და 26.40 ნიშნულებზე

არმატურის სპეციფიკაცია					არმატურის ამოკრეფა					ბეტონი B 25
პოზ. №	Ø	L მმ.	n ცალი	Ln მ.	Ø	∑ Ln მ.	პრამჟი ვეტრის წონა კგ.	წონა კგ.		V; მ³
								A240	A500C	
1	2	3	4	5	6	7	8	9	10	11
1	12 A500C	3800	222	843.60	8 A240	68.20	0.39	26.91		10.90
2	10 A500C	4700	28	131.60	10 A500C	754.12	0.62		464.94	
3	10 A500C	1500	14	21.00	12 A500C	933.80	0.89		829.04	
4	10 A500C	6400	28	179.20						
5	10 A500C	4800	32	153.60						
6	10 A500C	2220	24	53.28						
7	10 A500C	1620	24	38.88						
8	10 A500C	3700	28	103.60						
9	12 A500C	2070	20	41.40						
10	12 A500C	2800	16	44.80						
11	12 A500C	1000	4	4.00						
I	8 A240	310	220	68.20						
II	10 A500C	960	76	72.96						
							∑	26.91	1293.99	10.90
							n= 3	80.73	3881.96	32.69
									121.23	კგ/მ³

პროექტის დასახელება

მრავალბინიანი საცხოვრებელი სახლი

პროექტის მისამართი

ქ. თბილისი, ვარკეთილის დასახლება, მე3 კლატო, მიკრო/რაიონი II, კორპუსი №1-ის მიმდებარედ (ს.კ 01.19.20.002.119)

დამკვეთი

სტადია	მარილი	განმარტება
	2024.11.09	

დაკვეთის №

CAD DWG ფაილი kedeli da kibe.dwg

მთ. კონსტრუქტორი:

შესრულა

შეამოწმა

საავტორო უფლებები

ნახაზის დასახელება

მონ. რ/ბ კედლის შენის მკუ-1-ის კარის ღიობის არმირების დეტალი-1 და სპეციფიკაცია 20.00, 23.20 და 26.40 ნიშნულებზე

კ-4.29

A3

მონ. რ/ბ კედლის შბნის მკშ-1-ის არმირება 29.60 ნიშნულზე

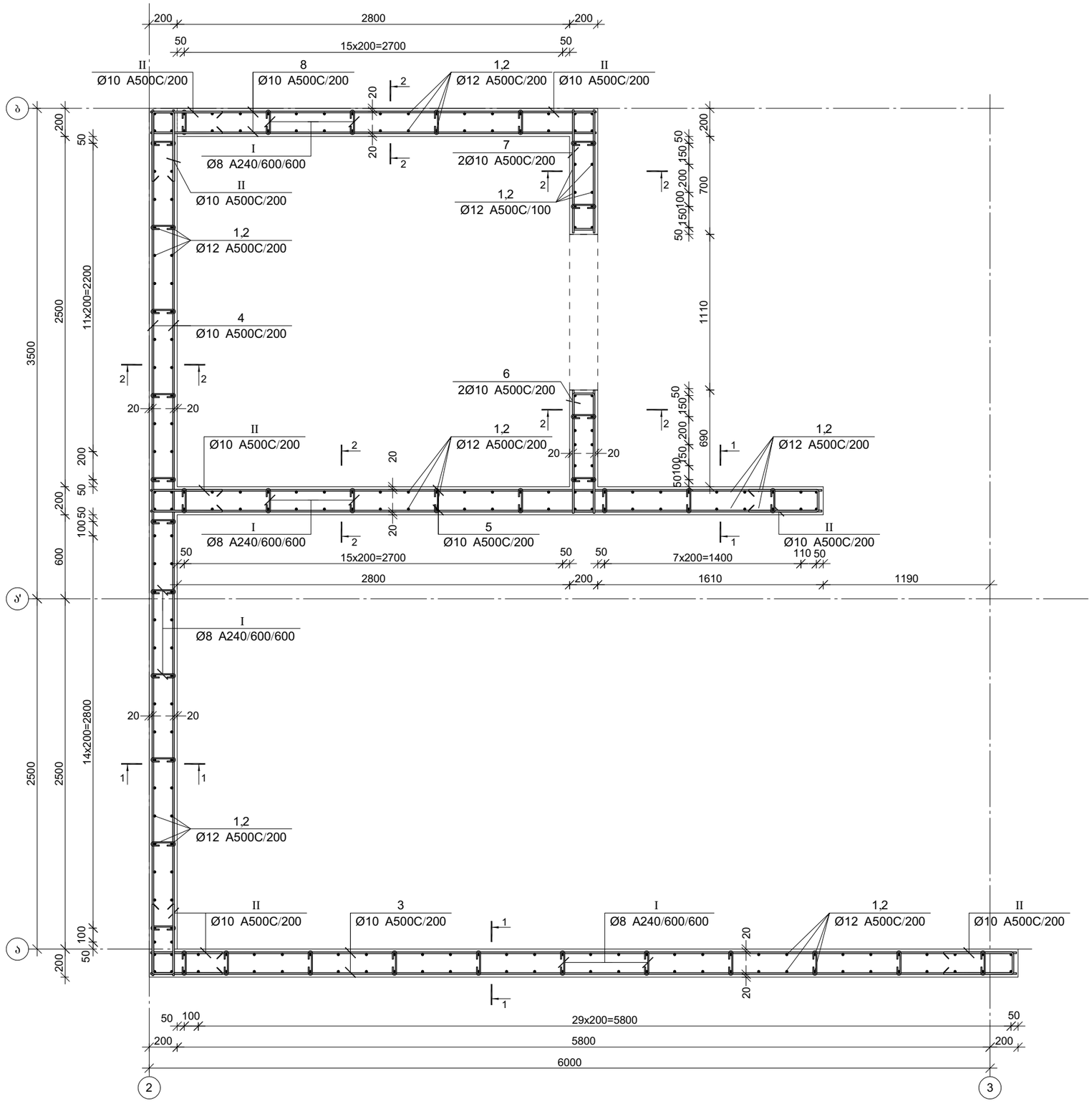

პროექტის დასახელება

მრავალბინიანი საცხოვრებელი სახლი

პროექტის მისამართი

ქ. თბილისი, ვარკეთილის დასახლება, მე3ე პლატო, მიკრო/რაიონი II, კორპუსი №1-ის მიმდებარედ (ს.კ 01.19.20.002.119)

დამკვეთი

სტადია	ფაილი	განმარტება
	2024.11.09	

დაკვეთის №

CAD DWG ფაილი kedeli da kibe.dwg

მთ. კონსტრუქტორი:

შესრულა

შეამოწმა

საავტორო უფლებები

ნახაზის დასახელება

მონ. რ/ბ კედლის შბნის მკშ-1-ის არმირება 29.60 ნიშნულზე

კ-4.30

A3

კვეთი 1-1

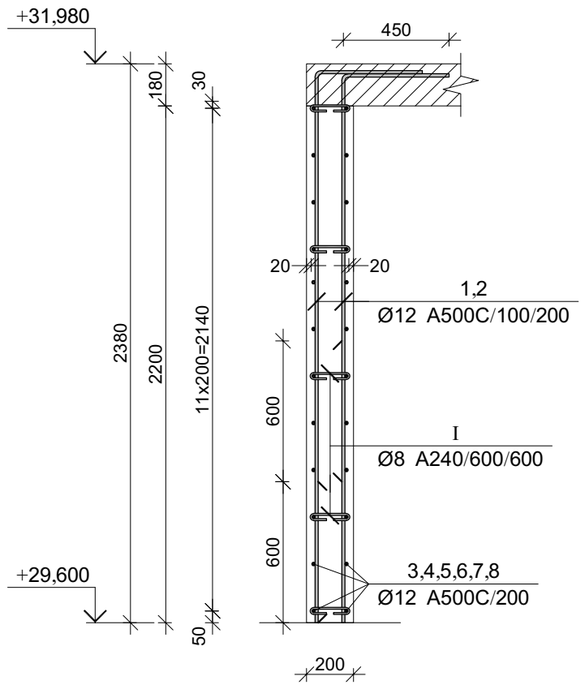

კვეთი 2-2

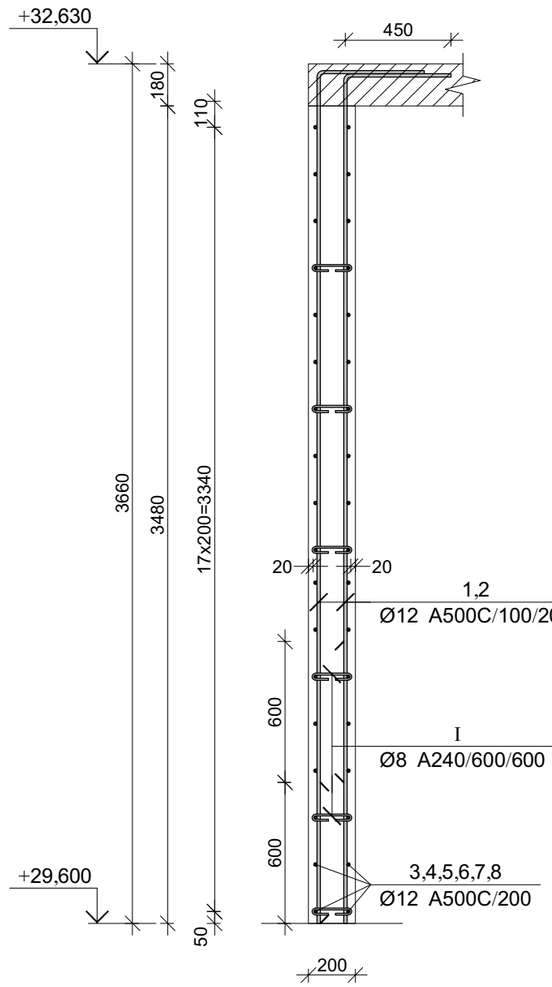

პოზ.	ф [მმ.]	ესკიზი [მმ.]	სიგრძე [მმ.]
①	Ф12	1750	2150
②	Ф12	1150	1550
⑥	Ф10	1030 / 940	2220
⑦	Ф10	730 / 940	1620
Ⅰ	Ф8	170 / 70	310
Ⅱ	Ф10	400 / 940	960

მონ. რ/ბ კედლის შენის მკუ-1-ის სპეციფიკაცია 29.60 ნიშნულზე

არმატურის სპეციფიკაცია					არმატურის ამოკრეფა					ბეტონი B 25
პოზ. №	ø	L მმ.	n ცალი	Ln მ.	ø	∑ Ln მ.	ბრაკის ფეხრის წონა კგ.	წონა კგ. A240	წონა კგ. A500C	V; მ³
1	2	3	4	5	6	7	8	9	10	11
1	12 A500C	2150	123	264.45	8 A240	51.15	0.39	20.18		7.06
2	12 A500C	1550	123	190.65	10 A500C	510.84	0.62		314.95	
3	10 A500C	6200	18	111.60	12 A500C	455.10	0.89		404.05	
4	10 A500C	6200	18	111.60						
5	10 A500C	4800	18	86.40						
6	10 A500C	2220	18	39.96						
7	10 A500C	1620	18	29.16						
8	10 A500C	3500	18	63.00						
I	8 A240	310	165	51.15						
II	10 A500C	960	72	69.12						
						∑		20.18	719.00	7.06
						n= 1		20.18	719.00	7.06
									104.77	კგ/მ³

პროექტის დასახელება

მრავალბინიანი საცხოვრებელი სახლი

პროექტის მისამართი

ქ. თბილისი, ვარკეთილის დასახლება, მე3ე პლატო, მიკრო/რაიონი II, კორპუსი №1-ის მიმდებარედ (ს.კ 01.19.20.002.119)

დამკვეთი

სტადია	ოპერი	განმარტება
	2024.11.09	

დაკვეთის №

CAD DWG ფაილი kedeli da kibe.dwg

მთ. კონსტრუქტორი:

შესრულა

შეამოწმა

საავტორო უფლებები

ნახაზის დასახელება

მონ. რ/ბ კედლის შენის მკუ-1-ის კარის ღიობის არმირების დეტალი-1 და სპეციფიკაცია 29.60 ნიშნულზე

კ-4.31

A3

მრნ. რ/ბ კედლის შანის მკუ-2-ის არმირება -3.10 ნიშნულზე

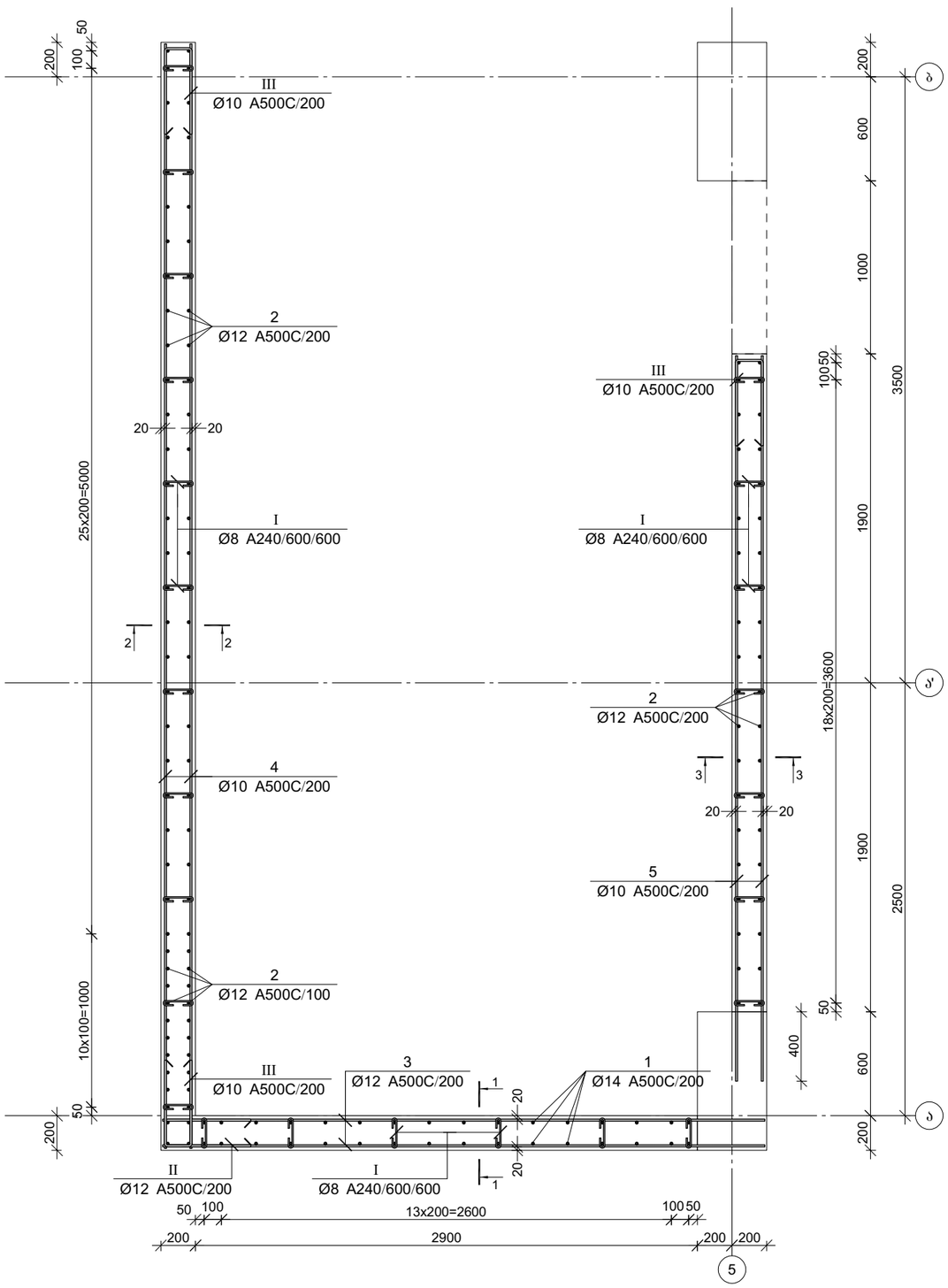

კვეთი 1-1

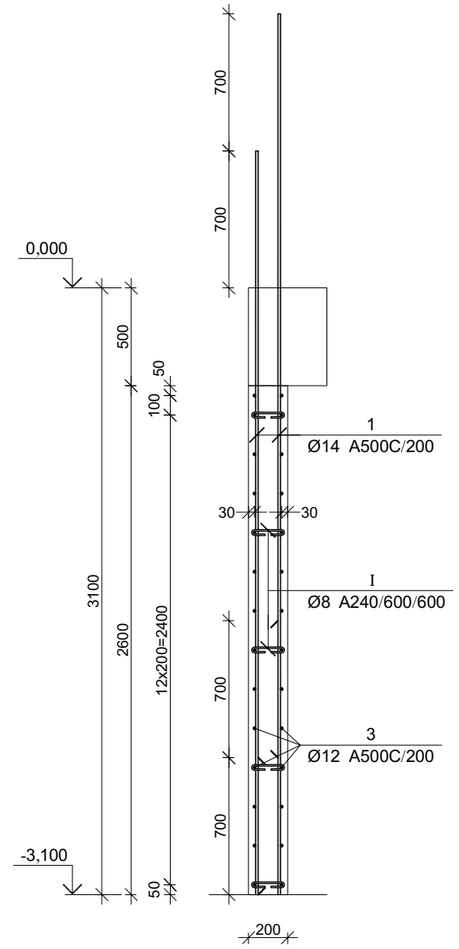

პროექტის დასახელება

მრავალბინიანი საცხოვრებელი სახლი

პროექტის მისამართი

ქ. ობილისი, ვარკეთილის დასახლება, მეშო კლატო, მიკრო/რაიონი II, კორპუსი №1-ის მიმდებარედ (ს.კ 01.19.20.002.119)

დამკვეთი

სტადია	თარიღი	განმარტება
	2024.11.09	

დაკვეთის №

CAD DWG ფაილი kedeli da kibe.dwg

მთ. კონსტრუქტორი:

შესასრულა

შეამოწმა

საავტორო უფლებები

ნახაზის დასახელება

მრნ. რ/ბ კედლის შანის მკუ-2-ის არმირება -3.10 ნიშნულზე

ბ-4.32

A3

კვეთი 2-2

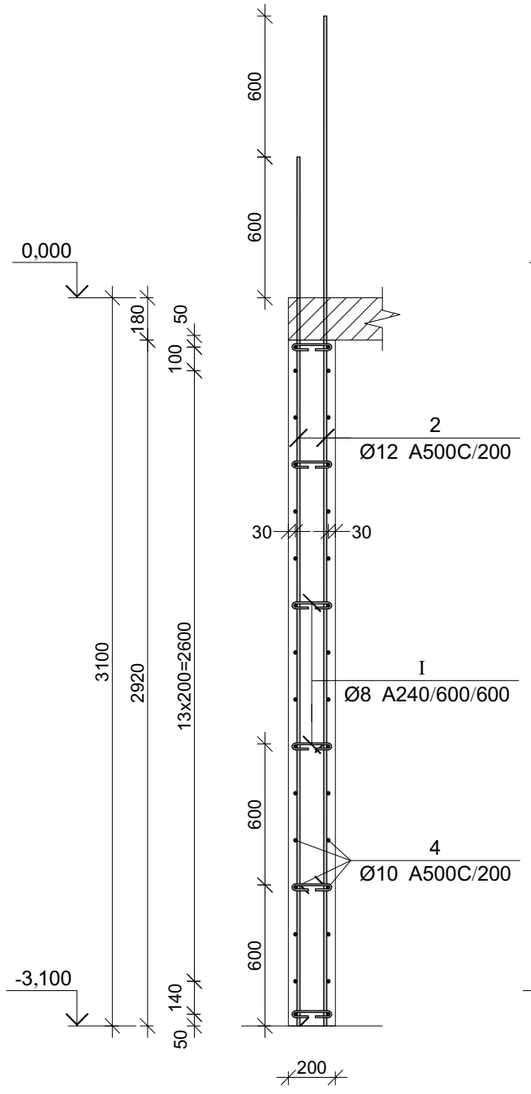

კვეთი 3-3

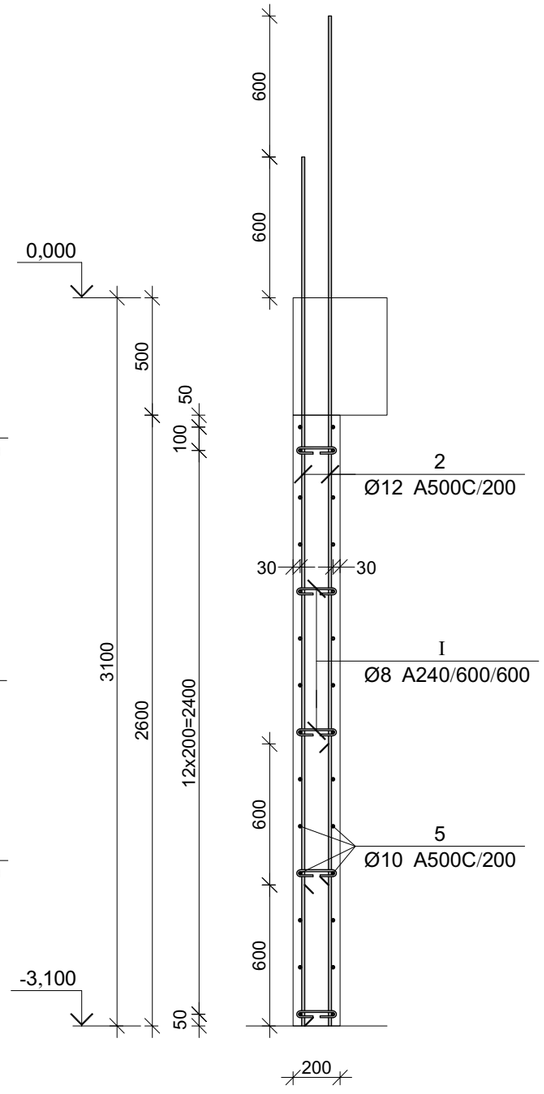

პოზ.	ф [მმ.]	ესკიზი [მმ.]	სიგრძე [მმ.]
I	ф8	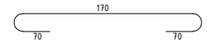	310
II	ф12	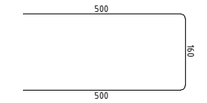	1160
III	ф10	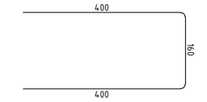	960

მონ. რ/ბ კედლის უბნის მკუ-2-ის სპეციფიკაცია -3.10 ნიშნულზე

არმატურის სპეციფიკაცია					არმატურის ამოკრეფა					ბეტონი B 25
პოზ. №	ø	L მმ.	n ცალი	Ln მ.	ø	∑ Ln მ.	ერთეული მეტრის წონა კგ.	წონა კგ.		V; მ³
								A240	A500C	
1	2	3	4	5	6	7	8	9	10	11
1	14 A500C	3800	36	136.80	8 A240	41.85	0.39	16.51		7.34
2	12 A500C	3700	114	421.80	10 A500C	369.36	0.62		227.72	
3	12 A500C	3600	28	100.80	12 A500C	538.84	0.89		478.39	
4	10 A500C	6400	32	204.80	14 A500C	136.80	1.21		165.31	
5	10 A500C	4300	28	120.40						
I	8 A240	310	135	41.85						
II	12 A500C	1160	14	16.24						
III	10 A500C	960	46	44.16		∑		16.51	871.43	7.34
						n= 1		16.51	871.43	7.34
									121.01	კგ/მ³

პროექტის დასახელება

მრავალბინიანი საცხოვრებელი სახლი

პროექტის მისამართი

ქ. თბილისი, ვარკეთილის დასახლება, მე3ე პლატო, მიკრო/რაიონი II, კორპუსი №1-ის მიმდებარედ (ს.კ 01.19.20.002.119)

დამკვეთი

სტადია	ფარდი	განმარტება
	2024.11.09	

დაკვეთის №

CAD DWG ფაილი kedeli da kibe.dwg

მთ. კონსტრუქტორი:

შესრულა

შეამოწმა

საავტორო უფლებები

ნახაზის დასახელება

მონ. რ/ბ კედლის უბნის მკუ-2-ის არმირების კვეთები და სპეციფიკაცია -3.10 ნიშნულზე

კ-4.33

A3

მონ. რ/ბ კედლის შბნის მკუ-2-ის არმირება 0.00 ნიშნულზე

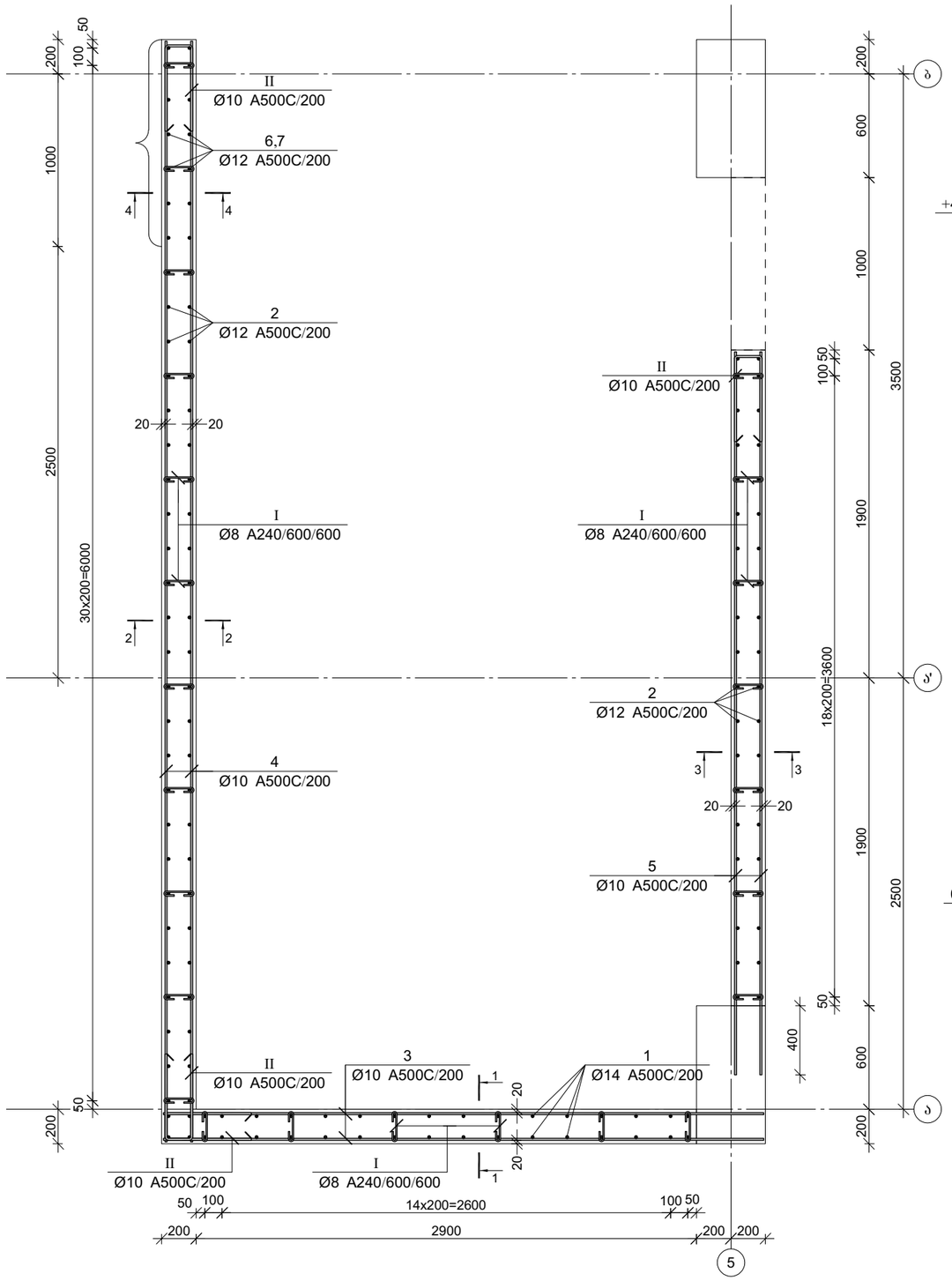

კვეთი 1-1

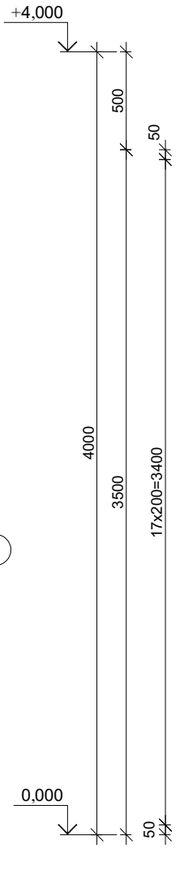

კვეთი 2-2

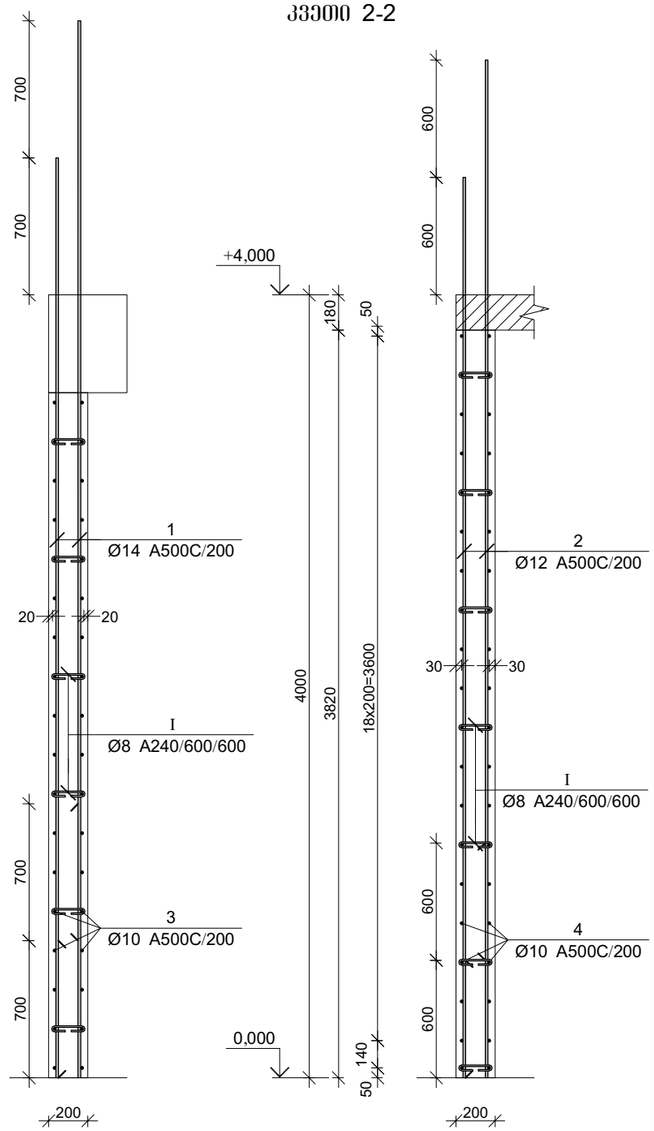

პროექტის დასახელება

მრავალბინიანი საცხოვრებელი სახლი

პროექტის მისამართი

ქ. თბილისი, ვარკეთილის დასახლება, მე3ე პლატო, მიკრო/რაიონი II, კორპუსი №1-ის მიმდებარედ (ს.კ 01.19.20.002.119)

დამკვეთი

სტადია	მარცლი	განმარტება
	2024.11.09	

დაკვეთის №

CAD DWG ფაილი kedeli da kibe.dwg

მთ. კონსტრუქტორი:

შესრულა

შემოწმა

საავტორო უფლებები

ნახაზის დასახელება

მონ. რ/ბ კედლის შბნის მკუ-2-ის არმირება 0.00 ნიშნულზე

კ-4.34

A3

კვეთი 3-3

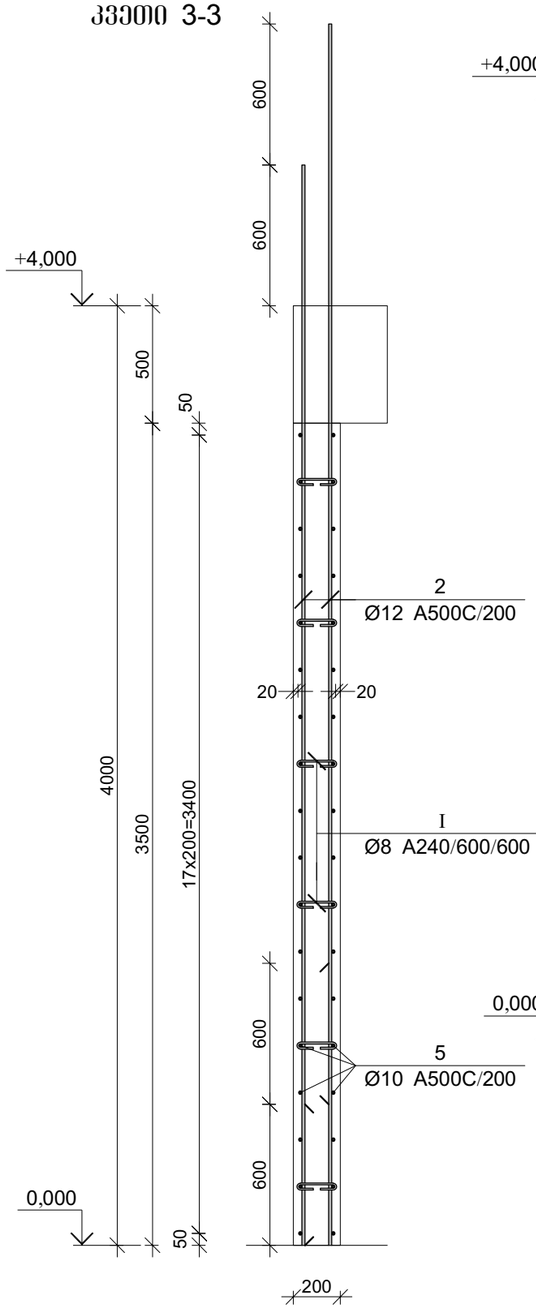

კვეთი 4-4

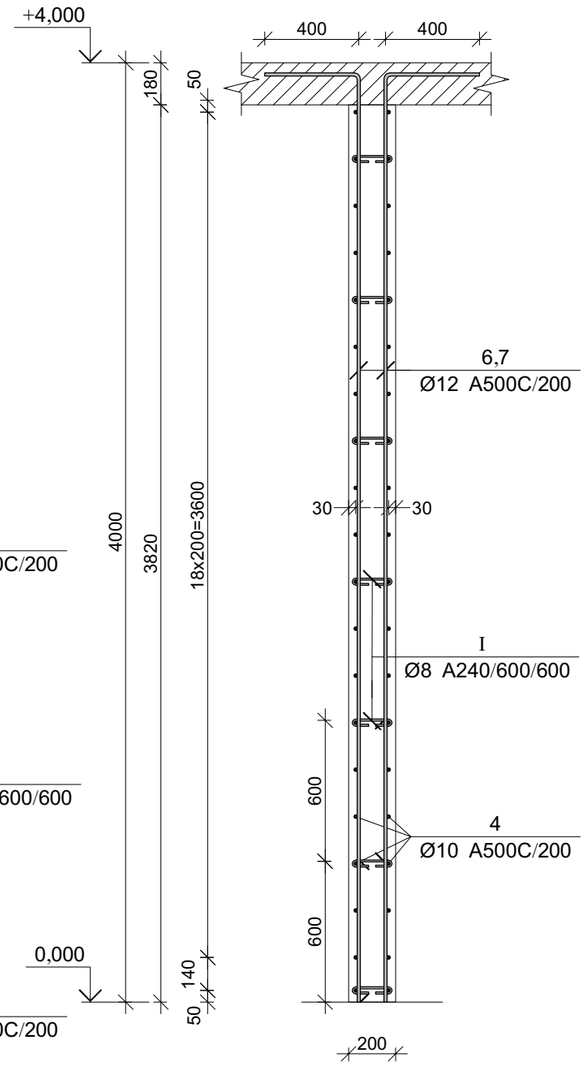

პოზ.	ф [მმ.]	ესკიზი [მმ.]	სიგრძე [მმ.]
⑥	ф12	3950; 400	4350
⑦	ф12	3350; 400	3750
Ⅰ	ф8	170; 70; 70	310
Ⅱ	ф10	400; 190; 400	960

მონ. რ/ბ კედლის შენის მკუ-2-ის სპეციფიკაცია 0.00 ნიშნულზე

არმატურის სპეციფიკაცია					არმატურის ამოკრეფა					ბეტონი B 25
პოზ. №	∅	L მმ.	n ცალი	Ln მ.	∅	∑ Ln მ.	არაკვეთ მეტრის წონა კგ.	წონა კგ. A240	წონა კგ. A500C	V; მ³
1	2	3	4	5	6	7	8	9	10	11
1	14 A500C	4700	36	169.20	8 A240	48.05	0.39	18.96		9.73
2	12 A500C	4600	90	414.00	10 A500C	613.36	0.62		378.16	
3	10 A500C	3600	36	129.60	12 A500C	470.70	0.89		417.90	
4	10 A500C	6400	40	256.00	14 A500C	169.20	1.21		204.46	
5	10 A500C	4300	36	154.80						
6	12 A500C	4350	7	30.45						
7	12 A500C	3750	7	26.25						
Ⅰ	8 A240	310	155	48.05						
Ⅱ	10 A500C	960	76	72.96						
						∑	18.96	1000.52		9.73
						n= 1	18.96	1000.52		9.73
								104.76	კგ/მ³	

პროექტის დასახელება

მრავალბინიანი საცხოვრებელი სახლი

პროექტის მისამართი

ქ. თბილისი, ვარკეთილის დასახლება, მე3მო კლატო, მიკრო/რაიონი II, კორპუსი №1-ის მიმდებარედ (ს.კ 01.19.20.002.119)

დამკვეთი

სტადია	მაჩვენებელი	განმარტება
	2024.11.09	

დაკვეთის №

CAD DWG ფაილი kedeli da kibe.dwg

მთ. კონსტრუქტორი:

შესრულა

შეამოწმა

საავტორო უფლებები

ნახაზის დასახელება

მონ. რ/ბ კედლის შენის მკუ-2-ის არმირების კვეთები და სპეციფიკაცია 0.00 ნიშნულზე

კ-4.35

A3

მონ. რ/ბ კედლის შენის მკშ-2-ის არმირება 4.00 და 7.20 ნიშნულებზე

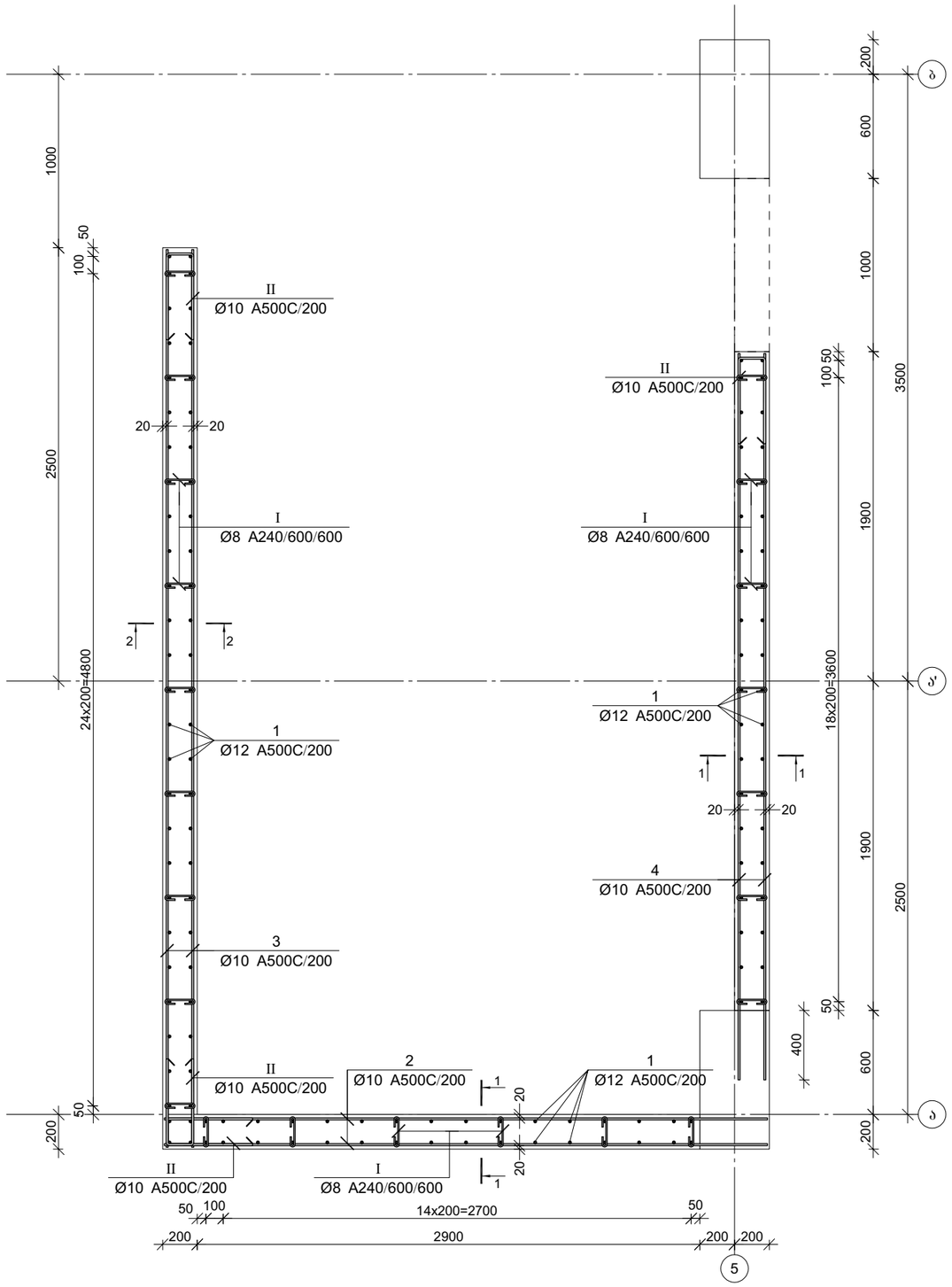

კვეთი 1-1

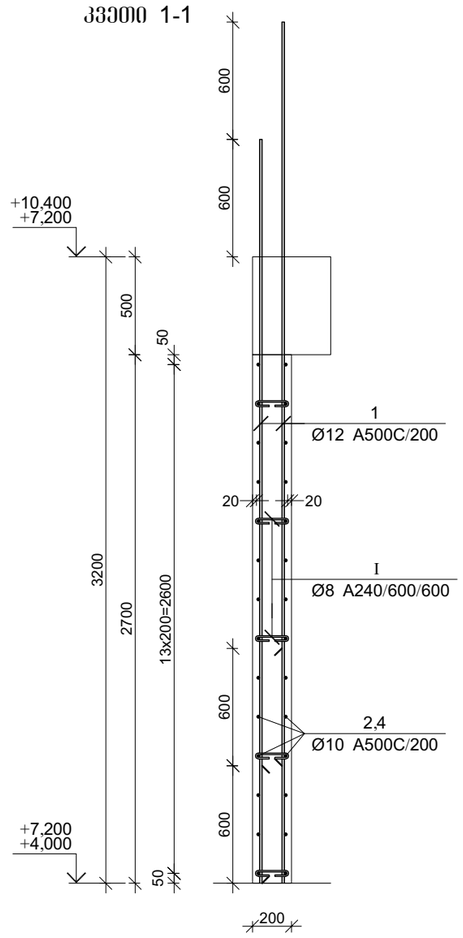

პროექტის დასახელება

მრავალბინიანი საცხოვრებელი სახლი

პროექტის მისამართი

ქ. თბილისი, ვარკეთილის დასახლება, მე3მო პლატო, მიკრო/რაიონი II, კორპუსი №1-ის მიმდებარედ (ს.კ 01.19.20.002.119)

დამკვეთი

სტადია	ეტაპი	განმარტება
	2024.11.09	

დაკვეთის №

CAD DWG ფაილი kedeli da kibe.dwg

მთ. კონსტრუქტორი:

შესრულა

შეამოწმა

საავტორო უფლებები

ნახაზის დასახელება

მონ. რ/ბ კედლის შენის მკშ-2-ის არმირება 4.00 და 7.20 ნიშნულებზე

ბ-4.36

A3

კვეთი 2-2

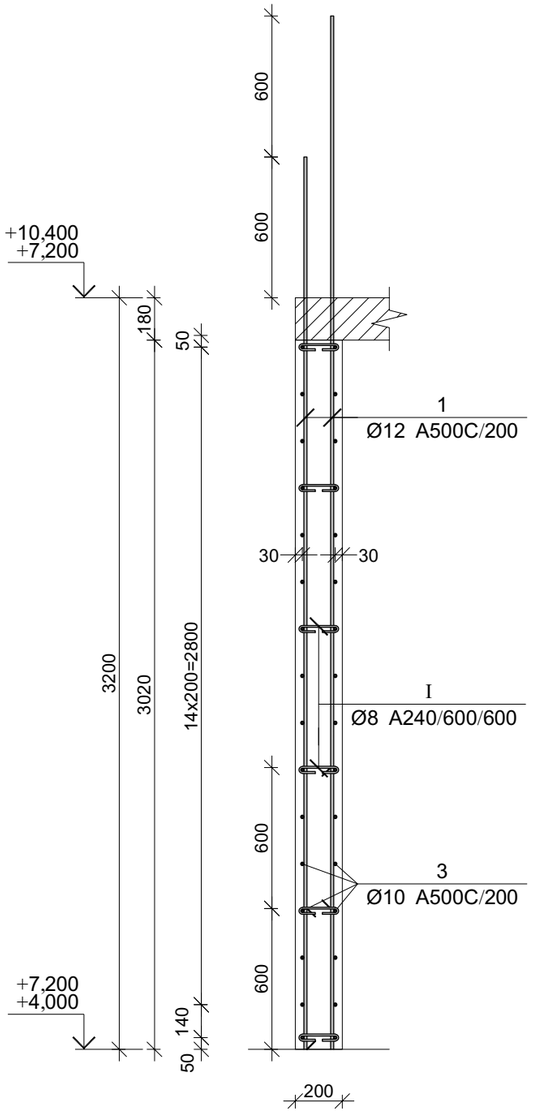

მონ. რ/ბ კედლის შენის მკუ-2-ის სპეციფიკაცია 4.00 და 7.20 ნიშნულებზე

არმატურის სპეციფიკაცია					არმატურის ამოკრეფა					ბეტონი B 25
პოზ. №	Ø	L მმ.	n ცალი	Ln მ.	Ø	∑ Ln მ.	არაკეთ ვერტის წონა კგ.	წონა კგ. A240	წონა კგ. A500C	V; მ³
1	2	3	4	5	6	7	8	9	10	11
1	12 A500C	3800	128	486.40	8 A240	37.20	0.39	14.68		
2	10 A500C	3600	28	100.80	10 A500C	445.20	0.62		274.48	6.87
3	10 A500C	5200	32	166.40	12 A500C	486.40	0.89		431.83	
4	10 A500C	4300	28	120.40						
I	8 A240	310	120	37.20						
II	10 A500C	960	60	57.60						
							∑	14.68	706.32	6.87
						n= 2		29.36	1412.63	13.75
									104.89	კგ/მ³

პოზ.	Ø [მმ.]	ესკიზი [მმ.]	სიგრძე [მმ.]
I	Ø8	170 / 70 / 70	310
II	Ø10	400 / 960 / 400	960

პროექტის დასახელება

მრავალბინიანი საცხოვრებელი სახლი

პროექტის მისამართი

ქ. თბილისი, ვარკეთილის დასახლება, მე3ო კლატო, მიკრო/რაიონი II, კორპუსი №1-ის მიმდებარედ (ს.კ 01.19.20.002.119)

დამკვეთი

სტადია	მარილი	განმარტება
	2024.11.09	

დაკვეთის №

CAD DWG ფაილი kedeli da kibe.dwg

მთ. კონსტრუქტორი:

შესრულა

შეამოწმა

საავტორო უფლებები

ნახაზის დასახელება

მონ. რ/ბ კედლის შენის მკუ-2-ის არმირების კვეთები და სპეციფიკაცია 4.00 და 7.20 ნიშნულებზე

კ-4.37

A3

მონ. რ/ბ კედლის შენის მკუ-2-ის არმირება 10.40, 13.60 და 16.80 ნიშნულებზე

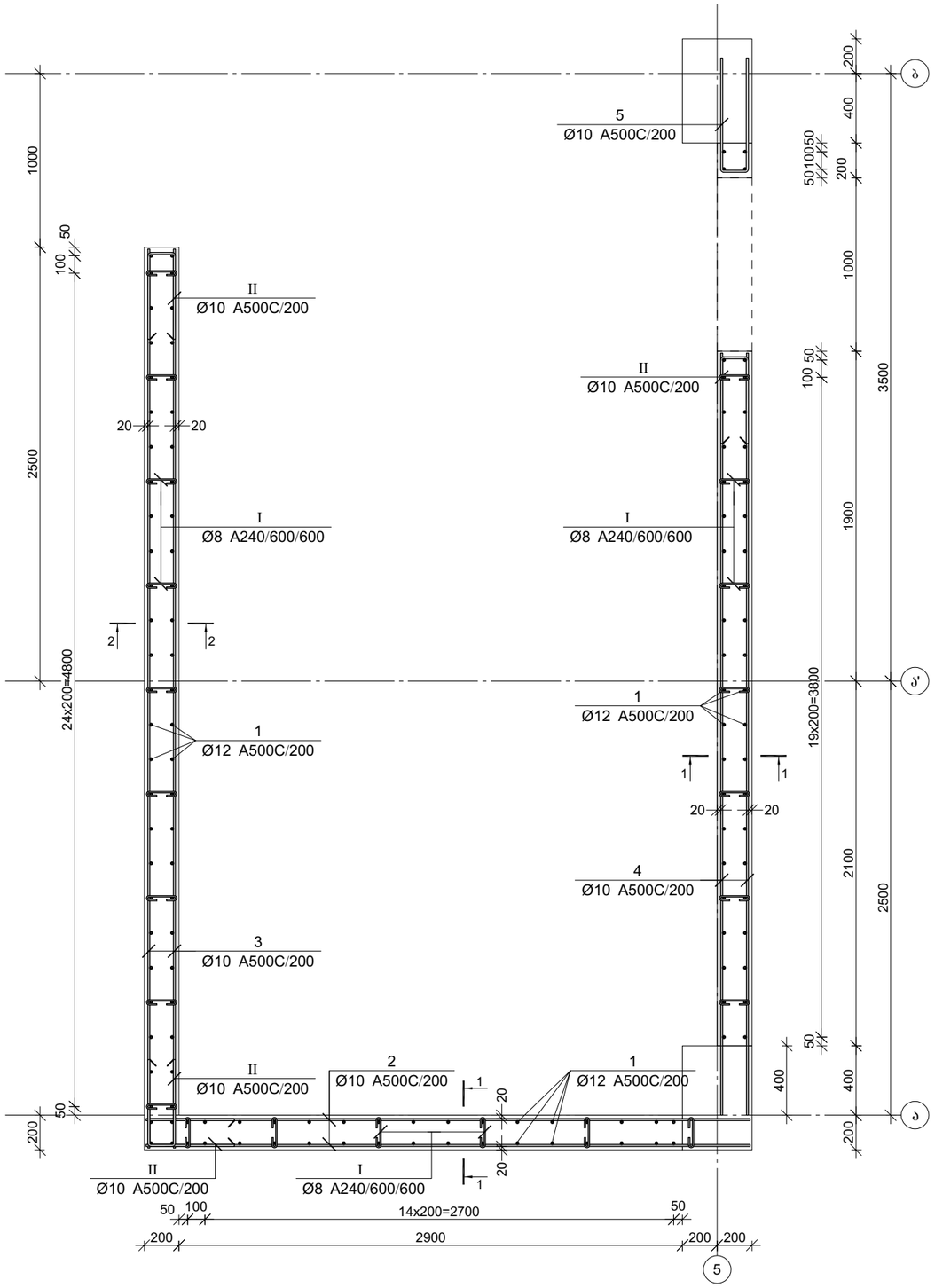

კვეთი 1-1

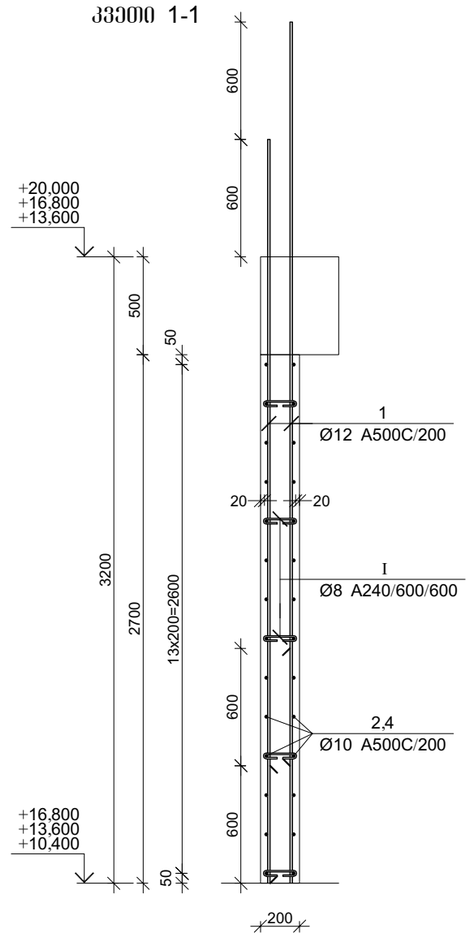

პროექტის დასახელება

მრავალბინიანი საცხოვრებელი სახლი

პროექტის მისამართი

ქ. თბილისი, ვარკეთილის დასახლება, მე-3 კვარტალი, მიკრო/რაიონი II, კორპუსი №1-ის მიმდებარედ (ს.კ 01.19.20.002.119)

დამკვეთი

სტადია	ფაილი	განმარტება
	2024.11.09	

დაკვეთის №

CAD DWG ფაილი kedeli da kibe.dwg

მთ. კონსტრუქტორი:

შესრულა

შეამოწმა

საავტორო უფლებები

ნახაზის დასახელება

მონ. რ/ბ კედლის შენის მკუ-2-ის არმირება 10.40, 13.60 და 16.80 ნიშნულებზე

ბ-4.38

A3

კვეთი 2-2

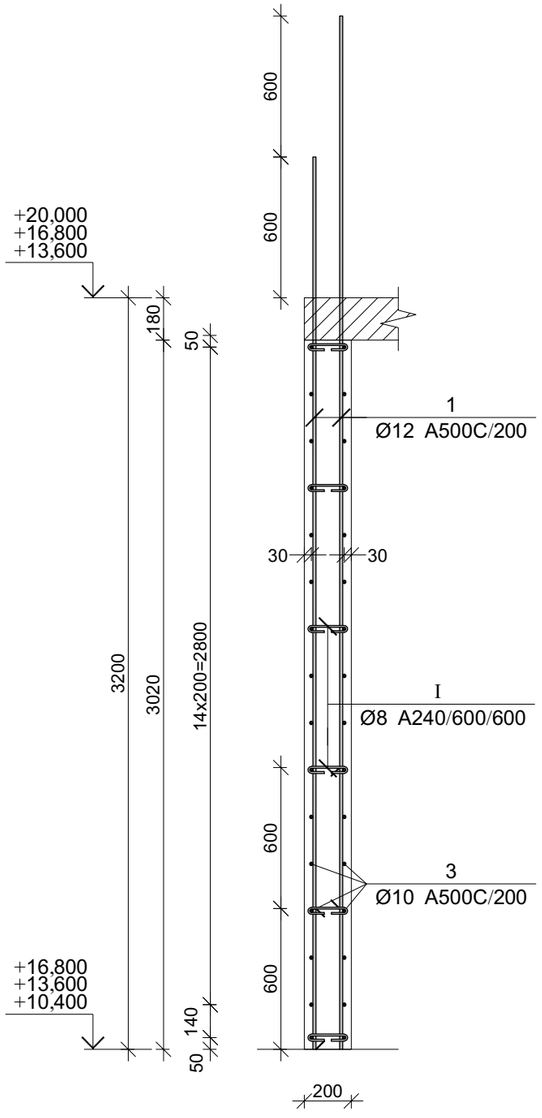

მონ. რ/ბ კედლის შენის მკუ-2-ის სპეციფიკაცია 10.40, 13.60 და 16.80 ნიშნულებზე

არმატურის სპეციფიკაცია					არმატურის ამოკრეფა					ბეტონი B 25
პოზ. №	Ø	L მმ.	n ცალი	Ln მ.	Ø	∑ Ln მ.	არაკეთ ვერტიკ. წონა კგ.	წონა კგ. A240	წონა კგ. A500C	V; მ³
1	2	3	4	5	6	7	8	9	10	11
1	12 A500C	3800	132	501.60	8 A240	37.20	0.39	14.68		7.04
2	10 A500C	3600	28	100.80	10 A500C	471.80	0.62		290.88	
3	10 A500C	5200	32	166.40	12 A500C	501.60	0.89		445.33	
4	10 A500C	4500	28	126.00						
5	10 A500C	1500	14	21.00						
I	8 A240	310	120	37.20						
II	10 A500C	960	60	57.60						
							∑	14.68	736.21	7.04
						n= 3		44.04	2208.64	21.11
									106.72	კგ/მ³

პოზ.	Φ [მმ.]	ესკიზი [მმ.]	სიგრძე [მმ.]
⑤	Φ10	670 / 90 / 670	1500
Ⅰ	Φ8	170 / 70 / 70	310
Ⅱ	Φ10	400 / 90 / 400	960

პროექტის დასახელება

მრავალბინიანი საცხოვრებელი სახლი

პროექტის მისამართი

ქ. თბილისი, ვარკეთილის დასახლება, მე3ე პლატო, მიკრო/რაიონი II, კორპუსი №1-ის მიმდებარედ (ს.კ 01.19.20.002.119)

დამკვეთი

სტადია	მარილი	განმარტება
	2024.11.09	

დაკვეთის №

CAD DWG ფაილი kedeli da kibe.dwg

მთ. კონსტრუქტორი:

შესრულა

შეამოწმა

საავტორო უფლებები

ნახაზის დასახელება

მონ. რ/ბ კედლის შენის მკუ-2-ის არმირების კვეთები და სპეციფიკაცია 10.40, 13.60 და 16.80 ნიშნულებზე

კ-4.39

A3

მონ. რ/ბ კედლის შენის მკუ-2-ის არმირება 20.00 და 23.20 ნიშნულებზე

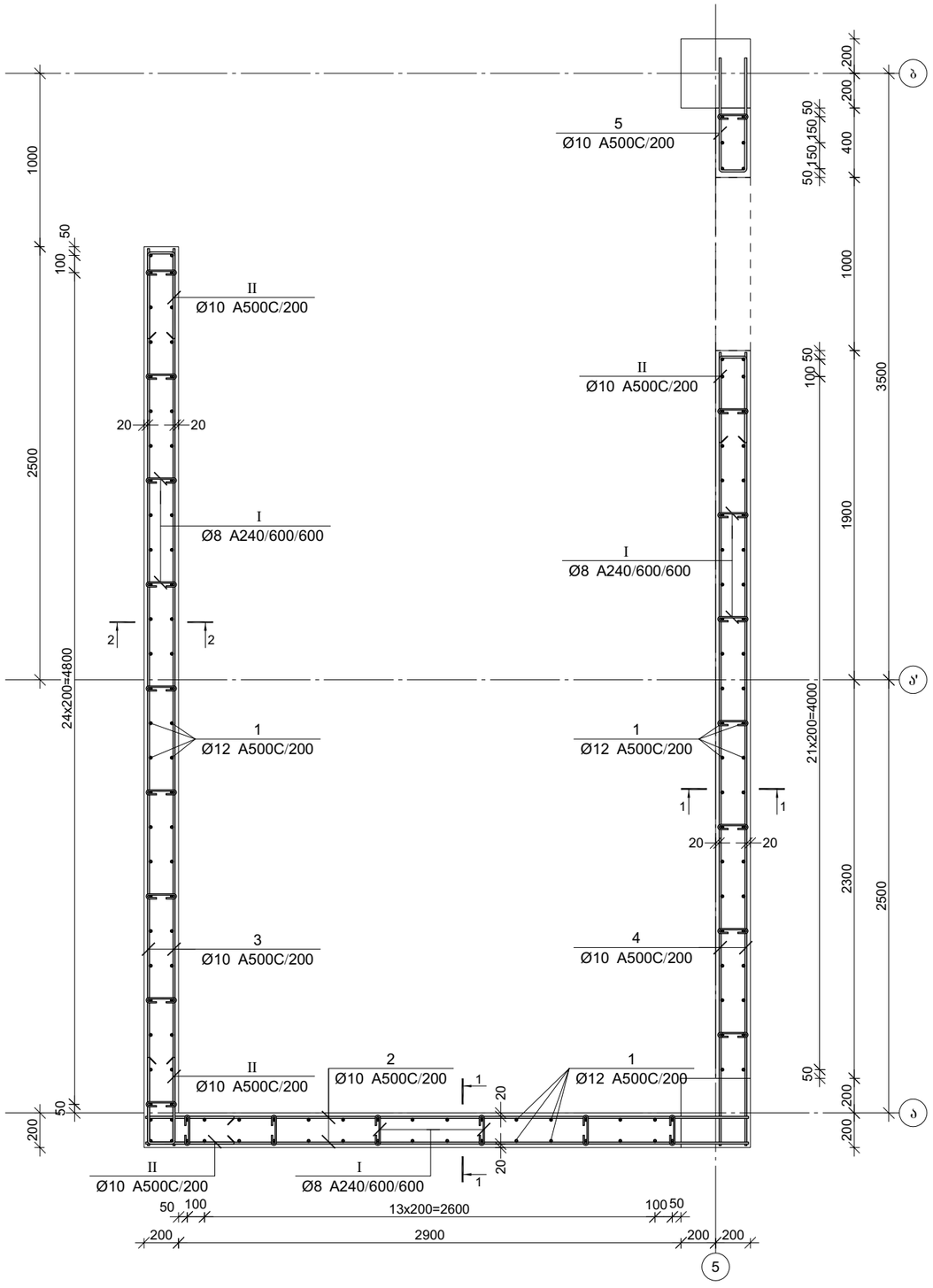

კვეთი 1-1

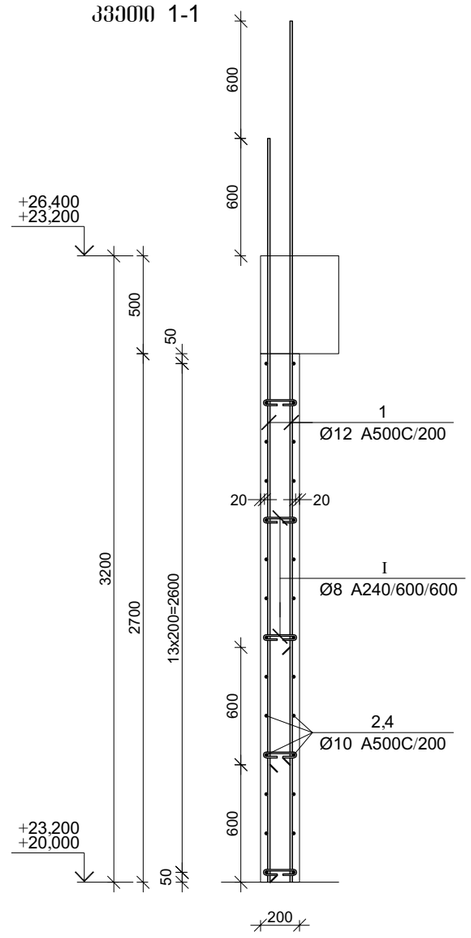

პროექტის დასახელება

მრავალბინიანი საცხოვრებელი სახლი

პროექტის მისამართი

ქ. თბილისი, ვარკეთილის დასახლება, მე-3 კვარტალი, მიკრო/რაიონი II, კორპუსი №1-ის მიმდებარედ (ს.კ 01.19.20.002.119)

დამკვეთი

სტადია	მარილი	განმარტება
	2024.11.09	

დაკვეთის №

CAD DWG ფაილი kedeli da kibe.dwg

მთ. კონსტრუქტორი:

შესრულა

შეამოწმა

საავტორო უფლებები

ნახაზის დასახელება

მონ. რ/ბ კედლის შენის მკუ-2-ის არმირება 20.00 და 23.20 ნიშნულებზე

კ-4.40

A3

Ярусное 2-2

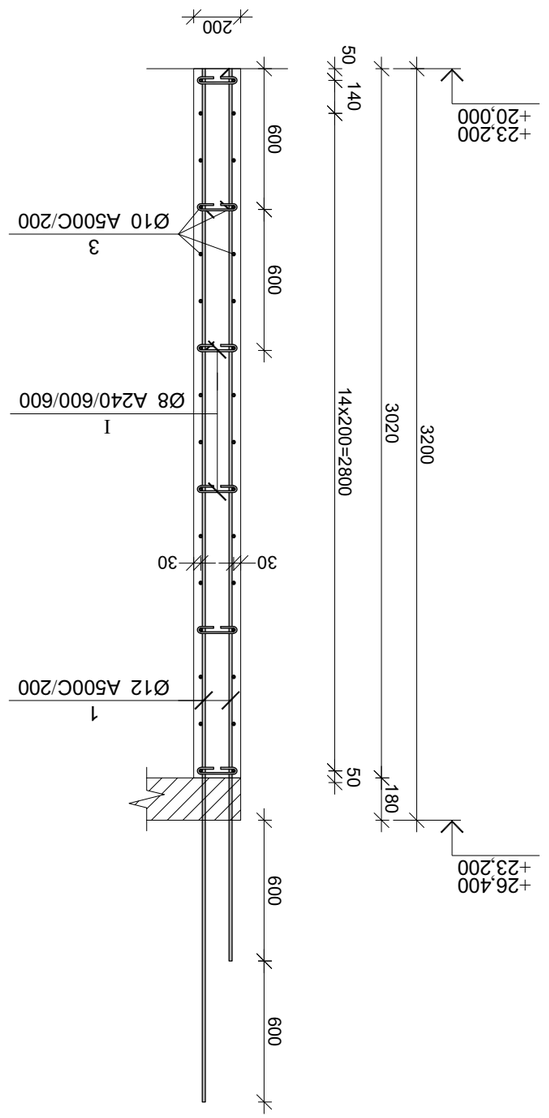

Ведомость стержней 20.00 ÷ 23.20 блока 2-го типа

Эл. поз.	Ø	L, мм	n, шт	Ln, м	Σ Ln, м	Ø	Σ Ln, м	V, м³
						А240	А500С	
1	2	3	4	5	6	7	8	9
1	12 А500С	3800	136	516.80	8 А240	38.75	0.39	15.29
2	10 А500С	3600	28	100.80	10 А500С	477.40	0.62	294.34
3	10 А500С	5200	32	166.40	12 А500С	516.80	0.89	458.82
4	10 А500С	4700	28	131.60				
5	10 А500С	1500	14	21.00				
I	8 А240	310	125	38.75				
II	10 А500С	960	60	57.60				
					Σ		15.29	753.16
					n= 2		30.58	1506.32
								105.96

Эл. поз.	Ф [мм]	Эскиз [мм]	Масса ед. [кг]
⑤	Ф10	670, 960, 670	1500
①	Ф8	70, 170, 70	310
⑪	Ф10	400, 960, 400	960

Железобетонные конструкции
Ярусное 2-2
Ведомость стержней
Ведомость деталей
Спецификация
Ведомость расхода стали
Ведомость расхода бетона
Ведомость расхода материалов
Ведомость ссылочных и прилагаемых документов
Ведомость элементов заполнения, перемычек и вентиляционных блоков
Ведомость перемычек
Ведомость вентиляционных блоков
Ведомость элементов заполнения проемов
Ведомость перемычек
Ведомость элементов заполнения проемов
Ведомость ссылочных и прилагаемых документов
Ведомость расхода материалов
Ведомость расхода бетона
Ведомость расхода стали
Спецификация
Ведомость деталей
Ведомость стержней
Ярусное 2-2
Железобетонные конструкции

Разраб.	Иванов		Зайцев-Пк
2024.11.09			
Нач. отд.			
ГИП			
Н. контр.			
CAD DWG файл	kedel\ da kibe.dwg		
Изм.	Кол.уч.	Лист	№ док.
Подп.	Дата		

3–4.41

А3

მონ. რ/ბ კედლის შანის მკუ-2-ის არმირება 26.40 ნიშნულზე

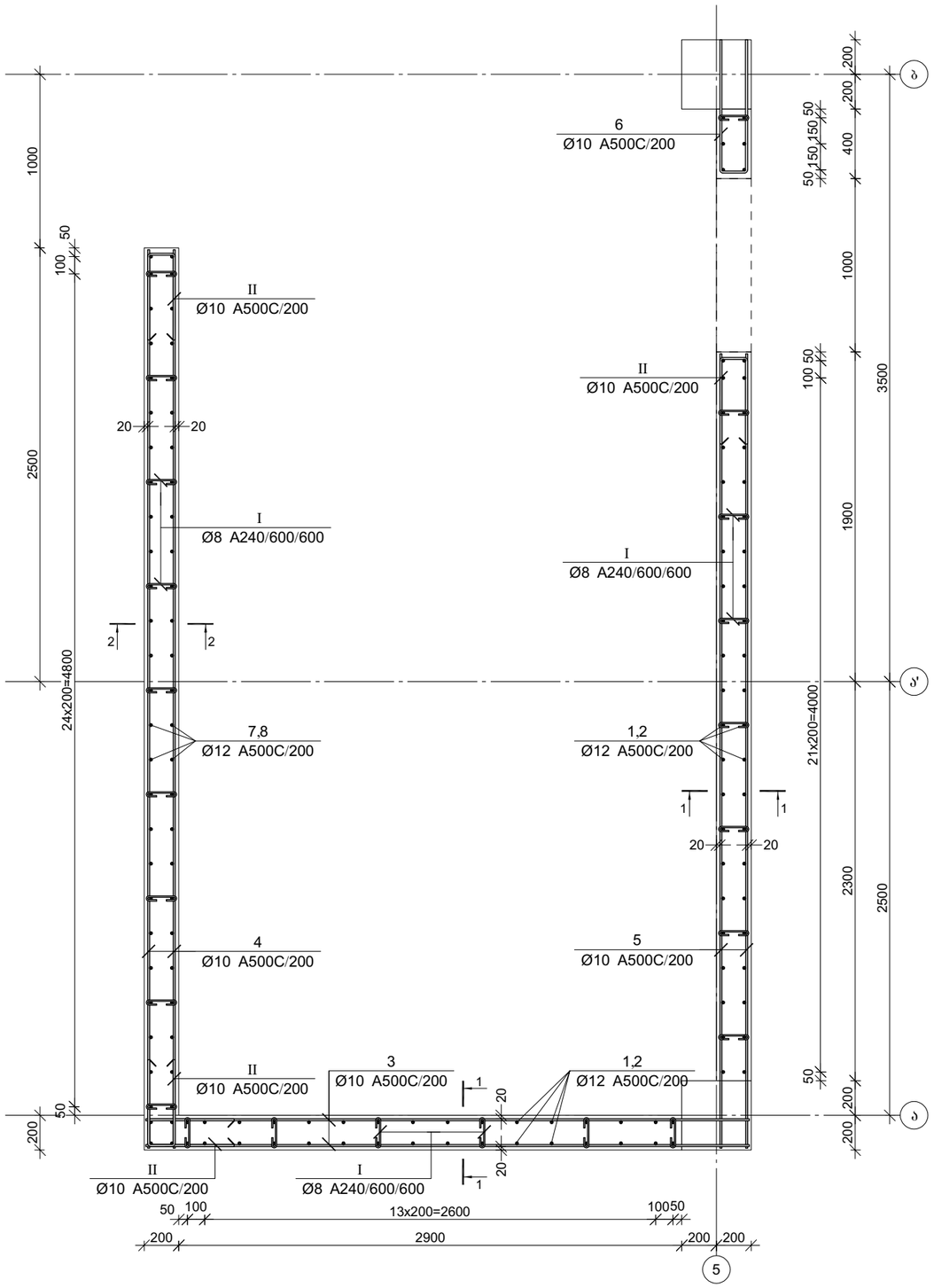

კვეთი 1-1

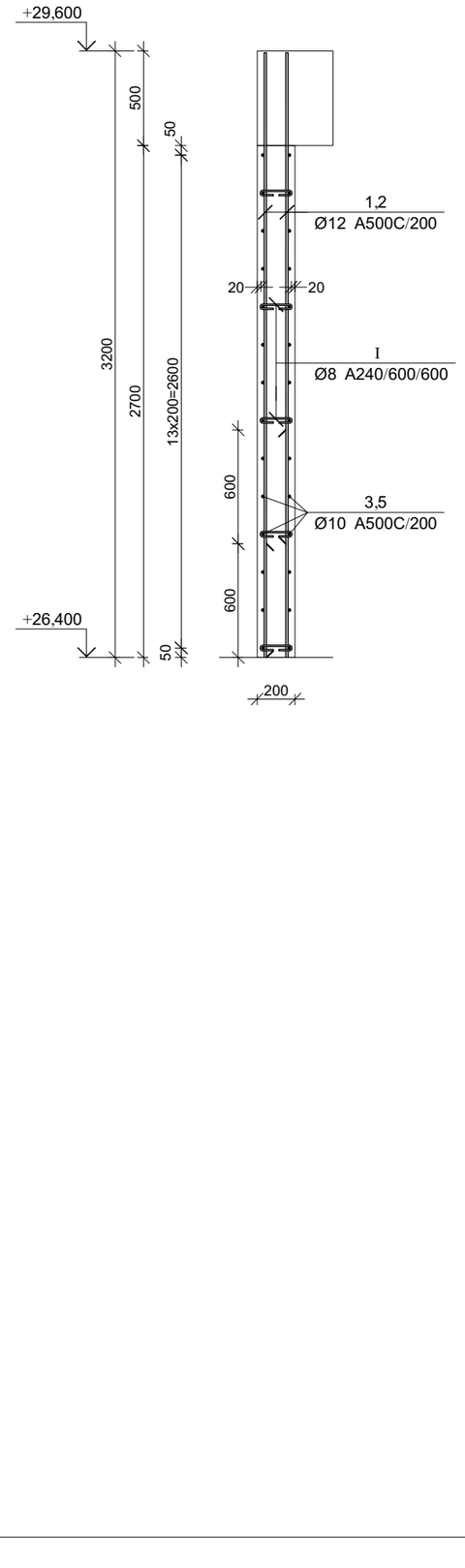

პროექტის დასახელება

მრავალბინიანი საცხოვრებელი სახლი

პროექტის მისამართი

ქ. თბილისი, ვარკეთილის დასახლება, მე3ე პლატო, მიკრო/რაიონი II, კორპუსი №1-ის მიმდებარედ (ს.კ 01.19.20.002.119)

დამკვეთი

სტადია	მარილი	განმარტება
	2024.11.09	

დაკვეთის №

CAD DWG ფაილი kedeli da kibe.dwg

მთ. კონსტრუქტორი:

შესრულა

შეამოწმა

საავტორო უფლებები

ნახაზის დასახელება

მონ. რ/ბ კედლის შანის მკუ-2-ის არმირება 26.40 ნიშნულზე

კ-4.42

A3

კვეთი 2-2

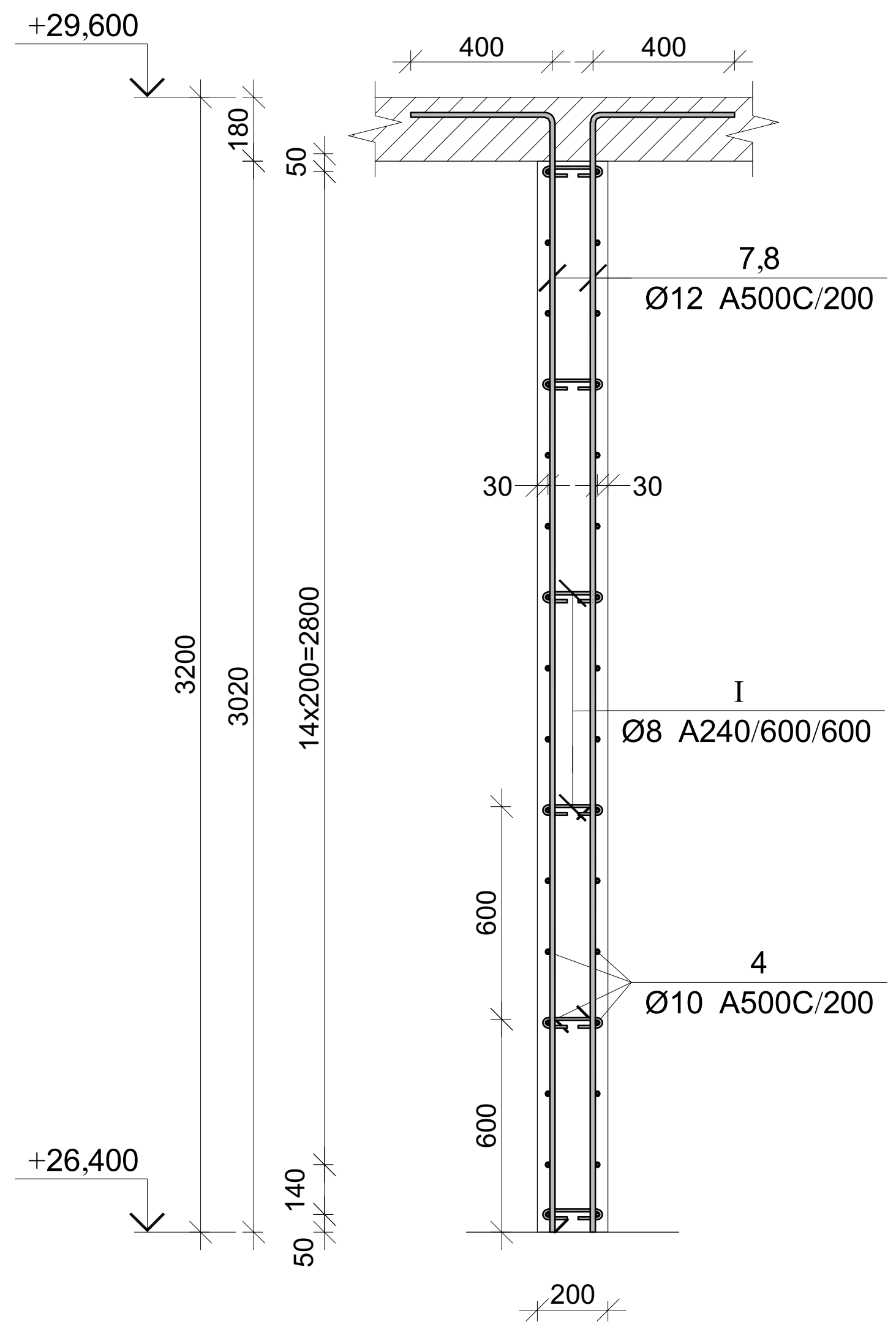

მონ. რ/ბ კედლის უბნის მკუ-2-ის სპეციფიკაცია 26.40 ნიშნულზე

არმატურის სპეციფიკაცია					არმატურის ამოკრეფა					ბეტონი B 25
პოზ. №	Ø	L მმ.	n ცალი	Ln მ.	Ø	∑ Ln მ.	გრძივი მეტრის წონა კგ.	წონა კგ. A240	წონა კგ. A500C	V; მ³
1	2	3	4	5	6	7	8	9	10	11
1	12 A500C	3200	42	134.40	8 A240	38.75	0.39	15.29		7.25
2	12 A500C	2600	42	109.20	10 A500C	477.40	0.62		294.34	
3	10 A500C	3600	28	100.80	12 A500C	412.60	0.89		366.31	
4	10 A500C	5200	32	166.40						
5	10 A500C	4700	28	131.60						
6	10 A500C	1500	14	21.00						
7	12 A500C	3550	26	92.30						
8	12 A500C	2950	26	76.70						
I	8 A240	310	125	38.75						
II	10 A500C	960	60	57.60						
							∑	15.29	660.65	7.25
						n= 1		15.29	660.65	7.25
									93.21	კგ/მ³

პოზ.	Φ [მმ.]	ესკიზი [მმ.]	სიგრძე [მმ.]
6	Φ10	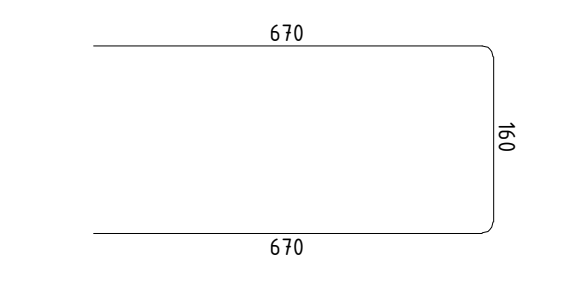	1500
7	Φ12	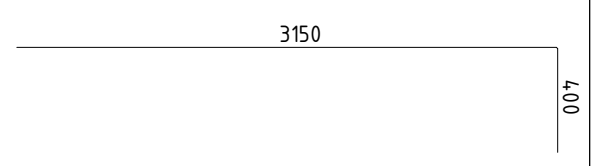	3550
8	Φ12	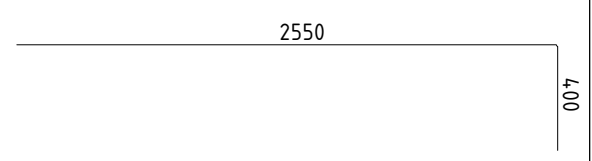	2950
I	Φ8	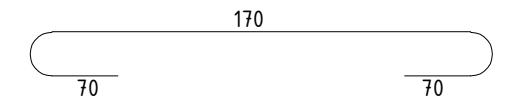	310
II	Φ10	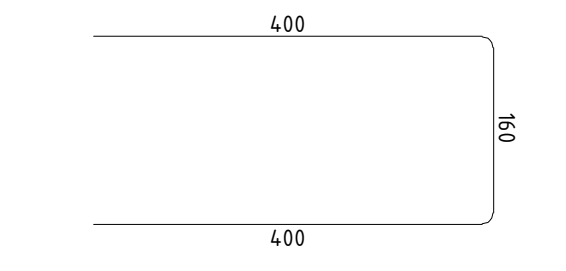	960

პროექტის დასახელება

მრავალბინიანი საცხოვრებელი სახლი

პროექტის მისამართი

ქ. თბილისი, ვარკეთილის დასახლება, ზემო პლატო, მიკრო/რაიონი II, კორპუსი №1-ის მიმდებარედ (ს.კ 01.19.20.002.119)

დამკვეთი

სტადია	თარიღი	განმარტება
	2024.11.09	

დაკვეთის №

CAD DWG ფაილი kedeli da kibe.dwg

მთ. კონსტრუქტორი:

შეასრულა

შეამოწმა

საავტორო უფლებები

ნახაზის დასახელება

მონ. რ/ბ კედლის უბნის მკუ-2-ის არმირების კვეთები და სპეციფიკაცია 26.40 ნიშნულზე

კ-4.43

A3

მონ. რ/ბ რიგელის მრ-1-ის არმირება

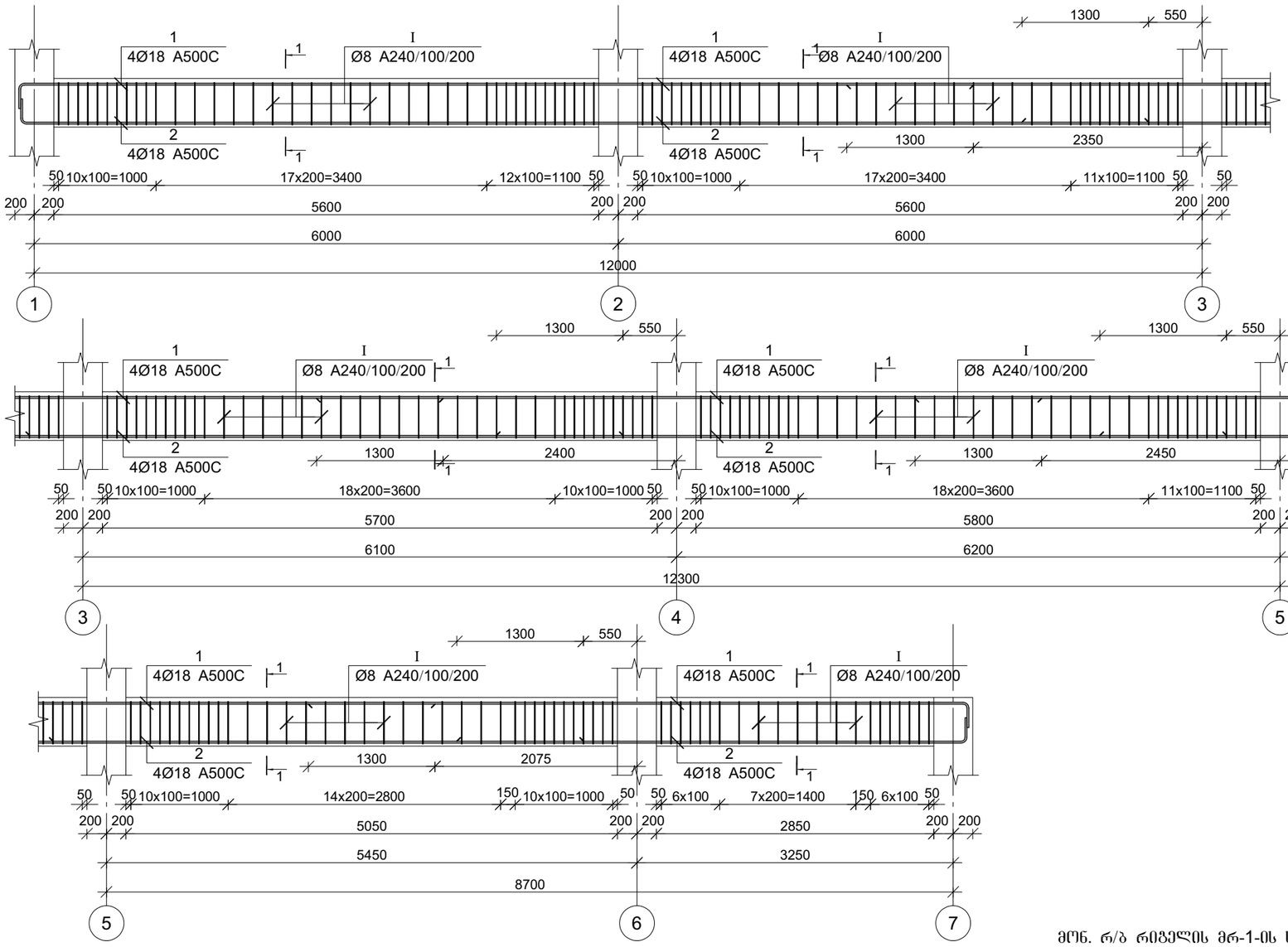

პოზ.	Ø [მმ.]	ესკიზი [მმ.]	სიგრძე [მმ.]
①	Ø18	200 200	---
②	Ø18	200 200	---
①	Ø8	220 220 430 430	1500

კვეთი 1-1

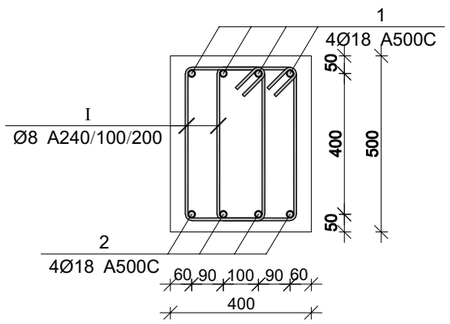

მონ. რ/ბ რიგელის მრ-1-ის სპეციფიკაცია

არმატურის სპეციფიკაცია					არმატურის ამოკრეფა					ბეტონი B 25
პოზ. №	Ø	L მმ	n ცალი	Ln მ	Ø	∑ Ln მ	ბრაკის ვარგის წონა კგ.	წონა კგ. A240	წონა კგ. A500C	V; მ³
1	2	3	4	5	6	7	8	9	10	11
1	18 A500C	39300	4	157.20	8 A240	642.00	0.39	253.32		6.12
2	18 A500C	39300	4	157.20	18 A500C	314.40	2.00		628.04	
I	8 A240	1500	428	642.00						
						∑		253.32	628.04	6.12
						n= 2		506.65	1256.08	12.24
									144.01	კგ/მ³

პროექტის დასახელება

მრავალბინიანი საცხოვრებელი სახლი

პროექტის მისამართი

ქ. თბილისი, ვარკეთილის დასახლება, მე3ე კლატო, მიკრო/რაიონი II, კორპუსი №1-ის მიმდებარედ (ს.კ 01.19.20.002.119)

დამკვეთი

სტადია	მარტივი	განმარტება
2024.11.09		

დაკვეთის №

CAD DWG ფაილი 05.rigeli.dwg

მთ. კონსტრუქტორი:		გ. ვაშაკიძე
შესრულა		გ. ვაშაკიძე
შეამოწმა		გ. ვაშაკიძე

საავტორო უფლებები

ნახაზის დასახელება

მონ. რ/ბ რიგელის მრ-1-ის არმირება

კ-5.01

A3

მონ. რ/ბ რიგელის მრ-2-ის არმირება

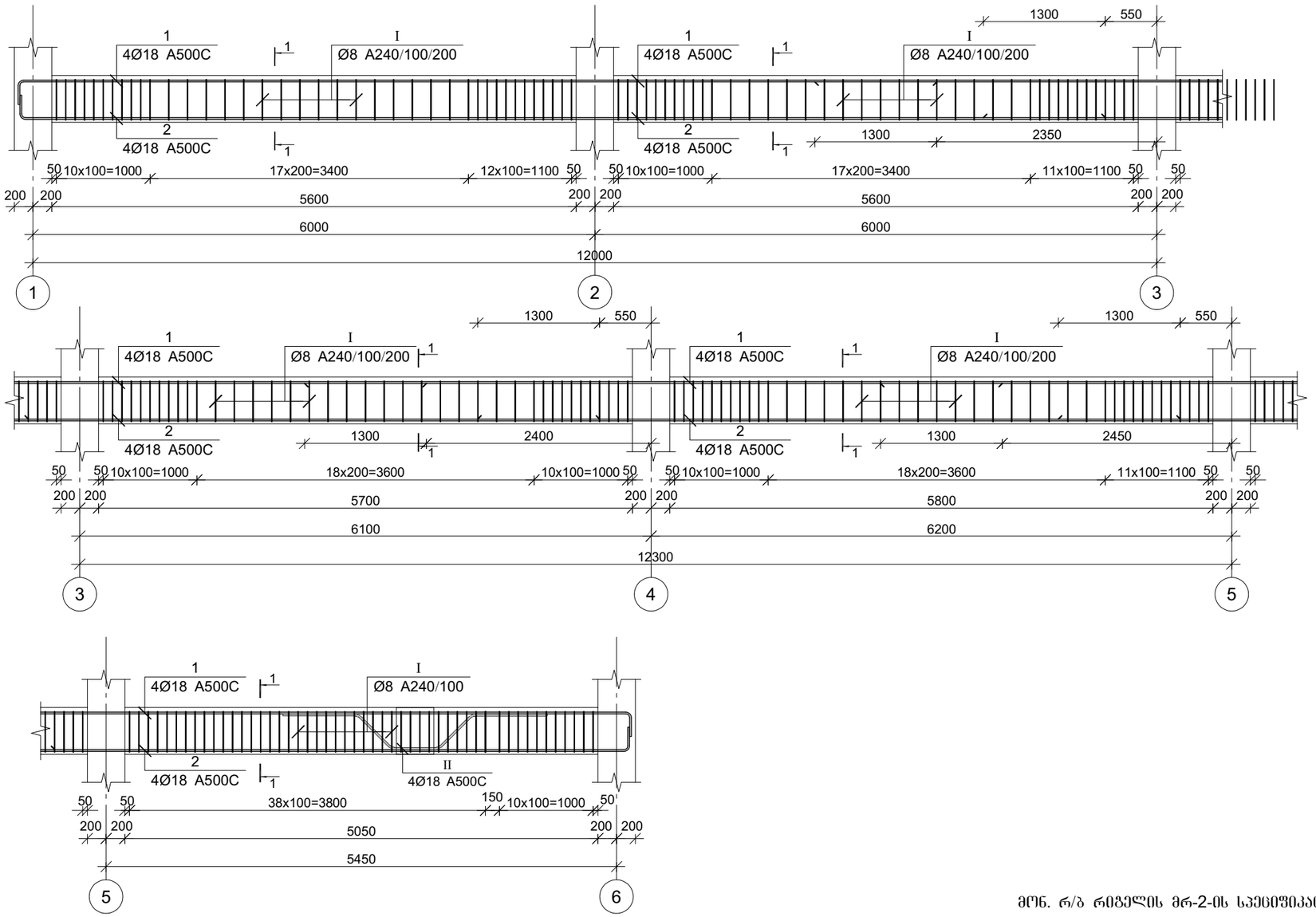

კვეთი 1-1

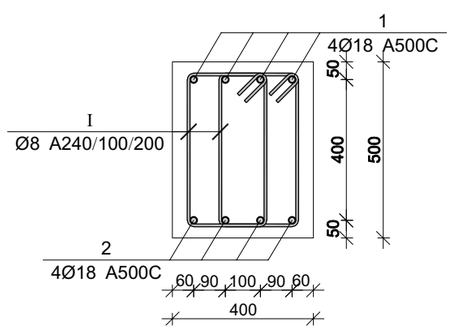

პოზ.	Ø [მმ.]	ნახაზი [მმ.]	სიგრძე [მმ.]
①	Ø18		---
②	Ø18		---
Ⅰ	Ø8		1500
Ⅱ	Ø18		3200

პროექტის დასახელება

მრავალბინიანი საცხოვრებელი სახლი

პროექტის მისამართი

ქ. თბილისი, ვარკეთილის დასახლება, მე3 კლატო, მიკრო/რაიონი II, კორპუსი №1-ის მიმდებარედ (ს.კ 01.19.20.002.119)

დამკვეთი

სტადია	თარიღი	განმარტება
	2024.11.09	

დაკვეთის №

CAD DWG ფაილი 05.rigeli.dwg

მთ. კონსტრუქტორი:		გ. ვაშაკიძე
შესრულა		გ. ვაშაკიძე
შეამოწმა		გ. ვაშაკიძე

საავტორო უფლებები

ნახაზის დასახელება

მონ. რ/ბ რიგელის მრ-2-ის არმირება

კ-5.02

A3

მონ. რ/ბ რიგელის მრ-2-ის სპეციფიკაცია

არმატურის სპეციფიკაცია					არმატურის ამოკრეფა					ბეტონი B 25
პოზ. №	Ø	L მმ	n ცალი	Ln მ	Ø	∑ Ln მ	ბრაკის ვერტის წონა კგ.	წონა კგ. A240	წონა კგ. A500C	V; მ³
1	2	3	4	5	6	7	8	9	10	11
1	18 A500C	34750	4	139.00	8 A240	624.00	0.39	246.22		5.55
2	18 A500C	34750	4	139.00	18 A500C	290.80	2.00		580.90	
I	8 A240	1500	416	624.00						
II	18 A500C	3200	4	12.80		∑		246.22	580.90	5.55
						n= 1		246.22	580.90	5.55
									149.03	კგ/მ³

მონ. რ/ბ რიგელის მრ-3-ის არმირება

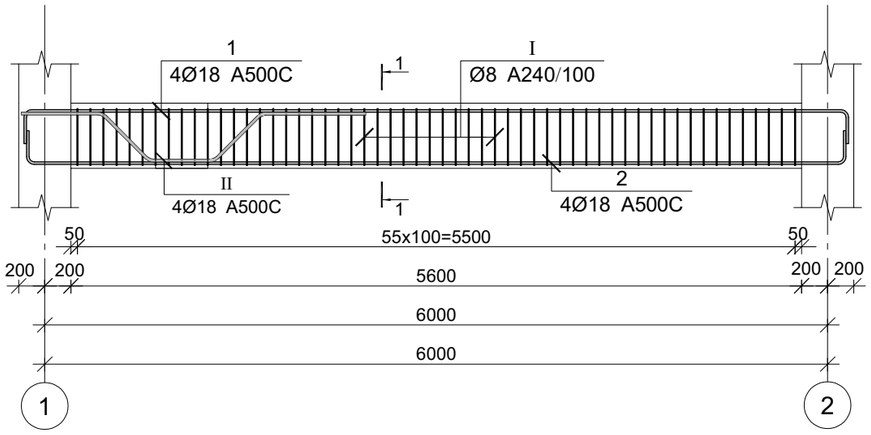

კვეთი 1-1

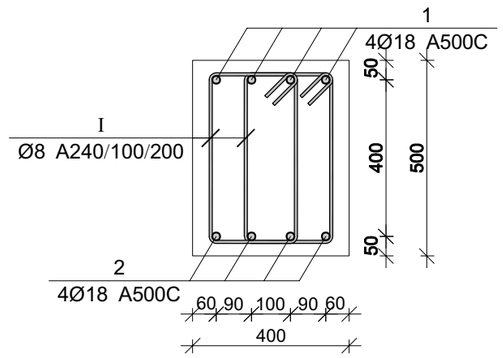

პოზ.	Ø [მმ.]	ესკიზი [მმ.]	სიგრძე [მმ.]
①	Ø18		----
②	Ø18		----
①	Ø8	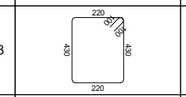	1500
⑪	Ø18	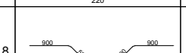	3200

მონ. რ/ბ რიგელის მრ-3-ის სპეციფიკაცია

არმატურის სპეციფიკაცია					არმატურის ამოკრეფა					ბეტონი B 25
პოზ. №	Ø	L მმ	n ცალი	Ln მ	Ø	∑ Ln მ	ბრაკის მეტრის წონა კგ.	წონა კგ.		V; მ³
								A240	A500C	
1	2	3	4	5	6	7	8	9	10	11
1	18 A500C	7100	4	28.40	8 A240	168.00	0.39	66.29		1.12
2	18 A500C	7100	4	28.40	18 A500C	69.60	2.00		139.03	
I	8 A240	1500	112	168.00						
II	18 A500C	3200	4	12.80			∑	66.29	139.03	1.12
						n= 10		662.90	1390.32	11.20
									183.32	კგ/მ³

პროექტის დასახელება

მრავალბინიანი საცხოვრებელი სახლი

პროექტის მისამართი

ქ. თბილისი, ვარკეთილის დასახლება, მე3ე კლატო, მიკრო/რაიონი II, კორპუსი №1-ის მიმდებარედ (ს.კ 01.19.20.002.119)

დამკვეთი

სტადია	მარცლი	განმარტება
	2024.11.09	

დაკვეთის №

CAD DWG ფაილი 05.rigeli.dwg

მთ. კონსტრუქტორი:		გ. ვაშაკიძე
შესრულა		გ. ვაშაკიძე
შეამოწმა		გ. ვაშაკიძე

საავტორო უფლებები

ნახაზის დასახელება

მონ. რ/ბ რიგელის მრ-3-ის არმირება

კ-5.03

A3

მონ. რ/ბ რიგელის მრ-4-ის არმირება

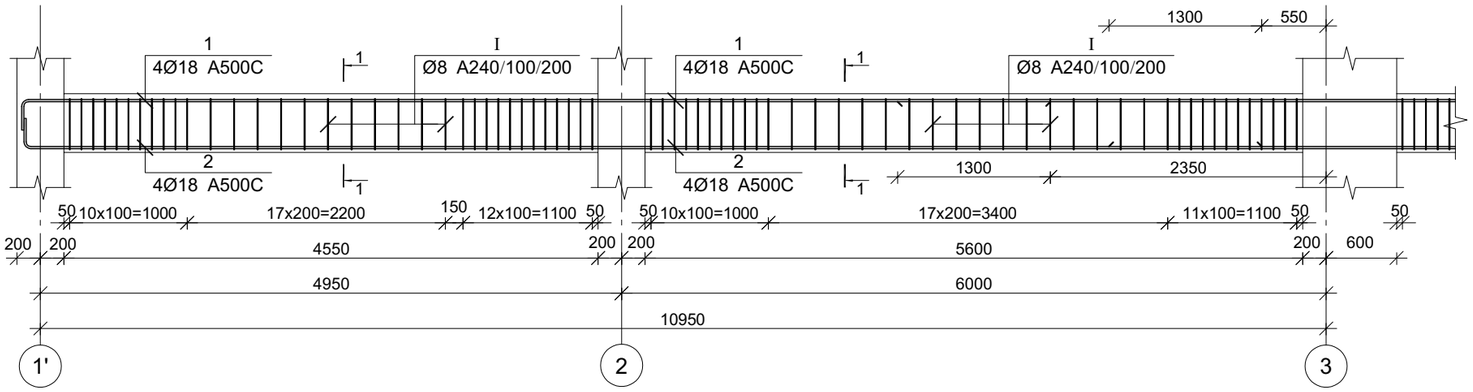

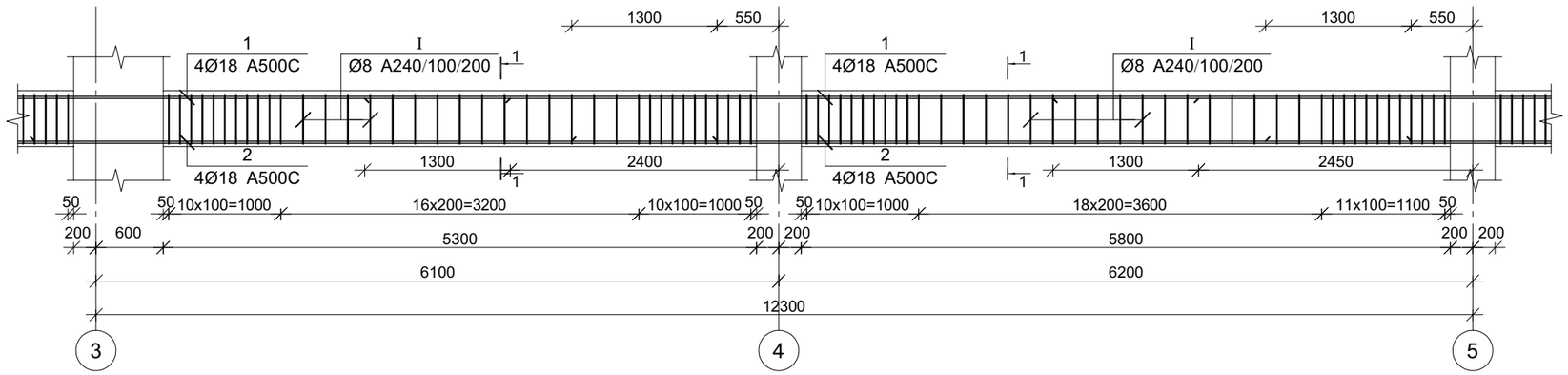

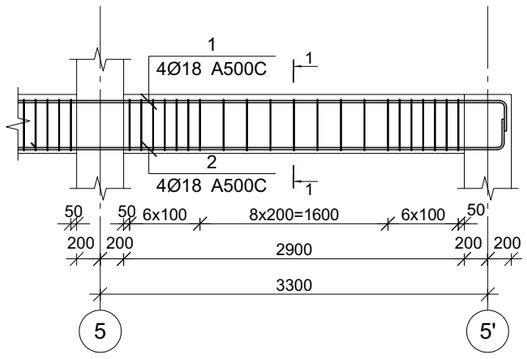

კვეთი 1-1

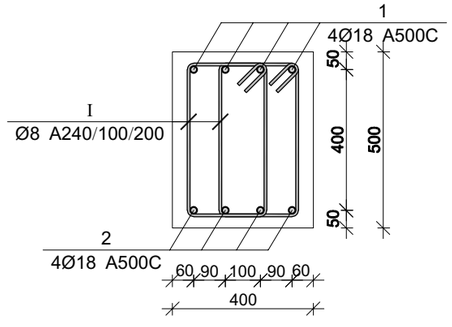

პოზ.	Ø [მმ.]	ესკიზი [მმ.]	სიგრძე [მმ.]
①	Ø18		---
②	Ø18		---
①	Ø8		1500

მონ. რ/ბ რიგელის მრ-4-ის სპეციფიკაცია

არმატურის სპეციფიკაცია					არმატურის ამოკრეფა					ბეტონი B 25
პოზ. №	Ø	L მმ	n ცალი	Ln მ	Ø	∑ Ln მ	ზრდადი ვეტრის წონა კგ.	წონა კგ.		V; მ³
								A240	A500C	
1	2	3	4	5	6	7	8	9	10	11
1	18 A500C	31550	4	126.20	8 A240	513.00	0.39	202.42		4.83
2	18 A500C	31550	4	126.20	18 A500C	252.40	2.00		504.19	
I	8 A240	1500	342	513.00						
							∑	202.42	504.19	4.83
						n= 1		202.42	504.19	4.83
									146.30	კგ/მ³

პროექტის დასახელება

მრავალბინიანი საცხოვრებელი სახლი

პროექტის მისამართი

ქ. თბილისი, ვარკეთილის დასახლება, მე3ე პლატო, მიკრო/რაიონი II, კორპუსი №1-ის მიმდებარედ (ს.კ 01.19.20.002.119)

დამკვეთი

სტადია	თარიღი	განმარტება
	2024.11.09	

დაკვეთის №

CAD DWG ფაილი 05.rigeli.dwg

მთ. კონსტრუქტორი:		გ. ვაშაკიძე
შესრულა		გ. ვაშაკიძე
შეამოწმა		გ. ვაშაკიძე

საავტორო უფლებები

ნახაზის დასახელება

მონ. რ/ბ რიგელის მრ-4-ის არმირება

კ-5.04

A3

მრავალბინიანი საცხოვრებელი სახლი

მრავალბინიანი საცხოვრებელი სახლის მონ. რ/ბ რიგელის მრ-5-ის არმირება

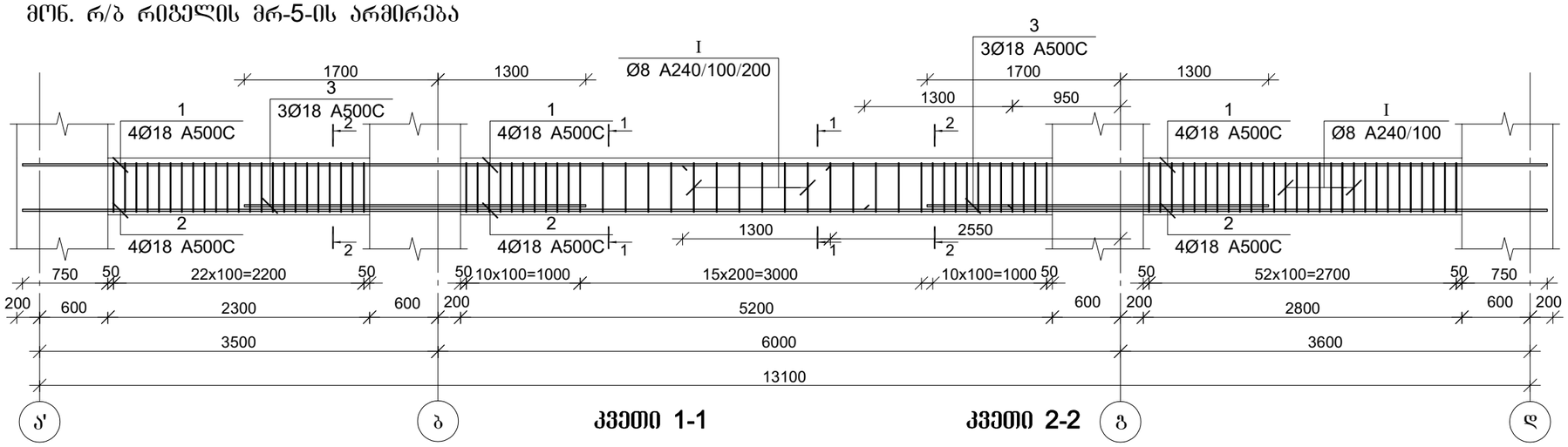

კვეთი 1-1

კვეთი 2-2

მრავალბინიანი საცხოვრებელი სახლის მონ. რ/ბ რიგელის მრ-6-ის არმირება

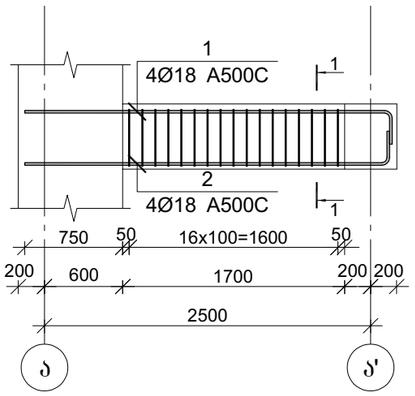

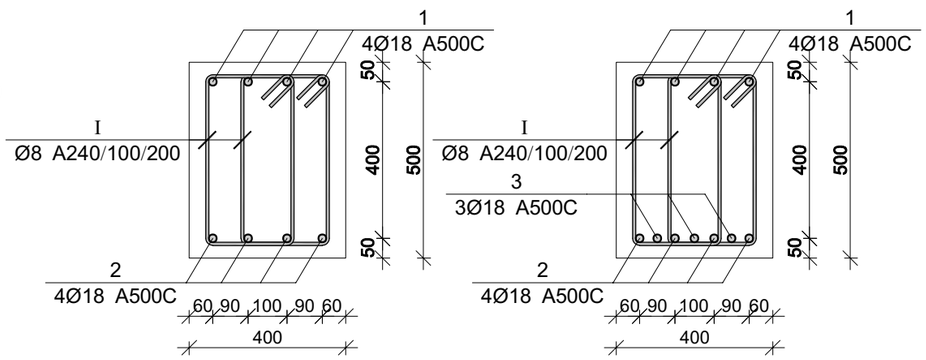

პოზ.	Ø [მმ.]	ესკიზი [მმ.]	სიგრძე [მმ.]
①	Ø18	100 100	----
②	Ø18	400 400	----
Ⅰ	Ø8	220 430 430 220	1500

მონ. რ/ბ რიგელის მრ-5-ის სპეციფიკაცია

არმატურის სპეციფიკაცია					არმატურის ამოკრეფა					ბეტონი B 25
პოზ. №	Ø	L მმ	n ცალი	Ln მ	Ø	∑ Ln მ	მრავლ. ფეხრის წონა კგ.	წონა კგ. A240	წონა კგ. A500C	V; მ³
1	2	3	4	5	6	7	8	9	10	11
1	18 A500C	14700	4	58.80	8 A240	270.00	0.39	106.54		2.06
2	18 A500C	14700	4	58.80	18 A500C	135.60	2.00		270.87	
3	18 A500C	3000	6	18.00						
Ⅰ	8 A240	1500	180	270.00			∑	106.54	270.87	2.06
						n= 1		106.54	270.87	2.06
									183.21	კგ/მ³

მონ. რ/ბ რიგელის მრ-6-ის სპეციფიკაცია

არმატურის სპეციფიკაცია					არმატურის ამოკრეფა					ბეტონი B 25
პოზ. №	Ø	L მმ	n ცალი	Ln მ	Ø	∑ Ln მ	მრავლ. ფეხრის წონა კგ.	წონა კგ. A240	წონა კგ. A500C	V; მ³
1	2	3	4	5	6	7	8	9	10	11
1	18 A500C	3200	4	12.80	8 A240	51.00	0.39	20.12		0.34
2	18 A500C	3200	4	12.80	18 A500C	25.60	2.00		51.14	
Ⅰ	8 A240	1500	34	51.00						
							∑	20.12	51.14	0.34
						n= 1		20.12	51.14	0.34
									209.59	კგ/მ³

პროექტის დასახელება

მრავალბინიანი საცხოვრებელი სახლი

პროექტის მისამართი

ქ. თბილისი, ვარკეთილის დასახლება, მე3ე პლატო, მიკრო/რაიონი II, კორპუსი №1-ის მიმდებარედ (ს.კ 01.19.20.002.119)

დამკვეთი

სტადია	თარიღი	განმარტება
	2024.11.09	

დაკვეთის №

CAD DWG ფაილი 05.rigeli.dwg

მთ. კონსტრუქტორი:		გ. ვაშაკიძე
შესრულა		გ. ვაშაკიძე
შეამოწმა		გ. ვაშაკიძე

საავტორო უფლებები

ნახაზის დასახელება

მონ. რ/ბ რიგელის მრ-5-ისა და მრ-6-ის არმირება

კ-5.05

A3

მონ. რ/ბ რიგელის მრ-7-ის არმირება

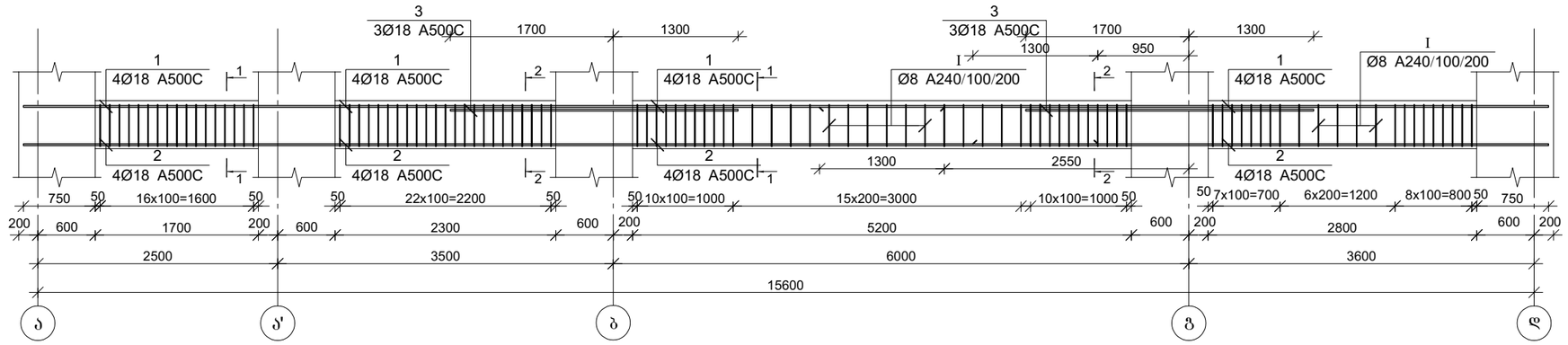

მონ. რ/ბ რიგელის მრ-8-ის არმირება

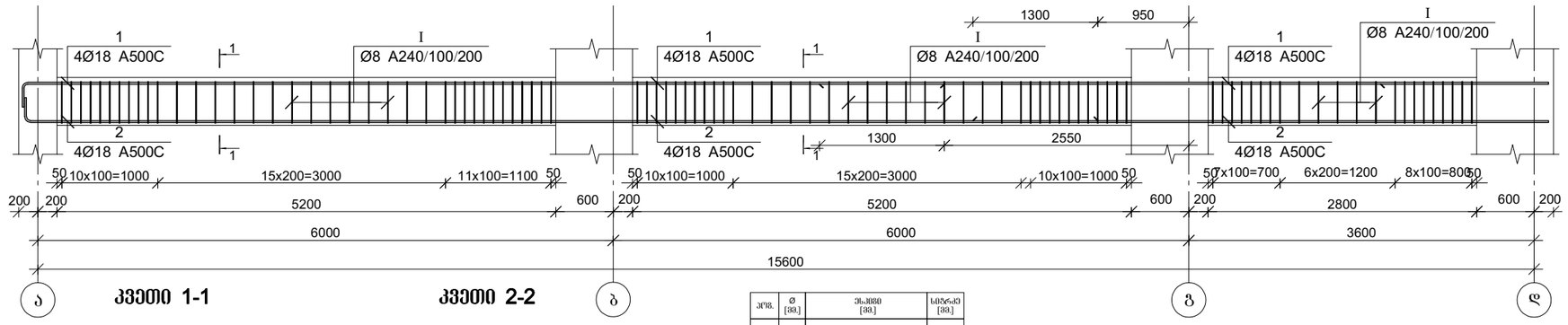

კვეთი 1-1

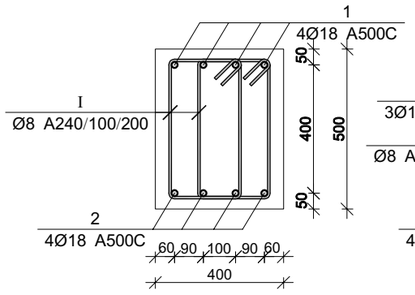

კვეთი 2-2

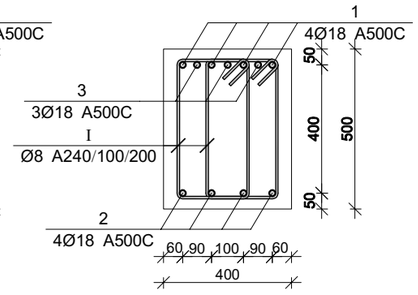

პოზ.	Ø [მმ]	ზომები [მმ]	სიგრძე [მმ]
①	Ø18	100	----
②	Ø18	100	----
①	Ø8	220 220 430 430	1500

მონ. რ/ბ რიგელის მრ-7-ის სპეციფიკაცია

არმატურის სპეციფიკაცია					არმატურის ამოკრეფა					ბეტონი B 25
პოზ. №	Ø	L მმ	n ცალი	Ln მ	Ø	∑Ln მ	ზარმაცი შენძის წონა კგ.	წონა კგ. A240	წონა კგ. A500C	V; მ³
1	2	3	4	5	6	7	8	9	10	11
1	18 A500C	17200	4	68.80	8 A240	297.00	0.39	117.19		2.40
2	18 A500C	17200	4	68.80	18 A500C	155.60	2.00		310.82	
3	18 A500C	3000	6	18.00						
I	8 A240	1500	198	297.00			∑	117.19	310.82	2.40
						n= 1		117.19	310.82	2.40
									178.34	კგ/მ³

მონ. რ/ბ რიგელის მრ-8-ის სპეციფიკაცია

არმატურის სპეციფიკაცია					არმატურის ამოკრეფა					ბეტონი B 25
პოზ. №	Ø	L მმ	n ცალი	Ln მ	Ø	∑Ln მ	ზარმაცი შენძის წონა კგ.	წონა კგ. A240	წონა კგ. A500C	V; მ³
1	2	3	4	5	6	7	8	9	10	11
1	18 A500C	17600	4	70.40	8 A240	288.00	0.39	113.64		2.64
2	18 A500C	17600	4	70.40	18 A500C	140.80	2.00		281.26	
I	8 A240	1500	192	288.00						
						∑		113.64	281.26	2.64
						n= 1		113.64	281.26	2.64
									149.58	კგ/მ³

პროექტის დასახელება

მრავალბინიანი საცხოვრებელი სახლი

პროექტის მისამართი

ქ. თბილისი, ვარკეთილის დასახლება, მე3ე პლატო, მიკრო/რაიონი II, კორპუსი №1-ის მიმდებარედ (ს.კ 01.19.20.002.119)

დამკვეთი

სტადია	მარილი	განმარტება
	2024.11.09	

დაკვეთის №

CAD DWG ფაილი 05.rigeli.dwg

მთ. კონსტრუქტორი:		გ. ვაშაკიძე
შესრულა		გ. ვაშაკიძე
შეამოწმა		გ. ვაშაკიძე

საავტორო უფლებები

ნახაზის დასახელება

მონ. რ/ბ რიგელის მრ-7-ისა და მრ-8-ის არმირება

კ-5.06

A3

მონ. რ/ბ რიგელის მრ-9-ის არმირება

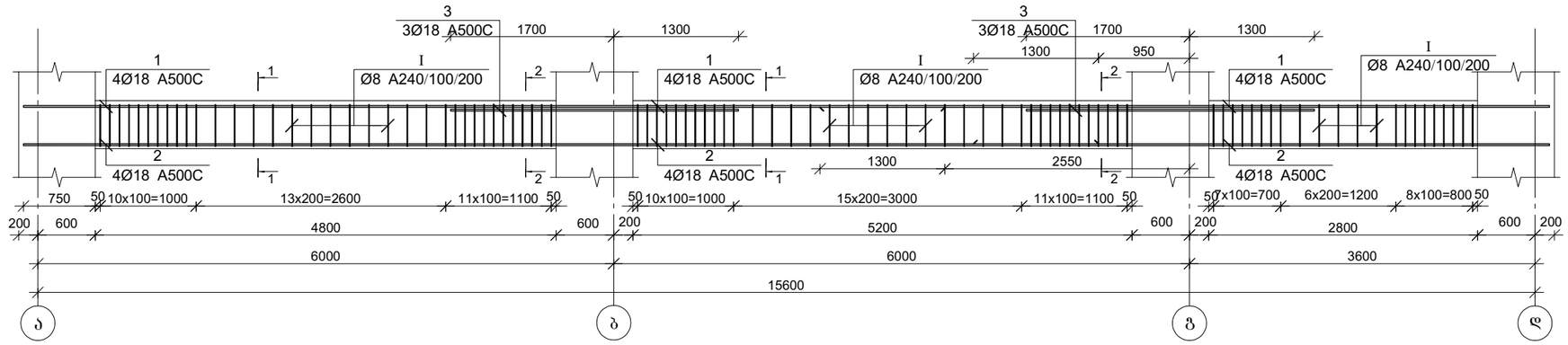

მონ. რ/ბ რიგელის მრ-10-ის არმირება

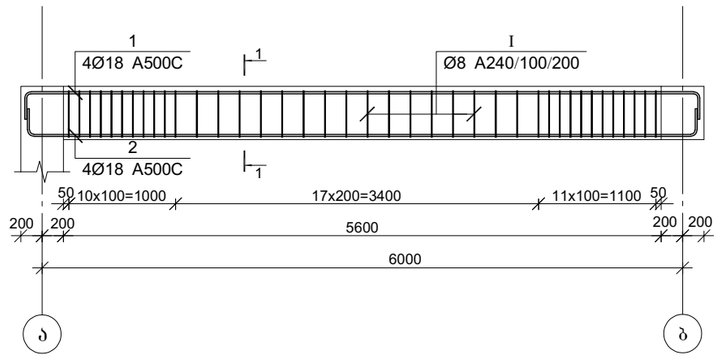

კვეთი 1-1

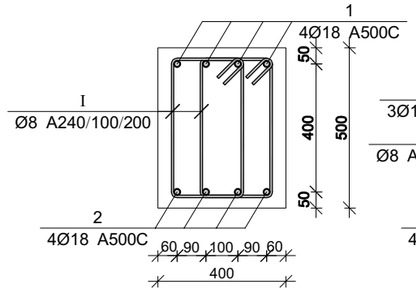

კვეთი 2-2

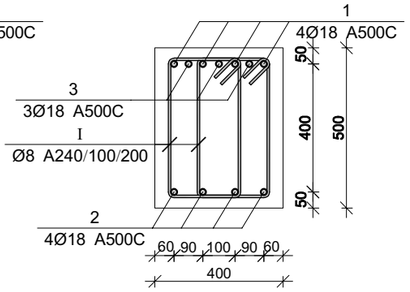

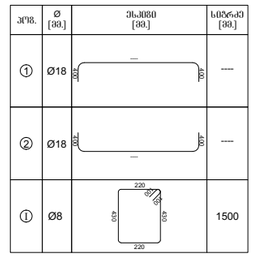

მონ. რ/ბ რიგელის მრ-9-ის სპეციფიკაცია

არმატურის სპეციფიკაცია					არმატურის ამოკრეფა					ბეტონი B 25
პოზ. №	Ø	L მმ	n ცალი	Ln მ	Ø	∑ Ln მ	ვარდნის წონა კგ.	წონა კგ. A240	წონა კგ. A500C	V; მ³
1	2	3	4	5	6	7	8	9	10	11
1	18 A500C	17200	4	68.80	8 A240	282.00	0.39	111.27		2.56
2	18 A500C	17200	4	68.80	18 A500C	155.60	2.00		310.82	
3	18 A500C	3000	6	18.00						
I	8 A240	1500	188	282.00			∑	111.27	310.82	2.56
						n= 2		222.55	621.65	5.12
									164.88	კგ/მ³

მონ. რ/ბ რიგელის მრ-10-ის სპეციფიკაცია

არმატურის სპეციფიკაცია					არმატურის ამოკრეფა					ბეტონი B 25
პოზ. №	Ø	L მმ	n ცალი	Ln მ	Ø	∑ Ln მ	ვარდნის წონა კგ.	წონა კგ. A240	წონა კგ. A500C	V; მ³
1	2	3	4	5	6	7	8	9	10	11
1	18 A500C	6900	4	27.60	8 A240	117.00	0.39	46.17		1.12
2	18 A500C	6900	4	27.60	18 A500C	55.20	2.00		110.27	
I	8 A240	1500	78	117.00						
							∑	46.17	110.27	1.12
						n= 1		46.17	110.27	1.12
									139.67	კგ/მ³

პროექტის დასახელება

მრავალბინიანი საცხოვრებელი სახლი

პროექტის მისამართი

ქ. ობილისი, ვარკეთილის დასახლება, მეშვ პლატო, მიკრო/რაიონი II, კორპუსი №1-ის მიმდებარედ (ს.კ 01.19.20.002.119)

დამკვეთი

სტადია	ფარული	განმარტება
	2024.11.09	

დაკვეთის №

CAD DWG ფაილი 05.rigeli.dwg

მთ. კონსტრუქტორი: გ. ვაშაკიძე

შესრულა გ. ვაშაკიძე

შემოწმა გ. ვაშაკიძე

საავტორო უფლებები

ნახაზის დასახელება

მონ. რ/ბ რიგელის მრ-9-ისა და მრ-10-ის არმირება

კ-5.07

A3

მრავალბინიანი საცხოვრებელი სახლი

მრავალბინიანი საცხოვრებელი სახლის მონ. რ/ბ რიგელის მრ-11-ის არმირება

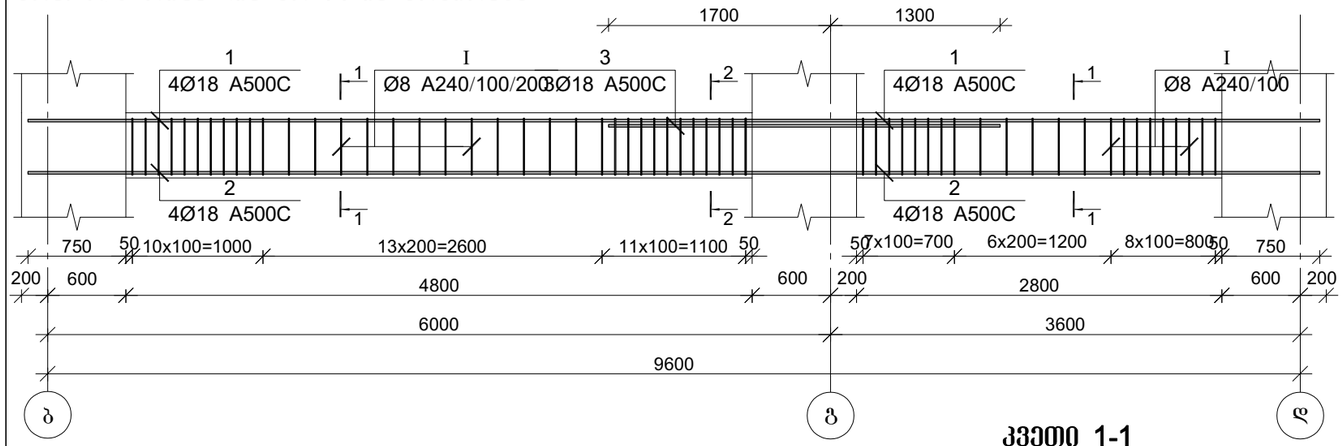

მრავალბინიანი საცხოვრებელი სახლის მონ. რ/ბ რიგელის მრ-12-ის არმირება

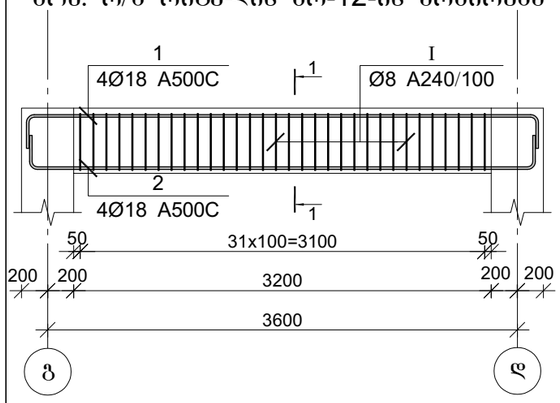

კვეთი 1-1

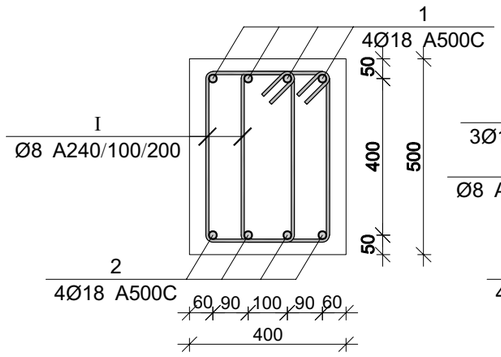

კვეთი 2-2

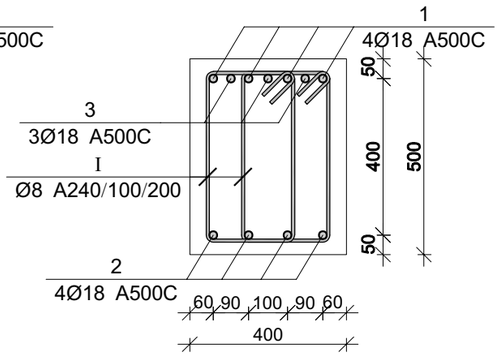

პოზ.	Ø [მმ.]	ესკიზი [მმ.]	სიგრძე [მმ.]
①	Ø18	200 400	----
②	Ø18	200 400	----
①	Ø8	220 430 430 220	1500

მონ. რ/ბ რიგელის მრ-11-ის სპეციფიკაცია

არმატურის სპეციფიკაცია					არმატურის ამოკრეფა					ბეტონი B 25
პოზ. №	Ø	L მმ	n ცალი	Ln მ	Ø	∑ Ln მ	ბრაკის ვეტრის წონა კგ.	წონა კგ. A240	წონა კგ. A500C	V; მ³
1	2	3	4	5	6	7	8	9	10	11
1	18 A500C	9900	4	39.60	8 A240	174.00	0.39	68.66		1.52
2	18 A500C	9900	4	39.60	18 A500C	88.20	2.00		176.19	
3	18 A500C	3000	3	9.00						
I	8 A240	1500	116	174.00		∑		68.66	176.19	1.52
						n= 1		68.66	176.19	1.52
									161.08	კგ/მ³

მონ. რ/ბ რიგელის მრ-12-ის სპეციფიკაცია

არმატურის სპეციფიკაცია					არმატურის ამოკრეფა					ბეტონი B 25
პოზ. №	Ø	L მმ	n ცალი	Ln მ	Ø	∑ Ln მ	ბრაკის ვეტრის წონა კგ.	წონა კგ. A240	წონა კგ. A500C	V; მ³
1	2	3	4	5	6	7	8	9	10	11
1	18 A500C	4700	4	18.80	8 A240	96.00	0.39	37.88		0.64
2	18 A500C	4700	4	18.80	18 A500C	37.60	2.00		75.11	
I	8 A240	1500	64	96.00						
						∑		37.88	75.11	0.64
						n= 1		37.88	75.11	0.64
									176.55	კგ/მ³

პროექტის დასახელება

მრავალბინიანი საცხოვრებელი სახლი

პროექტის მისამართი

ქ. თბილისი, ვარკეთილის დასახლება, მე3ე პლატო, მიკრო/რაიონი II, კორპუსი №1-ის მიმდებარედ (ს.კ 01.19.20.002.119)

დამკვეთი

სტადია	თარიღი	განმარტება
	2024.11.09	

დაკვეთის №

CAD DWG ფაილი 05.rigeli.dwg

მთ. კონსტრუქტორი:		გ. ვაშაკიძე
შემასრულა		გ. ვაშაკიძე
შემოწმება		გ. ვაშაკიძე

საავტორო უფლებები

ნახაზის დასახელება

მონ. რ/ბ რიგელის მრ-11-ისა და მრ-12-ის არმირება

კ-5.08

A3

მონ. რ/ბ რიგელის მრ-13-ის არმირება

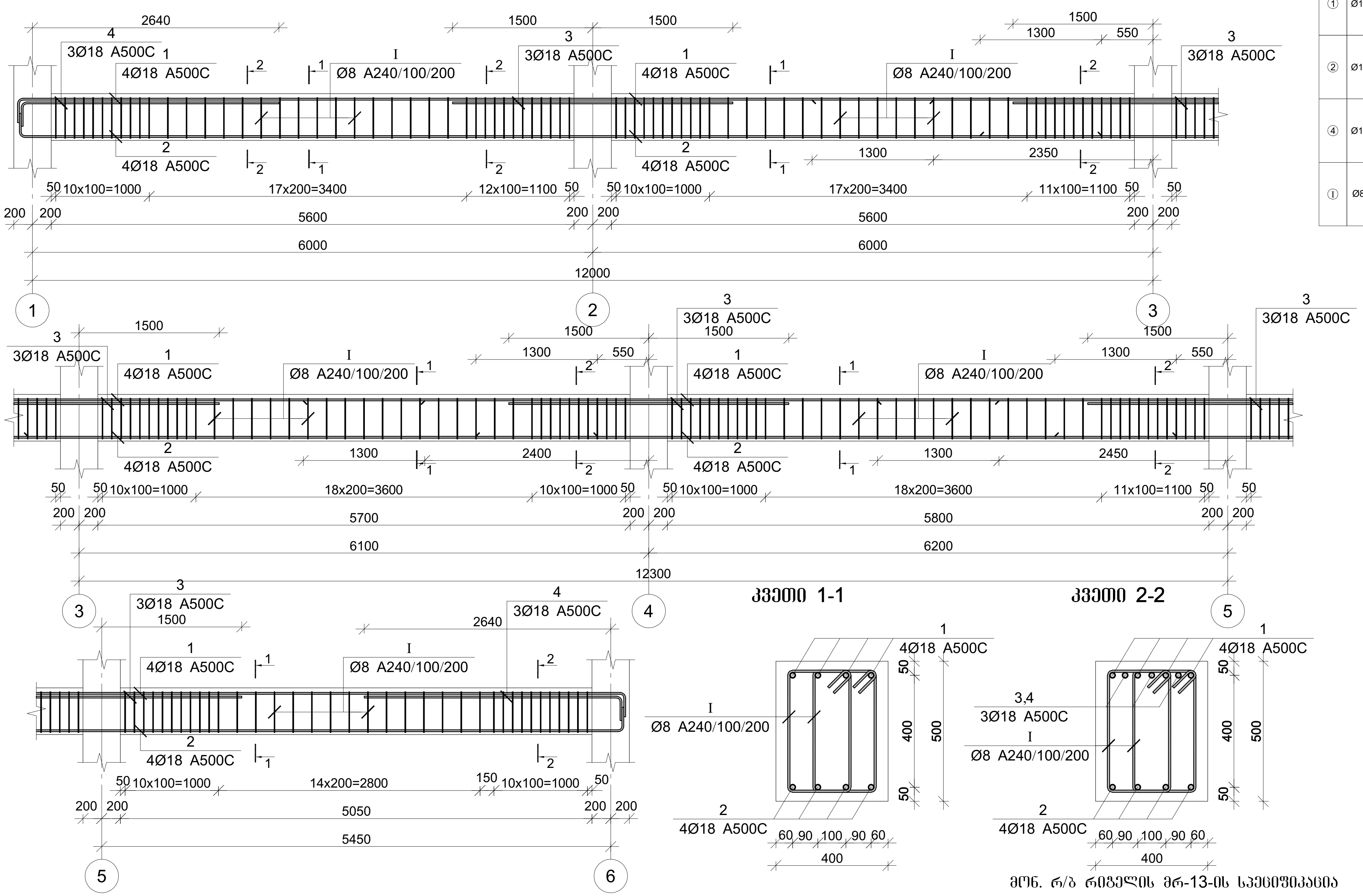

პოზ.	Ø [მმ.]	ესკიზი [მმ.]	სიგრძე [მმ.]
1	Ø18	400 ---- 400	----
2	Ø18	400 ---- 400	----
4	Ø18	2750 250	3000
I	Ø8	220 100 100 430 430 220	1500

მონ. რ/ბ რიგელის მრ-13-ის სპეციფიკაცია

არმატურის სპეციფიკაცია					არმატურის ამოკრეფა					ბეტონი B 25
პოზ. №	Ø	L მმ	n ცალი	Ln მ	Ø	∑ Ln მ	გრძივი მეტრის წონა კგ.	წონა კგ. A240	წონა კგ. A500C	V; $მ^3$
1	2	3	4	5	6	7	8	9	10	11
1	18 A500C	34750	4	139.00	8 A240	579.00	0.39	228.46		5.55
2	18 A500C	34750	4	139.00	18 A500C	332.00	2.00		663.20	
3	18 A500C	3000	12	36.00						
4	18 A500C	3000	6	18.00						
I	8 A240	1500	386	579.00			∑	228.46	663.20	5.55
						n= 12		2741.58	7958.38	66.60
									160.66	კგ/$მ^3$

პროექტის დასახელება

მრავალბინიანი საცხოვრებელი სახლი

პროექტის მისამართი

ქ. თბილისი, ვარკეთილის დასახლება, ზემო პლატო, მიკრო/რაიონი II, კორპუსი №1-ის მიმდებარედ (ს.კ 01.19.20.002.119)

დამკვეთი

სტადია	თარიღი	განმარტება
	2024.11.09	

დაკვეთის №

CAD DWG ფაილი 05.rigeli.dwg

მთ. კონსტრუქტორი: გ. ვაშაკიძე

შეასრულა გ. ვაშაკიძე

შეამოწმა გ. ვაშაკიძე

საავტორო უფლებები

ნახაზის დასახელება

მონ. რ/ბ რიგელის მრ-13-ის არმირება

კ-5.09

A3

მონ. რ/ბ რიგელის მრ-14-ის არმირება

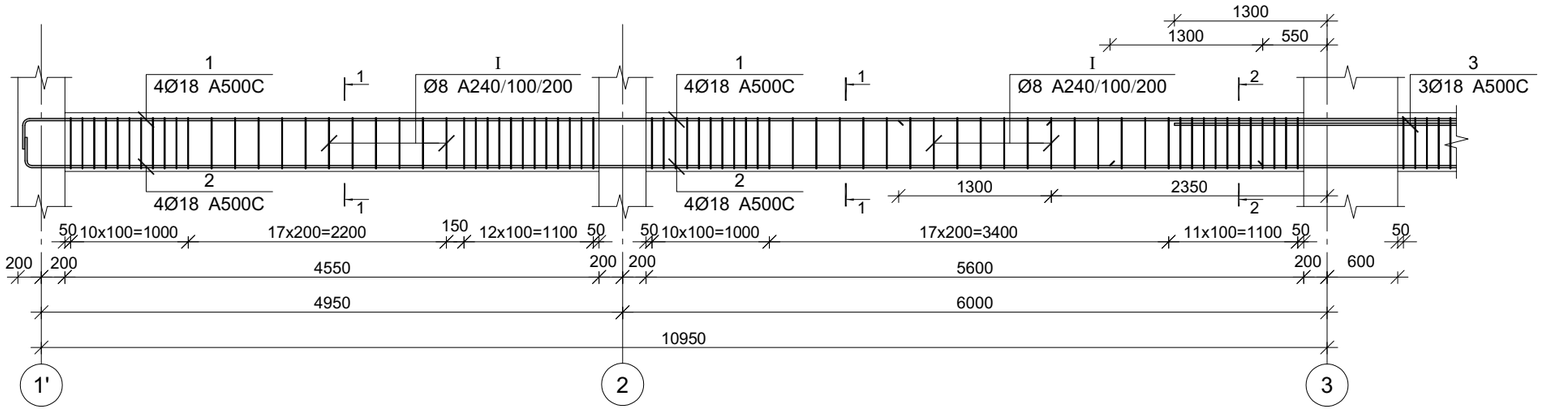

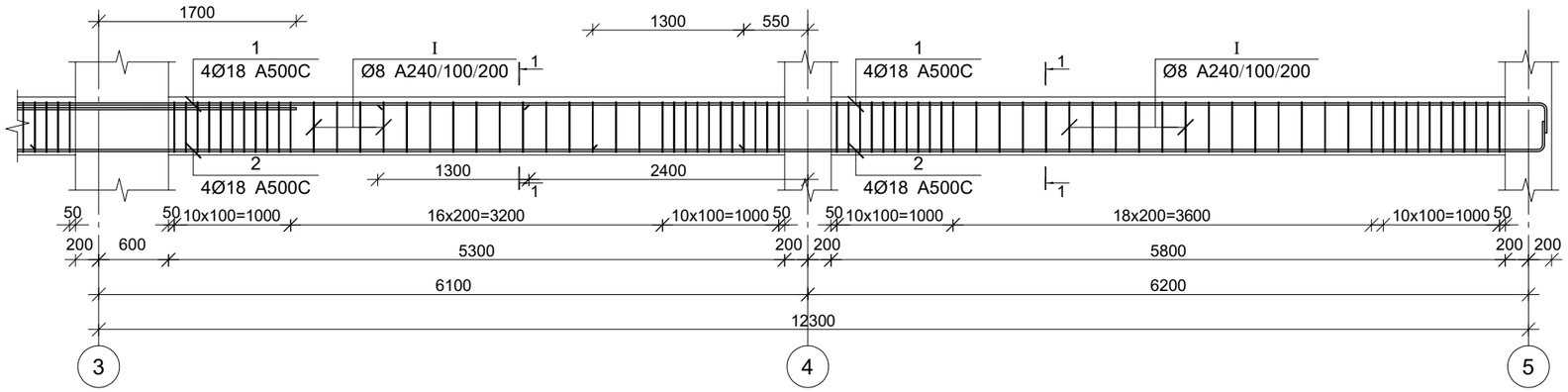

კვეთი 1-1

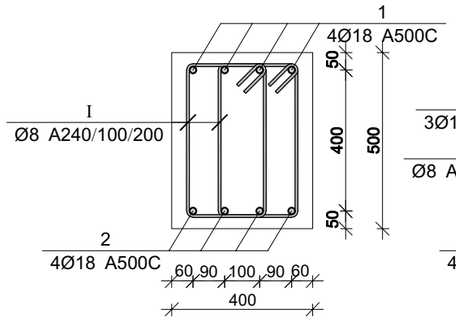

კვეთი 2-2

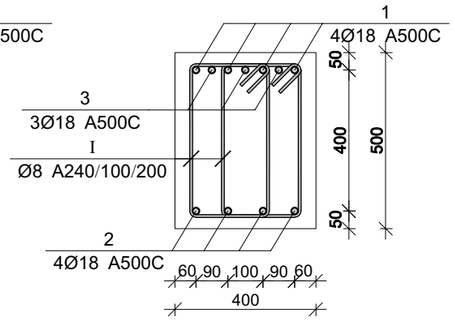

პოზ.	Ø [მმ.]	ესკიზი [მმ.]	სიგრძე [მმ.]
①	Ø18		---
②	Ø18		---
①	Ø8	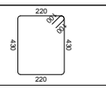	1500

პროექტის დასახელება

მრავალბინიანი საცხოვრებელი სახლი

პროექტის მისამართი

ქ. თბილისი, ვარკეთილის დასახლება, მე3ე პლატო, მიკრო/რაიონი II, კორპუსი №1-ის მიმდებარედ (ს.კ 01.19.20.002.119)

დამკვეთი

სტადია	თარიღი	განმარტება
	2024.11.09	

დაკვეთის №

CAD DWG ფაილი 05.rigeli.dwg

მთ. კონსტრუქტორი:		გ. ვაშაკიძე
შესრულა		გ. ვაშაკიძე
შეამოწმა		გ. ვაშაკიძე

საავტორო უფლებები

ნახაზის დასახელება

მონ. რ/ბ რიგელის მრ-14-ის არმირება

კ-5.10

A3

მონ. რ/ბ რიგელის მრ-14-ის სპეციფიკაცია

არმატურის სპეციფიკაცია					არმატურის ამოკრეფა					ბეტონი B 25
პოზ. №	Ø	L მმ	n ცალი	Ln მ	Ø	∑ Ln მ	ზრდადი ვეტრის წონა კგ.	წონა კგ. A240	წონა კგ. A500C	V; მ³
1	2	3	4	5	6	7	8	9	10	11
1	18 A500C	26950	4	107.80	8 A240	450.00	0.39	177.56		4.25
2	18 A500C	26950	4	107.80	18 A500C	224.60	2.00		448.66	
3	18 A500C	3000	3	9.00						
I	8 A240	1500	300	450.00			∑	177.56	448.66	4.25
						n= 2		355.13	897.32	8.50
									147.35	კგ/მ³

მონ. რ/ბ რიგელის მრ-15-ის არმირება

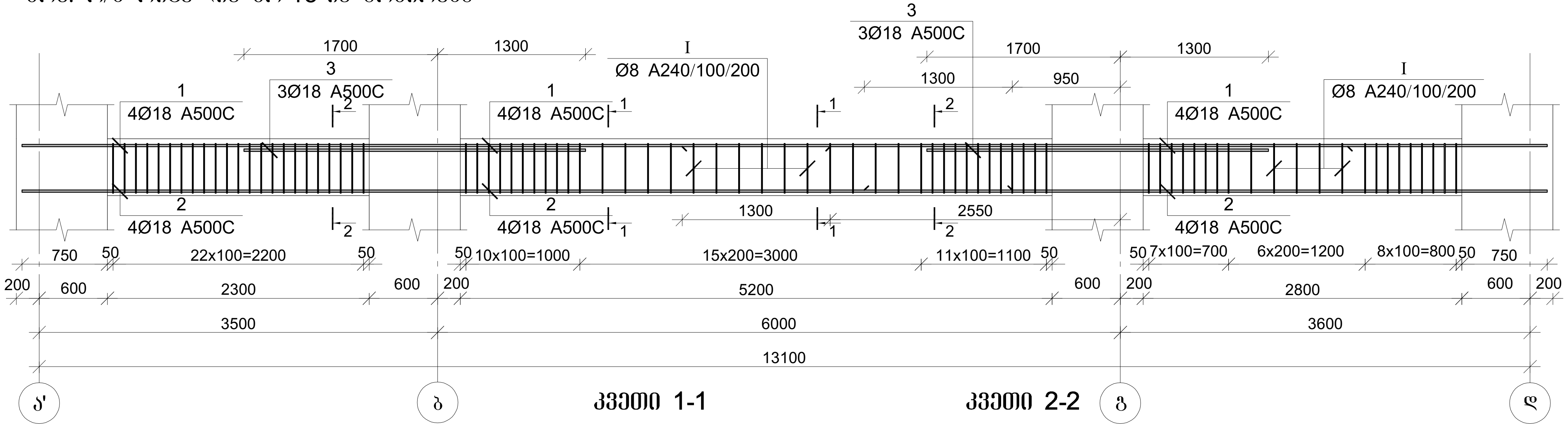

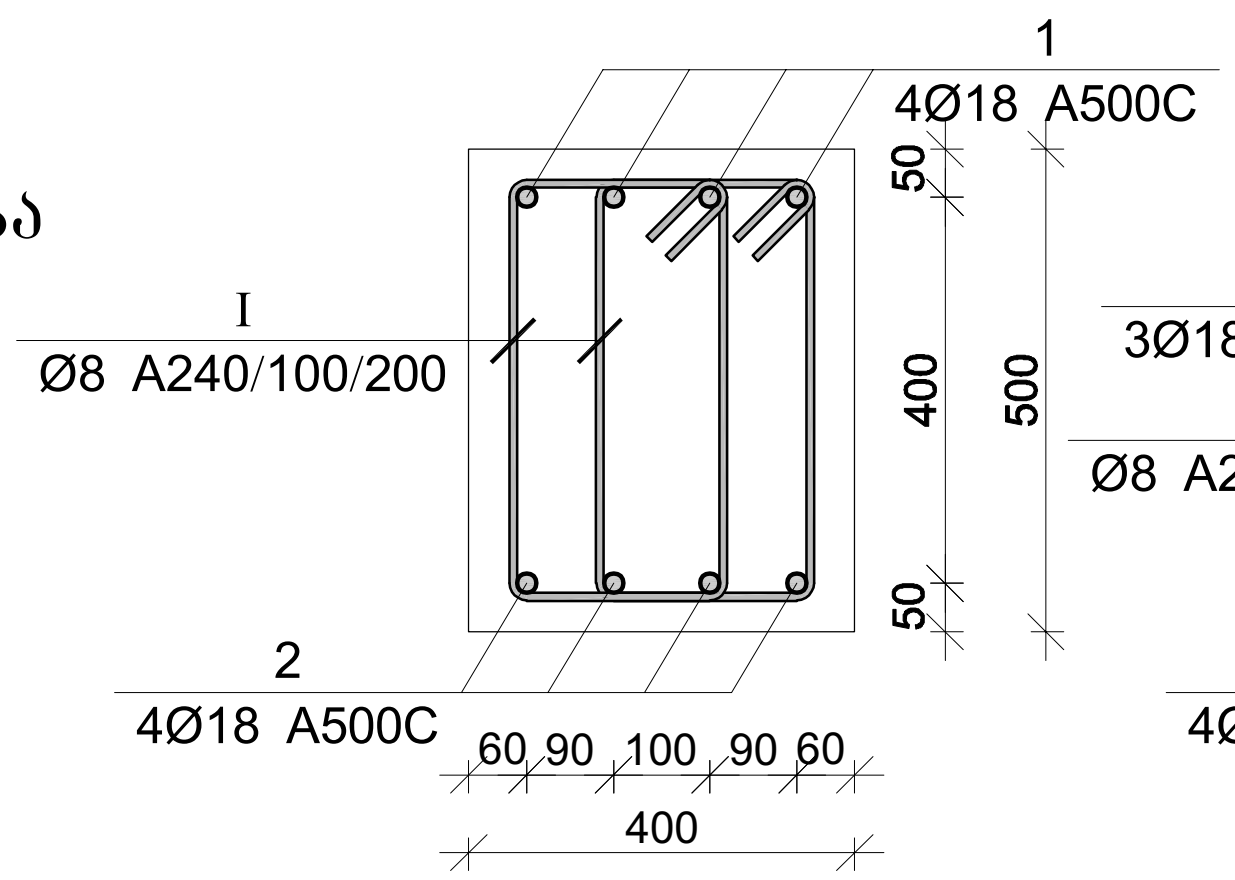

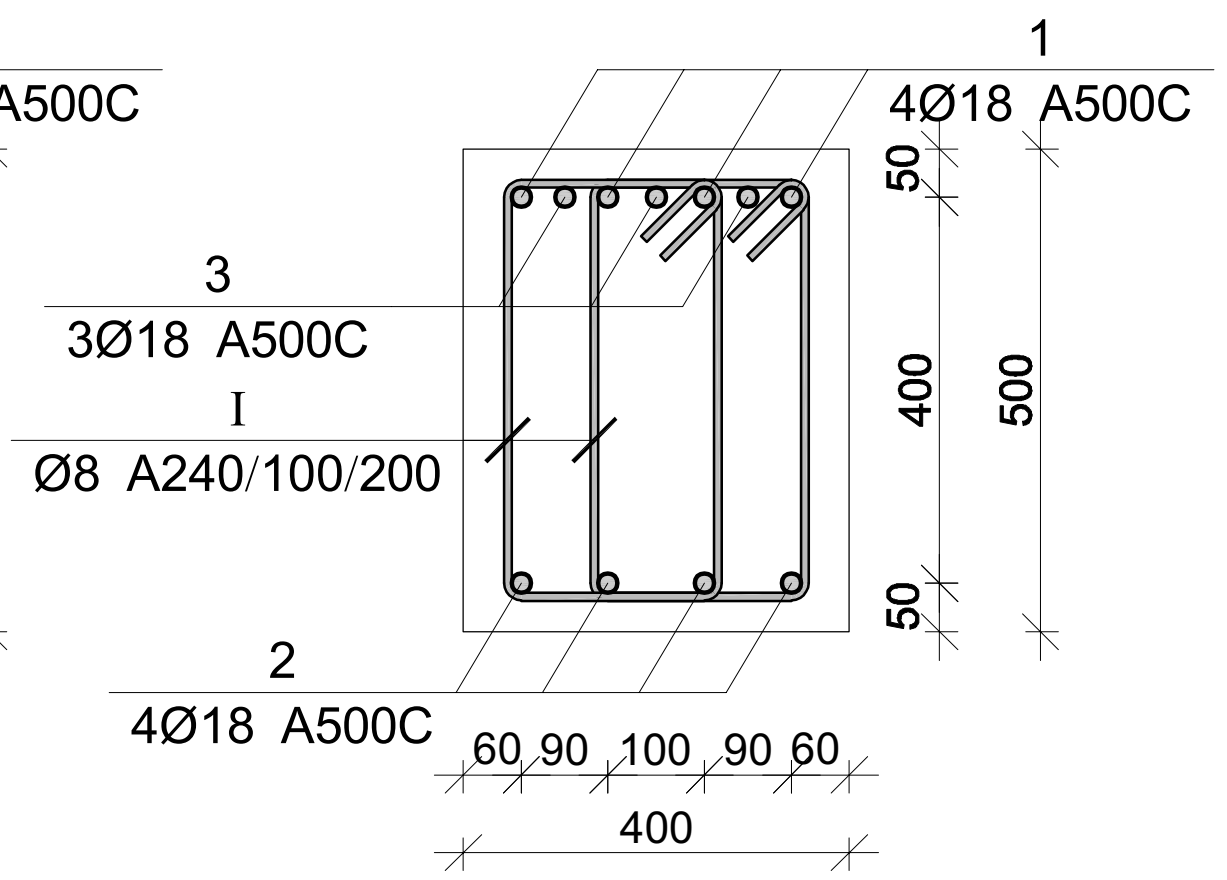

პოზ.	Ø [მმ.]	ესკიზი [მმ.]	სიგრძე [მმ.]
①	Ø18	—	----
②	Ø18	—	----
①	Ø8	—	1500

მონ. რ/ბ რიგელის მრ-16-ის არმირება

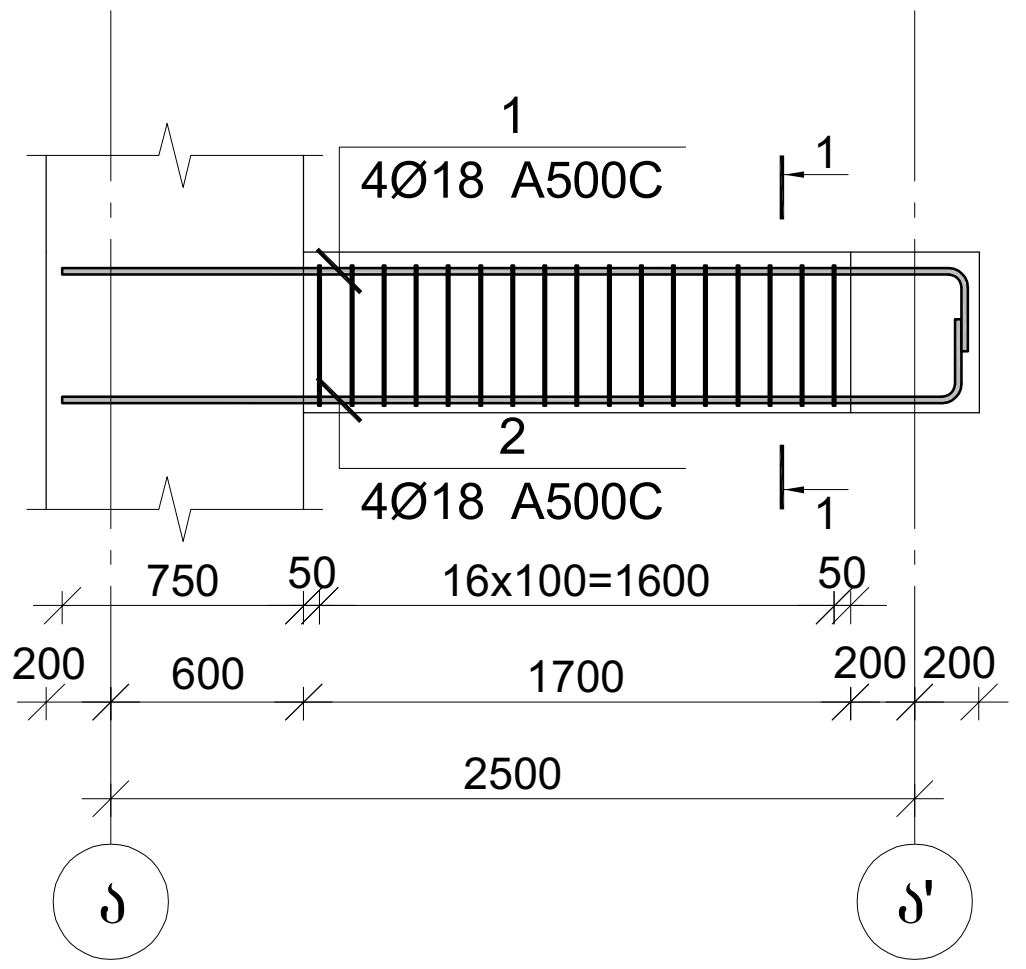

მონ. რ/ბ რიგელის მრ-15-ის სპეციფიკაცია

არმატურის სპეციფიკაცია					არმატურის ამოკრეფა					ბეტონი B 25
პოზ. №	Ø	L მმ	n ცალი	Ln მ	Ø	∑Ln მ	გრძივი მეტრის წონა კგ.	წონა კგ. A240	წონა კგ. A500C	V; მ³
1	2	3	4	5	6	7	8	9	10	11
1	18 A500C	14700	4	58.80	8 A240	246.00	0.39	97.07		2.06
2	18 A500C	14700	4	58.80	18 A500C	135.60	2.00		270.87	
3	18 A500C	3000	6	18.00						
I	8 A240	1500	164	246.00			∑	97.07	270.87	2.06
						n= 3		291.20	812.62	6.18
									178.61	კგ/მ³

მონ. რ/ბ რიგელის მრ-16-ის სპეციფიკაცია

არმატურის სპეციფიკაცია					არმატურის ამოკრეფა					ბეტონი B 25
პოზ. №	Ø	L მმ	n ცალი	Ln მ	Ø	∑Ln მ	გრძივი მეტრის წონა კგ.	წონა კგ. A240	წონა კგ. A500C	V; მ³
1	2	3	4	5	6	7	8	9	10	11
1	18 A500C	3200	4	12.80	8 A240	51.00	0.39	20.12		0.34
2	18 A500C	3200	4	12.80	18 A500C	25.60	2.00		51.14	
I	8 A240	1500	34	51.00						
							∑	20.12	51.14	0.34
						n= 3		60.37	153.41	1.02
									209.59	კგ/მ³

პროექტის დასახელება
მრავალბინიანი საცხოვრებელი სახლი

პროექტის მისამართი
ქ. თბილისი, ვარკეთილის დასახლება, ზემო პლატო, მიკრო/რაიონი II, კორპუსი №1-ის მიმდებარედ (ს.კ 01.19.20.002.119)

დამკვეთი

სტადია | თარიღი | განმარტება
2024.11.09

დაკვეთის №

CAD DWG ფაილი 05.rigeli.dwg

მთ. კონსტრუქტორი: გ. ვაშაკიძე
შეასრულა გ. ვაშაკიძე
შეამოწმა გ. ვაშაკიძე

საავტორო უფლებები

ნახაზის დასახელება
მონ. რ/ბ რიგელის მრ-15-ისა და მრ-16-ის არმირება

კ-5.11

A3

მრნ. რ/ბ რიგელის მრ-17-ის არმირება

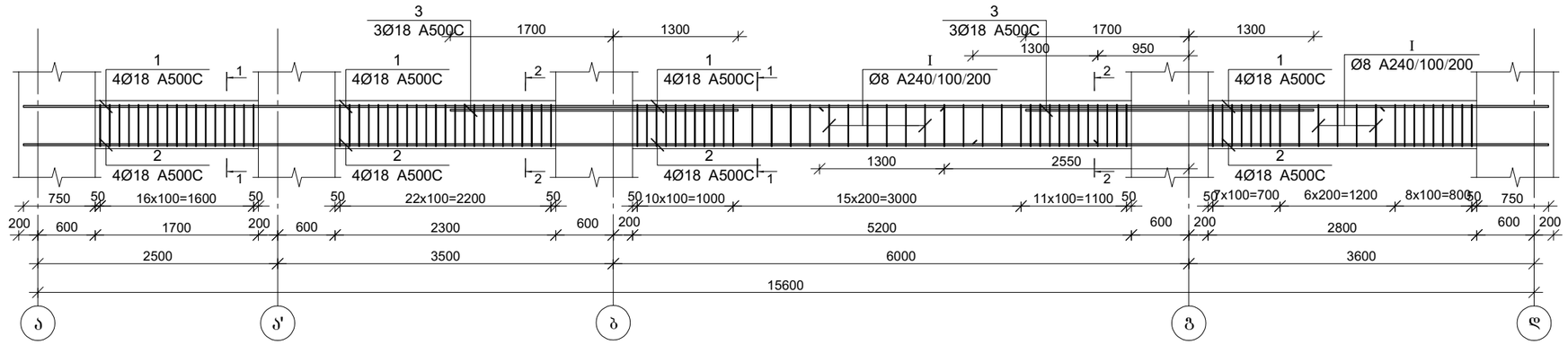

მრნ. რ/ბ რიგელის მრ-18-ის არმირება

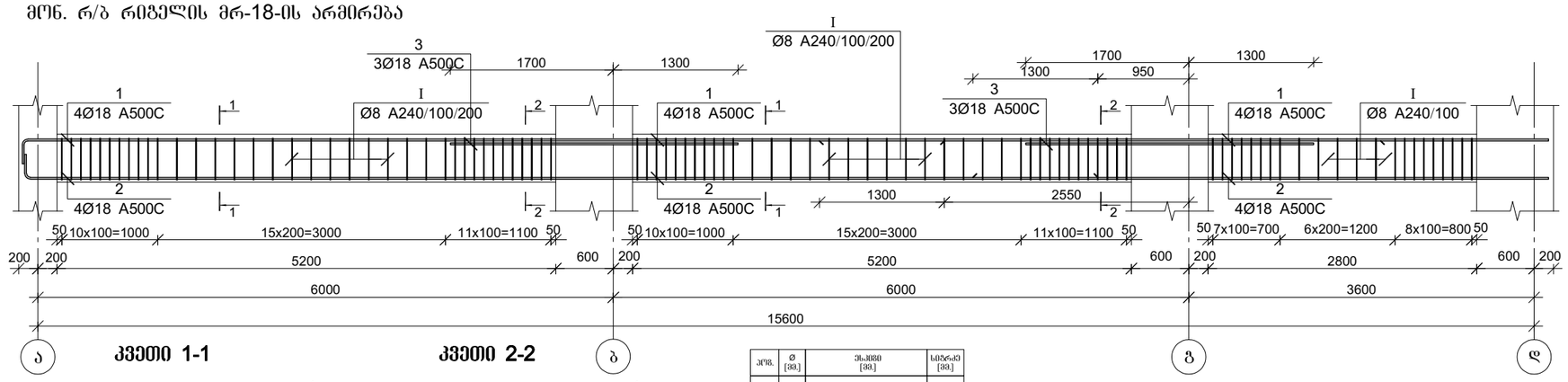

კვეთი 1-1

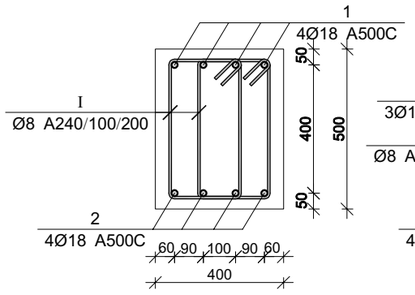

კვეთი 2-2

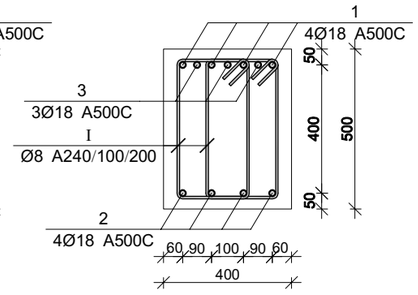

პოზ.	Ø [მმ]	ზომები [მმ]	სიგრძე [მმ]
①	Ø18	100	----
②	Ø18	100	----
①	Ø8	220 / 420 / 420 / 220	1500

მრნ. რ/ბ რიგელის მრ-17-ის სპეციფიკაცია

არმატურის სპეციფიკაცია					არმატურის ამოკრეფა					ბეტონი B 25
პოზ. №	Ø	L მმ	n ცალი	Ln მ	Ø	∑Ln მ	ბრტყელი ვენტის წონა კგ.	წონა კგ. A240	წონა კგ. A500C	V; მ³
1	2	3	4	5	6	7	8	9	10	11
1	18 A500C	17200	4	68.80	8 A240	297.00	0.39	117.19		2.40
2	18 A500C	17200	4	68.80	18 A500C	155.60	2.00		310.82	
3	18 A500C	3000	6	18.00						
I	8 A240	1500	198	297.00		∑		117.19	310.82	2.40
						n= 3		351.58	932.47	7.20
									178.34	კგ/მ³

მრნ. რ/ბ რიგელის მრ-18-ის სპეციფიკაცია

არმატურის სპეციფიკაცია					არმატურის ამოკრეფა					ბეტონი B 25
პოზ. №	Ø	L მმ	n ცალი	Ln მ	Ø	∑Ln მ	ბრტყელი ვენტის წონა კგ.	წონა კგ. A240	წონა კგ. A500C	V; მ³
1	2	3	4	5	6	7	8	9	10	11
1	18 A500C	17600	4	70.40	8 A240	288.00	0.39	113.64		2.64
2	18 A500C	17600	4	70.40	18 A500C	158.80	2.00		317.22	
3	18 A500C	3000	6	18.00						
I	8 A240	1500	192	288.00		∑		113.64	317.22	2.64
						n= 3		340.92	951.65	7.92
									163.20	კგ/მ³

პროექტის დასახელება

მრავალბინიანი საცხოვრებელი სახლი

პროექტის მისამართი

ქ. თბილისი, ვარკეთილის დასახლება, მე3ე პლატო, მიკრო/რაიონი II, კორპუსი №1-ის მიმდებარედ (ს.კ 01.19.20.002.119)

დამკვეთი

სტადია	მარილი	განმარტება
	2024.11.09	

დაკვეთის №

CAD DWG ფაილი 05.rigeli.dwg

მთ. კონსტრუქტორი:		გ. ვაშაკიძე
შემსრულა		გ. ვაშაკიძე
შემოწმება		გ. ვაშაკიძე

საავტორო უფლებები

ნახაზის დასახელება

მრნ. რ/ბ რიგელის მრ-17-ისა და მრ-18-ის არმირება

კ-5.12

A3

მონ. რ/ბ რიგელის მრ-19-ის არმირება

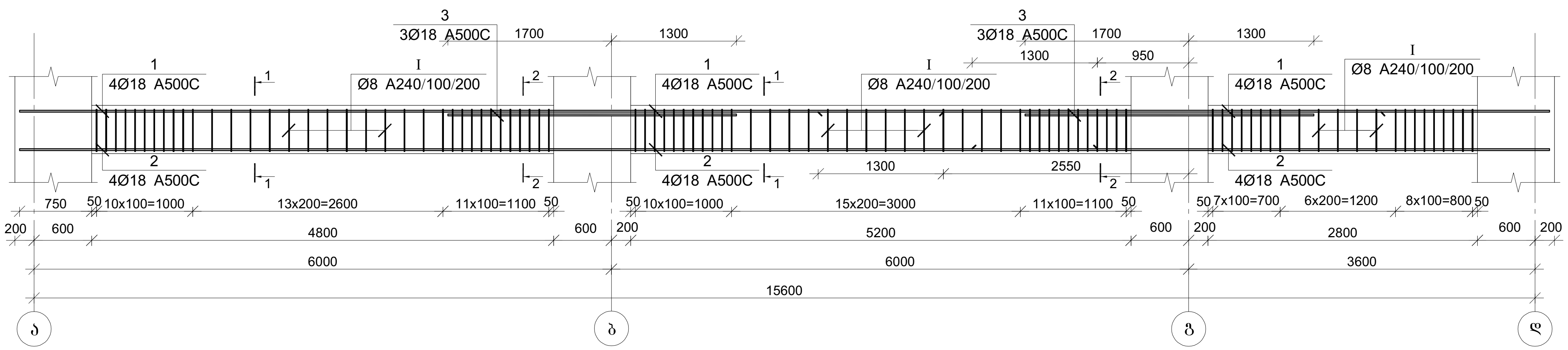

მონ. რ/ბ რიგელის მრ-20-ის არმირება

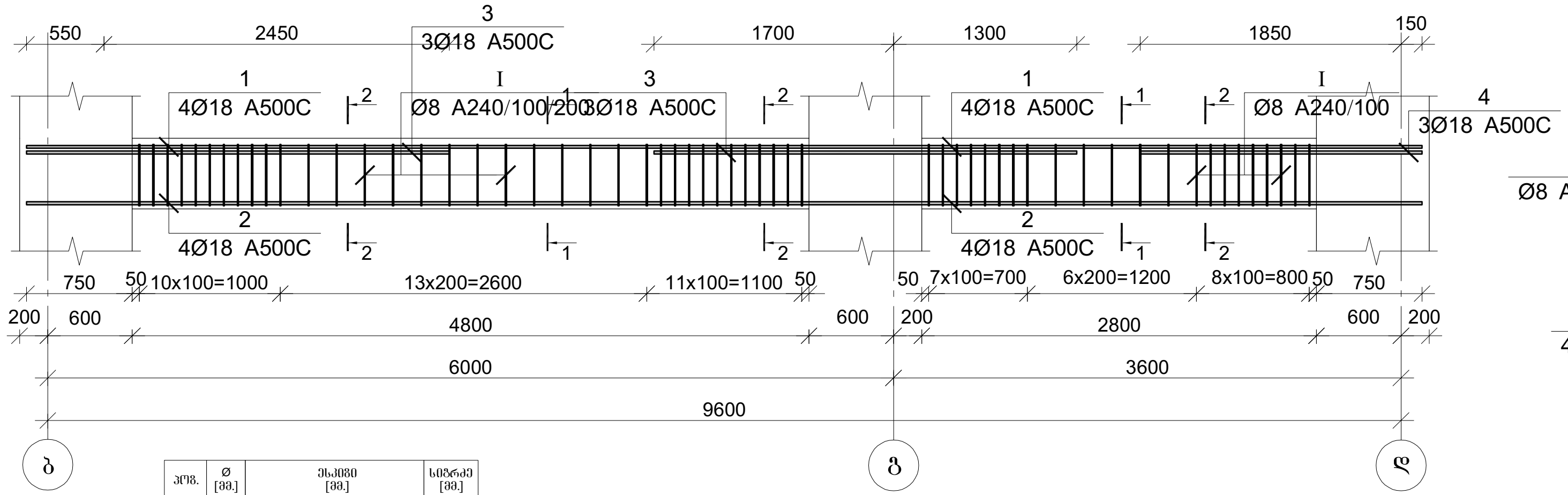

კვეთი 1-1

კვეთი 2-2

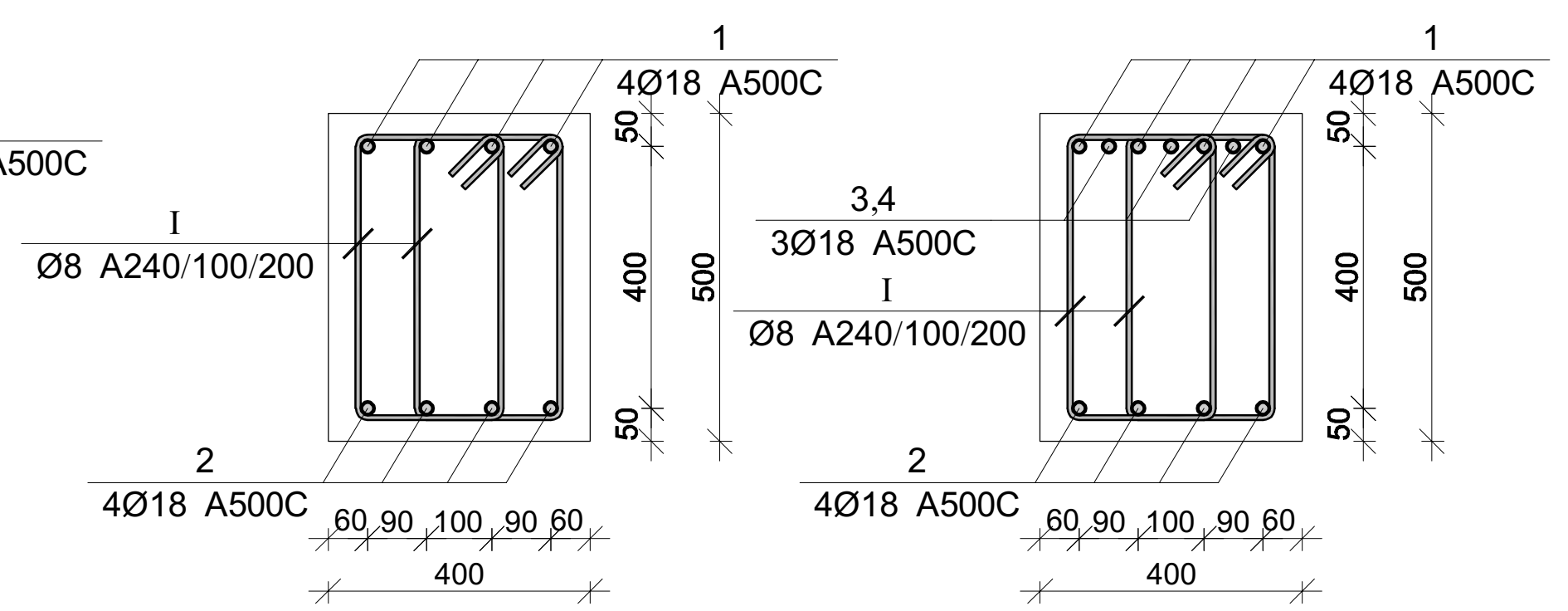

პოზ.	Ø [მმ.]	ესკიზი [მმ.]	სიგრძე [მმ.]
①	Ø18	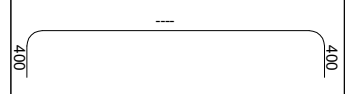	----
②	Ø18		----
I	Ø8	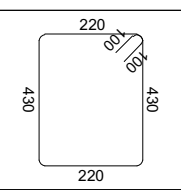	1500

მონ. რ/ბ რიგელის მრ-19-ის სპეციფიკაცია

არმატურის სპეციფიკაცია					არმატურის ამოკრეფა					ბეტონი B 25
პოზ. №	Ø	L მმ	n ცალი	Ln მ	Ø	∑ Ln მ	გრძივი მეტრის წონა კგ.	წონა კგ. A240	წონა კგ. A500C	V; მ³
1	2	3	4	5	6	7	8	9	10	11
1	18 A500C	17200	4	68.80	8 A240	282.00	0.39	111.27		2.56
2	18 A500C	17200	4	68.80	18 A500C	155.60	2.00		310.82	
3	18 A500C	3000	6	18.00						
I	8 A240	1500	188	282.00			∑	111.27	310.82	2.56
						n= 6		667.64	1864.95	15.36
									164.88	კგ/მ³

მონ. რ/ბ რიგელის მრ-20-ის სპეციფიკაცია

არმატურის სპეციფიკაცია					არმატურის ამოკრეფა					ბეტონი B 25
პოზ. №	Ø	L მმ	n ცალი	Ln მ	Ø	∑ Ln მ	გრძივი მეტრის წონა კგ.	წონა კგ. A240	წონა კგ. A500C	V; მ³
1	2	3	4	5	6	7	8	9	10	11
1	18 A500C	9900	4	39.60	8 A240	174.00	0.39	68.66		1.52
2	18 A500C	9900	4	39.60	18 A500C	103.20	2.00		206.15	
3	18 A500C	3000	6	18.00						
4	18 A500C	2000	3	6.00						
I	8 A240	1500	116	174.00			∑	68.66	206.15	1.52
						n= 3		205.97	618.45	4.56
									180.80	კგ/მ³

პროექტის დასახელება

მრავალბინიანი საცხოვრებელი სახლი

პროექტის მისამართი

ქ. თბილისი, ვარკეთილის დასახლება, ზემო პლატო, მიკრო/რაიონი II, კორპუსი №1-ის მიმდებარედ (ს.კ 01.19.20.002.119)

დამკვეთი

სტადია	თარიღი	განმარტება
	2024.11.09	

დაკვეთის №

CAD DWG ფაილი 05.rigeli.dwg

მთ. კონსტრუქტორი: გ. ვაშაკიძე

შეასრულა გ. ვაშაკიძე

შეამოწმა გ. ვაშაკიძე

საავტორო უფლებები

ნახაზის დასახელება

მონ. რ/ბ რიგელის მრ-19-ისა და მრ-20-ის არმირება

კ-5.13

A3

მონ. რ/ბ რიგელის მრ-21-ის არმირება

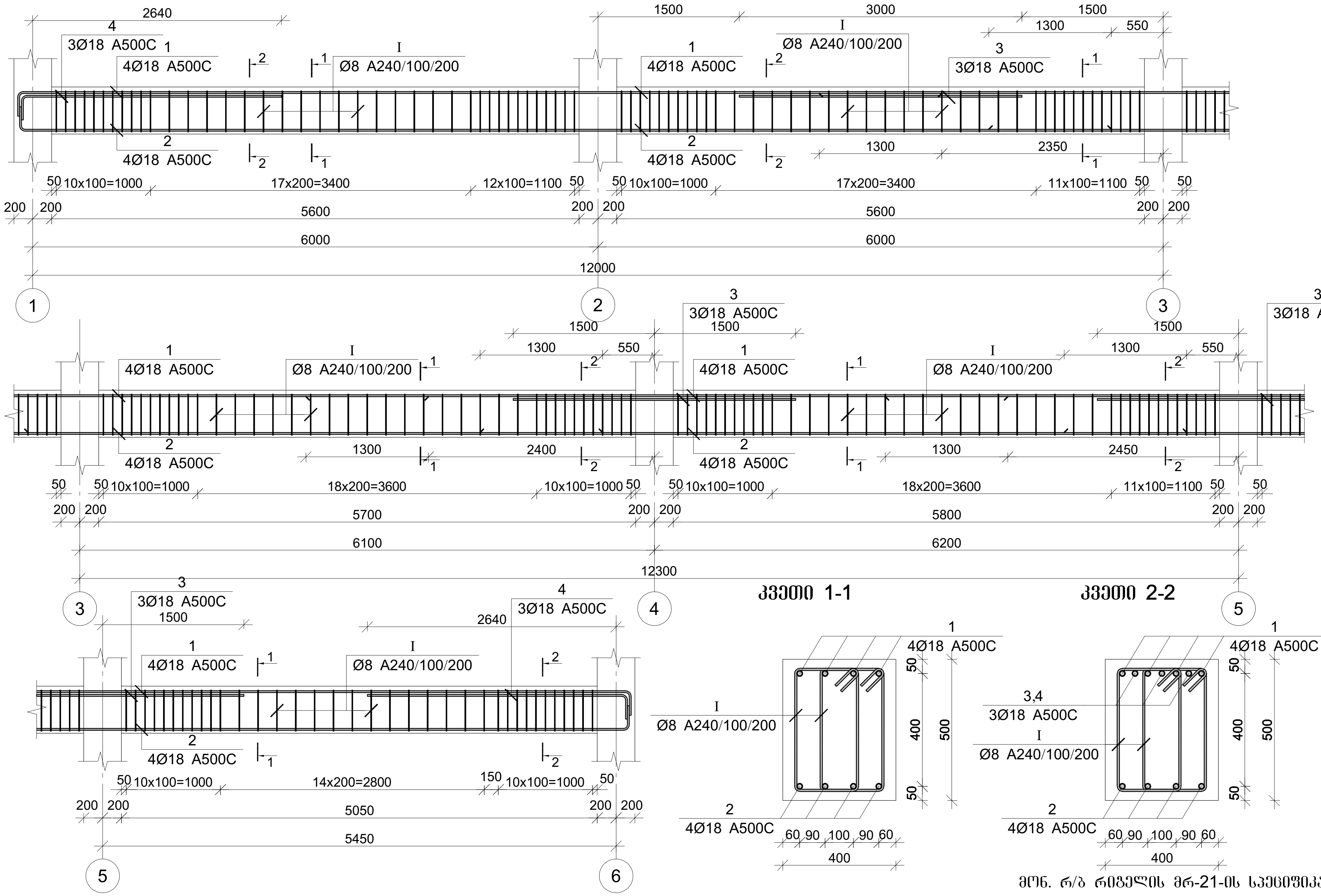

პოზ.	Ø [მმ.]	ესკიზი [მმ.]	სიგრძე [მმ.]
1	Ø18	400 / ---- / 400	----
2	Ø18	400 / ---- / 400	----
4	Ø18	2750 / 250	3000
I	Ø8	220 / 100 / 100 / 430 / 430 / 220	1500

მონ. რ/ბ რიგელის მრ-21-ის სპეციფიკაცია

არმატურის სპეციფიკაცია					არმატურის ამოკრეფა					ბეტონი B 25
პოზ. №	Ø	L მმ	n ცალი	Ln მ	Ø	∑ Ln მ	გრძივი მეტრის წონა კგ.	წონა კგ. A240	წონა კგ. A500C	V; მ³
1	2	3	4	5	6	7	8	9	10	11
1	18 A500C	34750	4	139.00	8 A240	579.00	0.39	228.46		5.55
2	18 A500C	34750	4	139.00	18 A500C	323.00	2.00		645.22	
3	18 A500C	3000	9	27.00						
4	18 A500C	3000	6	18.00						
I	8 A240	1500	386	579.00			∑	228.46	645.22	5.55
						n= 4		913.86	2580.88	22.20
									157.42	კგ/მ³

პროექტის დასახელება

მრავალბინიანი საცხოვრებელი სახლი

პროექტის მისამართი

ქ. თბილისი, ვარკეთილის დასახლება, ზემო პლატო, მიკრო/რაიონი II, კორპუსი №1-ის მიმდებარედ (ს.კ 01.19.20.002.119)

დამკვეთი

სტადია	თარიღი	განმარტება
	2024.11.09	

დაკვეთის №

CAD DWG ფაილი 05.rigeli.dwg

მთ. კონსტრუქტორი: გ. ვაშაკიძე

შეასრულა გ. ვაშაკიძე

შეამოწმა გ. ვაშაკიძე

საავტორო უფლებები

ნახაზის დასახელება

მონ. რ/ბ რიგელის მრ-21-ის არმირება

კ-5.14

A3

მონ. რ/ბ რიგელის მრ-22-ის არმირება

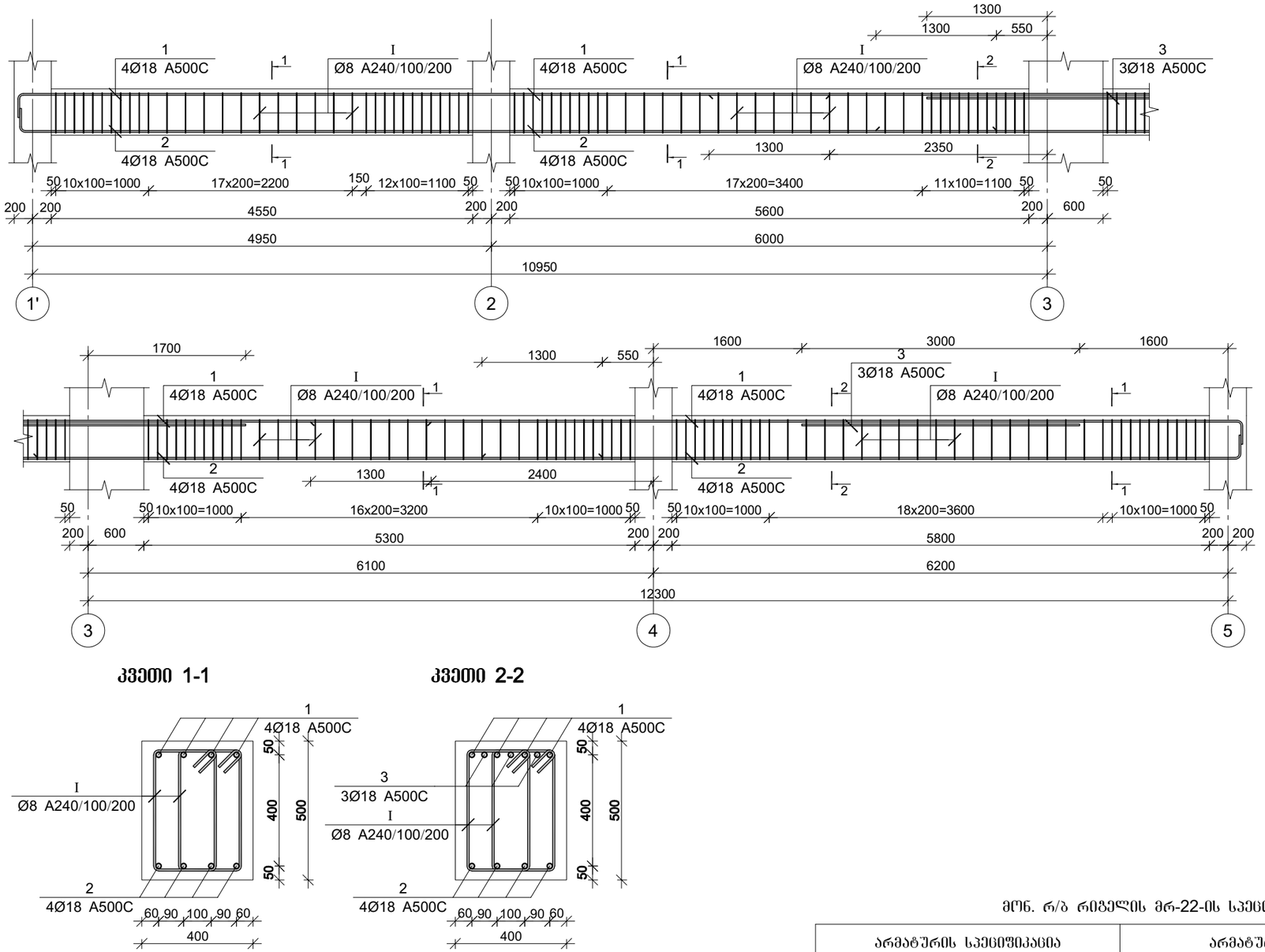

კვეთი 1-1

კვეთი 2-2

პოზ.	Ø [მმ.]	ესკიზი [მმ.]	სიგრძე [მმ.]
①	Ø18		---
②	Ø18		---
①	Ø8		1500

პროექტის დასახელება

მრავალბინიანი საცხოვრებელი სახლი

პროექტის მისამართი

ქ. თბილისი, ვარკეთილის დასახლება, მეშვე კლატო, მიკრო/რაიონი II, კორპუსი №1-ის მიმდებარედ (ს.კ 01.19.20.002.119)

დამკვეთი

სტადია	თარიღი	განმარტება
	2024.11.09	

დაკვეთის №

CAD DWG ფაილი 05.rigeli.dwg

მთ. კონსტრუქტორი:		გ. ვაშაკიძე
შესრულა		გ. ვაშაკიძე
შეამოწმა		გ. ვაშაკიძე

საავტორო უფლებები

ნახაზის დასახელება

მონ. რ/ბ რიგელის მრ-22-ის არმირება

კ-5.15

A3

მონ. რ/ბ რიგელის მრ-22-ის სპეციფიკაცია

არმატურის სპეციფიკაცია					არმატურის ამოკრეფა					ბეტონი B 25
პოზ. №	Ø	L მმ	n ცალი	Ln მ	Ø	∑ Ln მ	ზრდადი ვეტრის წონა კგ.	წონა კგ. A240	წონა კგ. A500C	V; მ³
1	2	3	4	5	6	7	8	9	10	11
1	18 A500C	26950	4	107.80	8 A240	450.00	0.39	177.56		4.25
2	18 A500C	26950	4	107.80	18 A500C	233.60	2.00		466.64	
3	18 A500C	3000	6	18.00						
I	8 A240	1500	300	450.00		∑		177.56	466.64	4.25
						n= 1		177.56	466.64	4.25
									151.58	კგ/მ³

მონ. რ/ბ რიგელის მრ-23-ის არმირება

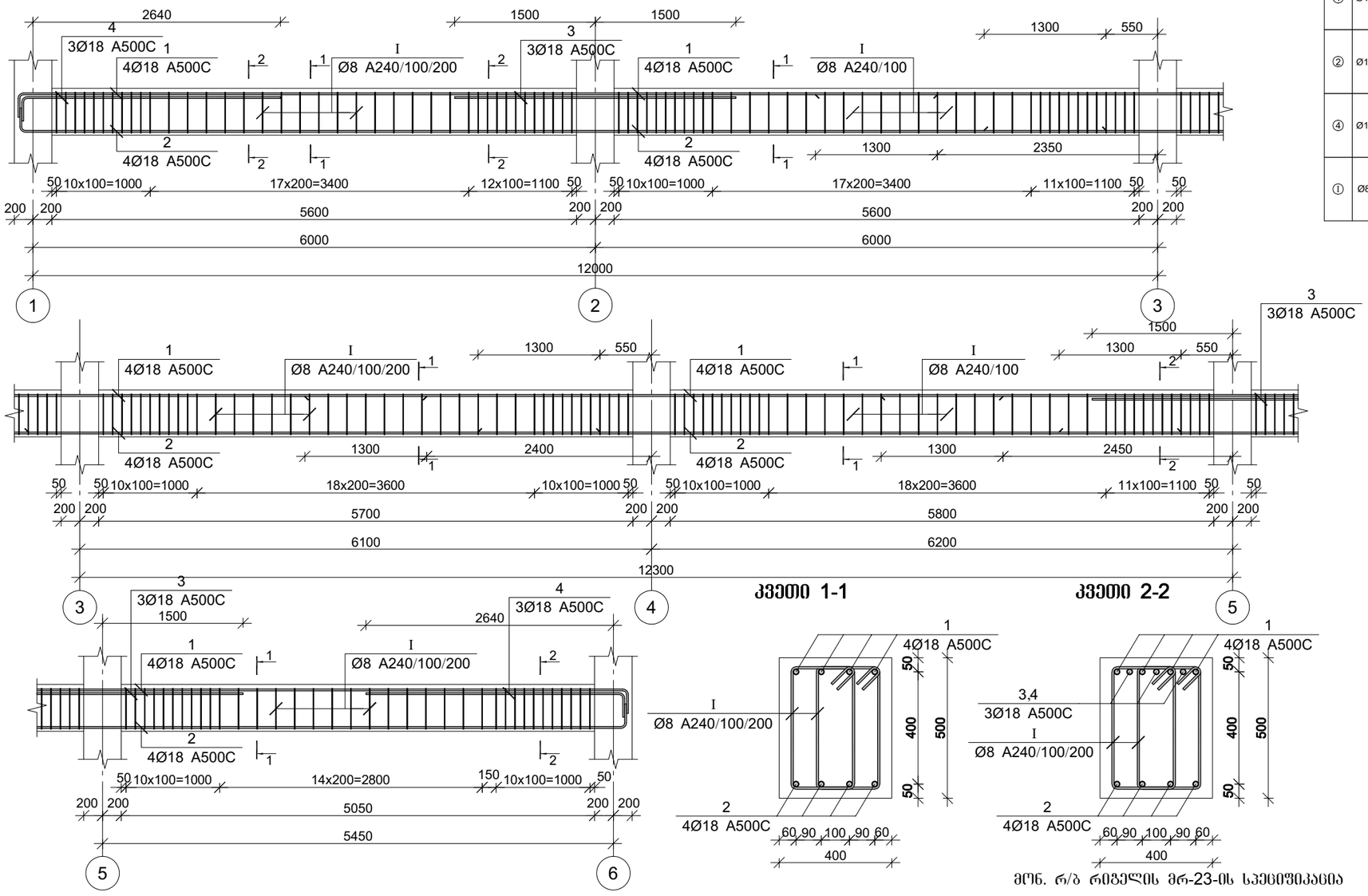

კვეთი 1-1

კვეთი 2-2

პოზ.	Ø [მმ.]	ესკიზი [მმ.]	სიგრძე [მმ.]
1	Ø18	200 200	----
2	Ø18	200 200	----
4	Ø18	2750 200	3000
I	Ø8	220 220 430 430	1500

მონ. რ/ბ რიგელის მრ-23-ის სპეციფიკაცია

არმატურის სპეციფიკაცია					არმატურის ამოკრეფა					ბეტონი B 25
პოზ. №	Ø	L მმ	n ცალი	Ln მ	Ø	∑ Ln მ	ბრტყელი ვერტიკის წონა კგ.	წონა კგ. A240	წონა კგ. A500C	V; მ³
1	2	3	4	5	6	7	8	9	10	11
1	18 A500C	34750	4	139.00	8 A240	579.00	0.39	228.46		5.55
2	18 A500C	34750	4	139.00	18 A500C	314.00	2.00		627.24	
3	18 A500C	3000	6	18.00						
4	18 A500C	3000	6	18.00						
I	8 A240	1500	386	579.00						
						∑		228.46	627.24	5.55
						n= 2		456.93	1254.48	11.10
									154.18	კგ/მ³

პროექტის დასახელება

მრავალბინიანი საცხოვრებელი სახლი

პროექტის მისამართი

ქ. თბილისი, ვარკეთილის დასახლება, მე3ე კლატო, მიკრო/რაიონი II, კორპუსი №1-ის მიმდებარედ (ს.კ 01.19.20.002.119)

დამკვეთი

სტადია	ფარილი	განმარტება
	2024.11.09	
დაკვეთის №		
CAD DWG ფაილი		05.rigeli.dwg

მთ. კონსტრუქტორი:	გ.ვაშაკიძე	გ. ვაშაკიძე
შემასრულა	გ.ვაშაკიძე	გ. ვაშაკიძე
შემოწმა	გ.ვაშაკიძე	გ. ვაშაკიძე

საავტორო უფლებები

ნახაზის დასახელება

მონ. რ/ბ რიგელის მრ-23-ის არმირება

კ-5.16

A3

მონ. რ/ბ რიგელის მრ-24-ის არმირება

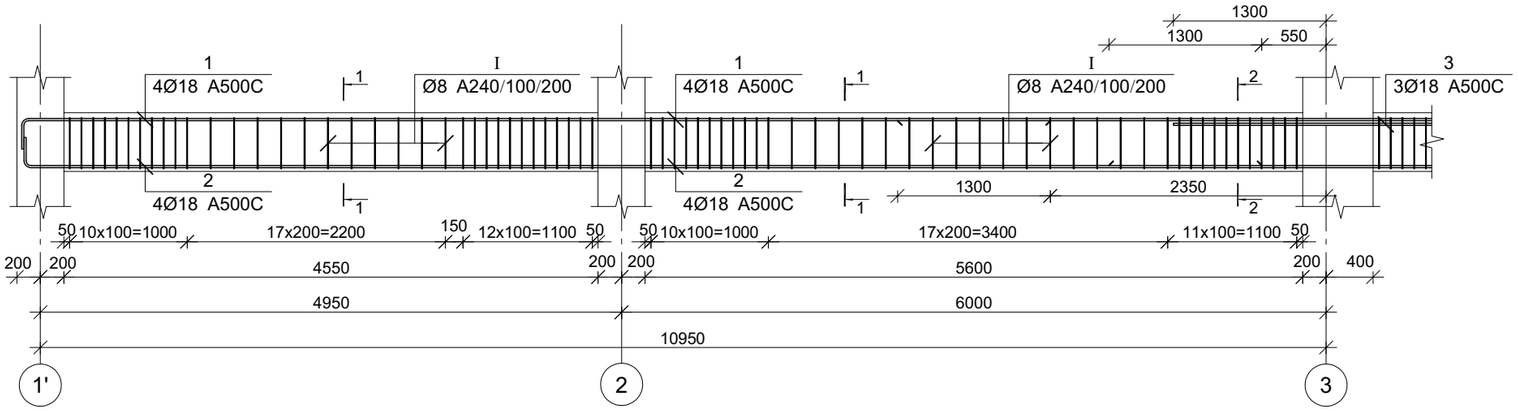

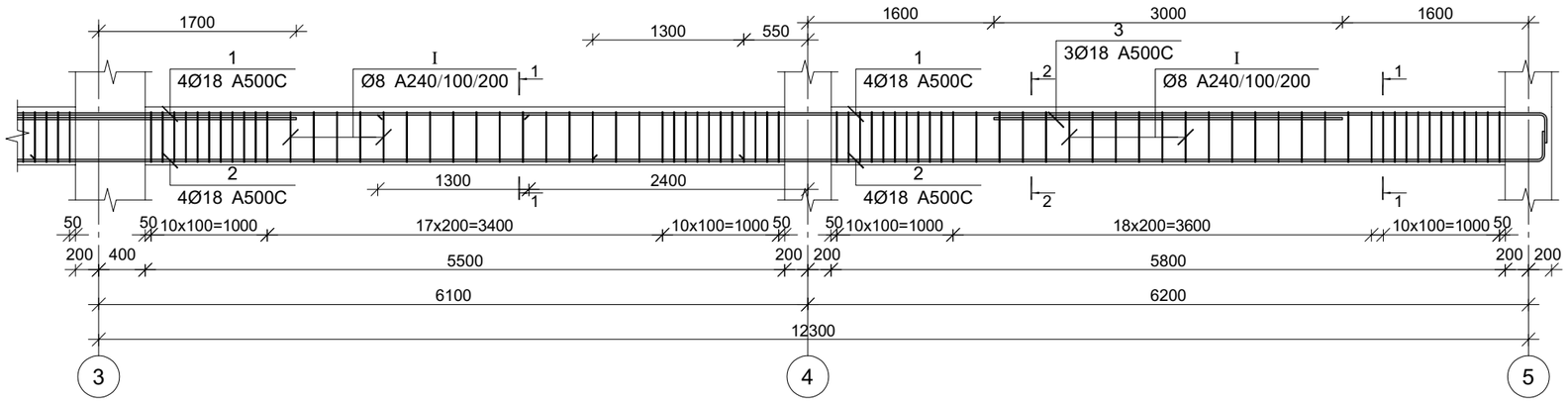

კვეთი 1-1

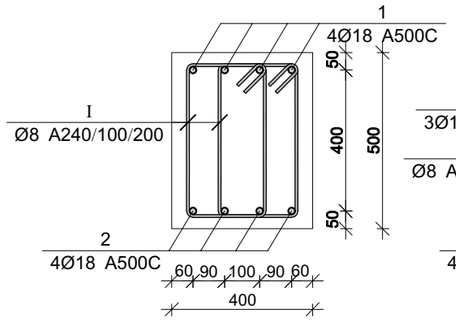

კვეთი 2-2

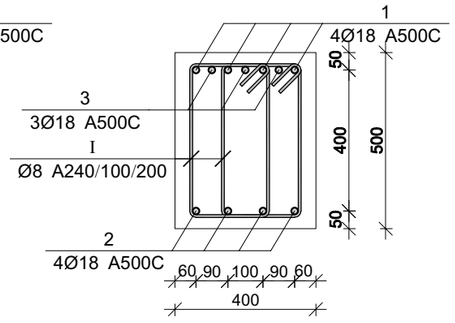

პოზ.	Ø [მმ.]	ესკიზი [მმ.]	სიგრძე [მმ.]
①	Ø18		---
②	Ø18		---
①	Ø8	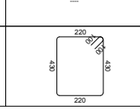	1500

პროექტის დასახელება

მრავალბინიანი საცხოვრებელი სახლი

პროექტის მისამართი

ქ. თბილისი, ვარკეთილის დასახლება, მე3ე პლატო, მიკრო/რაიონი II, კორპუსი №1-ის მიმდებარედ (ს.კ 01.19.20.002.119)

დამკვეთი

სტადია	თარიღი	განმარტება
	2024.11.09	

დაკვეთის №

CAD DWG ფაილი 05.rigeli.dwg

მთ. კონსტრუქტორი:		გ. ვაშაკიძე
შესრულა		გ. ვაშაკიძე
შეამოწმა		გ. ვაშაკიძე

საავტორო უფლებები

ნახაზის დასახელება

მონ. რ/ბ რიგელის მრ-24-ის არმირება

კ-5.17

A3

მონ. რ/ბ რიგელის მრ-24-ის სპეციფიკაცია

არმატურის სპეციფიკაცია					არმატურის ამოკრეფა					ბეტონი B 25
პოზ. №	Ø	L მმ	n ცალი	Ln მ	Ø	∑ Ln მ	ზრდადი ვეტრის წონა კგ.	წონა კგ. A240	წონა კგ. A500C	V; მ³
1	2	3	4	5	6	7	8	9	10	11
1	18 A500C	26950	4	107.80	8 A240	453.00	0.39	178.75		4.29
2	18 A500C	26950	4	107.80	18 A500C	233.60	2.00		466.64	
3	18 A500C	3000	6	18.00						
I	8 A240	1500	302	453.00		∑		178.75	466.64	4.29
						n= 2		357.49	933.27	8.58
									150.44	კგ/მ³

მონ. რ/ბ რიგელის მრ-25-ის არმირება

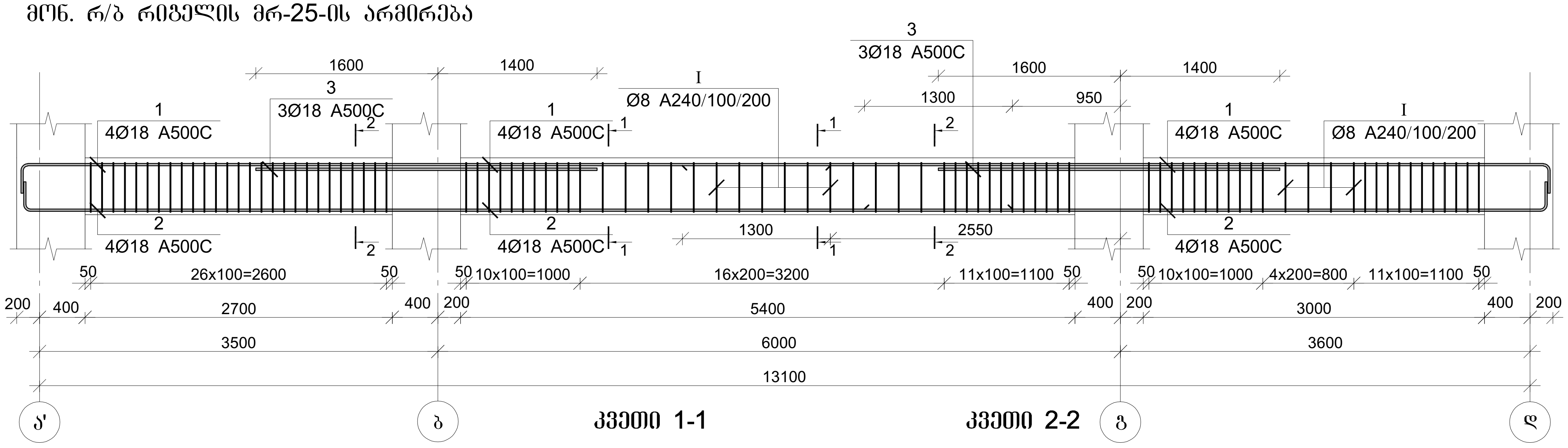

მონ. რ/ბ რიგელის მრ-26-ის არმირება

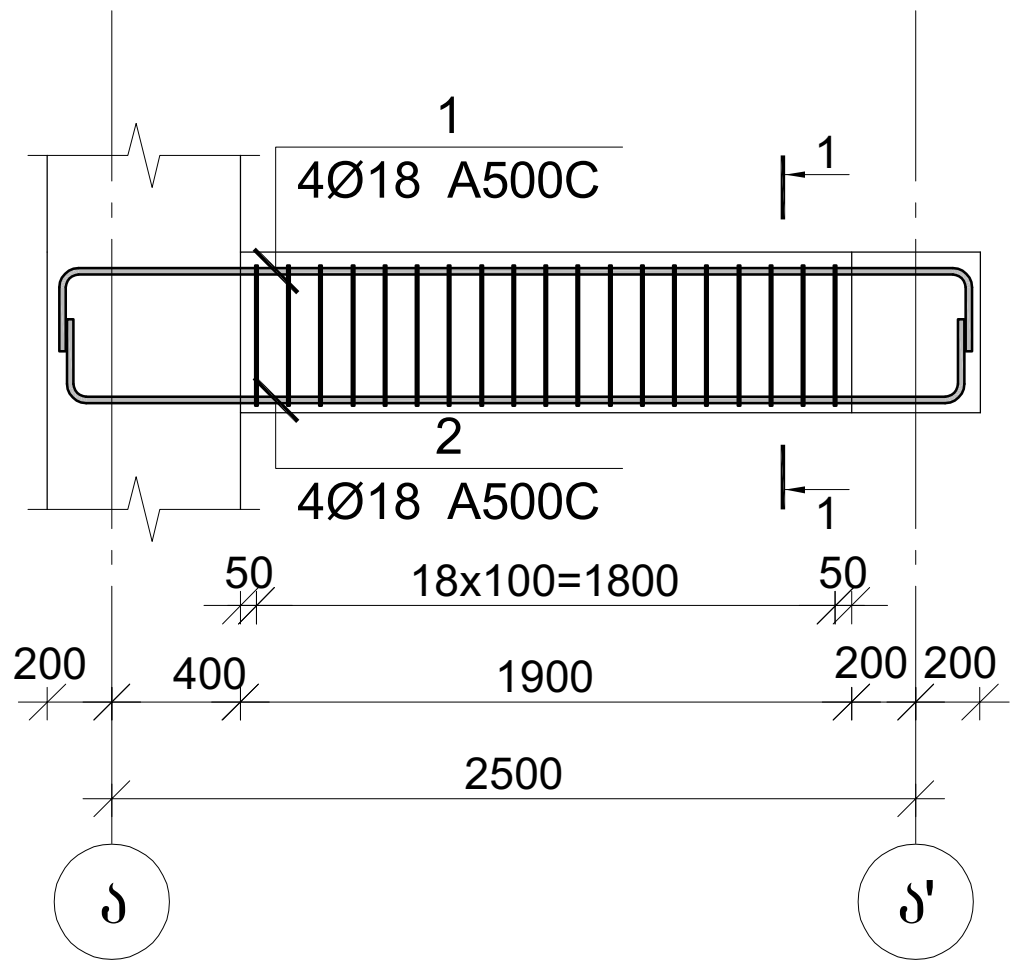

კვეთი 1-1

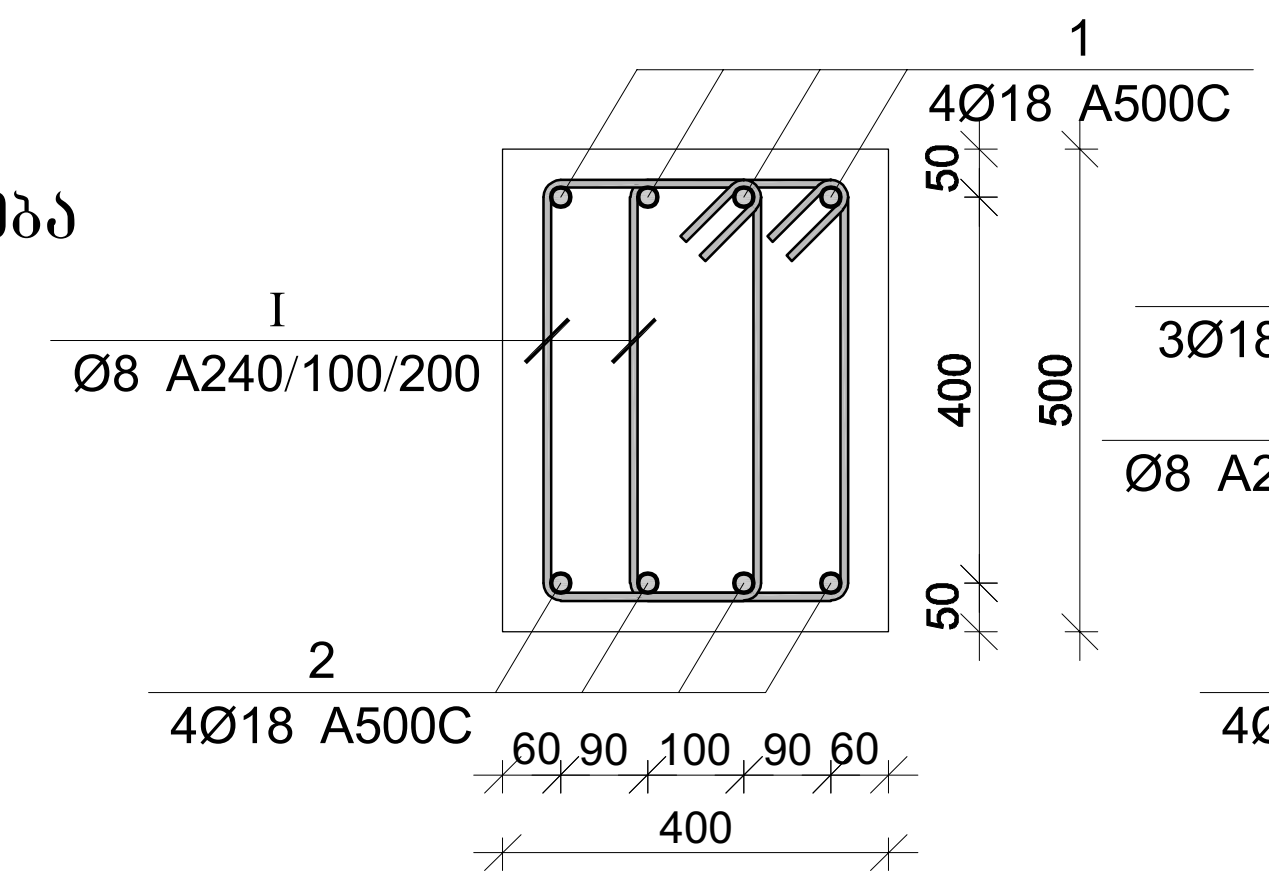

კვეთი 2-2

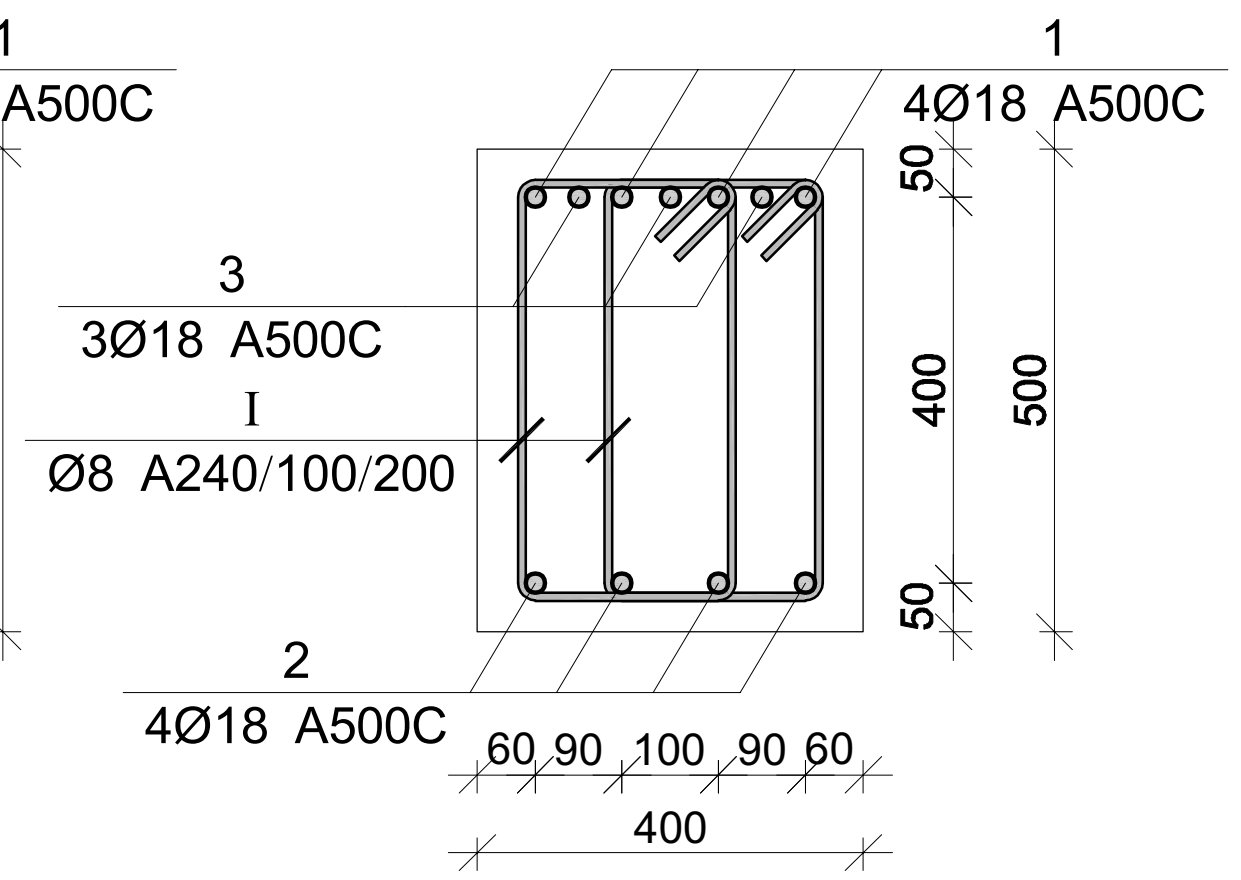

პოზ.	Ø [მმ.]	ესკიზი [მმ.]	სიგრძე [მმ.]
①	Ø18		----
②	Ø18		----
①	Ø8		1500

მონ. რ/ბ რიგელის მრ-25-ის სპეციფიკაცია

არმატურის სპეციფიკაცია					არმატურის ამოკრეფა					ბეტონი B 25
პოზ. №	Ø	L მმ	n ცალი	Ln მ	Ø	∑Ln მ	გრძივი მეტრის წონა კგ.	წონა კგ. A240	წონა კგ. A500C	V; მ³
1	2	3	4	5	6	7	8	9	10	11
1	18 A500C	15100	4	60.40	8 A240	273.00	0.39	107.72		2.22
2	18 A500C	15100	4	60.40	18 A500C	138.80	2.00		277.26	
3	18 A500C	3000	6	18.00						
I	8 A240	1500	182	273.00			∑	107.72	277.26	2.22
						n= 2		215.44	554.53	4.44
									173.42	კგ/მ³

მონ. რ/ბ რიგელის მრ-26-ის სპეციფიკაცია

არმატურის სპეციფიკაცია					არმატურის ამოკრეფა					ბეტონი B 25
პოზ. №	Ø	L მმ	n ცალი	Ln მ	Ø	∑Ln მ	გრძივი მეტრის წონა კგ.	წონა კგ. A240	წონა კგ. A500C	V; მ³
1	2	3	4	5	6	7	8	9	10	11
1	18 A500C	3400	4	13.60	8 A240	57.00	0.39	22.49		0.38
2	18 A500C	3400	4	13.60	18 A500C	27.20	2.00		54.33	
I	8 A240	1500	38	57.00						
							∑	22.49	54.33	0.38
						n= 2		44.98	108.67	0.76
									202.17	კგ/მ³

პროექტის დასახელება

მრავალბინიანი საცხოვრებელი სახლი

პროექტის მისამართი

ქ. თბილისი, ვარკეთილის დასახლება, ზემო პლატო, მიკრო/რაიონი II, კორპუსი №1-ის მიმდებარედ (ს.კ 01.19.20.002.119)

დამკვეთი

სტადია	თარიღი	განმარტება
	2024.11.09	

დაკვეთის №

CAD DWG ფაილი 05.rigeli.dwg

მთ. კონსტრუქტორი: გ. ვაშაკიძე

შეასრულა გ. ვაშაკიძე

შეამოწმა გ. ვაშაკიძე

საავტორო უფლებები

ნახაზის დასახელება

მონ. რ/ბ რიგელის მრ-25-ისა და მრ-26-ის არმირება

კ-5.18

A3

მონ. რ/ბ რიგელის მრ-27-ის არმირება

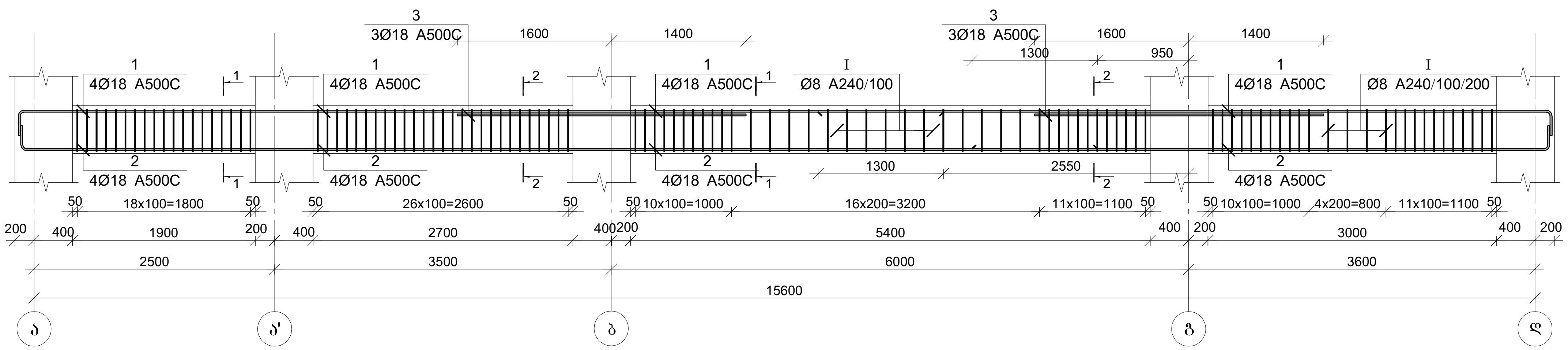

მონ. რ/ბ რიგელის მრ-28-ის არმირება

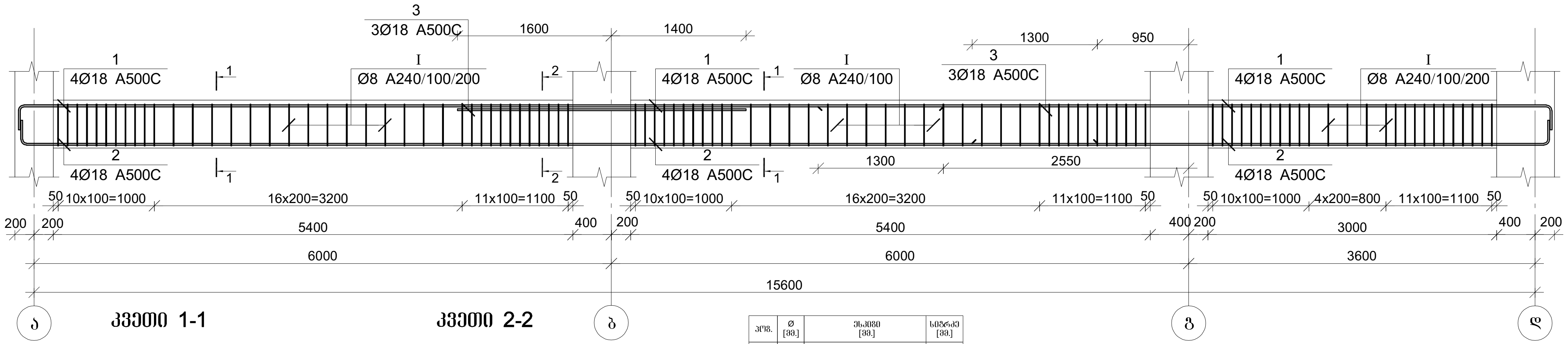

კვეთი 1-1

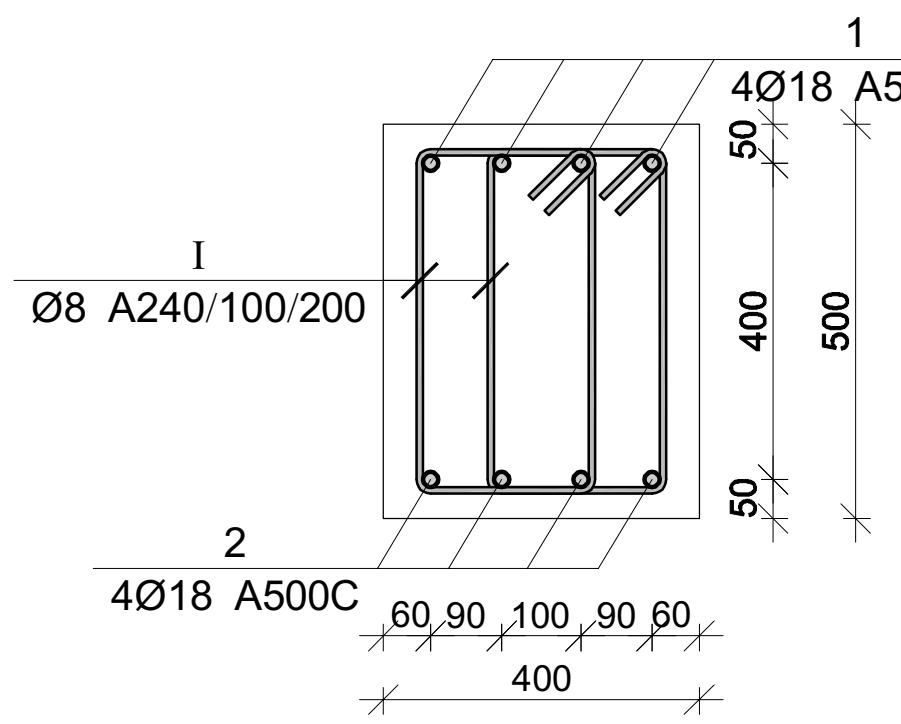

კვეთი 2-2

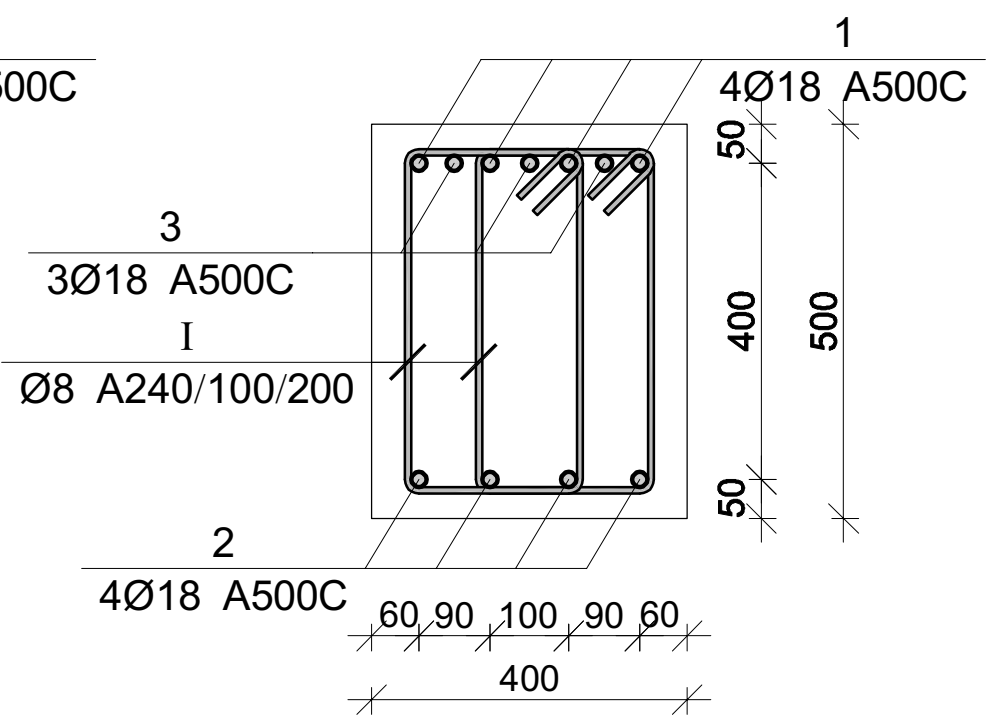

პოზ.	Ø [მმ.]	ესკიზი [მმ.]	სიგრძე [მმ.]
①	Ø18		----
②	Ø18		----
①	Ø8	220 / 420	1500

მონ. რ/ბ რიგელის მრ-27-ის სპეციფიკაცია

არმატურის სპეციფიკაცია					არმატურის ამოკრეფა					ბეტონი B 25
პოზ. №	Ø	L მმ	n ცალი	Ln მ	Ø	∑Ln მ	ერთი გრძ. მეტრის წონა კგ.	წონა კგ. A240	წონა კგ. A500C	V; მ³
1	2	3	4	5	6	7	8	9	10	11
1	18 A500C	17600	4	70.40	8 A240	336.00	0.39	132.58		2.60
2	18 A500C	17600	4	70.40	18 A500C	158.80	2.00		317.22	
3	18 A500C	3000	6	18.00						
I	8 A240	1500	224	336.00			∑	132.58	317.22	2.60
						n= 2		265.16	634.43	5.20
									173.00	კგ/მ³

მონ. რ/ბ რიგელის მრ-28-ის სპეციფიკაცია

არმატურის სპეციფიკაცია					არმატურის ამოკრეფა					ბეტონი B 25
პოზ. №	Ø	L მმ	n ცალი	Ln მ	Ø	∑Ln მ	ერთი გრძ. მეტრის წონა კგ.	წონა კგ. A240	წონა კგ. A500C	V; მ³
1	2	3	4	5	6	7	8	9	10	11
1	18 A500C	17800	4	71.20	8 A240	306.00	0.39	120.74		2.76
2	18 A500C	17800	4	71.20	18 A500C	151.40	2.00		302.43	
3	18 A500C	3000	3	9.00						
I	8 A240	1500	204	306.00			∑	120.74	302.43	2.76
						n= 2		241.49	604.87	5.52
									153.33	კგ/მ³

პროექტის დასახელება

მრავალბინიანი საცხოვრებელი სახლი

პროექტის მისამართი

ქ. თბილისი, ვარკეთილის დასახლება, ზემო პლატო, მიკრო/რაიონი II, კორპუსი №1-ის მიმდებარედ (ს.კ 01.19.20.002.119)

დამკვეთი

სტადია | თარიღი | განმარტება

2024.11.09

დაკვეთის №

CAD DWG ფაილი 05.rigeli.dwg

მთ. კონსტრუქტორი: გ. ვაშაკიძე

შეასრულა გ. ვაშაკიძე

შეამოწმა გ. ვაშაკიძე

საავტორო უფლებები

ნახაზის დასახელება

მონ. რ/ბ რიგელის მრ-27-ისა და მრ-28-ის არმირება

კ-5.19

A3

მონ. რ/ბ რიგელის მრ-29-ის არმირება

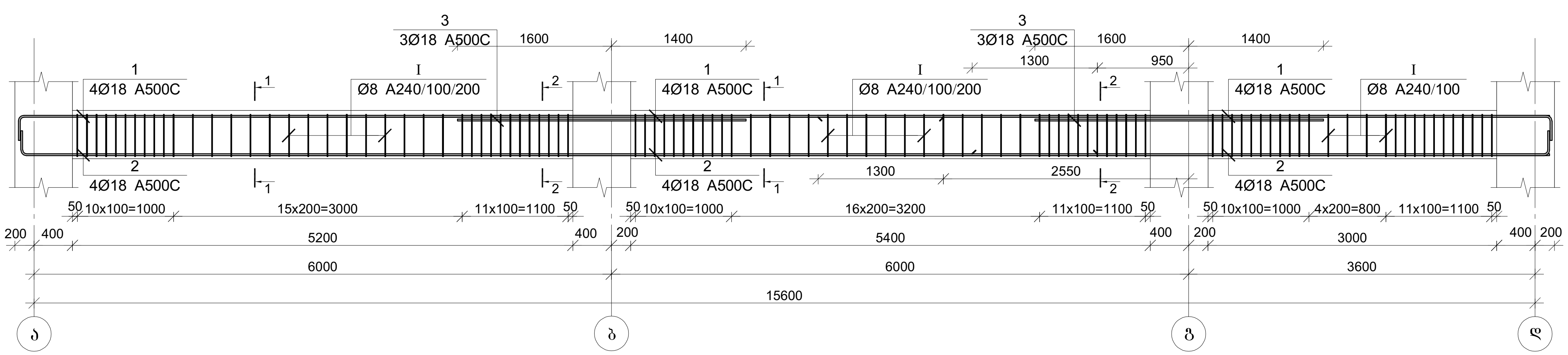

მონ. რ/ბ რიგელის მრ-30-ის არმირება

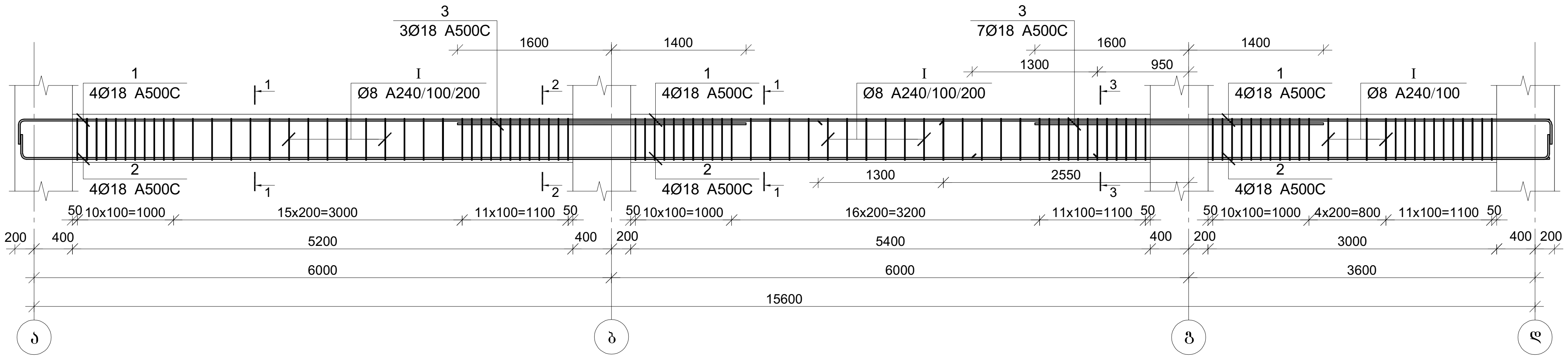

კვეთი 1-1

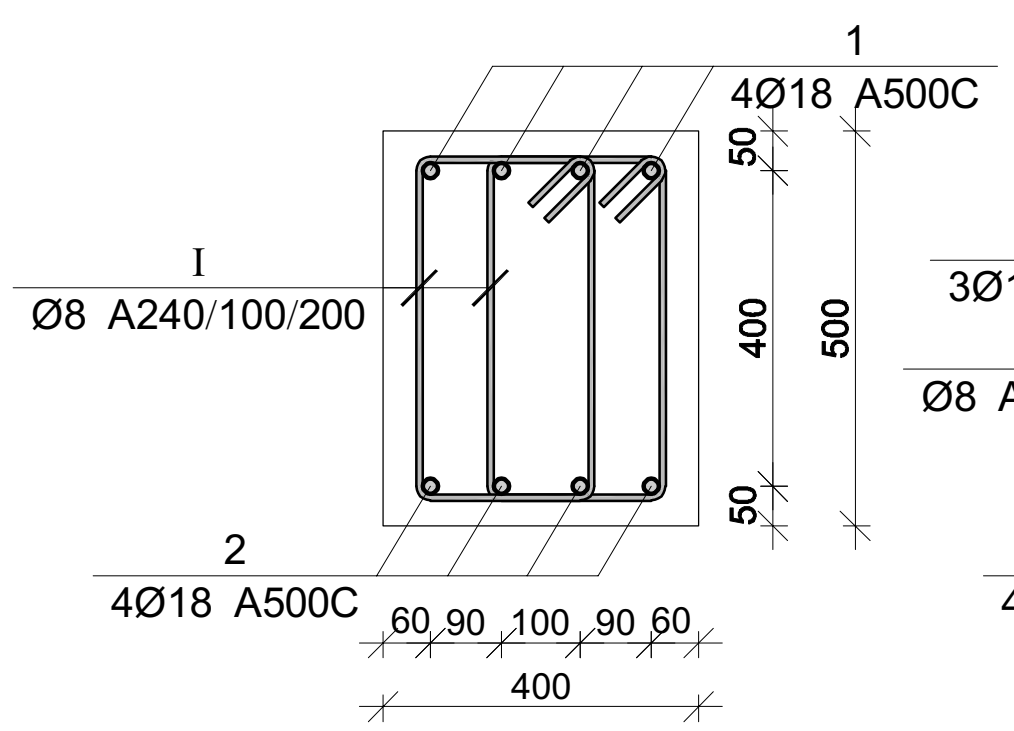

კვეთი 2-2

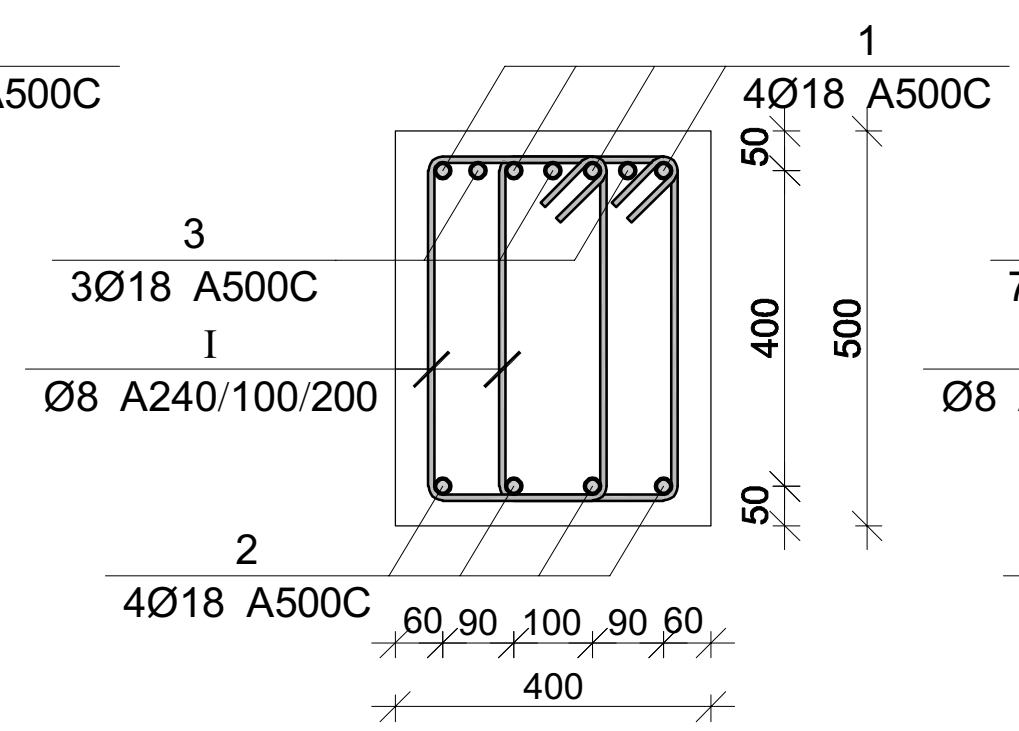

კვეთი 3-3

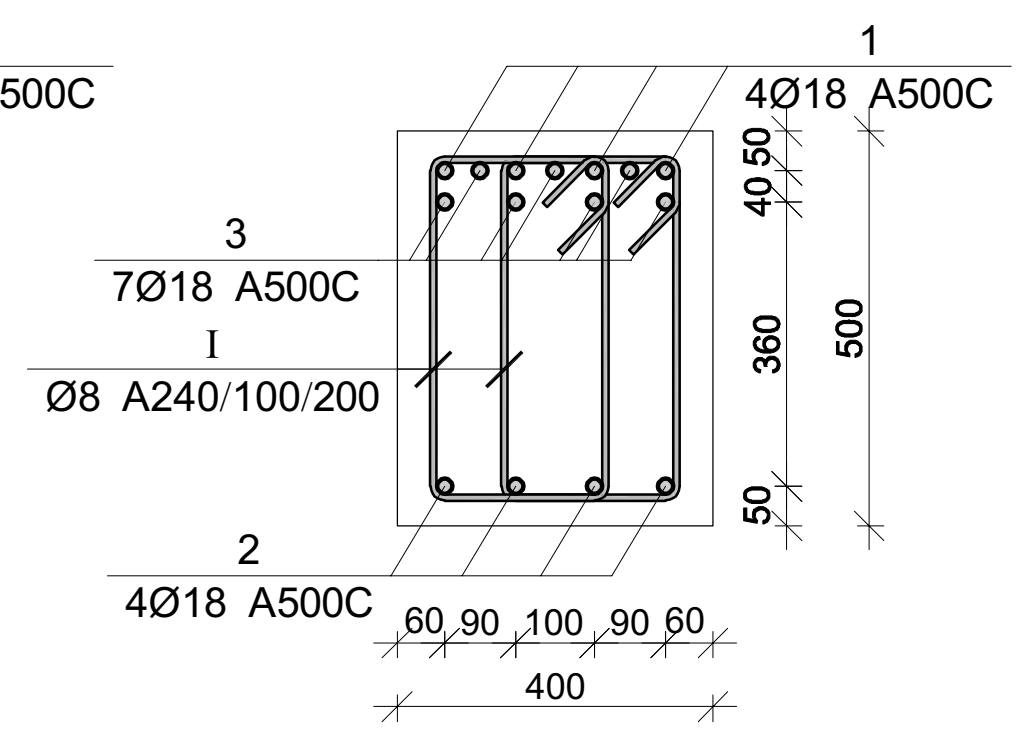

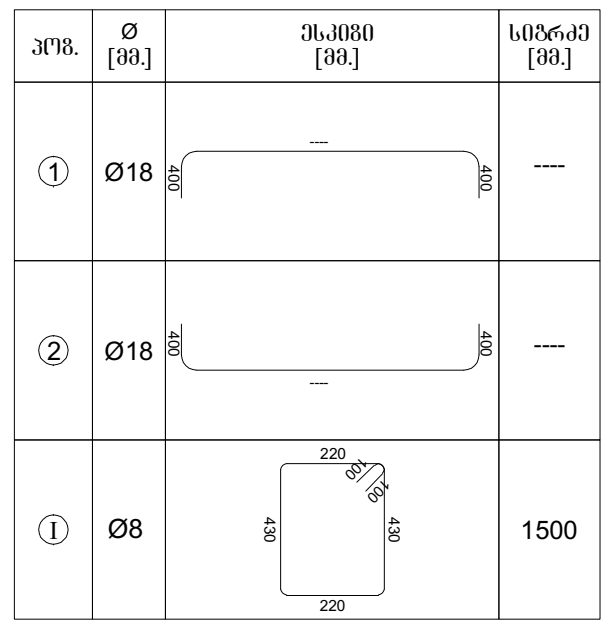

მონ. რ/ბ რიგელის მრ-29-ის სპეციფიკაცია

არმატურის სპეციფიკაცია					არმატურის ამოკრეფა					ბეტონი B 25
პოზ. №	Ø	L მმ	n ცალი	Ln მ	Ø	∑Ln მ	გრძივი მეტრის წონა კგ.	წონა კგ. A240	წონა კგ. A500C	V; მ³
1	2	3	4	5	6	7	8	9	10	11
1	18 A500C	17600	4	70.40	8 A240	303.00	0.39	119.56		2.72
2	18 A500C	17600	4	70.40	18 A500C	158.80	2.00		317.22	
3	18 A500C	3000	6	18.00						
I	8 A240	1500	202	303.00			∑	119.56	317.22	2.72
						n= 2		239.12	634.43	5.44
									160.58	კგ/მ³

მონ. რ/ბ რიგელის მრ-30-ის სპეციფიკაცია

არმატურის სპეციფიკაცია					არმატურის ამოკრეფა					ბეტონი B 25
პოზ. №	Ø	L მმ	n ცალი	Ln მ	Ø	∑Ln მ	გრძივი მეტრის წონა კგ.	წონა კგ. A240	წონა კგ. A500C	V; მ³
1	2	3	4	5	6	7	8	9	10	11
1	18 A500C	17600	4	70.40	8 A240	303.00	0.39	119.56		2.72
2	18 A500C	17600	4	70.40	18 A500C	170.80	2.00		341.19	
3	18 A500C	3000	10	30.00						
I	8 A240	1500	202	303.00			∑	119.56	341.19	2.72
						n= 2		239.12	682.38	5.44
									169.39	კგ/მ³

პროექტის დასახელება

მრავალბინიანი საცხოვრებელი სახლი

პროექტის მისამართი

ქ. თბილისი, ვარკეთილის დასახლება, ზემო პლატო, მიკრო/რაიონი II, კორპუსი №1-ის მიმდებარედ (ს.კ 01.19.20.002.119)

დამკვეთი

სტადია	თარიღი	განმარტება
	2024.11.09	

დაკვეთის №

CAD DWG ფაილი 05.rigeli.dwg

მთ. კონსტრუქტორი: გ. ვაშაკიძე

შეასრულა გ. ვაშაკიძე

შეამოწმა გ. ვაშაკიძე

საავტორო უფლებები

ნახაზის დასახელება

მონ. რ/ბ რიგელის მრ-29-ისა და მრ-30-ის არმირება

კ-5.20

A3

მონ. რ/ბ რიგელის მრ-31-ის არმირება

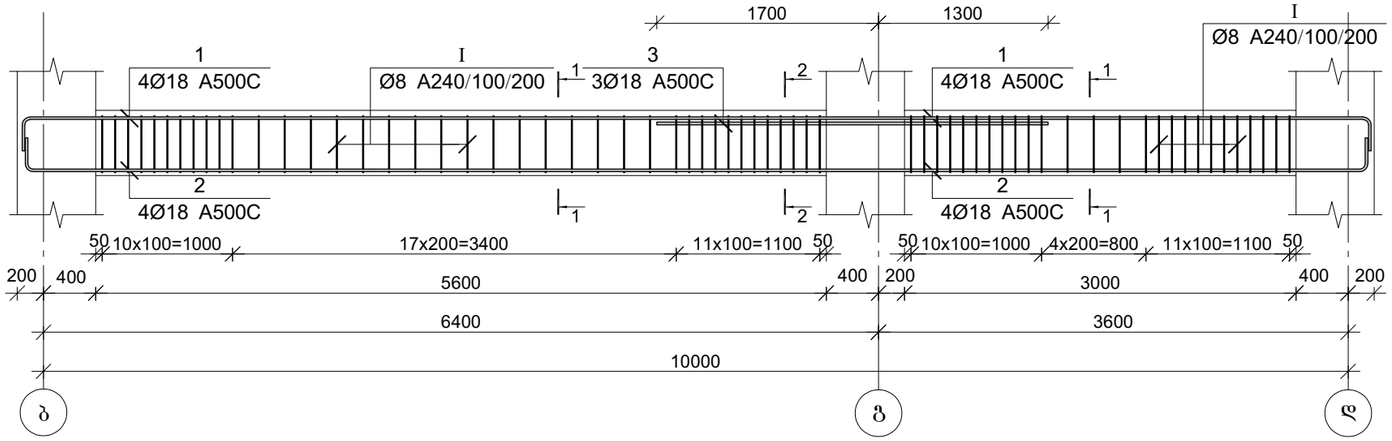

კვეთი 1-1

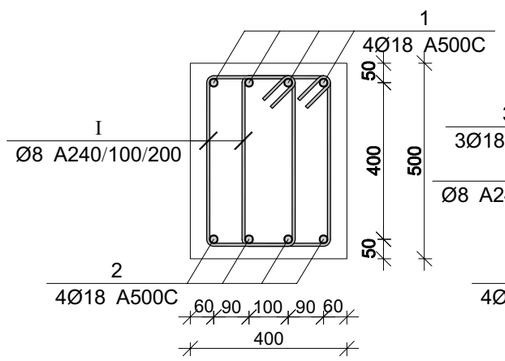

კვეთი 2-2

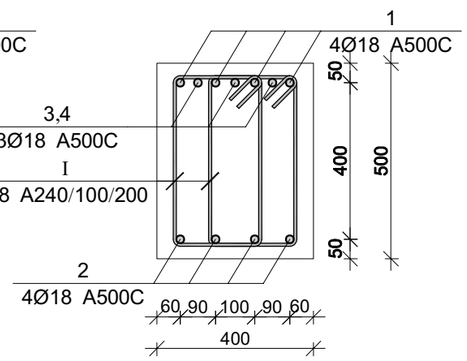

პოზ.	Ø [მმ.]	ესკიზი [მმ.]	სიგრძე [მმ.]
①	Ø18	100 — 100	----
②	Ø18	100 — 100	----
①	Ø8	220, 430, 430, 220	1500

მონ. რ/ბ რიგელის მრ-31-ის სპეციფიკაცია

არმატურის სპეციფიკაცია					არმატურის ამოკრეფა					ბეტონი B 25
პოზ. №	Ø	L მმ	n ცალი	Ln მ	Ø	∑ Ln მ	ბრაკის ფაქტორი წონა კგ.	წონა კგ.		V; მ³
								A240	A500C	
1	2	3	4	5	6	7	8	9	10	11
1	18 A500C	10700	4	42.80	8 A240	198.00	0.39	78.13		1.72
2	18 A500C	10700	4	42.80	18 A500C	94.60	2.00		188.97	
3	18 A500C	3000	3	9.00						
I	8 A240	1500	132	198.00		∑		78.13	188.97	1.72
						n= 2		156.26	377.94	3.44
									155.29	კგ/მ³

პროექტის დასახელება

მრავალბინიანი საცხოვრებელი სახლი

პროექტის მისამართი

ქ. თბილისი, ვარკეთილის დასახლება, მე3ე პლატო, მიკრო/რაიონი II, კორპუსი №1-ის მიმდებარედ (ს.კ 01.19.20.002.119)

დამკვეთი

სტადია	თარიღი	განმარტება
	2024.11.09	

დაკვეთის №

CAD DWG ფაილი 05.rigeli.dwg

მთ. კონსტრუქტორი:		გ. ვაშაკიძე
შესრულა		გ. ვაშაკიძე
შეამოწმა		გ. ვაშაკიძე

საავტორო უფლებები

ნახაზის დასახელება

მონ. რ/ბ რიგელის მრ-31-ის არმირება

კ-5.21

A3

მონ. რ/ბ რიგელის მრ-32-ის არმირება

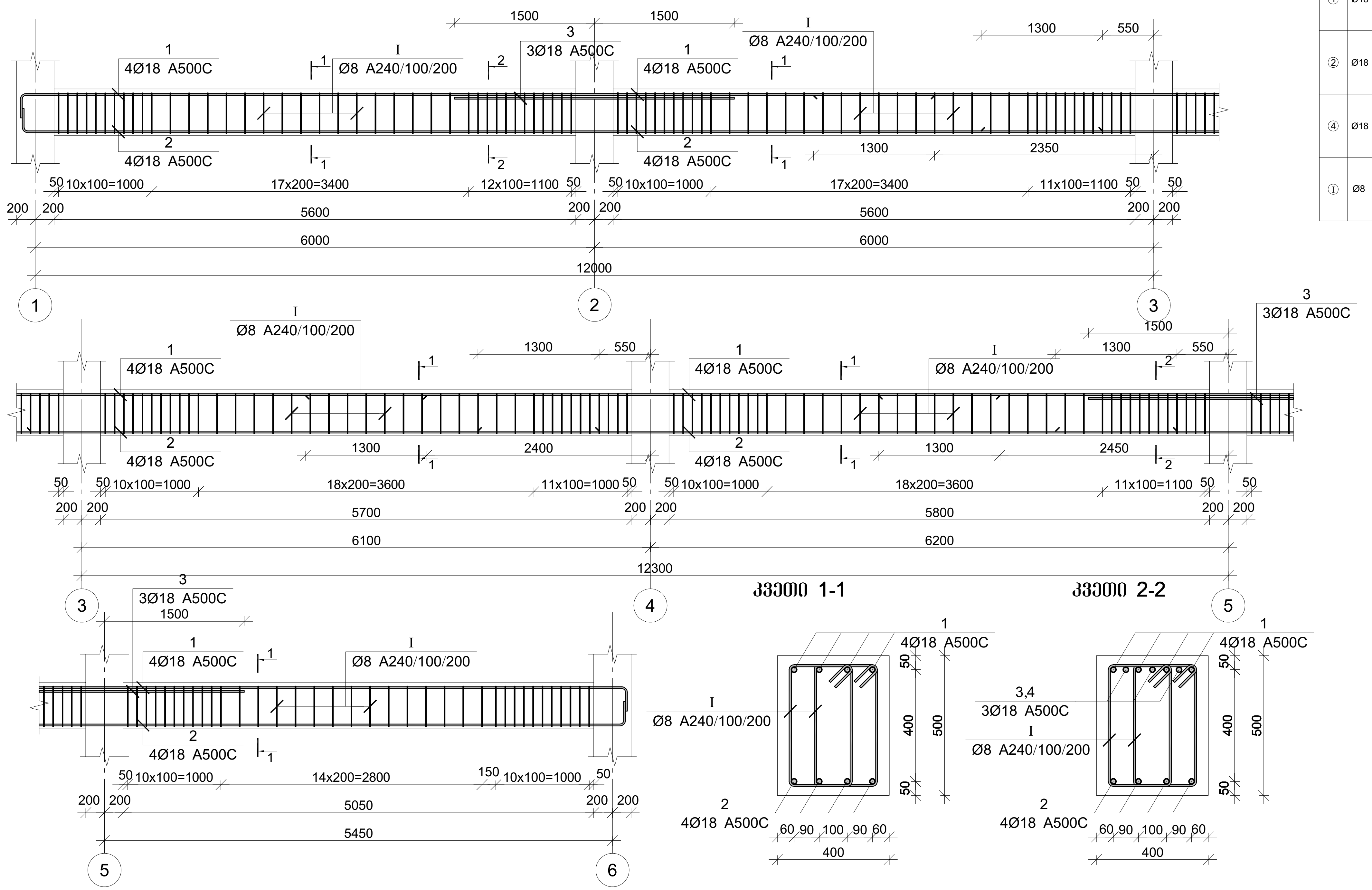

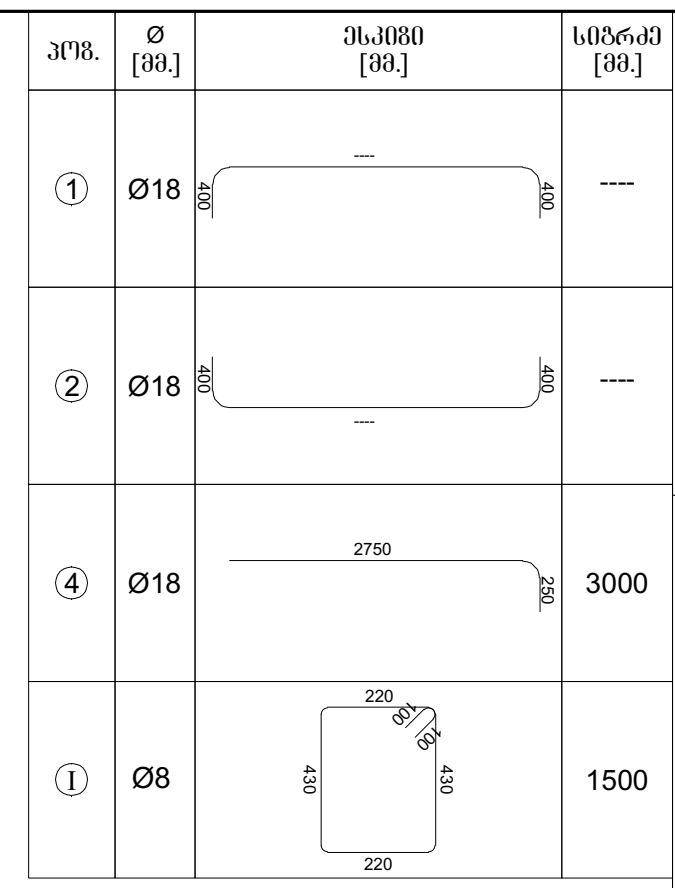

მონ. რ/ბ რიგელის მრ-32-ის სპეციფიკაცია

არმატურის სპეციფიკაცია					არმატურის ამოკრეფა					ბეტონი B 25
პოზ. №	Ø	L მმ	n ცალი	Ln მ	Ø	∑Ln მ	გრძივი მეტრის წონა კგ.	წონა კგ. A240	A500C	V; მ³
1	2	3	4	5	6	7	8	9	10	11
1	18 A500C	34750	4	139.00	8 A240	579.00	0.39	228.46		5.55
2	18 A500C	34750	4	139.00	18 A500C	296.00	2.00		591.29	
3	18 A500C	3000	6	18.00						
I	8 A240	1500	386	579.00			∑	228.46	591.29	5.55
						n= 3		685.39	1773.86	16.65
									147.70	კგ/მ³

პროექტის დასახელება

მრავალბინიანი საცხოვრებელი სახლი

პროექტის მისამართი

ქ. თბილისი, ვარკეთილის დასახლება, ზემო პლატო, მიკრო/რაიონი II, კორპუსი №1-ის მიმდებარედ (ს.კ 01.19.20.002.119)

დამკვეთი

სტადია	თარიღი	განმარტება
	2024.11.09	

დაკვეთის №

CAD DWG ფაილი 05.rigeli.dwg

მთ. კონსტრუქტორი: გ. ვაშაკიძე

შეასრულა გ. ვაშაკიძე

შეამოწმა გ. ვაშაკიძე

საავტორო უფლებები

ნახაზის დასახელება

მონ. რ/ბ რიგელის მრ-32-ის არმირება

კ-5.22

A3

მონ. რ/ბ რიგელის მრ-33-ის არმირება

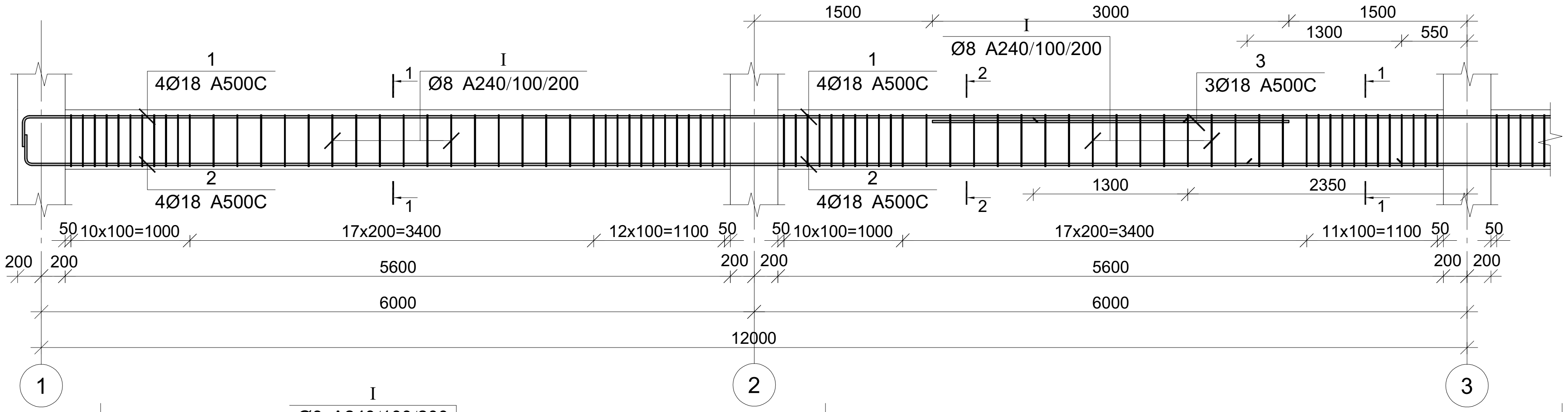

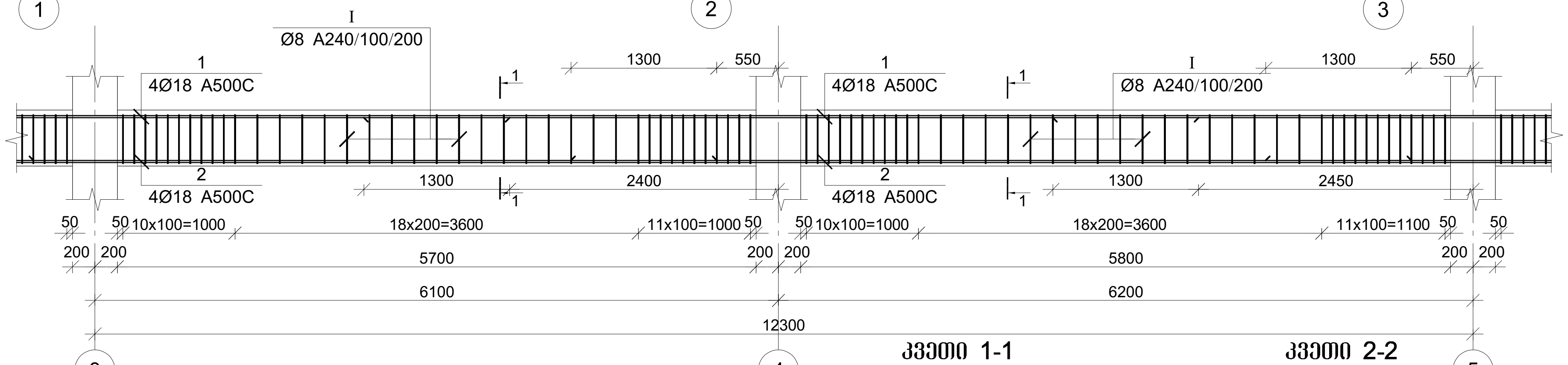

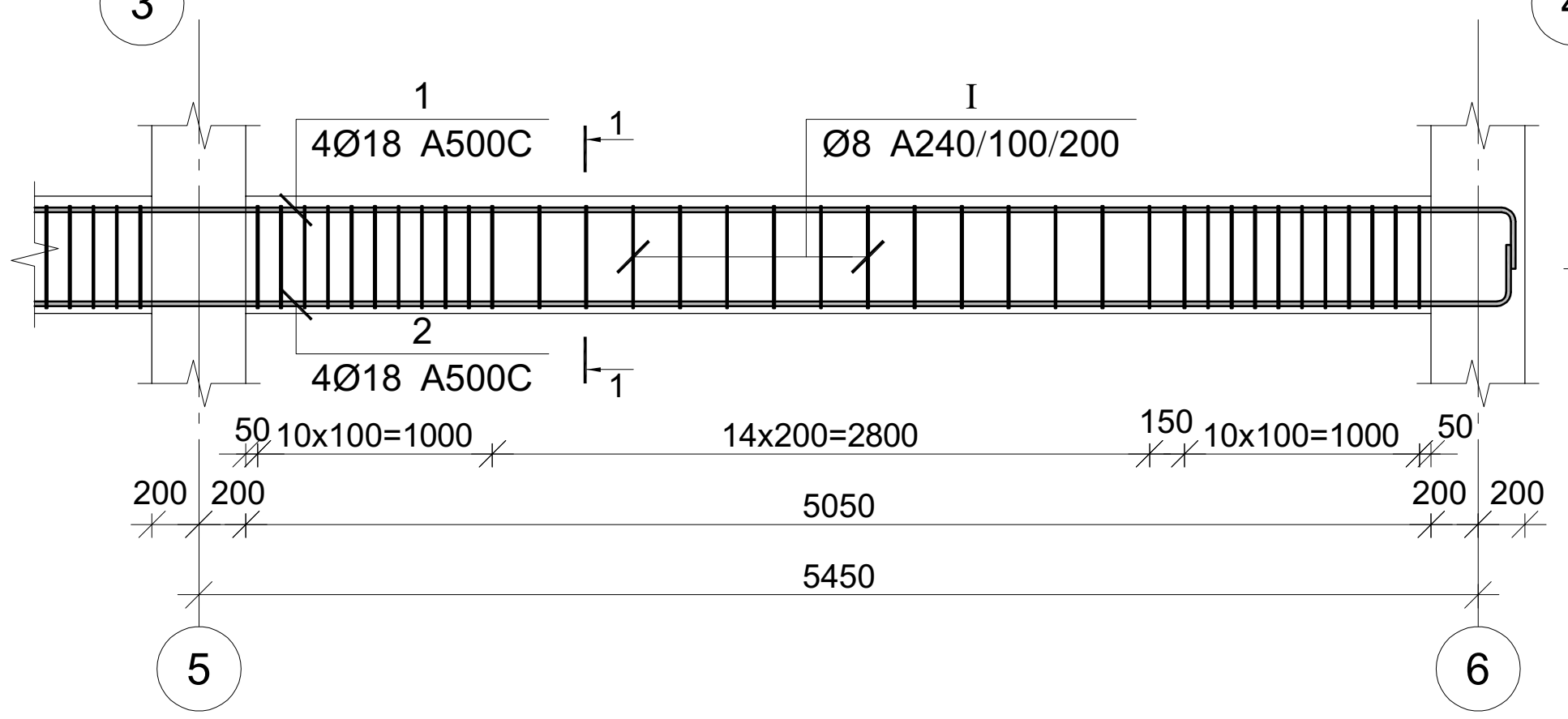

კვეთი 1-1 კვეთი 2-2

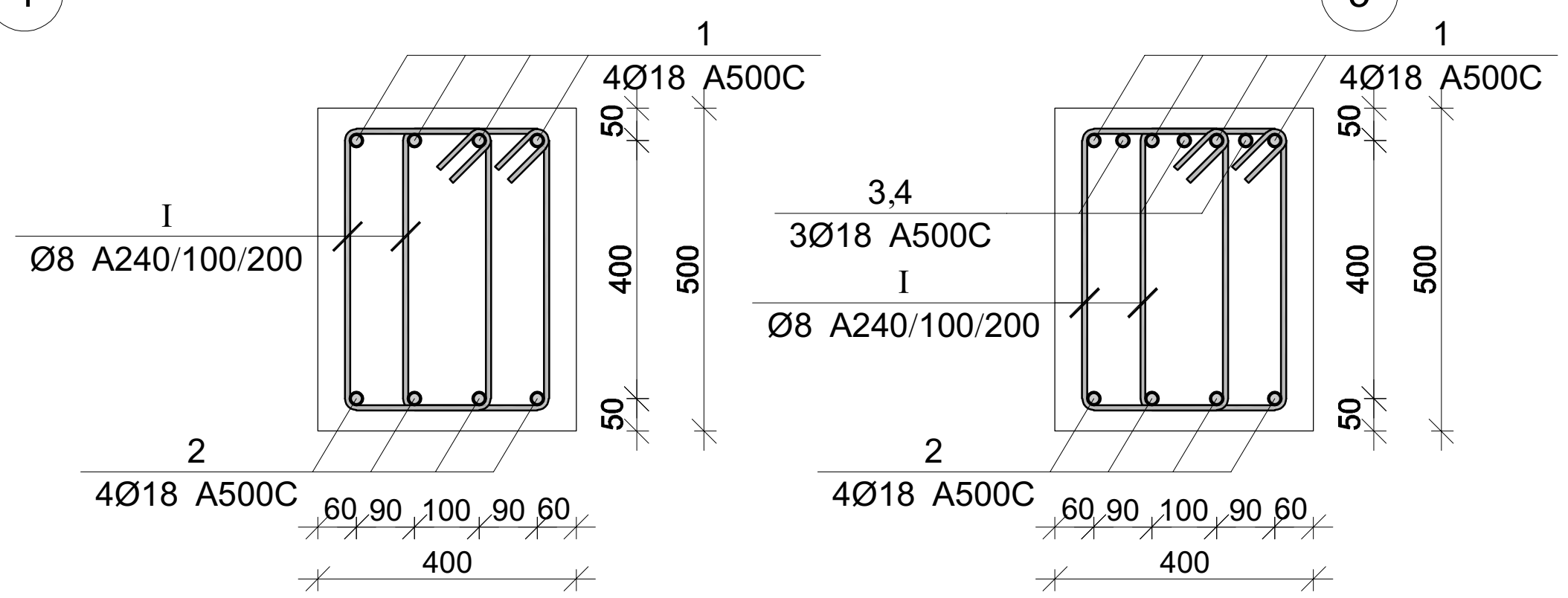

პოზ.	Ø [მმ.]	ესკიზი [მმ.]	სიგრძე [მმ.]
1	Ø18	400 / ---- / 400	----
2	Ø18	400 / ---- / 400	----
4	Ø18	2750 / 250	3000
I	Ø8	220 / 100 / 100 / 430 / 430 / 220	1500

მონ. რ/ბ რიგელის მრ-33-ის სპეციფიკაცია

არმატურის სპეციფიკაცია					არმატურის ამოკრეფა					ბეტონი B 25
პოზ. №	Ø	L მმ	n ცალი	Ln მ	Ø	∑ Ln მ	გრძივი მეტრის წონა კგ.	წონა კგ. A240	წონა კგ. A500C	V; მ³
1	2	3	4	5	6	7	8	9	10	11
1	18 A500C	34750	4	139.00	8 A240	582.00	0.39	229.65		5.55
2	18 A500C	34750	4	139.00	18 A500C	287.00	2.00		573.31	
3	18 A500C	3000	3	9.00						
I	8 A240	1500	388	582.00			∑	229.65	573.31	5.55
						n= 3		688.95	1719.92	16.65
									144.68	კგ/მ³

პროექტის დასახელება

მრავალბინიანი საცხოვრებელი სახლი

პროექტის მისამართი

ქ. თბილისი, ვარკეთილის დასახლება, ზემო პლატო, მიკრო/რაიონი II, კორპუსი №1-ის მიმდებარედ (ს.კ 01.19.20.002.119)

დამკვეთი

სტადია	თარიღი	განმარტება
	2024.11.09	

დაკვეთის №

CAD DWG ფაილი 05.rigeli.dwg

მთ. კონსტრუქტორი: გ. ვაშაკიძე

შეასრულა გ. ვაშაკიძე

შეამოწმა გ. ვაშაკიძე

საავტორო უფლებები

ნახაზის დასახელება

მონ. რ/ბ რიგელის მრ-33-ის არმირება

კ-5.23

A3

მონ. რ/ბ რიგელის მრ-34-ის არმირება

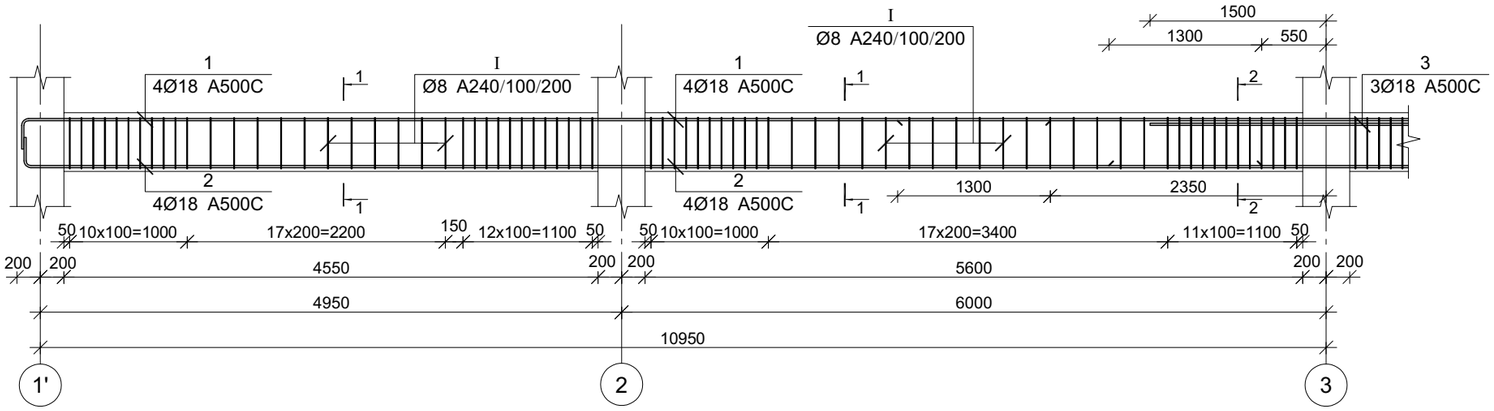

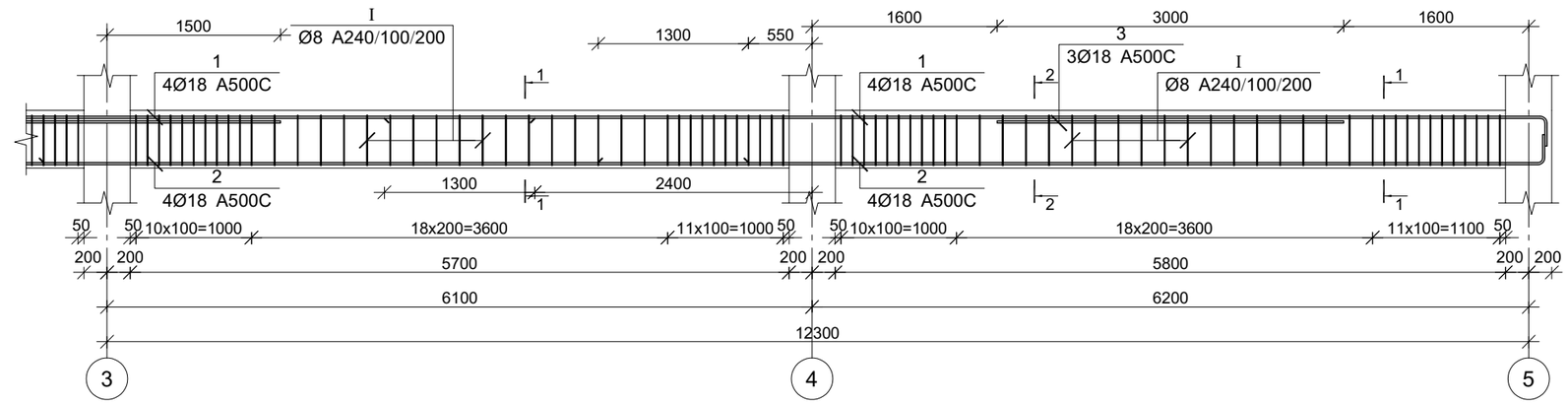

კვეთი 1-1

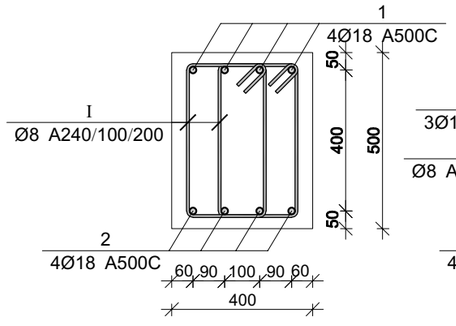

კვეთი 2-2

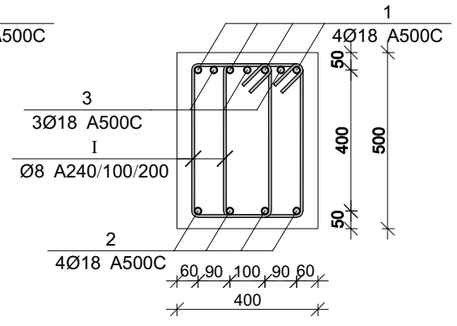

პოზ.	Ø [მმ.]	ესკიზი [მმ.]	სიგრძე [მმ.]
①	Ø18	200 200	---
②	Ø18	200 200	---
①	Ø8	220 220 430 430	1500

პროექტის დასახელება

მრავალბინიანი საცხოვრებელი სახლი

პროექტის მისამართი

ქ. თბილისი, ვარკეთილის დასახლება, მე3ე პლატო, მიკრო/რაიონი II, კორპუსი №1-ის მიმდებარედ (ს.კ 01.19.20.002.119)

დამკვეთი

სტადია	თარიღი	განმარტება
	2024.11.09	

დაკვეთის №

CAD DWG ფაილი 05.rigeli.dwg

მთ. კონსტრუქტორი:		გ. ვაშაკიძე
შესრულა		გ. ვაშაკიძე
შეამოწმა		გ. ვაშაკიძე

საავტორო უფლებები

ნახაზის დასახელება

მონ. რ/ბ რიგელის მრ-34-ის არმირება

კ-5.24

A3

მონ. რ/ბ რიგელის მრ-34-ის სპეციფიკაცია

არმატურის სპეციფიკაცია					არმატურის ამოკრეფა					ბეტონი B 25
პოზ. №	Ø	L მმ	n ცალი	Ln მ	Ø	∑ Ln მ	ზრდადი ვეტრის წონა კგ.	წონა კგ. A240	წონა კგ. A500C	V; მ³
1	2	3	4	5	6	7	8	9	10	11
1	18 A500C	26950	4	107.80	8 A240	456.00	0.39	179.93		4.33
2	18 A500C	26950	4	107.80	18 A500C	233.60	2.00		466.64	
3	18 A500C	3000	6	18.00						
I	8 A240	1500	304	456.00			∑	179.93	466.64	4.33
							n= 3	539.79	1399.91	12.99
									149.32	კგ/მ³

მონ. რ/ბ რიგელის მრ-35-ის არმირება

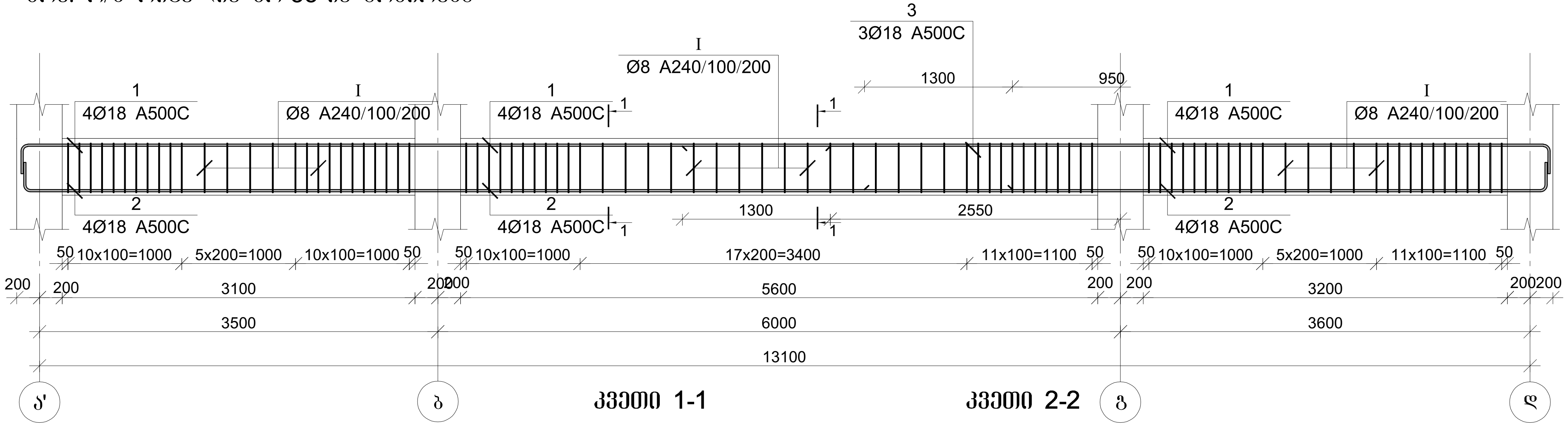

კვეთი 1-1

კვეთი 2-2

მონ. რ/ბ რიგელის მრ-36-ის არმირება

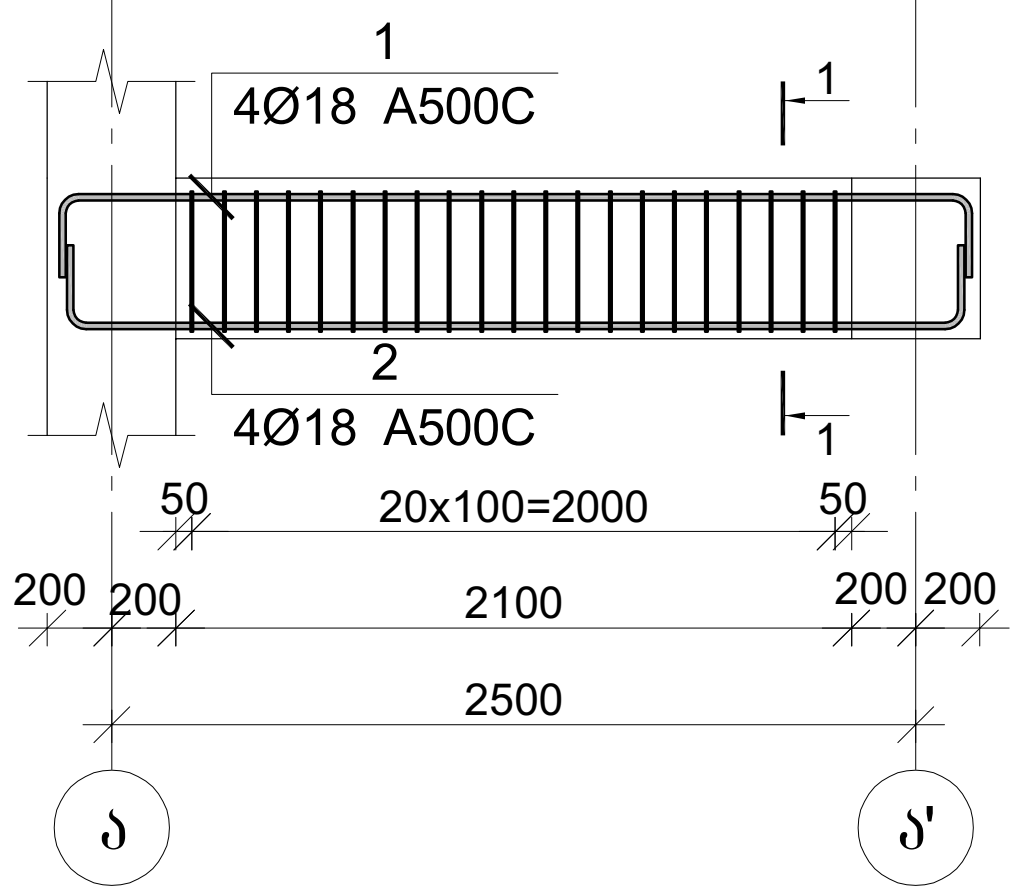

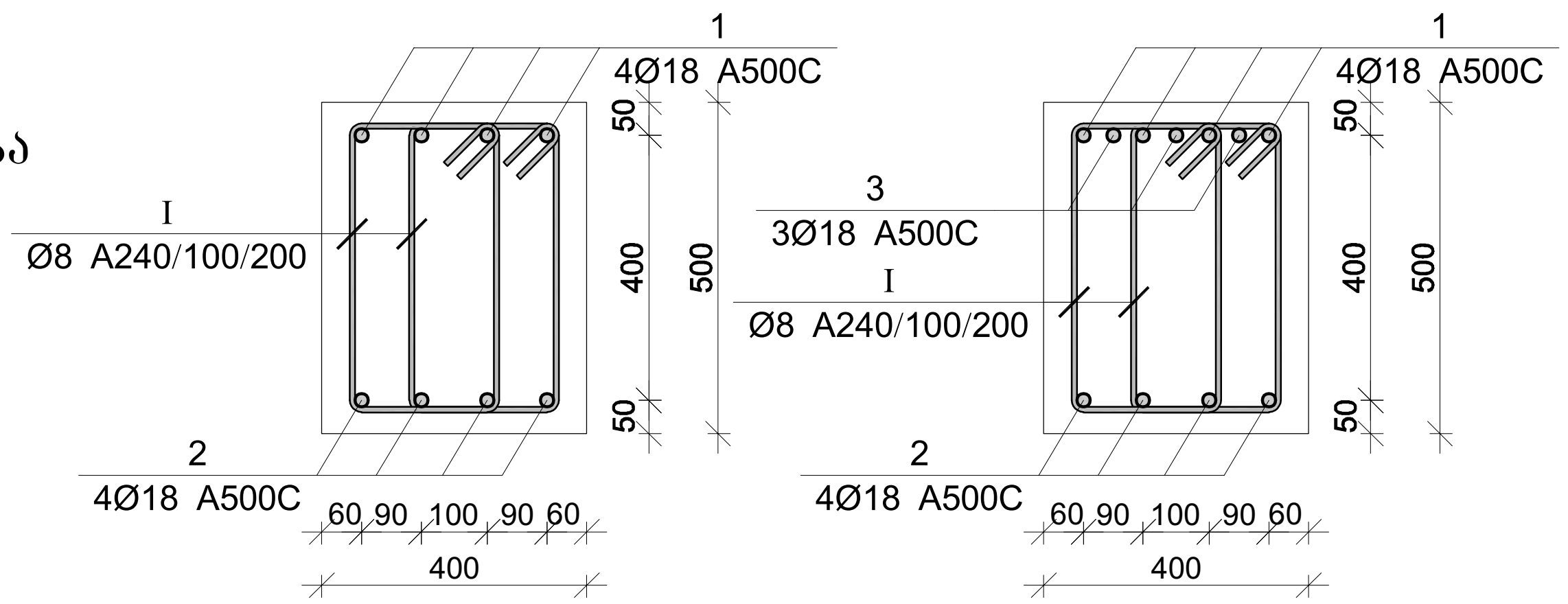

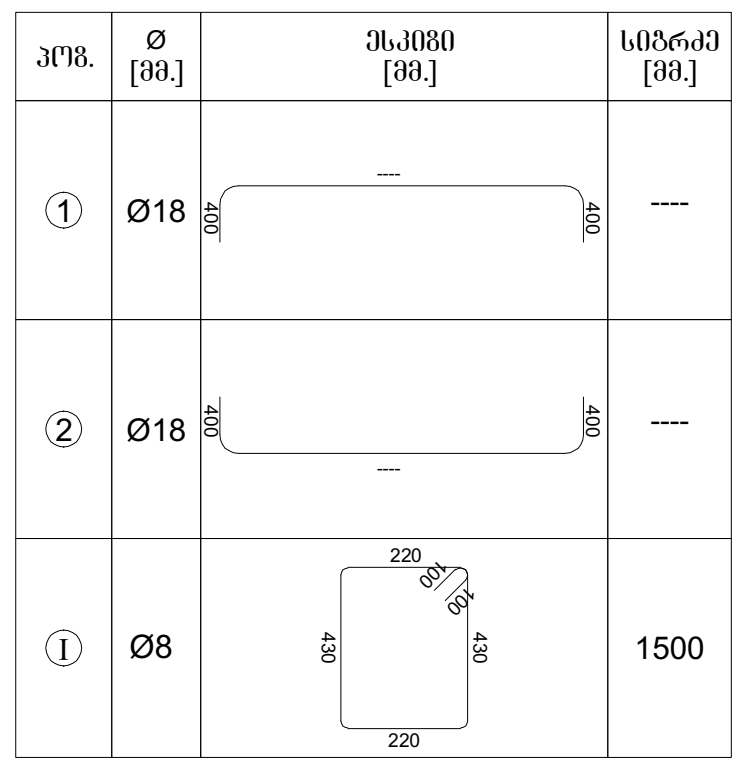

მონ. რ/ბ რიგელის მრ-35-ის სპეციფიკაცია

არმატურის სპეციფიკაცია					არმატურის ამოკრეფა					ბეტონი B 25
პოზ. №	Ø	L მმ	n ცალი	Ln მ	Ø	∑Ln მ	გრძივი მეტრის წონა კგ.	წონა კგ. A240	A500C	V; მ³
1	2	3	4	5	6	7	8	9	10	11
1	18 A500C	15500	4	62.00	8 A240	276.00	0.39	108.91		2.38
2	18 A500C	15500	4	62.00	18 A500C	124.00	2.00		247.70	
I	8 A240	1500	184	276.00			∑	108.91	247.70	2.38
						n= 3		326.72	743.10	7.14
									149.83	კგ/მ³

მონ. რ/ბ რიგელის მრ-36-ის სპეციფიკაცია

არმატურის სპეციფიკაცია					არმატურის ამოკრეფა					ბეტონი B 25
პოზ. №	Ø	L მმ	n ცალი	Ln მ	Ø	∑Ln მ	გრძივი მეტრის წონა კგ.	წონა კგ. A240	A500C	V; მ³
1	2	3	4	5	6	7	8	9	10	11
1	18 A500C	3600	4	14.40	8 A240	63.00	0.39	24.86		0.42
2	18 A500C	3600	4	14.40	18 A500C	28.80	2.00		57.53	
I	8 A240	1500	42	63.00						
							∑	24.86	57.53	0.42
						n= 3		74.58	172.59	1.26
									196.17	კგ/მ³

პროექტის დასახელება

მრავალბინიანი საცხოვრებელი სახლი

პროექტის მისამართი

ქ. თბილისი, ვარკეთილის დასახლება, ზემო პლატო, მიკრო/რაიონი II, კორპუსი №1-ის მიმდებარედ (ს.კ 01.19.20.002.119)

დამკვეთი

სტადია	თარიღი	განმარტება
	2024.11.09	

დაკვეთის №

CAD DWG ფაილი 05.rigeli.dwg

მთ. კონსტრუქტორი: გ. ვაშაკიძე

შეასრულა გ. ვაშაკიძე

შეამოწმა გ. ვაშაკიძე

საავტორო უფლებები

ნახაზის დასახელება

მონ. რ/ბ რიგელის მრ-35-ისა და მრ-36-ის არმირება

კ-5.25

A3

მონ. რ/ბ რიგელის მრ-37-ის არმირება

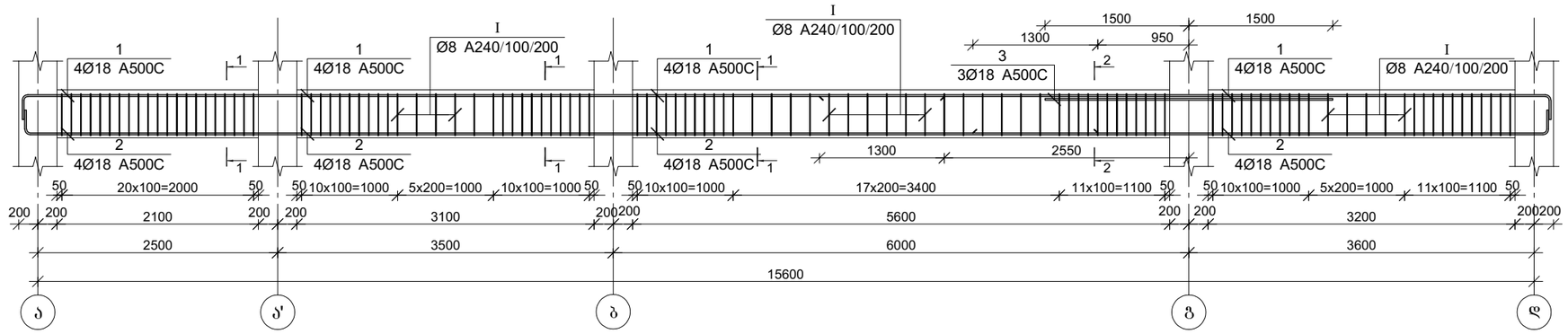

მონ. რ/ბ რიგელის მრ-38-ის არმირება

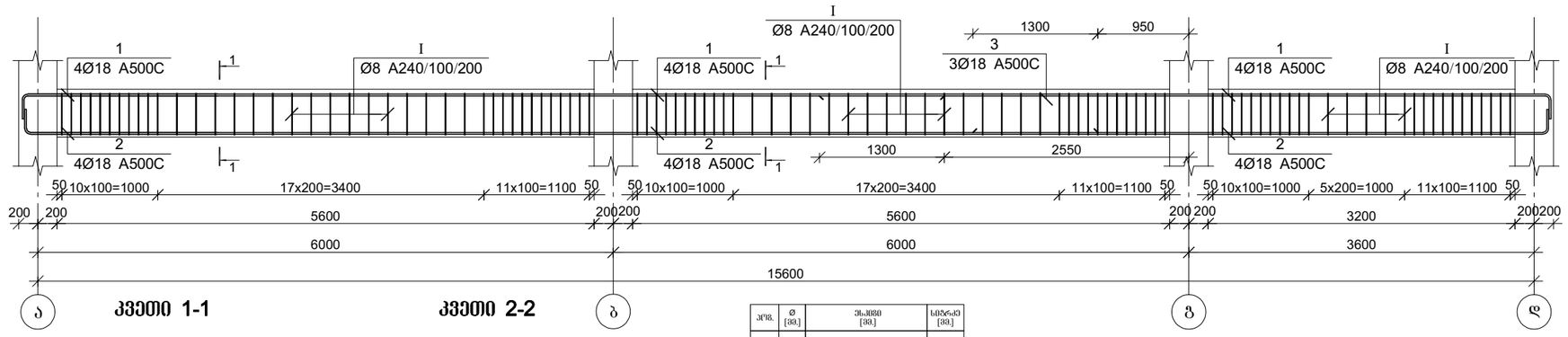

კვეთი 1-1

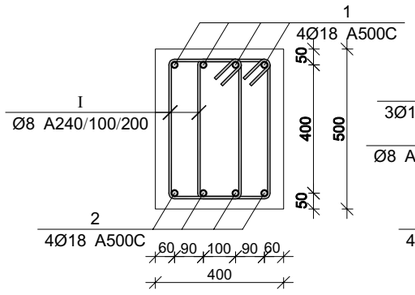

კვეთი 2-2

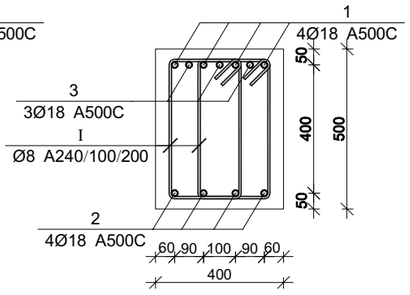

პოზ.	Ø [მმ]	ზომები [მმ]	სიგრძე [მმ]
①	Ø18	100	----
②	Ø18	100	----
ⓘ	Ø8	220, 430, 220	1500

მონ. რ/ბ რიგელის მრ-37-ის სპეციფიკაცია

არმატურის სპეციფიკაცია					არმატურის ამოკრეფა					ბეტონი B 25
პოზ. №	Ø	L მმ	n ცალი	Ln მ	Ø	∑Ln მ	ზარმაცი ვენტის წონა კგ.	წონა კგ. A240	წონა კგ. A500C	V; მ³
1	2	3	4	5	6	7	8	9	10	11
1	18 A500C	18000	4	72.00	8 A240	390.00	0.39	153.89		2.80
2	18 A500C	18000	4	72.00	18 A500C	153.00	2.00		305.63	
3	18 A500C	3000	3	9.00						
I	8 A240	1500	260	390.00			∑	153.89	305.63	2.80
						n= 6		923.33	1833.78	16.80
									164.11	კგ/მ³

მონ. რ/ბ რიგელის მრ-38-ის სპეციფიკაცია

არმატურის სპეციფიკაცია					არმატურის ამოკრეფა					ბეტონი B 25
პოზ. №	Ø	L მმ	n ცალი	Ln მ	Ø	∑Ln მ	ზარმაცი ვენტის წონა კგ.	წონა კგ. A240	წონა კგ. A500C	V; მ³
1	2	3	4	5	6	7	8	9	10	11
1	18 A500C	18000	4	72.00	8 A240	315.00	0.39	124.29		2.88
2	18 A500C	18000	4	72.00	18 A500C	144.00	2.00		287.65	
I	8 A240	1500	210	315.00			∑	124.29	287.65	2.88
						n= 5		621.47	1438.26	14.40
									143.04	კგ/მ³

პროექტის დასახელება

მრავალბინიანი საცხოვრებელი სახლი

პროექტის მისამართი

ქ. თბილისი, ვარკეთილის დასახლება, მე3ე პლატო, მიკრო/რაიონი II, კორპუსი №1-ის მიმდებარედ (ს.კ 01.19.20.002.119)

დამკვეთი

სტადია	მარილი	განმარტება
	2024.11.09	

დაკვეთის №

CAD DWG ფაილი 05.rigeli.dwg

მთ. კონსტრუქტორი:		გ. ვაშაკიძე
შესრულა		გ. ვაშაკიძე
შეამოწმა		გ. ვაშაკიძე

საავტორო უფლებები

ნახაზის დასახელება

მონ. რ/ბ რიგელის მრ-37-ისა და მრ-38-ის არმირება

კ-5.26

A3

მონ. რ/ბ რიგელის მრ-39-ის არმირება

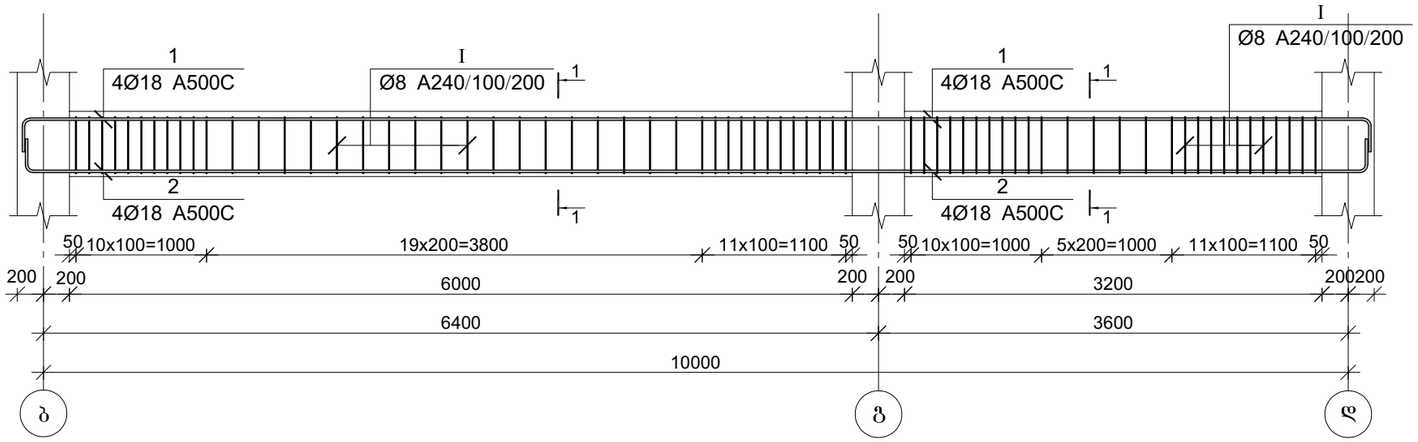

კვეთი 1-1

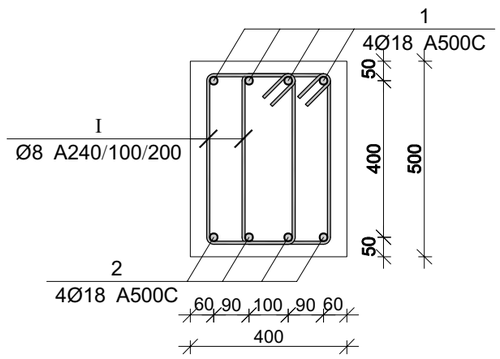

პოზ.	Ø [მმ.]	ესკიზი [მმ.]	სიგრძე [მმ.]
①	Ø18	100 100	---
②	Ø18	100 100	---
Ⅰ	Ø8	220 430 430 220	1500

მონ. რ/ბ რიგელის მრ-39-ის სპეციფიკაცია

არმატურის სპეციფიკაცია					არმატურის ამოკრეფა					ბეტონი B 25
პოზ. №	Ø	L მმ	n ცალი	Ln მ	Ø	∑ Ln მ	ბრაკის ვეტრის წონა კგ.	წონა კგ.		V; მ³
								A240	A500C	
1	2	3	4	5	6	7	8	9	10	11
1	18 A500C	11100	4	44.40	8 A240	207.00	0.39	81.68		1.84
2	18 A500C	11100	4	44.40	18 A500C	88.80	2.00		177.39	
Ⅰ	8 A240	1500	138	207.00			∑	81.68	177.39	1.84
						n= 3		245.04	532.16	5.52
									140.80	კგ/მ³

პროექტის დასახელება

მრავალბინიანი საცხოვრებელი სახლი

პროექტის მისამართი

ქ. თბილისი, ვარკეთილის დასახლება, მეშვე პლატო, მიკრო/რაიონი II, კორპუსი №1-ის მიმდებარედ (ს.კ 01.19.20.002.119)

დამკვეთი

სტადია	მარილი	განმარტება
	2024.11.09	

დაკვეთის №

CAD DWG ფაილი 05.rigeli.dwg

მთ. კონსტრუქტორი:		გ. ვაშაკიძე
შესრულა		გ. ვაშაკიძე
შეამოწმა		გ. ვაშაკიძე

საავტორო უფლებები

ნახაზის დასახელება

მონ. რ/ბ რიგელის მრ-39-ის არმირება

კ-5.27

A3

მრნ. რ/ბ რიგელის მრ-40-ის არმირება

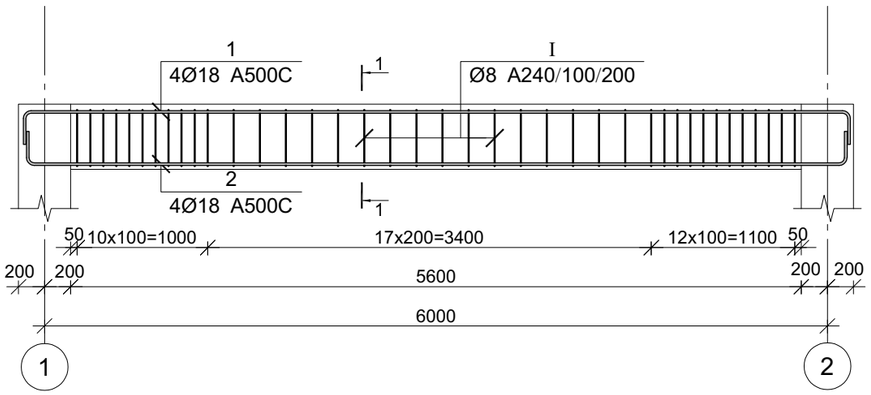

კვეთი 1-1

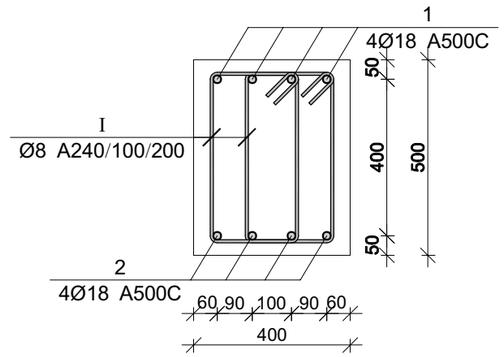

პოზ.	Ø [მმ.]	ესკიზი [მმ.]	სიგრძე [მმ.]
1	Ø18	200 400	----
2	Ø18	200 400	----
I	Ø8	220 430 430 220	1500

მრნ. რ/ბ რიგელის მრ-41-ის არმირება

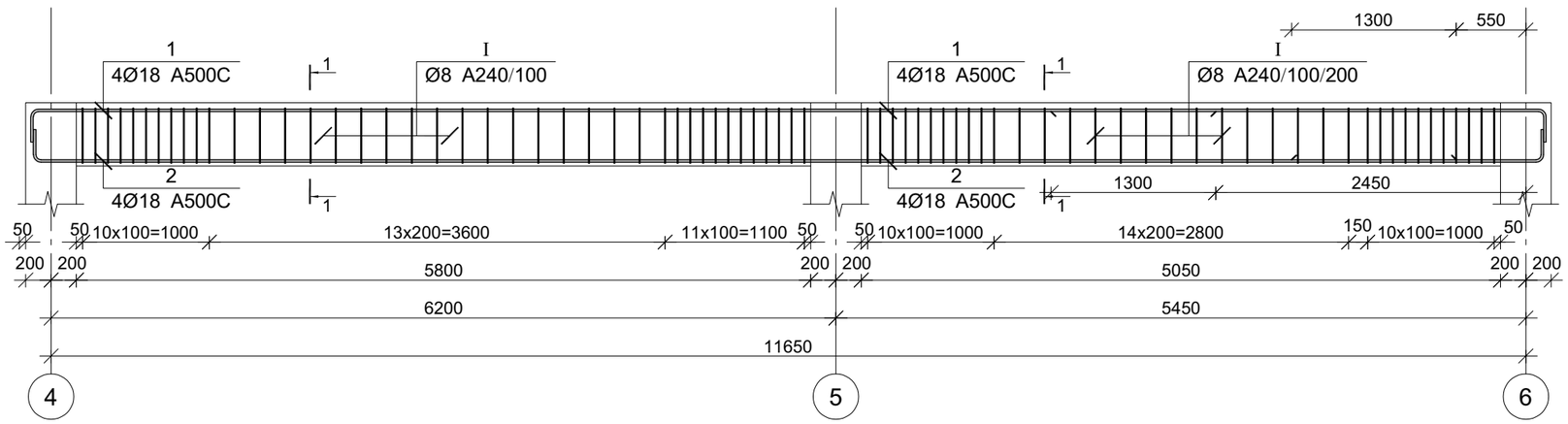

მრნ. რ/ბ რიგელის მრ-40-ის სპეციფიკაცია

არმატურის სპეციფიკაცია					არმატურის ამოკრეფა					ბეტონი B 25
პოზ. №	Ø	L მმ	n ცალი	Ln მ	Ø	∑ Ln მ	ბრაკის ვეტრის წონა კგ.	წონა კგ. A240	წონა კგ. A500C	V; მ³
1	2	3	4	5	6	7	8	9	10	11
1	18 A500C	7100	4	28.40	8 A240	117.00	0.39	46.17		1.12
2	18 A500C	7100	4	28.40	18 A500C	56.80	2.00		113.46	
I	8 A240	1500	78	117.00			∑	46.17	113.46	1.12
						n= 1		46.17	113.46	1.12
									142.53	კგ/მ³

მრნ. რ/ბ რიგელის მრ-41-ის სპეციფიკაცია

არმატურის სპეციფიკაცია					არმატურის ამოკრეფა					ბეტონი B 25
პოზ. №	Ø	L მმ	n ცალი	Ln მ	Ø	∑ Ln მ	ბრაკის ვეტრის წონა კგ.	წონა კგ. A240	წონა კგ. A500C	V; მ³
1	2	3	4	5	6	7	8	9	10	11
1	18 A500C	14050	4	56.20	8 A240	228.00	0.39	89.97		2.17
2	18 A500C	14050	4	56.20	18 A500C	112.40	2.00		224.53	
I	8 A240	1500	152	228.00			∑	89.97	224.53	2.17
						n= 1		89.97	224.53	2.17
									144.93	კგ/მ³

პროექტის დასახელება

მრავალბინიანი საცხოვრებელი სახლი

პროექტის მისამართი

ქ. თბილისი, ვარკეთილის დასახლება, მეექვსე კლატო, მიკრო/რაიონი II, კორპუსი №1-ის მიმდებარედ (ს.კ 01.19.20.002.119)

დამკვეთი

სტადია	მარილი	განმარტება
	2024.11.09	

დაკვეთის №

CAD DWG ფაილი 05.rigeli.dwg

მთ. კონსტრუქტორი: გ. ვაშაკიძე

შესრულა: გ. ვაშაკიძე

შეამოწმა: გ. ვაშაკიძე

საავტორო უფლებები

ნახაზის დასახელება

მრნ. რ/ბ რიგელის მრ-40-ისა და მრ-41-ის არმირება

კ-5.28

A3

მონ. რ/ბ რიგელის არმატურის გადაღებით გადაბმის დეტალი

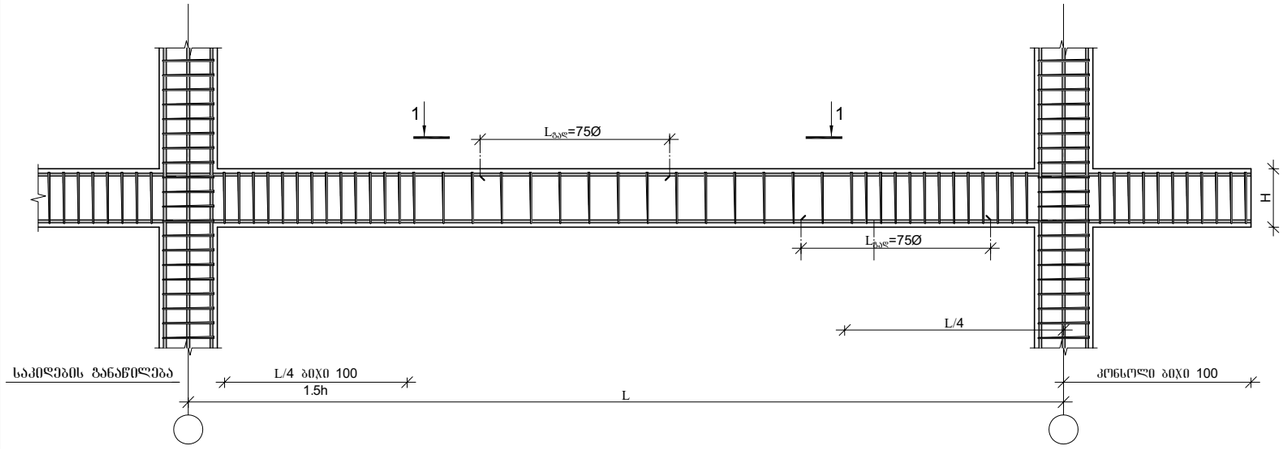

მონ. რ/ბ რიგელის არმატურის გადაღებით გადაბმის დეტალი
ხედი 1-1

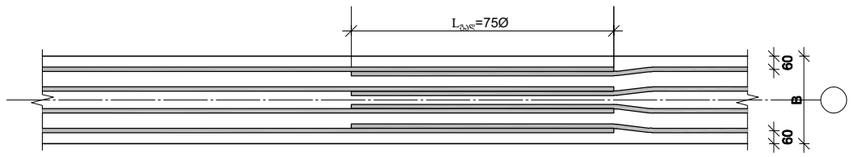

1. მონიშვნა - X აღნიშვნავს მონ. რ/ბ რიგელის არმირების სქემებზე გრძივი არმატურის ორ პოზიციას შორის საზღვარს.
2. მონ. რ/ბ რიგელის არმირებისას არმატურის გადაბმის ადგილებში საკიდების ბიჯი უნდა იყო 100 მმ.

არმატურის ჩაანკერების დეტალი

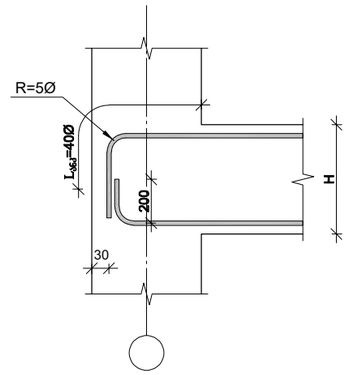

რიგელის და სვეტის შეერთების დეტალი ჩრილში

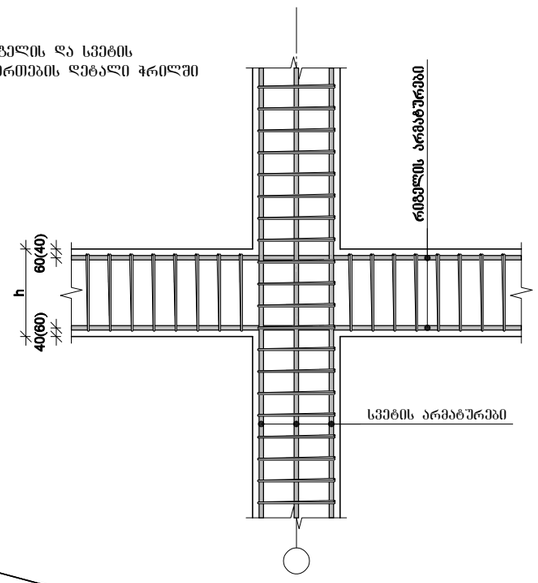

სვეტის ნაშვერების მოწყობის დეტალი

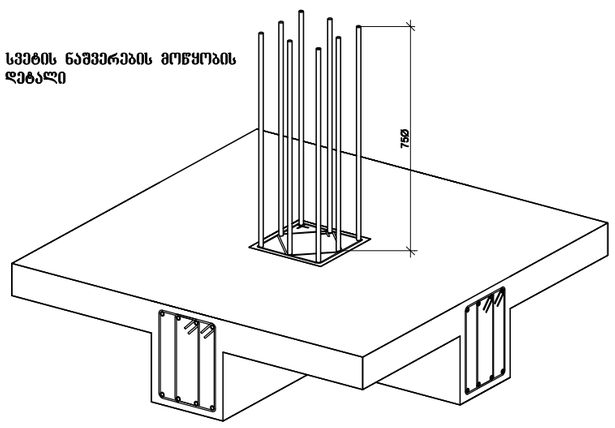

პროექტის დასახელება

მრავალბინიანი საცხოვრებელი სახლი

პროექტის მისამართი

ქ. თბილისი, ვარკეთილის დასახლება, მეშვ პლატო, მიკრო/რაიონი II, კორპუსი №1-ის მიმდებარედ
(ს.კ 01.19.20.002.119)

დამკვეთი

სტადია	თარიღი	განმარტება
	2024.11.09	

დაკვეთის №

CAD DWG ფაილი 05.rigeli.dwg

მთ. კონსტრუქტორი:		გ. ვაშაკიძე
შესრულა		გ. ვაშაკიძე
შეამოწმა		გ. ვაშაკიძე

საავტორო უფლებები

ნახაზის დასახელება

მონ. რ/ბ რიგელის არმატურის გადაღებით გადაბმის და სვეტში ჩამაბრების დეტალები

კ-5.27

A3

გაღახურვის ფილის ქვედა შრის არმირების გეგმა 0,000 ნიშნულზე

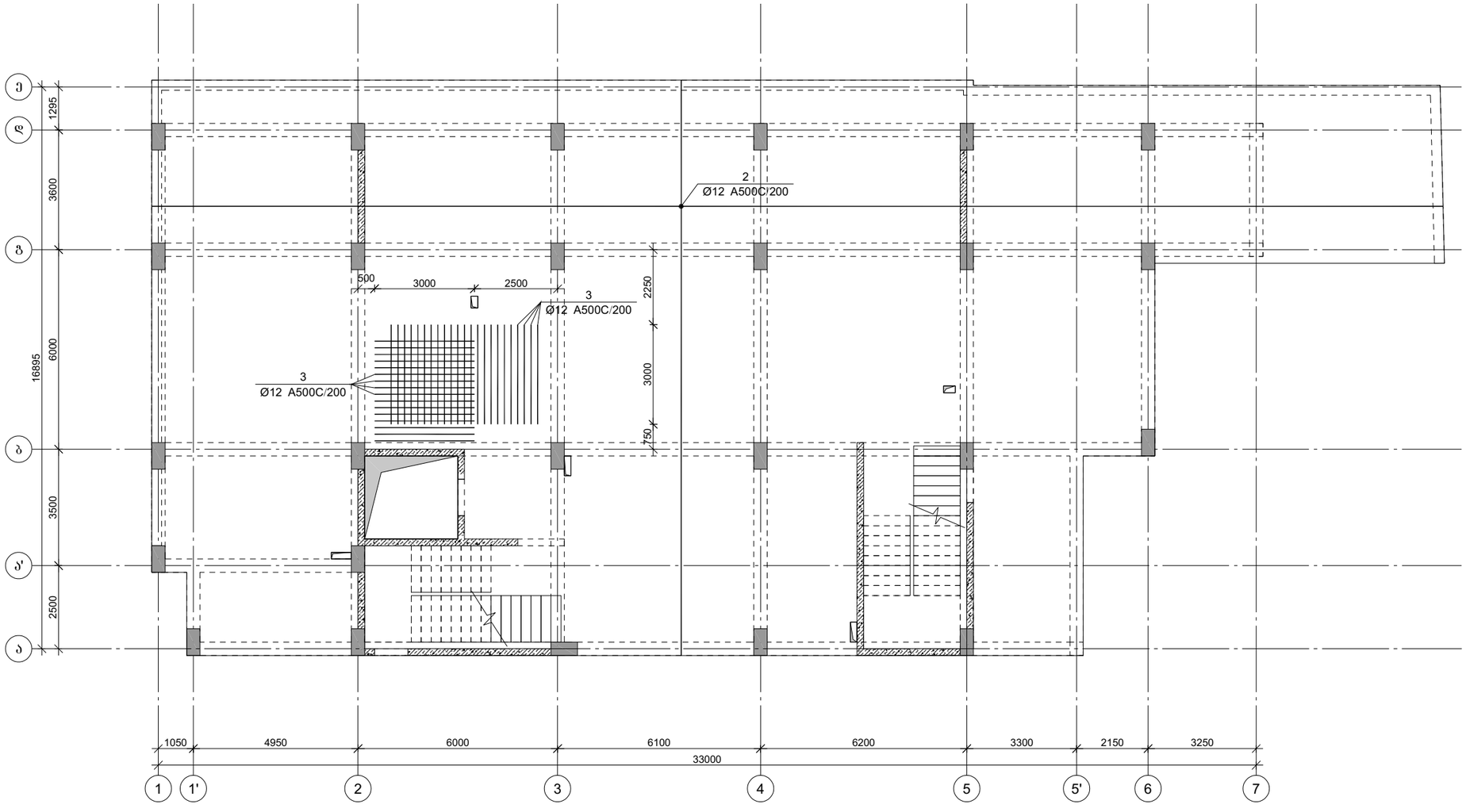

პროექტის დასახელება

მრავალბინიანი საცხოვრებელი სახლი

პროექტის მისამართი

ქ. თბილისი, ვარკეთილის დასახლება, მე3ე პლატო, მიკრო/რაიონი II, კორპუსი №1-ის მიმდებარედ (ს.კ 01.19.20.002.119)

დამკვეთი

სტადია	ფაილი	განმარტება
	2025.08.17	

დაკვეთის №

CAD DWG ფაილი 06.pila.dwg

მთ. კონსტრუქტორი:		გ. ვაშაკიძე
შესრულა		გ. ვაშაკიძე
შეამოწმა		გ. ვაშაკიძე

საავტორო უფლებები

ნახაზის დასახელება

გაღახურვის ფილის ქვედა შრის არმირების გეგმა 0,000 ნიშნულზე

კ-6.01

A3

გაღახურვის ფილის გეღა შრის არმირების გეგმა 0,000 ნიშნულგე

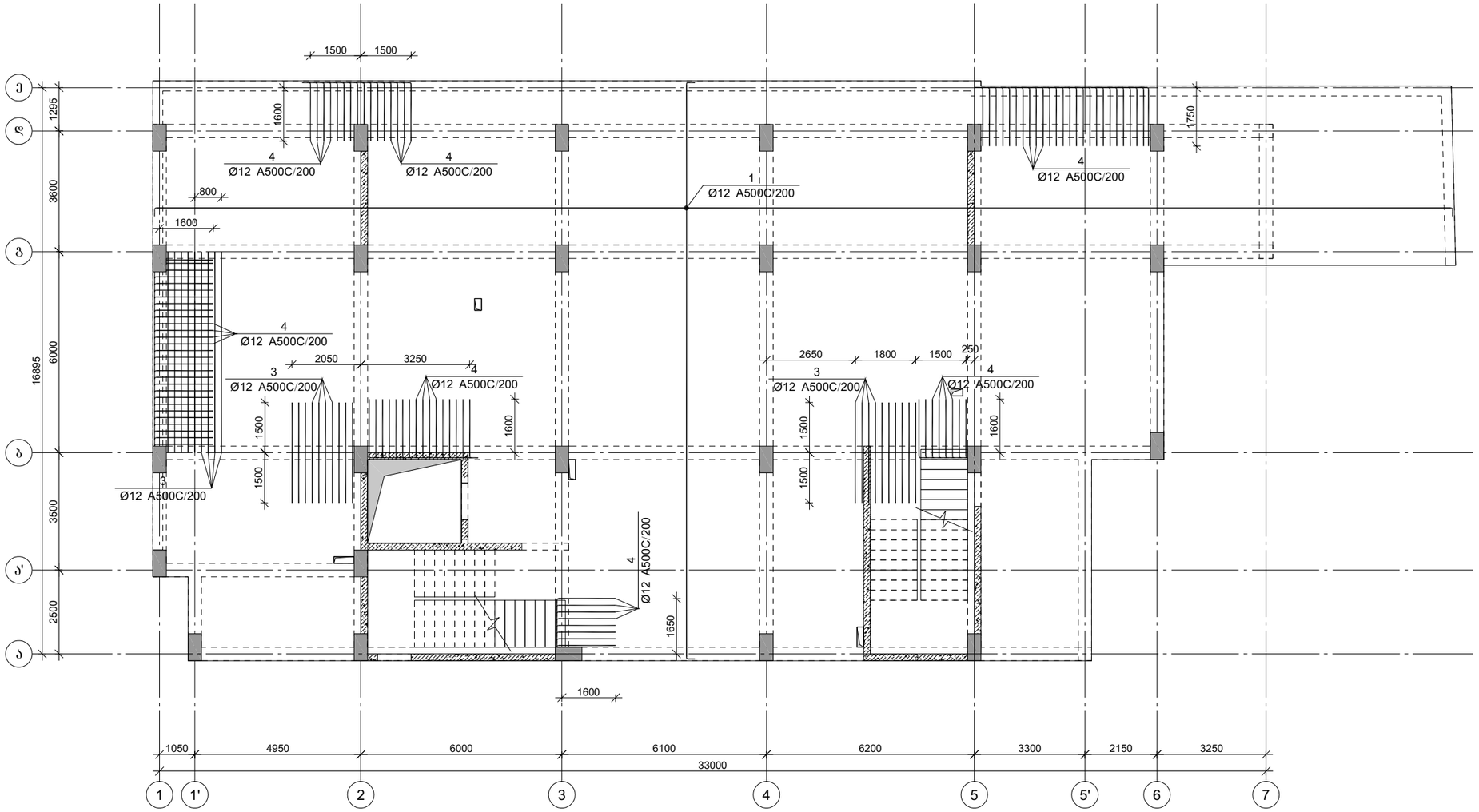

პროექტის დასახელება

მრავალბინიანი საცხოვრებელი სახლი

პროექტის მისამართი

ქ. თბილისი, ვარკეთილის დასახლება, მეშე კლატო, მიკრო/რაიონი II, კორპუსი №1-ის მიმდებარედ (ს.კ 01.19.20.002.119)

დამკვეთი

სტადია	ფარილი	განმარტება
	2025.08.17	

დაკვეთის №

CAD DWG ფაილი 06.pila.dwg

მთ. კონსტრუქტორი:		გ. ვაშაკიძე
შესრულა		გ. ვაშაკიძე
შეამოწმა		გ. ვაშაკიძე

საავტორო უფლებები

ნახაზის დასახელება

გაღახურვის ფილის გეღა შრის არმირების გეგმა 0,000 ნიშნულგე

კ-6.02

A3

ფილის არმირების ფრაგმენტი

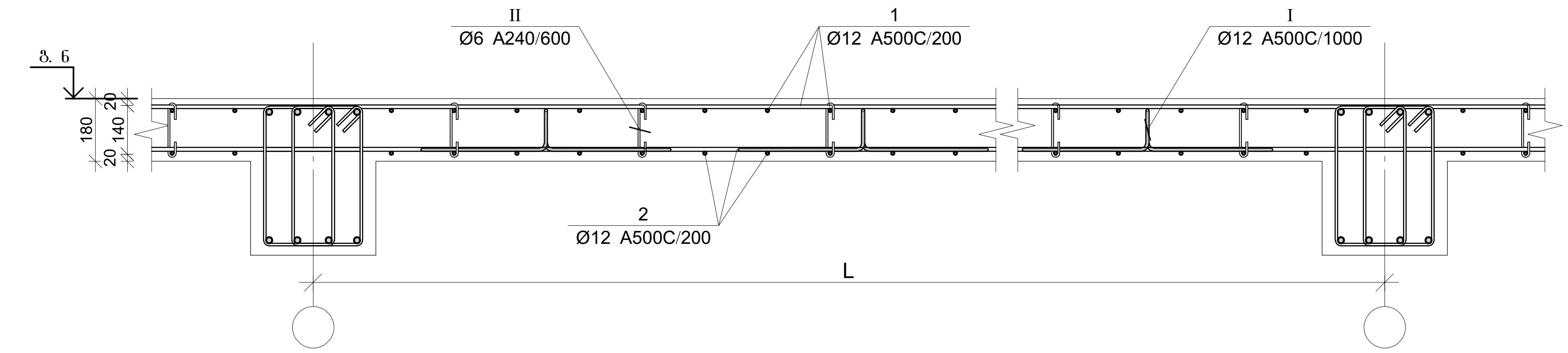

პოზ.	Ø [მმ.]	ესკიზი [მმ.]	სიგრძე [მმ.]
1	Ø12	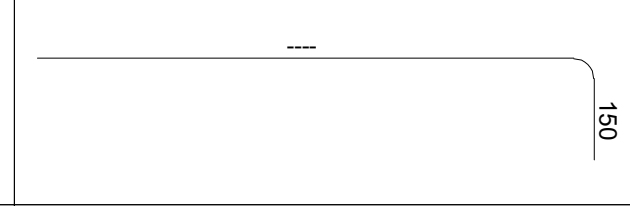	----
4	Ø12	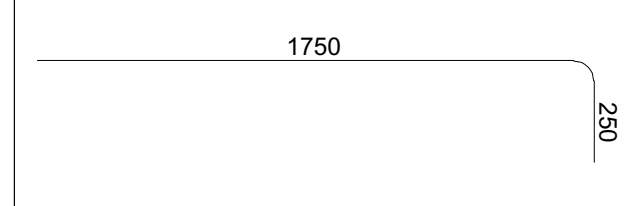 1750, 250	2000
I	Ø12	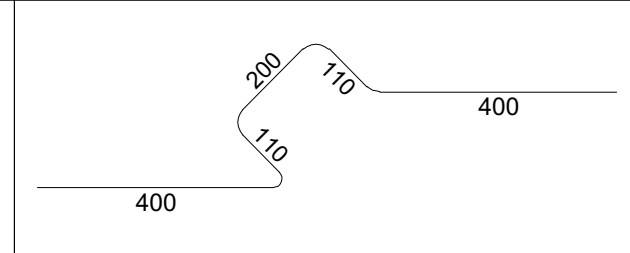 200, 110, 400, 110, 400	1220
II	Ø6	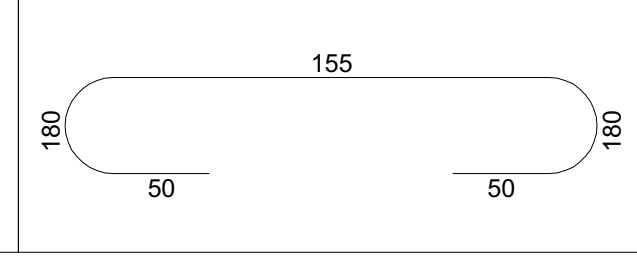 155, 180, 50, 50, 180	255

ფილის არმირების კვეთი ღიობთან

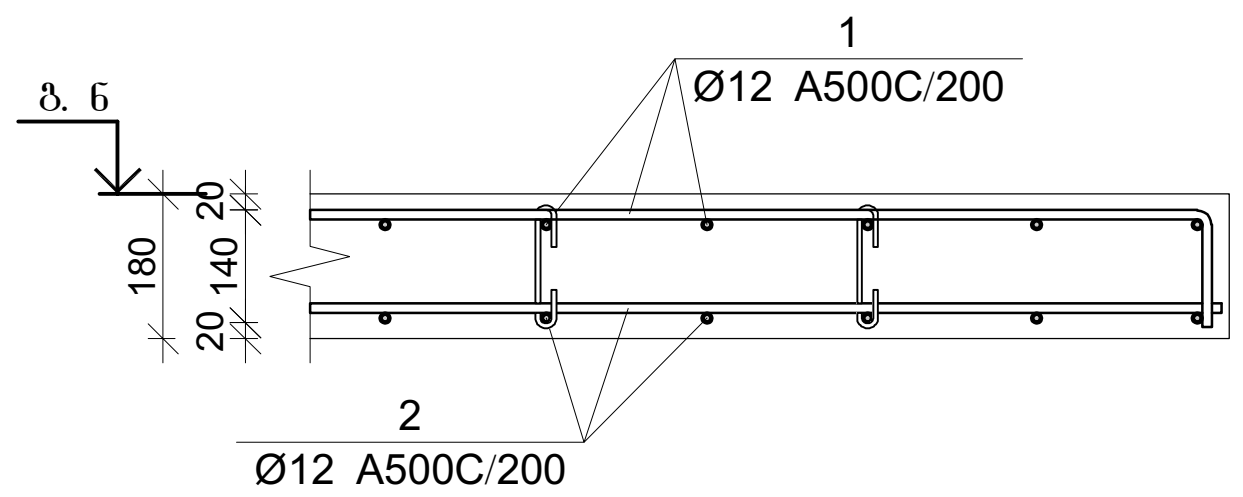

ფილის არმირების კვეთი რიგელთან

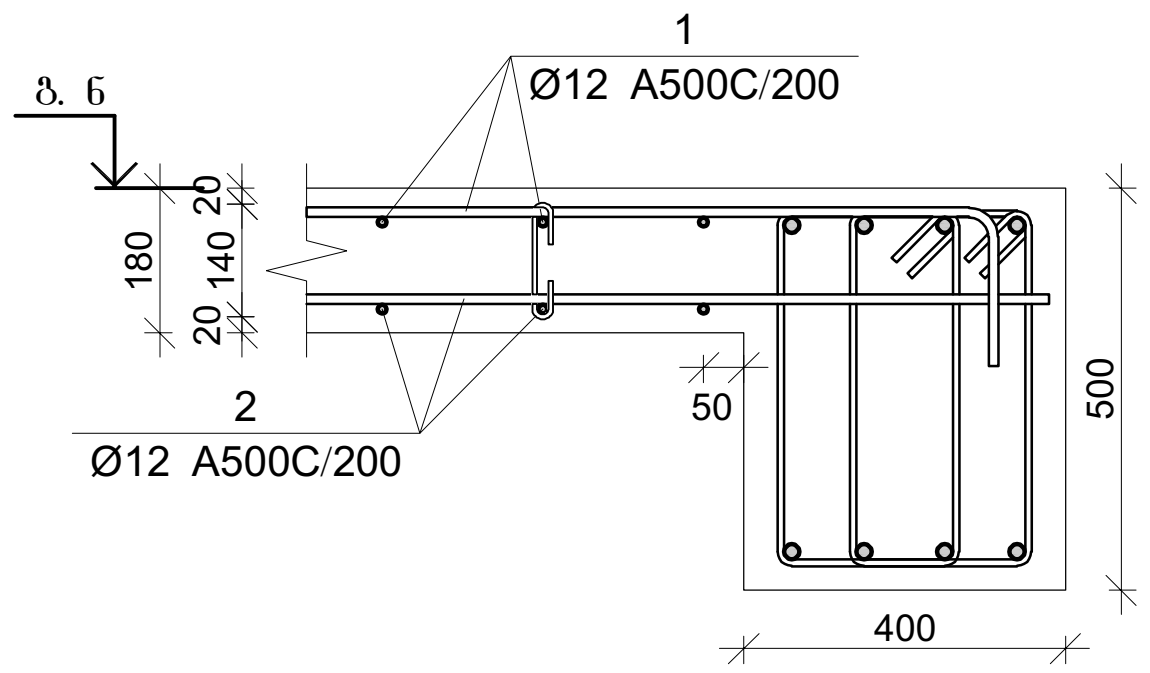

ფილის არმირების კვეთი კედელთან

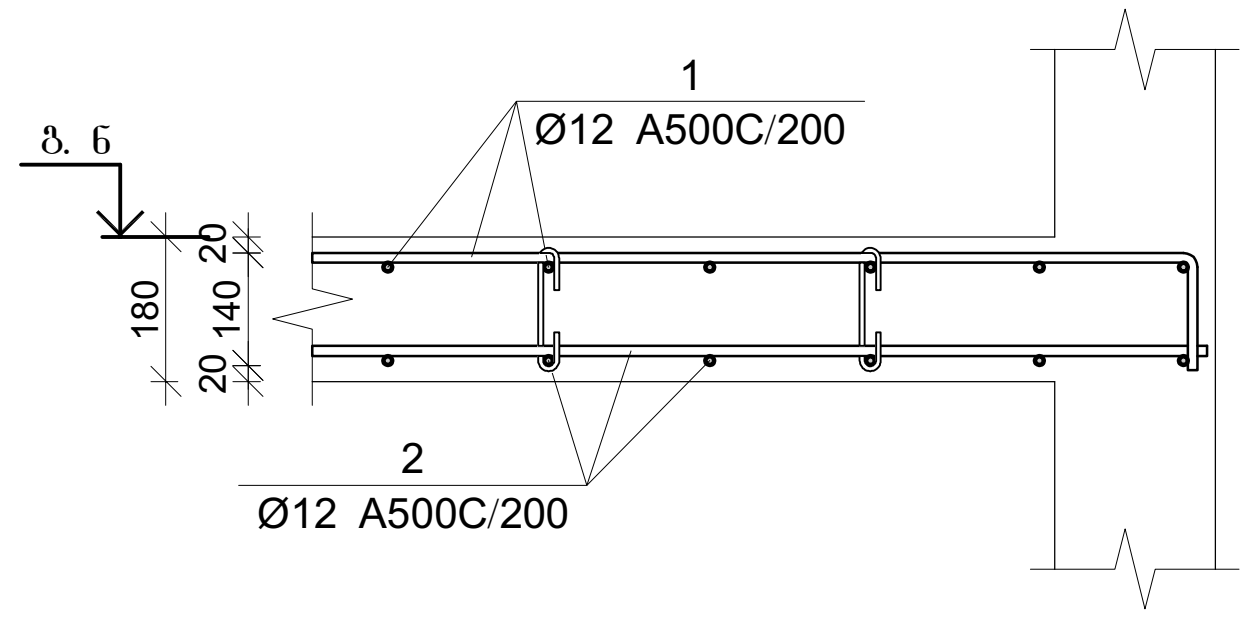

ფილის არმირების კვეთი კიბესთან

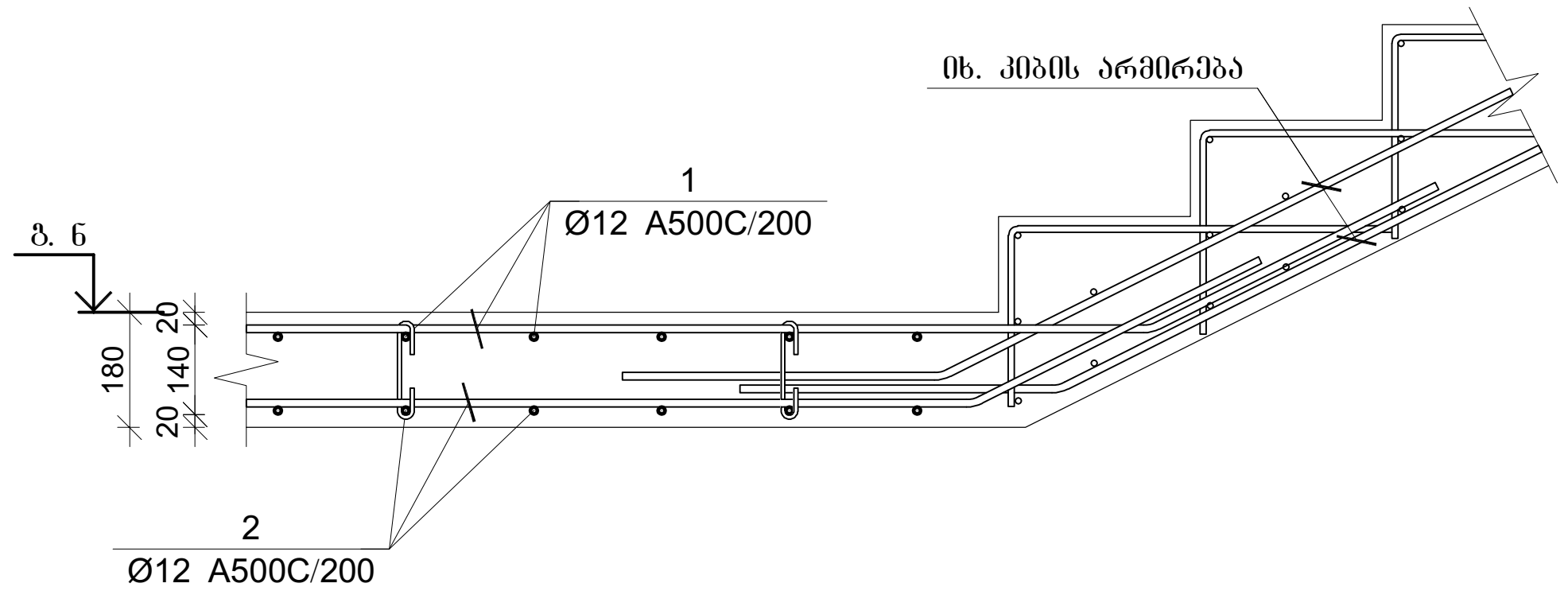

ფილის არმირების კვეთი კიბესთან

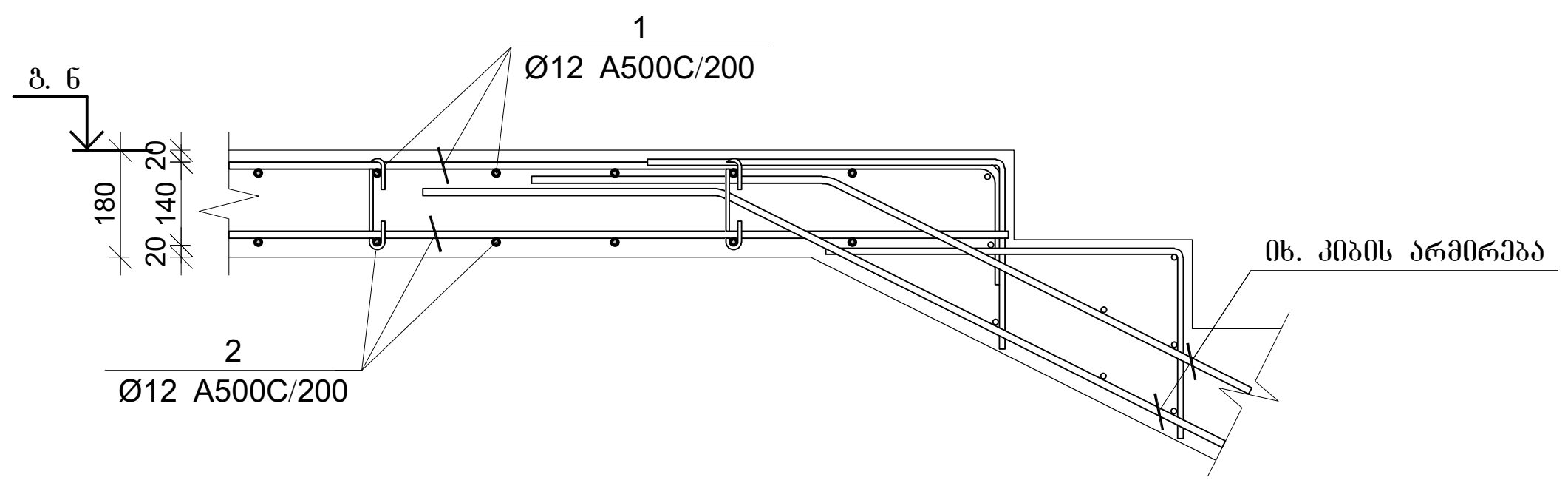

გადახურვის ფილის სპეციფიკაცია 0.00 ნიშნულზე

არმატურის სპეციფიკაცია					არმატურის ამოკრეფა					ბეტონი B 25
პოზ. №	Ø	L მმ.	n ცალი	Ln მ.	Ø	∑ Ln მ.	გრძივი მეტრის წონა კგ.	წონა კგ. A240	წონა კგ. A500C	V; მ³
1	2	3	4	5	6	7	8	9	10	11
1	12 A500C	-	-	5128.54	6 A240	273.28	0.39	107.83		76.93
2	12 A500C	-	-	5043.07	12 A500C	11129.55	0.89		9880.99	
3	12 A500C	-	-	231.00						
4	12 A500C	2000	103	206.00						
I	12 A500C	1220	427	520.94						
II	6 A240	230	1188	273.28			∑	107.83	9880.99	76.93
						n= 1		107.83	9880.99	76.93
									129.85	კგ/მ³

პროექტის დასახელება

მრავალბინიანი საცხოვრებელი სახლი

პროექტის მისამართი

ქ. თბილისი, ვარკეთილის დასახლება, ზემო პლატო, მიკრო/რაიონი II, კორპუსი №1-ის მიმდებარედ (ს.კ 01.19.20.002.119)

დამკვეთი

სტადია	თარიღი	განმარტება
	2025.08.17	

დაკვეთის №

CAD DWG ფაილი 06.pila.dwg

მთ. კონსტრუქტორი: გ. ვაშაკიძე

შეასრულა გ. ვაშაკიძე

შეამოწმა გ. ვაშაკიძე

საავტორო უფლებები

ნახაზის დასახელება

გადახურვის ფილის არმირების კვეთები

კ-6.03

A3

გაღახურვის ფილის არმირების გეგმა +4,000 ნიშნულზე

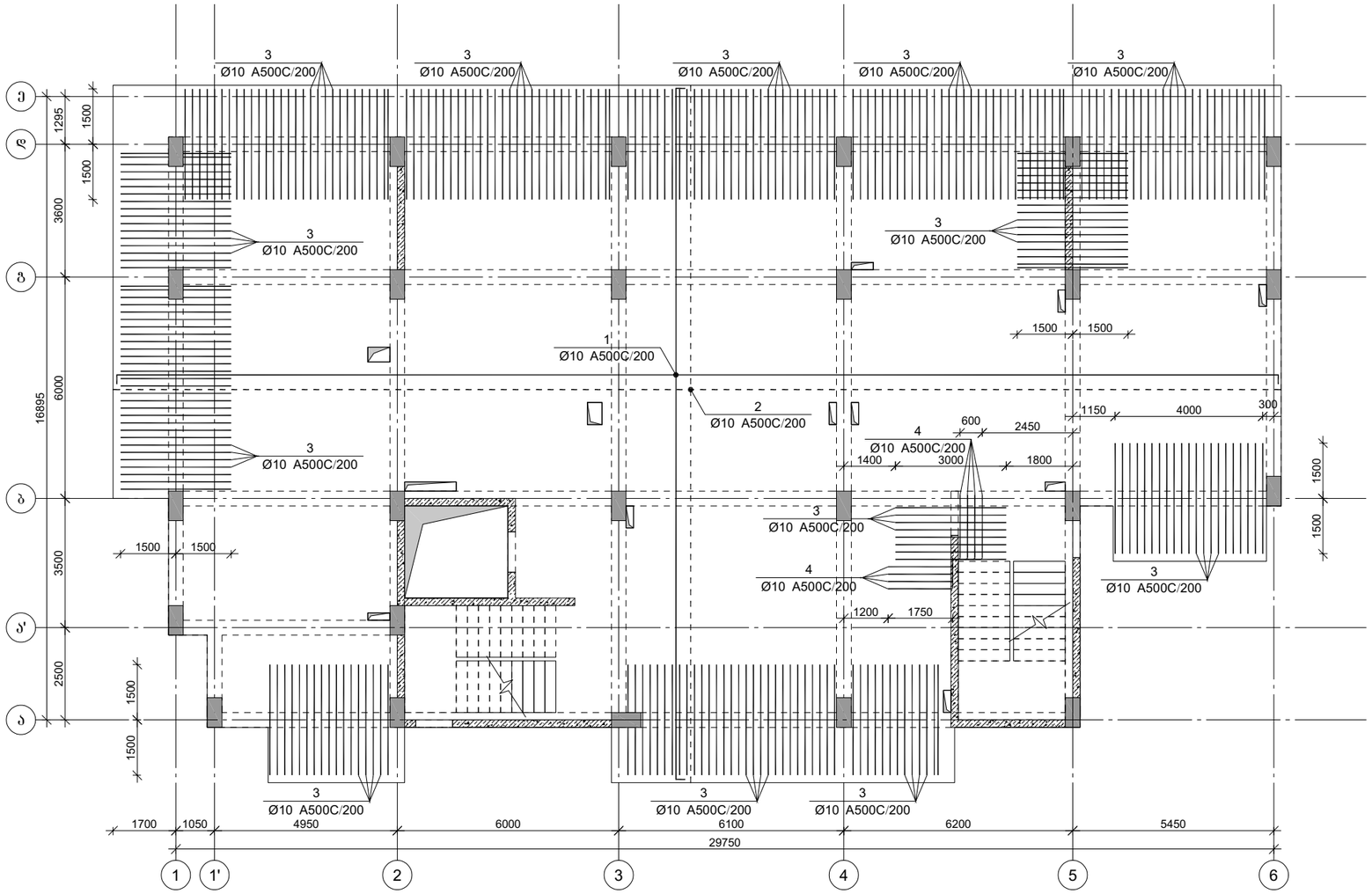

პროექტის დასახელება

მრავალბინიანი საცხოვრებელი სახლი

პროექტის მისამართი

ქ. თბილისი, ვარკეთილის დასახლება, მე3 კლატო, მიკრო/რაიონი II, კორპუსი №1-ის მიმდებარედ (ს.კ 01.19.20.002.119)

დამკვეთი

სტადია	ეტაპი	განყოფილება
	2025.08.17	

დაკვეთის №

CAD DWG ფაილი 06.pila.dwg

მთ. კონსტრუქტორი:		გ. ვაშაკიძე
შესრულა		გ. ვაშაკიძე
შეამოწმა		გ. ვაშაკიძე

საავტორო უფლებები

ნახაზის დასახელება

გაღახურვის ფილის არმირების გეგმა +4,000 ნიშნულზე

კ-6.04

A3

ფილის არმირების ჩარჩო

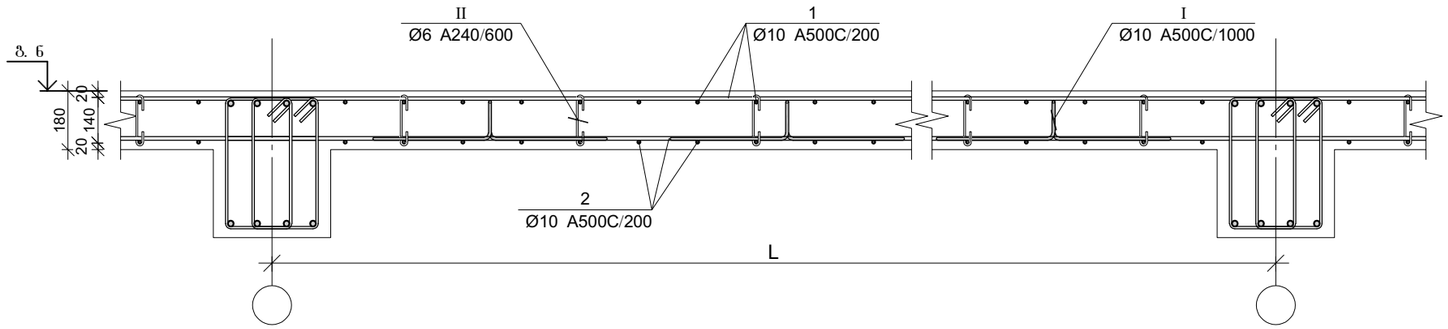

პოზ.	Ø [მმ.]	ესკიზი [მმ.]	სიგრძე [მმ.]
1	Ø10	150	----
4	Ø10	1750, 250	2000
I	Ø10	200, 170, 140, 400, 400	1220
II	Ø6	155, 180, 180, 50, 50	255

ფილის არმირების კვეთი ღიობთან

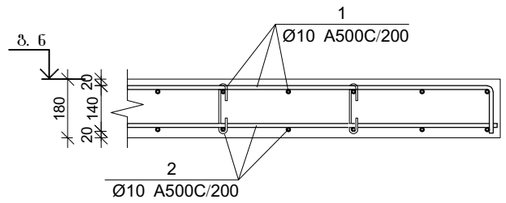

ფილის არმირების კვეთი რიგელთან

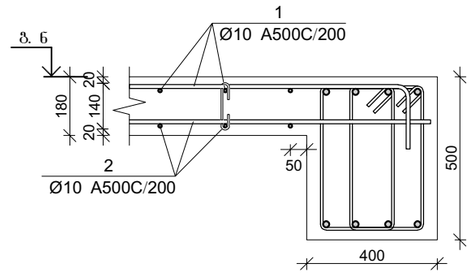

ფილის არმირების კვეთი კედელთან

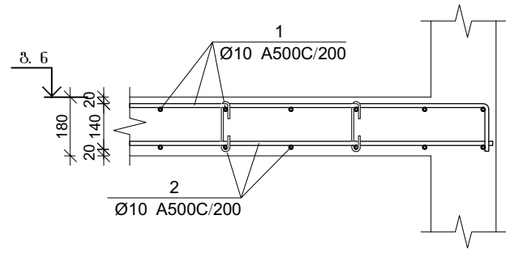

ფილის არმირების კვეთი კიბესთან

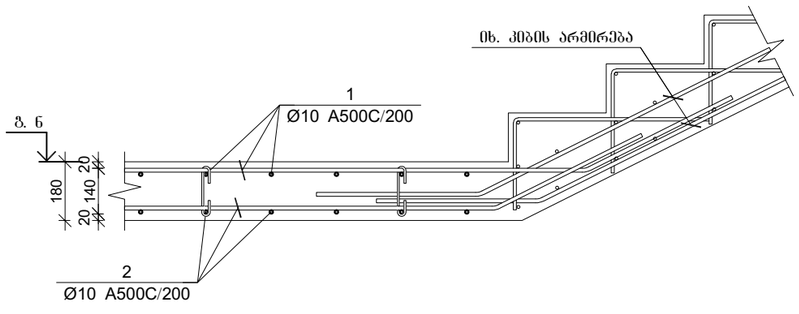

ფილის არმირების კვეთი კიბესთან

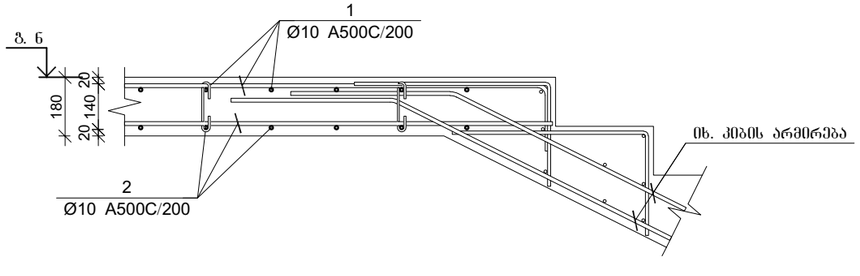

გადახურვის ფილის სპეციფიკაცია +4.00 ნიშნულზე

არმატურის სპეციფიკაცია					არმატურის ამოკრეფა					ბეტონი B 25
პოზ. №	Ø	L მმ.	n ცალი	Ln მ.	Ø	∑ Ln მ.	პარამეტრის წონა კგ.	წონა კგ. A240	წონა კგ. A500C	V; მ³
1	2	3	4	5	6	7	8	9	10	11
1	10 A500C	-	-	5011.58	6 A240	296.08	0.39	116.83		75.17
2	10 A500C	-	-	4928.06	10 A500C	11347.15	0.62		6995.96	
3	10 A500C	-	-	882.00						
4	10 A500C	2000	8	16.00						
I	10 A500C	1220	418	509.51						
II	6 A240	255	1161	296.08			∑	116.83	6995.96	75.17
							n= 1	116.83	6995.96	75.17
									94.62	კგ/მ³

პროექტის დასახელება

მრავალბინიანი საცხოვრებელი სახლი

პროექტის მისამართი

ქ. თბილისი, ვარკეთილის დასახლება, მე3მო კლატო, მიკრო/რაიონი II, კორპუსი №1-ის მიმდებარედ (ს.კ 01.19.20.002.119)

დამკვეთი

სტადია	ფარილი	განმარტება
	2025.08.17	

დაკვეთის №

CAD DWG ფაილი 06.pila.dwg

მთ. კონსტრუქტორი:		გ. ვაშაკიძე
შემასრულა		გ. ვაშაკიძე
შემამოწმა		გ. ვაშაკიძე

საავტორო უფლებები

ნახაზის დასახელება

გადახურვის ფილის არმირების კვეთები

კ-6.05

A3

გადახურვის ფილის გამაგრების გეგმა +4,000 ნიშნულზე

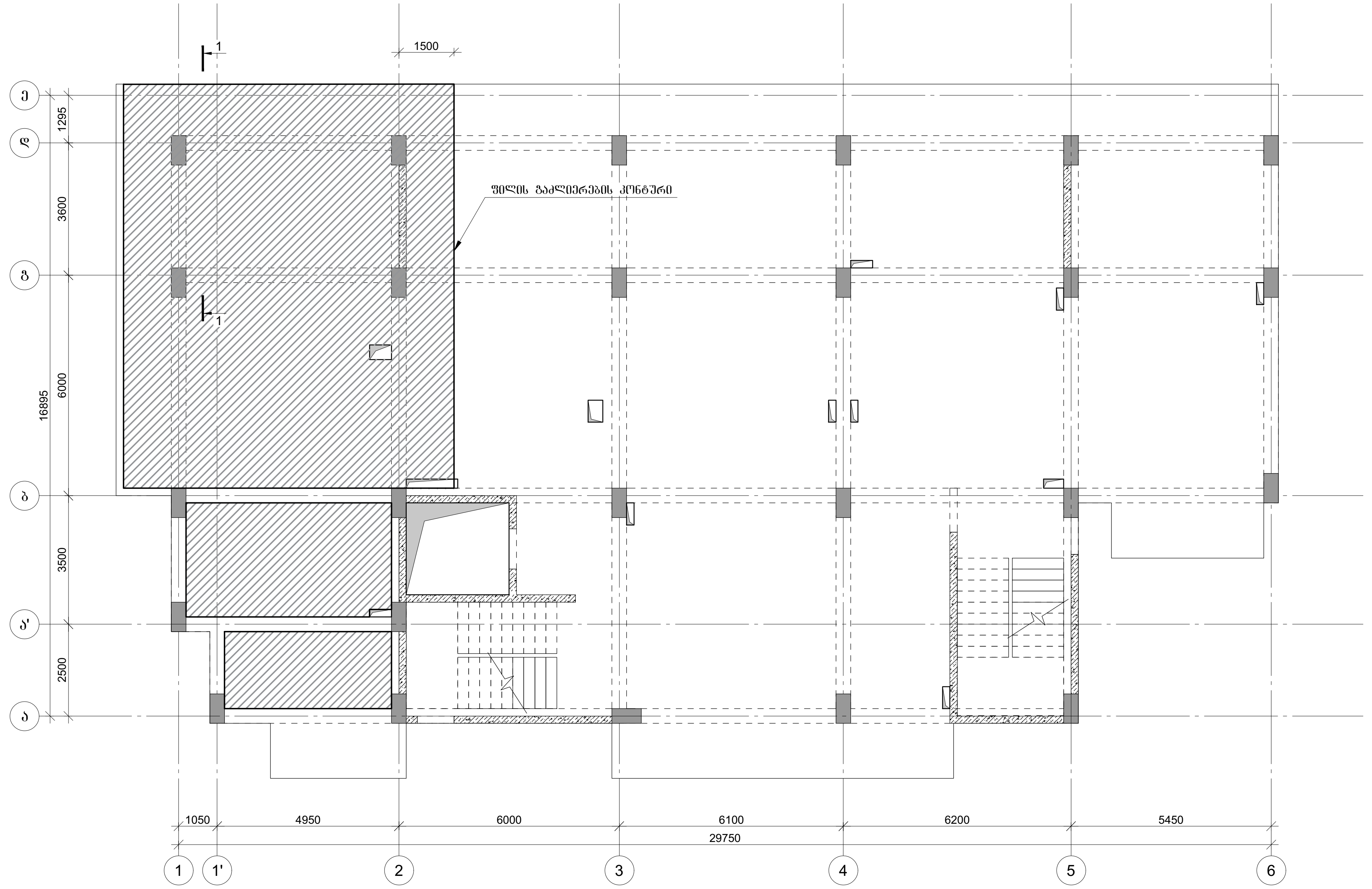

ჭრილი 1-1

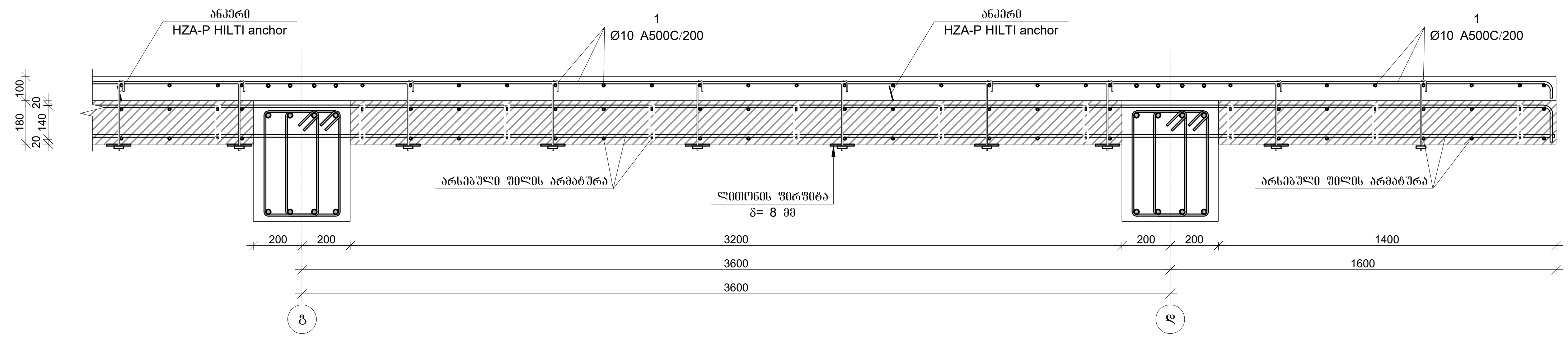

გადახურვის ფილის გამაგრების სპეციფიკაცია +4.00 ნიშნულზე

პოზ. №	Ø	L მმ	n (ცალი)	Ln მ.	Ø	∑ Ln მ.	ერთეული მეტრის წონა კგ.	წონა კგ. A240	წონა კგ. A500C	ბეტონი B 25 V, მ³
1	2	3	4	5	6	7	8	9	10	11
1	10 A500C	-	-	757.00	10 A500C	757.00	0.62		466.72	7.40
∑									466.72	7.40
n= 1									466.72	7.40
									63.07	კგ/მ³

პროექტის დასახელება

მრავალბინიანი საცხოვრებელი სახლი

პროექტის მისამართი

ქ. თბილისი, ვარკეთილის დასახლება, ზემო პლატო, მიკრო/რაიონი II, კორპუსი №1-ის მიმდებარედ (ს.კ 01.19.20.002.119)

დამკვეთი

სტადია | თარიღი | განმარტება

2026.01.14

დაკვეთის №

CAD DWG ფაილი 06.pila.dwg

მთ. კონსტრუქტორი: გ. ვაშაკიძე

საავტორო უფლებები

ნახაზის დასახელება

გადახურვის ფილის გამაგრების გეგმა +4,000 ნიშნულზე

კ-6.05'

A3

გაღახურვის ფილის არმირების გეგმა +7,200 ნიშნულზე

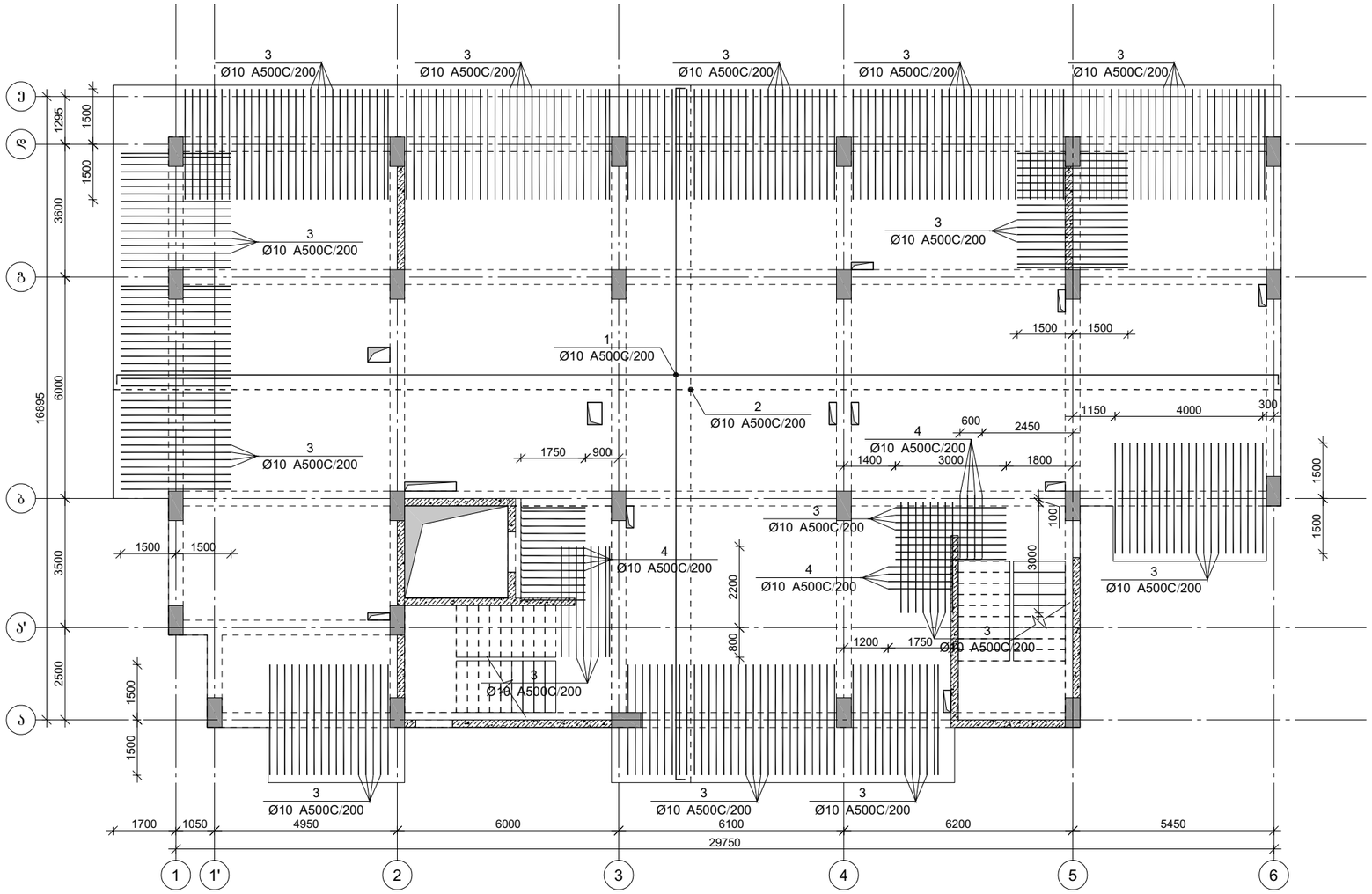

პროექტის დასახელება

მრავალბინიანი საცხოვრებელი სახლი

პროექტის მისამართი

ქ. თბილისი, ვარკეთილის დასახლება, მე3 კლატო, მიკრო/რაიონი II, კორპუსი №1-ის მიმდებარედ (ს.კ 01.19.20.002.119)

დამკვეთი

სტადია	ეტაპი	განმარტება
	2025.08.17	

დაკვეთის №

CAD DWG ფაილი 06.pila.dwg

მთ. კონსტრუქტორი:		გ. ვაშაკიძე
შესრულა		გ. ვაშაკიძე
შეამოწმა		გ. ვაშაკიძე

საავტორო უფლებები

ნახაზის დასახელება

გაღახურვის ფილის არმირების გეგმა +7,200 ნიშნულზე

კ-6.06

A3

ფილის არმირების ჭრაგმენტი

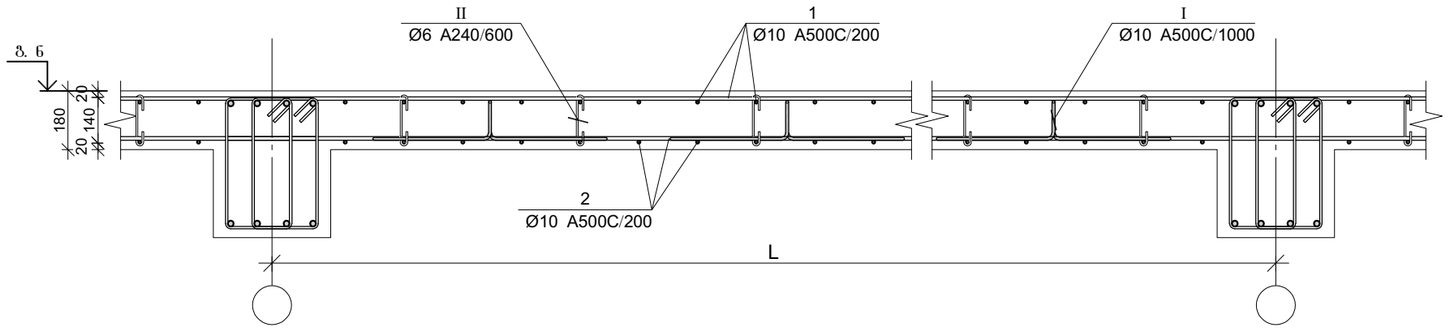

პოზ.	Ø [მმ.]	ესკიზი [მმ.]	სიგრძე [მმ.]
1	Ø10	150	----
4	Ø10	1750, 250	2000
I	Ø10	200, 170, 400, 140, 400	1220
II	Ø6	155, 180, 180, 50, 50	255

ფილის არმირების კვეთი ღიობთან

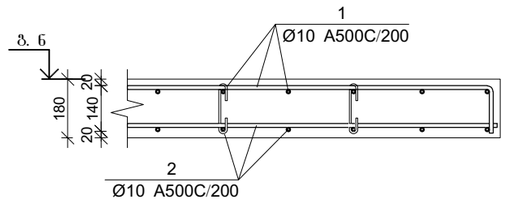

ფილის არმირების კვეთი რიგელთან

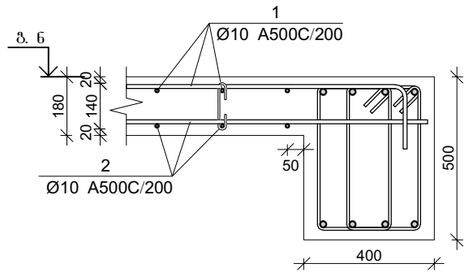

ფილის არმირების კვეთი კედელთან

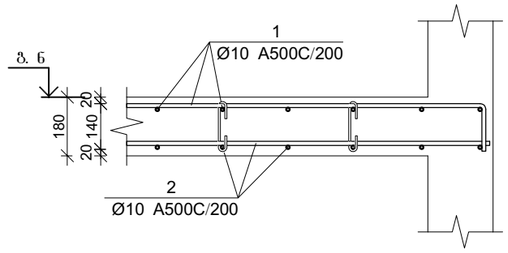

ფილის არმირების კვეთი კიბესთან

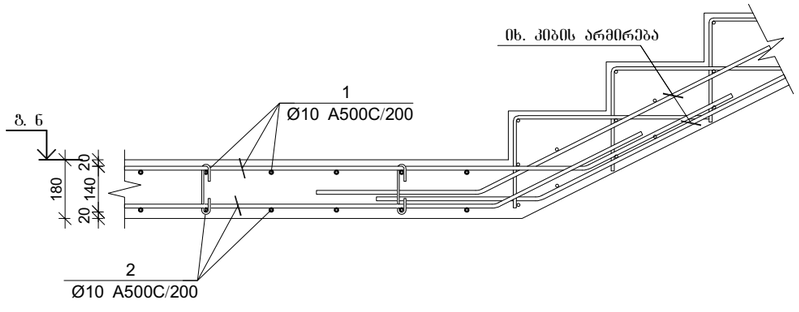

ფილის არმირების კვეთი კიბესთან

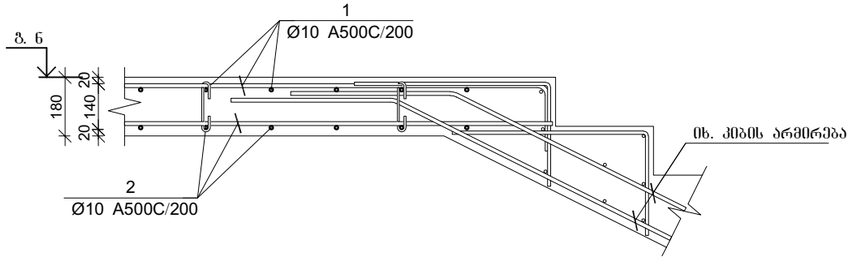

გადახურვის ფილის სპეციფიკაცია +7.20 ნიშნულზე

არმატურის სპეციფიკაცია					არმატურის ამოკრეფა					ბეტონი B 25
პოზ. №	Ø	L მმ.	n ცალი	Ln მ.	Ø	∑ Ln მ.	ბარძაყი ვერტიკ. წონა კგ.	წონა კგ. A240	წონა კგ. A500C	V; მ³
1	2	3	4	5	6	7	8	9	10	11
1	10 A500C	-	-	5011.58	6 A240	296.08	0.39	116.83		75.17
2	10 A500C	-	-	4928.06	10 A500C	11423.15	0.62		7042.82	
3	10 A500C	-	-	930.00						
4	10 A500C	2000	22	44.00						
I	10 A500C	1220	418	509.51						
II	6 A240	255	1161	296.08			∑	116.83	7042.82	75.17
							n= 1	116.83	7042.82	75.17
									95.24	კგ/მ³

პროექტის დასახელება

მრავალბინიანი საცხოვრებელი სახლი

პროექტის მისამართი

ქ. თბილისი, ვარკეთილის დასახლება, მე-3 კვარტალი, მიკრო/რაიონი II, კორპუსი №1-ის მიმდებარედ (ს.კ 01.19.20.002.119)

დამკვეთი

სტადია	ეტაპი	განმარტება
	2025.08.17	

დაკვეთის №

CAD DWG ფაილი 06.pila.dwg

მთ. კონსტრუქტორი:		გ. ვაშაკიძე
შემასრულა		გ. ვაშაკიძე
შემოწმება		გ. ვაშაკიძე

საავტორო უფლებები

ნახაზის დასახელება

გადახურვის ფილის არმირების კვეთები

კ-6.07

A3

გაღახურვის ფილის არმირების გეგმა +10,400 ნიშნულზე

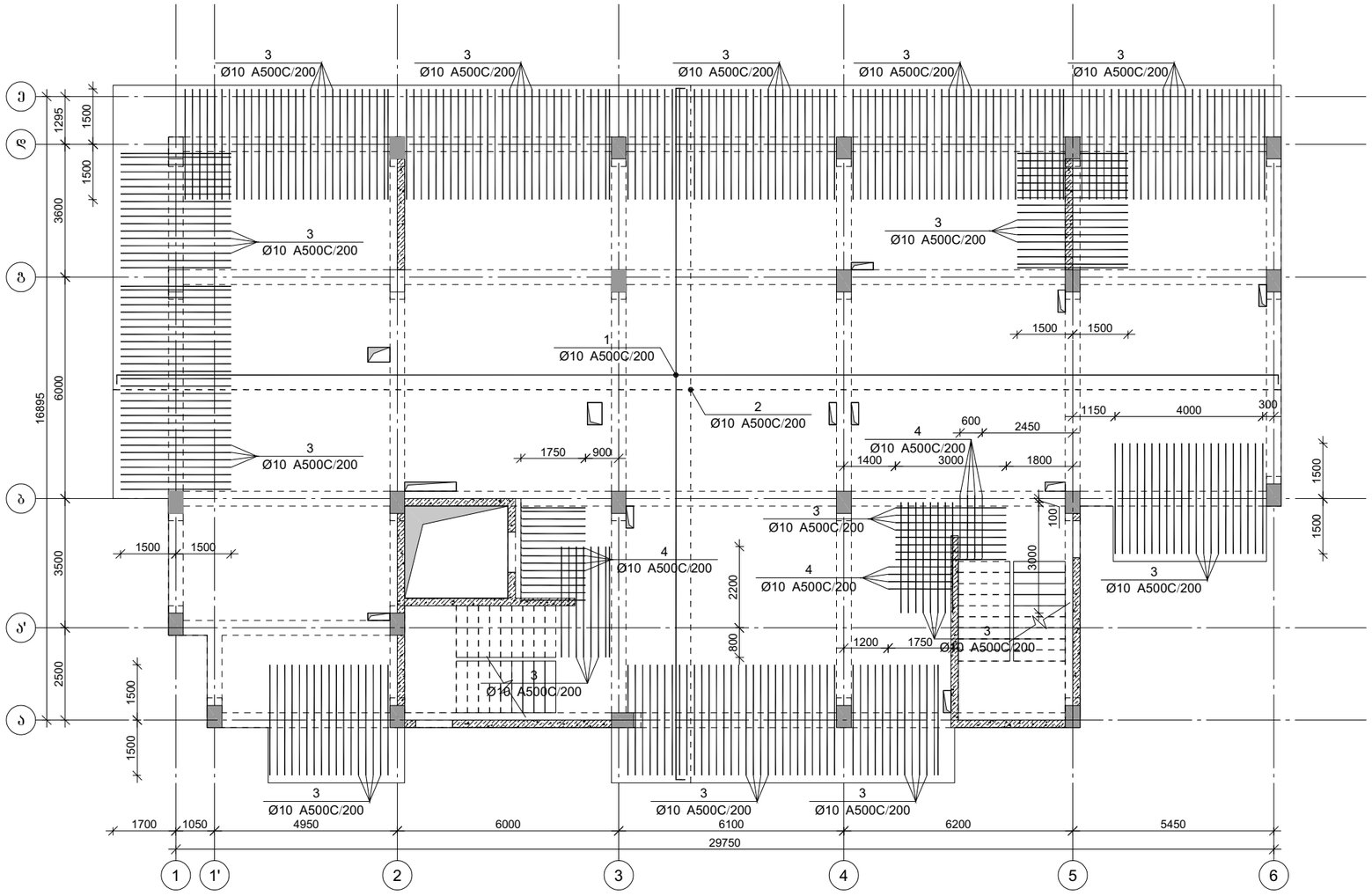

პროექტის დასახელება

მრავალბინიანი საცხოვრებელი სახლი

პროექტის მისამართი

ქ. თბილისი, ვარკეთილის დასახლება, მეშვე კლატო, მიკრო/რაიონი II, კორპუსი №1-ის მიმდებარედ (ს.კ 01.19.20.002.119)

დამკვეთი

სტადია	მარილი	განმარტება

2025.08.17

დაკვეთის №

CAD DWG ფაილი 06.pila.dwg

მთ. კონსტრუქტორი:		გ. ვაშაკიძე
შესრულა		გ. ვაშაკიძე
შეამოწმა		გ. ვაშაკიძე

საავტორო უფლებები

ნახაზის დასახელება

გაღახურვის ფილის არმირების გეგმა +10,400 ნიშნულზე

კ-6.08

A3

ფილის არმირების ჭრაგმენტი

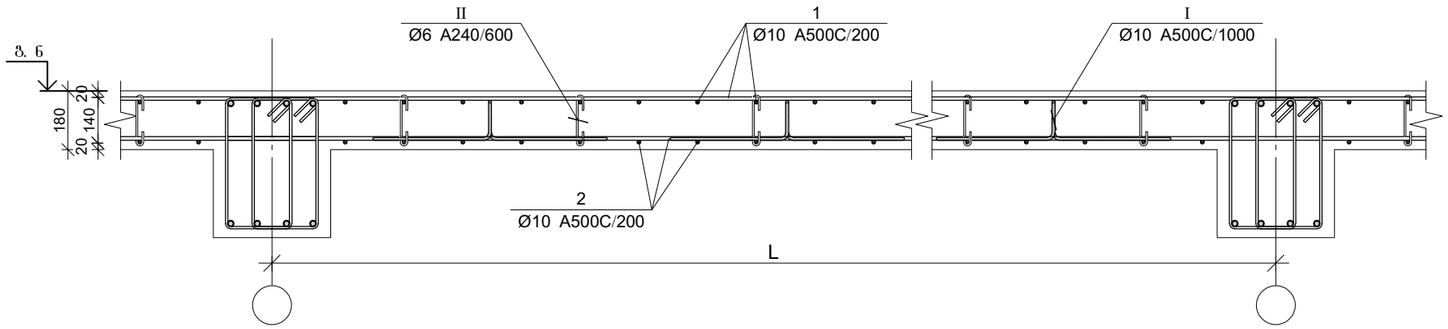

პოზ.	Ø [მმ.]	ესკიზი [მმ.]	სიგრძე [მმ.]
1	Ø10	150	----
4	Ø10	1750, 250	2000
I	Ø10	200, 170, 400, 140, 400	1220
II	Ø6	155, 180, 180, 50, 50	255

ფილის არმირების კვეთი ღიობთან

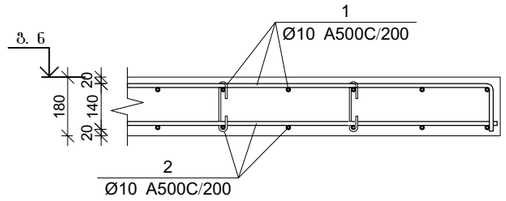

ფილის არმირების კვეთი რიგელთან

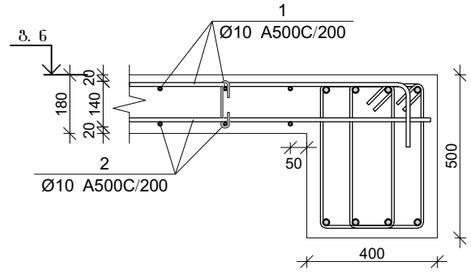

ფილის არმირების კვეთი კედელთან

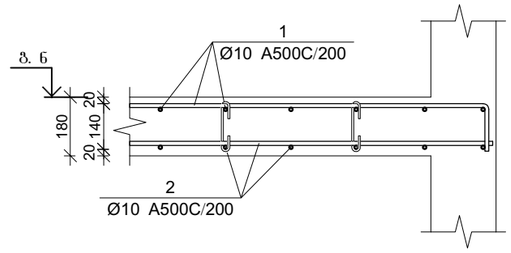

ფილის არმირების კვეთი კიბესთან

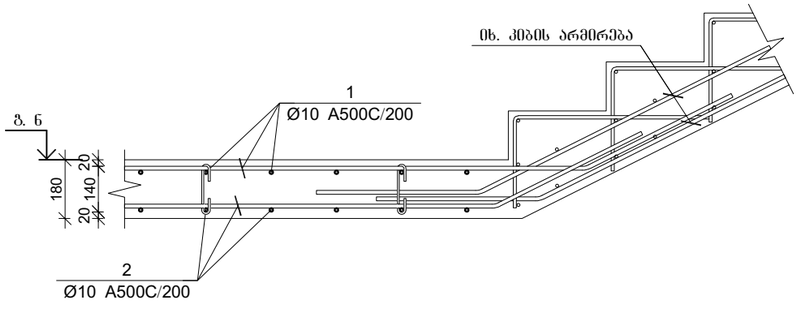

ფილის არმირების კვეთი კიბესთან

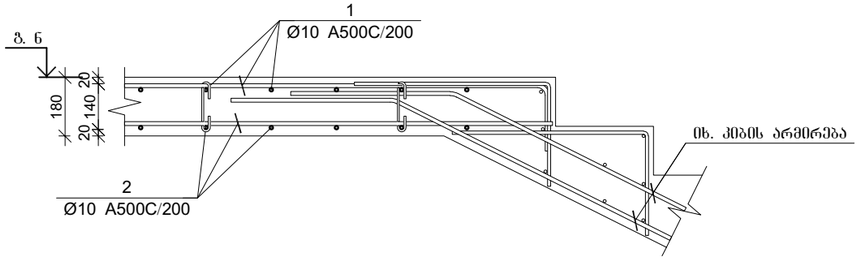

გაღახურვის ფილის სპეციფიკაცია +10.40 ნიშნულზე

არმატურის სპეციფიკაცია					არმატურის ამოკრეფა					ბეტონი B 25
პოზ. №	Ø	L მმ.	n ცალი	Ln მ.	Ø	∑ Ln მ.	პარამეტრის წონა კგ.	წონა კგ. A240	წონა კგ. A500C	V; მ³
1	2	3	4	5	6	7	8	9	10	11
1	10 A500C	-	-	5011.58	6 A240	296.08	0.39	116.83		75.17
2	10 A500C	-	-	4928.06	10 A500C	11423.15	0.62		7042.82	
3	10 A500C	-	-	930.00						
4	10 A500C	2000	22	44.00						
I	10 A500C	1220	418	509.51						
II	6 A240	255	1161	296.08			∑	116.83	7042.82	75.17
							n= 1	116.83	7042.82	75.17
									95.24	კგ/მ³

პროექტის დასახელება

მრავალბინიანი საცხოვრებელი სახლი

პროექტის მისამართი

ქ. თბილისი, ვარკეთილის დასახლება, მე3მო პლატო, მიკრო/რაიონი II, კორპუსი №1-ის მიმდებარედ (ს.კ 01.19.20.002.119)

დამკვეთი

სტადია	ფარილი	განმარტება
	2025.08.17	

დაკვეთის №

CAD DWG ფაილი 06.pila.dwg

მთ. კონსტრუქტორი:		გ. ვაშაკიძე
შესრულა		გ. ვაშაკიძე
შემოწმა		გ. ვაშაკიძე

საავტორო უფლებები

ნახაზის დასახელება

გაღახურვის ფილის არმირების კვეთები

კ-6.09

A3

გაღახურვის ფილის არმირების გეგმა +13,600 ნიშნულზე

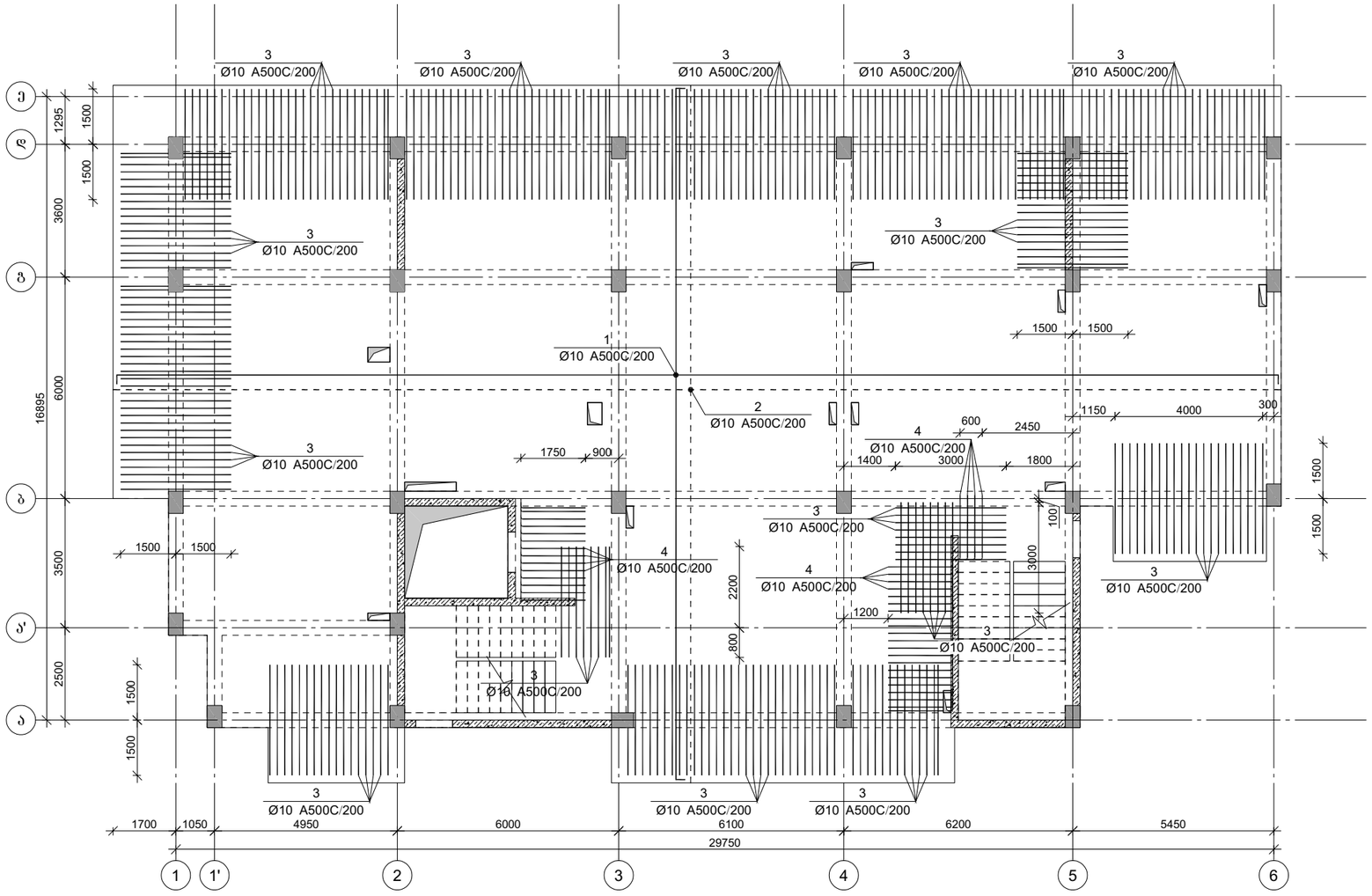

პროექტის დასახელება

მრავალბინიანი საცხოვრებელი სახლი

პროექტის მისამართი

ქ. თბილისი, ვარკეთილის დასახლება, მე3 კვარტალი, მიკრო/რაიონი II, კორპუსი №1-ის მიმდებარედ (ს.კ 01.19.20.002.119)

დამკვეთი

სტადია	ეტაპი	განმარტება

2025.08.17

ნახაზის №

CAD DWG ფაილი 06.pila.dwg

მთ. კონსტრუქტორი:		გ. ვაშაკიძე
შესრულა		გ. ვაშაკიძე
შეამოწმა		გ. ვაშაკიძე

საავტორო უფლებები

ნახაზის დასახელება

გაღახურვის ფილის არმირების გეგმა +13,600 ნიშნულზე

კ-6.10

A3

ფილის არმირების ჭრაგმენტი

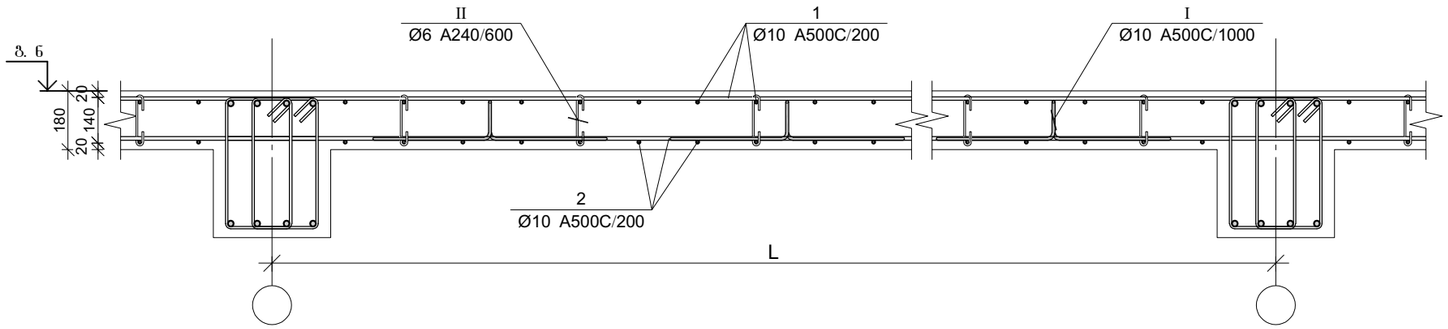

პოზ.	Ø [მმ.]	ესკიზი [მმ.]	სიგრძე [მმ.]
1	Ø10	---- 150	----
4	Ø10	1750 250	2000
I	Ø10	200 170 400 140 400	1220
II	Ø6	155 180 180 50 50	255

ფილის არმირების კვეთი ღიობთან

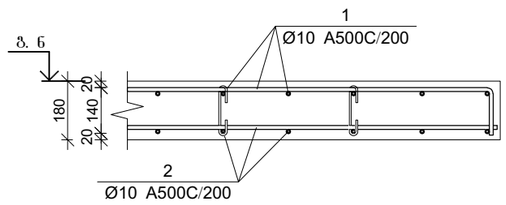

ფილის არმირების კვეთი რიგელთან

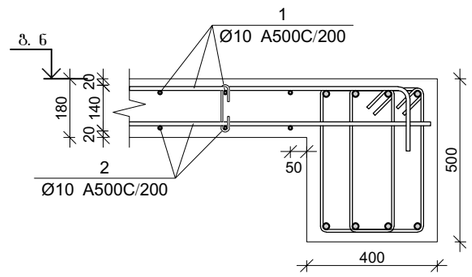

ფილის არმირების კვეთი კედელთან

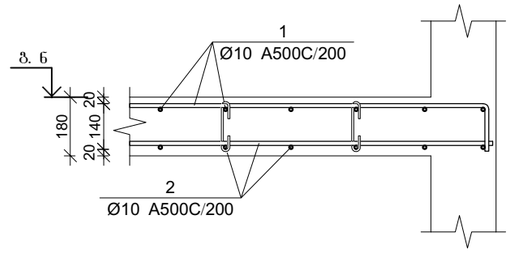

ფილის არმირების კვეთი კიბესთან

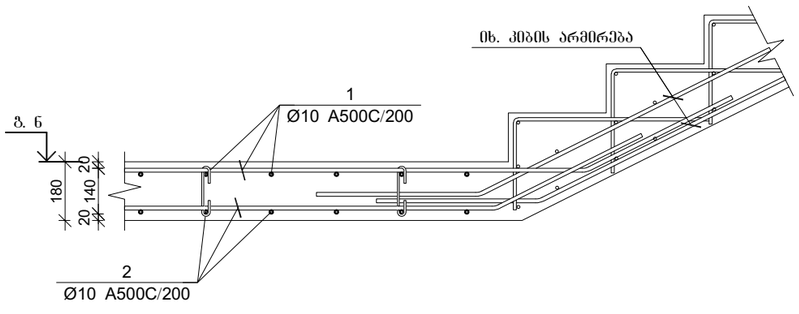

ფილის არმირების კვეთი კიბესთან

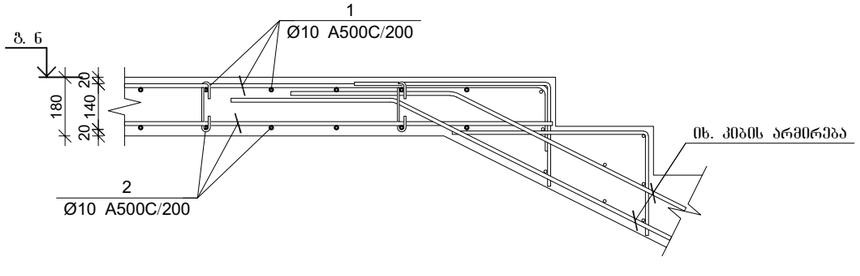

გაღახურვის ფილის სპეციფიკაცია +13.60 ნიშნულზე

არმატურის სპეციფიკაცია					არმატურის ამოკრეფა					ბეტონი B 25
პოზ. №	Ø	L მმ.	n ცალი	Ln მ.	Ø	∑ Ln მ.	პარამეტრის წონა კგ.	წონა კგ. A240	წონა კგ. A500C	V; მ³
1	2	3	4	5	6	7	8	9	10	11
1	10 A500C	-	-	5011.58	6 A240	296.08	0.39	116.83		75.17
2	10 A500C	-	-	4928.06	10 A500C	11457.15	0.62		7063.78	
3	10 A500C	-	-	930.00						
4	10 A500C	2000	39	78.00						
I	10 A500C	1220	418	509.51						
II	6 A240	255	1161	296.08			∑	116.83	7063.78	75.17
							n= 1	116.83	7063.78	75.17
									95.52	კგ/მ³

პროექტის დასახელება

მრავალბინიანი საცხოვრებელი სახლი

პროექტის მისამართი

ქ. თბილისი, ვარკეთილის დასახლება, მე-3 კვარტალი, მიკრო/რაიონი II, კორპუსი №1-ის მიმდებარედ (ს.კ 01.19.20.002.119)

დამკვეთი

სტადია	ეტაპი	განმარტება
	2025.08.17	

დაკვეთის №

CAD DWG ფაილი 06.pila.dwg

მთ. კონსტრუქტორი:		გ. ვაშაკიძე
შემასრულა		გ. ვაშაკიძე
შემამოწმა		გ. ვაშაკიძე

საავტორო უფლებები

ნახაზის დასახელება

გაღახურვის ფილის არმირების კვეთები

კ-6.11

A3

გადახურვის ფილის არმირების გეგმა +16,800 ნიშნულზე

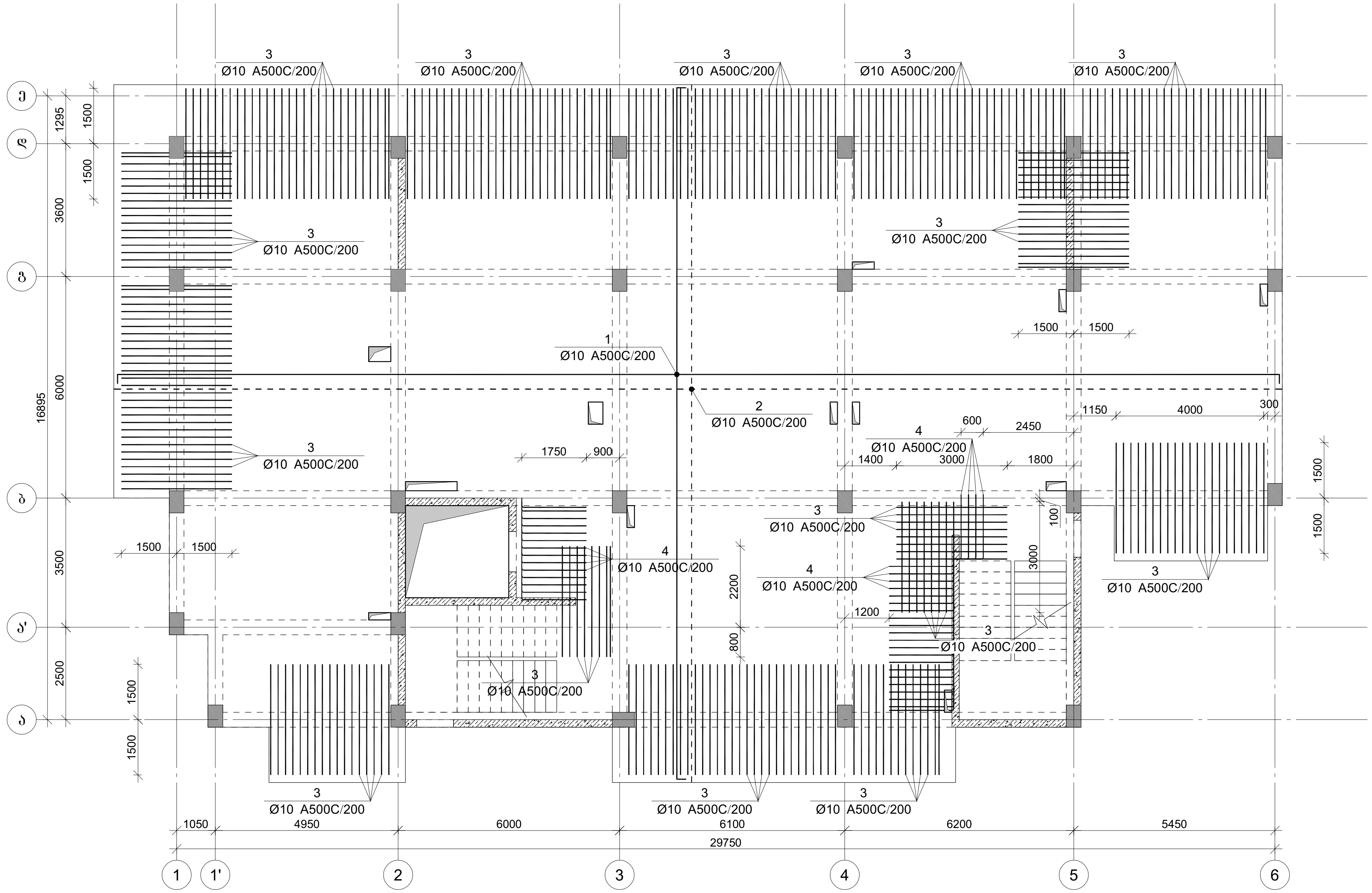

პროექტის დასახელება

მრავალბინიანი საცხოვრებელი სახლი

პროექტის მისამართი

ქ. თბილისი, ვარკეთილის დასახლება, ზემო პლატო, მიკრო/რაიონი II, კორპუსი №1-ის მიმდებარედ (ს.კ 01.19.20.002.119)

დამკვეთი

სტადია	თარიღი	განმარტება
	2025.08.17	

დაკვეთის №

CAD DWG ფაილი 06.pila.dwg

მთ. კონსტრუქტორი: გ. ვაშაკიძე

შეასრულა გ. ვაშაკიძე

შეამოწმა გ. ვაშაკიძე

საავტორო უფლებები

ნახაზის დასახელება

გადახურვის ფილის არმირების გეგმა +16,800 ნიშნულზე

კ-6.12

A3

ფილის არმირების ჭრაგმენტი

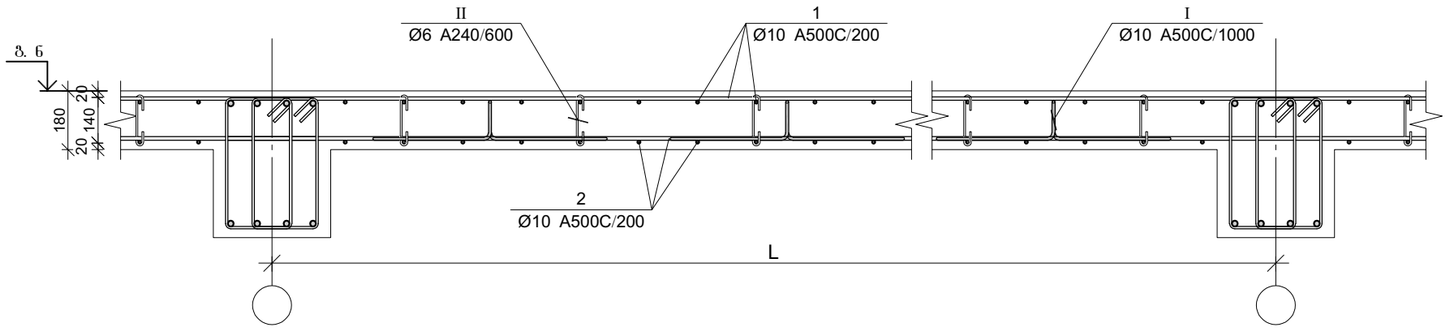

პოზ.	Ø [მმ.]	ესკიზი [მმ.]	სიგრძე [მმ.]
1	Ø10	150	----
4	Ø10	1750, 250	2000
I	Ø10	200, 170, 140, 400, 400	1220
II	Ø6	155, 180, 180, 50, 50	255

ფილის არმირების კვეთი ღიობთან

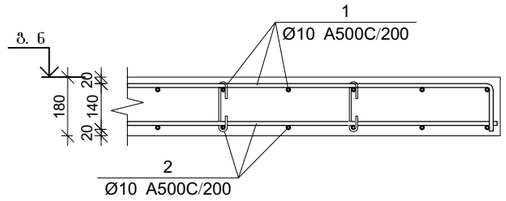

ფილის არმირების კვეთი რიგელთან

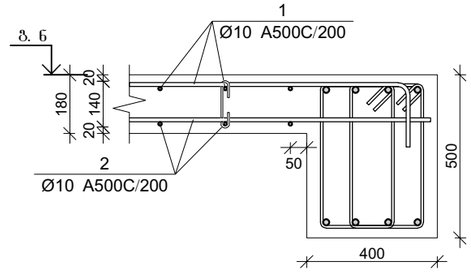

ფილის არმირების კვეთი კედელთან

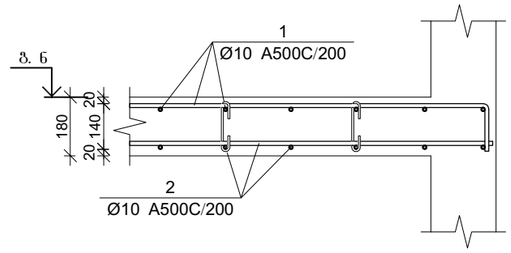

ფილის არმირების კვეთი კიბესთან

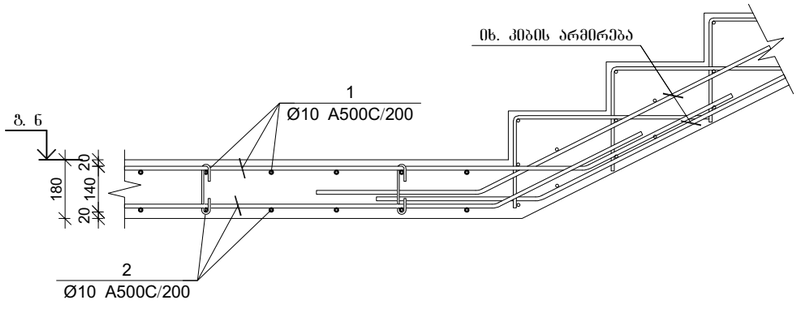

ფილის არმირების კვეთი კიბესთან

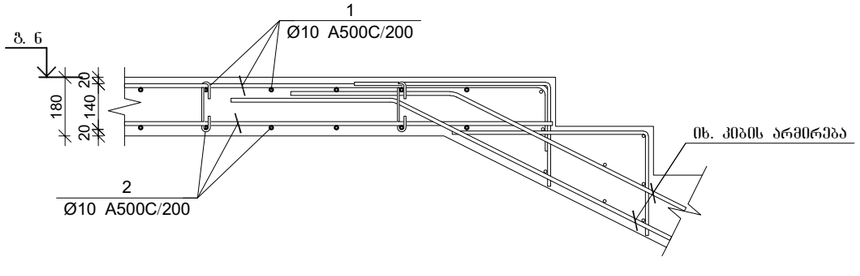

გაღახურვის ფილის სპეციფიკაცია +16.80 ნიშნულზე

არმატურის სპეციფიკაცია					არმატურის ამოკრეფა					ბეტონი B 25
პოზ. №	Ø	L მმ.	n ცალი	Ln მ.	Ø	∑ Ln მ.	პარამეტრი წონის კგ.	წონა კგ. A240	წონა კგ. A500C	V; მ³
1	2	3	4	5	6	7	8	9	10	11
1	10 A500C	-	-	5011.58	6 A240	296.08	0.39	116.83		75.17
2	10 A500C	-	-	4928.06	10 A500C	11457.15	0.62		7063.78	
3	10 A500C	-	-	930.00						
4	10 A500C	2000	39	78.00						
I	10 A500C	1220	418	509.51						
II	6 A240	255	1161	296.08			∑	116.83	7063.78	75.17
							n= 1	116.83	7063.78	75.17
									95.52	კგ/მ³

პროექტის დასახელება

მრავალბინიანი საცხოვრებელი სახლი

პროექტის მისამართი

ქ. თბილისი, ვარკეთილის დასახლება, მე3მო კლატო, მიკრო/რაიონი II, კორპუსი №1-ის მიმდებარედ (ს.კ 01.19.20.002.119)

დამკვეთი

სტადია	ეტაპი	განმარტება
	2025.08.17	

დაკვეთის №

CAD DWG ფაილი 06.pila.dwg

მთ. კონსტრუქტორი:		გ. ვაშაკიძე
შესრულა		გ. ვაშაკიძე
შემოწმა		გ. ვაშაკიძე

საავტორო უფლებები

ნახაზის დასახელება

გაღახურვის ფილის არმირების კვეთები

კ-6.13

A3

გაღახურვის ფილის არმირების გეგმა +20,000 ნიშნულზე

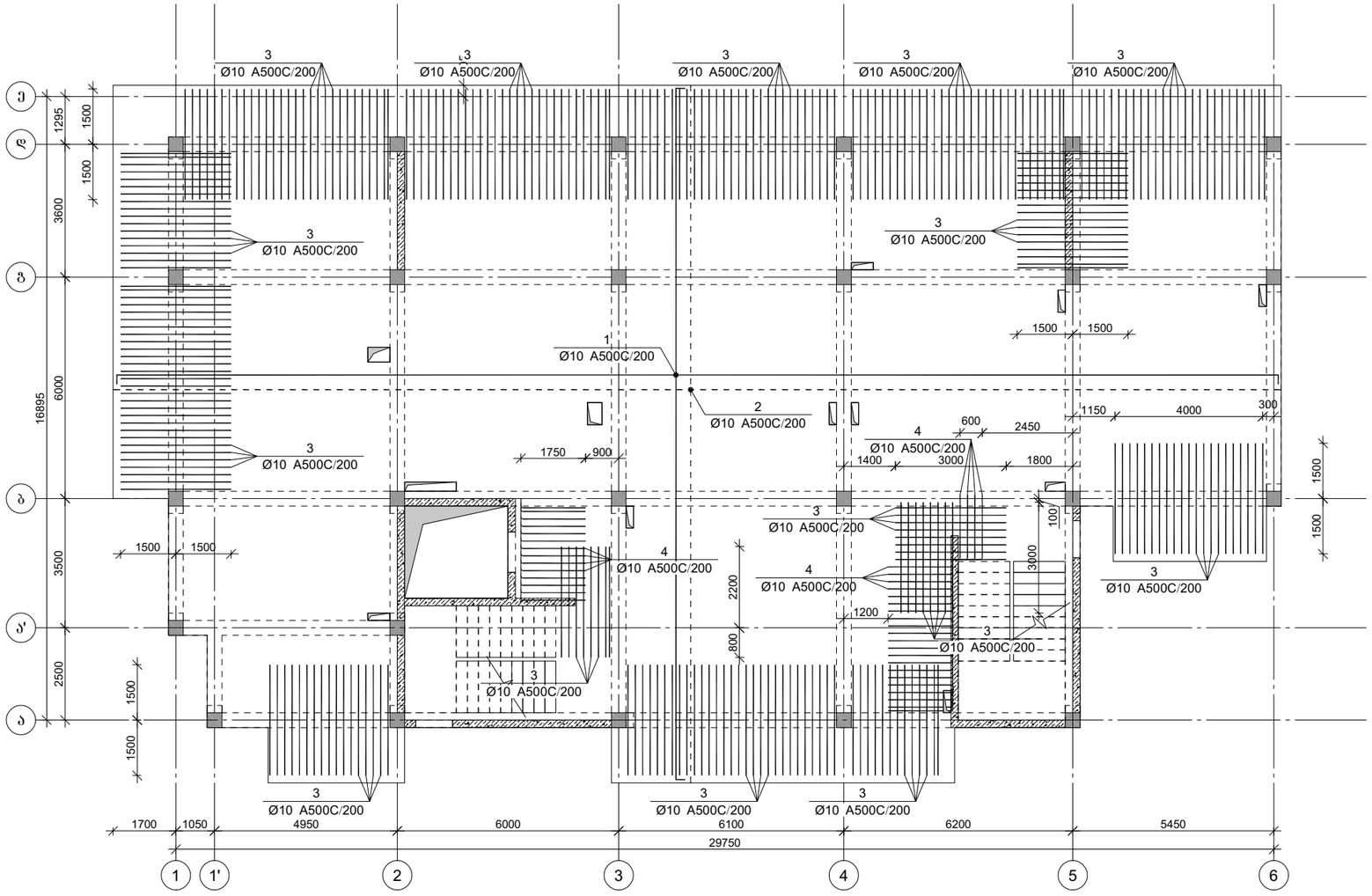

პროექტის დასახელება

მრავალბინიანი საცხოვრებელი სახლი

პროექტის მისამართი

ქ. თბილისი, ვარკეთილის დასახლება, მე3 კლატო, მიკრო/რაიონი II, კორპუსი №1-ის მიმდებარედ (ს.კ 01.19.20.002.119)

დამკვეთი

სტადია	მარილი	განმარტება
	2025.08.17	

დაკვეთის №

CAD DWG ფაილი 06.pila.dwg

მთ. კონსტრუქტორი:		გ. ვაშაკიძე
შესრულა		გ. ვაშაკიძე
შეამოწმა		გ. ვაშაკიძე

საავტორო უფლებები

ნახაზის დასახელება

გაღახურვის ფილის არმირების გეგმა +20,000 ნიშნულზე

კ-6.14

A3

ფილის არმირების ფრაგმენტი

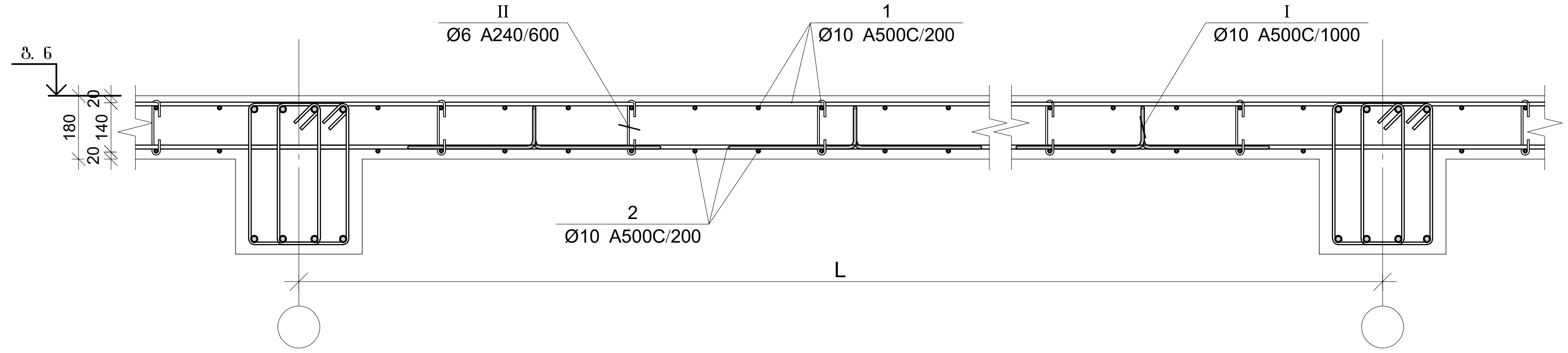

პოზ.	Ø [მმ.]	ესკიზი [მმ.]	სიგრძე [მმ.]
1	Ø10	150	----
4	Ø10	1750, 250	2000
I	Ø10	400, 200, 110, 110, 400	1220
II	Ø6	155, 180, 180, 50, 50	255

ფილის არმირების კვეთი ღიობთან

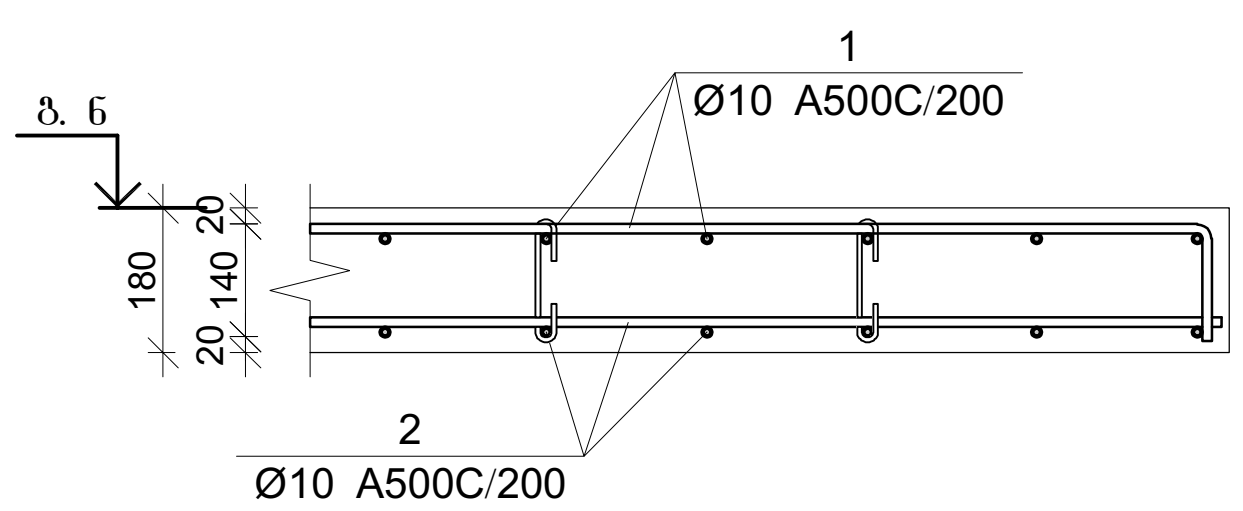

ფილის არმირების კვეთი რიგელთან

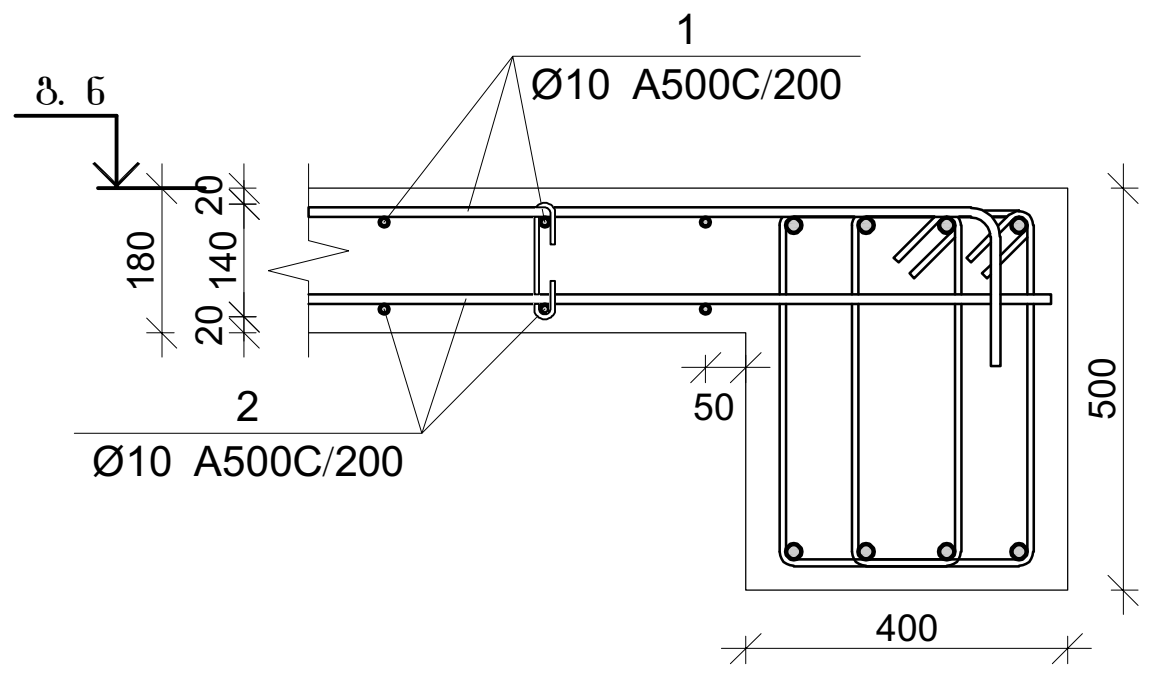

ფილის არმირების კვეთი კედელთან

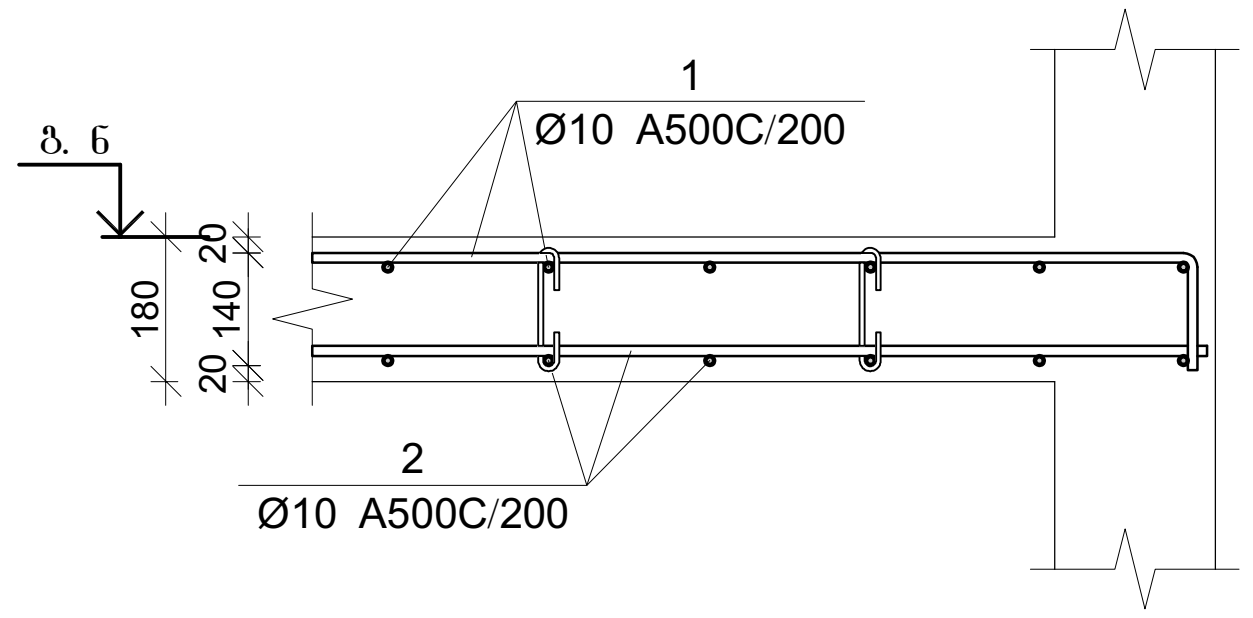

ფილის არმირების კვეთი კიბესთან

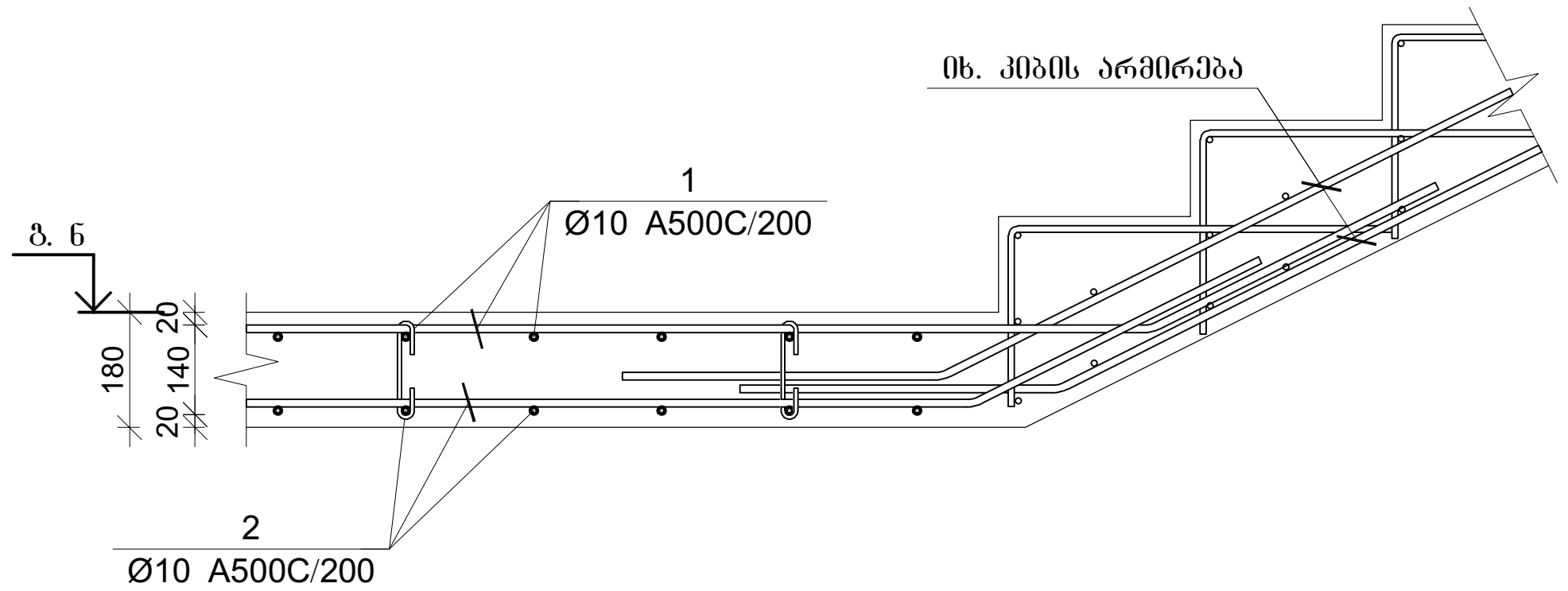

ფილის არმირების კვეთი კიბესთან

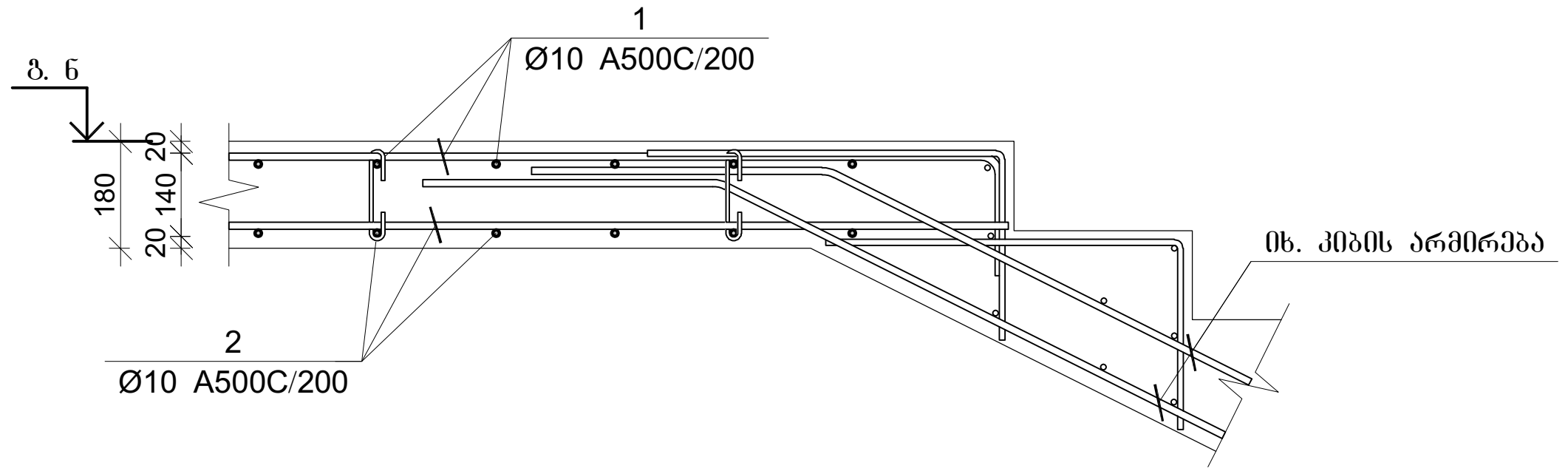

გადახურვის ფილის სპეციფიკაცია +20.00 ნიშნულზე

არმატურის სპეციფიკაცია					არმატურის ამოკრება					ბეტონი B 25
პოზ. №	Ø	L მმ.	n ცალი	Ln მ.	Ø	∑ Ln მ.	გრძივი მეტრის წონა კგ.	წონა კგ. A240	წონა კგ. A500C	V; მ³
1	2	3	4	5	6	7	8	9	10	11
1	10 A500C	-	-	5011.58	6 A240	296.08	0.39	116.83		75.17
2	10 A500C	-	-	4928.06	10 A500C	11457.15	0.62		7063.78	
3	10 A500C	-	-	930.00						
4	10 A500C	2000	39	78.00						
I	10 A500C	1220	418	509.51						
II	6 A240	255	1161	296.08			∑	116.83	7063.78	75.17
						n= 1		116.83	7063.78	75.17
									95.52	კგ/მ³

პროექტის დასახელება

მრავალბინიანი საცხოვრებელი სახლი

პროექტის მისამართი

ქ. თბილისი, ვარკეთილის დასახლება, ზემო პლატო, მიკრო/რაიონი II, კორპუსი №1-ის მიმდებარედ (ს.კ 01.19.20.002.119)

დამკვეთი

სტადია	თარიღი	განმარტება
	2025.08.17	

დაკვეთის №

CAD DWG ფაილი 06.pila.dwg

მთ. კონსტრუქტორი: გ. ვაშაკიძე

შეასრულა გ. ვაშაკიძე

შეამოწმა გ. ვაშაკიძე

საავტორო უფლებები

ნახაზის დასახელება

გადახურვის ფილის არმირების კვეთები

კ-6.15

A3

გაღახურვის ფილის არმირების გეგმა +23,200 ნიშნულზე

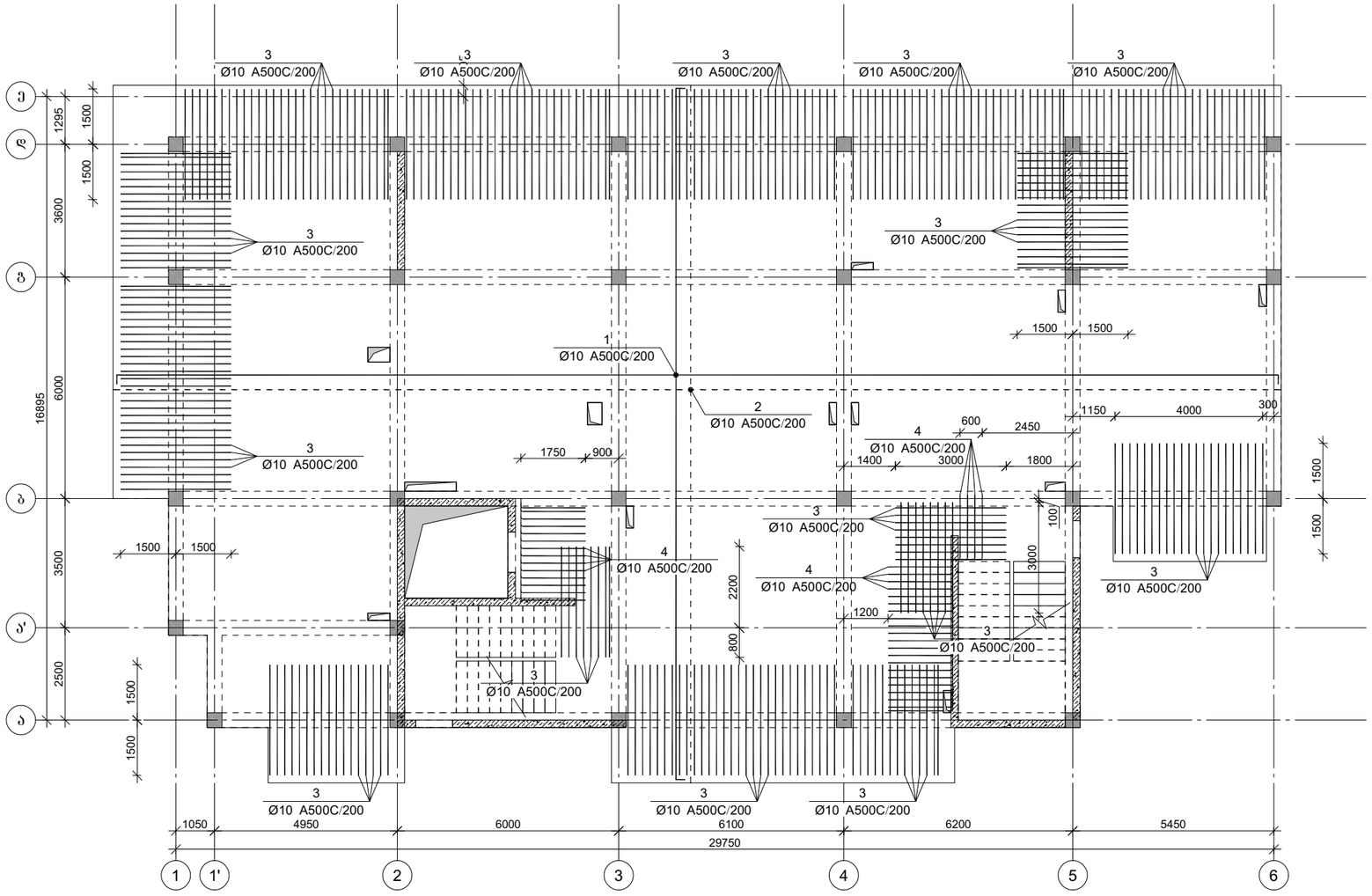

პროექტის დასახელება

მრავალბინიანი საცხოვრებელი სახლი

პროექტის მისამართი

ქ. თბილისი, ვარკეთილის დასახლება, მე3 კლატო, მიკრო/რაიონი II, კორპუსი №1-ის მიმდებარედ (ს.კ 01.19.20.002.119)

დამკვეთი

სტადია	მარილი	განმარტება

2025.08.17

დაკვეთის №

CAD DWG ფაილი 06.pila.dwg

მთ. კონსტრუქტორი:		გ. ვაშაკიძე
შესრულა		გ. ვაშაკიძე
შეამოწმა		გ. ვაშაკიძე

საავტორო უფლებები

ნახაზის დასახელება

გაღახურვის ფილის არმირების გეგმა +23,200 ნიშნულზე

კ-6.16

A3

ფილის არმირების ჭრაგმენტი

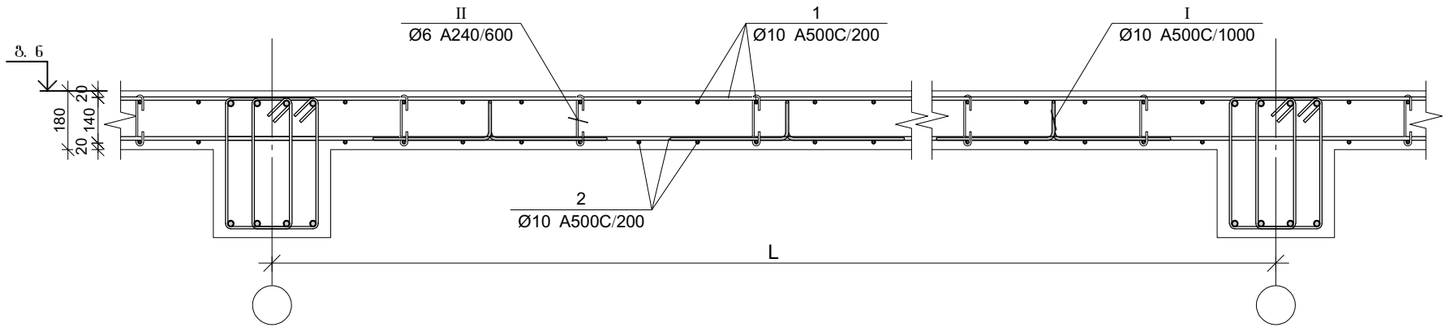

პოზ.	Ø [მმ.]	ესკიზი [მმ.]	სიგრძე [მმ.]
1	Ø10		----
4	Ø10	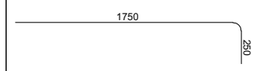	2000
I	Ø10	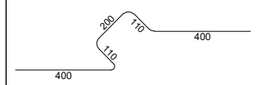	1220
II	Ø6	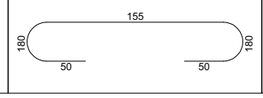	255

ფილის არმირების კვეთი ღიობთან

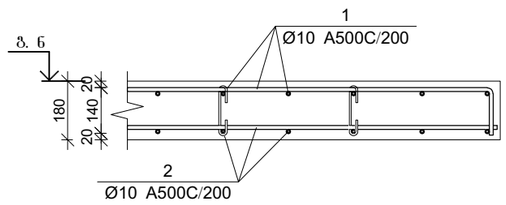

ფილის არმირების კვეთი რიგელთან

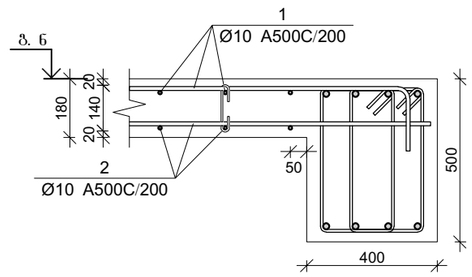

ფილის არმირების კვეთი კედელთან

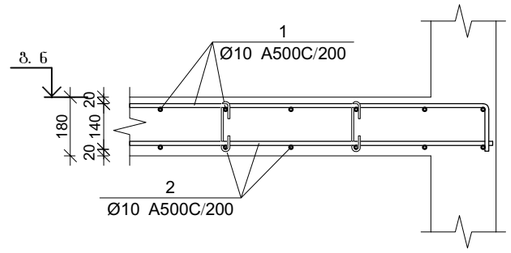

ფილის არმირების კვეთი კიბესთან

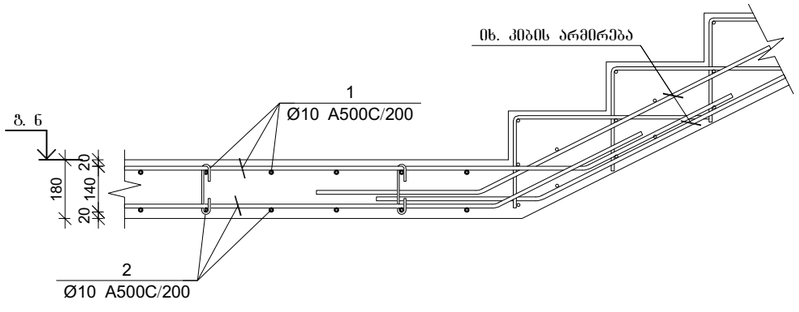

ფილის არმირების კვეთი კიბესთან

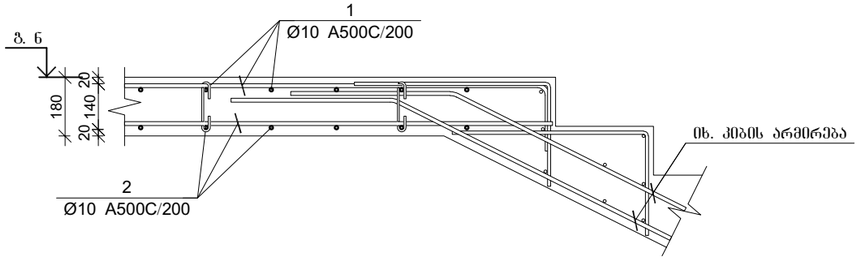

გაღახურვის ფილის სპეციფიკაცია +23.20 ნიშნულზე

არმატურის სპეციფიკაცია					არმატურის ამოკრეფა					ბეტონი B 25
პოზ. №	Ø	L მმ.	n ცალი	Ln მ.	Ø	∑ Ln მ.	პარამეტრი ერთის წონა კგ.	წონა კგ. A240	წონა კგ. A500C	V; მ³
1	2	3	4	5	6	7	8	9	10	11
1	10 A500C	-	-	5011.58	6 A240	296.08	0.39	116.83		75.17
2	10 A500C	-	-	4928.06	10 A500C	11457.15	0.62		7063.78	
3	10 A500C	-	-	930.00						
4	10 A500C	2000	39	78.00						
I	10 A500C	1220	418	509.51						
II	6 A240	255	1161	296.08			∑	116.83	7063.78	75.17
							n= 1	116.83	7063.78	75.17
									95.52	კგ/მ³

პროექტის დასახელება

მრავალბინიანი საცხოვრებელი სახლი

პროექტის მისამართი

ქ. თბილისი, ვარკეთილის დასახლება, მე3მო კლატო, მიკრო/რაიონი II, კორპუსი №1-ის მიმდებარედ (ს.კ 01.19.20.002.119)

დამკვეთი

სტადია	ფარილი	განმარტება
	2025.08.17	

დაკვეთის №

CAD DWG ფაილი 06.pila.dwg

მთ. კონსტრუქტორი:		გ. ვაშაკიძე
შესრულა		გ. ვაშაკიძე
შემოწმა		გ. ვაშაკიძე

საავტორო უფლებები

ნახაზის დასახელება

გაღახურვის ფილის არმირების კვეთები

კ-6.17

A3

გაღახურვის ფილის არმირების გეგმა +26,400 ნიშნულზე

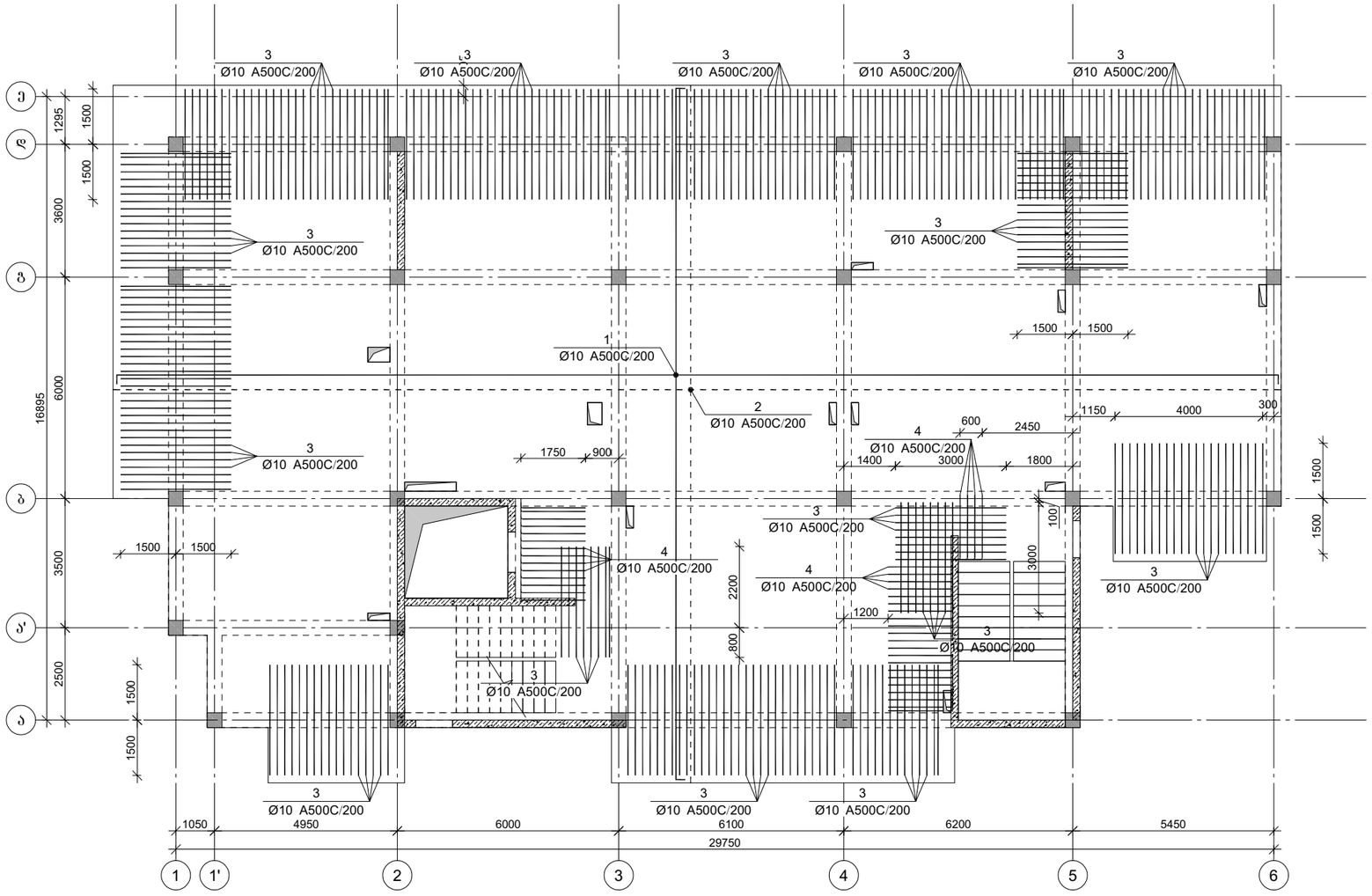

პროექტის დასახელება

მრავალბინიანი საცხოვრებელი სახლი

პროექტის მისამართი

ქ. თბილისი, ვარკეთილის დასახლება, მე3 კვარტალი, მიკრო/რაიონი II, კორპუსი №1-ის მიმდებარედ (ს.კ 01.19.20.002.119)

დამკვეთი

სტადია	ეტაპი	განმარტება
	2025.08.17	

დაკვეთის №

CAD DWG ფაილი 06.pila.dwg

მთ. კონსტრუქტორი:		გ. ვაშაკიძე
შესრულა		გ. ვაშაკიძე
შეამოწმა		გ. ვაშაკიძე

საავტორო უფლებები

ნახაზის დასახელება

გაღახურვის ფილის არმირების გეგმა +26,400 ნიშნულზე

კ-6.18

A3

ფილის არმირების ფრაგმენტი

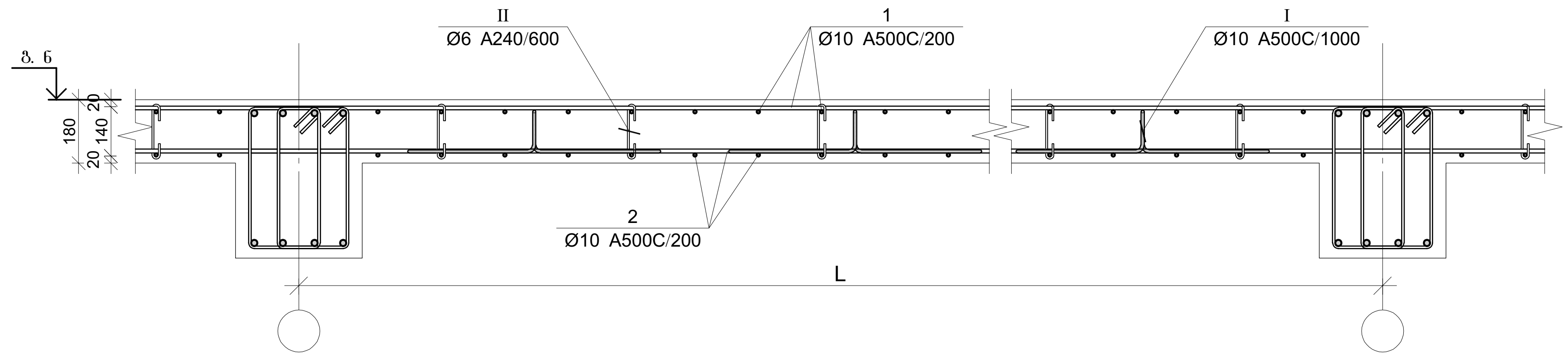

პოზ.	Ø [მმ.]	ესკიზი [მმ.]	სიგრძე [მმ.]
1	Ø10	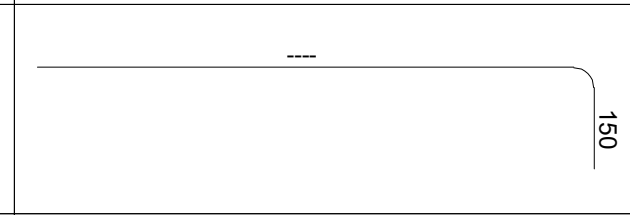	----
4	Ø10	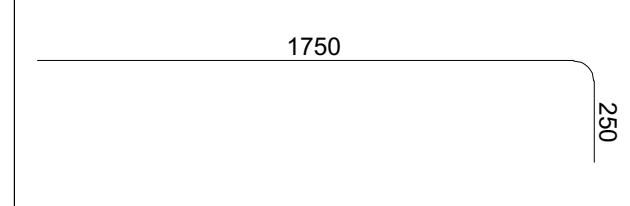	2000
I	Ø10	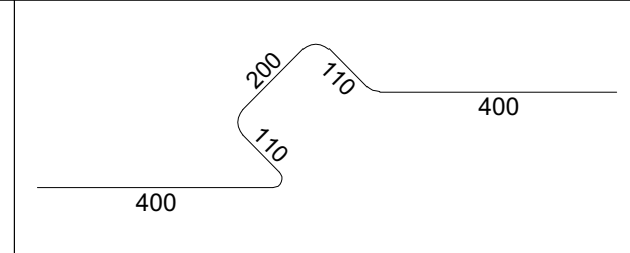	1220
II	Ø6	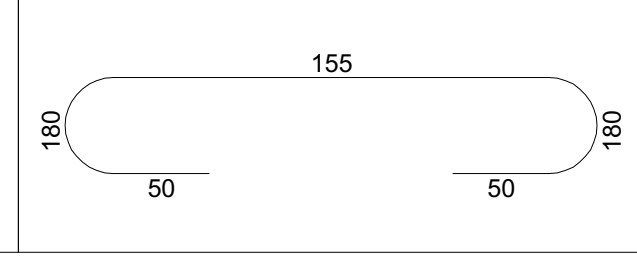	255

ფილის არმირების კვეთი ღიობთან

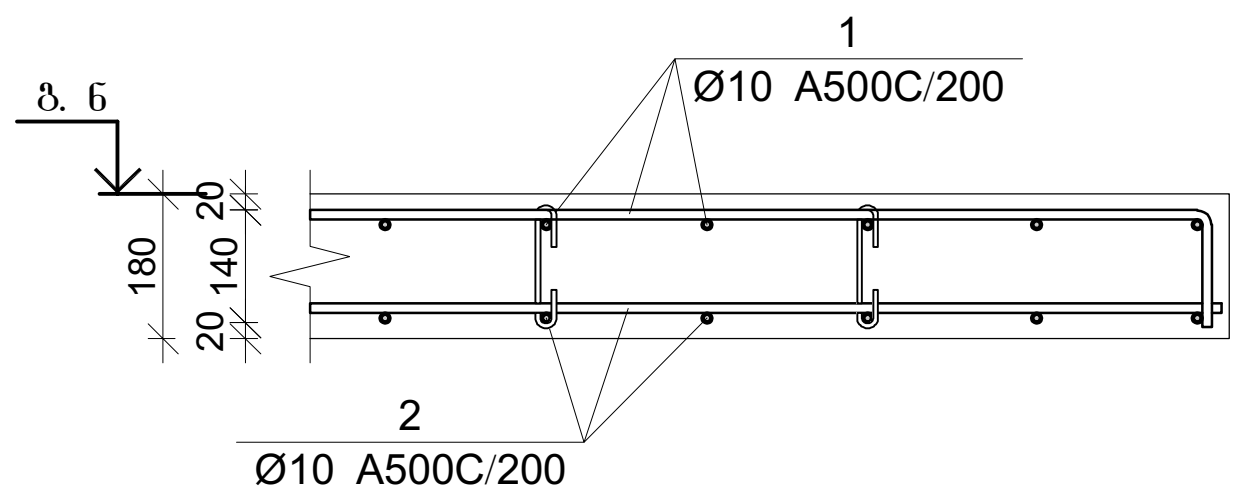

ფილის არმირების კვეთი რიგელთან

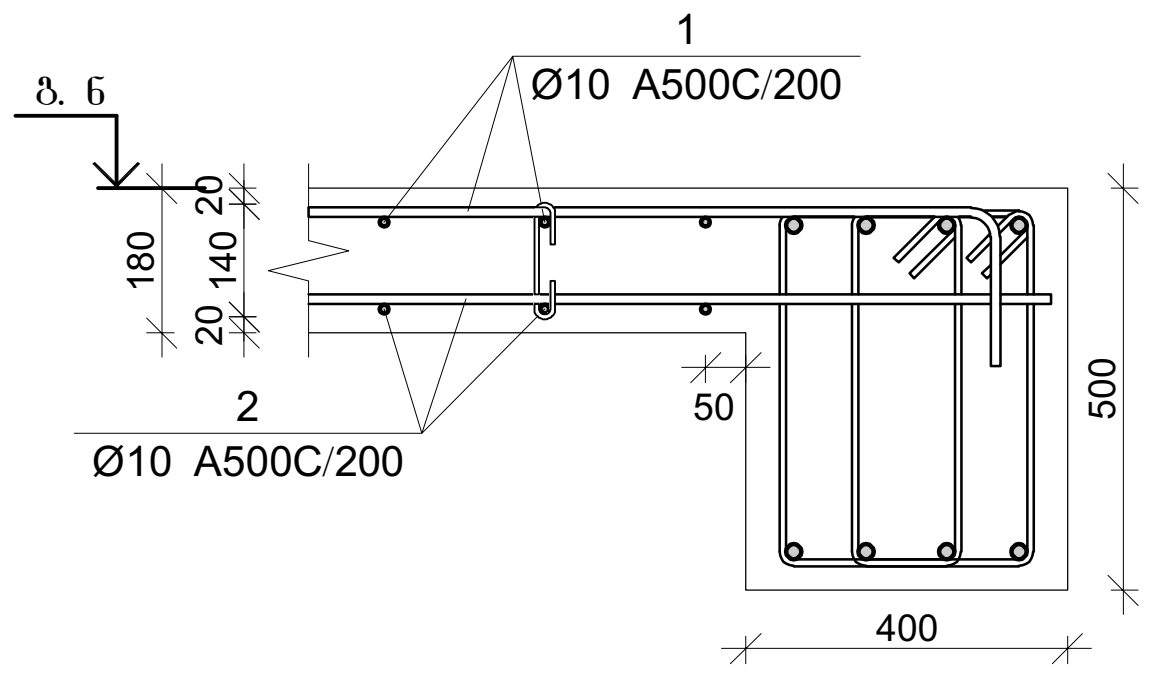

ფილის არმირების კვეთი კედელთან

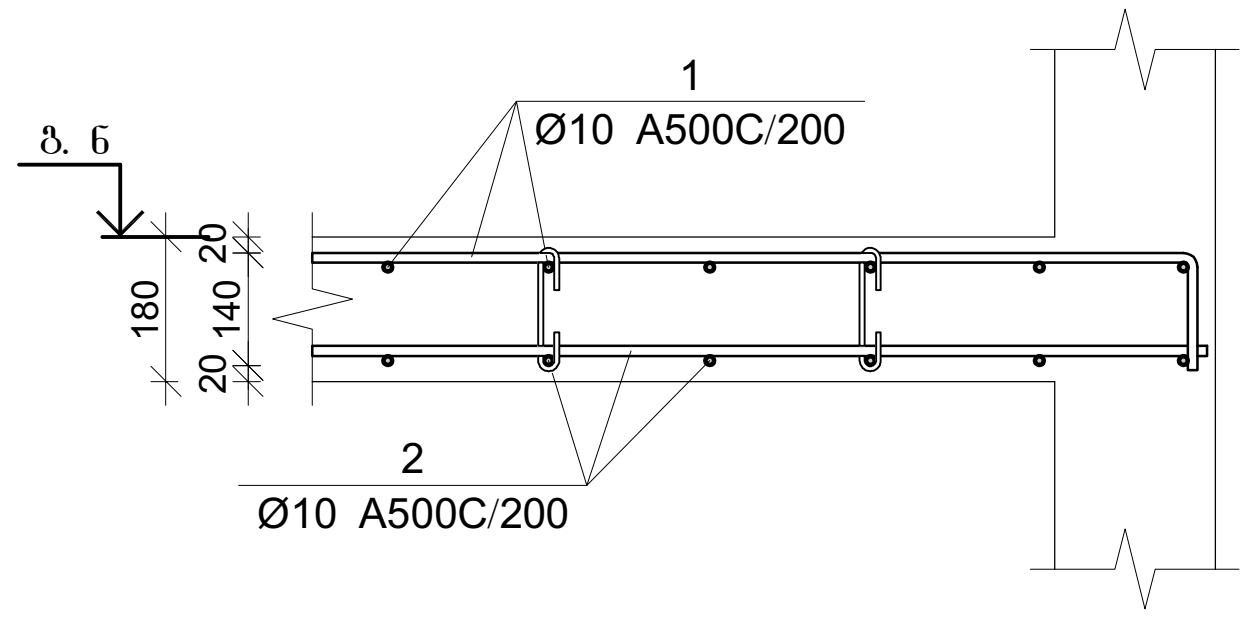

ფილის არმირების კვეთი კიბესთან

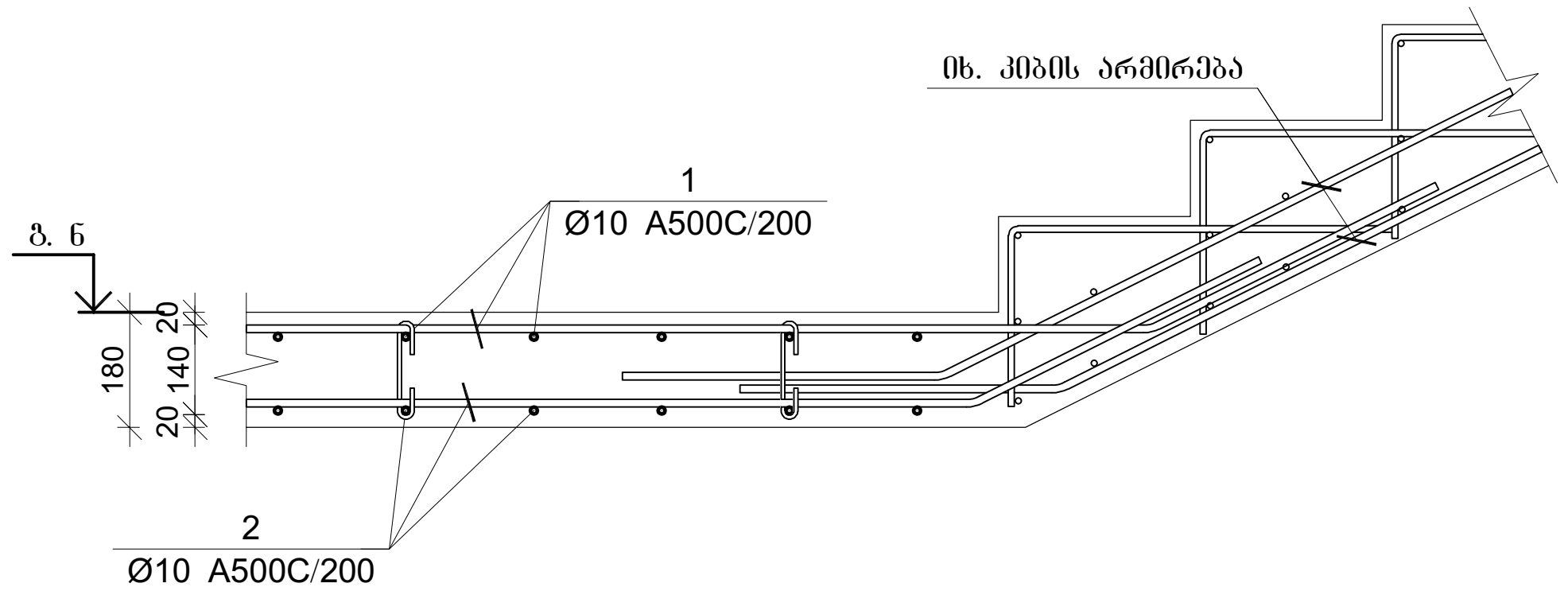

ფილის არმირების კვეთი კიბესთან

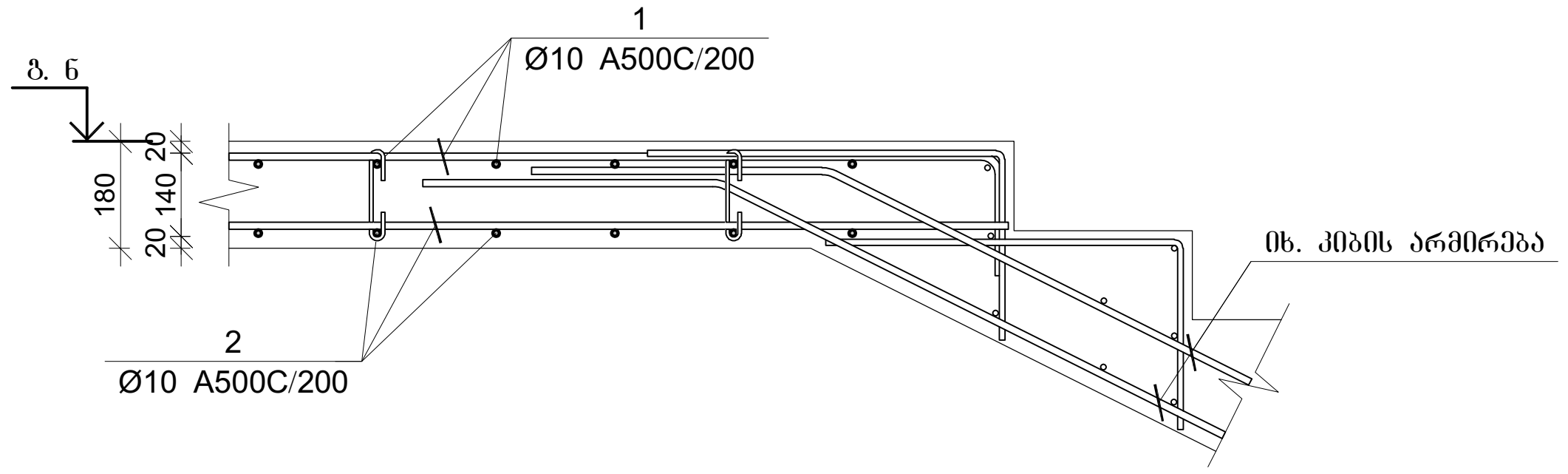

გადახურვის ფილის სპეციფიკაცია +26.40 ნიშნულზე

არმატურის სპეციფიკაცია					არმატურის ამოკრეფა					ბეტონი B 25
პოზ. №	Ø	L მმ.	n ცალი	Ln მ.	Ø	∑ Ln მ.	გრძივი მეტრის წონა კგ.	წონა კგ. A240	წონა კგ. A500C	V; მ³
1	2	3	4	5	6	7	8	9	10	11
1	10 A500C	-	-	5011.58	6 A240	296.08	0.39	116.83		75.17
2	10 A500C	-	-	4928.06	10 A500C	11457.15	0.62		7063.78	
3	10 A500C	-	-	930.00						
4	10 A500C	2000	39	78.00						
I	10 A500C	1220	418	509.51						
II	6 A240	255	1161	296.08			∑	116.83	7063.78	75.17
						n= 1		116.83	7063.78	75.17
									95.52	კგ/მ³

პროექტის დასახელება

მრავალბინიანი საცხოვრებელი სახლი

პროექტის მისამართი

ქ. თბილისი, ვარკეთილის დასახლება, ზემო პლატო, მიკრო/რაიონი II, კორპუსი №1-ის მიმდებარედ (ს.კ 01.19.20.002.119)

დამკვეთი

სტადია	თარიღი	განმარტება
	2025.08.17	

დაკვეთის №

CAD DWG ფაილი 06.pila.dwg

მთ. კონსტრუქტორი: ზ. ვაშაკიძე

შეასრულა ზ. ვაშაკიძე

შეამოწმა ზ. ვაშაკიძე

საავტორო უფლებები

ნახაზის დასახელება

გადახურვის ფილის არმირების კვეთები

კ-6.19

A3

გაღახურვის ფილის არმირების გეგმა +29,600 ნიშნულზე

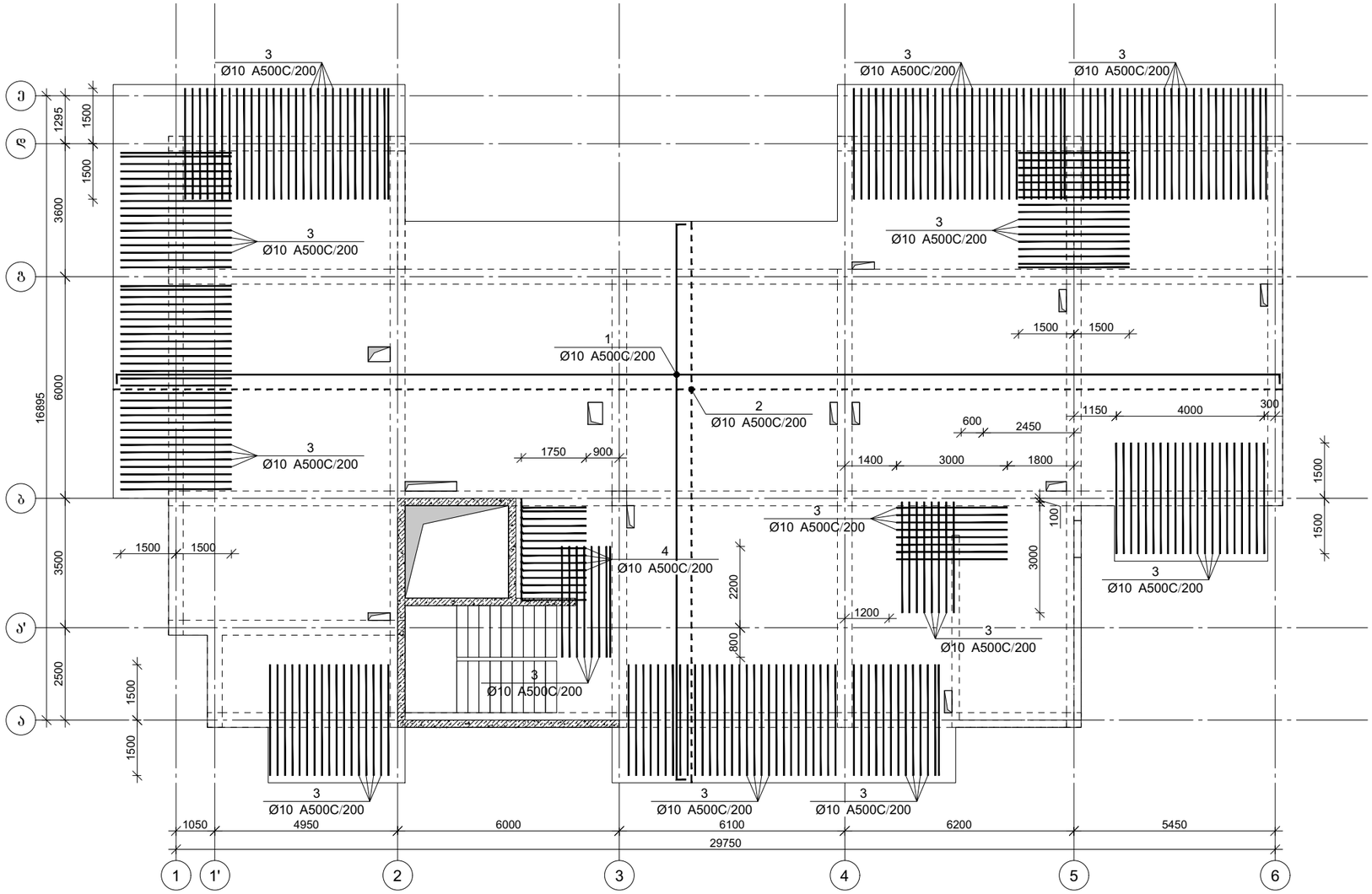

პროექტის დასახელება	მრავალბინიანი საცხოვრებელი სახლი
პროექტის მისამართი	ქ. ობილისი, ვარკეთილის დასახლება, გემო კლატო, მიკრო/რაიონი II, კორპუსი №1-ის მიმდებარედ (ს.კ 01.19.20.002.119)
დამკვეთი	
სტადია / მარილი / განმარტება	
	2025.12.30
დაკვეთის №	
CAD DWG ფაილი	06.pila.dwg
მთ. კონსტრუქტორი:	გ. ვაშაკიძე
შესრულა	გ. ვაშაკიძე
შეამოწმა	გ. ვაშაკიძე
საავტორო უფლებები	
ნახაზის დასახელება	გაღახურვის ფილის არმირების გეგმა +29,600 ნიშნულზე
	კ-6.20
	A3

ფილის არმირების ჭრაგმენტი

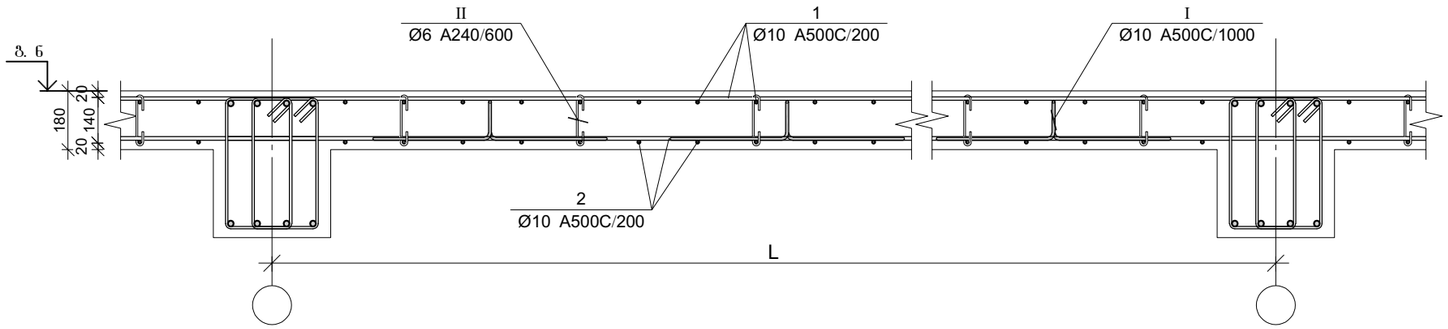

პოზ.	Ø [მმ.]	ესკიზი [მმ.]	სიგრძე [მმ.]
1	Ø10	---- 150	----
4	Ø10	1750 250	2000
I	Ø10	200 170 400 140 400	1220
II	Ø6	155 180 180 50 50	255

ფილის არმირების კვეთი ღიობთან

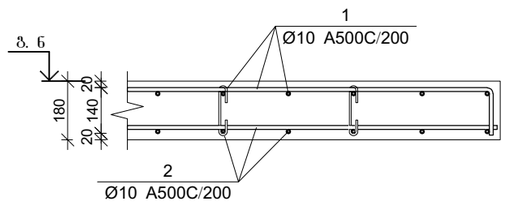

ფილის არმირების კვეთი რიგელთან

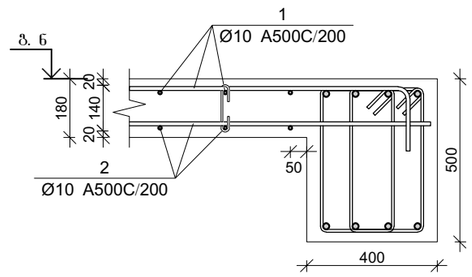

ფილის არმირების კვეთი კედელთან

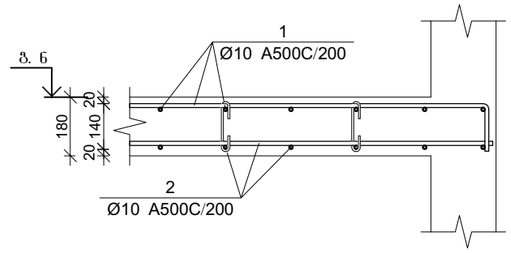

ფილის არმირების კვეთი კიბესთან

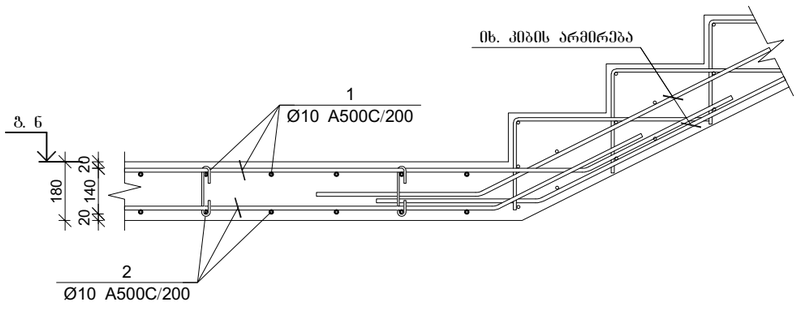

ფილის არმირების კვეთი კიბესთან

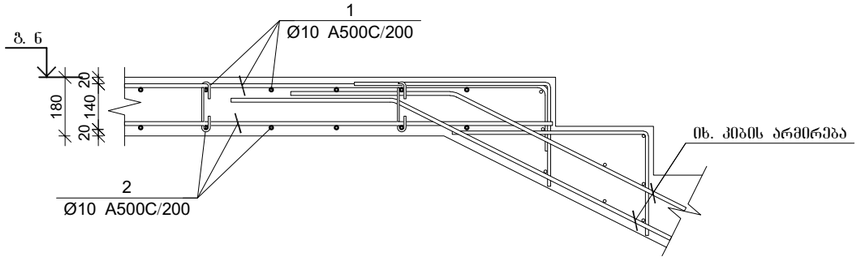

ჭალახურვის ფილის სპეციფიკაცია +29.60 ნიშნულზე

არმატურის სპეციფიკაცია					არმატურის ამოკრეფა					ბეტონი B 25
პოზ. №	Ø	L მმ.	n ცალი	Ln მ.	Ø	∑ Ln მ.	პარამეტრი ერთის წონა კგ.	წონა კგ. A240	წონა კგ. A500C	V; მ³
1	2	3	4	5	6	7	8	9	10	11
1	10 A500C	-	-	4530.12	8 A240	241.42	0.39	95.26		60.40
2	10 A500C	-	-	4454.62	10 A500C	10214.20	0.62		6297.45	
3	10 A500C	-	-	756.00						
4	10 A500C	2000	14	28.00						
I	10 A500C	1180	378	445.46						
II	8 A240	230	1050	241.42		∑		95.26	6297.45	60.40
						n= 1		95.26	6297.45	60.40
									105.84	კგ/მ³

პროექტის დასახელება

მრავალბინიანი საცხოვრებელი სახლი

პროექტის მისამართი

ქ. თბილისი, ვარკეთილის დასახლება, მე-3 კვარტალი, მიკრო/რაიონი II, კორპუსი №1-ის მიმდებარედ (ს.კ 01.19.20.002.119)

დამკვეთი

სტადია	მარილი	განმარტება
	2025.08.17	

დაკვეთის №

CAD DWG ფაილი 06.pila.dwg

მთ. კონსტრუქტორი:		გ. ვაშაკიძე
შესრულა		გ. ვაშაკიძე
შეამოწმა		გ. ვაშაკიძე

საავტორო უფლებები

ნახაზის დასახელება

ჭალახურვის ფილის არმირების კვეთები

კ-6.21

A3

გაღახურვის შილის არმირების გეგმა +31,400 ნიშნულზე

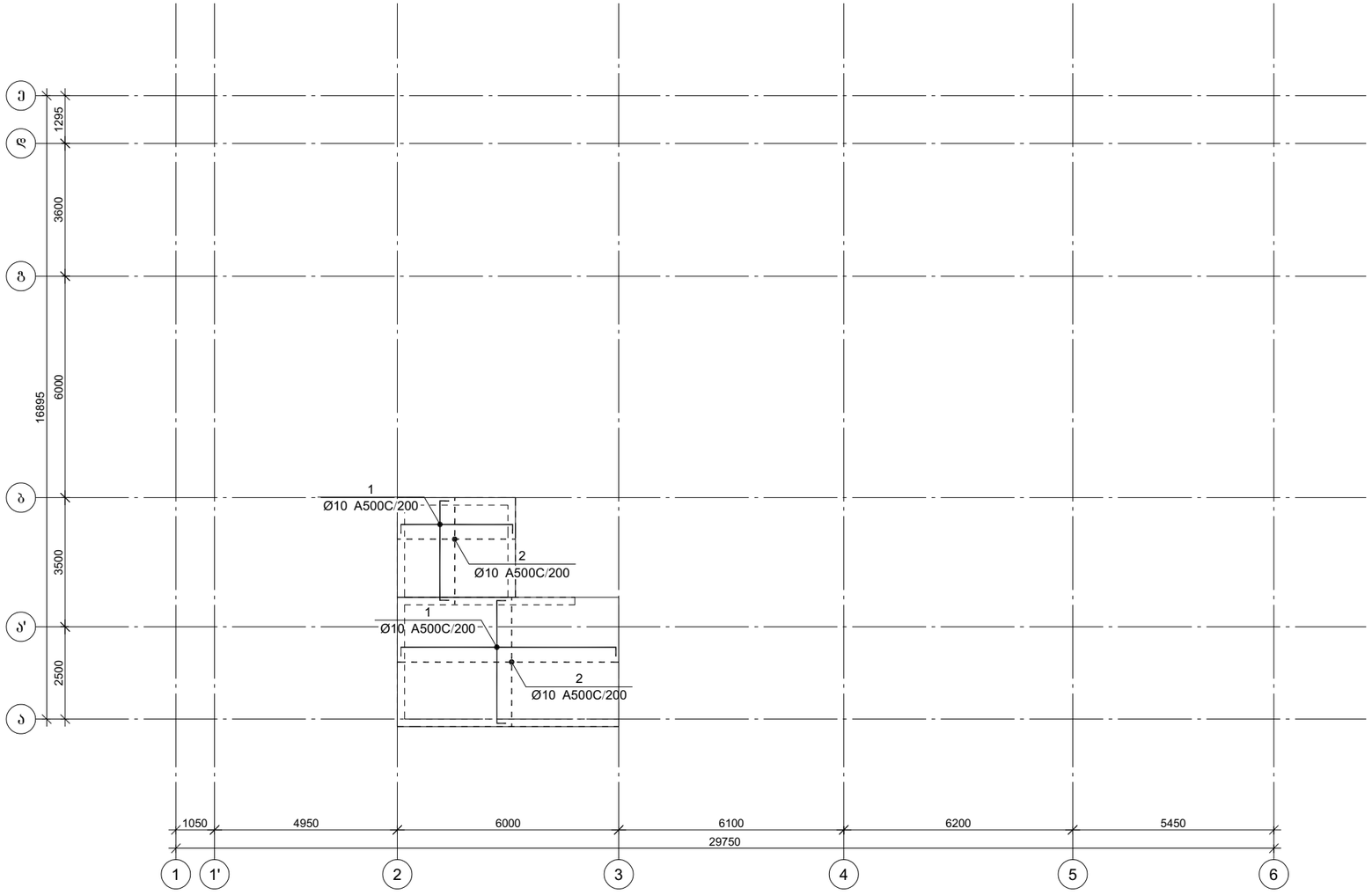

პროექტის დასახელება

მრავალბინიანი საცხოვრებელი სახლი

პროექტის მისამართი

ქ. თბილისი, ვარკეთილის დასახლება, მეშვე კლატო, მიკრო/რაიონი II, კორპუსი №1-ის მიმდებარედ (ს.კ 01.19.20.002.119)

დამკვეთი

სტადია	თარიღი	განმარტება
	2025.08.17	

დაკვეთის №

CAD DWG ფაილი 06.pila.dwg

მთ. კონსტრუქტორი:		გ. ვაშაკიძე
შესრულა		გ. ვაშაკიძე
შეამოწმა		გ. ვაშაკიძე

საავტორო უფლებები

ნახაზის დასახელება

გაღახურვის შილის არმირების გეგმა +31,400 ნიშნულზე

კ-6.22

A3

ფილის არმირების ჭრაგმენტი

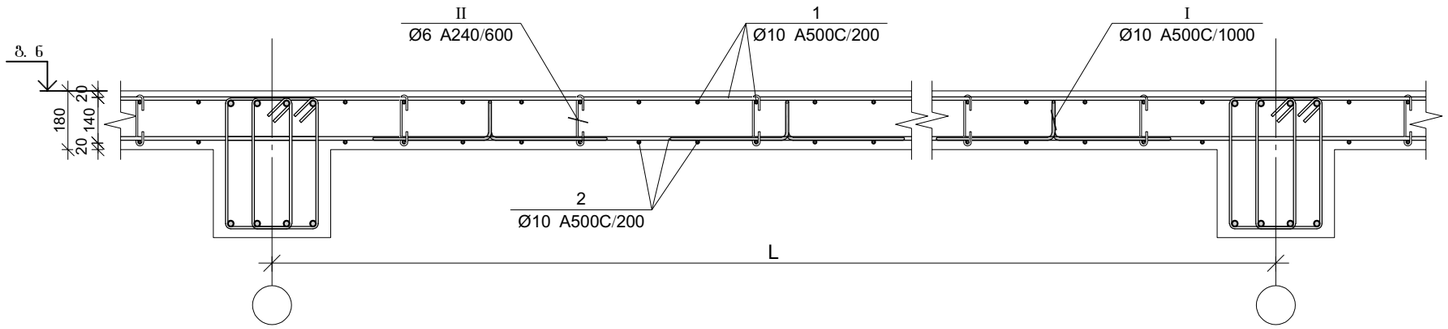

პოზ.	Ø [მმ.]	ესკიზი [მმ.]	სიგრძე [მმ.]
1	Ø10	150	----
4	Ø10	1750, 250	2000
I	Ø10	200, 170, 140, 400, 400	1220
II	Ø6	155, 180, 180, 50, 50	255

ფილის არმირების კვეთი ღიობთან

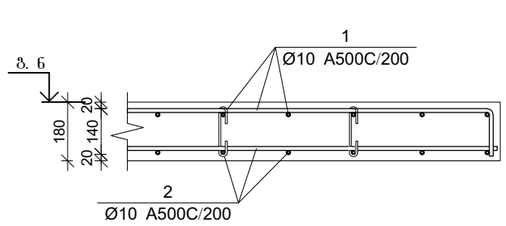

ფილის არმირების კვეთი რიგელთან

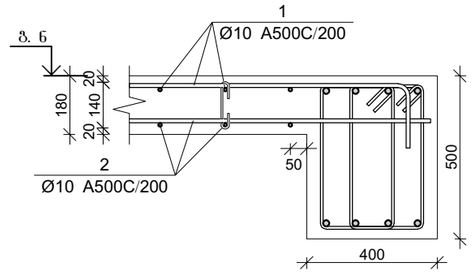

ფილის არმირების კვეთი კედელთან

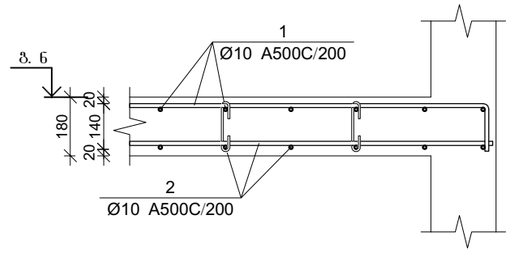

ფილის არმირების კვეთი კიბესთან

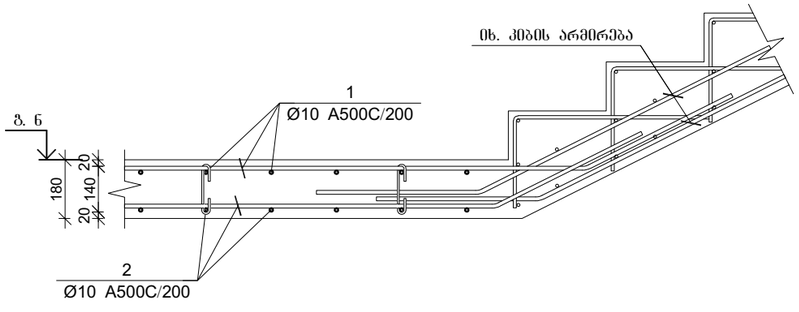

ფილის არმირების კვეთი კიბესთან

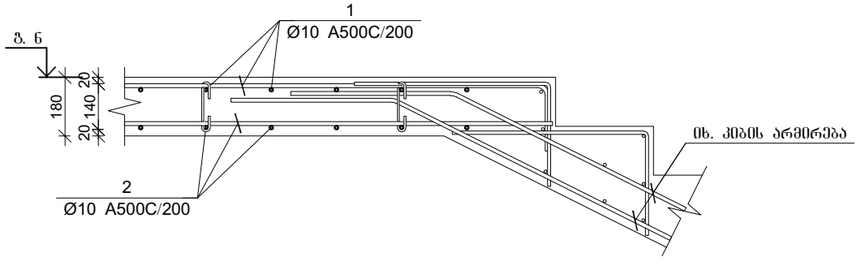

გაღახურვის ფილის სპეციფიკაცია +31.40 ნიშნულზე

არმატურის სპეციფიკაცია					არმატურის ამოკრეფა					ბეტონი B 25
პოზ. №	Ø	L მმ.	n ცალი	Ln მ.	Ø	∑ Ln მ.	ერთეული მეტრის წონა კგ.	წონა კგ. A240	წონა კგ. A500C	V; მ³
1	2	3	4	5	6	7	8	9	10	11
1	10 A500C	-	-	377.04	6 A240	22.51	0.39	8.88		5.66
2	10 A500C	-	-	370.76	10 A500C	786.13	0.62		484.68	
I	10 A500C	1220	31	38.33						
II	6 A240	255	88	22.51			∑	8.88	484.68	5.66
							n= 1	8.88	484.68	5.66
									87.27	კგ/მ³

პროექტის დასახელება

მრავალბინიანი საცხოვრებელი სახლი

პროექტის მისამართი

ქ. თბილისი, ვარკეთილის დასახლება, მე3მო პლატო, მიკრო/რაიონი II, კორპუსი №1-ის მიმდებარედ (ს.კ 01.19.20.002.119)

დამკვეთი

სტადია	მარილი	განმარტება
	2025.08.17	

დაკვეთის №

CAD DWG ფაილი 06.pila.dwg

მთ. კონსტრუქტორი:		ზ. ვაშაკიძე
შემასრულა		ზ. ვაშაკიძე
შემოწმა		ზ. ვაშაკიძე

საავტორო უფლებები

ნახაზის დასახელება

გაღახურვის ფილის არმირების კვეთები

კ-6.23

A3

ᲬᲘᲚᲘᲡ ᲥᲕᲔᲓᲐ ᲨᲠᲘᲡ ᲐᲠᲛᲐᲢᲣᲠᲔᲑᲘᲡ ᲒᲐᲓᲐᲑᲛᲘᲡ ᲓᲔᲢᲐᲚᲘ

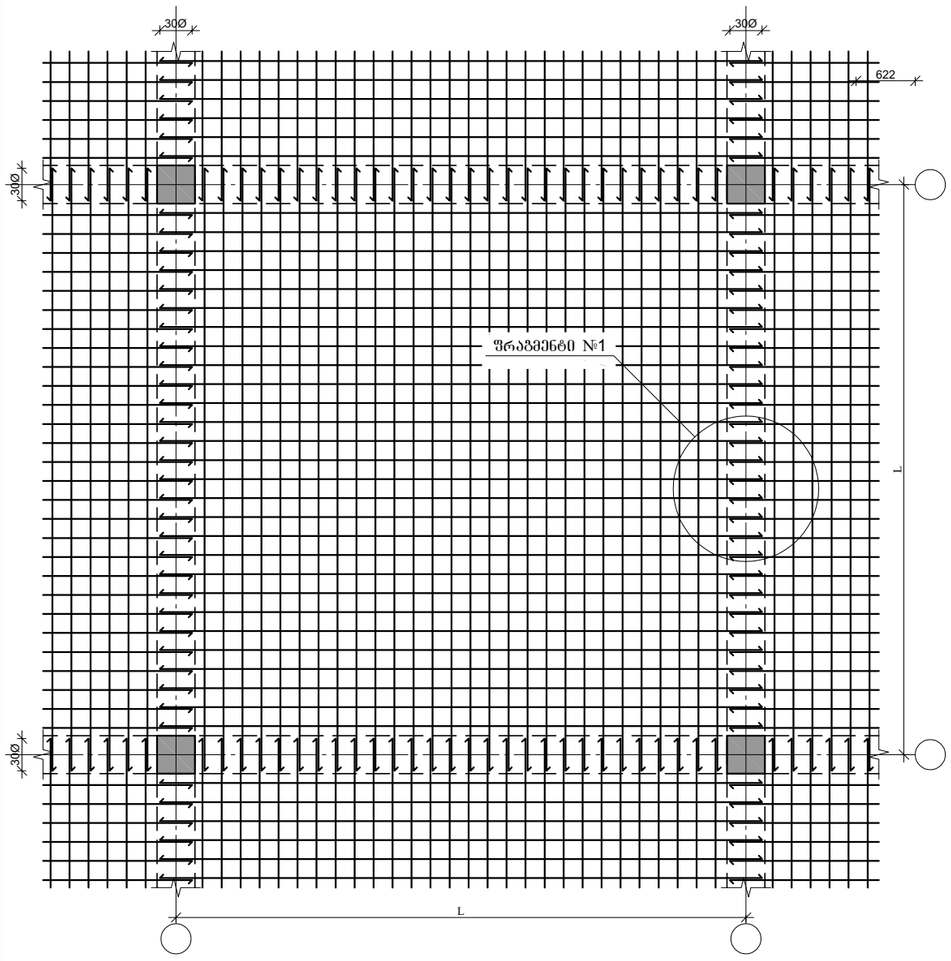

ᲬᲘᲚᲘᲡ ᲒᲔᲓᲐ ᲨᲠᲘᲡ ᲐᲠᲛᲐᲢᲣᲠᲔᲑᲘᲡ ᲒᲐᲓᲐᲑᲛᲘᲡ ᲓᲔᲢᲐᲚᲘ

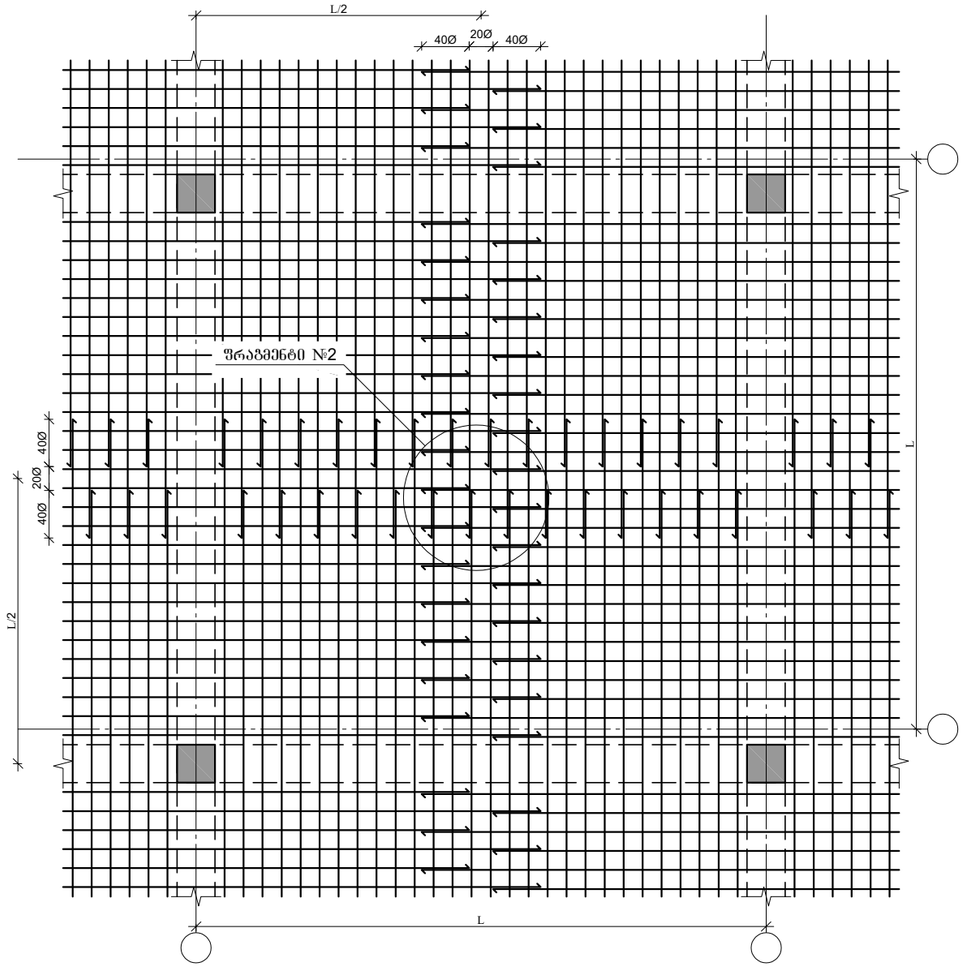

ᲩᲠᲐᲒᲛᲔᲜᲢᲘ №1

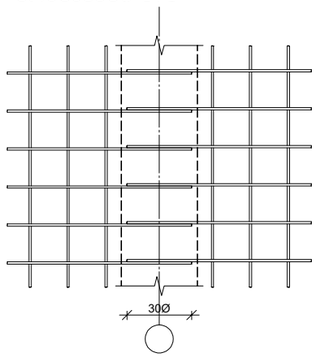

ᲩᲠᲐᲒᲛᲔᲜᲢᲘ №2

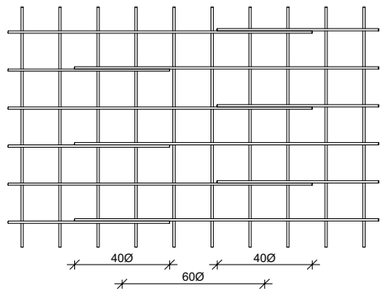

ᲞᲠᲝᲔᲥᲢᲘᲡ ᲓᲐᲡᲐᲮᲔᲚᲔᲑᲐ

ᲛᲠᲐᲕᲐᲚᲑᲘᲜᲘᲐᲜᲘ ᲡᲐᲪᲮᲝᲕᲠᲔᲑᲔᲚᲘ ᲡᲐᲮᲚᲘ

ᲞᲠᲝᲔᲥᲢᲘᲡ ᲛᲘᲡᲐᲛᲐᲠᲗᲘ

Ქ. ᲝᲑᲘᲚᲘᲡᲘ, ᲕᲐᲠᲙᲔᲗᲘᲚᲘᲡ ᲓᲐᲡᲐᲮᲚᲔᲑᲐ, ᲛᲔᲔᲛᲝ ᲙᲚᲐᲢᲝ, ᲛᲘᲙᲠᲝ/ᲠᲐᲘᲝᲜᲘ II, ᲙᲝᲠᲞᲣᲡᲘ №1-ᲘᲡ ᲛᲘᲛᲓᲔᲑᲐᲠᲔ (ს.კ 01.19.20.002.119)

ᲓᲐᲛᲙᲕᲔᲗᲘ

ᲡᲢᲐᲓᲘᲐ	ᲛᲐᲠᲗᲚᲘ	ᲒᲐᲜᲛᲐᲠᲢᲔᲑᲐ
	2025.08.17	

ᲓᲐᲙᲕᲔᲗᲘᲡ №

CAD DWG ᲤᲐᲘᲚᲘ 06.pila.dwg

ᲛᲗ. ᲙᲝᲜᲡᲢᲠᲣᲥᲢᲝᲠᲘ:		Გ. ᲕᲐᲨᲐᲙᲘᲫᲔ
ᲨᲔᲡᲠᲣᲚᲐ		Გ. ᲕᲐᲨᲐᲙᲘᲫᲔ
ᲨᲔᲐᲛᲝᲬᲛᲐ		Გ. ᲕᲐᲨᲐᲙᲘᲫᲔ

ᲡᲐᲐᲕᲢᲝᲠᲝ ᲣᲤᲚᲔᲑᲔᲑᲘ

ᲜᲐᲮᲐᲖᲘᲡ ᲓᲐᲡᲐᲮᲔᲚᲔᲑᲐ

ᲒᲐᲚᲐᲮᲣᲠᲕᲘᲡ ᲬᲘᲚᲘᲡ ᲐᲠᲛᲐᲢᲣᲠᲔᲑᲘᲡ ᲒᲐᲓᲐᲑᲛᲘᲡ ᲓᲔᲢᲐᲚᲔᲑᲘ

კ-6.24

A3

გადახურვის ფილაში ღიობის მოწყობის დეტალი

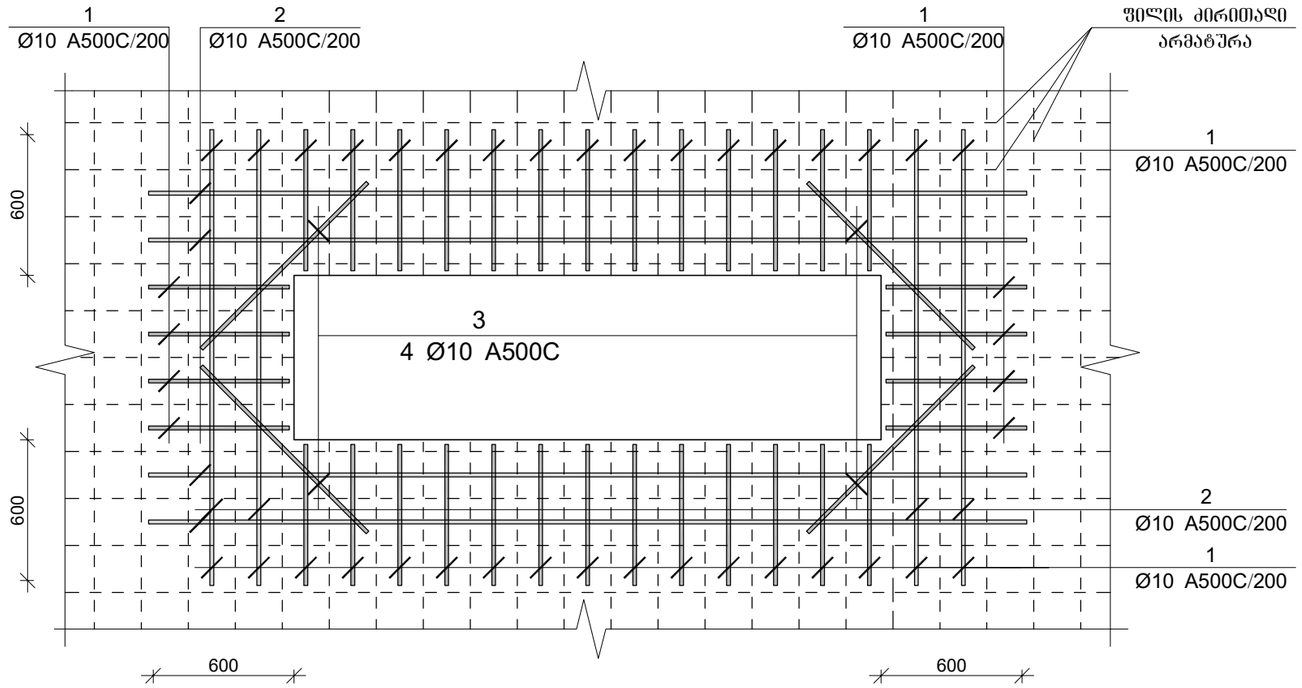

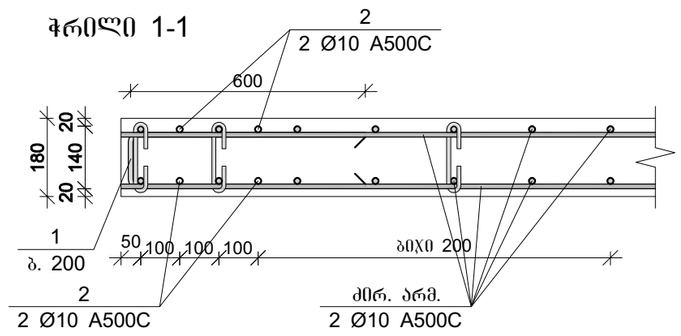

პროექტის დასახელება

მრავალბინიანი საცხოვრებელი სახლი

პროექტის მისამართი

ქ. თბილისი, ვარკეთილის დასახლება, მე3 კლატო, მიკრო/რაიონი II, კორპუსი №1-ის მიმდებარედ (ს.კ 01.19.20.002.119)

დამკვეთი

სტადია	მარილი	განმარტება
	2025.08.17	

დაკვეთის №

CAD DWG ფაილი 06.pila.dwg

მთ. კონსტრუქტორი:		გ. ვაშაკიძე
შესრულა		გ. ვაშაკიძე
შეამოწმა		გ. ვაშაკიძე

საავტორო უფლებები

ნახაზის დასახელება

გადახურვის ფილაში ღიობის მოწყობის დეტალი

კ-6.25

A3

ფრ. ნ/ბ ჯიხვ №1-ის სამყაროს ჭიშკარი

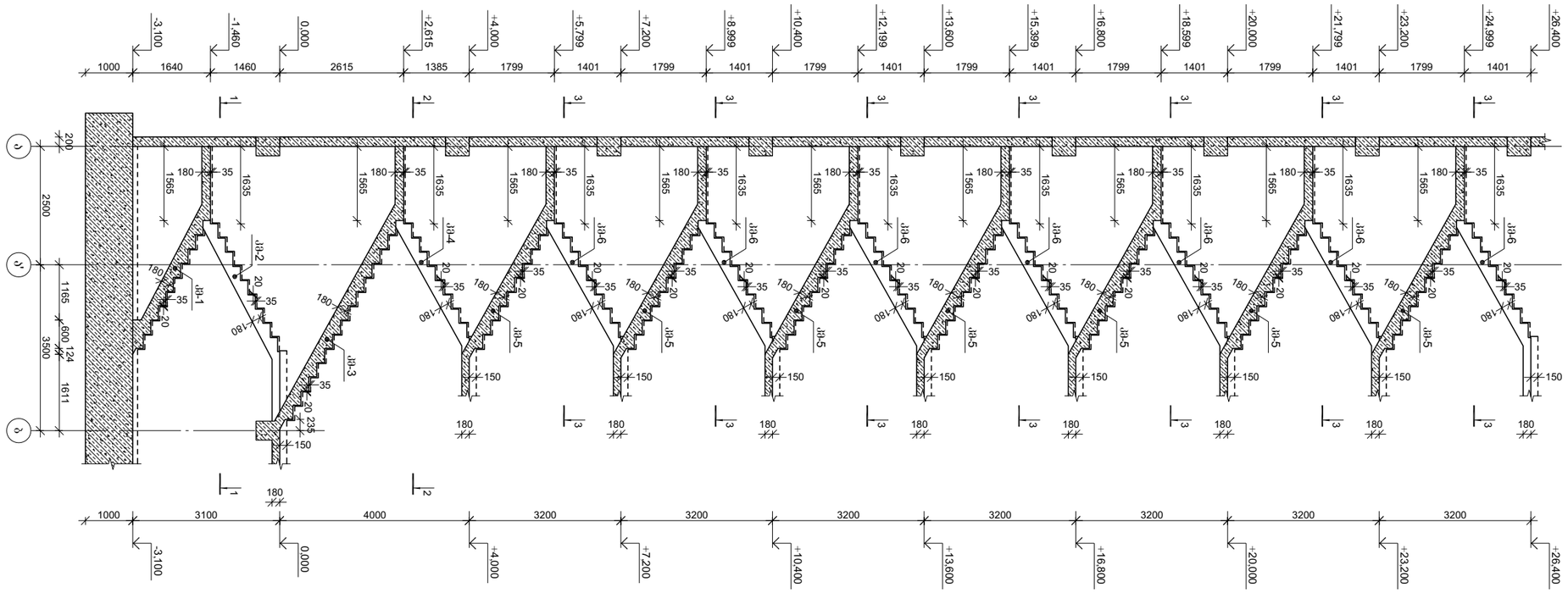

ჯვრედინი 1-1

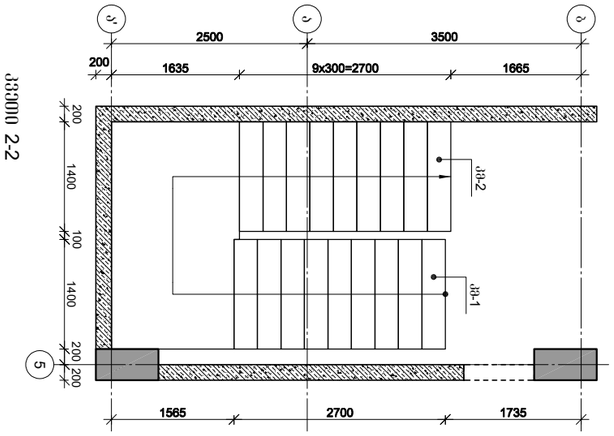

ჯვრედინი 2-2

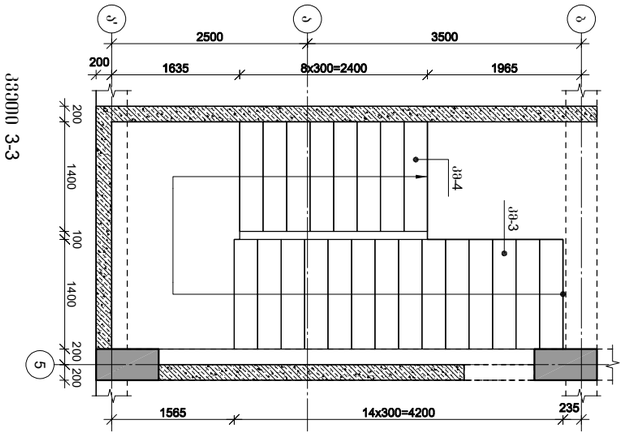

ჯვრედინი 3-3

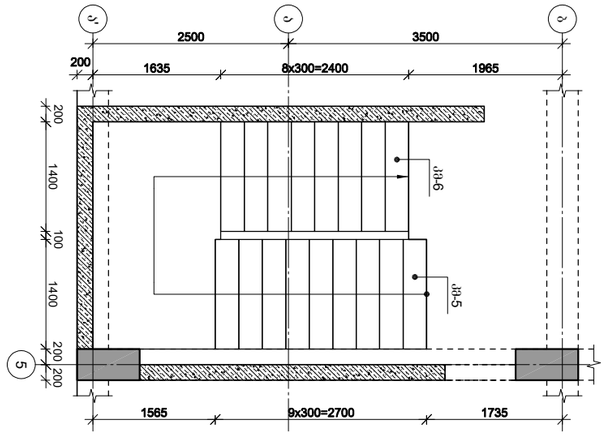

ავტორის ან ორგანიზაციის დასახელება	
ქალაქ თბილისის მუნიციპალიტეტის ტერიტორიაზე ფიზიკური პირის საკუთრებაში არსებული ნაკვეთის კეთილმოწყობა	
ქალაქ თბილისის მუნიციპალიტეტის ტერიტორიაზე ფიზიკური პირის საკუთრებაში არსებული ნაკვეთის კეთილმოწყობა	
ა. (ა)ზიანების/ანაზღაურების ზონაში მოქცეული ნაგებობების ნუსხა, ზომები, ფიზიკური პირის საკუთრების ნაკვეთის ზონირების გეგმა, ფიზიკური პირის საკუთრებაში არსებული ნაკვეთის კეთილმოწყობის ნ1-ის სამუშაო პროექტი (ს.კ 01.1920.002.119)	
ფასადების ნახაზები	
ფრ. ნ/ბ ჯიხვ. ნ1-ის სამყაროს ჭიშკარი და ჯიხვ-2-ის ჭიშკარი -3.10 ნიშნულზე	
ნახაზის დასახელება	
სამშენებლო ნებართვის პროექტის ნომერი	
2024.11.09	
ფასადების №:	
CAD DWG ფაილი kedeli da kibe.dwg	
ზომა: პროექტში ზომები მოცემულია მილიმეტრებში	
ნახაზის ნომერი	
ნახაზის ტიპი	
ავტორის ხელმოწერა	
ა-7.01	
A3	

მონ. რ/ბ კიბე №1-ის კიბის მარშის კმ–1-ის არმირება

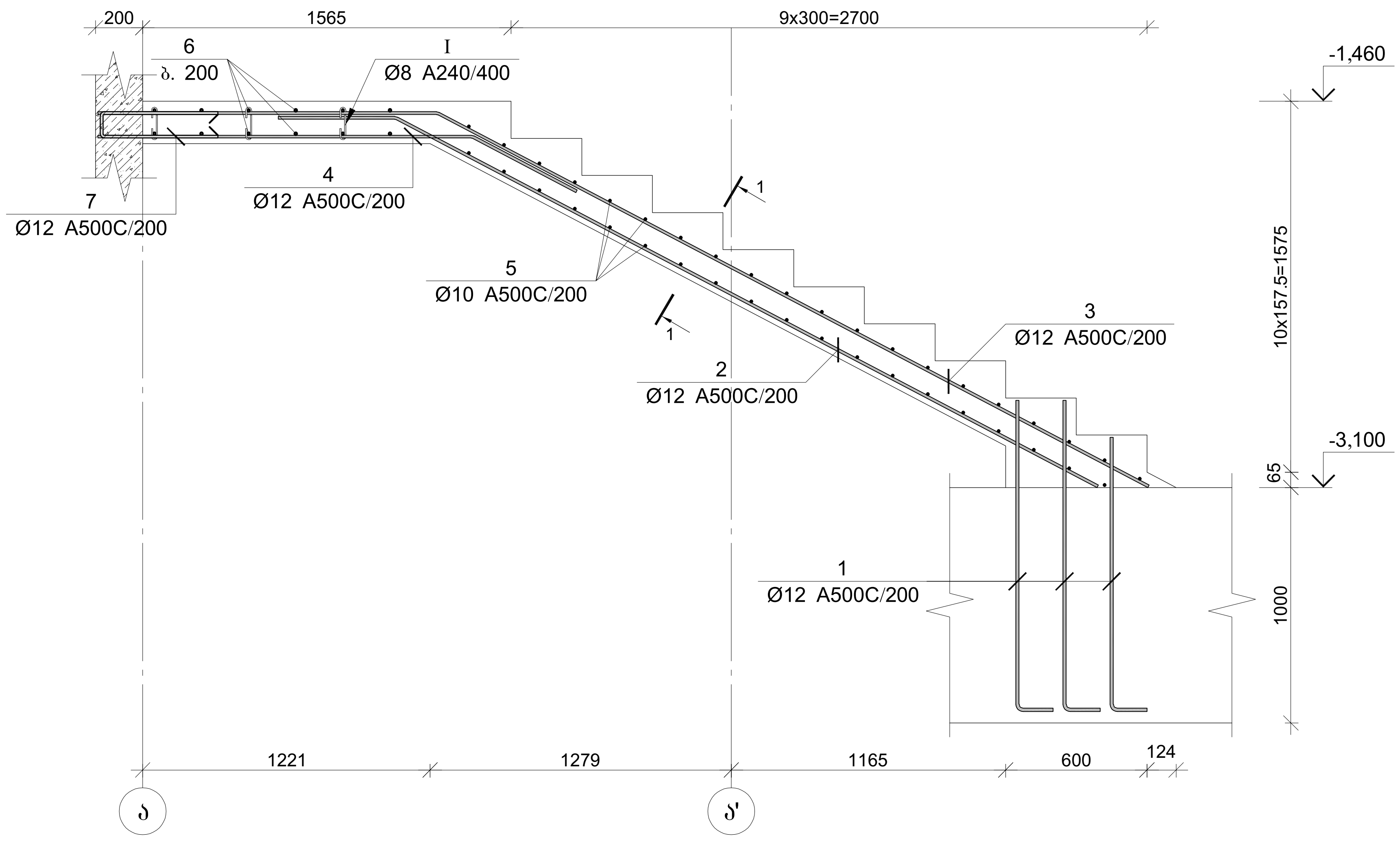

პოზ.	Φ [მმ.]	ესკიზი [მმ.]	სიგრძე [მმ.]
①	Φ12	960 -:- 1140; 200	1250
②	Φ12	500; 3020	3520
③	Φ12	1320; 3050	4370
④	Φ12	1450; 500	1950
⑤	Φ10	1400	1400
⑥	Φ12	3300	3300
⑦	Φ12	550; 100; 550	1200
Ⅰ	Φ8	140; 180°; 75; 75; 180°	290

მონ. რ/ბ კიბე №1-ის კიბის მარშის კმ–1-ის სპეციფიკაცია

არმატურის სპეციფიკაცია					არმატურის ამოკრეფა					ბეტონი B 25
პოზ. №	Ø	L მმ.	n ცალი	Ln მ.	Ø	∑ Ln მ.	გრძივი მეტრის წონა კგ.	წონა კგ. A240	წონა კგ. A500C	V; მ³
1	2	3	4	5	6	7	8	9	10	11
1	12 A500C	1250	24	30.00	8 A240	7.25	0.39	2.86		1.79
2	12 A500C	3520	8	28.16	10 A500C	#####	0.62		#####	
3	12 A500C	4370	8	34.96	12 A500C	171.12	0.89		151.92	
4	12 A500C	1950	8	15.60						
5	10 A500C	1390	39	54.21						
6	12 A500C	3300	16	52.80						
7	12 A500C	1200	8	9.60						
I	8 A240	290	25	7.25						
							∑	2.86	151.92	1.79
						n= 1		2.86	151.92	1.79
									86.38	კგ/მ³

კვეთი 1-1

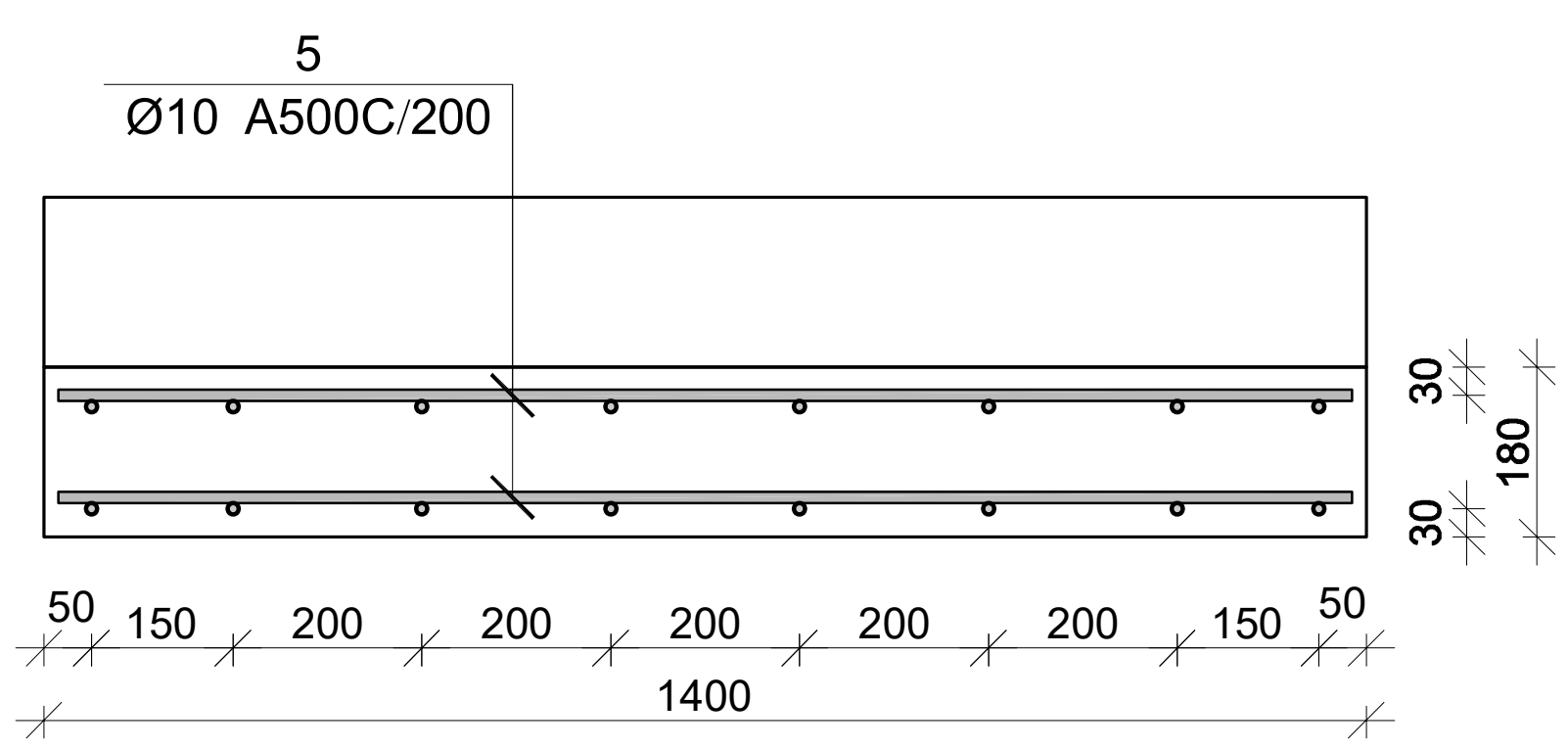

პროექტის დასახელება

მრავალბინიანი საცხოვრებელი სახლი

პროექტის მისამართი

ქ. თბილისი, ვარკეთილის დასახლება, ზემო პლატო, მიკრო/რაიონი II, კორპუსი №1-ის მიმდებარედ (ს.კ 01.19.20.002.119)

დამკვეთი

სტადია	თარიღი	განმარტება
	2024.11.09	

დაკვეთის №

CAD DWG ფაილი kedeli da kibe.dwg

მთ. კონსტრუქტორი:

შეასრულა

შეამოწმა

საავტორო უფლებები

ნახაზის დასახელება

მონ. რ/ბ კიბე №1-ის კიბის მარშის კმ–1-ის არმირება

კ-7.02

A3

მონ. რ/ბ კიბე №1-ის კიბის მარშის კმ–2-ის არმირება

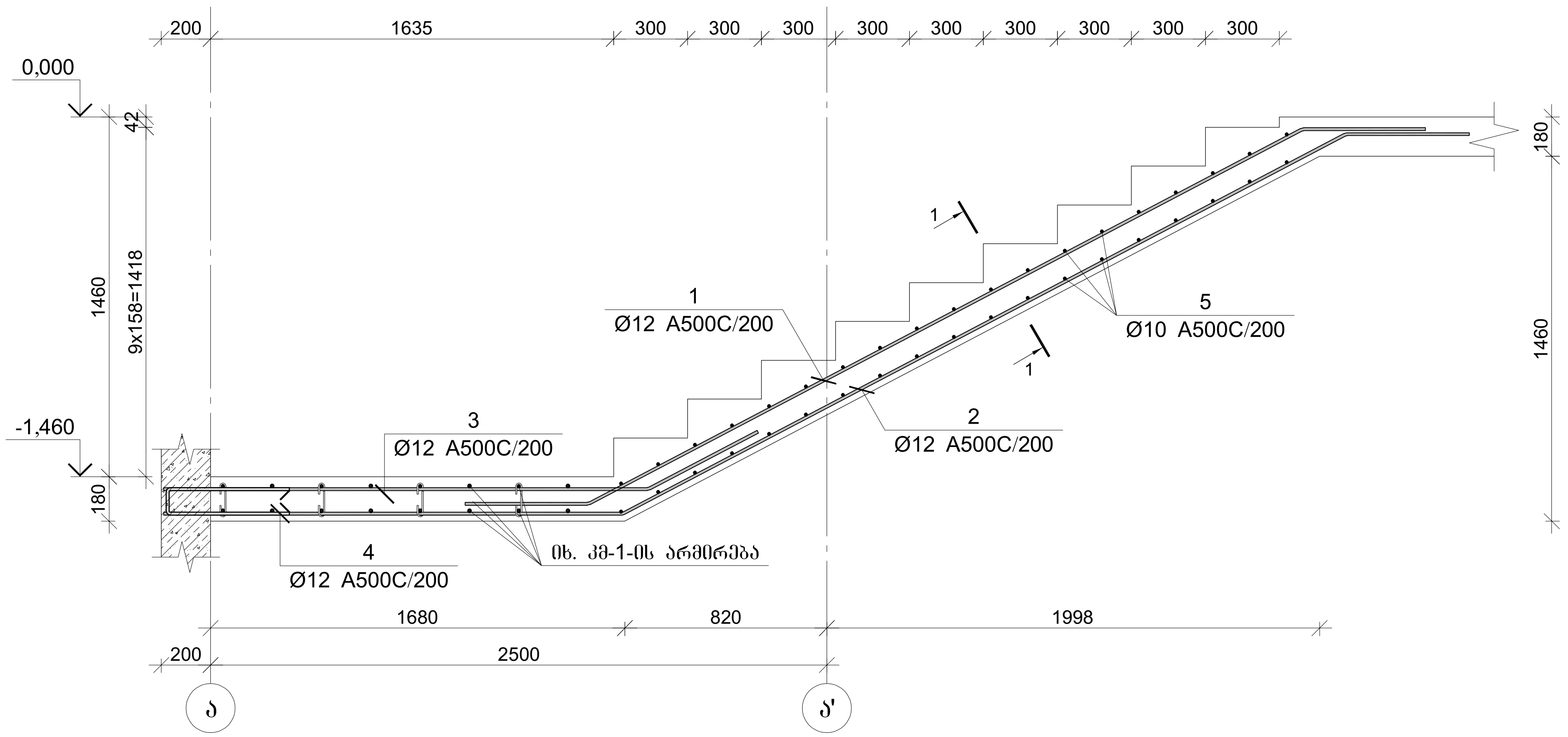

პოზ.	Φ [მმ.]	ესკიზი [მმ.]	სიგრძე [მმ.]
①	Ø12	500 / 3270 / 500	4270
②	Ø12	1850 / 3300 / 500	5650
③	Ø12	1950 / 500	2450
④	Ø12	550 / 100 / 550	1200
⑤	Ø10	1400	1400

მონ. რ/ბ კიბე №1-ის კიბის მარშის კმ–2-ის სპეციფიკაცია

არმატურის სპეციფიკაცია					არმატურის ამოკრეფა					ბეტონი B 25
პოზ. №	Ø	L მმ.	n ცალი	Ln მ.	Ø	∑ Ln მ.	გრძივი მეტრის წონა კგ.	წონა კგ. A240	წონა კგ. A500C	V; მ³
1	2	3	4	5	6	7	8	9	10	11
1	12 A500C	4270	8	34.16	10 A500C	53.20	0.62		32.80	1.09
2	12 A500C	5650	8	45.20	12 A500C	108.56	0.89		96.38	
3	12 A500C	2450	8	19.60						
4	12 A500C	1200	8	9.60						
5	10 A500C	1400	38	53.20						
							∑		129.18	1.09
						n= 1			129.18	1.09
									118.74	კგ/მ³

კვეთი 1-1

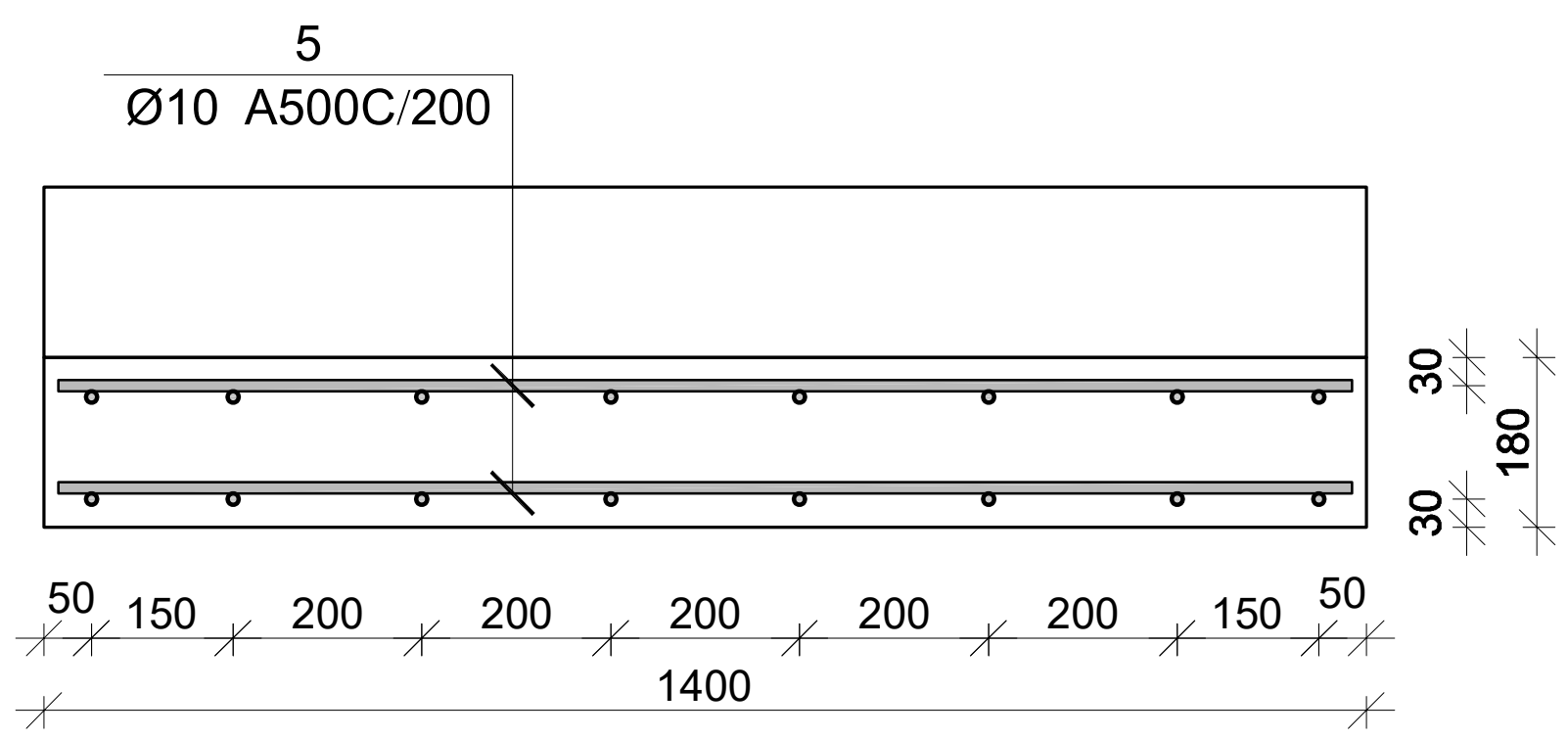

პროექტის დასახელება
მრავალბინიანი საცხოვრებელი სახლი

პროექტის მისამართი
ქ. თბილისი, ვარკეთილის დასახლება, ზემო პლატო, მიკრო/რაიონი II, კორპუსი №1-ის მიმდებარედ (ს.კ 01.19.20.002.119)

დამკვეთი

სტადია	თარიღი	განმარტება
	2024.11.09	

დავალების №

CAD DWG ფაილი kedeli da kibe.dwg

მთ. კონსტრუქტორი:

შეასრულა

შეამოწმა

საავტორო უფლებები

ნახაზის დასახელება
მონ. რ/ბ კიბე №1-ის კიბის მარშის კმ–2-ის არმირება

კ-7.03

A3

მონ. რ/ბ კიბე №1-ის კიბის მარშის კმ–3-ის არმირება

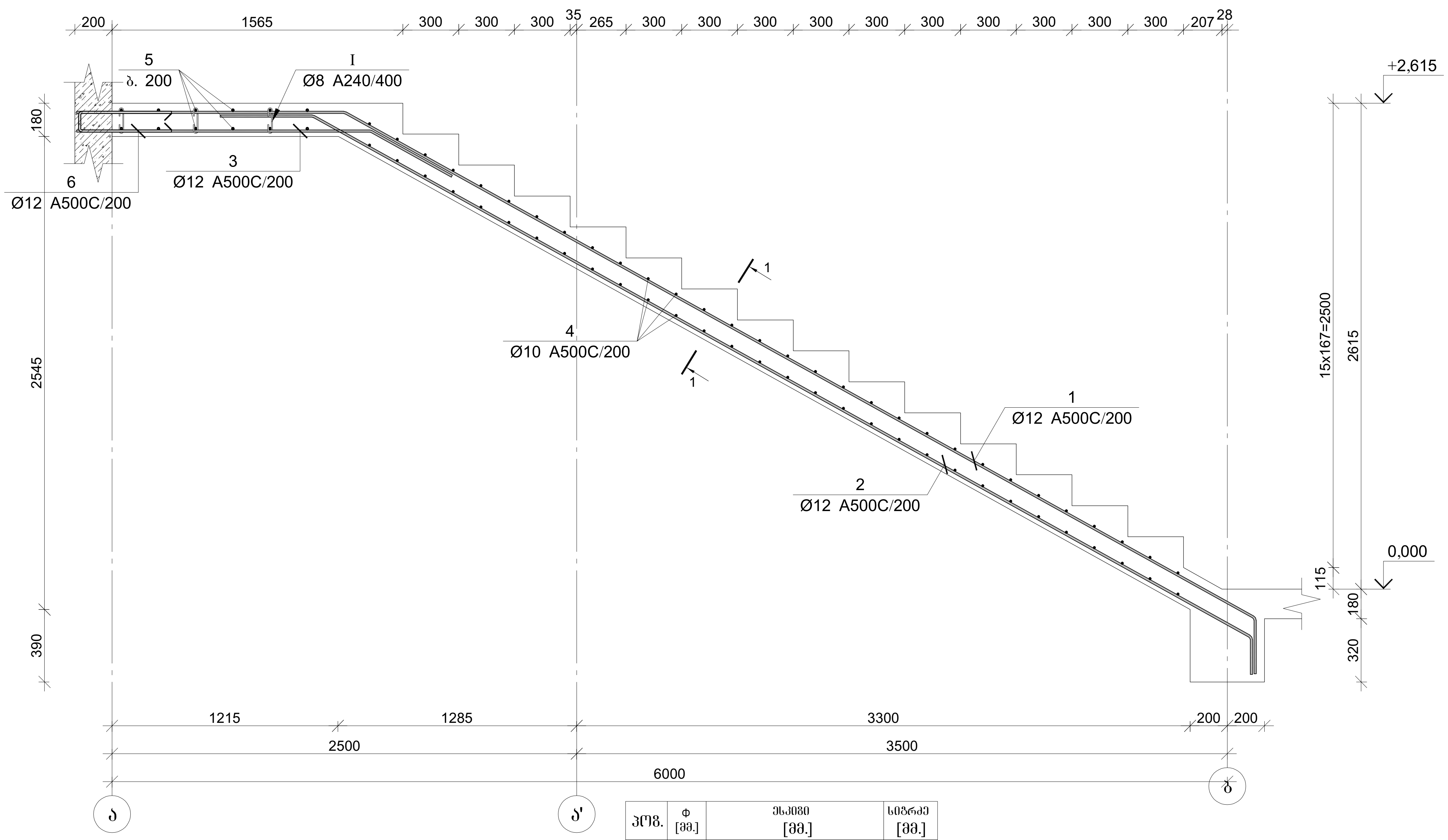

მონ. რ/ბ კიბე №1-ის კიბის მარშის კმ-3-ის სპეციფიკაცია

არმატურის სპეციფიკაცია					არმატურის ამოკრეფა					ბეტონი B 25
პოზ. №	Ø	L მმ.	n ცალი	Ln მ.	Ø	∑ Ln მ.	გრძივი მეტრის წონა კგ.	წონა კგ. A240	წონა კგ. A500C	V; მ³
1	2	3	4	5	6	7	8	9	10	11
1	12 A500C	7350	8	58.80	8 A240	7.25	0.39	2.86		2.65
2	12 A500C	6550	8	52.40	10 A500C	105.00	0.62		64.74	
3	12 A500C	2100	8	16.80	12 A500C	177.20	0.89		157.32	
4	10 A500C	1400	75	105.00						
5	12 A500C	3300	12	39.60						
6	12 A500C	1200	8	9.60						
I	8 A240	290	25	7.25						
							∑	2.86	222.06	2.65
						n= 1		2.86	222.06	2.65
									84.95	კგ/მ³

პოზ.	Φ [მმ.]	ესკიზი [მმ.]	სიგრძე [მმ.]
①	Ø12	1450 / 5600 / 300	7350
②	Ø12	500 / 5750 / 300	6550
③	Ø12	1600 / 500	2100
④	Ø10	1400	1400
⑤	Ø12	3300	3300

კვეთი 1-1

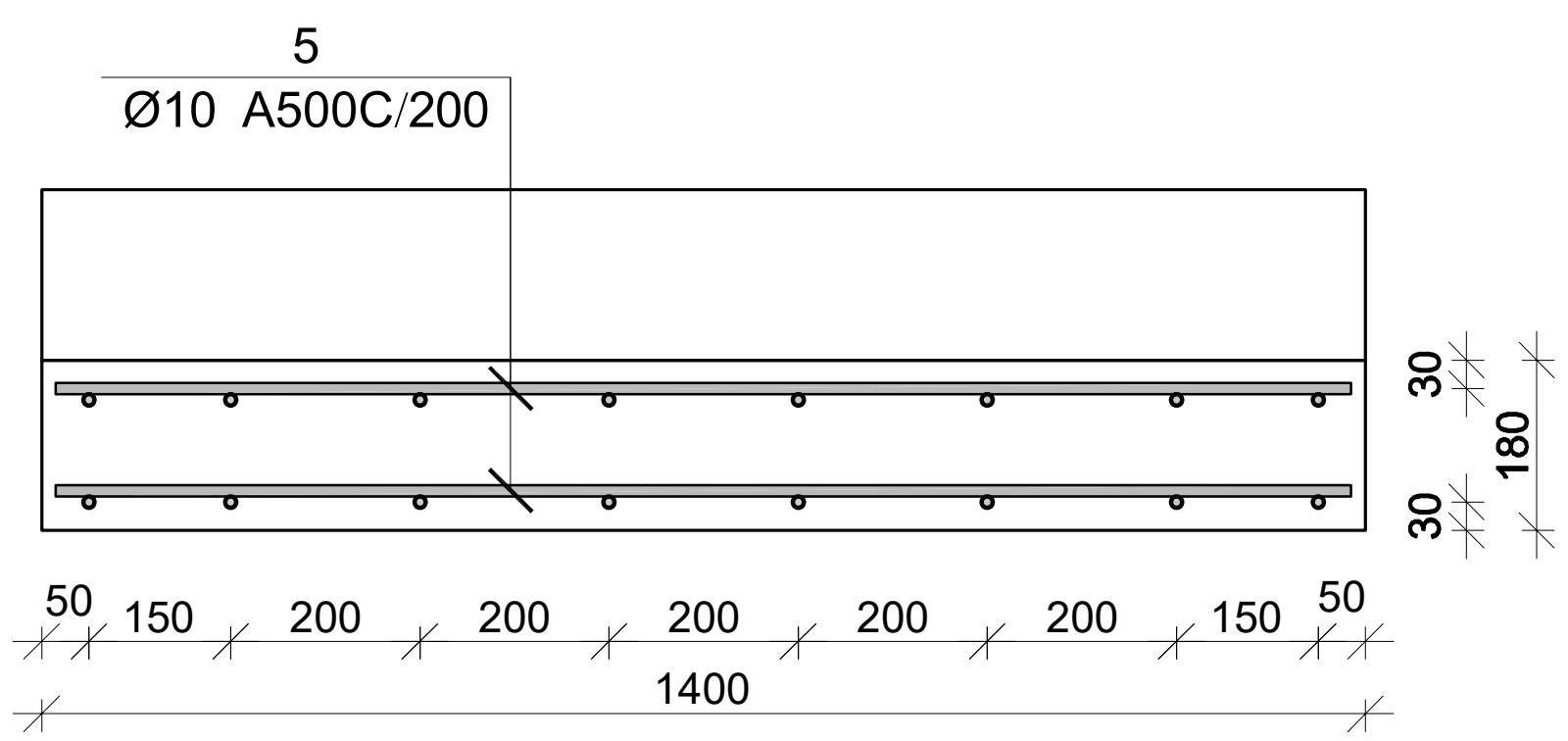

⑥	Ø12	550 / 100 / 550	1200
Ⓘ	Ø8	140 / 180° / 75 / 75 / 180°	290

პროექტის დასახელება

მრავალბინიანი საცხოვრებელი სახლი

პროექტის მისამართი

ქ. თბილისი, ვარკეთილის დასახლება, ზემო პლატო, მიკრო/რაიონი II, კორპუსი №1-ის მიმდებარედ (ს.კ 01.19.20.002.119)

დამკვეთი

სტადია	თარიღი	განმარტება
	2024.11.09	

დაკვეთის №

CAD DWG ფაილი kedeli da kibe.dwg

მთ. კონსტრუქტორი:

შეასრულა

შეამოწმა

საავტორო უფლებები

ნახაზის დასახელება

მონ. რ/ბ კიბე №1-ის კიბის მარშის კმ–3-ის არმირება

კ-7.04

A3

მონ. რ/ბ კიბე №1-ის კიბის მარშის კმ–4-ის არმირება

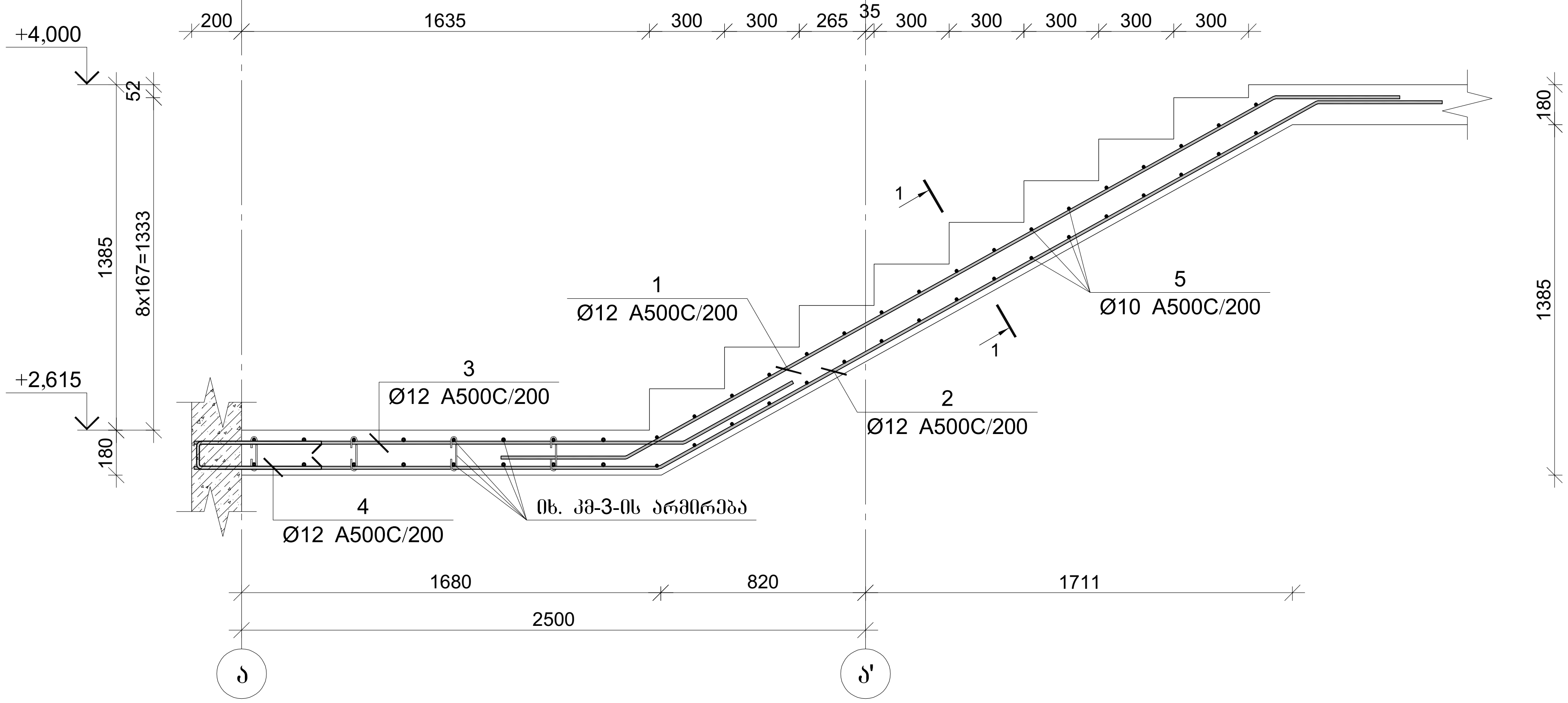

პოზ.	Ф [მმ.]	ესკიზი [მმ.]	სიგრძე [მმ.]
①	ø12	500 / 3000 / 500	4000
②	ø12	1850 / 3000 / 500	5350
③	ø12	1950 / 500	2450
④	ø12	550 / 100 / 550	1200
⑤	ø10	1400	1400

მონ. რ/ბ კიბე №1-ის კიბის მარშის კმ–4-ის სპეციფიკაცია

არმატურის სპეციფიკაცია					არმატურის ამოკრეფა					ბეტონი B 25
პოზ. №	Ø	L მმ.	n ცალი	Ln მ.	Ø	∑Ln მ.	ერთი მეტრის წონა კგ.	წონა კგ. A240	წონა კგ. A500C	V; მ³
1	2	3	4	5	6	7	8	9	10	11
1	12 A500C	4000	8	32.00	10 A500C	60.20	0.62		37.12	1.00
2	12 A500C	5350	8	42.80	12 A500C	104.00	0.89		92.33	
3	12 A500C	2450	8	19.60						
4	12 A500C	1200	8	9.60						
5	10 A500C	1400	43	60.20						
							∑		129.45	1.00
						n= 1			129.45	1.00
									129.86	კგ/მ³

კვეთი 1-1

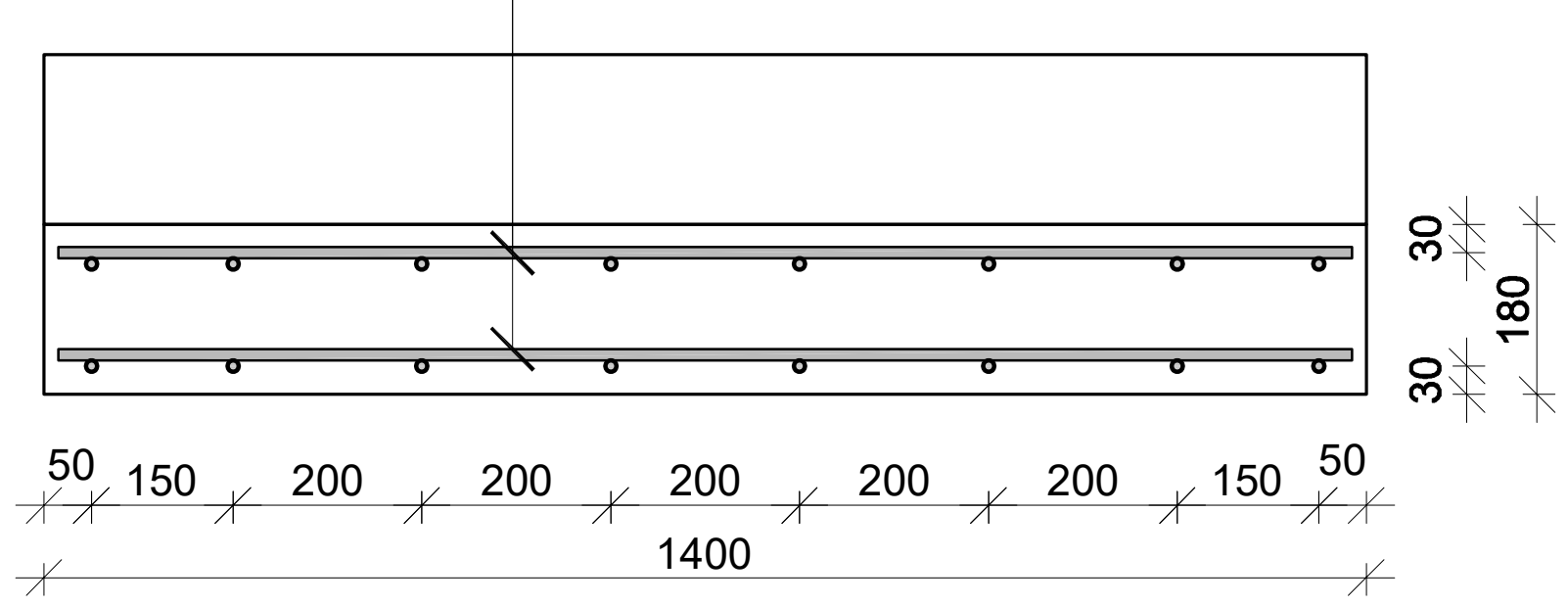

პროექტის დასახელება

მრავალბინიანი საცხოვრებელი სახლი

პროექტის მისამართი

ქ. თბილისი, ვარკეთილის დასახლება, ზემო პლატო, მიკრო/რაიონი II, კორპუსი №1-ის მიმდებარედ (ს.კ 01.19.20.002.119)

დამკვეთი

სტადია	თარიღი	განმარტება
	2024.11.09	

დაკვეთის №

CAD DWG ფაილი kedeli da kibe.dwg

მთ. კონსტრუქტორი:

შეასრულა

შეამოწმა

საავტორო უფლებები

ნახაზის დასახელება

მონ. რ/ბ კიბე №1-ის კიბის მარშის კმ–4-ის არმირება

კ-7.05

A3

მონ. რ/ბ კიბე №1-ის კიბის მარშის კმ-5-ის არმირება

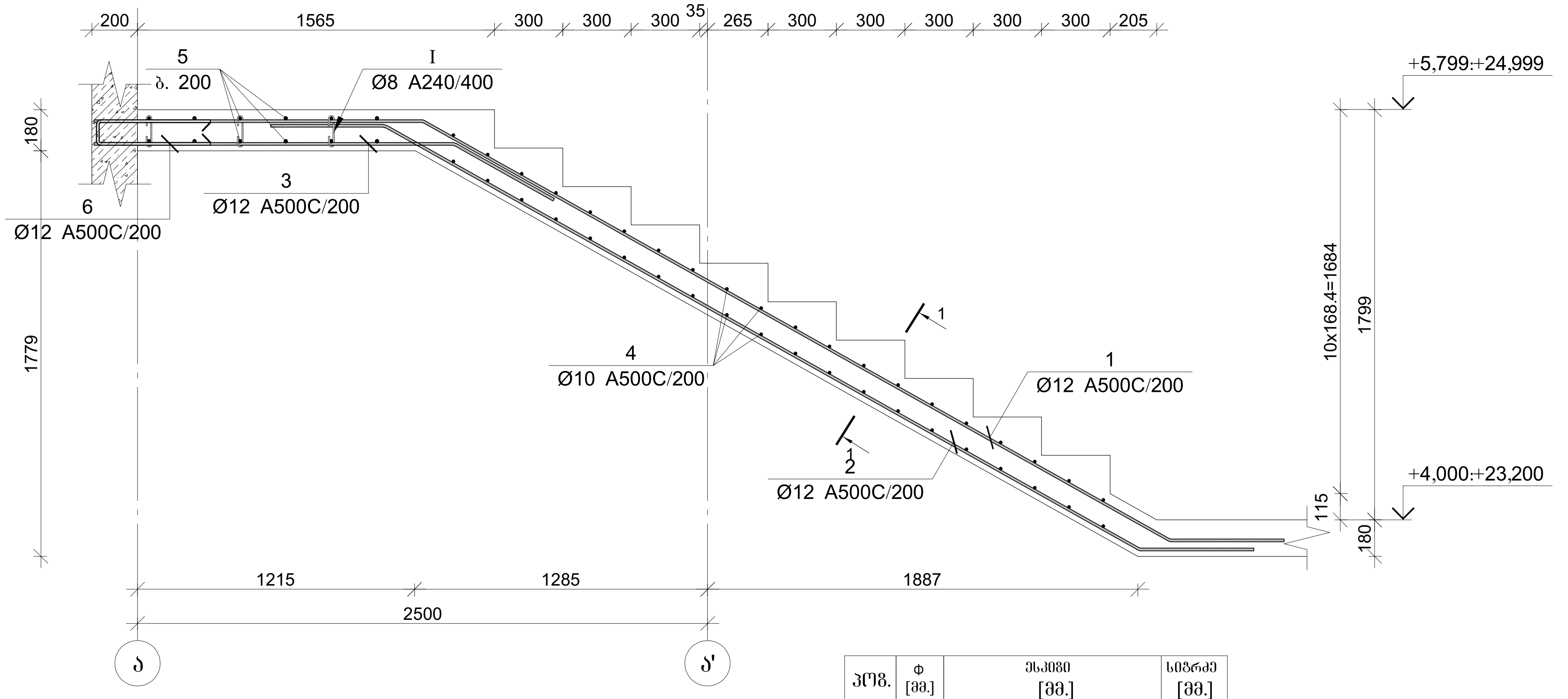

პოზ.	Φ [მმ.]	ესკიზი [მმ.]	სიგრძე [მმ.]
①	Ø12	1450 3750 500	5700
②	Ø12	500 3800 500	4800
③	Ø12	1500 500	2000
④	Ø10	1400	1400
⑤	Ø12	3300	3300
⑥	Ø12	550 100 550	1200
Ⓘ	Ø8	140 180° 75 75 180°	290

მონ. რ/ბ კიბე №1-ის კიბის მარშის კმ-5-ის სპეციფიკაცია

არმატურის სპეციფიკაცია					არმატურის ამოკრეფა					ბეტონი B 25
პოზ. №	Ø	L მმ.	n ცალი	Ln მ.	Ø	∑ Ln მ.	ერთეული მეტრის წონა კგ.	წონა კგ. A240	წონა კგ. A500C	V; მ³
1	2	3	4	5	6	7	8	9	10	11
1	12 A500C	5700	8	45.60	8 A240	7.25	0.39	2.86		
2	12 A500C	4800	8	38.40	10 A500C	70.00	0.62		43.16	2.06
3	12 A500C	2000	8	16.00	12 A500C	149.20	0.89		132.46	
4	10 A500C	1400	50	70.00						
5	12 A500C	3300	12	39.60						
6	12 A500C	1200	8	9.60						
I	8 A240	290	25	7.25						
							∑	2.86	175.62	2.06
						n= 7		20.03	1229.34	14.40
									86.74	კგ/მ³

კვეთი 1-1

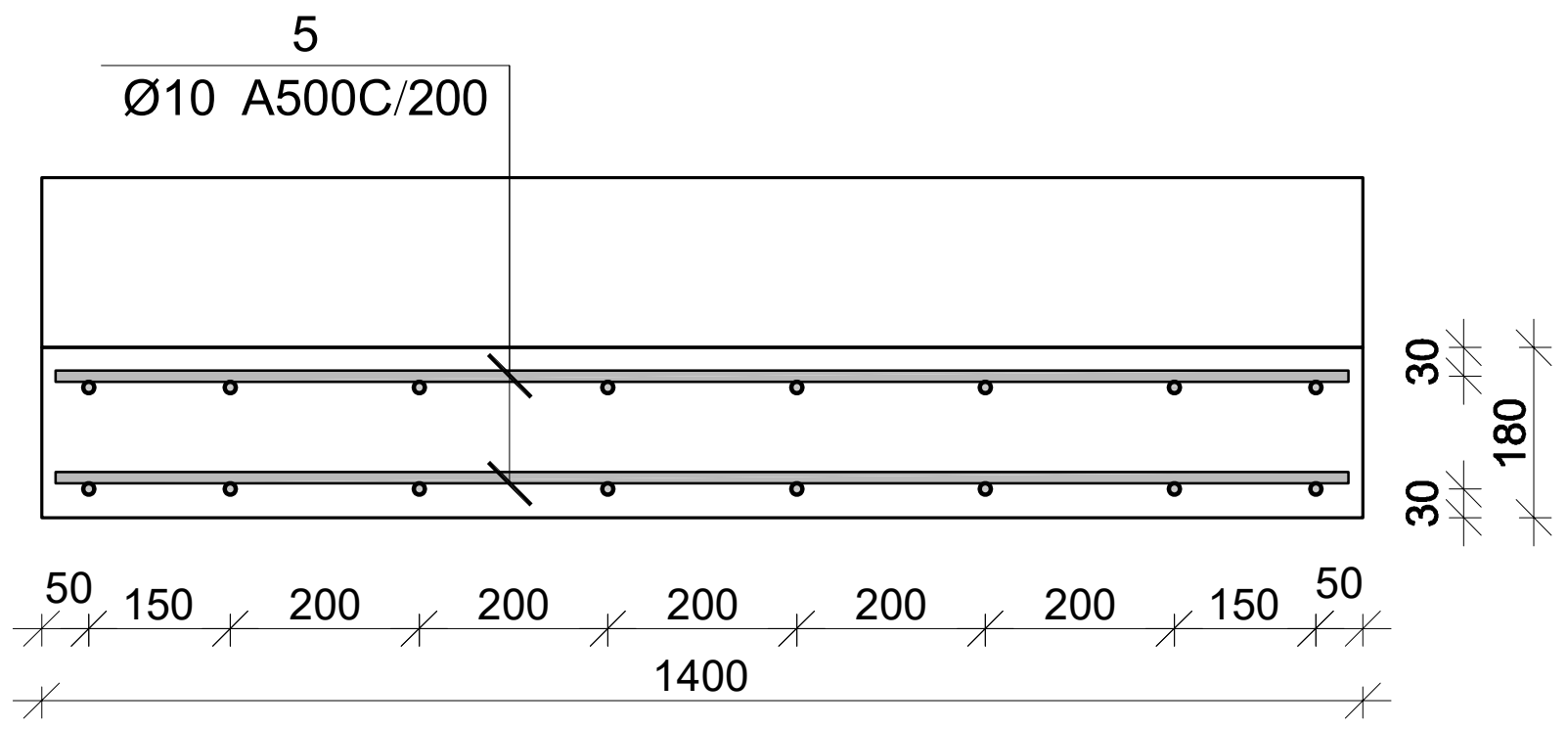

პროექტის დასახელება

მრავალბინიანი საცხოვრებელი სახლი

პროექტის მისამართი

ქ. თბილისი, ვარკეთილის დასახლება, ზემო პლატო, მიკრო/რაიონი II, კორპუსი №1-ის მიმდებარედ (ს.კ 01.19.20.002.119)

დამკვეთი

სტადია	თარიღი	განმარტება
	2024.11.09	

დაკვეთის №

CAD DWG ფაილი kedeli da kibe.dwg

მთ. კონსტრუქტორი:

შეასრულა

შეამოწმა

საავტორო უფლებები

ნახაზის დასახელება

მონ. რ/ბ კიბე №1-ის კიბის მარშის კმ-5-ის არმირება

კ-7.06

A3

მონ. რ/ბ კიბე №1-ის კიბის მარშის კმ–6-ის არმირება

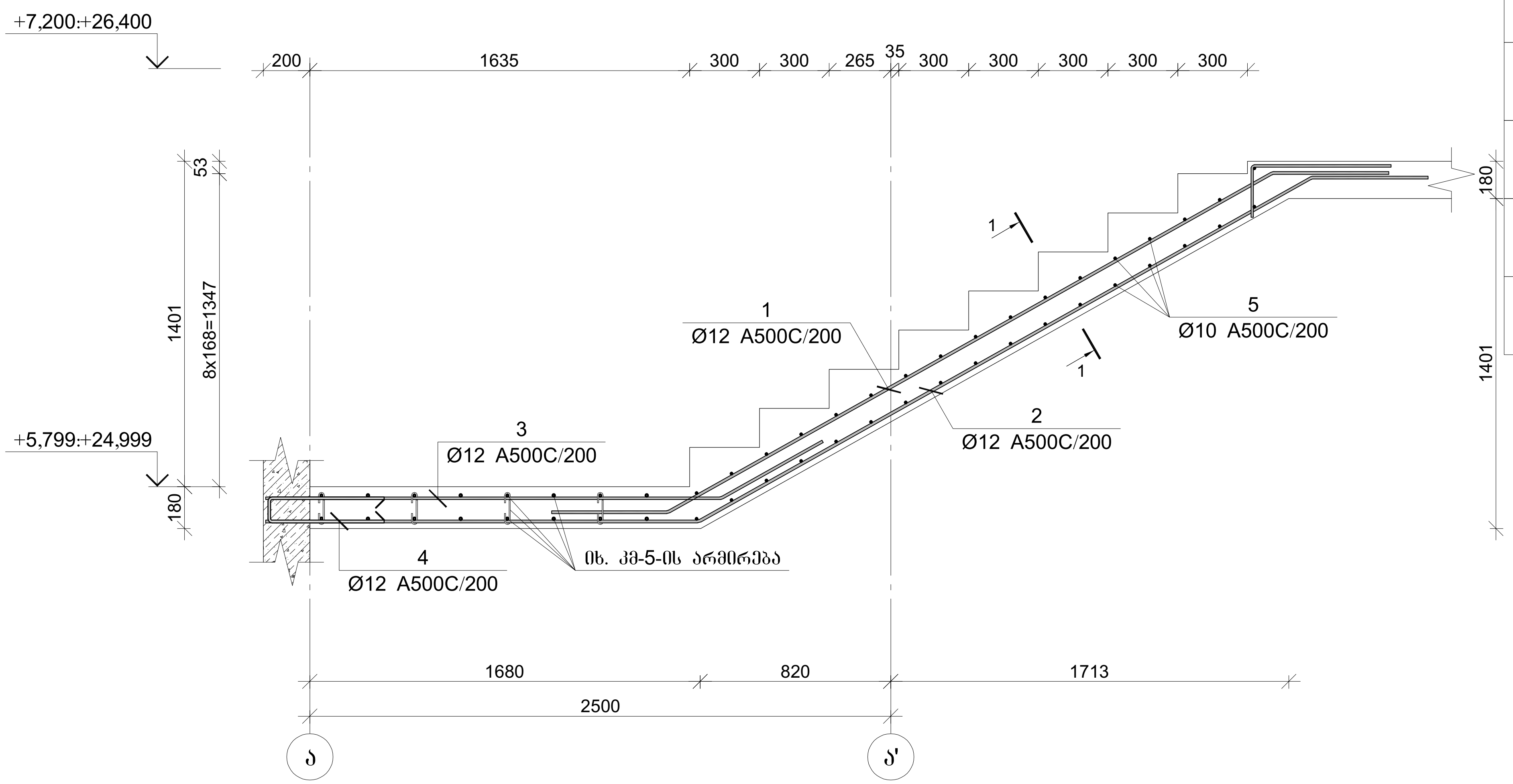

პოზ.	Φ [მმ.]	ესკიზი [მმ.]	სიგრძე [მმ.]
①	Ø12	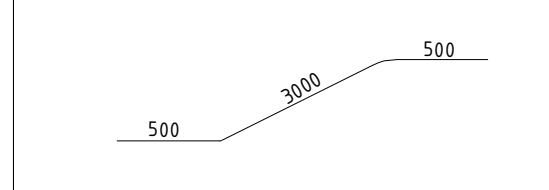	4000
②	Ø12	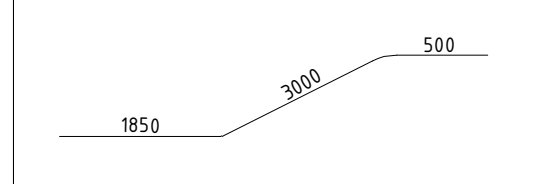	5350
③	Ø12	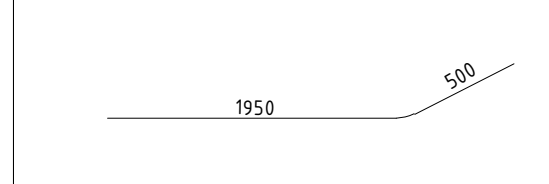	2450
④	Ø12		1200
⑤	Ø10	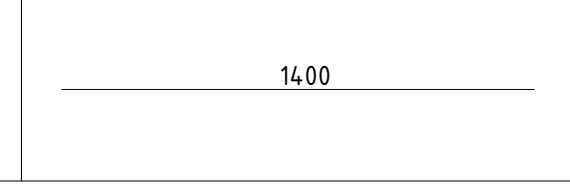	1400

მონ. რ/ბ კიბე №1-ის კიბის მარშის კმ-6-ის სპეციფიკაცია

არმატურის სპეციფიკაცია					არმატურის ამოკრეფა					ბეტონი B 25
პოზ. №	Ø	L მმ.	n ცალი	Ln მ.	Ø	∑Ln მ.	გრძივი მეტრის წონა კგ.	წონა კგ. A240	წონა კგ. A500C	V; მ³
1	2	3	4	5	6	7	8	9	10	11
1	12 A500C	4000	8	32.00	10 A500C	58.80	0.62		36.25	1.00
2	12 A500C	5350	8	42.80	12 A500C	104.00	0.89		92.33	
3	12 A500C	2450	8	19.60						
4	12 A500C	1200	8	9.60						
5	10 A500C	1400	42	58.80						
							∑		128.59	1.00
						n= 7			900.10	7.01
									128.31	კგ/მ³

კვეთი 1-1

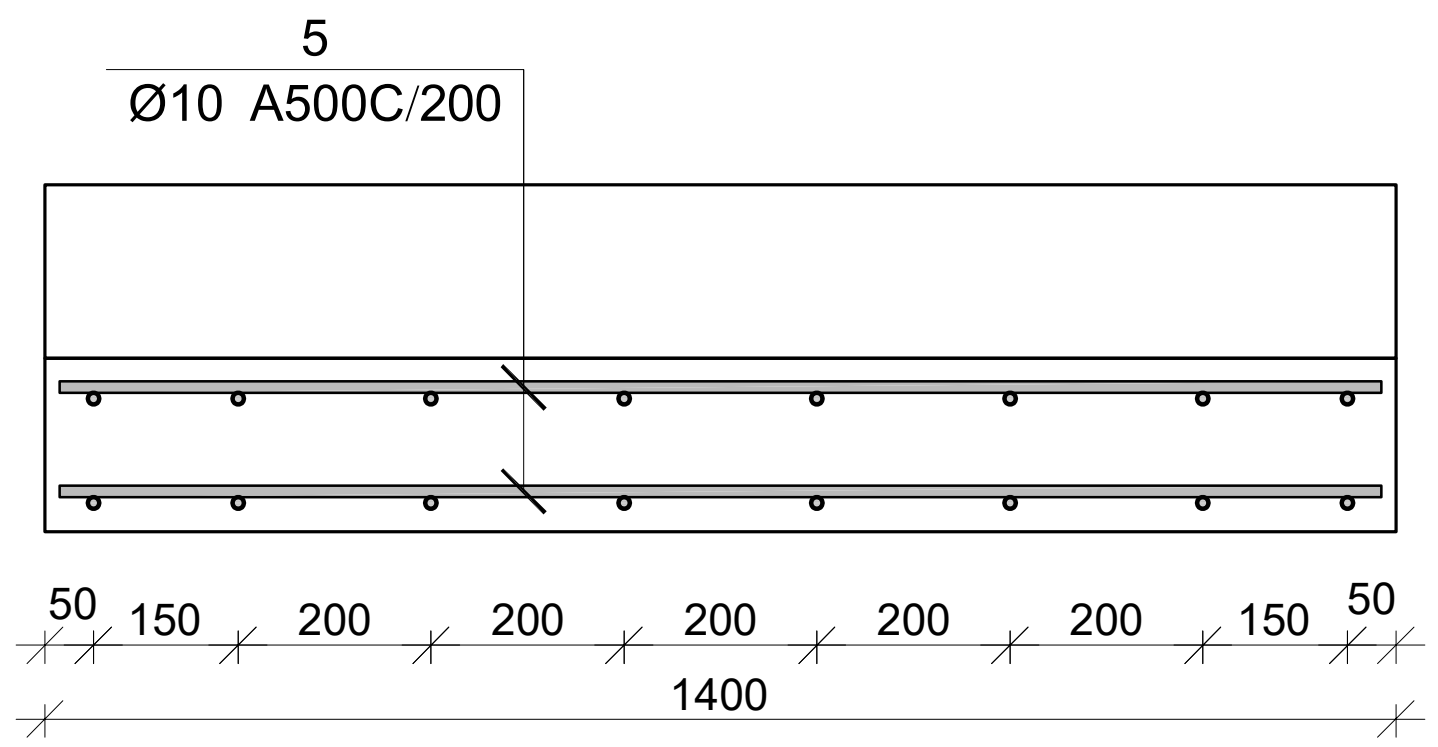

პროექტის დასახელება

მრავალბინიანი საცხოვრებელი სახლი

პროექტის მისამართი

ქ. თბილისი, ვარკეთილის დასახლება, ზემო პლატო, მიკრო/რაიონი II, კორპუსი №1-ის მიმდებარედ (ს.კ 01.19.20.002.119)

დამკვეთი

სტადია	თარიღი	განმარტება
	2024.11.09	

დაკვეთის №

CAD DWG ფაილი kedeli da kibe.dwg

მთ. კონსტრუქტორი:

შეასრულა

შეამოწმა

საავტორო უფლებები

ნახაზის დასახელება

მონ. რ/ბ კიბე №1-ის კიბის მარშის კმ–6-ის არმირება

კ-7.07

A3

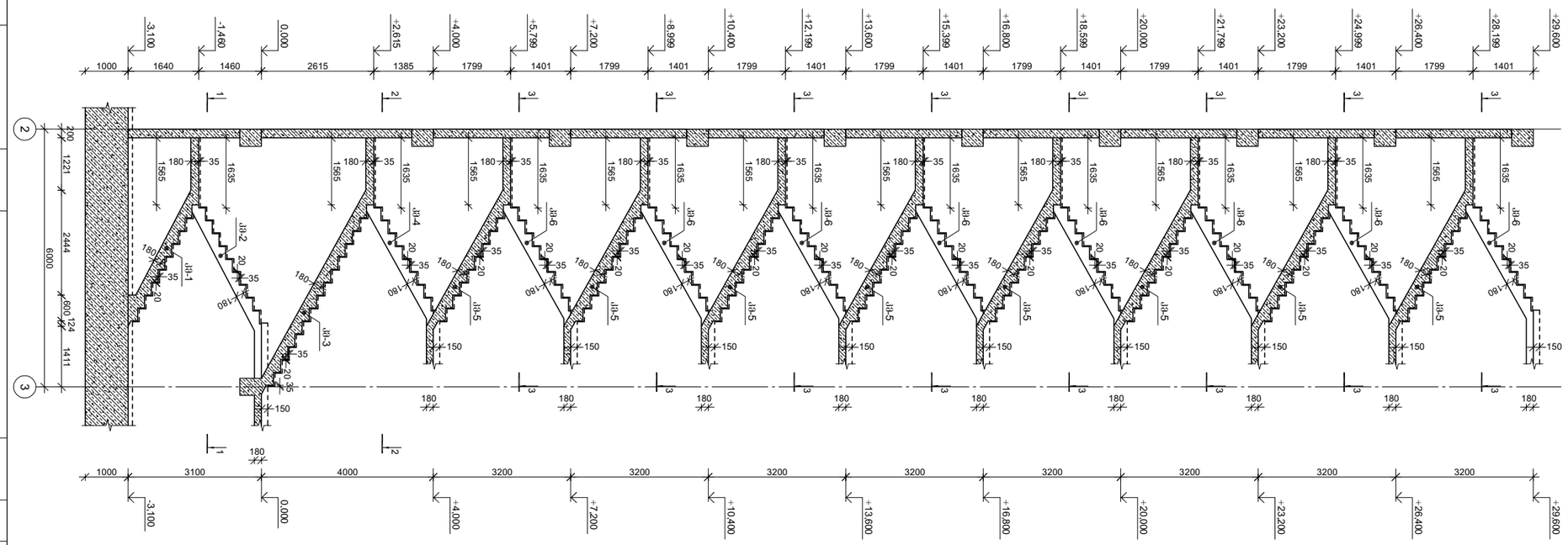
-3.100
-1.460
0.000
+2.615
+4.000
+5.799
+7.200
+8.999
+10.400
+12.199
+13.600
+15.399
+16.800
+18.599
+20.000
+21.799
+23.200
+24.999
+26.400
+28.199
+29.600
1000
1640
1460
2615
1385
1799
1401
1799
1401
1799
1401

მონ. რ/ბ კიბე №2-ის კიბის მარშის კმ–1-ის არმირება

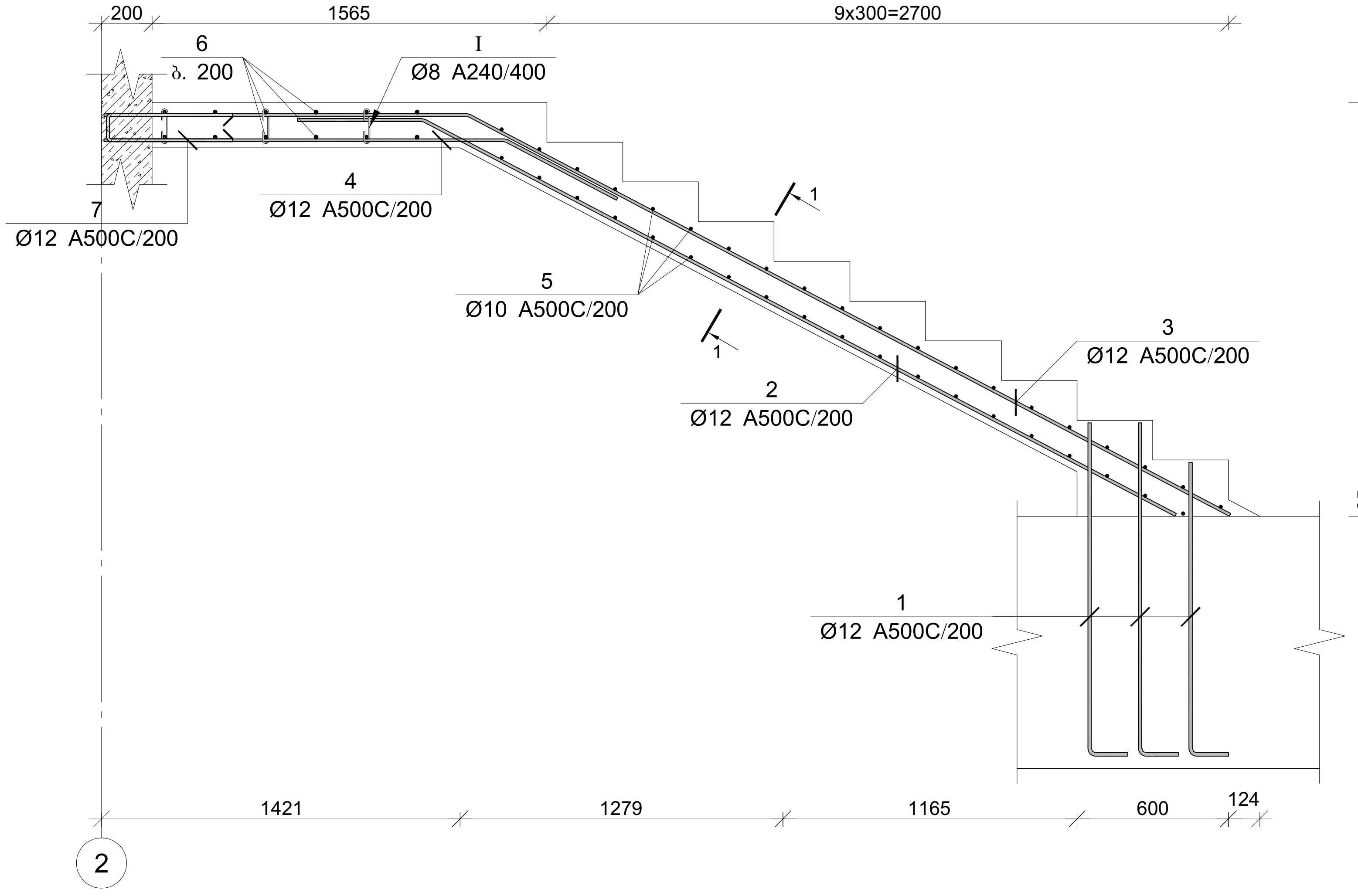

პოზ.	Φ [მმ.]	ესკიზი [მმ.]	სიგრძე [მმ.]
①	Ø12	960 -:- 1140; 200	1250
②	Ø12	500; 3020	3520
③	Ø12	1320; 3050	4370
④	Ø12	1450; 500	1950
⑤	Ø10	1400	1400
⑥	Ø12	3300	3300
⑦	Ø12	550; 100; 550	1200
Ⅰ	Ø8	140; 180°; 75; 75; 180°	290

კვეთი 1-1

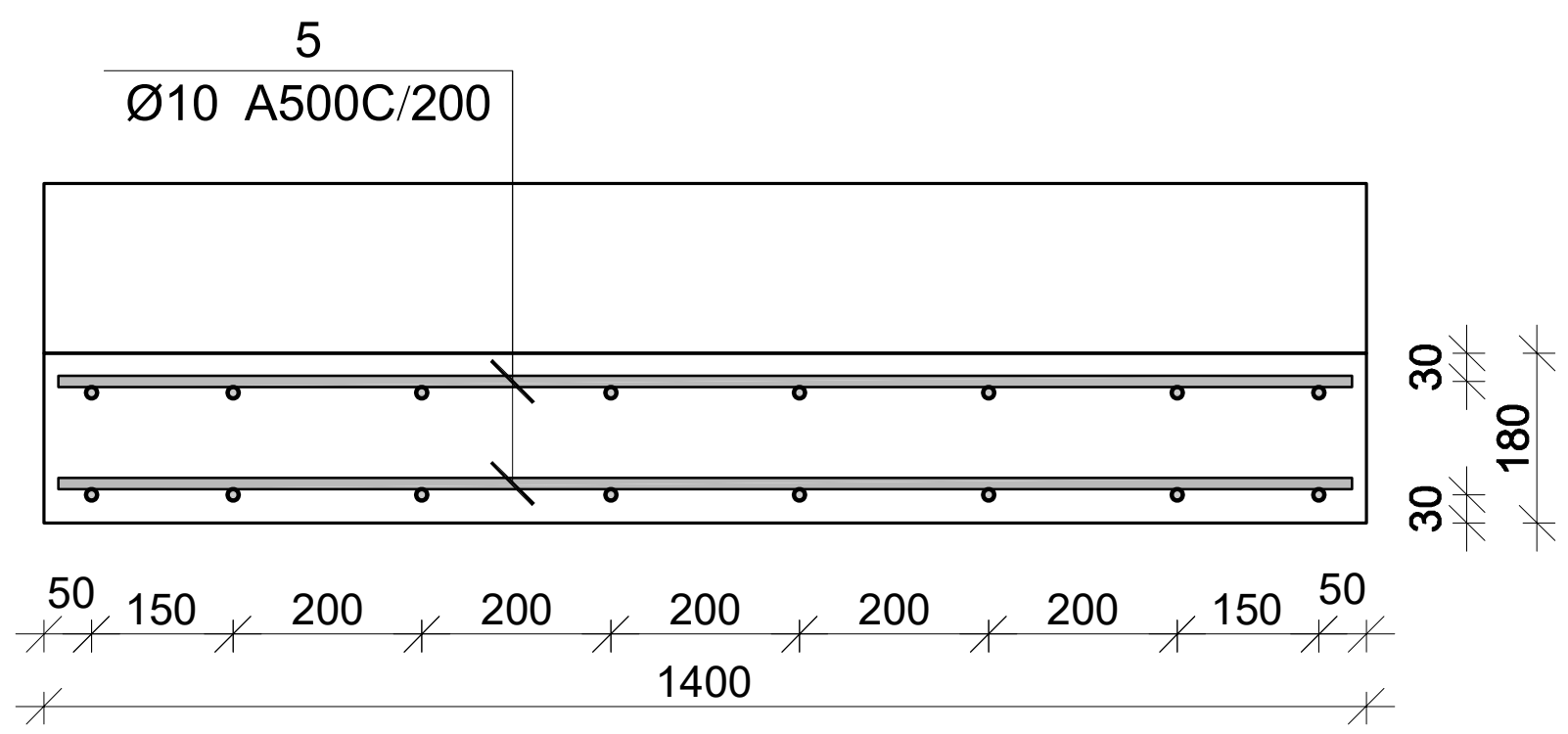

მონ. რ/ბ კიბე №2-ის კიბის მარშის კმ–1-ის სპეციფიკაცია

არმატურის სპეციფიკაცია					არმატურის ამოკრეფა					ბეტონი B 25
პოზ. №	Ø	L მმ.	n ცალი	Ln მ.	Ø	∑ Ln მ.	გრძივი მეტრის წონა კგ.	წონა კგ. A240	წონა კგ. A500C	V; მ³
1	2	3	4	5	6	7	8	9	10	11
1	12 A500C	1250	24	30.00	8 A240	7.25	0.39	2.86		
2	12 A500C	3520	8	28.16	10 A500C	54.21	0.62		33.42	1.79
3	12 A500C	4370	8	34.96	12 A500C	171.12	0.89		151.92	
4	12 A500C	1950	8	15.60						
5	10 A500C	1390	39	54.21						
6	12 A500C	3300	16	52.80						
7	12 A500C	1200	8	9.60						
I	8 A240	290	25	7.25						
							∑	2.86	185.35	1.79
						n= 1		2.86	185.35	1.79
									105.03	კგ/მ³

პროექტის დასახელება

მრავალბინიანი საცხოვრებელი სახლი

პროექტის მისამართი

ქ. თბილისი, ვარკეთილის დასახლება, ზემო პლატო, მიკრო/რაიონი II, კორპუსი №1-ის მიმდებარედ (ს.კ 01.19.20.002.119)

დამკვეთი

სტადია	თარიღი	განმარტება
	2024.11.09	

დამკვეთის №

CAD DWG ფაილი kedeli da kibe.dwg

მთ. კონსტრუქტორი:

შეასრულა

შეამოწმა

საავტორო უფლებები

ნახაზის დასახელება

მონ. რ/ბ კიბე №2-ის კიბის მარშის კმ–1-ის არმირება

კ-7.09

A3

მონ. რ/ბ კიბე №2-ის კიბის მარშის კმ–2-ის არმირება

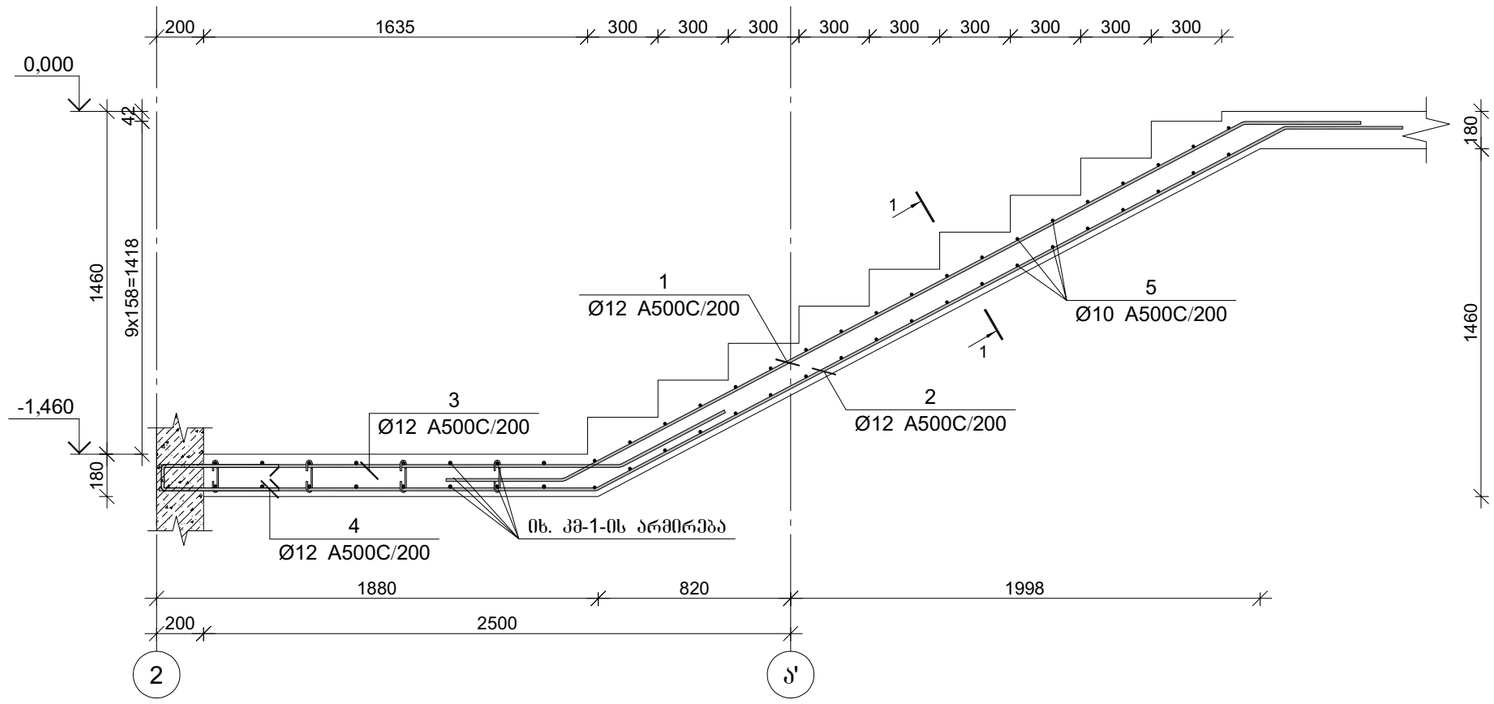

პოზ.	ф [მმ.]	ესკიზი [მმ.]	სიგრძე [მმ.]
①	ф12	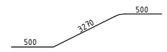	4270
②	ф12		5650
③	ф12		2450
④	ф12	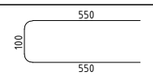	1200
⑤	ф10		1400

მონ. რ/ბ კიბე №2-ის კიბის მარშის კმ–2-ის სპეციფიკაცია

არმატურის სპეციფიკაცია					არმატურის ამოქრეფა					ბეტონი B 25
პოზ. №	ø	L მმ.	n ცალი	Ln მ.	ø	∑ Ln მ.	პარამეტრის ერთის წონა კგ.	წონა კგ. A240	წონა კგ. A500C	V; მ³
1	2	3	4	5	6	7	8	9	10	11
1	12 A500C	4270	8	34.16	10 A500C	67.20	0.62		41.43	1.09
2	12 A500C	5650	8	45.20	12 A500C	108.56	0.89		96.38	
3	12 A500C	2450	8	19.60						
4	12 A500C	1200	8	9.60						
5	10 A500C	1400	48	67.20						
						∑			137.81	1.09
						n= 1			137.81	1.09
									126.67	კგ/მ³

კვეთი 1-1

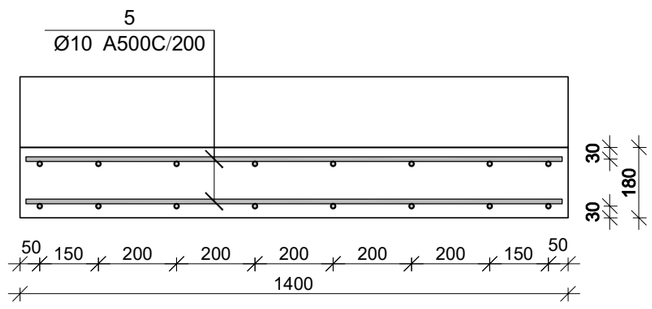

პროექტის დასახელება

მრავალბინიანი საცხოვრებელი სახლი

პროექტის მისამართი

ქ. თბილისი, ვარკეთილის დასახლება, მე3მო კლატო, მიკრო/რაიონი II, კორპუსი №1-ის მიმდებარედ (ს.კ 01.19.20.002.119)

დამკვეთი

სტადია	მარიღი	განმარტება
	2024.11.09	

დაკვეთის №

CAD DWG ფაილი kedeli da kibe.dwg

მთ. კონსტრუქტორი:

შესრულა

შეამოწმა

საავტორო უფლებები

ნახაზის დასახელება

მონ. რ/ბ კიბე №2-ის კიბის მარშის კმ–2-ის არმირება

კ-7.10

A3

მონ. რ/ბ კიბე №2-ის კიბის მარშის კმ–3-ის არმირება

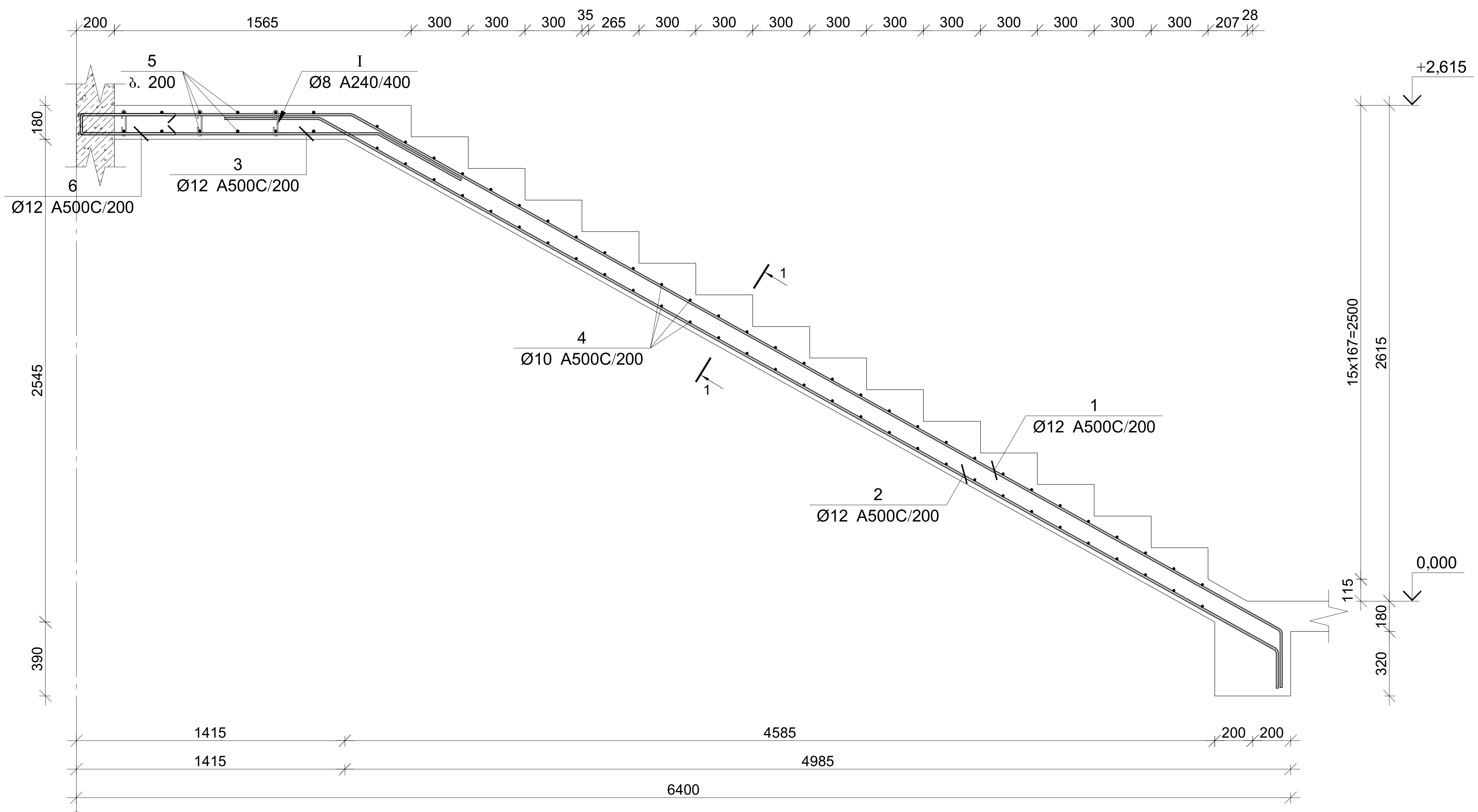

მონ. რ/ბ კიბე №2-ის კიბის მარშის კმ-3-ის სპეციფიკაცია

არმატურის სპეციფიკაცია					არმატურის ამოკრეფა					ბეტონი B 25
პოზ. №	Ø	L მმ.	n ცალი	Ln მ.	Ø	∑ Ln მ.	გრძივი მეტრის წონა კგ.	წონა კგ. A240	წონა კგ. A500C	V; $м^3$
1	2	3	4	5	6	7	8	9	10	11
1	12 A500C	7350	8	58.80	8 A240	7.25	0.39	2.86		2.65
2	12 A500C	6550	8	52.40	10 A500C	105.00	0.62		64.74	
3	12 A500C	2100	8	16.80	12 A500C	177.20	0.89		157.32	
4	10 A500C	1400	75	105.00						
5	12 A500C	3300	12	39.60						
6	12 A500C	1200	8	9.60						
I	8 A240	290	25	7.25						
							∑	2.86	222.06	2.65
						n= 1		2.86	222.06	2.65
									84.95	კგ/მ^3

პოზ.	Φ [მმ.]	ესკიზი [მმ.]	სიგრძე [მმ.]
①	ϕ12	1450 / 5600 / 300	7350
②	ϕ12	500 / 5750 / 300	6550
③	ϕ12	1600 / 500	2100
④	ϕ10	1400	1400
⑤	ϕ12	3300	3300

კვეთი 1-1

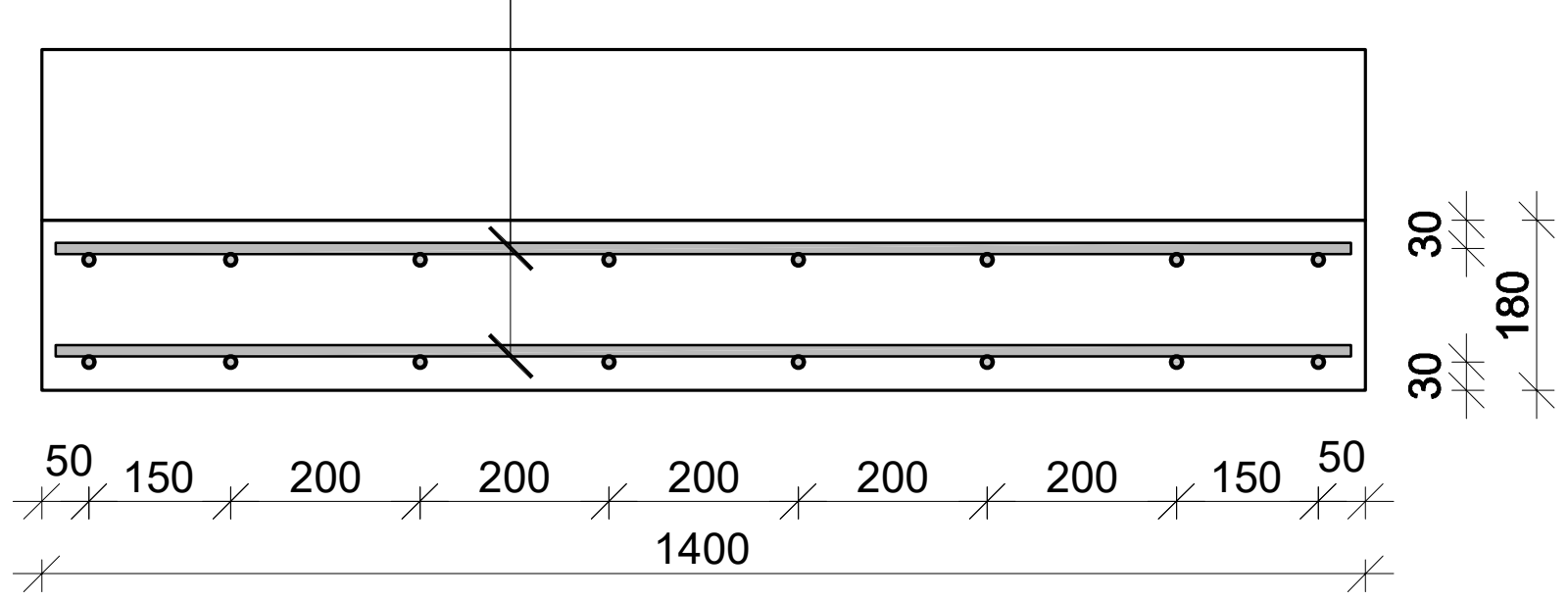

⑥	ϕ12	550 / 100 / 550	1200
Ⓘ	ϕ8	140 / 180° / 75 / 75 / 180°	290

პროექტის დასახელება

მრავალბინიანი საცხოვრებელი სახლი

პროექტის მისამართი

ქ. თბილისი, ვარკეთილის დასახლება, ზემო პლატო, მიკრო/რაიონი II, კორპუსი №1-ის მიმდებარედ (ს.კ 01.19.20.002.119)

დამკვეთი

სტადია	თარიღი	განმარტება
	2024.11.09	

დაკვეთის №

CAD DWG ფაილი kedeli da kibe.dwg

მთ. კონსტრუქტორი:

შეასრულა

შეამოწმა

საავტორო უფლებები

ნახაზის დასახელება

მონ. რ/ბ კიბე №2-ის კიბის მარშის კმ–3-ის არმირება

კ-7.11

A3

მონ. რ/ბ კიბე №2-ის კიბის მარშის კმ–4-ის არმირება

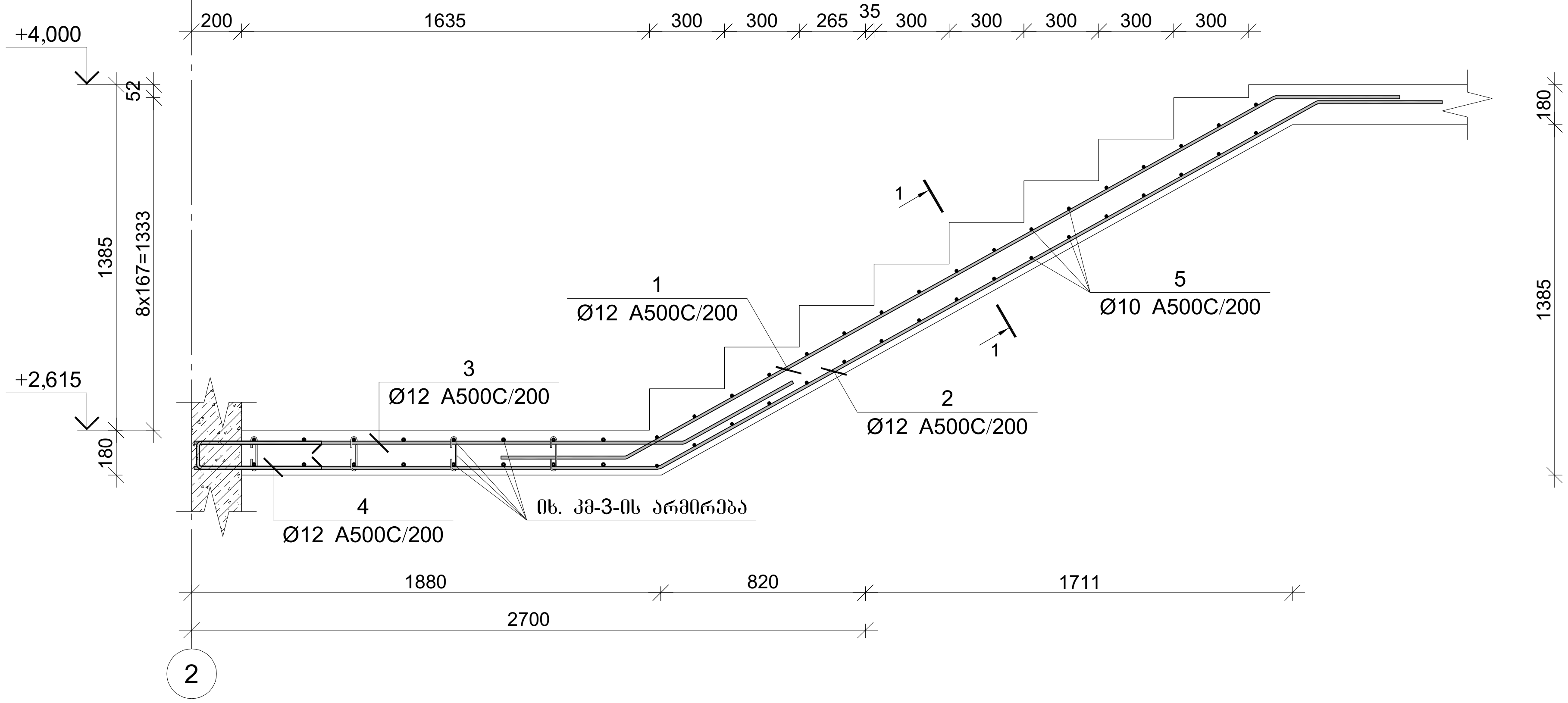

პოზ.	Φ [მმ.]	ესკიზი [მმ.]	სიგრძე [მმ.]
①	ϕ12	500 / 3000 / 500	4000
②	ϕ12	1850 / 3000 / 500	5350
③	ϕ12	1950 / 500	2450
④	ϕ12	550 / 100 / 550	1200
⑤	ϕ10	1400	1400

მონ. რ/ბ კიბე №2-ის კიბის მარშის კმ–4-ის სპეციფიკაცია

არმატურის სპეციფიკაცია					არმატურის ამოკრეფა					ბეტონი B 25
პოზ. №	Ø	L მმ.	n ცალი	Ln მ.	Ø	∑ Ln მ.	გრძივი მეტრის წონა კგ.	წონა კგ. A240	წონა კგ. A500C	V; მ^3
1	2	3	4	5	6	7	8	9	10	11
1	12 A500C	4000	8	32.00	10 A500C	60.20	0.62		37.12	1.00
2	12 A500C	5350	8	42.80	12 A500C	104.00	0.89		92.33	
3	12 A500C	2450	8	19.60						
4	12 A500C	1200	8	9.60						
5	10 A500C	1400	43	60.20						
					∑				129.45	1.00
						n= 1			129.45	1.00
									129.86	კგ/მ^3

კვეთი 1-1

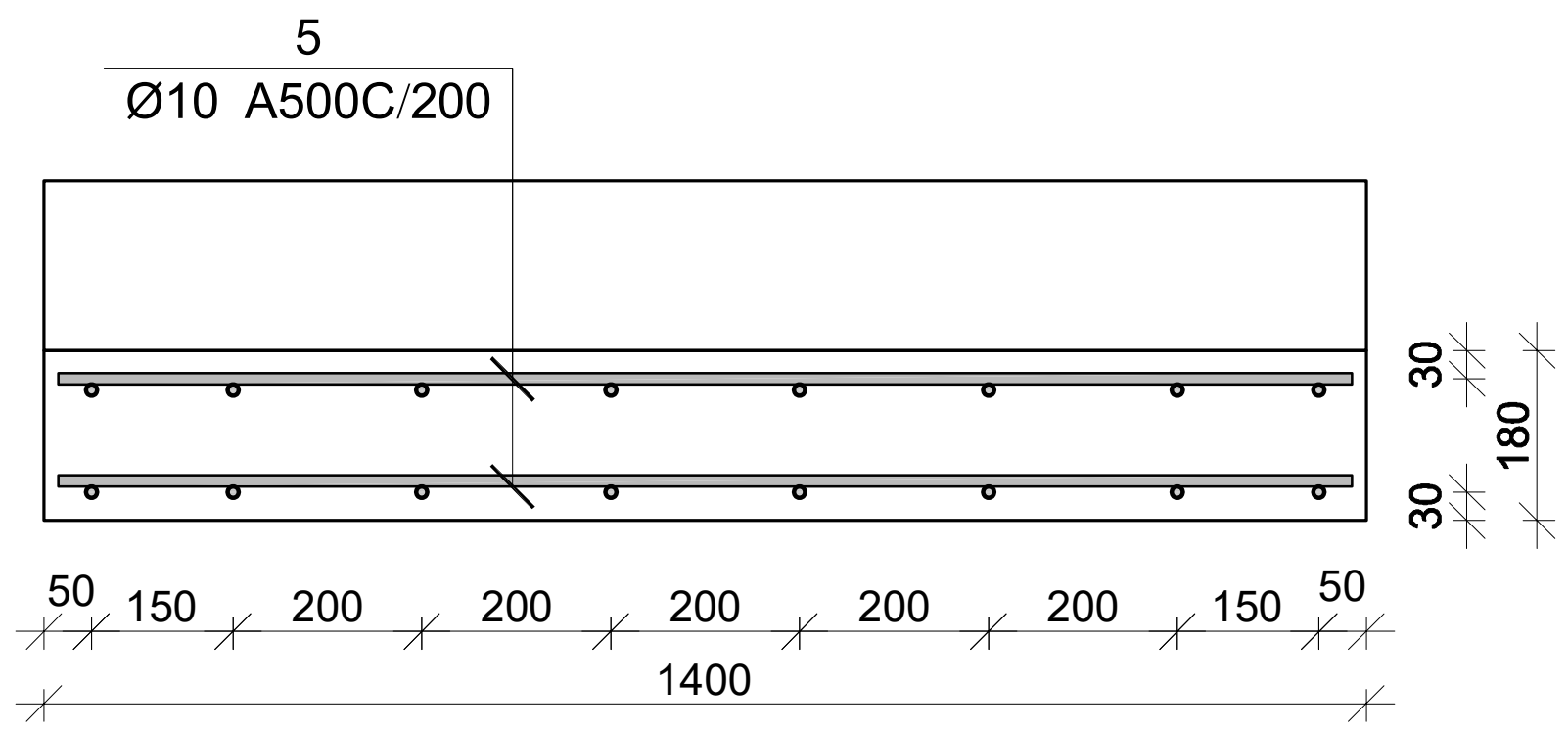

პროექტის დასახელება

მრავალბინიანი საცხოვრებელი სახლი

პროექტის მისამართი

ქ. თბილისი, ვარკეთილის დასახლება, ზემო პლატო, მიკრო/რაიონი II, კორპუსი №1-ის მიმდებარედ (ს.კ 01.19.20.002.119)

დამკვეთი

სტადია | თარიღი | განმარტება

2024.11.09

დაკვეთის №

CAD DWG ფაილი kedeli da kibe.dwg

მთ. კონსტრუქტორი:

შეასრულა

შეამოწმა

საავტორო უფლებები

ნახაზის დასახელება

მონ. რ/ბ კიბე №2-ის კიბის მარშის კმ–4-ის არმირება

კ-7.12

A3

მონ. რ/ბ კიბე №2-ის კიბის მარშის კმ-5-ის არმირება

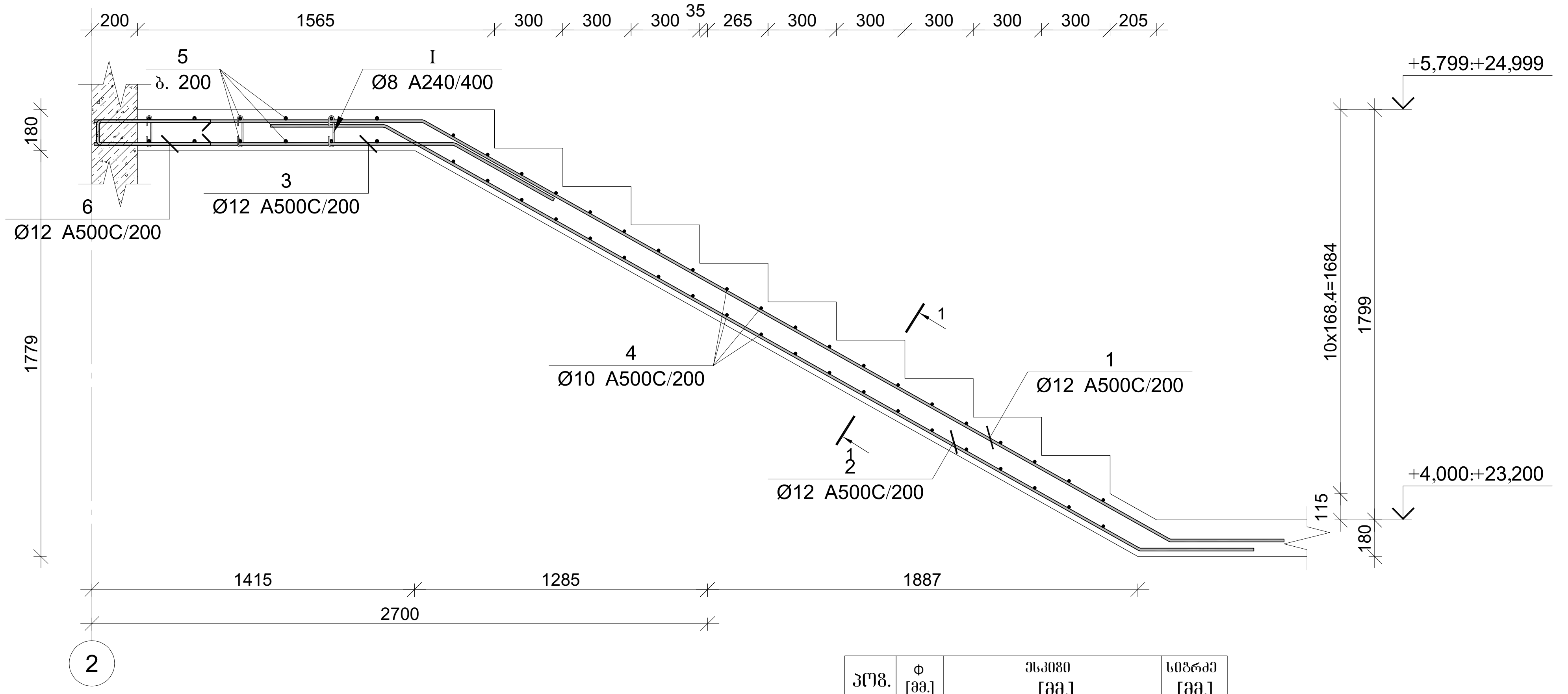

პოზ.	Φ [მმ.]	ესკიზი [მმ.]	სიგრძე [მმ.]
①	Ø12	1450 / 3750 / 500	5700
②	Ø12	500 / 3800 / 500	4800
③	Ø12	1500 / 500	2000
④	Ø10	1400	1400
⑤	Ø12	3300	3300
⑥	Ø12	550 / 100 / 550	1200
Ⓘ	Ø8	140 / 180° / 75 / 75 / 180°	290

მონ. რ/ბ კიბე №2-ის კიბის მარშის კმ-5-ის სპეციფიკაცია

არმატურის სპეციფიკაცია					არმატურის ამოკრეფა					ბეტონი B 25
პოზ. №	Ø	L მმ.	n ცალი	Ln მ.	Ø	∑ Ln მ.	ერთიანი მეტრის წონა კგ.	წონა კგ. A240	წონა კგ. A500C	V; მ³
1	2	3	4	5	6	7	8	9	10	11
1	12 A500C	5700	8	45.60	8 A240	7.25	0.39	2.86		2.06
2	12 A500C	4800	8	38.40	10 A500C	70.00	0.62		43.16	
3	12 A500C	2000	8	16.00	12 A500C	149.20	0.89		132.46	
#	10 A500C	1400	50	70.00						
1	12 A500C	3300	12	39.60						
2	12 A500C	1200	8	9.60						
I	8 A240	290	25	7.25						
							∑	2.86	175.62	2.06
						n= 8		22.89	1404.96	16.46
									86.74	კგ/მ³

კვეთი 1-1

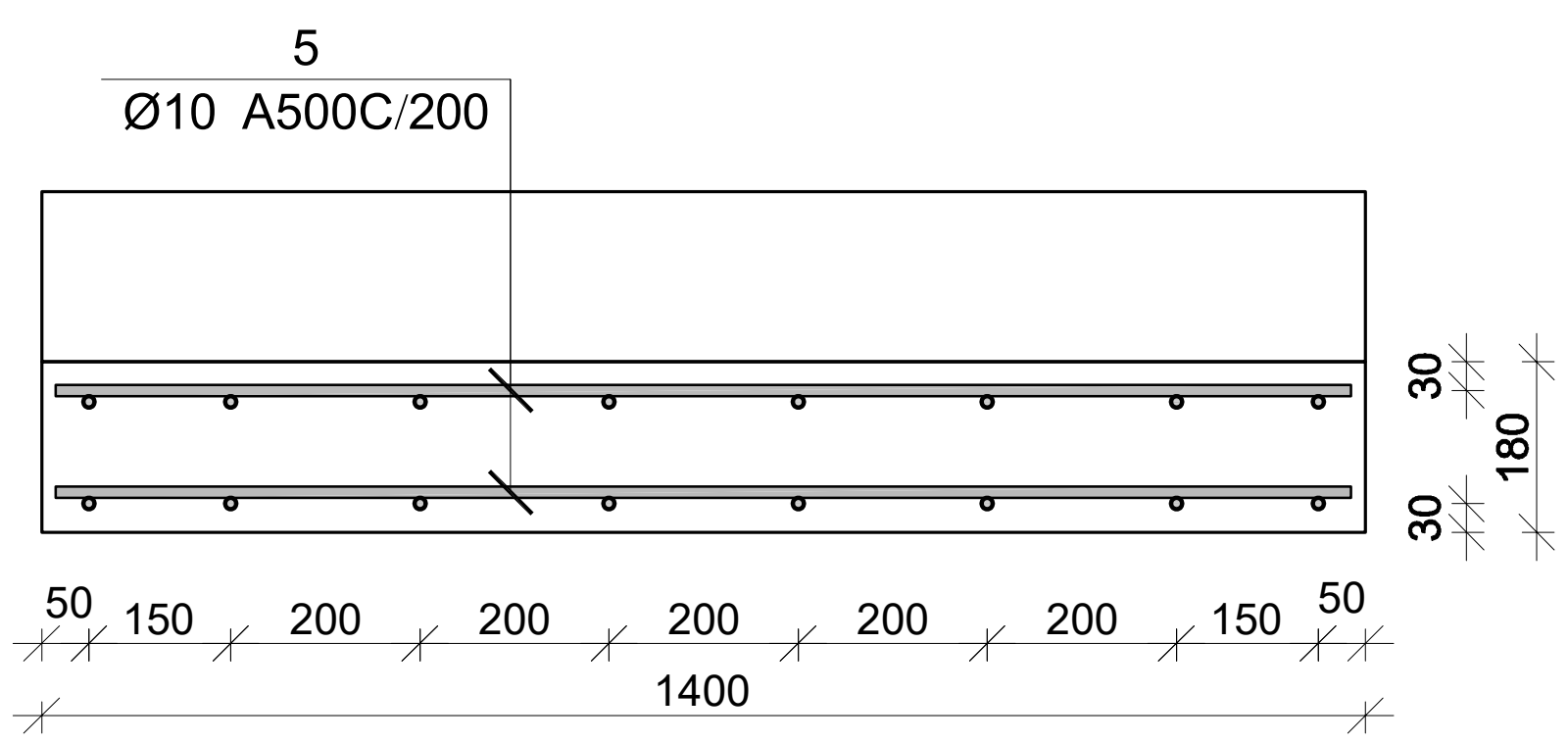

პროექტის დასახელება

მრავალბინიანი საცხოვრებელი სახლი

პროექტის მისამართი

ქ. თბილისი, ვარკეთილის დასახლება, ზემო პლატო, მიკრო/რაიონი II, კორპუსი №1-ის მიმდებარედ (ს.კ 01.19.20.002.119)

დამკვეთი

სტადია	თარიღი	ვანმარტება
	2024.11.09	

დაკვეთის №

CAD DWG ფაილი kedeli da kibe.dwg

მთ. კონსტრუქტორი:

შეასრულა

შეამოწმა

საავტორო უფლებები

ნახაზის დასახელება

მონ. რ/ბ კიბე №2-ის კიბის მარშის კმ-5-ის არმირება

კ-7.13

A3

მონ. რ/ბ კიბე №2-ის კიბის მარშის კმ–6-ის არმირება

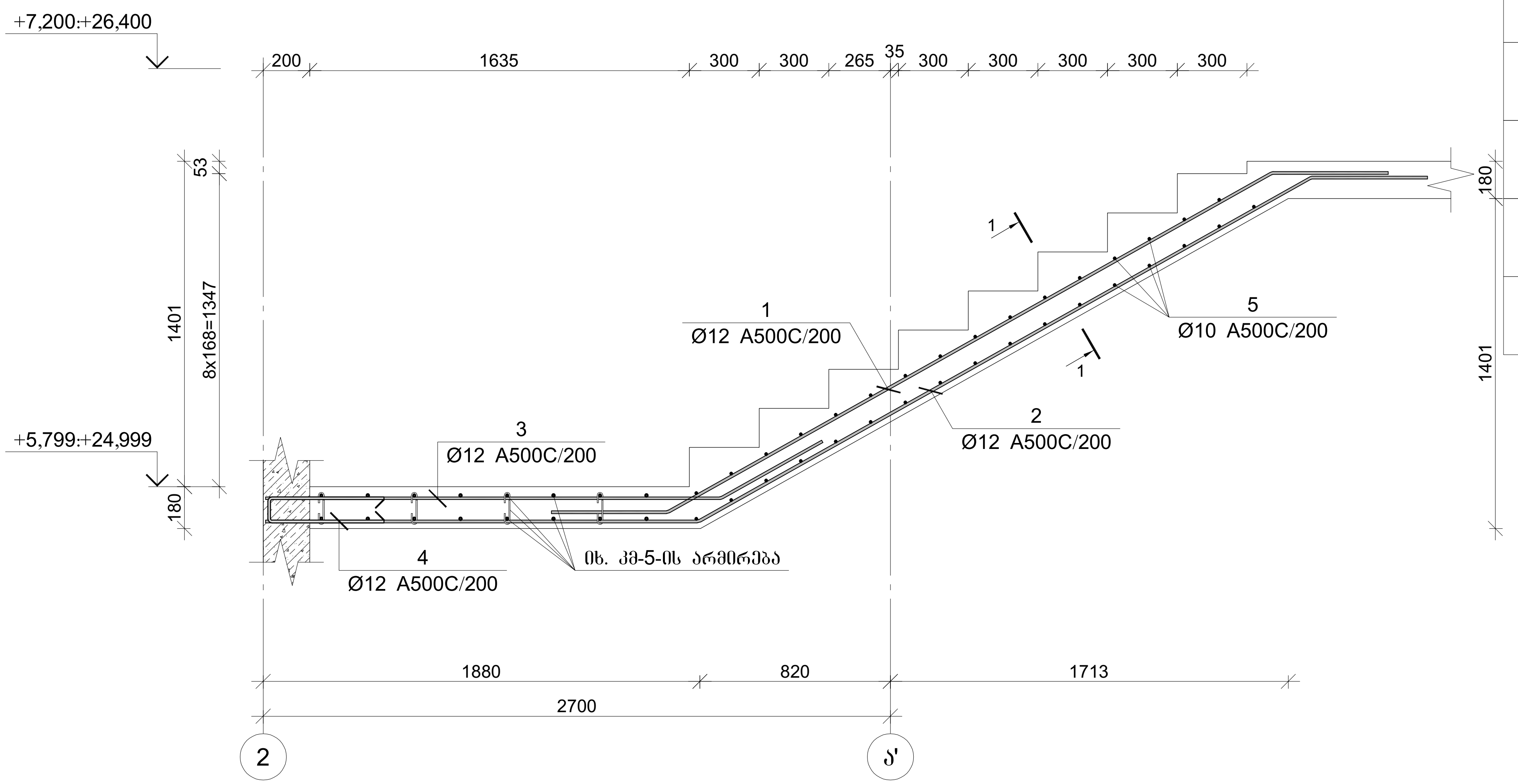

პოზ.	Φ [მმ.]	ესკიზი [მმ.]	სიგრძე [მმ.]
①	Ø12	500 / 3000 / 500	4000
②	Ø12	1850 / 3000 / 500	5350
③	Ø12	1950 / 500	2450
④	Ø12	550 / 100 / 550	1200
⑤	Ø10	1400	1400

მონ. რ/ბ კიბე №2-ის კიბის მარშის კმ-6-ის სპეციფიკაცია

არმატურის სპეციფიკაცია					არმატურის ამოკრეფა					ბეტონი B 25
პოზ. №	Ø	L მმ.	n ცალი	Ln მ.	Ø	∑Ln მ.	ერთეული წონა კგ.	წონა კგ. A240	წონა კგ. A500C	V; მ³
1	2	3	4	5	6	7	8	9	10	11
1	12 A500C	4000	8	32.00	10 A500C	58.80	0.62		36.25	1.00
2	12 A500C	5350	8	42.80	12 A500C	104.00	0.89		92.33	
3	12 A500C	2450	8	19.60						
4	12 A500C	1200	8	9.60						
5	10 A500C	1400	42	58.80						
							∑		128.59	1.00
						n= 8			1028.68	8.02
									128.31	კგ/მ³

კვეთი 1-1

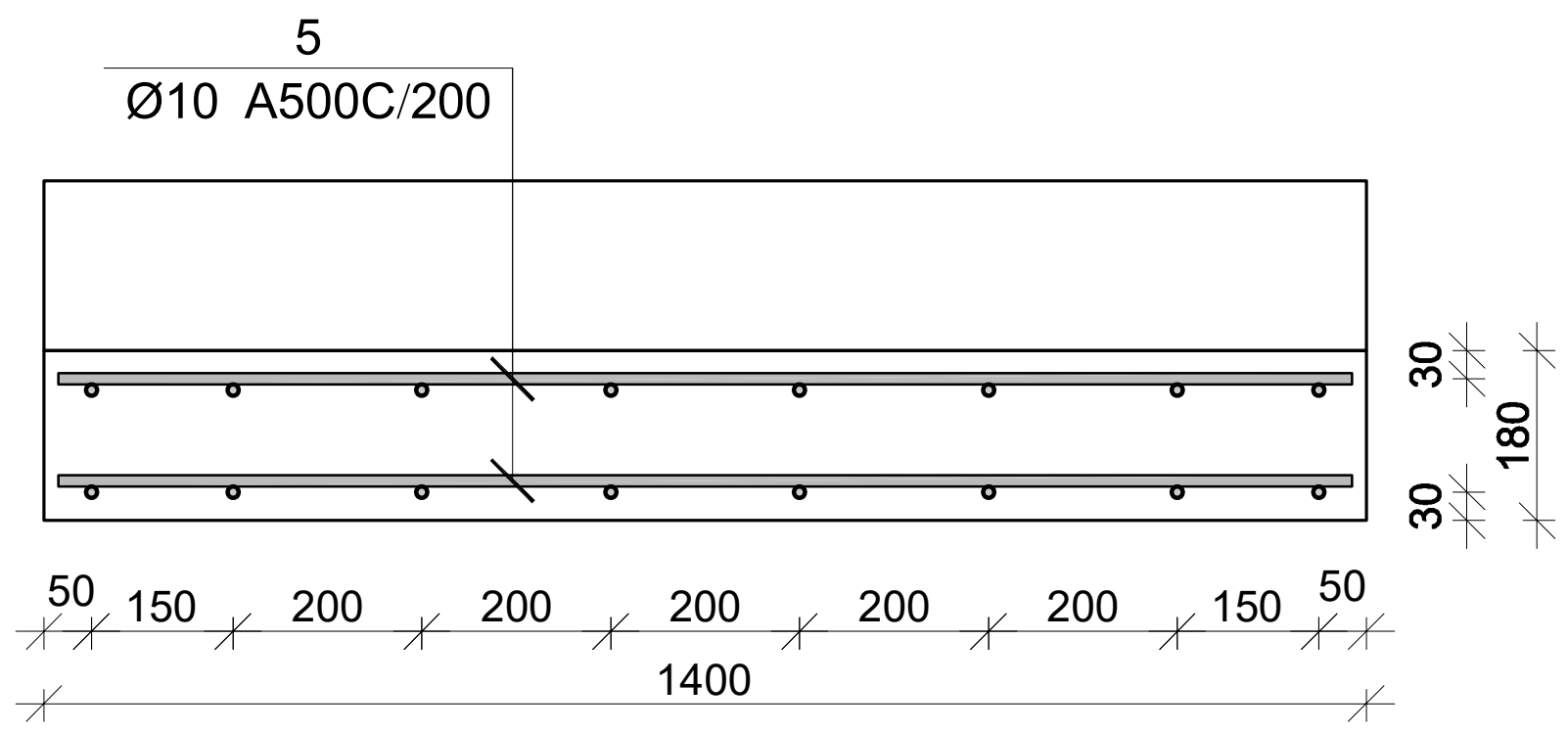

პროექტის დასახელება

მრავალბინიანი საცხოვრებელი სახლი

პროექტის მისამართი

ქ. თბილისი, ვარკეთილის დასახლება, ზემო პლატო, მიკრო/რაიონი II, კორპუსი №1-ის მიმდებარედ (ს.კ 01.19.20.002.119)

დამკვეთი

სტადია	თარიღი	განმარტება
	2024.11.09	

დაკვეთის №

CAD DWG ფაილი kedeli da kibe.dwg

მთ. კონსტრუქტორი:

შეასრულა

შეამოწმა

საავტორო უფლებები

ნახაზის დასახელება

მონ. რ/ბ კიბე №2-ის კიბის მარშის კმ–6-ის არმირება

კ-7.14

A3

მასალის ამოკრება

ელემენტის მარკა	რაოდენობა	არმატურის ნაკეთობები																	საერთო ხარჯი; კგ	ბეტონი B25 მ³	კგ/მ³
		არმატურის კლასი																			
		A 240					A 500C														
		Ø				ჯამი	Ø											ჯამი			
		6	8	10	12		8	10	12	14	16	18	20	22	25	28	32				
მონ. რ/ბ საძირკვლის სპეციფიკაცია	1		7.66			7.66					42542.18				9737.46			52279.64	52287.3	630.51	82.9286
სვეტების და კედლების არმატურის ნაშვერების სპეციფიკაცია	1		48.65			48.65			539.35	2328.62	402.48	1502.98			845.04			5618.47	5667.12		
მონ. რ/ბ სვეტის სვ-1-ის სპეციფიკაცია	20		856.2			856.2						1917.6						1917.6	2773.8	19.8	140.091
მონ. რ/ბ სვეტის სვ-2-ის სპეციფიკაცია	1		56.27			56.27									350.66			350.66	406.93	0.99	411.04
მონ. რ/ბ სვეტის სვ-3-ის სპეციფიკაცია	4		171.24			171.24									804.6			804.6	975.84	3.96	246.424
მონ. რ/ბ სვეტის სვ-4-ის სპეციფიკაცია	5		165.75			165.75							295.95					295.95	461.7	2	230.85
მონ. რ/ბ სვეტის სვ-5-ის სპეციფიკაცია	20		1104.8			1104.8						2349.2						2349.2	3454	25.6	134.922
მონ. რ/ბ სვეტის სვ-6-ის სპეციფიკაცია	5		276.2			276.2									1213.8			1213.8	1490	6.4	232.813
მონ. რ/ბ სვეტის სვ-7-ის სპეციფიკაცია	20		883.8			883.8						1965.6						1965.6	2849.4	20.4	139.676
მონ. რ/ბ სვეტის სვ-8-ის სპეციფიკაცია	5		220.95			220.95							621.45					621.45	842.4	5.1	165.176
მონ. რ/ბ სვეტის სვ-9-ის სპეციფიკაცია	19		839.61			839.61						1899.62						1899.62	2739.23	19.38	141.343
მონ. რ/ბ სვეტის სვ-10-ის სპეციფიკაცია	5		220.95			220.95						499.9						499.9	720.85	5.1	141.343
მონ. რ/ბ სვეტის სვ-11-ის სპეციფიკაცია	1		44.19			44.19						141.93						141.93	186.12	1.02	182.471
მონ. რ/ბ სვეტის სვ-12-ის სპეციფიკაცია	48		1878.72			1878.72						3931.2						3931.2	5809.92	36.96	157.195
მონ. რ/ბ სვეტის სვ-13-ის სპეციფიკაცია	2		78.28			78.28						255.7						255.7	333.98	1.54	216.87
მონ. რ/ბ სვეტის სვ-14-ის სპეციფიკაცია	24		939.36			939.36						1946.4						1946.4	2885.76	18.48	156.156
მონ. რ/ბ სვეტის სვ-15-ის სპეციფიკაცია	1		39.14			39.14						119.46						119.46	158.6	0.77	205.974
მონ. რ/ბ სვეტის სვ-16-ის სპეციფიკაცია	47		1661.45			1661.45						3079.44						3079.44	4740.89	23.97	197.784
მონ. რ/ბ სვეტის სვ-17-ის სპეციფიკაცია	2		70.7			70.7						207.74						207.74	278.44	1.02	272.98
მონ. რ/ბ სვეტის სვ-19-ის სპეციფიკაცია	24		848.4			848.4						1169.76						1169.76	2018.16	12.24	164.882
მონ. რ/ბ სვეტის სვ-19-ის სპეციფიკაცია	1		35.35			35.35						78.31						78.31	113.66	0.51	222.863
მონ. რ/ბ კედლის მკ-1-ის სპეციფიკაცია	1		88.98			88.98			1870.02	2096.6								3966.62	4055.6	47.66	85.0944
მონ. რ/ბ დიაფრაგმის მდ-1-ის სპეციფიკაცია -3.10 ნიშნულზე	1		3.06			3.06		62.15	98.55									160.7	163.76	1.46	112.164
მონ. რ/ბ დიაფრაგმის მდ-1-ის სპეციფიკაცია 0.00 ნიშნულზე	1		3.67			3.67		79.9	122.52									202.42	206.09	1.96	105.148
მონ. რ/ბ დიაფრაგმის მდ-1-ის სპეციფიკაცია 4.00 და 7.20 ნიშნულებზე	2		6.12			6.12		124.3	202.42									326.72	332.84	3.02	110.212
მონ. რ/ბ დიაფრაგმის მდ-1-ის სპეციფიკაცია 10.40, 13.60 და 16.80 ნიშნულებზე	3		11.01			11.01		196.8	323.88									520.68	531.69	4.86	109.401
მონ. რ/ბ დიაფრაგმის მდ-1-ის სპეციფიკაცია 20.00 ნიშნულზე	1		3.67			3.67		69.05	114.71									183.76	187.43	1.73	108.341
მონ. რ/ბ დიაფრაგმის მდ-1-ის სპეციფიკაცია 23.20 ნიშნულზე	1		3.67			3.67		69.05	87.54									156.59	160.26	1.73	92.6358
მონ. რ/ბ დიაფრაგმის მდ-2-ის სპეციფიკაცია -3.10 ნიშნულზე	1		3.06			3.06		62.15	98.55									160.7	163.76	1.46	112.164
მონ. რ/ბ დიაფრაგმის მდ-2-ის სპეციფიკაცია 0.00 ნიშნულზე	1		3.67			3.67		79.9	122.52									202.42	206.09	1.96	105.148
მონ. რ/ბ დიაფრაგმის მდ-2-ის სპეციფიკაცია 4.00 და 7.20 ნიშნულებზე	2		6.12			6.12		124.3	202.42									326.72	332.84	3.02	110.212
მონ. რ/ბ დიაფრაგმის მდ-2-ის სპეციფიკაცია 10.40, 13.60 და 16.80 ნიშნულებზე	3		11.01			11.01		196.8	323.88									520.68	531.69	4.86	109.401
მონ. რ/ბ დიაფრაგმის მდ-2-ის სპეციფიკაცია 20.00 და 23.20 ნიშნულებზე	2		7.34			7.34		138.1	229.42									367.52	374.86	3.46	108.341
მონ. რ/ბ დიაფრაგმის მდ-2-ის სპეციფიკაცია 26.40 ნიშნულზე	1		3.67			3.67		69.05	87.54									156.59	160.26	1.73	92.6358
მონ. რ/ბ კედლის უბნის მკუ-1-ის სპეციფიკაცია -3.10 ნიშნულზე	1		26.3			26.3		102.37	794.24	979.06	566.31							2441.98	2468.28	10.69	230.896
მონ. რ/ბ კედლის უბნის მკუ-1-ის სპეციფიკაცია 0.00 ნიშნულზე	1		29.97			29.97		131.62	1122.09	1135.91	227.28							2616.9	2646.87	13.27	199.463
მონ. რ/ბ კედლის უბნის მკუ-1-ის სპეციფიკაცია 4.00 და 7.20 ნიშნულებზე	2		50.16			50.16		902.26	1577.12									2479.38	2529.54	20.5	123.392
მონ. რ/ბ კედლის უბნის მკუ-1-ის სპეციფიკაცია 10.40, 13.60 და 16.80 ნიშნულებზე	3		77.07			77.07		1374.12	2426.4									3800.52	3877.59	31.71	122.283
მონ. რ/ბ კედლის უბნის მკუ-1-ის სპეციფიკაცია 20.00, 23.20 და 26.40 ნიშნულებზე	3		80.73			80.73		1394.82	2487.12									3881.94	3962.67	32.7	121.183
მონ. რ/ბ კედლის უბნის მკუ-1-ის სპეციფიკაცია 29.60 ნიშნულზე	1		20.18			20.18		314.95	404.05									719	739.18	7.06	104.7
მონ. რ/ბ კედლის უბნის მკუ-2-ის სპეციფიკაცია -3.10 ნიშნულზე	1		16.51			16.51		227.72	478.39	165.31								871.42	887.93	7.34	120.971
მონ. რ/ბ კედლის უბნის მკუ-2-ის სპეციფიკაცია 0.00 ნიშნულზე	1		18.96			18.96		378.16	417.9	204.46								1000.52	1019.48	9.73	104.777
მონ. რ/ბ კედლის უბნის მკუ-2-ის სპეციფიკაცია 4.00 და 7.20 ნიშნულებზე	2		29.36			29.36		548.96	863.66									1412.62	1441.98	13.74	104.948
მონ. რ/ბ კედლის უბნის მკუ-2-ის სპეციფიკაცია 10.40, 13.60 და 16.80 ნიშნულებზე	3		44.04			44.04		872.64	1335.99									2208.63	2252.67	21.12	106.661
მონ. რ/ბ კედლის უბნის მკუ-2-ის სპეციფიკაცია 20.00 და 23.20 ნიშნულებზე	2		30.58			30.58		588.68	917.64									1506.32	1536.9	14.5	105.993
მონ. რ/ბ კედლის უბნის მკუ-2-ის სპეციფიკაცია 26.40 ნიშნულზე	1		15.29			15.29		294.34	366.31									660.65	675.94	7.25	93.2331
მონ. რ/ბ რიგელის მრ-1-ის სპეციფიკაცია	2		506.64			506.64						1256.08						1256.08	1762.72	12.24	144.013
მონ. რ/ბ რიგელის მრ-2-ის სპეციფიკაცია	1		246.22			246.22						580.9						580.9	827.12	5.55	149.031
მონ. რ/ბ რიგელის მრ-3-ის სპეციფიკაცია	10		662.9			662.9						1390.3						1390.3	2053.2	11.2	183.321
მონ. რ/ბ რიგელის მრ-4-ის სპეციფიკაცია	1		202.42			202.42						504.19						504.19	706.61	4.83	146.296
მონ. რ/ბ რიგელის მრ-5-ის სპეციფიკაცია	1		106.54			106.54						270.87						270.87	377.41	2.06	183.209
მონ. რ/ბ რიგელის მრ-6-ის სპეციფიკაცია	1		20.12			20.12						51.14						51.14	71.26	0.34	209.588
მონ. რ/ბ რიგელის მრ-7-ის სპეციფიკაცია	1		117.19			117.19						310.82						310.82	428.01	2.4	178.338
მონ. რ/ბ რიგელის მრ-8-ის სპეციფიკაცია	1		113.64			113.64						281.26						281.26	394.9	2.64	149.583
მონ. რ/ბ რიგელის მრ-9-ის სპეციფიკაცია	2		222.54			222.54						621.64						621.64	844.18	5.12	164.879
მონ. რ/ბ რიგელის მრ-10-ის სპეციფიკაცია	1		46.17			46.17						110.27						110.27	156.44	1.12	139.679
მონ. რ/ბ რიგელის მრ-11-ის სპეციფიკაცია	1		68.66			68.66						176.19						176.19	244.85	1.52	161.086
მონ. რ/ბ რიგელის მრ-12-ის სპეციფიკაცია	1		37.88			37.88						75.11						75.11	112.99	0.64	176.547
მონ. რ/ბ რიგელის მრ-13-ის სპეციფიკაცია	12		2741.52			2741.52						7958.4						7958.4	10699.92	66.6	160.659
მონ. რ/ბ რიგელის მრ-14-ის სპეციფიკაცია	2		355.12			355.12						897.32						897.32	1252.44	8.5	147.346
მონ. რ/ბ რიგელის მრ-15-ის სპეციფიკაცია	3		291.21			291.21						812.61						812.61	1103.82	6.18	178.612
მონ. რ/ბ რიგელის მრ-16-ის სპეციფიკაცია	3		60.36			60.36						153.42						153.42	213.78	1.02	209.588
მონ. რ/ბ რიგელის მრ-17-ის სპეციფიკაცია	3		351.57			351.57						932.46						932.46	1284.03	7.2	178.338
მონ. რ/ბ რიგელის მრ-18-ის სპეციფიკაცია	3		340.92			340.92						951.66						951.66	1292.58	7.92	163.205
მონ. რ/ბ რიგელის მრ-19-ის სპეციფიკაცია	6		667.62			667.62						1864.92						1864.92	2532.54	15.36	164.879
მონ. რ/ბ რიგელის მრ-20-ის სპეციფიკაცია	3		205.98			205.98						618.45						618.45	824.43	4.56	180.796
მონ. რ/ბ რიგელის მრ-21-ის სპეციფიკაცია	4		913.84			913.84						2580.88						2580.88	3494.72	22.2	157.42
მონ. რ/ბ რიგელის მრ-22-ის სპეციფიკაცია	1		177.56			177.56						466.64						466.64	644.2	4.25	151.576
მონ. რ/ბ რიგელის მრ-23-ის სპეციფიკაცია	2		456.92			456.92						1254.48						1254.48	1711.4	11.1	154.18
მონ. რ/ბ რიგელის მრ-24-ის სპეციფიკაცია	2		357.5			357.5						933.28						933.28	1290.78	8.58	150.441
მონ. რ/ბ რიგელის მრ-25-ის სპეციფიკაცია	2		215.44			215.44						554.52						554.52	769.96	4.44	173.414
მონ. რ/ბ რიგელის მრ-26-ის სპეციფიკაცია	2		44.98			44.98						108.66						108.66	153.64	0.76	202.158
მონ. რ/ბ რიგელის მრ-27-ის სპეციფიკაცია	2		265.16			265.16						634.44						634.44	899.6	5.2	173
მონ. რ/ბ რიგელის მრ-28-ის სპეციფიკაცია	2		241.48			241.48						604.86						604.86	846.34	5.52	153.322
მონ. რ/ბ რიგელის მრ-29-ის სპეციფიკაცია	2		239.12			239.12						634.44						634.44	873.56	5.44	160.581
მონ. რ/ბ რიგელის მრ-30-ის სპეციფიკაცია	2		239.12			239.12						682.38						682.38	921.5	5.44	169.393
მონ. რ/ბ რიგელის მრ-31-ის სპეციფიკაცია	2		156.26			156.26						377.94						377.94	534.2	3.44	155.291
მონ. რ/ბ რიგელის მრ-32-ის სპეციფიკაცია	3		685.38			685.38						1773.87						1773.87	2459.25	16.65	147.703
მონ. რ/ბ რიგელის მრ-33-ის სპეციფიკაცია	3		688.95			688.95						1719.93						1719.93	2408.88	16.65	144.677
მონ. რ/ბ რიგელის მრ-34-ის სპეციფიკაცია	3		539.79			539.79						1399.92						1399.92	1939.71	12.99	149.323
მონ. რ/ბ რიგელის მრ-35-ის სპეციფიკაცია	3		326.73			326.73						743.1						743.1	1069.83	7.14	149.836
მონ. რ/ბ რიგელის მრ-36-ის სპეციფიკაცია	3		74.58			74.58						172.59						172.59	247.17	1.26	196.167
მონ. რ/ბ რიგელის მრ-37-ის სპეციფიკაცია	6		923.34			923.34						1833.78						1833.78	2757.12	16.8	164.114
მონ. რ/ბ რიგელის მრ-38-ის სპეციფიკაცია	5		621.45			621.45						1438.25						1438.25	2059.7	14.4	143.035
მონ. რ/ბ რიგელის მრ-39-ის სპეციფიკაცია	3		245.04			245.04						532.17						532.17	777.21	5.52	140.799
მონ. რ/ბ რიგელის მრ-40-ის სპეციფიკაცია	1		46.17			46.17						113.46						113.46	159.63	1.12	142.527
მონ. რ/ბ რიგელის მრ-41-ის სპეციფიკაცია	1		89.97			89.97						224.53						224.53	314.5	2.17	144.931
გადახურვის ფილის სპეციფიკაცია 0.00 ნიშნულზე	1	107.83				107.83			9880.99									9880.99	9988.82	76.93	129.843
გადახურვის ფილის სპეციფიკაცია +4.00 ნიშნულზე	1	116.83				116.83		6995.96										6995.96	7112.79	75.17	94.6227
გადახურვის ფილის სპეციფიკაცია +7.20 ნიშნულზე	1	116.83				116.83		7042.82										7042.82	7159.65	75.17	95.2461
გადახურვის ფილის სპეციფიკაცია +10.40 ნიშნულზე	1	116.83				116.83		7042.82										7042.82	7159.65	75.17	95.2461
გადახურვის ფილის სპეციფიკაცია +13.60 ნიშნულზე	1	116.83				116.83		7063.78										7063.78	7180.61	75.17	95.5249
გადახურვის ფილის სპეციფიკაცია +16.80 ნიშნულზე	1	116.83				116.83		7063.78										7063.78	7180.61	75.17	95.5249

პროექტის დასახელება

მრავალბინიანი საცხოვრებელი სახლი

პროექტის მისამართი

ქ. თბილისი, ვარკეთილის დასახლება, ზემო პლატო, მიკრო/რაიონი II, კორპუსი №1-ის მიმდებარედ (ს.კ 01.19.20.002.119)

დამკვეთი

სტადია	თარიღი	განმარტება
	2024.11.09	

დაკვეთის №

CAD DWG ფაილი kedeli da kibe.dwg

მთ. კონსტრუქტორი:

შეასრულა

შეამოწმა

საავტორო უფლებები

ნახაზის დასახელება

მასალის ხარჯი (I ნაწილი)

კ-7.15

A3

| Хэю | чэлэгдэхгүй | Ø 240 | | |

შ.პ.ს. საპროექტო,
არქიტექტურულ–დიზაინერული სტუდია
„ბაზისი XXI“ (ID: 202235296)
საქართველო. თბილისი.
დავით აღმაშენებლის გამზ. №63-ა
ტელ. (+995 595) 27 21 27
e-mail: bazisi_xxi@yahoo.com
№ 440/25

L.T.D. projecting,
architect-design studio
„BAZISI XXI“ (ID: 202235296)
№63a Agmashenebeli av.
Tbilisi. Georgia
mob. (+995 595) 27 21 27
e-mail: bazisi_xxi@yahoo.com
„12“ სექტემბერი 2025წ

საექსპერტო შეფასება (დასკვნა)

ქალაქი თბილისი, დასახლება ვარკეთილი, ზემო პლატო, მიკრო/რაიონი II, კორპუსი №1-ის მიმდებარედ, შპს „რასტა დეველოპმენტი“-ს (ID: 402144452) საკუთრების მიწის ნაკვეთზე, საკადასტრო კოდი: № 01.19.20.002.119, მებარე, მშენებარე IV კლასის მრავალბინიანი საცხოვრებელი სახლის კორექტირებული პროექტის (+4.00 ნიშნულზე არსებული გადახურვის ფილის დაზიანებული უბნის გამაგრების გათვალისწინებით) კონსტრუქციულ ნაწილზე

ექსპერტიზაზე განსახილველად წარმოდგენილია: ქალაქი თბილისი, დასახლება ვარკეთილი, ზემო პლატო, მიკრო/რაიონი II, კორპუსი №1-ის მიმდებარედ, შპს „რასტა დეველოპმენტი“-ს (ID: 402144452) საკუთრების მიწის ნაკვეთზე, საკადასტრო კოდი: № 01.19.20.002.119, მებარე, მშენებარე IV კლასის მრავალბინიანი საცხოვრებელი სახლის კორექტირებული პროექტის (+4.00 ნიშნულზე არსებული გადახურვის ფილის დაზიანებული უბნის გამაგრების გათვალისწინებით):

1. კონსტრუქციული ნაწილი, ელექტრონული ვერსიის სახით;
2. არქიტექტურული ნაწილი, ელექტრონული ვერსიის სახით;
3. სამშენებლო მოედნის ტოპოგადაღება და გეოლოგიური კვლევა-ძიების მასალები;
4. კონსტრუქციული ნაწილის ანგარიშები, შესრულებული პროგრამული კომპლექსის „**LIRA-SAPR 2022**“-ის საშუალებით.

დამკვეთი: შ.პ.ს. „რასტა დეველოპმენტი“ (ID: 402144452)
პრ. მთ. არქიტექტორი: გიორგი დათუკიშვილი
პრ. მთ კონსტრუქტორი: გიორგი ვაშაკიძე
ექსპერტი-კონსტრუქტორი: ვახტანგ ჯაფარიძე, შ.პ.ს. „ბაზისი XXI“

სამშენებლო მოედანი ხასიათდება შემდეგი გეოფიზიკური და კლიმატური მონაცემებით:

- სეისმურობა 8 ბალი (MSK 64 სკალის მიხედვით, ქალაქი თბილისი მიეკუთვნება 8 ბალიანი სეისმურობის ზონას, ჰორიზონტალური აჩქარება შეადგენს: A=0.17g);
- ქარის ნორმატიული დაწნევა შეადგენს: 85,0 კგძ/მ^2;
- თოვლის საფარის დატვირთვა შეადგენს: 50,0 კგძ/მ^2;
- საინჟინრო-გეოლოგიური დასკვნის საფუძველზე, საძირკვლების ფუძედ მიღებულია თიხნარი გრუნტი, პირობითი საანგარიშო წინაღობით კუმშვაზე, ბუნებრივი ტენიანობის მდგომარეობაში: R_0=1,95კგ/სმ^2; დეფორმაციის მოდულით: E=135,0 კგ/სმ^2.

ქალაქი თბილისი, დასახლება ვარკეთილი, ზემო პლატო, მიკრო/რაიონი II, კორპუსი №1-ის მიმდებარედ, შპს „რასტა დეველოპმენტი“-ს (ID: 402144452) საკუთრების მიწის ნაკვეთზე, საკადასტრო კოდი: № 01.19.20.002.119, ასაშენებელი IV კლასის მრავალბინიანი საცხოვრებელი სახლის შენობა გეგმაში მართკუთხედის ფორმისაა, მცირე შეჭრებით, ნაშვერით სარდაფის სართულში და კონსოლური ნაშვერებით აივნების სახით, მიწისზედა სართულებზე. საპროექტო შენობის გაბარიტული ზომები ძირითად „1“-„7“ და „ა“-„ე“ ღერძებს შორის შეადგენს: 33,00X16,895 მეტრს.

საპროექტო ნაგებობა ათსართულიანია: (ცხრა სრული მიწისზედა სართულით და სარდაფის ერთი სართულით).

სარდაფის სართულის კონსტრუქციული სიმაღლე შეადგენს 3,10 მეტრს; მიწისზედა I სართულის კონსტრუქციული სიმაღლე შეადგენს 4,00 მეტრს; დანარჩენი მიწისზედა სართულების კონსტრუქციული სიმაღლე შეადგენს 3,20 მეტრს.

საპროექტო შენობის სვეტების მაქსიმალური ბიჯი (მალი) გრძივი მიმართულებით შეადგენს: 6,20 მეტრს. სვეტების მაქსიმალური ბიჯი (მალი) განივი მიმართულებით შეადგენს: 6,00 მეტრს.

კონსტრუქციული სქემის მიხედვით, საპროექტო მრავალბინიანი საცხოვრებელი სახლის შენობა მონოლითური რკ/ბეტონის კარკასულ-კავშირებიანი ტიპისაა, ხისტი კვანძებით. საპროექტო შენობის პირობით ნიშნულს: ±0.00-ს (შენობის მიწისზედა I სართულის იატაკის დონეს) შეესაბამება აბსოლუტური ნიშნული: +502,10მ.

მშენებარე მრავალბინიანი საცხოვრებელი სახლის +4.00 ნიშნულზე არსებულ გადახურვის ფილას აღენიშნება გამჭოლი ბზარები „1“-„2“–„ბ“-„ე“ ღერძებს შორის და „1“ ღერძის მიმდებარედ, „ბ“-„გ“ ღერძების მონაკვეთში.

ლევან სამხარაულის სახ. ექსპერტიზის ბიუროს მიერ ჩატარებული ლაბორატორიული კვლევების შედეგად, დადგინდა, რომ გადახურვის ფილის ბეტონის კლასი არის B20 რაც არ შეესაბამება საპროექტო B25 კლასს. არსებული ბზარების გახსნილობა მერყეობს: 5-6 მმ-ის ფარგლებში, რაც დასაშვებზე ბევრად მეტია საქართველოს მთავრობის 2014 წლის 15 იანვრის №71 დადგენილებით დამტკიცებული ტექნიკური რეგლამენტის: „ბეტონისა და რკინაბეტონის კონსტრუქციები“ მე-4 მუხლის მიხედვით. აღნიშნული გარემოებებიდან გამომდინარე, აუცილებელია +4.00 ნიშნულის გადახურვის ფილის დაზიანებული ნაწილის გამაგრება თავისი მდგრადობისა და მზიდუნარიანობის ამაღლებისათვის.

წარმოშობილი პრობლემის გადასაჭრელად, პროექტის მთავარმა ინჟინერ-კონსტრუქტორმა მიიღო გადაწყვეტილება გადახურვის ფილა გაძლიერდეს 10 სანტიმეტრიანი დამატებითი რკ/ბეტონის ფილის მოწყობით დაზიანებულ ნაწილში, რომელიც არსებულ კონსტრუქციას დაუკავშირდება საანკერო არმატურების (HZA-P Анкер HILTI для усиления плит перекрытия углер. сталь, 16x350мм (арт. 388729)) მეშვეობით. ზემოღაღნიშნული ღონისძიებების განხორციელებისათვის, რეკომენდაციები გათვალისწინებულია: „Мальганов А.И., Плевков В.С., Полищук А.И. Востановление и усиление строительных конструкций аварийных и реконструируемых зданий (лист 68)“ - აპრობირებული მეთოდების მიხედვით.

ასევე რეკომენდირებულია მოეწყოს დგარები გასაძლიერებელი ფილის ქვეშ, მოიხსნას ბეტონის დამცავი შრე არსებული ფილიდან და ერთდროულად დაბეტონდეს არსებული და მოსაწყობი 10 სანტიმეტრიანი სისქის, რკ/ბეტონის ფილა.

<u>საპროექტო (მშენებარე) შენობის კონსტრუქციული ელემენტების დახასიათება</u>

- საძირკვლები დაპროექტებულია მონოლითური რკ/ბეტონის ფილის სახით, სისქით 100(h)სმ; საძირკვლების ქვეშ ეწყობა ბეტონის მოსამზადებელი ფენა, სისქით 10სმ B12.5 კლასის ბეტონისაგან.
- ლიფტის შახტის თანაორმოს ძირი და კედლები დაპროექტებულია მონოლითური რკ/ბეტონისაგან, სისქით 40სმ;
- სარდაფის სართულის გარე კედლები, რომლებიც გრუნტთან შეხებაშია, დაპროექტებულია მონოლითური რკ/ბეტონისაგან, სისქით 30სმ;
- სვეტები დაპროექტებულია მონოლითური რკ/ბეტონისაგან, მართკუთხა განივი კვეთებით: 40X80სმ; 40X60სმ; 40X40სმ;
- რიგელები დაპროექტებულია მონოლითური რკ/ბეტონისაგან, მართკუთხა განივი კვეთებით: 40X50(h)სმ;
- სართულშუა გადახურვის ფილები დაპროექტებულია მონოლითური რკ/ბეტონისაგან კოჭოვანი ტიპის სახით, სისქით: 16სმ;
- სიხისტის დიაფრაგმები დაპროექტებულია მონოლითური რკ/ბეტონისაგან, სისქით 20სმ;
- კიბის უჯრედების და ლიფტის შახტების მიმდებარე კედლები დაპროექტებულია მონოლითური რკ/ბეტონისაგან, სისქით 20სმ;
- კიბის უჯრედები დაპროექტებულია მონოლითური რკ/ბეტონის მარშებით, ბაქნებით და საფეხურებით. კიბის პანდუსის ფილის სისქე შეადგენს 18სმ;
- კარკასის (ჩონჩხედის) შემავსებელი კედლები დაპროექტებულია მსუბუქი ბეტონის მცირეგაბარიტიანი ბლოკების წყობისაგან, პროექტში გათვალისწინებულია კედლების ჩამაგრება კარკასის ელემენტებთან (სვეტებთან) არმატურის ანკერებით.
- ტიხრები დაპროექტებულია მსუბუქი ბეტონის სატიხრე ბლოკებით, სისქით 10სმ; პროექტში გათვალისწინებულია ტიხრების ჩამაგრება გადახურვის და კარკასის კონსტრუქციებთან სამონტაჟო ელემენტებით.
- სახურავი ბრტყელი ტიპისაა, რულონური მასალების ბურულით.

+4.00 ნიშნულზე არსებული გადახურვის ფილის დაზიანებული ნაწილის გამაგრება: „1“-„2“–„ბ“-„ე“ ღერძებს შორის და „1“ ღერძის მიმდებარედ, „ბ“-„გ“ ღერძების მონაკვეთში გადაწყვეტილია 10სმ სისქის დამატებითი რკ/ბეტონის ფილით, არსებულ ფილასთან ჩაანკერებით.

კონსტრუქციული სქემის მიხედვით, საპროექტო მრავალბინიანი საცხოვრებელი სახლის შენობა მონოლითური რკ/ბეტონის კარკასულ-კავშირებიანი ტიპისაა, ხისტი კვანძებით. ბეტონის საპროექტო კლასი მზიდ კონსტრუქციებში შეადგენს: B25; არმატურების საპროექტო კლასი მზიდ კონსტრუქციებში შეადგენს: A500C და A240.

საპროექტო ნაგებობის მზიდი კონსტრუქციები გაანგარიშებულია პროგრამული კომპლექსის „LIRA-SAPR“-ის საშუალებით, 8 ბალიანი სეისმურობისათვის, (MSK 64 სკალის მიხედვით, ქალაქი თბილისი მიეკუთვნება 8 ბალიანი სეისმურობის ზონას, ჰორიზონტალური აჩქარება შეადგენს: A=0.17g).

საპროექტო შენობის საანგარიშო სქემას წარმოადგენს ჩარჩოვანი სისტემა: მონოლითური რკ/ბეტონის: სვეტების, რიგელების, დიაფრაგმების, კედლების და გადახურვის ფილების ერთობლივი მუშაობით.

მრავალბინიანი საცხოვრებელი სახლის მზიდი კონსტრუქციების გეომეტრიული ზომები, ბეტონის კლასი და არმირება დაპროექტებულია შენობის მზიდი კონსტრუქციული სისტემის სივრცული ანგარიშის შედეგების მიხედვით.

საპროექტო საცხოვრებელი სახლის მზიდი კონსტრუქციების გაანგარიშებათა შედეგები აკმაყოფილებენ: ნაგებობის მდგრადობის, სიხისტის და სიმტკიცის ნორმატიული დოკუმენტებით გათვალისწინებულ მოთხოვნებს.

+4.00 ნიშნულის გადახურვის ფილის დაზიანებული ნაწილის გამაგრება წარმოდგენილი პროექტის შესაბამისად, უზრუნველყოფს დაზიანებული ფილის უბნის მდგრადობისა და მზიდუნარიანობის ამაღლებას.

<u>დასკვნა:</u>

ქალაქი თბილისი, დასახლება ვარკეთილი, ზემო პლატო, მიკრო/რაიონი II, კორპუსი №1-ის მიმდებარედ, შპს „რასტა დეველოპმენტი“-ს (ID: 402144452) საკუთრების მიწის ნაკვეთზე, საკადასტრო კოდი: № 01.19.20.002.119, მდებარე, მშენებარე IV კლასის მრავალბინიანი საცხოვრებელი სახლის კორექტირებული პროექტის (+4.00 ნიშნულზე არსებული გადახურვის ფილის დაზიანებული უბნის გამაგრების გათვალისწინებით) კონსტრუქციული ნაწილი დამუშავებულია საკმარისი მოცულობით, მოქმედი სამშენებლო ნორმებისა და წესების შესაბამისობაში.

პროექტის გრაფიკული ნაწილისა და შენობის ძირითადი მზიდი კონსტრუქციული სისტემის სივრცული ანგარიშის შედეგების ანალიზის საფუძველზე, ექსპერტიზა დადებით შეფასებას აძლევს: ქალაქი თბილისი, დასახლება ვარკეთილი, ზემო პლატო, მიკრო/რაიონი II, კორპუსი №1-ის მიმდებარედ, შპს „რასტა დეველოპმენტი“-ს (ID: 402144452) საკუთრების მიწის ნაკვეთზე, საკადასტრო კოდი: № 01.19.20.002.119, მდებარე, მშენებარე IV კლასის მრავალბინიანი საცხოვრებელი სახლის კორექტირებული პროექტის (+4.00 ნიშნულზე არსებული გადახურვის ფილის დაზიანებული უბნის გამაგრების გათვალისწინებით) კონსტრუქციულ ნაწილს და რეკომენდაციას უწევს მას მშენებლობის ნებართვის მისაღებად.

შ.პ.ს. „ბაზისი XXI“-ის
აღმასრულებელი დირექტორი,
ექსპერტი, კონსტრუქტორი: /ვახტანგ ჯაფარიძე/

ამონაწერი მეწარმეთა და არასამეწარმეო (არაკომერციული) იურიდიული პირების რეესტრიდან

განაცხადის ნომერი: 115518
განაცხადის რეგისტრაციის ნომერი: B10105547
ამონაწერის მომზადების თარიღი: 03/09/2010 15:40:23

სუბიექტი

საფირმო სახელწოდება:	შპს ბაზისი XXI
იურიდიული მისამართი:	საქართველო, ძველი თბილისის რაიონში, აღმაშენებლის გამზირი 63ა
საიდენტიფიკაციო კოდი:	202235296
სამართლებრივი ფორმა:	შეზღუდული პასუხისმგებლობის საზოგადოება
სახელმწიფო რეგისტრაციის თარიღი:	12/12/2003
სახელმწიფო რეგისტრაციის ნომერი:	2/4-3679
მარეგისტრირებელი ორგანო:	დიდუბე-ჩუღურეთის სასამართლო
საგადასახადო ინსპექცია:	თბილისის რეგ.ცენტრი ძველი თბილისის გ-ბა

ხელმძღვანელობაზე/წარმომადგენლობაზე უფლებამოსილი პირები

- 01001003423, იოსებ ცერცვაძე,
  გენერალური დირექტორი, ,
- 01005021796, ვახტანგ ჯაფარიძე,
  , , აღმასრულებელი დირექტორი

პარტნიორები

	წილი	ანგარიშის ნომერი
01001003423, იოსებ ცერცვაძე,	100.00000000%	202235296-SH-00001

ყადაღა/აკრძალვა:

რეგისტრირებული არ არის

საგადასახადო გირავნობა/იპოთეკის უფლება:

რეგისტრირებული არ არის

დიპლომი

წარჩინებით

ИВ № 257304

ეს დიპლომი მიეცა ჯაფარიძეს

ვახტანგ [illegible]

მასზე, რომ იგი 1980 წელს შევიდა

საქართველოს პოლიტექნიკურ ინსტიტუტში

და 1985 წელს დაამთავრა [illegible]

[illegible]

სრული კურსი [illegible]

სახელმწიფო საგამოცდო კომისიის 1985 წ.

„3" [illegible] დადგენილებით

[illegible]

კვალიფიკაცია.

სახელმწიფო საგამოცდო კომისიის თავმჯდომარე

ბ. ა.

ქალაქი თბილისი 1986 „29" 05

ДИПЛОМ

С ОТЛИЧИЕМ

ИВ № 257304

Настоящий диплом выдан *Джапаридзе Вахтангу Дживиевичу*

в том, что он в 19*80* году поступил

в *Грузинский политехнический институт им. В.И. Ленина*

и в 19*85* году окончил полный курс

названного института

по специальности *промышленное и гражданское строительство*

Решением Государственной экзаменационной комиссии от [illegible] 19*85* г.

присвоена квалификация *инженера-строителя*

Председатель Государственной экзаменационной комиссии

М. П.

Город *Тбилиси* „*29*" *05* 19*86* г.

Регистрационный № *1276*

Georgia IDENTITY CARD

საქართველო

GEO



სახელი / FIRST NAME

ვახტანგ

VAKHTANG

გვარი / LAST NAME

ჯაფარიძე

JAPARIDZE

მოქ. / CIT.: GEO

სქესი / SEX: მ / M

პირადი No / PERSONAL No: 01005021796

დაბადების თარიღი / DATE OF BIRTH: 10.06.1963

მოქმედების ვადა / DATE OF EXPIRY: 26.06.2026

ბარათის No / CARD No: 15IC19267

ხელმოწერა / SIGNATURE

დაბადების ადგილი / PLACE OF BIRTH

თბილისი

TBILISI

გაცემის თარიღი / DATE OF ISSUE

26.06.2016

გამცემი ორგანო / ISSUING AUTHORITY

იუსტიციის სამინისტრო

MINISTRY OF JUSTICE

IDGEO15IC19267501005021796<<<<

6306106M2606266GEO<<<<<<<<<<<1

JAPARIDZE<<VAKHTANG<<<<<<<<<<<

<u>ინფორმაცია საპროექტო და საექსპერტო სამუშაოთა შესახებ</u>

მე, ვახტანგ ჯაფარიძე, 1985 წლიდან ვეწევი საპროექტო საქმიანობას შ.პ.ს. „თბილქალაქ-პროექტ“-ში; 1997 წლიდან ვთანამშრომლობ სხვადასხვა საპროექტო და სამშენებლო ორგანიზაციებთან, სადაც ვასრულებ საპროექტო და საექსპერტო სამუშაოებს; ასევე ვეწევი სამშენებლო ობიექტების ტექნიკურ ზედამხედველობას. 2004 წლიდან ვარ შ.პ.ს. „ბაზისი XXI“-ის აღმასრულებელი დირექტორი და მთავარი კონსტრუქტორი.

<u>ჩემი უშუალო ხელმძღვანელობით დამუშავებულია შემდეგი ობიექტები:</u>

– მრავალბინიანი საცხოვრებელი სახლი საგარეჯოს ქ. №7-7ა;
– მრავალბინიანი საცხოვრებელი სახლი ქეთევან წამებულის გამზ. №15-17;
– მიწისძვრისაგან დაზიანებული, ქ. თბილისის მე-4 საშუალო სკოლის გამაგრების პროექტი;
– მრავალბინიანი საცხოვრებელი სახლები ალ. ყაზბეგის გამზ. №34-ში;
– 10 სართულიანი ბავშვთა სარეაბილიტაციო ცენტრის პროექტი ქ. თბილისის I კლინიკური საავადმყოფოს ტერიტორიაზე;
– ღვინის ქარხანა ყვარელის რ/6, სოფელ შილდაში;
– მრავალბინიანი საცხოვრებელი სახლი საბურთალოს ქ. №31;
– მრავალბინიანი საცხოვრებელი სახლი შატბერაშვილის ქ. №7 და შატბერაშვილის ქ. №9;
– მრავალბინიანი საცხოვრებელი სახლი მარუხის გმირების ქ. №11;
– მრავალბინიანი საცხოვრებელი სახლი ვ. ივერიელის ქ. №32 / საბადურის ქ. №32-32ა, №34;
– მრავალი ინდივიდუალური საცხოვრებელი სახლი.

<u>ბოლო 5 წლის განმავლობაში ჩატარებული საექსპერტო სამუშაოები:</u>

– ქ. გარდაბნის მუნიციპალიტეტის სოფელ მარტყოფში, სოფელ სართიჭალასა და სოფელ საააკაძეში, შ.პ.ს. „ჩირინა“-ს მეფრინველეობის კომპლექსის ტერიტორიაზე, მდებარე შენობების საერთო მდგრადობისა და ნაგებობის მზიდი კონსტრუქციების საპროექტო მონაცემებთან შესაბამისობის შესახებ; საექსპერტო შეფასებები კონსტრუქციულ ნაწილზე.
– ქ. თბილისში, ჭავჭავაძის ქ. №1 / ქავთარაძის ქ. №19, შ.პ.ს. „მონოლით ჯგუფი“-ს მრავალბინიანი საცხოვრებელი სახლის პროექტის კონსტრუქციულ ნაწილზე.
– ქ. გურჯაანში, თავისუფლების ქუჩა № 6-ში, „სოკარ ჯორჯია პეტროლეუმ“-ის ავტოგასამართი კომპლექსის პროექტის კონსტრუქციულ ნაწილზე.
– ქ. თბილისში, დასახლება აეროდრომი, ქუჩა I, №20/ქ. თბილისი, აეროდრომის დასახლება მე-3 ქუჩა №17/ ქ. თბილისი, აეროდრომის დასახლება I ქუჩა №22, ე.ს. ამხანაგობა „იმედი 2015“-ის მრავალბინიანი საცხოვრებელი სახლის პროექტის კონსტრუქციულ ნაწილზე.
– ქ. თბილისში, ქინძმარაულის I შესახვევი №1-ში, შ.პ.ს. „უნიმედი კახეთი“-ს მიწის ნაკვეთზე მდებარე არსებული რეფერალური ჰოსპიტალის შენობის გამაგრება-გაძლიერების პროექტზე.
– ქ. რუსთავში, სექტორი-ჟ. შარტავა, მიკრო/რაიონი XXI, №16 და №22 სახლებს შორის მიმდებარე ტერიტორიაზე მრავალბინიანი საცხოვრებელი სახლის პროექტის კონსტრუქციულ ნაწილზე.
– ქალაქ თბილისში, ქუჩა უშანგი ჩხეიძის, №12-14-16 შ.პ.ს. „ბელი“-ს მრავალბინიანი საცხოვრებელი სახლის პროექტის კონსტრუქციულ ნაწილზე.
– ქ. თბილისში, შატბერაშვილის ქუჩა №74, შ.პ.ს. „სალვუს დეველოპმენტი“-ს დაბალი ინტენსივობის საცხოვრებელი სახლის კორექტირებული პროექტის კონსტრუქციულ ნაწილზე.
– ქალაქ თბილისში, ქუჩა წინანდალი №9 შ.პ.ს. „საქართველოს ეროვნული უნივერსიტეტი სეუ“-ს საგანმანათლებლო ცენტრის შენობის პროექტის კონსტრუქციულ ნაწილზე.
– ქ. თბილისში, სექტორი-სამგორი, კახეთის გზატკეცილის მე-7 კმ-ის მიმდებარე ტერიტორიაზე, შ.პ.ს. „R.I.G. GAS“-ის ნავთობბაზის ობიექტების პროექტის კონსრტუქციულ ნაწილზე
– ქ. თბილისში, ქუჩა წინანდლის, №9, (ნაკვეთი №01/107) შ.პ.ს. „კარდიოლოგიური კლინიკა გული“-ს საკუთრების მიწის ნაკვეთზე № 01.17.13.001.315 არსებული საავადმყოფოს რეკონსტრუქციის (დაშენება-გადაჯდომით) პროექტის კონსტრუქციულ ნაწილზე
– ქ. თბილისში, სექტორი-საბურთალო, დიდი დიღომი, მიკრო/რაიონი I და ფარნავაზ მეფის გამზირს შორის, შ.პ.ს. „აკა“-ს საკუთრების მიწის ნაკვეთზე №01.10.06.009.042 მრავალფუნქციური კომპლექსის შენობის პროექტის კონსტრუქციულ ნაწილზე
– ქ. თბილისში, ქუჩა ნარიმანოვი, №12, შ.პ.ს. „ემ. ჯი. ალიანსი“-ს საკუთრების მიწის ნაკვეთზე მრავალბინიანი საცხ. სახლის (ბლოკი: №1–№6) პროექტის კონსტრუქციულ ნაწილზე.

მოწოდებულ ინფორმაციას ვადასტურებ,
შ.პ.ს. „ბაზისი XXI“-ის
აღმასრულებელი დირექტორი: /ვ. ჯაფარიძე/

შეთავაზებული სპეციალისტის ბიოგრაფიული მონაცემები

შეთავაზებული თანამდებობა	ინჟინერ-კონსტრუქტორი
ფირმის დასახელება	შპს „ბაზისი XXI“
გვარი, სახელი	ჯაფარიძე ვახტანგ
პირადი №	01005021796
დაბადების თარიღი	10. 06. 1963წ.
საცხოვრებლის მისამართი	ქ. თბილისი, წყალტუბოს ქ. №20
ელ.ფოსტა	bazisi_xxi@yahoo.com
საკონტაქტო ტელეფონი	595 27 21 27
ოჯახური მდგომარეობა	აუტანელი
პროფესია	სამრეწველო და სამოქალაქო ობიექტების ინჟინერ-მშენებელი, დამპროექტებელი
საპროექტო ორგანიზაციაში მუშაობის სტაჟი	39 წელი
ექსპერტად მუშაობის სტაჟი	24 წელი
მოვალეობის დეტალურად აღწერა	სამრეწველო და სამოქალაქო ობიექტების კონსტრუქციების გაანგარიშება-დაპროექტება
განათლება 1980-1985წწ	უმაღლესი, საქართველოს პოლიტექნიკური ინსტიტუტი, სამშენებლო ფაკულტეტი, სამრეწველო და სამოქალაქო ობიექტების ინჟინერ-მშენებელი
ძირითადი კვალიფიკაციები 1985 წლიდან დღემდე	შ.პ.ს. „თბილქალაქპროექტი“-ს წამყვანი კონსტრუქტორი, შ.პ.ს. „ბაზისი XXI“-ის მთავარი კონსტრუქტორი
დაპროექტებული ობიექტები 1985-2025წწ	მრავალი ინდივიდუალური და მრავალბინიანი საცხოვრებელი სახლი, საწარმოო დანიშნულების ობიექტები, შენობების აღდგენა-გამაგრების პროექტები
თარიღი	12. 09. 2025წ.

ენები	კითხვა	წერა	ლაპარაკი
ქართული	მშობლიური	მშობლიური	მშობლიური
რუსული	თავისუფლად	თავისუფლად	თავისუფლად

დადასტურება:
მე, ქვემორე ხელისმომწერი ვადასტურებ, რომ წარმოდგენილი მონაცემები ზუსტად აღწერს ჩემს პიროვნებას, ჩემს გამოცდილებას და კვალიფიკაციას.

სპეციალისტი



ვახტანგ ჯაფარიძე

სახელმწიფო ლიცენზია

სლც№ 4122

საპროექტო-სამშენებლო საქმიანობის განხორციელებაზე

ეძლევა შპს „ბაზისი XXI“

ქ. თბილისი, დავით აღმაშენებლის № 63-ა

მასზედ, რომ მას აქვს უფლება განახორციელოს საპროექტო-სამშენებლო საქმიანობა დანართში მოცემულ სახეობებში.

ლიცენზია მოქმედებს საქართველოს ტერიტორიაზე

განსაკუთრებული პირობები

ლიცენზიის მოქმედების ვადა ლიცენზია გაცემულია 11122004წ.

საქართველოს ეკონომიკური განვითარების მინისტრის მოადგილე, სპეციალიზებული მუდმივმოქმედი სალიცენზიო-სანებართვო კომისიის თავმჯდომარე ვახტანგ ლეჟავა

საქართველო, შპს „ბაზისი XXI“ GEORGIA, "BAZISI XXI" LTD 202235296

საპროექტო-სამშენებლო საქმიანობაზე
№4177 სახელმწიფო ლიცენზიის
დანართი

ჩამონათვალი

საპროექტო – სამშენებლო საქმიანობის სახეებისა, რომელთა განხორციელების უფლება ეძლევა შპს-ს „ბაზისი XXI“

1. *საცხოვრებელი, სამოქალაქო და საზოგადოებრივი დანიშნულების შენობა-ნაგებობების დაპროექტება (მ.შ. ტექნიკური მდგომარეობის გამოკვლევა და რეკომენდაციების დამუშავება):*
   - საცხოვრებელი შენობები:
     ბ. ხუთსართულიანი (მანსარდის ჩათვლით);
   - საზოგადოებრივი შენობები და ნაგებობები:
     ბ. ხუთ სართულამდე ან 18 მ. სიმაღლის და დახურული საშუალო სირთულის კონსტრუქციის დარბაზები.
2. *სამრეწველო, საწარმოო და სასოფლო-სამეურნეო შენობა-ნაგებობათა დაპროექტება:*
   - საწარმოო შენობა-ნაგებობები;
   - სამრეწველო ობიექტები:
     ა. მცირე სიმძლავრის.
3. *პროექტების ექსპერტიზა:*
   - საცხოვრებელი, სამოქალაქო და საზოგადოებრივი დანიშნულების შენობა-ნაგებობები.
   - საწარმოო შენობა-ნაგებობები;

გაცემულია 2004 წლის 14 დეკემბერს.

სპეციალიზებული მუდმივმოქმედი
სალიცენზიო-სანებართვო კომისიის
თავმჯდომარის მოადგილე ალბერტ ჯანელიძე

შპს „ბაზისი XXI“ საქართველო GEORGIA "BAZISI XXI" LTD 202235296

სასამართლო ექსპერტიზის ეროვნული ბიურო
NATIONAL FORENSICS BUREAU

№ 5003463925

13/06/2025

5003463925

შპს "რასტა დეველოპმენტი" -ს დირექტორს ბატონ
ვახტანგ ხოჭოლავას

(საქართველო. თბილისი სულხან ცინცაძის ქ. N 12
ბლოკი VIII ბ. 13-21)

ბატონო ვახტანგ,

ლევან სამხარაულის სახელობის სასამართლო ექსპერტიზის ეროვნული ბიურო, თქვენი მომართვის (ბიუროს 2025 წლის 30 მაისის რეგისტრაციის N1003965725) საფუძველზე, გიგზავნით N003797125 დასკვნას.

დანართი:

ექსპერტის დასკვნა 12 ფურცლად;

პატივისცემით,

გიორგი თვაური
ბიუროს უფროსი

თბილისი, 0162, ი. ჭავჭავაძის გამზ. 84
ქუთაისი 4600, ი. ჭავჭავაძის გამზ. 2ა
ბათუმი, 6000 პ. მელიქიშვილის ქუჩა 102

84 Chavchavadze Ave., Tbilisi 0162
2a I. Chavchavadze Ave., Kutaisi 4600
102 P. Melikishvili Str., Batumi 6000

+995 32 2 258 484 | info@expertiza.gov.ge | expertiza.gov.ge

5003463925

ელექტრონული დოკუმენტის ასლის მატერიალურ დოკუმენტთან გათანაბარ იურიდიულ ძალას ვადასტურებ,
ხელმოწერისთვის პასუხისმგებელი პირი _____

თარიღი 16. 06. 2025წ. (ხელმოწერა) ბ.ა

003797125

ექსპერტის დასკვნა № 003797125

გაფრთხილება

დეპარტამენტების უფროსების მიერ განგვემარტა ექსპერტის უფლება-მოვალეობები, რაც გათვალისწინებულია საქართველოს სამოქალაქო საპროცესო კოდექსის 168-ე და საქართველოს სისხლის სამართლის საპროცესო კოდექსის 51-ე და 52-ე მუხლებით. ამასთან, ცრუ ჩვენების, ყალბი დასკვნის, საექსპერტო კვლევის ობიექტის დაუცველობისათვის სისხლისსამართლებრივი პასუხისმგებლობის შესახებ გაფრთხილებულები ვარ საქართველოს სისხლის სამართლის კოდექსის 370-ე მუხლის შესაბამისად.

ექსპერტიზის ჩატარების საფუძველი

ექსპერტიზის სახეობა:

დამნიშნავი:

ორგანიზაცია: შპს რასტა დეველოპმენტი

თანამდებობა: დირექტორი

მისამართი: საქართველო. თბილისი სულხან ცინცაძის ქ. N 12 ბლოკი VIII ბ. 13-21

სახელი და გვარი: ვახტანგ ხოჭოლავა

საფუძველი: განცხადება

შემსრულებელი ექსპერტები:

ბესიკ დოლიძე / კირიაკ ზავრიევის სამშენებლო მექანიკის, სეისმომედეგობის და საინჟინრო ექსპერტიზის ცენტრი (დეპარტამენტი)ს ნორმატიული, ტექნიკური და ექსპერიმენტალური კვლევების სამმართველოს ექსპერტი, სპეციალობით მუშაობის 12 წლის სტაჟით.

გიორგი ხარაიშვილი / კირიაკ ზავრიევის სამშენებლო მექანიკის, სეისმომედეგობის და საინჟინრო ექსპერტიზის ცენტრი (დეპარტამენტი)ს ნორმატიული, ტექნიკური და ექსპერიმენტალური კვლევების სამმართველოს სპეციალისტი, სპეციალობით მუშაობის 12 წლის სტაჟით.

ექსპერტიზის წინაშე დასმული კითხვები

მოგახსენებთ რომ ვაწარმოებთ 9 სართულიანი კორპუსის მშენებლობას მისამართზე თბილისი ვარკეთილის დასახლება ზემო პლატო, მე-2 მიკრორაიონი, კორპუსი 2-ის მიმდებარედ ს/კ 01. 19. 20. 002. 119.

გთხოვთ ექსპერტიზას ბეტონის მარკიანობისა და მდგრადობის შესახებ ზედამხედველი კომპანიის მიერ წარმოდგენილი შეუსაბამობის აქტში მითითებული წერტილების მიხედვით (შეუსაბამობის აქტი თან ერთვის) დაჩქარებული წესით.

შემოსვლის თარიღი: 30/05/2025 წ

გასვლის თარიღი: 13/06/2025 წ

დასკვნა

ქ. თბილისში ვარკეთილის დასახლება ზემო პლატო, მე-2 მიკრორაიონში მდებარე, მშენებარე შენობის სართულშუა გადახურვის ფილის ბეტონის სიმტკიცის დადგენის მიზნით ჩატარებული კვლევის შედეგად დადგინდა:

- ფილიდან ამოკვეთილი ბეტონის ნიმუშების საშუალო სიმტკიცე კუმშვაზე შეადგენს - 25,29 მპა - (252,9 კგძ/სმ², მარკა 250, კლასი B20).

სართულშუა გადახურვის ფილის ბეტონის ბზარების სიღრმის განსაზღვრის მიზნით ჩატარებული კვლევებით დადგინდა:

- ფილა გ-დ-1-2, ნიმუშის სიმაღლემ შეადგინა 17,5 სმ, ბზარი აღმოჩნდა გამჭოლი.
- ფილა ბ-გ-1-2, ნიმუშის სიმაღლემ შეადგინა 18,0 სმ, ბზარის სიღრმე აღმოჩნდა 14 სმ.
- ფილა ა'-ბ-1-2, ნიმუშის სიმაღლემ შეადგინა 18,0 სმ, ბზარი აღმოჩნდა გამჭოლი.

003797125

ექსპერტის დასკვნა № 003797125

ბესიკ დოლიძე

გამოკვლევა

კვლევა ჩატარდა შპს „რასტა დეველოპმენტი“-ს დირექტორის ვახტანგ ხიჭოლავას 2025 წლის 30 მაისის მომართვის (ბიუროს რეგ. №1003965725) საფუძველზე, ქ. თბილისი ვარკეთილის დასახლება ზემო პლატო, მე-2 მიკრორაიონში მდებარე, მშენებარე შენობის სართულშუა გადახურვის ფილის ბეტონის სიმტკიცის და ბზარების გავრცელების სიღრმის განსაზღვრის მიზნით. 2025 წლის 5 ივნისს ვიმყოფებოდით აღნიშნულ მისამართზე ბეტონის ნიმუშების ამოსაჭრელად. (იხ. ფოტოები 1, 2, 3,.., 19).

3 ცალი (N1, N2 და N3) ნიმუში ამოიკვეთა ბზარებზე მათი სიღრმის დასადგენად, ხოლო დაუზიანებელ ადგილებში სიმტკიცის დასადგენად 3 ცალი (N4, N5 და N6) ნიმუში.

კერნების ამოღების პროცესი მიმდინარეობდა EN 12504-1:2009-ის („კონსტრუქციებში ბეტონის გამოცდა - ნაწილი I: ამოკვეთილი ნიმუშები - აღება, შესწავლა და გამოცდა კუმშვაზე“) მოთხოვნების შესაბამისად. წარმოებდა ამოკვეთილი კერნების გაზომვა და სათანადო მონაცემების შეტანა ბეტონის ნიმუშების (კერნები) ამოკვეთის ოქმში. ნიმუშების ამოკვეთა განხორციელდა **DR. CHULZE typ BDK-33**-ის საშუალებით. შემდეგ ნიმუშები გადმოტანილ იქნა კირიაკ ზავრიევის სამშენებლო მექანიკის, სეისმომედეგობის და საინჟინრო ექსპერტიზის ცენტრის (დეპარტამენტი) ლაბორატორიაში. საცდელი ნიმუშების დაჭრა განხორციელდა Φ9,4XH9,4სმ ზომის ცილინდრებად ლაბორატორიის პირობებში, **DEWALT**-ის სპეციალურ საჭრელ დაზგაზე. ხოლო დაჭრის შემდეგ უსწორმასწორო ზედაპირების გლუვად დამუშავება მოხდა **CONTROLS GRINDING MACHINE 55-C0221/B3** დანადგარზე.

ნიმუშების სიმტკიცეები კუმშვაზე დადგენილ იქნა ნორმატული დოკუმენტების ГОСТ 10180- 90-ის („ბეტონის საკონტროლო ნიმუშების სიმტკიცეზე გამოცდის მეთოდები“) და ГОСТ 26633—91-ის („მძიმე და წვრილმარცვლოვანი ბეტონები“) მოთხოვნების გათვალისწინებით. საბაზო ნიმუშების გამოცდა კუმშვაზე წარმოებდა, ნორმატიული დოკუმენტის EN 12390-3-ის („ბეტონის ნიმუშების კუმშვაზე გამოცდა“) მოთხოვნების შესაბამისად, წნეხ CONTROLS ADVANTEST9 C5600/FR-ზე. გამოცდის შედეგები მოყვანილია ცხრილში 1 და წარმოდგენილია დიაგრამების სახით.

ცხრილი 1

N	ნიმუშის ადგილმდებარეობა	გამოცდის თარიღი	ნიმუშის ზოგადი სიმკვრივე, კგ/მ³	ნიმუშის სიმტკიცე, მპა	ბეტონის უახლოესი მარკა, კგძ/სმ²	ბეტონის კლასი, B
1	2	3	4	5	6	7
4	ფილა ა'-ბ-1-2	13.06.2025	2310,1	26,56	250	20
5	ფილა ბ-გ-1-2	13.06.2025	2334,7	24,22	250	20
6	ფილა გ-დ-1-2	13.06.2025	2313,2	25,09	250	20
	საშუალო მნიშვნელობა		**2319,3**	**25,29**	**250**	**20**

გამოცდის მიმდინარეობა ასახულია ფოტოებზე (იხ. სურათები 20, 21, 22,... 25).

ქ. თბილისი ვარკეთილის დასახლება ზემო პლატო, მე-2 მიკრორაიონში მდებარე მშენებარე შენობის სართულშუა გადახურვის ფილის ბეტონის სიმტკიცის დადგენის მიზნით ჩატარებული კვლევის შედეგად დადგინდა.

- გადახურვის ფილიდან ამოკვეთილი კერნების საშუალო სიმტკიცე კუმშვაზე შეადგენს - **25,29 მპა - (252,9 კგძ/სმ², მარკა 250, კლასი B20).**

სართულშუა გადახურვის ფილის ბეტონის ბზარების სიღრმის განსაზღვრის მიზნით ჩატარებული კვლევებით დადგინდა:

- ფილა გ-დ-1-2, ნიმუშის სიმაღლემ შეადგინა 17,5 სმ, ბზარი აღმოჩნდა გამჭოლი.
- ფილა ბ-გ-1-2, ნიმუშის სიმაღლემ შეადგინა 18,0 სმ, ბზარის სიღრმე აღმოჩნდა 14 სმ.
- ფილა ა'-ბ-1-2, ნიმუშის სიმაღლემ შეადგინა 18,0 სმ, ბზარი აღმოჩნდა გამჭოლი.

ბესიკ დოლიძე

გიორგი ხარაიშვილი გ. ხარაიშვილი

გამოყენებული მასალები

1. ამოკვეთილი ნიმუშები (კერნები) – 6 ცალი.

გამოყენებული ლიტერატურა:

1. EN 12390-3 - ბეტონის კუმშვაზე გამოცდა.
2. ГОСТ 18105-86 - ბეტონები. სიმტკიცის კონტროლის წესები.
3. ГОСТ 26633-91 - მძიმე და წვრილმარცვლოვანი ბეტონები. ტექნიკური პირობები.

ექსპერტის დასკვნა ტექნიკური წესით გადაამოწმა: მირზა მესხი

ექსპერტის დასკვნა ადმინისტრაციული წესით გადაამოწმა: ბადრი ლეფსაია

სასამართლო ექსპერტიზის ეროვნული ბიურო
NATIONAL FORENSICS BUREAU

№ 5003493225

17/06/2025

5003493225

შპს "რასტა დეველოპმენტი"-ს დირექტორს ბნ ვახტანგ ხოჭოლავას

(საქართველო. თბილისი სულხან ცინცაძის ქ. N 12 ბლოკი VIII ბ. 13-21)

პატონო ვახტანგ,
ლევან სამხარაულის სახელობის სასამართლო ექსპერტიზის ეროვნული ბიურო, თქვენი მომართვის (ბიუროს 2025 წლის 30 მაისის რეგისტრაციის N1003965725) საფუძველზე, გიგზავნით საინჟინრო ექსპერტიზის N003843125 დასკვნას.

დანართი:

ექსპერტის დასკვნა 06 ფურცლად;

დანართი: 01 დოკუმენტაცია, დალუქული 1 პაკეტად

პატივისცემით,

გიორგი თვაური
ბიუროს უფროსი

ბილისი, 0162, ი. ჭავჭავაძის გამზ. 84
უთაისი 4600, ი. ჭავჭავაძის გამზ. 2ª
ათუმი, 6000 პ. მელიქიშვილის ქუჩა 102

84 Chavchavadze Ave., Tbilisi 0162
2ª I. Chavchavadze Ave., Kutaisi 4600
102 P. Melikishvili Str., Batumi 6000

+995 32 2 258 484 | info@expertiza.gov.ge | expertiza.gov.ge

5003493225

ელექტრონული დოკუმენტის ასლის მატერიალურ დოკუმენტთან თანაბარ იურიდიულ ძალას ვადასტურებ,
ხელმოწერისთვის პასუხისმგებელი პირი _____

თარიღი 17.06.2025 (ხელმოწერა) ბ.ა

003843125

ექსპერტის დასკვნა № 003843125

გაფრთხილება

კირიაკ ზავრიევის სამშენებლო მექანიკის, სეისმომედეგობის და საინჟინრო ექსპერტიზის ცენტრი ს(დეპარტამენტი) უფროსის მიერ განმემარტა ექსპერტის უფლება-მოვალეობები, რაც გათვალისწინებულია საქართველოს სამოქალაქო საპროცესო კოდექსის 168-ე და საქართველოს სისხლის სამართლის საპროცესო კოდექსის 51-ე და 52-ე მუხლებით. ამასთან, ცრუ ჩვენების, ყალბი დასკვნის, საექსპერტო კვლევის ობიექტის დაუცველობისათვის სისხლისსამართლებრივი პასუხისმგებლობის შესახებ გაფრთხილებული ვარ საქართველოს სისხლის სამართლის კოდექსის 370-ე მუხლის შესაბამისად.

ექსპერტიზის ჩატარების საფუძველი

ექსპერტიზის სახეობა: საინჟინრო ექსპერტიზა

დამნიშნავი:

ორგანიზაცია: შპს რასტა დეველოპმენტი

თანამდებობა: დირექტორი

მისამართი: საქართველო. თბილისი სულხან ცინცაძის ქ. N 12 ბლოკი VIII ბ. 13-21

სახელი და გვარი: ვახტანგ ხოჭოლავა

საფუძველი: განცხადება

შემსრულებელი ექსპერტები:

ალექსანდრე ფეიქრიშვილი / კირიაკ ზავრიევის სამშენებლო მექანიკის, სეისმომედეგობის და საინჟინრო ექსპერტიზის ცენტრი (დეპარტამენტი)ს სამშენებლო მექანიკისა და ნაგებობათა სეისმომედეგობის სამმართველოს ექსპერტი, სპეციალობით მუშაობის 2 წლის სტაჟით.

ექსპერტიზის წინაშე დასმული კითხვები

მოგახსენებთ რომ ვაწარმოებთ 9 სართულიანი კორპუსის მშენებლობას მისამართზე, თბილისი, ვარკეთილის დასახლება, ზემო პლატო, მე-2 მიკრორაიონი, კორუსი 1-ის მიმდებარედ ს/კ 01.19.20.002.119; გთხოვთ ექსპერტიზას ბეტონის მარკიანობისა და მდგრადობის შესახებ ზედამხედველი კომპანიის მიერ წარმოდგენილი შეუსაბამობის აქტში მითითებული წერტილების მიხედვით (შეუსაბამობის აქტი თან ერთვის).

შემოსვლის თარიღი: 30/05/2025 წ

გასვლის თარიღი: 17/06/2025 წ

დასკვნა

ქ.თბილისის, ვარკეთილის დასახლება, ზემო პლატო, მე-2 მიკრორაიონი, კორუსი 1-ის მიმდებარე (ს/კ 01.19.20.002.119) შენობის, მეორე სართულის +4.00 ნიშნულზე, არსებული გადახურვის ფილის მდგომარეობა „1“ – „2“ ღერძებისა და „ა“ - „ე“ ღერძებს შორის მონაკვეთზე არადამაკმაყოფილებელია, ბზარების გახსნილობა ნორმებთან შეუსაბამოა, ბეტონის სიმტკიცე პროექტით განსაზღვრულზე ნაკლებია, შესუსტებულია გადახურვის ფილის მზიდუნარიანობა და აღენიშნება დაზიანებები. შენობის უსაფრთხო ექსპლუატაციისათვის საჭიროა დაზიანებული მონაკვეთის გამაგრება, წინააღმდეგ შემთხვევაში მოსალოდნელია დაზიანებების პროგრესირება. თავისმხრივ აღნიშნული სამუშაოები უნდა ჩატარდეს შესაბამისი პროექტის მიხედვით.

ალექსანდრე ფეიქრიშვილი

გამოკვლევა

საინჟინრო ექსპერტიზაზე განხილულია, ქ.თბილისის, ვარკეთილის დასახლება, ზემო პლატო, მე-2 მიკრორაიონი, კორუსი 1-ის მიმდებარე (ს/კ 01.19.20.002.119) შენობის საპროექტო დოკუმენტაცია, რათა დადგინდეს არსებული მდგომარეობის

გათვალისწინებით შესაძლებელია თუ არა +4.00 ნიშნულზე მოწყობილი ბეტონის ფილის შემდგომი ექსპლუატაცია.

საპროექტო გადაწყვეტით ობიექტი წარმოადგენს ათსართულიან შენობას, თუმცა ამჟამად ამოყვანილია 5 სართული და მიმდინარეობს სამშენებლო სამუშაოები (იხ.ფოტო 1; 2). მზიდი კონსტრუქციები შესრულებულია მონოლითური რკინაბეტონის კარკასით, რომლის ვერტიკალურ მზიდ ელემენტებად გამოყენებულია კვადრატული განიკვეთის სვეტები. შენობა გეგმაში სწორკუთხა მოხაზულობისაა და დაფუძნებულია 100სმ სისქის საძირკვლის ფილაზე, სართულშუა გადახურვის ფილა მოწყობილია 18 სმ სისქის. გათვალისწინებულია მონოლითური რკ/ბეტონის კიბეები.

პროექტის მიხედვით, შენობის მზიდ კონსტრუქციებში გამოყენებულია ბეტონი კლასით - B25; საძირკვლის ქვეშ გამოყენებულია ბეტონის მომზადება B7.5; შენობის რკ.ბეტონის ელემენტებში გამოყენებულია არმატურა კლასით - A500C და A240; საერთო მიკროდარაიონების (პნ. 01.01-09) მიხედვით სამშენებლო მოედანის საანგარიშო სეისმურობად მიღებულია 8 ბალი MSK-64 სკალით.

მშენებარე მრავალსართულიანი შენობის, მეორე სართულის +4.00 ნიშნულზე არსებული გადახურვის ფილის ბეტონის სიმტკიცის განსაზღვრის მიზნით 2025 წლის 30 მაისს ამოიჭრა ბეტონის ნიმუშები, რა დროსაც N003797125 დასკვნის მიხედვით დადგინდა, რომ ვარკეთილის დასახლება, ზემო პლატო, მე-2 მიკრორაიონი, კორუსი 1-ის მიმდებარე (ს/კ 01.19.20.002.119) შენობის გადახურვის ფილიდან ამოკვეთილი კერნების საშუალო სიმტკიცე კუმშვაზე შეადგენს - 25,29 მპა - (252,9 კგძ/სმ², მარკა 250, კლასი B20).

დასმულ კითხვაზე პასუხად უნდა აღინიშნოს, რომ მიღებული ბეტონის მარკა და შესაბამისად მისი კლასიც არ შეესაბამება პროექტით გათვალისწინებულ ბეტონის კლასს (B25-ს), ვიზუალური შესწავლისას დაფიქსირდა მრავალი შეკლების ბზარი (იხ.ფოტო 3 .... 7), გადახურვის ფილის „1“ – „2“ ღერძებისა და „ა“ - „ე“ ღერძებს შორის მონაკვეთზე (ჩვენს მიერ სრული შენობა არ შესწავლილა, ვინაიდან დამკვეთის მიერ არ იქნა მოთხოვნილი). სამშენებლო ნორმები და წესები – „ბეტონისა და რკინაბეტონის კონსტრუქციები” (პნ 03.01-09)-ის, მუხლი 33, პუქტი 4-ის, შესაბამისად ბზარების ნორმებით დასაშვები ზომებია 0,3 მმ, ხოლო ამ შემთხვევაში ბზარების გახსნილობა 5-6 მმ-მდეა (იხ.ფოტო 8 ... 16), რაც ნორმასთან შეუსაბამოა. ასევე აღსანიშნავია რომ გადახურვის ფილაზე დაფიქსირდა გამჭოლი ბზარებიც (N003797125 დასკვნის მიხედვით). ზემოთ ჩამოთვლილ მიზეზთა გამო და აღებული ბეტონის ნიმუშების სიმტკიცეზე გამოცდით მიღებული მონაცემების შესაბამისად, გადახურვის ფილის მდგომარეობა არასაკმარისია ექსპლუატაციისათვის ვინაიდან იგი არ არის პროექტთან შესაბამისობაში, რაც გულისხმობს რომ გადახურვის ფილის ბეტონის სიმტკიცე პროექტით განსაზღვრულზე ნაკლებია, შესუსტებულია მისი მზიდუნარიანობა და აღენიშნება დაზიანებები, აქედან გამომდინარე +4.00 ნიშნულზე არსებული გადახურვის ფილა, ექვემდებარება გამაგრებას, შესაბამისად დამუშავებული პროექტის მიხედვით, წინააღმდეგ შემთხვევაში მოსალოდნელია დაზიანებების პროგრესირება.

ამრიგად, ქ.თბილისის, ვარკეთილის დასახლება, ზემო პლატო, მე-2 მიკრორაიონი, კორუსი 1-ის მიმდებარე (ს/კ 01.19.20.002.119) შენობის, მეორე სართულის +4.00 ნიშნულზე, არსებული გადახურვის ფილის მდგომარეობა „1“ – „2“ ღერძებისა და „ა“ - „ე“ ღერძებს შორის მონაკვეთზე არადამაკმაყოფილებელია, ბზარების გახსნილობა ნორმებთან შეუსაბამოა, ბეტონის სიმტკიცე პროექტით განსაზღვრულზე ნაკლებია, შესუსტებულია გადახურვის ფილის მზიდუნარიანობა და აღენიშნება დაზიანებები. შენობის უსაფრთხო ექსპლუატაციისათვის საჭიროა დაზიანებული მონაკვეთის გამაგრება, წინააღმდეგ შემთხვევაში მოსალოდნელია დაზიანებების პროგრესირება. თავისმხრივ აღნიშნული სამუშაოები უნდა ჩატარდეს შესაბამისი პროექტის მიხედვით.

ალექსანდრე ფეიქრიშვილი

გამოყენებული მასალები

003843125

1. პნ 01.05-08 - სამშენებლო კლიმატოლოგია;

2. პნ 01.01-09 - სეისმომედეგი მშენებლობა;

3. პნ 03.01-09 - ბეტონისა და რკინაბეტონის კონსტრუქციები;

4. СНиП 2.03.01-84* - Бетонные и железобетонные конструкции, М.: 1989;

5. Пособие по проектированию бетонных и железобетонные конструкциии из тяжелых и легких бетонов без предварительно напряжения арматуры (к СНиП 2.01.03-84), М.: 1986;

6. Руководство по конструированию бетонных и железобетонных конструкций из тяжелого бетона (без предварительного напряжени М.: 1978;

7. ქ.თბილისი, ვარკეთილის დასახლება, ზემო პლატო, მიკრო/რაიონი II, კორპუსი N1-ის მიმდებარედ (ს.კ 01.19.20.002.11 კონსტრუქციული ნაწილი.

ექსპერტის დასკვნა ტექნიკური წესით გადაამოწმა: ზაზა ყიფიანი

ექსპერტის დასკვნა ადმინისტრაციული წესით გადაამოწმა: ბადრი ლეფსაია