შენობა-ნაგებობის უსაფრთხოების წესებთან შესაბამისობის ანალიზი

გამოყენებული წესები - **„შენობა-ნაგებობის უსაფრთხოების წესები“**

ჩამოთვალეთ შენობის დაკავებულებები და აღწერეთ თითოეული გამოყენება
1. **სასაწყობო ჯგუფი სწ-2** (შემოზღუდული ავტოსადგომი გარაჟი -3.20 ნიშნულზე)
2. **დამხმარე ჯგუფი დს** (სახანძრო ტუმბოს ოთახი და ორადგილიანი ავტოსადგომი გარაჟი -3.20 ნიშნულზე; ორადგილიანი ავტოსადგომი გარაჟი ±0.00 ნიშნულზე)
3. **საქმიანი ჯგუფი სქ** (საოფისე ფართობები ±0.00 ნიშნულზე)
4. **საცხოვრებელი ჯგუფი სც-2** (საცხოვრებელი ბინები ±0.00, +3.20, +6.40, +9.60, +12.80, +16.00, +19.20, +22.40, +25.60 და +28.80 ნიშნულებზე)

კონსტრუქციის ტიპი:	
განსაზღვრეთ კონსტრუქციის არსებული შენობისთვის: მაგალითი: II-A, I-B, V-A, V-B	
განსაზღვრეთ კონსტრუქციის ტიპი ახალი შენობისთვის: მაგალითი: II-A, I-B, V-A, V-B	**I-B** მიწის ქვემოთ 1 სართული **I-B** მიწის ზემოთ 10 სართული

სიმაღლის შეზღუდვები ცხრილი 503 -ის მიხედვით		
დაკავებულობები	**დასაშვები სართულიანობა**	**შემოთავაზებული სართულიანობა**
1. **სასაწყობო ჯგუფი სწ-2**	**11 სართული**	**1 სართული (მიწისქვეშ)**
2. **დამხმარე ჯგუფი დს**	**5 სართული**	**1 სართული (მიწისქვეშ) + 1 სართული**
3. **საქმიანი ჯგუფი სქ**	**11 სართული**	**1 სართული**
4. **საცხოვრებელი ჯგუფი სც-2**	**11 სართული**	**10 სართული**
	დასაშვები სიმაღლე	**შემოთავაზებული სიმაღლე**
შენობის საერთო სიმაღლე =	**48.8**	**35.98**
მიწის ზემოთ სართულის რაოდენობა =		**10 სართული**
მიწის დონის ქვედა სართულის რაოდენობა =		**1 სართული**

ფართობის შეზღუდვები ცხრილი 503 -ის მიხედვით			
დაკავებულობები		**დასაშვები ფართობი კვ.მ.**	**შემოთავაზებული ფართობი კვ.მ.**
1. სასაწყობო ჯგუფი სწ-2 (შემოზღუდული ავტოსადგომი)	**-3.20**	**7340.0**	**351.47**
2. დამხმარე ჯგუფი დს (სახანძრო ტუმბო; ორადგილიანი ავტოსადგომი)		**3300.0**	**99.49**
3. საქმიანი ჯგუფი სქ (საოფისე ფართობები)	**±0.00**	**შეუზღუდავი**	**409.90**
4. დამხმარე ჯგუფი დს (ორადგილიანი ავტოსადგომი)		**3300.0**	**32.14**
5. საცხოვრებელი ჯგუფი სც-2 (საცხოვრებელი ბინა)		**შეუზღუდავი**	**46.10**
6. საცხოვრებელი ჯგუფი სც-2 (საცხოვრებელი ბინები)	**+3.20**	**შეუზღუდავი**	**516.00**
7. საცხოვრებელი ჯგუფი სც-2 (საცხოვრებელი ბინები)	**+6.40**	**შეუზღუდავი**	**516.00**
8. საცხოვრებელი ჯგუფი სც-2 (საცხოვრებელი ბინები)	**+9.60**	**შეუზღუდავი**	**516.50**
9. საცხოვრებელი ჯგუფი სც-2 (საცხოვრებელი ბინები)	**+12.80**	**შეუზღუდავი**	**516.50**
10. საცხოვრებელი ჯგუფი სც-2 (საცხოვრებელი ბინები)	**+16.00**	**შეუზღუდავი**	**516.90**
11. საცხოვრებელი ჯგუფი სც-2 (საცხოვრებელი ბინები)	**+19.20**	**შეუზღუდავი**	**516.90**
12. საცხოვრებელი ჯგუფი სც-2 (საცხოვრებელი ბინები)	**+22.40**	**შეუზღუდავი**	**517.30**
13. საცხოვრებელი ჯგუფი სც-2 (საცხოვრებელი ბინები)	**+25.60**	**შეუზღუდავი**	**517.30**
14. საცხოვრებელი ჯგუფი სც-2 (საცხოვრებელი ბინები)	**+28.80**	**შეუზღუდავი**	**517.30**
იატაკის საერთო ფართობი =		**5589.80**	
იატაკების რაოდენობა =		**მიწის დონის ზედა10** **მიწის დონის ქვედა 1**	
შენობის საერთო ფართობი =		**5589.80 + 174.91 (-3.20 ნიშნ) + 120.77 (±0.00 ნიშნ) + 113.64 (+3.20 ნიშნ) + 113.64 (+6.40 ნიშნ) + 113.64 (+9.60 ნიშნ) + 113.64 (+12.80 ნიშნ) + 113.64 (+16.00 ნიშნ) + 113.64 (+19.20 ნიშნ) + 113.64 (+22.40 ნიშნ) + 113.64 (+25.60 ნიშნ) + 113.64 (+28.80 ნიშნ) + 30.97 (+32.00 ნიშნ) = 7309.01**	

გარე კედლის ცეცხლმედეგობისა და ღიობისადმი მოთხოვნები ცხრილების 602-ის და 705.8 -ის მიხედვით									
გარე კედელი	ხანძარსაწინააღმდეგო მანძილი (მეტრი)	ცეცხლმედეგობის ხარისხი (საათი)		კედლის ღიობების ფართობი (კედლის %)					
		მოთხოვნილი	გათვალისწინებული	დასაშვები			გათვალისწინებული		
				დაცული	დაუცველი საშხეფებით	დაუცველი	დაცული	დაუცველი საშხეფებით	დაუცველი
“1-4” ღერძებში	9-ზე მეტი	0	0	შეუზღუდავია	შეუზღუდავია	შეუზღუდავია	-	-	აკმაყოფილებს
“ა-ზ” ღერძებში	0.6 (მინიმალური)	1	2	დაუშვებელია	დაუშვებელია	დაუშვებელია	-	-	0
“4-1” ღერძებში	9-ზე მეტი	0	0	შეუზღუდავია	შეუზღუდავია	შეუზღუდავია	-	-	აკმაყოფილებს
“ზ-ა” ღერძებში	9-ზე მეტი	0	0	შეუზღუდავია	შეუზღუდავია	შეუზღუდავია	-	-	აკმაყოფილებს

ხანძრისაგან დაცვის სისტემებისადმი მოთხოვნები									
დაკავებულობები/ სივრცეები/გასასვლელი საშუალებები	ავტოსაშხეფი სისტემა	ალტერნატიული ავტომატური ცეცხლსაქრობი სისტემა	სახანძრო განგაშისა და ცეცხლაღმომჩენი სისტემები	სახანძრო მილდგარების სისტემები	კვამლის საკონტროლო სისტემები	ხელის ცეცხლმაქრები	საავარიო განგაშის სისტემები	ხანძრის მართვის ცენტრი	სახანძრო-სამაშველო სამსახურის მიერ გამოსაყენებელი მისაერთებელი
სასაწყობო ჯგუფი სწ-2 (შემოზღუდული ავტოსადგომი)	კი	-	1.სახანძრო განგაშის ხელით სამართავი კოლოფები 2.კვამლის ავტომატური აღმომჩენი 3.საგანგებო ხმოვანი განგაშის საკომუნიკაციო სისტემა 4.სახანძრო სიგნალიზაცია	-	კვამლის მექანიკური გაწოვა	კი	-		

			5. საავარიო განათება						
დამხმარე ჯგუფი დს (ორადგილიანი ავტოსადგომები)	კი	-	კვამლის ავტომატური აღმომჩენი	-	-	კი	-		კი
დამხმარე ჯგუფი დს (სახანძრო ტუმბო)	კი	-	1.კვამლის ავტომატური აღმომჩენი 2. საავარიო განათება	-	-	კი	-		
საქმიანი ჯგუფი სქ (ოფისები)	კი	-	1.კვამლის ავტომატური აღმომჩენი 2.სახანძრო სიგნალიზაცია	-	-	კი	-		
საცხოვრებელი ჯგუფი სც-2 (ბინები)	-	-	კვამლზე მორეაგირე მაუწყებლის მოწყობილობები	-	-	-	-		
დერეფნები	კი (±0.00 ნიშ-ზე)	-	1.სახანძრო განგაშის ხელით სამართავი კოლოფები 2.კვამლის ავტომატური აღმომჩენი 3.სახანძრო სიგნალიზაცია 4.საგანგებო ხმოვანი განგაშის საკომუნიკაციო სისტემა 5. საავარიო განათება	კი	კვამლის მექანიკური გაწოვა	კი	-		
კიბის უჯრედები	-	-	1.საგანგებო ხმოვანი განგაშის საკომუნიკაციო სისტემა 2.ორმხრივი კავშირის სისტემა („გ-დ“ ღერძებში)	-	დაწნევის სისტემა	-	-		

			3. საავარიო განათება						
კიბის ვესტიბიულები	-	-	1.ორმხრივი კავშირის სისტემა („ე-ვ“ ღერძებში) 2. საავარიო განათება	-	დაწვევის სისტემა	-	-		
ლიფტის ფოიე (-3.20 ნიშ)	-	-	1.კვამლის ავტომატური აღმომჩენი 2. საავარიო განათება	-	დაწვევის სისტემა	-	-		
ლიფტის შახტა	-	-	კვამლის ავტომატური აღმომჩენი	-	დაწვევის სისტემა	-	-		

განიავებისადმი მოთხოვნები		
დაკავებულობები/სივრცეები/გასასვლელი საშუალებები	ბუნებრივი განიავება	ხელოვნური (მექანიკური) განიავება
სასაწყობო ჯგუფი სწ-2 (შემოზღუდული ავტოსადგომი)	-	კი (კვამლის მექანიკური გაწოვა)
დამხმარე ჯგუფი დს (ორადგილიანი ავტოსადგომები)	კი	-
დამხმარე ჯგუფი დს (სახანძრო ტუმბო)	-	კი
საქმიანი ჯგუფი სქ (ოფისები)	კი	-
საცხოვრებელი ჯგუფი სც-2 (ბინები)	კი	-
კიბის უჯრედები	-	კი/დაწვევის სისტემა
კიბის ვესტიბიულები	-	კი/დაწვევის სისტემა
ლიფტის ფოიე (-3.20 ნიშ)	-	კი/დაწვევის სისტემა
ლიფტის შახტა	-	კი/დაწვევის სისტემა
დერეფნები	-	კი (კვამლის მექანიკური გაწოვა)

თითოეული სართულიდან და სივრციდან გასასვლელი საშუალება										
სართულები	დაკავებულობა და დაკავებულობის დატვირთვის ჯამური მაჩვენებელი	მოთხოვნილი გასასვლელების/გასასვლელთან მისადგომის რაოდენობა	გათვალისწინებული გასასვლელების /გასასვლელთან მისადგომის რაოდენობა და ტიპი	გასასვლელი საშუალებების სიგანე (მეტრი)					
				გზა-კიბეები		დერაფანი,		გასასვლელის გზა-კარი	
				მოთხოვნილი	გათვალისწინებული	მოთხოვნილი	გათვალისწინებული	მოთხოვნილი	გათვალისწინებული (თავისუფალი)
-3.20 ნიშნულზე	სასაწყობო ჯგუფი სწ-2 (შემოზღუდული ავტოსადგომი) დ.დ. 19	2	1 (გზა-კარი) 1 (ღია მალი)	-	-	-	-	0.82	0.82 4.20
	დამხმარე ჯგუფი დს (ორადგილიანი ავტოსადგომი) დ.დ. 4	1	1 (ღია მალი)	-	-	-	-	2.80	6.95
	დამხმარე ჯგუფი დს (სახანძრო ტუმბო) დ.დ. 1	1	1 (გზა-კარი)	-	-	-	-	0.82	0.82
-3.20 ნიშნულზე სართულს ს.დ.დ. 24		1	1 (გზა-კარი)	-	-	1.20	1.45	0.82	0.82
±0.00 ნიშნულზე	საქმიანი ჯგუფი სქ (ოფისები) ს.დ.დ. 44	1 (თითოეულ ოფისს)	1 (გზა-კარი) (თითოეულ ოფისს)	-	-	-	-	0.82	0.82
	საცხოვრებელი ჯგუფი სც-2 (საცხოვრებელი ბინა) დ.დ. 2	1	1 (გზა-კარი)	-	-	-	-	0.82	0.82
	დამხმარე ჯგუფი დს (ორადგილიანი ავტოსადგომი) დ.დ. 2	1	1 (ღია მალი)	-	-	-	-	2.80	4.65

±0.00 ნიშნულზე სართულს ს.დ.დ. 48		2	2 (გზა-კიბე)	1.10	1.36	1.20	1.50	0.82	0.82
+3.20 ნიშნულზე	საცხოვრებელი ჯგუფი სც-2 (საცხოვრებელი ბინები)	1 (თითოეულ ბინას)	1 (გზა-კარი) (თითოეულ ბინას)	-	-	-	-	0.82	0.82
+3.20 ნიშნულზე სართულს ს.დ.დ. 27		2	2 (გზა-კიბე)	1.10	1.36	1.20	1.50	0.82	0.82
+6.40 ნიშნულზე	საცხოვრებელი ჯგუფი სც-2 (საცხოვრებელი ბინები)	1 (თითოეულ ბინას)	1 (გზა-კარი) (თითოეულ ბინას)	-	-	-	-	0.82	0.82
+6.40 ნიშნულზე სართულს ს.დ.დ. 27		2	2 (გზა-კიბე)	1.10	1.36	1.20	1.50	0.82	0.82
+9.60 ნიშნულზე	საცხოვრებელი ჯგუფი სც-2 (საცხოვრებელი ბინები)	1 (თითოეულ ბინას)	1 (გზა-კარი) (თითოეულ ბინას)	-	-	-	-	0.82	0.82
+9.60 ნიშნულზე სართულს ს.დ.დ. 27		2	2 (გზა-კიბე)	1.10	1.36	1.20	1.50	0.82	0.82
+12.80 ნიშნულზე	საცხოვრებელი ჯგუფი სც-2 (საცხოვრებელი ბინები)	1 (თითოეულ ბინას)	1 (გზა-კარი) (თითოეულ ბინას)	-	-	-	-	0.82	0.82
+12.80 ნიშნულზე სართულს ს.დ.დ. 27		2	2 (გზა-კიბე)	1.10	1.36	1.20	1.50	0.82	0.82
+16.00 ნიშნულზე	საცხოვრებელი ჯგუფი სც-2 (საცხოვრებელი ბინები)	1 (თითოეულ ბინას)	1 (გზა-კარი) (თითოეულ ბინას)	-	-	-	-	0.82	0.82
+16.00 ნიშნულზე სართულს ს.დ.დ. 27		2	2 (გზა-კიბე)	1.10	1.36	1.20	1.50	0.82	0.82
+19.20 ნიშნულზე	საცხოვრებელი ჯგუფი სც-2 (საცხოვრებელი ბინები)	1 (თითოეულ ბინას)	1 (გზა-კარი) (თითოეულ ბინას)	-	-	-	-	0.82	0.82
+19.20 ნიშნულზე სართულს ს.დ.დ. 27		2	2 (გზა-კიბე)	1.10	1.36	1.20	1.50	0.82	0.82

+22.40 ნიშნულზე	საცხოვრებელი ჯგუფი სც-2 (საცხოვრებელი ბინები)	1 (თითოეულ ბინას)	1 (გზა-კარი) (თითოეულ ბინას)	-	-	-	-	0.82	0.82
+22.40 ნიშნულზე სართულს ს.დ.დ. 27		2	2 (გზა-კიბე)	1.10	1.36	1.20	1.50	0.82	0.82
+25.60 ნიშნულზე	საცხოვრებელი ჯგუფი სც-2 (საცხოვრებელი ბინები)	1 (თითოეულ ბინას)	1 (გზა-კარი) (თითოეულ ბინას)	-	-	-	-	0.82	0.82
+25.60 ნიშნულზე სართულს ს.დ.დ. 27		2	2 (გზა-კიბე)	1.10	1.36	1.20	1.50	0.82	0.82
+28.80 ნიშნულზე	საცხოვრებელი ჯგუფი სც-2 (საცხოვრებელი ბინები)	1 (თითოეულ ბინას)	1 (გზა-კარი) (თითოეულ ბინას)	-	-	-	-	0.82	0.82
+28.80 ნიშნულზე სართულს ს.დ.დ. 27		2	2 (გზა-კიბე)	1.10	1.36	1.20	1.50	0.82	0.82

წყალსადენი სისტემის ფიქსირებული მოწყობილობების რაოდენობა

ცხრილი 1602.1-ის მიხედვით

სართულები	დაკავებულობა და დაკავებულობის დატვირთვის ჯამური მაჩვენებელი	ფიქსირებული მოწყობილობები (ცალი)											
		უნიტაზი		ტუალეტის ხელსაბანები		აბაზანა/შხაპი		სასმელი წყლის აპარატი		სამომსახურო ნიჟარა		სამზარეულოს ნიჟარა	
		მოთხოვნილი	წინასწარ გათვალისწინებული	მოთხოვნილი	წინასწარ გათვალისწინებული	მოთხოვნილი	წინასწარ გათვალისწინებული	მოთხოვნილი	წინასწარ გათვალისწინებული	მოთხოვნილი	წინასწარ გათვალისწინებული	მოთხოვნილი	წინასწარ გათვალისწინებული
-3.20 ნიშნულზე	სასაწყობო ჯგუფი სწ-2 (შემოზღუდული ავტოსადგომი) დ.დ. 19	-	-	-	-	-	-	-	-	-	-	-	-
	დამხმარე ჯგუფი დს (სახანძრო ტუმბო) დ.დ. 1	-	-	-	-	-	-	-	-	-	-	-	-

	დამხმარე ჯგუფი დს (ორადგილიანი ავტოსადგომი) დ.დ. 4	-	-	-	-	-	-	-	-	-	-	-	-
±0.00 ნიშნულზე	დამხმარე ჯგუფი დს (ორადგილიანი ავტოსადგომი) დ.დ. 2	-	-	-	-	-	-	-	-	-	-	-	-
	საქმიანი ჯგუფი სქ (ოფისები №1, №2, №3) დ.დ. 9, დ.დ. 7, დ.დ. 8	1 (თითოეულს)	1 შშმპ (თითოეულს)	1 (თითოეულს)	1 შშმპ (თითოეულს)	-	-	1	1 (თითოეულს)	1	1 (№4 ოფისში)	-	-
	საქმიანი ჯგუფი სქ (ოფისი №4) დ.დ. 20	1 ა	1 ქ	1 შშმპ ქალი + 1 შშმპ კაცი	1 ა	1 ქ	1 შშმპ ქალი + 1 შშმპ კაცი	-	-	1			-	-

წყალსადენი სისტემის ფიქსირებული მოწყობილობების რაოდენობა-საცხოვრებელი ჯგუფი სც-2 ქვეჯგუფი ცხრილი 1602.1-ის მიხედვით											
სართულები	საცხოვრებელი ერთეულები	ფიქსირებული მოწყობილობები									
		უნიტაზი (ერთ საცხოვრებელ ერთეულზე)		ტუალეტის ხელსაბანები (ერთ საცხოვრებელ ერთეულზე)		აბაზანა/შხაპი (ერთ საცხოვრებელ ერთეულზე)		სამზარეულოს ნიჟარა (ერთ საცხოვრებელ ერთეულზე)		ავტომატური სარეცხი მანქანის მისაერთებელი	
		ობიექტზე დაყენებული	ჩამონტაჟებული	ობიექტზე დაყენებული	ჩამონტაჟებული	ობიექტზე დაყენებული	ჩამონტაჟებული	ობიექტზე დაყენებული	ჩამონტაჟებული	ობიექტზე დაყენებული (ბინაში 20 სულ.დღ.)	ჩამონტაჟებული (ბინაში ერთი ოთახი)
±0.00 ნიშნულზე	„ბ“ ტიპის ბინა №1;	1	1	1	1	1	1	1	1	1	1
+3.20 ნიშნულზე	„ა“ ტიპის ბინები №2; №3;	1	1 შშმპ	1	1 შშმპ	1	1 შშმპ	1	1 შშმპ	1	1
	„ბ“ ტიპის ბინები №4; №5; №6; №7; №8; №9;	1	1	1	1	1	1	1	1	1	1

+6.40 ნიშნულზე	„ბ“ ტიპის ბინები №10; №11; №12; №13; №14; №15; №16; №17;	1	1	1	1	1	1	1	1	1	1
+9.60 ნიშნულზე	„ბ“ ტიპის ბინები №18; №19; №20; №21; №22; №23; №24; №25;	1	1	1	1	1	1	1	1	1	1
+12.80 ნიშნულზე	„ბ“ ტიპის ბინები №26; №27; №28; №29; №30; №31; №32; №33;	1	1	1	1	1	1	1	1	1	1
+16.00 ნიშნულზე	„ბ“ ტიპის ბინები №34; №35; №36; №37; №38; №39; №40; №41;	1	1	1	1	1	1	1	1	1	1
+19.20 ნიშნულზე	„ბ“ ტიპის ბინები №42; №43; №44; №45; №46; №47; №48; №49;	1	1	1	1	1	1	1	1	1	1
+22.40 ნიშნულზე	„ბ“ ტიპის ბინები №50; №51; №52; №53; №54; №55; №56; №57;	1	1	1	1	1	1	1	1	1	1
+25.60 ნიშნულზე	„ბ“ ტიპის ბინები №58; №59; №60; №61; №62; №63; №64; №65;	1	1	1	1	1	1	1	1	1	1
+28.80 ნიშნულზე	„ბ“ ტიპის ბინები №66; №67; №68; №69; №70; №71; №72; №73;	1	1	1	1	1	1	1	1	1	1

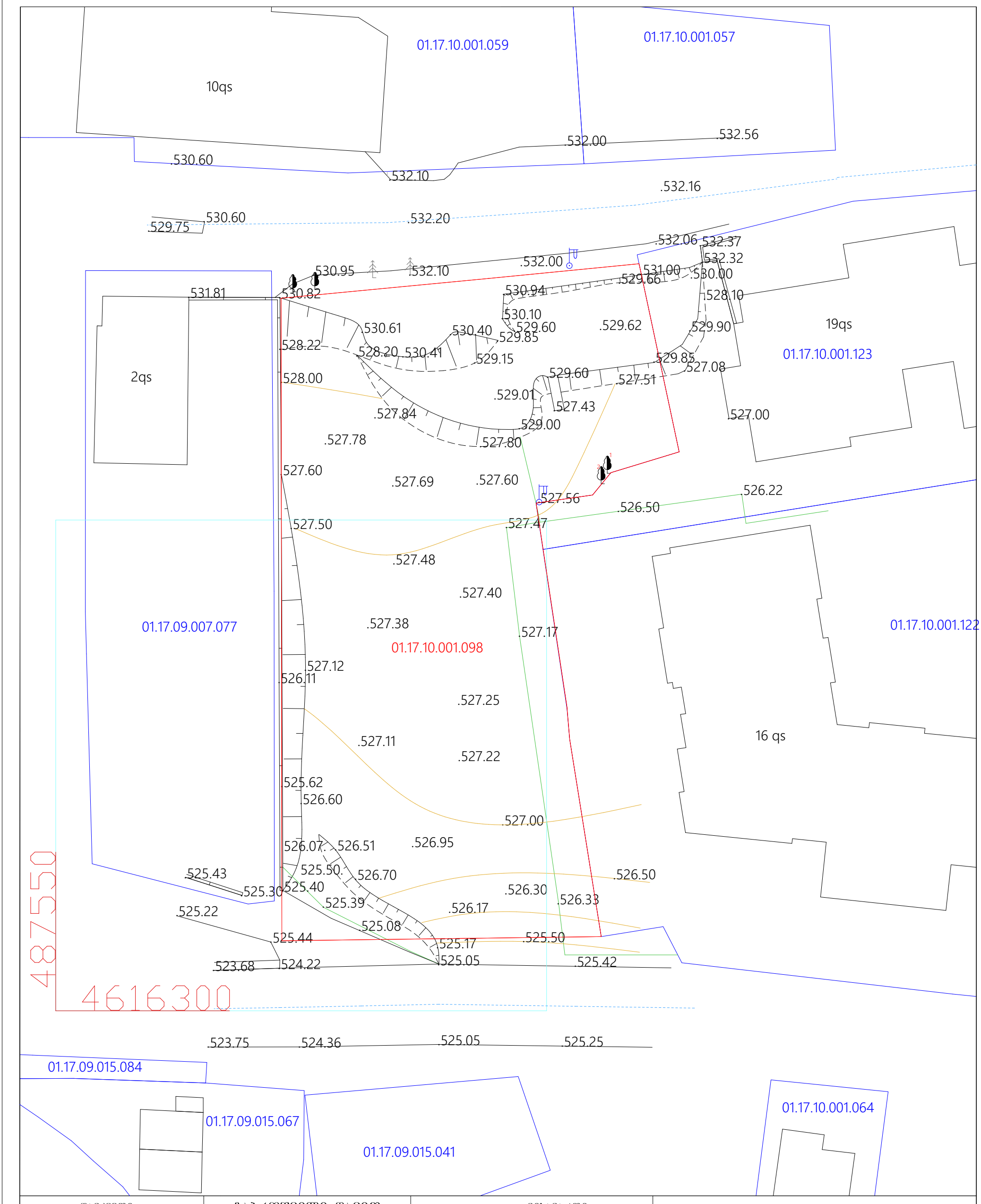

დამკვეთი:	გაბრუშვილი დავით	მისამართი:	თბილისი, ვაზისუბნის დასახლება, პატარძეულის ქ. მიმდებარედ
პ ე რ ო ბ ი თ ი ნ შ ნ ე ბ ი			ი.მ. ემზარი გეგელია
		დირექტორი	ე.გეგელია
		შეასრულა	ე.გეგელია
		მ. 1:500	გაიცა: 6.11.2020 წ

საცხ. სახლი; არასაცხ. სახლი; ფარდული; შენობა-ნაგებობა; სამეთვალყურეო ჯიხური; სატრანსფორმატორო ჯიხური; რეზერვუარი; რკინიგზა; ელ. გადამცემი ხაზი; ხეები; ღობე; კედლის კედელი; კედელი; გორდიული; ფლატე; ბენზოგასამართი; საერთაშორისო სისტემის კოორდინატები; ადგილობრივი სისტემის საშუალო კოორდინატები; ხის ღობე; წყალგადასვლა; კანალიზაცია; სანიაღვრე; ელ. ძაბვები; გაზი; კავშირგაბმული

01.17.10.001.059

01.17.10.001.057

10ქს

.530.60

.532.00

.532.56

.532.10

.532.16

.529.75

530.60

.532.20

.532.06

532.37

532.32

.532.00

530.95

.532.10

531.00

.530.00

531.81

530.82

529.66

528.10

529.90

19ქს

.529.85

01.17.10.001.123

527.08

2ქს

.529.01

527.00

10.30

.526.22

.526.50

01.17.09.007.077

01.17.10.001.098

01.17.10.001.122

16 ქს

.526.51

525.43

525.30

.526.50

526.30

525.22

.525.39

.526.17

.525.08

.525.44

.525.17

525.50

523.68

524.22

525.05

.525.42

4616300

01.17.09.015.084

01.17.09.015.067

01.17.09.015.041

01.17.10.001.064

523.75

524.36

525.05

.525.25

დამკვეთი:	გაბროშვილი დავით	მისამართი:	თბილისი, ვაზისუბნის დასახლება, პატარძეულის ქ. მიმდებარედ
პ ი რ ო ბ ი თ ი ნ ი შ ნ ე ბ ი			ი.მ. ემზარი გებელია
		დირექტორი	ე.გებელია
		შეასრულა	ე.გებელია
		მ. 1:500	გაიცა: 6.11.2020 წ

ფორმატი A-1

ექსპლიკაცია

გეგმა -3.20 ნიშნულზე

ვიროობითი ნიშნები

მიწის ნაკვეთის საზღვარი

ბეტონი

ბლოკი

ტიხარი

ერთ ფრთიანი კარი

ერთ ფრთიანი კარი ზღურბლით

ორფრთიანი კარი

ორფრთიანი კარი ზღურბლით

კარის თავისუფალი სიგანე

ხანძარმედეგობა

კარის ნუმერაცია

კარის თავისუფალი სიმაღლე

გასასვლელთან მისადგომი მაქსიმალური საპალი მანძილი

საევაკუაციო გასასვლელი

EXIT

დაკავებულობის ჯგუფი

საცხოვრებელი ბინა "ბ" ბინა №---	
სც - 2	115.5 m²
დ. დ. ფ	18.6
დ. დ.	7

სიმრცის დასახელება
ფართი
დაკავებულობის დატვირთვის ფაქტორი
დაკავებულობის დატვირთვა

დაკავებულობის ჯგუფების აღნიშვნები

დაკავებულობის ჯგუფები	დაკავებულობის ჯგუფის აღნიშვნა	ფერის კოდი
თავშესრის ჯგუფი (თშ)		RGB (34,139,34)
საძმაო ჯგუფი (სძ)		RGB (79,12,187)
საგანმანათლებლო ჯგუფი - (სგ)		RGB (245,99,20)
საკონცერტო ჯგუფი (სკ)		RGB (160,32,240)
დიდი საფრთხის შემცველი ჯგუფი - (დსშ)		RGB (94,8,58)
დანესებულებითი ჯგუფი (დწ)		RGB (0,0,255)
საკვები ჯგუფი (სკ)		RGB (255,0,0)
საცხოვრებელი ჯგუფი (სც)		RGB (220,185,0)
სასაწყობო ჯგუფი (სწ)		RGB (136,135,134)
დამხმარე ჯგუფი (დს)		RGB (57,57,56)

შენიშვნა:

ავტოსადგომის იატაკის ზედაპირი იქნება ბეტონის ან მსგავსი არაწვადი მასალის, რომელსაც არ ექნება შეწოვის უნარი

დამკვეთი

შპს "ბრანდ ბრაშაი" ს/კ424073380

მისამართი:

შეთანხმებულია დამკვეთთან	ხელმოწერა

თბილისი ვაზისუბნის დასახლება
პატარძეულის ქ. მიმდებარედ ს/ს 01.17.10.001.098

შემსრულებელი

შ.პ.ს " დ-გრუპი" საიდენტიფიკაციო ნომერი 405220648	მისამართი: ქ. თბილისი, ვაჟა-ფშაველას გამზირი №57.		
თანამდებობა	გვარი	ხელმოწერა	თარიღი
დირექტორი	ი.ჯიჯიეიშვილი		
პრ. მთ. არქიტექტორი	ი.ჯიჯიეიშვილი		
კონსტრუქტორი			
შემსრულებელი			
მასშტაბი			
თარიღი	08.10.2021		

სტადია	ფურცლები	ფურცელი

North Elevation

West Elevation

გზის შუა ხაზი

Ընդհանուր տեսք	A-1

Ընդհանուր հատակագիծ

Գետնահարկի +0.00 հատակագիծ

Նախագծի անվանումը	Բազմաբնակարան բնակելի շենքի կառուցում Ա/Հ 01.17.10.001.098 հասցեում՝ ք. Գյումրի, Ա/Հ 6
Գլխավոր ճարտարապետ	Ն.Ղազարյան
Գլխավոր ինժեներ	
Նախագծի փուլը	Նախագծային փաստաթղթեր
Գլխավոր նախագծող	Ա.Ղազարյան
Նախագծող	Ա.Ղազարյան
Գծագրի անվանումը	Գետնահարկի +0.00 հատակագիծ
Գծագրի համարը	4052206481
Ճարտարապետական լուծումներ	Ք. Գյումրի, Ազատության հրապարակ Նշ7.
Ծավալ	Մակերես
Ընդհանուր մակերես	0.ԽՈՒՌՈՒՑԱՅԻՆ
Ընդհանուր օգտակար մակերես	
Բնակելի մակերես	
Ընդհանուր մակերես	08.10.2021
Ծավալ	
Կառուցվածք	ցցաձևային
Կահավորում	ցցաձևային
	JJ-101

Բնակելի սենյակների մակերեսների ընդհանուր մակերեսը	ցցան մ²-ով
Ընդհանուր մակերեսը առանց սանհանգույցների, պատշգամբների, լոջաների, տաքացվող հատակների և սանտեխնիկական սարքերի	
Ընդհանուր մակերեսը	
Ընդհանուր օգտակար մակերեսը	
Ընդհանուր մակերեսը առանց սանհանգույցների, պատշգամբների, լոջաների, տաքացվող հատակների և սանտեխնիկական սարքերի

ფორმატი A-1

ექსპლიკაცია

გეგმა +3.20 ნიშნულზე

ვიზუალური ნიშნები

მიწის ნაკვეთის საზღვარი

ბეტონი

ბლოკი

ტიხარი

ერთ ფრთიანი კარი

ერთ ფრთიანი კარი ზღურბლით

ორფრთიანი კარი

ორფრთიანი კარი ზღურბლით

კარის თავისუფალი სიგანე

ხანძარმედეგობა

კარის ნომერაცია

კარის თავისუფალი სიმაღლე

გასასვლელთან მისადგომი მაქსიმალური საკვალი მანძილი

საევაკუაციო გასასვლელი

EXIT

დაკავებულობის ჯგუფი

საცხოვრებელი ბინა "ბ" ტიპი №---	სივრცის დასახელება
სც - 2	115.5 m² — მთლიანი ფართი
დ. დ. ფ	18.6 — დაკავებულობის დადგინების ფაქტორი
დ. დ.	7 — დაკავებულობის დადგინება

დაკავებულობის ჯგუფების აღნიშვნები

დაკავებულობის ჯგუფები	დაკავებულობის ჯგუფის აღნიშვნა	ფერის კოდი
თავშეყრის ჯგუფი (თშ)		RGB (34,139,34)
საძინებლის ჯგუფი (სძ)		RGB (79,12,187)
საგანგაშოთლებლო ჯგუფი - (სგ)		RGB (245,99,20)
სამრეცხაო ჯგუფი (სმ)		RGB (160,32,240)
დიდი საფრთხის შემცველი ჯგუფი - (დსშ)		RGB (94,8,58)
დაწესებულებითი ჯგუფი (დწ)		RGB (0,0,255)
საშჯარო ჯგუფი (სჯ)		RGB (255,0,0)
საცხოვრებელი ჯგუფი (სც)		RGB (220,185,0)
სასანყობო ჯგუფი (სწ)		RGB (136,135,134)
დამხმარე ჯგუფი (დს)		RGB (57,57,56)

შენიშვნა:

ავტოსადგომის იატაკის ზედაპირი იქნება ბეტონის ან მსგავსი არაწვადი მასალის, რომელსაც არ ექნება შეწოვის უნარი

დამკვეთი

შპს "ბრანდ ბრშპი" ს/6424073380

მისამართი:

შეთანხმებულია დამკვეთთან	ხელმოწერა

თბილისი ვაზისუბნის დასახლება პატარძეულის ქ. მიმდებარედ ს/კ 01.17.10.001.098

შემსრულებელი

შ.პ.ს " დ-გრუპი"

საიდენტიფიკაციო ნომერი 405220648

მისამართი:

ქ. თბილისი, ვაჟა-ფშაველას გამზირი №57.

თანამდებობა	გვარი	ხელმოწერა	თარიღი
დირექტორი	ი.ჯიჯიეიშვილი		
პრ. მთ. არქიტექტორი	ი.ჯიჯიეიშვილი		
კონსტრუქტორი			
შემსრულა			
მასშტაბი			
თარიღი	08.10.2021		

სტადია	ფურცლები	ფურცელი
	ა3-102	

North Elevation

West Elevation

1 2 3 4

ზ ვ ე დ გ ბ ა

36.47 | 10.30 | 18.45 | 11.78 | 4.90 | 5.60 | 7.95 | 24.53 | 21.01 | 21.77 | 23.22

14.97 | 0.60 | 6.70 | 5.75 | 37.95 | 7.50 | 5.65 | 10.03 | 0.79 | 5.92 | 6.12 | 5.83

32.53 | 10.24 | 3.84

ვაბე კონდივიონერის ბლოკი

გზის შუა ხაზი

50.59 m² | 46.96 m² | 51.54 m² | 51.39 m² | 46.14 m² | 47.84 m² | 61.61 m² | 77.60 m²

44.53

6.41 | 0.70 | 1.57 | 1.47

+3.20 | +4.80 | +4.40

"ბ" ტიპის ერთეული

"ა" ტიპის ბინაში იატაკის შრეული შემადგენლობა

საცხოვრებელი ბინა "ბ" ტიპი №8 — სც - 2: 51.90 მ; დ. დ. ფ: 18.6; დ. დ.: 3

საცხოვრებელი ბინა "ბ" ტიპი №9 — სც - 2: 61.3 მ; დ. დ. ფ: 18.6; დ. დ.: 3

საცხოვრებელი ბინა "ბ" ტიპი №7 — სც - 2: 62.008; დ. დ. ფ: 18.6; დ. დ.: 3

საცხოვრებელი ბინა "ბ" ტიპი №6 — სც - 2: 62.308; დ. დ. ფ: 18.6; დ. დ.: 3

საცხოვრებელი ბინა "ბ" ტიპი №5 — სც - 2: 53.5 მ; დ. დ. ფ: 18.6; დ. დ.: 3

საცხოვრებელი ბინა "ბ" ტიპი № 4 — სც - 2: 77.6 მ; დ. დ. ფ: 18.6; დ. დ.: 4

საცხოვრებელი ბინა "ბ" ტიპი № 3 — სც - 2: 60.58; დ. დ. ფ: 18.6; დ. დ.: 3

საცხოვრებელი ბინა "ბ" ტიპი №2 — სც - 2: 86.98; დ. დ. ფ: 18.6; დ. დ.: 5

ՇԻՆԱՐԱՐԻ ԱԶԳԱՆՈՒՆ	
ՀԱՍԱՐԱԿԱԿԱՆ ՆՇԱՆԱԿՈՒԹՅ

ՇԻՆԱՐԱՐԻ ԱՆՈՒՆԸ	
ՇԵՆՔԻ ՀԱՍՑԵՆ	
ՀԱՏԱԿԱԳԾԻ ԱՆՈՒՆԸ	
ՀԱՏԱԿԱԳԾԻ ՀԱՄԱՐ

ՇԻՆԱՐԱՐԻ ԱԶԳԱՆՈՒՆ	
ՀԱՍԱՐԱԿԱԿԱՆ ՆՇԱՆԱԿՈՒԹՅ

ფორმატი A-1

ექსპლიკაცია

გეგმა+16.00 ნიშნულზე

North Elevation

West Elevation

ვაბე კონდივიონერის ბლოკი

ვიზუალური ნიშნები

მიწის ნაკვეთის საზღვარი

ბეტონი

ბლოკი

ტიხარი

ერთ ფრთიანი კარი

ერთ ფრთიანი კარი ზღურბლით

ორფრთიანი კარი

ორფრთიანი კარი ზღურბლით

კარის თავისუფალი სიგანე

ხანძარმედეგობა

კარის ნუმერაცია

კარის თავისუფალი სიმაღლე

გასასვლელთან მისადგომი მაქსიმალური საკალი მანძილი

საევაკუაციო გასასვლელი

EXIT

დაკავებულობის ჯგუფი

საცხოვრებელი ბინა "ბ" ტიპი №---	
სც - 2	115.5 m²
დ. დ. ფ	18.6
დ. დ.	7

სივრცის დასახელება
ზოლიანი ფართი
დაკავებულობის დადგინების ფაქტორი
დაკავებულობის დადგინება

დაკავებულობის ჯგუფების აღნიშვნები

დაკავებულობის ჯგუფები	დაკავებულობის ჯგუფის აღნიშვნა	ფერის კოდი
თავშეყრის ჯგუფი (თშ)		RGB (34,139,34)
საძინებლის ჯგუფი (სძ)		RGB (79,12,187)
საგანგაშოთლებლო ჯგუფი - (სგ)		RGB (245,99,20)
სამრეცველო ჯგუფი (სმ)		RGB (160,32,240)
დიდი საფრთხის შემცველი ჯგუფი - (დსშ)		RGB (94,8,58)
დაწესებულებითი ჯგუფი (დწ)		RGB (0,0,255)
საკვანძო ჯგუფი (სკ)		RGB (255,0,0)
საცხოვრებელი ჯგუფი (სც)		RGB (220,185,0)
სასანყობო ჯგუფი (სწ)		RGB (136,135,134)
დამხმარე ჯგუფი (დს)		RGB (57,57,56)

შენიშვნა:

ავტოსადგომის იატაკის ზედაპირი იქნება ბეტონის ან მსგავსი არაწვადი მასალის, რომელსაც არ ექნება შეწოვის უნარი

დამკვეთი

შპს "ბრანდ ბრშპი" ს/6424073380

მისამართი:

შეთანხმებულია დამკვეთთან	ხელმოწერა

თბილისი ვაზისუბნის დასახლება პატარძეულის ქ. მიმდებარედ ს/კ 01.17.10.001.098

შემსრულებელი

შ.პ.ს " დ-გრუპი"
საიდენტიფიკაციო ნომერი 405220648

მისამართი:
ქ. თბილისი, ვაჟა-ფშაველას გამზირი №57.

თანამდებობა	გვარი	ხელმოწერა	თარიღი
დირექტორი	ი.ჯიჯეიშვილი		
პრ. მთ. არქიტექტორი	ი.ჯიჯეიშვილი		
კონსტრუქტორი			
შემსრულა			
მასშტაბი			
თარიღი	08.10.2021		

სტადია	ფურცლები	ფურცელი
	აე-102	

ՇԻՆԱՐԱՐԻ ԱԶԳԱՆՈՒՆ	
ՀԱՍԱՐԱԿԱԿԱՆ ՆՇԱՆԱԿՈՒԹՅՈՒՆ	
ՀԱՍԱՐԱԿԱԿԱՆ ՀԱՏԱԿԱԳԾԻ ՎԱՐՉԱՊԵՏ

ՇԻՆԱՐԱՐԻ ԱԶԳԱՆՈՒՆ	
ՀԱՍԱՐԱԿԱԿԱՆ ՆՇԱՆԱԿՈՒԹՅ

ՇԻՆԱՐԱՐԻ ԱԶԳԱՆՈՒՆ	
ՀԱՍԱՐԱԿԱԿԱՆ ՆՇԱՆԱԿՈՒԹՅՈՒՆ	
ՀԱՍԱՐԱԿԱԿԱՆ ՀԱՏԱԿԱԳԾԻ ՎԱՅՐԸ

ՇԻՆԱՐԱՐԻ ԱԶԳԱՆՈՒՆ	
ՀԱՍԱՐԱԿԱԿԱՆ ՆՇԱՆԱԿՈՒԹՅՈՒՆ	
ՀԱՍԱՐԱԿԱԿԱՆ ՀԱՏԱԿԱԳԻԾ

ფორმატი A-1

ექსპლიკაცია

გეგმა +35.20 ნიშნულზე

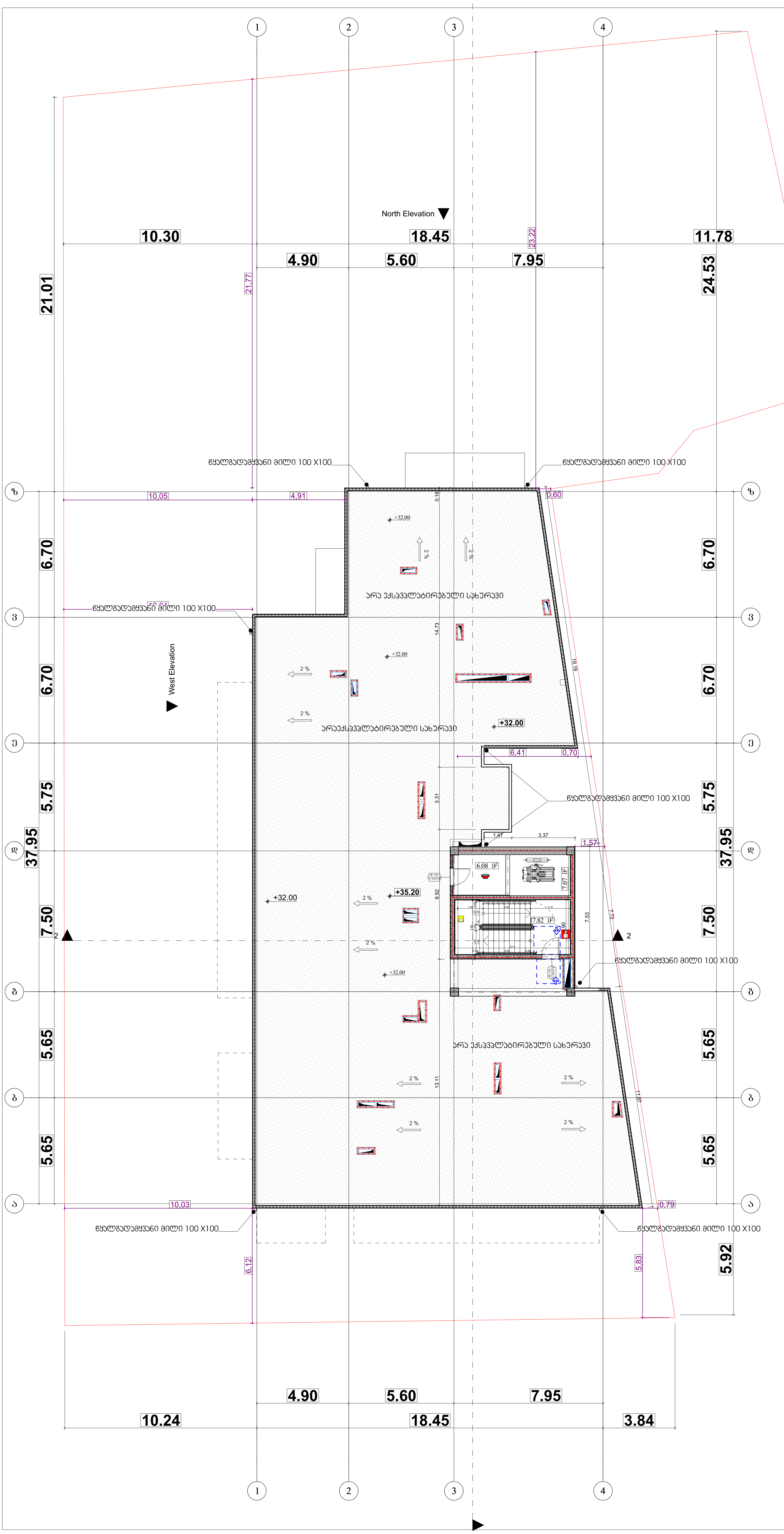

პირობითი ნიშნები

მიწის ნაკვეთის საზღვარი

ბეტონი

ბლოკი

ტიხარი

ერთ ფრთიანი კარი

ერთ ფრთიანი კარი ზღურბლით

ორფრთიანი კარი

ორფრთიანი კარი ზღურბლით

კარის თავისუფალი სიგანე

ხანძარმედეგობა

კარის ნუმერაცია

კარის თავისუფალი სიმაღლე

გასასვლელთან მისადგომი მაქსიმალური სავალი მანძილი

დაკავებულობის ჯგუფების აღნიშვნები

დაკავებულობის ჯგუფები	დაკავებულობის ჯგუფის აღნიშვნა	ფერის კოდი
თავშეყრის ჯგუფი (თვ)		RGB (34,139,34)
საქმიანი ჯგუფი (სქ)		RGB (79,12,187)
საგანმანათლებლო ჯგუფი - (სგ)		RGB (245,99,20)
სამრეწველო ჯგუფი (სმ)		RGB (160,32,240)
დიდი საფრთხის შემცველი ჯგუფი - (დსშ)		RGB (94,8,58)
დაწესებულებითი ჯგუფი (დწ)		RGB (0,0,255)
სავაჭრო ჯგუფი (სვ)		RGB (255,0,0)
საცხოვრებელი ჯგუფი (სც)		RGB (220,185,0)
სასაწყობო ჯგუფი (სწ)		RGB (136,135,134)
დამხმარე ჯგუფი (დს)		RGB (57,57,56)

შენიშვნა:

ავტოსადგომის იატაკის ზედაპირი იქნება ბეტონის ან მსგავსი არაწვადი მასალის, რომელსაც არ ექნება შეწოვის უნარი

დამკვეთი

შპს "გრანდ გრუპი" ს/6424073380

მისამართი:

შეთანხმებულია დამკვეთთან | ხელმოწერა

თბილისი ვაზისუბნის დასახლება
პატარქეულის ქ. მიმდებარედ ს/კ 01.17.10.001.098

შემსრულებელი

შ.პ.ს " დ-გრუპი"
საიდენტიფიკაციო ნომერი
405220648

მისამართი:
ქ. თბილისი, ვაჟა-ფშაველას გამზირი №57.

თანამდებობა	გვარი	ხელმოწერა	თარიღი
დირექტორი	ი.ჯიჯიეიშვილი		
პრ. მთ. არქიტექტორი	ი.ჯიჯიეიშვილი		
კონსტრუქტორი			
შეასრულა			
მასშტაბი			
თარიღი	08.10.2021		

სტადია	ფურცლები	ფურცელი
	აე-110	

მიწის საკონტროლო დონის განსაზღვრა

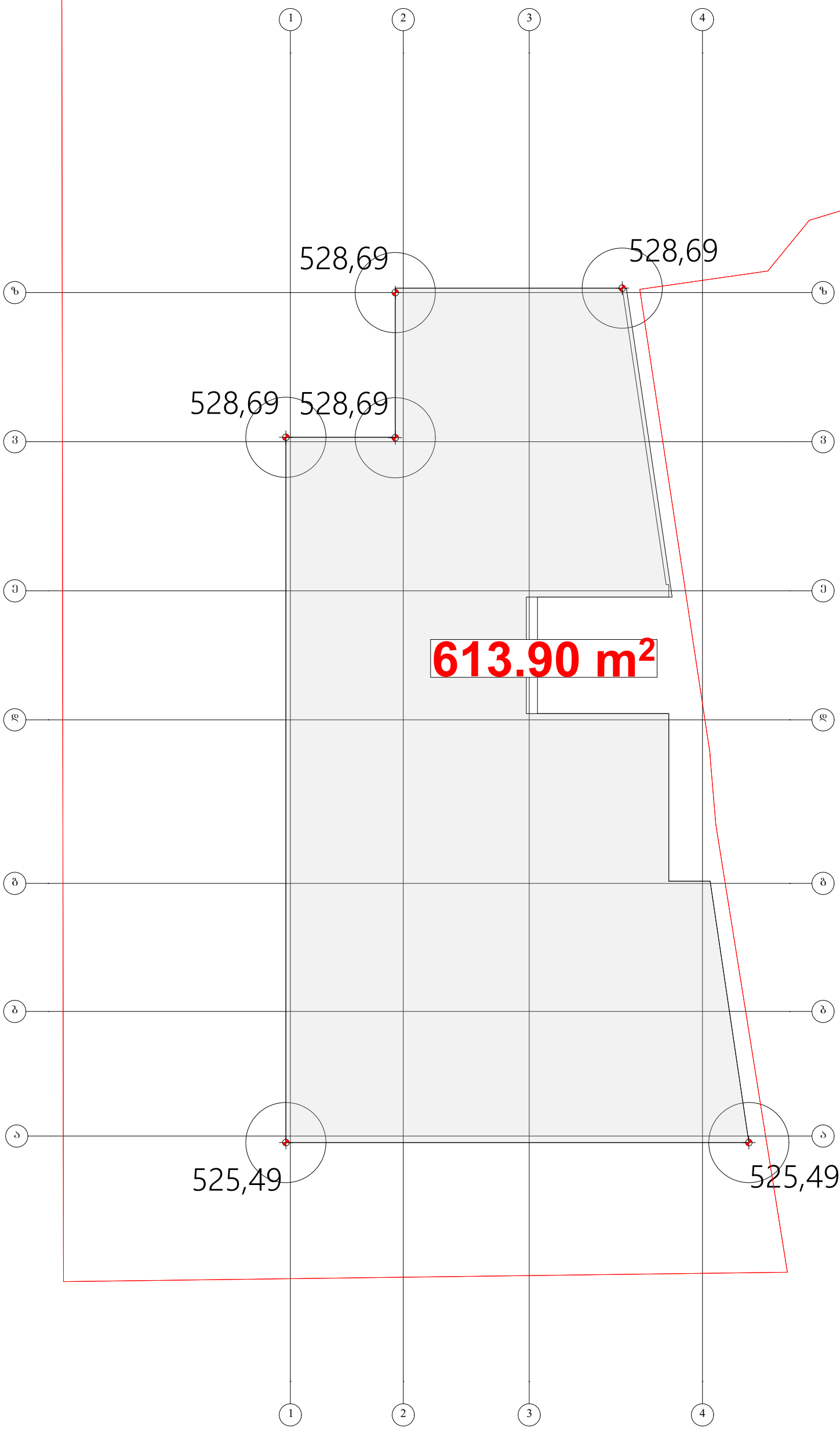

მიწის საკონტროლო დონე =(525.49+525.49+525 : 4 = 526.99

ფორმატი	A-1

ექსპლიკაცია

გეგმა +0.00 ნიშნულზე

პირობითი ნიშნები

მიწის დონე.ათვლის დონე/ სიგრტყე , რომელიც წარმოადგენს შენობის გარე კედლების მოსაზღვრე მიწის მოპირკეთებული ზედაპირის გასაშუალებულ დონეს.
თუ მიწის მოპირკეთებული ზედაპირის დონე გარე კედლებიდა დამრეცათ მიდის ათვლის დონე უნდა განისაზღვროს შენობასა და მიწის ნაკვეთის საზღვარს შორის
მოქცეული ფართობის ქვედაზე დაბალი ნიშნულების მიხედვით, თუ მიწის ნაკვეთის საზღვარი შენობიდან დაშორებულია 1.8 მ-ზე მეტად, შენობასა და შენობიდან 1.8 მ-მდე ფარგლებში მოქცეული ქვედაზე დაბალი ნიშნულების მიხედვით

დამკვეთი

შპს "ბრანდ ბრუპი" ს/6424073380

მისამართი:

შეთანხმებულია დამკვეთთან	ხელმოწერა

თბილისი ვაზისუბნის დასახლება
პატარძეულის ქ. მიმდებარედ ს/კ 01.17.10.001.098

შემსრულებელი

შ.პ.ს " დ-გრუპი"
საიდენტიფიკაციო ნომერი 405220648

მისამართი:
ქ. თბილისი, ვაჟა-ფშაველას გამზირი №57.

თანამდებობა	გვარი	ხელმოწერა	თარიღი
დირექტორი	ი.ჯიჯეიშვილი		08.10.2021
პრ. მთ. არქიტექტორი	ი.ჯიჯეიშვილი		
კონსტრუქტორი			
შესრულა			
მასშტაბი			
თარიღი	08.10.2021		

სტადია	ფურცლები	ფურცელი
	ა3-112	

ჭრილი 1-1

სიმაღლის განმსაზღვრელი სქემა

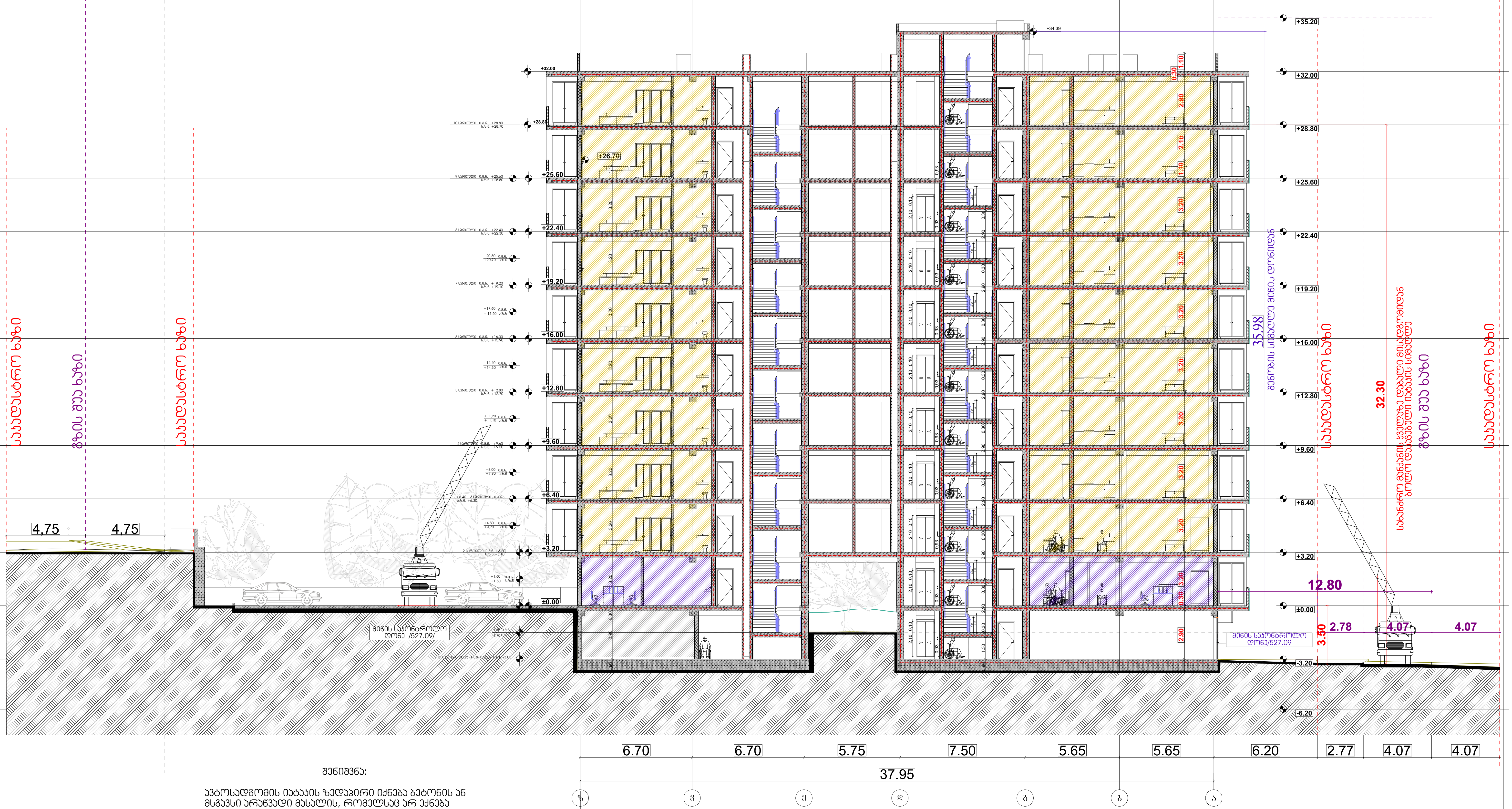

შენიშვნა:

ავტოსადგომის იატაკის ზედაპირი იქნება ბეტონის ან მსგავსი არაწვადი მასალის, რომელსაც არ ექნება შეწოვის უნარი

ფორმატი A-1

პირობითი ნიშნები

მიწის ნაკვეთის საზღვარი

ბეტონი

ბლოკი

ტიხარი

დაკავებულობის ჯგუფები	დაკავებულობის ჯგუფის აღნიშვნა	ფერის კოდი	დაკავებულობის ჯგუფები	დაკავებულობის ჯგუფის აღნიშვნა	ფერის კოდი
თავშეყრის ჯგუფი (თვ)		RGB (34,139,34)	დაწესებულებითი ჯგუფი (დწ)		RGB (0,0,255)
საქმიანი ჯგუფი (სქ)		RGB (79,12,187)	სავაჭრო ჯგუფი (სვ)		RGB (255,0,0)
საგანმანათლებლო ჯგუფი - (სგ)		RGB (245,99,20)	საცხოვრებელი ჯგუფი (სც)		RGB (220,185,0)
სამრეწველო ჯგუფი (სმ)		RGB (160,32,240)	სასაწყობო ჯგუფი (სწ)		RGB (136,135,134)
დიდი საფრთხის შემცველი ჯგუფი - (დსშ)		RGB (94,8,58)	დამხმარე ჯგუფი (დს)		RGB (57,57,56)

დამკვეთი			
შპს "გრანდ გრუპი" ს/6424073380			
მისამართი:			
შეთანხმებულია დამკვეთთან	ხელმოწერა		
შემსრულებელი შ.პ.ს " დ-გრუპი" საიდენტიფიკაციო ნომერი 405220648		მისამართი: ქ. თბილისი, ვაჟა-ფშაველას გამზირი №57.	
თანამდებობა	გვარი	ხელმოწერა	თარიღი
დირექტორი	ი.ჯიჯიეიშვილი		5.3.2025
პრ. მთ. არქიტექტორი	ი.ჯიჯიეიშვილი		
კონსტრუქტორი			ფურცელი
			აე-101

თბილისი ვაზისუბნის დასახლება

პატარქეულის ქ. მიმდებარედ ს/კ 01.17.10.001.098

ჭრილი 2-2

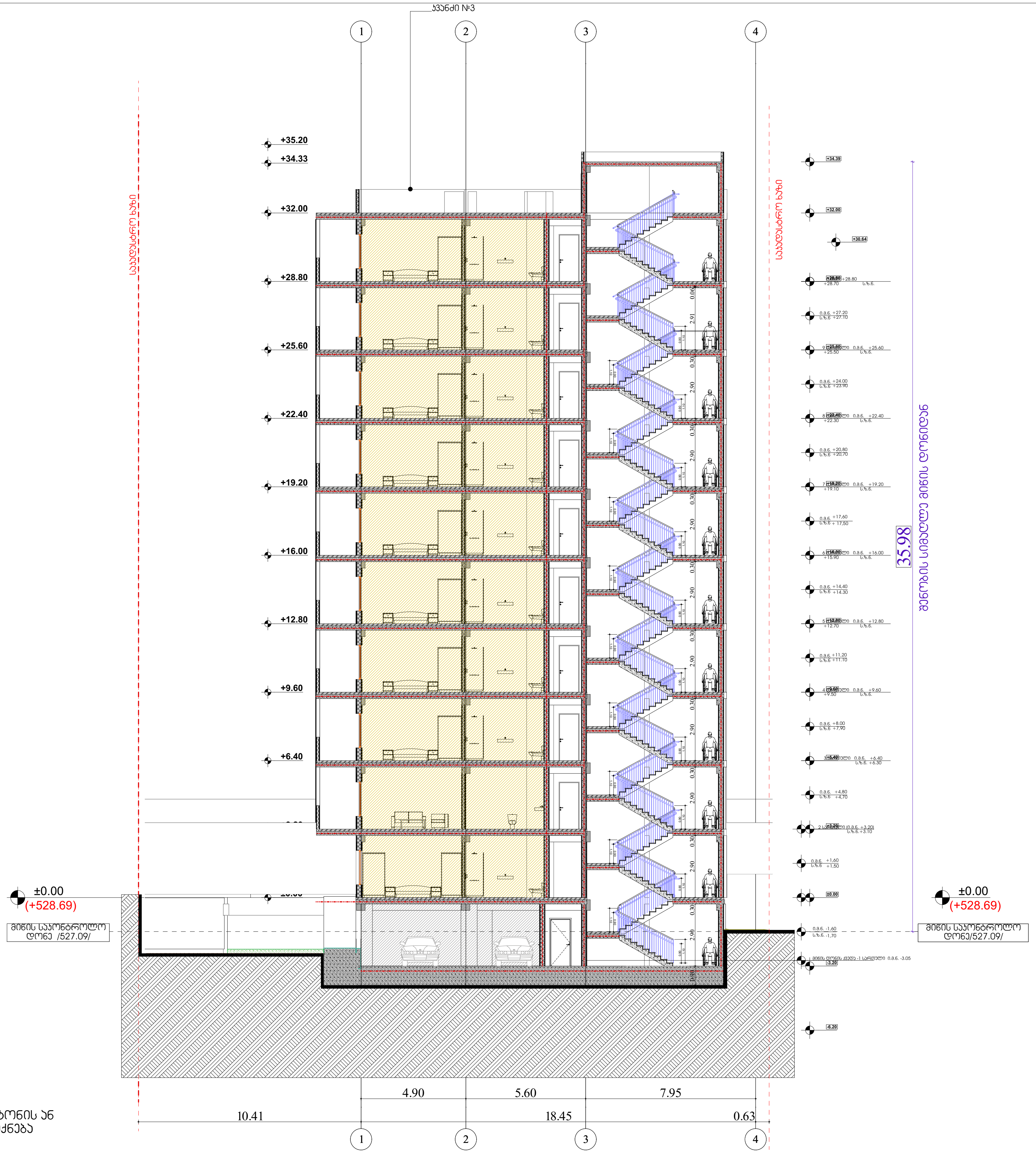

შენიშვნა:

ავტოსადგომის იატაკის ზედაპირი იქნება ბეტონის ან მსგავსი არაწვადი მასალის, რომელსაც არ ექნება შეწოვის უნარი

ფორმატი A-1

პირობითი ნიშნები

მიწის ნაკვეთის საზღვარი

ბეტონი

ბლოკი

ტიხარი

დაკავებულობის ჯგუფები	დაკავებულობის ჯგუფის აღნიშვნა	ფერის კოდი	დაკავებულობის ჯგუფები	დაკავებულობის ჯგუფის აღნიშვნა	ფერის კოდი
თავშეყრის ჯგუფი (თ3)		RGB (34,139,34)	დაწესებულებითი ჯგუფი (დწ)		RGB (0,0,255)
საქმიანი ჯგუფი (სქ)		RGB (79,12,187)	სავაჭრო ჯგუფი (სვ)		RGB (255,0,0)
საგანმანათლებლო ჯგუფი - (სგ)		RGB (245,99,20)	საცხოვრებელი ჯგუფი (სც)		RGB (220,185,0)
სამრეწველო ჯგუფი (სმ)		RGB (160,32,240)	სასაწყობო ჯგუფი (სწ)		RGB (136,135,134)
დიდი საფრთხის შემცველი ჯგუფი - (დსშ)		RGB (94,8,58)	დამხმარე ჯგუფი (დს)		RGB (57,57,56)

დამკვეთი

შპს "გრანდ გრუპი" ს/6424073380

მისამართი:

შეთანხმებულია დამკვეთთან — ხელმოწერა

თბილისი ვაზისუბნის დასახლება კატარძეულის ქ. მიმდებარედ ს/კ 01.17.10.001.098

შემსრულებელი
შ.პ.ს " დ-გრუპი"
საიდენტიფიკაციო ნომერი
405220648

მისამართი:
ქ. თბილისი, ვაჟა-ფშაველას გამზირი №57.

თანამდებობა	გვარი	ხელმოწერა	თარიღი
დირექტორი	ი.ჯიჯიეიშვილი		5.3.2025
პრ. მთ. არქიტექტორი	ი.ჯიჯიეიშვილი		
კონსტრუქტორი			ფურცელი
			აე-101

ფასადი 4-1/ ღერძებში

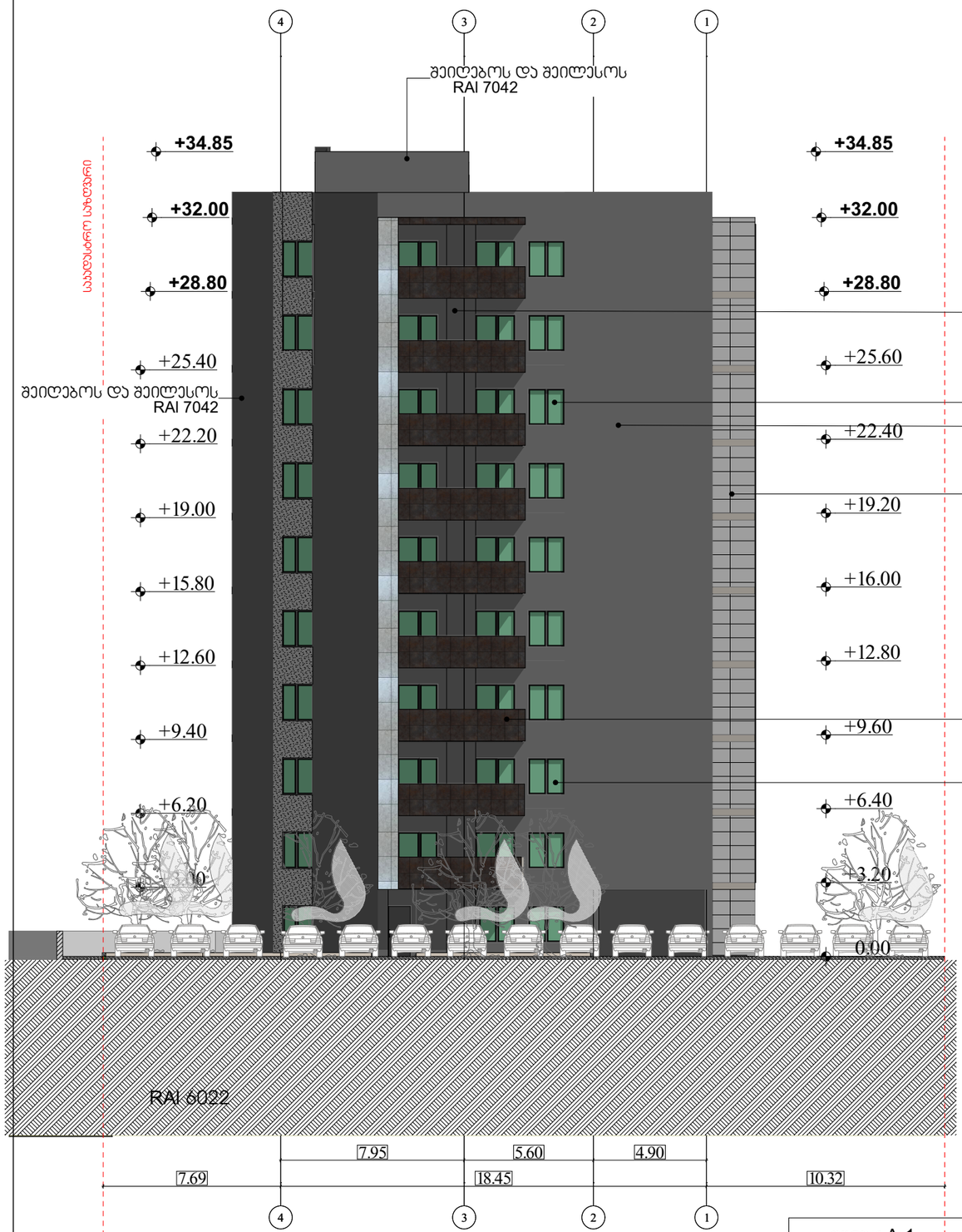

შეიღებოს და შეილესოს
RAl 7042

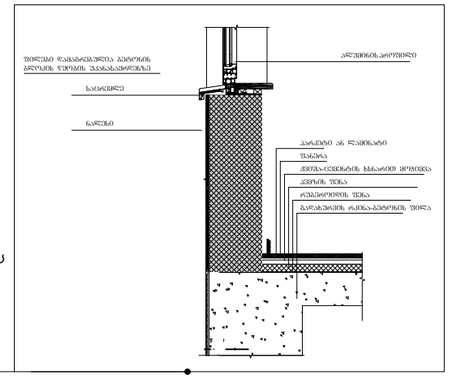

შეიღებოს და შეილესოს
RAl 7042

შეიღებოს და შეილესოს
RAl 7042

მოპირკეთდეს პომპოზიტური პანელით
RAl 7042

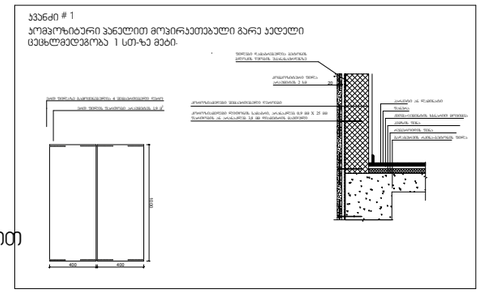

მოპირკეთდეს პომპოზიტური პანელით
RAl 8017 პანელი 1

შავი ფერის მეტალო-პლასტმასის მინაპაკეტი
(RAl 9005)

მასშტაბი: 1:100

ფორმატი A-1		დამკვეთი	შპს "ბრანდ ბრუპი" ს/6424073380	შემსრულებელი შ.პ.ს " დ-გრუპი" საიდენტიფიკაციო ნომერი 405220648	მისამართი: ქ. თბილისი, ვაჟა-ფშაველას გამზირი №57.
პირობითი ნიშნები		მისამართი:			
		შეთანხმებულია დამკვეთთან	ხელმოწერა	თანამდებობა / გვარი	ხელმოწერა / თარიღი
		თბილისი ვაზისუბნის დასახლება აბატარძეულის ქ. მიმდებარედ ს/ნ 01.17.10.001.098		დირექტორი / ი.ჯიჯიეიშვილი	5.3.2025
				პრ. მე. არქიტექტორი / ი.ჯიჯიეიშვილი	
				კონსტრუქტორი	ფურცელი
					ა3-201

ფასადი ა-ი ღერძებში

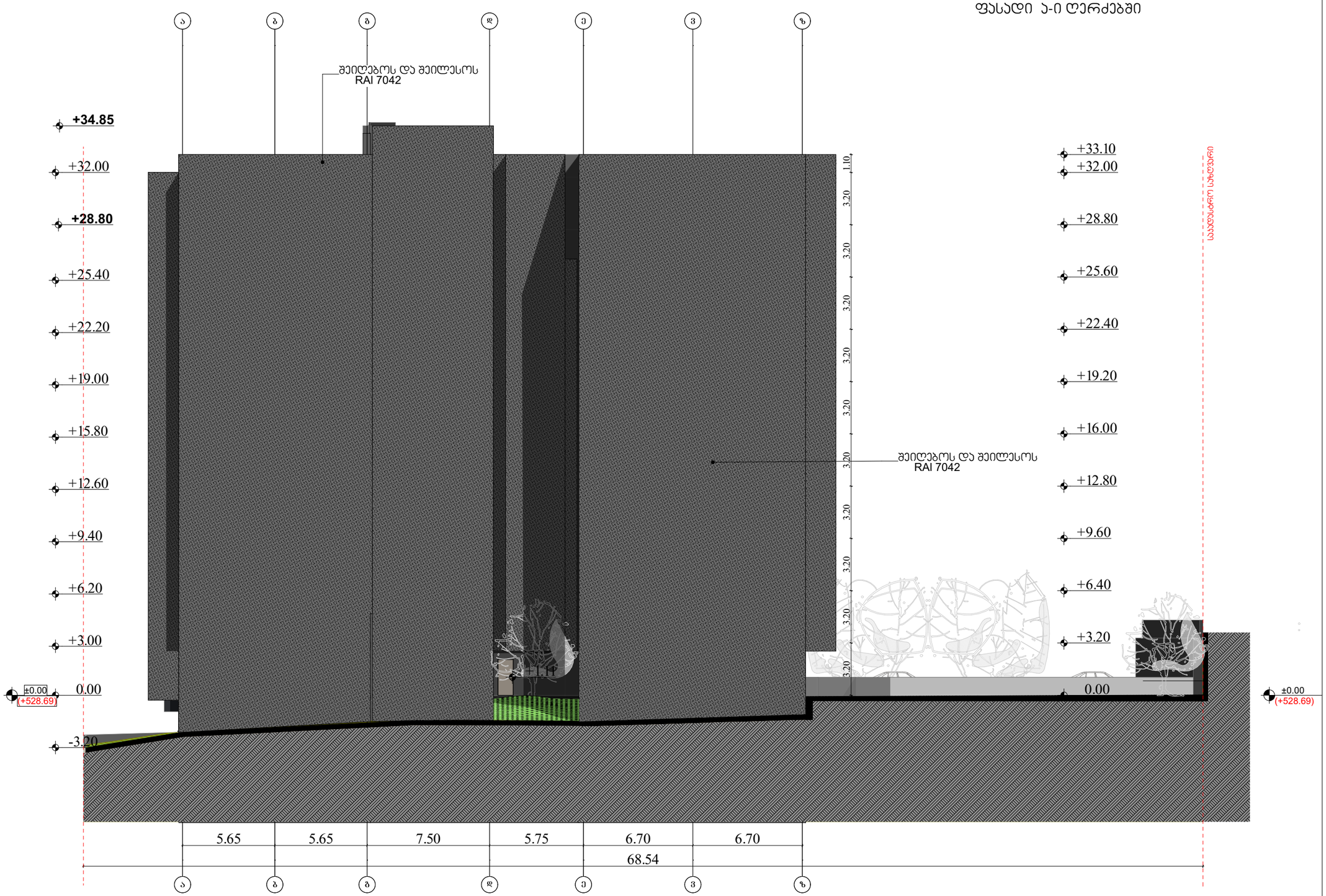

მასშტაბი: 1:100

ფორმატი A-1			
პირობითი ნიშნები			

დამკვეთი			
შპს "ზრანდ ბრუპი" ს/კ424073380			
მისამართი:			
შეთანხმებულია დამკვეთთან	ხელმოწერა		
თბილისი ვაზისუბნის დასახლება ჰაბარძეულის ქ. მიმდებარედ ს/ს 01.17.10.001.098			

მშენებელი		მისამართი:	
შ.პ.ს " დ-გრუპი" საიდენტიფიკაციო ნომერი 405220648		ქ. თბილისი, ვაჟა-ფშაველას გამზირი №57.	
თანამდებობა	გვარი	ხელმოწერა	თარიღი
დირექტორი	ი.ჯიჯიეიშვილი		5.3.2025
პრ. მღ. არქიტექტორი	ი.ჯიჯიეიშვილი		
კონსტრუქტორი			ფურცელი
			ა1-200

ფასადი 1/-4 ღერძებში

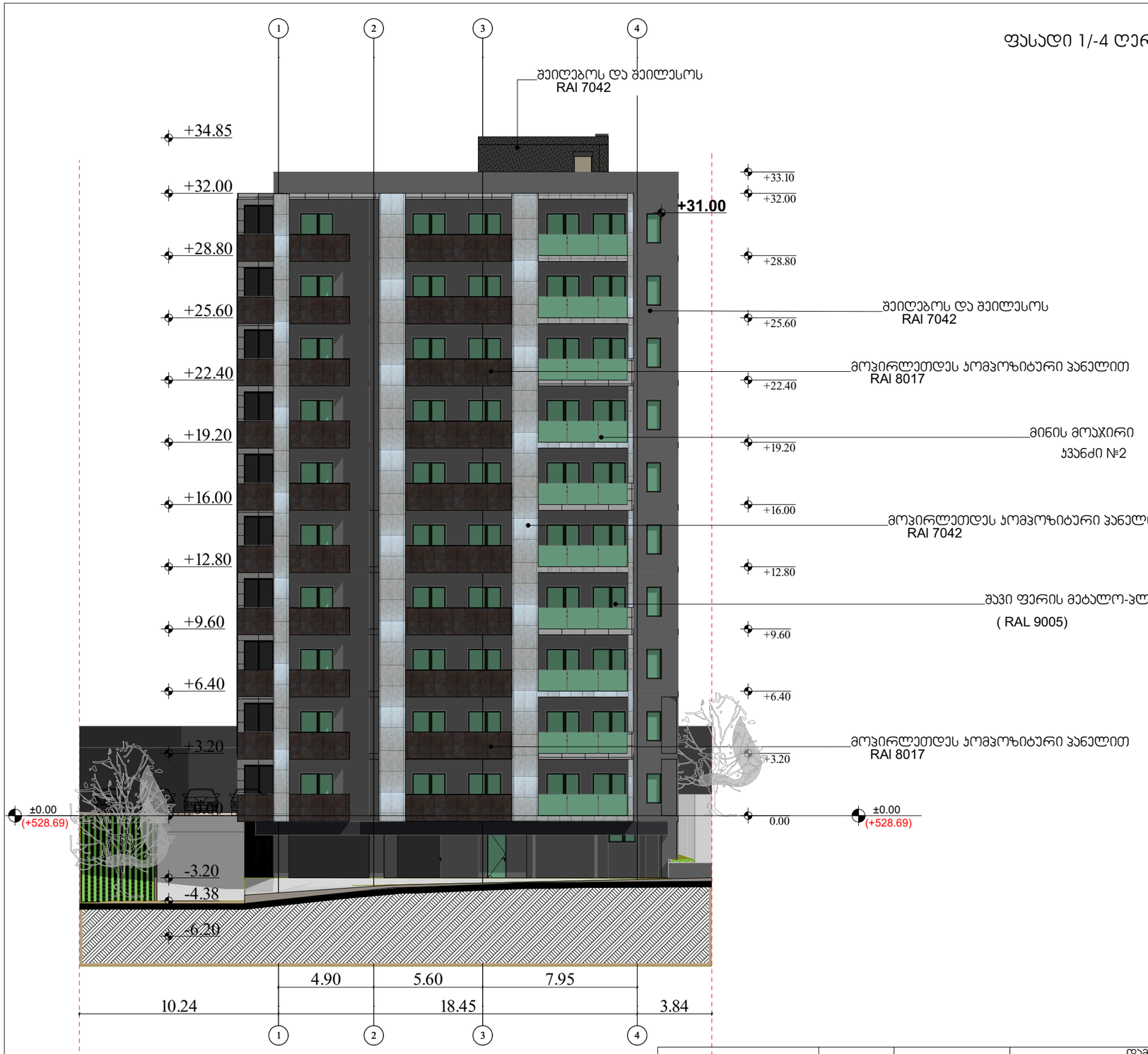

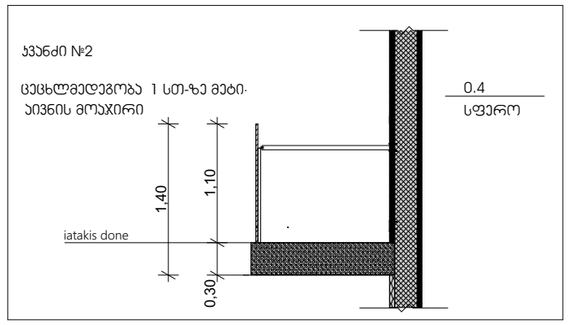

მასშტაბი: 1:100

ფორმატი A-1			
პირობითი ნიშნები			

დამკვეთი			
შპს "გრანდ ბრაშაი" ს/6424073380			
მისამართი:			
შეთანხმებულია დამკვეთთან	ხელმოწერა		
თბილისი ვაჩისუბანის დასახლება პატარძეულის ქ. მიმდებარედ ს/ს 01.17.10.001.098			

შემსრულებელი		მისამართი:	
შ.პ.ს " დ-გრუპი" საიდენტიფიკაციო ნომერი 405220648		ქ. თბილისი, ვაჟა-ფშაველას გამზირი №57.	
თანამდებობა	გვარი	ხელმოწერა	თარიღი
დირექტორი	ი.ჯიჯიეიშვილი		5.3.2025
პრ. მთ. არქიტექტორი	ი.ჯიჯიეიშვილი		
კონსტრუქტორი			ფურცელი
			აე-202


±0.00
(+528.69)
+34.85
+32.00
+28.80
+25.60
+22.40
+19.20
+16.00
+12.80
+9.60
+6.40
+3.20
0.00
-3.20
-6.20
21.50
6.70
6.70
5.75
7.50
5.63
5.63
6.49
37.95
6.49
RAL 9005)
RAL 7042
RAL 7004
RAL 7042
RAL 9005)
RAL 7004

მიწისქვეშა სართულის გარე კედლების განშლა

ხ = ს/პ = 196,13 / 115.73 =1.69 < 1.80

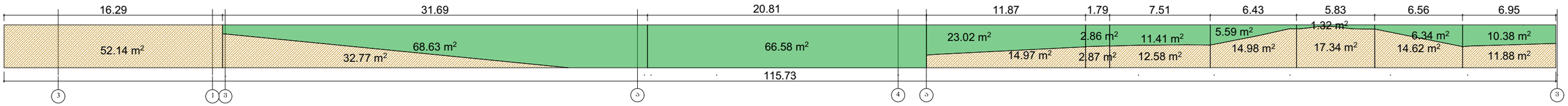

ფორმატი A-1

პირობითი ნიშნები

მასშტაბი : 1:50

შენიშვნები:

"ა" ტიპის ერთეულში ხემოსაჭიდი ძელები დამაგრდება საჭიროების შემთხვევაში

დამკვეთი		შემსრულებელი			მისამართი:
შპს "ბრანდ ბრუპი" ს/6424073380		შ.პ.ს " დ-გრუპი" საიდენტიფიკაციო ნომერი 405220648			ქ. თბილისი, ვაჟა-ფშაველას გამზირი №57.
მისამართი:		თანამდებობა	გვარი	ხელმოწერა	თარიღი
შეთანხმებულია დამკვეთთან	ხელმოწერა	დირექტორი	ი.ჯიჯეიშვილი		06.02.2024
თბილისი ვაზისუბნის დასახლება პატარძეულის ქ. მიმდებარედ ს/პ 01.17.10.001.098		პრ. მთ. არქიტექტორი	ი.ჯიჯეიშვილი		
		კონსტრუქტორი			ფურცელი
					პე-113

ჯიბე ტიპიური სართულის დონეზე

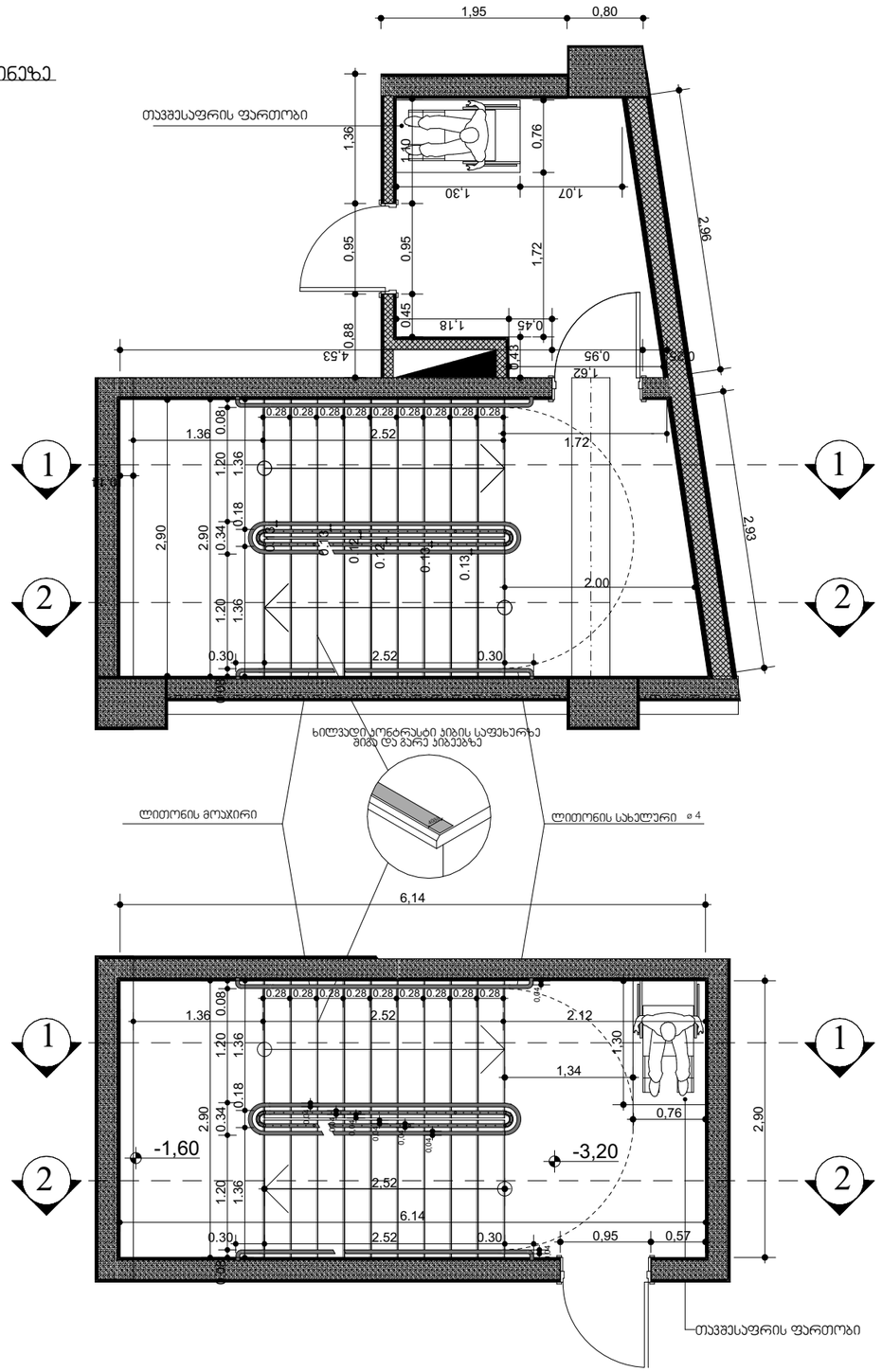

მასშტაბი: 1:25

პირობითი ნიშნები

მასშტაბი : 1:25

1. ყველა კიბეს ყოველი საფეხურის და საბოლოოს 40 მმ სავალ ზოლის, რომელიც იზოლება საფეხურის ნაბეჭდიდან თარაზოდად.ეზრება ურიგაციონალი ფერის მქონე ზედაპირი, რომელიც საფეხურის დანარჩენი ნაწილისგან მკვეთრად განსხვავებული იქნება (მუქი ღია ფონზე). ხიდვადი კონტრასტი გაკრული ყოველი საფეხურის ერთი კიდიდან საფეხურის მეორე კიდემდე.

2. მისაწვდომი გზაკვის სართულებში იატაკის ზედაპირები იქნება მდგრადი, მყარი და არაასრიალა.

3. კიბის საფეხურების განსხვავებული მონიშვნა იქნება გამძლე.

4. გასანათებელი საშუალებები უზრუნველყოფს კიბეების განათებას, რომელიც გაიზომება საბოლოოების ზედაპირების და საქმების ზედაპირების ცენტრში გაზომვისას საფეხურის წინაპირიდან 600 მმ-ის სიმაღლებში, მეშველი წესის შესაბამისად:

- არაუმეტეს 11 ღილი განათება,
- არაუმეტეს 110 ღილი განათება, კიბით არ ხარებლობის ფორმ,
- კიბეების გამოყენებისას 11 ღილიდან 110 ღილზე გადასვლა შესაძლებელი უნდა იყოს განათების სამართავებით უხერხულოდ ავტომატური, მოძრაკი სენსორული ტიპის განათების ჩამრთველებით, რომელებიც შესაძლებელი ყველა ქვეშით ჩამთვლელად;
- განათების სამართავები აღჭურვილი იქნება სათანადო ინტერფეისით და შეიძლებელი იქნება ამ მიზნით გამოყენებისთვის,
- მოძრაკი სენსორი გაანტერესება დამაკავშირის მოძრაობით საფეხურებზე ამ საფეხურების ბაქნებზე,
- განათების გამაკონტროლებები დაყენებული იქნება არაუმეტეს 15 წუთიანი მოქმედების პერიოდით,
- ქვა– კიბის განათება ჩაითვლება ავტომატური სენსორული ჩამრთველებით, ასეთის არსებობის შემთხვევაში, იც, რომ შესაძლებელი მდებარე ბაქანზე, შესაძლებელი მდებარე ბაქნის მოსაზღვრე თითოეულ კიბის მარშის და შესაძლებელი მდებარე ბაქნის ზემოთ და ქვემოთ მდებარე ბაქნებზე მე–4 პუნქტით დადგენილი განათებულობის დონე საფეხურის გამოყენებამდე იქნება უზრუნველყოფილი.

- კიბის საბეტონები და ნებისმიერი კედელი ან მათ მობრუნებულ მდებარე სხვა ზედაპირი არ იქნება ბაარი ან უხეში ელემენტებების შემცველ,
- კიბის საბეტონები არ იმრიალებს მათი ბეტონის სახეზეებში,

ფორმატი A-1			

დამკვეთი		მისამართი:
შპს "ზრანდ ბრუშე" ს/კ6424073380		
მისამართი:		
შეთანხმებულია დამკვეთთან	ხელმოწერა	
თბილისი ვაზისუბნის დასახლება პაპარძეულის ქ. მიმდებარედ ს/ტ 01.17.10.001.098		

შემსრულებელი		მისამართი:
შ.პ.ს " დ-გრუპი" საიდენტიფიკაციო ნომერი 405220648		ქ. თბილისი, ვაჟა-ფშაველას გამზირი №57.
თანამდებობა	გვარი	ხელმოწერა / თარიღი
დირექტორი	ი.ჯიჯეიშვილი	06.02.2024
პრ. მთ. არქიტექტორი	ი.ჯიჯეიშვილი	
პროექტორი		ფურცელი
		ა3-400

კვეთი 1

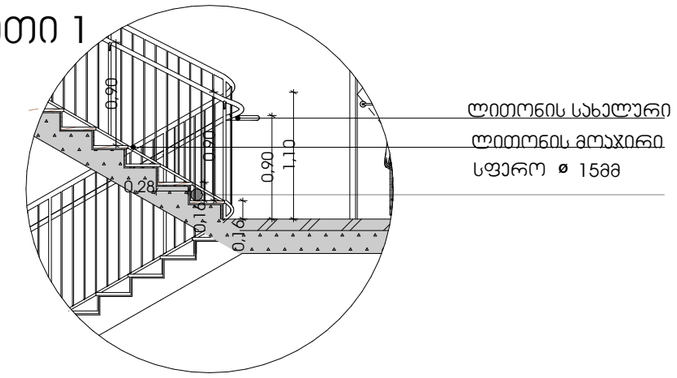

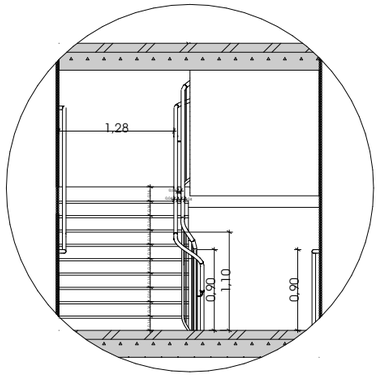

კვეთი 2

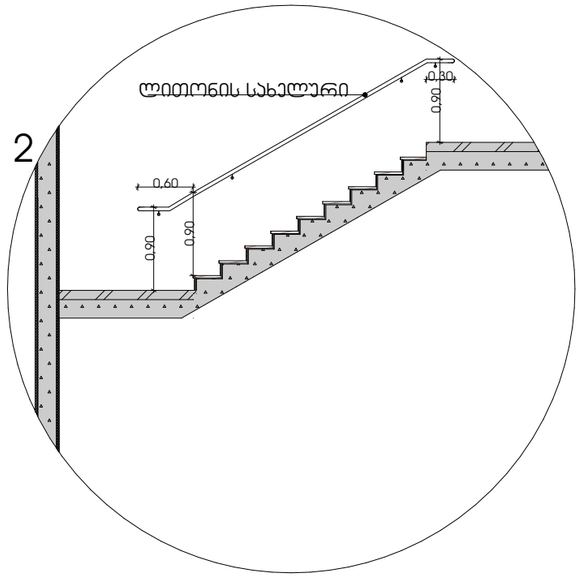

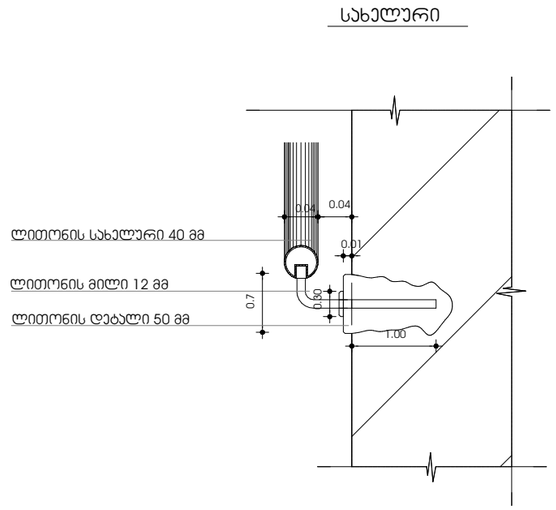

ფორმატი A-1

პირობითი ნიშნები

მასშტაბი : 1:20

1. ყველა კიბეს ყოველი საფეხურის და საბოლოოს 40 მმ სიგანე ნაწილს, რომელიც იზოლება საფეხურის ნაბეჭდისგან ღიარსულად, აქვსება ერთგვაროვანი ფერის მქრქე ზედაპირი, რომელიც საფეხურის დამარჩენი ნაწილისგან მკვეთრად განსხვავებული იქნება (მუქი ფილტრი). ხილული კონტრასტი გაგრძელდება ყოველი საფეხურის ერთი კიდიდან საფეხურის მეორე კიდემდე.

2. მისაწვდომი გზაკიბის საზღვრების ატმკის ზედაპირები იქნება მყარადი, მცარი და არასრიალა.

3. კიბის საფეხურების განსხვავებული მონიშვნა იქნება გამძლე.

4. გასანათებელი საშუალებები უზრუნველყოფს კიბეების განათებას, რომელიც გაითვალისწინებს საბოლოო ზედაპირების და ბაქნების ზედაპირების ელჭრჩში გაზომვისას საფეხურის ნიშანიდან 600 მმ-ის სიმაღლეზე, შემდეგი წესის შესაბამისად:

- არაუმეტეს 11 ღილი განათება,
- არაუმეტეს 110 ღილი განათება, კიბით საფეხურთან ერთად,
- კიბეების გამოყენებისას 11 ღილიდან 110 ღილზე გადასვლა მუსაძლებელი უნდა იყოს განათების სამართავებით უზრუნველყოფილი ავტომატური, მოძრავი სენსორული ტიპის განათების ჩამრთველებით, რომლებიც მუსაძმება ყველა ეტაპით ჩამრთველზე;
- განათების სამართავები აღჭურვილი იქნება სიმეტრიული ოპერაციული სიმბეჭდით და მუფასებული იქნება ამ მიზნით გამოყენებისათვის,
- მოძრავი სენსორი გაატარებდა დამკავებლის მოძრაობით საფეხურებზე ან საფეხურების ბაქნებზე,
- განათების გამაკტრებლები დაცვნებული იქნება არაუმეტეს 15 წუთიანი მოქმედების პერიოდით,
- ტეხ–კიბის განათება ჩართვება ავტომატური სენსორული ჩამრთველებით, ასეთის არსებობის შემთხვევაში, იმ, რომ მუსაძესელები მეფაბარე ბაქანზე, მუსაძველები მფაბარე ბაქნის მოსაზღვრე თითოეული კიბის მარშის და მუსაძველები მფაბარე ბაქნის ზემოთ და ქვემოთ მფაბარე ბაქნებზე მე–4 პუნქტით დაფიქსირებით განათებელობის დონე საფეხურის გამოყენებამდე იქნება უზრუნველყოფილი.

- კიბის საბეტონები და ნებისმიერი კედელი ან მათ მოპირკეთებელ მფაბარე ხმა ზედაპირი არ იქნება ბასრი ან უხეში ელემენტების შემცველი.
- კიბის საბეტონები არ იტრიალებს მათი ბუფების საზღვრებში.

დამკვეთი	
შპს "ზრანდ ბრუპი" ს/6424073380	
მისამართი:	
შეთანხმებულია დამკვეთთან	ხელმოწერა
თბილისი ვაზისუბნის დასახლება ჯაბარძეულის ქ. მიმდებარედ ს/ე 01.17.10.001.098	

შემსრულებელი შ.პ.ს " დ-გრუპი" საიდენტიფიკაციო ნომერი 405220648		მისამართი: ქ. თბილისი, ვაჟა-ფშაველას გამზირი №57.	
თანამდებობა	გვარი	ხელმოწერა	თარიღი
დირექტორი	ი.ჯიჯეიშვილი		06.02.2024
პრ. მთ. არქიტექტორი	ი.ჯიჯეიშვილი		
კონსტრუქტორი			ფურცელი
			ა3-401

კვანძი # 1

კომპოზიტური პანელით მოპირკეთებული გარე კედელი
ცეცხლმედეგობა 1 სთ-ზე მეტი.

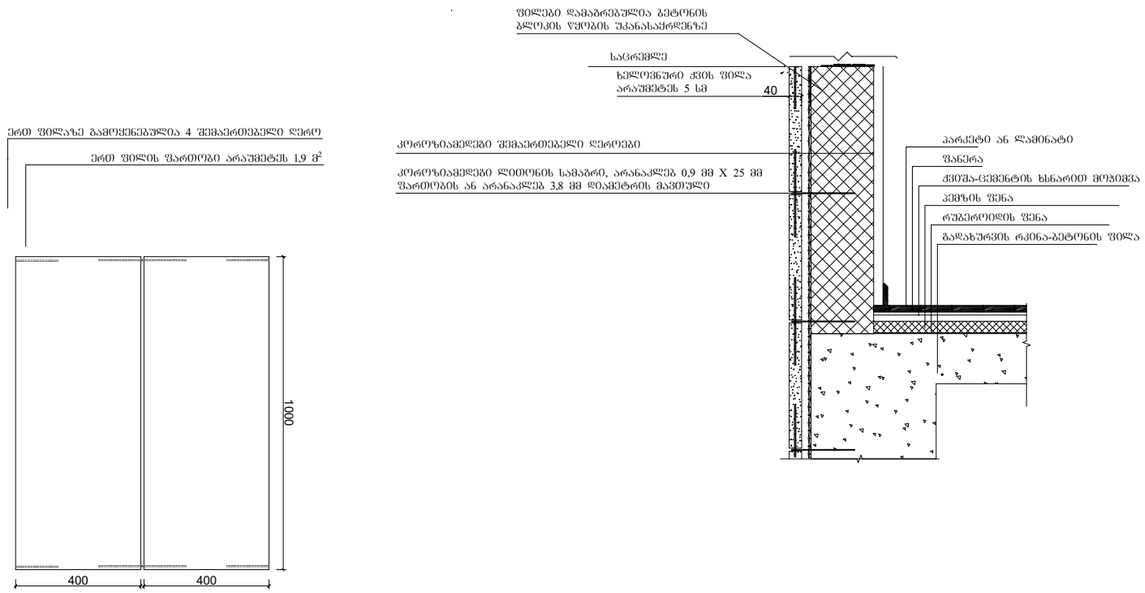

კვანძი №2

ცეცხლმედეგობა 1 სთ-ზე მეტი.
აივნის მოაჯირი

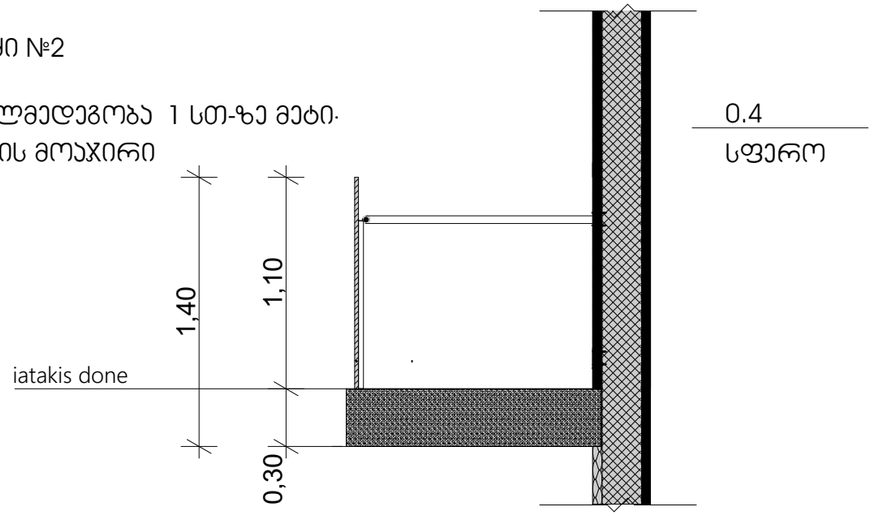

ფორმატი A-1

პირობითი ნიშნები

მასშტაბი: 1:10

შენიშვნები

ჰიდროიზოლაცია გამოყენებული უნდა იყოს გარე კარისა და ფანჯრის ანაწყობების, გაყვანილობების და გარე კედლის ანაწყობების (მათ შორის პარაპეტის) დასრულების ადგილების პერიმეტრებთან, გარე კედლისა და სახურავის გადაკვეთასთან საკვამურებთან, პორტიკებთან (კართანებთან), ტერასებთან ბანებთან), აივნებთან და მსგავს ნაშვერებთან შეერთების ადგილებში, ასევე, ჩაშენებულ წყალსადინარ ღარებში და მსგავს ადგილებში, საიდანაც წყალმა შეიძლება კედელში შეაღწიოს ჰიდროიზოლაცია უნდა მოეწყოს გამომვერილი კედლების ორივე მხარეზე და ბოლოებთან კედლისზედა ბურულების, წოლანების ქვემ და უწყვეტი გამოშვერილი გაფორმების თავზე.

დამკვეთი	შპს "ბრანდ ბრშპი" ს/კ424073380
მისამართი:	
შეთანხმებულია დამკვეთთან	ხელმოწერა
თბილისი ვაზისუბნის დასახლება პატარძეულის ქ. მიმდებარედ ს/ბ 01.17.10.001.098	

შემსრულებელი		მისამართი:	
შ.პ.ს " დ-გრუპი" საიდენტიფიკაციო ნომერი 405220648		ქ. თბილისი, ვაჟა-ფშაველას გამზირი №57.	
თანამდებობა	გვარი	ხელმოწერა	თარიღი
დირექტორი	ი.ჯიჯიეიშვილი		06.02.2024
პრ. მთ. არქიტექტორი	ი.ჯიჯიეიშვილი		
პონსტრუქტორი			ფერცელი
			აე-500

ჯვანძი №3

სახურავის დეტალიზაცია

ქვის ფილებით მოპირკეთებული გარე კედელი ცეცხლმედეგობა სთ - ზე მეტი

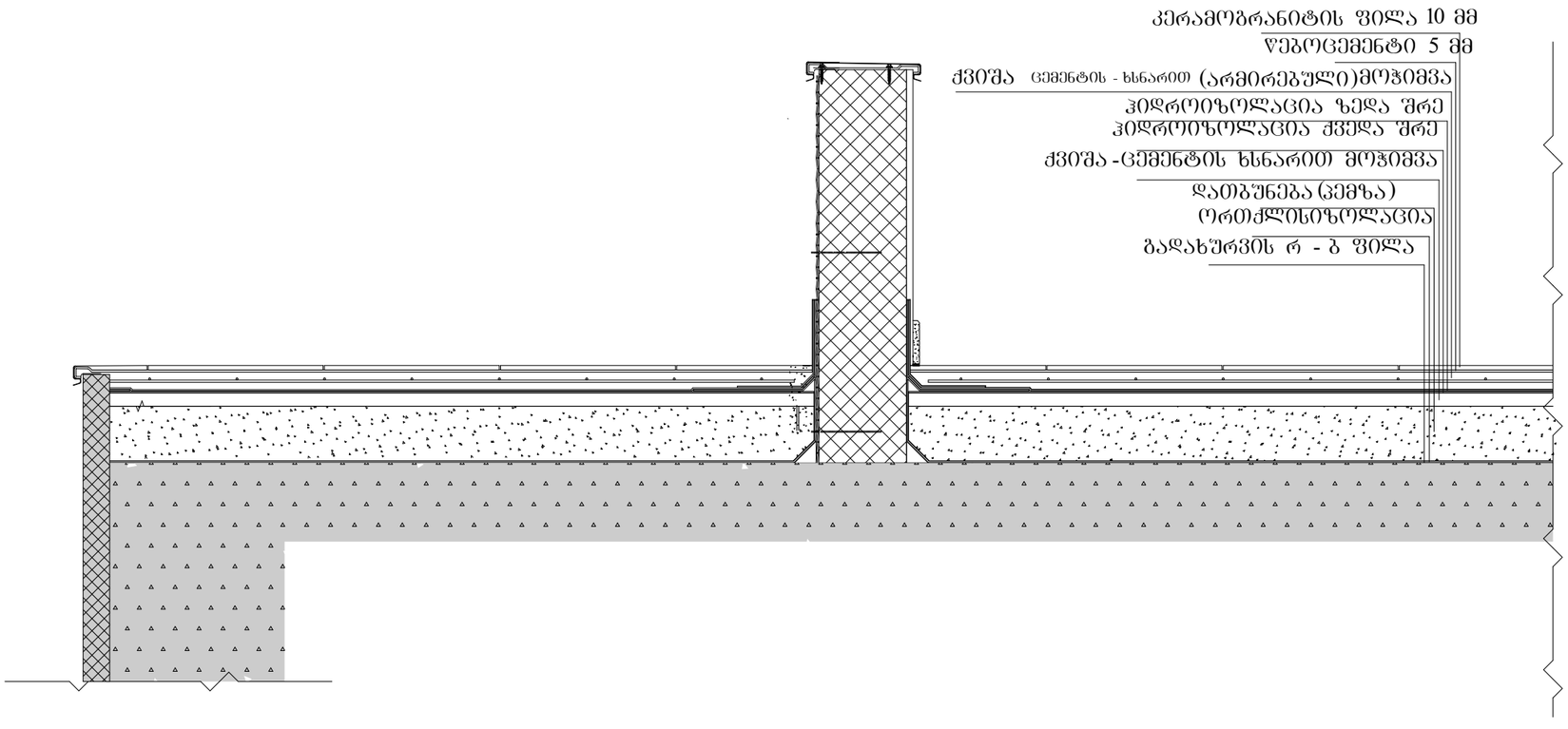

ფორმატი A-1		
პირობითი ნიშნები		
მასშტაბი: 1:10		

"ჰიდროიზოლაცია ისე უნდა მოეწყოს, რომ კედლისზედა ბურულების გადაბმების, ნესტგამტარი მასალების, პარაპეტის კედლების გადაკვეთის ადგილებისა და სახურავის ზედაპირზე არსებული სხვა ღიობების გავლით ნესტმა ვერ შეაღწიოს კედელსა და სახურავში".

„ჰიდროიზოლაცია უნდა მოთავსდეს კედლისა და სახურავის გადაკვეთის ადგილებში, წყალსადინარ არხებთან, სახურავის ქანობის ან მიმართულების შეცვლის ადგილებში, ასევე, სახურავის ღიობების გარშემო. ლითონის ჰიდროიზოლაცია უნდა იყოს კოროზიამედეგი და, არანაკლებ, 0,5 მმ სისქისა (No. 26 გალვანიზებული ფურცლისა)"

„პარაპეტის კედლები სათანადოდ უნდა დაიფაროს არაწვადი, წყალგაუმტარი მასალებით, რომელთა სიგანე პარაპეტის კედლების სიგანეზე ნაკლები არ უნდა იყოს.

„სახურავის ბურულის კლასიფიკაცია უნდა განისაზღვროს B კლასით.

დამკვეთი			
შპს "ბრანდ ბრშპი" ს/6424073380			
მისამართი:			
შეთანხმებულია დამკვეთთან	ხელმოწერა		
თბილისი ვაზისუბნის დასახლება პაპარაძეულის ქ. მიმდებარედ ს/ე 01.17.10.001.098			

მემსრულებელი		მისამართი:	
შ.პ.ს " დ-გრუპი" საიდენტიფიკაციო ნომერი 405220648		ქ. თბილისი, ვაჟა-ფშაველას გამზირი №57.	
თანამდებობა	გვარი	ხელმოწერა	თარიღი
დირექტორი	ი.ჯიჯეიშვილი		06.02.2024
პრ. მთ. არქიტექტორი	ი.ჯიჯეიშვილი		
პროსტრუქტორი			ფურცელი
			ა3-501

კ-1

კარი ზღურბლის
ბარეშე მიმხურავით

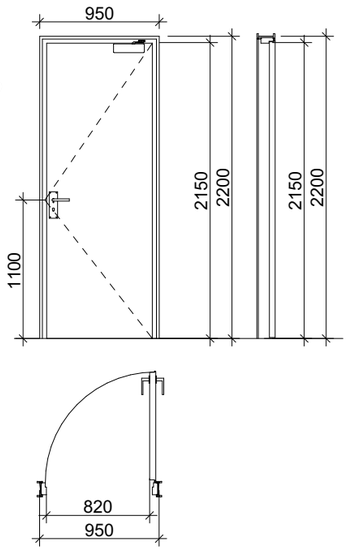

კ-2

კარი ზღურბლით
მიმხურავის ბარეშე

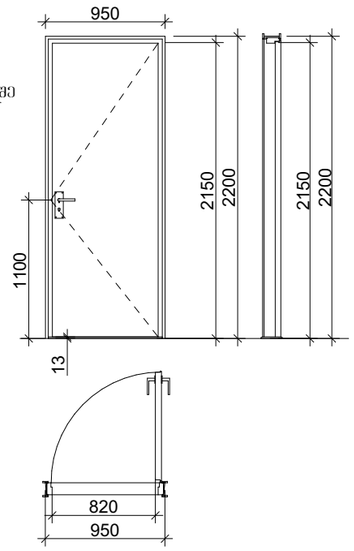

კ-3

კარი ზღურბლის და
მიმხურავის ბარეშე

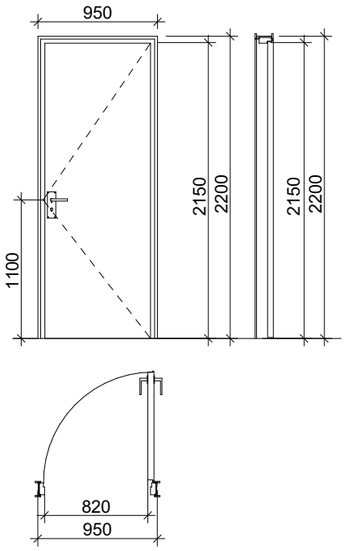

ზღურბლი მ. 1:1



ფორმატი A-1

პირობითი ნიშნები

მასშტაბი: 1:25

კარის ზედაპირი უნდა იყოს გლუვი იატაკიდან მინიმუმ 250 მმ-ის სიმაღლეზე.

- სახელურები, ჩამოსაწევი სახელურები, საკეტები, რაზები და მისაწვდომი კარის სხვა სამართავები ისეთი ფორმის იქნება, რომ ადვილად შეიძლებოდეს ერთი ხელით მოქიდება და მის ასამუშავებლად საჭირო არ იქნება მაგრად მოქიდება, ჭვალება ან მაჯის ტრიალი.
- დახურული კარის კავეულის გასაღები ნაწილები და გადებისათვის განკუთვნილი ძალა მუსაბამისობაში იქნება მემდეგთან:
  1. წინიდან მისაწვდომობისას, გამოწევით ან მიწოლით გაღებადი, არაუმეტეს 66.7 ნიუტონი.
  2. ბრუნვითი მოძრაობით გასაღები, არაუმეტეს 315 ნიუტონი სმ.
- **გასასვლელის კომპონენტებს (გზა-კიბე და ვესტიბიული) ემსახურება მიმხურავით აღჭურვილი კარებები.**
- კარის მიმხურავები ისე მოეწყობა, რომ 90 გრადუსით, ღია მდგომარეობიდან 12 გრადუსით გაღებულ მდგომარეობამდე კარის მისახურად საჭირო დრო არაუმცირეს 5 წამი იქნება.
- კარის ზამბარიანი ანკამები ისე მოეწყობა, რომ 70 გრადუსით ღია მდგომარეობიდან დახურულ მდგომარეობამდე კარი არაუმცირეს 1.5 წამში გადავა.
- ცეცხლმედეგი კარისგან განსხვავებული კარის მიწოლით ან გამოწევით გაღებისათვის საჭირო ძალა მუსაბამისობაში იქნება მემდეგთან:
  1. მენობამი განთავსებული ანკამიანი კარი: არაუმეტეს 22.2 ნიუტონი.
- კარებების ცეცხლმედეგობა მითითებულია ხანძარსაწინააღმდეგო გეგმებზე.
- კარებების გაღების მიმართულება მითითებულია გეგმებზე.
- კერის ზღურბლი მითითებულია გეგმებზე
- არცერთი კარის სუფთა სიმაღლე არ იქნება 2,05 მეტრზე ნაკლები.

დამკვეთი	შპს "ბრანდ ბრეშერ" ს/კ424073380
მისამართი:	
შეთანხმებულია დამკვეთთან	ხელმოწერა
თბილისი ვაზისუბნის დასახლება პატარძეულის ქ. მიმდებარედ ს/ბ 01.17.10.001.098	

შემსრულებელი		მისამართი:	
შ.პ.ს " დ-გრუპი" საიდენტიფიკაციო ნომერი 405220648		ქ. თბილისი, ვაჟა-ფშაველას გამზირი №57.	
თანამდებობა	გვარი	ხელმოწერა	თარიღი
დირექტორი	ი.ჯიჯეიშვილი		06.02.2024
პრ. მთ. არქიტექტორი	ი.ჯიჯეიშვილი		
კონსტრუქტორი			ფერცელი
			აა-600

გაძლიერებული ბეტონის სვეტი 40X40 მმ
ცეცხლმედეგობა 2 სთ.

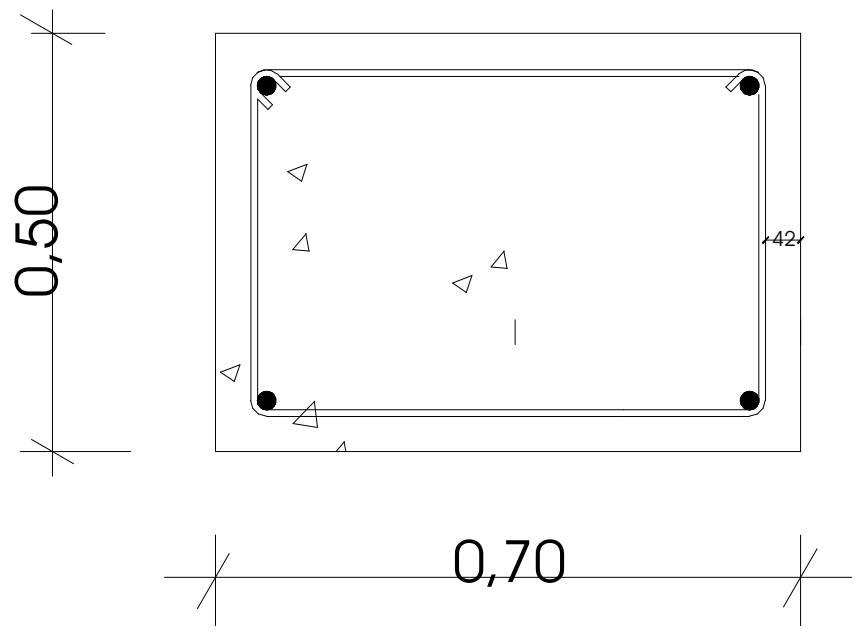

გაძლიერებული ბეტონის კედელი
გზა-კიბის შემომზღუდავები
ცეცხლმედეგობა 2 სთ.

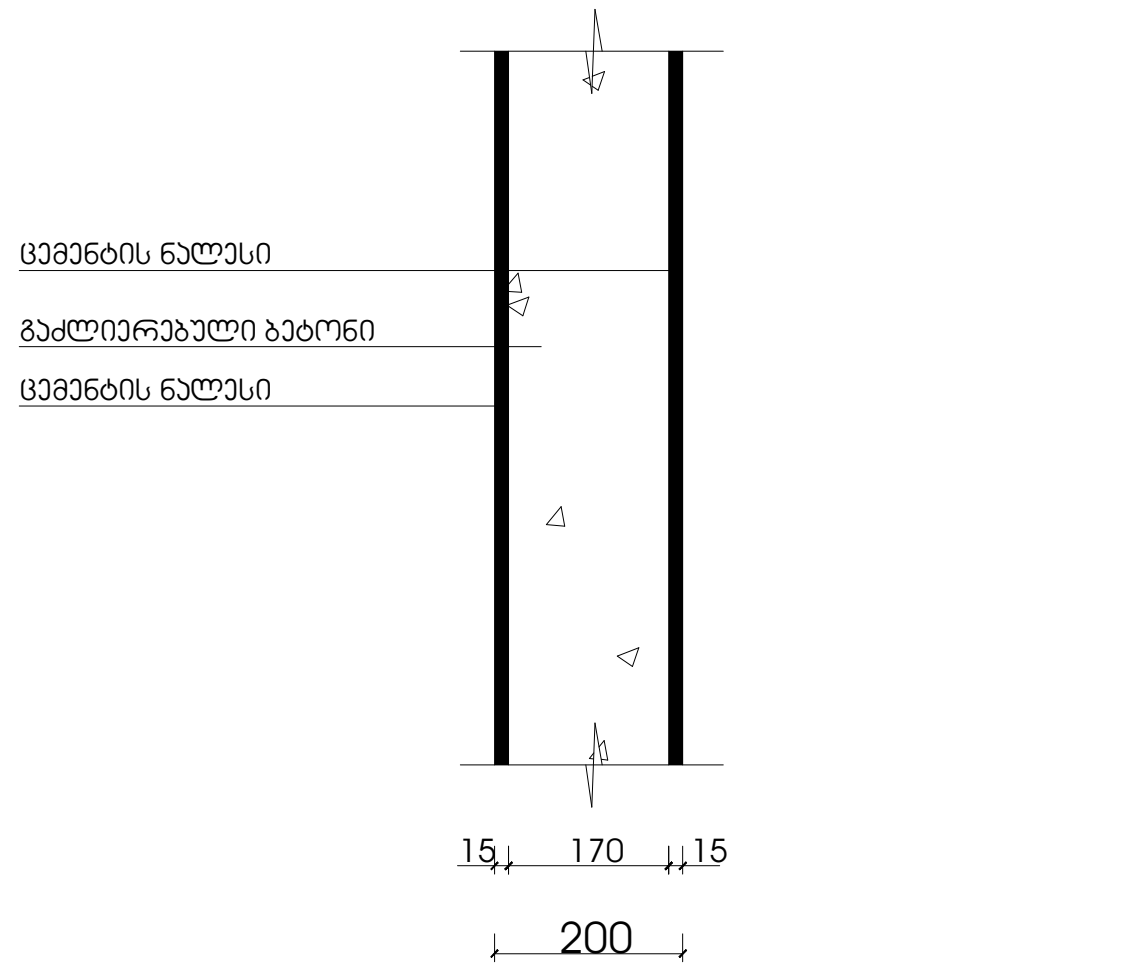

გაძლიერებული ბეტონის კოჭი
იატაკის და სახურავის ფილა
ცეცხლმედეგობა 2 სთ.

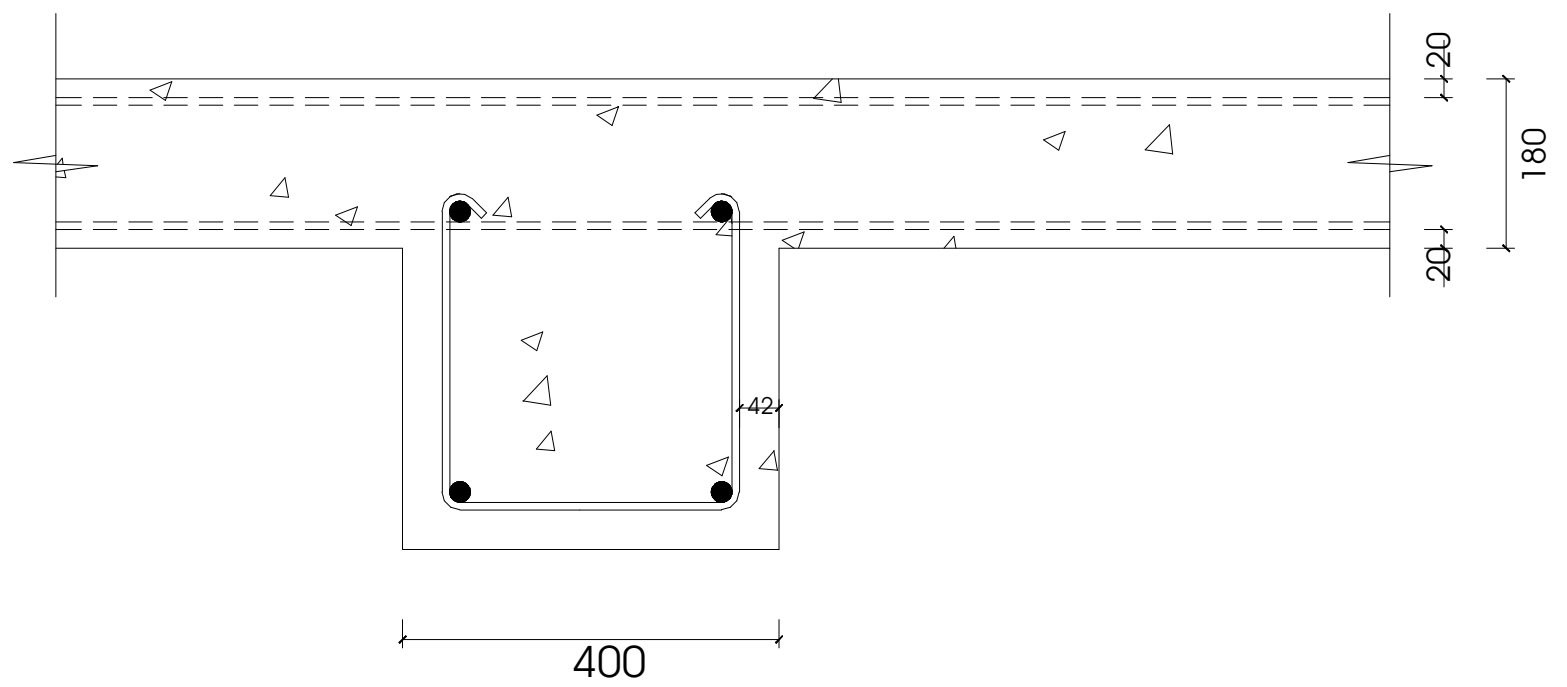

ბლოკის კედელი
ბინებს შორის გამყოფი ტიხარი
ცეცხლმედეგობა 1 სთ.

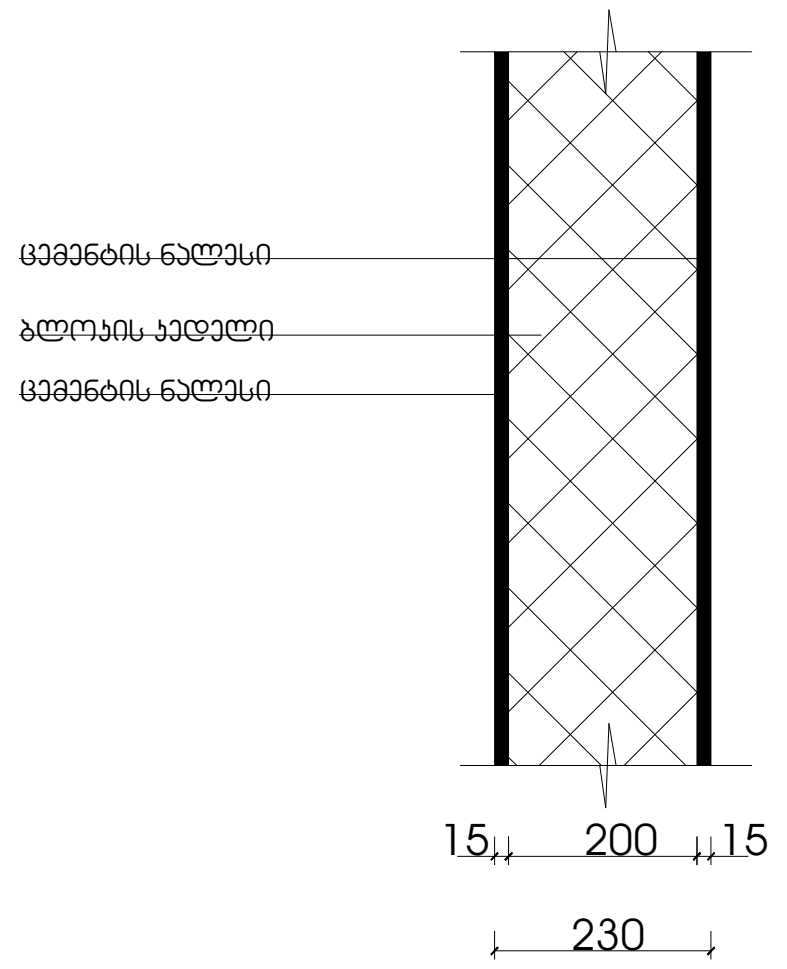

ფორმატი A-1

პირობითი ნიშნები

მასშტაბი : 1:10

შენობის ელემენტები	ტიპი - I B
ძირითადი კონსტრუქციული ჩარჩო	2
მზიდი კედლები გარე შიგა	 2 2
არამზიდი კედლები და ტიხრები გარე	ცხრილი 602
არამზიდი კედლები და ტიხრები შიგა	0
იატაკის კონსტრუქცია და არაძირითადი ნაწილები	2
სახურავის კონსტრუქცია და არაძირითადი ნაწილები	1

შენიშვნა:

კონსტრუქციული პროექტის დამუშავებისას დაცული იქნას **I-B** კონსტრუქციის ტიპის მოთხოვნები.

დამკვეთი

შპს "გრანდ გრუპი" ს/6424073380

მისამართი:

შეთანხმებულია დამკვეთთან | ხელმოწერა

თბილისი ვაზისუბნის დასახლება
პატარძეულის ქ. მიმდებარედ ს/კ 01.17.10.001.098

შემსრულებელი
შ.პ.ს " დ-გრუპი"
საიდენტიფიკაციო ნომერი
405220648

მისამართი:
ქ. თბილისი, ვაჟა-ფშაველას გამზირი №57.

თანამდებობა	გვარი	ხელმოწერა	თარიღი
დირექტორი	ი.ჯიჯიეიშვილი		06.02.2024
პრ. მთ. არქიტექტორი	ი.ჯიჯიეიშვილი		
კონსტრუქტორი			ფურცელი
			ხ - 400

მასშტაბი : 1:50

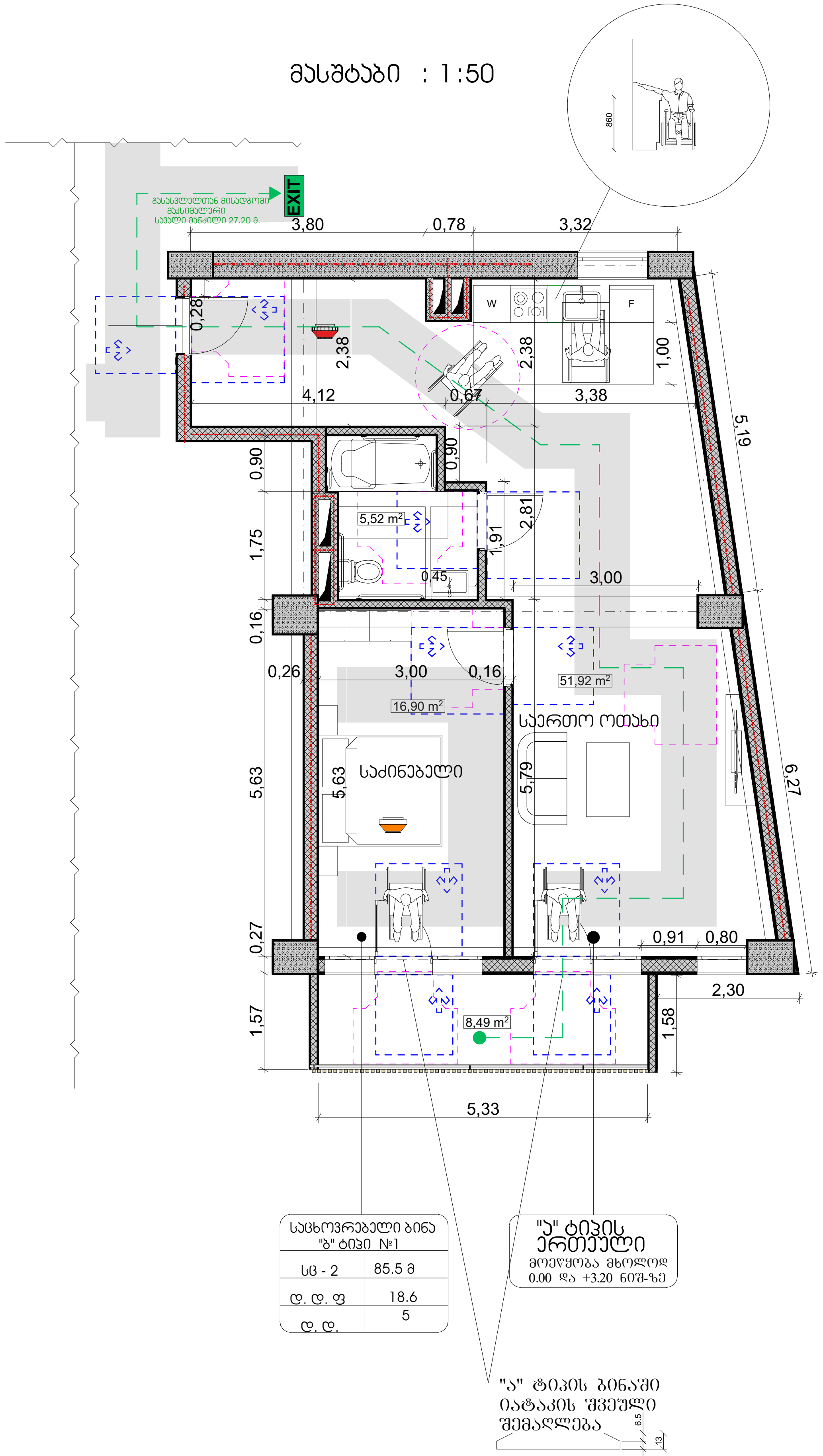

საცხოვრებელი ბინა "ბ" ტიპი №1	
სც - 2	85.5 მ
ღ. ღ. ფ	18.6
ღ. ღ.	5

"ა" ტიპის ერთეული
მოქცეობა მხოლოდ 0.00 და +3.20 ნიშ-ზე

მისაწვდომი"ა"ტიპის ერთეული ბინა №2

მისაწვდომი ტუალეტი "ა" ტიპის ერთეულში

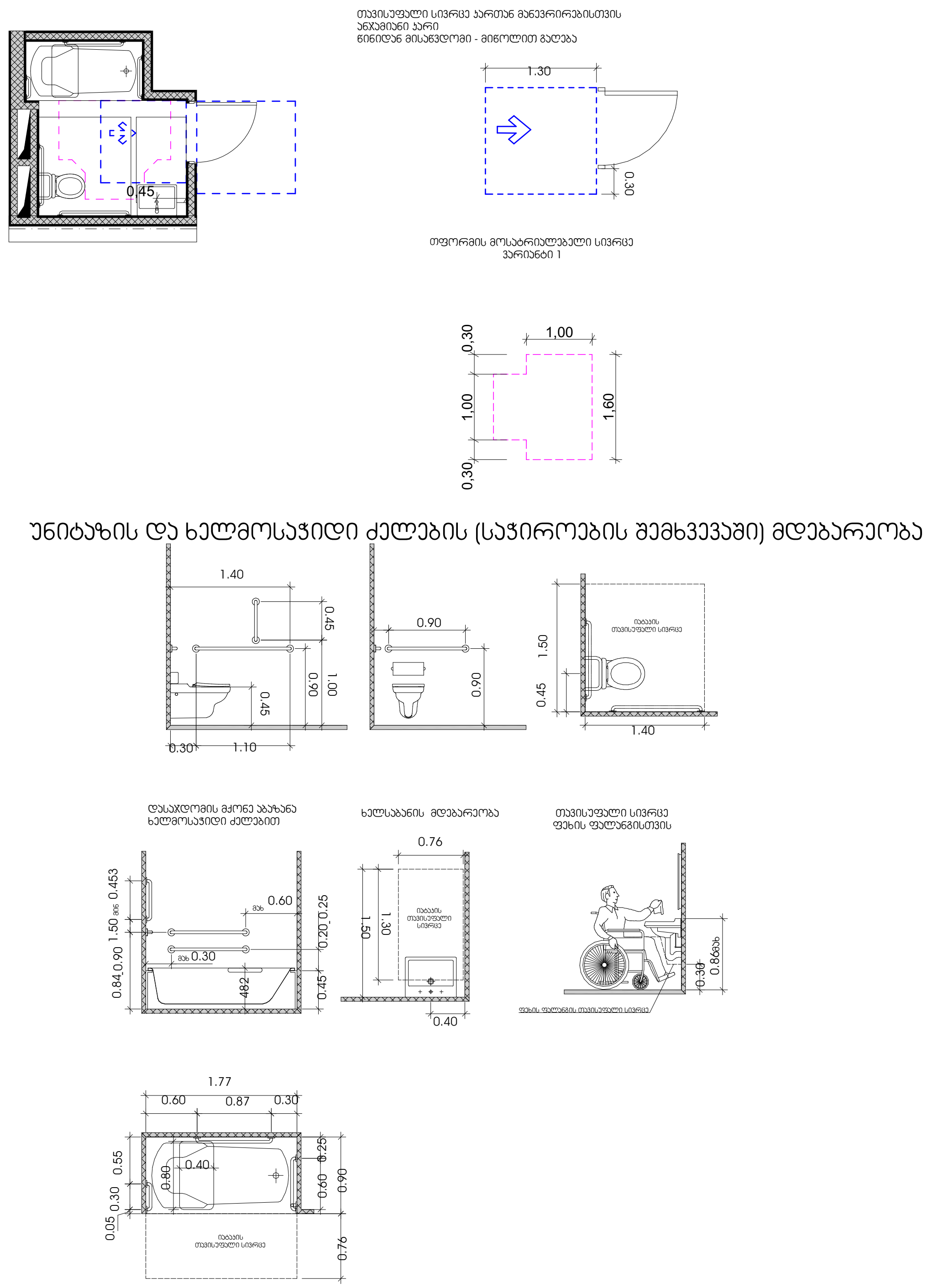

უნიტაზის და ხელმოსაჭიდი ძელების (საჭიროების შემთხვევაში) მდებარეობა

ფორმატი A-1		

პირობითი ნიშნები

მასშტაბი : 1:50

შენიშვნები:

"ა" ტიპის ერთეულში ხემოსაჭიდი ძელები დამაგრდება საჭიროების შემთხვევაში

დამკვეთი	
შპს "ბრანდ გრუპი"	ს/6424073380
მისამართი:	
შეთანხმებულია დამკვეთთან	ხელმოწერა
თბილისი ვაზისუბნის დასახლება პატარქეულის ქ. მიმდებარედ ს/კ 01.17.10.001.098	

შემსრულებელი
შ.პ.ს " დ-გრუპი"
საიდენტიფიკაციო ნომერი
405220648

მისამართი:
ქ. თბილისი, ვაჟა-ფშაველას გამზირი №57.

თანამდებობა	გვარი	ხელმოწერა	თარიღი
დირექტორი	ი.ჯიჯიეიშვილი		06.02.2024
პრ. მთ. არქიტექტორი	ი.ჯიჯიეიშვილი		
კონსტრუქტორი			ფურცელი
			აა-400-მ

მისაწვდომი"ა"ტიპის ერთეული ბინა №3

მისაწვდომი ტუალეტი "ა" ტიპის ერთეულში

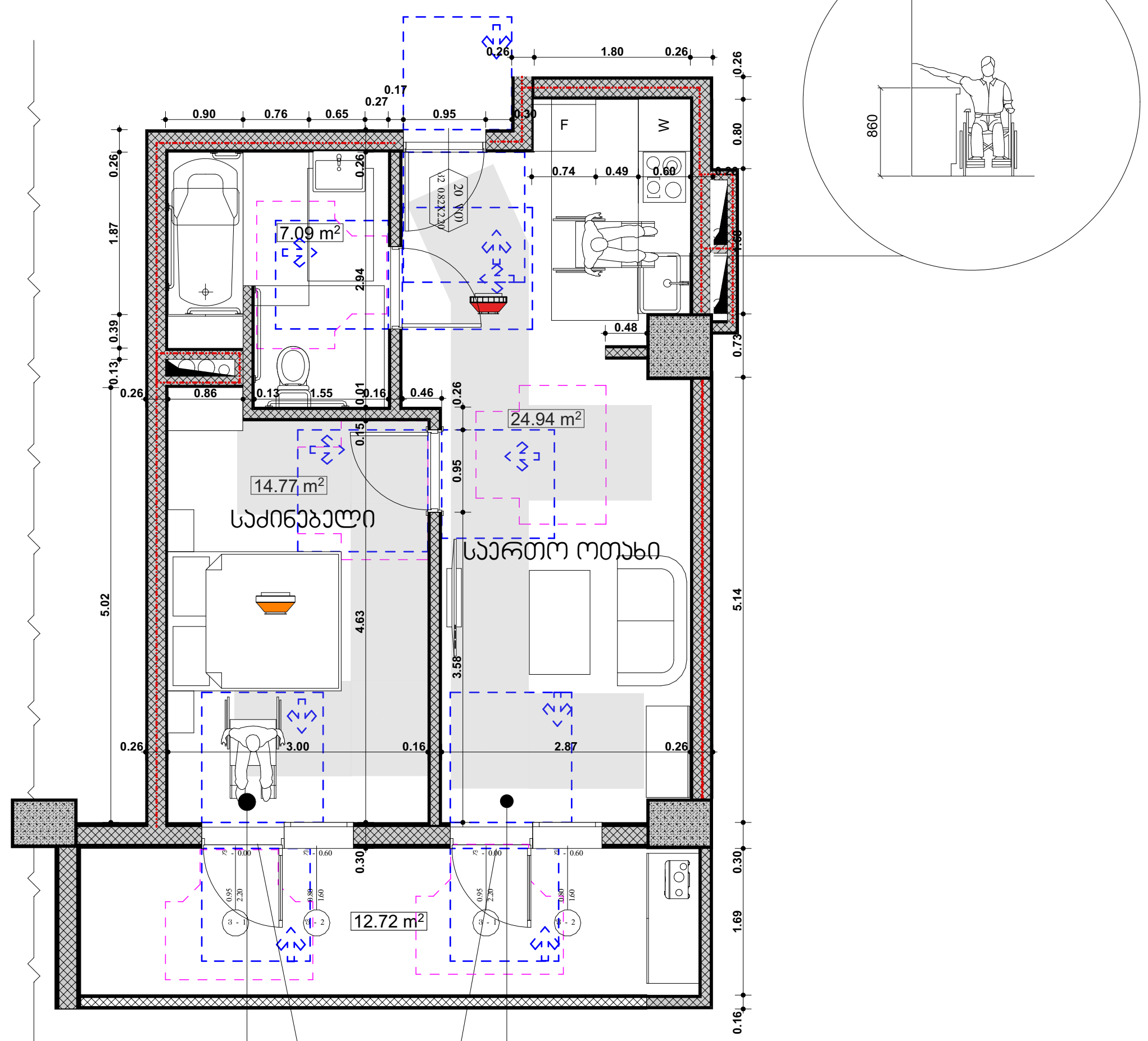

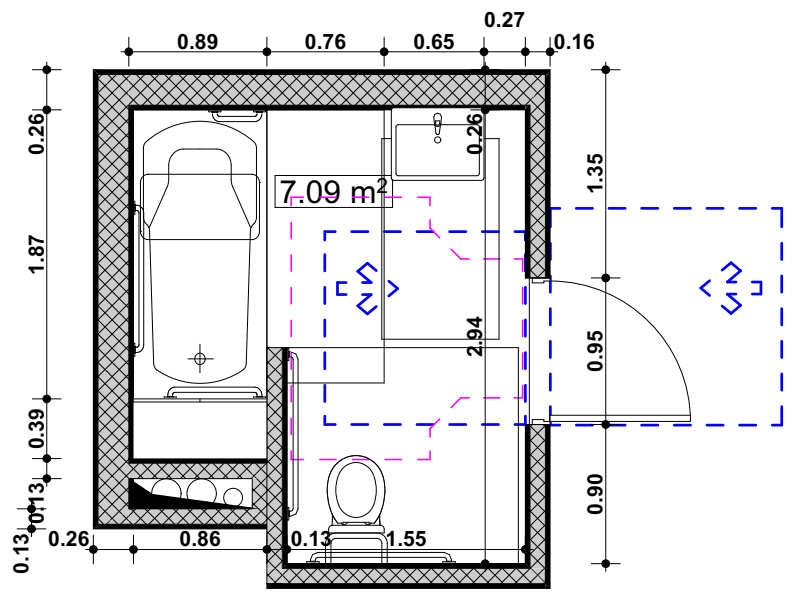

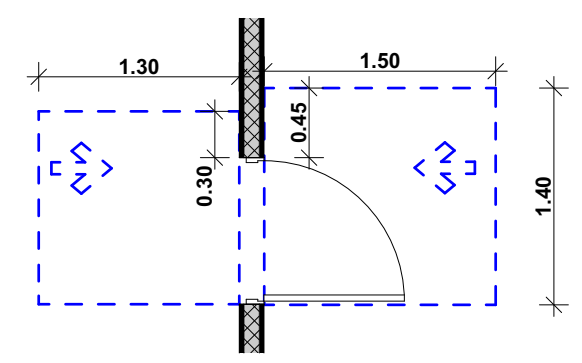

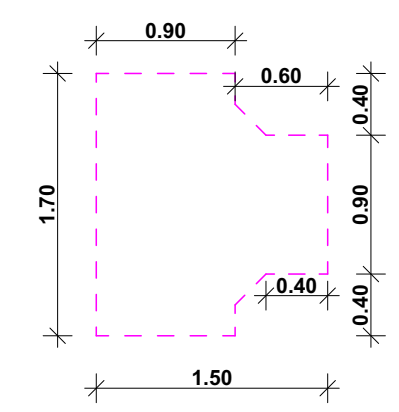

უნიტაზის და ხელმოსაჭიდი ძელების (საჭიროების შემთხვევაში) მდებარეობა

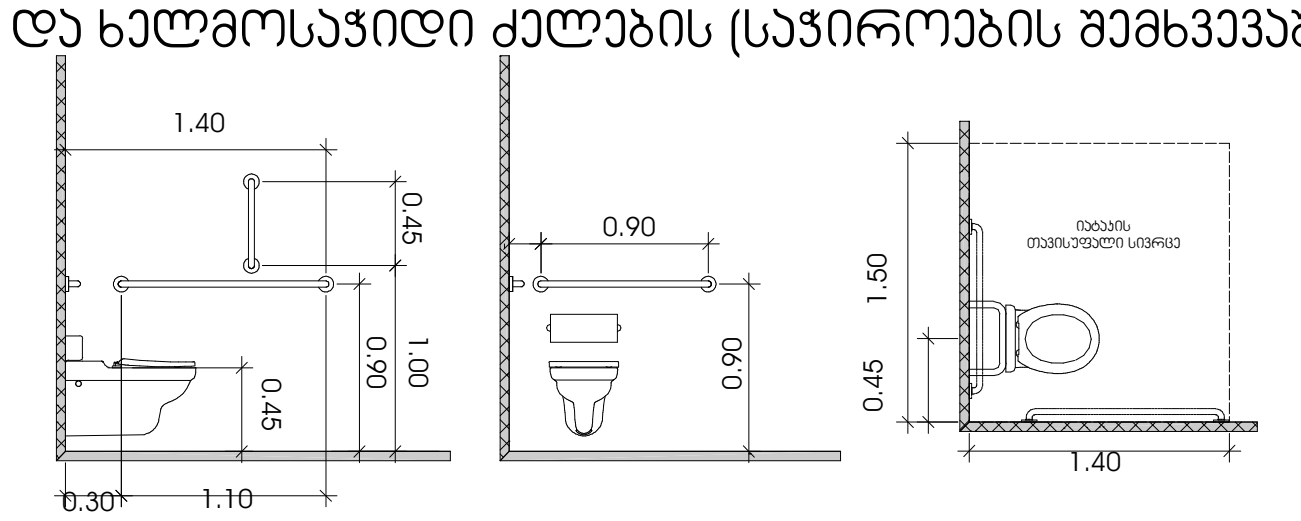

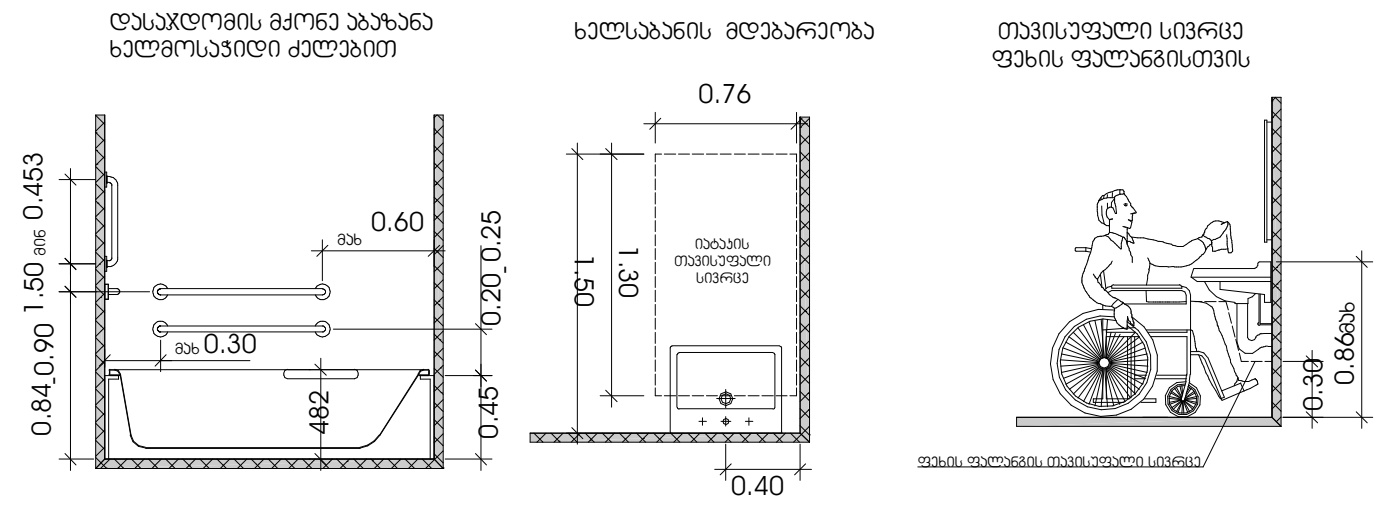

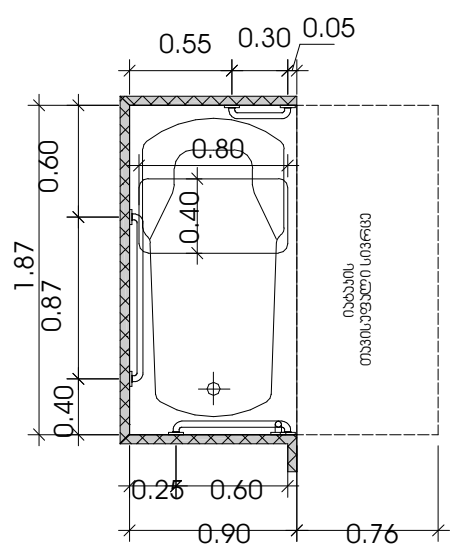

"ა" ტიპის ერთეული

საცხოვრებელი ბინა "ა" ტიპი № 2	
სც - 2	60.5მ
დ. დ. ფ	18.6
დ. დ.	3

"ა" ტიპის ბინაში იატაკის შვეული შემაღლება

ფორმატი A-1	
პირობითი ნიშნები	
მასშტაბი : 1:50	

შენიშვნები:

"ა" ტიპის ერთეულში ხემოსაჭიდი ძელები დამაგრდება საჭიროების შემთხვევაში

დამკვეთი	
შპს "ბრანდ გრუპი"	ს/6424073380
მისამართი:	
შეთანხმებულია დამკვეთთან	ხელმოწერა
თბილისი ვაზისუბნის დასახლება პატარქეულის ქ. მიმდებარედ ს/კ 01.17.10.001.098	

შემსრულებელი შ.პ.ს " დ-გრუპი" საიდენტიფიკაციო ნომერი 405220648

მისამართი: ქ. თბილისი, ვაჟა-ფშაველას გამზირი №57.

თანამდებობა	გვარი	ხელმოწერა	თარიღი
დირექტორი	ი.ჯიჯიეიშვილი		06.02.2024
პრ. მთ. არქიტექტორი	ი.ჯიჯიეიშვილი		
კონსტრუქტორი			ფურცელი
			აე-400-მ

ორმხრივი კავშირის გამოყენების წესები, ნიშანი უნდა გაიკრას თავშესაფრის ფართობებთან

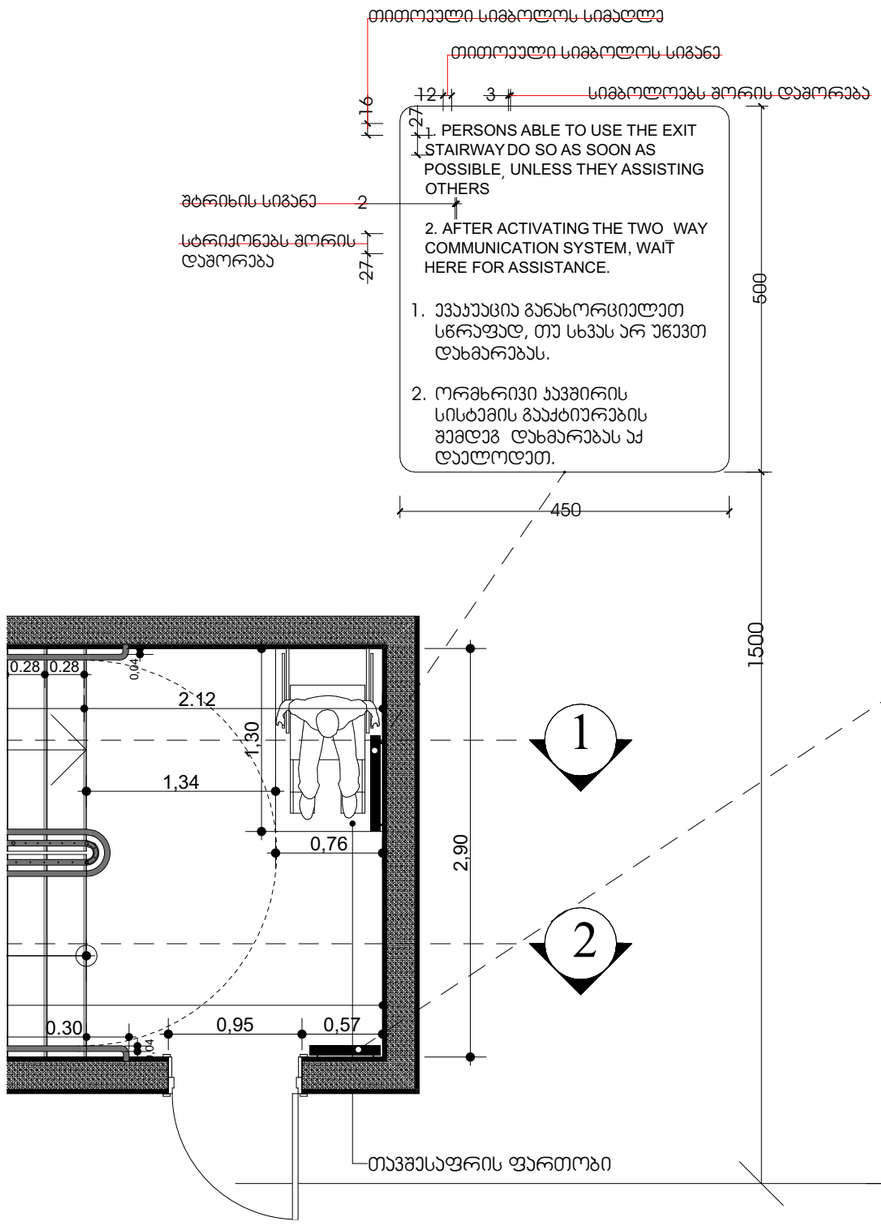

გზა-კიბის ამოსაცნობის ნიშანი, გზა-კიბის საზღვრებში, დერეფანში გამავალი კარის საკეტის მომიჯნავედ

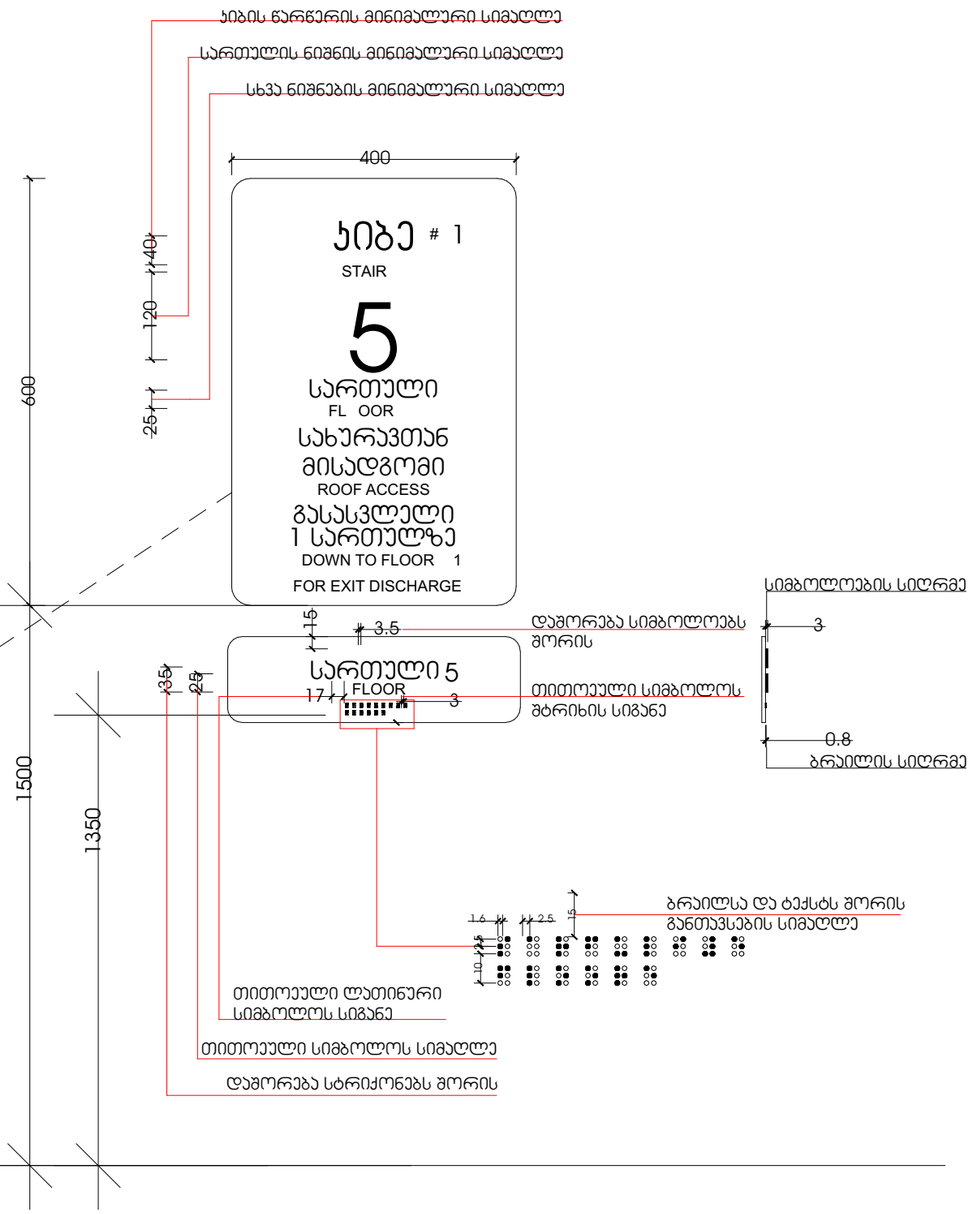

ფორმატი A-1		
პირობითი ნიშნები		
მასშტაბი : 1:5		

დამკვეთი			
შპს "ბრანდ ბრუკი" ს/6424073380			
მისამართი:			
შეთანხმებულია დამკვეთთან	ხელმოწერა		
თბილისი ვაზისუბნის დასახლება პატარძეულის ქ. მიმდებარედ ს/ს 01.17.10.001.098			

შემსრულებელი			მისამართი:
შ.პ.ს " დ-გრუპი" საიდენტიფიკაციო ნომერი 405220648			ქ. თბილისი, ვაჟა-ფშაველას გამზირი №57.
თანამდებობა	გვარი	ხელმოწერა	თარიღი
დირექტორი	ი.ჯიჯეიშვილი		06.02.2024
პრ. მთ. არქიტექტორი	ი.ჯიჯეიშვილი		
კონსტრუქტორი			ფურცელი
			პე-401-მ

ნიშანი პიქტოგრამებით, ამობურცული ნიშნებით და ბრაილით
განთავსდება
საჯარო ფართობში მისაწვდომ ტუალეტთან კარის მომიჯნავედ

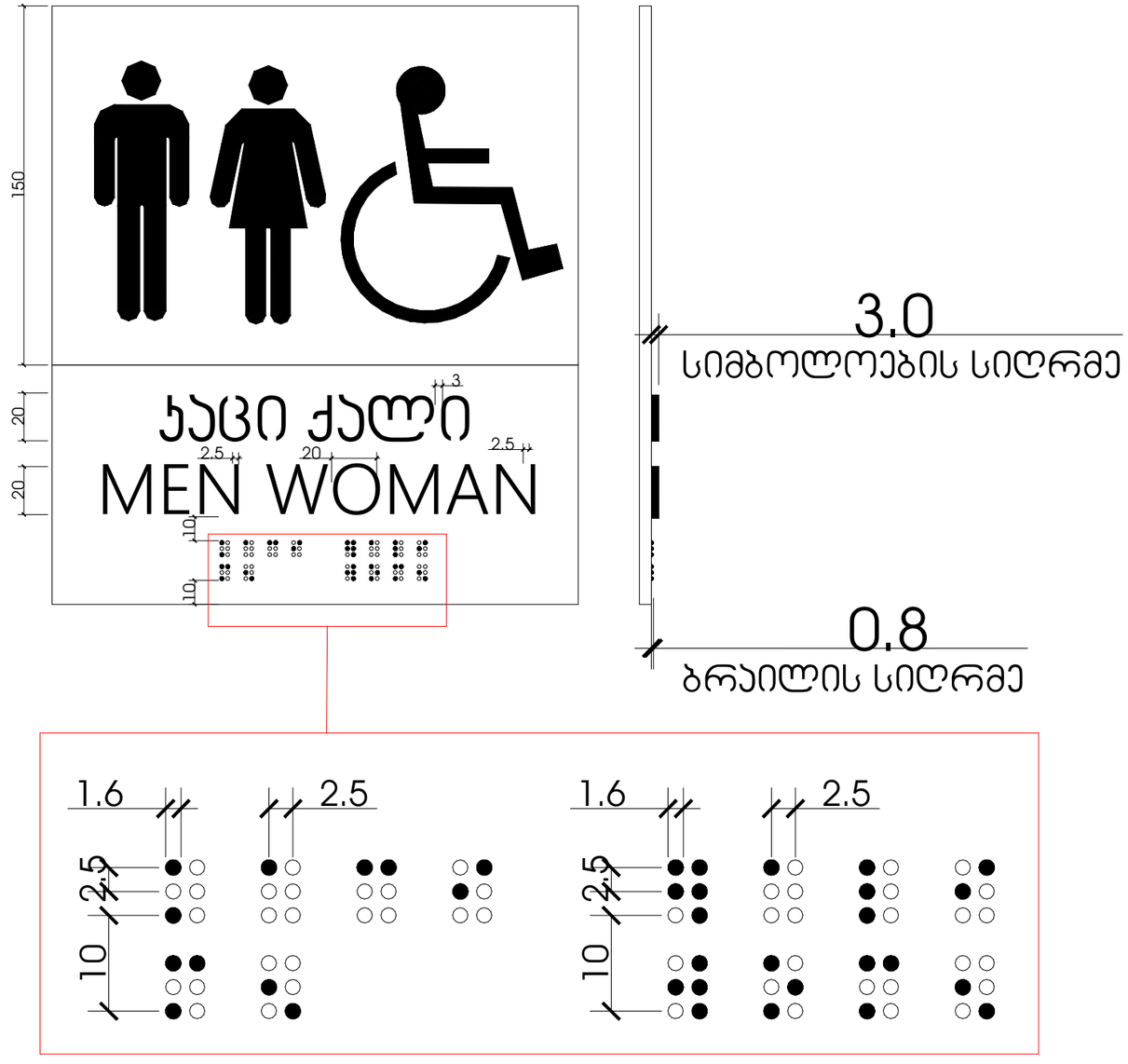

ფორმატი A-1			
პირობითი ნიშნები			
მასშტაბი : 1:2			

დამკვეთი			
შპს "ბრანდ ბრუშკი" ს/6424073380			
მისამართი:			
შეთანხმებულია დამკვეთთან	ხელმოწერა		
თბილისი ვაზისუბნის დასახლება პაპარძეულის ქ. მიმდებარედ ს/ს 01.17.10.001.098			

შემსრულებელი			
შ.პ.ს " დ-გრუპი" საიდენტიფიკაციო ნომერი 405220648			
თანამდებობა	გვარი	ხელმოწერა	თარიღი
დირექტორი	ი.ჯიჯიეიშვილი		06.02.2024
პრ. მთ. არქიტექტორი	ი.ჯიჯიეიშვილი		
კონსტრუქტორი			ფურცელი
			ა3-402-მ

მისამართი:
ქ. თბილისი, ვაჟა-ფშაველას გამზირი №57.

ფორმატი A-1

ექსპლიკაცია

გეგმა -3.20 ნიშნულზე

პირობითი ნიშნები

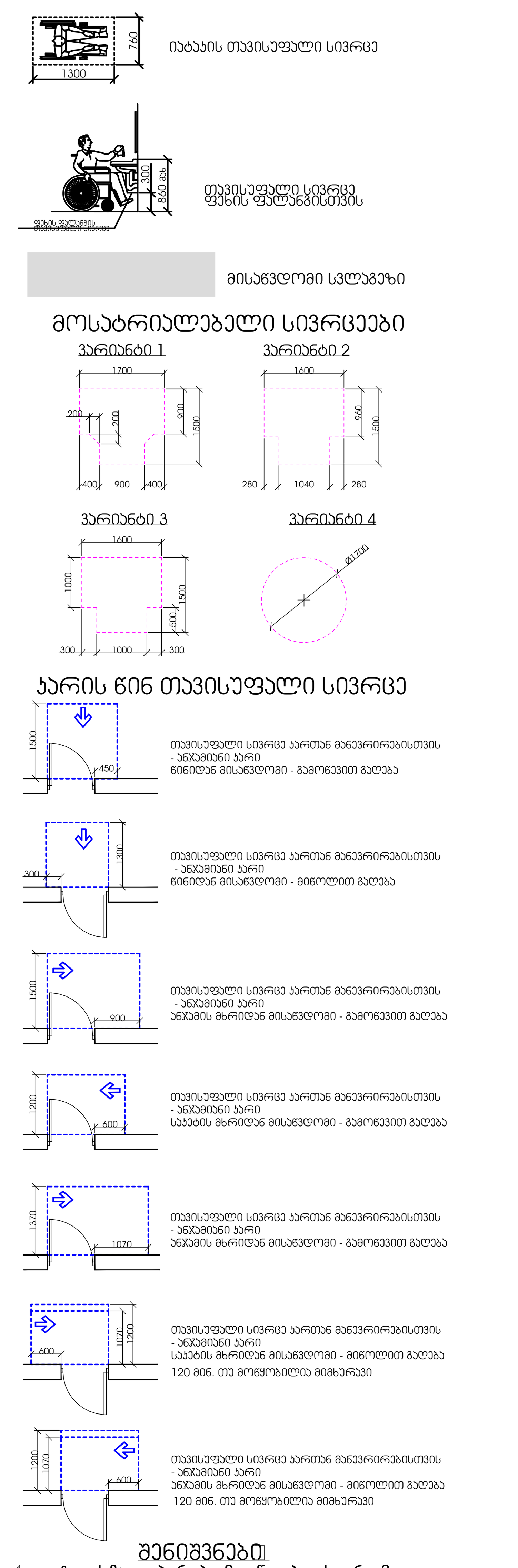

შენიშვნები

1. იატაკის ზედაპირები მოეწყობა ისე, რომ იქნება მდგრადი, მყარი და არასრიალა.
2. გადართვის სამართავები, ელექტრო გამანაწილებლები, ელექტრო ჩამრთველები და დენსარეები, ტემპერატურის მარეგულირებლები, მოწყობილობების სამართავები, წყალსადენი სისტემის მოწყობილობების მარეგულირებლები და დამცავი და ორმხრივი საკომუნიკაციო სისტემების სამართავები "ა" ტიპის ერთეულში მოეწყობა სტანდარტის 309 - ე ქვეთავის შესაბამისად".
3. სინათლის ჩამრთველები, ელექტრო ჩამრთველები, დენსარეები, ტემპერატურის მარეგულირებლები, ელექტრო გამანაწილებლები, და უსაფრთხოების ან მიდასაკომუნიკაციო სისტემების სამართავები "ბ" ტიპის ერთეულებში მოეწყობა სტანდარტის 309.2 და 1104.1.1 ქვეთავების მიხედვით

დამკვეთი

შპს "ბრანდ გრუპი" ს/6424073380

მისამართი:

შეთანხმებულია დამკვეთთან — ხელმოწერა

თბილისი პუხისუბნის დასახლება
პატარქეულის ქ. მიმდებარედ ს/კ 01.17.10.001.098

შემსრულებელი

შ.პ.ს " ლ-გრუპი"
საიდენტიფიკაციო ნომერი 405220648

მისამართი:
ქ. თბილისი, პეკ-ფშაველას გამზირი №57.

თანამდებობა	გვარი	ხელმოწერა	თარიღი
დირექტორი	ი.ჯიჯიჩიშვილი		5.3.2025
მთ. არქიტექტორი	ი.ჯიჯიჩიშვილი		
კონსტრუქტორი			
შეასრულა			
მასშტაბი			
თარიღი	06.02.2024		

სტადია	ფურცლები	ფურცელი
	ეპ-100-შ8	

გზის შუა ხაზი

მასშტაბი: 1:100

ფორმატი A-1

ექსპლიკაცია

გეგმა 0.00 ნიშნულზე

პირობითი ნიშნები

იატაკის თავისუფალი სივრცე

თავისუფალი სივრცე ფეხის ფალანგისთვის

მისაწვდომი სვლაგეზი

მოსატრიალებელი სივრცეები

ვარიანტი 1

ვარიანტი 2

ვარიანტი 3

ვარიანტი 4

კარის წინ თავისუფალი სივრცე

თავისუფალი სივრცე კართან მანევრირებისთვის - ანაკმიანი კარი წინიდან მისაწვდომი - გამოწვევით გაღება

თავისუფალი სივრცე კართან მანევრირებისთვის - ანაკმიანი კარი წინიდან მისაწვდომი - მიწოლით გაღება

თავისუფალი სივრცე კართან მანევრირებისთვის - ანაკმიანი კარი ანაკმის მხრიდან მისაწვდომი - გამოწვევით გაღება

თავისუფალი სივრცე კართან მანევრირებისთვის - ანაკმიანი კარი საკეტის მხრიდან მისაწვდომი - გამოწვევით გაღება

თავისუფალი სივრცე კართან მანევრირებისთვის - ანაკმიანი კარი ანაკმის მხრიდან მისაწვდომი - გამოწვევით გაღება

თავისუფალი სივრცე კართან მანევრირებისთვის - ანაკმიანი კარი საკეტის მხრიდან მისაწვდომი - მიწოლით გაღება 120 მიწ. თუ მოწყობილია მიმხურავი

თავისუფალი სივრცე კართან მანევრირებისთვის - ანაკმიანი კარი ანაკმის მხრიდან მისაწვდომი - მიწოლით გაღება 120 მიწ. თუ მოწყობილია მიმხურავი

შენიშვნები

1. იატაკის ზედაპირები მოეწყობა ისე, რომ იქნება მდგრადი, მყარი და არასრიალა.
2. განათების სამართავები, ელექტრო გამანაწილებლები, ელექტრო ჩამრთველები და დენსართები, ტემპერატურის მარეგულირებლები, მოწყობილობების სამართავები, წყალსადენი სისტემის მოწყობილობების მარეგულირებლები და დამცავი და ორმხრივი საკომუნიკაციო სისტემების სამართავები "ა" ტიპის ერთეულში მოეწყობა სტანდარტის 309–ე ქვეთავის შესაბამისად".
3. სინათლის ჩამრთველები, ელექტრო ჩამრთველები, დენსართები, ტემპერატურის მარეგულირებლები, ელექტრო გამანაწილებლები, და უსაფრთხოების ან შიდასაკომუნიკაციო სისტემების სამართავები "ბ" ტიპის ერთეულებში მოეწყობა სტანდარტის 309.2 და 1104.1.1 ქვეთავების მიხედვით

დამკვეთი

შპს "ბრანდ ბრუპი" ს/6424073380

მისამართი:

შეთანხმებულია დამკვეთთან | ხელმოწერა

თბილისი ვაზისუბნის დასახლება ვატარძეულის ქ. მიმდებარედ ს/ნ 01.17.10.001.098

შემსრულებელი

შ.პ.ს " დ-გრუპი"

საიდენტიფიკაციო ნომერი 405220648

მისამართი:

ქ. თბილისი, ვაჟა-ფშაველას გამზირი №57.

თანამდებობა	გვარი	ხელმოწერა	თარიღი
დირექტორი	ი.ჯიჯეიშვილი		5.3.2025
პრ. მთ. არქიტექტორი	ი.ჯიჯეიშვილი		
კონსტრუქტორი			
შეასრულა			
მასშტაბი			
თარიღი	06.02.2024		

სტადია	ფურცლები	ფურცელი
	ა0-101-მგ	

გზის შუა ხაზი

მასშტაბი: 1:100

ფორმატი A-1

ექსპლიკაცია

გეგმა 3.20 ნიშნულზე

პირობითი ნიშნები

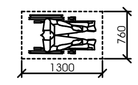

იატაკის თავისუფალი სივრცე

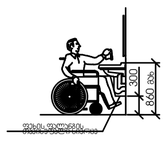

თავისუფალი სივრცე ფეხის ფალანგისთვის

მისაწვდომი სვლაგეზი

მოსატრიალებელი სივრცეები

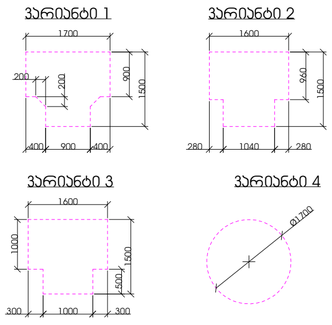

კარის წინ თავისუფალი სივრცე

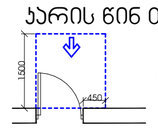

თავისუფალი სივრცე კართან მანევრირებისთვის
- ანკამინი კარი
წინიდან მისაჯდომი - გამოჭვით გაღება

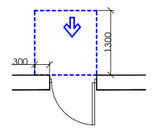

თავისუფალი სივრცე კართან მანევრირებისთვის
- ანკამინი კარი
წინიდან მისაჯდომი - მიწოლით გაღება

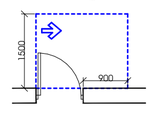

თავისუფალი სივრცე კართან მანევრირებისთვის
- ანკამინი კარი
ანკამის მხრიდან მისაჯდომი - გამოჭვით გაღება

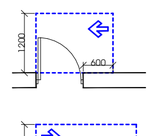

თავისუფალი სივრცე კართან მანევრირებისთვის
- ანკამინი კარი
საკების მხრიდან მისაჯდომი - გამოჭვით გაღება

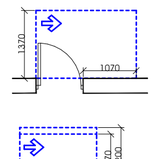

თავისუფალი სივრცე კართან მანევრირებისთვის
- ანკამინი კარი
ანკამის მხრიდან მისაჯდომი - გამოჭვით გაღება

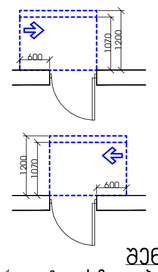

თავისუფალი სივრცე კართან მანევრირებისთვის
- ანკამინი კარი
საკების მხრიდან მისაჯდომი - მიწოლით გაღება
120 მინ. თუ მოწყობილია მიმხურავი

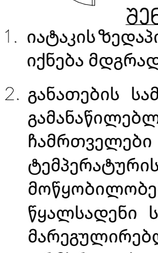

თავისუფალი სივრცე კართან მანევრირებისთვის
- ანკამინი კარი
ანკამის მხრიდან მისაჯდომი - მიწოლით გაღება
120 მინ. თუ მოწყობილია მიმხურავი

შენიშვნები

1. იატაკის ზედაპირები მოეწყობა ისე, რომ იქნება მდგრადი, მყარი და არასრიალა.
2. განათების სამართავები, ელექტრო გამანაწილებლები, ელექტრო ჩამრთველები და დენსართები, ტემპერატურის მარეგულირებლები, მოწყობილობების სამართავები, წყალსადენი სისტემის მოწყობილობების მარეგულირებლები და დამცავი და ორმხრივი საკომუნიკაციო სისტემების სამართავები "ა" ტიპის ერთეულში მოეწყობა სტანდარტის 309–ე ქვეთავის შესაბამისად".
3. სინათლის ჩამრთველები, ელექტრო ჩამრთველები, დენსართები, ტემპერატურის მარეგულირებლები, ელექტრო გამანაწილებლები, და უსაფრთხოების ან შიდასაკომუნიკაციო სისტემების სამართავები "ბ" ტიპის ერთეულებში მოეწყობა სტანდარტის 309.2 და 1104.1.1 ქვეთავების მიხედვით

დამკვეთი

შპს "ბრანდ ბრუპი" ს/6424073380

მისამართი:

შეთანხმებულია დამკვეთთან	ხელმოწერა

თბილისი ვაზისუბნის დასახლება
პატარძეულის ქ. მიმდებარედ ს/ნ 01.17.10.001.098

შემსრულებელი

შ.პ.ს " დ-გრუპი"	მისამართი:
საიდენტიფიკაციო ნომერი 405220648	ქ. თბილისი, ვაჟა-ფშაველას გამზირი №57.

თანამდებობა	გვარი	ხელმოწერა	თარიღი
დირექტორი	ი.ჯიჯეიშვილი		5.3.2025
პრ. მთ. არქიტექტორი	ი.ჯიჯეიშვილი		
კონსტრუქტორი			
შეასრულა			
მასშტაბი			
თარიღი	06.02.2024		

სტადია	ფურცლები	ფურცელი
		აე-102-მგ

ფორმატი A-1

ექსპლიკაცია

გეგმა +6.40 ნიშნულზე

მასშტაბი: 1:100

პირობითი ნიშნები

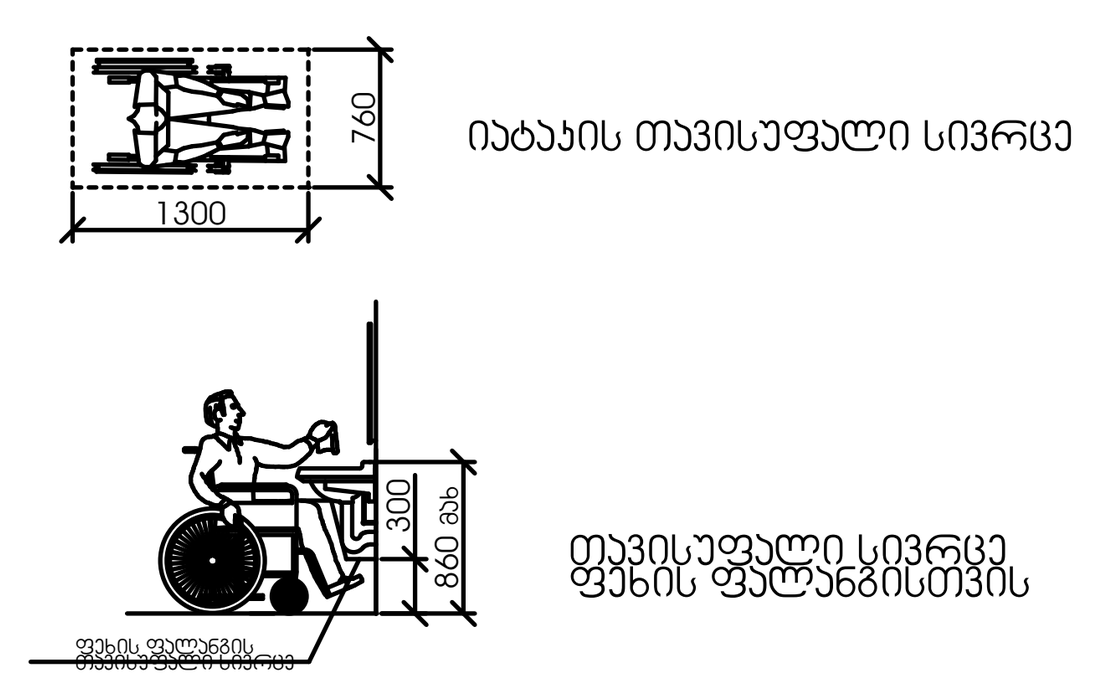

იატაკის თავისუფალი სივრცე

თავისუფალი სივრცე ფეხის ფალანგისთვის

მისაწვდომი სვლაგეზი

მოსატრიალებელი სივრცეები

ვარიანტი 1

ვარიანტი 2

ვარიანტი 3

ვარიანტი 4

კარის წინ თავისუფალი სივრცე

თავისუფალი სივრცე კართან მანევრირებისთვის - ანჯამიანი კარი წინიდან მისაწვდომი - გამოწევით გაღება

თავისუფალი სივრცე კართან მანევრირებისთვის - ანჯამიანი კარი წინიდან მისაწვდომი - მიწოლით გაღება

თავისუფალი სივრცე კართან მანევრირებისთვის - ანჯამიანი კარი ანჯამის მხრიდან მისაწვდომი - გამოწევით გაღება

თავისუფალი სივრცე კართან მანევრირებისთვის - ანჯამიანი კარი საკეტის მხრიდან მისაწვდომი - გამოწევით გაღება

თავისუფალი სივრცე კართან მანევრირებისთვის - ანჯამიანი კარი ანჯამის მხრიდან მისაწვდომი - გამოწევით გაღება

თავისუფალი სივრცე კართან მანევრირებისთვის - ანჯამიანი კარი საკეტის მხრიდან მისაწვდომი - მიწოლით გაღება 120 მინ. თუ მოწყობილია მიმხურავი

თავისუფალი სივრცე კართან მანევრირებისთვის - ანჯამიანი კარი ანჯამის მხრიდან მისაწვდომი - მიწოლით გაღება 120 მინ. თუ მოწყობილია მიმხურავი

შენიშვნები

1. იატაკის ზედაპირები მოეწყობა ისე, რომ იქნება მდგრადი, მყარი და არასრიალა.
2. განათების სამართავები, ელექტრო გამანაწილებლები, ელექტრო ჩამრთველები და დენსართები, ტემპერატურის მარეგულირებლები, მოწყობილობების სამართავები, წყალსადენი სისტემის მოწყობილობების მარეგულირებლები და დამცავი და ორმხრივი საკომუნიკაციო სისტემების სამართავები "ა" ტიპის ერთეულში მოეწყობა სტანდარტის 309–ე ქვეთავის შესაბამისად".
3. სინათლის ჩამრთველები, ელექტრო ჩამრთველები, დენსართები, ტემპერატურის მარეგულირებლები, ელექტრო გამანაწილებლები, და უსაფრთხოების ან შიდასაკომუნიკაციო სისტემების სამართავები "ბ" ტიპის ერთეულებში მოეწყობა სტანდარტის 309.2 და 1104.1.1 ქვეთავების მიხედვით

დამკვეთი

შპს "გრანდ გრუპი" ს/6424073380

მისამართი:

შეთანხმებულია დამკვეთთან	ხელმოწერა

თბილისი ვაზისუბნის დასახლება

პატარქეულის ქ. მიმდებარედ ს/კ 01.17.10.001.098

შემსრულებელი

შ.პ.ს " დ-გრუპი" საიდენტიფიკაციო ნომერი 405220648	მისამართი: ქ. თბილისი, ვაჟა-ფშაველას გამზირი №57.

თანამდებობა	გვარი	ხელმოწერა	თარიღი
დირექტორი	ი.ჯიჯიეიშვილი		5.3.2025
პრ. მთ. არქიტექტორი	ი.ჯიჯიეიშვილი		
კონსტრუქტორი			
შეასრულა			
მასშტაბი			
თარიღი	06.02.2024		
სტადია		ფურცლები	ფურცელი
		აე-103-მგ	

ფორმატი A-1

ექსპლიკაცია

გეგმა 9.60 ნიშნულზე

პირობითი ნიშნები

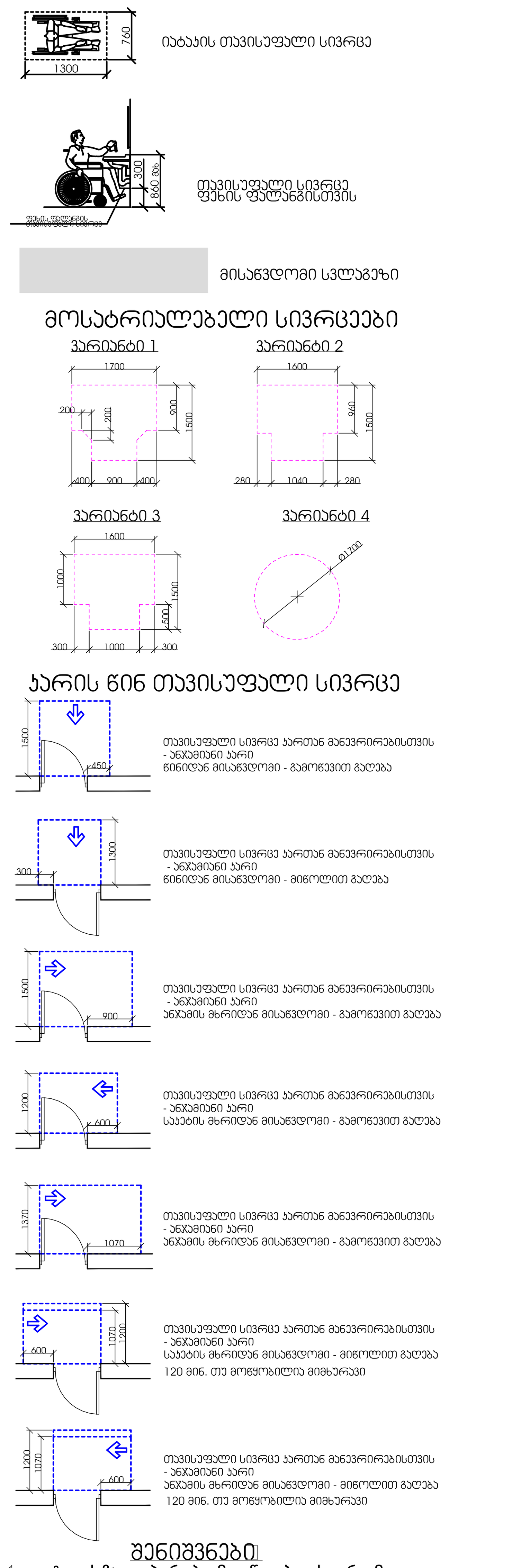

შენიშვნები

1. იატაკის ზედაპირები მოეწყობა ისე, რომ იქნება მდგრადი, მყარი და არასრიალა.
2. განათების სამართავები, ელექტრო გამანაწილებლები, ელექტრო ჩამრთველები და დენსართები, ტემპერატურის მარეგულირებლები, მოწყობილობების სამართავები, წყალსადენი სისტემის მოწყობილობების მარეგულირებლები და დამცავი და ორმხრივი საკომუნიკაციო სისტემების სამართავები "ა" ტიპის ერთეულში მოეწყობა სტანდარტის 309–ე ქვეთავის შესაბამისად".
3. სინათლის ჩამრთველები, ელექტრო ჩამრთველები, დენსართები, ტემპერატურის მარეგულირებლები, ელექტრო გამანაწილებლები, და უსაფრთხოების ან შიდასაკომუნიკაციო სისტემების სამართავები "ბ" ტიპის ერთეულებში მოეწყობა სტანდარტის 309.2 და 1104.1.1 ქვეთავების მიხედვით

დამკვეთი

შპს "ბრანდ ბრუკი" ს/6424073380

მისამართი:

შეთანხმებულია დამკვეთთან	ხელმოწერა

თბილისი ვაზისუბნის დასახლება
პატარძეულის ქ. მიმდებარედ ს/კ 01.17.10.001.098

შემსრულებელი

შ.პ.ს " დ-გრუპი" საიდენტიფიკაციო ნომერი 405220648	მისამართი: ქ. თბილისი, ვაჟა-ფშაველას გამზირი №57.

თანამდებობა	გვარი	ხელმოწერა	თარიღი
დირექტორი	ი.ჯიჯიეიშვილი		5.3.2025
პრ. მთ. არქიტექტორი	ი.ჯიჯიეიშვილი		
კონსტრუქტორი			
შეასრულა			
მასშტაბი			
თარიღი	06.02.2024		

სტადია	ფურცლები	ფურცელი
	აე-104-მგ	

ფორმატი A-1

ექსპლიკაცია

გეგმა 12.80 ნიშნულზე

პირობითი ნიშნები

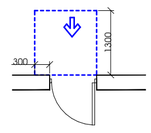

იატაკის თავისუფალი სივრცე

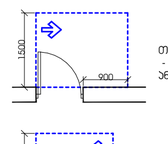

თავისუფალი სივრცე ფეხის ფალანგისთვის

მისაწვდომი სვლაგეზი

მოსატრიალებელი სივრცეები

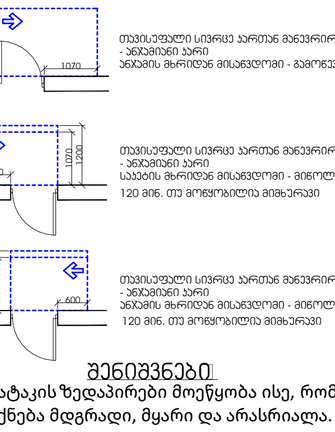

კარის წინ თავისუფალი სივრცე

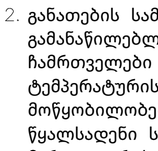

თავისუფალი სივრცე კართან მანევრირებისთვის
- ანკამინი კარი
წინიდან მისაწვდომი - გამოწევით გაღება

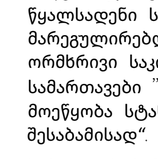

თავისუფალი სივრცე კართან მანევრირებისთვის
- ანკამინი კარი
წინიდან მისაწვდომი - მიწოლით გაღება

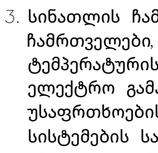

თავისუფალი სივრცე კართან მანევრირებისთვის
- ანკამინი კარი
ანკამის მხრიდან მისაწვდომი - გამოწევით გაღება

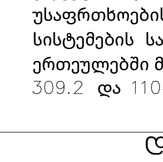

თავისუფალი სივრცე კართან მანევრირებისთვის
- ანკამინი კარი
საკების მხრიდან მისაწვდომი - გამოწევით გაღება

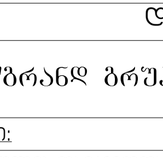

თავისუფალი სივრცე კართან მანევრირებისთვის
- ანკამინი კარი
ანკამის მხრიდან მისაწვდომი - გამოწევით გაღება

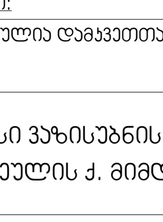

თავისუფალი სივრცე კართან მანევრირებისთვის
- ანკამინი კარი
საკების მხრიდან მისაწვდომი - მიწოლით გაღება
120 მინ. თუ მოწყობილია მიმხურავი

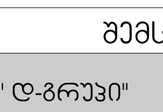

თავისუფალი სივრცე კართან მანევრირებისთვის
- ანკამინი კარი
ანკამის მხრიდან მისაწვდომი - მიწოლით გაღება
120 მინ. თუ მოწყობილია მიმხურავი

შენიშვნები

1. იატაკის ზედაპირები მოეწყობა ისე, რომ იქნება მდგრადი, მყარი და არასრიალა.
2. განათების სამართავები, ელექტრო გამანაწილებლები, ელექტრო ჩამრთველები და დენსართები, ტემპერატურის მარეგულირებლები, მოწყობილობების სამართავები, წყალსადენი სისტემის მოწყობილობების მარეგულირებლები და დამცავი და ორმხრივი საკომუნიკაციო სისტემების სამართავები "ა" ტიპის ერთეულში მოეწყობა სტანდარტის 309–ე ქვეთავის შესაბამისად".
3. სინათლის ჩამრთველები, ელექტრო ჩამრთველები, დენსართები, ტემპერატურის მარეგულირებლები, ელექტრო გამანაწილებლები, და უსაფრთხოების ან შიდასაკომუნიკაციო სისტემების სამართავები "ბ" ტიპის ერთეულებში მოეწყობა სტანდარტის 309.2 და 1104.1.1 ქვეთავების მიხედვით

დამკვეთი

შპს "ბრანდ ბრუპი" ს/6424073380

მისამართი:

შეთანხმებულია დამკვეთთან	ხელმოწერა

თბილისი ვაზისუბნის დასახლება
პატარძეულის ქ. მიმდებარედ ს/ნ 01.17.10.001.098

შემსრულებელი

შ.პ.ს " დ-გრუპი"	მისამართი:
საიდენტიფიკაციო ნომერი 405220648	ქ. თბილისი, ვაჟა-ფშაველას გამზირი №57.

თანამდებობა	გვარი	ხელმოწერა	თარიღი
დირექტორი	ი.ჯიჯეიშვილი		5.3.2025
ჰარ. მთ. არქიტექტორი	ი.ჯიჯეიშვილი		
კონსტრუქტორი			
შემსრულა			
მასშტაბი			
თარიღი	06.02.2024		

სტადია	ფურცლები	ფურცელი
	ა0-105-მგ	

North Elevation

West Elevation

საქვაბე კონდივიონერის ბლოკი

"ბ" ტიპის ერთეული

მასშტაბი: 1:100

ფორმატი A-1

ექსპლიკაცია

გეგმა 16.00 ნიშნულზე

პირობითი ნიშნები

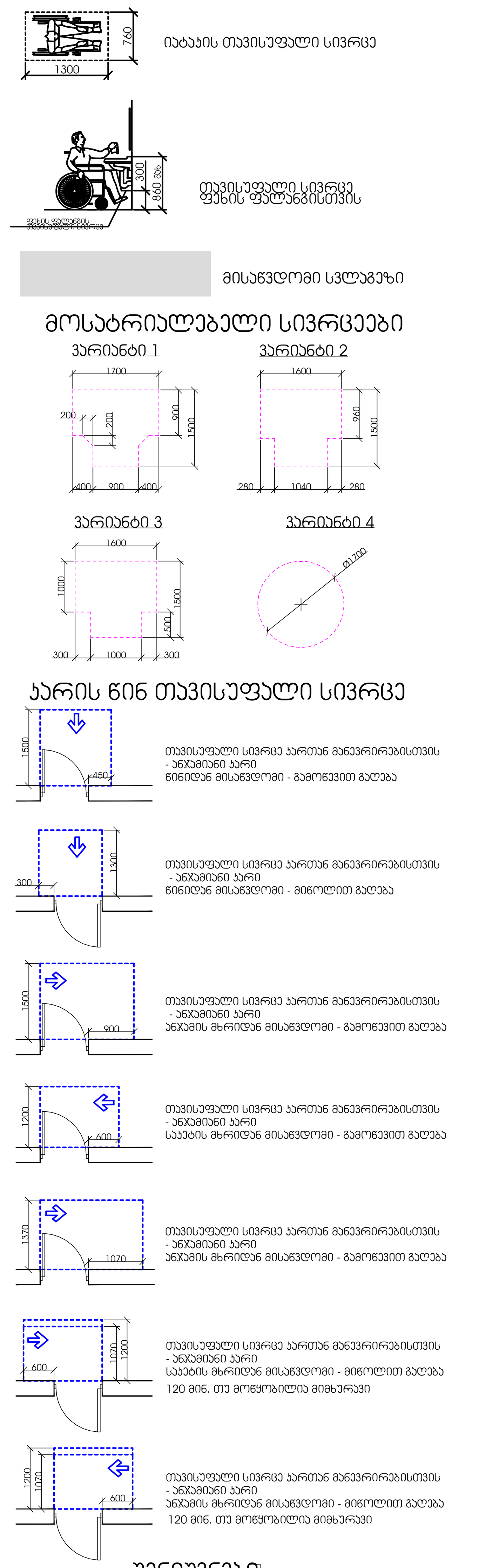

იატაკის თავისუფალი სივრცე

თავისუფალი სივრცე ფეხის ფალანგისთვის

მისაწვდომი სვლაგზი

მოსატრიალებელი სივრცეები

ვარიანტი 1, ვარიანტი 2, ვარიანტი 3, ვარიანტი 4

კარის წინ თავისუფალი სივრცე

თავისუფალი სივრცე კართან მანევრირებისთვის - ანჯამიანი კარი წინიდან მისაწვდომი - გამოწევით გაღება

თავისუფალი სივრცე კართან მანევრირებისთვის - ანჯამიანი კარი წინიდან მისაწვდომი - მიწოლით გაღება

თავისუფალი სივრცე კართან მანევრირებისთვის - ანჯამიანი კარი ანჯამის მხრიდან მისაწვდომი - გამოწევით გაღება

თავისუფალი სივრცე კართან მანევრირებისთვის - ანჯამიანი კარი საკეტის მხრიდან მისაწვდომი - გამოწევით გაღება

თავისუფალი სივრცე კართან მანევრირებისთვის - ანჯამიანი კარი ანჯამის მხრიდან მისაწვდომი - გამოწევით გაღება

თავისუფალი სივრცე კართან მანევრირებისთვის - ანჯამიანი კარი საკეტის მხრიდან მისაწვდომი - მიწოლით გაღება 120 მინ. თუ მოწყობილია მიმხურავი

თავისუფალი სივრცე კართან მანევრირებისთვის - ანჯამიანი კარი ანჯამის მხრიდან მისაწვდომი - მიწოლით გაღება 120 მინ. თუ მოწყობილია მიმხურავი

შენიშვნები

1. იატაკის ზედაპირები მოეწყობა ისე, რომ იქნება მდგრადი, მყარი და არასრიალა.
2. განათების სამართავები, ელექტრო გამანაწილებლები, ელექტრო ჩამრთველები და დენსართები, ტემპერატურის მარეგულირებლები, მოწყობილობების სამართავები, წყალსადენი სისტემის მოწყობილობების მარეგულირებლები და დამცავი და ორმხრივი საკომუნიკაციო სისტემების სამართავები "ა" ტიპის ერთეულში მოეწყობა სტანდარტის 309–ე ქვეთავის შესაბამისად".
3. სინათლის ჩამრთველები, ელექტრო ჩამრთველები, დენსართები, ტემპერატურის მარეგულირებლები, ელექტრო გამანაწილებლები, და უსაფრთხოების ან შიდასაკომუნიკაციო სისტემების სამართავები "ბ" ტიპის ერთეულებში მოეწყობა სტანდარტის 309.2 და 1104.1.1 ქვეთავების მიხედვით

დამკვეთი

შპს "გრანდ გრუპი" ს/6424073380

მისამართი:

შეთანხმებულია დამკვეთთან	ხელმოწერა

თბილისი ვაზისუბნის დასახლება პატარქეულის ქ. მიმდებარედ ს/კ 01.17.10.001.098

შემსრულებელი

შ.პ.ს " დ-გრუპი" საიდენტიფიკაციო ნომერი 405220648	მისამართი: ქ. თბილისი, ვაჟა-ფშაველას გამზირი №57.

თანამდებობა	გვარი	ხელმოწერა	თარიღი
დირექტორი	ი.ჯიჯიეიშვილი		5.3.2025
პრ. მთ. არქიტექტორი	ი.ჯიჯიეიშვილი		
კონსტრუქტორი			
შეასრულა			
მასშტაბი			
თარიღი	06.02.2024		

სტადია	ფურცლები	ფურცელი
	აე-106-მგ	

ფორმატი A-1

ექსპლიკაცია

გეგმა 19.20 ნიშნულზე

პირობითი ნიშნები

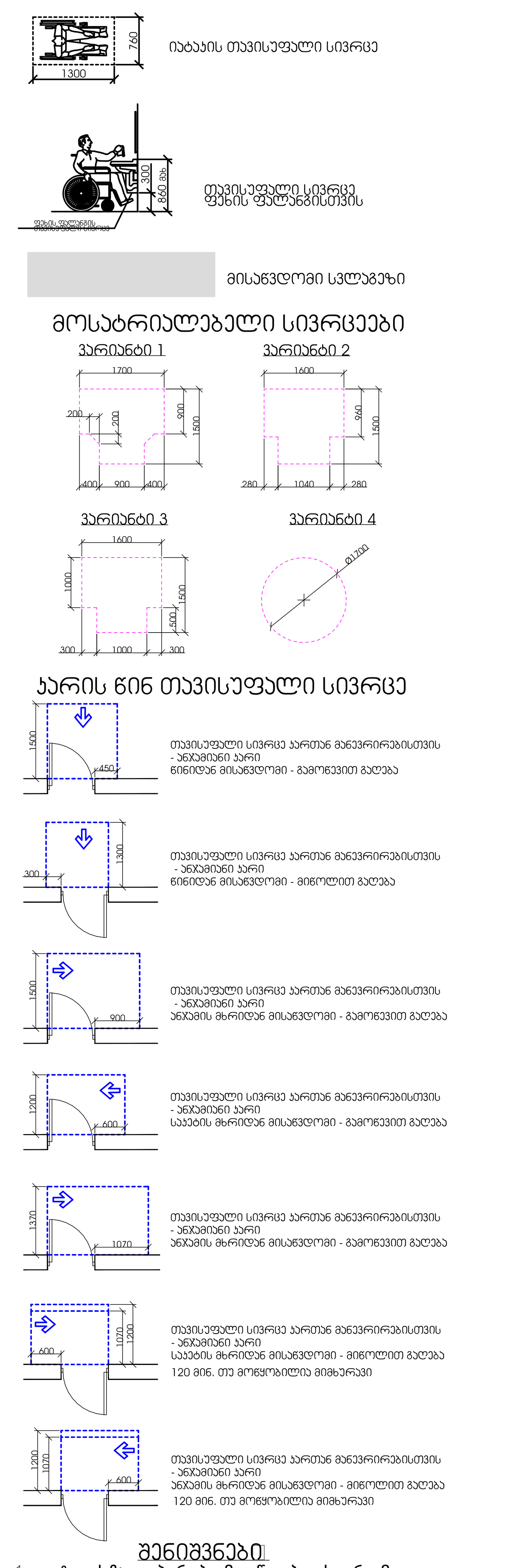

შენიშვნები

1. იატაკის ზედაპირები მოეწყობა ისე, რომ იქნება მდგრადი, მყარი და არასრიალა.
2. განათების სამართავები, ელექტრო გამანაწილებლები, ელექტრო ჩამრთველები და დენსართები, ტემპერატურის მარეგულირებლები, მოწყობილობების სამართავები, წყალსადენი სისტემის მოწყობილობების მარეგულირებლები და დამცავი და ორმხრივი საკომუნიკაციო სისტემების სამართავები "ა" ტიპის ერთეულში მოეწყობა სტანდარტის 309–ე ქვეთავის შესაბამისად".
3. სინათლის ჩამრთველები, ელექტრო ჩამრთველები, დენსართები, ტემპერატურის მარეგულირებლები, ელექტრო გამანაწილებლები, და უსაფრთხოების ან შიდასაკომუნიკაციო სისტემების სამართავები "ბ" ტიპის ერთეულებში მოეწყობა სტანდარტის 309.2 და 1104.1.1 ქვეთავების მიხედვით

დამკვეთი

შპს "ბრანდ ბრუპი" ს/6424073380

მისამართი:

შეთანხმებულია დამკვეთთან	ხელმოწერა

თბილისი ვაზისუბნის დასახლება
პატარქეულის ქ. მიმდებარედ ს/კ 01.17.10.001.098

შემსრულებელი

შ.პ.ს " დ-გრუპი" საიდენტიფიკაციო ნომერი 405220648	მისამართი: ქ. თბილისი, ვაჟა-ფშაველას გამზირი №57.

თანამდებობა	გვარი	ხელმოწერა	თარიღი
დირექტორი	ი.ჯიჯიეიშვილი		5.3.2025
პრ. მთ. არქიტექტორი	ი.ჯიჯიეიშვილი		
კონსტრუქტორი			
შეასრულა			
მასშტაბი			
თარიღი	06.02.2024		
სტადია		ფურცლები	ფურცელი
		აე-107-გგ	



მასშტაბი: 1:100

ფორმატი A-1

ექსპლიკაცია

გეგმა 22.40 ნიშნულზე

პირობითი ნიშნები

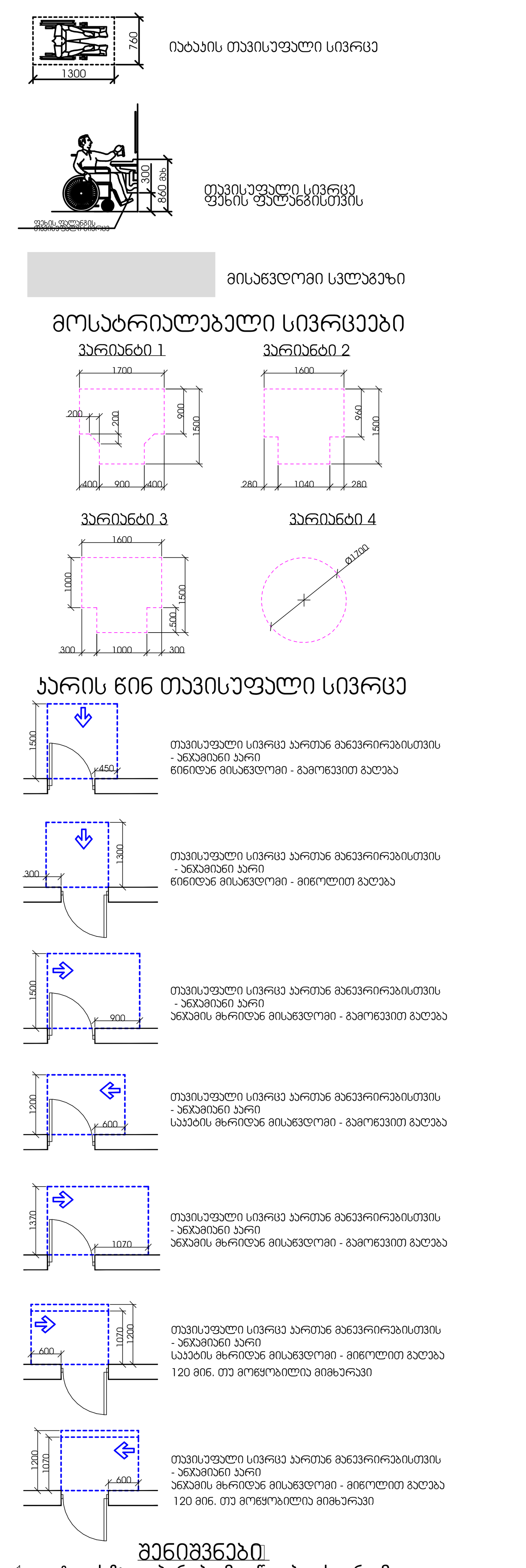

შენიშვნები

1. იატაკის ზედაპირები მოეწყობა ისე, რომ იქნება მდგრადი, მყარი და არასრიალა.
2. განათების სამართავები, ელექტრო გამანაწილებლები, ელექტრო ჩამრთველები და დენსართები, ტემპერატურის მარეგულირებლები, მოწყობილობების სამართავები, წყალსადენი სისტემის მოწყობილობების მარეგულირებლები და დამცავი და ორმხრივი საკომუნიკაციო სისტემების სამართავები ”ა" ტიპის ერთეულში მოეწყობა სტანდარტის 309—ე ქვეთავის შესაბამისად“.
3. სინათლის ჩამრთველები, ელექტრო ჩამრთველები, დენსართები, ტემპერატურის მარეგულირებლები, ელექტრო გამანაწილებლები, და უსაფრთხოების ან შიდასაკომუნიკაციო სისტემების სამართავები ”ბ" ტიპის ერთეულებში მოეწყობა სტანდარტის 309.2 და 1104.1.1 ქვეთავების მიხედვით

დამკვეთი

შპს "გრანდ გრუპი" ს/6424073380

მისამართი:

შეთანხმებულია დამკვეთთან	ხელმოწერა

თბილისი ვაზისუბნის დასახლება
პატარძეულის ქ. მიმდებარედ ს/კ 01.17.10.001.098

შემსრულებელი

შ.პ.ს " დ-გრუპი" საიდენტიფიკაციო ნომერი 405220648	მისამართი: ქ. თბილისი, ვაჟა-ფშაველას გამზირი №57.

თანამდებობა	გვარი	ხელმოწერა	თარიღი
დირექტორი	ი.ჯიჯიეიშვილი		5.3.2025
პრ. მთ. არქიტექტორი	ი.ჯიჯიეიშვილი		
კონსტრუქტორი			
შეასრულა			
მასშტაბი			
თარიღი	06.02.2024		

სტადია	ფურცლები	ფურცელი
	აე-108-მგ	

ფორმატი A-1

ექსპლიკაცია

გეგმა 25.60 ნიშნულზე

პირობითი ნიშნები

იატაკის თავისუფალი სივრცე

თავისუფალი სივრცე ფეხის ფალანგისთვის

მისაწვდომი სვლაგეზი

მოსატრიალებელი სივრცეები

ვარიანტი 1

ვარიანტი 2

ვარიანტი 3

ვარიანტი 4

კარის წინ თავისუფალი სივრცე

თავისუფალი სივრცე კართან მანევრირებისთვის - ანკამინი კარი წინიდან მისაწვდომი - გამოწევით გაღება

თავისუფალი სივრცე კართან მანევრირებისთვის - ანკამინი კარი წინიდან მისაწვდომი - მიწოლით გაღება

თავისუფალი სივრცე კართან მანევრირებისთვის - ანკამინი კარი ანკამის მხრიდან მისაწვდომი - გამოწევით გაღება

თავისუფალი სივრცე კართან მანევრირებისთვის - ანკამინი კარი საკების მხრიდან მისაწვდომი - გამოწევით გაღება

თავისუფალი სივრცე კართან მანევრირებისთვის - ანკამინი კარი ანკამის მხრიდან მისაწვდომი - გამოწევით გაღება

თავისუფალი სივრცე კართან მანევრირებისთვის - ანკამინი კარი საკების მხრიდან მისაწვდომი - მიწოლით გაღება 120 მიწ. თუ მოწყობილია მიმხურავი

თავისუფალი სივრცე კართან მანევრირებისთვის - ანკამინი კარი ანკამის მხრიდან მისაწვდომი - მიწოლით გაღება 120 მიწ. თუ მოწყობილია მიმხურავი

შენიშვნები

1. იატაკის ზედაპირები მოეწყობა ისე, რომ იქნება მდგრადი, მყარი და არასრიალა.
2. განათების სამართავები, ელექტრო გამანაწილებლები, ელექტრო ჩამრთველები და დენსართები, ტემპერატურის მარეგულირებლები, მოწყობილობების სამართავები, წყალსადენი სისტემის მოწყობილობების მარეგულირებლები და დამცავი და ორმხრივი საკომუნიკაციო სისტემების სამართავები "ა" ტიპის ერთეულში მოეწყობა სტანდარტის 309–ე ქვეთავის შესაბამისად".
3. სინათლის ჩამრთველები, ელექტრო ჩამრთველები, დენსართები, ტემპერატურის მარეგულირებლები, ელექტრო გამანაწილებლები, და უსაფრთხოების ან შიდასაკომუნიკაციო სისტემების სამართავები "ბ" ტიპის ერთეულებში მოეწყობა სტანდარტის 309.2 და 1104.1.1 ქვეთავების მიხედვით

დამკვეთი

შპს "ბრანდ ბრუპი" ს/6424073380

მისამართი:

შეთანხმებულია დამკვეთთან	ხელმოწერა

თბილისი ვაზისუბნის დასახლება ვატარძეულის ქ. მიმდებარედ ს/ნ 01.17.10.001.098

შემსრულებელი

შ.პ.ს " დ-გრუპი"

საიდენტიფიკაციო ნომერი 405220648

მისამართი:

ქ. თბილისი, ვაჟა-ფშაველას გამზირი №57.

თანამდებობა	გვარი	ხელმოწერა	თარიღი
დირექტორი	ი.ჯიჯეიშვილი		5.3.2025
ჰარ. მთ. არქიტექტორი	ი.ჯიჯეიშვილი		
კონსტრუქტორი			
შეასრულა			
მასშტაბი			
თარიღი	06.02.2024		

სტადია	ფურცლები	ფურცელი
	ა3-109-მგ	

North Elevation

West Elevation

საქვაბე კონდივიონერის ბლოკი

"ბ" ტიპის ერთეული

მასშტაბი: 1:100

ფორმატი A-1

ექსპლიკაცია

გეგმა +28.80 ნიშნულზე

პირობითი ნიშნები

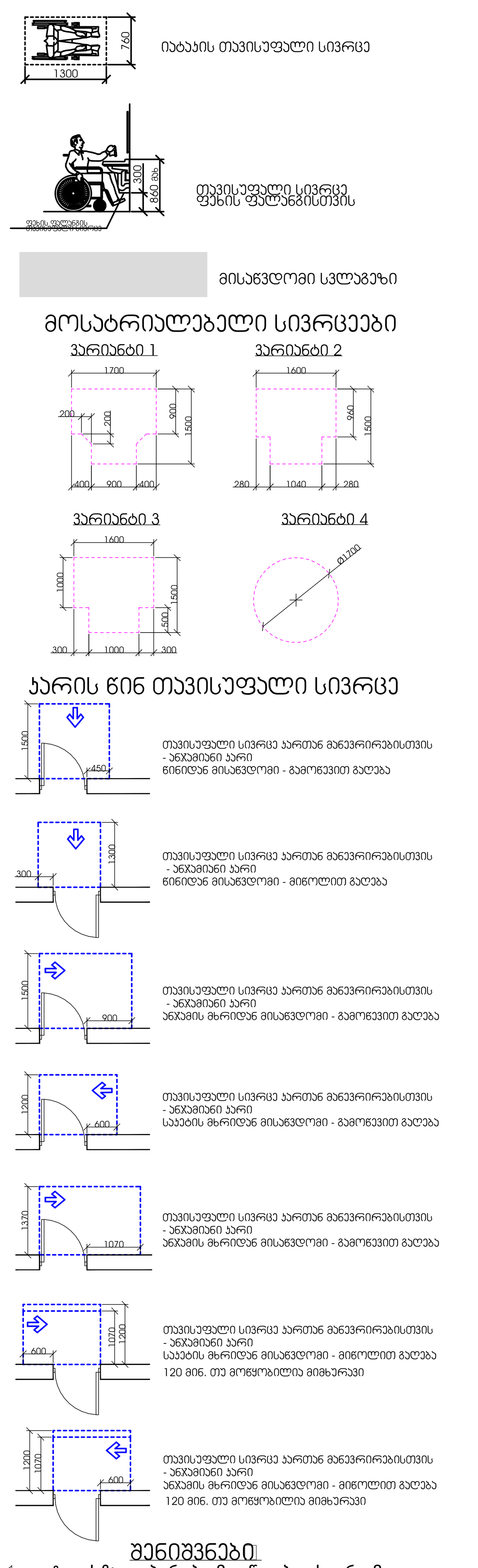

შენიშვნები

1. იატაკის ზედაპირები მოეწყობა ისე, რომ იქნება მდგრადი, მყარი და არასრიალა.
2. განათების სამართავები, ელექტრო გამანაწილებლები, ელექტრო ჩამრთველები და დენსართები, ტემპერატურის მარეგულირებლები, მოწყობილობების სამართავები, წყალსადენი სისტემის მოწყობილობების მარეგულირებლები და დამცავი და ორმხრივი საკომუნიკაციო სისტემების სამართავები "ა" ტიპის ერთეულში მოეწყობა სტანდარტის 309–ე ქვეთავის შესაბამისად".
3. სინათლის ჩამრთველები, ელექტრო ჩამრთველები, დენსართები, ტემპერატურის მარეგულირებლები, ელექტრო გამანაწილებლები, და უსაფრთხოების ან შიდასაკომუნიკაციო სისტემების სამართავები "ბ" ტიპის ერთეულებში მოეწყობა სტანდარტის 309.2 და 1104.1.1 ქვეთავების მიხედვით

დამკვეთი

შპს "გრანდ გრუპი" ს/6424073380

მისამართი:

შეთანხმებულია დამკვეთთან	ხელმოწერა

თბილისი ვაზისუბნის დასახლება
პატარქეულის ქ. მიმდებარედ ს/კ 01.17.10.001.098

შემსრულებელი

შ.პ.ს " დ-გრუპი" საიდენტიფიკაციო ნომერი 405220648	მისამართი: ქ. თბილისი, ვაჟა-ფშაველას გამზირი №57.

თანამდებობა	გვარი	ხელმოწერა	თარიღი
დირექტორი	ი.ჯიჯიეიშვილი		5.3.2025
პრ. მთ. არქიტექტორი	ი.ჯიჯიეიშვილი		
კონსტრუქტორი			
შეასრულა			
მასშტაბი			
თარიღი	06.02.2024		
სტადია		ფურცლები	ფურცელი
		აე-110-მგ	

ფორმატი A-1

ექსპლიკაცია

გეგმა +32.00 ნიშნულზე

პირობითი ნიშნები

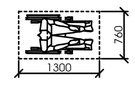

იატაკის თავისუფალი სივრცე

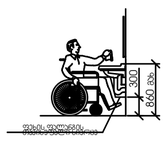

თავისუფალი სივრცე ფეხის ფალანგისთვის

მისაწვდომი სვლაგეზი

მოსატრიალებელი სივრცეები

ვარიანტი 1

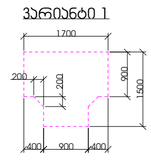

ვარიანტი 2

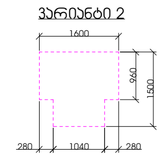

ვარიანტი 3

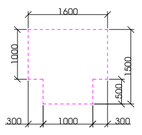

ვარიანტი 4

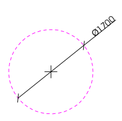

კარის წინ თავისუფალი სივრცე

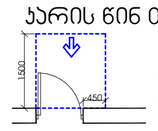

თავისუფალი სივრცე კართან მანევრირებისთვის
- ანჯამიანი კარი
წინიდან მისაწვდომი - გამოწევით გაღება

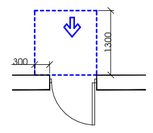

თავისუფალი სივრცე კართან მანევრირებისთვის
- ანჯამიანი კარი
წინიდან მისაწვდომი - მიწოლით გაღება

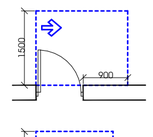

თავისუფალი სივრცე კართან მანევრირებისთვის
- ანჯამიანი კარი
ანჯამის მხრიდან მისაწვდომი - გამოწევით გაღება

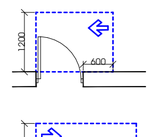

თავისუფალი სივრცე კართან მანევრირებისთვის
- ანჯამიანი კარი
საკეტის მხრიდან მისაწვდომი - გამოწევით გაღება

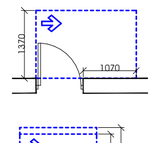

თავისუფალი სივრცე კართან მანევრირებისთვის
- ანჯამიანი კარი
ანჯამის მხრიდან მისაწვდომი - გამოწევით გაღება

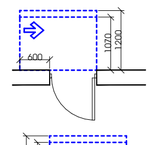

თავისუფალი სივრცე კართან მანევრირებისთვის
- ანჯამიანი კარი
საკეტის მხრიდან მისაწვდომი - მიწოლით გაღება
120 მინ. თუ მოწყობილია მიმხურავი

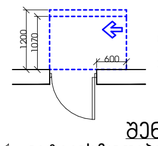

თავისუფალი სივრცე კართან მანევრირებისთვის
- ანჯამიანი კარი
ანჯამის მხრიდან მისაწვდომი - მიწოლით გაღება
120 მინ. თუ მოწყობილია მიმხურავი

შენიშვნები

1. იატაკის ზედაპირები მოეწყობა ისე, რომ იქნება მდგრადი, მყარი და არასრიალა.
2. განათების სამართავები, ელექტრო გამანაწილებლები, ელექტრო ჩამრთველები და დენსართები, ტემპერატურის მარეგულირებლები, მოწყობილობების სამართავები, წყალსადენი სისტემის მოწყობილობების მარეგულირებლები და დამცავი და ორმხრივი საკომუნიკაციო სისტემების სამართავები "ა" ტიპის ერთეულში მოეწყობა სტანდარტის 309–ე ქვეთავის შესაბამისად".
3. სინათლის ჩამრთველები, ელექტრო ჩამრთველები, დენსართები, ტემპერატურის მარეგულირებლები, ელექტრო გამანაწილებლები, და უსაფრთხოების ან შიდასაკომუნიკაციო სისტემების სამართავები "ბ" ტიპის ერთეულებში მოეწყობა სტანდარტის 309.2 და 1104.1.1 ქვეთავების მიხედვით

დამკვეთი

შპს "ბრანდ ბრუპი" ს/6424073380

მისამართი:

შეთანხმებულია დამკვეთთან	ხელმოწერა

თბილისი ვაზისუბნის დასახლება
პატარძეულის ქ. მიმდებარედ ს/ს 01.17.10.001.098

შემსრულებელი

შ.პ.ს " დ-გრუპი" საიდენტიფიკაციო ნომერი 405220648	მისამართი: ქ. თბილისი, ვაჟა-ფშაველას გამზირი №57.		
თანამდებობა	გვარი	ხელმოწერა	თარიღი
დირექტორი	ი.ჯიჯეიშვილი		5.3.2025
პრ. მთ. არქიტექტორი	ი.ჯიჯეიშვილი		
კონსტრუქტორი			
შემსრულა			
მასშტაბი			
თარიღი	06.02.2024		
სტადია		ფურცლები	ფურცელი

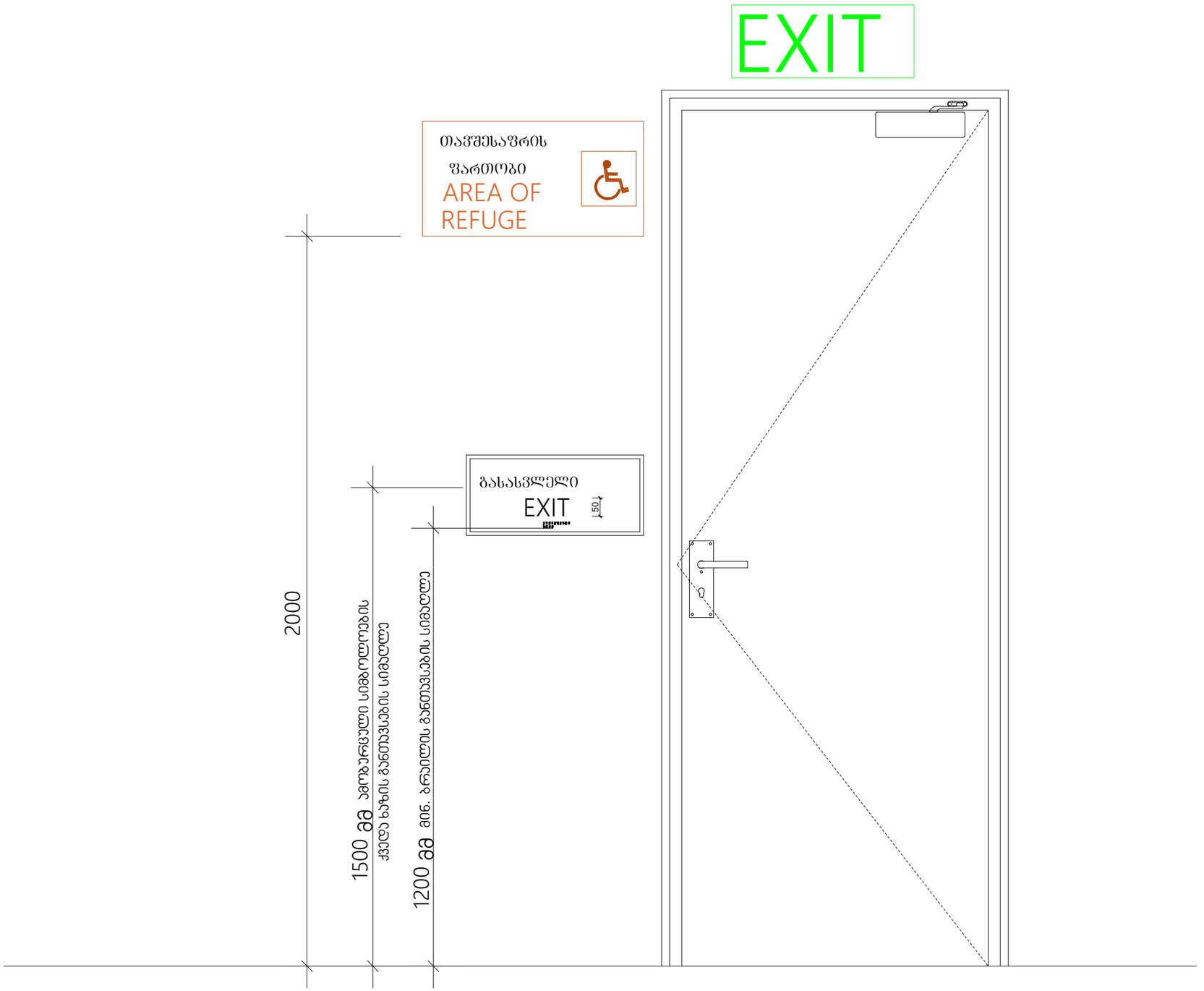

ფორმატი A-1

პირობითი ნიშნები

მასშტაბი : 1:10

დამკვეთი

შპს "ბრანდ ბრუპი" ს/6424073380

მისამართი:

შეთანხმებულია დამკვეთთან | ხელმოწერა

თბილისი ვაზისუბნის დასახლება
პატარძეულის ქ. მიმდებარედ ს/ნ 01.17.10.001.098

შემსრულებელი
შ.პ.ს " დ-გრუპი"
საიდენტიფიკაციო ნომერი
405220648

მისამართი:
ქ. თბილისი, ვაჟა-ფშაველას გამზირი №57.

თანამდებობა	გვარი	ხელმოწერა	თარიღი
დირექტორი	ი.ჯიჯეიშვილი		06.02.2024
პრ. მთ. არქიტექტორი	ი.ჯიჯეიშვილი		
კონსტრუქტორი			ფურცელი
			აე-403-მ

გასასვლელის განათებული ნიშანი

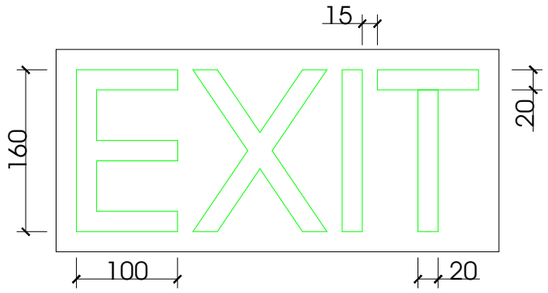

განათებული ნიშანი თავშესაფრის ფართობთან მიმავალ ჯართან



ნიშანი ამობურცული სიმბოლოებით და ბრაილით გზა-ჯიბის შესასვლელთან და გარეთ გამავალ ყველა ჯართან

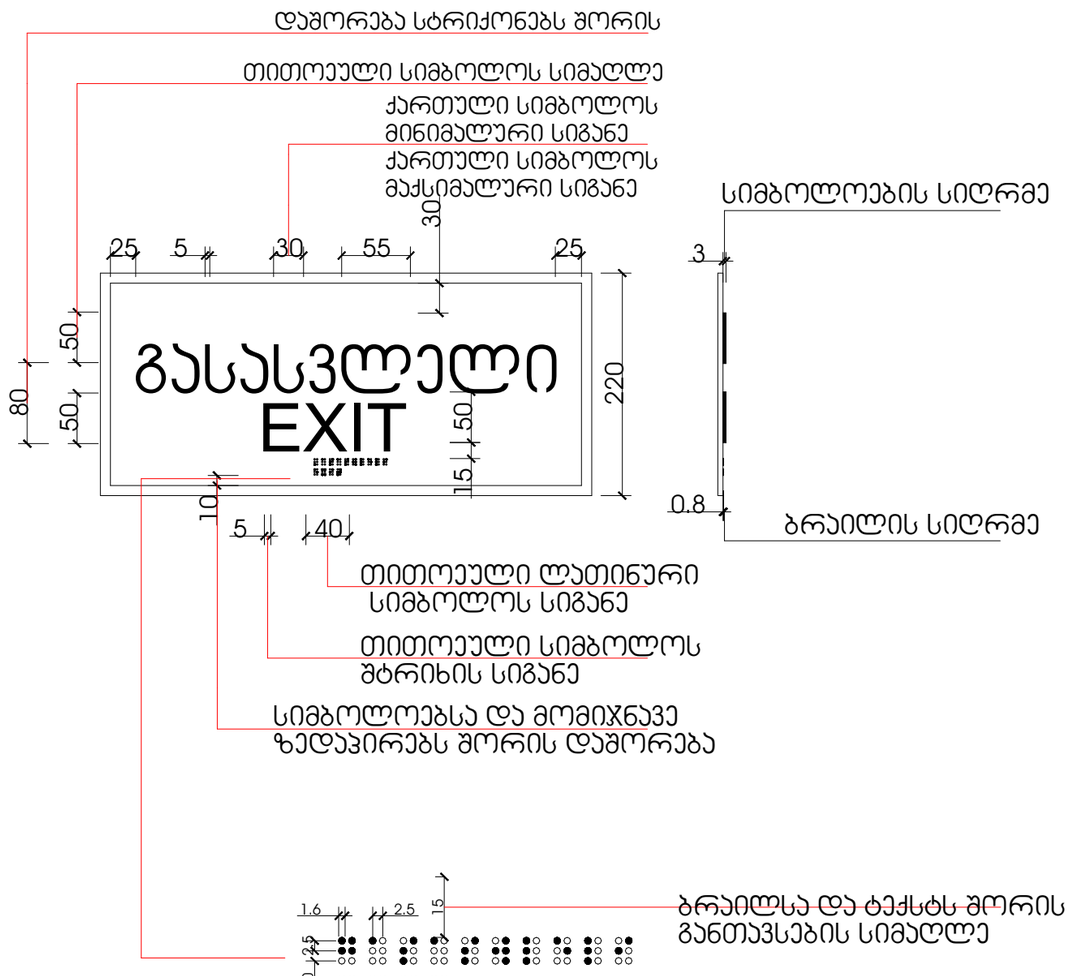

ფორმატი A-1		
ჰირობითი ნიშნები		
მასშტაბი : 1:5		

დამკვეთი			
შპს "ბრანდ ბრაშპი" ს/6424073380			
მისამართი:			
შეთანხმებულია დამკვეთთან	ხელმოწერა		
თბილისი ვაზისუბნის დასახლება პატარძეულის ქ. მიმდებარედ ს/ტ 01.17.10.001.098			

შემსრულებელი		მისამართი:	
შ.პ.ს " დ-გრუპი" საიდენტიფიკაციო ნომერი 405220648		ქ. თბილისი, ვაჟა-ფშაველას გამზირი №57.	
თანამდებობა	გვარი	ხელმოწერა	თარიღი
დირექტორი	ი.ჯიჯიეიშვილი		06.02.2024
პრ. მთ. არქიტექტორი	ი.ჯიჯიეიშვილი		
კონსტრუქტორი			ფურცელი
			პე-404-მ

სასწრაფო სამედიცინო დახმარების საერთაშორისო სიმბოლო
(სიცოცხლის ვარსკვლავი) განთავსდება ლიფტის ჩარჩოს ორივე მხარეს

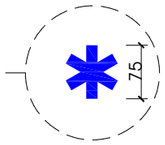

ნიშანი განთავსდება ლიფტის გამოსაძახებელ ღილაკთან



ფორმატი A-1			
პირობითი ნიშნები			
მასშტაბი : 1:5			

დამკვეთი			
შპს "ბრანდ ბრუპი" ს/6424073380			
მისამართი:			
შეთანხმებულია დამკვეთთან	ხელმოწერა		
თბილისი ვაზისუბნის დასახლება პატარძეულის ქ. მიმდებარედ ს/ს 01.17.10.001.098			

შემსრულებელი		მისამართი:	
შ.პ.ს " დ-გრუპი" საიდენტიფიკაციო ნომერი 405220648		ქ. თბილისი, ვაჟა-ფშაველას გამზირი №57.	
თანამდებობა	გვარი	ხელმოწერა	თარიღი
დირექტორი	ი.ჯიჯეიშვილი		06.02.2024
ჰრ. მთ. არქიტექტორი	ი.ჯიჯეიშვილი		
კონსტრუქტორი			ფურცელი
			აე-405-მ

ნიშანი განთავსდება
გზა-კიბის საზღვრებში კარის მომიჯნავედ

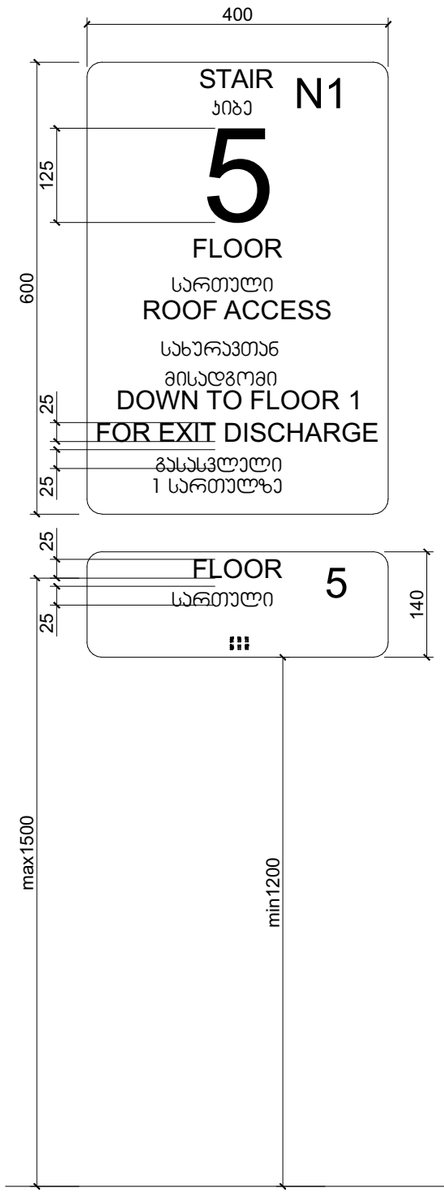

ნიშანი განთავსდება
გზა-კიბის საზღვრებში კარის მომიჯნავედ

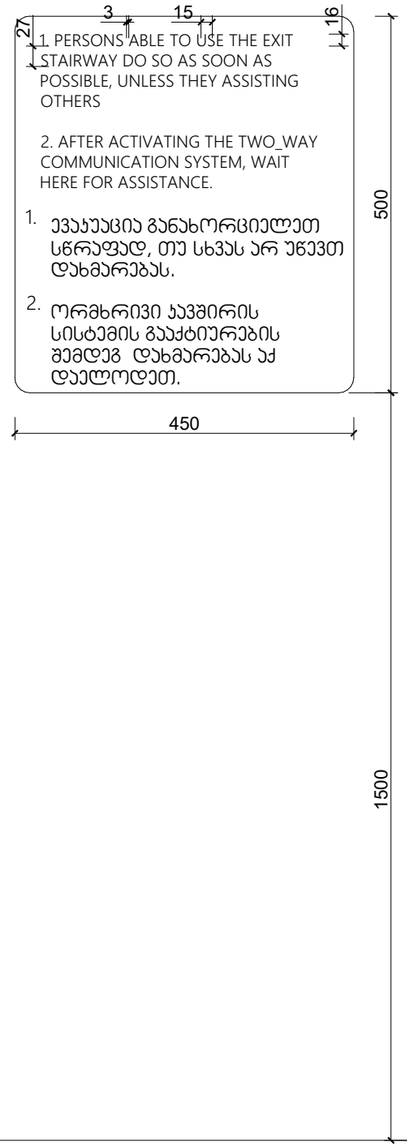

ნიშანი განთავსდება
გარე მისაწვდომ ავტოსადგომთან

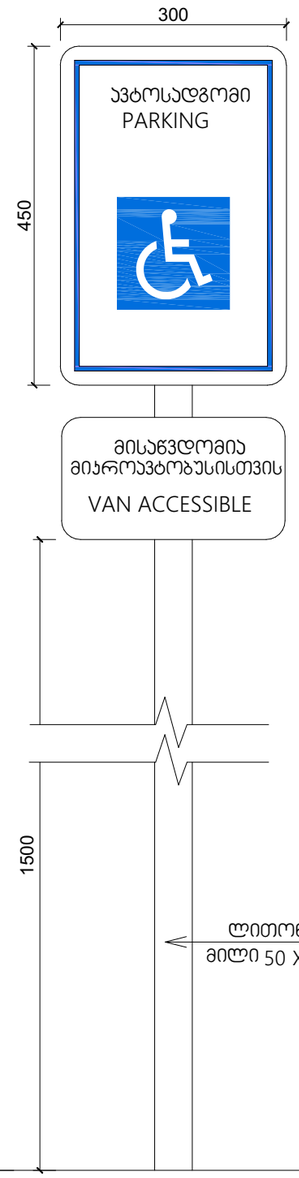

ნიშანი განთავსდება
შიგა მისაწვდომ ავტოსადგომთან

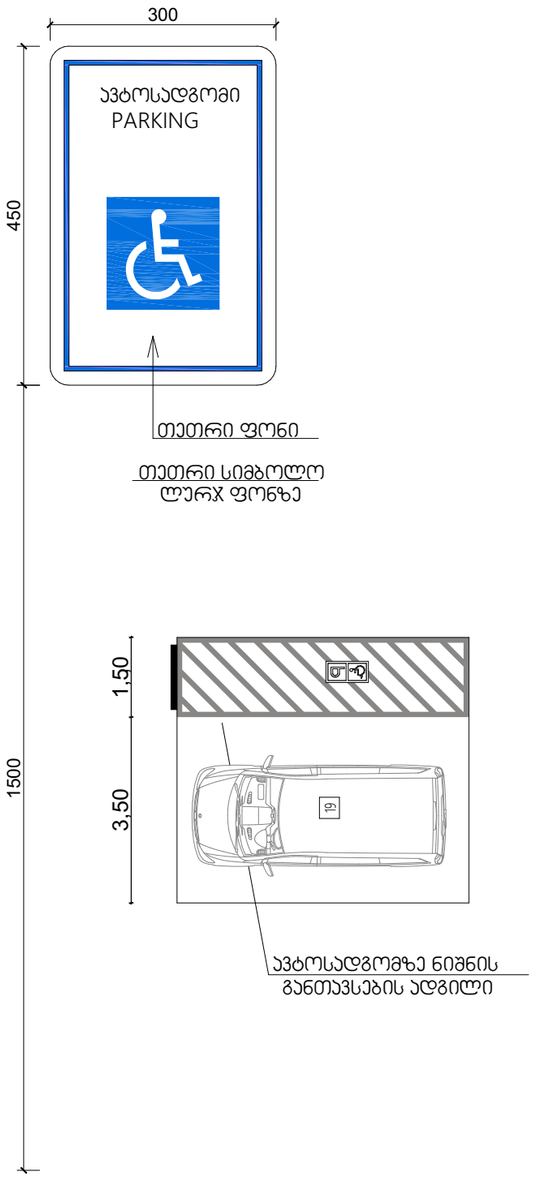

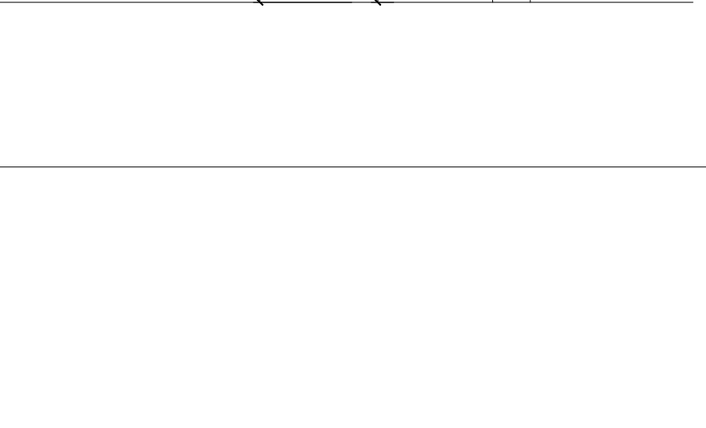

ფორმატი A-1			
პირობითი ნიშნები			
მასშტაბი : 1:5			

დამკვეთი			
შპს "ბრანდ ბრუპი" ს/6424073380			
მისამართი:			
შეთანხმებულია დამკვეთთან	ხელმოწერა		
თბილისის ვაზისუბნის დასახლება პატარძეულის ქ. მიმდებარედ ს/ა 01.17.10.001.098			

შემსრულებელი		მისამართი:	
შ.პ.ს " დ-გრუპი" საიდენტიფიკაციო ნომერი 405220648		ქ. თბილისი, ვაჟა-ფშაველას გამზირი №57.	
თანამდებობა	გვარი	ხელმოწერა	თარიღი
დირექტორი	ი.ჯიჯიეიშვილი		06.02.2024
ჯრ. მთ. არქიტექტორი	ი.ჯიჯიეიშვილი		
კონსტრუქტორი			ფურცელი
			ა3-406-მ

ვიტრაჟების და ფანჯრების სპეციფიკაცია

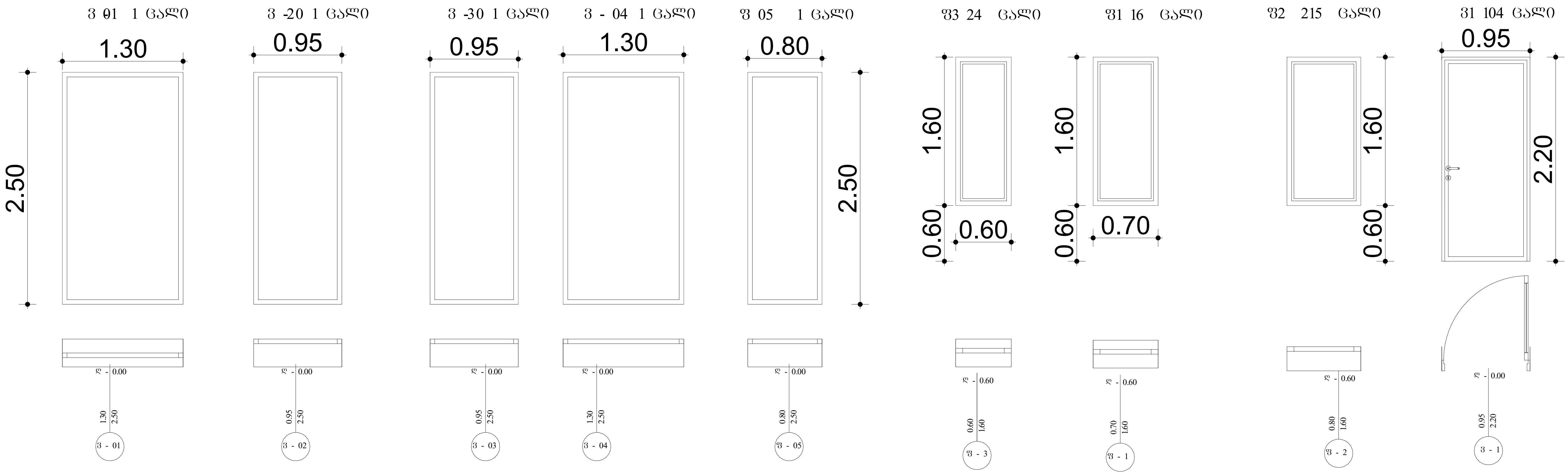

ფორმატი A-1

პირობითი ნიშნები

მასშტაბი: 1:25

კარის ზედაპირი უნდა იყოს გლუვი იატაკიდან მინიმუმ 250 მმ-ის საზღვრებში.

- სახელურები, ჩამოსაწევი სახელურები, საკეტები, რაზები და მისაწვდომი კარის სხვა სამართავები ისეთი ფორმის იქნება, რომ ადვილად შეიძლებოდეს ერთი ხელით მოჭიდება და მის ასამუშავებლად საჭირო არ იქნება მაგრად მოჭიდება, წვალება ან მაჯის ტრიალი.
- დახურული კარის კავეულის გასაღები ნაწილები და გაღებისათვის განკუთვნილი ძალა შესაბამისობაში იქნება შემდეგთან:
  1. წინიდან მისაწვდომობისას, გამოწევით ან მიწოლით გაღებადი, არაუმეტეს 66.7 ნიუტონი.
  2. ბრუნვითი მოძრაობით გასაღები, არაუმეტეს 315 ნიუტონი სმ.
- **გასასვლელის კომპონენტებს (გზა-კიბე და ვესტიბიული) ემსახურება მიმხურავით აღჭურვილი კარებები.**

- კარის მიმხურავები ისე მოეწყობა, რომ 90 გრადუსით, ღია მდგომარეობიდან 12 გრადუსით გაღებულ მდგომარეობამდე კარის მისახურად საჭირო დრო არაუმცირეს 5 წამი იქნება.
- კარის ზამბარიანი ანჯამები ისე მოეწყობა, რომ 70 გრადუსით ღია მდგომარეობიდან დახურულ მდგომარეობამდე კარი არაუმცირეს 1.5 წამში გადავა.
- ცეცხლმედეგი კარისგან განსხვავებული კარის მიწოლით ან გამოწევით გაღებისათვის საჭირო ძალა შესაბამისობაში იქნება შემდეგთან:
  1. შენობაში განთავსებული ანჯამიანი კარი: არაუმეტეს 22.2 ნიუტონი.
- კარებების ცეცხლმედეგობა მითითებულია ხანძარსაწინააღმდეგო გეგმებზე.

- კარებების გაღების მიმართულება მითითებულია გეგმებზე.
- კერის ზღურბლი მითითბულია გეგმებზე
- არცერთი კარის სუფთა სიმაღლე არ იქნება 2,05 მეტრზე ნაკლები.

დამკვეთი		შემსრულებელი		მისამართი:	
შპს "გრანდ გრუპ" ს/6424073380		შ.პ.ს " დ-გრუპი" საიდენტიფიკაციო ნომერი 405220648		ქ. თბილისი, ვაჟა-ფშაველას გამზირი №57.	
მისამართი:					
შეთანხმებულია დამკვეთთან	ხელმოწერა	თანამდებობა	გვარი	ხელმოწერა	თარიღი
თბილისი ვაზისუბნის დასახლება პატარძეულის ქ. მიმდებარედ ს/კ 01.17.10.001.098		დირექტორი	ი.ჯიჯიეიშვილი		5.27.2025
		ჰრ. მთ. არქიტექტორი	ი.ჯიჯიეიშვილი		
		კონსტრუქტორი			ფურცელი
					აე-601