თბილისი, ვაჟა-ფშაველას გამზირი №29, ავერსის ქლინიკა

ს.კ: 01.10.15.007.190

*კონსტრუქციული პროექტი*

თბილისი 2025

TBILISI 2025

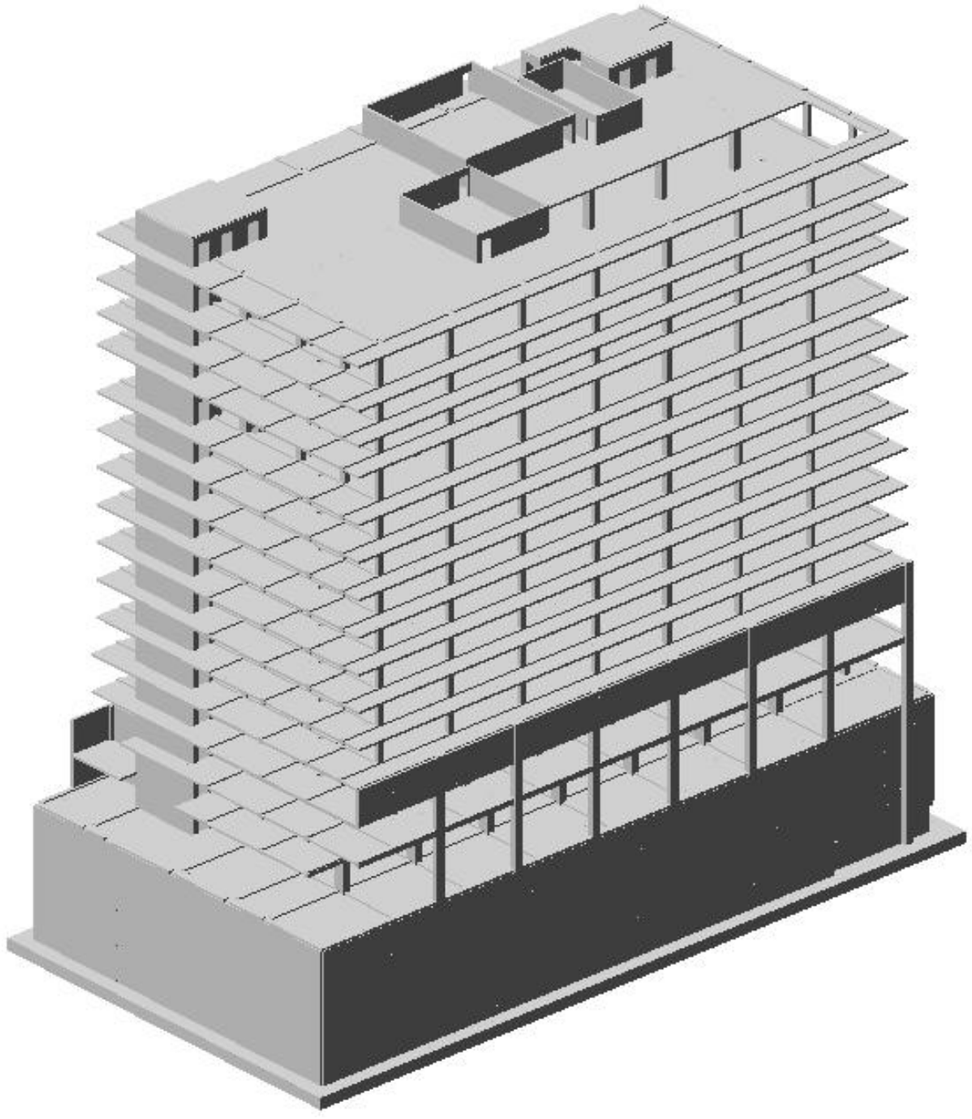

# ავერსის კლინიკა
# ქ. თბილისი, ვაჟა-შაველას გამზირი #29, ს/კ 01.10.15.007.190

კონსტრუქციული პროექტი

დამკვეთი:
**შპს „NS Studio“**

**16.01.2026**

## სარჩევი


| | | გვერდი |
|---|---|---|
| 1 | შესავალი | 3 |
| 2 | პროექტის აღწერა | 3 |
| 3 | მითითებები მშენებლობის განხორციელების პროცესში | 4 |
| 4 | სტრუქტურული ანალიზი და პროექტირების პროცესი | 6 |
| 5 | მასალების მახასიათებლები | 13 |
| 6 | კონსტრუქციული სქემები | 14 |


შეასრულა:


**დავით თავაძე**
ინჟინერ-მშენებელი
ინჟინერიის მაგისტრი მშენებლობაში

# შესავალი

## 1.1 ზოგადი

1.1.1 კონსტრუქტორ დავით თავაძეს (პნ: 35001100700) დაევალა შეესრულებინა კონსტრუქციული ნაწილის გაანგარიშება და შემდგომში კონსტრუქციული ნახაზების მომზადება მდებარე ქ. თბილისში, ვაჟა-ფშაველას გამზირი #29 -ში, ს/კ 01.10.15.007.123 ასაშენებელი ავერსის კლინიკისთვის.

1.1.2 კონსტრუქციული პროექტის მიზანია, მშენებლობის შესახებ ინფორმაციის მიწოდება.

1.1.3 არქიტექტურული ნაწილი მომზადდა შპს „NS Studio” -ს მიერ წარმოდგენილ არქიტექტურულ პროექტზე დაყრდნობით.

## 1.2 რეპორტის სტრუქტურა

1.2.1 ავერსის კლინიკა მდებარეობს ქ. თბილისში, ვაჟა-შაველას გამზირი #29 -ში, ს/კ 01.10.15.007.123 პროექტით გათვალისწინებულია 19 სართულიანი (აქედან 15 მიწისზედა სართულით, 4 მიწისქვეშა და 1 ანტრესოლის სართულით) კლინიკის მშენებლობა.

1.2.2 მე-2 ნაწილში მოცემულია პროექტის აღწერა

1.2.3 მე-3 ნაწილში მოცემულია ანგრიშის ანალიზის აღწერა, გაანგარიშების მეთოდები, СНиП-ის მოთხოვნები, ქართული ნორმების მოთხოვნები და კორელაცია ქართულ ნორმებსა და СНиП-ებს შორის.

1.2.4 მე-4 ნაწილში აღწერილია ანგარიშის კრიტერიუმები და მასალები.

# 2 პროექტის აღწერა

## 2.1 ზოგადი

2.1.1 შენობა გეგმაში ოთხკუთხა ფორმისაა.

**შენობის გეომეტრიული ზომები:** შენობა ღერძებში არის **30.750 X 72.100 მ**; მაქსიმაური მალი შეადგენს **L=8.50 მ.** შენობა კონსტრუქციული თვალსაზრისით გადაწყვეტილია, როგორც ჩარჩოსებრ-კავშირებიანი სისტემა, მონოლითური რკინაბეტონის დიაფრაგმებით. სართულის მაქსიმალური სიმაღლე შეადგენს **H=7.00 მ.** შენობის პირობითი ნიშნული - **±0.00**, პირობითი ნიშნულის შესაბამისი აბსოლუტური ნიშნული **+464.76**

## 2.2 დატვირთვების კრიტერიუმები

2.2.1 საქართველოს ტერიტორიის სეისმური დარაიონების მიხედვით ქ. თბილისი განლაგებულია **8 ბალიანი** სეისმური საშიშროების ზონაში MSK64 სკალის მიხედვით **(A=0.17)**

2.2.2 გრუნტის კატეგორია სეისმური თვისებების მიხედვით - **II**;

სამშენებლო მოედანზე ქარის ნორმატიული დატვირთვა შეადგენს - **85 კგძ/მ²** (15 წლიანი განმეორებადობის პერიოდით).

2.2.3 სამშენებლო მოედანზე თოვლის ნორმატიული დატვირთვა - **50 კგძ/მ²**.

2.2.4 შენობის მისი მზიდი კონსტრუქციული ელემენტების, როგორც ერთიანი სივრცითი სისტემის გაანგარიშება კომპიუტერულ საანგარიშო მოდელში შესრულდა სტატიკურ და დინამიკურ (სეისმურ) ზემოქმედებაზე სერტიფიცირებული და ლიცენზირებული კომპიუტერული საანგარიშო კომპლექსის **ЛИРА-САПР 2024**-ის გამოყენებით .

2.2.5 კომპიუტერული ანალიზისა და გაანგარიშების შედეგები სრულად აკმაყოფილებს СНиП-ებისა და ქართული სამშენებლო ნორმების მოთხოვნებს.

**2.3 კონსტრუქციული გადაწყვეტა**

2.3.1 შენობის დაფუძნება გადაწყვეტილია მონოლითურ რკინაბეტონის საძირკვლის ფილაზე სისქით - 1200მმ. საძირკვლის ფილა ეყრდნობა ეყრდნობა **ფენა 5 -ს ქვიშაქვებისა და არგილიტების მორიგეობა. საანგარიშო წინაღობით ერთღერძა კუმშვაზე წყალგაჯერებულ მდგომარეობაში $R_c$=17.2 მპა.**

2.3.2 შენობა წარმოადგენს მონოლითური რკინაბეტონის ჩარჩოსებრ-კავშირებიან სისტემას, მონოლითური რკინაბეტონის დიაფრაგმებით.

2.3.3 რკინაბეტონის ელემენტები განსხვავდებიან ზომებში:

1) საძირკვლის ფილა სისქეში - **H=1200 მმ**

2) გადახურვის ფილები სისქეში - **200 მმ; 250 მმ; 350 მმ; 1100 მმ; 1200 მმ; 2600 მმ;**

3) რკიბნაბეტონის რიგელები - **500X600 მმ; 600X600 მმ;**

4) რკინაბეტონის სვეტების ზომები: **500X600 მმ; 600X600 მმ; 600X900 მმ; 700X800 მმ; 700X1100 მმ; 800X1200 მმ;**

5) რკინაბეტონის კედლები სისქეში: **200 მმ; 250 მმ; 300 მმ; 400 მმ; 500 მმ; 1200 მმ; 1300 მმ; 1400 მმ; 2500 მმ; 2600 მმ;**

6) კიბის ბაქნები - **180 მმ**

7) პანდუსები - **200 მმ**

**2.4 შენიშვნები და რეკომენდაციები**

2.4.1 არმატურების მოღუნვა განხორციელდეს ცივად გაცხელების გარეშე.

2.4.2 არმატურის ღეროების გადაბმა განხორციელდეს პირგადადებით შედუღების გარეშე: პირგადადების სიგრძე გაჭიმულ ზონაში - **L=60Ø;** შეკუმშულ ზონაში - **L=40Ø;** არმატურის ჩაანკერება ბეტონის ტანში განხორციელდეს აბსოლუტურად ყველგან რკინაბეტონის ელემენტების შეერთების კვანძებში; ჩაანკერების სიგრძე გაჭიმულ ზონაში - **L=50Ø;** შეკუმშულ ზონაში - **L=50Ø;**

2.4.3 შენობის გარე შემომფარგვლელი კედლები და შიგნითა ტიხრები განხორციელდეს წვრილი საკედლე ბლოკებით (იტონგის ბლოკით), რომელთა მოცულობითი წონა არ უნდა აღემატებოდეს - 550 კგ/მ$^3$.

2.4.5 კედლების წყობა ყველგან უნდა დაუკავშირდეს არმირებით მზიდ კონსტრუქციას ყოველ მე-3 რიგში **(600-700მმ)** მოქნილი კავშირებით რომელიც არ შეზღუდავს კარკასი ჰორიზონტალურ გადაადგილებას კედლების გასწვრივ. თუ ბლოკის წყობის სიმაღლის და სიგანის ფარდობა (H/W) აღემატება 12-ს აუცილებელია შუალედური რკინაბეტონის სარტყლების მოწყობა ბლოკის წყობის სიგანის ფარგლებში.

**2.5 სამშენებლო ნორმები და დოკუმენტაცია**

2.5.1 პროექტი შესრულებულია ქვეყანაში მოქმედი შემდეგი ნორმატიული დოკუმენტების მოთხოვნათა შესაბამისად:

პნ 01.05-08 ,,სამშენებლო კლიმატოლოგია''
პნ 01.01-09 ,,სეისმომედეგი მშენებლობა'' (СНиП II-7-81* Строительство в сейсмических районах)
პნ 03.01-09 ,,ბეტონისა და რკინაბეტონის კონსტრუქციები''
პნ 02.01-08 ,,შენობისა და ნაგებობის ფუძეები''
СНиП 2.01.07.85. «Нагрузки и воздействия»
СНиП 2.02.03-85 Свайные фундаменты.

## 3 მითითებები მშენებლობის განხორციელების პროცესში:

3.1.1 მუშა პროექტის არქიტექტურული, კონსტრუქციული და საინჟინრო ნაწილის, ასევე მშენებლობის ორგანიზაციის პროექტის შესაბამისად, სამშენებლო ორგანიზაციამ უნდა დაამუშაოს მშენებლობის წარმოების პროექტი საქართველოში მოქმედი სამშენებლო ნორმების მიხედვით უსაფრთხოების ნორმების გათვალისწინებით.

3.1.2 ქვაბულისა და საძირკვლის ქვეშა ქანები, რომელზედაც ხდება შენობიდან მოსული სტატიკური თუ დინამიკური დატვირთვების გადაცემა, მიღებული იქნას ინჟინერ-გეოლოგის მიერ თანახმად ნორმისა.

3.1.3 ხიმინჯების დაბეტონებისას გამოყენებული იქნას ე. წ ,,ხორთუმი,, და დაბეტონება განხორციელდეს ქვემოდან ზემოთ ,,ხორთუმის,, გადაადგილებით. აუცილებელია განხორციელდეს ხიმინჯების ბეტონის ტანის სიმკვრივის კონტროლი.

3.1.4 შენობის მიბმა ადგილზე განხორციელდეს არქიტექტურული ნახაზების მიხედვით.

3.1.5 რკინაბეტონის ელემენტების დაბეტონებისას კონტროლი გაეწიოს ბეტონის მარკას, ვიბრირებას, დაბეტონების ხარისხს და სამუშაოთა წარმოების პროცესებს თანახმად ГОСТ 10180-78, ГОСТ 18105.-80, ГОСТ 18105.1-80, ГОСТ 108105.2-80; მოწოდებული 50მ$^3$-მდე ბეტონის პარტიიდან უნდა შემოწმდეს 4 ნიმუში, ხოლო 50მ$^3$-ზე მეტი ბეტონის

მოწოდების შემთხვევაში 6 ნიმუში აკრედიტაციის მქონე ლაბორატორიის მიერ ГОСТ 10180-90, ГОСТ 26633-91-ის შესაბამისად.

3.1.6 რკინაბეტონის კონსტრუქციებში პროექტით გამოყენებულია **B240B; B500B** კლასის არმატურა. შემოწმებულ იქნას ყოველი შემოტანილი პარტიის ხარისხი (გამოიცადოს თითოეული დიამეტრის მინიმუმ 4 ნიმუში) და შედგეს შესაბამისი აქტი.

3.1.7 რკ.ბ-ის გადახურვის მზიდ კონსტრუქციებს მიეცეს სამშენებლო აწევა ,,შუქში მალის,, 1/250.

3.1.8 მშენებლობისას, თუ სამშენებლო მასალის განთავსება ხდება სახურავის ან გადახურვის კონსტრუქციებზე, მათმა დატვირთვამ არ უნდა გადააჭარბოს კვადრატულ მეტრზე პროექტით გათვალისწინებულ დროებით დატვირთვებს. იმ ადგილებში სადაც კონსტრუქცია ვერ უზრუნველყოფს დამატებითი დატვირთვის ზიდვას, მოწყობილი უნდა იქნას დროებითი დგარები და/ან სამაგრები.

3.1.9 ბეტონის სამუშაოების წარმოებისას ცხელი კლიმატის პირობებში +25 გრადუსზე მეტი ტემპერატურისა და 50%-ზე ნაკლები ფარდობითი ტენიანობისას გამოყენებული იქნას ცემენტები, რომელთა სამარკო სიმტკიცე არანაკლებ 20%-ით სჭარბობს ბეტონის საპროექტო მარკას. **ზამთრის პირობებში** ბეტონის სამუშაოების წარმოებისას მხედველობაში იქნას მიღებული ბეტონის გაყინვისაგან დაცვის საჭირო ღონისძიებები.

3.1.10 ახლადჩაწყობილი ბეტონი დაცული უნდა იქნას მექანიკური დაზიანებებისაგან (ან ზემოქმედებისაგან) მზის სხივების პირდაპირი მოხვედრისაგან, ყინვისაგან და ქარისაგან. პროექტში მითითებული ბეტონის სიმტკიცის 75%-ის მიღწევამდე მისი სტრუქტურა ადვილად იმსხვრება, აქედან გამომდინარე ბეტონის აღნიშნული სიმტკიცის მიღწევამდე აუცილებელია მკაცრად იქნას დაცული ტემპერატურისა და ტენიანობის რეჟიმი. დაუშვებელია მზიდ კონსტრუქციათა ყალიბების გამოხსნა ნორმატიული დოკუმენტებით განსაზღვრულ ვადაზე ადრე.

3.1.11 კონსტრუქციული პროექტით გათვალისწინებულია B30 კლასის ბეტონის გამოყენება.

3.1.12 სამშენებლო-სამონტაჟო სამუშაოები წარმართულ უნდა იქნას საქართველოს ტერიტორიაზე მოქმედი და ამ განმარტებითი ბარათით განსაზღვრულ ნორმებთან სრულ შესაბამისობაში.

3.1.13 სამშენებლო მოედნის მდებარებიდან და გეოლოგიური პირობებიდან გამომდინარე ქვაბულის გამაგრება მოხდეს ლარსენის შპუნტებით.

# 4 სტრუქტურული ანალიზი და პროექტირების პროცესი

## 4.1. სტატიკური და დინამიური დატვირთვები

4.1.1 **მუდმივი (სტატიკური) დატვირთვა:** რკინაბეტონის საკუთარი წონა + იატაკის „სენდვიჩის“ წონა + გარე შემომფარგვლელი და შიგა კედლების დატვირთვა).
*შენიშვნა: კომპიუტერულ საანგარიშო მოდელში არამზიდი კოსტრუქციების წონები შესულია არქიტექტურულ ნახაზებში ნაჩვენები მასალებისა და მათი სისქეების შესაბამისად დატვირთვების მიხედვით საიმედოობის კოეფიციანტის გათვალისწინებით.*

4.1.2 **ხანმოკლე სტატიკური დატვირთვები:**

ა) დროებითი სასარგებლო დატვირთვები СНиП 2.01.07.85. «Нагрузки и воздействия»- ის მიხედვით.
ბ) ქარის სტატიკური დავტვირთვები შენობის განივი „X“ მიმართულებით.
გ) ქარის სტატიკური დატვირთვები შენობის გრძივი „Y“ მიმართულებით.
დ) თოვლის დატვირთვა;

4.1.3 **სეისმური ზემოქმედება კომპიუტერულ მოდელში შესრულებულია სპექტრული მეთოდით სეისმური თვისებების II კატეგორიის გრუნტისთვის 8 ბალიან სეისმურ ზემოქმედებაზე, პნ. 01.01-09 „სეისმომედეგი მშენებლობა“ თავი II, მუხლი 4 -ის მოთხოვნების შესაბამისად:**

ა) სეისმური ზემოქმედება შენობის განივი „X“ მიმართულებით.
ბ) სეისმური ზემოქმედება შენობის გრძივი „Y“ მიმართულებით.
გ) სეისმური ზემოქმედება შენობის დიაგონალური „45$^0$“ მიმართულებით.
დ) სეისმური ზემოქმედება შენობის დიაგონალური „135$^0$“ მიმართულებით.

კომპიუტერულ საანგარიშო მოდელში შენობების მზიდ კონსტრუქციებში ძალვათა თანწყობისას გათვალისწინებული იქნა შემდეგი კომბინაციები:

a) ძირითადი თანწყობა:
   1. (მუდმივი) + (დრ.ხანგრძლივი)
   2. (მუდმივი) + (დრ.ხანმოკლე)
   3. 1X(მუდმივი) + 0.95X(დრ.ხანგრძლივი) + 0.9X(დრ.ხანმოკლე)

b) განსაკუთრებული თანწყობა:
   0.9X(მუდმივი) + 0.8X(დრ.ხანგრძლივი) + 0.5X(დრ.ხანმოკლე) + 1X(ერთ-დინამიკური დატვირთვა)

4.1.4 LIRA-ში შეყვანილი მონაცემები სეისმური გამოთვლებისთვის, საქართველოში მოქმედი ნორმების გათვალისწინებით.

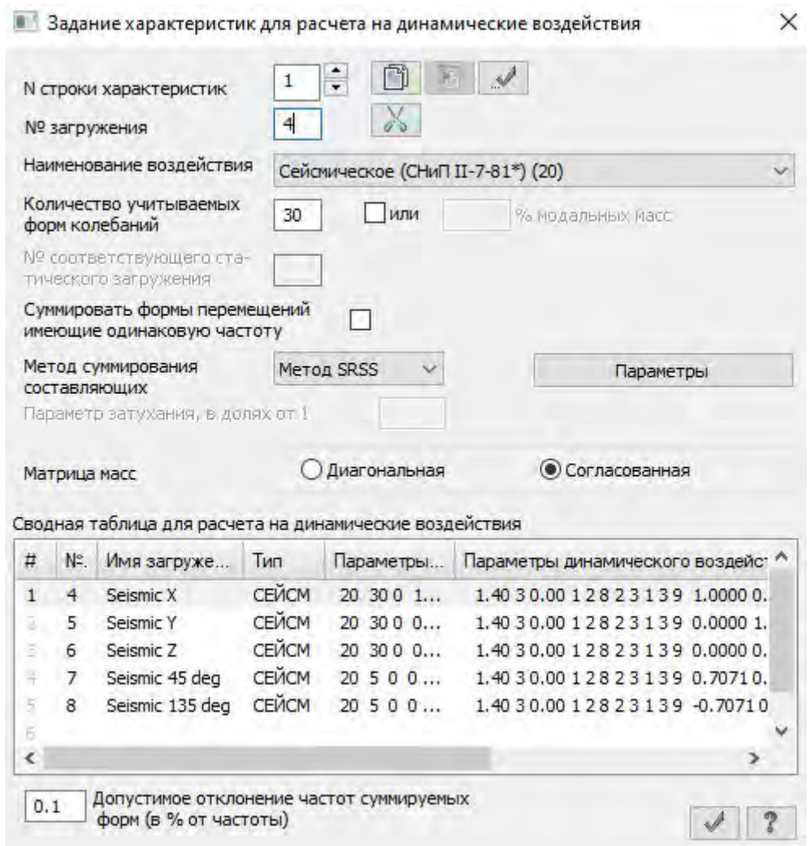


სურ.1

**4.2. სტატიკური და დინამიური ანალიზის შედეგები.**

4.2.1 შენობის სტატიკურ დატვირთვებზე გადაადგილების დიაგრამა იხილეთ სურ. 02

4.3.2 ტიპური სართულის სტატიკურ დატვირთვებზე გადაადგილების დიაგრამა იხილეთ სურ. 03

4.3.3 სეისმური ძალებით გამოწვეული შენობის მაქსიმალური ჰორიზონტალური გადაადგილება „X“-ის მიმართულებით იხილეთ სურ. 04

4.3.4 სეისმური ძალებით გამოწვეული შენობის მაქსიმალური ჰორიზონტალური გადაადგილება „Y“-ის მიმართულებით იხილეთ სურ. 05

4.3.5 სეისმური ძალებით გამოწვეული შენობის მაქსიმალური ვერტიკალური გადაადგილება „Z“-ის მიმართულებით იხილეთ სურ. 06

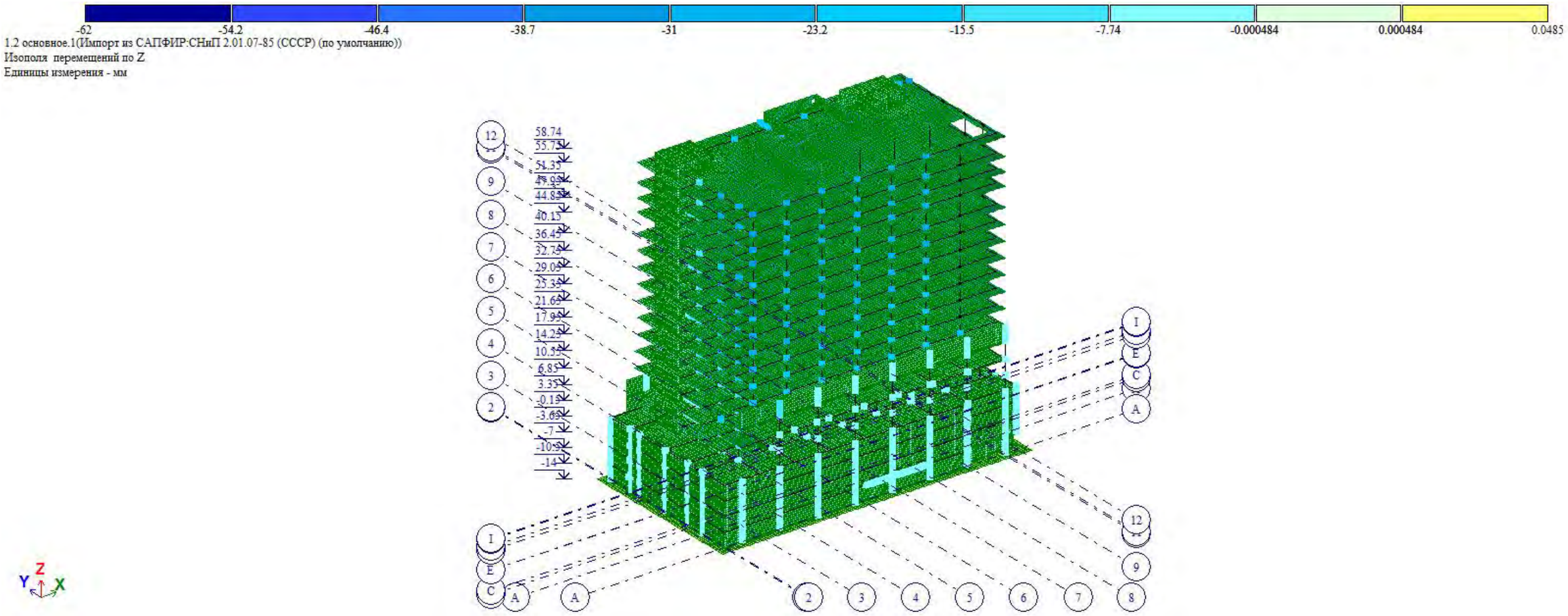


სურ. 02 შენობის სტატიკურ დატვირთვებზე გადაადგილების დიაგრამა

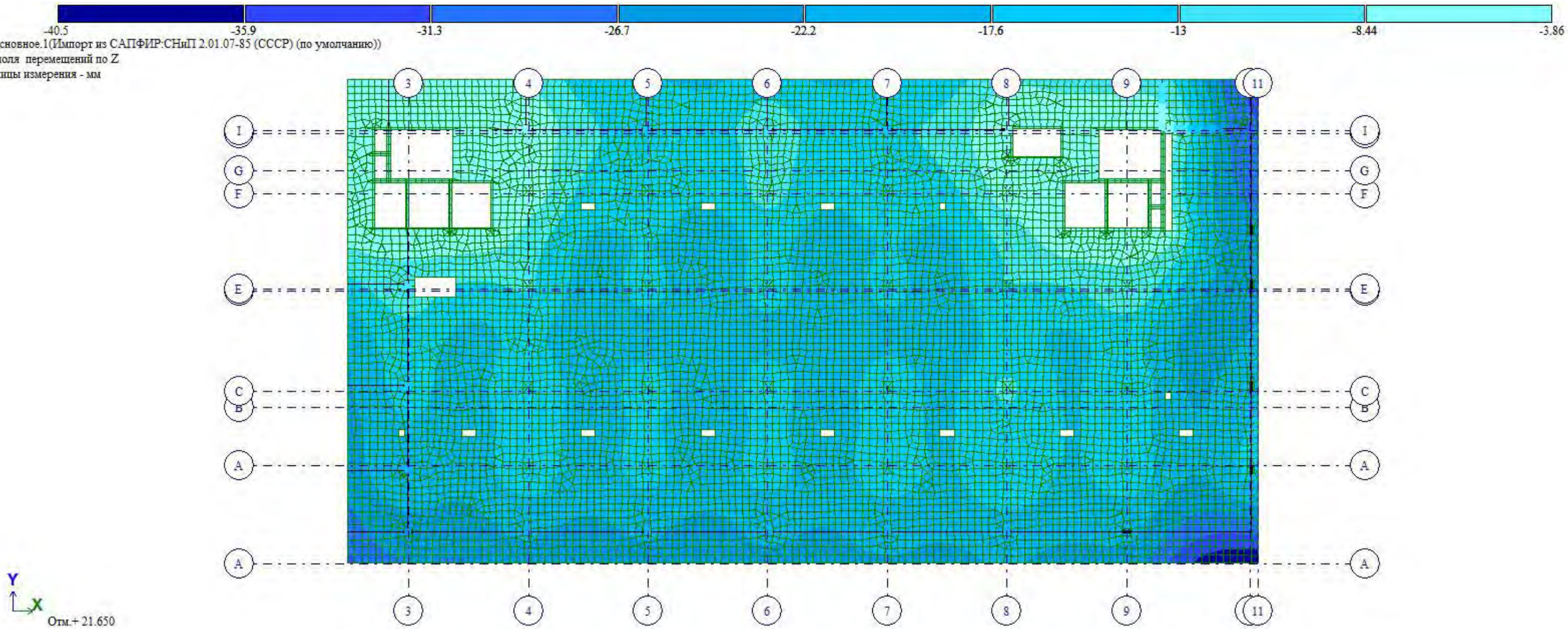


სურ. 03 ტიპური სართულის სტატიკურ დატვირთვებზე გადაადგილების დიაგრამა

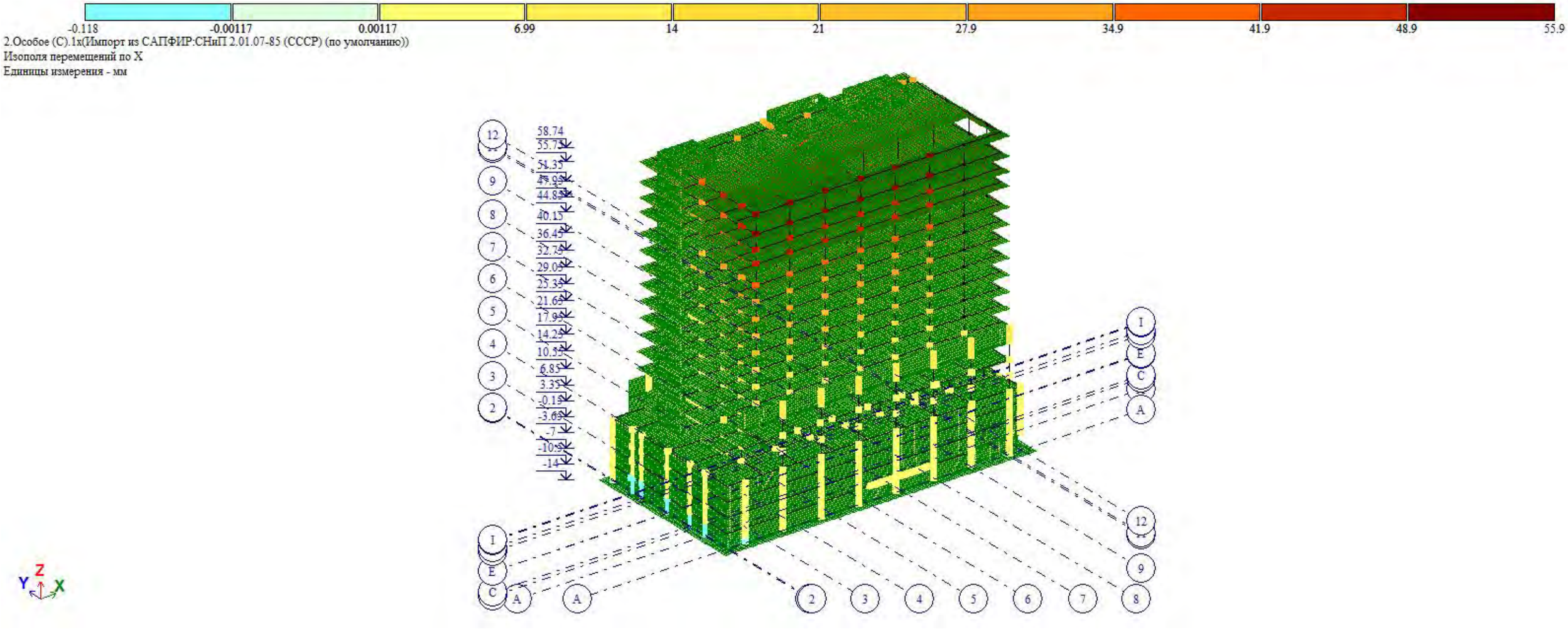


სურ. 04 სეისმური ძალებით გამოწვეული შენობის მაქსიმალური ჰორიზონტალური გადაადგილება „X“-ის მიმართულებით.

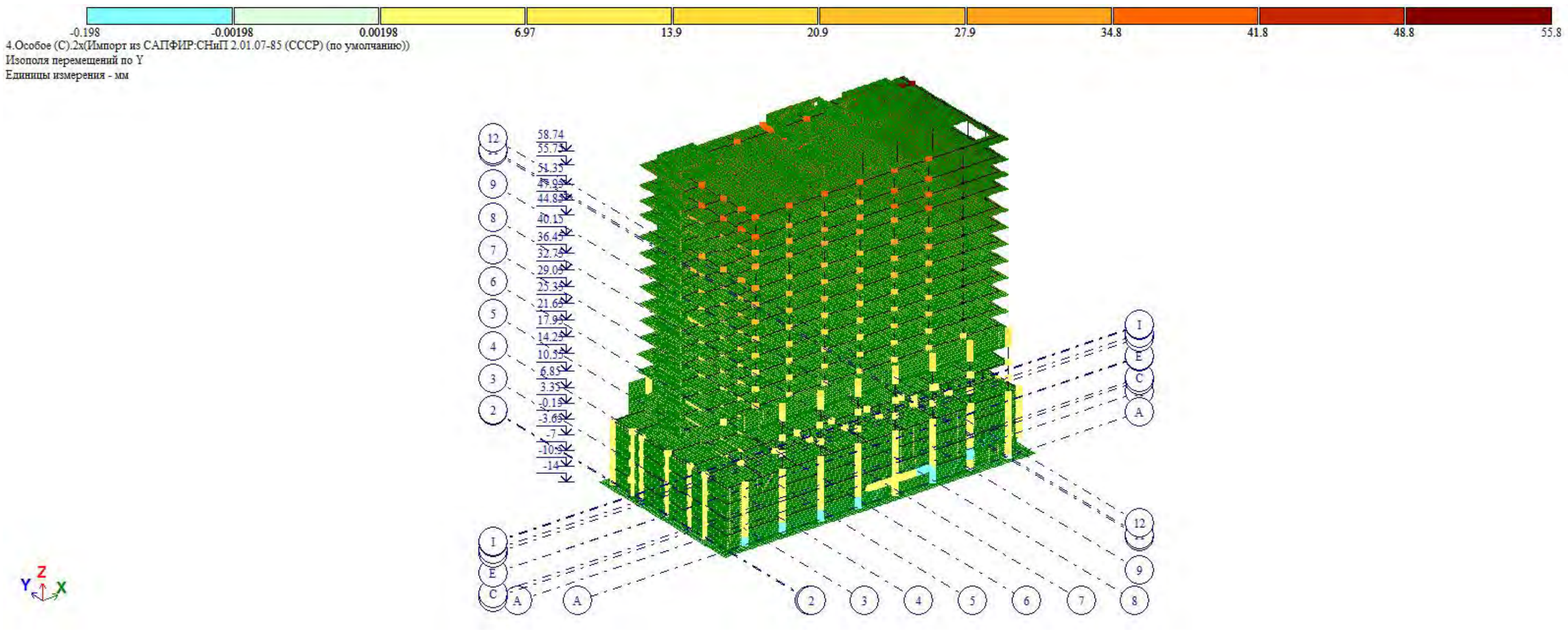


სურ. 05 სეისმური ძალებით გამოწვეული შენობის მაქსიმალური ჰორიზონტალური გადაადგილება „Y“-ის მიმართულებით.

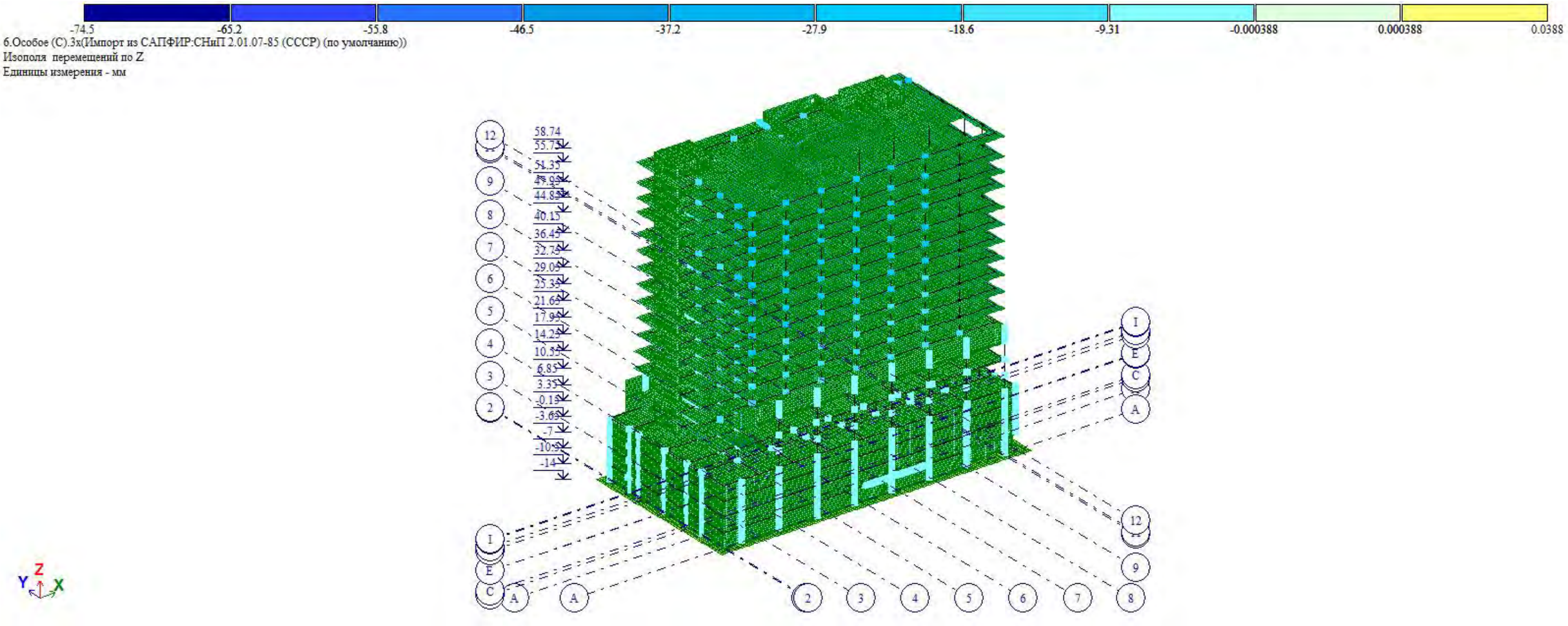


სურ. 06 სეისმური ძალებით გამოწვეული შენობის მაქსიმალური ვერტიკალური გადაადგილება „Z“-ის მიმართულებით.

## 5 მასალები

5.5.1 სვეტებისთვის, კედლებისთვის, გადახურვის ფილებისთვისა და კოჭებისთვის (რიგელები) პროექტით გათვალისწინებულია ბეტონის კლასი B30, საძირკვლის ფილისთვის პროექტით გათვალისწინებულია ბეტონის კლასი B30 W8.

1. 5.5.2 ბეტონის მახასიათებლები

| | |
|---|---|
| ბეტონის კლასის | B30 |
| იუნგის მოდული | 3 310000 ტ/მ$^2$ |
| პუასონის კოეფიციენტი | 0.2 |
| ტემპერატურული გაფართოების კოეფიციენტი | 1.0 X 10$^{-5}$/ K |
| ძვრის მოდული | 13 900 000 ტ/მ$^2$ |

ცხრილი 01

5.5.3 პროექტით გათვალისწინებულია B500B არმატური გამოყენება.

5.5.4 არმატურის მახასიათებლები;

| | |
|---|---|
| არმატურის მარკა | B500B |
| სიმტკიცე | 420 მპა |
| ზღვრული მდგომარეობა | 500 მპა |
| მაქსიმალური სიმტკიცის ზღვარი | 600 მპა |

ცხრილი 02

# ქვაბულის მოწყობის გეგმა
# ARRANGEMENT OF THE CONSTRUCTION PIT
SC 1:200

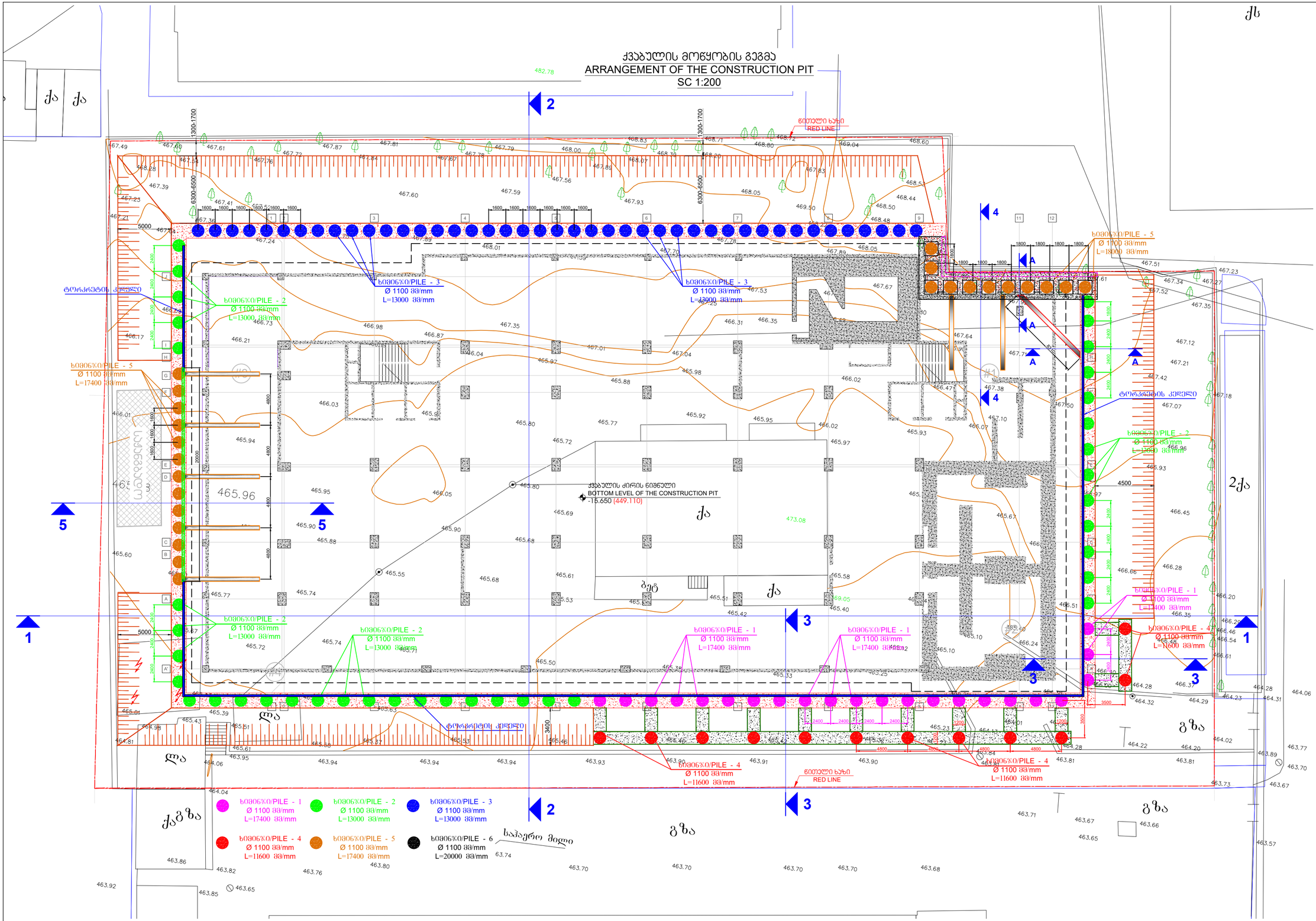


შენიშვნები:

1. ქვაბული მიღებულ იქნას ინჟინერ გეოლოგის მიერ
2. ბალასტის ტკეპნა მოხდეს 20 სმ იან შრეებად. დატკეპნილი ბალასტის ტკეპნის კოეფიციენტი უნდა შეადგენდეს 98 %. დრეკადობის მოდული =4000 ტ/მ$^2$
3. ქვაბულის ფერდები უხვი ნალექების ზემოქმედებისგან დაცულ იქნას წყალგაუმტარი მემბრანით და სადრენაჟე სისტემით.

| | |
|---|---|
| კონსტრუქციული პროექტი | |
| ფორმატი: | A2 |
| თარიღი: | 06.11.2025 |
| პროექტის №: | 001-04.2025 |
| პროექტის სტატია: | მუშა პროექტი |
| დამკვეთი: | NS STUDIO |
| პროექტის დასახელება: | ქ. თბილისი, ვაჟა-ფშაველას გამზ. №29, მრავალსართულიანი სამედიცინო დანიშნულების |
| სიტუაციური გეგმა: | |
| შემსრულებლები: | |
| თანამდებობა: | ხელმოწერა: |
| მთავარი კონსტრუქტორი: დ. თავაძე | |
| კონსტრუქტორი: ლ. ჩოხელი | |

| რევიზია: | თარიღი: |
|---|---|
| 10 | 28.05.2025 |
| 11 | 31.07.2025 |
| 12 | 22.08.2025 |
| 13 | 23.10.2025 |
| 14 | 06.12.2025 |
| 15 | 25.12.2025 |

ნახაზის დასახელება:

ქვაბულის მოწყობის გეგმა
TE LAYOUT FOR THE CONSTRUCTION PIT ARRANGEMENT

ფურცლის №:

ქ – 01

## ქვაბულის მოწყობის ჭრილი 1-1
## SECTION 1-1 OF CONSTRUCTION PIT ARRANGEMENT
SC 1:200

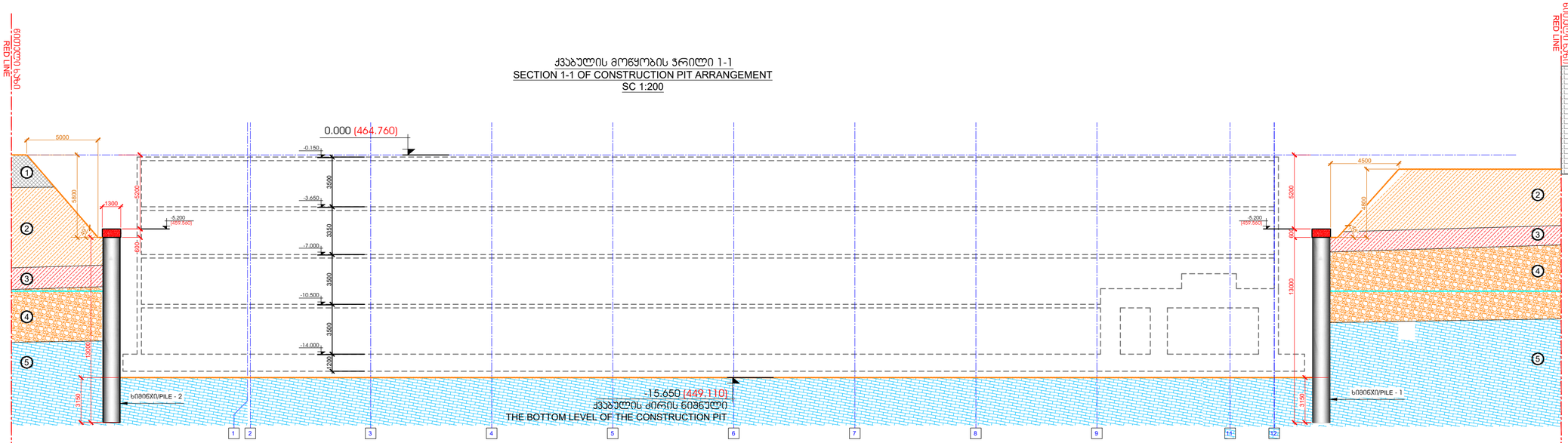


გრუნტის პირობითი აღნიშვნები
**CONVENTIONAL SYMBOLS OF THE SOIL**

- ფენური გრუნტი: ასფალტის ფენა, ღორღის, და აგრის ნამტვრევის, ჩანართებით, შეკავშირებული. BULK SOIL: A LAYER OF ASPHALT, WITH INCLUSIONS OF GRAVEL AND BRICK FRAGMENTS, BOUND.
- თიხნარი მოყვითალო-ყავისფერი, ღორღის ჩანართებით, მყარი. YELLOWISH-BROWN LOAM WITH INCLUSIONS OF GRAVEL, SOLID
- ქვიშიანი მუქ-ყავისფერი, ხვინჭის ჩანართებით, მყარი. DARK BROWN SANDY GROUND WITH INCLUSIONS OF GRIT, SOLID
- ქვიშაქვის და თიხაქვის ფენებრივი, მონაცვლეობითი მორიგეობა, მოქვიშა-ფიქლიანი, ძლიერ დანაპრებით, თიხოვანებული სისქეებით. THE SEQUENCE OF THE THIN LAYERS OF SANDSTONES AND CLAY SHALES, BROWNISH-RUSTY HIGHLY FISSURED, WITH DECREASED STRENGTH
- ქვიშაქვა არგილიტის, შეკვრებით, მოწვარისფერ-მოყვრო, სუსტად გამოფიტული, სველლი სისქეებით. SANDSTONES WITH ARGILITE INTERLAYERS, GRAYISH-BLUISH, WEAKLY WEATHERED WITH MEDIUM STRENGTH.
- გრუნტის წყლის დონის ნიშნული GROUND WATER LEVEL

## ქვაბულის მოწყობის ჭრილი 2-2
## SECTION 2-2 OF CONSTRUCTION PIT ARRANGEMENT
SC 1:200

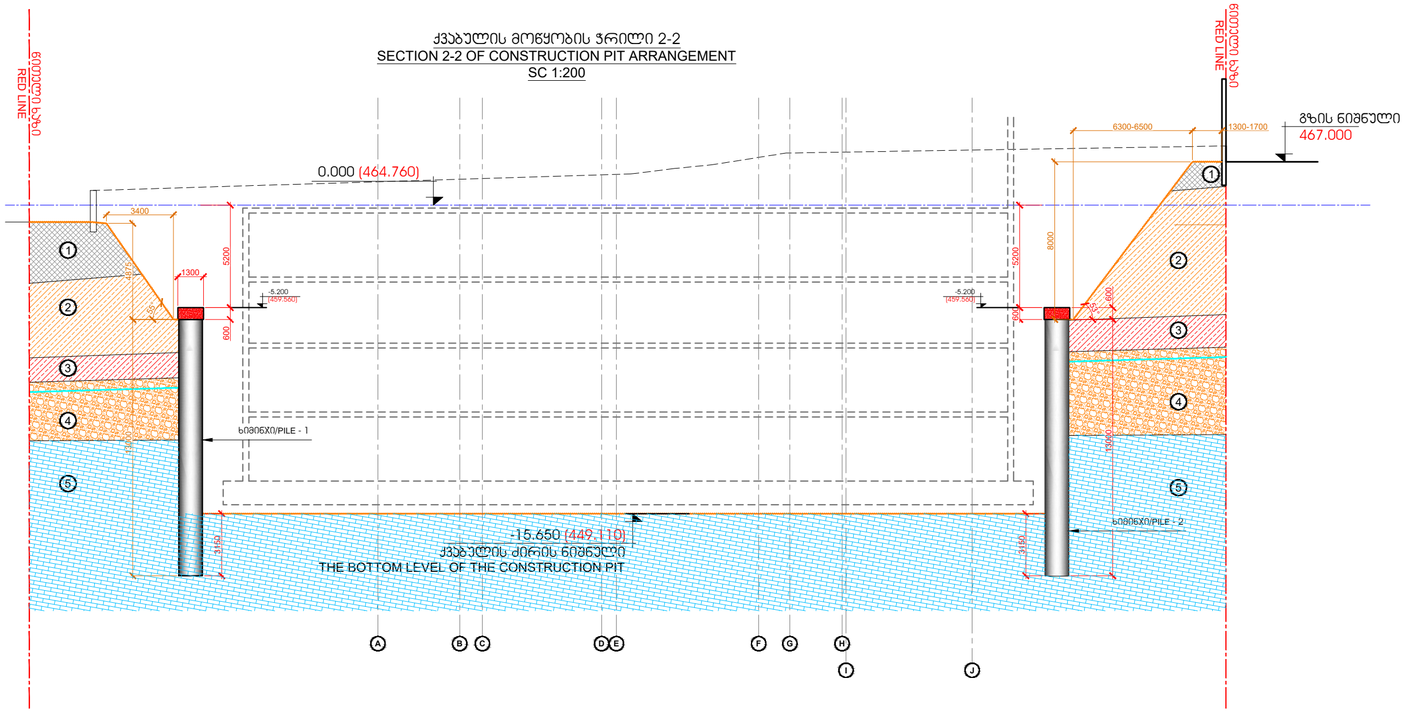


## ქვაბულის მოწყობის ჭრილი 3-3
## SECTION 2-2 OF CONSTRUCTION PIT ARRANGEMENT
SC 1:200

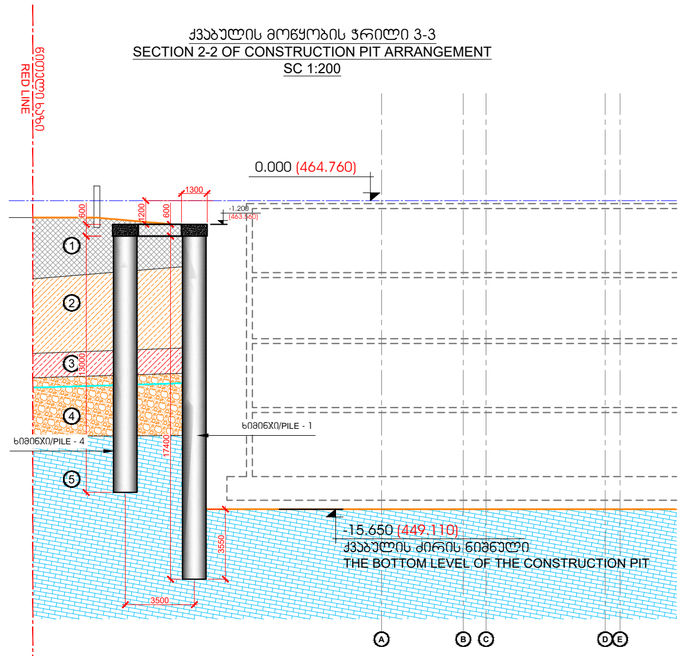


შენიშვნები:
1. ქვაბული მიღებულ იქნას ინჟინერ გეოლოგის მიერ
2. ბალასტის ტაქტნა მოხდეს 20 სმ იან შრეებად, დატკეპნილი ბალასტის ტკეპნის კოეფიციენტი უნდა შეადგენდეს 98 %, დრეკადობის მოდული =4000 ტ/მ$^2$
3. ქვაბულის ფერდები უხვი ნალექების ზემოქმედებისგან დაცულ იქნას წყალგაუმტარი მემბრანით და სადრენაჟე სისტემით.

| კონსტრუქციული პროექტი | |
|---|---|
| ფორმატი: | A2 |
| თარიღი: | 06.11.2025 |
| პროექტის №: | 001-042025 |
| პროექტის სტადია: | მუშა პროექტი |

დამკვეთი:
NS STUDIO

პროექტის დასახელება:
ქ. თბილისი, ვაჟა-ფშაველას გამზ. №29, მრავალპროფილური სამედიცინო დანიშნულების

სიტუაციური გეგმა:

შემსრულებლები:

| თანამდებობა: | ხელმოწერა: |
|---|---|
| მთავარი კონსტრუქტორი: დ. თაქაძე | |
| კონსტრუქტორი: ლ. გეხელი | |

| რევიზია: | თარიღი: |
|---|---|
| 10 | 28.05.2025 |
| 11 | 31.07.2025 |
| 12 | 22.08.2025 |
| 13 | 23.10.2025 |
| 14 | 06.12.2025 |
| 15 | 25.12.2025 |

ნახაზის დასახელება:
ქვაბულის ჭრილები 1-1; 2-2; 3-3
SECTIONS 1-1; 2-2; 3-3 OF THE CONSTRUCTION PIT

ფურცლის №:
ქ - 02

## ქვაბულის მოწყობის ჭრილი 4-4
## SECTION 3-3 OF CONSTRUCTION PIT ARRANGEMENT
SC 1:200

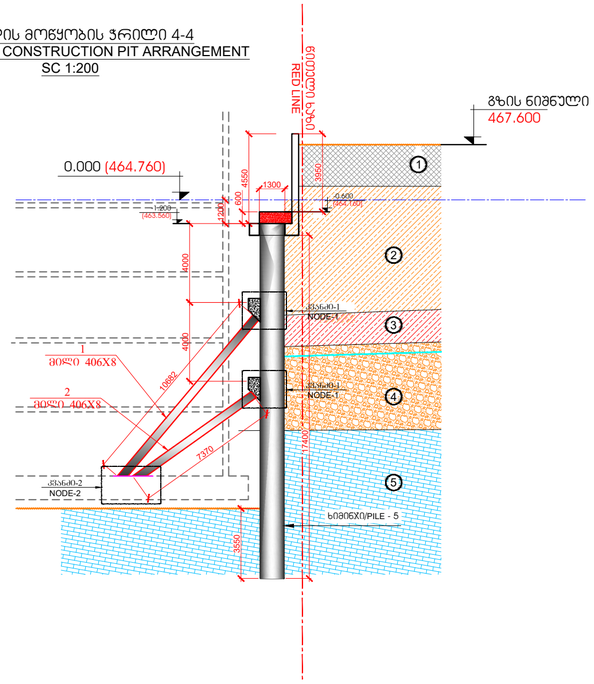


## ქვაბულის მოწყობის ჭრილი 5-5
## მ. 1:200
## SECTION 5-5 OF CONSTRUCTION PIT ARRANGEMENT
SC 1:200

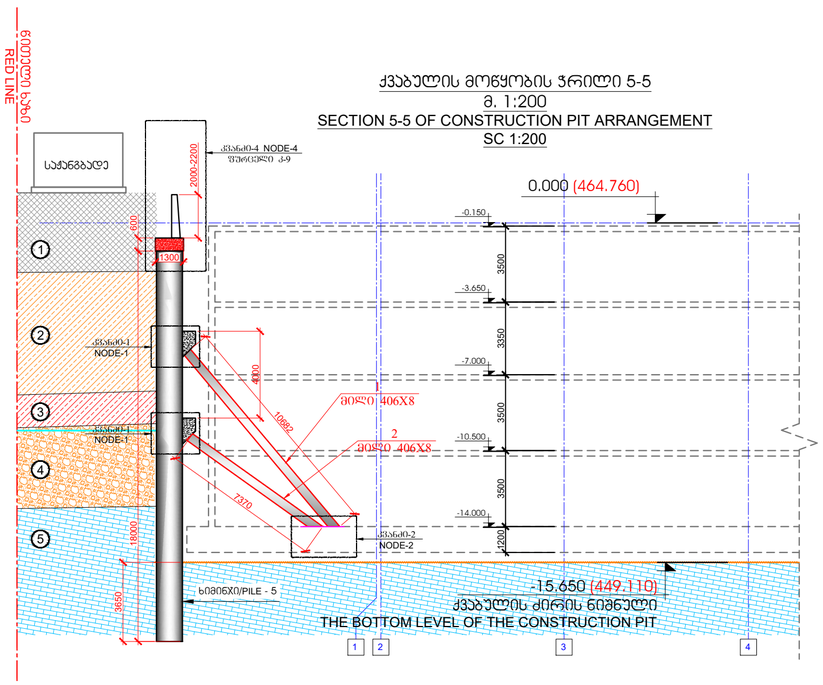


გრუნტის პირობითი აღნიშვნები
**CONVENTIONAL SYMBOLS OF THE SOIL**

- ნაყარი გრუნტი: ასფალტის ფენა, ღორღის, ლოდის ნამტვრევების ჩანართებით, მშვრივი. BULK SOIL: A LAYER OF ASPHALT, WITH INCLUSIONS OF GRAVEL AND BRICK FRAGMENTS, BOUND.
- თიხნარი მოყვითალო-ყავისფერი, ღორღის, ლოდების ჩანართებით, მტკრი. YELLOWISH-BROWN LOAM WITH INCLUSIONS OF GRAVEL, SOLID
- ქვიშნარი მუქი-ყავისფერი. ხვინჭის ჩანართებით, მტკრი. DARK BROWN SANDY GROUND WITH INCLUSIONS OF GRIT, SOLID
- ქვიშაქვის და თიხოვანი ფსკერების თხელშრეებრივი მორიგეობა, მოწვანო-ყავისფერ-ქინძის/ფერი, ძლიერ ნაპრალოვანი, დაბალმტკიცე სამთაბისი. THE SEQUENCE OF THE THIN LAYERS OF SANDSTONES AND CLAY SHALES, BROWNISH-RUSTY HIGHLY FISSURED, WITH DECREASED STRENGTH
- ქვიშაქვის არგილიტების მეშრეებით, მოწვანო-ყავისფერ-მოლურჯო, სუსტად გამოფიტული, საშუალო სიმაგრის. SANDSTONES WITH ARGILITE INTERLAYERS. GRAYISH-BLUISH, WEAKLY WEATHERED WITH MEDIUM STRENGTH.
- გრუნტის წყლის გამოჩენის ფრონტი GROUND WATER LEVEL

## ჯვანძი-1 (NODE-1)
მ. 1:20

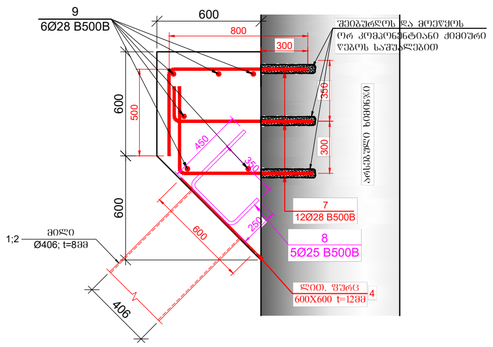


## ჯვანძი-2 (NODE-2)
მ. 1:20

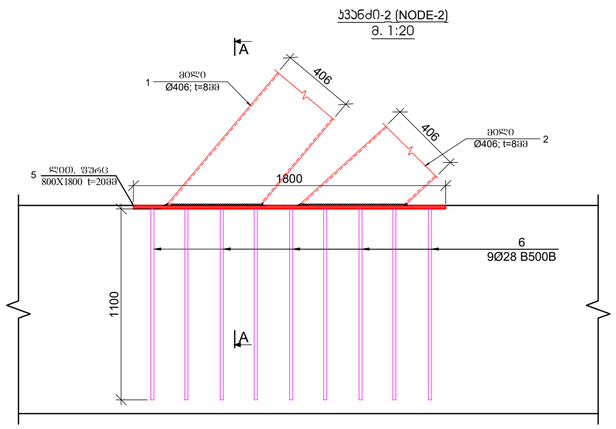


## ჭრილი A-A
## SECTION A-A
მ. 1:20

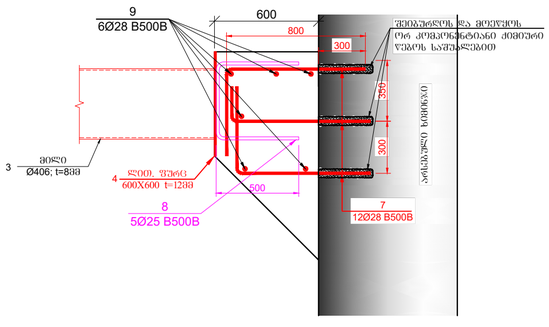


## ჭრილი A-A (SECTION A-A)
მ. 1:20

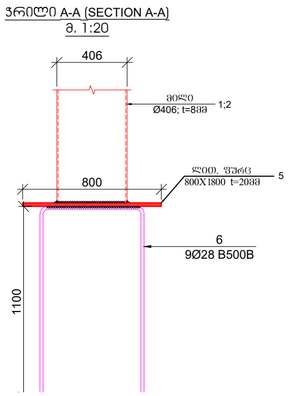


| CODE | ანგარიშნა NOTIFICATION | DESCRIPTION | | | QUANT. | WEIGHT, KG | |
|---|---|---|---|---|---|---|---|
| | | ჯერადიანური გამგრძობების სპეციფიკაცია STEEL SUPPORT MATERIAL QUANTITY | | | | | |
| | | დეტალები/DETAILS | | | | ერთეული (კგ) UNIT (KG) | სულ (კგ) TOTAL (KG) |
| 1 | მილების მილი METAL PIPE | 406X8 | t= | 10700 | 7 | 841.02 | 5887.14 |
| 2 | მილების მილი METAL PIPE | 406X8 | t= | 7400 | 7 | 581.64 | 4071.48 |
| 3 | მილების მილი METAL PIPE | 406X8 | t= | 8300 | 2 | 652.38 | 1304.76 |
| 4 | ლითონის ფურცელი METAL SHEET | -12 X 600 | t= | 600 | 18 | 33.91 | 610.42 |
| 5 | ლითონის ფურცელი METAL SHEET | -20 X 800 | t= | 1800 | 7 | 226.08 | 1582.56 |
| 6 | | Ø 28 B500B | t= | 2800 | 63 | 13.55 | 853.58 |
| 7 | | Ø 28 B500B | t= | 1300 | 264 | 6.29 | 1660.71 |
| 8 | | Ø 25 B500B | t= | 1400 | 90 | 5.40 | 486.05 |
| 9 | | Ø 28 B500B | t= | 12000 | 21 | 58.07 | 1219.40 |
| | | | | | | ჯამი: SUM: | 17676.10 |
| | | | | | | | მ³/M³ |
| | | ბეტონი/ CONCRETE B25 | | | | | 50.00 |

ჭრილი 4 – 4 ზე ნაჩვენები საყრდენი კედლის მოწყობის მეთოდოლოგია:
1. იბურღება ძირითადი ხიმინჯები.
2. 3 მ-იან ზოლებად იჭრება 3 მ. -ის სიმაღლის გრუნტი.
3. მოჭრილ ზონაში ხიმინჯები იკვრება როსტვერკით და როსტვერკზე ეწყობა საყრდენი კედელი.
4. საყრდენი კედლის მოწყობის შემდგომ იჭრება შემდეგი 3 მ იანი ზონა და პროცესი მეორდება.

| | |
|---|---|
| კონსტრუქციული პროექტი | |
| ფორმატი: | A2 |
| თარიღი: | 06.11.2025 |
| პროექტის №: | 001-042025 |
| პროექტის სტადია: | მუშა პროექტი |
| დამკვეთი: | NS STUDIO |
| პროექტის დასახელება: | ქ. თბილისი, ვაჟა-ფშაველას გამზ. №29, მრავალპროფილური სამედიცინო დანიშნულების |
| სიტუაციური გეგმა: | |
| შემსრულებლები: | |
| თანამდებობა: | ხელმოწერა: |
| მთავარი კონსტრუქტორი: დ. თავაძე | |
| კონსტრუქტორი: ლ. ჩოხელი | |

| რევიზია: | თარიღი: |
|---|---|
| 10 | 28.05.2025 |
| 11 | 31.07.2025 |
| 12 | 22.08.2025 |
| 13 | 23.10.2025 |
| 14 | 06.12.2025 |
| 15 | 25.12.2025 |

ნახაზის დასახელება:

ქვაბულის ჭრილები 4-4; A-A; SECTIONS 4-4; A-A

ფურცლის №:

კ – 03

## ხიმინჯი- 1
## PILE- 1
## SC 1:50

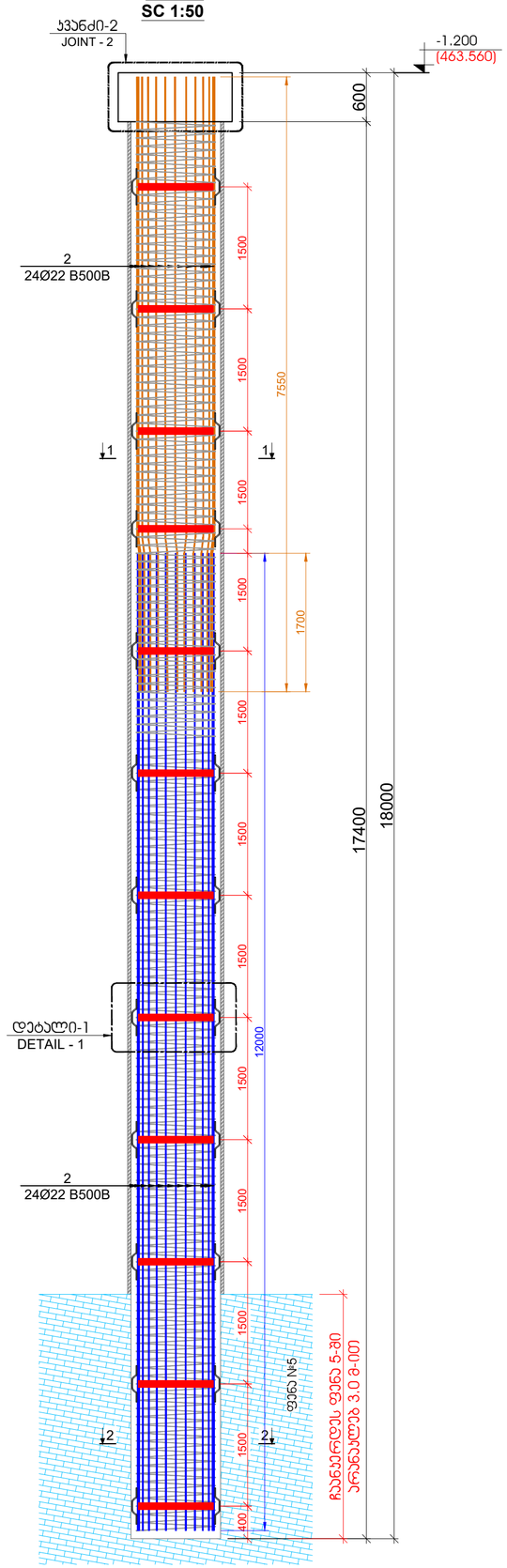


## ჭრილი 1 - 1
## SECTION 1-1
## SC 1:20

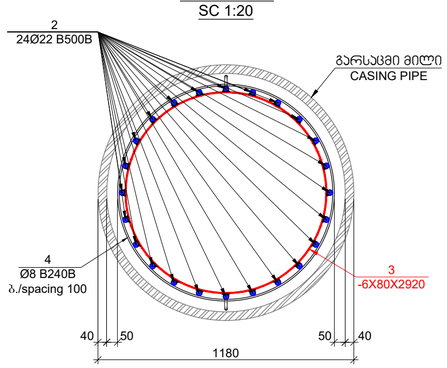


## ჭრილი 2 - 2
## SECTION 2-2
## SC 1:20

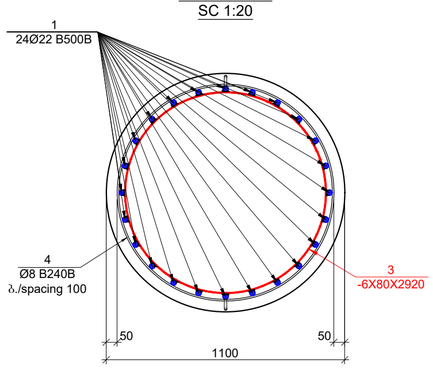


## დეტალი - 2
## DETAIL - 2
## SC 1:10

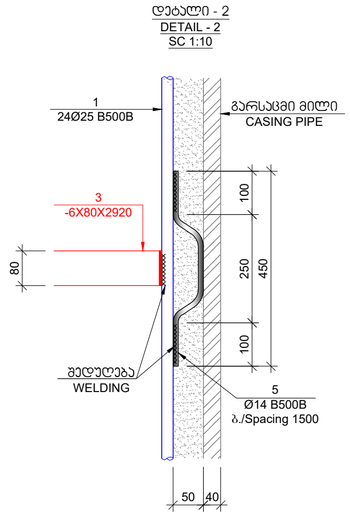


## დეტალი - 1
## DETAIL - 1
## SC 1:20

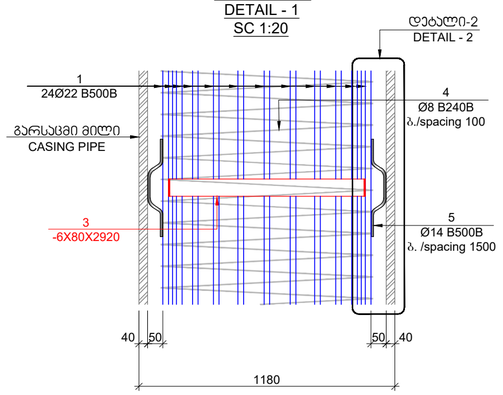


| პოზ. CODE | ა ღ ნ ი შ ვ ნ ა NOTIFICATION | დ ა ს ა ხ ე ლ ე ბ ა DESCRIPTION | რაოდ. QUANT. | წონა, კგ WEIGHT, KG | | რაოდენობა QUANTITY |
|---|---|---|---|---|---|---|
| | | ხიმინჯი/PILE - 1 | | | | 22 |
| | | დეტალები/DETAILS | | ერთეული (კგ) UNIT (KG) | ხულ (კგ) TOTAL (KG) | (კგ) (KG) |
| 1 | | Ø 22 B500B ℓ= 12000 | 24 | 35.85 | 860.34 | 18927.39 |
| 2 | | Ø 22 B500B ℓ= 7550 | 24 | 22.55 | 541.29 | 11908.49 |
| 2' | | Ø 22 B500B ℓ= 1200 | 12 | 3.58 | 43.02 | 946.37 |
| 3 | ლითონის ფურცელი METAL SHEET | -6 X 80 ℓ= 2920 | 12 | 11.00 | 132.03 | 2904.68 |
| 4 | დაშორება ადგილზე CUT AT THE SITE | Ø 8 B240B ℓ= 590000 | - | 233.06 | 233.06 | 5127.26 |
| 5 | | Ø 14 B500B ℓ= 500 | 48 | 0.60 | 29.03 | 638.73 |
| | | | | ჯამი: SUM: | 1838.77 | 40452.92 |
| | | | | | მ³/M³ | მ³/M³ |
| | | ბეტონი/ CONCRETE B25 | | | 19.67 | 432.72 |

| | |
|---|---|
| კონსტრუქციული პროექტი | |
| ფორმატი: | A2 |
| თარიღი: | 06.11.2025 |
| პროექტის №: | 001-04.2025 |
| პროექტის სტადია: | მუშა პროექტი |
| დამკვეთი: | NS STUDIO |
| პროექტის დასახელება: | ქ. თბილისი, ვაჟა-ფშაველას გამზ. №29, მრავალპროფილური სამედიცინო დანესებულება |
| სიტუაციური გეგმა: | |
| შემსრულებლები: | |
| თანამდებობა: | ხელმოწერა: |
| მთავარი კონსტრუქტორი: დ. თაქაძე | |
| კონსტრუქტორი: ლ. ჩოხელი | |
| რევიზია: | თარიღი: |
| 10 | 28.05.2025 |
| 11 | 31.07.2025 |
| 12 | 22.08.2025 |
| 13 | 23.10.2025 |
| 14 | 06.12.2025 |
| 15 | 25.12.2025 |
| ნახაზის დასახელება: | ხიმინჯი - 1 PILE - 1 |
| ფურცლის №: | ჯ - 04 |

## ხიმინჯი- 2
## PILE- 2
## SC 1:50

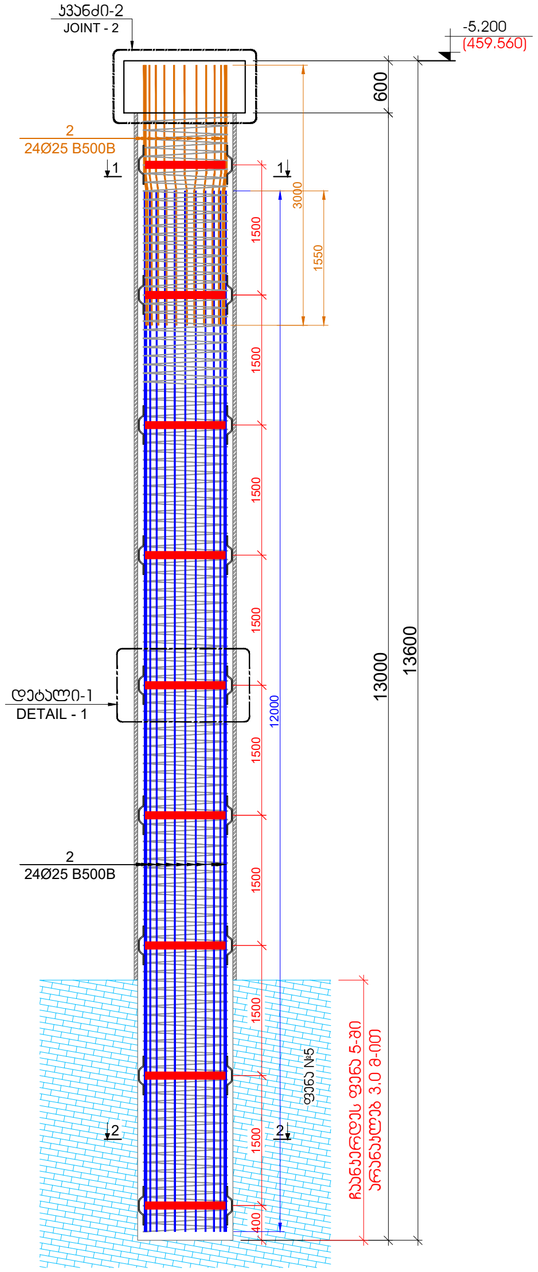


### ჭრილი 1 - 1
### SECTION 1-1
### SC 1:20

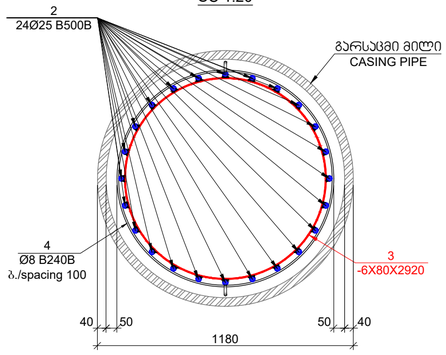


### ჭრილი 2 - 2
### SECTION 2-2
### SC 1:20

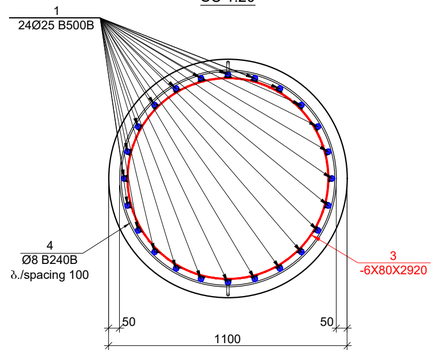


### დეტალი - 2
### DETAIL - 2
### SC 1:10

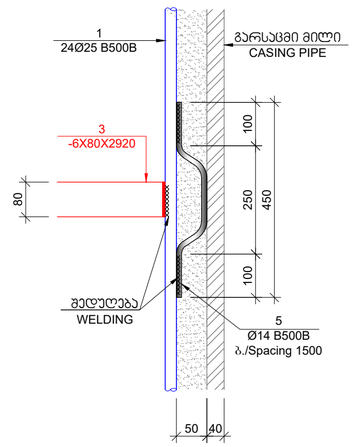


### დეტალი - 1
### DETAIL - 1
### SC 1:20

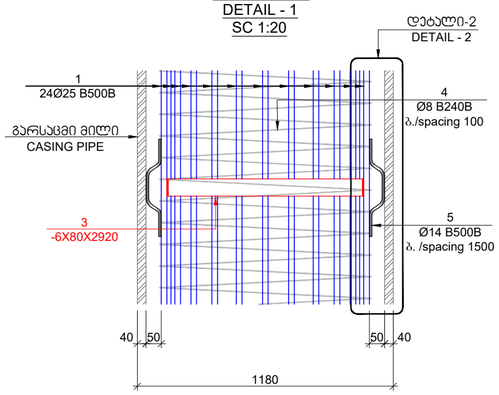


| კოდი CODE | შ ე ნ ი შ ვ ნ ა NOTIFICATION | დ ა ს ა ხ ე ლ ე ბ ა DESCRIPTION | | რაოდ. QUANT. | წონა, კგ WEIGHT, KG | | რაოდენობა QUANTITY |
|---|---|---|---|---|---|---|---|
| | | ხიმინჯი/PILE - 2 | | | | | 47 |
| | | დეტალები/DETAILS | | | ერთეული (კგ) UNIT (KG) | სულ (კგ) TOTAL (KG) | (კგ) (KG) |
| 1 | | Ø 25 B500B | ℓ= 12000 | 24 | 46.29 | 1110.97 | 52215.65 |
| 2 | | Ø 25 B500B | ℓ= 3000 | 24 | 11.57 | 277.74 | 13053.91 |
| 2' | | Ø 25 B500B | ℓ= 1200 | 12 | 4.63 | 55.55 | 2610.78 |
| 3 | ლითონის ფურცელი METAL SHEET | -6 X 80 | ℓ= 2920 | 9 | 11.00 | 99.02 | 4654.08 |
| 4 | დამზადება ადგილზე CUT AT THE SITE | Ø 8 B240B | ℓ= 442000 | - | 174.60 | 174.60 | 8205.98 |
| 5 | | Ø 14 B500B | ℓ= 500 | 36 | 0.60 | 21.78 | 1023.43 |
| | | | | | ჯამი: SUM: | 1739.66 | 81763.83 |
| | | | | | | მ³/M³ | მ³/M³ |
| | | ბეტონი/ CONCRETE B25 | | | | 14.70 | 690.67 |

| | |
|---|---|
| კონსტრუქციული პროექტი | |
| ფორმატი: | A2 |
| თარიღი: | 06.11.2025 |
| პროექტის №: | 001-04.2025 |
| პროექტის სტადია: | მუშა პროექტი |
| დამკვეთი: | NS STUDIO |
| პროექტის დასახელება: | ქ. თბილისი, ვაჟა-ფშაველას გამზ. №29, მრავალპროფილური სამედიცინო დანიშნულების |
| სიტუაციური გეგმა: | |
| შემსრულებლები: | |
| თანამდებობა: | ხელმოწერა: |
| მთავარი კონსტრუქტორი: დ. თავაძე | |
| კონსტრუქტორი: ლ. ჩოხელი | |
| რევიზია: | თარიღი: |
| 10 | 28.05.2025 |
| 11 | 31.07.2025 |
| 12 | 22.08.2025 |
| 13 | 23.10.2025 |
| 14 | 06.12.2025 |
| 15 | 25.12.2025 |
| ნახაზის დასახელება: | ხიმინჯი - 2 PILE - 2 |
| ფურცლის №: | კ - 05 |

## ხიმინჯი- 3
**PILE- 3**
**SC 1:50**

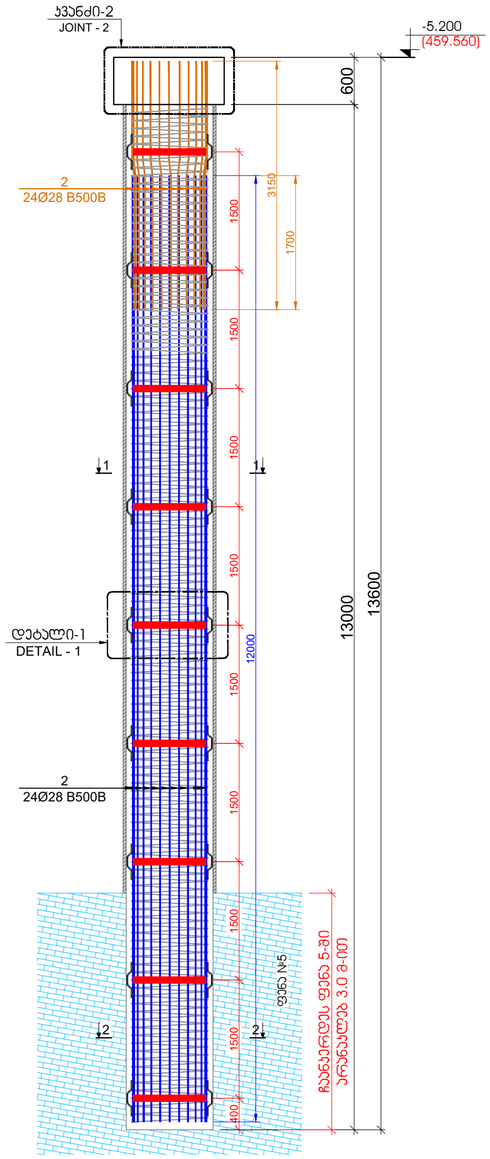


## ჭრილი 1 - 1
SECTION 1-1
SC 1:20

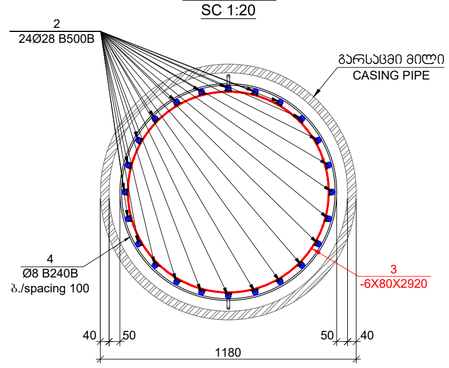


## ჭრილი 2 - 2
SECTION 2-2
SC 1:20

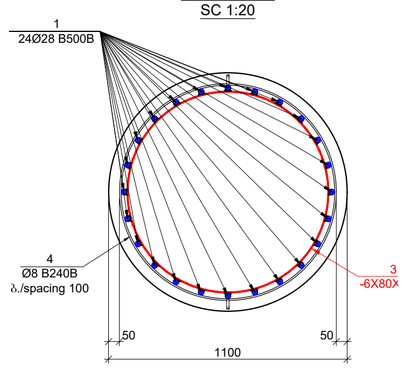


## დეტალი - 2
DETAIL - 2
SC 1:10

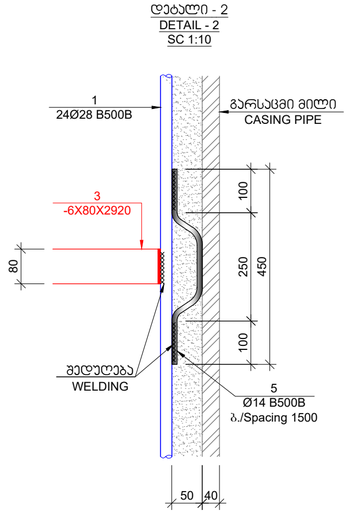


## დეტალი - 1
DETAIL - 1
SC 1:20

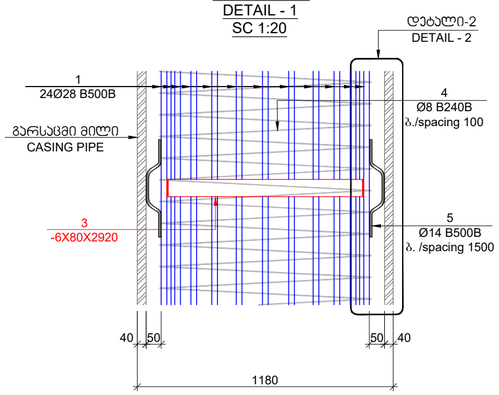


| CODE<br>კოდ. | NOTIFICATION<br>აღნიშვნა | DESCRIPTION<br>დასახელება | | QUANT.<br>რაოდ. | WEIGHT, KG<br>წონა, კგ | | QUANTITY<br>რაოდენობა |
|---|---|---|---|---|---|---|---|
| | | ხიმინჯი/PILE - 3 | | | | | 43 |
| | | დეტალები/DETAILS | | | ერთეული (კგ) UNIT (KG) | სულ (კგ) TOTAL (KG) | (კგ) (KG) |
| 1 | | Ø 28 B500B | ℓ= 12000 | 24 | 58.07 | 1393.60 | 59924.90 |
| 2 | | Ø 28 B500B | ℓ= 3000 | 24 | 14.52 | 348.40 | 14981.23 |
| 2' | | Ø 28 B500B | ℓ= 1200 | 12 | 5.81 | 69.68 | 2996.25 |
| 3 | ლითონის ფურცელი METAL SHEET | -6 X 80 | ℓ= 2920 | 9 | 11.00 | 99.02 | 4257.99 |
| 4 | დაჭრას ადგილზე CUT AT THE SITE | Ø 8 B240B | ℓ= 442000 | - | 174.60 | 174.60 | 7507.60 |
| 5 | | Ø 14 B500B | ℓ= 500 | 36 | 0.60 | 21.78 | 936.33 |
| | | | | | ჯამი: SUM: | 2107.08 | 90604.29 |
| | | | | | | მ³/M³ | მ³/M³ |
| | | ბეტონი/ CONCRETE B25 | | | | 14.70 | 631.89 |

| | |
|---|---|
| კონსტრუქციული პროექტი | |
| ფორმატი: | A2 |
| თარიღი: | 06.11.2025 |
| პროექტის №: | 001-04.2025 |
| პროექტის სტადია: | მუშა პროექტი |

დამკვეთი:

NS STUDIO

პროექტის დასახელება:

ქ. თბილისი,
ვაჟა-ფშაველას გამზ. №29,
მრავალპროფილური
სამედიცინო დანესებულება

სიტუაციური გეგმა:

შემსრულებლები:

| | |
|---|---|
| თანამდებობა: | ხელმოწერა: |
| მთავარი კონსტრუქტორი: დ. თავაძე | |
| კონსტრუქტორი: ლ. ჩოხელი | |

| რევიზია: | თარიღი: |
|---|---|
| 10 | 28.05.2025 |
| 11 | 31.07.2025 |
| 12 | 22.08.2025 |
| 13 | 23.10.2025 |
| 14 | 06.12.2025 |
| 15 | 25.12.2025 |

ნახაზის დასახელება:

ხიმინჯი - 3
PILE - 3

ფურცლის №:

ჯ – 06

## ხიმინჯი- 4
**PILE- 4**
**SC 1:50**

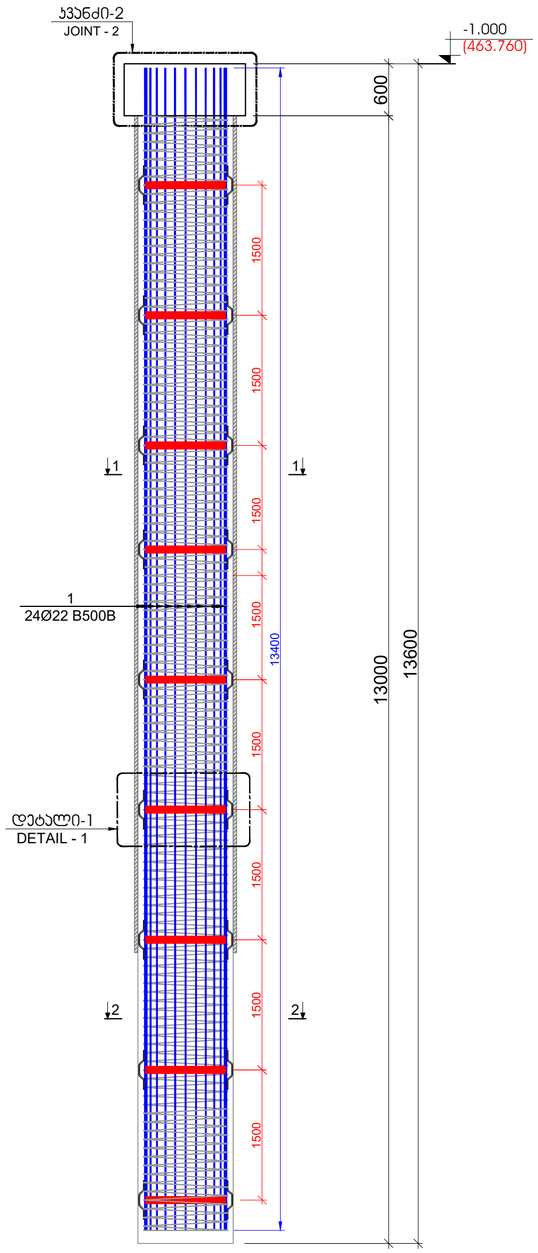


## ჭრილი 1 - 1
## SECTION 1-1
SC 1:20

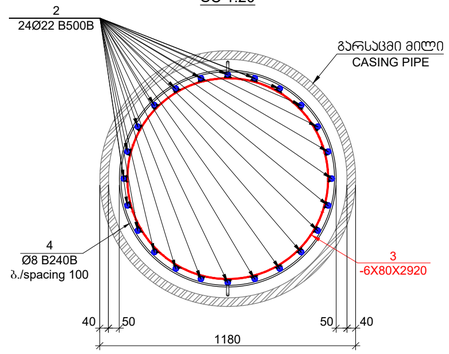


## ჭრილი 2 - 2
## SECTION 2-2
SC 1:20

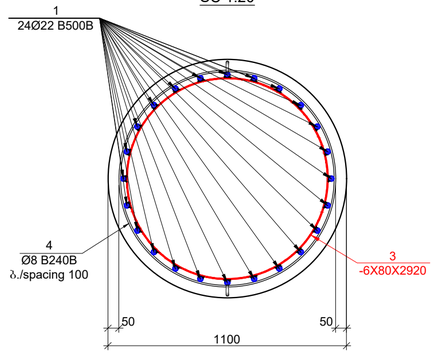


## დეტალი - 2
## DETAIL - 2
SC 1:10

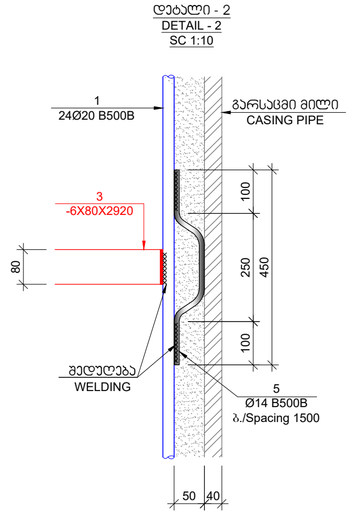


## დეტალი - 1
## DETAIL - 1
SC 1:20

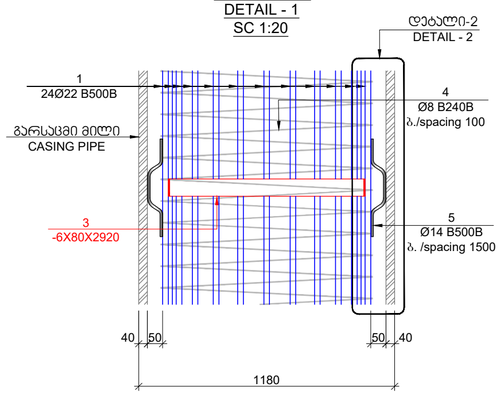


| პოზ. CODE | ა ღ ნ ი შ ვ ნ ა NOTIFICATION | დ ა ხ ა ს ი ა ხ ე ლ ე ბ ა DESCRIPTION | | რაოდ. QUANT. | წონა, კგ WEIGHT, KG | | რაოდენობა QUANTITY |
|---|---|---|---|---|---|---|---|
| | | ხიმინჯი/PILE - 4 | | | | | 12 |
| | | დეტალები/DETAILS | | | ერთეული (კგ) UNIT (KG) | სულ (კგ) TOTAL (KG) | (კგ) (KG) |
| 1 | | Ø 22 B500B | ℓ= 12000 | 24 | 35.85 | 860.34 | 10324.03 |
| 2 | | Ø 22 B500B | ℓ= 3000 | 12 | 8.96 | 107.54 | 1290.50 |
| 3 | ლითონის ფურცელი METAL SHEET | -6 X 80 | ℓ= 2920 | 98 | 11.00 | 1078.25 | 12939.01 |
| 4 | დაჭრას ადგილზე CUT AT THE SITE | Ø 8 B240B | ℓ= 408200 | - | 161.24 | 161.24 | 1934.93 |
| 5 | | Ø 14 B500B | ℓ= 500 | 36 | 0.60 | 21.78 | 261.30 |
| | | | | | ჯამი: SUM: | 2229.15 | 26749.78 |
| | | | | | | მ³/M³ | მ³/M³ |
| | | ბეტონი/ CONCRETE B25 | | | | 14.70 | 176.34 |

| | |
|---|---|
| კონსტრუქციული პროექტი | |
| ფორმატი: | A2 |
| თარიღი: | 06.11.2025 |
| პროექტის №: | 001-04.2025 |
| პროექტის სტადია: | მუშა პროექტი |
| დამკვეთი: NS STUDIO | |
| პროექტის დასახელება: ქ. თბილისი, ვაჟა-ფშაველას გამზ. №29, მრავალპროფილური სამედიცინო დანესებულება | |
| სიტუაციური გეგმა: | |
| შემსრულებლები: | |
| თანამდებობა: | ხელმოწერა: |
| მთავარი კონსტრუქტორი: დ. თავაძე | |
| კონსტრუქტორი: ლ. ჩოხელი | |
| რევიზია: | თარიღი: |
| 10 | 28.05.2025 |
| 11 | 31.07.2025 |
| 12 | 22.08.2025 |
| 13 | 23.10.2025 |
| 14 | 06.12.2025 |
| 15 | 25.12.2025 |
| ნახაზის დასახელება: ხიმინჯი - 4 PILE - 4 | |
| ფურცლის №: J - 07 | |

## ხიმინჯი- 5
## PILE- 5
## SC 1:50

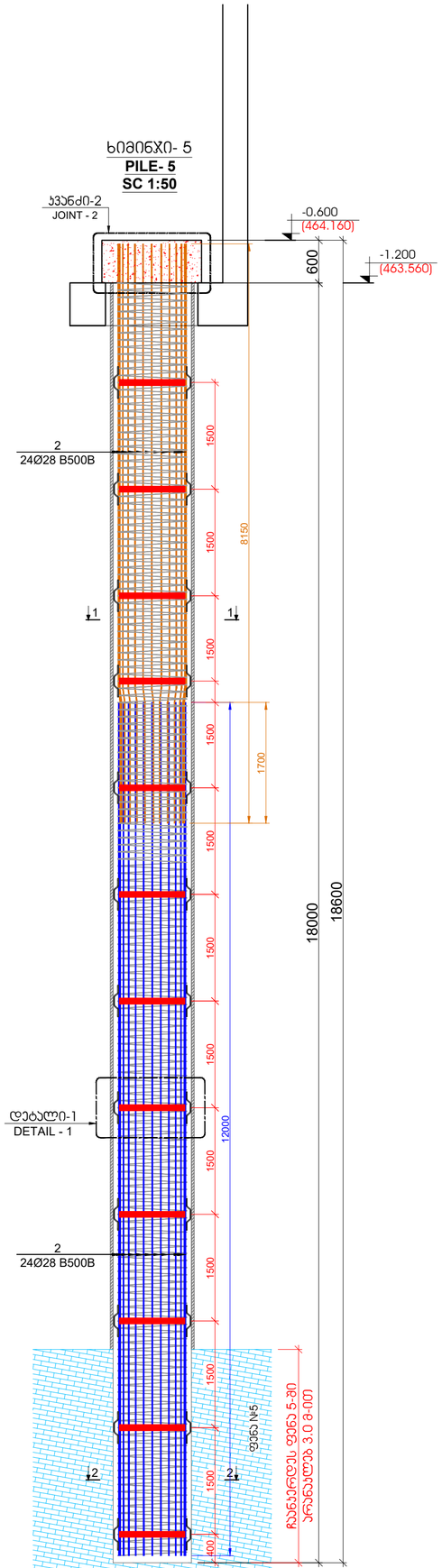


## ჭრილი 1 - 1
## SECTION 1-1
## SC 1:20

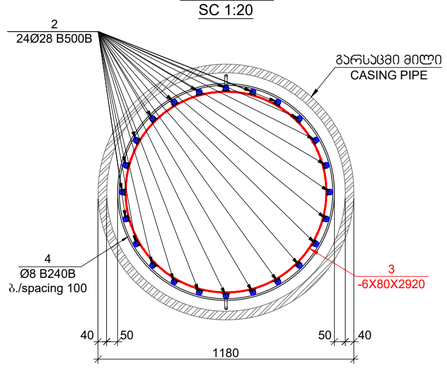


## ჭრილი 2 - 2
## SECTION 2-2
## SC 1:20

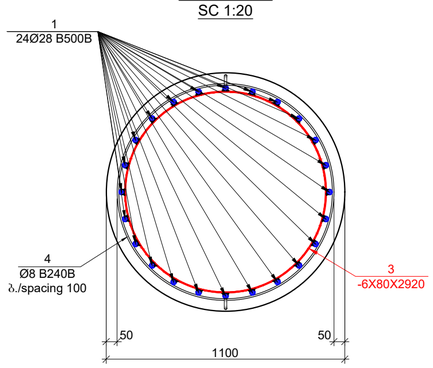


## დეტალი - 1
## DETAIL - 1
## SC 1:20

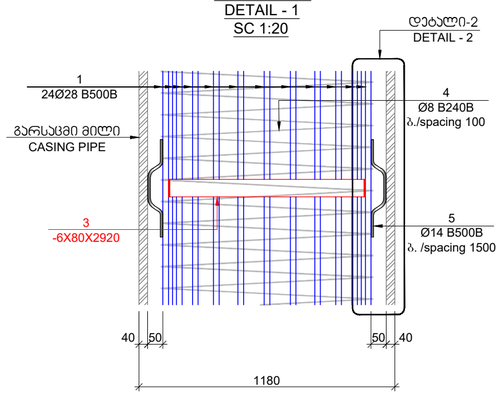


## დეტალი - 2
## DETAIL - 2
## SC 1:10

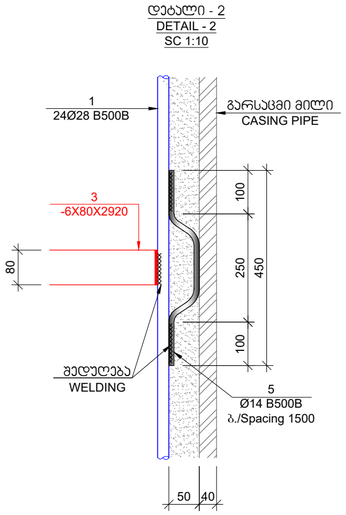


| CODE კოდი | NOTIFICATION აღნიშვნა | DESCRIPTION დასახელება | | | | | | QUANT. რაოდ. | WEIGHT, KG წონა, კგ | | QUANTITY რაოდენობა |
|---|---|---|---|---|---|---|---|---|---|---|---|
| | | ხიმინჯი/PILE - 5 | | | | | | | | | 24 |
| | | დეტალები/DETAILS | | | | | | | ერთეული (კგ) UNIT (KG) | სულ (კგ) TOTAL (KG) | (კგ) (KG) |
| 1 | | Ø | 28 | B500B | ℓ= | 12000 | | 24 | 58.07 | 1393.60 | 33446.46 |
| 2 | | Ø | 28 | B500B | ℓ= | 8200 | | 24 | 39.68 | 952.29 | 22855.08 |
| 2' | | Ø | 28 | B500B | ℓ= | 1200 | | 12 | 5.81 | 69.68 | 1672.32 |
| 3 | ლითონის ფურცელი METAL SHEET | -6 X 80 | | | ℓ= | 2920 | | 12 | 11.00 | 132.03 | 3168.74 |
| 4 | დაჭრება ადგილზე CUT AT THE SITE | Ø | 8 | B240B | ℓ= | 610328 | | - | 241.09 | 241.09 | 5786.09 |
| 5 | | Ø | 14 | B500B | ℓ= | 500 | | 48 | 0.60 | 29.03 | 696.80 |
| | | | | | | | | | ჯამი: SUM: | 2817.73 | 67625.48 |
| | | | | | | | | | | მ³/M³ | მ³/M³ |
| | | ბეტონი/ CONCRETE B25 | | | | | | | | 20.35 | 488.33 |

| | |
|---|---|
| კონსტრუქციული პროექტი | |
| ფორმატი: | A2 |
| თარიღი: | 06.11.2025 |
| პროექტის №: | 001-04.2025 |
| პროექტის სტადია: | მუშა პროექტი |
| დამკვეთი: | NS STUDIO |
| პროექტის დასახელება: | ქ. თბილისი, ვაჟა-ფშაველას გამზ. №29, მრავალპროფილური სამედიცინო დანესებულება |
| სიტუაციური გეგმა: | |
| შემსრულებლები: | |
| თანამდებობა: | ხელმოწერა: |
| მთავარი კონსტრუქტორი: დ. თავაძე | |
| კონსტრუქტორი: ლ. ჩოხელი | |

| რევიზია: | თარიღი: |
|---|---|
| 10 | 28.05.2025 |
| 11 | 31.07.2025 |
| 12 | 22.08.2025 |
| 13 | 23.10.2025 |
| 14 | 06.12.2025 |
| 15 | 25.12.2025 |

ნახაზის დასახელება:

ხიმინჯი - 5
PILE - 5

ფურცლის №:

ჯ – 08

## ხიმინჯების ტორკრეტის კედლით შევსების განშლა
მ. 1:100

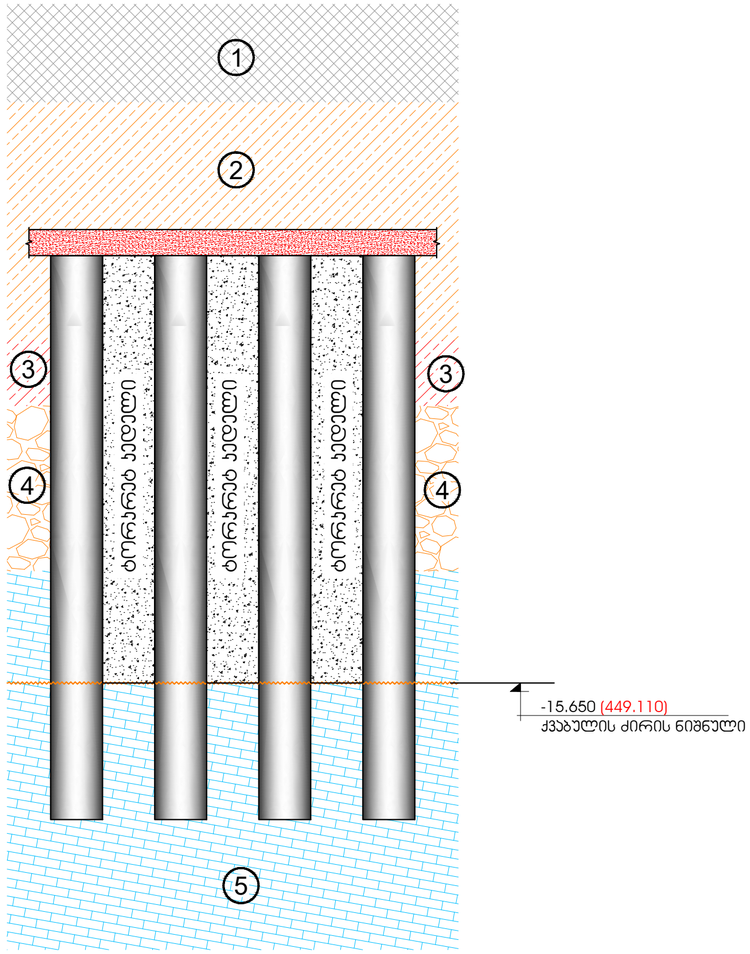


## ტორკრეტბეტონის კედლის მოწყობის კვანძი
მ. 1:20

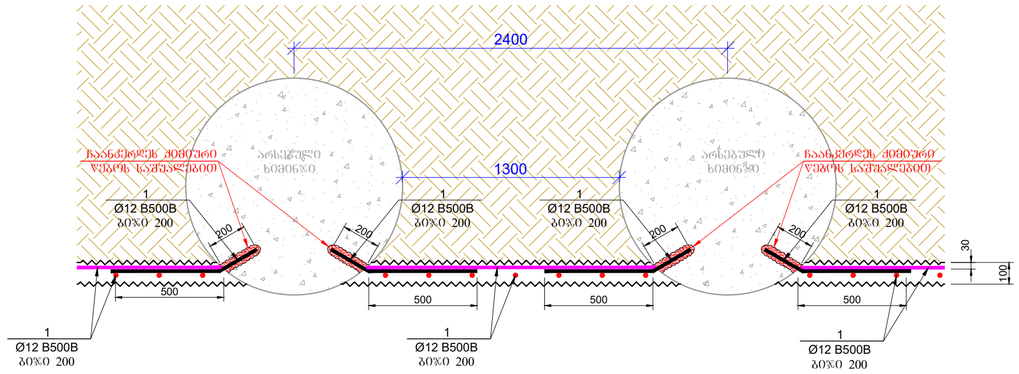


| კოდ. CODE | ა ღ ნ ი შ ვ ნ ა NOTIFICATION | დ ა ს ა ხ ე ლ ე ბ ა DESCRIPTION | რაოდ. QUANT. | წონა, კგ WEIGHT, KG | |
|---|---|---|---|---|---|
| | | გვერტიკალური ამბარჯენების სპეციფიკაცია STEEL SUPPORT MATERIAL QUANTITY | | | |
| | | დეტალები/DETAILS | | ერთეული (კგ) UNIT (KG) | სულ (კგ) TOTAL (KG) |
| 1 | დაიჯრას ადგილზე | Ø 12 B500B ℓ= 12000 | 1330 | 10.67 | 14184.88 |
| | | | | | |
| | | | | ჯამი: SUM: | 14184.88 |
| | | | | | მ³/M³ |
| | | ტორკრეტ ბეტონი | | | 145.00 |

## კვანძი-4 (NODE-4)
მ. 1:20

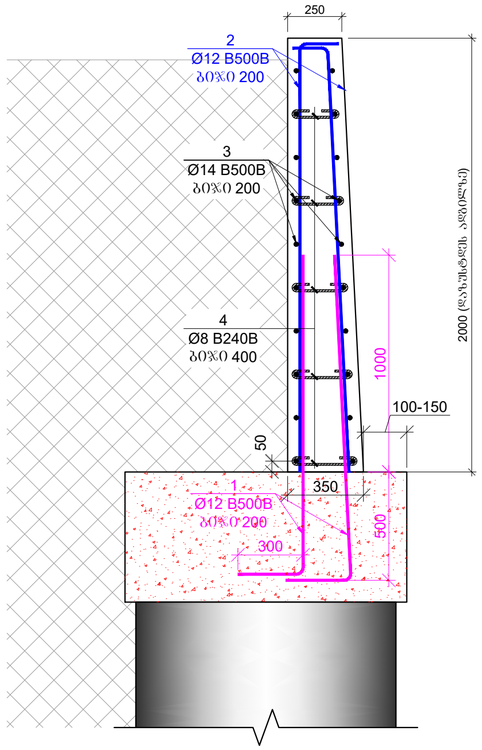


| საშანგბადის დამჭერი რკ/ბეტონის კედლის სპეციფიკაცია; ℓ=20 მ | | | | | | | | | |
|---|---|---|---|---|---|---|---|---|---|
| პოზ. | აღნიშვნა | დეტალები | | | | | რაოდ. | წონა, კგ. | |
| 1 | | ფ | 12 | B500B | l= | 1800 | 200 | 1.60 | 319.96 |
| 2 | | ფ | 12 | B500B | l= | 2200 | 200 | 1.96 | 391.06 |
| 3 | | ფ | 12 | B500B | l= | 12000 | 40 | 10.67 | 426.61 |
| 4 | | ფ | 8 | B240B | l= | 460 | 576 | 0.18 | 104.66 |
| | | | | | | | | Σ= | 1242.30 |
| | | | | | | | | | მ³ |
| | | | | | | | ბეტონი B25 | | 12.00 |

ჯოხი №4
L=460 მმ

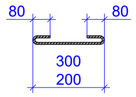


შენიშვნები:
1. ტორკრეტის კედელი მოეწყოს მხოლოდ იმ ზონაში სადაც ხიმინჯების ცენტრებს შორის მანძილი არის 2400 მმ.
2. ტორკრეტის კედელი მოეწყოს ეტაპობრივად. 2 მეტრიან ზონებად. ანუ ქვაბულის მოჭრა უნდა მოხდეს ეტაპობრივად სიმაღლის მიხედვით 2 მეტრიან ფენებად.
3. თუ რომელიმე ზონაში გრუნტის წყალი არ დაფიქსირდება და არ მოხდება გრუნტის გამოცვენა ხიმინჯებს შორის სივრციდან შესაძლებელია მაგ ზონაში არ მოეწყოს ტორკრეტის კედელი.
4. ხარჯი დათვლილია სრული ქვაბულისთვის.

| | |
|---|---|
| კონსტრუქციული პროექტი | |
| ფორმატი: | A2 |
| თარიღი: | 06.11.2025 |
| პროექტის №: | 001-04.2025 |
| პროექტის სტადია: | მუშა პროექტი |
| დამკვეთი: | NS STUDIO |
| პროექტის დასახელება: | ქ. თბილისი, ვაჟა-ფშაველას გამზ. №29, მრავალპროფილური სამედიცინო დანესებულება |
| სიტუაციური გეგმა: | |
| შემსრულებლები: | |
| თანამდებობა: | ხელმოწერა: |
| მთავარი კონსტრუქტორი: დ. თავაძე | |
| კონსტრუქტორი: ლ. ჯოხელი | |

| რევიზია: | თარიღი: |
|---|---|
| 10 | 28.05.2025 |
| 11 | 31.07.2025 |
| 12 | 22.08.2025 |
| 13 | 23.10.2025 |
| 14 | 06.12.2025 |
| 15 | 25.12.2025 |

ნახაზის დასახელება:

ტორკრეტის კედელი

ფურცლის №:

კ – 09

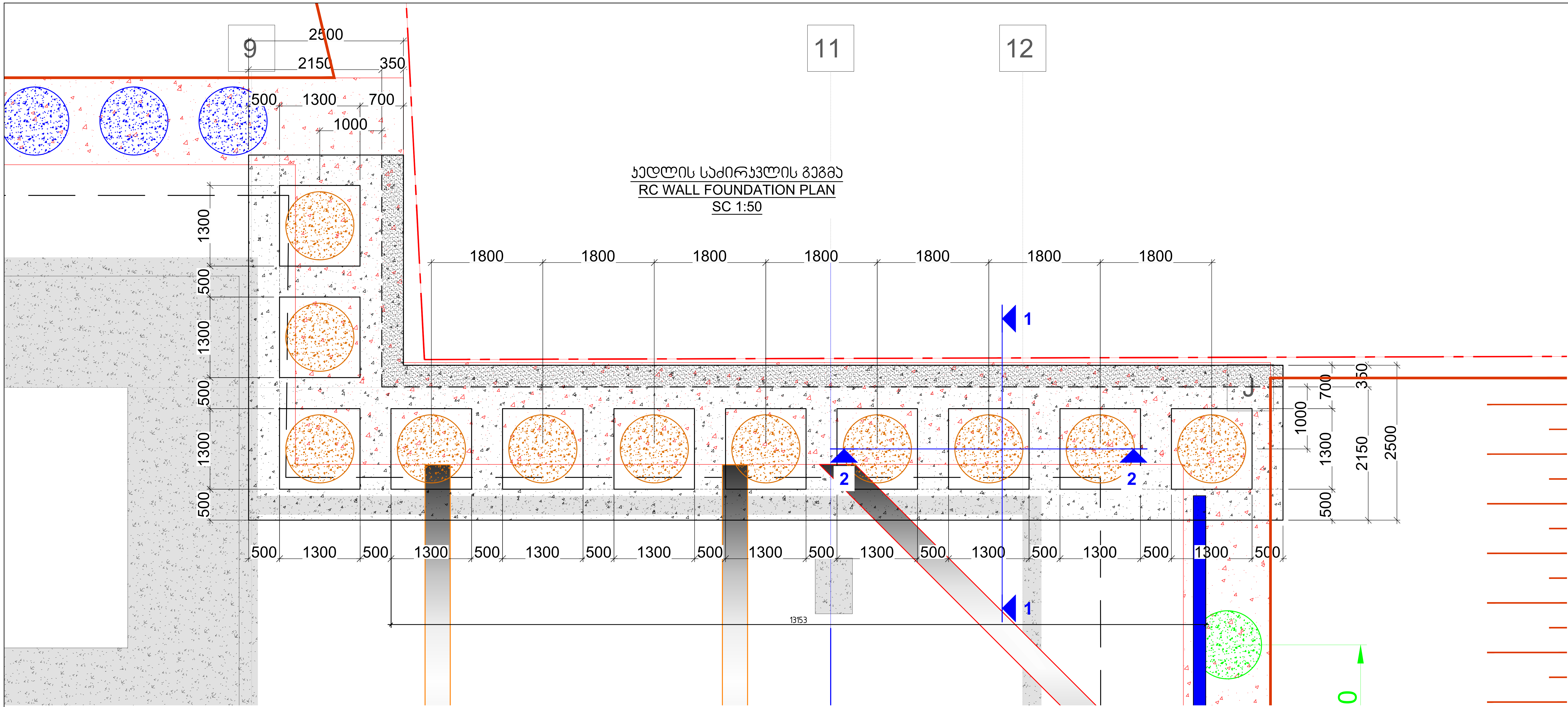


კონსტრუქციული პროექტი

| | |
|---|---|
| ფორმატი: | A2 |
| თარიღი: | 06.11.2025 |
| პროექტის №: | 001-042025 |
| პროექტის სტადია: | მუშა პროექტი |

დამკვეთი:

NS STUDIO

პროექტის დასახელება:

ქ. თბილისი,
ვაჟა-ფშაველას გამზ. №29,
მრავალპროფილური
სამედიცინო დაწესებულება

სიტუაციური გეგმა:

შემსრულებლები:

| თანამდებობა: | ხელმოწერა: |
|---|---|
| მთავარი კონსტრუქტორი: დ. თავაძე | დ. თავაძე |
| კონსტრუქტორი: ლ. ჩოხელი | |
| რევიზია: | თარიღი: |
| 10 | 28.05.2025 |
| 11 | 31.07.2025 |
| 12 | 22.08.2025 |
| 13 | 23.10.2025 |
| 14 | 06.12.2025 |
| 15 | 25.12.2025 |

ნახაზის დასახელება:

კედლის საძირკვლის გეგმა
RC WALL FOUNDATION PLAN

ფურცლის №:

კ - 10

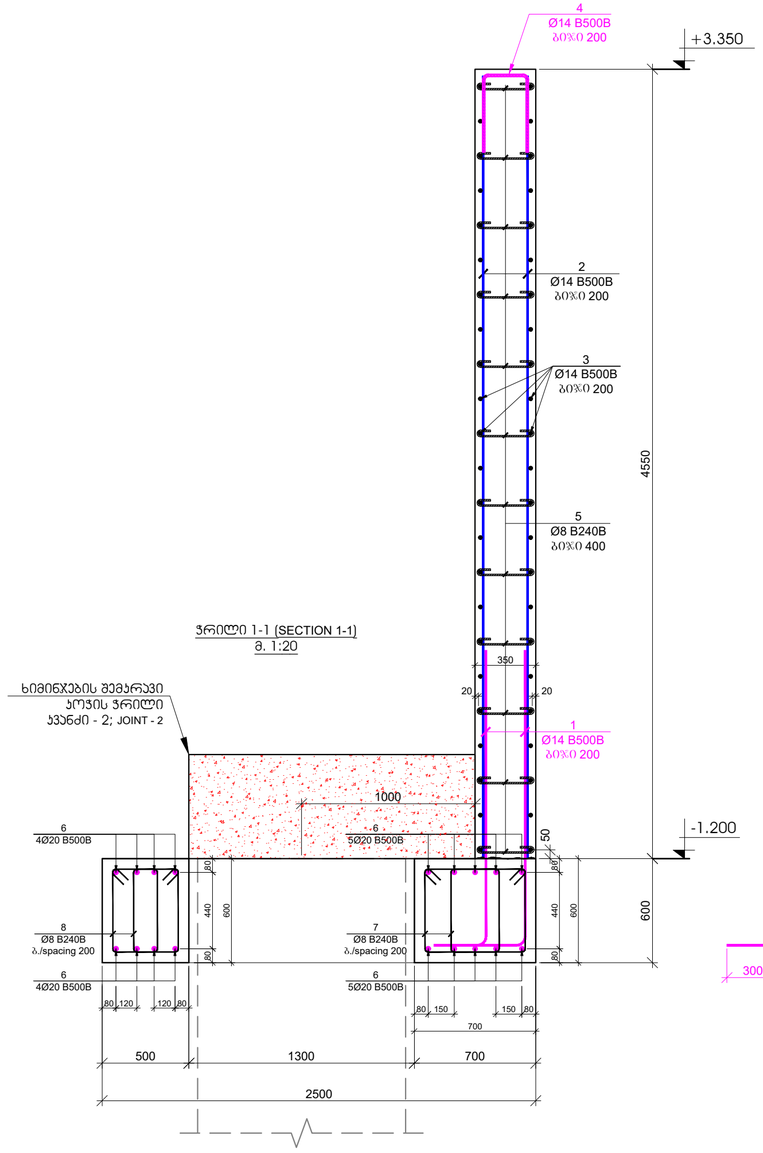


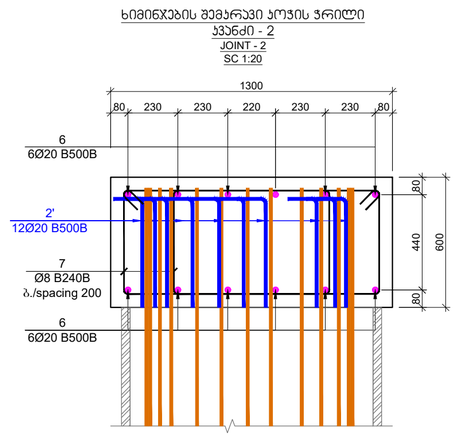


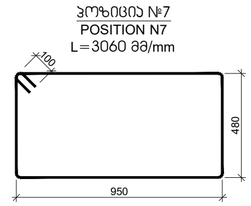


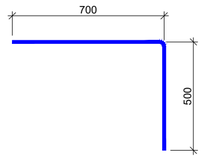


| პოზ. CODE | ა ღ ნ ი შ ვ ნ ა NOTIFICATION | დ ა ს ა ხ ე ლ ე ბ ა D E S C R I P T I O N | | რაოდ. QUANT. | წონა, კგ WEIGHT, KG | |
|---|---|---|---|---|---|---|
| | | შემარავი პოჯის სპეციფიკაცია THE MATERIAL QUANTITY OF THE GROUND BEAM | | | | |
| | | დეტალები/DETAILS | | | ერთეული (კგ) UNIT (KG) | სულ (კგ) TOTAL (KG) |
| 6 | დაიჭრას ადგილზე CUT AT THE SITE | Ø 20 B500B | ℓ= 12000 | 440 | 29.63 | 13035.40 |
| 7 | | Ø 8 B240B | ℓ= 3060 | 3480 | 1.21 | 4206.40 |
| | | | | | ჯამი: SUM: | 17241.80 |
| | | | | | | მ³/M³ |
| | | ბეტონი/ CONCRETE B25 | | | | 283.00 |

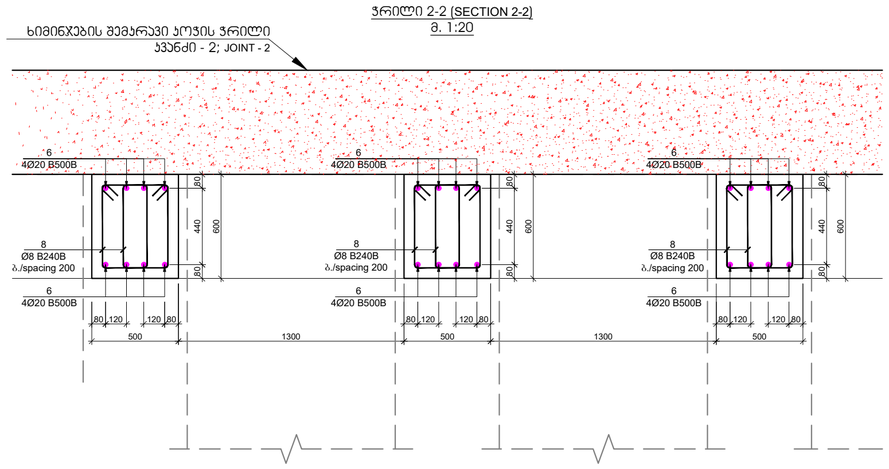


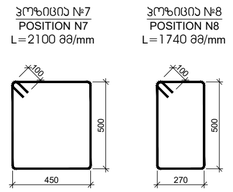





| რკ/ბეტონის კედლის საძირკვლის სპეციფიკაცია | | | | | | | | | |
|---|---|---|---|---|---|---|---|---|---|
| პოზ. | აღნიშვნა | დეტალები | | | | | რაოდ. | წონა, კგ. | |
| 6 | | ფ | 20 | B500B | l= | 12000 | 56 | 29.63 | 1659.05 |
| 7 | | ფ | 8 | B240B | l= | 2100 | 180 | 0.83 | 149.31 |
| 8 | | ფ | 8 | B240B | l= | 1740 | 410 | 0.69 | 281.80 |
| | | | | | | | | | |
| | | | | | | | | | |
| | | | | | | | | Σ= | 2090.17 |
| | | | | | | | | | მ³ |
| | | | | | | | | ბეტონი B25 | 23.00 |

| რკ/ბეტონის კედლის სპეციფიკაცია | | | | | | | | | |
|---|---|---|---|---|---|---|---|---|---|
| პოზ. | აღნიშვნა | დეტალები | | | | | რაოდ. | წონა, კგ. | |
| 1 | | ფ | 14 | B500B | l= | 2000 | 200 | 2.42 | 483.89 |
| 2 | | ფ | 14 | B500B | l= | 4500 | 200 | 5.44 | 1088.75 |
| 3 | | ფ | 14 | B500B | l= | 12000 | 84 | 14.52 | 1219.40 |
| 4 | | ფ | 14 | B500B | l= | 1260 | 200 | 1.52 | 304.85 |
| 5 | | ფ | 8 | B240B | l= | 490 | 576 | 0.19 | 111.49 |
| | | | | | | | | Σ= | 3208.38 |
| | | | | | | | | | მ³ |
| | | | | | | | | ბეტონი B25 | 35.00 |

პოზიცია №3
L=1260 მმ

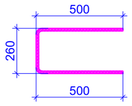


პოზიცია №5
L=490 მმ

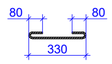


| | |
|---|---|
| კონსტრუქციული პროექტი | |
| ფორმატი: | A2 |
| თარიღი: | 06.11.2025 |
| პროექტის №: | 001-042025 |
| პროექტის სტადია: | მუშა პროექტი |
| დამკვეთი: | NS STUDIO |
| პროექტის დასახელება: | ქ. თბილისი, ვაჟა-ფშაველას გამზ. №29, მრავალპროფილური სამედიცინო დანიშნულების |
| სიტუაციური გეგმა: | |
| შემსრულებლები: | |
| თანამდებობა: | ხელმოწერა: |
| მთავარი კონსტრუქტორი: დ. თავაძე | |
| კონსტრუქტორი: ლ. ჩიხელი | |
| რევიზია: | თარიღი: |
| 10 | 28.05.2025 |
| 11 | 31.07.2025 |
| 12 | 22.08.2025 |
| 13 | 23.10.2025 |
| 14 | 06.12.2025 |
| 15 | 25.12.2025 |
| ნახაზის დასახელება: | რკ/ბეტონის კედლის ჯრილები RC WALL SECTIONS |
| ფურცლის №: | კ - 11 |

რკბ-ის საძირკვლის ფილის საყალიბე გეგმა ნიშ. -14.000 -ზე
მ. 1:100

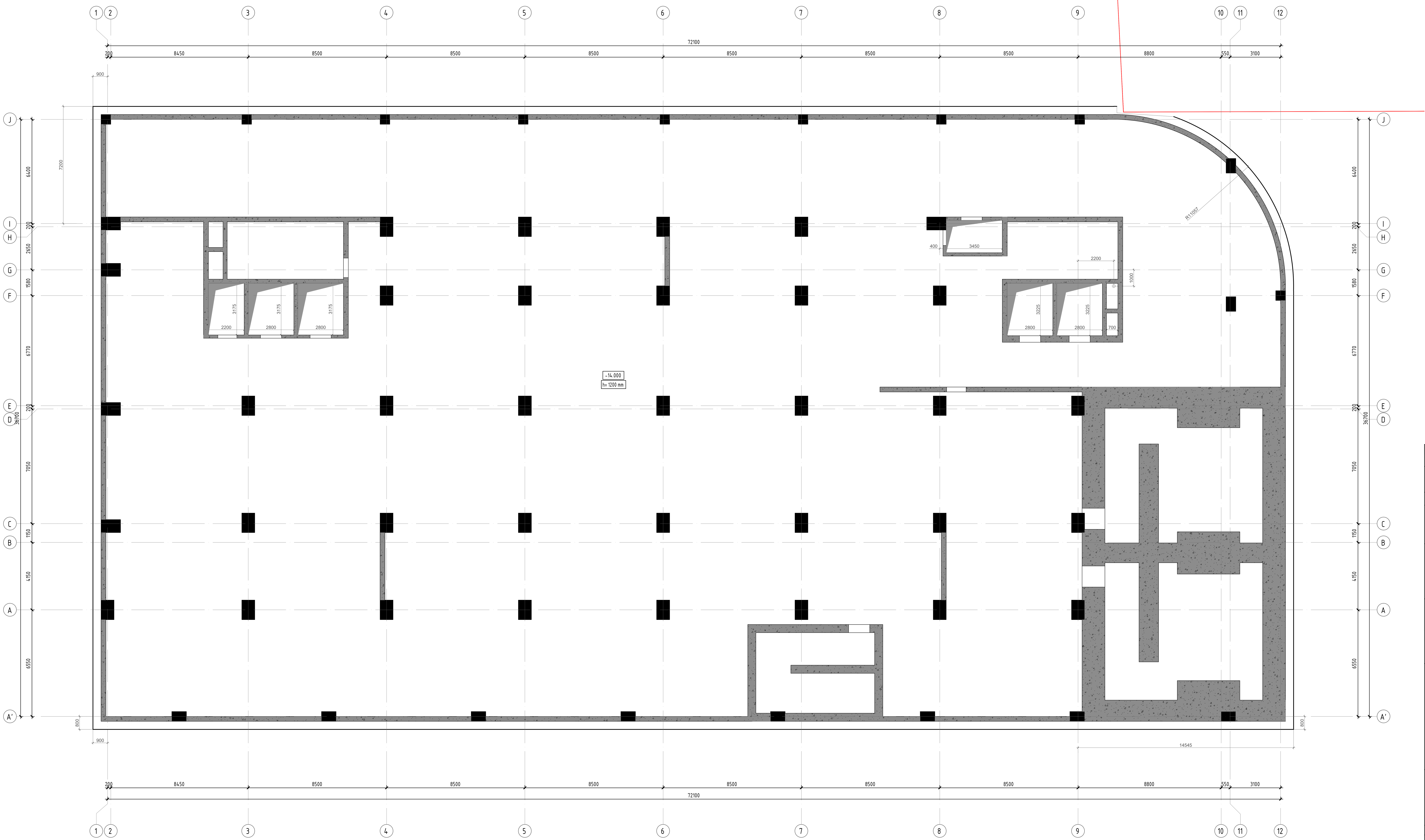


კონსტრუქციული პროექტი

ფორმატი: **A1**

თარიღი: 10.10.2023

დამკვეთი

**Ns studio**

პროექტის დასახელება:

თბილისი, ვაჟა-ფშაველას გამზირი №29, ავერსის კლინიკა
ს.კ: 01.10.15.007.123

კონსტრუქტორი:

დ. თავაძე

დ. თავაძ

| რევიზია | რევიზია |
| --- | --- |
| 00 | 24.10.2023 |
| 01 | 10.10.2024 |

ნახაზის დასახელება:

რკბ-ის საძირკვლის ფილის საყალიბე გეგმა ნიშ. -14.000 -ზე

ნახაზის №:

კ - 06

რკბ-ის საძირკვლის ფილის ქვედა შრის არმირების გეგმა ნიშ. -14.000 -ზე
მ. 1:100




კონსტრუქციული პროექტი

| ფორმატი: | A1 |
|---|---|
| თარიღი: | 10.10.2023 |

დამკვეთი

**Ns studio**

პროექტის დასახელება:

თბილისი, ვაჟა-ფშაველას გამზირი №29, ავერსის კლინიკა
ს.კ: 01.10.15.007.123

კონსტრუქტორი:

დ. თავაძე

დ. თავაძ

| რევიზია | რევიზია |
|---|---|
| 00 | 24.10.2023 |
| 01 | 10.10.2024 |

ნახაზის დასახელება:

რკბ-ის საძირკვლის ფილის ქვედა შრის არმირების გეგმა ნიშ. -14.000 -ზე

ნახაზის №:

კ - 07

რკბ-ის საძირკვლის ფილის ზედა შრის არმირების გეგმა ნიშ. -14.000 -ზე
მ. 1:100

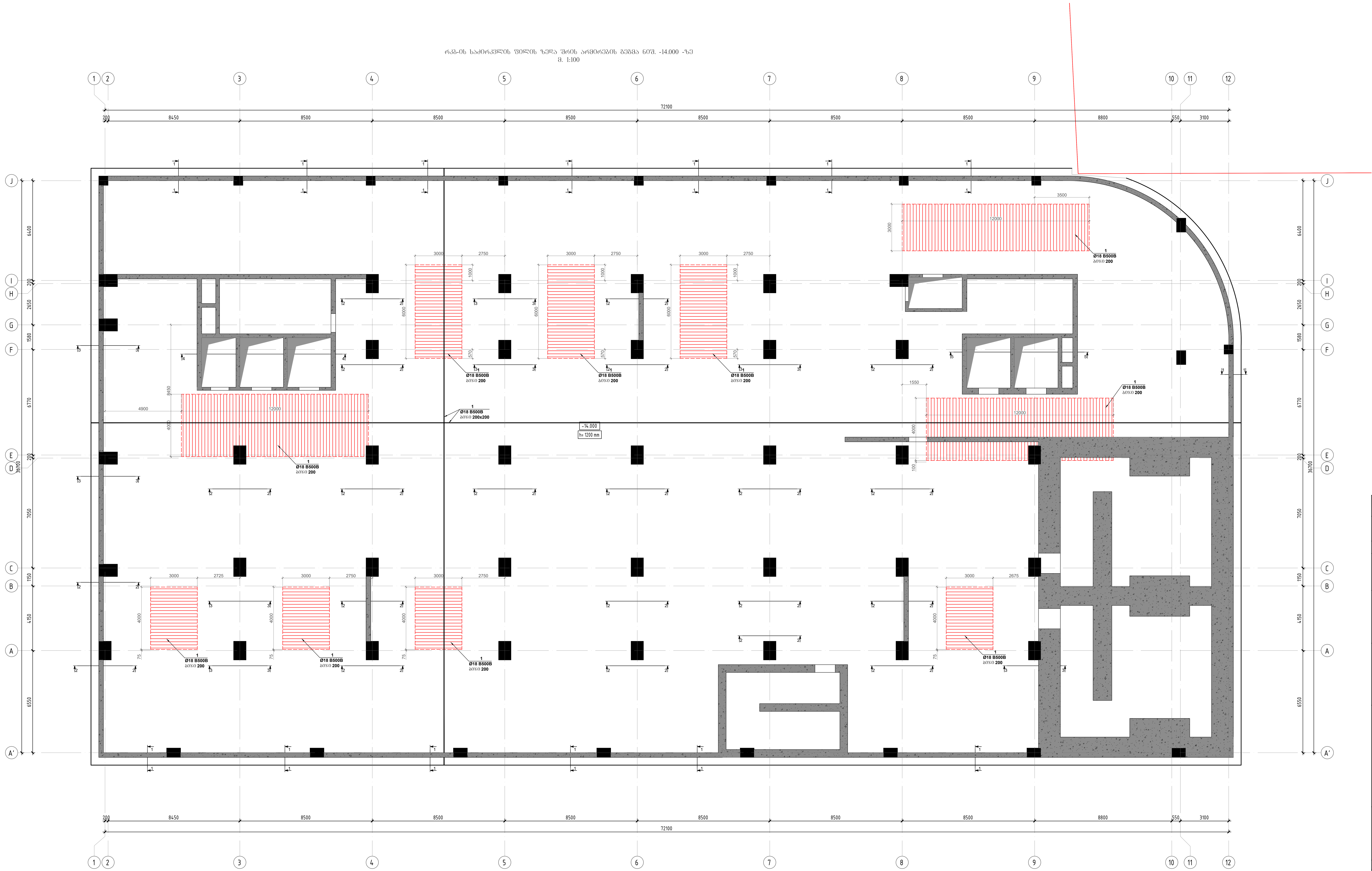


კონსტრუქციული პროექტი

ფორმატი: **A1**

თარიღი: 10.10.2023

დამკვეთი

**Ns studio**

პროექტის დასახელება:

თბილისი, ვაჟა-ფშაველას გამზირი №29, ავერსის კლინიკა
ს.კ: 01.10.15.007.123

შენიშვნები:

კონსტრუქტორი:

დ. თავაძე

დ. თავაძ

| რევიზია | რევიზია |
|---|---|
| 00 | 24.10.2023 |
| 01 | 10.10.2024 |

ნახაზის დასახელება:

რკბ-ის საძირკვლის ფილის ზედა შრის არმირების გეგმა ნიშ. -14.000 -ზე

ნახაზის №:

კ - 08

რკბ-ის საძირკვლის ფილის განივი არმირების (საკიდების) გეგმა ნიშ. -14.000 -ზე
მ. 1:100

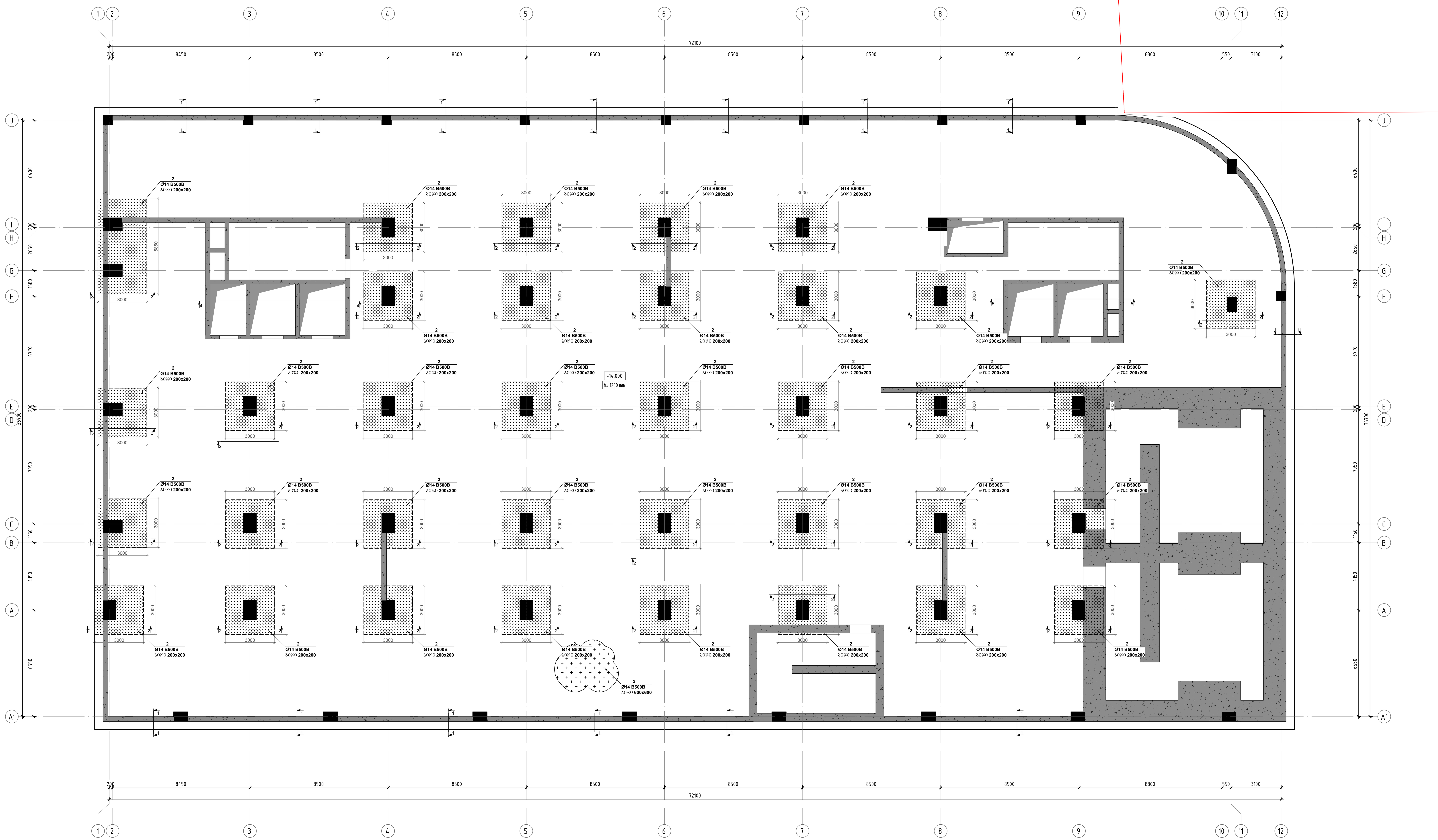


კონსტრუქციული პროექტი

| ფორმატი: | A1 |
|---|---|
| თარიღი: | 10.10.2023 |

დამკვეთი

**Ns studio**

პროექტის დასახელება:

თბილისი, ვაჟა-ფშაველას გამზირი №29, ავერსის კლინიკა
ს.კ: 01.10.15.007.123

კონსტრუქტორი:

დ. თავაძე

დ. თავაძე

| რევიზია | რევიზია |
|---|---|
| 00 | 24.10.2023 |
| 01 | 10.10.2024 |
| | |
| | |
| | |
| | |
| | |
| | |

ნახაზის დასახელება:

რკბ-ის საძირკვლის ფილის განივი არმირების (საკიდების) გეგმა ნიშ. -14.000 -ზე

ნახაზის №:

კ - 09

## პრ0ლ0 1 - 1
მ. 1:20

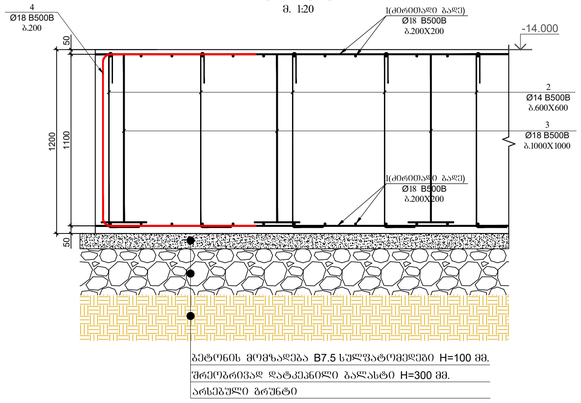


## პრ0ლ0 2 - 2
(სველტების დამატებითი ბაღის პრ0ლ0)
მ. 1:20

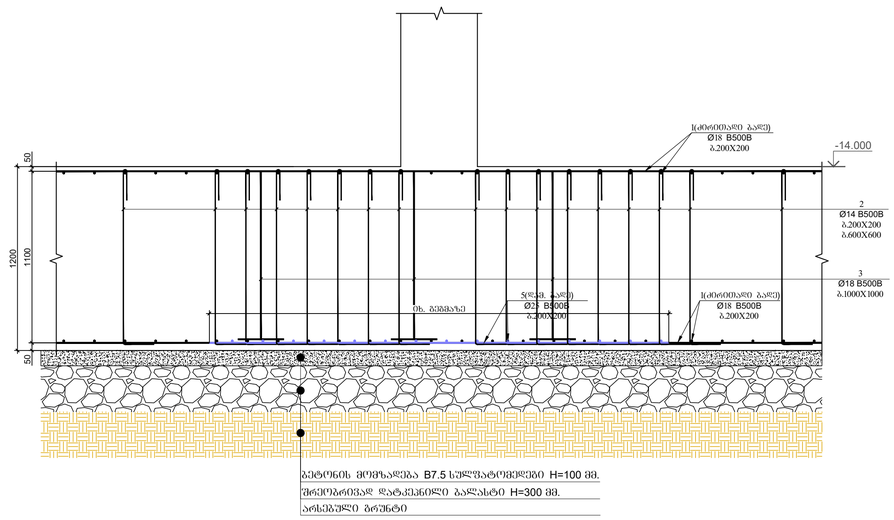


## პრ0ლ0 3 - 3
(სველტების დამატებითი ბაღის პრ0ლ0)
მ. 1:20

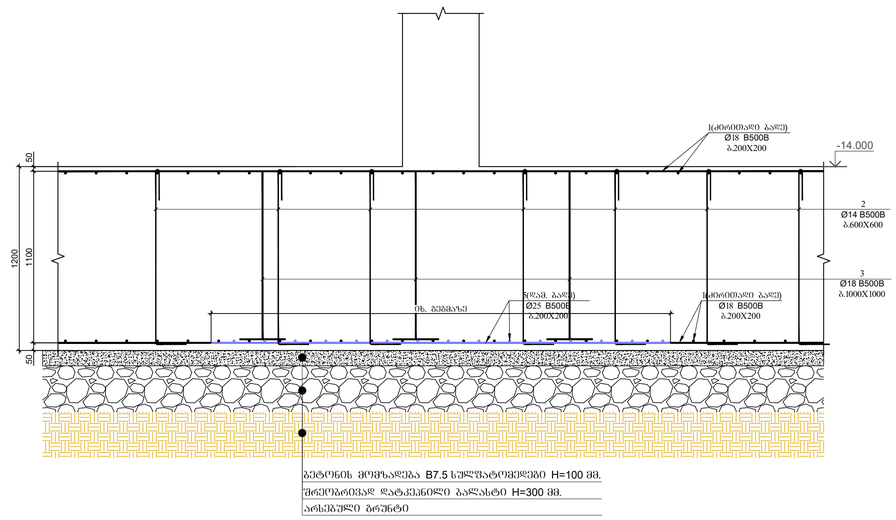


## პრ0ლ0 4 - 4
მ. 1:20

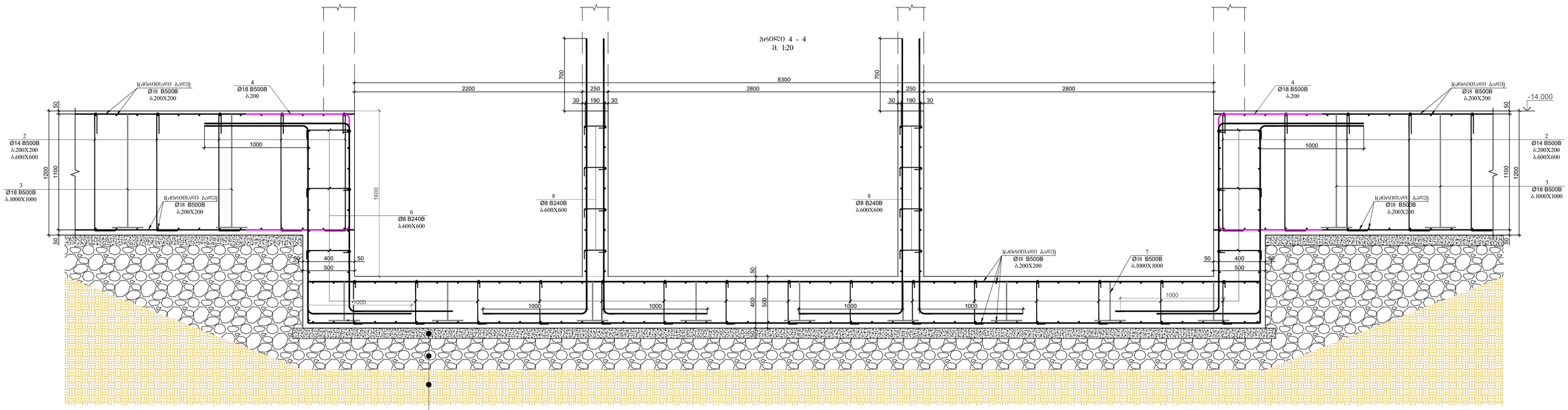


პროექტის დასახელება:

თბილისი, ვაჟა-ფშაველას გამზირი №29, ავჭალის ალეინეა

ს.კ: 01.10.15.007.123

პროექტის ეტაპი:

პროექტი

თარიღი: 10.10.2023

დეველოპერი:

**Ns studio**

არქიტექტორი პროექტი

ფორმატი: **A1**

მშენებლობის ეტაპი:

პროექტის ავტორები:

დ. თავაძე

| რევიზია | რევიზია |
|---|---|
| 00 | 24.10.2023 |
| 01 | 10.10.2024 |

ნახაზის დასახელება:

ობა-ის საამბარეთის შიდა ბაღების პროექტი

ნახაზის №:

ბ - 10

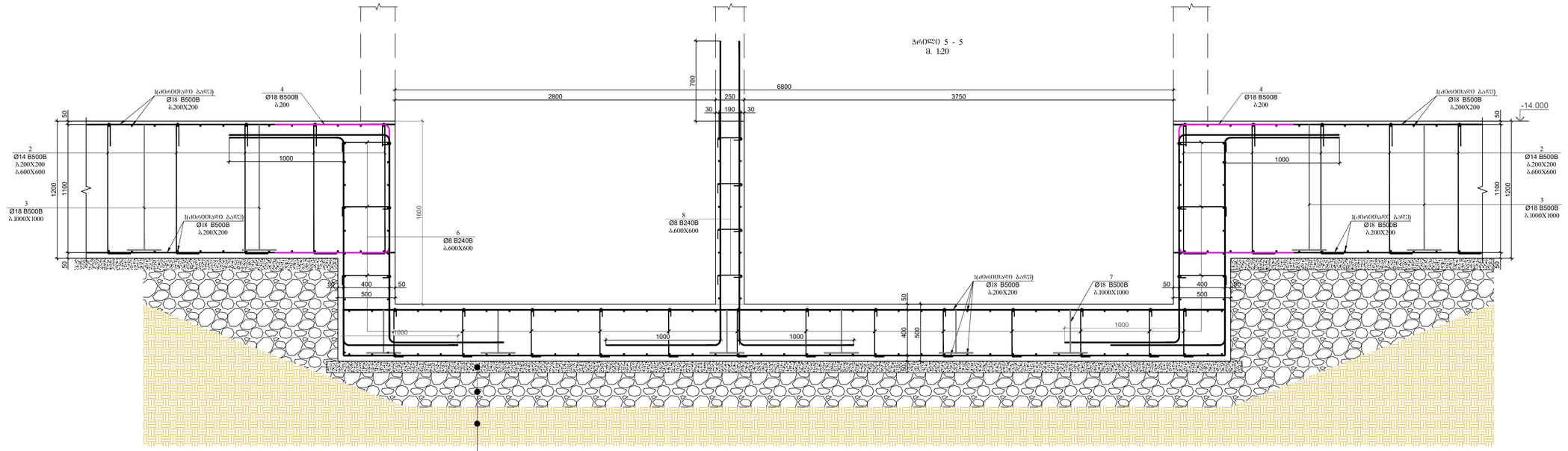


პრიზმის ძირის ქვეშ ბეტონის მომზადება B7.5 ხელსატეტელით H=100 მმ.

შრეებრივად დატკეპნილი ბალასტი H=300 მმ.

არსებული ბრუნტი

პრიზმული ბალიშის ქვეშ ბეტონის მომზადება B7.5 ხელსატეტელით H=100 მმ.

## პოზიცია - 2
მ. 1:20
L=1540 მმ

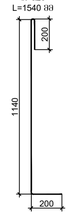


## პოზიცია - 3
მ. 1:20
L=4280 მმ

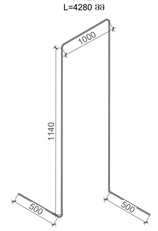


## პოზიცია - 4
მ. 1:20
L=3120 მმ

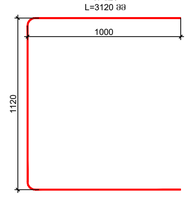


## პოზიცია - 6
მ. 1:20
L=585 მმ




## პოზიცია - 7
მ. 1:20
L=1510 მმ

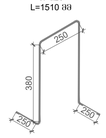


## პოზიცია - 8
მ. 1:20
L=335 მმ




| პოზ. | ა ღ წ ე რ ი ლ ო ბ ა | დ ა ხ ა ს ა ხ ე ლ ე ბ ა | რაოდ. | წონა, კგ | |
|---|---|---|---|---|---|
| | | რკბ-ის საძირკვლის ფილა ნიშ. -14.000 -ზე | | | |
| | | დეტალები | | ერთეული (კგ) | სულ (კგ) |
| 1 | დაიგრას კლებული | Ø 18 B500B ℓ= 12000 | 6575 | 24.00 | 157780.14 |
| 2 | | Ø 14 B500B ℓ= 1540 | 19350 | 1.86 | 36048.57 |
| 3 | | Ø 18 B500B ℓ= 4280 | 3360 | 8.56 | 28757.98 |
| 4 | | Ø 18 B500B ℓ= 3120 | 1500 | 6.24 | 9358.82 |
| 5 | დაიგრას კლებული | Ø 25 B500B ℓ= 12000 | 450 | 46.29 | 20830.71 |
| 6 | | Ø 8 B240B ℓ= 585 | 140 | 0.23 | 32.35 |
| 7 | | Ø 18 B500B ℓ= 1510 | 50 | 3.02 | 150.98 |
| 8 | | Ø 8 B240B ℓ= 335 | 128 | 0.13 | 16.94 |
| | | | | Σ = | 252976.49 |
| | | | | | (კგ) |
| | | ბეტონი B30 W8 | | | 4080.50 |
| | | ბეტონი B7.5 | | | 336.00 |

## მასალების ჯამური ხარჯი რკბ-ის საძირკვლებისთვის

არმატურის ხარჯი, კბ; სახ. სტანდარტი ISO 6935-2:2015/2018

| Ø8 B240B | Ø8 B500B | Ø10 B500B | Ø12 B500B | Ø14 B500B | Ø16 B500B | Ø18 B500B | Ø20 B500B | Ø22 B500B | Ø25 B500B | Ø28 B500B | Ø32 B500B |
|---|---|---|---|---|---|---|---|---|---|---|---|
| 49.29 | 0.00 | 0.00 | 0.00 | 36048.57 | 0.00 | 196047.92 | 0.00 | 0.00 | 20830.71 | 0.00 | 0.00 |
| | | | | | | | | | | ჯამი: | 252976.49 |
| | | | | | | | | | ბეტონი | B30 W8 | 4080.50 | მ³ |
| | | | | | | | | | ბეტონი | B7.5 | 336.00 | მ³ |

კონსტრუქციული პროექტი

ფორმატი: A1

თარიღი: 10.10.2023

დამკვეთი

Ns studio

პროექტის დასახელება:

თბილისი, ვაჟა-ფშაველას გამზირი №29, აბერისის ტერიტორია

საკ: 01.10.15.007.123

შენობები:

პროექტირების:

დ. თავაძე

| რევიზია | რევიზია |
|---|---|
| 00 | 24.10.2023 |
| 01 | 10.10.2024 |

ნახაზის დასახელება:

რკბ-ის საძირკვლის ფილის ბაღირის, პოზიციები და სპეციფიკაცია

ნახაზის №:

ბ - 11

რკბ-ის გადახურვის ფილის და რიგელების საყალიბე გეგმა ნიშ. -10.500 -ზე
მ. 1:100

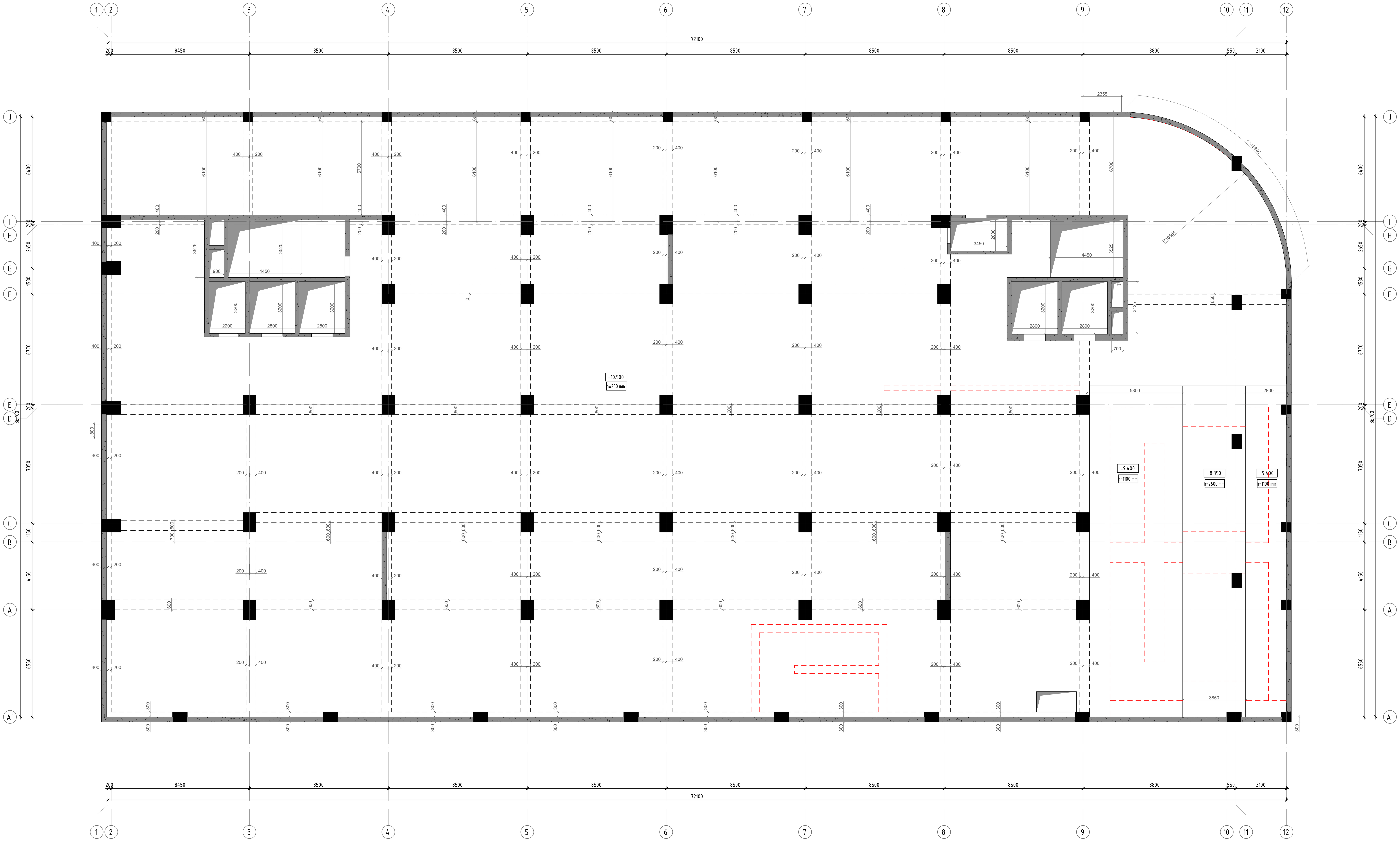


კონსტრუქციული პროექტი

| | |
|---|---|
| ფორმატი: | A1 |
| თარიღი: | 10.10.2023 |

დამკვეთი

**Ns studio**

პროექტის დასახელება:

თბილისი, ვაჟა-ფშაველას გამზირი №29, ავერსის კლინიკა
ს.კ: 01.10.15.007.123

კონსტრუქტორი:

დ. თავაძე

დ. თავაძ

| რევიზია | რევიზია |
|---|---|
| 00 | 24.10.2023 |
| 01 | 10.10.2024 |
| | |
| | |
| | |
| | |
| | |
| | |

ნახაზის დასახელება:

რკბ-ის გადახურვის ფილის და რიგელების საყალიბე გეგმა ნიშ. -10.500; -9.950 -ზე

ნახაზის №:

კ - 12

რკბ-ის გადახურვის ფილის ქვედა შრის არმირების გეგმა ნიშ. -10.500 -ზე
მ. 1:100

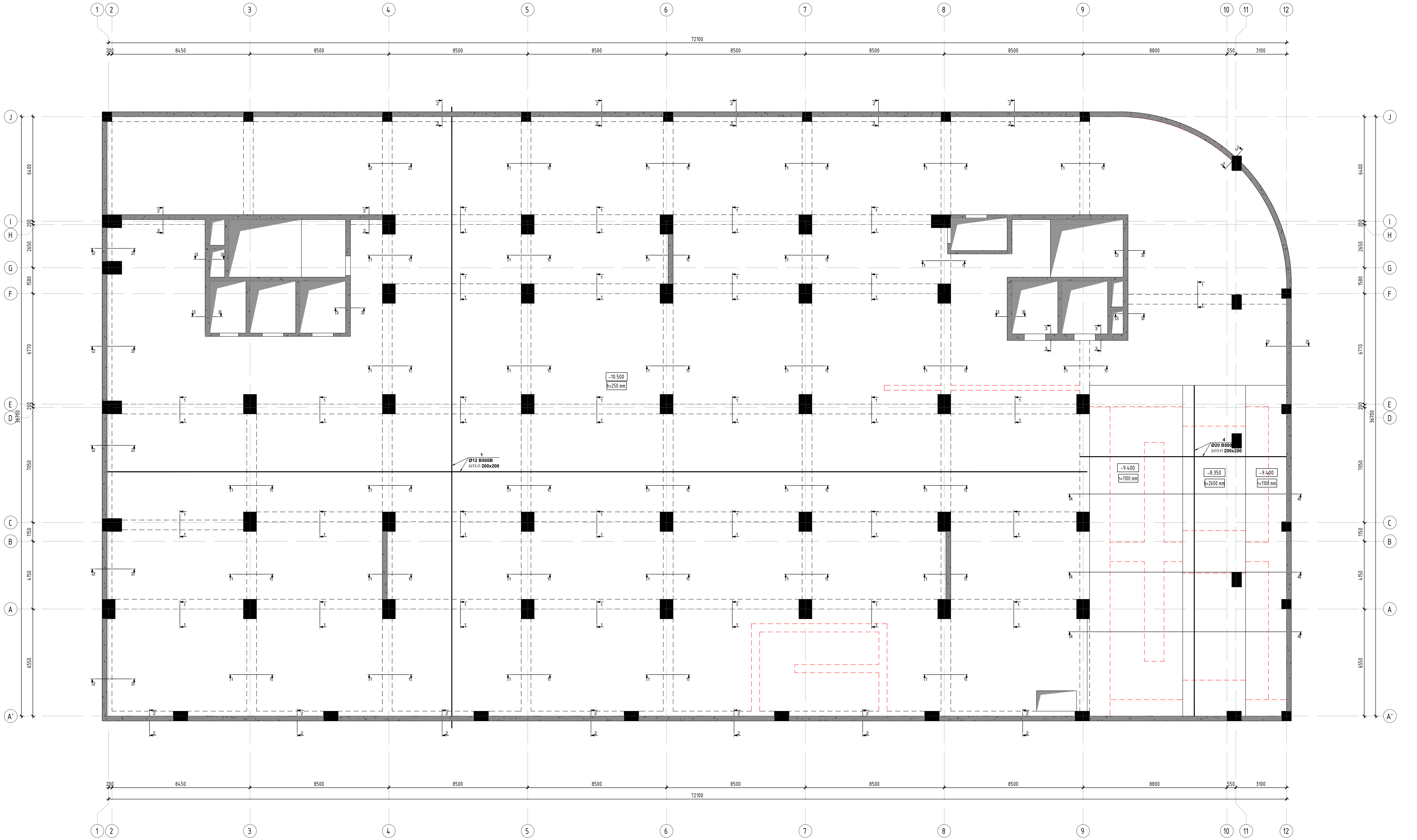


| | |
|---|---|
| კონსტრუქციული პროექტი | |
| ფორმატი: | A1 |
| თარიღი: | 10.10.2023 |
| დამკვეთი | Ns studio |
| პროექტის დასახელება: | თბილისი, ვაჟა-ფშაველას გამზირი №29, ავერსის კლინიკა ს.კ: 01.10.15.007.123 |
| შენიშვნები: | |
| კონსტრუქტორი: | დ. თავაძე |
| რევიზია | რევიზია |
| 00 | 24.10.2023 |
| 01 | 10.10.2024 |
| ნახაზის დასახელება: | რკბ-ის გადახურვის ფილის ქვედა შრის არმირების გეგმა ნიშ. -10.500; -9.950 -ზე |
| ნახაზის №: | კ - 13 |

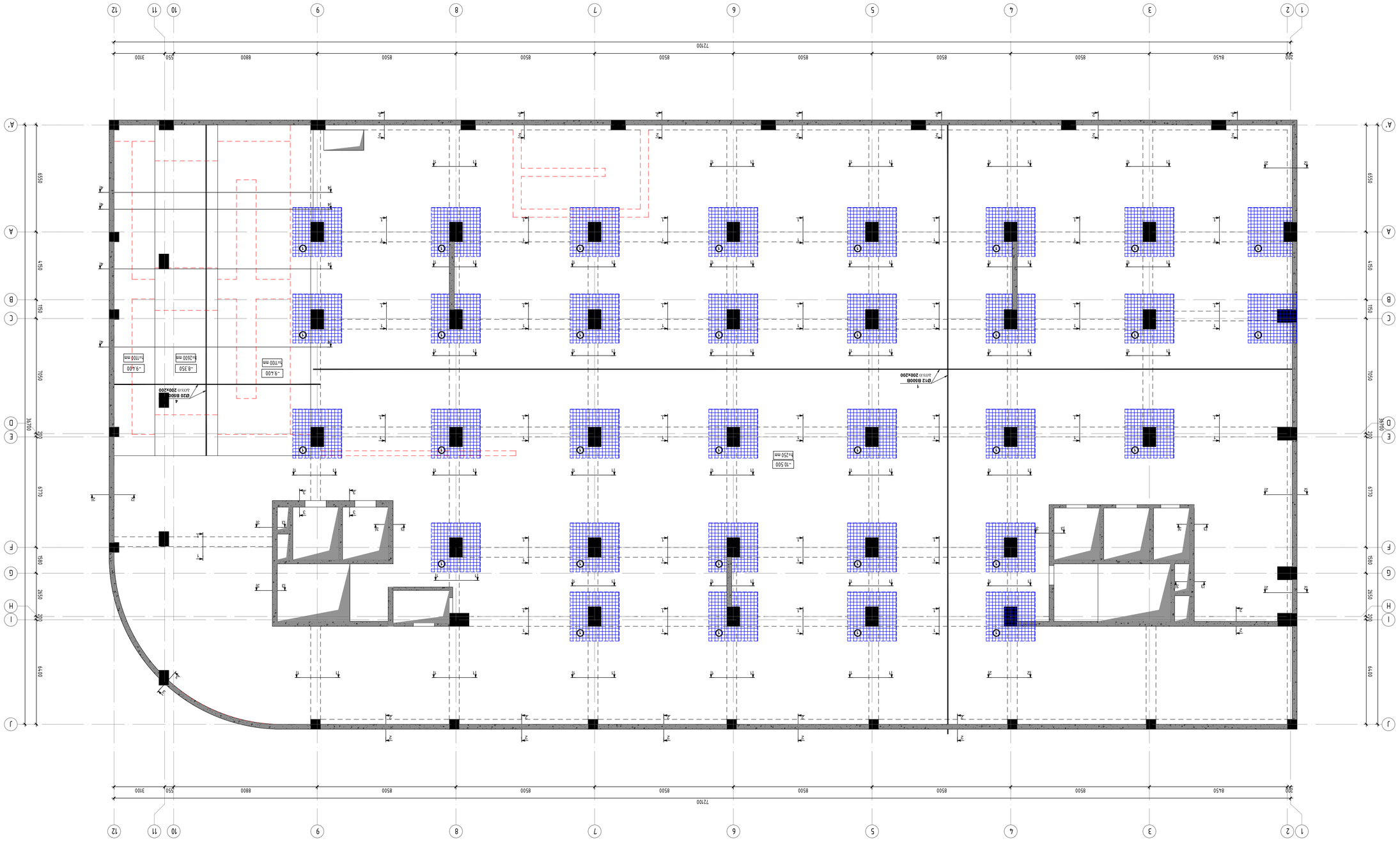


ص - 14

| | |
|---|---|
| | |
| | |
| | |
| | |
| | |
| | |
| | |
| | |
| | |
| | |
| 01 | 10.10.2024 |
| 00 | 24.10.2023 |
| תיאור השינוי | |

| | |
|---|---|
| | |
| | |
| | |
| | |
| | |
| | |
| | |
| | |
| | |
| | |

| ჯამი | ა ნ ტ ი პ ი ნ ი ს ა ხ ე ლ წ ო დ ე ბ ა | | |

რკბ-ის გადახურვის ფილის და რიგელების საყალიბე გეგმა ნიშ. -7.000 -ზე
მ. 1:100

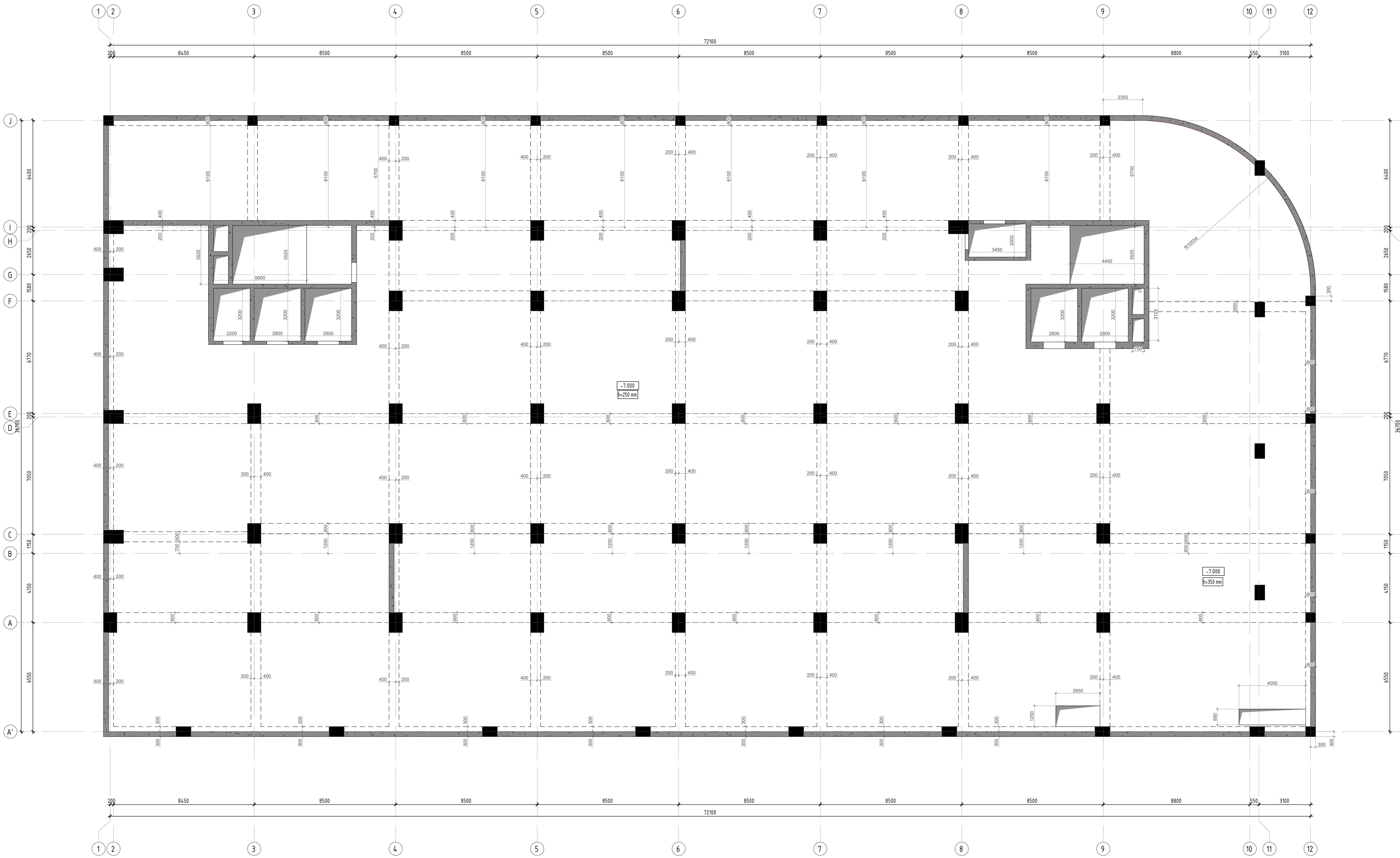


კონსტრუქციული პროექტი

ფორმატი: **A1**

თარიღი: 10.10.2023

დამკვეთი

**Ns studio**

პროექტის დასახელება:

თბილისი, ვაჟა-ფშაველას გამზირი №29, ავერსის კლინიკა
ს.კ: 01.10.15.007.123

შენიშვნა:

კონსტრუქტორი:

დ. თავაძე

| რევიზია | რევიზია |
|---|---|
| 00 | 24.10.2023 |
| 01 | 10.10.2024 |

ნახაზის დასახელება:

რკბ-ის გადახურვის ფილის და რიგელების საყალიბე გეგმა ნიშ. -7.000 -ზე

ნახაზის №:

ა - 16

რკბ-ის გადახურვის ფილის ქვედა შრის არმირების გეგმა ნიშ. -7.000 -ზე
მ. 1:100

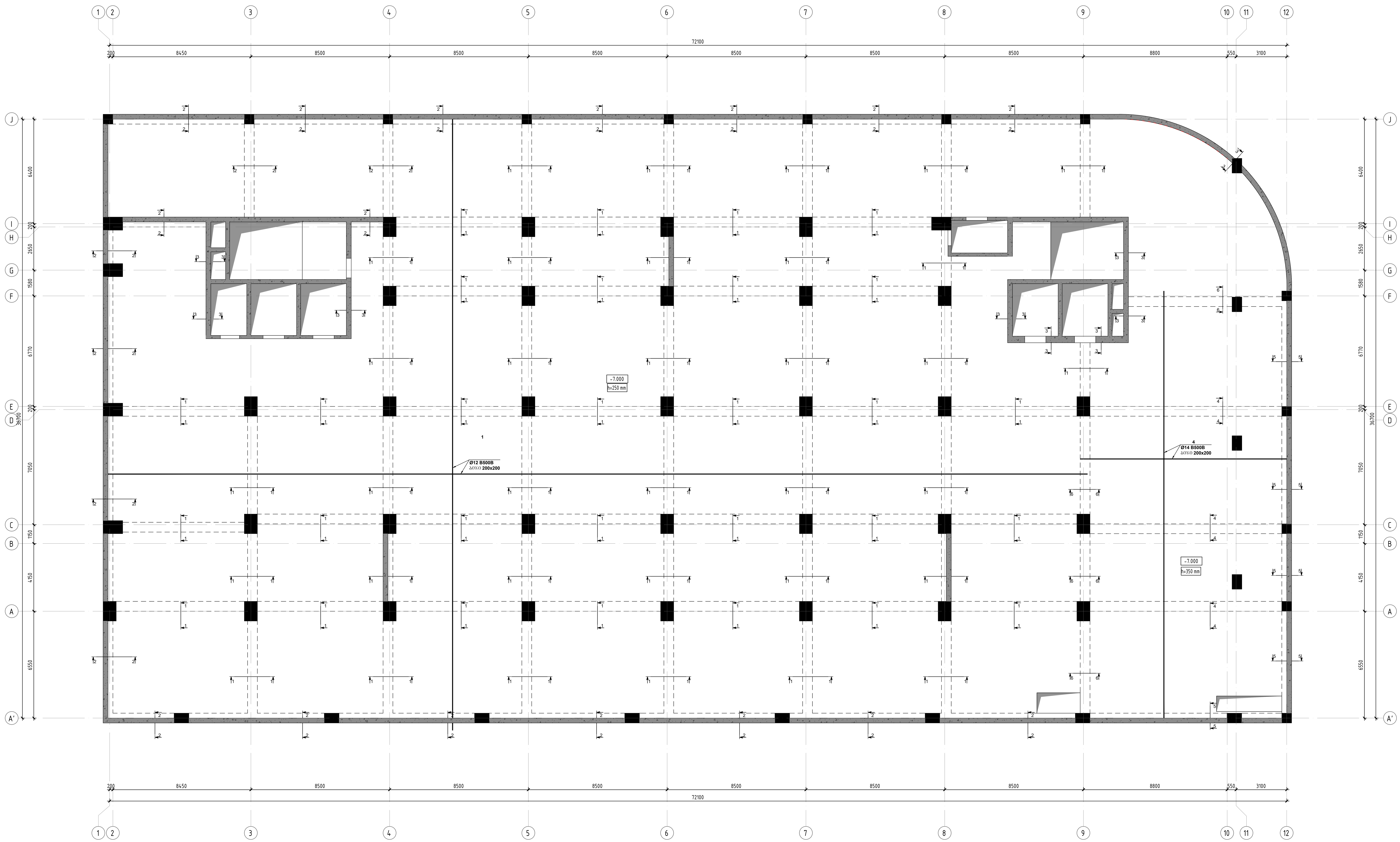


კონსტრუქციული პროექტი

| | |
|---|---|
| ფორმატი: | A1 |
| თარიღი: | 10.10.2023 |

დამკვეთი

**Ns studio**

პროექტის დასახელება:

თბილისი, ვაჟა-ფშაველას გამზირი №29, ავერსის კლინიკა
ს.კ: 01.10.15.007.123

კონსტრუქტორი:

დ. თავაძე

დ. თავაძე

| რევიზია | რევიზია |
|---|---|
| 00 | 24.10.2023 |
| 01 | 10.10.2024 |

ნახაზის დასახელება:

რკბ-ის გადახურვის ფილის ქვედა შრის არმირების გეგმა ნიშ. -7.000 -ზე

ნახაზის №:

კ - 17

რკბ-ის გადახურვის ფილის ზედა შრის არმირების გეგმა ნიშ. -7.000 -ზე
მ. 1:100

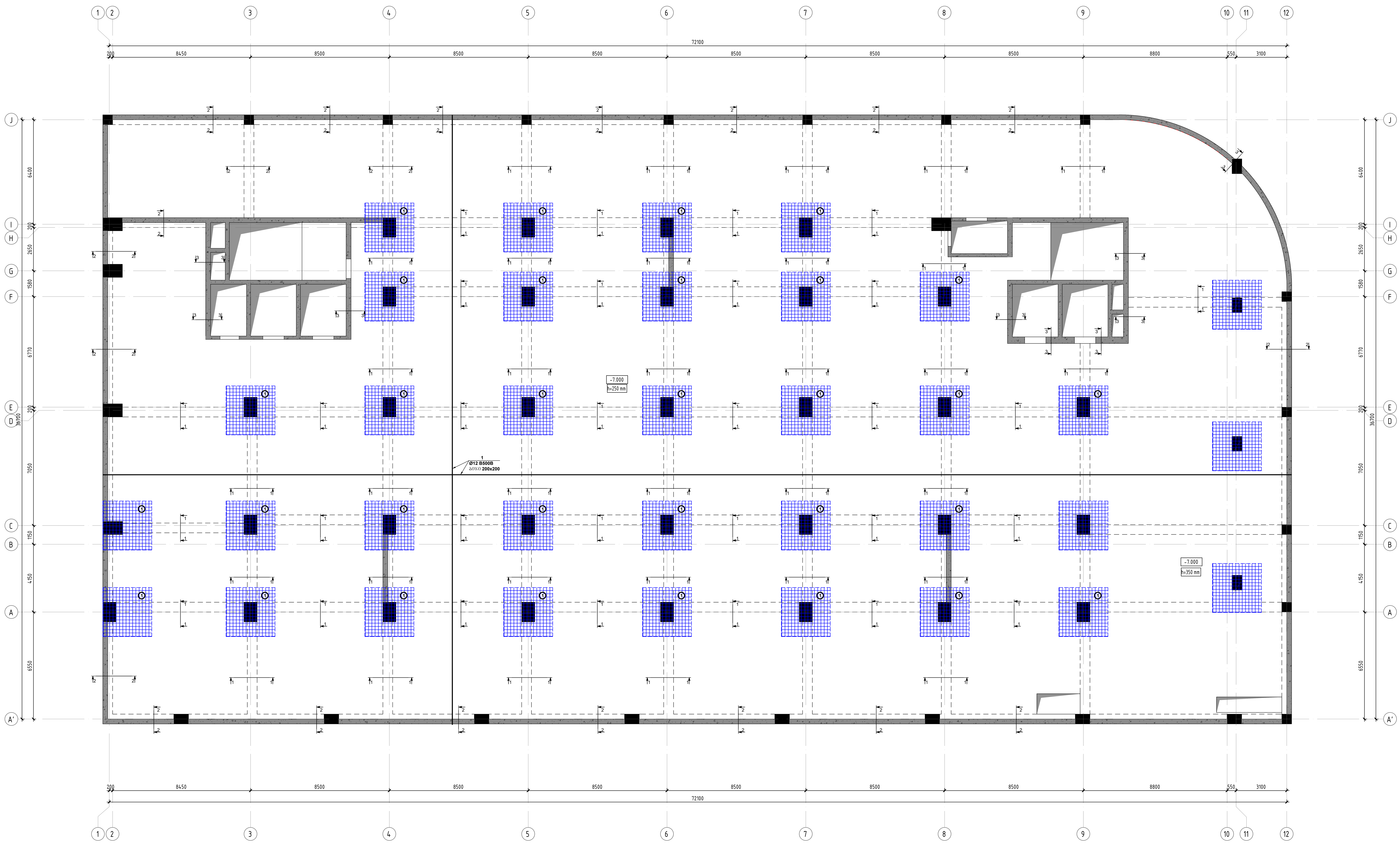


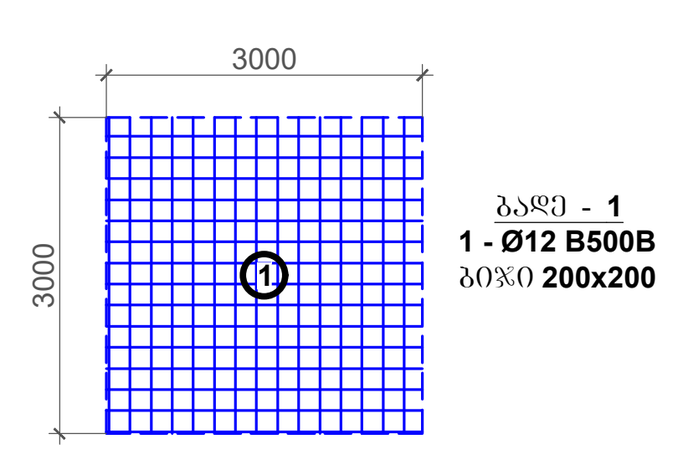


| | |
|---|---|
| კონსტრუქციული პროექტი | |
| ფორმატი: | A1 |
| თარიღი: | 10.10.2023 |
| დამკვეთი | Ns studio |
| პროექტის დასახელება: | თბილისი, ვაჟა-ფშაველას გამზირი №29, ავერსის კლინიკა<br>ს.კ: 01.10.15.007.123 |
| შენიშვნები: | |
| კონსტრუქტორი: | დ. თავაძე |

| რევიზია | რევიზია |
|---|---|
| 00 | 24.10.2023 |
| 01 | 10.10.2024 |

ნახაზის დასახელება:
რკბ-ის გადახურვის ფილის ზედა შრის არმირების გეგმა ნიშ. -7.000 -ზე

ნახაზის №:
კ - 18

| | | |

რკბ-ის გადახურვის ფილის და რიგელების საყალიბე გეგმა ნიშ. -3.650 -ზე
მ. 1:100

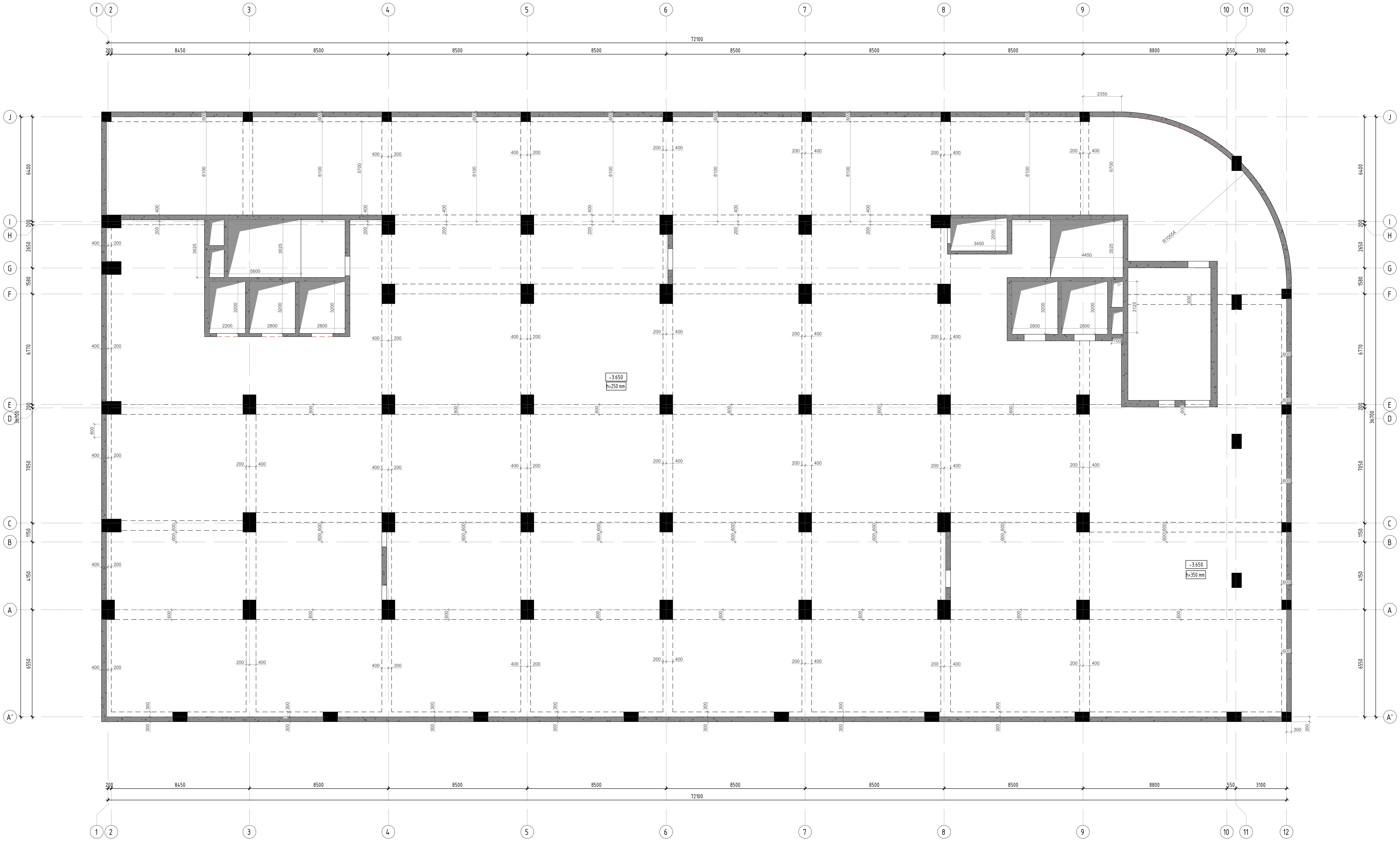


კონსტრუქციული პროექტი

| ფორმატი: | A1 |
|---|---|
| თარიღი: | 10.10.2023 |

დამკვეთი

**Ns studio**

პროექტის დასახელება:

თბილისი, ვაჟა-ფშაველას გამზირი №29, ავერსის კლინიკა
ს.კ: 01.10.15.007.123

კონსტრუქტორი:

დ. თავაძე

დ. თავაძ

| რევიზია | რევიზია |
|---|---|
| 00 | 24.10.2023 |
| 01 | 10.10.2024 |

ნახაზის დასახელება:

რკბ-ის გადახურვის ფილის და რიგელების საყალიბე გეგმა ნიშ. -3.650 -ზე

ნახაზის №:

კ - 20

რკბ-ის გადახურვის ფილის ქვედა შრის არმირების გეგმა ნიშ. -3.650 -ზე
მ. 1:100

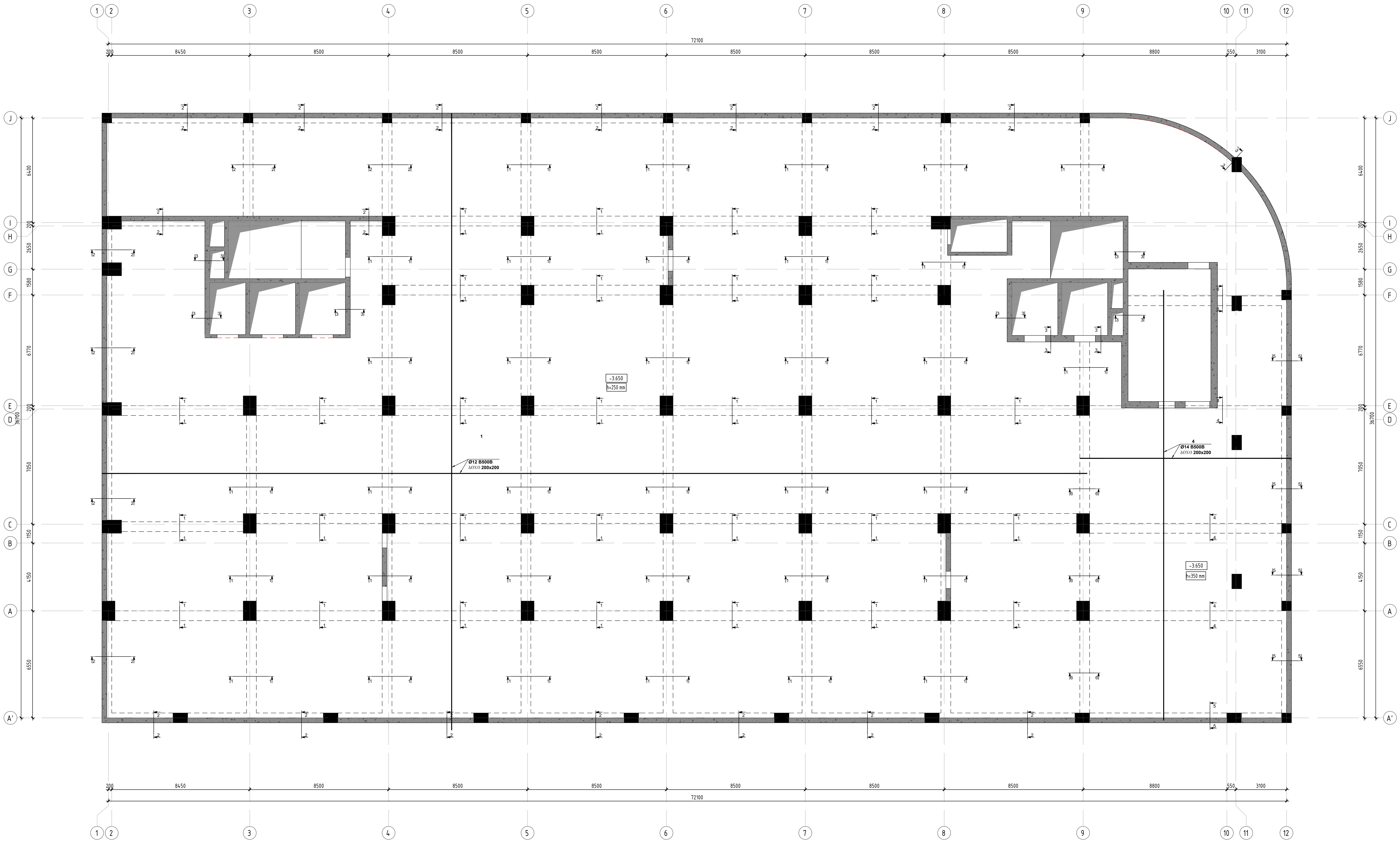


კონსტრუქციული პროექტი

| | |
|---|---|
| ფორმატი: | A1 |
| თარიღი: | 10.10.2023 |

დამკვეთი

**Ns studio**

პროექტის დასახელება:

თბილისი, ვაჟა-ფშაველას გამზირი №29, ავერსის კლინიკა
ს.კ: 01.10.15.007.123

კონსტრუქტორი:

დ. თავაძე

| რევიზია | რევიზია |
|---|---|
| 00 | 24.10.2023 |
| 01 | 10.10.2024 |

ნახაზის დასახელება:

რკბ-ის გადახურვის ფილის ქვედა შრის არმირების გეგმა ნიშ. -3.650 -ზე

ნახაზის №:

კ - 21

რკბ-ის გადახურვის ფილის ზედა შრის არმირების გეგმა ნიშ. -3.650 -ზე
მ. 1:100

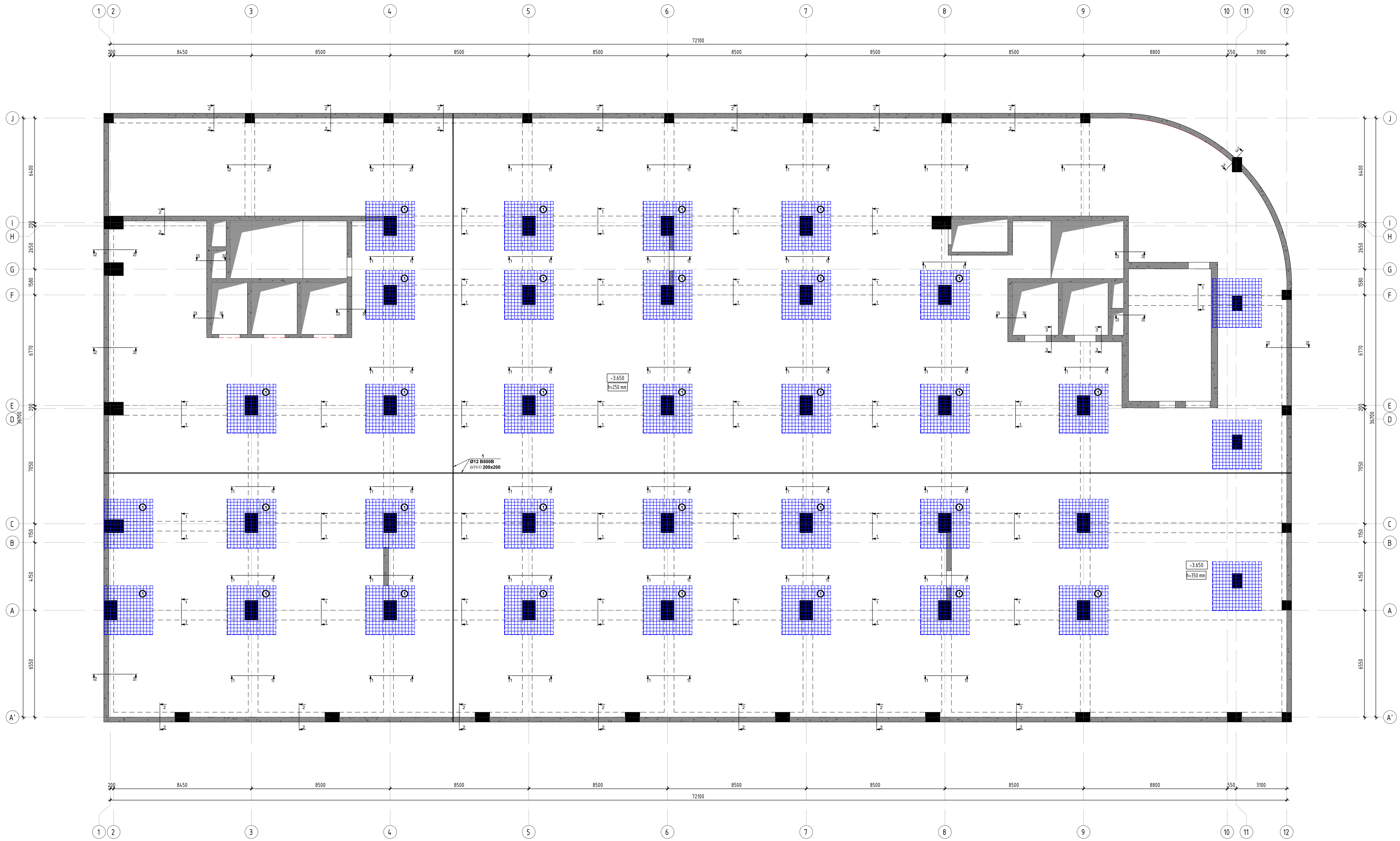


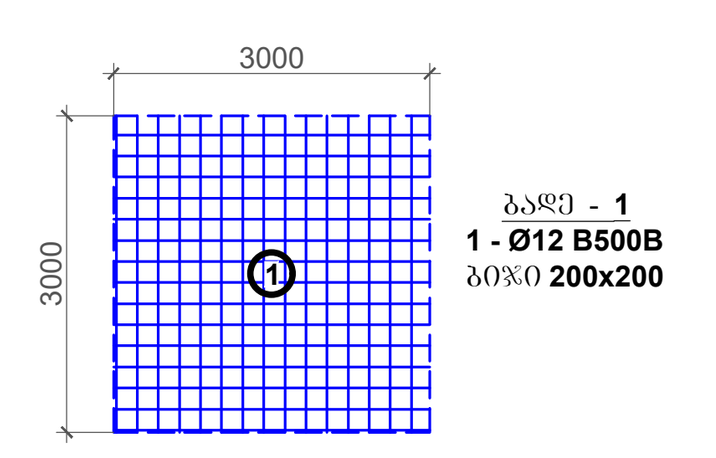


კონსტრუქციული პროექტი

ფორმატი: **A1**

თარიღი: 10.10.2023

დამკვეთი

**Ns studio**

პროექტის დასახელება:

თბილისი, ვაჟა-ფშაველას გამზირი №29, ავერსის კლინიკა
ს.კ: 01.10.15.007.123

კონსტრუქტორი:

დ. თავაძე

| რევიზია | რევიზია |
|---|---|
| 00 | 24.10.2023 |
| 01 | 10.10.2024 |

ნახაზის დასახელება:

რკბ-ის გადახურვის ფილის ზედა შრის არმირების გეგმა ნიშ. -3.650 -ზე

ნახაზის №:

ქ - 22

| | | | | | | | | | |
|---|---|---|---|---|---|---|---|---|---|
| | | | | | | | | Σ = | 66098.53 |
| | | | | | | | | (ח') | ח³ |
| 6 | | Ø 14 | B500B | ℓ= 1280 | 275 | 1.55 | 425.82 | 425.82 | |
| 5 | | Ø 8 | B240B | ℓ= 475 | 1050 | 0.19 | 197.01 | 197.01 | |
| 4 | קטע בתחתון מחלק | Ø 14 | B500B | ℓ= 12000 | 660 | 14.52 | 9580.02 | 9580.02 | |
| 3 | | Ø 12 | B500B | ℓ= 980 | 2537 | 0.87 | 2209.73 | 2209.73 | |
| 2 | | Ø 8 | B240B | ℓ= 325 | 6945 | 0.13 | 891.59 | 891.59 | |
| 1 | קטע בתחתון מחלק | Ø 12 | B500B | ℓ= 12000 | 4950 | 10.67 | 52793.35 | 52793.35 | |
| | | | | | | | | 580.25 | 580.25 |
| | | | | | | | | | |
| | | | | | | | | | |
| | | | | | | | | |

## რკბ-ის გადახურვის ფილის და რიგელების საყალიბე გეგმა ნიშ. -0.150 -ზე
მ. 1:100

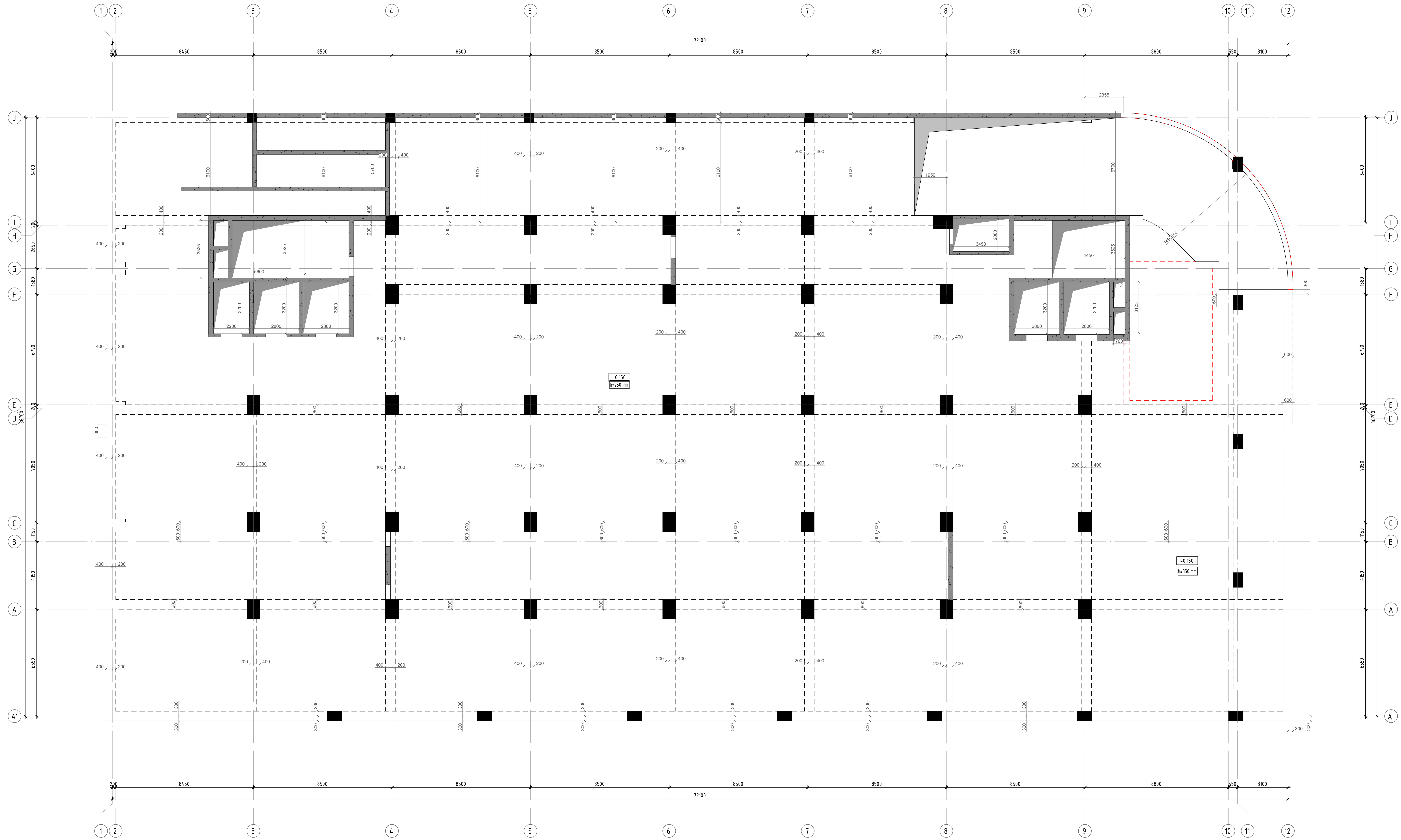


| | |
|---|---|
| კონსტრუქციული პროექტი | |
| ფორმატი: | A1 |
| თარიღი: | 10.10.2023 |

დამკვეთი

**Ns studio**

პროექტის დასახელება:

თბილისი, ვაჟა-ფშაველას გამზირი №29, ავერსის კლინიკა
ს.კ: 01.10.15.007.123

შენიშვნები:

კონსტრუქტორი:

დ. თავაძე

დ. თავაძ

| რევიზია | რევიზია |
|---|---|
| 00 | 24.10.2023 |
| 01 | 10.10.2024 |
| | |
| | |
| | |
| | |
| | |
| | |

ნახაზის დასახელება:

რკბ-ის გადახურვის ფილის და რიგელების საყალიბე გეგმა ნიშ. -0.150 -ზე

ნახაზის №:

ა - 24

## რკბ-ის გადახურვის ფილის ქვედა შრის არმირების გეგმა ნიშ. -0.150 -ზე
მ. 1:100

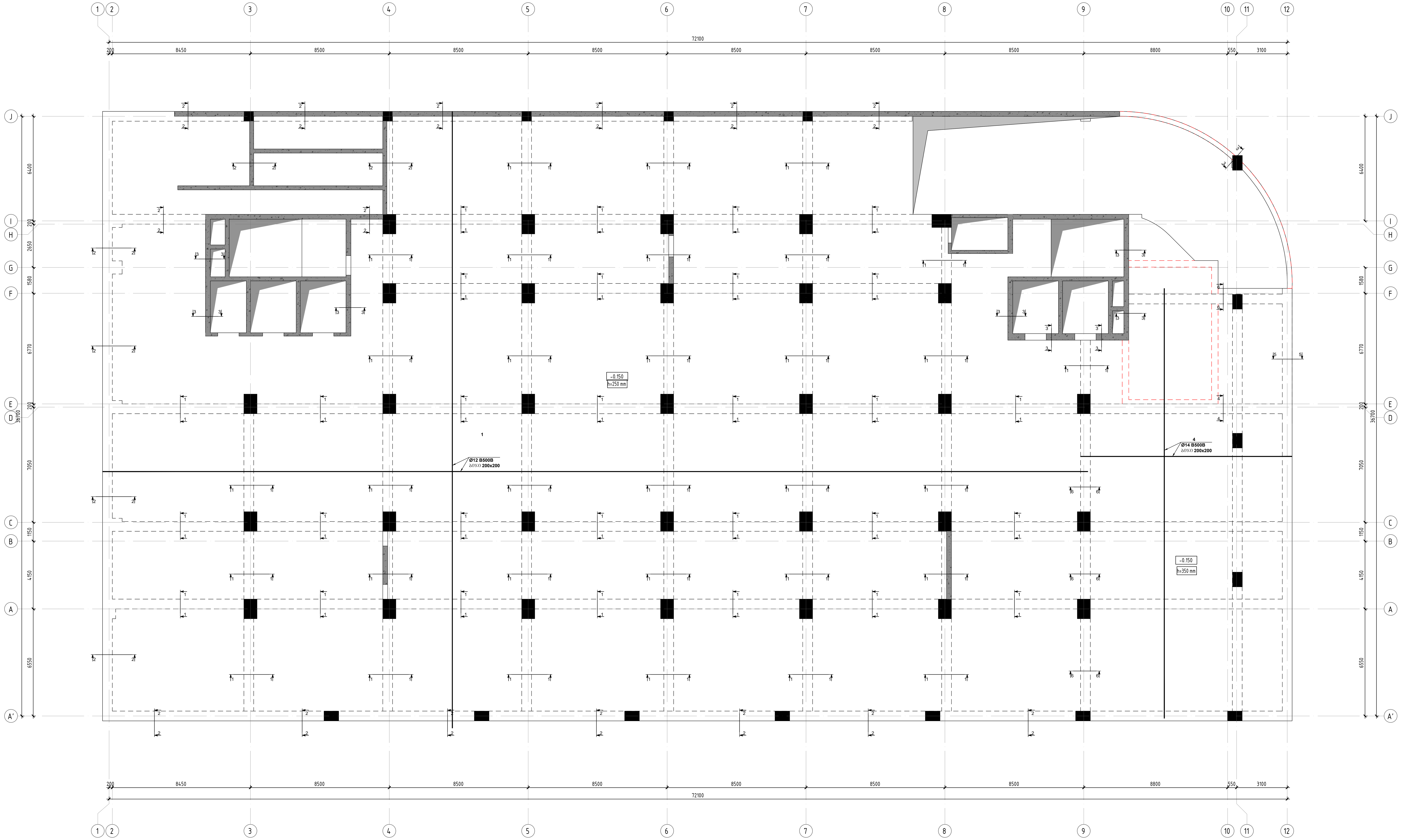


კონსტრუქციული პროექტი

| | |
|---|---|
| ფორმატი: | A1 |
| თარიღი: | 10.10.2023 |

დამკვეთი

**Ns studio**

პროექტის დასახელება:

თბილისი, ვაჟა-ფშაველას გამზირი №29, ავერსის კლინიკა
ს.კ: 01.10.15.007.123

შენიშვნები:

კონსტრუქტორი:

დ. თავაძე

დ. თავაძ

| რევიზია | რევიზია |
|---|---|
| 00 | 24.10.2023 |
| 01 | 10.10.2024 |
| | |
| | |
| | |
| | |
| | |
| | |

ნახაზის დასახელება:

რკბ-ის გადახურვის ფილის ქვედა შრის არმირების გეგმა ნიშ. -0.150 -ზე

ნახაზის №:

კ - 25

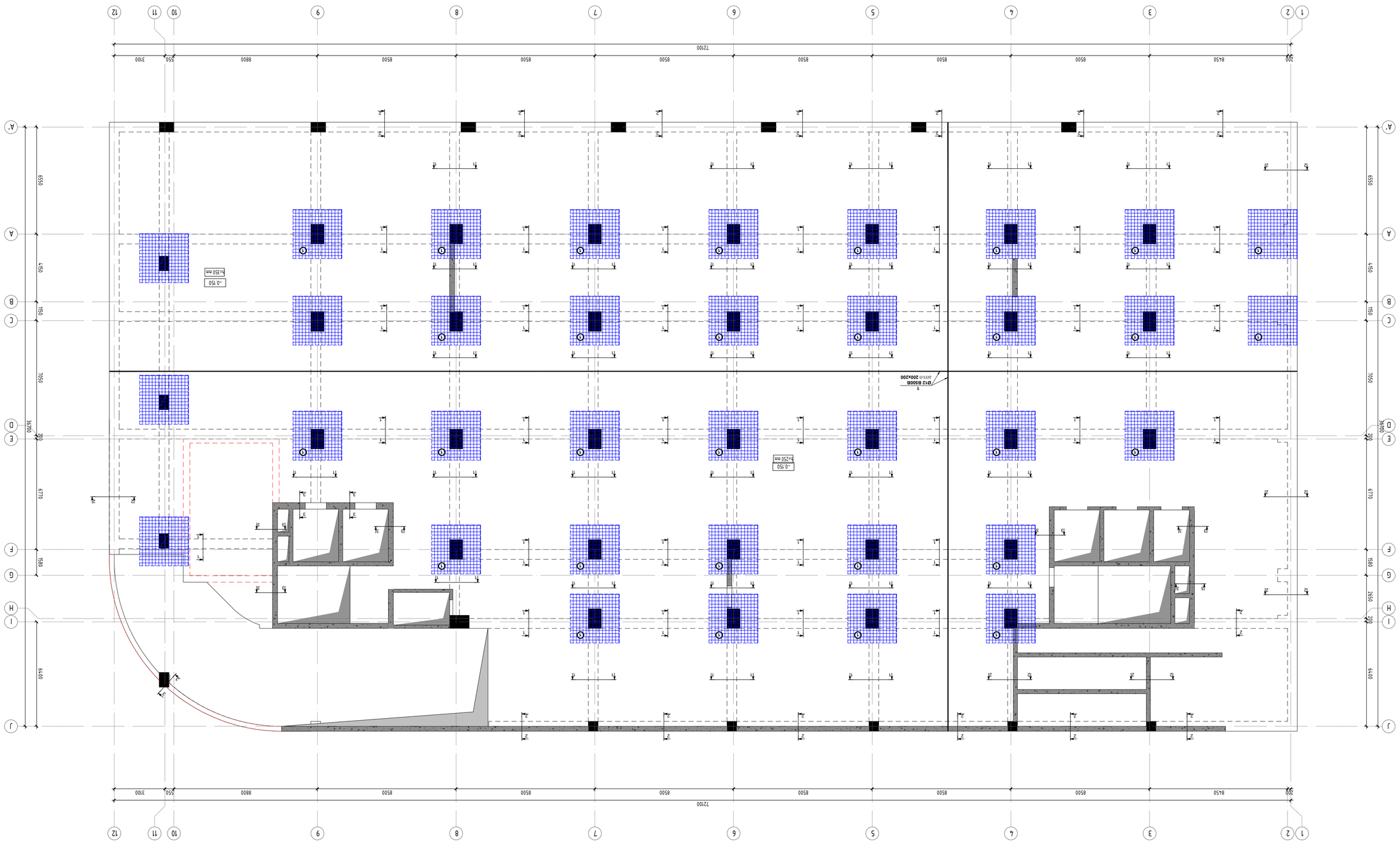


ค.ส.ย. ใบรับรองการจดทะเบียนนิติบุคคล ห้างหุ้นส่วนจำกัด ว.วัชร วิศวกรรม ก่อสร้าง 0150 -ขว
ส. 1100

| | |
|---|---|
| ผู้ออกแบบ: | ว. ภูมิวงศ์ |
| | ข.ว.ย. ๑๑๖๑๑ |
| ผู้ออกแบบ: | |
| | |
| 01 | 10.10.2024 |
| 00 | 24.10.2023 |
| ครั้งที่ | ครั้งที่ |
| | |
| | |
| | |
| | |
| | |
| | |
| | |
| | |
| ชื่อแบบ: | ผังพื้นชั้นดาดฟ้า |
| | |
| เลขที่แบบ: | ว. 26 |

ห้างหุ้นส่วนจำกัด ว.วัชร วิศวกรรม ก่อสร้าง 0150 -ขว
ที่อยู่ 29/1 หมู่ที่ 1 ตำบลบ้านเป็ด อำเภอเมืองขอนแก่น จังหวัดขอนแก่น 40000
โทร. 081-9999999

| | |
|---|---|
| ชื่อโครงการ: | อาคารพาณิชย์ 3 ชั้น |
| | |
| ที่ตั้งโครงการ: | 29/1 หมู่ที่ 1 ตำบลบ้านเป็ด อำเภอเมืองขอนแก่น จังหวัดขอนแก่น 40000 |
| เจ้าของ: | คุณ ธนวัฒน์ ศรีสุข |
| | |
| ผู้ออกแบบ: | Ns studio |
| | |
| ผู้คำนวณ: | ว. ภูมิวงศ์ ใบอนุญาตเลขที่ 01.10.15.007.123 |
| | |
| ผู้ตรวจแบบ: | |
| | |
| ผู้ควบคุมงาน: | |
| | |
| ผู้ตรวจรับงาน: | |
| | |
| ผู้ตรวจสอบ: | |
| | |
| ผู้ตรวจสอบ: | |
| | |
| ผู้ตรวจสอบ

| | | |

რკბ-ის გადახურვის ფილის საყალიბე გეგმა ნიშ. +3.550 -ზე
მ. 1:100

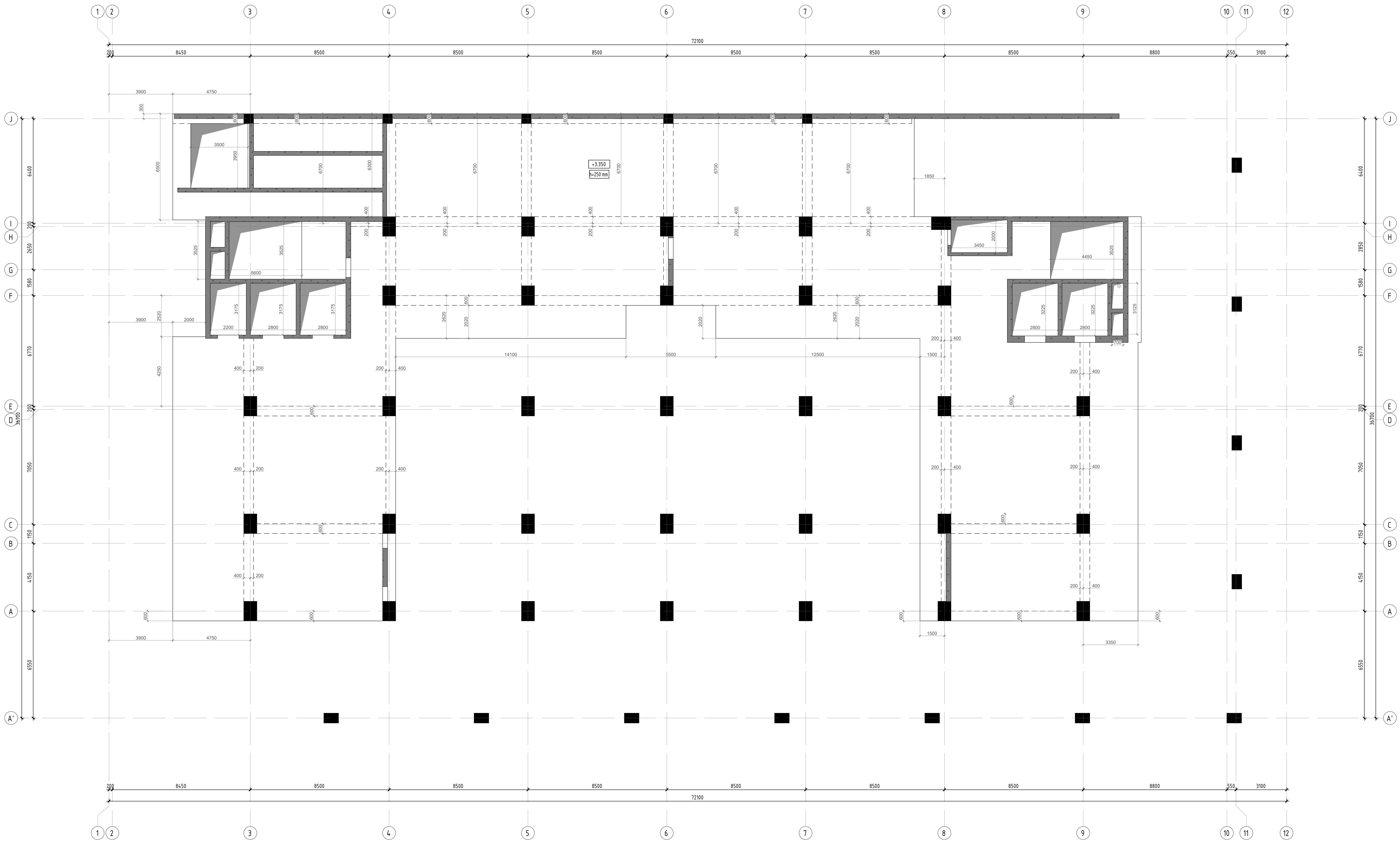


კონსტრუქციული პროექტი

| ფორმატი: | A1 |
|---|---|
| თარიღი: | 10.10.2023 |

დამკვეთი

**Ns studio**

პროექტის დასახელება:

თბილისი, ვაჟა-ფშაველას გამზირი №29, ავერსის კლინიკა
ს.კ: 01.10.15.007.123

შენიშვნები:

კონსტრუქტორი:

დ. თავაძე

დ. თავაძ

| რევიზია | რევიზია |
|---|---|
| 00 | 24.10.2023 |
| 01 | 10.10.2024 |
| | |
| | |
| | |
| | |
| | |
| | |

ნახაზის დასახელება:

რკბ-ის გადახურვის ფილის საყალიბე გეგმა ნიშ. +3.550 -ზე

ნახაზის №:

ქ - 28

რკბ-ის გადახურვის ფილის ქვედა შრის არმირების გეგმა ნიშ. +3.350 -ზე
მ. 1:100

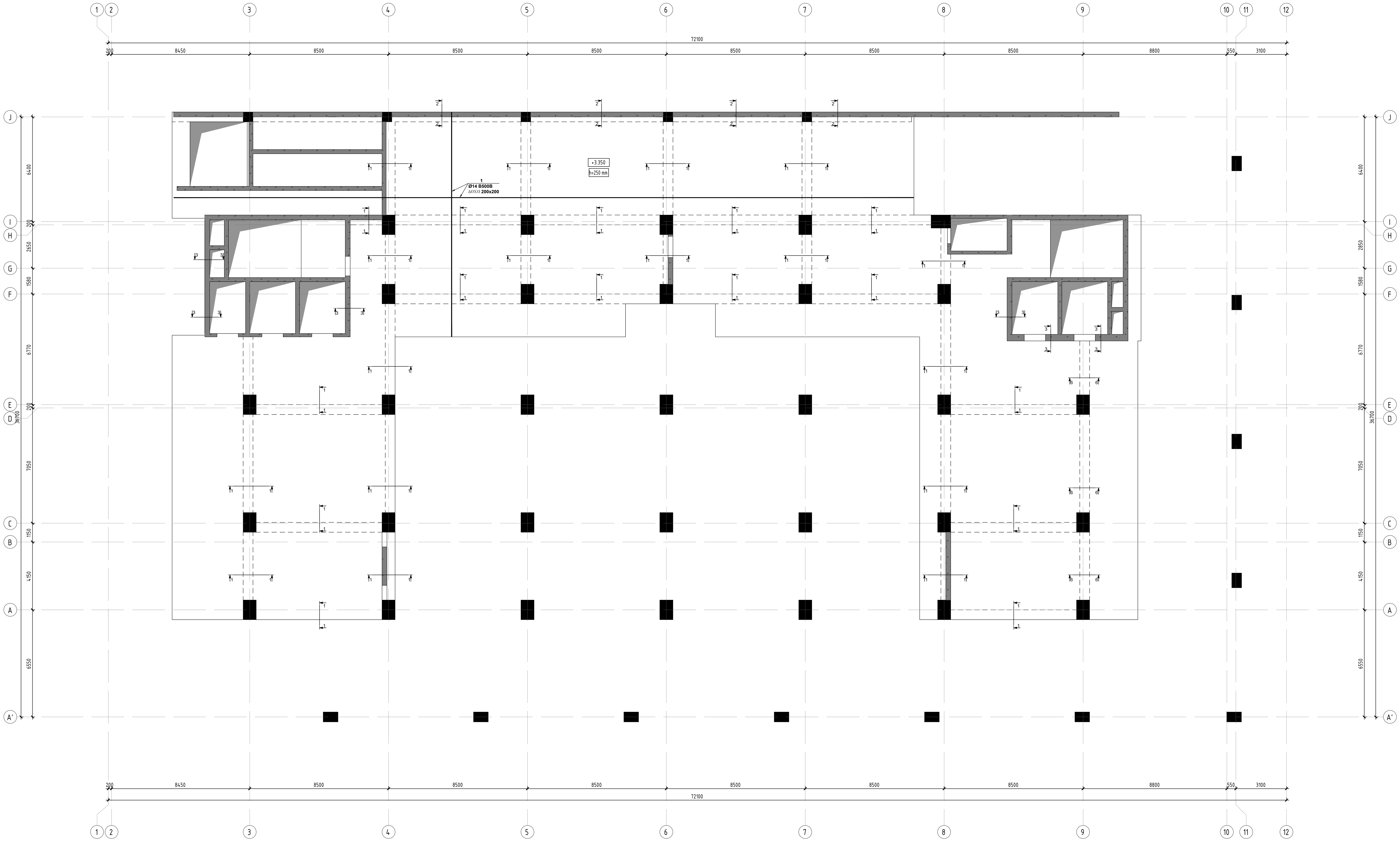


| | |
|---|---|
| კონსტრუქციული პროექტი | |
| ფორმატი: | A1 |
| თარიღი: | 10.10.2023 |
| დამკვეთი | |
| Ns studio | |
| პროექტის დასახელება: | |
| თბილისი, ვაჟა-ფშაველას გამზირი №29, ავერსის კლინიკა<br>ს.კ: 01.10.15.007.123 | |
| კონსტრუქტორი: | |
| დ. თავაძე | |
| დ. თავაძე (signature) | |

| რევიზია | რევიზია |
|---|---|
| 00 | 24.10.2023 |
| 01 | 10.10.2024 |

ნახაზის დასახელება:

რკბ-ის გადახურვის ფილის ქვედა შრის არმირების გეგმა ნიშ. +3.350 -ზე

ნახაზის №:

კ - 29

რკბ-ის ბალახუროვის ფილის ზედა შრის არმირების გეგმა ნიშ. +6.850 -ზე
მ. 1:100




არმატ. 1
1 - Ø14 B500B
ბიჯი 200x200




არმატ. 2
1 - Ø14 B500B
ბიჯი 200x200




არმატ. 3
1 - Ø14 B500B
ბიჯი 200x200




არმატ. 4
4 - Ø20 B500B
ბიჯი 200




არმატ. 5
4 - Ø20 B500B
ბიჯი 200




არმატ. 6
6 - Ø20 B500B
ბიჯი 200x200




არმატ. 7
1 - Ø14 B500B
ბიჯი 200x200




კონსტრუქციული პროექტი

ფორმატი: A1

თარიღი: 10.10.2023

დამკვეთი

**Ns studio**

პროექტის დასახელება:

თბილისი, ვაჟა-ფშაველას გამზირი №29, ვაჟერასის ალეინეა

ს.კ.: 01.10.15.007.123

შესრულებაში:

კონსტრუქტორი:

დ. თავაძე

| რევიზია | რევიზია |
|---|---|
| 00 | 24.10.2023 |
| 01 | 10.10.2024 |

ნახაზის დასახელება

რკბ-ის ბალახუროვის ფილის ზედა შრის არმირების გეგმა ნიშ. +3.350 -ზე

ნახაზის №:

ბ - 30

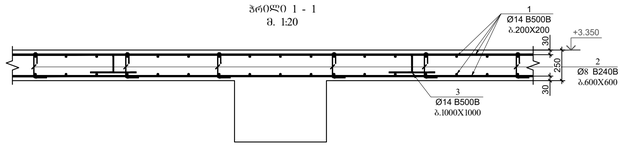


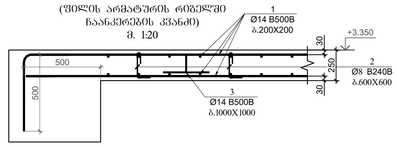


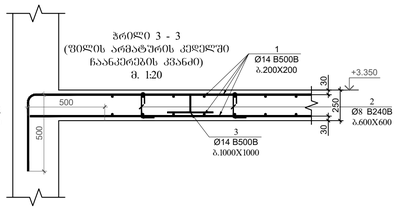


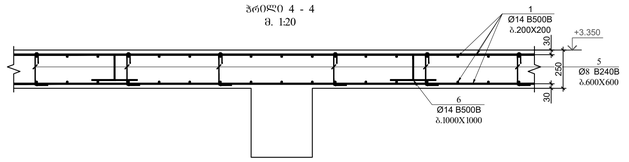


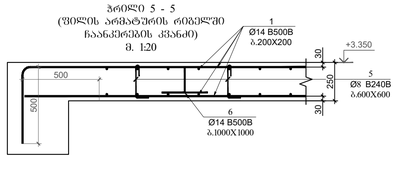


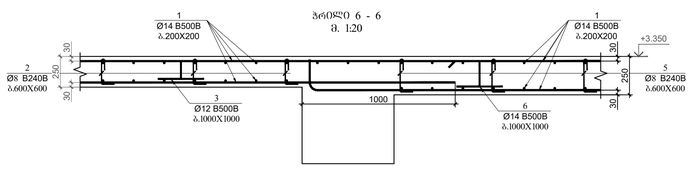


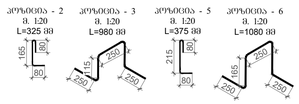


| პოზ. | ა ღ წ ე რ ი ლ ო ბ ა | დ ა ხ ა ს ი ა თ ე ბ ა | | | | რაოდ. | წონა, კგ | | ჯამური სიმძიმე |
|---|---|---|---|---|---|---|---|---|---|
| | | რკ-ბის ბალიანების ზედა ნიშ. +3.350 | | | | | | | 1 |
| | | დეტალის | | | | | ერთეულის (კგ) | სულ (კგ) | კგ |
| 1 | დაიბრას არმირება | Ø 14 | B500B | t= | 12000 | 4665 | 14.52 | 67720.36 | 67720.36 |
| 2 | | Ø 8 | B240B | t= | 325 | 6500 | 0.13 | 834.46 | 834.46 |
| 3 | | Ø 14 | B500B | t= | 980 | 2320 | 1.19 | 2750.43 | 2750.43 |
| 4 | დაიბრას არმირება | Ø 20 | B500B | t= | 12000 | 185 | 29.63 | 5480.79 | 5480.79 |
| 5 | | Ø 8 | B240B | t= | 375 | 450 | 0.15 | 66.66 | 66.66 |
| 6 | | Ø 14 | B500B | t= | 1080 | 160 | 1.31 | 209.04 | 209.04 |
| | | | | | | | Σ = | 77061.75 | 77061.75 |
| | | | | | | | | (მ³) | მ³ |
| | | ბეტონი B30 | | | | | | 504.00 | 504.00 |

პროექტის ტიპი
კონსტრუქციული პროექტი

ფორმატი: A1

თარიღი: 10.10.2023

დეველოპერი
Ns studio

პროექტის დასახელება:
თბილისი, ვაჟა-ფშაველას გამზირის N29, ავტოსის ალეხინა
ს.კ: 01.10.15.007.123

მენეჯერები:

პროექტორები:
დ. თუთაძე

| რევიზია | რევიზია |
|---|---|
| 00 | 24.10.2023 |
| 01 | 10.10.2024 |
| | |
| | |
| | |
| | |
| | |
| | |

ნახაზის დასახელება:
+3.350 ნიშნულის ზედაპირის გარეშე

ნახაზის №:
ბ - 31

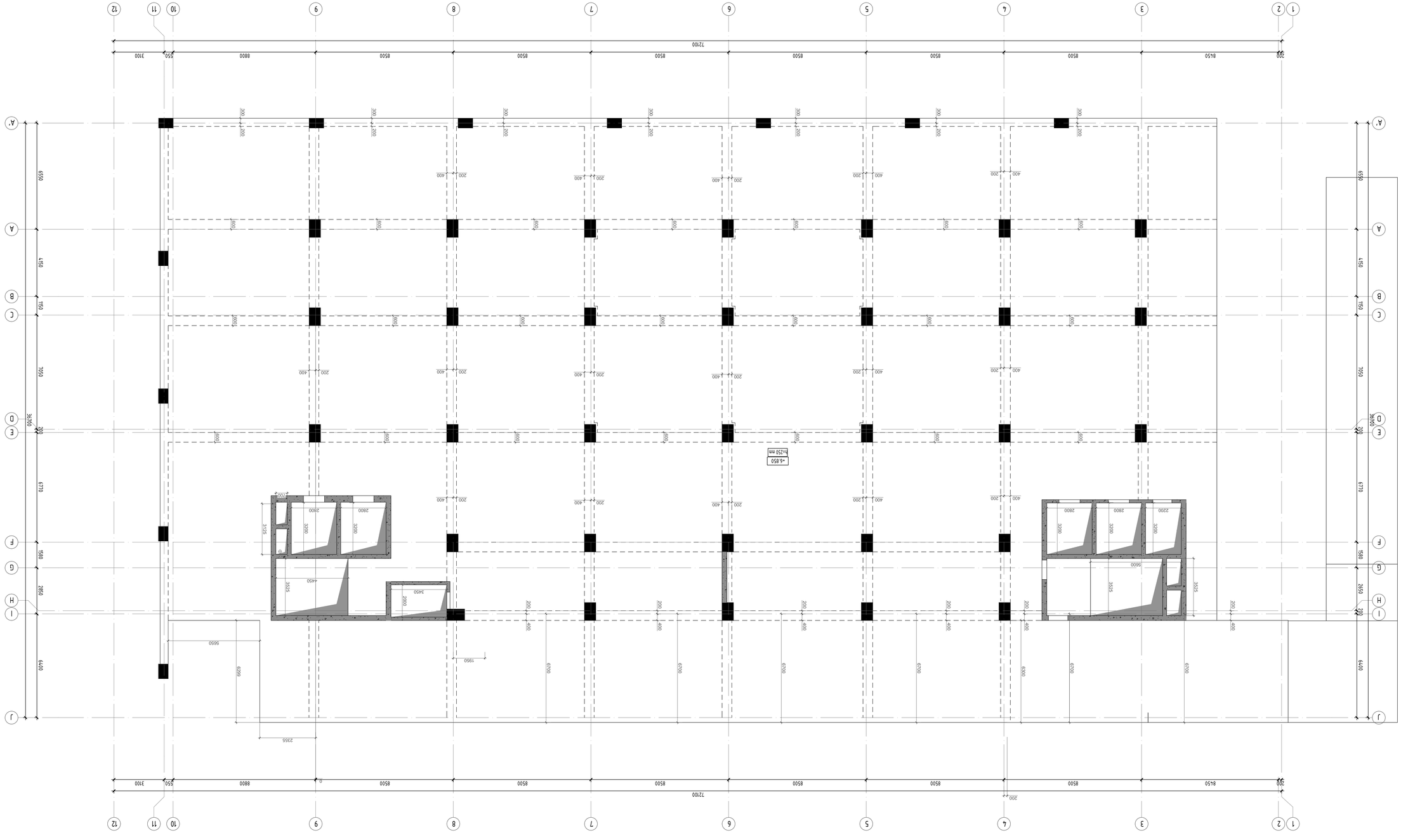


ראה תכנית יסודות לפרטים נוספים ומידות מדויקות. קנ"מ 1:100

| | |
|---|---|
| מהנדס: | |
| תאריך: | 10.10.2023 |
| שלב: | A1 |

**Ns studio**

| | |
|---|---|
| 01 | 10.10.2024 |
| 00 | 24.10.2023 |

| | |
|---|---|
| | |
| | |
| | |
| | |
| | |
| | |
| | |
| |

რკბ-ის გადახურვის ფილის ქვედა შრის არმირების გეგმა ნიშ. +6.850 -ზე
მ. 1:100

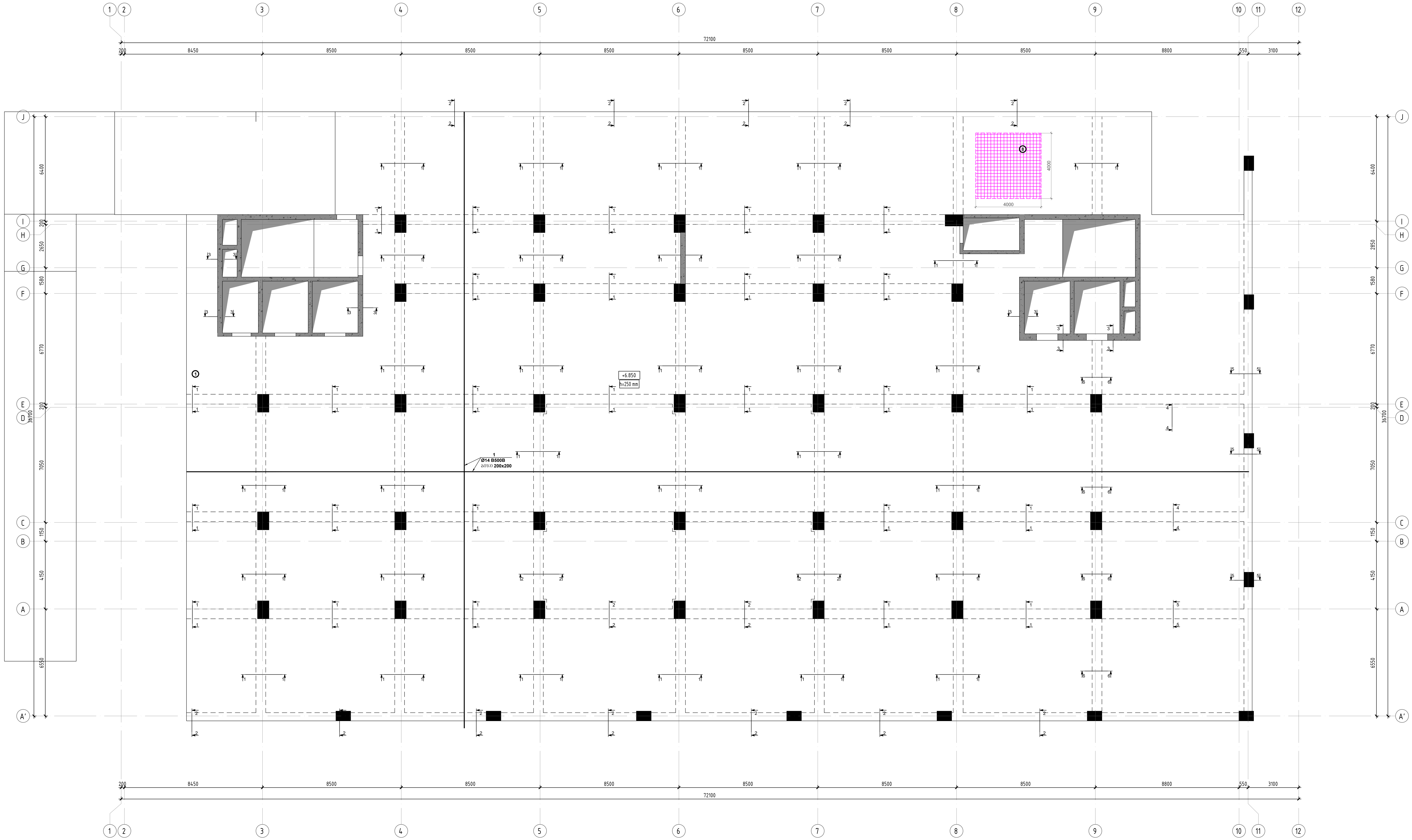


ბადე - 1
1 - Ø14 B500B
ბიჯი 200x200

ბადე - 8
1 - Ø14 B500B
ბიჯი 200x200

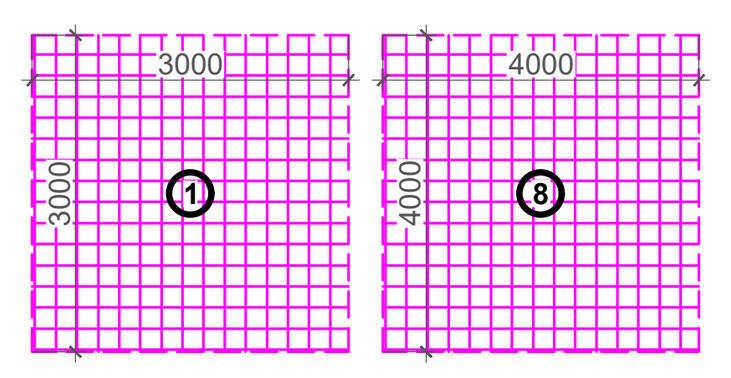


კონსტრუქციული პროექტი

| ფორმატი: | A1 |
|---|---|
| თარიღი: | 10.10.2023 |

დამკვეთი

**Ns studio**

პროექტის დასახელება:

თბილისი, ვაჟა-ფშაველას გამზირი №29, ავერსის კლინიკა
ს.კ: 01.10.15.007.123

შენიშვნები:

კონსტრუქტორი:

დ. თავაძე

დ. თავაძე

| რევიზია | რევიზია |
|---|---|
| 00 | 24.10.2023 |
| 01 | 10.10.2024 |

ნახაზის დასახელება:

რკბ-ის გადახურვის ფილის ქვედა შრის არმირების გეგმა ნიშ. +6.850 -ზე

ნახაზის №:

კ - 33

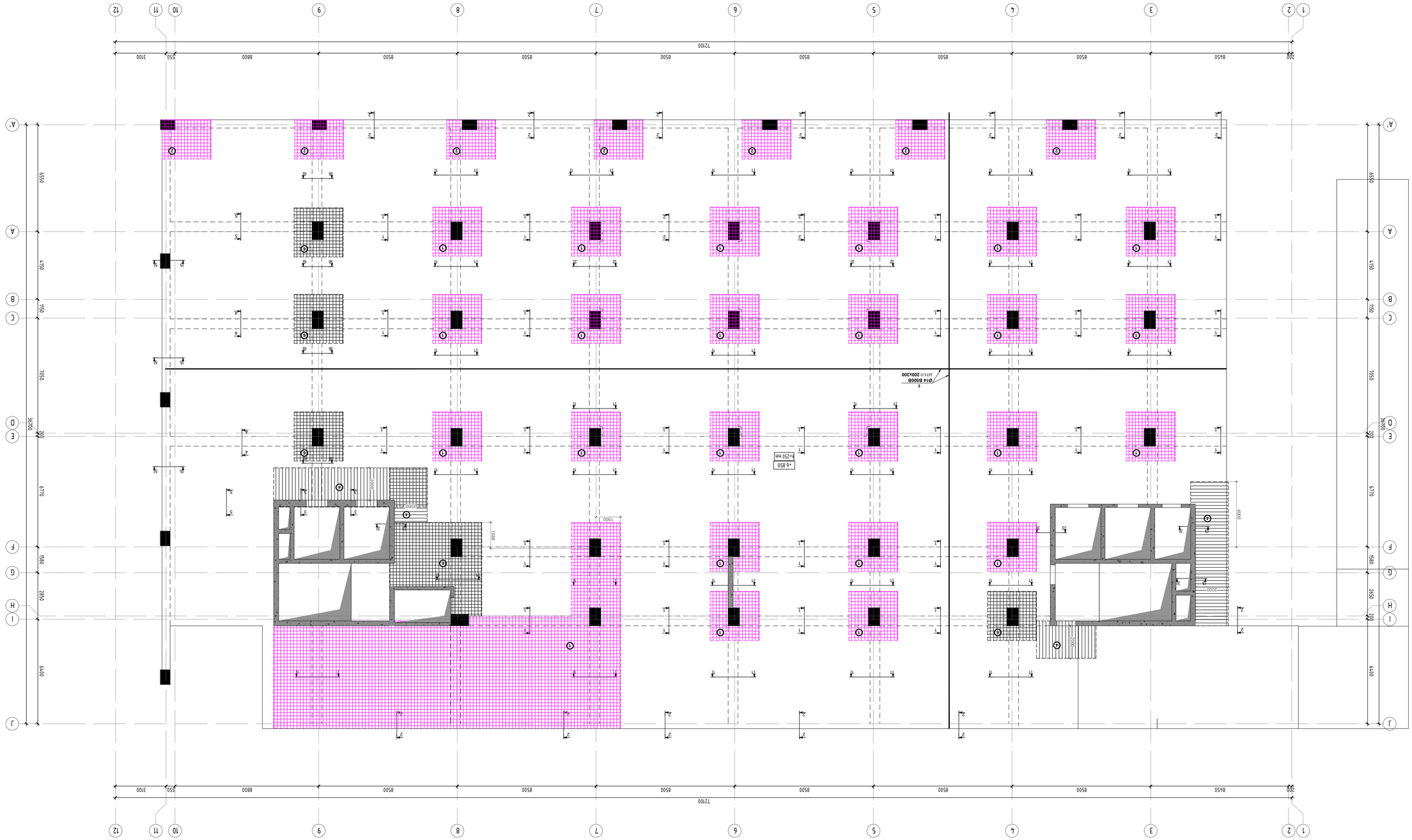


ФАД-ОВ ЗЭРСЭЬЭЮЭЬЭЮЬ ЭЮЭРСОЬ ЧЭЭСЬ ЭЮЭОЬ ЭЮЭЬЭЮЬ ЭЮЭЬЭЮЬ ЬОЭЯ. +6.850 -ЧЭ
а. Е100

| | |
|---|---|
| ЭМЯЬФЬЭЬЭЮЭЮЭЮ ЭЯЕМЭЭЬЭЮ | |
| ЭЯЕМЭЭЬЭЮ | А1 |
| ОЭЧЭЮЭЮ: | 10.10.2023 |
| ОЭЬЭЭЭЭЮ | Ns studio |
| ЭЯЕМЭЭЬЭЮ ОЭЬЭЬЭЯЮЭЬЭ: | |
| ОЭЬЭЮЭЬЭЮ ЭЭЬ-ЭЭЭЭЭЮЭЬ: | ЭЮЮЭЬЭЮ №29, ЭЭЯЬЬЬЬ ЭЭЬЭЬЭЯЮ ЭЮЮЭЬЭЮ |
| Ь.Ь: | 01.10.15.007.123 |
| ЭЬОЬЭЬЭЬЭЬ: | |
| ЭЬЭЬЭЭЭЮ: | |
| ЭЬЭЬЭЭЭЮ | |
| ЭЬЭЬЭЭЭЮ | |
| ЭЬЭЬЭЭЭЮ | |
| ЭЬЭЬЭЭЭЮ | |
| ЭЬЭЬЭЭЭЮ | |
| ЭЬЭЬЭЭЭЮ | |
| ЭЬЭЬЭЭЭЮ ОЭЬЭЬЭЭЭЮЭЭЬ: | |
| ЬЭЬЭЬЭЬ ЭЬЭЬЭЬЭЭЭЬЭЬЭЬ ЭЮ

| | | | | | | | | | |
|---|---|---|---|---|---|---|---|---|---|
| | | | | | | | | | |
| | | | | | | | | | |
| | | | | | | | | | |

რკბ-ის გადახურვის ფილის საყალიბე გეგმა ნიშ. +10.550 -ზე
მ. 1:100

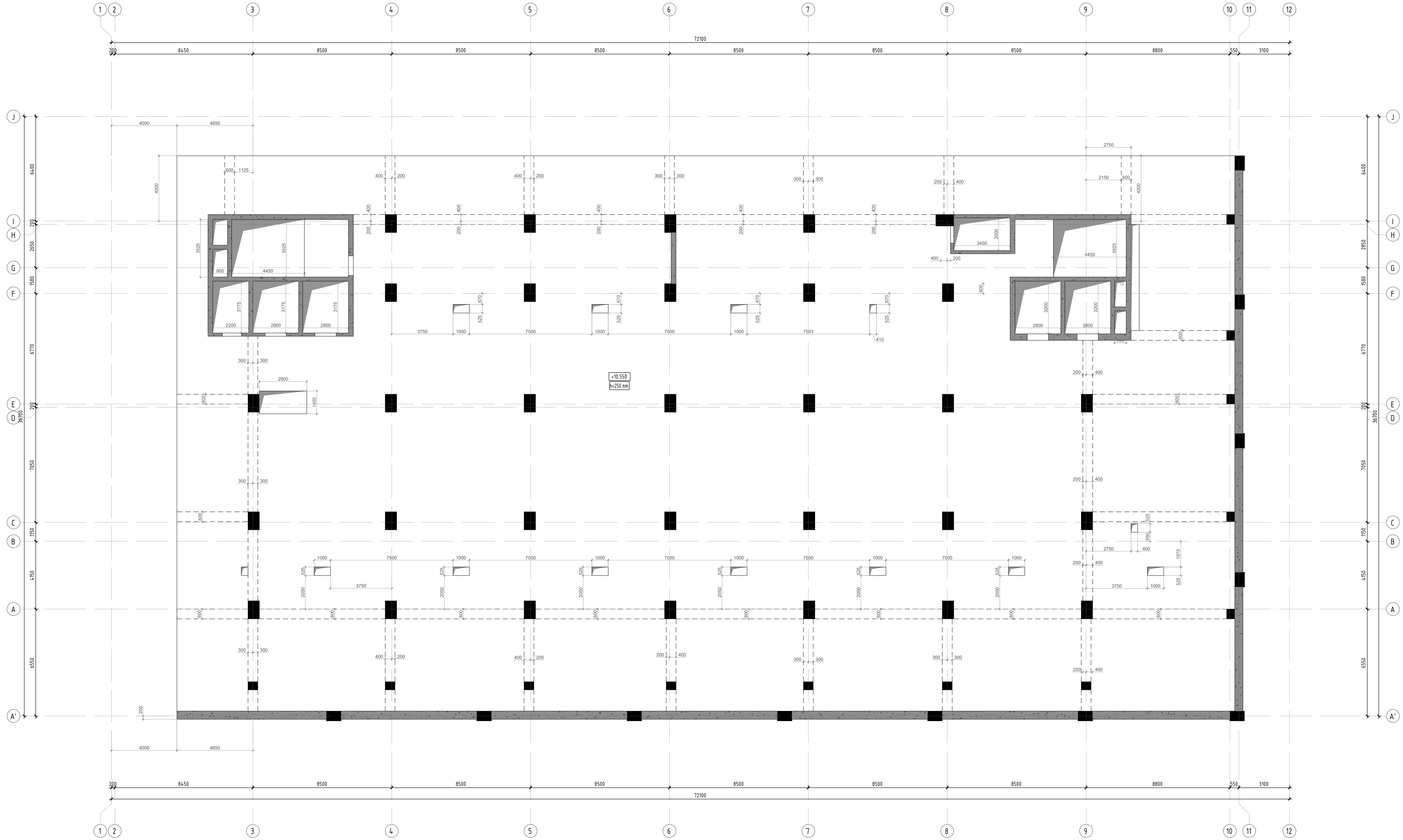


კონსტრუქციული პროექტი

| ფორმატი: | A1 |
|---|---|
| თარიღი: | 10.10.2023 |

დამკვეთი

**Ns studio**

პროექტის დასახელება:

თბილისი, ვაჟა-ფშაველას გამზირი №29, ავერსის კლინიკა
ს.კ: 01.10.15.007.123

კონსტრუქტორი:

დ. თავაძე

დ. თავაძ

| რევიზია | რევიზია |
|---|---|
| 00 | 24.10.2023 |
| 01 | 10.10.2024 |
| | |
| | |
| | |
| | |
| | |
| | |

ნახაზის დასახელება:

რკბ-ის გადახურვის ფილის და რიგელების საყალიბე გეგმა ნიშ. +10.550 -ზე

ნახაზის №:

კ - 36

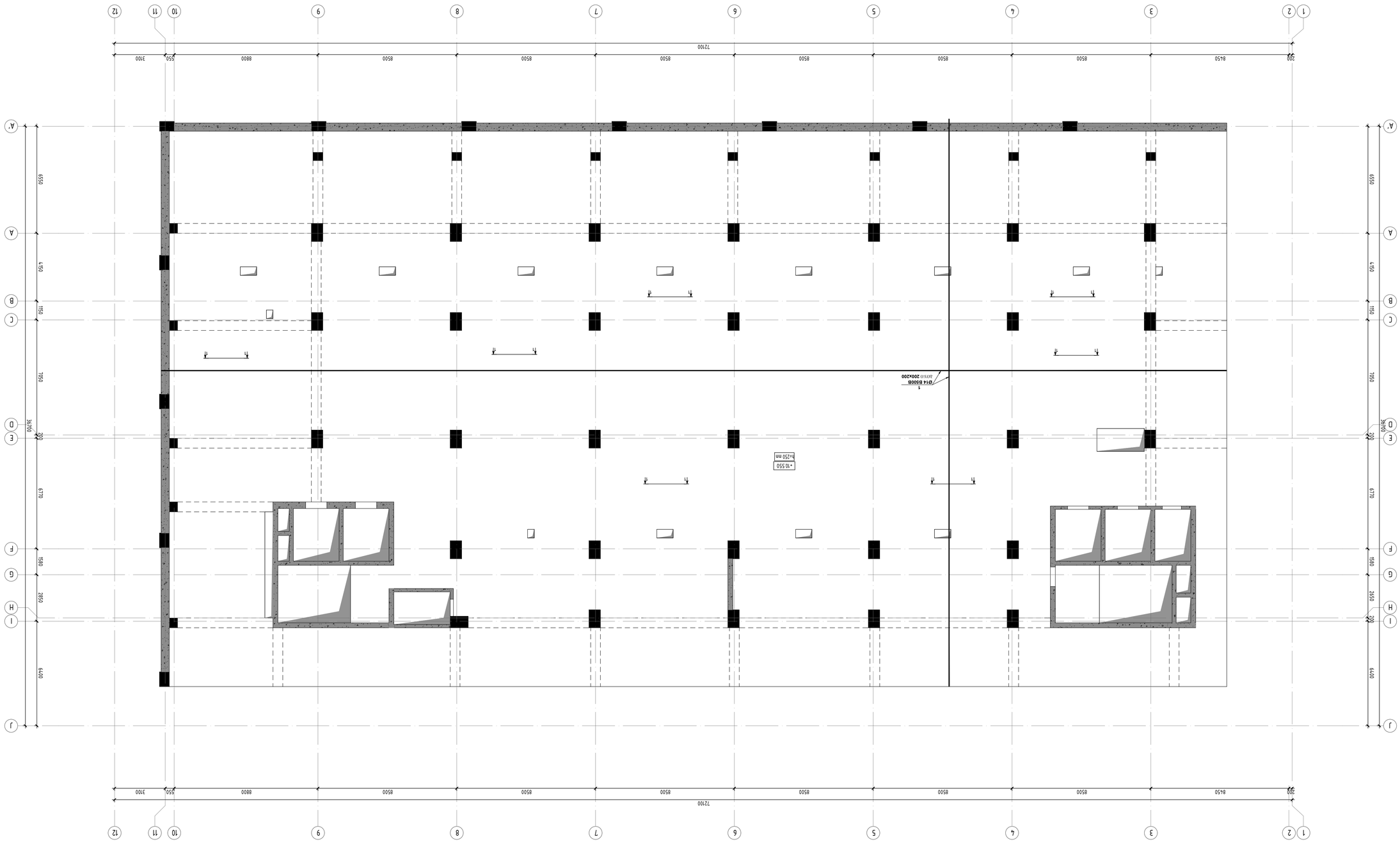
Ø14 B500B
шаг 200x200
+10.550
h250 mm
1
1
1

რკპ-ის გაღახურვის შიდის ჯიღა შრის არმირების გეგმა ნიშ. +10.550 -ზე
მ. 1:100

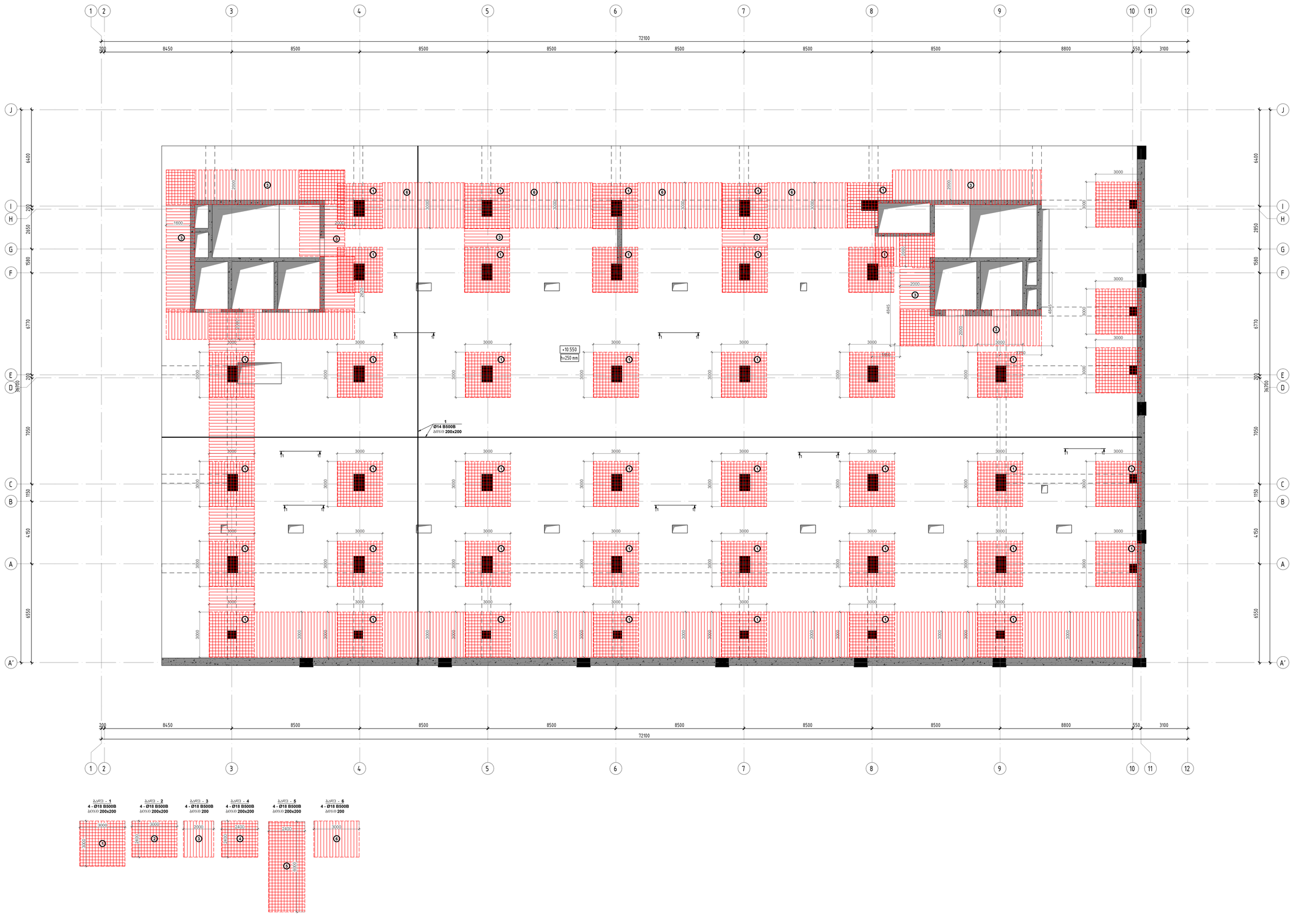
1 2 3 4 5 6 7 8 9 10 11 12
72100
200 8450 8500 8500 8500 8500 8500 8500 8800 550 3100
J I H G F E D C B A A'
6400 200 2650 1580 6770 200 3650 7050 1150 4450 6550
+10.550
h=250 mm
1
Ø14 B500B
მარგ. 200x200
1600
2000
2650
2900
3000
4845
2150
1100
1100
1100

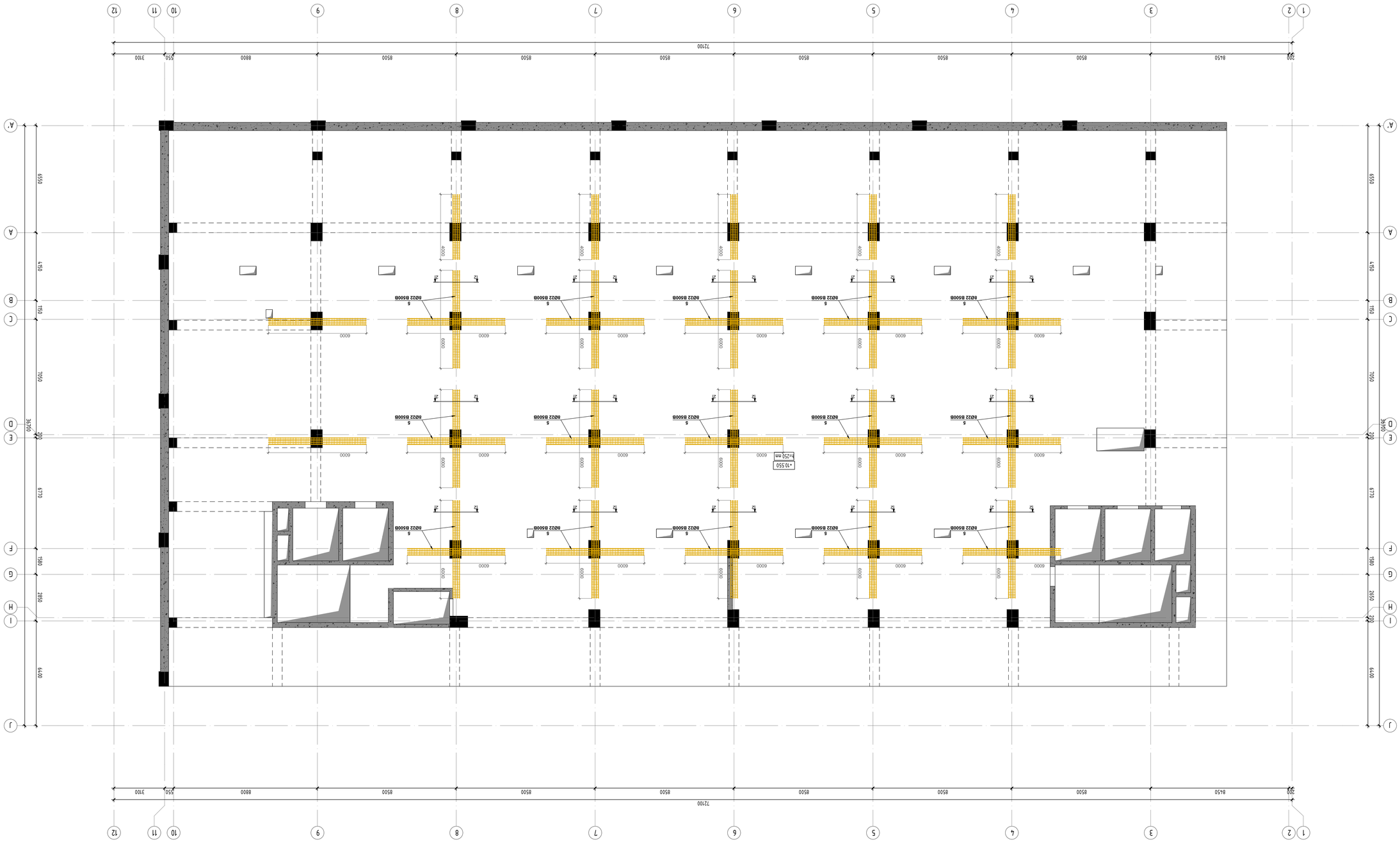
1
2
3
4
5
6
7
8
9
10
11
12
200
8450
8500
8500
8500
8500
8500
8500
8500
8500
550
3700
72100
A
B
C
D
E
F
G
H
I
J
1950
4450
1950
6770
1580
2850
6440
3400
6550
6000
6000
6000

## რკბ-ის გადახურვის ფილის განივი არმატურის (საკიდების) გეგმა ნიშ. +10.550 -ზე
მ. 1:100

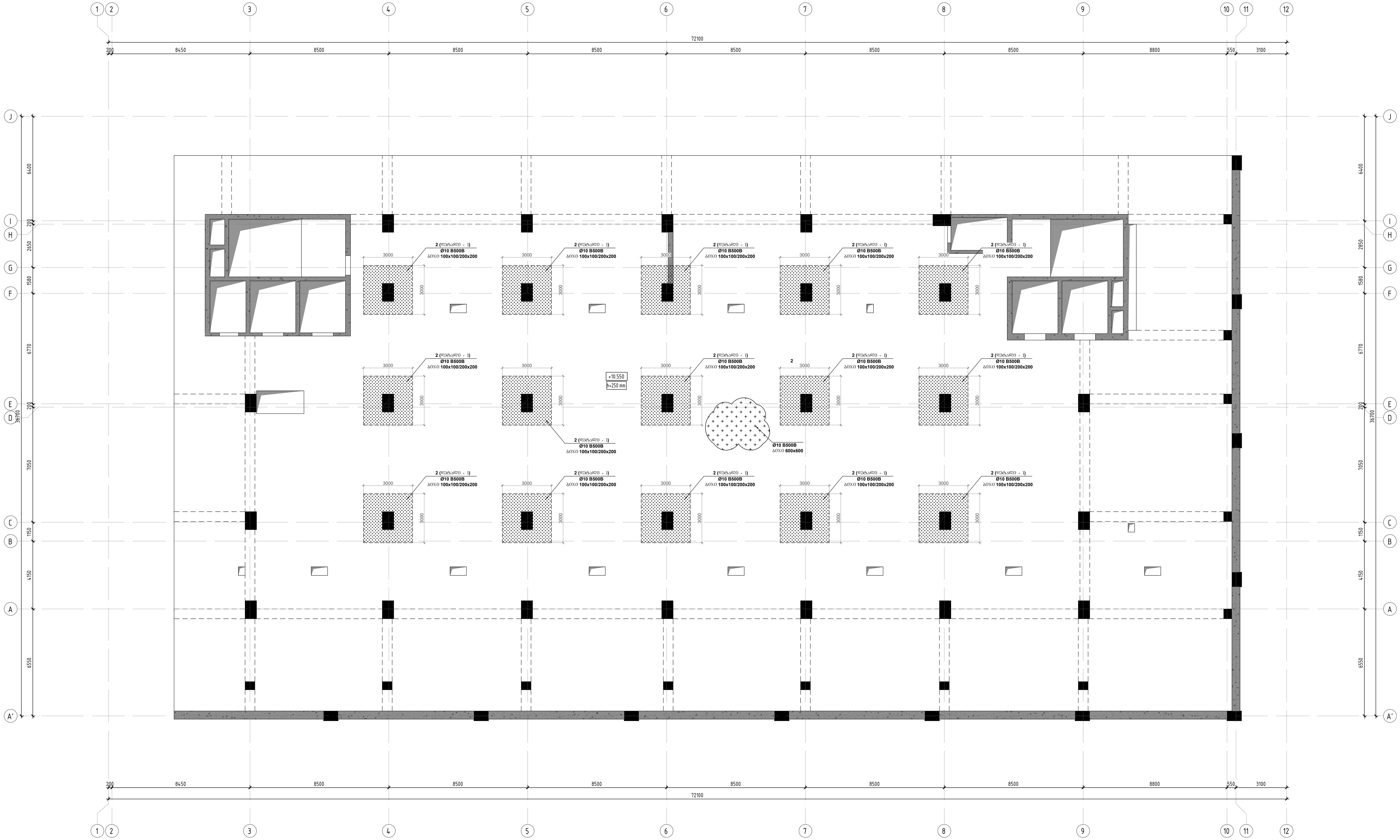


კონსტრუქციული პროექტი

| | |
|---|---|
| ფორმატი: | A1 |
| თარიღი: | 10.10.2023 |

დამკვეთი

**Ns studio**

პროექტის დასახელება:

თბილისი, ვაჟა-ფშაველას გამზირი №29, ავერსის კლინიკა
ს.კ: 01.10.15.007.123

კონსტრუქტორი:

დ. თავაძე

დ. თავაძ

| რევიზია | რევიზია |
|---|---|
| 00 | 24.10.2023 |
| 01 | 10.10.2024 |
| | |
| | |
| | |
| | |
| | |
| | |

ნახაზის დასახელება:

რკბ-ის გადახურვის ფილის განივი არმატურის (საკიდების) გეგმა ნიშ. +10.550 -ზე

ნახაზის №:

კ - 40

# ЗАПАСНАЯ ЛЕСТНИЦА ЗАПАСНОГО ВЫХОДА

## Ns studio

| | |
|---|---|
| ГИП | |
| Гл.инж. | 01.10.15.007.123 |
| Разработал | Т.Ш.Ахмедова |
| Проверил | Ф.Ф.Ахмедов |
| Н.контр. | |
| Утвердил | |

| | |
|---|---|
| Стадия | Лист | Листов |
| Р | 1 | 1 |

Инв.№ подл. | Подпись и дата | Взам.инв.№

| | |
|---|---|
| Изм. | Кол.уч. |
| Лист | № док. |
| Подпись | Дата |

Копировал | Формат А1

| | | |

რკბ-ის გადახურვის ფილის საყალიბე გეგმა ნიშ. +14.250 -ზე
მ. 1:100

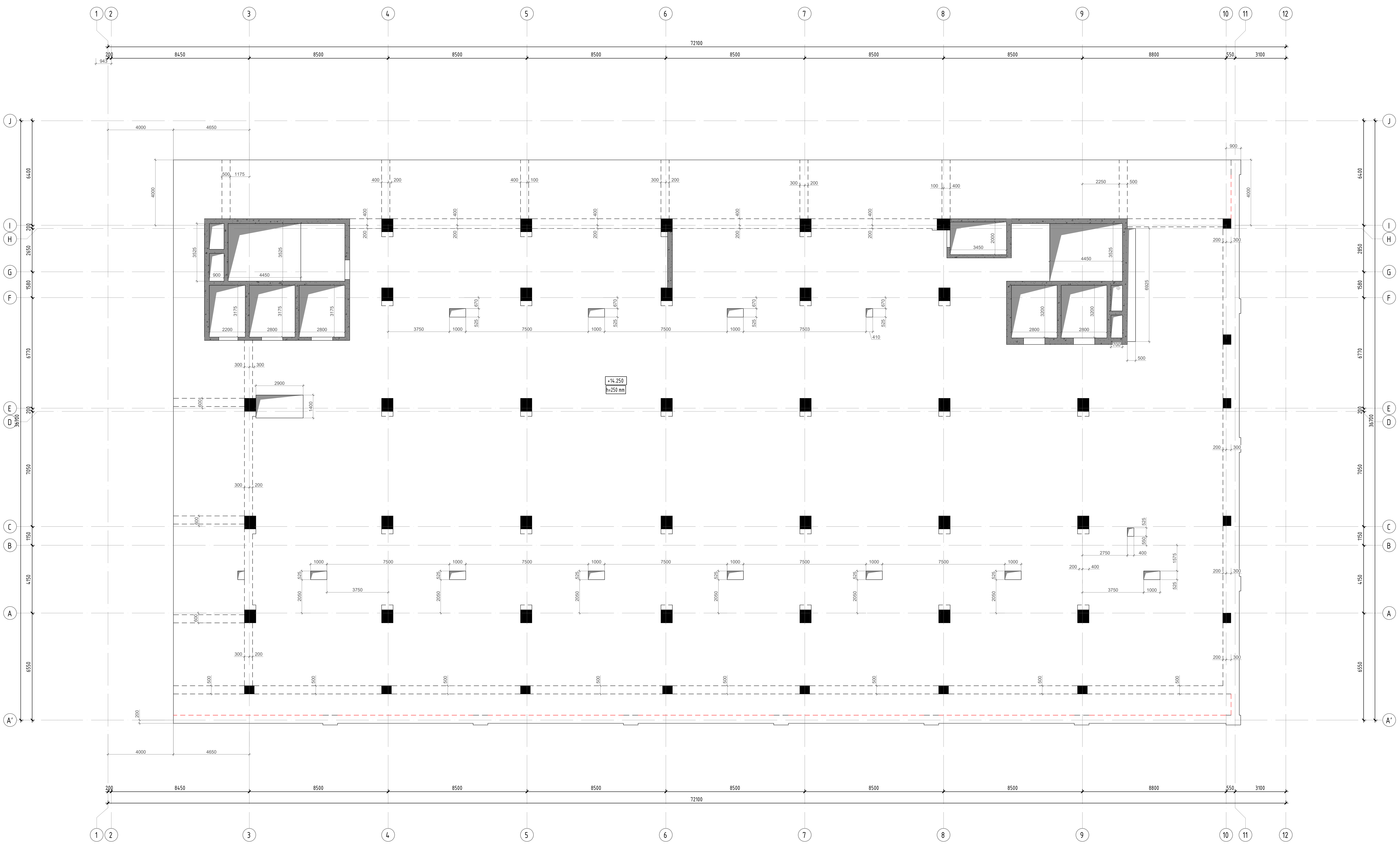


| | |
|---|---|
| კონსტრუქციული პროექტი | |
| ფორმატი: | A1 |
| თარიღი: | 10.10.2023 |

დამკვეთი

**Ns studio**

პროექტის დასახელება:

თბილისი, ვაჟა-ფშაველას გამზირი №29, ავერსის კლინიკა
ს.კ: 01.10.15.007.123

შენიშვნები:

კონსტრუქტორი:

დ. თავაძე

დ. თავაძ

| რევიზია | რევიზია |
|---|---|
| 00 | 24.10.2023 |
| 01 | 10.10.2024 |

ნახაზის დასახელება:

რკბ-ის გადახურვის ფილის და რიგელების საყალიბე გეგმა ნიშ. +14.250 -ზე

ნახაზის №:

ა - 42

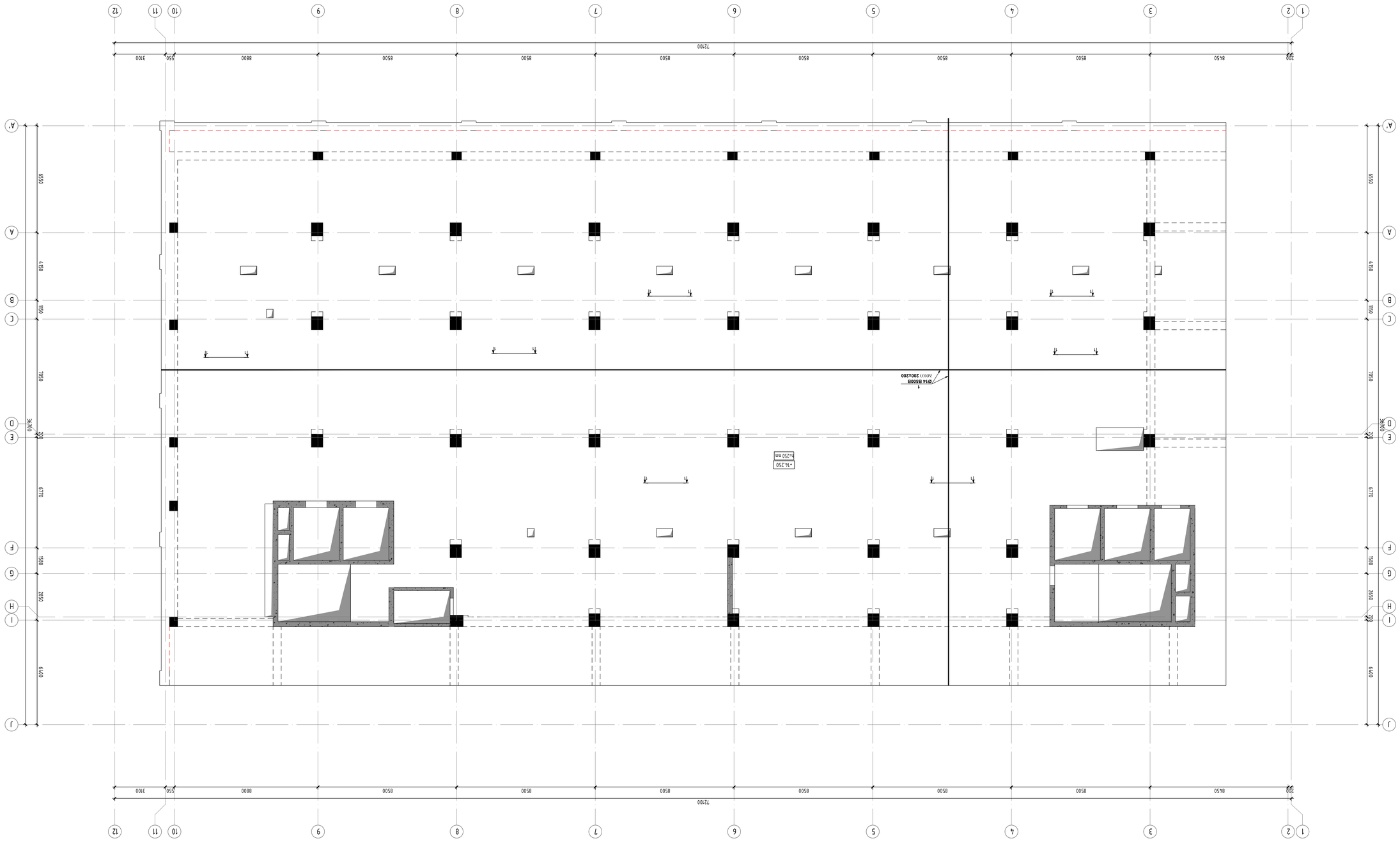


ԱՇԽԱՏԱՆՔԱՅԻՆ
ՀԱՏՎԱԾԱԳԻՐ

| | |
|---|---|
| ՓՈՓՈԽՈՒԹՅՈՒՆ | **А1** |
| ՕԲՅԵԿՏԻ ԱՆՎԱՆՈՒՄԸ | 10.10.2023 |
| ՊՎԱՀԱՅՈՒՄ | **Ns studio** |
| ՀԱՄԱՀՂԱՑՈՒ ՊԱՏԱՍԽԱՆԱՏՈՒ | ՈՒՍՈՒՄՆԱԿԱՆ ՅԱՆՑԵՐ-ՊԱՅՄԱՆԱԳԻՐ<br>ՀՀ ԿԱՌԱՎԱՐՈՒԹՅԱՆ N29 ՀՀՇՆ-ԱՄՈՒ<br>ՀՀՊՈՒՀ |
| | b.k. 01.10.15.007.123 |
| ՀԱՏԱԿԱՑՄԱՆ ՀԱՄԱՐ: | |
| ՀԱՄԱՀՂԱՑՈՒ ՊԱՏԱՍԽԱՆԱՏՈՒ: | |
| ՊԱՏՎԵՐԱՏՈՒ: | ԳՐ. ՄԱՅԱՆ |
| | ԳԼԽ. ՄԱՅԱՆ |

| ՀՐԱՏԱՐԱԿՈՒԹՅՈՒՆՆԵՐԻ ՑԱՆԿ | |
|---|---|
| ՀՐԱՏԱՐԱԿՈՒԹՅՈՒՆ | ԱՄՍԱԹԻՎ |
| 01 | 10.10.2024 |
| 00 | 24.10.2023 |
| | |
| | |
| | |
| | |
| | |
| | |
| | |
| | |
| ՀԱՏԱԿԱՑՄԱՆ ՊԱՏԱՍԽԱՆԱՏՈՒ: | |

ՀԱՏԱԿԱՑՄԱՆ ՀԱՄԱՐ՝

ԿԱՌՈՒՑՎԱԾՔԻ ՏԵՂԱԿԱՅՄԱՆ ՎԱՅՐԸ, ՀԱՍՑԵՆ, ՇԵՆՔԻ ՀԱՍՑԱՅԻՆ ՆՇԱՆԱԿԸ ԵՎ ԳՈՐԾԱՐԱՆԱՅԻՆ ՀԱՍՑԵՆ
ՀԱՍՑԱՅԻՆ ՀԱՏԱԿԱՑՄԱՆ ՀԱՄԱՐԸ
ՔԱՂԱՔ ԵՐԵՎԱՆ, ՇԵՆԳԱՎԻԹ ԱՎԱՆ
ՇԵՆՔ 43

## რკბ-ის გადახურვის ფილის ზედა შრის არმირების გეგმა ნიშ. +14.250 -ზე
მ. 1:100

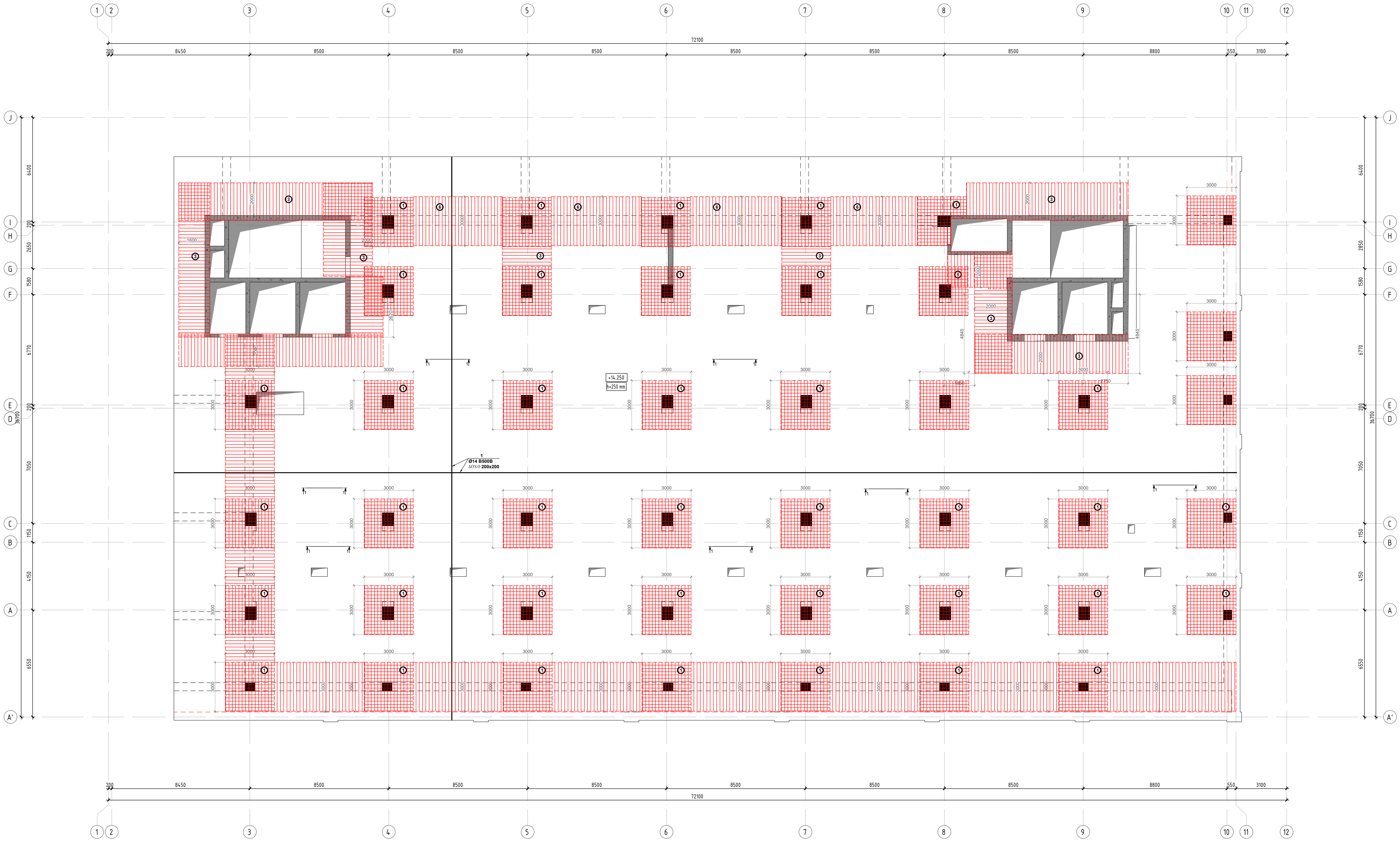


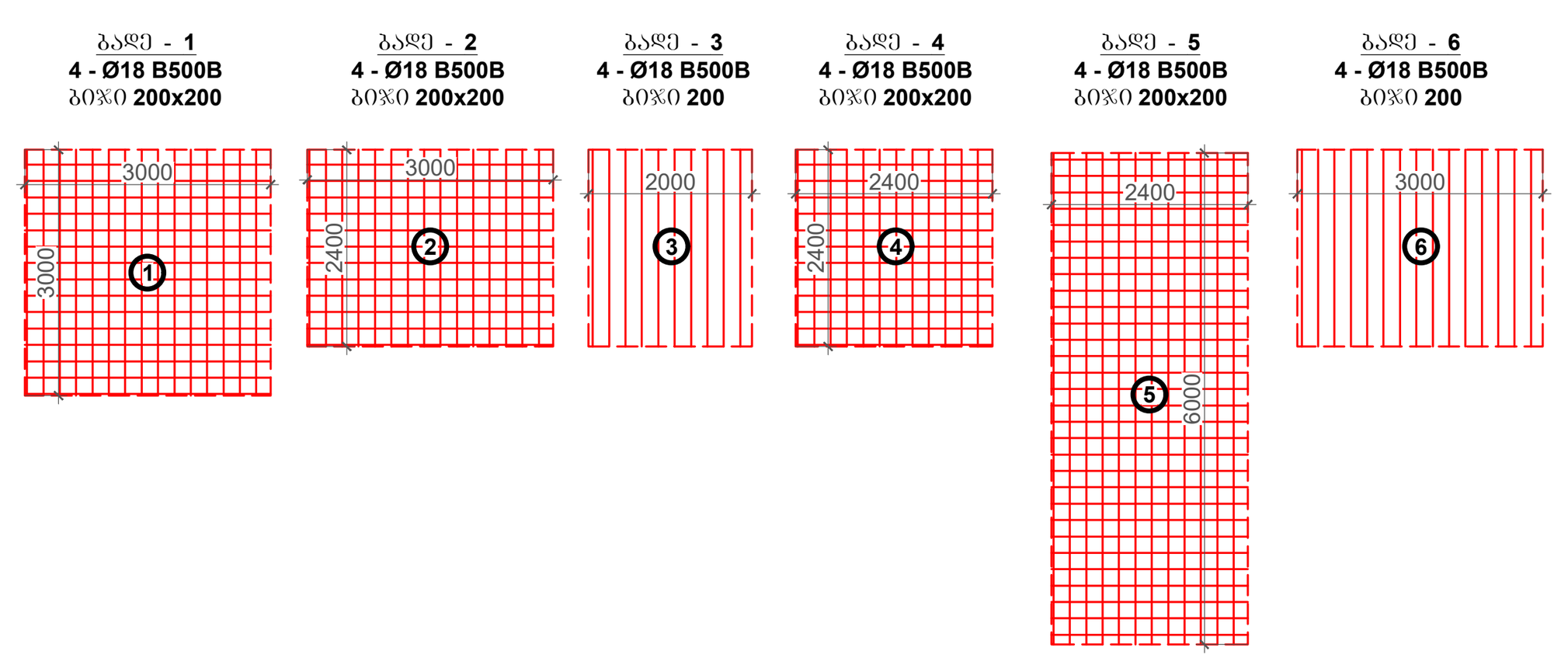


კონსტრუქციული პროექტი

ფორმატი: **A1**

თარიღი: 10.10.2023

დამკვეთი

**Ns studio**

პროექტის დასახელება:

თბილისი, ვაჟა-ფშაველას გამზირი №29, ავერსის კლინიკა
ს.კ: 01.10.15.007.123

შენიშვნები:

კონსტრუქტორი:

დ. თავაძე

| რევიზია | რევიზია |
|---|---|
| 00 | 24.10.2023 |
| 01 | 10.10.2024 |

ნახაზის დასახელება:

რკბ-ის გადახურვის ფილის ზედა შრის არმირების გეგმა ნიშ. +14.250 -ზე

ნახაზის №:

კ - 44

ԱՇԽԱՏԱՆՔԱՅԻՆ ՄԱՍ
ՅԱՏԱԿԱԳԻՐ

ՍՏՈՒԳԱԾՔ՝ A1

ՊՐՈՅԵԿՏ՝ 10.10.2023

ՇԻՆԱՐԱՐՈՒԹՅՈՒՆ

Ns studio

ՀԱՄԱՐՈՂ ՇԻՆԱՐԱՐԻ՝

ՕԴԱՅԻՆ ՀԱՄԱԼԻՐ ՏԱՆՑԱՅԻՆ ԿԱՌՈՒՑՎԱԾՔՆԵՐՈՎ
ՅԱՐԿԱՆԻ Ն29, ՅԱՎԱԼՈՒ
ՀԱՍՑԵ՝ 01.10.15.007.123

ՀԱՏԱԿԱԳԻՐ՝

ՀԱՄԱՐՈՂ ՇԻՆԱՐԱՐԻ՝

ՄԱՍՆԱԳԻՏԱԿԱՆ ՄԱՍ՝

ՇԻՆԱՐԱՐ՝

| ՀԱՏՎԱԾ | ԱՇԽԱՏԱՆՔ |
|---|---|
| 01 | 10.10.2024 |
| 00 | 24.10.2023 |

ՀԱՎԱՔԱԾՈՒ ՆԱԽԱԳԾԵՐ

ՀԱՎԱՔԱԾՈՒ ՏԵՂԱԿԱՆՔ ՀԱՄԱՅՆՔԻ ՂԵԿԱՎԱՐ ՀԱՍԱՐԱԿԱՊԵՏ ՀՈՎՀԱՆՆԻՍՅԱՆ 3/1 ՀԱՍՑԵ, +14250 ՀԱՎ

ՀԱՏԱԿԱԳԻՐ՝



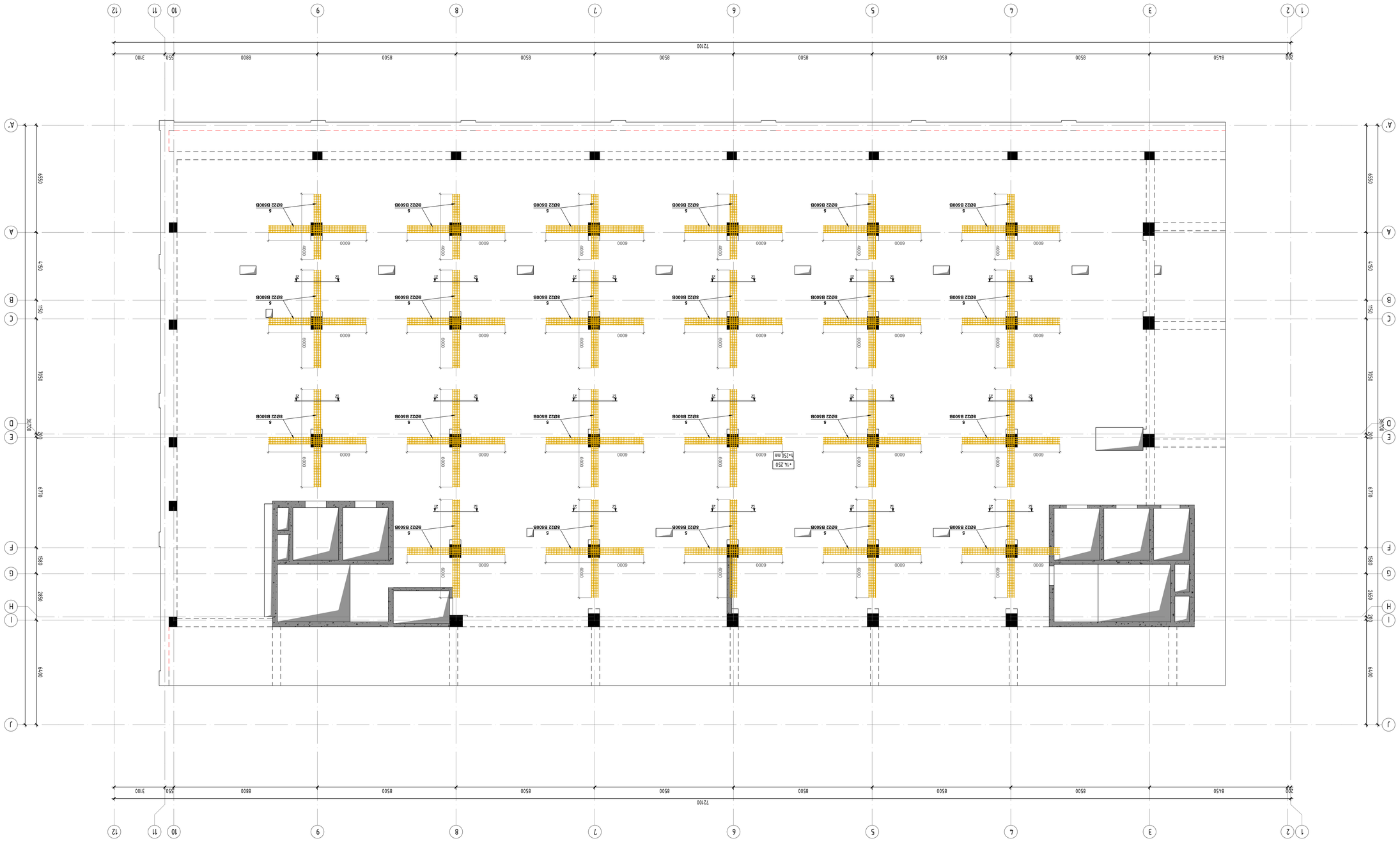


ՀԱՎԱՔԱԾՈՒ ՏԵՂԱԿԱՆՔ ՀԱՄԱՅՆՔԻ ՂԵԿԱՎԱՐ ՀԱՍԱՐԱԿԱՊԵՏ ՀՈՎՀԱՆՆԻՍՅԱՆ 3/1 ՀԱՍՑԵ, +14250 ՀԱՎ

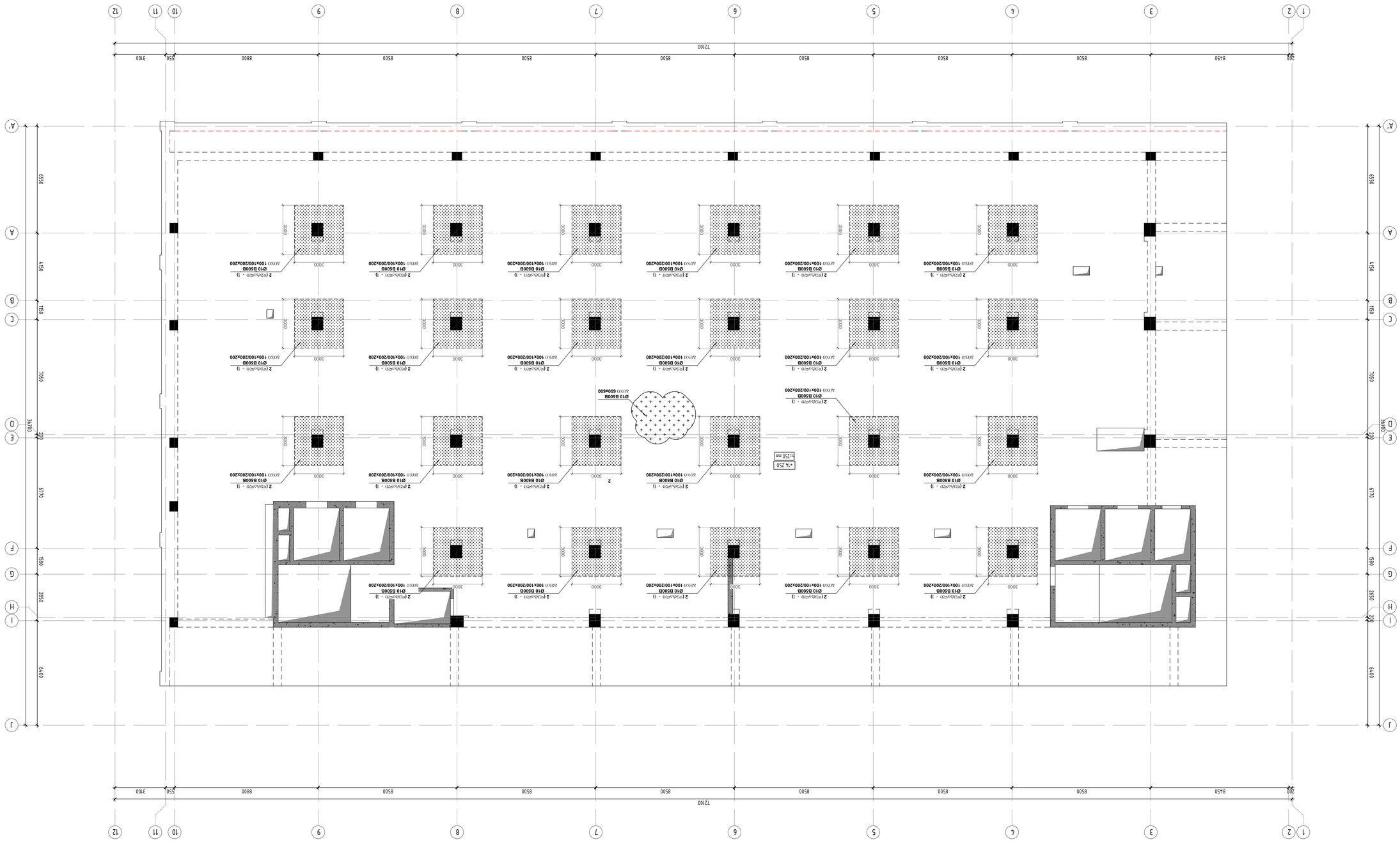


ראשי תכנית קומת עמודים 1:100

| | |
|---|---|
| מהנדס: | |
| קנה"מ: | 1:100 |
| תאריך: | 10.10.2023 |
| שלב: | A1 |
| מספר תכנית: | 01 |

**Ns studio**

שם המשרד ומעצב התכנית:

מתכנן השלד: ג.מ. מהנדסים בע"מ
ת.ד. 01.10.15.007.123

| | |
|---|---|
| 01 | 10.10.2024 |
| 00 | 24.10.2023 |

| | |
|---|---|
| | |
| | |
| | |
| | |
| | |
| | |
| | |
| | |

שלב תכנית:

| | |
|---|---|
| | |
| | |

כתובת הנכס:

| | |
|---|---|
| | |
| | |

שם המבקש:

ק. מגורים

| | |
|---|---|
| | |
| | |

שם המתכנן:

| | |
|---|---|
| | |
| | |

כתובת המשרד:

| | |
|---|---|
| | |
| | |

| | | | | | | | | | |
|---|---|---|---|---|---|---|---|---|---|
| | | | | | | | | | |
| | | | | | | | | | |
| | | | | | | | | | |

რკბ-ის გადახურვის ფილის საყალიბე გეგმა ნიშ. +17.950; +21.650; +25.350; +29.050; +32.750; +36.450 -ზე
მ. 1:100

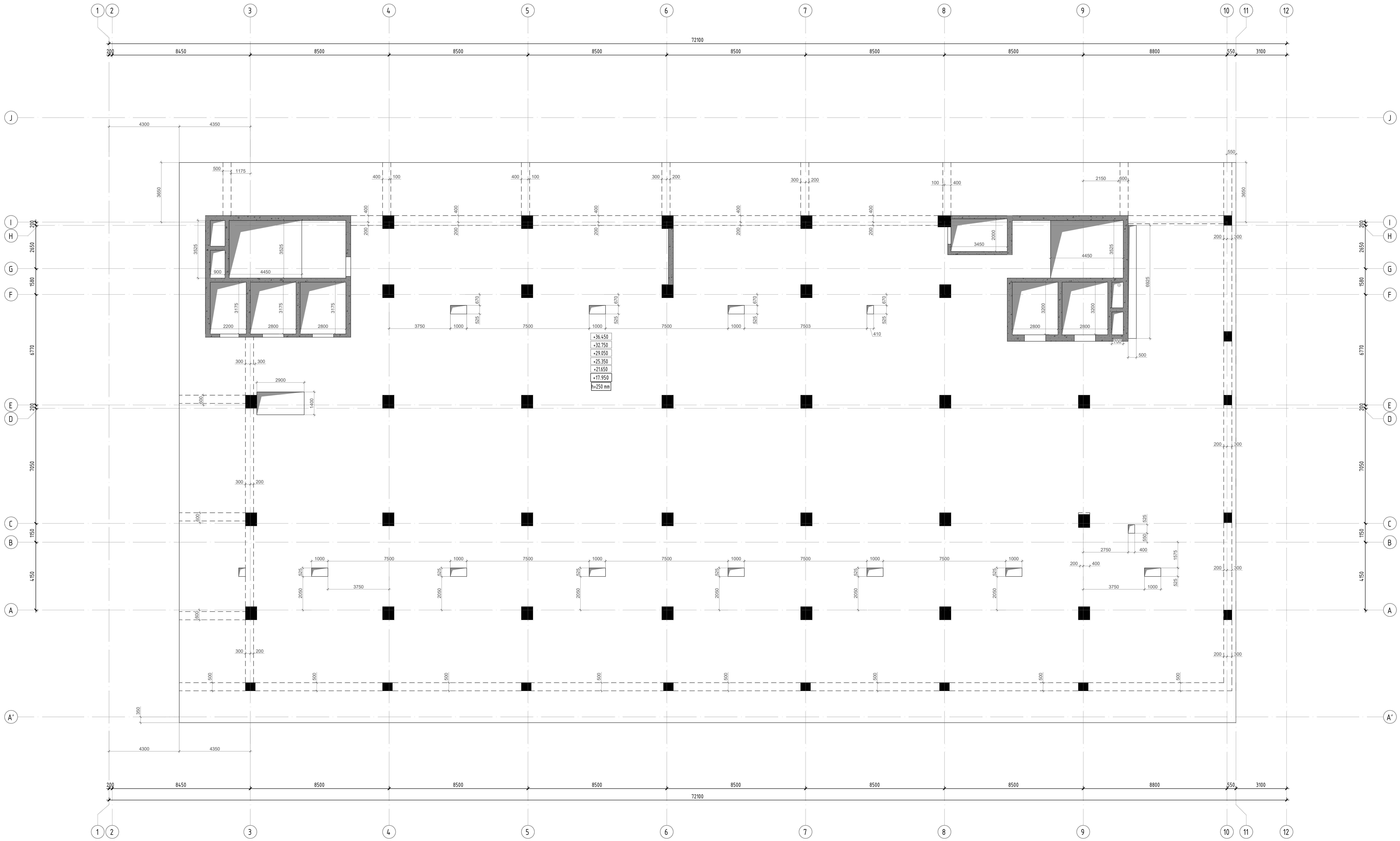

კონსტრუქციული პროექტი

| ფორმატი: | A1 |
|---|---|
| თარიღი: | 10.10.2023 |

დამკვეთი

**Ns studio**

პროექტის დასახელება:

თბილისი, ვაჟა-ფშაველას გამზირი №29, ავერსის კლინიკა
ს.კ: 01.10.15.007.123

შენიშვნები:

კონსტრუქტორი:

დ. თავაძე

დ. თავაძ

| რევიზია | რევიზია |
|---|---|
| 00 | 24.10.2023 |
| 01 | 10.10.2024 |
| | |
| | |
| | |
| | |
| | |
| | |

ნახაზის დასახელება:

რკბ-ის გადახურვის ფილის საყალიბე გეგმა ნიშ. +15.750; +19.150; +22.550; +25.950; +29.350; +32.750 -ზე

ნახაზის №:

კ - 48

რკბ-ის გადახურვის ფილის არმირების გეგმა ნიშ. +17.950; +21.650; +25.350; +29.050; +32.750; +36.450 -ზე
მ. 1:100

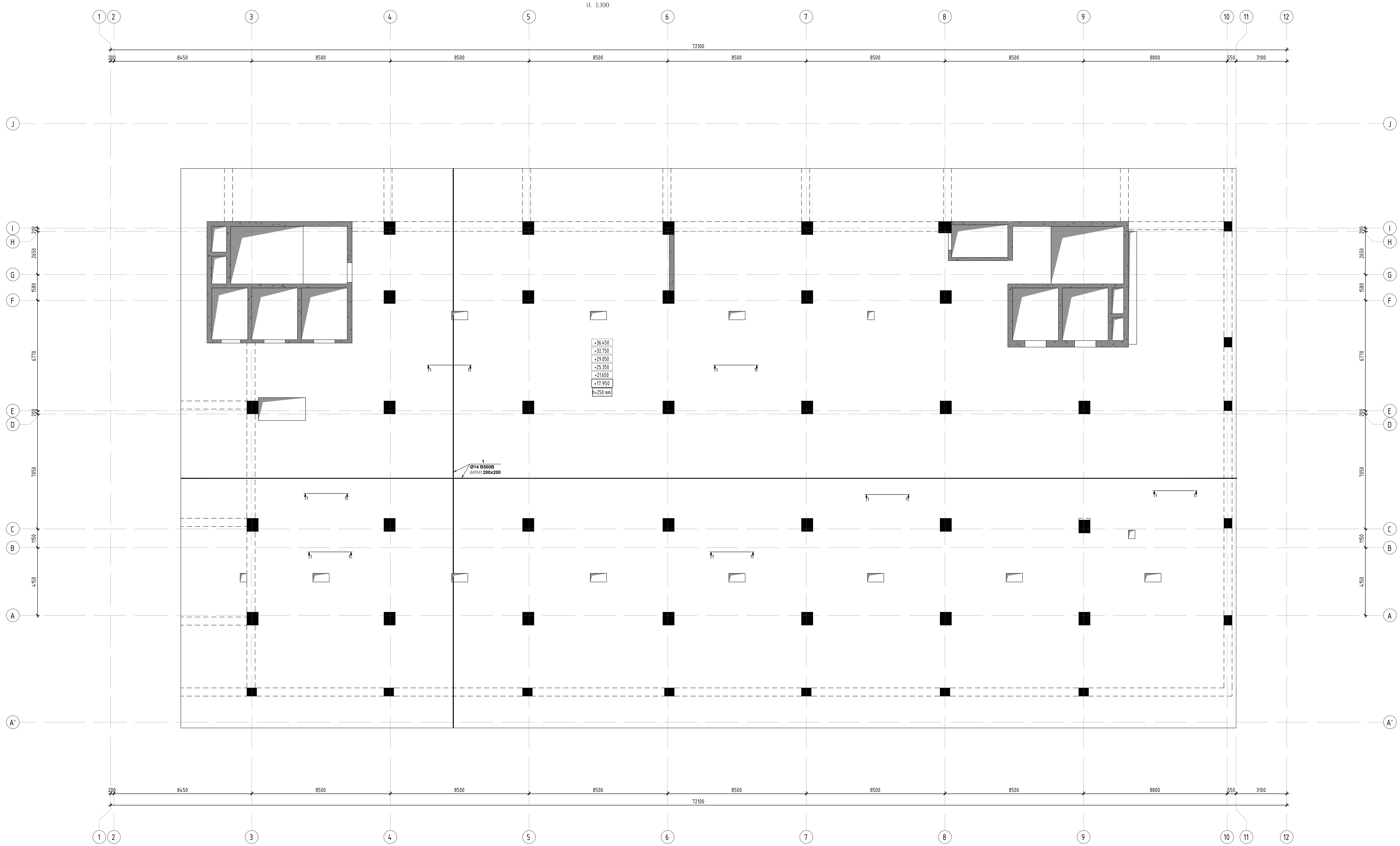


კონსტრუქციული პროექტი

ფორმატი: **A1**

თარიღი: 10.10.2023

დამკვეთი

**Ns studio**

პროექტის დასახელება:

თბილისი, ვაჟა-ფშაველას გამზირი №29, ავერსის კლინიკა
ს.კ: 01.10.15.007.123

კონსტრუქტორი:

დ. თავაძე

| რევიზია | რევიზია |
|---|---|
| 00 | 24.10.2023 |
| 01 | 10.10.2024 |

ნახაზის დასახელება:

რკბ-ის გადახურვის ფილის არმირების გეგმა ნიშ. +17.950; +21.650; +25.350; +29.050; +32.750; +36.450 -ზე

ნახაზის №:

კ - 49

რკბ-ის გადახურვის ფილის ზედა შრის არმირების გეგმა ნიშ. +17.950; +21.650; +25.350; +29.050; +32.750; +36.450 -ზე

მ. 1:100

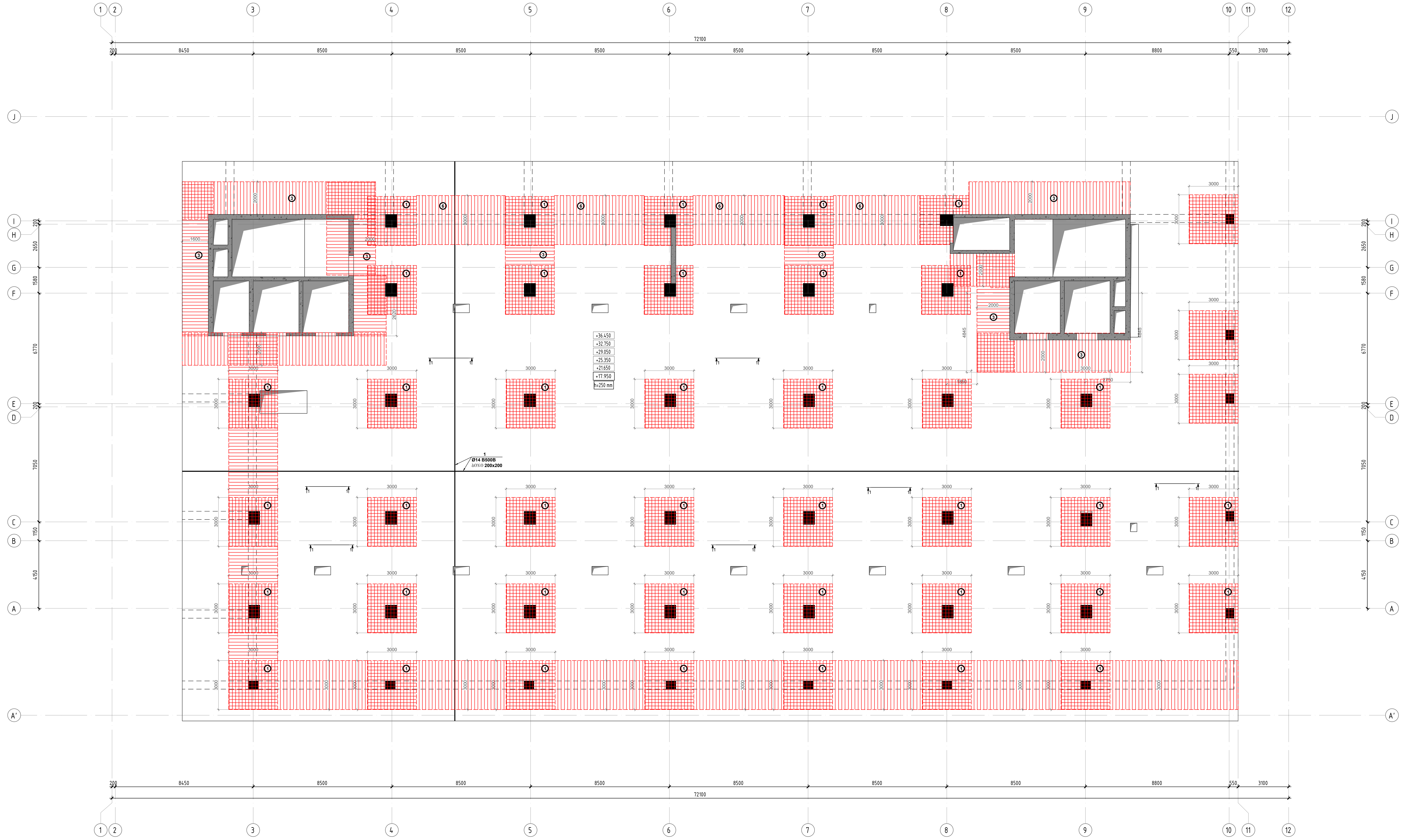


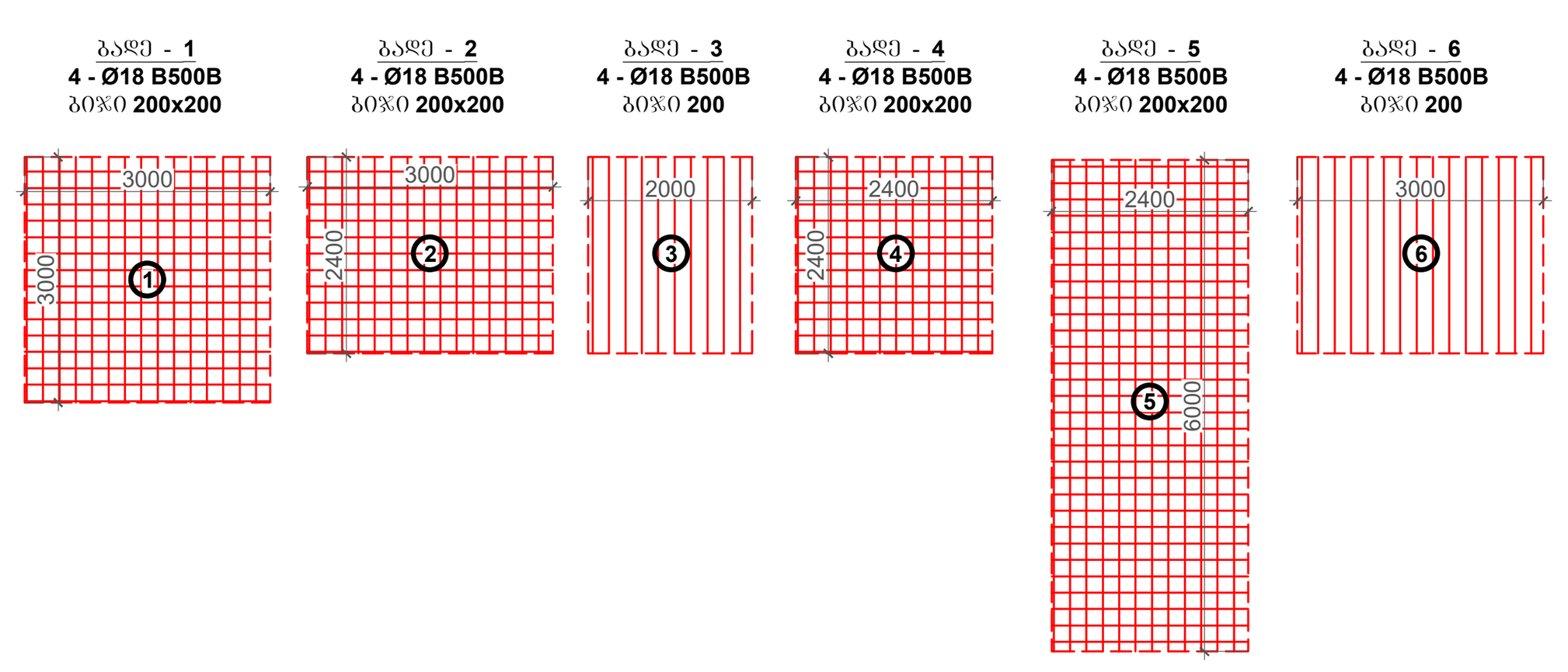


კონსტრუქციული პროექტი

| | |
|---|---|
| ფორმატი: | A1 |
| თარიღი: | 10.10.2023 |

დამკვეთი

**Ns studio**

პროექტის დასახელება:

თბილისი, ვაჟა-ფშაველას გამზირი №29, ავერსის კლინიკა

ს.კ: 01.10.15.007.123

შენიშვნები:

კონსტრუქტორი:

დ. თავაძე

| რევიზია | რევიზია |
|---|---|
| 00 | 24.10.2023 |
| 01 | 10.10.2024 |
| | |
| | |
| | |
| | |
| | |
| | |

ნახაზის დასახელება:

რკბ-ის გადახურვის ფილის ზედა შრის არმირების გეგმა ნიშ. +17.950; +21.650; +25.350; +29.050; +32.750; +36.450 -ზე

ნახაზის №:

ქ - 50

რკბ-ის გადახურვის ფილის საარმატურე კარკასების გეგმა ნიშ. +17.950; +21.650; +25.350; +29.050; +32.750; +36.450 -ზე
მ. 1:100

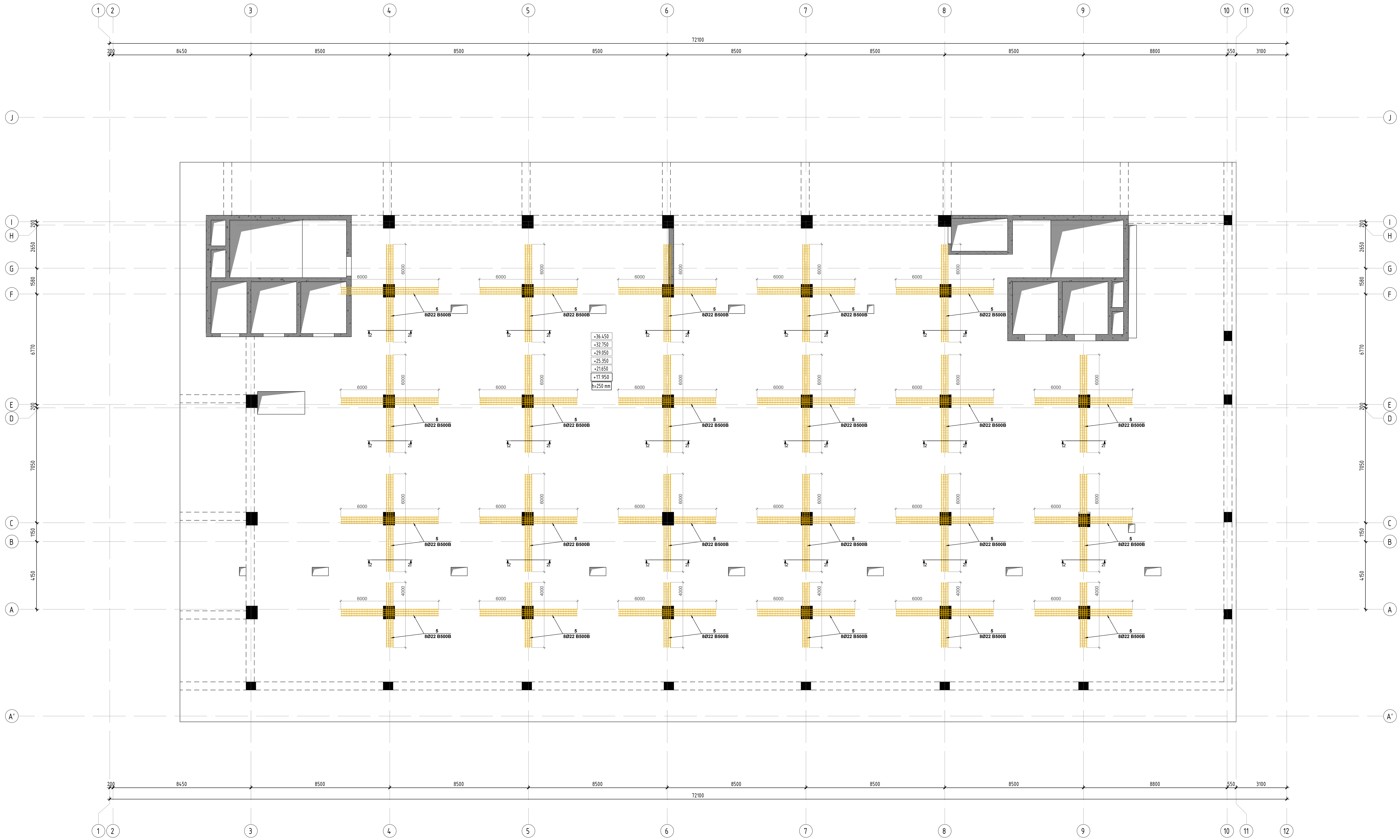


კონსტრუქციული პროექტი

| | |
|---|---|
| ფორმატი: | A1 |
| თარიღი: | 10.10.2023 |

დამკვეთი

**Ns studio**

პროექტის დასახელება:

თბილისი, ვაჟა-ფშაველას გამზირი №29, ავერსის კლინიკა
ს.კ: 01.10.15.007.123

შენიშვნები:

კონსტრუქტორი:

დ. თავაძე

დ. თავაძე

| რევიზია | რევიზია |
|---|---|
| 00 | 24.10.2023 |
| 01 | 10.10.2024 |
| | |
| | |
| | |
| | |
| | |
| | |

ნახაზის დასახელება:

რკბ-ის გადახურვის ფილის საარმატურე კარკასების გეგმა ნიშ. +17.950; +21.650; +25.350; +29.050; +32.750; +36.450 -ზე

ნახაზის №:

კ - 51

რკბ-ის გადახურვის ფილის ზანივი არმატურის (საკიდების) გეგმა ნიშ. +17.950; +21.650; +25.350; +29.050; +32.750; +36.450 -ზე
მ. 1:100

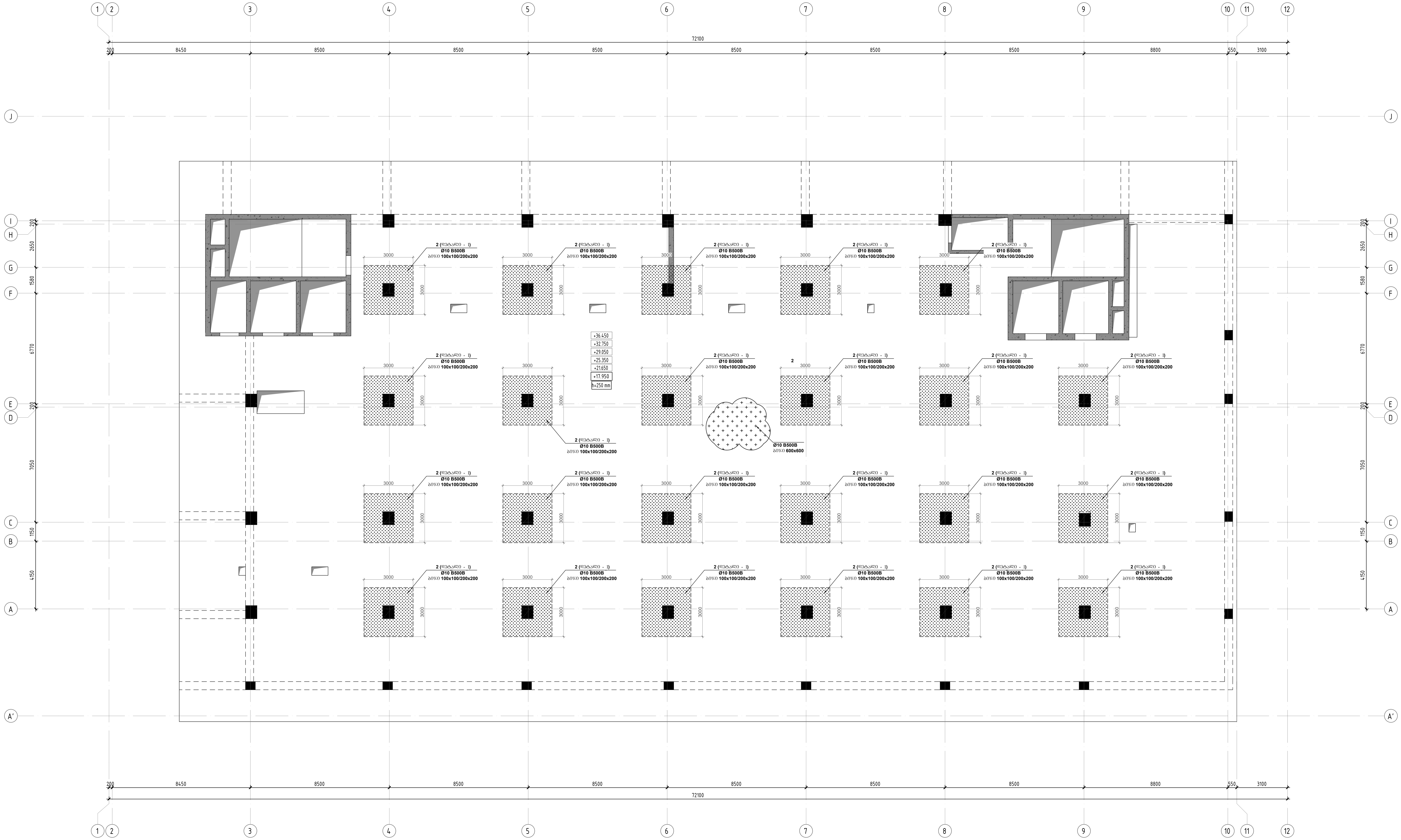


კონსტრუქციული პროექტი

| ფორმატი: | A1 |
|---|---|
| თარიღი: | 10.10.2023 |

დამკვეთი

**Ns studio**

პროექტის დასახელება:

თბილისი, ვაჟა-ფშაველას გამზირი №29, ავერსის კლინიკა
ს.კ: 01.10.15.007.123

კონსტრუქტორი:

დ. თავაძე

დ. თავაძე

| რევიზია | რევიზია |
|---|---|
| 00 | 24.10.2023 |
| 01 | 10.10.2024 |
| | |
| | |
| | |
| | |
| | |
| | |

ნახაზის დასახელება:

რკბ-ის გადახურვის ფილის ზანივი არმატურის (საკიდების) გეგმა ნიშ. +17.950; +21.650; +25.350; +29.050; +32.750; +36.450 -ზე

ნახაზის №:

კ - 52

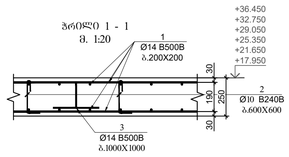


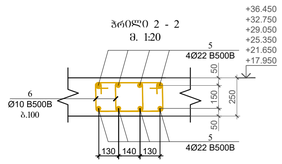


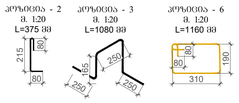


| პოზ. | ა ღ წ ე რ ი ლ ო ბ ა | დ ა ხ ა ს ი ა თ ე ბ ა | | | | რაოდ. | წონა, კგ | | | საერთო წონა |
|---|---|---|---|---|---|---|---|---|---|---|
| | | რკ/ბ-ის გადახურვის ფილა ნიშ. +36.450 +32.750; +29.050; +25.350; +21.650; +17.950 | | | | | | | | 6 |
| | | დეტალები | | | | | ერთეული (კგ) | | სულ (კგ) | კგ |
| 1 | დაიშრახ არმატურა | Ø | 14 | B500B | ℓ= | 12000 | 3975 | 14.52 | 57703.85 | 346223.08 |
| 2 | | Ø | 10 | B500B | ℓ= | 375 | 8860 | 0.23 | 2050.67 | 12304.01 |
| 3 | | Ø | 14 | B500B | ℓ= | 1080 | 1930 | 1.31 | 2521.55 | 15129.30 |
| 4 | დაიშრახ არმატურა | Ø | 18 | B500B | ℓ= | 12000 | 450 | 24.00 | 10798.64 | 64791.84 |
| 5 | დაიშრახ არმატურა | Ø | 22 | B500B | ℓ= | 12000 | 90 | 35.85 | 3226.26 | 19357.56 |
| 6 | | Ø | 10 | B500B | ℓ= | 1080 | 2900 | 0.67 | 1933.09 | 11598.54 |
| | | | | | | | | Σ = | 78234.05 | 469404.33 |
| | | | | | | | | | (მ³) | მ³ |
| | | ბეტონი B30 | | | | | | | 482.50 | 2895.00 |

საკიდების განაწილება სვეტის ზარგლებში
დეტალი-1 (საკიდების ბიჯი: 100X200 მმ)

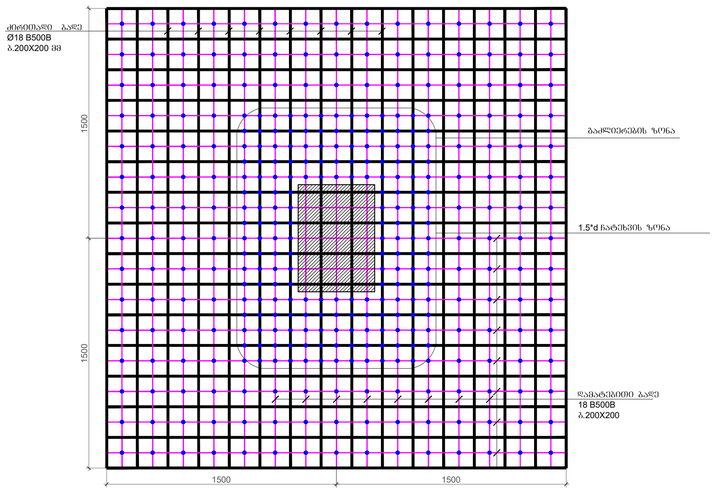


ჩაკეცვის ზონაში მოქცეული:
საკიდების 3 და 4 ორმე, სულ 187ც. საკიდი
ბიჯი: 100 მმ.

შრის ზონა:
სულ მოქცეული 349 საკიდი (ჩაკეცვის ზონის საკიდების ჩათვლით)

შრიანი არმატურა:
სვეტის ზარგლებში, გადახურვის ფილაში უნდა გაიაროს სულ 40-მა ღერმა არმატურამ. (20ც. ჯამიდან, 20ც. ქვემოდან)

შენიშვნები:
1. სვეტებში (პერიმეტრზე) 1.5*d ზონა ხელშეკრულებით უნდა დაირის.
2. ქარკასების ჩაკერა სვეტებიდან 1.5*d ზონაში დაუშვებელია.

| | |
|---|---|
| პროექტი: | A1 |
| თარიღი: | 10.10.2023 |
| დამკვეთი | Ns studio |
| პროექტის დასახელება: | თბილისი, ვაჟა-ფშაველას გამზირი №29, ავტრასის ალეინაა |
| ს.კ: | 01.10.15.007.123 |
| მემამვეები: | |
| პროექტირების: | დ. თავაძე |
| რევიზია | რევიზია |
| 00 | 24.10.2023 |
| 01 | 10.10.2024 |
| ნახაზის დასახელება: | რკ/ბ-ის გადახურვის ფილის არმირება, პოზიციები, საკიდებისაგან |
| ნახაზის №: | ე - 53 |

რკბ-ის გადახურვის ფილის საყალიბე გეგმა ნიშ. +40.150 -ზე
მ. 1:100

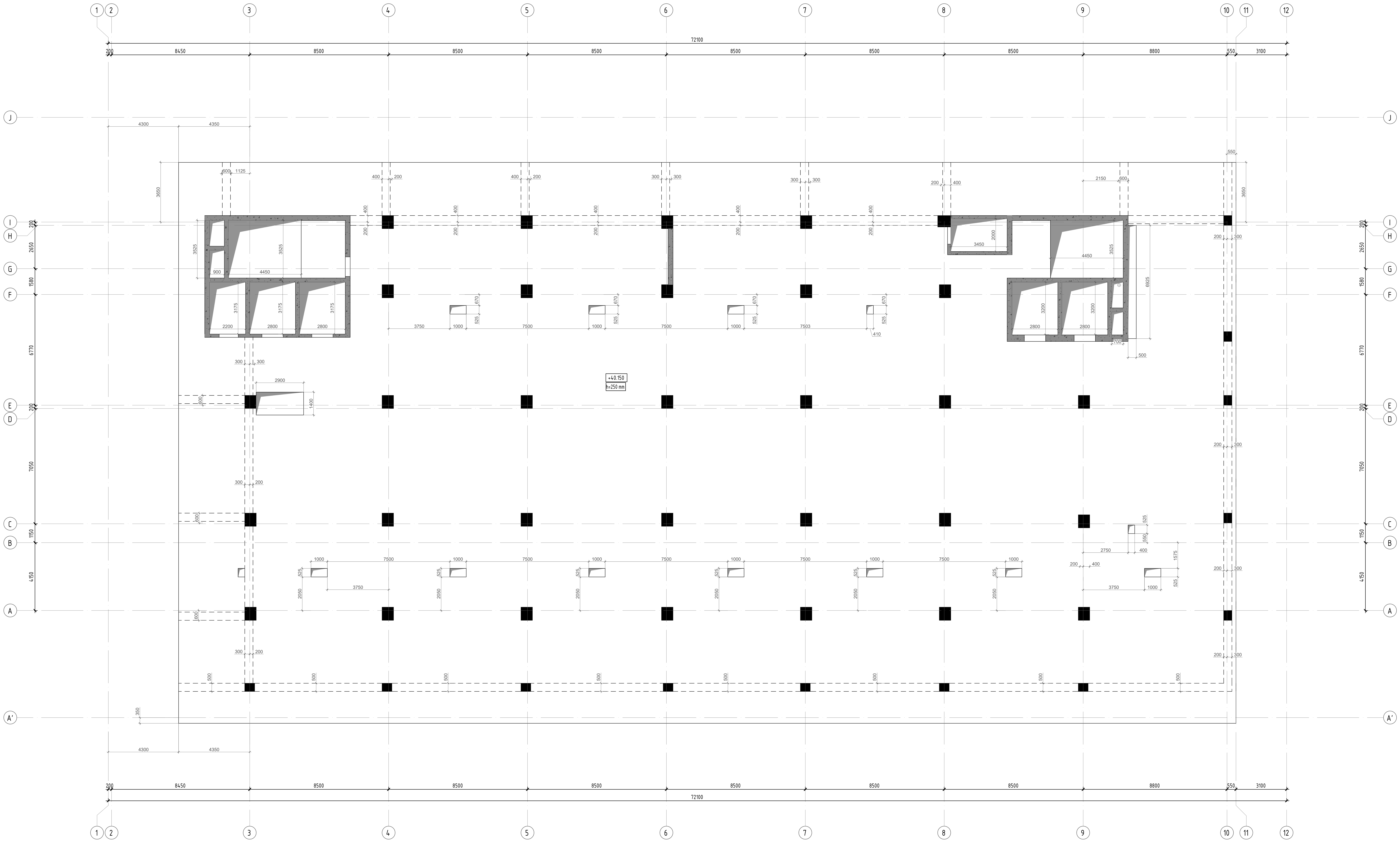


კონსტრუქციული პროექტი

| ფორმატი: | A1 |
|---|---|
| თარიღი: | 10.10.2023 |

დამკვეთი

**Ns studio**

პროექტის დასახელება:

თბილისი, ვაჟა-ფშაველას გამზირი №29, ავერსის კლინიკა
ს.კ: 01.10.15.007.123

კონსტრუქტორი:

დ. თავაძე

დ. თავაძ

| რევიზია | რევიზია |
|---|---|
| 00 | 24.10.2023 |
| 01 | 10.10.2024 |

ნახაზის დასახელება:

რკბ-ის გადახურვის ფილის საყალიბე გეგმა ნიშ. +40.150 -ზე

ნახაზის №:

კ - 54

რკბ-ის გადახურვის ფილის არმირების გეგმა ნიშ. +40.150 -ზე
მ. 1:100

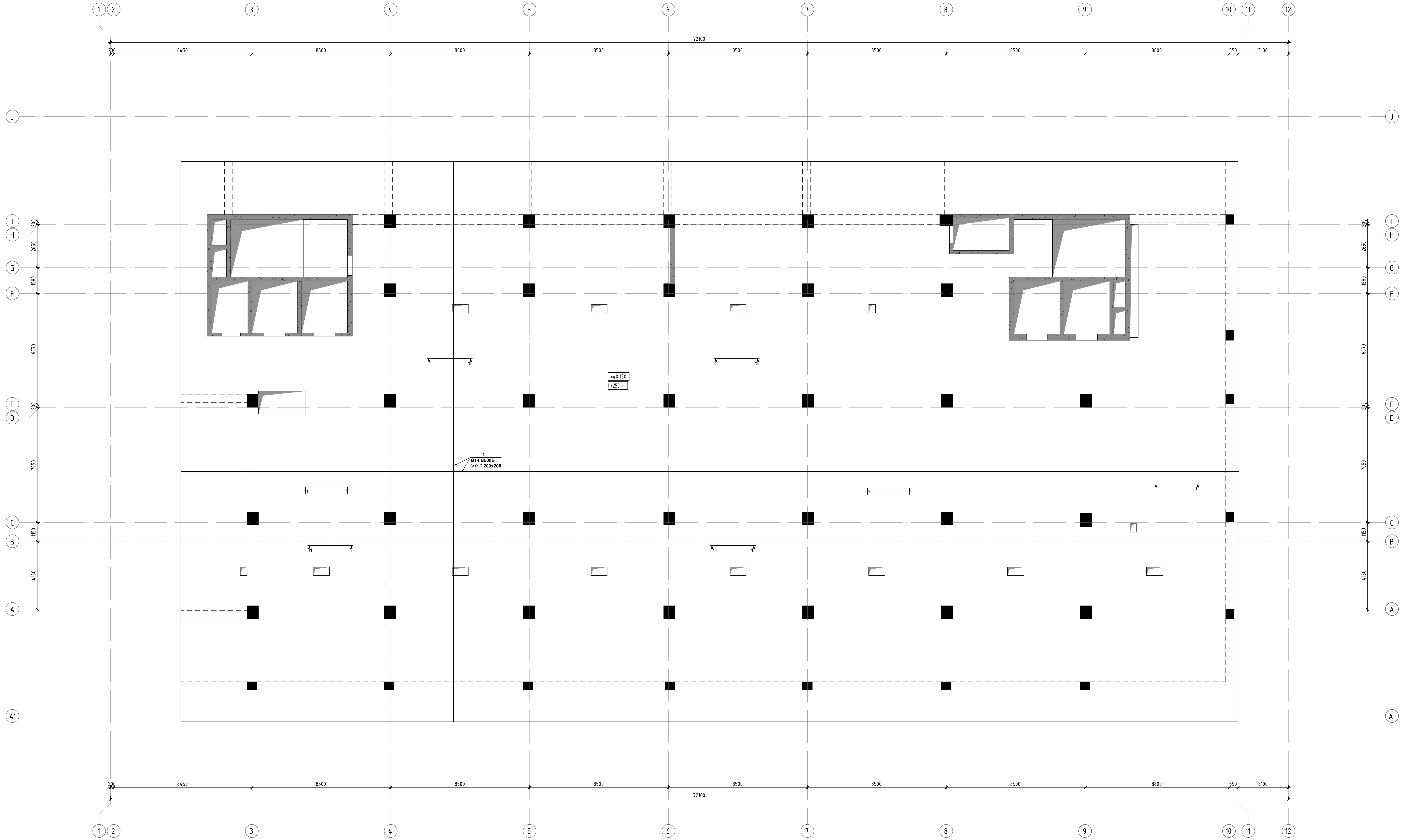


კონსტრუქციული პროექტი

| ფორმატი: | A1 |
|---|---|
| თარიღი: | 10.10.2023 |

დამკვეთი

**Ns studio**

პროექტის დასახელება:

თბილისი, ვაჟა-ფშაველას გამზირი №29, ავერსის კლინიკა
ს.კ: 01.10.15.007.123

შენიშვნები:

კონსტრუქტორი:

დ. თავაძე

| რევიზია | რევიზია |
|---|---|
| 00 | 24.10.2023 |
| 01 | 10.10.2024 |

ნახაზის დასახელება:

რკბ-ის გადახურვის ფილის არმირების გეგმა ნიშ. +40.150 -ზე

ნახაზის №:

კ - 55

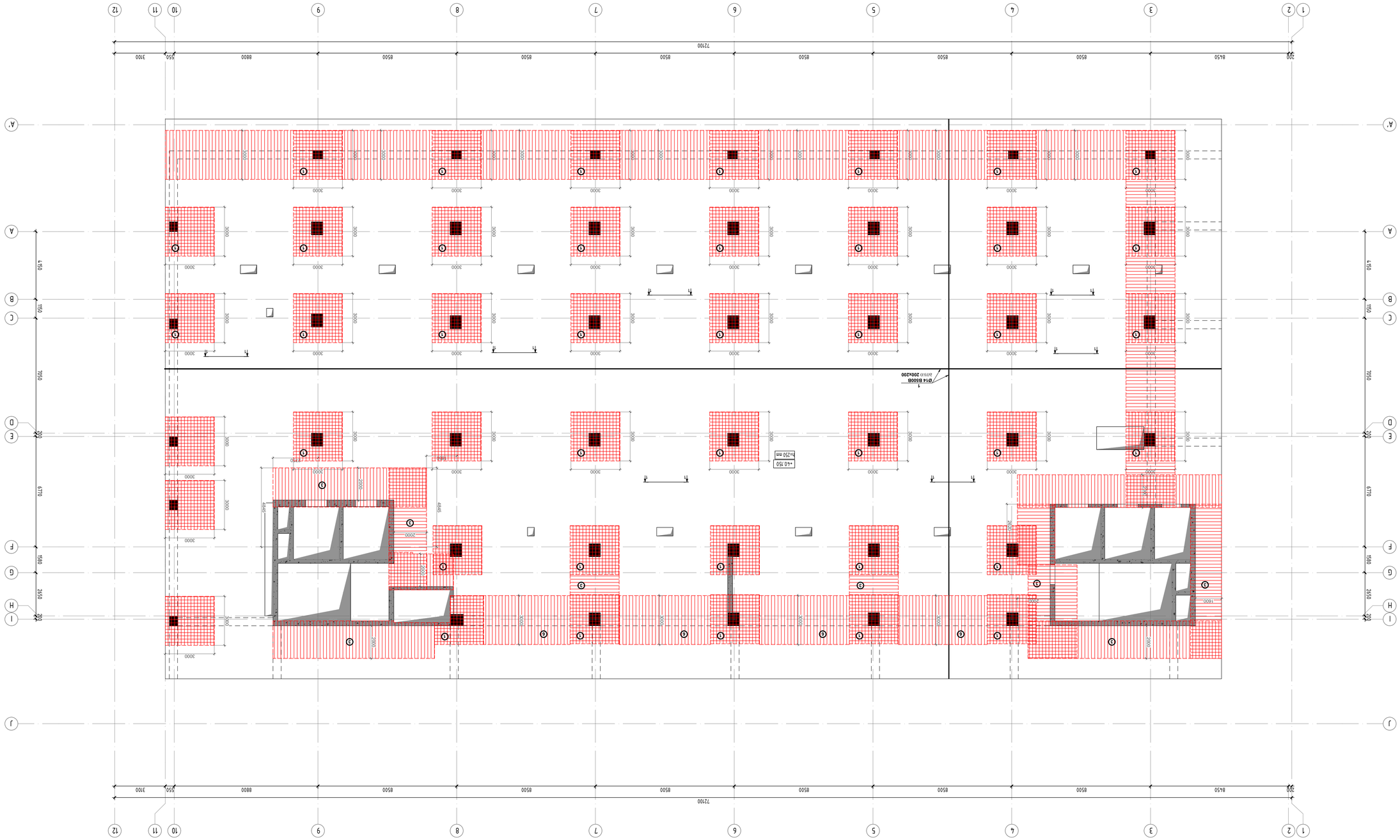
1 2 3 4 5 6 7 8 9 10 11 12
A A' B C D E F G H I J
200 8450 8500 8500 8500 8500 8500 8500 8800 550 3700
7210
4950 1150 6770 1580 2650 200
Ø16 B500B
A400O 200x200
h-150 mm
h-250 mm
Ø16 B500B
A400O 200x200
Ø16 B500B
A400O 200x200
Ø16 B500B
A400O 200x200

რკბ-ის გადახურვის ფილის საარმატურე კარკასების გეგმა ნიშ. +40.150 -ზე
მ. 1:100

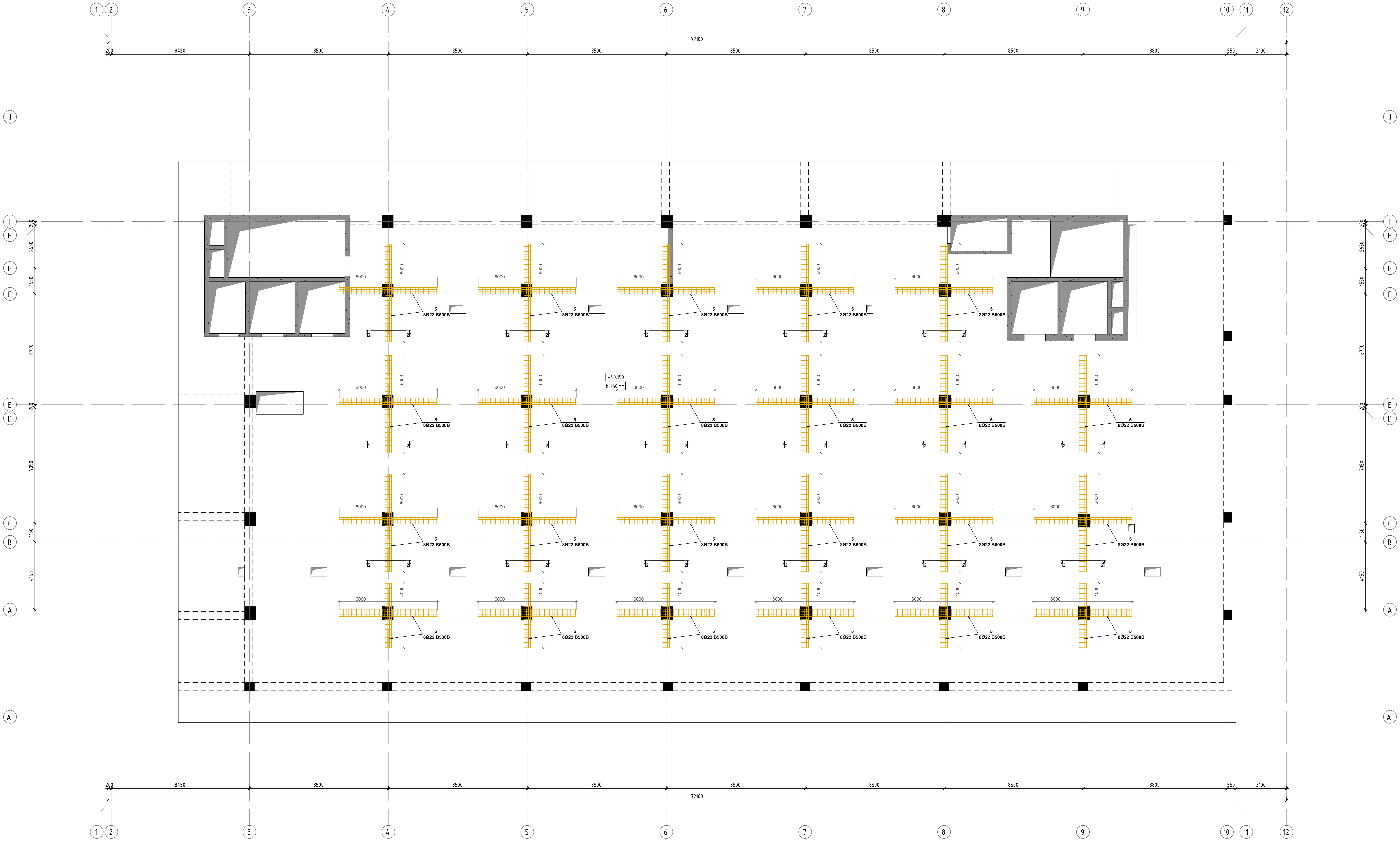


კონსტრუქციული პროექტი

| | |
|---|---|
| ფორმატი: | A1 |
| თარიღი: | 10.10.2023 |

დამკვეთი

**Ns studio**

პროექტის დასახელება:

თბილისი, ვაჟა-ფშაველას გამზირი №29, ავერსის კლინიკა
ს.კ: 01.10.15.007.123

შენიშვნები:

კონსტრუქტორი:

დ. თავაძე

| რევიზია | რევიზია |
|---|---|
| 00 | 24.10.2023 |
| 01 | 10.10.2024 |

ნახაზის დასახელება:

რკბ-ის გადახურვის ფილის საარმატურე კარკასების გეგმა ნიშ. +40.150 -ზე

ნახაზის №:

კ - 57

რკბ-ის გადახურვის ფილის განივი არმატურის (საკიდების) გეგმა ნიშ. +40.150 -ზე
მ. 1:100

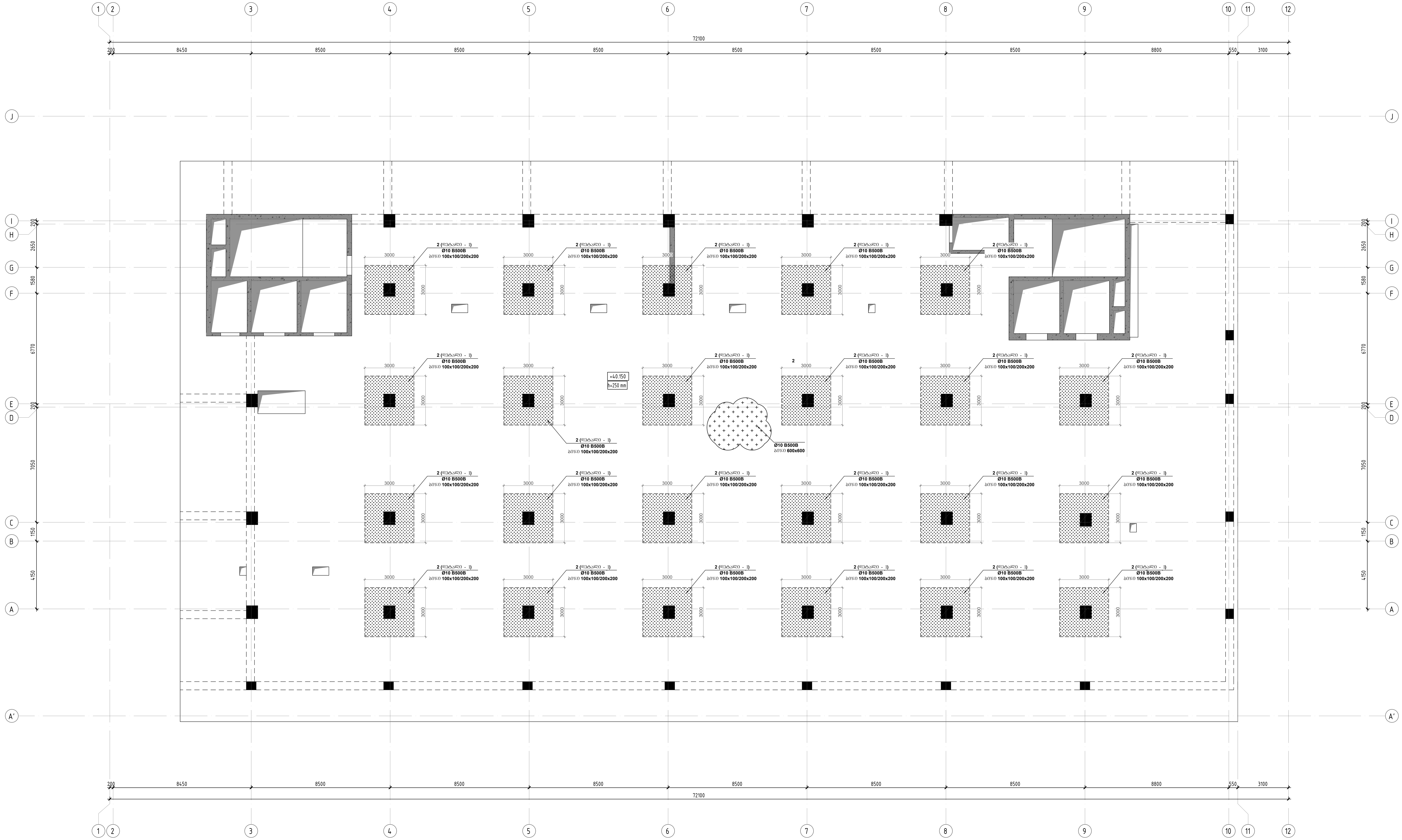


კონსტრუქციული პროექტი

ფორმატი: **A1**

თარიღი: 10.10.2023

დამკვეთი

**Ns studio**

პროექტის დასახელება:

თბილისი, ვაჟა-ფშაველას გამზირი №29, ავერსის კლინიკა
ს.კ: 01.10.15.007.123

შენიშვნები:

კონსტრუქტორი:

დ. თავაძე

| რევიზია | რევიზია |
| --- | --- |
| 00 | 24.10.2023 |
| 01 | 10.10.2024 |

ნახაზის დასახელება:

რკბ-ის გადახურვის ფილის განივი არმატურის (საკიდების) გეგმა ნიშ. +40.150 -ზე

ნახაზის №:

კ - 58

| | | | | | | | | | |
|---|---|---|---|---|---|---|---|---|---|
| | | | | | | | | | |
| | | | | | | | | | |
| | | | | | | | | | |

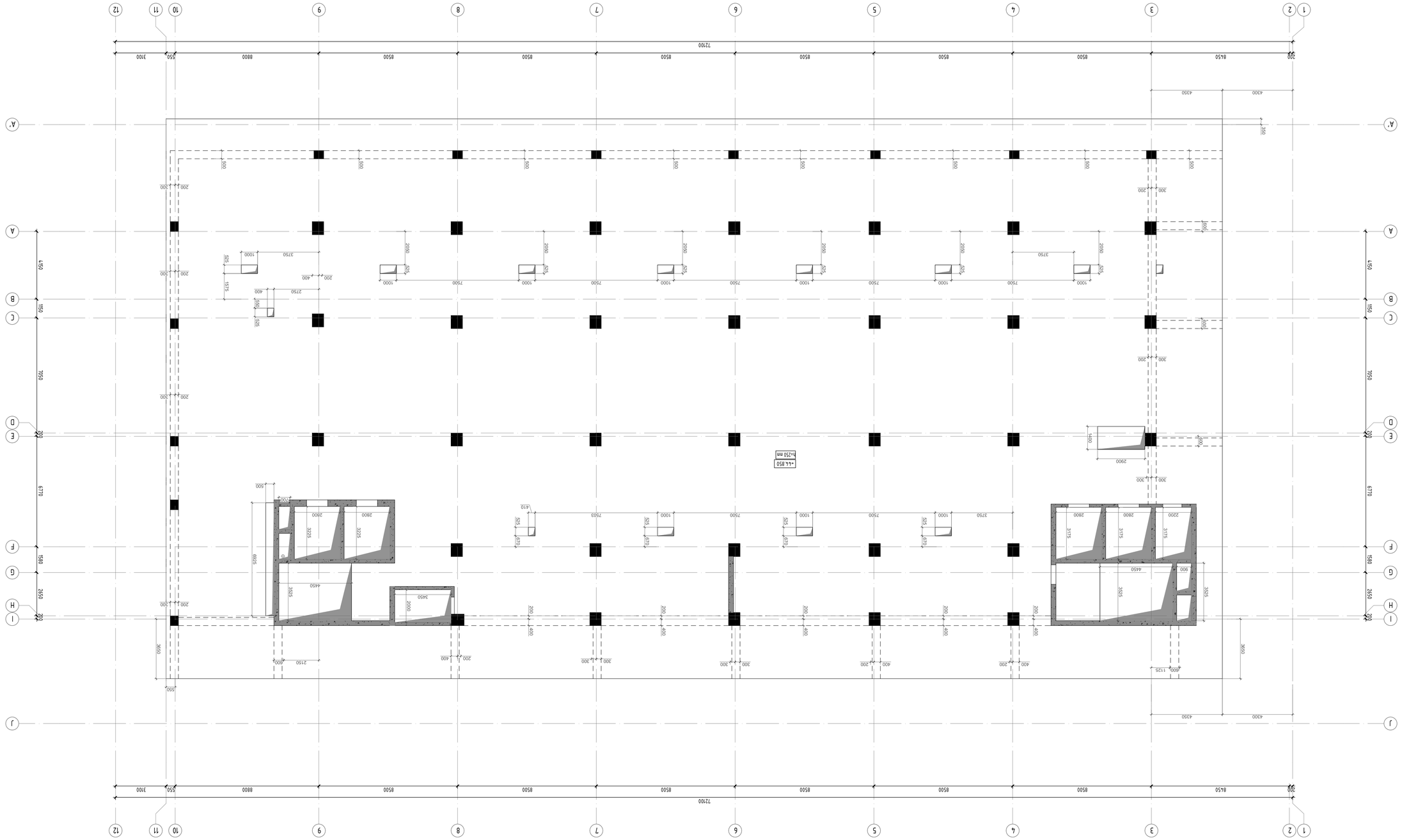


ФАЙЛ ЭЛЕКТРОННОЙ ТОПОСЪЕМКИ ВЫДАН ЗАКАЗЧИКУ 6ГОД. +44.850 -ЧЧ

В. Е100

| | |
|---|---|
| ГИП | А.Г.ЗАЙЦЕВ |
| ГАП | |
| Н.КОНТР. | |
| РУКОВ. | |
| ИСПОЛН. | |

ЗАКАЗЧИК:
ГОРОДСКОЙ ОКРУГ ЗАТО ГОРОД ЗЕЛЕНОГОРСК
ФАЙЛ ЭЛЕКТРОННОЙ ТОПОСЪЕМКИ ВЫДАН ЗАКАЗЧИКУ 6ГОД. +44.850 -ЧЧ

| | |
|---|---|
| ГИП | А.Г.ЗАЙЦЕВ |
| ГАП | |
| Н.КОНТР. | |
| РУКОВ. | |
| ИСПОЛН. | |

ЗАКАЗЧИК:
ГОРОДСКОЙ ОКРУГ ЗАТО ГОРОД ЗЕЛЕНОГОРСК

რკპ-ის გაღახუხვის შიდის არმირების გეგმა ნიშ. +44.850 -ზე
მ. 1:100

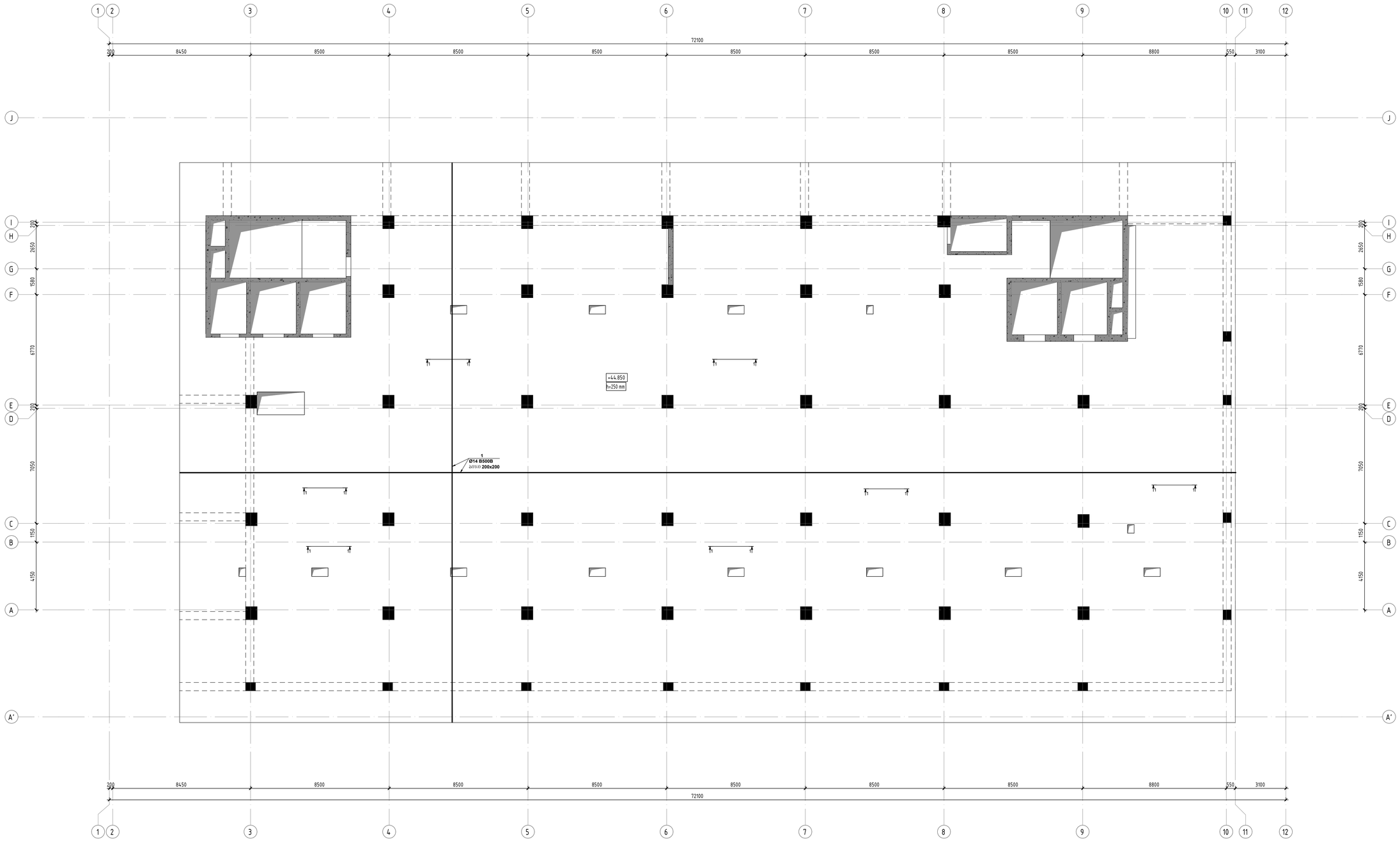


| | |
|---|---|
| პროექტის | |
| ფორმატი: | A1 |
| თარიღი: | 10.10.2023 |
| დამკვეთი: | Ns studio |
| პროექტის დასახელება: | თბილისი, ვაჟა-ფშაველას გამზირი №29, ჯვრის ეკლესია |
| ს.კ: | 01.10.15.007.123 |
| შენიშვნები: | |
| პროექტირების: | დ. თავაძე |

| რევიზია | რევიზია |
|---|---|
| 00 | 24.10.2023 |
| 01 | 10.10.2024 |

ნახაზის დასახელება:
რკპ-ის გაღახუხვის შიდის არმირების გეგმა ნიშ. +44.850 -ზე

ნახაზის №:
ბ - 61

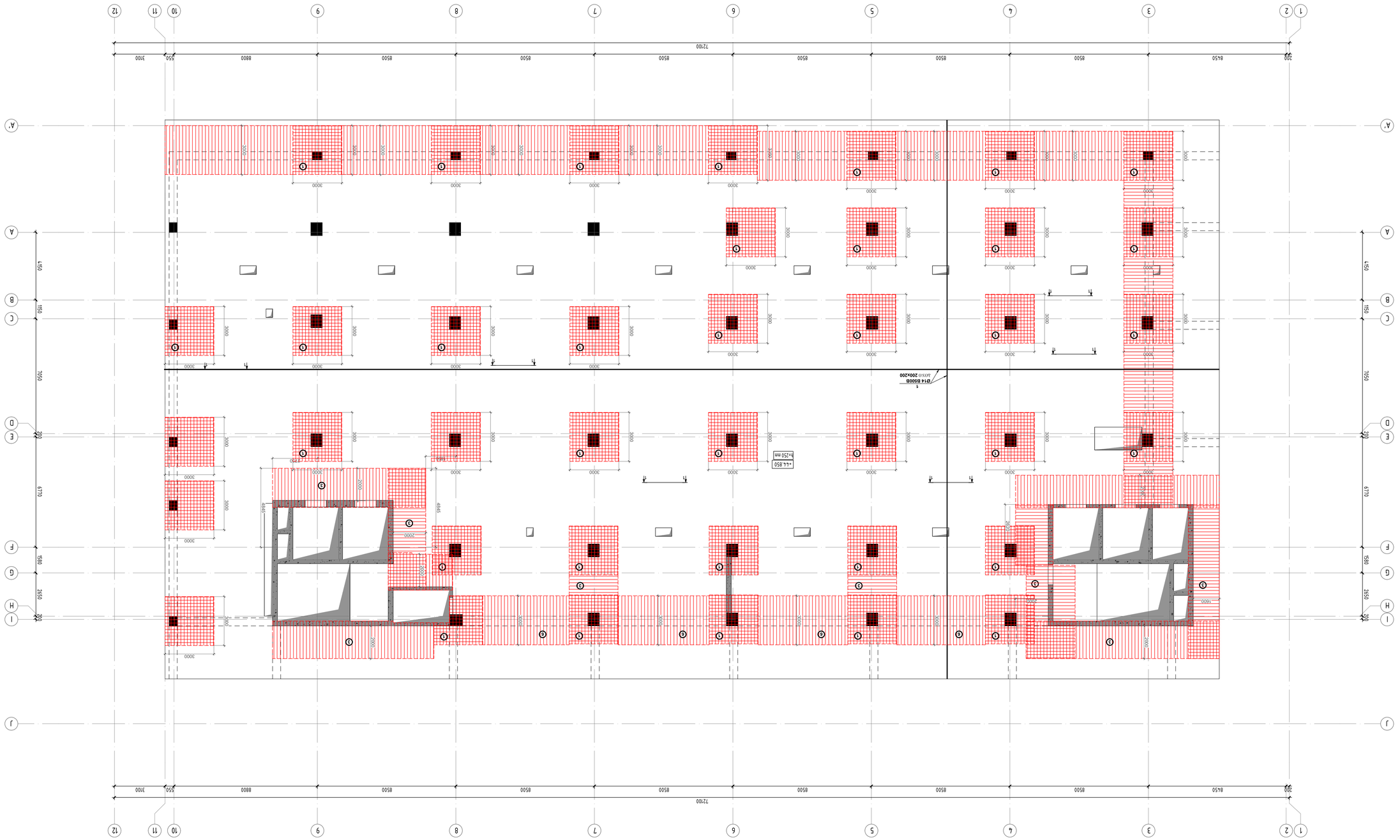


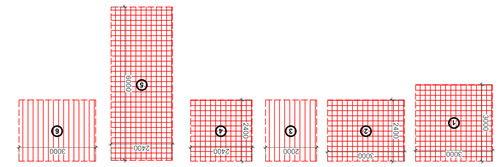


| | |
|---|---|
| Μελετητής Μηχανικός: | |
| Σχεδίασε: | Ε. Μπαμπά |
| Ελέγχθηκε: | Ε. Μπαμπά |
| Εγκρίθηκε: | Ε. Μπαμπά |
| Ημερομηνία: | 10.10.2023 |
| Σχέδιο: | Ns studio |
| Τίτλος Σχεδίου: | ΠΛΑΤΦΟΡΜΑ 3.ΔΡΟ-ΘΑΣΟΣΤΟΙΧΙΑ Β3ΒΑΠΑΙΟ Μ.Ζ9. 333ΜΕΛΟΙ 3ΣΠΟΘΑΣ |
| Αρ.: | 01.10.15.007.123 |
| Σχεδίου Αρ.: | |
| Φύλλο: | Α1 |
| Κλίμακα: | 1:100 |

| | |
|---|---|
| 01 | 10.10.2024 |
| 00 | 24.10.2023 |
| Αναθεώρηση | Ημερομηνία |

Μελετητικό Γραφείο
Μηχανικών Μπαμπά Ε.
Δημ. Μπάσιου 1, Τ.Κ. 35100, Λαμία
+54 850 743

Σελίδα Αρ.:

## რკბ-ის გადახურვის ფილის საარმატურე კარკასების გეგმა ნიშ. +44.850 -ზე
მ. 1:100

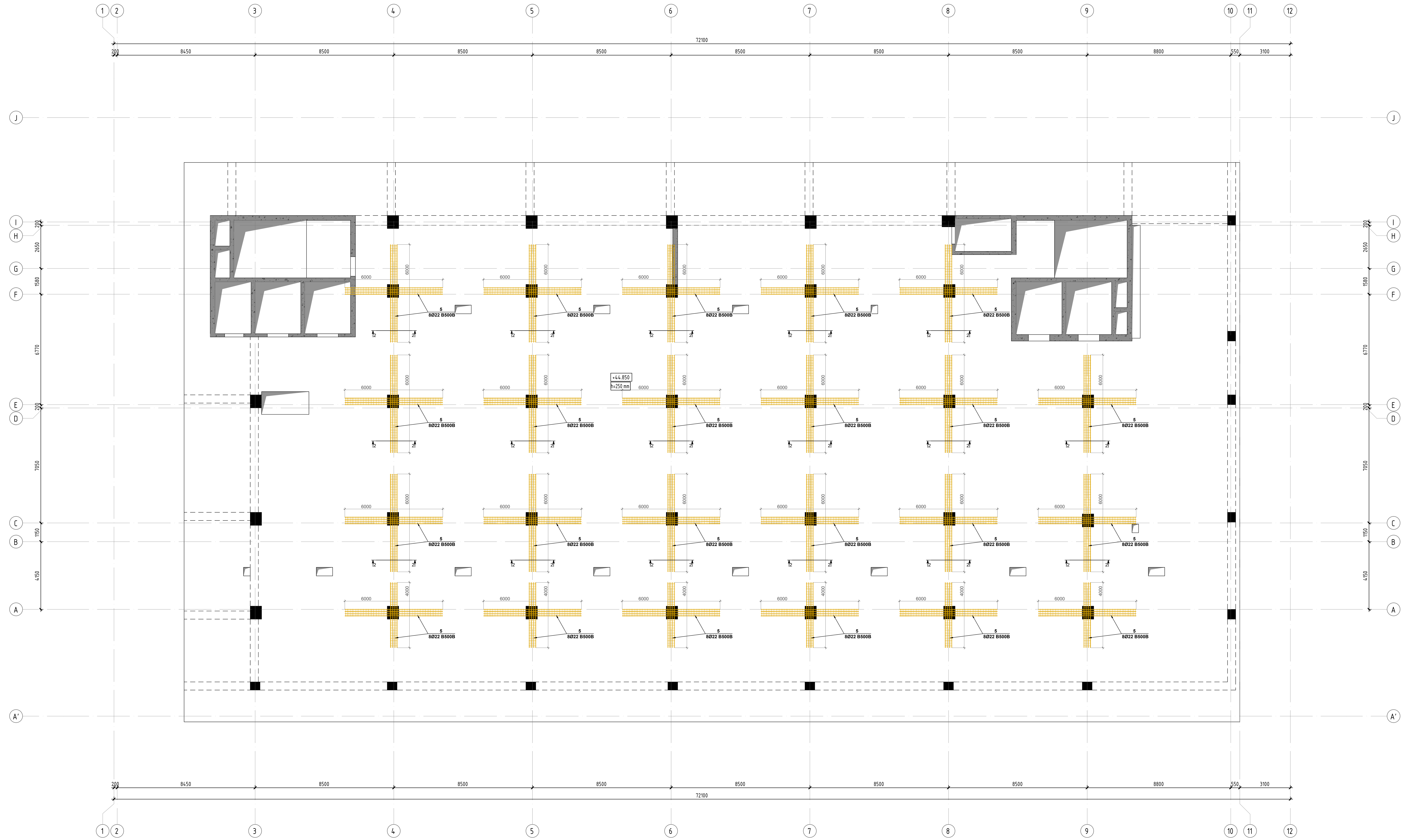


კონსტრუქციული პროექტი

| ფორმატი: | A1 |
|---|---|
| თარიღი: | 10.10.2023 |

დამკვეთი

**Ns studio**

პროექტის დასახელება:

თბილისი, ვაჟა-ფშაველას გამზირი №29, ავერსის კლინიკა
ს.კ: 01.10.15.007.123

კონსტრუქტორი:

დ. თავაძე

დ. თავაძ

| რევიზია | რევიზია |
|---|---|
| 00 | 24.10.2023 |
| 01 | 10.10.2024 |
| | |
| | |
| | |
| | |
| | |
| | |

ნახაზის დასახელება:

რკბ-ის გადახურვის ფილის საარმატურე კარკასების გეგმა ნიშ. +44.850 -ზე

ნახაზის №:

კ - 63

რკბ-ის გადახურვის ფილის განივი არმატურის (საკიდების) გეგმა ნიშ. +44.850 -ზე
მ. 1:100

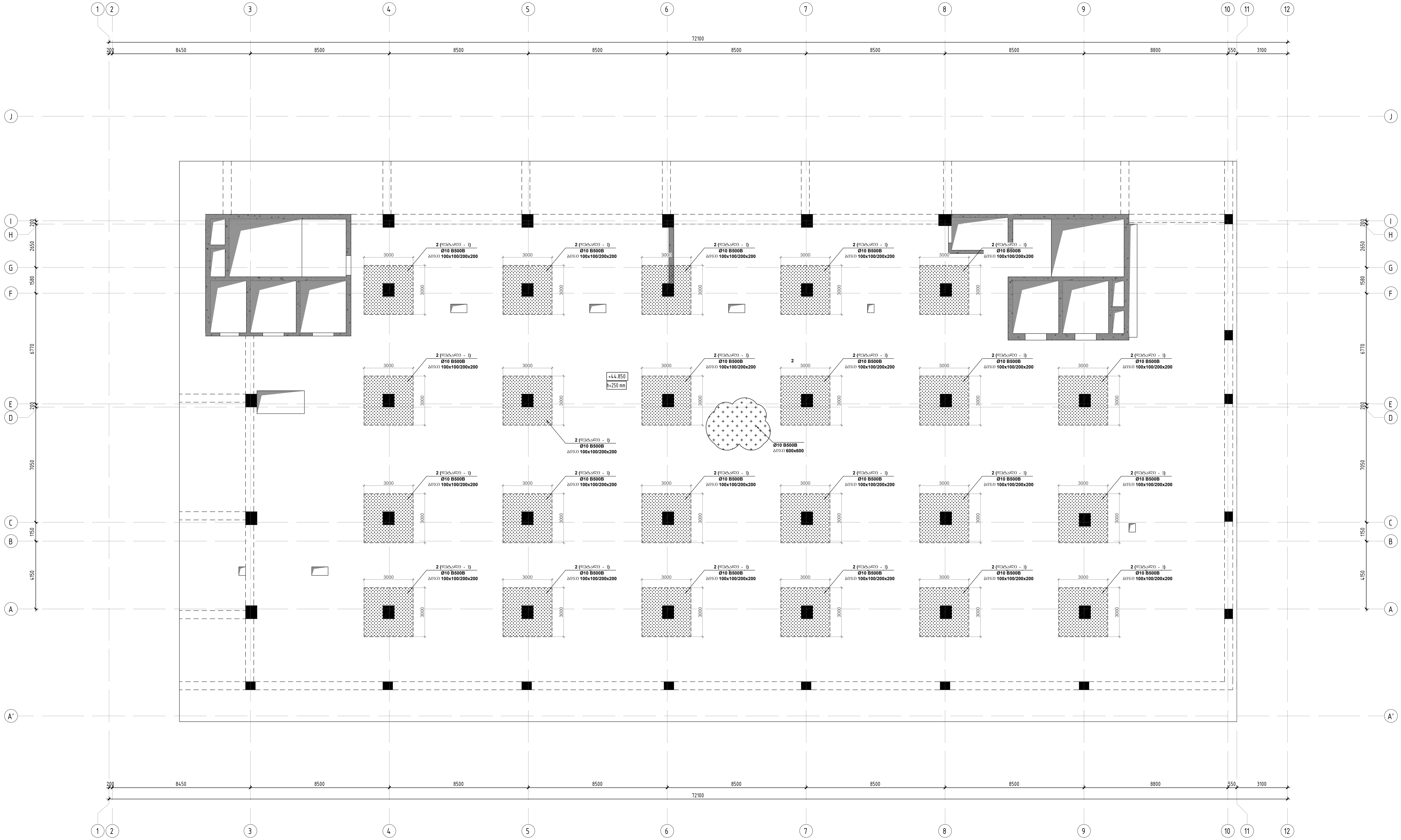


| | |
|---|---|
| კონსტრუქციული პროექტი | |
| ფორმატი: | A1 |
| თარიღი: | 10.10.2023 |
| დამკვეთი | Ns studio |
| პროექტის დასახელება: | თბილისი, ვაჟა-ფშაველას გამზირი №29, ავერსის კლინიკა ს.კ: 01.10.15.007.123 |
| შენიშვნები: | |
| კონსტრუქტორი: | დ. თავაძე |
| რევიზია | რევიზია |
| 00 | 24.10.2023 |
| 01 | 10.10.2024 |
| ნახაზის დასახელება: | რკბ-ის გადახურვის ფილის განივი არმატურის (საკიდების) გეგმა ნიშ. +44.850 -ზე |
| ნახაზის №: | კ - 64 |

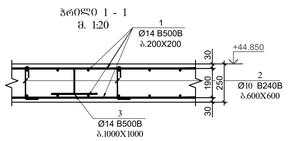


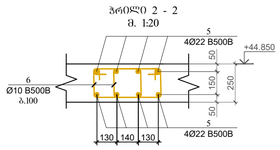


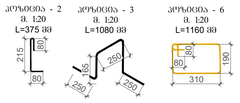


| კოჭ. | ა ღ წ ე რ ი ლ ო ბ ა | დ ა ხ ა ს ი ა თ ე ბ ა | | რაოდ. | წონა, კგ | | საერთო წონა |
|---|---|---|---|---|---|---|---|
| | | რჩ-ის გადახურვის ზედა ნიშ. +44.850 | | | | | 1 |
| | | ღერძებით | | | ერთეული (კგ) | ჯამი (კგ) | კგ |
| 1 | ღიობის ირგვლივ | Ø 14 | B500B ℓ= 12000 | 3975 | 14.52 | 57703.85 | 57703.85 |
| 2 | | Ø 10 | B500B ℓ= 375 | 8860 | 0.23 | 2050.67 | 2050.67 |
| 3 | | Ø 14 | B500B ℓ= 1080 | 1930 | 1.31 | 2521.55 | 2521.55 |
| 4 | ღიობის ირგვლივ | Ø 18 | B500B ℓ= 12000 | 450 | 24.00 | 10798.64 | 10798.64 |
| 5 | ღიობის ირგვლივ | Ø 22 | B500B ℓ= 12000 | 90 | 35.85 | 3226.26 | 3226.26 |
| 6 | | Ø 10 | B500B ℓ= 1080 | 2900 | 0.67 | 1933.09 | 1933.09 |
| | | | | | Σ = | 78234.05 | 78234.05 |
| | | | | | | (მ³) | მ³ |
| | | ბეტონი B30 | | | | 482.50 | 482.50 |

საძირკვლის განაყოფლება სვეტის ფარგლებში
დეტალი-1 (საძირკვლის ბიჯი: 100X200 მმ)

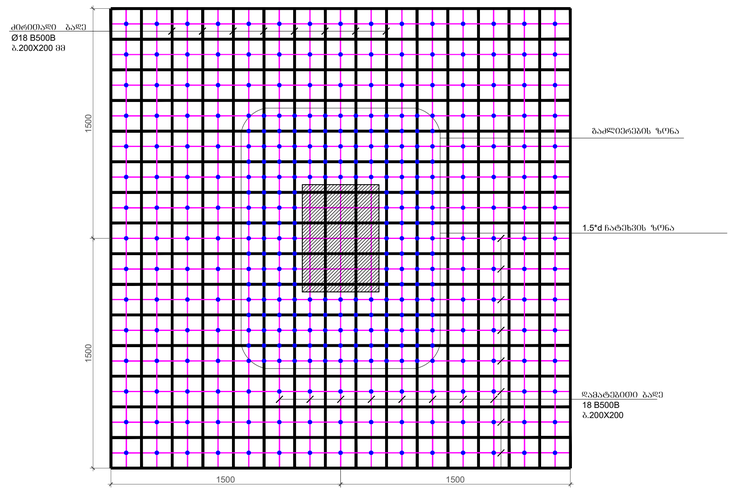


ჩატეხვის ზონაში მოეწყობა:
საძირკვლის 3 და 4 რიგი, სულ 187ც. საძირკვლის ბიჯი 100 მმ.

ბრძანების ზონა:
სულ მოეწყობა 349 საძირკვლის (ჩატეხვის ზონის საძირკვლის ჩათვლით)

ბრძანების აღმასრულებელი:
სვეტის შარნირებში, გამოხსნების შემდეგ ბეტონის სრული გამაგრების სულ 40-მა დღემდე პერიოდის განმავლობაში (20ც. ზემოთ, 20ც. ძირით)

შენიშვნები:
1. სვეტებში (კონსოლებზე) 1.5*d ზონა ხელშეუხებელი შრეა დარჩეს.
2. ქარხანაში ნაბარა სვეტებიდან 1.5*d ზონაში დაუშვებელია.

| | |
|---|---|
| პონსტრუქციული პროექტი | |
| ფორმატი: | A1 |
| თარიღი: | 10.10.2023 |
| დამკვეთი | Ns studio |
| პროექტის დასახელება: | თბილისი, ვაჟა-ფშაველას გამზირის №29, ავარიის ალეინიაა |
| ს.კ: | 01.10.15.007.123 |
| შენიშვნები: | |
| პონსტრუქტორი: | დ. თუთაძე |

| რევიზია | რევიზია |
|---|---|
| 00 | 24.10.2023 |
| 01 | 10.10.2024 |
| | |
| | |
| | |
| | |
| | |
| | |

ნახაზის დასახელება
გაძლიერების ზედის პროფილი

ნახაზის №:
ე - 65

რკბ-ის გადახურვის ფილის საყალიბე გეგმა ნიშ. +47.950 -ზე
მ. 1:100

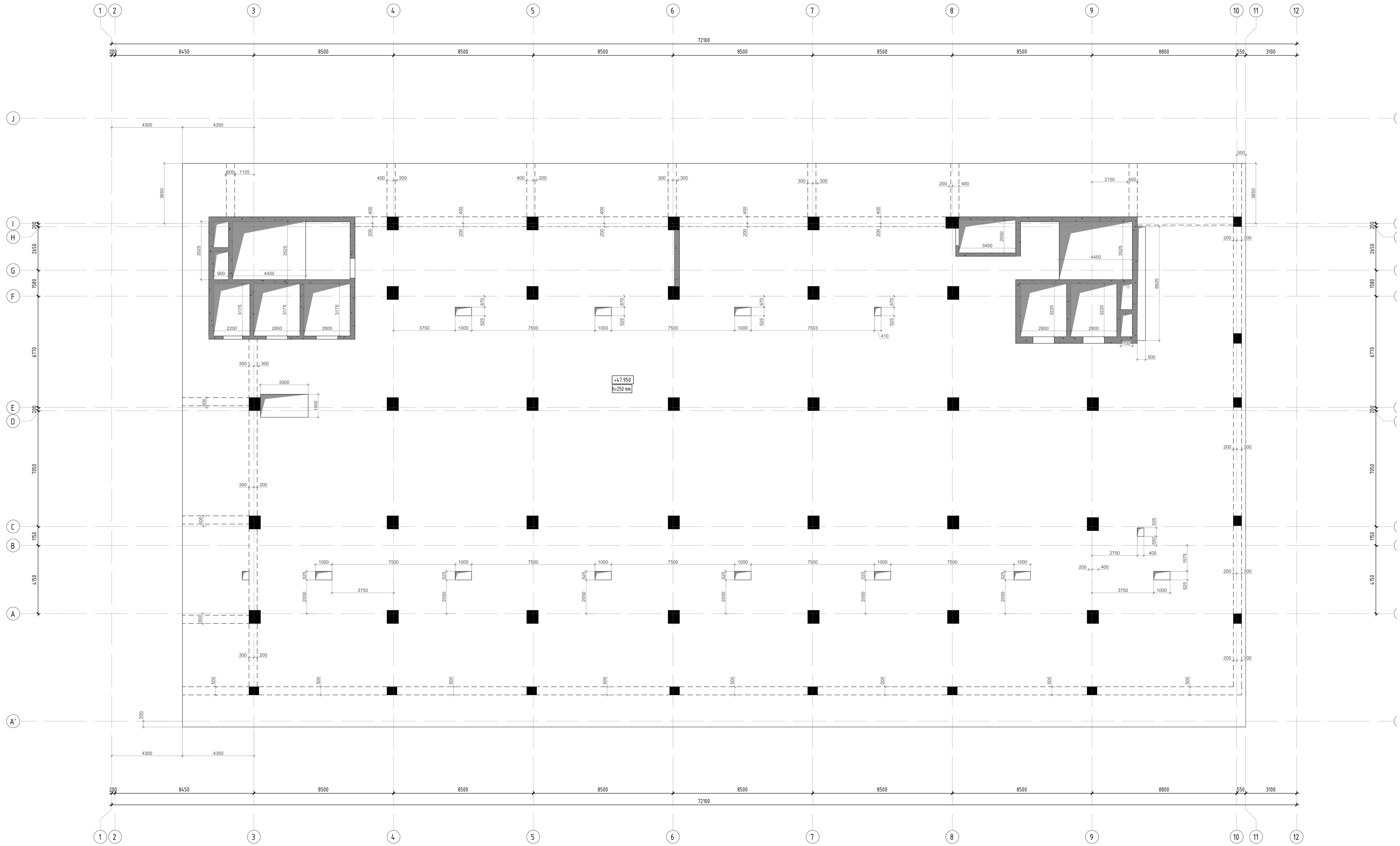


| | |
|---|---|
| კონსტრუქციული პროექტი | |
| ფორმატი: | A1 |
| თარიღი: | 10.10.2023 |
| დამკვეთი | |
| Ns studio | |
| პროექტის დასახელება: | |
| თბილისი, ვაჟა-ფშაველას გამზირი №29, ავერსის კლინიკა<br>ს.კ: 01.10.15.007.123 | |
| კონსტრუქტორი: | |
| დ. თავაძე | |
| დ. თავაძე | |
| რევიზია | რევიზია |
| 00 | 24.10.2023 |
| 01 | 10.10.2024 |
| ნახაზის დასახელება: | |
| რკბ-ის გადახურვის ფილის საყალიბე გეგმა ნიშ. +47.950 -ზე | |
| ნახაზის №: | |
| კ - 66 | |

რკბ-ის გადახურვის ფილის არმირების გეგმა ნიშ. +47.950 -ზე
მ. 1:100

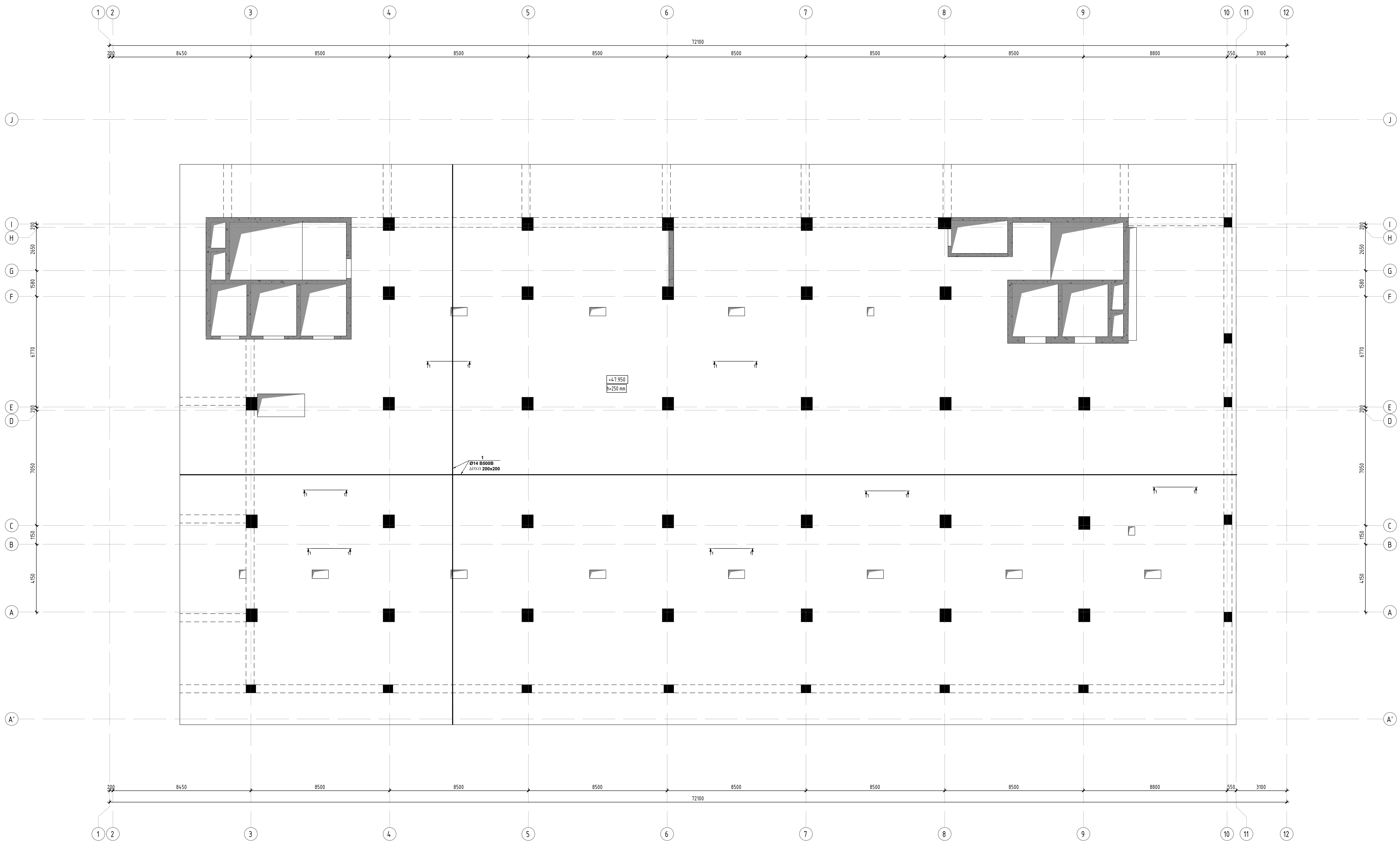


კონსტრუქციული პროექტი

| | |
|---|---|
| ფორმატი: | A1 |
| თარიღი: | 10.10.2023 |

დამკვეთი

**Ns studio**

პროექტის დასახელება:

თბილისი, ვაჟა-ფშაველას გამზირი №29, ავერსის კლინიკა
ს.კ: 01.10.15.007.123

შენიშვნები:

კონსტრუქტორი:

დ. თავაძე

დ. თავაძ

| რევიზია | რევიზია |
|---|---|
| 00 | 24.10.2023 |
| 01 | 10.10.2024 |

ნახაზის დასახელება:

რკბ-ის გადახურვის ფილის არმირების გეგმა ნიშ. +47.950 -ზე

ნახაზის №:

კ - 67

# რკბ-ის გადახურვის ფილის ზედა შრის არმირების გეგმა ნიშ. +47.950 -ზე
მ. 1:100

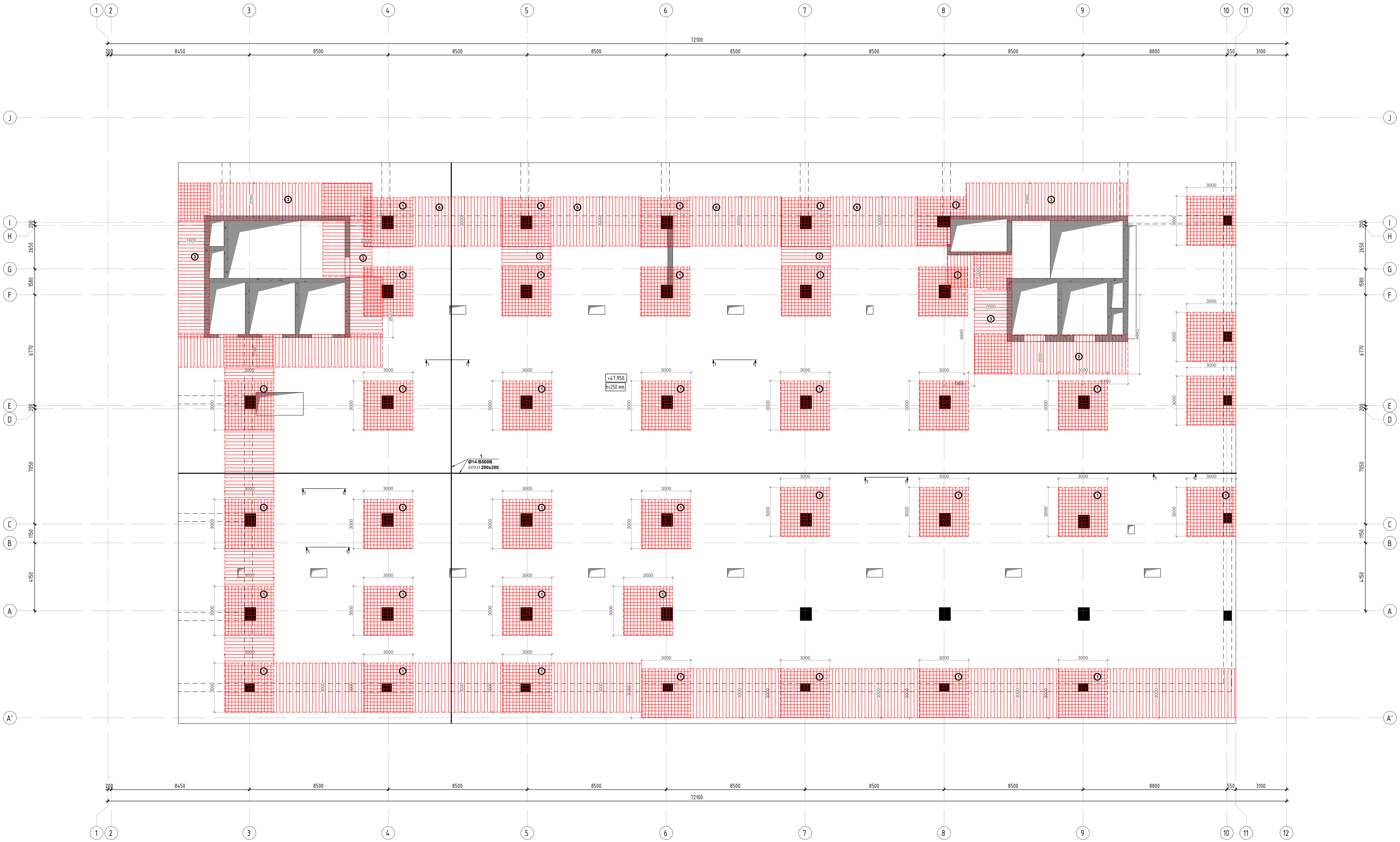


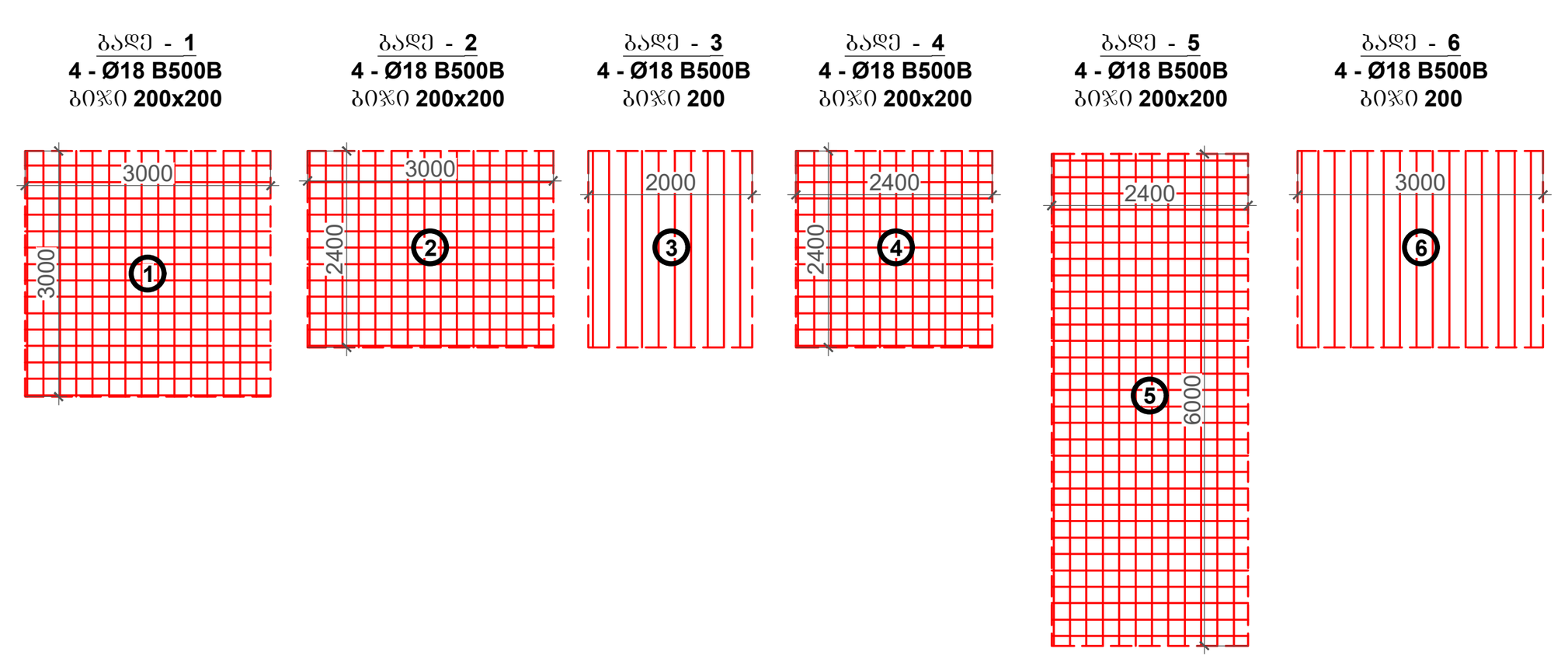


კონსტრუქციული პროექტი

| | |
|---|---|
| ფორმატი: | A1 |
| თარიღი: | 10.10.2023 |

დამკვეთი

**Ns studio**

პროექტის დასახელება:

თბილისი, ვაჟა-ფშაველას გამზირი №29, ავერსის კლინიკა
ს.კ: 01.10.15.007.123

კონსტრუქტორი:

დ. თავაძე

დ. თავაძ

| რევიზია | რევიზია |
|---|---|
| 00 | 24.10.2023 |
| 01 | 10.10.2024 |

ნახაზის დასახელება:

რკბ-ის გადახურვის ფილის ზედა შრის არმირების გეგმა ნიშ. +47.950 -ზე

ნახაზის №:

კ - 68

## რკბ-ის გადახურვის ფილის საარმატურე კარკასების გეგმა ნიშ. +47.950 -ზე
მ. 1:100

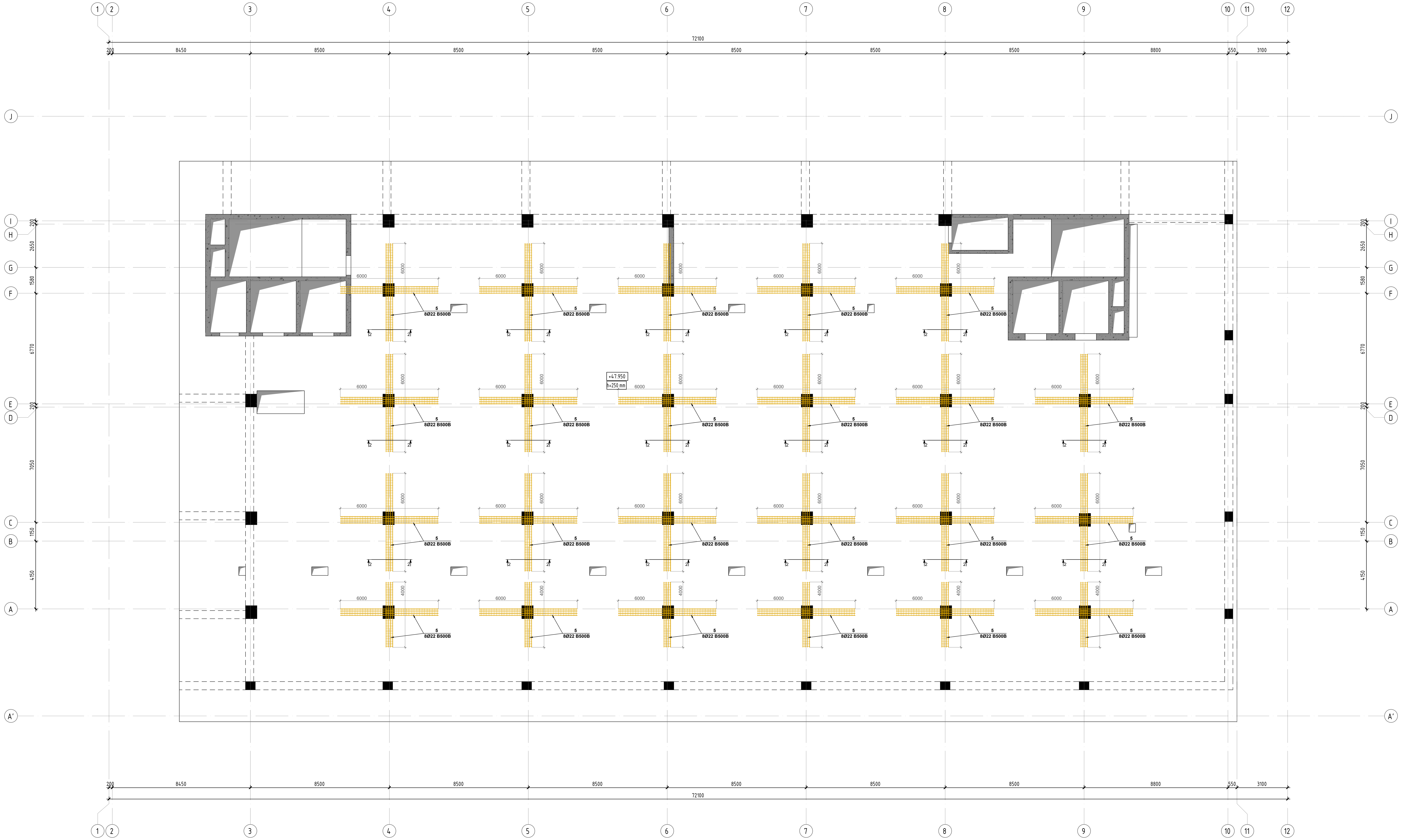


კონსტრუქციული პროექტი

| ფორმატი: | A1 |
|---|---|
| თარიღი: | 10.10.2023 |

დამკვეთი

**Ns studio**

პროექტის დასახელება:

თბილისი, ვაჟა-ფშაველას გამზირი №29, ავერსის კლინიკა
ს.კ: 01.10.15.007.123

კონსტრუქტორი:

დ. თავაძე

დ. თავაძ

| რევიზია | რევიზია |
|---|---|
| 00 | 24.10.2023 |
| 01 | 10.10.2024 |

ნახაზის დასახელება:

რკბ-ის გადახურვის ფილის საარმატურე კარკასების გეგმა ნიშ. +47.950 -ზე

ნახაზის №:

კ - 69

ФАЗА-ОБ ЭЛЕКТРОСНАБЖЕНИЕ ЭОМ2ПОЛ ЭЛЕКТРООБОРУДОВАНИЕ (ЭЛЕКТРОСНАБЖЕНИЕ) ОЗОВА СПАВ. +47950 -ЧЭ1
В. I:100

1 2 3 4 5 6 7 8 9 10 11 12
300 8450 8500 8500 8500 8500 8500 8500 8500 550 3100
72100
A A' B C D E F G H I J
7950 450 150 3000 1950 3000 1580 2650 300 6770 300 7950
2 (ПЭКАЭхПЭ - 1)
ДУКО 100Х100/200Х200
Ø10 B500B
ДУКО 100Х100/200Х200
Ø10 B500B
ДУКО 600Х600
+47 950
h=250 мм
2


ЭЛЕКТРОМОНТАЖНЫЕ ЧЕРТЕЖИ
А1
ОБЪЕКТ:
ОПРЕДЕЛЕНО
Ns studio
ЗАКАЗЧИК:
ОПРЕДЕЛЕНО ЗАО «ПРОЕКТНО-ИНЖЕНЕРНАЯ ФИРМА «ЭЛЕКТРОСЕРВИС»
Ы.К. 01.10.15.007.123
ГИП:
ВЕРЕЩАГИН М.Ю.
ГЕНЕРАЛЬНЫЙ ПРОЕКТИРОВЩИК:
ГЛАВНЫЙ ИНЖЕНЕР ПРОЕКТА:
Г.И. ПЛЕХАНОВ


| ИЗМЕНЕНО | ДАТА |
|---|---|
| 00 | 24.10.2023 |
| 01 | 10.10.2024 |

ВЗАМЕН ИНВ. №:

ПОДПИСЬ И ДАТА:

ИНВ. № ПОДЛ.:

# מבנה מגורים משפחתי
## תל מונד

שלב: **A1**

תאריך: 10.10.2023

**Ns studio**

אחריות הבעלות בתכנית:

מהנדס הקונסטרוקציה: ג.ש. מהנדסים בע"מ, רח' הברזל 29, תל אביב
טל: 03-6078888

אדריכל: אדר' נועה שלום, רח' הברזל 29, תל אביב
טל: 03-6078888

מתכנן: אדר' נועה שלום, רח' הברזל 29, תל אביב
טל: 03-6078888

מהנדס קונסטרוקציה:

מתכנן מערכות:

יועץ:

| מהדורה | תאריך |
|---|---|
| 01 | 10.10.2024 |
| 00 | 24.10.2023 |
| | |
| | |
| | |
| | |
| | |
| | |
| | |
| | |

| מספר שרטוט | שם השרטוט |
|---|---|
| 1 | תכנית יסודות ומרתפים |
| 2 | חתכים |
| 3 | חתכים |
| 4 | חתכים |
| 5 | חתכים |
| 6 | חתכים |

קנה מידה: 1:100

מספר גרסה: 1

ג - 71

## חתך 1-1 במפלס יסודות ומרתפים
קנה מידה 1:100




## פרטי חיזוק לפתחי מילוט ופתחי אוורור
חיזוק לפתחי מילוט ופתחי אוורור ברצפת המרתף: 3 שכ 4 מוטות לכיוון 18מ'. לכיוון מטה אוכף 100 מ"מ.

**הערות:**
1. כל הברזלים מסוג AIII (B500B) אלא אם צוין אחרת.
2. אורכי ההתלבות בהתאם לטבלת ריתום בתקן ישראלי 1.5מ' מרחב מוגן. כל הברזלים יכופפו בזוויות של 90° ו-135° בלבד.
3. כיסוי בטון: 30 מ"מ בקירות, 40 מ"מ ברצפות, 50 מ"מ ביסודות.
4. כל הריתוכים יבוצעו בהתאם לתקן ישראלי 1.5מ' מרחב מוגן. אין לרתך על ברזלים מכופפים בשטח.
5. הקבלן אחראי לתיאום מדויק עם תכנית האינסטלציה לפני יציקת הבטון.








310
80
150
80
80
215
180
80
220
220
220

რკბ-ის გადახურვის ფილის საყალიბე გეგმა ნიშ. +51.350 -ზე
მ. 1:100

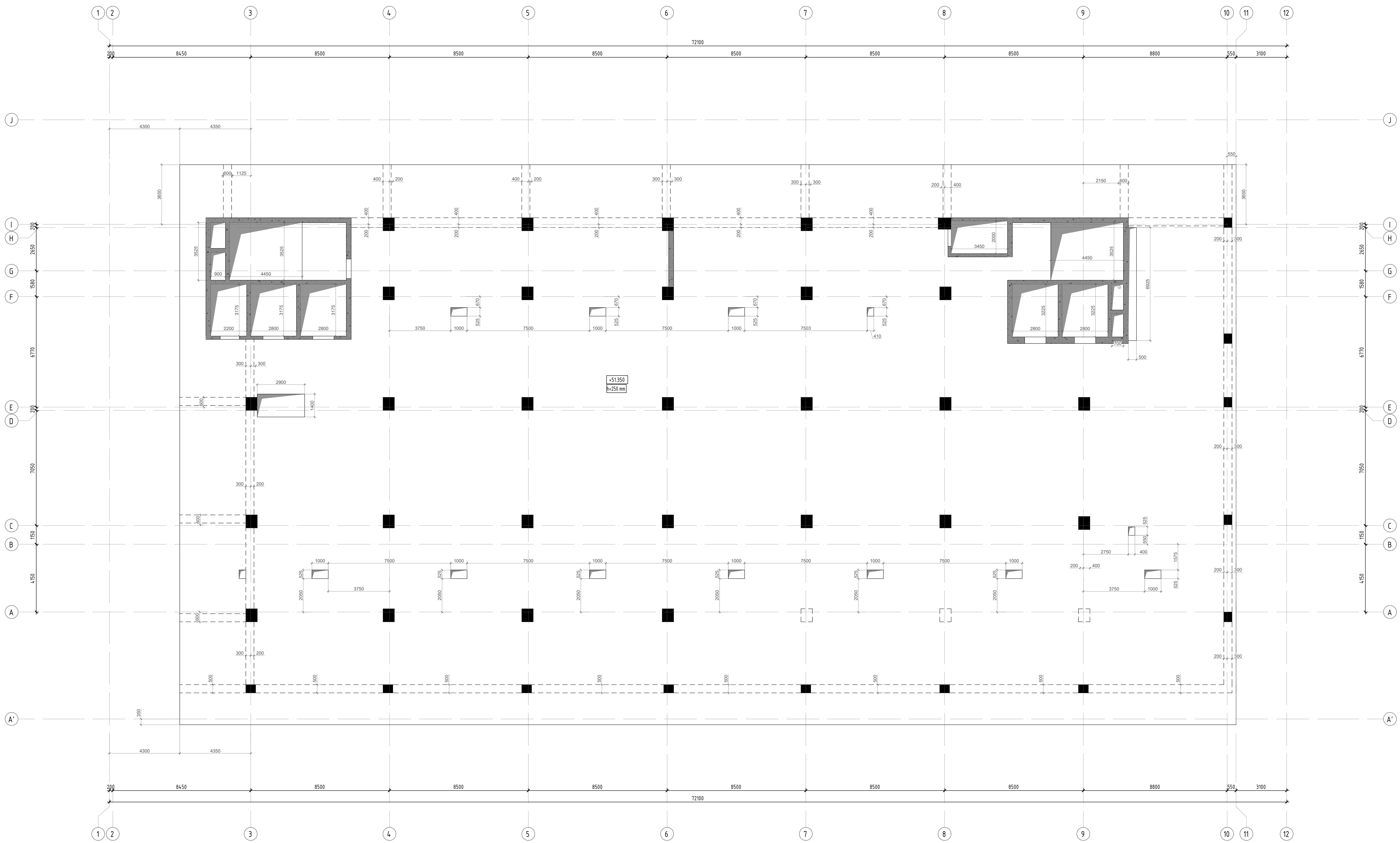


კონსტრუქციული პროექტი

| | |
|---|---|
| ფორმატი: | A1 |
| თარიღი: | 10.10.2023 |

დამკვეთი

**Ns studio**

პროექტის დასახელება:

თბილისი, ვაჟა-ფშაველას გამზირი №29, ავერსის კლინიკა
ს.კ: 01.10.15.007.123

შენიშვნები:

კონსტრუქტორი:

დ. თავაძე

დ. თავაძ

| რევიზია | რევიზია |
|---|---|
| 00 | 24.10.2023 |
| 01 | 10.10.2024 |

ნახაზის დასახელება:

რკბ-ის გადახურვის ფილის საყალიბე გეგმა ნიშ. +51.350 -ზე

ნახაზის №:

კ - 72

რკბ-ის გადახურვის ფილის არმირების გეგმა ნიშ. +51.350 -ზე
მ. 1:100

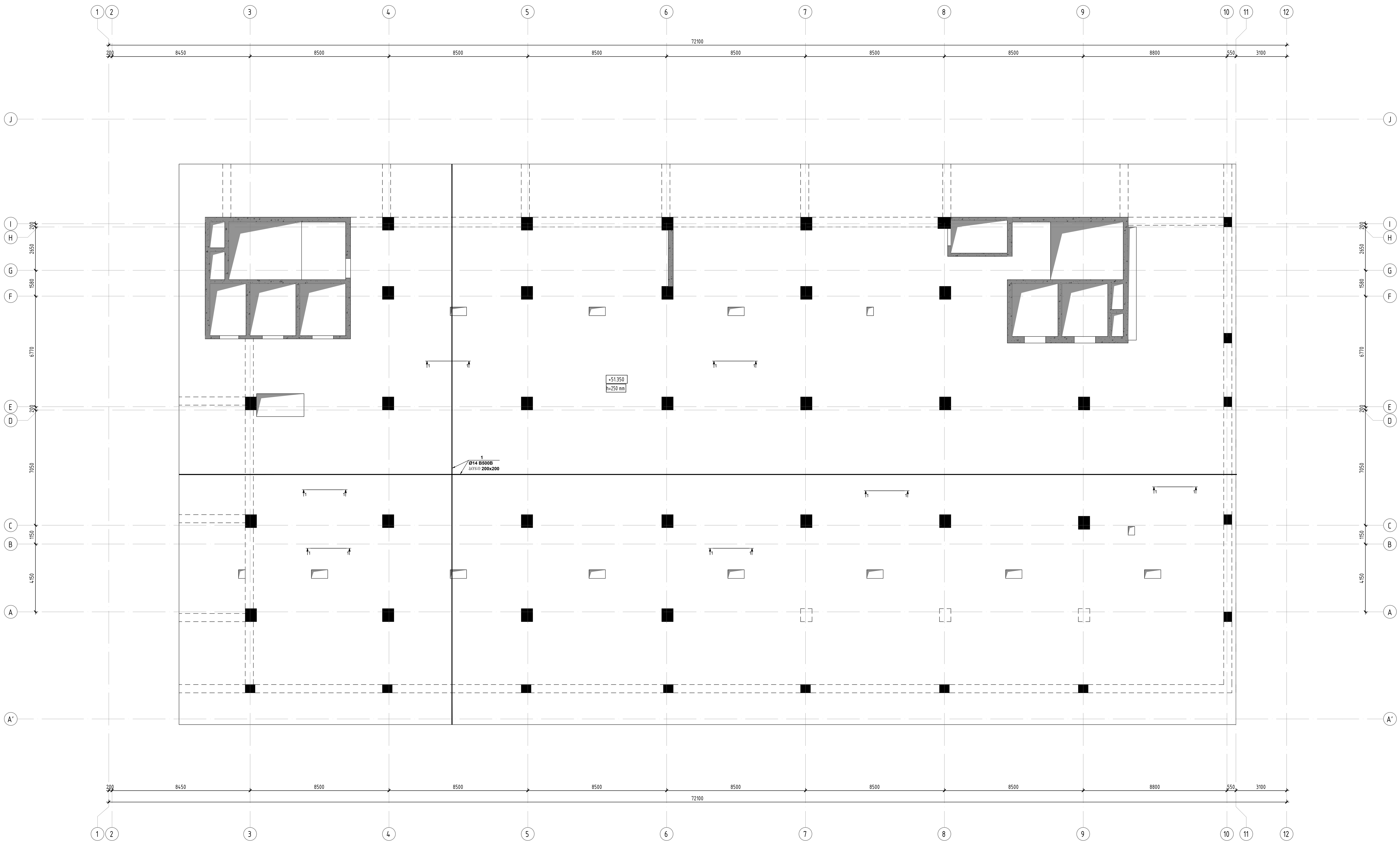


| | |
|---|---|
| კონსტრუქციული პროექტი | |
| ფორმატი: | A1 |
| თარიღი: | 10.10.2023 |
| დამკვეთი | Ns studio |
| პროექტის დასახელება: | თბილისი, ვაჟა-ფშაველას გამზირი №29, ავერსის კლინიკა ს.კ: 01.10.15.007.123 |
| შენიშვნები: | |
| კონსტრუქტორი: | დ. თავაძე |
| რევიზია | რევიზია |
| 00 | 24.10.2023 |
| 01 | 10.10.2024 |
| ნახაზის დასახელება: | რკბ-ის გადახურვის ფილის არმირების გეგმა ნიშ. +51.350 -ზე |
| ნახაზის №: | კ - 73 |

რკბ-ის გადახურვის ფილის ზედა შრის არმირების გეგმა ნიშ. +51.350 -ზე
მ. 1:100

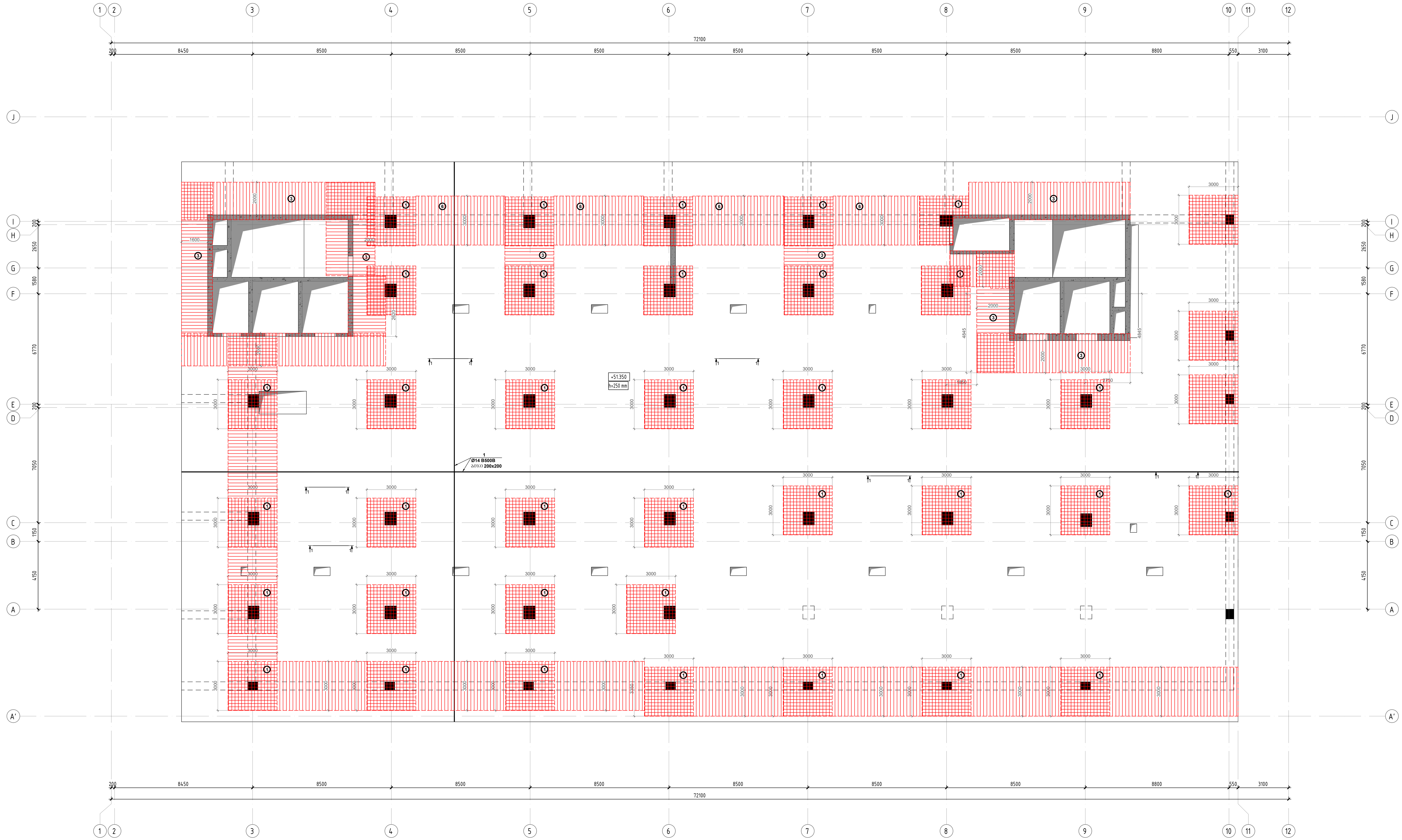


| ბადე - 1 | ბადე - 2 | ბადე - 3 | ბადე - 4 | ბადე - 5 | ბადე - 6 |
|---|---|---|---|---|---|
| 4 - Ø18 B500B | 4 - Ø18 B500B | 4 - Ø18 B500B | 4 - Ø18 B500B | 4 - Ø18 B500B | 4 - Ø18 B500B |
| ბიჯი 200x200 | ბიჯი 200x200 | ბიჯი 200 | ბიჯი 200x200 | ბიჯი 200x200 | ბიჯი 200 |

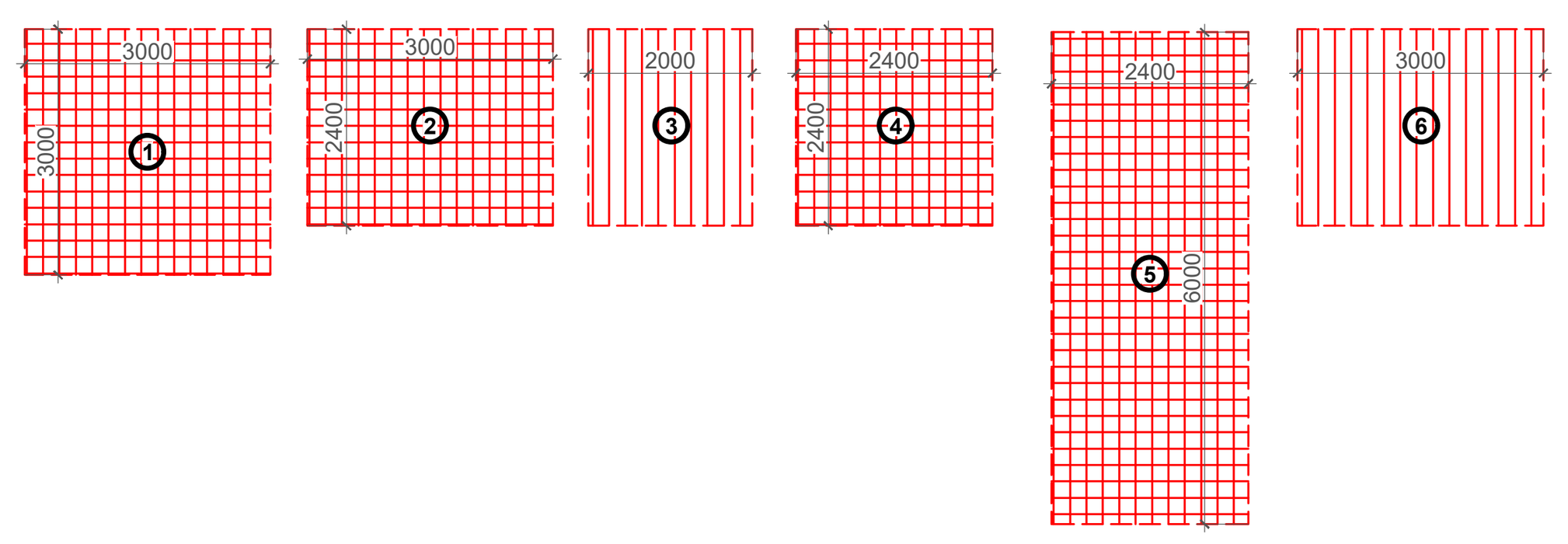


კონსტრუქციული პროექტი

| | |
|---|---|
| ფორმატი: | A1 |
| თარიღი: | 10.10.2023 |

დამკვეთი
**Ns studio**

პროექტის დასახელება:
თბილისი, ვაჟა-ფშაველას გამზირი №29, ავერსის კლინიკა
ს.კ: 01.10.15.007.123

კონსტრუქტორი:
დ. თავაძე

| რევიზია | რევიზია |
|---|---|
| 00 | 24.10.2023 |
| 01 | 10.10.2024 |

ნახაზის დასახელება:
რკბ-ის გადახურვის ფილის ზედა შრის არმირების გეგმა ნიშ. +51.350 -ზე

ნახაზის №:
კ - 74

## რკბ-ის გადახურვის ფილის საარმატურე კარკასების გეგმა ნიშ. +51.350 -ზე
მ. 1:100

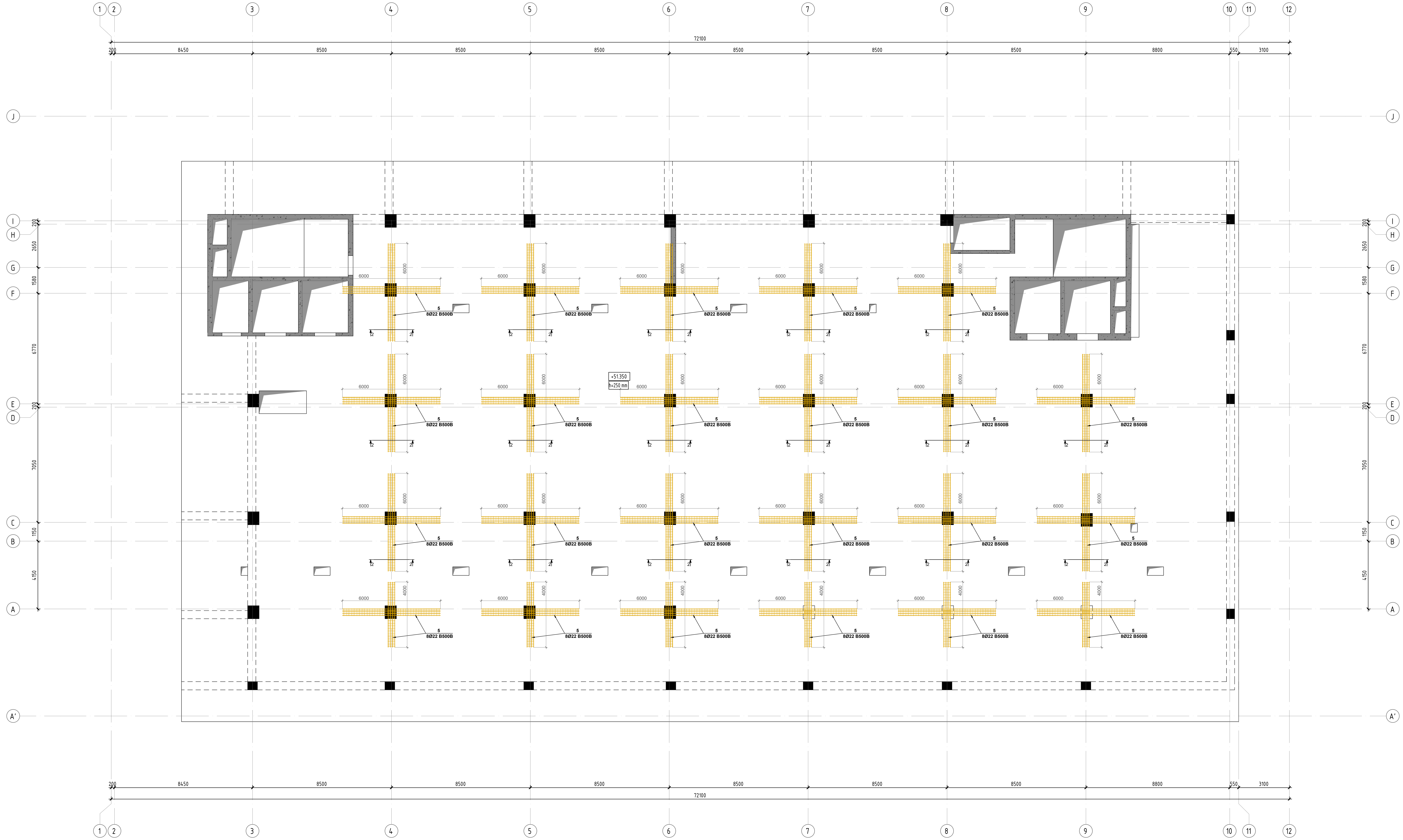


კონსტრუქციული პროექტი

ფორმატი: **A1**

თარიღი: 10.10.2023

დამკვეთი

**Ns studio**

პროექტის დასახელება:

თბილისი, ვაჟა-ფშაველას გამზირი №29, ავერსის კლინიკა
ს.კ: 01.10.15.007.123

კონსტრუქტორი:

დ. თავაძე

დ. თავაძე

| რევიზია | რევიზია |
|---|---|
| 00 | 24.10.2023 |
| 01 | 10.10.2024 |

ნახაზის დასახელება:

რკბ-ის გადახურვის ფილის საარმატურე კარკასების გეგმა ნიშ. +51.350 -ზე

ნახაზის №:

კ - 75

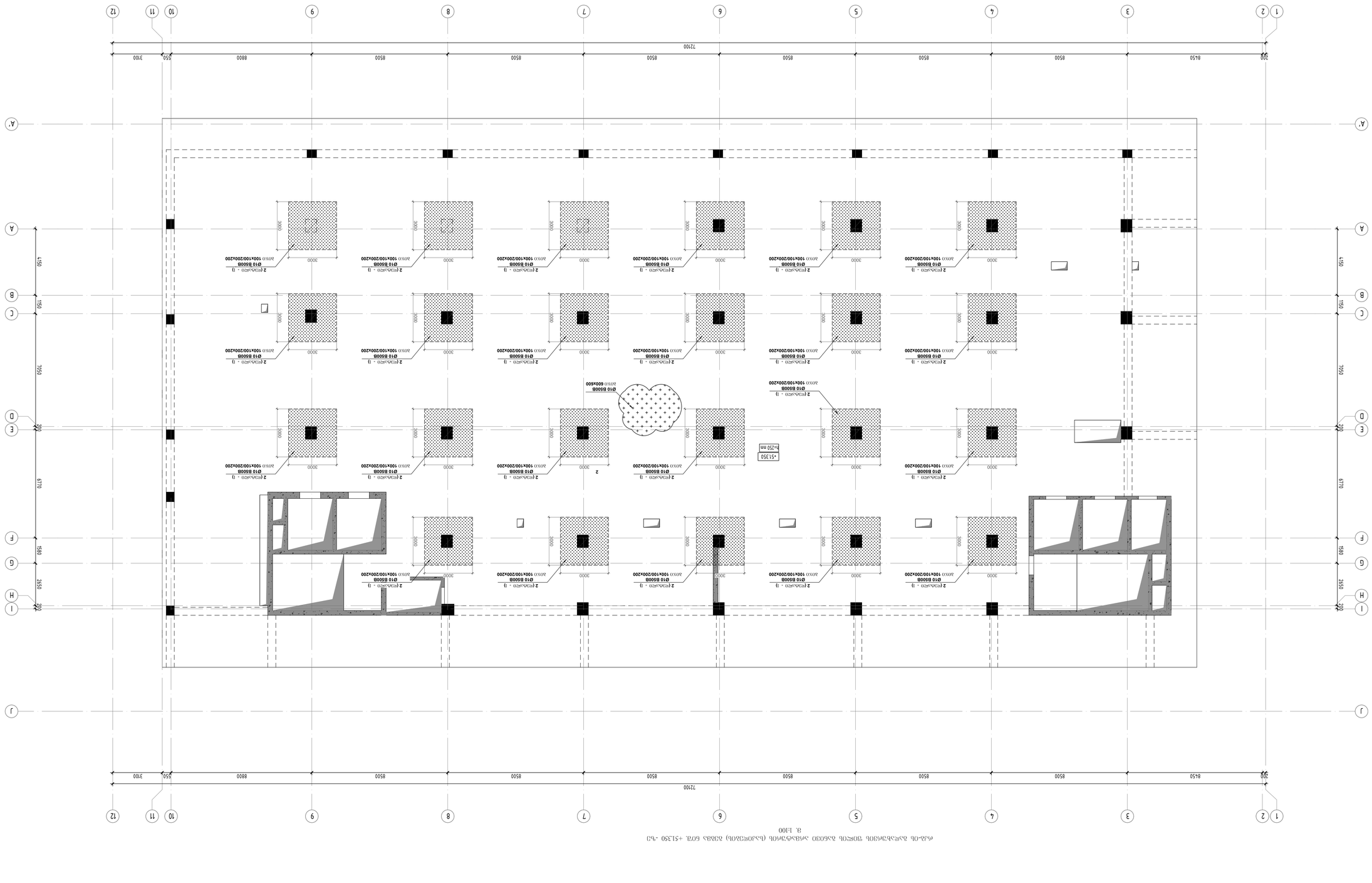


ტექნიკური მახასიათებლები (სანიაღვრე) ფენტანტიპის ბენზინგასამართი სადგური ქ. ქუთაისი, ნიკეას ქუჩა №29, ვასილაძის ქუჩა №2 ნაკვეთის მოწყობის გენერალური გეგმა +51350 -ზე

| | |
|---|---|
| პროექტის: | 01.10.2023 |
| ფაზა: | |
| პროექტის ხელმძღვანელი: | ნ. ბერიძე |
| ნახაზის დასახელება: | ტექნიკური მახასიათებლები (სანიაღვრე) ფენტანტიპის ბენზინგასამართი სადგური ქ. ქუთაისი, ნიკეას ქუჩა №29, ვასილაძის ქუჩა №2 ნაკვეთის მოწყობის გენერალური გეგმა +51350 -ზე |
| ნახაზის №: | |

| | |
|---|---|
| 01 | 10.10.2024 |
| 00 | 24.10.2023 |
| რევიზია | თარიღი |

პროექტის ხელმძღვანელი: ნ. ბერიძე

| | |
|---|---|
| შპს „Ns studio" | |
| პროექტი: | 10.10.2023 |
| ფაზა: | |
| პროექტის დასახელება: | ტექნიკური ანგარიში, ავტომატური სისტემა, ელექტრომომარაგება, სანიაღვრე, ვენტილაცია, სპეციალური ნაწილი, ნაკვეთის მოწყობის გენერალური გეგმა, ნიკეას ქუჩა №29, ვასილაძის ქუჩა №2 |
| ნახაზის დასახელება: | |
| პროექტის №: | 01.10.15.007.123 |

| | |
|---|---|
| ნახაზის №: | |
| ფორმატი: | A1 |
| ობიექტის დასახელება: | ტექნიკური ანგარიში, ავტომატური სისტემა, ელექტრომომარაგება, სანიაღვრე, ვენტილაცია, სპეციალური ნაწილი, ნაკვეთის მოწყობის გენერალური გეგმა, ნიკეას ქუჩა №29, ვასილაძის ქუჩა №2 |

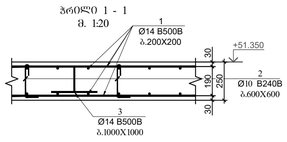


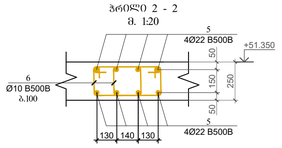


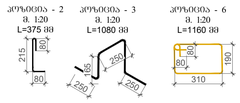


| პ0ზ. | ა ღ ნ ი შ ვ ნ ა | დ ა ხ ა ს ა ხ უ ლ ე ბ ა | | | რაოდ. | წონა, კგ | | საერთო რაოდენობა |
|---|---|---|---|---|---|---|---|---|
| | | რკ/ბ პალატების ფილა ნიშ. +51.350 | | | | | | 1 |
| | | <u>დეტალები</u> | | | | ერთეული (კგ) | სულ (კგ) | კგ |
| 1 | ღუმელას კედლებზე | Ø 14 | B500B | ℓ= 12000 | 3975 | 14.52 | 57703.85 | 57703.85 |
| 2 | | Ø 10 | B500B | ℓ= 375 | 8860 | 0.23 | 2050.67 | 2050.67 |
| 3 | | Ø 14 | B500B | ℓ= 1080 | 1930 | 1.31 | 2521.55 | 2521.55 |
| 4 | ღუმელას კედლებზე | Ø 18 | B500B | ℓ= 12000 | 450 | 24.00 | 10798.64 | 10798.64 |
| 5 | ღუმელას კედლებზე | Ø 22 | B500B | ℓ= 12000 | 90 | 35.85 | 3226.26 | 3226.26 |
| 6 | | Ø 10 | B500B | ℓ= 1080 | 2900 | 0.67 | 1933.09 | 1933.09 |
| | | | | | | Σ = | 78234.05 | 78234.05 |
| | | | | | | | (მ³) | მ³ |
| | | ბეტონი B30 | | | | | 482.50 | 482.50 |

საკიდების განაწილება სვეტის ზარანგში
ღეტალი-1 (საკიდების ბიჯი: 100X200 მმ)

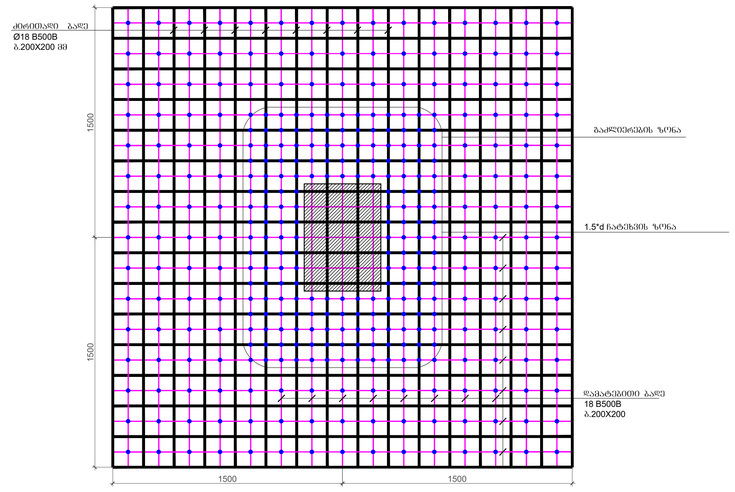


<u>ნატეხების ზონაში მოეწყოს:</u>
საკიდების 3 და 4 რიგი, სულ 187ც. საკიდი
ბიჯი 100 მმ.

<u>ბრტყ ზონა:</u>
სულ მოეწყოს 349 საკიდი (ნატეხების ზონის საკიდების ჩათვლით)

<u>ბრძ0ᲘᲗ არმატურა:</u>
სვეტის ზარანგში, გალახვების ფილაში შიდა ბაიარეს სულ 40-მა ღერმა არმატურამ. (20ც. ზემოთ, 20ც. ქვემოთ)

<u>შენიშვნები:</u>
1. სვეტებში (კონსოლზე) 1.5*d ზონა ხელშეუხებელი შიდა ზარანგს.
2. ჯარასების ნაპრა სვეტებიდან 1.5*d ზონაში დაშვებულია.

| პროექტირების ეტაპი |
|---|
| ფორმატი: A1 |
| თარიღი: 10.10.2023 |
| დამკვეთი: Ns studio |
| პროექტის დასახელება: თბილისი, ვაჟა-ფშაველას გამზირის N29, ავტრის ხიდი |
| ს.ნ: 01.10.15.007.123 |
| შენიშვნები: |
| პროექტირებაზე პასუხისმგებელი: დ. თუთაძე |

| რევიზია | რევიზია |
|---|---|
| 00 | 24.10.2023 |
| 01 | 10.10.2024 |

ნახაზის დასახელება: შიდის ბრიდები

ნახაზის N: ბ - 77

რკბ-ის გადახურვის ფილის საყალიბე გეგმა ნიშ. +55.750 -ზე
მ. 1:100

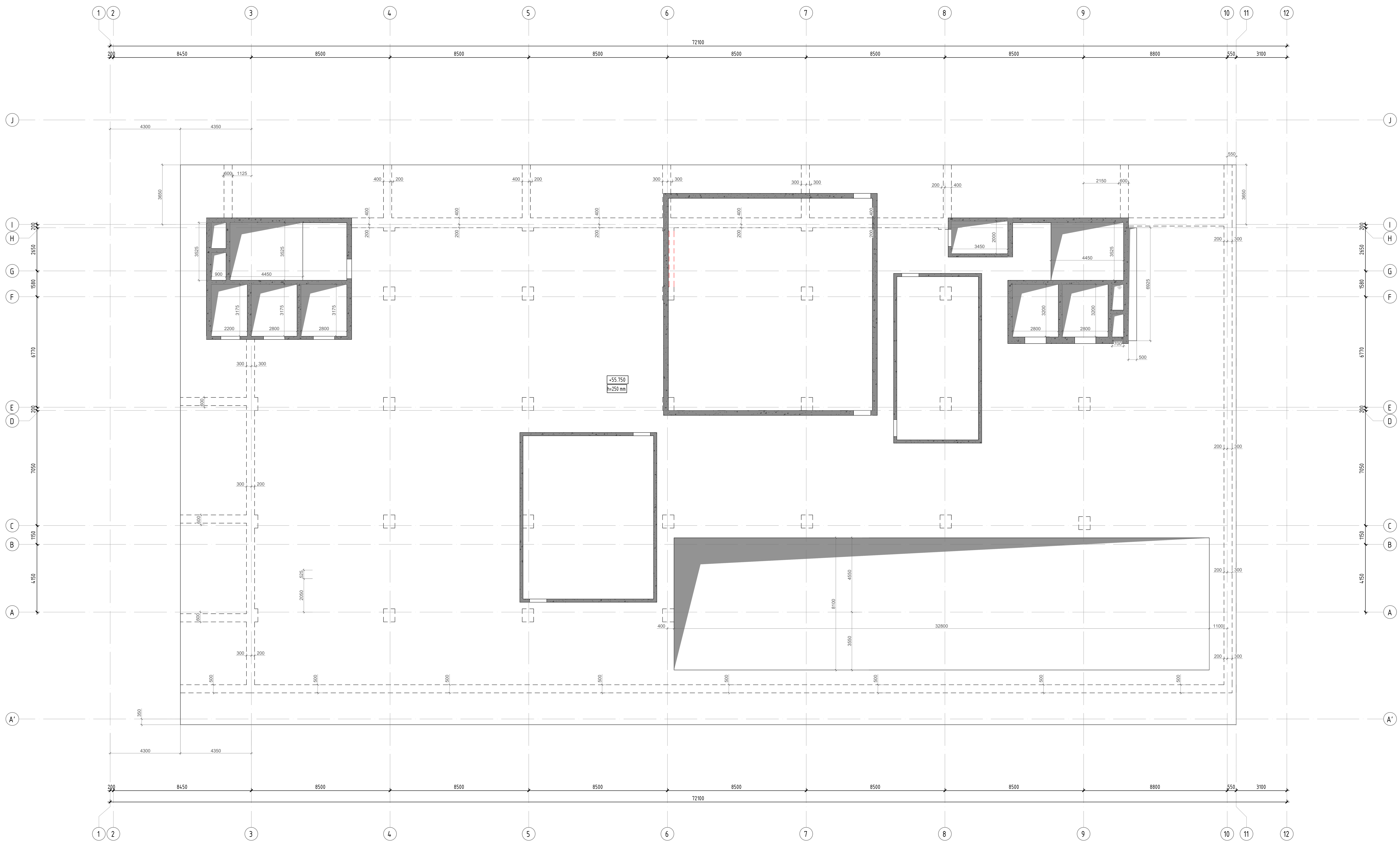


კონსტრუქციული პროექტი

| ფორმატი: | A1 |
| --- | --- |
| თარიღი: | 10.10.2023 |

დამკვეთი

**Ns studio**

პროექტის დასახელება:

თბილისი, ვაჟა-ფშაველას გამზირი №29, ავერსის კლინიკა
ს.კ: 01.10.15.007.123

კონსტრუქტორი:

დ. თავაძე

დ. თავაძე

| რევიზია | რევიზია |
| --- | --- |
| 00 | 24.10.2023 |
| 01 | 10.10.2024 |

ნახაზის დასახელება:

რკბ-ის გადახურვის ფილის საყალიბე გეგმა ნიშ. +55.750 -ზე

ნახაზის №:

კ - 78

ФАЗ-ОВ ВЭлЭСЭЭЭОВ ЭОЭЭСОВ ЭЭОВЭОЭЭОВ ЭЭОВЭ ЭЭЭ.+55.750 -ЧЭ
В. h100

| | | | | | | | | | | | |
|---|---|---|---|---|---|---|---|---|---|---|---|
| 1 | 2 | 3 | 4 | 5 | 6 | 7 | 8 | 9 | 10 | 11 | 12 |
| 200 | 8450 | 8500 | 8500 | 8500 | 8500 | 8500 | 8500 | 8800 | 550 | 3100 | |
| 72100 | | | | | | | | | | | |

| | | | | | | | | | | | |
|---|---|---|---|---|---|---|---|---|---|---|---|
| 1 | 2 | 3 | 4 | 5 | 6 | 7 | 8 | 9 | 10 | 11 | 12 |
| 200 | 8450 | 8500 | 8500 | 8500 | 8500 | 8500 | 8500 | 8800 | 550 | 3100 | |
| 72100 | | | | | | | | | | | |

| | | | | | | | | | | | |
|---|---|---|---|---|---|---|---|---|---|---|---|
| A | B | C | D | E | F | G | H | I | J | | |
| 4150 | 1950 | | 7050 | 200 | 6770 | 1580 | 2650 | 200 | | | |

| | | | | | | | | | | | |
|---|---|---|---|---|---|---|---|---|---|---|---|
| A' | B | C | D | E | F | G | H | I | J | | |
| 4150 | 1950 | | 7050 | 200 | 6770 | 1580 | 2650 | 200 | | | |

+55.750
h=250 mm

Ø14 B500B
ø300 200x200

Ø14 B500B
ø300 200x200

| | |
|---|---|
| ЭЭЭЭОВЭ | ЭЭЭЭОВЭ |
| 00 | 24.10.2023 |
| 01 | 10.10.2024 |

ВЭ. ЭЭЭЭОВЭ

ЭЭЭВЭОВЭ ЭЭЭВЭОВЭ:

ВОВОВЭОВЭ:

ЭЭЭЭЭЭОВЭ ЭЭЭВЭОВЭ:

ЭЭЭЭЭЭОВЭ ЭЭЭВЭОВЭ:

ОВЭВОВЭ ЭЭЭЭЭЭОВЭ ЭЭЭВЭОВЭ
ЭЭЭОВЭОВЭ, ЭЭОВЭ-ЭЭЭОВЭОВЭ
ЭЭЭОВЭОВЭ
ЭЭЭВЭОВЭ №29, ЭЭЭВЭОВЭ
ЭЭЭ.: 01.10.15.007.123

ЭЭЭВЭОВЭ:

ЭЭЭЭЭЭОВЭ

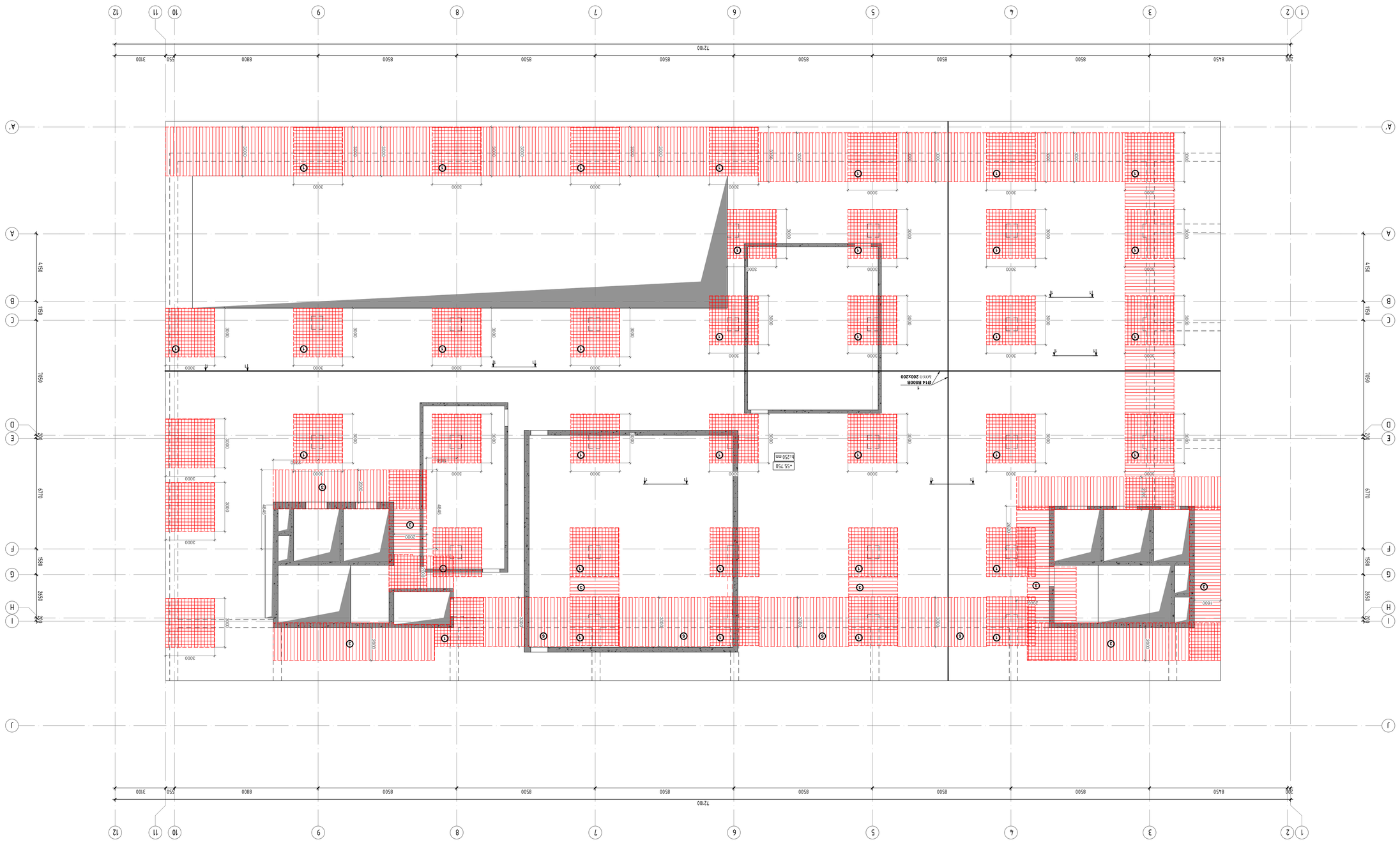


Ø14 B500B
шаг 200x200

Арм. - 1
4 - Ø16 B500B
шаг 200x200

Арм. - 2
4 - Ø16 B500B
шаг 200x200

Арм. - 3
4 - Ø16 B500B
шаг 200

Арм. - 4
4 - Ø16 B500B
шаг 200x200

Арм. - 5
4 - Ø16 B500B
шаг 200x200

Арм. - 6
4 - Ø16 B500B
шаг 200

Фасад -оь Аэрсэьэгэгэоь эюэсчоь чэлсъ эаюьо сэдяюбэгэоь бэгэаъ -55,750 -чъэ
в. 1:100

Ns studio

Жилой дом с подземной автостоянкой и встроенными помещениями общественного назначения №29, 33 микрорайон Эмбинский

01.10.15.007.123

| | |
|---|---|
| 01 | 10.10.2024 |
| 00 | 24.10.2023 |

Ф. 03330

Ф.0333ф

Ф. 03330

Ф.0333ф

Ф. 03330

Ф.0333ф

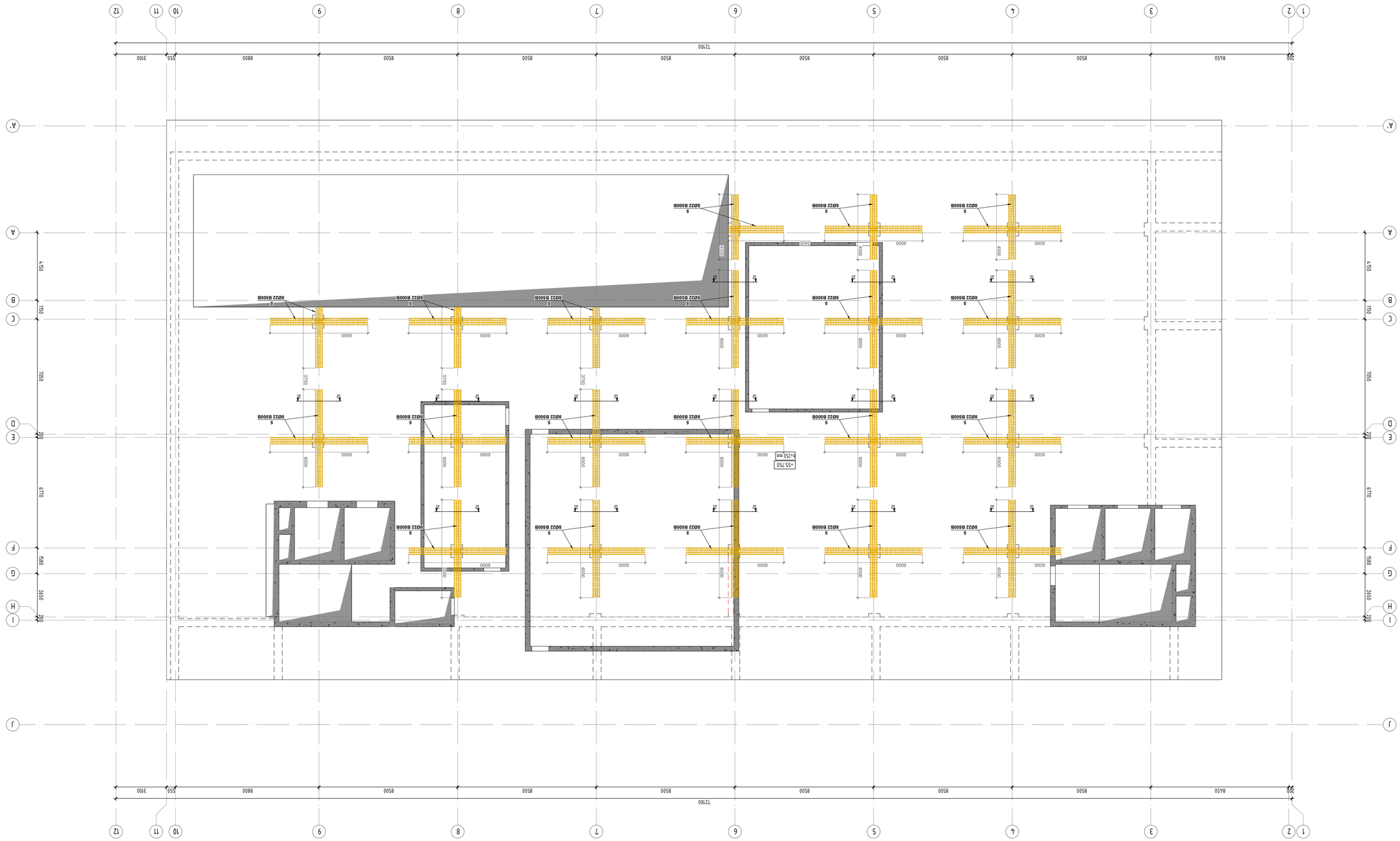


ФАЗА-ПД-АС.ЭЛЕКТРООБОРУДОВАНИЕ ПОЖАРНОЙ ЗАЩИТЫ ДЛЯ ЗДАНИЯ ГОРЯЧЕГО ЦЕХА +55.750 -ЧЕРТ.
В. 1:100

| | |
|---|---|
| Изм. Кол.уч. Лист № док. Подп. Дата | |
| Разработал: Зиновьев | Стадия: Р |
| Проверил: Зиновьев | Лист: 1 |
| Н.контр.: Зиновьев | Листов: 1 |
| ГИП: Зиновьев | |

Ns studio

Многофункциональный комплекс «Зеленый город» на земельном участке №29, 33 мкр-на Зуевского района

Инв.№ 01.10.15.007.123

Взам.инв.№:

Подпись и дата:

Инв.№ подл.:

| Изм. | Кол.уч. | Лист | № док. | Подп. | Дата |
|---|---|---|---|---|---|
| 00 | | | | | 24.10.2023 |
| 01 | | | | | 10.10.2024 |

Ф. 0.3.3.5.4

Согласовано:

Копировал:

Формат А1

Многофункциональный комплекс «Зеленый город» на земельном участке №29, 33 мкр-на Зуевского района

Фрагмент плана

| | |
|---|---|
| Стадия: | Лист: |
| Р | А1 |

Ns studio

Инв.№ подл.: 01.10.2023

Подпись и дата:

Взам.инв.№:

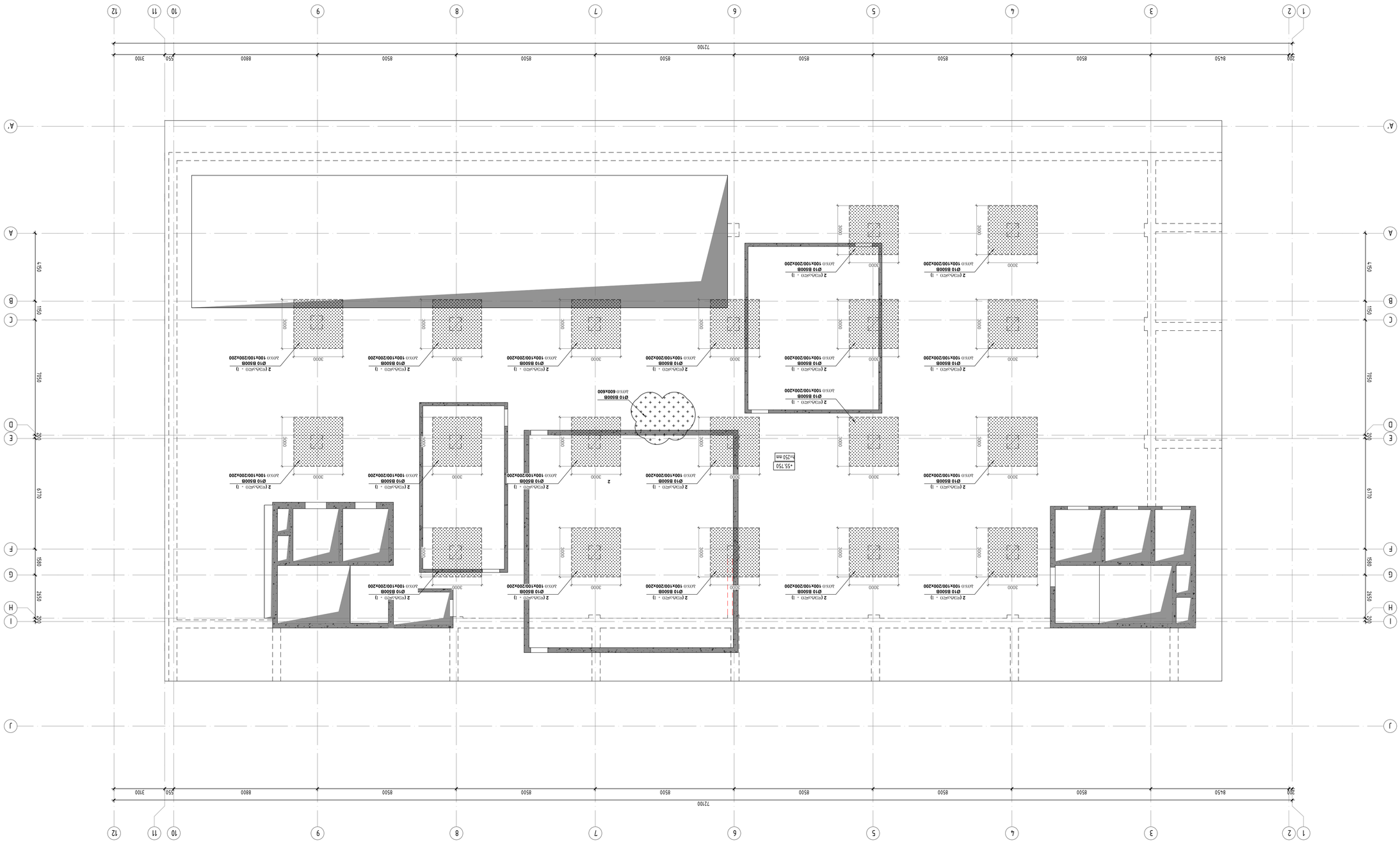


ФАЗА ЗАСТРОЙВАНЕ ТЕРАСИ С ОБЩО ОБЩЕСТВЕНО (БАЛНЕОЛОГИЧНО) ОБЕКТ, ГР. ЗЛАТНИ ПЯСЪЦИ
М. 1:100

| | |
|---|---|
| ИЗГОТВИЛ: | ИЛИЯН ЦАНКОВ |
| ПРОВЕРИЛ: | ЦВЕТАНА ЦАНКОВА |
| ОДОБРИЛ: | ЦВЕТАНА ЦАНКОВА |
| ДАТА: | 24.10.2023 |
| ФАЗА: | ИЗПЪЛНИТЕЛСКИ ПРОЕКТ |
| ЧЕРТЕЖ №: | A1 |
| ОБЕКТ: | ЗАСТРОЯВАНЕ ПЛАЖ ЗЛАТНИ ПЯСЪЦИ |
| ИНВЕСТИТОР: | ОБЩИНА ЗЛАТНИ ПЯСЪЦИ, ГР. ЗЛАТНИ ПЯСЪЦИ, УЛ. „ЗЛАТЕН ПЯСЪК" № 29, ЗЛАТНИ ПЯСЪЦИ |
| ИЗПЪЛНИТЕЛ: | Ns studio |
| ПРОЕКТАНТ: | ИЛИЯН ЦАНКОВ |
| ДИПЛОМА №: | 01.10.15.007.123 |
| ЗАПОВЕД №: | |
| ДАТА: | |
| ПРОМЕНИ: | |
| | |
| | |
| | |
| | |
| | |
| | |
| | |
| ЗАПОВЕД ЗА СЪСТАВЯНЕ: | |
| ЗАПОВЕД ЗА ИЗМЕНЕНИЕ: | |
| ЗАПОВЕД ЗА ОДОБРЯВАНЕ: | |
| ЗАПОВЕД ЗА ИЗПЪЛНЕНИЕ: | |
| ЗАПОВЕД ЗА ПРИЕМАНЕ: | |
| ЗАПОВЕД ЗА ВЪВЕЖДАНЕ В ЕКСПЛОАТАЦИЯ: | |
| ЗАПОВЕД ЗА ОТСТРАНЯВАНЕ НА ЗАБЕЛЕЖКИ: | |
| ЗАПОВЕД ЗА ПРЕКРАТЯВАНЕ: | |
| ЗАПОВЕД ЗА ВЪЗОБНОВЯВАНЕ: | |
| ЗАПОВЕД ЗА ПРЕКЪС

| | | | | | | | | | | |
|---|---|---|---|---|---|---|---|---|---|---|
| | | | | | | | | | | |
| | | | | | | | | | | |
| | | | | | | | | | | |

რკბ-ის გადახურვის ფილის საყალიბე გეგმა ნიშ. +58.740 -ზე
მ. 1:100

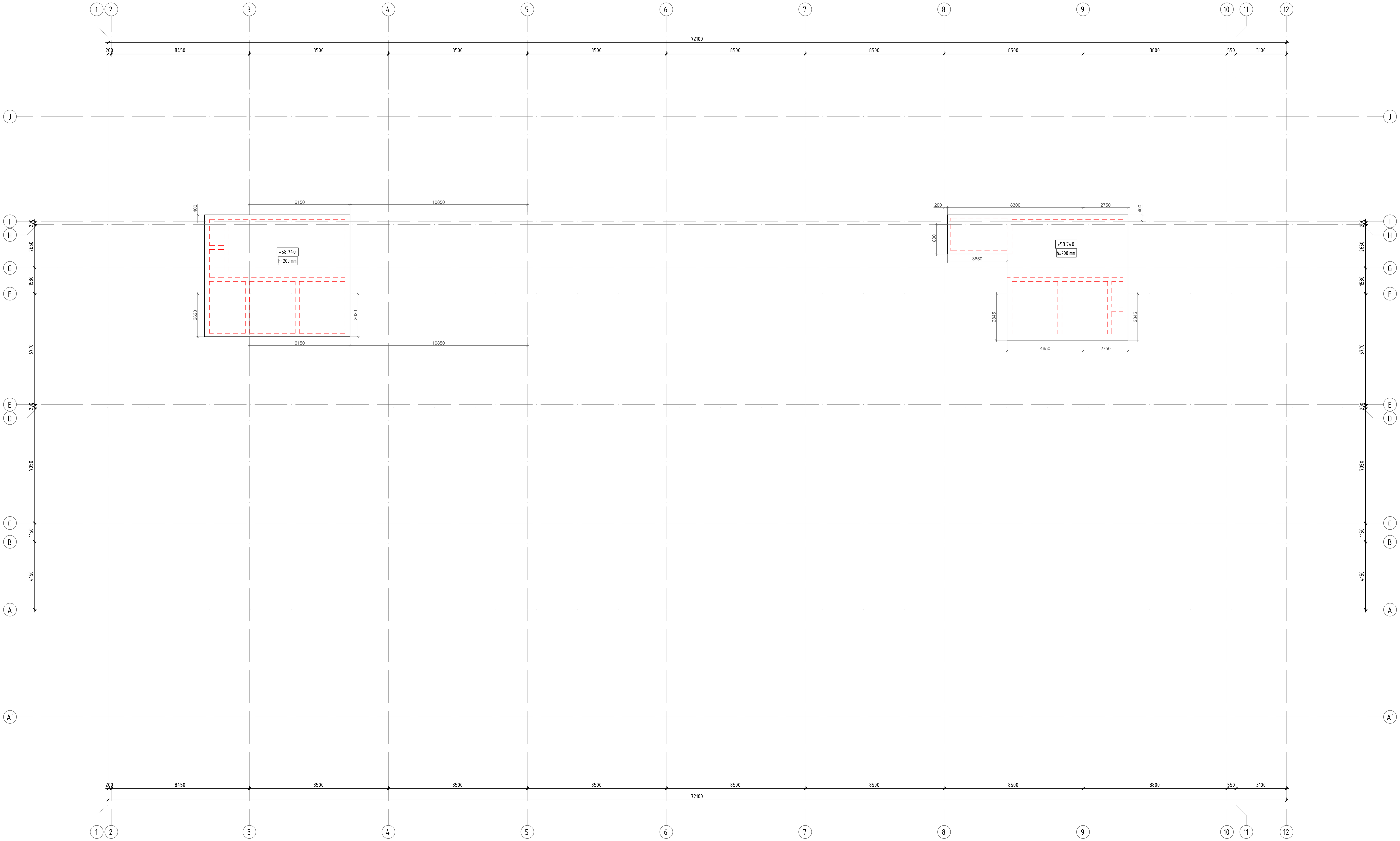


კონსტრუქციული პროექტი

| ფორმატი: | A1 |
|---|---|
| თარიღი: | 10.10.2023 |

დამკვეთი

**Ns studio**

პროექტის დასახელება:

თბილისი, ვაჟა-ფშაველას გამზირი №29, ავერსის კლინიკა
ს.კ: 01.10.15.007.123

შენიშვნები:

კონსტრუქტორი:

დ. თავაძე

დ. თავაძ

| რევიზია | რევიზია |
|---|---|
| 00 | 24.10.2023 |
| 01 | 10.10.2024 |

ნახაზის დასახელება:

რკბ-ის გადახურვის ფილის საყალიბე გეგმა ნიშ. +58.740 -ზე

ნახაზის №:

კ - 84

# რკბ-ის გალახვრის ფილის არმირების გეგმა ნიშ. +58.740 -ზე

მ. 1:100

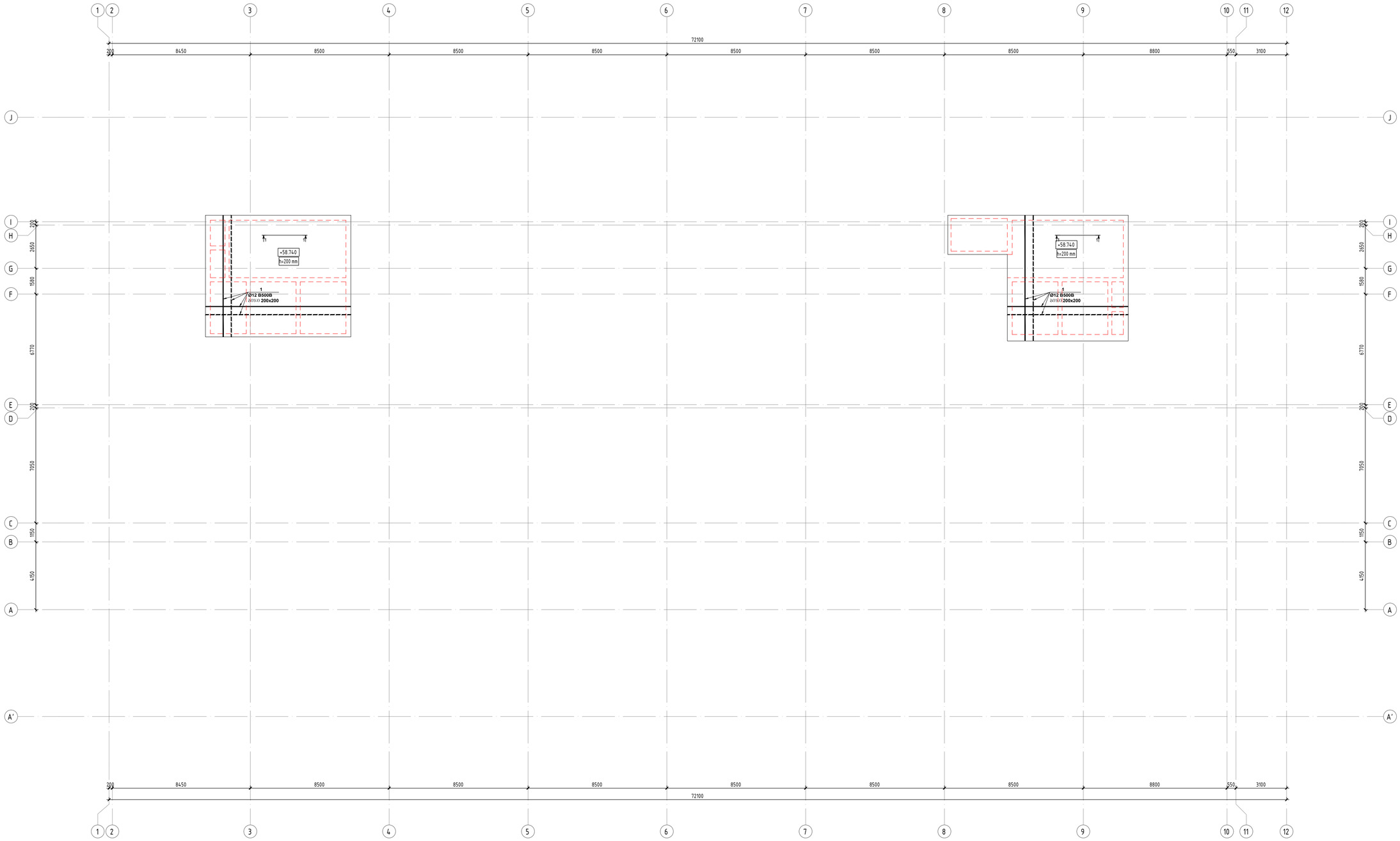


## ჭრილი 1 - 1

მ. 1:20

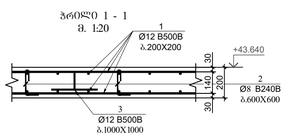


## პოზიცია - 2

მ. 1:20

L=325 მმ




## პოზიცია - 3

მ. 1:20

L=980 მმ




| პოზ. | ა ღ წ ე რ ი ლ ო ბ ა | დ ა ხ ა ს ა ხ უ ლ ე ბ ა | | | | რაოდ. | წონა, კგ | | საერთო წონა |
|---|---|---|---|---|---|---|---|---|---|
| | | რკბ-ის გალახვრის ფილა ნიშ. +43.640 | | | | | | | 1 |
| | | ფიტარელები | | | | | პოზიციის (კგ) | სულ (კგ) | კგ |
| 1 | ფაიბრას ადმოლზე | Ø | 12 | B500B | ℓ= | 12000 | 260 | 10.67 | 2772.98 | 2772.98 |
| 2 | | Ø | 8 | B240B | ℓ= | 325 | 390 | 0.13 | 50.07 | 50.07 |
| 3 | | Ø | 12 | B500B | ℓ= | 980 | 140 | 0.87 | 121.94 | 121.94 |
| | | | | | | | | Σ = | 2944.99 | 2944.99 |
| | | | | | | | | | (მ³) | მ³ |
| | | ბეტონი B30 | | | | | | | 28.00 | 28.00 |

პროექტირებულია ნორმატიული დოკუმენტების მიხედვით

# A1

თარიღი: 10.10.2023

**Ns studio**

პროექტის დასახელება:

თბილისი, ვაჟა-ფშაველას გამზირი №29, ავლაბრის ტერიტორია

ს.კ: 01.10.15.007.123

პროექტის ხელმძღვანელი:

დ. თავაძე

| რევიზია | რევიზიის |
|---|---|
| 00 | 24.10.2023 |
| 01 | 10.10.2024 |

ნახაზის დასახელება:

რკბ-ის გალახვრის ფილის არმირების გეგმა ნიშ. +58.740 -ზე

ნახაზის №:

ბ - 85

## რკბ-ის რიგელების არმირების გეგმა ნიშ. -10.500 -ზე
მ. 1:100

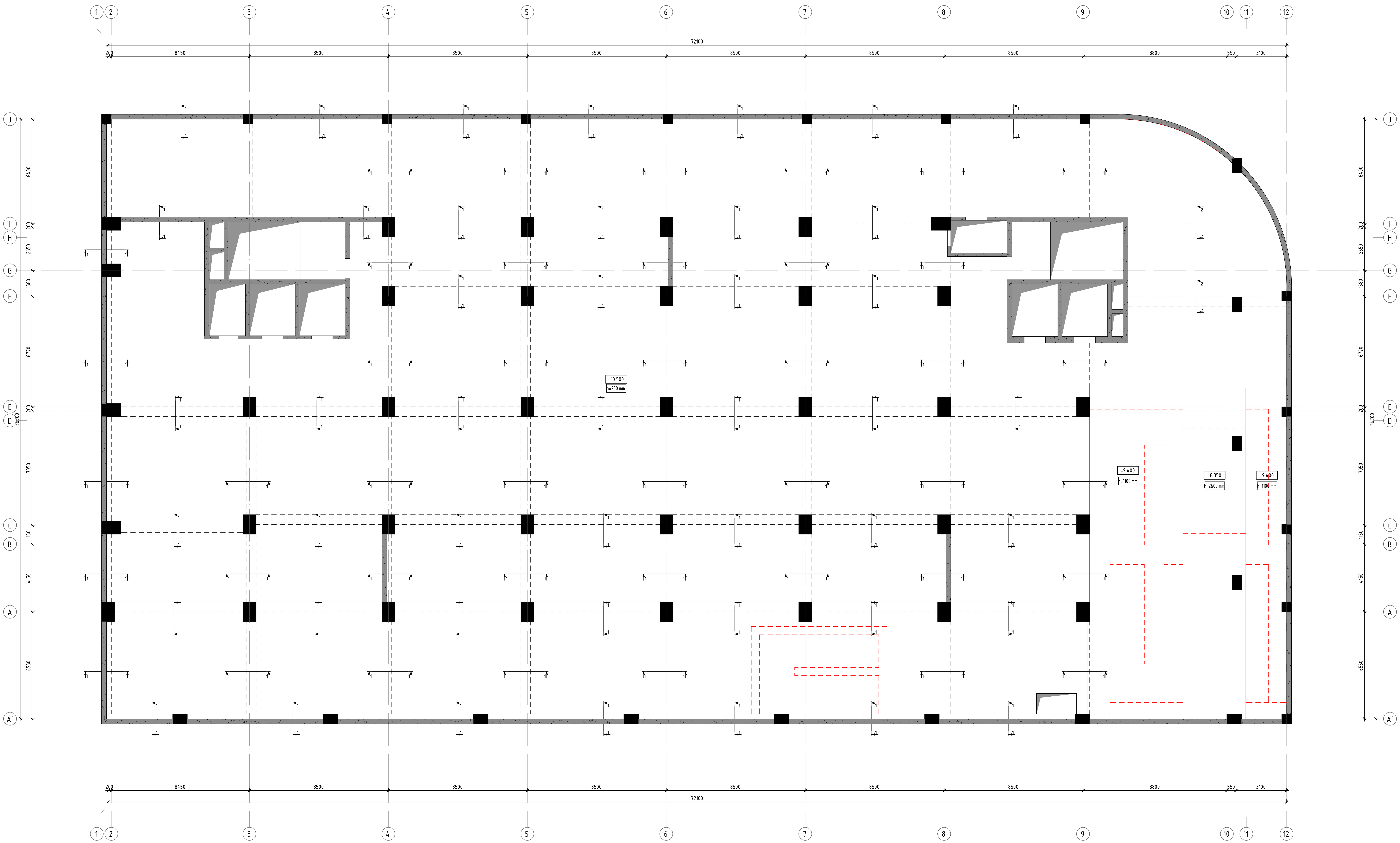


ჭრილი 1 - 1
მ. 1:20

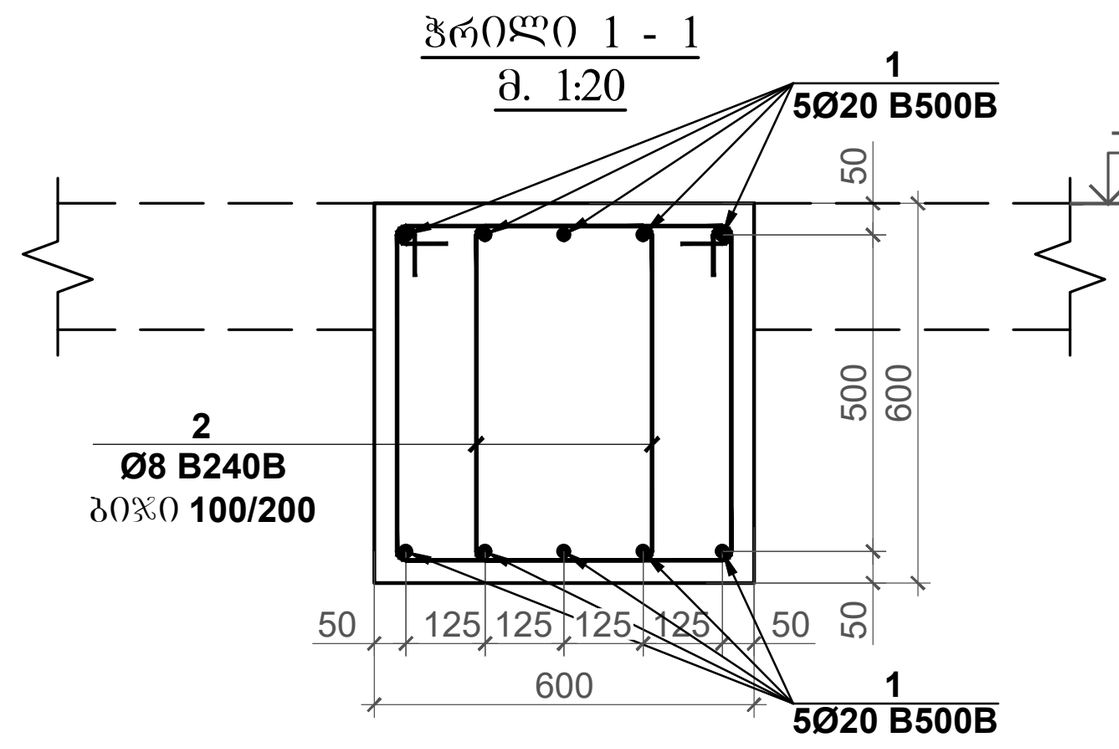


ჭრილი 2 - 2
მ. 1:20

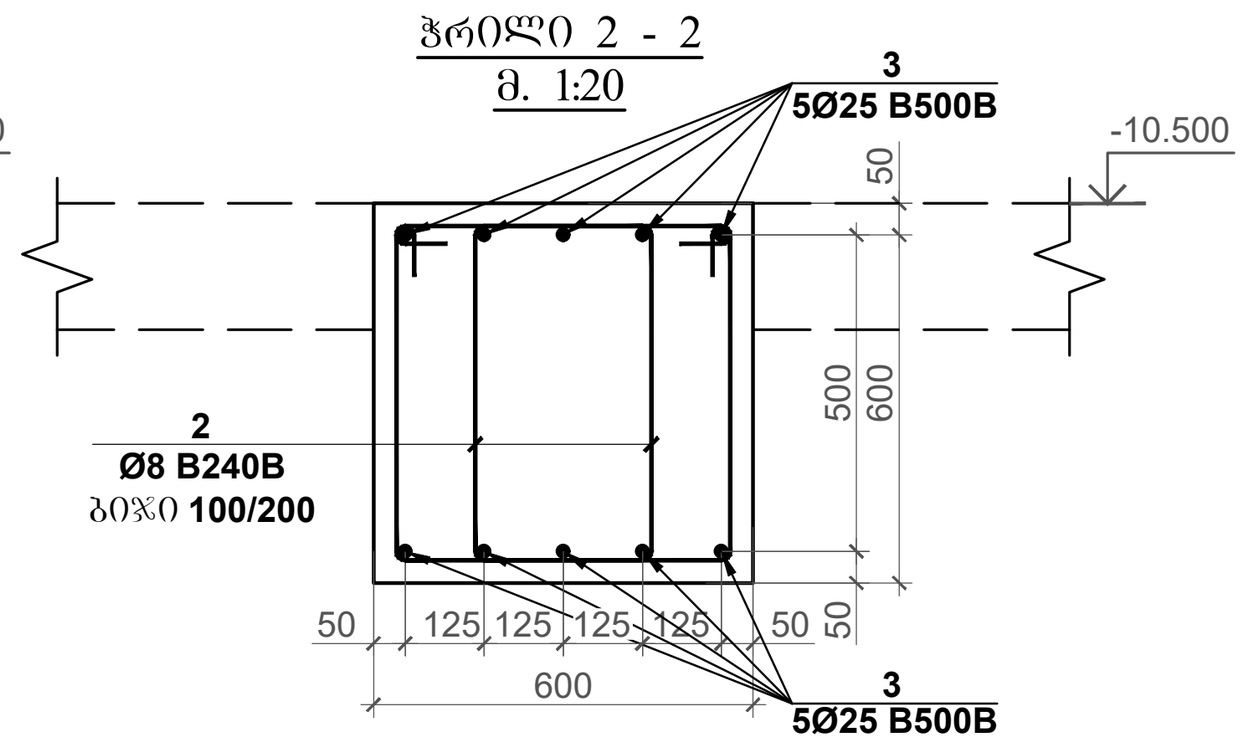


| პოზ. | ა ღ ნ ი შ ვ ნ ა | დ ა ს ა ხ ე ლ ე ბ ა | | | | რაოდ. | წონა, კგ | | სართულების რაოდენობა |
|---|---|---|---|---|---|---|---|---|---|
| | | რკბ-ის რიგელები ნიშ. -10.500; -9.550 | | | | | | | 1 |
| | | დეტალები | | | | | ერთეული (კგ) | სულ (კგ) | კგ |
| 1 | დაიჭრას ადგილზე | Ø 20 | B500B | ℓ= | 12000 | 660 | 29.63 | 19553.09 | 19553.09 |
| 2 | | Ø 8 | B240B | ℓ= | 2020 | 9870 | 0.80 | 7875.51 | 7875.51 |
| 3 | დაიჭრას ადგილზე | Ø 25 | B500B | ℓ= | 12000 | 20 | 46.29 | 925.81 | 925.81 |
| | | | | | | | Σ = | 28354.42 | 28354.42 |
| | | | | | | | | (მ³) | მ³ |
| | | ბეტონი B30 | | | | | | 177.60 | 177.60 |

პოზიცია - 2
მ. 1:20
L=2020 მმ

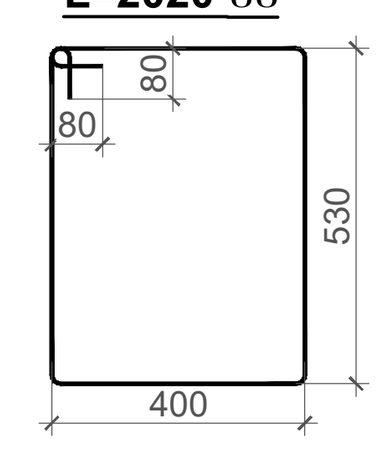


კონსტრუქციული პროექტი

ფორმატი: **A1**

თარიღი: 10.10.2023

დამკვეთი

**Ns studio**

პროექტის დასახელება:

თბილისი, ვაჟა-ფშაველას გამზირი №29, ავერსის კლინიკა
ს.კ: 01.10.15.007.123

შენიშვნები:

კონსტრუქტორი:

დ. თავაძე

დ. თავაძე

| რევიზია | რევიზია |
|---|---|
| 00 | 24.10.2023 |
| 01 | 10.10.2024 |

ნახაზის დასახელება:

რკბ-ის რიგელების არმირების გეგმა ნიშ. -10.500 -ზე

ნახაზის №:

ქ - 86

## რკბ-ის რიგელების არმირების გეგმა ნიშ. -7.000 -ზე
მ. 1:100

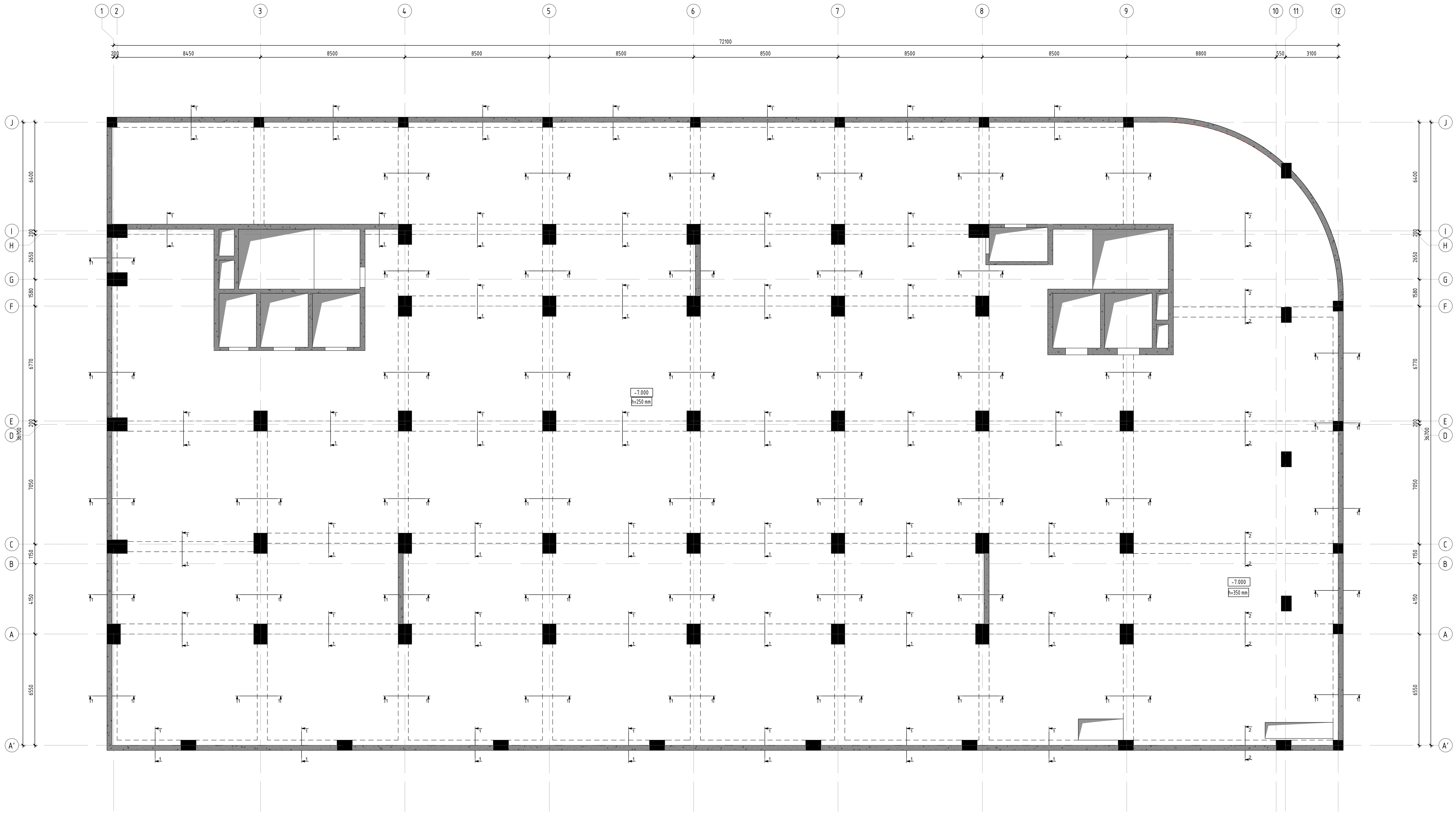


ჭრილი 1 - 1
მ. 1:20

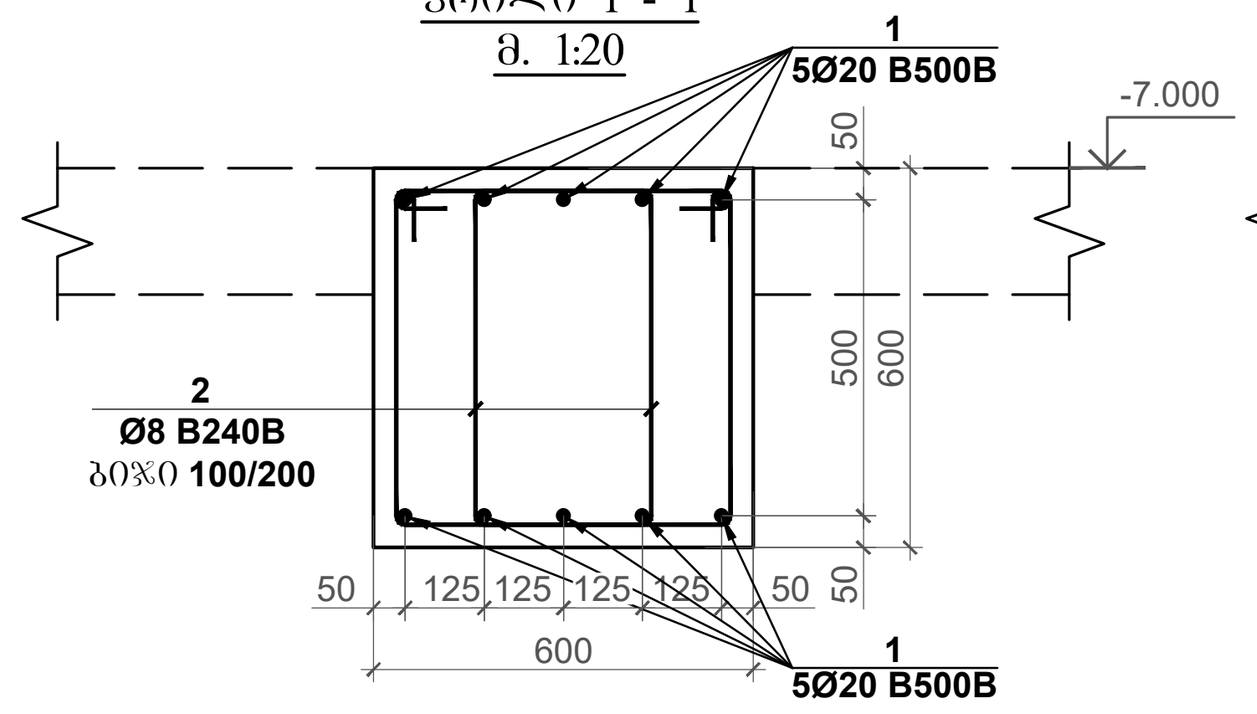


ჭრილი 2 - 2
მ. 1:20

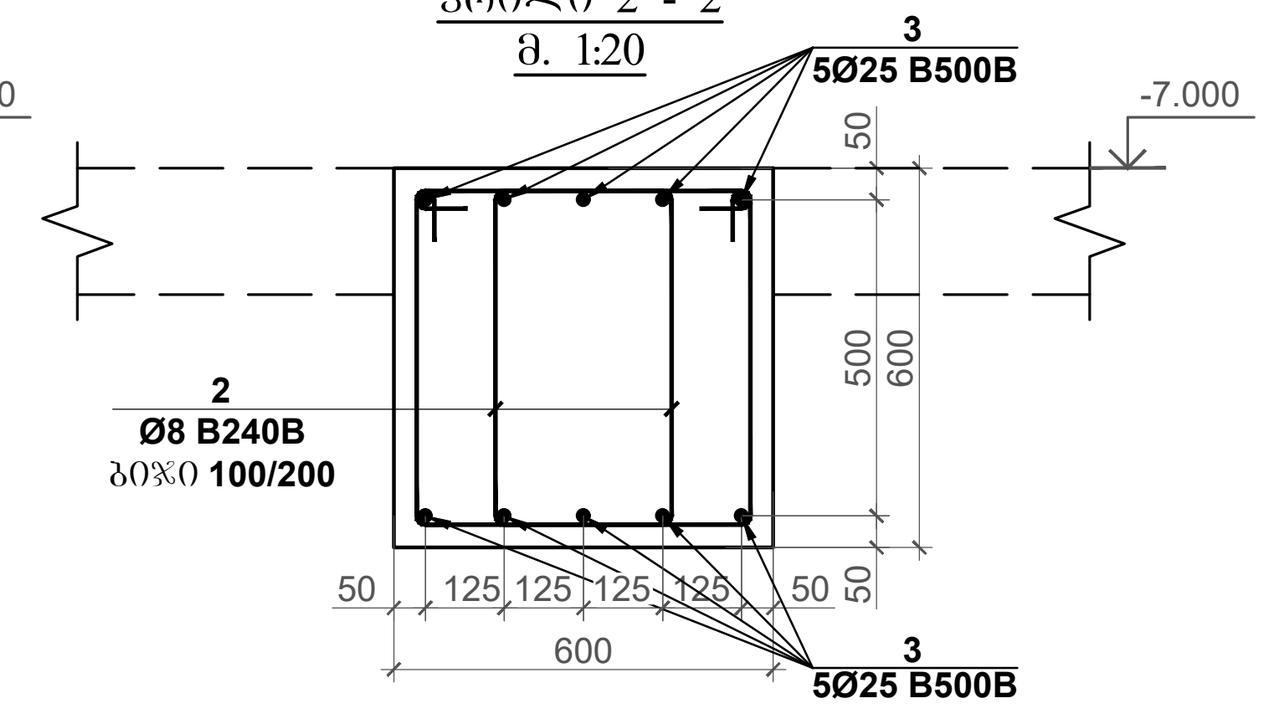


| პოზ. | ა ღ ნ ი შ ვ ნ ა | დ ა ს ა ხ ე ლ ე ბ ა | | | | რაოდ. | წონა, კგ | | სართულების რაოდენობა |
|---|---|---|---|---|---|---|---|---|---|
| | | რკბ-ის რიგელები ნიშ. -7.000 | | | | | | | 1 |
| | | დეტალები | | | | | ერთეული (კგ) | სულ (კგ) | კგ |
| 1 | დაიჭრას ადგილზე | Ø 20 | B500B | ℓ= | 12000 | 680 | 29.63 | 20145.61 | 20145.61 |
| 2 | | Ø 8 | B240B | ℓ= | 2020 | 10805 | 0.80 | 8621.57 | 8621.57 |
| 3 | დაიჭრას ადგილზე | Ø 25 | B500B | ℓ= | 12000 | 70 | 46.29 | 3240.33 | 3240.33 |
| | | | | | | | Σ = | 32007.52 | 32007.52 |
| | | | | | | | | (მ³) | მ³ |
| | | ბეტონი B30 | | | | | | 194.40 | 194.40 |

პოზიცია - 2
მ. 1:20
L=2020 მმ

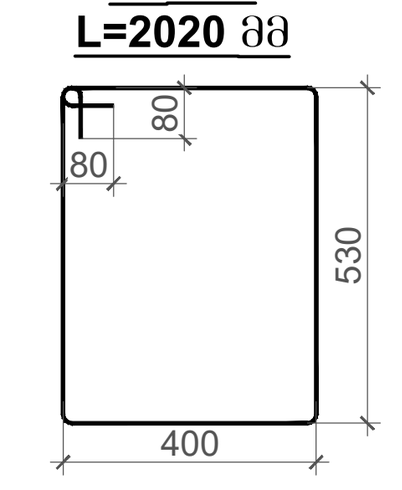


| | |
|---|---|
| კონსტრუქციული პროექტი | |
| ფორმატი: | A1 |
| თარიღი: | 10.10.2023 |
| დამკვეთი | Ns studio |
| პროექტის დასახელება: | თბილისი, ვაჟა-ფშაველას გამზირი №29, ავერსის კლინიკა ს.კ: 01.10.15.007.123 |
| შენიშვნები: | |
| კონსტრუქტორი: | დ. თავაძე |
| რევიზია | რევიზია |
| 00 | 24.10.2023 |
| 01 | 10.10.2024 |
| ნახაზის დასახელება: | რკბ-ის რიგელების არმირების გეგმა ნიშ. -7.000 -ზე |
| ნახაზის №: | კ - 87 |

რკბ-ის რიბერლებების არმირების გეგმა ნიშ. -3.650 -ზე
მ. 1:100

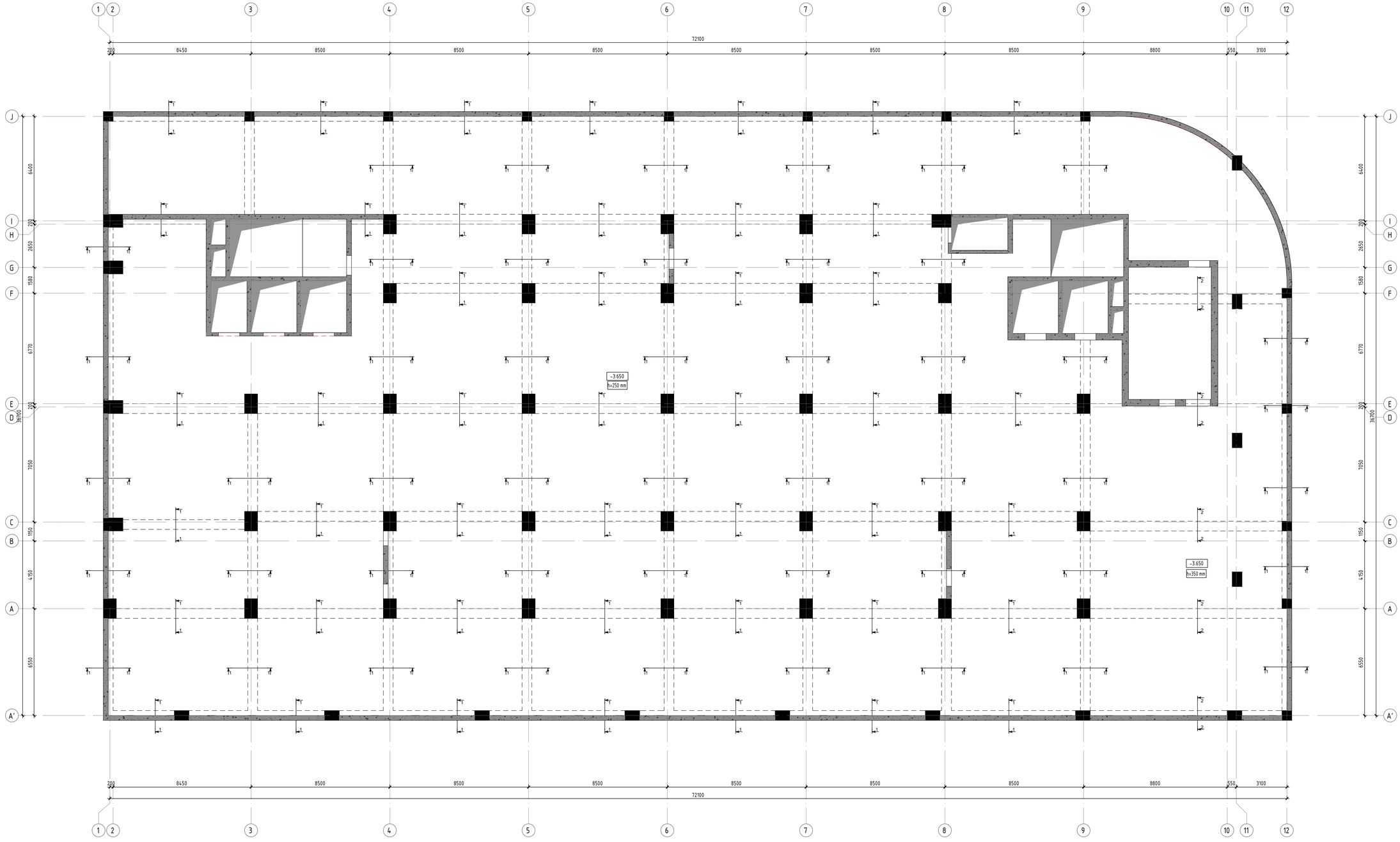


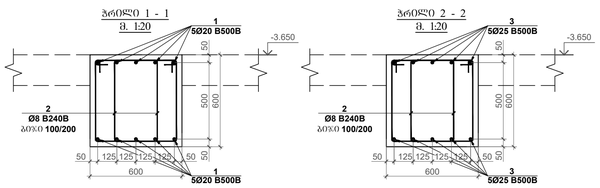





| პოზ. | ა ღ წ ე რ ი ლ ო ბ ა | დ ა ს ა ხ ე ლ ე ბ ა | | | | | | | | ცალი | ერთეულის | | საერთო მასა (კგ) |
|---|---|---|---|---|---|---|---|---|---|---|---|---|---|
| | | რკბ-ის რიბერლების ნიშ. -3.650 | | | | | | | | | | | 1 |
| | | დეტალებით | | | | | | | | | მასა (კგ) | სულ (კგ) | კგ |
| 1 | დაიპრას ალმებზე | Ø | 20 | B500B | | t= | 12000 | | | 680 | 29.63 | 20145.61 | 20145.61 |
| 2 | | Ø | 8 | B240B | | t= | 2020 | | | 10805 | 0.80 | 8621.57 | 8621.57 |
| 3 | დაიპრას ალმებზე | Ø | 25 | B500B | | t= | 12000 | | | 70 | 46.29 | 3240.33 | 3240.33 |
| | | | | | | | | | | | Σ = | 32007.52 | 32007.52 |
| | | | | | | | | | | | | (მ³) | მ³ |
| | | ბეტონი B30 | | | | | | | | | | 194.40 | 194.40 |

კოჭი - 2
მ. 1:20
L=2020 მმ

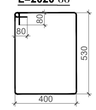


კონსტრუქციული პროექტი

ფორმატი: A1

თარიღი: 10.10.2023

დეველოპერი
Ns studio

პროექტის დასახელება:
თბილისი, ვაჟა-ფშაველას გამზირი №29, ავჭრისის ალეინიას
ს.კ: 01.10.15.007.123

შენიშვნები:

კონსტრუქტორი:
დ. თავაძე

| რევიზია | რევიზია |
|---|---|
| 00 | 24.10.2023 |
| 01 | 10.10.2024 |

ნახაზის დასახელება:
რკბ-ის რიბერლების არმირების გეგმა ნიშ. -3.650 -ზე

ნახაზის №:
ბ - 88

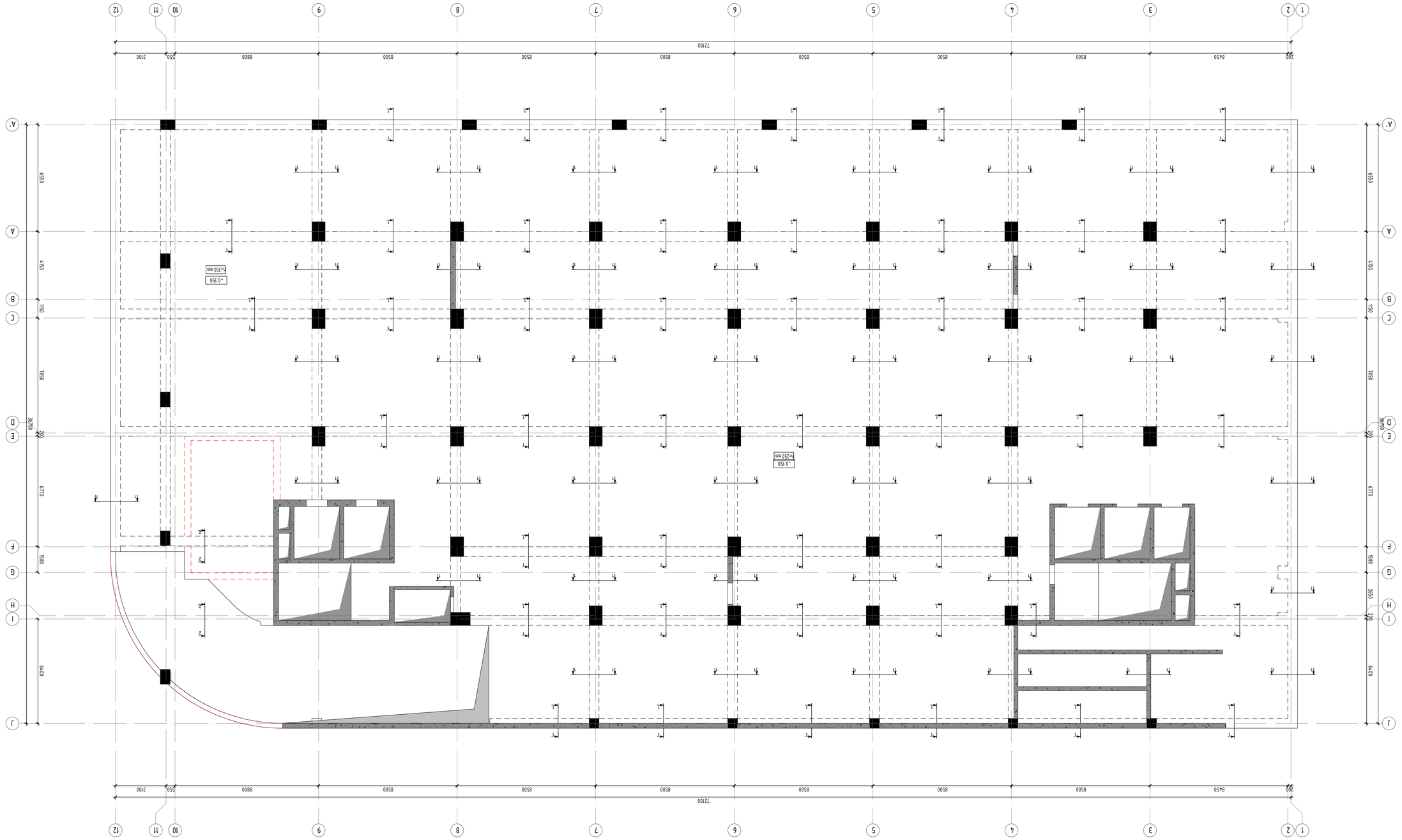


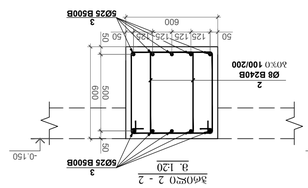


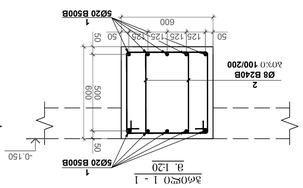


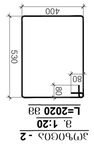


| מספר | כמות | קוטר | צורה | אורך יחידה | אורך כולל |
|---|---|---|---|---|---|
| 1 | 2 | Ø 20 | B500B | 12000 | 24681.56 |
| 2 | 2 | Ø 8 | B240B | 2020 | 4080.80 |
| 3 | 2 | Ø 25 | B500B | 12000 | 24681.56 |
| 4 | 2 | Ø 8 | B240B | 2020 | 4080.80 |
| 5 | 2 | Ø 20 | B500B | 12000 | 24681.56 |
| 6 | 2 | Ø 8 | B240B | 2020 | 4080.80 |
| 7 | 2 | Ø 25 | B500B | 12000 | 24681.56 |
| 8 | 2 | Ø 8 | B240B | 2020 | 4080.80 |
| 9 | 2 | Ø 20 | B500B | 12000 | 24681.56 |
| 10 | 2 | Ø 8 | B240B | 2020 | 4080.80 |
| 11 | 2 | Ø 25 | B500B | 12000 | 24681.56 |
| 12 | 2 | Ø 8 | B240B | 2020 | 4080.80 |
| 13 | 2 | Ø 20 | B500B | 12000 | 24681.56 |
| 14 | 2 | Ø 8 | B240B | 2020 | 4080.80 |
| 15 | 2 | Ø 25 | B500B | 12000 | 24681.56 |
| 16 | 2 | Ø 8 | B240B | 2020 | 4080.80 |
| 17 | 2 | Ø 20 | B500B | 12000 | 24681.56 |
| 18 | 2 | Ø 8 | B240B | 2020 | 4080.80 |
| 19 | 2 | Ø 25 | B500B | 12000 | 24681.56 |
| 20 | 2 | Ø 8 | B240B | 2020 | 4080.80 |
| 21 | 2 | Ø 20 | B500B | 12000 | 24681.56 |
| 22 | 2 | Ø 8 | B240B | 2020 | 4080.80 |
| 23 | 2 | Ø 25 | B500B | 12000 | 24681.56 |
| 24 | 2 | Ø 8 | B240B | 2020 | 4080.80 |
| 25 | 2 | Ø 20 | B500B | 12000 | 24681.56 |
| 26 | 2 | Ø 8 | B240B | 2020 | 4080.80 |
| 27 | 2 | Ø 25 | B500B | 12000 | 24681.56 |
| 28 | 2 | Ø 8 | B240B | 2020 | 4080.80 |
| 29 | 2 | Ø 20 | B500B | 12000 | 24681.56 |
| 30 | 2 | Ø 8 | B240B | 2020 | 4080.80 |
| 31 | 2 | Ø 25 | B500B | 12000 | 24681.56 |
| 32 | 2 | Ø 8 | B240B | 2020 | 4080.80 |
| 33 | 2 | Ø 20 | B500B | 12000 | 24681.56 |
| 34 | 2 | Ø 8 | B240B | 2020 | 4080.80 |
| 35 | 2 | Ø 25 | B500B | 12000 | 24681.56 |
| 36 | 2 | Ø 8 | B240B | 2020 | 4080.80 |
| 37 | 2 | Ø 20 | B500B | 12000 | 24681.56 |
| 38 | 2 | Ø 8 | B240B | 2020 | 4080.80 |
| 39 | 2 | Ø 25 | B500B | 12000 | 24681.56 |
| 40 | 2 | Ø 8 | B240B | 2020 | 4080.80 |
| 41 | 2 | Ø 20 | B500B | 12000 | 24681.56 |
| 42 | 2 | Ø 8 | B240B | 2020 | 4080.80 |
| 43 | 2 | Ø 25 | B500B | 12000 | 24681.56 |
| 44 | 2 | Ø 8 | B240B | 2020 | 4080.80 |
| 45 | 2 | Ø 20 | B500B | 12000 | 24681.56 |
| 46 | 2 | Ø 8 | B240B | 2020 | 4080.80 |
| 47 | 2 | Ø 25 | B500B | 12000 | 24681.56 |
| 48 | 2 | Ø 8 | B240B | 2020 | 4080.80 |
| 49 | 2 | Ø 20 | B500B | 12000 | 24681.56 |
| 50 | 2 | Ø 8 | B240B | 2020 | 4080.80 |
| 51 | 2 | Ø 25 | B500B | 12000 | 24681.56 |
| 52 | 2 | Ø 8 | B240B | 2020 | 4080.80 |
| 53 | 2 | Ø 20 | B500B | 12000 | 24681.56 |
| 54 | 2 | Ø 8 | B240B | 2020 | 4080.80 |
| 55 | 2 | Ø 25 | B500B | 12000 | 24681.56 |
| 56 | 2 | Ø 8 | B240B | 2020 | 4080.80 |
| 57 | 2 | Ø 20 | B500B | 12000 | 24681.56 |
| 58 | 2 | Ø 8 | B240B | 2020 | 4080.80 |
| 59 | 2 | Ø 25 | B500B | 12000 | 24681.56 |
| 60 | 2 | Ø 8 | B240B | 2020 | 4080.80 |
| 61 | 2 | Ø 20 | B500B | 12000 | 24681.56 |
| 62 | 2 | Ø 8 | B240B | 2020 | 4080.80 |
| 63 | 2 | Ø 25 | B500B | 12000 | 24681.56 |
| 64 | 2 | Ø 8 | B240B | 2020 | 4080.80 |
| 65 | 2 | Ø 20 | B500B | 12000 | 24681.56 |
| 66 | 2 | Ø 8 | B240B | 2020 | 4080.80 |
| 67 | 2 | Ø 25 | B500B | 12000 | 24681.56 |
| 68 | 2 | Ø 8 | B240B | 2020 | 4080.80 |
| 69 | 2 | Ø 20 | B500B | 12000 | 24681.56 |
| 70 | 2 | Ø 8 | B240B | 2020 | 4080.80 |
| 71 | 2 | Ø 25 | B500B | 12000 | 24681.56 |
| 72 | 2 | Ø 8 | B240B | 2020 | 4080.80 |
| 73 | 2 | Ø 20 | B500B | 12000 | 24681.56 |
| 74 | 2 | Ø 8 | B240B | 2020 | 4080.80 |
| 75 | 2 | Ø 25 | B500B | 12000 | 24681.56 |
| 76 | 2 | Ø 8 | B240B | 2020 | 4080.80 |
| 77 | 2 | Ø 20 | B500B | 12000 | 24681.56 |
| 78 | 2 | Ø 8 | B240B | 2020 | 4080.80 |
| 79 | 2 | Ø 25 | B500B | 12000 | 24681.56 |
| 80 | 2 | Ø 8 | B240B | 2020 | 4080.80 |
| 81 | 2 | Ø 20 | B500B | 12000 | 24681.56 |
| 82 | 2 | Ø 8 | B240B | 2020 | 4080.80 |
| 83 | 2 | Ø 25 | B500B | 12000 | 24681.56 |
| 84 | 2 | Ø 8 | B240B | 2020 | 4080.80 |
| 85 | 2 | Ø 20 | B500B | 12000 | 24681.56 |
| 86 | 2 | Ø 8 | B240B | 2020 | 4080.80 |
| 87 | 2 | Ø 25 | B500B | 12000 | 24681.56 |
| 88 | 2 | Ø 8 | B240B | 2020 | 4080.80 |
| 89 | 2 | Ø 20 | B500B | 12000 | 24681.56 |
| 90 | 2 | Ø 8 | B240B | 2020 | 4080.80 |
| 91 | 2 | Ø 25 | B500B | 12000 | 24681.56 |
| 92 | 2 | Ø 8 | B240B | 2020 | 4080.80 |
| 93 | 2 | Ø 20 | B500B | 12000 | 24681.56 |
| 94 | 2 | Ø 8 | B240B | 2020 | 4080.80 |
| 95 | 2 | Ø 25 | B500B | 12000 | 24681.56 |
| 96 | 2 | Ø 8 | B240B | 2020 | 4080.80 |
| 97 | 2 | Ø 20 | B500B | 12000 | 24681.56 |
| 98 | 2 | Ø 8 | B240B | 2020 | 4080.80 |
| 99 | 2 | Ø 25 | B500B | 12000 | 24681.56 |
| 100 | 2 | Ø 8 | B240B | 2020 | 4080.80 |
| 101 | 2 | Ø 20 | B500B | 12000 | 24681.56 |
| 102 | 2 | Ø 8 | B240B | 2020 | 4080.80 |
| 103 | 2 | Ø 25 | B500B | 12000 | 24681.56 |
| 104 | 2 | Ø 8 | B240B | 2020 | 4080.80 |
| 105 | 2 | Ø 20 | B500B | 12000 | 24681.56 |
| 106 | 2 | Ø 8 | B240B | 2020 | 4080.80 |
| 107 | 2 | Ø 25 | B500B | 12000 | 24681.56 |
| 108 | 2 | Ø 8 | B240B | 2020 | 4080.80 |
| 109 | 2 | Ø 20 | B500B | 12000 | 24681.56 |
| 110 | 2 | Ø 8 | B240B | 2020 | 4080.80 |
| 111 | 2 | Ø 25 | B500B | 12000 | 24681.56 |
| 112 | 2 | Ø 8 | B240B | 2020 | 4080.80 |
| 113 | 2 | Ø 20 | B500B | 12000 | 24681.56 |
| 114 | 2 | Ø 8 | B240B | 2020 | 4080.80 |
| 115 | 2 | Ø 25 | B500B | 12000 | 24681.56 |
| 116 | 2 | Ø 8 | B240B | 2020 | 4080.80 |
| 117 | 2 | Ø 20 | B500B | 12000 | 24681.56 |
| 118 | 2 | Ø 8 | B240B | 2020 | 4080.80 |
| 119 | 2 | Ø 25 | B500B | 12000 | 24681.56 |
| 120 | 2 | Ø 8 | B240B | 2020 | 4080.80 |
| 121 | 2 | Ø 20 | B500B | 12000 | 24681.56 |
| 122 | 2 | Ø 8 | B240B | 2020 | 4080.80 |
| 123 | 2 | Ø 25 | B500B | 12000 | 24681.56 |
| 124 | 2 | Ø 8 | B240B | 2020 | 4080.80 |
| 125 | 2 | Ø 20 | B500B | 12000 | 24681.56 |
| 126 | 2 | Ø 8 | B240B | 2020 | 4080.80 |
| 127 | 2 | Ø 25 | B500B | 12000 | 24681.56 |
| 128 | 2 | Ø 8 | B240B | 2020 | 4080.80 |
| 129 | 2 | Ø 20 | B500B | 12000 | 24681.56 |
| 130 | 2 | Ø 8 | B240B | 2020 | 4080.80 |
| 131 | 2 | Ø 25 | B500B | 12000 | 24681.56 |
| 132 | 2 | Ø 8 | B240B | 2020 | 4080.80 |
| 133 | 2 | Ø 20 | B500B | 12000 | 24681.56 |
| 134 | 2 | Ø 8 | B240B | 2020 | 4080.80 |
| 135 | 2 | Ø 25 | B500B | 12000 | 24681.56 |
| 136 | 2 | Ø 8 | B240B | 2020 | 4080.80 |
| 137 | 2 | Ø 20 | B500B | 12000 | 24681.56 |
| 138 | 2 | Ø 8 | B240B | 2020 | 4080.80 |
| 139 | 2 | Ø 25 | B500B | 12000 | 24681.56 |
| 140 | 2 | Ø 8 | B240B | 2020 | 4080.80 |
| 141 | 2 | Ø 20 | B500B | 12000 | 24681.56 |
| 142 | 2 | Ø 8 | B240B | 2020 | 4080.80 |
| 143 | 2 | Ø 25 | B500B | 12000 | 24681.56 |
| 144 | 2 | Ø 8 | B240B | 2020 | 4080.80 |
| 145 | 2 | Ø 20 | B500B | 12000 | 24681.56 |
| 146 | 2 | Ø 8 | B240B | 2020 | 4080.80 |
| 147 | 2 | Ø 25 | B500B | 12000 | 24681.56 |
| 148 | 2 | Ø 8 | B240B | 2020 | 4080.80 |
| 149 | 2 | Ø 20 | B500B | 12000 | 24681.56 |
| 150 | 2 | Ø 8 | B240B | 2020 | 4080.80 |
| 151 | 2 | Ø 25 | B500B | 12000 | 24681.56 |
| 152 | 2 | Ø 8 | B240B | 2020 | 4080.80 |
| 153 | 2 | Ø 20 | B500B | 12000 | 24681.56 |
| 154 | 2 | Ø 8 | B240B | 2020 | 4080.80 |
| 155 | 2 | Ø 25 | B500B | 12000 | 24681.56 |
| 156 | 2 | Ø 8 | B240B | 2020 | 4080.80 |
| 157 | 2 | Ø 20 | B500B | 12000 | 24681.56 |
| 158 | 2 | Ø 8 | B240B | 2020 | 4080.80 |
| 159 | 2 | Ø 25 | B500B | 12000 | 24681.56 |
| 160 | 2 | Ø 8 | B240B | 2020 | 4080.80 |
| 161 | 2 | Ø 20 | B500B | 12000 | 24681.56 |
| 162 | 2 | Ø 8 | B240B | 2020 | 4080.80 |
| 163 | 2 | Ø 25 | B500B | 12000 | 24681.56 |
| 164 | 2 | Ø 8 | B240B | 2020 | 4080.80 |
| 165 | 2 | Ø 20 | B500B | 12000 | 24681.56 |
| 166 | 2 | Ø 8 | B240B | 2020 | 4080.80 |
| 167 | 2 | Ø 25 | B500B | 12000 | 24681.56 |
| 168 | 2 | Ø 8 | B240B | 2020 | 4080.80 |
| 169 | 2 | Ø 20 | B500B | 12000 | 24681.56 |
| 170 | 2 | Ø 8 | B240B | 2020 | 4080.80 |
| 171 | 2 | Ø 25 | B500B | 12000 | 24681.56 |
| 172 | 2 | Ø 8 | B240B | 2020 | 4080.80 |
| 173 | 2 | Ø 20 | B500B | 12000 | 24681.56 |
| 174 | 2 | Ø 8 | B240B | 2020 | 4080.80 |
| 175 | 2 | Ø 25 | B500B | 12000 | 24681.56 |
| 176 | 2 | Ø 8 | B240B | 2020 | 4080.80 |
| 177 | 2 | Ø 20 | B500B | 12000 | 24681.56 |
| 178 | 2 | Ø 8 | B240B | 2020 | 4080.80 |
| 179 | 2 | Ø 25 | B500B | 12000 | 24681.56 |
| 180 | 2 | Ø 8 | B240B | 2020 | 4080.80 |
| 181 | 2 | Ø 20 | B500B | 12000 | 24681.56 |
| 182 | 2 | Ø 8 | B240B | 2020 | 4080.80 |
| 183 | 2 | Ø 25 | B500B | 12000 | 24681.56 |
| 184 | 2 | Ø 8 | B240B | 2020 | 4080.80 |
| 185 | 2 | Ø 20 | B500B | 12000 | 24681.56 |
| 186 | 2 | Ø 8 | B240B | 2020 | 4080.80 |
| 187 | 2 | Ø 25 | B500B | 12000 | 24681.56 |
| 188 | 2 | Ø 8 | B240B | 2020 | 4080.80 |
| 189 | 2 | Ø 20 | B500B | 12000 | 24681.56 |
| 190 | 2 | Ø 8 | B240B | 2020 | 4080.80 |
| 191 | 2 | Ø 25 | B500B | 12000 | 24681.56 |
| 192 | 2 | Ø 8 | B240B | 2020 | 4080.80 |
| 193 | 2 | Ø 20 | B500B | 12000 | 24681.56 |
| 194 | 2 | Ø 8 | B240B | 2020 | 4080.80 |
| 195 | 2 | Ø 25 | B500B | 12000 | 24681.56 |
| 196 | 2 | Ø 8 | B240B | 2020 | 4080.80 |
| 197 | 2 | Ø 20 | B500B | 12000 | 24681.56 |
| 198 | 2 | Ø 8 | B240B | 2020 | 4080.80 |
| 199 | 2 | Ø 25 | B500B | 12000 | 24681.56 |
| 200 | 2 | Ø 8 | B240B | 2020 | 4080.80 |
| 201 | 2 | Ø 20 | B500B | 12000 | 24681.56 |
| 202 | 2 | Ø 8 | B240B | 2020 | 4080.80 |
| 203 | 2 | Ø 25 | B500B | 12000 | 24681.56 |
| 204 | 2 | Ø 8 | B240B | 2020 | 4080.80 |
| 205 | 2 | Ø 20 | B500B | 12000 | 24681.56 |
| 206 | 2 | Ø 8 | B240B | 2020 | 4080.80 |
| 207 | 2 | Ø 25 | B500B | 12000 | 24681.56 |
| 208 | 2 | Ø 8 | B240B | 2020 | 4080.80 |
| 209 | 2 | Ø 20 | B500B | 12000 | 24681.56 |
| 210 | 2 | Ø 8 | B240B | 2020 | 4080.80 |
| 211 | 2 | Ø 25 | B500B | 12000 | 24681.56 |
| 212 | 2 | Ø 8 | B240B | 2020 | 4080.80 |
| 213 | 2 | Ø 20 | B500B | 12000 | 24681.56 |
| 214 | 2 | Ø 8 | B240B | 2020 | 4080.80 |
| 215 | 2 | Ø 25 | B500B | 12000 | 24681.56 |
| 216 | 2 | Ø 8 | B240B | 2020 | 4080.80 |
| 217 | 2 | Ø 20 | B500B | 12000 | 24681.56 |
| 218 | 2 | Ø 8 | B240B | 2020 | 4080.80 |
| 219 | 2 | Ø 25 | B500B | 12000 | 24681.56 |
| 220 | 2 | Ø 8 | B240B | 2020 | 4080.80 |
| 221 | 2 | Ø 20 | B500B | 12000 | 24681.56 |
| 222 | 2 | Ø 8 | B240B | 2020 | 4080.80 |
| 223 | 2 | Ø 25 | B500B | 12000 | 24681.56 |
| 224 | 2 | Ø 8 | B240B | 2020 | 4080.80 |
| 225 | 2 | Ø 20 | B500B | 12000 | 24681.56 |
| 226 | 2 | Ø 8 | B240B | 2020 | 4080.80 |
| 227 | 2 | Ø 25 | B500B | 12000 | 24681.56 |
| 228 | 2 | Ø 8 | B240B | 2020 | 4080.80 |
| 229 | 2 | Ø 20 | B500B | 12000 | 24681.56 |
| 230 | 2 | Ø 8 | B240B | 2020 | 4080.80 |
| 231 | 2 | Ø 25 | B500B | 12000 | 24681.56 |
| 232 | 2 | Ø 8 | B240B | 2020 | 4080.80 |
| 233 | 2 | Ø 20 | B500B | 12000 | 24681.56 |
| 234 | 2 | Ø 8 | B240B | 2020 | 4080.80 |
| 235 | 2 | Ø 25 | B500B | 12000 | 24681.56 |
| 236 | 2 | Ø 8 | B240B | 2020 | 4080.80 |
| 237 | 2 | Ø 20 | B500B | 12000 | 24681.56 |
| 238 | 2 | Ø 8 | B240B | 2020 | 4080.80 |
| 239 | 2 | Ø 25 | B500B | 12000 | 24681.56 |
| 240 | 2 | Ø 8 | B240B | 2020 | 4080.80 |
| 241 | 2 | Ø 20 | B500B | 12000 | 24681.56 |
| 242 | 2 | Ø 8 | B240B | 2020 | 4080.80 |
| 243 | 2 | Ø 25 | B500B | 12000 | 24681.56 |
| 244 | 2 | Ø 8 | B240B | 2020 | 4080.80 |
| 245 | 2 | Ø 20 | B500B | 12000 | 24681.56 |
| 246 | 2 | Ø 8 | B240B | 2020 | 4080.80 |
| 247 | 2 | Ø 25 | B500B | 12000 | 24681.56 |
| 248 | 2 | Ø 8 | B240B | 2020 | 4080.80 |
| 249 | 2 | Ø 20 | B500B | 12000 | 24681.56 |
| 250 | 2 | Ø 8 | B240B | 2020 | 4080.80 |
| 251 | 2 | Ø 25 | B500B | 12000 | 24681.56 |
| 252 | 2 | Ø 8 | B240B | 2020 | 4080.80 |
| 253 | 2 | Ø 20 | B500B | 12000 | 24681.56 |
| 254 | 2 | Ø 8 | B240B | 2020 | 4080.80 |
| 255 | 2 | Ø 25 | B500B | 12000 | 24681.56 |
| 256 | 2 | Ø 8 | B240B | 2020 | 4080.80 |
| 257 | 2 | Ø 20 | B500B | 12000 | 24681.56 |
| 258 | 2 | Ø 8 | B240B | 2020 | 4080.80 |
| 259 | 2 | Ø 25 | B500B | 12000 | 24681.56 |
| 260 | 2 | Ø 8 | B240B | 2020 | 4080.80 |
| 261 | 2 | Ø 20 | B500B | 12000 | 24681.56 |
| 262 | 2 | Ø 8 | B240B | 2020 | 4080.80 |
| 263 | 2 | Ø 25 | B500B | 12000 | 24681.56 |
| 264 | 2 | Ø 8 | B240B | 2020 | 4080.80 |
| 265 | 2 | Ø 20 | B500B | 12000 | 24681.56 |
| 266 | 2 | Ø 8 | B240B | 2020 | 4080.80 |
| 267 | 2 | Ø 25 | B500B | 12000 | 24681.56 |
| 268 | 2 | Ø 8 | B240B | 2020 | 4080.80 |
| 269 | 2 | Ø 20 | B500B | 12000 | 24681.56 |
| 270 | 2 | Ø 8 | B240B | 2020 | 4080.80 |
| 271 | 2 | Ø 25 | B500B | 12000 | 24681.56 |
| 272 | 2 | Ø 8 | B240B | 2020 | 4080.80 |
| 273 | 2 | Ø 20 | B500B | 12000 | 24681.56 |
| 274 | 2 | Ø 8 | B240B | 2020 | 4080.80 |
| 275 | 2 | Ø 25 | B500B | 12000 | 24681.56 |
| 276 | 2 | Ø 8 | B240B | 2020 | 4080.80 |
| 277 | 2 | Ø 20 | B500B | 12000 | 24681.56 |
| 278 | 2 | Ø 8 | B240B | 2020 | 4080.80 |
| 279 | 2 | Ø 25 | B500B | 12000 | 24681.56 |
| 280 | 2 | Ø 8 | B240B | 2020 | 4080.80 |
| 281 | 2 | Ø 20 | B500B | 12000 | 24681.56 |
| 282 | 2 | Ø 8 | B240B | 2020 | 4080.80 |
| 283 | 2 | Ø 25 | B500B | 12000 | 24681.56 |
| 284 | 2 | Ø 8 | B240B | 2020 | 4080.80 |
| 285 | 2 | Ø 20 | B500B | 12000 | 24681.56 |
| 286 | 2 | Ø 8 | B240B | 2020 | 4080.80 |
| 287 | 2 | Ø 25 | B500B | 12000 | 24681.56 |
| 288 | 2 | Ø 8 | B240B | 2020 | 4080.80 |
| 289 | 2 | Ø 20 | B500B | 12000 | 24681.56 |
| 290 | 2 | Ø 8 | B240B | 2020 | 4080.80 |
| 291 | 2 | Ø 25 | B500B | 12000 | 24681.56 |
| 292 | 2 | Ø 8 | B240B | 2020 | 4080.80 |
| 293 | 2 | Ø 20 | B500B | 12000 | 24681.56 |
| 294 | 2 | Ø 8 | B240B | 2020 | 4080.80 |
| 295 | 2 | Ø 25 | B500B | 12000 | 24681.56 |
| 296 | 2 | Ø 8 | B240B | 2020 | 4080.80 |
| 297 | 2 | Ø 20 | B500B | 12000 | 24681.56 |
| 298 | 2 | Ø 8 | B240B | 2020 | 4080.80 |
| 299 | 2 | Ø 25 | B500B | 12000 | 24681.56 |
| 300 | 2 | Ø 8 | B240B | 2020 | 4080.80 |
| 301 | 2 | Ø 20 | B500B | 12000 | 24681.56 |
| 302 | 2 | Ø 8 | B240B | 2020 | 4080.80 |
| 303 | 2 | Ø 25 | B500B | 12000 | 24681.56 |
| 304 | 2 | Ø 8 | B240B | 2020 | 4080.80 |
| 305 | 2 | Ø 20 | B500B | 12000 | 24681.56 |
| 306 | 2 | Ø 8 | B240B | 2020 | 4080.80 |
| 307 | 2 | Ø 25 | B500B | 12000 | 24681.56 |
| 308 | 2 | Ø 8 | B240B | 2020 | 4080.80 |
| 309 | 2 | Ø 20 | B500B | 12000 | 24681.56 |
| 310 | 2 | Ø 8 | B240B | 2020 | 4080.80 |
| 311 | 2 | Ø 25 | B500B | 12000 | 24681.56 |
| 312 | 2 | Ø 8 | B240B | 2020 | 4080.80 |
| 313 | 2 | Ø 20 | B500B | 12000 | 24681.56 |
| 314 | 2 | Ø 8 | B240B | 2020 | 4080.80 |
| 315 | 2 | Ø 25 | B500B | 12000 | 24681.56 |
| 316 | 2 | Ø 8 | B240B | 2020 | 4080.80 |
| 317 | 2 | Ø 20 | B500B | 12000 | 24681.56 |
| 318 | 2 | Ø 8 | B240B | 2020 | 4080.80 |
| 319 | 2 | Ø 25 | B500B | 12000 | 24681.56 |
| 320 | 2 | Ø 8 | B240B | 2020 | 4080.80 |
| 321 | 2 | Ø 20 | B500B | 12000 | 24681.56 |
| 322 | 2 | Ø 8 | B240B | 2020 | 4080.80 |
| 323 | 2 | Ø 25 | B500B | 12000 | 24681.56 |
| 324 | 2 | Ø 8 | B240B | 2020 | 4080.80 |
| 325 | 2 | Ø 20 | B500B | 12000 | 24681.56 |
| 326 | 2 | Ø 8 | B240B | 2020 | 4080.80 |
| 327 | 2 | Ø 25 | B500B | 12000 | 24681.56 |
| 328 | 2 | Ø 8 | B240B | 2020 | 4080.80 |
| 329 | 2 | Ø 20 | B500B | 12000 | 24681.56 |
| 330 | 2 | Ø 8 | B240B | 2020 | 4080.80 |
| 331 | 2 | Ø 25 | B500B | 12000 | 24681.56 |
| 332 | 2 | Ø 8 | B240B | 2020 | 4080.80 |
| 333 | 2 | Ø 20 | B500B | 12000 | 24681.56 |
| 334 | 2 | Ø 8 | B240B | 2020 | 4080.80 |
| 335 | 2 | Ø 25 | B500B | 12000 | 24681.56 |
| 336 | 2 | Ø 8 | B240B | 2020 | 4080.80 |
| 337 | 2 | Ø 20 | B500B | 12000 | 24681.56 |
| 338 | 2 | Ø 8 | B240B | 2020 | 4080.80 |
| 339 | 2 | Ø 25 | B500B | 12000 | 24681.56 |
| 340 | 2 | Ø 8 | B240B | 2020 | 4080.80 |
| 341 | 2 | Ø 20 | B500B | 12000 | 24681.56 |
| 342 | 2 | Ø 8 | B240B | 2020 | 4080.80 |
| 343 | 2 | Ø 25 | B500B | 12000 | 24681.56 |
| 344 | 2 | Ø 8 | B240B | 2020 | 4080.80 |
| 345 | 2 | Ø 20 | B500B | 12000 | 24681.56 |
| 346 | 2 | Ø 8 | B240B | 2020 | 4080.80 |
| 347 | 2 | Ø 25 | B500B | 12000 | 24681.56 |
| 348 | 2 | Ø 8 | B240B | 2020 | 4080.80 |
| 349 | 2 | Ø 20 | B500B | 12000 | 24681.56 |
| 350 | 2 | Ø 8 | B240B | 2020 | 4080.80 |
| 351 | 2 | Ø 25 | B500B | 12000 | 24681.56 |
| 352 | 2 | Ø 8 | B240B | 2020 | 4080.80 |
| 353 | 2 | Ø 20 | B500B | 12000 | 24681.56 |
| 354 | 2 | Ø 8 | B240B | 2020 | 4080.80 |
| 355 | 2 | Ø 25 | B500B | 12000 | 24681.56 |
| 356 | 2 | Ø 8 | B240B | 2020 | 4080.80 |
| 357 | 2 | Ø 20 | B500B | 12000 | 24681.56 |
| 358 | 2 | Ø 8 | B240B | 2020 | 4080.80 |
| 359 | 2 | Ø 25 | B500B | 12000 | 24681.56 |
| 360 | 2 | Ø 8 | B240B | 2020 | 4080.80 |
| 361 | 2 | Ø 20 | B500B | 12000 | 24681.56 |
| 362 | 2 | Ø 8 | B240B | 2020 | 4080.80 |
| 363 | 2 | Ø 25 | B500B | 12000 | 24681.56 |
| 364 | 2 | Ø 8 | B240B | 2020 | 4080.80 |
| 365 | 2 | Ø 20 | B500B | 12000 | 24681.56 |
| 366 | 2 | Ø 8 | B240B | 2020 | 4080.80 |
| 367 | 2 | Ø 25 | B500B | 12000 | 24681.56 |
| 368 | 2 | Ø 8 | B240B | 2020 | 4080.80 |
| 369 | 2 | Ø 20 | B500B | 12000 | 24681.56 |
| 370 | 2 | Ø 8 | B240B | 2020 | 4080.80 |
| 371 | 2 | Ø 25 | B500B | 12000 | 24681.56 |
| 372 | 2 | Ø 8 | B240B | 2020 | 4080.80 |
| 373 | 2 | Ø 20 | B500B | 12000 | 24681.56 |
| 374 | 2 | Ø 8 | B240B | 2020 | 4080.80 |
| 375 | 2 | Ø 25 | B500B | 12000 | 24681.56 |
| 376 | 2 | Ø 8 | B240B | 2020 | 4080.80 |
| 377 | 2 | Ø 20 | B500B | 12000 | 24681.56 |
| 378 | 2 | Ø 8 | B240B | 2020 | 4080.80 |
| 379 | 2 | Ø 25 | B500B | 12000 | 24681.56 |
| 380 | 2 | Ø 8 | B240B | 2020 | 4080.80 |
| 381 | 2 | Ø 20 | B500B | 12000 | 24681.56 |
| 382 | 2 | Ø 8 | B240B | 2020 | 4080.80 |
| 383 | 2 | Ø 25 | B500B | 12000 | 24681.56 |
| 384 | 2 | Ø 8 | B240B | 2020 | 4080.80 |
| 385 | 2 | Ø 20 | B500B | 12000 | 24681.56 |
| 386 | 2 | Ø 8 | B240B | 2020 | 4080.80 |
| 387 | 2 | Ø 25 | B500B | 12000 | 24681.56 |
| 388 | 2 | Ø 8 | B240B | 2020 | 4080.80 |
| 389 | 2 | Ø 20 | B500B | 12000 | 24681.56 |
| 390 | 2 | Ø 8 | B240B | 2020 | 4080.80 |
| 391 | 2 | Ø 25 | B500B | 12000 | 24681.56 |
| 392 | 2 | Ø 8 | B240B | 2020 | 4080.80 |
| 393 | 2 | Ø 20 | B500B | 12000 | 24681.56 |
| 394 | 2 | Ø 8 | B240B | 2020 | 4080.80 |
| 395 | 2 | Ø 25 | B500B | 12000 | 24681.56 |
| 396 | 2 | Ø 8 | B240B | 2020 | 4080.80 |
| 397 | 2 | Ø 20 | B500B | 12000 | 24681.56 |
| 398 | 2 | Ø 8 | B240B | 2020 | 4080.80 |
| 399 | 2 | Ø 25 | B500B | 12000 | 24681.56 |
| 400 | 2 | Ø 8 | B240B | 2020 | 4080.80 |
| 401 | 2 | Ø 20 | B500B | 12000 | 24681.56 |
| 402 | 2 | Ø 8 | B240B | 2020 | 4080.80 |
| 403 | 2 | Ø 25 | B500B | 12000 | 24681.56 |
| 404 | 2 | Ø 8 | B240B | 2020 | 4080.80 |
| 405 | 2 | Ø 20 | B500B | 12000 | 24681.56 |
| 406 | 2 | Ø 8 | B240B | 2020 | 4080.80 |
| 407 | 2 | Ø 25 | B500B | 12000 | 24681.56 |
| 408 | 2 | Ø 8 | B240B | 2020 | 4080.80 |
| 409 | 2 | Ø 20 | B500B | 12000 | 24681.56 |
| 410 | 2 | Ø 8 | B240B | 2020 | 4080.80 |
| 411 | 2 | Ø 25 | B500B | 12000 | 24681.56 |
| 412 | 2 | Ø 8 | B240B | 2020 | 4080.80 |
| 413 | 2 | Ø 20 | B500B | 12000 | 24681.56 |
| 414 | 2 | Ø 8 | B240B | 2020 | 4080.80 |
| 415 | 2 | Ø 25 | B500B | 12000 | 24681.56 |
| 416 | 2 | Ø 8 | B240B | 2020 | 4080.80 |
| 417 | 2 | Ø 20 | B500B | 12000 | 24681.56 |
| 418 | 2 | Ø 8 | B240B | 2020 | 4080.80 |
| 419 | 2 | Ø 25 | B500B | 12000 | 24681.56 |
| 420 | 2 | Ø 8 | B240B | 2020 | 4080.80 |
| 421 | 2 | Ø 20 | B500B | 12000 | 24681.56 |
| 422 | 2 | Ø 8 | B240B | 2020 | 4080.80 |
| 423 | 2 | Ø 25 | B500B | 12000 | 24681.56 |
| 424 | 2 | Ø 8 | B240B | 2020 | 4080.80 |
| 425 | 2 | Ø 20 | B500B | 12000 | 24681.56 |
| 426 | 2 | Ø 8 | B240B | 2020 | 4080.80 |
| 427 | 2 | Ø 25 | B500B | 12000 | 24681.56 |
| 428 | 2 | Ø 8 | B240B | 2020 | 4080.80 |
| 429 | 2 | Ø 20 | B500B | 12000 | 24681.56 |
| 430 | 2 | Ø 8 | B240B | 2020 | 4080.80 |
| 431 | 2 | Ø 25 | B500B | 12000 | 24681.56 |
| 432 | 2 | Ø 8 | B240B | 2020 | 4080.80 |
| 433 | 2 | Ø 20 | B500B | 12000 | 24681.56 |
| 434 | 2 | Ø 8 | B240B | 2020 | 4080.80 |
| 435 | 2 | Ø 25 | B500B | 12000 | 24681.56 |
| 436 | 2 | Ø 8 | B240B | 2020 | 4080.80 |
| 437 | 2 | Ø 20 | B500B | 12000 | 24681.56 |
| 438 | 2 | Ø 8 | B240B | 2020 | 4080.80 |
| 439 | 2 | Ø 25 | B500B | 12000 | 24681.56 |
| 440 | 2 | Ø 8 | B240B | 2020 | 4080.80 |
| 441 | 2 | Ø 20 | B500B | 12000 | 24681.56 |
| 442 | 2 | Ø 8 | B240B | 2020 | 4080.80 |
| 443 | 2 | Ø 25 | B500B | 12000 | 24681.56 |
| 444 | 2 | Ø 8 | B240B | 2020 | 4080.80 |
| 445 | 2 | Ø 20 | B500B | 12000 | 24681.56 |
| 446 | 2 | Ø 8 | B240B | 2020 | 4080.80 |
| 447 | 2 | Ø 25 | B500B | 12000 | 24681.56 |
| 448 | 2 | Ø 8 | B240B | 2020 | 4080.80 |
| 449 | 2 | Ø 20 | B500B | 12000 | 24681.56 |
| 450 | 2 | Ø 8 | B240B | 2020 | 4080.80 |
| 451 | 2 | Ø 25 | B500B | 12000 | 24681.56 |
| 452 | 2 | Ø 8 | B240B | 2020 | 4080.80 |
| 453 | 2 | Ø 20 | B500B | 12000 | 24681.56 |
| 454 | 2 | Ø 8 | B240B | 2020 | 4080.80 |
| 455 | 2 | Ø 25 | B500B | 12000 | 24681.56 |
| 456 | 2 | Ø 8 | B240B | 2020 | 4080.80 |
| 457 | 2 | Ø 20 | B500B | 12000 | 24681.56 |
| 458 | 2 | Ø 8 | B240B | 2020 | 4080.80 |
| 459 | 2 | Ø 25 | B500B | 12000 | 24681.56 |
| 460 | 2 | Ø 8 | B240B | 2020 | 4080.80 |
| 461 | 2 | Ø 20 | B500B | 12000 | 24681.56 |
| 462 | 2 | Ø 8 | B240B | 2020 | 4080.80 |
| 463 | 2 | Ø 25 | B500B | 12000 | 24681.56 |
| 464 | 2 | Ø 8 | B240B | 2020 | 4080.80 |
| 465 | 2 | Ø 20 | B500B | 12000 | 24681.56 |
| 466 | 2 | Ø 8 | B240B | 2020 | 4080.80 |
| 467 | 2 | Ø 25 | B500B | 12000 | 24681.56 |
| 468 | 2 | Ø 8 | B240B | 2020 | 4080.80 |
| 469 | 2 | Ø 20 | B500B | 12000 | 24681.56 |
| 470 | 2 | Ø 8 | B240B | 2020 | 4080.80 |
| 471 | 2 | Ø 25 | B500B | 12000 | 24681.56 |
| 472 | 2 |

რკბ-ის რიგელების არმირების გეგმა ნიშ. +3.350 -ზე
მ. 1:100

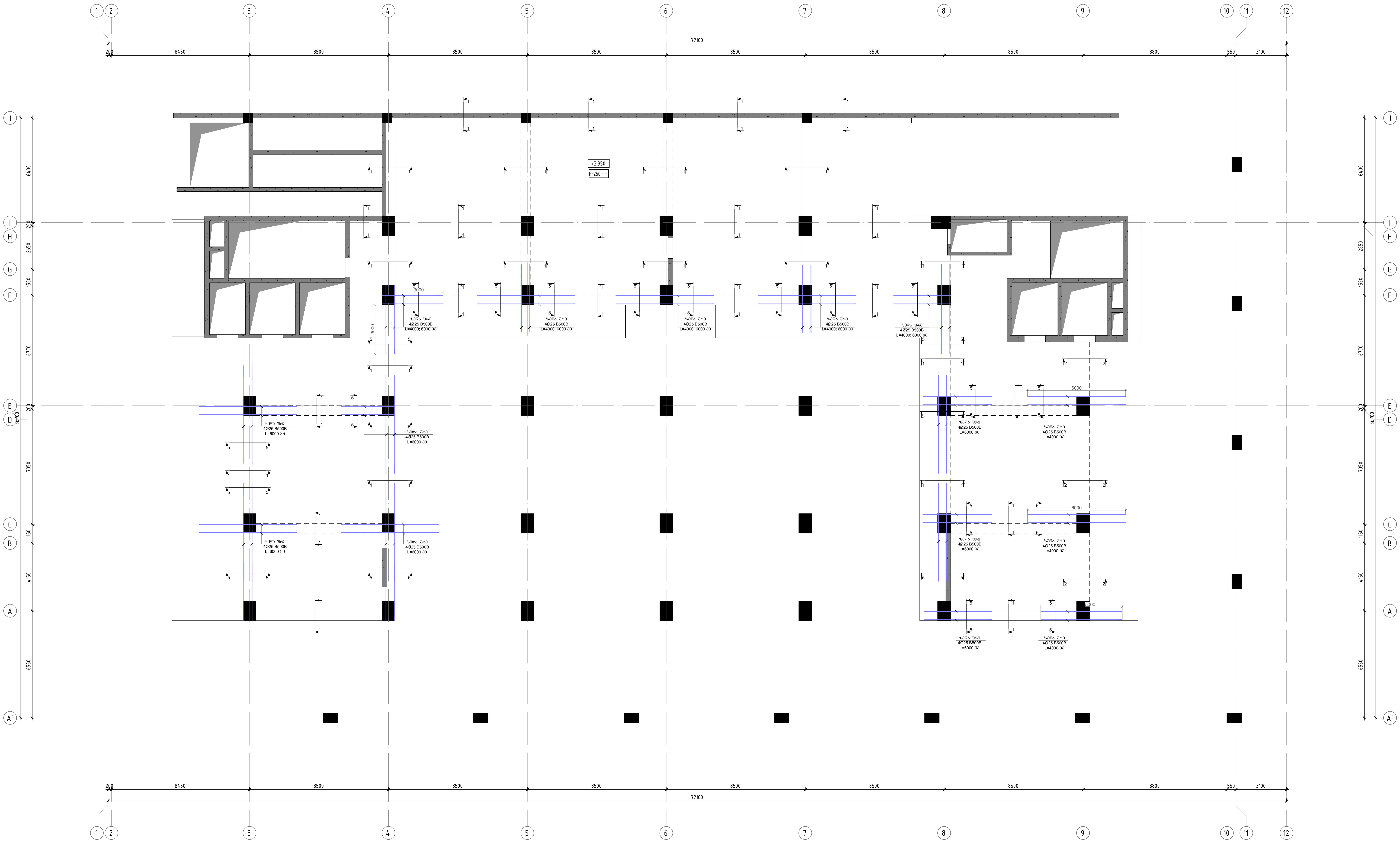

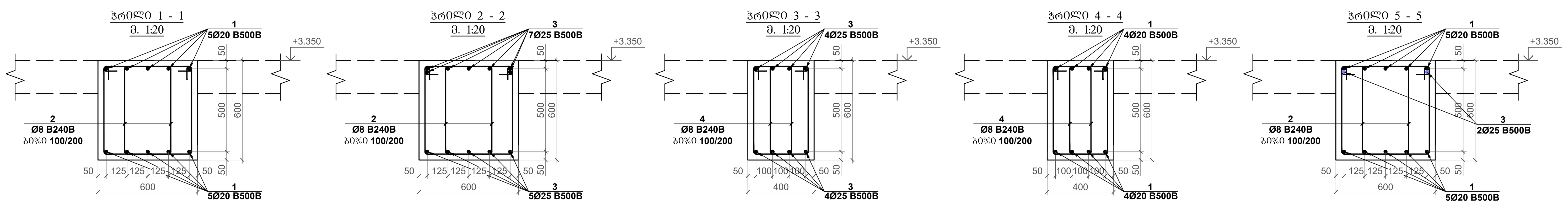


| პოზ. | ა ღ ნ ი შ ვ ნ ა | დ ა ს ა ხ ე ლ ე ბ ა | | | | რაოდ. | წონა, კგ | | სამუშაების რაოდენობა |
|---|---|---|---|---|---|---|---|---|---|
| | | რკბ-ის რიგელები ნიშ. +3.350 | | | | | | | 1 |
| | | დეტალები | | | | | ერთეული (კგ) | სულ (კგ) | კგ |
| 1 | დაიჭრას ადგილზე | Ø 20 | B500B | ℓ= | 12000 | 561 | 29.63 | 16620.13 | 16620.13 |
| 2 | | Ø 8 | B240B | ℓ= | 2020 | 8160 | 0.80 | 6511.06 | 6511.06 |
| 3 | დაიჭრას ადგილზე | Ø 25 | B500B | ℓ= | 12000 | 160 | 46.29 | 7406.48 | 7406.48 |
| 4 | | Ø 8 | B240B | ℓ= | 1680 | 700 | 0.66 | 464.53 | 464.53 |
| | | | | | | | Σ = | 31002.20 | 31002.20 |
| | | | | | | | | ($მ^3$) | $მ^3$ |
| | | ბეტონი B30 | | | | | | 142.88 | 142.88 |

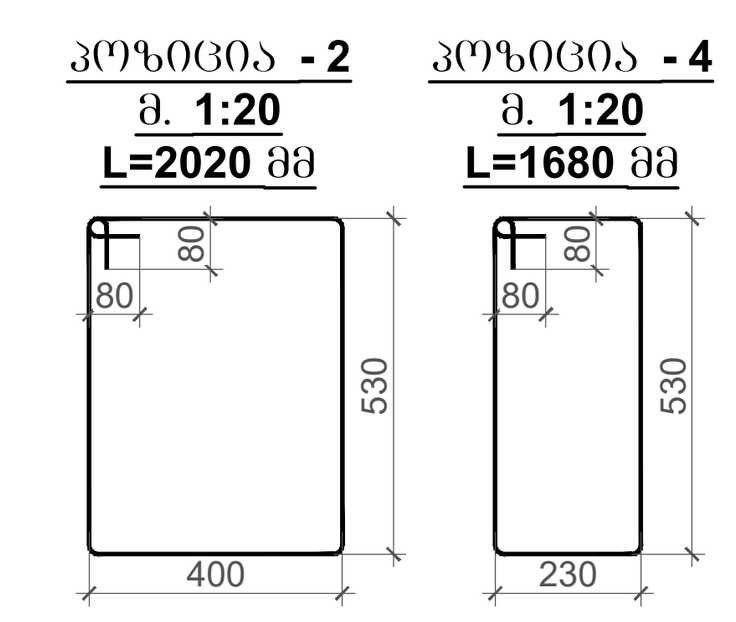


კონსტრუქციული პროექტი

ფორმატი: A1

თარიღი: 10.10.2023

დამკვეთი: Ns studio

პროექტის დასახელება: თბილისი, ვაჟა-ფშაველას გამზირი №29, ავერსის კლინიკა ს.კ: 01.10.15.007.123

შენიშვნები:

კონსტრუქტორი: დ. თავაძე

| რევიზია | რევიზია |
|---|---|
| 00 | 24.10.2023 |
| 01 | 10.10.2024 |

ნახაზის დასახელება: რკბ-ის რიგელების არმირების გეგმა ნიშ. +3.350 -ზე

ნახაზის №: კ - 90

## რკბ-ის რიგელების არმირების გეგმა ნიშ. +6.850 -ზე
მ. 1:100

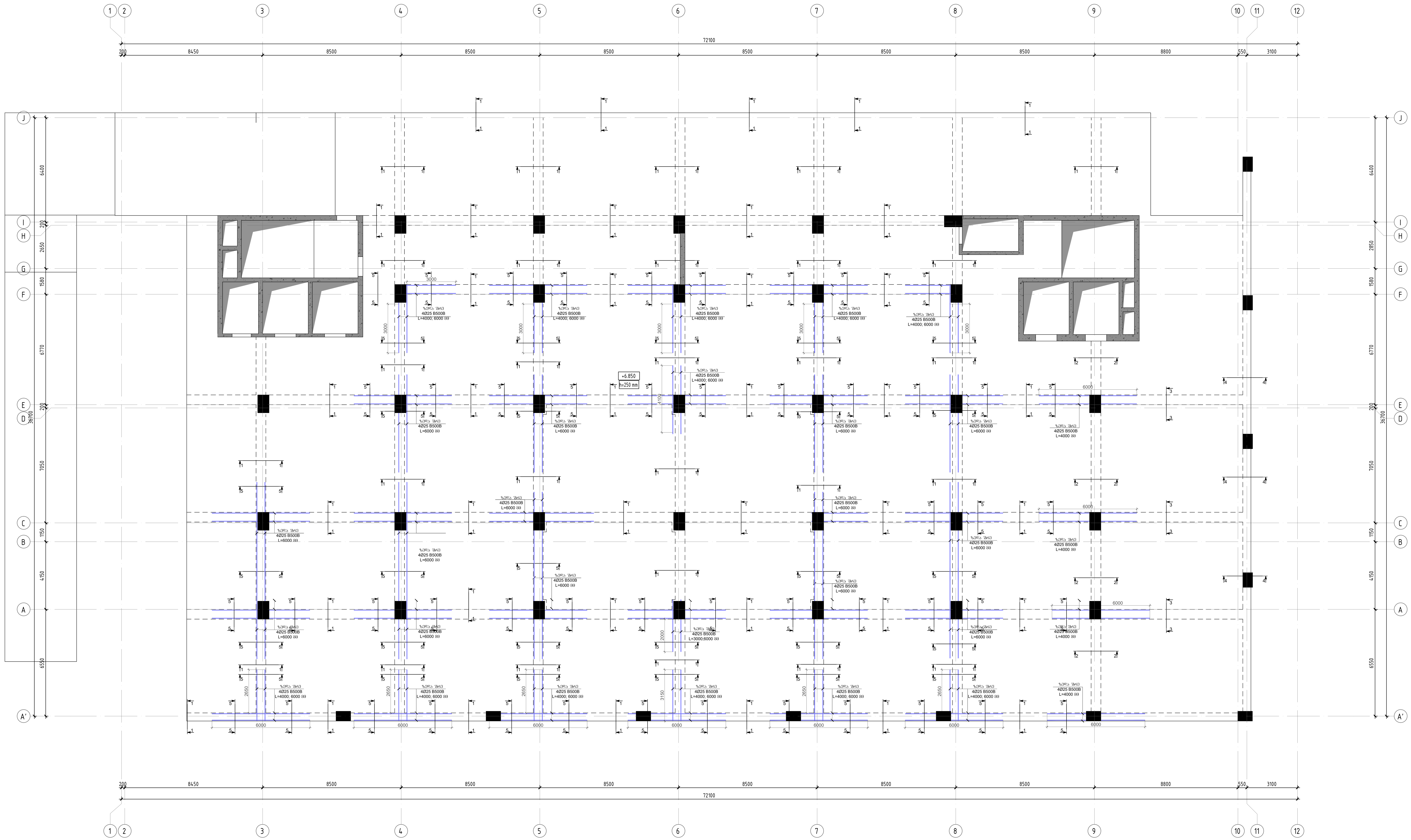

ჭრილი 1 - 1 მ. 1:20

ჭრილი 2 - 2 მ. 1:20

ჭრილი 3 - 3 მ. 1:20

ჭრილი 4 - 4 მ. 1:20

ჭრილი 5 - 5 მ. 1:20

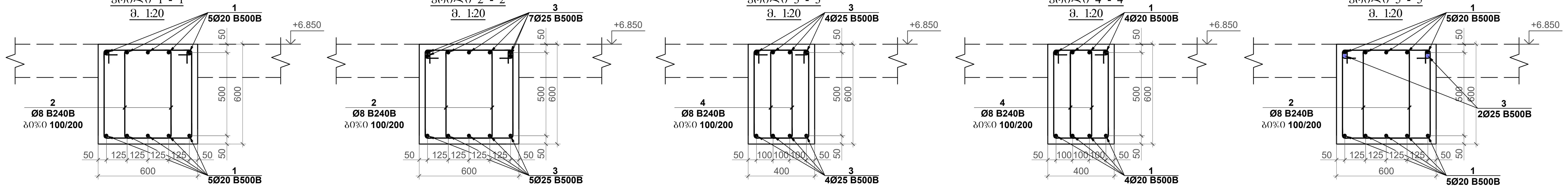


| პოზ. | აღნიშვნა | დასახელება | | | რაოდ. | წონა, კგ | | საერთეულის რაოდენობა |
|---|---|---|---|---|---|---|---|---|
| | | რკბ-ის რიგელები ნიშ. +6.850 | | | | | | 1 |
| | | დეტალები | | | | ერთეული (კგ) | სულ (კგ) | კგ |
| 1 | დაიჭრას ადგილზე | Ø 20 | B500B | ℓ= 12000 | 561 | 29.63 | 16620.13 | 16620.13 |
| 2 | | Ø 8 | B240B | ℓ= 2020 | 8160 | 0.80 | 6511.06 | 6511.06 |
| 3 | დაიჭრას ადგილზე | Ø 25 | B500B | ℓ= 12000 | 160 | 46.29 | 7406.48 | 7406.48 |
| 4 | | Ø 8 | B240B | ℓ= 1680 | 700 | 0.66 | 464.53 | 464.53 |
| | | | | | | Σ = | 31002.20 | 31002.20 |
| | | | | | | | (მ³) | მ³ |
| | | ბეტონი B30 | | | | | 142.88 | 142.88 |

პოზიცია - 2
მ. 1:20
L=2020 მმ

პოზიცია - 4
მ. 1:20
L=1680 მმ

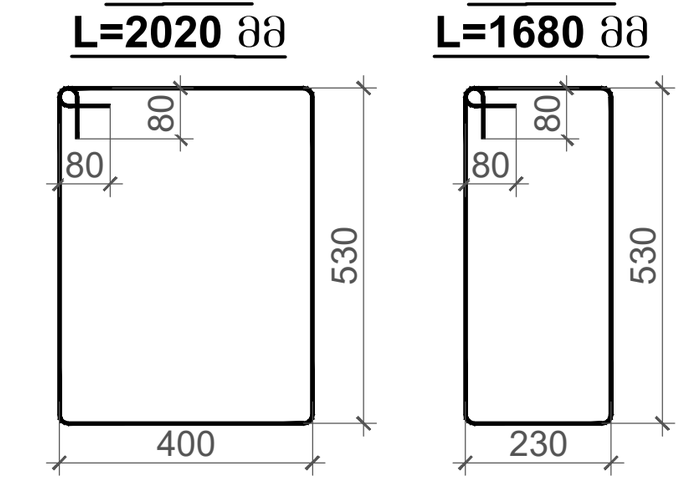


კონსტრუქციული პროექტი

| | |
|---|---|
| ფორმატი: | A1 |
| თარიღი: | 10.10.2023 |

დამკვეთი

**Ns studio**

პროექტის დასახელება:

თბილისი, ვაჟა-ფშაველას გამზირი №29, ავერსის კლინიკა
ს.კ: 01.10.15.007.123

შენიშვნები:

კონსტრუქტორი:

დ. თავაძე

| რევიზია | რევიზია |
|---|---|
| 00 | 24.10.2023 |
| 01 | 10.10.2024 |

ნახაზის დასახელება:

რკბ-ის რიგელების არმირების გეგმა ნიშ. +6.850 -ზე

ნახაზის №:

კ - 91

## რკბ-ის რიგელების არმირების ბებმა ნიშ. +10.550 -ზე
მ. 1:100

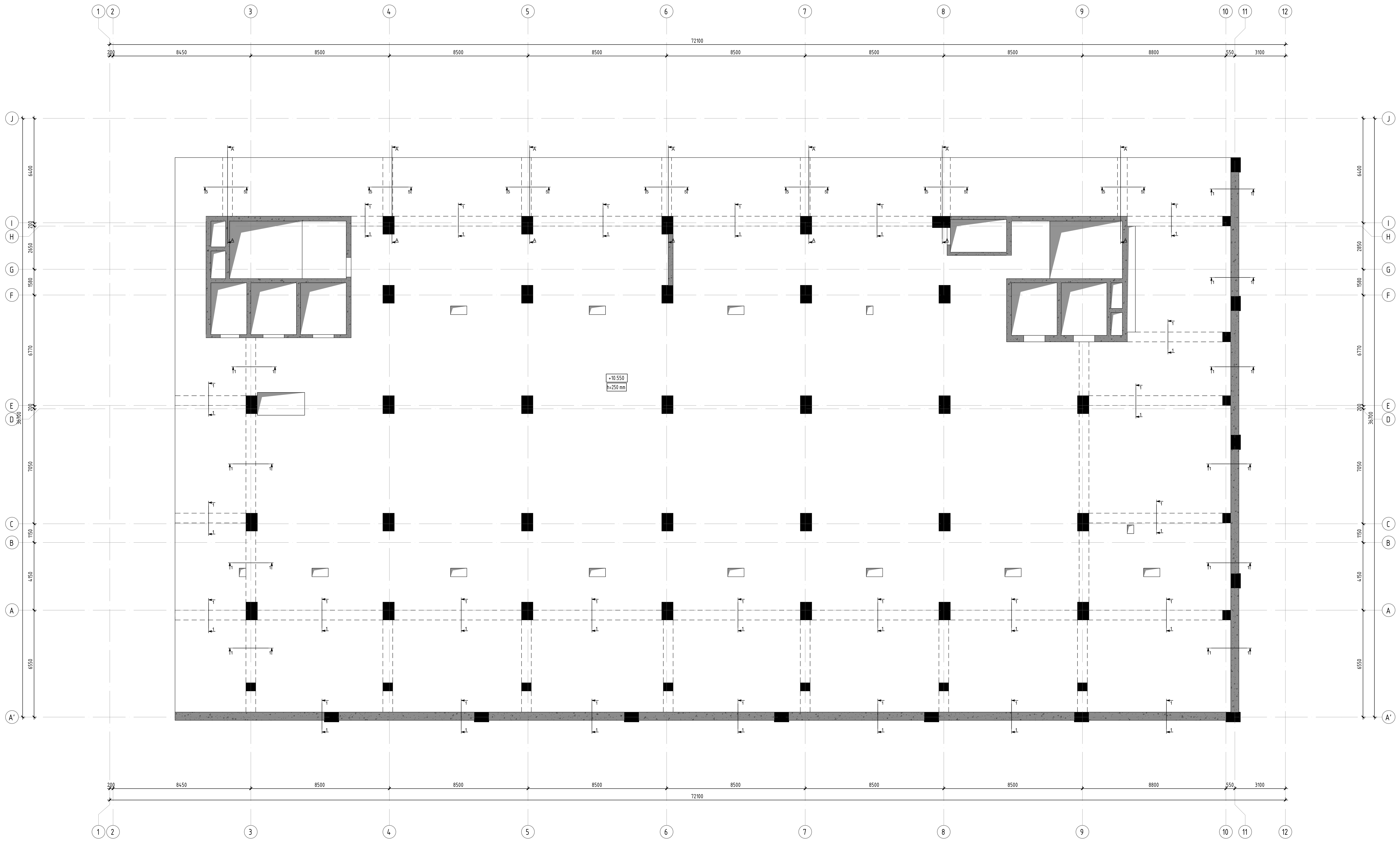


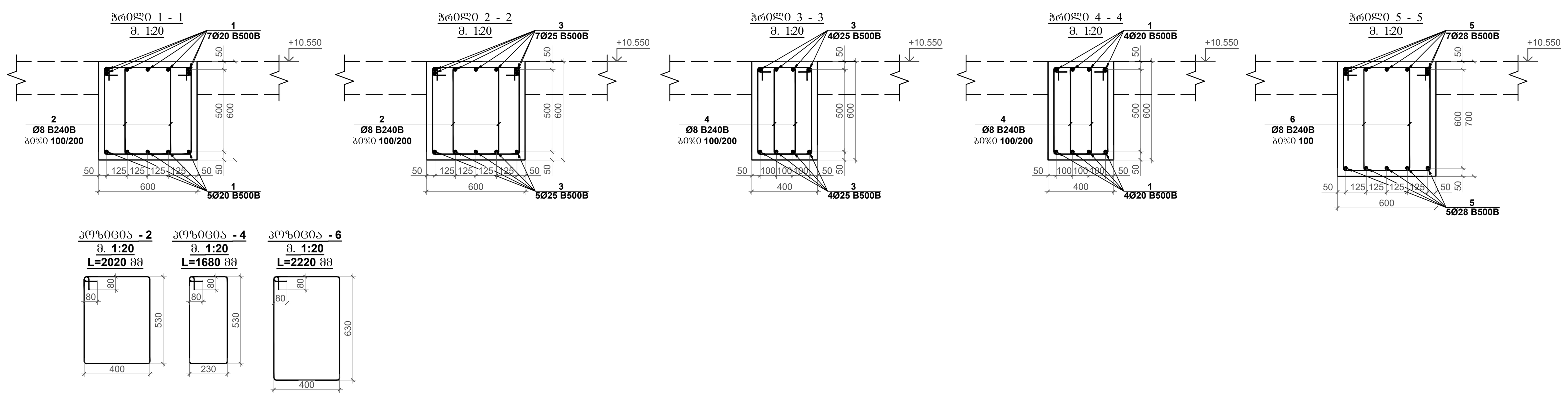


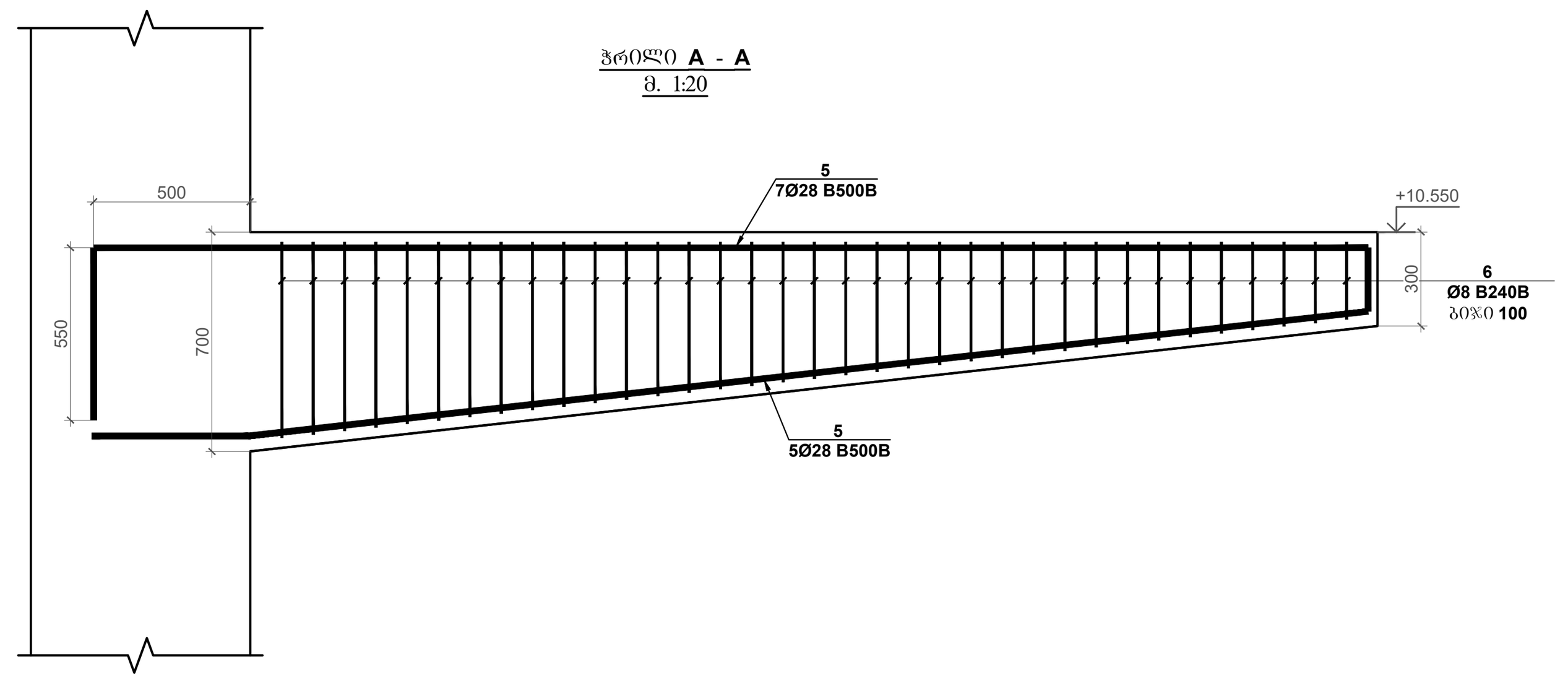


| პოზ. | აღნიშვნა | დასახელება | რაოდ. | წონა, კგ | | სართულების რაოდენობა |
|---|---|---|---|---|---|---|
| | | რკბ-ის რიგელები ნიშ. +10.550 | | | | 1 |
| | | დეტალები | | ერთეული (კგ) | სულ (კგ) | კგ |
| 1 | დაიჭრას ადგილზე | Ø 20 B500B ℓ= 12000 | 215 | 29.63 | 6369.57 | 6369.57 |
| 2 | | Ø 8 B240B ℓ= 2020 | 2870 | 0.80 | 2290.04 | 2290.04 |
| 3 | დაიჭრას ადგილზე | Ø 25 B500B ℓ= 12000 | 75 | 46.29 | 3471.79 | 3471.79 |
| 4 | | Ø 8 B240B ℓ= 1680 | 700 | 0.66 | 464.53 | 464.53 |
| 5 | დაიჭრას ადგილზე | Ø 28 B500B ℓ= 12000 | 35 | 58.07 | 2032.34 | 2032.34 |
| 6 | | Ø 8 B240B ℓ= 2220 | 640 | 0.88 | 561.23 | 561.23 |
| | | | | Σ = | 15189.50 | 15189.50 |
| | | | | | ($მ^3$) | $მ^3$ |
| | | ბეტონი B30 | | | 60.16 | 60.16 |

კონსტრუქციული პროექტი

| ფორმატი: | A1 |
|---|---|
| თარიღი: | 10.10.2023 |

დამკვეთი

**Ns studio**

პროექტის დასახელება:

თბილისი, ვაჟა-ფშაველას გამზირი №29, ავერსის კლინიკა
ს.კ: 01.10.15.007.123

შენიშვნები:

კონსტრუქტორი:

დ. თავაძე

| რევიზია | რევიზია |
|---|---|
| 00 | 24.10.2023 |
| 01 | 10.10.2024 |

ნახაზის დასახელება:

რკბ-ის რიგელების არმირების ბებმა ნიშ. +10.550 -ზე

ნახაზის №:

კ - 92

რკბ-ის რიგწყვრების არმირების გეგმა ნიშ. +14.250 -ზე
მ. 1:100

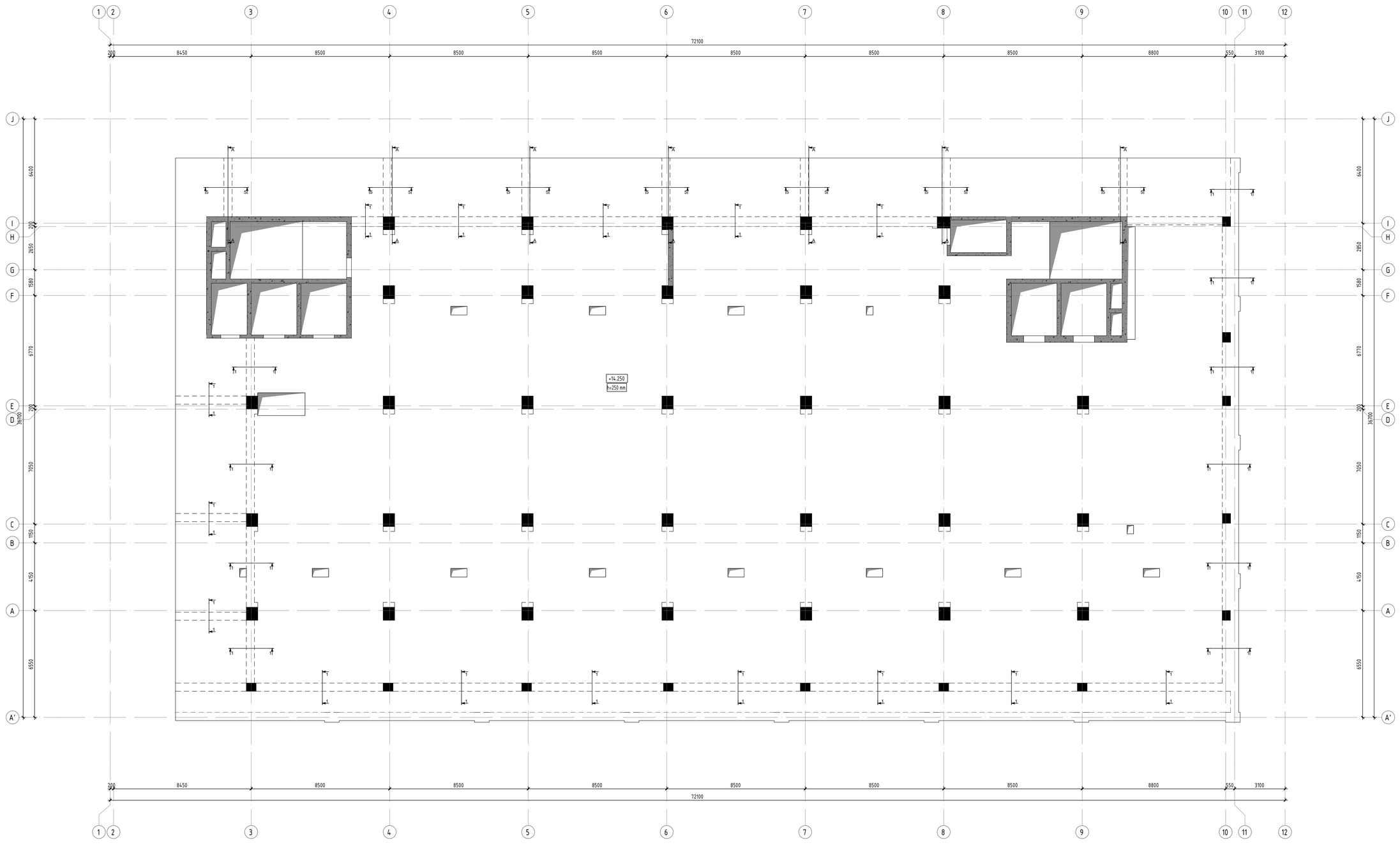


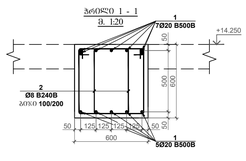


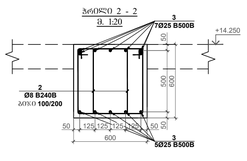


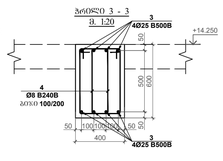


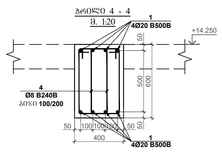


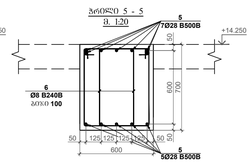


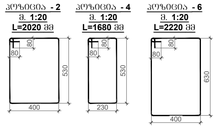








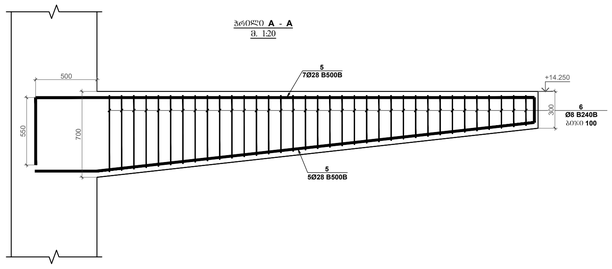


| პოზა | დ ე ტ ა ლ ი | ზ ო ლ ი ს ნ ა წ ი ლ ი | რაოდ. | წონა, კგ | | ჯამური ტოლადი კეთილშობილება |
|---|---|---|---|---|---|---|
| | | რკბ-ის რიგწყვრების დონ. +14.250 | | | | 1 |
| | | ფუძისპირები | | ერთეულის (კგ) | ზოგი (კგ) | კგ |
| 1 | ფასონური არმატურა | Ø 20 B500B მ= 12000 | 215 | 29.63 | 6369.57 | 6369.57 |
| 2 | | Ø 8 B240B მ= 2020 | 2870 | 0.80 | 2290.04 | 2290.04 |
| 3 | ფასონური არმატურა | Ø 25 B500B მ= 12000 | 75 | 46.29 | 3471.79 | 3471.79 |
| 4 | | Ø 8 B240B მ= 1680 | 700 | 0.66 | 464.53 | 464.53 |
| 5 | ფასონური არმატურა | Ø 28 B500B მ= 12000 | 35 | 58.07 | 2032.34 | 2032.34 |
| 6 | | Ø 8 B240B მ= 2220 | 640 | 0.88 | 561.23 | 561.23 |
| | | | | Σ = | 15189.50 | 15189.50 |
| | | | | | (მ³) | მ³ |
| | | ბეტონი B30 | | | 60.16 | 60.16 |

პროექტის სტადია: **A1**

თარიღი: 10.10.2023

დამკვეთი: **Ns studio**

პროექტის დასახელება:
თბილისი, ვაჟა-ფშაველას გამზირი №29, ავტომანქანების ავტოსივრცე
ს.კ: 01.10.15.007.123

მონაწილეები:

პროექტირების ხელმძღვანელი:
დ. თაქაძე

| რევიზია | რევიზიის |
|---|---|
| 00 | 24.10.2023 |
| 01 | 10.10.2024 |

ნახაზის დასახელება:
რკბ-ის რიგწყვრების არმირების გეგმა ნიშ. +14.250 -ზე

ნახაზის №:
ბ - 93

# რკბ-ის რიბვლებების არმირების ბეჭდა ნიშ. +17.950; +21.650; +25.350; +29.050; +32.750; +36.450 -ზე
მ. 1:100

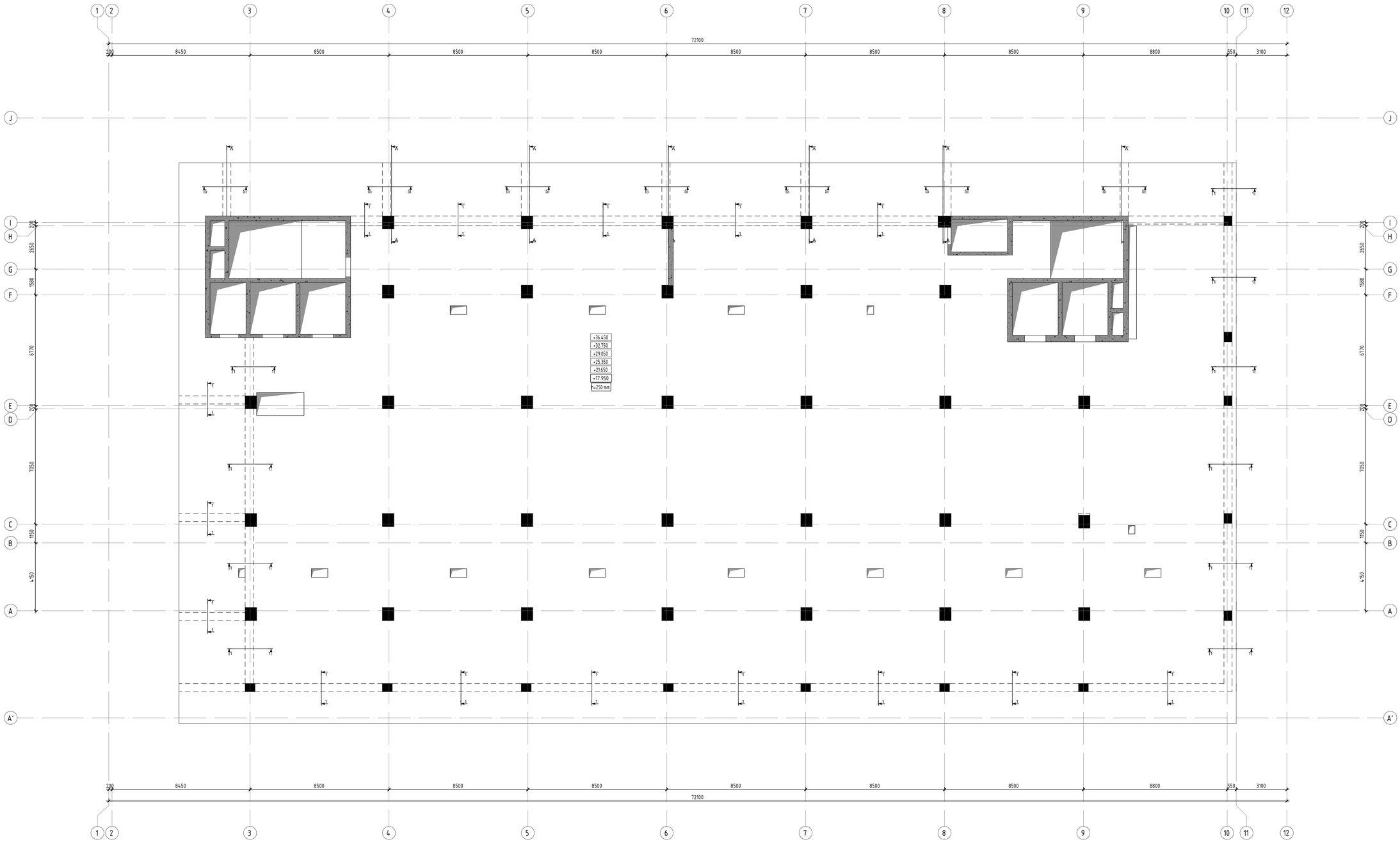


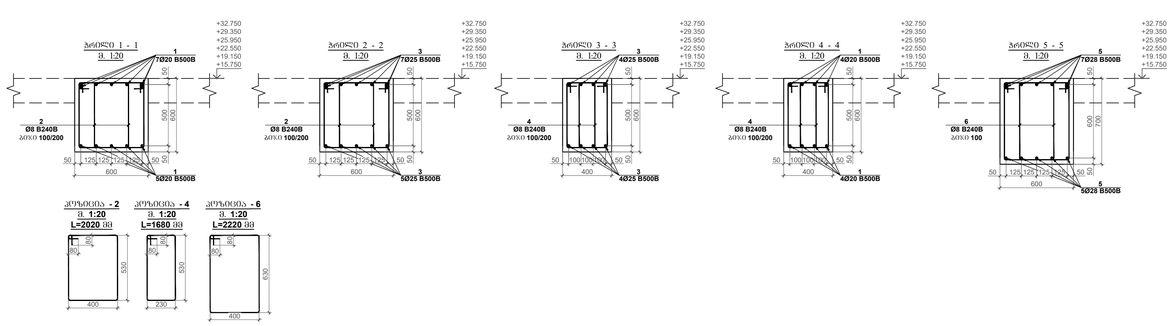





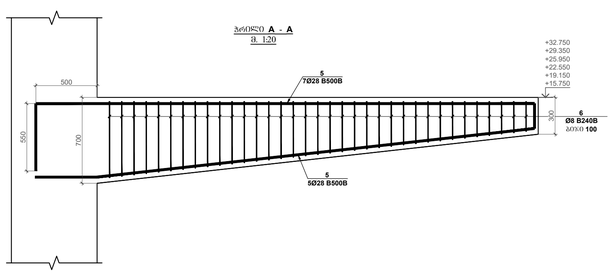


| კოდი | ა ღ წ ე რ ი ლ ო ბ ა | ზ ო ლ ი ს ხ ა ზ ე ბ ი ს ა | ტ ი პ ი | | ზ ო მ ა, კგ | | ჯამური ზომა კგ-ში |
|---|---|---|---|---|---|---|---|
| | | რკბ-ის რიბვლების ნიშ. +15.750; +19.150; +22.550; +25.950; +29.350; +32.750 | | | | | 6 |
| | | ღ ე რ ო ე ბ ი ს ა | | | ერთეული ზომა | ჯამი (კგ) | კგ |
| 1 | წრებრტყა არმატურა | Ø 20 B500B ℓ= 12000 | 200 | | 29.63 | 5925.18 | 35551.08 |
| 2 | | Ø 8 B240B ℓ= 2020 | 2710 | | 0.80 | 2162.37 | 12974.25 |
| 3 | წრებრტყა არმატურა | Ø 25 B500B ℓ= 12000 | 75 | | 46.29 | 3471.79 | 20830.71 |
| 4 | | Ø 8 B240B ℓ= 1680 | 700 | | 0.66 | 464.53 | 2787.20 |
| 5 | წრებრტყა არმატურა | Ø 28 B500B ℓ= 12000 | 35 | | 58.07 | 2032.34 | 12194.02 |
| 6 | | Ø 8 B240B ℓ= 2220 | 640 | | 0.88 | 561.23 | 3367.40 |
| | | | | Σ = | 14617.44 | 87704.66 | |
| | | | | | | (მ³) | მ³ |
| | | ბეტონი B30 | | | | 57.28 | 343.68 |

| | |
|---|---|
| პროექტი | |
| პროექტი: | A1 |
| თარიღი: | 10.10.2023 |
| დამკვეთი | Ns studio |
| პროექტის დასახელება: | თბილისი, ვაჟა-ფშაველას გამზირი №29, ავლაბრის ალეთისა |
| ს.კ: | 01.10.15.007.123 |
| შენიშვნები: | |
| კონსტრუქტორი: | დ. თუთაძე |

| რევიზია | რევიზიის |
|---|---|
| 00 | 24.10.2023 |
| 01 | 10.10.2024 |

ნახაზის დასახელება:

რკბ-ის რიბვლების არმირების ბეჭდა ნიშნებზე ნიშ. +17.950; +21.650; +25.350; +29.050; +32.750; +36.450 -ზე

ნახაზის №:

ა - 94

# რკბ-ის რიგელების არმირების გეგმა ნიშ. +40.150 -ზე
მ. 1:100

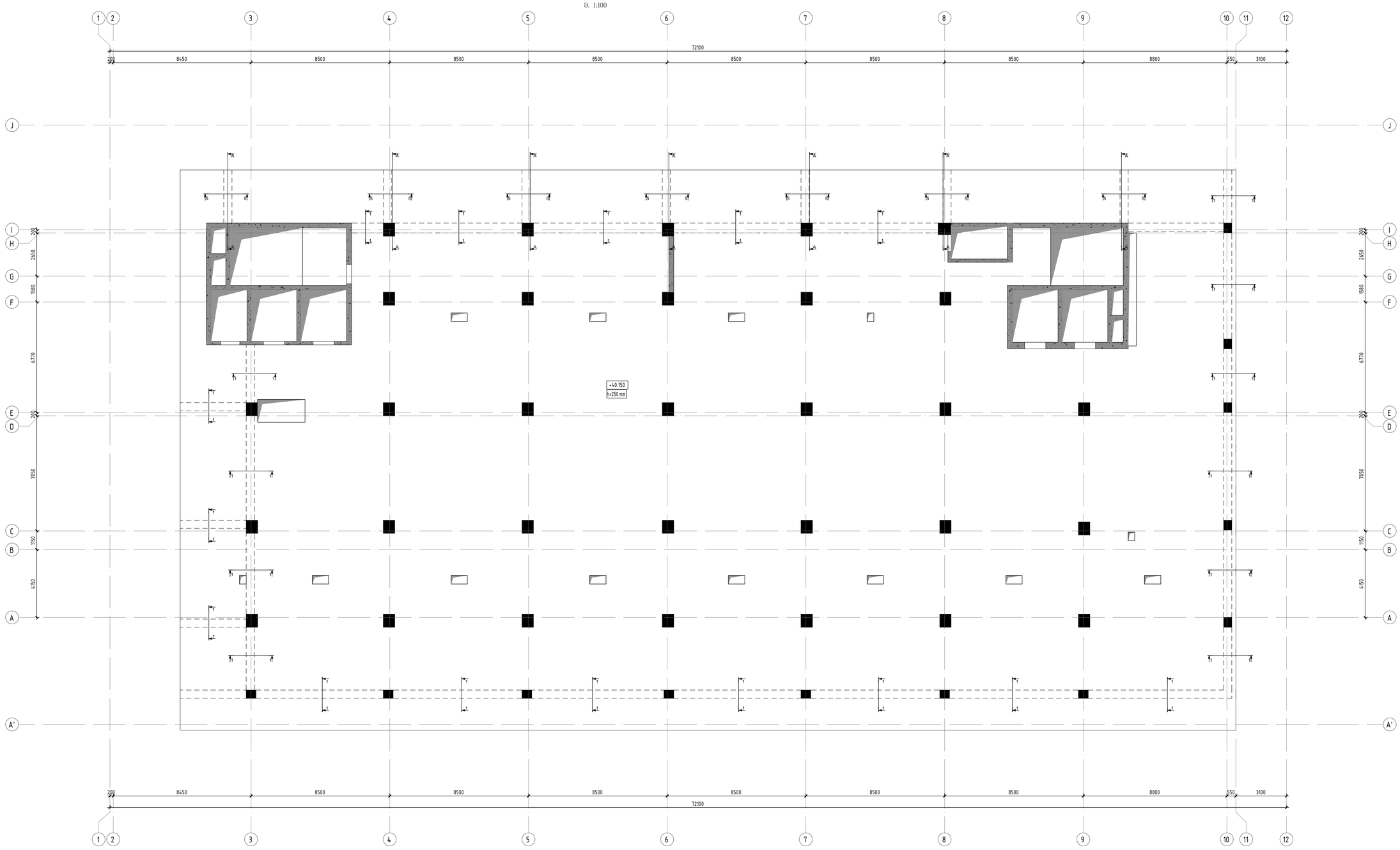


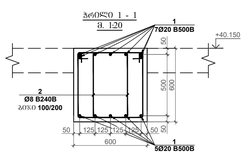


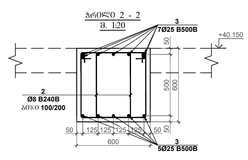


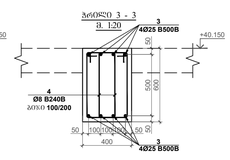


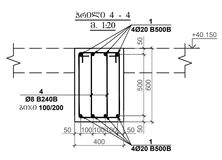


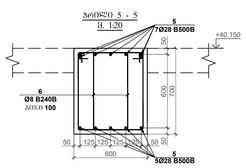


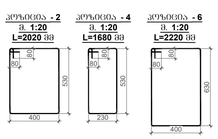








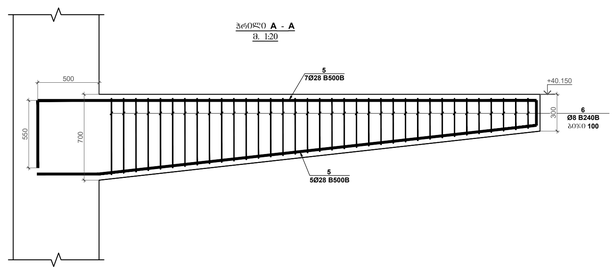


| კოდი | დასახელება | | | ტიპი | ზომა, სმ | | საერთო მასა (კგ) |
|---|---|---|---|---|---|---|---|
| | რკბ-ის რიგელების ნიშ. +40.150 | | | | | | 1 |
| | ღეროების | | | | საერთო (სმ) | ზ/მ (სმ) | ცალ |
| 1 | წაკაპიანის არმატურა | Ø 20 | B500B t= 12000 | 200 | 29.63 | 5925.18 | 5925.18 |
| 2 | | Ø 8 | B240B t= 2020 | 2710 | 0.80 | 2162.37 | 2162.37 |
| 3 | წაკაპიანის არმატურა | Ø 25 | B500B t= 12000 | 75 | 46.29 | 3471.79 | 3471.79 |
| 4 | | Ø 8 | B240B t= 1680 | 700 | 0.66 | 464.53 | 464.53 |
| 5 | წაკაპიანის არმატურა | Ø 28 | B500B t= 12000 | 35 | 58.07 | 2032.34 | 2032.34 |
| 6 | | Ø 8 | B240B t= 2220 | 640 | 0.88 | 561.23 | 561.23 |
| | | | | | Σ = | 14617.44 | 14617.44 |
| | | | | | | (მ) | მ |
| | ბეტონი B30 | | | | | 57.28 | 57.28 |

კონსტრუქციული პროექტი

ფორმატი: **A1**

თარიღი: 10.10.2023

დეველოპერი

**Ns studio**

პროექტის დასახელება:

თბილისი, ვაჟა-ფშაველას გეგმარების №29, ვაჟარსის ალეინება

საკად. 01.10.15.007.123

შენობების:

კონსტრუქტორი:

დ. თუთაძე

| რევიზია | რევიზიის |
|---|---|
| 00 | 24.10.2023 |
| 01 | 10.10.2024 |

ნახაზის დასახელება:

რკბ-ის რიგელების არმირების გეგმა ნიშ. +40.150 -ზე

ნახაზის №:

**ბ - 95**

# რკბ-ის რიგებლების არმირების გეგმა ნიშ. +44.850 -ზე
მ. 1:100

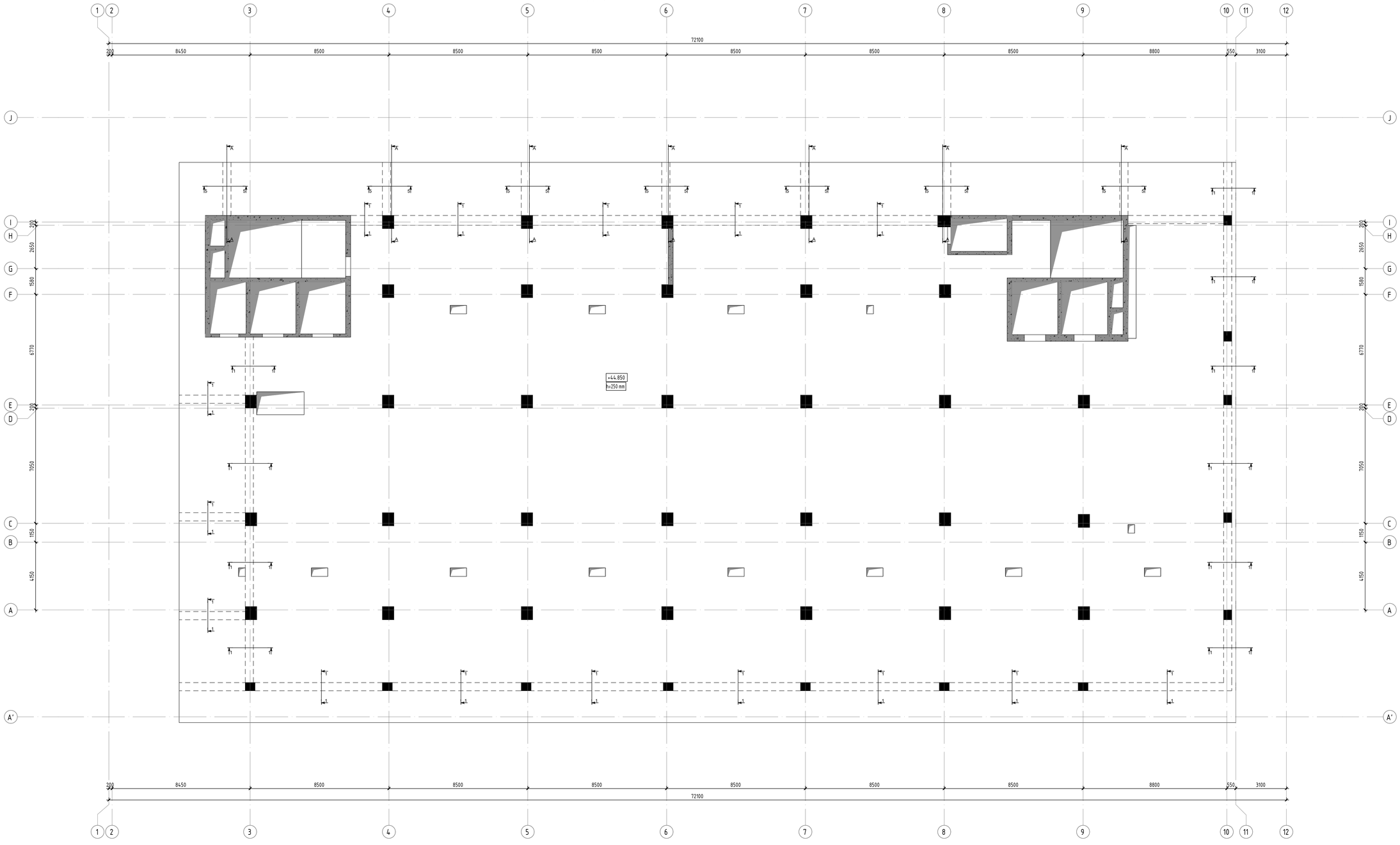


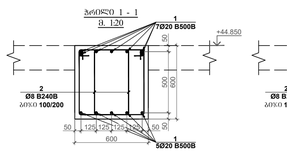


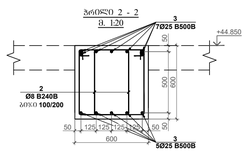


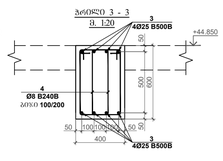


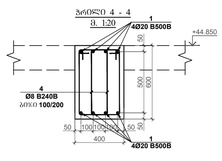


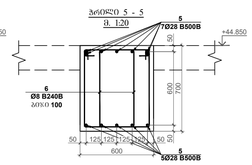


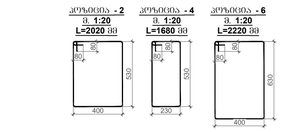








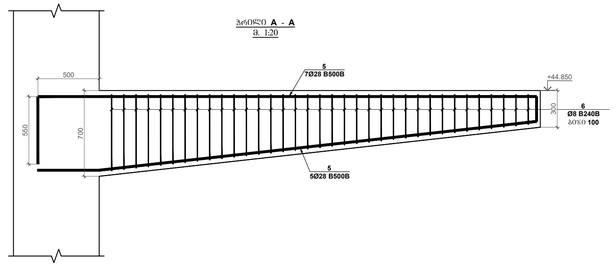


| პოზ. | ნახაზი | დასახელება | რაოდ. | წონა, კგ | | საერთაშორისო კლასიფიკატორის |
|---|---|---|---|---|---|---|
| | | რკბ-ის რიგებლების ნიშ. +44.850 | | | | 1 |
| | | ღერებისათვის | | ერთეულის (კგ) | ჯამი (კგ) | კგ |
| 1 | წრებრტყის არმატურა | Ø 20 B500B ℓ= 12000 | 180 | 29.63 | 5332.66 | 5332.66 |
| 2 | | Ø 8 B240B ℓ= 2020 | 2500 | 0.80 | 1994.81 | 1994.81 |
| 3 | წრებრტყის არმატურა | Ø 25 B500B ℓ= 12000 | 60 | 46.29 | 2777.43 | 2777.43 |
| 4 | | Ø 8 B240B ℓ= 1680 | 650 | 0.66 | 431.35 | 431.35 |
| 5 | წრებრტყის არმატურა | Ø 28 B500B ℓ= 12000 | 35 | 58.07 | 2032.34 | 2032.34 |
| 6 | | Ø 8 B240B ℓ= 2220 | 640 | 0.88 | 561.23 | 561.23 |
| | | | | Σ = | 13129.82 | 13129.82 |
| | | | | | (მ³) | მ³ |
| | | ბეტონი B30 | | | 55.20 | 55.20 |

პროექტირების სტადია: პროექტი

ფორმატი: A1

თარიღი: 10.10.2023

დამკვეთი: Ns studio

პროექტის დასახელება: თბილისი, ვაჟა-ფშაველას გამზირი №29, ავტრასის ალეინია ს.კ: 01.10.15.007.123

მემნიშვნელი:

პროექტირების ორგანიზაცია: დ. თავდაც

| რევიზია | რევიზიის თარიღი |
|---|---|
| 00 | 24.10.2023 |
| 01 | 10.10.2024 |

ნახაზის დასახელება: რკბ-ის რიგებლების არმირების გეგმა ნიშ. +44.850 -ზე

ნახაზის №: ბ - 96

# რკბ-ის რებეტონის არმირების ბეტმა ნიშ. +47.950 -ზე
მ. 1:100

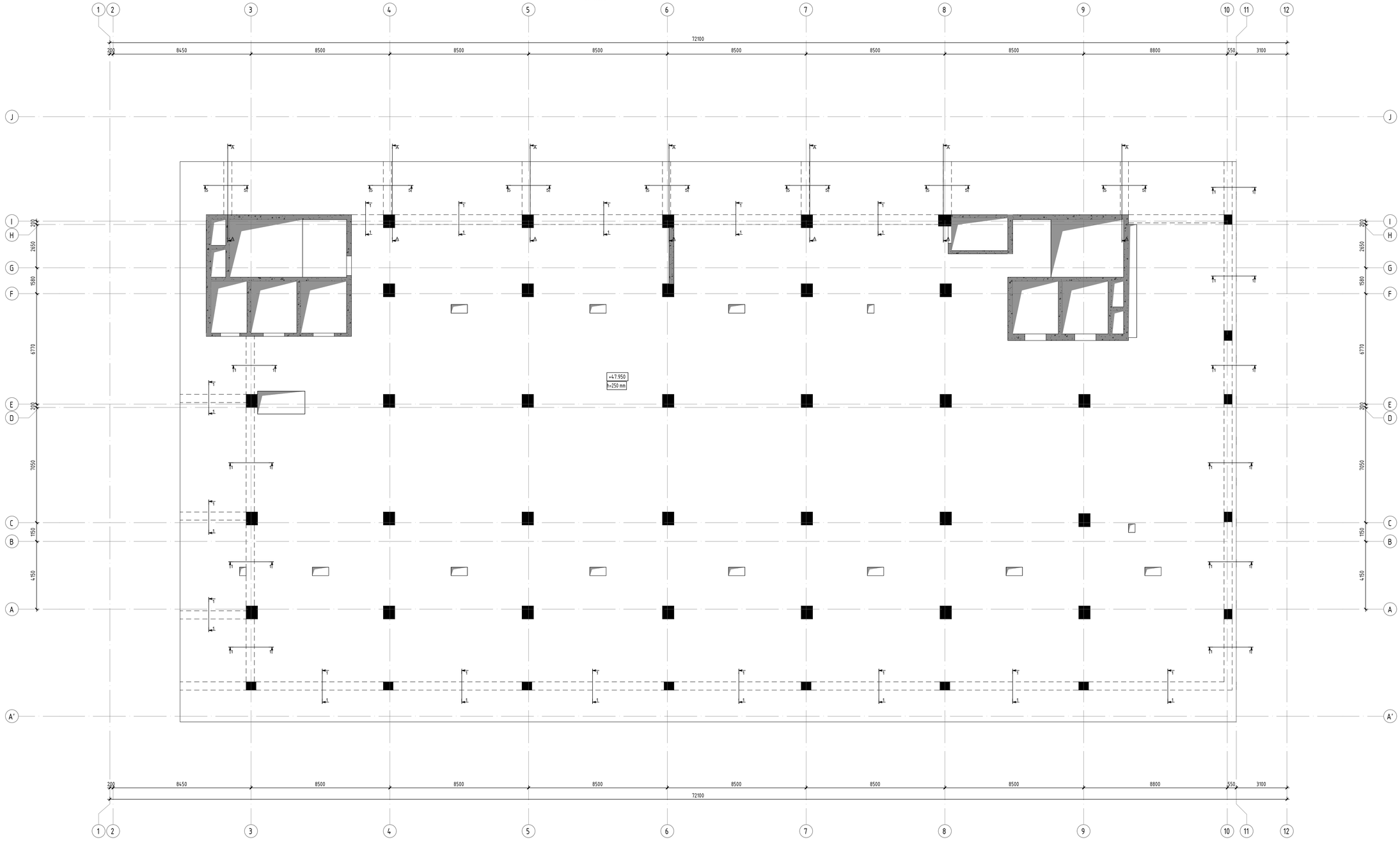


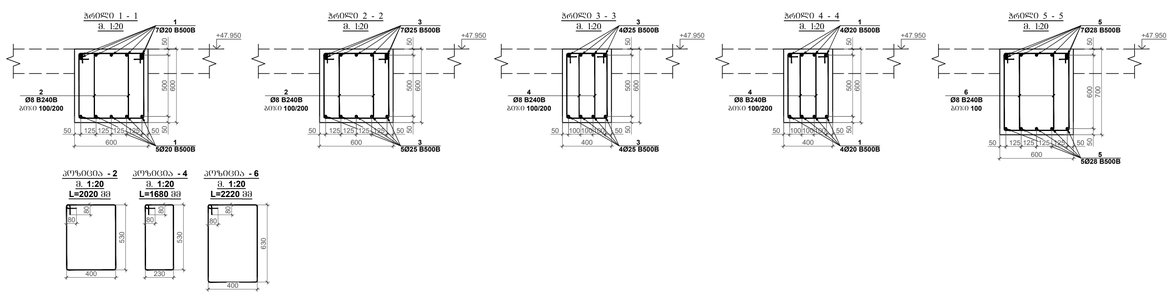





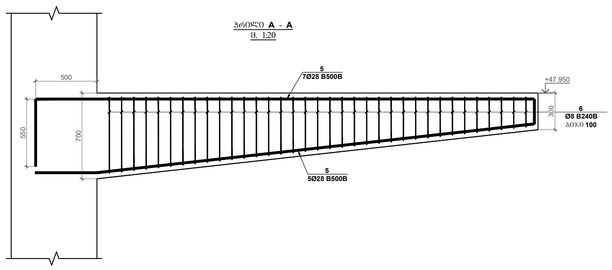


| კოდი | სახელწოდება | ნახაზი | ტიპის N | რაოდ. | ერთეულის წონა (კგ) | ჯამური წონა (კგ) | საერთო წონიდან ჩამოსაჭრელად |
|---|---|---|---|---|---|---|---|
| | | რკბ-ის რებეტონის ნიშ. +47.950 | | | | | 1 |
| | | წერტილებით | | | ცალი/ერთეულში (კგ) | სულ (კგ) | კგ |
| 1 | ღეროების კარკასებზე | Ø 20 B500B | ტიპი 12000 | 180 | 29.63 | 5332.66 | 5332.66 |
| 2 | | Ø 8 B240B | ტიპი 2020 | 2500 | 0.80 | 1994.81 | 1994.81 |
| 3 | ღეროების კარკასებზე | Ø 25 B500B | ტიპი 12000 | 60 | 46.29 | 2777.43 | 2777.43 |
| 4 | | Ø 8 B240B | ტიპი 1680 | 650 | 0.66 | 431.35 | 431.35 |
| 5 | ღეროების კარკასებზე | Ø 28 B500B | ტიპი 12000 | 35 | 58.07 | 2032.34 | 2032.34 |
| 6 | | Ø 8 B240B | ტიპი 2220 | 640 | 0.88 | 561.23 | 561.23 |
| | | | | | Σ = | 13129.82 | 13129.82 |
| | | | | | (მ³) | | მ³ |
| | | ბეტონი B30 | | | | 55.20 | 55.20 |

პროექტი
პროექტი

ფორმატი: **A1**

თარიღი: 10.10.2023

დამკვეთი

**Ns studio**

პროექტის დასახელება:

თბილისი, ვაჟა-ფშაველას გამზირის №29, ავერსის ალების
ს.კ: 01.10.15.007.123

მონაწილეები:

პროექტის ხელმძღვანელი:

დ. თავაძე

| რევიზია | რევიზის |
|---|---|
| 00 | 24.10.2023 |
| 01 | 10.10.2024 |

ნახაზის დასახელება:

რკბ-ის რებეტონის არმირების ბეტონი ნიშ. +47.950 -ზე

ნახაზის №:

ბ - 97

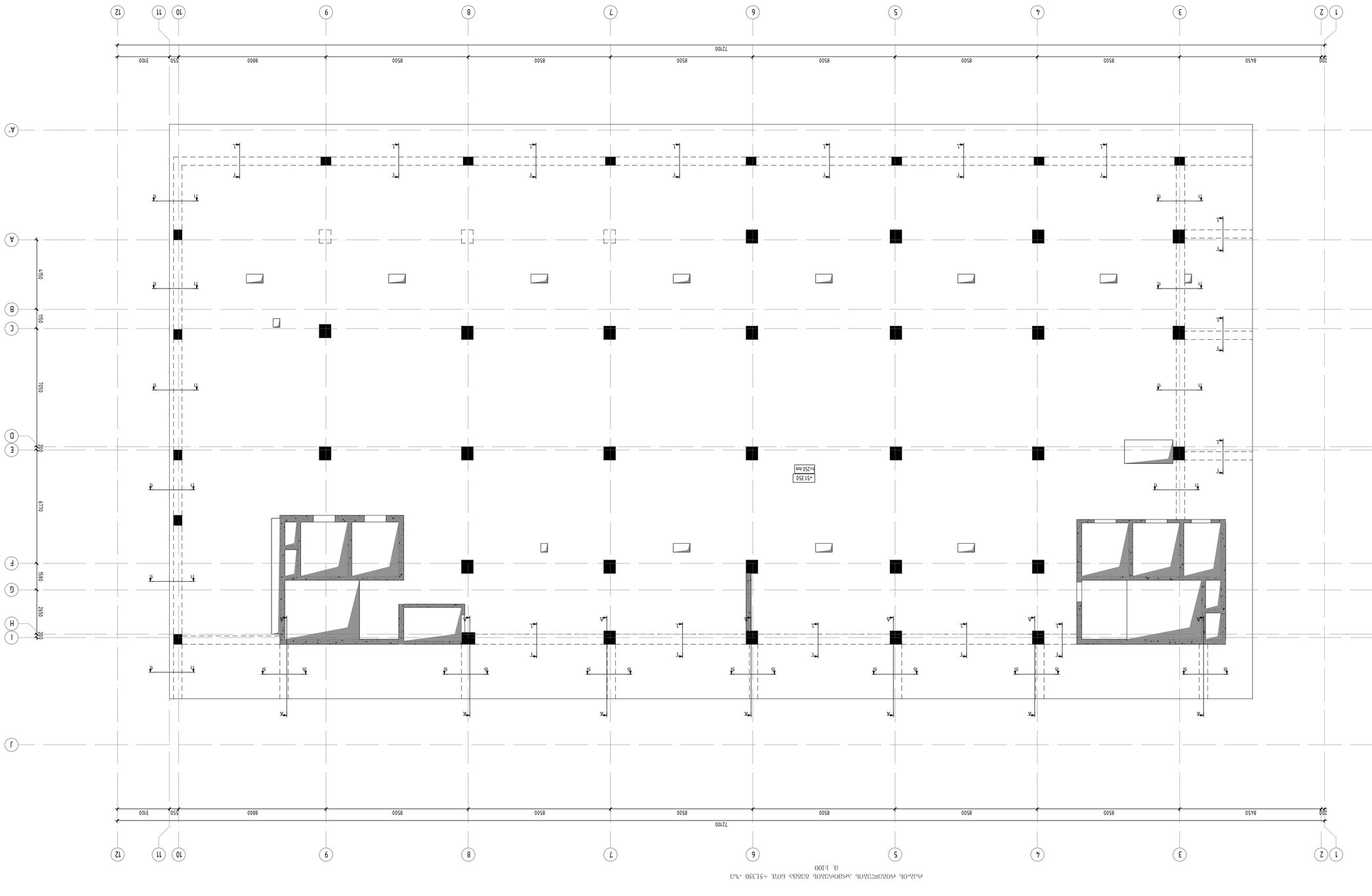


פלאן מסדרי הזיון של הרצפה מעל קומת +51.350 -גג
קנ. 1:100

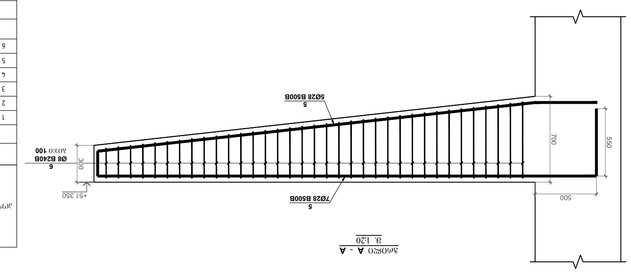


| מק"ט | | |

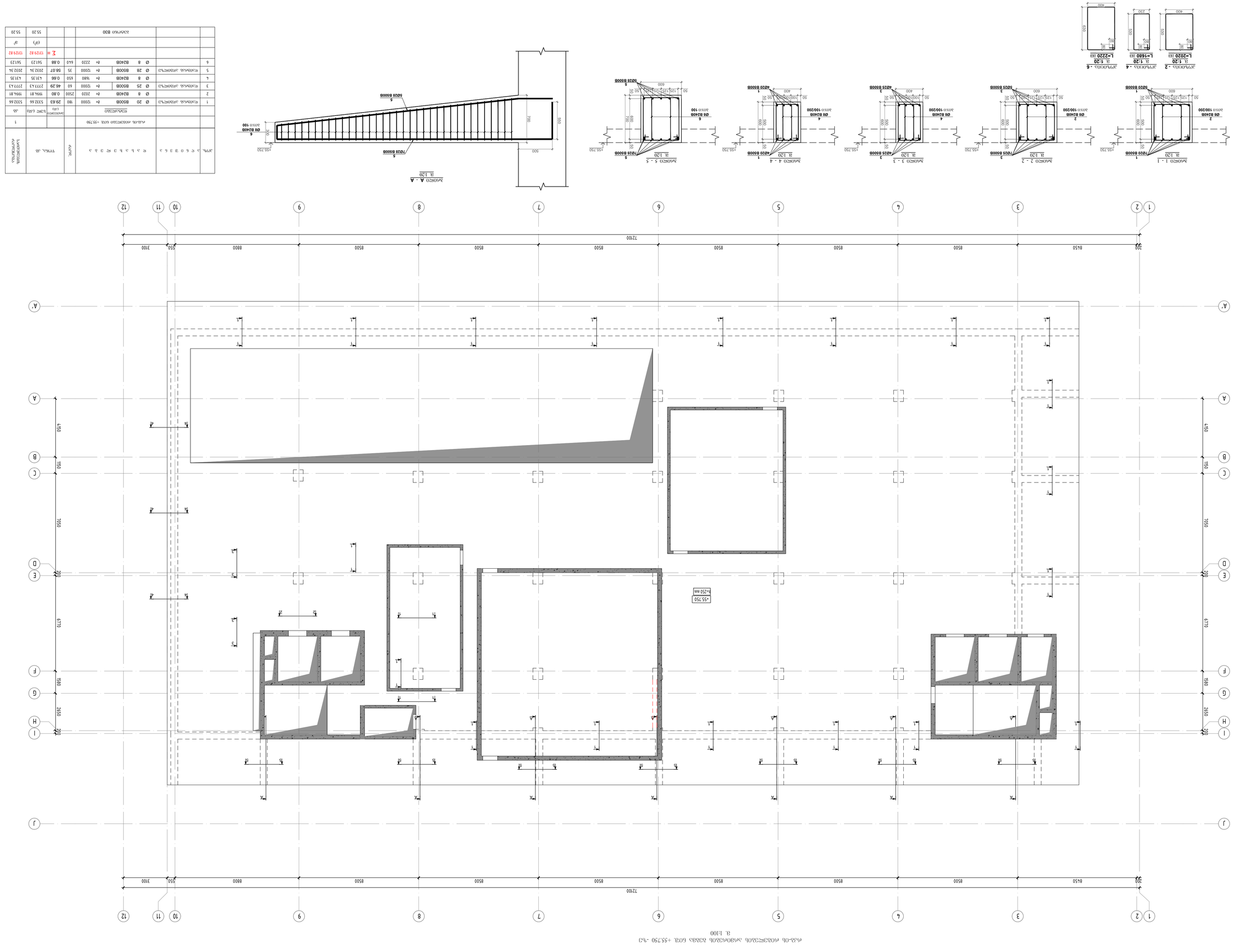
1 2 3 4 5 6 7 8 9 10 11 12
200 8450 8500 8500 8500 8500 8500 8500 8800 550 3100
72700
A B C D E F G H I J
200 1950 7050 200 6770 580 2650 200
-55.750
h=250 mm


A - A
2. 1:20
6Ø25 B500B
6Ø8 B240B
700
500
550
250
100
-55.750


Зм09S20 5 - 5
2. 1:20
5Ø20 B500B
6Ø8 B240B
2030
100
600
-55.750


Зм09S20 4 - 4
2. 1:20
4Ø20 B500B
4Ø8 B240B
2030
100/200
600
-55.750


Зм09S20 3 - 3
2. 1:20
4Ø25 B500B
3Ø8 B240B
2030
100/200
600
-55.750


Зм09S20 2 - 2
2. 1:20
3Ø25 B500B
2Ø8 B240B
2030
100/200
600
-55.750


Зм09S20 1 - 1
2. 1:20
1Ø20 B500B
2Ø8 B240B
2030
100/200
600
-55.750


Зм09Ф00Х - 6
2. 1:20
L=2220 38
Зм09Ф00Х - 4
2. 1:20
L=1680 38
Зм09Ф00Х - 2
2. 1:20
L=2020 38

| Зм№. | ≥ ч т б о з а б ≥ | | |

## მასალების ჯამური ხარჯი რკბ-ის გადახურვის ფილისთვის და რიგელებისთვის მთელს შენობაზე

### არმატურის ხარჯი, კგ; სახ. სტანდარტი ISO 6935-2:2015/2018

| Ø8 B240B | Ø8 B500B | Ø10 B500B | Ø12 B500B | Ø14 B500B | Ø16 B500B | Ø18 B500B | Ø20 B500B | Ø22 B500B | Ø25 B500B | Ø28 B500B | Ø32 B500B |
|---|---|---|---|---|---|---|---|---|---|---|---|
| 78079.59 | 0.00 | 40748.85 | 224573.90 | 695835.32 | 0.00 | 112065.89 | 185024.86 | 33266.33 | 52076.78 | 20323.37 | 0.00 |
| | | | | | | | | | | ჯამი: | 1441994.89 |
| | | | | | | | | ბეტონი | B30 | 9613.71 | მ³ |
| | | | | | | | | | | | |

კონსტრუქციული პროექტი

| ფორმატი: | A1 |
|---|---|
| თარიღი: | 10.10.2023 |

დამკვეთი

**Ns studio**

პროექტის დასახელება:

თბილისი, ვაჟა-ფშაველას გამზირი №29, ავერსის კლინიკა
ს.კ: 01.10.15.007.123

შენიშვნები:

კონსტრუქტორი:

დ. თავაძე

დ. თავაძ

| რევიზია | რევიზია |
|---|---|
| 00 | 24.10.2023 |
| 01 | 10.10.2024 |
| | |
| | |
| | |
| | |
| | |
| | |

ნახაზის დასახელება:

მასალების ჯამური ხარჯი რკბ-ის გადახურვის ფილისთვის და რიგელებისთვის მთელს შენობაზე

ნახაზის №:

კ - 100

# რკ/ბეტონის სვეტების და კედლების ნაშვერების გეგმა -14.000 ნიშნულზე

მ. 1:100

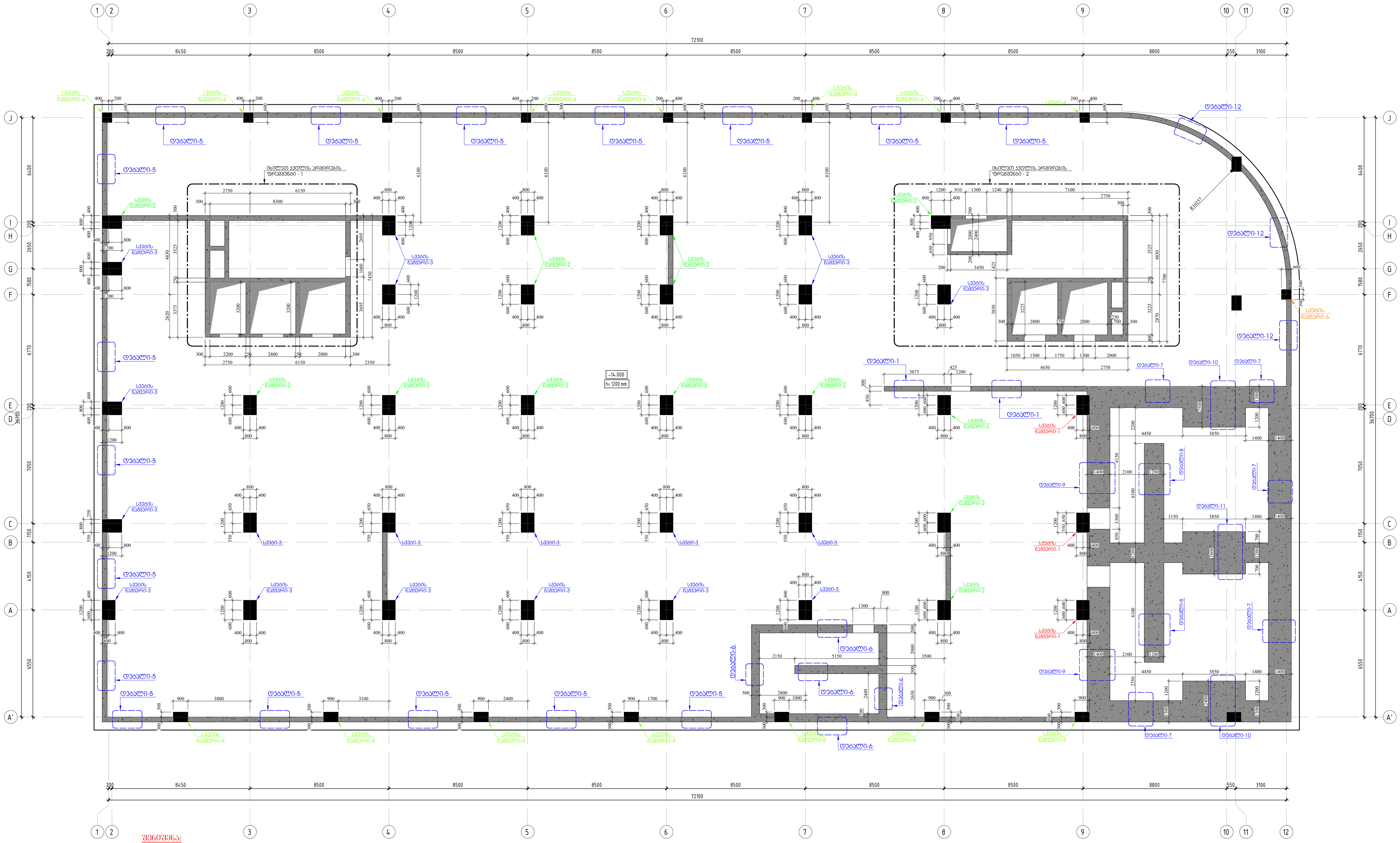


შენიშვნა:

1. მოცემული ნახაზი განხილული იქნას ფილების, რიგელების და კიბეების ნახაზებთან ერთად.
2. ფილის კონტურები და რიგელის სიმაღლეები მიღებული იქნას ფილის და რიგელის ნახაზებიდან.
3. კედლის არმირების ფრაგმენტი-1 იხილეთ ფურცელი კ - 87
4. კედლის არმირების ფრაგმენტი-2 იხილეთ ფურცელი კ - 88
5. კედლის ჭრილები იხილეთ ფურცელი კ - 89

კონსტრუქციული პროექტი

ფორმატი: **A1**

თარიღი: 10.10.2024

დამკვეთი

**Ns studio**

პროექტის დასახელება:

თბილისი, ვაჟა-ფშაველას გამზირი №29, ავერსის კლინიკა
ს.კ: 01.10.15.007.123

შენიშვნები:

კონსტრუქტორი:

დ. თავაძე

დ. თავაძ

| რევიზია | რევიზია |
|---|---|
| 00 | 24.10.2023 |
| 01 | 10.10.2024 |

ნახაზის დასახელება:

რკ/ბეტონის სვეტების და კედლების ნაშვერების გეგმა -14.000 ნიშნულზე

ნახაზის №:

კ - 101

## სვეტი ნაშვერი - 1
მ.1:25

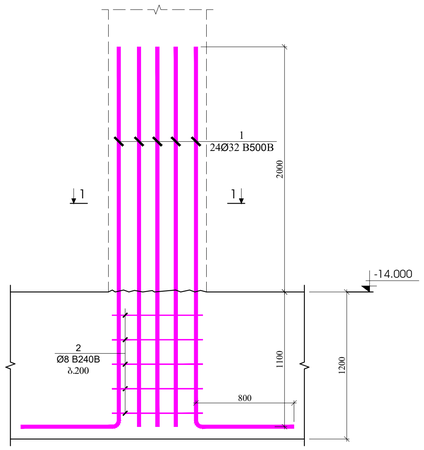


## ჭრილი 1 - 1
მ.1:20

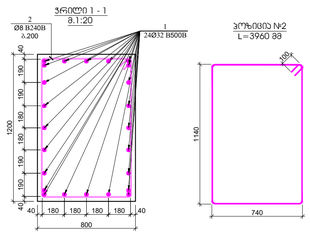


## პოზიცია №2
L=3960 მმ




| პოზ. | ა ღ წ ე რ ი ლ ი | დ ა ს ა ხ ე ლ ე ბ ა | | | რაოდ. | წონა, კგ | | სვეტების ნაშვერის ადგილმდებარეობა |
|---|---|---|---|---|---|---|---|---|
| | | სვეტების ნაშვერი - 1 | | | | | | 3 |
| | | ღერძებით | | | | პოზიციური (კგ) | სულ (კგ) | (კგ) |
| 1 | | Ø 32 | B500B | ℓ= 3900 | 24 | 24.65 | 591.57 | 1774.71 |
| 2 | | Ø 8 | B240B | ℓ= 3960 | 5 | 1.56 | 7.82 | 23.46 |
| | | | | | | ჯამი: | 599.39 | 1798.17 |

## სვეტი ნაშვერი - 2
მ.1:25

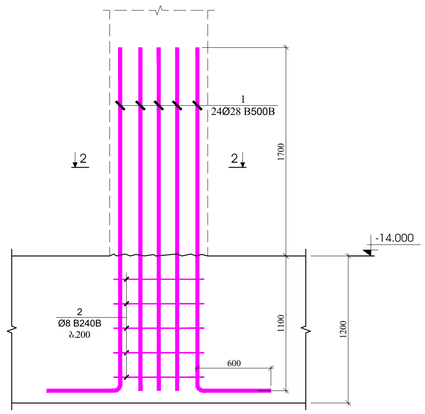


## ჭრილი 2 - 2
მ.1:20

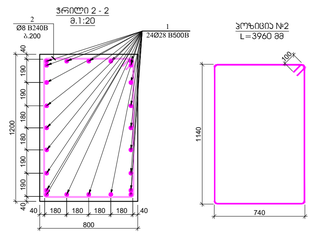


## პოზიცია №2
L=3960 მმ




| პოზ. | ა ღ წ ე რ ი ლ ი | დ ა ს ა ხ ე ლ ე ბ ა | | | რაოდ. | წონა, კგ | | სვეტების ნაშვერის ადგილმდებარეობა |
|---|---|---|---|---|---|---|---|---|
| | | სვეტების ნაშვერი - 2 | | | | | | 14 |
| | | ღერძებით | | | | პოზიციური (კგ) | სულ (კგ) | (კგ) |
| 1 | | Ø 28 | B500B | ℓ= 3400 | 24 | 16.45 | 394.85 | 5527.96 |
| 2 | | Ø 8 | B240B | ℓ= 3960 | 5 | 1.56 | 7.82 | 109.50 |
| | | | | | | ჯამი: | 402.68 | 5637.45 |

## სვეტი ნაშვერი - 3
მ.1:25

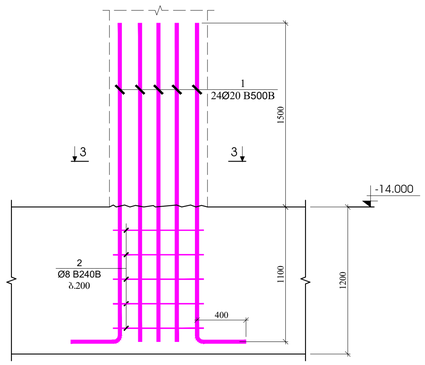


## ჭრილი 3 - 3
მ.1:20

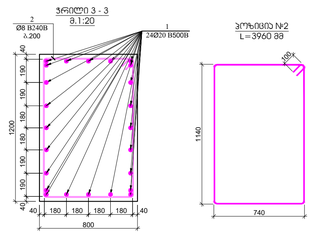


## პოზიცია №2
L=3960 მმ




| პოზ. | ა ღ წ ე რ ი ლ ი | დ ა ს ა ხ ე ლ ე ბ ა | | | რაოდ. | წონა, კგ | | სვეტების ნაშვერის ადგილმდებარეობა |
|---|---|---|---|---|---|---|---|---|
| | | სვეტების ნაშვერი - 3 | | | | | | 19 |
| | | ღერძებით | | | | პოზიციური (კგ) | სულ (კგ) | (კგ) |
| 1 | | Ø 20 | B500B | ℓ= 3000 | 24 | 7.41 | 177.76 | 3377.35 |
| 2 | | Ø 8 | B240B | ℓ= 3960 | 5 | 1.56 | 7.82 | 148.60 |
| | | | | | | ჯამი: | 185.58 | 3525.96 |

## სვეტი ნაშვერი - 4
მ.1:25

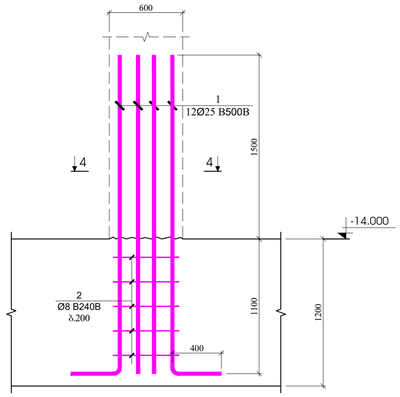


## ჭრილი 4 - 4
მ.1:20

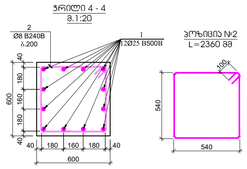


## პოზიცია №2
L=2360 მმ




| პოზ. | ა ღ წ ე რ ი ლ ი | დ ა ს ა ხ ე ლ ე ბ ა | | | რაოდ. | წონა, კგ | | სვეტების ნაშვერის ადგილმდებარეობა |
|---|---|---|---|---|---|---|---|---|
| | | სვეტი ნაშვერი - 4 | | | | | | 16 |
| | | ღერძებით | | | | პოზიციური (კგ) | სულ (კგ) | (კგ) |
| 1 | | Ø 25 | B500B | ℓ= 3000 | 12 | 11.57 | 138.87 | 2221.94 |
| 2 | | Ø 8 | B240B | ℓ= 2360 | 5 | 0.93 | 4.66 | 74.58 |
| | | | | | | ჯამი: | 143.53 | 2296.52 |

## სვეტი ნაშვერი - 5
მ.1:25

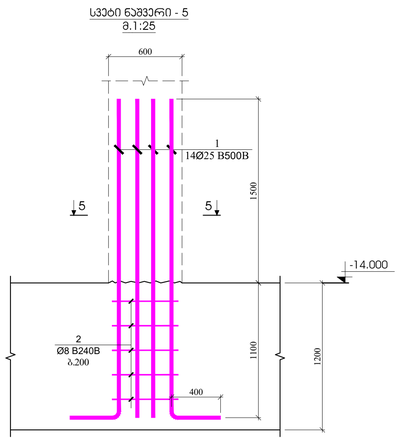


## ჭრილი 5 - 5
მ.1:20

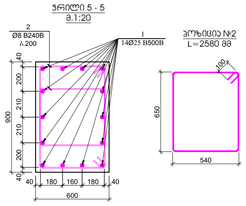


## პოზიცია №2
L=2580 მმ




| პოზ. | ა ღ წ ე რ ი ლ ი | დ ა ს ა ხ ე ლ ე ბ ა | | | რაოდ. | წონა, კგ | | სვეტების ნაშვერის ადგილმდებარეობა |
|---|---|---|---|---|---|---|---|---|
| | | სვეტი ნაშვერი - 5 | | | | | | 1 |
| | | ღერძებით | | | | პოზიციური (კგ) | სულ (კგ) | (კგ) |
| 1 | | Ø 25 | B500B | ℓ= 3000 | 14 | 11.57 | 162.02 | 162.02 |
| 2 | | Ø 8 | B240B | ℓ= 2580 | 10 | 1.02 | 10.19 | 10.19 |
| | | | | | | ჯამი: | 172.21 | 172.21 |
| | | | | | | ც³ | | ც³ |
| | | ბეტონი B30 | | | | | 1.57 | 1.57 |

## სვეტი ნაშვერი - 6
მ.1:25

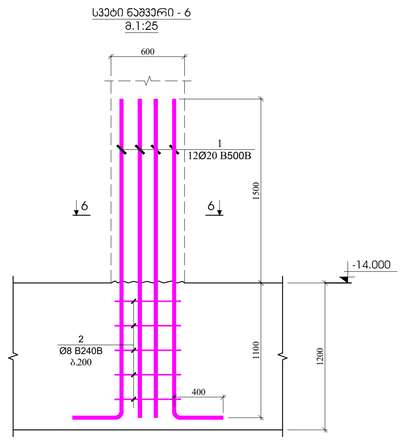


## ჭრილი 6 - 6
მ.1:20

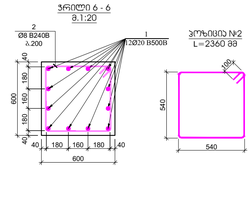


## პოზიცია №2
L=2360 მმ




| პოზ. | ა ღ წ ე რ ი ლ ი | დ ა ს ა ხ ე ლ ე ბ ა | | | რაოდ. | წონა, კგ | | სვეტების ნაშვერის ადგილმდებარეობა |
|---|---|---|---|---|---|---|---|---|
| | | სვეტი ნაშვერი - 6 | | | | | | 16 |
| | | ღერძებით | | | | პოზიციური (კგ) | სულ (კგ) | (კგ) |
| 1 | | Ø 20 | B500B | ℓ= 3000 | 12 | 7.41 | 88.88 | 1422.04 |
| 2 | | Ø 8 | B240B | ℓ= 2360 | 5 | 0.93 | 4.66 | 74.58 |
| | | | | | | ჯამი: | 93.54 | 1496.62 |

პროექტირების ეტაპი: **A1**

თარიღი: 10.10.2024

დამკვეთი: **Ns studio**

პროექტის დასახელება:

თბილისი, ვაჟა-ფშაველას გამზირი №29, ავერსის ალტინეა

საკ: 01.10.15.007.123

პროექტირებზე:

დ. თავაძე

| რევიზია | რევიზია |
|---|---|
| 00 | 24.10.2023 |
| 01 | 10.10.2024 |

ნახაზის დასახელება: სვეტის ნაშვერები

ნახაზის №: **ჯ - 102**

## კედლის არმირების ფრაგმენტი - 1
მ.1:25

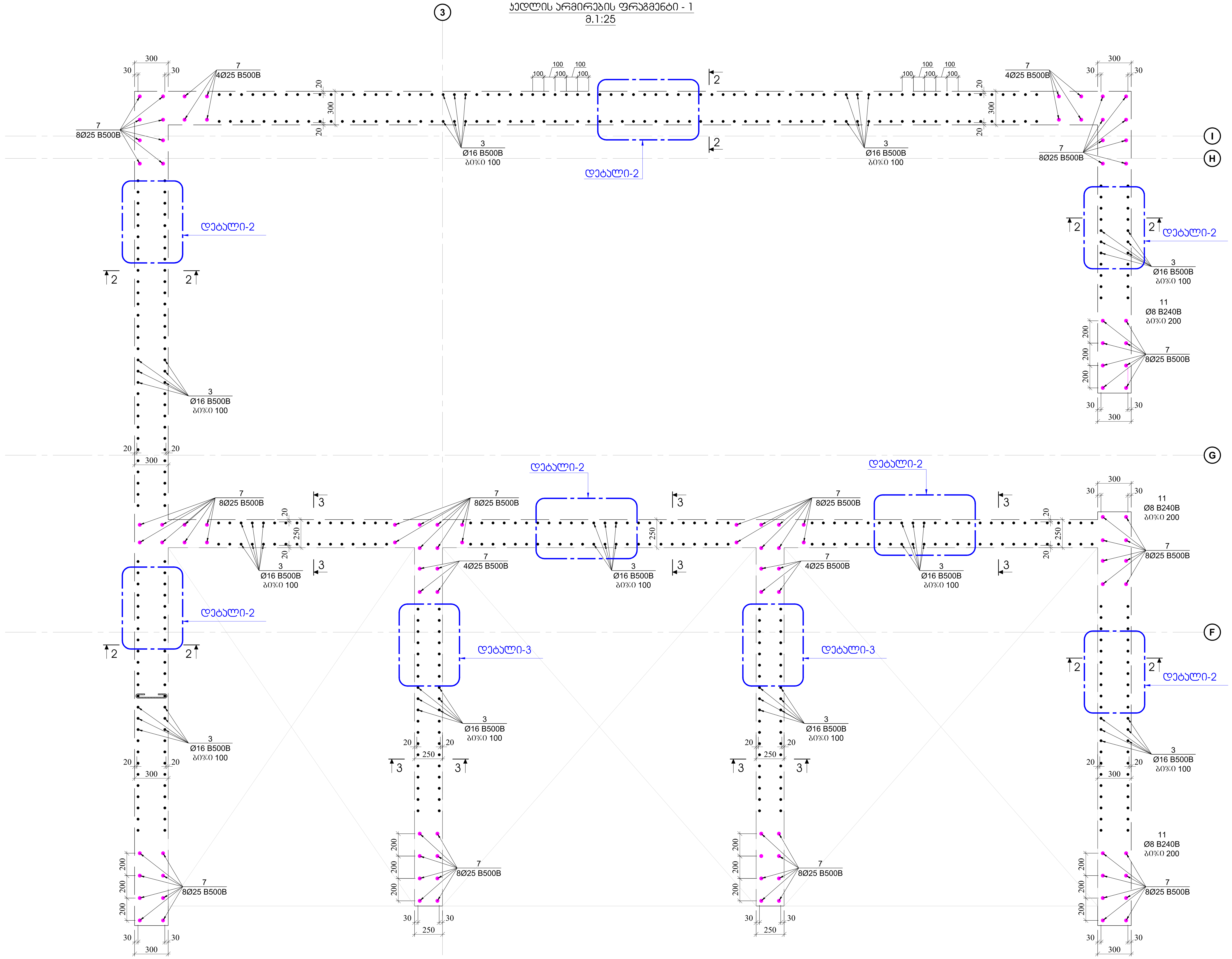


| პოზ. | აღნიშვნა | დასახელება | რაოდ. | წონა, კგ | |
|---|---|---|---|---|---|
| | | კედლის ნაშვერების სპეციფიკაცია | | | |
| | | დეტალები | | ერთეული (კგ) | სულ (კგ) |
| 1 | | Ø 10 B500B ℓ= 2200 | 780 | 1.36 | 1059.13 |
| 2 | | Ø 16 B500B ℓ= 2200 | 2160 | 3.48 | 7508.39 |
| 3 | | Ø 12 B500B ℓ= 2400 | 2370 | 2.13 | 5055.36 |
| 4 | | Ø 25 B500B ℓ= 3000 | 238 | 11.57 | 2754.28 |
| | | | | ჯამი: | 16377.16 |
| | | | | | |
| | | | | | |

პოზიცია №1
L=2200 მმ

პოზიცია №2
L=2200 მმ

პოზიცია №3
L=2200 მმ

პოზიცია №4
L=3000 მმ

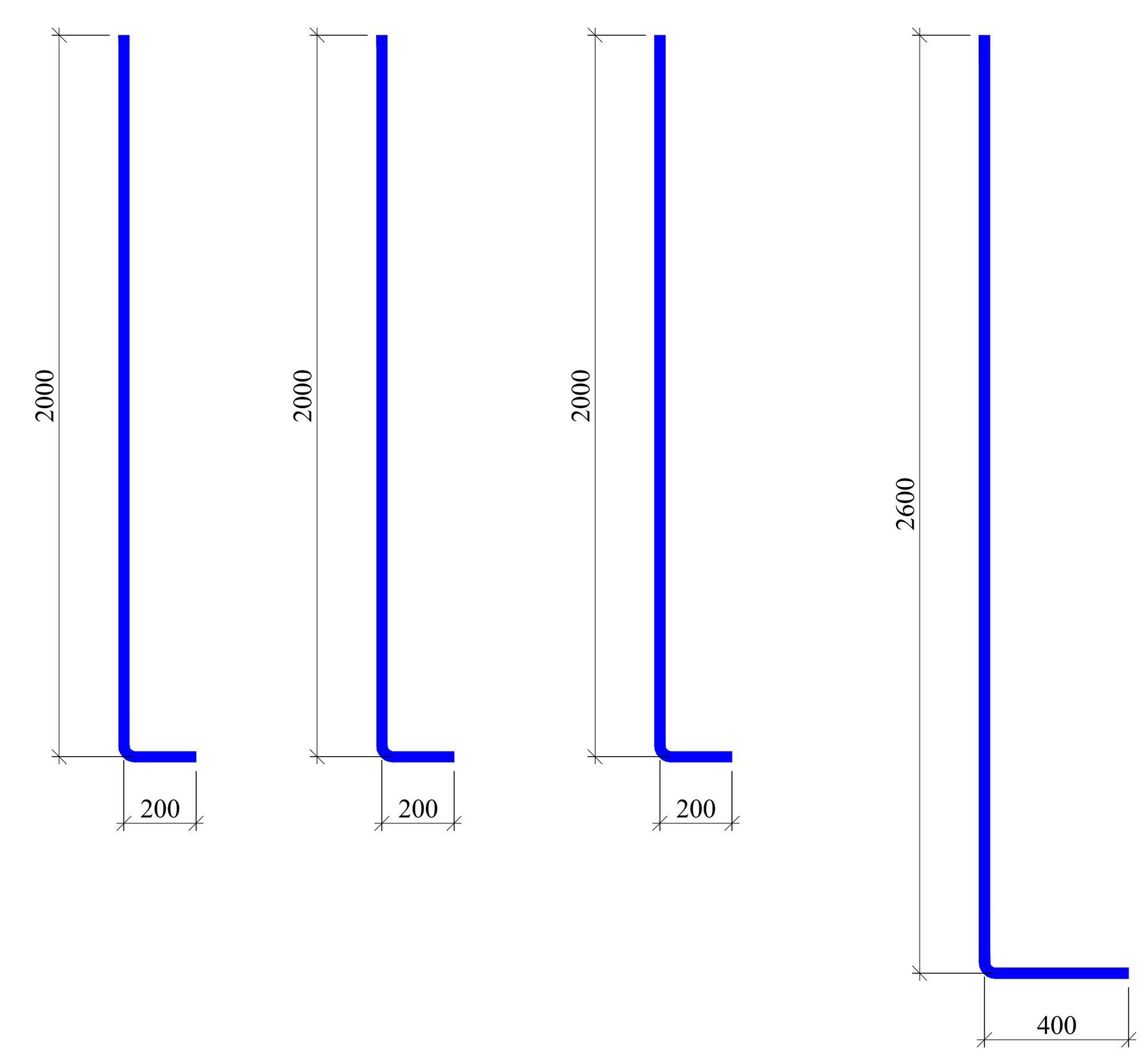


კონსტრუქციული პროექტი

ფორმატი: A1

თარიღი: 10.10.2024

დამკვეთი

**Ns studio**

პროექტის დასახელება:

თბილისი, ვაჟა-ფშაველას გამზირი №29, ავერსის კლინიკა
ს.კ: 01.10.15.007.123

შენიშვნები:

კონსტრუქტორი:

დ. თავაძე

დ. თავაძ

| რევიზია | რევიზია |
|---|---|
| 00 | 24.10.2023 |
| 01 | 10.10.2024 |
| | |
| | |
| | |
| | |
| | |
| | |

ნახაზის დასახელება:

კედლის არმირების ფრაგმენტი - 1

ნახაზის №:

კ - 103

## კედლის არმირების ფრაგმენტი - 2
მ.1:25

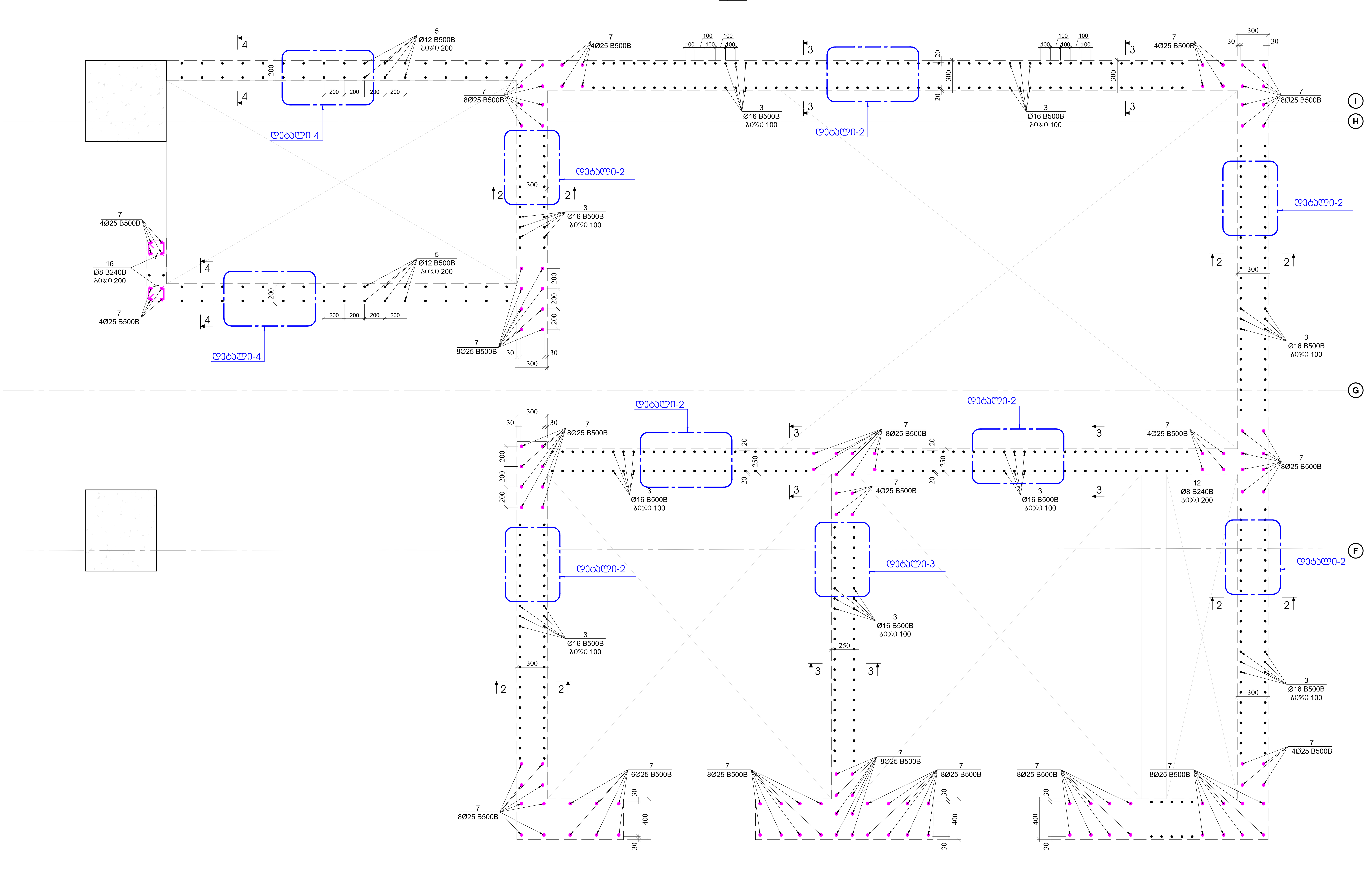


კონსტრუქციული პროექტი

| ფორმატი: | A1 |
|---|---|
| თარიღი: | 10.10.2024 |

დამკვეთი

**Ns studio**

პროექტის დასახელება:

თბილისი, ვაჟა-ფშაველას გამზირი №29, ავერსის კლინიკა
.... 01.10.15.007.123

შენიშვნები:

კონსტრუქტორი:

დ. თავაძე

დ. თავაძე

| რევიზია | რევიზია |
|---|---|
| 00 | 24.10.2023 |
| 01 | 10.10.2024 |
| | |
| | |
| | |
| | |
| | |
| | |

ნახაზის დასახელება:

კედლის არმირების ფრაგმენტი - 2

ნახაზის №:

ქ - 104

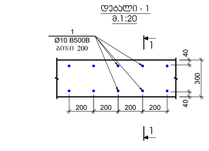


დებალი - 1
მ.1:20

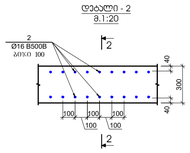


დებალი - 2
მ.1:20

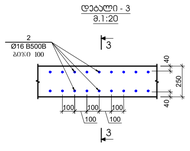


დებალი - 3
მ.1:20

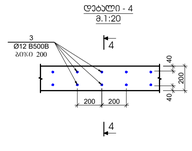


დებალი - 4
მ.1:20

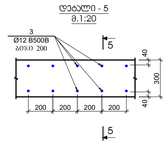


დებალი - 5
მ.1:20

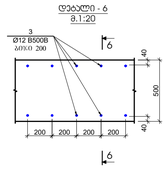


დებალი - 6
მ.1:20

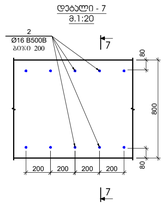


დებალი - 7
მ.1:20

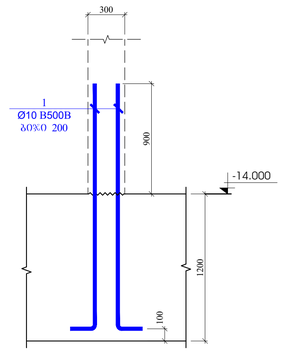


ვრცილი 1 - 1
მ.1:20

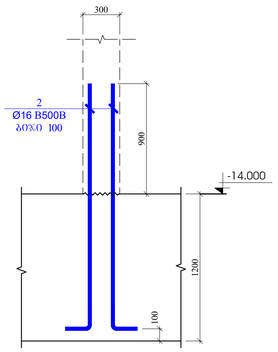


ვრცილი 2 - 2
მ.1:20

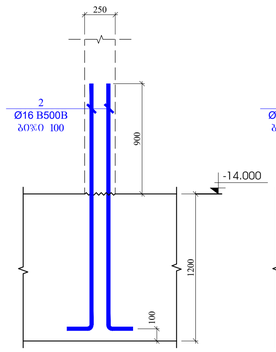


ვრცილი 3 - 3
მ.1:20

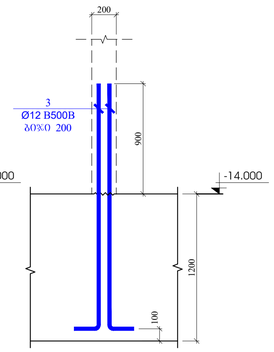


ვრცილი 3 - 3
მ.1:20

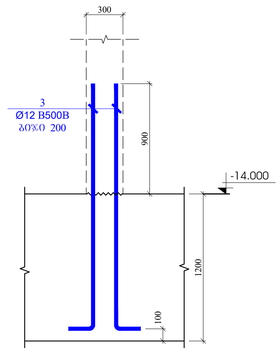


ვრცილი 5 - 5
მ.1:20

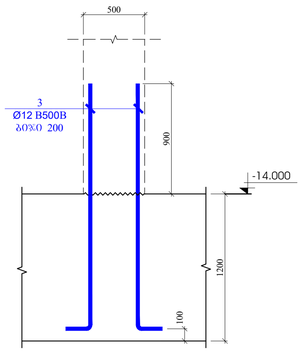


ვრცილი 6 - 6
მ.1:20

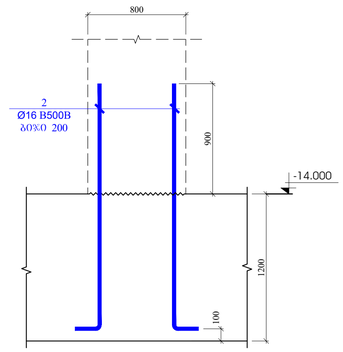


ვრცილი 7 - 7
მ.1:20

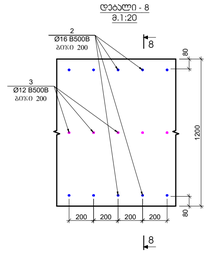


დებალი - 8
მ.1:20

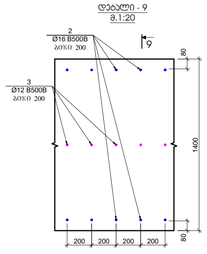


დებალი - 9
მ.1:20

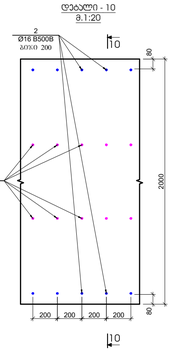


დებალი - 10
მ.1:20

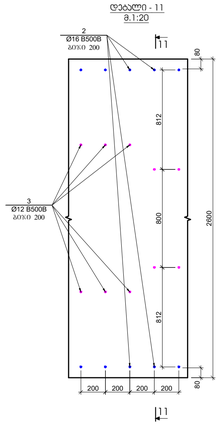


დებალი - 11
მ.1:20

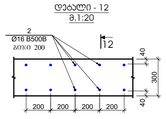


დებალი - 12
მ.1:20

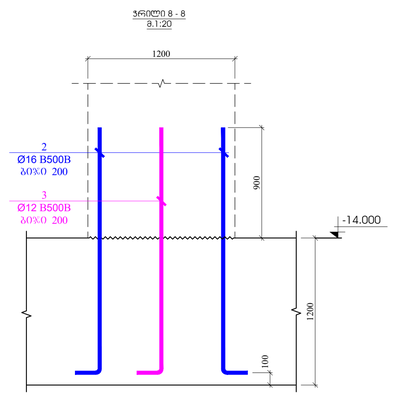


ვრცილი 8 - 8
მ.1:20

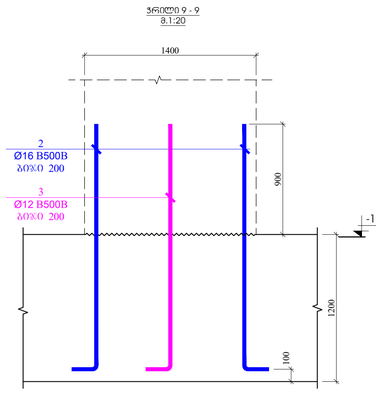


ვრცილი 9 - 9
მ.1:20

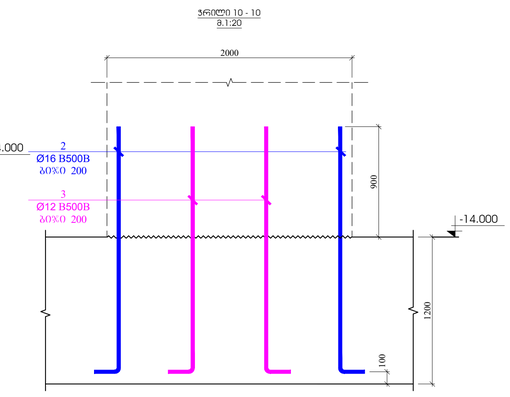


ვრცილი 10 - 10
მ.1:20

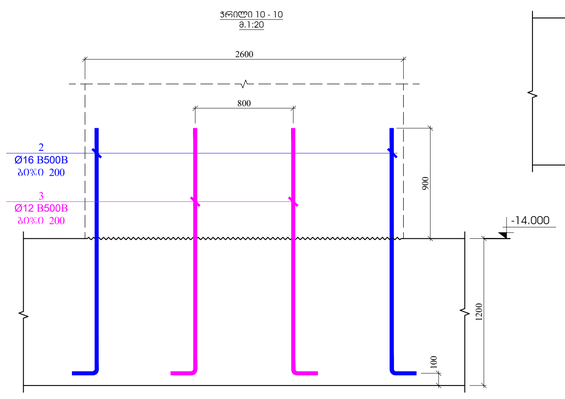


ვრცილი 10 - 10
მ.1:20

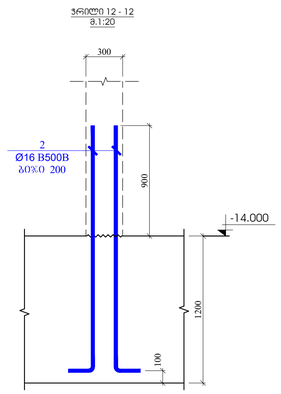


ვრცილი 12 - 12
მ.1:20

კონსტრუქციული პროექტი

ფორმატი: A1

თარიღი: 10.10.2024

დამკვეთი

Ns studio

პროექტის დასახელება:

თბილისი, ვაჟა-ფშაველას გამზირი №29, ავარიის ლიტერა

... 01.10.15.007.123

მენიშვნები:

კონსტრუქტორი:

დ. თავაძე

| რევიზია | რევიზია |
|---|---|
| 00 | 24.10.2023 |
| 01 | 10.10.2024 |

ნახაზის დასახელება:

ქვლილის ნაგებენების დებალები

ნახაზის №:

ქ - 105

## რკ/ბეტონის სვეტების და კედლების გეგმა -14.000 ნიშნულზე
მ. 1:100



შენიშვნა:
1. მოცემული ნახაზი განხილული იქნას ფილების, რიგელების და კიბეების ნახაზებთან ერთად.
2. ფილის კონტურები და რიგელის სიმაღლეები მიღებული იქნას ფილის და რიგელის ნახაზებიდან.
3. კედლის არმირების ფრაგმენტი-1 იხილეთ ფურცელი კ - 87
4. კედლის არმირების ფრაგმენტი-2 იხილეთ ფურცელი კ - 88
5. კედლის ჭრილები იხილეთ ფურცელი კ - 89
6. კედლების და სვეტების მიბმა განხორციელდეს GPS-ის საშუალებით.

| | |
|---|---|
| კონსტრუქციული პროექტი | |
| ფორმატი: | A1 |
| თარიღი: | 10.10.2024 |
| დამკვეთი | Ns studio |
| პროექტის დასახელება: | თბილისი, ვაჟა-ფშაველას გამზირი №29, ავერსის კლინიკა<br>ს.კ: 01.10.15.007.123 |
| შენიშვნები: | |
| კონსტრუქტორი: | დ. თავაძე |
| რევიზია | რევიზია |
| 00 | 24.10.2023 |
| 01 | 10.10.2024 |
| ნახაზის დასახელება: | რკ/ბეტონის სვეტების და კედლების გეგმა -14.000 ნიშნულზე |
| ნახაზის №: | კ - 106 |

# რკ/ბეტონის სვეტების და კედლების გეგმა -14.000 ნიშნულზე

მ. 1:100

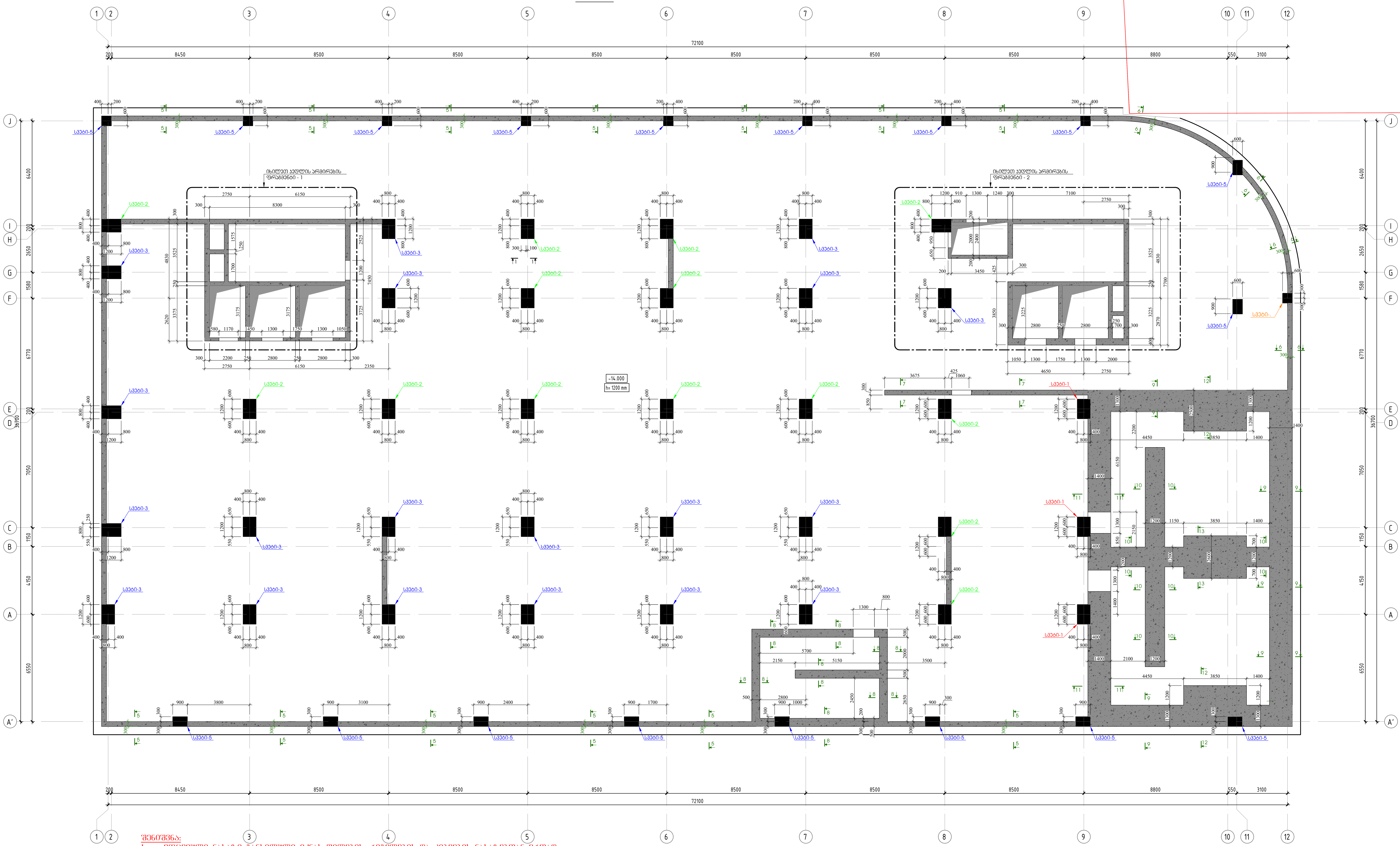

შენიშვნა:

1. მოცემული ნახაზი განხილული იქნას ფილების, რიგელების და კიბეების ნახაზებთან ერთად.
2. ფილის კონტურები და რიგელის სიმაღლეები მიღებული იქნას ფილის და რიგელის ნახაზებიდან.
3. კედლის არმირების ფრაგმენტი-1 იხილეთ ფურცელი კ - 87
4. კედლის არმირების ფრაგმენტი-2 იხილეთ ფურცელი კ - 88
5. კედლის ჭრილები იხილეთ ფურცელი კ - 89
6. კედლების და სვეტების მიბმა განხორციელდეს GPS-ის საშუალებით.

კონსტრუქციული პროექტი

ფორმატი: A1

თარიღი: 10.10.2024

დამკვეთი

**Ns studio**

პროექტის დასახელება:

თბილისი, ვაჟა-ფშაველას გამზირი №29, ავერსის კლინიკა

ს.კ: 01.10.15.007.123

შენიშვნები:

კონსტრუქტორი:

დ. თავაძე

| რევიზია | რევიზია |
|---|---|
| 00 | 24.10.2023 |
| 01 | 10.10.2024 |

ნახაზის დასახელება:

რკ/ბეტონის სვეტების და კედლების გეგმა -14.000 ნიშნულზე

ნახაზის №:

კ - 107

# რკ/ბეტონის სვეტების და კედლების გეგმა -10.500 ნიშნულზე

მ. 1:100

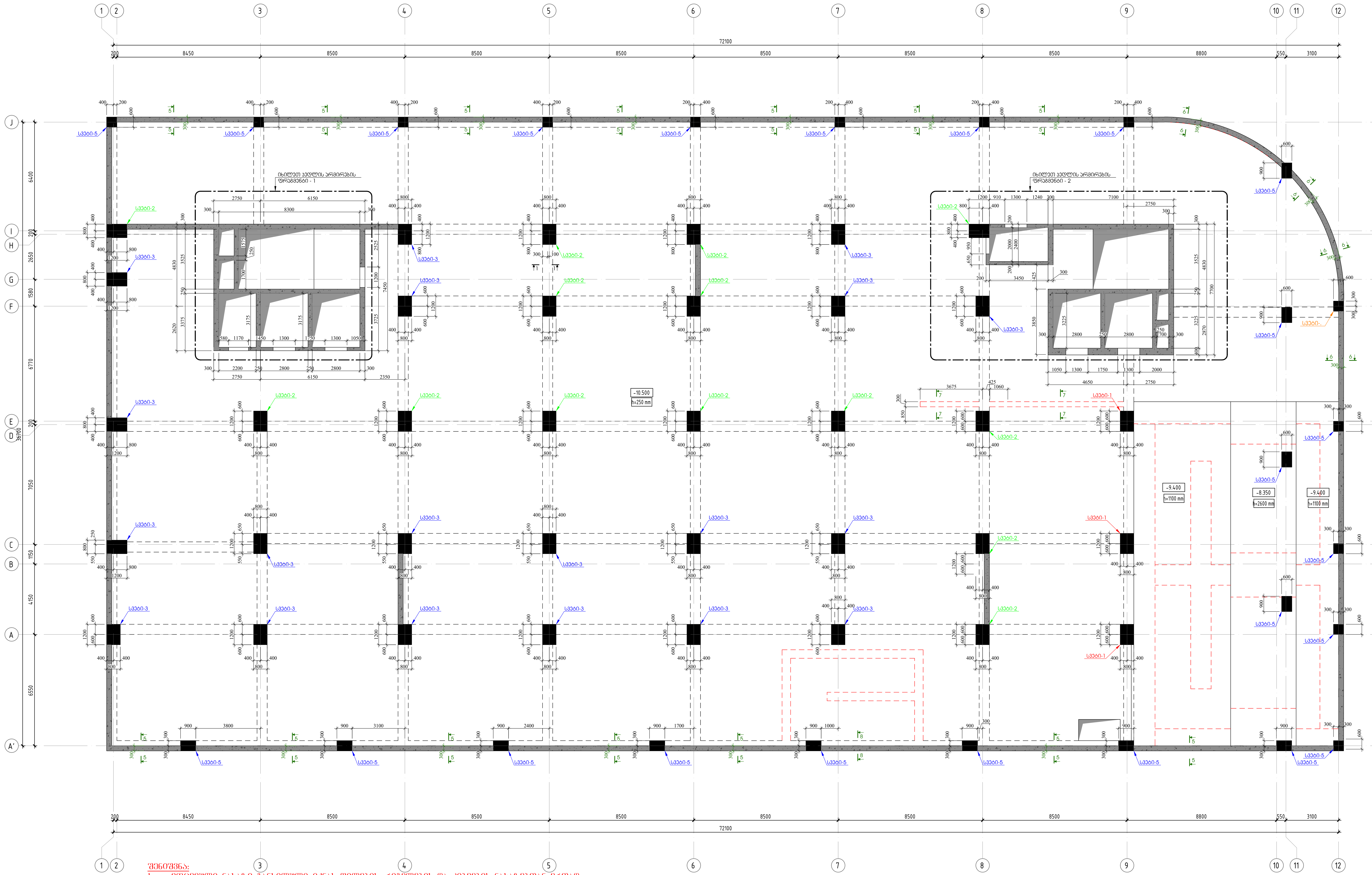


შენიშვნა:

1. მოცემული ნახაზი განხილული იქნას ფილების, რიგელების და კიბეების ნახაზებთან ერთად.
2. ფილის კონტურები და რიგელის სიმაღლეები მიღებული იქნას ფილის და რიგელის ნახაზებიდან.
3. კედლის არმირების ფრაგმენტი-1 იხილეთ ფურცელი კ - 87
4. კედლის არმირების ფრაგმენტი-2 იხილეთ ფურცელი კ - 88
5. კედლის ჭრილები იხილეთ ფურცელი კ - 89
6. კედლების და სვეტების მიბმა განხორციელდეს GPS-ის საშუალებით.

კონსტრუქციული პროექტი

ფორმატი: **A1**

თარიღი: 10.10.2024

დამკვეთი

**Ns studio**

პროექტის დასახელება:

თბილისი, ვაჟა-ფშაველას გამზირი №29, ავერსის კლინიკა
ს.კ: 01.10.15.007.123

შენიშვნები:

კონსტრუქტორი:

დ. თავაძე

დ. თავაძ

| რევიზია | რევიზია |
|---|---|
| 00 | 24.10.2023 |
| 01 | 10.10.2024 |

ნახაზის დასახელება:

რკ/ბეტონის სვეტების და კედლების გეგმა -10.500 ნიშნულზე

ნახაზის №:

კ - 108

# რკ/ბეტონის სვეტების და კედლების გეგმა -7.000 ნიშნულზე
მ. 1:100

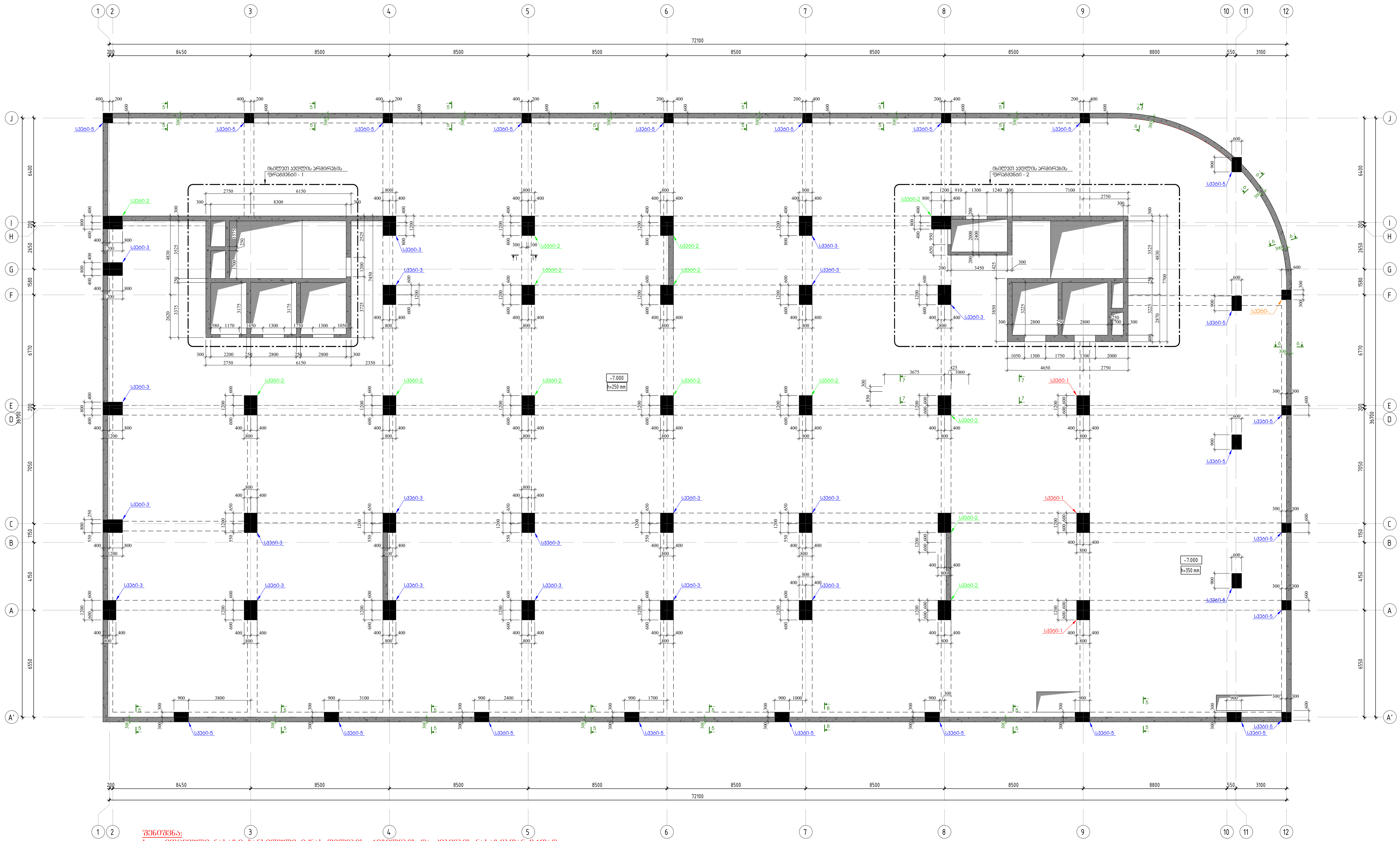

**შენიშვნა:**

1. მოცემული ნახაზი განხილული იქნას ფილების, რიგელების და კიბეების ნახაზებთან ერთად.
2. ფილის კონტურები და რიგელის სიმაღლეები მიღებული იქნას ფილის და რიგელის ნახაზებიდან.
3. კედლის არმირების ფრაგმენტი-1 იხილეთ ფურცელი ქ - 87
4. კედლის არმირების ფრაგმენტი-2 იხილეთ ფურცელი ქ - 88
5. კედლის ჭრილები იხილეთ ფურცელი ქ - 89
6. კედლების და სვეტების მიბმა განხორციელდეს GPS-ის საშუალებით.

კონსტრუქციული პროექტი

| ფორმატი: | A1 |
|---|---|
| თარიღი: | 10.10.2024 |

დამკვეთი

**Ns studio**

პროექტის დასახელება:

თბილისი, ვაჟა-ფშაველას გამზირი №29, ავერსის კლინიკა
ს.კ: 01.10.15.007.123

შენიშვნები:

კონსტრუქტორი:

დ. თავაძე

დ. თავაძე

| რევიზია | რევიზია |
|---|---|
| 00 | 24.10.2023 |
| 01 | 10.10.2024 |
| | |
| | |
| | |
| | |
| | |
| | |

ნახაზის დასახელება:

რკ/ბეტონის სვეტების და კედლების გეგმა -7.000 ნიშნულზე

ნახაზის №:

ქ - 109

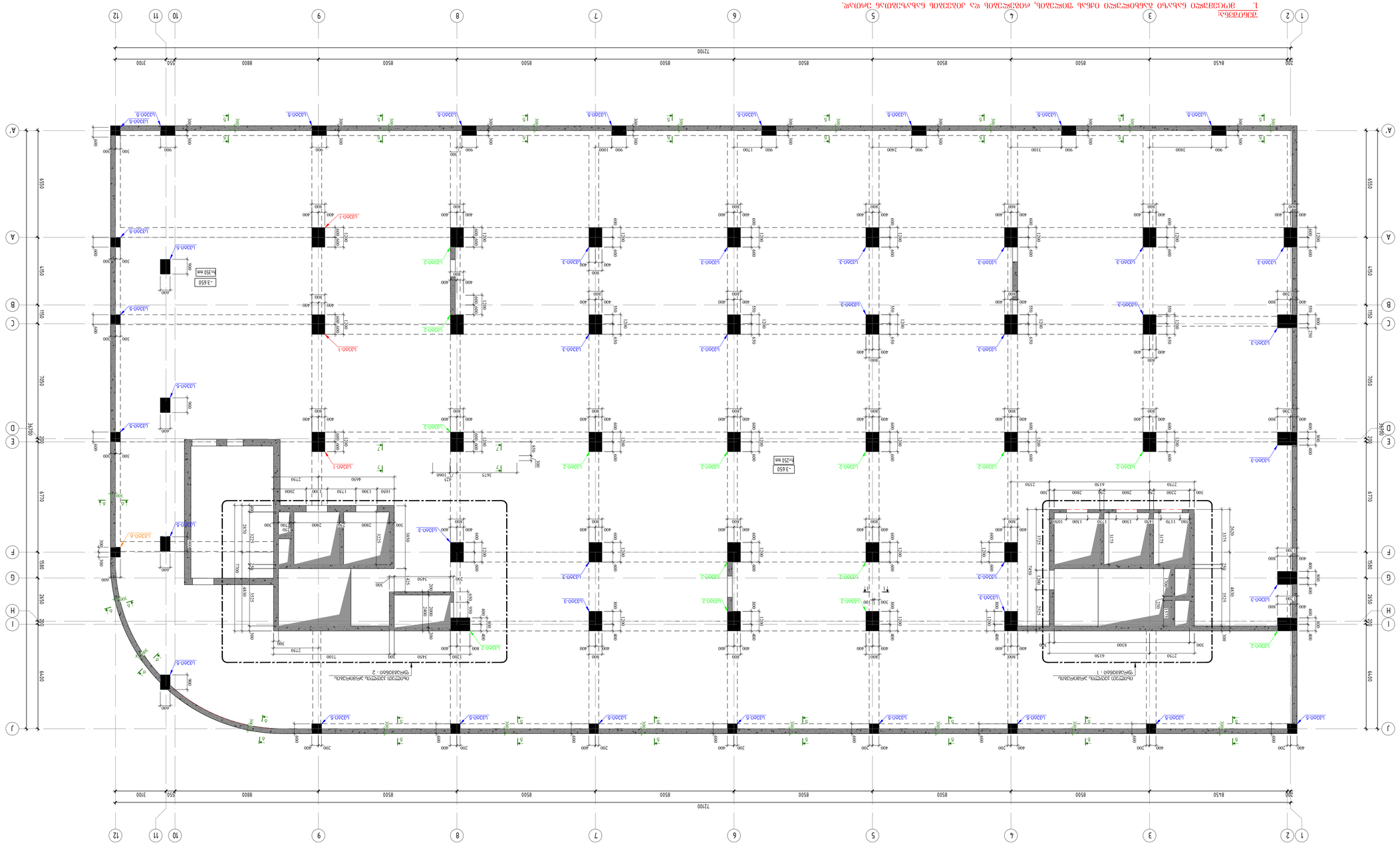


ФАЗА ПЛАНА ЗА ОБЈАВУ ЗА ЈАВНУ РАСПРАВУ

1. ЗИДОВИ ОЗНАЧЕНИ СИВОМ БОЈОМ ПРИКАЗАНИ СУ КАО ПОСТОЈЕЋИ, ФУНДИРАЊЕ ИСПОД ПОСТОЈЕЋИХ ЗИДОВА ЈЕ ПРЕТПОСТАВЉЕНО.
2. ЗИДОВЕ ДРУГАЧИЈЕ ОД ФОРМАТИЗОВАНИХ ЦИГЛА ЗИДАТИ ЦЕМЕНТНИМ МАЛТЕРОМ ЈАЧИНЕ М5 ОД ЦЕЛИХ ЦИГЛА.
3. ЗИДОВЕ ЗАШТИТНЕ ЗИДАЊЕ ОБЈЕКТА 1 ОБЈЕКАТ ЗГРАДЕ ЗИДАТИ ПО ДЕТАЉУ 3 - 87
4. ЗИДОВЕ ЗАШТИТНЕ ЗИДАЊЕ ОБЈЕКТА 2 ОБЈЕКАТ ЗГРАДЕ ЗИДАТИ ПО ДЕТАЉУ 3 - 88
5. ЗИДОВЕ ЗАШТИТНЕ ОБЈЕКАТ ЗГРАДЕ ЗИДАТИ ПО ДЕТАЉУ 3 - 89
6. ЗИДОВЕ ИЗНАД НИВОА ЗЕМЉЕ ЗИДАТИ ОПЕКОМ ЗА ФАСАДУ ДЕБЉИНЕ 25 cm.

ОБЈЕКАТ ЗА ПРЕТОВАР ЛЕКОГ ОТПАДА
ОПШТИНА ЧУКАРИЦА

ГРАЂЕВИНСКИ ПРОЈЕКАТ
ЗИДОВИ ПРИЗЕМЉА

ГРАФИЧКИ ПРИЛОГ:
A1

ПРОЈЕКТОВАО:
10.10.2024

ПРОЈЕКАТ ОБРАЂИВАО:
Ns studio

ЗАЈЕДНИЧКИ ОБЈЕКАТ ЗА:
ПЛАНИРАЊЕ, ЈАВНО-ПРИВАТНО ПАРТНЕРСТВО, ПРОЈЕКТОВАЊЕ, ИЗГРАДЊУ, ОДРЖАВАЊЕ И ЕКСПЛОАТАЦИЈУ ОБЈЕКТА ЗА ТРЕТМАН ОТПАДА НА ЛОКАЦИЈИ ЧУКАРИЦА

ЛИЦЕНЦА: 01.10.15.007.123

ВЕРЗИЈА ПРОЈЕКТНЕ ДОКУМЕНТАЦИЈЕ:
ЗА ЈАВНУ РАСПРАВУ

ВЕРЗИЈА:

ИЗРАЂЕНО У ПРОГРАМУ:
Revit 2024

ОЗНАКА ПРОЈЕКТА:
ПЗ-ОТПАД-ЧУКАРИЦА-24

ОЗНАКА ПРИЛОГА:
ПЗ-ОТПАД-ЧУКАРИЦА-24-ЗИДОВИ ПРИЗЕМЉА

| ОЗНАКА | ДАТУМ |
|---|---|
| 01 | 10.10.2024 |
| 00 | 24.10.2023 |

ОЗНАКА ПРОМЕНЕ:

ПРОЈЕКТАНТ:
ЈАВНО ПРЕДУЗЕЋЕ ЗА УПРАВЉАЊЕ ЧВРСТИМ ОТПАДОМ „ЗЕЛЕНИЛО ЧУКАРИЦА“
ЧУКАРИЦА, ЈОВАНА ЦВИЈИЋА 3, 11030

ОДГОВОРНО ЛИЦЕ:

ОЗНАКА ПРОЈЕКТА:

ОЗНАКА ЛИСТА:
3 - 110

სვეტი - 1
მ.1:25

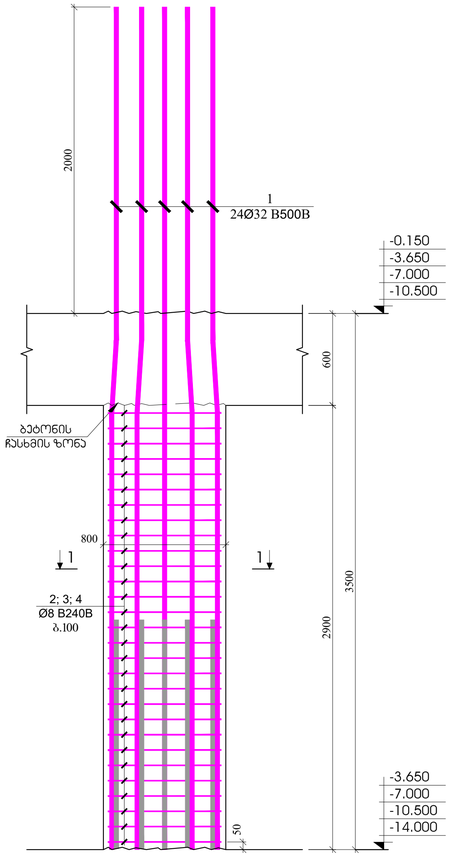


სვეტი - 2
მ.1:25

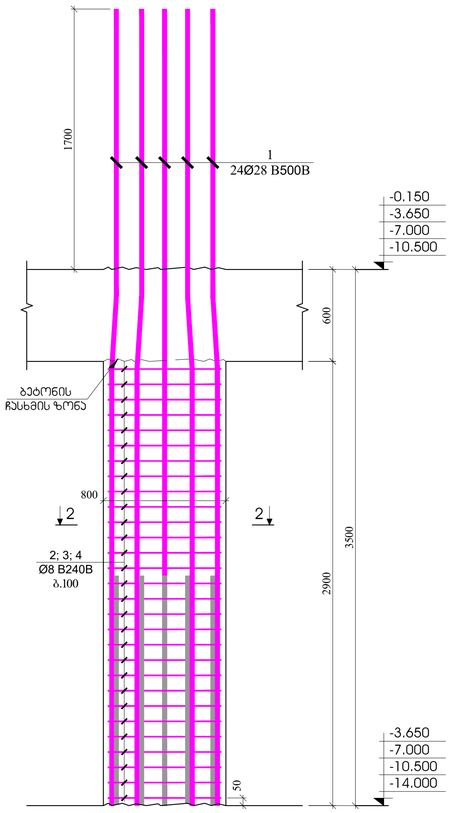


სვეტი - 3
მ.1:25

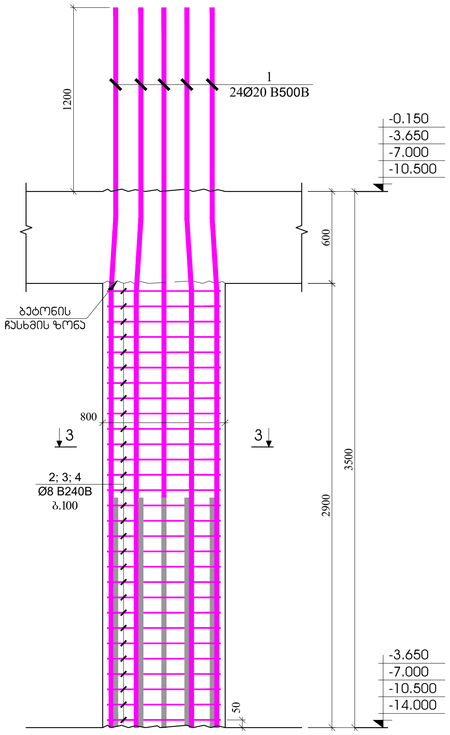


ჭრილი 1 - 1
მ.1:20

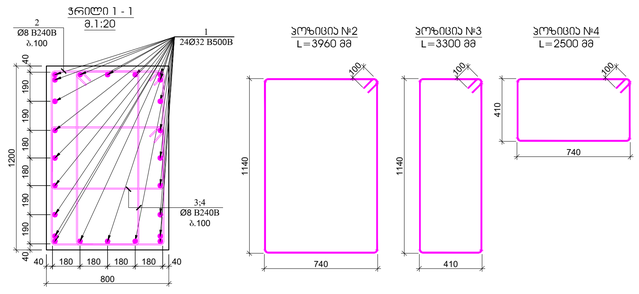


ჭრილი 2 - 2
მ.1:20

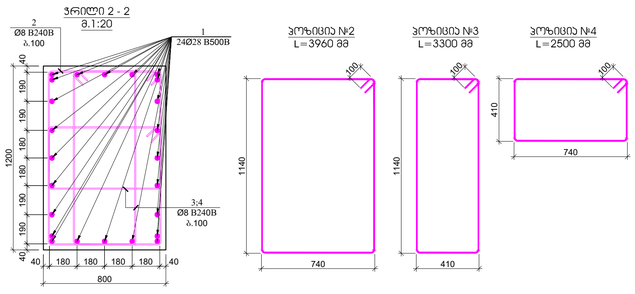


ჭრილი 3 - 3
მ.1:20

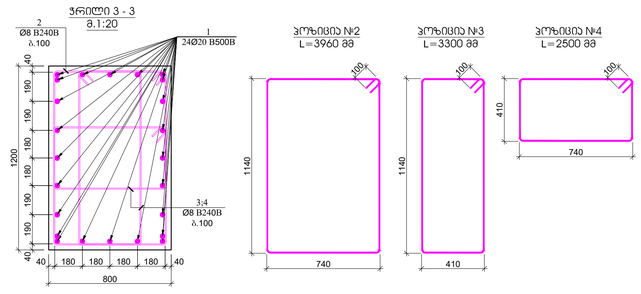


| პოზ. | ა ღ წ ე რ ი ლ ო ბ ა | დ ა ხ ა ს ი ა თ ე ბ ა | რაოდ. | წონა, კგ | | სვეტის ნაწილობრივ |
|---|---|---|---|---|---|---|
| | | სვეტი - 1 | | | | 12 |
| | | დეტალები | | ერთეული (კგ) | სულ (კგ) | (კგ) |
| 1 | | Ø 32 B500B ℓ= 9000 | 24 | 56.88 | 1365.16 | 16381.94 |
| 2 | | Ø 8 B240B ℓ= 3960 | 29 | 1.56 | 45.36 | 544.36 |
| 3 | | Ø 8 B240B ℓ= 3300 | 58 | 1.30 | 75.61 | 907.26 |
| 4 | | Ø 8 B240B ℓ= 2800 | 58 | 1.11 | 64.15 | 769.80 |
| | | | | ჯამი: | 1550.28 | 18603.36 |
| | | | | | ტ | ტ |
| | | ბეტონი B30 | | | 2.78 | 33.41 |

| პოზ. | ა ღ წ ე რ ი ლ ო ბ ა | დ ა ხ ა ს ი ა თ ე ბ ა | რაოდ. | წონა, კგ | | სვეტის ნაწილობრივ |
|---|---|---|---|---|---|---|
| | | სვეტი - 2 | | | | 56 |
| | | დეტალები | | ერთეული (კგ) | სულ (კგ) | (კგ) |
| 1 | | Ø 28 B500B ℓ= 8700 | 24 | 42.10 | 1010.36 | 56580.25 |
| 2 | | Ø 8 B240B ℓ= 3960 | 29 | 1.56 | 45.36 | 2540.34 |
| 3 | | Ø 8 B240B ℓ= 3300 | 58 | 1.30 | 75.61 | 4233.90 |
| 4 | | Ø 8 B240B ℓ= 2800 | 58 | 1.11 | 64.15 | 3592.40 |
| | | | | ჯამი: | 1195.48 | 66946.89 |
| | | | | | ტ | ტ |
| | | ბეტონი B30 | | | 2.78 | 155.90 |

| პოზ. | ა ღ წ ე რ ი ლ ო ბ ა | დ ა ხ ა ს ი ა თ ე ბ ა | რაოდ. | წონა, კგ | | სვეტის ნაწილობრივ |
|---|---|---|---|---|---|---|
| | | სვეტი - 3 | | | | 76 |
| | | დეტალები | | ერთეული (კგ) | სულ (კგ) | (კგ) |
| 1 | | Ø 20 B500B ℓ= 8200 | 24 | 20.24 | 485.86 | 36925.72 |
| 2 | | Ø 8 B240B ℓ= 3960 | 29 | 1.56 | 45.36 | 3447.60 |
| 3 | | Ø 8 B240B ℓ= 3300 | 58 | 1.30 | 75.61 | 5746.00 |
| 4 | | Ø 8 B240B ℓ= 2800 | 58 | 1.11 | 64.15 | 4875.40 |
| | | | | ჯამი: | 670.98 | 50994.72 |
| | | | | | ტ | ტ |
| | | ბეტონი B30 | | | 2.78 | 211.58 |

პონსტრუქციული პროექტი

ფორმატი: A1

თარიღი: 10.10.2024

დამკვეთი

Ns studio

პროექტის დასახელება:

თბილისის, ხობის დამკვეთზე მცხოვრებ №29, ავარიის ლიკვიდაცია

ს.კ: 01.10.15.007.123

მიმღებები:

პონსტრუქტორი:

დ. თავდაძე

| რევიზია | რევიზია |
|---|---|
| 00 | 24.10.2023 |
| 01 | 10.10.2024 |

ნახაზის დასახელება:

სვეტი - 1
სვეტი - 2
სვეტი - 3

ნახაზის №:

პ - 111

სვეტი - 4
მ.1:25

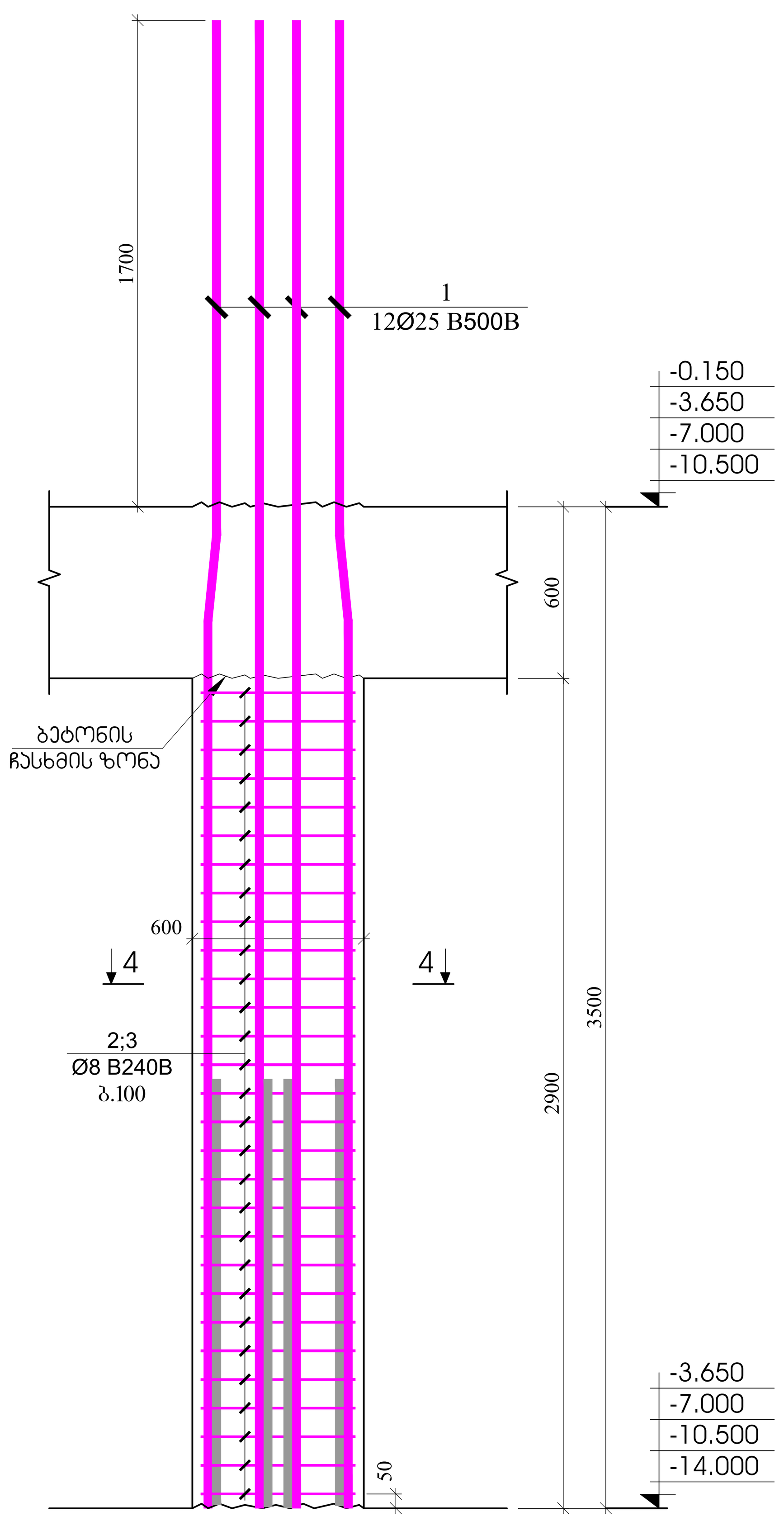


სვეტი - 5
მ.1:25

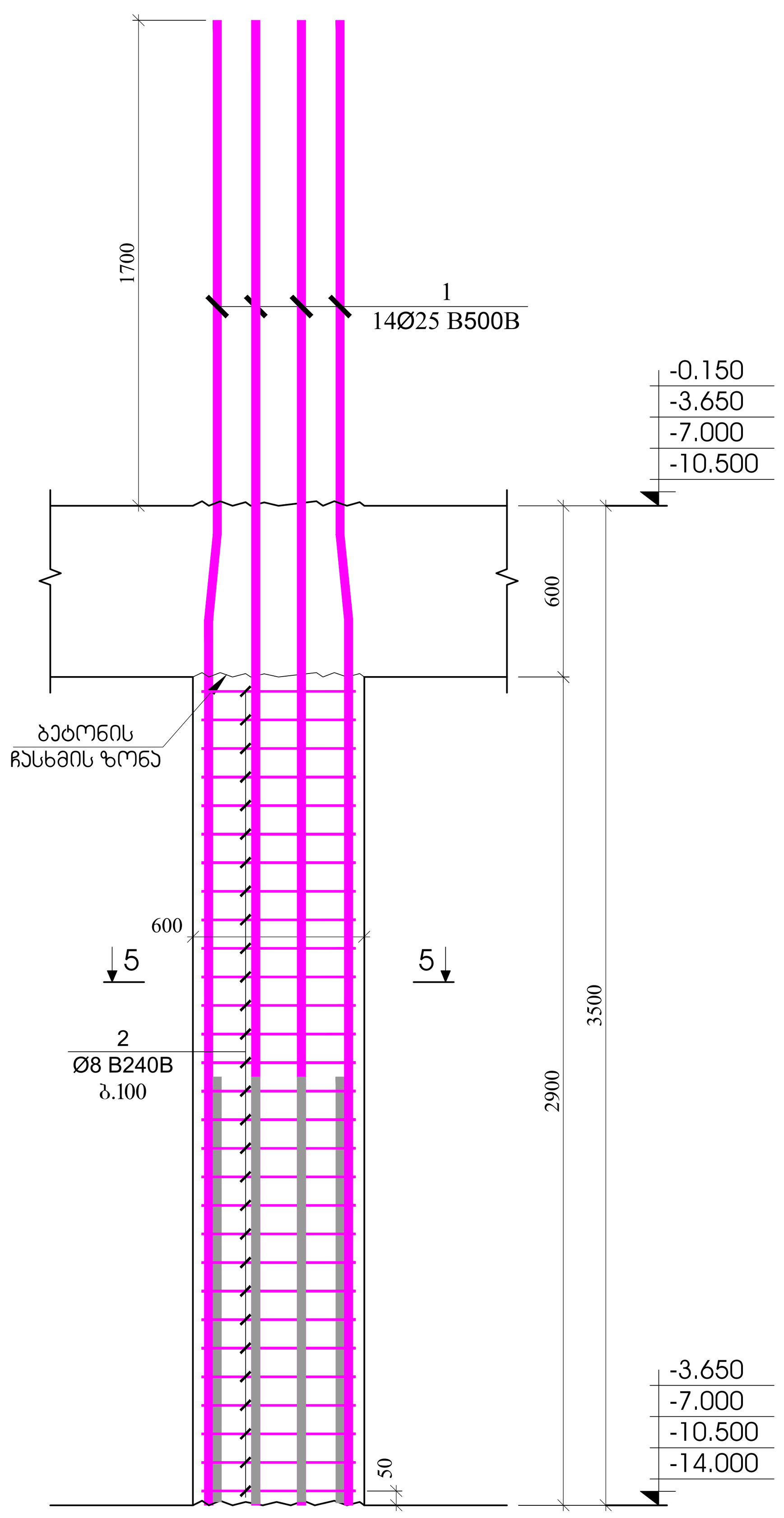


სვეტი - 6
მ.1:25

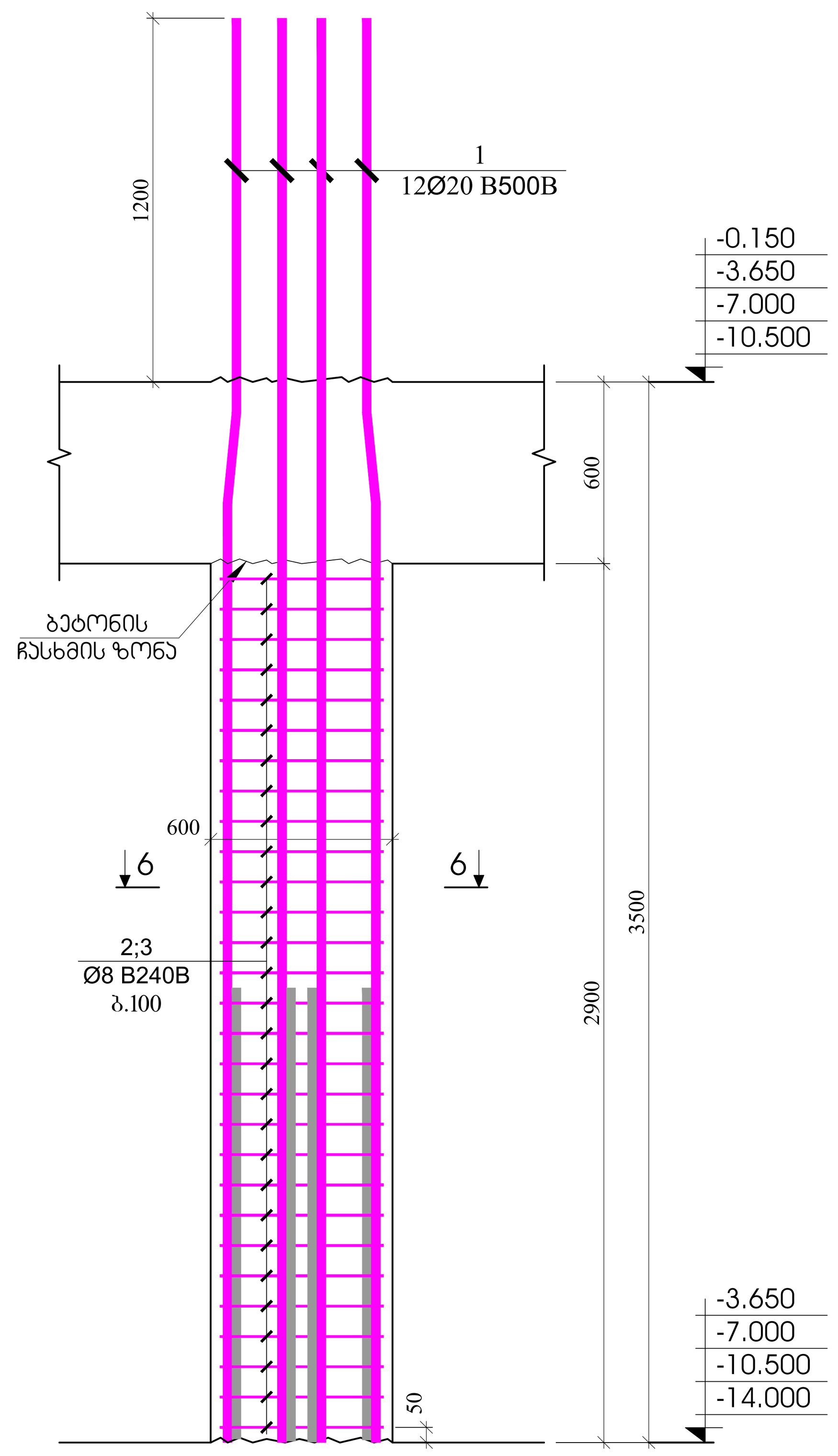


ჭრილი 4 - 4
მ.1:20

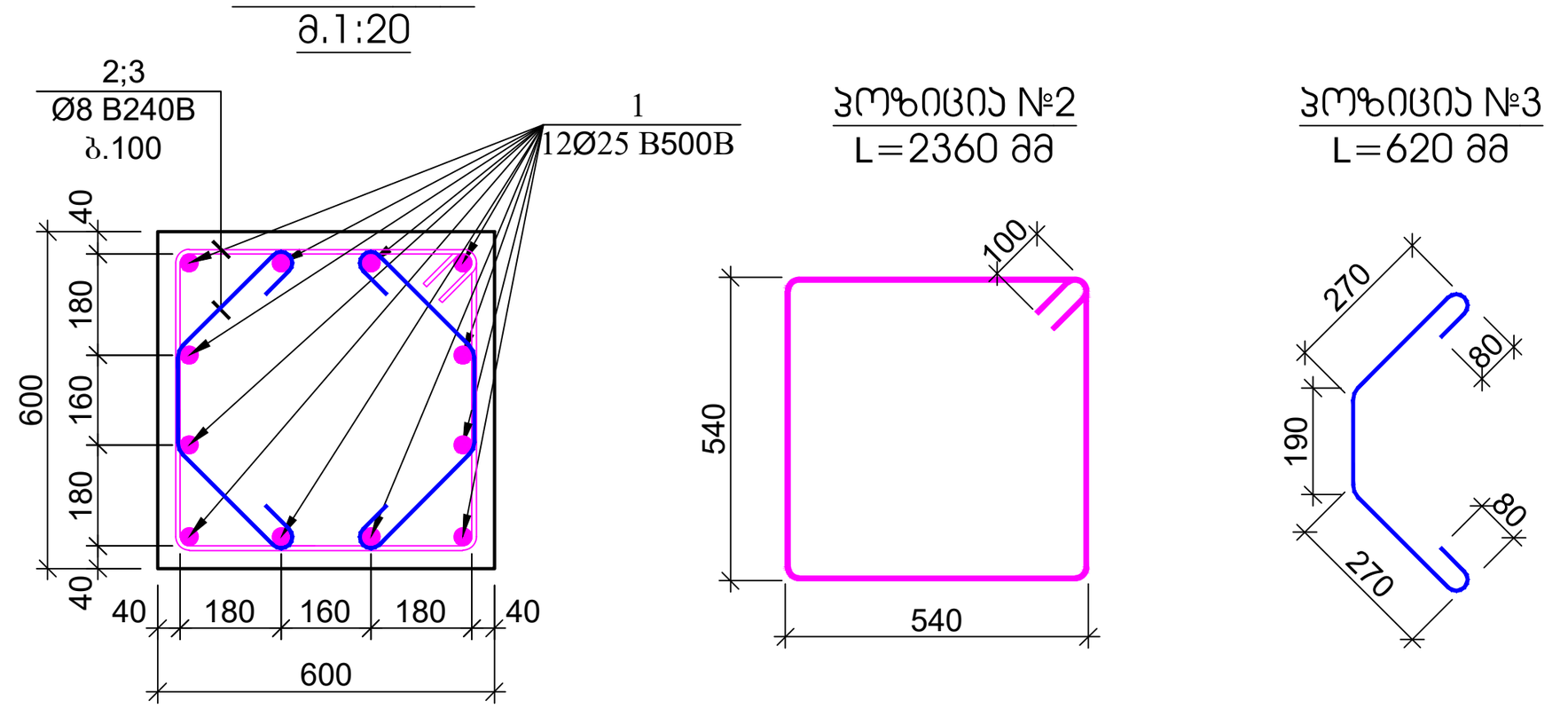


ჭრილი 5 - 5
მ.1:20

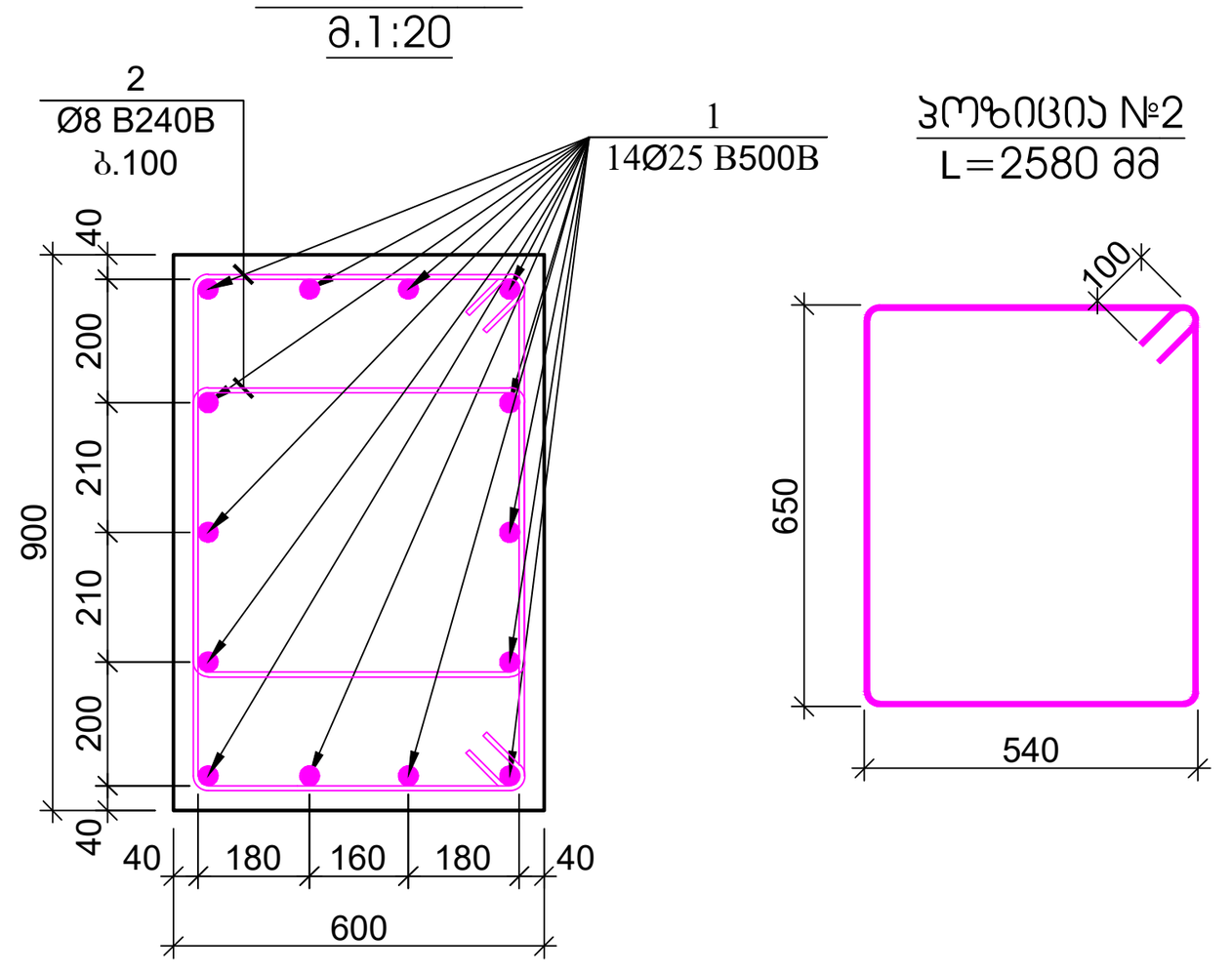


ჭრილი 6 - 6
მ.1:20

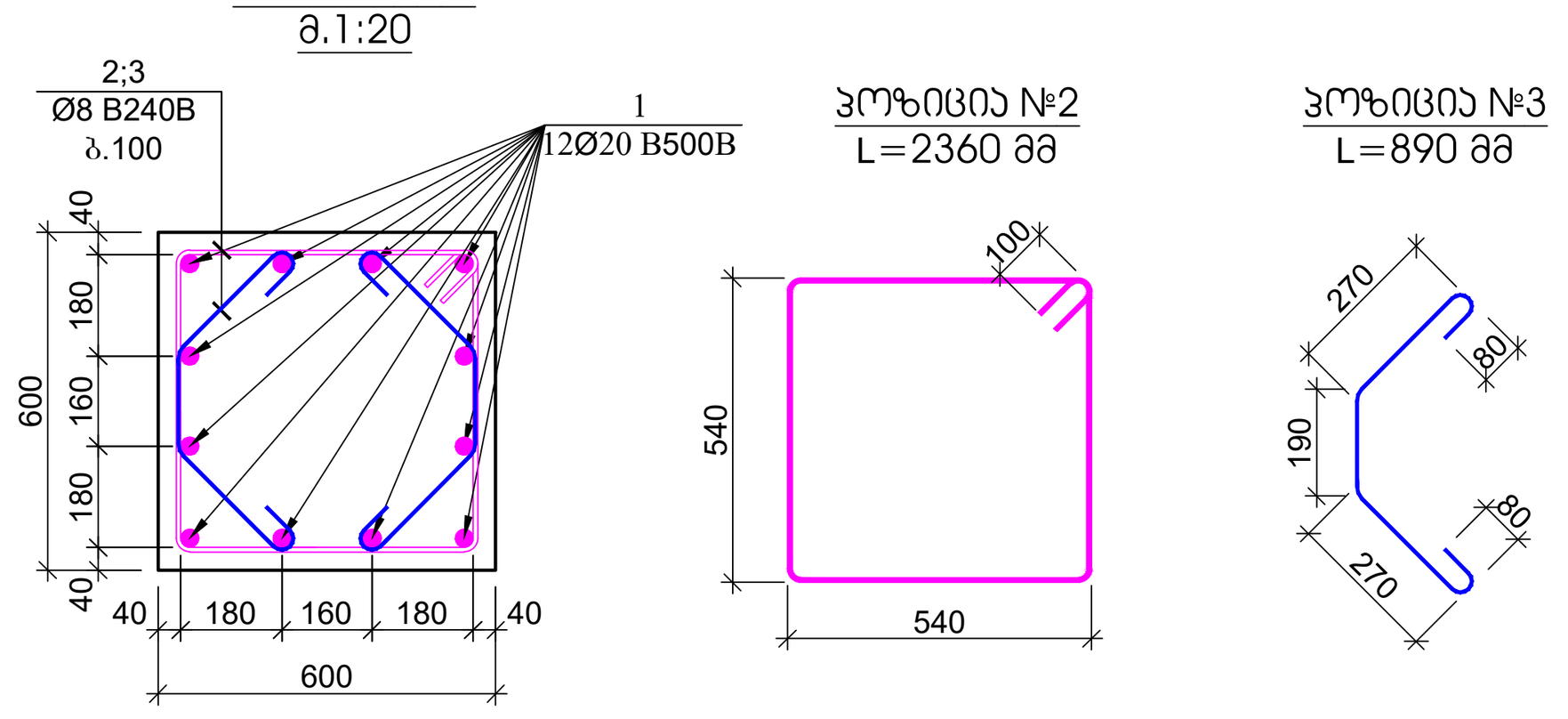


| პოზ. | ა ღ ნ ი შ ვ ნ ა | დ ა ს ა ხ ე ლ ე ბ ა | რაოდ. | წონა, კგ | | სვეტის რაოდენობა |
|---|---|---|---|---|---|---|
| | | სვეტი - 4 | | | | 68 |
| | | დეტალები | | ერთეული (კგ) | სულ (კგ) | (კგ) |
| 1 | | Ø 25 B500B ℓ= 8700 | 12 | 33.56 | 402.73 | 27385.44 |
| 2 | | Ø 8 B240B ℓ= 2360 | 29 | 0.93 | 27.03 | 1838.35 |
| 3 | | Ø 8 B240B ℓ= 620 | 58 | 0.24 | 14.20 | 965.91 |
| | | | | ჯამი: | 443.97 | 30189.71 |
| | | | | | მ³ | მ³ |
| | | ბეტონი B30 | | | 1.04 | 70.99 |

| პოზ. | ა ღ ნ ი შ ვ ნ ა | დ ა ს ა ხ ე ლ ე ბ ა | რაოდ. | წონა, კგ | | სვეტის რაოდენობა |
|---|---|---|---|---|---|---|
| | | სვეტი - 5 | | | | 4 |
| | | დეტალები | | ერთეული (კგ) | სულ (კგ) | (კგ) |
| 1 | | Ø 25 B500B ℓ= 8700 | 14 | 33.56 | 469.85 | 1879.39 |
| 2 | | Ø 8 B240B ℓ= 2580 | 58 | 1.02 | 59.11 | 236.44 |
| | | | | ჯამი: | 528.96 | 2115.83 |
| | | | | | მ³ | მ³ |
| | | ბეტონი B30 | | | 1.57 | 6.26 |

| პოზ. | ა ღ ნ ი შ ვ ნ ა | დ ა ს ა ხ ე ლ ე ბ ა | რაოდ. | წონა, კგ | | სვეტის რაოდენობა |
|---|---|---|---|---|---|---|
| | | სვეტი - 6 | | | | 40 |
| | | დეტალები | | ერთეული (კგ) | სულ (კგ) | (კგ) |
| 1 | | Ø 20 B500B ℓ= 8700 | 12 | 21.48 | 257.75 | 10309.81 |
| 2 | | Ø 8 B240B ℓ= 2360 | 29 | 0.93 | 27.03 | 1081.38 |
| 3 | | Ø 8 B240B ℓ= 890 | 58 | 0.35 | 20.39 | 815.62 |
| | | | | ჯამი: | 305.17 | 12206.82 |
| | | | | | მ³ | მ³ |
| | | ბეტონი B30 | | | 1.04 | 41.76 |

კონსტრუქციული პროექტი

ფორმატი: **A1**

თარიღი: 10.10.2024

დამკვეთი

**Ns studio**

პროექტის დასახელება:

თბილისი, ვაჟა-ფშაველას გამზირი №29, ავერსის კლინიკა
ს.კ: 01.10.15.007.123

შენიშვნები:

კონსტრუქტორი:

დ. თავაძე

დ. თავაძე

| რევიზია | რევიზია |
|---|---|
| 00 | 24.10.2023 |
| 01 | 10.10.2024 |
| | |
| | |
| | |
| | |
| | |
| | |

ნახაზის დასახელება:

სვეტი - 4
სვეტი - 5
სვეტი - 6

ნახაზის №:

კ - 112

## კედლის არმირების ფრაგმენტი - 1
მ.1:25

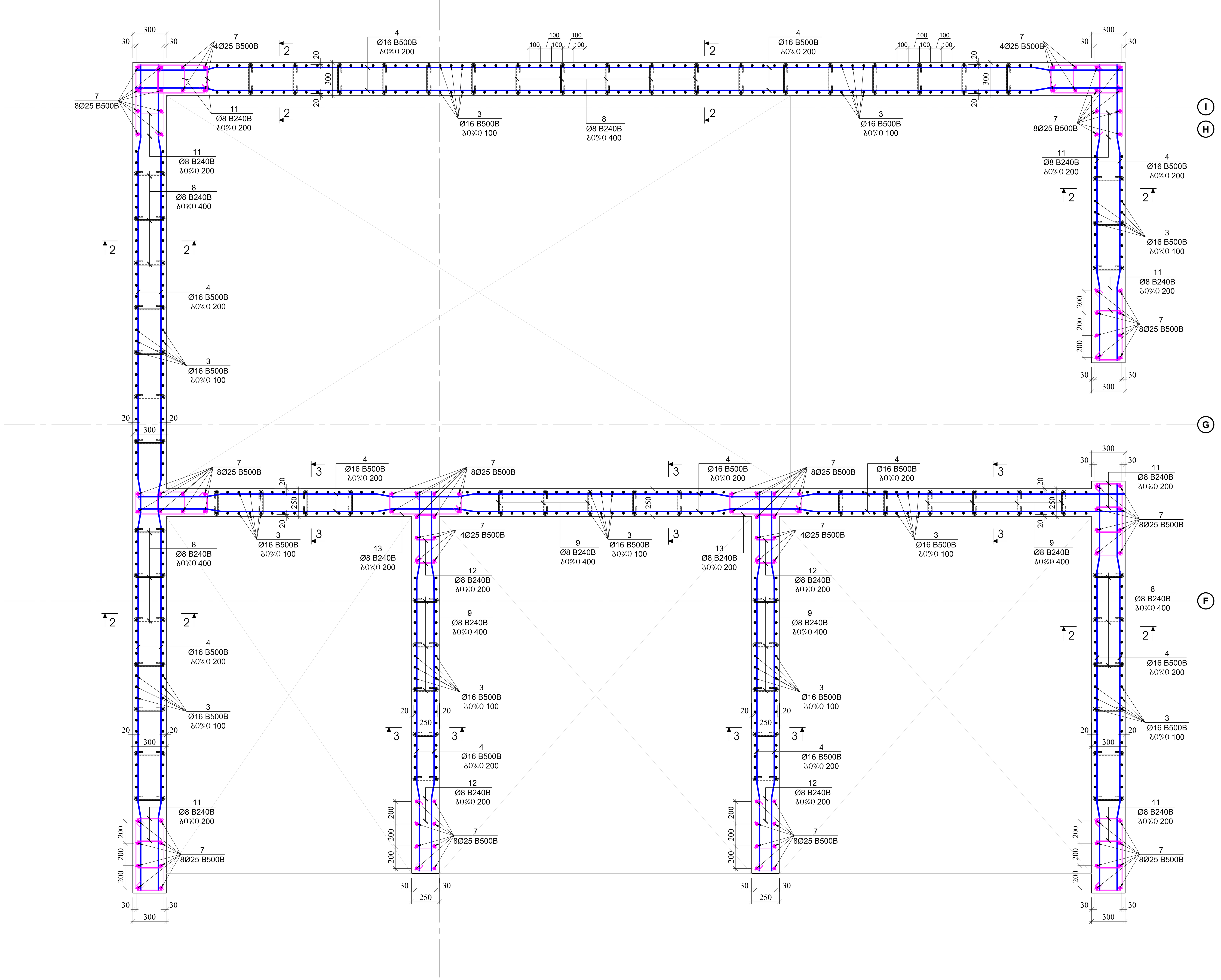


| | |
|---|---|
| კონსტრუქციული პროექტი | |
| ფორმატი: | A1 |
| თარიღი: | 10.10.2024 |
| დამკვეთი | Ns studio |
| პროექტის დასახელება: | თბილისი, ვაჟა-ფშაველას გამზირი №29, ავერსის კლინიკა .... 01.10.15.007.123 |
| შენიშვნები: | |
| კონსტრუქტორი: | დ. თავაძე |
| რევიზია | რევიზია |
| 00 | 24.10.2023 |
| 01 | 10.10.2024 |
| ნახაზის დასახელება: | კედლის არმირების ფრაგმენტი - 1 |
| ნახაზის №: | კ - 113 |

# კედლის არმირების ფრაგმენტი - 2
მ.1:25

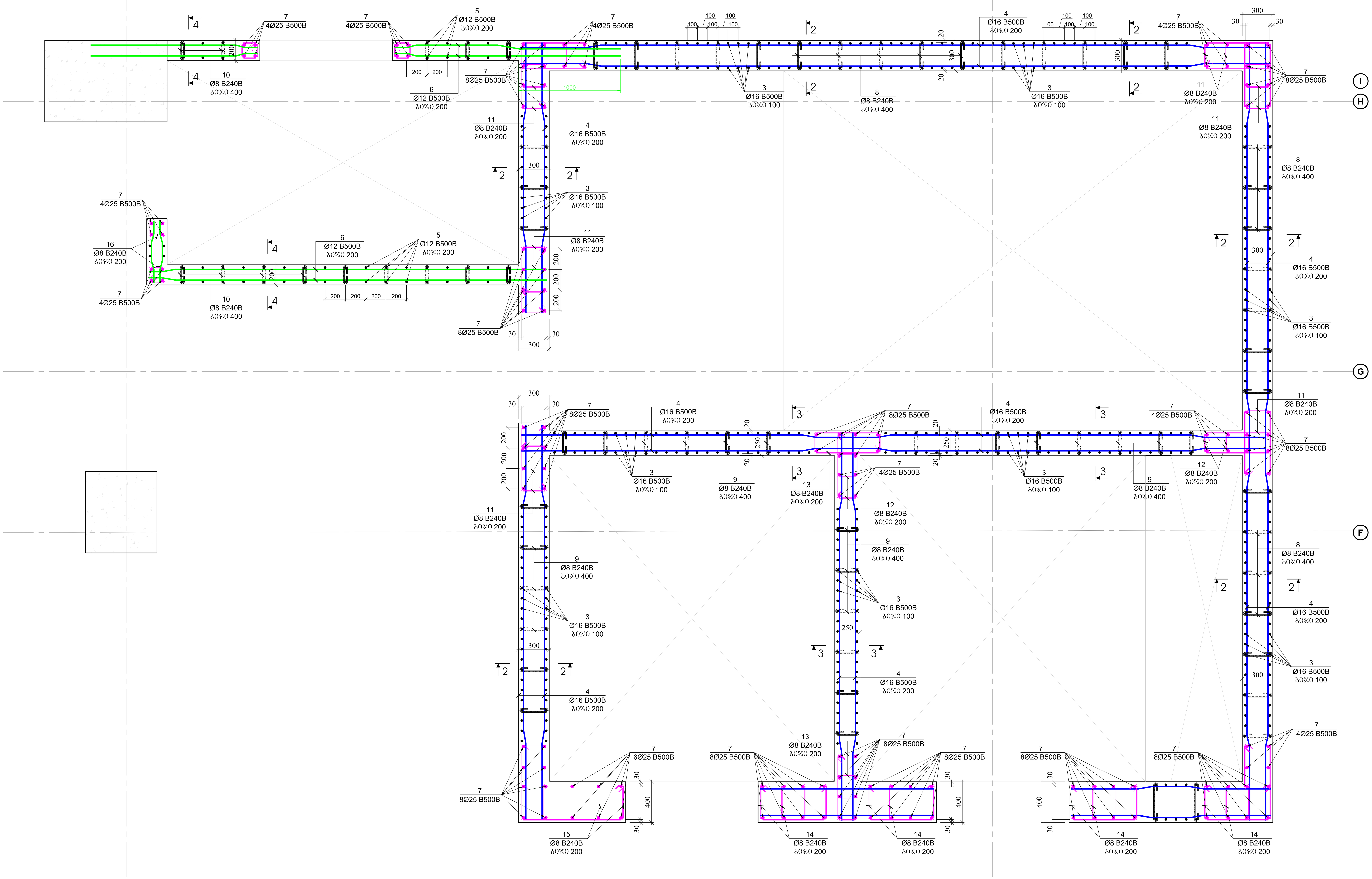


| | |
|---|---|
| კონსტრუქციული პროექტი | |
| ფორმატი: | A1 |
| თარიღი: | 10.10.2024 |
| დამკვეთი | Ns studio |
| პროექტის დასახელება: | თბილისი, ვაჟა-ფშაველას გამზირი №29, ავერსის კლინიკა .... 01.10.15.007.123 |
| შენიშვნები: | |
| კონსტრუქტორი: | დ. თავაძე |

| რევიზია | რევიზია |
|---|---|
| 00 | 24.10.2023 |
| 01 | 10.10.2024 |

ნახაზის დასახელება: კედლის არმირების ფრაგმენტი - 2

ნახაზის №: კ - 114

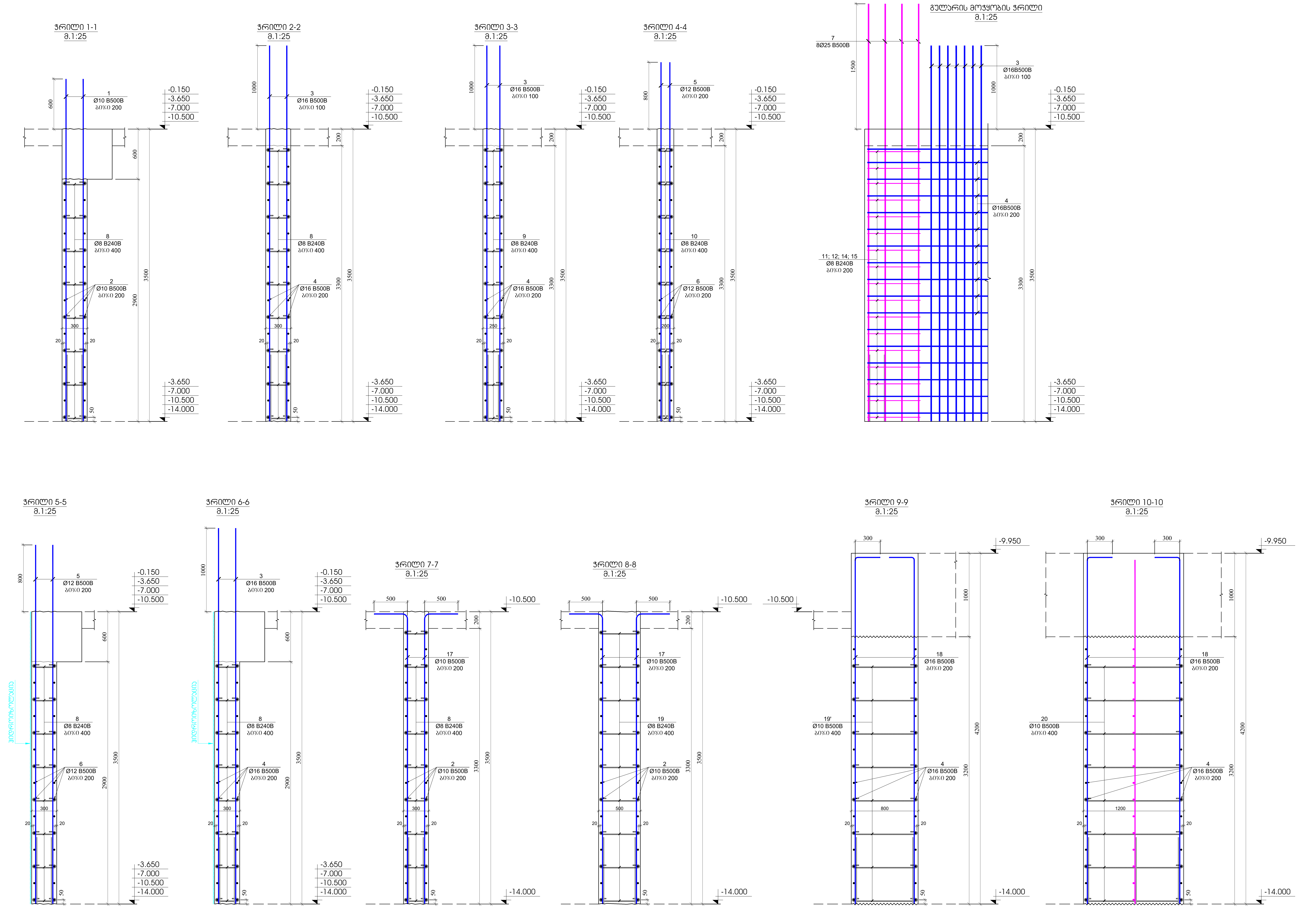


| | |
|---|---|
| კონსტრუქციული პროექტი | |
| ფორმატი: | A1 |
| თარიღი: | 10.10.2024 |
| დამკვეთი | Ns studio |
| პროექტის დასახელება: | თბილისი, ვაჟა-ფშაველას გამზირი №29, ავერსის კლინიკა .... 01.10.15.007.123 |
| შენიშვნები: | |
| კონსტრუქტორი: | დ. თავაძე |
| რევიზია | რევიზია |
| 00 | 24.10.2023 |
| 01 | 10.10.2024 |
| ნახაზის დასახელება: | კედლის არმირების ფრაგმენტი - 2 |
| ნახაზის №: | კ - 115 |

| პოზ. | ა ღ ნ ი შ ვ ნ ა | დ ა ს ა ხ ე ლ ე ბ ა | რაოდ. | წონა, კგ | | სართულის რაოდენობა |
|---|---|---|---|---|---|---|
| | | კედლების და დიაფრაგმების სპეციფიკაცია -14.000 ნიშნულზე | | | | 1 |
| | | დეტალები | | ერთეული (კგ) | სულ (კგ) | (კგ) |
| 1 | | Ø 10 B500B ℓ= 4000 | 120 | 2.47 | 296.26 | 296.26 |
| 2 | დაიჭრას ადგილზე | Ø 10 B500B ℓ= 12000 | 242 | 7.41 | 1792.37 | 1792.37 |
| 3 | | Ø 16 B500B ℓ= 4400 | 1276 | 6.95 | 8871.02 | 8871.02 |
| 4 | დაიჭრას ადგილზე | Ø 16 B500B ℓ= 12000 | 569 | 18.96 | 10788.57 | 10788.57 |
| 5 | | Ø 12 B500B ℓ= 4200 | 1922 | 3.73 | 7174.56 | 7174.56 |
| 6 | დაიჭრას ადგილზე | Ø 12 B500B ℓ= 12000 | 502 | 10.67 | 5353.99 | 5353.99 |
| 7 | | Ø 25 B240B ℓ= 4600 | 238 | 17.74 | 4223.23 | 4223.23 |
| 8 | | Ø 8 B240B ℓ= 440 | 4624 | 0.17 | 803.68 | 803.68 |
| 9 | | Ø 8 B240B ℓ= 390 | 360 | 0.15 | 55.46 | 55.46 |
| 10 | | Ø 8 B240B ℓ= 340 | 144 | 0.13 | 19.34 | 19.34 |
| 11 | | Ø 8 B240B ℓ= 1620 | 544 | 0.64 | 348.12 | 348.12 |
| 12 | | Ø 8 B240B ℓ= 1520 | 272 | 0.60 | 163.31 | 163.31 |
| 13 | | Ø 8 B240B ℓ= 1920 | 51 | 0.76 | 38.68 | 38.68 |
| 14 | | Ø 8 B240B ℓ= 1820 | 136 | 0.72 | 97.77 | 97.77 |
| 15 | | Ø 8 B240B ℓ= 2500 | 17 | 0.99 | 16.79 | 16.79 |
| 16 | | Ø 8 B240B ℓ= 840 | 68 | 0.33 | 22.56 | 22.56 |
| 17 | | Ø 10 B500B ℓ= 3800 | 660 | 2.35 | 1547.95 | 1547.95 |
| 18 | | Ø 16 B500B ℓ= 4400 | 880 | 6.95 | 6117.95 | 6117.95 |
| 19 | | Ø 8 B240B ℓ= 740 | 675 | 0.29 | 197.31 | 197.31 |
| 19' | | Ø 10 B500B ℓ= 980 | 1200 | 0.60 | 725.83 | 725.83 |
| 20 | | Ø 10 B500B ℓ= 1380 | 360 | 0.85 | 306.63 | 306.63 |
| 21 | | Ø 10 B500B ℓ= 1500 | 360 | 0.93 | 333.29 | 333.29 |
| 22 | | Ø 10 B500B ℓ= 2200 | 240 | 1.36 | 325.88 | 325.88 |
| 23 | | Ø 10 B500B ℓ= 2800 | 120 | 1.73 | 207.38 | 207.38 |
| | | | | ჯამი: | 40065.71 | 40065.71 |
| | | | | | მ³ | მ³ |
| | | ბეტონი B30 | | | 652.00 | 652.00 |

| პოზ. | ა ღ ნ ი შ ვ ნ ა | დ ა ს ა ხ ე ლ ე ბ ა | რაოდ. | წონა, კგ | | სართულის რაოდენობა |
|---|---|---|---|---|---|---|
| | | კედლების და დიაფრაგმების სპეციფიკაცია -10.500; -7.000 და -3.650 ნიშნულებზე | | | | 3 |
| | | დეტალები | | ერთეული (კგ) | სულ (კგ) | (კგ) |
| 1 | | Ø 10 B500B ℓ= 4000 | 150 | 2.47 | 370.32 | 1110.97 |
| 2 | დაიჭრას ადგილზე | Ø 10 B500B ℓ= 12000 | 57 | 7.41 | 422.17 | 1266.51 |
| 3 | | Ø 16 B500B ℓ= 4400 | 1216 | 6.95 | 8453.89 | 25361.67 |
| 4 | დაიჭრას ადგილზე | Ø 16 B500B ℓ= 12000 | 284 | 18.96 | 5384.80 | 16154.41 |
| 5 | | Ø 12 B500B ℓ= 4200 | 2050 | 3.73 | 7652.37 | 22957.11 |
| 6 | დაიჭრას ადგილზე | Ø 12 B500B ℓ= 12000 | 612 | 10.67 | 6527.18 | 19581.53 |
| 7 | | Ø 25 B240B ℓ= 4600 | 238 | 17.74 | 4223.23 | 12669.70 |
| 8 | | Ø 8 B240B ℓ= 440 | 4824 | 0.17 | 838.44 | 2515.31 |
| 9 | | Ø 8 B240B ℓ= 390 | 360 | 0.15 | 55.46 | 166.38 |
| 10 | | Ø 8 B240B ℓ= 340 | 144 | 0.13 | 19.34 | 58.02 |
| 11 | | Ø 8 B240B ℓ= 1620 | 544 | 0.64 | 348.12 | 1044.35 |
| 12 | | Ø 8 B240B ℓ= 1520 | 272 | 0.60 | 163.31 | 489.94 |
| 13 | | Ø 8 B240B ℓ= 1920 | 51 | 0.76 | 38.68 | 116.04 |
| 14 | | Ø 8 B240B ℓ= 1820 | 136 | 0.72 | 97.77 | 293.32 |
| 15 | | Ø 8 B240B ℓ= 2500 | 17 | 0.99 | 16.79 | 50.36 |
| 16 | | Ø 8 B240B ℓ= 840 | 68 | 0.33 | 22.56 | 67.69 |
| | | | | ჯამი: | 34634.44 | 103903.31 |
| | | | | | მ³ | მ³ |
| | | ბეტონი B30 | | | 269.50 | 808.50 |

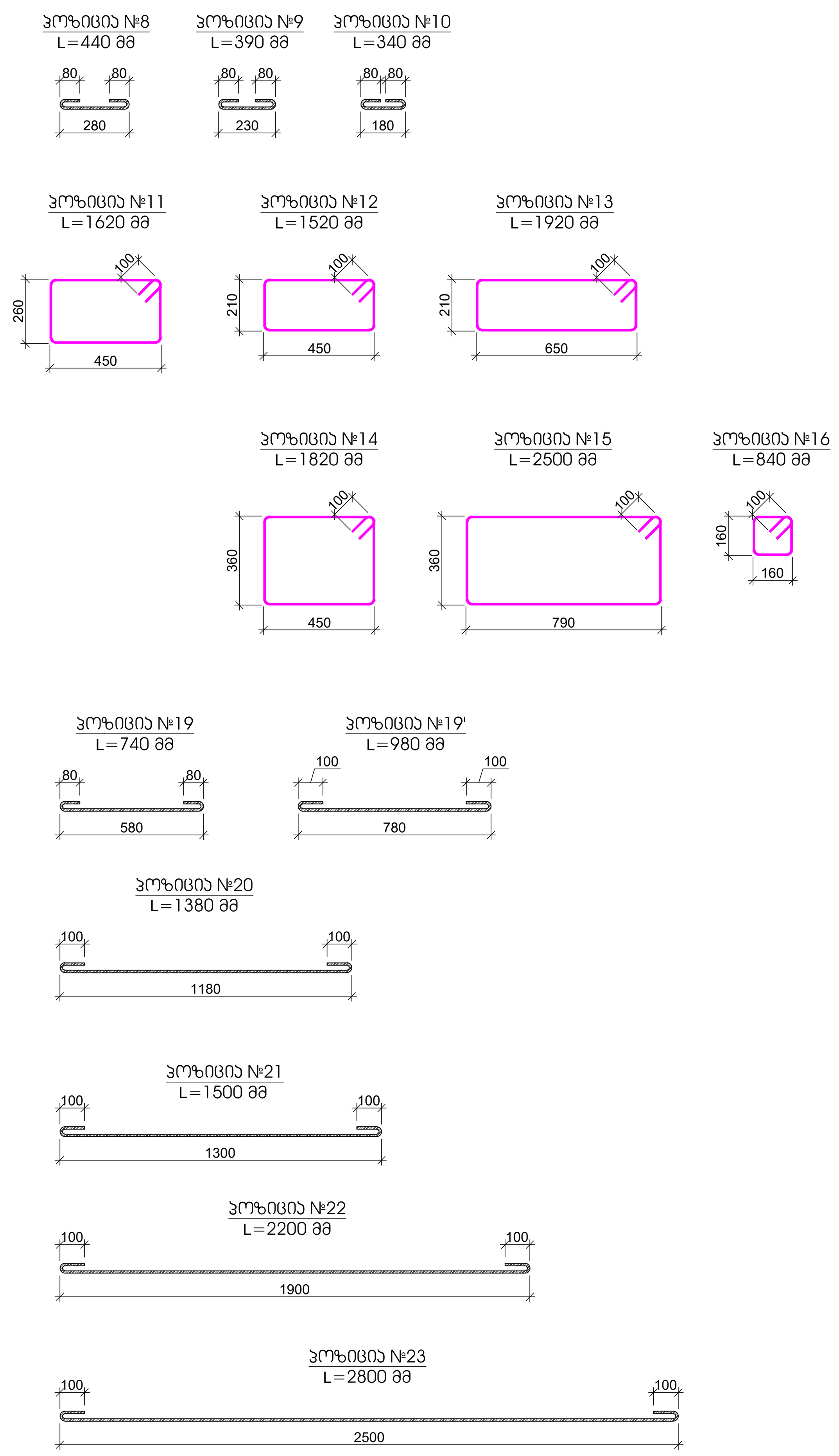


კონსტრუქციული პროექტი

ფორმატი: A1

თარიღი: 10.10.2024

დამკვეთი

**Ns studio**

პროექტის დასახელება:

თბილისი, ვაჟა-ფშაველას გამზირი №29, ავერსის კლინიკა
ს.კ: 01.10.15.007.123

კონსტრუქტორი:

დ. თავაძე

დ. თავაძე

| რევიზია | რევიზია |
|---|---|
| 00 | 24.10.2023 |
| 01 | 10.10.2024 |

ნახაზის დასახელება:

მასალების სპეციფიკაცია

ნახაზის №:

კ - 116

# რკ/ბეტონის სვეტების და კედლების გეგმა -0.150 ნიშნულზე

მ. 1:100

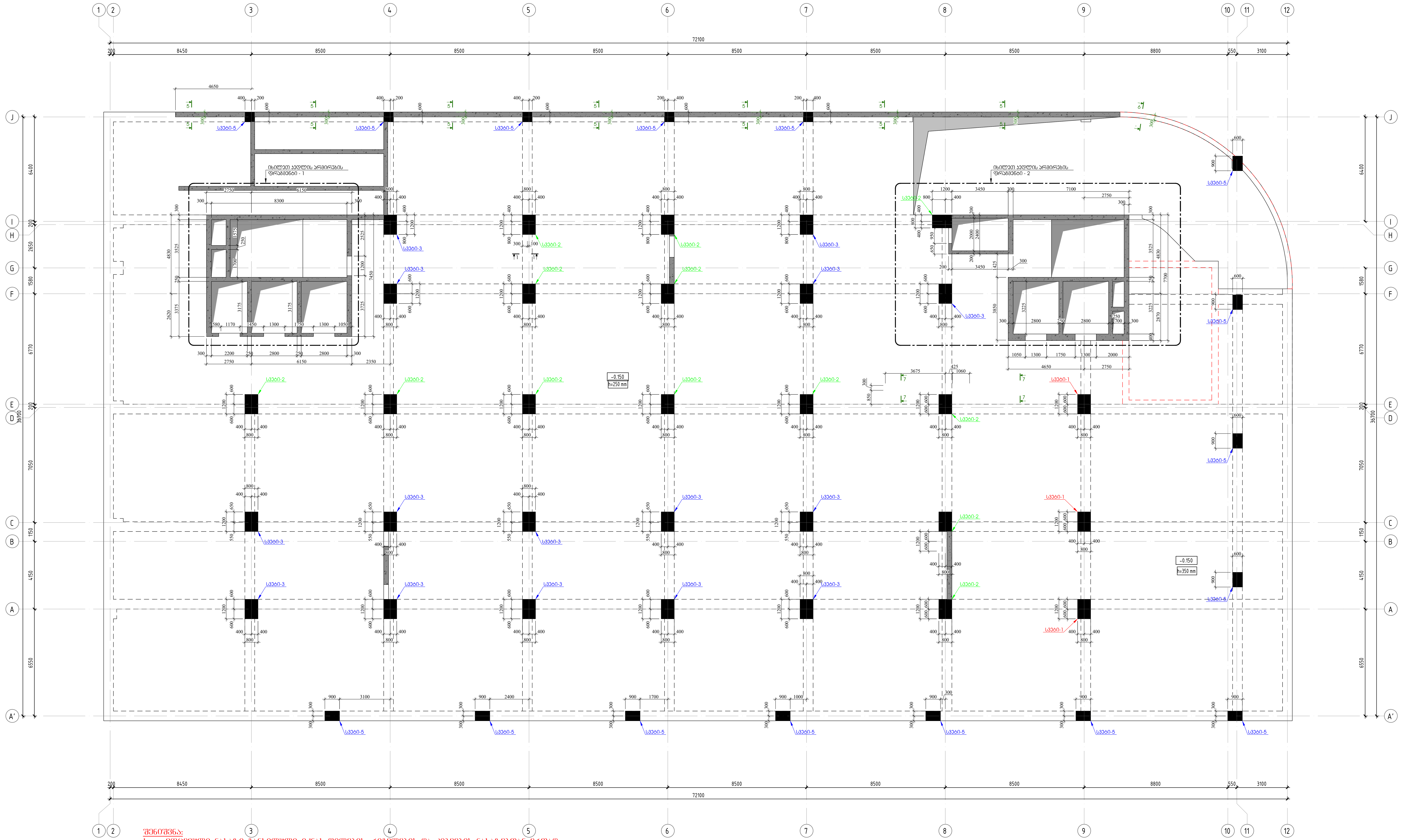


შენიშვნა:

1. მოცემული ნახაზი განხილული იქნას ფილების, რიგელების და კიბეების ნახაზებთან ერთად.
2. ფილის კონტურები და რიგელის სიმაღლეები მიღებული იქნას ფილის და რიგელის ნახაზებიდან.
3. კედლის არმირების ფრაგმენტი-1 იხილეთ ფურცელი კ - 94
4. კედლის არმირების ფრაგმენტი-2 იხილეთ ფურცელი კ - 95
5. კედლის ჭრილები იხილეთ ფურცელი კ - 96.
6. კედლების და სვეტების მიბმა განხორციელდეს GPS-ის საშუალებით.

კონსტრუქციული პროექტი

| ფორმატი: | A1 |
|---|---|
| თარიღი: | 10.10.2024 |

დამკვეთი

**Ns studio**

პროექტის დასახელება:

თბილისი, ვაჟა-ფშაველას გამზირი №29, ავერსის კლინიკა

ს.კ: 01.10.15.007.123

შენიშვნები:

კონსტრუქტორი:

დ. თავაძე

დ. თავაძე

| რევიზია | რევიზია |
|---|---|
| 00 | 24.10.2023 |
| 01 | 10.10.2024 |

ნახაზის დასახელება:

რკ/ბეტონის სვეტების და კედლების გეგმა -0.150 ნიშნულზე

ნახაზის №:

კ - 117

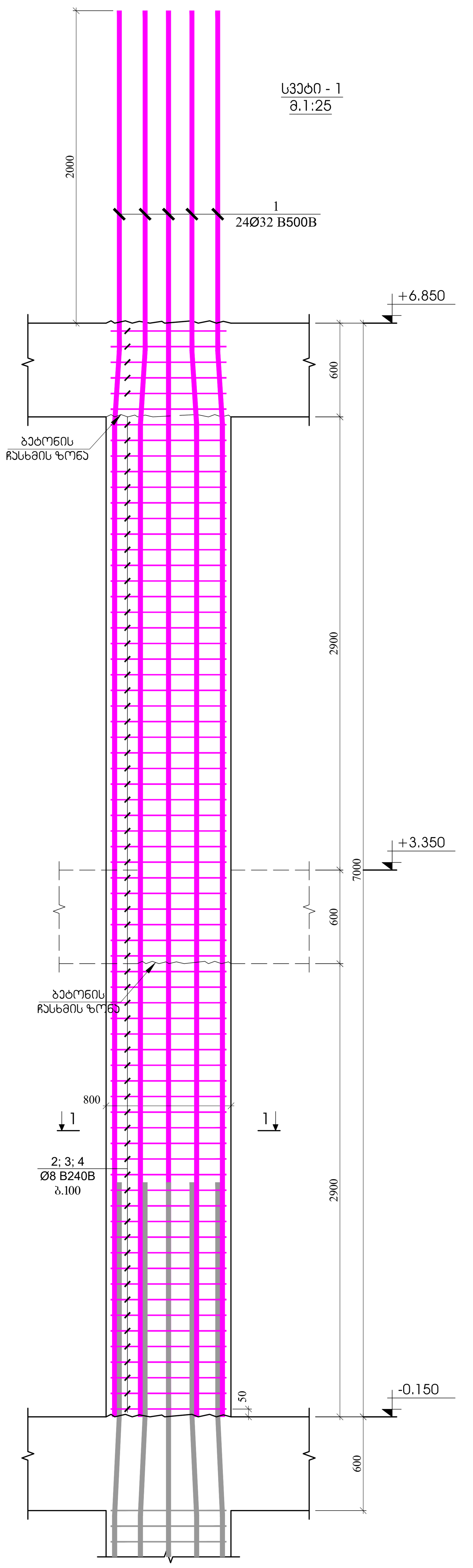


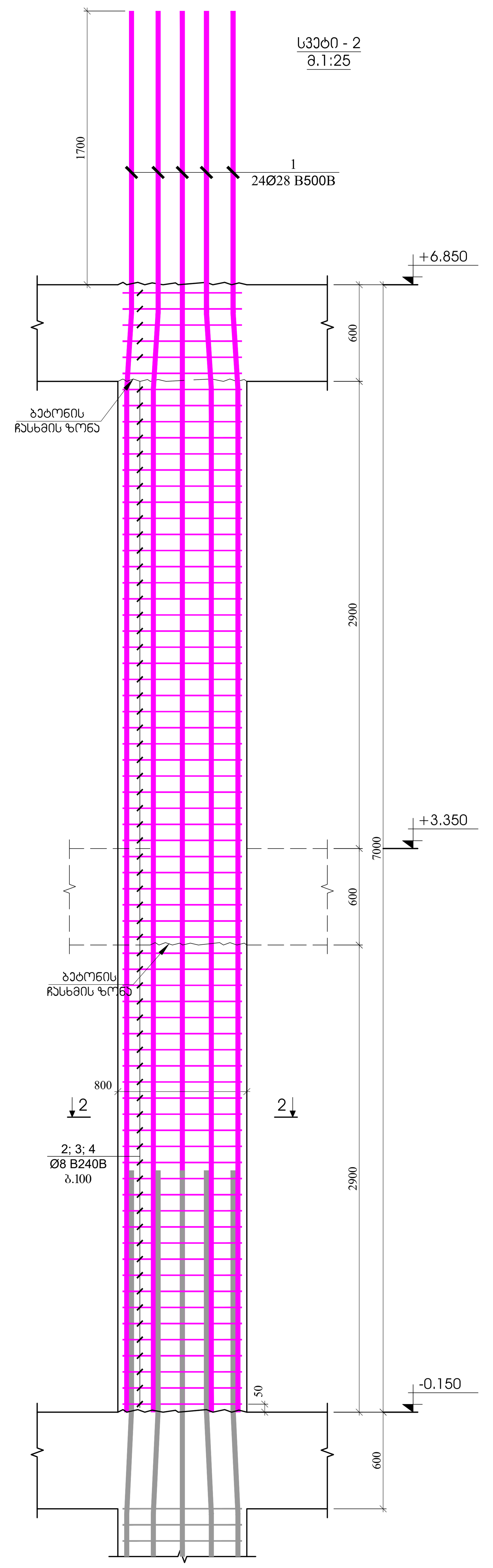


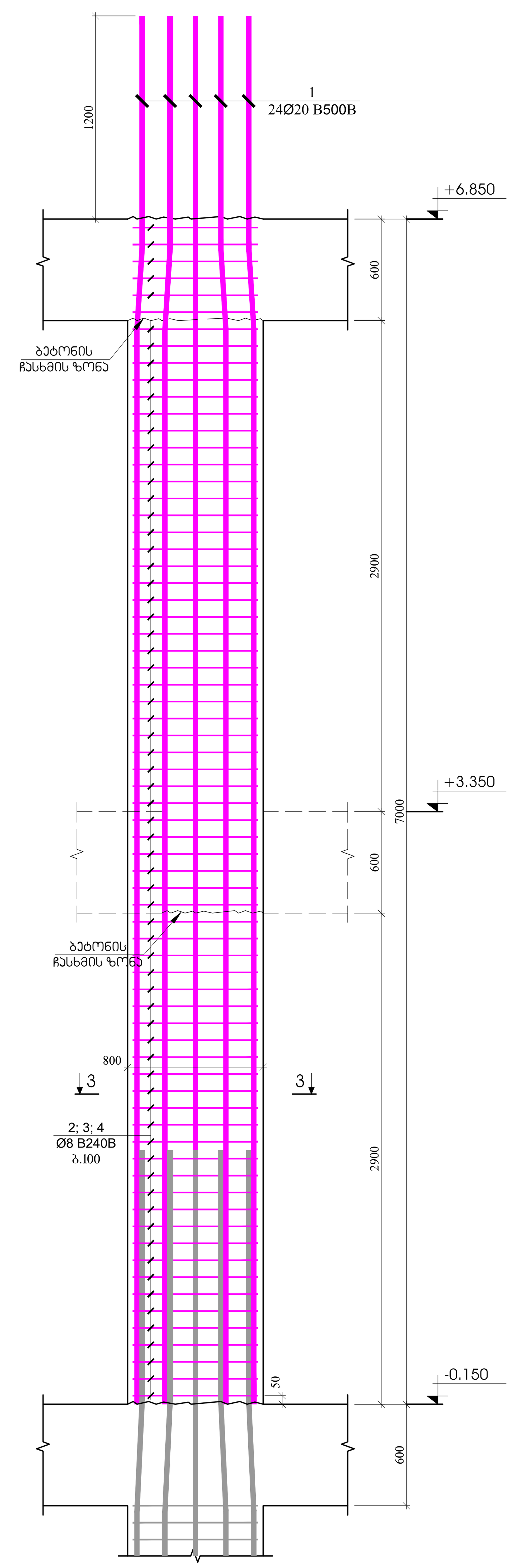


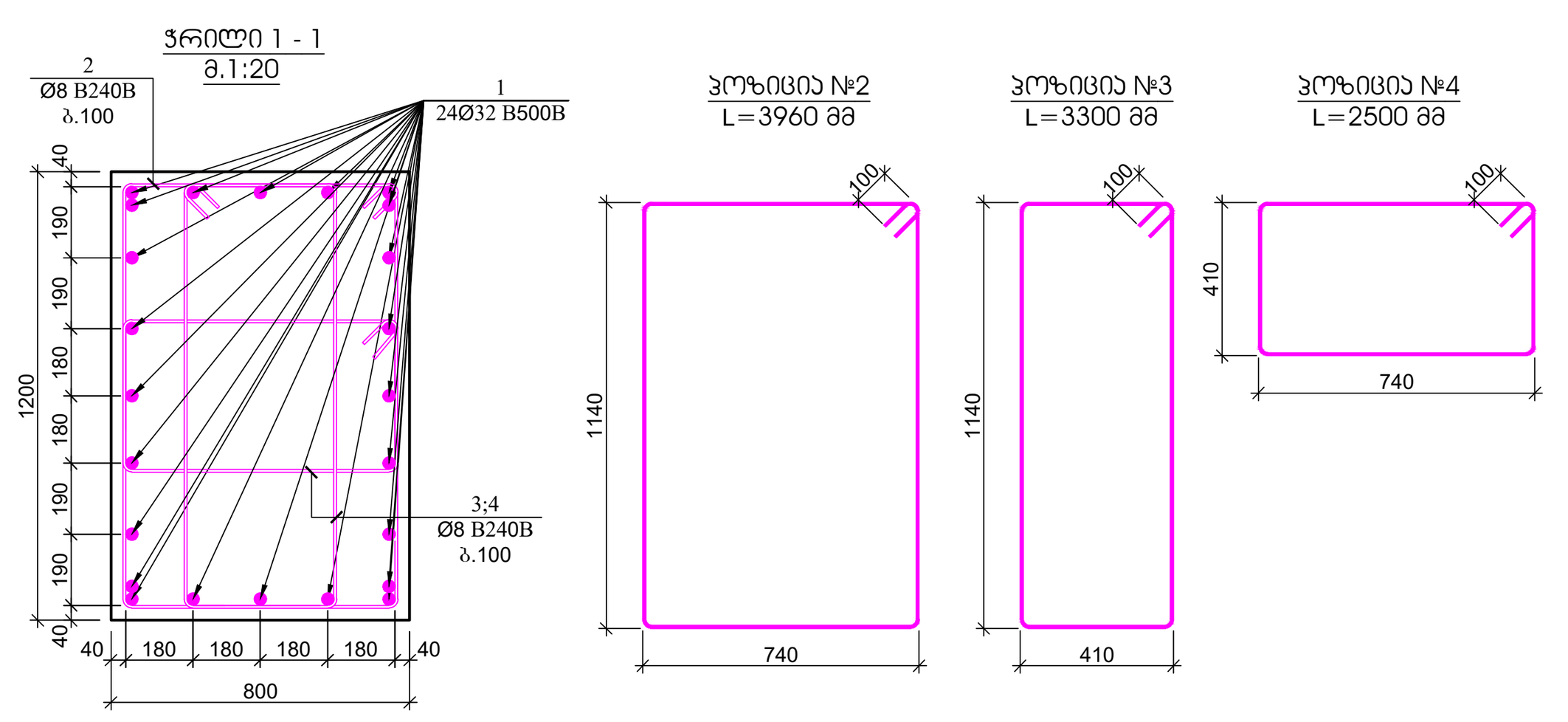


| პოზ. | ა ღ ნ ი შ ვ ნ ა | დ ა ს ა ხ ე ლ ე ბ ა | რაოდ. | წონა, კგ | | სვეტის რაოდენობა |
|---|---|---|---|---|---|---|
| | | სვეტი - 1 | | | | 3 |
| | | დეტალები | | ერთეული (კგ) | სულ (კგ) | (კგ) |
| 1 | | Ø 32 B500B ℓ= 9000 | 24 | 56.88 | 1365.16 | 4095.48 |
| 2 | | Ø 8 B240B ℓ= 3960 | 51 | 1.56 | 79.78 | 239.33 |
| 3 | | Ø 8 B240B ℓ= 3300 | 102 | 1.30 | 132.96 | 398.88 |
| 4 | | Ø 8 B240B ℓ= 2800 | 102 | 1.11 | 112.82 | 338.45 |
| | | | | ჯამი: | 1690.71 | 5072.14 |
| | | | | | მ³ | მ³ |
| | | ბეტონი B30 | | | 4.90 | 14.69 |

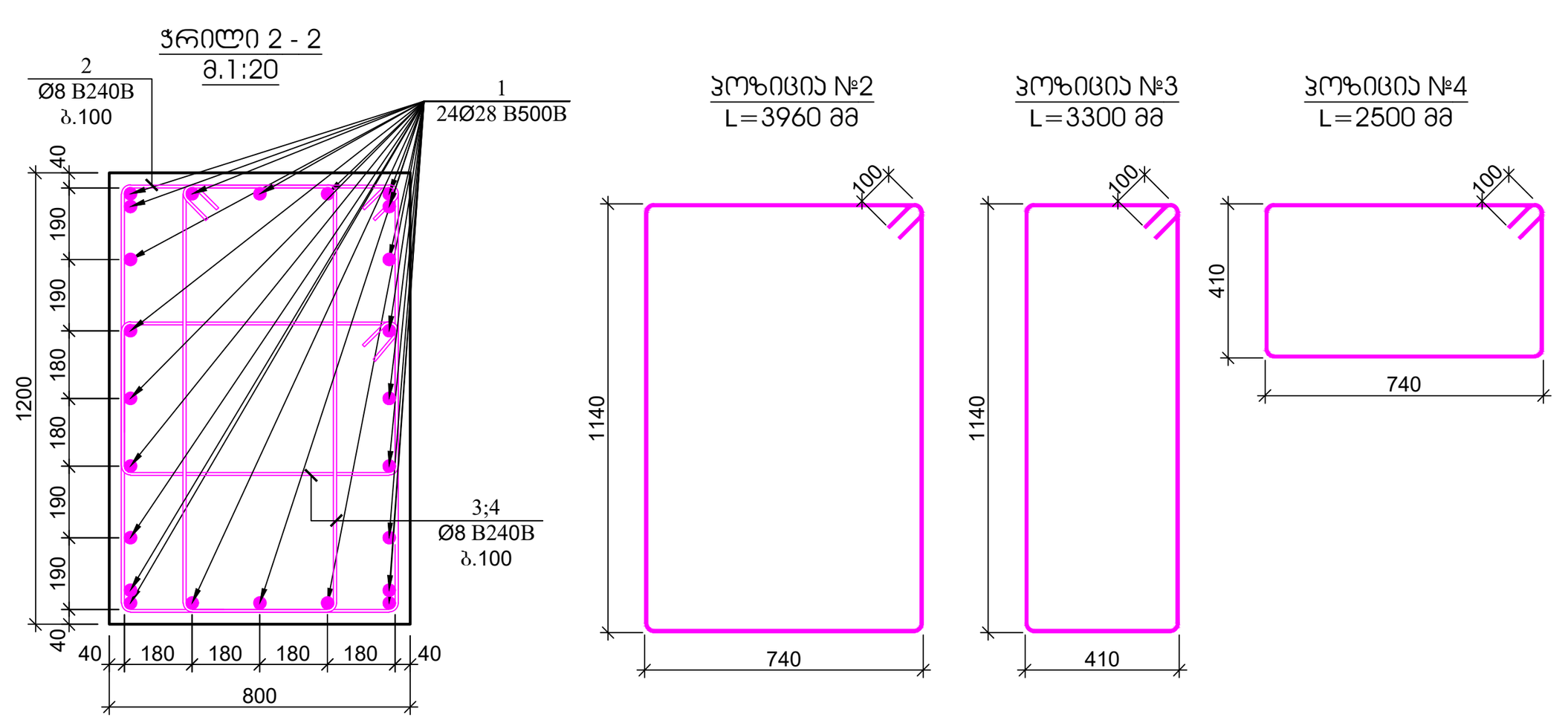


| პოზ. | ა ღ ნ ი შ ვ ნ ა | დ ა ს ა ხ ე ლ ე ბ ა | რაოდ. | წონა, კგ | | სვეტის რაოდენობა |
|---|---|---|---|---|---|---|
| | | სვეტი - 2 | | | | 14 |
| | | დეტალები | | ერთეული (კგ) | სულ (კგ) | (კგ) |
| 1 | | Ø 28 B500B ℓ= 8700 | 24 | 42.10 | 1010.36 | 14145.06 |
| 2 | | Ø 8 B240B ℓ= 3960 | 51 | 1.56 | 79.78 | 1116.87 |
| 3 | | Ø 8 B240B ℓ= 3300 | 102 | 1.30 | 132.96 | 1861.45 |
| 4 | | Ø 8 B240B ℓ= 2800 | 102 | 1.11 | 112.82 | 1579.42 |
| | | | | ჯამი: | 1335.91 | 18702.81 |
| | | | | | მ³ | მ³ |
| | | ბეტონი B30 | | | 4.90 | 68.54 |

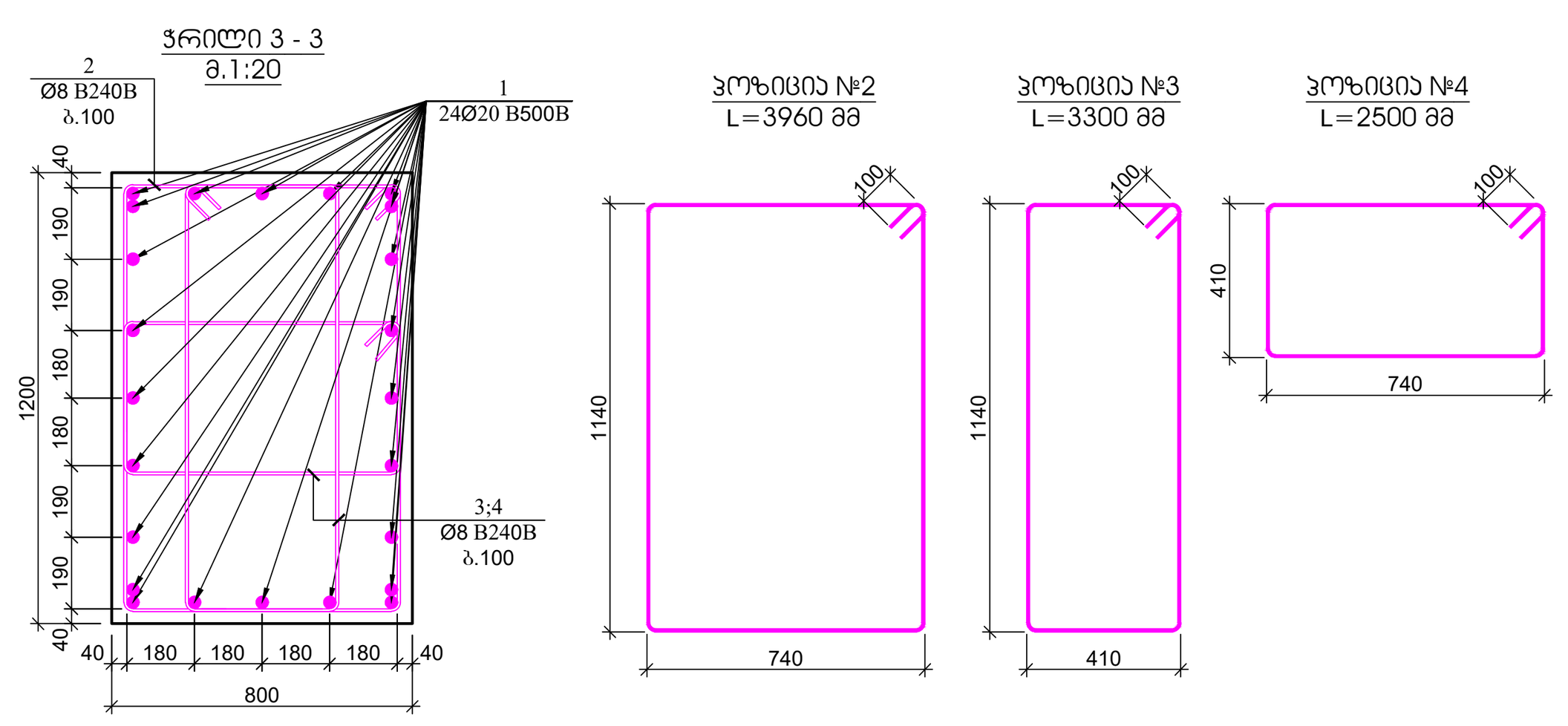


| პოზ. | ა ღ ნ ი შ ვ ნ ა | დ ა ს ა ხ ე ლ ე ბ ა | რაოდ. | წონა, კგ | | სვეტის რაოდენობა |
|---|---|---|---|---|---|---|
| | | სვეტი - 3 | | | | 19 |
| | | დეტალები | | ერთეული (კგ) | სულ (კგ) | (კგ) |
| 1 | | Ø 20 B500B ℓ= 8200 | 24 | 20.24 | 485.86 | 9231.43 |
| 2 | | Ø 8 B240B ℓ= 3960 | 51 | 1.56 | 79.78 | 1515.76 |
| 3 | | Ø 8 B240B ℓ= 3300 | 102 | 1.30 | 132.96 | 2526.26 |
| 4 | | Ø 8 B240B ℓ= 2800 | 102 | 1.11 | 112.82 | 2143.49 |
| | | | | ჯამი: | 811.42 | 15416.94 |
| | | | | | მ³ | მ³ |
| | | ბეტონი B30 | | | 4.90 | 93.02 |

კონსტრუქციული პროექტი

| ფორმატი: | A1 |
|---|---|
| თარიღი: | 10.10.2024 |

დამკვეთი

**Ns studio**

პროექტის დასახელება:

თბილისი, ვაჟა-ფშაველას გამზირი №29, ავერსის კლინიკა
ს.კ: 01.10.15.007.123

შენიშვნები:

კონსტრუქტორი:

დ. თავაძე

დ. თავაძე

| რევიზია | რევიზია |
|---|---|
| 00 | 24.10.2023 |
| 01 | 10.10.2024 |

ნახაზის დასახელება:

სვეტი - 1
სვეტი - 2
სვეტი - 3

ნახაზის №:

ქ - 118

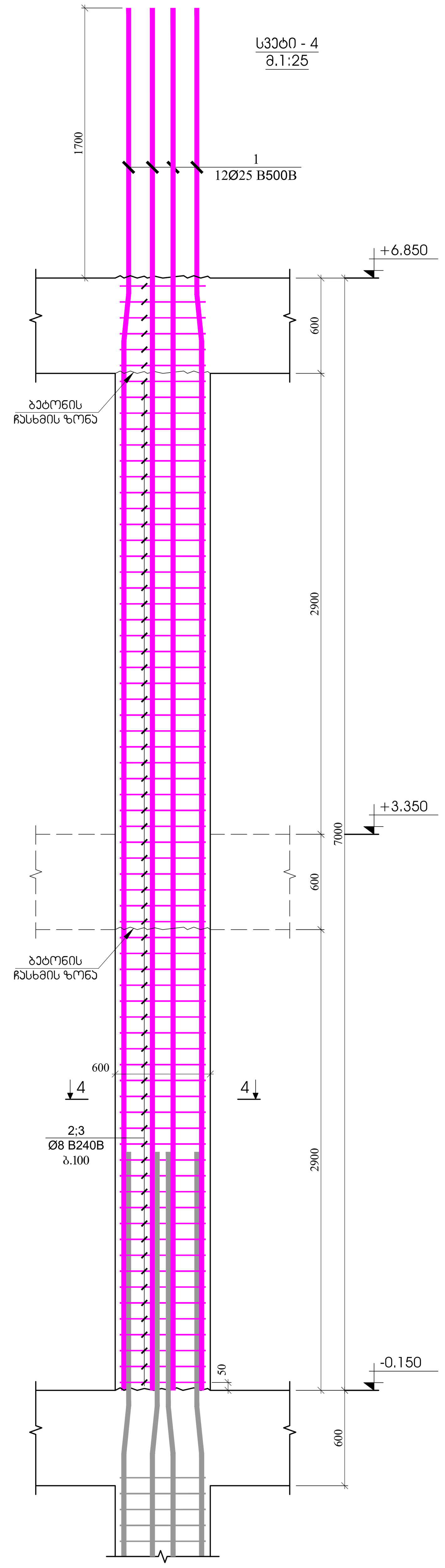


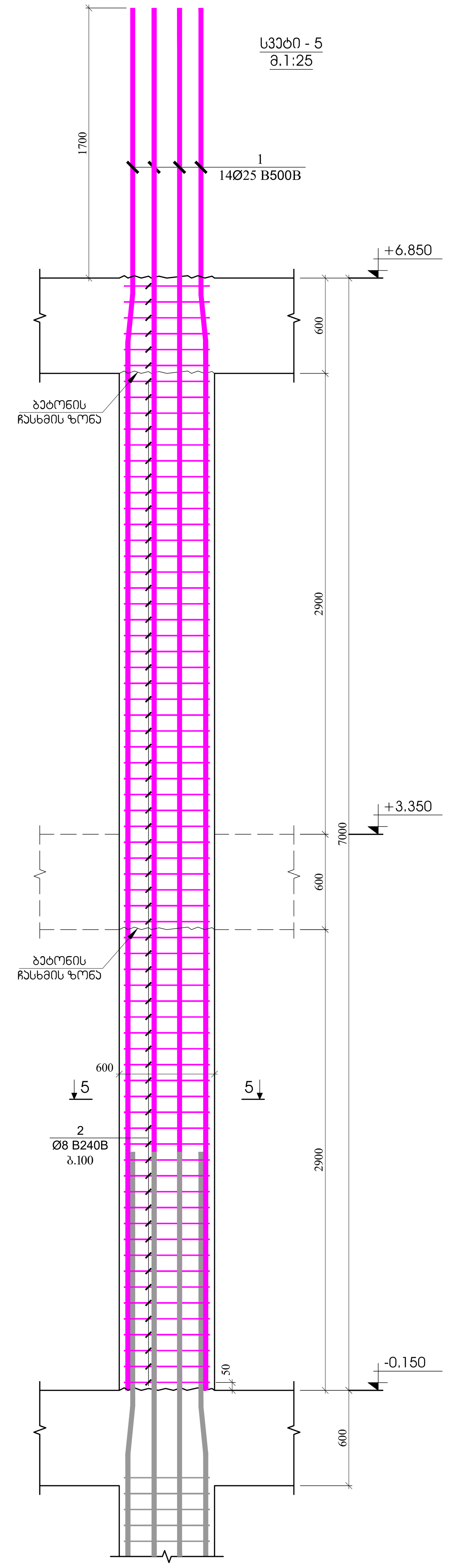


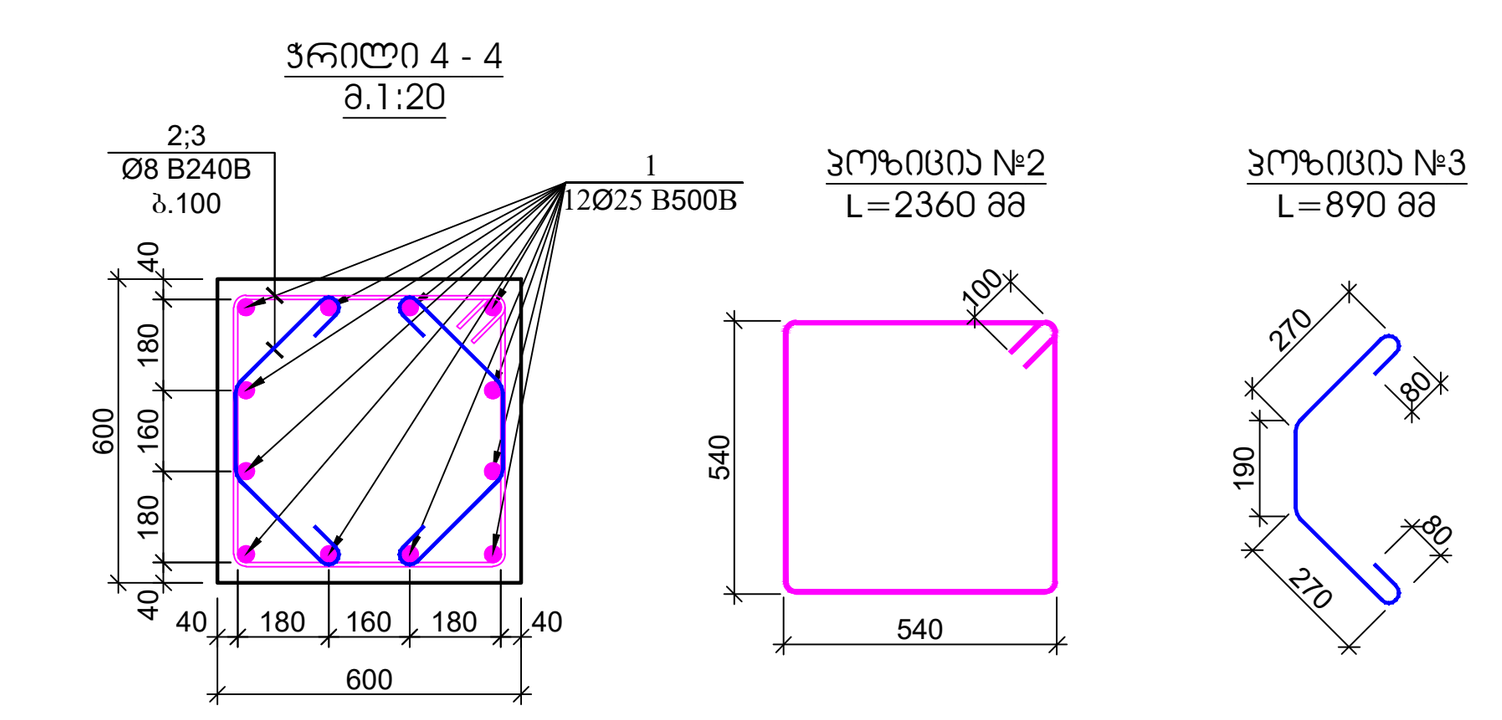


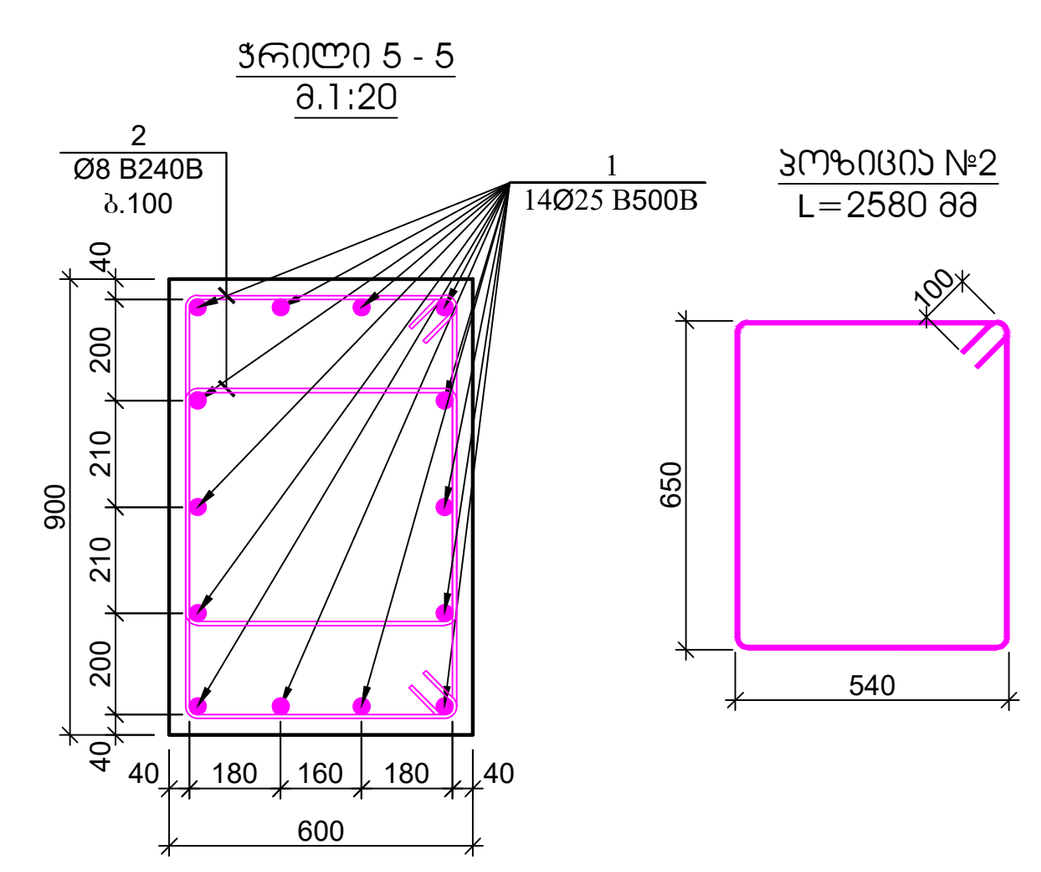


| პოზ. | აღნიშვნა | დასახელება | რაოდ. | წონა, კგ | | სვეტის რაოდენობა |
|---|---|---|---|---|---|---|
| | | სვეტი - 4 | | | | 13 |
| | | დეტალები | | ერთეული (კგ) | სულ (კგ) | (კგ) |
| 1 | | Ø 25 B500B ℓ= 8700 | 12 | 33.56 | 402.73 | 5235.45 |
| 2 | | Ø 8 B240B ℓ= 2360 | 51 | 0.93 | 47.54 | 618.07 |
| 3 | | Ø 8 B240B ℓ= 890 | 102 | 0.35 | 35.86 | 466.17 |
| | | | | ჯამი: | 486.13 | 6319.69 |
| | | | | | მ$^3$ | მ$^3$ |
| | | ბეტონი B30 | | | 1.84 | 23.87 |

| პოზ. | აღნიშვნა | დასახელება | რაოდ. | წონა, კგ | | სვეტის რაოდენობა |
|---|---|---|---|---|---|---|
| | | სვეტი - 5 | | | | 1 |
| | | დეტალები | | ერთეული (კგ) | სულ (კგ) | (კგ) |
| 1 | | Ø 25 B500B ℓ= 8700 | 14 | 33.56 | 469.85 | 469.85 |
| 2 | | Ø 8 B240B ℓ= 2580 | 102 | 1.02 | 103.95 | 103.95 |
| | | | | ჯამი: | 573.80 | 573.80 |
| | | | | | მ$^3$ | მ$^3$ |
| | | ბეტონი B30 | | | 2.75 | 2.75 |

კონსტრუქციული პროექტი

ფორმატი: **A1**

თარიღი: 10.10.2024

დამკვეთი

**Ns studio**

პროექტის დასახელება:

თბილისი, ვაჟა-ფშაველას გამზირი №29, ავერსის კლინიკა
ს.კ: 01.10.15.007.123

შენიშვნები:

კონსტრუქტორი:

დ. თავაძე

დ. თავაძე

| რევიზია | რევიზია |
|---|---|
| 00 | 24.10.2023 |
| 01 | 10.10.2024 |

ნახაზის დასახელება:

სვეტი - 4
სვეტი - 5

ნახაზის №:

ჯ - 119

# ჯეღლის არმირების ფრაგმენტი - 1

მ.1:25

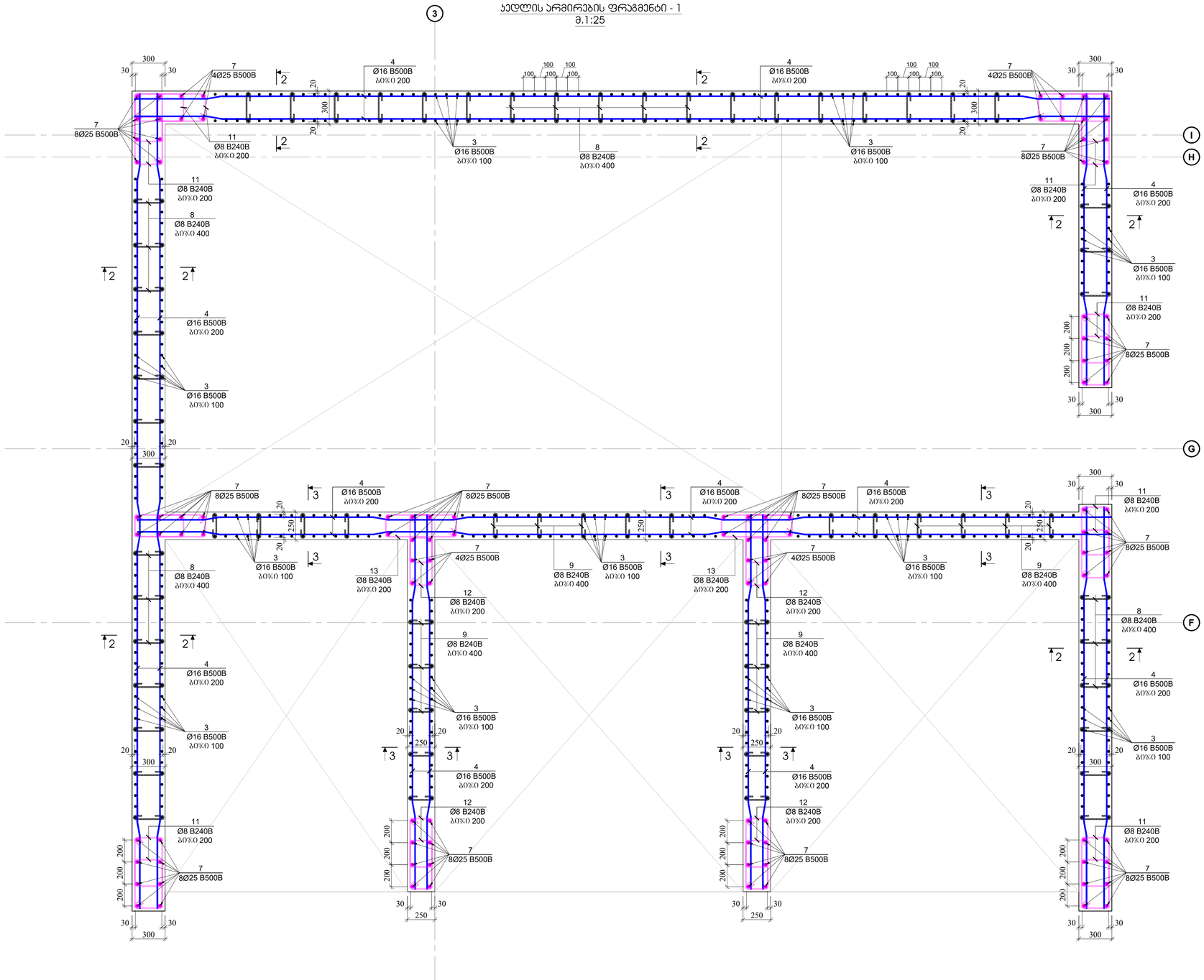


| | |
|---|---|
| კონსტრუქციული ჩრილები | |
| ფორმატი: | A1 |
| თარიღი: | 10.10.2024 |
| დამკვეთი | Ns studio |
| პროექტის დასახელება: | თბილისი, ვაჟა-ფშაველას გამზირი №29, ავარიის აღდგინება |
| _ | 01.10.15.007.123 |
| შენიშვნები: | |
| კონსტრუქტორი: | დ. თავაძე |

| რევიზია | რევიზია |
|---|---|
| 00 | 24.10.2023 |
| 01 | 10.10.2024 |

ნახაზის დასახელება:

ჯეღლის არმირების ფრაგმენტი - 1

ნახაზის №:

ჯ - 120

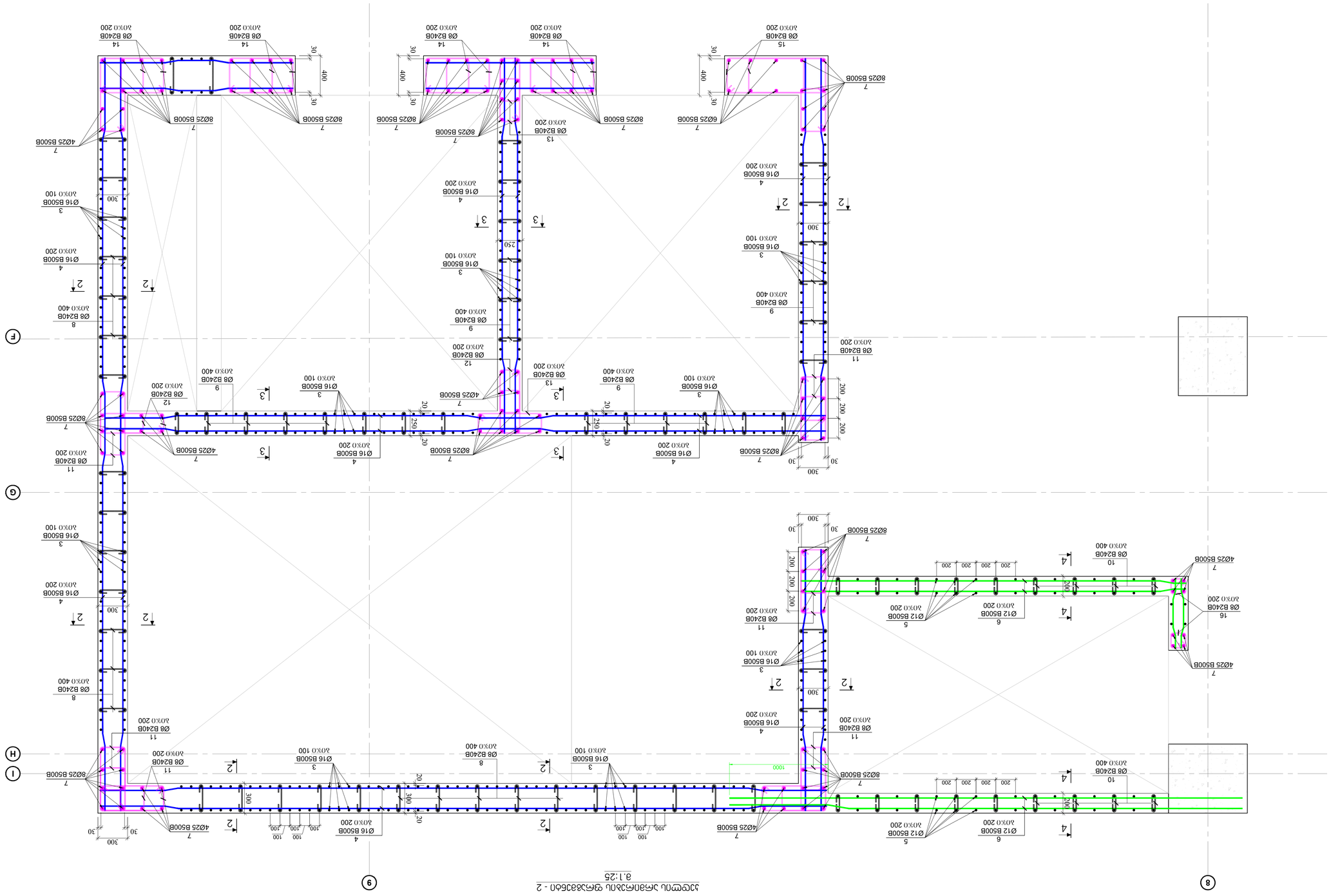


| | |
|---|---|
| ЗАПАДЕН ЗИДЕН ФАСАДЕН ЕЛЕМЕНТ - 2 | |
| ФАЗА: | А1 |
| ДАТА: | 10.10.2024 |
| ПРОЕКТИРАЛ: | Ns studio |
| ПРОЕКТ: | ЗАСТРОЯВАНЕ ПАРЦЕЛНО, ЗАДЪЛЖИТЕЛНО ЗАСТРОЯВАНЕ, ЗА ОБЩЕСТВЕНО ОБСЛУЖВАНЕ, ЗА ТЪРГОВИЯ, ЗА ЗАНАЯТЧИЙСКИ ДЕЙНОСТИ, ЗА ОБЩЕСТВЕНО ХРАНЕНЕ, ЗА ЗАВЕДЕНИЯ ЗА ХРАНЕНЕ И ВЪНШНО ОБЗАВЕЖДАНЕ НА ПАРЦЕЛ С ИДЕНТИФИКАТОР 68134.501.1123 |
| ... | 01.10.15.007.123 |
| ВЪЗЛОЖИТЕЛ: | |
| АРХИТЕКТ: | Р. ПЕТКОВА |
| ИНЖЕНЕРИ: | |

| | |
|---|---|
| 01 | 10.10.2024 |
| 00 | 24.10.2023 |
| ИЗДАНИЕ | ДАТА |

| | |
|---|---|
| ЕИКАД/ЕИК: | |
| ЗАПОВЕД №: | |
| ЕИКАД/ЕИК ПРОЕКТАНТ: | ЗЪЛОТВОРЕНО ЗАПАДНО ЗИДЕН ФАСАДЕН ЕЛЕМЕНТ - 2 |
| | |
| | |
| | |
| | |
| | |
| | |
| | |
| | |
| | |
| | |
| ЗАПАДЕН ЗИДЕН ФАСАДЕН ЕЛЕМЕНТ - 2 | |
| ФАЗА: | А1 |
| ДАТА: | 10.10.2024 |

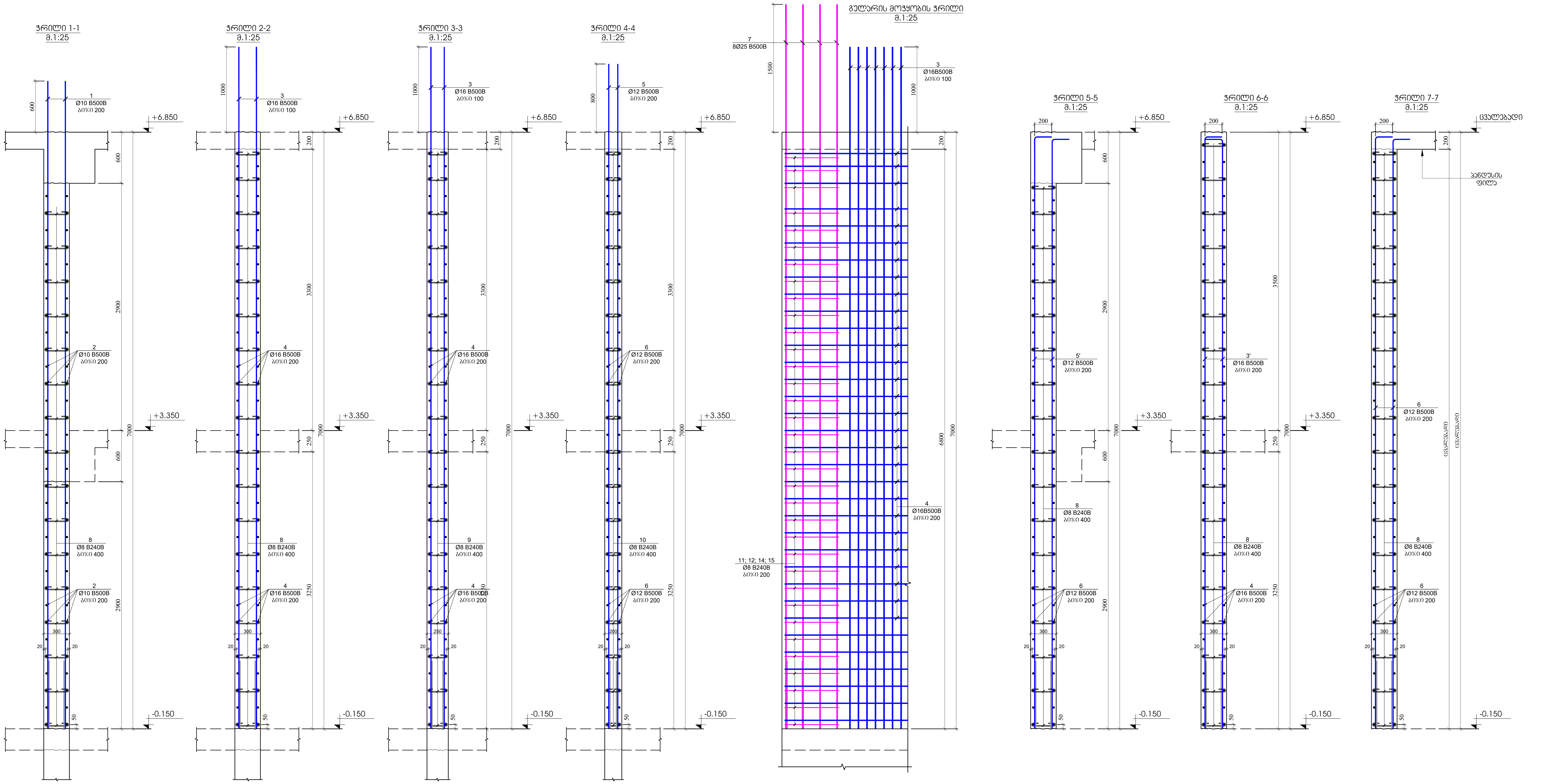


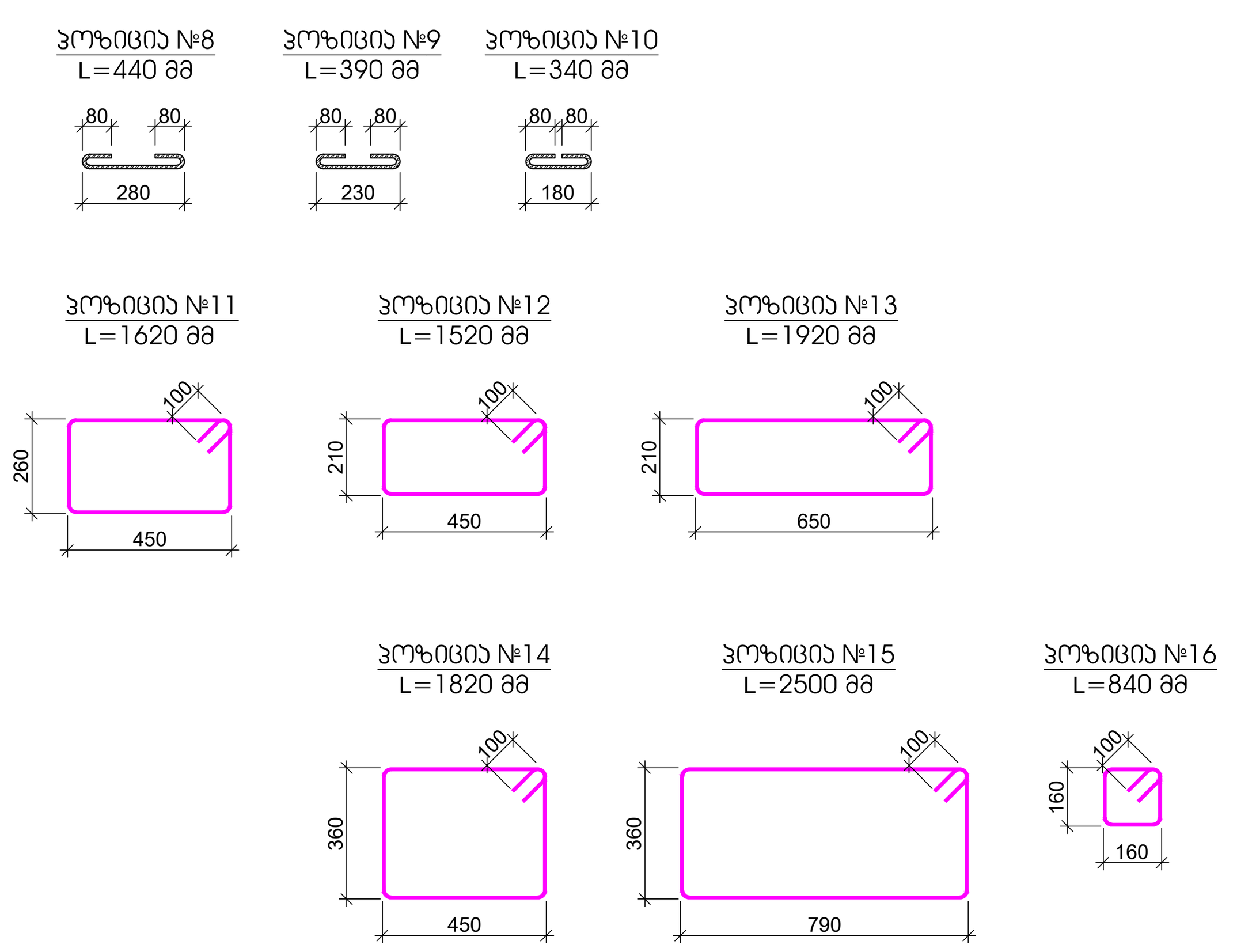


| პოზ. | ა ღ ნ ი შ ვ ნ ა | დ ა ს ა ხ ე ლ ე ბ ა | | | | რაოდ. | წონა, კგ | | სართულის რაოდენობა |
|---|---|---|---|---|---|---|---|---|---|
| | | კედლების და დიაფრაგმების სპეციფიკაცია -0.150 ნიშნულზე | | | | | | | 1 |
| | | დეტალები | | | | | ერთეული (კგ) | სულ (კგ) | (კგ) |
| 1 | | Ø 10 | B500B | ℓ= | 6300 | 150 | 3.89 | 583.26 | 583.26 |
| 2 | დაიჭრას ადგილზე | Ø 10 | B500B | ℓ= | 12000 | 132 | 7.41 | 977.65 | 977.65 |
| 3 | | Ø 16 | B500B | ℓ= | 6700 | 1036 | 10.59 | 10967.43 | 10967.43 |
| 3' | | Ø 16 | B500B | ℓ= | 5900 | 100 | 9.32 | 932.23 | 932.23 |
| 4 | დაიჭრას ადგილზე | Ø 16 | B500B | ℓ= | 12000 | 455 | 18.96 | 8627.06 | 8627.06 |
| 5 | | Ø 12 | B500B | ℓ= | 6500 | 88 | 5.78 | 508.38 | 508.38 |
| 5' | | Ø 12 | B500B | ℓ= | 5900 | 410 | 5.24 | 2149.95 | 2149.95 |
| 6 | დაიჭრას ადგილზე | Ø 12 | B500B | ℓ= | 12000 | 580 | 10.67 | 6185.89 | 6185.89 |
| 7 | | Ø 25 | B240B | ℓ= | 7000 | 230 | 27.00 | 6210.64 | 6210.64 |
| 8 | | Ø 8 | B240B | ℓ= | 440 | 4017 | 0.17 | 698.18 | 698.18 |
| 9 | | Ø 8 | B240B | ℓ= | 390 | 630 | 0.15 | 97.05 | 97.05 |
| 10 | | Ø 8 | B240B | ℓ= | 340 | 252 | 0.13 | 33.84 | 33.84 |
| 11 | | Ø 8 | B240B | ℓ= | 1620 | 896 | 0.64 | 573.37 | 573.37 |
| 12 | | Ø 8 | B240B | ℓ= | 1520 | 448 | 0.60 | 268.99 | 268.99 |
| 13 | | Ø 8 | B240B | ℓ= | 1920 | 84 | 0.76 | 63.71 | 63.71 |
| 14 | | Ø 8 | B240B | ℓ= | 1820 | 224 | 0.72 | 161.04 | 161.04 |
| 15 | | Ø 8 | B240B | ℓ= | 2500 | 28 | 0.99 | 27.65 | 27.65 |
| 16 | | Ø 8 | B240B | ℓ= | 840 | 56 | 0.33 | 18.58 | 18.58 |
| | | | | | | | ჯამი: | 39084.90 | 39084.90 |
| | | | | | | | | $მ^3$ | $მ^3$ |
| | | ბეტონი B30 | | | | | | 239.50 | 239.50 |

კონსტრუქციული პროექტი

ფორმატი: A1

თარიღი: 10.10.2024

დამკვეთი

**Ns studio**

პროექტის დასახელება:

თბილისი, ვაჟა-ფშაველას გამზირი №29, ავერსის კლინიკა
ს.კ: 01.10.15.007.123

შენიშვნები:

კონსტრუქტორი:

დ. თავაძე

| რევიზია | რევიზია |
|---|---|
| 00 | 24.10.2023 |
| 01 | 10.10.2024 |

ნახაზის დასახელება:

რკ/ბეტონის კედლის ჭრილები -0.150 ნიშნულზე

ნახაზის №:

კ - 122

# რკ/ბეტონის სვეტების და კედლების გეგმა +6.850 ნიშნულზე
მ. 1:100

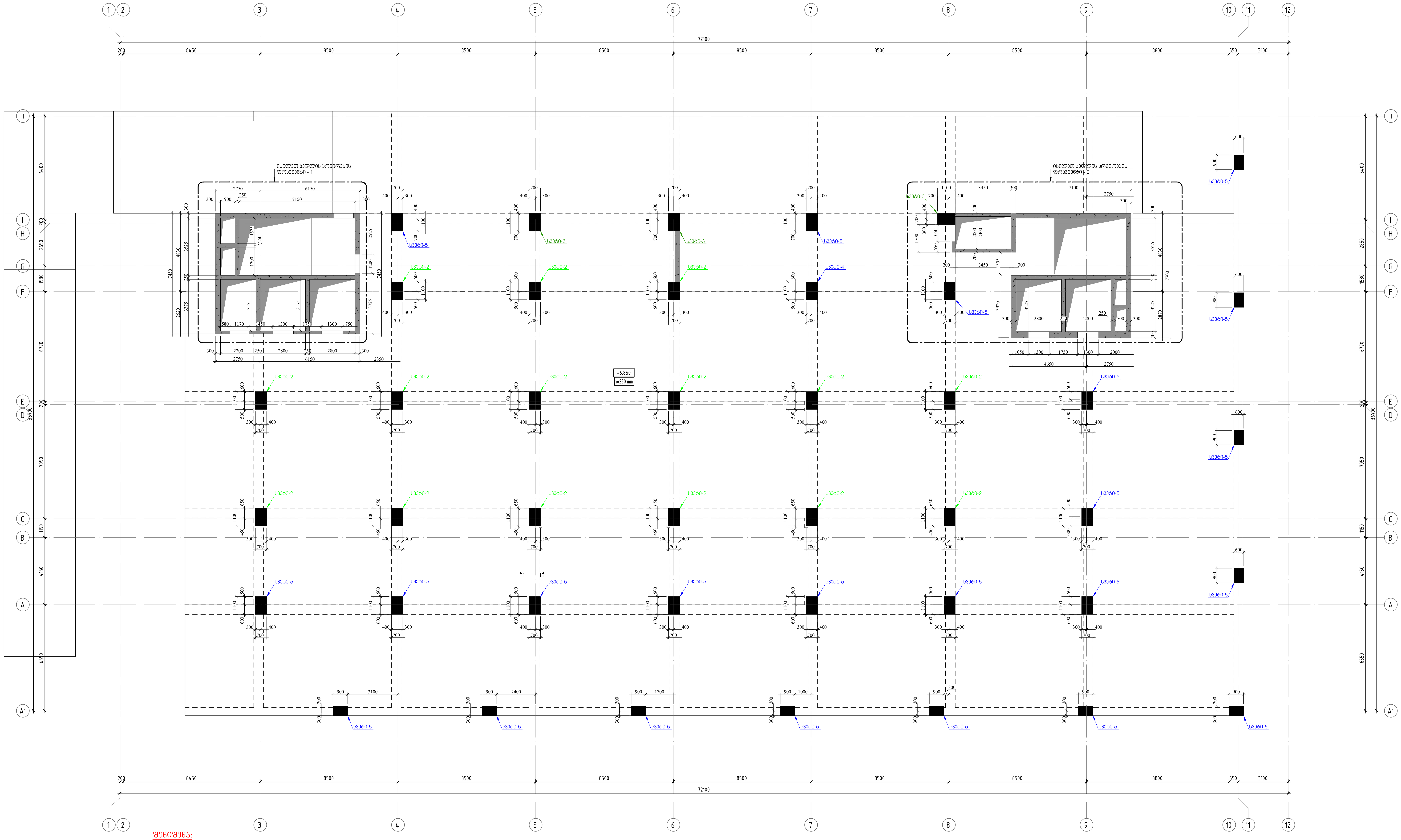


შენიშვნა:
1. მოცემული ნახაზი განხილული იქნას ფილების, რიგელების და კიბეების ნახაზებთან ერთად.
2. ფილის კონტურები და რიგელის სიმაღლეები მიღებული იქნას ფილის და რიგელის ნახაზებიდან.
3. კედლის არმირების ფრაგმენტი-1 იხილეთ ფურცელი კ - 103
4. კედლის არმირების ფრაგმენტი-2 იხილეთ ფურცელი კ - 105
5. კედლის ჭრილები იხილეთ ფურცელი კ - 105
5. განშლა 1-1; 2-2 იხილეთ ფურცელი კ - 102
6. კედლების და სვეტების მიბმა განხორციელდეს GPS-ის საშუალებით.

კონსტრუქციული პროექტი

ფორმატი: A1

თარიღი: 10.10.2024

დამკვეთი

**Ns studio**

პროექტის დასახელება:

თბილისი, ვაჟა-ფშაველას გამზირი №29, ავერსის კლინიკა
ს.კ: 01.10.15.007.123

კონსტრუქტორი:

დ. თავაძე

დ. თავაძე

| რევიზია | რევიზია |
| --- | --- |
| 00 | 24.10.2023 |
| 01 | 10.10.2024 |

ნახაზის დასახელება:

რკ/ბეტონის სვეტების და კედლების გეგმა +6.850 ნიშნულზე

ნახაზის №:

კ - 123

# რკ/ბეტონის სვეტების და კედლების გეგმა +10.550 ნიშნულზე
მ. 1:100

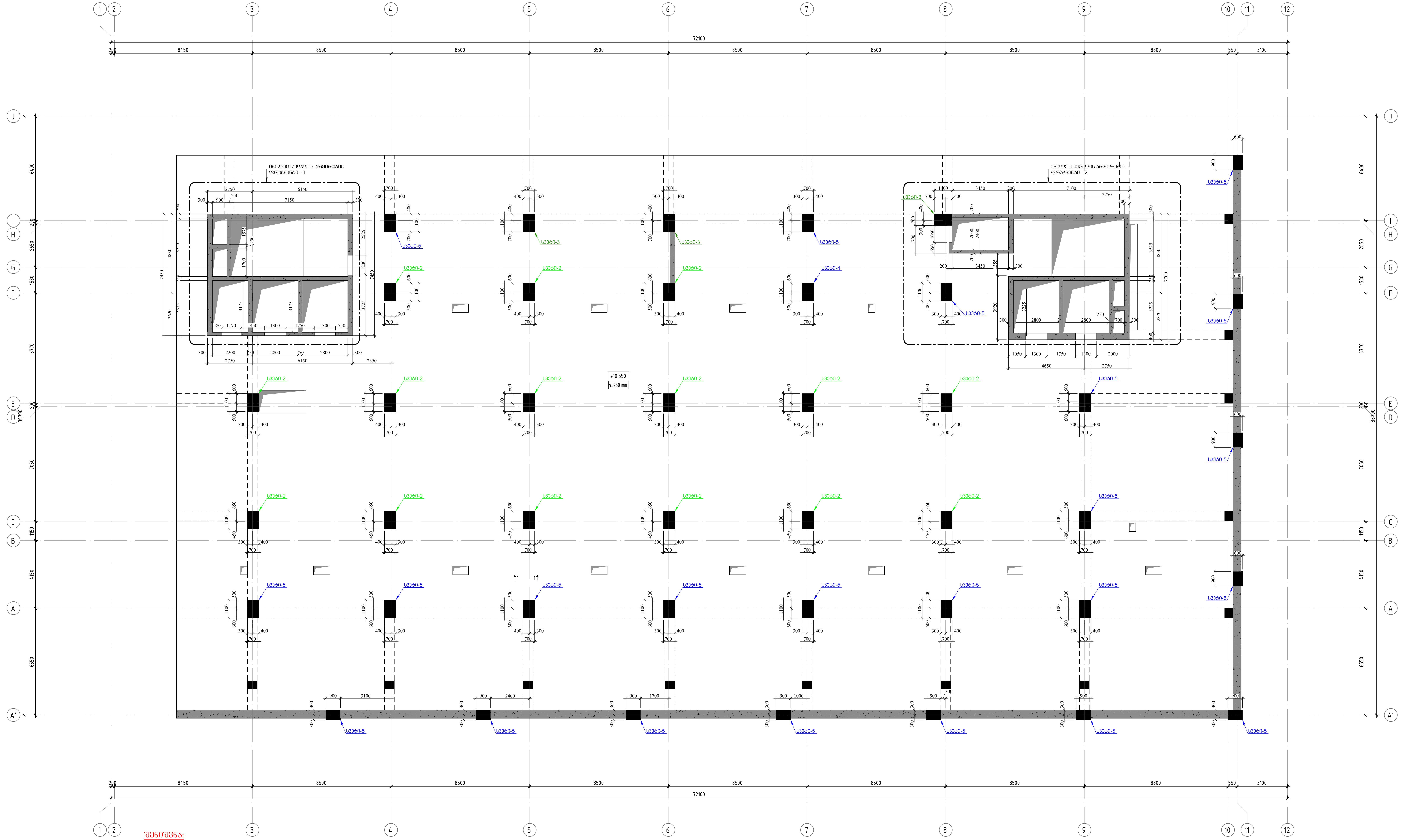


შენიშვნა:
1. მოცემული ნახაზი განხილული იქნას ფილების, რიგელების და კიბეების ნახაზებთან ერთად.
2. ფილის კონტურები და რიგელის სიმაღლეები მიღებული იქნას ფილის და რიგელის ნახაზებიდან.
3. კედლის არმირების ფრაგმენტი-1 იხილეთ ფურცელი კ - 103
4. კედლის არმირების ფრაგმენტი-2 იხილეთ ფურცელი კ - 105
5. კედლის ჭრილები იხილეთ ფურცელი კ - 105
5. განშლა 1-1; 2-2 იხილეთ ფურცელი კ - 102
6. კედლების და სვეტების მიბმა განხორციელდეს GPS-ის საშუალებით.

კონსტრუქციული პროექტი

ფორმატი: **A1**

თარიღი: 10.10.2024

დამკვეთი

**Ns studio**

პროექტის დასახელება:

თბილისი, ვაჟა-ფშაველას გამზირი №29, ავერსის კლინიკა
ს.კ: 01.10.15.007.123

შენიშვნები:

კონსტრუქტორი:

დ. თავაძე

დ. თავაძე

| რევიზია | რევიზია |
|---|---|
| 00 | 24.10.2023 |
| 01 | 10.10.2024 |

ნახაზის დასახელება:

რკ/ბეტონის სვეტების და კედლების გეგმა +10.550 ნიშნულზე

ნახაზის №:

კ - 124

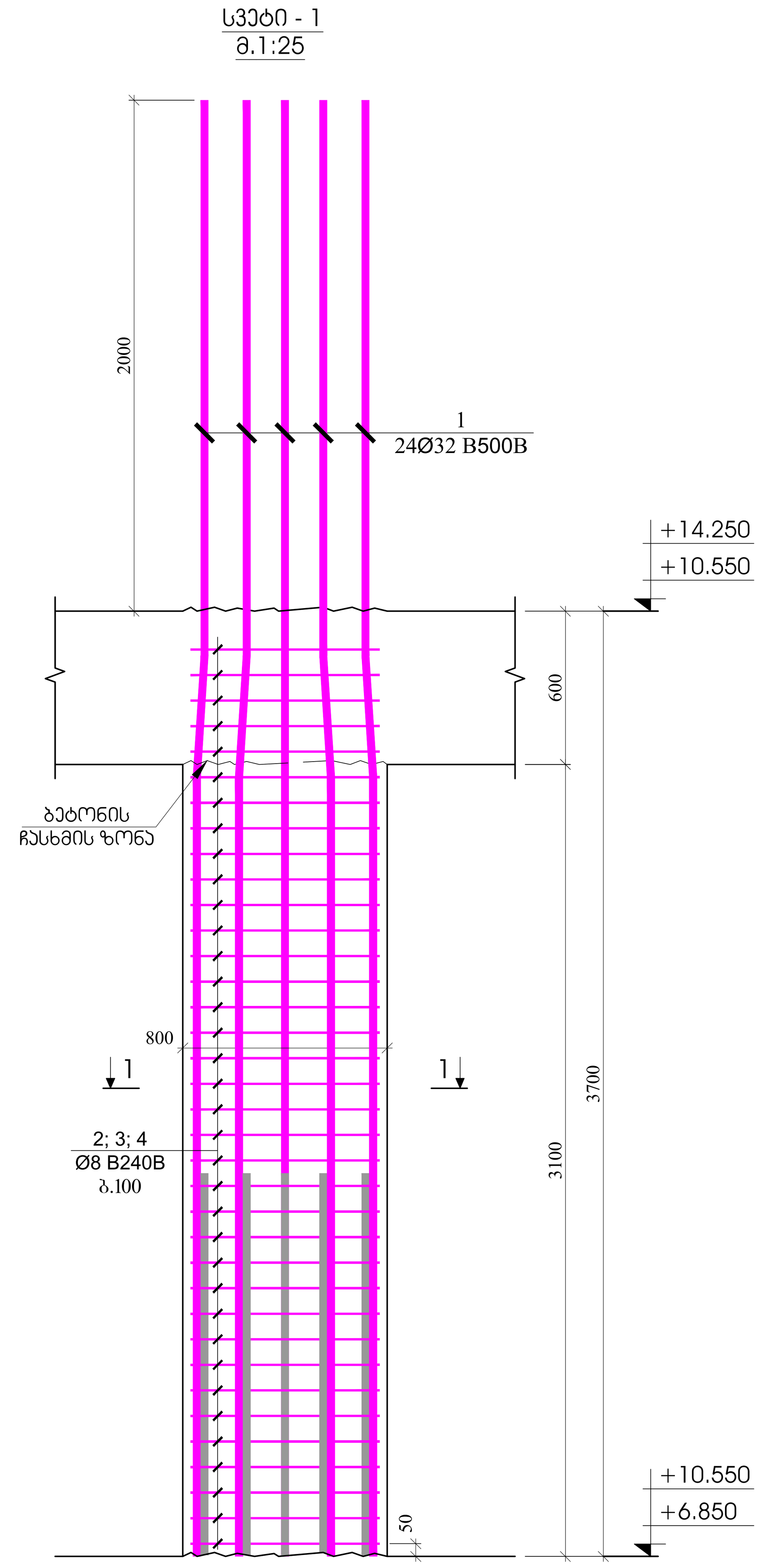


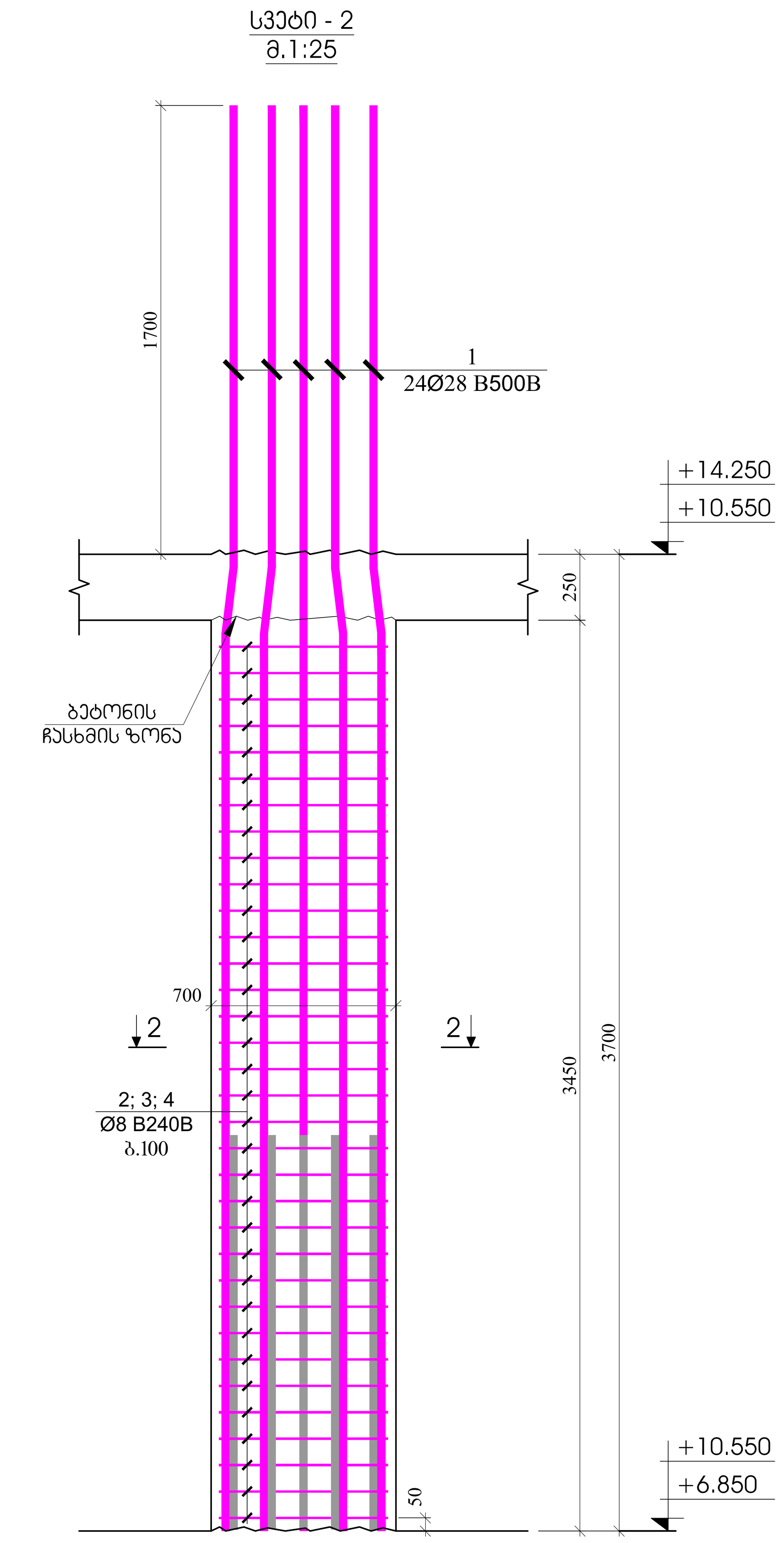


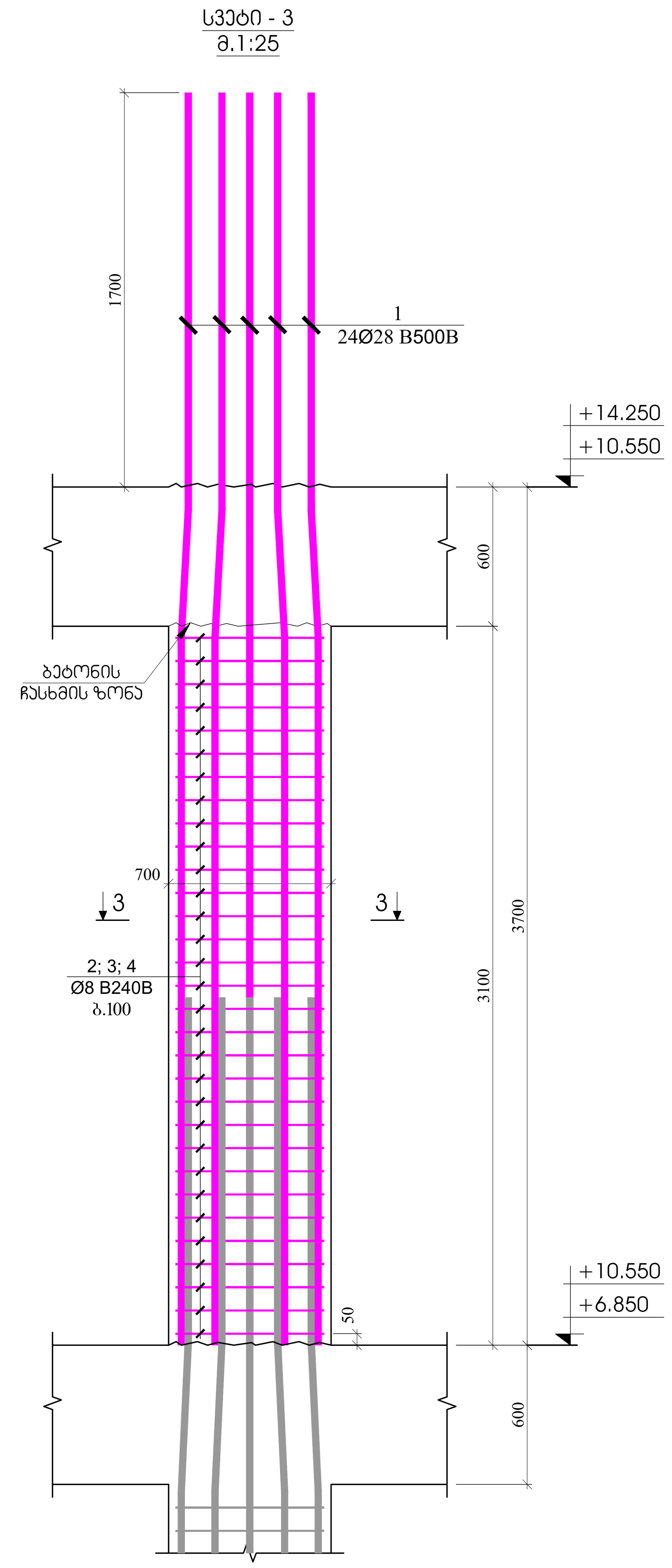


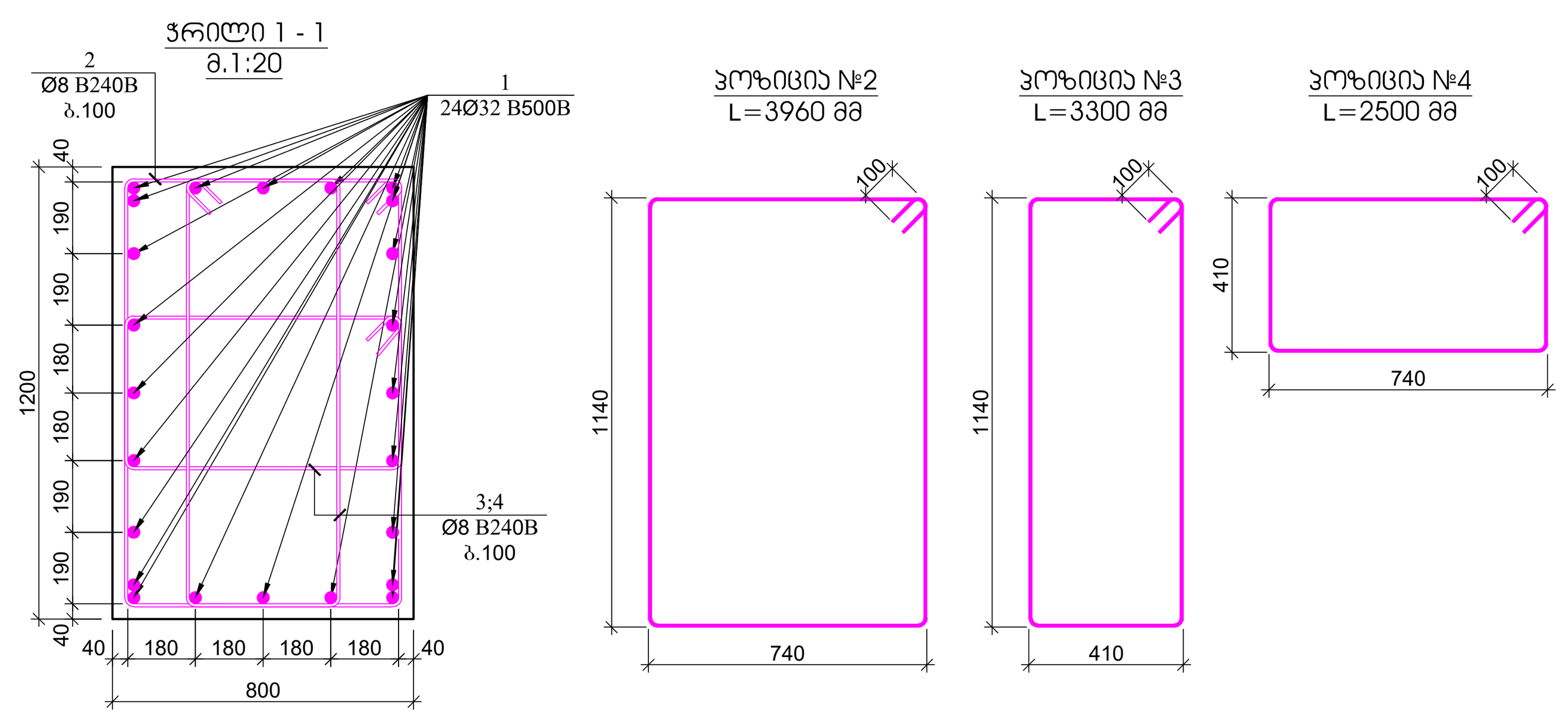


| პოზ. | ა ღ ნ ი შ ვ ნ ა | დ ა ს ა ხ ე ლ ე ბ ა | | | | რაოდ. | წონა, კგ | | სვეტის რაოდენობა |
|---|---|---|---|---|---|---|---|---|---|
| | | სვეტი - 1 | | | | | | | 6 |
| | | დეტალები | | | | | ერთეული (კგ) | სულ (კგ) | (კგ) |
| 1 | | Ø 32 | B500B | ℓ= | 5700 | 24 | 36.03 | 864.60 | 5187.61 |
| 2 | | Ø 8 | B240B | ℓ= | 3960 | 28 | 1.56 | 43.80 | 262.79 |
| 3 | | Ø 8 | B240B | ℓ= | 3300 | 56 | 1.30 | 73.00 | 437.99 |
| 4 | | Ø 8 | B240B | ℓ= | 2800 | 56 | 1.11 | 61.94 | 371.63 |
| | | | | | | | ჯამი: | 1043.34 | 6260.02 |
| | | | | | | | | მ³ | მ³ |
| | | ბეტონი B30 | | | | | | 2.69 | 16.13 |

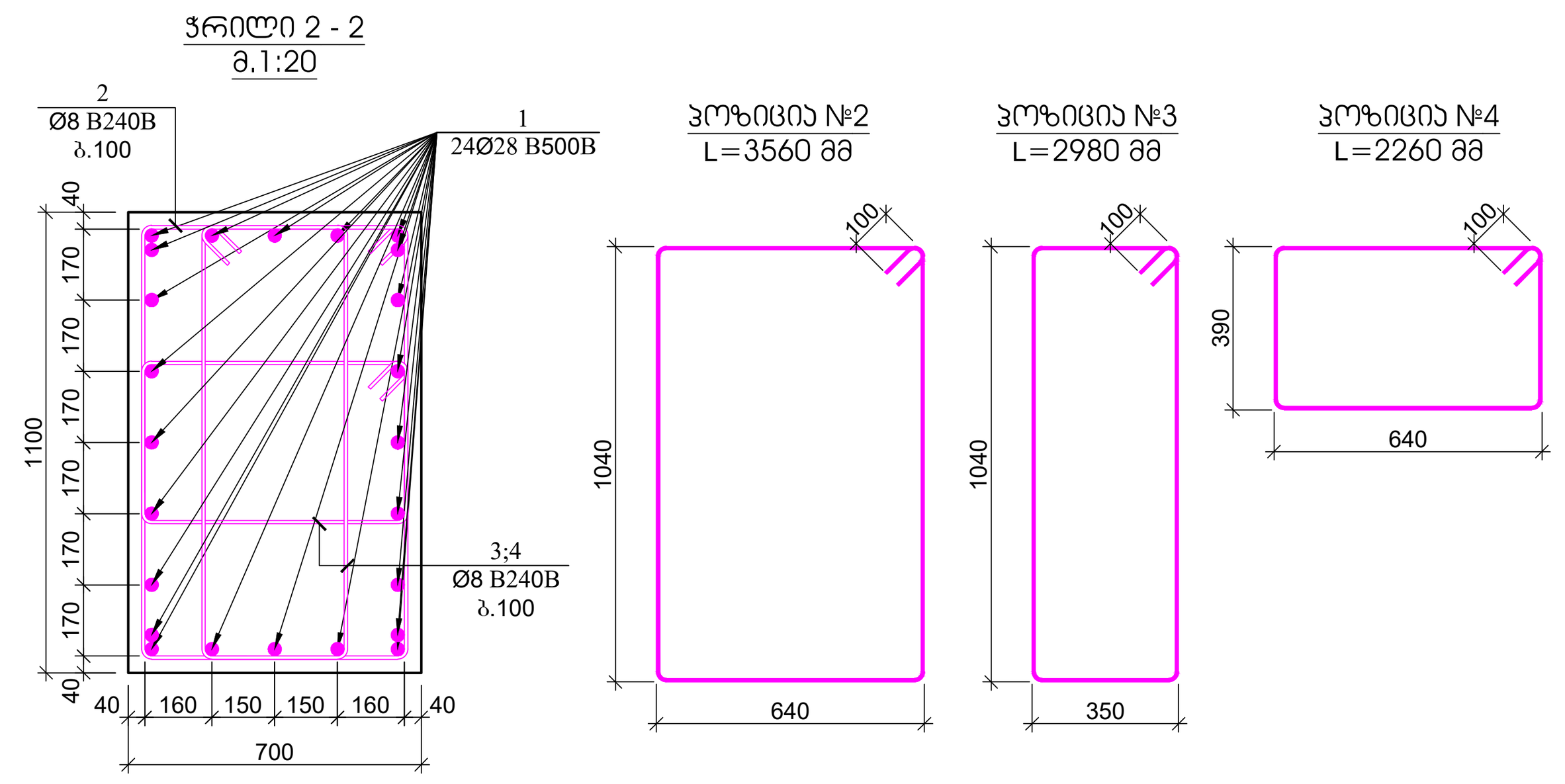


| პოზ. | ა ღ ნ ი შ ვ ნ ა | დ ა ს ა ხ ე ლ ე ბ ა | | | | რაოდ. | წონა, კგ | | სვეტის რაოდენობა |
|---|---|---|---|---|---|---|---|---|---|
| | | სვეტი - 2 | | | | | | | 14 |
| | | დეტალები | | | | | ერთეული (კგ) | სულ (კგ) | (კგ) |
| 1 | | Ø 28 | B500B | ℓ= | 5400 | 24 | 26.13 | 627.12 | 8779.69 |
| 2 | | Ø 8 | B240B | ℓ= | 3560 | 31 | 1.41 | 43.59 | 610.31 |
| 3 | | Ø 8 | B240B | ℓ= | 2980 | 62 | 1.18 | 72.98 | 1021.75 |
| 4 | | Ø 8 | B240B | ℓ= | 2260 | 62 | 0.89 | 55.35 | 774.89 |
| | | | | | | | ჯამი: | 799.05 | 11186.65 |
| | | | | | | | | მ³ | მ³ |
| | | ბეტონი B30 | | | | | | 2.43 | 33.96 |

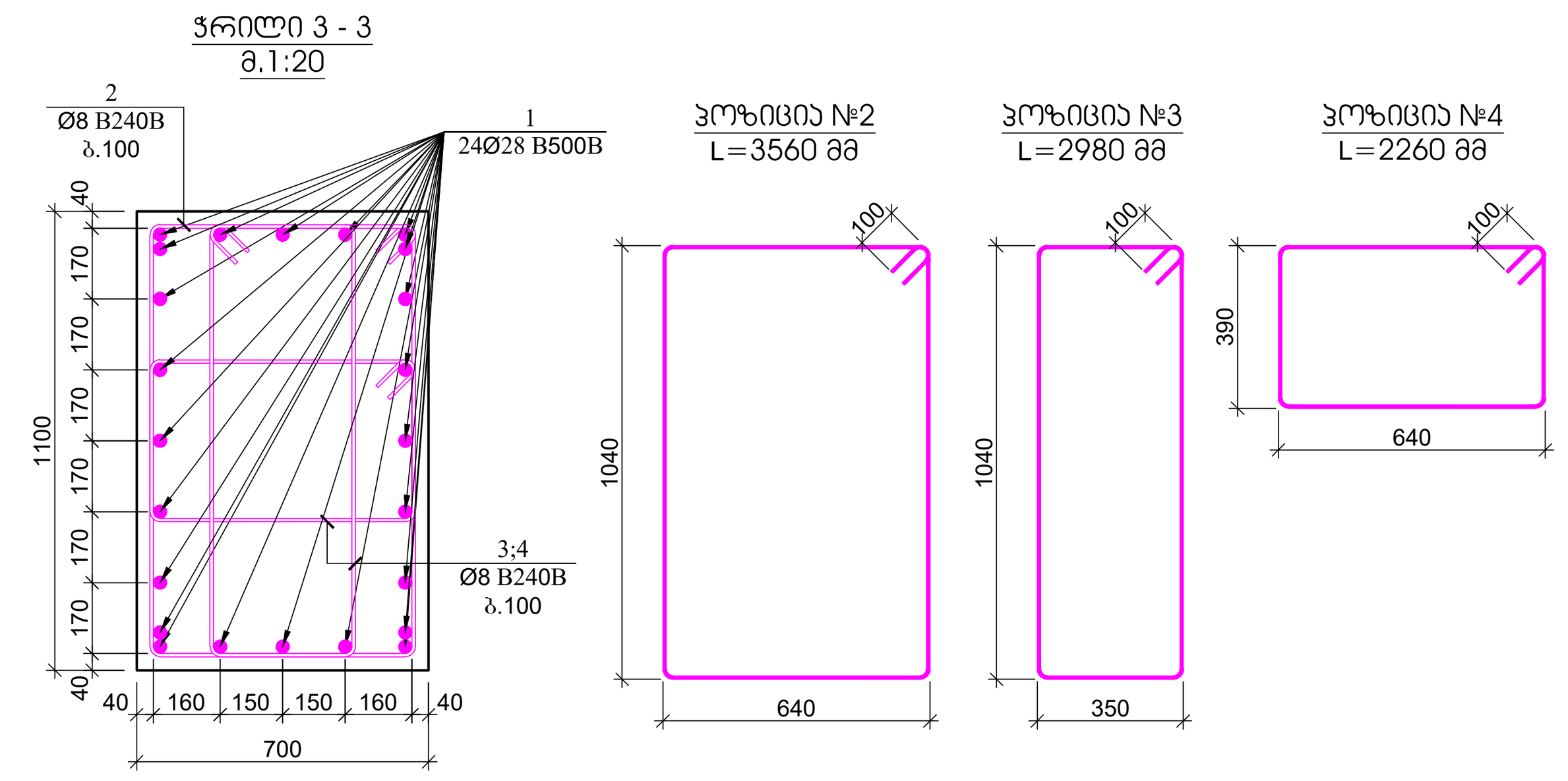


| პოზ. | ა ღ ნ ი შ ვ ნ ა | დ ა ს ა ხ ე ლ ე ბ ა | | | | რაოდ. | წონა, კგ | | სვეტის რაოდენობა |
|---|---|---|---|---|---|---|---|---|---|
| | | სვეტი - 3 | | | | | | | 14 |
| | | დეტალები | | | | | ერთეული (კგ) | სულ (კგ) | (კგ) |
| 1 | | Ø 28 | B500B | ℓ= | 5400 | 24 | 26.13 | 627.12 | 8779.69 |
| 2 | | Ø 8 | B240B | ℓ= | 3560 | 28 | 1.41 | 39.37 | 551.25 |
| 3 | | Ø 8 | B240B | ℓ= | 2980 | 56 | 1.18 | 65.92 | 922.87 |
| 4 | | Ø 8 | B240B | ℓ= | 2260 | 56 | 0.89 | 49.99 | 699.90 |
| | | | | | | | ჯამი: | 782.41 | 10953.71 |
| | | | | | | | | მ³ | მ³ |
| | | ბეტონი B30 | | | | | | 2.16 | 30.18 |

კონსტრუქციული პროექტი

ფორმატი: **A1**

თარიღი: 10.10.2024

დამკვეთი

**Ns studio**

პროექტის დასახელება:

თბილისი, ვაჟა-ფშაველას გამზირი №29, ავერსის კლინიკა
ს.კ: 01.10.15.007.123

შენიშვნები:

კონსტრუქტორი:

დ. თავაძე

დ. თავაძ

| რევიზია | რევიზია |
|---|---|
| 00 | 24.10.2023 |
| 01 | 10.10.2024 |

ნახაზის დასახელება:

სვეტი - 1
სვეტი - 2
სვეტი - 3

ნახაზის №:

კ - 125

სვეტი - 4
მ.1:25

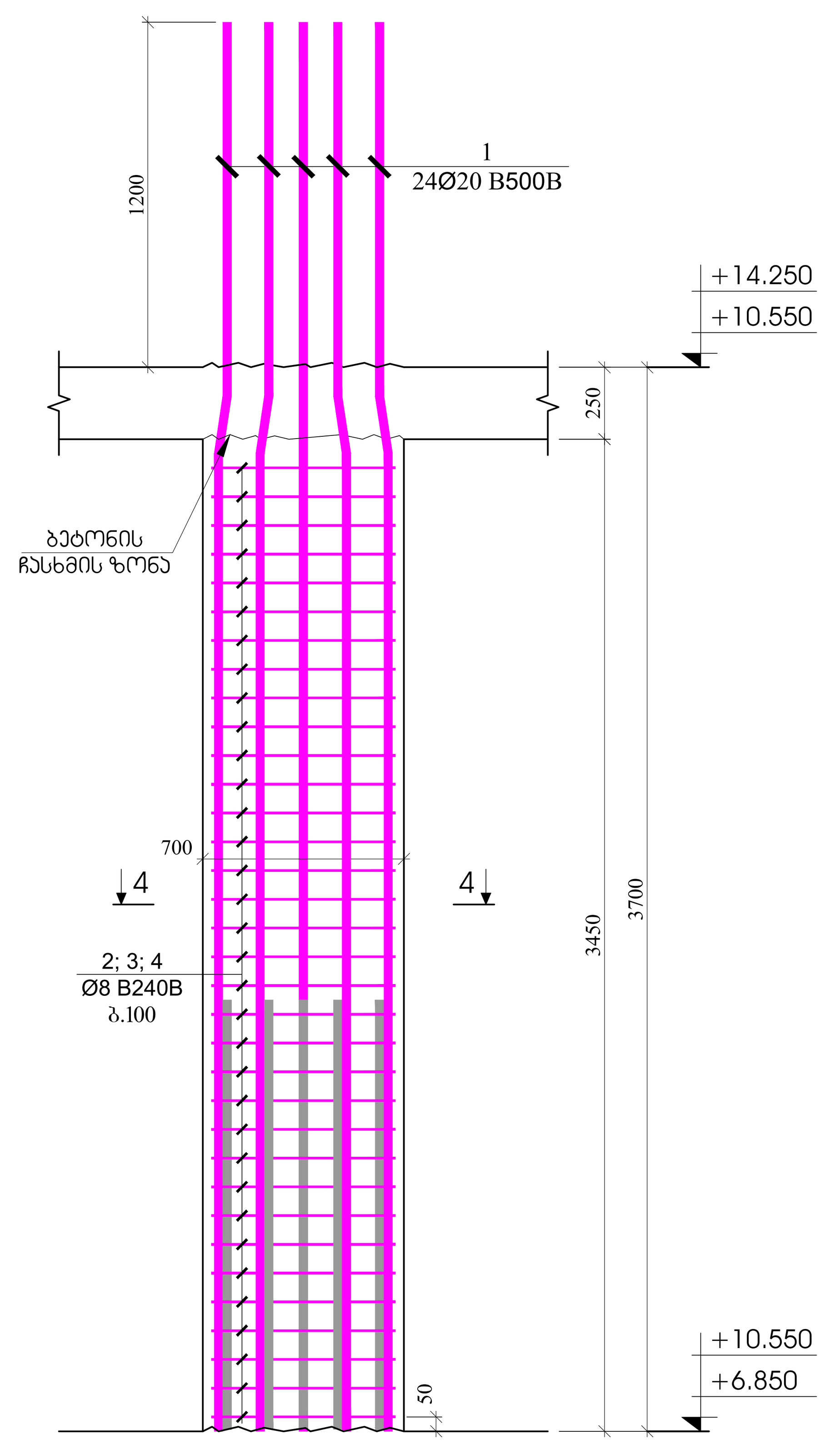


სვეტი - 5
მ.1:25

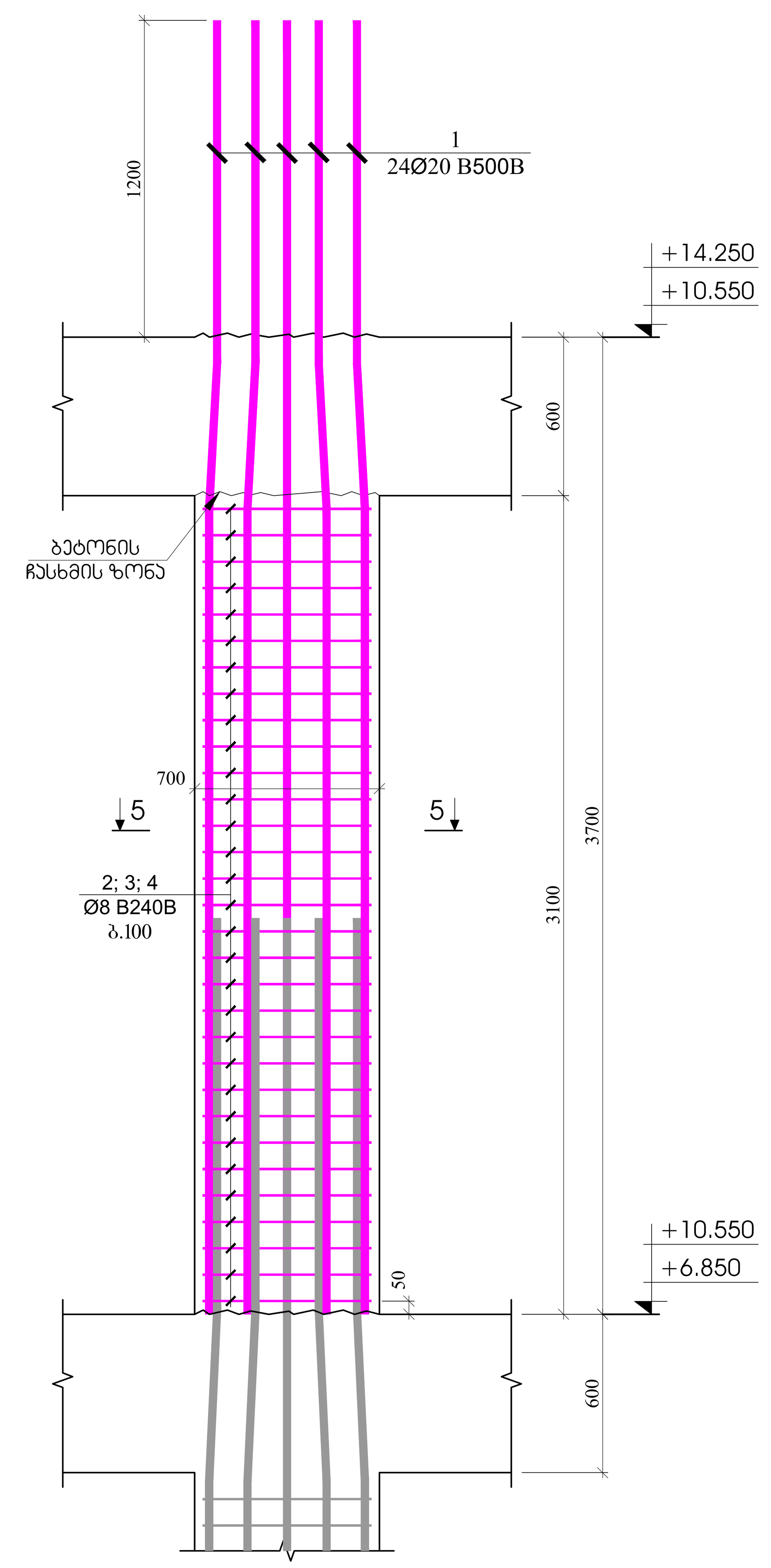


სვეტი - 6
მ.1:25

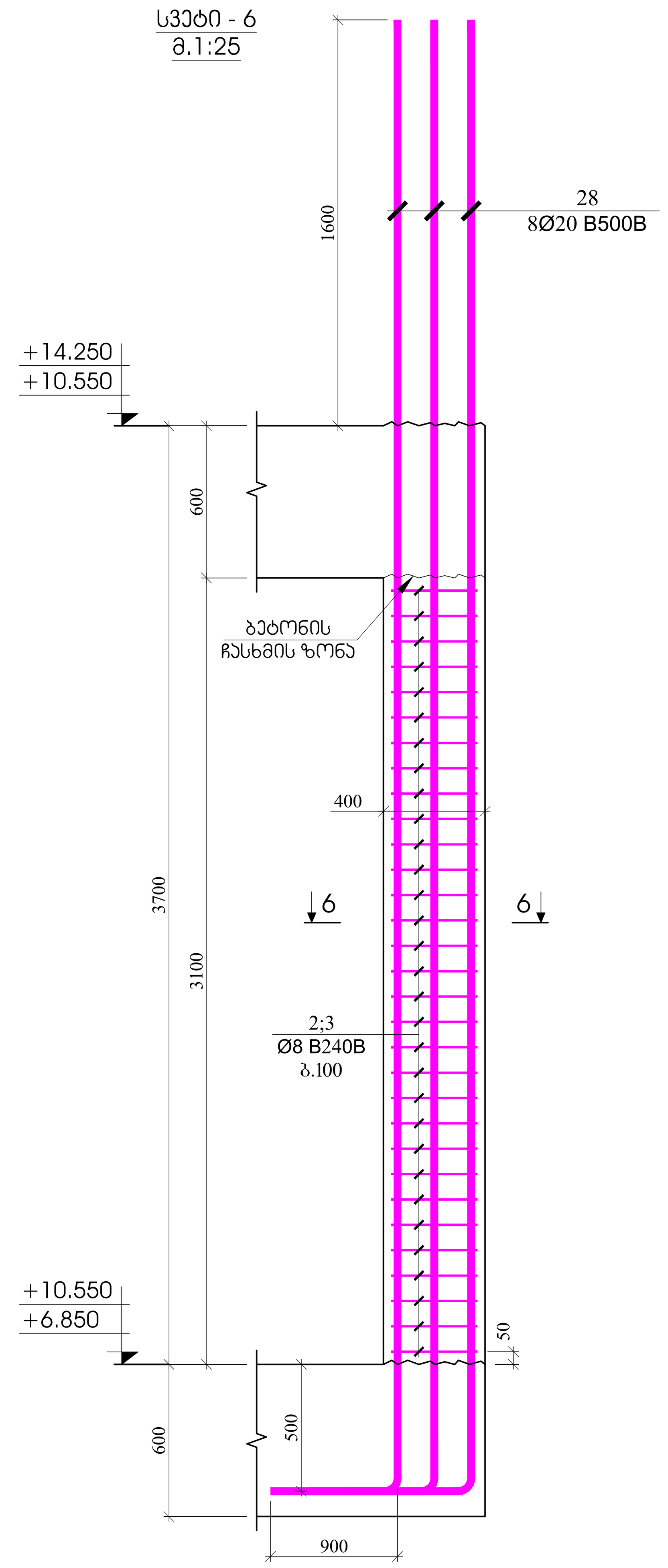


ჭრილი 4 - 4
მ.1:20

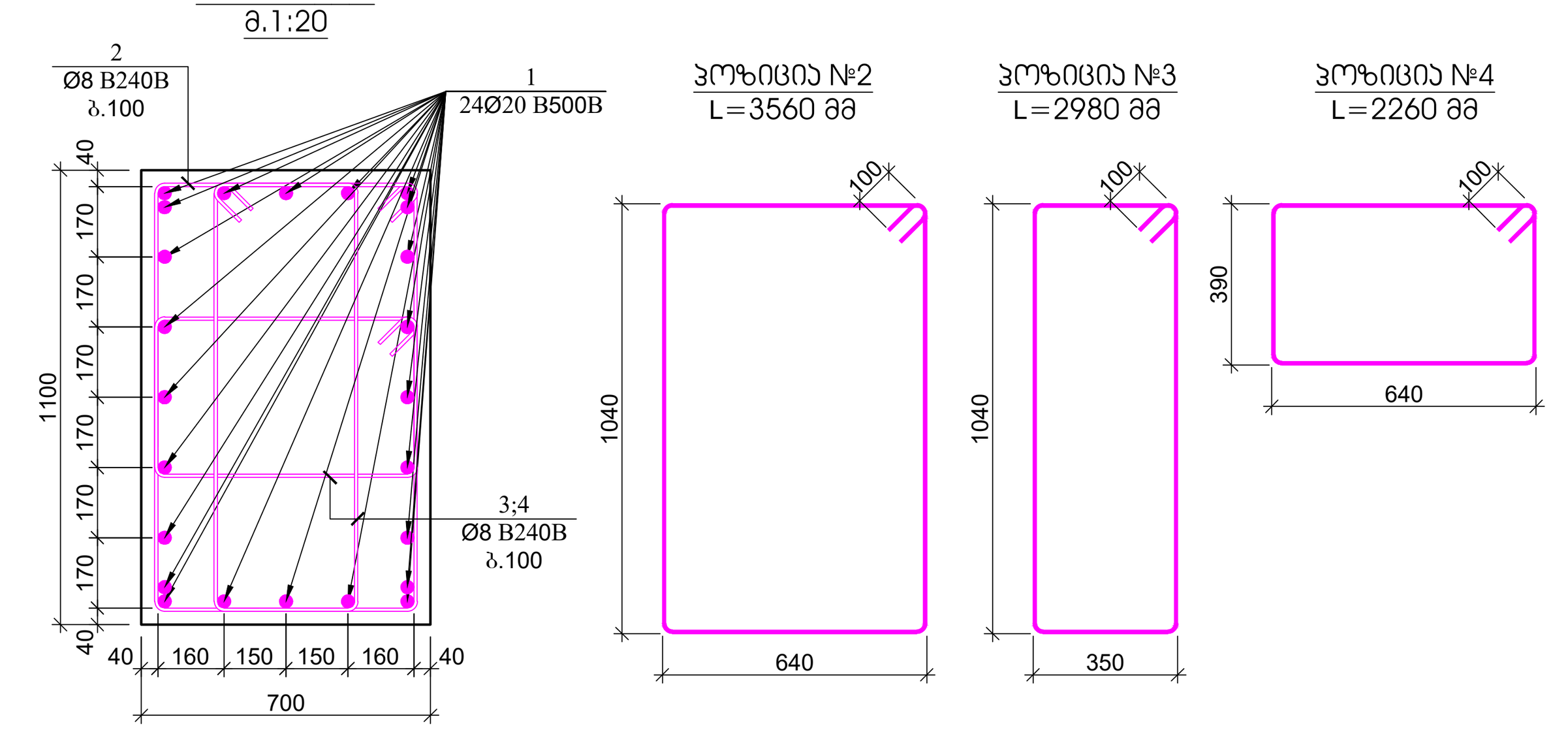


| პოზ. | ა ღ ნ ი შ ვ ნ ა | დ ა ს ა ხ ე ლ ე ბ ა | რაოდ. | წონა, კგ | | სვეტის რაოდენობა |
|---|---|---|---|---|---|---|
| | | სვეტი - 4 | | | | 14 |
| | | დეტალები | | ერთეული (კგ) | სულ (კგ) | (კგ) |
| 1 | | Ø 20 B500B ℓ= 4900 | 24 | 12.10 | 290.33 | 4064.67 |
| 2 | | Ø 8 B240B ℓ= 3560 | 31 | 1.41 | 43.59 | 610.31 |
| 3 | | Ø 8 B240B ℓ= 2980 | 62 | 1.18 | 72.98 | 1021.75 |
| 4 | | Ø 8 B240B ℓ= 2260 | 62 | 0.89 | 55.35 | 774.89 |
| | | | | ჯამი: | 462.26 | 6471.62 |
| | | | | | $მ^3$ | $მ^3$ |
| | | ბეტონი B30 | | | 2.43 | 33.96 |

ჭრილი 5 - 5
მ.1:20

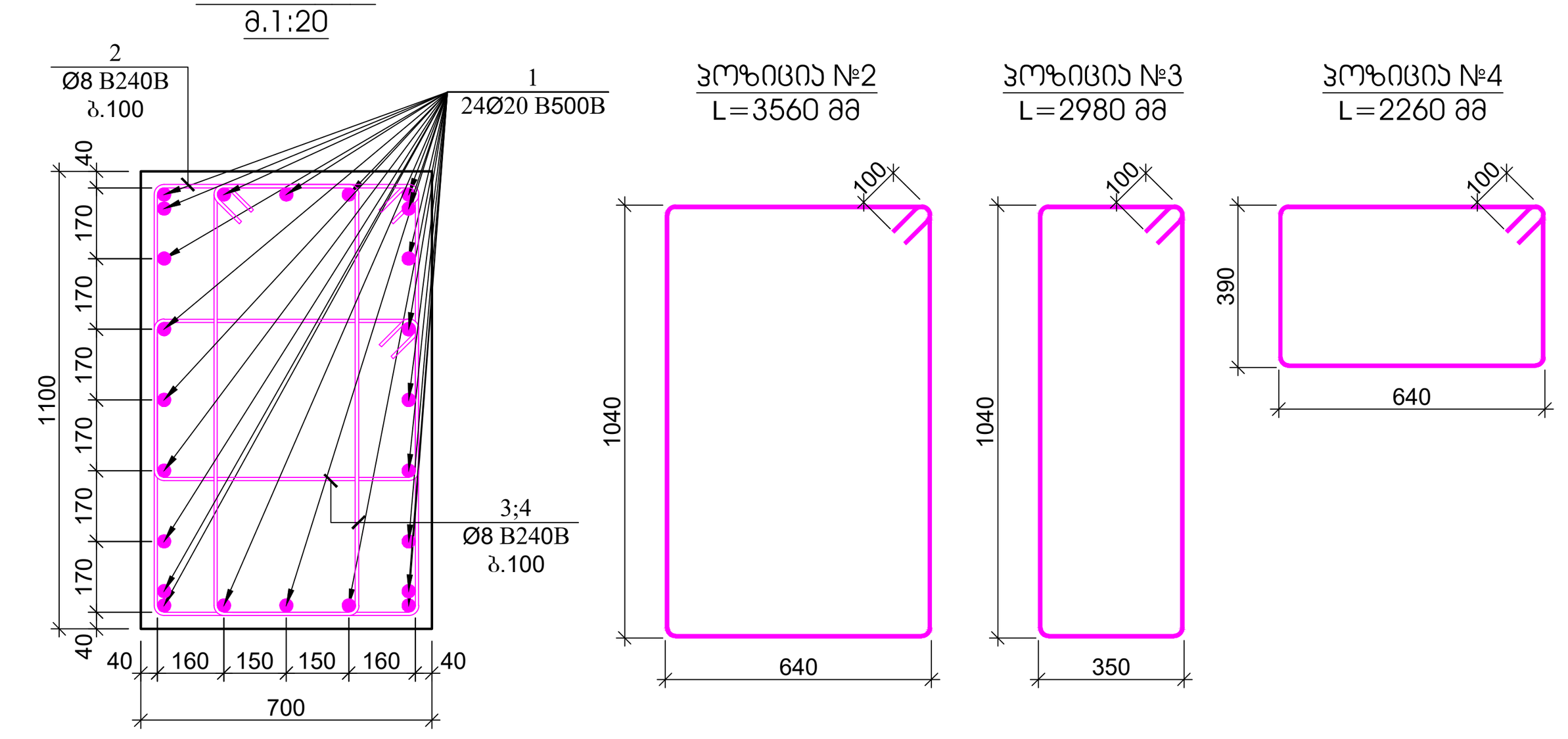


| პოზ. | ა ღ ნ ი შ ვ ნ ა | დ ა ს ა ხ ე ლ ე ბ ა | რაოდ. | წონა, კგ | | სვეტის რაოდენობა |
|---|---|---|---|---|---|---|
| | | სვეტი - 5 | | | | 26 |
| | | დეტალები | | ერთეული (კგ) | სულ (კგ) | (კგ) |
| 1 | | Ø 20 B500B ℓ= 4900 | 20 | 12.10 | 241.94 | 6290.57 |
| 2 | | Ø 8 B240B ℓ= 3560 | 28 | 1.41 | 39.37 | 1023.74 |
| 3 | | Ø 8 B240B ℓ= 2980 | 56 | 1.18 | 65.92 | 1713.91 |
| 4 | | Ø 8 B240B ℓ= 2260 | 56 | 0.89 | 49.99 | 1299.81 |
| | | | | ჯამი: | 397.23 | 10328.03 |
| | | | | | $მ^3$ | $მ^3$ |
| | | ბეტონი B30 | | | 2.16 | 56.06 |

ჭრილი 6 - 6
მ.1:20

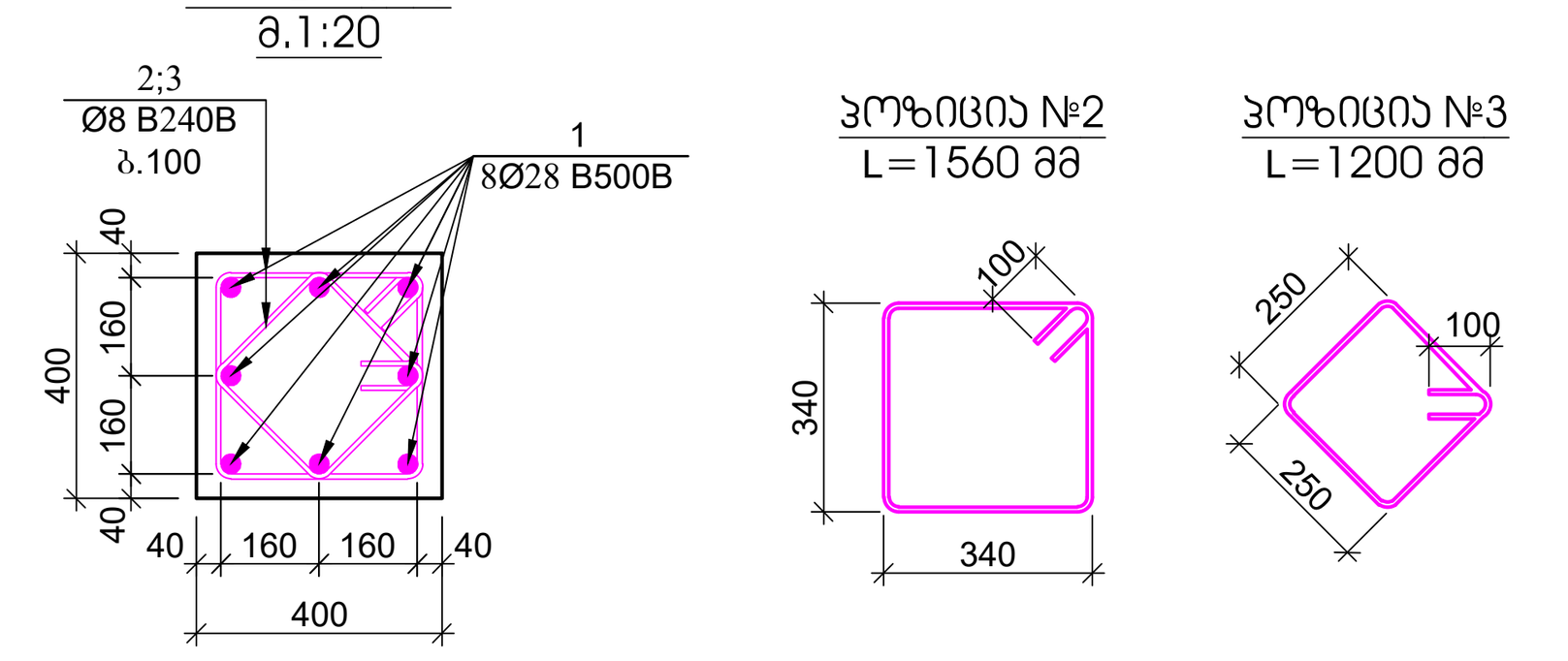


| პოზ. | ა ღ ნ ი შ ვ ნ ა | დ ა ს ა ხ ე ლ ე ბ ა | რაოდ. | წონა, კგ | | სვეტის რაოდენობა |
|---|---|---|---|---|---|---|
| | | სვეტი - 6 | | | | 8 |
| | | დეტალები | | ერთეული (კგ) | სულ (კგ) | (კგ) |
| 1 | | Ø 28 B500B ℓ= 6400 | 8 | 30.97 | 247.75 | 1982.01 |
| 2 | | Ø 8 B240B ℓ= 1560 | 28 | 0.62 | 17.25 | 138.03 |
| 3 | | Ø 8 B240B ℓ= 1200 | 28 | 0.47 | 13.27 | 106.18 |
| | | | | ჯამი: | 278.28 | 2226.22 |
| | | | | | $მ^3$ | $მ^3$ |
| | | ბეტონი B30 | | | 0.45 | 3.58 |

კონსტრუქციული პროექტი

| | |
|---|---|
| ფორმატი: | A1 |
| თარიღი: | 10.10.2024 |

დამკვეთი

**Ns studio**

პროექტის დასახელება:

თბილისი, ვაჟა-ფშაველას გამზირი №29, ავერსის კლინიკა
ს.კ: 01.10.15.007.123

შენიშვნები:

კონსტრუქტორი:

დ. თავაძე

| რევიზია | რევიზია |
|---|---|
| 00 | 24.10.2023 |
| 01 | 10.10.2024 |

ნახაზის დასახელება:

სვეტი - 4
სვეტი - 5
სვეტი - 6

ნახაზის №:

კ - 126

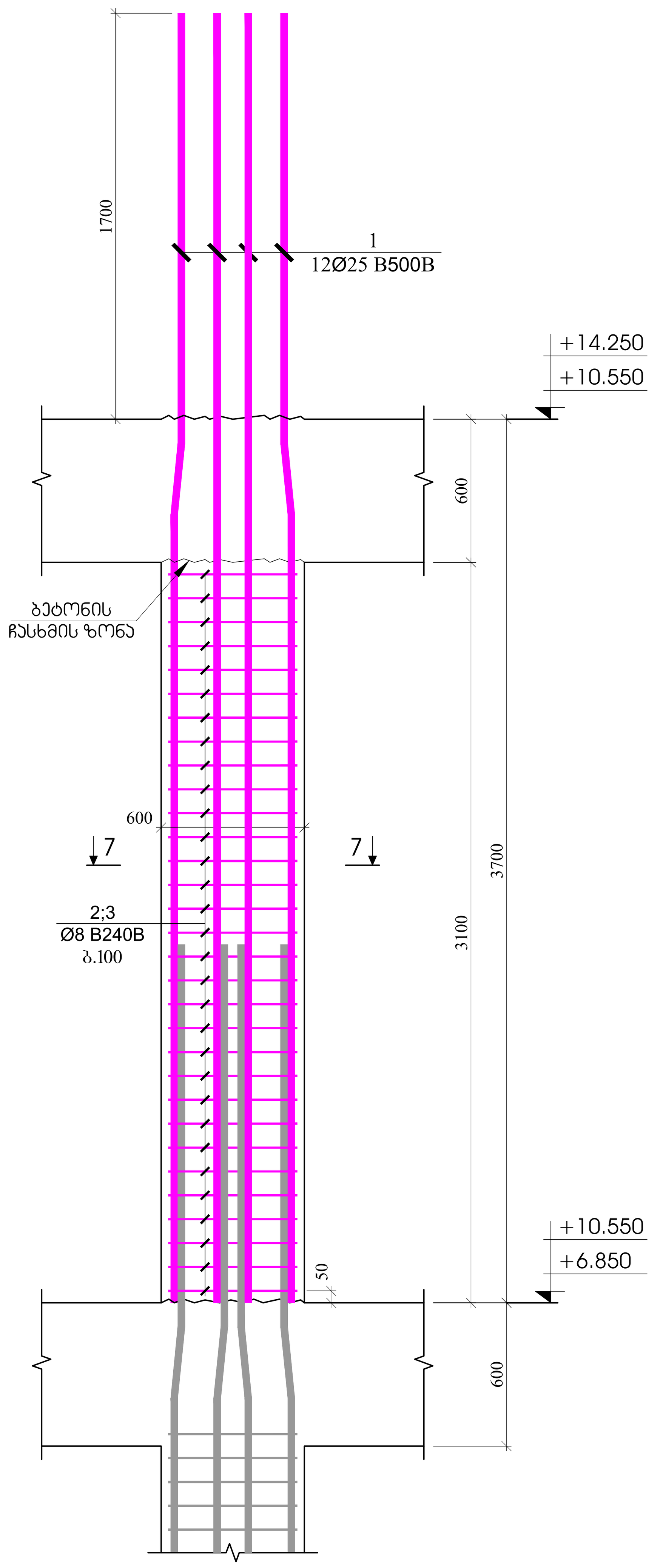


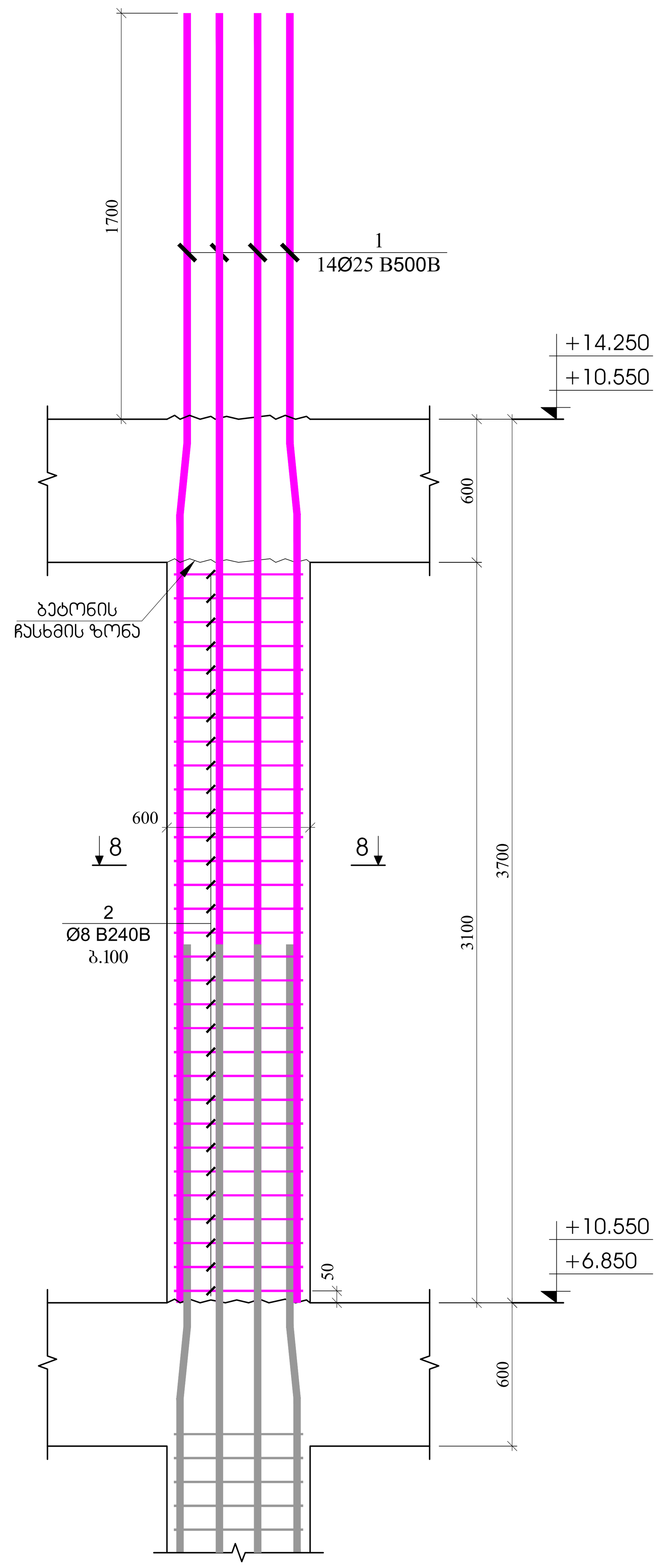


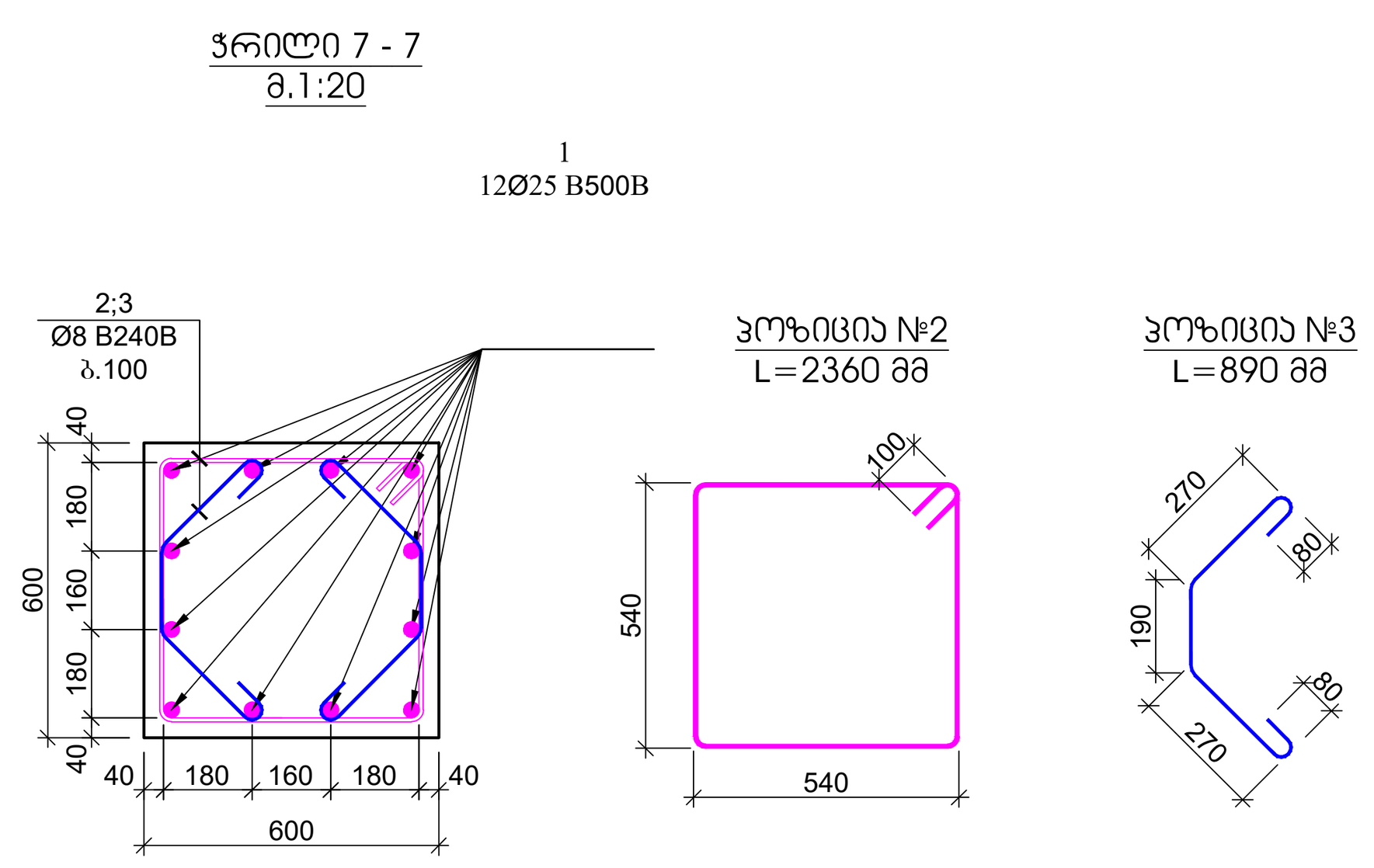


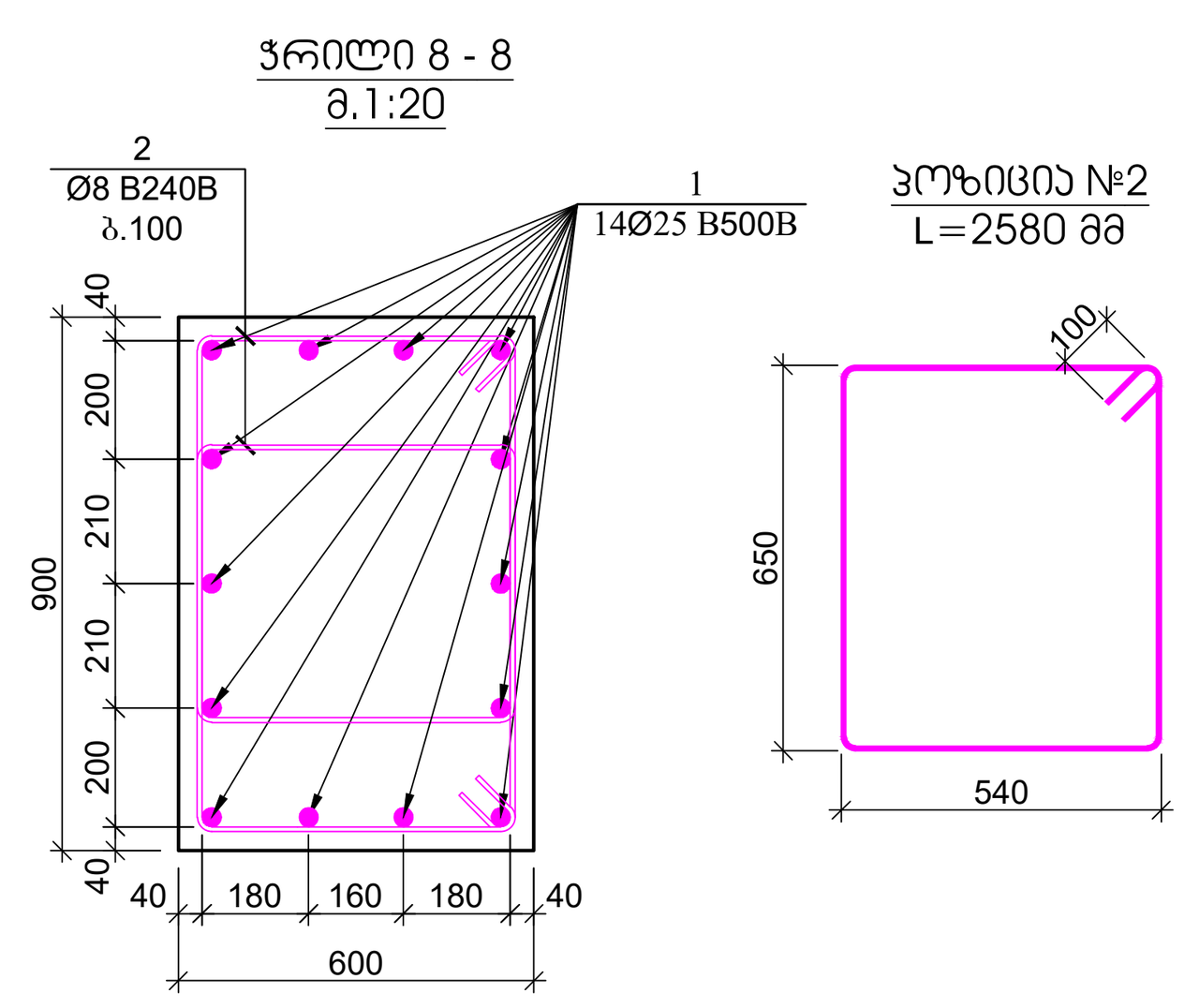


| პოზ. | აღნიშვნა | დასახელება | რაოდ. | წონა, კგ | | სვეტის რაოდენობა |
|---|---|---|---|---|---|---|
| | | სვეტი - 7 | | | | 14 |
| | | დეტალები | | ერთეული (კგ) | სულ (კგ) | (კგ) |
| 1 | | Ø 25 B500B ℓ= 5400 | 12 | 20.83 | 249.97 | 3499.56 |
| 2 | | Ø 8 B240B ℓ= 2360 | 28 | 0.93 | 26.10 | 365.43 |
| 3 | | Ø 8 B240B ℓ= 890 | 56 | 0.35 | 19.69 | 275.62 |
| | | | | ჯამი: | 295.76 | 4140.62 |
| | | | | | მ³ | მ³ |
| | | ბეტონი B30 | | | 1.01 | 14.11 |

| პოზ. | აღნიშვნა | დასახელება | რაოდ. | წონა, კგ | | სვეტის რაოდენობა |
|---|---|---|---|---|---|---|
| | | სვეტი - 8 | | | | 2 |
| | | დეტალები | | ერთეული (კგ) | სულ (კგ) | (კგ) |
| 1 | | Ø 25 B500B ℓ= 5400 | 14 | 20.83 | 291.63 | 583.26 |
| 2 | | Ø 8 B240B ℓ= 2580 | 56 | 1.02 | 57.07 | 114.14 |
| | | | | ჯამი: | 348.70 | 697.40 |
| | | | | | მ³ | მ³ |
| | | ბეტონი B30 | | | 1.51 | 3.02 |

კონსტრუქციული პროექტი

ფორმატი: **A1**

თარიღი: 10.10.2024

დამკვეთი

**Ns studio**

პროექტის დასახელება:

თბილისი, ვაჟა-ფშაველას გამზირი №29, ავერსის კლინიკა

ს.კ: 01.10.15.007.123

შენიშვნები:

კონსტრუქტორი:

დ. თავაძე

დ. თავაძე

| რევიზია | რევიზია |
|---|---|
| 00 | 24.10.2023 |
| 01 | 10.10.2024 |

ნახაზის დასახელება:

სვეტი - 7
სვეტი - 8

ნახაზის №:

კ - 127

## კედლის არმირების ფრაგმენტი - 1
მ.1:25

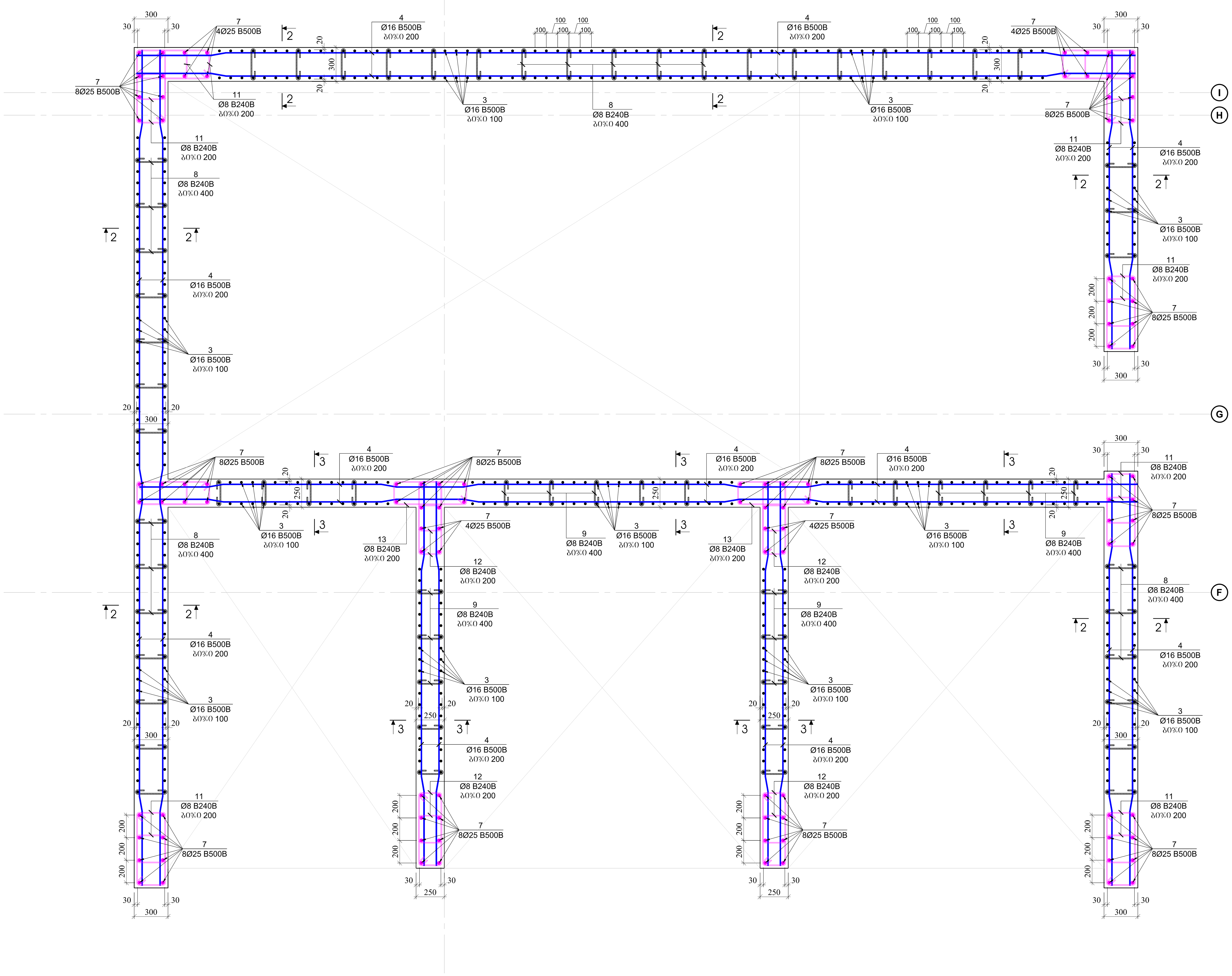


კონსტრუქციული პროექტი

| ფორმატი: | A1 |
|---|---|
| თარიღი: | 10.10.2024 |

დამკვეთი

**Ns studio**

პროექტის დასახელება:

თბილისი, ვაჟა-ფშაველას გამზირი №29, ავერსის კლინიკა
.... 01.10.15.007.123

შენიშვნები:

კონსტრუქტორი:

დ. თავაძე

დ. თავაძე

| რევიზია | რევიზია |
|---|---|
| 00 | 24.10.2023 |
| 01 | 10.10.2024 |

ნახაზის დასახელება:

კედლის არმირების ფრაგმენტი - 1

ნახაზის №:

კ - 128

## კედლის არმირების ფრაგმენტი - 2
მ.1:25

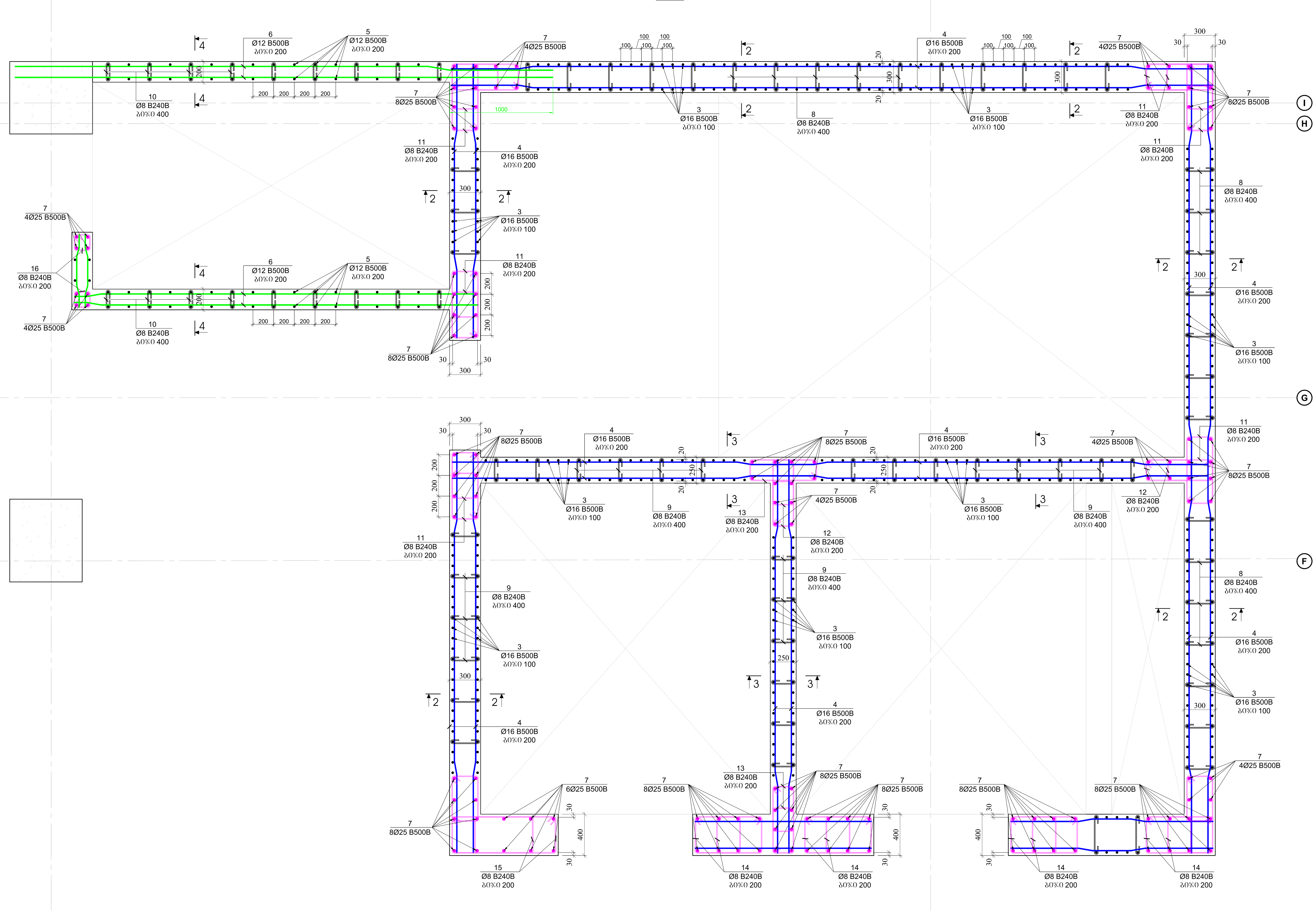


კონსტრუქციული პროექტი

| ფორმატი: | A1 |
|---|---|
| თარიღი: | 10.10.2024 |

დამკვეთი

**Ns studio**

პროექტის დასახელება:

თბილისი, ვაჟა-ფშაველას გამზირი №29, ავერსის კლინიკა
.... 01.10.15.007.123

შენიშვნები:

კონსტრუქტორი:

დ. თავაძე

| რევიზია | რევიზია |
|---|---|
| 00 | 24.10.2023 |
| 01 | 10.10.2024 |

ნახაზის დასახელება:

კედლის არმირების ფრაგმენტი - 2

ნახაზის №:

კ - 129

ჭრილი 1-1
მ.1:25

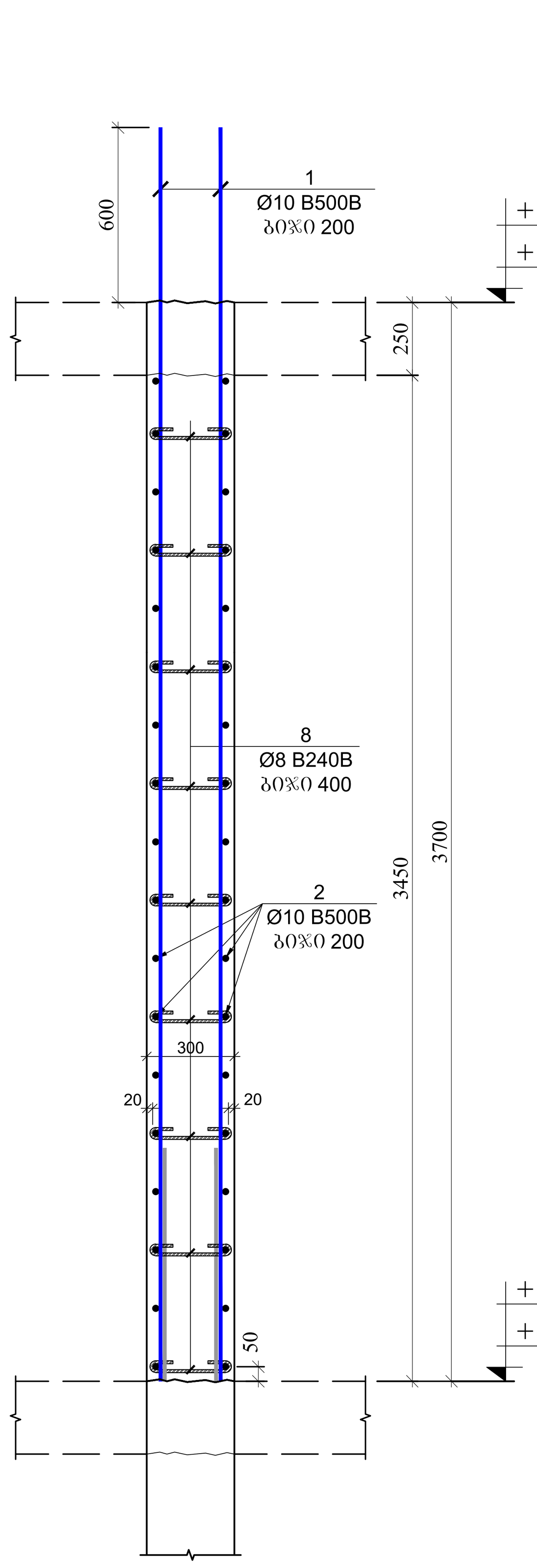


ჭრილი 2-2
მ.1:25

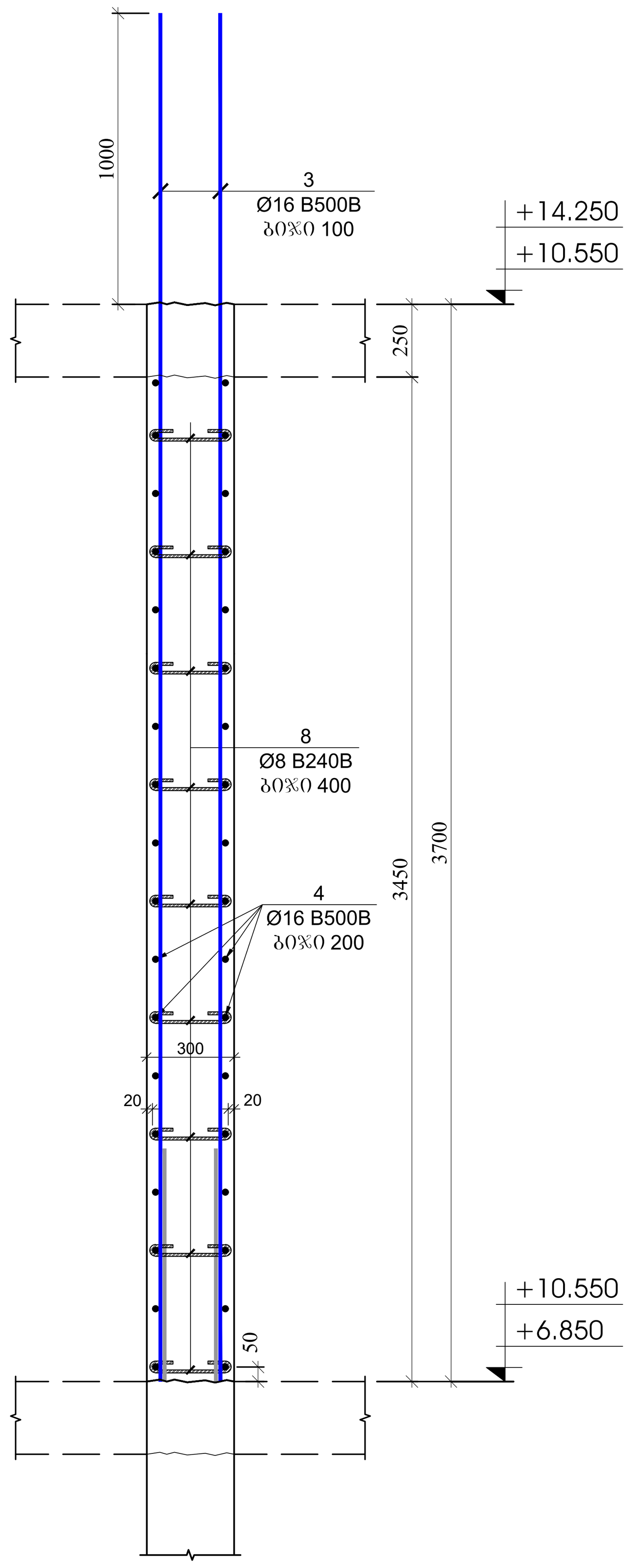


ჭრილი 3-3
მ.1:25

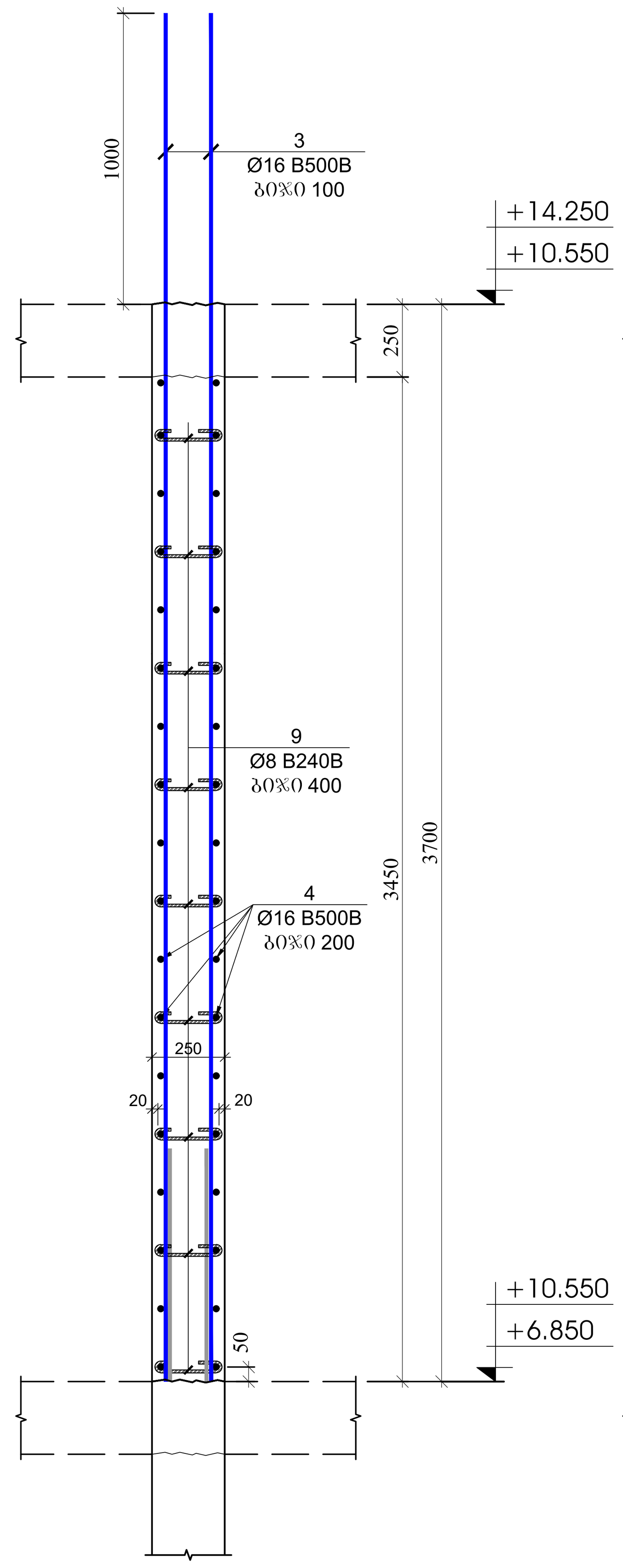


ჭრილი 4-4
მ.1:25

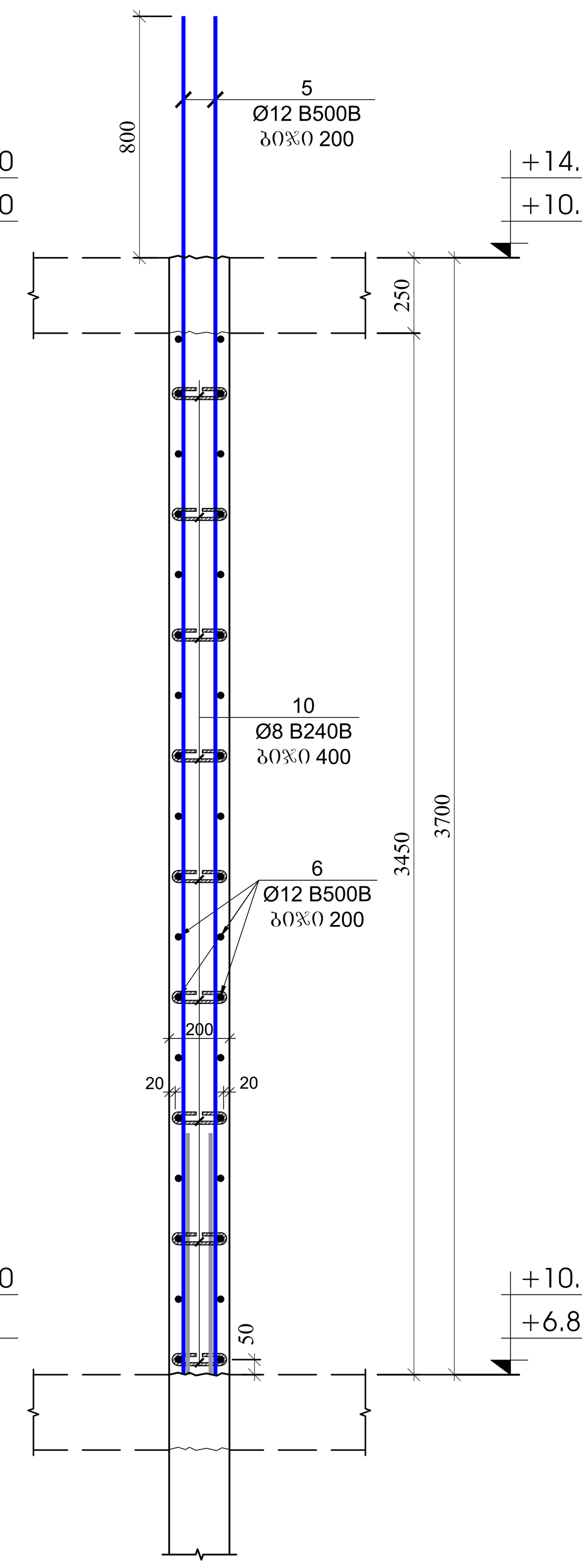


გულარის მოწყობის ჭრილი
მ.1:25

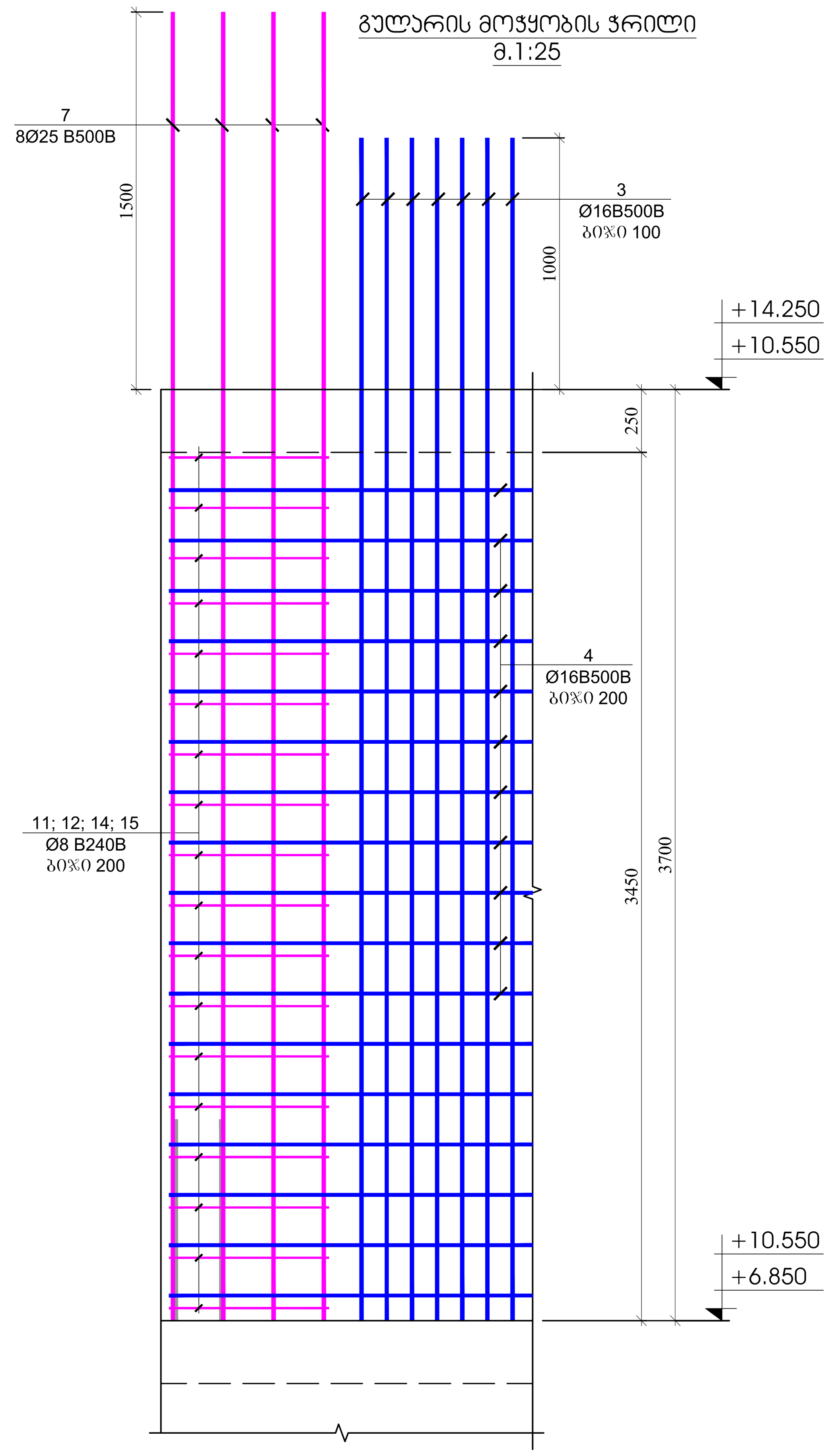


| პოზ. | აღნიშვნა | დასახელება | | | | რაოდ. | წონა, კგ | | სართულის რაოდენობა |
|---|---|---|---|---|---|---|---|---|---|
| | | კედლების და დიაფრაგმების სპეციფიკაცია +6.850 და +10.550 ნიშნულებზე | | | | | | | 2 |
| | | დეტალები | | | | | ერთეული (კგ) | სულ (კგ) | (კგ) |
| 1 | | Ø 10 | B500B | ℓ= | 4000 | 150 | 2.47 | 370.32 | 740.65 |
| 2 | დაიჭრას ადგილზე | Ø 10 | B500B | ℓ= | 12000 | 77 | 7.41 | 570.30 | 1140.60 |
| 3 | | Ø 16 | B500B | ℓ= | 4400 | 1036 | 6.95 | 7202.49 | 14404.98 |
| 4 | დაიჭრას ადგილზე | Ø 16 | B500B | ℓ= | 12000 | 234 | 18.96 | 4436.77 | 8873.55 |
| 5 | | Ø 12 | B500B | ℓ= | 4200 | 88 | 3.73 | 328.49 | 656.98 |
| 6 | დაიჭრას ადგილზე | Ø 12 | B500B | ℓ= | 12000 | 32 | 10.67 | 341.29 | 682.58 |
| 7 | | Ø 25 | B240B | ℓ= | 4600 | 230 | 17.74 | 4081.28 | 8162.55 |
| 8 | | Ø 8 | B240B | ℓ= | 440 | 624 | 0.17 | 108.45 | 216.91 |
| 9 | | Ø 8 | B240B | ℓ= | 390 | 360 | 0.15 | 55.46 | 110.92 |
| 10 | | Ø 8 | B240B | ℓ= | 340 | 144 | 0.13 | 19.34 | 38.68 |
| 11 | | Ø 8 | B240B | ℓ= | 1620 | 512 | 0.64 | 327.64 | 655.28 |
| 12 | | Ø 8 | B240B | ℓ= | 1520 | 256 | 0.60 | 153.71 | 307.41 |
| 13 | | Ø 8 | B240B | ℓ= | 1920 | 48 | 0.76 | 36.40 | 72.81 |
| 14 | | Ø 8 | B240B | ℓ= | 1820 | 128 | 0.72 | 92.02 | 184.04 |
| 15 | | Ø 8 | B240B | ℓ= | 2500 | 16 | 0.99 | 15.80 | 31.60 |
| 16 | | Ø 8 | B240B | ℓ= | 840 | 32 | 0.33 | 10.62 | 21.24 |
| | | | | | | | ჯამი: | 18150.39 | 36300.78 |
| | | | | | | | | $მ^3$ | $მ^3$ |
| | | ბეტონი B30 | | | | | | 93.90 | 187.80 |

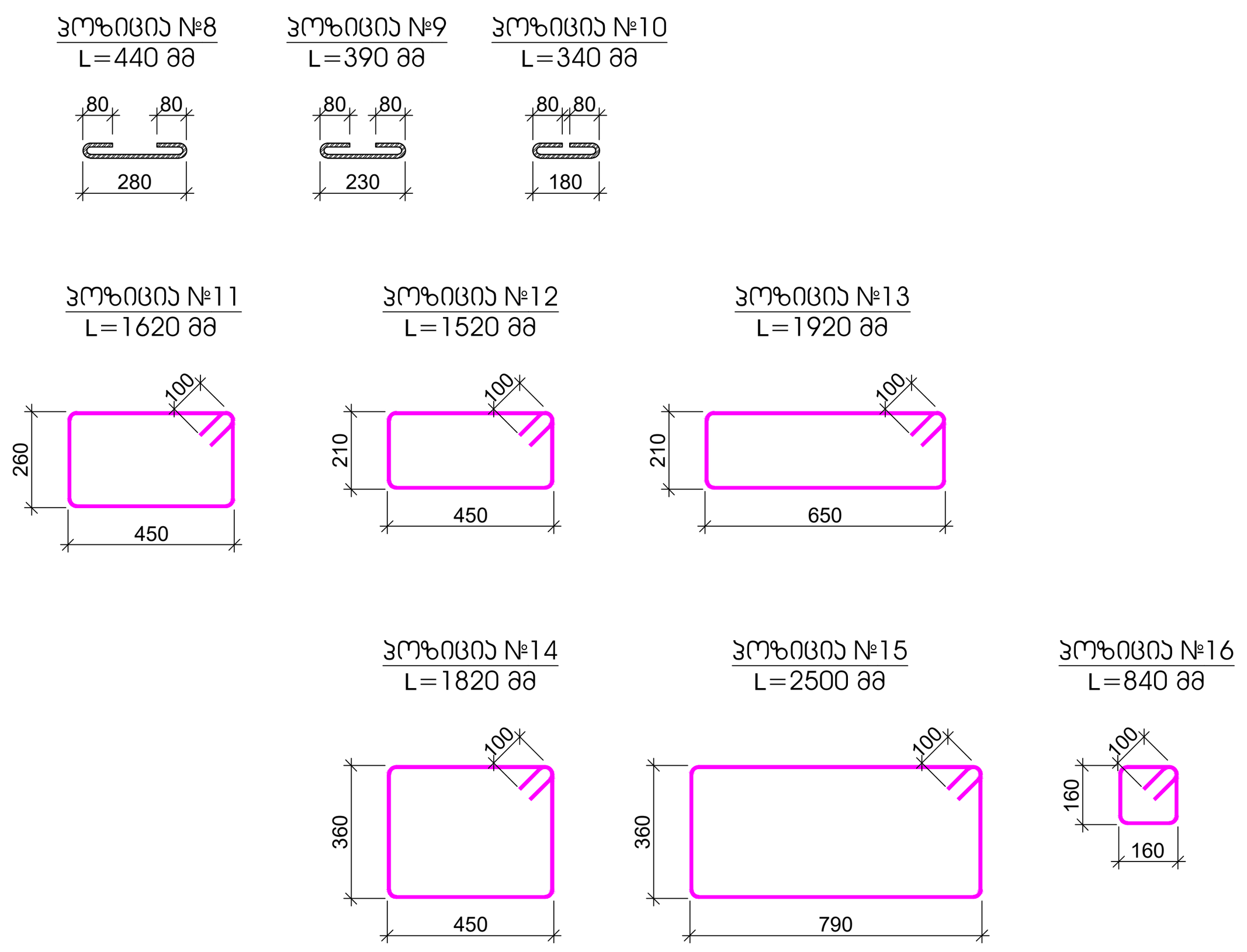


კონსტრუქციული პროექტი

ფორმატი: **A1**

თარიღი: 10.10.2024

დამკვეთი
**Ns studio**

პროექტის დასახელება:
თბილისი, ვაჟა-ფშაველას გამზირი №29, ავერსის კლინიკა
ს.კ: 01.10.15.007.123

შენიშვნები:

კონსტრუქტორი:
დ. თავაძე
დ. თავაძე

| რევიზია | რევიზია |
|---|---|
| 00 | 24.10.2023 |
| 01 | 10.10.2024 |

ნახაზის დასახელება:
კედლის არმირების ფრაგმენტი - 2

ნახაზის №:
ქ - 130

# რკ/ბეტონის სვეტების და კედლების გეგმა +14.250 ნიშნულზე
მ. 1:100

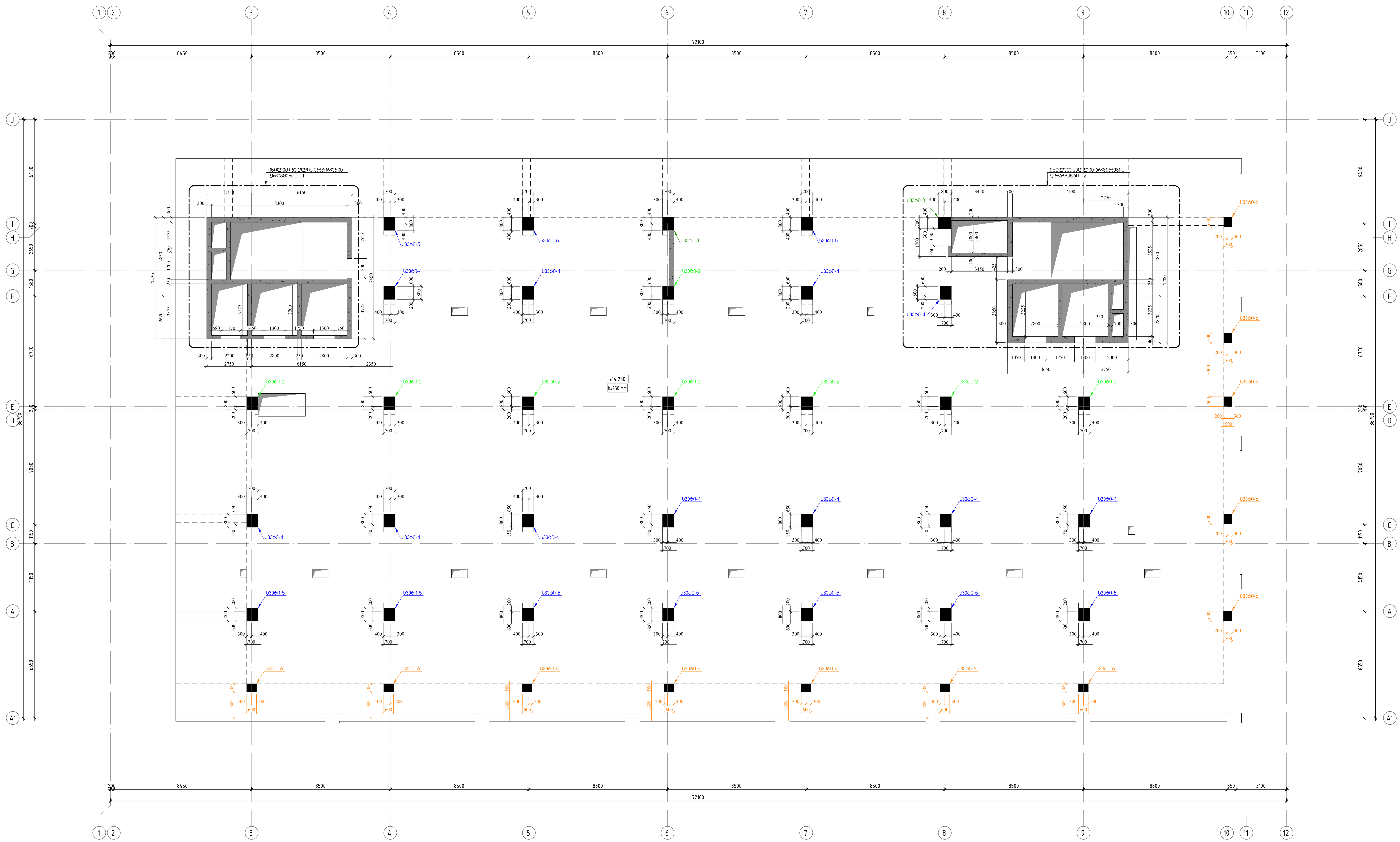


შენიშვნა:
1. მოცემული ნახაზი განხილული იქნას ფილების, რიგელების და კიბეების ნახაზებთან ერთად.
2. ფილის კონტურები და რიგელის სიმაღლეები მიღებული იქნას ფილის და რიგელის ნახაზებიდან.
3. კედლის არმირების ფრაგმენტი-1 იხილეთ ფურცელი კ - 107
4. კედლის არმირების ფრაგმენტი-2 იხილეთ ფურცელი კ - 108
5. კედლის ჭრილები იხილეთ ფურცელი კ - 109
6. კედლების და სვეტების მიბმა განხორციელდეს GPS-ის საშუალებით.

კონსტრუქციული პროექტი

ფორმატი: A1

თარიღი: 10.10.2024

დამკვეთი

Ns studio

პროექტის დასახელება:

თბილისი, ვაჟა-ფშაველას გამზირი №29, ავერსის კლინიკა
ს.კ: 01.10.15.007.123

კონსტრუქტორი:

დ. თავაძე

დ. თავაძე

| რევიზია | რევიზია |
|---|---|
| 00 | 24.10.2023 |
| 01 | 10.10.2024 |

ნახაზის დასახელება:

რკ/ბეტონის სვეტების და კედლების გეგმა +14.250 ნიშნულზე

ნახაზის №:

კ - 131

# რკ/ბეტონის სვეტების და კედლების გეგმა +17.950; +21.650; +25.350; +29.050; +32.750 და +36.450 ნიშნულებზე

მ. 1:100

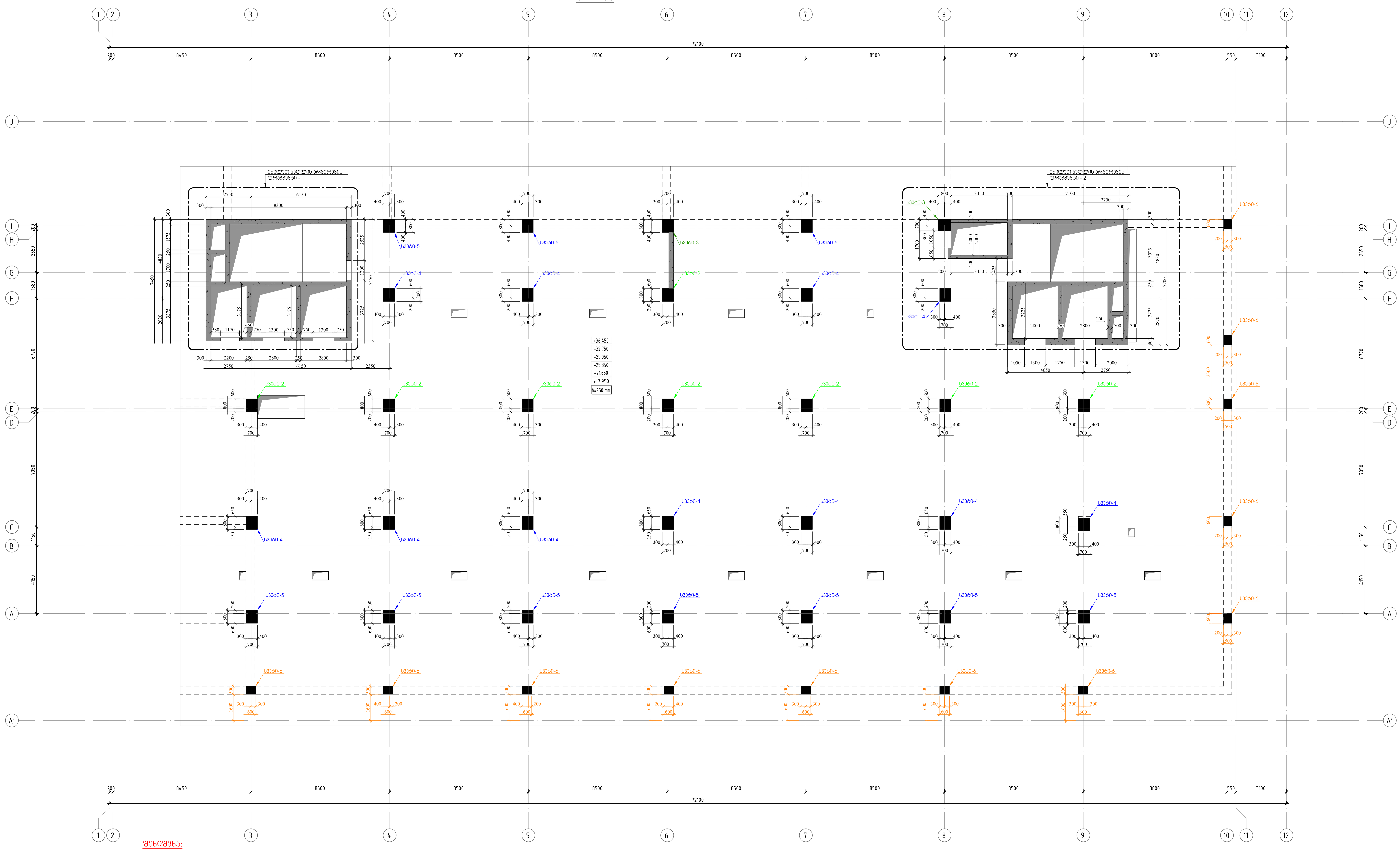

შენიშვნა:

1. მოცემული ნახაზი განხილული იქნას ფილების, რიგელების და კიბეების ნახაზებთან ერთად.
2. ფილის კონტურები და რიგელის სიმაღლეები მიღებული იქნას ფილის და რიგელის ნახაზებიდან.
3. კედლის არმირების ფრაგმენტი-1 იხილეთ ფურცელი კ - 107
4. კედლის არმირების ფრაგმენტი-2 იხილეთ ფურცელი კ - 108
5. კედლის ჭრილები იხილეთ ფურცელი კ - 109
6. კედლების და სვეტების მიბმა განხორციელდეს GPS-ის საშუალებით.

კონსტრუქციული პროექტი

ფორმატი: **A1**

თარიღი: 10.10.2024

დამკვეთი

**Ns studio**

პროექტის დასახელება:

თბილისი, ვაჟა-ფშაველას გამზირი №29, ავერსის კლინიკა
ს.კ: 01.10.15.007.123

კონსტრუქტორი:

დ. თავაძე

დ. თავაძე

| რევიზია | რევიზია |
|---|---|
| 00 | 24.10.2023 |
| 01 | 10.10.2024 |

ნახაზის დასახელება:

რკ/ბეტონის სვეტების და კედლების გეგმა +17.950; +21.650; +25.350; +29.050; +32.750 და +36.450 ნიშნულებზე

ნახაზის №:

კ - 132

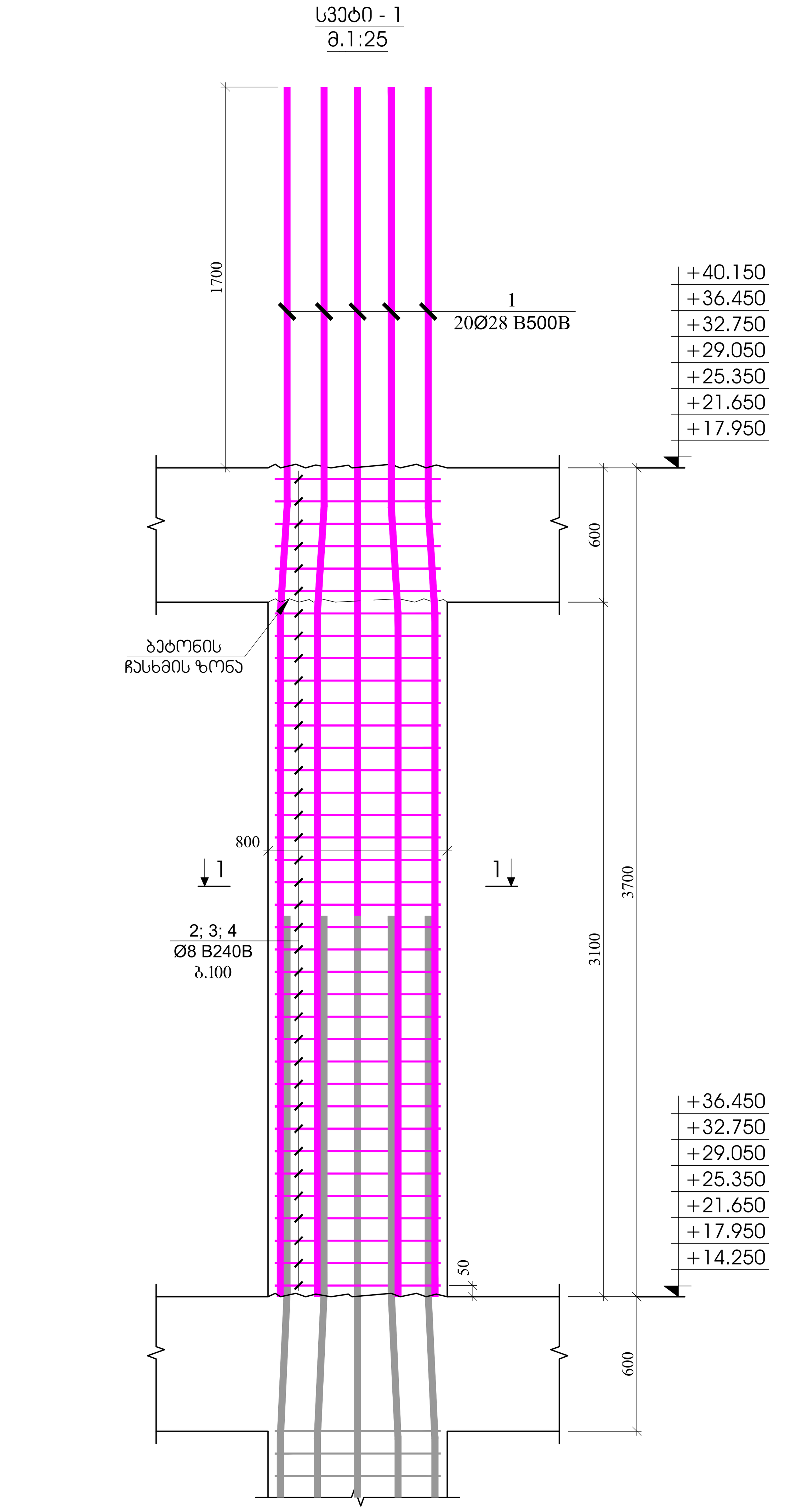


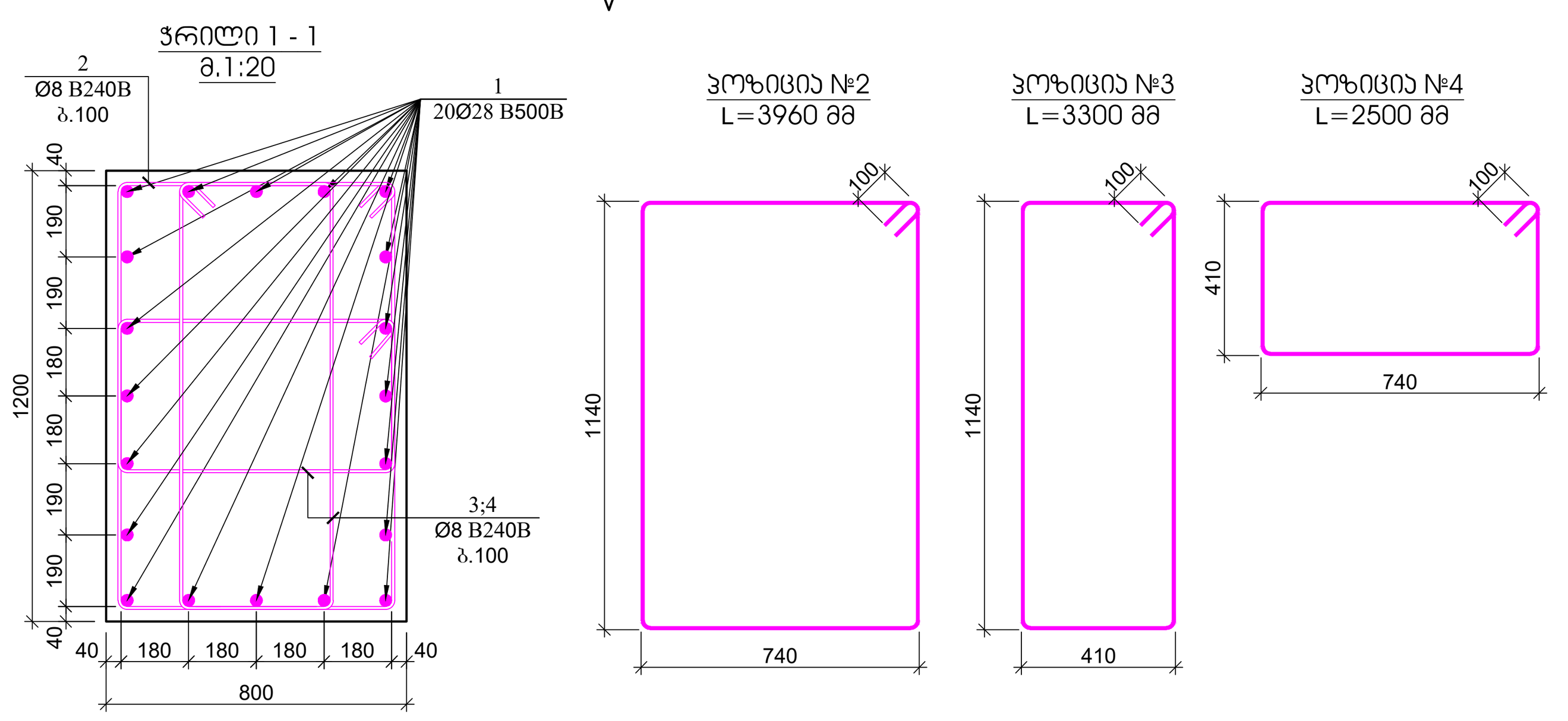


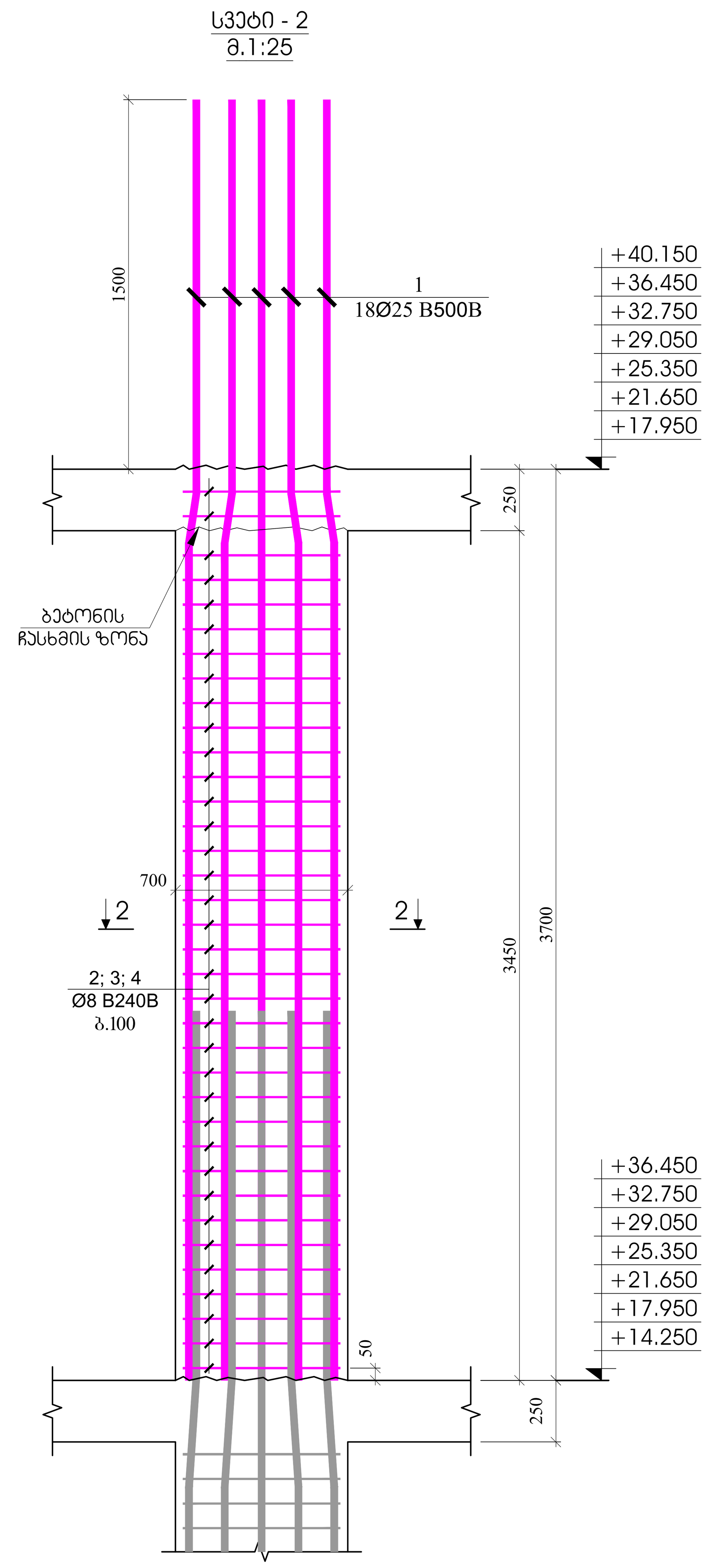


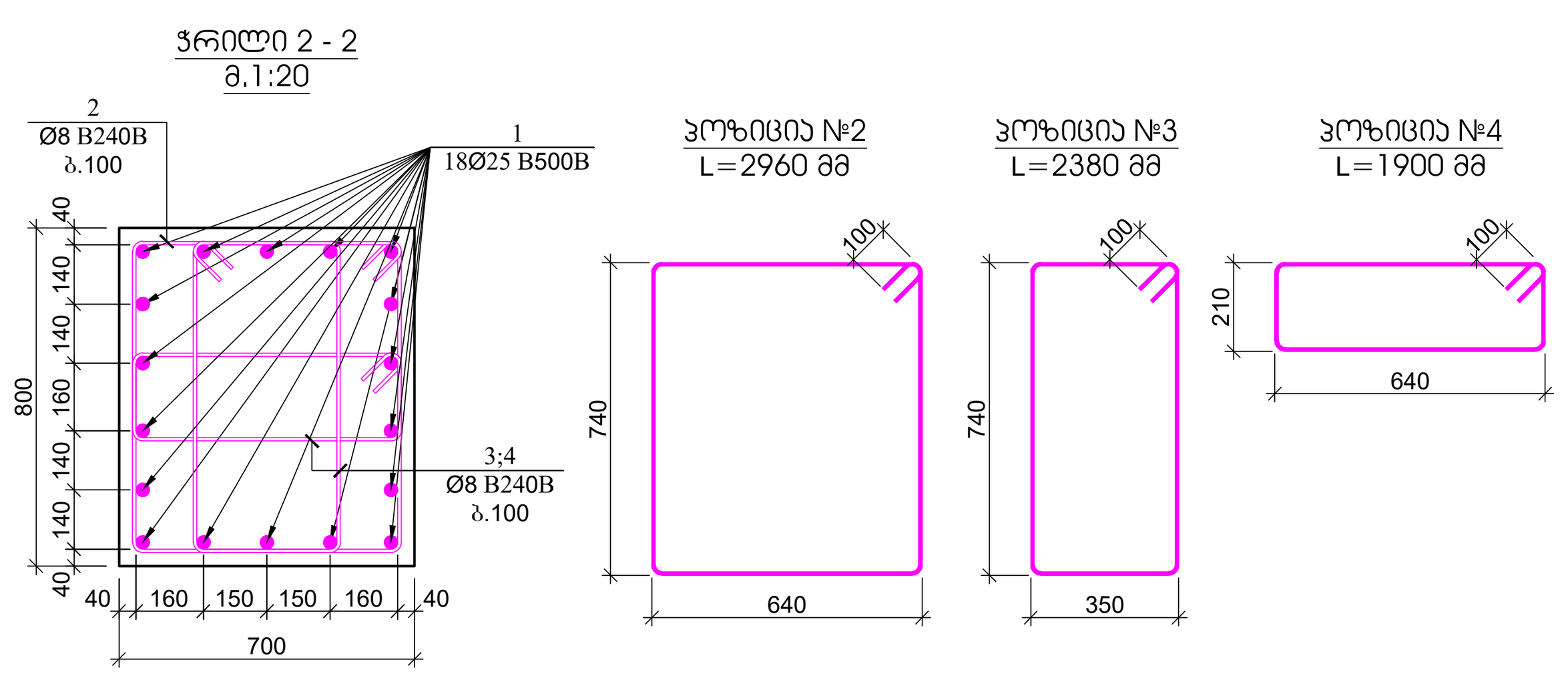


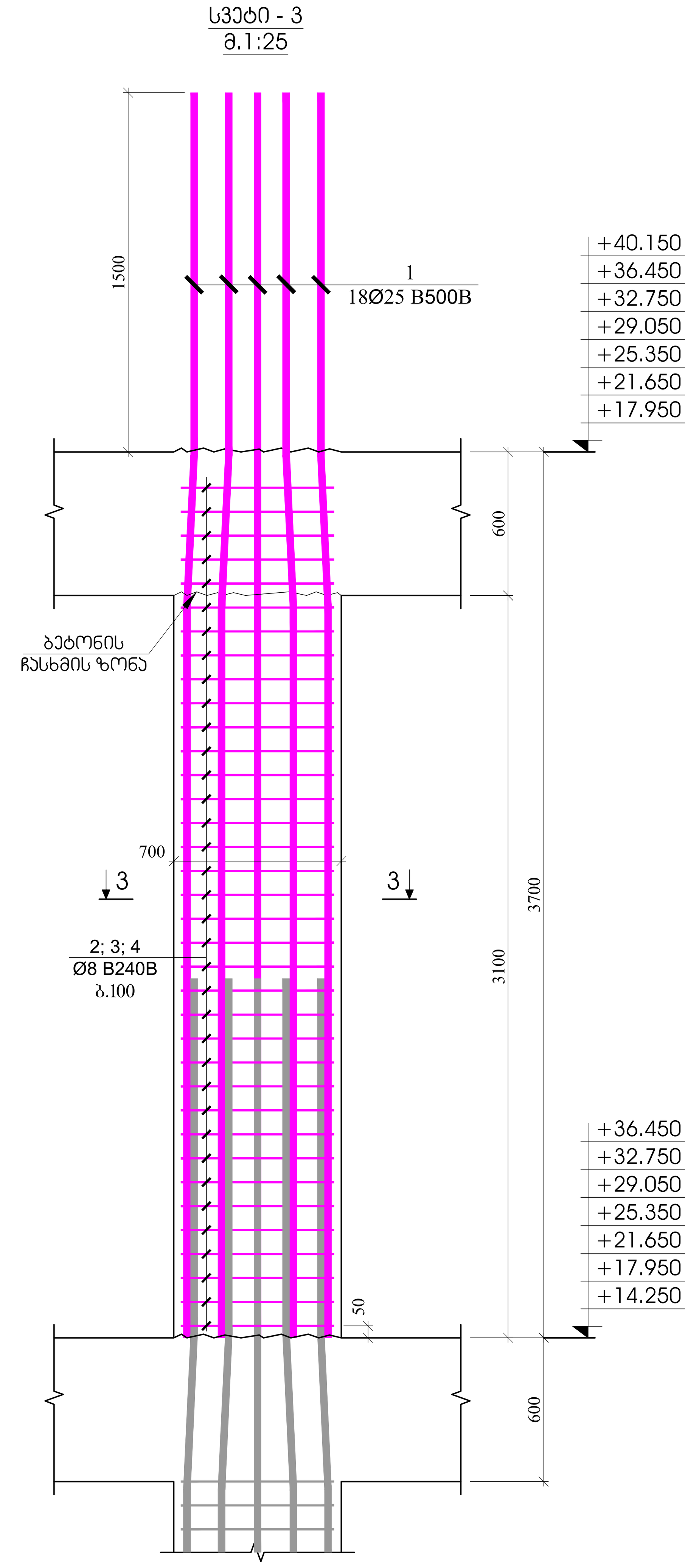


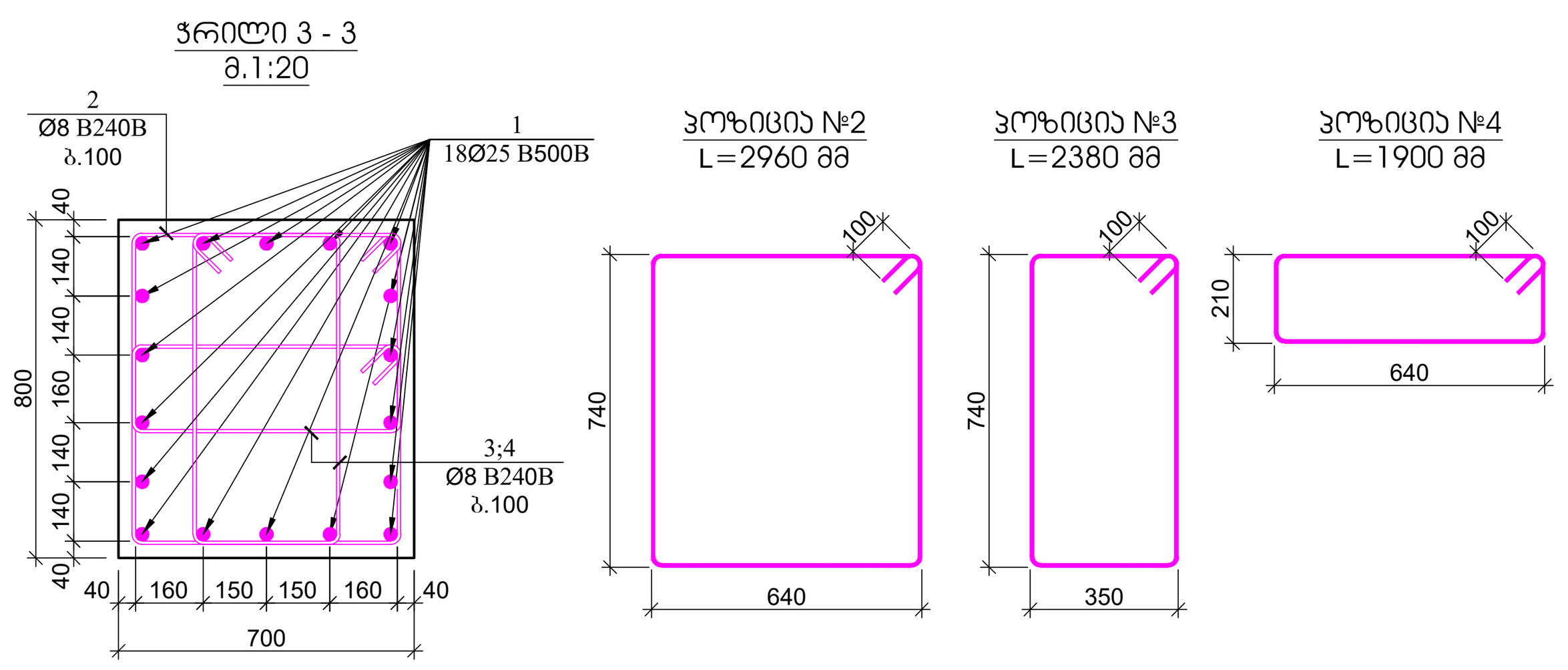


| პოზ. | აღნიშვნა | დასახელება | რაოდ. | წონა, კგ | | სვეტის რაოდენობა |
|---|---|---|---|---|---|---|
| | | სვეტი - 1 | | | | 9 |
| | | დეტალები | | ერთეული (კგ) | სულ (კგ) | (კგ) |
| 1 | | Ø 28 B500B ℓ= 5400 | 20 | 26.13 | 522.60 | 4703.41 |
| 2 | | Ø 8 B240B ℓ= 3960 | 29 | 1.56 | 45.36 | 408.27 |
| 3 | | Ø 8 B240B ℓ= 3300 | 58 | 1.30 | 75.61 | 680.45 |
| 4 | | Ø 8 B240B ℓ= 2800 | 58 | 1.11 | 64.15 | 577.35 |
| | | | | ჯამი: | 707.72 | 6369.47 |
| | | | | | მ³ | მ³ |
| | | ბეტონი B30 | | | 2.69 | 24.19 |

| პოზ. | აღნიშვნა | დასახელება | რაოდ. | წონა, კგ | | სვეტის რაოდენობა |
|---|---|---|---|---|---|---|
| | | სვეტი - 2 | | | | 18 |
| | | დეტალები | | ერთეული (კგ) | სულ (კგ) | (კგ) |
| 1 | | Ø 25 B500B ℓ= 5200 | 18 | 20.06 | 361.07 | 6499.18 |
| 2 | | Ø 8 B240B ℓ= 2960 | 31 | 1.17 | 36.25 | 652.43 |
| 3 | | Ø 8 B240B ℓ= 2380 | 62 | 0.94 | 58.29 | 1049.18 |
| 4 | | Ø 8 B240B ℓ= 1900 | 62 | 0.75 | 46.53 | 837.58 |
| | | | | ჯამი: | 502.13 | 9038.38 |
| | | | | | მ³ | მ³ |
| | | ბეტონი B30 | | | 1.76 | 31.75 |

| პოზ. | აღნიშვნა | დასახელება | რაოდ. | წონა, კგ | | სვეტის რაოდენობა |
|---|---|---|---|---|---|---|
| | | სვეტი - 3 | | | | 18 |
| | | დეტალები | | ერთეული (კგ) | სულ (კგ) | (კგ) |
| 1 | | Ø 25 B500B ℓ= 5200 | 18 | 20.06 | 361.07 | 6499.18 |
| 2 | | Ø 8 B240B ℓ= 2960 | 28 | 1.17 | 32.74 | 589.29 |
| 3 | | Ø 8 B240B ℓ= 2380 | 56 | 0.94 | 52.65 | 947.65 |
| 4 | | Ø 8 B240B ℓ= 1900 | 56 | 0.75 | 42.03 | 756.53 |
| | | | | ჯამი: | 488.48 | 8792.65 |
| | | | | | მ³ | მ³ |
| | | ბეტონი B30 | | | 1.57 | 28.22 |

კონსტრუქციული პროექტი

| ფორმატი: | A1 |
|---|---|
| თარიღი: | 10.10.2024 |

დამკვეთი

**Ns studio**

პროექტის დასახელება:

თბილისი, ვაჟა-ფშაველას გამზირი №29, ავერსის კლინიკა
ს.კ: 01.10.15.007.123

შენიშვნები:

კონსტრუქტორი:

დ. თავაძე

დ. თავაძე

| რევიზია | რევიზია |
|---|---|
| 00 | 24.10.2023 |
| 01 | 10.10.2024 |

ნახაზის დასახელება:

სვეტი - 1
სვეტი - 2
სვეტი - 3

ნახაზის №:

კ - 133

## სვეტი - 4
მ.1:25

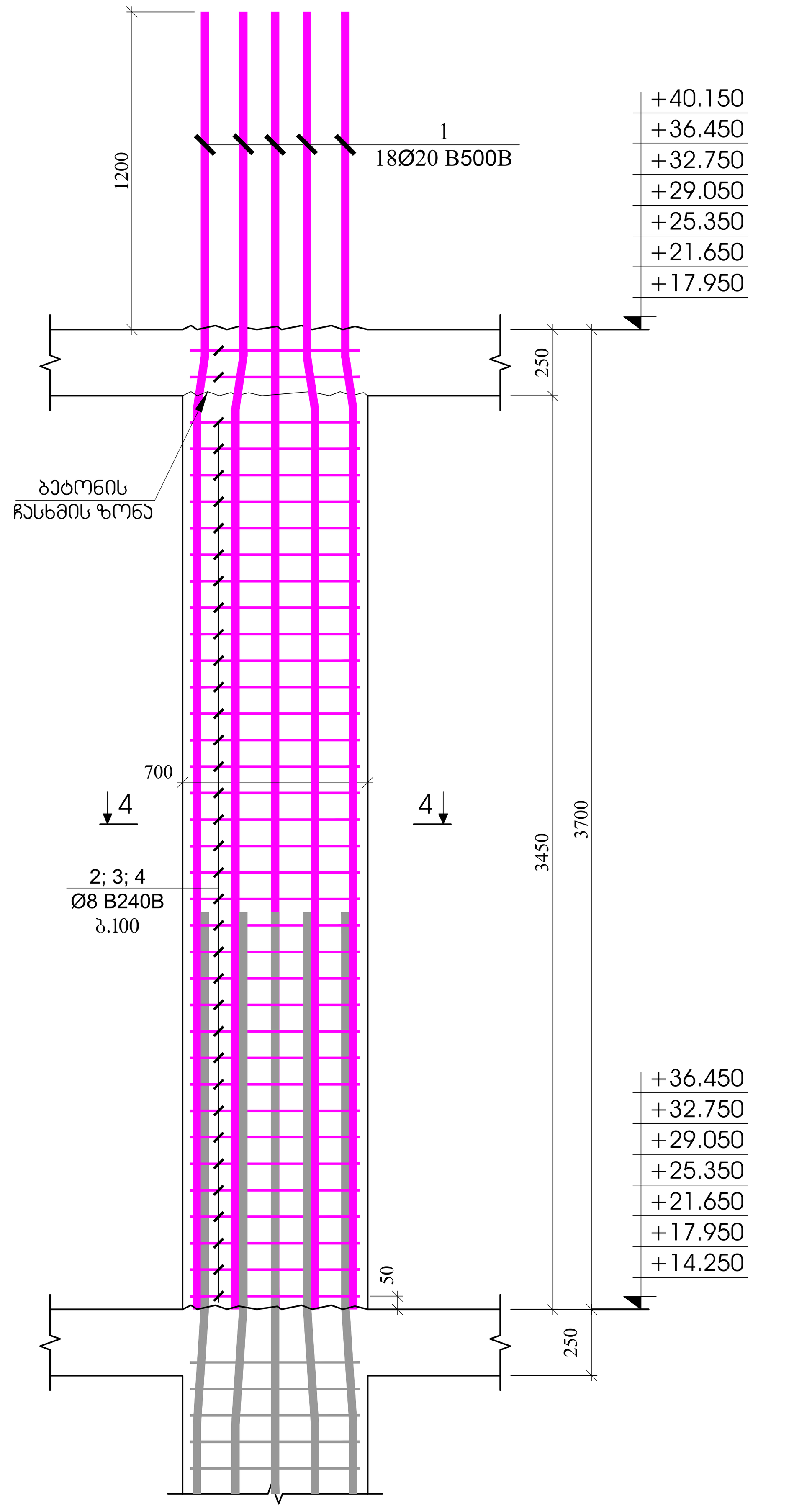


## სვეტი - 5
მ.1:25

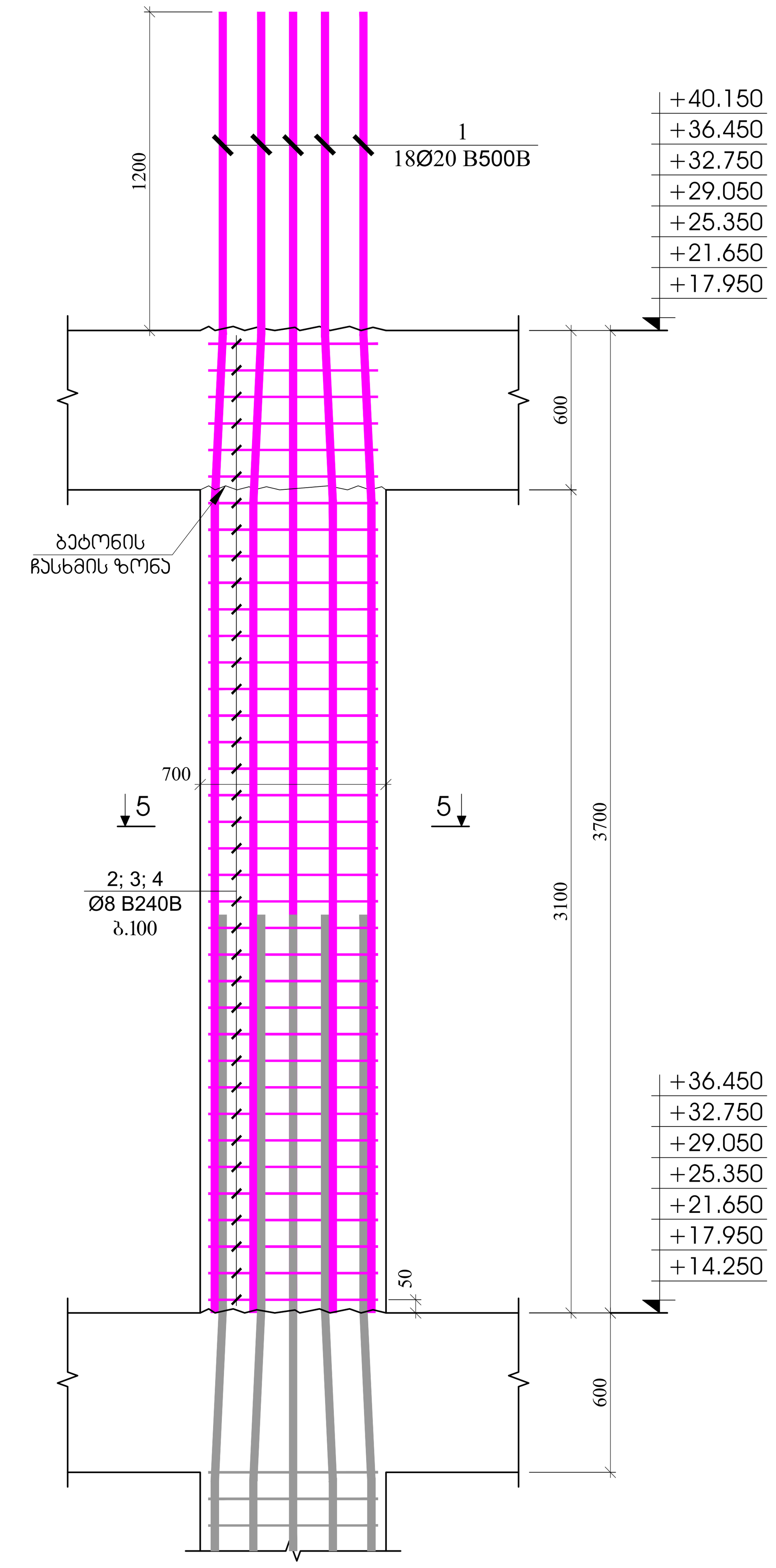


## სვეტი - 6
მ.1:25

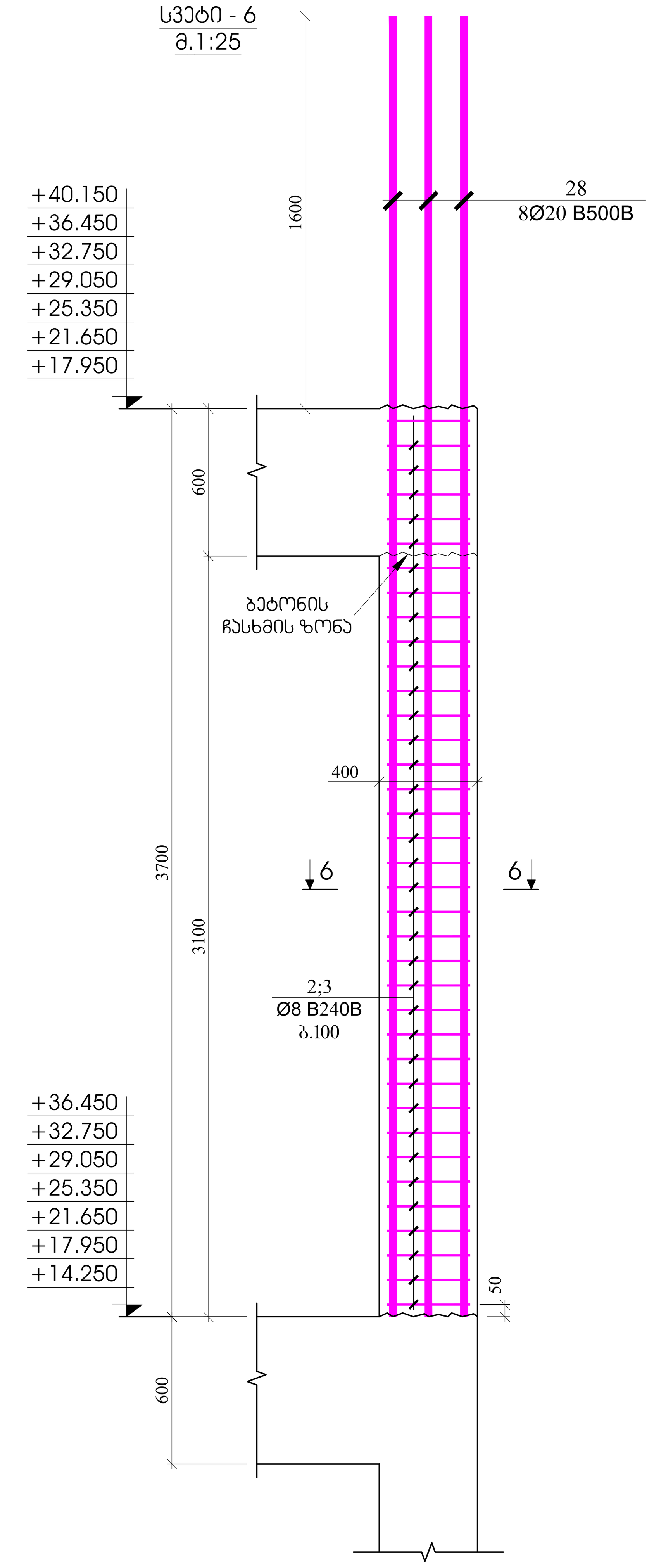


### ჭრილი 4 - 4
მ.1:20

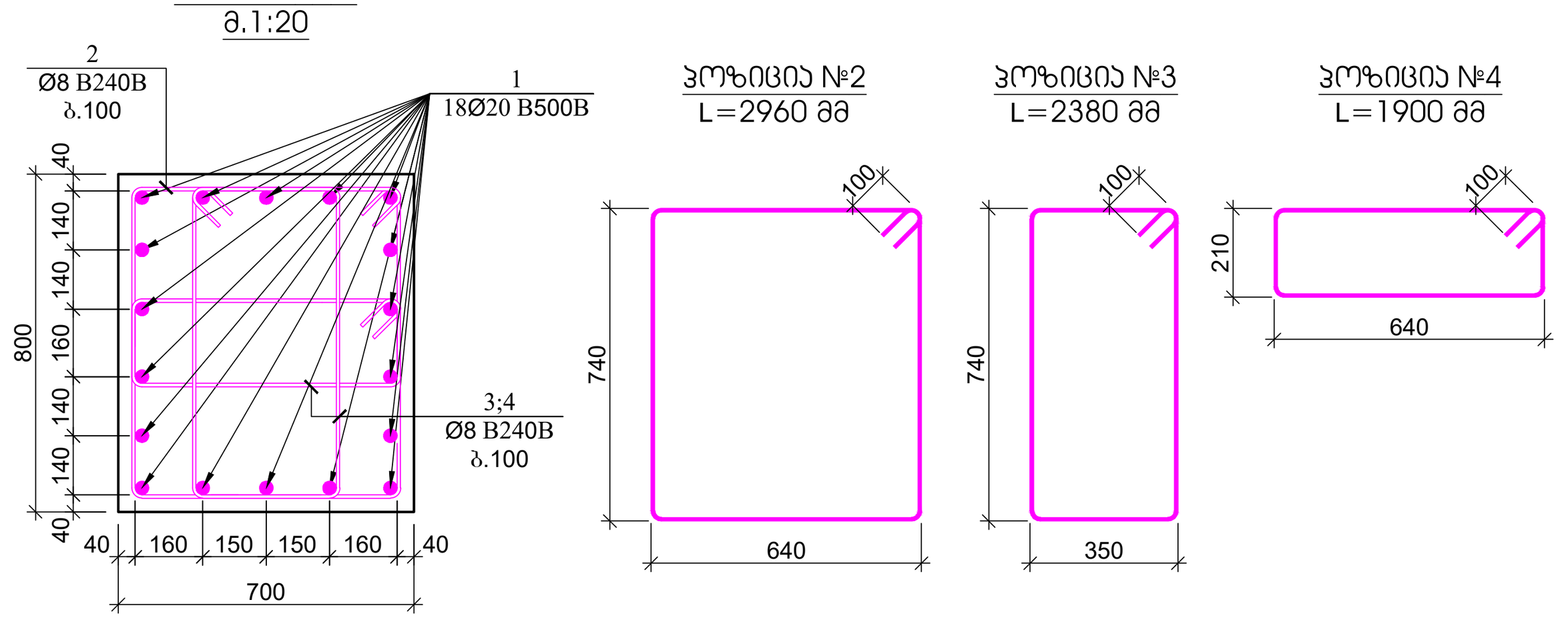


| პოზ. | ა ღ ნ ი შ ვ ნ ა | დ ა ს ა ხ ე ლ ე ბ ა | | | | რაოდ. | წონა, კგ | | სვეტის რაოდენობა |
|---|---|---|---|---|---|---|---|---|---|
| | | სვეტი - 4 | | | | | | | 24 |
| | | დეტალები | | | | | ერთეული (კგ) | სულ (კგ) | (კგ) |
| 1 | | Ø 20 | B500B | ℓ= | 4900 | 18 | 12.10 | 217.75 | 5226.01 |
| 2 | | Ø 8 | B240B | ℓ= | 2960 | 31 | 1.17 | 36.25 | 869.91 |
| 3 | | Ø 8 | B240B | ℓ= | 2380 | 62 | 0.94 | 58.29 | 1398.91 |
| 4 | | Ø 8 | B240B | ℓ= | 1900 | 62 | 0.75 | 46.53 | 1116.78 |
| | | | | | | | ჯამი: | 358.82 | 8611.61 |
| | | | | | | | | მ³ | მ³ |
| | | ბეტონი B30 | | | | | | 1.76 | 42.34 |

### ჭრილი 5 - 5
მ.1:20

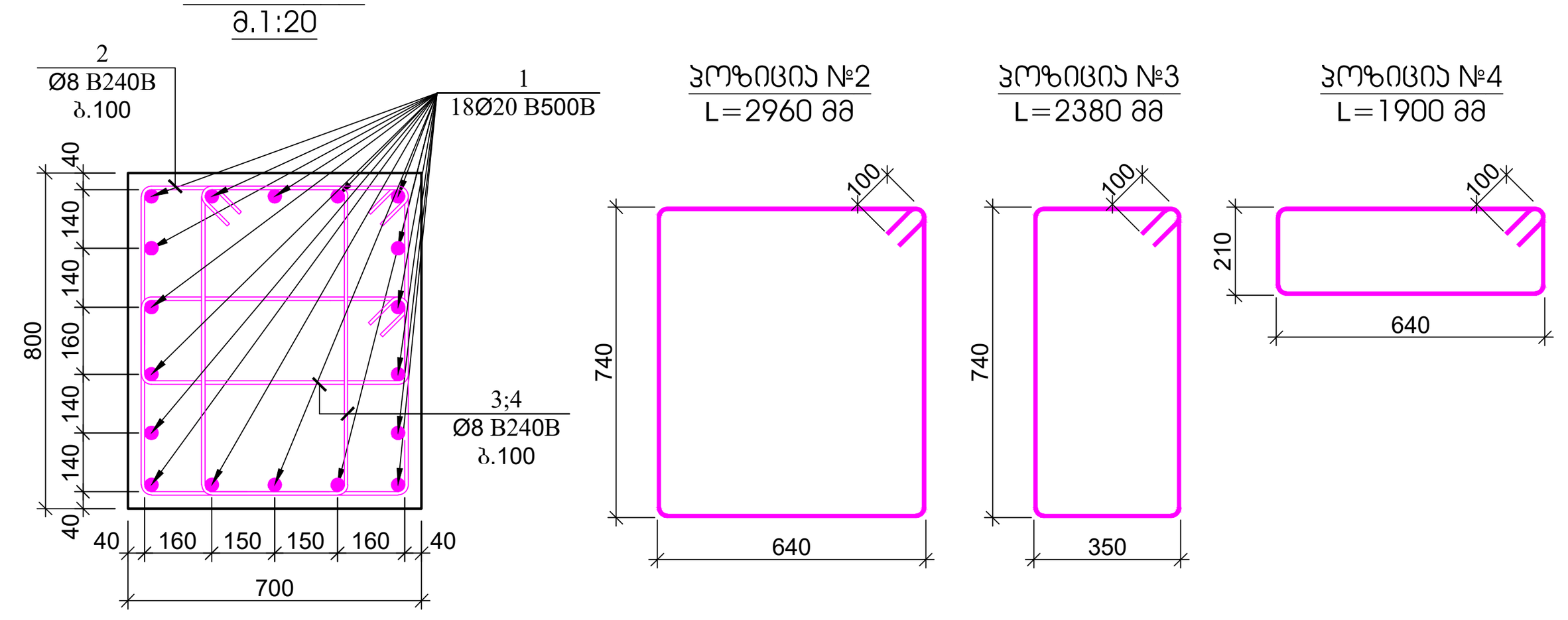


| პოზ. | ა ღ ნ ი შ ვ ნ ა | დ ა ს ა ხ ე ლ ე ბ ა | | | | რაოდ. | წონა, კგ | | სვეტის რაოდენობა |
|---|---|---|---|---|---|---|---|---|---|
| | | სვეტი - 5 | | | | | | | 39 |
| | | დეტალები | | | | | ერთეული (კგ) | სულ (კგ) | (კგ) |
| 1 | | Ø 20 | B500B | ℓ= | 4900 | 18 | 12.10 | 217.75 | 8492.26 |
| 2 | | Ø 8 | B240B | ℓ= | 2960 | 28 | 1.17 | 32.74 | 1276.81 |
| 3 | | Ø 8 | B240B | ℓ= | 2380 | 56 | 0.94 | 52.65 | 2053.24 |
| 4 | | Ø 8 | B240B | ℓ= | 1900 | 56 | 0.75 | 42.03 | 1639.14 |
| | | | | | | | ჯამი: | 345.17 | 13461.45 |
| | | | | | | | | მ³ | მ³ |
| | | ბეტონი B30 | | | | | | 1.57 | 61.15 |

### ჭრილი 6 - 6
მ.1:20

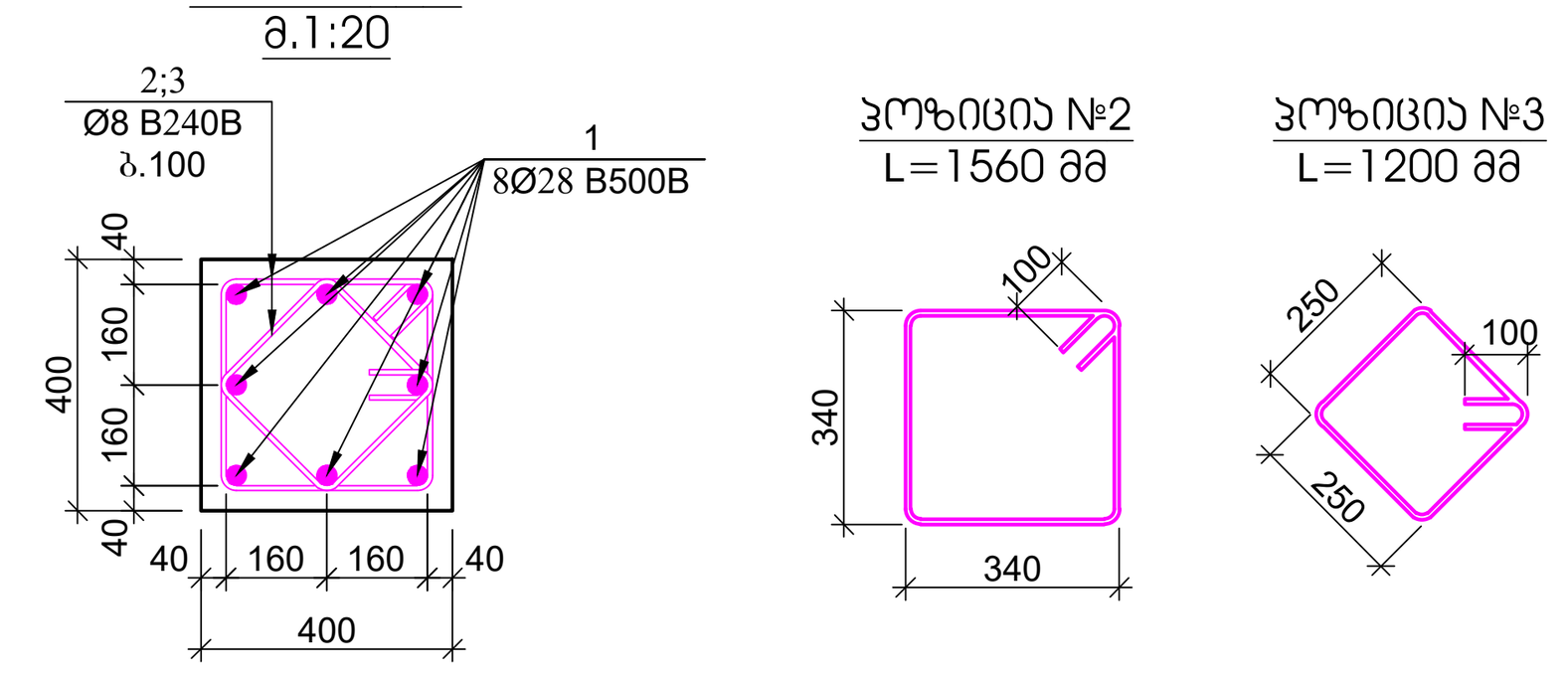


| პოზ. | ა ღ ნ ი შ ვ ნ ა | დ ა ს ა ხ ე ლ ე ბ ა | | | | რაოდ. | წონა, კგ | | სვეტის რაოდენობა |
|---|---|---|---|---|---|---|---|---|---|
| | | სვეტი - 6 | | | | | | | 12 |
| | | დეტალები | | | | | ერთეული (კგ) | სულ (კგ) | (კგ) |
| 1 | | Ø 28 | B500B | ℓ= | 5000 | 8 | 24.19 | 193.56 | 2322.67 |
| 2 | | Ø 8 | B240B | ℓ= | 1560 | 28 | 0.62 | 17.25 | 207.05 |
| 3 | | Ø 8 | B240B | ℓ= | 1200 | 28 | 0.47 | 13.27 | 159.27 |
| | | | | | | | ჯამი: | 224.08 | 2688.99 |
| | | | | | | | | მ³ | მ³ |
| | | ბეტონი B30 | | | | | | 0.45 | 5.38 |

კონსტრუქციული პროექტი

| | |
|---|---|
| ფორმატი: | A1 |
| თარიღი: | 10.10.2024 |

დამკვეთი

**Ns studio**

პროექტის დასახელება:

თბილისი, ვაჟა-ფშაველას გამზირი №29, ავერსის კლინიკა

ს.კ: 01.10.15.007.123

შენიშვნები:

კონსტრუქტორი:

დ. თავაძე

დ. თავაძ

| რევიზია | რევიზია |
|---|---|
| 00 | 24.10.2023 |
| 01 | 10.10.2024 |

ნახაზის დასახელება:

სვეტი - 4
სვეტი - 5
სვეტი - 6

ნახაზის №:

კ - 134

# კედლის არმირების ფრაგმენტი - 1
მ.1:25

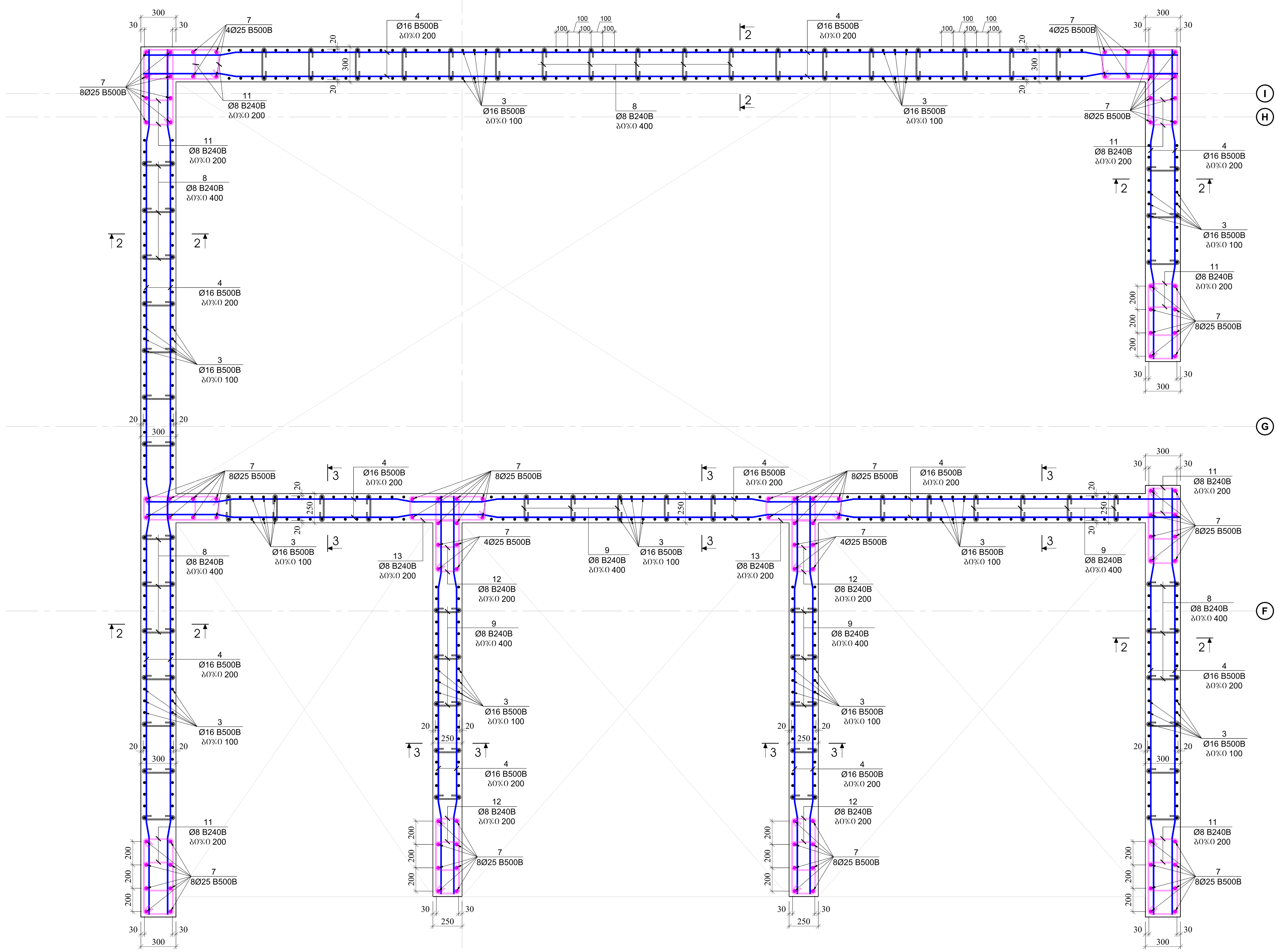


| კონსტრუქციული პროექტი | |
|---|---|
| ფორმატი: | A1 |
| თარიღი: | 10.10.2024 |
| დამკვეთი | Ns studio |
| პროექტის დასახელება: | თბილისი, ვაჟა-ფშაველას გამზირი №29, ავერსის კლინიკა .... 01.10.15.007.123 |
| შენიშვნები: | |
| კონსტრუქტორი: | დ. თავაძე |
| რევიზია | რევიზია |
| 00 | 24.10.2023 |
| 01 | 10.10.2024 |
| ნახაზის დასახელება: | კედლის არმირების ფრაგმენტი - 1 |
| ნახაზის №: | კ - 135 |

## კედლის არმირების ფრაგმენტი - 2
მ.1:25

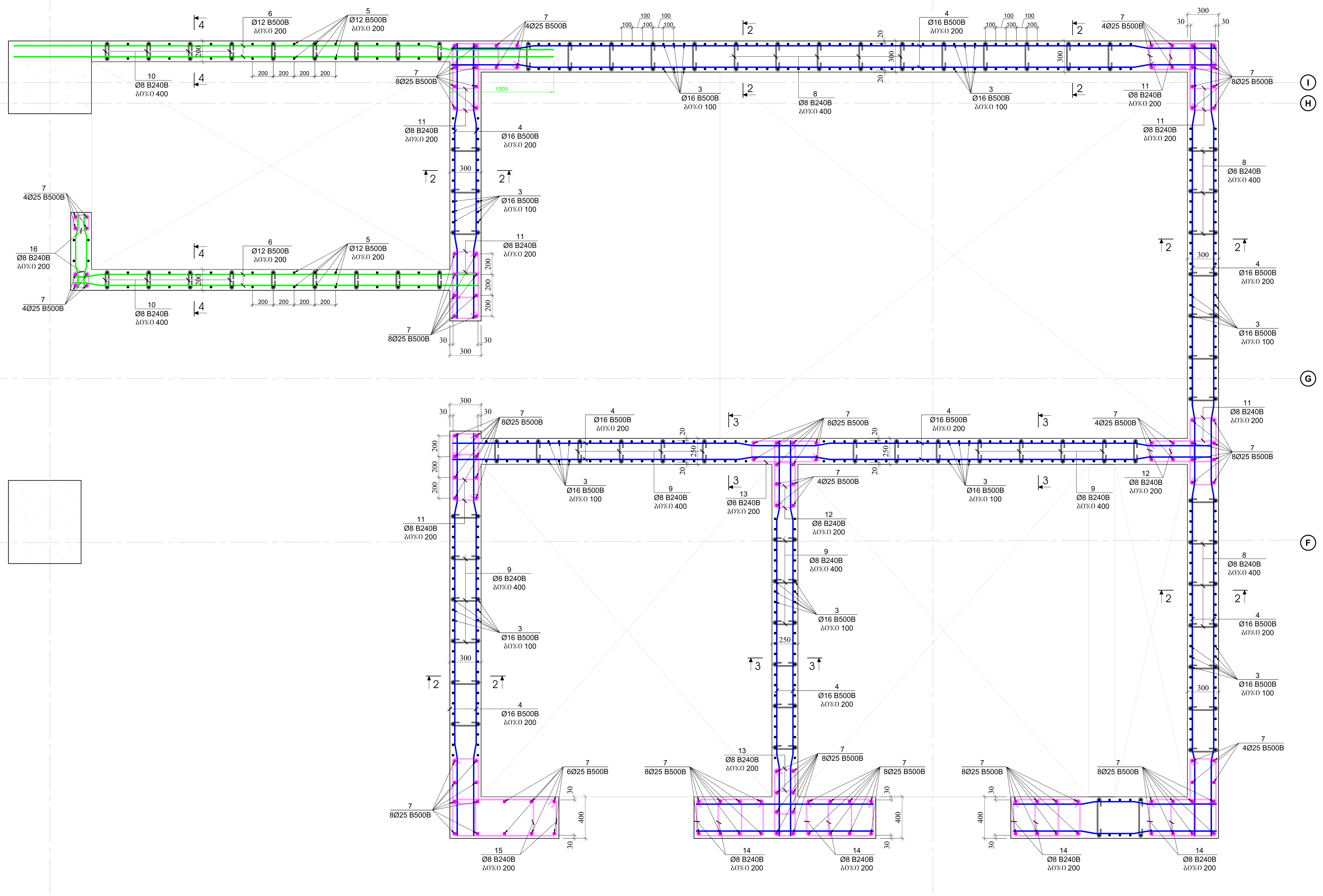


| | |
|---|---|
| კონსტრუქციული პროექტი | |
| ფორმატი: | A1 |
| თარიღი: | 10.10.2024 |

დამკვეთი

**Ns studio**

პროექტის დასახელება:

თბილისი, ვაჟა-ფშაველას გამზირი №29, ავერსის კლინიკა
.... 01.10.15.007.123

შენიშვნები:

კონსტრუქტორი:

დ. თავაძე

დ. თავაძ

| რევიზია | რევიზია |
|---|---|
| 00 | 24.10.2023 |
| 01 | 10.10.2024 |

ნახაზის დასახელება:

კედლის არმირების ფრაგმენტი - 2

ნახაზის №:

კ - 136

## ჭრილი 1-1
მ.1:25

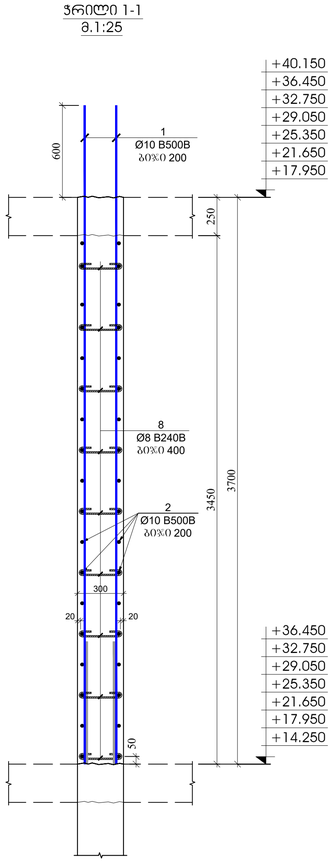


## ჭრილი 2-2
მ.1:25

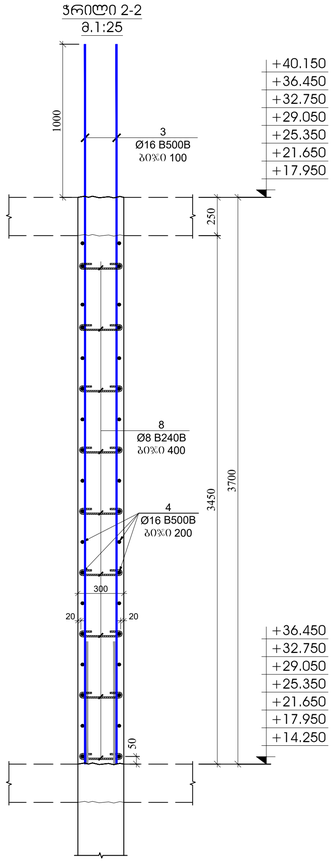


## ჭრილი 3-3
მ.1:25

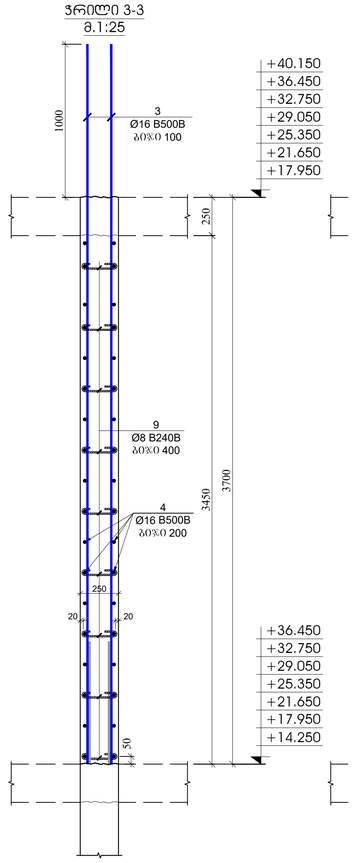


## ჭრილი 4-4
მ.1:25

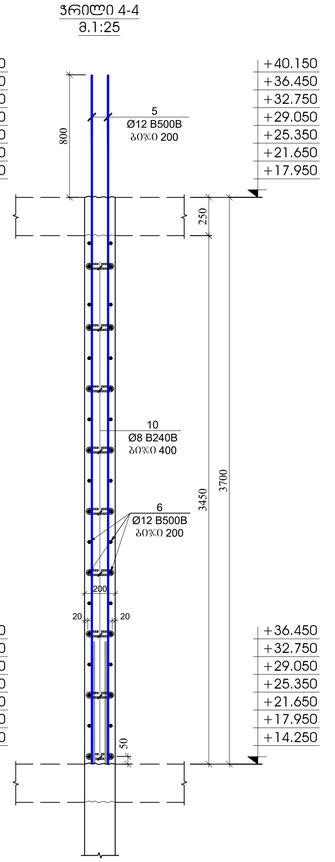


## გულარის მოჯყობის ჭრილი
მ.1:25

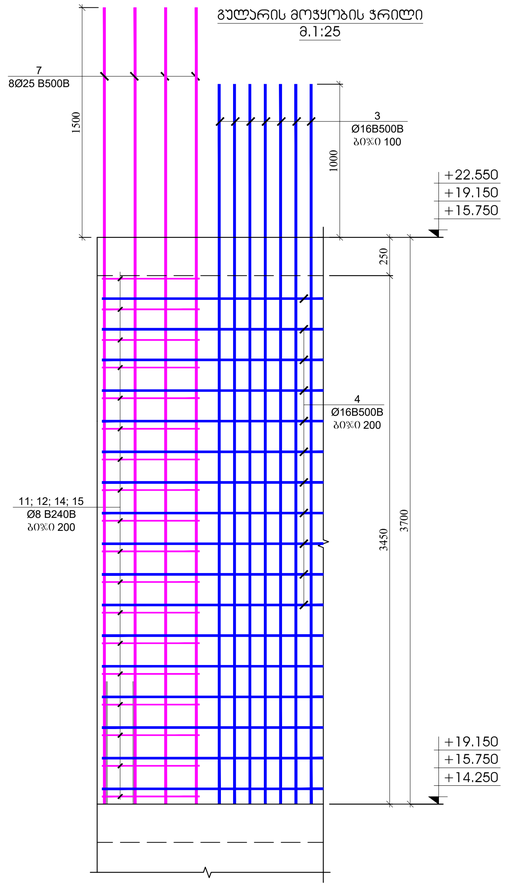


| პოზ. | ა ღ ნ ი შ ვ ნ ა | დ ა ხ ა ს ი ა თ ე ბ ა | ერთ. | ზომა, კგ | | საერთო ხარჯი |
|---|---|---|---|---|---|---|
| | | ჯეტლუვების და დიაფრაგმების სპეციფიკაცია +14.250; +17.950; +21.650; +25.350; +29.050; +32.750 და +36.450 ნიშნულებზე | | | | 7 |
| | | დეტალები | | ერთეული [კგ] | სულ [კგ] | [ლარი] |
| 1 | | Ø 10 B500B ℓ= 4000 | 174 | 2.47 | 429.58 | 3007.03 |
| 2 | დაბეტონებადი | Ø 10 B500B ℓ= 12000 | 77 | 7.41 | 570.30 | 3992.09 |
| 3 | | Ø 16 B500B ℓ= 4400 | 1036 | 6.95 | 7202.49 | 50417.44 |
| 4 | დაბეტონებადი | Ø 16 B500B ℓ= 12000 | 234 | 18.96 | 4436.77 | 31057.42 |
| 5 | | Ø 12 B500B ℓ= 4200 | 88 | 3.73 | 328.49 | 2299.44 |
| 6 | დაბეტონებადი | Ø 12 B500B ℓ= 12000 | 32 | 10.67 | 341.29 | 2389.03 |
| 7 | | Ø 25 B240B ℓ= 4600 | 230 | 17.74 | 4081.28 | 28568.93 |
| 8 | | Ø 8 B240B ℓ= 440 | 624 | 0.17 | 108.45 | 759.18 |
| 9 | | Ø 8 B240B ℓ= 390 | 360 | 0.15 | 55.46 | 388.22 |
| 10 | | Ø 8 B240B ℓ= 340 | 144 | 0.13 | 19.34 | 135.38 |
| 11 | | Ø 8 B240B ℓ= 1620 | 512 | 0.64 | 327.64 | 2293.47 |
| 12 | | Ø 8 B240B ℓ= 1520 | 256 | 0.60 | 153.71 | 1075.95 |
| 13 | | Ø 8 B240B ℓ= 1920 | 48 | 0.76 | 36.40 | 254.83 |
| 14 | | Ø 8 B240B ℓ= 1820 | 128 | 0.72 | 92.02 | 644.15 |
| 15 | | Ø 8 B240B ℓ= 2500 | 16 | 0.99 | 15.80 | 110.60 |
| 16 | | Ø 8 B240B ℓ= 840 | 32 | 0.33 | 10.62 | 74.33 |
| | | | | ჯამი: | 18209.64 | 127467.50 |
| | | | | | მ³ | მ³ |
| | | ბეტონი B30 | | | 93.90 | 657.30 |

## პოზიცია №8
L=440 მმ




## პოზიცია №9
L=390 მმ




## პოზიცია №10
L=340 მმ




## პოზიცია №11
L=1620 მმ

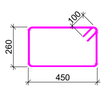


## პოზიცია №12
L=1520 მმ

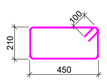


## პოზიცია №13
L=1920 მმ

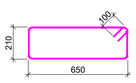


## პოზიცია №14
L=1820 მმ

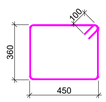


## პოზიცია №15
L=2500 მმ

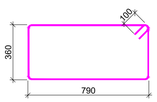


## პოზიცია №16
L=840 მმ




კონსტრუქციული ჭრილები

ფორმატი: A1

თარიღი: 10.10.2024

დამკვეთი

Ns studio

პროექტის დასახელება:

თბილისის, ვაჟა-ფშაველას მაგისტრალი №29, ავჭრილის ხიდინიას

საკ: 01.10.15.007.123

შენიშვნები:

პროექტირებაზე:

დ. თავდაძე

| რევიზია | რევიზია |
|---|---|
| 00 | 24.10.2023 |
| 01 | 10.10.2024 |

ნახაზის დასახელება:

რკინაბეტონის ჯეტლის ჭრილები

ნახაზის №:

ჯ - 137

## რკ/ბეტონის სვეტების და კედლების გეგმა +40.150 ნიშნულზე
მ. 1:100

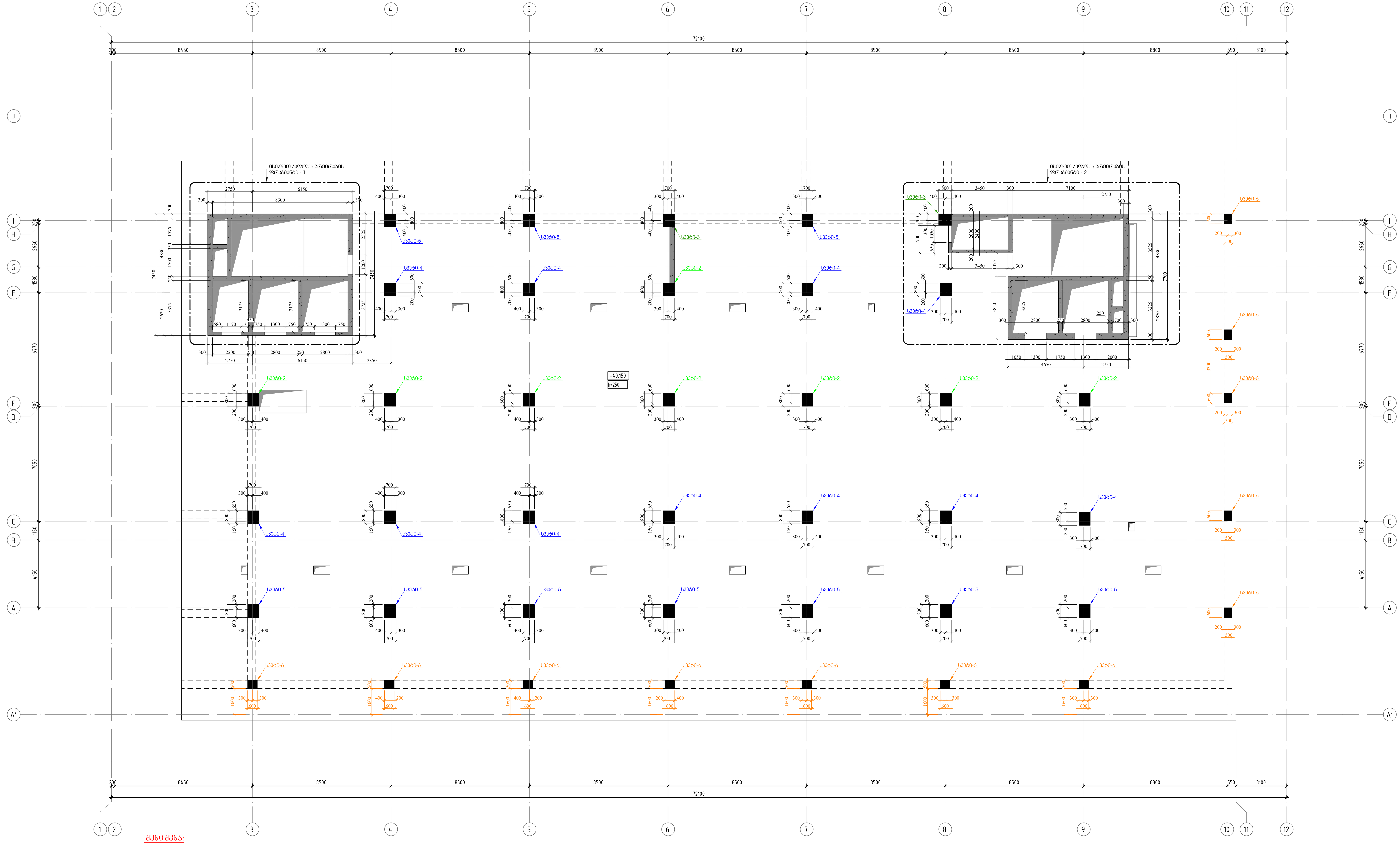


შენიშვნა:
1. მოცემული ნახაზი განხილული იქნას ფილების, რიგელების და კიბეების ნახაზებთან ერთად.
2. ფილის კონტურები და რიგელის სიმაღლეები მიღებული იქნას ფილის და რიგელის ნახაზებიდან.
3. კედლის არმირების ფრაგმენტი-1 იხილეთ ფურცელი კ - 107
4. კედლის არმირების ფრაგმენტი-2 იხილეთ ფურცელი კ - 108
5. კედლის ჭრილები იხილეთ ფურცელი კ - 109
6. კედლების და სვეტების მიბმა განხორციელდეს GPS-ის საშუალებით.

| | |
|---|---|
| კონსტრუქციული პროექტი | |
| ფორმატი: | A1 |
| თარიღი: | 10.10.2024 |
| დამკვეთი | Ns studio |
| პროექტის დასახელება: | თბილისი, ვაჟა-ფშაველას გამზირი №29, ავერსის კლინიკა ს.კ: 01.10.15.007.123 |
| შენიშვნები: | |
| კონსტრუქტორი: | დ. თავაძე |
| რევიზია | რევიზია |
| 00 | 24.10.2023 |
| 01 | 10.10.2024 |
| ნახაზის დასახელება: | რკ/ბეტონის სვეტების და კედლების გეგმა +40.150 ნიშნულზე |
| ნახაზის №: | კ - 138 |

## სვეტი - 1
მ.1:25

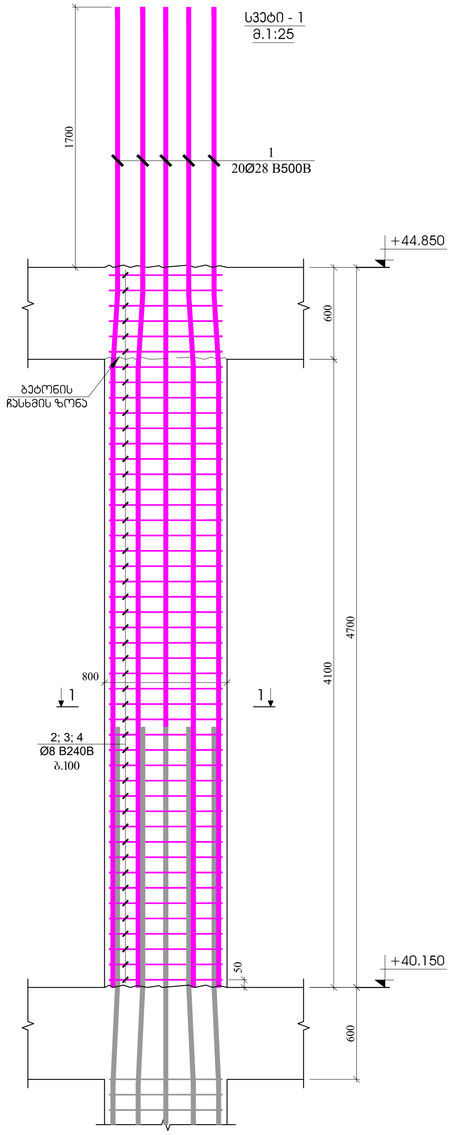


## სვეტი - 2
მ.1:25

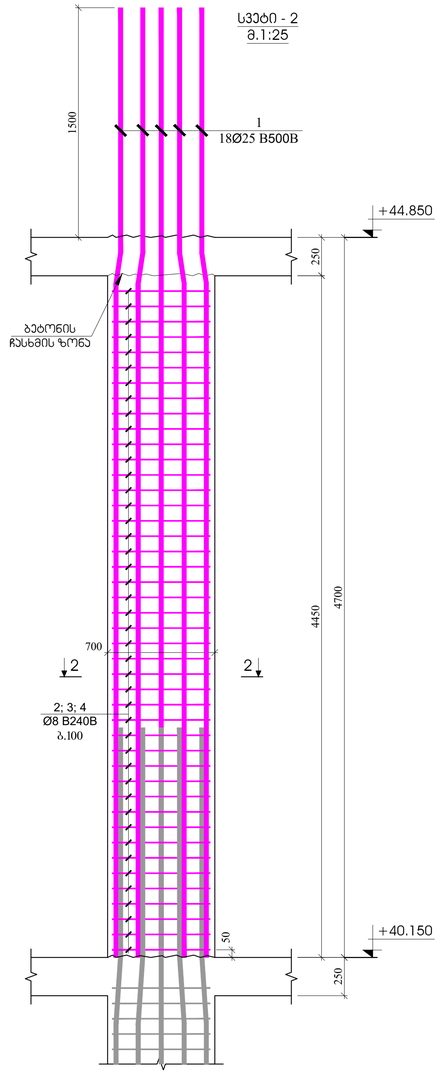


## სვეტი - 3
მ.1:25

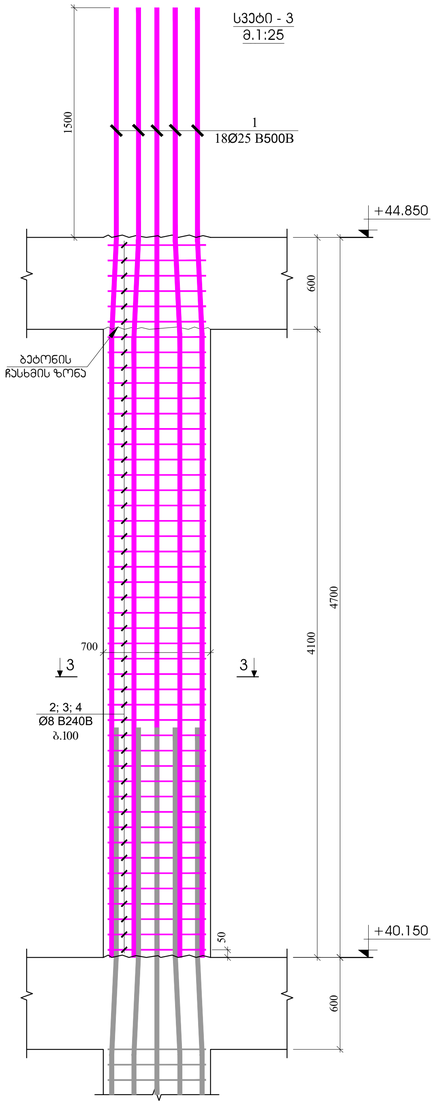


### ჭრილი 1 - 1
მ.1:20

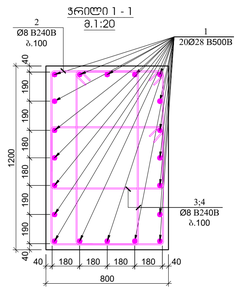


### პოზიცია №2
L=3960 მმ

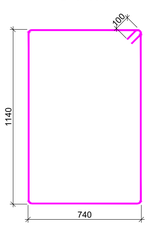


### პოზიცია №3
L=3300 მმ

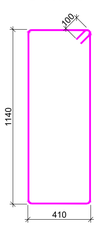


### პოზიცია №4
L=2500 მმ

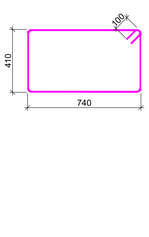


| პოზ. | ა ღ წ ე რ ი ლ ო ბ ა | დ ა ხ ა ს ი ა თ ე ბ ა | რაოდ. | წონა, კგ | | სვეტების რაოდენობა |
|---|---|---|---|---|---|---|
| | | სვეტი - 1 | | | | 9 |
| | | ღეროსებრივი | | ერთეულის (კგ) | სულ (კგ) | (კგ) |
| 1 | | Ø 28 B500B ℓ= 5400 | 20 | 26.13 | 522.60 | 4703.41 |
| 2 | | Ø 8 B240B ℓ= 3960 | 28 | 1.56 | 43.80 | 394.19 |
| 3 | | Ø 8 B240B ℓ= 3300 | 56 | 1.30 | 73.00 | 656.98 |
| 4 | | Ø 8 B240B ℓ= 2800 | 56 | 1.11 | 61.94 | 557.44 |
| | | | | ჯამი: | 701.34 | 6312.02 |
| | | | | | ტ | ტ |
| | | ბეტონი B30 | | | 2.69 | 24.19 |

### ჭრილი 2 - 2
მ.1:20

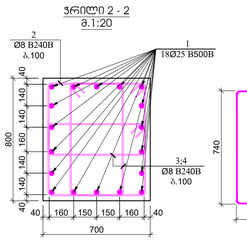


### პოზიცია №2
L=2960 მმ

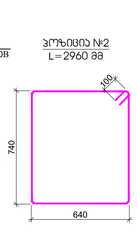


### პოზიცია №3
L=2380 მმ

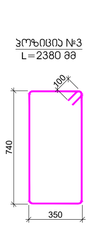


### პოზიცია №4
L=1900 მმ

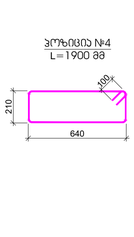


| პოზ. | ა ღ წ ე რ ი ლ ო ბ ა | დ ა ხ ა ს ი ა თ ე ბ ა | რაოდ. | წონა, კგ | | სვეტების რაოდენობა |
|---|---|---|---|---|---|---|
| | | სვეტი - 2 | | | | 18 |
| | | ღეროსებრივი | | ერთეულის (კგ) | სულ (კგ) | (კგ) |
| 1 | | Ø 25 B500B ℓ= 5200 | 18 | 20.06 | 361.07 | 6499.18 |
| 2 | | Ø 8 B240B ℓ= 2960 | 31 | 1.17 | 36.25 | 652.43 |
| 3 | | Ø 8 B240B ℓ= 2380 | 62 | 0.94 | 58.29 | 1049.18 |
| 4 | | Ø 8 B240B ℓ= 1900 | 62 | 0.75 | 46.53 | 837.58 |
| | | | | ჯამი: | 502.13 | 9038.38 |
| | | | | | ტ | ტ |
| | | ბეტონი B30 | | | 1.76 | 31.75 |

### ჭრილი 3 - 3
მ.1:20

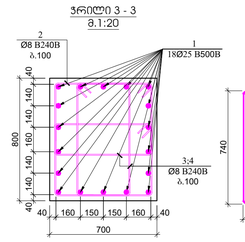


### პოზიცია №2
L=2960 მმ

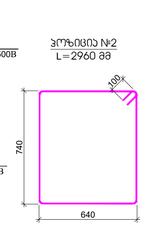


### პოზიცია №3
L=2380 მმ

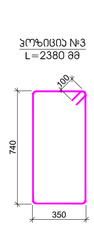


### პოზიცია №4
L=1900 მმ

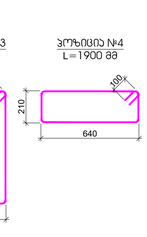


| პოზ. | ა ღ წ ე რ ი ლ ო ბ ა | დ ა ხ ა ს ი ა თ ე ბ ა | რაოდ. | წონა, კგ | | სვეტების რაოდენობა |
|---|---|---|---|---|---|---|
| | | სვეტი - 3 | | | | 18 |
| | | ღეროსებრივი | | ერთეულის (კგ) | სულ (კგ) | (კგ) |
| 1 | | Ø 25 B500B ℓ= 5200 | 18 | 20.06 | 361.07 | 6499.18 |
| 2 | | Ø 8 B240B ℓ= 2960 | 28 | 1.17 | 32.74 | 589.29 |
| 3 | | Ø 8 B240B ℓ= 2380 | 56 | 0.94 | 52.65 | 947.65 |
| 4 | | Ø 8 B240B ℓ= 1900 | 56 | 0.75 | 42.03 | 756.53 |
| | | | | ჯამი: | 488.48 | 8792.65 |
| | | | | | ტ | ტ |
| | | ბეტონი B30 | | | 1.57 | 28.22 |

კონსტრუქციული ჩრდილები

ფორმატი: A1

თარიღი: 10.10.2024

დაპროექტა: Ns studio

პროექტის დასახელება:

თბილისი, ვაჟა-ფშაველას გამზირი №29, ავჭრისის ალტინაა

საკ: 01.10.15.007.123

მემონტაჟის:

კონსტრუქტორი:

დ. თევდაძე

| რევიზია | რევიზია |
|---|---|
| 00 | 24.10.2023 |
| 01 | 10.10.2024 |

ნახაზის დასახელება:

სვეტი - 1
სვეტი - 2
სვეტი - 3

ნახაზის №:

ბ - 139

სვეტი - 4
მ.1:25

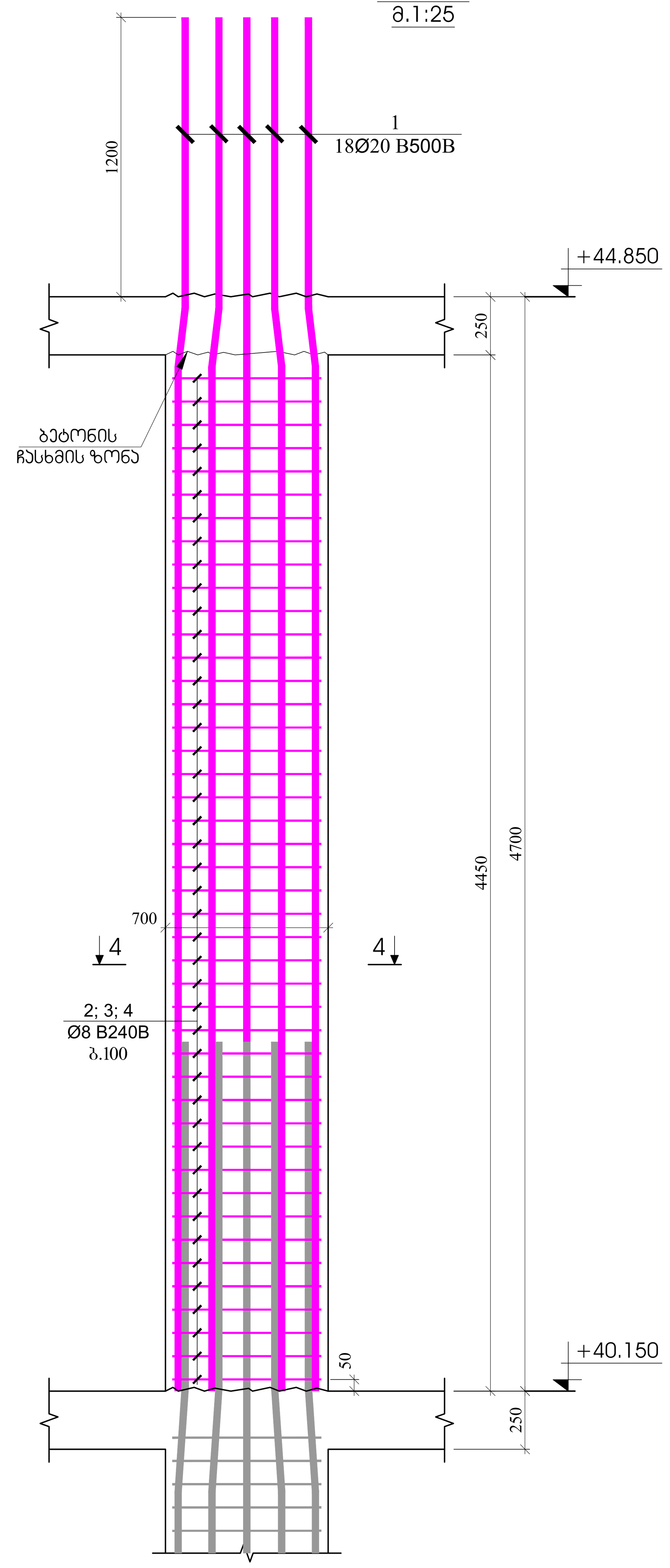


სვეტი - 5
მ.1:25

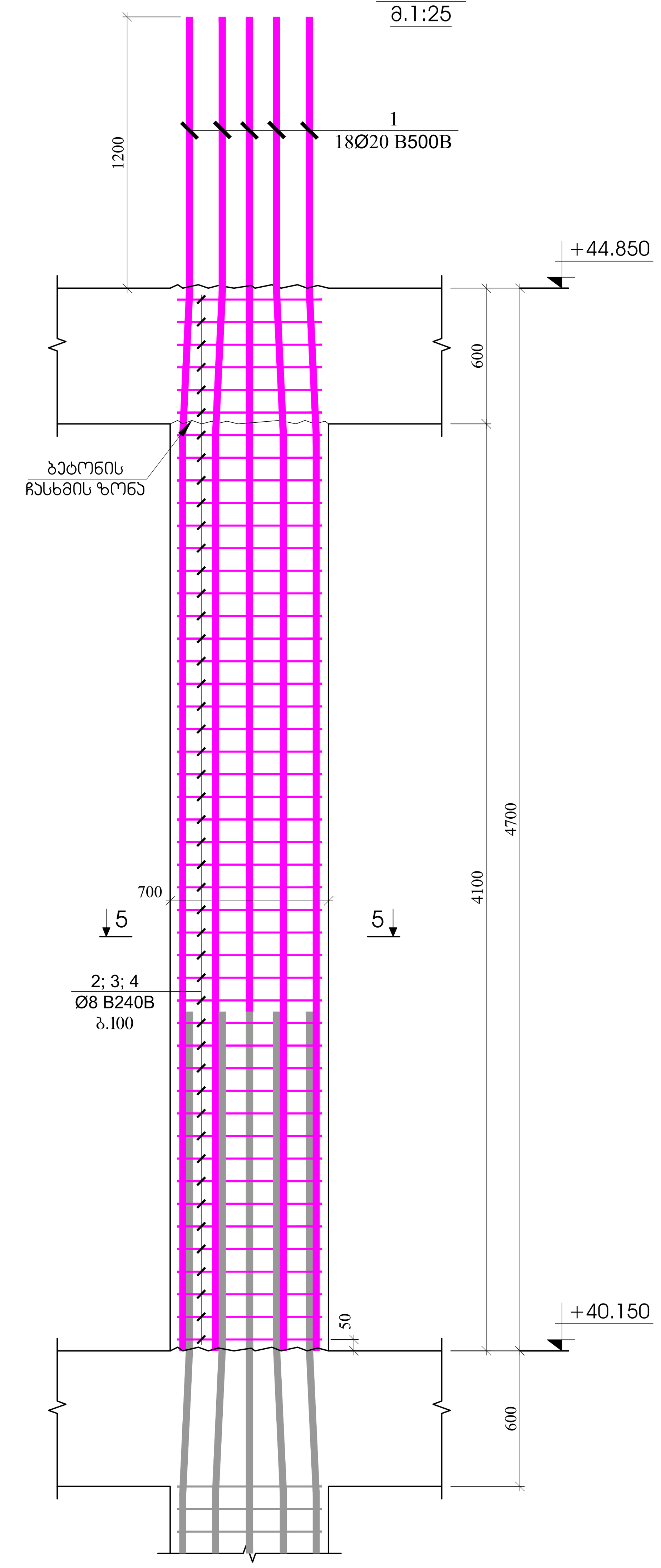


სვეტი - 6
მ.1:25

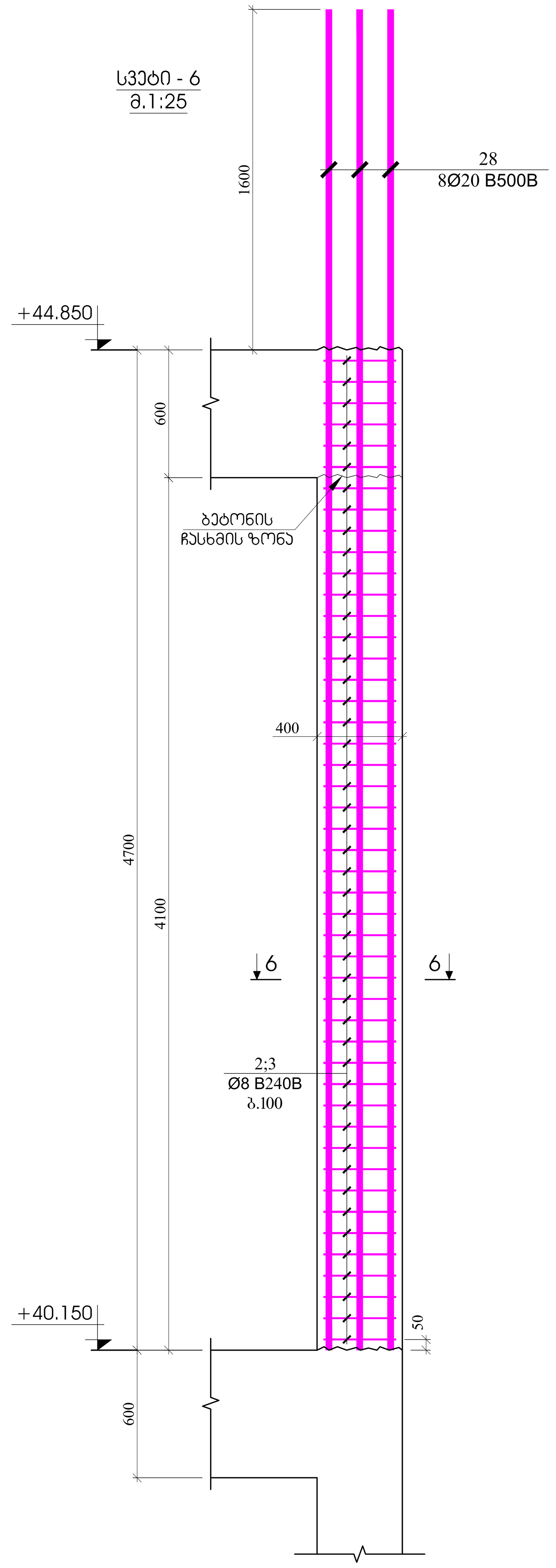


ჭრილი 4 - 4
მ.1:20

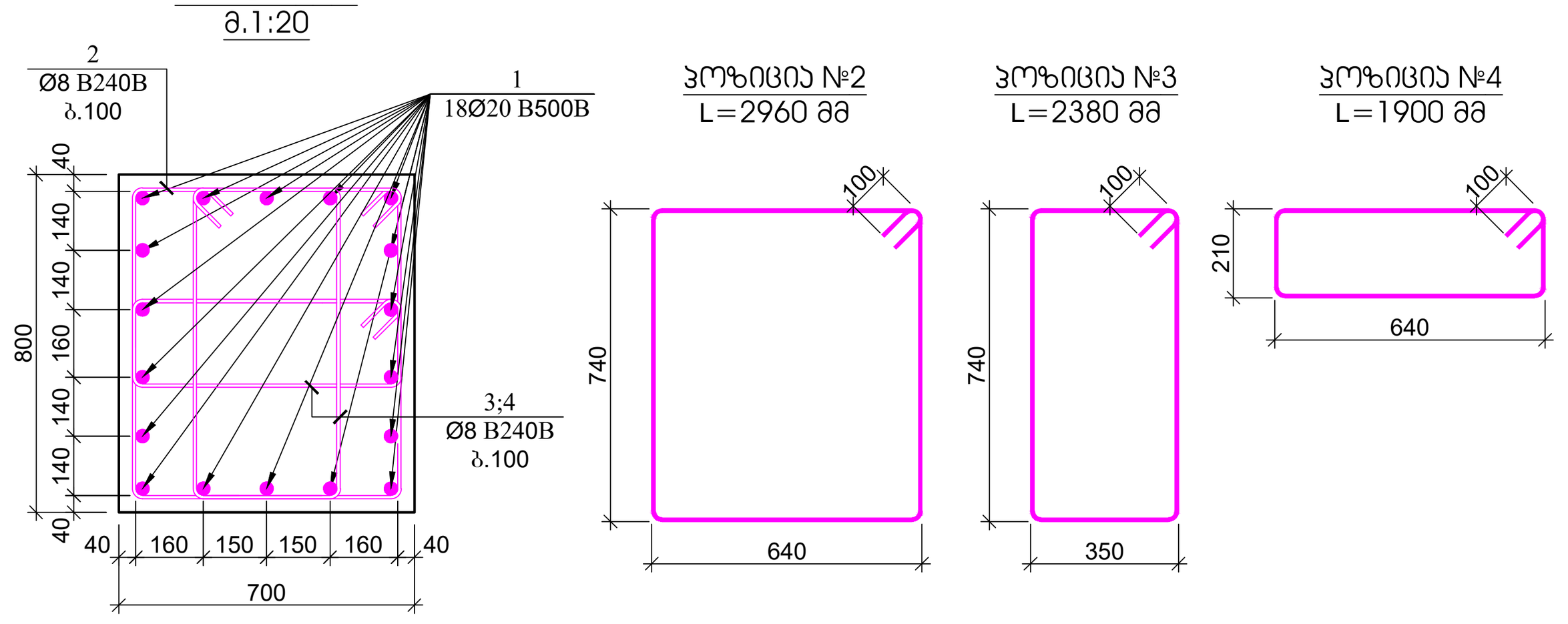


| პოზ. | ა ღ ნ ი შ ვ ნ ა | დ ა ს ა ხ ე ლ ე ბ ა | რაოდ. | წონა, კგ | | სვეტის რაოდენობა |
|---|---|---|---|---|---|---|
| | | სვეტი - 4 | | | | 24 |
| | | დეტალები | | ერთეული (კგ) | სულ (კგ) | (კგ) |
| 1 | | Ø 20 B500B ℓ= 4900 | 18 | 12.10 | 217.75 | 5226.01 |
| 2 | | Ø 8 B240B ℓ= 2960 | 31 | 1.17 | 36.25 | 869.91 |
| 3 | | Ø 8 B240B ℓ= 2380 | 62 | 0.94 | 58.29 | 1398.91 |
| 4 | | Ø 8 B240B ℓ= 1900 | 62 | 0.75 | 46.53 | 1116.78 |
| | | | | ჯამი: | 358.82 | 8611.61 |
| | | | | | მ³ | მ³ |
| | | ბეტონი B30 | | | 1.76 | 42.34 |

ჭრილი 5 - 5
მ.1:20

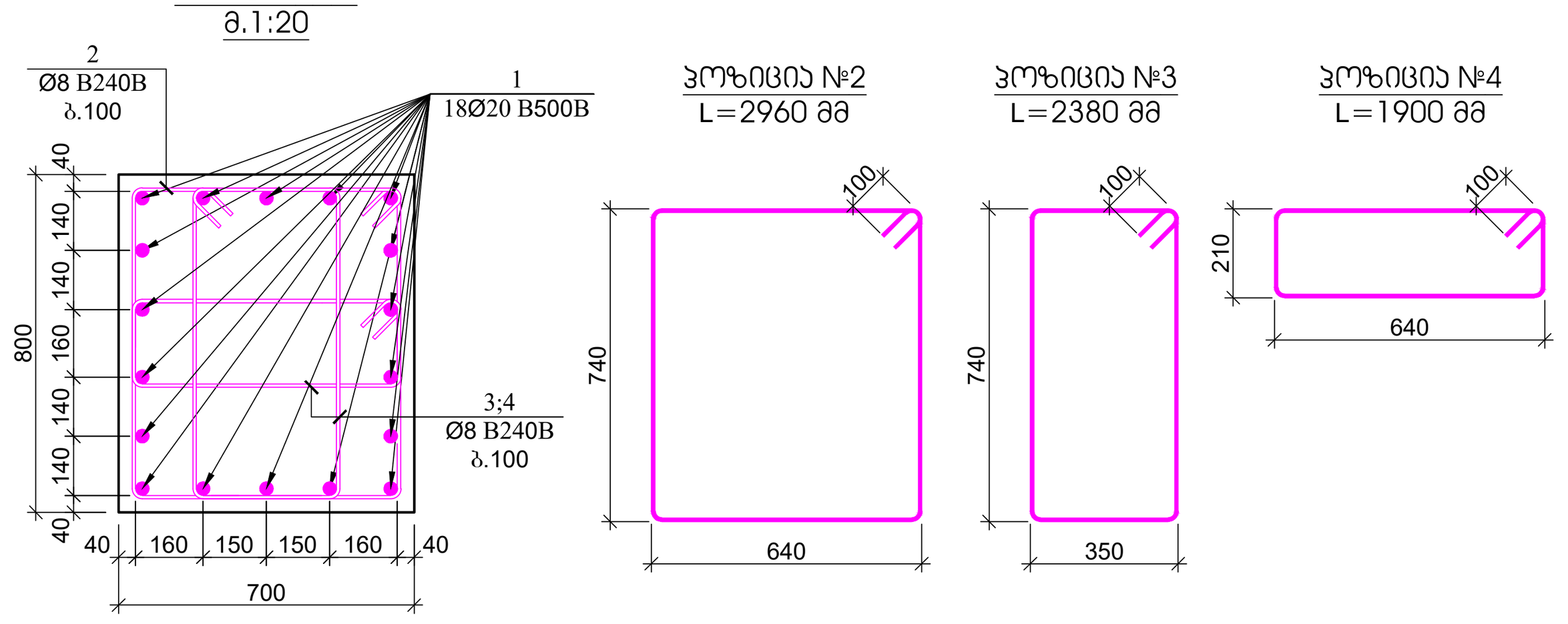


| პოზ. | ა ღ ნ ი შ ვ ნ ა | დ ა ს ა ხ ე ლ ე ბ ა | რაოდ. | წონა, კგ | | სვეტის რაოდენობა |
|---|---|---|---|---|---|---|
| | | სვეტი - 5 | | | | 39 |
| | | დეტალები | | ერთეული (კგ) | სულ (კგ) | (კგ) |
| 1 | | Ø 20 B500B ℓ= 4900 | 18 | 12.10 | 217.75 | 8492.26 |
| 2 | | Ø 8 B240B ℓ= 2960 | 28 | 1.17 | 32.74 | 1276.81 |
| 3 | | Ø 8 B240B ℓ= 2380 | 56 | 0.94 | 52.65 | 2053.24 |
| 4 | | Ø 8 B240B ℓ= 1900 | 56 | 0.75 | 42.03 | 1639.14 |
| | | | | ჯამი: | 345.17 | 13461.45 |
| | | | | | მ³ | მ³ |
| | | ბეტონი B30 | | | 1.57 | 61.15 |

ჭრილი 6 - 6
მ.1:20

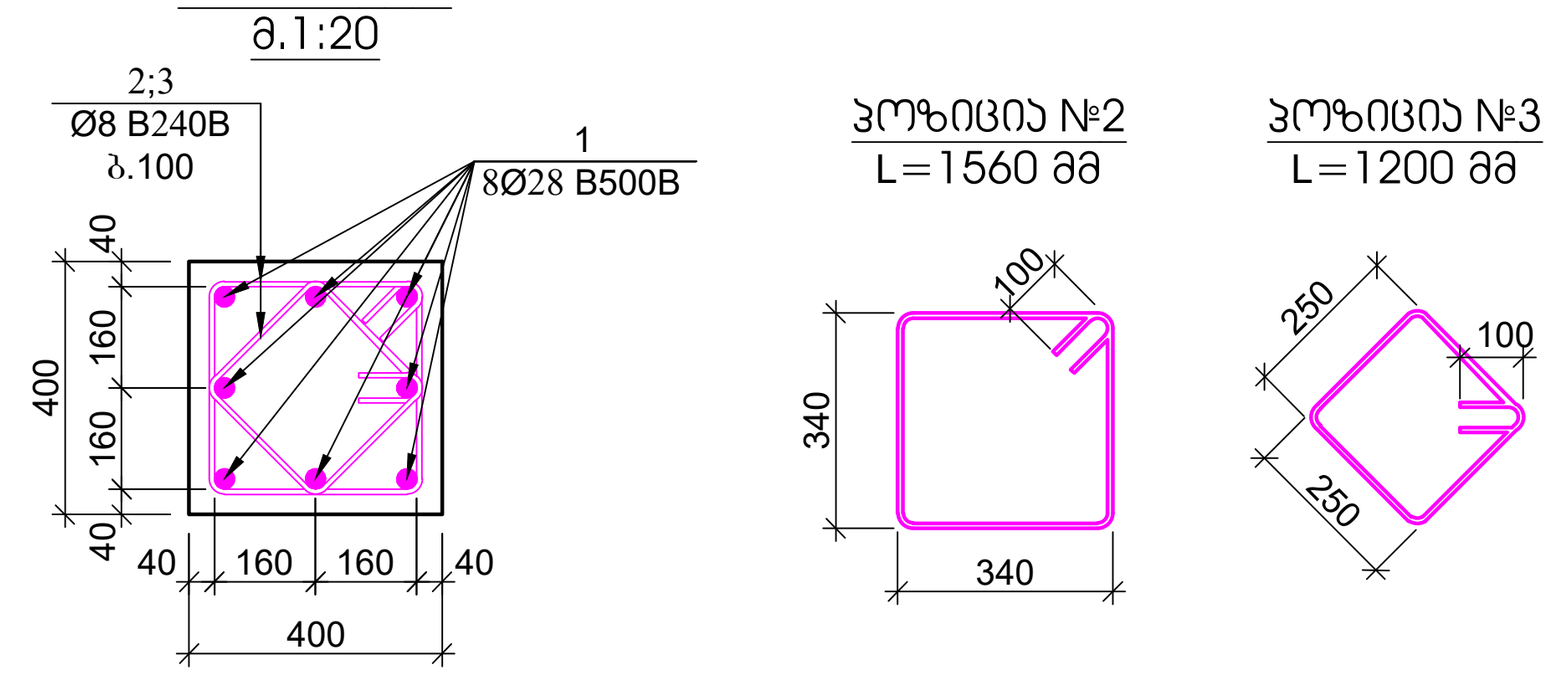


| პოზ. | ა ღ ნ ი შ ვ ნ ა | დ ა ს ა ხ ე ლ ე ბ ა | რაოდ. | წონა, კგ | | სვეტის რაოდენობა |
|---|---|---|---|---|---|---|
| | | სვეტი - 6 | | | | 12 |
| | | დეტალები | | ერთეული (კგ) | სულ (კგ) | (კგ) |
| 1 | | Ø 28 B500B ℓ= 5000 | 8 | 24.19 | 193.56 | 2322.67 |
| 2 | | Ø 8 B240B ℓ= 1560 | 28 | 0.62 | 17.25 | 207.05 |
| 3 | | Ø 8 B240B ℓ= 1200 | 28 | 0.47 | 13.27 | 159.27 |
| | | | | ჯამი: | 224.08 | 2688.99 |
| | | | | | მ³ | მ³ |
| | | ბეტონი B30 | | | 0.45 | 5.38 |

კონსტრუქციული პროექტი

ფორმატი: A1

თარიღი: 10.10.2024

დამკვეთი

**Ns studio**

პროექტის დასახელება:

თბილისი, ვაჟა-ფშაველას გამზირი №29, ავერსის კლინიკა
ს.კ: 01.10.15.007.123

შენიშვნები:

კონსტრუქტორი:

დ. თავაძე

დ. თავაძ

| რევიზია | რევიზია |
|---|---|
| 00 | 24.10.2023 |
| 01 | 10.10.2024 |

ნახაზის დასახელება:

სვეტი - 4
სვეტი - 5
სვეტი - 6

ნახაზის №:

კ - 140

# კედლის არმირების ფრაგმენტი - 1

მ.1:25

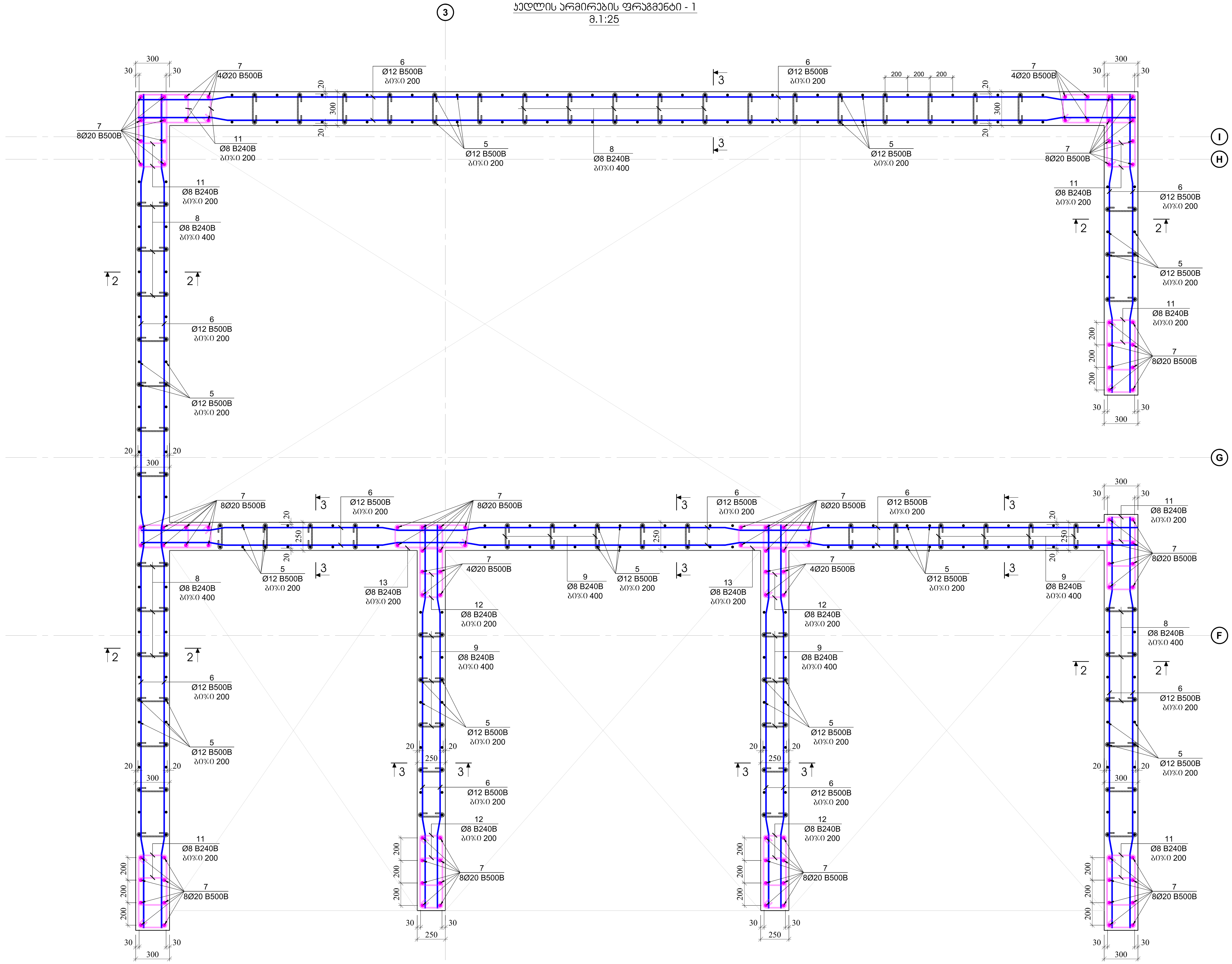


კონსტრუქციული პროექტი

| ფორმატი: | A1 |
|---|---|
| თარიღი: | 10.10.2024 |

დამკვეთი

**Ns studio**

პროექტის დასახელება:

თბილისი, ვაჟა-ფშაველას გამზირი №29, ავერსის კლინიკა

.... 01.10.15.007.123

შენიშვნები:

კონსტრუქტორი:

დ. თავაძე

დ. თავაძე

| რევიზია | რევიზია |
|---|---|
| 00 | 24.10.2023 |
| 01 | 10.10.2024 |

ნახაზის დასახელება:

კედლის არმირების ფრაგმენტი - 1

ნახაზის №:

კ - 141

# კედლის არმირების ფრაგმენტი - 2
მ.1:25

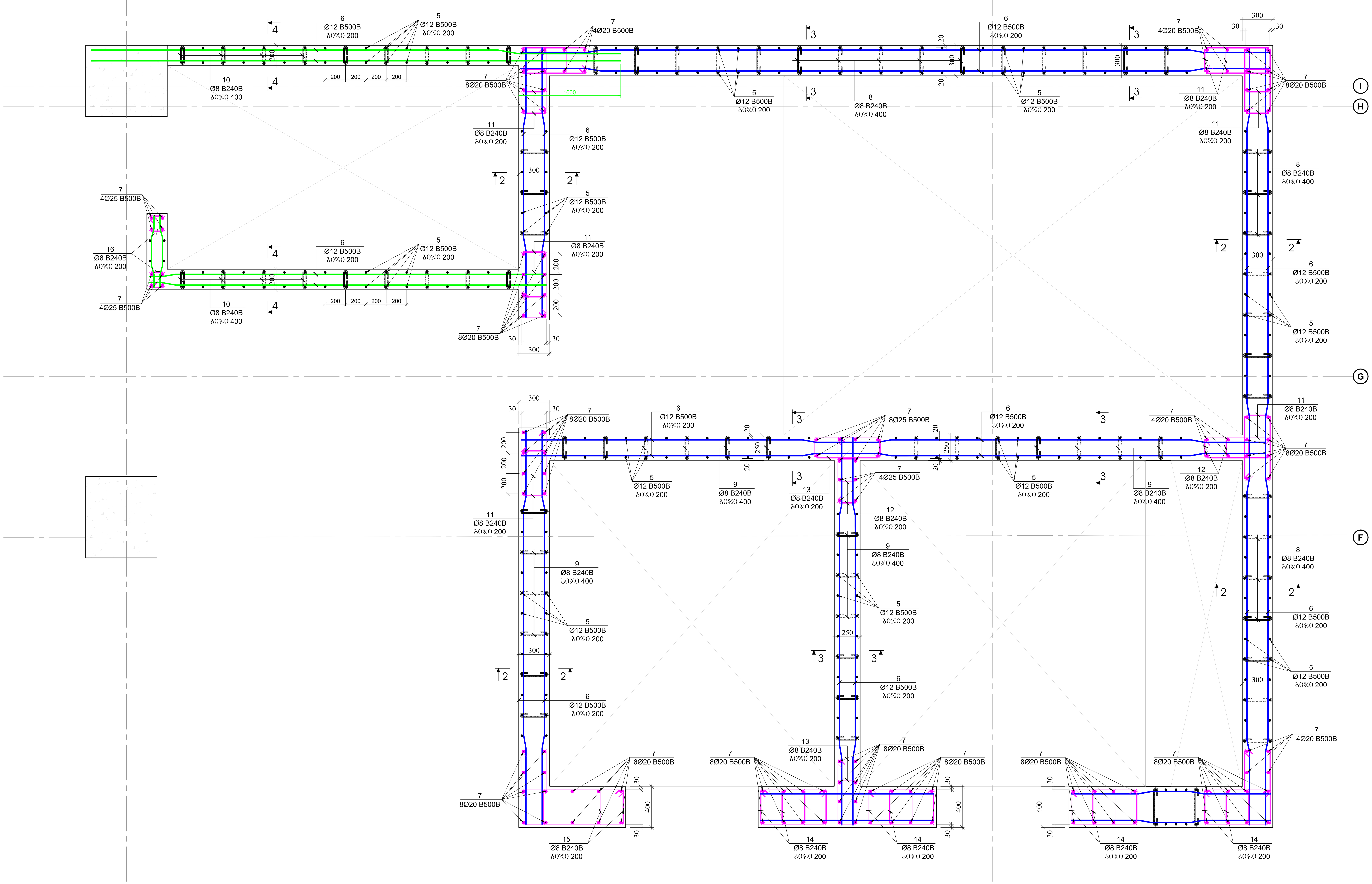


| კონსტრუქციული პროექტი | |
|---|---|
| ფორმატი: | A1 |
| თარიღი: | 10.10.2024 |
| დამკვეთი | Ns studio |
| პროექტის დასახელება: | თბილისი, ვაჟა-ფშაველას გამზირი №29, ავერსის კლინიკა .... 01.10.15.007.123 |
| შენიშვნები: | |
| კონსტრუქტორი: | დ. თავაძე |
| რევიზია | რევიზია |
| 00 | 24.10.2023 |
| 01 | 10.10.2024 |
| ნახაზის დასახელება: | კედლის არმირების ფრაგმენტი - 2 |
| ნახაზის №: | კ - 142 |

## ჭრილი 1-1
მ.1:25

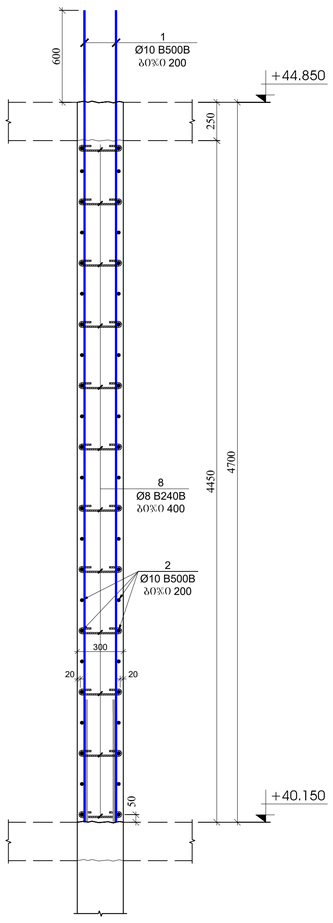


## ჭრილი 2-2
მ.1:25

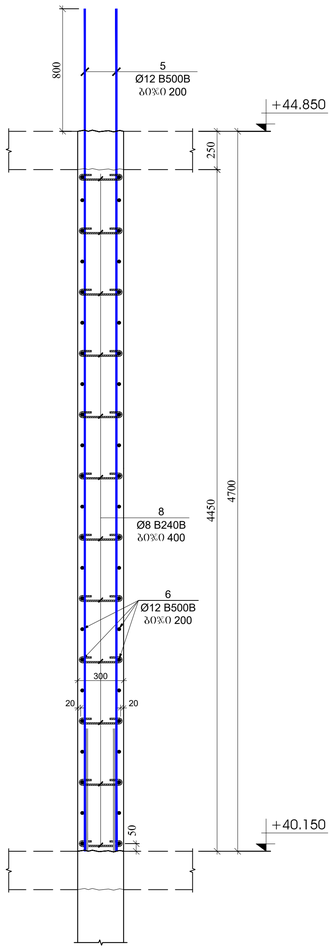


## ჭრილი 3-3
მ.1:25

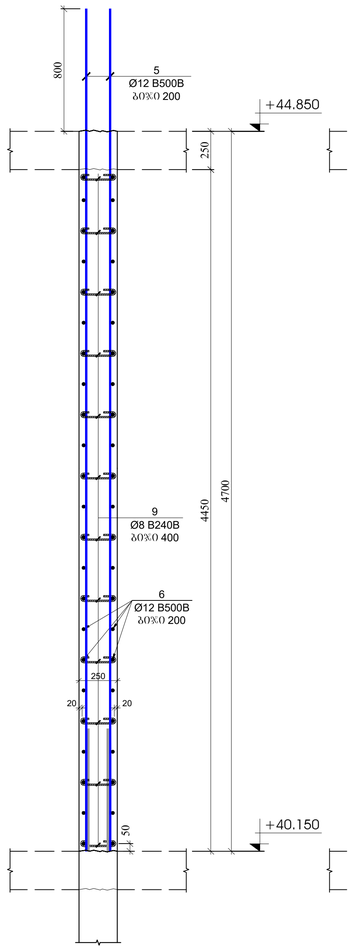


## ჭრილი 4-4
მ.1:25

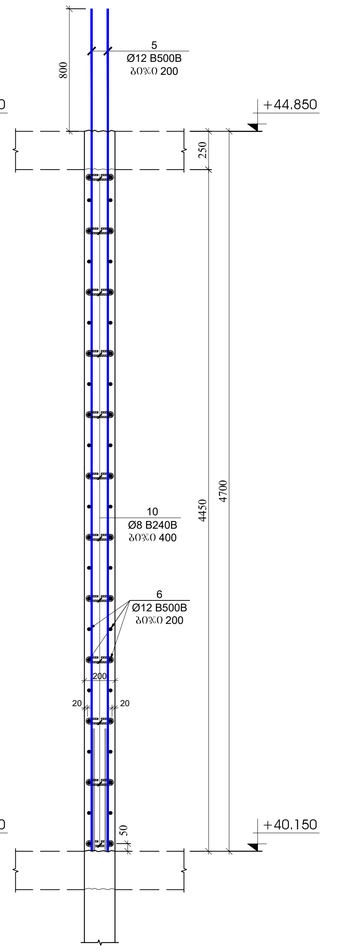


## გულარის მოჯყობის ჭრილი
მ.1:25

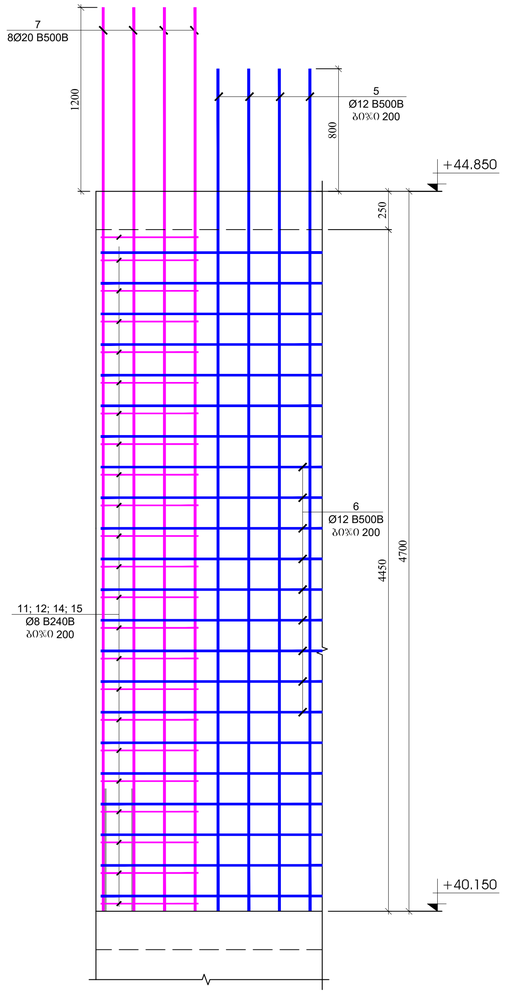


| პოზ. | ა ღ ნ ი შ ვ ნ ა | დ ა ს ა ხ ე ლ ე ბ ა | რაოდ. | დეროა, კგ | | საერთასოს რაოდენობა |
|---|---|---|---|---|---|---|
| | | ველების და დიაფრაგმების სპეციფიკაცია +40.150 ნიშნულზე | | | | 1 |
| | | ლიტალები | | ერთეული (კგ) | სულ (კგ) | (კგ) |
| 1 | | Ø 10 B500B ℓ= 4000 | 174 | 2.47 | 429.58 | 429.58 |
| 2 | დაიზრას ადგილზე | Ø 10 B500B ℓ= 12000 | 92 | 7.41 | 681.40 | 681.40 |
| 5 | | Ø 12 B500B ℓ= 4200 | 590 | 3.73 | 2202.39 | 2202.39 |
| 6 | დაიზრას ადგილზე | Ø 12 B500B ℓ= 12000 | 266 | 10.67 | 2836.98 | 2836.98 |
| 7 | | Ø 20 B240B ℓ= 4600 | 230 | 11.36 | 2612.02 | 2612.02 |
| 8 | | Ø 8 B240B ℓ= 440 | 624 | 0.17 | 108.45 | 108.45 |
| 9 | | Ø 8 B240B ℓ= 390 | 360 | 0.15 | 55.46 | 55.46 |
| 10 | | Ø 8 B240B ℓ= 340 | 144 | 0.13 | 19.34 | 19.34 |
| 11 | | Ø 8 B240B ℓ= 1620 | 512 | 0.64 | 327.64 | 327.64 |
| 12 | | Ø 8 B240B ℓ= 1520 | 256 | 0.60 | 153.71 | 153.71 |
| 13 | | Ø 8 B240B ℓ= 1920 | 48 | 0.76 | 36.40 | 36.40 |
| 14 | | Ø 8 B240B ℓ= 1820 | 128 | 0.72 | 92.02 | 92.02 |
| 15 | | Ø 8 B240B ℓ= 2500 | 16 | 0.99 | 15.80 | 15.80 |
| 16 | | Ø 8 B240B ℓ= 840 | 32 | 0.33 | 10.62 | 10.62 |
| | | | | ჯამი: | 9581.80 | 9581.80 |
| | | | | | მ³ | მ³ |
| | | ბეტონი B30 | | | 97.20 | 97.20 |

პოზიცია №8
L=440 მმ




პოზიცია №9
L=390 მმ




პოზიცია №10
L=340 მმ




პოზიცია №11
L=1620 მმ

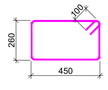


პოზიცია №12
L=1520 მმ

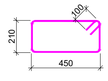


პოზიცია №13
L=1920 მმ

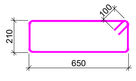


პოზიცია №14
L=1820 მმ

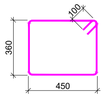


პოზიცია №15
L=2500 მმ

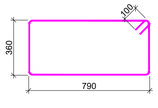


პოზიცია №16
L=840 მმ




პროექტის ავტორები:
გ. ნინიძე
ნ. ნინიძე
ნ. ნინიძე
ნ

# რკ/ბეტონის სვეტების და კედლების გეგმა +44.850 ნიშნულზე

მ. 1:100

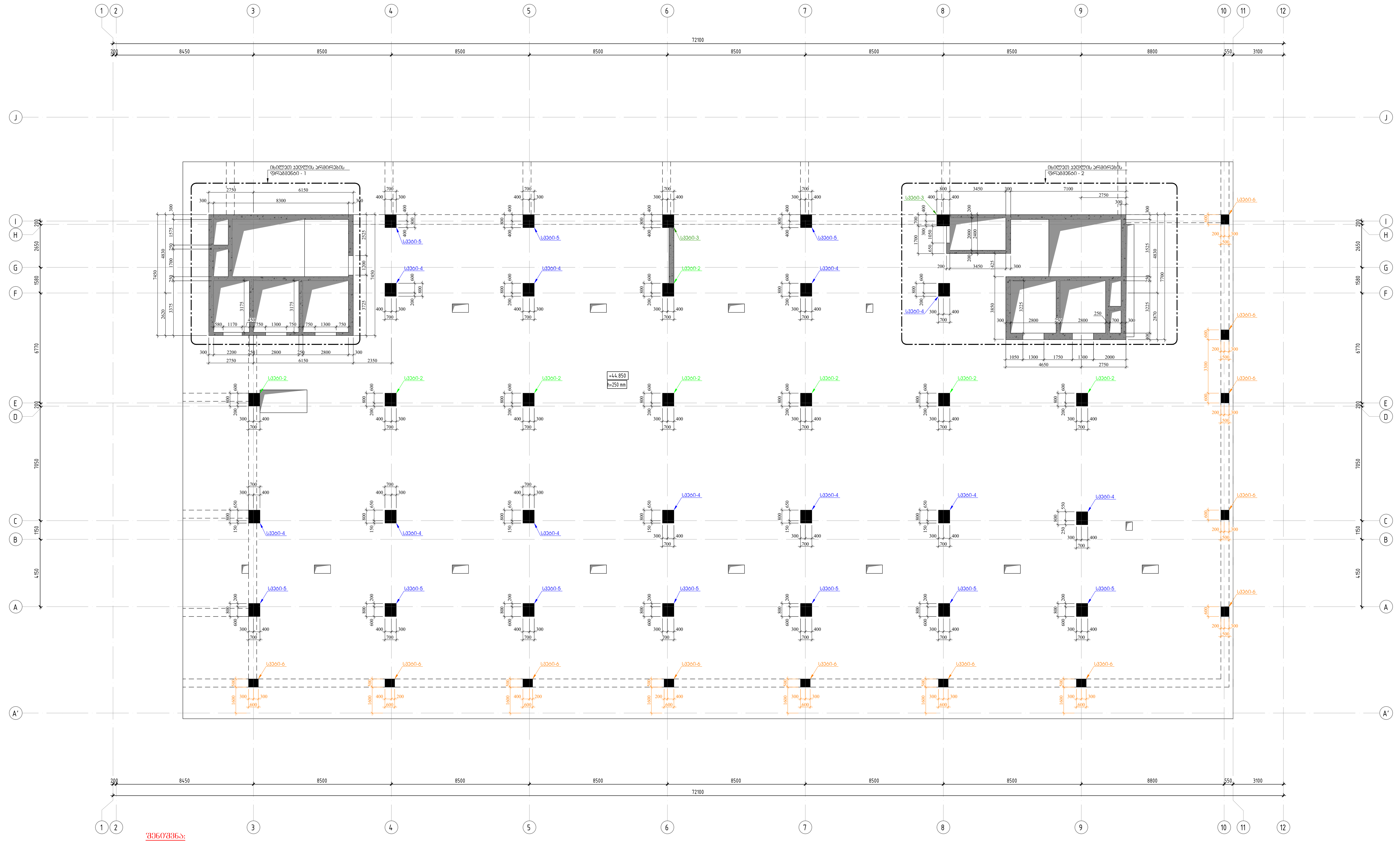


შენიშვნა:

1. მოცემული ნახაზი განხილული იქნას ფილების, რიგელების და კიბეების ნახაზებთან ერთად.
2. ფილის კონტურები და რიგელის სიმაღლეები მიღებული იქნას ფილის და რიგელის ნახაზებიდან.
3. კედლის არმირების ფრაგმენტი-1 იხილეთ ფურცელი კ - 107
4. კედლის არმირების ფრაგმენტი-2 იხილეთ ფურცელი კ - 108
5. კედლის ჭრილები იხილეთ ფურცელი კ - 109
6. კედლების და სვეტების მიბმა განხორციელდეს GPS-ის საშუალებით.

კონსტრუქციული პროექტი

ფორმატი: **A1**

თარიღი: 10.10.2024

დამკვეთი

**Ns studio**

პროექტის დასახელება:

თბილისი, ვაჟა-ფშაველას გამზირი №29, ავერსის კლინიკა

ს.კ: 01.10.15.007.123

კონსტრუქტორი:

დ. თავაძე

დ. თავაძე

| რევიზია | რევიზია |
|---|---|
| 00 | 24.10.2023 |
| 01 | 10.10.2024 |

ნახაზის დასახელება:

რკ/ბეტონის სვეტების და კედლების გეგმა +44.850 ნიშნულზე

ნახაზის №:

კ - 144

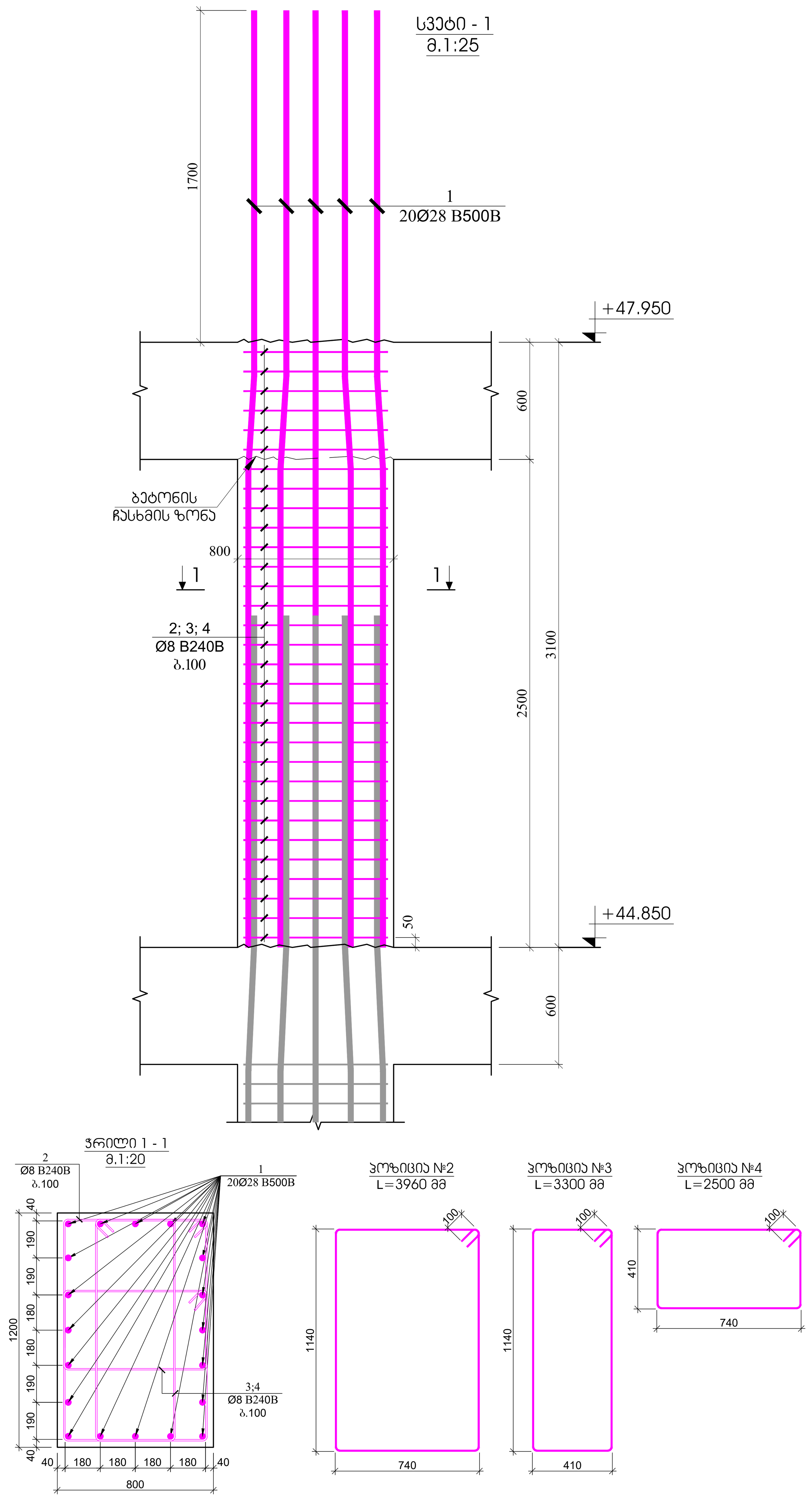


| პოზ. | ა ღ ნ ი შ ვ ნ ა | დ ა ს ა ხ ე ლ ე ბ ა | რაოდ. | წონა, კგ | | სვეტის რაოდენობა |
|---|---|---|---|---|---|---|
| | | სვეტი - 1 | | | | 9 |
| | | დეტალები | | ერთეული (კგ) | სულ (კგ) | (კგ) |
| 1 | | Ø 28 B500B ℓ= #### | 20 | ##### | ###### | ####### |
| 2 | | Ø 8 B240B ℓ= 3960 | 28 | 1.56 | 43.80 | 394.19 |
| 3 | | Ø 8 B240B ℓ= 3300 | 56 | 1.30 | 73.00 | 656.98 |
| 4 | | Ø 8 B240B ℓ= 2800 | 56 | 1.11 | 61.94 | 557.44 |
| | | | | ჯამი: | 178.74 | 1608.62 |
| | | | | | მ³ | მ³ |
| | | ბეტონი B30 | | | 2.69 | 24.19 |

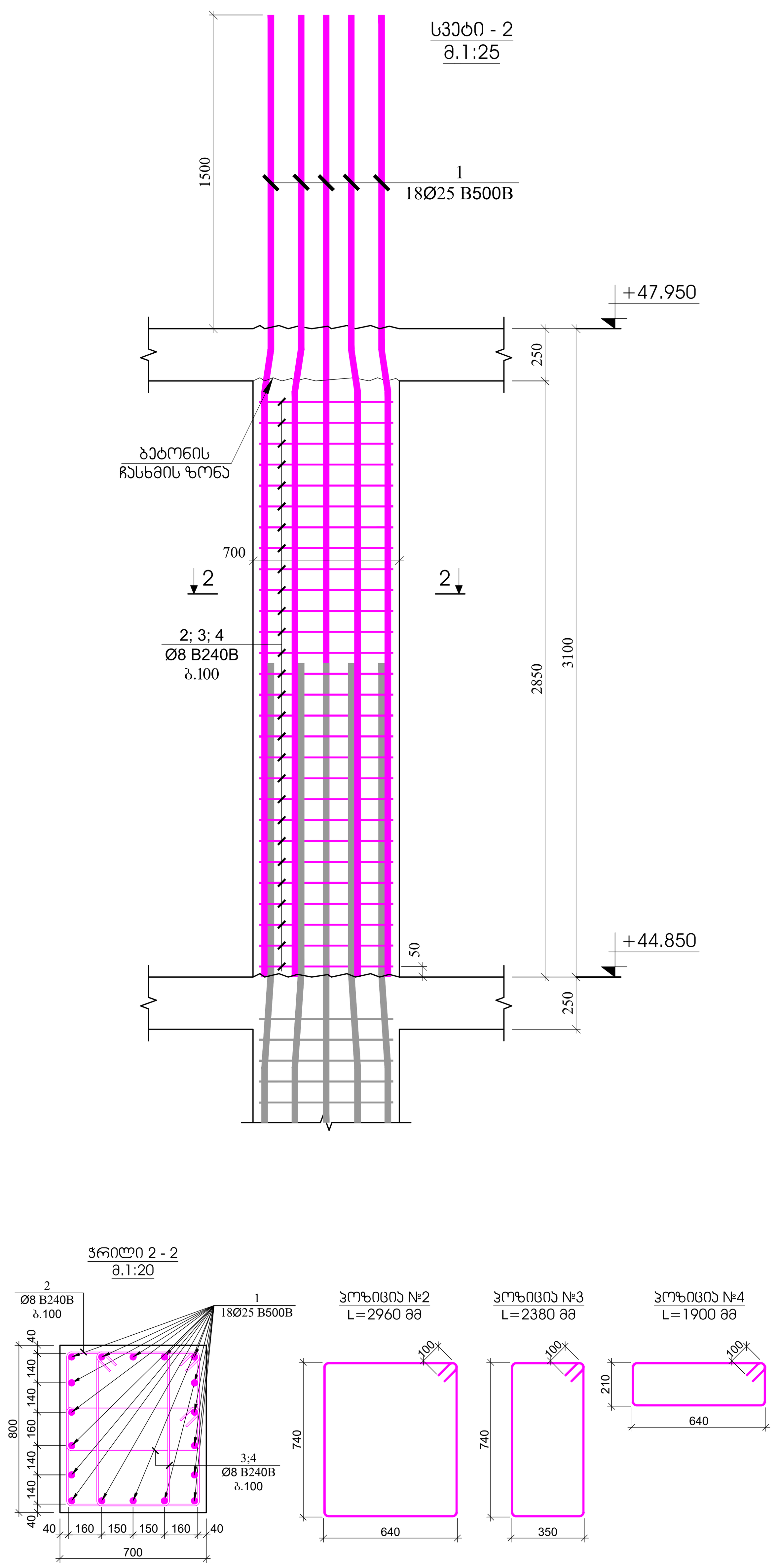


| პოზ. | ა ღ ნ ი შ ვ ნ ა | დ ა ს ა ხ ე ლ ე ბ ა | რაოდ. | წონა, კგ | | სვეტის რაოდენობა |
|---|---|---|---|---|---|---|
| | | სვეტი - 2 | | | | 18 |
| | | დეტალები | | ერთეული (კგ) | სულ (კგ) | (კგ) |
| 1 | | Ø 25 B500B ℓ= #### | 18 | ##### | ###### | ####### |
| 2 | | Ø 8 B240B ℓ= 2960 | 31 | 1.17 | 36.25 | 652.43 |
| 3 | | Ø 8 B240B ℓ= 2380 | 62 | 0.94 | 58.29 | 1049.18 |
| 4 | | Ø 8 B240B ℓ= 1900 | 62 | 0.75 | 46.53 | 837.58 |
| | | | | ჯამი: | 141.07 | 2539.20 |
| | | | | | მ³ | მ³ |
| | | ბეტონი B30 | | | 1.76 | 31.75 |

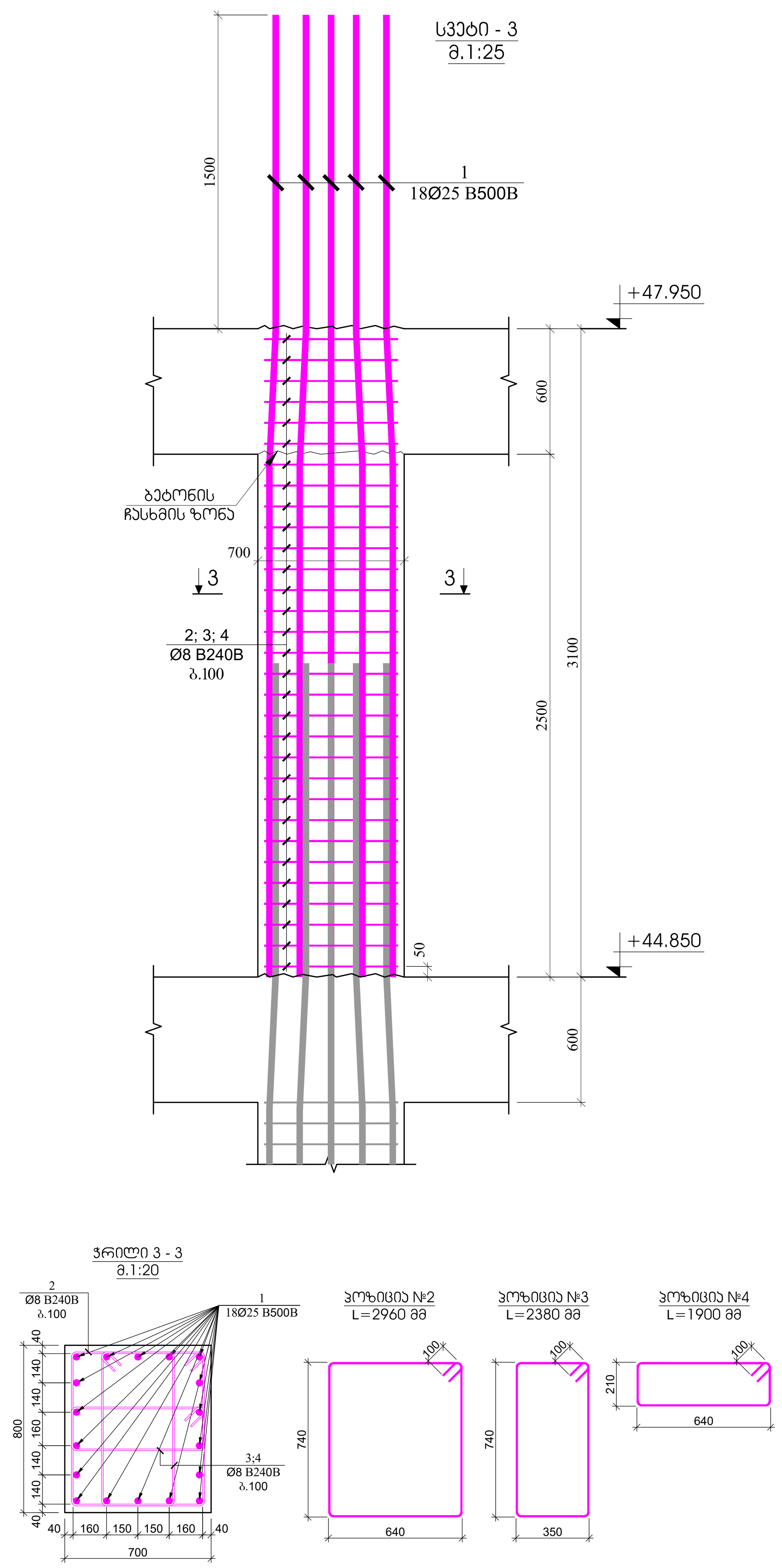


| პოზ. | ა ღ ნ ი შ ვ ნ ა | დ ა ს ა ხ ე ლ ე ბ ა | რაოდ. | წონა, კგ | | სვეტის რაოდენობა |
|---|---|---|---|---|---|---|
| | | სვეტი - 3 | | | | 18 |
| | | დეტალები | | ერთეული (კგ) | სულ (კგ) | (კგ) |
| 1 | | Ø 25 B500B ℓ= #### | 18 | ##### | ###### | ####### |
| 2 | | Ø 8 B240B ℓ= 2960 | 28 | 1.17 | 32.74 | 589.29 |
| 3 | | Ø 8 B240B ℓ= 2380 | 56 | 0.94 | 52.65 | 947.65 |
| 4 | | Ø 8 B240B ℓ= 1900 | 56 | 0.75 | 42.03 | 756.53 |
| | | | | ჯამი: | 127.42 | 2293.47 |
| | | | | | მ³ | მ³ |
| | | ბეტონი B30 | | | 1.57 | 28.22 |

კონსტრუქციული პროექტი

ფორმატი: **A1**

თარიღი: 10.10.2024

დამკვეთი

**Ns studio**

პროექტის დასახელება:

თბილისი, ვაჟა-ფშაველას გამზირი №29, ავერსის კლინიკა
ს.კ: 01.10.15.007.123

შენიშვნები:

კონსტრუქტორი:

დ. თავაძე

დ. თავაძე

| რევიზია | რევიზია |
|---|---|
| 00 | 24.10.2023 |
| 01 | 10.10.2024 |

ნახაზის დასახელება:

სვეტი - 1
სვეტი - 2
სვეტი - 3

ნახაზის №:

კ - 145

## სვეტი - 4
მ.1:25

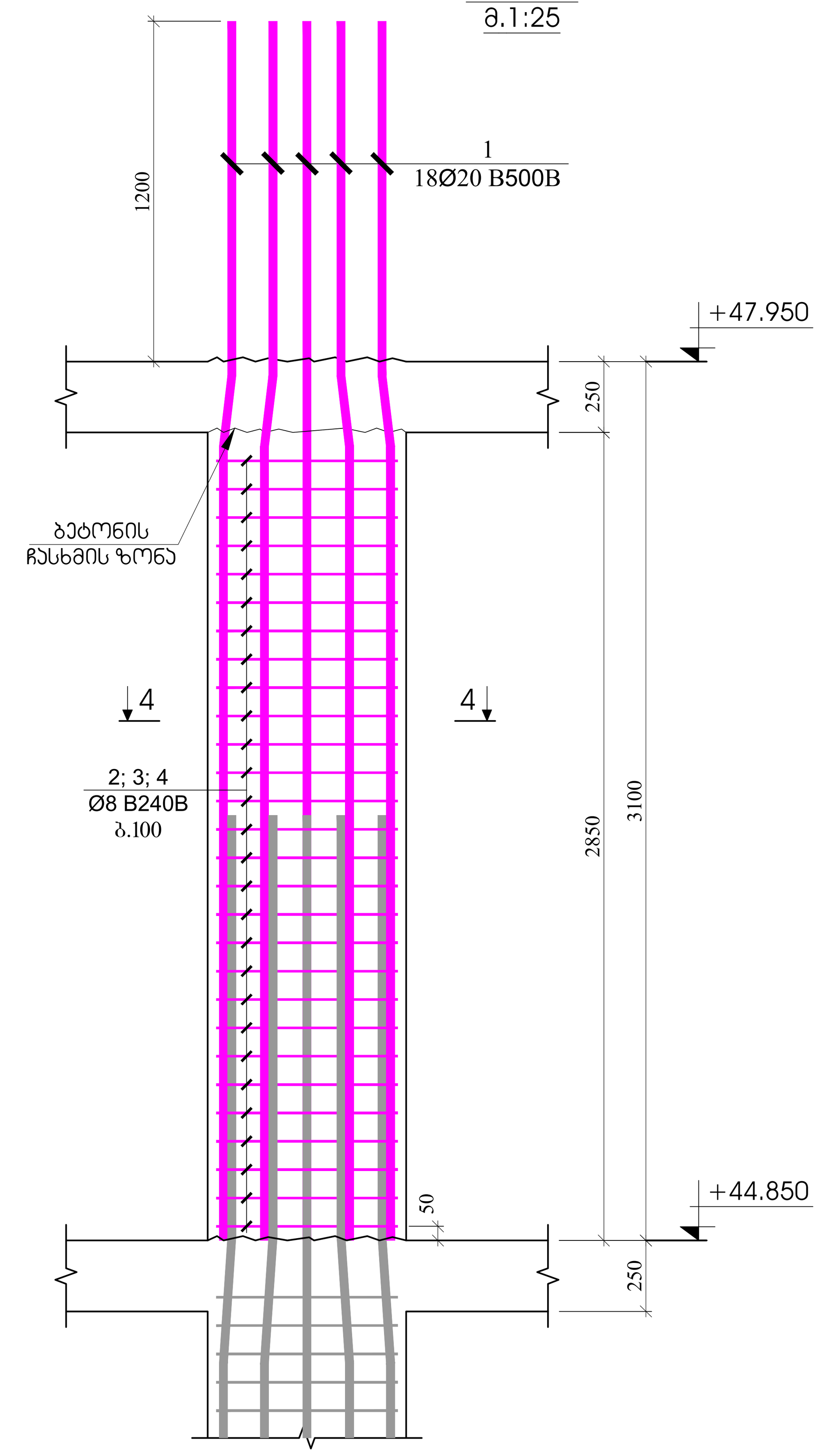


## სვეტი - 5
მ.1:25

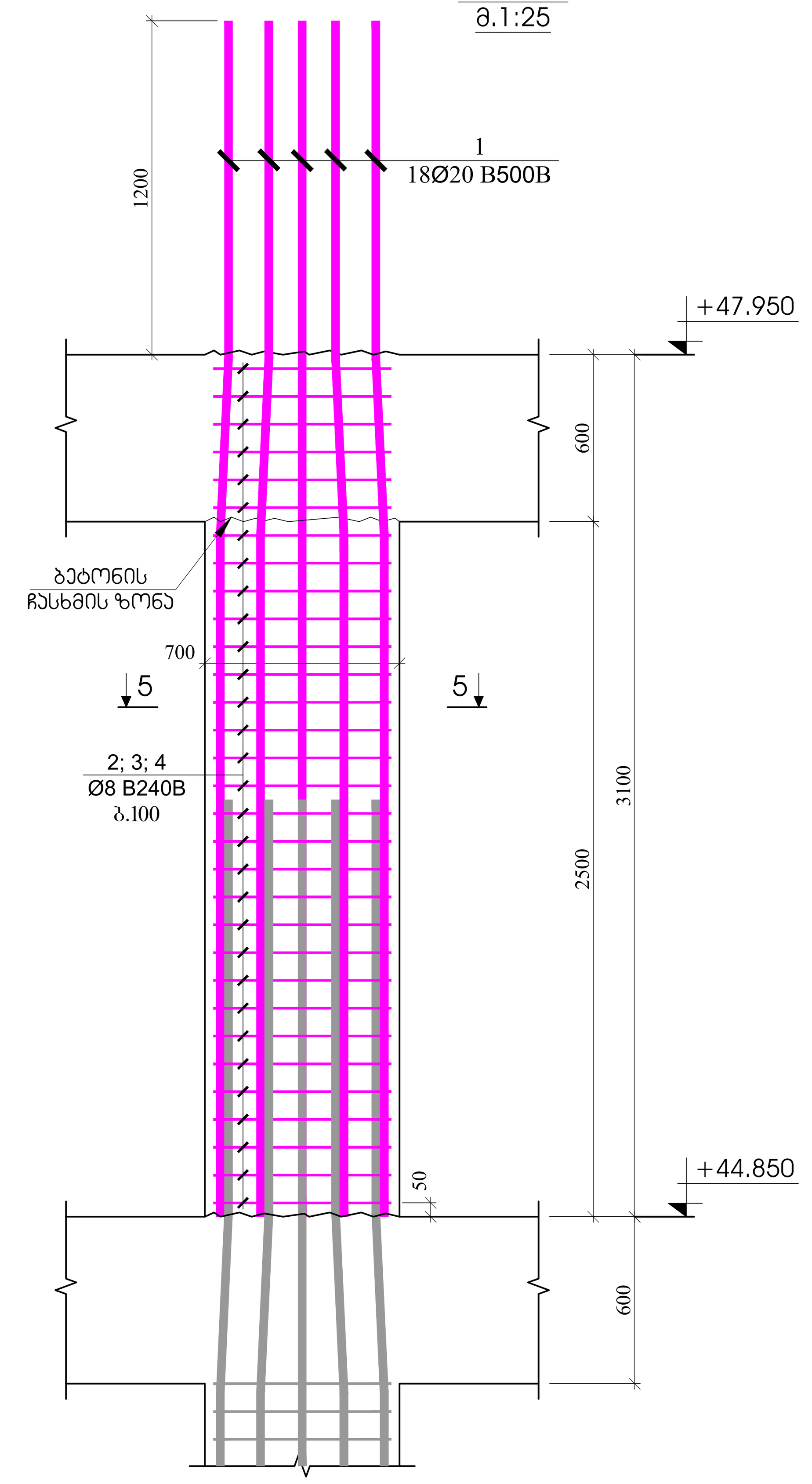


## სვეტი - 6
მ.1:25

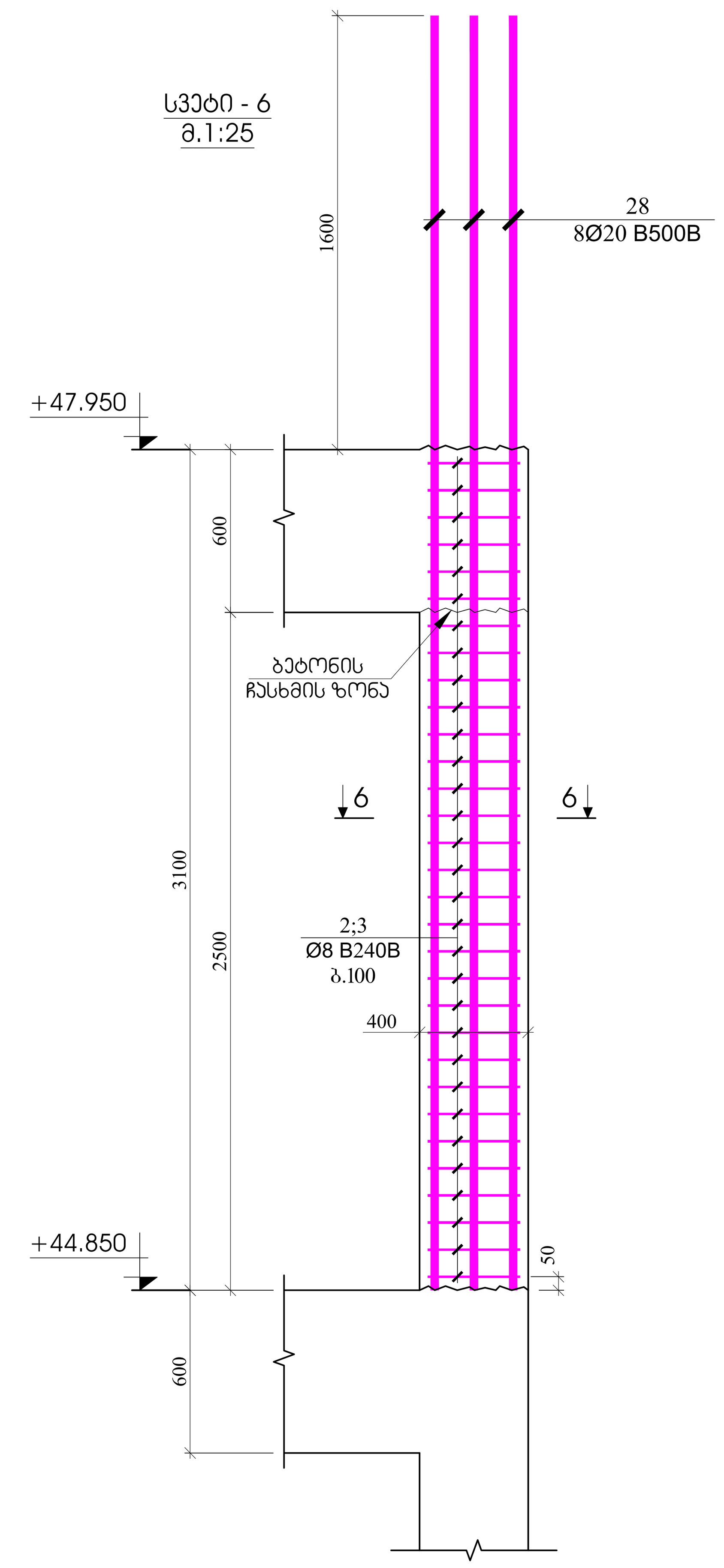


### ჭრილი 4 - 4
მ.1:20

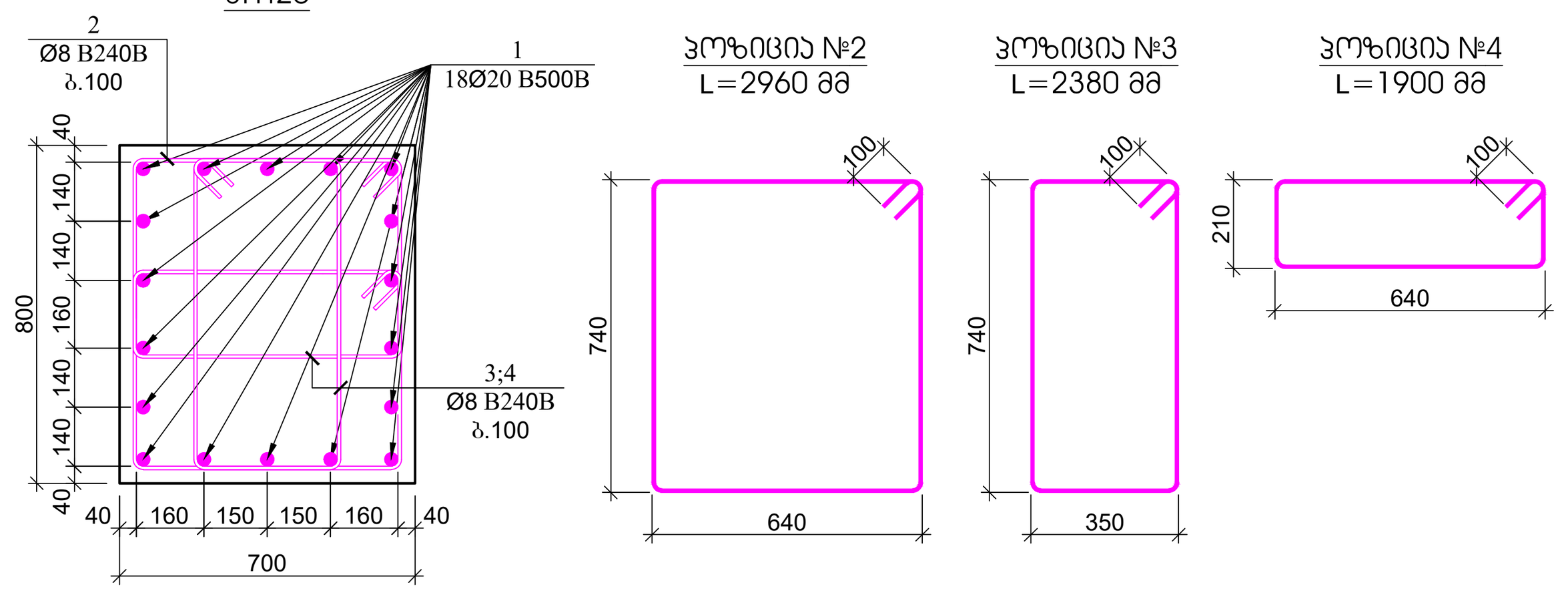


| პოზ. | ა ღ ნ ი შ ვ ნ ა | დ ა ს ა ხ ე ლ ე ბ ა | რაოდ. | წონა, კგ | | სვეტის რაოდენობა |
|---|---|---|---|---|---|---|
| | | სვეტი - 4 | | | | 24 |
| | | დეტალები | | ერთეული (კგ) | სულ (კგ) | (კგ) |
| 1 | | Ø 20 B500B ℓ= #### | 18 | ##### | ###### | ####### |
| 2 | | Ø 8 B240B ℓ= 2960 | 31 | 1.17 | 36.25 | 869.91 |
| 3 | | Ø 8 B240B ℓ= 2380 | 62 | 0.94 | 58.29 | 1398.91 |
| 4 | | Ø 8 B240B ℓ= 1900 | 62 | 0.75 | 46.53 | 1116.78 |
| | | | | ჯამი: | 141.07 | 3385.60 |
| | | | | | მ³ | მ³ |
| | | ბეტონი B30 | | | 1.76 | 42.34 |

### ჭრილი 5 - 5
მ.1:20

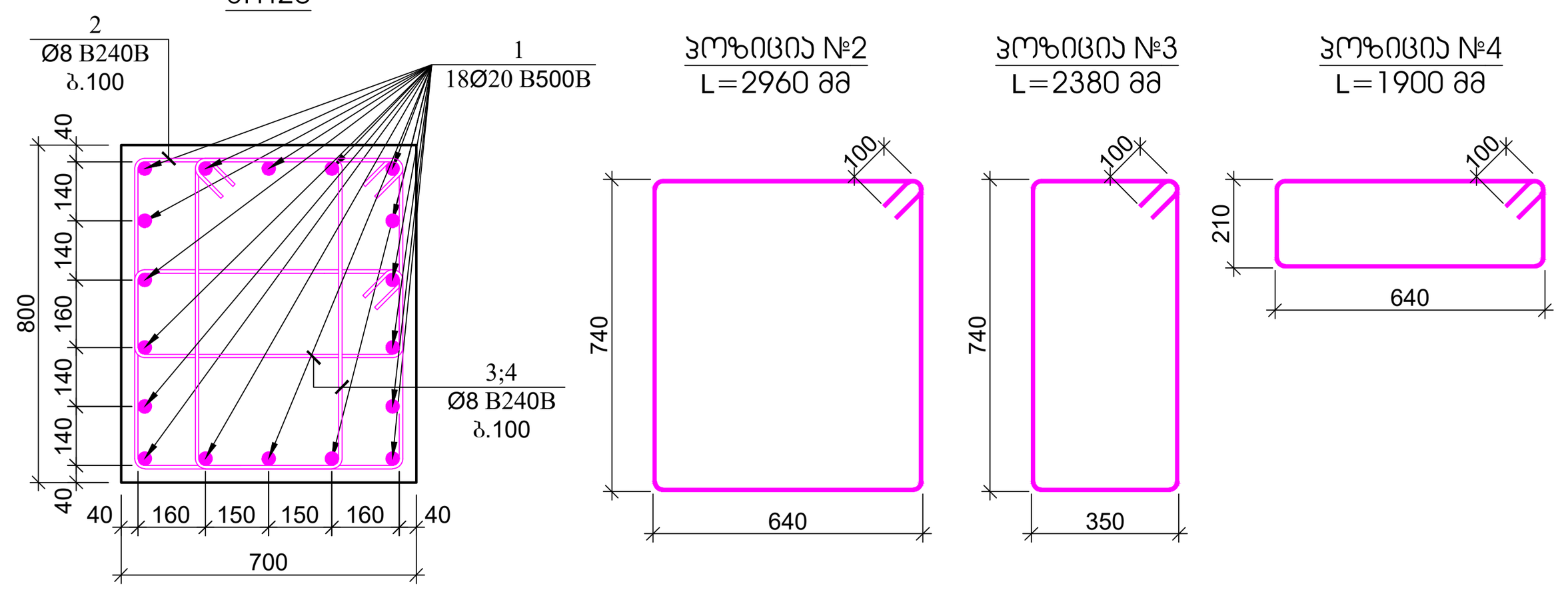


| პოზ. | ა ღ ნ ი შ ვ ნ ა | დ ა ს ა ხ ე ლ ე ბ ა | რაოდ. | წონა, კგ | | სვეტის რაოდენობა |
|---|---|---|---|---|---|---|
| | | სვეტი - 5 | | | | 39 |
| | | დეტალები | | ერთეული (კგ) | სულ (კგ) | (კგ) |
| 1 | | Ø 20 B500B ℓ= #### | 18 | ##### | ###### | ####### |
| 2 | | Ø 8 B240B ℓ= 2960 | 28 | 1.17 | 32.74 | 1276.81 |
| 3 | | Ø 8 B240B ℓ= 2380 | 56 | 0.94 | 52.65 | 2053.24 |
| 4 | | Ø 8 B240B ℓ= 1900 | 56 | 0.75 | 42.03 | 1639.14 |
| | | | | ჯამი: | 127.42 | 4969.19 |
| | | | | | მ³ | მ³ |
| | | ბეტონი B30 | | | 1.57 | 61.15 |

### ჭრილი 6 - 6
მ.1:20

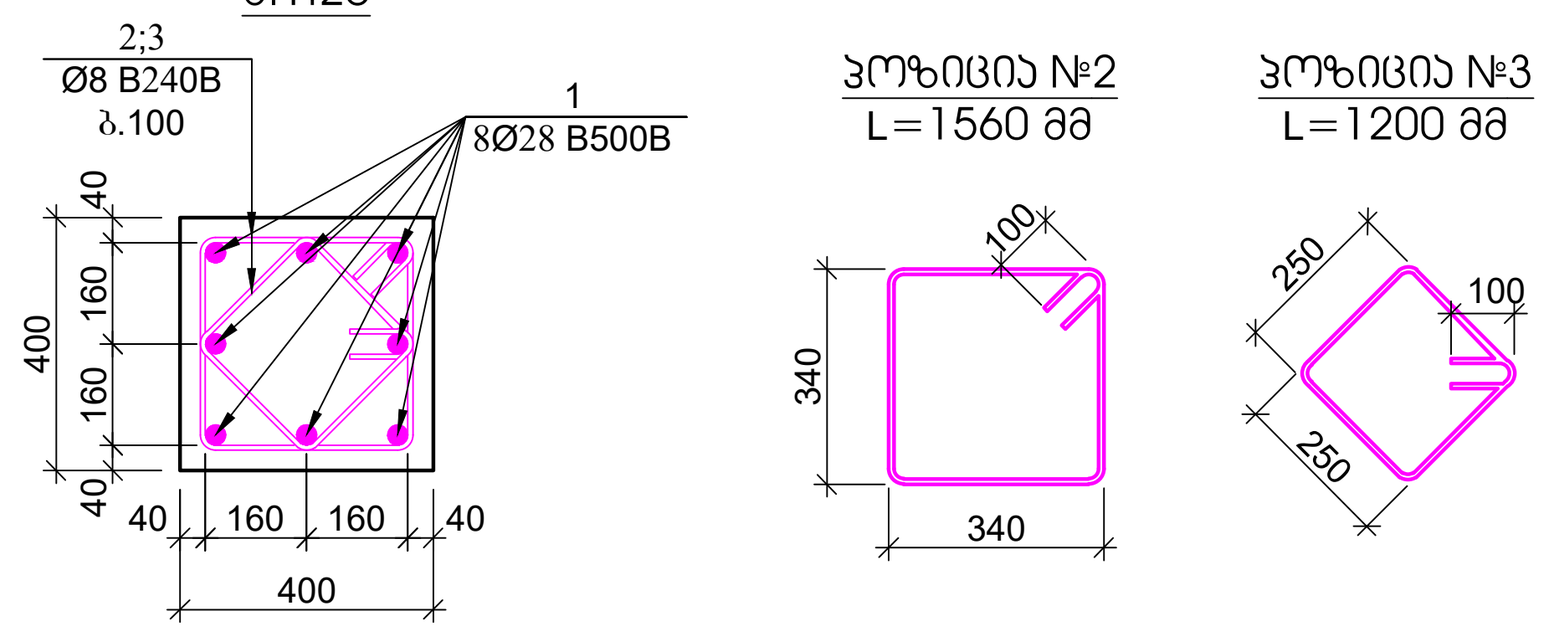


| პოზ. | ა ღ ნ ი შ ვ ნ ა | დ ა ს ა ხ ე ლ ე ბ ა | რაოდ. | წონა, კგ | | სვეტის რაოდენობა |
|---|---|---|---|---|---|---|
| | | სვეტი - 6 | | | | 12 |
| | | დეტალები | | ერთეული (კგ) | სულ (კგ) | (კგ) |
| 1 | | Ø 28 B500B ℓ= 5000 | 8 | 24.19 | 193.56 | 2322.67 |
| 2 | | Ø 8 B240B ℓ= 1560 | 28 | 0.62 | 17.25 | 207.05 |
| 3 | | Ø 8 B240B ℓ= 1200 | 28 | 0.47 | 13.27 | 159.27 |
| | | | | ჯამი: | 224.08 | 2688.99 |
| | | | | | მ³ | მ³ |
| | | ბეტონი B30 | | | 0.45 | 5.38 |

კონსტრუქციული პროექტი

ფორმატი: **A1**

თარიღი: 10.10.2024

დამკვეთი
**Ns studio**

პროექტის დასახელება:
თბილისი, ვაჟა-ფშაველას გამზირი №29, ავერსის კლინიკა
ს.კ: 01.10.15.007.123

შენიშვნები:

კონსტრუქტორი:
დ. თავაძე
დ. თავაძე

| რევიზია | რევიზია |
|---|---|
| 00 | 24.10.2023 |
| 01 | 10.10.2024 |

ნახაზის დასახელება:
სვეტი - 4
სვეტი - 5
სვეტი - 6

ნახაზის №:
კ - 146

## კედლის არმირების ფრაგმენტი - 1
მ.1:25

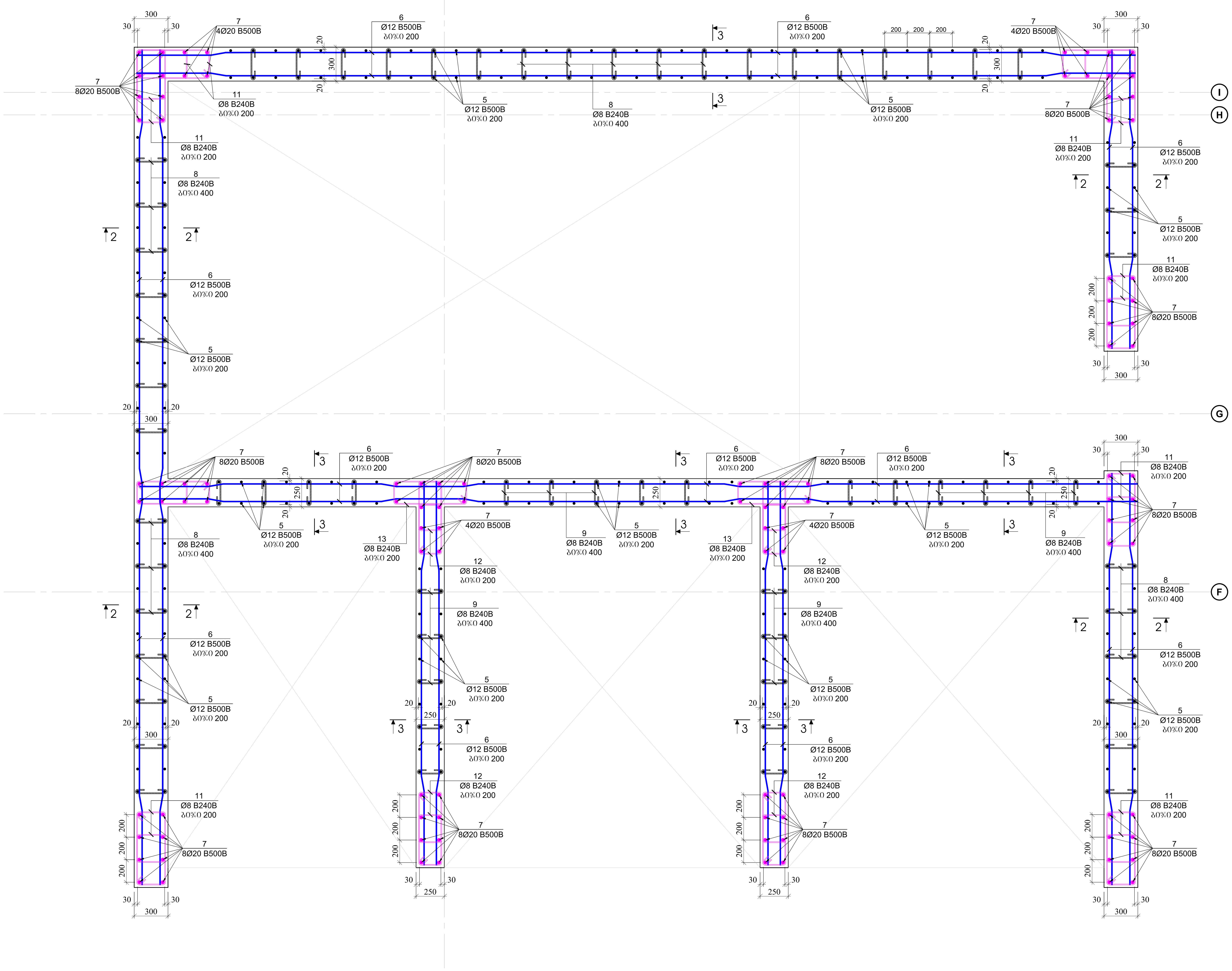


კონსტრუქციული პროექტი

| ფორმატი: | A1 |
| --- | --- |
| თარიღი: | 10.10.2024 |

დამკვეთი

**Ns studio**

პროექტის დასახელება:

თბილისი, ვაჟა-ფშაველას გამზირი №29, ავერსის კლინიკა
.... 01.10.15.007.123

შენიშვნები:

კონსტრუქტორი:

დ. თავაძე

დ. თავაძ

| რევიზია | რევიზია |
| --- | --- |
| 00 | 24.10.2023 |
| 01 | 10.10.2024 |

ნახაზის დასახელება:

კედლის არმირების ფრაგმენტი - 1

ნახაზის №:

კ - 147

## კედლის არმირების ფრაგმენტი - 2
მ.1:25

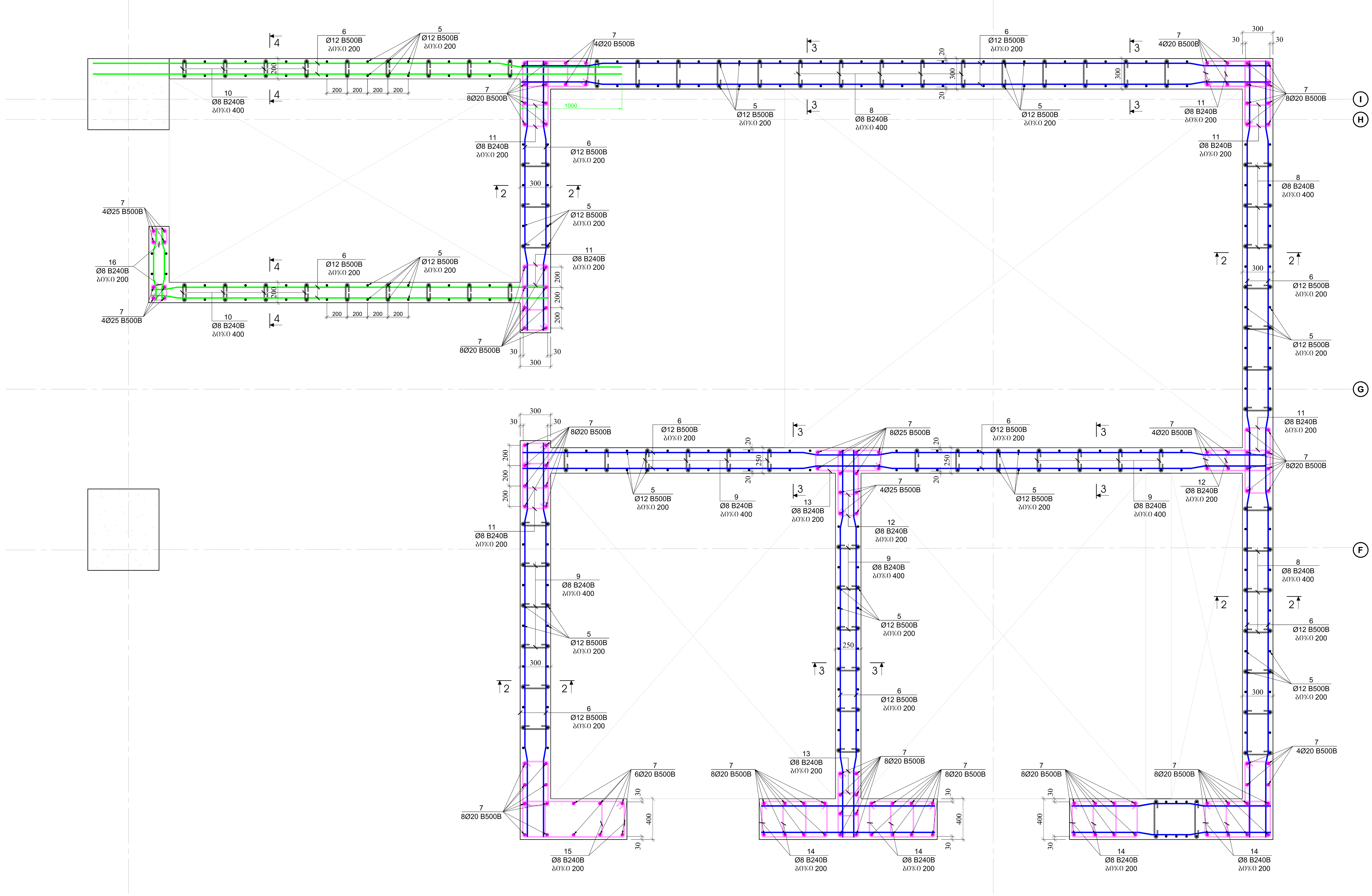


| | |
|---|---|
| კონსტრუქციული პროექტი | |
| ფორმატი: | A1 |
| თარიღი: | 10.10.2024 |
| დამკვეთი | Ns studio |
| პროექტის დასახელება: | თბილისი, ვაჟა-ფშაველას გამზირი №29, ავერსის კლინიკა .... 01.10.15.007.123 |
| შენიშვნები: | |
| კონსტრუქტორი: | დ. თავაძე |
| რევიზია | რევიზია |
| 00 | 24.10.2023 |
| 01 | 10.10.2024 |
| ნახაზის დასახელება: | კედლის არმირების ფრაგმენტი - 2 |
| ნახაზის №: | კ - 148 |

ჭრილი 1-1
მ.1:25

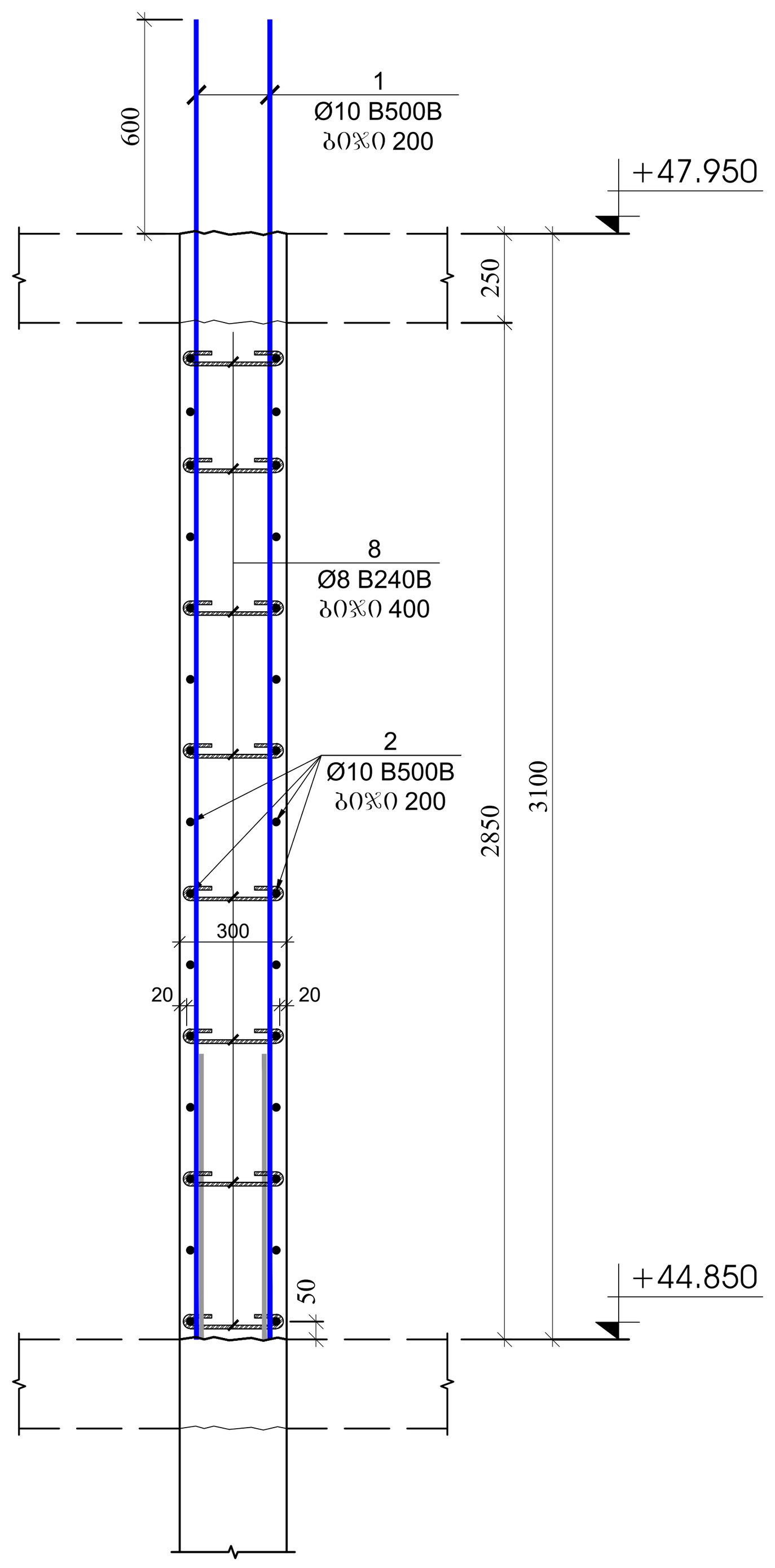


ჭრილი 2-2
მ.1:25

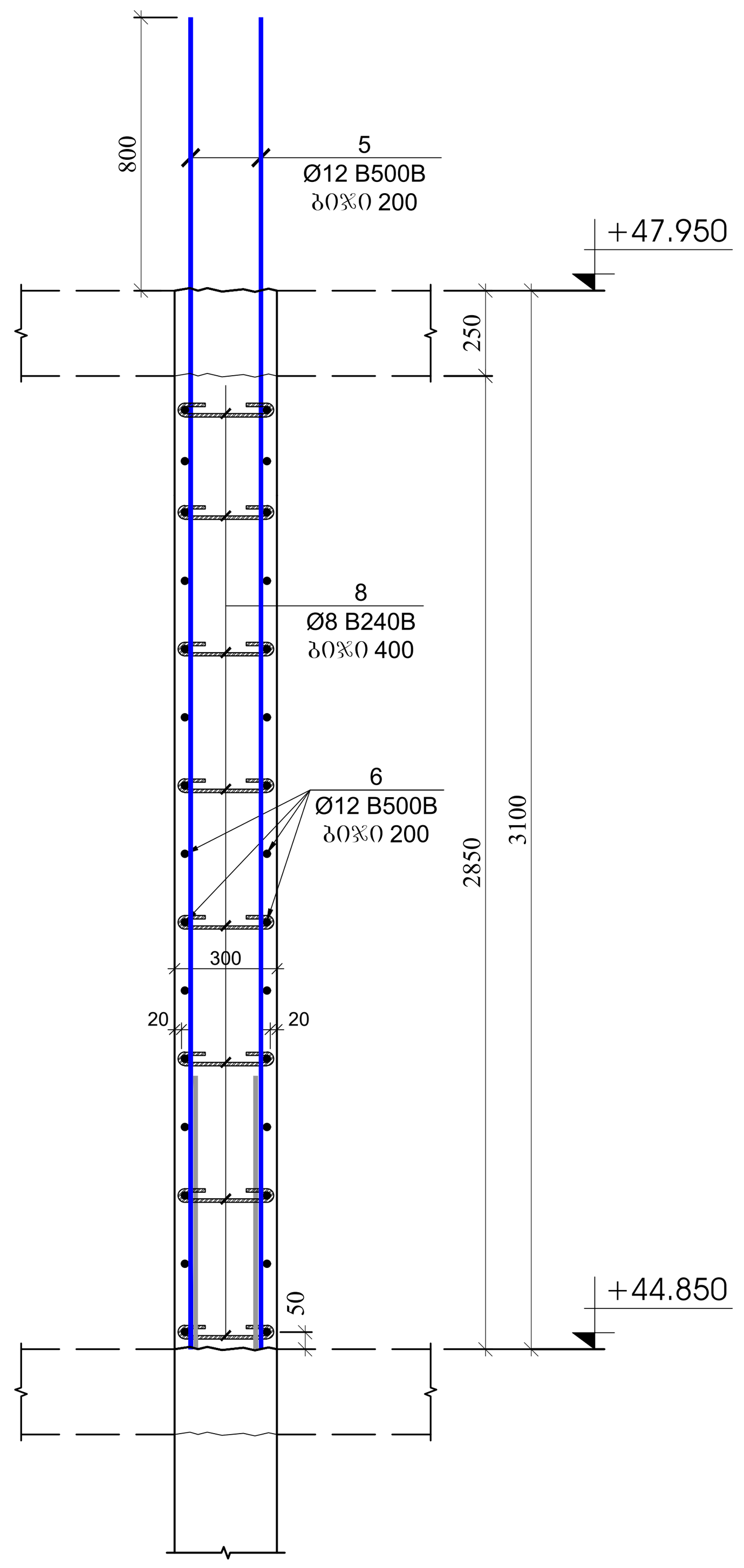


ჭრილი 3-3
მ.1:25

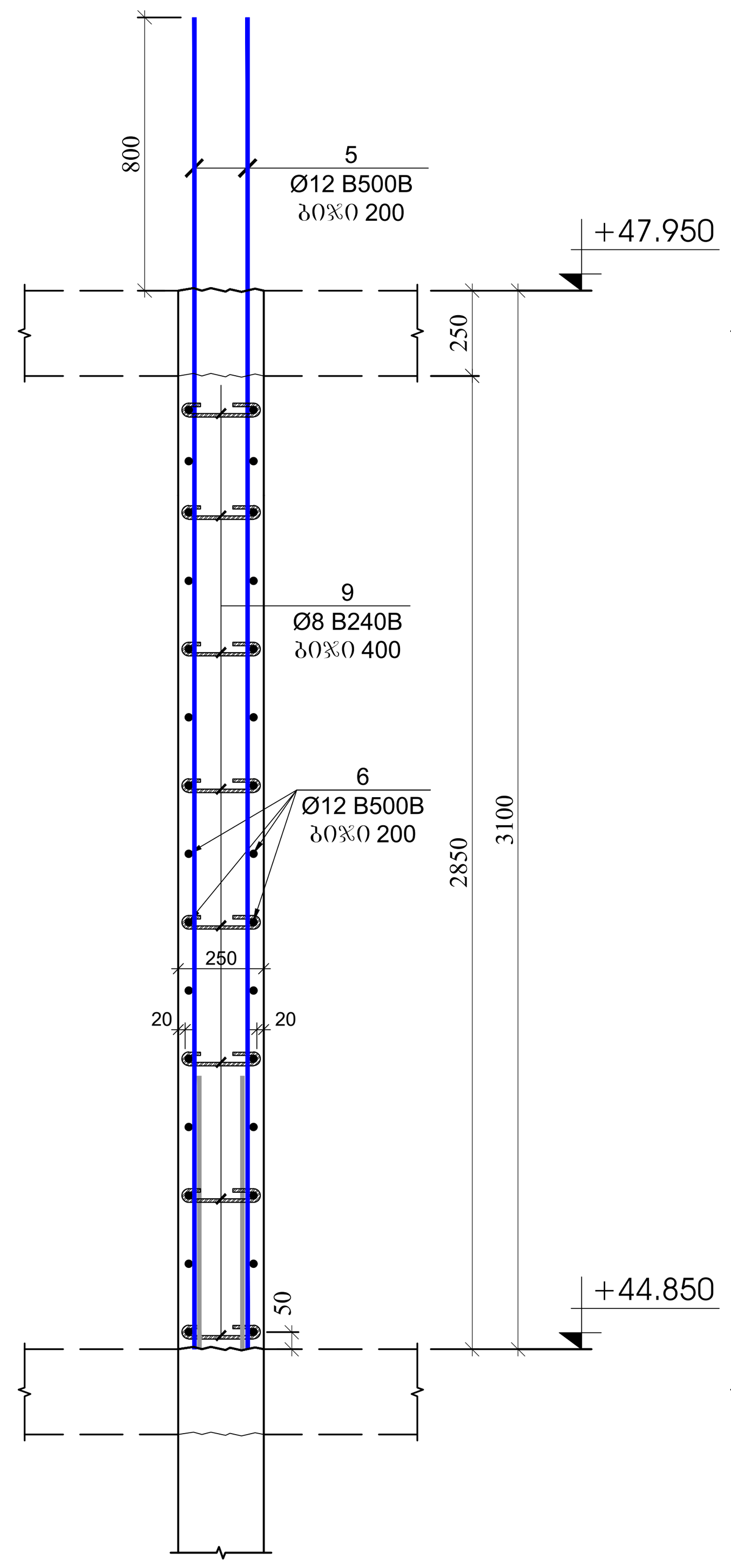


ჭრილი 4-4
მ.1:25

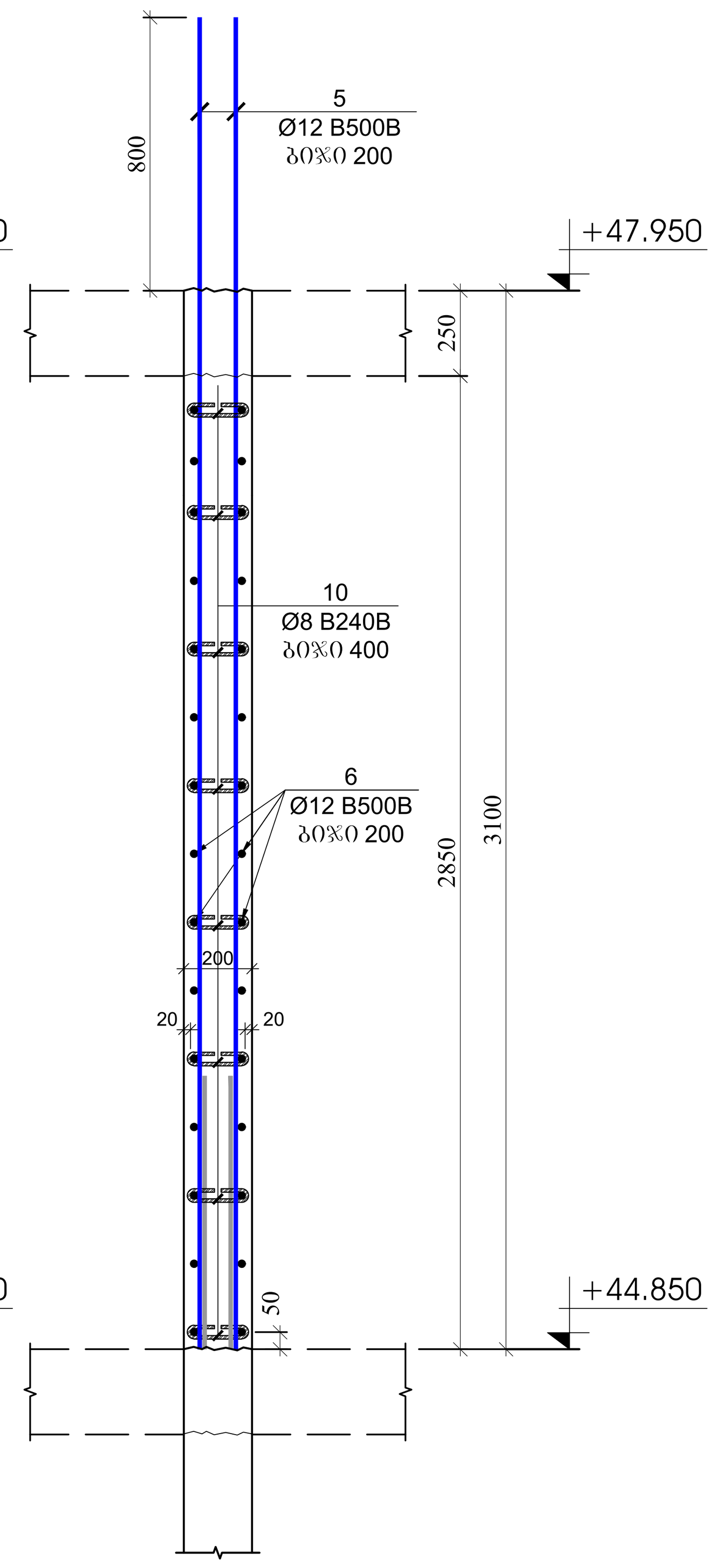


გულარის მოჭყობის ჭრილი
მ.1:25

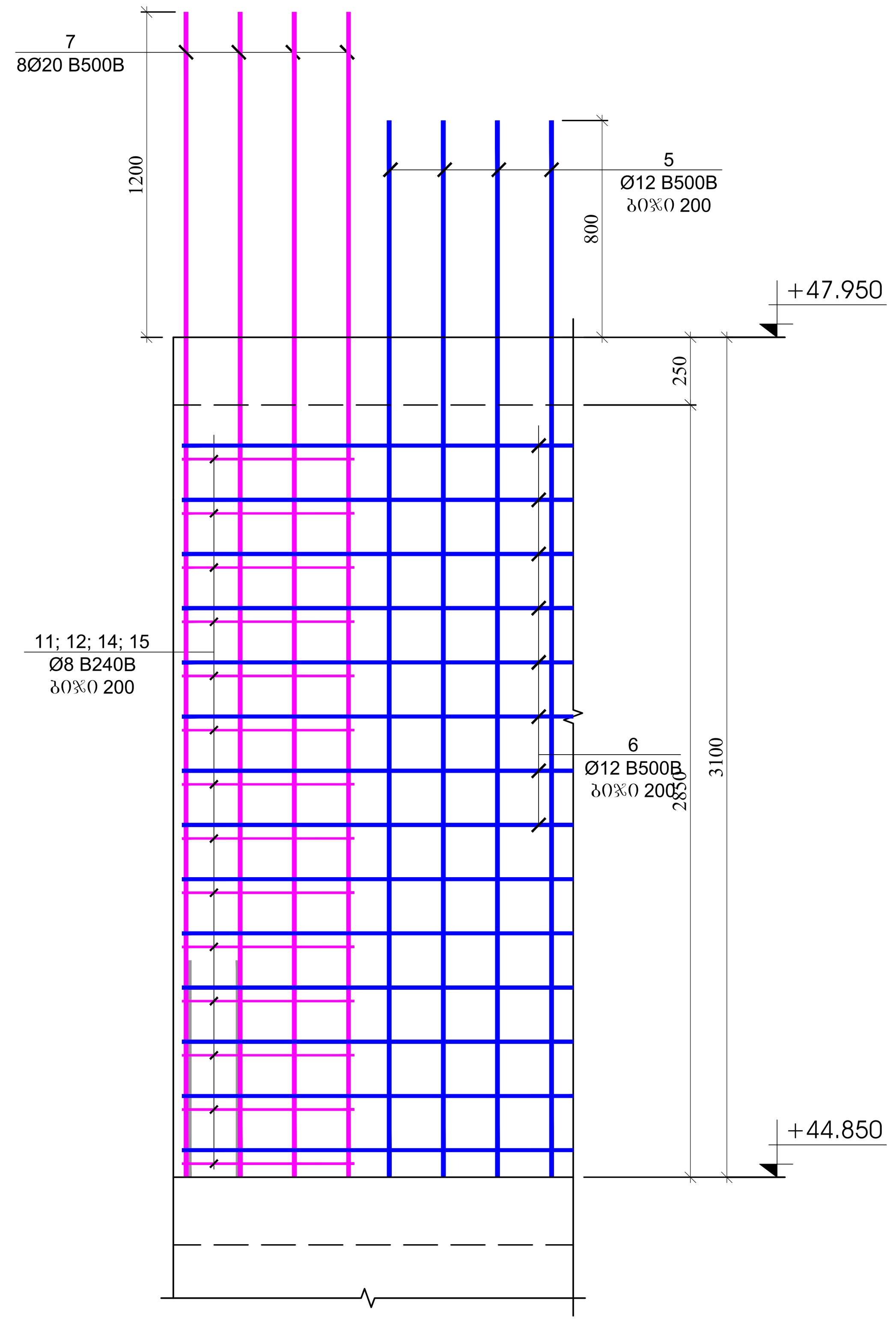


| პოზ. | ა ღ ნ ი შ ვ ნ ა | დ ა ს ა ხ ე ლ ე ბ ა | | | | | რაოდ. | წონა, კგ | | სართულის რაოდენობა |
|---|---|---|---|---|---|---|---|---|---|---|
| | | კედლების და დიაფრაგმების სპეციფიკაცია +44.850 ნიშნულზე | | | | | | | | 1 |
| | | დეტალები | | | | | | ერთეული (კგ) | სულ (კგ) | (კგ) |
| 1 | | Ø | 10 | B500B | ℓ= | 4000 | 174 | 2.47 | 429.58 | 429.58 |
| 2 | დაიჭრას ადგილზე | Ø | 10 | B500B | ℓ= | 12000 | 92 | 7.41 | 681.40 | 681.40 |
| 5 | | Ø | 12 | B500B | ℓ= | 4200 | 590 | 3.73 | 2202.39 | 2202.39 |
| 6 | დაიჭრას ადგილზე | Ø | 12 | B500B | ℓ= | 12000 | 266 | 10.67 | 2836.98 | 2836.98 |
| 7 | | Ø | 20 | B240B | ℓ= | 4600 | 230 | 11.36 | 2612.02 | 2612.02 |
| 8 | | Ø | 8 | B240B | ℓ= | 440 | 624 | 0.17 | 108.45 | 108.45 |
| 9 | | Ø | 8 | B240B | ℓ= | 390 | 360 | 0.15 | 55.46 | 55.46 |
| 10 | | Ø | 8 | B240B | ℓ= | 340 | 144 | 0.13 | 19.34 | 19.34 |
| 11 | | Ø | 8 | B240B | ℓ= | 1620 | 512 | 0.64 | 327.64 | 327.64 |
| 12 | | Ø | 8 | B240B | ℓ= | 1520 | 256 | 0.60 | 153.71 | 153.71 |
| 13 | | Ø | 8 | B240B | ℓ= | 1920 | 48 | 0.76 | 36.40 | 36.40 |
| 14 | | Ø | 8 | B240B | ℓ= | 1820 | 128 | 0.72 | 92.02 | 92.02 |
| 15 | | Ø | 8 | B240B | ℓ= | 2500 | 16 | 0.99 | 15.80 | 15.80 |
| 16 | | Ø | 8 | B240B | ℓ= | 840 | 32 | 0.33 | 10.62 | 10.62 |
| | | | | | | | | ჯამი: | 9581.80 | 9581.80 |
| | | | | | | | | | მ³ | მ³ |
| | | ბეტონი B30 | | | | | | | 97.20 | 97.20 |

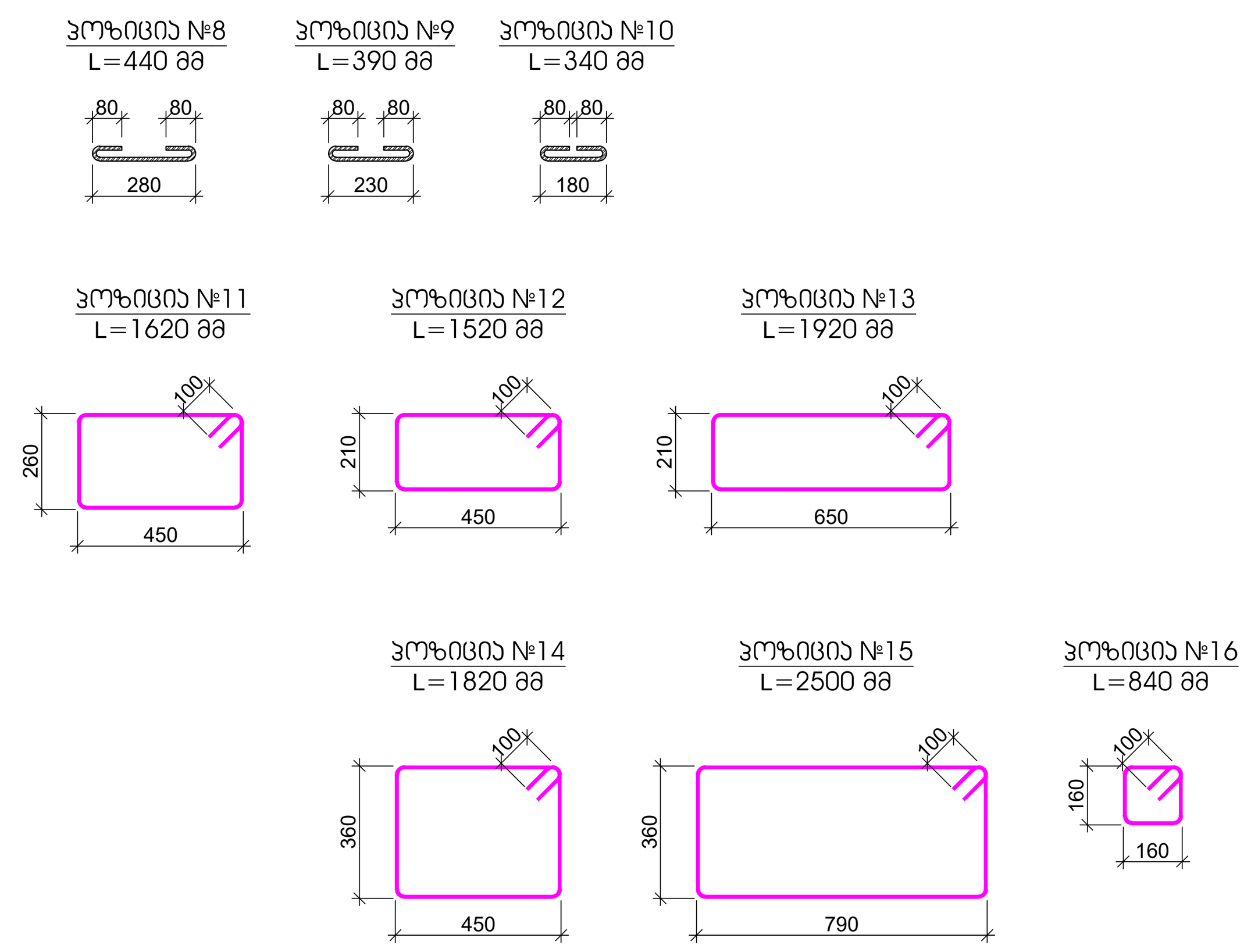


| | |
|---|---|
| კონსტრუქციული პროექტი | |
| ფორმატი: | A1 |
| თარიღი: | 10.10.2024 |
| დამკვეთი | Ns studio |
| პროექტის დასახელება: | თბილისი, ვაჟა-ფშაველას გამზირი №29, ავერსის კლინიკა ს.კ: 01.10.15.007.123 |
| შენიშვნები: | |
| კონსტრუქტორი: | დ. თავაძე |
| რევიზია | რევიზია |
| 00 | 24.10.2023 |
| 01 | 10.10.2024 |
| ნახაზის დასახელება: | რკ/ბეტონის კედლის ჭრილები |
| ნახაზის №: | კ - 149 |

## რკ/ბეტონის სვეტების და კედლების გეგმა +47.950 ნიშნულზე
მ. 1:100

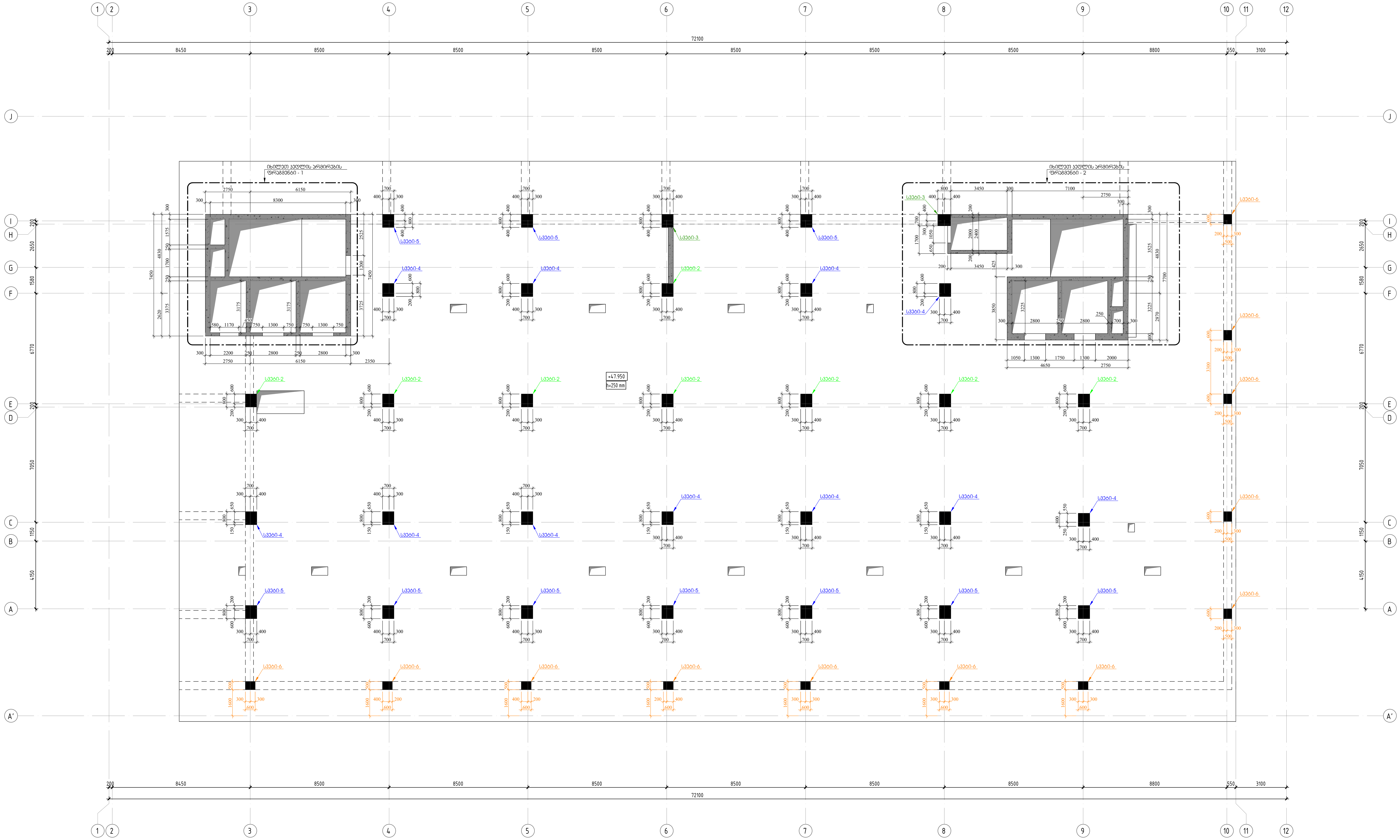


შენიშვნა:
1. მოცემული ნახაზი განხილული იქნას ფილების, რიგელების და კიბეების ნახაზებთან ერთად.
2. ფილის კონტურები და რიგელის სიმაღლეები მიღებული იქნას ფილის და რიგელის ნახაზებიდან.
3. კედლის არმირების ფრაგმენტი-1 იხილეთ ფურცელი კ -
4. კედლის არმირების ფრაგმენტი-2 იხილეთ ფურცელი კ -
5. კედლის ჭრილები იხილეთ ფურცელი კ -
6. კედლების და სვეტების მიბმა განხორციელდეს GPS-ის საშუალებით.

კონსტრუქციული პროექტი

ფორმატი: **A1**

თარიღი: 10.10.2024

დამკვეთი

**Ns studio**

პროექტის დასახელება:

თბილისი, ვაჟა-ფშაველას გამზირი №29, ავერსის კლინიკა
ს.კ: 01.10.15.007.123

შენიშვნები:

კონსტრუქტორი:

დ. თავაძე

დ. თავაძე

| რევიზია | რევიზია |
|---|---|
| 00 | 24.10.2023 |
| 01 | 10.10.2024 |

ნახაზის დასახელება:

რკ/ბეტონის სვეტების და კედლების გეგმა +47.950 ნიშნულზე

ნახაზის №:

კ - 150

სვეტი - 1
მ.1:25

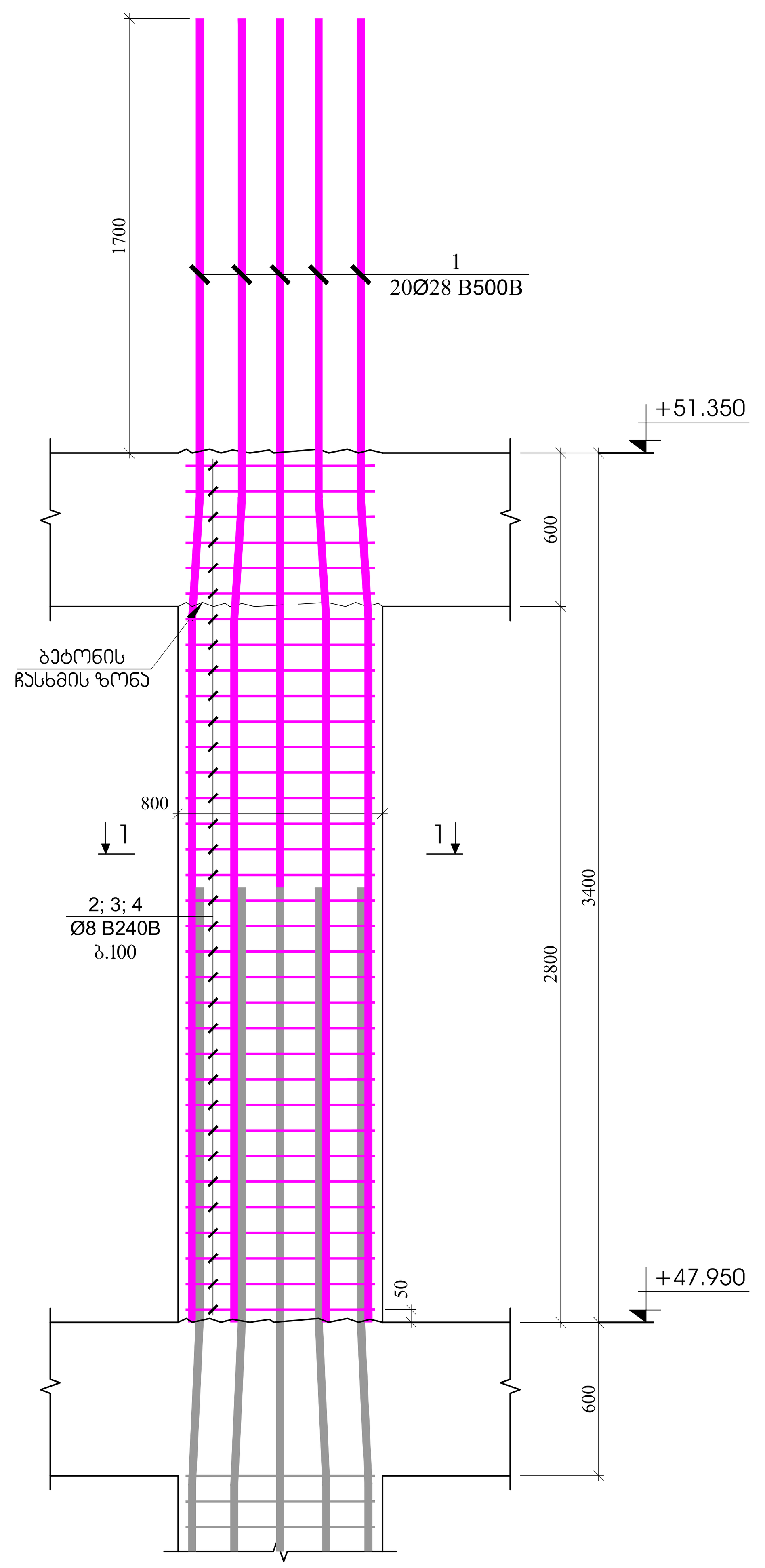


ჭრილი 1 - 1
მ.1:20

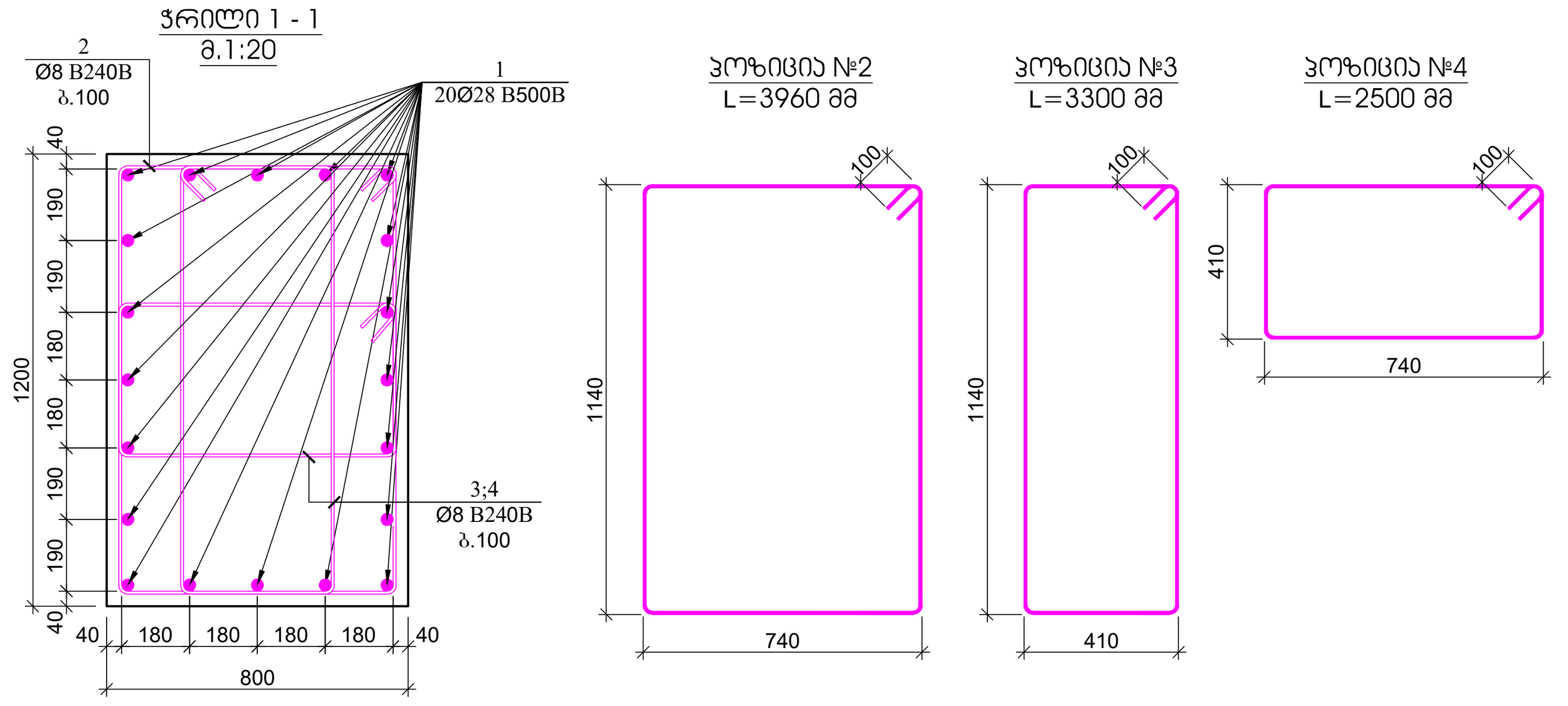


| პოზ. | ა ღ ნ ი შ ვ ნ ა | დ ა ს ა ხ ე ლ ე ბ ა | | | | რაოდ. | წონა, კგ | | სვეტის რაოდენობა |
|---|---|---|---|---|---|---|---|---|---|
| | | სვეტი - 1 | | | | | | | 3 |
| | | დეტალები | | | | | ერთეული (კგ) | სულ (კგ) | (კგ) |
| 1 | | Ø 28 | B500B | ℓ= | 5100 | 20 | 24.68 | 493.57 | 1480.70 |
| 2 | | Ø 8 | B240B | ℓ= | 3960 | 35 | 1.56 | 54.75 | 164.25 |
| 3 | | Ø 8 | B240B | ℓ= | 3300 | 70 | 1.30 | 91.25 | 273.74 |
| 4 | | Ø 8 | B240B | ℓ= | 2800 | 70 | 1.11 | 77.42 | 232.27 |
| | | | | | | | ჯამი: | 716.99 | 2150.96 |
| | | | | | | | | მ³ | მ³ |
| | | ბეტონი B30 | | | | | | 3.36 | 10.08 |

სვეტი - 2
მ.1:25

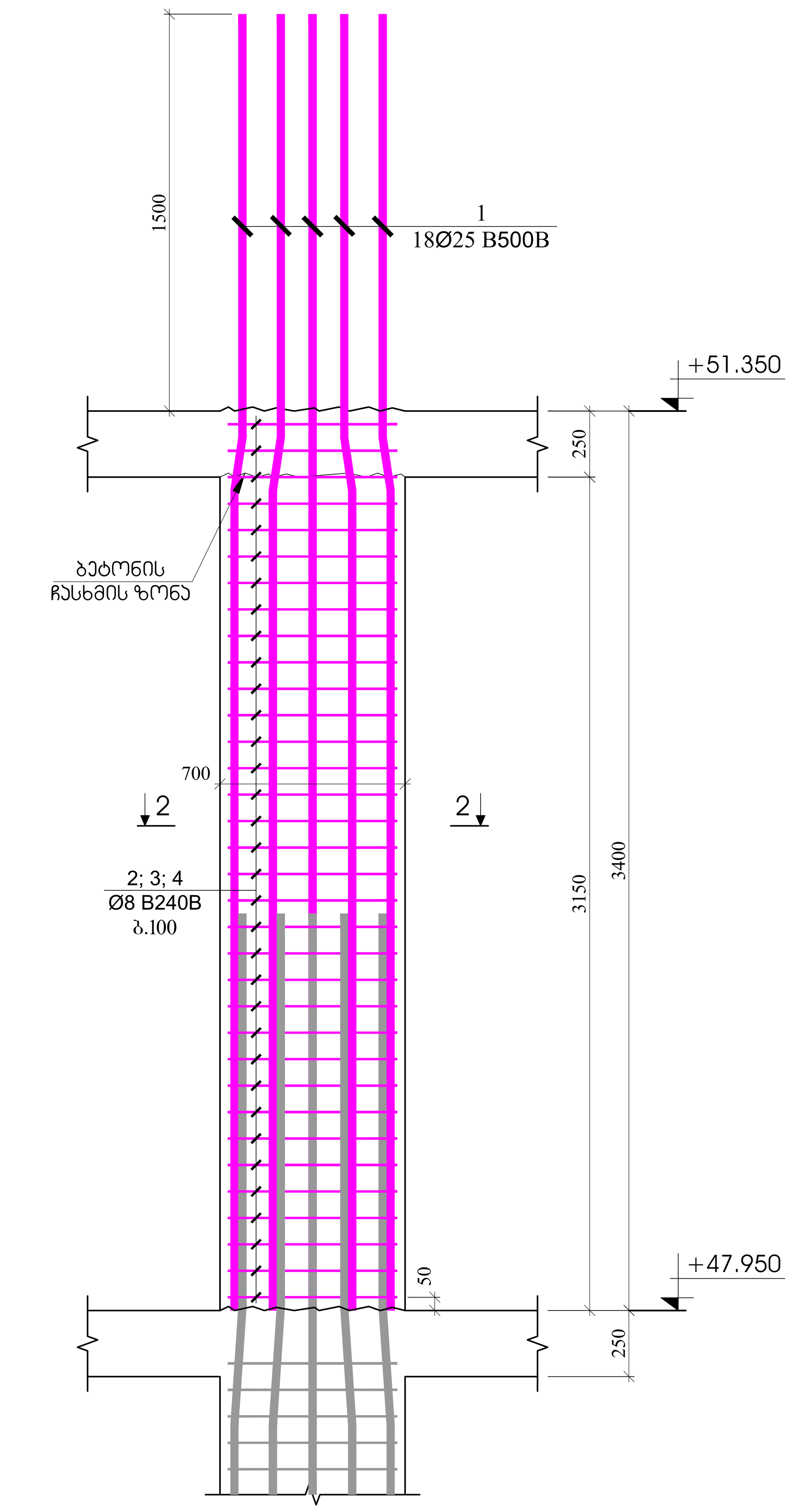


ჭრილი 2 - 2
მ.1:20

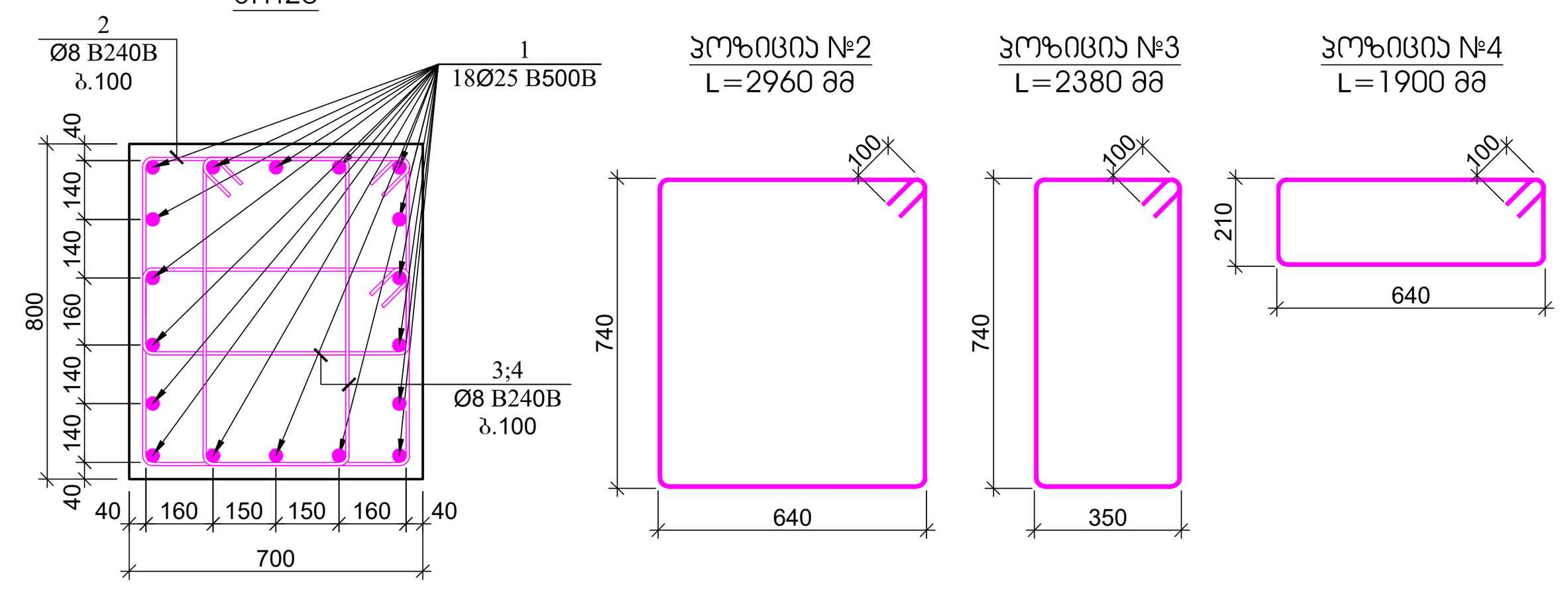


| პოზ. | ა ღ ნ ი შ ვ ნ ა | დ ა ს ა ხ ე ლ ე ბ ა | | | | რაოდ. | წონა, კგ | | სვეტის რაოდენობა |
|---|---|---|---|---|---|---|---|---|---|
| | | სვეტი - 2 | | | | | | | 6 |
| | | დეტალები | | | | | ერთეული (კგ) | სულ (კგ) | (კგ) |
| 1 | | Ø 25 | B500B | ℓ= | 4900 | 18 | 18.90 | 340.23 | 2041.41 |
| 2 | | Ø 8 | B240B | ℓ= | 2960 | 38 | 1.17 | 44.43 | 266.59 |
| 3 | | Ø 8 | B240B | ℓ= | 2380 | 76 | 0.94 | 71.45 | 428.70 |
| 4 | | Ø 8 | B240B | ℓ= | 1900 | 76 | 0.75 | 57.04 | 342.24 |
| | | | | | | | ჯამი: | 513.16 | 3078.93 |
| | | | | | | | | მ³ | მ³ |
| | | ბეტონი B30 | | | | | | 2.13 | 12.77 |

სვეტი - 3
მ.1:25

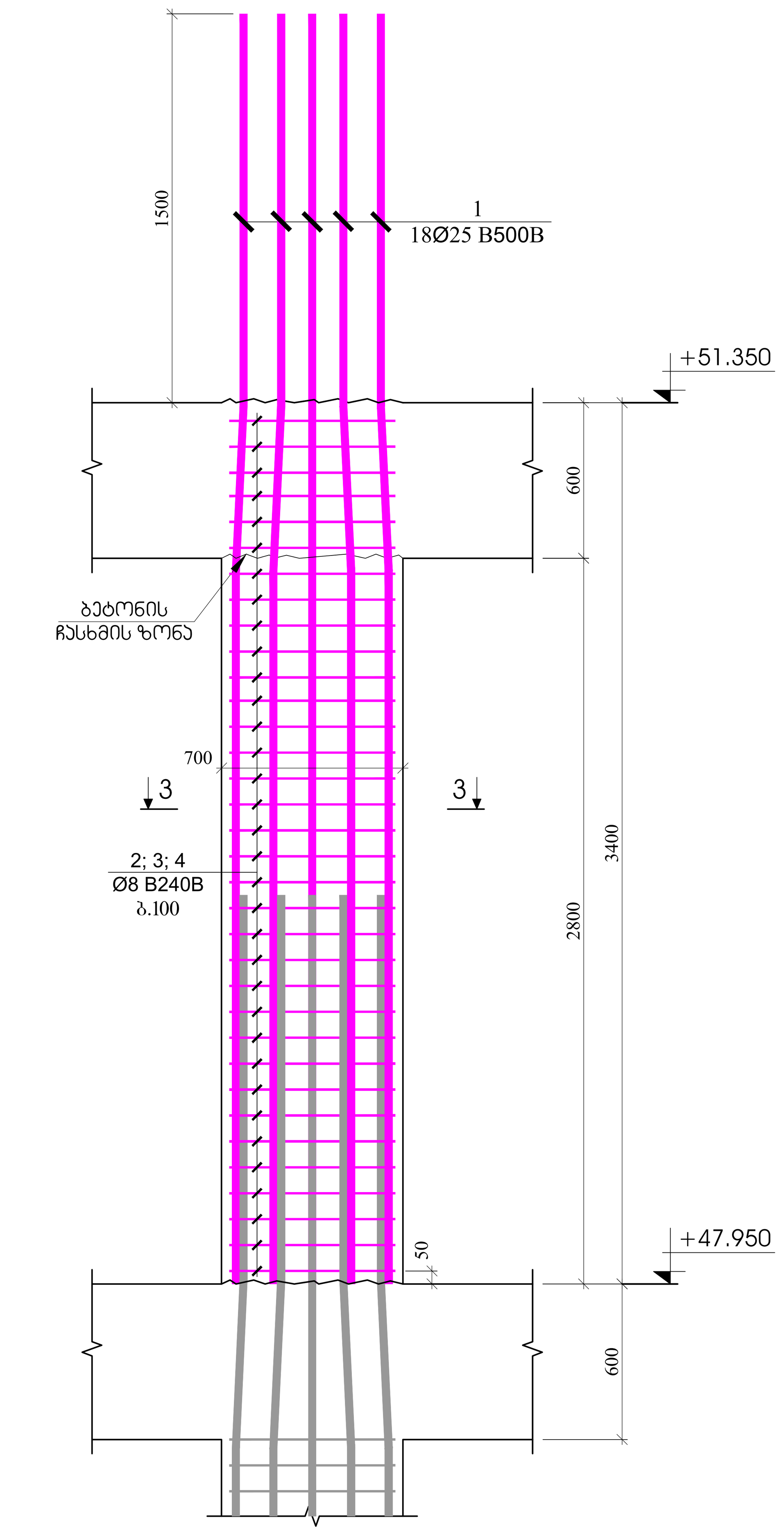


ჭრილი 3 - 3
მ.1:20

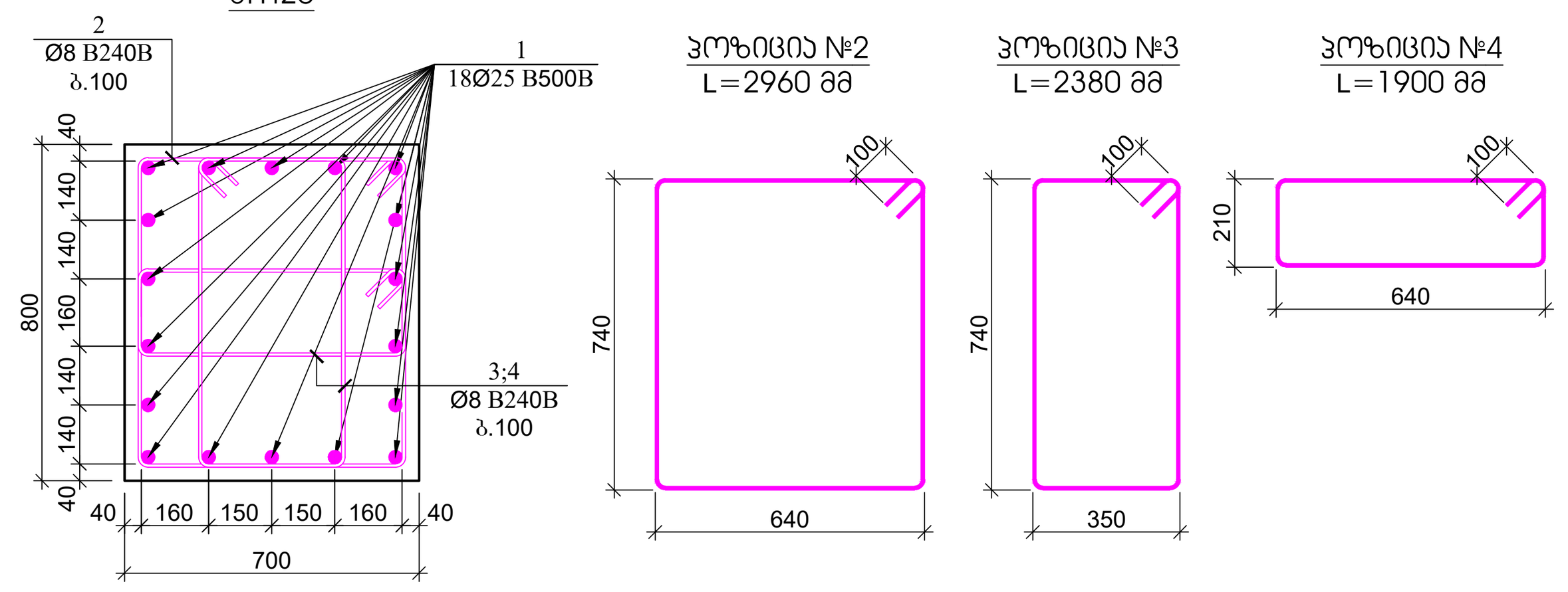


| პოზ. | ა ღ ნ ი შ ვ ნ ა | დ ა ს ა ხ ე ლ ე ბ ა | | | | რაოდ. | წონა, კგ | | სვეტის რაოდენობა |
|---|---|---|---|---|---|---|---|---|---|
| | | სვეტი - 3 | | | | | | | 6 |
| | | დეტალები | | | | | ერთეული (კგ) | სულ (კგ) | (კგ) |
| 1 | | Ø 25 | B500B | ℓ= | 4900 | 18 | 18.90 | 340.23 | 2041.41 |
| 2 | | Ø 8 | B240B | ℓ= | 2960 | 35 | 1.17 | 40.92 | 245.54 |
| 3 | | Ø 8 | B240B | ℓ= | 2380 | 70 | 0.94 | 65.81 | 394.85 |
| 4 | | Ø 8 | B240B | ℓ= | 1900 | 70 | 0.75 | 52.54 | 315.22 |
| | | | | | | | ჯამი: | 499.50 | 2997.02 |
| | | | | | | | | მ³ | მ³ |
| | | ბეტონი B30 | | | | | | 1.96 | 11.76 |

კონსტრუქციული პროექტი

ფორმატი: A1

თარიღი: 10.10.2024

დამკვეთი
**Ns studio**

პროექტის დასახელება:
თბილისი, ვაჟა-ფშაველას გამზირი №29, ავერსის კლინიკა
ს.კ: 01.10.15.007.123

შენიშვნები:

კონსტრუქტორი:
დ. თავაძე
დ. თავაძე

| რევიზია | რევიზია |
|---|---|
| 00 | 24.10.2023 |
| 01 | 10.10.2024 |

ნახაზის დასახელება:
სვეტი - 1
სვეტი - 2
სვეტი - 3

ნახაზის №:
კ - 151

სვეტი - 4
მ.1:25

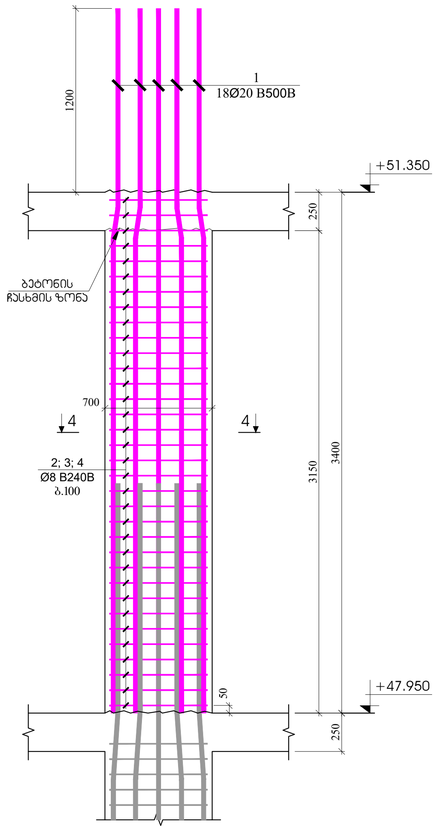


სვეტი - 5
მ.1:25

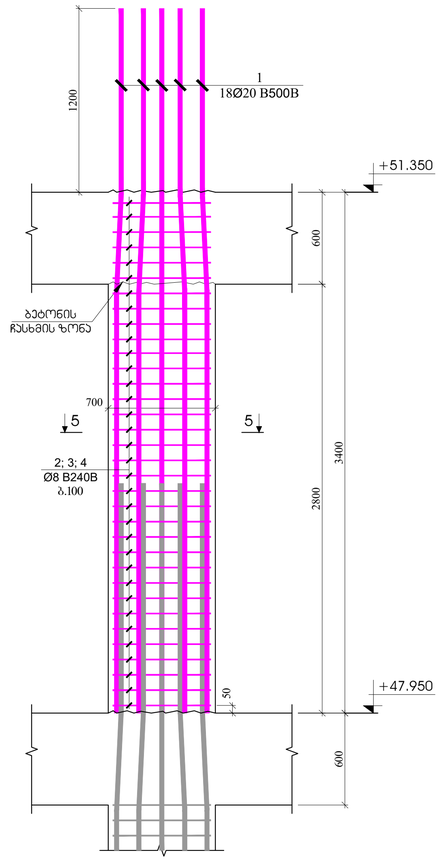


სვეტი - 6
მ.1:25

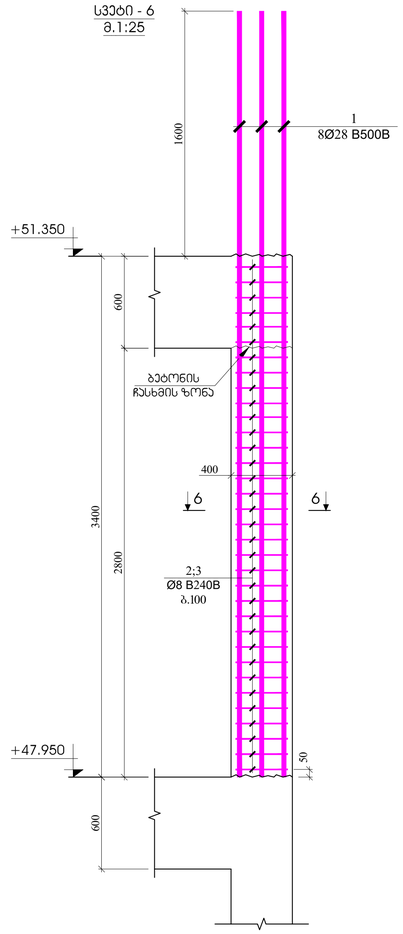


ჭრილი 4 - 4
მ.1:20

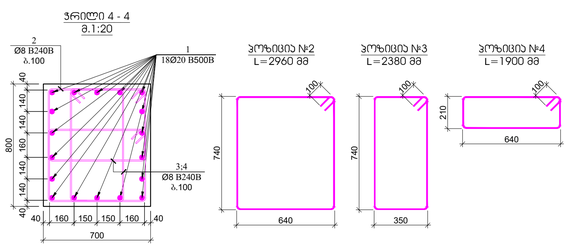


| პოზ. | ა ღ ნ ი შ ვ ნ ა | დ ა ს ა ხ ე ლ ე ბ ა | რაოდ. | წონა, კგ | | სვეტის რაოდენობა |
|---|---|---|---|---|---|---|
| | | სვეტი - 4 | | | | 8 |
| | | დეტალური | | ერთეული (კგ) | სულ (კგ) | (კგ) |
| 1 | | Ø 20 B500B ℓ= 4600 | 18 | 11.36 | 204.42 | 1635.35 |
| 2 | | Ø 8 B240B ℓ= 2960 | 38 | 1.17 | 44.43 | 355.45 |
| 3 | | Ø 8 B240B ℓ= 2380 | 76 | 0.94 | 71.45 | 571.60 |
| 4 | | Ø 8 B240B ℓ= 1900 | 76 | 0.75 | 57.04 | 456.32 |
| | | | | ჯამი: | 377.34 | 3018.71 |
| | | | | | ცპ | ცპ |
| | | ბეტონი B30 | | | 2.13 | 17.02 |

ჭრილი 5 - 5
მ.1:20

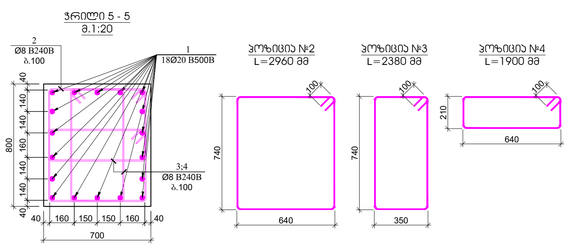


| პოზ. | ა ღ ნ ი შ ვ ნ ა | დ ა ს ა ხ ე ლ ე ბ ა | რაოდ. | წონა, კგ | | სვეტის რაოდენობა |
|---|---|---|---|---|---|---|
| | | სვეტი - 5 | | | | 13 |
| | | დეტალური | | ერთეული (კგ) | სულ (კგ) | (კგ) |
| 1 | | Ø 20 B500B ℓ= 4600 | 18 | 11.36 | 204.42 | 2657.44 |
| 2 | | Ø 8 B240B ℓ= 2960 | 35 | 1.17 | 40.92 | 532.00 |
| 3 | | Ø 8 B240B ℓ= 2380 | 70 | 0.94 | 65.81 | 855.52 |
| 4 | | Ø 8 B240B ℓ= 1900 | 70 | 0.75 | 52.54 | 682.98 |
| | | | | ჯამი: | 363.69 | 4727.94 |
| | | | | | ცპ | ცპ |
| | | ბეტონი B30 | | | 1.96 | 25.48 |

ჭრილი 6 - 6
მ.1:20

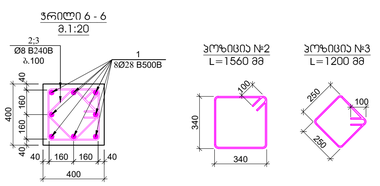


| პოზ. | ა ღ ნ ი შ ვ ნ ა | დ ა ს ა ხ ე ლ ე ბ ა | რაოდ. | წონა, კგ | | სვეტის რაოდენობა |
|---|---|---|---|---|---|---|
| | | სვეტი - 6 | | | | 4 |
| | | დეტალური | | ერთეული (კგ) | სულ (კგ) | (კგ) |
| 1 | | Ø 28 B500B ℓ= 5690 | 8 | 27.53 | 220.27 | 881.07 |
| 2 | | Ø 8 B240B ℓ= 1560 | 35 | 0.62 | 21.57 | 86.27 |
| 3 | | Ø 8 B240B ℓ= 1200 | 35 | 0.47 | 16.59 | 66.36 |
| | | | | ჯამი: | 258.42 | 1033.70 |
| | | | | | ცპ | ცპ |
| | | ბეტონი B30 | | | 0.56 | 2.24 |

კონსტრუქციული პროექტი

ფორმატი: A1

თარიღი: 10.10.2024

დამკვეთი

**Ns studio**

პროექტის დასახელება:

თბილისის, ვაჟა-ფშაველას გამზირი №29, ვაჟრების ჯუნიორა

ს.კ: 01.10.15.007.123

მემონტაჟეები:

კონსტრუქტორი:

დ. თუმანაძე

| რევიზია | რევიზია |
|---|---|
| 00 | 24.10.2023 |
| 01 | 10.10.2024 |

ნახატის დასახელება:

სვეტი - 4
სვეტი - 5
სვეტი - 6

ნახატის №:

ე - 152

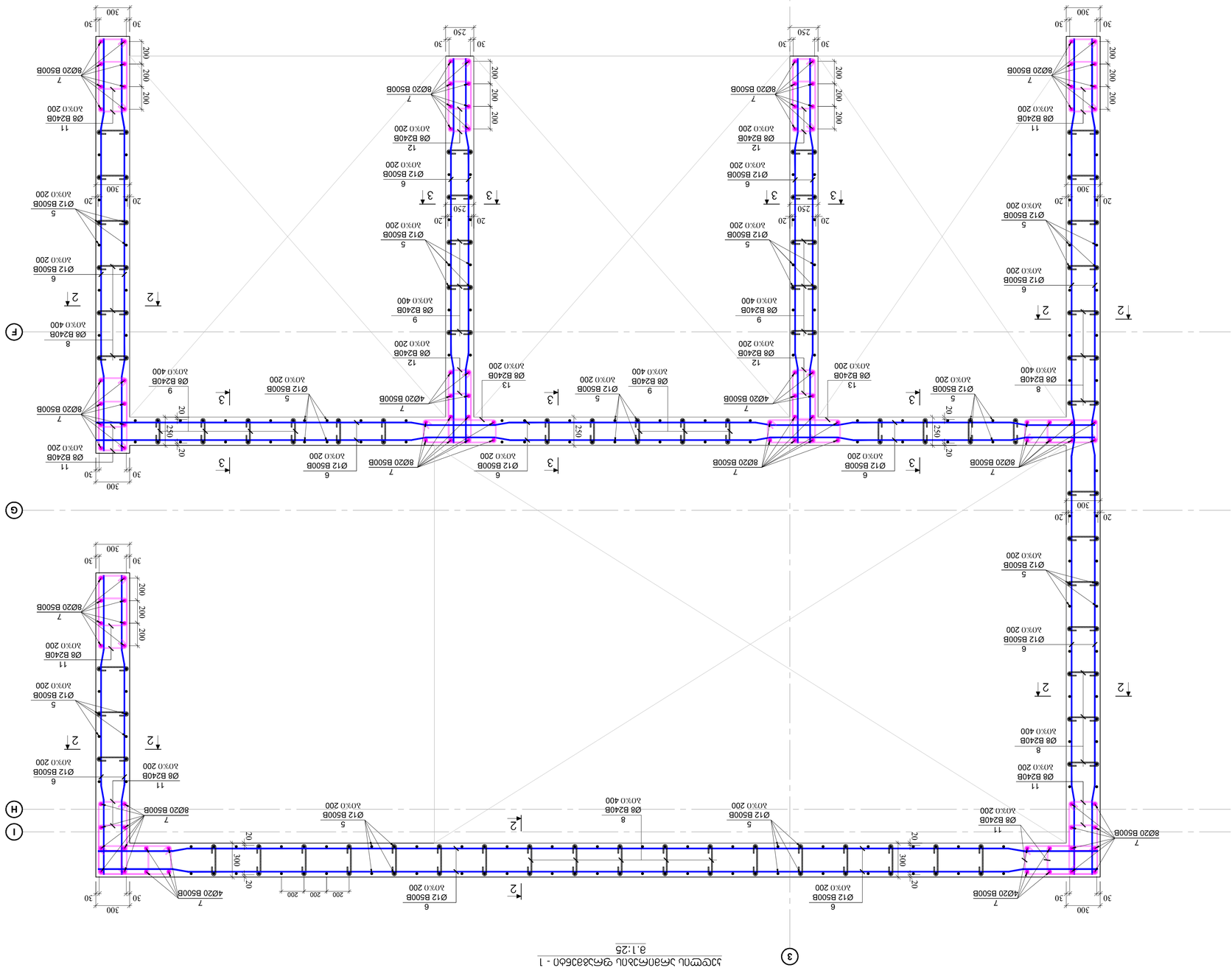
3
G
H
I
2
3
F
Ø8 B240B
Ø12 B500B
8Ø20 B500B
4Ø20 B500B
6Ø20 B500B
300
250
200
20
30

ذ.1:25

## ذذ-ص-ذ-ذ-ذ

# ჯდლის არმირების ფრაგმენტი - 2
მ.1:25

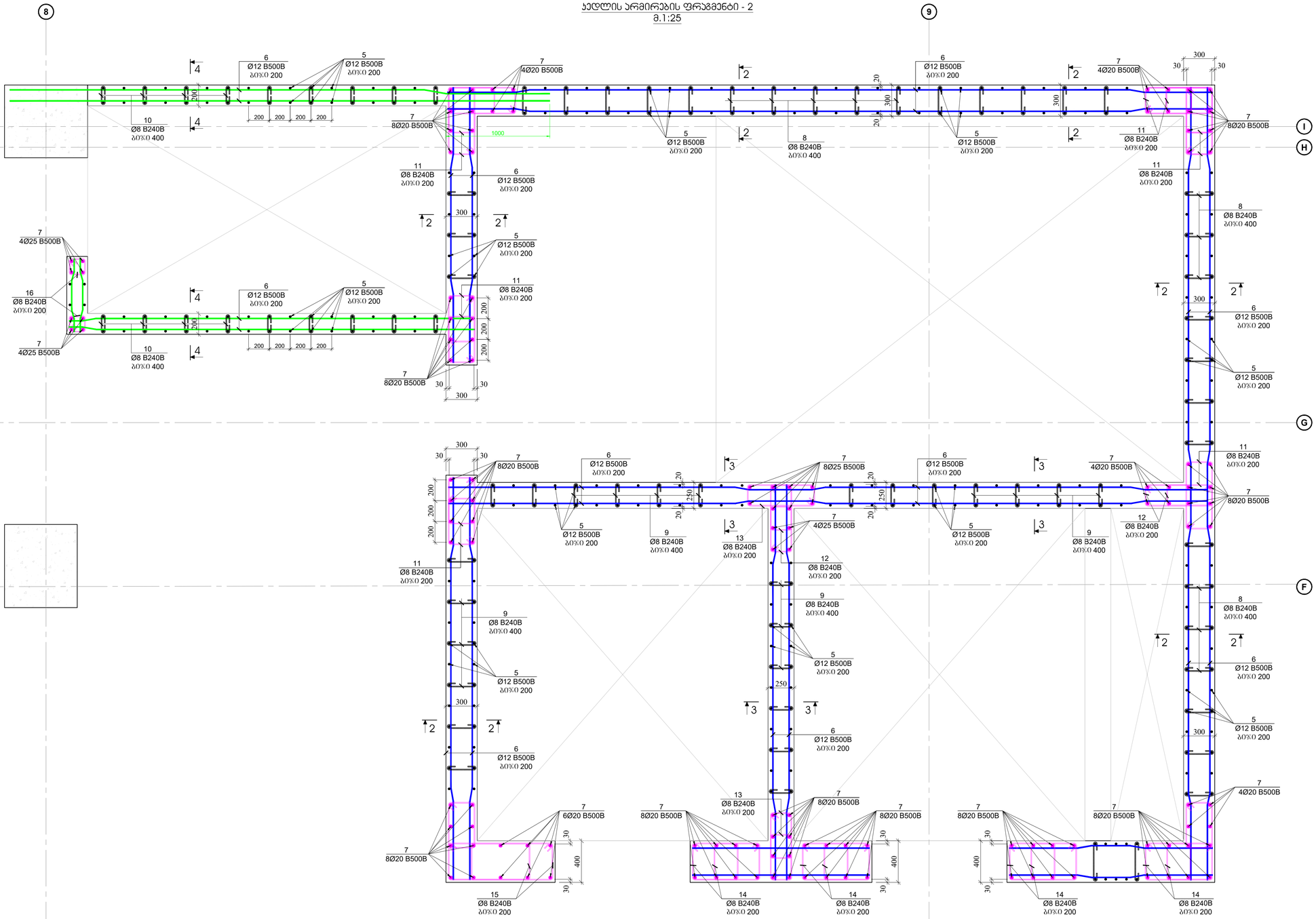


| | |
|---|---|
| პონსტრუქციული ჩრილები | |
| ფორმატი: | A1 |
| თარიღი: | 10.10.2024 |
| დამკვეთი | Ns studio |
| პროექტის დასახელება: | თბილისი, ვაჟა-ფშაველას გამზირი №29, ავარიის ლიტერა |
| ... | 01.10.15.007.123 |
| მონაწილეები: | |
| პონსტრუქტორი: | ლ. თავდაძე |

| რევიზია | რევიზია |
|---|---|
| 00 | 24.10.2023 |
| 01 | 10.10.2024 |

ნახაზის დასახელება:
ჯდლის არმირების ფრაგმენტი - 2

ნახაზის №:
ჯ - 154

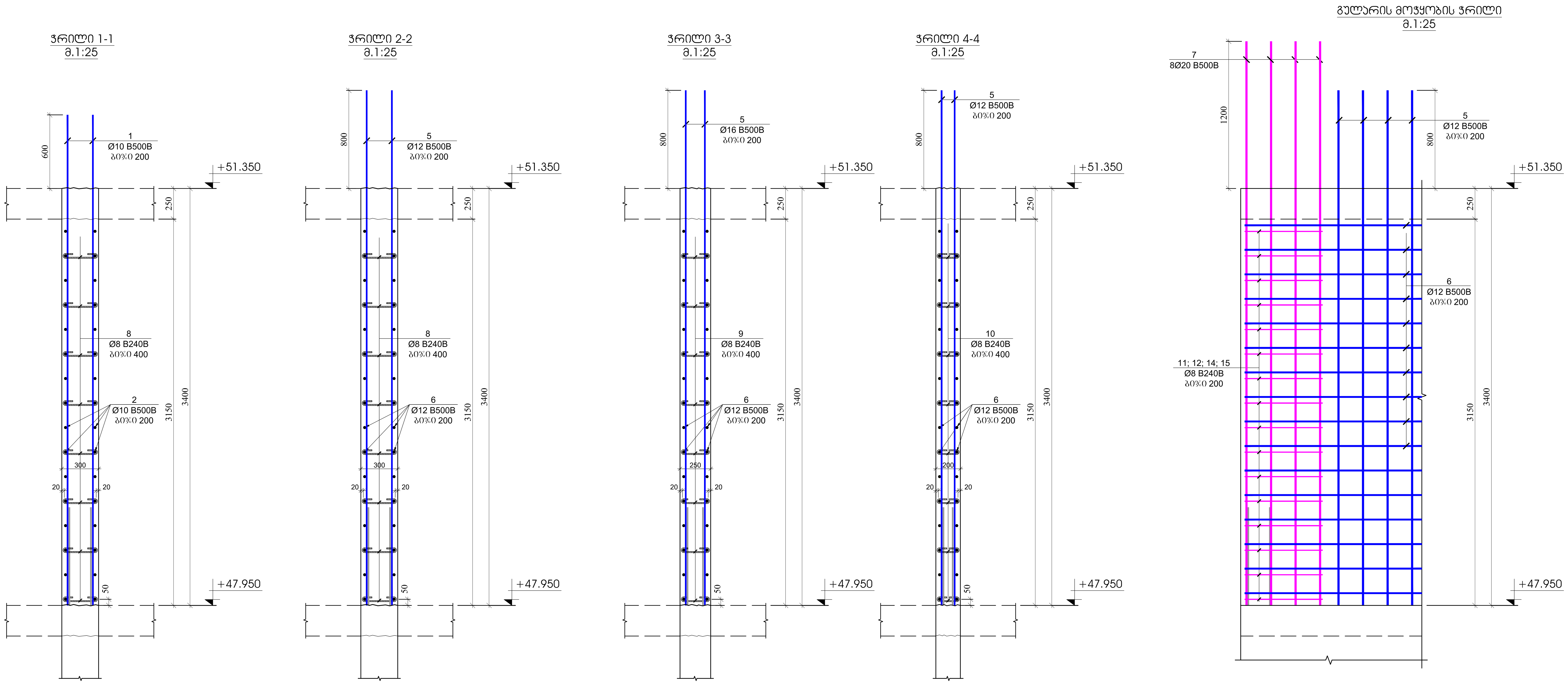


| პოზ. | აღნიშვნა | დასახელება | | | | | რაოდ. | წონა, კგ | | სართულის რაოდენობა |
|---|---|---|---|---|---|---|---|---|---|---|
| | | კედლების და დიაფრაგმების სპეციფიკაცია +47.950 ნიშნულზე | | | | | | | | 1 |
| | | დეტალები | | | | | | ერთეული (კგ) | სულ (კგ) | (კგ) |
| 1 | | Ø | 10 | B500B | ℓ= | 4700 | 174 | 2.90 | 504.75 | 504.75 |
| 2 | დაიჭრას ადგილზე | Ø | 10 | B500B | ℓ= | 12000 | 92 | 7.41 | 681.40 | 681.40 |
| 5 | | Ø | 12 | B500B | ℓ= | 4900 | 590 | 4.36 | 2569.45 | 2569.45 |
| 6 | დაიჭრას ადგილზე | Ø | 12 | B500B | ℓ= | 12000 | 316 | 10.67 | 3370.24 | 3370.24 |
| 7 | | Ø | 20 | B240B | ℓ= | 5300 | 230 | 13.08 | 3009.50 | 3009.50 |
| 8 | | Ø | 8 | B240B | ℓ= | 440 | 690 | 0.17 | 119.93 | 119.93 |
| 9 | | Ø | 8 | B240B | ℓ= | 390 | 450 | 0.15 | 69.32 | 69.32 |
| 10 | | Ø | 8 | B240B | ℓ= | 340 | 180 | 0.13 | 24.17 | 24.17 |
| 11 | | Ø | 8 | B240B | ℓ= | 1620 | 608 | 0.64 | 389.07 | 389.07 |
| 12 | | Ø | 8 | B240B | ℓ= | 1520 | 304 | 0.60 | 182.53 | 182.53 |
| 13 | | Ø | 8 | B240B | ℓ= | 1920 | 57 | 0.76 | 43.23 | 43.23 |
| 14 | | Ø | 8 | B240B | ℓ= | 1820 | 152 | 0.72 | 109.28 | 109.28 |
| 15 | | Ø | 8 | B240B | ℓ= | 2500 | 19 | 0.99 | 18.76 | 18.76 |
| 16 | | Ø | 8 | B240B | ℓ= | 840 | 38 | 0.33 | 12.61 | 12.61 |
| | | | | | | | | ჯამი: | 11104.24 | 11104.24 |
| | | | | | | | | | $მ^3$ | $მ^3$ |
| | | ბეტონი B30 | | | | | | | 100.00 | 100.00 |

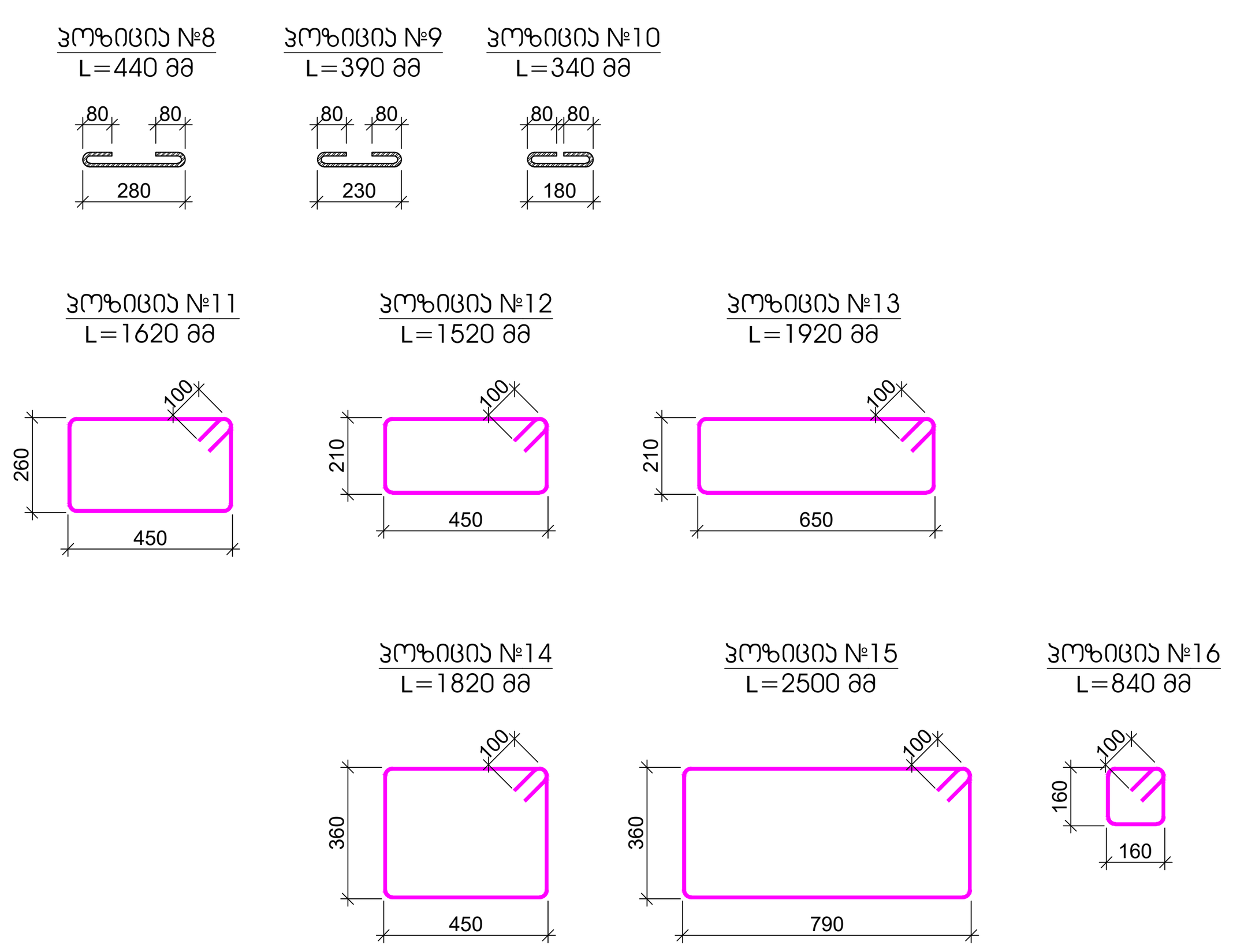


კონსტრუქციული პროექტი

ფორმატი: **A1**

თარიღი: 10.10.2024

დამკვეთი

**Ns studio**

პროექტის დასახელება:

თბილისი, ვაჟა-ფშაველას გამზირი №29, ავერსის კლინიკა
ს.კ: 01.10.15.007.123

შენიშვნები:

კონსტრუქტორი:

დ. თავაძე

| რევიზია | რევიზია |
|---|---|
| 00 | 24.10.2023 |
| 01 | 10.10.2024 |

ნახაზის დასახელება:

რკ/ბეტონის კედლის ჭრილები +32.750 ნიშნულზე

ნახაზის №:

კ - 155

# რკ/ბეტონის სვეტების და კედლების გეგმა +51.350 ნიშნულზე

მ. 1:100

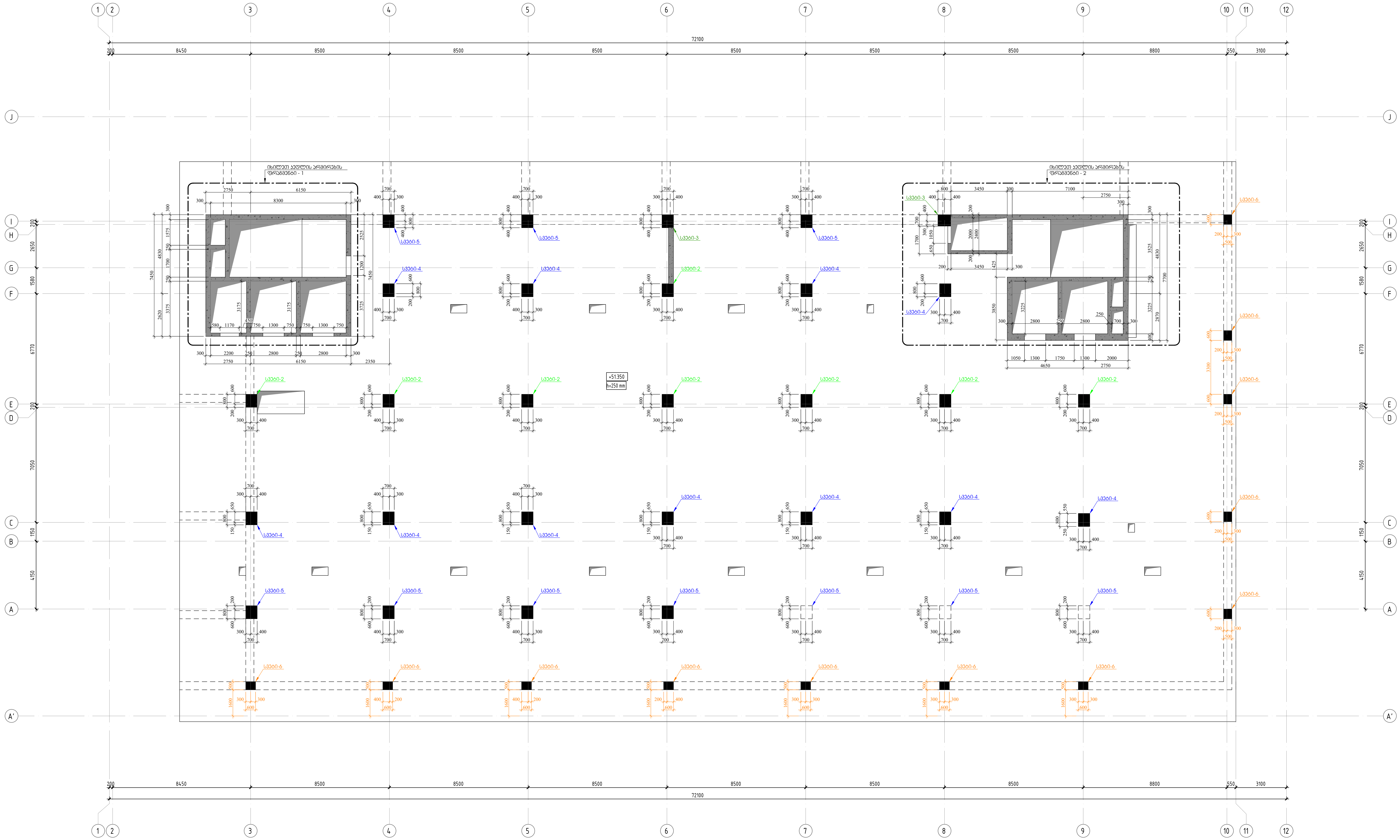


შენიშვნა:

1. მოცემული ნახაზი განხილული იქნას ფილების, რიგელების და კიბეების ნახაზებთან ერთად.
2. ფილის კონტურები და რიგელის სიმაღლეები მიღებული იქნას ფილის და რიგელის ნახაზებიდან.
3. კედლის არმირების ფრაგმენტი-1 იხილეთ ფურცელი კ - 129
4. კედლის არმირების ფრაგმენტი-2 იხილეთ ფურცელი კ - 130
5. კედლის ჭრილები იხილეთ ფურცელი კ - 131
5. განშლა 1-1 და 2-2 იხილეთ ფურცელი კ - 128
6. კედლების და სვეტების მიბმა განხორციელდეს GPS-ის საშუალებით.

კონსტრუქციული პროექტი

ფორმატი: **A1**

თარიღი: 10.10.2024

დამკვეთი

**Ns studio**

პროექტის დასახელება:

თბილისი, ვაჟა-ფშაველას გამზირი №29, ავერსის კლინიკა

ს.კ: 01.10.15.007.123

კონსტრუქტორი:

დ. თავაძე

დ. თავაძე

| რევიზია | რევიზია |
|---|---|
| 00 | 24.10.2023 |
| 01 | 10.10.2024 |

ნახაზის დასახელება:

რკ/ბეტონის სვეტების და კედლების გეგმა +51.350 ნიშნულზე

ნახაზის №:

კ - 156

## სვეტი - 1
მ.1:25

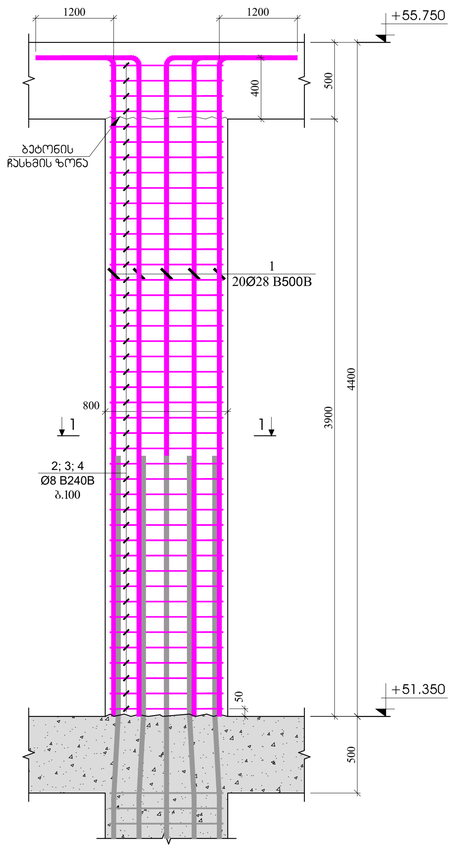


## სვეტი - 2
მ.1:25

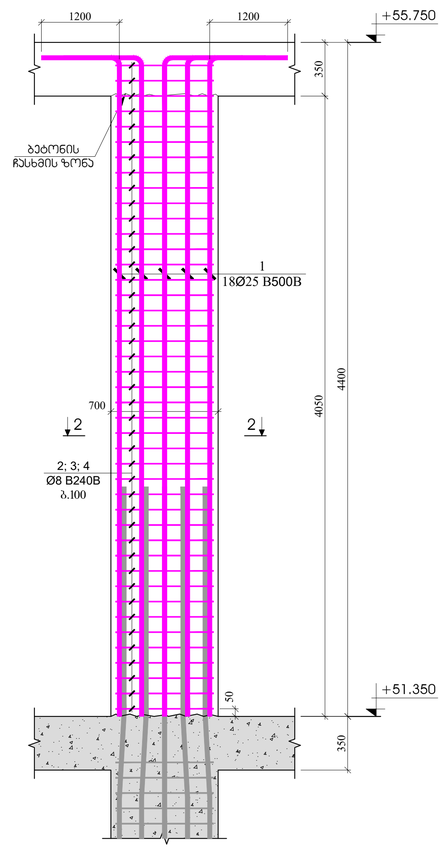


## სვეტი - 3
მ.1:25

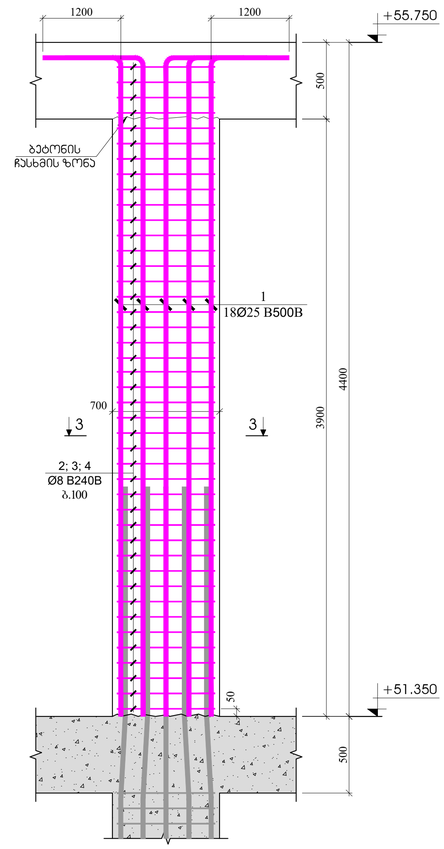


## ჭრილი 1 - 1
მ.1:20

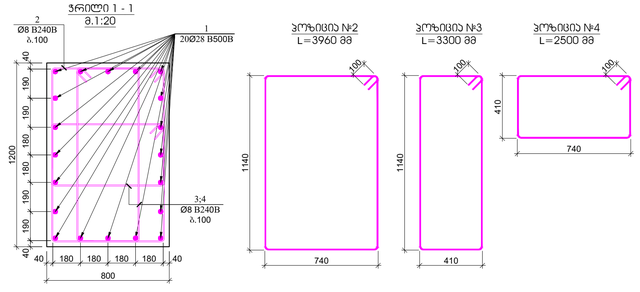


## ჭრილი 2 - 2
მ.1:20

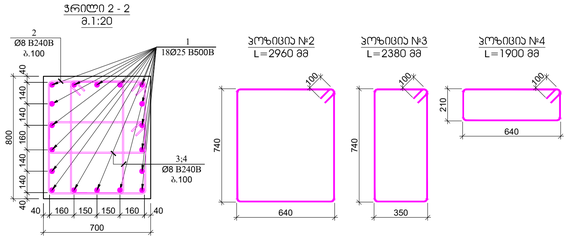


## ჭრილი 3 - 3
მ.1:20

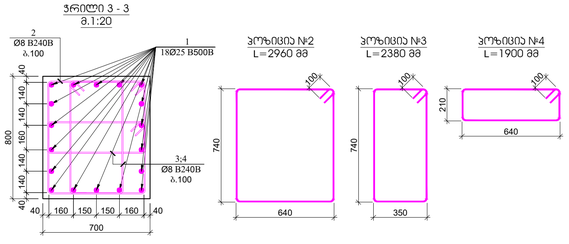


### ჯოხზიცია №2
L=3960 მმ




### ჯოხზიცია №3
L=3300 მმ




### ჯოხზიცია №4
L=2500 მმ




### ჯოხზიცია №2
L=2960 მმ




### ჯოხზიცია №3
L=2380 მმ




### ჯოხზიცია №4
L=1900 მმ




### ჯოხზიცია №2
L=2960 მმ




### ჯოხზიცია №3
L=2380 მმ




### ჯოხზიცია №4
L=1900 მმ




| პოზ. | ა ღ ნ ი შ ვ ნ ა | დ ა ხ ა ს ა ხ ე ლ ე ბ ა | რაოდ. | წონა, კგ | | სვეტის რაოდენობა |
|---|---|---|---|---|---|---|
| | | სვეტი - 1 | | | | 2 |
| | | ღეროები | | ერთეული (კგ) | სულ (კგ) | (კგ) |
| 1 | | Ø 28 B500B ℓ= 5400 | 20 | 26.13 | 522.60 | 1045.20 |
| 2 | | Ø 8 B240B ℓ= 3960 | 38 | 1.56 | 59.44 | 118.88 |
| 3 | | Ø 8 B240B ℓ= 3300 | 76 | 1.30 | 99.07 | 198.14 |
| 4 | | Ø 8 B240B ℓ= 2800 | 76 | 1.11 | 84.06 | 168.12 |
| | | | | ჯამი: | 765.17 | 1530.34 |
| | | | | | მ³ | მ³ |
| | | ბეტონი B30 | | | 3.65 | 7.30 |

| პოზ. | ა ღ ნ ი შ ვ ნ ა | დ ა ხ ა ს ა ხ ე ლ ე ბ ა | რაოდ. | წონა, კგ | | სვეტის რაოდენობა |
|---|---|---|---|---|---|---|
| | | სვეტი - 2 | | | | 6 |
| | | ღეროები | | ერთეული (კგ) | სულ (კგ) | (კგ) |
| 1 | | Ø 25 B500B ℓ= 5400 | 18 | 20.83 | 374.95 | 2249.72 |
| 2 | | Ø 8 B240B ℓ= 2960 | 39 | 1.17 | 45.60 | 273.60 |
| 3 | | Ø 8 B240B ℓ= 2380 | 78 | 0.94 | 73.33 | 439.98 |
| 4 | | Ø 8 B240B ℓ= 1900 | 78 | 0.75 | 58.54 | 351.24 |
| | | | | ჯამი: | 552.42 | 3314.54 |
| | | | | | მ³ | მ³ |
| | | ბეტონი B30 | | | 2.18 | 13.10 |

| პოზ. | ა ღ ნ ი შ ვ ნ ა | დ ა ხ ა ს ა ხ ე ლ ე ბ ა | რაოდ. | წონა, კგ | | სვეტის რაოდენობა |
|---|---|---|---|---|---|---|
| | | სვეტი - 3 | | | | 5 |
| | | ღეროები | | ერთეული (კგ) | სულ (კგ) | (კგ) |
| 1 | | Ø 25 B500B ℓ= 5400 | 18 | 20.83 | 374.95 | 1874.76 |
| 2 | | Ø 8 B240B ℓ= 2960 | 38 | 1.17 | 44.43 | 222.15 |
| 3 | | Ø 8 B240B ℓ= 2380 | 76 | 0.94 | 71.45 | 357.25 |
| 4 | | Ø 8 B240B ℓ= 1900 | 76 | 0.75 | 57.04 | 285.20 |
| | | | | ჯამი: | 547.87 | 2739.37 |
| | | | | | მ³ | მ³ |
| | | ბეტონი B30 | | | 2.13 | 10.64 |

კონსტრუქციული ჩრილები

ფორმატი: **A1**

თარიღი: 10.10.2024

დამკვეთი

**Ns studio**

პროექტის დასახელება:

თბილისი, ვაჟა-ფშაველას გამზირი №29, ავჭრის ჯღნიანა

საკ. 01.10.15.007.123

მონაწილეები:

კონსტრუქტორი:

დ. თუმანაძე

| რევიზია | რევიზიის |
|---|---|
| 00 | 24.10.2023 |
| 01 | 10.10.2024 |

ნახაზის დასახელება:

სვეტი - 1
სვეტი - 2
სვეტი - 3

ნახაზის №:

ს - 157

სვეტი - 4
მ.1:25

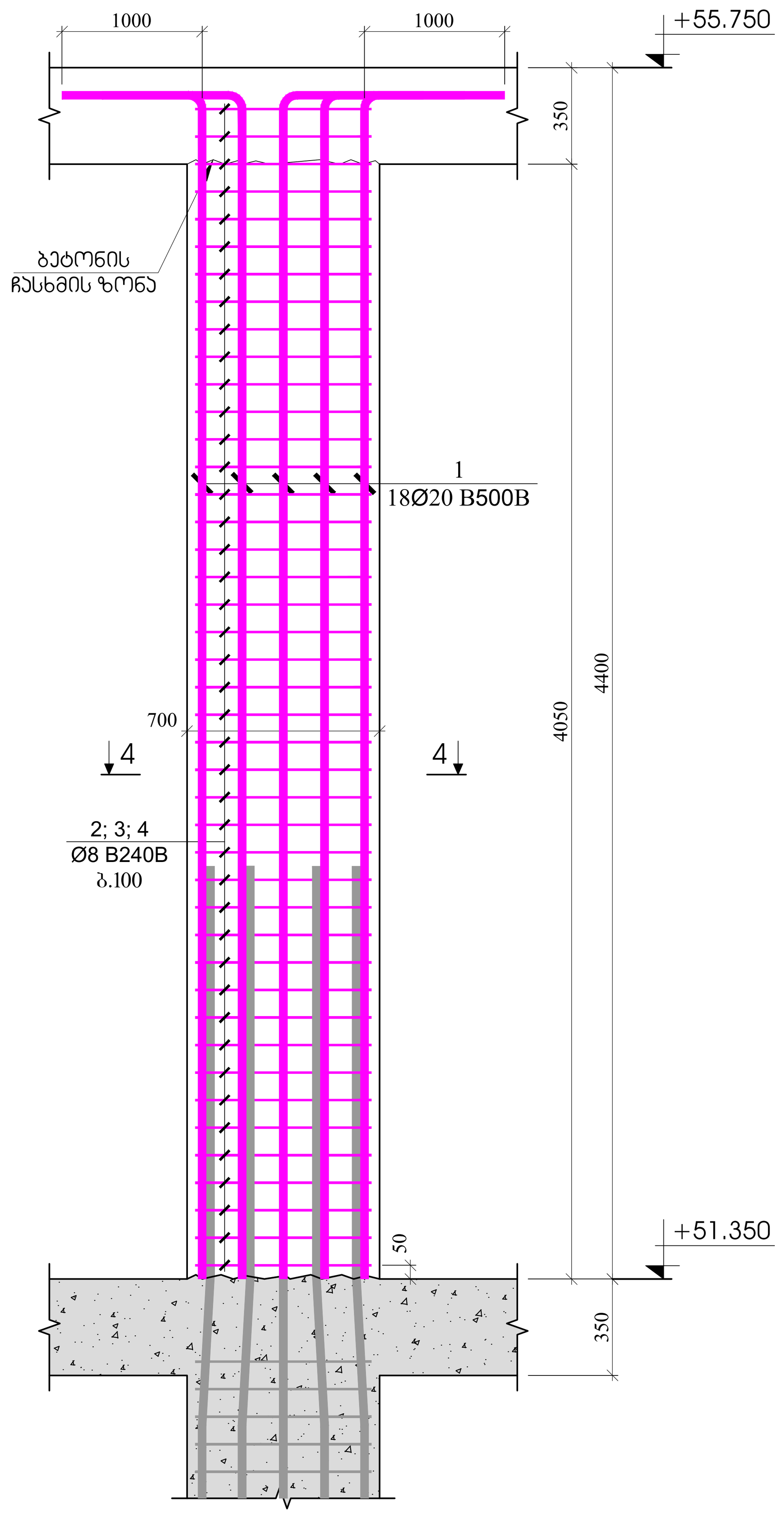


სვეტი - 5
მ.1:25

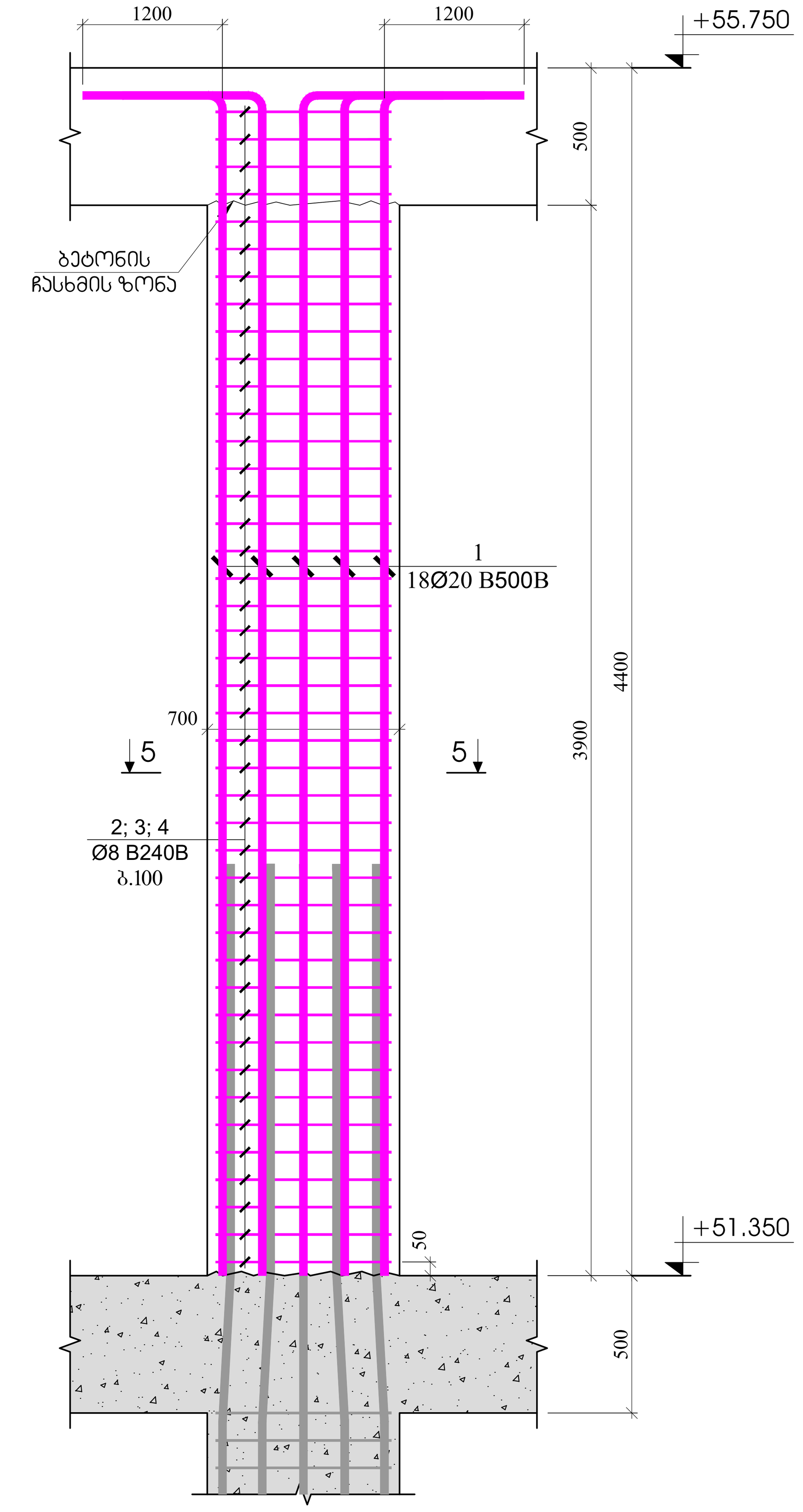


სვეტი - 6
მ.1:25

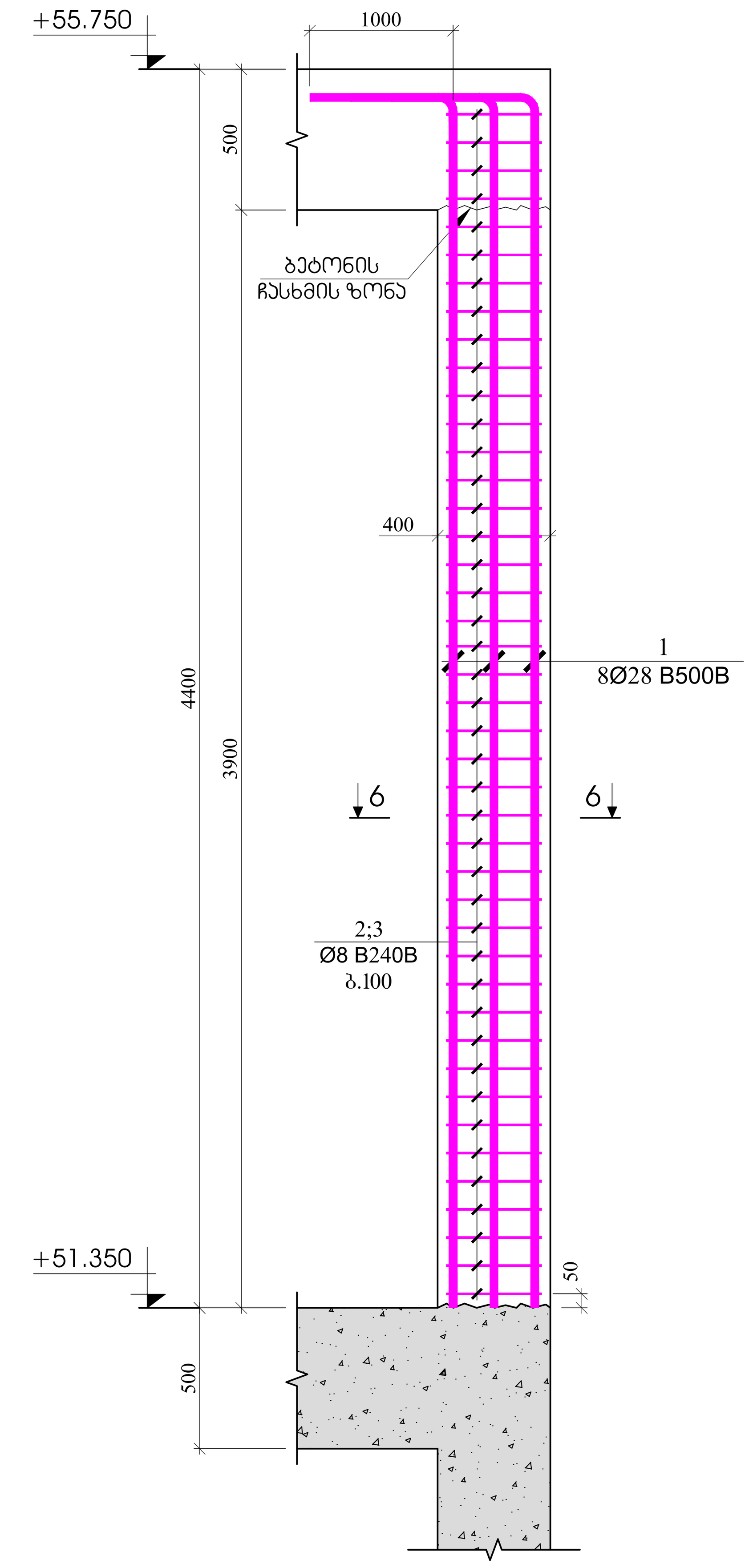


ჭრილი 4 - 4
მ.1:20

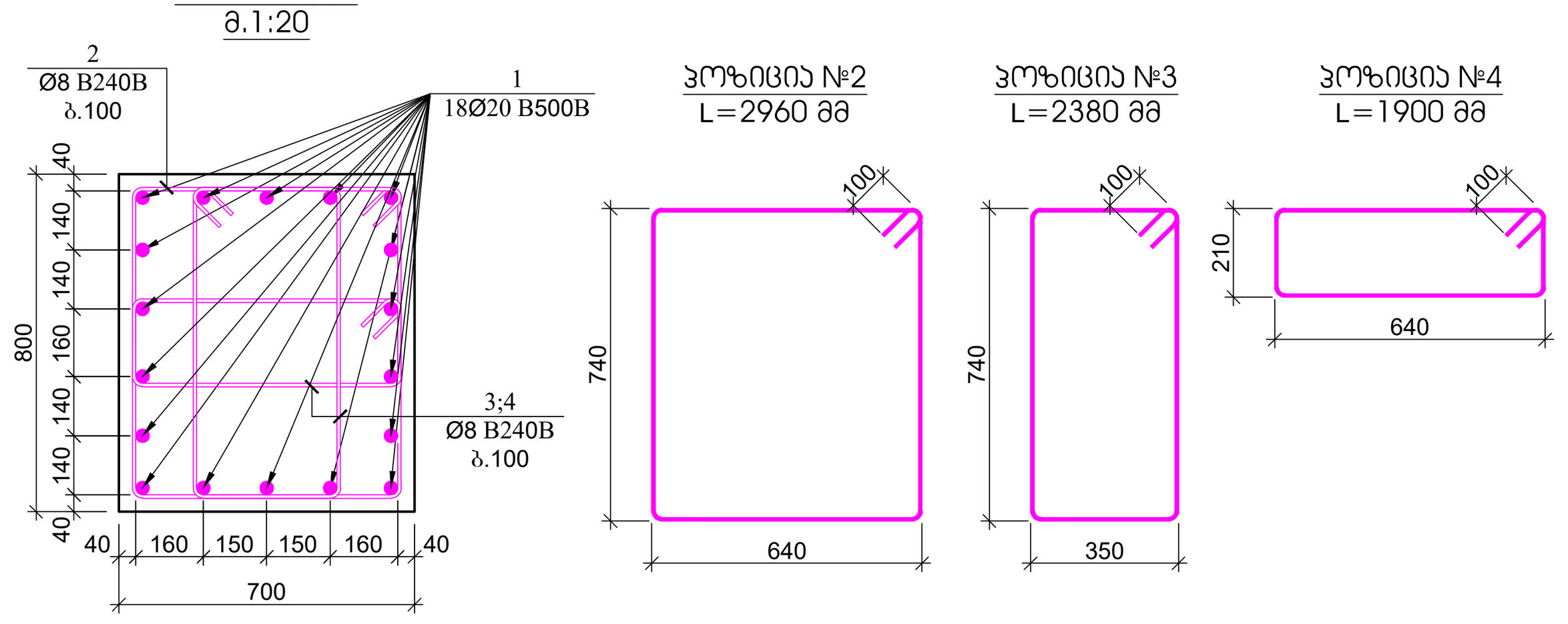


| პოზ. | ა ღ ნ ი შ ვ ნ ა | დ ა ს ა ხ ე ლ ე ბ ა | რაოდ. | წონა, კგ | | სვეტის რაოდენობა |
|---|---|---|---|---|---|---|
| | | სვეტი - 4 | | | | 7 |
| | | დეტალები | | ერთეული (კგ) | სულ (კგ) | (კგ) |
| 1 | | Ø 20 B500B ℓ= 5200 | 18 | 12.84 | 231.08 | 1617.57 |
| 2 | | Ø 8 B240B ℓ= 2960 | 39 | 1.17 | 45.60 | 319.20 |
| 3 | | Ø 8 B240B ℓ= 2380 | 78 | 0.94 | 73.33 | 513.31 |
| 4 | | Ø 8 B240B ℓ= 1900 | 78 | 0.75 | 58.54 | 409.79 |
| | | | | ჯამი: | 408.55 | 2859.87 |
| | | | | | მ³ | მ³ |
| | | ბეტონი B30 | | | 2.18 | 15.29 |

ჭრილი 5 - 5
მ.1:20

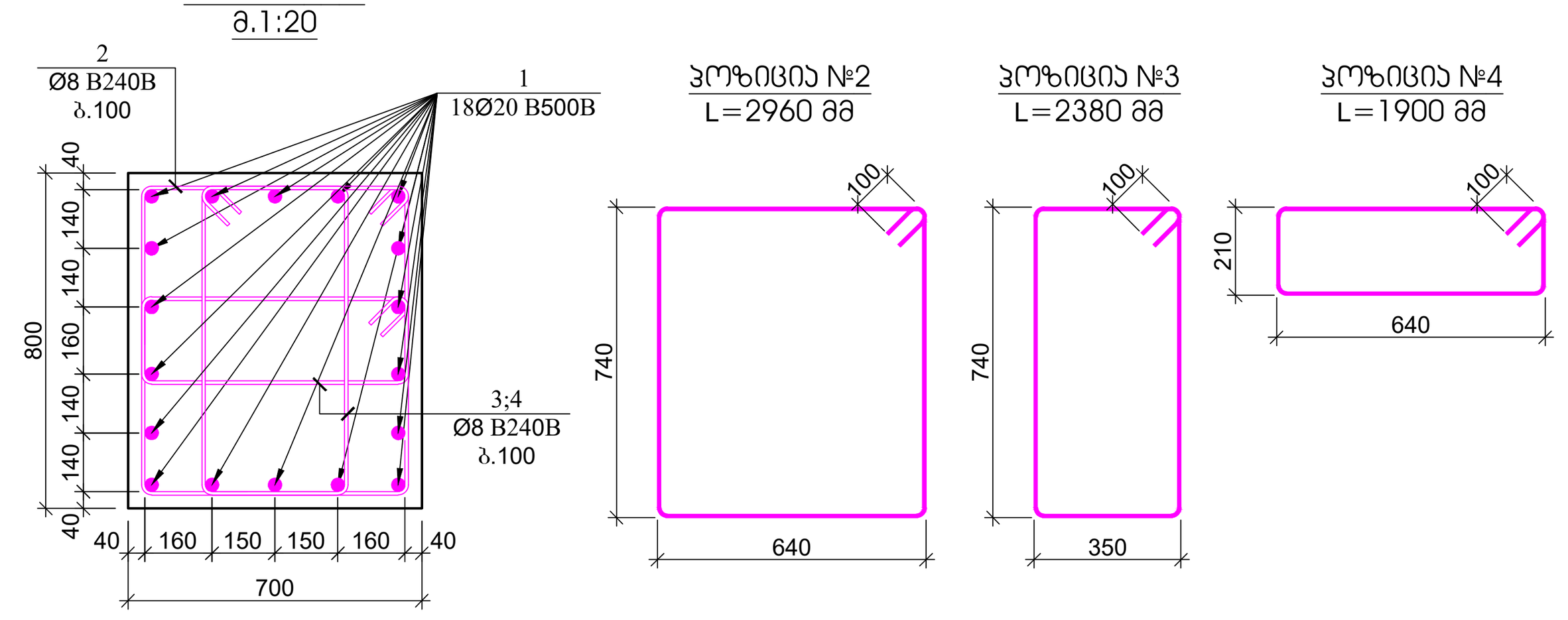


| პოზ. | ა ღ ნ ი შ ვ ნ ა | დ ა ს ა ხ ე ლ ე ბ ა | რაოდ. | წონა, კგ | | სვეტის რაოდენობა |
|---|---|---|---|---|---|---|
| | | სვეტი - 5 | | | | 13 |
| | | დეტალები | | ერთეული (კგ) | სულ (კგ) | (კგ) |
| 1 | | Ø 20 B500B ℓ= 5200 | 18 | 12.84 | 231.08 | 3004.07 |
| 2 | | Ø 8 B240B ℓ= 2960 | 38 | 1.17 | 44.43 | 577.60 |
| 3 | | Ø 8 B240B ℓ= 2380 | 76 | 0.94 | 71.45 | 928.85 |
| 4 | | Ø 8 B240B ℓ= 1900 | 76 | 0.75 | 57.04 | 741.52 |
| | | | | ჯამი: | 404.00 | 5252.03 |
| | | | | | მ³ | მ³ |
| | | ბეტონი B30 | | | 2.13 | 27.66 |

ჭრილი 6 - 6
მ.1:20

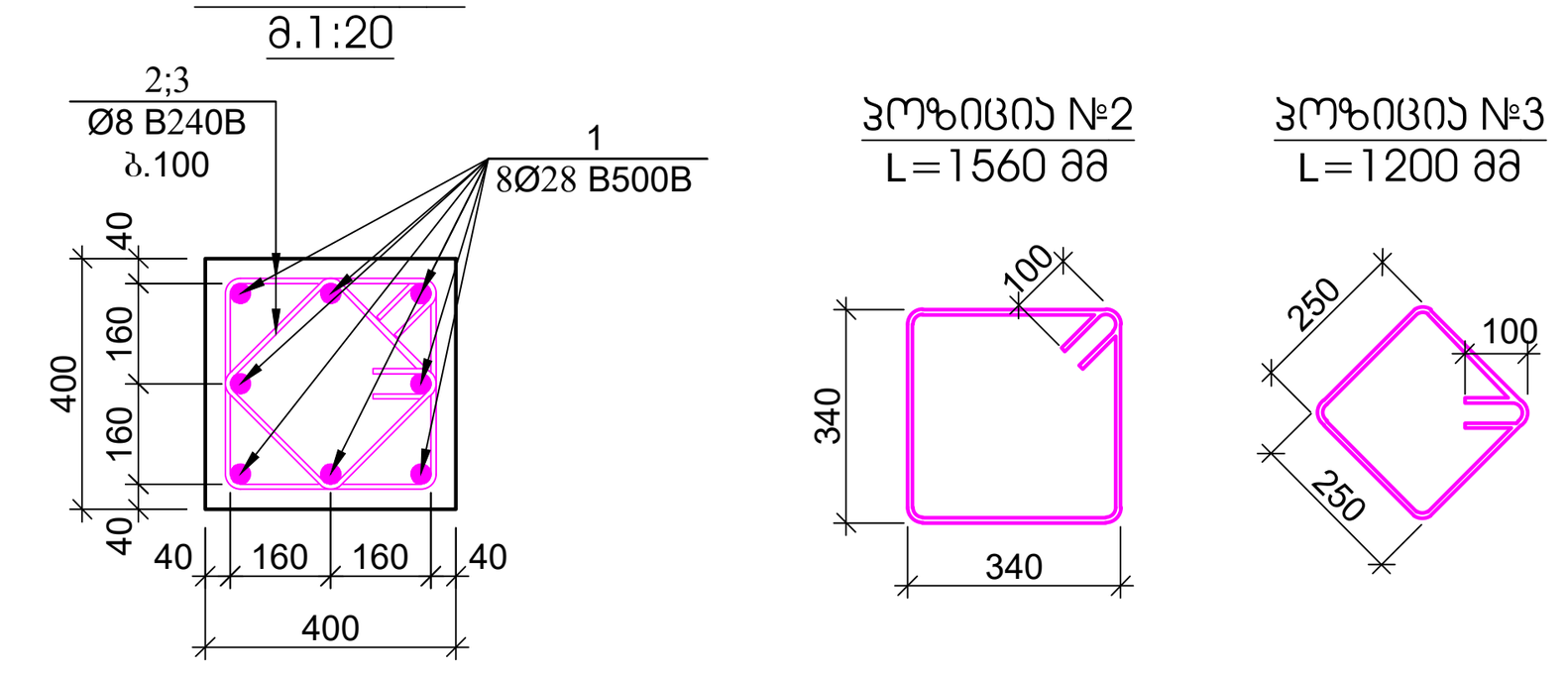


| პოზ. | ა ღ ნ ი შ ვ ნ ა | დ ა ს ა ხ ე ლ ე ბ ა | რაოდ. | წონა, კგ | | სვეტის რაოდენობა |
|---|---|---|---|---|---|---|
| | | სვეტი - 6 | | | | 4 |
| | | დეტალები | | ერთეული (კგ) | სულ (კგ) | (კგ) |
| 1 | | Ø 28 B500B ℓ= 5200 | 8 | 25.16 | 201.30 | 805.19 |
| 2 | | Ø 8 B240B ℓ= 1560 | 30 | 0.62 | 18.49 | 73.95 |
| 3 | | Ø 8 B240B ℓ= 1200 | 30 | 0.47 | 14.22 | 56.88 |
| | | | | ჯამი: | 234.01 | 936.02 |
| | | | | | მ³ | მ³ |
| | | ბეტონი B30 | | | 0.61 | 2.43 |

კონსტრუქციული პროექტი

ფორმატი: A1

თარიღი: 10.10.2024

დამკვეთი

**Ns studio**

პროექტის დასახელება:

თბილისი, ვაჟა-ფშაველას გამზირი №29, ავერსის კლინიკა
ს.კ: 01.10.15.007.123

შენიშვნები:

კონსტრუქტორი:

დ. თავაძე

დ. თავაძე

| რევიზია | რევიზია |
|---|---|
| 00 | 24.10.2023 |
| 01 | 10.10.2024 |

ნახაზის დასახელება:

სვეტი - 4
სვეტი - 5
სვეტი - 6

ნახაზის №:

კ - 158

## კედლის არმირების ფრაგმენტი - 1
მ.1:25

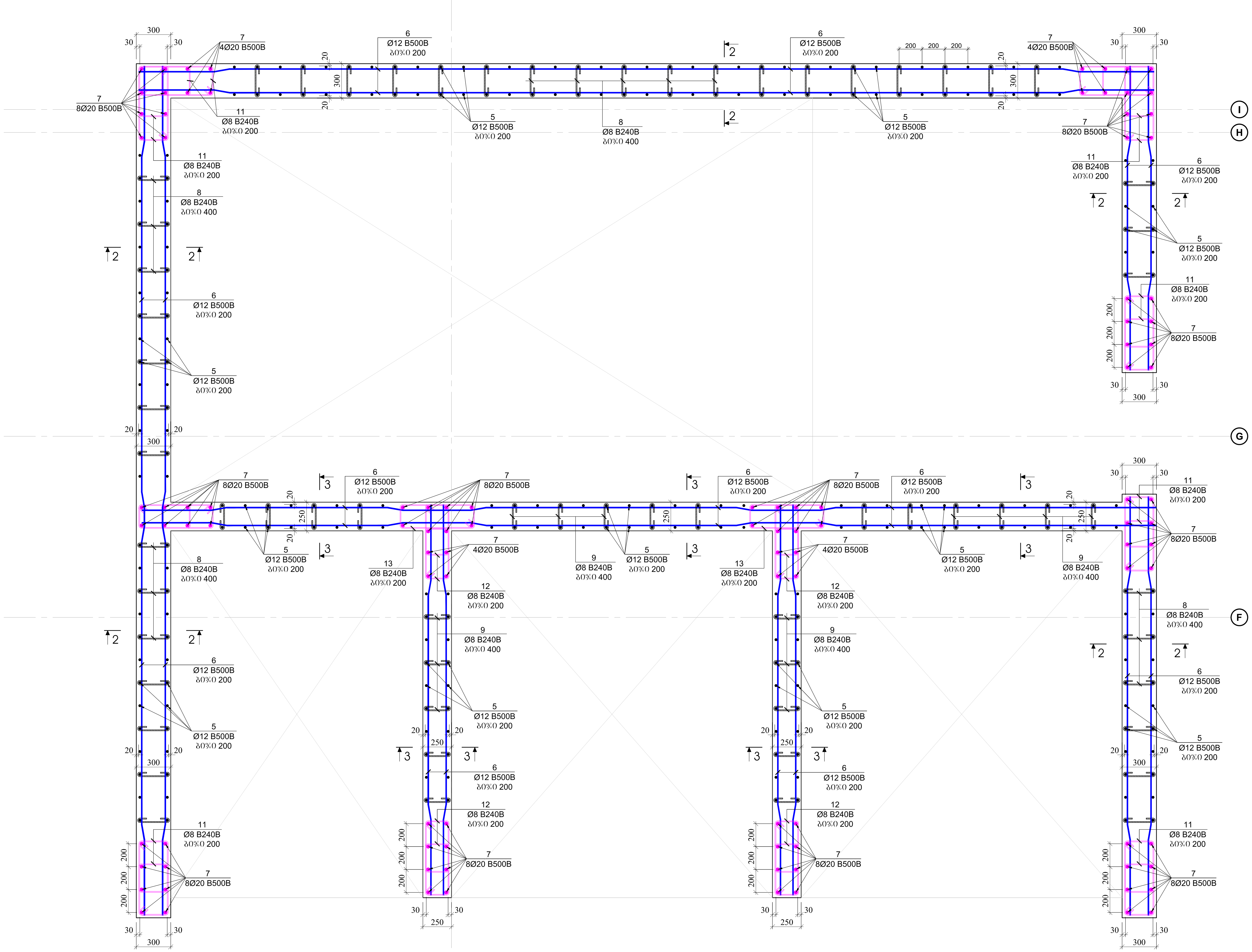


კონსტრუქციული პროექტი

| ფორმატი: | A1 |
|---|---|
| თარიღი: | 10.10.2024 |

დამკვეთი

**Ns studio**

პროექტის დასახელება:

თბილისი, ვაჟა-ფშაველას გამზირი №29, ავერსის კლინიკა
.... 01.10.15.007.123

შენიშვნები:

კონსტრუქტორი:

დ. თავაძე

დ. თავაძე

| რევიზია | რევიზია |
|---|---|
| 00 | 24.10.2023 |
| 01 | 10.10.2024 |

ნახაზის დასახელება:

კედლის არმირების ფრაგმენტი - 1

ნახაზის №:

კ - 159

# კედლის არმირების ფრაგმენტი - 2
მ.1:25

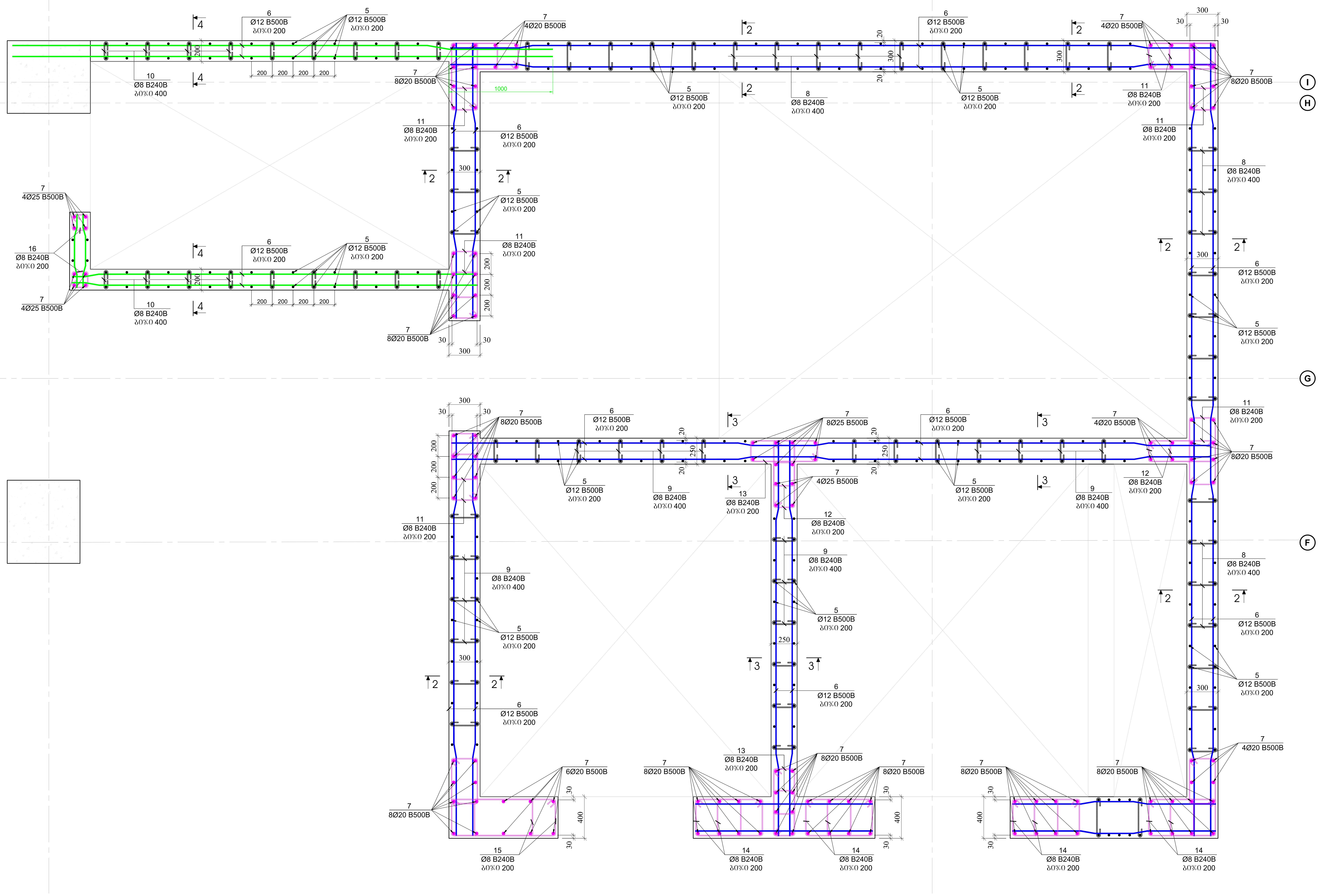


კონსტრუქციული პროექტი

ფორმატი: **A1**

თარიღი: 10.10.2024

დამკვეთი

**Ns studio**

პროექტის დასახელება:

თბილისი, ვაჟა-ფშაველას გამზირი №29, ავერსის კლინიკა
.... 01.10.15.007.123

შენიშვნები:

კონსტრუქტორი:

დ. თავაძე

| რევიზია | რევიზია |
|---|---|
| 00 | 24.10.2023 |
| 01 | 10.10.2024 |

ნახაზის დასახელება:

კედლის არმირების ფრაგმენტი - 2

ნახაზის №:

კ - 160

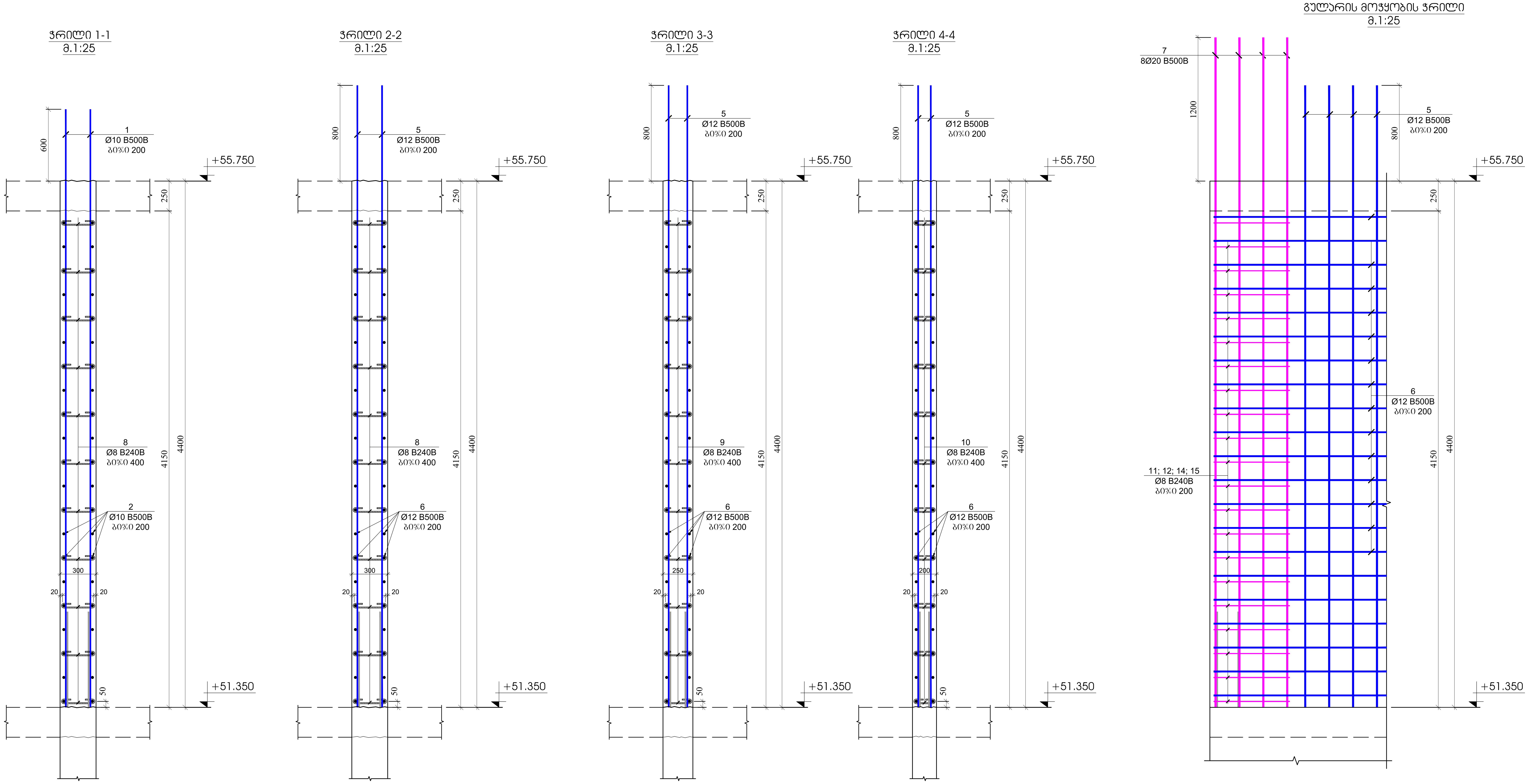


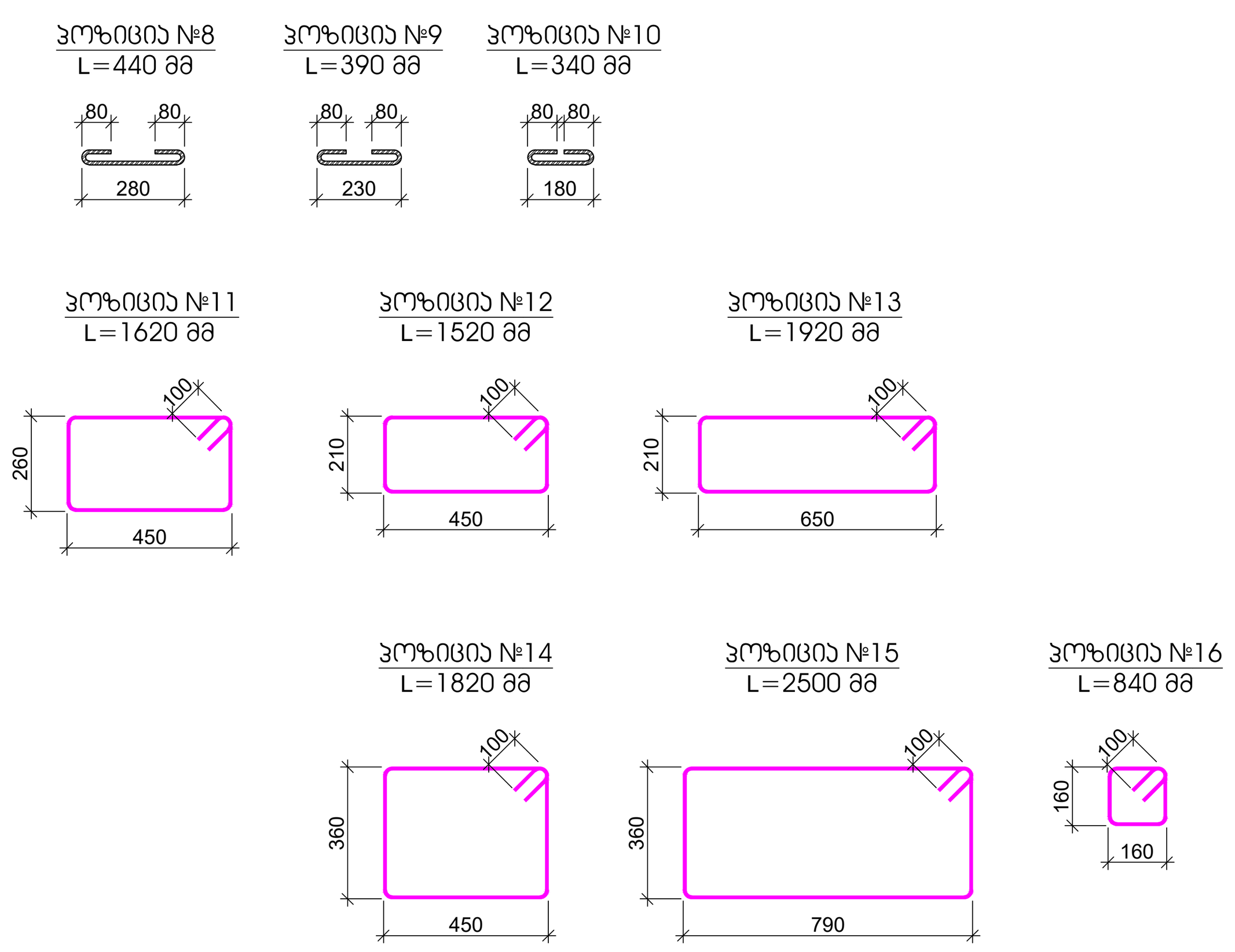


| პოზ. | ა ღ ნ ი შ ვ ნ ა | დ ა ს ა ხ ე ლ ე ბ ა | რაოდ. | წონა, კგ | | სართულის რაოდენობა |
|---|---|---|---|---|---|---|
| | | კედლების და დიაფრაგმების სპეციფიკაცია +51.350 ნიშნულზე | | | | 1 |
| | | დეტალები | | ერთეული (კგ) | სულ (კგ) | (კგ) |
| 1 | | Ø 10 B500B ℓ= 4900 | 144 | 3.02 | 435.50 | 435.50 |
| 2 | დაიჭრას ადგილზე | Ø 10 B500B ℓ= 12000 | 74 | 7.41 | 548.08 | 548.08 |
| 5 | | Ø 12 B500B ℓ= 5100 | 590 | 4.53 | 2674.33 | 2674.33 |
| 6 | დაიჭრას ადგილზე | Ø 12 B500B ℓ= 12000 | 333 | 10.67 | 3551.55 | 3551.55 |
| 7 | | Ø 20 B240B ℓ= 5500 | 230 | 13.58 | 3123.06 | 3123.06 |
| 8 | | Ø 8 B240B ℓ= 440 | 683 | 0.17 | 118.71 | 118.71 |
| 9 | | Ø 8 B240B ℓ= 390 | 450 | 0.15 | 69.32 | 69.32 |
| 10 | | Ø 8 B240B ℓ= 340 | 180 | 0.13 | 24.17 | 24.17 |
| 11 | | Ø 8 B240B ℓ= 1620 | 640 | 0.64 | 409.55 | 409.55 |
| 12 | | Ø 8 B240B ℓ= 1520 | 320 | 0.60 | 192.13 | 192.13 |
| 13 | | Ø 8 B240B ℓ= 1920 | 60 | 0.76 | 45.51 | 45.51 |
| 14 | | Ø 8 B240B ℓ= 1820 | 160 | 0.72 | 115.03 | 115.03 |
| 15 | | Ø 8 B240B ℓ= 2500 | 20 | 0.99 | 19.75 | 19.75 |
| 16 | | Ø 8 B240B ℓ= 840 | 40 | 0.33 | 13.27 | 13.27 |
| | | | | ჯამი: | 11339.97 | 11339.97 |
| | | | | | $მ^3$ | $მ^3$ |
| | | ბეტონი B30 | | | 102.30 | 102.30 |

კონსტრუქციული პროექტი

| | |
|---|---|
| ფორმატი: | A1 |
| თარიღი: | 10.10.2024 |

დამკვეთი

**Ns studio**

პროექტის დასახელება:

თბილისი, ვაჟა-ფშაველას გამზირი №29, ავერსის კლინიკა
ს.კ: 01.10.15.007.123

შენიშვნები:

კონსტრუქტორი:

დ. თავაძე

| რევიზია | რევიზია |
|---|---|
| 00 | 24.10.2023 |
| 01 | 10.10.2024 |

ნახაზის დასახელება:

რკ/ბეტონის კედლის ჭრილები +51.350 ნიშნულზე

ნახაზის №:

კ - 161

# რკ/ბეტონის კედლების გეგმა +55.750 ნიშნულზე

მ. 1:100

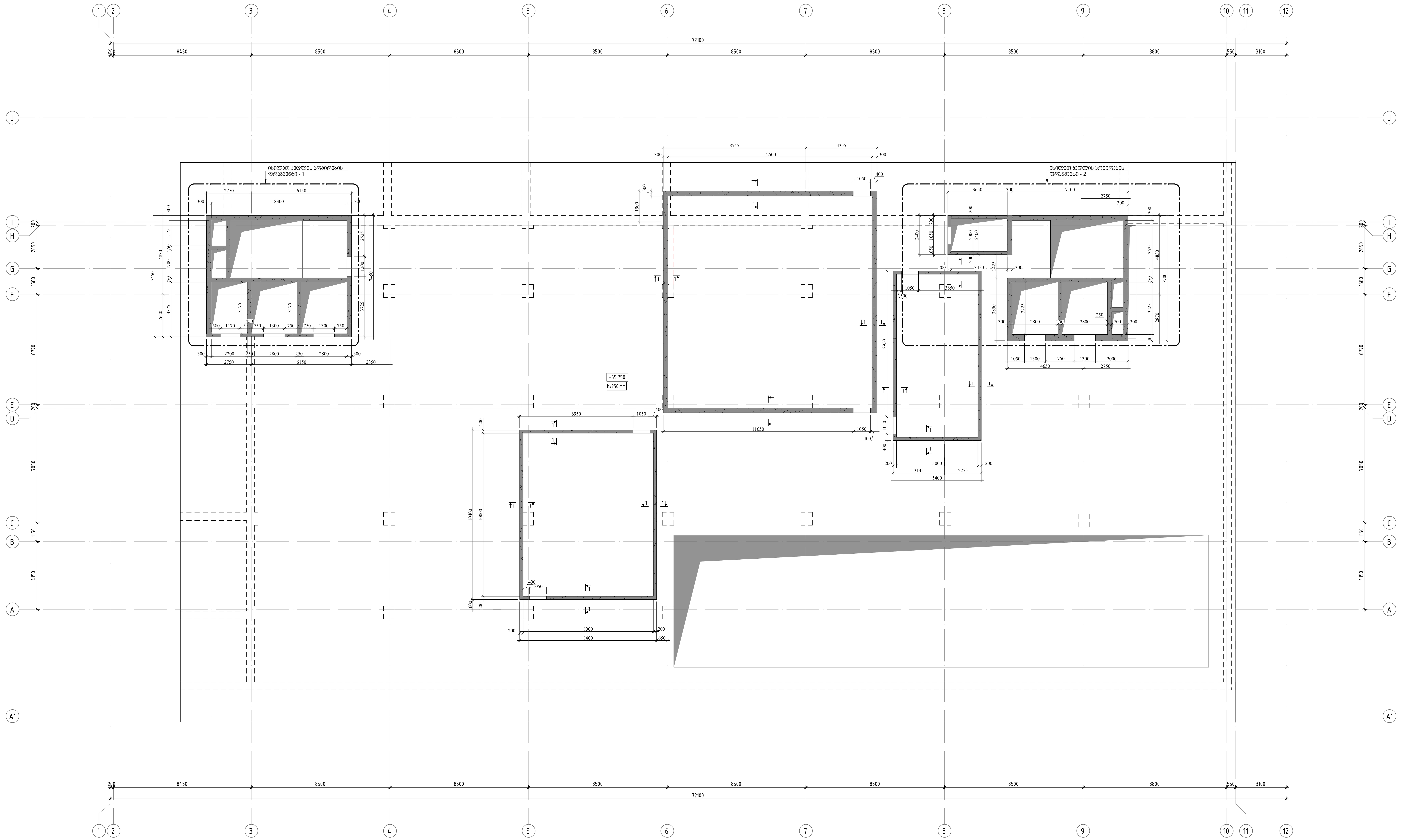


შენიშვნა:

1. მოცემული ნახაზი განხილული იქნას ფილების, რიგელების და კიბეების ნახაზებთან ერთად.
2. ფილის კონტურები და რიგელის სიმაღლეები მიღებული იქნას ფილის და რიგელის ნახაზებიდან.
3. კედლის არმირების ფრაგმენტი-1 იხილეთ ფურცელი კ - 133
4. კედლის არმირების ფრაგმენტი-2 იხილეთ ფურცელი კ - 134
5. კედლის ჭრილები იხილეთ ფურცელი კ - 135
6. კედლების და სვეტების მიბმა განხორციელდეს GPS-ის საშუალებით.

კონსტრუქციული პროექტი

ფორმატი: **A1**

თარიღი: 10.10.2024

დამკვეთი

**Ns studio**

პროექტის დასახელება:

თბილისი, ვაჟა-ფშაველას გამზირი №29, ავერსის კლინიკა
ს.კ: 01.10.15.007.123

კონსტრუქტორი:

დ. თავაძე

დ. თავაძე

| რევიზია | რევიზია |
|---|---|
| 00 | 24.10.2023 |
| 01 | 10.10.2024 |

ნახაზის დასახელება:

რკ/ბეტონის კედლების გეგმა +55.750 ნიშნულზე

ნახაზის №:

კ - 162

## კედლის არმირების ფრაგმენტი - 1
მ.1:25

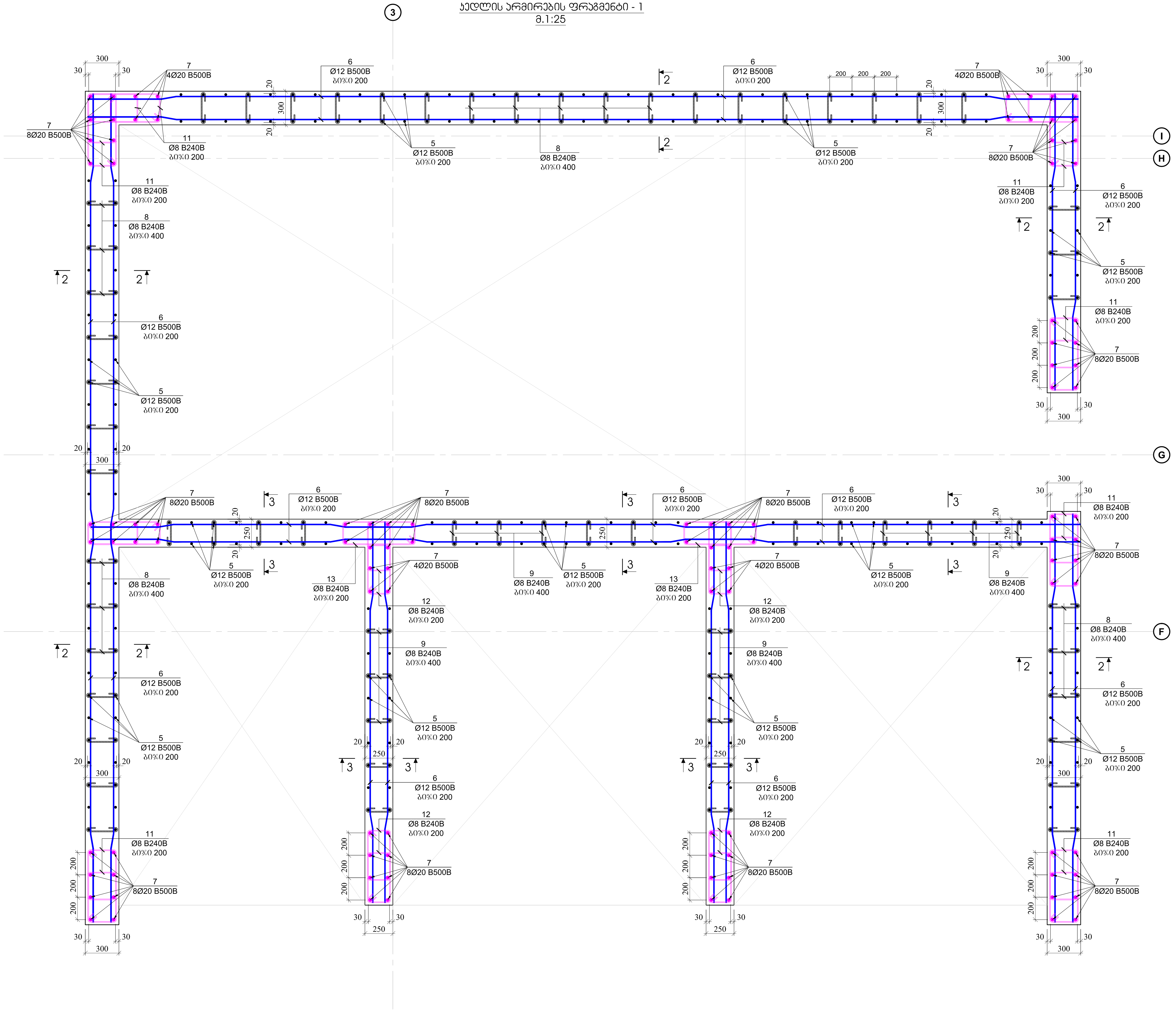


| | |
|---|---|
| კონსტრუქციული პროექტი | |
| ფორმატი: | A1 |
| თარიღი: | 10.10.2024 |
| დამკვეთი | Ns studio |
| პროექტის დასახელება: | თბილისი, ვაჟა-ფშაველას გამზირი №29, ავერსის კლინიკა .... 01.10.15.007.123 |
| შენიშვნები: | |
| კონსტრუქტორი: | დ. თავაძე |
| რევიზია | რევიზია |
| 00 | 24.10.2023 |
| 01 | 10.10.2024 |
| ნახაზის დასახელება: | კედლის არმირების ფრაგმენტი - 1 |
| ნახაზის №: | კ - 163 |

## კედლის არმირების ფრაგმენტი - 2
მ.1:25

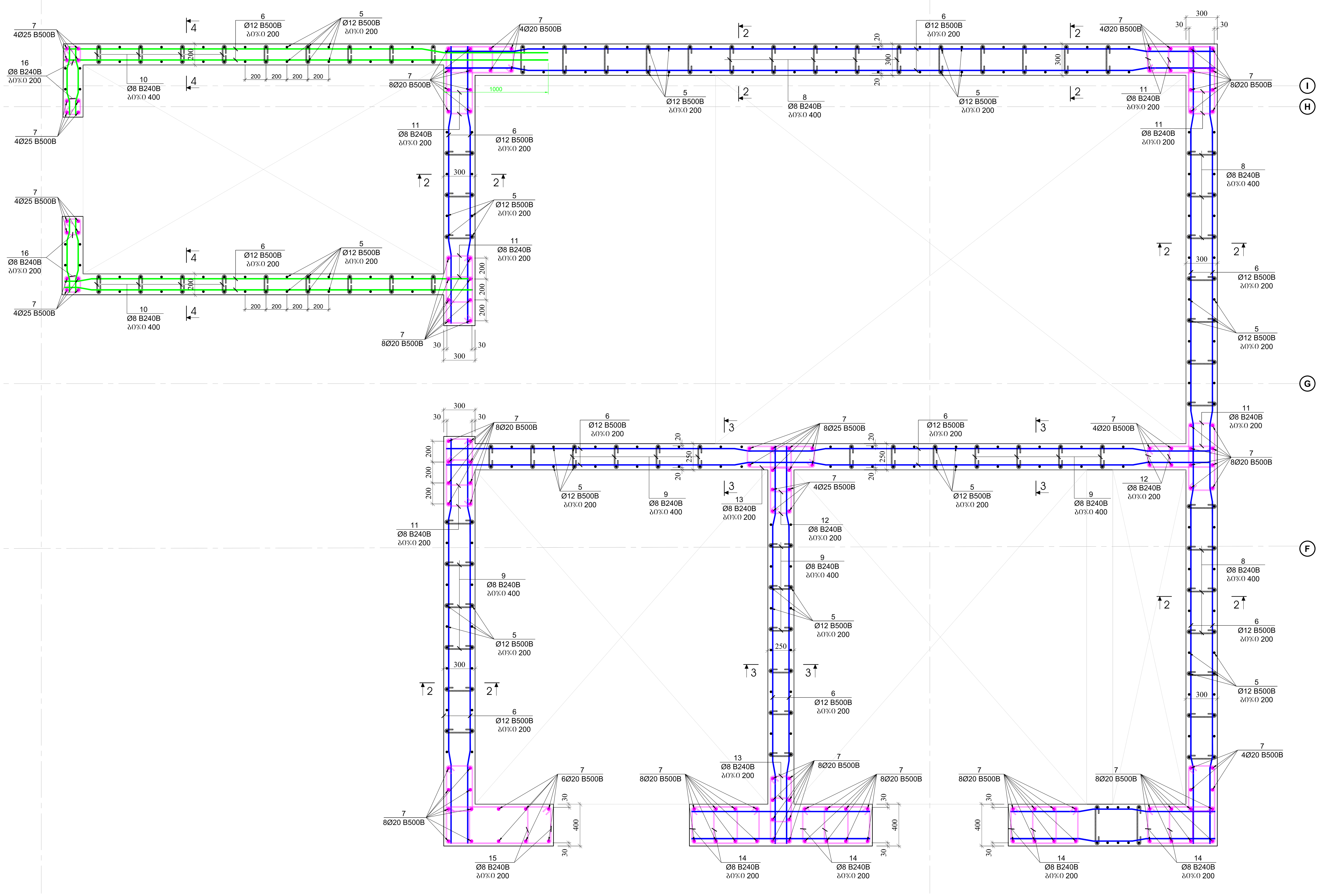


| კონსტრუქციული პროექტი | |
|---|---|
| ფორმატი: | A1 |
| თარიღი: | 10.10.2024 |
| დამკვეთი | Ns studio |
| პროექტის დასახელება: | თბილისი, ვაჟა-ფშაველას გამზირი №29, ავერსის კლინიკა .... 01.10.15.007.123 |
| კონსტრუქტორი: | დ. თავაძე |
| რევიზია | რევიზია |
| 00 | 24.10.2023 |
| 01 | 10.10.2024 |
| ნახაზის დასახელება: | კედლის არმირების ფრაგმენტი - 2 |
| ნახაზის №: | კ - 164 |

## გულარის მოჭყობის ჭრილი
მ.1:25

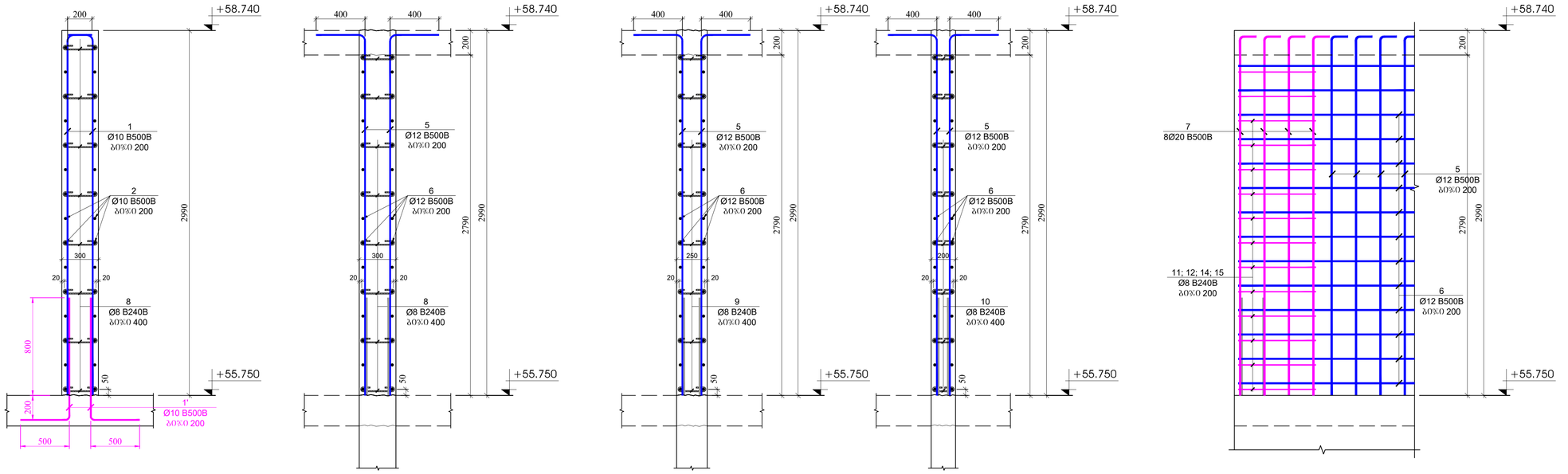


| პოზ. | ა ღ წ ე რ ი ლ ო ბ ა | დ ა ხ ა ს ი ა თ ე ბ ა | | ერთ. | ზომა, ქმ | | საერთაშორისო რაოდენობა |
|---|---|---|---|---|---|---|---|
| | | კედლების და დიაფრაგმების სპეციფიკაცია +55.750 ნიშნულზე | | | | | I |
| | | ლითონალითი | | | ერთეული (კგ) | სულ (კგ) | (კგ) |
| 1 | | Ø 10 | B500B ℓ= 2700 | 1140 | 1.67 | 1899.76 | 1899.76 |
| 1' | | Ø 10 | B500B ℓ= 1500 | 1140 | 0.93 | 1055.42 | 1055.42 |
| 2 | დაიბრას კედლიდან | Ø 10 | B500B ℓ= 12000 | 260 | 7.41 | 1925.68 | 1925.68 |
| 5 | | Ø 12 | B500B ℓ= 2900 | 590 | 2.58 | 1520.70 | 1520.70 |
| 6 | დაიბრას კედლიდან | Ø 12 | B500B ℓ= 12000 | 200 | 10.67 | 2133.06 | 2133.06 |
| 7 | | Ø 20 | B240B ℓ= 3000 | 230 | 7.41 | 1703.49 | 1703.49 |
| 8 | | Ø 8 | B240B ℓ= 440 | 2154 | 0.17 | 374.38 | 374.38 |
| 9 | | Ø 8 | B240B ℓ= 390 | 270 | 0.15 | 41.59 | 41.59 |
| 10 | | Ø 8 | B240B ℓ= 340 | 108 | 0.13 | 14.50 | 14.50 |
| 11 | | Ø 8 | B240B ℓ= 1620 | 384 | 0.64 | 245.73 | 245.73 |
| 12 | | Ø 8 | B240B ℓ= 1520 | 192 | 0.60 | 115.28 | 115.28 |
| 13 | | Ø 8 | B240B ℓ= 1920 | 36 | 0.76 | 27.30 | 27.30 |
| 14 | | Ø 8 | B240B ℓ= 1820 | 96 | 0.72 | 69.02 | 69.02 |
| 15 | | Ø 8 | B240B ℓ= 2500 | 12 | 0.99 | 11.85 | 11.85 |
| 16 | | Ø 8 | B240B ℓ= 840 | 24 | 0.33 | 7.96 | 7.96 |
| | | | | | ჯამი: | 11145.74 | 11145.74 |
| | | | | | | მ³ | მ³ |
| | | ბეტონი B30 | | | | 144.50 | 144.50 |

პოზიცია №8
L=440 მმ




პოზიცია №9
L=390 მმ




პოზიცია №10
L=340 მმ




პოზიცია №11
L=1620 მმ

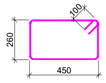


პოზიცია №12
L=1520 მმ

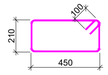


პოზიცია №13
L=1920 მმ

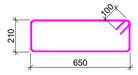


პოზიცია №14
L=1820 მმ

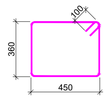


პოზიცია №15
L=2500 მმ

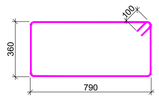


პოზიცია №16
L=840 მმ




## რკ/ბეტონის სვეტების და კედლების მასალების ხარჯი მთელ შენობაზე

არმატურის ხარჯი, კბ; სახ. სტანდარტი ISO 6935-2:2015/2018

| Ø8 B240B | Ø8 B500B | Ø10 B500B | Ø12 B500B | Ø14 B500B | Ø16 B500B | Ø18 B500B | Ø20 B500B | Ø22 B500B | Ø25 B500B | Ø28 B500B | Ø32 B500B |
|---|---|---|---|---|---|---|---|---|---|---|---|
| 107808.75 | 0.00 | 25197.57 | 95853.53 | 0.00 | 200082.11 | 0.00 | 118420.65 | 0.00 | 137572.96 | 114059.00 | 27439.75 |
| | | | | | | | | | | ჯამი: | 826434.31 |
| | | | | | | | | ბეტონი | B30 | 4783.04 | მ³ |

| | |
|---|---|
| პროექტის დასახელება: | |
| | Ns studio |
| ფორმატი: | A1 |
| თარიღი: | 10.10.2024 |

პროექტის დასახელება:

თბილისი, ვაჟა-ფშაველას გამზირი №29, ავჭრილის ალიანსი

საკ. 01.10.15.007.123

შენიშვნები:

პროექტის ავტორები:

დ. თუთაძე

| რევიზია | რევიზია |
|---|---|
| 00 | 24.10.2023 |
| 01 | 10.10.2024 |

ნახაზის დასახელება:

რკ/ბეტონის კედლის ჭრილები +55.750 ნიშნულზე

ნახაზის №:

ა - 165

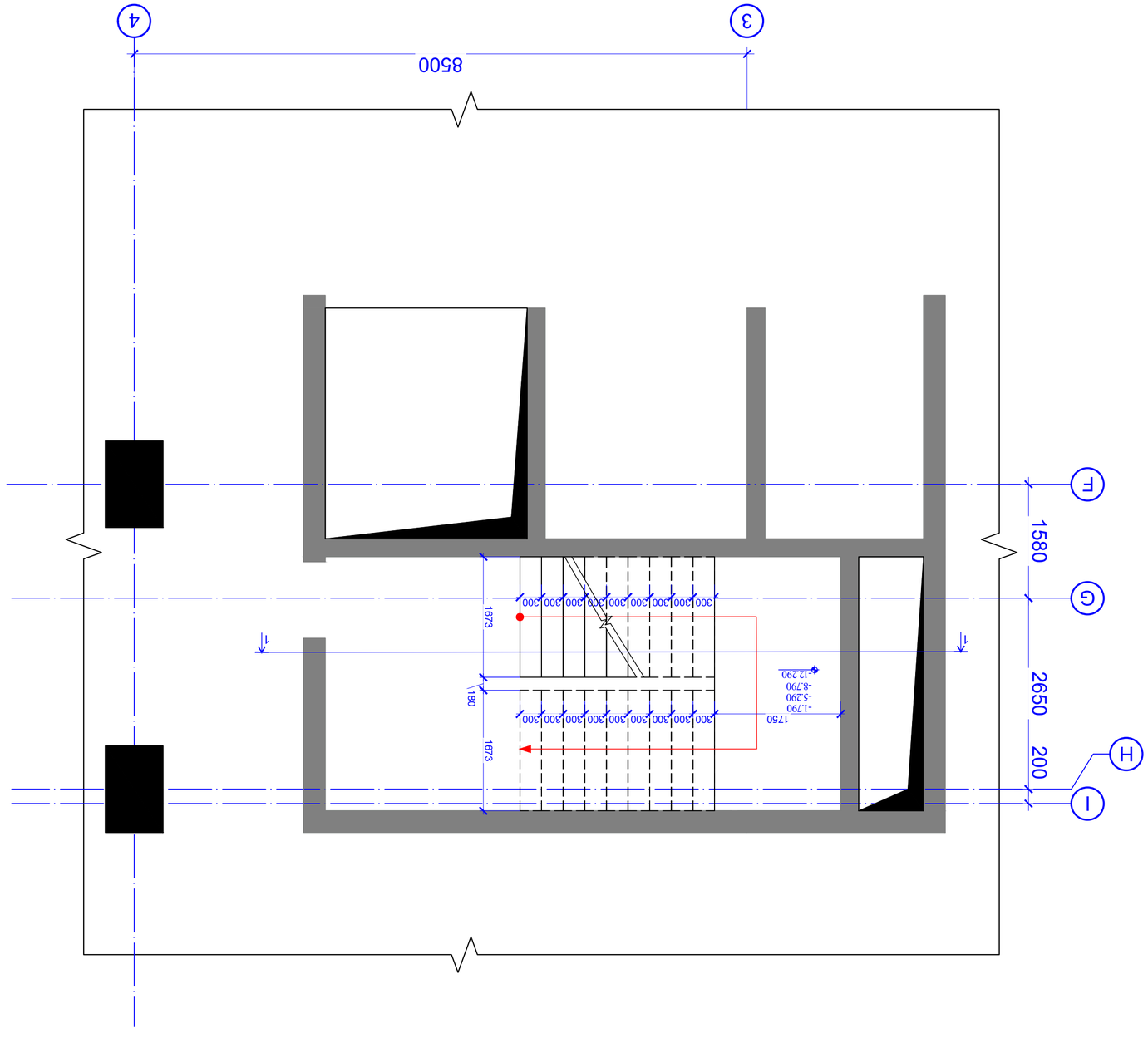


ФАЗА-ОЛ ДОДОЛ №1 ЗЗЗВЗ БОГ. -14.000; -10.500; -7.000; -3.650 -ЧЗ
В. 1:50

| | |
|---|---|
| ЗЭБПЗВЭЗЭЛП: | |
| ЭМЕЛЧЭДЧ: | A2 |
| ЭЧЧЛЭЧЭЛО | |
| ЭМЕЛЧЭДЧЧЭЛЧЭЧЭЧЭЛО | |
| ЭЧЧЛЭЧЭЛО | |
| ЧЭЛЧЛЭЛО: | 10.10.2023 |
| ЧЭЛЧЛЭЛО: | Ns studio |
| ЭЧЧЛЭЧЭЛО ЧЭЛЧЛЭЛО: | |
| ЧЭЛЧЛЭЛО ЧЭЛЧЛЭЛО: | ЧЭЛЧЛЭЛО, ЗЗЛЧ-ЧЭЗЛЗЗЭЭЭЭЛЧ, ЗЗЛЧЭЛЧЭЛО №-29, ЗЗЭЧЭЛЧЭЛО ЭЭЭЛЧЭЛО: 01.10.15.007.123 |
| ЭЛЭЧЭЛО ЧЭЛЧЛЭЛО: | |
| ЭЛЭЧЭЛО №: | |

ФАЗА-ОЛ ДОДОЛ №1 ЗЗЗВЗ БОГ. -14.000; -10.500; -7.000; -3.650 -ЧЗ

5 - 166

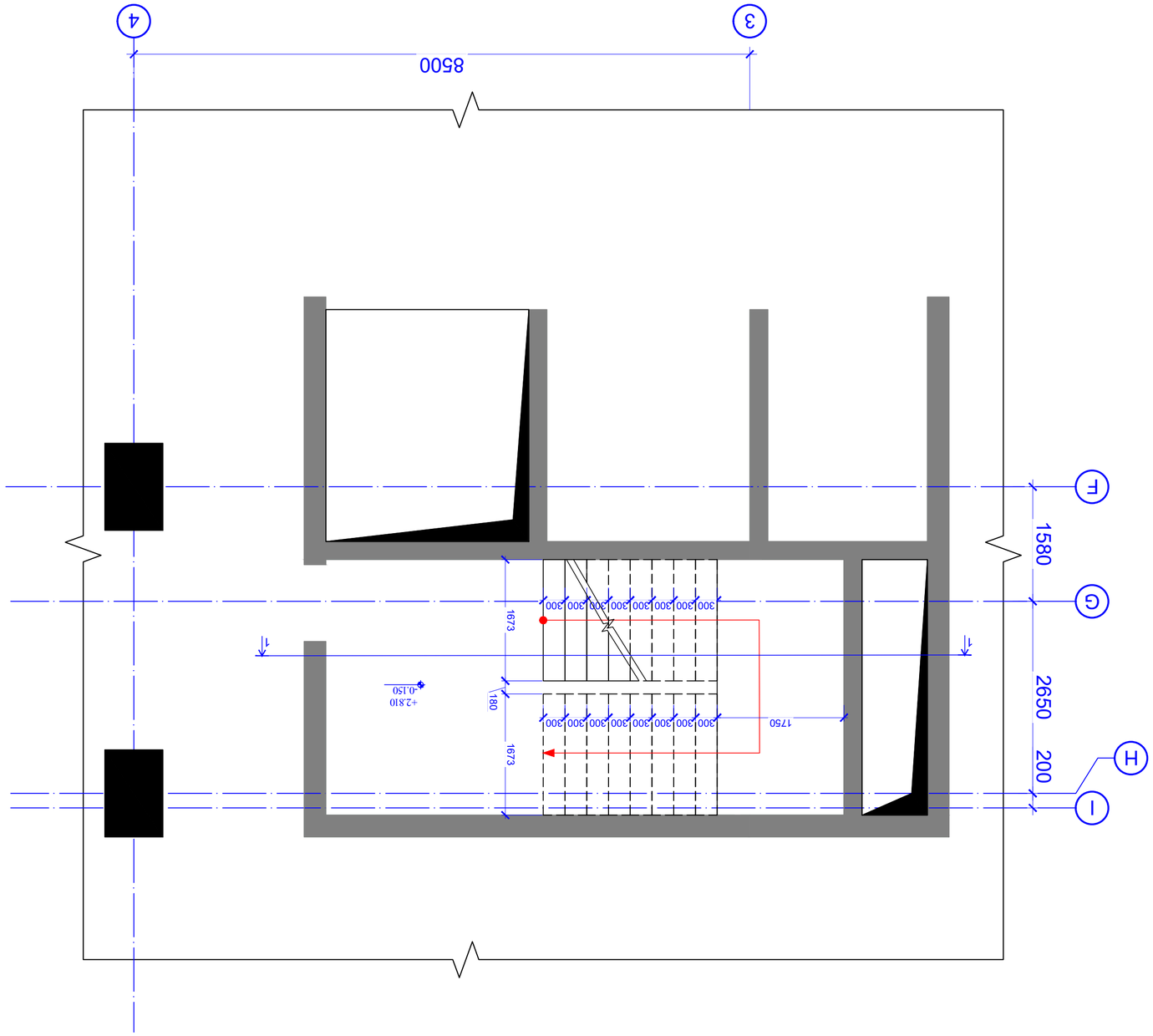


ФАЙЛ-ОБ ДОМОВ №1 ОПОРА ГОТ. -0.150 -ЧЕТ
В. 1:50

| | |
|---|---|
| ГИПРОМЕЛИОВОДХОЗ ИМЕНИ ДОКУЧАЕВА | |
| ГЛАВНЫЙ ИНЖЕНЕР: | А2 |
| ГЛАВНЫЙ АРХИТЕКТОР: | 10.10.2023 |
| ГИП: | Ns studio |
| ИСПОЛНИТЕЛЬ ОСНОВНОЙ НАДПИСИ: | |
| ОБЪЕКТ: ЖИЛОЙ ДОМ №1 ОПОРА ГОТ. -0.150 -ЧЕТ | |
| ЛИСТ: 01.10.15.007.123 | |
| ИНВ. № ПОДЛ. | |
| ЗАМЕНЕНО ВЗАМЕН: | |
| ВЫПУСК: 01 | 10.10.2024 |
| ИЗМ. | ГЭЭПБЛЛ |
| ИЗМ. | ГЭЭПБЛЛ |

5 - 167

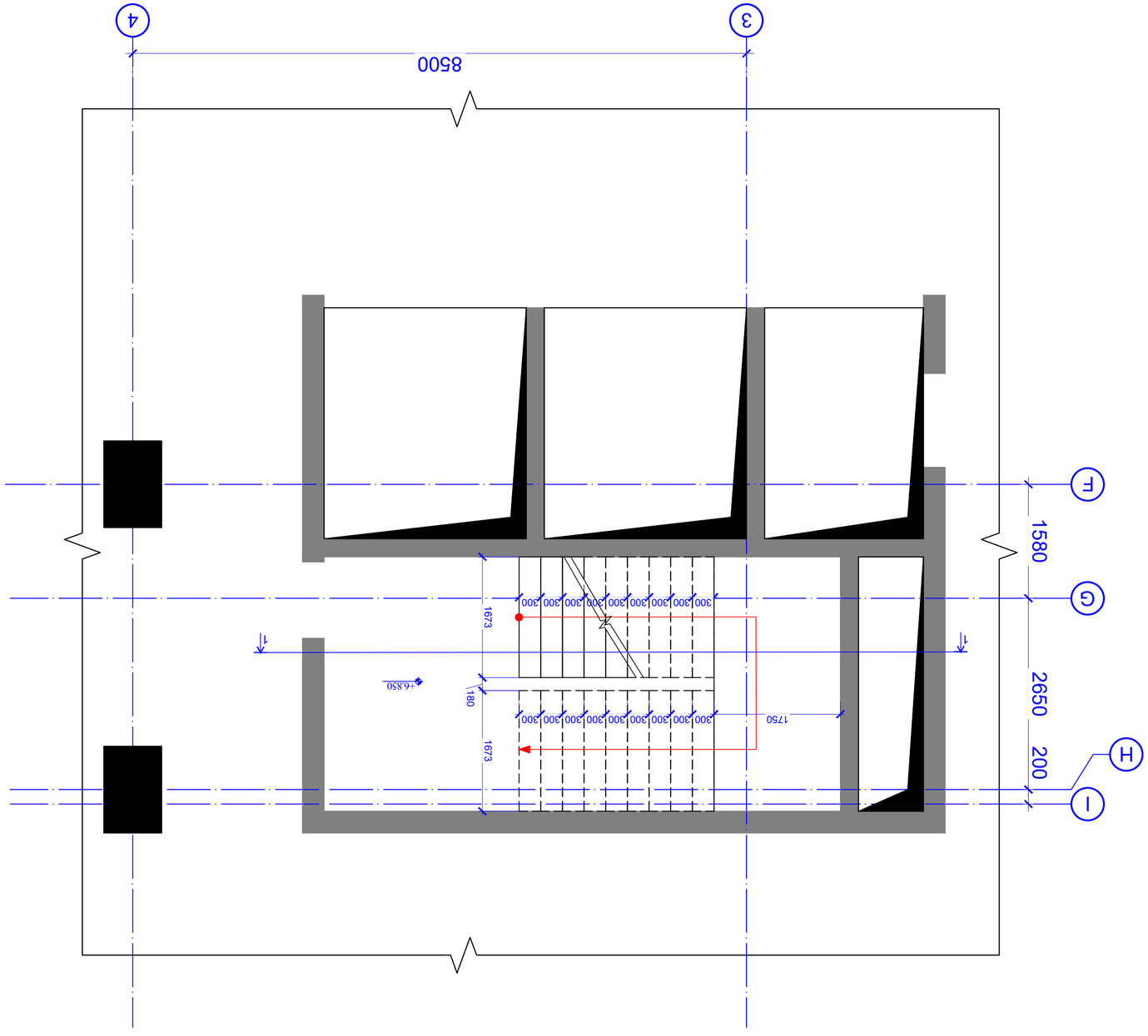


ФАЙЛ-ОБ ЭТАЖ №1 ОТМ. +6.850 -ЧЕРТ.
В. 1:50

| | |
|---|---|
| ГИПЫЛЬНЫЙ ЭЛЕМЕНТ ЭЛЕМЕНТ | |
| ФОРМАТ: | A2 |
| ПРОЕКТ: | 10.10.2023 |
| ОБЪЕКТ: | Ns studio |
| ЗАКАЗЧИК: | |
| ПЛИТА-ОБ, ЭТАЖ-ФУНДАМЕНТ, ЗДАНИЕ №29, ЗЗЗМЕЛИЦ ЭЛЕКТРОННЫЙ ЭЛЕМЕНТ | |
| Н.К.: | 01.10.15.007.123 |
| ЗДАНИЕ: | |
| ЗАКАЗЧИК: | |
| ГИПЫЛЬНЫЙ ЭЛЕМЕНТ: | |
| Р. ПЛЯЖ | |
| ГЛАВНЫЙ: | ГЛАВНЫЙ |
| 00 | 24.10.2023 |
| 01 | 10.10.2024 |

ЗАКАЗЧИК ОБЪЕКТА:
ФАЙЛ-ОБ, ЭТАЖ №1 ЗДАНИЯ
ОТМ. +6.850 -ЧЕРТ

ЗАКАЗЧИК №:

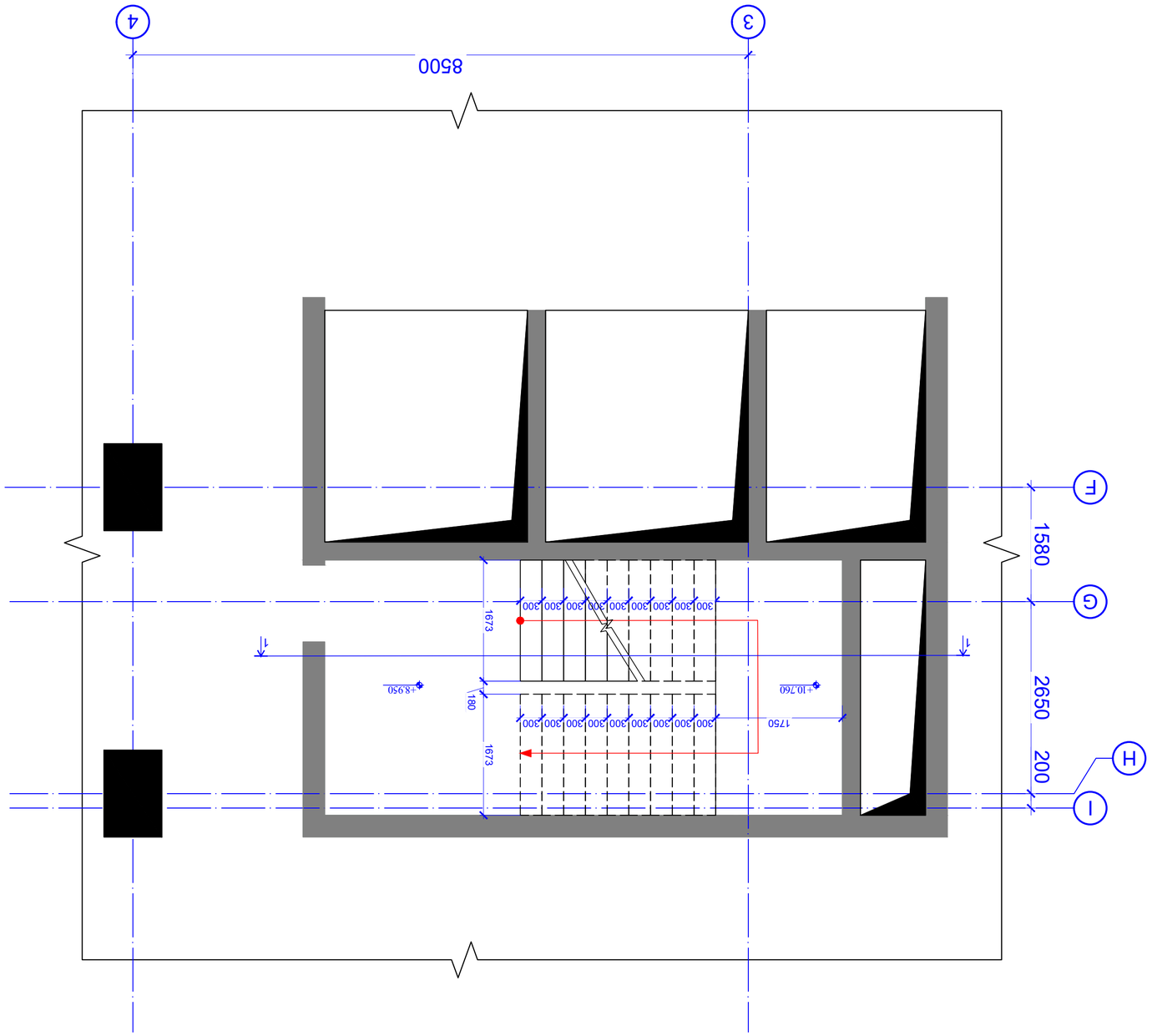


ФАЗА-ОЛ ЭОЭОЛ №1 ЯЭЯЯЯ БОЯ. +8.950 -ЧЯ
Я. 1:50

| | |
|---|---|
| ЭЛЕКТРОСНАБЖЕНИЕ ОБЩЕЙ ЭКСПЛУАТАЦИИ | |
| ГЛАВПРОЕКТ, ЗЗЭ-ФЗЭЗЭЗПЧЭ, ЗЗЭ-ФЗЭЗЭЗПЧЭ, №29, ЗЗЭМЫЛ ЫЛЫ ЭЧПЛОЗЭ | |
| Ы.№: 01.10.15.007.123 | |
| ЭЗЫЛЫЗЭЗЫЛ: | |
| ЭЧЫЛЫЗЭЧЫ: | |
| ЭЧЫЛЫЗЭЧЫ: | |
| ЭЧЫЛЫЗЭЧЫ

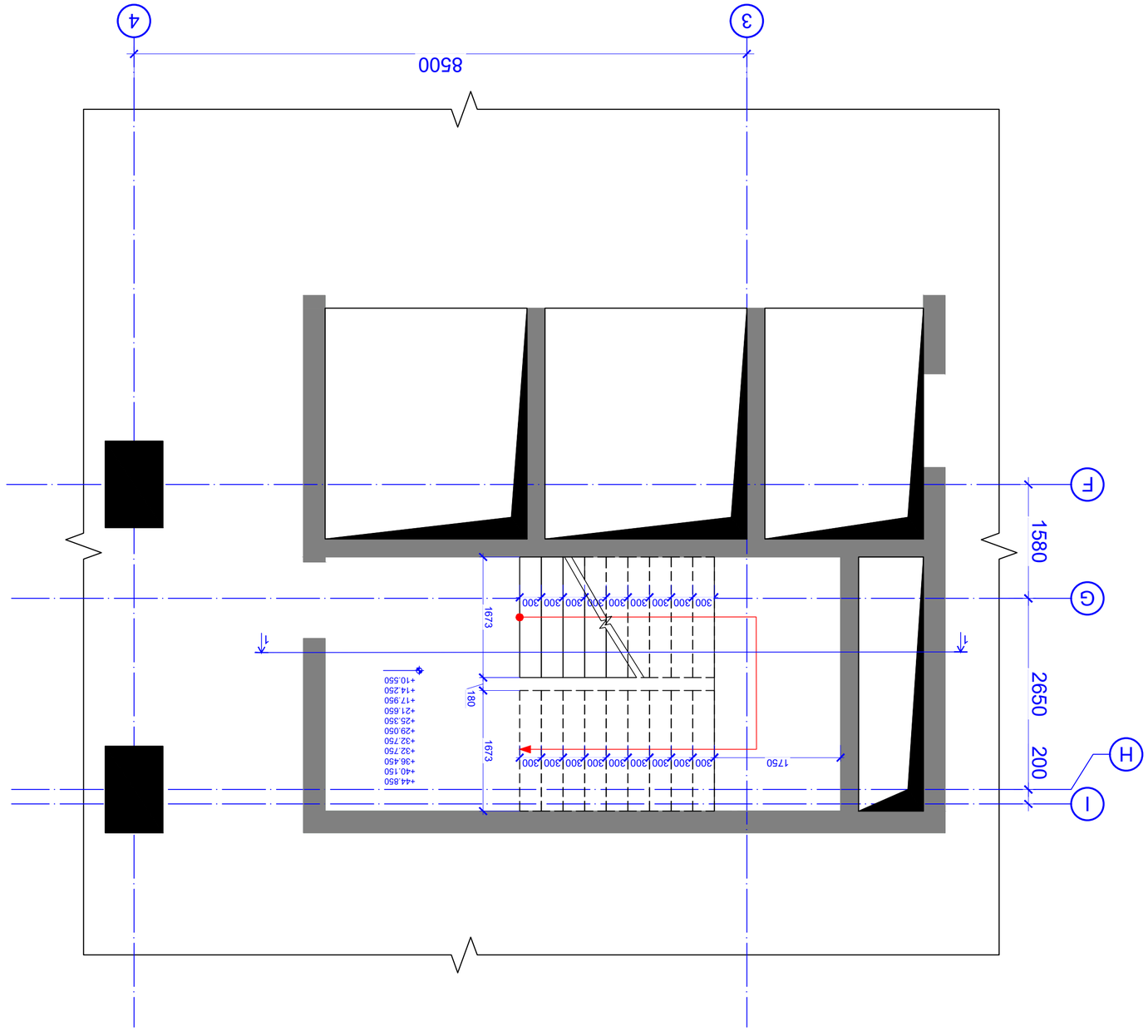


ФАЙЛ-ОБ ДОКОБ №1 ОЗОВЭ БОЭ. +12.350; +15.750; +19.150; +22.550; +25.950;+29.350 -ЧЭ
8. 1:50

| | |
|---|---|
| ЗАКАЗЧИК: | ЭМПЛУАТИРУЮЩАЯ ОРГАНИЗАЦИЯ |
| ОБЪЕКТ: | ЭМПЛУАТИРУЮЩАЯ ОРГАНИЗАЦИЯ |
| СТАДИЯ: | А2 |
| ОТМЕТКИ: | 10.10.2024 |
| ГИП: | Ns studio |
| ИСПОЛНИТЕЛИ РАБОТЫ: | |
| ОПЛОЩАДКА, ЭЭЭАЭ-ЭЭЭ

რკ/ბ-ის კიბის №1 გეგმა ნიშ. +32.750 და +36.845 -ზე
მ. 1:50

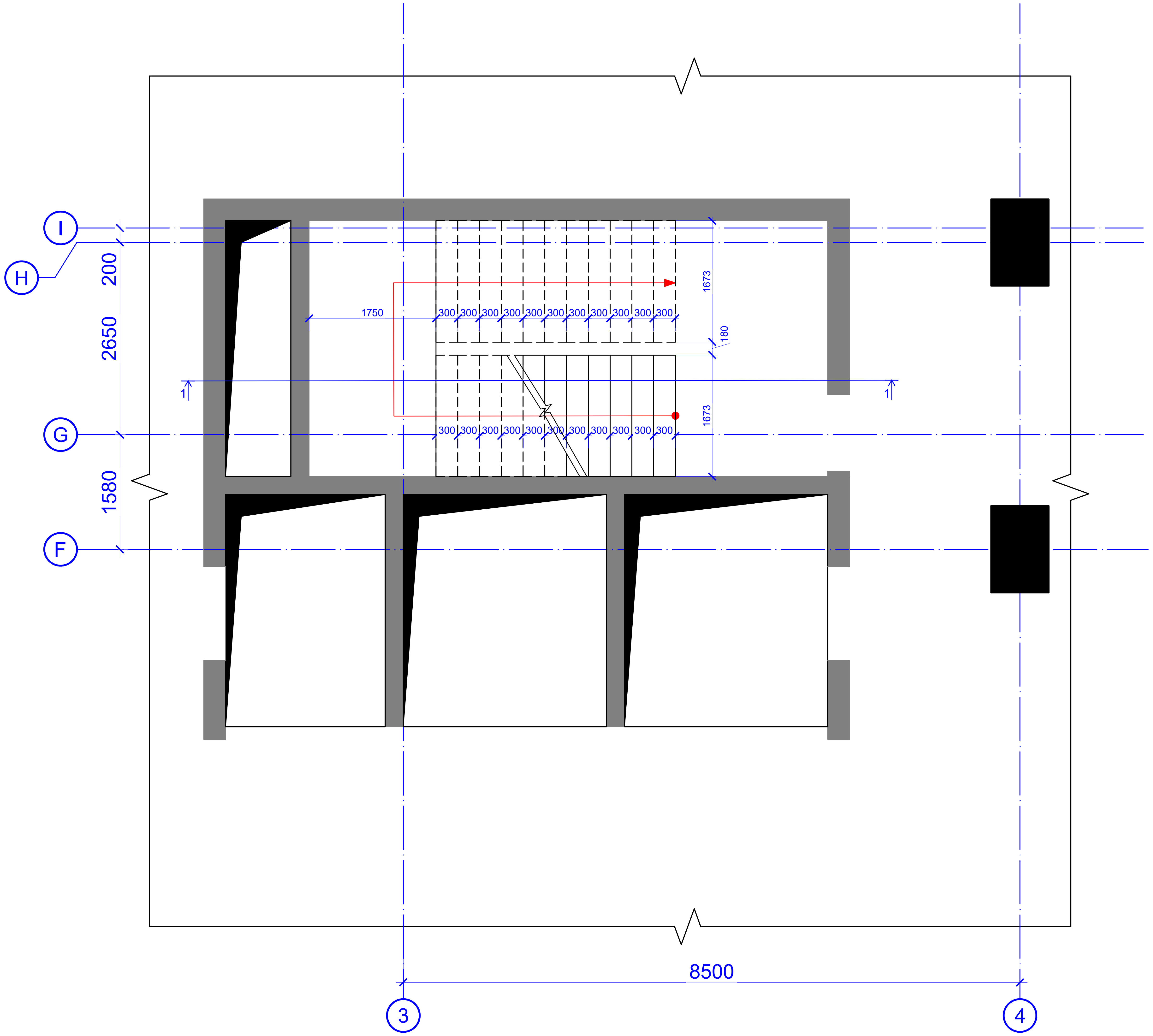


კონსტრუქციული პროექტი

| ფორმატი: | A2 |
| --- | --- |
| თარიღი: | 10.10.2023 |

დამკვეთი

**Ns studio**

პროექტის დასახელება:

თბილისი, ვაჟა-ფშაველას გამზირი №29, ავერსის კლინიკა
ს.კ: 01.10.15.007.123

შენიშვნები:

კონსტრუქტორი:

დ. თავაძე

დ. თავაძ

| რევიზია | რევიზია |
| --- | --- |
| 00 | 24.10.2023 |
| 01 | 10.10.2024 |

ნახაზის დასახელება:

რკ/ბ-ის კიბის №1 გეგმა ნიშ. +32.750 და +36.845 -ზე

ნახაზის №:

კ - 171

ჭრილი 1 - 1
მ. 1:50

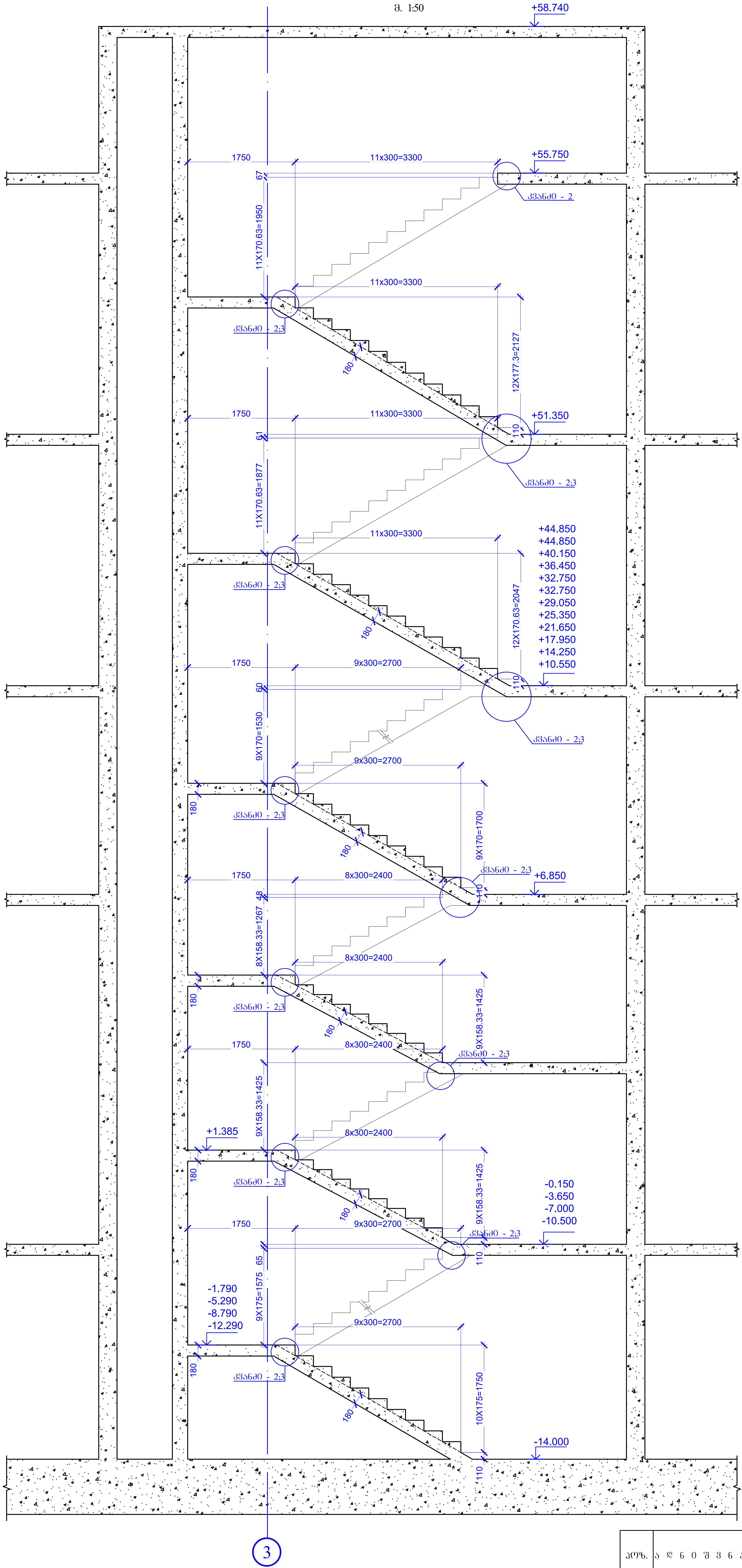


კვანძი - 1
მ. 1:20

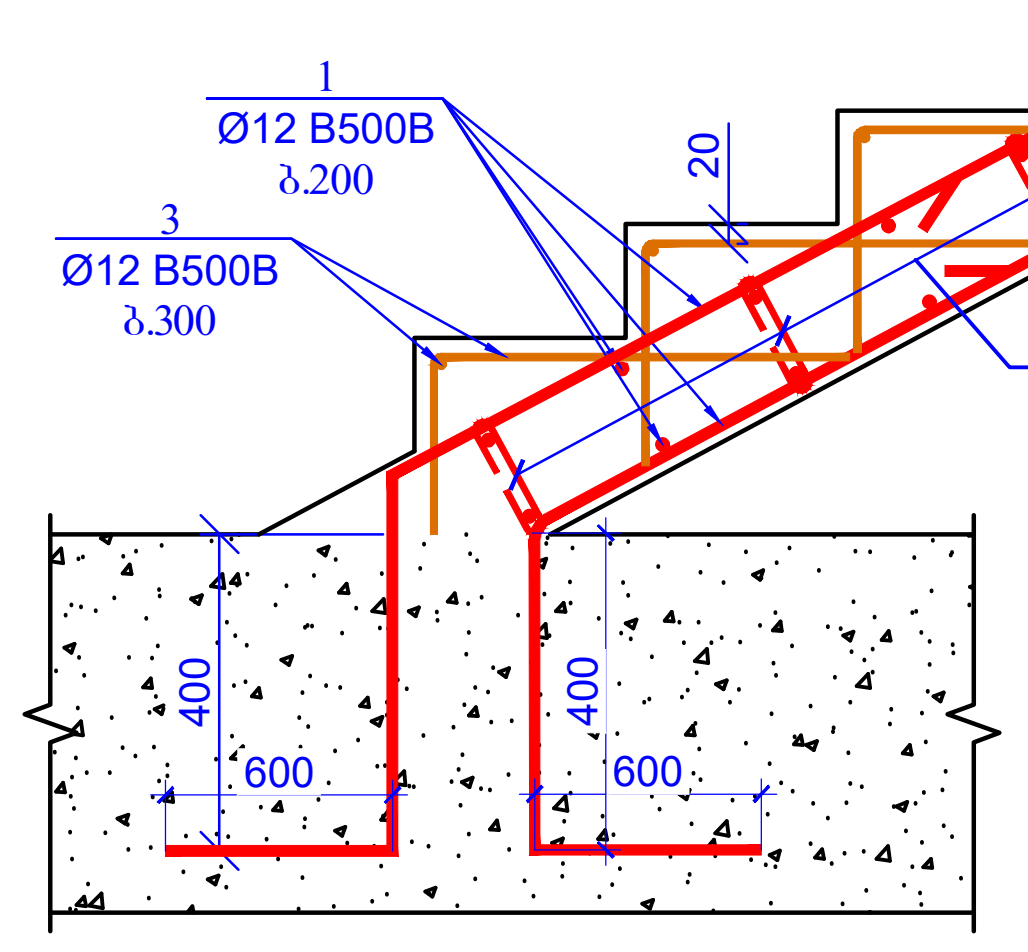


კვანძი - 2
მ. 1:20

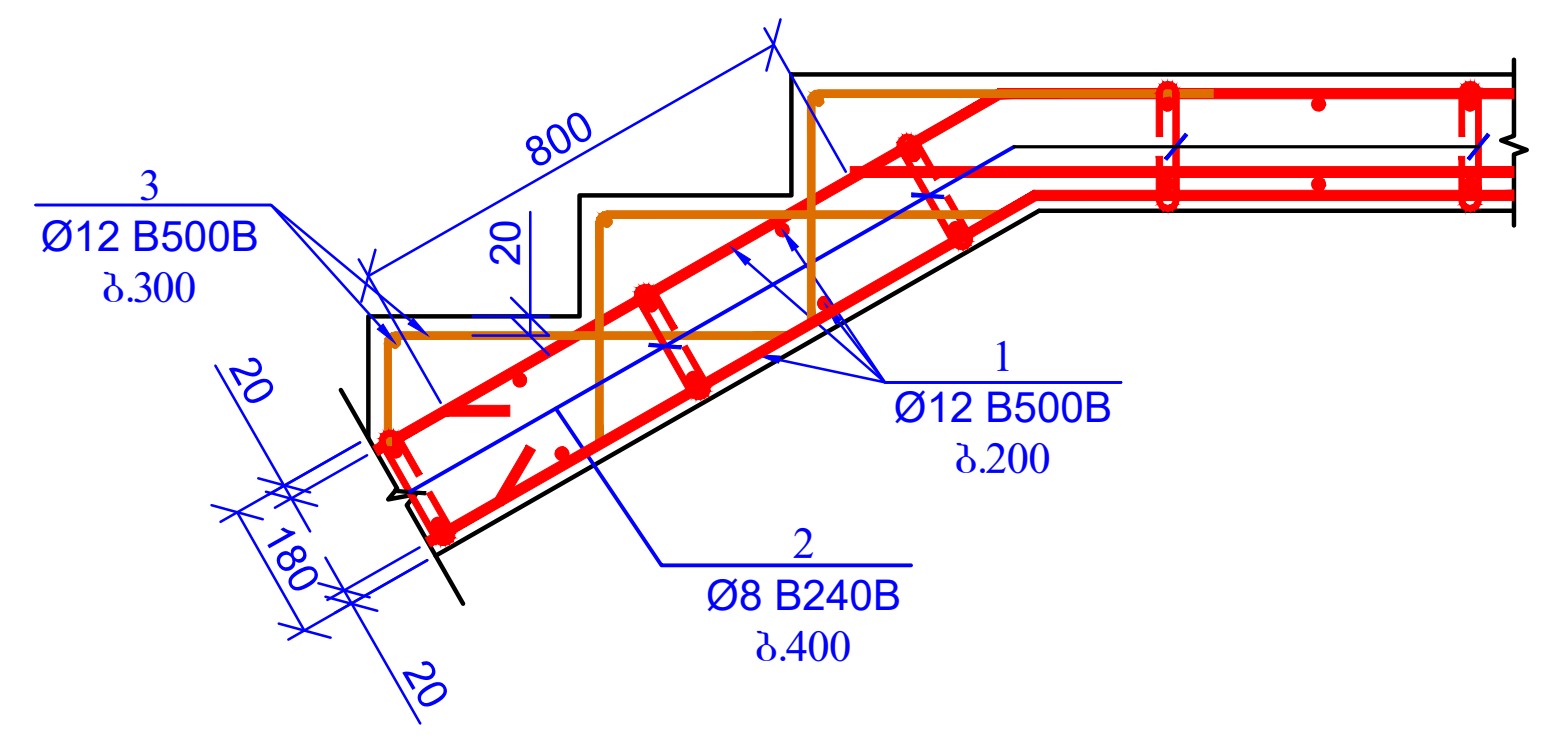


კვანძი - 3
მ. 1:20

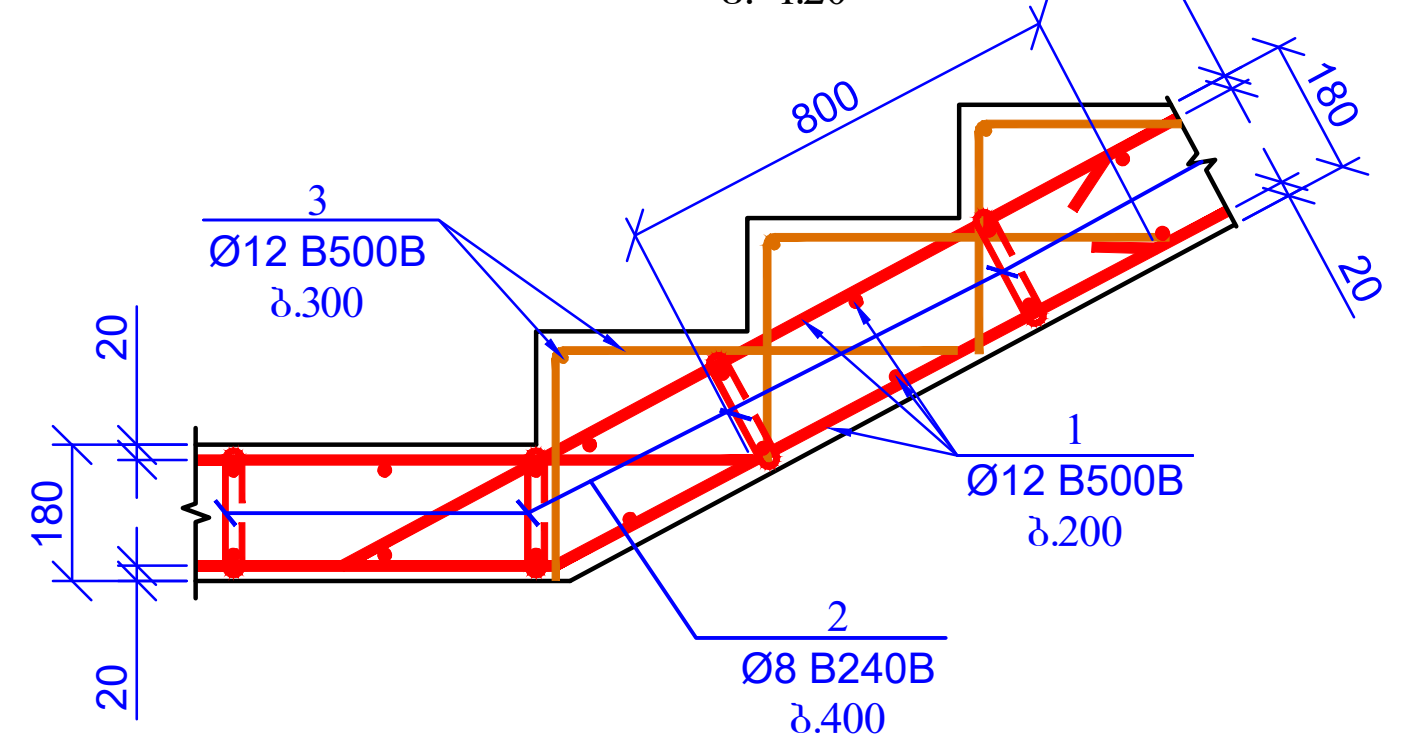


პოზიცია - 2
მ. 1:10

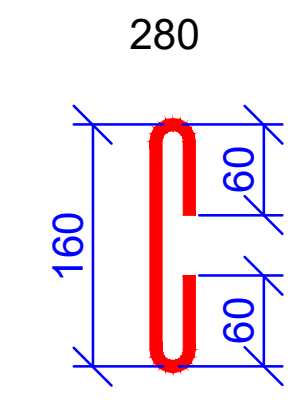


| პოზ. | ა ღ ნ ი შ ვ ნ ა | დ ა ს ა ხ ე ლ ე ბ ა | | | | | | რაოდ. | წონა, კგ | |
|---|---|---|---|---|---|---|---|---|---|---|
| | | კიბე №1-ის სპეციფიკაცია | | | | | | | | |
| | | დეტალები | | | | | | | ერთეული (კგ) | სულ (კგ) |
| 1 | დაიჭრას ადგილზე | Ø | 12 | B500B | ℓ= | 12000 | | 474 | 10.67 | 5055.36 |
| 2 | | Ø | 8 | B240B | ℓ= | 280 | | 1691 | 0.11 | 187.03 |
| 3 | დაიჭრას ადგილზე | Ø | 12 | B500B | ℓ= | 12000 | | 189 | 10.67 | 2015.75 |
| | | | | | | | | | ჯამი (SUM): | 7258.14 |
| | | ბეტონი B30 | | | | | | | 63.30 | 63.30 |

| | |
|---|---|
| კონსტრუქციული პროექტი | |
| ფორმატი: | A2 |
| თარიღი: | 10.10.2023 |
| დამკვეთი | Ns studio |
| პროექტის დასახელება: | თბილისი, ვაჟა-ფშაველას გამზირი №29, ავერსის კლინიკა ს.კ: 01.10.15.007.123 |
| შენიშვნები: | |
| კონსტრუქტორი: | დ. თავაძე |
| რევიზია | რევიზია |
| 00 | 24.10.2023 |
| 01 | 10.10.2024 |
| ნახაზის დასახელება: | რკ/ბ-ის კიბის №1 ჭრილი |
| ნახაზის №: | კ - 172 |

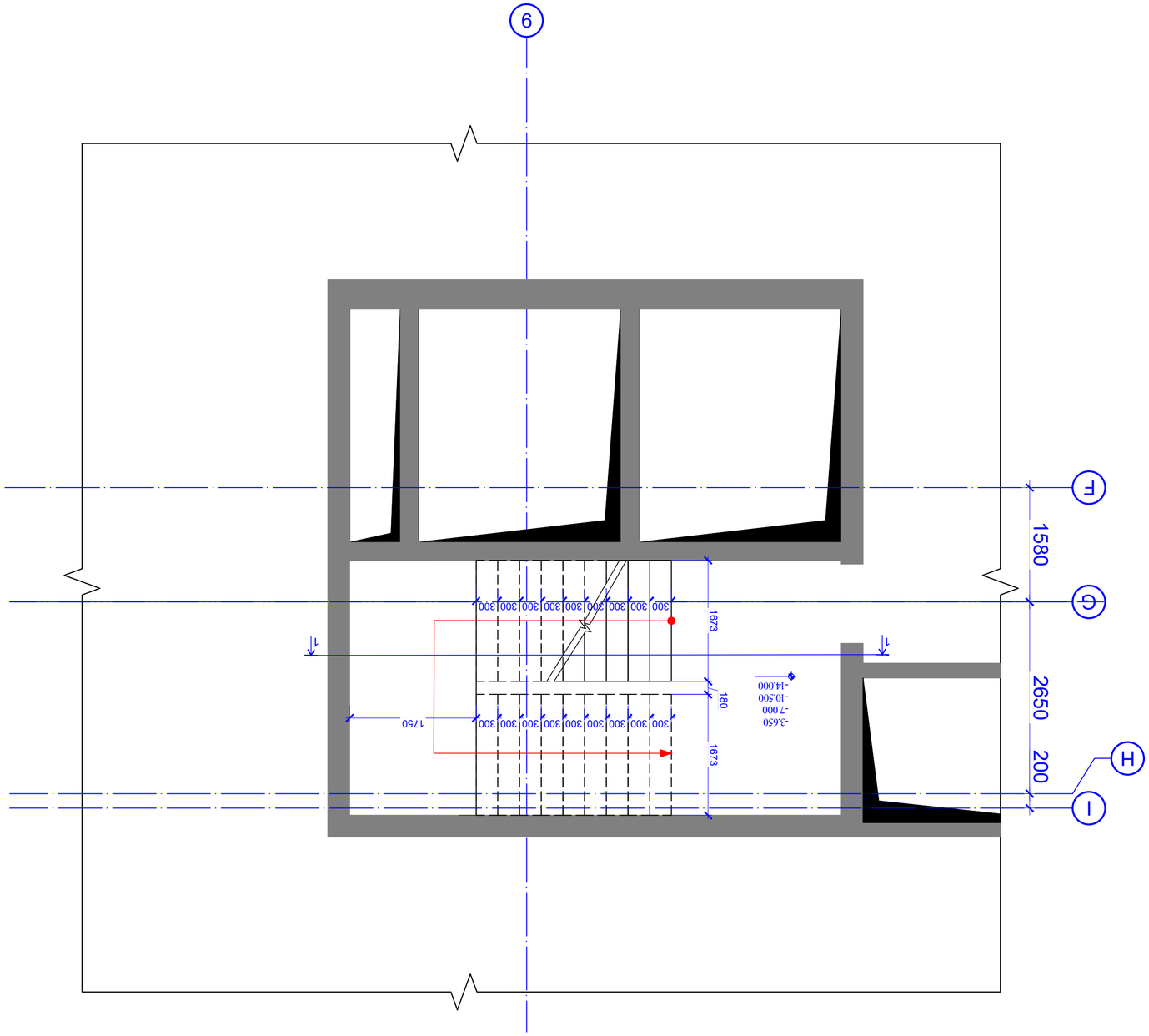


ФАЗА-ОЛ ДОХОЛ №2 ОЗОЗАЗ БОЗ. -14.000; -10.500; -7.000; -3.65 -ЧЫ
В. 1:50

| | |
|---|---|
| Ғазбөлө | Ғазбөлө |
| 00 | 24400000003 |
| 01 | 10.10.2024 |

Ns studio

ФАЗА-ОЛ. ДОХОЛ. №2 ОЗОЗАЗ
БОЗ. -14.000; -10.500;
-7.000; -3.65 -ЧЫ

Ғазбөлө №:

5 - 173

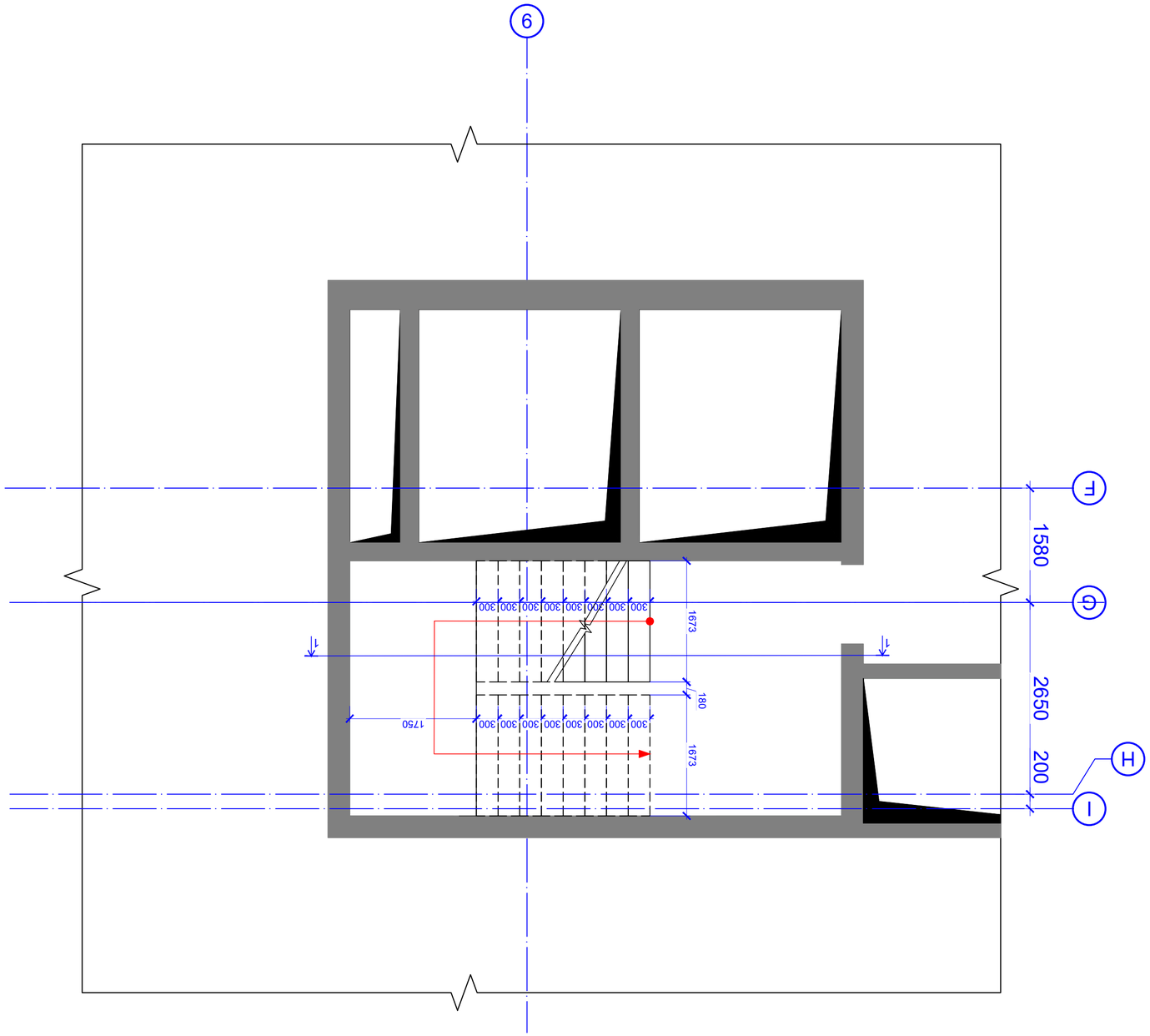


ФЭ/Э-ОЬ ДОЭОЬ №2 ЗЭЗЬЭ\ БОГЭ. -0.150 -Ъ\
Э. 1:50

| | |
|---|---|
| ЭЗЬЭЬЬЬ | ФЭЗЬЬЬ |
| 00 | 2Ь4ЬЭЬЬЬЬ3 |
| 01 | 10.10.2024 |

ЬЬЭЬЬЬ ЬЬЭЬЬЬЬ

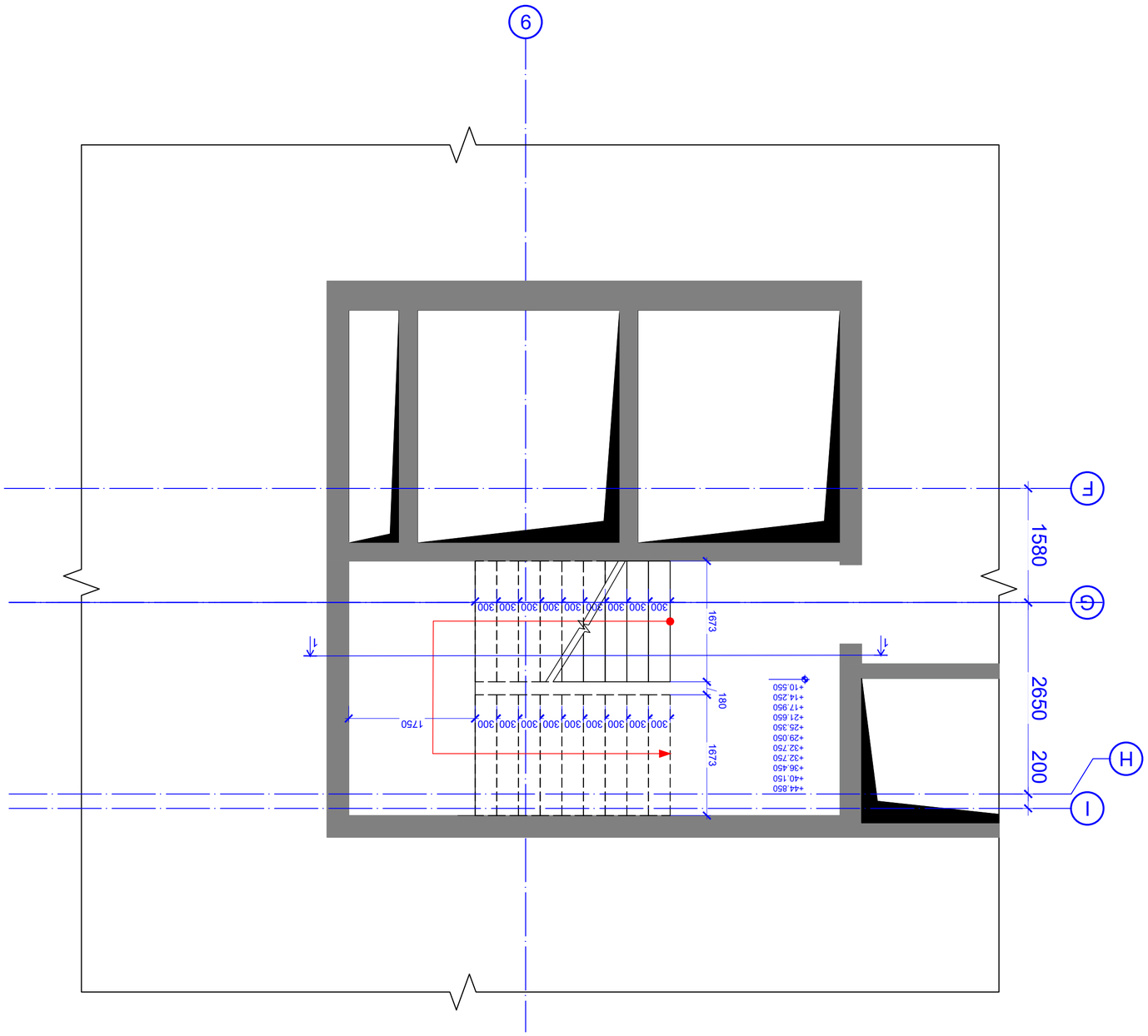


ФЭ/Э-ОЬ ЭОЭОЬ №2 ОЭЭЭЭ ФОЭЭОЭФО ОЭЭЭЭ ОФФЭОЭОФ ОЭЭЭЭ

8. 1:50

| | |
|---|---|
| Ответственный: | Ф.Э.Ф. |
| Гип: | Ф.Э.Ф. |
| Проверил: | Ф.Э.Ф. |
| 01 | 10.10.2024 |

Ns studio

ОЭЭЭЭЭЭЭ ЭЭЭЭЭЭЭ

რკ/ბ-ის კიბის №2 გეგმა ნიშ. +32.750 და +36.845 -ზე
მ. 1:50

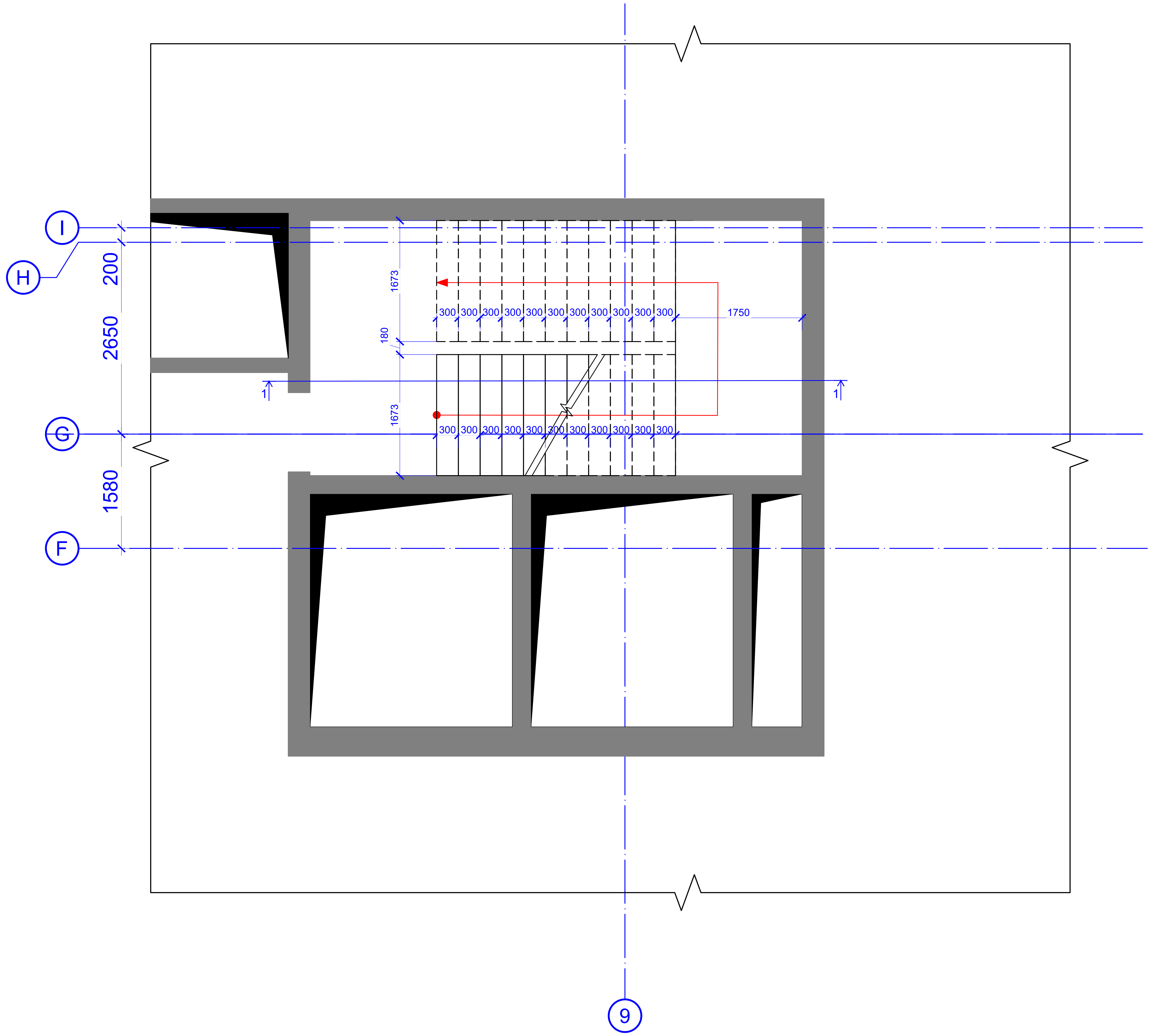


კონსტრუქციული პროექტი

| ფორმატი: | A2 |
|---|---|
| თარიღი: | 10.10.2023 |

დამკვეთი

**Ns studio**

პროექტის დასახელება:

თბილისი, ვაჟა-ფშაველას გამზირი №29, ავერსის კლინიკა
ს.კ: 01.10.15.007.123

შენიშვნები:

კონსტრუქტორი:

დ. თავაძე

დ. თავაძე

| რევიზია | რევიზია |
|---|---|
| 00 | 24.10.2023 |
| 01 | 10.10.2024 |
| | |
| | |
| | |
| | |
| | |
| | |

ნახაზის დასახელება:

რკ/ბ-ის კიბის №2 გეგმა ნიშ. +32.750 და +36.845 -ზე

ნახაზის №:

კ - 176

## ჭრილი 1 - 1
მ. 1:50

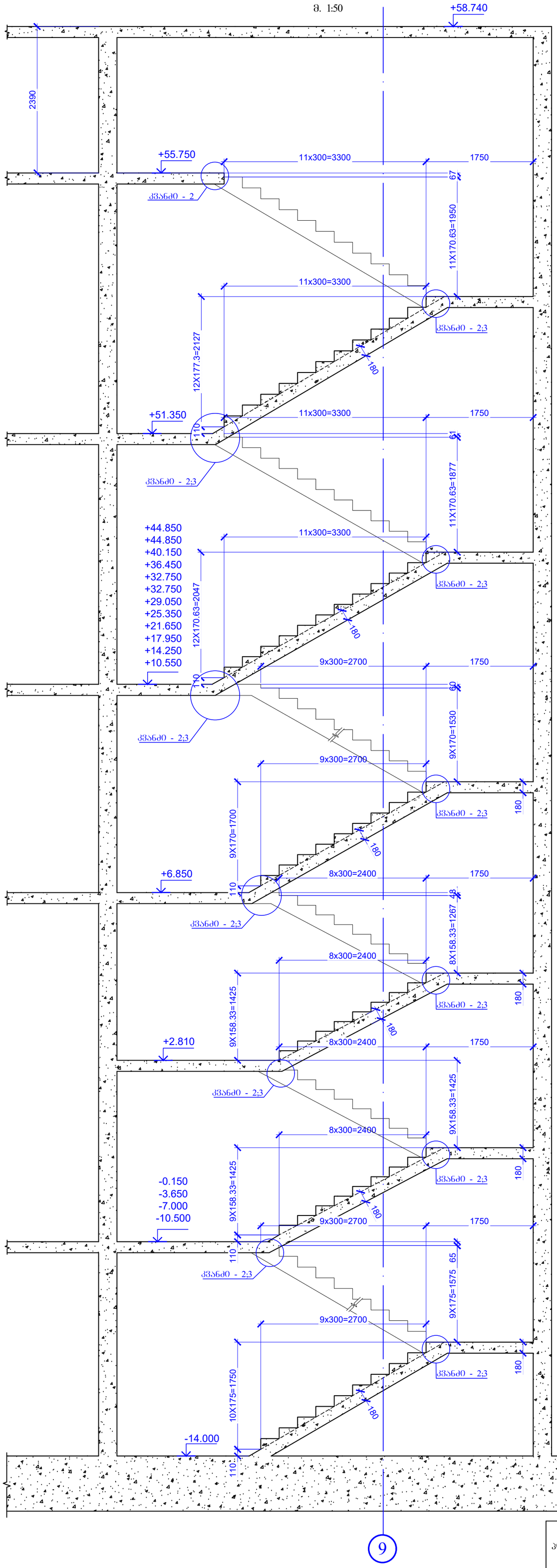


## კვანძი - 1
მ. 1:20

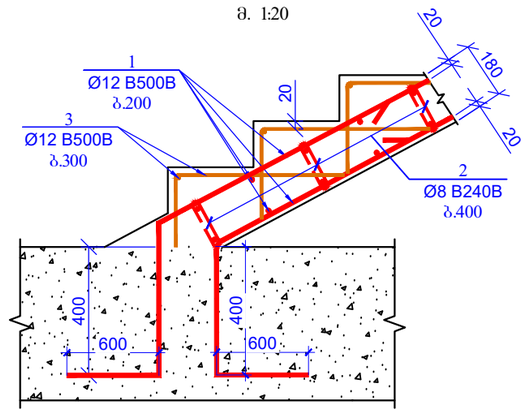


## კვანძი - 2
მ. 1:20

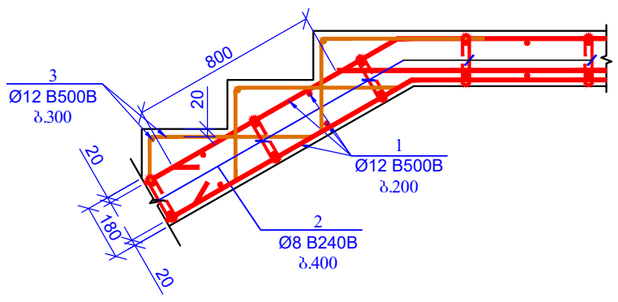


## კვანძი - 3
მ. 1:20

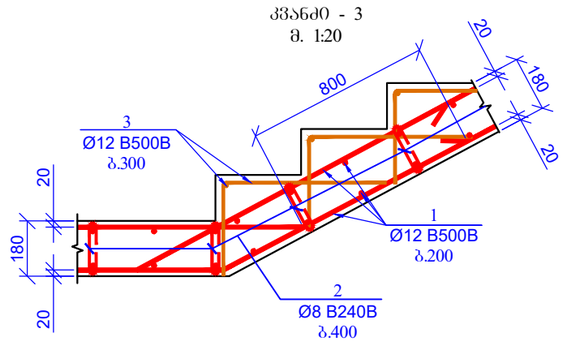


## კოზიცია - 2
მ. 1:10
280

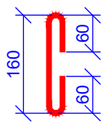


| პოზ. | ა ღ ნ ი შ ვ ნ ა | დ ა ს ა ხ ე ლ ე ბ ა | რაოდ. | წონა, კგ | |
|---|---|---|---|---|---|
| | | კიბე №2-ის სპეციფიკაცია | | | |
| | | დეტალები | | ერთეული (კგ) | სულ (კგ) |
| 1 | დაიჭრას ადგილზე | Ø 12 B500B ℓ= 12000 | 474 | 10.67 | 5055.36 |
| 2 | | Ø 8 B240B ℓ= 280 | 1691 | 0.11 | 187.03 |
| 3 | დაიჭრას ადგილზე | Ø 12 B500B ℓ= 12000 | 189 | 10.67 | 2015.75 |
| | | | | ჯამი (SUM): | 7258.14 |
| | | ბეტონი B30 | | 63.30 | 63.30 |

კონსტრუქციული პროექტი

ფორმატი: A2

თარიღი: 10.10.2023

დამკვეთი

**Ns studio**

პროექტის დასახელება:

თბილისი, ვაჟა-ფშაველას გამზირი №29, პერსის ფლინია

ს.კ: 01.10.15.007.123

შენიშვნები:

კონსტრუქტორი:

დ. თავაძე

| რევიზია | რევიზია |
|---|---|
| 00 | 24.01.2023 |
| 01 | 10.10.2024 |
| | |
| | |
| | |
| | |
| | |
| | |

ნახაზის დასახელება:

რკ/ბ-ის კიბის №2 ჭრილი

ნახაზის №:

ა - 177

| მასალების ჯამური ხარჯი რკბ-ის კიბეებისთვის მთელს შენობაზე | | | | | | | | | | | |
|---|---|---|---|---|---|---|---|---|---|---|---|
| არმატურის ხარჯი, კგ; სახ. სტანდარტი ISO 6935-2:2015/2018 | | | | | | | | | | | |
| Ø8 B240B | Ø8 B500B | Ø10 B500B | Ø12 B500B | Ø14 B500B | Ø16 B500B | Ø18 B500B | Ø20 B500B | Ø22 B500B | Ø25 B500B | Ø28 B500B | Ø32 B500B |
| 374.06 | 0.00 | 0.00 | 14142.22 | 0.00 | 0.00 | 0.00 | 0.00 | 0.00 | 0.00 | 0.00 | 0.00 |
| | | | | | | | | | | ჯამი: | 14516.28 |
| | | | | | | | | ბეტონი | B30 | 126.60 | მ³ |
| | | | | | | | | | | | |

კონსტრუქციული პროექტი

| ფორმატი: | A2 |
|---|---|
| თარიღი: | 10.10.2023 |

დამკვეთი

**Ns studio**

პროექტის დასახელება:

თბილისი, ვაჟა-ფშაველას გამზირი №29, ავერსის კლინიკა

ს.კ: 01.10.15.007.123

შენიშვნები:

კონსტრუქტორი:

დ. თავაძე

| რევიზია | რევიზია |
|---|---|
| 00 | 24.10.2023 |
| 01 | 10.10.2024 |
| | |
| | |
| | |
| | |
| | |
| | |

ნახაზის დასახელება:

მასალების ჯამური ხარჯი რკბ-ის კიბეებისთვის მთელს შენობაზე

ნახაზის №:

კ - 178

სანდუსი - 1
გეგმა ნიშ. -14.000
მ. 1:100

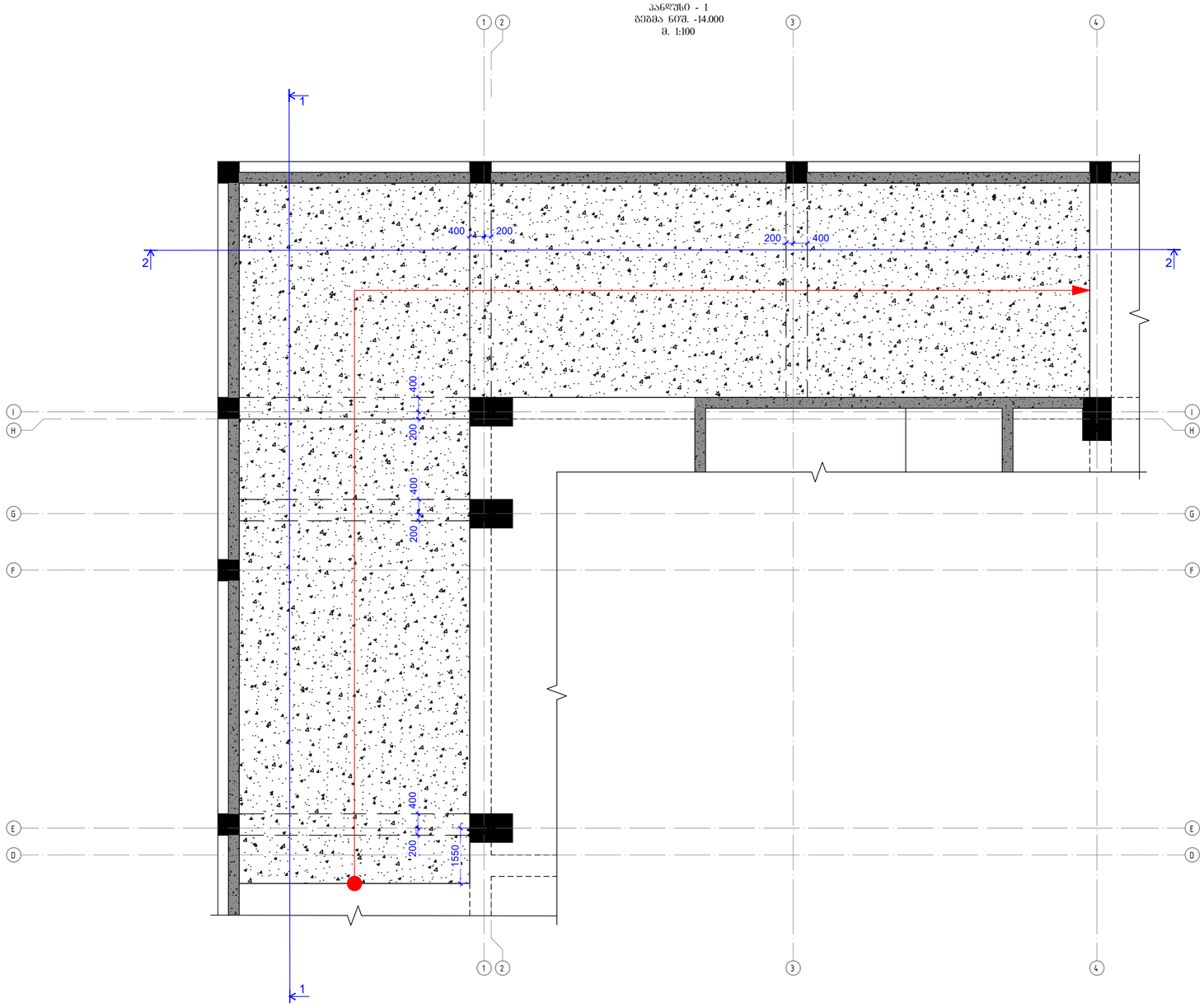


| | |
|---|---|
| კონსტრუქციული პროექტი | |
| ფორმატი: | A2 |
| თარიღი: | 10.10.2023 |
| დამკვეთი | Ns studio |
| პროექტის დასახელება: | თბილისი, ვაჟა-ფშაველას გამზირი №29, ავერსის ქლინიკა |
| ს.კ: | 01.10.15.007.123 |
| შენიშვნები: | |
| კონსტრუქტორი: | დ. თუთაძე |

| რევიზია | რევიზია |
|---|---|
| 00 | 24.10.2023 |
| 01 | 10.10.2024 |

ნახაზის დასახელება:

სანდუსი - 1
გეგმა ნიშ. -14.000

ნახაზის №:

კ - 179

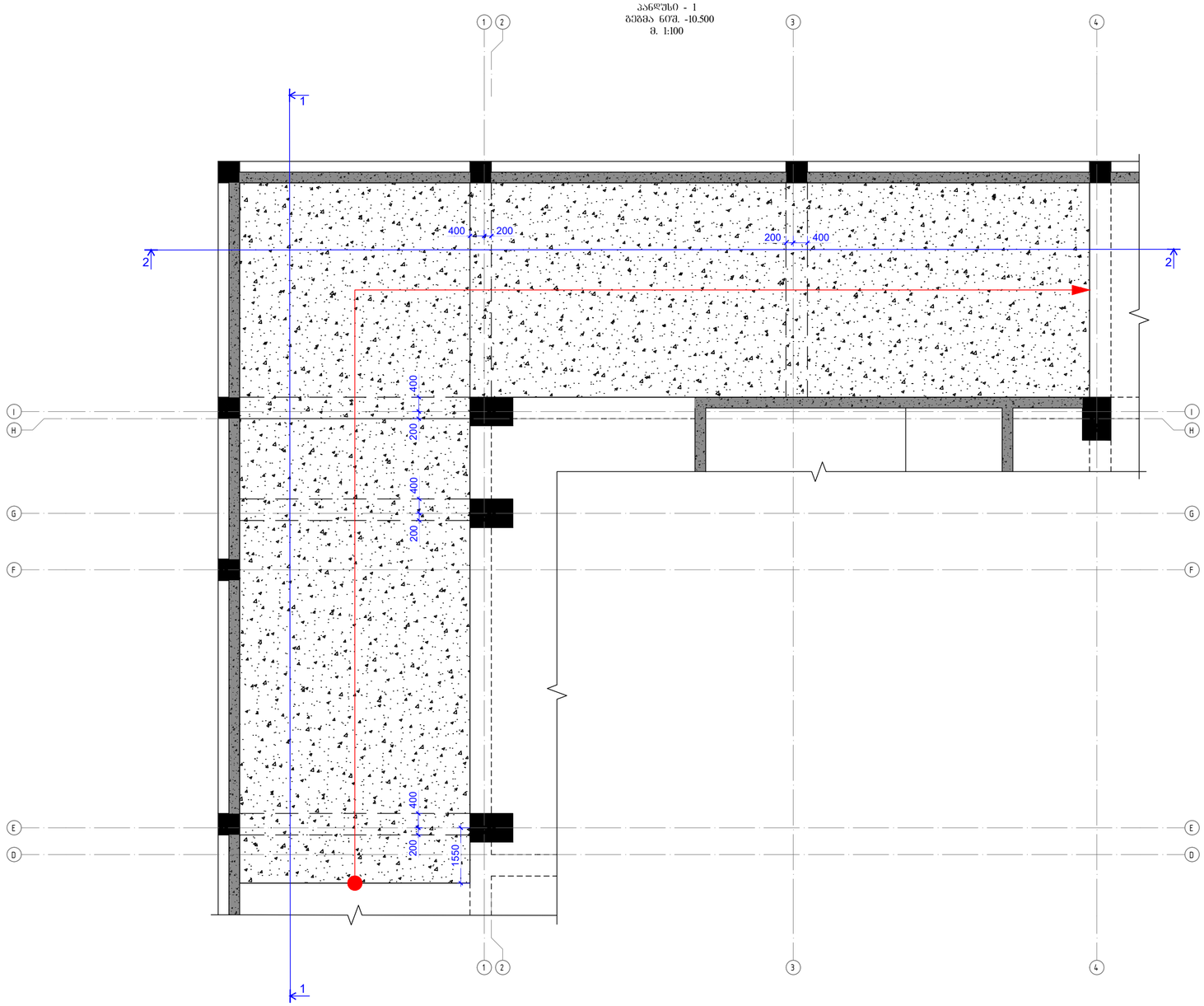


კონსტრუქციული პროექტი

ფორმატი: **A2**

თარიღი: 10.10.2023

დამკვეთი

**Ns studio**

პროექტის დასახელება:

თბილისი, ვაჟა-ფშაველას გამზირი №29, ავერსის ქლინიკა

ს.კ: 01.10.15.007.123

მენიშვნები:

კონსტრუქტორი:

დ. თავაძე

| რევიზია | რევიზია |
|---|---|
| 00 | 24.01.2023 |
| 01 | 10.10.2024 |
| | |
| | |
| | |
| | |
| | |
| | |

ნახაზის დასახელება:

ანგარიში - 1
ბეტონი ნიშ. -10.500

ნახაზის №:

ა - 180

პანდუსი - 1
გეგმა ნიშ. -7.000
მ. 1:100

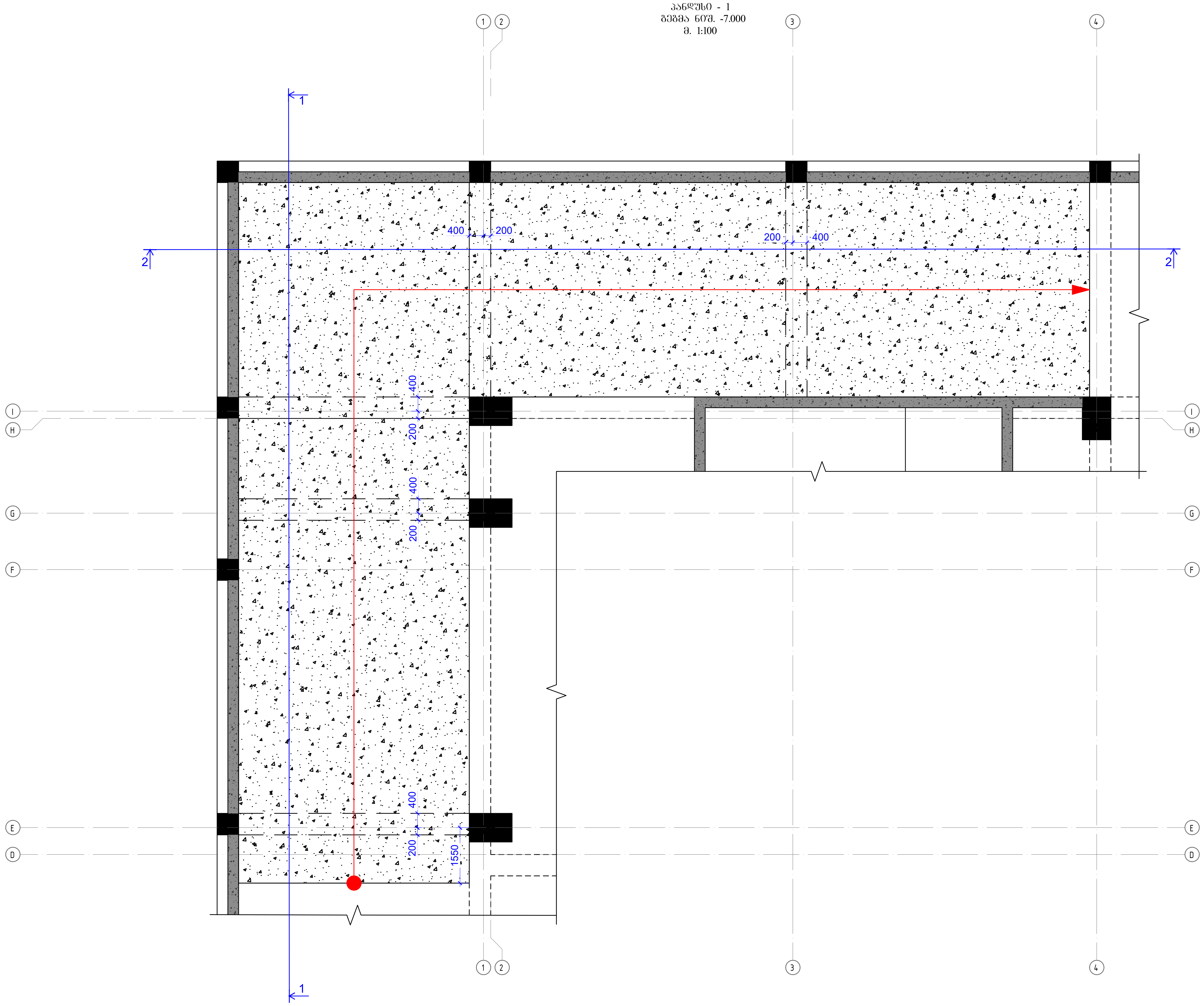


კონსტრუქციული პროექტი

| ფორმატი: | A2 |
|---|---|
| თარიღი: | 10.10.2023 |

დამკვეთი

**Ns studio**

პროექტის დასახელება:

თბილისი, ვაჟა-ფშაველას გამზირი №29, ავერსის კლინიკა
ს.კ: 01.10.15.007.123

შენიშვნები:

კონსტრუქტორი:

დ. თავაძე

დ. თავაძე

| რევიზია | რევიზია |
|---|---|
| 00 | 24.10.2023 |
| 01 | 10.10.2024 |
| | |
| | |
| | |
| | |
| | |
| | |

ნახაზის დასახელება:

პანდუსი - 1
გეგმა ნიშ. -7.000

ნახაზის №:

კ - 181

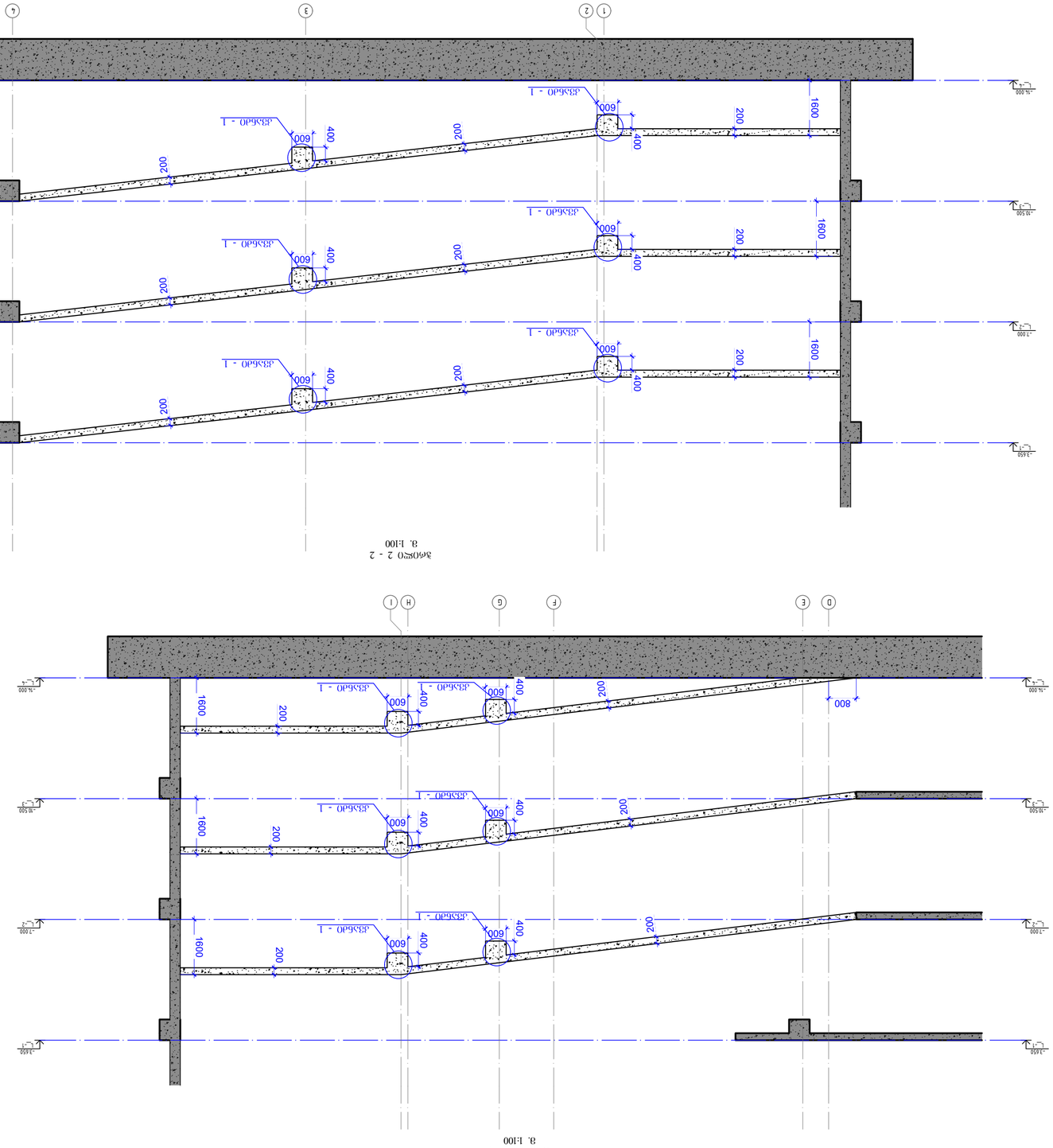


разрез 1 - 1
в. 1:100




разрез 2 - 2
в. 1:100

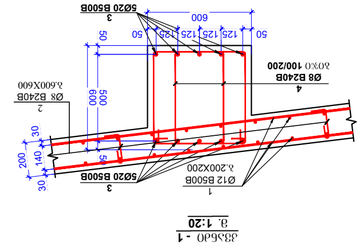


узел -1
в. 1:20

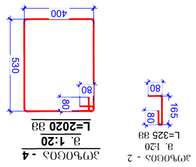


деталь 1
в. 1:20
L=2020 38




деталь - 2
в. 1:20
L=325 38

| | | | | | | | | |
|---|---|---|---|---|---|---|---|---|
| | | | | | | | | |
| 4 | | Ø 8 | B240B | ℓ= 1340 | 1410 | 0.53 | 746.34 | |
| 3 | | Ø 20 | B500B | ℓ= 12000 | 90 | 29.63 | 2666.33 | |
| 2 | | Ø 8 | B240B | ℓ= 325 | 1920 | 0.13 | 246.49 | |
| 1 | | Ø 12 | B500B | ℓ= 12000 | 1155 | 10.67 | 12318.45 | |
| | | | | | | Σ = | 15977.60 | |
| | | | | | | | | (кг) |
| | | | | | | | | |
| | | | | | | | | |
| | | | | | | | |

პანდუსი - 2
გეგმა ნიშ. +6.850
მ. 1:100

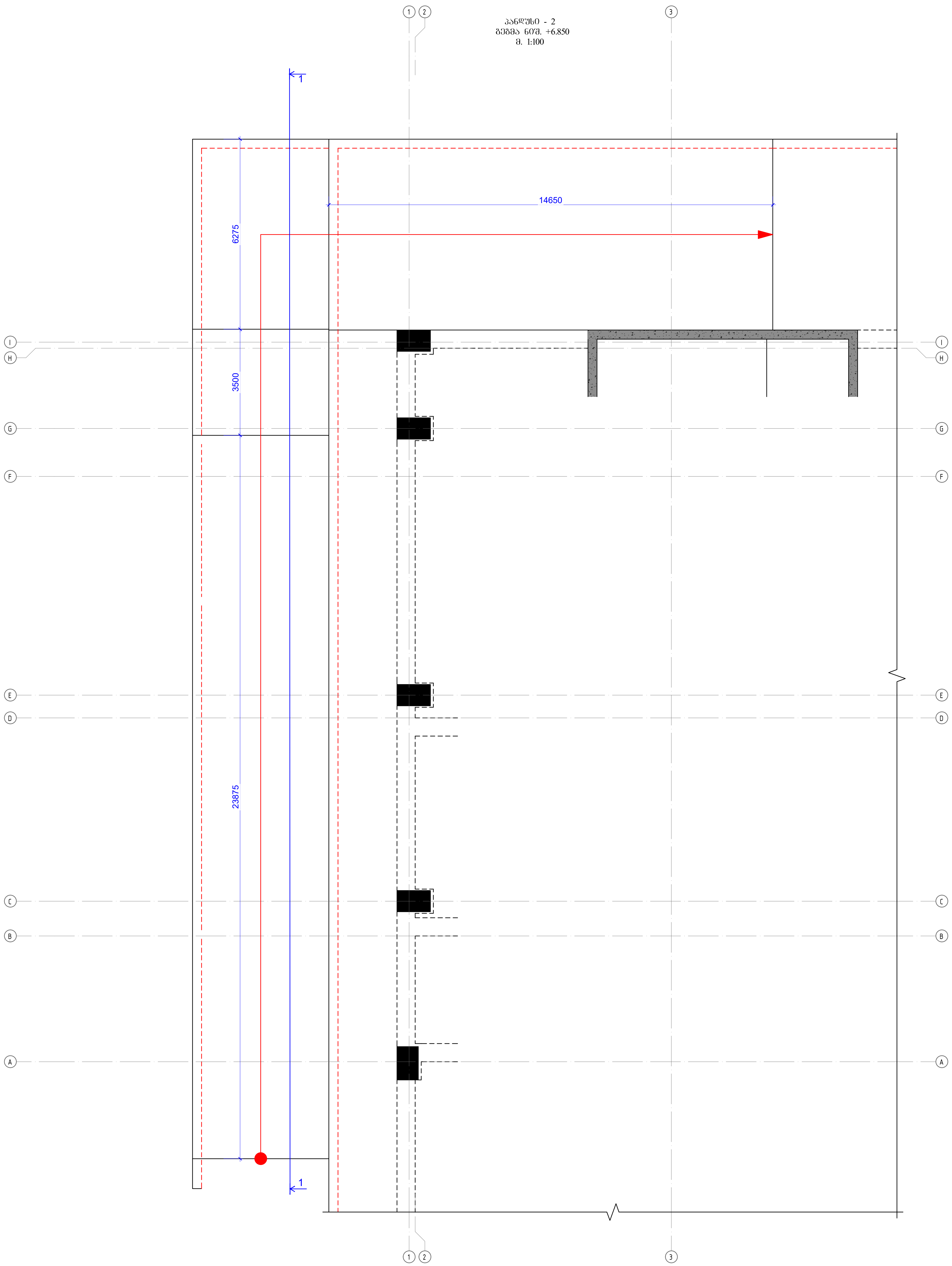


| | |
|---|---|
| კონსტრუქციული პროექტი | |
| ფორმატი: | A2 |
| თარიღი: | 10.10.2023 |
| დამკვეთი<br>**Ns studio** | |
| პროექტის დასახელება:<br>თბილისი, ვაჟა-ფშაველას გამზირი №29, ავერსის კლინიკა<br>ს.კ: 01.10.15.007.123 | |
| შენიშვნები: | |
| კონსტრუქტორი:<br>დ. თავაძე | |
| რევიზია | რევიზია |
| 00 | 24.10.2023 |
| 01 | 10.10.2024 |
| ნახაზის დასახელება:<br>პანდუსი - 2<br>გეგმა ნიშ. +6.850 | |
| ნახაზის №: | |
| კ - 183 | |

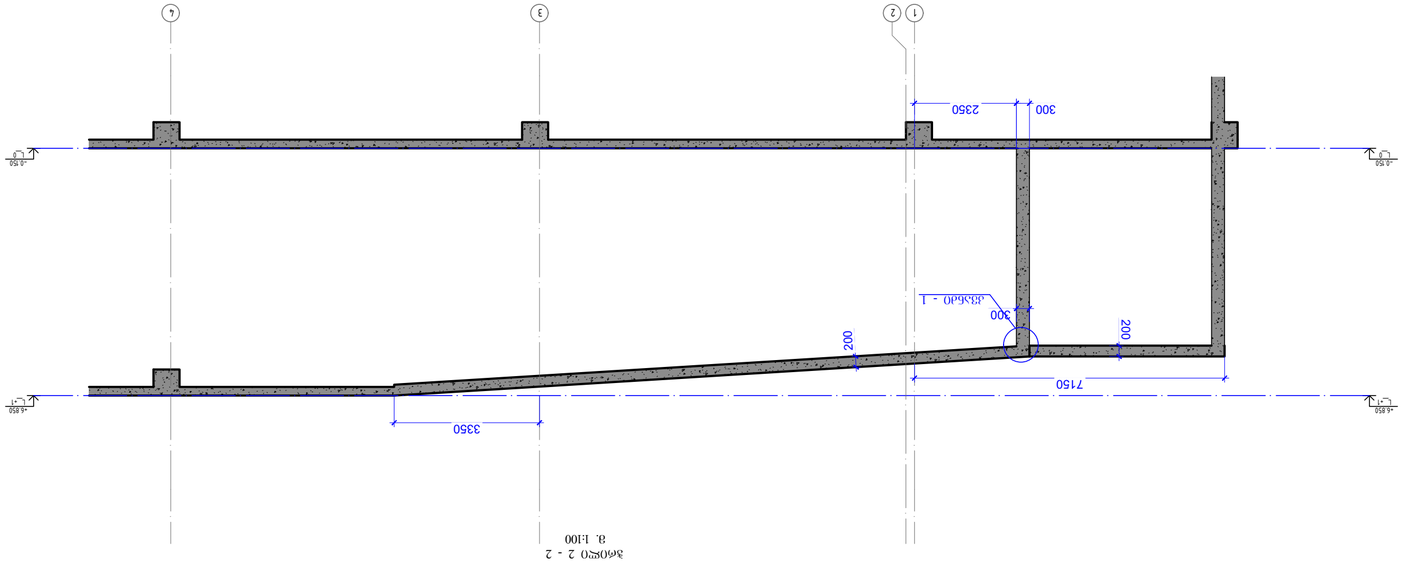


პანდუსი - 2
მ. 1:100

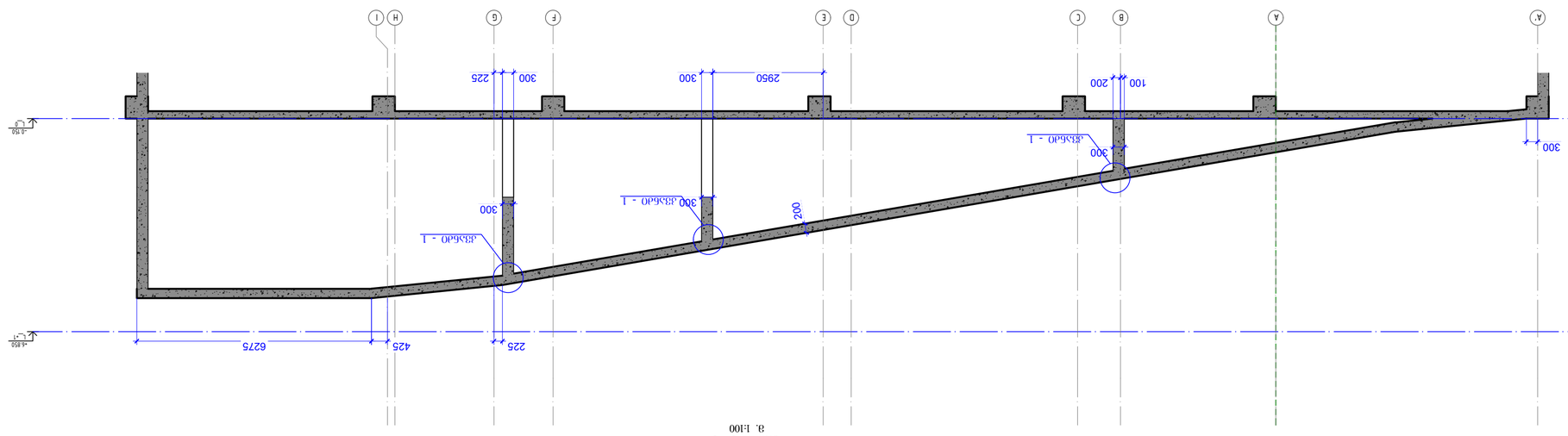


პანდუსი 1 - 1
მ. 1:100

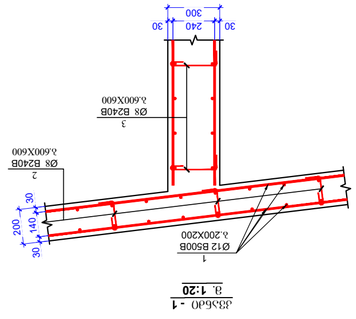


ანკერი - 1
მ. **1:20**




ანკერი - 2
მ. 120
L=325 მმ

ანკერი - 3
მ. 120
L=375 მმ

| ელემ. № | ღეროს ესკიზი | ერთ. წონა, კგ | | ჯამური სიგრძე (სმ) | | ბეტონი B30 (მ³) | |
|---|---|---|---|---|---|---|---|
| | | | | | | | |
| | პანდუსი - 2 | | | | | | |
| | | | | ზედაპირული (სმ) | ხაზოვანი (სმ) | | |
| 1 | Ø 12 B500B ℓ= 12000 | 700 | 10.67 | 746.73 | | | |
| 2 | Ø 8 B240B ℓ= 325 | 750 | 0.13 | 96.28 | | | |
| 3 | Ø 8 B240B ℓ= 375 | 350 | 0.15 | 51.85 | | | |
| | Σ = 7613.86 | | | | | | |
| | | | | | | | |
| | | | | | | | |
| | ბეტონი B30 | | | | | | 91.50 |

| | |
|---|---|
| | |
| | |
| | |
| | |
| | |
| | |
| | |
| | |
| 01 | 10.10.2024 |
| 00 | 24.0X.XX |
| ნახატის № | ფურცლების რაოდენობა |
| 5 - 184 | |

პანდუსი - 2
პანდუსი

ნახატის დასახელება და შინაარსი:

ტექნიკური ზედამხედველობა, პანდუსი, ნაგებობა №29, პანდუსი
პროექტის №: 01.10.15.007.1.23

**Ns studio**

დამკვეთი:

| | |
|---|---|
| დამკვეთი: | 10.10.2023 |
| | A2 |

პროექტის ავტორი:

ქ. თბილისი

პროექტის დასახელება:

პანდუსი

პროექტის №:

პანდუსი - 3
ფეხშია ნიშ. -3.650
მ. 1:100

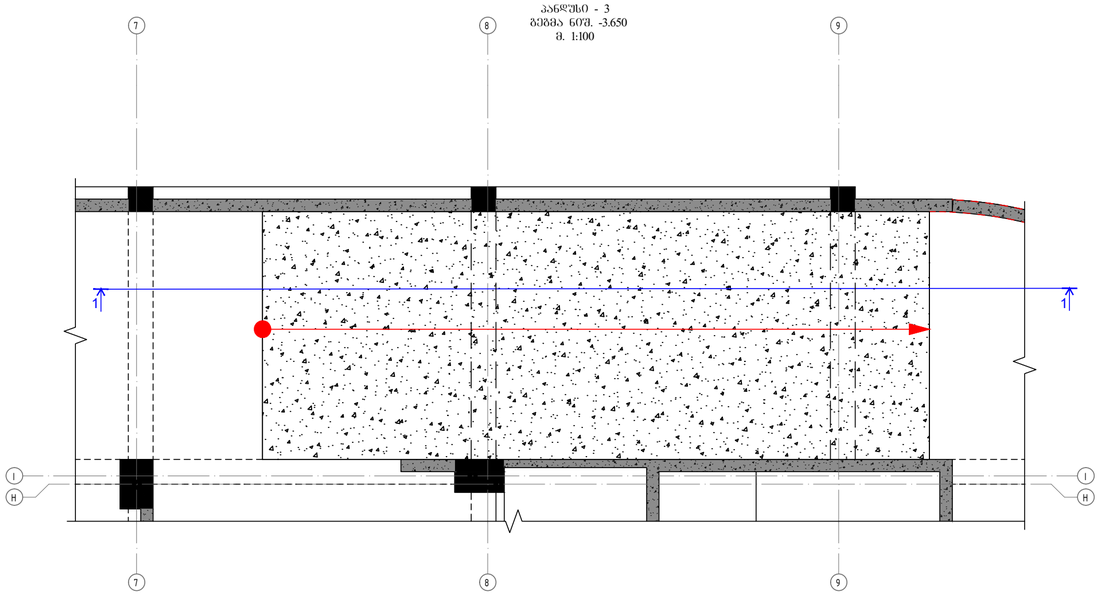


ჯვანძი - 1
მ. 1:20

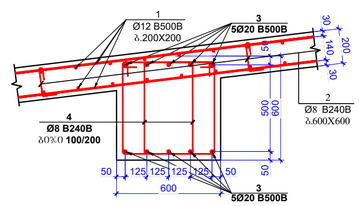


პოზიცია - 2
მ. 1:20
L=325 მმ




პოზიცია - 4
მ. 1:20
L=2020 მმ

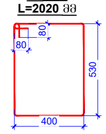


| პოზ. | ა ღ ნ ო შ ვ ნ ა | დ ა ს ა ხ ე ლ ე ბ ა | | | | | რაოდ. | წონა, კგ | |
|---|---|---|---|---|---|---|---|---|---|
| | | რკბ-ის პანდუსი - 3 | | | | | | | |
| | | დეტალები | | | | | | ერთეული (კგ) | სულ (კგ) |
| 1 | დაიჭრას ადგილზე | Ø | 12 | B500B | ℓ= | 12000 | 170 | 10.67 | 1813.11 |
| 2 | | Ø | 8 | B240B | ℓ= | 325 | 280 | 0.13 | 35.95 |
| 3 | დაიჭრას ადგილზე | Ø | 20 | B500B | ℓ= | 12000 | 15 | 29.63 | 444.39 |
| 4 | | Ø | 8 | B240B | ℓ= | 1340 | 200 | 0.53 | 105.86 |
| | | | | | | | | Σ = | 2399.30 |
| | | | | | | | | | (მ³) |
| | | ბეტონი B30 | | | | | | | 22.40 |

ჭრილი 1 - 1
მ. 1:100

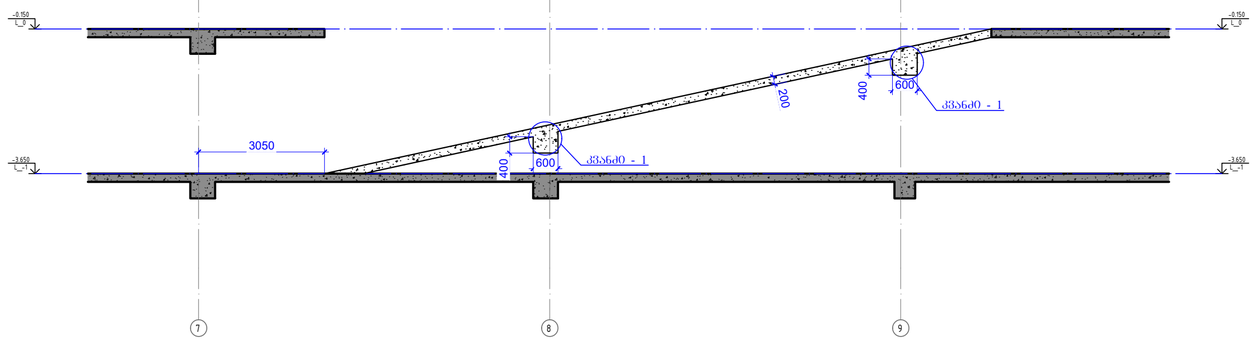


მასალების ჯამური ხარჯი რკბ-ის პანდუსებისთვის მთელს შენობაზე

არმატურის ხარჯი, კბ; სახ. სტანდარტი ISO 6935-2:2015/2018

| Ø8 B240B | Ø8 B500B | Ø10 B500B | Ø12 B500B | Ø14 B500B | Ø16 B500B | Ø18 B500B | Ø20 B500B | Ø22 B500B | Ø25 B500B | Ø28 B500B | Ø32 B500B |
|---|---|---|---|---|---|---|---|---|---|---|---|
| 1282.76 | 0.00 | 0.00 | 21597.28 | 0.00 | 0.00 | 0.00 | 3110.72 | 0.00 | 0.00 | 0.00 | 0.00 |
| | | | | | | | | | | ჯამი: | 25990.76 |
| | | | | | | | | | ბეტონი | B30 | 268.70 მ³ |
| | | | | | | | | | | | |

კონსტრუქციული პროექტი

ფორმატი: A2

თარიღი: 10.10.2023

დამკვეთი

**Ns studio**

პროექტის დასახელება:

თბილისი, ვაჟა-ფშაველას გამზირი №29, უპერსის ალეინეა

ს.კ: 01.10.15.007.123

შენიშვნები:

კონსტრუქტორი:

დ. თუხაძე

| რევიზია | რევიზია |
|---|---|
| 00 | 24.10.2023 |
| 01 | 10.10.2024 |
| | |
| | |
| | |
| | |
| | |
| | |

ნახაზის დასახელება:

პანდუსი - 3

ნახაზის №:

პ - 185

## რიგელებში არმატურების გადაბმის სქემატური ნახაზი

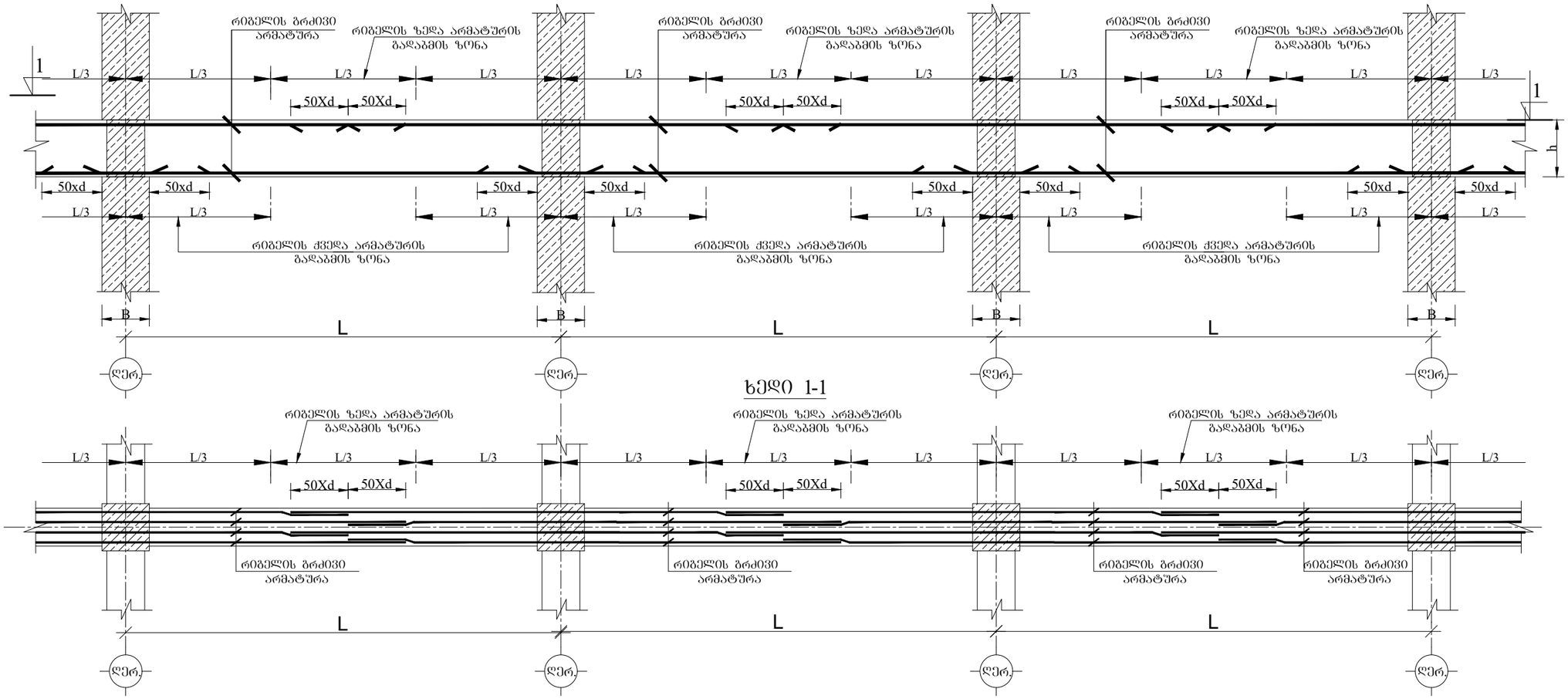


## ხედი 1-1




## რიგელებში განივი არმატურების განაწილების სქემატური ნახაზი

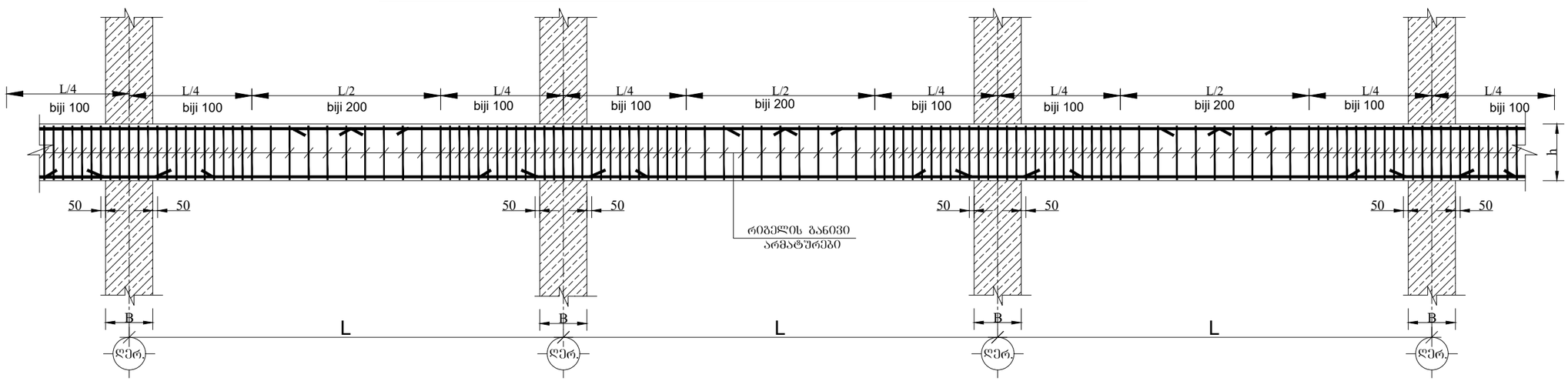


| | |
|---|---|
| პონსტრუქციული პროექტი | |
| ფორმატი: | A3 |
| თარიღი: | 10.10.2023 |
| დამკვეთი | Ns studio |
| პროექტის დასახელება: | თბილისი, ვაჟა-ფშაველას გამზირი №29, აპერსის ქლინიკა |
| ს.კ: | 01.10.15.007.123 |
| შენიშვნები: | |
| პონსტრუქტორი: | დ. თავაძე |

| რევიზია | რევიზია |
|---|---|
| 00 | 24.10.2023 |
| 01 | 10.10.2024 |

ნახაზის დასახელება:

რიგელებში არმატურის გადაბმის სქემატური ნახაზები

ნახაზის №:

პ - 186

## რკ. ბ-ის ფილის ქვედა შრის არმირების სქემატური ნახაზი

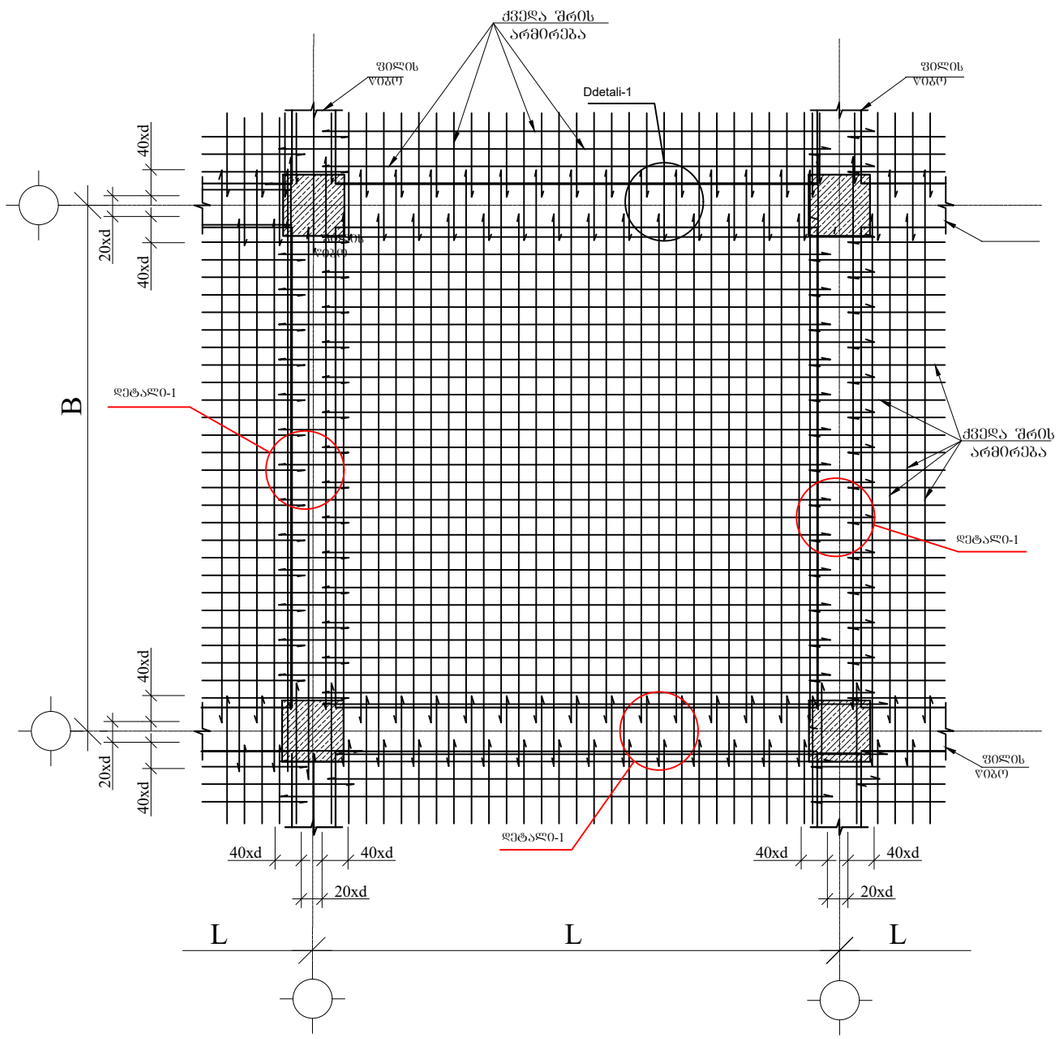


## რკ. ბ-ის ფილის ზედა შრის არმირების სქემატური ნახაზი

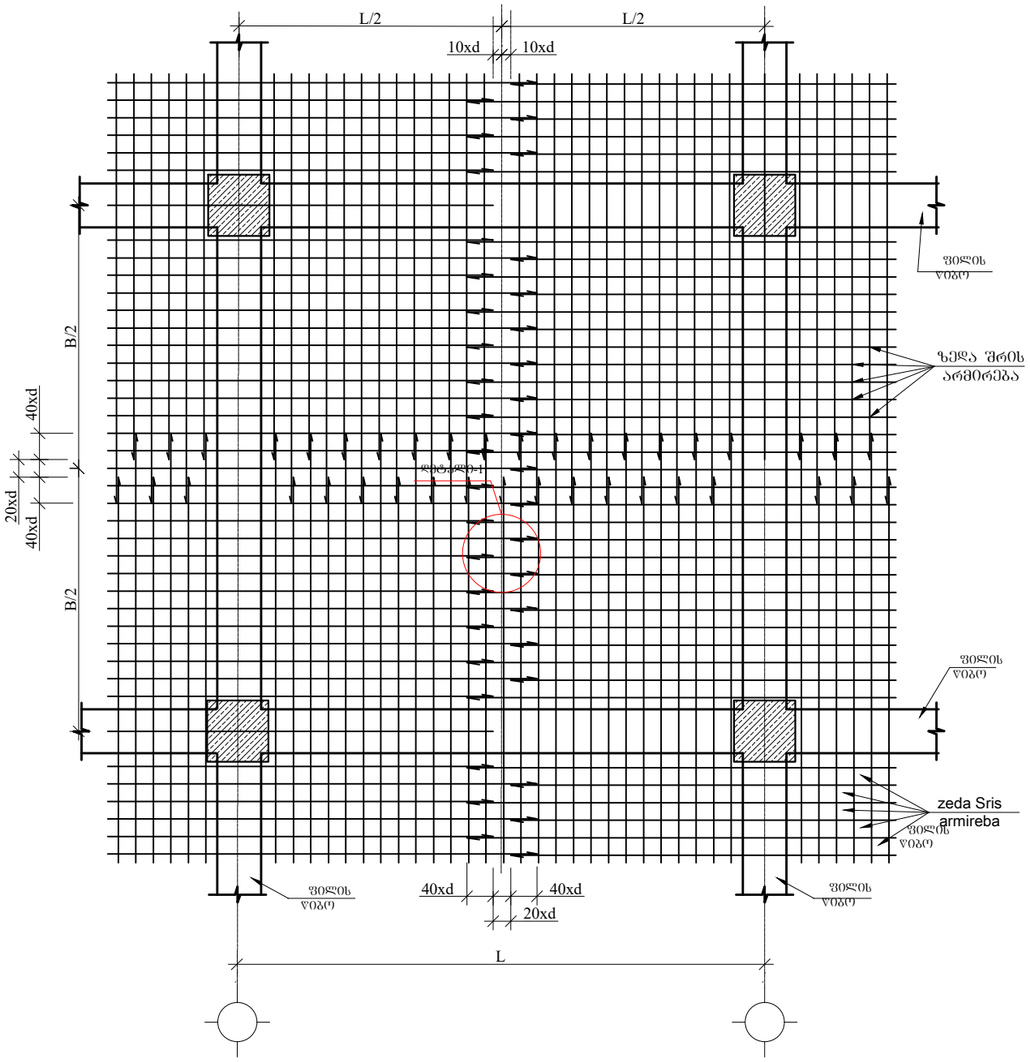


### დეტალი0-1

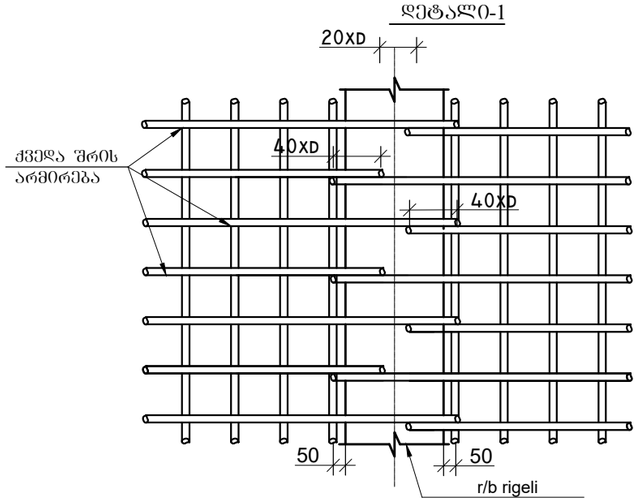


### დეტალი0-2

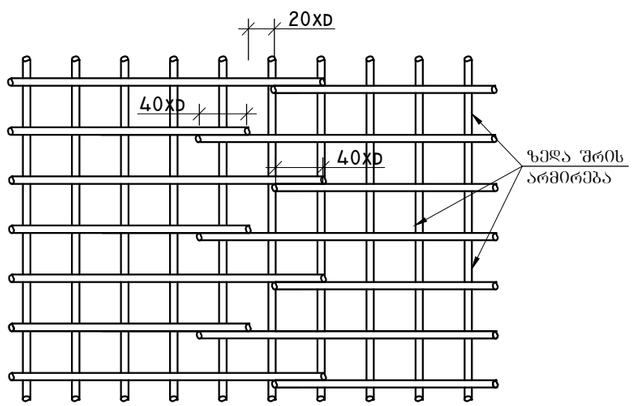


### ქვედა და ზედა შრეების ფიქსატორების მოწყობის სქემატური ნახაზი

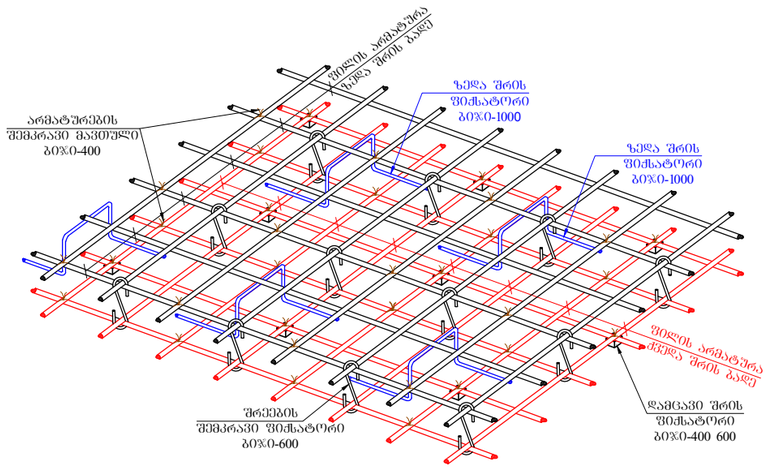


| | |
|---|---|
| პროექტის ტიპი | კონსტრუქციული პროექტი |
| ფორმატი: | A3 |
| თარიღი: | 10.10.2023 |
| დამკვეთი | Ns studio |
| პროექტის დასახელება: | თბილისი, ვაჟა-ფშაველას გამზირი №29, აპერსის ალეინია ს.კ: 01.10.15.007.123 |
| შენიშვნები: | |
| კონსტრუქტორი: | დ. თავაძე |

| რევიზია | რევიზია |
|---|---|
| 00 | 24.10.2023 |
| 01 | 10.10.2024 |
| | |
| | |
| | |
| | |
| | |
| | |

ნახაზის დასახელება:

ფილის არმატურის მოწყობის სქემატური ჯვანძები

ნახაზის №:

ჯ - 187

## რიგელების შეერთების კვანძი

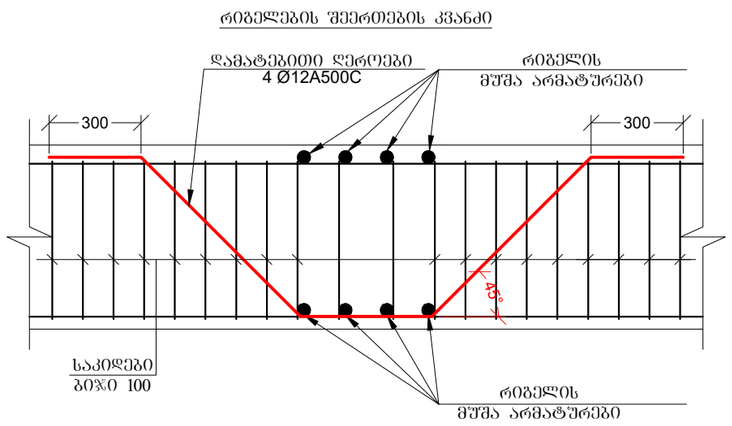


## რიგელის არმატურების სვეტებში ჩაანკერების ტიპიური დეტალები

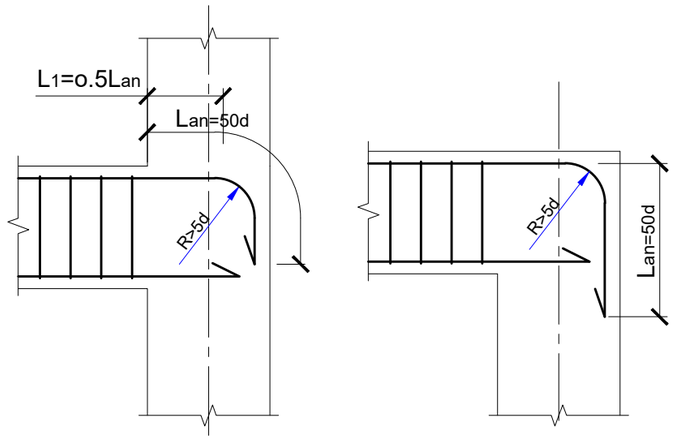


*მოცემული კვანძი გათვალისწინებულია მხოლოდ იმ ზონაში, სადაც რიგელების კვეთაზე არ არის სვეტი ან კედელი*

## გადახურვის ფილებში საინჟინრო ხვრელების მოწყობის სქემატური ნახაზი
მ.1:20

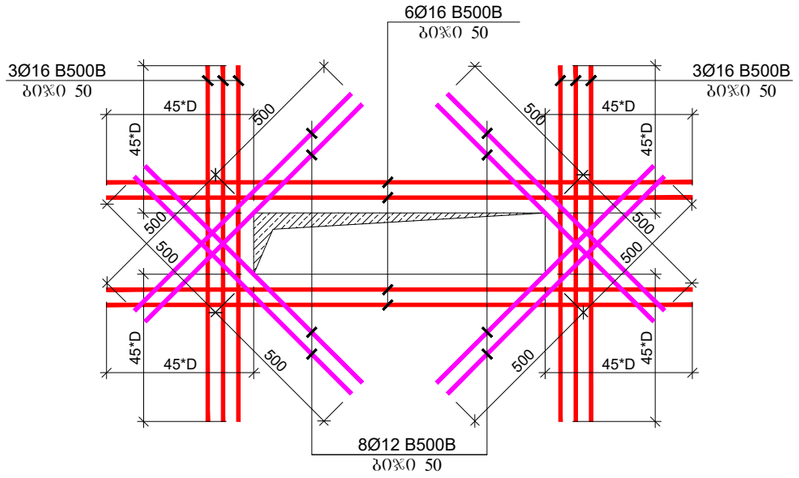


ჯონსტრუქციული პროექტი

| ფორმატი: | A3 |
|---|---|

თარიღი: 10.10.2023

დამკვეთი

**Ns studio**

პროექტის დასახელება:

თბილისი, ვაჟა-ფშაველას გამზირი №29, აჭერსის ქლინიკა

ს.კ: 01.10.15.007.123

შენიშვნები:

ჯონსტრუქტორი:

დ. თავაძე

| რევიზია | რევიზია |
|---|---|
| 00 | 24.10.2023 |
| 01 | 10.10.2024 |
| | |
| | |
| | |
| | |
| | |
| | |

ნახაზის დასახელება:

რიგელების არმატურის ჩაანკერების კვანძები

ნახაზის №:

ჯ - 188

## სეისმური ღონისძიებები ბლოკის წყობის ჯედლების გასამაგრებლად
მ 1:50

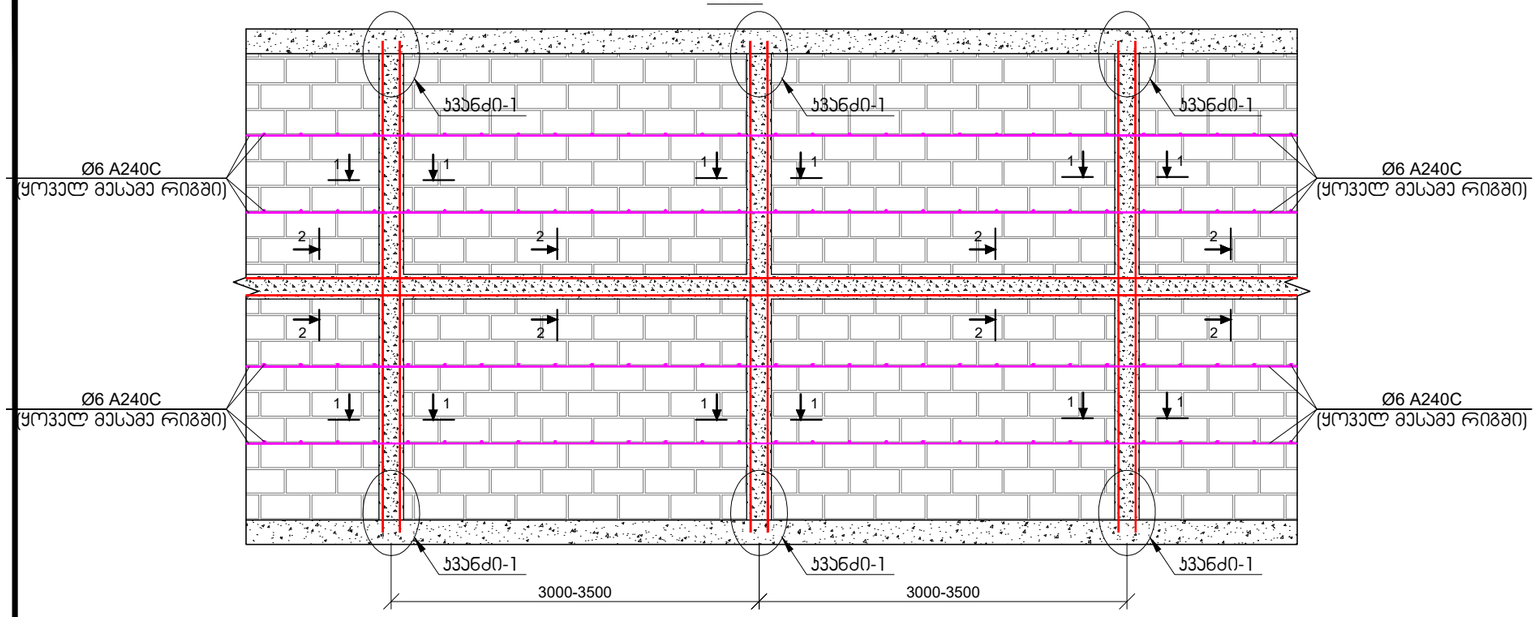


## ჯვანძი-1
მ 1:20

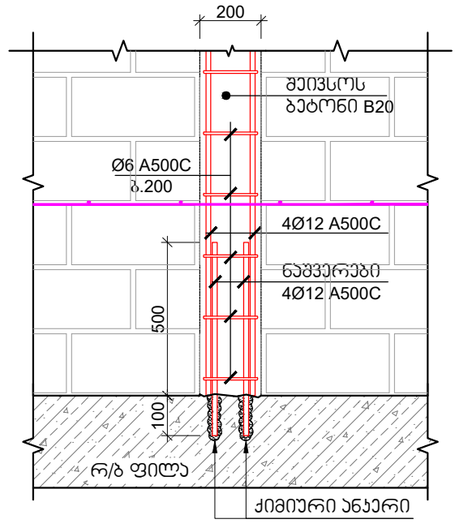


## ჭრილი 1-1
მ 1:10

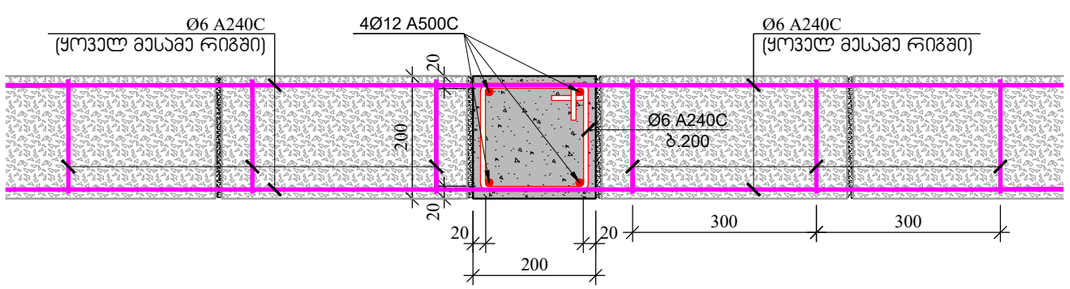


## ჭრილი 2-2
მ 1:10

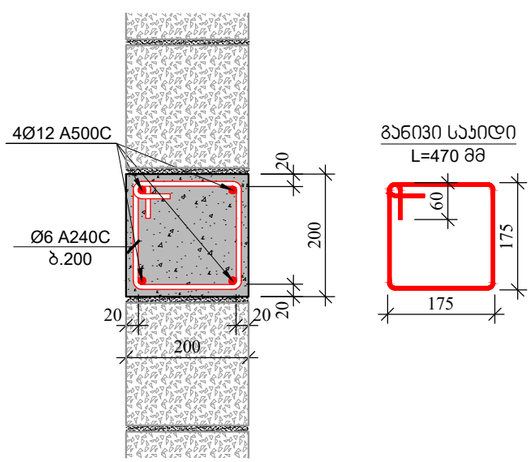





შენიშვნები:

1. იმ ჯედლებისთვის, რომლის სიმაღლის შეფარდება ჯედლის სისქესთან აღემატება 12-ს, აუცილებელია ჰორიზონტალური სარტყლის მოწყობა.
2. გულარების და სარტყელების მასალების ხარჯი დაზუსტდეს არქიტექტურულ ნახაზებში ნაჩვენები ჯედლების შესაბამისად.

| | |
|---|---|
| კონსტრუქციული პროექტი | |
| ფორმატი: | A3 |
| თარიღი: | 10.10.2023 |
| დამკვეთი | Ns studio |
| პროექტის დასახელება: | თბილისი, ვაჟა-ფშაველას გამზირი №29, აპერსის ლინია .... 01.10.15.007.123 |
| შენიშვნები: | |
| კონსტრუქტორი: | დ. თავაძე |

| რევიზია | რევიზია |
|---|---|
| 00 | 24.10.2023 |
| 01 | 10.10.2024 |
| | |
| | |
| | |
| | |
| | |
| | |

ნახაზის დასახელება:

ჯედლის წყობის მოწყობის სქემატური ნახაზი

ნახაზის №:

ჯ - 189

### კედლის წყობის დაარმირების ფრაგმენტი

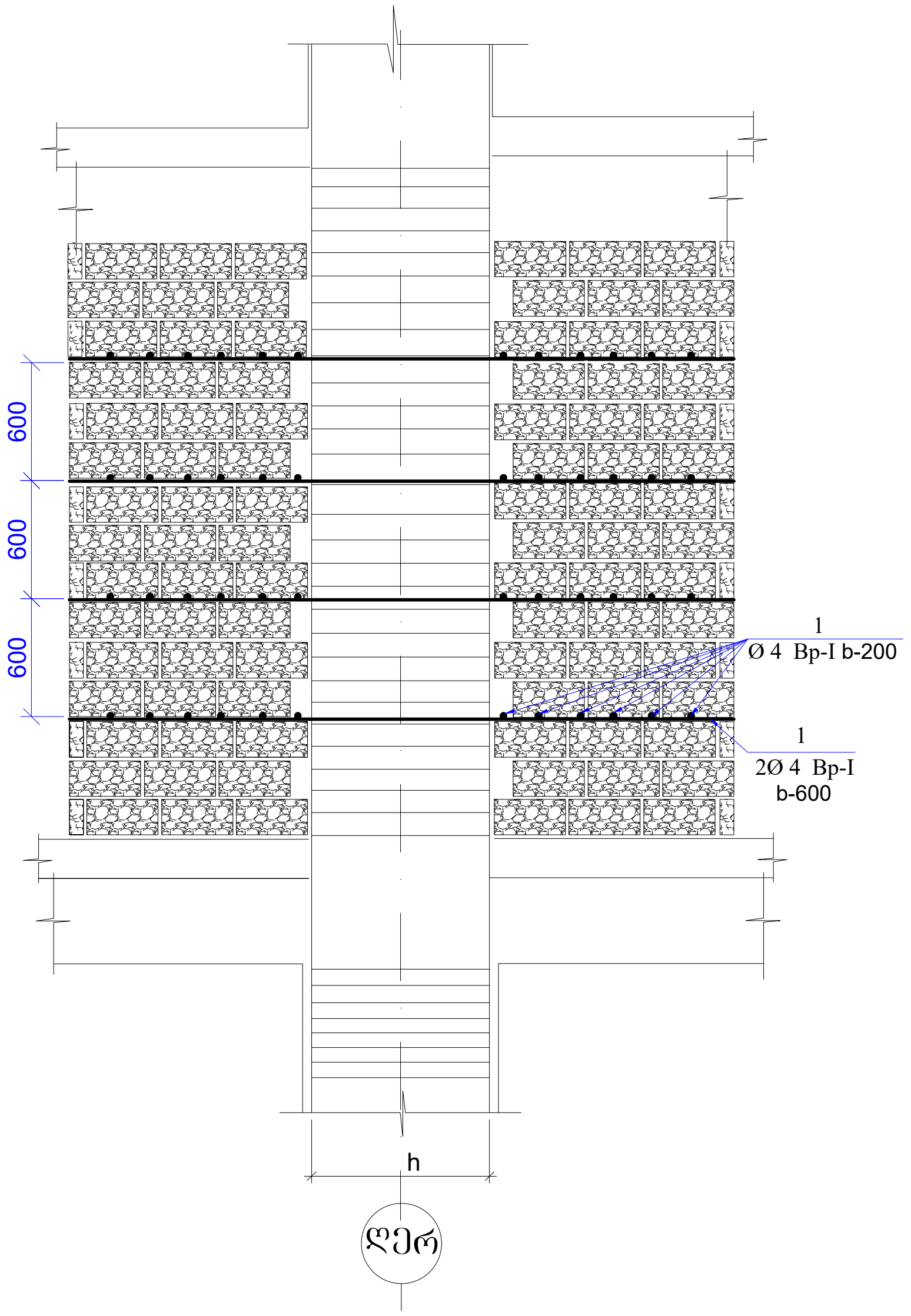


### პარაპეტის მოწყობის კვანძი
მ 1:10

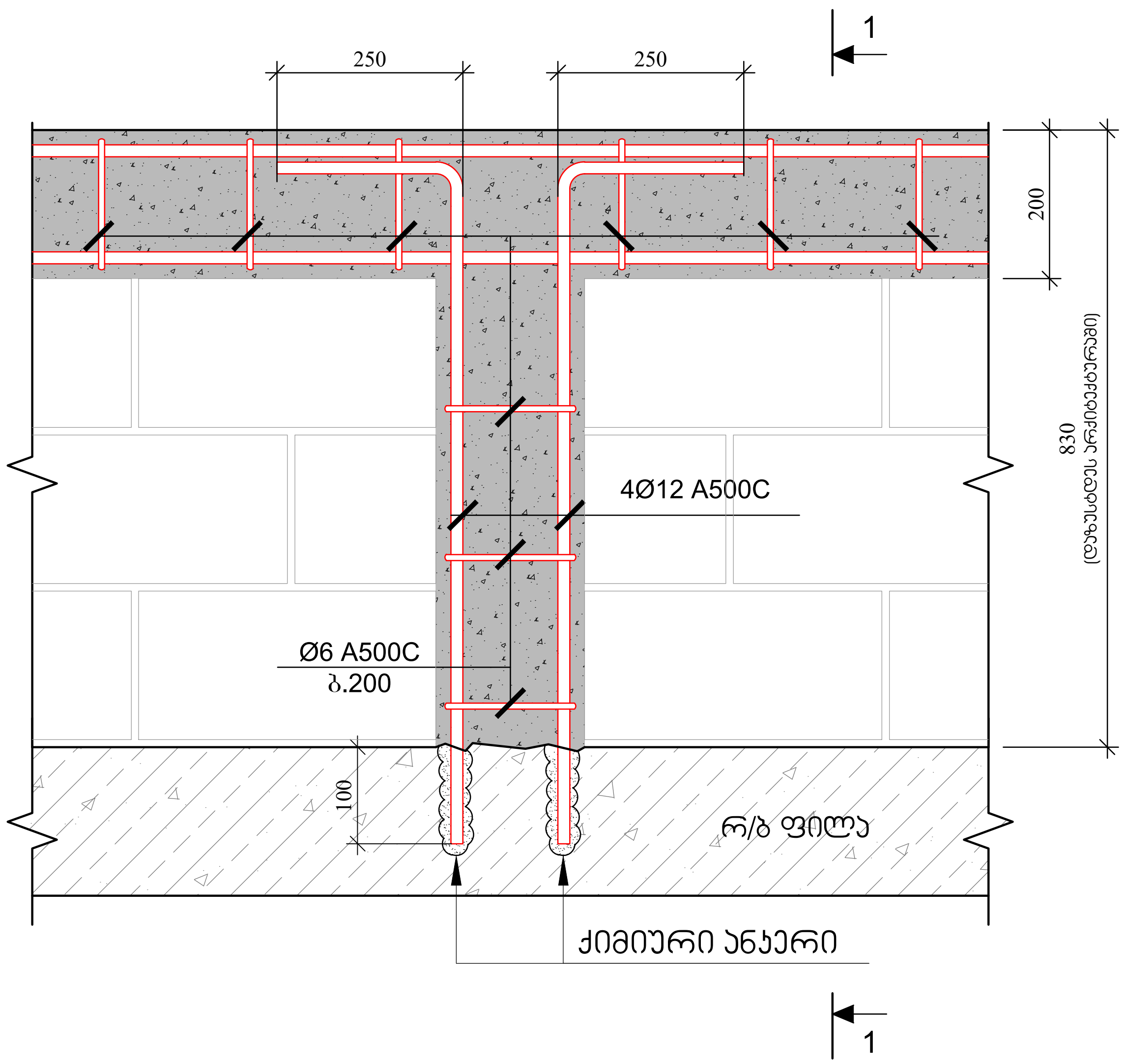


### ჭრილი 1-1
მ 1:10

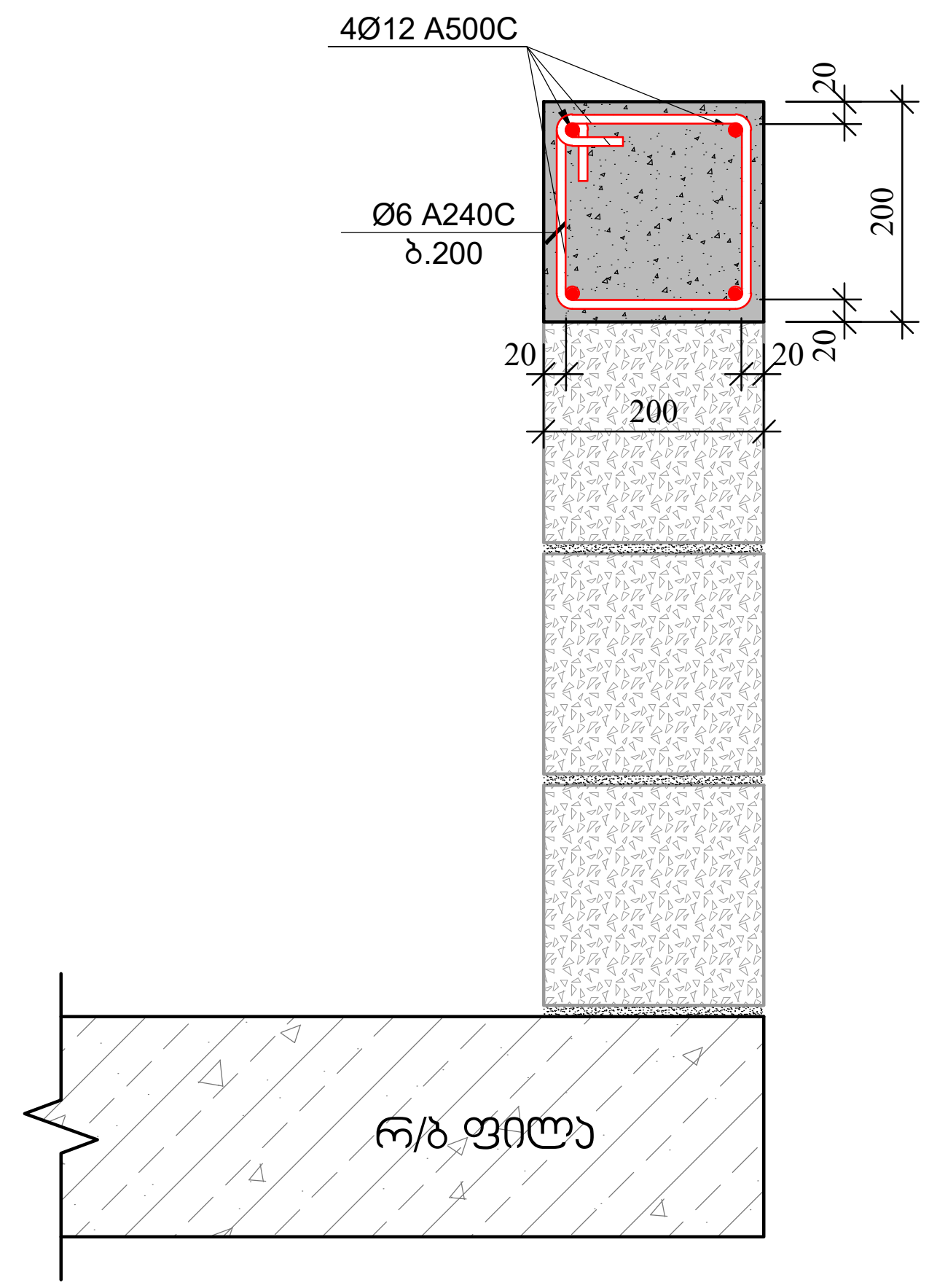


კონსტრუქციული პროექტი

ფორმატი: **A3**

თარიღი: 10.10.2023

დამკვეთი:

**Ns studio**

პროექტის დასახელება:

თბილისი, ვაჟა-ფშაველას გამზირი №29, ვერის კლინიკა
ს.კ: 01.10.15.007.123

შენიშვნები:

კონსტრუქტორი:

დ. თვაძე

| რევიზია | რევიზია |
|---|---|
| 00 | 24.10.2023 |
| 01 | 10.10.2024 |
| | |
| | |
| | |
| | |
| | |
| | |

ნახაზის დასახელება:

პარაპეტის მოწყობის კვანძები

ნახაზის №:

კ - 190

## მასალების ჯამური ხარჯი მთელს შენობაზე

### არმატურის ხარჯი, კგ; სახ. სტანდარტი ISO 6935-2:2015/2018

| Ø8 B240B | Ø8 B500B | Ø10 B500B | Ø12 B500B | Ø14 B500B | Ø16 B500B | Ø18 B500B | Ø20 B500B | Ø22 B500B | Ø25 B500B | Ø28 B500B | Ø32 B500B |
|---|---|---|---|---|---|---|---|---|---|---|---|
| 200066.00 | 0.00 | 64170.00 | 363573.00 | 731885.00 | 153525.00 | 308115.00 | 301255.00 | 33266.00 | 197325.00 | 122525.00 | 24210.00 |
| | | | | | | | | | | ჯამი: | 2499915.00 |

| | | | |
|---|---|---|---|
| ბეტონი | B30 W8 | 4080.00 | მ³ |
| ბეტონი | B30 | 14825.00 | მ³ |
| ბეტონი | B7.5 | 340.00 | მ³ |

კონსტრუქციული პროექტი

ფორმატი: A3

თარიღი: 10.10.2023

დამკვეთი

**Ns studio**

პროექტის დასახელება:

თბილისი, ვაჟა-ფშაველას გამზირი №29, აჭერსის ულიანიჯა

ს.კ: 01.10.15.007.123

შენიშვნები:

კონსტრუქტორი:

დ. თავაძე

| რევიზია | რევიზია |
|---|---|
| 00 | 24.10.2023 |
| 01 | 10.10.2024 |
| | |
| | |
| | |
| | |
| | |
| | |

ნახაზის დასახელება:

მასალების ჯამური ხარჯი

ნახაზის №:

პ - 191

# კონსტრუქციული დაკვნა

## ქ. თბილისში, ვაჟა-ფშაველას #29 -ში მდებარე, ს/კ # 01.10.15.007.123 ასაშენებელი ავერსის კლინიკის კონსტრუქციულ პროექტსა და კომპიუტერულ საანგარიშო მოდელზე

ინჟინერ-კონსტრუქტორი: თ. მაცაბერიძე

15.10.2024 წ.

თბილისი 2024წ.

# კონსტრუქციული დასკვნა

## ქ. თბილისში, ვაჟა-ფშაველას გამზირი #29 -ში მდებარე, ს/კ # 01.10.15.007.123 ასაშენებელი ავერსის კლინიკის კონსტრუქციულ პროექტსა და კომპიუტერულ საანგარიშო მოდელზე

დამკვეთის მოთხოვნის საფუძველზე შესაფასებელია ქ. თბილისში, ვაჟა-ფშაველას გამზირი #29 -ში მდებარე, ს/კ# 01.10.15.007.123 ასაშენებელი ავერსის კლინიკის კონსტრუქციული პროექტისა და შენობის კომპიუტერული საანგარიშო მოდელის შესაბამისობა ქვეყანაში მოქმედ ნორმატიულ დოკუმენტებთან მიმართებაში.

**კონსტრუქციული დასკვნის მოსამზადებლად გამოყენებული იქნა შემდეგი მასალები:**

1. სამშენებლო მოედნის საინჟინრო-გეოლოგიური კვლევების ელექტრონული ვერსია, dwg, Pdf და doc ფაილები), რომელიც დამუშავებული იქნა **შპს „გეოსტანდარტპროექტი“ ის** ინჟინერ-გეოლოგების მიერ 2023 წელს.
2. ასაშენებელი შენობის არქიტექტურული პროექტის ელექტრონული ვერსია (dwg და pdf ფაილები);
3. ასაშენებელი შენობის მონოლითური რკინაბეტონის მზიდ კონსტრუქციათა ტექნიკური გადაწყვეტები. მათ შორის, საძირკვლის კონსტრუქციები, სვეტების, კედლების, დიაფრაგმების, კიბეების და სართულშუა გადახურვების კონსტრუქციათა სამონტაჟო სქემები და მათი კვანძები, აგრეთვე კონსტრუქციების საყალიბე და ბეტონის მზიდი ელემენტების დაარმირებისათვის საჭირო საშემსრულებლო ნახაზები, მათი შემაერთებელი კვანძების გადაწყვეტის ტექნიკური დოკუმენტაცია.
4. ასაშენებელი შენობის კომპიუტერული საანგარიშო მოდელების ელექტრონული ვერსია (lir ფაილი).

**ასაშენებელი შენობის გეგმარებითი პარამეტრების აღწერა:**

ასშენებელი შენობა 19 სართულიანია (მათ შორის 15 მიწისზედა, 4 მიწისქვეშა სართული და 1 ანტრესოლის სართულით). შენობა ღერძებში არის **30.750 X 72.100 მ**; მაქსიმაური მალი შეადგენს **L=8.50 მ.** შენობა კონსტრუქციული თვალსაზრისით გადაწყვეტილია, როგორც ჩარჩოსებრ-კავშირებიანი სისტემა, მონოლითური რკინაბეტონის დიაფრაგმებით. სართულის მაქსიმალური სიმაღლე შეადგენს **H=7.00 მ.** შენობის პირობითი ნიშნული - **±0.00**, პირობითი ნიშნულის შესაბამისი აბსოლუტური ნიშნული **+464.76**

**ასაშენებელი შენობის ძირითადი მზიდი რკ.ბ-ის კონსტრუქციული ელემენტების ზომები:**

1) საძირკვლის ფილა სისქეში - **H=1200 მმ**

2) გადახურვის ფილები სისქეში - **200 მმ; 250 მმ; 350 მმ; 1100 მმ; 1200 მმ; 2600 მმ;**

3) რკიბნაბეტონის რიგელები - **500X600 მმ; 600X600 მმ;**

4) რკინაბეტონის სვეტების ზომები: **500X600 მმ; 600X600 მმ; 600X900 მმ; 700X800 მმ; 700X1100 მმ; 800X1200 მმ;**

5) რკინაბეტონის კედლები სისქეში: **200 მმ; 250 მმ; 300 მმ; 400 მმ; 500 მმ; 1200 მმ; 1300 მმ; 1400 მმ; 2500 მმ; 2600 მმ;**

6) კიბის ბაქნები - **180 მმ**

7) პანდუსები - **200 მმ**

შენობა კონსტრუქციული თვალსაზრისით გადაწყვეტილია, როგორც ჩარჩოსებრ-კავშირებიანი სისტემა მონოლითური რკინაბეტონის დიაფრაგმებით;

კონსტრუქციული პროექტის მიხედვით, შენობების მზიდ კონსტრუქციებში გამოყენებულია სიმტკიცის მიხედვით B30 კლასის ბეტონი, ხოლო მზიდი კონსტრუქციების არმირებისას გამოყენებულია B500B და B240B კლასის არმატურები.

კონსტრუქციული პროექტის განმარტებითი ბარათის მიხედვით შენობის გარე შემომფარგვლელი კედლები და შიდა ტიხრები განხორციელებულია თანამედროვე ტექნოლოგიებით დამზადებული ცეცხლმედეგი წვრილი საკედლე ბლოკებით, რომელთა მოცულობითი წონა არ აღემატება 1200კგ/მ$^3$.

**შენობის დაფუძნების პირობების აღწერა:**

სამშენებლო მოედნის გეოტექნიკური აგებულებიდან გამომდინარე ასაშენებელი შენობის დაფუძნება გადაწყვეტილია საძირკვლის ფილის მეშვეობით. საძირკვლის ფილა ეფუძნება (**ფენა-5** არგელიტების და ქვიშაქვების თხელშრეებრივი მორიგეობა) რომლის საანგარიშო წინაღობა ერთღერძა კუმშვაზე წყალგაჯერებულ მდგომარეობაში შეადგენს: **$R_c$=17.2 მპა.**

გეოლოგიური დასკვნის მიხედვით სამშენებლო მოედანი ხასიათდება გრუნტის წყლების არსებობით. მიწის ზედაპირიდან გრუნტის წყლები გამოვლენილი იქნა 3.1-3.5 მ-ის დიაპაზონში.

გრუნტის წყლების არსებობის გამო პროექტის მიხედვით საძირკვლის ფილაში გამოყენებულია სულფატმდგრადი სტანდარტი 22266-76 ცემემენტების გამოყენებით $W_6$ მარკის წყალშეუღწევადი ბეტონი. საძირკვლის ფილის ქვეშ ასევე გათვალისწინებულია 200მმ სისქის ხრეშის მოსასწორებელი ფენისა და 100მმ სისქის **B7.5** კლასის ბეტონის მომზადება.

საქართველოს ტერიტორიის სეისმური დარაიონებისა და საინჟინრო გეოლოგიური კვლევების შესაბამისი დასკვნებისა და რეკომენდაციების მიხედვით სამშენებლო მოედანი განლაგებულია 8 ბალიანი სეისმური საშიშროების ზონაში MSK64 სკალის მიხედვით (A=0.17); გრუნტის კატეგორია სეისმური თვისებების მიხედვით - II;

სამშენებლო მოედანზე ქარის ნორმატიული დატვირთვა შეადგენს - 85 კგძ/მ2 (15 წლიანი განმეორებადობის პერიოდით), ხოლო თოვლის საფარის ნორმატიული დატვირთვა - 50 კგძ/მ2 (14 დღე - თოვლის საფარის დღეთა რიცხვი ).

კონსტრუქციული დასკვნის მომზადებისას შემოწმებულ იქნა კომპიუტერული საანგარიშო მოდელი და მუშა ნახაზები. კომპიუტერული საანგარიშო მოდელი (სასრულ ელემენტთა მოდელში) გადამოწმებულ იქნა სტატიკური და დინამიკური დატვირთვების მნიშვნელობები, მათი შეხამებები და შედარებულ იქნა შესაბამის ნორმატიულ დოკუმენტაციასთან. შემოწმებულ იქნა მიღებული შედეგები და მთლიანად შენობის მოდელის დაძაბულ-დეფორმირებული მდგომარეობა.

შენობის დაძაბულ-დეფორმირებული მდგომარეობის ანალიზისას და კონსტრუქციული პროექტის მომზადებისას გამოყენებული იქნა შემდეგი ნორმატიული დოკუმენტები:

1) პნ 01.05-08 ,,სამშენებლო კლიმატოლოგია''
2) პნ 01.01-09 ,,სეისმომედეგი მშენებლობა''
3) პნ 03.01-09 ,,ბეტონისა და რკინაბეტონის კონსტრუქციები''
4) პნ 02.01-08 ,,შენობისა და ნაგებობის ფუძეები''
5) СНиП 2.01.07.85. «Нагрузки и воздействия»

**ასაშენებელი შენობის კომპიუტერული საანგარიშო მოდელის აღწერა:**

შენობისა და მისი მზიდი კონსტრუქციული ელემენტების, როგორც ერთიანი სივრცითი სისტემის გადაანგარიშება კომპიუტერულ საანგარიშო მოდელში შესრულებულია სტატიკურ და დინამიკურ (სეისმურ) ზემოქმედებაზე კომპიუტერული საანგარიშო კომპლექსის **ЛИРА-САПР 2024**-ის გამოყენებით.

კომპიუტერულ საანგარიშო მოდელში სტატიკური და დინამიკური ზემოქმედებები წარმოდგენილია შემდეგი დატვირთვების სახით:

1) **მუდმივი *(სტატიკური)* დატვირთვა:** (რკ.ბ-ის საკუთარი წონა + იატაკის ,,სენდვიჩის,, წონა *+ გარე შემომფარგვლელი კედლების დატვირთვა)*

2) **დროებითი ხანგრძლივი *(სტატიკური)* დატვირთვები:** . (შიგნითა *ტიხრების დატვირთვები )*

3) **ხანმოკლე *(სტატიკური)* დატვირთვები:**

ა) *დროებითი სასარგებლო დატვირთვები* СНиП 2.01.07.85. «Нагрузки и воздействия»- ის მიხედვით.

ბ) *ქარის სტატიკური დატვირთვები.*

გ) *თოვლის დატვირთვა;*

**4) სეისმური ზემოქმედება კომპიუტერულ საანგარიშო მოდელში შესრულებულია სპექტრული მეთოდით სეისმური თვისებებით II კატეგორიის გრუნტისათვის 8 ბალიან სეისმურ ზემოქმედებაზე შემდეგი დატვირთვების სახით:**

ა) სეისმური ზემოქმედება შენობის განივი ,, Y,, მიმართულებით

ბ) სეისმური ზემოქმედება შენობის გრძივი ,, **X**,, მიმართულებით

გ) სეისმური ზემოქმედება შენობის დიაგონალური ,,$45^0$,, მიმართულებით.

დ) სეისმური ზემოქმედება შენობის დიაგონალური ,,$135^0$,, მიმართულებით.

ე) სეისმური ზემოქმედება შენობის ვერტიკალური ,,Z,, მიმართულებით

საანგარიშო მოდელში შენობის მზიდი კონსტრუქციული ელემენტების არმირებები განხორციელებულია ძალვათა ძირითადი და განსაკუთრებული შეხამებების გათვალისწინებით. სეისმური და ქარის დატვირთვები ძალვათა შეხამების ცხრილში მითითებულია როგორც ურთიერთგამომრიცხავი.

**შენობის დაძაბულ-დეფორმირებული მდგომარეობის ანალიზისას მიღებული შედეგები:**

შენობის საკუთარი რხევის პერიოდები: - $T_1$=1.68წმ; $T_2$=1.15წმ; $T_3$=1.04წმ;

სეისმური ზემოქმედების ანგარიშისას ე.წ ,,მასების მონაწილეობის ფაქტორი,, - 67%

შენობის ,,დინამიკური პარამეტრების,, განსაზღვრისას გათვალისწინებული იქნა საკუთარი რხევის 50 ფორმა.

**მაღლივი შენობის მაქსიმალური ჰორიზონტალური გადაადგილებები სეისმური ზემოქმედებისას:**

შენობის განივი ,, X,, მიმართულებით - 68.6მმ;

შენობის გრძივი ,, **Y**,, მიმართულებით - 99.9მმ;

**გაანგარიშებებისა და კონსტრუქციული პროექტის განხილვის პროცესში წარმოქმნილი შენიშვნები:**

1. საანგარიშო მოდელში 0,00 ნიშნულზე გასასწორებელია ზოგიერთი სვეტის ლოკალური ღერძები.
2. სასურველია გაიზარდოს შენობის საკუთარი რხევის ფორმები.

**დასკვნა:**

**ასაშენებელი შენობის კომპიუტერულ საანგარიშო მოდელის მიმართ მოყვანილ შენიშვნებს ძირითადად აქვს სარეკომენდაციო ხასიათი, რომლებიც არსებითად არ ცვლის გაანგარიშების შედეგებს და შესაძლებელია ითქვას, რომ არქიტექტურული პროექტის საფუძველზე შედგენილ საანგარიშო მოდელში მიღებული გადაწყვეტები და გაანგარიშებითა შედეგები აკმაყოფილებს ნორმატიული დოკუმენტებით განსაზღვრულ მოთხოვნებს;**

**კონსტრუქციული პროექტი დამუშავებულია მაღალ პროფესიონალურ დონეზე; შენობის დაძაბულ-დეფორმირებული მდგომარეობის შესაბამისად მზიდი კონსტრუქციული ელემენტების არმირებები, რომელიც ასახულია კონსტრუქციულ პროექტში შეესაბამისობაშია გაანგარიშებით მიღებულ შედეგებთან.**

**ზემოთ აღნიშნულიდან გამომდინარე შესაძლებელია გაკეთდეს დასკვნა, რომ მთლიანად არქიტექტურულ-გეგმარებითი გადაწყვეტილებათა საფუძველზე შედგენილი კონსტრუქციული პროექტი და საანგარიშო მოდელი დამუშავებულია ქვეყანაში მოქმედი ნორმატიული დოკუმენტების მოთხოვნათა შესაბამისად; კონსტრუქციული პროექტს ეძლევა დადებითი რეკომენდაცია.**

**ინჟინერ-კონსტრუქტორი: თ. მაცაბერიძე**



**საცხოვრებელი ადგილი**: თბილისი, მუხიანის დასახლება,
IV ა მ/რ. კორ. 9 ბ. 20.

**Mobile:** ( +995 95) 74 44 80

**E-mail:** temur.matsaberidze@gmail.com

# თემურ მაცაბერიძე

***დაბადების თარიღი***: 28. 08. 1979 წ.

***დაბადების ადგილი*** ამბროლაურის რაიონი

***მოქალაქეობა***: საქართველოს.

***განათლება:***

ბაკალავრის ხარისხი 1996-2000
საქართველოს ტექნიკური უნივერსიტეტი.

მაგისტრის ხარისხი 2001-2003
საქართველოს ტექნიკური უნივერსიტეტი.

***სხვადასხვა სამშენებლო ფირმებში სამუშაო გამოცდილება:***

ინჟინერ-კონსტრუქტორი.
შენობა-ნაგებობების დაძაბულ-დეფორმირებული მდგომარეობის ანალიზი.
მუშა ნახაზების დამუშავება.
მშენებლობის ზედამხედველობა.

შპს. „არქსტუდია„ - მშენებელ-ინჟინერი.

ქართუ ჯგუფი(შპს. „ბურჯი„) - კონსტრუქტორი.

შპს. „არქდიზაინჯგუფი„ -კონსტრუქტორი.

შპს. „ჰაუზარტი„ - კონსტრუქტორი.

შპს. „ჯორჯიან კონტემპორარი კონსტრაქშენ„ - მთ. კონსტრუქტორი.

არქი ჯგუფი – მშენებლობის ზედამხედველობა

შპს. „პროგრესი„ - კონსტრუქტორი.
საპროექტო ჯგუფის უფროსი.

შპს. „ალფა პროჯექტ ჯორჯია„ - დირექტორი.

***კომპიუტერული პროგრამები:*** AutoCAD 2000-2015
AutoCAD Architectural Desktop 2004-2015
AutoCAD Structural Detailing 2012
Project Studio CS R5.0
ArchiCAD 18
Lira soft
Monomax 4.5
Fundament 6.0
MS Office 2003-2010
Photoshop 7.0

***უცხო ენები:*** ქართული (მშობლიური); გერმანული (საშუალო დონეზე) რუსული (საშუალო დონეზე).

***შესრულებული საპროექტო სამუშაოების ჩამონათვალი:***

1) ქ. თბილისში, ატენის ქუჩაზე, ბანკი „რესპუბლიკა„-ს სათაო ოფისის რეკონსტრუქციისა და მიშენების პროექტი.
2) სოლოლაკის ხეივანში სასტუმრო „ბიზნეს ცენტრის„ კომპლექსის კომპიუტერული ანგარიში საპროექტო ჯგუფთან ერთად.
3) „ხელოვნური ტბის„ აუზისა და „ჩანჩქერის„ პროექტი სოლოლაკის ხეივანში ბოტანიკური ბაღის მიმდებარედ.
4) ერთსართულიანი აგურის სახლის რეკონსტრუქციის პროექტი სოლოლაკის ხეივანში.
5) საცხოვრებელი კომპლექსი დაბა ურეკში. საცურაო აუზი.
6) საცხოვრებელი კომპლექსის სასტუმრო 6 ნომერზე სოლოლაკის ხეივანში. („ვერტოდრომი„).
7) ფოლკსვაგენის სავაჭრო ცენტრი ქ. თბილისში.
8) სს საქართველოს შსს მომსახურების სააგენტო ქ. რუსთავში.ავტომობილების ტექნიკური დათვალიერების შენობა (სახურავის კონსტრუქცია)
9) ბაგებში მაცხოვრის სახელობის ეკლესიის კომპიუტერული ანგარიში.
10) ღვინის ქარხანა მარტვილის რაიონის სოფელ ბანძაში.
11) ქ. ფოთში, "თი ბი სი ბანკი"-ს საკუთრებაში არსებული შენობის რეკონსტრუქციის პროექტი.
12) დასასვენებელი კომპლექსი დაბა ბაკურიანში ძველი სამხედრო სანატორიუმის მიმდებარე ტერიტორიაზე. (შენობა№4)
13) აფთაუნ თბილისი („TOWER-1„ and „TOWER-2„)
14) საკონტეინერო ტერმინალი ქ. ფოთში.
15) ქ. რუსთავში „კაუკაზუს აუტოჰაუზის„ ავტობაზრობა.
16) სასტუმრო გამაჯანსაღებელი კომპლექსი ქ. ახალციხეში.
17) ძ. ახალციხეში ახალციხე-ახალქალაქის გზატკეცილთან მდებარე ხელოვნური ტბის რეაბილიტაცია და განვითარებისათვის ამფითეატრის, შადრევნის და კაფე-ბარის არქიტექტურული კონცეფცია (კომპიუტერული ანგარიში, მუშა ნახაზები).
18) საქართველოს თავდაცვის სამინისტროს გენერალური შტაბის შენობის კომპიუტერული ანგარიში.
19) ჰილტონის სასტუმრო ბათუმში.
20) თბილისში გლდანის I-VI და IV- V მ/რ-ებსა და ხიზანიშვილის ქუჩებს შორის პროფესიული საგანმანათლებლო დაწესებულება.

***სტატიები:***

1) ფილების და გარსების გაანგარიშება ჩვეულებრივ დიფერენციალურ განტოლებებში. (იხ. ჰიდროტექნიკურ ნაგებობათა პროექტირების, მშენებლობისა და ექსპლუატაციის პრობლემებისადმი მიძღვნილი საერთშორისო სიმპოზიუმის შრომები. თბილისი 2000 გვ. 98-100)
2) დინამიკური პარამეტრები რკინაბეტონის ერთსართულიანი სამრეწველო კარკასული შენობების გასაანგარიშებლად სეისმურ ზემოქმედებაზე (მშენებლობა 2002 წ )
3) შენობა-ნაგებობათა დაპროექტება და რთულ რელიეფზე მშენებლობის პრობლემები (მეცნიერება და ტექნოლოგიები №7-9 2004 წ. გვ. 86-90)
4) THEORETICAL AND EXPERIMENTAL RESEARCH OF BOULDING STRUQTURE MADE ON THE BASIS OF GLASS AND BAZALT. (SSCR-2008 SEBTEMBER 8-11 TBILISI, GEORGIA. S.74-77)

*მიღებული მაქვს მონაწილეობა შემდეგ სამეცნიერო კონფერენციებში:*

1) სტუდენტთა და ახალგაზრდა მკვლევართა შიდა საუნივერსიტეტო კონფერენცია. (მე-2 ადგილი. 1998 წ.)

2) სტუდენტთა და ახალგაზრდა მკვლევართა შიდა საუნივერსიტეტო კონფერენცია. (მე-2 ადგილი. 1999 წ.)

3) სტუდენტთა და ახალგაზრდა მკვლევართა შიდა საუნივერსიტეტო კონფერენცია. (პირველი ადგილი. 2000 წ.)

4) „სტუდენტური დღეები-2000„ -ის რესპუბლიკური სამეცნიერო კონფერენციის გამარჯვებული. 2000წ.

5) მშენებლობის სამინისტროს №40 ბრძანებულებით 2001 წელს დაჯილდოვებული ვარ მშენებლობის საპატიო სიგელით.

საქართველოს ტექნიკური
უნივერსიტეტი
GEORGIAN TECHNICAL UNIVERSITY

# მაგისტრის
# დიპლომი
# MASTER'S
# DIPLOMA

GEORGIAN TECHNICAL UNIVERSITY

# DIPLOMA

with honours

STU № 012434

This is to certify that Mr./Mrs. Temuri Matsaberidze in the year 2003 completed a full Master's course of the Georgian Technical University majoring in Industrial and Civil Engineering

By resolution of the State Examination Board, dated February 25, 2003 Mr. Temuri Matsaberidze is conferred the degree of Master of Engineering

Rector .....

Seal

Chairman of the State Examination Board .....

Dean .....

City Tbilisi June 11, 2003

Registration № 0864 Secretary .....

საქართველოს ტექნიკური უნივერსიტეტი 2002წ.

საქართველოს ტექნიკური უნივერსიტეტი

# დიპლომი

წარჩინებით

სტუ № 012434

მიეცა თემურ გიორგის ძე მაცაბერიძეს

მასზედ, რომ მან 2003 წელს დაამთავრა

საქართველოს ტექნიკური უნივერსიტეტის

მაგისტრატურის სრული კურსი, სპეციალობით

სამრეწველო და სამოქალაქო მშენებლობა

სახელმწიფო საგამოცდო კომისიის 2003 წლის

25 თებერვლის გადაწყვეტილებით

თემურ გიორგის ძე მაცაბერიძეს მიენიჭა

მშენებლობის მაგისტრის ხარისხი

რექტორი .....

ა.პ. სახელმწიფო საგამოცდო კომისიის თავმჯდომარე .....

დეკანი .....

ქალაქი თბილისი 11 ივნისი 2003 წელი

სარეგისტრაციო № 0864 მდივანი .....