საექსპერტო დასკვნა

ქ. თბილისი, სანაპირო, კოსმონავტების №47, ს/კ 01.13.05.004.059
მრავალბინიანი საცხოვრებელი სახლის მშენებლობის
მომიჯნავე შენობებზე ზებავლენის შესახებ

თბილისი

2026 წ

დავალების თანახმად საჭიროა შედგეს საექსპერტო დასკვნა, **ქ. თბილისი, სანაპირო, კოსმონავტების №47, ს/კ 01.13.05.004.059 მრავალბინიანი საცხოვრებელი სახლის** მშენებლობის მომიჯნავე შენობებზე ტექნიკურ ზემოქმედებაზე ზეგავლენის შესახებ.

გამოყენებული მასალები:

1. **ქ. თბილისი, სანაპირო, კოსმონავტების №47, ს/კ 01.13.05.004.059 მრავალბინიანი საცხოვრებელი სახლის პროექტის** არქიტექტურული ნაწილი;
2. **ქ. თბილისი, სანაპირო, კოსმონავტების №47, ს/კ 01.13.05.004.059 მრავალბინიანი საცხოვრებელი სახლის პროექტის** კონსტრუქციული ნაწილი;
3. **ქ. თბილისი, სანაპირო, კოსმონავტების №47, ს/კ 01.13.05.004.059 მრავალბინიანი საცხოვრებელი სახლის პროექტის** მშენებლობისთვის გამოყოფილი ტერიტორიის საინჟინრო გეოლოგიური პირობები.
4. **ქ. თბილისი, სანაპირო, კოსმონავტების №47, ს/კ 01.13.05.004.059 მრავალბინიანი საცხოვრებელი სახლის პროექტის** კომპიუტერული გაანგარიშების შედეგები.

პროექტის არქიტექტურული დაწილი შესრულებულია შპს „არქ ცენტრი“-ს მიერ, დირექტორი ლ.ანუაშვილი, პრ. მთ. არქიტექტორი გ.გურგენიძე, ხოლო კონსტრუქტორი გ.შელია.

ნაგებობა გაანგარიშებულია დატვირთვების შემდეგ ზემოქმდებაზე:

- სამშენებლო მოედნის სეისმიურობა - 8 ბალი
- ქარის ნორმატიული დატვირთვა - 85 კგ/მ^2;
- თოვლის ნორმატიული დატვირთვა - 50 კგ/მ^2.

შენობის მზიდი სივრცითი კონსტრუქციული სისტემა და ფუძე-საძირკვლები გაანგარიშებულია „LIRA SAPR-2021“ საანგარიშო კომპლექსის გამოყენებით სპექტრული მეთოდით.

საპროექტო შენობა წარმოადგენს 26 სართულიან შენობას, რომელსაც გააჩნია 1 მიწის ქვედა და 25 მიწისზედა სართული. საინჟინრო გეოლოგიური თვალსაზრისით, უბანი დამაკმაყოფილებელ პირობებშია, ვინაიდან აქ არახელსაყრელი გეოდინამიური პროცესები (მეწყერი, კარსტი, ჩაქცევა და სხვა) არ

აღინიშნება.

შენობის დაფუძნება ხდება სგე IV-ზე (ფენა 4-ზე). საძირკვლის ტიპი მონოლითური რკ/ ბეტონის ხიმინჯები დიამეტრით 1200 მმ და 800 მმ, სიგრძით 10 მ.

სგე IV (ფენა 4) (ქვიშაქვა)

სიმკვირევე p =2.23 გ/სმ3

პუასონის კოეფიციენტი - 0.2

დეფორმაციის მოდული E =2000 (მპა)

ხვედრითი შეჭიდულობა - C =5 (კგძ/სმ2)

შიდა ხახუნის კუთხე - Φ = 30 გრადუსი

წინაღობა R_c=13.4 მპა

შენობა გადაწყვეტილია რკინაბეტონის კარკასში, მონოლითური რკინაბეტონის სვეტები, რიგელები და გადახურვის ფილები ხისტადაა დაკავშირებული ერთმანეთთან, ამით იქმნება ერთიანი ხისტი დიაფრაგმა, რაც მნიშვნელოვანია სეისმიური დატვირთვების მისაღებად. საძირკვლები – მონოლითური რკინაბეტონის ხიმინჯები დიამეტრით 1200 მმ და 800 მმ.

საპროექტო შენობებს ქ. თბილისი, სანაპირო, კოსმონავტების №47, ს/კ 01.13.05.004.059 მრავალბინიანი საცხოვრებელ სახლს ემიჯნება შემდეგი შენობები:

შენობა (ს.კ 01.13.05.004.057) რომელიც დაშორებულია საპროექტო შენობიდან 12 მეტრ მანძილზე. (იხ.დანართი 1).

მშენებარე შენობა (ს.კ 01.13.05.004.142) რომელიც დაშორებულია საპროექტო შენობიდან 10 მეტრზე მეტ მანძილზე. (იხ.დანართი 1).

შენობა (ს.კ 01.13.05.004.043) 01(1) რომელიც დაშორებულია საპროექტო შენობიდან 11 მეტრ მანძილზე . (იხ.დანართი 1).

შენობა (ს.კ 01.13.05.004.035) რომელიც დაშორებულია საპროექტო შენობიდან 23 მეტრ მანძილზე. (იხ.დანართი 1).

გარდა ამისა, საპროექტო შენობის საძირკვლები ვინაიდან წარმოადგენს ხიმინჯოვან საძირკვლეს და იგი ეყრდნობა ძირითად ქანს, საპროექტო შენობიდან გადმოცემული დატვირთვა არ გადაეცემა მომიჯნავე არსებულ შენობებს.

საპროექტო შენობას ასევე ესაზღვრება სავტომობილო გზა. ზოგიერთ ადგილში სავტომობილო გზა საპროექტო შენობასთან არის ახლო მანძილზე, ამიტომ საჭიროა მოხდეს გამაგრებითი ღონიზძიებების მოწყობა ქვაბულის ამოღების დროს, რათა თავიდან იქნას აცილებული არსებული გზის დაზიანება ქვაბულის ამოღების პროცესში. ამისათვის ქვაბულის ამოღების წინ საჭიროა მოწყოს მისი გამაგრება

ლითონის წამწეების საშუალებით. (იხ.დანართი №1). იმ ადგილებში სადაც არ ხდება ქვაბულის გამაგრება გრუნტის მოჭრა განხორციელდეს 40 გრადუსიანი დახრის კუთხით.

დ ა ს კ ვ ნ ა

ქ. თბილისი, სანაპირო, კოსმონავტების №47, ს/კ 01.13.05.004.059 მრავალბინიანი საცხოვრებელი სახლის მშენებლობა არ იქონიებს უარყოფით გავლენას მომიჯნავე შენობის ((ს.კ 01.13.05.004.057), (ს.კ 01.13.05.004.142), (ს.კ 01.13.05.004.043) 01(1), (ს.კ 01.13.05.004.035)) ტექნიკურ მდგომარეობაზე და სავტომობილო გზის მდგრადობაზე დანართი №1-ის მიხედვით შესრულების შემთხვევაში.

ექსპერტები,
ინჟინერ-კონსტრუქტორი /თ.გეგეჭკორი/

☎: 555-41-95-08

✉: gegechkori1951@gmail.com

16.01.2026 წ

დანართი 1

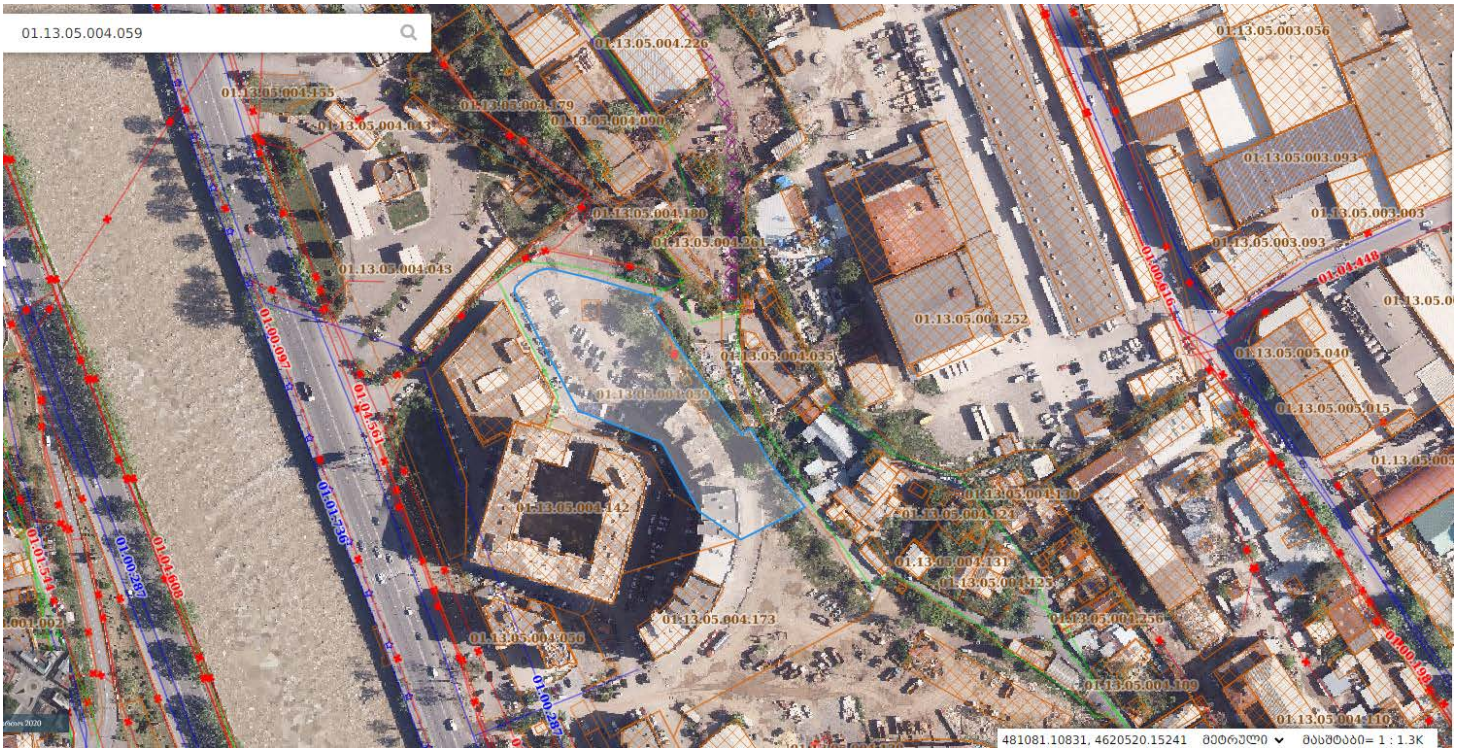
01.13.05.004.059
01.13.05.004.226
01.13.05.003.056
01.13.05.004.155
01.13.05.004.179
01.13.05.004.044
01.13.05.004.000
01.13.05.003.093
01.13.05.004.180
01.13.05.003.003
01.13.05.004.261
01.13.05.003.093
01.13.05.004.043
01.13.05.004.252
01.13.05.004.033
01.13.05.005.040
01.13.05.004.039
01.13.05.005.015
01.13.05.004.142
01.13.05.004.124
01.13.05.004.131
01.13.05.004.123
01.13.05.004.173
01.13.05.004.256
01.13.05.004.056
01.13.05.004.109
01.13.05.004.110
481081.10831, 4620520.15241
მეტრული
მასშტაბი= 1 : 1.3K

ქვაბულის გამაგრების გეგმა



			ქ.თბილისის,სანაპირო კოსმონავტების №47, ს/კ 01.13.05.004.059. მრავალბინიანი საცხოვრებელი სახლი	
არქიტექტორი	გ.გურგენიძე			მუშა პრ.
არქიტექტორი	თ.ხუციშვილი			
მთ.კონსტ.	ლ.ზამბახიძე		ქვაბულის გამაგრების გეგმა	
შესრულა	გ.შალიტაური			ფურც. № 1
შესრულა	მ.სააკიანი		მასშტაბი 1:	ფურცლები

ქვაბულის მოწყობის ვიზუალიზაცია

ჭრილი 1–1

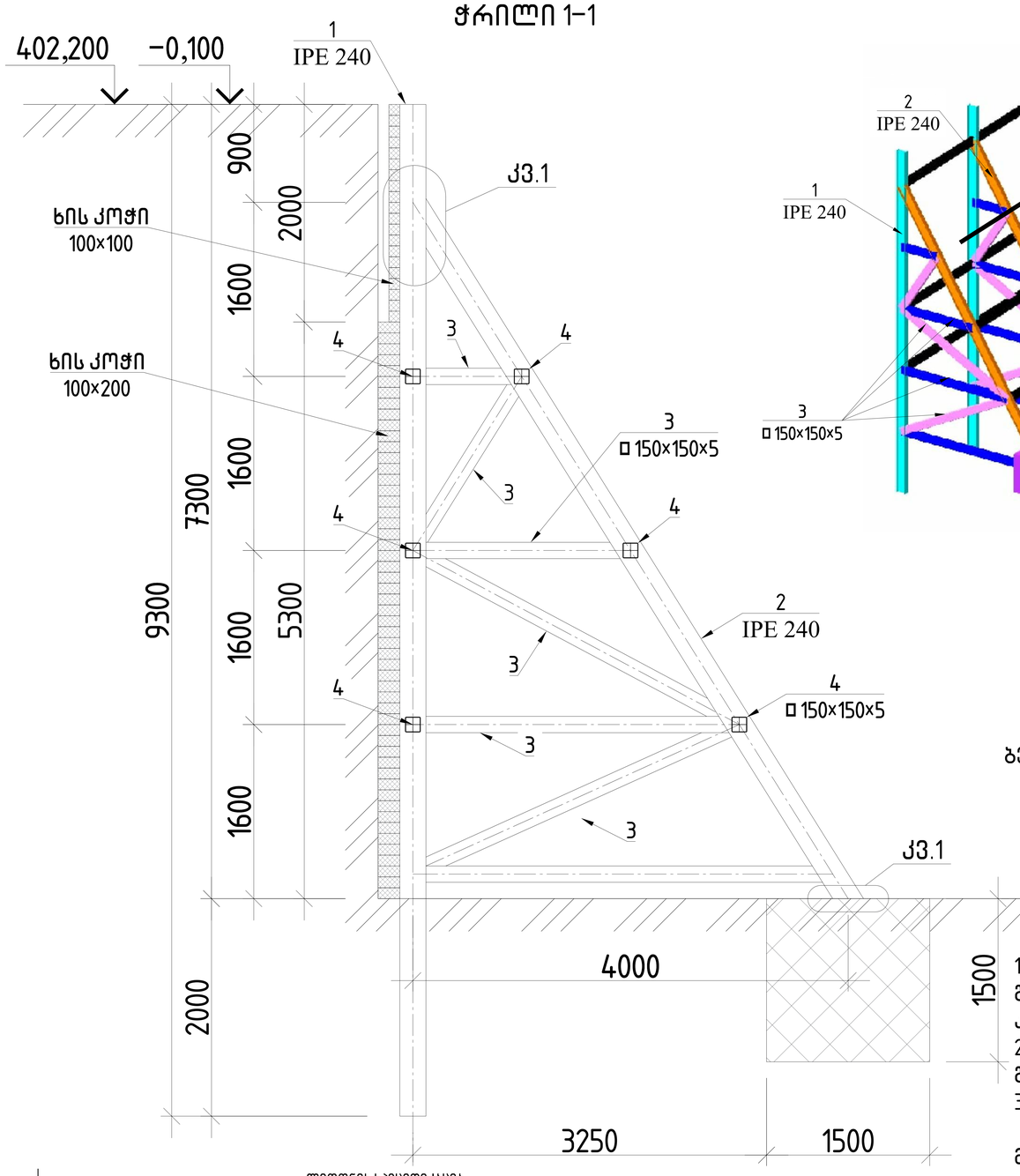

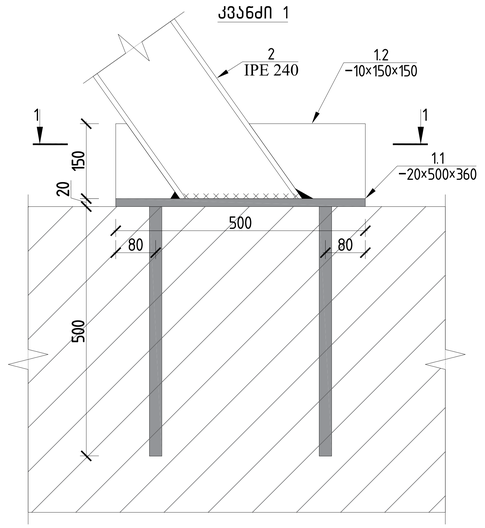

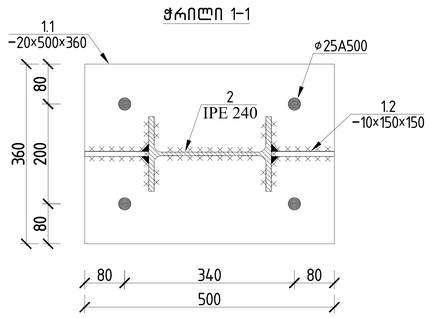

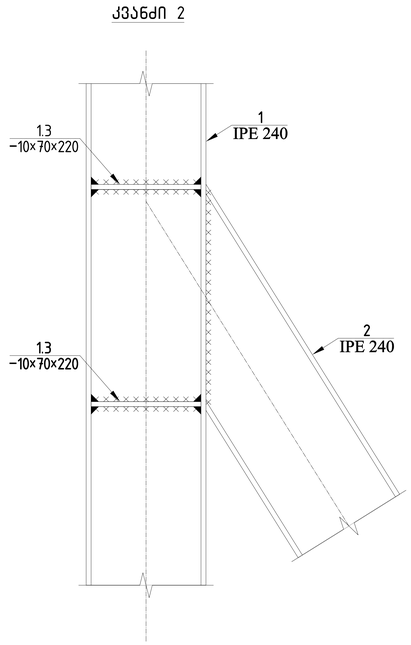

ბეტონი B20 V= 240 მ³

1. ქვაბულის გამაგრების მოწყობის წინ მოცემული გამაგრების დეტალები განხილული იქნას პროექტის კონსტრუქტორთან.
2. ქვაბულის გამაგრება მოეწყოს ჭადრაკულად ერთი მალის გამოტოვებით, გამოტოვებული მალის შემდგომი შევსებით.
3. ქვაბულის ფერდის გამაგრება ხორციელდება შემდეგი თანმიმდევრობით:
   3.1 ქვაბულის ამოღების წინ პოზიცია 1–ის ადგილებში მოხდეს ჭაბურღილების ამოღება მათში ორტესებრი IPE 240 ის ჩამონტაჟებით ისე.
   3.2 მოეწყოს რკინაბეტონის წერტილოვანი საძირკვლები და დამონტაჟდეს პოზოცოა 2
   3.3 მოეწყოს ლითონის წამწის დგარები და ირიბნები
   3.4 ანალოგიურად მოეწყოს მეზობელი ლითონის წამწე.
   3.5 წამწეებს უკან გრუნტის თანდათანობითი ამოღებით მოეწყოს ხის ფიცრები.
   3.6 ნახაზზე ნაჩვენები სქემის მიხედვით მოხდეს ლითონის წამწეების ერთმანეთან დაკავშირება გრძივი ღერობის (პოზიცია 4–ის) საშუალებით.

ლითონის სპეციფიკაცია

	პოზ.№	ელემენტი	სიგრძე ℓ (მ)	რაოდ. (n ცალი)	ℓxn	1 გრძ/მ წონა (კგ)	კონსტ. რაოდ. N	ℓxnxN (მ)	∑ g (კგ)	ფოლადის მარკა
	1	IPE 240	9300	1	9.3	30.70	67	623.1	19129.17	S275
	2	IPE 240	7600	1	7.6	30.70	67	509.2	15632.44	
	3	□ 150×150×5	16000	1	16	22.26	67	1072	23862.72	
	4	□ 150×150×5	720000	1	720	22.26	1	720	16027.20	
	1.1	-	20	360	500	28.26	67	-	1893.42	C245
	1.2	-	10	150	150	1.77	134	-	236.68	C245
	1.3	-	10	70	220	1.21	2412	-	2915.87	C245
			ჯამი						∑ g (კგ)	79697.49
			შედუღების ნაკერი 3 %							3984.875
			სულ						∑ G (კგ)	83682.37
			სულ კონს. რაოდენობა			N=	1		83682	კგ

ხის კოჭები
200×100, ℓ=6360 მ, V=130 მ³
100×100, ℓ=2400 მ, V=24მ³
სულ V=155 მ³

		ქ.თბილისი,სანაპირო კოსმონავტების № 47. ს/კ 01.13.05.004.059. მრავალბინიანი საცხოვრებელი სახლი	
არქიტექტორი	გ.გურგენიძე		მუშა პრ.
არქიტექტორი	თ.ხუციშვილი		
მთ.კონსტ.	ლ.ზამბახიძე	ქვაბულის მოწყობის ვიზუალიზაცია	
შესრულა	გ.შალიტაური		ფურც. № 2
შესრულა	მ.სააკიან	მასშტაბი 1:	ფურცლები

CV

თამაზ გეგეჭკორი

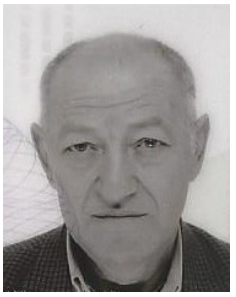

ეროვნება: ქართველი
სქესი: მამრობითი
დაბადების თარიღი: 10.05.1951 წ.
ოჯახური მდგომარეობა: დაოჯახებული
კონტაქტი: მობ: 555 419 508
E-mail: gegechkori1951@gmail.com

1951 დავიბადე მარტვილის რაიონში.
1968 დავამთავრე თბილისის კომაროვის სახელობის მათემატიკური სკოლა.
1973 დავამთავრე საქართველოს პოლიტექნიკური ინსტიტუტის სამშენებლო ფაკულტეტი წარჩინებით და მივიღე ინჟინერ-მშენებლის სპეციალობა.
1973-74 განაწილებით ვმუშაობდი ინჟინერ-კონსტრუქტორად თბილზნიეპის მე-2 არქიტექტურულ სახელოსნოში. ამავე წლებში ვსწავლობდი სეისმომედეგობის ინსტიტუტის ასპირანტურაში დაუსწრებლად.
1977-83 ვმუშაობდი ტიპიური პროექტების ცენტრალური ინსტიტუტის ექსპერტიზის განყოფილებაში ჯგუფის ხელმძღვანელად, მშენებარე ობიექტების ტექნიკურ ზედამხედველად.
1983-98 ვიყავი საქსახპროექტის მე-2 სამშენებლო განყოფილების უფროსის მოადგილე, შემდეგ უფროსი. ამ პერიოდში დაპროექტებული მაქვს რესპუბლიკით მასშტაბით მრავალი სამრეწველო ობიექტი და განხორციელებული მათი მშენებლობის ტექნიკური ზედამხედველობა.
1991-93 ვმონაწილეობდი მიწისძვრით დაზიანებული სახლების აღწერასა და აღდგენაში.
1994-98 შევასრულეთ ქ. ფოთის პორტის რეკონსრუქციის პროექტი.
2009-11 ვმუშაობდი ინჟინერ-კონსტრუქტორად შ.პ.ს. “ედრი+”-ში.
2011-16 ვმუშაობდი ინჟინერ-კონსტრუქტორად შ.პ.ს. “ჯორჯიან ჰიდრო ფაუერი”-ში.
2016-დღემდე ვმუშაობ შ.პ.ს. “ბალავერ”-ში.
ოჯახური მდგომარეობა : მყავს მეუღლე მანანა გეგეჭკორი, და ვაჟი გიორგი გეგეჭკორი,
ენები: ქართული – მშობლიური; რუსული – სრულყოფილად.

მისამართი : თბილისი, ნუცუბიძის პლატო 2 მ.კ. 1 კვ. 1 კორპ. ბ.50

СВИДЕТЕЛЬСТВО О ПЕРЕМЕНЕ ФАМИЛИИ, ИМЕНИ, ОТЧЕСТВА
გვარის, სახელის, მამის სახელის გამოცვლის მოწმობა

Гражданин (ка) [illegible]
მოქალაქე [illegible]

имя, отчество [illegible]

родившийся (аяся) 10 [illegible] 1957
დაბადებული

место рождения [illegible]
დაბადების ადგილი

переменил (а) фамилию, имя, отчество на [illegible]
[illegible]

о чем в книге регистрации актов о перемене фамилии, имени, отчества

1982 года [illegible] месяца 10 числа

произведена запись за № 57

Место регистрации [illegible]

наименование и местонахождение органа ЗАГС

[illegible]

Дата выдачи 10. 07. 1982

Заведующий отделом (бюро) записи актов гражданского состояния

I-ТИ № 263478

დიპლომი

ფარნიანებით

ყ № 001038



ДИПЛОМ

С ОТЛИЧИЕМ

У № 001038

Настоящий диплом выдан Гегечкори
Гургену Шалвовичу
в том, что он в 1963 году поступил
в Грузинский политехнический
институт им. В.И. Ленина
и в 1968 году окончил полный курс
машиностроительного
по специальности
Промышленное и гражданское
строительство.
Решением Государственной экзаменационной
комиссии от „25" июня 1968 г.
присвоена квалификация
строитель



Тбилисская типография Госкомиздата ГССР, 1963.

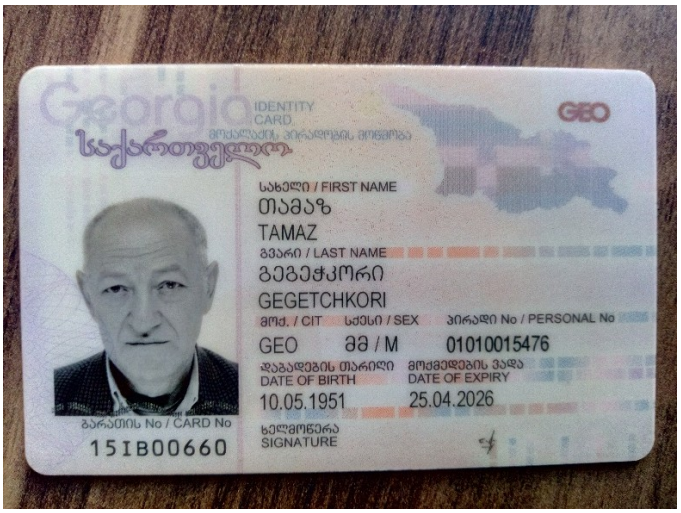
Georgia
IDENTITY CARD
საქართველო
GEO
სახელი / FIRST NAME
თამაზ
TAMAZ
გვარი / LAST NAME
გეგეჭკორი
GEGETCHKORI
მოქ. / CIT
სქესი / SEX
პირადი No / PERSONAL No
GEO
მმ / M
01010015476
დაბადების თარიღი
DATE OF BIRTH
10.05.1951
მოქმედების ვადა
DATE OF EXPIRY
25.04.2026
ბარათის No / CARD No
15IB00660
ხელმოწერა
SIGNATURE


დაბადების ადგილი / PLACE OF BIRTH
მარტვილი
MARTVILI
გაცემის თარიღი / DATE OF ISSUE
25.04.2016
გამცემი ორგანო / ISSUING AUTHORITY
იუსტიციის სამინისტრო
MINISTRY OF JUSTICE
IDGE015IB00660701010015476<<<<
5105106M2604251GE0<<<<<<<<<<<1
GEGETCHKORI<<TAMAZ<<<<<<<<<<<<