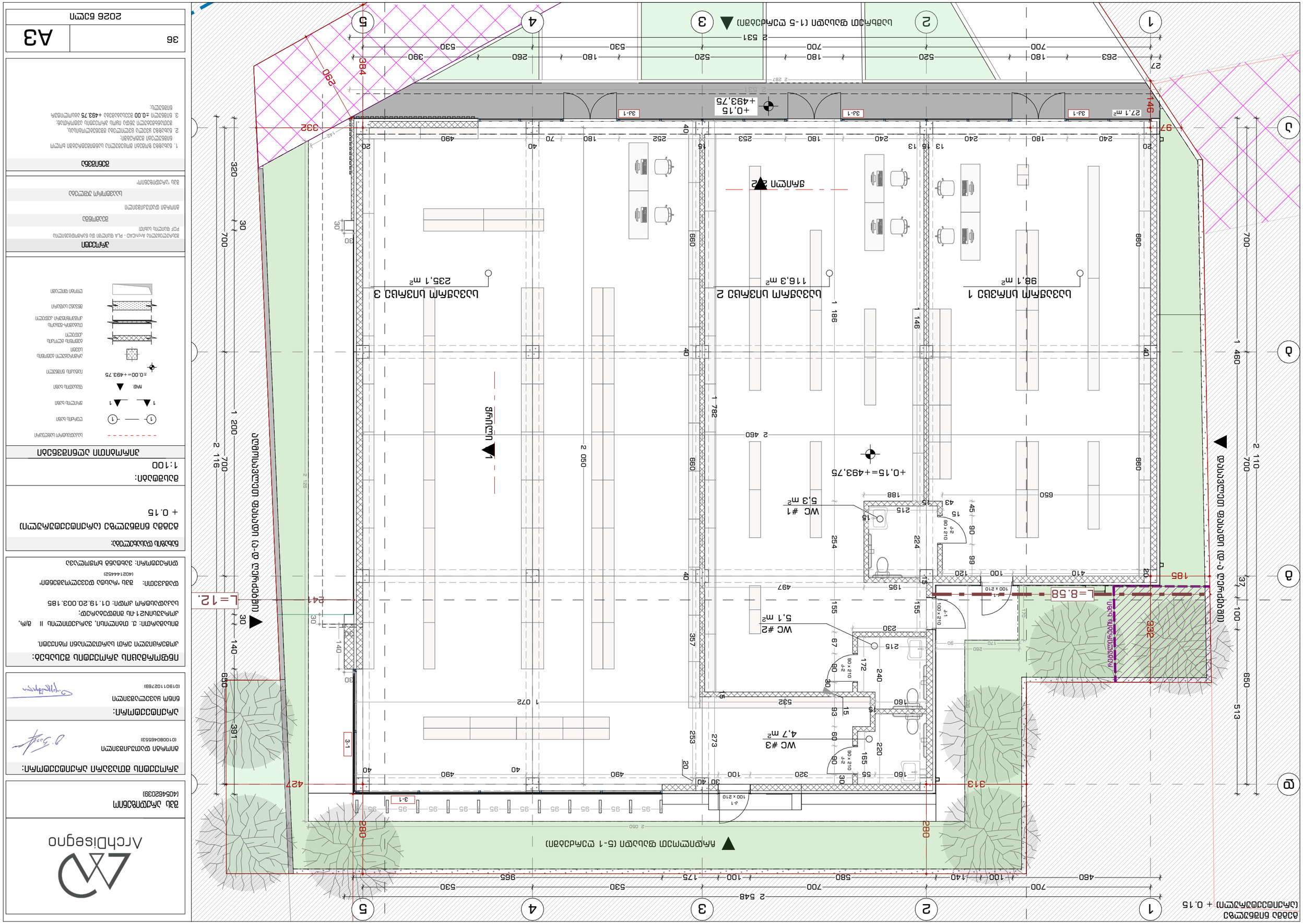
ბაზის ნიშნული (სანაპირო) + 0.15
1
2
3
4
5
2 548
460
700
100
140
100
175
580
700
530
530
965
ნაპირსაფარი ფილები (5-1 ტიპის)
ნაპირსაფარი ფილები (1-5 ტიპის)
ასაწევი ხიდი
ხიდის ბოძი
ხიდის ბოძი
ხიდის ბოძ

სახურავის გეგმა +5,35=+498,95

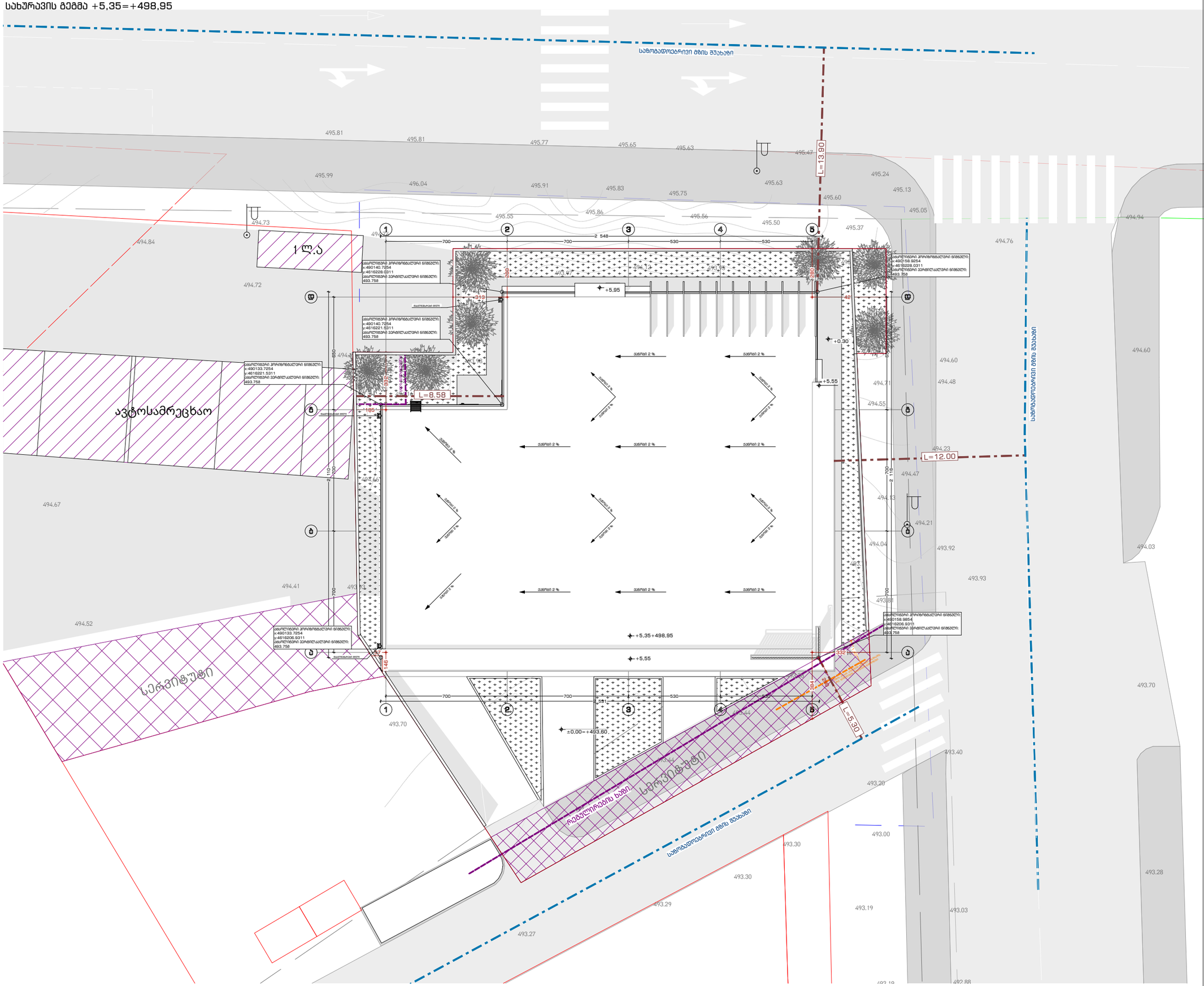
საზოგადოებრივი გზის შუახაზი
1 ლ.ა
ავტოსამრეცხაო
სავაჭროები
რეკლამირების ბაზრი
საზოგადოებრივი გზის მაგისტრალი
L=13.90
L=8.58
L=12.00
L=5.30
+5,95
+0.30
+5,55
+5,35=498,95
±0,00=+493,60
ასოლუტური პრიზმოიდალური ნიშნული: x:490140.7254 y:461228.0311 ასოლუტური პერპენდიკულარული ნიშნული: 493.758
ასოლუტური პრიზმოიდალური ნიშნული: x:490158.9254 y:461228.0311 ასოლუტური პერპენდიკულარული ნიშნული: 493.358
ასოლუტური პრიზმოიდალური ნიშნული: x:490133.7254 y:461221.5311 ასოლუტური პერპენდიკულარული ნიშნული: 493.758
ასოლუტური პრიზმოიდალური ნიშნული: x:490133.7254 y:461206.9311 ასოლუტური პერპენდიკულარული ნიშნული: 493.758
ასოლუტური პრიზმოიდალური ნიშნული: x:490140.7254 y:461221.5311 ასოლუტური პერპენდიკულარული ნიშნული: 493.758
ასოლუტური პრიზმოიდალური ნიშნული: x:490158.9254 y:461206.9311 ასოლუტური პერპენდიკულარული ნიშნული: 493.758
ასოლუტური პრიზმოიდალური ნიშნული: x:490133.7

საანგარიშო ფართობები (კროკები)

შენობის განაშენიანების ფართობი +0,15 ნიშნულზე

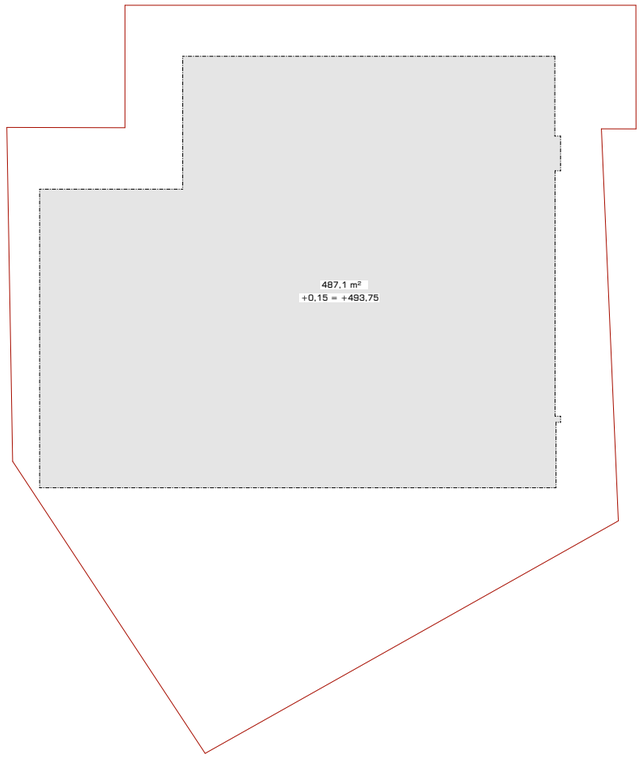

487,18²

კ-1 კოეფიციენტის საანგარიშო ფართობი

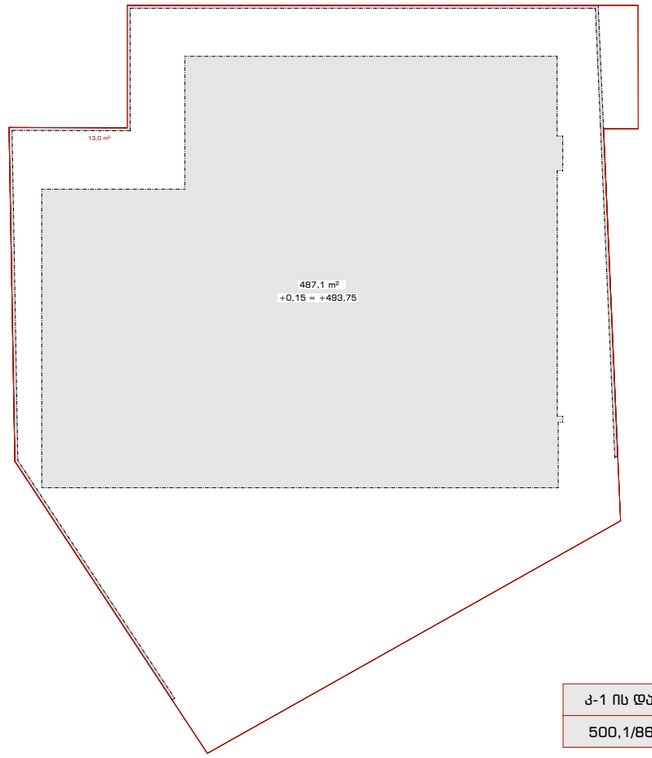

კ-1 ის დაკავებულობის ფართი	
500,1/868=0,57	კ-1=0,6

კ-2 კოეფიციენტის საანგარიშო ფართობი

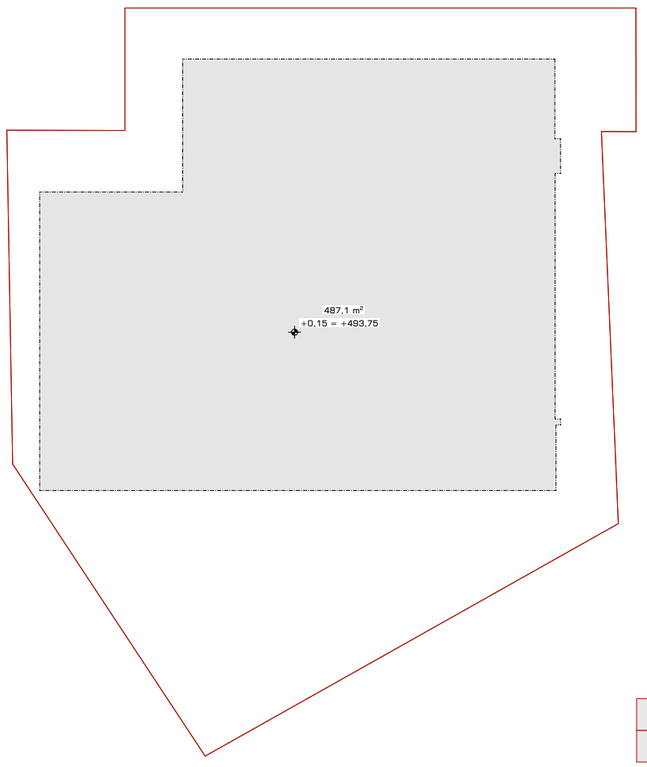

კ-2 ის დაკავებულობის ფართი	
487,1/868=0,56	კ-2=0.6

კ-3 კოეფიციენტის საანგარიშო ფართობი

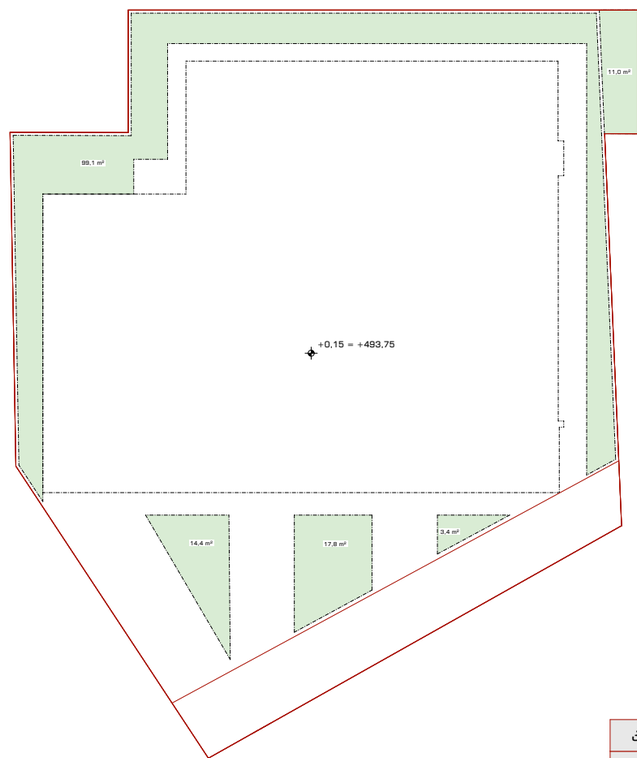

კ-3 ის დაკავებულობის ფართი	
145,8/868=0,16	კ-3=0,2

ArchDisegno

შპს არქდიზენიო
(405462039)

პროექტის მთავარი არქიტექტორი:

გიორგი დათუკიშვილი
(01008046553)

არქიტექტორი:

ნინო ყაველაშვილი
(01901102769)

ინფორმაცია პროექტის შესახებ:

კომერციული ერთ სართულიანი ობიექტი.

მისამართი: ქ. თბილისი, ვარკეთილის II მ/რ, კორპუსი N21-ის მიმდებარედ;
საკადასტრო კოდი: 01.19.20.003.185

დამკვეთი: შპს "რასტა დეველოპმენტი"
(402144452)

დირექტორი: ვახტანგ ხოფოლავა

ნახაზის დასახელება:

საანგარიშო ფართობები (კროკები)

მასშტაბი:
1:300

პირობითი აღნიშვნები

- საკადასტრო საზღვარი
- ღერძის ხაზი
- ჭრილის ხაზი
- ფასადის ხაზი
- ±0.00=+493.75 ნიშნულის წირული
- არსებული ბეტონის სვეტი
- ბეტონის ბლოკის კედელი
- თაბაშირ-მუხაროს კონსტრუქციული კედელი
- მწვანე საფარი
- ღობის ფილაები

პროექტი

მუშაობილია ArchiCAD - PLA ფაილები და ნარმოდგენილია PDF ფაილის სახით

შემსრულებელი

გიორგი დათუკიშვილი

საავტორო უფლება

შპს "არქდიზენიო"

შენიშვნა

1. ნახაზზე ზომები მოცემულია სანიმუშოდ ხოლო ნიშნულები მეტრებში;
2. ნახაზზე ყველა ცვლილება მშენებლობისას, შეთანხმებული უნდა იყოს პროექტის ავტორთან;
3. ნიშნული ±0.00 შეესაბამება +493.75 აბსოლიტურ ნიშნულს;

38 | A3

2026 წელი

პირობითი აღნიშვნები

მიწის ნაკვეთის საკადასტრო საზღვარი

იატაკის მოპირკეთების ნიშნული

სართული ი.მ.ნ. +0.15
ს.ზ.ნ. +0.00

სტრუქტურული ზედაპირის ნიშნული

კარის თავისუფალი სიგანე

880 / 2150 — 01 / 20

კარის ნომერი

ხანძარმედეგობა (წთ)

კარის თავისუფალი სიმაღლე

კომერციული სივრცე #1	
სვ	50,0 მ²
დ.დ.ფ.	2,8
დ.დ.	18

დაკავებულობის აღწერა

დაკავებულობა

დაკავებულობის დატვირთვის ფაქტორი

დაკავებულობის დატვირთვა

შენობიდან გასასვლელი

სვ დაკავებულობა

კედლის ხანძარმედეგობა (ერთსაათიანი)

კედლის ხანძარმედეგობა (ორსაათიანი)

ა

ღერძის ხაზი

ჭრილის ხაზი

ჩ

ჩრდილოეთის აღმნიშვნელი ნიშანი

ხელის ცეცხლმაქრი

EXIT

შენობიდან გასასვლელი

შენობიდან გასასვლელის მიმართულების მიმანიშნებელი

სახანძრო განგაშის ხელით სამართავი ღილაკი

სახანძრო განგაშის მოწყობილობა

კვამლის ავტომატური აღმომჩენი სისტემა

საევარიო განათება

სახანძრო სიგნალიზაცია

ArchDisegno

შპს არქდიზენიო
(405462039)

პროექტის მთავარი არქიტექტორი:
გიორგი დათუკიშვილი
(01008046553)

არქიტექტორი:
ნინო ყაველაშვილი
(01901102769)

ინფორმაცია პროექტის შესახებ:
კომერციული ერთ სართულიანი ობიექტი.

მისამართი: ქ. თბილისი, ვარკეთილის II მ/რ, კორპუსი N21-ის მიმდებარედ;
საკადასტრო კოდი: 01.19.20.003.185

დამკვეთი: შპს "რასტა დეველოპმენტი"
(402144452)
დირექტორი: ვახტანგ ხოფოლავა

ნახაზის დასახელება:
პირობითი აღნიშვნები (შენობა-ნაგებობის უსაფრთხოების წესებთან შესაბამისობა)

მასშტაბი:

პირობითი აღნიშვნები

საკადასტრო საზღვარი
ღერძის ხაზი
ჭრილის ხაზი
ფასადის ხაზი
±0.00=+493.75
იატაკის ნიშნული
არმირებული ბეტონის სველი
ბეტონის ბლოკის კედელი
თაბაშირ-ბეჭვის კომბინირებული კედელი
მწვანე საფარი
ღობის ფილაში

პროექტი
შესრულებულია ArchiCAD - PLA ფაილში და ნარმოდგენილია PDF ფაილის სახით

შემსრულა
გიორგი დათუკიშვილი

საავტორო უფლება
შპს "არქდიზენიო"

შენიშვნა

1. ნახაზზე ზომები მოცემულია სანიმუშო ტრეხებში ხოლო ნიშნულები მეტრებში;
2. ნახაზზე ყველა ცვლილება შეთანხმებულ უნდა იყოს პროექტის ავტორთან;
3. ნიშნული ±0.00 შეესაბამება +493.75 აბსოლიტურ ნიშნულს;

გენერალური გეგმა (შენობა-ნაგებობის უსაფრთხოების წესებთან შესაბამისობა)

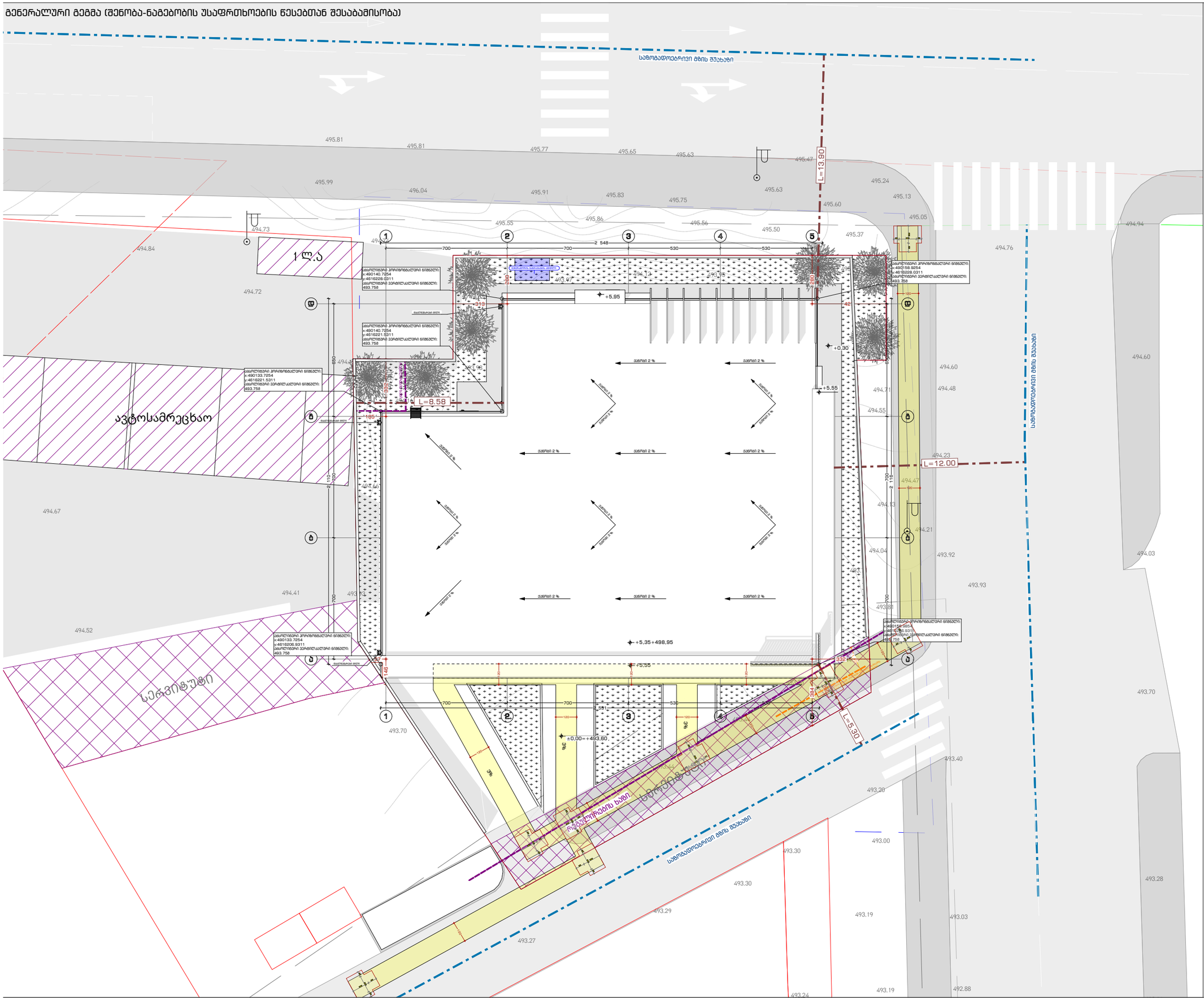
საზოგადოებრივი გზის შუახაზი
1 ლ.ა
ავტოსამრეცხაო
სერვისცენტრი
L=13.90
L=8.58
L=12.00
L=5.90
+5.95
+5.55
+5,35=498.95
±0.00=+493.60
+0.30
+5.55
საზოგადოებრივი გზის შუახაზი
რეკლამირების ხაზი
საზოგადოებრივი გზის შუახაზი
ასფალტბეტონის საფარი
ბეტონის ბალიშის ქვედენი
ტროტუარის ბორდიური ნაწნავ

გეგმა +0,00 ნიშნულზე (შენობა-ნაგებობის უსაფრთხოების წესებთან შესაბამისობა)

დაკავებულობა	აღნერილობა	ფართობი (მ²)	დაკავებულობის დატვირთვის ფაქტორი	დაკავებულობის დატვირთვა	საერთო დაკავებულობის დატვირთვა
ს3	კომერციული სივრცეე #1, #2 და #3	464,6	2,8	166	166

დაკავებულობა	სამხედრო სისტემის გარეშე (მ)	სამხედრო სისტემით (მ)
ს3	60	75

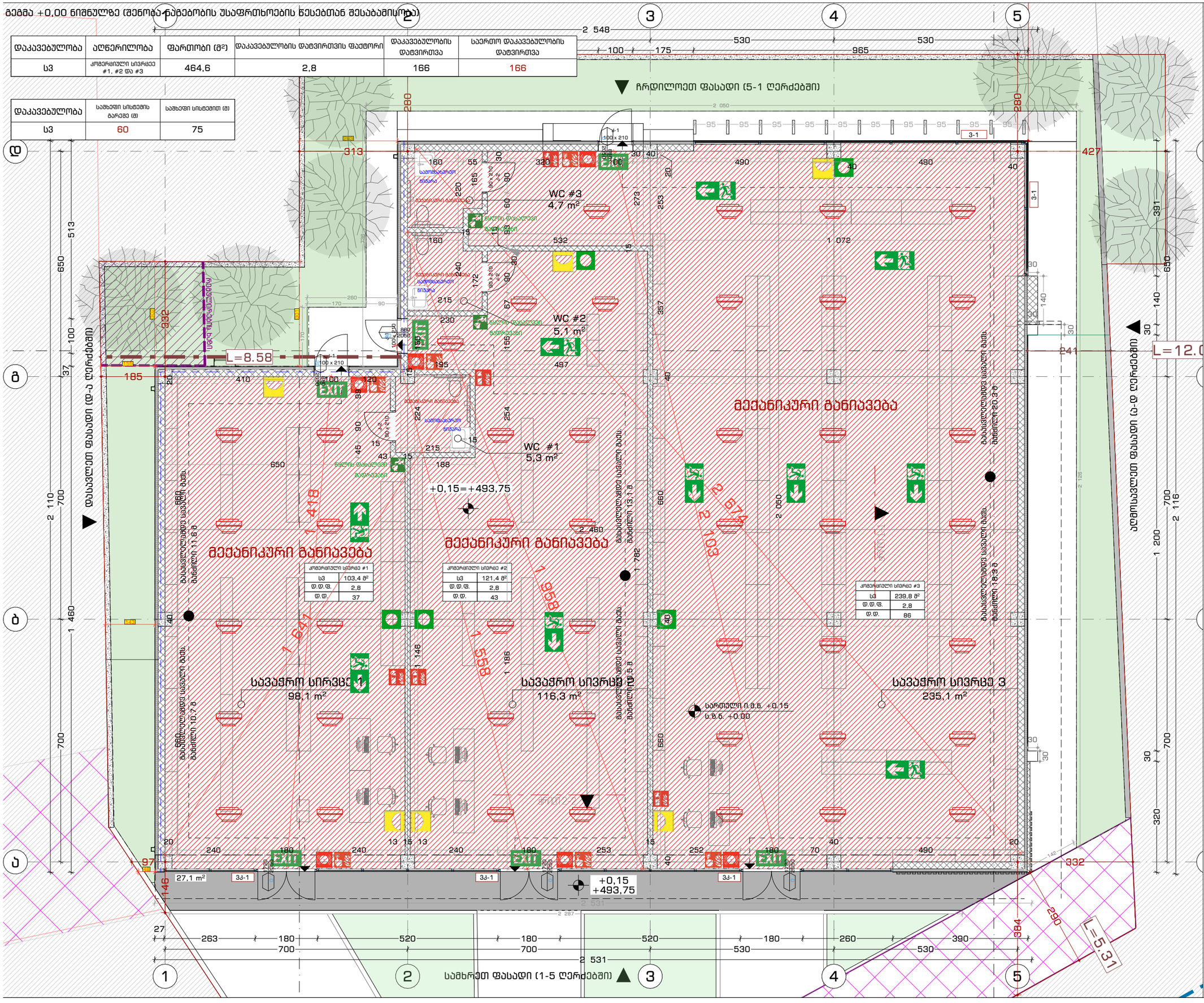

ArchDisegno

შპს არქდიზენიო
(405462039)

პროექტის მთავარი არქიტექტორი:
გიორგი დათუკიშვილი
(01008046553)

არქიტექტორი:
ნინო ყაველაშვილი
(01901102769)

ინფორმაციის პროექტის შესახებ:
კომერციული ერთ სართულიანი ობიექტი.

მისამართი: ქ. თბილისი, ვარკეთილის II მ/რ, კორპუსი N21-ის მიმდებარედ;
საკადასტრო კოდი: 01.19.20.003.185

დამკვეთი: შპს "რასტა დეველოპმენტი"
(402144452)
დირექტორი: ვახტანგ ხოფოლავა

ნახაზის დასახელება:
გეგმა +0,00 ნიშნულზე (შენობა-ნაგებობის უსაფრთხოების წესებთან შესაბამისობა)

მასშტაბი:
1:100

პირობითი აღნიშვნები
- საკადასტრო საზღვარი
- ღერძის ხაზი
- ჭრილის ხაზი
- ფასადის ხაზი
- ±0.00=+493.75 ნიშნული
- არმირებული ბეტონის სველი
- ბეტონის ბლოკის კედელი
- თაბაშირ-მუყაოს კონსტრუქციური კედელი
- მსუბუქ საფარი
- ლითონ ფილანი

პროექტი
შესრულებულია ArchiCAD - PLA ფაილში და წარმოდგენილია PDF ფაილის სახით

შეკვეთა
გიორგი დათუკიშვილი

საავტორო უფლება
შპს "არქდიზენიო"

შენიშვნა
1. ნახაზზე ზომები მოცემულია სანიმუშეროებში ხოლო ნიშნულები მეტრებში;
2. ნახაზზე ყველა ცვლილება შეთანხმებისას, აუცილებლად უნდა ეყრდნობოდეს ავტორისას;
3. ნიშნული ±0.00 შეესაბამება +493.75 აბსოლიტურ ნიშნულს;

ჭრილი 1-1 (შენობა-ნაგებობის უსაფრთხოების წესებთან შესაბამისობა)

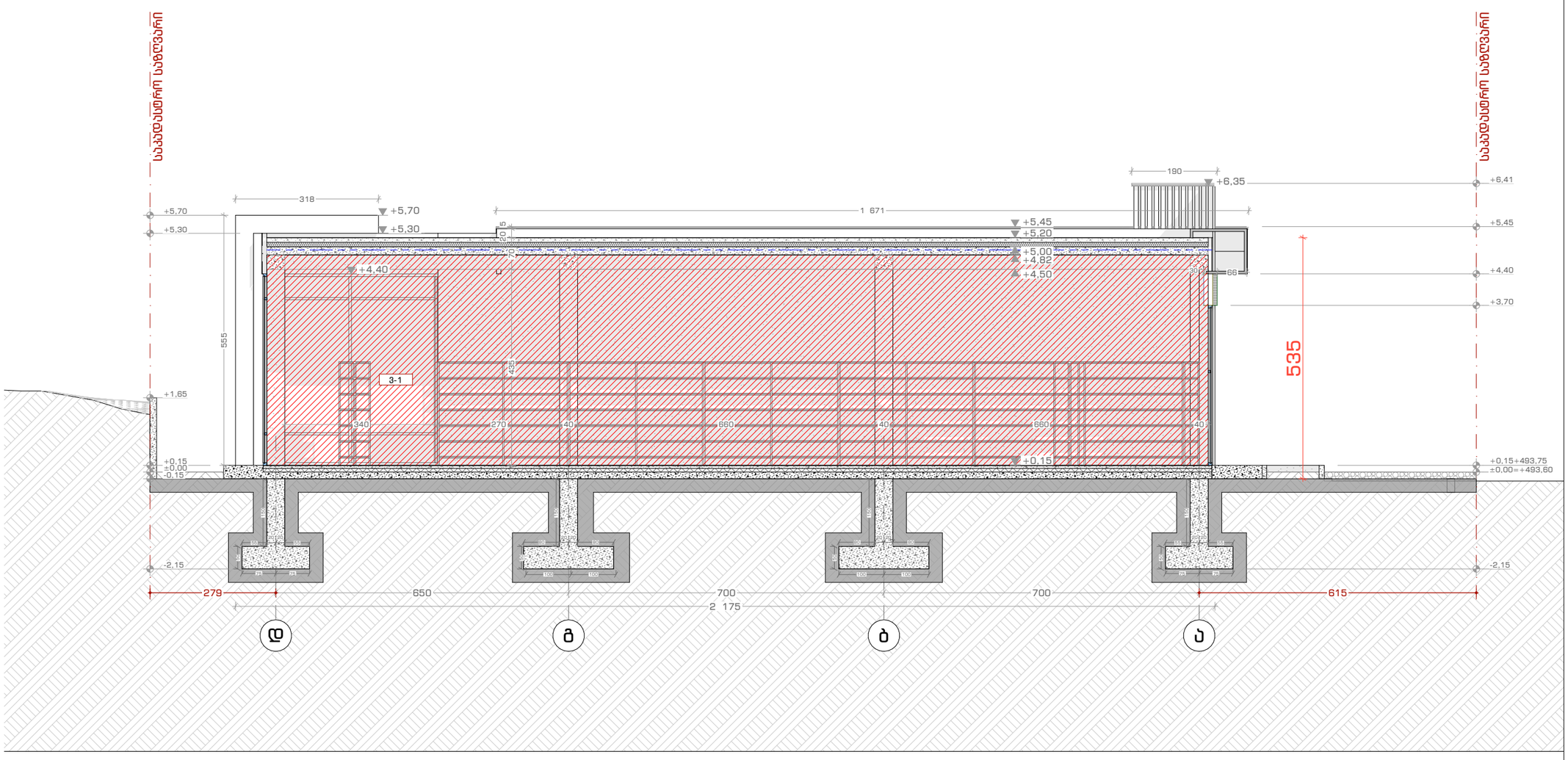

ArchDisegno

შპს არქდიზენიო
(405462039)

პროექტის მთავარი არქიტექტორი:
გიორგი დათუკიშვილი
(01008046553)

არქიტექტორი:
ნინო ყაველაშვილი
(01901102769)

ინფორმაცია პროექტის შესახებ:
კომერციული ერთ სართულიანი ობიექტი.

მისამართი: ქ. თბილისი, ვარკეთილის II მ/რ, კორპუსი N21-ის მიმდებარედ;
საკადასტრო კოდი: 01.19.20.003.185

დამკვეთი: შპს "რასტა დეველოპმენტი"
(402144452)
დირექტორი: ვახტანგ ხოფოლავა

ნახაზის დასახელება:
ჭრილი 1-1 (შენობა-ნაგებობის უსაფრთხოების წესებთან შესაბამისობა)

მასშტაბი:
1:100

პირობითი აღნიშვნები

- საკადასტრო საზღვარი
- ღერძის ხაზი
- ჭრილის ხაზი
- ფასადის ხაზი
- ±0.00=+493.75 — ნიშნულის ნიშანი
- არმირებული ბეტონის სვეტი
- ბეტონის ბლოკის კედელი
- თაბაშირ-მუხაოს კონგლომერატი კედელი
- მწვანე საფარი
- ღორღი ფრაქციები

პროექტი
მომზადებულია ArchiCAD - PLA ფაილში და წარმოდგენილია PDF ფაილის სახით

შემსრულებელი
გიორგი დათუკიშვილი

საავტორო უფლება
შპს "არქდიზენიო"

შენიშვნა

1. ნახაზზე ზომები მოცემულია სანიმუშეებრებში ხოლო ნიშნულები მეტრებში;
2. ნახაზზე ყველა ცვლილება მშენებლობისას, შეთანხმებული უნდა იყოს პროექტის ავტორთან;
3. ნიშნული ±0.00 შეესაბამება +493.75 აბსოლიტურ ნიშნულს;

ჭრილი 2-2 (შენობა-ნაგებობის უსაფრთხოების წესებთან შესაბამისობა)

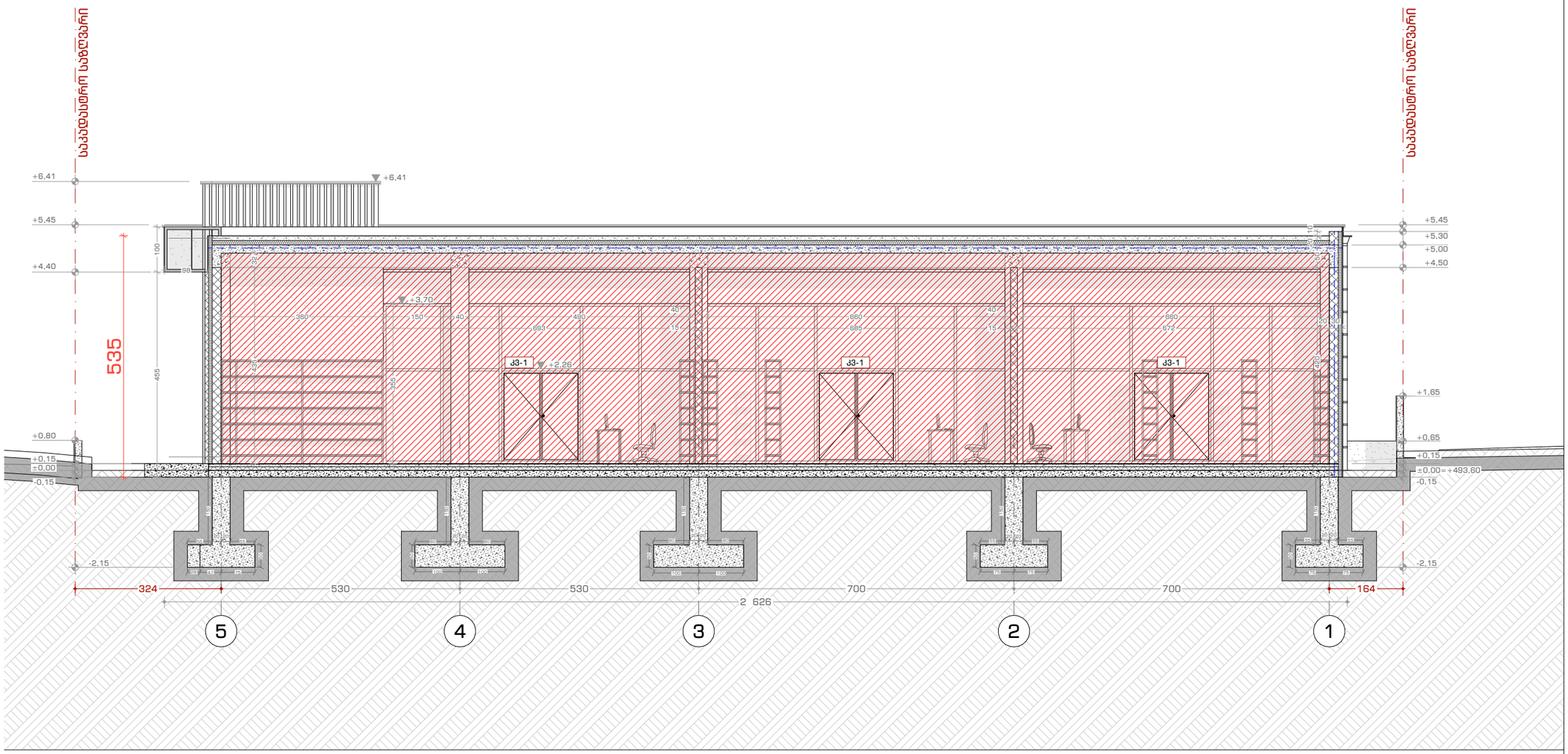

ArchDisegno

შპს არქდიზენიო
(405462039)

პროექტის მთავარი არქიტექტორი:

გიორგი დათუკიშვილი
(01008046553)

არქიტექტორი:

ნინო ყაველაშვილი
(01901102769)

ინფორმაცია პროექტის შესახებ:

კომერციული ერთ სართულიანი ობიექტი.

მისამართი: ქ. თბილისი, ვარკეთილის II მ/რ, კორპუსი N21-ის მიმდებარედ;
საკადასტრო კოდი: 01.19.20.003.185

დამკვეთი: შპს "რასტა დეველოპმენტი"
(402144452)

დირექტორი: ვახტანგ ხოფოლავა

ნახაზის დასახელება:

ჭრილი 2-2 (შენობა-ნაგებობის უსაფრთხოების წესებთან შესაბამისობა)

მასშტაბი:

1:100

პირობითი აღნიშვნები

- საპროექტო საზღვარი
- ღერძის ხაზი
- ჭრილის ხაზი
- ფასადის ხაზი
- ±0.00=+493.75 — იატაკის ნიშნული
- არმირებული ბეტონის სვეტი
- ბეტონის ბლოკის კედელი
- თაბაშირ-მუყაოს კონსტრუქციური კედელი
- მრვალ საფენი
- ლითონი ფილაში

პროექტი

მასრულებელია ArchiCAD - PLA ფაილი და ნარმოდგენილია PDF ფაილის სახით

შემმოწმა

გიორგი დათუკიშვილი

საავტორო უფლება

შპს "არქდიზენიო"

შენიშვნა

1. ნახაზზე ზომები მოცემულია სანიმუშეთრებები ხოლო ნიშნულები მეტრებში;
2. ნახაზზე ყველა ცვლილება მშენებლობისას, შეთანხმებული უნდა იყოს პროექტის ავტორთან;
3. ნიშნული ±0.00 შეესაბამება +493.75 აბსოლიტურ ნიშნულს;

50 | A3

2026 წელი

ճարտարապետական հատակագիծ +0.00 նիշի (նոմինալ նիշ +493.75 Բ.Մ.) համար

1 2 3 4 5

ՀԱՏԱԿԱԳԾԻ ԲԱՑԱՏՐՈՒԹՅՈՒՆ

Նախագծի անվանումը	Ավտոլվացման կայան
Հասցե	ք. Երևան, Արաբկիր վարչական շրջան, Գ. Նժդեհի պող. 1/1
Շինարարության փուլը	Նախագիծ
Գլխավոր ճարտարապետ	Ա. Ավետիսյան
Գլխավոր նախագծող	Ա. Ավետիսյան
Նախագծող	Ա. Ավետիսյան
Գծագրի անվանումը	ճարտարապետական հատակագիծ +0.00 նիշի (նոմինալ նիշ +493.75 Բ.Մ.) համար
Գծագրի համարը	1:100
Գծագրի չափսերը	A3
Էջի համարը	51
Տպագրման տարեթիվը	2026 թ.

ՀԱՏԱԿԱԳԾԻ ՆԿԱՐԱԳՐՈՒԹՅՈՒՆ

1. Հատակագիծը կազմված է ճարտարապետական բաժնի կողմից տրված տվյալների հիման վրա:
2. Բոլոր չափերը տրված են միլիմետրերով, եթե այլ բան նշված չէ:
3. Նիշերը տրված են +0.00 = +493.75 նշանակետի նկատմամբ:

ՀԱՏԱԿԱԳԾԻ ՊԱՏԿԵՐԱԳՐՈՒԹՅՈՒՆ

- Պատերի ուրվագիծ
- Առանցքային գծեր
- Դռների համարներ
- Պատուհանների համարներ
- Հատակի նիշերի նշումներ
- Սանդուղքների ուղղություն
- Հրդեհային տեղեկատվական վահանակ
- Հրդեհային կրաններ
- Հրդեհային ծածկույթներ
- Հրդեհային դռներ
- Հրդեհային պատուհաններ
- Հրդեհային պատեր
- Հրդեհային խցան
- Հրդեհային ծածկույթներ
- Հրդեհային դռներ
- Հրդեհային պատուհաններ
- Հրդեհային պատեր
- Հրդեհային խցան

ՀԵՂԻՆԱԿԱՀԱՅՏ ԳՐԱՍԵՆՅԱԿ

Ճարտարապետական հատակագիծ +0.00 նիշի (նոմինալ նիշ +493.75 Բ.Մ.) համար	
Գծագրի չափսերը	A3
Էջի համարը	51
Տպագրման տարեթիվը	2026 թ.

ՀԵՂԻՆԱԿԱՀԱՅՏ ԳՐԱՍԵՆՅԱԿ

Նախագծի անվանումը	Ավտոլվացման կայան
Հասցե	ք. Երևան, Արաբկիր վարչական շրջան, Գ. Նժդեհի պող. 1/1
Շինարարության փուլը	Նախագիծ
Գլխավոր ճարտարապետ	Ա. Ավետիսյան
Գլխավոր նախագծող	Ա. Ավետիսյան
Նախագծող	Ա. Ավետիսյան
Գծագրի անվանումը	ճարտարապետական հատակագիծ +0.00 նիշի (նոմինալ նիշ +493.75 Բ.Մ.) համար
Գծագրի համարը	1:100

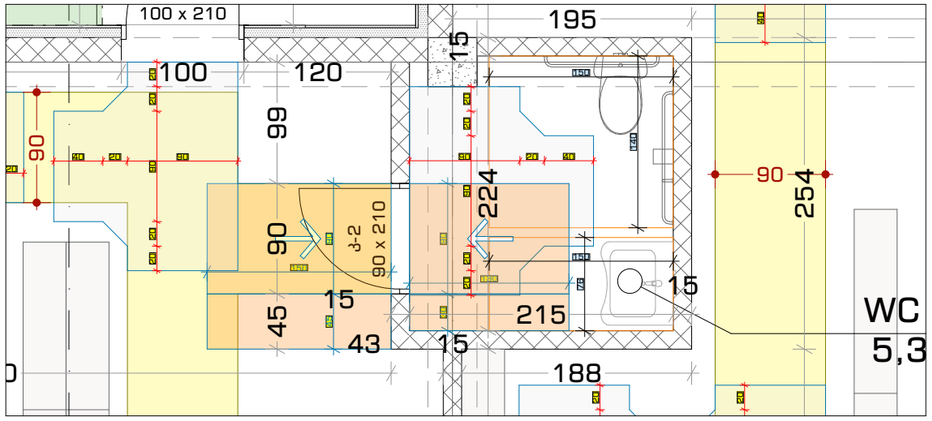

კომერციული #1-ის სველი წერტილი

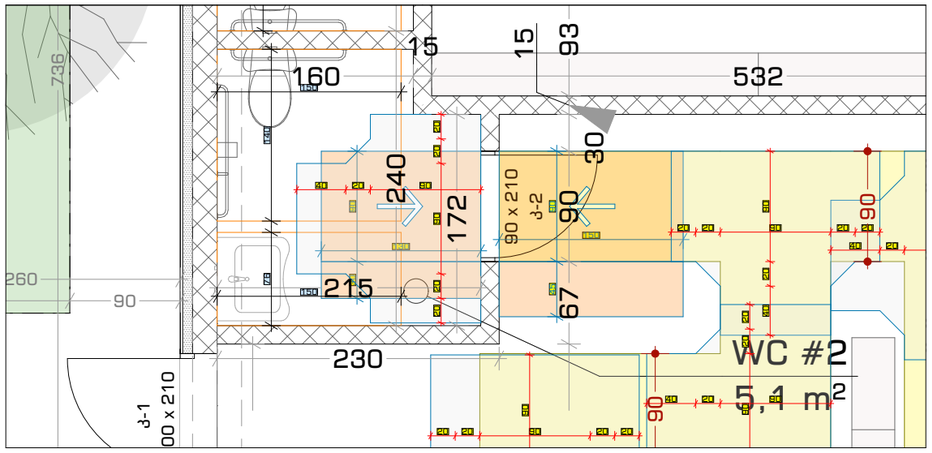

კომერციული #2-ის სველი წერტილი

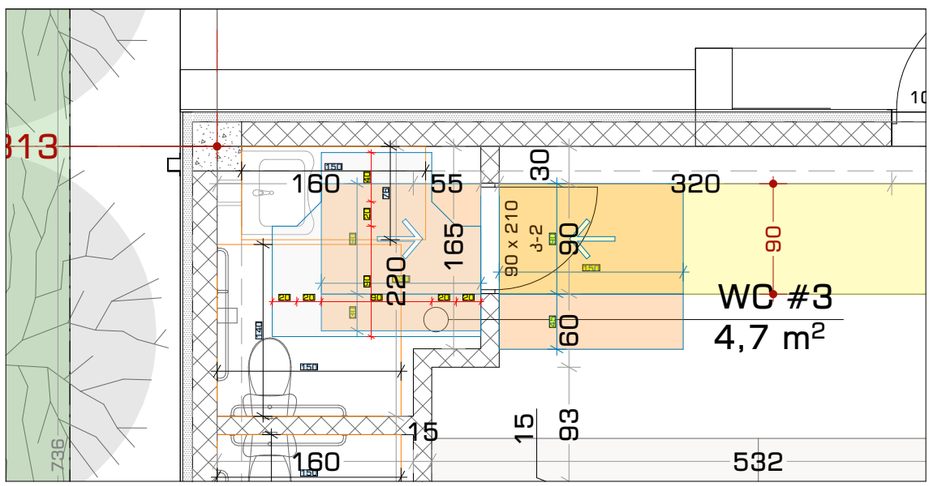

კომერციული #3-ის სველი წერტილი

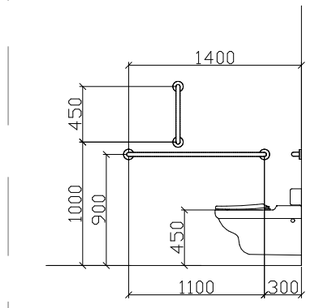

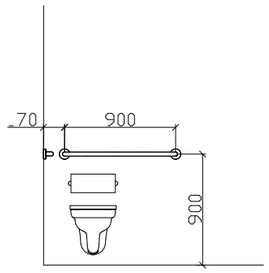

ფორმის მოსატრიალებელი სივრცე
304.3.2.1 (ა) ვარიანტი 1

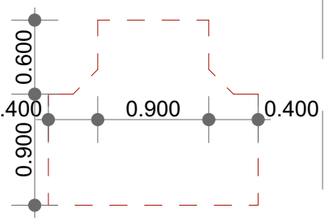

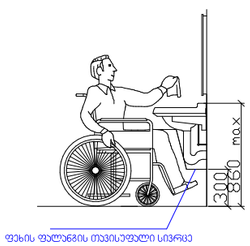

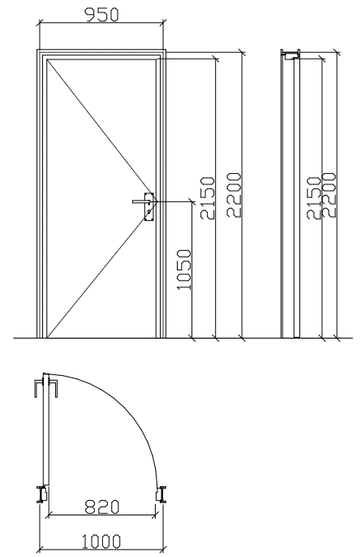

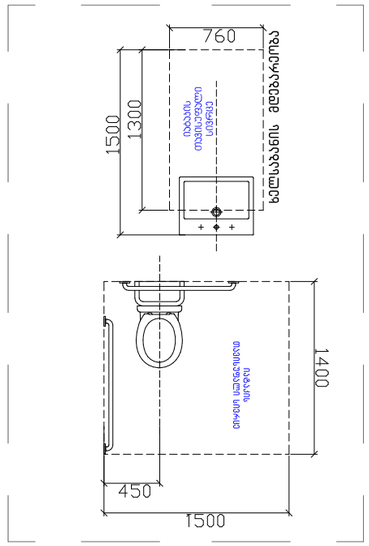

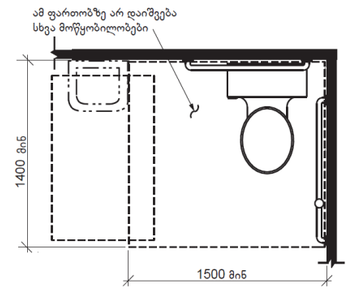

სურათი 604.3
უნიტაზისათვის განკუთვნილი თავისუფალი
სივრცის ზომა

მისაწვდომი სველი წერტილის დეტალები

ArchDisegno

შპს არქდიზენიო
(405462039)

პროექტის მთავარი არქიტექტორი:

გიორგი დათუკიშვილი
(01008046553)

არქიტექტორი:

ნინო ყავლაშვილი
(01901102769)

ინფორმაციის პროექტის შესახებ:

კომერციული ერთ სართულიანი ობიექტი.

მისამართი: ქ. თბილისი, ვარკეთილის II მ/რ, კორპუსი N21-ის მიმდებარედ;
საკადასტრო კოდი: 01.19.20.003.185

დამკვეთი: შპს "რასტა დეველოპმენტი"
(402144452)

დირექტორი: ვახტანგ ხოფოლავა

ნახაზის დასახელება:

სველი წერტილები გეგმა +0,00 ნიშნულზე (მისაწვდომობის ეროვნული სტანდარტები)

მასშტაბი:
1:50

პირობითი აღნიშვნები

- საკადასტრო საზღვარი
- ღერძის ხაზი
- ჭრილის ხაზი
- ფასადის ხაზი
- იატაკის ნიშნული
- არმირებული ბეტონის სვეტი
- ბეტონის ბლოკის კედელი
- თაბაშირ-მუხაოს კონსტრუქციური კედელი
- მბრუნავ საფანარი
- ლითონ ფილაები

პროექტი

შესრულებულია ArchiCAD - PLA ფაილები და ნარმოდგენილია PDF ფაილის სახით

შეამოწმა
გიორგი დათუკიშვილი

საავტორო უფლება
შპს "არქდიზენიო"

შენიშვნა

1. ნახაზზე ზომები მოცემულია სანიმუშო ტერმინებში ხოლო ნიშნულები მეტრებში;
2. ნახაზზე ყველა ცვლილება მშენებლობისას, შეთანხმებული უნდა იყოს პროექტის ავტორთან;
3. ნიშნული ±0.00 შეესაბამება +493.75 აბსოლიტურ ნიშნულს;

52 | A3

2026 წელი

ნიშანი, ამობურცული ნიშნებით და ბრაილით განთავსდება მისაწვდომ ტუალეტებთან კარის მოპირპირნავედ.

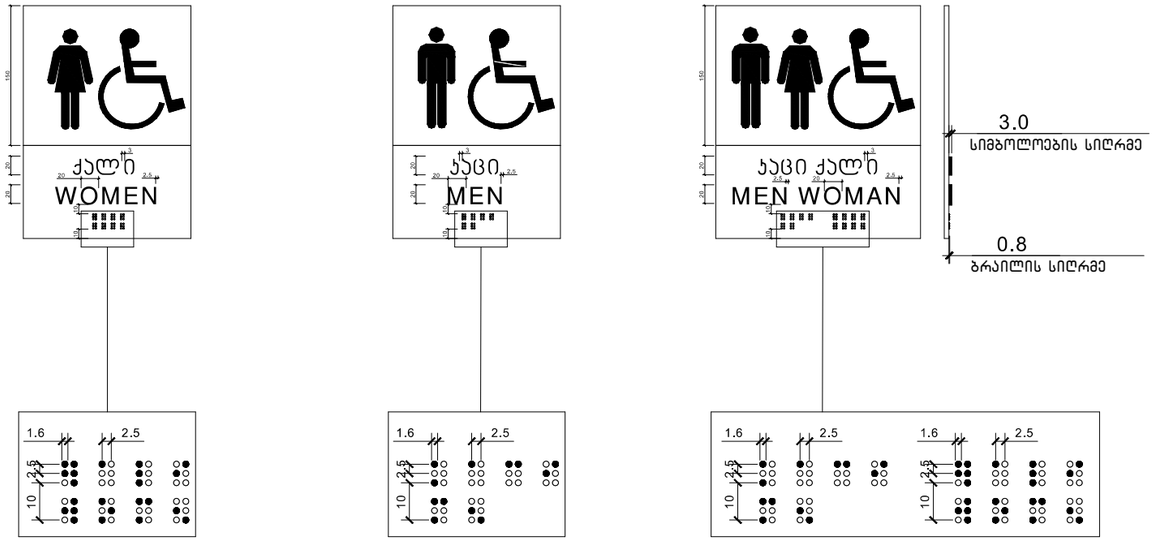

მისაწვდომი ნიშნები

კ-1 კარი ზღურბლის გარეშე მიმხურავით

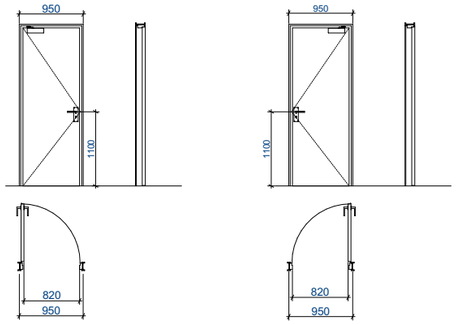

კ-2 კარი ზღურბლით მიმხურავის გარეშე

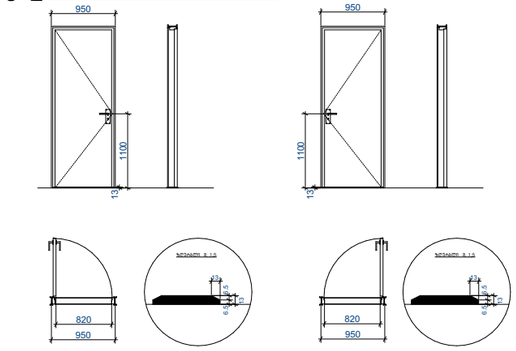

კ-3 კარი ზღურბლის და მიმხურავის გარეშე

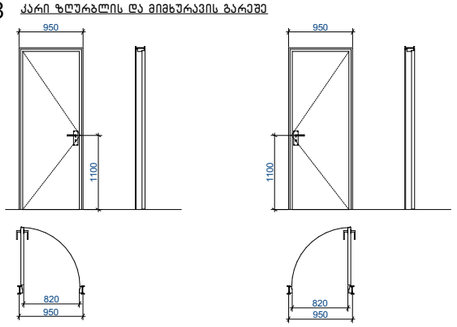

შენიშვნები:

- კარის ზედაპირი უნდა იყოს გლუვი იატაკიდან მინიმუმ 250 მმ-ის საზღვრებში.
- სახელურები, ჩამოსაწევი სახელურები, საკეტები, რაზები და მისაწვდომი კარის სხვა სამართავები ისეთი ფორმის იქნება რომ ადვილად შეიძლებოდეს ერთი ხელით მოჭიდება და მის ასამუშავებლად საჭირო არ იქნება მაგრად მოჭიდება, წვალება ან მაჯის ტრიალი.
- დახურული კარის კავეულის გასაღები ნაწილები და გაღებისათვის განკუთვნილი ძალა შესაბამისობაში იქნება **შემდეგთან:**

1. წინიდან მისაწვდომობისას, გამოწევით ან მიწოლით გაღებადი, არაუმეტეს 66.7 ნიუტონი.
2. ბრუნვითი მოძრაობით გასაღები, არაუმეტეს 315 ნიუტონი სმ.

- **გასასვლელის კომპონენტებს (გზა-კიბე და ვესტიბიული) ემსახურება მიმხურავით აღჭურვილი კარებები.**
- კარის მიმხურავები ისე მოეწყობა, რომ 90 გრადუსით, ღია მდგომარეობიდან 12 გრადუსით გაღებულ მდგომარეობამდე კარის მისახურად საჭირო დრო არაუმცირეს 5 წამი იქნება.
- კარის ზამბარიანი ანჯამები ისე მოეწყობა, რომ 70 გრადუსით ღია მდგომარეობიდან დახურულ მდგომარეობამდე კარი არაუმცირეს 1.5 წამში გადავა.
- ცეცხლმედეგი კარისგან განსხვავებული კარის მიწოლით ან გამოწევით გაღებისათვის საჭირო ძალა შესაბამისობაში **იქნება შემდეგთან:**

1. შენობაში განთავსებული ანჯამიანი კარი: არაუმეტეს 22.2 ნიუტონი.

- კარებების ცეცხლმდეგობა მითითებულია ხანძარსაწინააღმდეგო გეგმებზე.
- კარებების გაღების მიმართულება მითითებულია გეგმებზე.
- კერის ზღურბლი მითითბულია გეგმებზე
- არცერთი კარის სუფთა სიმაღლე არ იქნება 2,05 მეტრზე

კარის დეტალიზაცია

ArchDisegno

შპს არქდიზენიო
(405462039)

პროექტის მთავარი არქიტექტორი:
გიორგი დათუკიშვილი
(01008046553)

არქიტექტორი:
ნინო ყავლაშვილი
(01901102769)

ინფორმაცია პროექტის შესახებ:
კომერციული ერთ სართულიანი ობიექტი.

მისამართი: ქ. თბილისი, ვარკეთილის II მ/რ, კორპუსი N21-ის მიმდებარედ;
საკადასტრო კოდი: 01.19.20.003.185

დამკვეთი: შპს "რასტა დეველოპმენტი"
(402144452)
დირექტორი: ვახტანგ ხოფოლავა

ნახაზის დასახელება:
მისაწვდომი ილუსტრაციები (მისაწვდომობის ეროვნული სტანდარტები)

მასშტაბი:

პირობითი აღნიშვნები

- საკვლევარი საზღვარი
- ღერძის ხაზი
- ფრთის ხაზი
- ფარდ. ფასადის ხაზი
- ±0.00=+493.75 იატაკის ნიშნული
- არმირებული ბეტონის სვეტი
- ბეტონის ბლოკის კედელი
- თაბაშირ-ბეჭდის კონსტრუქციური კედელი
- მწვანე საფარი
- ღია ფილები

პროექტი
შესრულებულია ArchiCAD - PLA ფაილში და წარმოდგენილია PDF ფაილის სახით

შეამოწმა
გიორგი დათუკიშვილი

საავტორო უფლება
შპს "არქდიზენიო"

შენიშვნა

1. ნახაზზე ზომები მოცემულია სანიმუშეროებში ხილო ნიშნულები მეტრებში;
2. ნახაზზე ყველა ცვლილება მშენებლობისას, შეთანხმებული უნდა იყოს პროექტის ავტორთან;
3. ნიშნული ±0.00 შეესაბამება +493.75 აბსოლიტურ ნიშნულს;

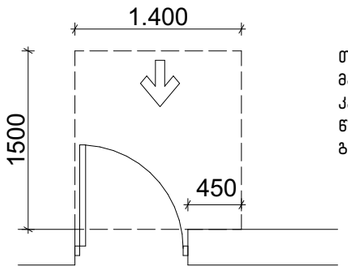

თავისუფალი სივრცე კართან მანევრირებისთვის – ანჯამიანი კარი
წინიდან მისაწვდომი – გამოწევით გაღება

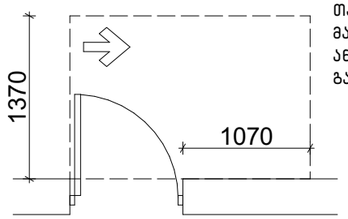

თავისუფალი სივრცე კართან მანევრირებისთვის – ანჯამიანი კარი ანჯამის მხრიდან მისაწვდომი – გამოწევით გაღება

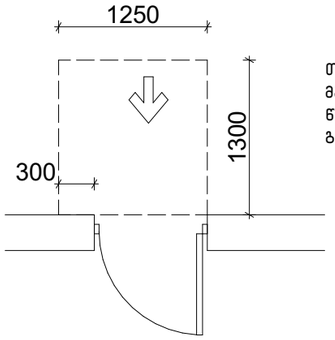

თავისუფალი სივრცე კართან მანევრირებისთვის – ანჯამიანი კარი წინიდან მისაწვდომი – მიწოლით გაღება

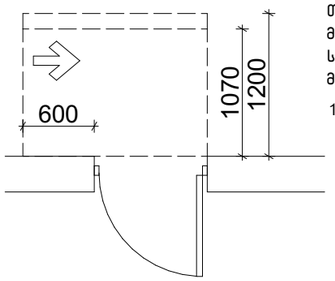

თავისუფალი სივრცე კართან მანევრირებისთვის – ანჯამიანი კარი საკეტის მხრიდან მისაწვდომი – მიწოლით გაღება

120 მინ. თუ მოწყობილია მიმხურავი

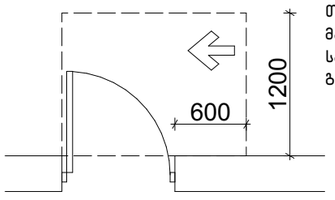

თავისუფალი სივრცე კართან მანევრირებისთვის – ანჯამიანი კარი საკეტის მხრიდან მისაწვდომი – გამოწევით გაღება

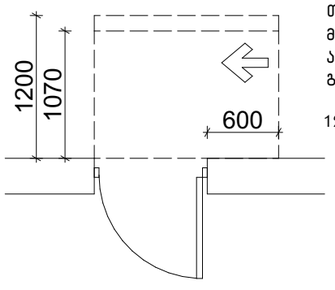

თავისუფალი სივრცე კართან მანევრირებისთვის – ანჯამიანი კარი ანჯამის მხრიდან მისაწვდომი – მიწოლით გაღება

120 მინ. თუ მოწყობილია მიმხურავი

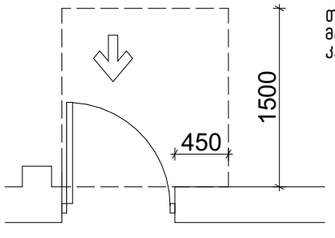

თავისუფალი სივრცე კართან მანევრირებისთვის–ნიშებში მოწყობილი კარი და ჭიშკარი–გამოწევით გაღება

იატაკის თავისუფალი სივრცე

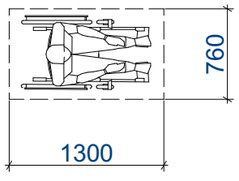

მოსატრიალებელი სივრცეები
ვარიანტი 4

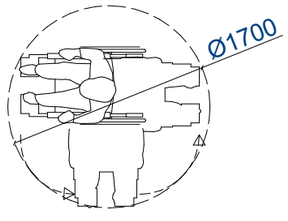

შენობაში გამოყენებული ბლოკები

ვარიანტი 1

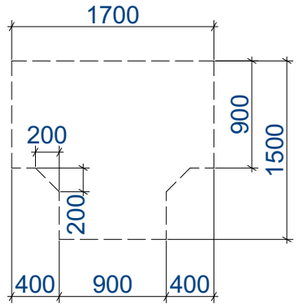

ვარიანტი 2

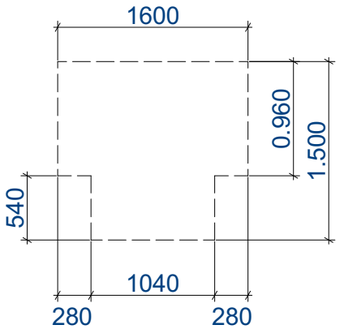

ვარიანტი 3

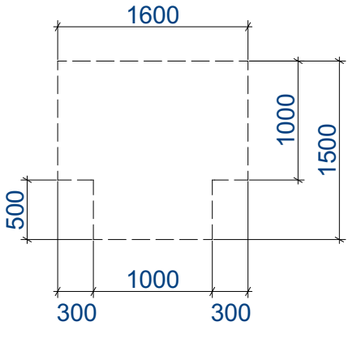

შენობაში გამოყენებული თავისუფალი სივრცეები კართან მანევრირებისთვის

ArchDisegno

შპს არქდიზენიო
(405462039)

პროექტის მთავარი არქიტექტორი:
გიორგი დათუკიშვილი
(01008046553)

არქიტექტორი:
ნინო ყავლაშვილი
(01901102769)

ინფორმაცია პროექტის შესახებ:
კომერციული ერთ სართულიანი ობიექტი.

მისამართი: ქ. თბილისი, ვარკეთილის II მ/რ, კორპუსი N21-ის მიმდებარედ;
საკადასტრო კოდი: 01.19.20.003.185

დამკვეთი: შპს "რასტა დეველოპმენტი"
(402144452)
დირექტორი: ვახტანგ ხოფოლავა

ნახაზის დასახელება:
მისაწვდომი ილუსტრაციები (მისაწვდომობის ეროვნული სტანდარტები)

მასშტაბი:

პირობითი აღნიშვნები

- საკადასტრო საზღვარი
- ღერძის ხაზი
- ჭრილის ხაზი
- ფასადის ხაზი
- იატაკის ნიშნული
- არმირებული ბეტონის სვეტი
- ბეტონის ბლოკის კედელი
- თაბაშირ-მუყაოს კონსტრუქციური კედელი
- მწვანე საფარი
- ღობის ფილაში

პროექტი
შესრულებულია ArchiCAD - PLA ფაილში და ნარმოდგენილია PDF ფაილის სახით

შემსრულა
გიორგი დათუკიშვილი

საავტორო უფლება
შპს "არქდიზენიო"

შენიშვნა

1. ნახაზზე ზომები მოცემულია სანიმუშეებრებში ხოლო ნიშნულები მეტრებში;
2. ნახაზზე ყველა ცვლილება შეთანხმებისას, შეესაბამებული უნდა იყოს პროექტის ავტორთან;
3. ნიშნული ±0.00 შეესაბამება +493.75 აბსოლუტურ ნიშნულს;

ბინათმშენებლობითი პროექტის (ნებართვის) პირობების შესრულებაზე პასუხისმგებელი პირის (პირების) ვინაობა, ხელმოწერა

EXIT დამცავი

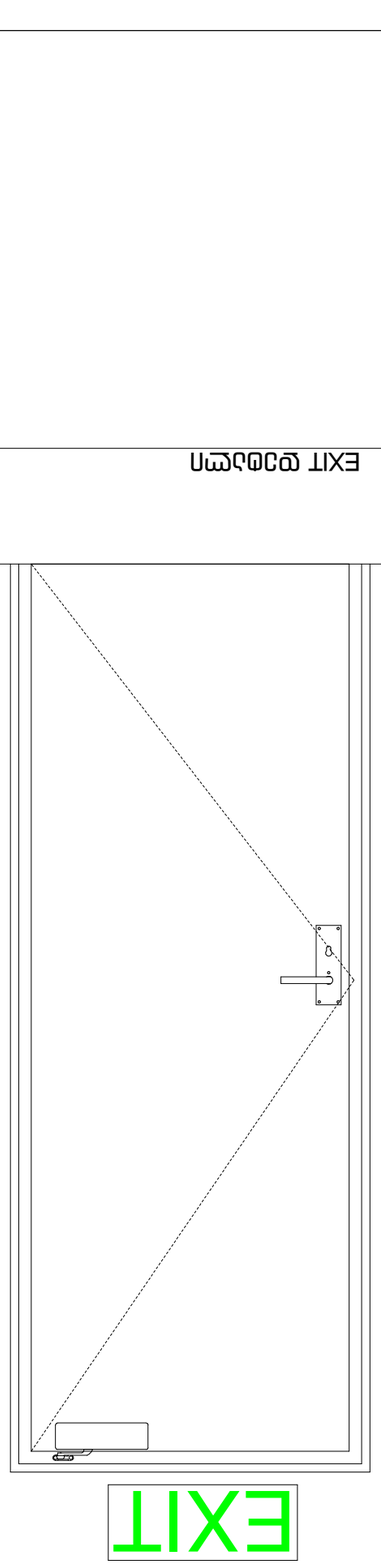

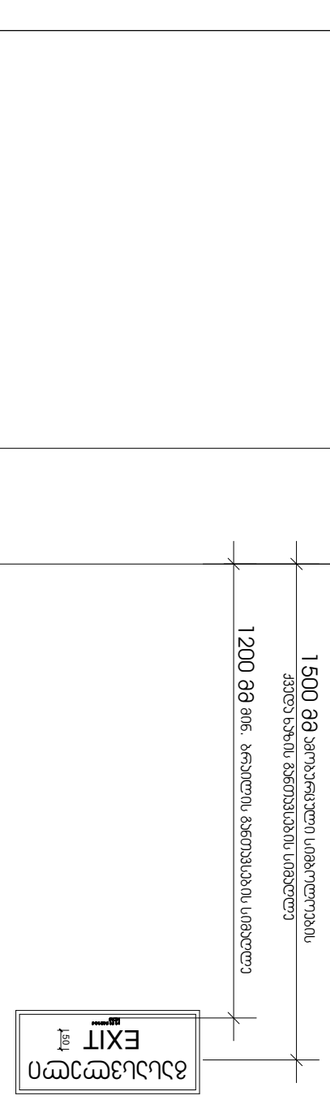

EXIT დამცავი

დამცავი ეკრანის ბრაილის ანბანით სიგნალიზაციის ადგილი

ბინათმშენებლობითი პროექტის (ნებართვის) პირობების შესრულებაზე პასუხისმგებელი პირის (პირების) ვინაობა, ხელმოწერა

ბინათმშენებლობითი პროექტის (ნებართვის) პირობების შესრულებაზე პასუხისმგებელი პირის (პირების) ვინაობა, ხელმოწერა

პასუხისმგებელი პირის (პირების) ვინაობა, ხელმოწერა

ანონიმი ექსპერტი
(01008046553)

პროექტირების ეტაპზე ინსპექტირების განმახორციელებელი პირის ვინაობა, ხელმოწერა:

ანონიმი
(405462039)

არქიბისეგნო

ბინათმშენებლობითი პროექტის (ნებართვის) პირობების შესრულებაზე პასუხისმგებელი პირის (პირების) ვინაობა, ხელმოწერა

ნებართვის მოქმედების ვადა:

ნებართვის მიმღები ორგანიზაციის დასახელება, საიდენტიფიკაციო კოდი, მისამართი, საკონტაქტო ინფორმაცია:

ანონიმი
(01901102769)

ნებართვის მიმღები ორგანიზაციის ხელმძღვანელის ან მისი უფლებამოსილი პირის ვინაობა, ხელმოწერა:

ნებართვის მიმღები ფიზიკური პირის ვინაობა, პირადი ნომერი, ხელმოწერა:

ბინათმშენებლობითი პროექტის (ნებართვის) პირობების შესრულებაზე პასუხისმგებელი პირის (პირების) ვინაობა, ხელმოწერა

ნებართვის მოქმედების ვადა:

პროექტის ავტორი: ანონიმი
(405462039)

პროექტის ავტორის ორგანიზაციის დასახელება, საიდენტიფიკაციო კოდი, მისამართი, საკონტაქტო ინფორმაცია: შპს "ანონიმი" (ს/კ 405462039)
(4021 444452)

ობიექტის დასახელება, მისამართი: ბათუმში, ნაბადურის ქუჩა N21-ის მიმდებარედ;
ბინათმშენებლობითი პროექტი N: 01.19.20.003.185

ნებართვის მიმღები ორგანიზაციის დასახელება, საიდენტიფიკაციო კოდი, მისამართი, საკონტაქტო ინფორმაცია: ი. ტატიშვილის ქუჩა N 8/ბ,
ბათუმი, აჭარის ა/რ, 6010, (+995 422) 27 00 00

ნებართვის მიმღები ორგანიზაციის ან ნებართვის მიმღები ფიზიკური პირის ხელმოწერის ნიმუში

ნებართვის მიმღები ორგანიზაციის ან ნებართვის მიმღები ფიზიკური პირის ხელმოწერის ნიმუში

პროექტის ავტორის ხელმოწერის ნიმუში

პროექტის ავტორის ხელმოწერის ნიმუში

**პროექტის ავტორ

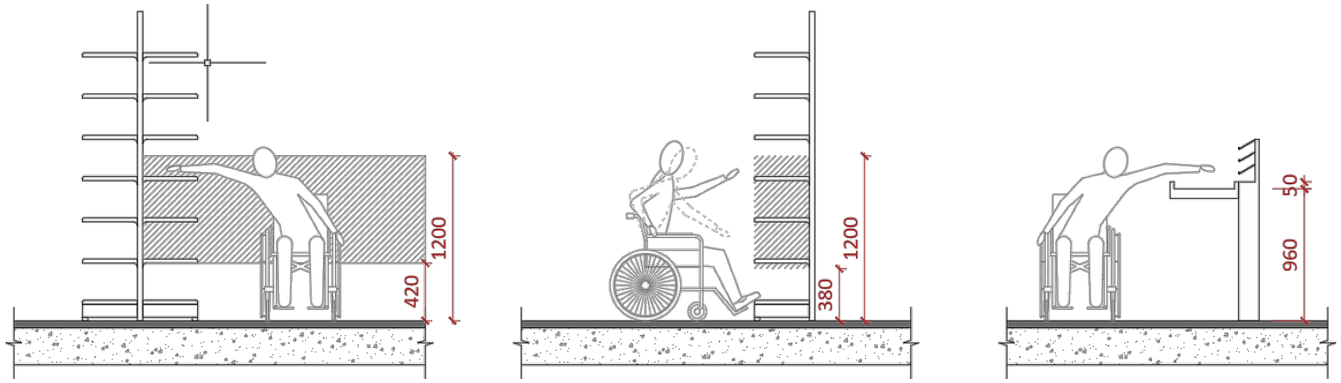

კომერციულის დახლებთან მისაწვდომობა

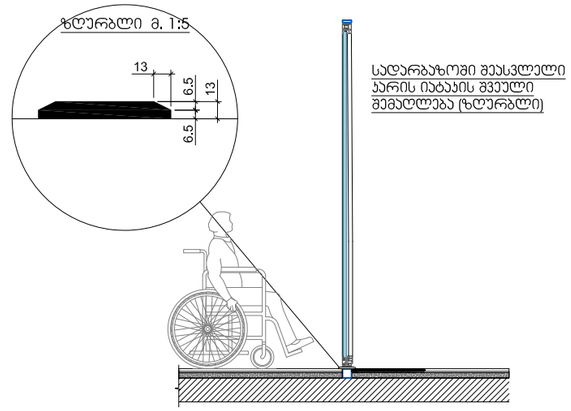

ზღურბლი

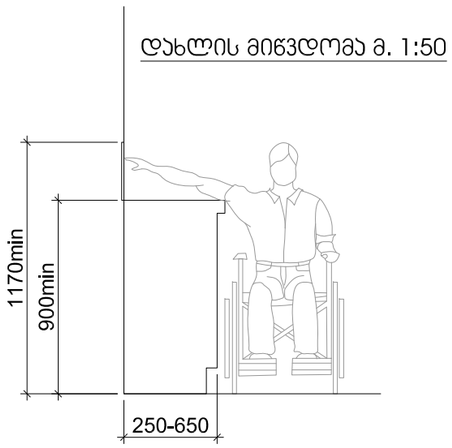

დახლთან მიწვდომა

სალაროს დახლის სიმაღლე მ. 1:50
სერ 904.4.2

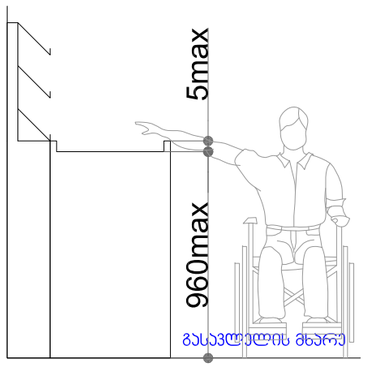

სალაროს დახლის სიმაღლე

სამზარეულოს ან აბაზანის კაბინაზე მიწვდომა
სერ 1104.9

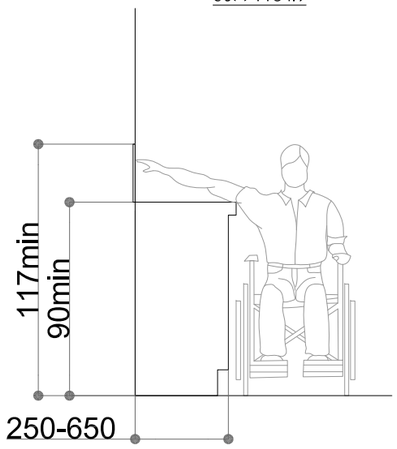

სამხარეულოს / აბაზანის კაბინის სიმაღლე

ArchDisegno

შპს არქდიზენიო
(405462039)

პროექტის მთავარი არქიტექტორი:

გიორგი დათუკიშვილი
(01008046553)

არქიტექტორი:

ნინო ყაველაშვილი
(01901102769)

ინფორმაცია პროექტის შესახებ:

კომერციული ერთ სართულიანი ობიექტი.

მისამართი: ქ. თბილისი, ვარკეთილის II მ/რ, კორპუსი N21-ის მიმდებარედ;
საკადასტრო კოდი: 01.19.20.003.185

დამკვეთი: შპს "რასტა დეველოპმენტი"
(402144452)

დირექტორი: ვახტანგ ხოფოლავა

ნახაზის დასახელება:

მისაწვდომი ილუსტრაციები (მისაწვდომობის ეროვნული სტანდარტები) (1)

მასშტაბი:

პირობითი აღნიშვნები

- საკვდასტრო საზღვარი
- ღერძის ხაზი
- ჭრილის ხაზი
- ფასადის ხაზი
- ±0.00=+493.75 იატაკის ნიშნული
- არმირებული ბეტონის სვეტი
- ბეტონის ტლანკის კედელი
- თაბაშირ-მუხაოს კონსტრუქციური კედელი
- მწვანე საფარი
- ლითონი ფილაები

პროექტი

შესრულებულია ArchiCAD - PLA ფაილში და გარემოდანილია PDF ფაილის სახით

შემომნა

გიორგი დათუკიშვილი

საავტორო უფლება

შპს "არქდიზენიო"

შენიშვნა

1. ნახაზზე ზომები მოცემულია სანიმუშეტრებში ხოლო ნიშნულები მეტრებში;
2. ნახაზზე ყველა ცვლილება მშენებლობისას, შეთანხმებული უნდა იყოს პროექტის ავტორთან;
3. ნიშნული ±0.00 შეესაბამება +493.75 აბსოლიტურ ნიშნულს;