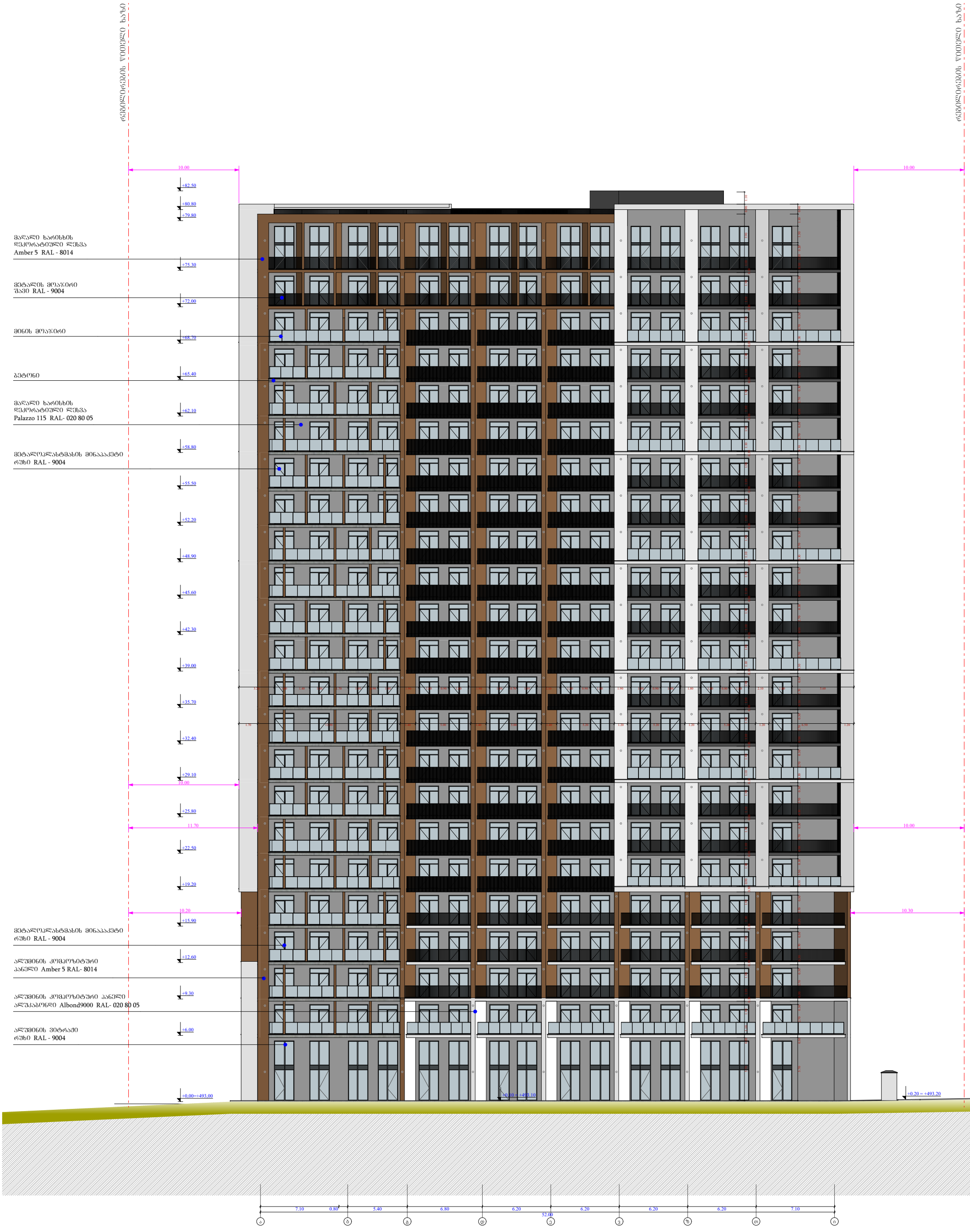

ფუნქციური დანიშნულება	ობიექტის მისამართი	შემსრულებელი ორგანიზაცია	დირექტორი			A- 3
მრავალბინიანი საცხოვრებელი სახლი	ს.კ. 01 10.06.022.009 ქ.თბილისი, პეტრე იბერის ქუჩის შესახვევი N13	**შპს სტუდიო ალფა სახლი**	მ.პაპუკაშვილი		ფასადი ა - ი ღერძებში	მასშტაბი
		ს.კ. 404664573	არქიტექტორი			თარიღი 13/01/2026
			მ.პაპუკაშვილი			ფურცელი ა-94

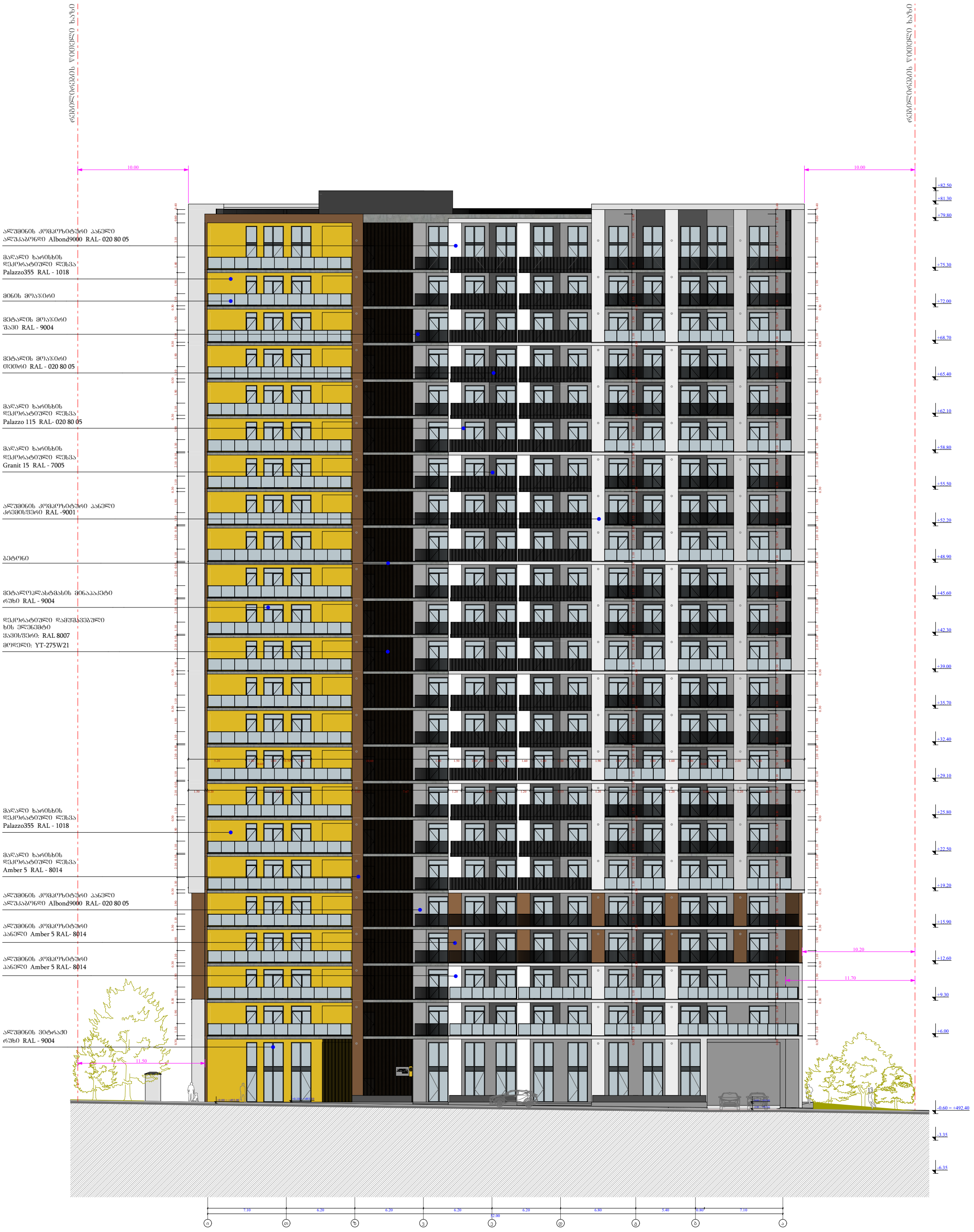

ფუნქციური დანიშნულება	ობიექტის მისამართი	შემსრულებელი ორგანიზაცია	დირექტორი			A- 3
მრავალბინიანი საცხოვრებელი სახლი	ს.კ. 01 10.06.022.009 ქ.თბილისი, პეტრე იბერის ქუჩის შესახვევი N13	**შპს სტუდიო ალფა სახლი** ს.კ. 404664573	მ.პაპუკაშვილი		ფასადი ი -ა ღერძებში	მასშტაბი 1:300
			არქიტექტორი			თარიღი 13/01/2026
			მ.პაპუკაშვილი			ფურცელი ა-95

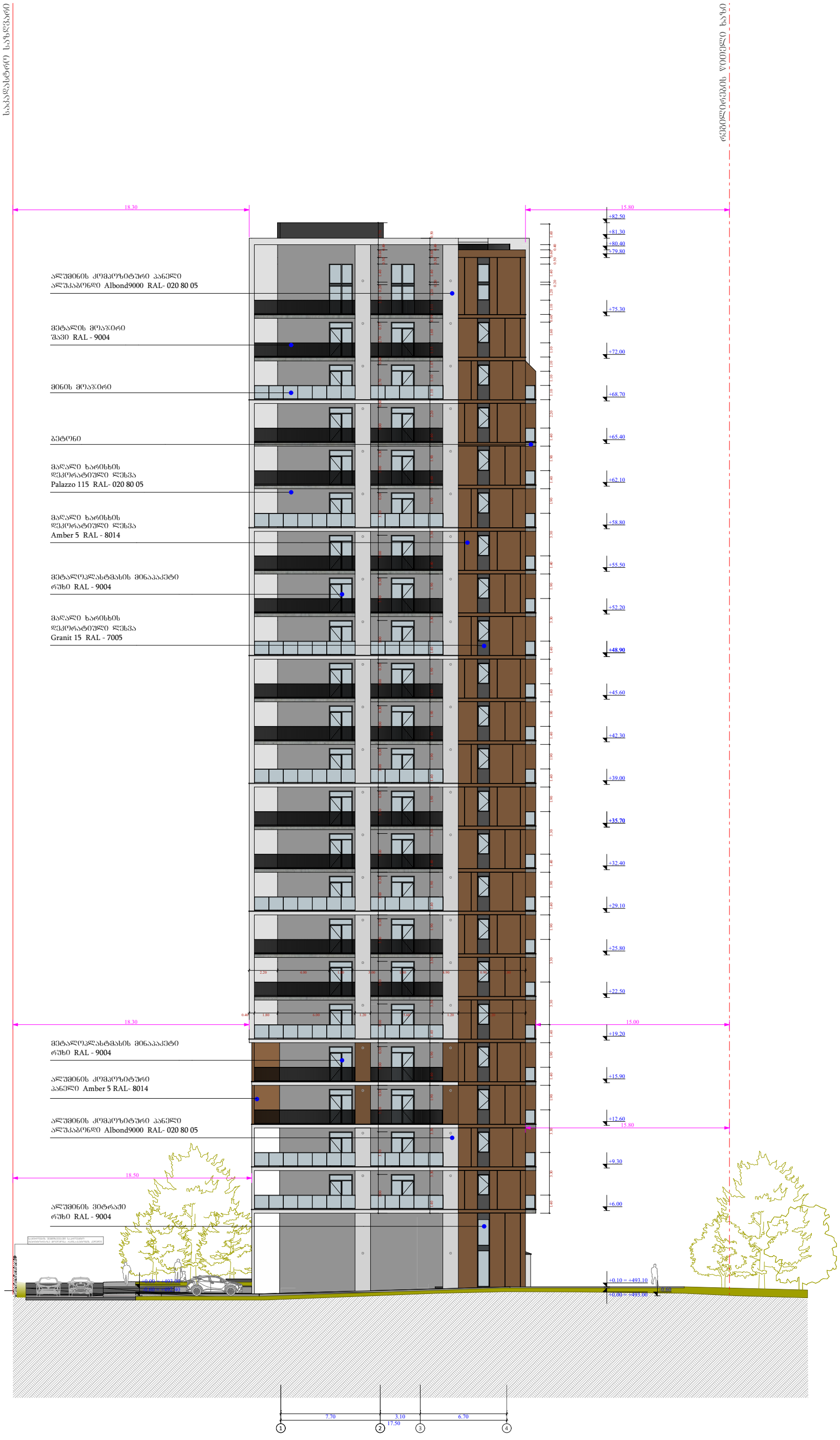

ფუნქციური დანიშნულება	ობიექტის მისამართი	შემსრულებელი ორგანიზაცია	დირექტორი			A- 3
მრავალბინიანი საცხოვრებელი სახლი	ს.კ. 01 10.06.022.009 ქ.თბილისი, პეტრე იბერის ქუჩის შესახვევი N13	**შპს სტუდიო ალფა სახლი**	მ.პაპუკაშვილი		ფასადი 1 - 4 ღერძებში	მასშტაბი 1:300
		ს.კ. 404664573	არქიტექტორი			თარიღი 13/01/2026
			მ.პაპუკაშვილი			ფურცელი ა-96

რეგულირების წითელი ხაზი

საკადასტრო საზღვარი

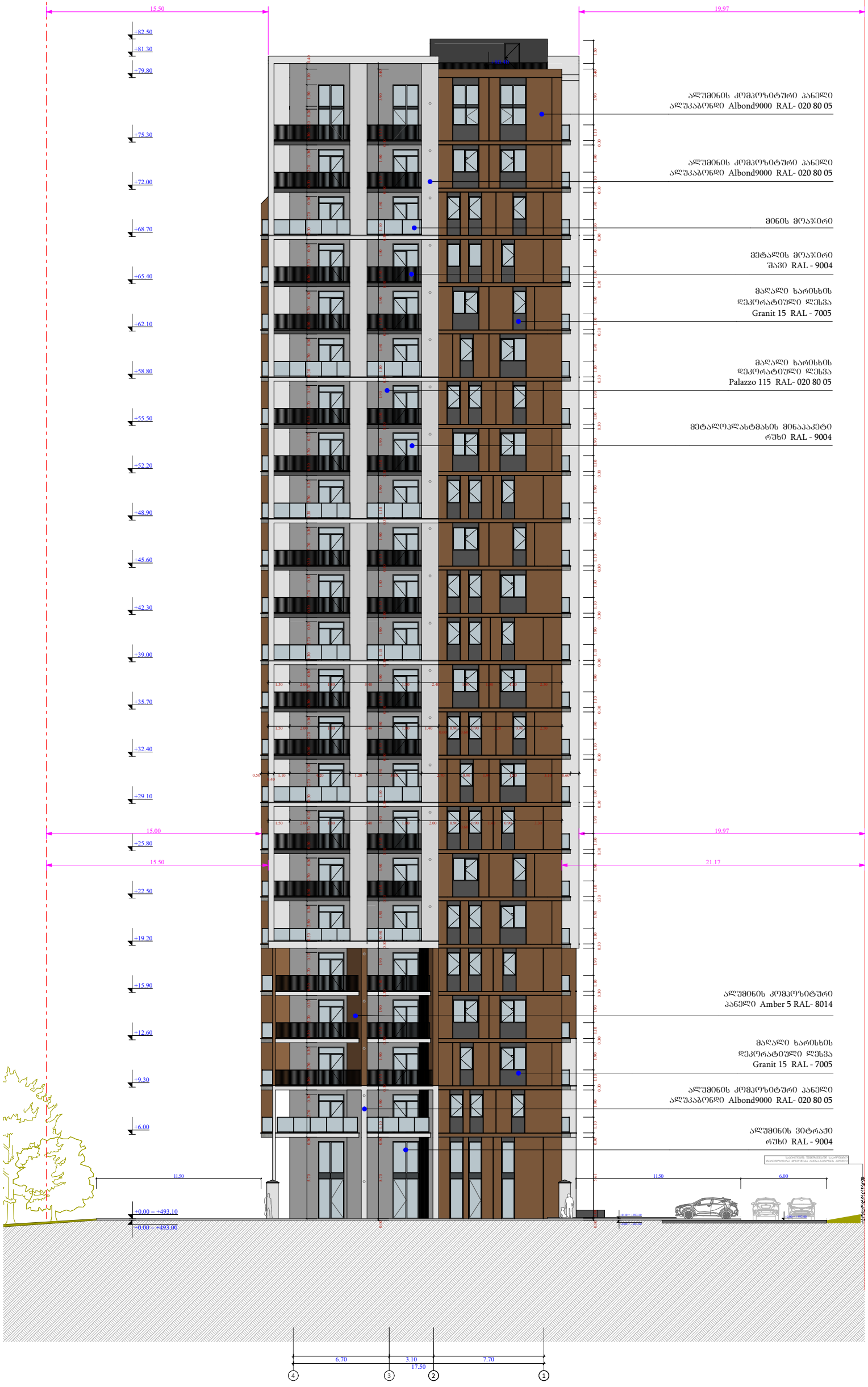

ფუნქციური დანიშნულება	ობიექტის მისამართი	შემსრულებელი ორგანიზაცია	დირექტორი			A- 3
მრავალბინიანი საცხოვრებელი სახლი	ს.კ. 01 10.06.022.009 ქ.თბილისი, პეტრე იბერის ქუჩის შესახვევი N13	**შპს სტუდიო ალფა სახლი** ს.კ. 404664573	მ.პაპუკაშვილი		ფასადი 4 - 1 ღერძებში	მასშტაბი 1:300
			არქიტექტორი			თარიღი 13/01/2026
			მ.პაპუკაშვილი			ფურცელი ა-97

შახტის ჭრილი

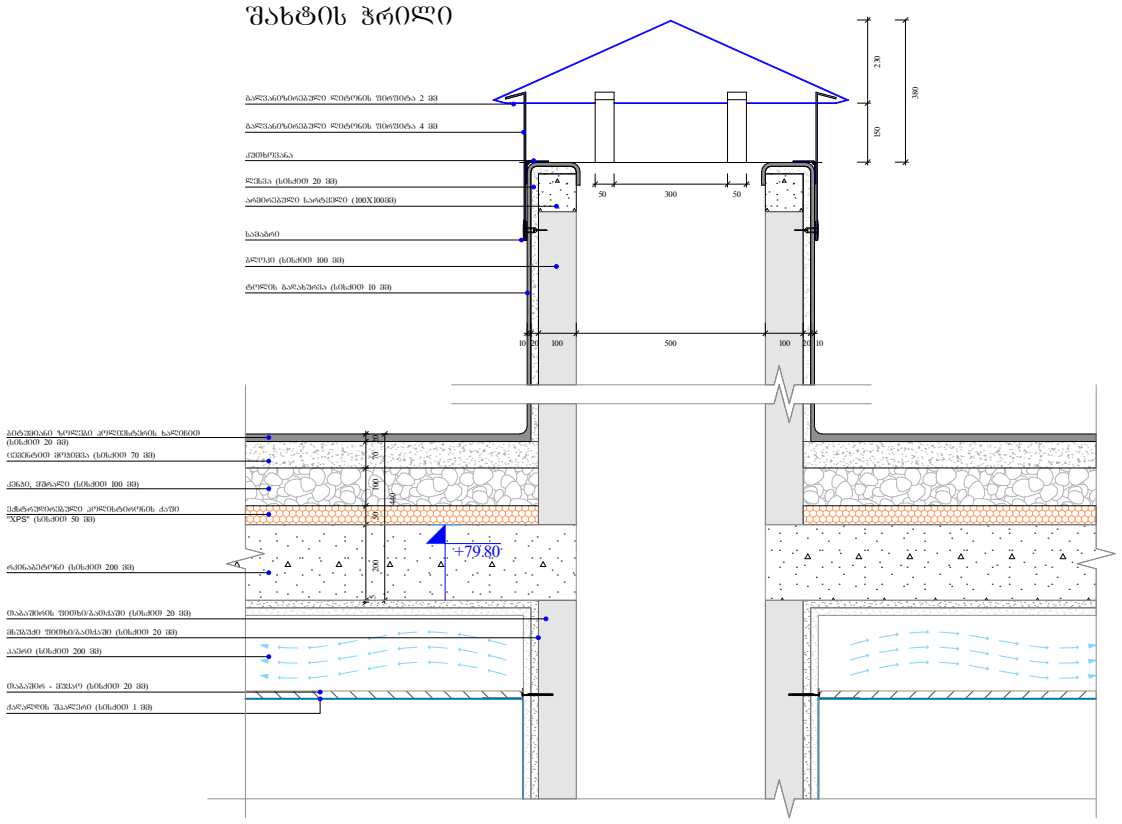

გადახურვის და პარაპეტის მოწყობა

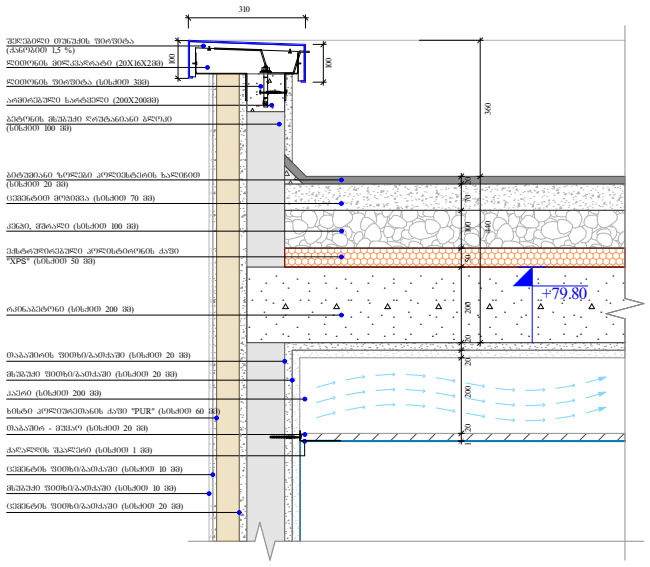

წყლის შემკრები მილი

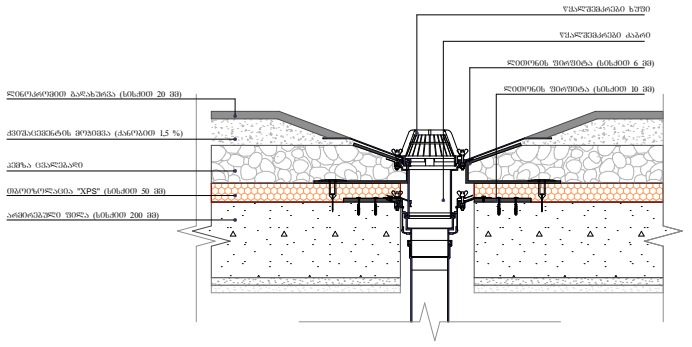

გადახურვის და პარაპეტის მოწყობა

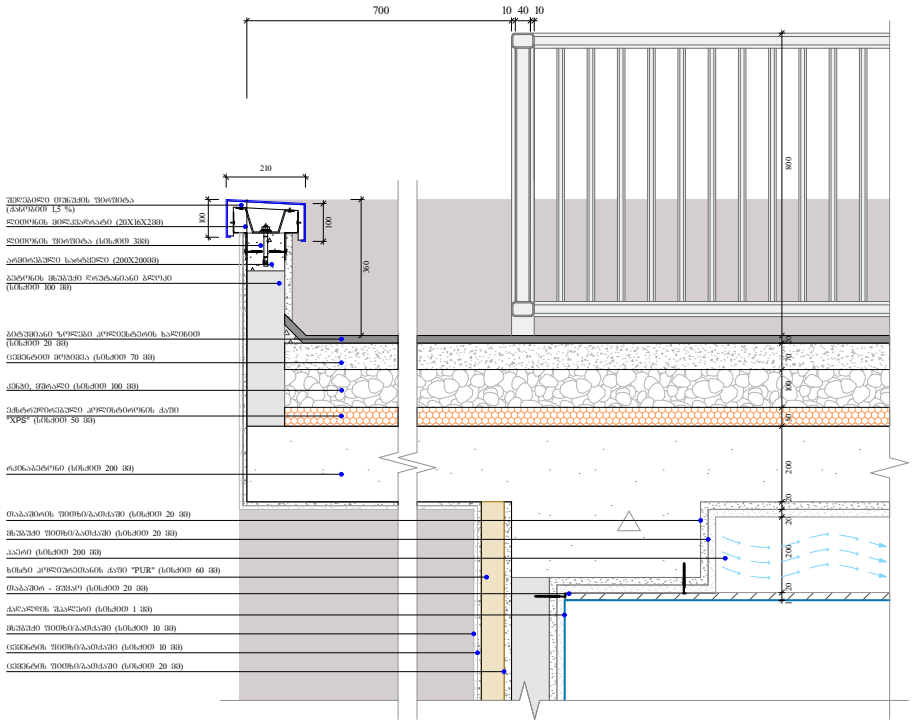

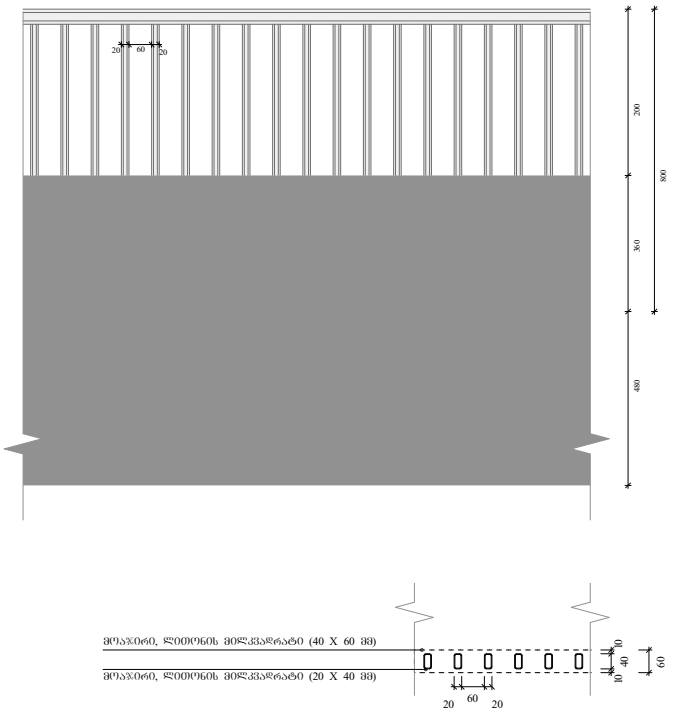

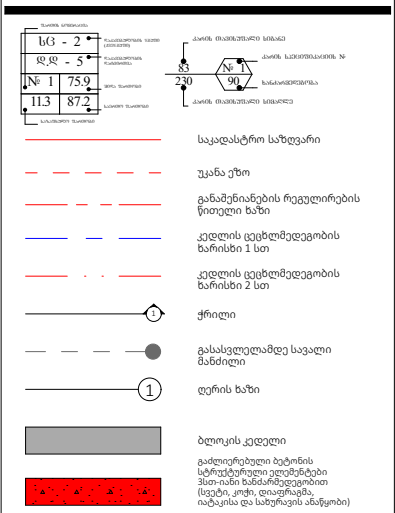

ობიექტის მისამართი

ს.კ. 01 10.06.022.009

ქ.თბილისი,
პეტრე იბერის ქუჩის
შესახვევი N13

ფუნქციური დანიშნულება

მრავალბინიანი საცხოვრებელი სახლი



შემსრულებელი ორგანიზაცია

შპს სტუდიო ალფა სახლი

ს.კ. 404664573

დირექტორი
მ.პაპუკაშვილი

არქიტექტორი
მ.პაპუკაშვილი

საფასადე სიბრტყისა და სართულშუა გადახურვის კვეთი 1

	A - 3
მასშტაბი	1:20
თარიღი	17/05/2025
ფურცელი	ა-98

მიწისპირა სართულის საფასადე სიბრტყის კვეთი.
შაქტურული ლესვა და ხანმელები სალებავით ღებვა

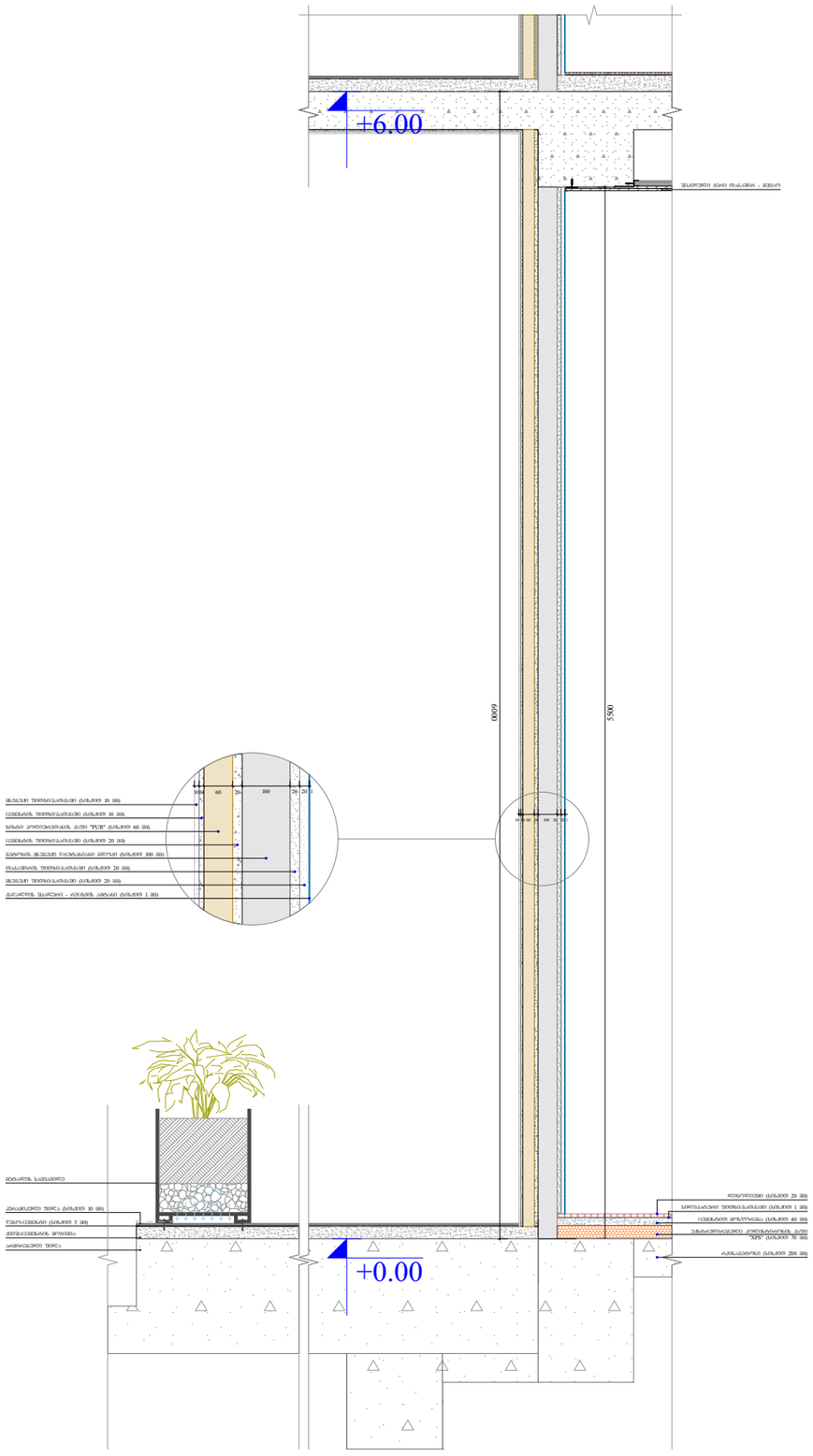

საფასადე სიბრტყის კვეთი.
შაქტურული ლესვა და ხანმელები სალებავით ღებვა

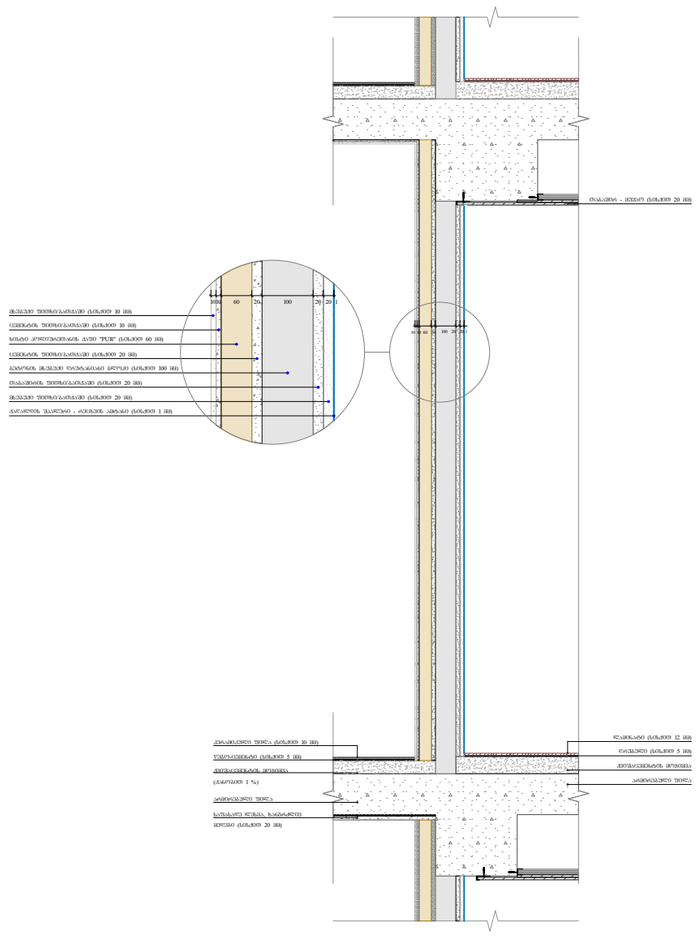

საფასადე სიბრტყის კვეთი. ალუმინის
კომპოზიტური პანელით მოპირკეთება

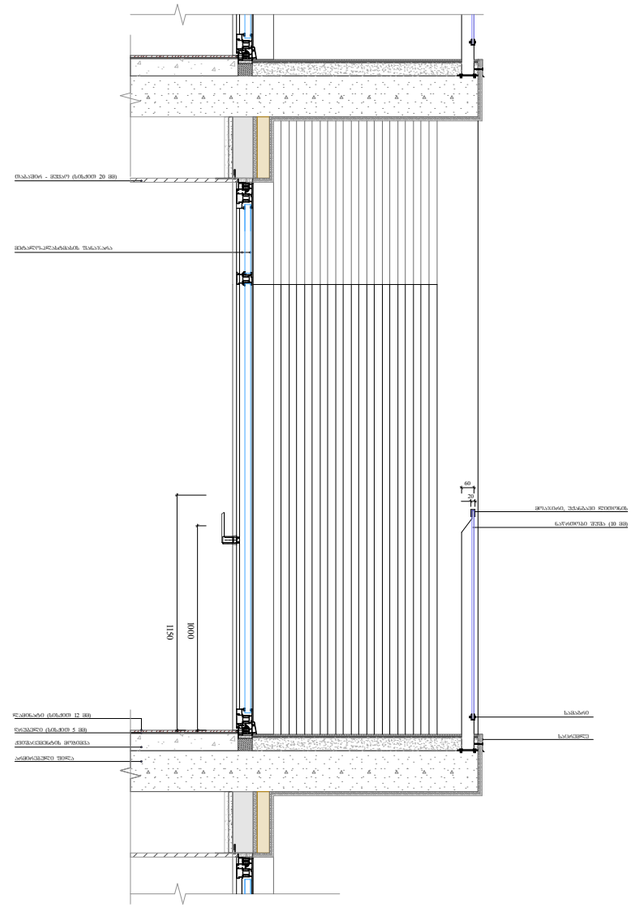

ფუნქციური დანიშნულება	ობიექტის მისამართი	შემსრულებელი ორგანიზაცია	დირექტორი		საფასადე სიბრტყისა და სართულშუა გადახურვის კვეთი 2	A - 3	
მრავალბინიანი საცხოვრებელი სახლი	ს.კ. 01 10.06.022.009 ქ.თბილისი, პეტრე იბერის ქუჩის შესახვევი N13	შპს სტუდიო ალფა სახლი ს.კ. 404664573	მ.პაპუკაშვილი არქიტექტორი მ.პაპუკაშვილი			მასშტაბი	1:30
						თარიღი	17/05/2025
						ფურცელი	ა-99

საფასადე სიბრტყის კვეთი. ალუმინის კომპოზიტური პანელით მოპირკეთება

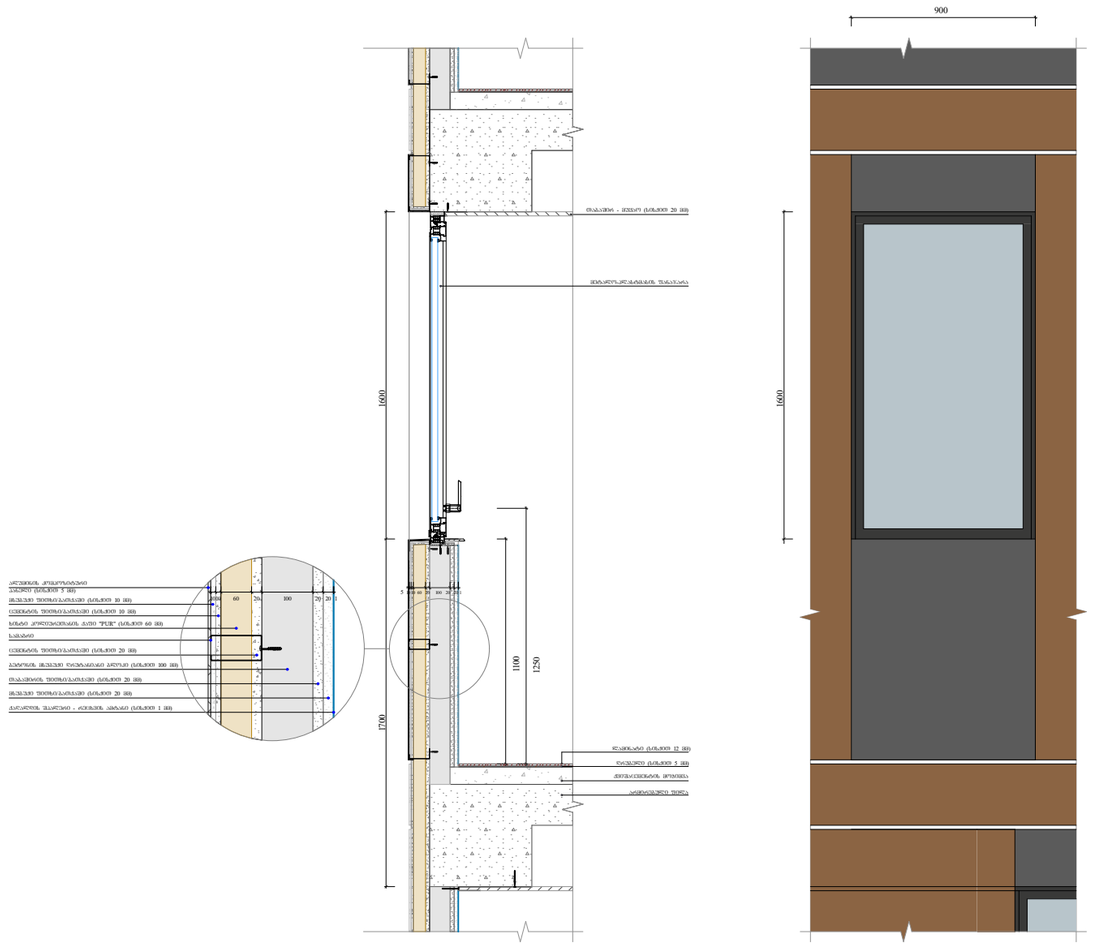

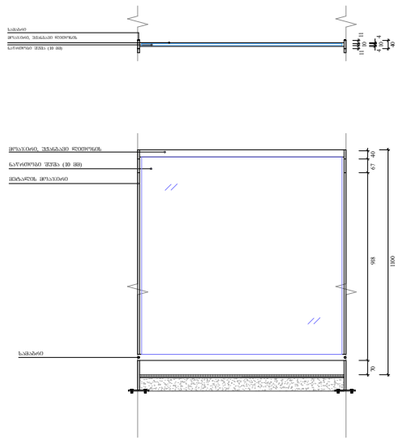

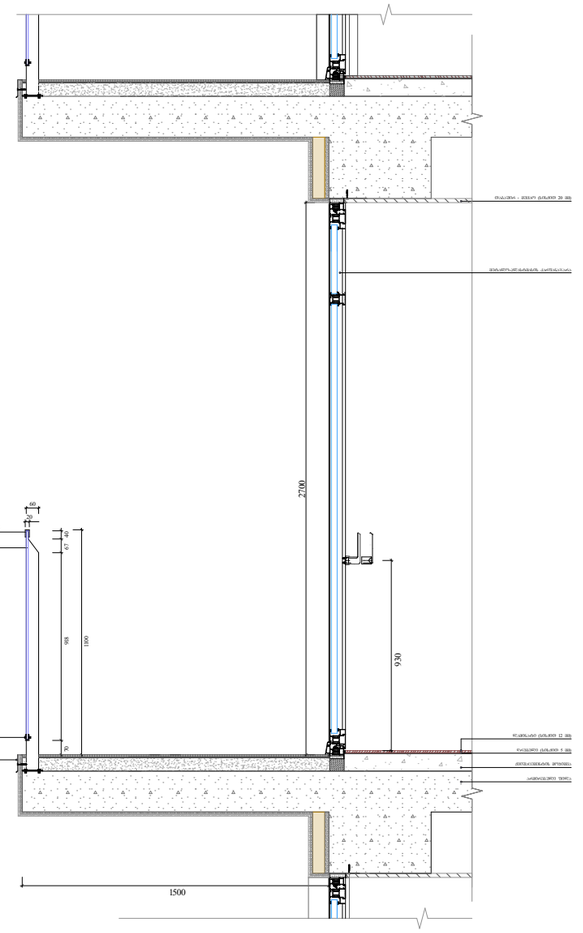

ფუნქციური დანიშნულება	ობიექტის მისამართი	შემსრულებელი ორგანიზაცია	დირექტორი		საფასადე სიბრტყისა და სართულშუა გადახურვის კვეთი 3	A - 3
მრავალბინიანი საცხოვრებელი სახლი	ს.კ. 01 10.06.022.009 ქ.თბილისი, პეტრე იბერის ქუჩის შესახვევი N13	შპს სტუდიო ალფა სახლი ს.კ. 404664573	მ.პაპუკაშვილი			მასშტაბი 1:30
			არქიტექტორი			თარიღი 17/05/2025
			მ.პაპუკაშვილი			ფურცელი ა-100

ფასადზე ხის დეკორატიული დეტალის მოწყობა

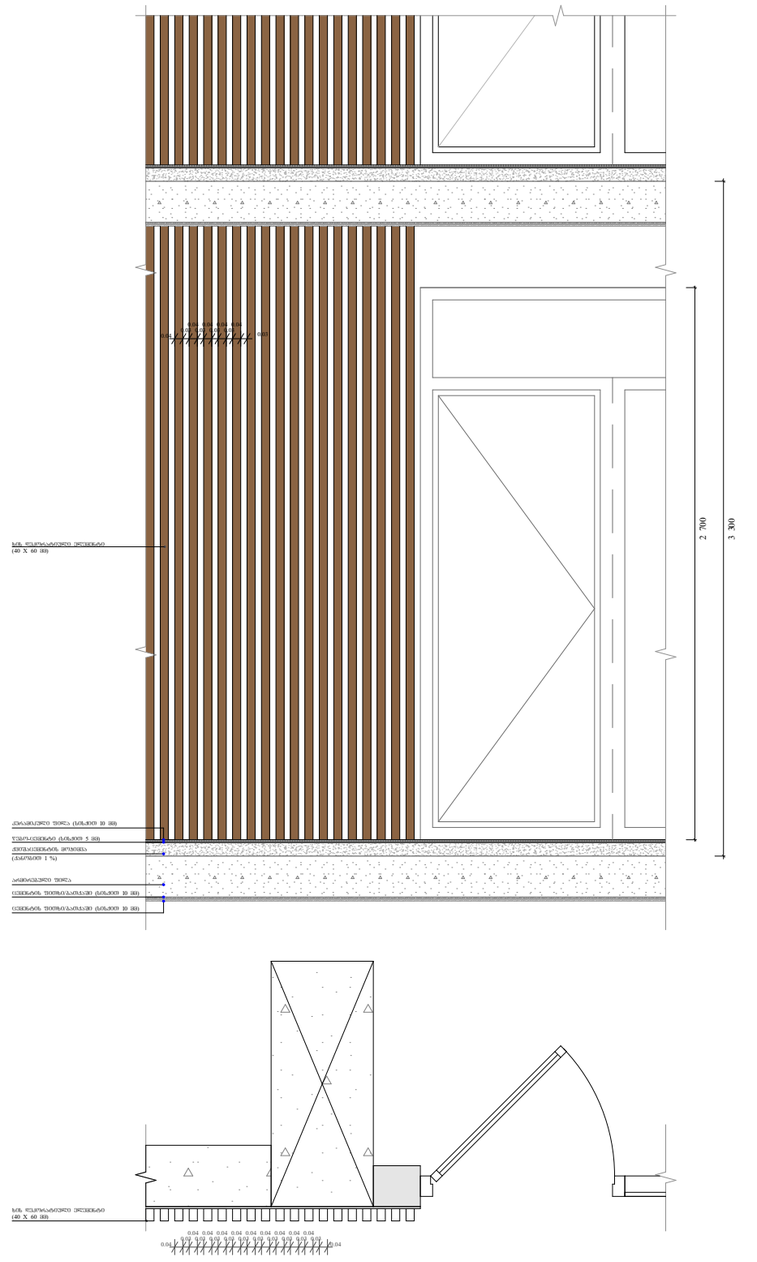

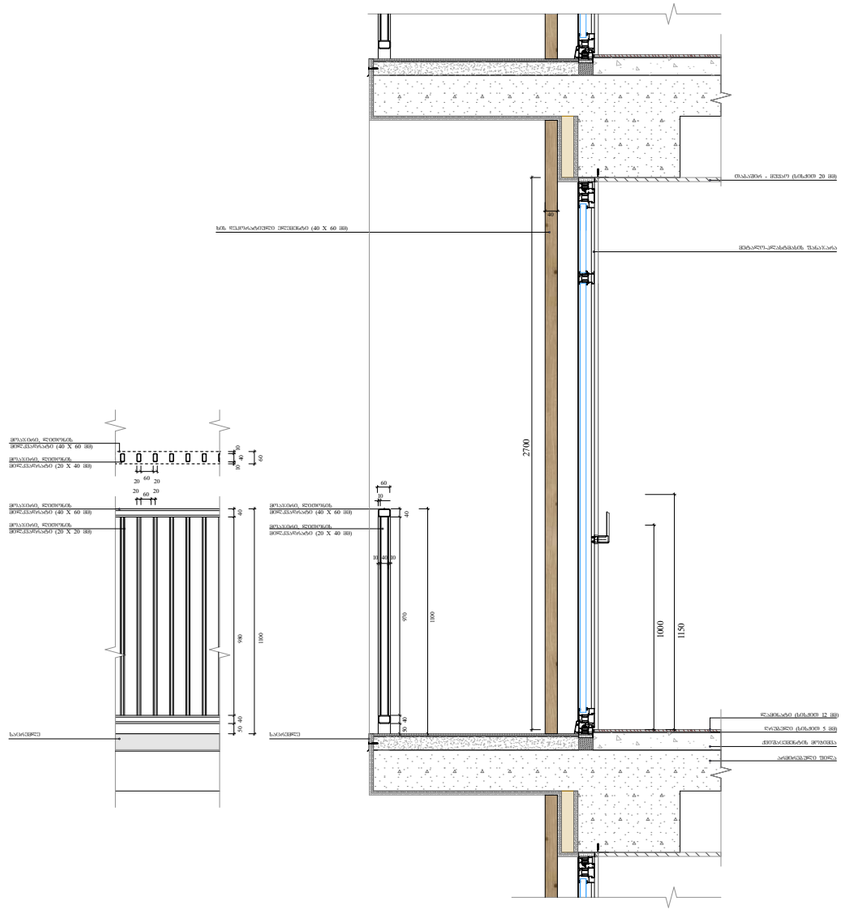

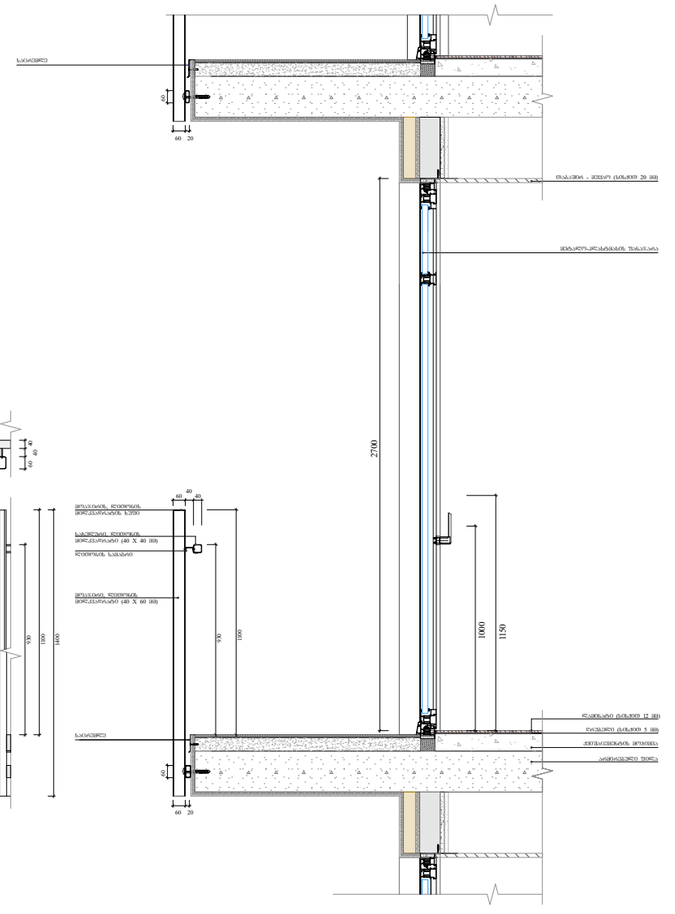

ფუნქციური დანიშნულება	ობიექტის მისამართი	შემსრულებელი ორგანიზაცია	დირექტორი		A - 3
მრავალბინიანი საცხოვრებელი სახლი	ს.კ. 01 10.06.022.009 ქ.თბილისი, პეტრე იბერის ქუჩის შესახვევი N13	შპს სტუდიო ალფა სახლი ს.კ. 404664573	მ.პაპუკაშვილი არქიტექტორი მ.პაპუკაშვილი		მასშტაბი 1:30 თარიღი 17/05/2025 ფურცელი ა-101

საფასადე სიბრტყისა და სართულშუა გადახურვის კვეთი 4

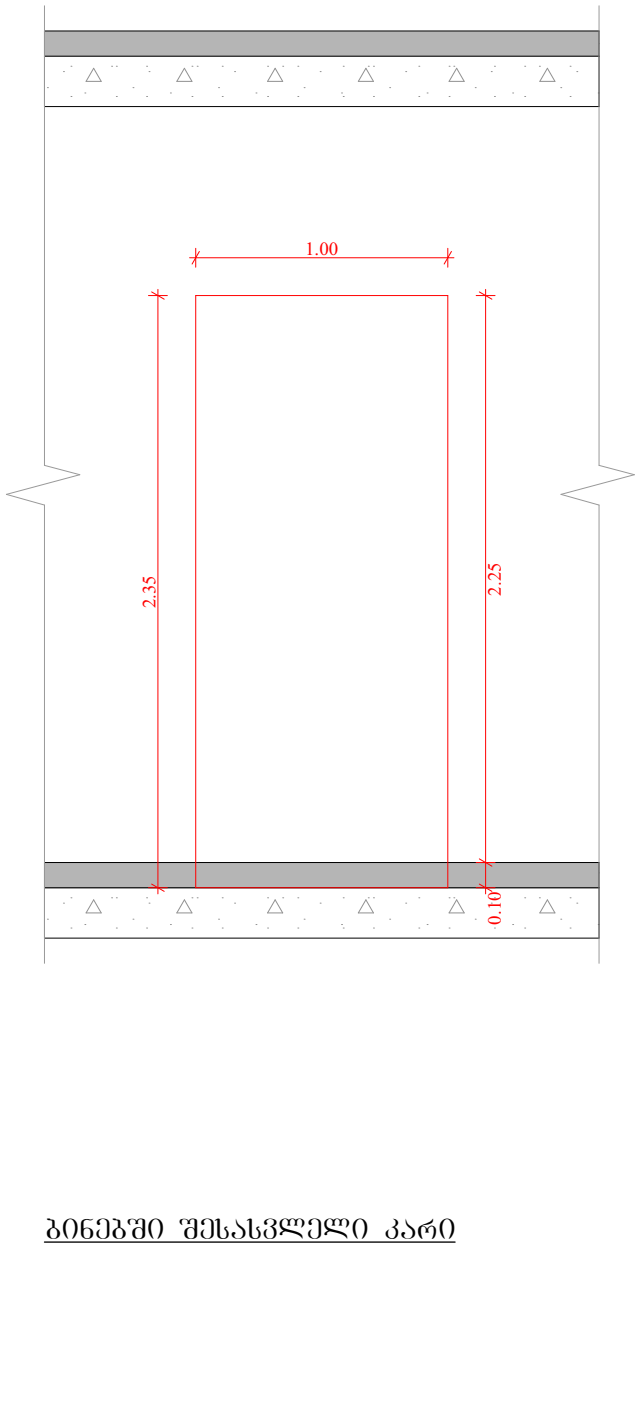

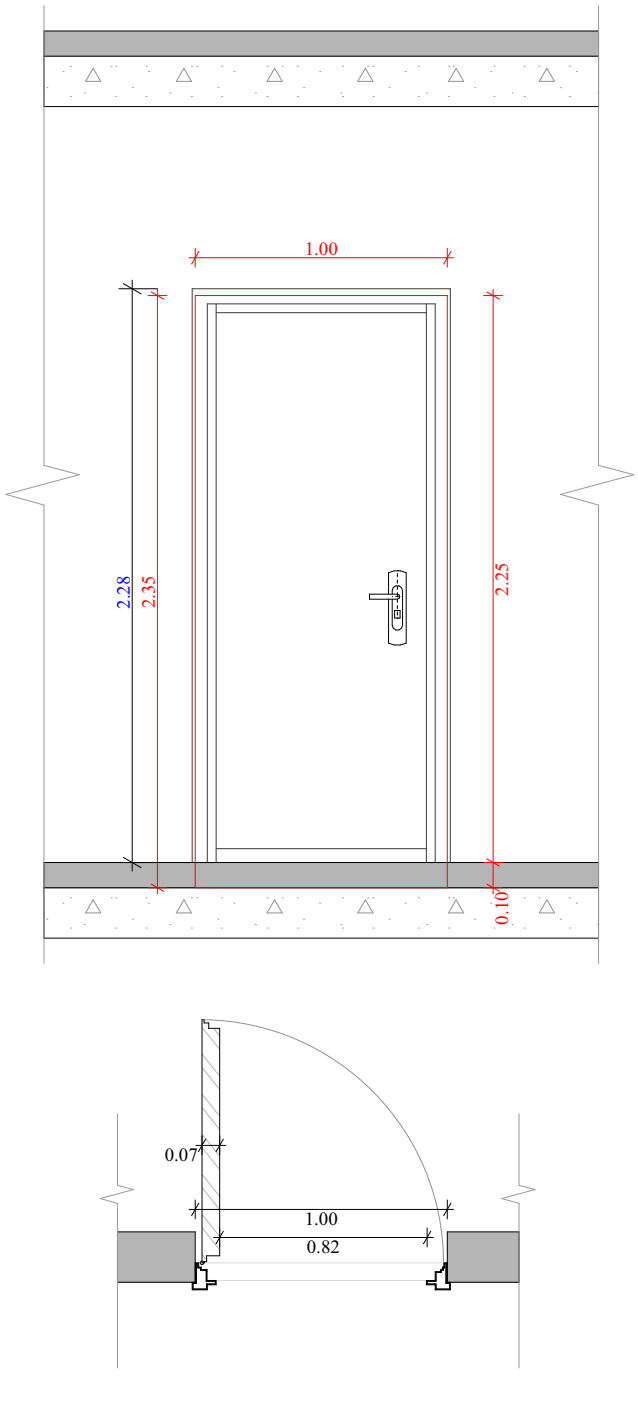

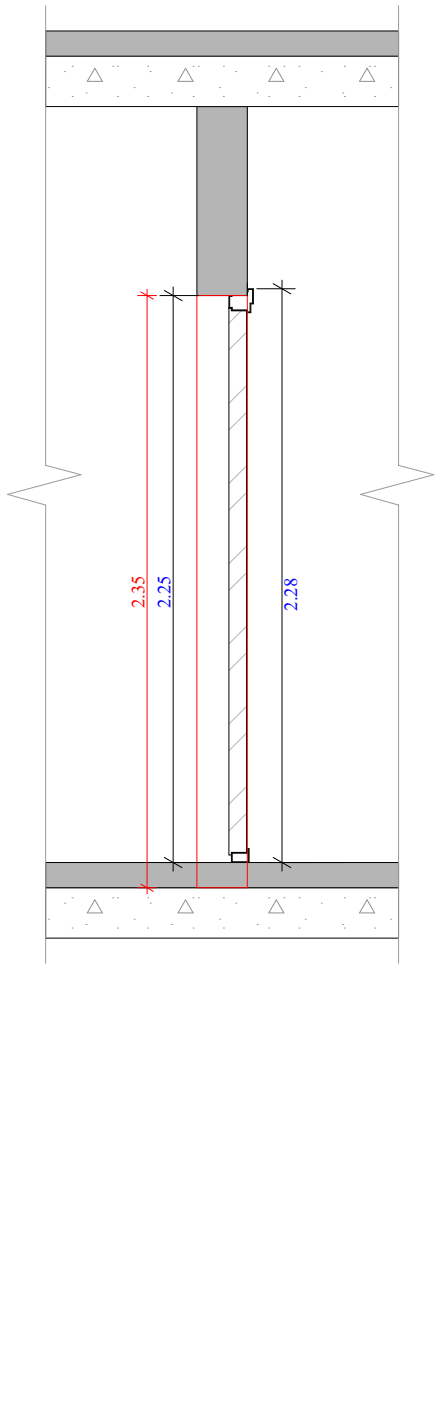

ბინებში შესასვლელი კარი

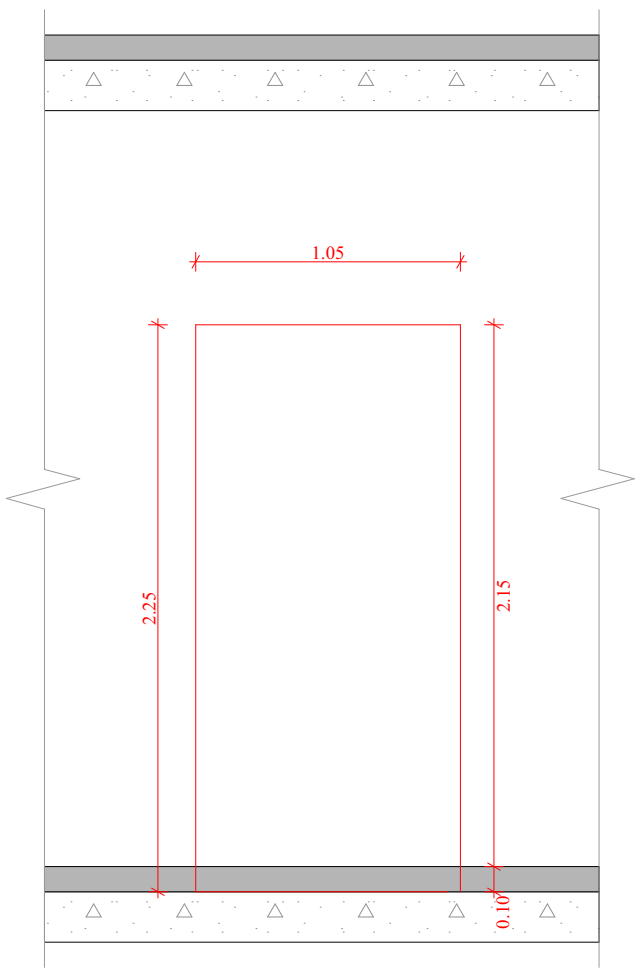

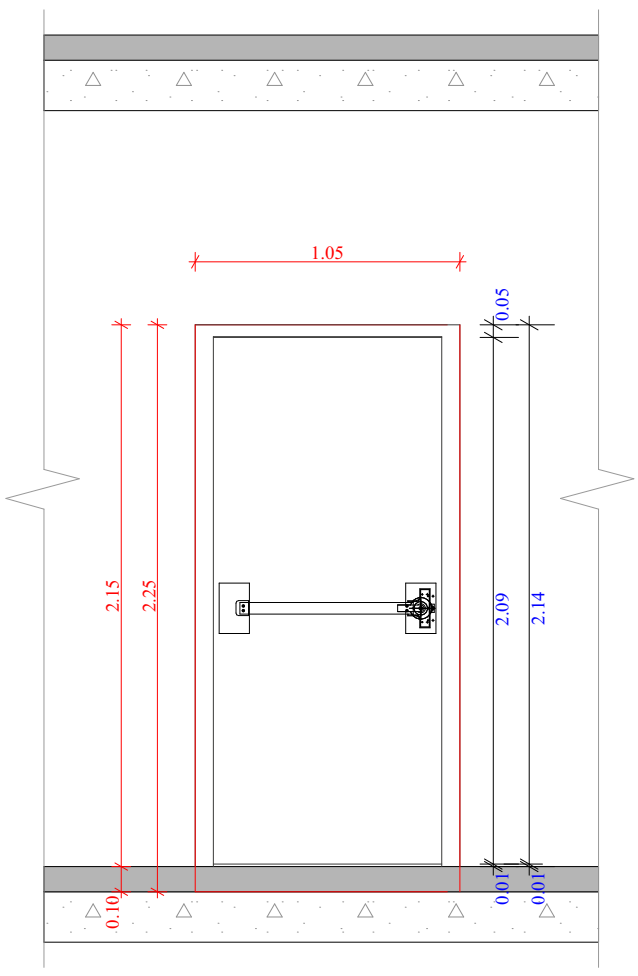

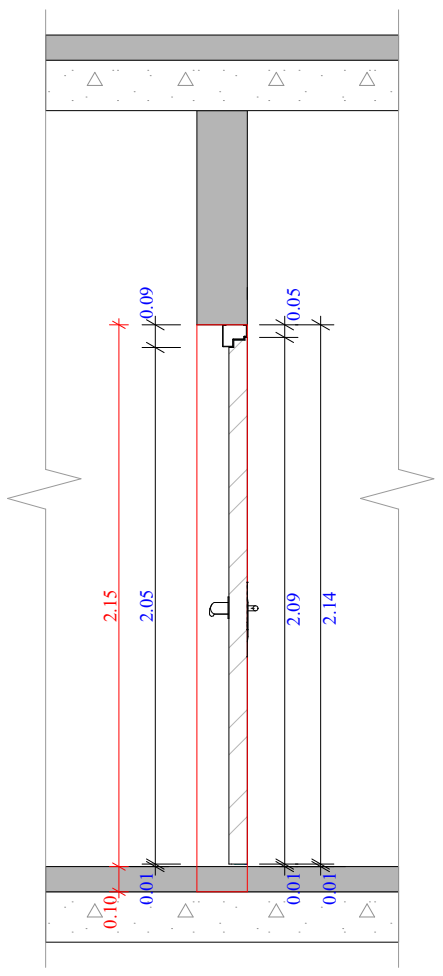

კიბის უჯრედში შესასვლელი კარი

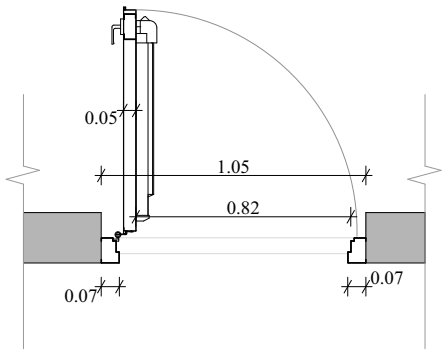

ფუნქციური დანიშნულება	ობიექტის მისამართი	შემსრულებელი ორგანიზაცია	დირექტორი		ბინებსა და კიბის უჯრედებში შესასვლელი კარების დეტალური ნახაზი	A - 3
მრავალბინიანი საცხოვრებელი სახლი	ს.კ. 01 10.06.022.009 ქ.თბილისი, პეტრე იბერის ქუჩის შესახვევი N13	შპს სტუდიო ალფა სახლი	მ.პაპუკაშვილი			მასშტაბი 1:30
		ს.კ. 404664573	არქიტექტორი			თარიღი 17/05/2025
			მ.პაპუკაშვილი			ფურცელი ა-102

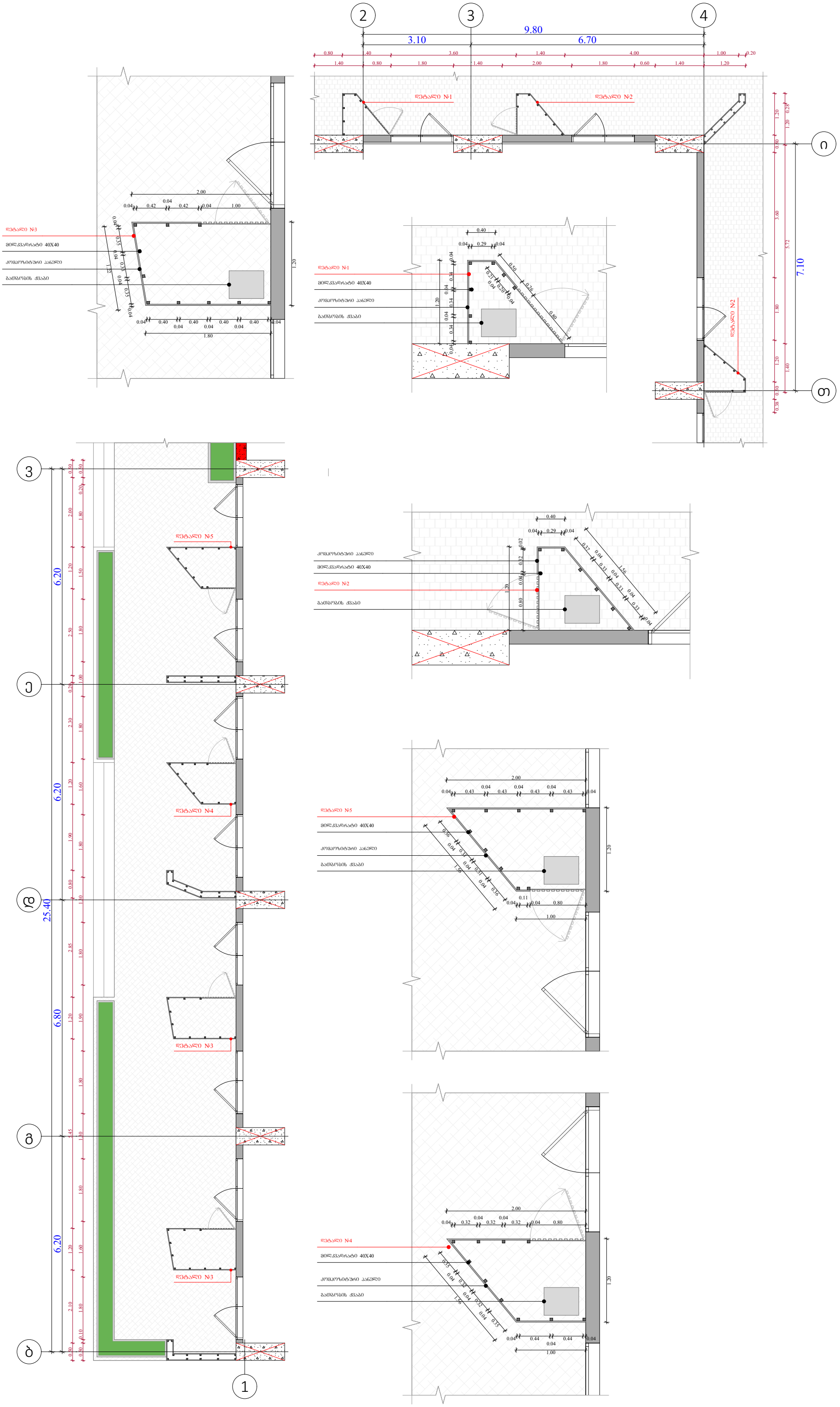

ობიექტის მისამართი

ს.კ. 01 10.06.022.009

ქ.თბილისი,
პეტრე იბერის ქუჩის
შესახვევი N13

ფუნქციური დანიშნულება

მრავალბინიანი საცხოვრებელი სახლი



შემსრულებელი ორგანიზაცია

შპს სტუდიო ალფა სახლი

ს.კ. 404664573

დირექტორი	მ.პაპუკაშვილი
არქიტექტორი	მ.პაპუკაშვილი

გათბობა-გაგრილების აგრეგატის განთავსების ადგილის დეტალური ნახაზი +0.00 ნიშნულზე

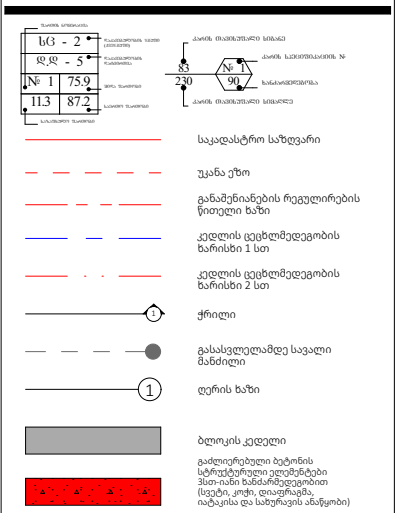

A - 3	
მასშტაბი	1:100, 1:50
თარიღი	17/05/2025
ფურცელი	ა-103

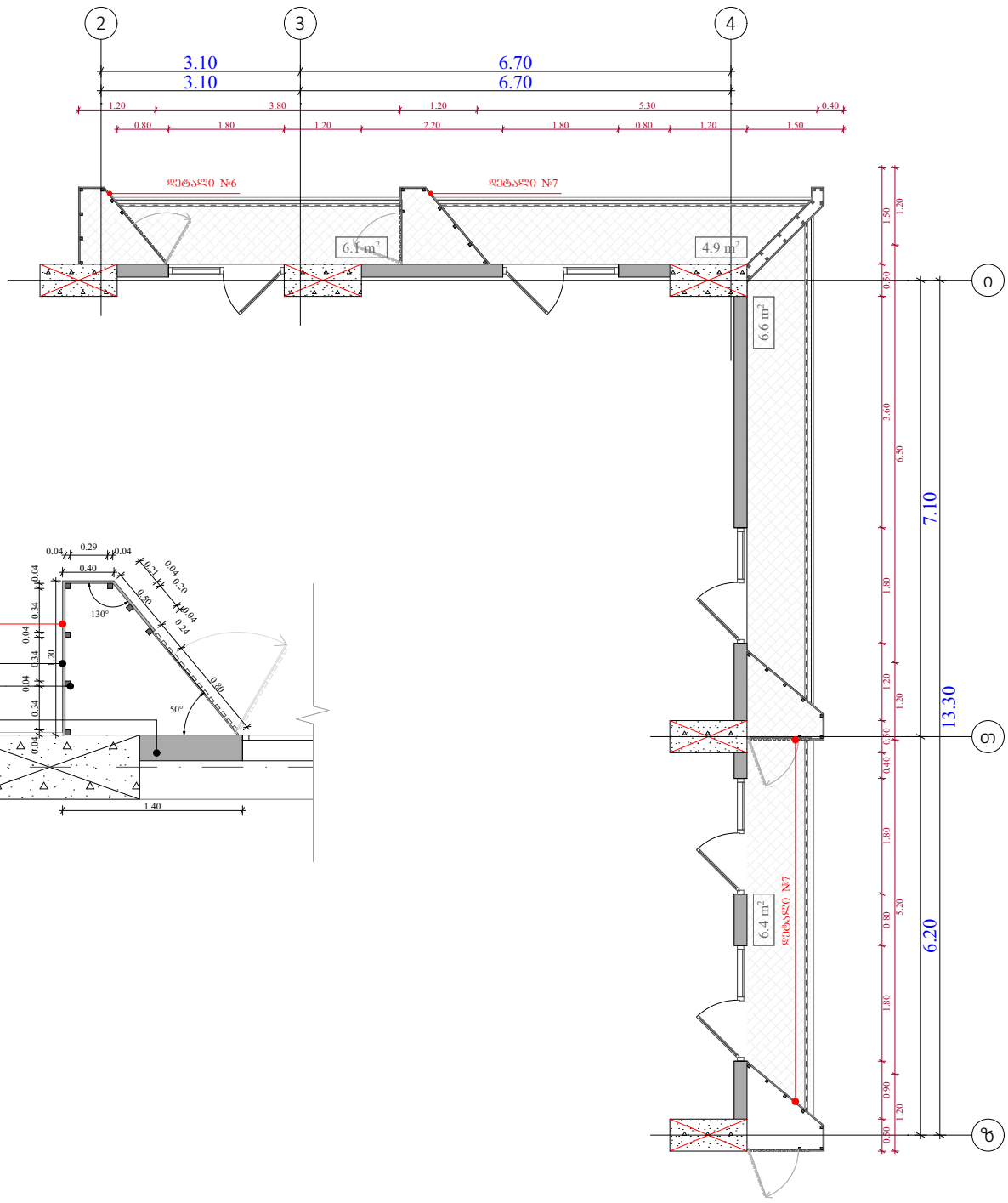

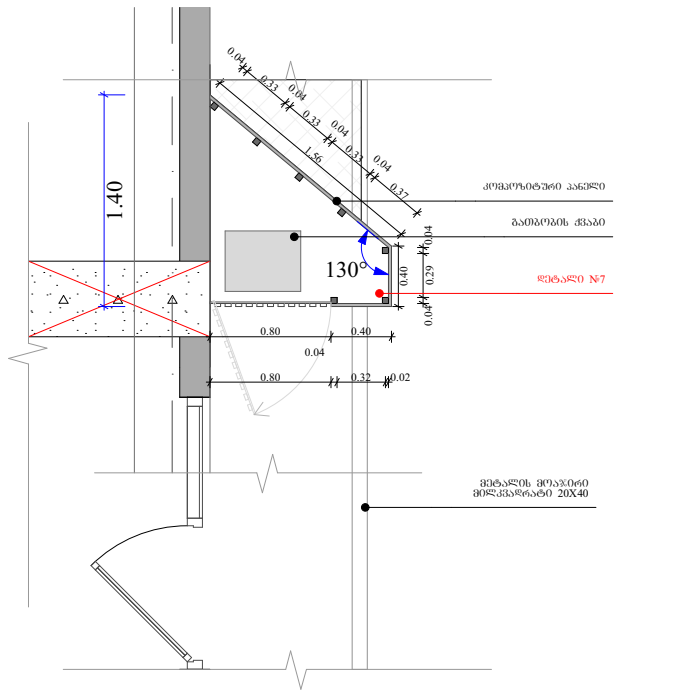

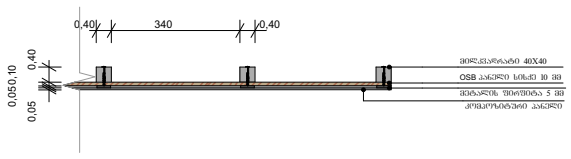

ობიექტის მისამართი

ს.კ. 01 10.06.022.009

ქ.თბილისი,
პეტრე იბერის ქუჩის
შესახვევი N13

ფუნქციური დანიშნულება

მრავალბინიანი საცხოვრებელი სახლი



შემსრულებელი ორგანიზაცია

შპს სტუდიო ალფა სახლი

ს.კ. 404664573

დირექტორი	
მ.პაპუკაშვილი	
არქიტექტორი	
მ.პაპუკაშვილი	

გათბობა-გაგრილების აგრეგატის განთავსების ადგილის დეტალური ნახაზი +9.30 და +12.30 ნიშნულებზე

- აივნის ჯამური ფართობი
- კ-2 კროკი (ლოჯიის 1/3)
- ლოჯიის ჯამური ფართობი
- კ-2 განაშენიანების ინტენსივობის ფართობი
- კ-1 განაშენიანების ფართობი
- კ-3 გამწვანების ფართობი
- მოშენების ფართობი
- კომერციული ფართობი
- საცხოვრებელი ფართობი

	A - 3
მასშტაბი	1:100, 1:50, 1:20
თარიღი	17/05/2025
ფურცელი	ა-104

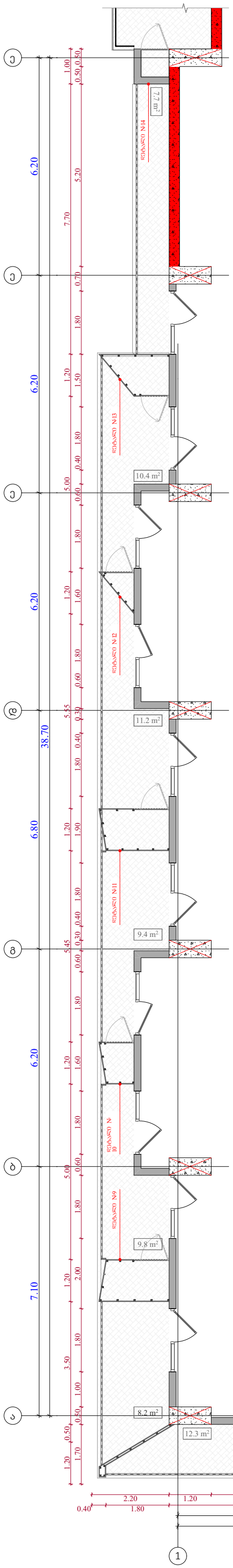

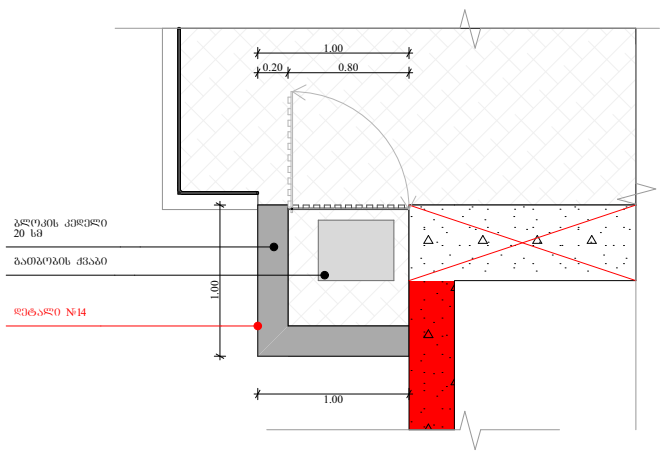

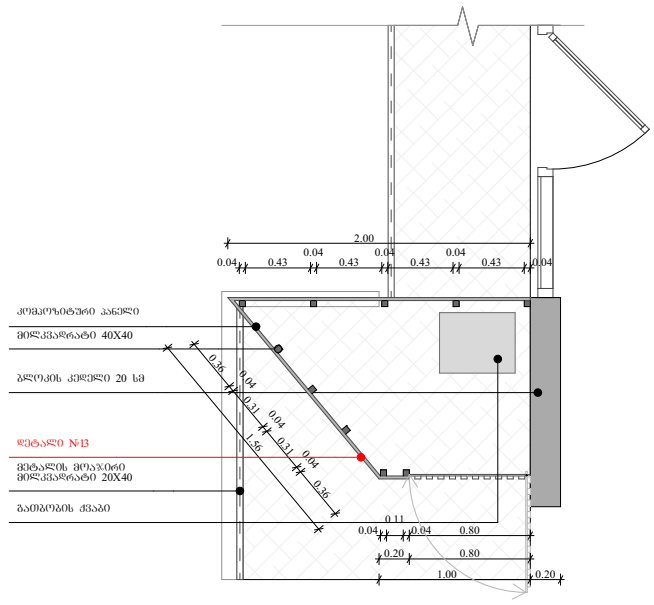

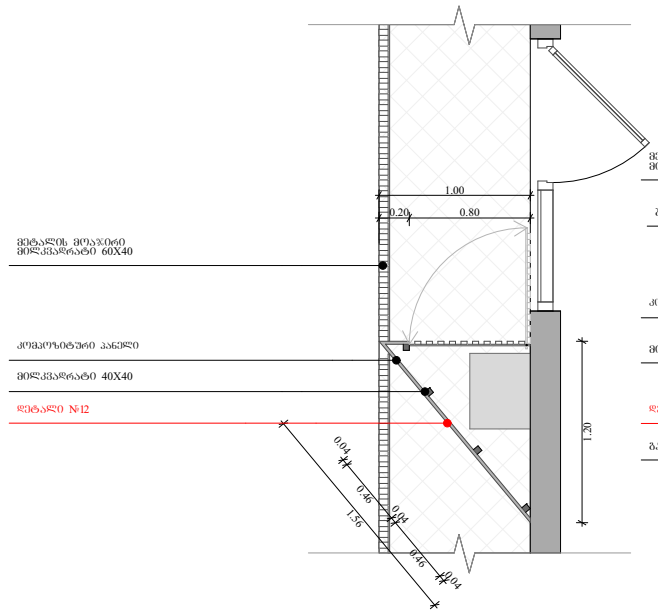

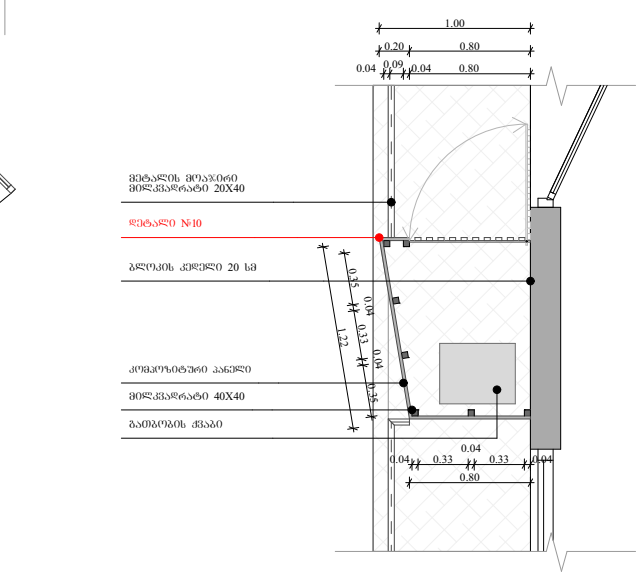

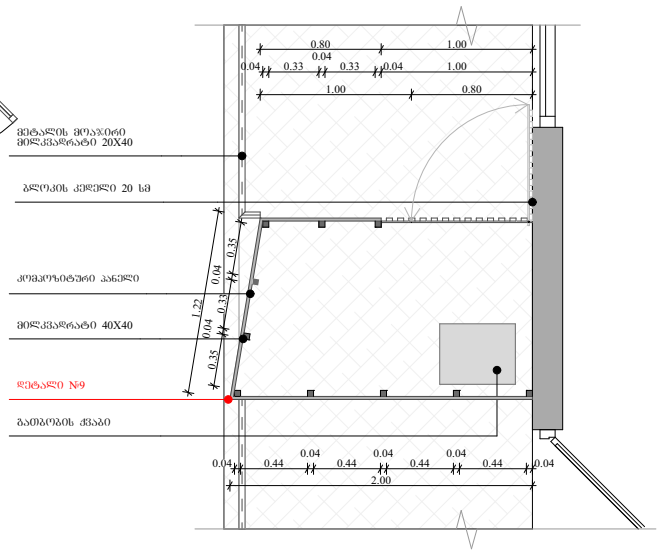

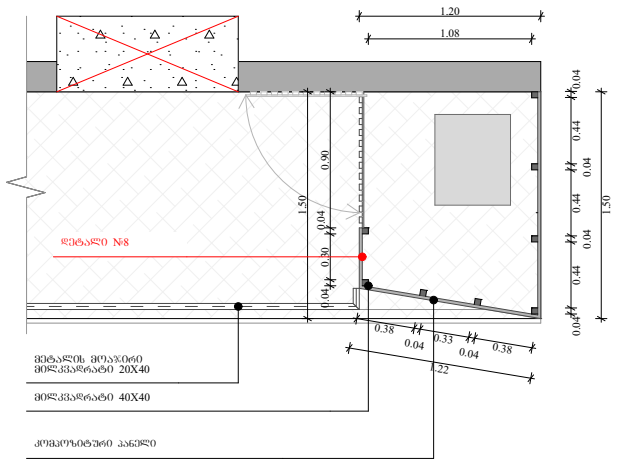

ობიექტის მისამართი

ს.კ. 01 10.06.022.009

ქ.თბილისი,
პეტრე იბერის ქუჩის
შესახვევი N13

ფუნქციური დანიშნულება

მრავალბინიანი საცხოვრებელი სახლი



შემსრულებელი ორგანიზაცია

შპს სტუდიო ალფა სახლი

ს.კ. 404664573

დირექტორი
მ.პაპუკაშვილი

არქიტექტორი
მ.პაპუკაშვილი

გათბობა-გაგრილების აგრეგატის განთავსების ადგილის დეტალური ნახაზი +0.00, +6.00, +9.30 და +12.30 ნიშნულებზე

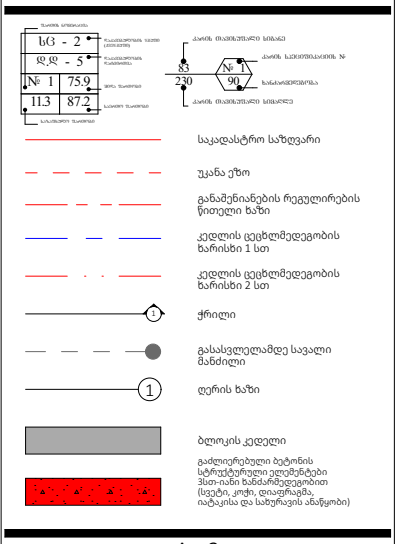

	A - 3 1:110, 1:50,
მასშტაბი	1:20
თარიღი	17/05/2025
ფურცელი	ა-105

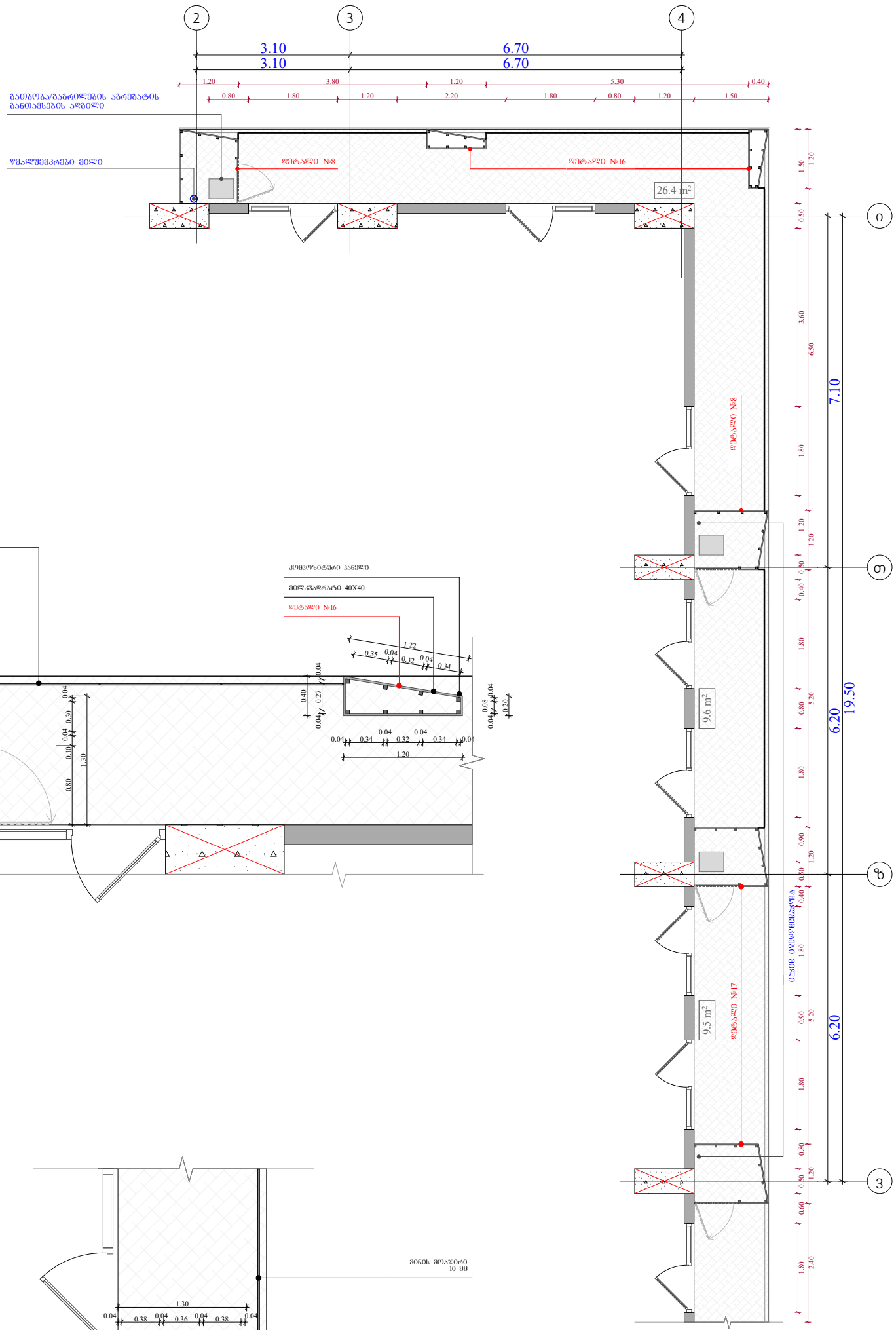

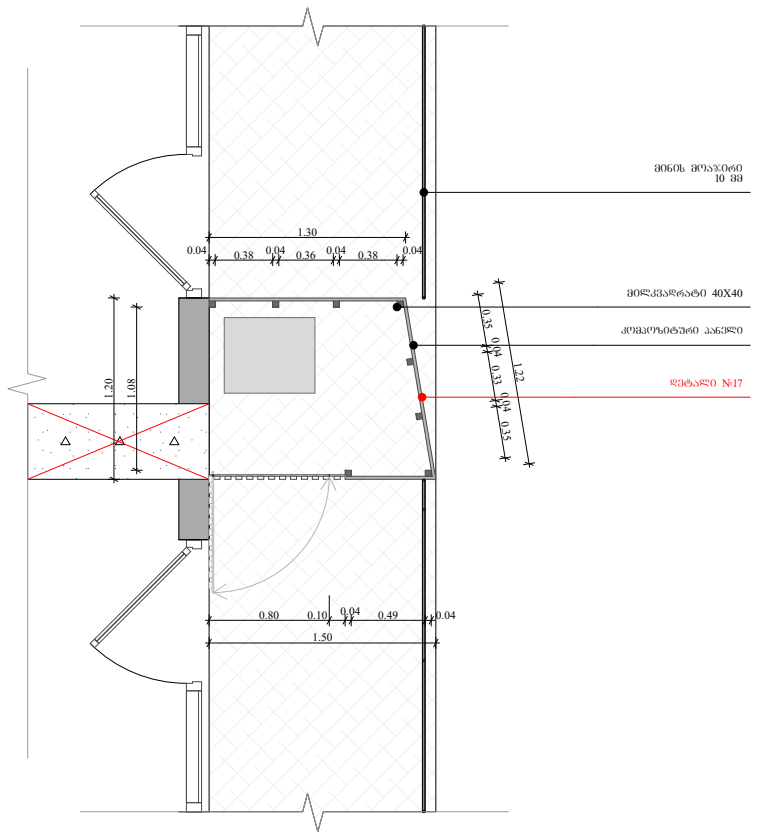

გათბობის ჭვაბისთვის განკუთვნილი ადგილის შეფუთვა

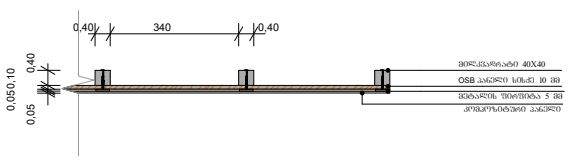

ობიექტის მისამართი

ს.კ. 01 10.06.022.009

ქ.თბილისი,
პეტრე იბერის ქუჩის
შესახვევი N13

ფუნქციური დანიშნულება

მრავალბინიანი საცხოვრებელი სახლი

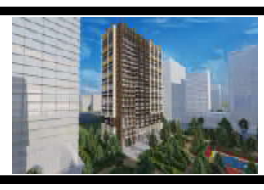

შემსრულებელი ორგანიზაცია

შპს სტუდიო ალფა სახლი

ს.კ. 404664573

დირექტორი	
მ.პაპუკაშვილი	
არქიტექტორი	
მ.პაპუკაშვილი	

გათბობა-გაგრილების აგრეგატის განთავსების ადგილის დეტალური სქემები +15.90 - +75.30 ნიშნულებზე

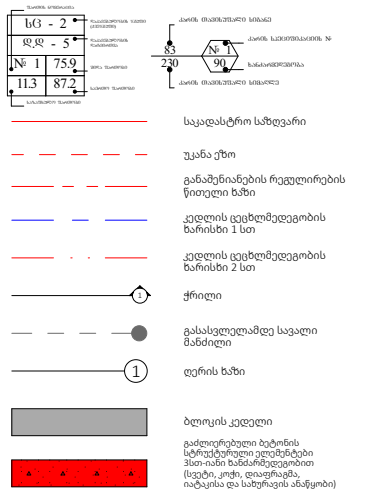

მასშტაბი	A - 3 1:50, 1:100, 1:20
თარიღი	07/05/2025
ფურცელი	ა-106

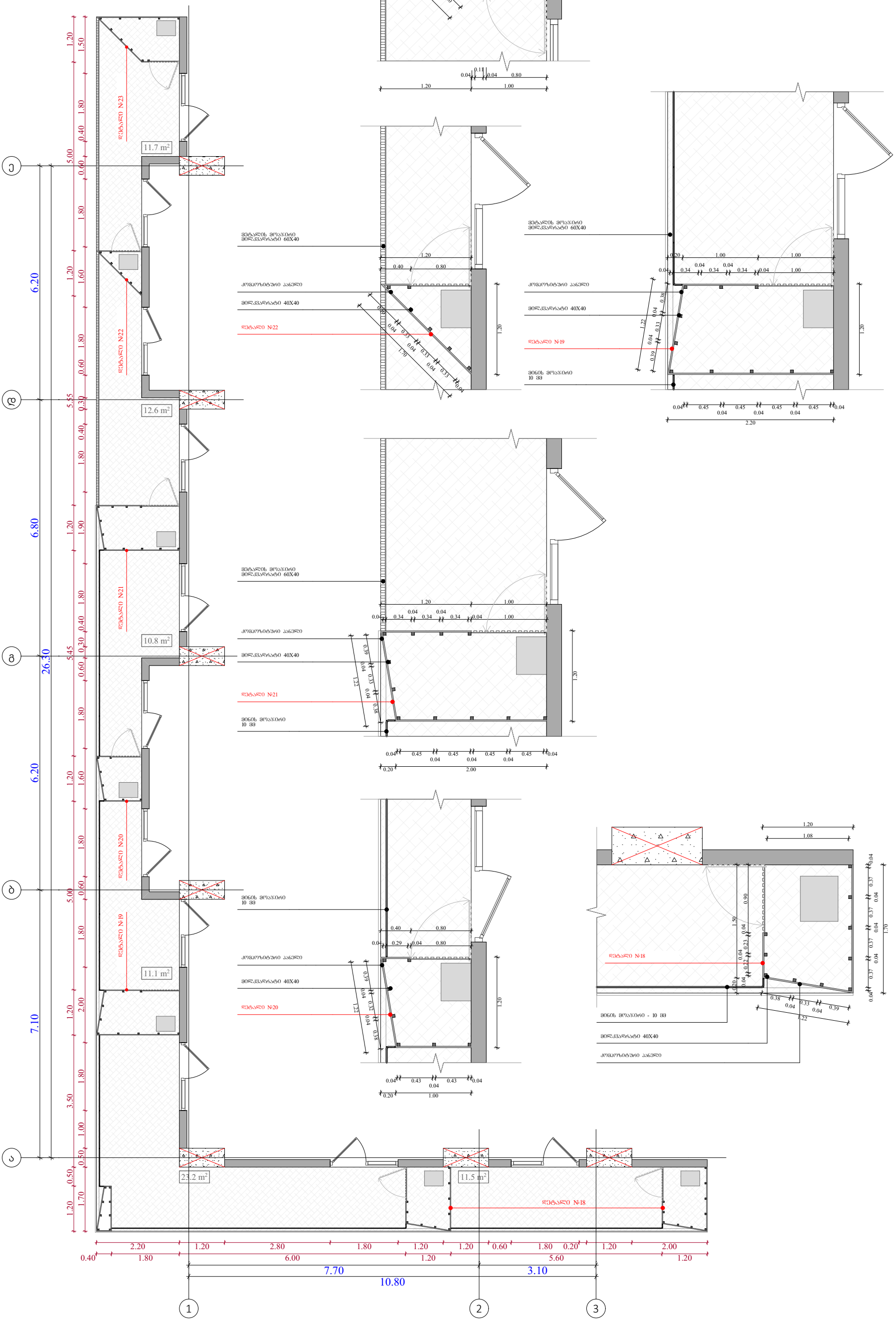

ობიექტის მისამართი

ს.კ. 01 10.06.022.009

ქ.თბილისი,
პეტრე იბერის ქუჩის
შესახვევი N13

ფუნქციური დანიშნულება

მრავალბინიანი საცხოვრებელი სახლი



შემსრულებელი ორგანიზაცია

შპს სტუდიო ალფა სახლი

ს.კ. 404664573

დირექტორი
მ.პაპუკაშვილი

არქიტექტორი
მ.პაპუკაშვილი

გათბობა-გაგრილების აგრეგატის განთავსების ადგილის დეტალური სქემები +15.90 - +75.30 ნიშნულებზე

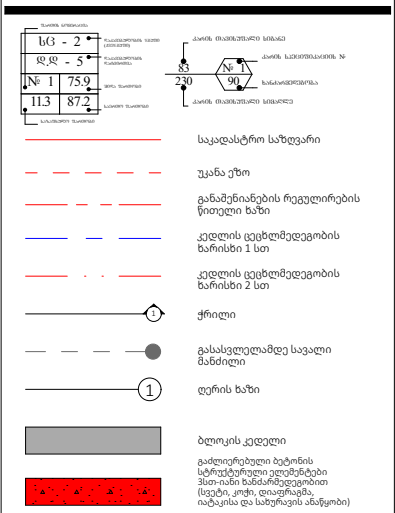

	A - 3
მასშტაბი	1:100, 1:50, 1:20
თარიღი	07/05/2025
ფურცელი	ა-107

№	1	2	3	4	5	6	7	8	9
	მეტალოპლასტმასის ვიტრაჟი ზომებით 1800 X 2700 (გეგმის ფრაგმენტი)	მეტალოპლასტმასის ვიტრაჟი ზომებით 1800 X 2700 (გეგმის ფრაგმენტი)	მეტალოპლასტმასის კარი ზომებით 1000 X 2700 (გეგმის ფრაგმენტი)	მეტალოპლასტმასის ფანჯარა ზომებით 900 X 1700 (გეგმის ფრაგმენტი)	მეტალოპლასტმასის ფანჯარა ზომებით 900 X 1700 (გეგმის ფრაგმენტი)	მეტალოპლასტმასის ფანჯარა ზომებით 1800 X 1700 (გეგმის ფრაგმენტი)	მეტალოპლასტმასის ფანჯარა ზომებით 1800 X 1700 (გეგმის ფრაგმენტი)	მეტალოპლასტმასის ვიტრაჟი ზომებით 1800 X 3900 (გეგმის ფრაგმენტი)	მეტალოპლასტმასის ვიტრაჟი ზომებით 1800 X 3900 (გეგმის ფრაგმენტი)
გეგმა	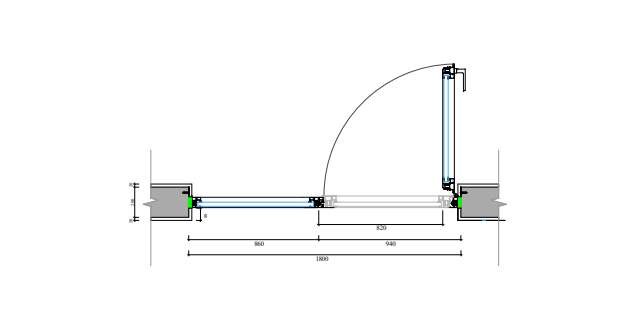	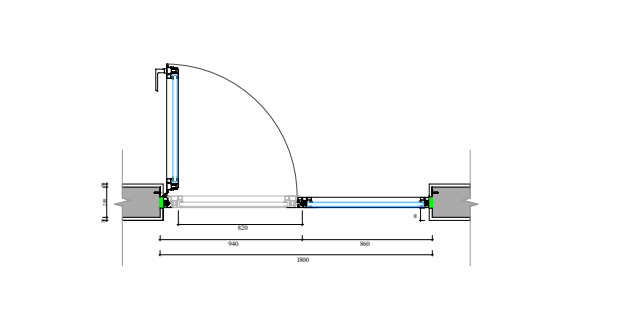	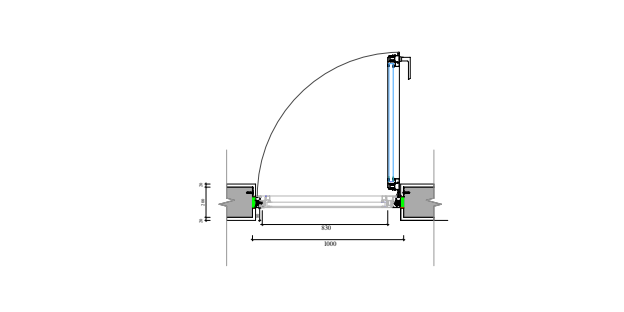	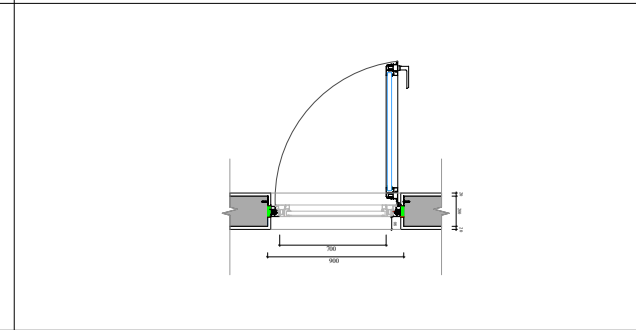	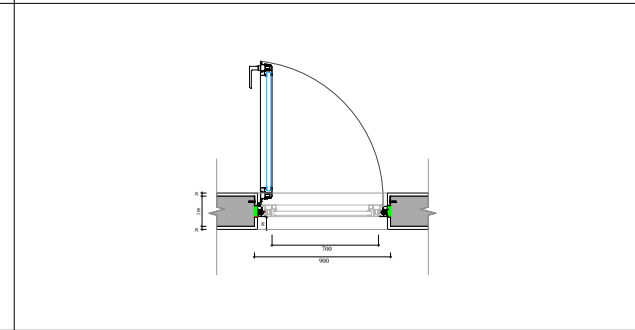	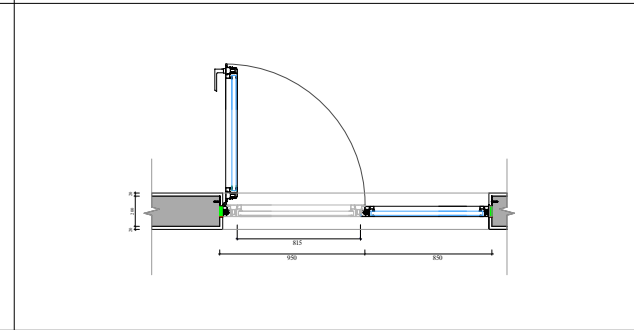	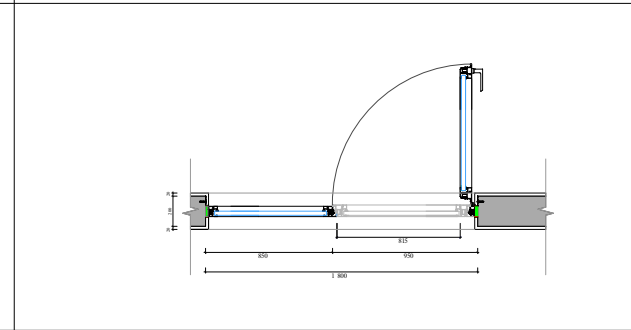	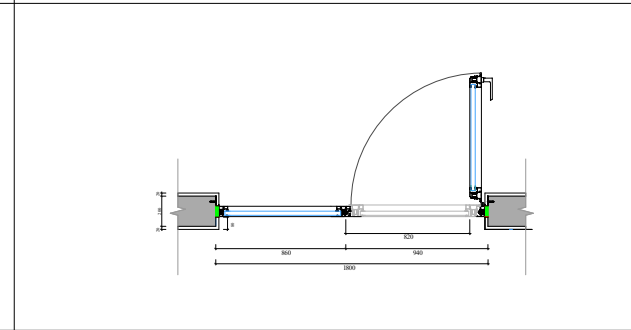	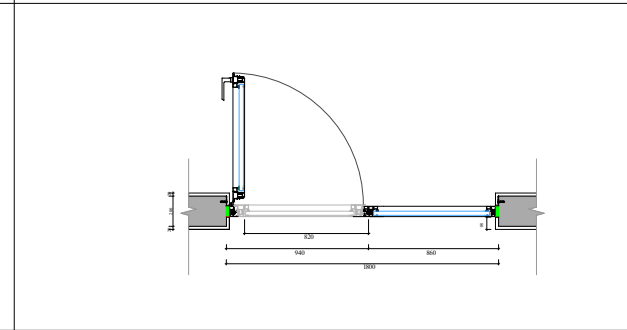
ფასადი		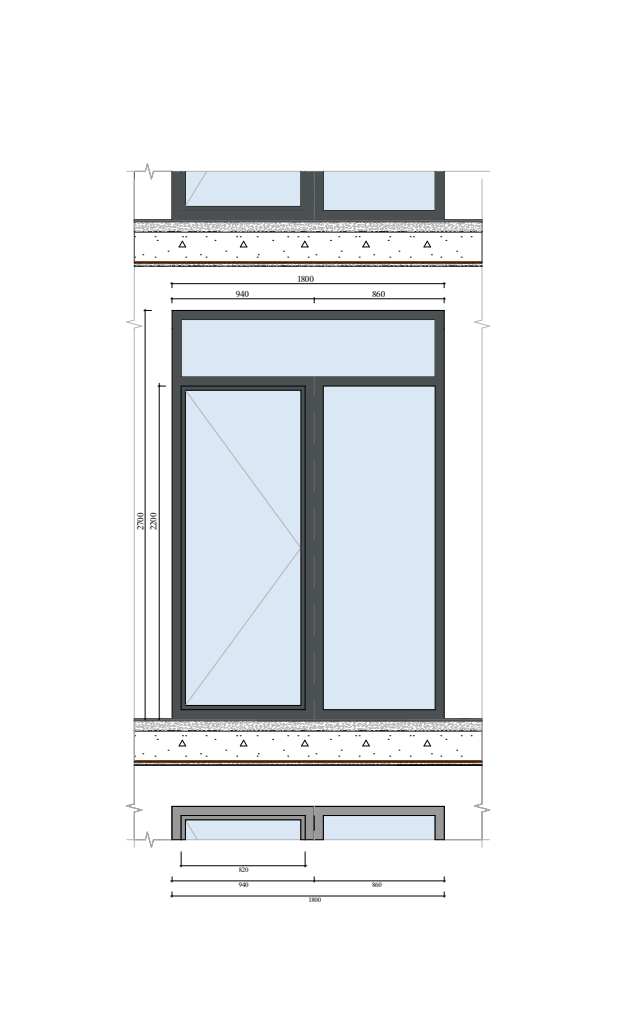	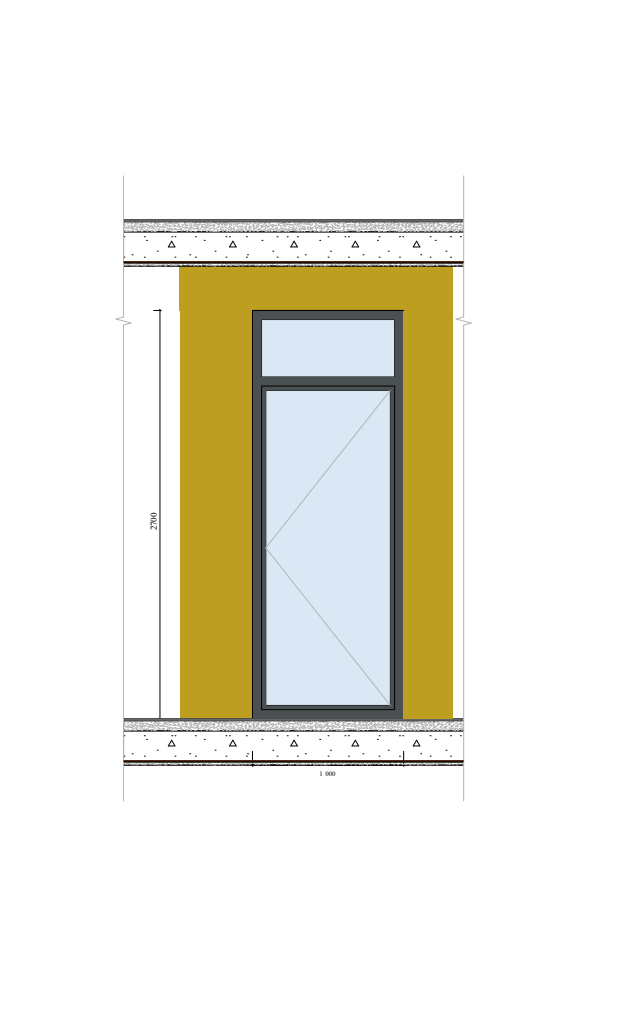	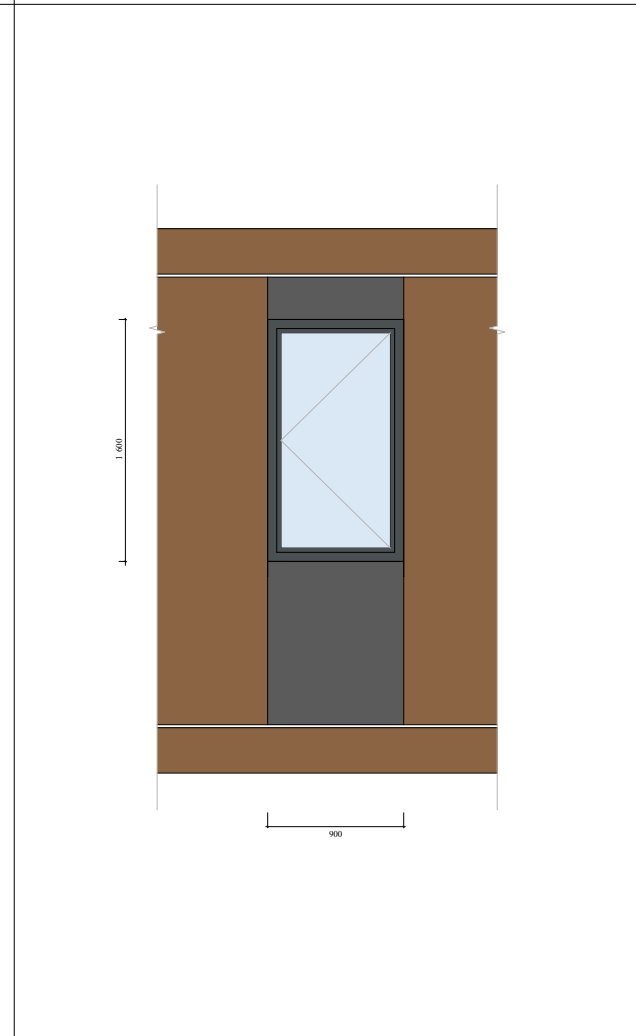	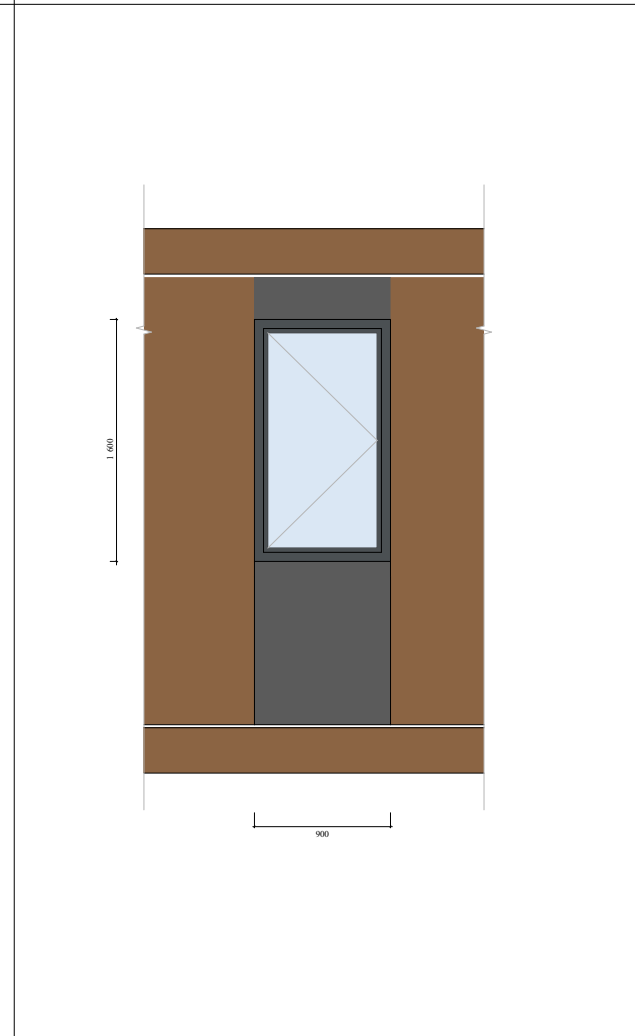	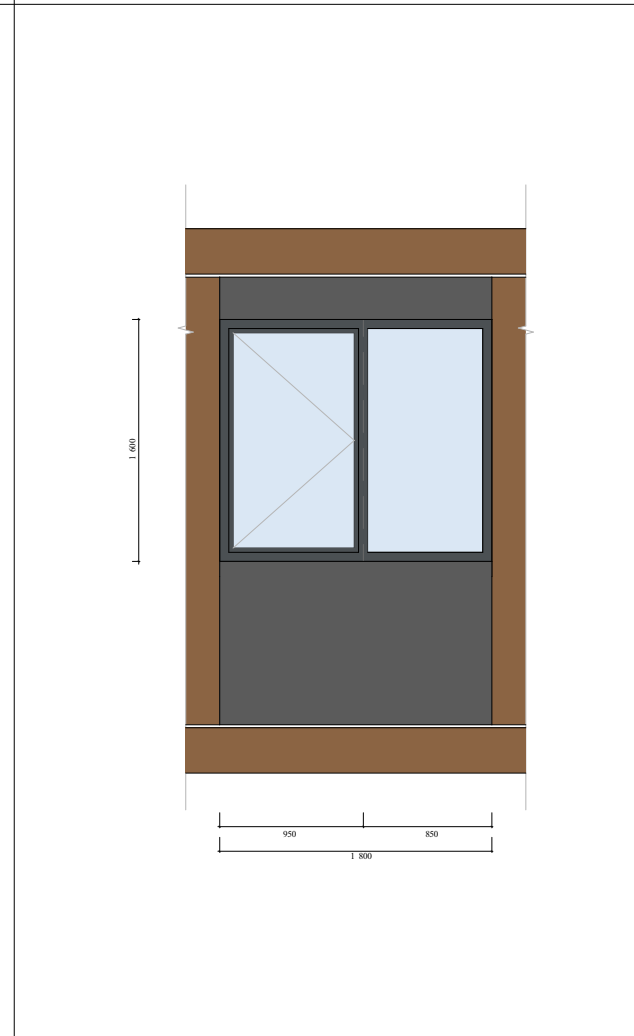	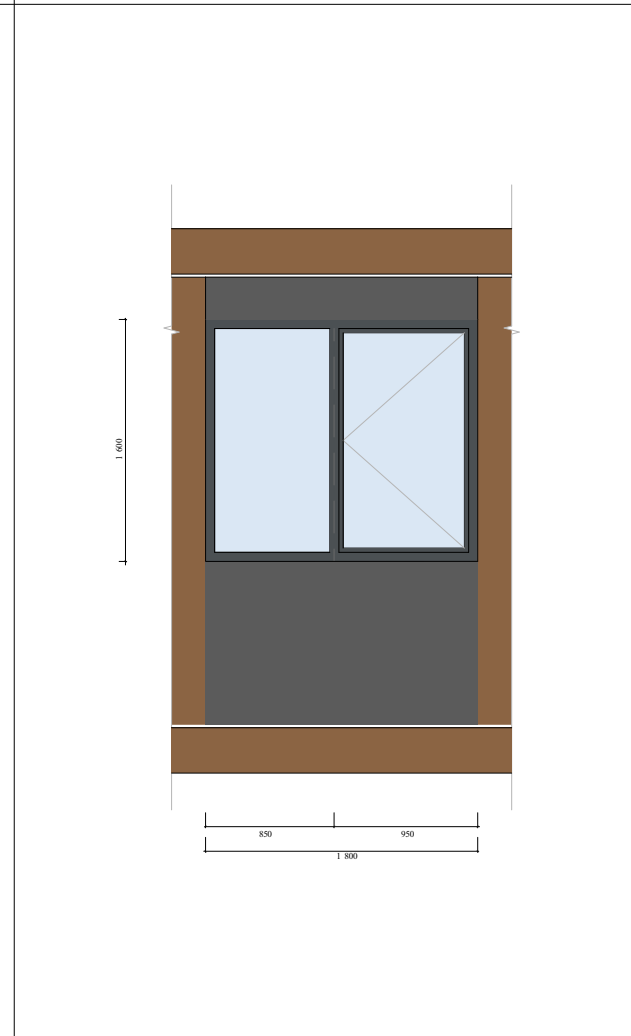	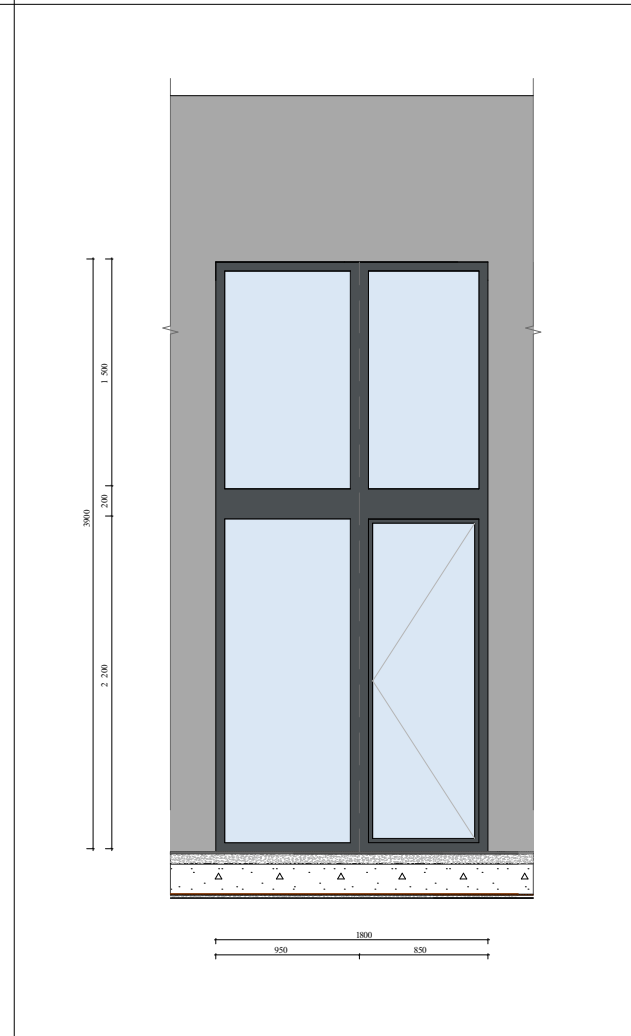	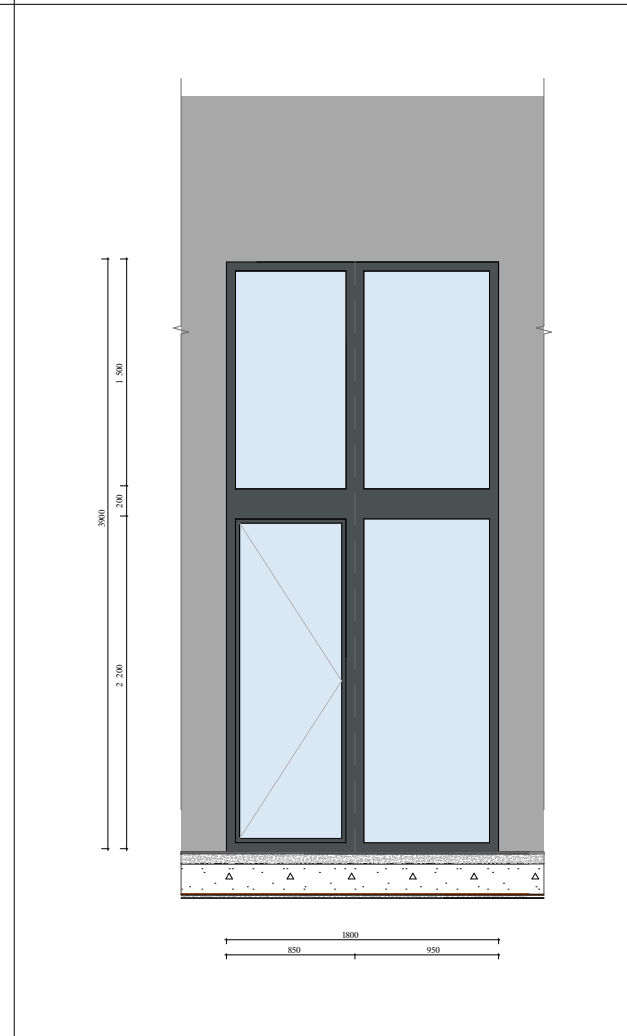
რაოდენობა	294	357	21	17	41	9	77	15	14
№	10	11	12	13	14	15	16	17	18
	მეტალოპლასტმასის ფანჯარა ზომებით 1800 X 2800 (გეგმის ფრაგმენტი)	მეტალოპლასტმასის კარი ზომებით 1000 X 3900 (გეგმის ფრაგმენტი)	მეტალოპლასტმასის ფანჯარა ზომებით 900 X 2800 (გეგმის ფრაგმენტი)	ალუმინის ვიტრაჟი ზომებით 900 X 5400 (გეგმის ფრაგმენტი)	ალუმინის ვიტრაჟი ზომებით 900 X 5400 (გეგმის ფრაგმენტი)	ალუმინის ვიტრაჟი ზომებით 1800 X 5400 (გეგმის ფრაგმენტი)	ალუმინის ვიტრაჟი ზომებით 1800 X 5400 (გეგმის ფრაგმენტი)	ალუმინის ვიტრაჟი ზომებით 1800 X 5400 (გეგმის ფრაგმენტი)	ალუმინის ვიტრაჟი ზომებით 1800 X 5400 (გეგმის ფრაგმენტი)
	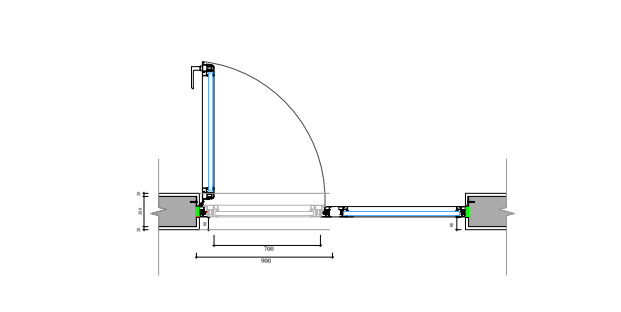	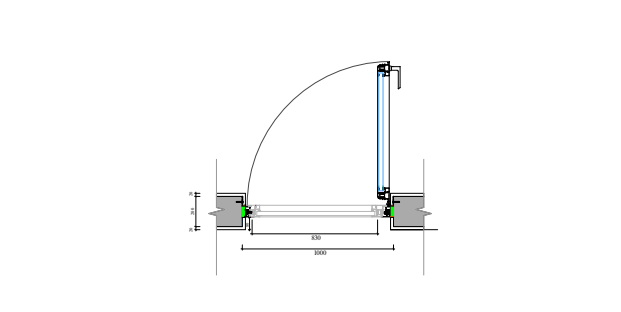	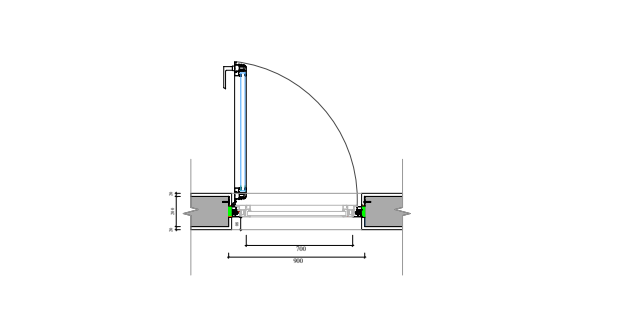	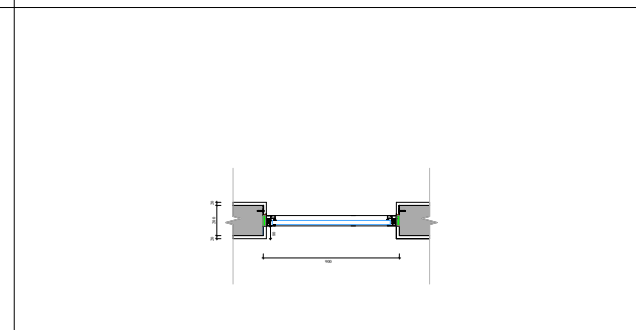	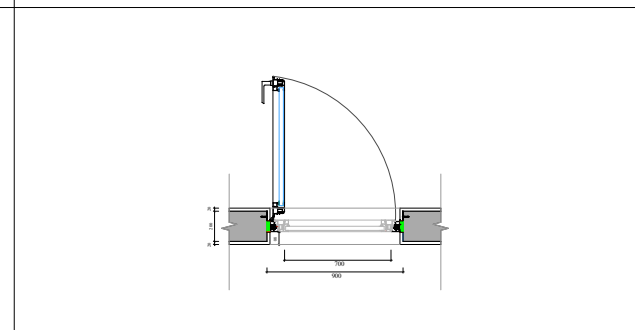	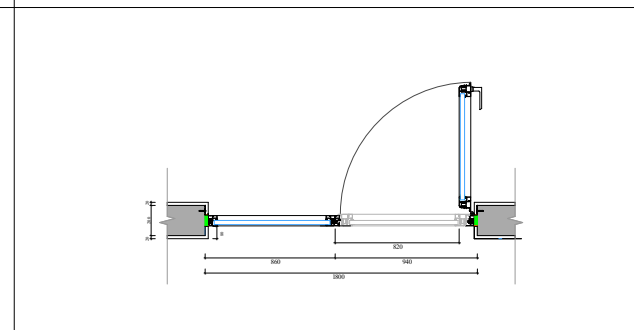	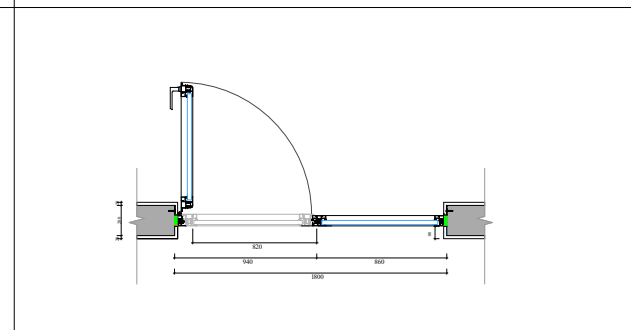	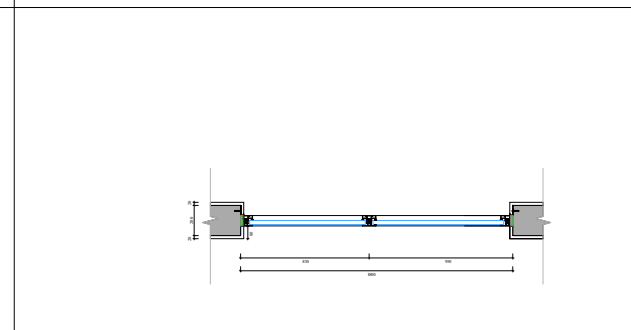	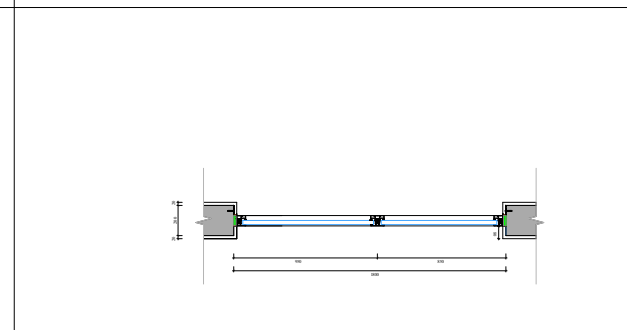
	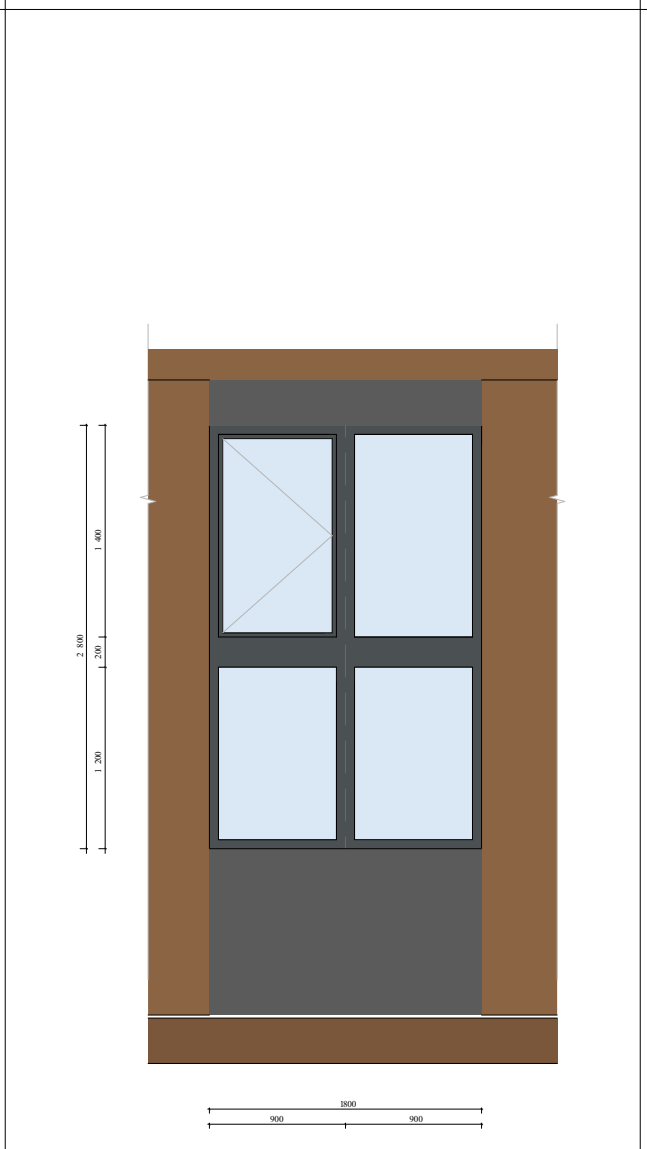		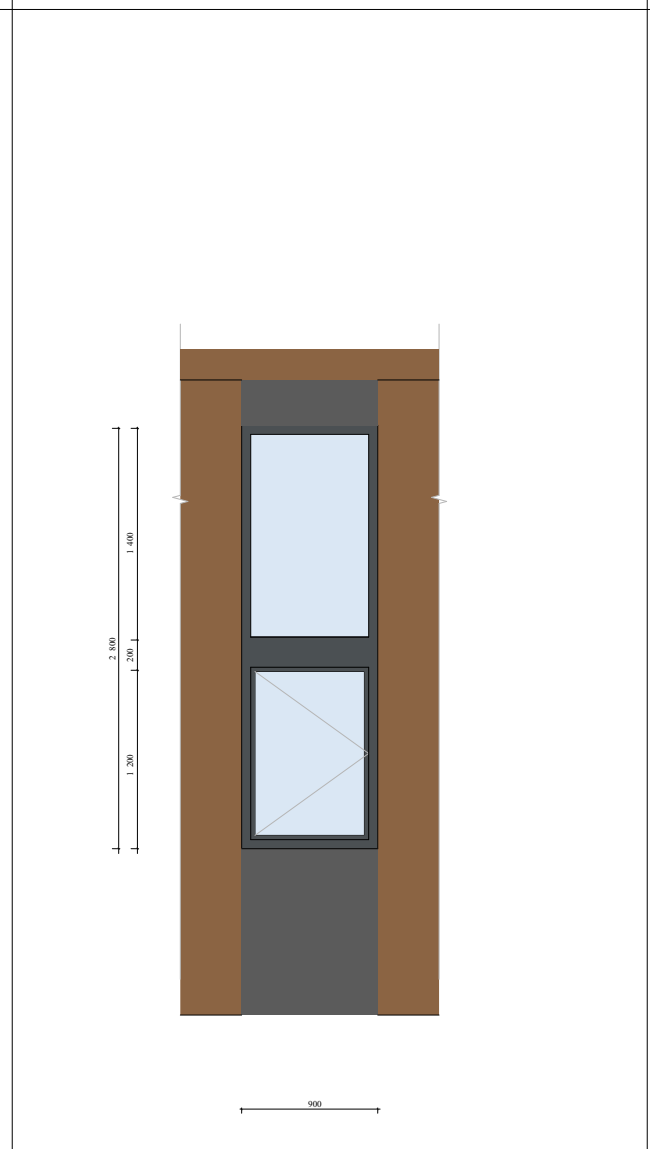	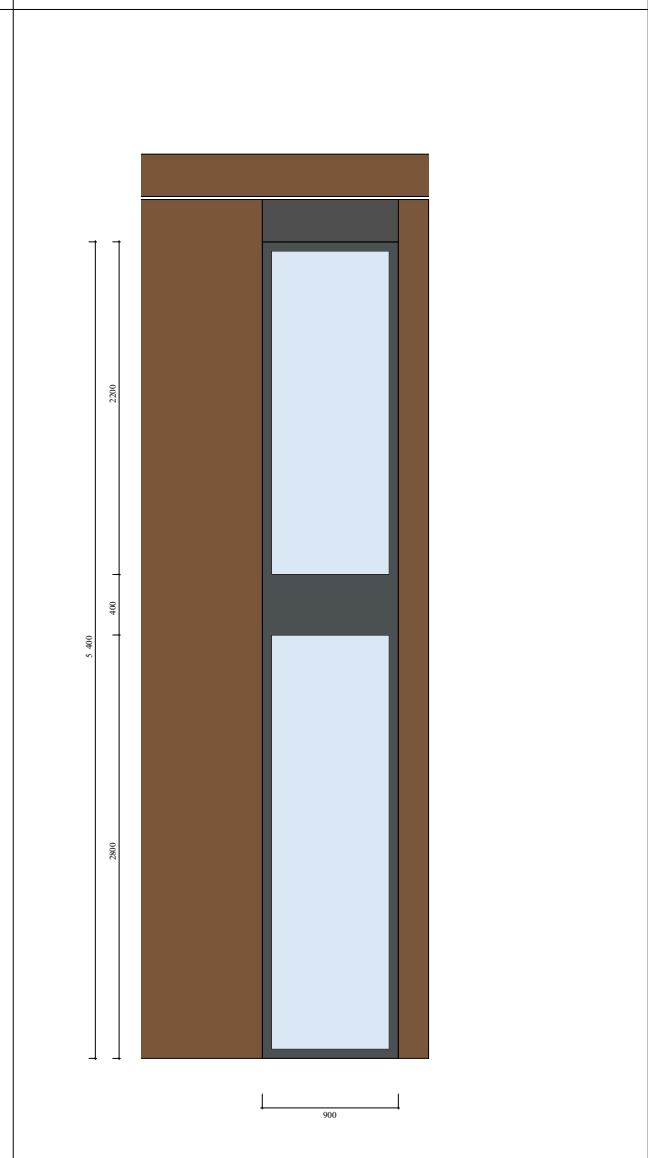	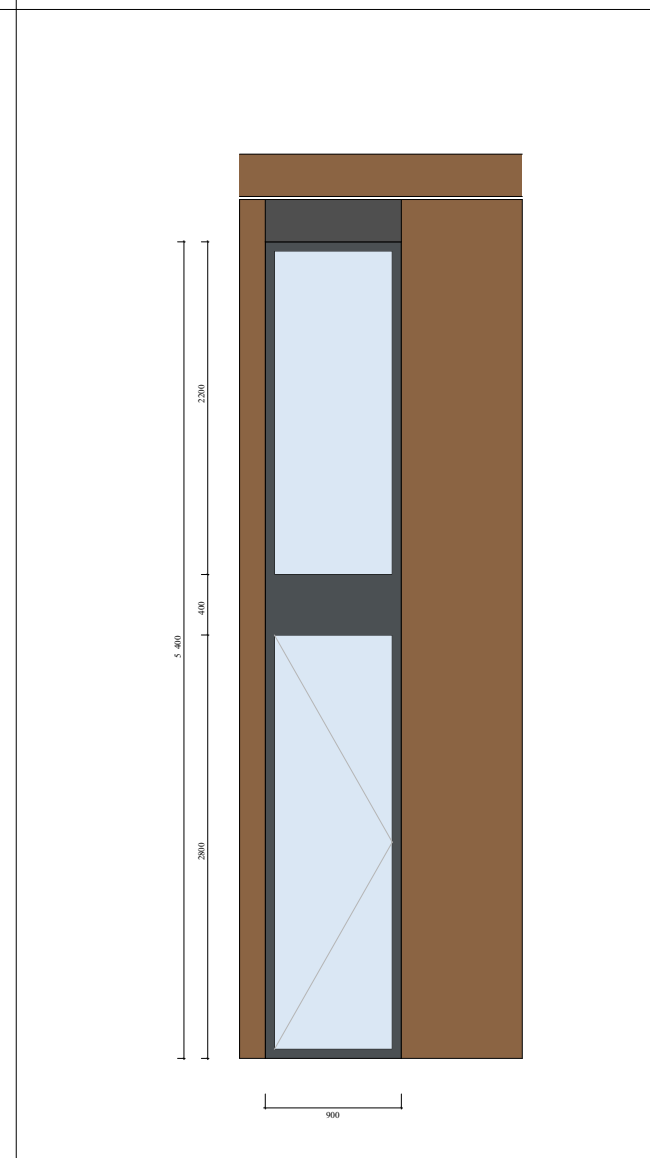	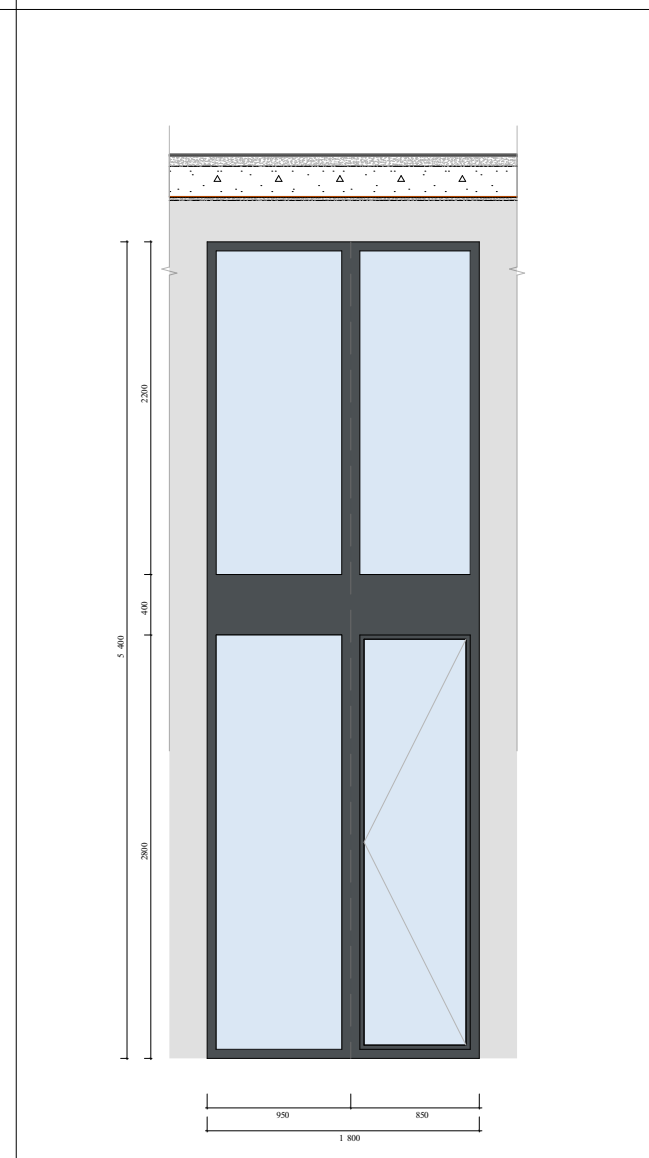	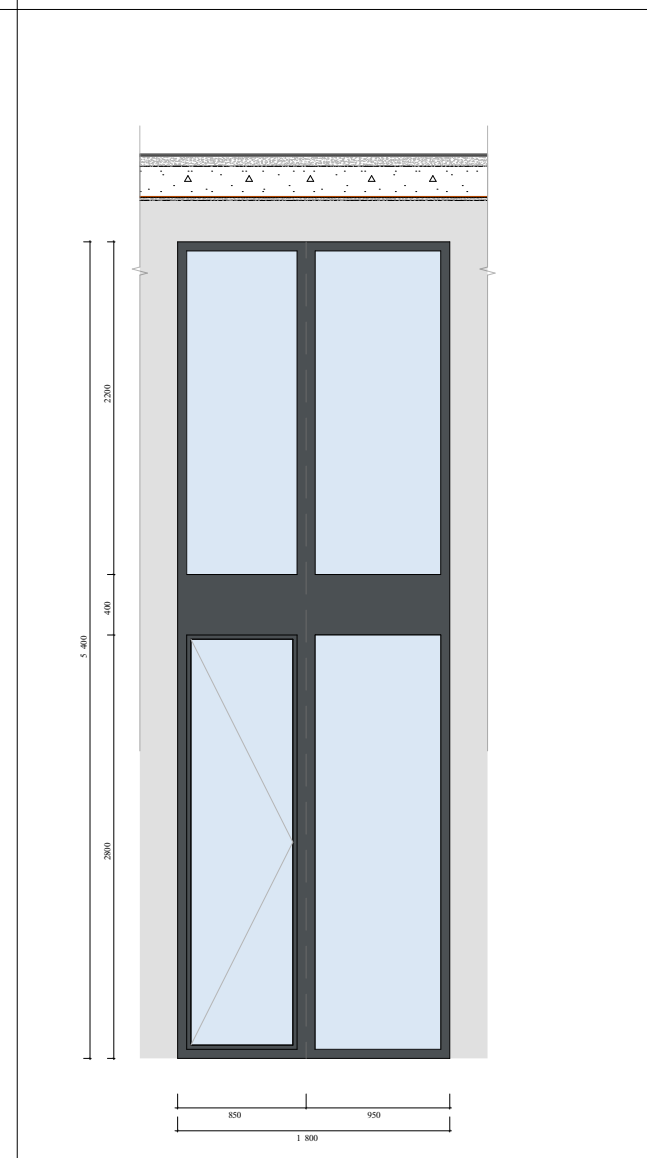	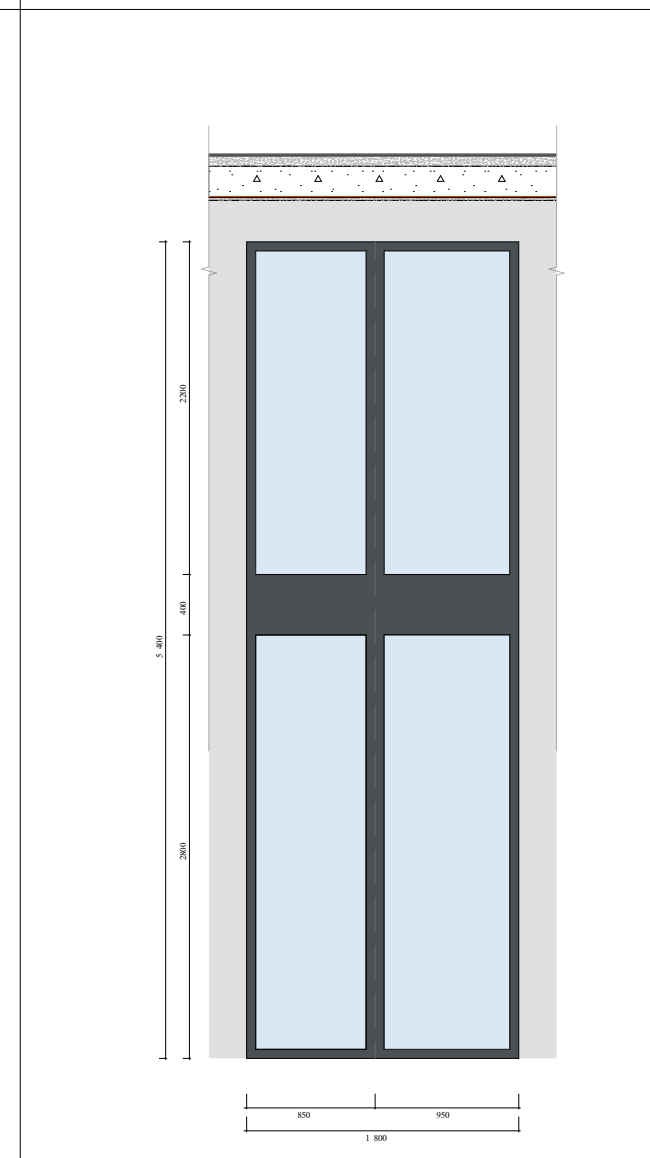	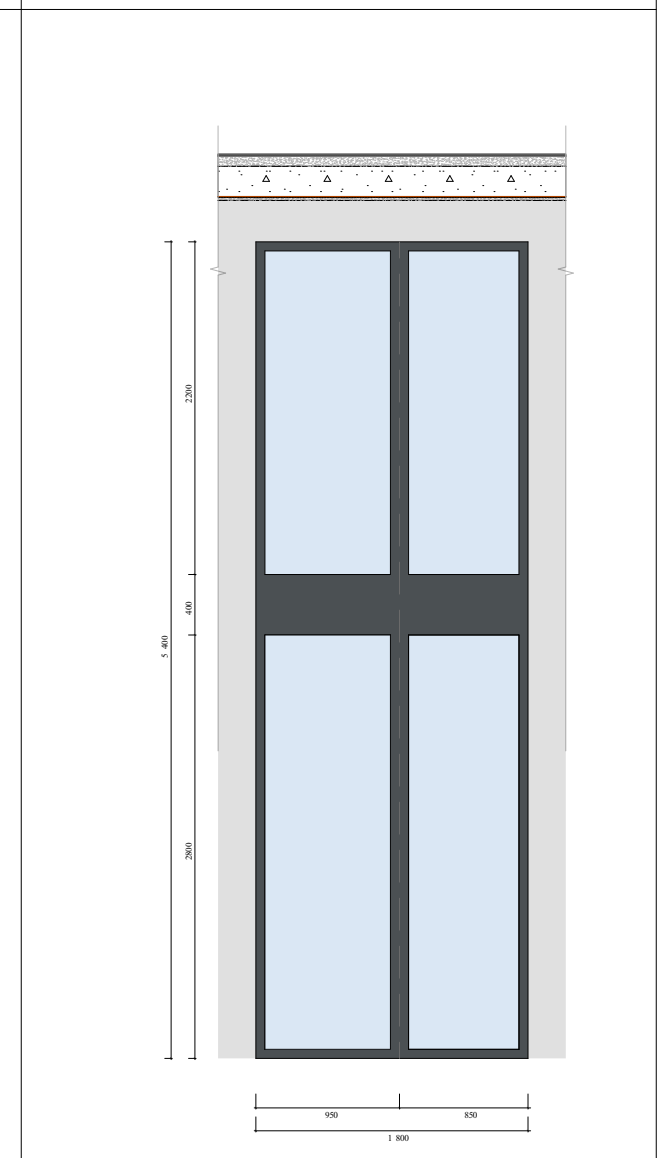
რაოდენობა	2	1	1	3	1	10	11	3	3

ფუნქციური დანიშნულება	ობიექტის მისამართი	შემსრულებელი ორგანიზაცია		
მრავალბინიანი საცხოვრებელი სახლი	ს.კ. 01 10.06.022.009 ქ.თბილისი, პეტრე იბერის ქუჩის შესახვევი N13	შპს სტუდიო ალფა სახლი ს.კ. 404664573	დირექტორი მ.პაპუკაშვილი	
			არქიტექტორი მ.პაპუკაშვილი	

ვიტრაჟების სპეციფიკაცია

- საცხოვრებლის ვიტრაჟების სექცია
- 23 სართულის ვიტრაჟების სექცია
- კომერციულის ვიტრაჟების სექცია

A - 3	
მასშტაბი	1:100, 1:75.16
თარიღი	07/05/2025
ფურცელი	ა-108

გაძლიერებული ბეტონის სვეტები 0.50X0.50; 0.50X0.80;
0.50X1.00; 0.50X1.20 0.50X1.40 0.50X1.50 ცვლილებები 2 ს0.

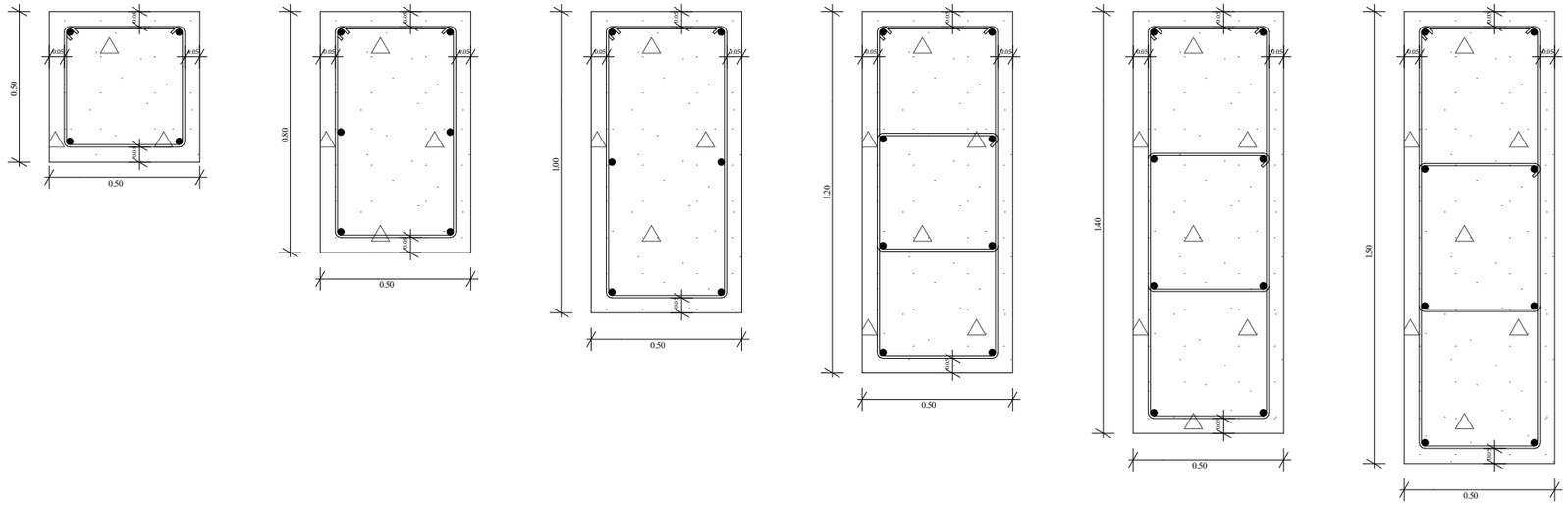

გაძლიერებული ბეტონის კედელი გზა-კიბის შემომზღუდავები
ცვლილება 2ს0.

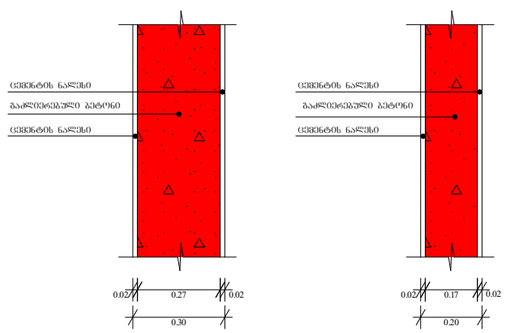

ბლოკის კედელი ოთახებს შორის გამყოფი
ტიხრები ცვლილება 1 ს0.

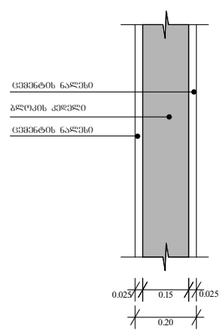

გაძლიერებული ბეტონის კოჭი იატაკის და სახურავის ფილა 0.20

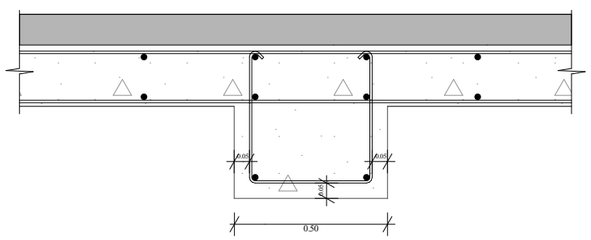

ფუნქციური დანიშნულება	ობიექტის მისამართი	შემსრულებელი ორგანიზაცია	დირექტორი		გაძლიერებული ბეტონის კედლის სვეტის კოჭისა და ბლოკის კედლის სპეციფიკაცია	A - 3	
მრავალბინიანი საცხოვრებელი სახლი	ს.კ. 01 10.06.022.009 ქ.თბილისი, პეტრე იბერის ქუჩის შესახვევი N13	შპს სტუდიო ალფა სახლი ს.კ. 404664573	მ.პაპუკაშვილი			მასშტაბი	1:20
			არქიტექტორი			თარიღი	07/05/2025
			მ.პაპუკაშვილი			ფურცელი	ა-109