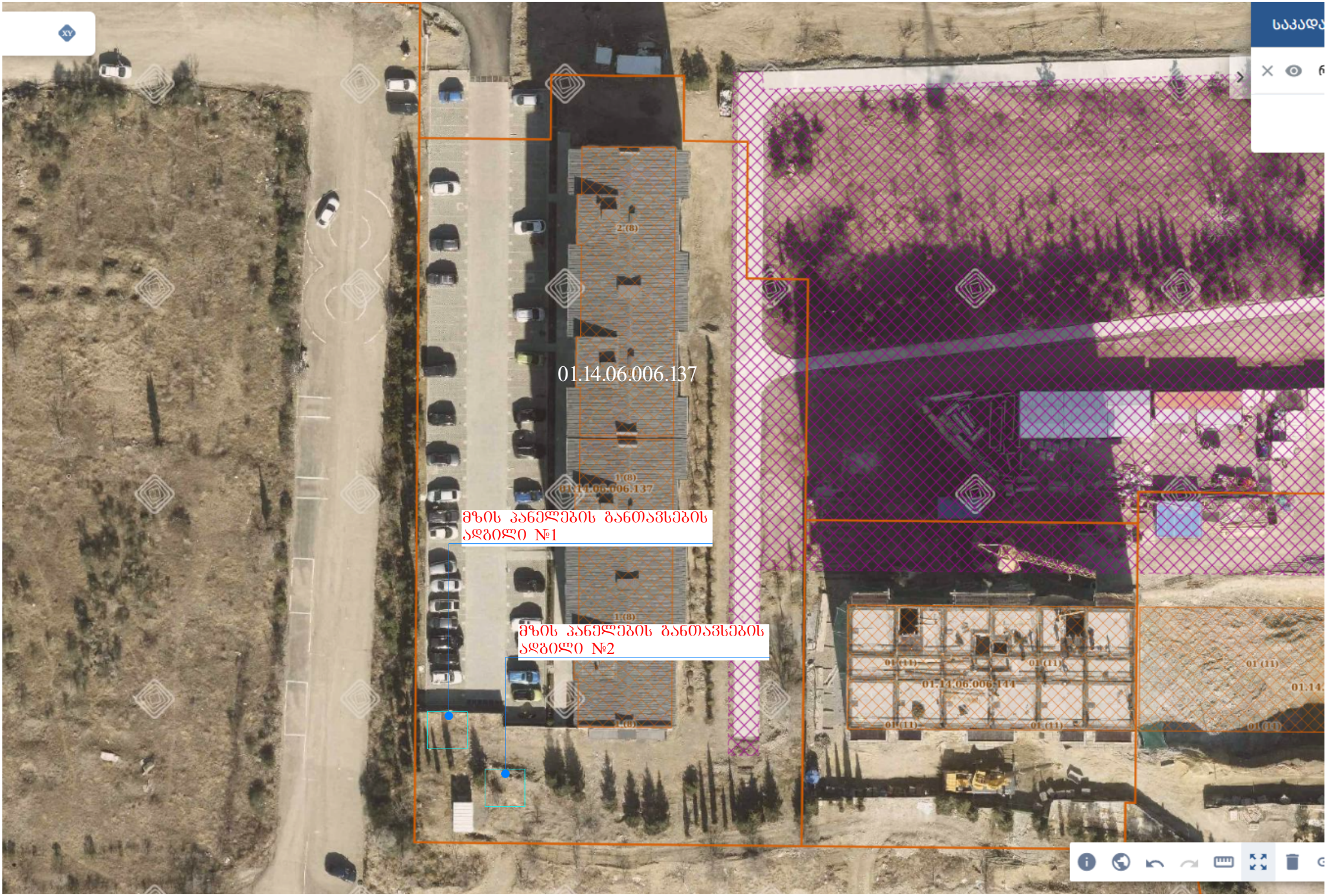
01.14.06.006.137
მზის პანელების განთავსების ადგილი №1
მზის პანელების განთავსების ადგილი №2

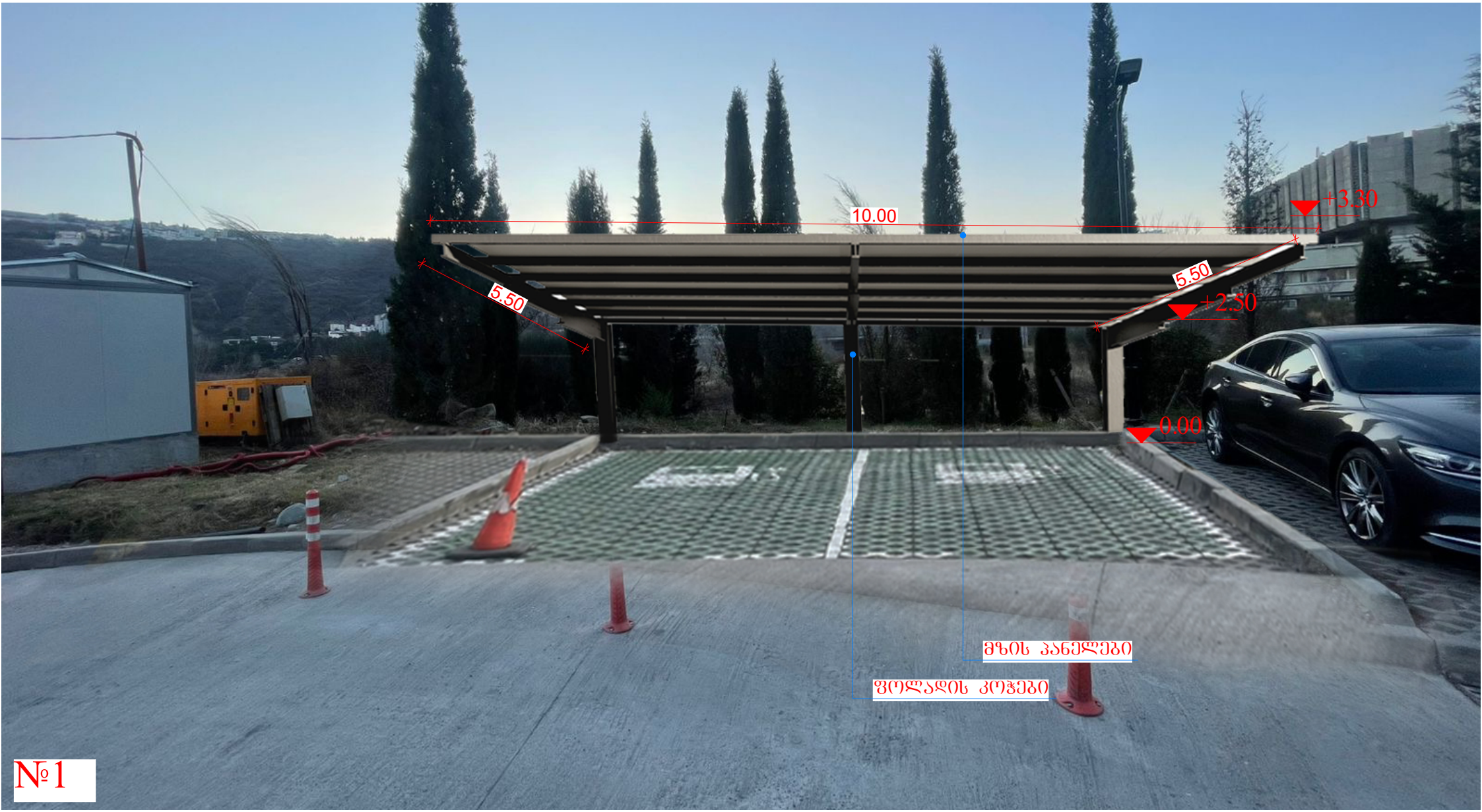
10.00
+3.30
5.50
5.50
+2.50
0.00
მზის პანელები
ფოლადის კოჭები
№1

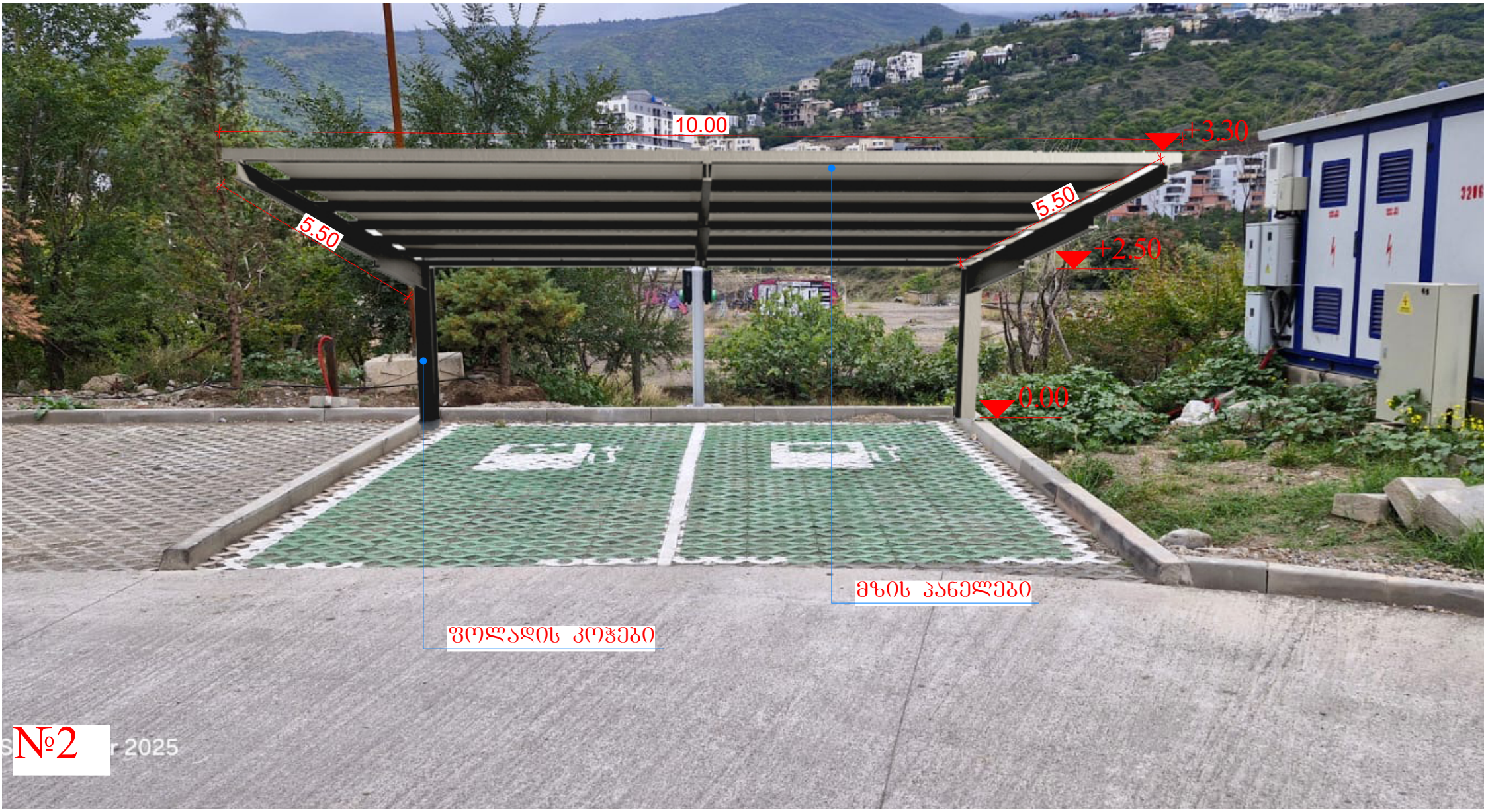
10.00
+3.30
5.50
5.50
+2.50
0.00
მზის პანელები
ფოლადის კოჭები
№2





მზის პანელების სამონტაჟო კონსტრუქცია

ქალაქი თბილისი, უნივერსიტეტის ქუჩა №20ა, კორპუსი №1; კორპუსი №2. ს.კ. 01.14.06.006.137

მზის პანელების სამონტაჟო კონსტრუქცია

კონსტრუქციული ნაწილი

სამშენებლო დოკუმენტაცია

კონსტრუქტორი მ. საჯაია

Mzis_Paneli_01.i3d

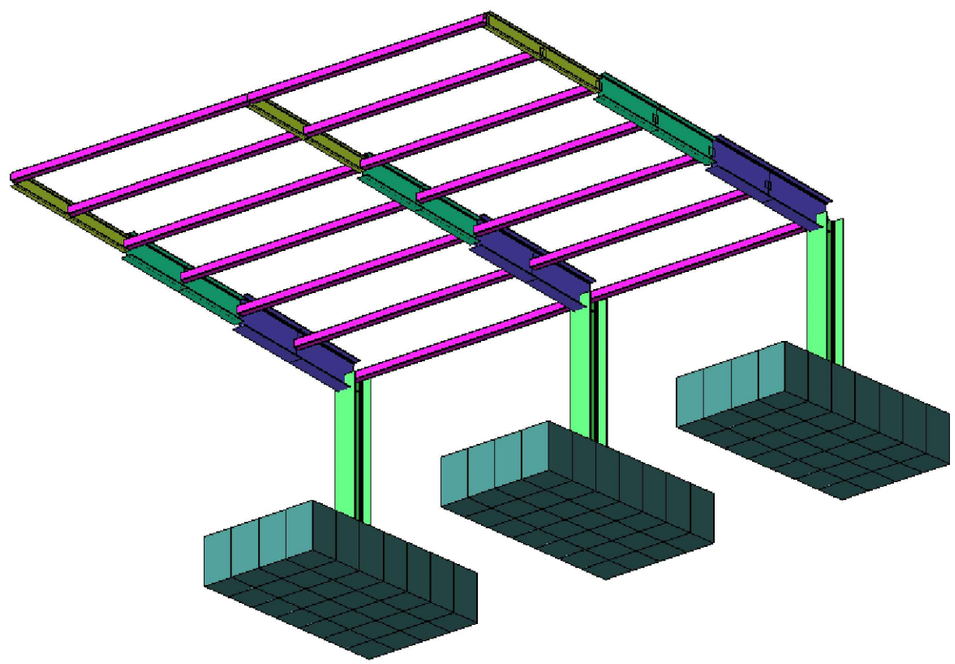

2025

ნახაზების ჩამონათვალი

ნახაზების დასახელება	კოდი
თავფურცელი	--
ჩამონათვალი	S - 001
განმარტებითი ბარათი	S - 002
პირობითი აღნიშვნები	S - 003
3D მოდელის ხედები	S - 005
წერტილოვანი საძირკვლების გეგმა	ST - 101
წერტილოვანი საძირკვლი წ.ს.-1	ST - 102
კვეთი ბ-ბ; ესკიზი; სპეციფიკაცია	ST - 103
ფოლადის კოჭების სამონტაჟო გეგმა	ST - 104
ფოლადის გრძივების სამონტაჟო გეგმა	ST - 105
ძირითადი ჩარჩო	ST - 106
საძირკვლის კვეთები - კვანძი - ა კვეთი - A B (2)	ST - 107
კვანძი - ბ; კვეთი - A; B	ST - 108
კვანძი - ბ; გ; დ	ST - 109
ფოლადის სპეციფიკაცია	ST - 110

შენიშვნა:
NOTE:

No	Date	Revision	Issued by

სიტუაციური სქემა
KEY PLAN

სტრუქტურული დიზაინი

პროექტი
PROJECT

მზის პანელების სამონტაჟო კონსტრუქცია

მისამართი
ADDRESS

ქალაქი თბილისი,
უნივერსიტეტის ქუჩა №20ა,
კორპუსი №1; კორპუსი №2. ს.კ.
01.14.06.006.137

ნახაზის დასახელება
DRWG. NAME

ნახაზების ჩამონათვალი

მთავარი კონსტრუქტორი:
LEAD STRUCTURAL ENGINEER:
მ. საჯაია

მასშტაბი: SCALE:	სტადია STATUS	შეასრულა: ISSUED BY:	შეამოწმა APPROVED BY:
	C.D.	MS	

ფურცლის No SHEET. No	რევიზია: REVISION:	პროექტის №: PROJECT No
S - 001	R00	106S25

1 ზოგადი

1.1 ობ. მისამართი - ქ. თბილისი, უნივერსიტეტის ქ.

1.2 საკადასტრო კოდი : 01.14.06.006.145

1.3 დამკვეთი - შპს "აისი ენერჯი"

1.4 არქიტექტორი : ----

1.5 პროექტის სახელი - მზის პანელების სამონტაჟო კონსტრუქცია

3 მასალები

3.1 ფოლადის ელემენტები

ფოლადის კონსტრუქციების პროექტი დამუშავებულია КМ-ის სტადიაზე, რომლის საფუძველზე მუშავდება სტადია КМД.
ფოლადის პროფილები შერჩეულია ГОСТ-ით. ფოლადის კლასი - С235;
შედუღებები გათვალისწინებულია Э42А ტიპის ელექტროდებით (ГОСТ 6467 - 75*);
მონტაჟის შემდეგ კონსტრუქციები უნდა დაიფაროს ანტიკოროზიული საღებავით.

3.2 სამშენებლო მასალების ხარისხის კონტროლი:

სამშენებლო მოედანზე აუცილებელია განხორციელდეს სამშენებლო მასალების სისტემატური კონტროლი. მშენებლობაზე შემოზიდულ მასალებს თან უნდა ახლდეს მწარმოებლის ხარისხის დამადასტურებელი დოკუმენტი (პასპორტი) რომელშიც მითითებული იქნება ტექნიკური მახასიათებლები, მაგ: მასალის სიმტკიცის ზღვარი, ყინვამედეგობის მაჩვენებელი და სხვა.

4 კლიმატოლოგია და დატვირთვები

ჩაყინვის სიღრმე - h = 0.00 მ (პნ 01.05-08);
ქარი (ნორმატიული) - W_0 = 0.38 კპა(თელავი) (პნ 1.0508);
თოვლი (ნორმატიული) - q = 0.50 კპა (პნ 01.0508);
სეისმური აჩქარება - 0.17 (პნ.01.01-09 - თბილისი)

5 მათ. მოდელირება (გაანგარიშება)

მათემატიკური მოდელირება შესრულებულია «Lira - САПР 2022» (ვერსია R1.1) პროგრამული კომპლექსის მეშვეობით, სასრული ელემენტების მეთოდის საფუძველზე. შენობის საანგარიშო მოდელი შედგენილია არქიტექტურული ნახაზების მიხედვით.

6 შენობის აღწერილობა

კონსტრუქციული სქემა - შენობა წარმოადგენს ხისტკვანძებიან ნაგებობას
საძირველი - წერტილოვანი, მაბარიტული ზომებით გეგმაში 160*280 სმ
სვეტები - ორტესებრი HEA300
ძალოვანი კოჭები - ორტესებრი კოჭი IPE400; IPE300; IPE180
გრძივები: მილკვადრატი 120X60X3

7 შენიშვნები

7.1 მშენებლობისას, თუ სამშენებლო მასალის განთავსება ხდება სახურავის ან გადახურვის კონსტრუქციებზე, მათმა დატვირთვამ არ უნდა გადააჭარბოს კვადრატულ მეტრზე პროექტით გათვალისწინებულ დროებით დატვირთვებს. იმ ადგილებში სადაც კონსტრუქცია ვერ უზრუნველყოფს დამატებითი დატვირთვის ზიდვას, მოწყობილი უნდა იქნას დროებითი დგარების და/ან სამაგრები.

7.2 სამშენებლო-სამონტაჟო სამუშაოები წარმართულ უნდა იქნას საქართველოს ტერიტორიაზე მოქმედი და ამ განმარტებითი ბარათით განსაზღვრულ ნორმებთან სრულ შესაბამისობაში.

9 გამოყენებული ლიტერატურა

- (პნ 01.01-09) - სეისმომედეგი მშენებლობა
- (პნ 02.01-08) - შენობების და ნაგებობების ფუძეები
- (პნ 01.05-08) - სამშენებლო კლიმატოლოგია
- СП 20.13330.2016 _ Нагрузки и воздействия
- СП 16.13330.2017 _ Стальные конструкции
- СП 14.13330.2011 _ Строительство в сейсмических районах

შენიშვნა:
NOTE:

No	Date	Revision	Issued by

სიტუაციური სქემა
KEY PLAN

სტრუქტურული დიზაინი

პროექტი
PROJECT
მზის პანელების სამონტაჟო კონსტრუქცია

მისამართი
ADDRESS
ქალაქი თბილისი, უნივერსიტეტის ქუჩა №20ა, კორპუსი №1; კორპუსი №2. ს.კ. 01.14.06.006.137

ნახაზის დასახელება
DRWG. NAME
განმარტებითი ბარათი

მთავარი კონსტრუქტორი:
LEAD STRUCTURAL ENGINEER:
მ. საპაია

მასშტაბი: SCALE:	სტადია STATUS	შეასრულა: ISSUED BY:	შეამოწმა APPROVED BY:
	C.D.	MS	

ფურცლის No SHEET. No	რევიზია: REVISION:	პროექტის №: PROJECT No
S - 002	R00	106S25

პირობითი აღნიშვნები:
General Legend:

SPDSExtProxyEnt (SPDSExtApp)

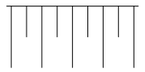

- ქვაბულის ფერდი
- Trench side



- დაბეტონების დონე
- Pouring Level



- "ქარხნული" შედუღება
- "Factory" Welding



- ადგილობრივი შედუღება
- Local Welding



- ნაშვერების პოზიცია
- Dowels Position
- ნაშვერების რაოდენობა
- Dowels Quantity



- მანძილი ფილიდან ღიობამდე
- Distance From the Slab to the Openings
- ღიობის სიმაღლე
- Opening Height



- კედლის ზედაპირის ნიშნული
- Wall top level



- ელემენტის კონსტრუქციული ნიშნული
- Structural level of the element

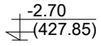

- საპროექტო ნიშნული
- Design Level
- აბსოლიტური ნიშნული
- Elevation (Height above mean sea level)



- წითელი ნიშნული
- Red Level
- შავი ნიშნული
- Black Level

30(50)

- კვეთში ეს აღნიშვნა მუთითებს, რომ ურთიერთგადამკვეთ რიგელებს აქვთ სხვადასხვა სისქის (ბეტონის) დაამცავი ზონა
- This legend in section mentions that beams have diffenrent concrete coat thickness



- ჭრილი ან კვეთი დასახელება
- Section Name

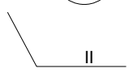

- კვანძის ნომერი
- Detail Number

არმატურის აღნიშვნა:
Rebar Marking:

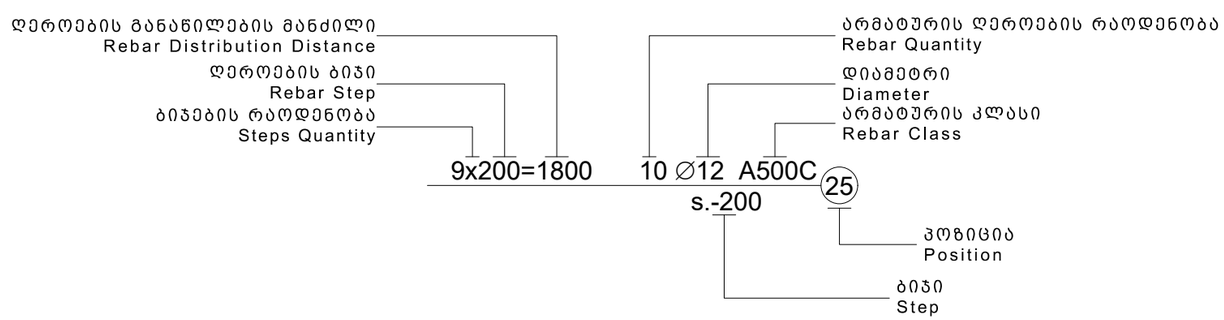

აბრივიატურა
List of Abbreviations

C.O.S.	- დაიჭრას ადგილზე - Cut on Site
V.S.	- დაზუსტდეს ადგილზე - Verify on Site
C.	- სვეტი - Column
BM.	- მონოლითური კოჭი - Reinforced Concrete Beam
SH.W.	- დიაფრაგმა - Shear wall
R.C.W.	- კედელი - Reinforced Concrete wall
G.B.	- რანდკოჭი (ან როსტვერკის კოჭი) - Ground Beam
P.	- ხიმინჯი - Pile
S.F.	- წერტილოვანი საძირკველი - Spread Footing
C.F.	- ლენტური საძირკველი - Continuous Footing
B.S.C.	- არმატურის მოც. კარკასი - Bar Space Cage
P.R.C.	- ხიმინჯის კარკასი - Pile Reinforcement Cage
C.R.	- კარკასი (სიბრტყითი) - Cage of Reinforcement
MESH	- არმატურის ბადე - Rebar Mesh
U.	- პარაპეტი - Upstand
ST.C.	- ლითონის სვეტი - Steel Column
ST.G.	- ლითონის მთავარი კოჭი - Steel Girder
ST.B.	- ლითონის კოჭი - Steel Beam
ST.T.	- ლითონის წამწე - Steel Truss
ST.V.B.	- ლითონის ვერტიკალური კავშირი - Steel Vertical Bracing
ST.H.B.	- ლითონის ჰორიზონტალური კავშირი - Steel Horizontal Bracing
C.B.	- შედგენილი კოჭი - Composite Beam
E.P.	- ჩასატანებელი დეტალი - Embedded Part

შენიშვნა:
NOTE:

No	Date	Revision	Issued by

სიტუაციური სქემა
KEY PLAN

სტრუქტურული დიზაინი

პროექტი
PROJECT

მზის პანელების სამონტაჟო კონსტრუქცია

მისამართი
ADDRESS

ქალაქი თბილისი,
უნივერსიტეტის ქუჩა №20ა,
კორპუსი №1; კორპუსი №2. ს.კ.
01.14.06.006.137

ნახაზის დასახელება
DRWG. NAME

პირობითი აღნიშვნები

მთავარი კონსტრუქტორი:
LEAD STRUCTURAL ENGINEER:
მ. საჯაია

მასშტაბი: SCALE:	სტადია STATUS	შესრულა: ISSUED BY:	შეამოწმა APPROVED BY:
	C.D.	MS	

ფურცლის No SHEET. No	რევიზია: REVISION:	პროექტის №: PROJECT No
S - 003	R00	106S25

Mzis_Paneli_01.I3d

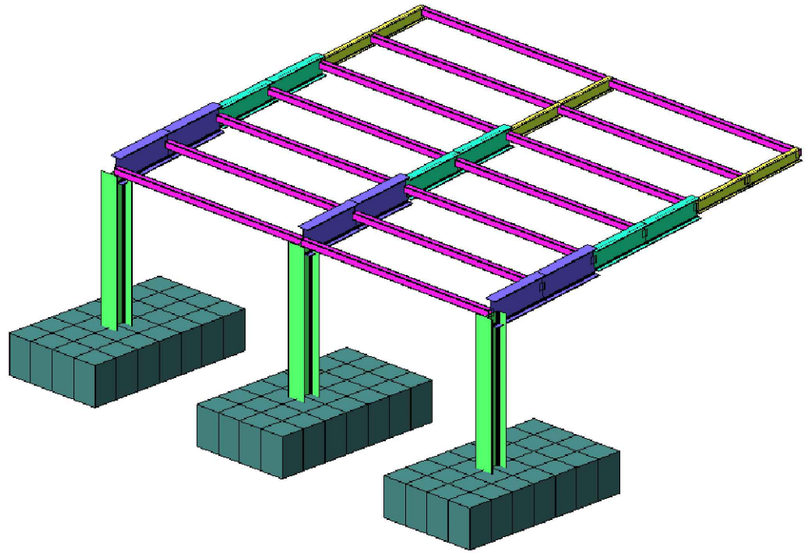

Mzis_Paneli_01.I3d

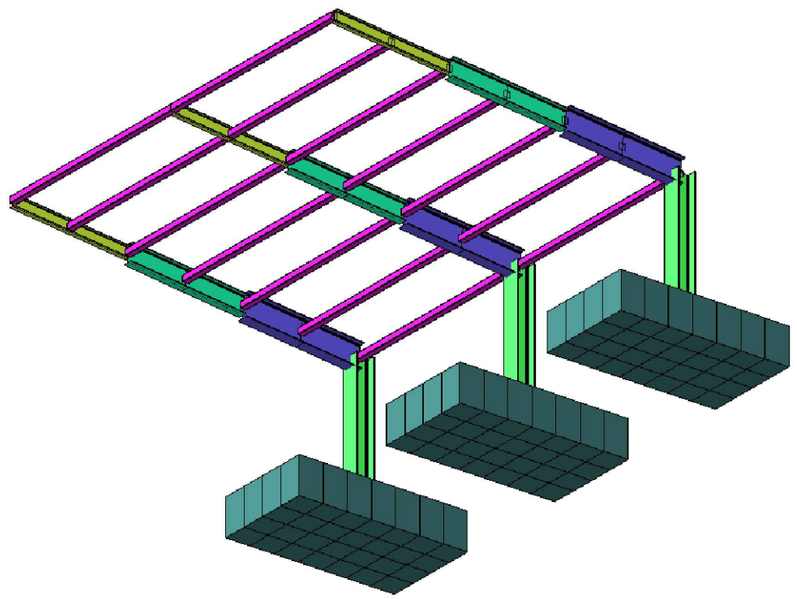

შენიშვნა:
NOTE: 3D მოდელის ხედები ნაჩვენებია მხოლოდ საილუსტრაციოდ

No	Date	Revision	Issued by

სიტუაციური სქემა
KEY PLAN

სტრუქტურული დიზაინი

პროექტი
PROJECT

მზის პანელების სამონტაჟო კონსტრუქცია

მისამართი
ADDRESS

ქალაქი თბილისი,
უნივერსიტეტის ქუჩა №20ა,
კორპუსი №1; კორპუსი №2. ს.კ.
01.14.06.006.137

ნახაზის დასახელება
DRWG. NAME

3D მოდელის ხედები

მთავარი კონსტრუქტორი:
LEAD STRUCTURAL ENGINEER:
მ. საჯაია

მასშტაბი: SCALE:	სტადია STATUS C.D.	შეასრულა: ISSUED BY: MS	შეამოწმა APPROVED BY:
ფურცლის No SHEET. No S - 005		რევიზია: REVISION: R00	პროექტის №: PROJECT No 106S25

წერტილოვანი საძირკვლების გეგმა
მ. 1:50

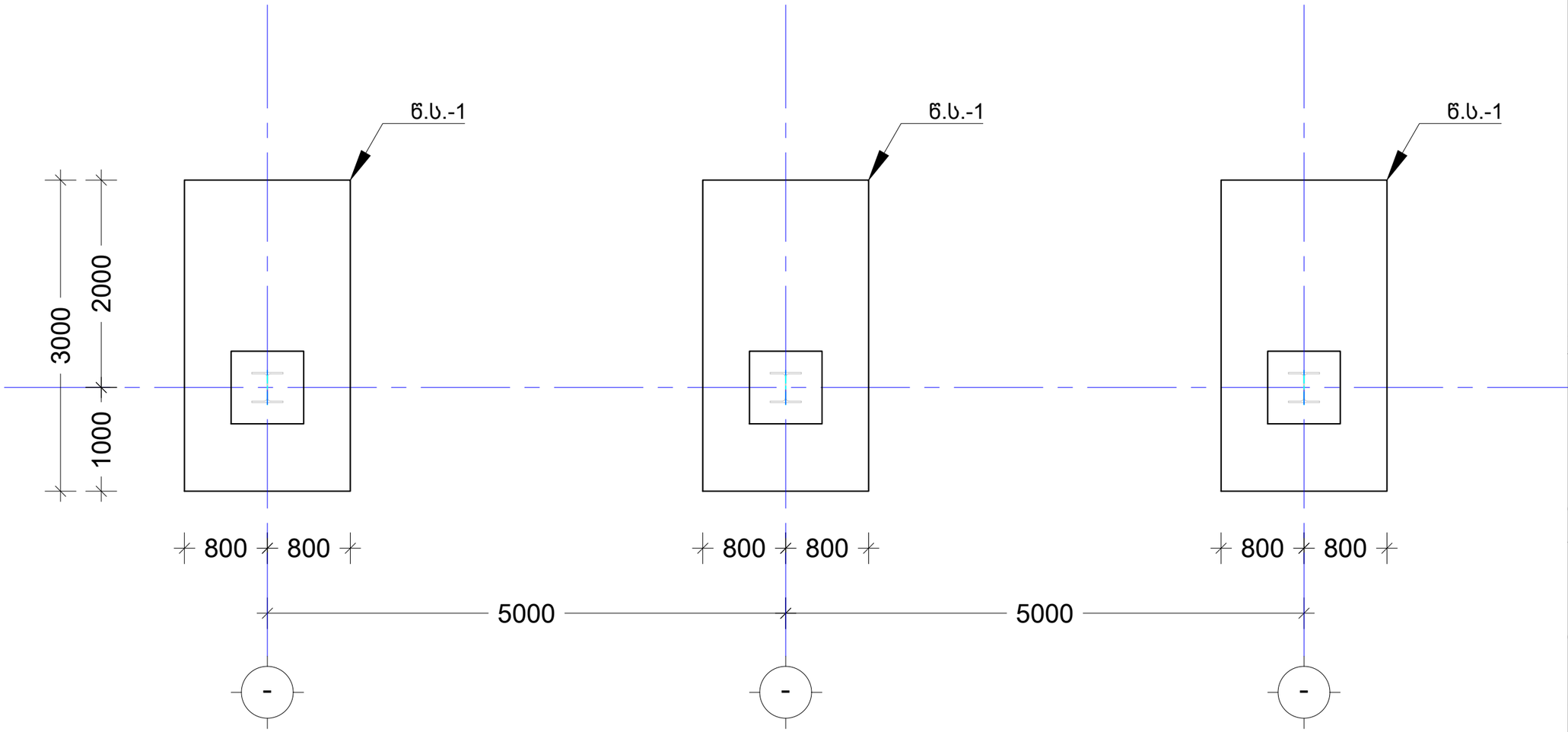

შენიშვნა:
NOTE: ყველა ზომა და ნიშნული დაზუსტდეს ადგილზე, არსებული სიტუაციის და პროექტის არქიტექტურული ნაწილის შესაბამისად

No	Date	Revision	Issued by

სიტუაციური სქემა
KEY PLAN

სტრუქტურული დიზაინი

პროექტი
PROJECT
მზის პანელების სამონტაჟო კონსტრუქცია

მისამართი
ADDRESS
ქალაქი თბილისი,
უნივერსიტეტის ქუჩა №20ა,
კორპუსი №1; კორპუსი №2. ს.კ.
01.14.06.006.137

ნახაზის დასახელება
DRWG. NAME
სამონტაჟო გეგმები და კვეთები

მთავარი კონსტრუქტორი:
LEAD STRUCTURAL ENGINEER:
მ. საჯაია

მასშტაბი: SCALE:	სტადია STATUS	შესრულა: ISSUED BY:	შეამოწმა APPROVED BY:
	C.D.	MS	

ფურცლის No SHEET. No	რევიზია: REVISION:	პროექტის №: PROJECT No
ST - 101	R00	106S25

წერტილოვანი საძირკველი წ.ს.-1
მ. 1:25

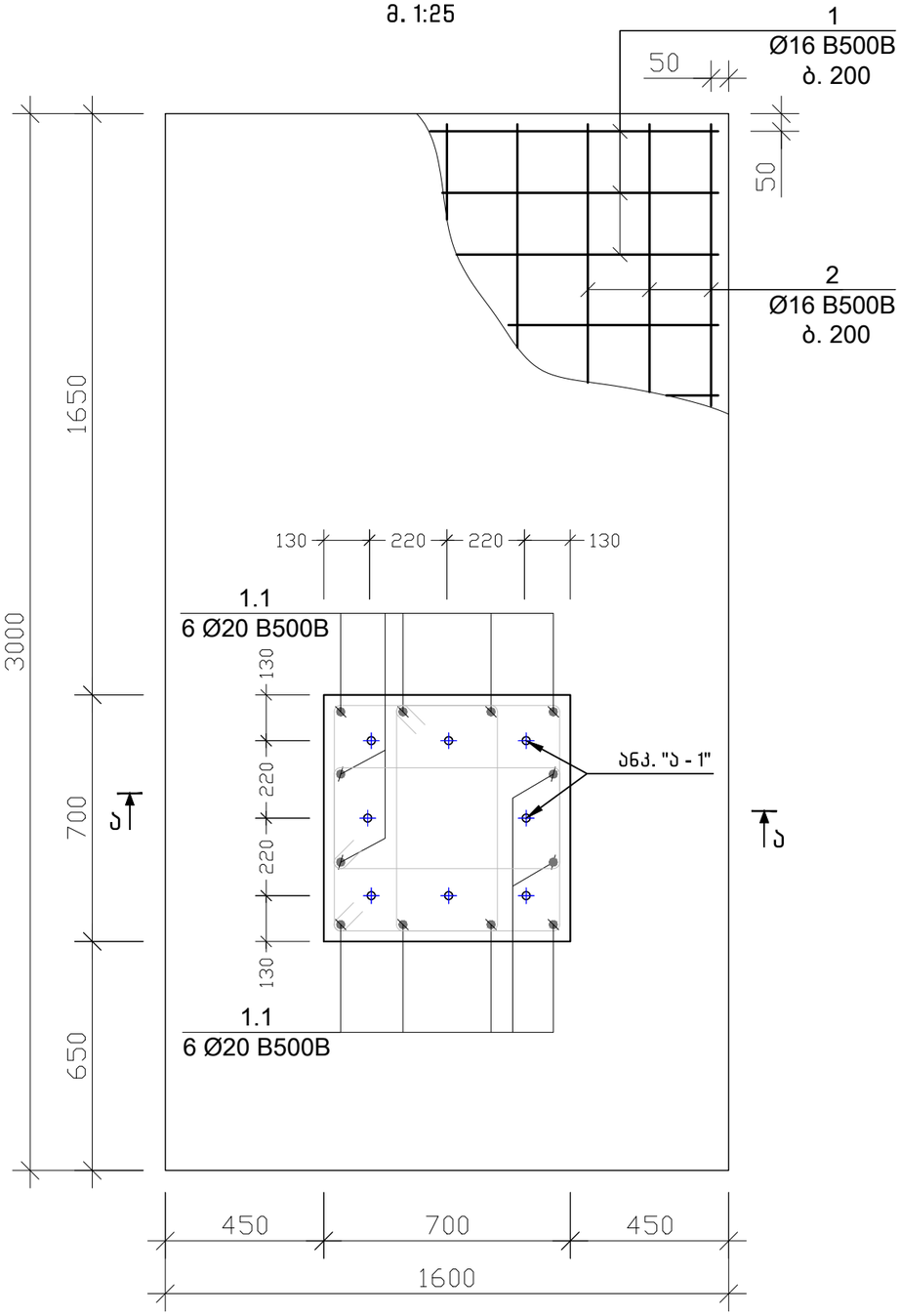

კვეთი ა-ა
მ. 1:20

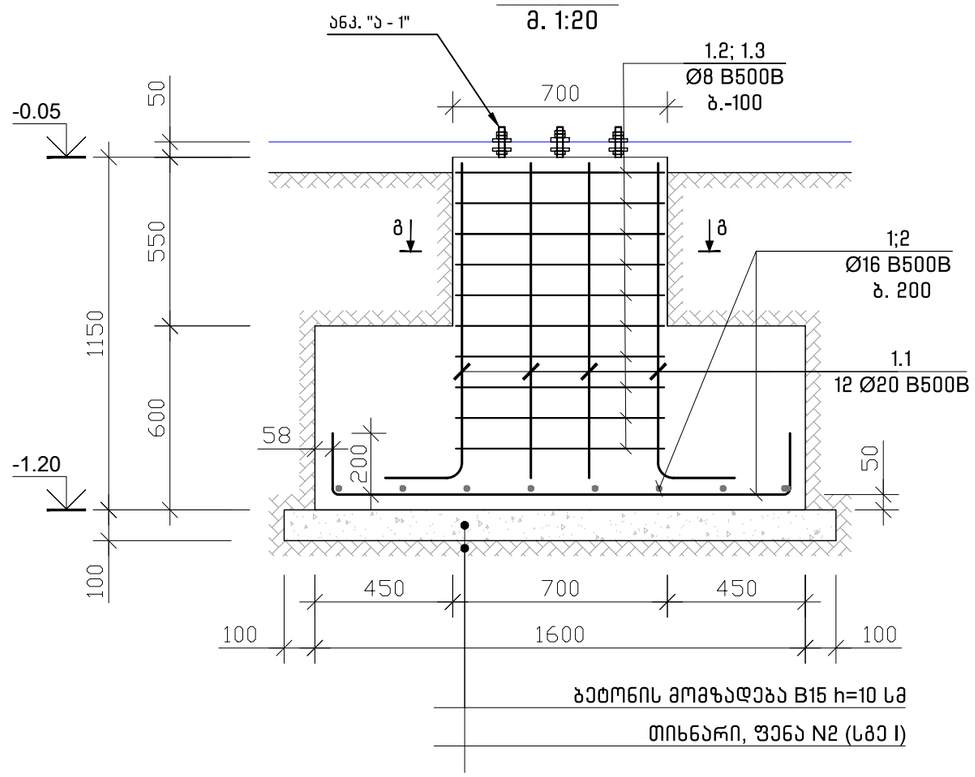

ბეტონის მომზადება B15 h=10 სმ

თიხნარი, ფენა N2 (სგე I)

კვეთი გ-გ
მ. 1:10

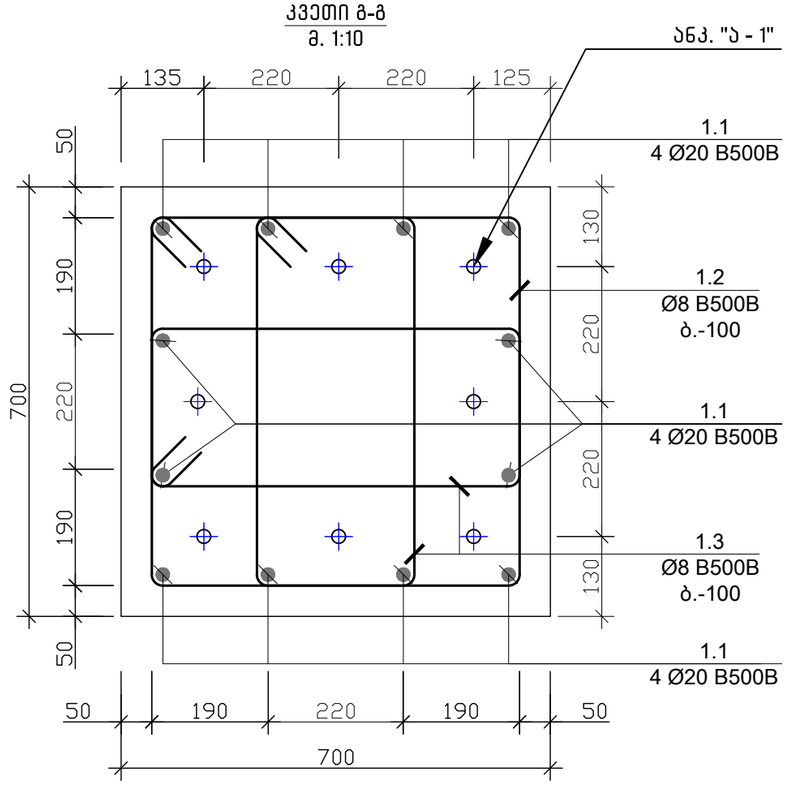

შენიშვნა: NOTE: ყველა ზომა და ნიშნული დაზუსტდეს ადგილზე, არსებული სიტუაციის და პროექტის არქიტექტურული ნაწილის შესაბამისად

No	Date	Revision	Issued by

სიტუაციური სქემა
KEY PLAN

სტრუქტურული დიზაინი

პროექტი
PROJECT
მზის პანელების სამონტაჟო კონსტრუქცია

მისამართი
ADDRESS
ქალაქი თბილისი, უნივერსიტეტის ქუჩა №20ა, კორპუსი №1; კორპუსი №2. ს.კ. 01.14.06.006.137

ნახაზის დასახელება
DRWG. NAME
სამონტაჟო გეგმები და კვეთები

მთავარი კონსტრუქტორი:
LEAD STRUCTURAL ENGINEER:
მ. საბაია

მასშტაბი: SCALE:	სტადია STATUS C.D.	შესრულა: ISSUED BY: MS	შეამოწმა APPROVED BY:
ფურცლის No SHEET. No ST - 102		რევიზია: REVISION: R00	პროექტის №: PROJECT No 106S25

კვეთი ბ-ბ
მ. 1:20

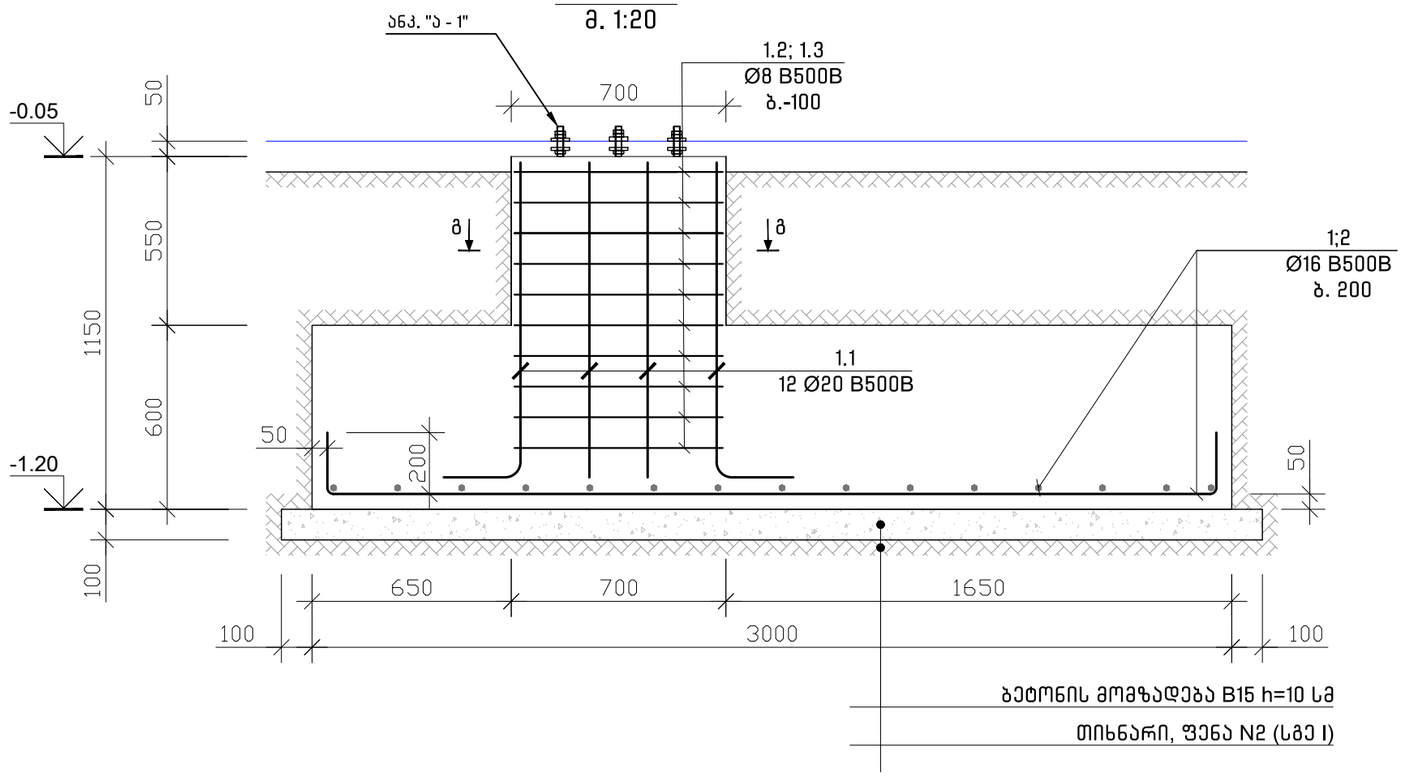

პოზ. №	ესკიზი	L მმ
1.1	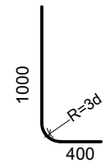	1400
1.2	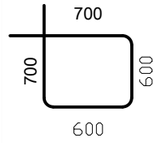	2600
1.3	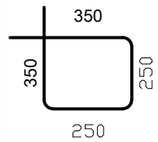	1200

შენიშვნა: NOTE: ყველა ზომა და ნიშნული დაზუსტდეს ადგილზე, არსებული სიტუაციის და პროექტის არქიტექტურული ნაწილის შესაბამისად

ანკერი ა-1

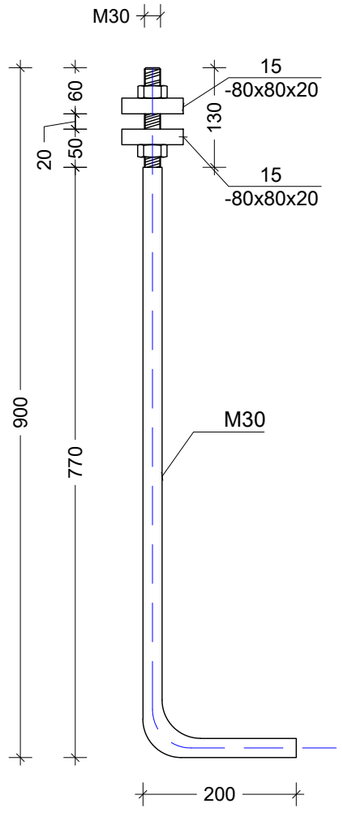

კონსტრ. დასახ.	ელემენტის დასახ.	პოზ. №	დიამეტრი ან კვეთი (მმ)	ერთეულის სიგრძე (მმ.)	რაოდენობა (ც.)	საერთო სიგრძე (მ.)	საერთო წონა (კგ.)
საძირკვლის სვეციფიკაცია	წ.ს.-1	1	Ø 16 A500C	1800	15 X 1	27	43
		2	Ø 16 A500C	3200	8 X 1	26	40
		1,1	Ø 20 A500C	1400	12 X 1	17	41
		1,2	Ø 8 A500C	2600	10 X 1	26	10
		1,3	Ø 8 A500C	1200	20 X 1	24	9
		მძიმე ბეტონი B25			V = 3,00 X 1 =	3,00	მ³
		ბეტონის მომზადება B15			V = 0,60 X 1 =	0,60	მ³

ანკერი "ა-1" ---------- 8 ცალი

No	Date	Revision	Issued by

სიტუაციური სქემა
KEY PLAN

სტრუქტურული დიზაინი

პროექტი
PROJECT
მზის პანელების სამონტაჟო კონსტრუქცია

მისამართი
ADDRESS
ქალაქი თბილისი, უნივერსიტეტის ქუჩა №20ა, კორპუსი №1; კორპუსი №2. ს.კ. 01.14.06.006.137

ნახაზის დასახელება
DRWG. NAME
სამონტაჟო გეგმები და კვეთები

მთავარი კონსტრუქტორი:
LEAD STRUCTURAL ENGINEER:
მ. საბაია

მასშტაბი: SCALE:	სტადია STATUS	შესრულა: ISSUED BY:	შეამოწმა APPROVED BY:
	C.D.	MS	

ფურცლის No SHEET. No	რევიზია: REVISION:	პროექტის №: PROJECT No
ST - 103	R00	106S25

ფოლადის კოჭების სამონტაჟო გეგმა
მ. 1:50

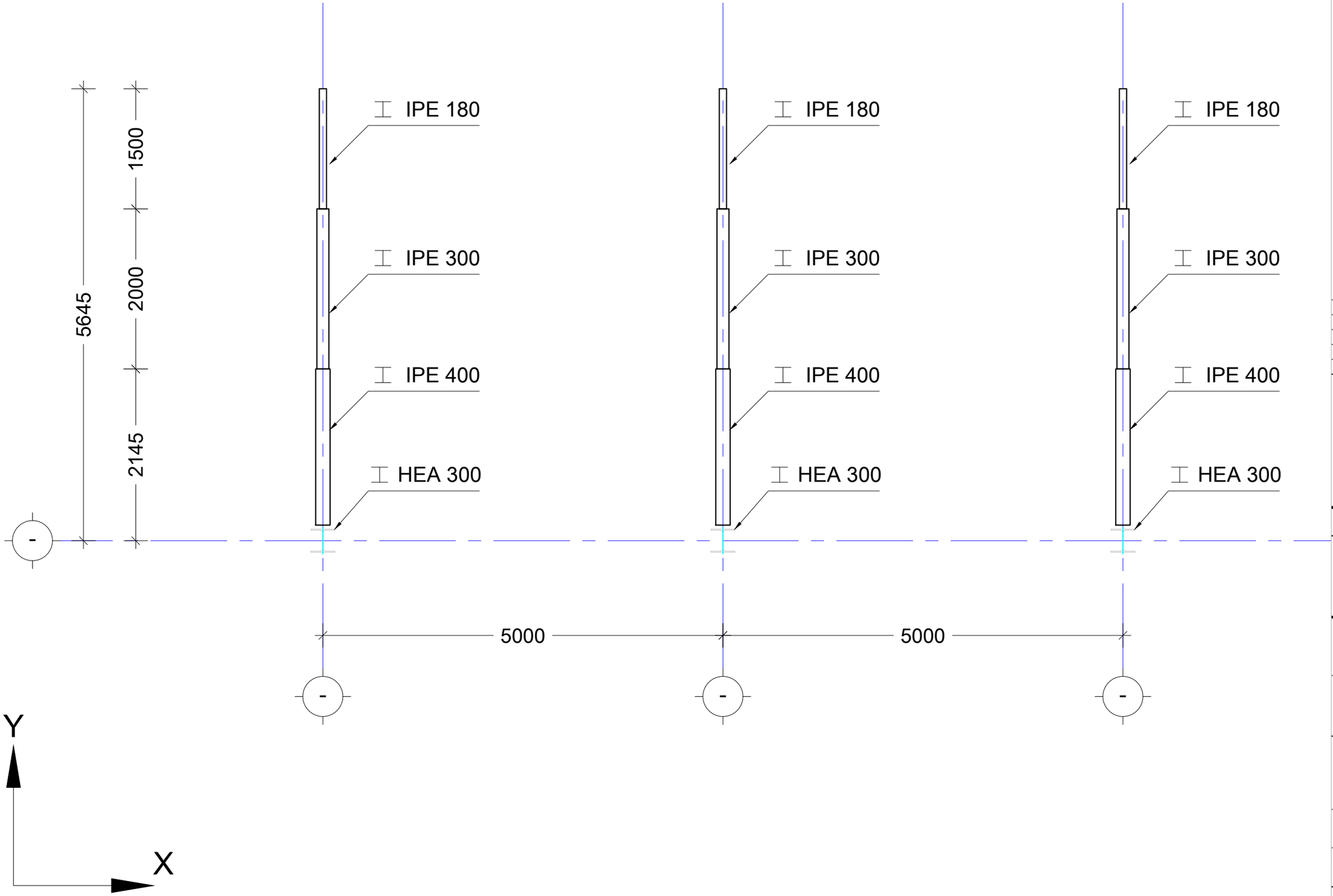

შენიშვნა:
NOTE:
ყველა ზომა და ნიშნული დაზუსტდეს ადგილზე, არსებული სიტუაციის და პროექტის არქიტექტურული ნაწილის შესაბამისად

No	Date	Revision	Issued by

სიტუაციური სქემა
KEY PLAN

სტრუქტურული დიზაინი

პროექტი
PROJECT
მზის პანელების სამონტაჟო კონსტრუქცია

მისამართი
ADDRESS
ქალაქი თბილისი, უნივერსიტეტის ქუჩა №20ა, კორპუსი №1; კორპუსი №2. ს.კ. 01.14.06.006.137

ნახაზის დასახელება
DRWG. NAME
სამონტაჟო გეგმები და კვეთები

მთავარი კონსტრუქტორი:
LEAD STRUCTURAL ENGINEER:
მ. საბაია

მასშტაბი: SCALE:	სტატია STATUS C.D.	შესრულა: ISSUED BY: MS	შეამოწმა APPROVED BY:
ფურცლის No SHEET. No ST - 104		რევიზია: REVISION: R00	პროექტის №: PROJECT No 106S25

ფოლადის გრძივების სამონტაჟო გეგმა

მ. 1:50

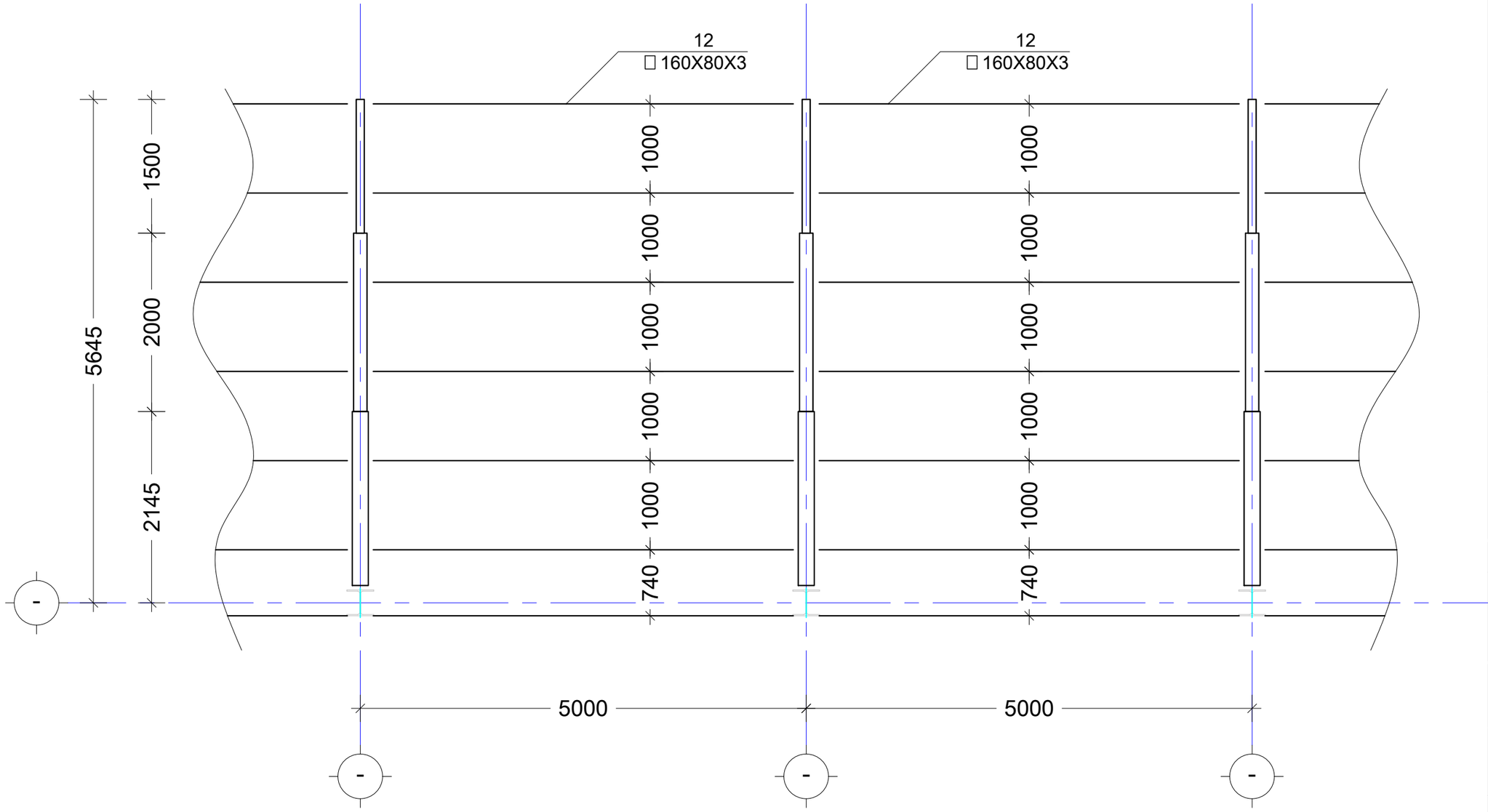

შენიშვნა:
NOTE: ყველა ზომა და ნიშნული დაზუსტდეს ადგილზე, არსებული სიტუაციის და პროექტის არქიტექტურული ნაწილის შესაბამისად

No	Date	Revision	Issued by

სიტუაციური სქემა
KEY PLAN

სტრუქტურული დიზაინი

პროექტი
PROJECT
მზის პანელების სამონტაჟო კონსტრუქცია

მისამართი
ADDRESS
ქალაქი თბილისი, უნივერსიტეტის ქუჩა №20ა, კორპუსი №1; კორპუსი №2. ს.კ. 01.14.06.006.137

ნახაზის დასახელება
DRWG. NAME
სამონტაჟო კვეთები და კვანძები

მთავარი კონსტრუქტორი:
LEAD STRUCTURAL ENGINEER:
მ. საბაია

მასშტაბი: SCALE:	სტადია STATUS	შეასრულა: ISSUED BY:	შეამოწმა APPROVED BY:
	C.D.	MS	

ფურცლის No SHEET. No	რევიზია: REVISION:	პროექტის №: PROJECT No
ST - 105	R00	106S25

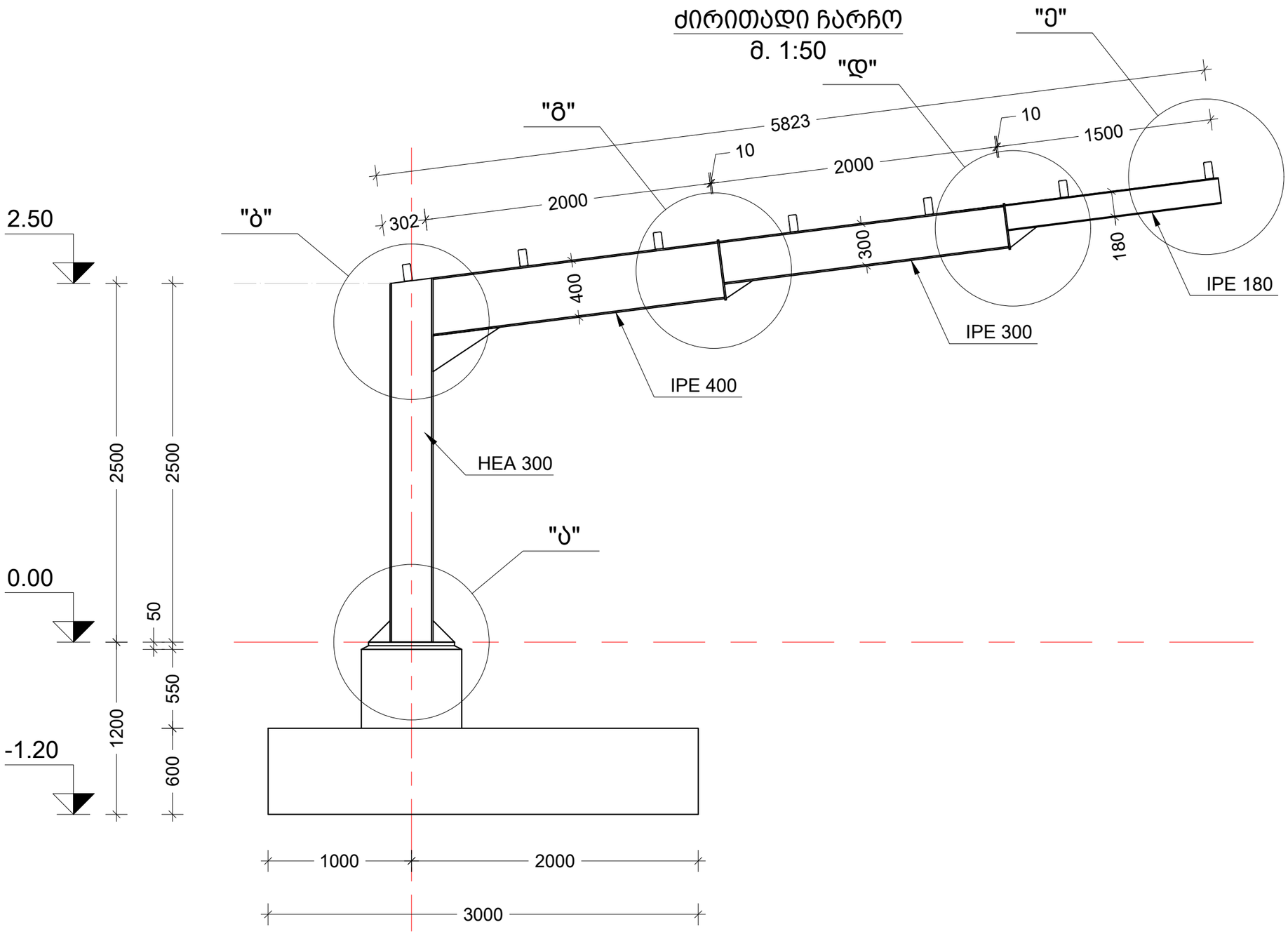

შენიშვნა:
NOTE:
ყველა ზომა და ნიშნული დაზუსტდეს ადგილზე, არსებული სიტუაციის და პროექტის არქიტექტურული ნაწილის შესაბამისად

No	Date	Revision	Issued by

სიტუაციური სქემა
KEY PLAN

სტრუქტურული დიზაინი

პროექტი
PROJECT
მზის პანელების სამონტაჟო კონსტრუქცია

მისამართი
ADDRESS
ქალაქი თბილისი, უნივერსიტეტის ქუჩა №20ა, კორპუსი №1; კორპუსი №2. ს.კ. 01.14.06.006.137

ნახაზის დასახელება
DRWG. NAME
სამონტაჟო კვეთები და კვანძები

მთავარი კონსტრუქტორი:
LEAD STRUCTURAL ENGINEER:
მ. საჯაია

მასშტაბი: SCALE:	სტატუსი STATUS C.D.	შეასრულა: ISSUED BY: MS	შეამოწმა APPROVED BY:
ფურცლის No SHEET. No ST - 106		რევიზია: REVISION: R00	პროექტის №: PROJECT No 106S25

კვანძი - "ა"
[ბაზა - 1]
მ. 1:10

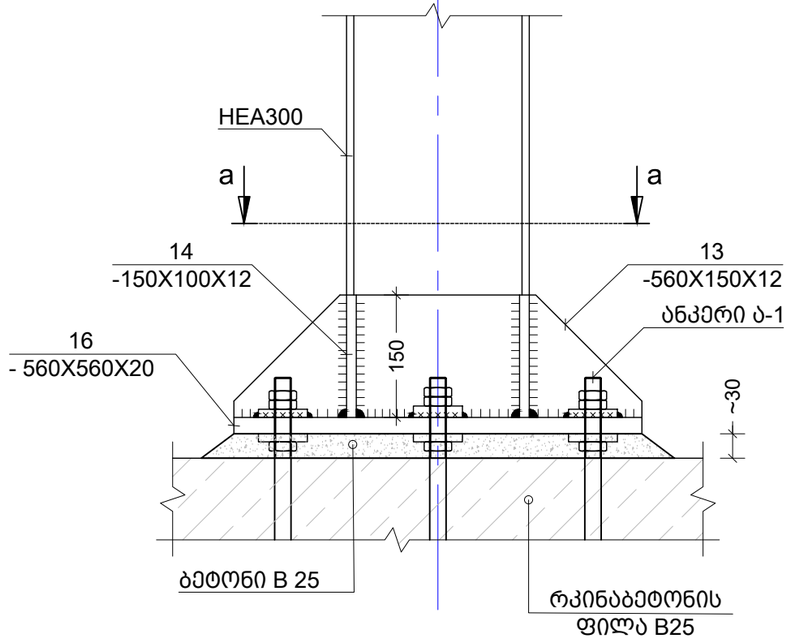

ანკერი ა-1

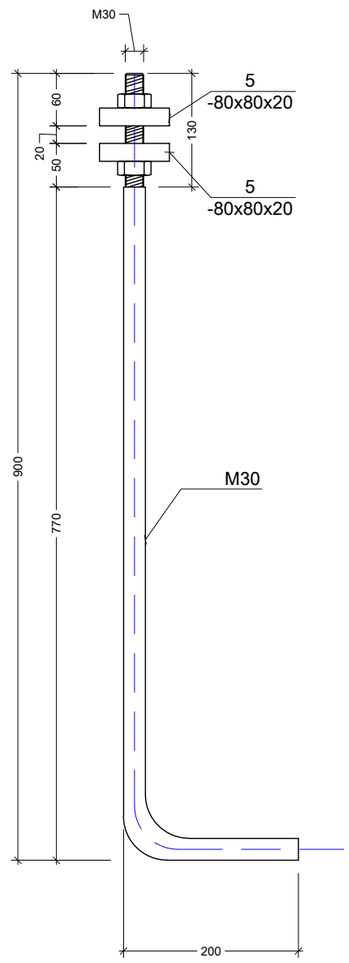

ხედი - a
[ბაზა - 1]
მ. 1:10

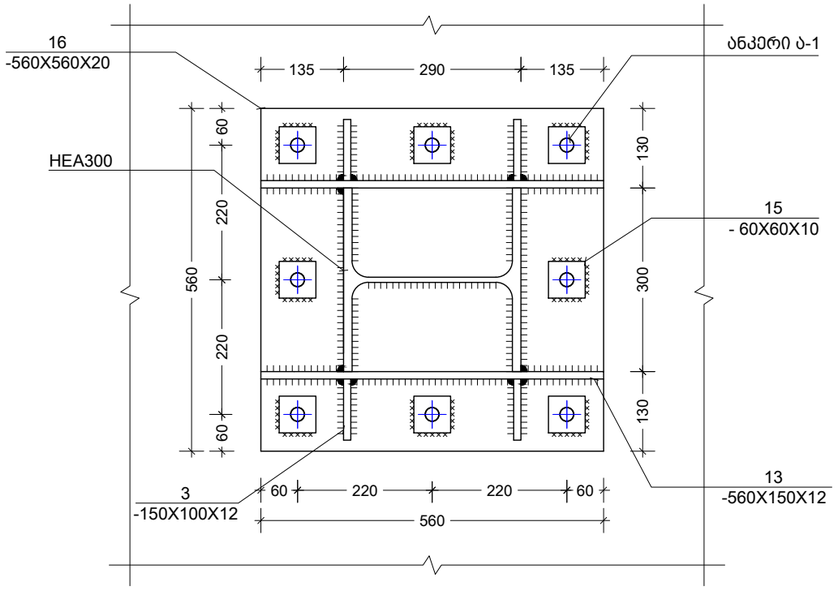

შენიშვნა:
NOTE:

No	Date	Revision	Issued by

სიტუაციური სქემა
KEY PLAN

სტრუქტურული დიზაინი

პროექტი
PROJECT
მზის პანელების სამონტაჟო კონსტრუქცია

მისამართი
ADDRESS
ქალაქი თბილისი,
უნივერსიტეტის ქუჩა №20ა,
კორპუსი №1; კორპუსი №2. ს.კ.
01.14.06.006.137

ნახაზის დასახელება
DRWG. NAME
სამონტაჟო კვანძები

მთავარი კონსტრუქტორი:
LEAD STRUCTURAL ENGINEER:
მ. საბაია

მასშტაბი: SCALE:	სტადია STATUS: C.D.	შესრულა: ISSUED BY: MS	შეამოწმა APPROVED BY:
ფურცლის No SHEET. No ST - 107		რევიზია: REVISION: R00	პროექტის №: PROJECT No 106S25

კვანძი - "ბ"
მ. 1:10

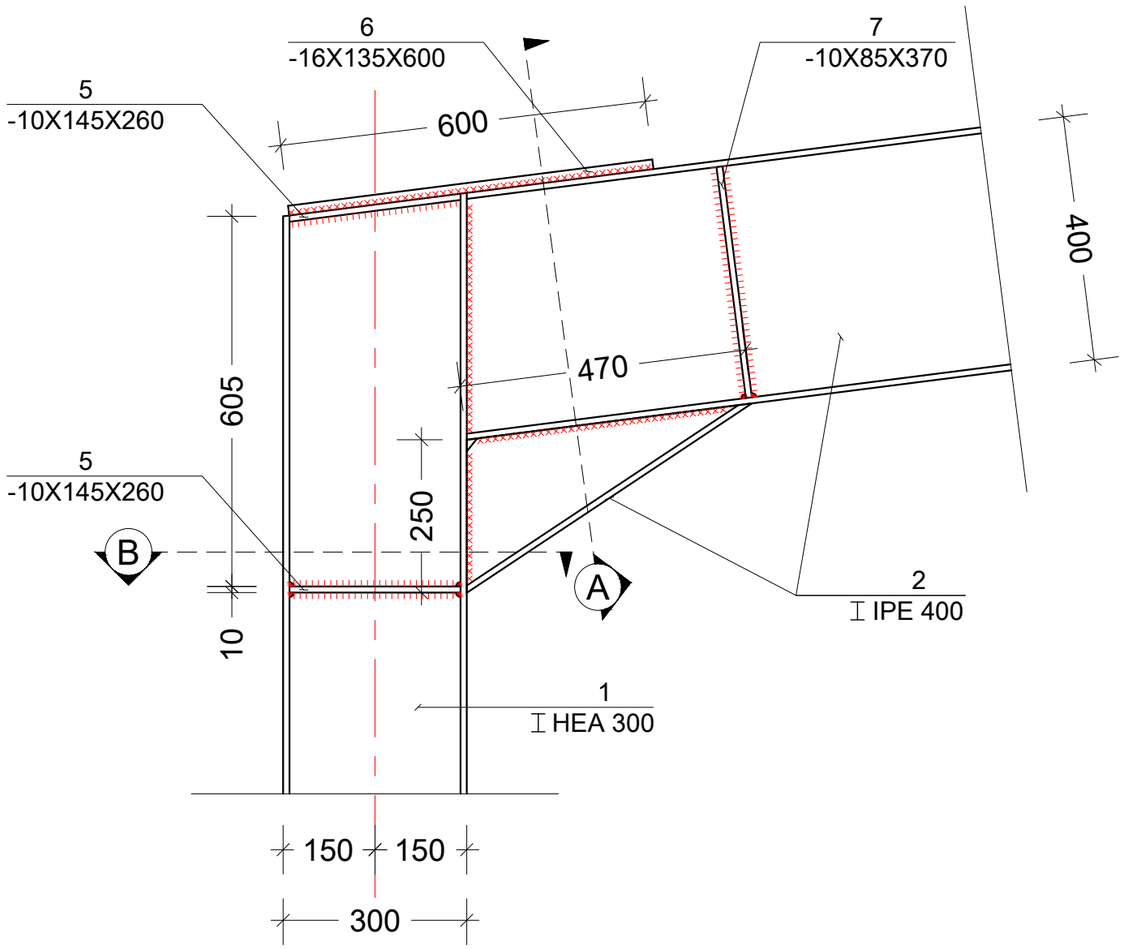

კვეთი - A
მ. 1:10

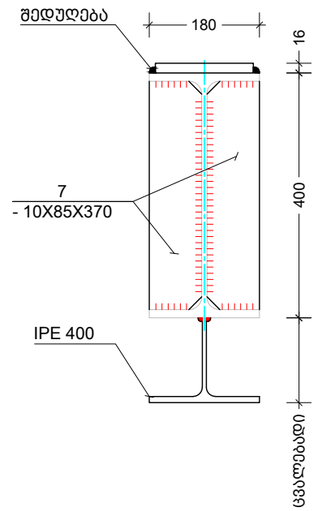

კვეთი - B
მ. 1:10

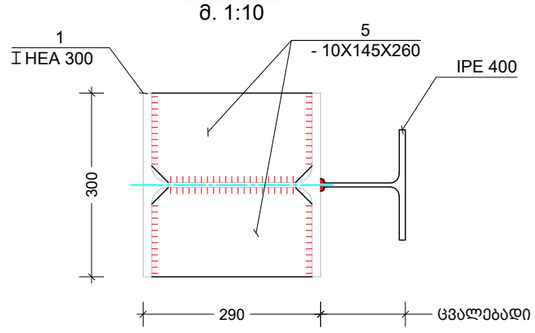

შენიშვნა:
NOTE:

No	Date	Revision	Issued by

სიტუაციური სქემა
KEY PLAN

სტრუქტურული დიზაინი

პროექტი
PROJECT

მზის პანელების სამონტაჟო კონსტრუქცია

მისამართი
ADDRESS

ქალაქი თბილისი,
უნივერსიტეტის ქუჩა №20ა,
კორპუსი №1; კორპუსი №2. ს.კ.
01.14.06.006.137

ნახაზის დასახელება
DRWG. NAME

სამონტაჟო კვანძები

მთავარი კონსტრუქტორი:
LEAD STRUCTURAL ENGINEER:
მ. საბაიძე

მასშტაბი: SCALE:	სტადია STATUS	შეასრულა: ISSUED BY:	შეამოწმა APPROVED BY:
	C.D.	MS	

ფურცლის No SHEET. No	რევიზია: REVISION:	პროექტის №: PROJECT No
ST - 108	R00	106S25

კვანძი - "ბ"
მ. 1:10

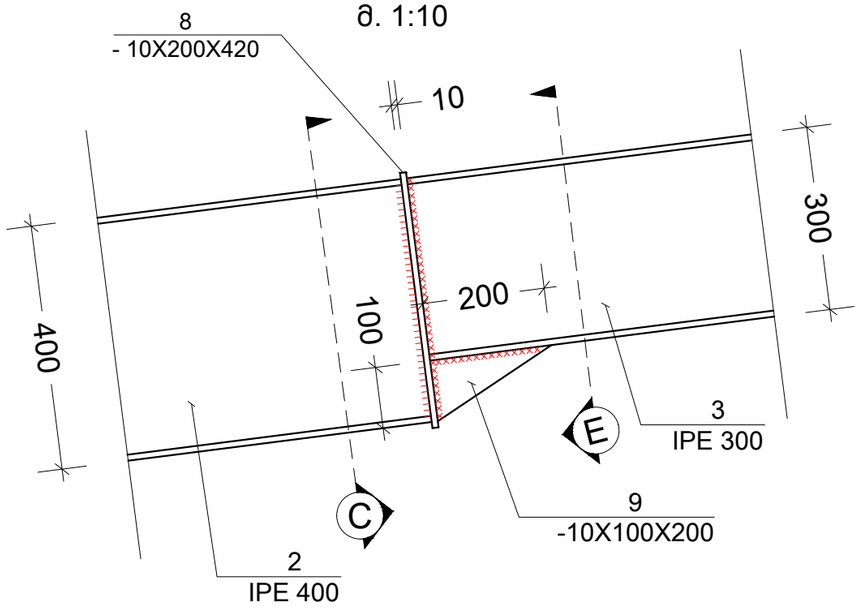

კვეთი - C
მ. 1:10

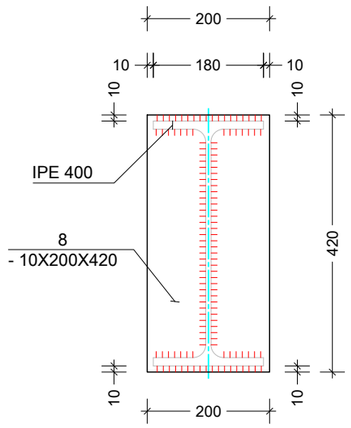

კვეთი - E
მ. 1:10

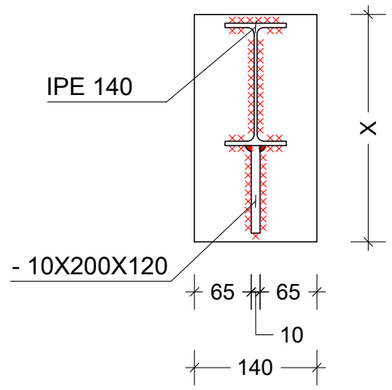

კვანძი - "დ"
მ. 1:10

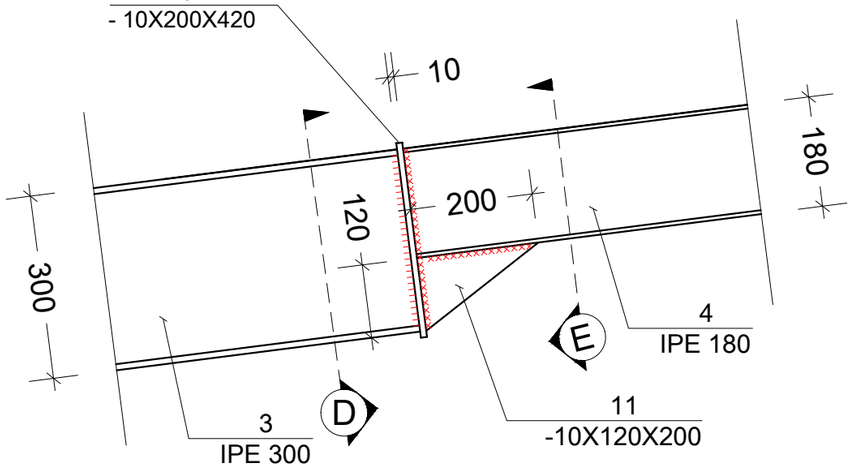

კვეთი - D
მ. 1:10

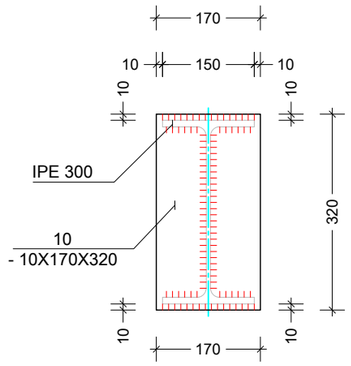

კვანძი - "ე"
მ. 1:10

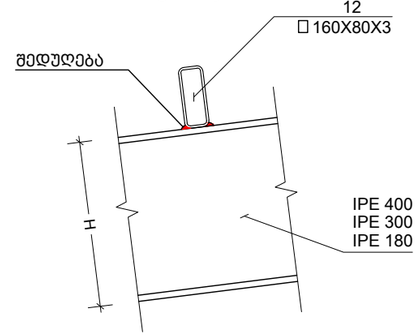

შენიშვნა:
NOTE:

No	Date	Revision	Issued by

საორიენტაციო სქემა
KEY PLAN

სტრუქტურული დიზაინი

პროექტი
PROJECT

მზის პანელების სამონტაჟო კონსტრუქცია

მისამართი
ADDRESS

ქალაქი თბილისი,
უნივერსიტეტის ქუჩა №20ა,
კორპუსი №1; კორპუსი №2. ს.კ.
01.14.06.006.137

ნახაზის დასახელება
DRWG. NAME

სამონტაჟო კვანძები

მთავარი კონსტრუქტორი:
LEAD STRUCTURAL ENGINEER:
მ. საჯაია

მასშტაბი: SCALE:	სტადია STATUS: C.D.	შეასრულა: ISSUED BY: MS	შეამოწმა APPROVED BY:
ფურცლის No SHEET. No: ST - 109		რევიზია: REVISION: R00	პროექტის №: PROJECT No 106S25

ფოლადის მასალის ამოკრება

კონსტრუქციის დასახელება	ელემენტის მარკირება	რაოდენობა(ც.)	პოზ. N	პროფილი	სტანდარტი	სიგრძე (მმ)	ერთ ელემენტზე			მთლიანად			ფოლადის მარკა
							რაოდენობა(ც.)	სიგრძე (მ.)	წონა (კგ.)	რაოდენობა(ც.)	სიგრძე (მ.)	წონა (კგ.)	
ფოლადის სტრუქტურა	სვეტი	1 (ც)	1	HEA 300	NF A 45-205 (Euronorm 19-57)	2540	1	2,54	224,28	1,00	2,54	224,3	
	კოჭი	1 (ც)	2	IPE 400	NF A 45-205 (Euronorm 19-57)	2050	1	2,05	135,92	1,00	2,05	135,9	
	კოჭი	1 (ც)	3	IPE 300	NF A 45-205 (Euronorm 19-57)	2000	1	2,00	84,40	1,00	2,00	84,40	
	კოჭი	1 (ც)	4	IPE 180	NF A 45-205 (Euronorm 19-57)	1500	1	1,50	28,20	1,00	1,50	28,20	
	ფურ-ცელი	1 (ც)	5	— 145 X 10	ГОСТ 19903-74	260	4	1,04	11,84	4,00	1,04	11,84	Вст3кп2
	ფურ-ცელი	1 (ც)	6	— 135 X 16	ГОСТ 19903-74	600	1	0,60	10,17	1,00	0,60	10,17	Вст3кп2
	ფურ-ცელი	1 (ც)	7	— 85 X 10	ГОСТ 19903-74	370	2	0,74	4,94	2,00	0,74	4,94	Вст3кп2
	ფურ-ცელი	1 (ც)	8	— 200 X 10	ГОСТ 19903-74	420	1	0,42	6,59	1,00	0,42	6,59	Вст3кп2
	ფურ-ცელი	1 (ც)	9	— 100 X 10	ГОСТ 19903-74	200	1	0,20	1,57	1,00	0,20	1,57	Вст3кп2
	ფურ-ცელი	1 (ც)	10	— 170 X 10	ГОСТ 19903-74	320	1	0,32	4,27	1,00	0,32	4,27	Вст3кп2
	ფურ-ცელი	1 (ც)	11	— 120 X 10	ГОСТ 19903-74	200	1	0,20	1,88	1,00	0,20	1,88	Вст3кп2
	გრძივა	1 (ც)	12	□ 160 X 80 X 3	ГОСТ 30245-2003	5000	7	35,00	385,75	7,00	35,00	385,7	S275 C275
ბაზა-1	ფურ-ცელი	1 (ც)	13	— 560 X 12	ГОСТ 19903-74	150	2	0,30	15,83	2,00	0,30	15,83	Вст3кп2
	ფურ-ცელი	1 (ც)	14	— 150 X 12	ГОСТ 19903-74	100	4	0,40	5,65	4,00	0,40	5,65	Вст3кп2
	ფურ-ცელი	1 (ც)	15	— 60 X 10	ГОСТ 19903-74	60	16	0,96	4,52	16,00	0,96	4,52	Вст3кп2
	ფურ-ცელი	1 (ც)	16	— 560 X 20	ГОСТ 19903-74	560	1	0,56	49,24	1,00	0,56	49,24	Вст3кп2

შენიშვნა:
NOTE:

No	Date	Revision	Issued by

სიტუაციური სქემა
KEY PLAN

სტრუქტურული დიზაინი

პროექტი
PROJECT
მზის პანელების სამონტაჟო კონსტრუქცია

მისამართი
ADDRESS
ქალაქი თბილისი,
უნივერსიტეტის ქუჩა №20ა,
კორპუსი №1; კორპუსი №2. ს.კ.
01.14.06.006.137

ნახაზის დასახელება
DRWG. NAME
სამონტაჟო კვანძები

მთავარი კონსტრუქტორი:
LEAD STRUCTURAL ENGINEER:
მ. საჯაია

მასშტაბი: SCALE:	სტატუსი STATUS C.D.	შეასრულა: ISSUED BY: MS	შეამოწმა APPROVED BY:
ფურცლის No SHEET. No ST - 110		რევიზია: REVISION: R00	პროექტის №: PROJECT No 106S25