განმარტებითი ბარათი

წარმოდგენილი პროექტი გულისხმობს ქ.თბილისში, ბამბის რიგი №7 ზვიად გამსახურდიას სანაპირო, № 6-ში მდებარე შენობის ფასადის ერთ-ერთ ვიტრაჟზე საჩრდილობლის, ასაკეცი ტენტის მოწყობას.

ამ სამუშაოებით არ ხდება სხვის საკუთრებაში არსებულ ფართთან შეხება და არ ირღვევა საზოგადოებრივ სივრცეში შეჭრის ნორმები.

დამატებით გაცნობებთ, რომ ვიტრაჟი, რომელთანაც დაგეგმილია საჩრდილობლის, ასაკეცი ტენტის მოწყობა, მდებარეობს შენობის სამხრეთ ფასადზე, რის გამოც ხდება შიდა სივრცის მზის სხივებით დაცხუნება. ვინაიდან ფართში განთავსებულია მაღაზია, რომლის ინტერიერიც უნდა ჩანდეს ქუჩიდან, ფარდების, ან ფარდა-ჟალუზების მოწყობა ვერ ხერხდება, ამდენად საჭიროა ტენტის მოწყობა.

რადგან მეზობელ ფართებზე უკვე მოწყობილია ტენტები, შენობის იერსახის ერთგვაროვნების შენარჩუნების მიზნით, პროექტი ითვალისწინებს ანალოგიური საჩრდილობლის, ასაკეცი ტენტის მოწყობას.

ა. ფოცხიშვილი


გასაშლელი ტენტი ფერი RAL 1001
100
20
სალ დე მოდ
SALLE DE MODE
±2.70
318
±0.00

გეგმა

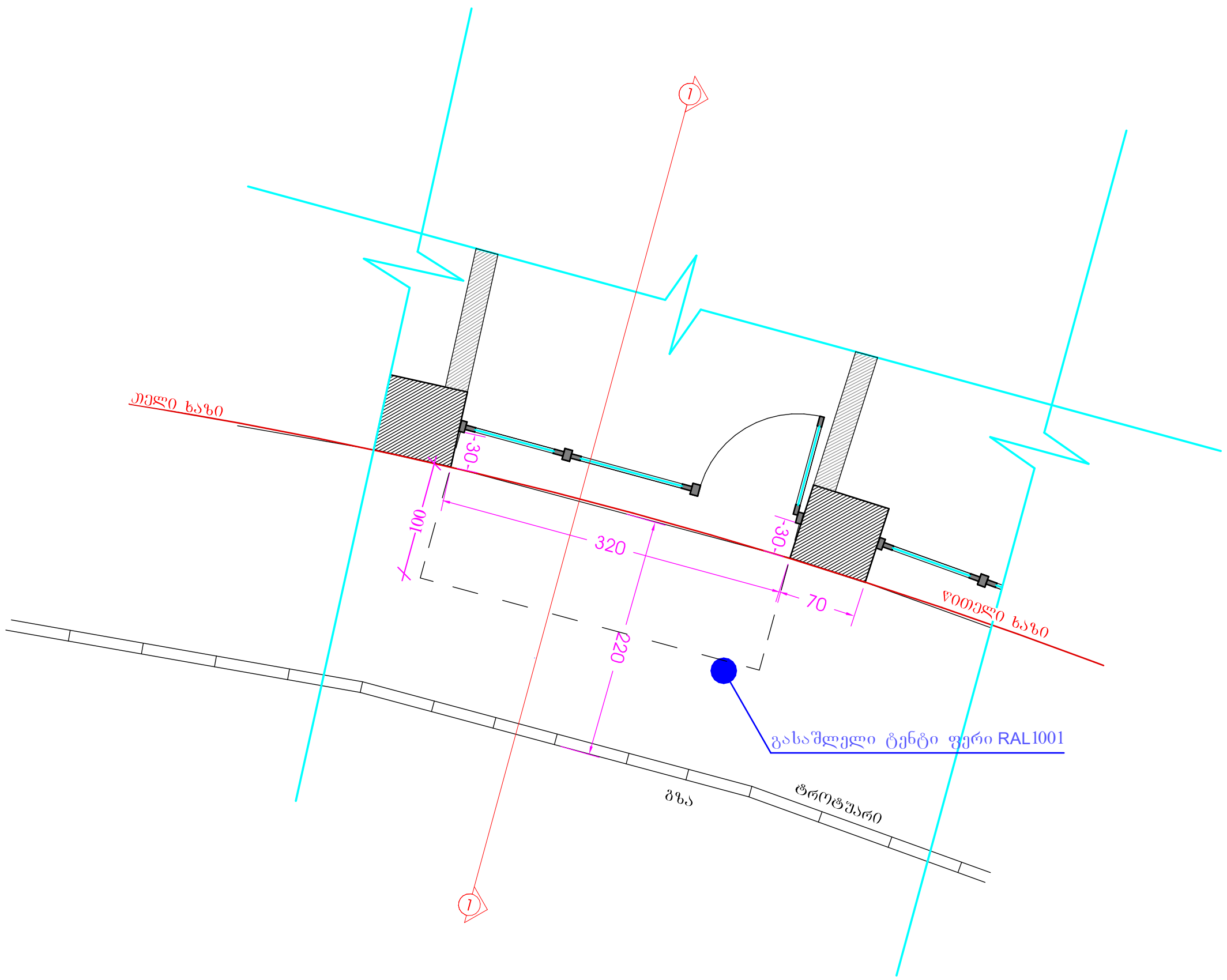

ძველი ხაზი
წითელი ხაზი
30
30
100
320
70
220
1
1
გასაშლელი ტენტი ფერი RAL1001
გზა
ტროტუარი

ჭრილი

არსებული ჭრილი

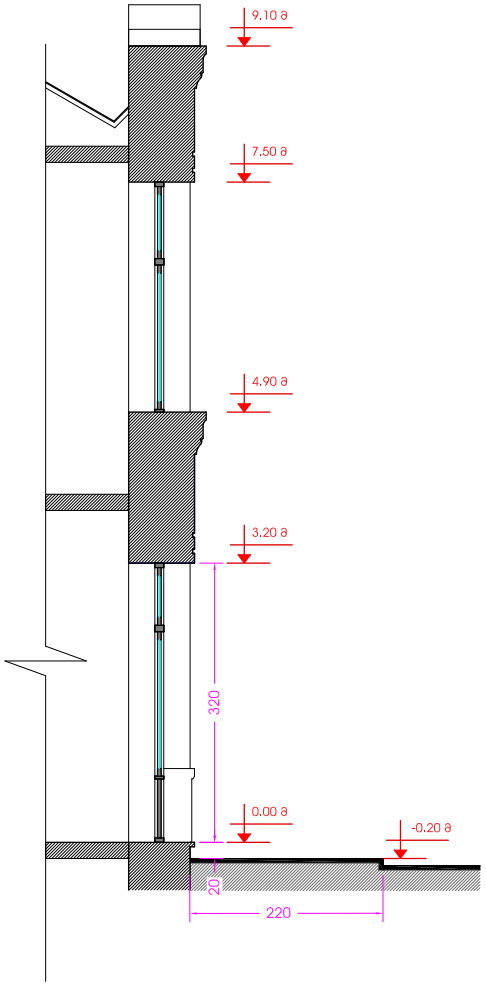

საპროექტო ჭრილი

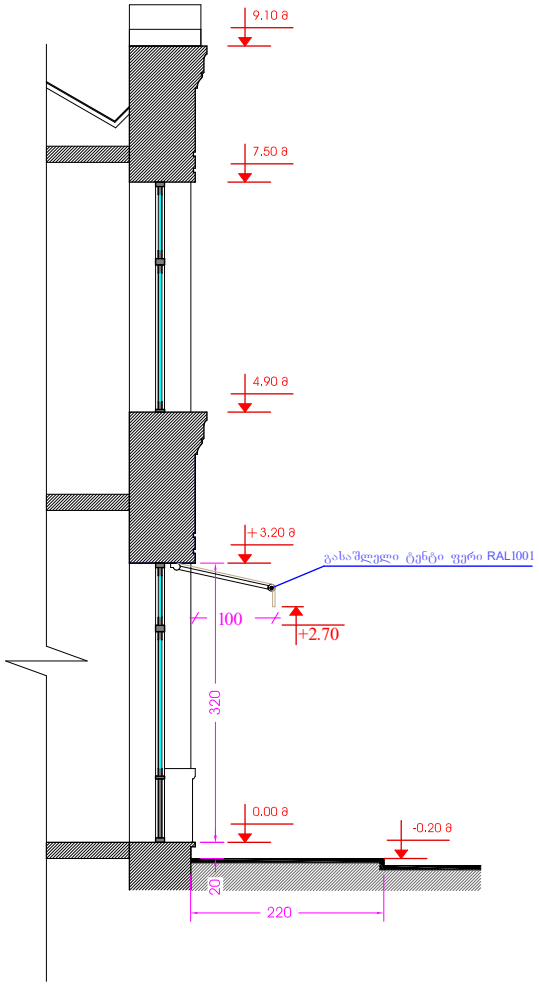

ფასადი

არსებული ფასადი



საპროექტო ფასადი



საქართველოს იუსტიციის სამინისტრო
საჯარო რეესტრის ეროვნული სააგენტო

საკადასტრო გეგმა

მიწის ნაკვეთის საკადასტრო კოდი: 01.18.03.046.002
განცხადების რეგისტრაციის ნომერი: 882014416946
მიწის ნაკვეთის ფართობი: 954 კვ.მ.
დანიშნულება:არასასოფლო-სამეურნეო
მომზადების თარიღი 07.08.14

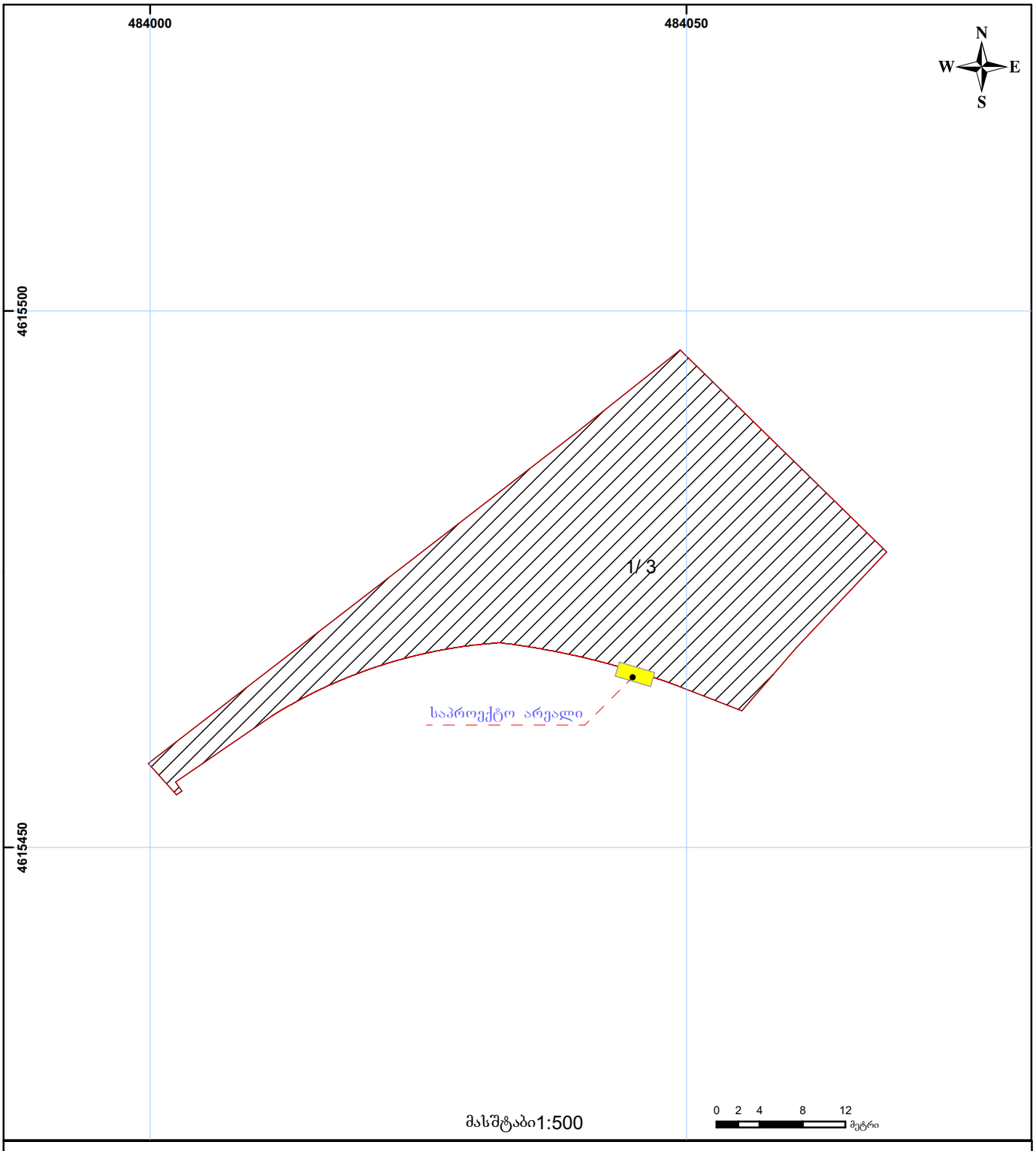

შენობა-ნაგებობა, პირობითი ნომერი/სართულიანობა
ვალდებულება
ხაზობრივი ნაგებობა
მიწის ნაკვეთის საკადასტრო საზღვარი
მშენებარე ნაგებობა
მიწისქვეშა ნაგებობა
UTM (საერთაშორისო) სისტემის კოორდ.

საჯარო რეესტრის ეროვნული სააგენტო თბილისი 0102 წმ. ნიკოლოზის/ნ. ჩხეიძის ქ. 2 ტელ.: (995 32) 91 04 27; ფაქსი: (995 32) 91 03 41
საჯარო რეესტრის ეროვნული სააგენტო თბილისი დ. აღმაშენებლის გამზ. 89/24 ტელ: (995 32) 94 13 65
www.napr.gov.ge