შენობა - ნაგებობის უსაფრთხოების წესებთან შესაბამისობის ანალიზი

გამოყენებული წესები - **"შენობა-ნაგებობის უსაფრთხოების წესები"**

ჩამოთვალეთ შენობის დაპროექტებულები და აღწერეთ თითოეული გამოყენება
1. მცირე საფრთხის შემცველი სასარწყობო ჯგუფი სწ-2 (სამშენებლო მასალები შესანახი საწყობი +0.000 ნიშნულიზე)
2. საქმიანი ჯგუფი სქ (ოფისი +0.000 ნიშნულიზე)

პონსტრუქციის ტიპი:	
განსაზღვრეთ პონსტრუქციის ტიპი არსებული შენობისთვის	
განსაზღვრეთ პონსტრუქციის ტიპი ახალი შენობისთვის	ტიპი **II-B**
შერეული პონსტრუქციის შემთხვევაში მიუთითეთ ტიპები, რომელიც გამოყენებული იქნება, განსაზღვრეთ ტიპები და მატი მდებარეობა	

სიმაღლის შეზღუდვები ცხრილი 503-ის მიხედვით		
დაპროექტებულობა	დასაშვები პართულიანობა	შემოთავაზ. პართულიანობა
1. სასაწყობე ჯგუფი სწ-2	4	მიწის დონის პართული
2. საქმიანი ჯგუფი სქ	4	მიწის დონის პართული
	დასაშვები სიმაღლე	შემოთავაზებული სიმაღლე
საერთო სიმაღლე	16.800	8.000 მ.
მიწის ზემოთ პართულის რაოდენობა	1 პართული	

ფართობის შეზღუდვები ცხრილი 503-ის მიხედვით		
დაპროექტებულობა	დასაშვები ფართობი	შემოთავაზ. ფართობი
1. სასაწყობე ჯგუფი სწ-2 +0.000 ნიშნულზე	2420.0	2220.7 კ3.მ.
2. საქმიანი ჯგუფი სქ +0.000 ნიშნულზე	2140.0	70.9 კ3.მ.
შემოთავაზებული ფართობების ჯამი	2291.6 მ.	
იატაკების რაოდენობა	1	
საერთო (სასარგებლო) ფართობი	2291.6 მ.	

გარე კედლის ცეცხლმედეგობისა და ღიობებისადმი მოთხოვნები
ცხრილების 602-ის და 705.8 -ის მიხედვით

გარე კედლები	ხანძარსაწინააღმდეგო მანძილი (მეტრი)	ცეცხლმედეგობის ხარისხი (საათი)		კედლის ღიობების ფართობი (კედლის %)			
				დასაშვები		გათვალისწინებული	
		მოთხოვნილი	გათვალისწინებული	დაცული	დაუცველი	დაცული	დაუცველი
ფასადი 1-18 ღერძებში	0.14	0	1	დაუშვებელია	დაუშვებელია		100 %
ფასადი 18-1 ღერძებში	0.10	0	1	დაუშვებელია	დაუშვებელია		100 %
ფასადი ა-ი ღერძებში	5.56	0	1	75 %	75 %		88 %
ფასადი ი-ა ღერძებში	0.30	0	1	დაუშვებელია	დაუშვებელია		100 %

თითოეული სართულიდან გასასვლელი საშუალებები

სართულები	დაპროექტებულობა და დაპროექტებულობის დატვირთვის ჯამური მაჩვენებლები	მოთხოვნილი გასასვლელები ს/გასასვლელთან მისადგომის რაოდენობა	გათვალისწინებული გასასვლელები ს/გასასვლელთან მისადგომის რაოდენობა და ტიპი	გასასვლელი საშუალებების სიმაღლე (მეტრი)					
				გზა-კიბეები		დერეფნები		გასასვლელის გზა-კარი	
				მოთხოვნილი	გათვალისწინებული	მოთხოვნილი	გათვალისწინებული (მინიმალური)	მოთხოვნილი	გათვალისწინებული (თავისუფალი)
+0.000 ნიშნული	სწ-2 დ.დ. 48	1	1					0.82	1.00
+0.000 ნიშნული	სქ დ.დ. 7	1	19					0.82	1.00

წყალსადენი სისტემების ფიქსირებული მოწყობილობების რაოდენობა ცხრილი1602. -ის მიხედვით

სართულები	დაპროექტებულობა და დაპროექტებულობის დატვირთვის ჯამური მაჩვენებლები	ფიქსირებული მოწყობილობები									
		უნიტაზი		ტუალეტის ხელსაბანი		აბაზანა/შხაპი		სასმელი წყლის ფონტანი		სამომსახურეო ნიჟარა	
		მოთხოვნილი	გათვალისწინებული	მოთხოვნილი	გათვალისწინებული	მოთხოვნილი	გათვალისწინებული	მოთხოვნილი	გათვალისწინებული	მოთხოვნილი	გათვალისწინებული
+0.000 ნიშნული	სწ-2 დ.დ. 48	1	1	1	1	-	-	-	-	-	-
+0.000 ნიშნული	სქ დ.დ. 7	1	1	1	1	-	-	1	1	-	-

ხანძრისგან დაცვის სისტემებისადმი მოთხოვნები

დაპროექტებულობა/ინვენტარიზაციასასაძლო სამუშაოები	ავტომატური სისტემა	ულტრაბგერითი აპარატებით ცეცხლსაწინააღმდეგო	სახანძრო განგაშისა და ევაკუაციის მართვის სისტემები	სახანძრო მილსადენების სისტემები	ავტომატური სატრანსპორტო სისტემები	ხელის ცეცხლმაქრები	სავარაუდო განგაშის სისტემები
სასაწყობო ჯგუფი სწ-2			კი	კი	კი	კი	კი
საქმიანი ჯგუფი სქ			კი		კი	კი	კი

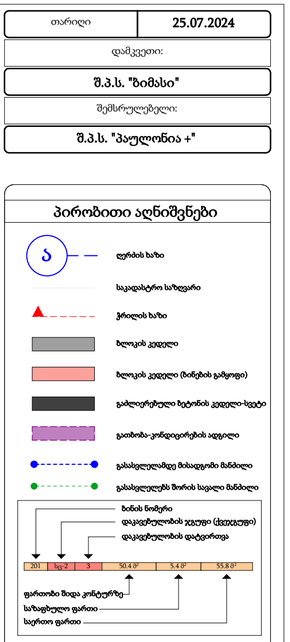

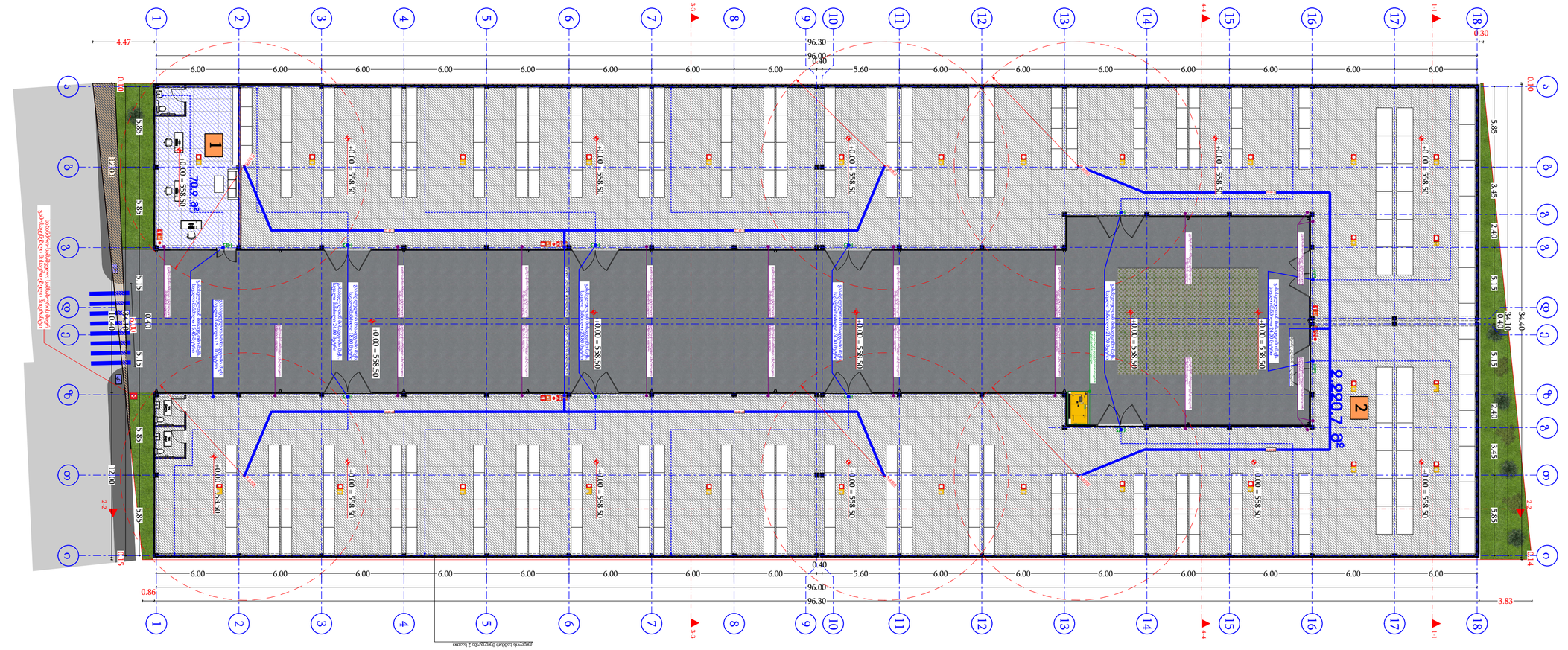

სათავსის #	ფართი	ფინიშური საფარი	სიმაღლე
1	70.9 მ²	სველი წერტილის ფილა	0.00 მ²
	7		ნულოვანი

სათავსის #	ფართი	ფინიშური საფარი	სიმაღლე
2	2220.7 მ²	სველი წერტილის ფილა	0.00 მ²
	48		ნულოვანი

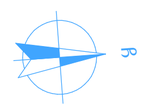

პროექტის ავტორი:	შპს „ბიზნეს ინჟინერინგ ჯგუფი“
პროექტის ხელმძღვანელი:	ნ. ბაგრატიონი
ნახაზის დასახელება:	ქ. ფოთის ზოგადი გეგმა
ნახაზის ავტორი:	ე. ბაგრატიონი
მასშტაბი:	1:100
ნახაზის ნომერი:	01/ზგ

დამკვეთი:	შპს „ფოთის ნავსადგური“
ობიექტის მისამართი:	ქ. ფოთი, ფოთის ნავსადგური, ნაპირსამაგრი ნაგებობა +0.000 ნიშნულზე
ნახაზის დასახელება:	ზოგადი გეგმა
ეტაპი:	პროექტირების ეტაპი
თარიღი:	25.07.2024

ნაგებობათა სანებართვო პირობები

ავტომობილების მოძრაობის სიჩქარე	20 კმ/სთ
ხანძარსაწინააღმდეგო ავზი	100 მ³
ხანძარსაწინააღმდეგო ავზის მოცულობა	100 მ³
ხანძარსაწინააღმდეგო ავზის ტიპი	ბეტონის
ხანძარსაწინააღმდეგო ავზის ადგილმდებარეობა	ნაპირსამაგრი ნაგებობის ტერიტორიაზე
ხანძარსაწინააღმდეგო ავზის ტევადობის შევსების დრო	2 საათი
ხანძარსაწინააღმდეგო ავზის ტევადობის შევსების წყაროს ადგილმდებარეობა	ნაპირსამაგრი ნაგებობის ტერიტორიაზე
ხანძარსაწინააღმდეგო ავზის ტევადობის შევსების წყაროს ტიპი	ბეტონის
ხანძარსაწინააღმდეგო ავზის ტევადობის შევსების წყაროს მოცულობა	100 მ³
ხანძარსაწინააღმდეგო ავზის ტევადობის შევსების წყაროს ტევადობა	100 მ³
ხანძარსაწინააღმდეგო ავზის ტევადობის შევსების წყაროს ტიპი	ბეტონის
ხანძარსაწინააღმდეგო ავზის ტევადობის შევსების წყაროს ადგილმდებარეობა	ნაპირსამაგრი ნაგებობის ტერიტორიაზე
ხანძარსაწინააღმდეგო ავზის ტევადობის შევსების დრო	2 საათი

ნაგებობათა სანებართვო პირობები

ავტომობილების მოძრაობის სიჩქარე	20 კმ/სთ
ხანძარსაწინააღმდეგო ავზი	100 მ³
ხანძარსაწინააღმდეგო ავზის მოცულობა	100 მ³
ხანძარსაწინააღმდეგო ავზის ტიპი	ბეტონის
ხანძარსაწინააღმდეგო ავზის ადგილმდებარეობა	ნაპირსამაგრი ნაგებობის ტერიტორიაზე
ხანძარსაწინააღმდეგო ავზის ტევადობის შევსების წყაროს ტევადობა	100 მ³
ხანძარსაწინააღმდეგო ავზის ტევადობის შევსების წყაროს ტიპი	ბეტონის
ხანძარსაწინააღმდეგო ავზის ტევადობის შევსების წყაროს მოცულობა	100 მ³
ხანძარსაწინააღმდეგო ავზის ტევადობის შევსების წყაროს ადგილმდებარეობა	ნაპირსამაგრი ნაგებობის ტერიტორიაზე
ხანძარსაწინააღმდეგო ავზის ტევადობის შევსების დრო	2 საათი

ნებართვები

1. ნებართვა ნაგებობის ექსპლუატაციაზე მიღების შესახებ
2. ზოგადი ნებართვა ნაგებობის მშენებლობაზე
3. ნებართვა ნაგებობის მშენებლობაზე
4. ნებართვა ნაგებობის მშენებლობაზე

ნებართვები

1. ნებართვა ნაგებობის ექსპლუატაციაზე მიღების შესახებ
2. ზოგადი ნებართვა ნაგებობის მშენებლობაზე
3. ნებართვა ნაგებობის მშენებლობაზე
4. ნებართვა ნაგებობის მშენებლობაზე

ნაგებობათა ექსპლუატაციის პირობები

ავტომობილების მოძრაობის სიჩქარე	20 კმ/სთ
ხანძარსაწინააღმდეგო ავზი	100 მ³
ხანძარსაწინააღმდეგო ავზის მოცულობა	100 მ³
ხანძარსაწინააღმდეგო ავზის ტიპი	ბეტონის
ხანძარსაწინააღმდეგო ავზის ადგილმდებარეობა	ნაპირსამაგრი ნაგებობის ტერიტორიაზე
ხანძარსაწინააღმდეგო ავზის ტევადობის შევსების წყაროს ტევადობა	100 მ³
ხანძარსაწინააღმდეგო ავზის ტევადობის შევსების წყაროს ტიპი	ბეტონის
ხანძარსაწინააღმდეგო ავზის ტევადობის შევსების წყაროს მოცულობა	100 მ³
ხანძარსაწინააღმდეგო ავზის ტევადობის შევსების წყაროს ადგილმდებარეობა	ნაპირსამაგრი ნაგებობის ტერიტორიაზე
ხანძარსაწინააღმდეგო ავზის ტევადობის შევსების დრო	2 საათი

ნაგებობათა ექსპლუატაციის პირობები

ავტომობილების მოძრაობის სიჩქარე	20 კმ/სთ
ხანძარსაწინააღმდეგო ავზი	100 მ³
ხანძარსაწინააღმდეგო ავზის მოცულობა	100 მ³
ხანძარსაწინააღმდეგო ავზის ტიპი	ბეტონის
ხანძარსაწინააღმდეგო ავზის ადგილმდებარეობა	ნაპირსამაგრი ნაგებობის ტერიტორიაზე
ხანძარსაწინააღმდეგო ავზის ტევადობის შევსების წყაროს ტევადობა	100 მ³
ხანძარსაწინააღმდეგო ავზის ტევადობის შევსების წყაროს ტიპი	ბეტონის
ხანძარსაწინააღმდეგო ავზის ტევადობის შევსების წყაროს მოცულობა	100 მ³
ხანძარსაწინააღმდეგო ავზის ტევადობის შევსების წყაროს ადგილმდებარეობა	ნაპირსამაგრი ნაგებობის ტერიტორიაზე
ხანძარსაწინააღმდეგო ავზის ტევადობის შევსების დრო	2 საათი

ნაგებობათა სანებართვო

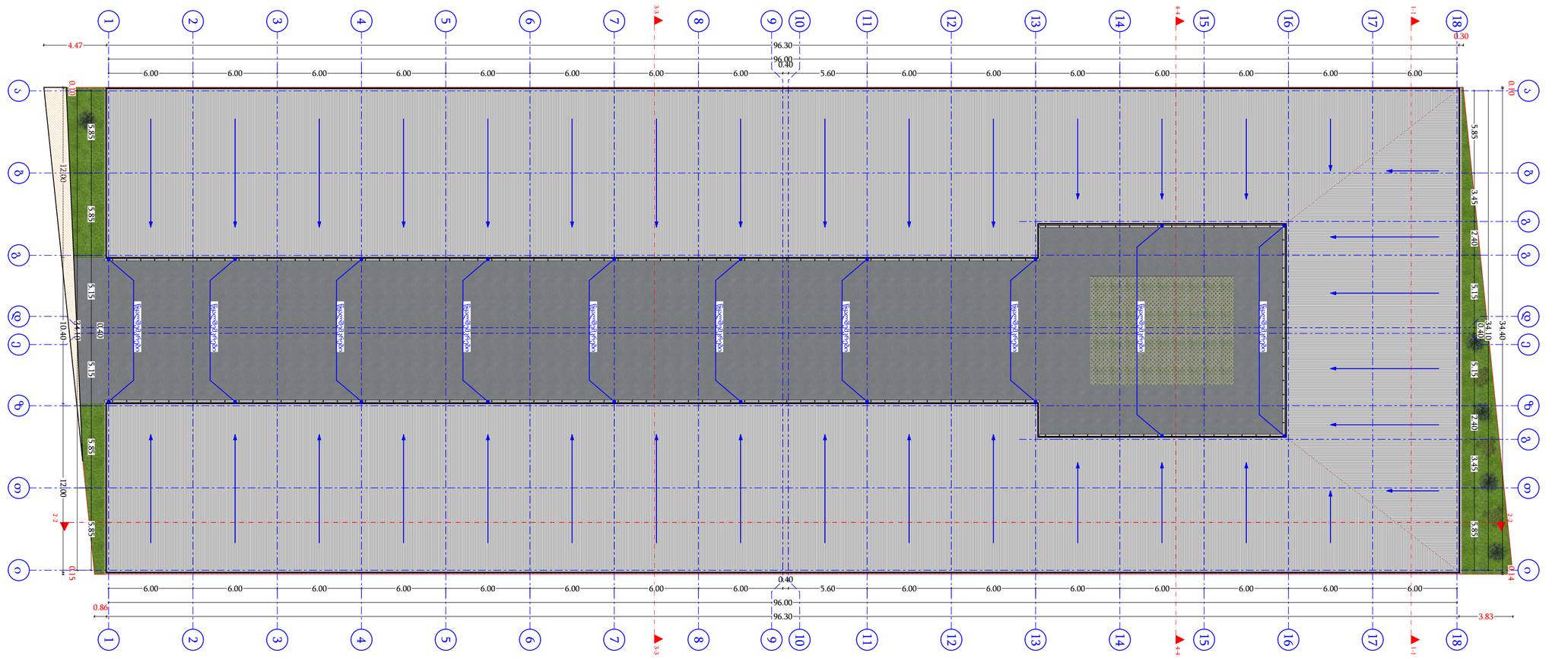



ბეტონის საფარის ზედაპირის ტიპები

ა)	ფრთხილად ხეხვა
ბ)	ზედაპირის ხეხვა
გ)	ზედაპირის ხეხვა
დ)	ზედაპირის ხეხვა ფრთხილად
ე)	ზედაპირის ხეხვა
ვ)	ზედაპირის ხეხვა
ზ)	ზედაპირის ხეხვა
თ)	ზედაპირის ხეხვა
ი)	ზედაპირის ხეხვა
კ)	ზედაპირის ხეხვა
ლ)	ზედაპირის ხეხვა
მ)	ზედაპირის ხეხვა
ნ)	ზედაპირის ხეხვა
ო)	ზედაპირის ხეხვა
პ)	ზედაპირის ხეხვა
ჟ)	ზედაპირის ხეხვა
რ)	ზედაპირის ხეხვა
ს)	ზედაპირის ხეხვა
ტ)	ზედაპირის ხეხვა
უ)	ზედაპირის ხეხვა
ფ)	ზედაპირის ხეხვა
ქ)	ზედაპირის ხეხვა
ღ)	ზედაპირის ხეხვა
ყ)	ზედაპირის ხეხვა
შ)	ზედაპირის ხეხვა
ჩ)	ზედაპირის ხეხვა
ც)	ზედაპირის ხეხვა
ძ)	ზედაპირის ხეხვა
წ)	ზედაპირის ხეხვა
ჭ)	ზედაპირის ხეხვა
ხ)	ზედაპირის ხეხვა
ჯ)	ზედაპირის ხეხვა
ჰ)	ზედაპირის ხეხვა

ნიშნები

- ელემენტის ნუმერაცია
- ნაკეთობის ნომერი
- ბეტონის კლასი
- ბეტონის კლასი (ტროტუარის ბორდიური)
- ბეტონის კლასი ბეტონის ქვედა ფენაში
- ბეტონის კლასი ბეტონის ზედა ფენაში
- ბეტონის ფრაქციული შემადგენლობა
- ბეტონის ფრაქციული შემადგენლობა (ტროტუარის ბორდიური)
- ბეტონის ფრაქციული შემადგენლობა ბეტონის ზედა ფენაში
- ბეტონის ფრაქციული შემადგენლობა ბეტონის ქვედა ფენაში

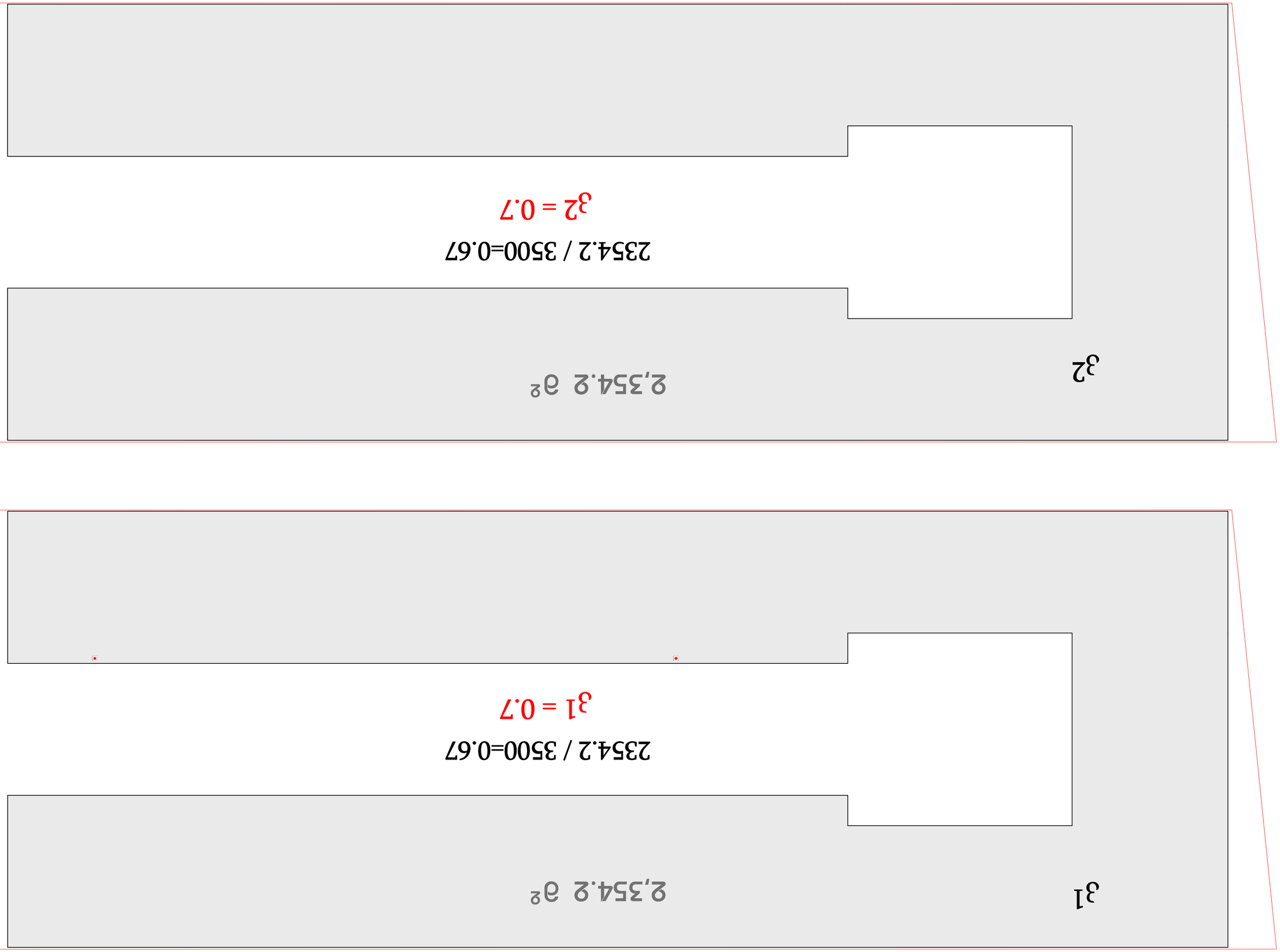

თარიღი	25.07.2024

დაკვეთი:

შპს "ნიმბუნი"

ნუგზარ ჩოლოყაშვილი:

შ.პ.ს. "პეიზაჟი +"

პირველადი ავარიული ინსტრუქცია

ავარიის ადგილი

ხაშური

ქ. ხაშური, ცოტნე დადიანის ქუჩა №10

ნახატის დასახელება

ევაკუაციის გეგმა ხანძრის შემთხვევაში ბაზის ტერიტორიაზე

ტექნიკური ზედამხედველი

ნუგზარ ჩოლოყაშვილი

ხელმოწერა

ნახატის მასშტაბი

1:100

ნახატის №

ვ1

ფართობი:	2,354.2 მ²
სართული:	1
ოთახის სიმაღლე:	3.5 მ
ფანჯრების რაოდენობა:	12
კარების რაოდენობა:	4
ავარიული გასასვლელების რაოდენობა:	2
ევაკუაციის მაქსიმალური დრო:	3 წუთი
ხანძარსაწინააღმდეგო ინვენტარის ადგილმდებარეობა:	შესასვლელთან
ხანძრის დეტექტორების რაოდენობა:	8
ხანძრის ხელით გამაფრთხილებლების რაოდენობა:	2
ხანძარსაწინააღმდეგო ინვენტარის რაოდენობა:	4
ევაკუაციის მიმართულება:	ჩრდილოეთ-დასავლეთის მიმართულებით
ავარიული გასასვლელის ადგილმდებარეობა:	ჩრდილოეთ-დასავლეთის მიმართულებით

ნიშნები

1. მწვანე ფერის მართკუთხა ნიშანი ფრთიანი ისრით მიუთითებს ევაკუაციის მიმართულებას.
2. ხანძარსაწინააღმდეგო ინვენტარის ადგილმდებარეობა მითითებულია წითელი ფერის ისრით.
3. ევაკუაციის გზაზე არ უნდა იყოს ავეჯი, ნივთები ან სხვა დაბრკოლება.
4. ყველა თანამშრომელი ვალდებულია იცოდეს ევაკუაციის გზები და ხანძარსაწინააღმდეგო საშუალებების ადგილმდებარეობა.

ნახატის დასახელება	ევაკუაციის და ხანძარსაწინააღმდეგო საშუალებების განლაგების სქემა
ნახატის №:	ვ1
ტექნიკური ზედამხედველი	ნუგზარ ჩოლოყაშვილი
ხელმოწერა	
ნახატის მასშტაბი	1:100
ზომა	A1

ხანძრის დეტექტორი

ხანძრის ხელით გამაფრთხილებელი

ხანძარსაწინააღმდეგო ფხვნილიანი ცეცხლსაქრობი

ხანძარსაწინააღმდეგო ნახშირორჟანგიანი ცეცხლსაქრობი

ხანძარსაწინააღმდეგო საკეტი

ხანძარსაწინააღმდეგო საშუალებების ადგილმდებარეობის მაჩვენებელი ნიშანი

ევაკუაციის მიმართულების მაჩვენებელი ნიშანი

ევაკუაციის გასასვლელი

ევაკუაციის გზა

ევაკუაციის გზა (ფრთიანი ისრით)

ევაკუაციის გზა (ფრთიანი ისრით)

ევაკუაციის გზა (ფრთიანი ისრით)

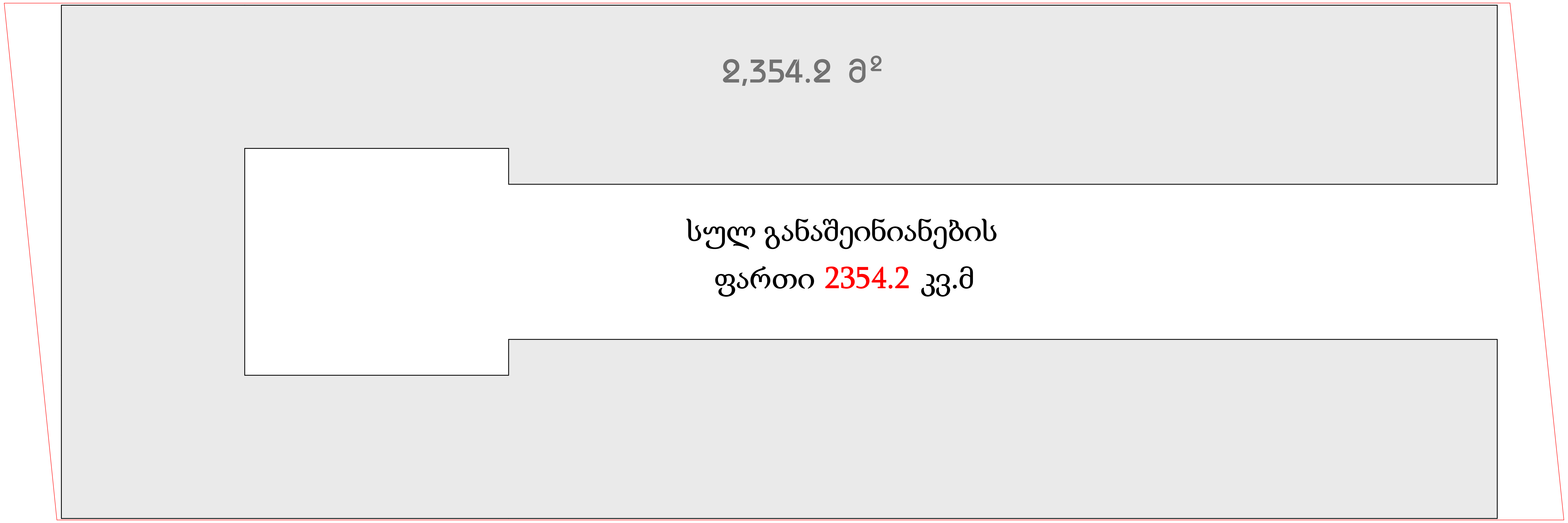

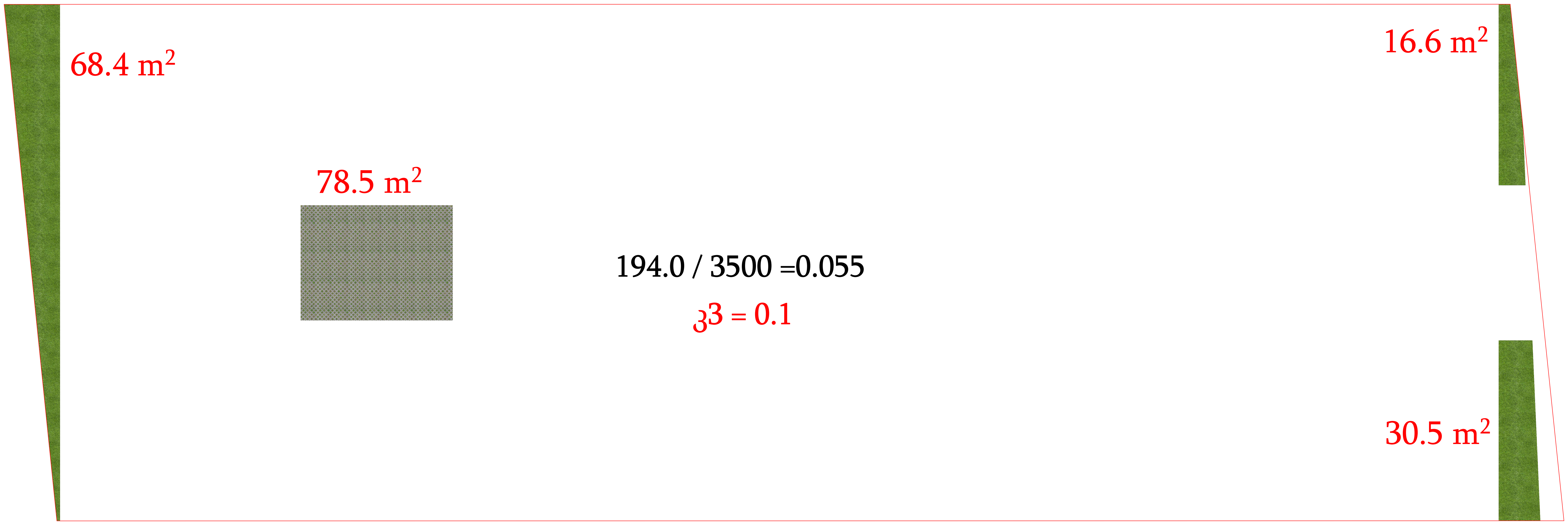

თარიღი	25.07.2024

დამკვეთი:

შ.პ.ს. "ბიმასი"

შემსრულებელი:

შ.პ.ს. "პაულონია +"

პირობითი აღნიშვნები

- ღერძის ხაზი
- საკადასტრო საზღვარი
- ჭრილის ხაზი
- ბლოკის კედელი
- ბლოკის კედელი (ბინების გამყოფი)
- გამლიერებული ბეტონის კედელი-სვეტი
- გათბობა-კონდიცირების ადგილი
- გასასვლელამდე მისადგომი მანძილი
- გასასვლელებს შორის სავალი მანძილი

201	სც-2	3	50.4 მ²	5.4 მ²	55.8 მ²

- ბინის ნომერი
- დაკავებულობის ჯგუფი (ქვეჯგუფი)
- დაკავებულობის დატვირთვა
- ფართობი შიდა კონტურზე
- საზაფხულო ფართი
- საერთო ფართი
- კედლის ცეცხლმედეგობა (ერთ საათიანი)
- კედლის ცეცხლმედეგობა (ორ საათიანი)
- სადარბაზო
- გრუნტი
- მწვანე საფარი
- ცხაური ტიპის მოპირკეთება (გამჭოლი)
- ჩ
- ჩრდილოეთის აღნიშვნა

სიმბოლოს სახელწოდება

- ავტოსაშხეფი
- სახანძრო მილდგარი
- სახანძრო მისაერთებელი
- სახანძრო განყოფილებასთან კავშირის სისტემა
- საგანგებო ხმოვანი განგაშის საკომუნიკაციო სისტემა
- ხელის ცეცხლმაქრი
- სახანძრო-სამაშველო სამსახურის მიერ გამოსაყენებლი მისაერთებელი ჰიდრანტი
- კვამლის ავტომატური აღმომჩენი
- კვამლზე მორეაგირე მაუწყებელი
- ავარიული განათბა
- საავარიო განათბა
- სახანძრო სიგნალიზაცია
- გასასვლელი

შენიშვნა

1. შენობის მონოლითური სვეტების და კოჭების რაოდენობა, კონფიგურაცია და ზომა შეიძლება შეიცვალოს შენობის გაბარიტებისა და ვიზუალის უცვლელად კონსტრუქტორის მოთხოვნის საფუძველზე.
2. პროექტში ნაჩვენები რელიეფის კონფიგურაცია შეიძლება შეიცვალოს მცირედით.
3. შენობის გარე და შიდა კიბეების საფეხურების ზომა და რაოდენობა შეიძლება შეიცვალოს მცირედით.
4. ვიტრაჟების, კარისა და სხვა ღიობების მოძრავი ფრთების მიმართულება და რაოდენობა შეიძლება იყოს სხვადასხვა, შესაბამისად შეიძლება შეიცვალოს პროფილის სისქე

პროექტის დასახელება

საწყობი

მისამართი

ქ. თბილისი, დიდი ლილო, ს/კ 81.08.16.810

ნახაზის დასახელება

კოეფიციენტების საანგარიშო კროეკები

თანამდებობა	ხელმოწერა	გვარი
დირექტორი		ლ. ხავთასი
არქიტექტორი		ი. ხავთასი
დაამუშავა		დ. მუნჯიშვილი
კონსტრუქტორი		

მასშტაბი	1:100
სტადია	პროექტი

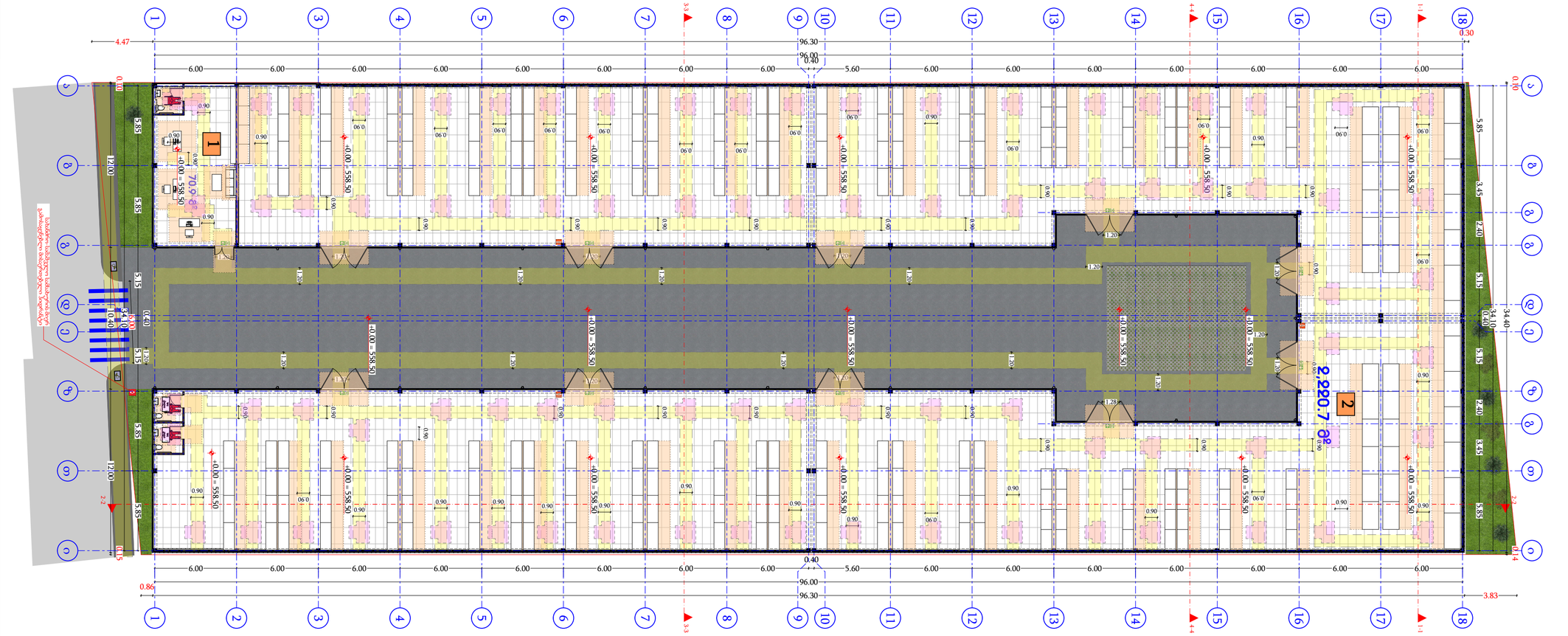

სართული #	ჯამური ფართობი	ოთახების რაოდენობა	ოთახის საერთო ფართობი	სველი წერტილების ფართობი
1	70.9 მ²	7	0.00 მ²	70.9 მ²
ჯამი:	**70.9 მ²**	**7**	**0.00 მ²**	**70.9 მ²**

სართული #	ჯამური ფართობი	ოთახების რაოდენობა	ოთახის საერთო ფართობი	სველი წერტილების ფართობი
2	2220.7 მ²	48	0.00 მ²	2220.7 მ²
ჯამი:	**2220.7 მ²**	**48**	**0.00 მ²**	**2220.7 მ²**

ნ

ნებართვა

ობიექტის დასახელება

ბინათმშენებლობითი კომპლექსის სამშენებლო სამუშაოები

ობიექტის მისამართი

ქ. თბილისი, ფონი ფონაკი, ქუჩა 81.08.16.810

ნებართვის დასახელება

მშენებლობის +0.000 ნიშნულამდე

ტიპობრივსართულის	ბეტონმონოლითური	8 ერთეული
დატვირთვა	ვ. ხვედანი	
ხანძარსაწინააღმდეგო	ე. ხვედანი	
ელექტრობა	ლ. ჩუბინიშვილი	
კონსტრუქციული	ნ. ხვედანი	
მასშტაბი	1:100	
თარიღი	25.07.2024	

შ.პ.ს. "პირამიდა"

შენობა-ნაგებობის:

შ.პ.ს. "პირამიდა +"

ტიპობრივსართულის ელექტროგეგმა

1. ელექტრო მოწყობილობების და კომპონენტების შერჩევა და მონტაჟი უნდა განხორციელდეს მწარმოებლის ინსტრუქციების და ტექნიკური პირობების შესაბამისად.
2. ელექტრული ქსელების მოწყობა უნდა განხორციელდეს ელექტრული ინსტალაციის წესების (PUE) და სახანძრო უსაფრთხოების ნორმების დაცვით.
3. ელექტრული ქსელების მოწყობა უნდა განხორციელდეს ელექტრული ინსტალაციის წესების (PUE) და სახანძრო უსაფრთხოების ნორმების დაცვით.
4. ელექტრული ქსელების მოწყობა უნდა განხორციელდეს ელექტრული ინსტალაციის წესების (PUE) და სახანძრო უსაფრთხოების ნორმების დაცვით.

ტექნიკური ოთახი

სველი წერტილი

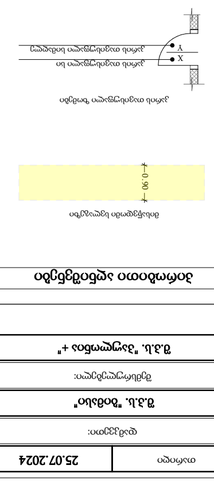

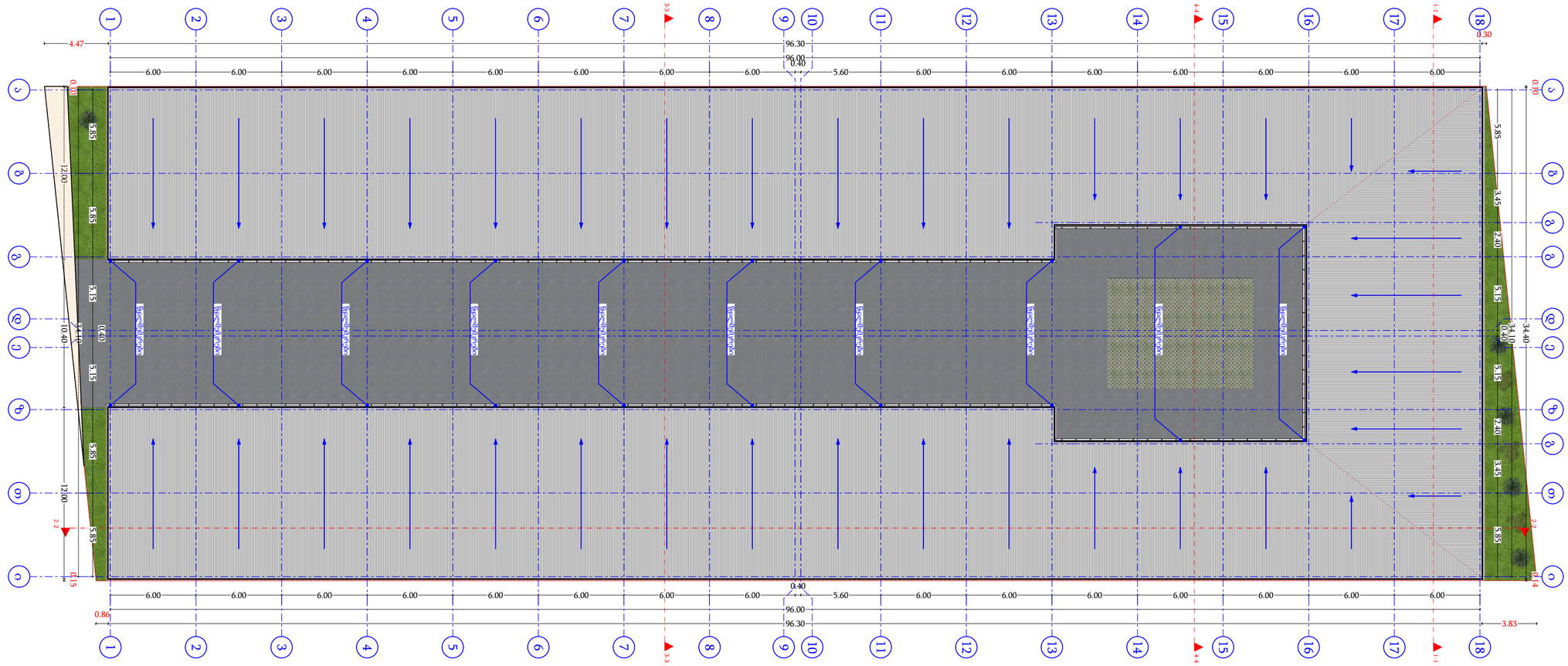





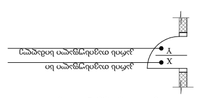

ავარიის თავიდან აცილების სავალი ნაწილის ღერძი

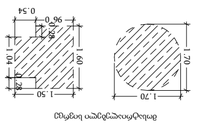

მონაკვეთის სავალი ნაწილის განივი პროფილი

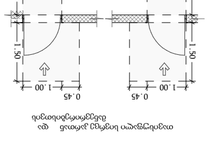

ველოსიპედისა და ფეხით მოსიარულეთა ბილიკის სავალი ნაწილის ღერძი (ორმხრივი მოძრაობა)

ველოსიპედისა და ფეხით მოსიარულეთა ბილიკის სავალი ნაწილის ღერძი (ცალმხრივი მოძრაობა)

ნებართვა

ბათუმის ავტომობილების ცენტრი

ქ. ბათუმი, ფიროსმანის ქუჩა №18.08.16.818

ნაგებობის დასახელება

სატრანსპორტო ნაკადების +6.500 და +8.000 ნიშნულებზე მოძრაობის ორგანიზების სქემა

მთავარი არქიტექტორის მოადგილე		ქ. ბათუმი
განყოფილების უფროსი		ი. ხალვაში
ტექნიკური ზედამხედველი		ქ. ბათუმი
პროექტის ხელმძღვანელი		

მასშტაბი	1:100
ნახაზის დასახელება	ნაგებობის ორგანიზების სქემა

თარიღი	25.07.2024

დამკვეთი:

შპს "ზღვაპარკინგი"

შემსრულებელი:

შ.პ.ს. "პროექტი +"

ნებართვის პირობები

1. ნებართვა მოქმედებს მხოლოდ ნებართვაში მითითებული ობიექტისთვის და ტერიტორიისთვის.
2. პროექტის ნებისმიერი ცვლილება განსახორციელებელია ნებართვის მიმცემ ორგანოსთან შეთანხმებით.
3. ნებართვა არ ათავისუფლებს მესაკუთრეს ან მფლობელს სხვა ნებართვების აღების აუცილებლობისაგან.
4. პროექტის განხორციელებისას დაცული უნდა იქნეს ყველა მოქმედი სტანდარტი, ნორმა და წესი.
5. ნებართვა ძალაშია მისი გაცემის დღიდან 1 წლის განმავლობაში.
6. ნებართვის პირობების დარღვევის შემთხვევაში ნებართვა ავტომატურად გაუქმდება.
7. ნებართვის გაუქმების შემთხვევაში ობიექტის მშენებლობა უნდა შეწყდეს დაუყოვნებლივ.

ნებართვის პირობების შესრულების ვალდებულება

ნებართვის მფლობელი ვალდებულია დაიცვას ნებართვის პირობები.

ნიშანი პიქტოგრამებით, ამობურცული ნიშნებით და ბრაილით განთავსდება მისაწვდომ ტუალეტებთან კარის მომიჯნავედ

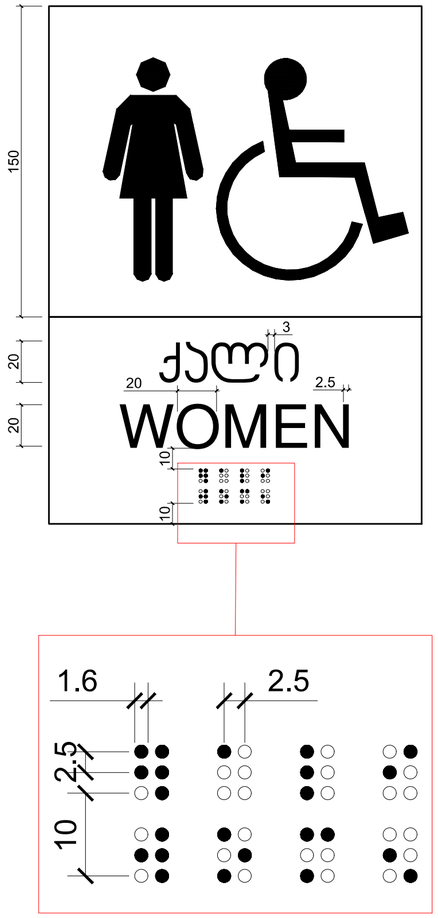

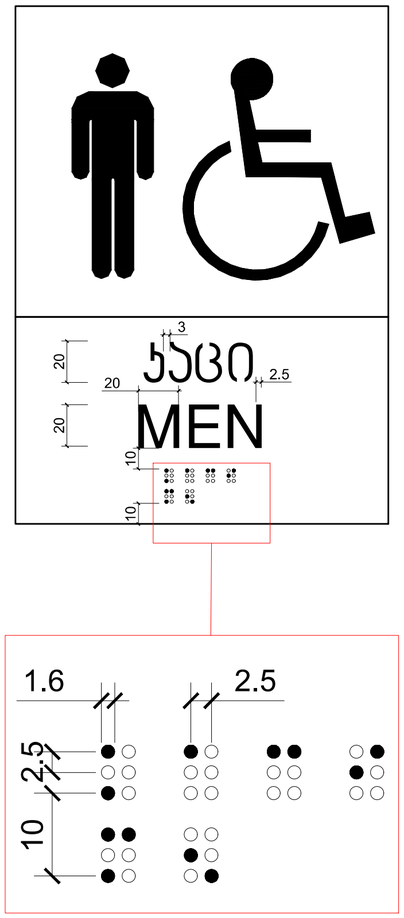

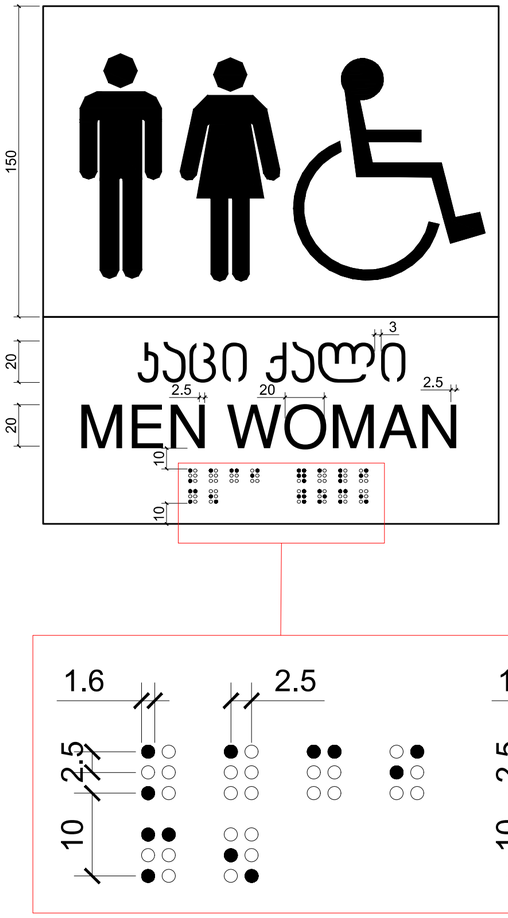



მასშტაბი: 1 : 2

თარიღი	25.07.2024
დამკვეთი:	
შ.პ.ს. "ზიმასი"	
შემსრულებელი:	
შ.პ.ს. "პაულონია +"	

პირობითი აღნიშვნები

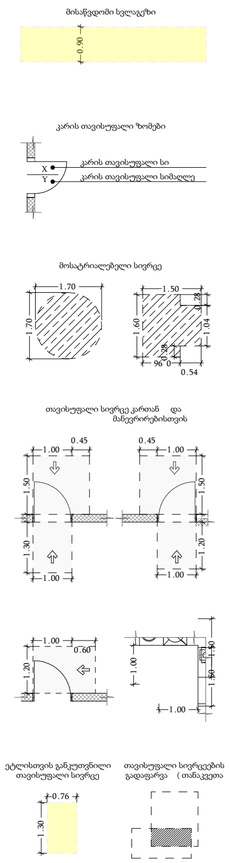

შენიშვნა

1. შენობის მონოლითური სვეტების და კედლების რიგებში, ერთმეორისგან და ზოლის შეილება შეკვეთილ შენობის განათებისა და ვენტილაციის ელექტრული კონსტრუქციის მოთხოვნების სიღრმეში.
2. პროექტში ჩაწერები რეალიების კონფიგურაცია შეილება შეიცვალოს მცირედით.
3. შენობის გარე და შიდა კედლების საფეხურების ზომა და რაოდენობა შეიძლება შეიცვალოს მცირედით.
4. ვიტრაჟების, კარისა და სხვა ღიობების მიმრავი ფრაგმენტის მონაკვეთები და რაოდენობა შეიძლება იყოს სხვადასხვა, შესაბამისად შეიძლება შეიცვალოს პროექტის სანტე.

პროექტის დასახელება	
საწყობი	
მისამართი	
ქ. თბილისი, დიდი ლილო, ს/კ 81.08.16.810	
ნახაზის დასახელება	
დეტალი	

თანამდებობა	ხელმოწერა	გვარი
დირექტორი		ლ. ხავთასი
არქიტექტორი		ი. ხავთასი
დაამუშავა		დ. მურჯიშვილი
კონსტრუქტორი		

მასშტაბი	1:100
სტადია	პროექტი

თარიღი	25.07.2024

დამკვეთი:

შპს "ბინასაი"

პროექტირების:

შ.პ.ს. "პროექტი +"

პირველადი დასახლების ობიექტების ევაკუაციის გეგმა

ევაკუაციის მარშრუტების აღნიშვნა

ევაკუაციის მარშრუტის მიმართულება	
ევაკუაციის გასასვლელი	
ევაკუაციის გასასვლელის ნომერი	
ევაკუაციის მარშრუტის სიგანე	1.20
ევაკუაციის გასასვლელის სიგანე	1.00
ევაკუაციის გასასვლელის სიმაღლე	2.10

ევაკუაციის მარშრუტების სიგრძეები

ევაკუაციის მარშრუტის სიგრძე	15.00	მ.
ევაკუაციის მარშრუტის მაქსიმალური სიგრძე	30.00	მ.
ევაკუაციის მარშრუტის მინიმალური სიგრძე	5.00	მ.

ევაკუაციის გასასვლელების სიგანეები

ევაკუაციის გასასვლელის სიგანე	1.00	მ.
ევაკუაციის გასასვლელის მინიმალური სიგანე	0.90	მ.

ევაკუაციის გასასვლელების სიმაღლეები

ევაკუაციის გასასვლელის სიმაღლე	2.10	მ.
ევაკუაციის გასასვლელის მინიმალური სიმაღლე	2.00	მ.

ევაკუაციის მარშრუტების ელემენტები

ევაკუაციის მარშრუტის ელემენტის სიგრძე		მ.
ევაკუაციის მარშრუტის ელემენტის მინიმალური სიგრძე		მ.
ევაკუაციის მარშრუტის ელემენტის მაქსიმალური სიგრძე		მ.

მასშტაბი:	1:100
ფურცელი	ფორმატი

ევაკუაციის მარშრუტების ელემენტების ფრაგმენტები

ევაკუაციის მარშრუტის ელემენტის ფრაგმენტი



ევაკუაციის მარშრუტის სიგანის განსაზღვრა

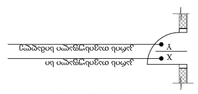

ევაკუაციის მარშრუტის სიგანის განსაზღვრა

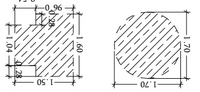

ბოძისებრი ელემენტის სიგრძე

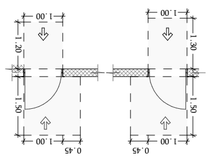

ევაკუაციის მარშრუტის ელემენტის სიგრძის განსაზღვრა



ევაკუაციის მარშრუტის ელემენტის სიგრძის განსაზღვრა

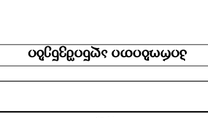

ევაკუაციის გასასვლელის სიგანის განსაზღვრა

შენიშვნები

1. ნახაზის ინფორმაციის საფუძველზე შეიმუშავება ობიექტის ევაკუაციის გეგმა, რომელიც განთავსდება ობიექტის ყველა სართულის ევაკუაციის გასასვლელებთან.
2. ობიექტის ევაკუაციის მარშრუტების სიგრძეები განსაზღვრულია ევაკუაციის გასასვლელებიდან ყველაზე დაშორებული ადგილიდან.
3. ნახაზის ინფორმაციის საფუძველზე შეიმუშავება ობიექტის ევაკუაციის გეგმა, რომელიც განთავსდება ობიექტის ყველა სართულის ევაკუაციის გასასვლელებთან.
4. ევაკუაციის გეგმის ნახაზი და ნახაზის ინფორმაციის საფუძველზე შეიმუშავება ობიექტის ევაკუაციის გეგმა, რომელიც განთავსდება ობიექტის ყველა სართულის ევაკუაციის გასასვლელებთან.

ანონიმური ელექტრონული ფოსტა

ობიექტის ევაკუაციის გეგმა

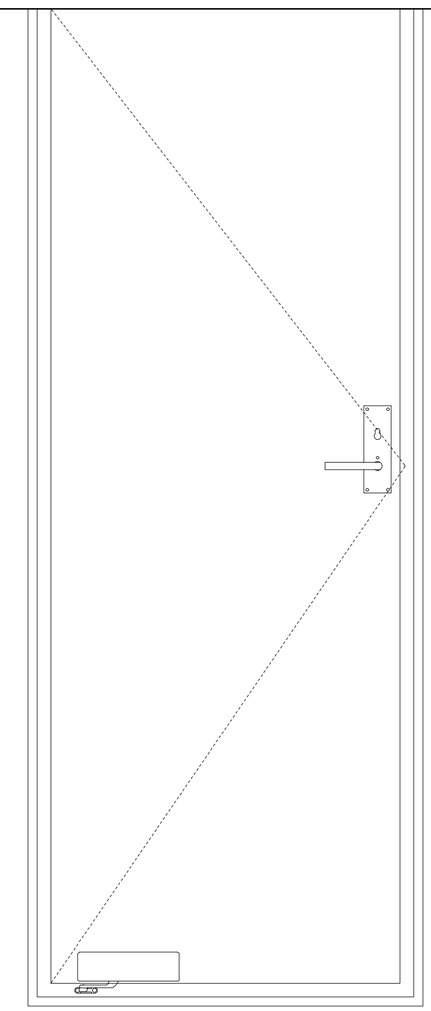



გასწვრივი: 1 : 10

გასასვლელის განათებული ნიშანი

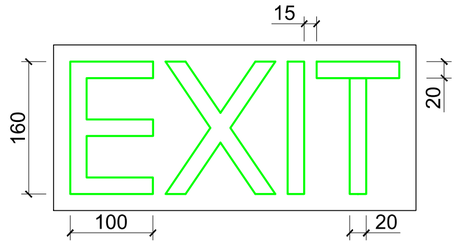

განათებული ნიშანი თავშესაფრის ფართობთან მიმავალ ჯართან

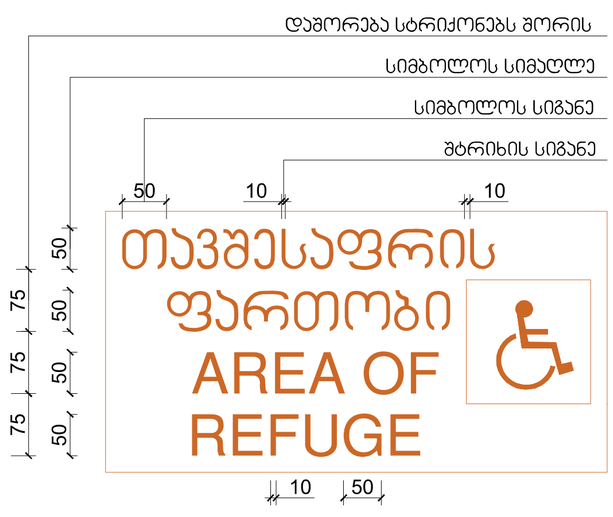

ნიშანი ამობურცული სიმბოლოებით და ბრაილით გზა-ჯიბის შესასვლელთან და გარეთ გამავალ ყველა ჯართან

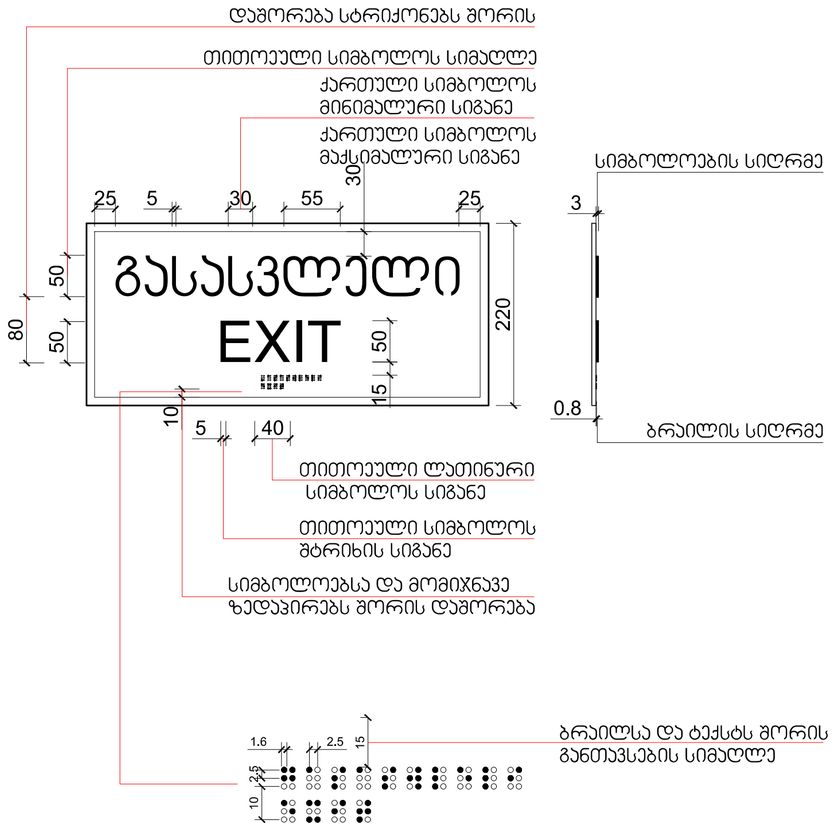

მასშტაბი: 1 : 5

თარიღი	25.07.2024
დამკვეთი:	
შ.პ.ს. "ზიმასი"	
შემსრულებელი:	
შ.პ.ს. "პაულონია +"	

პირობითი აღნიშვნები

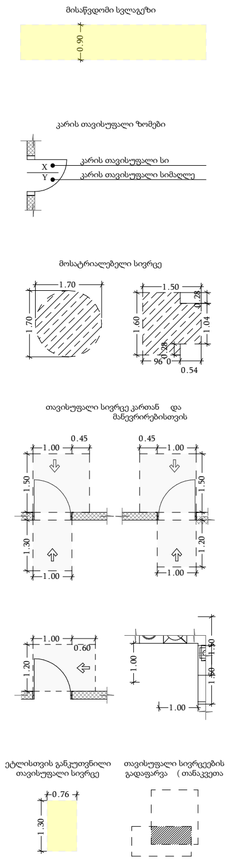

შენიშვნა

1. შენობის მონოლითური სეგმენტის და კოშკის რაოდენობა, კონფიგურაცია და ზომა შეიძლება შეიცვალოს შენობის გამარტივება და ეკონომიის მიზნით. კონსტრუქციის მოთხოვნის საფუძველზე.

2. პროექტში ჩაწერილი რეალური კონფიგურაცია შეიძლება შეიცვალოს მცირედით.

3. შენობის ცარე და მიდგ კონტაქტის საკეტურების ზომა და რაოდენობა შეიძლება შეიცვალოს მცირედით.

4. ვენტილაციის, კარისა და სხვა დიაფრაგმის მოძრავი ელემენტის მინიმალური და რაოდენობა შეიძლება იყოს სხვადასხვა, შესაბამისად შეიძლება შეიცვალოს პროექტის სიტყვ

პროექტის დასახელება	
საწყობი	
მისამართი	
ქ. თბილისი, დიდი ღილო, ს/კ 81.08.16.810	
ნახაზის დასახელება	
დეტალი	

თანამდებობა	ხელმოწერა	გვარი
დირექტორი		ლ. ხავთასი
არქიტექტორი		ი. ხავთასი
დამუშავა		დ. მუნჯიშვილი
კონსტრუქტორი		

მასშტაბი	1:100
სტადია	პროექტი

თარიღი	25.07.2024

ფურცელი:

შ.პ.ს. "ბიმპაი"

შეკვეთა/ობიექტი:

შ.პ.ს. "პარკინგ ბილდინგი +"

პარკინგ ბილდინგის ევაკუაციის გეგმა

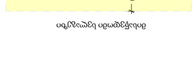

ავარიული გამოსასვლელის მიმართულება



ხანძარსაწინააღმდეგო ფარის ადგილი

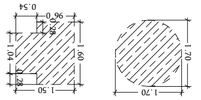

ხანძარსაწინააღმდეგო ფარის ადგილი

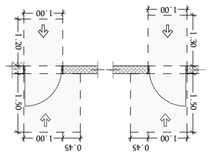

ევაკუაციის სქემა

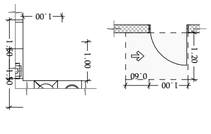
1.00
1.00
1.00

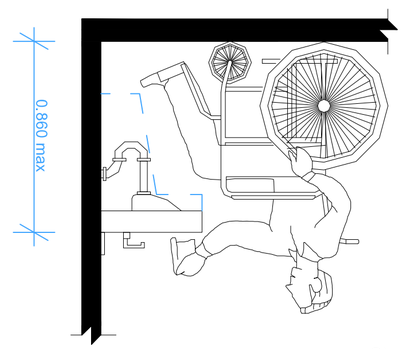

ტუალეტის ოთახის და ტრანსპორტის საშუალებების ტუალეტის ოთახის ელემენტების განთავსების სქემა

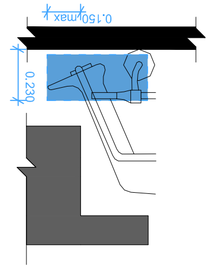

ტუალეტის ოთახის ფუნქციური ზონა ტრანსპორტის საშუალებაში - ვერტიკალური ჭრილი

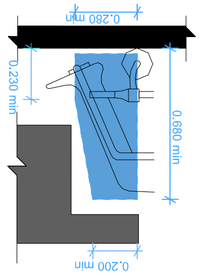

ტუალეტის ოთახის ფუნქციური ზონა ტრანსპორტის საშუალებაში - ვერტიკალური ჭრილი

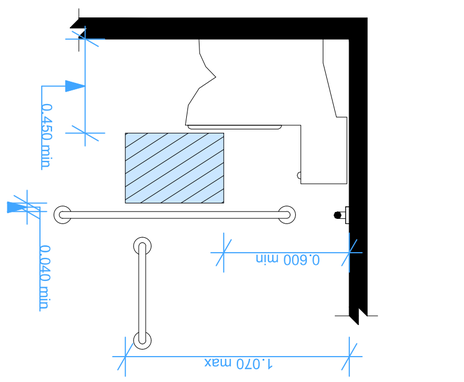

ტუალეტის ოთახის და ტრანსპორტის საშუალებების ტუალეტის ოთახის ელემენტების განთავსების სქემა

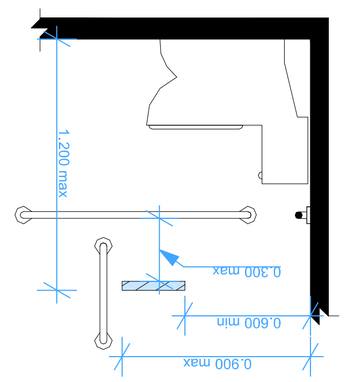

ტუალეტის ოთახის ფუნქციური ზონა ტრანსპორტის საშუალებაში - ვერტიკალური ჭრილი

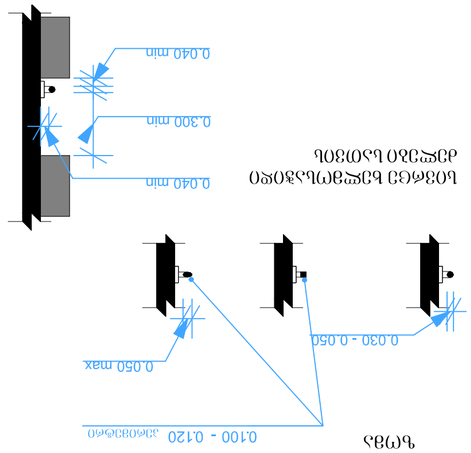

ტუალეტის ოთახის ფუნქციური ზონა ტრანსპორტის საშუალებაში - ჰორიზონტალური ჭრილი

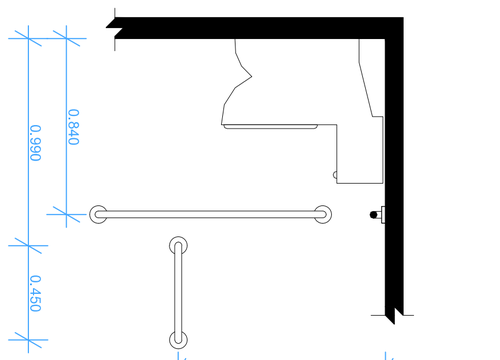

ტუალეტის ოთახის ფუნქციური ზონა ტრანსპორტის საშუალებაში - ვერტიკალური ჭრილი

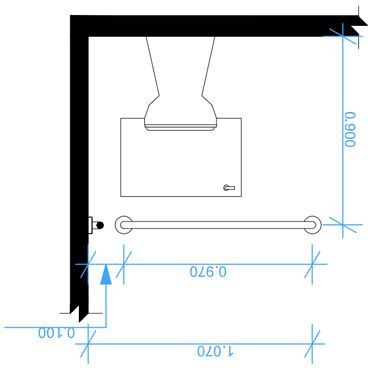

ტუალეტის ოთახის ფუნქციური ზონა ტრანსპორტის საშუალებაში - ჰორიზონტალური ჭრილი

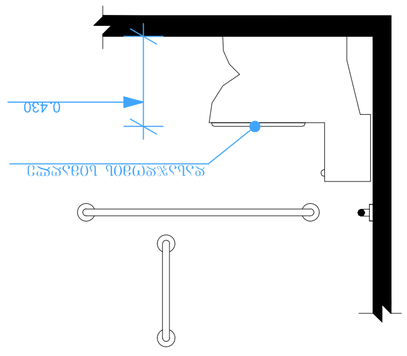

ტექნიკური აღწერილობა

1. პროექტი შესრულებულია საქართველოს კანონმდებლობის, ტექნიკური რეგლამენტების და ნორმების მოთხოვნათა გათვალისწინებით.
2. პროექტში გამოყენებული მასალები და ტექნოლოგიები უნდა შეესაბამებოდეს ევროკავშირის სტანდარტებს.
3. მშენებლობა უნდა განხორციელდეს მხოლოდ ნებართვის მქონე პირების მიერ.
4. პროექტირების პროცესში გამოყენებულია ინფორმაციული მოდელირების ტექნოლოგიები.

თარიღი	25.07.2024

დამკვეთი:

შ.პ.ს. "ბიზნესი"

შემსრულებელი:

შ.პ.ს. "პროექტი +"

პროექტის ავტორთა კოლექტივი

ხელმძღვანელი

ინჟინერ-კონსტრუქტორი

არქიტექტორი

ინჟინერ-ტექნოლოგი

მასშტაბი	1:100
ფურცლის ნომერი	

ცვლილების ნომერი	ცვლილების შინაარსი	თარიღი