ქ. თბილისი ანგია ბოჭორიშვილის ქუჩა №37
(ს/კ: 01.11.12.015.257)
მრავალბინიანი საცხოვრებელი სახლი

კონსტრუქციული ნაწილი

მუშა პროექტი

თბილისი 2025

კაპიტელი ჯგუფი
ხაპროექტო კომპანია
Capiteli group
ENGINEERING COMPANY
CAPITELI
GROUP

მუშა პროექტის კონსტრუქციული ნაწილის ნახაზების უწყისი

№	ნახაზების დასახელება	№კ
	საწყისი მონაცემები	
1	მუშა პროექტის კონსტრუქციული ნაწილის ნახაზების უწყისი	0.01
2	მუშა პროექტის კონსტრუქციული ნაწილის ნახაზების უწყისი	0.02
3	მუშა პროექტის კონსტრუქციული ნაწილის ნახაზების უწყისი	0.03
4	განმარტებითი ბარათი, ზოგადი მითითებები	0.05
5	გაანგარიშების რეზულტატები	0.06
6	მოდალური ანალიზის შედეგები	0.07
	საყალიბე სქემები	
7	საძირკვლის კონსტრუქციების საყალიბე გეგმა -5.800 ნიშნულზე	1.01
8	გადახურვის კონსტრუქციების საყალიბე გეგმა -3.100 ნიშნულზე	1.02
9	გადახურვის კონსტრუქციების საყალიბე გეგმა -0.100 ნიშნულზე	1.03
10	გადახურვის კონსტრუქციების საყალიბე გეგმა +5.360 ნიშნულზე	1.04
11	გადახურვის კონსტრუქციების საყალიბე გეგმა +8.520 ნიშნულზე	1.05
12	გადახურვის კონსტრუქციების საყალიბე გეგმა +11.680 ნიშნულზე	1.06
13	გადახურვის კონსტრუქციების საყალიბე გეგმა +14.840 ნიშნულზე	1.07
14	გადახურვის კონსტრუქციების საყალიბე გეგმა +18.000 ნიშნულზე	1.08
15	გადახურვის კონსტრუქციების საყალიბე გეგმა +21.160 ნიშნულზე	1.09
16	გადახურვის კონსტრუქციების საყალიბე გეგმა +24.320 ნიშნულზე	1.10
17	გადახურვის კონსტრუქციების საყალიბე გეგმა +27.480 ნიშნულზე	1.11
18	გადახურვის კონსტრუქციების საყალიბე გეგმა +30.640 ნიშნულზე	1.12
19	გადახურვის კონსტრუქციების საყალიბე გეგმა +33.80 ნიშნულზე	1.13
20	გადახურვის კონსტრუქციების საყალიბე გეგმა +36.960 ნიშნულზე	1.14
21	გადახურვის კონსტრუქციების საყალიბე გეგმა +39.560 ნიშნულზე	1.15
	საძირკვლის არმირება	
22	ხიმინჯების განლაგების გეგმა	2.01
23	მონ რ/ბ ხიმინჯის ხ-1-ის არმირება	2.02
24	მონ რ/ბ ხიმინჯის ხ-2-ის არმირება	2.03
25	მონ. რ/ბ საძირკვლის ფილის ქვედა შრის არმირება ჰორიზონტალური მიმართულებით	2.04
26	მონ. რ/ბ საძირკვლის ფილის ქვედა შრის არმირება ვერტიკალური მიმართულებით	2.05
27	მონ. რ/ბ საძირკვლის ფილის დამატებითი ქვედა შრის არმირება (ბადე-2)	2.06
28	მონ. რ/ბ საძირკვლის ფილის ზედა შრის არმირება ჰორიზონტალური მიმართულებით	2.07
29	მონ. რ/ბ საძირკვლის ფილის ზედა შრის არმირება ვერტიკალური მიმართულებით	2.08
30	მონ. რ/ბ საძირკვლის ფილის განივი არმირება	2.09
31	მონ. რ/ბ საძრიკვლის ფილის არმირების ფრაგმენტი და სპეციფიკაცია	2.10
32	მონ. რ/ბ ლიფტის შახტის საძირკვლის ლშ–1-ის არმირება	2.11
33	სვეტების და კედლების ნაშვერების განლაგების გეგმა	2.12
34	სვეტის არმატურის ნაშვერები (სან-1 და სან-2)	2.13
35	სვეტის არმატურის ნაშვერები (სან-3 და სან-4)	2.14
36	კედლების არმატურის ნაშვერების კვეთები	2.15
37	კედლების არმატურის ნაშვერების კვეთები და სპეციფიკაცია	3.15

№	ნახაზების დასახელება	№კ
	სვეტების არმირება	
38	მონ. რ/ბ სვეტის სვ–1-ის არმირება	3.01
39	მონ. რ/ბ სვეტის სვ–2-ის არმირება	3.02
40	მონ. რ/ბ სვეტის სვ–3-ის არმირება	3.03
41	მონ. რ/ბ სვეტის სვ–4-ის არმირება	3.04
42	მონ. რ/ბ სვეტის სვ–5-ის არმირება	3.05
43	მონ. რ/ბ სვეტის სვ–6-ის არმირება	3.06
44	მონ. რ/ბ სვეტის სვ–7-ის არმირება	3.07
45	მონ. რ/ბ სვეტის სვ–8-ის არმირება	3.08
46	მონ. რ/ბ სვეტის სვ–9-ის არმირება	3.09
47	მონ. რ/ბ სვეტის სვ–10-ის არმირება	3.10
48	მონ. რ/ბ სვეტის სვ–11-ის არმირება	3.11
49	მონ. რ/ბ სვეტის სვ–12-ის არმირება	3.12
50	მონ. რ/ბ სვეტის სვ–13-ის არმირება	3.13
51	მონ. რ/ბ სვეტის სვ–14-ის არმირება	3.14
52	მონ. რ/ბ სვეტის სვ–15-ის არმირება	3.15
53	მონ. რ/ბ სვეტის სვ–16-ის არმირება	3.16
54	მონ. რ/ბ სვეტის სვ–17-ის არმირება	3.17
55	მონ. რ/ბ სვეტის სვ–18-ის არმირება	3.18
56	მონ. რ/ბ სვეტის სვ–19-ის არმირება	3.19
57	მონ. რ/ბ სვეტის სვ–20-ის არმირება	3.20
58	მონ. რ/ბ სვეტის სვ–21-ის არმირება	3.21
59	მონ. რ/ბ სვეტის სვ–22-ის არმირება	3.22
60	მონ. რ/ბ სვეტის სვ–23-ის არმირება	3.23
61	მონ. რ/ბ სვეტის სვ–24-ის არმირება	3.24
62	მონ. რ/ბ სვეტის სვ–25-ის არმირება	3.25
63	მონ. რ/ბ სვეტის სვ–26-ის არმირება	3.26
64	მონ. რ/ბ სვეტის სვ–27-ის არმირება	3.27
65	მონ. რ/ბ სვეტის სვ–28-ის არმირება	3.28
66	მონ. რ/ბ სვეტის სვ–29-ის არმირება	3.29
67	მონ. რ/ბ სვეტის სვ–30-ის არმირება	3.30
68	მონ. რ/ბ სვეტის სვ–31-ის არმირება	3.31
69	მონ. რ/ბ სვეტის სვ–32-ის არმირება	3.32
70	მონ. რ/ბ სვეტის სვ–33-ის არმირება	3.33
71	მონ. რ/ბ სვეტის სვ–34-ის არმირება	3.34
72	მონ. რ/ბ სვეტის სვ–35-ის არმირება	3.35
73	მონ. რ/ბ სვეტის სვ–36-ის არმირება	3.36
74	მონ. რ/ბ სვეტის სვ–37-ის არმირება	3.37
75	მონ. რ/ბ სვეტის სვ–38-ის არმირება	3.38
76	მონ. რ/ბ სვეტის სვ–39-ის არმირება	3.39
77	მონ. რ/ბ სვეტის სვ–40-ის არმირება	3.40
78	მონ. რ/ბ სვეტის სვ–41-ის არმირება	3.41
79	მონ. რ/ბ სვეტის სვ–42-ის არმირება	3.42
80	მონ. რ/ბ სვეტის სვ–43-ის არმირება	3.43
81	მონ. რ/ბ სვეტის სვ–44-ის არმირება	3.44
82	მონ. რ/ბ სვეტის სვ–45-ის არმირება	3.45

CAPITELI GROUP
კაპიტელი ჯგუფი
საპროექტო კომპანია
Capiteli group
ENGINEERING COMPANY

პროექტის დასახელება

მრავალბინიანი საცხოვრებელი სახლი

პროექტის მისამართი

ქ. თბილისი, ანზია ბოჭორიშვილის ქუჩა №37 (ს/კ 01.11.12.015.257)

დამკვეთი

სტადია	თარიღი	განმარტება
მპ	2025.10.03	

დაკვეთის №

CAD DWG ფაილი 01. sqemebi.dwg

დირექტორი: ა. კორტავა
მთ. კონსტრუქტორი: ა. კორტავა
შეასრულა ნ. ხუბულავა
შეამოწმა გ. ვაშაკიძე

ნახაზის დასახელება

მუშა პროექტის კონსტრუქციული ნაწილის ნახაზების უწყისი

კ-0.01

A3

	კედლების არმირება	
83	რ/ბ კედლის მპ-1-ის ბანლაგების გეგმა -5.800 ნიშნულზე	4.01
84	რ/ბ კედლის მპ-1-ის ბანლაგების გეგმა -3.100 ნიშნულზე	4.02
85	მრწ. რ/ბ კედლის მპ-1-ის არმირების კვეთები	4.03
86	მრწ. რ/ბ დიაფრაგმის მდ-1-ის არმირება -5.80 ნიშნულზე; კვეთი 1-1; კვეთი 2-2	4.04
87	მრწ. რ/ბ დიაფრაგმის მდ-1-ის სპეციფიკაცია -5.80 ნიშნულზე	4.05
88	მრწ. რ/ბ დიაფრაგმის მდ-1-ის არმირება -3.10 ნიშნულზე; კვეთი 1-1; კვეთი 2-2	4.06
89	მრწ. რ/ბ დიაფრაგმის მდ-1-ის სპეციფიკაცია -3.10 ნიშნულზე	4.07
90	მრწ. რ/ბ დიაფრაგმის მდ-1-ის არმირება +0.60 ნიშნულზე; კვეთი 1-1; კვეთი 2-2	4.08
91	მრწ. რ/ბ დიაფრაგმის მდ-1-ის სპეციფიკაცია +0.60 ნიშნულზე	4.09
92	მრწ. რ/ბ დიაფრაგმის მდ-1-ის არმირება 5.36; 8.52 ნიშნულზე; კვეთი 1-1; კვეთი 2-2	4.10
93	მრწ. რ/ბ დიაფრაგმის მდ-1-ის სპეციფიკაცია 5.36; 8.52 ნიშნულზე	4.11
94	მრწ. რ/ბ დიაფრაგმის მდ-1-ის არმირება 11.68; 14.84; 18.00 ნიშნულზე; კვეთი 1-1; კვეთი 2-2	4.12
95	მრწ. რ/ბ დიაფრაგმის მდ-1-ის სპეციფიკაცია 11.68; 14.84; 18.00 ნიშნულზე	4.13
96	მრწ. რ/ბ დიაფრაგმის მდ-1-ის არმირება 21.16; 24.32; 27.48 ნიშნულზე; კვეთი 1-1; კვეთი 2-2	4.14
97	მრწ. რ/ბ დიაფრაგმის მდ-1-ის სპეციფიკაცია 21.16; 24.32; 27.48 ნიშნულზე	4.15
98	მრწ. რ/ბ დიაფრაგმის მდ-1-ის არმირება 30.64; 33.80 ნიშნულზე; კვეთი 1-1; კვეთი 2-2	4.16
99	მრწ. რ/ბ დიაფრაგმის მდ-1-ის სპეციფიკაცია 30.64; 33.80 ნიშნულზე	4.17
100	მრწ. რ/ბ დიაფრაგმის მდ-1-ის არმირება 33.80 ნიშნულზე; კვეთი 1-1; კვეთი 2-2	4.18
101	მრწ. რ/ბ დიაფრაგმის მდ-1-ის სპეციფიკაცია 33.80 ნიშნულზე	4.19
102	მრწ. რ/ბ დიაფრაგმის მდ-2-ის არმირება -5.80 ნიშნულზე; კვეთი 1-1; კვეთი 2-2	4.20
103	მრწ. რ/ბ დიაფრაგმის მდ-2-ის სპეციფიკაცია -5.80 ნიშნულზე	4.21
104	მრწ. რ/ბ დიაფრაგმის მდ-2-ის არმირება -3.10 ნიშნულზე; კვეთი 1-1; კვეთი 2-2	4.22
105	მრწ. რ/ბ დიაფრაგმის მდ-2-ის სპეციფიკაცია -3.10 ნიშნულზე	4.23
106	მრწ. რ/ბ დიაფრაგმის მდ-2-ის არმირება +0.60 ნიშნულზე; კვეთი 1-1; კვეთი 2-2	4.24
107	მრწ. რ/ბ დიაფრაგმის მდ-2-ის სპეციფიკაცია +0.60 ნიშნულზე	4.25
108	მრწ. რ/ბ დიაფრაგმის მდ-2-ის არმირება 5.36; 8.52 ნიშნულზე; კვეთი 1-1; კვეთი 2-2	4.26
109	მრწ. რ/ბ დიაფრაგმის მდ-2-ის სპეციფიკაცია 5.36; 8.52 ნიშნულზე	4.27
110	მრწ. რ/ბ დიაფრაგმის მდ-2-ის არმირება 11.68; 14.84; 18.00 ნიშნულზე; კვეთი 1-1; კვეთი 2-2	4.28
111	მრწ. რ/ბ დიაფრაგმის მდ-2-ის სპეციფიკაცია 11.68; 14.84; 18.00 ნიშნულზე	4.29
112	მრწ. რ/ბ დიაფრაგმის მდ-2-ის არმირება 21.16; 24.32; 27.48 ნიშნულზე; კვეთი 1-1; კვეთი 2-2	4.30
113	მრწ. რ/ბ დიაფრაგმის მდ-2-ის სპეციფიკაცია 21.16; 24.32; 27.48 ნიშნულზე	4.31
114	მრწ. რ/ბ დიაფრაგმის მდ-2-ის არმირება 30.64; 33.80 ნიშნულზე; კვეთი 1-1; კვეთი 2-2	4.32
115	მრწ. რ/ბ დიაფრაგმის მდ-2-ის სპეციფიკაცია 30.64; 33.80 ნიშნულზე	4.33
116	მრწ. რ/ბ დიაფრაგმის მდ-2-ის არმირება 33.80 ნიშნულზე; კვეთი 1-1; კვეთი 2-2	4.34
117	მრწ. რ/ბ დიაფრაგმის მდ-2-ის სპეციფიკაცია 33.80 ნიშნულზე	4.35
118	მრწ. რ/ბ ლიფტის შახტის კედლის ლშპ-1-ის არმირება -5.80 ნიშნულზე და კვეთები	4.36
119	მრწ. რ/ბ ლიფტის შახტის კედლის ლშპ-1-ის სპეციფიკაცია -5.80 ნიშნულზე	4.37
120	მრწ. რ/ბ ლიფტის შახტის კედლის ლშპ-1-ის არმირება -3.10 ნიშნულზე და კვეთები	4.38
121	მრწ. რ/ბ ლიფტის შახტის კედლის ლშპ-1-ის სპეციფიკაცია -3.10 ნიშნულზე	4.39
122	მრწ. რ/ბ ლიფტის შახტის კედლის ლშპ-1-ის არმირება +0.60 ნიშნულზე და კვეთები	4.40
123	მრწ. რ/ბ ლიფტის შახტის კედლის ლშპ-1-ის სპეციფიკაცია +0.60 ნიშნულზე	4.41
124	მრწ. რ/ბ ლიფტის შახტის კედლის ლშპ-1-ის არმირება 5.36; 8.52 ნიშნულზე და კვეთები	4.42
125	მრწ. რ/ბ ლიფტის შახტის კედლის ლშპ-1-ის სპეციფიკაცია 5.36; 8.52 ნიშნულზე	4.43
126	მრწ. რ/ბ ლიფტის შახტის კედლის ლშპ-1-ის არმირება 11.68 ნიშნულზე და კვეთები	4.44
127	მრწ. რ/ბ ლიფტის შახტის კედლის ლშპ-1-ის სპეციფიკაცია 11.68 ნიშნულზე	4.45
128	მრწ. რ/ბ ლიფტის შახტის კედლის ლშპ-1-ის არმირება 14.84 ნიშნულზე და კვეთები	4.46
129	მრწ. რ/ბ ლიფტის შახტის კედლის ლშპ-1-ის სპეციფიკაცია 14.84 ნიშნულზე	4.47
130	მრწ. რ/ბ ლიფტის შახტის კედლის ლშპ-1-ის არმირება 24.32; 27.48; 30.64; 33.80 ნიშნულზე და კვეთები	4.48
131	მრწ. რ/ბ ლიფტის შახტის კედლის ლშპ-1-ის სპეციფიკაცია 24.32; 27.48; 30.64; 33.80 ნიშნულზე	4.49
132	მრწ. რ/ბ ლიფტის შახტის კედლის ლშპ-1-ის არმირება 36.96 ნიშნულზე და კვეთები	4.50
133	მრწ. რ/ბ ლიფტის შახტის კედლის ლშპ-1-ის სპეციფიკაცია 36.96 ნიშნულზე	4.51

	რიგელების არმირება	
134	მრწ. რ/ბ რიგელის მრ-1-ისა და მრ-2-ის არმირება	5.01
135	მრწ. რ/ბ რიგელის მრ-3-ის არმირება	5.02
136	მრწ. რ/ბ რიგელის მრ-4-ისა და მრ-5-ის არმირება	5.03
137	მრწ. რ/ბ რიგელის მრ-6-ის არმირება	5.04
138	მრწ. რ/ბ რიგელის მრ-7-ისა და მრ-8-ის არმირება	5.05
139	მრწ. რ/ბ რიგელის მრ-9-ისა და მრ-10-ის არმირება	5.06
140	მრწ. რ/ბ რიგელის მრ-11-ის არმირება	5.07
141	მრწ. რ/ბ რიგელის მრ-12-ის არმირება	5.08
142	მრწ. რ/ბ რიგელის მრ-13-ის არმირება	5.09
143	მრწ. რ/ბ რიგელის მრ-14-ის არმირება	5.10
144	მრწ. რ/ბ რიგელის მრ-15-ისა და მრ-16-ის არმირება	5.11
145	მრწ. რ/ბ რიგელის მრ-17-ისა და მრ-18-ის არმირება	5.12
146	მრწ. რ/ბ რიგელის მრ-19-ის არმირება	5.13
147	მრწ. რ/ბ რიგელის მრ-20-ისა და მრ-21-ის არმირება	5.14
148	მრწ. რ/ბ რიგელის მრ-22-ისა და მრ-23-ის არმირება	5.15
149	მრწ. რ/ბ რიგელის მრ-24-ის არმირება	5.16
150	მრწ. რ/ბ რიგელის მრ-25-ის არმირება	5.17
151	მრწ. რ/ბ რიგელის მრ-26-ის არმირება	5.18
152	მრწ. რ/ბ რიგელის მრ-27-ის არმირება	5.19
153	მრწ. რ/ბ რიგელის მრ-28-ისა და მრ-29-ის არმირება	5.20
154	მრწ. რ/ბ რიგელის მრ-30-ის არმირება	5.21
155	მრწ. რ/ბ რიგელის მრ-31-ის არმირება	5.22
156	მრწ. რ/ბ რიგელის მრ-32-ის არმირება	5.23
157	მრწ. რ/ბ რიგელის მრ-33-ის არმირება	5.24
158	მრწ. რ/ბ რიგელის მრ-34-ისა და მრ-35-ის არმირება	5.25
159	მრწ. რ/ბ რიგელის მრ-36-ისა და მრ-37-ის არმირება	5.26
160	მრწ. რ/ბ რიგელის მრ-38-ის არმირება	5.27
161	მრწ. რ/ბ რიგელის მრ-39-ის არმირება	5.28
162	მრწ. რ/ბ რიგელის მრ-40-ისა და მრ-41-ის არმირება	5.29
163	მრწ. რ/ბ რიგელის მრ-42-ისა და მრ-43-ის არმირება	5.30
164	მრწ. რ/ბ რიგელის მრ-44-ის არმირება	5.31
165	მრწ. რ/ბ რიგელის მრ-45-ის არმირება	5.32
166	მრწ. რ/ბ რიგელის მრ-46-ის არმირება	5.33
167	მრწ. რ/ბ რიგელის მრ-47-ის არმირება	5.34
168	მრწ. რ/ბ რიგელის მრ-48-ის არმირება	5.35
169	მრწ. რ/ბ რიგელის მრ-49-ისა და მრ-50-ის არმირება	5.36
170	მრწ. რ/ბ რიგელის მრ-51-ის არმირება	5.37
171	მრწ. რ/ბ რიგელის მრ-52-ისა და მრ-53-ის არმირება	5.38
172	მრწ. რ/ბ რიგელის მრ-54-ის არმირება	5.39
173	მრწ. რ/ბ რიგელის მრ-55-ისა და მრ-56-ის არმირება	5.40
174	მრწ. რ/ბ რიგელის მრ-57-ის არმირება	5.41
175	მრწ. რ/ბ რიგელის მრ-58-ის არმირება	5.42
176	მრწ. რ/ბ რიგელის მრ-59-ისა და მრ-60-ის არმირება	5.43
177	მრწ. რ/ბ რიგელის მრ-61-ის არმირება	5.44
178	მრწ. რ/ბ რიგელის მრ-62-ის არმირება	5.45
179	მრწ. რ/ბ რიგელის მრ-63-ისა და მრ-64-ის არმირება	5.46

CAPITELI GROUP

კაპიტელი ჯგუფი
საპროექტო კომპანია
Capiteli group
ENGINEERING COMPANY

პროექტის დასახელება

მრავალბინიანი საცხოვრებელი სახლი

პროექტის მისამართი

ქ. ობილისი, ანგია ბოჭორიშვილის ქუჩა №37 (ს/კ 01.11.12.015.257)

დამკვეთი

სტადია	თარიღი	განმარტება
მპ	2025.10.03	

დაკვეთის №

CAD DWG ფაილი 01. sqemebi.dwg

დირექტორი: ა. კორძაია

მთ. კონსტრუქტორი: ა. კორძაია

შეასრულა ნ. ხუბულავა

შეამოწმა ზ. ვაშაკიძე

ნახაზის დასახელება

მუშა პროექტის კონსტრუქციული ნაწილის ნახაზების უწყისი

კ-0.02

A3

	გაღახურვის ფილების არმირება	
180	გაღახურვის ფილის ძირითადი არმირება -3.100 ნიშნულზე	6.01
181	გაღახურვის ფილის არმირების კვეთები -3.10 ნიშნულზე	6.02
182	გაღახურვის ფილის არმირება ჰორიზონტალური მიმართულება -0.100 ნიშნულზე (ქვედა შრე)	6.03
183	გაღახურვის ფილის არმირება ვერტიკალური მიმართულება -0.100 ნიშნულზე (ქვედა შრე)	6.04
184	გაღახურვის ფილის არმირება ჰორიზონტალური მიმართულება -0.100 ნიშნულზე (ზედა შრე)	6.05
185	გაღახურვის ფილის არმირება ვერტიკალური მიმართულება -0.100 ნიშნულზე (ზედა შრე)	6.06
186	გაღახურვის ფილის არმირების კვეთები -0.10 ნიშნულზე	6.07
187	გაღახურვის ფილის არმირება ჰორიზონტალური მიმართულება 5.360 ნიშნულზე (ქვედა შრე)	6.08
188	გაღახურვის ფილის არმირება ვერტიკალური მიმართულება 5.360 ნიშნულზე (ქვედა შრე)	6.09
189	გაღახურვის ფილის არმირება ჰორიზონტალური მიმართულება 5.360 ნიშნულზე (ზედა შრე)	6.10
190	გაღახურვის ფილის არმირება ვერტიკალური მიმართულება 5.360 ნიშნულზე (ზედა შრე)	6.11
191	გაღახურვის ფილის არმირების კვეთები 5.360 ნიშნულზე	6.12
192	გაღახურვის ფილის არმირება ჰორიზონტალური მიმართულება 8.52 ნიშნულზე (ქვედა შრე)	6.13
193	გაღახურვის ფილის არმირება ვერტიკალური მიმართულება 8.52 ნიშნულზე (ქვედა შრე)	6.14
194	გაღახურვის ფილის არმირება ჰორიზონტალური მიმართულება 8.52 ნიშნულზე(ზედა შრე)	6.15
195	გაღახურვის ფილის არმირება ვერტიკალური მიმართულება 8.52 ნიშნულზე (ზედა შრე)	6.16
196	გაღახურვის ფილის არმირების კვეთები 8.52 ნიშნულზე	6.17
197	გაღახურვის ფილის არმირება ჰორიზონტალური მიმართულება 11.68 ნიშნულზე(ქვედა შრე)	6.18
198	გაღახურვის ფილის არმირება ვერტიკალური მიმართულება 11.68 ნიშნულზე (ქვედა შრე)	6.19
199	გაღახურვის ფილის არმირება ჰორიზონტალური მიმართულება 11.68 ნიშნულზე (ზედა შრე)	6.20
200	გაღახურვის ფილის არმირება ვერტიკალური მიმართულება 11.68 ნიშნულზე(ზედა შრე)	6.21
201	გაღახურვის ფილის არმირების კვეთები 11.68 ნიშნულზე	6.22
202	გაღახურვის ფილის არმირება ჰორიზონტალური მიმართულება 14.84 ნიშნულზე(ქვედა შრე)	6.23
203	გაღახურვის ფილის არმირება ვერტიკალური მიმართულება 14.84 ნიშნულზე (ქვედა შრე)	6.24
204	გაღახურვის ფილის არმირება ჰორიზონტალური მიმართულება 14.84 ნიშნულზე (ზედა შრე)	6.25
205	გაღახურვის ფილის არმირება ვერტიკალური მიმართულება 14.84 ნიშნულზე (ზედა შრე)	6.26
206	გაღახურვის ფილის არმირების კვეთები 14.84 ნიშნულზე	6.27
207	გაღახურვის ფილის არმირება ჰორიზონტალური მიმართულება 18.00 ნიშნულზე (ქვედა შრე)	6.28
208	გაღახურვის ფილის არმირება ვერტიკალური მიმართულება 18.00 ნიშნულზე (ქვედა შრე)	6.29
209	გაღახურვის ფილის არმირება ჰორიზონტალური მიმართულება 18.00 ნიშნულზე (ზედა შრე)	6.30
210	გაღახურვის ფილის არმირება ვერტიკალური მიმართულება 18.00 ნიშნულზე (ზედა შრე)	6.31
211	გაღახურვის ფილის არმირების კვეთები 18.00 ნიშნულზე	6.32
212	გაღახურვის ფილის არმირება ჰორიზონტალური მიმართულება 21.16 ნიშნულზე (ქვედა შრე)	6.33
213	გაღახურვის ფილის არმირება ვერტიკალური მიმართულება 21.16 ნიშნულზე (ქვედა შრე)	6.34
214	გაღახურვის ფილის არმირება ჰორიზონტალური მიმართულება 21.16 ნიშნულზე (ზედა შრე)	6.35
215	გაღახურვის ფილის არმირება ვერტიკალური მიმართულება 21.16 ნიშნულზე (ზედა შრე)	6.36
216	გაღახურვის ფილის არმირების კვეთები 21.16 ნიშნულზე	6.37
217	გაღახურვის ფილის არმირება ჰორიზონტალური მიმართულება ნიშნულზე (ქვედა შრე) 24.32 ნიშნულზე	6.38
218	გაღახურვის ფილის არმირება ვერტიკალური მიმართულება ნიშნულზე (ქვედა შრე) 24.32 ნიშნულზე	6.39
219	გაღახურვის ფილის არმირება ჰორიზონტალური მიმართულება ნიშნულზე (ზედა შრე) 24.32 ნიშნულზე	6.40
220	გაღახურვის ფილის არმირება ვერტიკალური მიმართულება ნიშნულზე (ზედა შრე) 24.32 ნიშნულზე	6.41
221	გაღახურვის ფილის არმირების კვეთები 24.32 ნიშნულზე	6.42
222	გაღახურვის ფილის არმირება ჰორიზონტალური მიმართულება ნიშნულზე (ქვედა შრე) 27.48 ნიშნულზე	6.43
223	გაღახურვის ფილის არმირება ვერტიკალური მიმართულება ნიშნულზე (ქვედა შრე) 27.48 ნიშნულზე	6.44
224	გაღახურვის ფილის არმირება ჰორიზონტალური მიმართულება ნიშნულზე (ზედა შრე) 27.48 ნიშნულზე	6.45
225	გაღახურვის ფილის არმირება ვერტიკალური მიმართულება ნიშნულზე (ზედა შრე) 27.48 ნიშნულზე	6.46
226	გაღახურვის ფილის არმირების კვეთები 27.48 ნიშნულზე	6.47
227	გაღახურვის ფილის არმირება ნიშნულზე (ქვედა შრე) 30.64 ნიშნულზე	6.48
228	გაღახურვის ფილის არმირება ჰორიზონტალური მიმართულება ნიშნულზე (ზედა შრე) 30.64 ნიშნულზე	6.49
229	გაღახურვის ფილის არმირება ვერტიკალური მიმართულება ნიშნულზე (ზედა შრე) 30.64 ნიშნულზე	6.50
230	გაღახურვის ფილის არმირების კვეთები 30.64 ნიშნულზე	6.51
231	გაღახურვის ფილის არმირება 33.80 ნიშნულზე (ქვედა შრე)	6.52
232	გაღახურვის ფილის არმირება ვერტიკალური მიმართულება 33.80 ნიშნულზე (ქვედა შრე)	6.53
233	გაღახურვის ფილის არმირება ჰორიზონტალური მიმართულება 33.80 ნიშნულზე (ზედა შრე)	6.54
234	გაღახურვის ფილის არმირების კვეთები 33.80 ნიშნულზე	6.55
235	გაღახურვის ფილის ძირითადი არმირება 36.96 ნიშნულზე (ქვედა შრე)	6.56
236	გაღახურვის ფილის არმირება ჰორიზონტალური მიმართულება 36.96 ნიშნულზე (ზედა შრე)	6.57
237	გაღახურვის ფილის არმირება ვერტიკალური მიმართულება 36.96 ნიშნულზე (ზედა შრე)	6.58
238	გაღახურვის ფილის არმირების კვეთები 36.96 ნიშნულზე	6.59
239	გაღახურვის ფილის ძირითადი არმირება 39.56 ნიშნულზე	6.60
240	გაღახურვის ფილის არმირების კვეთები	6.61
241	ფილის არმატურების გაღაბმის დეტალი	6.62
	კიბეების არმირება	
242	კიბე №1-ის საყალიბე გეგმა და ჭრილი	7.01
243	კიბე №1-ის საყალიბე გეგმა და ჭრილი	7.02
244	მონ. რ/ბ კიბე №1-ის კიბის მარშის კმ–1-ის არმირება	7.03
245	მონ. რ/ბ კიბე №1-ის კიბის მარშის კმ–2-ის არმირება	7.04
246	მონ. რ/ბ კიბე №1-ის კიბის მარშის კმ–3-ის არმირება	7.05
247	მონ. რ/ბ კიბე №1-ის კიბის მარშის კმ–4-ის არმირება	7.06
248	მონ. რ/ბ კიბე №1-ის კიბის მარშის კმ–5-ის არმირება	7.07
249	მონ. რ/ბ კიბე №1-ის კიბის მარშის კმ–6-ის არმირება	7.08
250	მონ. რ/ბ კიბე №1-ის კიბის მარშის კმ–7-ის არმირება	7.09
251	მონ. რ/ბ კიბე №1-ის კიბის მარშის კმ–8-ის არმირება	7.10
252	კიბე №2-ის საყალიბე გეგმა და ჭრილი	7.11
253	მონ. რ/ბ კიბე №2-ის კიბის მარშის კმ–1-ის არმირება	7.12
254	მონ. რ/ბ კიბე №2-ის კიბის მარშის კმ–2-ის არმირება	7.13
255	კიბე №3-ის საყალიბე გეგმა და ჭრილი	7.14
256	კიბე №3-ის საყალიბე გეგმა და ჭრილი	7.15
257	მონ. რ/ბ კიბე №3-ის კიბის მარშის კმ–1-ის არმირება	7.16
258	მონ. რ/ბ კიბე №3-ის კიბის მარშის კმ–2-ის არმირება	7.17
259	მონ. რ/ბ კიბე №3-ის კიბის მარშის კმ–3-ის არმირება	7.18
260	მონ. რ/ბ კიბე №3-ის კიბის მარშის კმ–4-ის არმირება	7.19
261	მონ. რ/ბ კიბე №3-ის კიბის მარშის კმ–5-ის არმირება	7.20
262	მონ. რ/ბ კიბე №3-ის კიბის მარშის კმ–6-ის არმირება	7.21
263	მონ. პანდუსის გეგმა	7.22
264	მონ. პანდუსის კვეთი 1-1; 2-2; 3-3	7.23
265	მონ. პანდუსის სპეციფიკაცია	7.24

CAPITELI GROUP

კაპიტელი ჯგუფი
საპროექტო კომპანია
Capiteli group
ENGINEERING COMPANY

პროექტის დასახელება

მრავალბინიანი საცხოვრებელი სახლი

პროექტის მისამართი

ქ. ობილისი, ანგია ბოჭორიშვილის ქუჩა №37 (ს/კ 01.11.12.015.257)

დამკვეთი

სტადია	თარიღი	განმარტება
მპ	2025.10.03	

დაკვეთის №

CAD DWG ფაილი 01. sqemebi.dwg

დირექტორი: ა. კორძაია

მთ. კონსტრუქტორი: ა. კორძაია

შეასრულა ნ. ხუბულავა

შეამოწმა ზ. ვაშაკიძე

ნახაზის დასახელება

მუშა პროექტის კონსტრუქციული ნაწილის ნახაზების უწყისი

კ-0.03

A3

კონსტრუქციული ნაწილის განმარტებითი ბარათი

ქ. თბილისი, ანგია ბოჭორიშვილის ქუჩა № 37 (საკ: 01.11.12.015.257) მრავალბინიანი საცხოვრებელი სახლის, კონსტრუქციული ნაწილი მარკით "კ" მოცემულია ალბომში, რომელიც დამუშავდა ტექნიკური დოკუმენტაციის საფუძველზე, არქიტექტურული ნახაზების მიხედვით მარკით "ა".

შენობა ცამეტსართულიანია, ორი მიწისქვეშა სართულით; პირობით ნიშნულად 0.00 მ. მიღებულია შენობის I სართულის იატაკის დონე რომელიც შეესაბამებააბსოლუტურ ნიშნულს +474.20 მ-ს.

სეისმური დარაიონების მიხედვით სამშენებლო ტერიტორია იმყოფება 8 ბალიან ზონაში. გაანგარიშება ჩატარებულია 8 (0.17g) ბალზე.

საინჟინრო-გეოლოგიური გამოკვლევის მიხედვით, სამშენებლო ტერიტორია იმყოფება დამაკმაყოფილებელ საინჟინრო-გეოლოგიურ პირობებში - უარყოფითი ფიზიკურ-გეოლოგიური პროცესები არ არის გავრცელებული. საძირკვლის ფუძედ მიღებულია ფიქლისებრი თიხა მონაცრისფრო-მოლურჯო , რომლის ფიზიკურ-მექანიკური მახასიათებლებია:

სიმკვრივე	ρ=2.25 გ/სმ^3;
საანგარიშო წინაღობა	R_0=4.0 კგძ/სმ^2;
დეფორმაციის მოდული	E=200 კგძ/სმ^2;

კლიმატური პირობები:
თოვლის ნორმატიული დატვირთვა 0.5 კპა,
ქარის ნორმატიული დატვირთვა 15 წელიწადში ერთხელ 0.85 კპა

მზიდ კონსტრუქციას წარმოადგენს მონოლითური რკინაბეტონის სივრცითი კარკასი ხისტი კვანძებით:
საძირკველი - ფილა 800 (მმ) ხიმინჯები Ø1000 (მმ) ბეტონი B25;
სვეტები - მონოლითური რკინაბეტონის სხვადასხვა კონფიგურაციის, bxh=400x800, 400x600, 400x400(მმ) ბეტონი B25;
კედლები - მონოლითური რკინაბეტონის, სისქით 200 და 250 (მმ) ბეტონი B25;
რიგელები - მონოლითური რკინაბეტონის 400x500, 300x500, 400x300 (მმ) ბეტონი B25;
სართულშუა გადახურვის ფილები - მონოლითური რკინაბეტონის, სისქით 180, 250 (მმ) ბეტონი B25;
კიბეები - მონოლითური რკინაბეტონის, სისქით 180 (მმ) ბეტონი B25;

კარკასის შევსება - წვრილი მსუბუქი ბეტონის ბლოკით, რომელიც უნდა ჩამაგრდეს კარკასთან სათანადო დეტალებით; ბლოკის მარკა მ-75, ხსნარის მარკა მ-50;

ტიხრები - წვრილი მსუმბუქი ბეტონის ბლოკების წყობა ჩამაგრდეს მზიდ კონსტრუქციებთან შესაბამისი დეტალების საშუალებით.

წინამდებარე პროექტი გაანგარიშებულია და დამუშავებულია საქართველოში მოქმედი სამშენებლო ნორმებისა და წესების დაცვით:
1) პნ 01.05-08 "სამშენებლო კლიმატოლოგია"
2) პნ 01.01-09 "სეისმოდეგები მშენებლობა"
3) პნ 03.01-09 "ბეტონისა და რკინაბეტონის კონსტრუქციები"
4) პნ 02.01-08 "შენობისა და ნაგებობის ფუძეები"
5) СНиП 2.01.07-85* "Нагрузки и воздействия"

ზოგადი მითითებები

1. ქვაბული მიღებულ იქნას ინჟინერ-გეოლოგის მიერ, შედგეს შესაბამისი აქტი სამშენებლო ნორმებისა და წესების მიხედვით.
2. მშენებლობის ორგანიზაციამ უზრუნველყოს მონოლითური რ/ბ-ის ჰორიზონტალურ კონსტრუქციებში: საძირკველსა და გადახურვის ფილებში ბეტონის ჩაწყობა უწყვეტად, ჰორიზონტალური მიმართულებით.
3. რ/ბ-ის კონსტრუქციების დაბეტონებისას უნდა გაეწიოს კონტროლი ბეტონის კლასს, ვიბრირებას, დაბეტონების ხარისხს და შრობის პროცესს თანახმად ГОСТ 10180-78, ГОСТ 18105.0-80, ГОСТ 18105.1-80, ГОСТ 18105.2-80.
4. რ/ბ-ის კონსტრუქციებში გამოყენებულია A500C და A240 კლასის არმატურა ТСН102-00-ის მიხედვით. შემოწმებულ იქნას შემოტანილი არმატურის ხარისხი აკრედიტირებული ლაბორატორიის მიერ და შედგეს შესაბამისი აქტი.
5. ანკერებისა და ჩასატანებელი დეტალებისთვის გამოყენებულ იქნას ლითონის ფურცელი ГОСТ 380-71-ის მიხედვით.
6. ანკერები დამზადდეს ხელის რკალური შედუღებით განღრუებულ ნახვრეტში ГОСТ 19292-73-ის მიხედვით.
7. რ/ბ-ის კონსტრუქციებში გრძივი არმატურების დაკავშირება შესრულდეს გადადებით - წინამდებარე პროექტის და სამშენებლო ნორმების და წესების მიხედვით.
8. არმატურების გადაღუნვა მოხდეს ცივად, შესაბამისი მექანიზმების მეშვეობით.
9. კარკასის ღეროვან ელემენტებში განივი არმირება შესრულდეს შეკრული არმატურის საკიდების მეშვეობით, რომელთა ბოლოები გადაიღუნოს და ჩაანკერდეს კონსტრუქციის ტანში.
10. რ/ბ-ის კონსტრუქციებში პროექტით გათვალისწინებულია B-25 კლასის ბეტონი. კონსტრუქციებში ბეტონის ჩაწყობა შესრულდეს ვიბრატორის გამოყენებით.

მშენებლობის პროცესში განხორციელდეს ბეტონის კლასის სისტემატიური კონტროლი, მოწოდებული პარტიიდან აღებულ იქნას ნიმუშები და შემოწმებულ იქნას ლაბორატორიულად, თანახმად სამშენებლო ნორმებისა.

ბეტონის დამზადებისას განსაკუთრებული ყურადღება მიექცეს ცემენტის შემადგენლობას და ხარისხს - დანიშნულების მიხედვით.

11. კონსტრუქციულ ნახაზებზე მუშა არმატურები მიბმულია ღერძულად, ზომები მმ-შია ნაჩვენები.
12. ბეტონის მომზადების ზედაპირი, ასევე საძირკვლისა და სარდაფის კედლის გრუნტთან საკონტაქტო ზედაპირები, დამუშავდეს და მოეწყოს ჰიდროიზოლაცია.
13. ლითონკონსტრუქციების დამზადებისას იხელმძღვანელეთ შესაბამისად ТУ 36-2282-80 და СНиП III-18-75 "Металлические конструций. Правила производства и приемки работ";
14. ლითონის ელემენტებისათვის მასალად გამოყენებულ იქნას ჩვეულებრივი ხარისხის ნახშირბადოვანი ფოლადი ГОСТ 380-71*-ის (СНиП-II-23-81*) მიხედვით:
15. ლითონის კონსტრუქციების ელექტროშედუღებისათვის ქარხანაში გამოყენებულ იქნას ნახევრადავტომატური ელექტროშედუღება; მშენებარე ობიექტზე ხელით ელექტროშედუღების შესრულებისას გამოყენებულ იქნას ელექტროდები ხელით რკალური შედუღებისათვის ГОСТ 9467-75-ის მიხედვით; შესადუღი მავთული ГОСТ 2246-70-ის მიხედვით; ფლუსი-ГОСТ 9087-81-ის მიხედვით; ნახშირორჟანგის აირი ГОСТ 8050-76-ის მიხედვით.
16. ლითონის ელემენტების შედუღება განხორციელდეს (თუ მითითებული არ არის კონსკრეტულად) მათი შეხების მთელ პერიმეტრზე (კონტურზე). შედუღების ნაკერის სიმაღლედ მიიღება 1.2h სადაც h არის შესადუღებელი ელემენტების სისქეებს შორის უმცირესი, არანაკლები 6 მმ-ისა
17. ლითონკონსტრუქციების კვანძებში გამოყენებული იქნას ჭანჭიკი ГОСТ 7798-70-ის მიხედვით, ფოლადის მარკა ВСт.5, ქანჩი ГОСТ 5915-70-ის მიხედვით, საყელური ГОСТ 11371-98-ის მიხედვით;
18. ლითონის კონსტრუქციების ელემენტები შეიღებოს СНиП-2.03.11-85-ის „სამშენებლო კონსტრუქციების დაცვა კოროზიისაგან" მიხედვით;

პროექტის მიხედვით შენობის გეომეტრიის დაცვის მიზნით მშენებლობის პროცესი უნდა მიმდინარეობდეს გეოდეზიური მეთვალყურეობის თანხლებით.

მშენებლობის პროცესში წარმოქმნილი პრობლემები, რომლებიც შეხებაში არიან წარმოდგენილი პროექტის ან ცალკეული დეტალების ცვლილებასთან, როგორც წესი, შეთანხმდეს საპროექტო ორგანიზაციასთან.

ნაგებობის პასუხისმგებლობის კლასი

თანახმად საქართველოს პროექტირების ნორმებისა პნ 03.01-09 დანართი 3, განსახილველი შენობა მიეკუთვნება I კლასის ნაგებობას. ამ შემთხვევაში საიმედობის კოეფიციენტი ნაგებობის პასუხისმგებლობის კლასის მიხედვით γ_n=1.

თანახმად საქართველოში მოქმედი პროექტირების ნორმებისა НАГРУЗКИ И ВОЗДЕЙСТВИЯ СНиП 2.01.07-85*, განსახილველ შენობის კონსტრუქციებზე მოსული დატვირთების საიმედობის კოეფიციენტი γ

A. მუდმივი დატვირთვებისთვის:
A 1. ნაყარი გრუნტი 1,15;
A 2. რ/ბ-ის კონსტრუქციები 1,1;
A 3. ლითონის კონსტრუქციები..1,05;
A 4. იატაკები..1,2;
A 5. სტაციონარული დანადგარები 1,05;
B. დროებითი დატვირთვებისთვის:
B 1. თანაბრად განაწილებული დატვირთა < 200 კგძ/მ^2.........1,3;
B 2. თანაბრად განაწილებული დატვირთა > 200 კგძ/მ^2........1,2
C. თოვლის დატვირთვისთვის..1,4;
C. ქარის დატვირთვისთვის..1,4;

დროებითი ნორმატიული დატვირთვები, შესაბამისად - 200 კგ/მ^2,
თოვლის ნორმატიული დატვირთვა - 50 კგძ/მ^2;
ქარის ნორმატიული დატვირთვა - 85 კგძ/მ^2;
გრუნტის კატეგორია სეისმური თვისებების მიხედვით არის მეორე.
გაანგარიშება ჩატარებულია I და II ჯგუფის ზღვრული მდგომარეობის მიხედვით.

შენობის მზიდი კონსტრუქციების გაანგარიშება ჩატარებულია გამოთვლითი კომპლექს "LIRA SAPR"-ის მიხედვით. საანგარიშო სქემა სივრცითია. დრეკადი ფუძე მოდელირებულია საგების ორი კოეფიციენტით (პასტერნაკის მოდელი).

წინამდებარე ალბომში დამუშავებულია შენობის კონსტრუქციები, მარკით "კ", რომელშიც მოცემულია კონსტრუქციების მუშა ნახაზები:
1. კონსტრუქციების სქემები;
2. მონ. რ/ბ-ის საძირკვლის კონსტრუქცია;
3. მონ. რ/ბ-ის კედლების და დიაფრაგმების კონსტრუქციები;
4. მონ. რ/ბ-ის სვეტების კონსტრუქციები;
5. მონ. რ/ბ-ის გადახურვის ფილის კონსტრუქციები;
6. მონ. რ/ბ-ის კიბეების კონსტრუქციები;

CAPITELI GROUP

კაპიტელი ჯგუფი
საპროექტო კომპანია
Capiteli group
ENGINEERING COMPANY

პროექტის დასახელება
მრავალბინიანი საცხოვრებელი სახლი

პროექტის მისამართი
ქ. თბილისი, ანგია ბოჭორიშვილის ქუჩა №37 (ს/კ 01.11.12.015.257)

დამკვეთი

სტადია	თარიღი	განმარტება
მპ	2025.10.03	

დაკვეთის №

CAD DWG ფაილი 01. sqemebi.dwg

დირექტორი: ა. კორტავა
მთ. კონსტრუქტორი: ა. კორტავა
შეასრულა ნ. ხუბულავა
შეამოწმა გ. ვაშაკიძე

ნახაზის დასახელება
განმარტებითი ბარათი

საანგარიშო სქემა

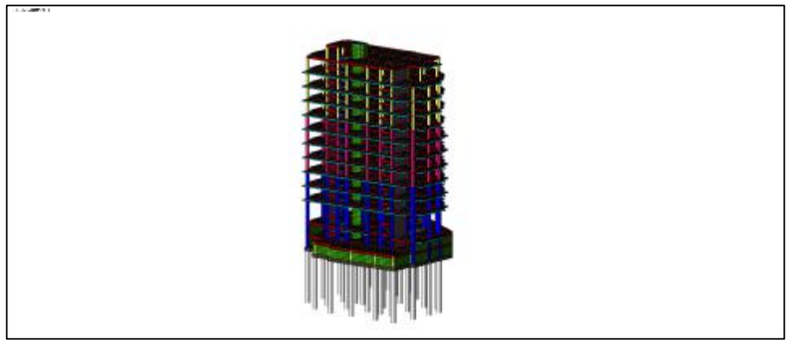

დეფორმაციული სქემა

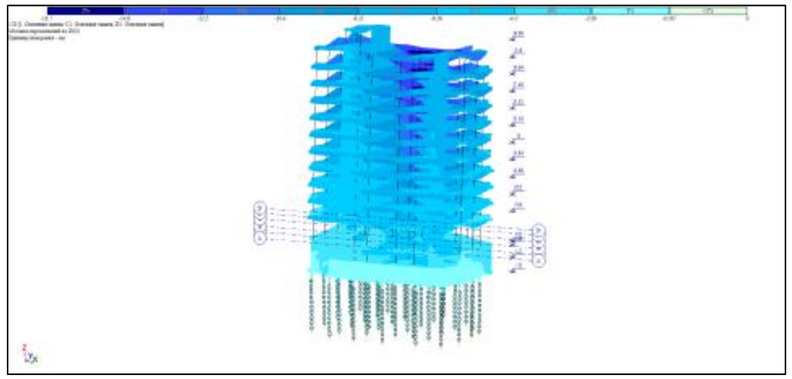

სვეტების არმირების სქემა

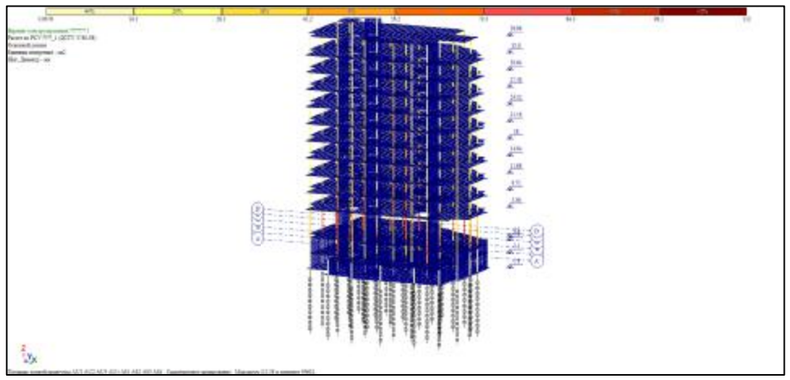

რიგელების არმირების სქემა

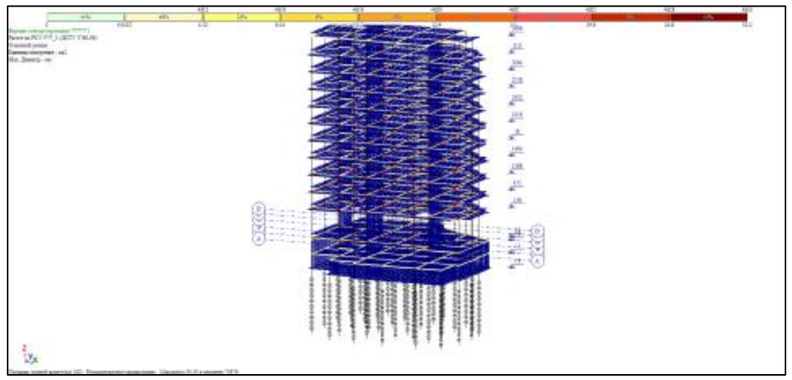

ფილების და კედლების არმირების სქემა

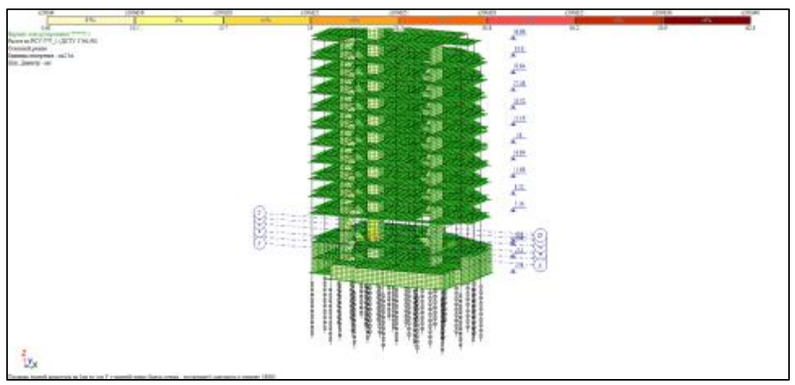

ხიმინჯების არმირების სქემა

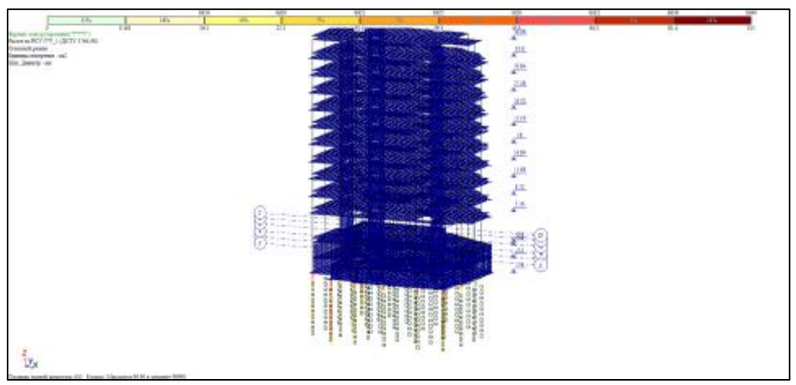

CAPITELI GROUP

კაპიტელი ჯგუფი
საწარმო კომპანია
Capiteli group
ENGINEERING COMPANY

პროექტის დასახელება

მრავალბინიანი საცხოვრებელი სახლი

პროექტის მისამართი

ქ. თბილისი, ანგია ბოჭორიშვილის ქუჩა №37 (ს/კ 01.11.12.015.257)

დამკვეთი

სტადია	მარილი	განმარტება
მპ	2025.10.03	

დაკვეთის №

CAD DWG ფაილი 01. sqemebi.dwg

დირექტორი: ა. კორძაია

მთ. კონსტრუქტორი: ა. კორძაია

შეასრულა ნ. ხუბულავა

შეამოწმა გ. ვაშაკიძე

ნახაზის დასახელება

გაანგარიშების რეზულტატები

კ-0.06

A3

მოდალური ანალიზის შედეგები

ЗАГР	N п/п	Собств. знач.	Рад/с.	Гц.	Периоды	X - Коэф. распр.	X - Масса	X - Сумма масс
3 - (мод. 53)								
3	1	46.293747	6.803951	1.083432	0.922993	-1.075236	38.235808	38.235808
3	2	51.141471	7.151327	1.138746	0.878159	0.913252	16.228944	54.464752
3	3	56.992799	7.549358	1.202127	0.831859	0.709222	6.829283	61.294034
3	4	575.564688	23.99093	3.820212	0.261766	-0.101046	0.066254	61.360289
3	5	635.552223	25.21016	4.014357	0.249106	-0.050345	0.048335	61.408624
3	6	727.728196	26.97644	4.295611	0.232796	-0.151845	0.091159	61.499783
3	7	779.988453	27.92827	4.447177	0.224862	0.630315	1.289452	62.789236
3	8	786.377615	28.04243	4.465354	0.223946	0.618504	6.871351	69.660587
3	9	802.034563	28.32022	4.509588	0.22175	-0.906392	0.619792	70.280379
3	10	821.862502	28.66814	4.564991	0.219058	-0.50849	1.096241	71.37662
3	11	863.979669	29.39353	4.680499	0.213652	-0.252849	0.37614	71.75276
3	12	921.595989	30.3578	4.834045	0.206866	-0.092577	0.028045	71.780805
3	13	997.520595	31.58355	5.029228	0.198838	-0.430802	2.602832	74.383637
3	14	1007.297164	31.73795	5.053813	0.19787	-0.135042	0.133513	74.517151
3	15	1093.02181	33.06088	5.264471	0.189953	0.004528	0.000037	74.517188
3	16	1146.721688	33.86328	5.392242	0.185452	0.184409	0.176507	74.693695
4 - (мод. 53)								
4	1	46.293747	6.803951	1.083432	0.922993	0.788354	20.554397	20.554397
4	2	51.141471	7.151327	1.138746	0.878159	1.452638	41.060486	61.614883
4	3	56.992799	7.549358	1.202127	0.831859	0.229044	0.712274	62.327158
4	4	575.564688	23.99093	3.820212	0.261766	0.113236	0.083203	62.41036
4	5	635.552223	25.21016	4.014357	0.249106	0.080036	0.122157	62.532518
4	6	727.728196	26.97644	4.295611	0.232796	-0.247153	0.241509	62.774026
4	7	779.988453	27.92827	4.447177	0.224862	-0.899168	2.62405	65.398076
4	8	786.377615	28.04243	4.465354	0.223946	-0.008216	0.001213	65.399289
4	9	802.034563	28.32022	4.509588	0.22175	0.615647	0.285941	65.68523
4	10	821.862502	28.66814	4.564991	0.219058	0.274401	0.319235	66.004465
4	11	863.979669	29.39353	4.680499	0.213652	0.449075	1.186494	67.190959
4	12	921.595989	30.3578	4.834045	0.206866	0.536776	0.942822	68.133781
4	13	997.520595	31.58355	5.029228	0.198838	-0.55321	4.292119	72.425899
4	14	1007.297164	31.73795	5.053813	0.19787	0.595755	2.598493	75.024393
4	15	1093.02181	33.06088	5.264471	0.189953	-0.168814	0.051915	75.076307
4	16	1146.721688	33.86328	5.392242	0.185452	0.692682	2.490375	77.566682
5 - (мод. 53)								
5	1	46.293747	6.803951	1.083432	0.922993	-0.011113	0.003087	0.003087
5	2	51.141471	7.151327	1.138746	0.878159	-0.021691	0.006919	0.010006
5	3	56.992799	7.549358	1.202127	0.831859	0.04683	0.022502	0.032508
5	4	575.564688	23.99093	3.820212	0.261766	-3.414689	57.179504	57.212012
5	5	635.552223	25.21016	4.014357	0.249106	1.166595	19.613589	76.825602
5	6	727.728196	26.97644	4.295611	0.232796	0.731208	1.597526	78.423128
5	7	779.988453	27.92827	4.447177	0.224862	-1.401794	4.819747	83.242875
5	8	786.377615	28.04243	4.465354	0.223946	0.167383	0.380315	83.62319
5	9	802.034563	28.32022	4.509588	0.22175	0.598637	0.204318	83.827508
5	10	821.862502	28.66814	4.564991	0.219058	-0.141494	0.064148	83.891656
5	11	863.979669	29.39353	4.680499	0.213652	-0.744435	2.464036	86.355692
5	12	921.595989	30.3578	4.834045	0.206866	-0.250412	0.155068	86.51076
5	13	997.520595	31.58355	5.029228	0.198838	0.12532	0.166456	86.677216
5	14	1007.297164	31.73795	5.053813	0.19787	0.378812	0.793962	87.471178
5	15	1093.02181	33.06088	5.264471	0.189953	-0.189108	0.049234	87.520412
5	16	1146.721688	33.86328	5.392242	0.185452	-0.146239	0.083886	87.604298

CAPITELI GROUP

კაპიტელი ჯგუფი
საწარმო კომპანია
Capiteli group
ENGINEERING COMPANY

პროექტის დასახელება

მრავალბინიანი საცხოვრებელი სახლი

პროექტის მისამართი

ქ. თბილისი, ანგია ბოჭორიშვილის ქუჩა №37 (ს/კ 01.11.12.015.257)

დამკვეთი

სტადია	ეტაპი	განმარტება
მპ	2025.10.03	

დაკვეთის №

CAD DWG ფაილი 01. sqemebi.dwg

დირექტორი: ა. კორძაია

მთ. კონსტრუქტორი: ა. კორძაია

შეასრულა 6.6 ნ. ხუბულავა

შეამოწმა ვ.ვაშაკიძე ვ. ვაშაკიძე

ნახაზის დასახელება

მოდალური ანალიზის შედეგები

კ-0.07

A3

ქვაბულის გეგმა

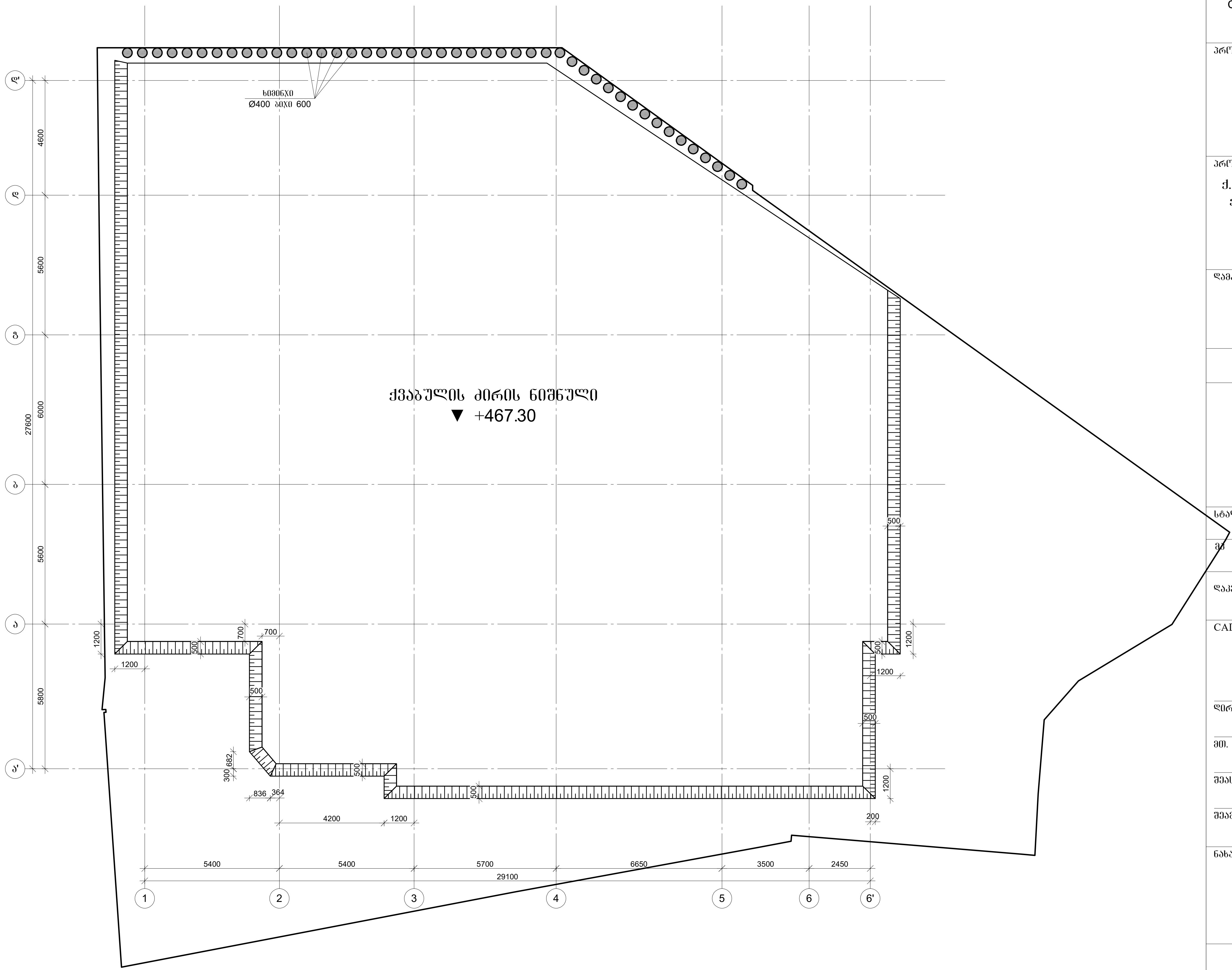

კაპიტელი ჯგუფი
საპროექტო კომპანია
Capiteli group
ENGINEERING COMPANY

CAPITELI GROUP

პროექტის დასახელება

მრავალბინიანი საცხოვრებელი სახლი

პროექტის მისამართი

ქ. თბილისი, ანზია ბოჭორიშვილის ქუჩა №37 (ს/კ 01.11.12.015.257)

დამკვეთი

სტადია	თარიღი	განმარტება
მპ	2025.11.18	

დაკვეთის №

CAD DWG ფაილი 00.qvabuli.dwg

დირექტორი: ა. კორტავა

მთ. კონსტრუქტორი: ა. კორტავა

შეასრულა ნ. ხუბულავა

შეამოწმა გ. ვაშაკიძე

ნახაზის დასახელება

ქვაბულის გეგმა

კ-0.01

A3

მონ. რ/ბ ხიმინჯის ხ-1-ის არმირება

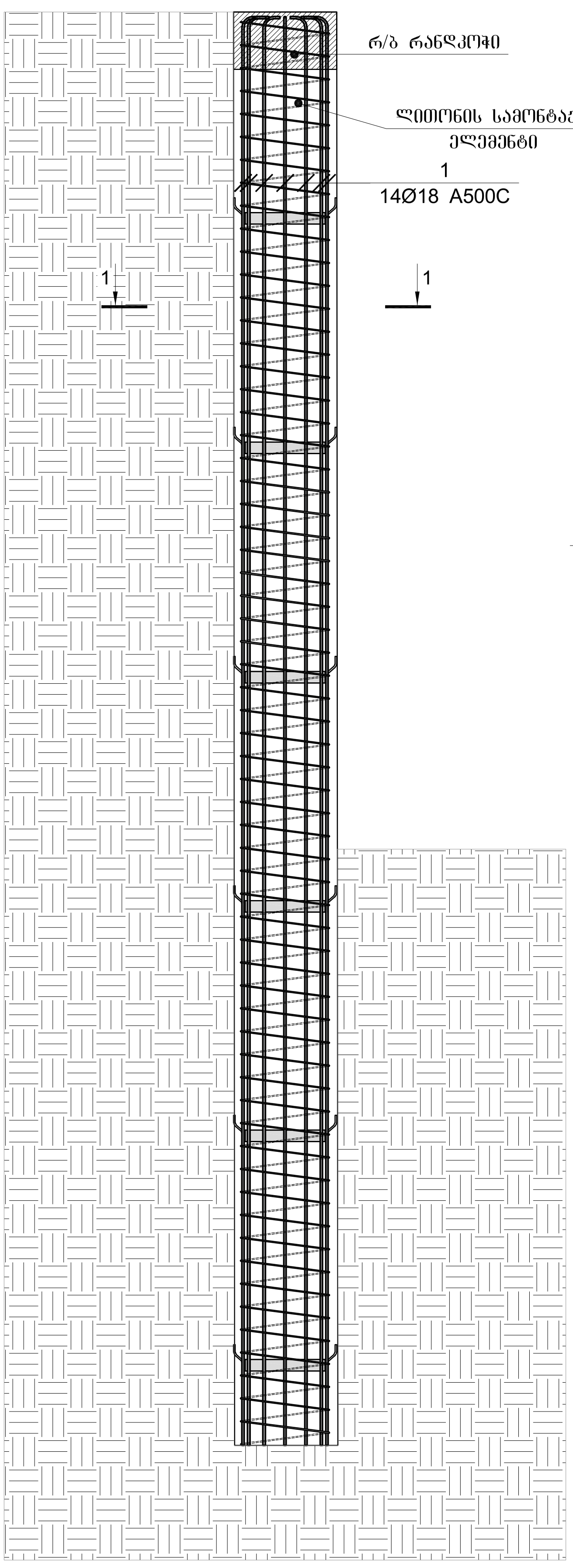

ჭრილი 1-1

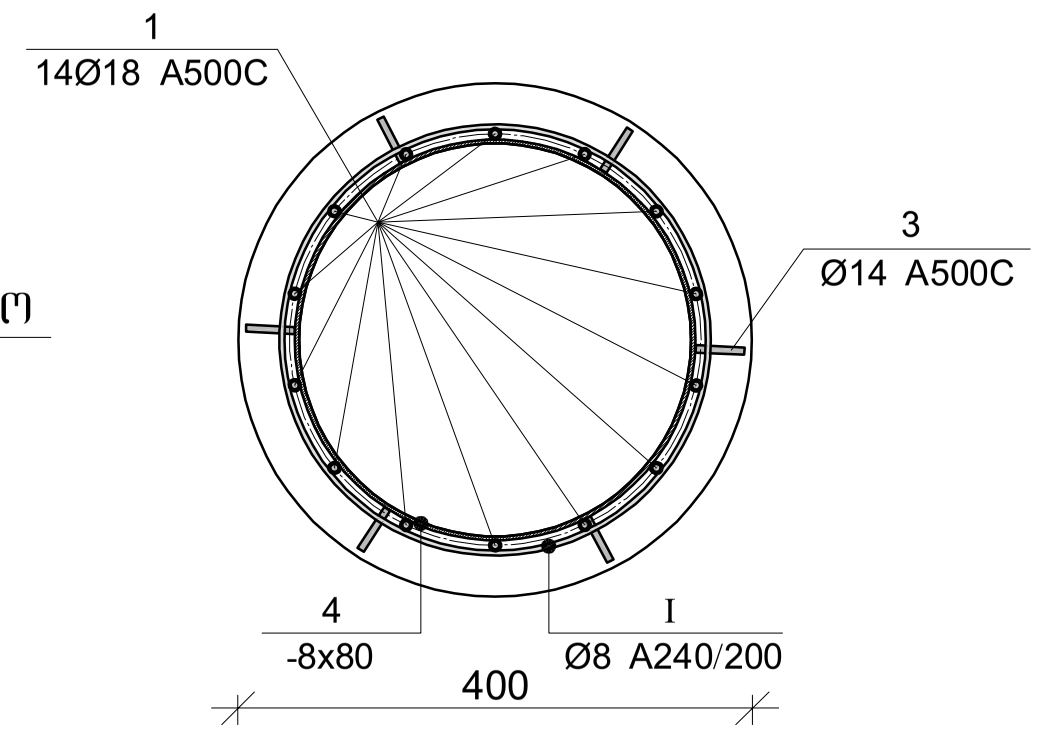

ლითონის სამონტაჟო ელემენტი ბიჯი 2000 მმ.

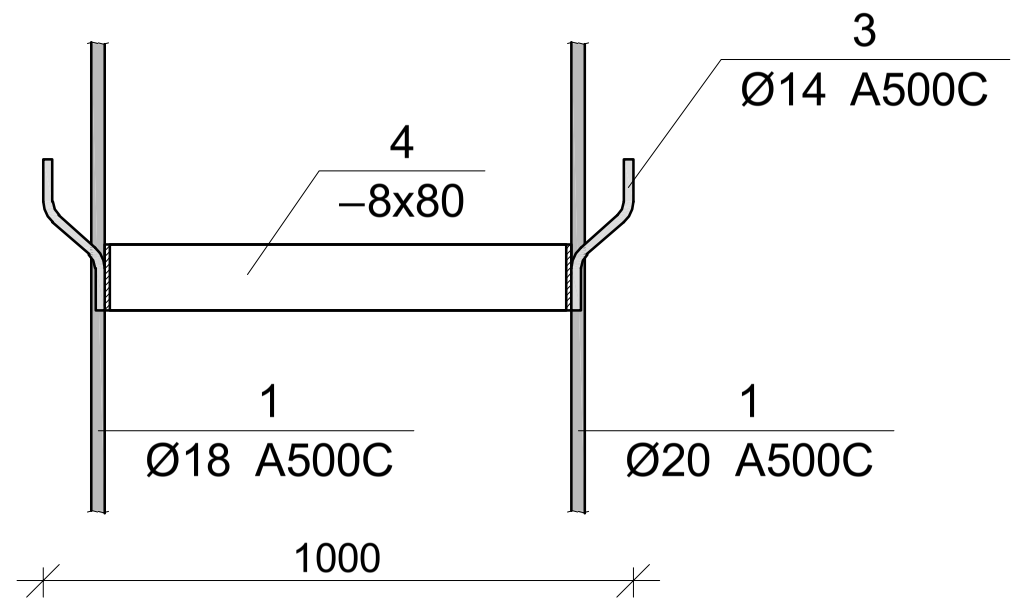

რანდკოჭი რ-1

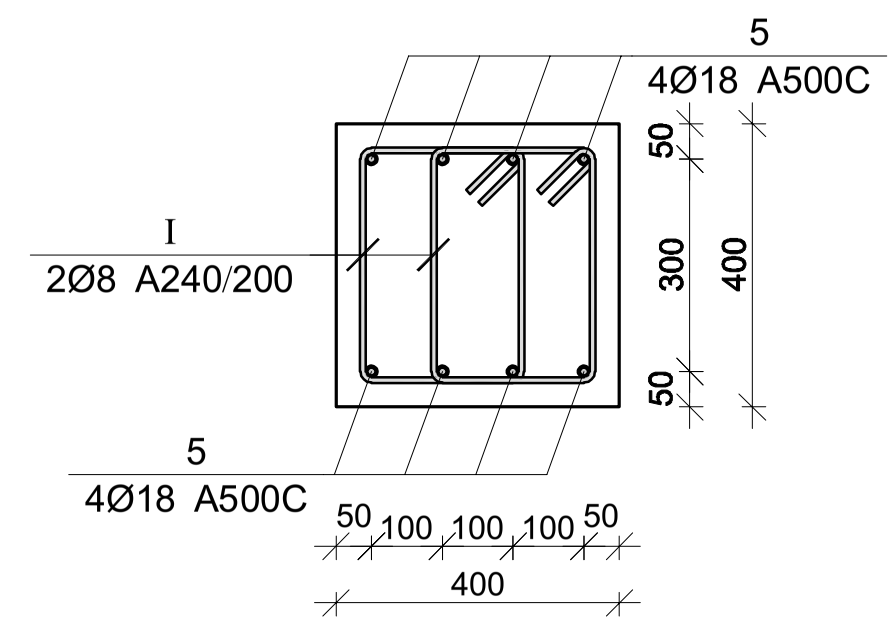

მარკა	Ø [მმ]	ესკიზი [მმ]	სიგრძე [მმ]
①	Ø18	---- 250	----

არმატურის გადაბმის დეტალი

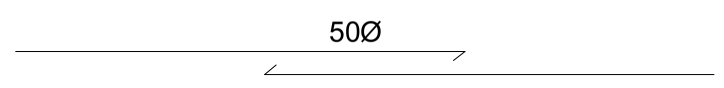

მონ. რ/ბ ხიმინჯის ხ-1-ის არმირება

არმატურის სპეციფიკაცია					არმატურის ამოკრეფა					ბეტონი B 25
პოზ. №	Ø	L მმ.	n ცალი	Ln მ.	Ø	∑ Ln მ.	1 მ. წონა კგ.	წონა კგ. A240	წონა კგ. A500C	V; მ³
1	2	3	4	5	6	7	8	9	10	11
1	18 A500C	13200	14	184.80	8 A240	168.00	0.39	66.29		9.42
					14 A500C	9.00	1.21		10.88	
3	14 A500C	250	36	9.00	18 A500C	184.80	2.00		369.15	
I	8 A240	-	-	168.00						
							∑	66.29	380.03	9.42
						n= 45		2983.06	17101.34	423.90
									47.38	კგ/მ³

ლითონის სამონტაჟო ელემენტის სპეციფიკაცია

პოზ. №	მასალის დასახელება	მასალის კვეთი	L მმ.	n ცალი	Ln მ.	ერთეულის წონა, კგ	ჯამური წონა, კგ
1	2	3	5	6	7	8	9
3	ლითონის ფირფიტა	8 x 80	2400	6	14.40	5.02	72.35
						2% შედუღებაზე	1.45
						∑	73.79
					45	n=45	3320.66

მონ. რ/ბ რანდკოჭის რ-1-ის სპეციფიკაცია

არმატურის სპეციფიკაცია					არმატურის ამოკრეფა					ბეტონი B 25
პოზ. №	Ø	L მმ.	n ცალი	Ln მ.	Ø	∑ Ln მ.	1 მ. წონა კგ.	წონა კგ. A240	წონა კგ. A500C	V; მ³
1	2	3	4	5	6	7	8	9	10	11
1	18 A500C	64850	16	1037.60	8 A240	1380.00	0.39	544.53		28.30
I	8 A240	2300	600	1380.00	18 A500C	1037.60	2.00		2072.70	
							∑	544.53	2072.70	28.30
						n= 1		544.53	2072.70	28.30
									92.48	კგ/მ³

კაპიტელი ჯგუფი
საინჟინრო კომპანია
CAPITELI GROUP
Capiteli group
ENGINEERING COMPANY

პროექტის დასახელება
მრავალბინიანი საცხოვრებელი სახლი

პროექტის მისამართი
ქ. თბილისი, ანგია ბოჭორიშვილის ქუჩა №37 (ს/კ 01.11.12.015.257)

დამკვეთი

სტადია	თარიღი	განმარტება
მპ	2025.11.18	

დაკვეთის №

CAD DWG ფაილი 00.qvabuli.dwg

დირექტორი: ა. კორტავა

მთ. კონსტრუქტორი: ა. კორტავა

შეასრულა ნ. ხუბულავა

შეამოწმა გ. ვაშაკიძე

ნახაზის დასახელება
მონ. რ/ბ ხიმინჯის ხ-1-ის არმირება

კ-0.02

A3

საძირკვლის კონსტრუქციების საყალიბე გეგმა -5.800 ნიშნულზე

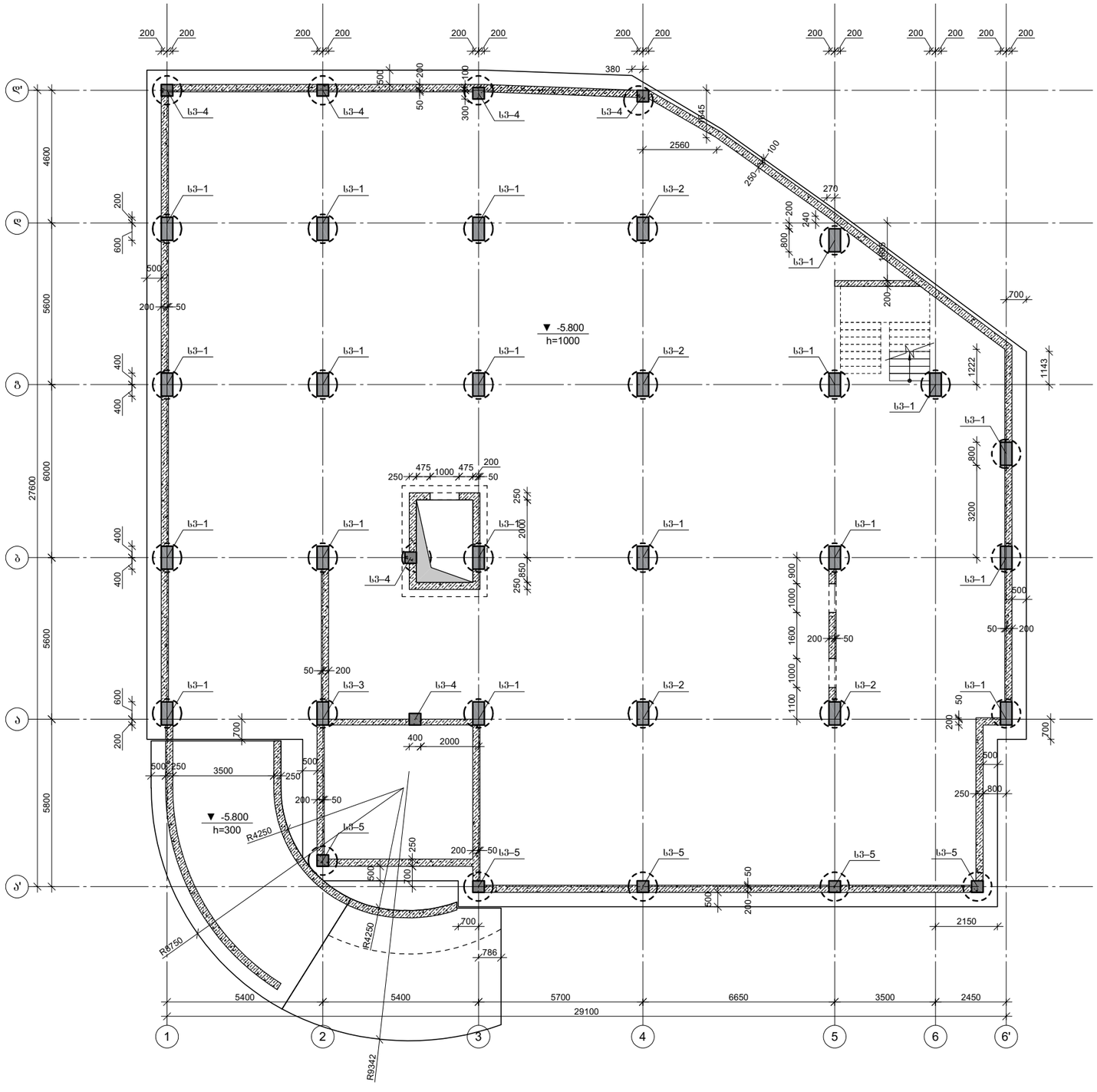

CAPITELI GROUP

კაპიტელი ჯგუფი
საპროექტო კომპანია
Capiteli group
ENGINEERING COMPANY

პროექტის დასახელება

მრავალბინიანი საცხოვრებელი სახლი

პროექტის მისამართი

ქ. თბილისი, ანგია ბოჭორიშვილის ქუჩა №37 (ს/კ 01.11.12.015.257)

დამკვეთი

სტადია	მარილი	განმარტება
მპ	2026.01.26	

დაკვეთის №

CAD DWG ფაილი 01. sqemebi rev2.dwg

დირექტორი:		ა. კორტავა
მთ. კონსტრუქტორი:		ა. კორტავა
შესრულა		ნ. ხუბულავა
შეამოწმა		ზ. ვაშაკიძე

ნახაზის დასახელება

საძირკვლის კონსტრუქციების საყალიბე გეგმა -5.800 ნიშნულზე

კ-1.01

A3

გადახურვის კონსტრუქციების საყალიბე გეგმა -3.100 ნიშნულზე

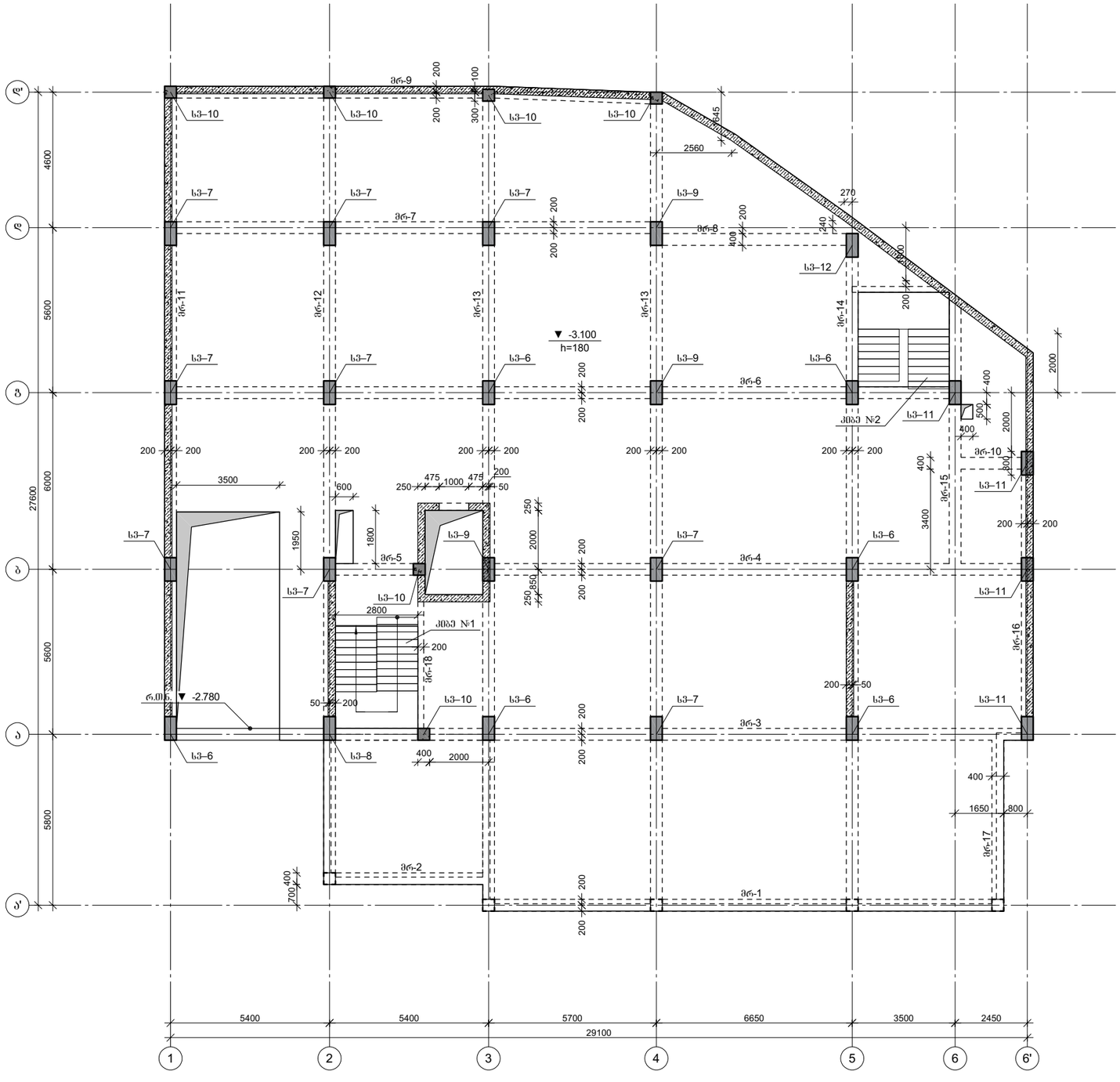

CAPITELI GROUP

კაპიტელი ჯგუფი
საპროექტო კომპანია
Capiteli group
ENGINEERING COMPANY

პროექტის დასახელება

მრავალბინიანი საცხოვრებელი სახლი

პროექტის მისამართი

ქ. თბილისი, ანგია ბოჭორიშვილის ქუჩა №37 (ს/კ 01.11.12.015.257)

დამკვეთი

სტადია	მარილი	განმარტება
მპ	2026.01.26	

დაკვეთის №

CAD DWG ფაილი 01. sqemebi rev2.dwg

დირექტორი:	ა. კორტავა
მთ. კონსტრუქტორი:	ა. კორტავა
შესრულა	ნ. ხუბულავა
შეამოწმა	გ. ვაშაკიძე

ნახაზის დასახელება

გადახურვის კონსტრუქციების საყალიბე გეგმა -3.100 ნიშნულზე

კ-1.02

A3

გადახურვის კონსტრუქციების საყალიბე გეგმა -0.100 ნიშნულზე

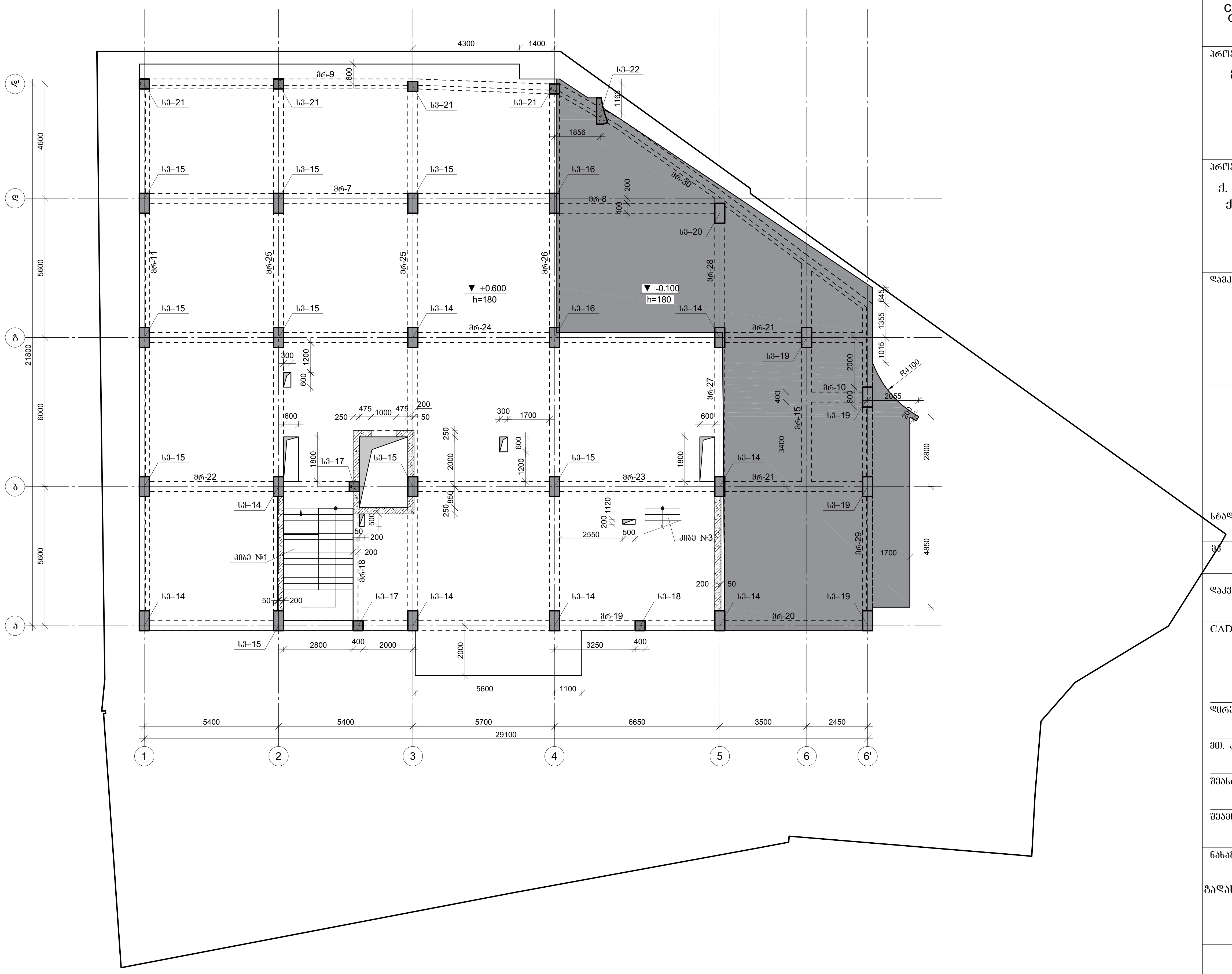

კაპიტელი ჯგუფი

Capiteli group

ENGINEERING COMPANY

პროექტის დასახელება

მრავალბინიანი საცხოვრებელი სახლი

პროექტის მისამართი

ქ. თბილისი, ანგია ბოჭორიშვილის ქუჩა №37 (ს/კ 01.11.12.015.257)

დამკვეთი

სტადია	თარიღი	განმარტება
მპ	2026.01.26	

დაკვეთის №

CAD DWG ფაილი 01. sqemebi rev2.dwg

დირექტორი: ა. კორტავა

მთ. კონსტრუქტორი: ა. კორტავა

შეასრულა ნ. ხუბულავა

შეამოწმა გ. ვაშაკიძე

ნახაზის დასახელება

გადახურვის კონსტრუქციების საყალიბე გეგმა -0.100 ნიშნულზე

კ-1.03

A3

გადახურვის კონსტრუქციების საყალიბე გეგმა +5.360 ნიშნულზე

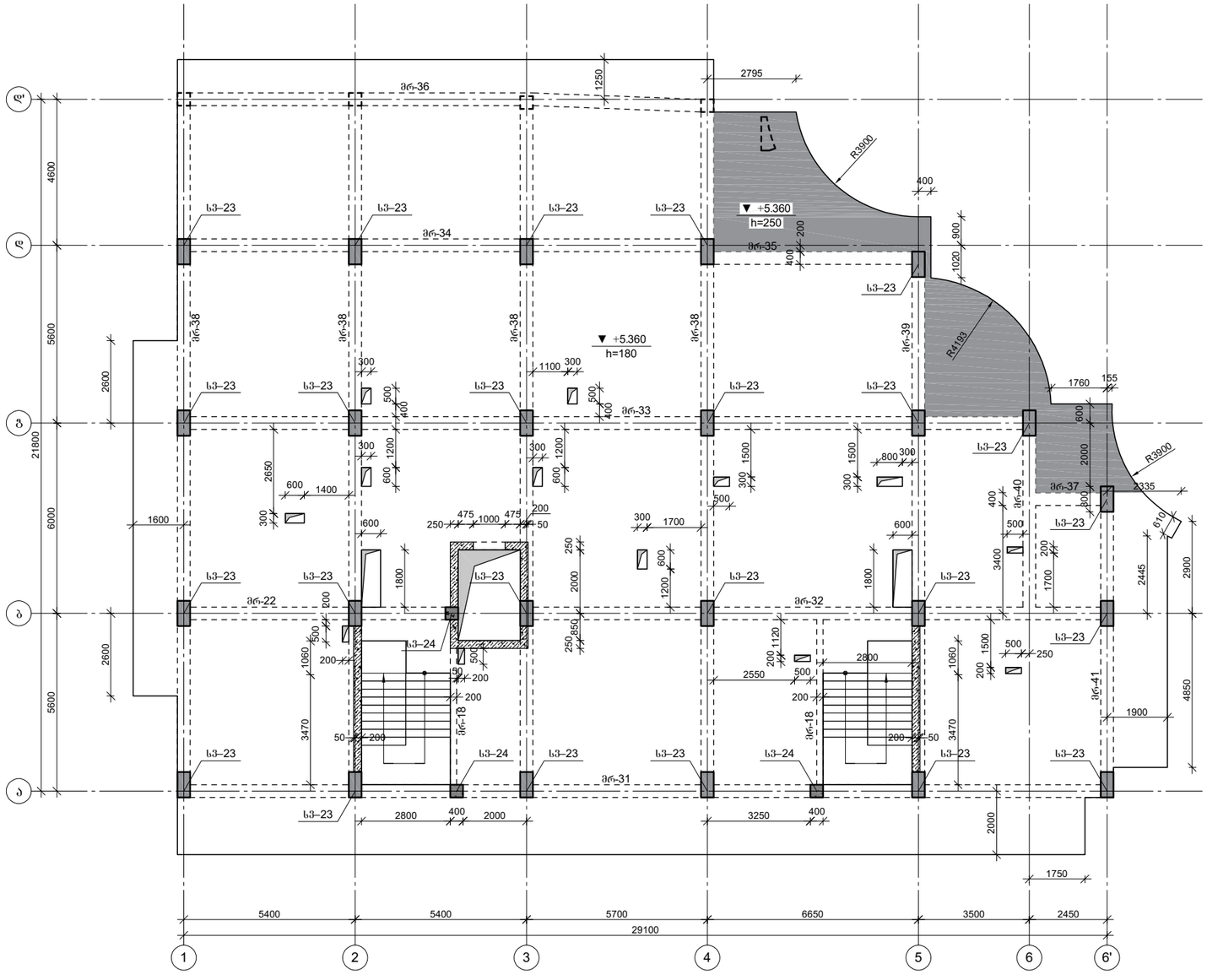

CAPITELI GROUP

კაპიტელი ჯგუფი
საპროექტო კომპანია
Capiteli group
ENGINEERING COMPANY

პროექტის დასახელება

მრავალბინიანი საცხოვრებელი სახლი

პროექტის მისამართი

ქ. თბილისი, ანგია ბოჭორიშვილის ქუჩა №37 (ს/კ 01.11.12.015.257)

დამკვეთი

სტადია	მარილი	განმარტება
მპ	2026.01.26	

დაკვეთის №

CAD DWG ფაილი 01. sqemebi rev2.dwg

დირექტორი:		ა. კორტავა
მთ. კონსტრუქტორი:		ა. კორტავა
შესრულა		ნ. ხუბულავა
შეამოწმა		გ. ვაშაკიძე

ნახაზის დასახელება

გადახურვის კონსტრუქციების საყალიბე გეგმა +5.360 ნიშნულზე

კ-1.04

A3

გადახურვის კონსტრუქციების საყალიბე გეგმა +8.520 ნიშნულზე

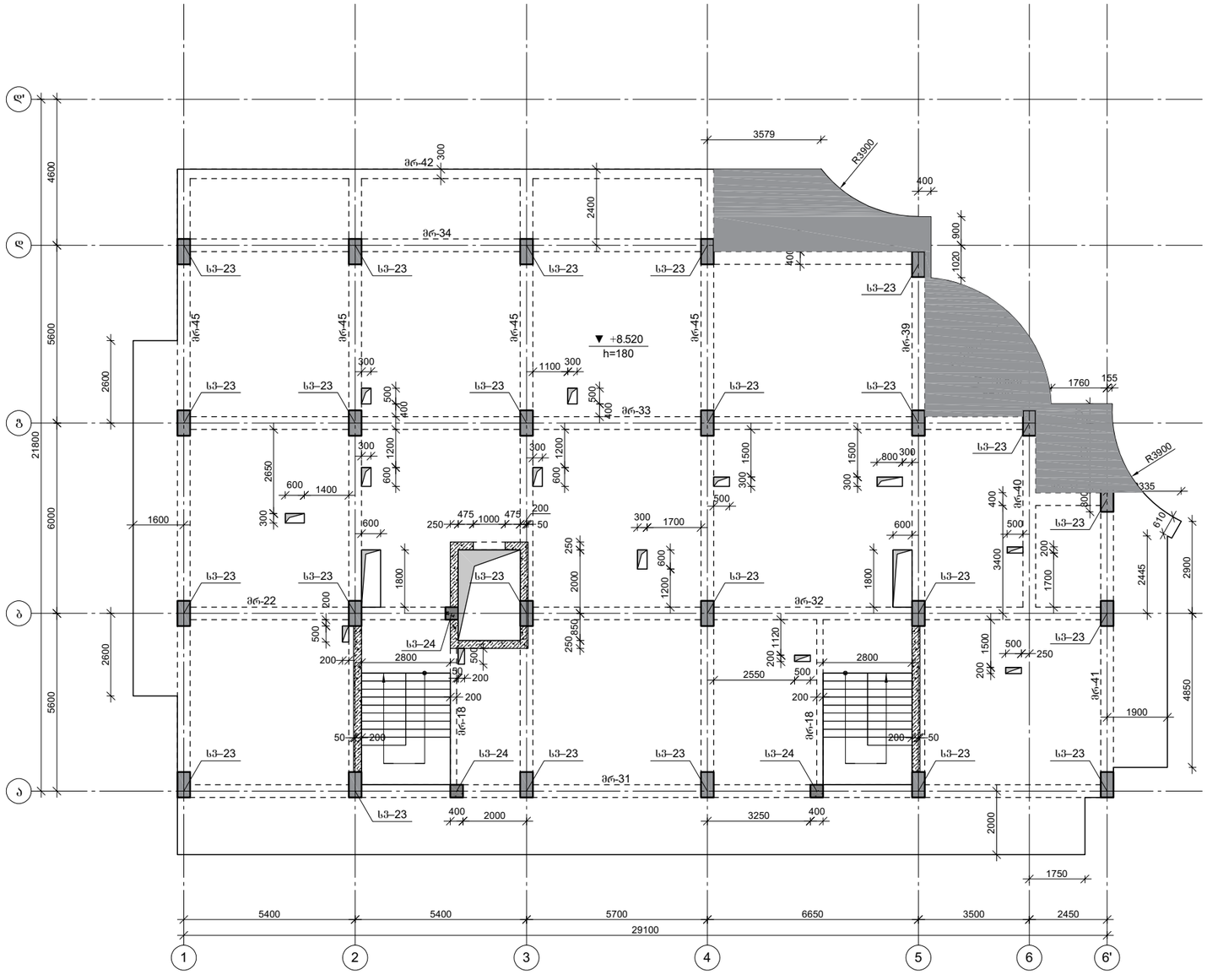

CAPITELI GROUP

კაპიტელი ჯგუფი
საპროექტო კომპანია
Capiteli group
ENGINEERING COMPANY

პროექტის დასახელება

მრავალბინიანი საცხოვრებელი სახლი

პროექტის მისამართი

ქ. თბილისი, ანგია ბოჭორიშვილის ქუჩა №37 (ს/კ 01.11.12.015.257)

დამკვეთი

სტადია	მარილი	განმარტება
მპ	2025.11.18	

დაკვეთის №

CAD DWG ფაილი 01. sqemebi.dwg

დირექტორი: ა. კორტავა

მთ. კონსტრუქტორი: ა. კორტავა

შესრულა ნ. ხუბულავა

შეამოწმა ზ. ვაშაკიძე

ნახაზის დასახელება

გადახურვის კონსტრუქციების საყალიბე გეგმა +8.520 ნიშნულზე

კ-1.05

A3

გადახურვის კონსტრუქციების საყალიბე გეგმა +11.680 ნიშნულზე

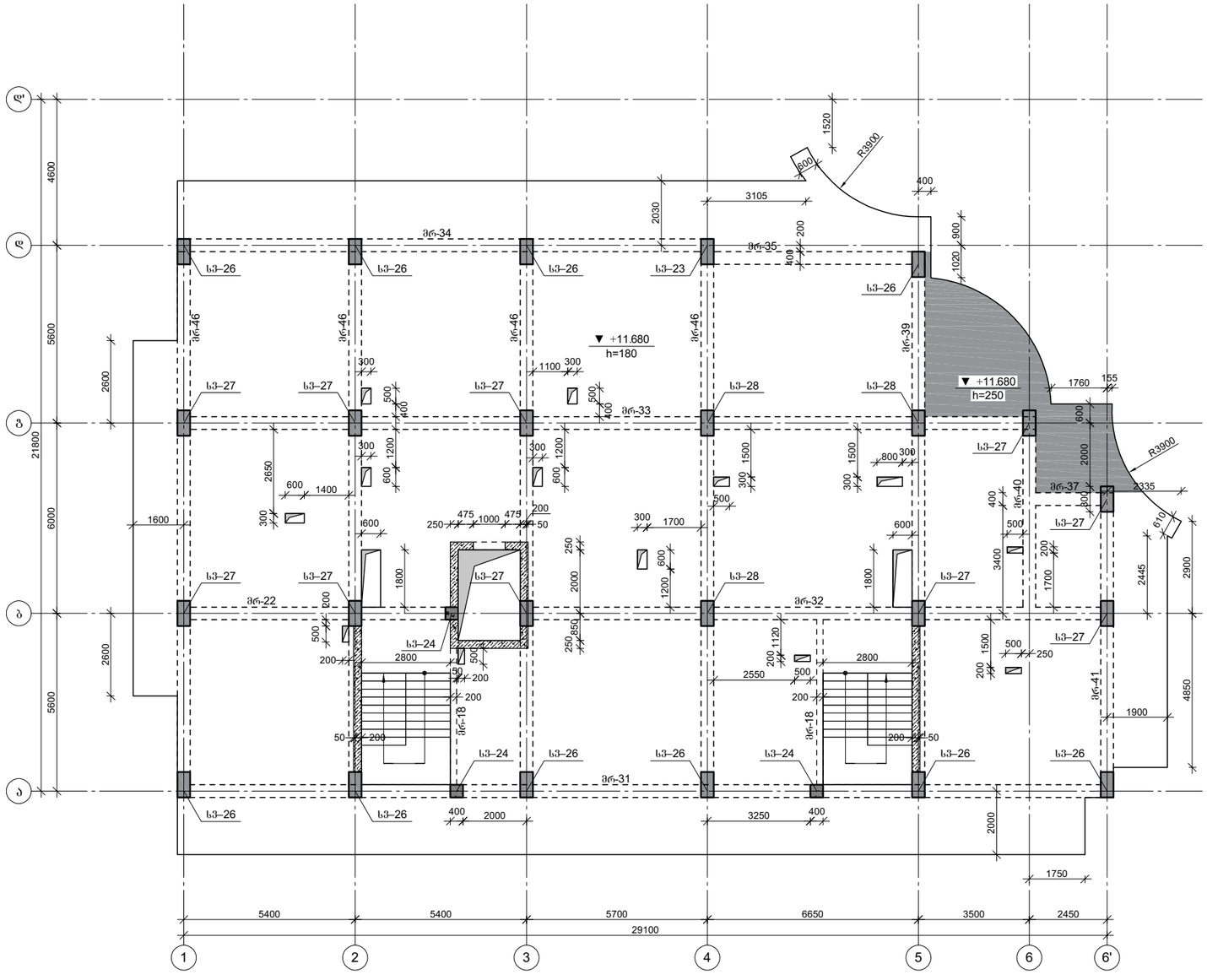

CAPITELI GROUP

კაპიტელი ჯგუფი
საპროექტო კომპანია
Capiteli group
ENGINEERING COMPANY

პროექტის დასახელება

მრავალბინიანი საცხოვრებელი სახლი

პროექტის მისამართი

ქ. თბილისი, ანგია ბოჭორიშვილის ქუჩა №37 (ს/კ 01.11.12.015.257)

დამკვეთი

სტადია	მარილი	განმარტება
მპ	2025.11.18	

დაკვეთის №

CAD DWG ფაილი 01. sqemebi.dwg

დირექტორი: ა. კორტავა

მთ. კონსტრუქტორი: ა. კორტავა

შესრულა ნ. ხუბულავა

შეამოწმა ზ. ვაშაკიძე

ნახაზის დასახელება

გადახურვის კონსტრუქციების საყალიბე გეგმა +11.680 ნიშნულზე

კ-1.06

A3

გადახურვის კონსტრუქციების საყალიბე გეგმა +14.840 ნიშნულზე

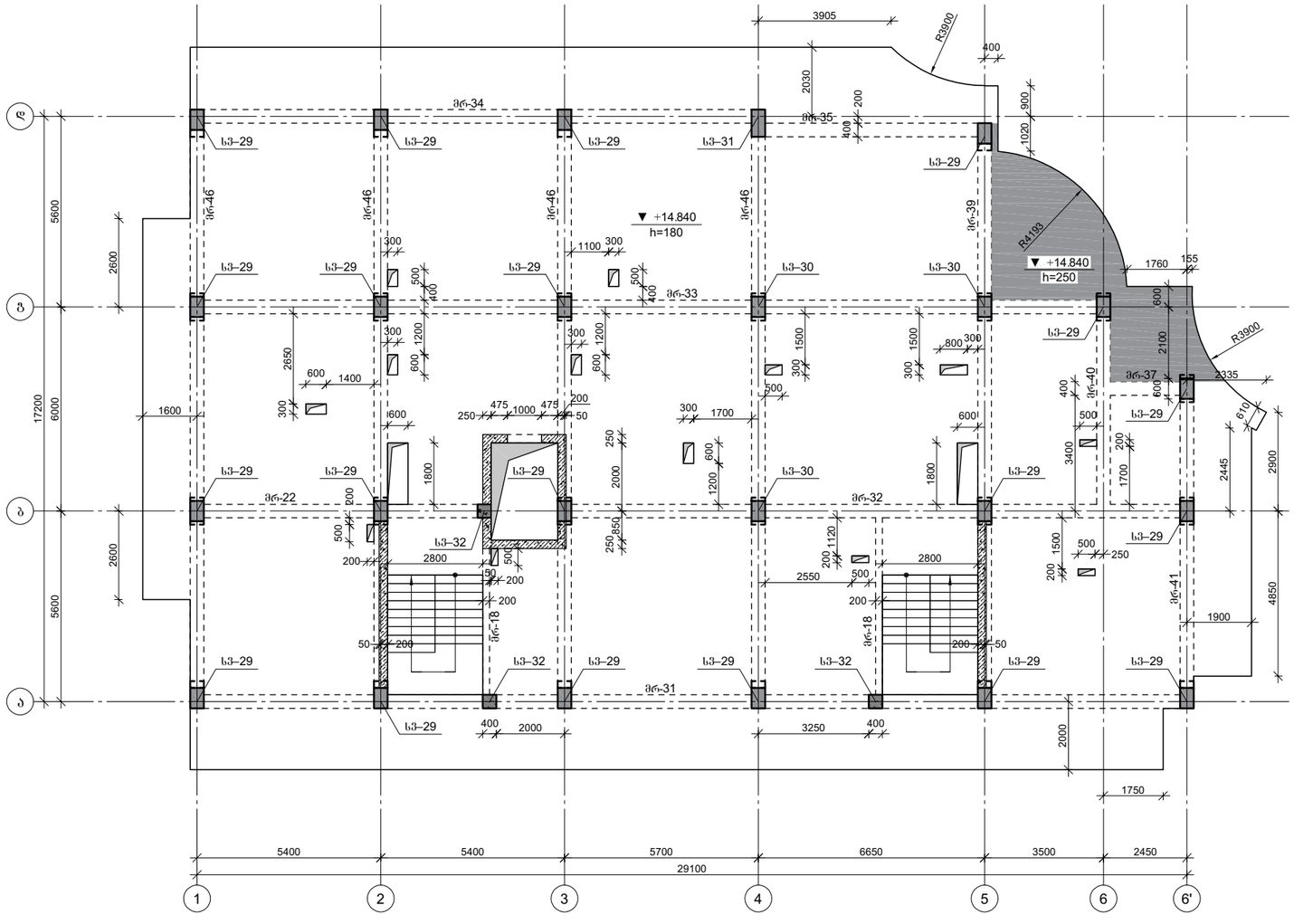

CAPITELI GROUP

კაპიტელი ჯგუფი
საპროექტო კომპანია
Capiteli group
ENGINEERING COMPANY

პროექტის დასახელება

მრავალბინიანი საცხოვრებელი სახლი

პროექტის მისამართი

ქ. თბილისი, ანგია ბოჭორიშვილის ქუჩა №37 (ს/კ 01.11.12.015.257)

დამკვეთი

სტადია	მარილი	განმარტება
მპ	2025.11.18	

დაკვეთის №

CAD DWG ფაილი 01. sqemebi.dwg

დირექტორი: ა. კორტავა

მთ. კონსტრუქტორი: ა. კორტავა

შესრულა ნ. ხუბულავა

შეამოწმა გ. ვაშაკიძე

ნახაზის დასახელება

გადახურვის კონსტრუქციების საყალიბე გეგმა +14.840 ნიშნულზე

კ-1.07

A3

გადახურვის კონსტრუქციების საყალიბე გეგმა +18.000 ნიშნულზე

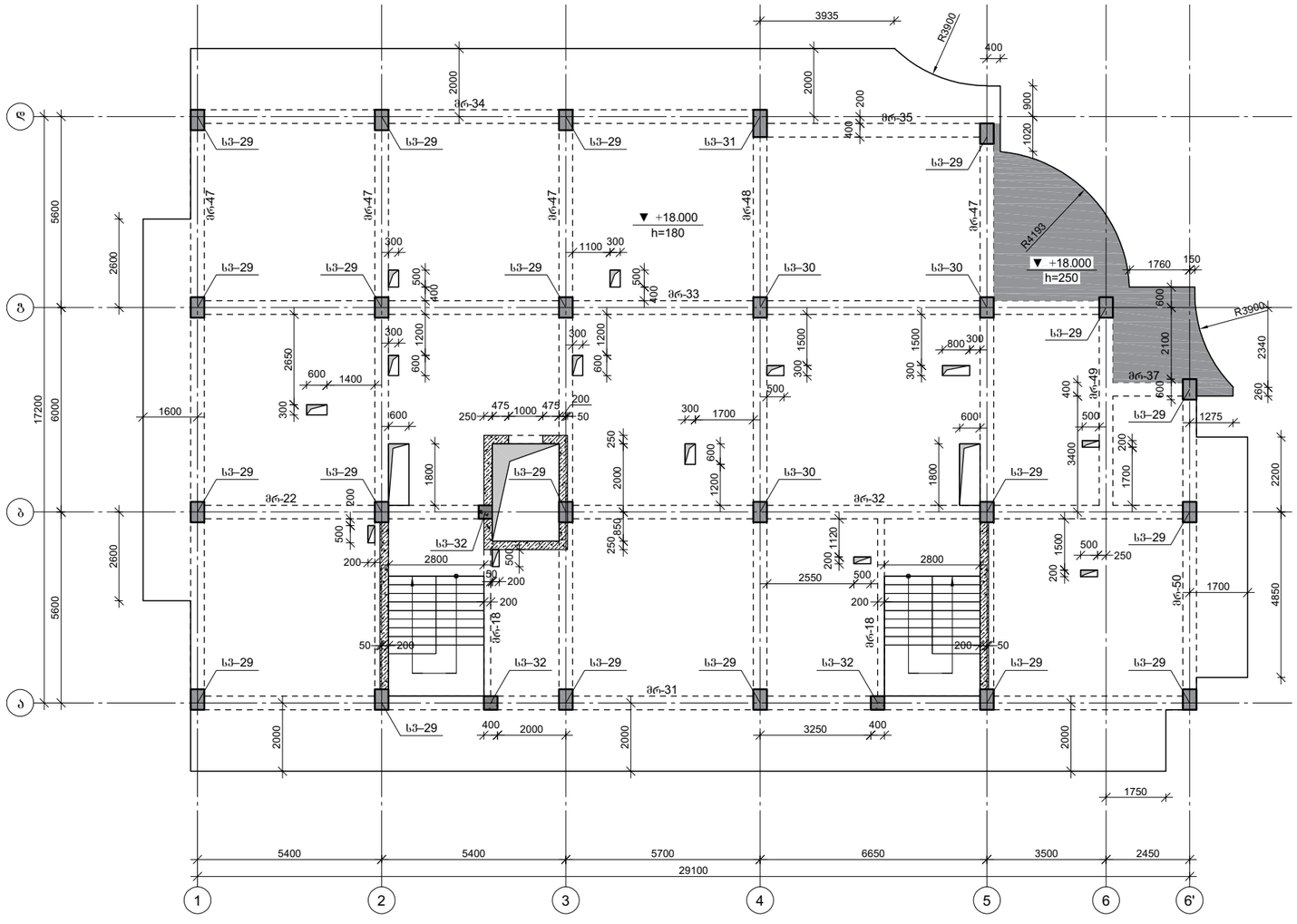

CAPITELI GROUP

კაპიტელი ჯგუფი
საპროექტო კომპანია
Capiteli group
ENGINEERING COMPANY

პროექტის დასახელება

მრავალბინიანი საცხოვრებელი სახლი

პროექტის მისამართი

ქ. თბილისი, ანგია ბოჭორიშვილის ქუჩა №37 (ს/კ 01.11.12.015.257)

დამკვეთი

სტადია	მარილი	განმარტება
მპ	2025.11.18	

დაკვეთის №

CAD DWG ფაილი 01. sqemebi.dwg

დირექტორი:	ა. კორტავა
მთ. კონსტრუქტორი:	ა. კორტავა
შესრულა	ნ. ხუბულავა
შეამოწმა	გ. ვაშაკიძე

ნახაზის დასახელება

გადახურვის კონსტრუქციების საყალიბე გეგმა +18.000 ნიშნულზე

კ-1.08

A3

გადახურვის კონსტრუქციების საყალიბე გეგმა +21.160 ნიშნულზე

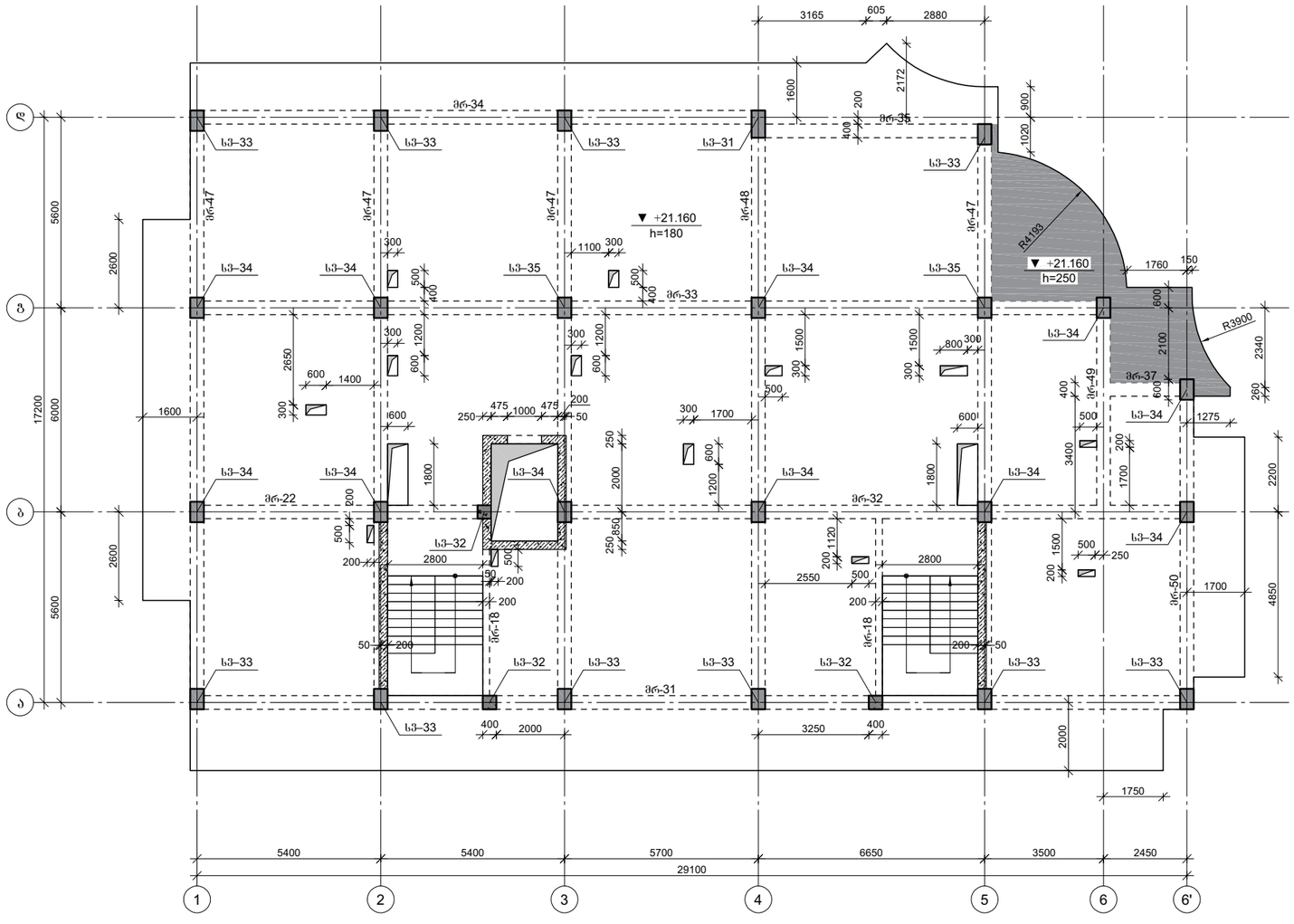

CAPITELI GROUP

კაპიტელი ჯგუფი
საპროექტო კომპანია
Capiteli group
ENGINEERING COMPANY

პროექტის დასახელება

მრავალბინიანი საცხოვრებელი სახლი

პროექტის მისამართი

ქ. თბილისი, ანგია ბოჭორიშვილის ქუჩა №37 (ს/კ 01.11.12.015.257)

დამკვეთი

სტადია	მარილი	განმარტება
მპ	2025.11.18	

დაკვეთის №

CAD DWG ფაილი 01. sqemebi.dwg

დირექტორი:	ა. კორტავა
მთ. კონსტრუქტორი:	ა. კორტავა
შესრულა	ნ. ხუბულავა
შეამოწმა	გ. ვაშაკიძე

ნახაზის დასახელება

გადახურვის კონსტრუქციების საყალიბე გეგმა +21.160 ნიშნულზე

კ-1.09

A3

გადახურვის კონსტრუქციების საყალიბე გეგმა +24.320 ნიშნულზე

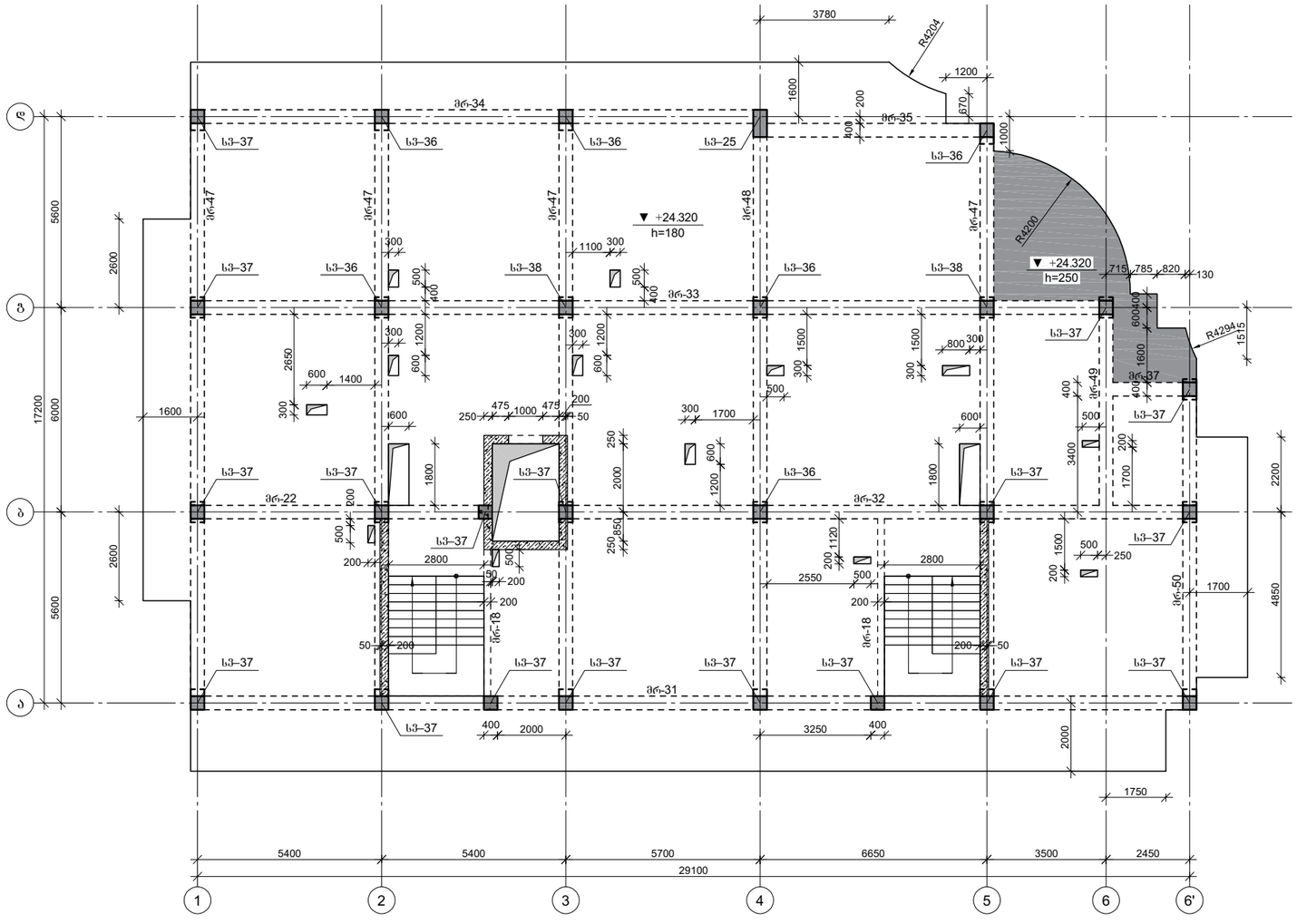

CAPITELI GROUP

კაპიტელი ჯგუფი
საპროექტო კომპანია
Capiteli group
ENGINEERING COMPANY

პროექტის დასახელება

მრავალბინიანი საცხოვრებელი სახლი

პროექტის მისამართი

ქ. თბილისი, ანგია ბოჭორიშვილის ქუჩა №37 (ს/კ 01.11.12.015.257)

დამკვეთი

სტადია	თარიღი	განმარტება
მპ	2025.11.18	

დაკვეთის №

CAD DWG ფაილი 01. sqemebi.dwg

დირექტორი: ა. კორტავა

მთ. კონსტრუქტორი: ა. კორტავა

შეასრულა ნ. ხუბულავა

შეამოწმა ზ. ვაშაკიძე

ნახაზის დასახელება

გადახურვის კონსტრუქციების საყალიბე გეგმა +24.320 ნიშნულზე

კ-1.10

A3

გადახურვის კონსტრუქციების საყალიბე გეგმა +27.480 ნიშნულზე

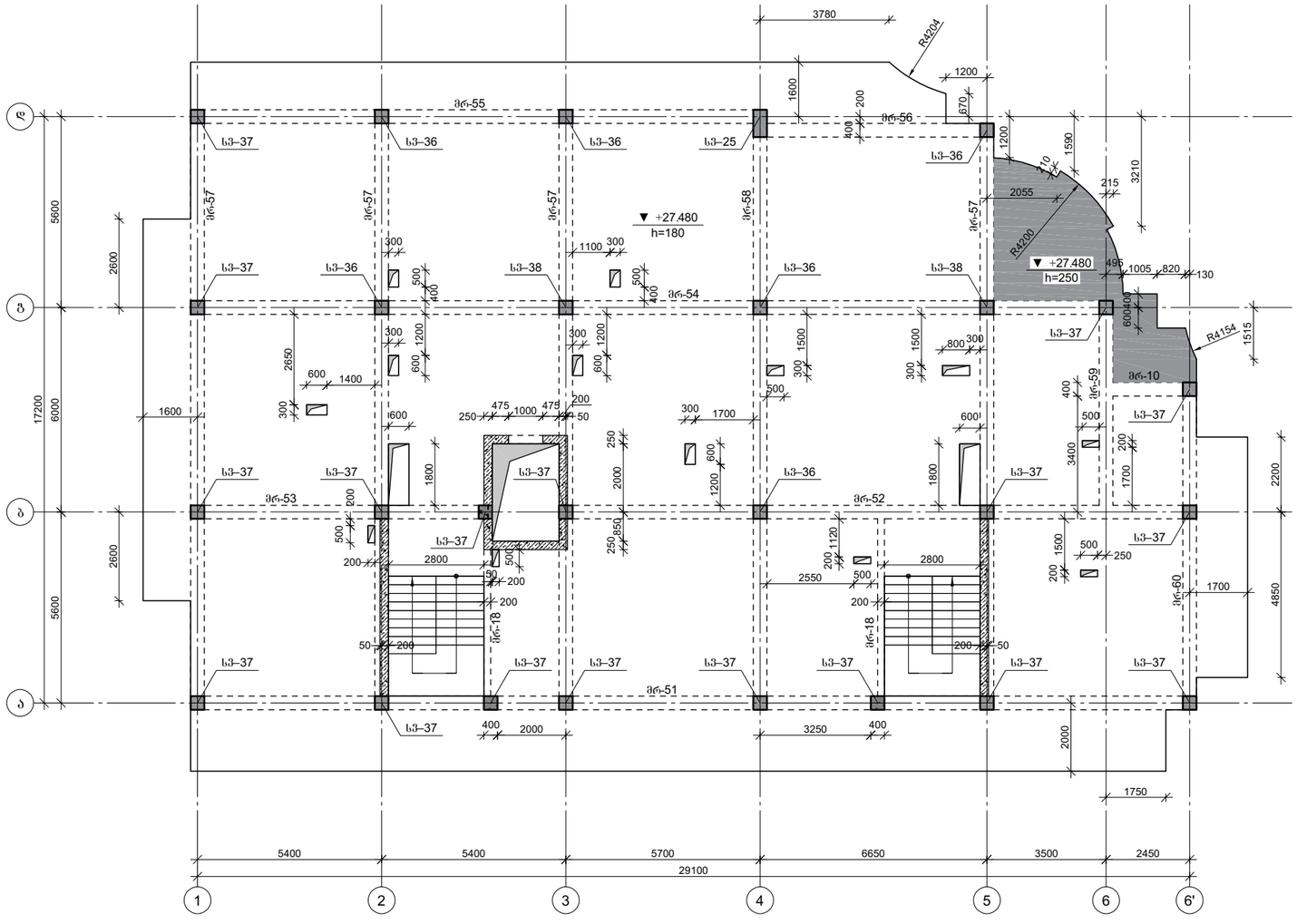

კაპიტელი ჯგუფი
საპროექტო კომპანია
Capiteli group
ENGINEERING COMPANY
CAPITELI GROUP

პროექტის დასახელება

მრავალბინიანი საცხოვრებელი სახლი

პროექტის მისამართი

ქ. თბილისი, ანგია ბოჭორიშვილის ქუჩა №37 (ს/კ 01.11.12.015.257)

დამკვეთი

სტადია	მარილი	განმარტება
მპ	2025.11.18	

დაკვეთის №

CAD DWG ფაილი 01. sqemebi.dwg

დირექტორი: ა. კორტავა
მთ. კონსტრუქტორი: ა. კორტავა
შეასრულა ნ. ხუბულავა
შეამოწმა ზ. ვაშაკიძე

ნახაზის დასახელება

გადახურვის კონსტრუქციების საყალიბე გეგმა +27.480 ნიშნულზე

კ-1.11

A3

გადახურვის კონსტრუქციების საყალიბე გეგმა +30.640 ნიშნულზე

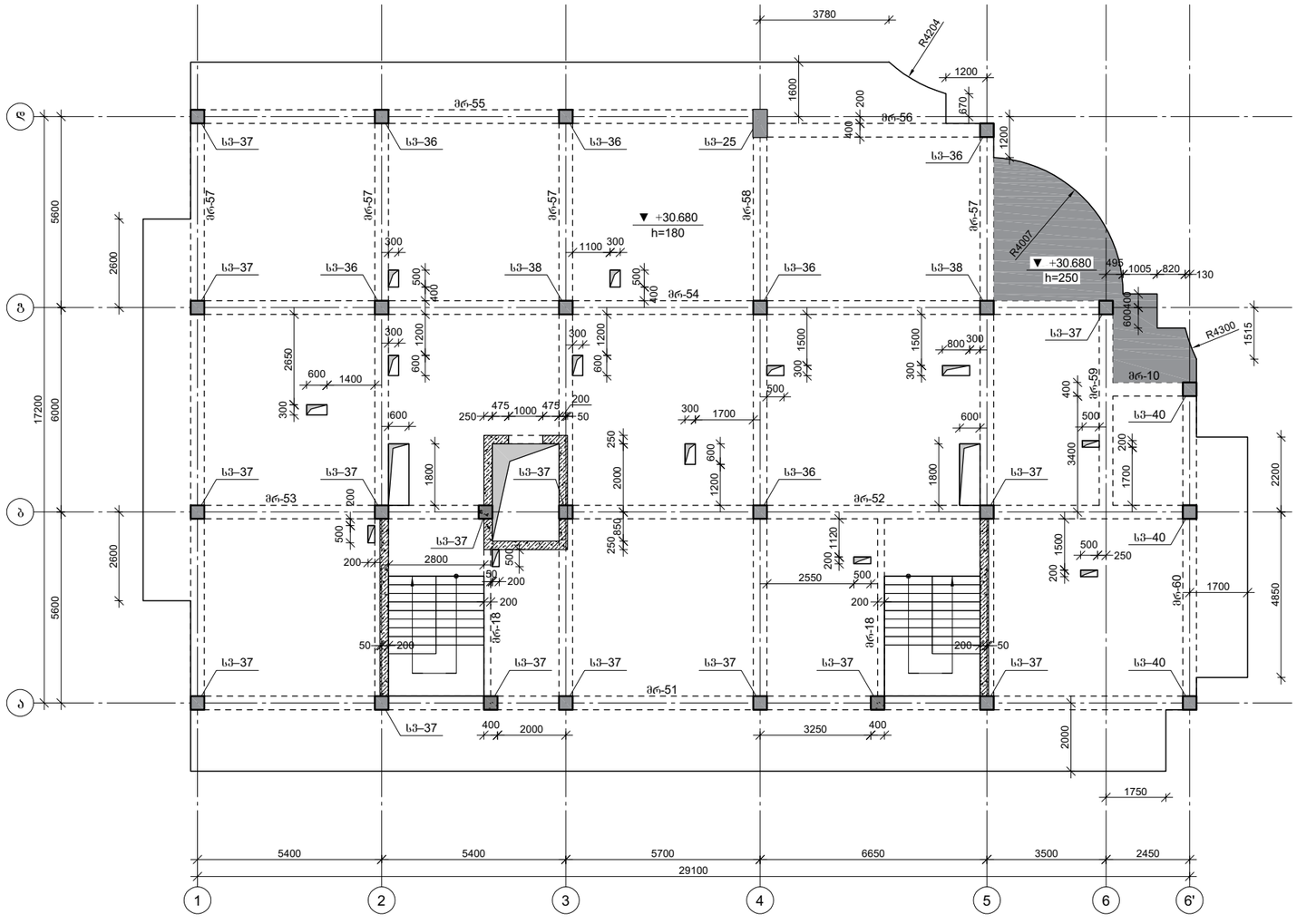

CAPITELI GROUP

კაპიტელი ჯგუფი
საპროექტო კომპანია
Capiteli group
ENGINEERING COMPANY

პროექტის დასახელება

მრავალბინიანი საცხოვრებელი სახლი

პროექტის მისამართი

ქ. თბილისი, ანგია ბოჭორიშვილის ქუჩა №37 (ს/კ 01.11.12.015.257)

დამკვეთი

სტადია	მარილი	განმარტება
მპ	2025.11.18	

დაკვეთის №

CAD DWG ფაილი 01. sqemebi.dwg

დირექტორი:		ა. კორტავა
მთ. კონსტრუქტორი:		ა. კორტავა
შეასრულა		ნ. ხუბულავა
შეამოწმა		გ. ვაშაკიძე

ნახაზის დასახელება

გადახურვის კონსტრუქციების საყალიბე გეგმა +30.640 ნიშნულზე

კ-1.12

A3

გადახურვის კონსტრუქციების საყალიბე გეგმა +33.800 ნიშნულზე

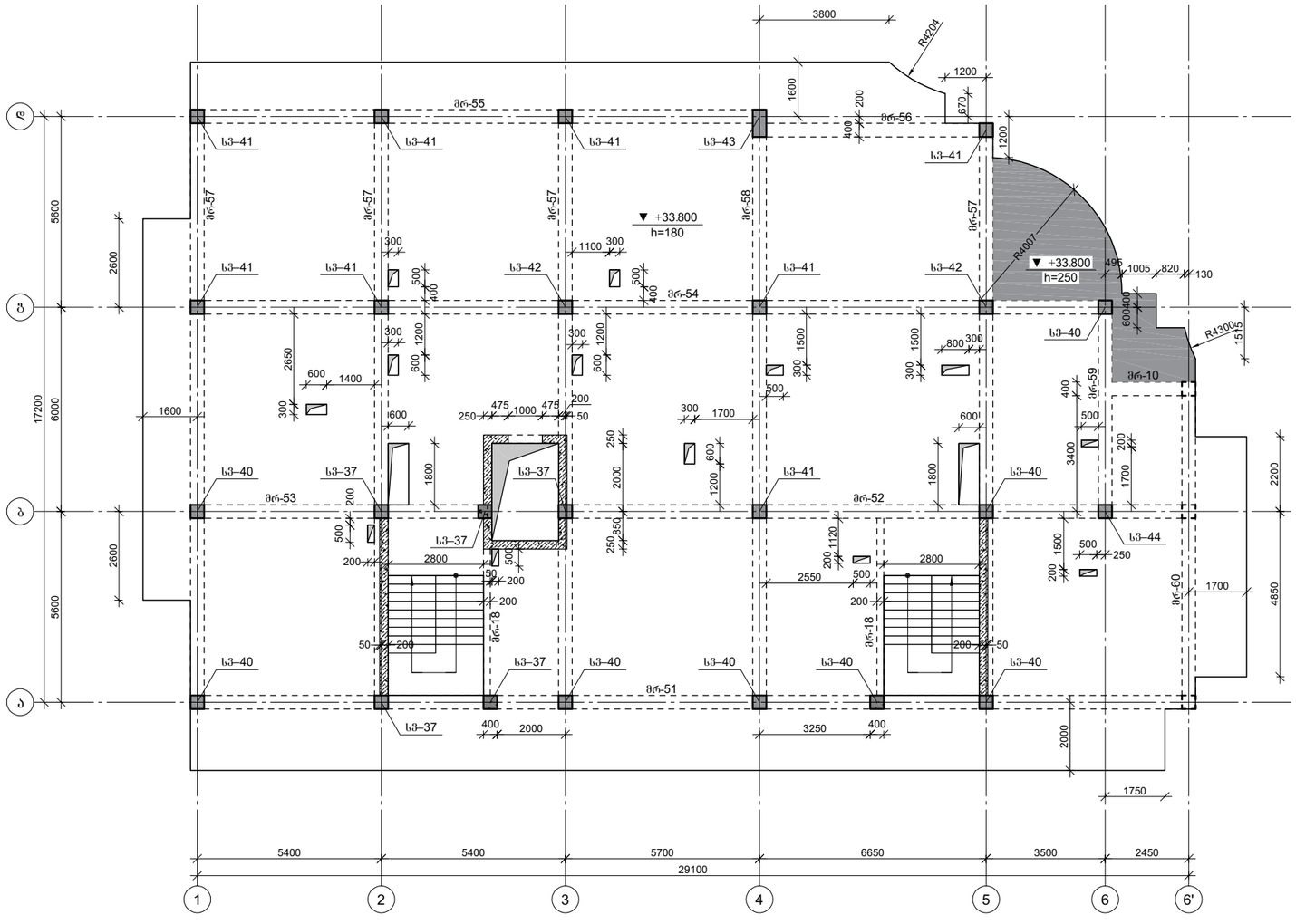

CAPITELI GROUP

კაპიტელი ჯგუფი
საპროექტო კომპანია
Capiteli group
ENGINEERING COMPANY

პროექტის დასახელება

მრავალბინიანი საცხოვრებელი სახლი

პროექტის მისამართი

ქ. თბილისი, ანგია ბოჭორიშვილის ქუჩა №37 (ს/კ 01.11.12.015.257)

დამკვეთი

სტადია	მარილი	განმარტება
მპ	2025.11.18	

დაკვეთის №

CAD DWG ფაილი 01. sqemebi.dwg

დირექტორი: ა. კორტავა

მთ. კონსტრუქტორი: ა. კორტავა

შეასრულა ნ. ხუბულავა

შეამოწმა ზ. ვაშაკიძე

ნახაზის დასახელება

გადახურვის კონსტრუქციების საყალიბე გეგმა +33.800 ნიშნულზე

კ-1.13

A3

გადახურვის კონსტრუქციების საყალიბე გეგმა +36.960 ნიშნულზე

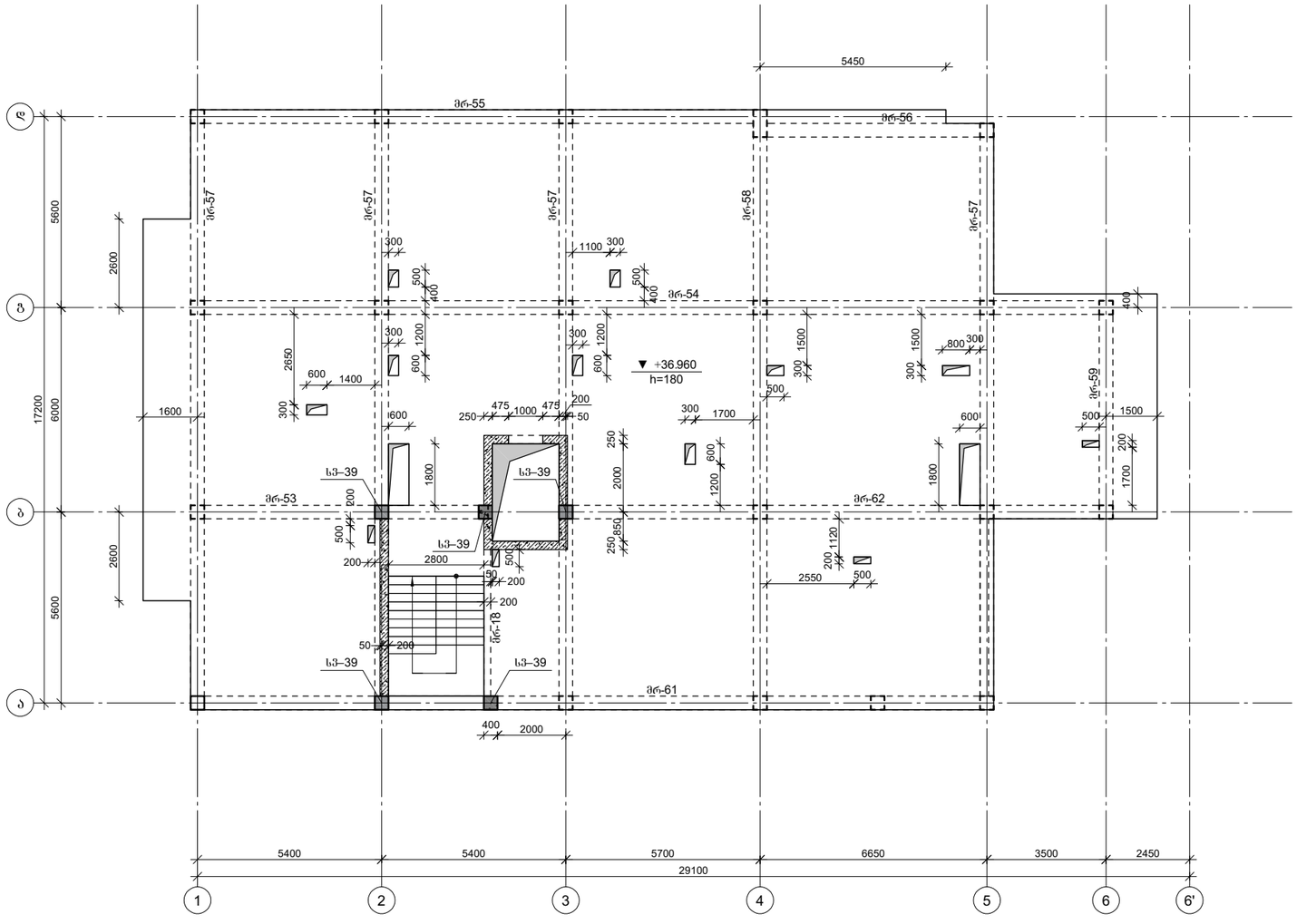

CAPITELI GROUP	კაპიტელი ჯგუფი საპროექტო კომპანია Capiteli group ENGINEERING COMPANY

პროექტის დასახელება

მრავალბინიანი საცხოვრებელი სახლი

პროექტის მისამართი

ქ. თბილისი, ანგია ბოჭორიშვილის ქუჩა №37 (ს/კ 01.11.12.015.257)

დამკვეთი

სტადია	მარილი	განმარტება
მპ	2025.11.18	

დაკვეთის №

CAD DWG ფაილი 01. sqemebi.dwg

დირექტორი:	ა. კორტავა
მთ. კონსტრუქტორი:	ა. კორტავა
შეასრულა	ნ. ხუბულავა
შეამოწმა	გ. ვაშაკიძე

ნახაზის დასახელება

გადახურვის კონსტრუქციების საყალიბე გეგმა +36.960 ნიშნულზე

კ-1.14

A3

გადახურვის კონსტრუქციების საყალიბე გეგმა +39.560 ნიშნულზე

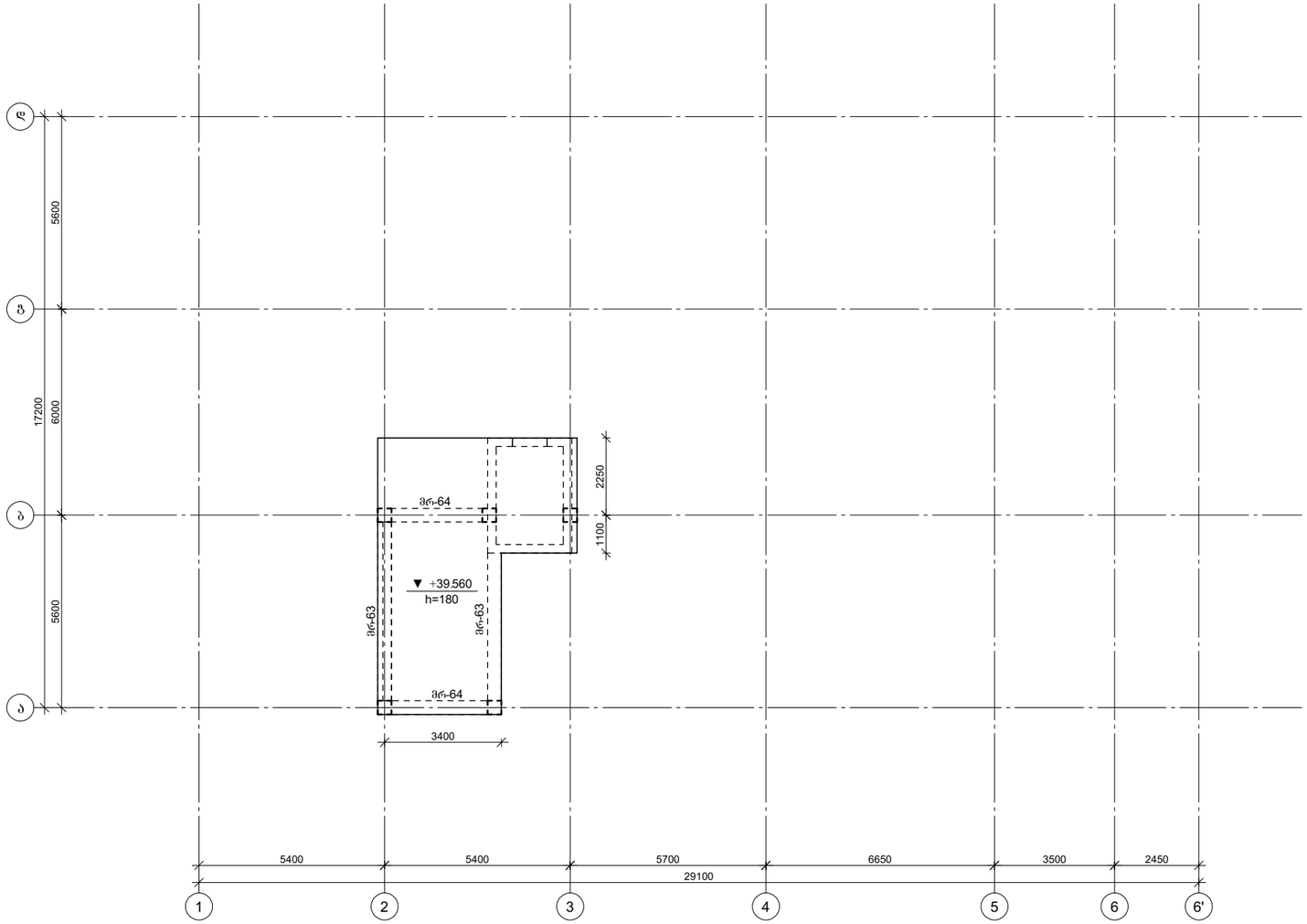

	კაპიტელი ჯგუფი საპროექტო კომპანია **Capiteli group** ENGINEERING COMPANY

პროექტის დასახელება

მრავალბინიანი საცხოვრებელი სახლი

პროექტის მისამართი

ქ. თბილისი, ანგია ბოჭორიშვილის ქუჩა №37 (ს/კ 01.11.12.015.257)

დამკვეთი

სტადია	მარილი	განმარტება
მპ	2025.11.18	

დამკვეთის №

CAD DWG ფაილი 01. sqemebi.dwg

დირექტორი:	ა. კორტავა
მთ. კონსტრუქტორი:	ა. კორტავა
შესრულა	ნ. ხუბულავა
შეამოწმა	გ. ვაშაკიძე

ნახაზის დასახელება

გადახურვის კონსტრუქციების საყალიბე გეგმა +39.560 ნიშნულზე

კ-1.15

A3

ხიმინჯების განლაგების გეგმა

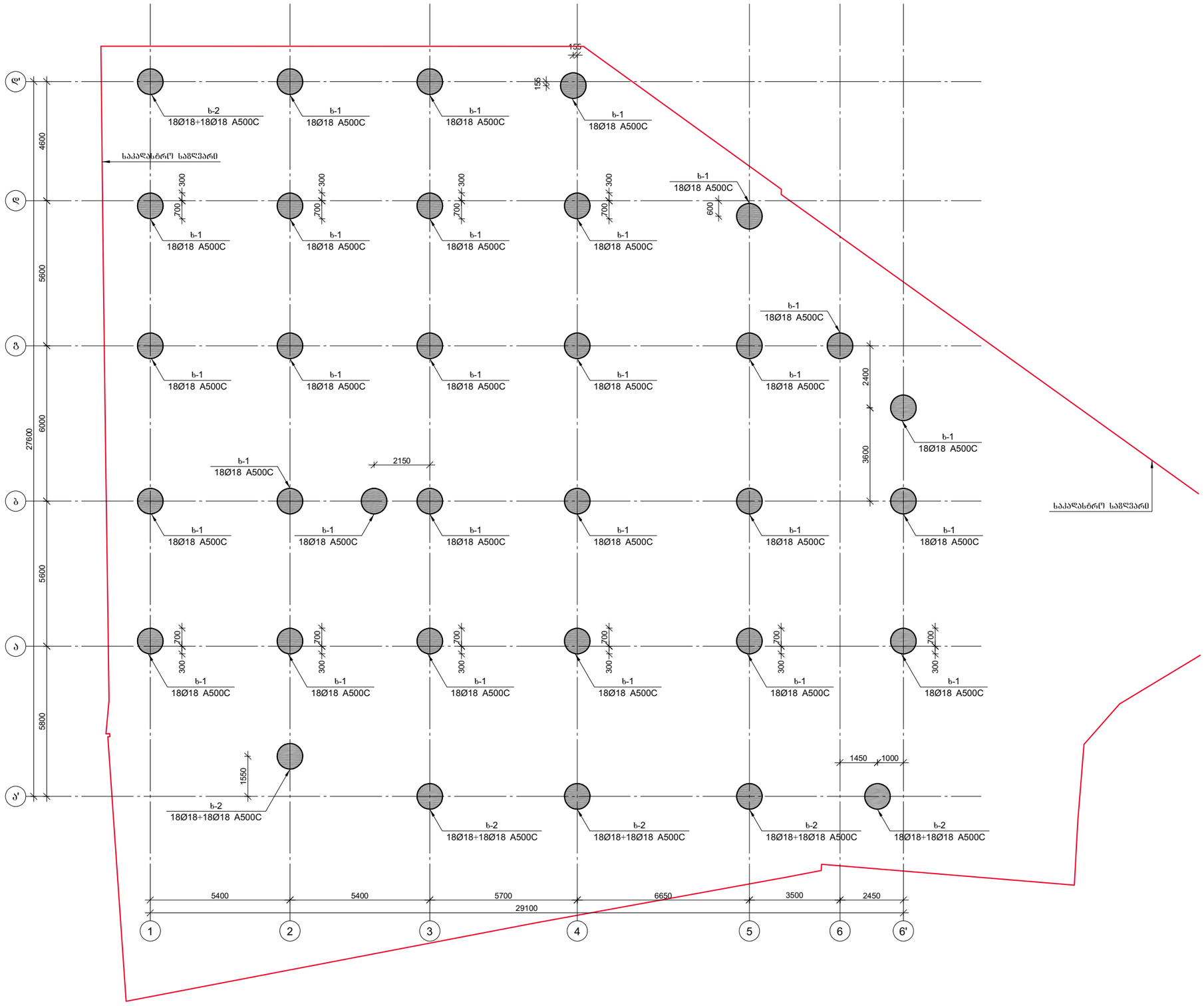

კაპიტელი ჯგუფი საწარმო კომპანია Capiteli group ENGINEERING COMPANY	
პროექტის დასახელება	მრავალბინიანი საცხოვრებელი სახლი
პროექტის მისამართი	ქ. თბილისი, ანგია ბოჭორიშვილის ქუჩა №37 (ს/კ 01.11.12.015.257)
დამკვეთი	
სტადია	მარილი — განმარტება
მპ	2025.10.23
დაკვეთის №	
CAD DWG ფაილი	02. sazirkveli.dwg
დირექტორი:	ა. კორძაია
მთ. კონსტრუქტორი:	ა. კორძაია
შესრულა	ნ. ხუბულაია
შეამოწმა	გ. ვაშაკიძე
ნახაზის დასახელება	ხიმინჯების განლაგების გეგმა
კ-2.01	
A3	

მრნ. რ/ბ ხიმინჯის ხ-1-ის არმირება

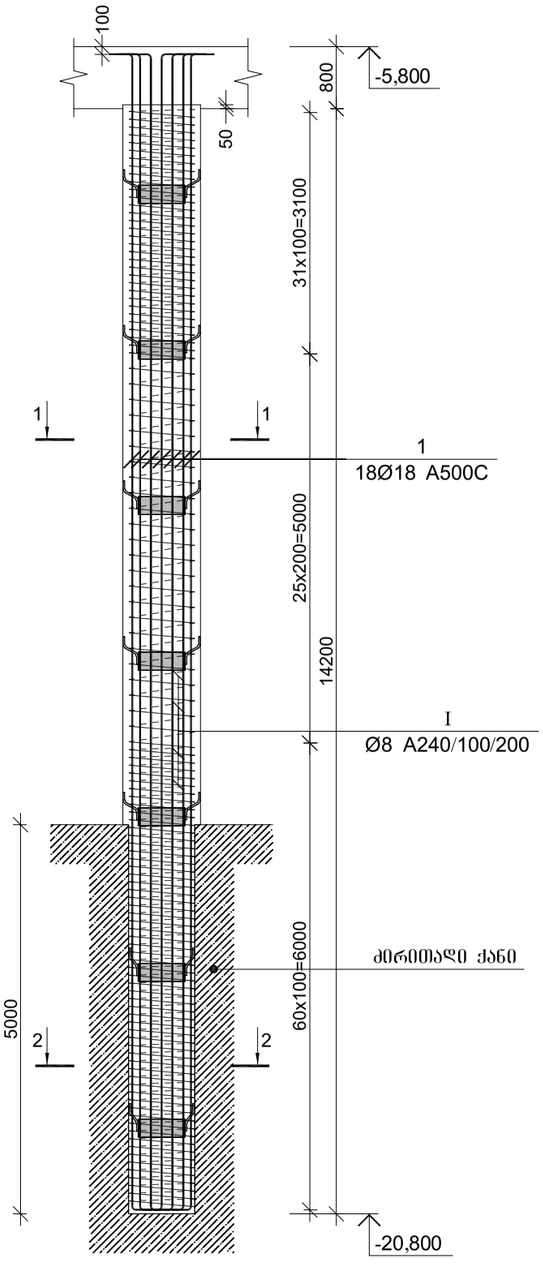

ჭრილი 1-1

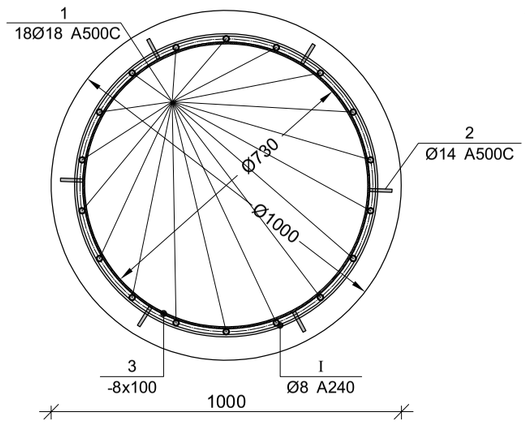

ჭრილი 2-2

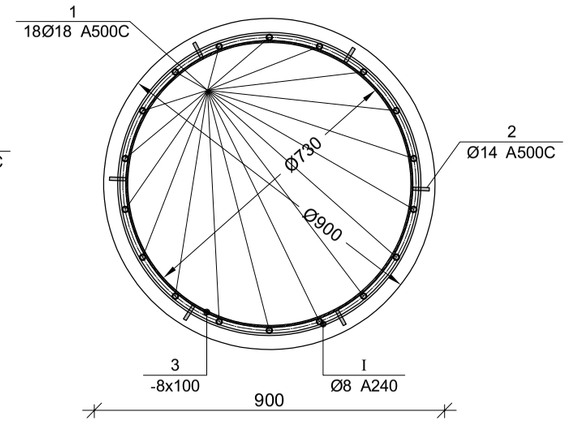

მარკა	Ø [მმ]	სქემა [მმ]	სიგრძე [მმ]
1	Ø18	250 200	÷

არმატურის გადაბმის ლეტალი
50Ø

ლითონის სამონტაჟო ელემენტი 1000 ხიმინჯისთვის

პოზ. №	მასალის დასახელება	მასალის კვეთი	სტანდარტი	L მმ.	n ცალი	Ln მ.	ერთეულის წონა; კგ	ჯამური წონა; კგ
1	2	3	4	5	6	7	8	9
3	ლითონის შირშიტა	8 x 100	EN10024:1995	2250	7	15.75	6.28	98.91
							Σ	98.91
							n=28	2769.48

მრნ. რ/ბ ხიმინჯის ხ-1-ის არმირება

არმატურის სპეციფიკაცია					არმატურის ამოკრეფა					ბეტონი B 25
პოზ. №	Ø	L მმ.	n ცალი	Ln მ.	Ø	Σ Ln მ.	ბრაკის მეჩრის წონა კგ.	წონა კგ. A240	წონა კგ. A500C	V; მ³
1	2	3	4	5	6	7	8	9	10	11
1	18 A500C	16300	18	293.40	8 A240	337.00	0.39	132.98		11.15
3	14 A500C	450	42	18.90	14 A500C	18.90	1.21		22.84	
I	8 A240	-	-	337.00	18 A500C	293.40	2.00		586.09	
						Σ		132.98	608.93	11.15
						n= 28		3723.30	17050.07	312.28
									66.52	კგ/მ³

1. ხიმინჯები ჩაანკერდეს ძირითად ქანში (ფენა 4) 5 მეტრით, ძირითად ქანამდე მანძილი აღებულია საინჟინრო-გეოლოგიური ჭრილების მიხედვით. სიგრძეები დაზუსტდეს აღგილზე ბურღვის პროცესში და შედგეს შესაბამისი აქტი.
2. ხიმინჯის ძირი მიღებულ იქნას ინჟინერ-გეოლოგის მიერ
3. ხიმინჯების მოწყობის შემდეგ აუცილებელია მისი მთლიანობის შრღვევი მეთოდით შემოწმება
4. ბეტონის გამყარების შემდეგ საძირკვლის ფილის მოწყობამდე აუცილებელია მოინგრეს ხიმინჯის თავები (მინიმუმ 1 მეტრი)

პროექტის დასახელება
მრავალფენიანი სახლ-სავაჭრო ცენტრი
სახლი

პროექტის მისამართი
ქ. თბილისი, ანჩის პროსპექტის ქუჩა №37 (ს/კ 01.11.12.015.257)

დამკვეთი

სტადია მუშა პროექტი

ბლოკი/სექცია

შ/ფ 2025.10.23

CAD DWG ფაილი 02. sazirkveli.dwg

დამკვეთის №

შემსრულებლები:
მთ. კონსტრუქტორი: ა. ჭირნაძე
შესრულა ნ. ხუბულავა
შემოწმა გ. ბიბილეიშვილი

ნახაზის დასახელება
მრნ რ/ბ ხიმინჯის ხ-1-ის არმირება

ნახაზის № კ-2.02
A3

მონ. რ/ბ ხიმინჯის ხ-2-ის არმირება

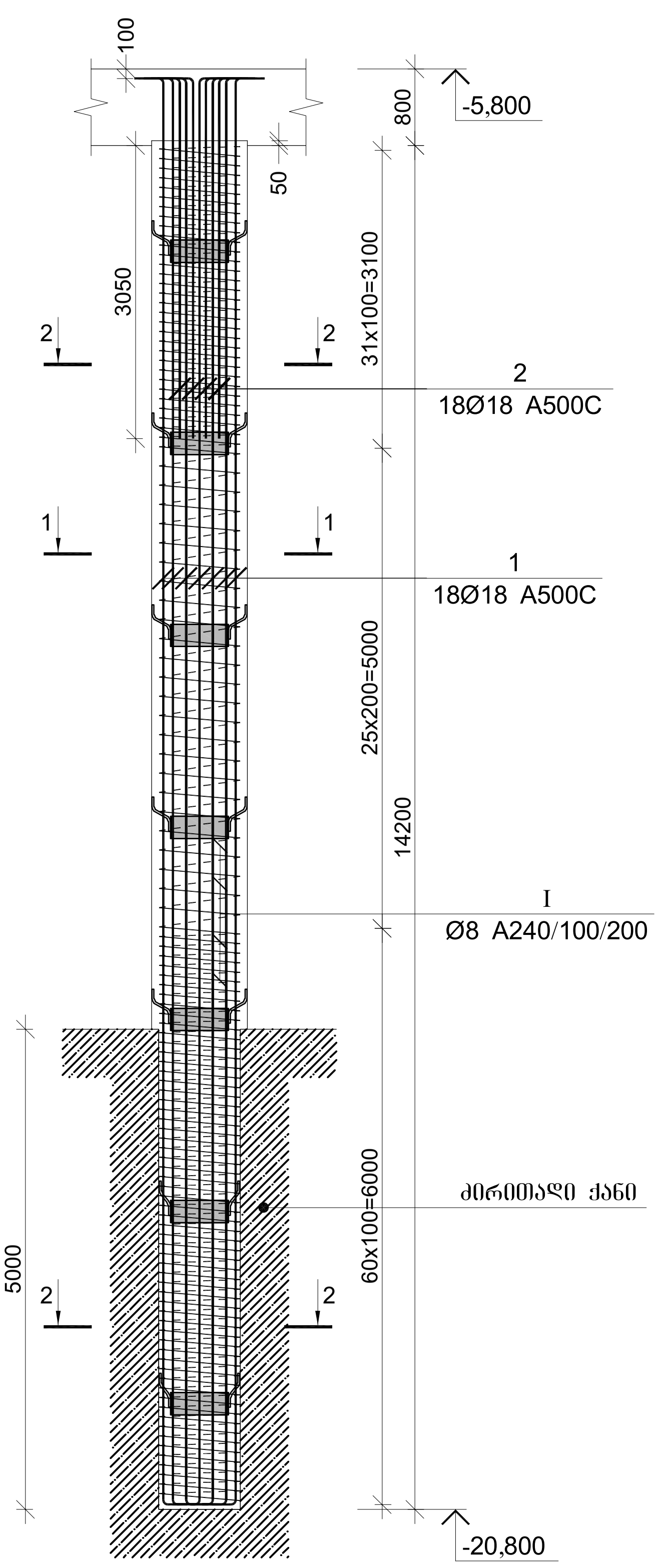

ჭრილი 1-1

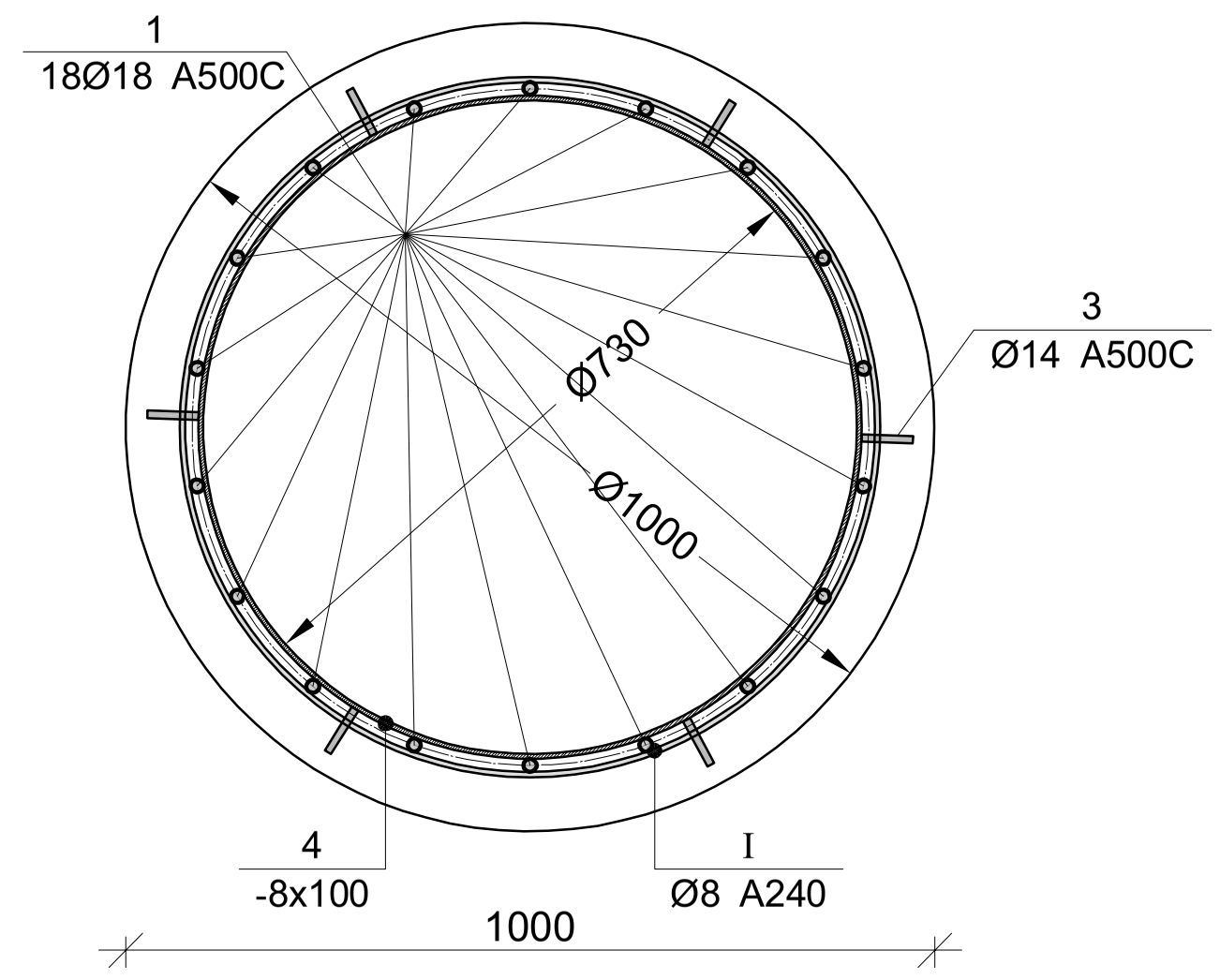

ჭრილი 2-2

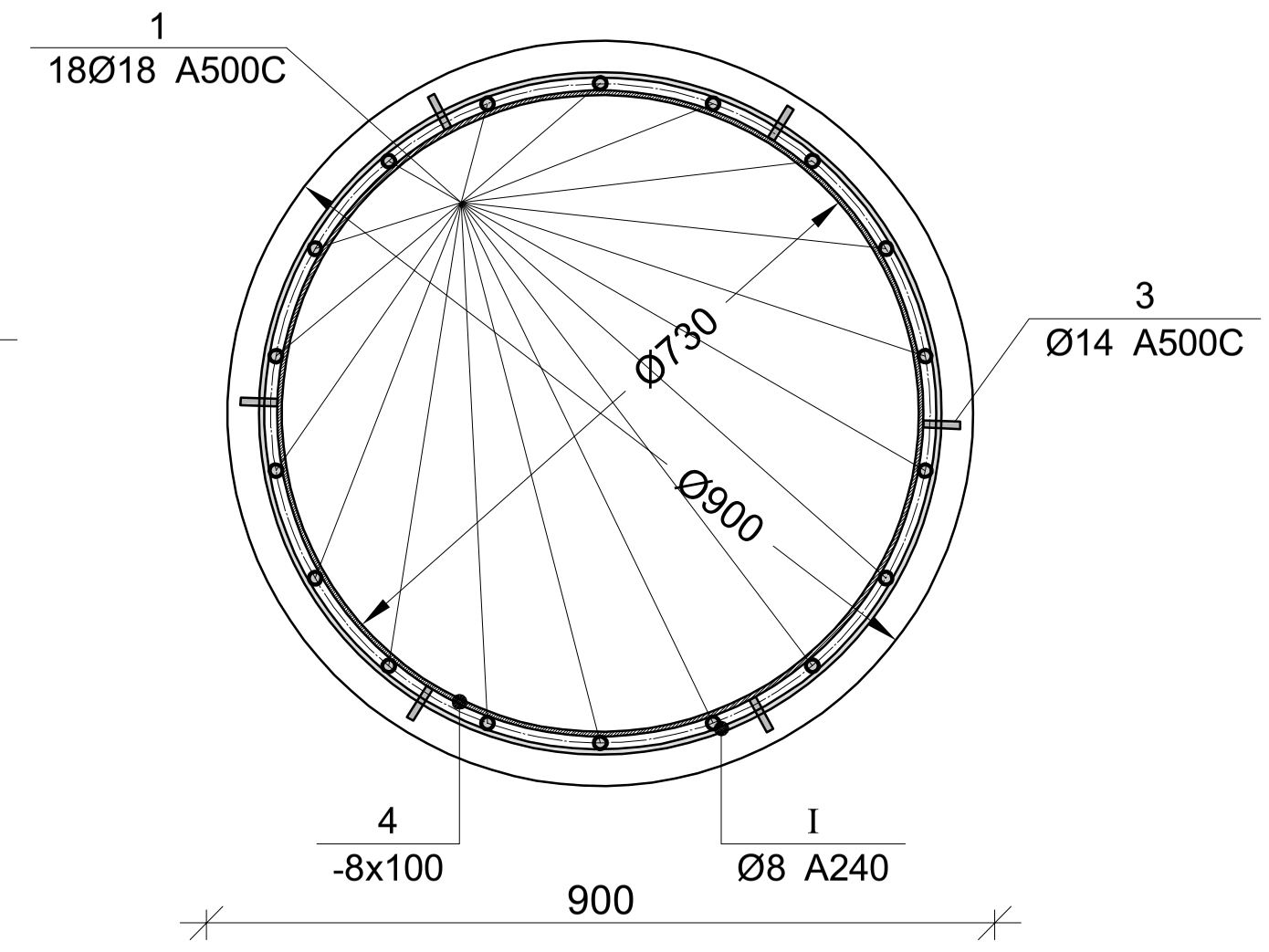

ჭრილი 3-3

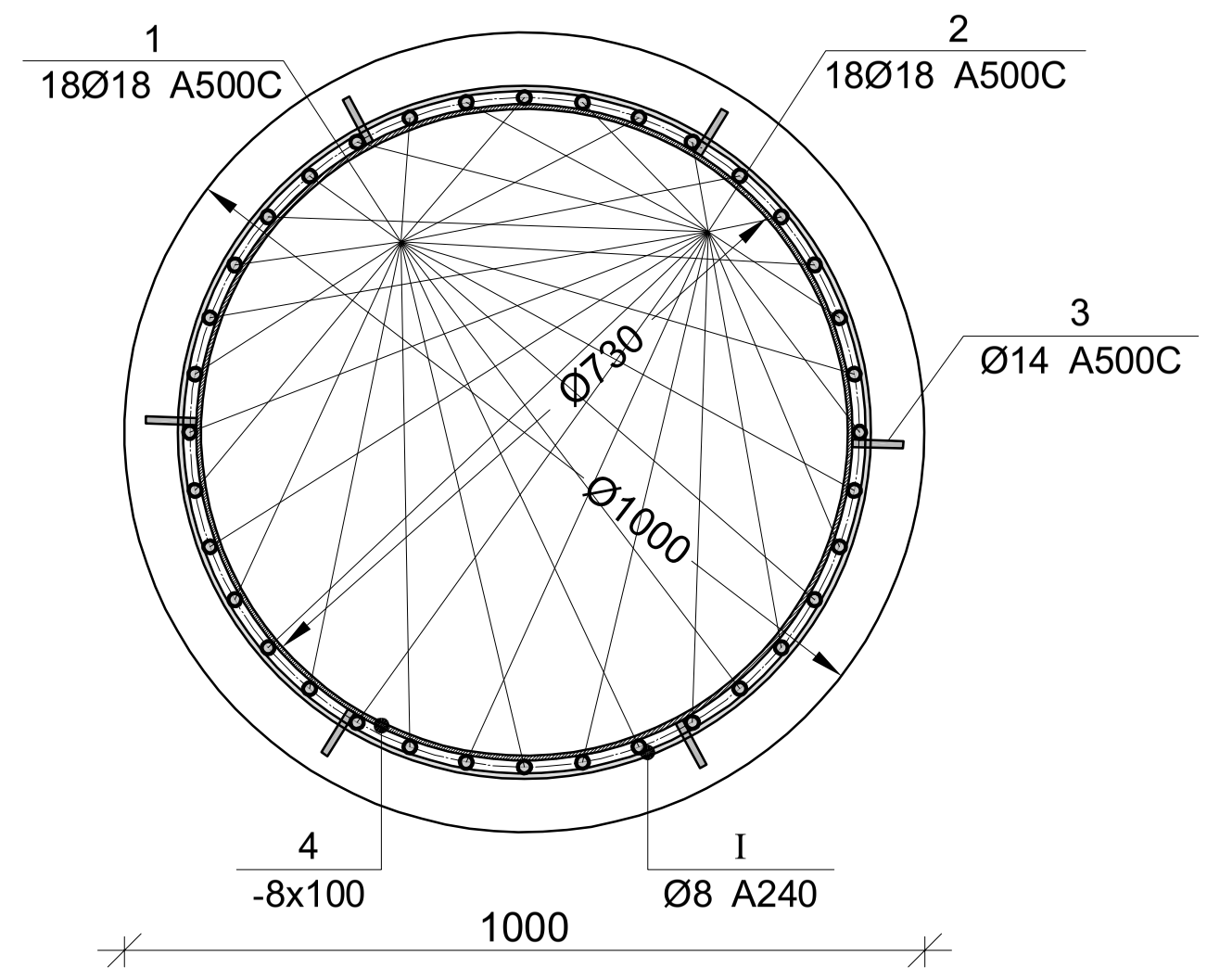

მარკა	Ø [მმ]	ესკიზი [მმ]	სიგრძე [მმ]
①	Ø18	250 / -:- / 250	-:-
②	Ø18	3750 / 250	4000

არმატურის გადაბმის ლენგალი

50Ø

ლითონის სამონტაჟო ელემენტი 1000 ხიმინჯისთვის

პოზ. №	მასალის დასახელება	მასალის კვეთი	სტანდარტი	L მმ.	n ცალი	Ln მ.	ერთეულის წონა; კგ	ჯამური წონა; კგ
1	2	3	4	5	6	7	8	9
4	ლითონის ფირფიტა	8 x 100	EN10024:1995	2250	7	15.75	6.28	98.91
							∑	98.91
							n=6	593.46

მონ. რ/ბ ხიმინჯის ხ-2-ის არმირება

არმატურის სპეციფიკაცია					არმატურის ამოკრეფა					ბეტონი B 25
პოზ. №	Ø	L მმ.	n ცალი	Ln მ.	Ø	∑ Ln მ.	გრძივი მეტრის წონა კგ.	წონა კგ. A240	წონა კგ. A500C	V; მ³
1	2	3	4	5	6	7	8	9	10	11
1	18 A500C	16300	18	293.40	8 A240	337.00	0.39	132.98		11.15
2	18 A500C	4000	18	72.00	14 A500C	18.90	1.21		22.84	
3	14 A500C	450	42	18.90	18 A500C	365.40	2.00		729.92	
I	8 A240	-	-	337.00						
							∑	132.98	752.76	11.15
							n= 6	797.85	4516.54	66.92
									79.42	კგ/მ³

1. ხიმინჯები ჩაანჭერდეს ძირითად ქანში (ფენა 4) 5 მეტრით, ძირითად ქანამდე მანძილი აღებულია საინჟინრო-გეოლოგიური ჭრილების მიხედვით. სიგრძეები დაზუსტდეს ადგილზე ბურღვის პროცესში და შედგეს შესაბამისი აქტი.
2. ხიმინჯის ძირი მიღებულ იქნას ინჟინერ-გეოლოგის მიერ
3. ხიმინჯების მოწყობის შემდეგ აუცილებელია მისი მთლიანობის ურღვევი მეთოდით შემოწმება
4. ბეტონის გამყარების შემდეგ საძირკვლის ფილის მოწყობამდე აუცილებელია მოიჭრას ხიმინჯის თავები (მინიმუმ 1 მეტრი)

კაპიტელი ჯგუფი
საპროექტო კომპანია
Capiteli group
ENGINEERING COMPANY
CAPITELI GROUP

პროექტის დასახელება
მრავალბინიანი საცხოვრებელი სახლი

პროექტის მისამართი
ქ. თბილისი, ანგია ბოჭორიშვილის ქუჩა №37 (ს/კ 01.11.12.015.257)

დამკვეთი

სტადია	თარიღი	განმარტება
მპ	2025.10.23	

დაკვეთის №

CAD DWG ფაილი 02. sazirkveli.dwg

დირექტორი: ა. კორტავა
მთ. კონსტრუქტორი: ა. კორტავა
შეასრულა ნ. ხუბულავა
შეამოწმა გ. ვაშაკიძე

ნახაზის დასახელება
მონ რ/ბ ხიმინჯის ხ-2-ის არმირება

კ-2.03

A3

მონ. რ/ბ საძირკვლის ფილის ქვედა შრის არმირება ჰორიზონტალური მიმართულებით

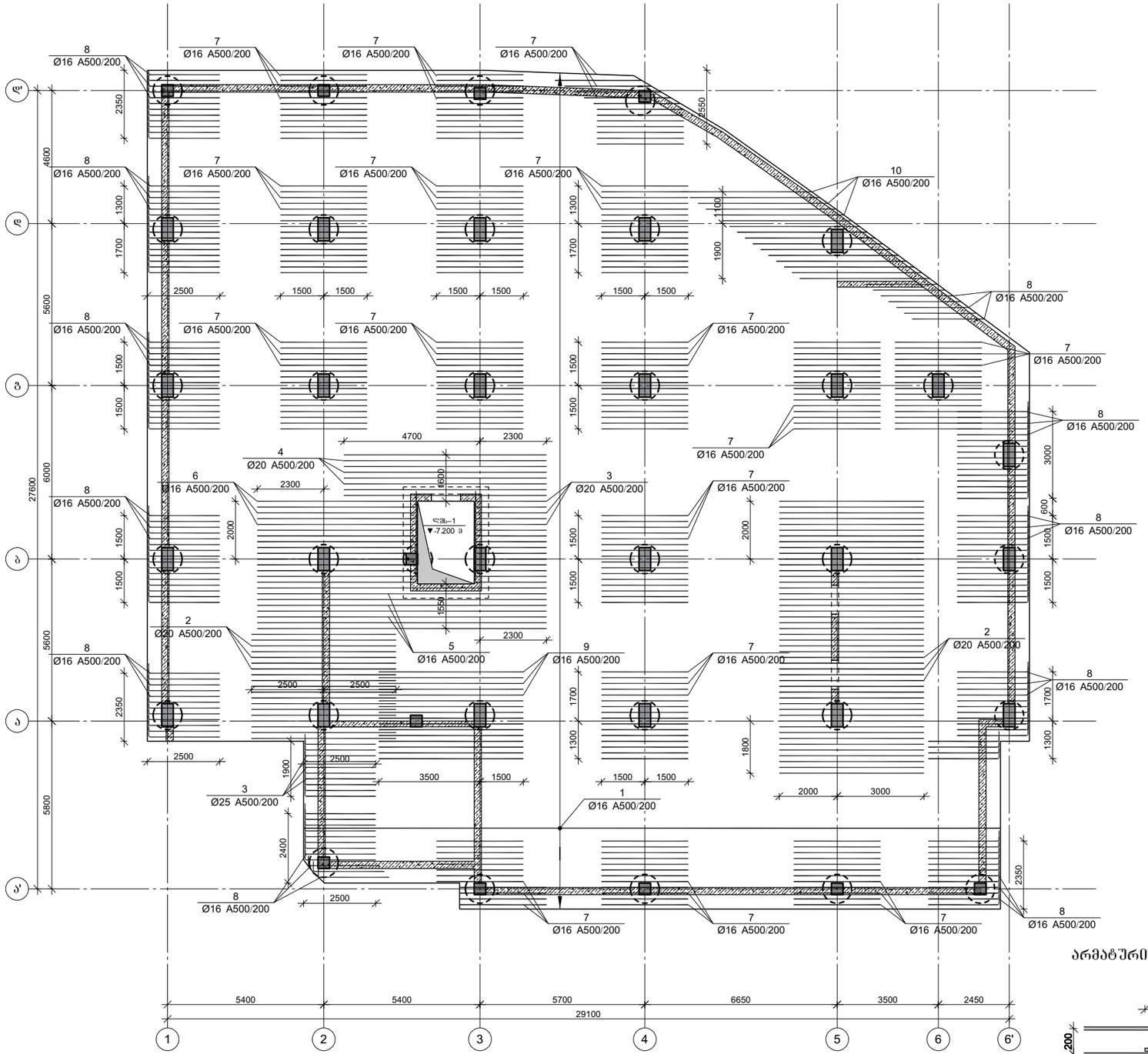

არმატურის გადაღებით გადაბმის დეტალი

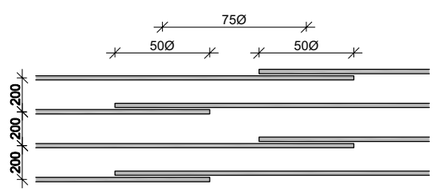

CAPITELI GROUP

კაპიტელი ჯგუფი
საპროექტო კომპანია
Capiteli group
ENGINEERING COMPANY

პროექტის დასახელება

მრავალბინიანი საცხოვრებელი სახლი

პროექტის მისამართი

ქ. თბილისი, ანგია ბოჭორიშვილის ქუჩა №37 (ს/კ 01.11.12.015.257)

დამკვეთი

სტადია	მარცხი	განმარტება
გკ	2026.01.26	

დაკვეთის №

CAD DWG ფაილი 02. sazirkveli.dwg

დირექტორი:		ა. კორტავა
მთ. კონსტრუქტორი:		ა. კორტავა
შესრულა		ნ. ხუბულავა
შეამოწმა		გ. ვაშაკიძე

ნახაზის დასახელება

მონ. რ/ბ საძირკვლის ფილის ქვედა შრის არმირება ჰორიზონტალური მიმართულებით

კ-2.04

A3

მონ. რ/ბ საძირკვლის ფილის ქვედა შრის არმირება ვერტიკალური მიმართულებით

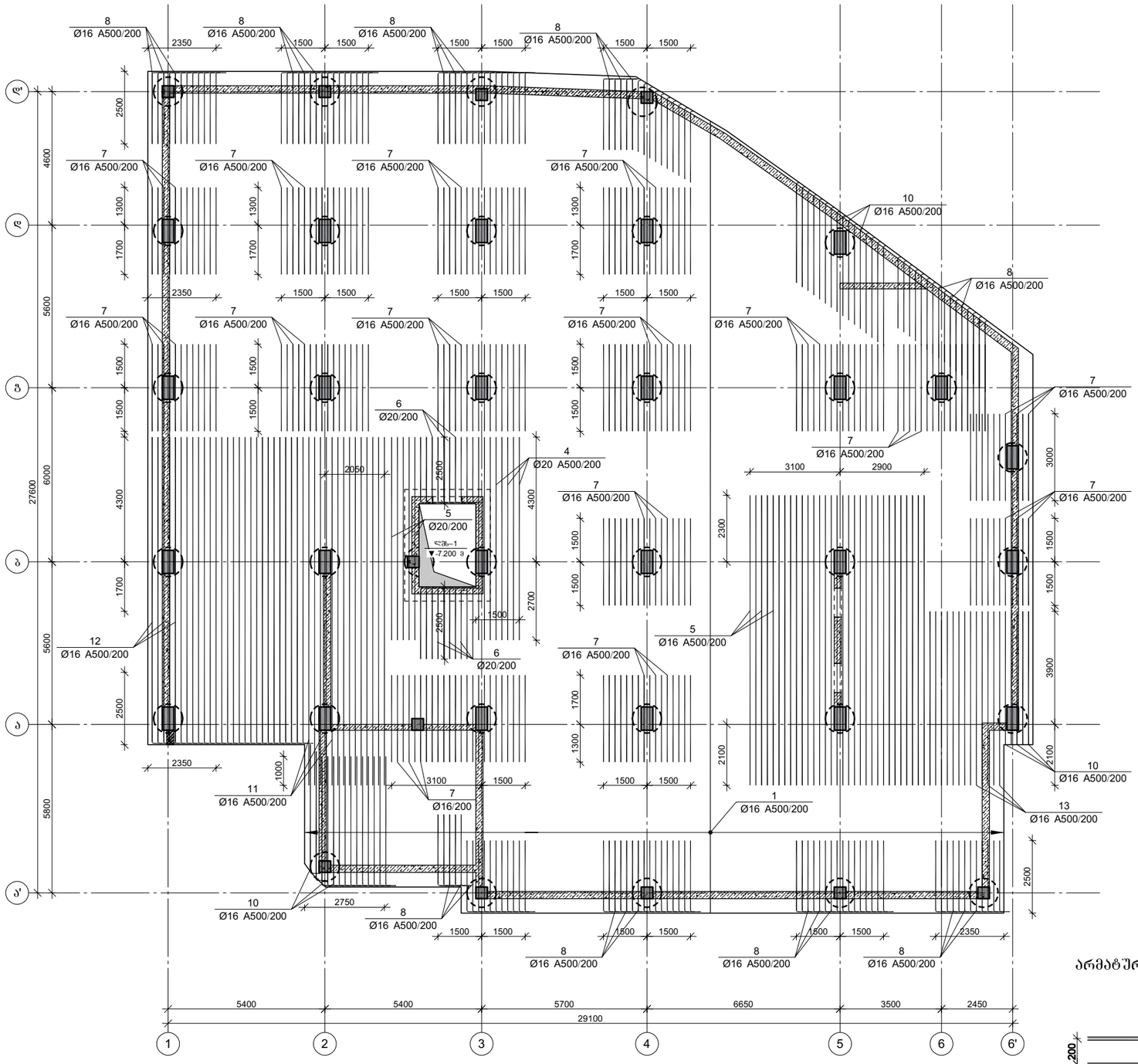

არმატურის გადაღებით გადაბმის დეტალი

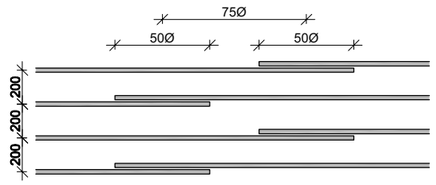

CAPITELI GROUP

კაპიტელი ჯგუფი
საპროექტო კომპანია
Capiteli group
ENGINEERING COMPANY

პროექტის დასახელება

მრავალბინიანი საცხოვრებელი სახლი

პროექტის მისამართი

ქ. თბილისი, ანგია ბოჭორიშვილის ქუჩა №37 (ს/კ 01.11.12.015.257)

დამკვეთი

სტადია	მარილი	განმარტება
მპ	2026.01.26	

დაკვეთის №

CAD DWG ფაილი 02. sazirkveli.dwg

დირექტორი:		ა. კორძაია
მთ. კონსტრუქტორი:		ა. კორძაია
შემსრულა		ნ. ხუციშვილი
შეამოწმა		გ. ვაშაკიძე

ნახაზის დასახელება

მონ. რ/ბ საძირკვლის ფილის ქვედა შრის არმირება ვერტიკალური მიმართულებით

კ-2.05

A3

მონ. რ/ბ საძირკვლის ფილის ქვედა შრის დამატებითი არმირება (ბაღე-2)

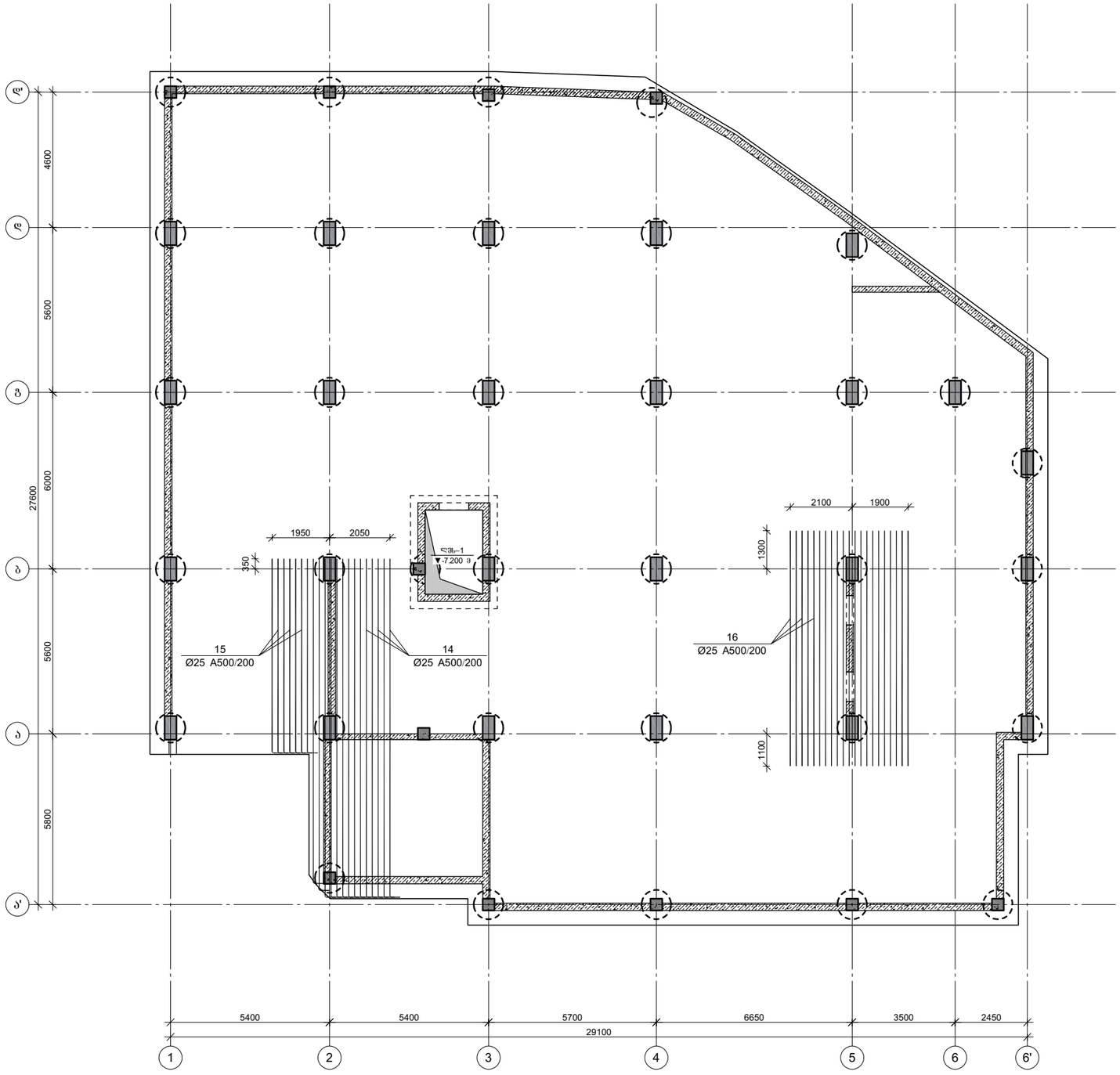

CAPITELI GROUP

კაპიტელი ჯგუფი
საპროექტო კომპანია
Capiteli group
ENGINEERING COMPANY

პროექტის დასახელება

მრავალბინიანი საცხოვრებელი სახლი

პროექტის მისამართი

ქ. თბილისი, ანგია ბოჭორიშვილის ქუჩა №37 (ს/კ 01.11.12.015.257)

დამკვეთი

სტადია	მარილი	განმარტება
მპ	2026.01.26	

დაკვეთის №

CAD DWG ფაილი 02. sazirkveli.dwg

დირექტორი:	ა. კორტავა
მთ. კონსტრუქტორი:	ა. კორტავა
შემსრულა	ნ. ხუციშვილი
შემოწმა	გ. ვაშაკიძე

ნახაზის დასახელება

მონ. რ/ბ საძირკვლის ფილის ქვედა შრის დამატებითი არმირება (ბაღე-2)

კ-2.06

A3

მონ. რ/ბ საძირკვლის ფილის გედა შრის არმირება ჰორიზონტალური მიმართულებით

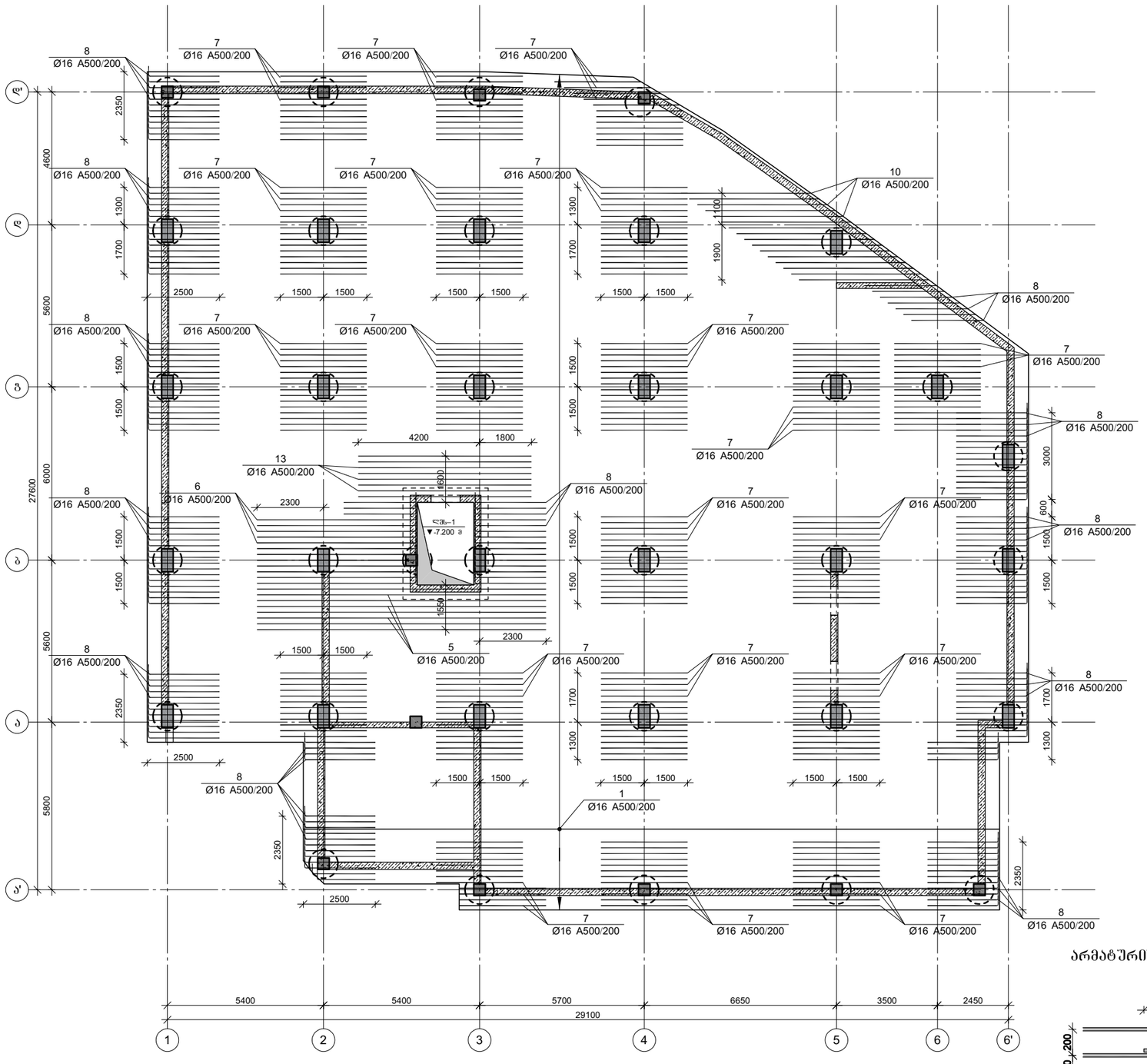

არმატურის გადაღებით გადაბმის დეტალი

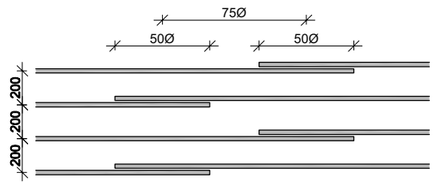

კაპიტელი ჯგუფი
საპროექტო კომპანია
Capiteli group
ENGINEERING COMPANY

პროექტის დასახელება

მრავალბინიანი საცხოვრებელი სახლი

პროექტის მისამართი

ქ. თბილისი, ანგია ბოჭორიშვილის ქუჩა №37 (ს/კ 01.11.12.015.257)

დამკვეთი

სტადია	მარილი	განმარტება
მპ	2026.01.26	

დაკვეთის №

CAD DWG ფაილი 02. sazirkveli.dwg

დირექტორი:	ა. კორტავა
მთ. კონსტრუქტორი:	ა. კორტავა
შესრულა	ნ. ხუბულავა
შეამოწმა	გ. ვაშაკიძე

ნახაზის დასახელება

მონ. რ/ბ საძირკვლის ფილის გედა შრის არმირება ჰორიზონტალური მიმართულებით

კ-2.07

A3

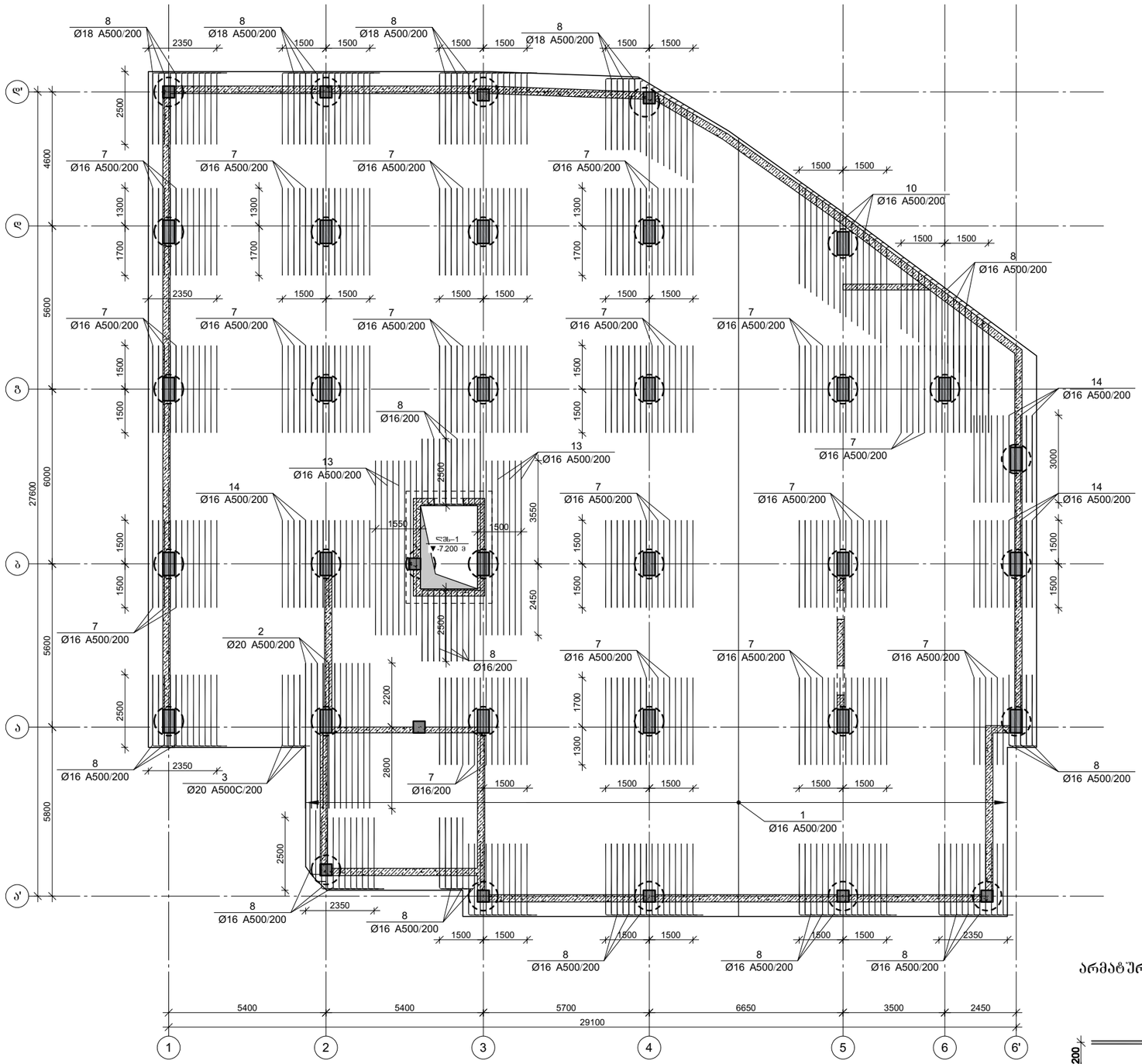

არმატურის გადაღებით გადაბმის დეტალი

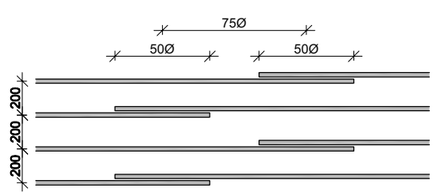

CAPITELI GROUP

კაპიტელი ჯგუფი
საპროექტო კომპანია
Capiteli group
ENGINEERING COMPANY

პროექტის დასახელება

მრავალბინიანი საცხოვრებელი სახლი

პროექტის მისამართი

ქ. თბილისი, ანგია ბოჭორიშვილის ქუჩა №37 (ს/კ 01.11.12.015.257)

დამკვეთი

სტადია	მარილი	განმარტება
გკ	2026.01.26	

დაკვეთის №

CAD DWG ფაილი 02. sazirkveli.dwg

დირექტორი:	ა. კორძაია
მთ. კონსტრუქტორი:	ა. კორძაია
შემსრულა	ნ. ხუციშვილი
შეამოწმა	გ. ვაშაკიძე

ნახაზის დასახელება

მონ. რ/ბ საძირკვლის ფილის გეღა შრის არმირება ვერტიკალური მიმართულებით

კ-2.08

A3

მრნ. რ/ბ საძირკვლის ფილის განივი არმირება

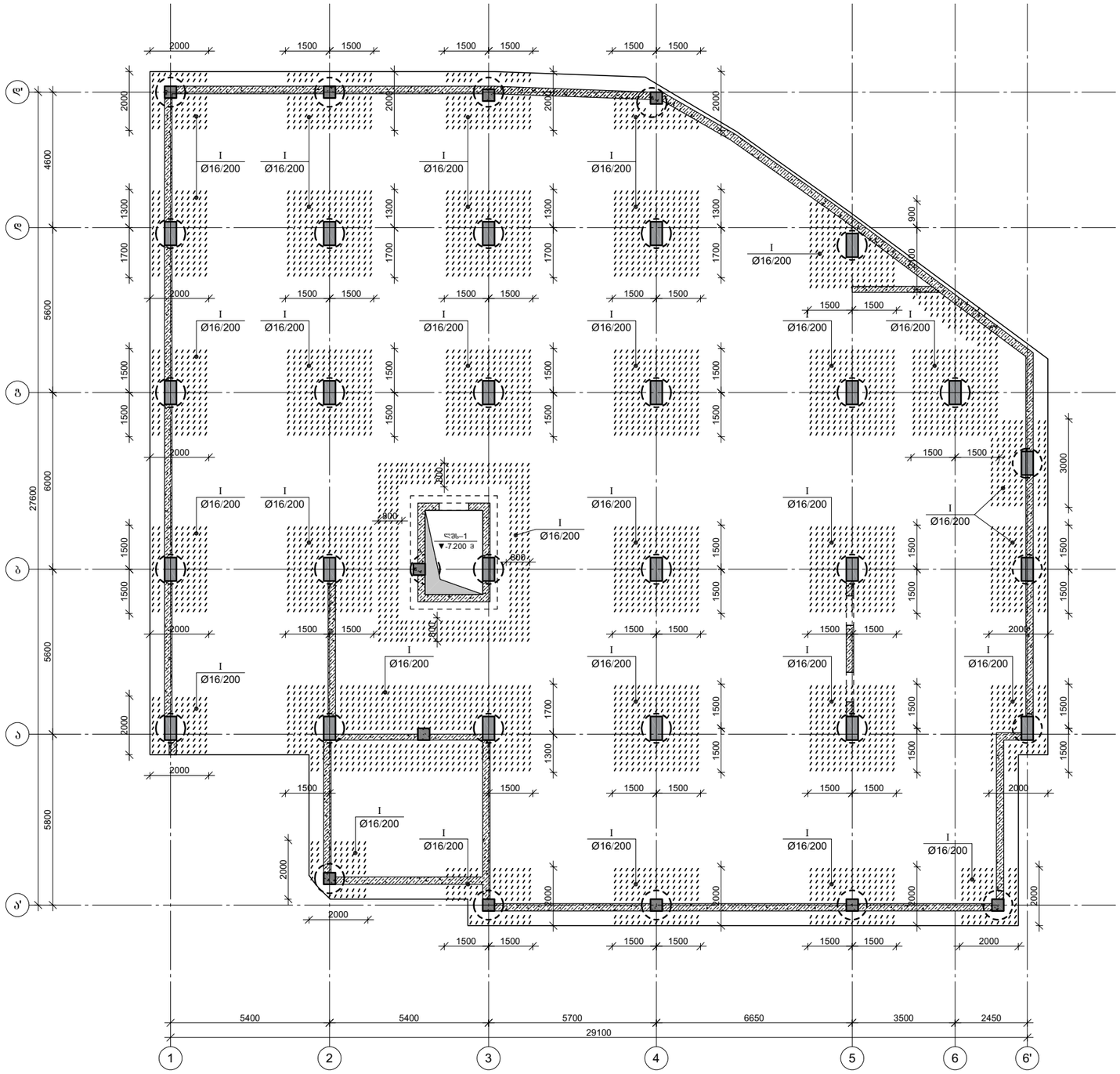

CAPITELI GROUP

კაპიტელი ჯგუფი
საპროექტო კომპანია
Capiteli group
ENGINEERING COMPANY

პროექტის დასახელება

მრავალბინიანი საცხოვრებელი სახლი

პროექტის მისამართი

ქ. თბილისი, ანგია ბოჭორიშვილის ქუჩა №37 (ს/კ 01.11.12.015.257)

დამკვეთი

სტადია	მარილი	განმარტება
მპ	2026.01.26	

დაკვეთის №

CAD DWG ფაილი 02. sazirkveli.dwg

დირექტორი: ა. კორძაია

მთ. კონსტრუქტორი: ა. კორძაია

შეასრულა ნ. ხუციშვილი

შეამოწმა ზ. ვაშაკიძე

ნახაზის დასახელება

მრნ. რ/ბ საძირკვლის ფილის განივი არმირება

კ-2.09

A3

საძირკვლის ფილის არმირების ფრაგმენტი

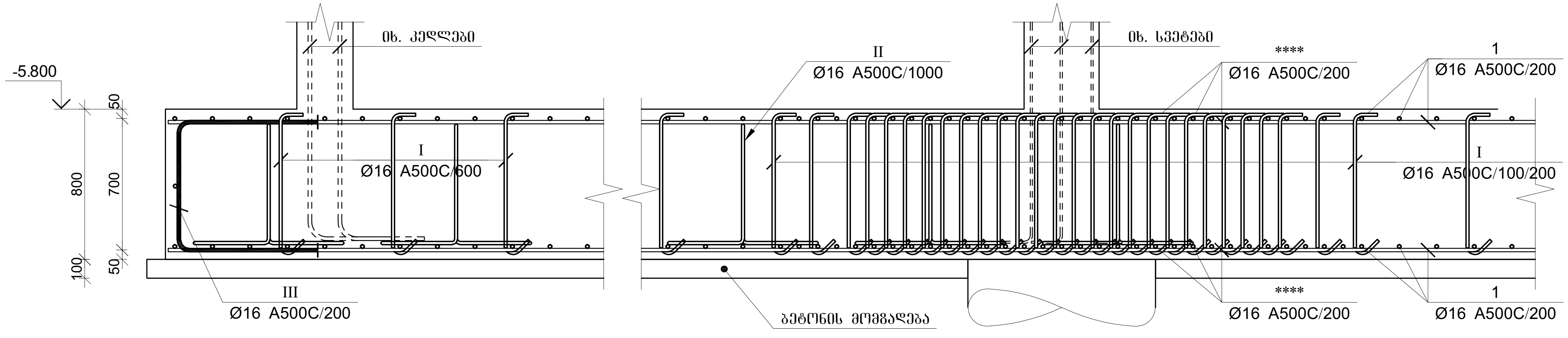

პოზ.	Ø [მმ.]	ესკიზი [მმ.]	სიგრძე [მმ.]
1	Ø16	-:-	-:-
2	Ø20	5000	5000
3	Ø20	2500; 500	3000
4	Ø20	7000	7000
5	Ø16	10000	10000
6	Ø16	5500; 500	6000
7	Ø16	3000	3000
8	Ø16	2500; 500	3000
9	Ø18	5000	5000
10	Ø16	4500; 500	5000

პოზ.	Ø [მმ.]	ესკიზი [მმ.]	სიგრძე [მმ.]
11	Ø16	12000	12000
12	Ø16	10500; 500	11000
13	Ø16	6000	6000
14	Ø25	11500; 500	12000
15	Ø25	6500; 500	7000
16	Ø25	8000	8000
I	Ø16	750; 100; 150	1000
II	Ø16	500; 650; 400; 650; 400	2600
III	Ø16	750; 700; 750	2200

მონ. რ/ბ საძირკვლის ფილის სპეციფიკაცია

არმატურის სპეციფიკაცია					არმატურის ამოკრეფა					ბეტონი B 25
პოზ. №	Ø	L მმ.	n ცალი	Ln მ.	Ø	∑ Ln მ.	გრძივი მეტრის წონა კგ.	წონა კგ. A240	წონა კგ. A500C	V; მ³
1	2	3	4	5	6	7	8	9	10	11
1	16 A500C	-	-	16430.00	16 A500C	35056.70	1.58		55331.39	620.00
2	20 A500C	5000	80	400.00	20 A500C	697.00	2.47		1718.91	
3	20 A500C	3000	50	150.00	25 A500C	385.00	3.85		1483.55	
4	20 A500C	7000	21	147.00						
5	16 A500C	10000	47	470.00						
6	16 A500C	6000	27	162.00						
7	16 A500C	3000	1044	3132.00						
8	16 A500C	3000	645	1935.00						
9	16 A500C	5000	16	80.00						
10	16 A500C	5000	80	400.00						
11	16 A500C	12000	14	168.00						
12	16 A500C	11000	27	297.00						
13	16 A500C	6000	37	222.00						
14	25 A500C	12000	14	168.00						
15	25 A500C	7000	7	49.00						
16	25 A500C	8000	21	168.00						
I	16 A500C	1250	6670	8337.50						
II	16 A500C	2600	770	2002.00						
III	16 A500C	2200	646	1421.20			∑		58533.84	620.00
ბეტონის მომზადება B15 $V_{ბეტ}$=79.20 მ³.						n= 1			58533.84	620.00
									94.41	კგ/მ³

კაპიტელი ჯგუფი
საპროექტო კომპანია
CAPITELI GROUP
Capiteli group
ENGINEERING COMPANY

პროექტის დასახელება

მრავალბინიანი საცხოვრებელი სახლი

პროექტის მისამართი

ქ. თბილისი, ანგია ბოჭორიშვილის ქუჩა №37 (ს/კ 01.11.12.015.257)

დამკვეთი

სტადია	თარიღი	განმარტება
მპ	2025.10.23	

დაკვეთის №

CAD DWG ფაილი 02. sazirkveli.dwg

დირექტორი: ა. კორტავა

მთ. კონსტრუქტორი: ა. კორტავა

შეასრულა ნ. ხუბულავა

შეამოწმა გ. ვაშაკიძე

ნახაზის დასახელება

მონ. რ/ბ საძრიკვლის ფილის არმირების ფრაგმენტი და სპეციფიკაცია

კ-2.10

A3

მონ. რ/ბ ლიფტის შახტის საძირკვლის ლშს-1-ის არმირება

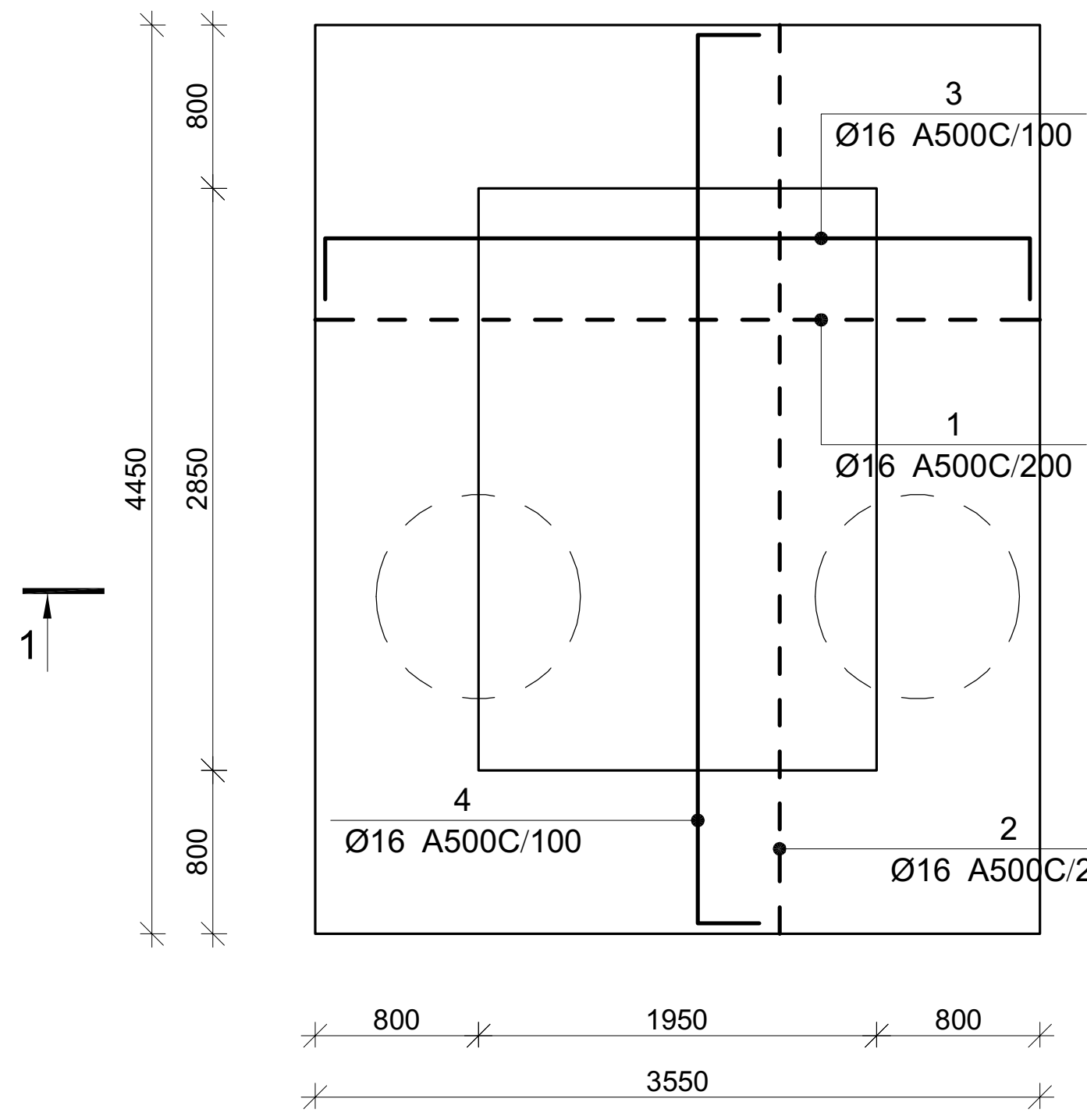

ჭრილი 1–1

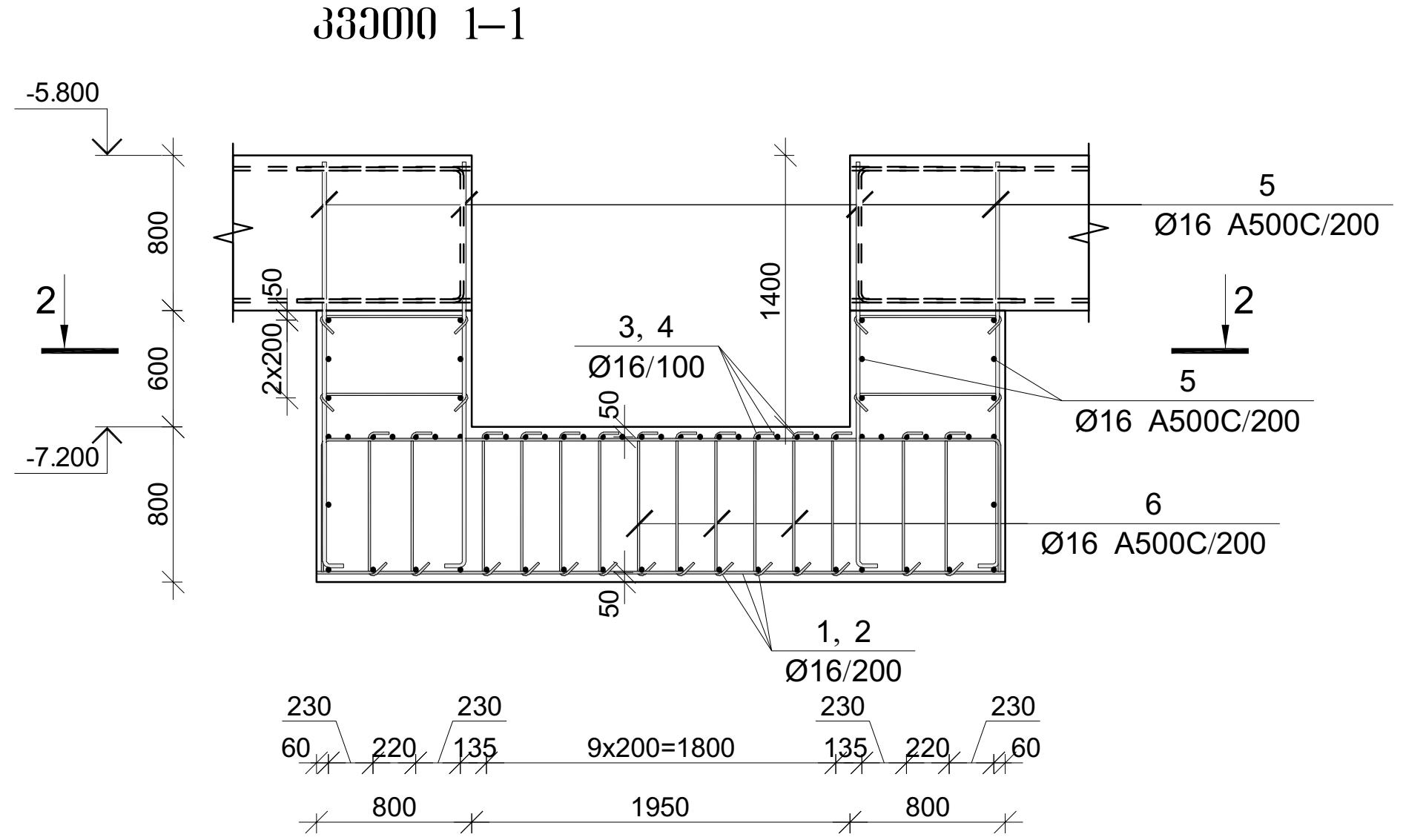

ჭრილი 2–2

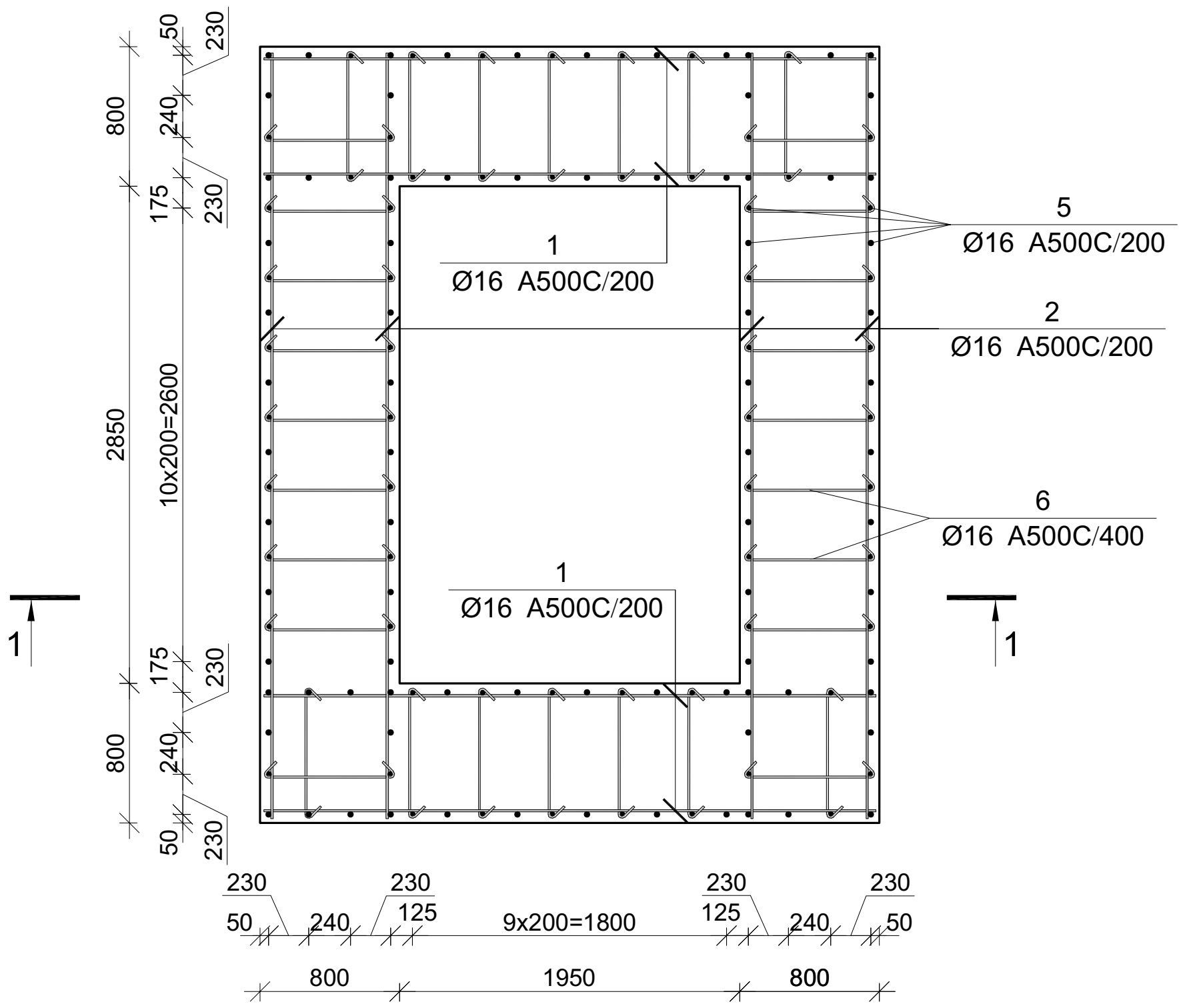

პოზ.	Ø [მმ.]	ესკიზი [მმ.]	სიგრძე [მმ.]
1	Ø16	3500	3500
2	Ø16	4400	4400
3	Ø16	700 / 3450 / 700	4850
4	Ø16	700 / 4350 / 700	5750
5	Ø16	300 / 2100	2400
6	Ø16	100 / 750 / 150	1000

მონ. რ/ბ ლიფტის შახტის საძირკვლის ლშს-1-ის სპეციფიკაცია										
არმატურის სპეციფიკაცია					არმატურის ამოკრეფა					ბეტონი B 25
პოზ. №	Ø	L მმ.	n ცალი	Ln მ.	Ø	∑Ln მ.	ერთი მეტრის წონა კგ.	წონა კგ. A240	წონა კგ. A500C	V; მ³
1	2	3	4	5	6	7	8	9	10	11
1	16 A500C	3500	36	126.00	16 A500C	1451.00	1.58		2290.17	18.80
2	16 A500C	4400	32	140.80						
3	16 A500C	4850	41	198.85						
4	16 A500C	5750	33	189.75						
5	16 A500C	2400	144	345.60						
6	16 A500C	1000	450	450.00			∑		2290.17	18.80
						n= 1			2290.17	18.80
									121.82	კგ/მ³

კაპიტელი ჯგუფი
საპროექტო კომპანია
CAPITELI GROUP
Capiteli group
ENGINEERING COMPANY

პროექტის დასახელება
მრავალბინიანი საცხოვრებელი სახლი

პროექტის მისამართი
ქ. თბილისი, ანგია ბოჭორიშვილის ქუჩა №37 (ს/კ 01.11.12.015.257)

დამკვეთი

სტადია	თარიღი	განმარტება
მპ	2025.10.23	

დამკვეთის №

CAD DWG ფაილი 02. sazirkveli.dwg

დირექტორი: ა. კორტავა
მთ. კონსტრუქტორი: ა. კორტავა
შეასრულა ნ. ხუბულავა
შეამოწმა გ. ვაშაკიძე

ნახაზის დასახელება
მონ. რ/ბ ლიფტის შახტის საძირკვლის ლშს-1-ის არმირება

კ-2.11

A3

მონ. რ/ბ სვეტის არმატურის ნაშვერების მარკირების გეგმა

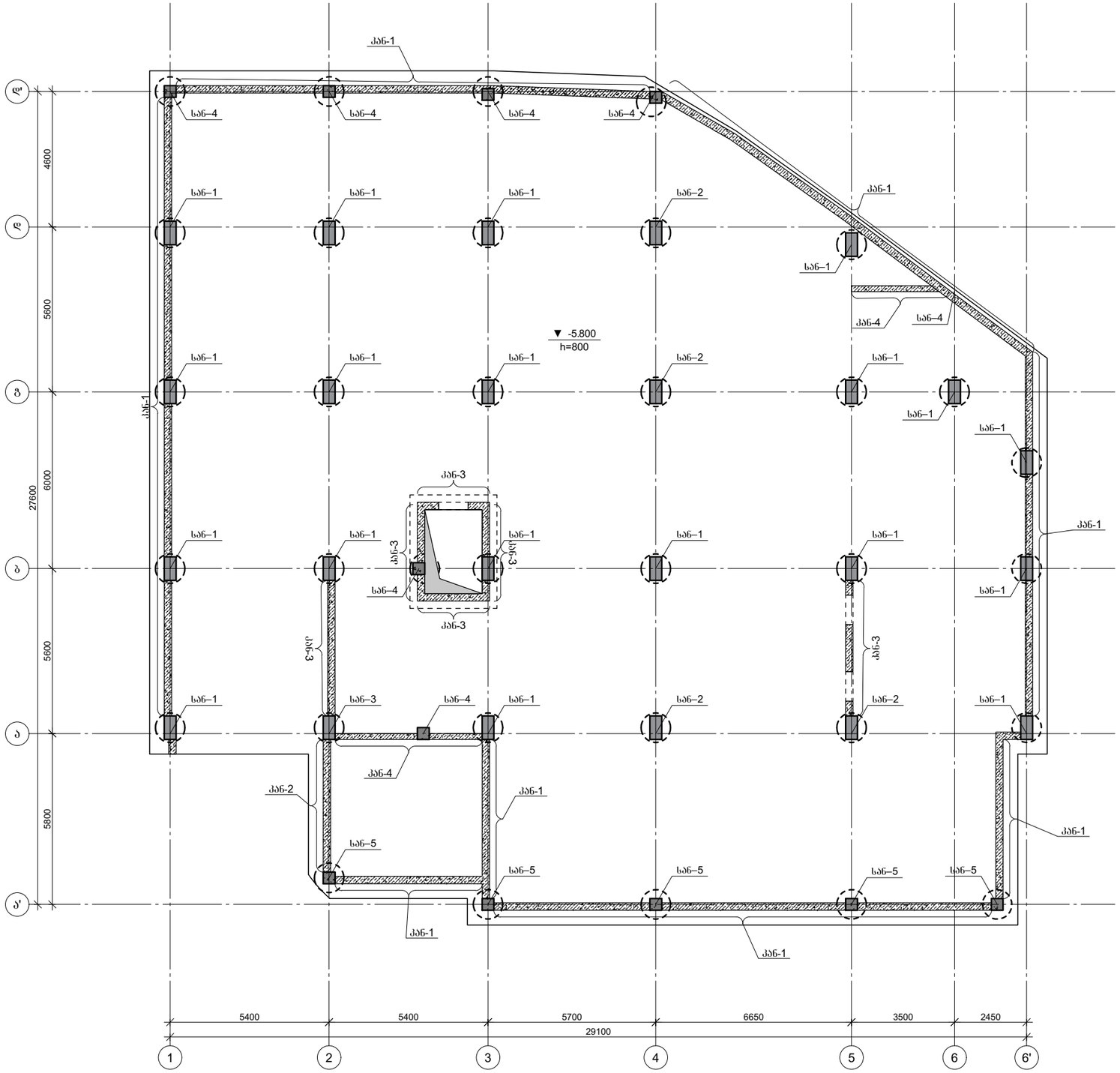

	CAPITELI GROUP	კაპიტელი ჯგუფი საპროექტო კომპანია **Capiteli group** ENGINEERING COMPANY

პროექტის დასახელება

მრავალბინიანი საცხოვრებელი სახლი

პროექტის მისამართი

ქ. თბილისი, ანგია ბოჭორიშვილის ქუჩა №37 (ს/კ 01.11.12.015.257)

დამკვეთი

სტადია	მარიღი	განმარტება
მკ	2026.01.26	

დაკვეთის №

CAD DWG ფაილი 02. sazirkveli.dwg

დირექტორი:	ა. კორტავა
მთ. კონსტრუქტორი:	ა. კორტავა
შეასრულა	ნ. ხუბულავა
შეამოწმა	გ. ვაშაკიძე

ნახაზის დასახელება

მონ. რ/ბ სვეტის არმატურის ნაშვერების მარკირების გეგმა

კ-2.12

A3

მრნ. რ/ბ სვეტის არმატურის ნაშვერი
სან–1 (n=19)

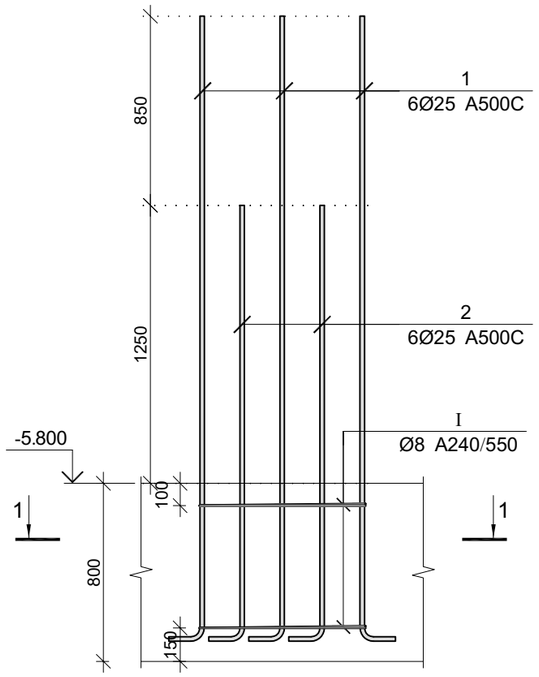

მრნ. რ/ბ სვეტის არმატურის ნაშვერი
სან–2 (n=4)

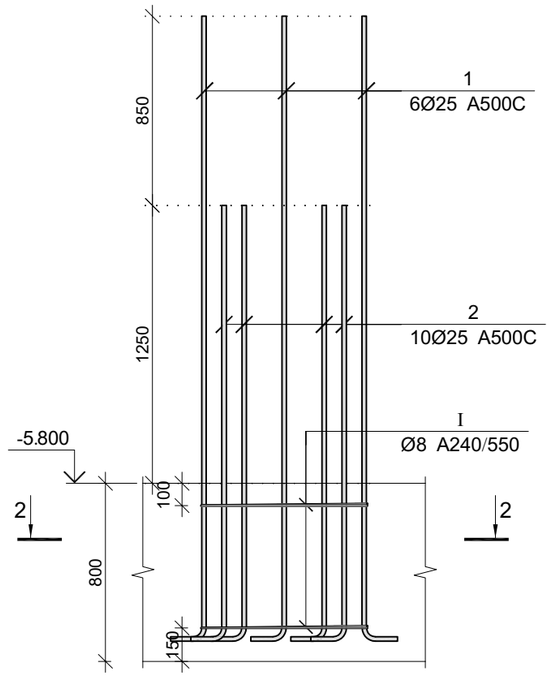

მრნ. რ/ბ სვეტის არმატურის ნაშვერი
სან–3 (n=1)

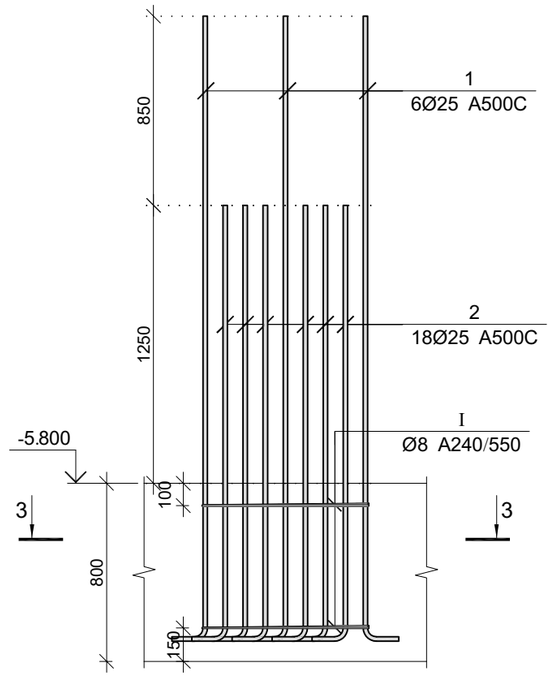

კვეთი 1–1

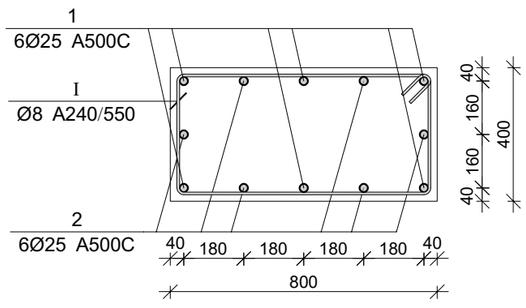

კვეთი 2–2

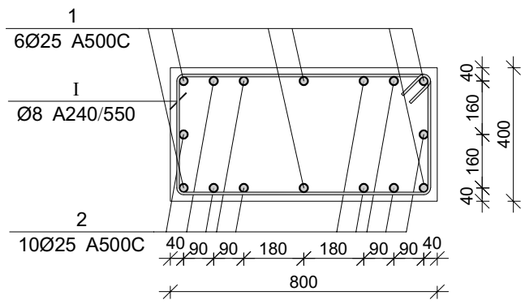

კვეთი 3–3

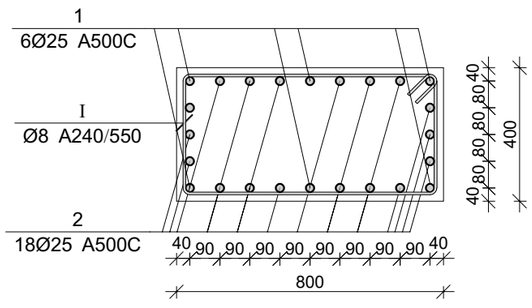

CAPITELI GROUP

კაპიტელი ჯგუფი
საპროექტო კომპანია
Capiteli group
ENGINEERING COMPANY

პროექტის დასახელება

მრავალბინიანი საცხოვრებელი სახლი

პროექტის მისამართი

ქ. თბილისი, ანგია ბოჭორიშვილის ქუჩა №37 (ს/კ 01.11.12.015.257)

დამკვეთი

სტადია	მარტლი	განმარტება
მპ	2025.10.23	

დაკვეთის №

CAD DWG ფაილი 02. sazirkveli.dwg

დირექტორი:	ა. კორძაია
მთ. კონსტრუქტორი:	ა. კორძაია
შესრულა	ნ. ხუბულაია
შეამოწმა	გ. ვაშაკიძე

ნახაზის დასახელება

მრნ. რ/ბ სვეტის არმატურის ნაშვერები სან–1, სან–2, სან–3

კ-2.13

A3

მონ. რ/ბ სვეტის არმატურის ნაშვერი
სან–4 (n=6)

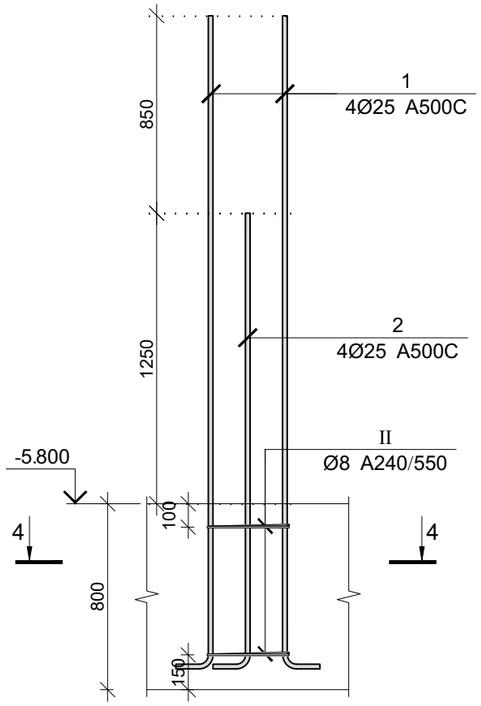

მონ. რ/ბ სვეტის არმატურის ნაშვერი
სან–5 (n=5)

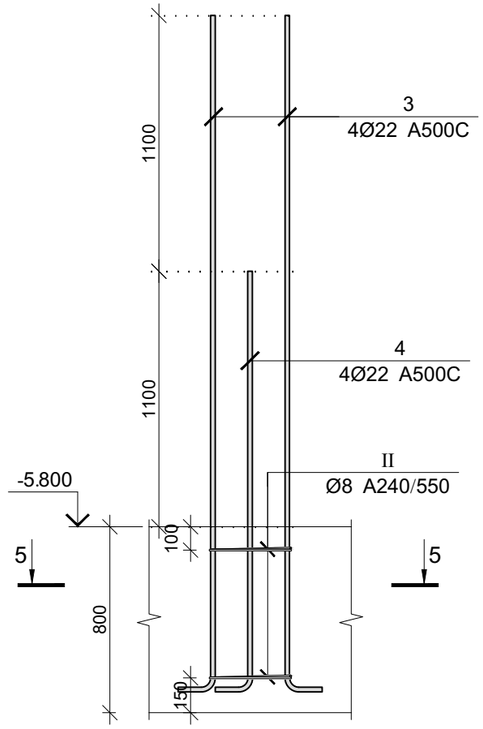

პოზ.	Ø [მმ.]	ესკიზი [მმ.]	სიგრძე [მმ.]
①	Ø25		3200
②	Ø25		2350
③	Ø22		3200
④	Ø22	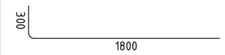	2100
Ⅰ	Ø8	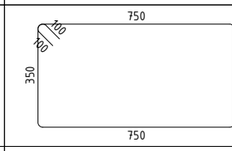	2400
Ⅰ	Ø8	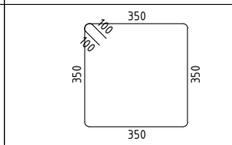	1600

კვეთი 4–4

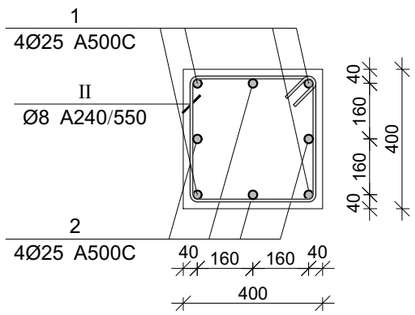

კვეთი 5–5

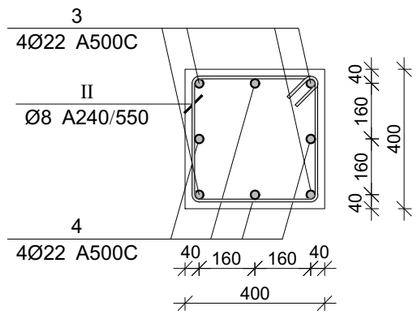

მონ. რ/ბ სვეტის არმატურის ნაშვერების სპეციფიკაცია

არმატურის სპეციფიკაცია					არმატურის ამოკრეფა					ბეტონი B 25
პოზ. №	Ø	L მმ.	n ცალი	Ln მ.	Ø	∑ Ln მ.	ბრაკის ვეტრის წონა კგ.	წონა კგ. A240	წონა კგ. A500C	V; მ³
1	2	3	4	5	6	7	8	9	10	11
1	25 A500C	3200	168	537.60	8 A240	115.20	0.39	45.46		
2	25 A500C	2350	190	446.50	22 A500C	106.00	2.98		316.31	
3	22 A500C	3200	20	64.00	25 A500C	984.10	3.85		3792.10	
4	22 A500C	2100	20	42.00						
Ⅰ	8 A240	2400	48	115.20						
II	8 A240	1600	22	35.20			∑	45.46	316.31	
						n= 1		45.46	316.31	
										კგ/მ³

CAPITELI GROUP
კაპიტელი ჯგუფი
საპროექტო კომპანია
Capiteli group
ENGINEERING COMPANY

პროექტის დასახელება

მრავალბინიანი საცხოვრებელი სახლი

პროექტის მისამართი

ქ. თბილისი, ანგია ბოჭორიშვილის ქუჩა №37 (ს/კ 01.11.12.015.257)

დამკვეთი

სტადია	მარიღი	განმარტება
მპ	2026.01.26	

დაკვეთის №

CAD DWG ფაილი 02. sazirkveli.dwg

ხელმძღვანელი:		ა. კორტავა
მთ. კონსტრუქტორი:		ა. კორტავა
შეასრულა		ნ. ხუბულავა
შეამოწმა		გ. ვაშაკიძე

ნახაზის დასახელება

მონ. რ/ბ სვეტის არმატურის ნაშვერები სან–4, სან–5, და სპეციფიკაცია

კ-2.14

A3

კედლის არმატურის ნაშვერი კან-1

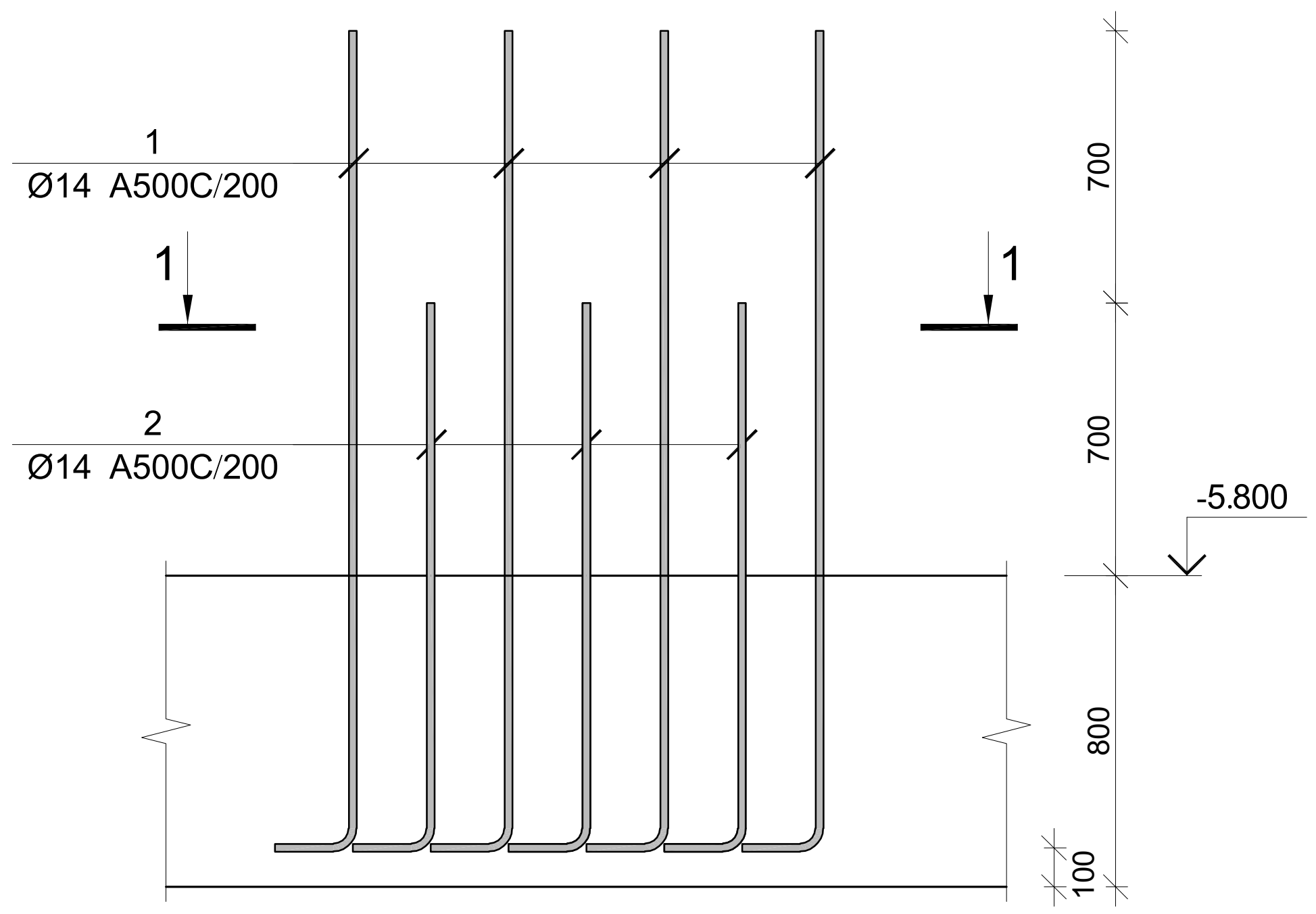

კედლის არმატურის ნაშვერი კან-2

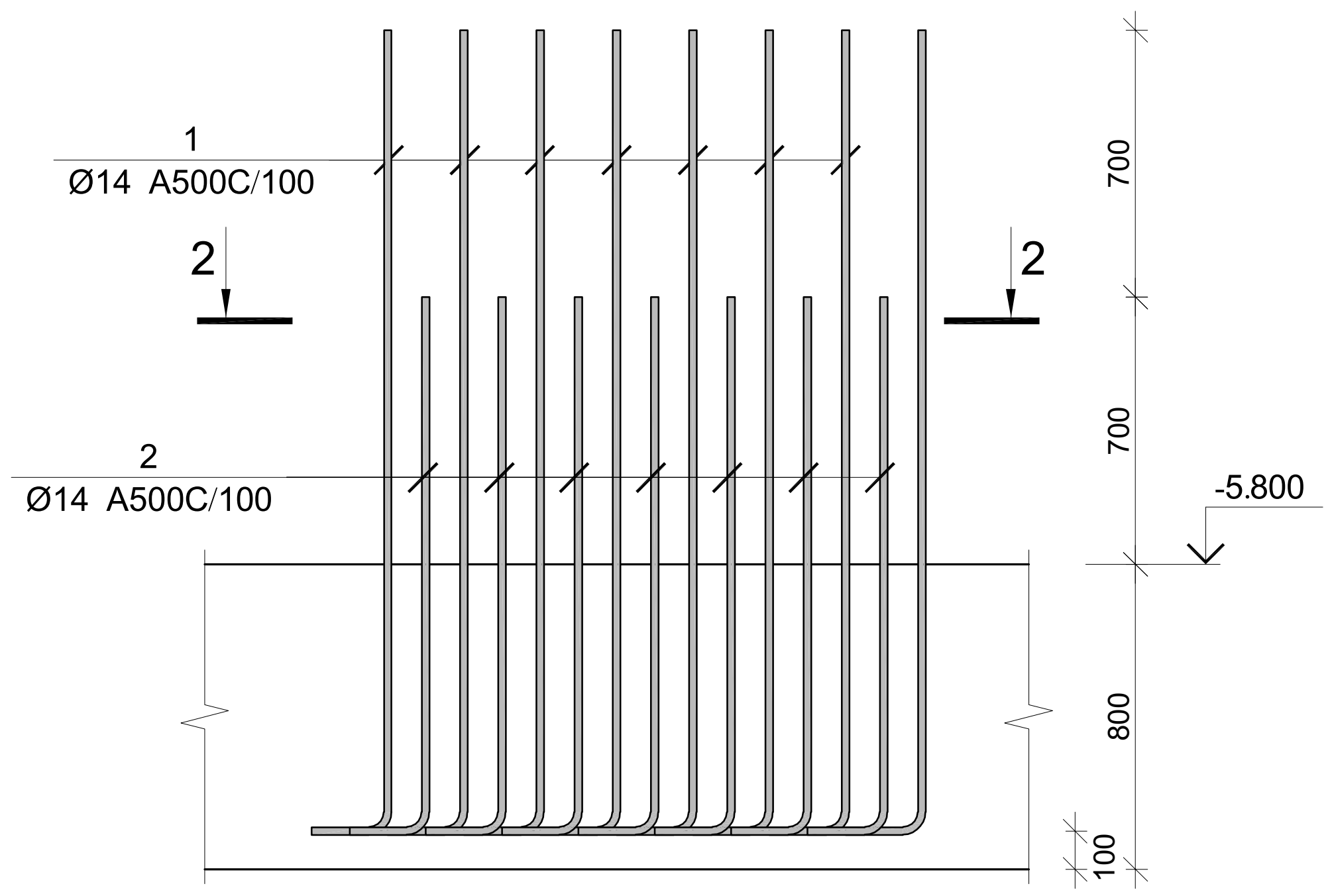

კვეთი 1-1

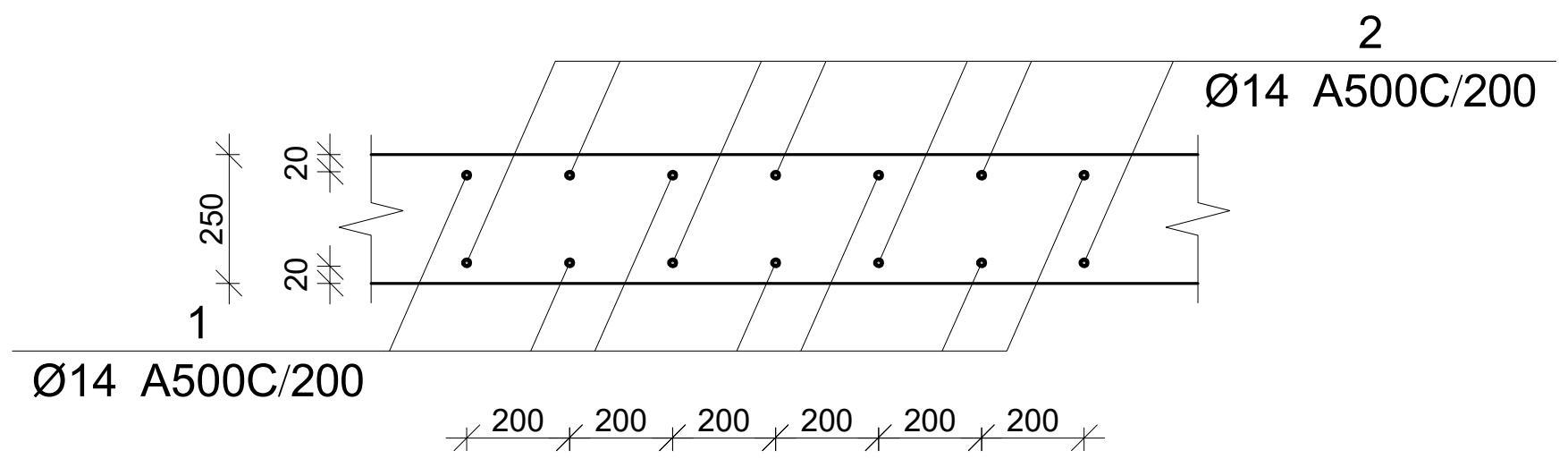

კვეთი 2-2

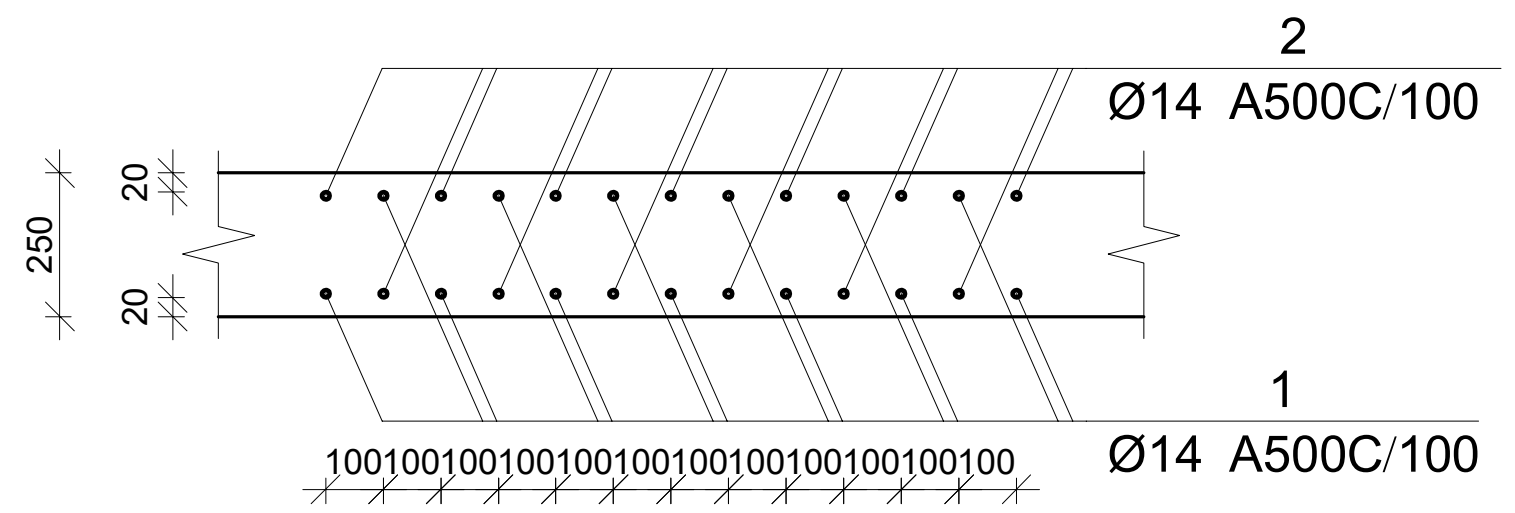

კაპიტელი ჯგუფი
Capiteli group
ENGINEERING COMPANY

პროექტის დასახელება
მრავალბინიანი საცხოვრებელი სახლი

პროექტის მისამართი
ქ. თბილისი, ანგია ბოჭორიშვილის ქუჩა №37 (ს/კ 01.11.12.015.257)

დამკვეთი

სტადია	თარიღი	განმარტება
მპ	2025.10.23	

დაკვეთის №

CAD DWG ფაილი 02. sazirkveli.dwg

დირექტორი: ა. კორტავა
მთ. კონსტრუქტორი: ა. კორტავა
შეასრულა ნ. ხუბულავა
შეამოწმა გ. ვაშაკიძე

ნახაზის დასახელება
კედლების არმატურის ნაშვერების კვეთები

კ-2.15

A3

კედლის არმატურის ნაშვერი კან-3

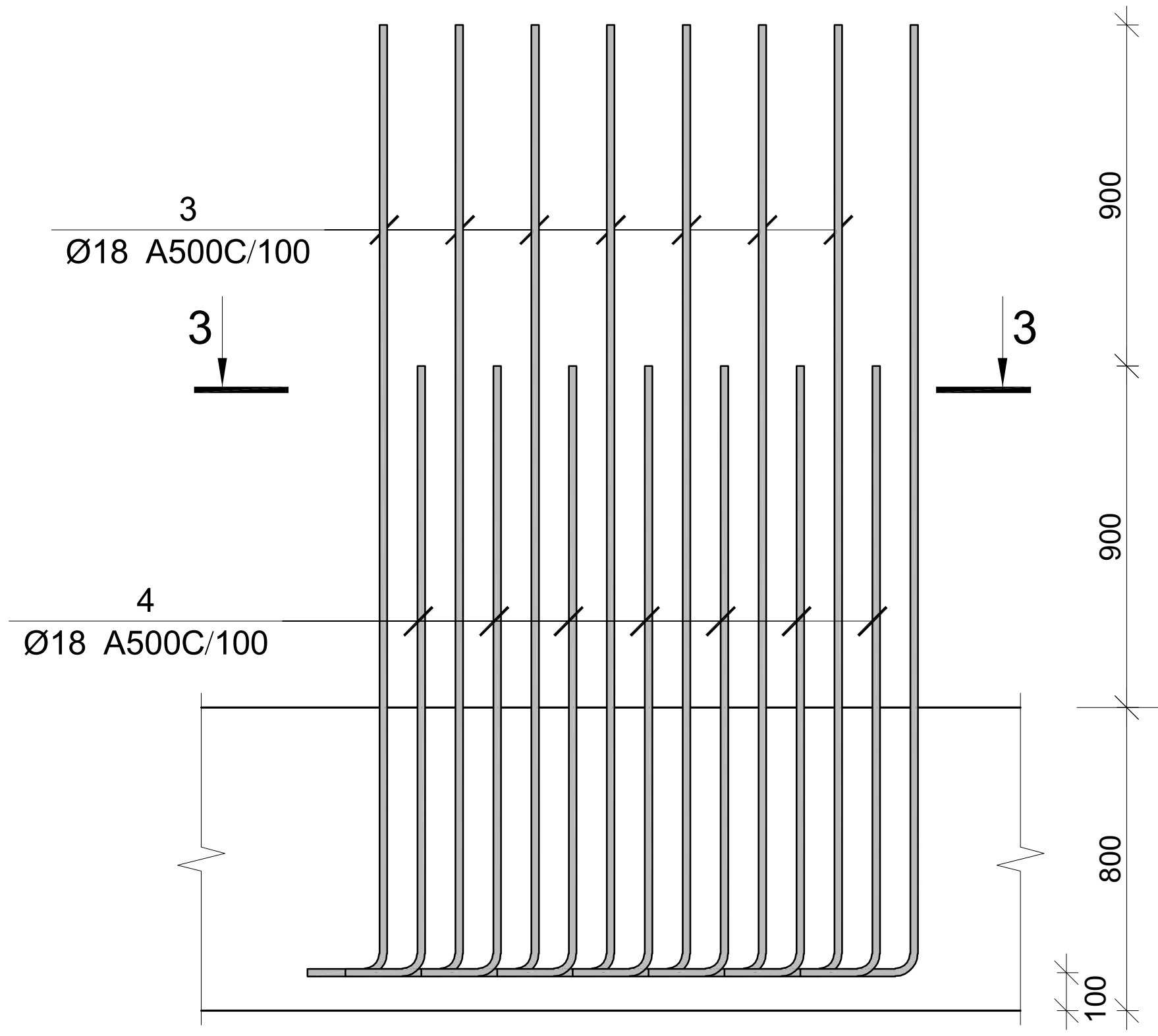

კვეთი 3-3

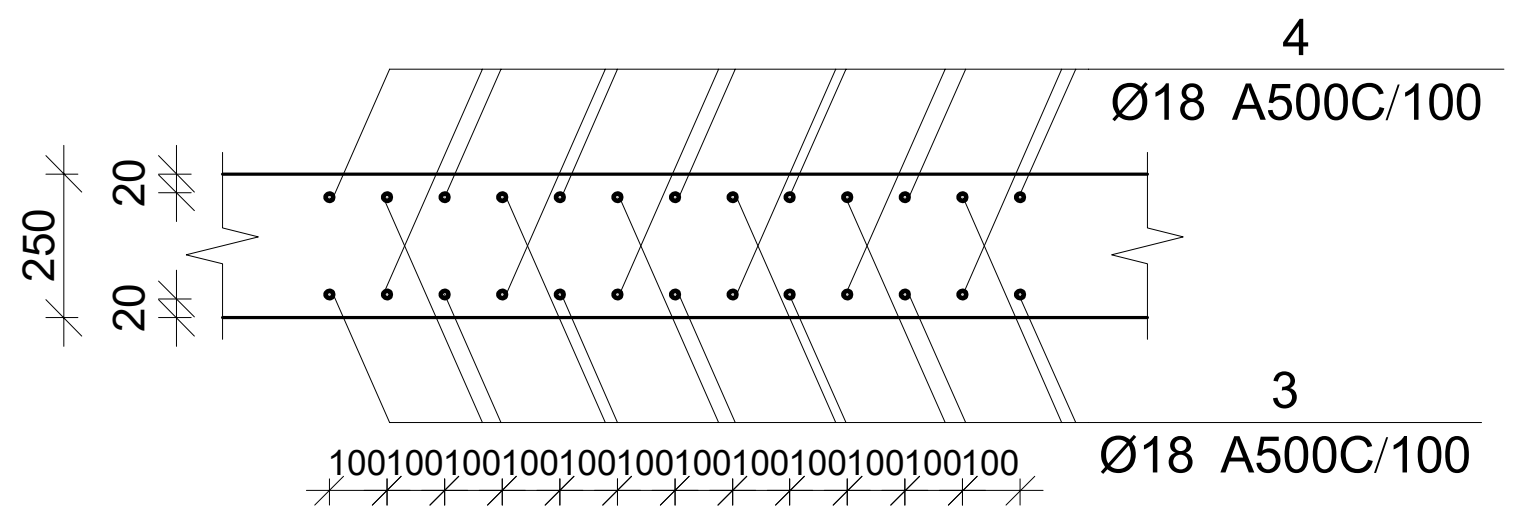

პოზ.	Ø [მმ.]	ესკიზი [მმ.]	სიგრძე [მმ.]
①	Ø14	2100 / 200	2300
②	Ø14	1400 / 200	1600
③	Ø18	2500 / 200	2700

პოზ.	Ø [მმ.]	ესკიზი [მმ.]	სიგრძე [მმ.]
④	Ø18	1600 / 200	1800
⑤	Ø12	1900 / 200	2100
⑥	Ø12	1300 / 200	1500

კედლების არმატურის ნაშვერების სპეციფიკაცია

არმატურის სპეციფიკაცია					არმატურის ამოკრეფა					ბეტონი B 25
პოზ. №	Ø	L მმ.	n ცალი	Ln მ.	Ø	∑ Ln მ.	ერთი მეტრის წონა კგ.	წონა კგ. A240	A500C	V; მ³
1	2	3	4	5	6	7	8	9	10	11
1	14 A500C	2300	532	1223.60	12 A500C	558	0.89		495.40	
2	14 A500C	1600	532	851.20	14 A500C	2075	1.21		2507.22	
3	18 A500C	2700	155	418.50	18 A500C	698	2.00		1393.32	
4	18 A500C	1800	155	279.00						
5	12 A500C	2100	155	325.50						
6	12 A500C	1500	155	232.50			∑		3002.62	
						n= 1			3002.62	
										კგ/მ³

კედლის არმატურის ნაშვერი კან-4

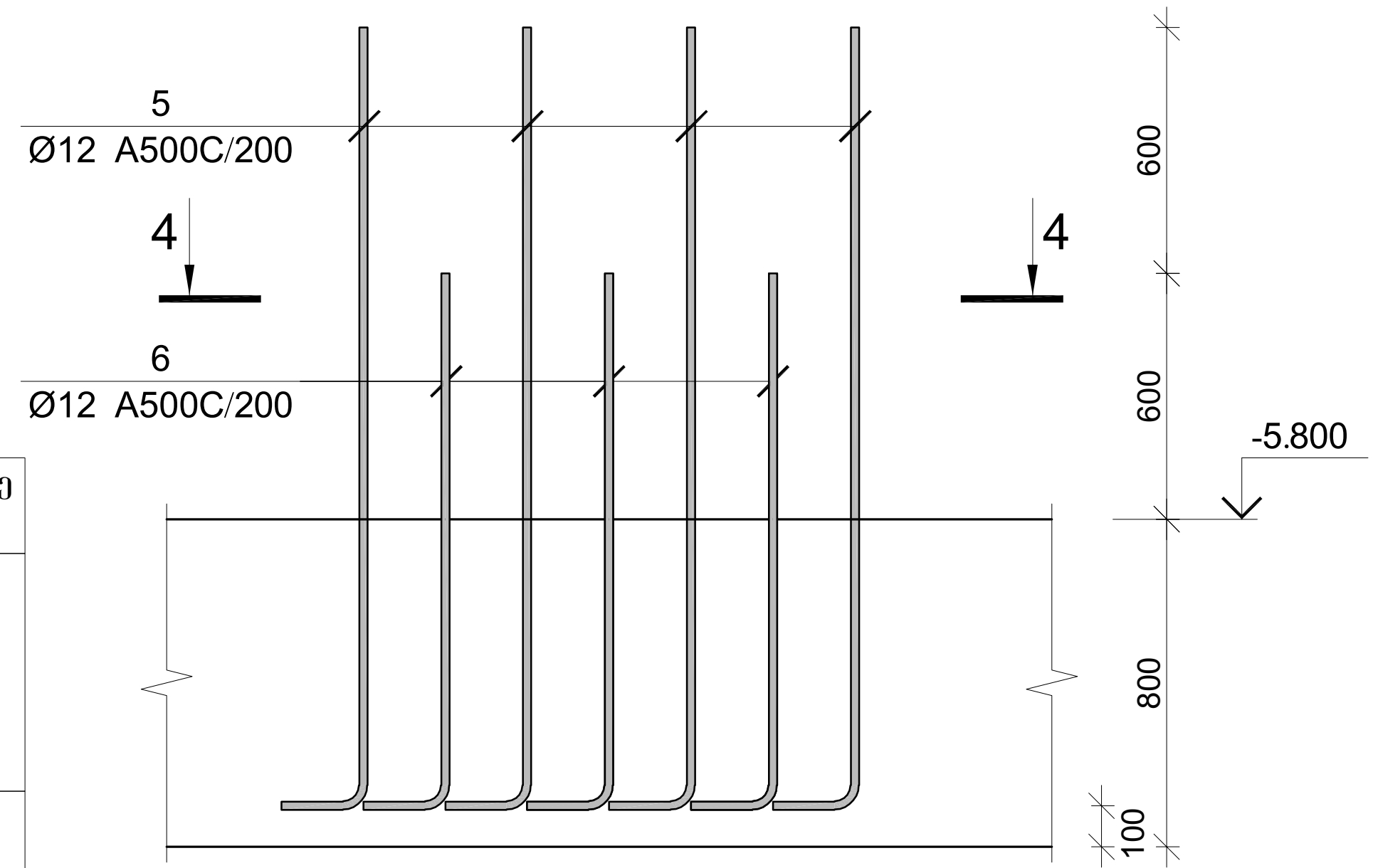

კვეთი 4-4

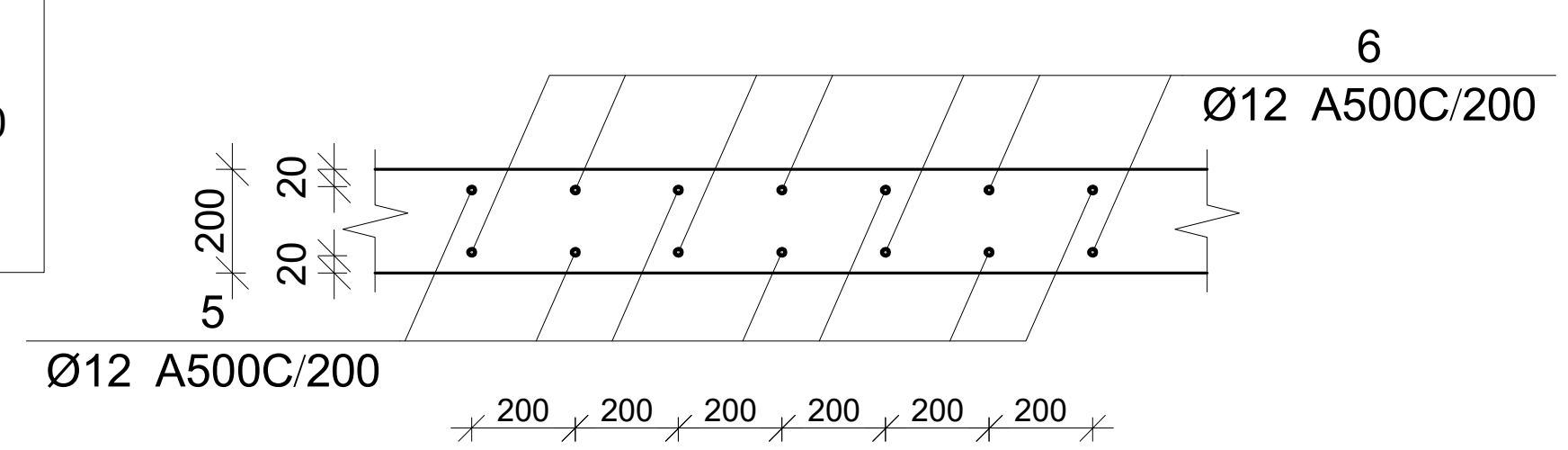

კაპიტელი ჯგუფი
საინჟინრო კომპანია
CAPITELI GROUP
Capiteli group
ENGINEERING COMPANY

პროექტის დასახელება
მრავალბინიანი საცხოვრებელი სახლი

პროექტის მისამართი
ქ. თბილისი, ანგია ბოჭორიშვილის ქუჩა №37 (ს/კ 01.11.12.015.257)

დამკვეთი

სტადია	თარიღი	განმარტება
მპ	2025.10.23	

დაკვეთის №

CAD DWG ფაილი 02. sazirkveli.dwg

დირექტორი: ა. კორტავა
მთ. კონსტრუქტორი: ა. კორტავა
შეასრულა ნ. ხუხულავა
შეამოწმა გ. ვაშაკიძე

ნახაზის დასახელება
კედლების არმატურის ნაშვერების კვეთები და სპეციფიკაცია

კ-2.16

A3

მონ. რ/ბ სვეტის სვ–1-ის არმირება

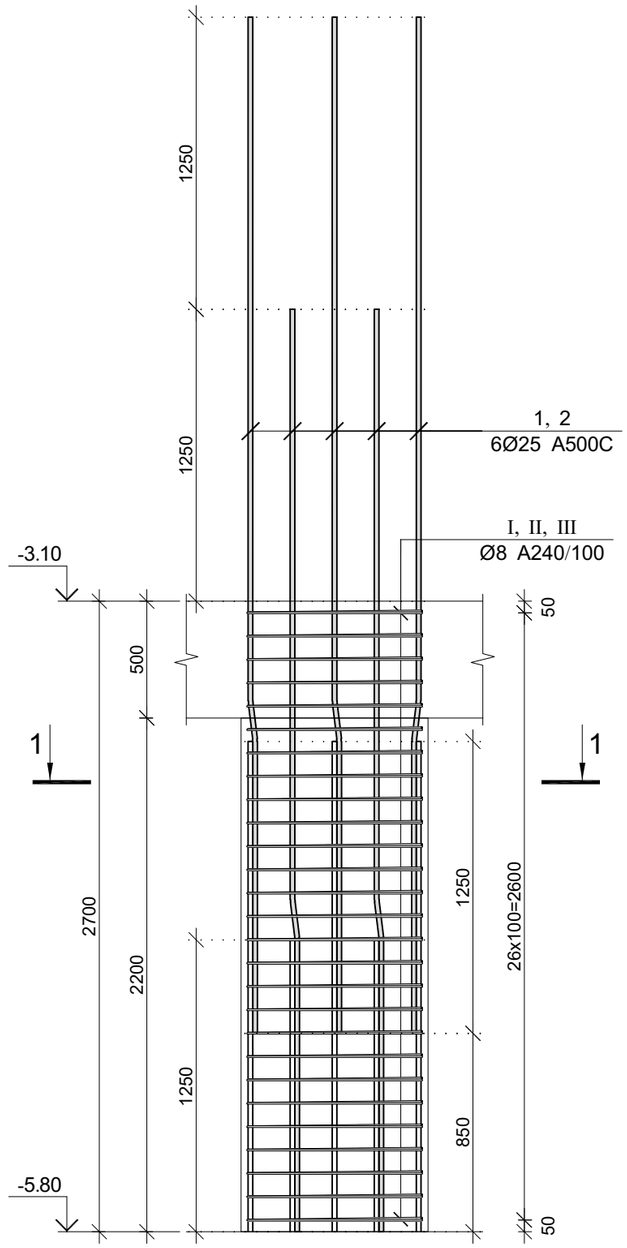

კვეთი 1–1

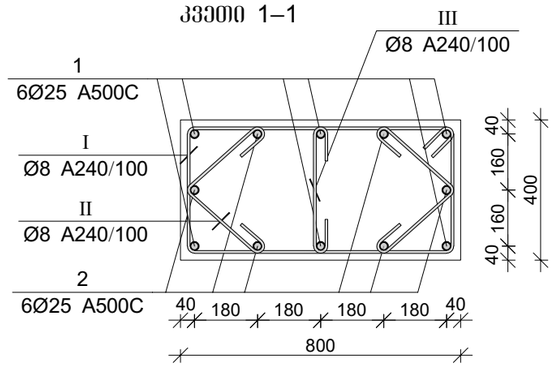

პოზ.	Ø [მმ.]	ესკიზი [მმ.]	სიგრძე [მმ.]
①	Ø25		4350
②	Ø25		3950
Ⅰ	Ø8	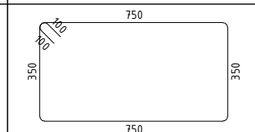	2400
Ⅱ	Ø8	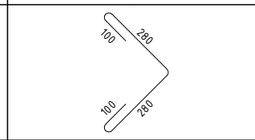	760
Ⅲ	Ø8	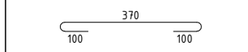	570

მონ. რ/ბ სვეტის სვ–1-ის სპეციფიკაცია

არმატურის სპეციფიკაცია					არმატურის ამოკრეფა					ბეტონი B 25
პოზ. №	Ø	L მმ.	n ცალი	Ln მ.	Ø	∑ Ln მ.	ერთეული მეტრის წონა კგ.	წონა კგ. A240	წონა კგ. A500C	V; მ³
1	2	3	4	5	6	7	8	9	10	11
1	25 A500C	4350	6	26.10	8 A240	121.23	0.39	47.84		0.86
2	25 A500C	3950	6	23.70	25 A500C	49.80	3.85		191.90	
Ⅰ	8 A240	2400	27	64.80						
Ⅱ	8 A240	760	54	41.04						
Ⅲ	8 A240	570	27	15.39		∑		47.84	191.90	0.86
						n= 19		908.88	3646.06	16.42
									277.47	კგ/მ³

CAPITELI GROUP

კაპიტელი ჯგუფი
საპროექტო კომპანია
Capiteli group
ENGINEERING COMPANY

პროექტის დასახელება

მრავალბინიანი საცხოვრებელი სახლი

პროექტის მისამართი

ქ. თბილისი, ანგია ბოჭორიშვილის ქუჩა №37 (ს/კ 01.11.12.015.257)

დამკვეთი

სტადია	მარტივი	განმარტება
მპ	2025.11.08	

დაკვეთის №

CAD DWG ფაილი 03. svetebi.dwg

დირექტორი:	ა. კორძაია
მთ. კონსტრუქტორი:	ა. კორძაია
შესრულა	ა. ღონღაძე
შეამოწმა	გ. ვაშაკიძე

ნახაზის დასახელება

მონ. რ/ბ სვეტის სვ–1-ის არმირება

კ-3.01

A3

მონ. რ/ბ სვეტის სვ–2-ის არმირება

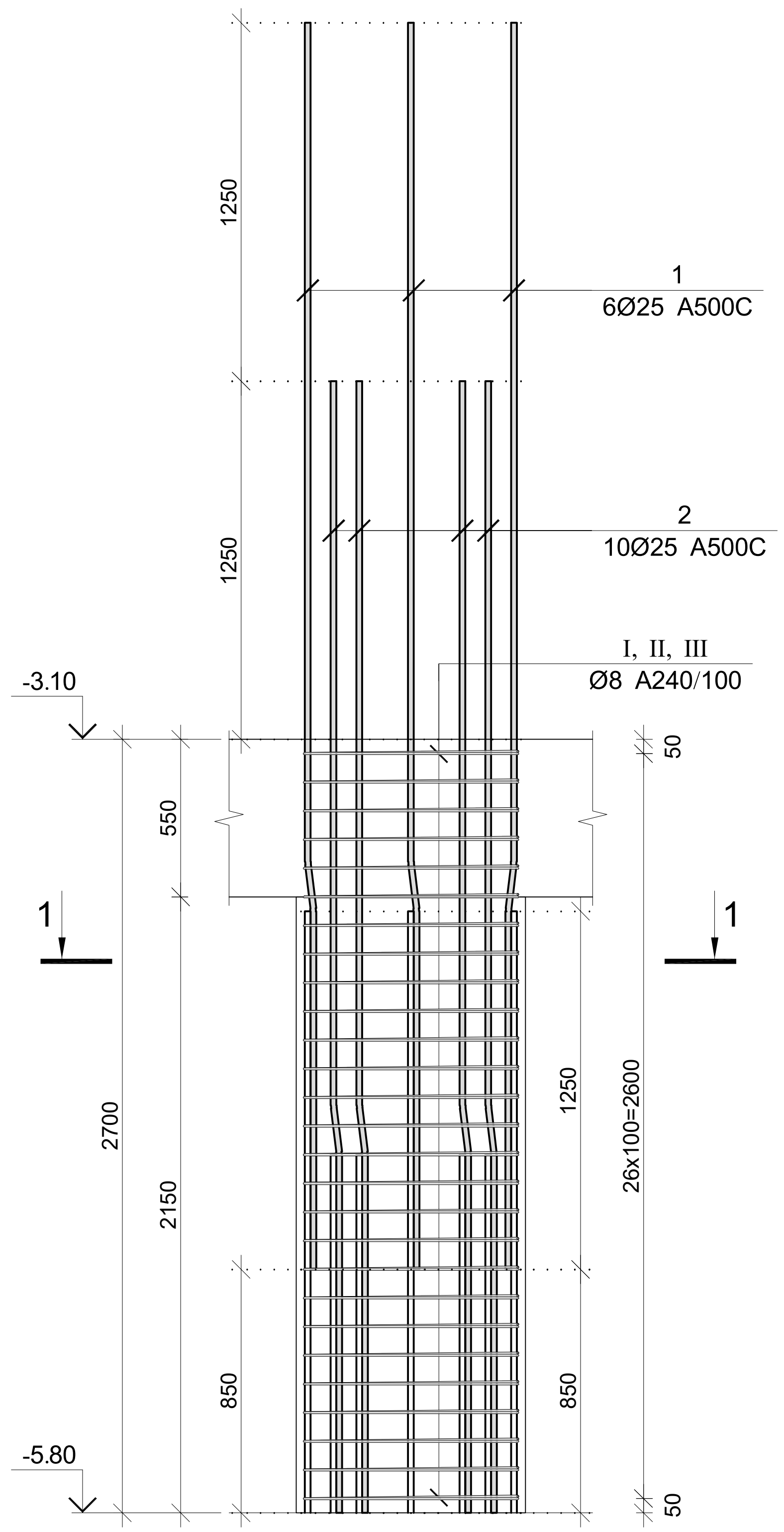

კვეთი 1–1

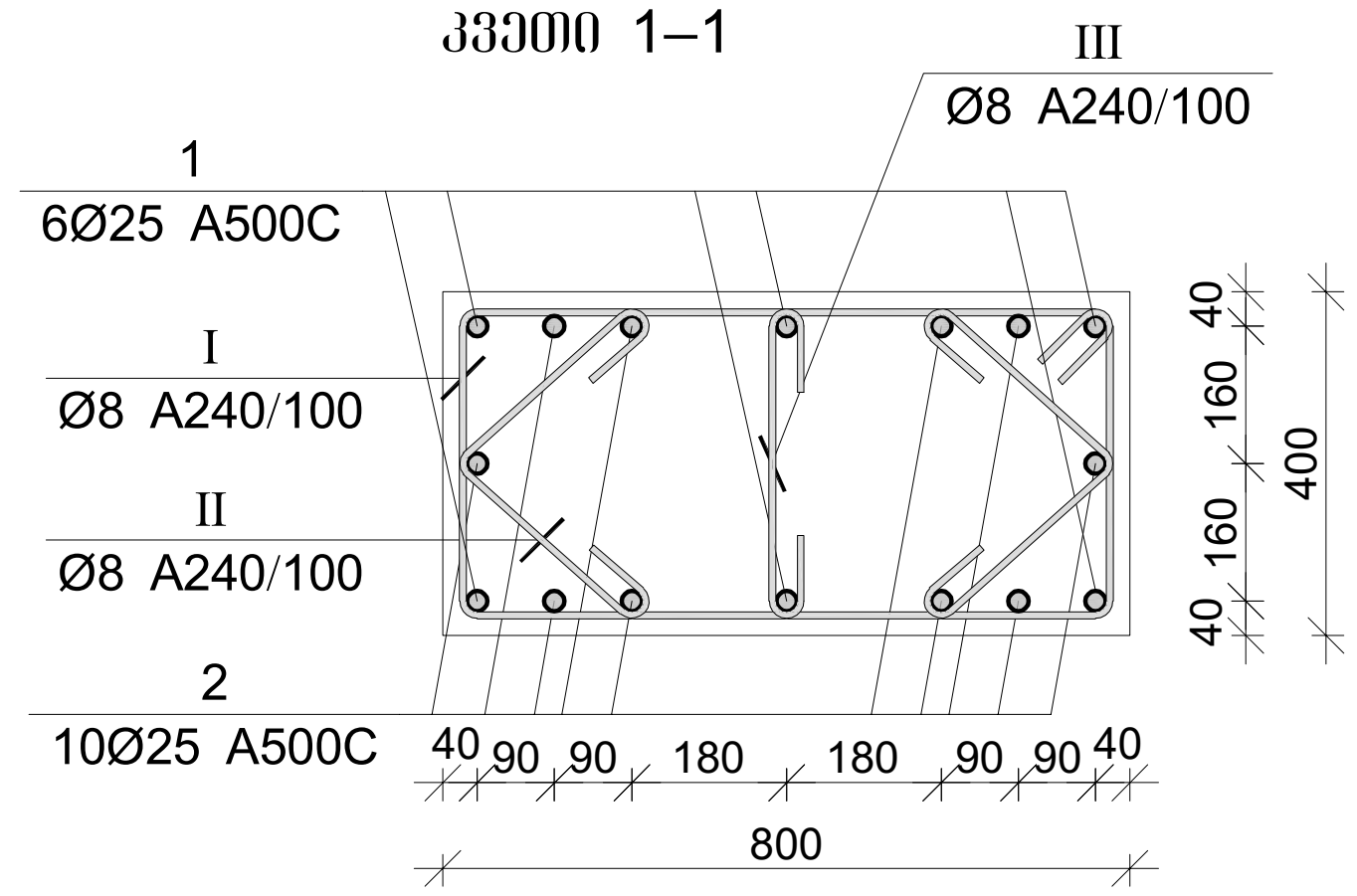

პოზ.	Ø [მმ.]	ესკიზი [მმ.]	სიგრძე [მმ.]
1	Ø25	1250 7° 3100	4350
2	Ø25	1250 7° 2700	3950
I	Ø8	750; 100; 100; 350; 350; 750	2400
II	Ø8	100; 280; 100; 280	760
III	Ø8	370; 100; 100	570

მონ. რ/ბ სვეტის სვ–2-ის სპეციფიკაცია

არმატურის სპეციფიკაცია					არმატურის ამოკრეფა					ბეტონი B 25
პოზ. №	Ø	L მმ.	n ცალი	Ln მ.	Ø	∑ Ln მ.	გრძივი მეტრის წონა კგ.	წონა კგ. A240	წონა კგ. A500C	V; მ³
1	2	3	4	5	6	7	8	9	10	11
1	25 A500C	4350	6	26.10	8 A240	121.23	0.39	47.84		0.86
2	25 A500C	3950	10	39.50	25 A500C	65.60	3.85		252.78	
I	8 A240	2400	27	64.80						
II	8 A240	760	54	41.04						
III	8 A240	570	27	15.39			∑	47.84	252.78	0.86
						n= 4		191.34	1011.12	3.46
									347.94	კგ/მ³

კაპიტელი ჯგუფი
სამშენებლო კომპანია
CAPITELI GROUP
Capiteli group
ENGINEERING COMPANY

პროექტის დასახელება
მრავალბინიანი საცხოვრებელი სახლი

პროექტის მისამართი
ქ. თბილისი, ანზია ბოჭორიშვილის ქუჩა №37 (ს/კ 01.11.12.015.257)

დამკვეთი

სტადია	თარიღი	განმარტება
მპ	2025.11.08	

დაკვეთის №

CAD DWG ფაილი 03. svetebi.dwg

დირექტორი: ა. კორტავა
მთ. კონსტრუქტორი: ა. კორტავა
შეასრულა ა. ღონღაძე
შეამოწმა გ. ვაშაკიძე

ნახაზის დასახელება
მონ. რ/ბ სვეტის სვ–2-ის არმირება

კ-3.02

A3

მონ. რ/ბ სვეტის სვ–3-ის არმირება

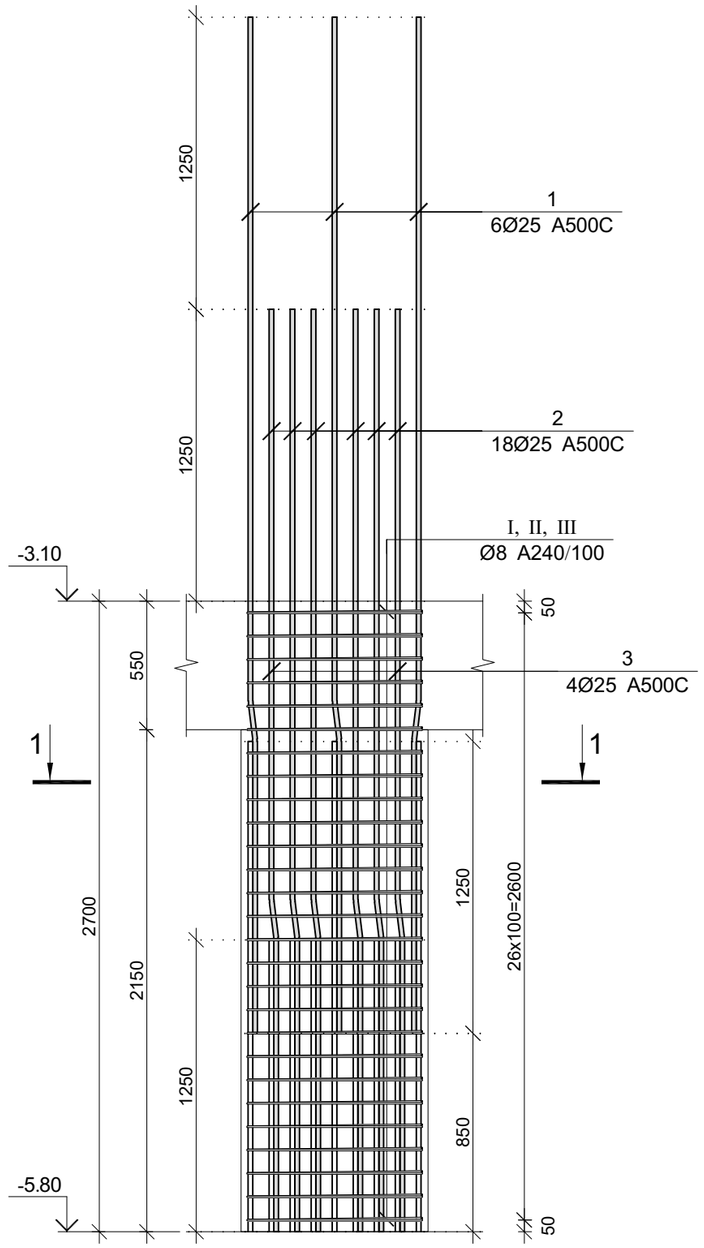

კვეთი 1–1

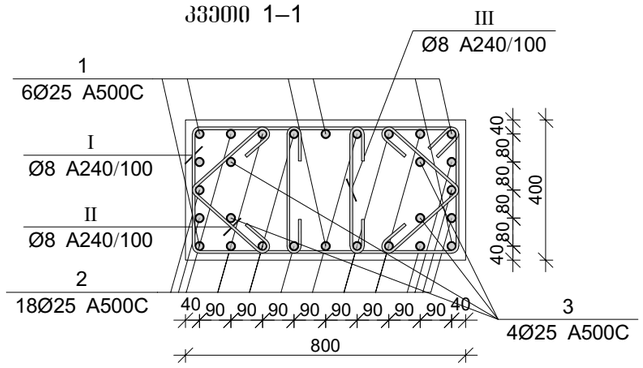

პოზ.	Ø [მმ.]	ესკიზი [მმ.]	სიგრძე [მმ.]
①	Ø25	1250 7° 3100	4350
②	Ø25	1250 7° 2700	3950
③	Ø25	3000	3000
Ⅰ	Ø8	750, 350, 350, 750, 40, 40	2400
Ⅱ	Ø8	100, 280, 100, 280	760
Ⅲ	Ø8	370, 100, 100	570

მონ. რ/ბ სვეტის სვ–3-ის სპეციფიკაცია

არმატურის სპეციფიკაცია					არმატურის ამოკრეფა					ბეტონი B 25
პოზ. №	Ø	L მმ.	n ცალი	Ln მ.	Ø	∑ Ln მ.	ერთეული მეტრის წონა კგ.	წონა კგ. A240	წონა კგ. A500C	V; მ³
1	2	3	4	5	6	7	8	9	10	11
1	25 A500C	4350	6	26.10	8 A240	136.62	0.39	53.91		0.86
2	25 A500C	3950	18	71.10	25 A500C	109.20	3.85		420.79	
3	25 A500C	3000	4	12.00						
Ⅰ	8 A240	2400	27	64.80						
Ⅱ	8 A240	760	54	41.04						
Ⅲ	8 A240	570	54	30.78		∑		53.91	420.79	0.86
						n= 1		53.91	420.79	0.86
									549.42	კგ/მ³

CAPITELI GROUP

კაპიტელი ჯგუფი
საპროექტო კომპანია
Capiteli group
ENGINEERING COMPANY

პროექტის დასახელება

მრავალბინიანი საცხოვრებელი სახლი

პროექტის მისამართი

ქ. თბილისი, ანგია ბოჭორიშვილის ქუჩა №37 (ს/კ 01.11.12.015.257)

დამკვეთი

სტადია	მარტივი	განმარტება
მპ	2025.11.08	

დაკვეთის №

CAD DWG ფაილი 03. svetebi.dwg

დირექტორი: ა. კორძაია

მთ. კონსტრუქტორი: ა. კორძაია

შესრულა ა. ღონღაძე

შეამოწმა გ. ვაშაკიძე

ნახაზის დასახელება

მონ. რ/ბ სვეტის სვ–3-ის არმირება

კ-3.03

A3

მრ6. რ/ბ სვეტის სვ–4-ის არმირება

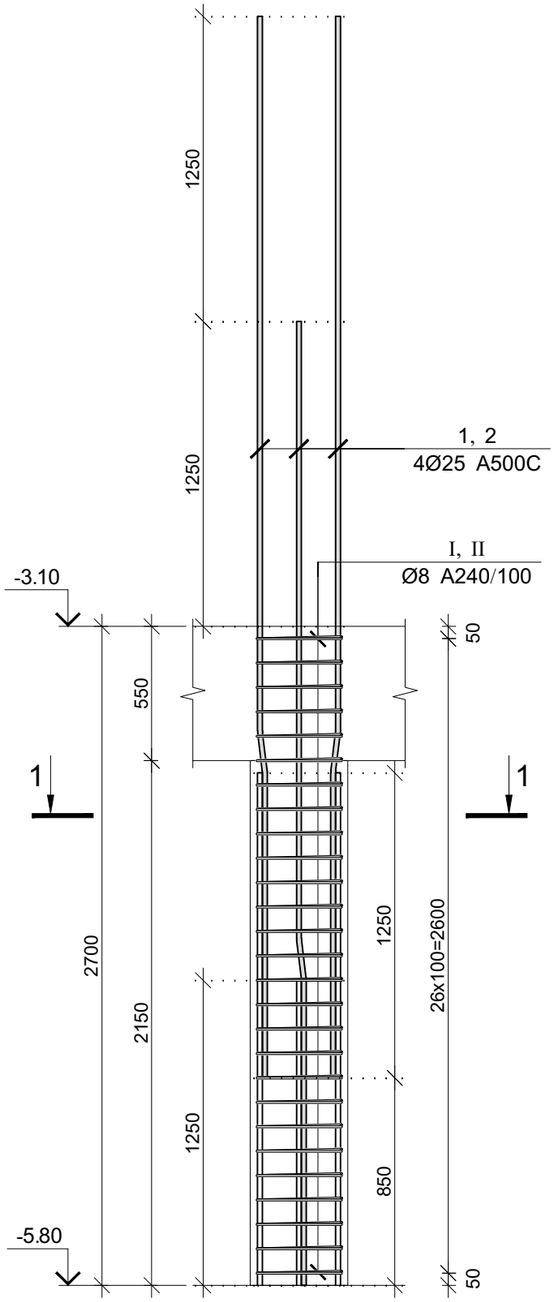

კვეთი 1–1

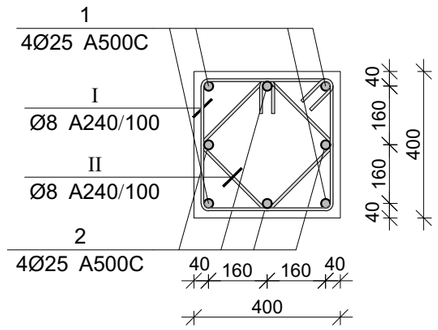

პოზ.	Ø [მმ.]	ესკიზი [მმ.]	სიგრძე [მმ.]
①	Ø25		4350
②	Ø25		3950
Ⅰ	Ø8	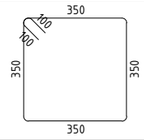	1600
Ⅱ	Ø8	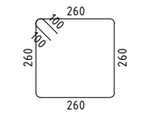	1240

მრ6. რ/ბ სვეტის სვ–4-ის სპეციფიკაცია

არმატურის სპეციფიკაცია					არმატურის ამოკრეფა					ბეტონი B 25
პოზ. №	Ø	L მმ.	n ცალი	Ln მ.	Ø	∑ Ln მ.	ერთეული წონა კგ.	წონა კგ. A240	წონა კგ. A500C	V; მ³
1	2	3	4	5	6	7	8	9	10	11
1	25 A500C	4350	4	17.40	8 A240	76.68	0.39	30.26		0.43
2	25 A500C	3950	4	15.80	25 A500C	33.20	3.85		127.93	
Ⅰ	8 A240	1600	27	43.20						
Ⅱ	8 A240	1240	27	33.48			∑	30.26	127.93	0.43
						n= 6		181.54	767.59	2.59
									366.18	კგ/მ³

CAPITELI GROUP

კაპიტელი ჯგუფი
საპროექტო კომპანია
Capiteli group
ENGINEERING COMPANY

პროექტის დასახელება

მრავალბინიანი საცხოვრებელი სახლი

პროექტის მისამართი

ქ. თბილისი, ანგია ბოჭორიშვილის ქუჩა №37 (ს/კ 01.11.12.015.257)

დაკვეთი

სტადია | ეტაპი | განმარტება

მპ 2026.01.26

დაკვეთის №

CAD DWG ფაილი 03. svetebi.dwg

დირექტორი: ა. კორტავა

მთ. კონსტრუქტორი: ა. კორტავა

შეასრულა ა. ღონღაძე

შეამოწმა გ. ვაშაკიძე

ნახაზის დასახელება

მრ6. რ/ბ სვეტის სვ–4-ის არმირება

კ-3.04

A3

მრნ. რ/ბ სვეტის სვ–5-ის არმირება

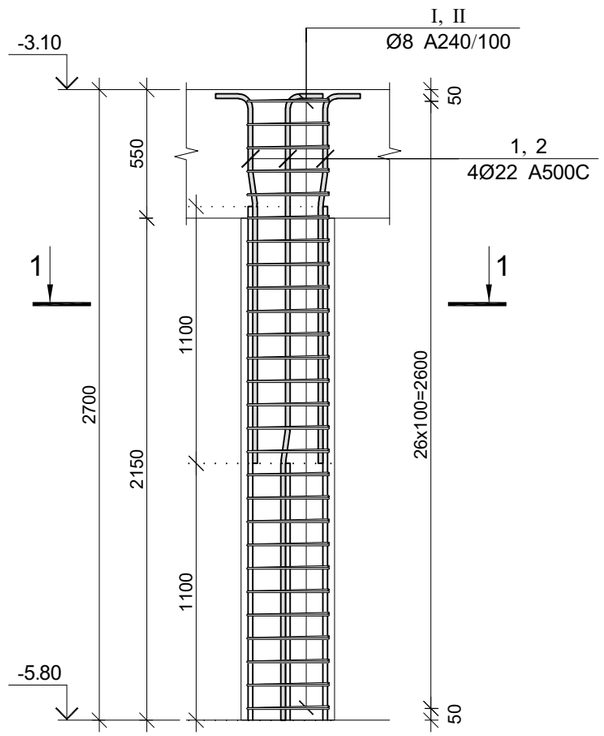

კვეთი 1–1

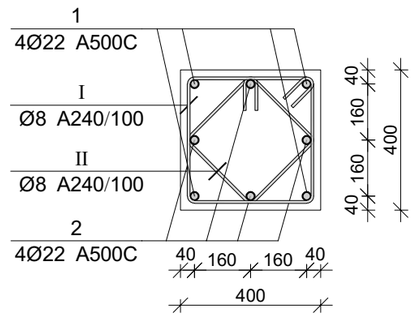

პოზ.	Ø [მმ.]	ესკიზი [მმ.]	სიგრძე [მმ.]
①	Ø22	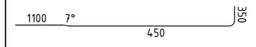	1900
②	Ø22	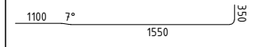	3000
Ⅰ	Ø8	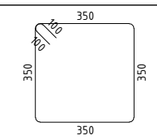	1600
Ⅱ	Ø8	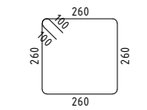	1240

მრნ. რ/ბ სვეტის სვ–5-ის სპეციფიკაცია

არმატურის სპეციფიკაცია					არმატურის ამოკრეფა					ბეტონი B 25
პოზ. №	Ø	L მმ.	n ცალი	Ln მ.	Ø	∑ Ln მ.	ზრდადი ვერტიკ. წონა კგ.	წონა კგ. A240	წონა კგ. A500C	V; მ³
1	2	3	4	5	6	7	8	9	10	11
1	22 A500C	1900	4	7.60	8 A240	76.68	0.39	30.26		0.43
2	22 A500C	3000	4	12.00	22 A500C	19.60	2.98		58.49	
Ⅰ	8 A240	1600	27	43.20						
Ⅱ	8 A240	1240	27	33.48		∑		30.26	58.49	0.43
						n= 5		151.28	292.44	2.16
									205.43	კგ/მ³

CAPITELI GROUP

კაპიტელი ჯგუფი
საპროექტო კომპანია
Capiteli group
ENGINEERING COMPANY

პროექტის დასახელება

მრავალბინიანი საცხოვრებელი სახლი

პროექტის მისამართი

ქ. თბილისი, ანგია ბოჭორიშვილის ქუჩა №37 (ს/კ 01.11.12.015.257)

დამკვეთი

სტადია	მარტი	განმარტება
მპ	2025.11.08	

დაკვეთის №

CAD DWG ფაილი 03. svetebi.dwg

დირექტორი:	ა. კორტავა
მთ. კონსტრუქტორი:	ა. კორტავა
შესრულა	ა. ღონღაძე
შეამოწმა	გ. ვაშაკიძე

ნახაზის დასახელება

მრნ. რ/ბ სვეტის სვ–5-ის არმირება

კ-3.05

A3

მრავალბინიანი საცხოვრებელი სახლის მონ. რ/ბ სვეტის სვ–6-ის არმირება

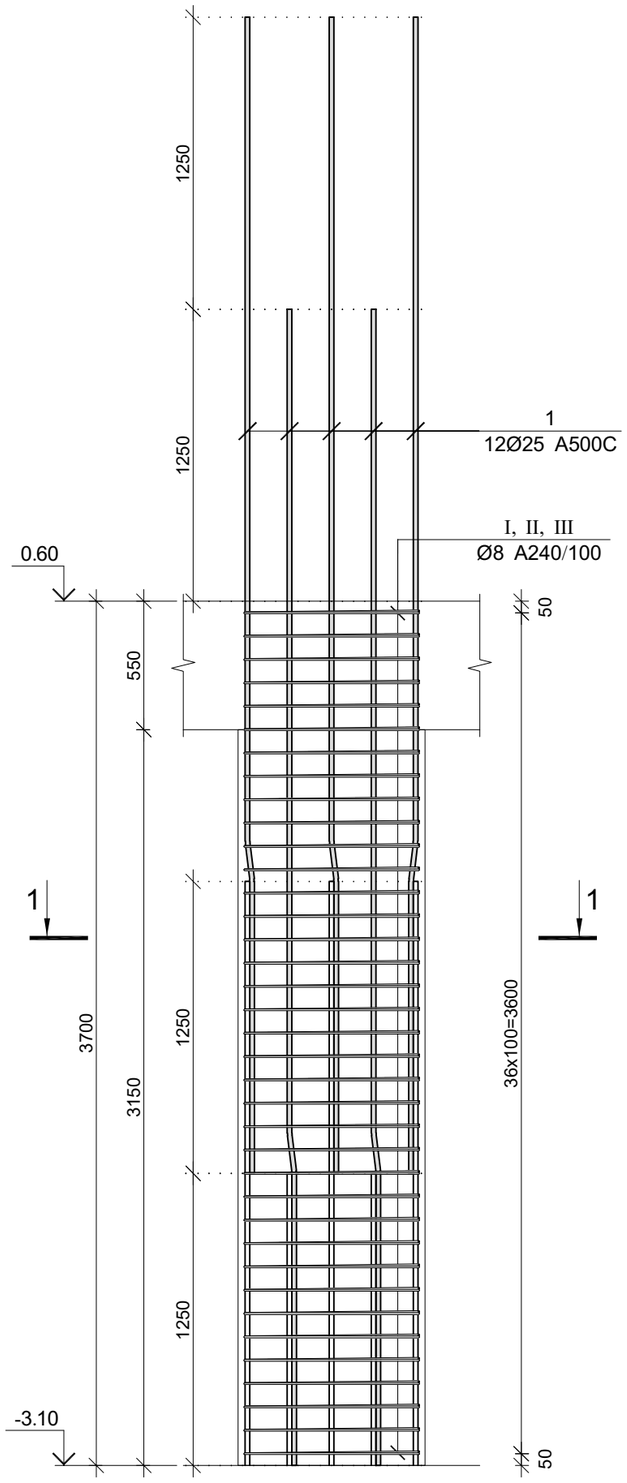

კვეთი 1–1

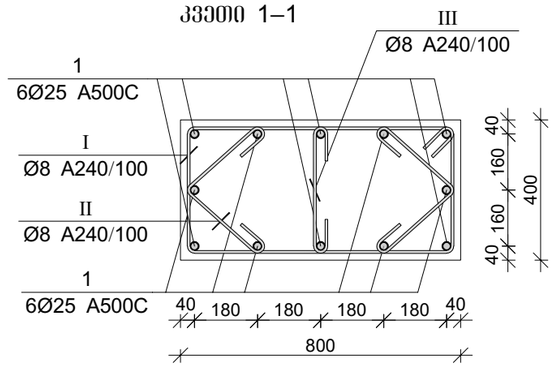

პოზ.	Ø [მმ.]	ესკიზი [მმ.]	სიგრძე [მმ.]
1	Ø25		4950
I	Ø8	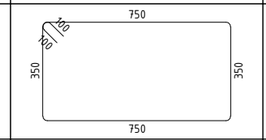	2400
II	Ø8	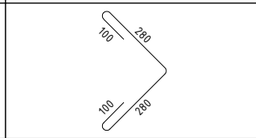	760
III	Ø8	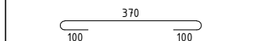	570

მონ. რ/ბ სვეტის სვ–6-ის სპეციფიკაცია

არმატურის სპეციფიკაცია					არმატურის ამოკრეფა					ბეტონი B 25
პოზ. №	Ø	L მმ.	n ცალი	Ln მ.	Ø	∑ Ln მ.	პრიზმი მეტრის წონა კგ.	წონა კგ. A240	წონა კგ. A500C	V; მ³
1	2	3	4	5	6	7	8	9	10	11
1	25 A500C	4950	12	59.40	8 A240	187.22	0.39	73.87		1.18
I	8 A240	2400	37	88.80	25 A500C	59.40	3.85		228.89	
II	8 A240	760	74	56.24						
III	8 A240	570	74	42.18		∑		73.87	228.89	1.18
						n= 6		443.25	1373.34	7.10
									255.71	კგ/მ³

CAPITELI GROUP

კაპიტელი ჯგუფი
საპროექტო კომპანია
Capiteli group
ENGINEERING COMPANY

პროექტის დასახელება

მრავალბინიანი საცხოვრებელი სახლი

პროექტის მისამართი

ქ. თბილისი, ანგია ბოჭორიშვილის ქუჩა №37 (ს/კ 01.11.12.015.257)

დამკვეთი

სტადია	მარილი	განმარტება
მპ	2025.11.08	

დაკვეთის №

CAD DWG ფაილი 03. svetebi.dwg

დირექტორი:	ა. კორძაია
მთ. კონსტრუქტორი:	ა. კორძაია
შემასრულა	ა. ღონღაძე
შეამოწმა	გ. ვაშაკიძე

ნახაზის დასახელება

მონ. რ/ბ სვეტის სვ–6-ის არმირება

კ-3.06

A3

მრ6. რ/ბ სვეტის სვ–7-ის არმირება

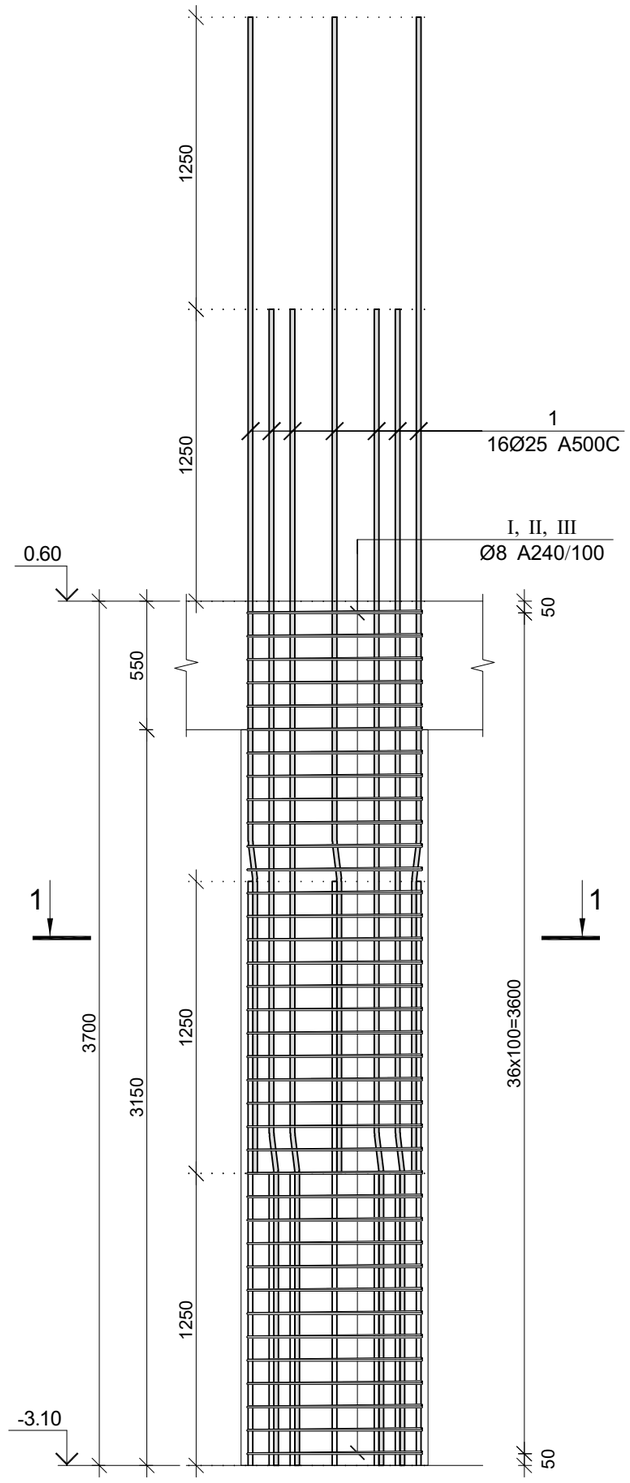

კვეთი 1–1

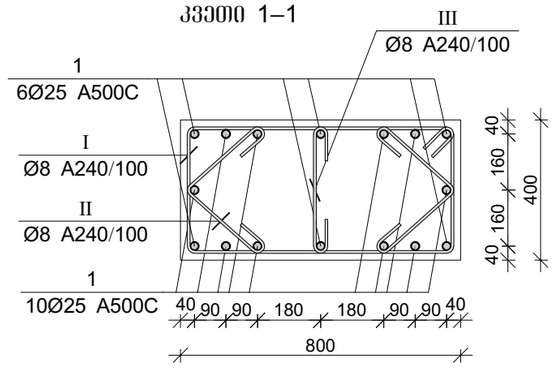

პოზ.	Ø [მმ.]	ესკიზი [მმ.]	სიგრძე [მმ.]
1	Ø25		4950
I	Ø8	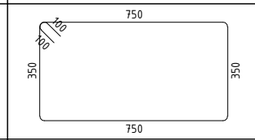	2400
II	Ø8	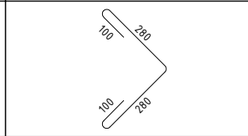	760
III	Ø8	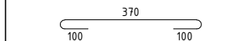	570

მრ6. რ/ბ სვეტის სვ–7-ის სპეციფიკაცია

არმატურის სპეციფიკაცია					არმატურის ამოკრეფა					ბეტონი B 25
პოზ. №	Ø	L მმ.	n ცალი	Ln მ.	Ø	∑ Ln მ.	ტარების მეტრის წონა კგ.	წონა კგ. A240	წონა კგ. A500C	V; მ³
1	2	3	4	5	6	7	8	9	10	11
1	25 A500C	4950	16	79.20	8 A240	166.13	0.39	65.55		1.18
I	8 A240	2400	37	88.80	25 A500C	79.20	3.85		305.19	
II	8 A240	760	74	56.24						
III	8 A240	570	37	21.09		∑		65.55	305.19	1.18
						n= 9		589.97	2746.68	10.66
									313.12	კგ/მ³

CAPITELI GROUP

კაპიტელი ჯგუფი
საპროექტო კომპანია
Capiteli group
ENGINEERING COMPANY

პროექტის დასახელება

მრავალბინიანი საცხოვრებელი სახლი

პროექტის მისამართი

ქ. თბილისი, ანგია ბოჭორიშვილის ქუჩა №37 (ს/კ 01.11.12.015.257)

დამკვეთი

სტადია	მარილი	განმარტება
მპ	2025.11.08	

დაკვეთის №

CAD DWG ფაილი 03. svetebi.dwg

დირექტორი:	ა. კორძაია
მთ. კონსტრუქტორი:	ა. კორძაია
შემსრულა	ა. ღონღაძე
შემოწმა	გ. ვაშაკიძე

ნახაზის დასახელება

მრ6. რ/ბ სვეტის სვ–7-ის არმირება

კ-3.07

A3

მრნ. რ/ბ სვეტის სვ–8-ის არმირება

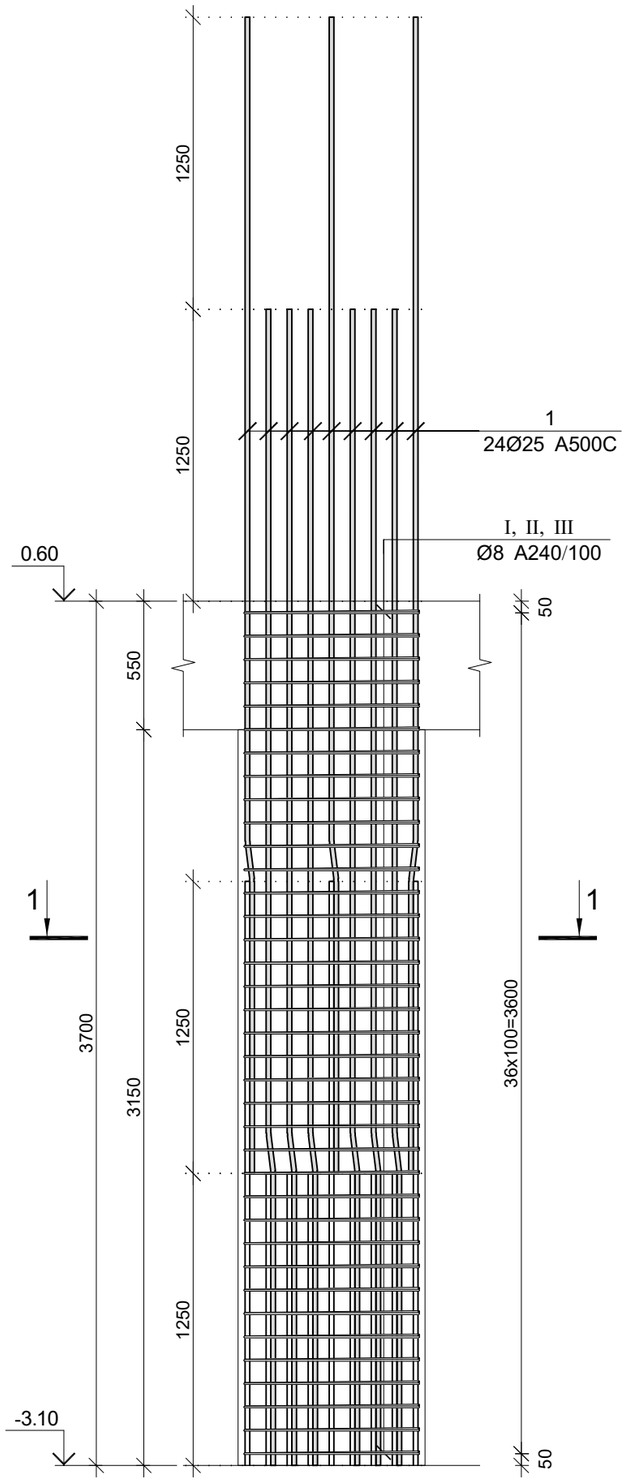

კვეთი 1–1

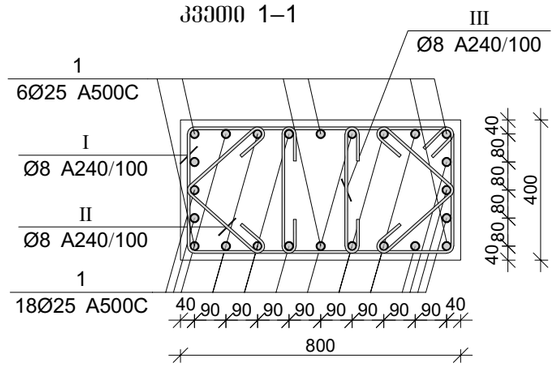

პოზ.	Ø [მმ.]	ესკიზი [მმ.]	სიგრძე [მმ.]
①	Ø25		4950
②	Ø25		3000
Ⅰ	Ø8	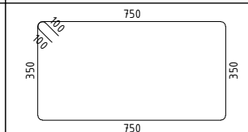	2400
Ⅱ	Ø8	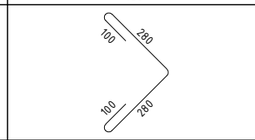	760
Ⅲ	Ø8	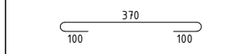	570

მრნ. რ/ბ სვეტის სვ–8-ის სპეციფიკაცია

არმატურის სპეციფიკაცია					არმატურის ამოკრეფა					ბეტონი B 25
პოზ. №	Ø	L მმ.	n ცალი	Ln მ.	Ø	∑ Ln მ.	ტარების მეტრის წონა კგ.	წონა კგ. A240	წონა კგ. A500C	V; მ³
1	2	3	4	5	6	7	8	9	10	11
1	25 A500C	4950	24	118.80	8 A240	187.22	0.39	73.87		1.18
I	8 A240	2400	37	88.80	25 A500C	118.80	3.85		457.78	
II	8 A240	760	74	56.24						
III	8 A240	570	74	42.18		∑		73.87	457.78	1.18
						n= 1		73.87	457.78	1.18
									449.03	კგ/მ³

CAPITELI GROUP

კაპიტელი ჯგუფი
საპროექტო კომპანია
Capiteli group
ENGINEERING COMPANY

პროექტის დასახელება

მრავალბინიანი საცხოვრებელი სახლი

პროექტის მისამართი

ქ. თბილისი, ანგია ბოჭორიშვილის ქუჩა №37 (ს/კ 01.11.12.015.257)

დამკვეთი

სტადია	მარტივი	განმარტება
მპ	2025.11.08	

დაკვეთის №

CAD DWG ფაილი 03. svetebi.dwg

დირექტორი:	ა. კორძაია
მთ. კონსტრუქტორი:	ა. კორძაია
შემსრულა	ა. ღონღაძე
შემოწმა	გ. ვაშაკიძე

ნახაზის დასახელება

მრნ. რ/ბ სვეტის სვ–8-ის არმირება

კ-3.08

A3

მრნ. რ/ბ სვეტის სვ–9-ის არმირება

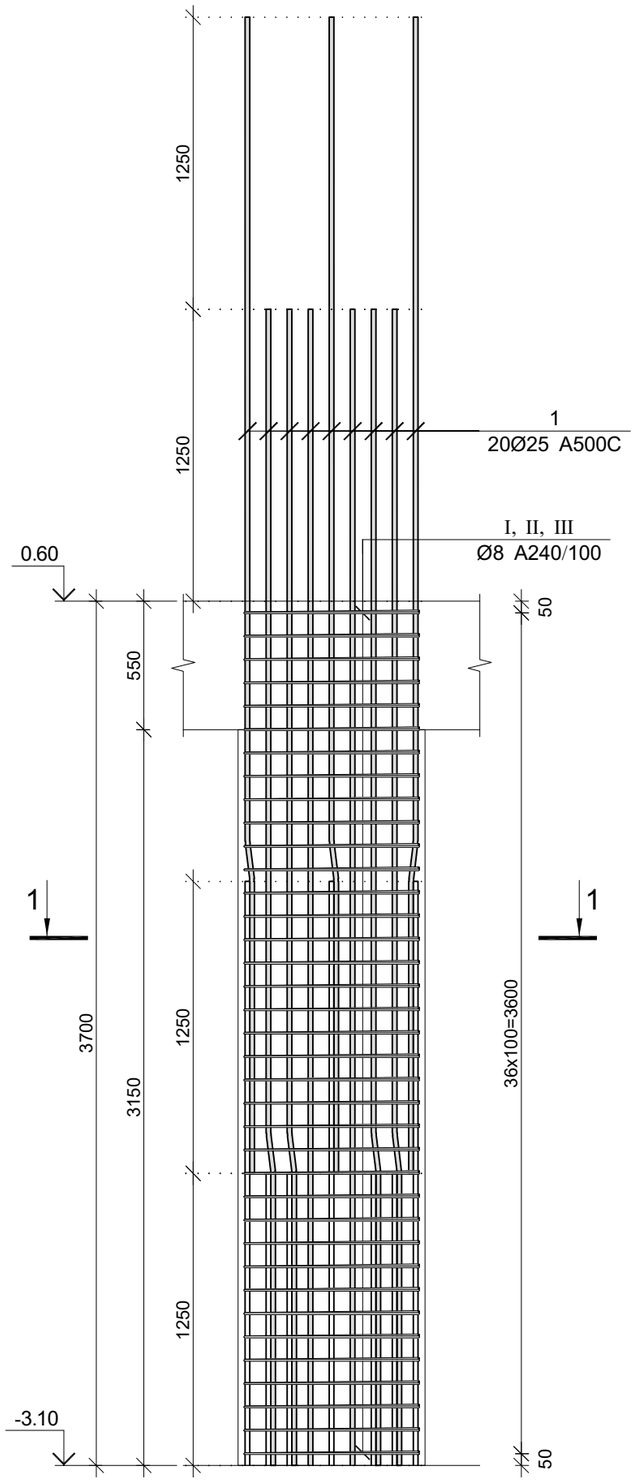

კვეთი 1–1

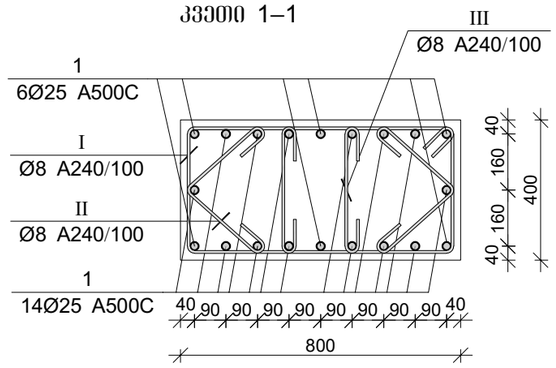

პოზ.	Ø [მმ.]	ესკიზი [მმ.]	სიგრძე [მმ.]
1	Ø25		4950
I	Ø8	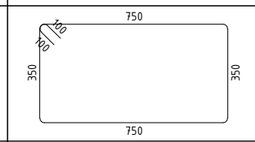	2400
II	Ø8	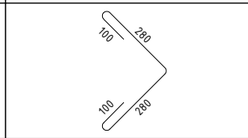	760
III	Ø8	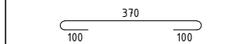	570

მრნ. რ/ბ სვეტის სვ–9-ის სპეციფიკაცია

არმატურის სპეციფიკაცია					არმატურის ამოკრეფა					ბეტონი B 25
პოზ. №	Ø	L მმ.	n ცალი	Ln მ.	Ø	∑ Ln მ.	ტარების მეტრის წონა კგ.	წონა კგ. A240	წონა კგ. A500C	V; მ³
1	2	3	4	5	6	7	8	9	10	11
1	25 A500C	4950	20	99.00	8 A240	187.22	0.39	73.87		1.18
I	8 A240	2400	37	88.80	25 A500C	99.00	3.85		381.48	
II	8 A240	760	74	56.24						
III	8 A240	570	74	42.18		∑		73.87	381.48	1.18
						n= 3		221.62	1144.45	3.55
									384.59	კგ/მ³

CAPITELI GROUP

კაპიტელი ჯგუფი
საპროექტო კომპანია
Capiteli group
ENGINEERING COMPANY

პროექტის დასახელება

მრავალბინიანი საცხოვრებელი სახლი

პროექტის მისამართი

ქ. თბილისი, ანგია ბოჭორიშვილის ქუჩა №37 (ს/კ 01.11.12.015.257)

დამკვეთი

სტადია	მარილი	განმარტება
მპ	2025.11.08	

დაკვეთის №

CAD DWG ფაილი 03. svetebi.dwg

დირექტორი:	ა. კორძაია
მთ. კონსტრუქტორი:	ა. კორძაია
შემსრულა	ა. ღონღაძე
შემოწმა	გ. ვაშაკიძე

ნახაზის დასახელება

მრნ. რ/ბ სვეტის სვ–9-ის არმირება

კ-3.09

A3

მონ. რ/ბ სვეტის სვ–10-ის არმირება

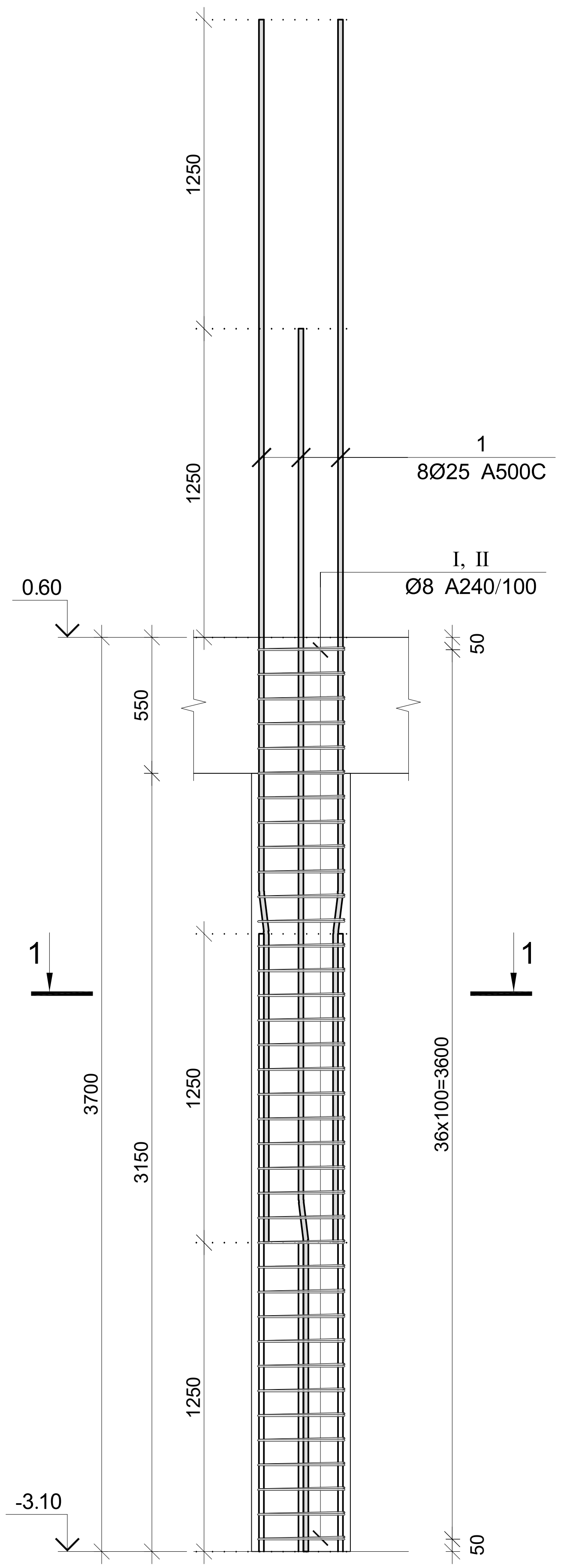

კვეთი 1–1

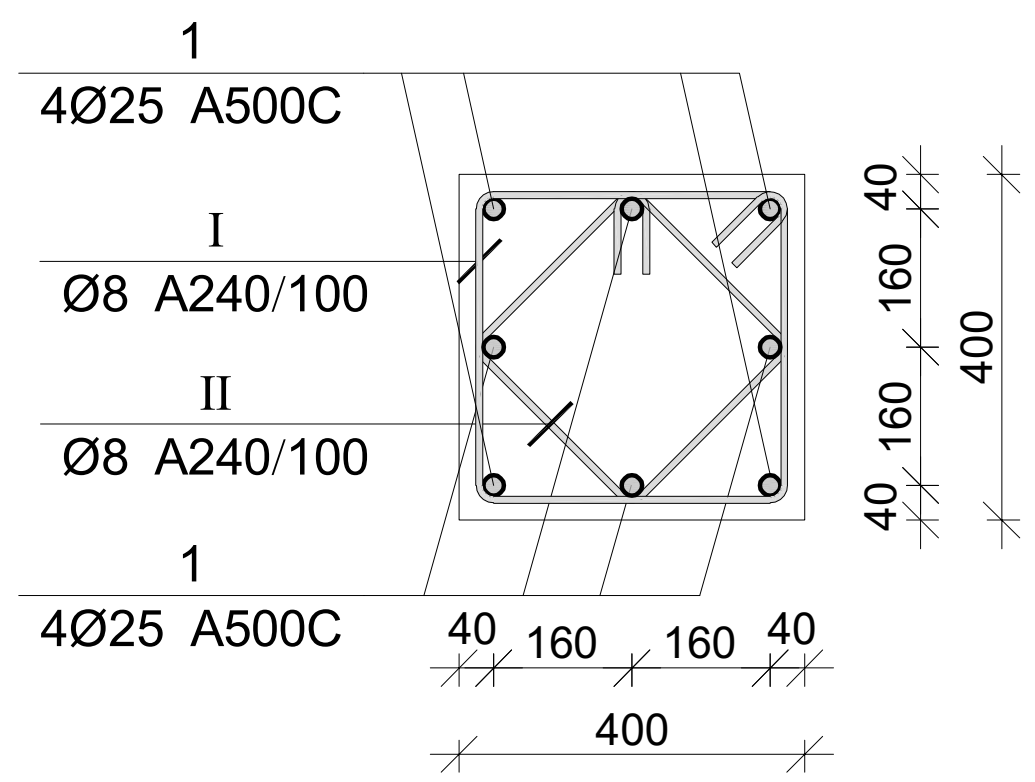

პოზ.	Ø [მმ.]	ესკიზი [მმ.]	სიგრძე [მმ.]
1	Ø25	1250 7° 3600	4850
I	Ø8	350 / 350 / 350 / 350 / 100 / 100	1600
II	Ø8	260 / 260 / 260 / 260 / 100 / 100	1240

მონ. რ/ბ სვეტის სვ–10-ის სპეციფიკაცია

არმატურის სპეციფიკაცია					არმატურის ამოკრეფა					ბეტონი B 25
პოზ. №	Ø	L მმ.	n ცალი	Ln მ.	Ø	∑ Ln მ.	გრძივი მეტრის წონა კგ.	წონა კგ. A240	წონა კგ. A500C	V; მ³
1	2	3	4	5	6	7	8	9	10	11
1	25 A500C	4950	8	39.60	8 A240	105.08	0.39	41.46		0.59
I	8 A240	1600	37	59.20	25 A500C	39.60	3.85		152.59	
II	8 A240	1240	37	45.88						
							∑	41.46	152.59	0.59
						n= 6		248.78	915.56	3.55
									327.80	კგ/მ³

კაპიტელი ჯგუფი
საპროექტო კომპანია
CAPITELI GROUP
Capiteli group
ENGINEERING COMPANY

პროექტის დასახელება
მრავალბინიანი საცხოვრებელი სახლი

პროექტის მისამართი
ქ. თბილისი, ანზია ბოჭორიშვილის ქუჩა №37 (ს/კ 01.11.12.015.257)

დამკვეთი

სტადია	თარიღი	განმარტება
მპ	2025.11.08	

დაკვეთის №

CAD DWG ფაილი 03. svetebi.dwg

დირექტორი: ა. კორტავა
მთ. კონსტრუქტორი: ა. კორტავა
შეასრულა ა. ღონღაძე
შეამოწმა გ. ვაშაკიძე

ნახაზის დასახელება
მონ. რ/ბ სვეტის სვ–10-ის არმირება

კ-3.10

A3

მრ6. რ/ბ სვეტის სვ–11-ის არმირება

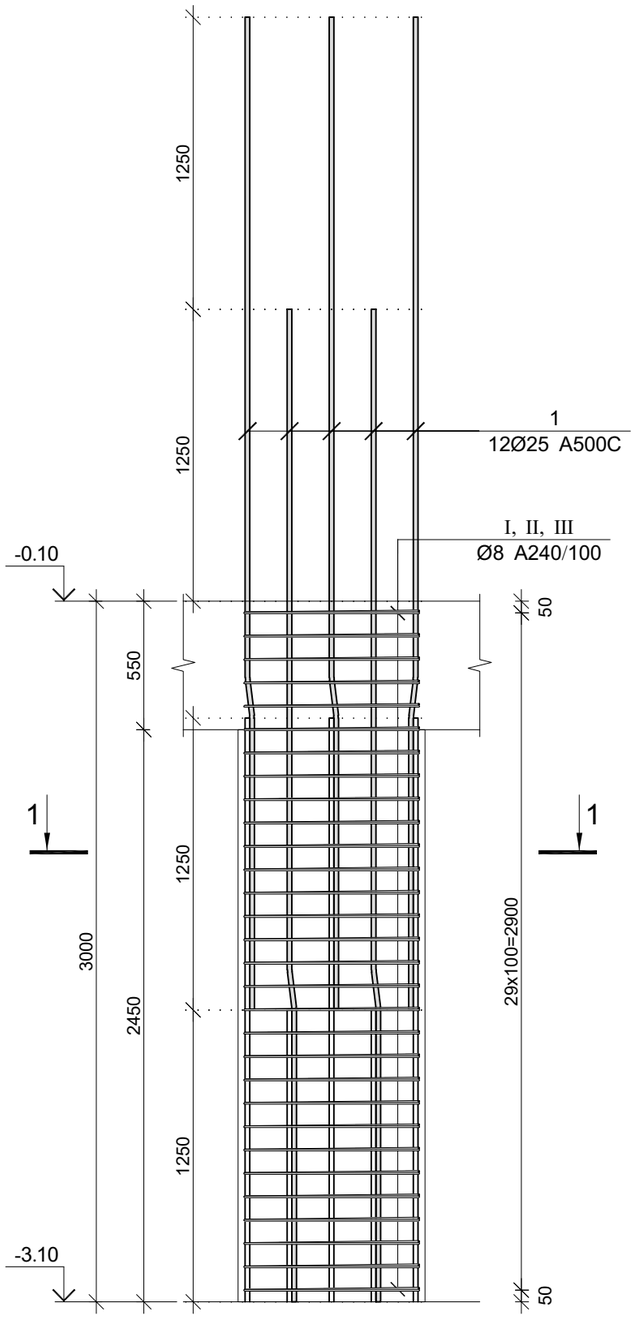

კვეთი 1–1

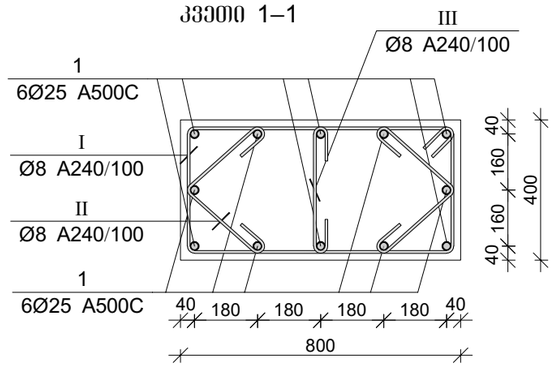

პოზ.	Ø [მმ.]	ესკიზი [მმ.]	სიგრძე [მმ.]
1	Ø25		4250
I	Ø8	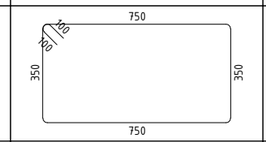	2400
II	Ø8	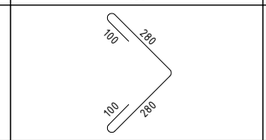	760
III	Ø8		570

მრ6. რ/ბ სვეტის სვ–11-ის სპეციფიკაცია

არმატურის სპეციფიკაცია					არმატურის ამოკრეფა					ბეტონი B 25
პოზ. №	Ø	L მმ.	n ცალი	Ln მ.	Ø	∑ Ln მ.	ზრდადი ვეტრის წონა კგ.	წონა კგ. A240	წონა კგ. A500C	V; მ³
1	2	3	4	5	6	7	8	9	10	11
1	25 A500C	4250	12	51.00	8 A240	134.70	0.39	53.15		0.96
I	8 A240	2400	30	72.00	25 A500C	51.00	3.85		196.52	
II	8 A240	760	60	45.60						
III	8 A240	570	30	17.10		∑		53.15	196.52	0.96
						n= 4		212.60	786.09	3.84
									260.08	კგ/მ³

CAPITELI GROUP
კაპიტელი ჯგუფი
საპროექტო კომპანია
Capiteli group
ENGINEERING COMPANY

პროექტის დასახელება

მრავალბინიანი საცხოვრებელი სახლი

პროექტის მისამართი

ქ. თბილისი, ანგია ბოჭორიშვილის ქუჩა №37 (ს/კ 01.11.12.015.257)

დამკვეთი

სტადია	მარიღი	განმარტება
მპ	2025.11.08	

დაკვეთის №

CAD DWG ფაილი 03. svetebi.dwg

დირექტორი: ა. კორძაია
მთ. კონსტრუქტორი: ა. კორძაია
შეასრულა ა. ღონღაძე
შეამოწმა გ. ვაშაკიძე

ნახაზის დასახელება

მრ6. რ/ბ სვეტის სვ–11-ის არმირება

კ-3.11

A3

მონ. რ/ბ სვეტის სვ–12-ის არმირება

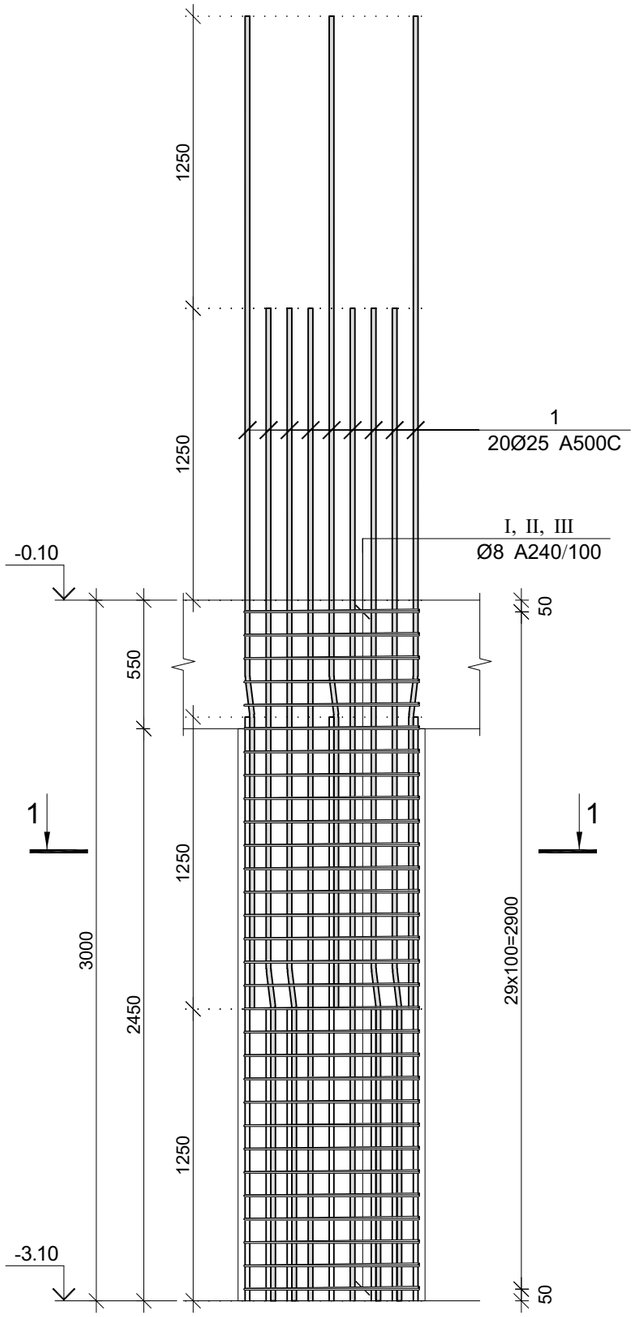

კვეთი 1–1

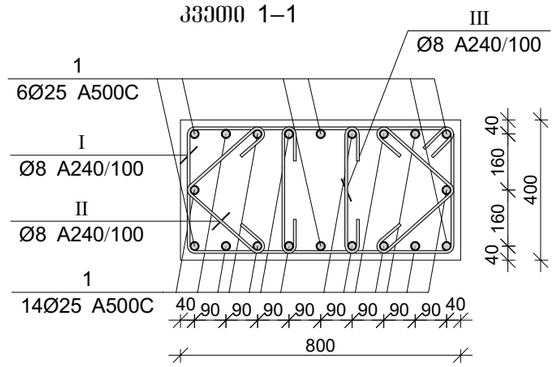

პოზ.	Ø [მმ.]	ესკიზი [მმ.]	სიგრძე [მმ.]
1	Ø25		4250
I	Ø8	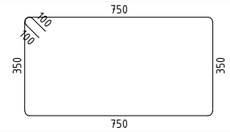	2400
II	Ø8	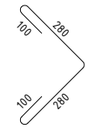	760
III	Ø8	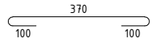	570

მონ. რ/ბ სვეტის სვ–12-ის სპეციფიკაცია

არმატურის სპეციფიკაცია					არმატურის ამოკრეფა					ბეტონი B 25
პოზ. №	Ø	L მმ.	n ცალი	Ln მ.	Ø	∑ Ln მ.	გრძივი მეტრის წონა კგ.	წონა კგ. A240	წონა კგ. A500C	V; მ³
1	2	3	4	5	6	7	8	9	10	11
1	25 A500C	4250	20	85.00	8 A240	151.80	0.39	59.90		0.96
I	8 A240	2400	30	72.00	25 A500C	85.00	3.85		327.54	
II	8 A240	760	60	45.60						
III	8 A240	570	60	34.20		∑		59.90	327.54	0.96
						n= 1		59.90	327.54	0.96
									403.58	კგ/მ³

CAPITELI GROUP

კაპიტელი ჯგუფი
საპროექტო კომპანია
Capiteli group
ENGINEERING COMPANY

პროექტის დასახელება

მრავალბინიანი საცხოვრებელი სახლი

პროექტის მისამართი

ქ. თბილისი, ანგია ბოჭორიშვილის ქუჩა №37 (ს/კ 01.11.12.015.257)

დამკვეთი

სტადია	მარილი	პანმარტება
მპ	2025.11.08	

დაკვეთის №

CAD DWG ფაილი 03. svetebi.dwg

დირექტორი:	ა. კორტავა
მთ. კონსტრუქტორი:	ა. კორტავა
შეასრულა	ა. ღონღაძე
შეამოწმა	ზ. ვაშაკიძე

ნახაზის დასახელება

მონ. რ/ბ სვეტის სვ–12-ის არმირება

კ-3.12

A3

მრავალფუნქციური საცხოვრებელი სახლი

ქ. ოზურგეთი, ანგის ბოჭორიშვილის ქუჩა №37 (ს/კ 01.11.12.015.257)

მონ. რ/ბ სვეტის სვ–14-ის არმირება

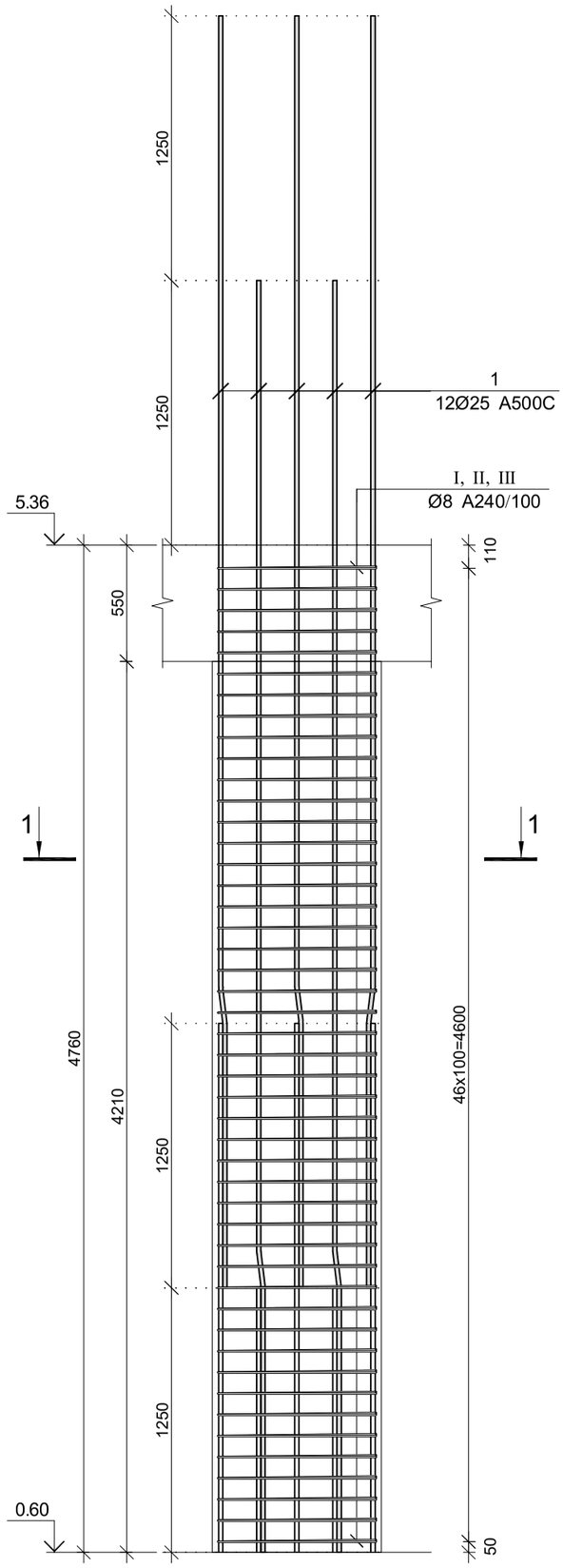

პოზ.	Ø [მმ.]	ესკიზი [მმ.]	სიგრძე [მმ.]
1	Ø25	1250 7° 4760	6010
I	Ø8	750, 240, 100, 350, 350, 750	2400
II	Ø8	280, 100, 100, 280	760
III	Ø8	370, 100, 100	570

კვეთი 1–1

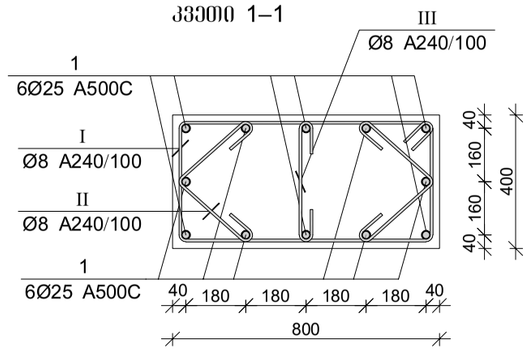

მონ. რ/ბ სვეტის სვ–14-ის სპეციფიკაცია

არმატურის სპეციფიკაცია					არმატურის ამოკრეფა					ბეტონი B 25
პოზ. №	Ø	L მმ.	n ცალი	Ln მ.	Ø	∑ Ln მ.	არამეთ ჰიბრიდ წონა კგ.	წონა კგ. A240	წონა კგ. A500C	V; მ³
1	2	3	4	5	6	7	8	9	10	11
1	25 A500C	6010	12	72.12	8 A240	211.03	0.39	83.27		1.52
I	8 A240	2400	47	112.80	25 A500C	72.12	3.85		277.90	
II	8 A240	760	94	71.44						
III	8 A240	570	47	26.79	∑			83.27	277.90	1.52
					n= 8			666.15	2223.24	12.19
									237.12	კგ/მ³

პროექტის დასახელება	მრავალფუნქციური საცხოვრებელი სახლი
ობიექტის მისამართი	ქ. ოზურგეთი, ანგის ბოჭორიშვილის ქუჩა №37 (ს/კ 01.11.12.015.257)
შემსრულებელი	
შემოწმებული	
ზედამხედველი	
ნახატის დასახელება	მონ. რ/ბ სვეტის სვ–14-ის არმირება
ფორმატი	A3
ნახატის №	ბ-3.14
CAD DWG ფაილი	03. sveteb.dwg
ზედამხედველი:	ბ. ბერიძე
მთ. კონსტრუქტორი:	ბ. ბერიძე
შემსრულებელი	ბ. ფოფხაძე
შემოწმება	ბ. ბერიძე
ნახატის დასახელება	მონ. რ/ბ სვეტის სვ–14-ის არმირება
ფორმატი	A3
ნახატის №	ბ-3.14
CAD DWG ფაილი	03. sveteb.dwg
ზედამხედველი:	ბ. ბერიძე
მთ. კონსტრუქტორი:	ბ. ბერიძე
შემსრულებელი	ბ. ფოფხაძე
შემოწმება	ბ. ბერიძე

მონ. რ/ბ სვეტის სვ–15-ის არმირება

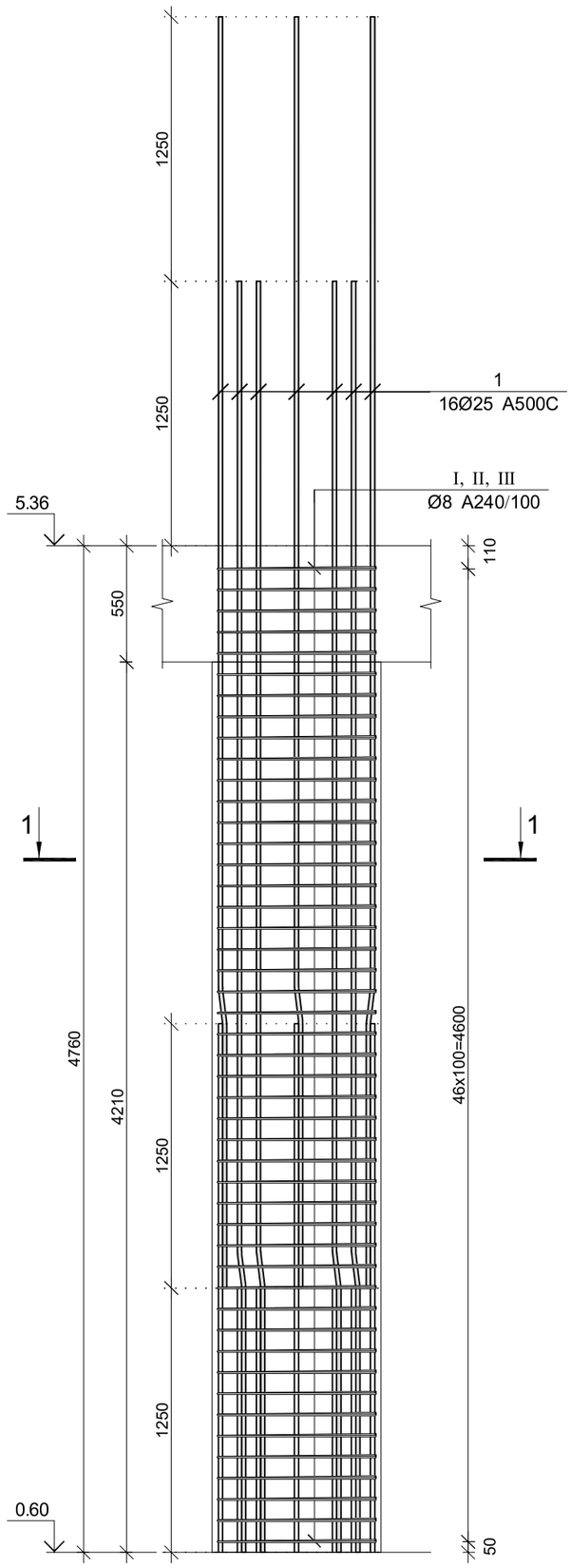

პოზ.	Ø [მმ.]	ესკიზი [მმ.]	სიგრძე [მმ.]
1	Ø25	1250 7° 4760	6010
I	Ø8	750, 100, 100, 350, 350, 750	2400
II	Ø8	100, 280, 100, 280	760
III	Ø8	370, 100, 100	570

კვეთი 1–1

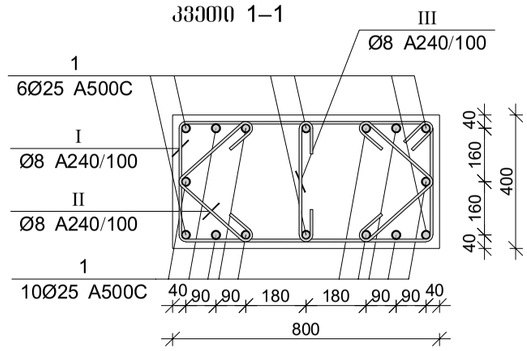

მონ. რ/ბ სვეტის სვ–15-ის სპეციფიკაცია

არმატურის სპეციფიკაცია					არმატურის ამოკრეფა					ბეტონი B 25
პოზ. №	Ø	L მმ.	n ცალი	Ln მ.	Ø	∑ Ln მ.	არმატ. ჯგუფის წონა კგ.	წონა კგ. A240	წონა კგ. A500C	V; მ³
1	2	3	4	5	6	7	8	9	10	11
1	25 A500C	6010	16	96.16	8 A240	211.03	0.39	83.27		1.52
I	8 A240	2400	47	112.80	25 A500C	96.16	3.85		370.54	
II	8 A240	760	94	71.44						
III	8 A240	570	47	26.79	∑			83.27	370.54	1.52
					n= 9			749.42	3334.86	13.71
									297.93	კგ/მ³

პროექტის დასახელება	ბაზისტური სასტუმროკომპლექსის მშენებლობა
პროექტის მისამართი	ქ. ბათუმში, ნაგობილის ქუჩა №37 (ს/კ 01.11.12.015.257)
ფაზა	
სტადია	მუშა პროექტი
ფაზის №	03
CAD DWG ფაილი	03. svetebi.dwg
შემსრულებლები:	ა. ტურაბელი, ა. ტურაბელი, ა. ტურაბელი
შემოწმებულია:	ა. ტურაბელი
შემსრულა	ა. ტურაბელი
შემოწმება	გ. ვარაზანი
ნახაზის დასახელება	მონ. რ/ბ სვეტის სვ–15-ის არმირება
	ბ-3.15
	A3

მონ. რ/ბ სვეტის სვ–16-ის არმირება

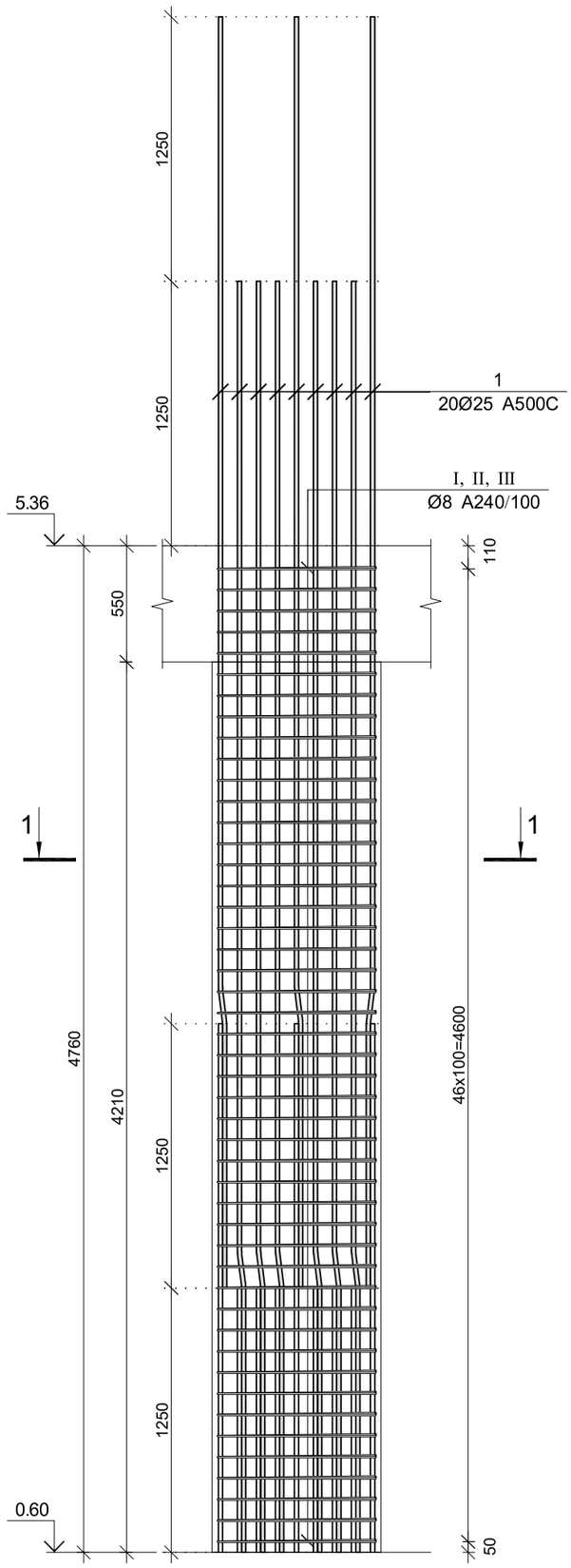

პოზ.	Ø [მმ.]	ესკიზი [მმ.]	სიგრძე [მმ.]
1	Ø25	1250 7° 4760	6010
I	Ø8	750 100 100 350 350 750	2400
II	Ø8	280 100 100 280	760
III	Ø8	370 100 100	570

კვეთი 1–1

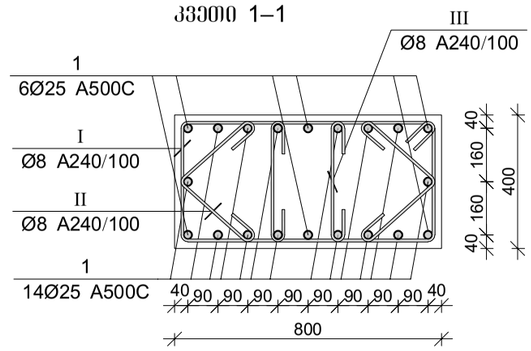

მონ. რ/ბ სვეტის სვ–16-ის სპეციფიკაცია

არმატურის სპეციფიკაცია					არმატურის ამოკრეფა					ბეტონი B 25
პოზ. №	Ø	L მმ.	n ცალი	Ln მ.	Ø	∑ Ln მ.	არამეთ. წონა კგ.	წონა კგ. A240	წონა კგ. A500C	V; მ³
1	2	3	4	5	6	7	8	9	10	11
1	25 A500C	6010	20	120.20	8 A240	211.03	0.39	83.27		1.52
I	8 A240	2400	47	112.80	25 A500C	120.20	3.85		463.17	
II	8 A240	760	94	71.44						
III	8 A240	570	47	26.79			∑	83.27	463.17	1.52
						n= 2		166.54	926.35	3.05
									358.75	კგ/მ³

პროექტის დასახელება	ბაზისტელი ჯგუფი Capiteli group CAPITELI GROUP
	ბრავეს ცენტრი სებასტოპოლში სახლი
პროექტის მისამართი	ქ. ოზურგეთი, ანდრო ბოჭორიშვილის ქუჩა №37 (ს/კ 01.11.12.015.257)
დაკვეთა	
ნახაზის დასახელება	მონ. რ/ბ სვეტის სვ–16-ის სპეციფიკაცია
ნახაზის №	2025.11.08
CAD DWG ფაილი	03. svetebi.dwg
დამპროექტებელი:	ბ. ბერიძე
მთ. კონსტრუქტორი:	ბ. ბერიძე
შემსრულა	ბ. ფიროსმანი
შემოწმება	გ. ვაშაყმაძე
ნახაზის დასახელება	მონ. რ/ბ სვეტის სვ–16-ის არმირება
	კ-3.16
	A3

მონ. რ/ბ სვეტის სვ–17-ის არმირება

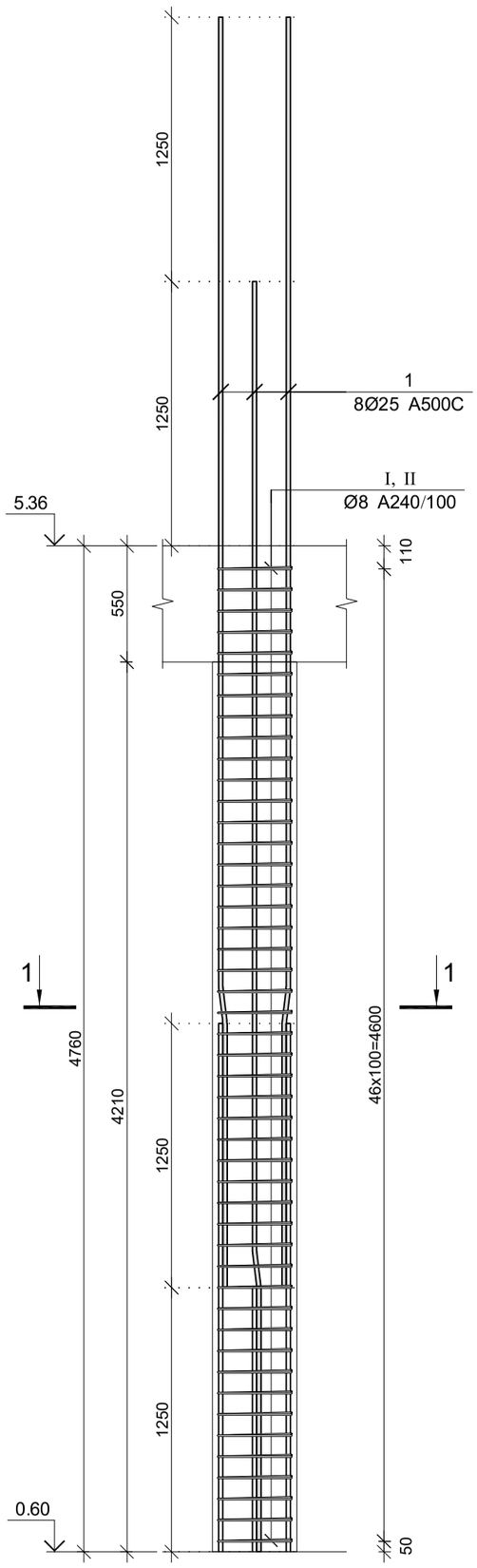

პოზ.	Ø [მმ.]	ესკიზი [მმ.]	სიგრძე [მმ.]
1	Ø25	1250 7° 4760	6010
I	Ø8	350 350 350 350	1600
II	Ø8	260 260 260 260	1240

კვეთი 1–1

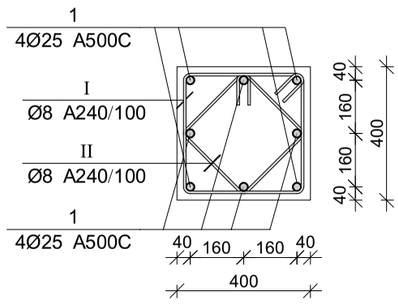

მონ. რ/ბ სვეტის სვ–17-ის სპეციფიკაცია

არმატურის სპეციფიკაცია					არმატურის ამოკრეფა					ბეტონი B 25
პოზ. №	Ø	L მმ.	n ცალი	Ln მ.	Ø	∑ Ln მ.	არმირების მეტრის წონა კგ.	წონა კგ. A240	წონა კგ. A500C	V; მ³
1	2	3	4	5	6	7	8	9	10	11
1	25 A500C	6010	8	48.08	8 A240	133.48	0.39	52.67		0.76
I	8 A240	1600	47	75.20	25 A500C	48.08	3.85		185.27	
II	8 A240	1240	47	58.28						
							∑	52.67	185.27	0.76
						n= 2		105.34	370.54	1.52
									312.42	კგ/მ³

ბაზისტელი ჯგუფი
საკონსულტაციო კომპანია
CAPITELI GROUP
Capiteli group
ENGINEERING COMPANY

პროექტის დასახელება
მრავალბინიანი საცხოვრებელი სახლი

პროექტის მისამართი
ქ. თბილისი, ა/მ ბულვარი/მეზღვის ქუჩა №37 (ს/კ 01.11.12.015.257)

ფაზა
მუშა

სტადია | ბინის № | გვერდების რაოდენობა
მუ | | 2025.11.08

CAD DWG ფაილი 03.svetebi.dwg

დამპროექტებელი: ა. ქორბაშვ
მთ. კონსტრუქტორი: ა. ქორბაშვ
შემოწმა: ა. ფიფიაშვ
ნახაზის დასახელება: ა. ვეფხვაძე

მონ. რ/ბ სვეტის სვ–17-ის არმირება

ბ-3.17

A3

მონ. რ/ბ სვეტის სვ–18-ის არმირება

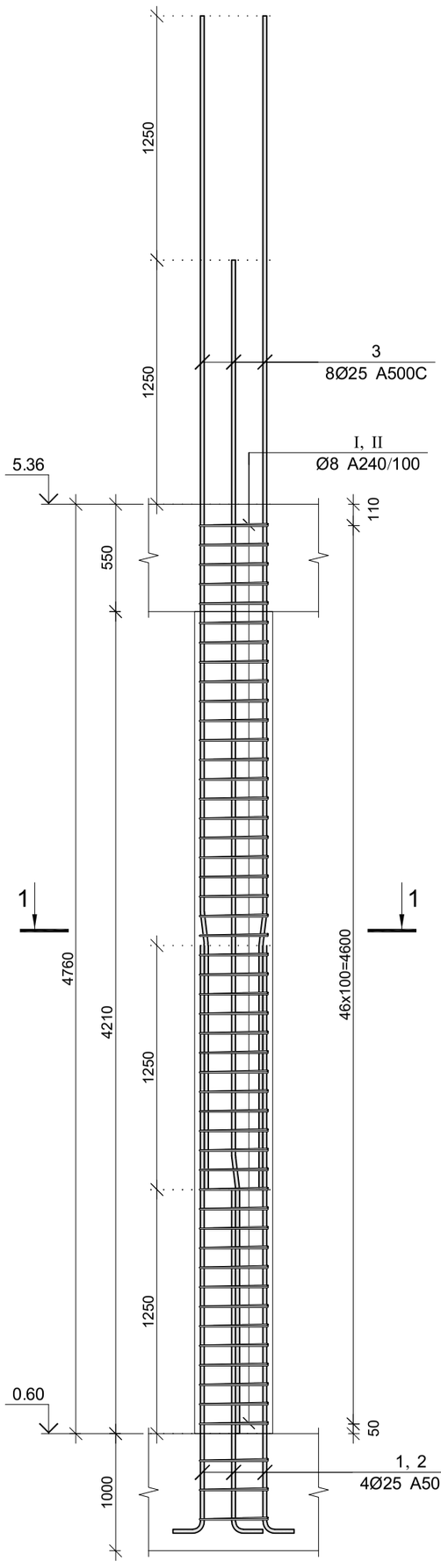

კვეთი 1–1

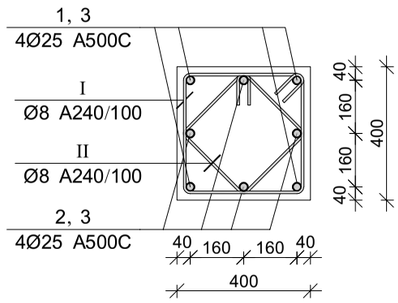

პოზ.	Ø [მმ.]	ესკიზი [მმ.]	სიგრძე [მმ.]
①	Ø25	200; 3400	3600
②	Ø25	200; 2100	2300
③	Ø25	1250 7°; 4760	6010
Ⅰ	Ø8	350; 350; 350; 350; 135; 135	1600
Ⅱ	Ø8	260; 260; 260; 260; 135; 135	1240

მონ. რ/ბ სვეტის სვ–18-ის სპეციფიკაცია

არმატურის სპეციფიკაცია					არმატურის ამოკრეფა					ბეტონი B 25
პოზ. №	Ø	L მმ.	n ცალი	Ln მ.	Ø	∑ Ln მ.	არმირების მეტრის წონა კგ.	წონა კგ. A240	წონა კგ. A500C	V; მ³
1	2	3	4	5	6	7	8	9	10	11
1	25 A500C	3600	4	14.40	8 A240	142.00	0.39	56.03		0.76
2	25 A500C	2300	4	9.20	25 A500C	71.68	3.85		276.21	
3	25 A500C	6010	8	48.08						
I	8 A240	1600	50	80.00						
II	8 A240	1240	50	62.00			∑	56.03	276.21	0.76
						n= 1		56.03	276.21	0.76
									436.24	კგ/მ³

პროექტის დასახელება	ბინათმშენებლო სამუშაოები ბრავეს ქუჩაზე №37 (ს/კ 01.11.12.015.257)
პროექტის მისამართი	ქ. თბილისი, ბრავეს ქუჩა №37 (ს/კ 01.11.12.015.257)
შემსრულებელი	
სტადია	მუშა პროექტი
ფაილის №	2025.11.08
CAD DWG ფაილი	03.svetebi.dwg
დამკვეთის:	ბ. ქორბაშვ
მთ. ინჟინერ-პროექტი:	ბ. ქორბაშვ
შემსრულებელი	ა. ლორთქიფ
შემოწმება	გ. ვახტანგ
ნახაზის დასახელება	მონ. რ/ბ სვეტის სვ–18-ის არმირება
	ბ-3.18
	A3

მონ. რ/ბ სვეტის სვ–19-ის არმირება

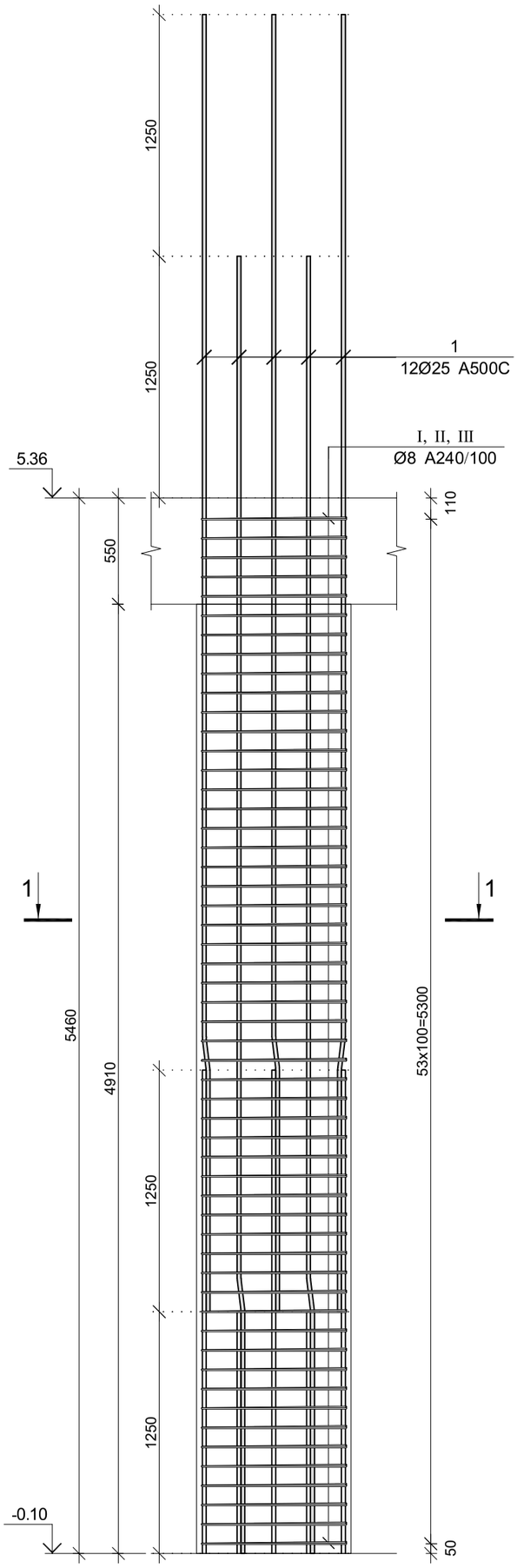

პოზ.	Ø [მმ.]	ესკიზი [მმ.]	სიგრძე [მმ.]
1	Ø25	1250 7° 5460	6710
I	Ø8	750, 100, 100, 350, 350, 750	2400
II	Ø8	100, 280, 100, 280	760
III	Ø8	370, 100, 100	570

კვეთი 1–1

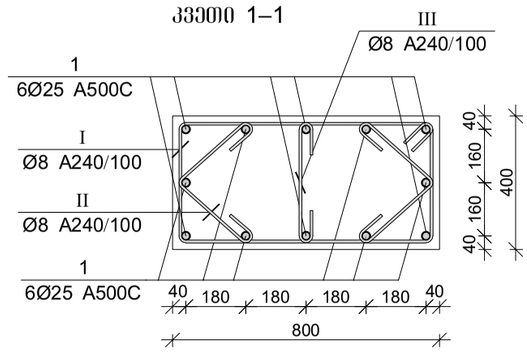

მონ. რ/ბ სვეტის სვ–19-ის სპეციფიკაცია

არმატურის სპეციფიკაცია					არმატურის ამოკრეფა					ბეტონი B 25
პოზ. №	Ø	L მმ.	n ცალი	Ln მ.	Ø	∑ Ln მ.	არამეტალის წონა კგ.	წონა კგ. A240	წონა კგ. A500C	V; მ³
1	2	3	4	5	6	7	8	9	10	11
1	25 A500C	6710	12	80.52	8 A240	242.46	0.39	95.67		1.75
I	8 A240	2400	54	129.60	25 A500C	80.52	3.85		310.27	
II	8 A240	760	108	82.08						
III	8 A240	570	54	30.78	∑			95.67	310.27	1.75
					n= 4			382.68	1241.09	6.99
									232.34	კგ/მ³

პროექტის დასახელება	ბრავსკვიმინი სამხედრო სამსახური
პროექტის მისამართი	ქ. ციხელეთი, ნაგაზ ბოჭორიძის ქუჩა №37 (ს/კ 01.11.12.015.257)
დამკვეთი	
ზედამხედველი	
სტადია	მუშა
ფურცელი №	83
CAD DWG ფაილი	03. sveteb.dwg
შემსრულებელი:	ბ. ბერიძე
მთ. კონსტრუქტორი:	ბ. ბერიძე
შემოწმა	ბ. ფერაძე
მთავარი	გ. გიგაშვილი
ნახატის დასახელება	მონ. რ/ბ სვეტის სვ–19-ის არმირება
	კ-3.19
	A3

მონ. რ/ბ სვეტის სვ–20-ის არმირება

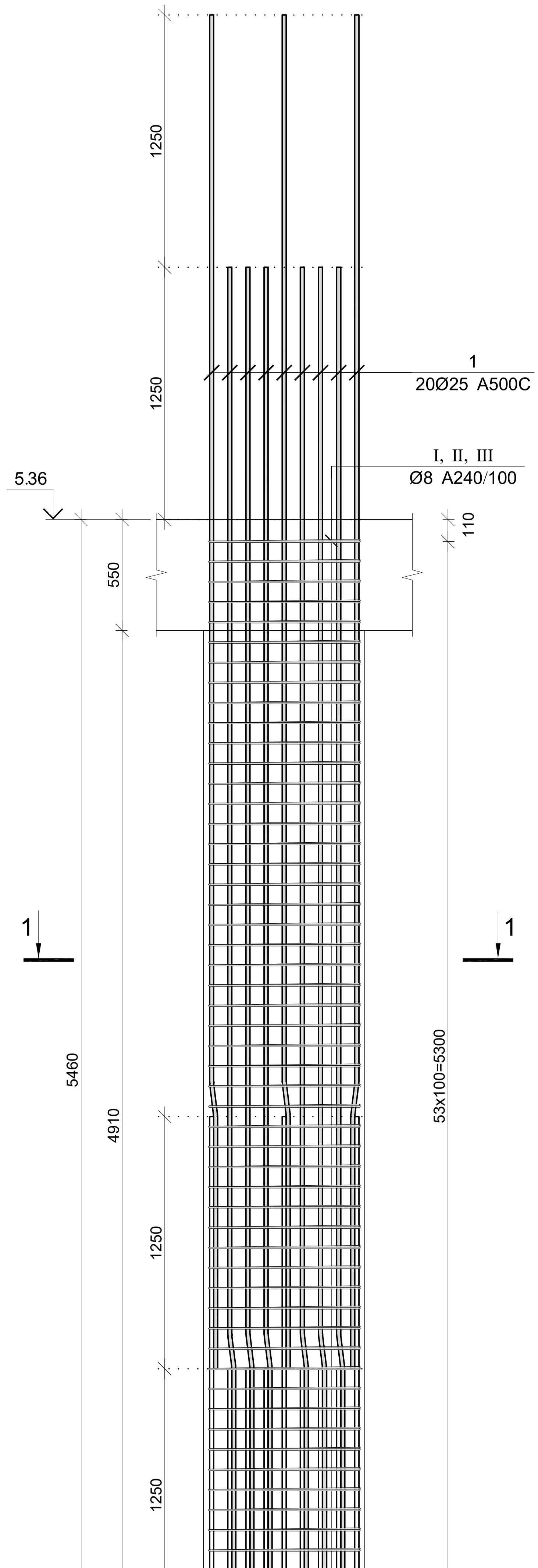

პოზ.	Ø [მმ.]	ესკიზი [მმ.]	სიგრძე [მმ.]
1	Ø25	1250 7° 5460	6710
I	Ø8	750 / 350 / 100 / 100	2400
II	Ø8	100 / 280 / 100 / 280	760
III	Ø8	370 / 100 / 100	570

კვეთი 1–1

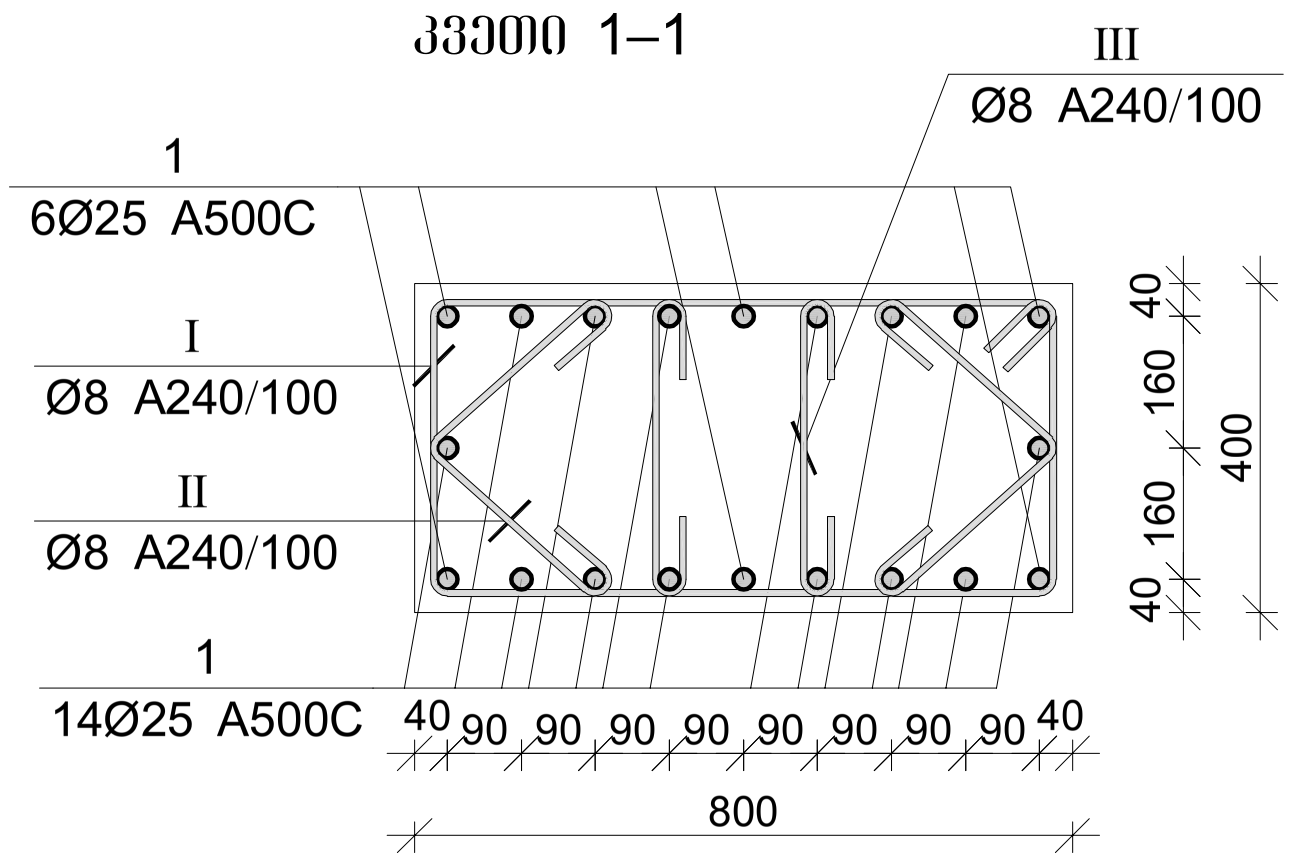

მონ. რ/ბ სვეტის სვ–20-ის სპეციფიკაცია										
არმატურის სპეციფიკაცია					არმატურის ამოკრეფა					ბეტონი B 25
პოზ. №	Ø	L მმ.	n ცალი	Ln მ.	Ø	∑ Ln მ.	ერთეული მეტრის წონა კგ.	წონა კგ. A240	წონა კგ. A500C	V; მ³
1	2	3	4	5	6	7	8	9	10	11
1	25 A500C	6710	20	134.20	8 A240	273.24	0.39	107.82		1.75
I	8 A240	2400	54	129.60	25 A500C	134.20	3.85		517.12	
II	8 A240	760	108	82.08						
III	8 A240	570	108	61.56			∑	107.82	517.12	1.75
						n= 1		107.82	517.12	1.75
									357.68	კგ/მ³

კაპიტელი ჯგუფი
სამშენებლო კომპანია
CAPITELI GROUP
Capiteli group
ENGINEERING COMPANY

პროექტის დასახელება
მრავალბინიანი საცხოვრებელი სახლი

პროექტის მისამართი
ქ. თბილისი, ანჯია ბოჭორიშვილის ქუჩა №37 (ს/კ 01.11.12.015.257)

დამკვეთი

სტადია	თარიღი	განმარტება
მპ	2025.11.08	

დამკვეთის №

CAD DWG ფაილი 03. svetebi.dwg

დირექტორი: ა. კორტავა
მთ. კონსტრუქტორი: ა. კორტავა
შეასრულა ა. ლონდაძე
შეამოწმა გ. ვეშაპიძე

ნახაზის დასახელება
მონ. რ/ბ სვეტის სვ–20-ის არმირება

კ-3.20

A3

მონ. რ/ბ სვეტის სვ–21-ის არმირება

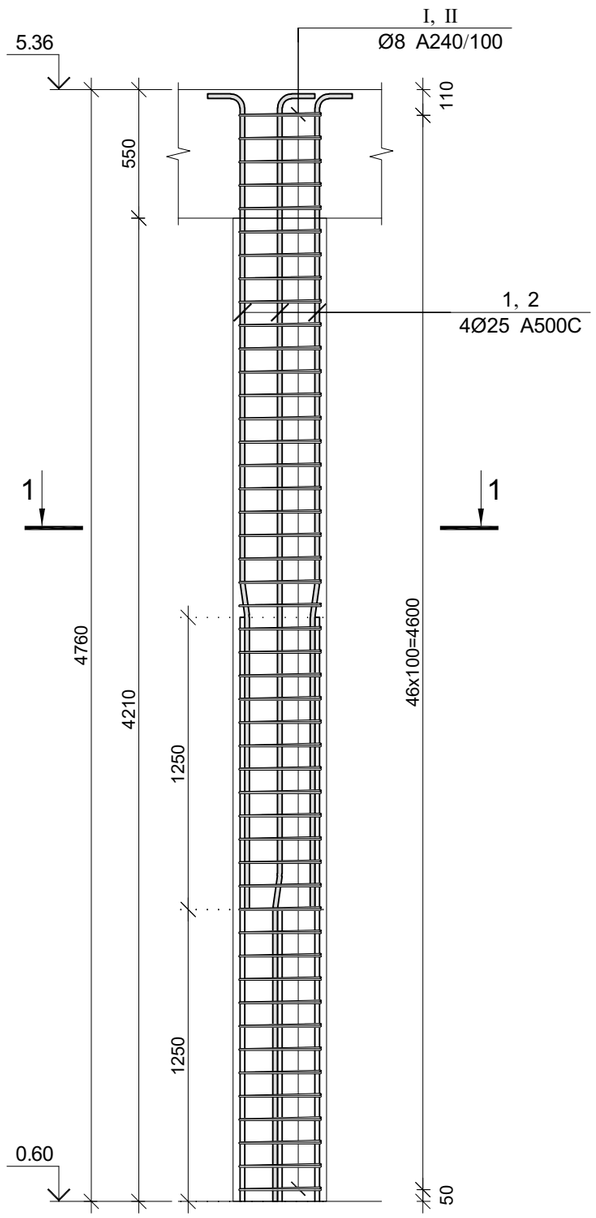

კვეთი 1–1

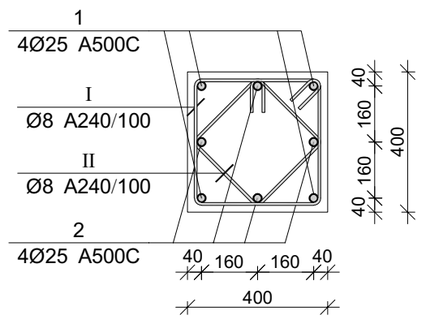

პოზ.	Ø [მმ.]	ესკიზი [მმ.]	სიგრძე [მმ.]
①	Ø25		3800
②	Ø25		5050
Ⅰ	Ø8	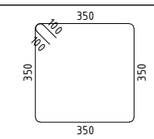	1600
Ⅱ	Ø8	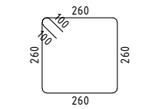	1240

მონ. რ/ბ სვეტის სვ–21-ის სპეციფიკაცია

არმატურის სპეციფიკაცია					არმატურის ამოკრეფა					ბეტონი B 25
პოზ. №	Ø	L მმ.	n ცალი	Ln მ.	Ø	∑ Ln მ.	ბრაკის ვეტრის წონა კგ.	წონა კგ. A240	წონა კგ. A500C	V; მ³
1	2	3	4	5	6	7	8	9	10	11
1	25 A500C	3800	4	15.20	8 A240	133.48	0.39	52.67		0.76
2	25 A500C	5050	4	20.20	25 A500C	35.40	3.85		136.41	
I	8 A240	1600	47	75.20						
II	8 A240	1240	47	58.28		∑		52.67	136.41	0.76
						n= 1		52.67	136.41	0.76
									248.26	კგ/მ³

CAPITELI GROUP

კაპიტელი ჯგუფი
საპროექტო კომპანია
Capiteli group
ENGINEERING COMPANY

პროექტის დასახელება

მრავალბინიანი საცხოვრებელი სახლი

პროექტის მისამართი

ქ. თბილისი, ანგია ბოჭორიშვილის ქუჩა №37 (ს/კ 01.11.12.015.257)

დამკვეთი

სტადია	მარილი	განმარტება
მპ	2025.11.08	

დაკვეთის №

CAD DWG ფაილი 03. svetebi.dwg

დირექტორი: ა. კორტავა

მთ. კონსტრუქტორი: ა. კორტავა

შეასრულა ა. ღონღაძე

შეამოწმა გ. ვაშაკიძე

ნახაზის დასახელება

მონ. რ/ბ სვეტის სვ–21-ის არმირება

კ-3.21

A3

მონ. რ/ბ სვეტის სვ–22-ის არმირება

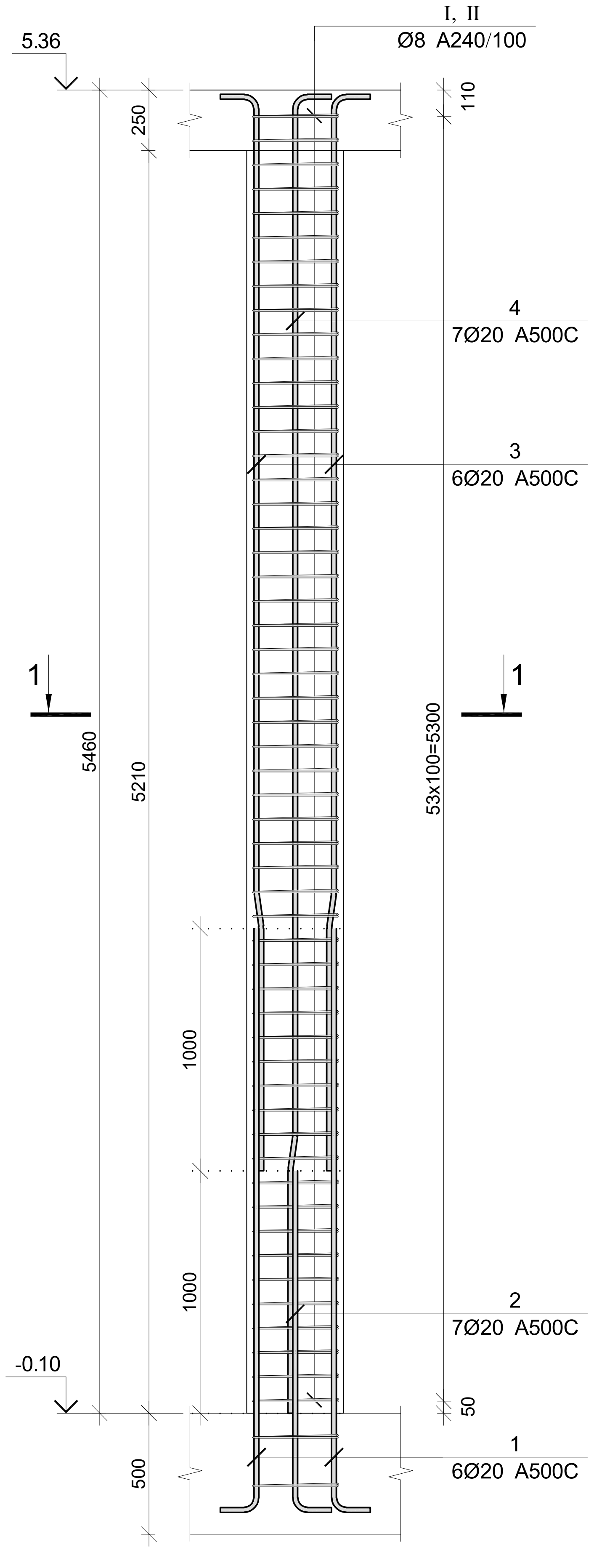

კვეთი 1–1

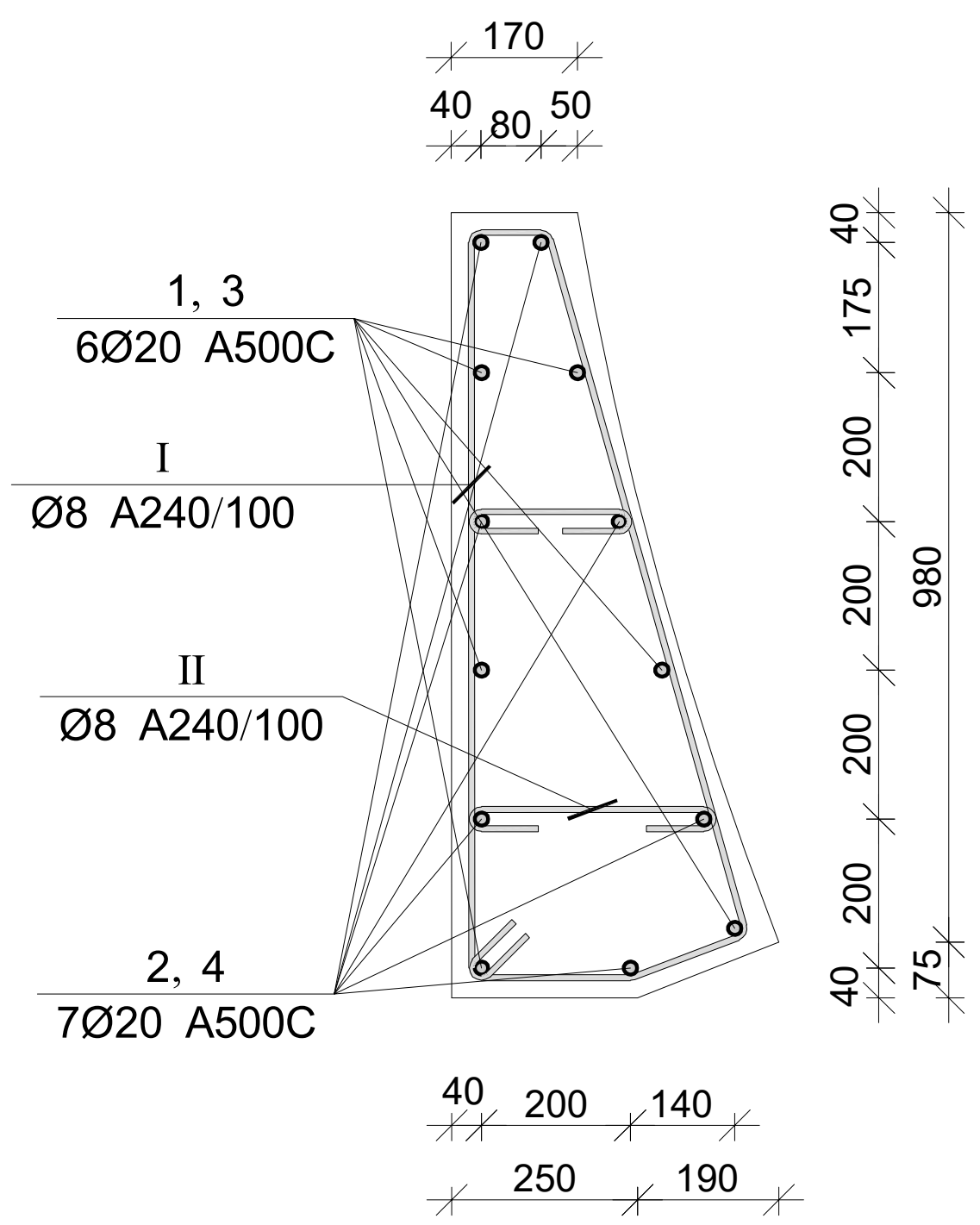

პოზ.	Ø [მმ.]	ესკიზი [მმ.]	სიგრძე [მმ.]
①	Ø20	200 / 2400	2600
②	Ø20	200 / 1400	1600
③	Ø20	1000 7° 3400 400	4800
④	Ø20	1000 7° 4400 400	5800
Ⅰ	Ø8	1000 / 110 / 980 / 110 / 220 / 100 / 100	2680
Ⅱ	Ø8	350 / 100 / 100	550

მონ. რ/ბ სვეტის სვ–22-ის სპეციფიკაცია										
არმატურის სპეციფიკაცია					არმატურის ამოკრეფა					ბეტონი B 25
პოზ. №	Ø	L მმ.	n ცალი	Ln მ.	Ø	∑ Ln მ.	გრძივი მეტრის წონა კგ.	წონა კგ. A240	წონა კგ. A500C	V; მ³
1	2	3	4	5	6	7	8	9	10	11
1	20 A500C	2600	6	15.60	8 A240	207.90	0.39	82.03		1.68
2	20 A500C	1600	7	11.20	20 A500C	96.20	2.47		237.24	
3	20 A500C	4800	6	28.80						
4	20 A500C	5800	7	40.60						
I	8 A240	2680	55	147.40						
II	8 A240	550	110	60.50			∑	82.03	237.24	1.68
						n= 1		82.03	237.24	1.68
									189.86	კგ/მ³

კაპიტელი ჯგუფი
საპროექტო კომპანია
CAPITELI GROUP
Capiteli group
ENGINEERING COMPANY

პროექტის დასახელება
მრავალბინიანი საცხოვრებელი სახლი

პროექტის მისამართი
ქ. თბილისი, ანზია ბოჭორიშვილის ქუჩა №37 (ს/კ 01.11.12.015.257)

დამკვეთი

სტადია	თარიღი	განმარტება
მპ	2025.11.08	

დაკვეთის №

CAD DWG ფაილი 03. svetebi.dwg

დირექტორი: ა. კორტავა
მთ. კონსტრუქტორი: ა. კორტავა
შეასრულა ა. ღონღაძე
შეამოწმა გ. ვაშაკიძე

ნახაზის დასახელება
მონ. რ/ბ სვეტის სვ–22-ის არმირება

კ-3.22

A3

მონ. რ/ბ სვეტის სვ–23-ის არმირება

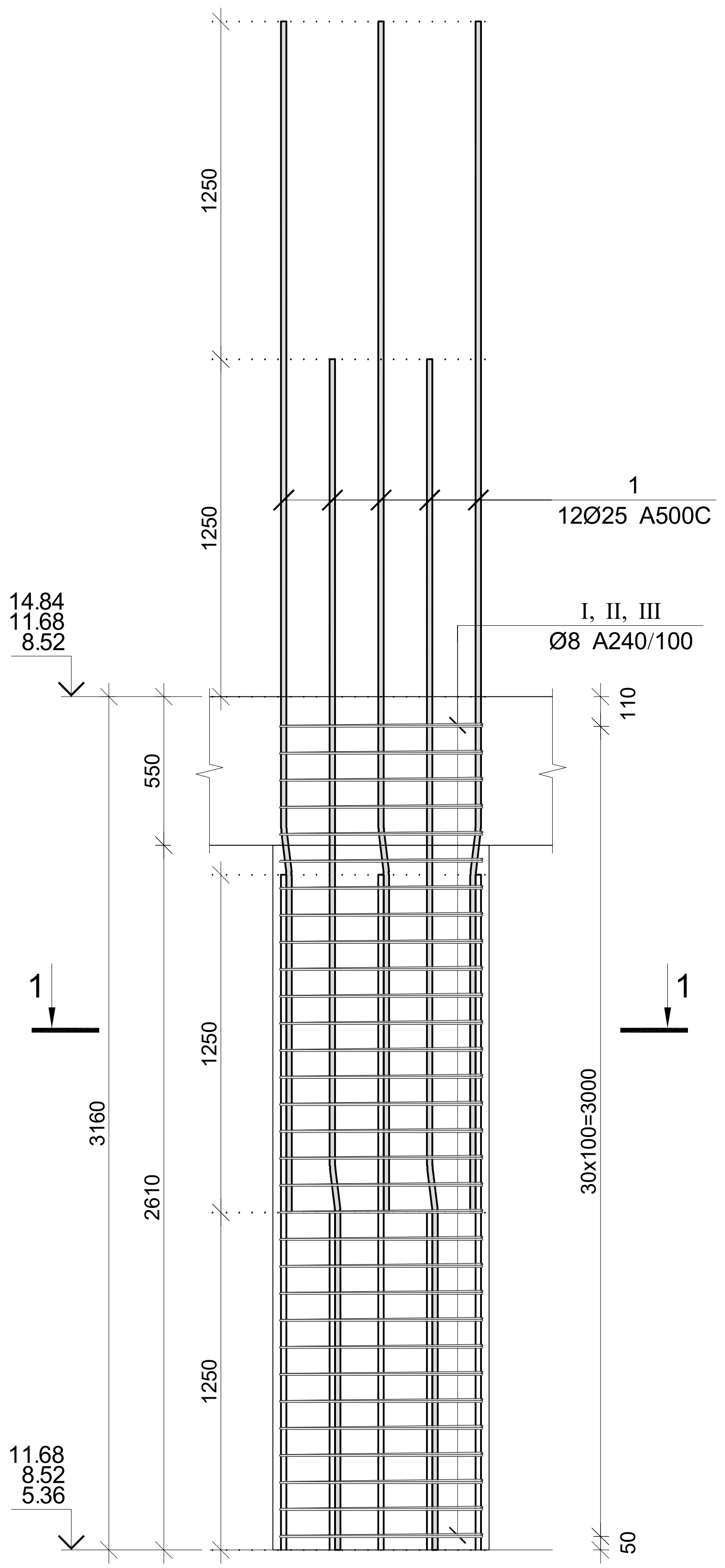

კვეთი 1–1

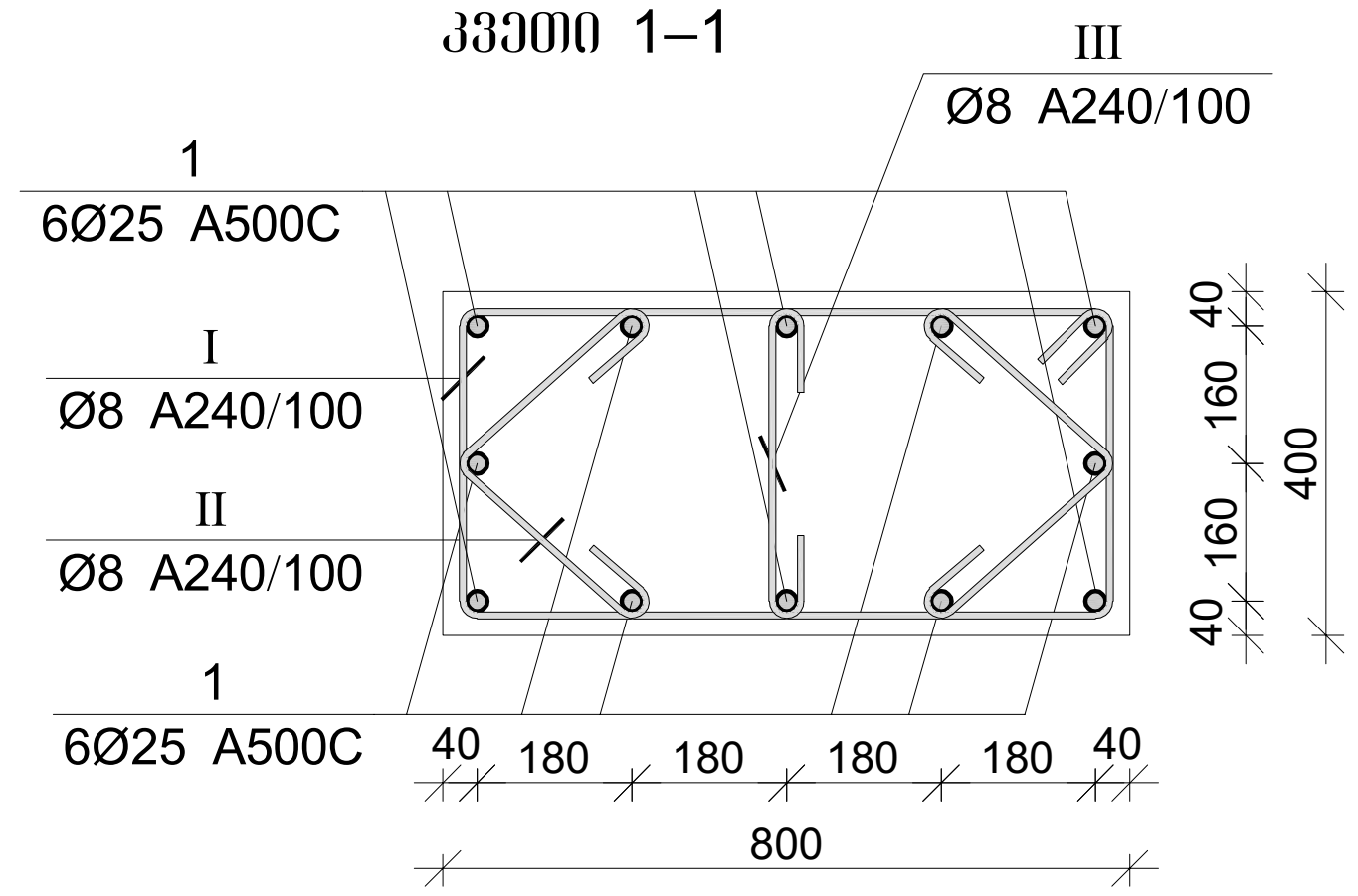

პოზ.	Ø [მმ.]	ესკიზი [მმ.]	სიგრძე [მმ.]
1	Ø25	1250 7° 3160	4410
I	Ø8	750 100 100 350 350 750	2400
II	Ø8	100 280 100 280	760
III	Ø8	370 100 100	570

მონ. რ/ბ სვეტის სვ–23-ის სპეციფიკაცია										
არმატურის სპეციფიკაცია					არმატურის ამოკრეფა					ბეტონი B 25
პოზ. №	Ø	L მმ.	n ცალი	Ln მ.	Ø	∑ Ln მ.	გრძივი მეტრის წონა კგ.	წონა კგ. A240	წონა კგ. A500C	V; მ³
1	2	3	4	5	6	7	8	9	10	11
1	25 A500C	4410	12	52.92	8 A240	139.19	0.39	54.92		1.01
I	8 A240	2400	31	74.40	25 A500C	52.92	3.85		203.92	
II	8 A240	760	62	47.12						
III	8 A240	570	31	17.67			∑	54.92	203.92	1.01
						n= 49		2691.19	9992.09	49.55
									255.98	კგ/მ³

კაპიტელი ჯგუფი
საპროექტო კომპანია
Capiteli group
ENGINEERING COMPANY
CAPITELI GROUP

პროექტის დასახელება

მრავალბინიანი საცხოვრებელი სახლი

პროექტის მისამართი

ქ. თბილისი, ანგია ბოჭორიშვილის ქუჩა №37 (ს/კ 01.11.12.015.257)

დამკვეთი

სტადია	თარიღი	განმარტება
მპ	2025.11.08	

დაკვეთის №

CAD DWG ფაილი 03. svetebi.dwg

დირექტორი: ა. კორტავა
მთ. კონსტრუქტორი: ა. კორტავა
შეასრულა ა. ლონდაძე
შეამოწმა გ. ვაშაკიძე

ნახაზის დასახელება

მონ. რ/ბ სვეტის სვ–23-ის არმირება

კ-3.23

A3

მონ. რ/ბ სვეტის სვ–24-ის არმირება

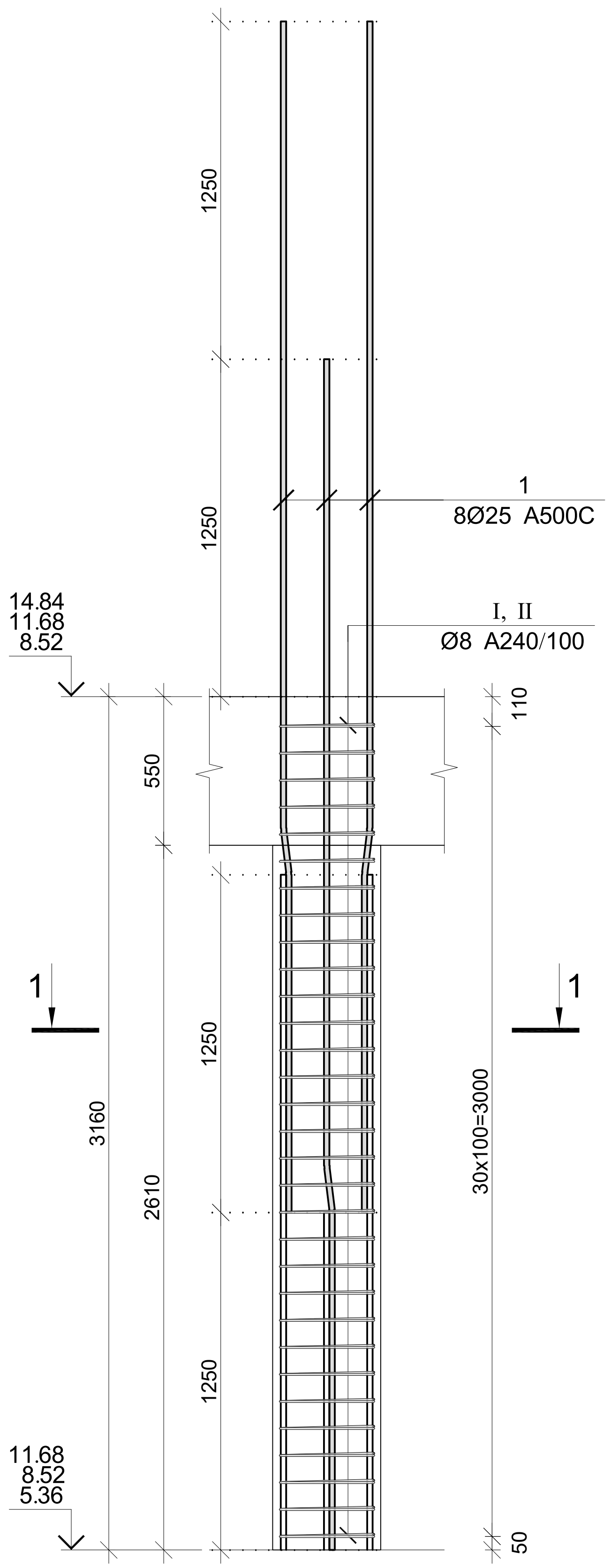

კვეთი 1–1

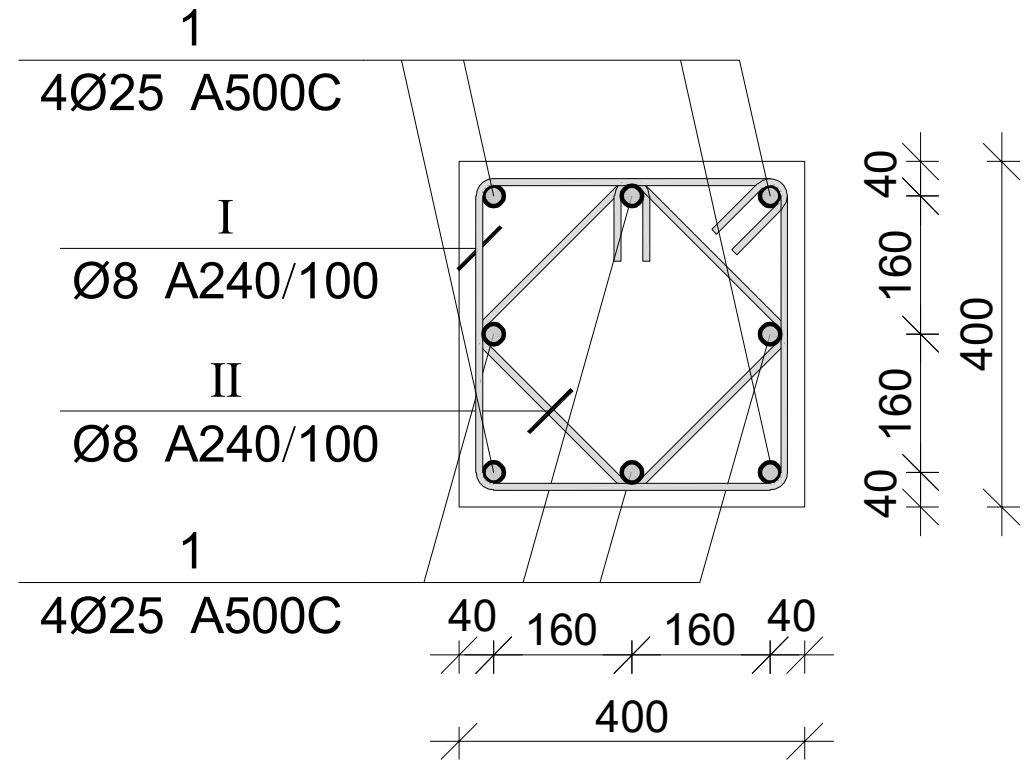

პოზ.	Ø [მმ.]	ესკიზი [მმ.]	სიგრძე [მმ.]
1	Ø25	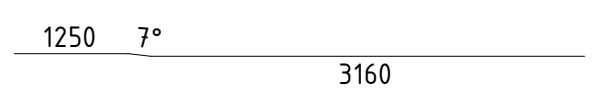	4410
I	Ø8	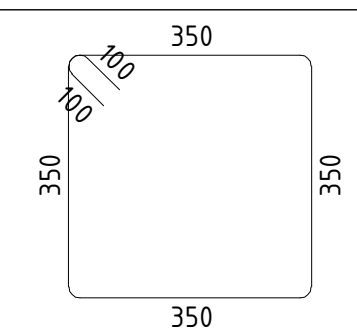	1600
II	Ø8	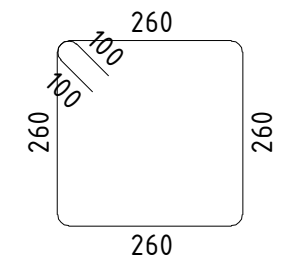	1240

კაპიტელი ჯგუფი
საპროექტო კომპანია
Capiteli group
ENGINEERING COMPANY
CAPITELI GROUP

პროექტის დასახელება
მრავალბინიანი საცხოვრებელი სახლი

პროექტის მისამართი
ქ. თბილისი, ანგია ბოჭორიშვილის ქუჩა №37 (ს/კ 01.11.12.015.257)

დამკვეთი

სტადია	თარიღი	განმარტება
მპ	2025.11.08	

დამკვეთის №

CAD DWG ფაილი 03. svetebi.dwg

დირექტორი: ა. კორტავა
მთ. კონსტრუქტორი: ა. კორტავა
შეასრულა ა. ლონდაძე
შეამოწმა გ. ვაშაკიძე

ნახაზის დასახელება
მონ. რ/ბ სვეტის სვ–24-ის არმირება

კ-3.24

A3

მონ. რ/ბ სვეტის სვ–24-ის სპეციფიკაცია

არმატურის სპეციფიკაცია					არმატურის ამოკრეფა					ბეტონი B 25
პოზ. №	Ø	L მმ.	n ცალი	Ln მ.	Ø	∑ Ln მ.	ერთი მეტრის წონა კგ.	წონა კგ. A240	წონა კგ. A500C	V; მ³
1	2	3	4	5	6	7	8	9	10	11
1	25 A500C	4410	8	35.28	8 A240	88.04	0.39	34.74		0.51
I	8 A240	1600	31	49.60	25 A500C	35.28	3.85		135.95	
II	8 A240	1240	31	38.44						
							∑	34.74	135.95	0.51
						n= 6		208.44	815.68	3.03
									337.59	კგ/მ³

მრ6. რ/ბ სვეტის სვ–25-ის არმირება

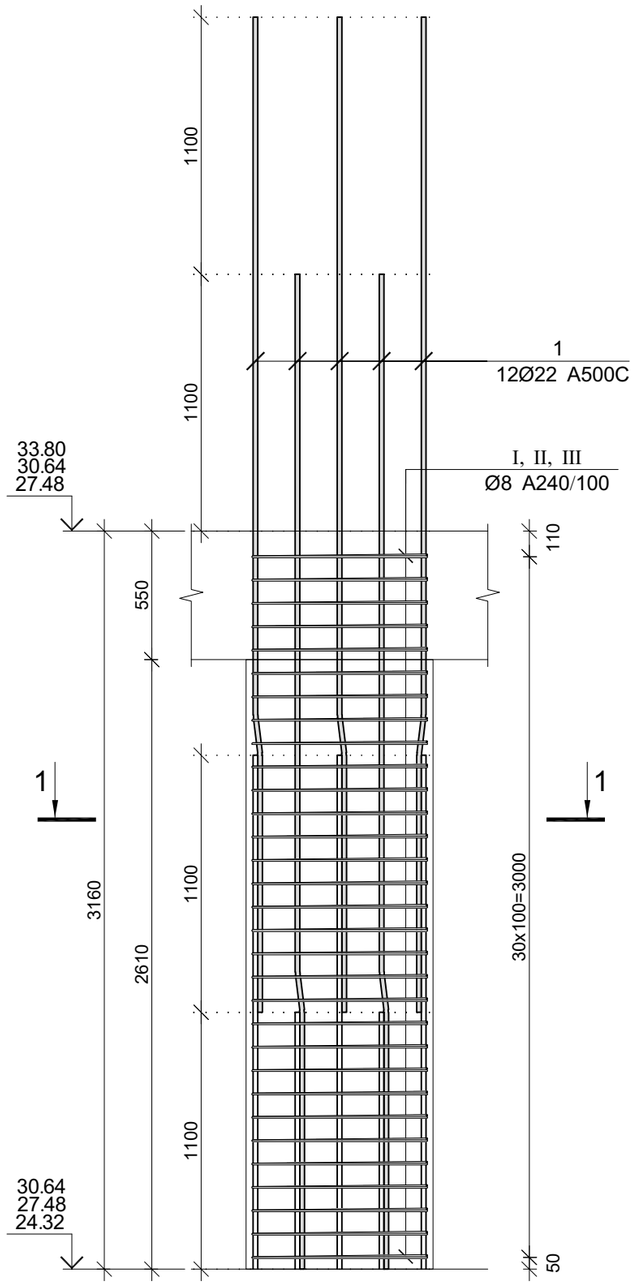

კვეთი 1–1

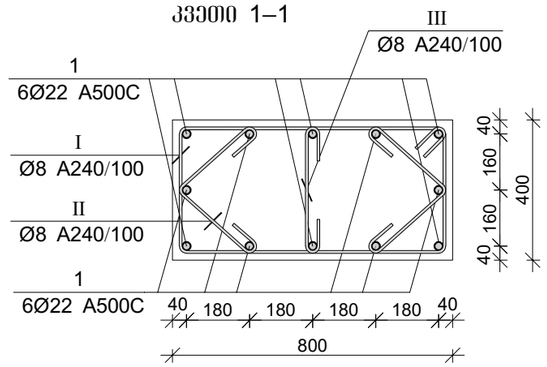

პოზ.	Ø [მმ.]	ესკიზი [მმ.]	სიგრძე [მმ.]
1	Ø22		4260
I	Ø8	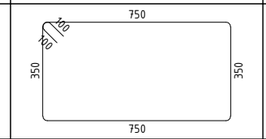	2400
II	Ø8	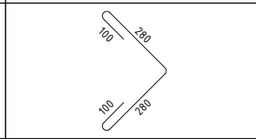	760
III	Ø8	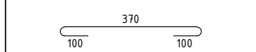	570

მრ6. რ/ბ სვეტის სვ–25-ის სპეციფიკაცია

არმატურის სპეციფიკაცია					არმატურის ამოკრეფა					ბეტონი B 25
პოზ. №	Ø	L მმ.	n ცალი	Ln მ.	Ø	∑ Ln მ.	ბრაკის ვეტრის წონა კგ.	წონა კგ. A240	წონა კგ. A500C	V; მ³
1	2	3	4	5	6	7	8	9	10	11
1	22 A500C	4260	12	51.12	8 A240	139.19	0.39	54.92		1.01
I	8 A240	2400	31	74.40	22 A500C	51.12	2.98		152.54	
II	8 A240	760	62	47.12						
III	8 A240	570	31	17.67		∑		54.92	152.54	1.01
						n= 3		164.77	457.63	3.03
									205.17	კგ/მ³

CAPITELI GROUP

კაპიტელი ჯგუფი
საპროექტო კომპანია
Capiteli group
ENGINEERING COMPANY

პროექტის დასახელება

მრავალბინიანი საცხოვრებელი სახლი

პროექტის მისამართი

ქ. თბილისი, ანგია ბოჭორიშვილის ქუჩა №37 (ს/კ 01.11.12.015.257)

დამკვეთი

სტადია	მარცლი	განმარტება
მპ	2025.11.08	

დაკვეთის №

CAD DWG ფაილი 03. svetebi.dwg

დირექტორი:		ა. კორძაია
მთ. კონსტრუქტორი:		ა. კორძაია
შესრულა	ა.	ა. ღონღაძე
შეამოწმა	ვ.ვაშაკიძე	ვ. ვაშაკიძე

ნახაზის დასახელება

მრ6. რ/ბ სვეტის სვ–25-ის არმირება

კ-3.25

A3

მონ. რ/ბ სვეტის სვ–26-ის არმირება

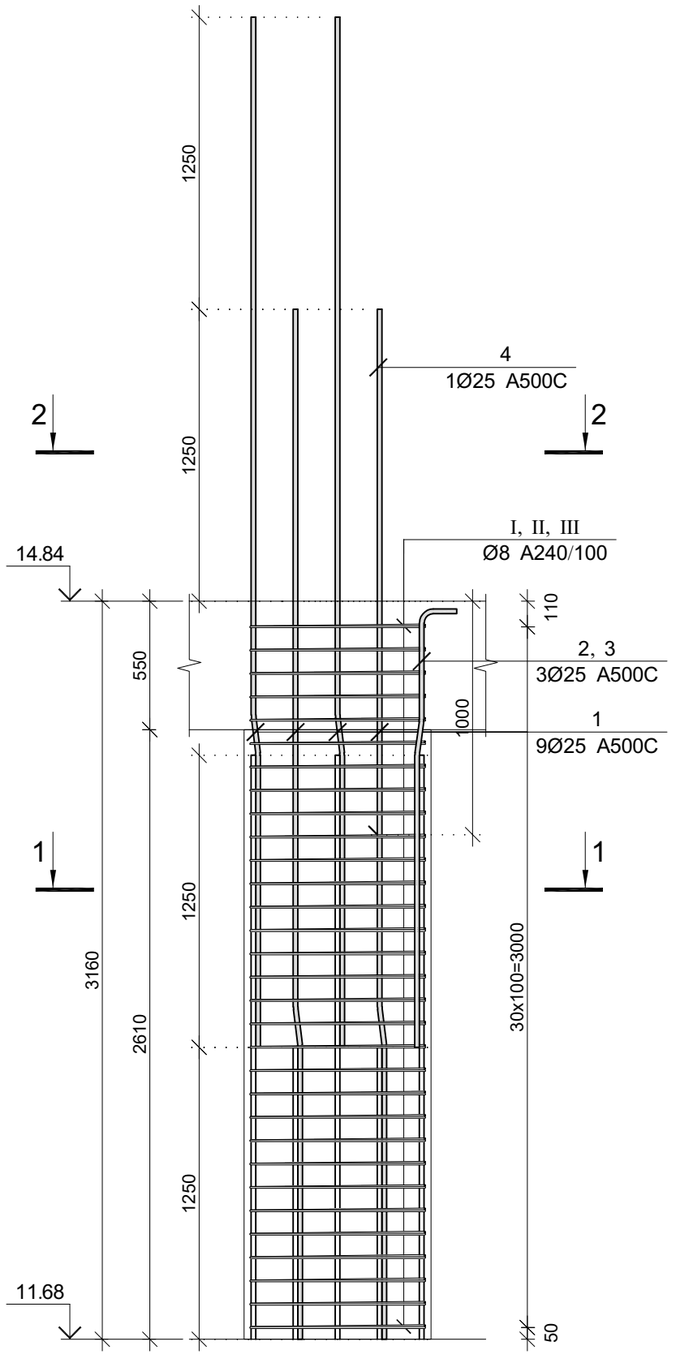

კვეთი 1–1

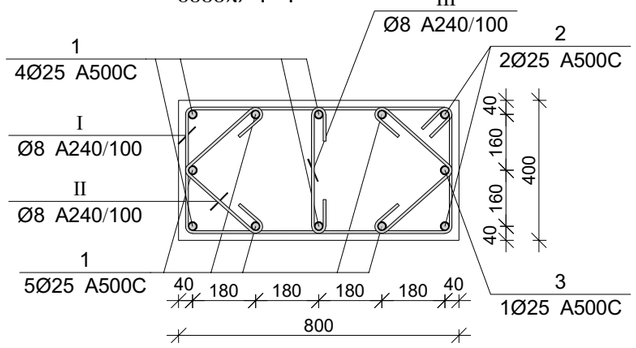

კვეთი 2–2

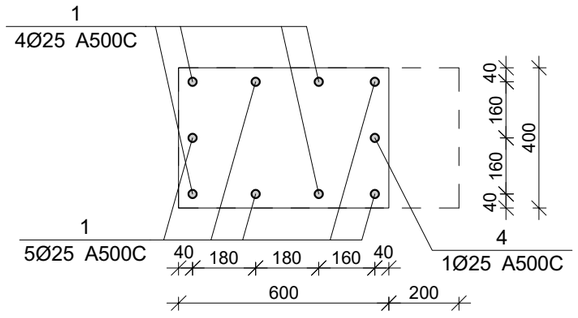

პოზ.	Ø [მმ.]	ესკიზი [მმ.]	სიგრძე [მმ.]
①	Ø25	1250 7° 3160	4410
②	Ø25	1250 7° 600 350	2200
③	Ø25	1250 7° 1850 350	3450
④	Ø25	3500	3500
Ⅰ	Ø8	750 100 100 350 350 750	2400
Ⅱ	Ø8	100 280 100 280	760
Ⅲ	Ø8	370 100 100	570

მონ. რ/ბ სვეტის სვ–26-ის სპეციფიკაცია

არმატურის სპეციფიკაცია					არმატურის ამოკრეფა					ბეტონი B 25
პოზ. №	Ø	L მმ.	n ცალი	Ln მ.	Ø	∑ Ln მ.	ბრაკის ფაქტორის წონა კგ.	წონა კგ. A240	წონა კგ. A500C	V; მ³
1	2	3	4	5	6	7	8	9	10	11
1	25 A500C	4410	9	39.69	8 A240	139.19	0.39	54.92		1.01
2	25 A500C	2200	2	4.40	25 A500C	51.04	3.85		196.68	
3	25 A500C	3450	1	3.45						
4	25 A500C	3500	1	3.50						
Ⅰ	8 A240	2400	31	74.40						
Ⅱ	8 A240	760	62	47.12						
Ⅲ	8 A240	570	31	17.67			∑	54.92	196.68	1.01
						n= 10		549.22	1966.76	10.11
									248.81	კგ/მ³

CAPITELI GROUP

კაპიტელი ჯგუფი
საპროექტო კომპანია
Capiteli group
ENGINEERING COMPANY

პროექტის დასახელება

მრავალბინიანი საცხოვრებელი სახლი

პროექტის მისამართი

ქ. თბილისი, ანგია ბოჭორიშვილის ქუჩა №37 (ს/კ 01.11.12.015.257)

დამკვეთი

სტადია	მარტივი	განმარტება
მპ	2025.11.08	

დაკვეთის №

CAD DWG ფაილი 03. svetebi.dwg

დირექტორი:	ა. კორძაია
მთ. კონსტრუქტორი:	ა. კორძაია
შემსრულა	ა. ღონღაძე
შემოწმა	გ. ვაშაკიძე

ნახაზის დასახელება

მონ. რ/ბ სვეტის სვ–26-ის არმირება

კ-3.26

A3

მონ. რ/ბ სვეტის სვ–27-ის არმირება

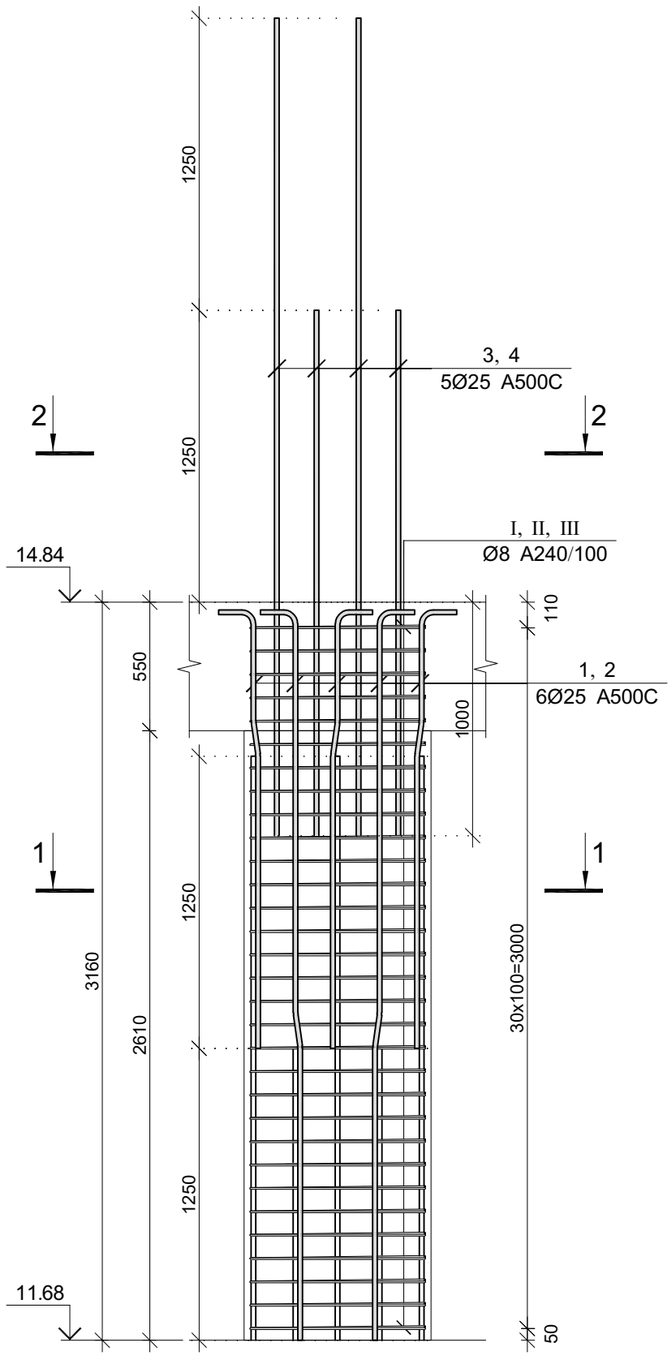

კვეთი 1–1

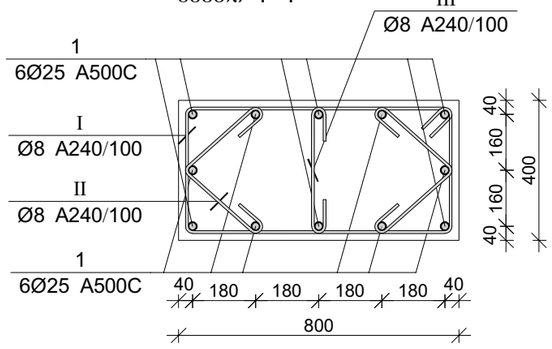

კვეთი 2–2

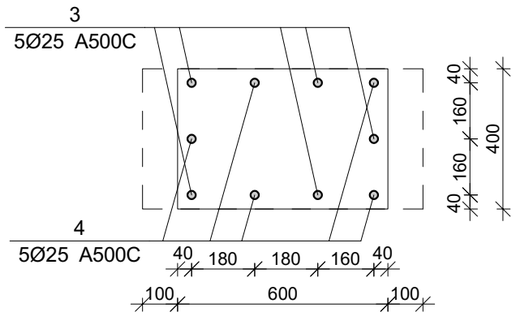

პოზ.	Ø [მმ.]	ესკიზი [მმ.]	სიგრძე [მმ.]
①	Ø25		2200
②	Ø25	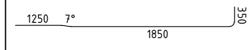	3450
③	Ø25	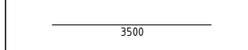	3500
④	Ø25	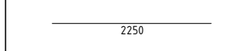	2250
Ⅰ	Ø8	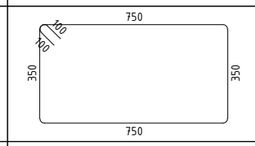	2400
Ⅱ	Ø8	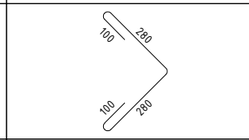	760
Ⅲ	Ø8	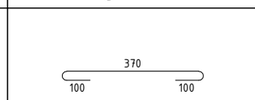	570

მონ. რ/ბ სვეტის სვ–27-ის სპეციფიკაცია

არმატურის სპეციფიკაცია					არმატურის ამოკრეფა					ბეტონი B 25
პოზ. №	Ø	L მმ.	n ცალი	Ln მ.	Ø	∑ Ln მ.	ბრაკის ფეტრის წონა კგ.	წონა კგ. A240	წონა კგ. A500C	V; მ³
1	2	3	4	5	6	7	8	9	10	11
1	25 A500C	2200	6	13.20	8 A240	139.19	0.39	54.92		1.01
2	25 A500C	3450	6	20.70	25 A500C	62.65	3.85		241.41	
3	25 A500C	3500	5	17.50						
4	25 A500C	2250	5	11.25						
I	8 A240	2400	31	74.40						
II	8 A240	760	62	47.12						
III	8 A240	570	31	17.67		∑		54.92	241.41	1.01
						n= 10		549.22	2414.14	10.11
									293.05	კგ/მ³

CAPITELI GROUP

კაპიტელი ჯგუფი
საპროექტო კომპანია
Capiteli group
ENGINEERING COMPANY

პროექტის დასახელება

მრავალბინიანი საცხოვრებელი სახლი

პროექტის მისამართი

ქ. თბილისი, ანგია ბოჭორიშვილის ქუჩა №37 (ს/კ 01.11.12.015.257)

დამკვეთი

სტადია	მარტივი	განმარტება
მპ	2025.11.08	

დაკვეთის №

CAD DWG ფაილი 03. svetebi.dwg

დირექტორი:	ა. კორძაია
მთ. კონსტრუქტორი:	ა. კორძაია
შემასრულა	ა. ღონღაძე
შეამოწმა	გ. ვაშაკიძე

ნახაზის დასახელება

მონ. რ/ბ სვეტის სვ–27-ის არმირება

კ-3.27

A3

მონ. რ/ბ სვეტის სვ–28-ის არმირება

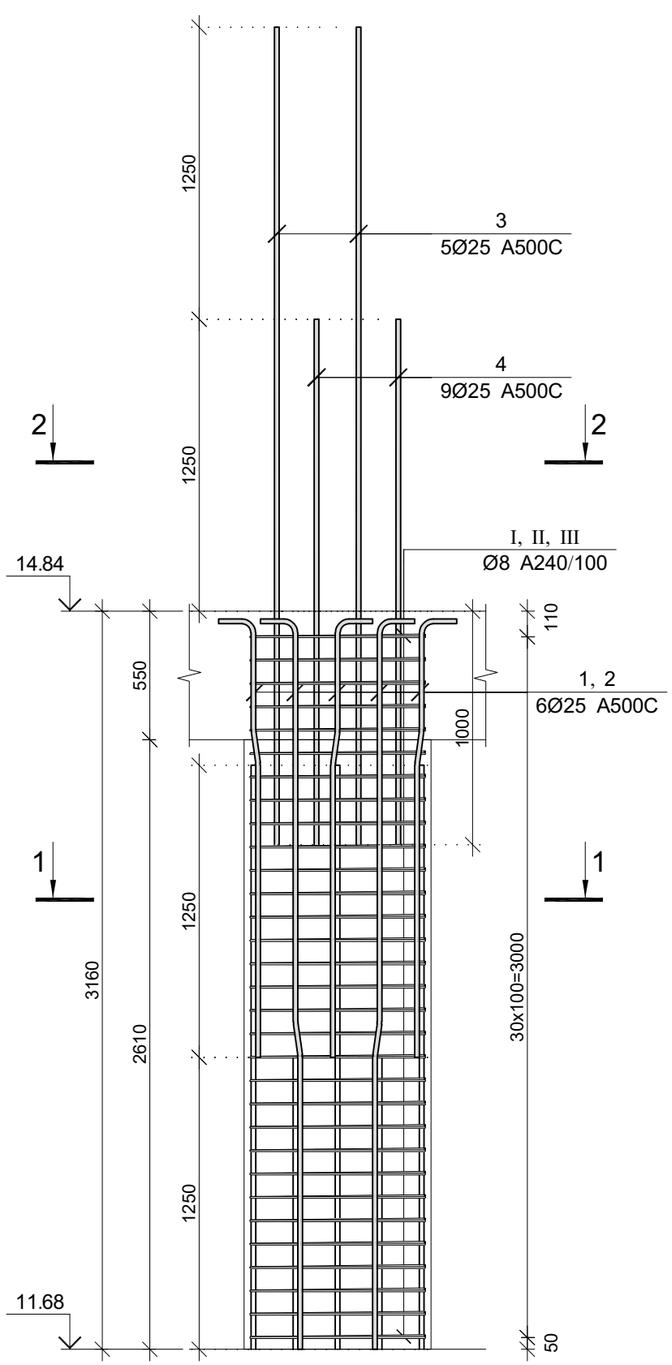

კვეთი 1–1

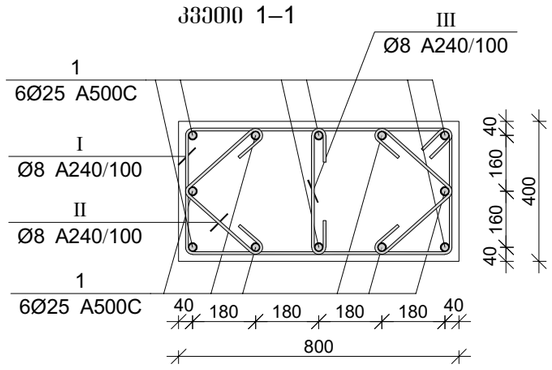

კვეთი 2–2

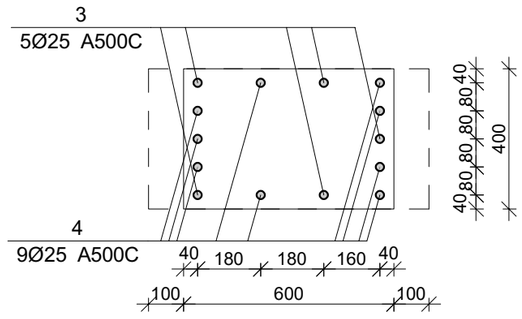

პოზ.	Ø [მმ.]	ესკიზი [მმ.]	სიგრძე [მმ.]
①	Ø25	1250 7° 350 600	2200
②	Ø25	1250 7° 350 1850	3450
③	Ø25	3500	3500
④	Ø25	2250	2250
Ⅰ	Ø8	750 100 100 350 350 750	2400
Ⅱ	Ø8	100 280 100 280	760
Ⅲ	Ø8	370 100 100	570

მონ. რ/ბ სვეტის სვ–28-ის სპეციფიკაცია

არმატურის სპეციფიკაცია					არმატურის ამოკრეფა					ბეტონი B 25
პოზ. №	Ø	L მმ.	n ცალი	Ln მ.	Ø	∑ Ln მ.	ბრაკის ფეტრის წონა კგ.	წონა კგ. A240	წონა კგ. A500C	V; მ³
1	2	3	4	5	6	7	8	9	10	11
1	25 A500C	2200	6	13.20	8 A240	139.19	0.39	54.92		1.01
2	25 A500C	3450	6	20.70	25 A500C	71.65	3.85		276.09	
3	25 A500C	3500	5	17.50						
4	25 A500C	2250	9	20.25						
Ⅰ	8 A240	2400	31	74.40						
Ⅱ	8 A240	760	62	47.12						
Ⅲ	8 A240	570	31	17.67			∑	54.92	276.09	1.01
						n= 3		164.77	828.28	3.03
									327.35	კგ/მ³

CAPITELI GROUP

კაპიტელი ჯგუფი
საპროექტო კომპანია
Capiteli group
ENGINEERING COMPANY

პროექტის დასახელება

მრავალბინიანი საცხოვრებელი სახლი

პროექტის მისამართი

ქ. თბილისი, ანგია ბოჭორიშვილის ქუჩა №37 (ს/კ 01.11.12.015.257)

დამკვეთი

სტადია	მარტივი	განმარტება
მპ	2025.11.08	

დაკვეთის №

CAD DWG ფაილი 03. svetebi.dwg

დირექტორი:	ა. კორძაია
მთ. კონსტრუქტორი:	ა. კორძაია
შემასრულა	ა. ღონღაძე
შემოწმა	გ. ვაშაკიძე

ნახაზის დასახელება

მონ. რ/ბ სვეტის სვ–28-ის არმირება

კ-3.28

A3

მონ. რ/ბ სვეტის სვ–29-ის არმირება

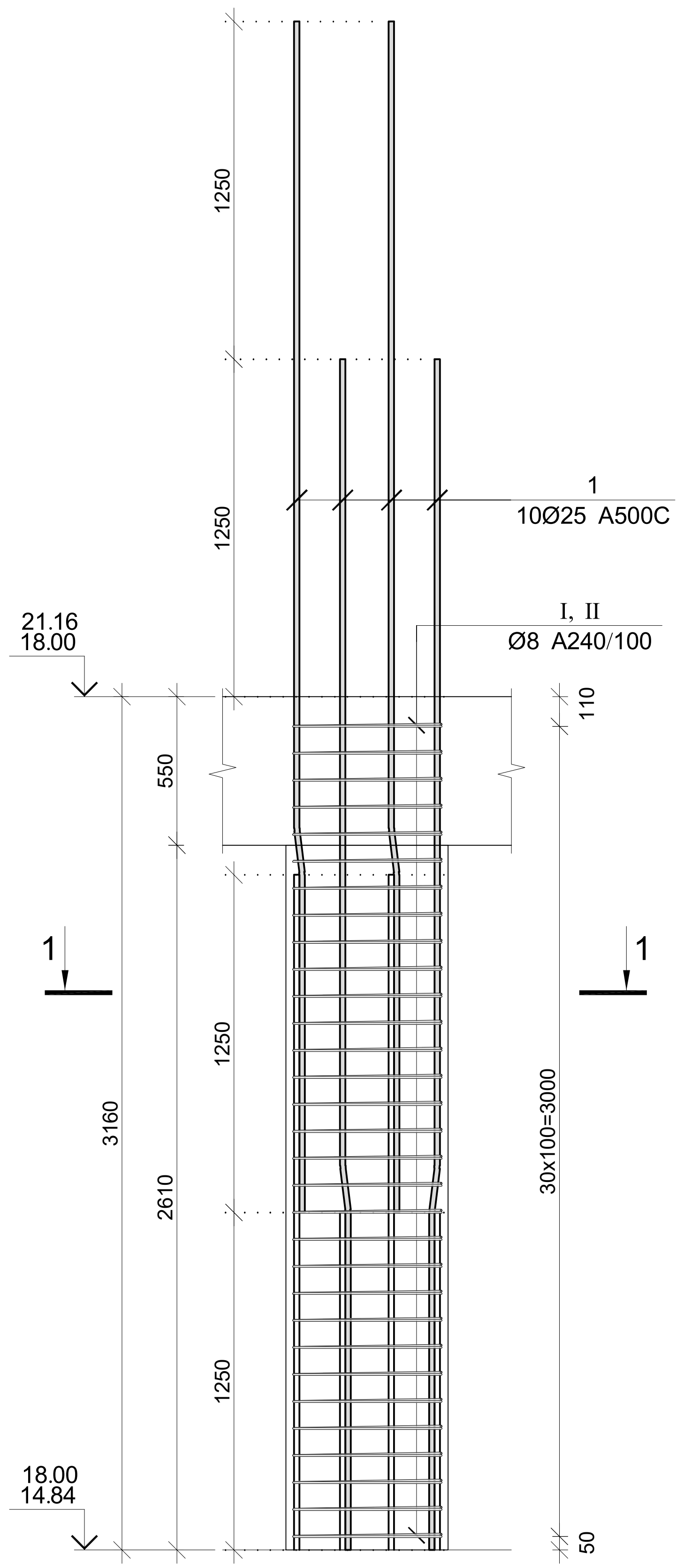

კვეთი 1–1

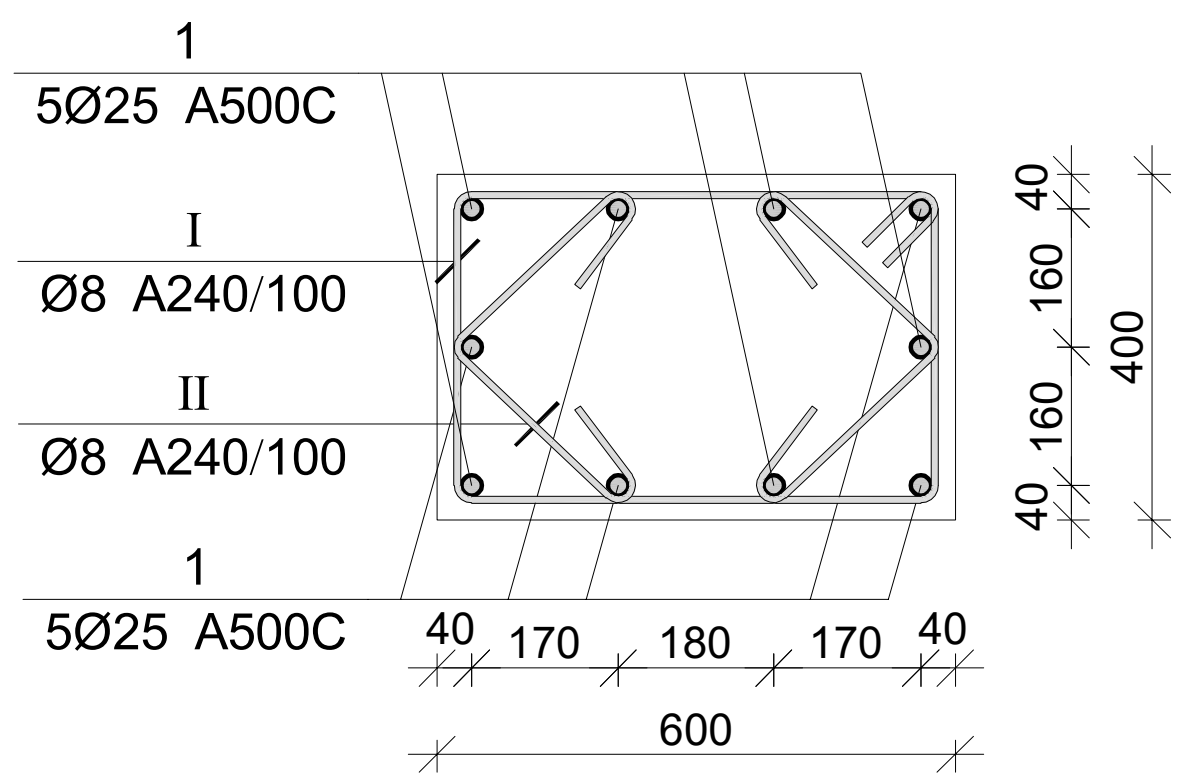

პოზ.	Ø [მმ.]	ესკიზი [მმ.]	სიგრძე [მმ.]
1	Ø25	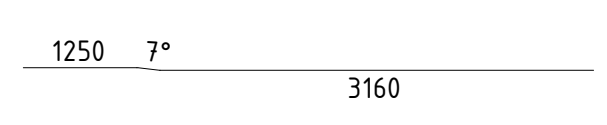	4410
I	Ø8		2000
II	Ø8	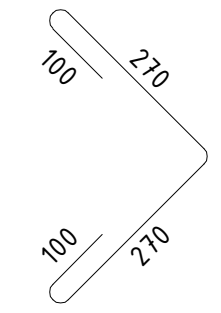	740

მონ. რ/ბ სვეტის სვ–29-ის სპეციფიკაცია

არმატურის სპეციფიკაცია					არმატურის ამოკრეფა					ბეტონი B 25
პოზ. №	Ø	L მმ.	n ცალი	Ln მ.	Ø	∑Ln მ.	ერთი მეტრის წონა კგ.	წონა კგ. A240	წონა კგ. A500C	V; $მ^3$
1	2	3	4	5	6	7	8	9	10	11
1	25 A500C	4410	10	44.10	8 A240	107.88	0.39	42.57		0.76
I	8 A240	2000	31	62.00	25 A500C	44.10	3.85		169.93	
II	8 A240	740	62	45.88						
							∑	42.57	169.93	0.76
						n= 69		2937.18	11725.42	52.33
									280.20	კგ/$მ^3$

კაპიტელი ჯგუფი
საპროექტო კომპანია
CAPITELI GROUP
Capiteli group
ENGINEERING COMPANY

პროექტის დასახელება
მრავალბინიანი საცხოვრებელი სახლი

პროექტის მისამართი
ქ. თბილისი, ანგია ბოჭორიშვილის ქუჩა №37 (ს/კ 01.11.12.015.257)

დამკვეთი

სტადია	თარიღი	განმარტება
მპ	2025.11.08	

დაკვეთის №

CAD DWG ფაილი 03. svetebi.dwg

დირექტორი: ა. კორტავა

მთ. კონსტრუქტორი: ა. კორტავა

შეასრულა ა. ლონდაძე

შეამოწმა გ. ვაშაკიძე

ნახაზის დასახელება
მონ. რ/ბ სვეტის სვ–29-ის არმირება

კ-3.29

A3

მონ. რ/ბ სვეტის სვ–30-ის არმირება

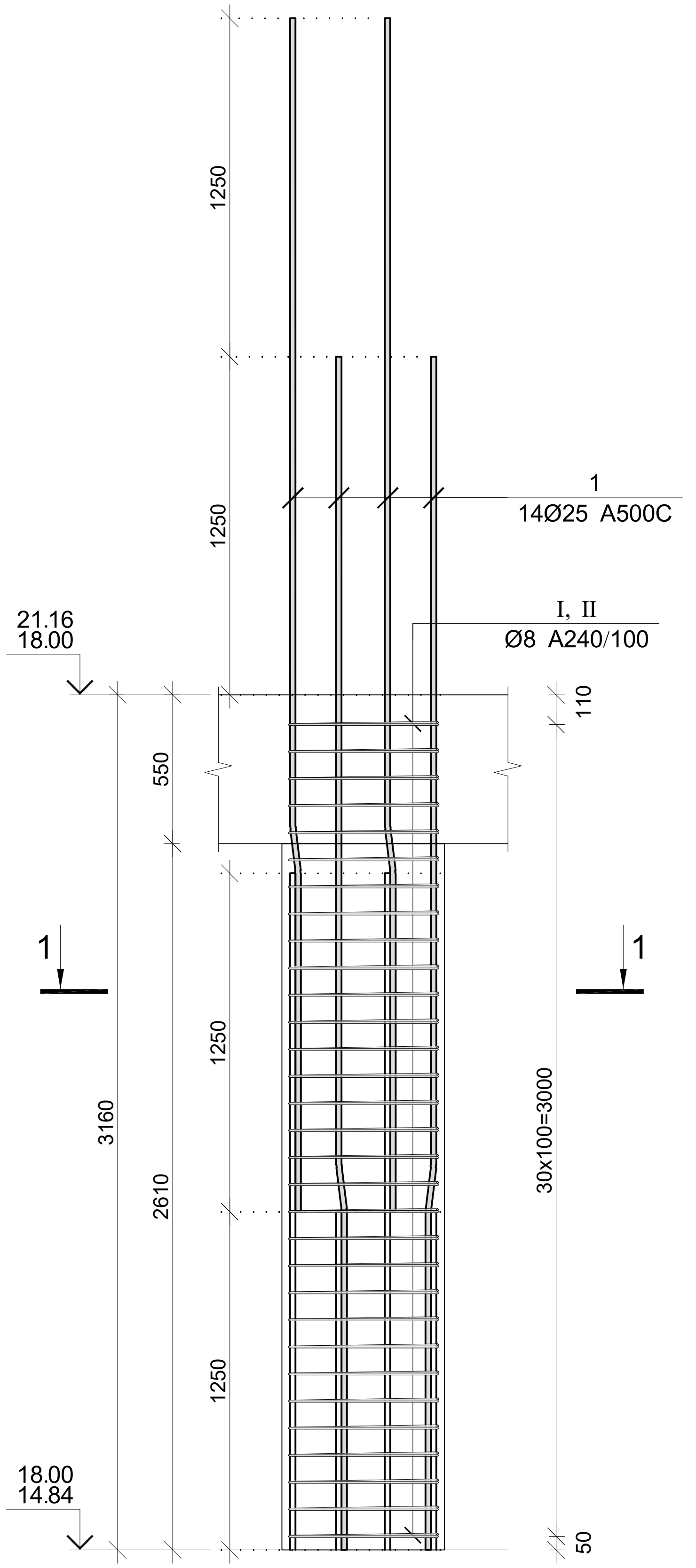

კვეთი 1–1

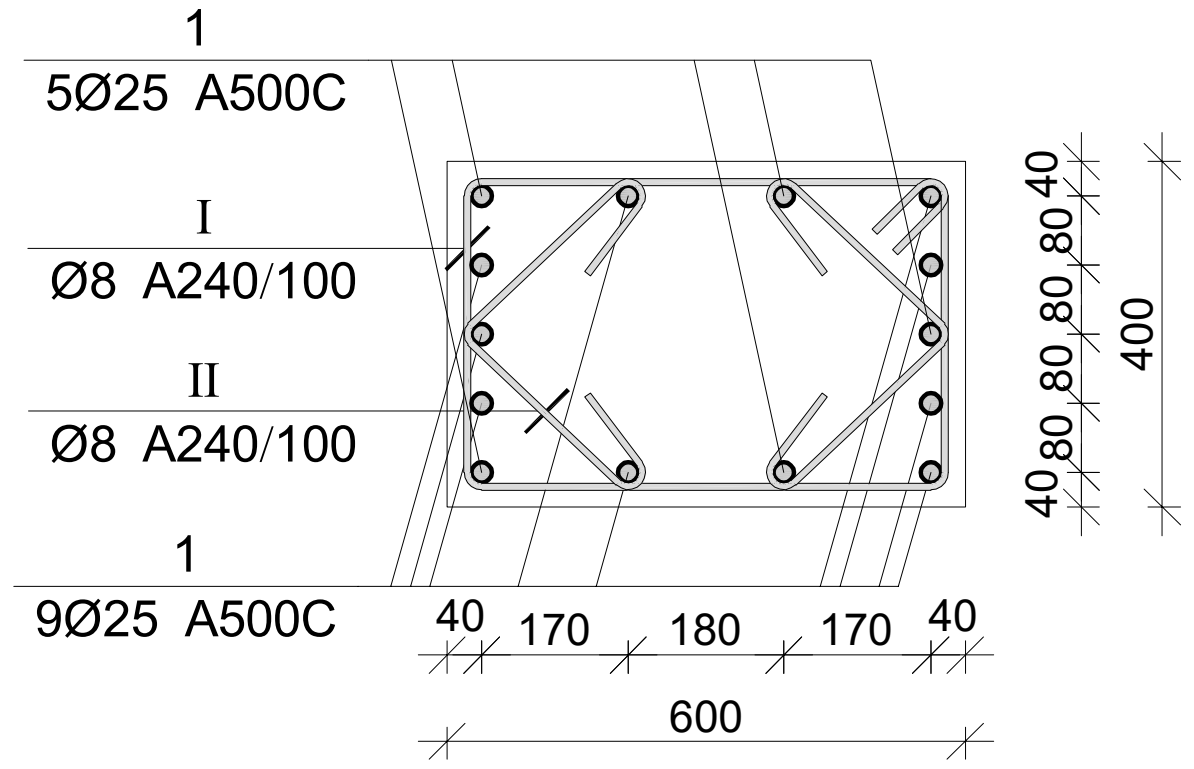

პოზ.	Ø [მმ.]	ესკიზი [მმ.]	სიგრძე [მმ.]
1	Ø25	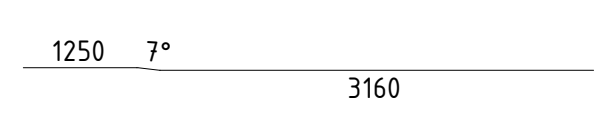	4410
I	Ø8	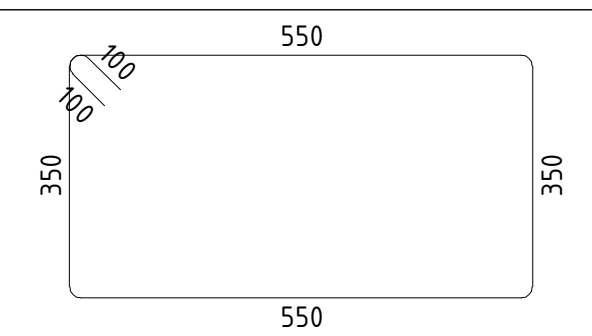	2000
II	Ø8	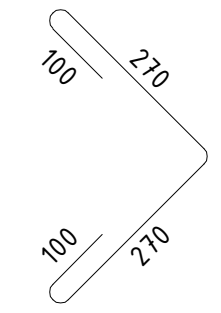	740

კაპიტელი ჯგუფი
საპროექტო კომპანია
Capiteli group
ENGINEERING COMPANY

პროექტის დასახელება

მრავალბინიანი საცხოვრებელი სახლი

პროექტის მისამართი

ქ. თბილისი, ანგია ბოჭორიშვილის ქუჩა №37 (ს/კ 01.11.12.015.257)

დამკვეთი

მონ. რ/ბ სვეტის სვ–30-ის სპეციფიკაცია										
არმატურის სპეციფიკაცია					არმატურის ამოკრეფა					ბეტონი B 25
პოზ. №	Ø	L მმ.	n ცალი	Ln მ.	Ø	∑ Ln მ.	გრძივი მეტრის წონა კგ.	წონა კგ. A240	წონა კგ. A500C	V; მ³
1	2	3	4	5	6	7	8	9	10	11
1	25 A500C	4410	14	61.74	8 A240	107.88	0.39	42.57		0.76
I	8 A240	2000	31	62.00	25 A500C	61.74	3.85		237.91	
II	8 A240	740	62	45.88						
							∑	42.57	237.91	0.76
						n= 4		170.27	951.63	3.03
									369.82	კგ/მ³

სტადია	თარიღი	განმარტება
მპ	2025.11.08	

დაკვეთის №

CAD DWG ფაილი 03. svetebi.dwg

დირექტორი: ა. კორტავა

მთ. კონსტრუქტორი: ა. კორტავა

შეასრულა ა. ლონდაძე

შეამოწმა გ. ვაშაკიძე

ნახაზის დასახელება

მონ. რ/ბ სვეტის სვ–30-ის არმირება

კ-3.30

A3

მონ. რ/ბ სვეტის სვ–31-ის არმირება

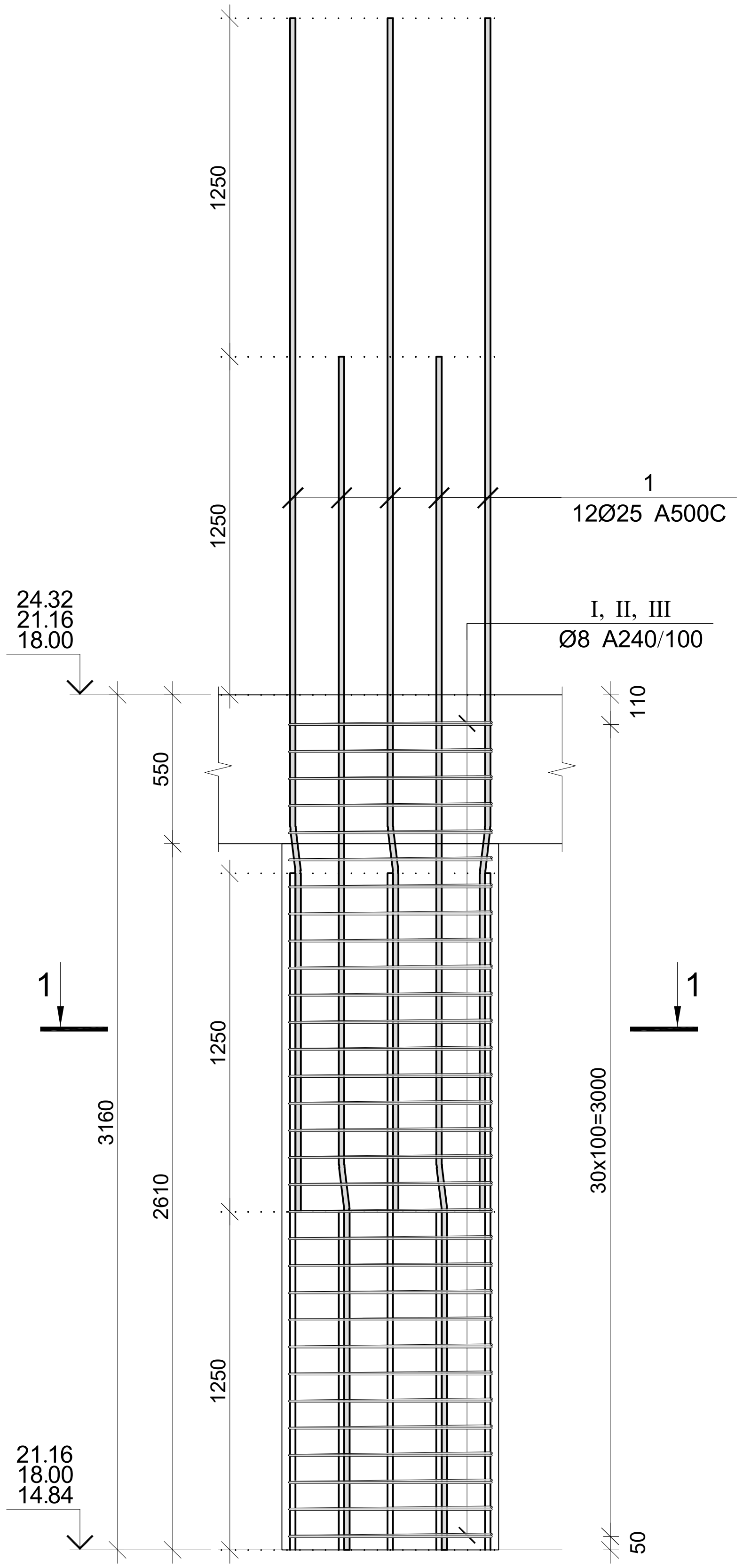

კვეთი 1–1

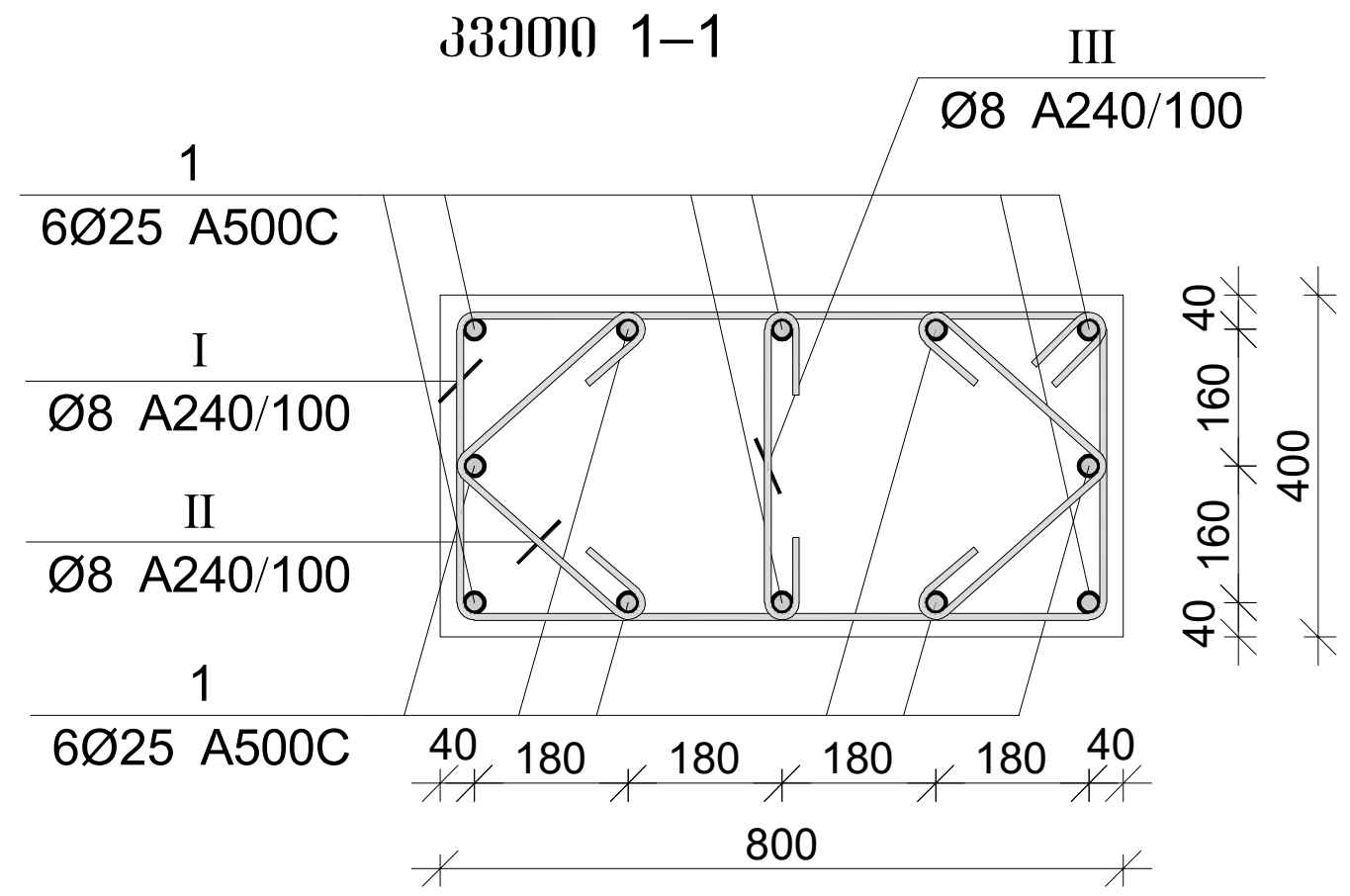

პოზ.	Ø [მმ.]	ესკიზი [მმ.]	სიგრძე [მმ.]
1	Ø25	1250 7° 3160	4410
I	Ø8	750; 100; 100; 350; 350; 750	2400
II	Ø8	100; 280; 100; 280	760
III	Ø8	370; 100; 100	570

მონ. რ/ბ სვეტის სვ–31-ის სპეციფიკაცია

არმატურის სპეციფიკაცია					არმატურის ამოკრეფა					ბეტონი B 25
პოზ. №	Ø	L მმ.	n ცალი	Ln მ.	Ø	∑ Ln მ.	გრძივი მეტრის წონა კგ.	წონა კგ. A240	წონა კგ. A500C	V; მ³
1	2	3	4	5	6	7	8	9	10	11
1	25 A500C	4410	12	52.92	8 A240	139.19	0.39	54.92		1.01
I	8 A240	2400	31	74.40	25 A500C	52.92	3.85		203.92	
II	8 A240	760	62	47.12						
III	8 A240	570	31	17.67			∑	54.92	203.92	1.01
						n= 3		164.77	611.76	3.03
									255.98	კგ/მ³

კაპიტელი ჯგუფი
საპროექტო კომპანია
Capiteli group
ENGINEERING COMPANY
CAPITELI GROUP

პროექტის დასახელება
მრავალბინიანი საცხოვრებელი სახლი

პროექტის მისამართი
ქ. თბილისი, ანგია ბოჭორიშვილის ქუჩა №37 (ს/კ 01.11.12.015.257)

დამკვეთი

სტადია	თარიღი	განმარტება
მპ	2025.11.08	

დაკვეთის №

CAD DWG ფაილი 03. svetebi.dwg

დირექტორი: ა. კორტავა
მთ. კონსტრუქტორი: ა. კორტავა
შეასრულა ა. ლონდაძე
შეამოწმა გ. ვაშაკიძე

ნახაზის დასახელება
მონ. რ/ბ სვეტის სვ–31-ის არმირება

კ-3.31

A3

მონ. რ/ბ სვეტის სვ–32-ის არმირება

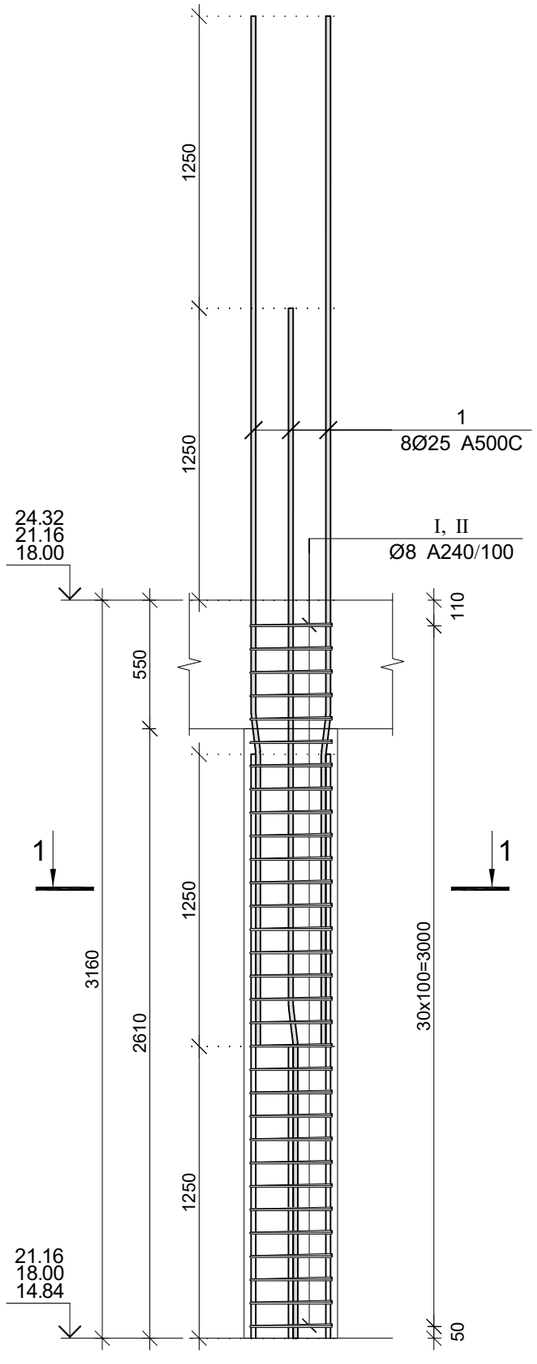

კვეთი 1–1

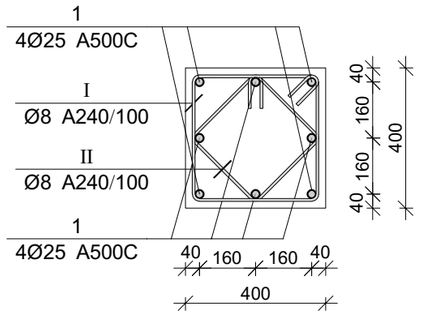

პოზ.	Ø [მმ.]	ესკიზი [მმ.]	სიგრძე [მმ.]
1	Ø25		4410
I	Ø8	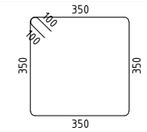	1600
II	Ø8	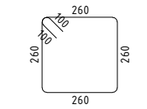	1240

მონ. რ/ბ სვეტის სვ–32-ის სპეციფიკაცია

არმატურის სპეციფიკაცია					არმატურის ამოკრეფა					ბეტონი B 25
პოზ. №	Ø	L მმ.	n ცალი	Ln მ.	Ø	∑ Ln მ.	ზარმაცი ვეტრის წონა კგ.	წონა კგ. A240	წონა კგ. A500C	V; მ³
1	2	3	4	5	6	7	8	9	10	11
1	25 A500C	4410	8	35.28	8 A240	88.04	0.39	34.74		0.51
I	8 A240	1600	31	49.60	25 A500C	35.28	3.85		135.95	
II	8 A240	1240	31	38.44						
						∑		34.74	135.95	0.51
						n= 9		312.65	1223.52	4.55
									337.59	კგ/მ³

CAPITELI GROUP

კაპიტელი ჯგუფი
საპროექტო კომპანია
Capiteli group
ENGINEERING COMPANY

პროექტის დასახელება

მრავალბინიანი საცხოვრებელი სახლი

პროექტის მისამართი

ქ. თბილისი, ანგია ბოჭორიშვილის ქუჩა №37 (ს/კ 01.11.12.015.257)

დამკვეთი

სტადია	მარცხი	ფანმარტება
მპ	2025.11.08	

დაკვეთის №

CAD DWG ფაილი 03. svetebi.dwg

დირექტორი:		ა. კორტავა
მთ. კონსტრუქტორი:		ა. კორტავა
შესრულა	ა.	ა. ღონღაძე
შეამოწმა	გ. ვაშაკიძე	გ. ვაშაკიძე

ნახაზის დასახელება

მონ. რ/ბ სვეტის სვ–32-ის არმირება

კ-3.32

A3

მონ. რ/ბ სვეტის სვ–33-ის არმირება

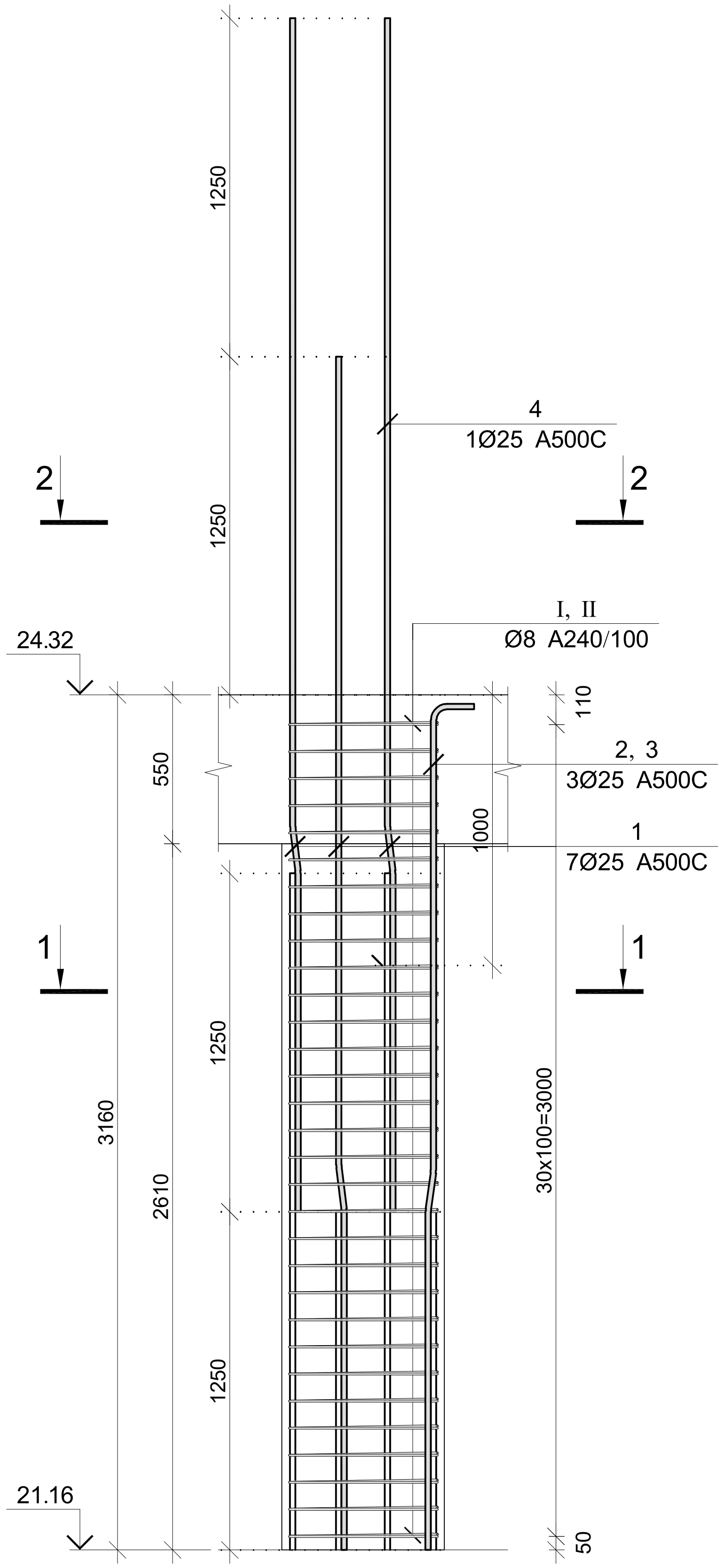

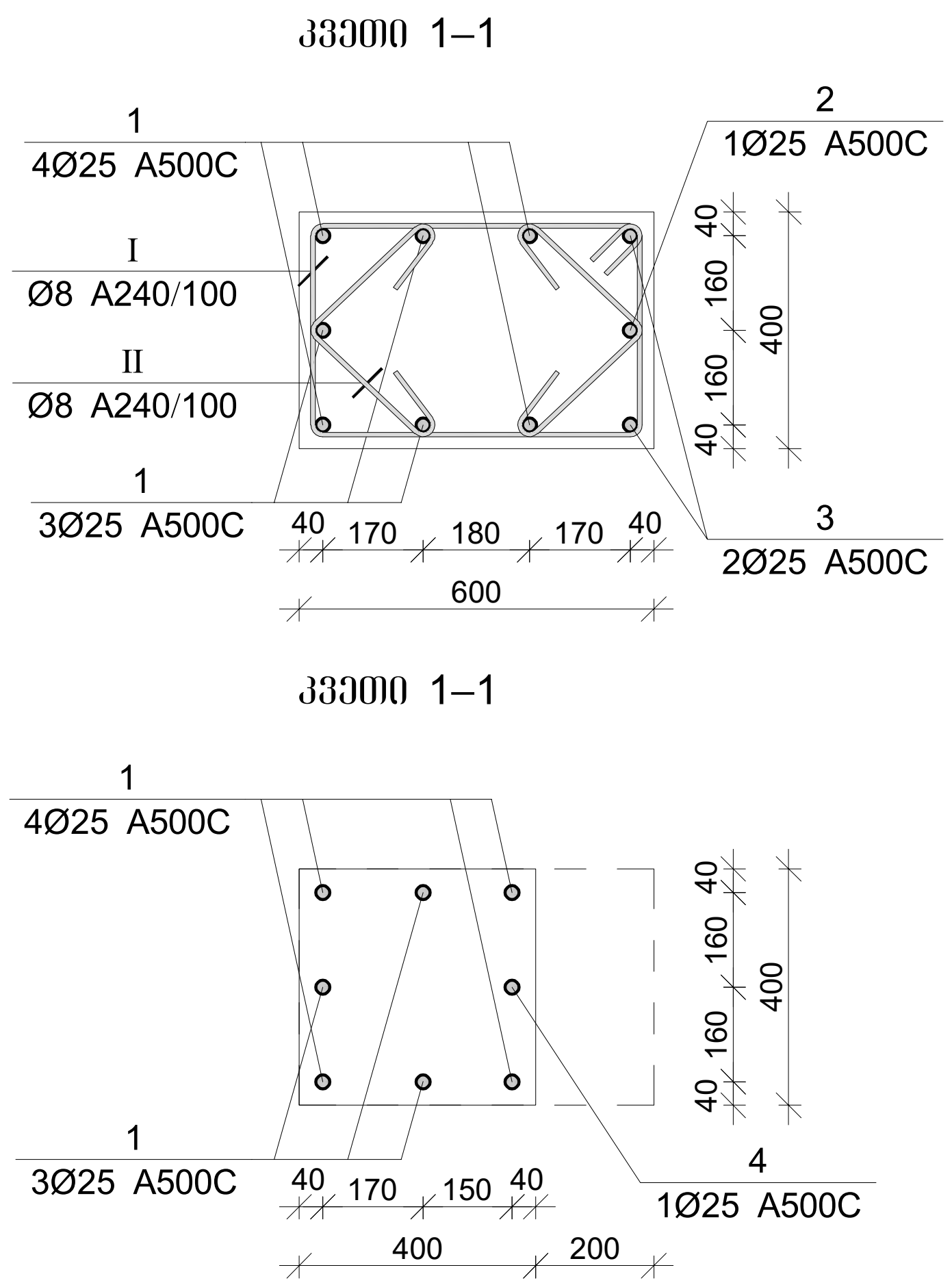

პოზ.	Ø [მმ.]	ესკიზი [მმ.]	სიგრძე [მმ.]
1	Ø25	1250 7° 3160	4410
2	Ø25	1250 7° 600 350	2200
3	Ø25	1250 7° 1850 350	3450
4	Ø25	2250	2250
I	Ø8	550 100 100 350 350 550	2000
II	Ø8	100 270 100 270	740

მონ. რ/ბ სვეტის სვ–33-ის სპეციფიკაცია

არმატურის სპეციფიკაცია					არმატურის ამოკრეფა					ბეტონი B 25
პოზ. №	Ø	L მმ.	n ცალი	Ln მ.	Ø	∑ Ln მ.	გრძივი მეტრის წონა კგ.	წონა კგ. A240	წონა კგ. A500C	V; მ³
1	2	3	4	5	6	7	8	9	10	11
1	25 A500C	4410	7	30.87	8 A240	107.88	0.39	42.57		0.76
2	25 A500C	2200	1	2.20	25 A500C	42.22	3.85		162.69	
3	25 A500C	3450	2	6.90						
4	25 A500C	2250	1	2.25						
I	8 A240	2000	31	62.00						
II	8 A240	740	62	45.88			∑	42.57	162.69	0.76
						n= 10		425.68	1626.89	7.58
									270.64	კგ/მ³

კაპიტელი ჯგუფი
საპროექტო კომპანია
Capiteli group
ENGINEERING COMPANY
CAPITELI GROUP

პროექტის დასახელება
მრავალბინიანი საცხოვრებელი სახლი

პროექტის მისამართი
ქ. თბილისი, ანზია ბოჭორიშვილის ქუჩა №37 (ს/კ 01.11.12.015.257)

დამკვეთი

სტადია	თარიღი	განმარტება
მპ	2025.11.08	

დაკვეთის №

CAD DWG ფაილი 03. svetebi.dwg

დირექტორი: ა. კორტავა
მთ. კონსტრუქტორი: ა. კორტავა
შეასრულა ა. ღონღაძე
შეამოწმა გ. ვაშაკიძე

ნახაზის დასახელება
მონ. რ/ბ სვეტის სვ–33-ის არმირება

კ-3.33

A3

მონ. რ/ბ სვეტის სვ–34-ის არმირება

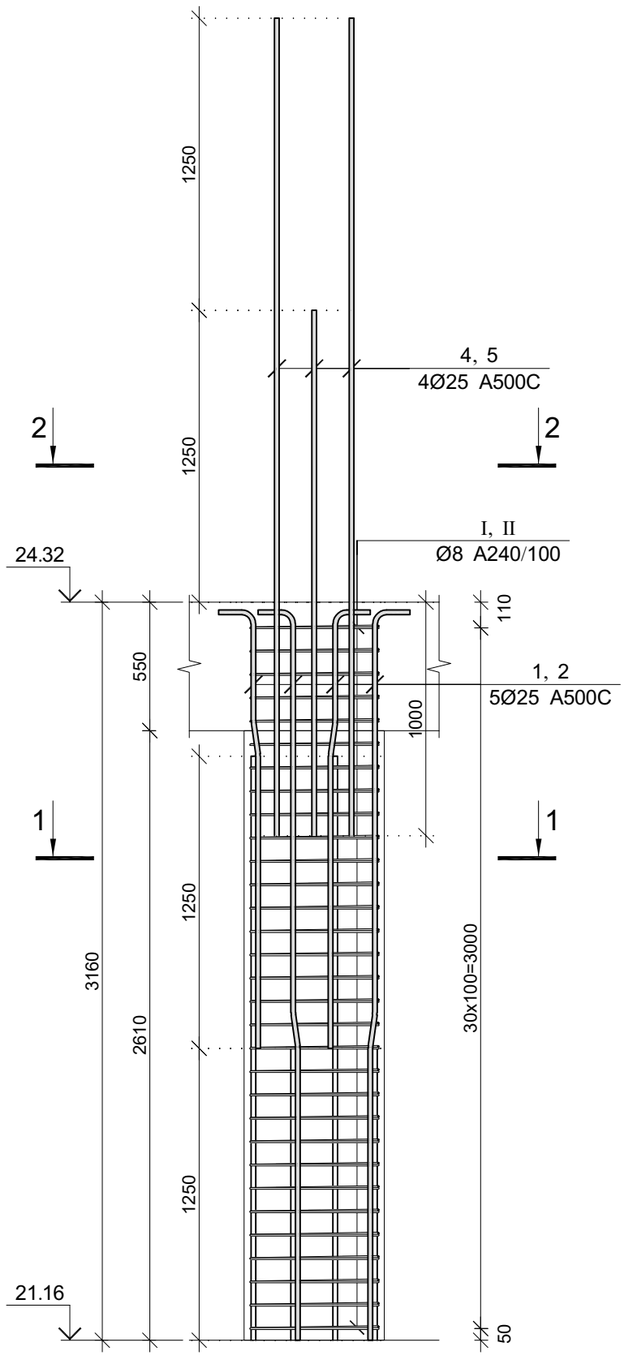

კვეთი 1–1

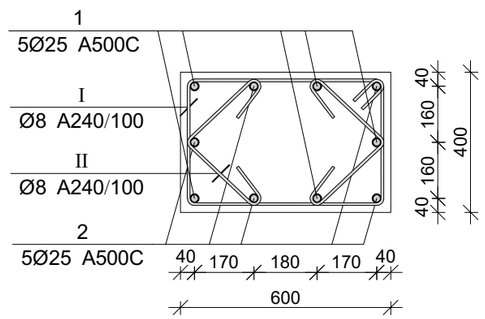

კვეთი 2–2

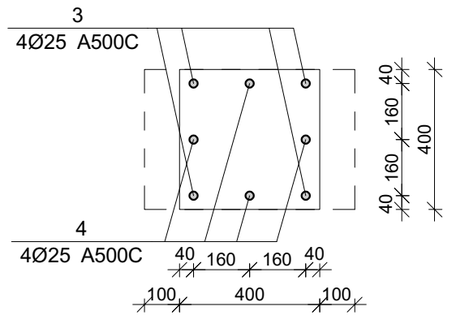

პოზ.	Ø [მმ.]	ესკიზი [მმ.]	სიგრძე [მმ.]
①	Ø25	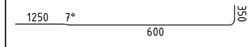	2200
②	Ø25	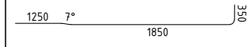	3450
③	Ø25		3500
④	Ø25	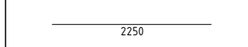	2250
Ⅰ	Ø8	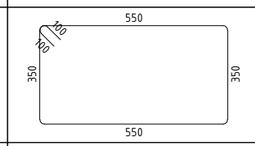	2000
Ⅱ	Ø8	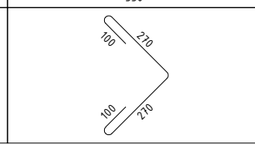	740

მონ. რ/ბ სვეტის სვ–34-ის სპეციფიკაცია

არმატურის სპეციფიკაცია					არმატურის ამოკრეფა					ბეტონი B 25
პოზ. №	Ø	L მმ.	n ცალი	Ln მ.	Ø	∑ Ln მ.	ბრაკის ვეტრის წონა კგ.	წონა კგ. A240	წონა კგ. A500C	V; მ³
1	2	3	4	5	6	7	8	9	10	11
1	25 A500C	2200	5	11.00	8 A240	107.88	0.39	42.57		0.76
2	25 A500C	3450	5	17.25	25 A500C	51.25	3.85		197.49	
3	25 A500C	3500	4	14.00						
4	25 A500C	2250	4	9.00						
I	8 A240	2000	31	62.00						
II	8 A240	740	62	45.88		∑		42.57	197.49	0.76
						n= 11		468.25	2172.34	8.34
									316.53	კგ/მ³

CAPITELI GROUP

კაპიტელი ჯგუფი
საპროექტო კომპანია
Capiteli group
ENGINEERING COMPANY

პროექტის დასახელება

მრავალბინიანი საცხოვრებელი სახლი

პროექტის მისამართი

ქ. თბილისი, ანგია ბოჭორიშვილის ქუჩა №37 (ს/კ 01.11.12.015.257)

დამკვეთი

სტადია	მარტლი	განმარტება
მპ	2025.11.08	

დაკვეთის №

CAD DWG ფაილი 03. svetebi.dwg

დირექტორი: ა. კორძაია

მთ. კონსტრუქტორი: ა. კორძაია

შესრულა ა. ღონღაძე

შეამოწმა გ. ვაშაკიძე

ნახაზის დასახელება

მონ. რ/ბ სვეტის სვ–34-ის არმირება

კ-3.34

A3

მონ. რ/ბ სვეტის სვ–35-ის არმირება

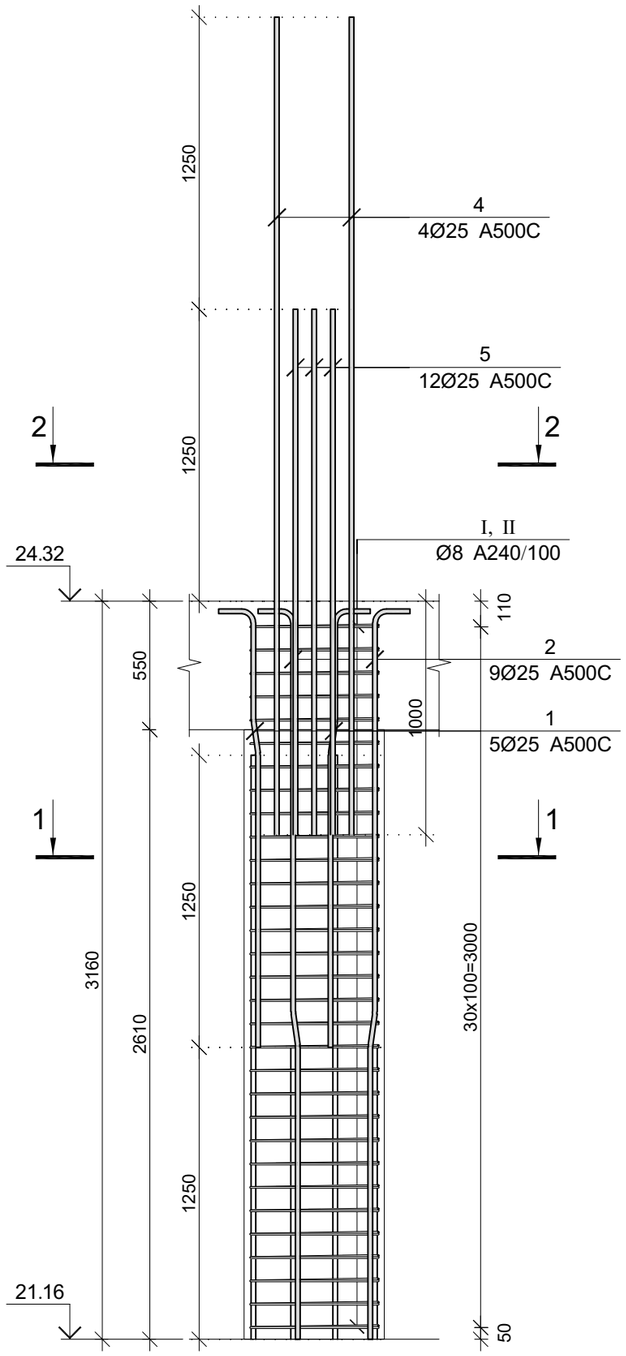

კვეთი 1–1

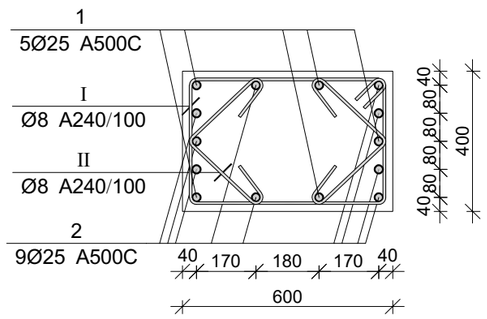

კვეთი 2–2

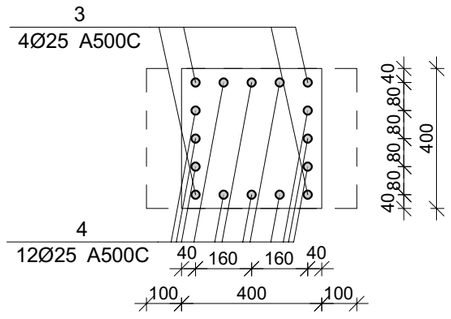

პოზ.	Ø [მმ.]	ესკიზი [მმ.]	სიგრძე [მმ.]
①	Ø25	1250 7° 350 600	2200
②	Ø25	1250 7° 350 1850	3450
③	Ø25	3500	3500
④	Ø25	2250	2250
Ⅰ	Ø8	550 100 100 350 350 550	2000
Ⅱ	Ø8	270 100 100 270	740

მონ. რ/ბ სვეტის სვ–35-ის სპეციფიკაცია

არმატურის სპეციფიკაცია					არმატურის ამოკრეფა					ბეტონი B 25
პოზ. №	Ø	L მმ.	n ცალი	Ln მ.	Ø	∑ Ln მ.	ბრაკით ვეტრის წონა კგ.	წონა კგ. A240	წონა კგ. A500C	V; მ³
1	2	3	4	5	6	7	8	9	10	11
1	25 A500C	2200	5	11.00	8 A240	107.88	0.39	42.57		0.76
2	25 A500C	3450	9	31.05	25 A500C	83.05	3.85		320.02	
3	25 A500C	3500	4	14.00						
4	25 A500C	2250	12	27.00						
I	8 A240	2000	31	62.00						
II	8 A240	740	62	45.88		∑		42.57	320.02	0.76
						n= 2		85.14	640.04	1.52
									478.10	კგ/მ³

CAPITELI GROUP

კაპიტელი ჯგუფი
საპროექტო კომპანია
Capiteli group
ENGINEERING COMPANY

პროექტის დასახელება

მრავალბინიანი საცხოვრებელი სახლი

პროექტის მისამართი

ქ. თბილისი, ანგია ბოჭორიშვილის ქუჩა №37 (ს/კ 01.11.12.015.257)

დამკვეთი

სტადია	მარცხი	განმარტება
მპ	2025.11.08	

დაკვეთის №

CAD DWG ფაილი 03. svetebi.dwg

დირექტორი:	ა. კორტავა
მთ. კონსტრუქტორი:	ა. კორტავა
შესრულა	ა. ღონღაძე
შეამოწმა	გ. ვაშაკიძე

ნახაზის დასახელება

მონ. რ/ბ სვეტის სვ–35-ის არმირება

კ-3.35

A3

მონ. რ/ბ სვეტის სვ–36-ის არმირება

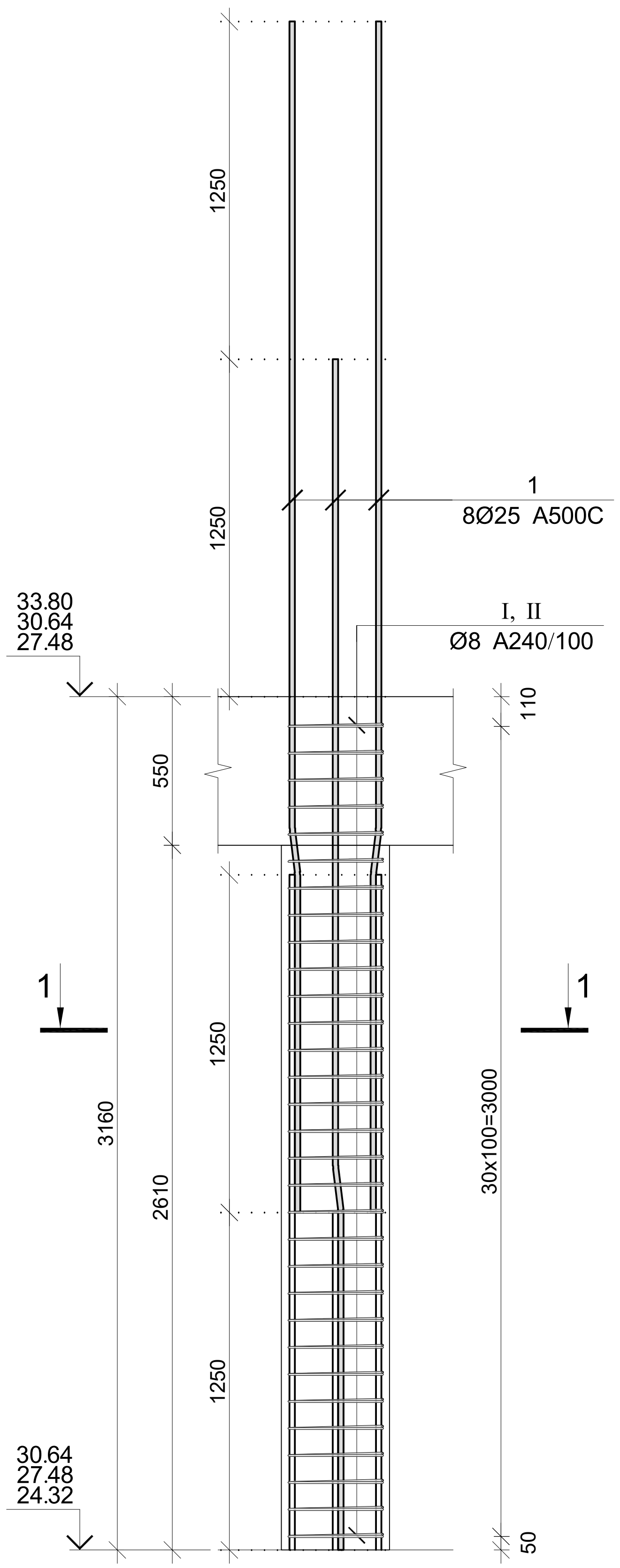

კვეთი 1–1

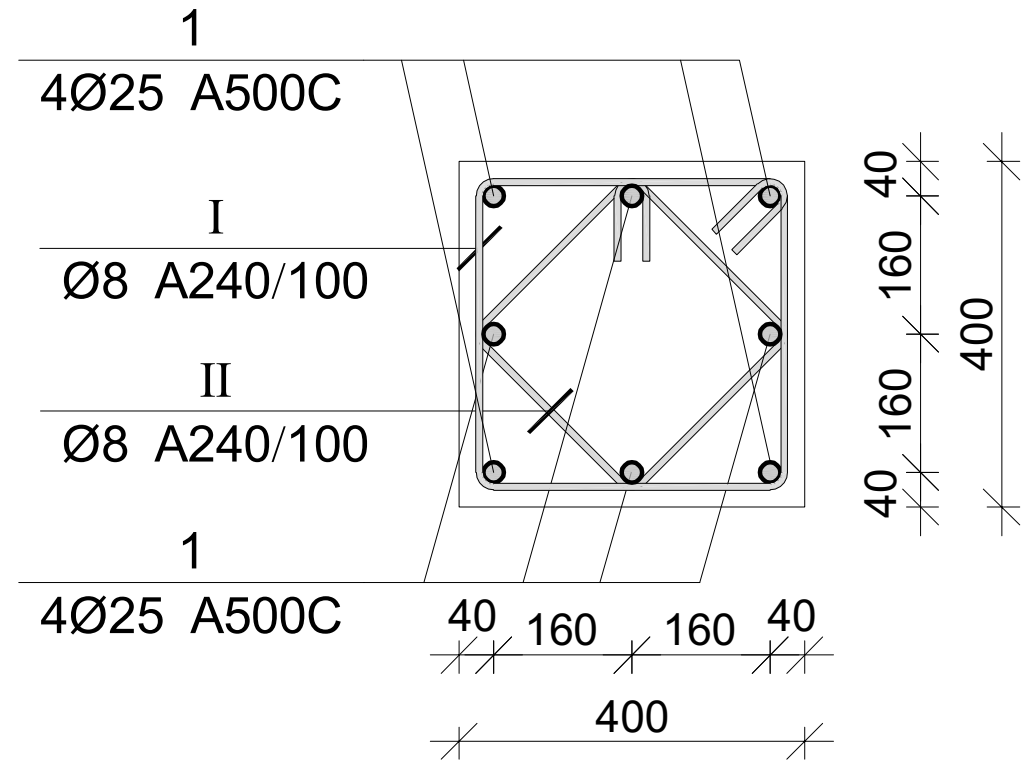

პოზ.	Ø [მმ.]	ესკიზი [მმ.]	სიგრძე [მმ.]
1	Ø25	1250 7° 3160	4410
I	Ø8	350 / 350 / 350 / 350 / 100 / 100	1600
II	Ø8	260 / 260 / 260 / 260 / 100 / 100	1240

მონ. რ/ბ სვეტის სვ–36-ის სპეციფიკაცია

არმატურის სპეციფიკაცია					არმატურის ამოკრეფა					ბეტონი B 25
პოზ. №	Ø	L მმ.	n ცალი	Ln მ.	Ø	∑ Ln მ.	გრძივი მეტრის წონა კგ.	წონა კგ. A240	წონა კგ. A500C	V; მ³
1	2	3	4	5	6	7	8	9	10	11
1	25 A500C	4410	8	35.28	8 A240	88.04	0.39	34.74		0.51
I	8 A240	1600	31	49.60	25 A500C	35.28	3.85		135.95	
II	8 A240	1240	31	38.44						
							∑	34.74	135.95	0.51
						n= 18		625.31	2447.04	9.10
									337.59	კგ/მ³

კაპიტელი ჯგუფი
საინჟინრო კომპანია
Capiteli group
ENGINEERING COMPANY
CAPITELI GROUP

პროექტის დასახელება
მრავალბინიანი საცხოვრებელი სახლი

პროექტის მისამართი
ქ. თბილისი, ანგია ბოჭორიშვილის ქუჩა №37 (ს/კ 01.11.12.015.257)

დამკვეთი

სტადია	თარიღი	განმარტება
მპ	2025.11.08	

დაკვეთის №

CAD DWG ფაილი 03. svetebi.dwg

დირექტორი: ა. კორტავა

მთ. კონსტრუქტორი: ა. კორტავა

შეასრულა ა. ღონღაძე

შეამოწმა გ. ვაშაკიძე

ნახაზის დასახელება

მონ. რ/ბ სვეტის სვ–36-ის არმირება

კ-3.36

A3

მონ. რ/ბ სვეტის სვ–37-ის არმირება

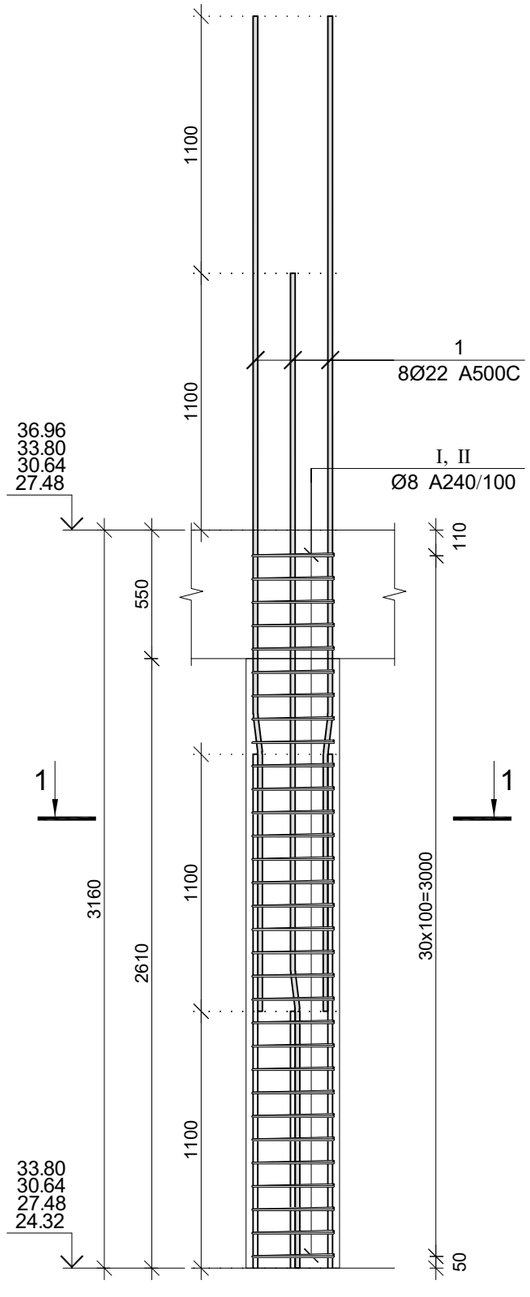

კვეთი 1–1

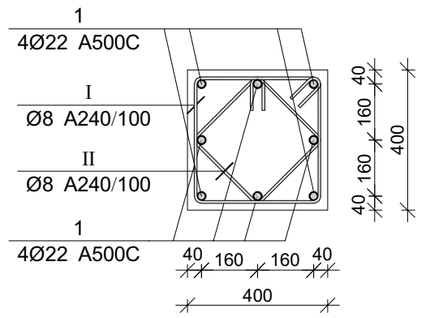

პოზ.	Ø [მმ.]	ესკიზი [მმ.]	სიგრძე [მმ.]
1	Ø22		4260
I	Ø8	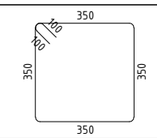	1600
II	Ø8	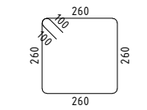	1240

მონ. რ/ბ სვეტის სვ–37-ის სპეციფიკაცია

არმატურის სპეციფიკაცია					არმატურის ამოკრეფა					ბეტონი B 25
პოზ. №	Ø	L მმ.	n ცალი	Ln მ.	Ø	∑ Ln მ.	ზრდადი ფეხრის წონა კგ.	წონა კგ.		V; მ³
								A240	A500C	
1	2	3	4	5	6	7	8	9	10	11
1	22 A500C	4260	8	34.08	8 A240	88.04	0.39	34.74		0.51
I	8 A240	1600	31	49.60	22 A500C	34.08	2.98		101.70	
II	8 A240	1240	31	38.44						
						∑		34.74	101.70	0.51
						n= 56		1945.40	5695.00	28.31
									269.85	კგ/მ³

CAPITELI GROUP
კაპიტელი ჯგუფი
საპროექტო კომპანია
Capiteli group
ENGINEERING COMPANY

პროექტის დასახელება

მრავალბინიანი საცხოვრებელი სახლი

პროექტის მისამართი

ქ. თბილისი, ანგია ბოჭორიშვილის ქუჩა №37 (ს/კ 01.11.12.015.257)

დამკვეთი

სტადია	მარილი	ზანმარტება
მპ	2025.11.08	

დაკვეთის №

CAD DWG ფაილი 03. svetebi.dwg

დირექტორი: ა. კორტავა
მთ. კონსტრუქტორი: ა. კორტავა
შესრულა ა. ღონღაძე
შეამოწმა გ. ვაშაკიძე

ნახაზის დასახელება

მონ. რ/ბ სვეტის სვ–37-ის არმირება

კ-3.37

A3

მრავალსართულიანი საცხოვრებელი სახლის მონ. რ/ბ სვეტის სვ–38-ის არმირება

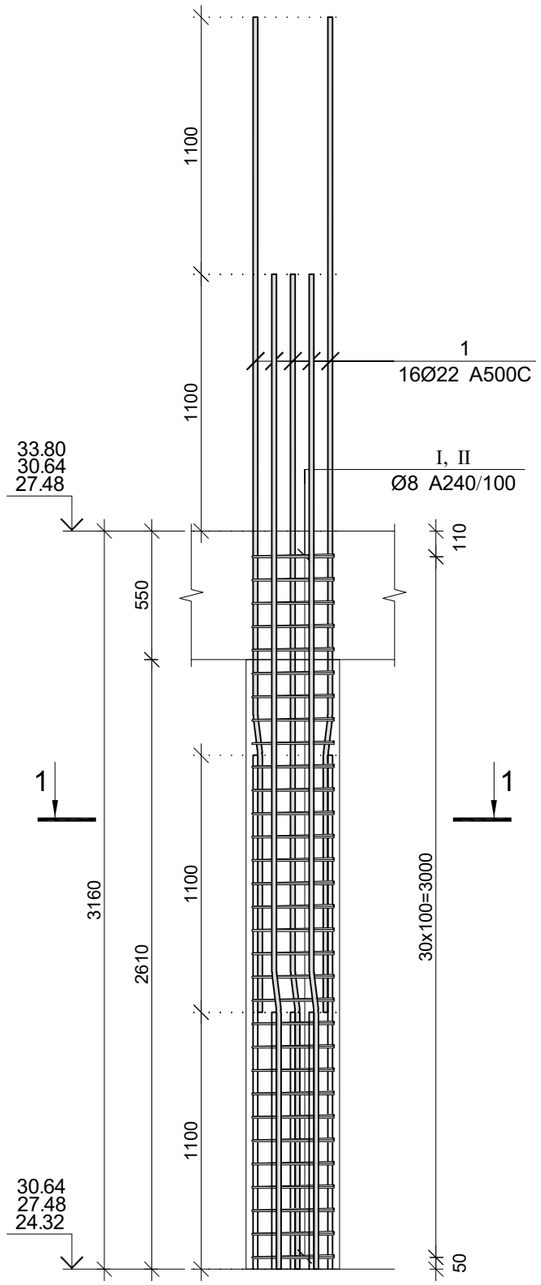

კვეთი 1–1

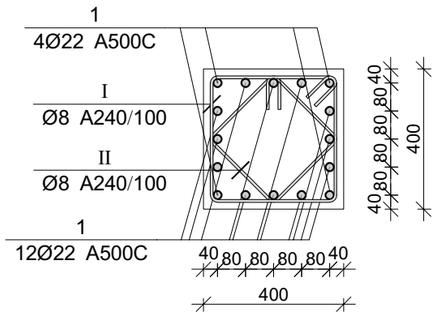

პოზ.	Ø [მმ.]	ესკიზი [მმ.]	სიგრძე [მმ.]
1	Ø22	1100 7° 3160	4260
I	Ø8	350 350 350 350	1600
II	Ø8	260 260 260 260	1240

მონ. რ/ბ სვეტის სვ–38-ის სპეციფიკაცია

არმატურის სპეციფიკაცია					არმატურის ამოკრეფა					ბეტონი B 25
პოზ. №	Ø	L მმ.	n ცალი	Ln მ.	Ø	∑ Ln მ.	ბრაკის ვეტრის წონა კგ.	წონა კგ. A240	წონა კგ. A500C	V; მ³
1	2	3	4	5	6	7	8	9	10	11
1	22 A500C	4260	16	68.16	8 A240	88.04	0.39	34.74		0.51
I	8 A240	1600	31	49.60	22 A500C	68.16	2.98		203.39	
II	8 A240	1240	31	38.44						
						∑		34.74	203.39	0.51
						n= 6		208.44	1220.36	3.03
									470.99	კგ/მ³

CAPITELI GROUP

კაპიტელი ჯგუფი
საპროექტო კომპანია
Capiteli group
ENGINEERING COMPANY

პროექტის დასახელება

მრავალბინიანი საცხოვრებელი სახლი

პროექტის მისამართი

ქ. თბილისი, ანგია ბოჭორიშვილის ქუჩა №37 (ს/კ 01.11.12.015.257)

დამკვეთი

სტადია	მარცხი	განმარტება
მპ	2025.11.08	

დაკვეთის №

CAD DWG ფაილი 03. svetebi.dwg

დირექტორი:		ა. კორტავა
მთ. კონსტრუქტორი:		ა. კორტავა
შესრულა		ა. ღონღაძე
შეამოწმა		გ. ვაშაკიძე

ნახაზის დასახელება

მონ. რ/ბ სვეტის სვ–38-ის არმირება

კ-3.38

A3

მონ. რ/ბ სვეტის სვ–39-ის არმირება

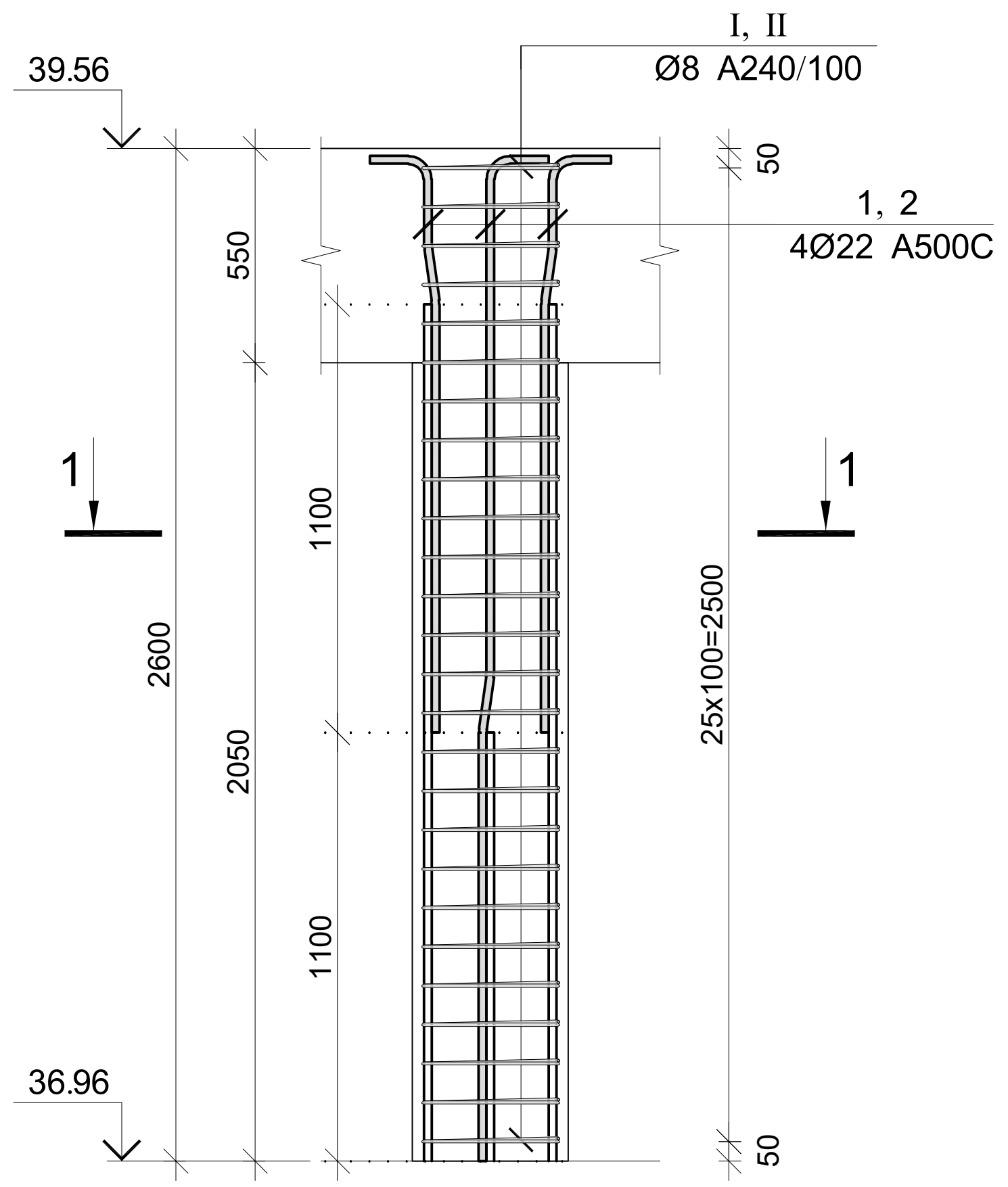

კვეთი 1–1

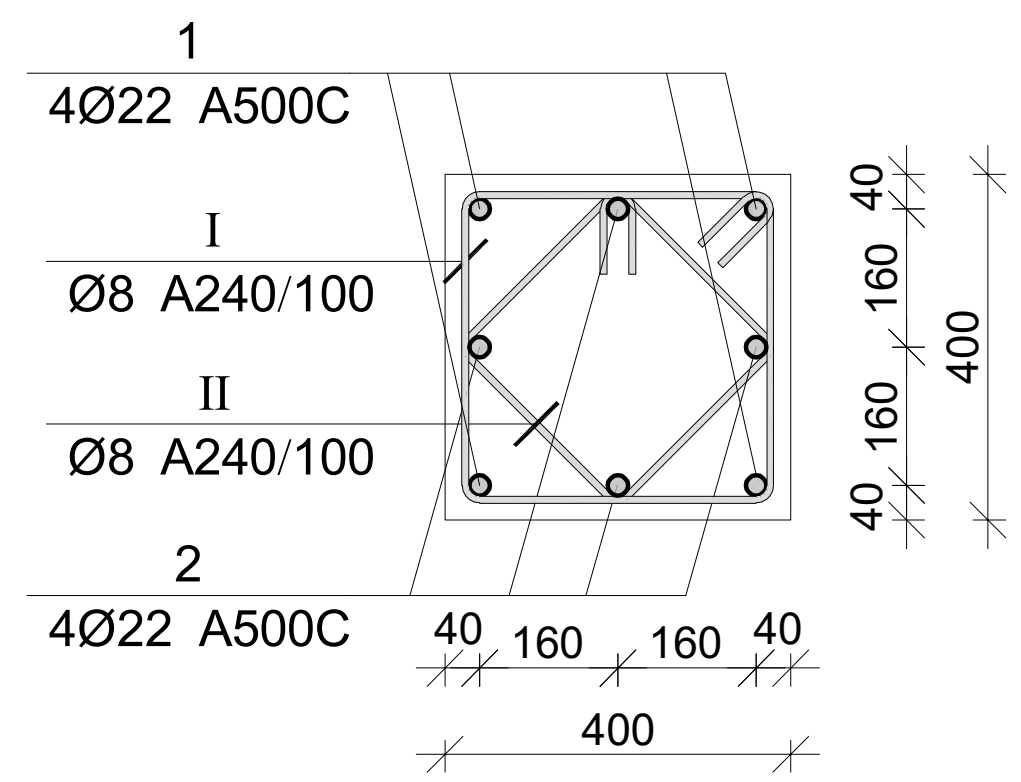

პოზ.	Ø [მმ.]	ესკიზი [მმ.]	სიგრძე [მმ.]
1	Ø22	1450, 350	1800
2	Ø22	1100, 7°, 1450, 350	2900
I	Ø8	350, 350, 350, 350, 100, 100	1600
II	Ø8	260, 260, 260, 260, 100, 100	1240

მონ. რ/ბ სვეტის სვ–39-ის სპეციფიკაცია										
არმატურის სპეციფიკაცია					არმატურის ამოკრეფა					ბეტონი B 25
პოზ. №	Ø	L მმ.	n ცალი	Ln მ.	Ø	∑ Ln მ.	გრძივი მეტრის წონა კგ.	წონა კგ. A240	წონა კგ. A500C	V; მ³
1	2	3	4	5	6	7	8	9	10	11
1	22 A500C	1800	4	7.20	8 A240	73.84	0.39	29.14		0.42
2	22 A500C	2900	4	11.60	22 A500C	18.80	2.98		56.10	
I	8 A240	1600	26	41.60						
II	8 A240	1240	26	32.24			∑	29.14	56.10	0.42
						n= 5		145.68	280.50	2.08
									204.89	კგ/მ³

კაპიტელი ჯგუფი
საპროექტო კომპანია
CAPITELI GROUP
Capiteli group
ENGINEERING COMPANY

პროექტის დასახელება
მრავალბინიანი საცხოვრებელი სახლი

პროექტის მისამართი
ქ. თბილისი, ანგია ბოჭორიშვილის ქუჩა №37 (ს/კ 01.11.12.015.257)

დამკვეთი

სტადია	თარიღი	განმარტება
მპ	2025.11.08	

დავალების №

CAD DWG ფაილი 03. svetebi.dwg

დირექტორი: ა. კორტავა
მთ. კონსტრუქტორი: ა. კორტავა
შეასრულა ა. ლონდაძე
შეამოწმა გ. ვაშაკიძე

ნახაზის დასახელება
მონ. რ/ბ სვეტის სვ–39-ის არმირება

კ-3.39

A3

მონ. რ/ბ სვეტის სვ–40-ის არმირება

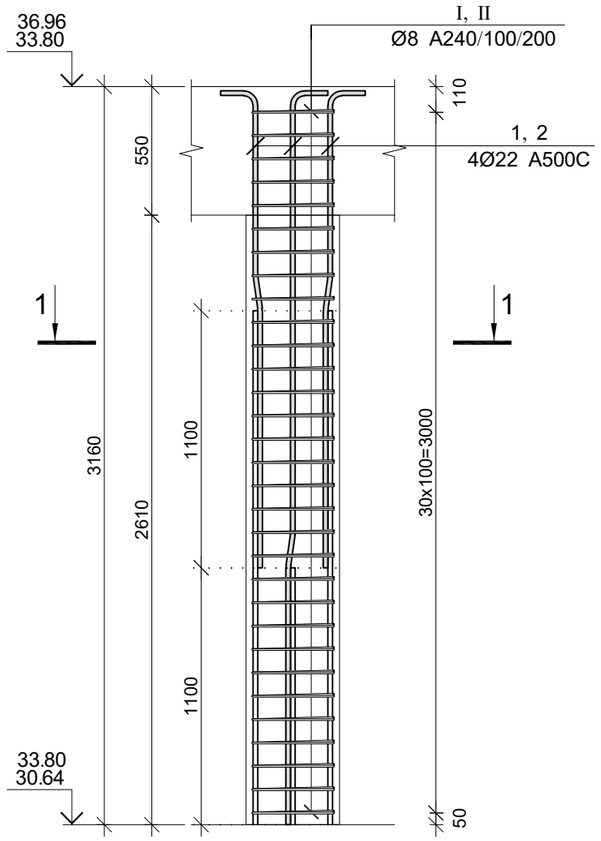

კვეთი 1–1

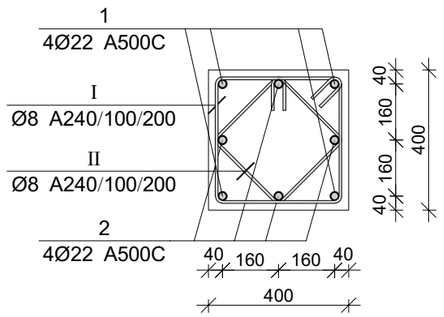

პოზ.	Ø [მმ.]	ესკიზი [მმ.]	სიგრძე [მმ.]
①	Ø22		2350
②	Ø22	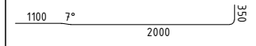	3450
Ⅰ	Ø8	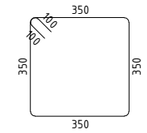	1600
Ⅱ	Ø8	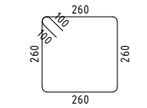	1240

მონ. რ/ბ სვეტის სვ–40-ის სპეციფიკაცია

არმატურის სპეციფიკაცია					არმატურის ამოკრეფა					ბეტონი B 25
პოზ. №	Ø	L მმ.	n ცალი	Ln მ.	Ø	∑ Ln მ.	ბრაკის ვეტრის წონა კგ.	წონა კგ. A240	წონა კგ. A500C	V; მ³
1	2	3	4	5	6	7	8	9	10	11
1	22 A500C	2350	4	9.40	8 A240	88.04	0.39	34.74		0.51
2	22 A500C	3450	4	13.80	22 A500C	23.20	2.98		69.23	
Ⅰ	8 A240	1600	31	49.60						
Ⅱ	8 A240	1240	31	38.44		∑		34.74	69.23	0.51
						n= 11		382.13	761.53	5.56
									205.64	კგ/მ³

CAPITELI GROUP

კაპიტელი ჯგუფი
საპროექტო კომპანია
Capiteli group
ENGINEERING COMPANY

პროექტის დასახელება

მრავალბინიანი საცხოვრებელი სახლი

პროექტის მისამართი

ქ. თბილისი, ანგია ბოჭორიშვილის ქუჩა №37 (ს/კ 01.11.12.015.257)

დამკვეთი

სტადია	მარილი	განმარტება
მპ	2025.11.08	

დამკვეთის №

CAD DWG ფაილი 03. svetebi.dwg

დირექტორი: ა. კორტავა

მთ. კონსტრუქტორი: ა. კორტავა

შეასრულა ა. ღონღაძე

შეამოწმა გ. ვაშაკიძე

ნახაზის დასახელება

მონ. რ/ბ სვეტის სვ–40-ის არმირება

კ-3.40

A3

მონ. რ/ბ სვეტის სვ–41-ის არმირება

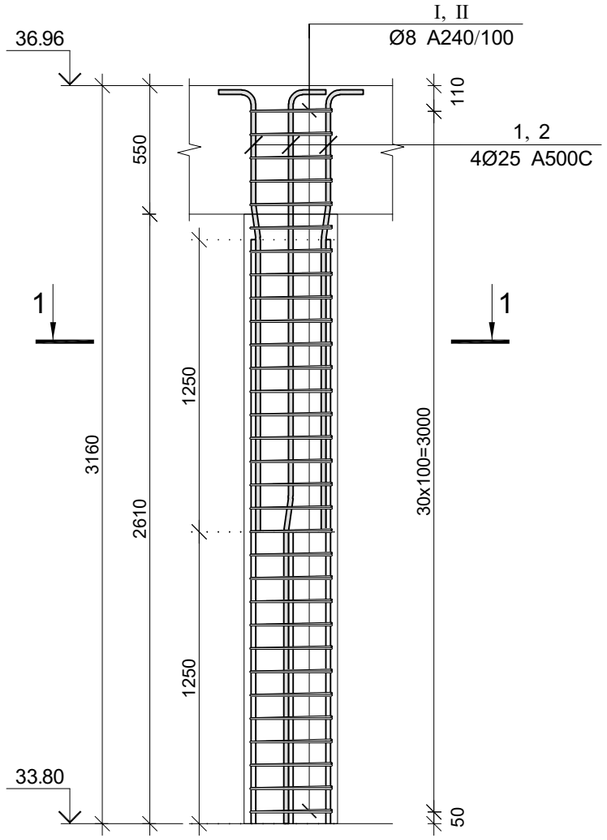

კვეთი 1–1

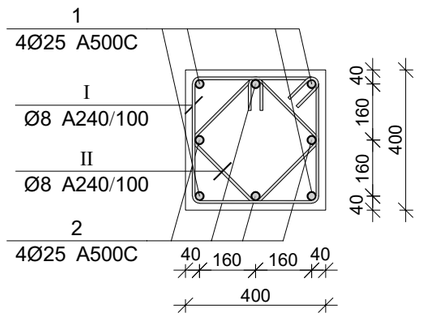

პოზ.	Ø [მმ.]	ესკიზი [მმ.]	სიგრძე [მმ.]
①	Ø25	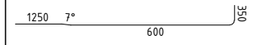	2200
②	Ø25	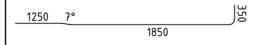	3450
Ⅰ	Ø8	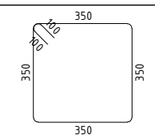	1600
Ⅱ	Ø8	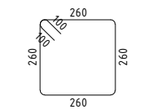	1240

მონ. რ/ბ სვეტის სვ–41-ის სპეციფიკაცია

არმატურის სპეციფიკაცია					არმატურის ამოკრეფა					ბეტონი B 25
პოზ. №	Ø	L მმ.	n ცალი	Ln მ.	Ø	∑ Ln მ.	ბრაქეტი მეტრის წონა კგ.	წონა კგ. A240	წონა კგ. A500C	V; მ³
1	2	3	4	5	6	7	8	9	10	11
1	25 A500C	2200	4	8.80	8 A240	88.04	0.39	34.74		0.51
2	25 A500C	3450	4	13.80	25 A500C	22.60	3.85		87.09	
Ⅰ	8 A240	1600	31	49.60						
Ⅱ	8 A240	1240	31	38.44		∑		34.74	87.09	0.51
						n= 8		277.91	696.69	4.04
									240.95	კგ/მ³

კაპიტელი ჯგუფი
საპროექტო კომპანია
Capiteli group
ENGINEERING COMPANY

პროექტის დასახელება

მრავალბინიანი საცხოვრებელი სახლი

პროექტის მისამართი

ქ. თბილისი, ანგია ბოჭორიშვილის ქუჩა №37 (ს/კ 01.11.12.015.257)

დამკვეთი

სტადია	მიარტი	განმარტება
მპ	2025.11.08	

დაკვეთის №

CAD DWG ფაილი 03. svetebi.dwg

დირექტორი:	ა. კორძაია
მთ. კონსტრუქტორი:	ა. კორძაია
შეასრულა	ა. ღონღაძე
შეამოწმა	ზ. ვაშაკიძე

ნახაზის დასახელება

მონ. რ/ბ სვეტის სვ–41-ის არმირება

კ-3.41

A3

მონ. რ/ბ სვეტის სვ–42-ის არმირება

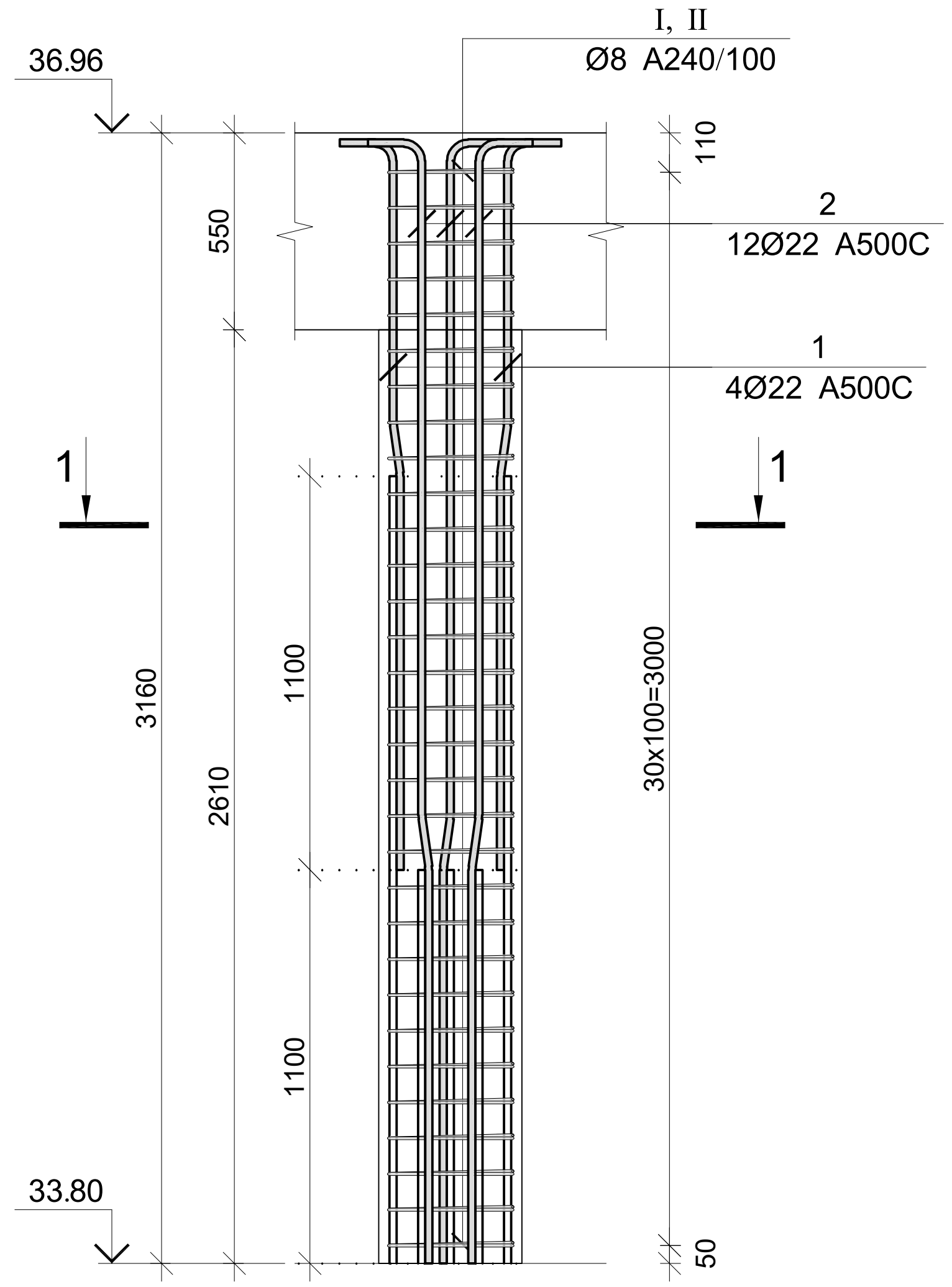

კვეთი 1–1

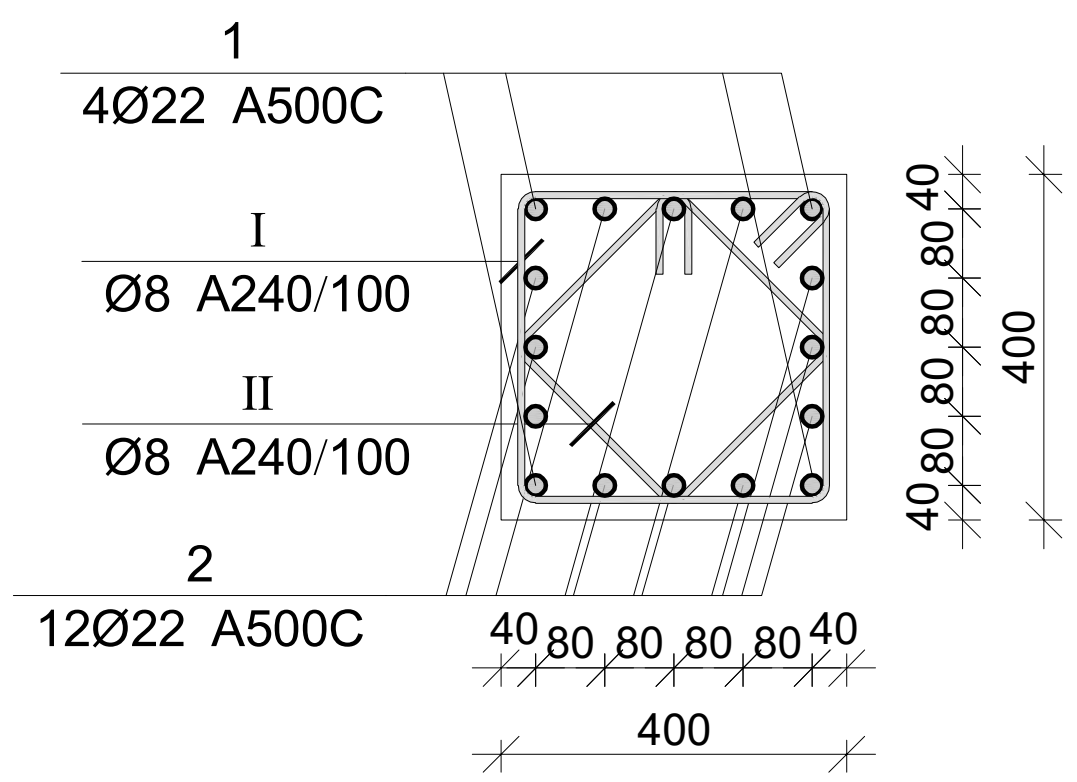

პოზ.	Ø [მმ.]	ესკიზი [მმ.]	სიგრძე [მმ.]
1	Ø22	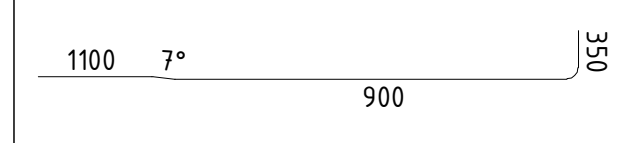	2350
2	Ø22		3450
I	Ø8	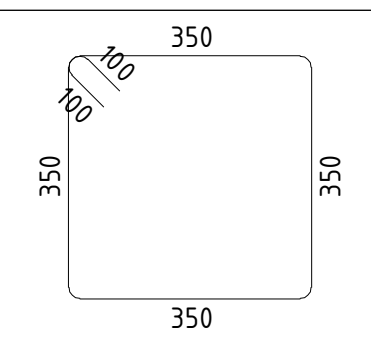	1600
II	Ø8	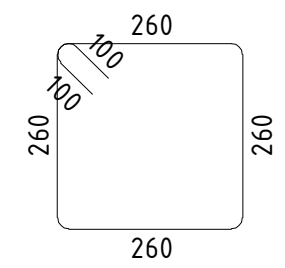	1240

მონ. რ/ბ სვეტის სვ–42-ის სპეციფიკაცია

არმატურის სპეციფიკაცია					არმატურის ამოკრეფა					ბეტონი B 25
პოზ. №	Ø	L მმ.	n ცალი	Ln მ.	Ø	∑ Ln მ.	ერთეული მეტრის წონა კგ.	წონა კგ. A240	წონა კგ. A500C	V; მ³
1	2	3	4	5	6	7	8	9	10	11
1	22 A500C	2350	4	9.40	8 A240	88.04	0.39	34.74		0.51
2	22 A500C	3450	12	41.40	22 A500C	50.80	2.98		151.59	
I	8 A240	1600	31	49.60						
II	8 A240	1240	31	38.44			∑	34.74	151.59	0.51
						n= 2		69.48	303.18	1.01
									368.53	კგ/მ³

კაპიტელი ჯგუფი
საინჟინრო კომპანია
Capiteli group
ENGINEERING COMPANY

პროექტის დასახელება	მრავალბინიანი საცხოვრებელი სახლი
პროექტის მისამართი	ქ. თბილისი, ანზია ბოჭორიშვილის ქუჩა №37 (ს/კ 01.11.12.015.257)
დამკვეთი	
სტადია / თარიღი / განმარტება	მპ / 2025.11.08
დაკვეთის №	
CAD DWG ფაილი	03. svetebi.dwg
დირექტორი:	ა. კორტავა
მთ. კონსტრუქტორი:	ა. კორტავა
შეასრულა	ა. ლონდაძე
შეამოწმა	გ. ვაშაკიძე
ნახაზის დასახელება	მონ. რ/ბ სვეტის სვ–42-ის არმირება

კ-3.42

A3

მრავალბინიანი საცხოვრებელი სახლის მონ. რ/ბ სვეტის სვ–43-ის არმირება

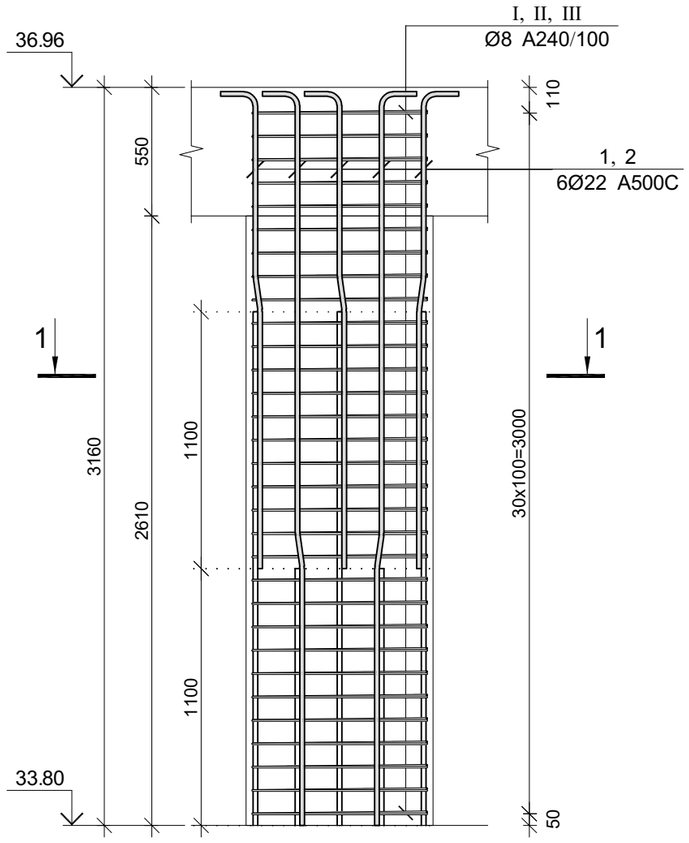

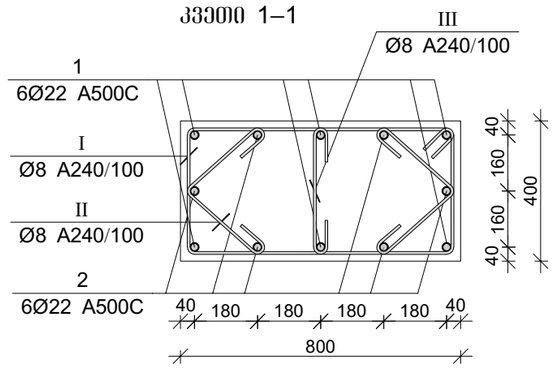

პოზ.	Ø [მმ.]	ესკიზი [მმ.]	სიგრძე [მმ.]
①	Ø22	1100 7° 350 / 900	2350
②	Ø22	1100 7° 350 / 2000	3450
Ⅰ	Ø8	750 / 400 / 100 / 350 / 350 / 750	2400
Ⅱ	Ø8	280 / 100 / 100 / 280	760
Ⅲ	Ø8	370 / 100 / 100	570

მონ. რ/ბ სვეტის სვ–43-ის სპეციფიკაცია

არმატურის სპეციფიკაცია					არმატურის ამოკრეფა					ბეტონი B 25
პოზ. №	Ø	L მმ.	n ცალი	Ln მ.	Ø	∑ Ln მ.	ბრაკის ფაქტორის წონა კგ.	წონა კგ. A240	წონა კგ. A500C	V; მ³
1	2	3	4	5	6	7	8	9	10	11
1	22 A500C	2350	6	14.10	8 A240	139.19	0.39	54.92		1.01
2	22 A500C	3450	6	20.70	22 A500C	34.80	2.98		103.84	
I	8 A240	2400	31	74.40						
II	8 A240	760	62	47.12						
III	8 A240	570	31	17.67		∑		54.92	103.84	1.01
						n= 1		54.92	103.84	1.01
									157.01	კგ/მ³

CAPITELI GROUP

კაპიტელი ჯგუფი
საპროექტო კომპანია
Capiteli group
ENGINEERING COMPANY

პროექტის დასახელება

მრავალბინიანი საცხოვრებელი სახლი

პროექტის მისამართი

ქ. თბილისი, ანგია ბოჭორიშვილის ქუჩა №37 (ს/კ 01.11.12.015.257)

დამკვეთი

სტადია	მარტლი	განმარტება
მპ	2025.11.08	

დაკვეთის №

CAD DWG ფაილი 03. svetebi.dwg

დირექტორი:	ა. კორძაია
მთ. კონსტრუქტორი:	ა. კორძაია
შესრულა	ა. ღონღაძე
შეამოწმა	გ. ვაშაკიძე

ნახაზის დასახელება

მონ. რ/ბ სვეტის სვ–43-ის არმირება

კ-3.43

A3

მრავალბინიანი საცხოვრებელი სახლი

მონ. რ/ბ სვეტის სვ–44-ის არმირება

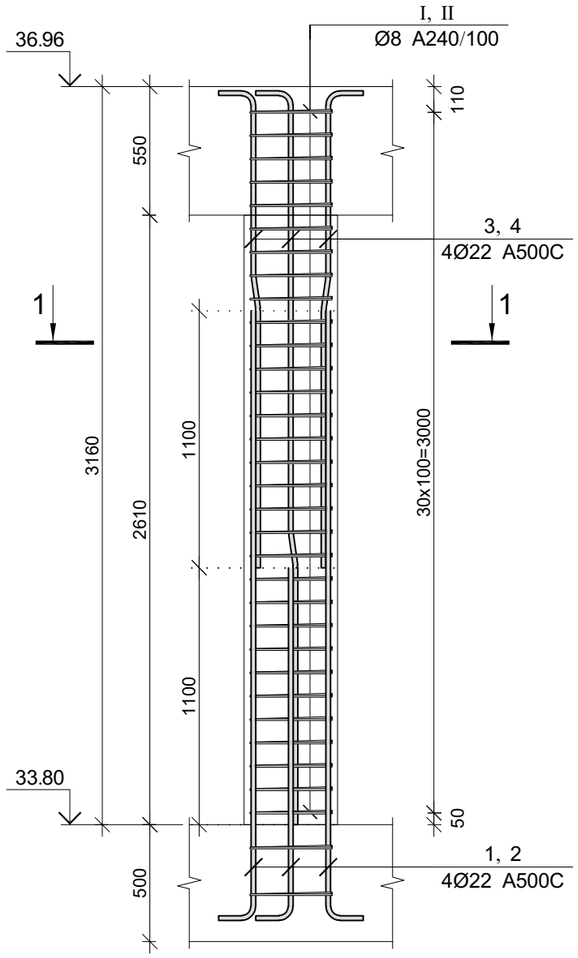

კვეთი 1–1

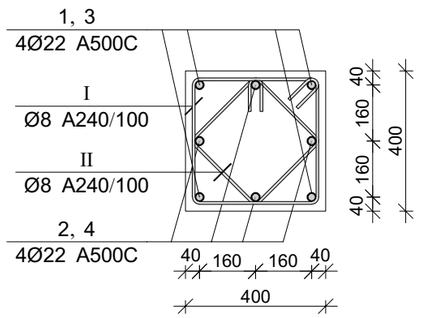

პოზ.	Ø [მმ.]	ესკიზი [მმ.]	სიგრძე [მმ.]
①	Ø22	300 / 2600	2900
②	Ø22	300 / 1500	1800
①	Ø22	1100 7° / 900 / 350	2350
②	Ø22	1100 7° / 2000 / 350	3450
Ⅰ	Ø8	350 / 350 / 350 / 350 / 45°	1600
Ⅱ	Ø8	260 / 260 / 260 / 260 / 45°	1240

მონ. რ/ბ სვეტის სვ–44-ის სპეციფიკაცია

არმატურის სპეციფიკაცია					არმატურის ამოკრეფა					ბეტონი B 25
პოზ. №	Ø	L მმ.	n ცალი	Ln მ.	Ø	∑ Ln მ.	ბრაქეტი ვეტრის წონა კგ.	წონა კგ. A240	წონა კგ. A500C	V; მ³
1	2	3	4	5	6	7	8	9	10	11
1	22 A500C	2900	4	11.60	8 A240	88.04	0.39	34.74		0.51
2	22 A500C	1800	4	7.20	22 A500C	42.00	2.98		125.33	
3	22 A500C	2350	4	9.40						
4	22 A500C	3450	4	13.80						
Ⅰ	8 A240	1600	31	49.60						
Ⅱ	8 A240	1240	31	38.44		∑		34.74	125.33	0.51
						n= 1		34.74	125.33	0.51
									316.59	კგ/მ³

CAPITELI GROUP

კაპიტელი ჯგუფი
საპროექტო კომპანია
Capiteli group
ENGINEERING COMPANY

პროექტის დასახელება

მრავალბინიანი საცხოვრებელი სახლი

პროექტის მისამართი

ქ. თბილისი, ანგია ბოჭორიშვილის ქუჩა №37 (ს/კ 01.11.12.015.257)

დამკვეთი

სტადია	მარცხი	განმარტება
მპ	2025.11.08	

დამკვეთის №

CAD DWG ფაილი 03. svetebi.dwg

დირექტორი:	ა. კორტავა
მთ. კონსტრუქტორი:	ა. კორტავა
შესრულა	ა. ღონღაძე
შეამოწმა	გ. ვაშაკიძე

ნახაზის დასახელება

მონ. რ/ბ სვეტის სვ–44-ის არმირება

კ-3.44

A3

რ/ბ კედლის მკ-1-ის განლაგების გეგმა -5.800 ნიშნულზე

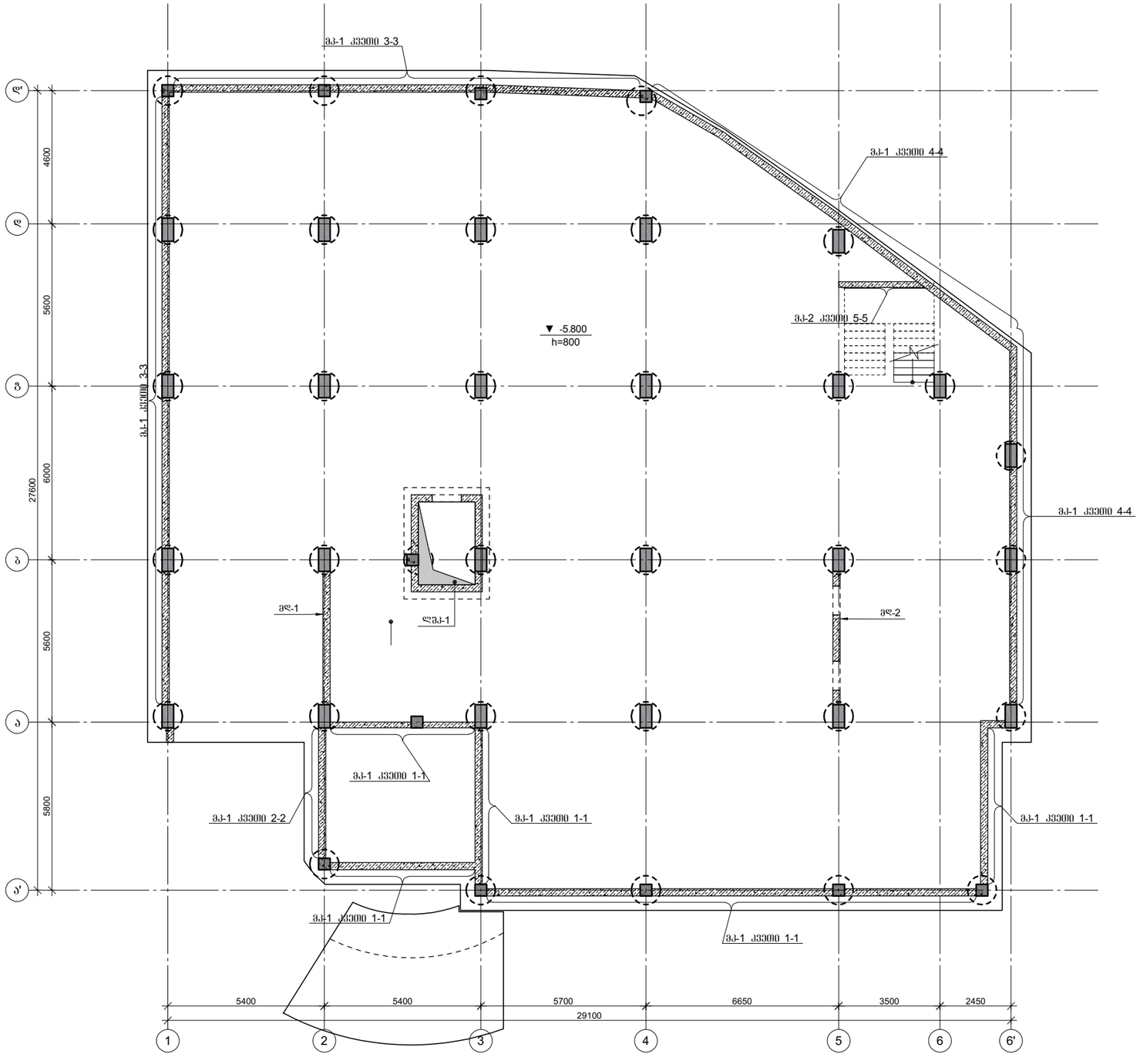

CAPITELI GROUP	კაპიტელი ჯგუფი საპროექტო კომპანია **Capiteli group** ENGINEERING COMPANY

პროექტის დასახელება

მრავალბინიანი საცხოვრებელი სახლი

პროექტის მისამართი

ქ. თბილისი, ანგია ბოჭორიშვილის ქუჩა №37 (ს/კ 01.11.12.015.257)

დამკვეთი

სტადია	თარიღი	განმარტება
მპ	2025.11.08	

დაკვეთის №

CAD DWG ფაილი 04.kedlebi.dwg

დირექტორი:	ა. კორტავა
მთ. კონსტრუქტორი:	ა. კორტავა
შესრულა	ნ. ხუბულავა
შეამოწმა	გ. ვამაკიძე

ნახაზის დასახელება

რ/ბ კედლის მკ-1-ის განლაგების გეგმა -5.800 ნიშნულზე

კ-4.01

A3

რ/ბ კედლის მკ-1-ის განლაგების გეგმა -3.100 ნიშნულზე

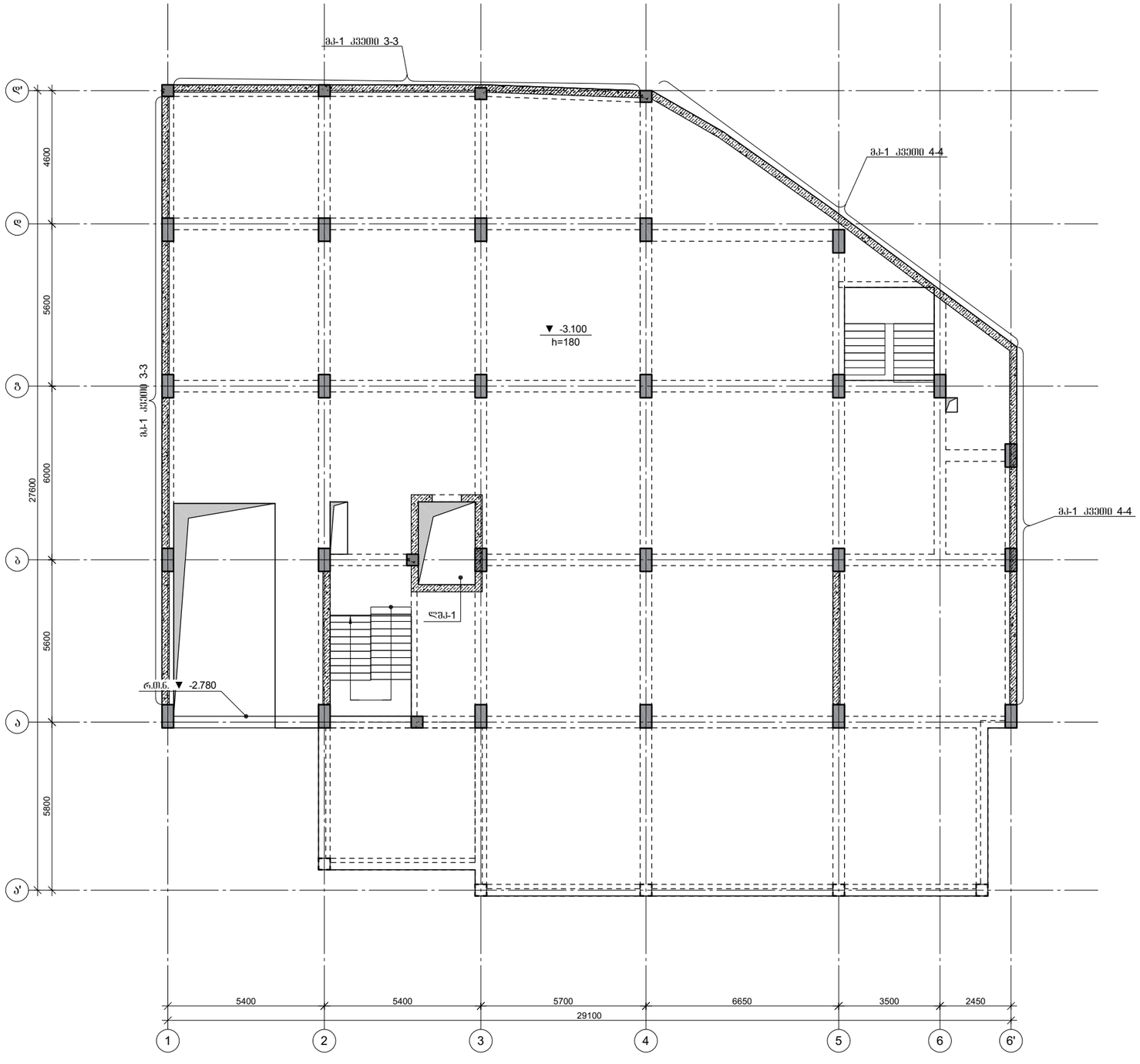

კაპიტელი ჯგუფი
საპროექტო კომპანია
Capiteli group
ENGINEERING COMPANY

პროექტის დასახელება

მრავალბინიანი საცხოვრებელი სახლი

პროექტის მისამართი

ქ. თბილისი, ანგია ბოჭორიშვილის ქუჩა №37 (ს/კ 01.11.12.015.257)

დამკვეთი

სტადია	მარილი	განმარტება
მპ	2025.11.08	

დაკვეთის №

CAD DWG ფაილი 04.kedlebi.dwg

დირექტორი:		ა. კორტავა
მთ. კონსტრუქტორი:		ა. კორტავა
შესრულა		ნ. ხუბულავა
შეამოწმა		გ. ვაშაკიძე

ნახაზის დასახელება

რ/ბ კედლის მკ-1-ის განლაგების გეგმა -3.100 ნიშნულზე

კ-4.02

A3

კვეთი 1-1

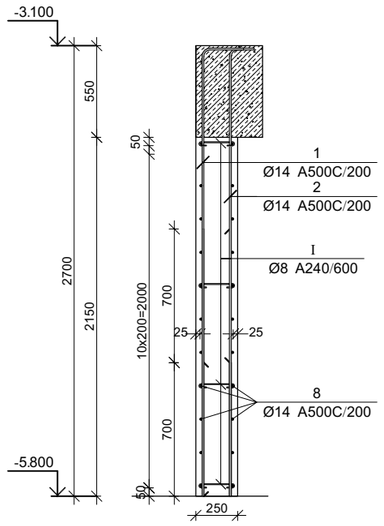

კვეთი 2-2

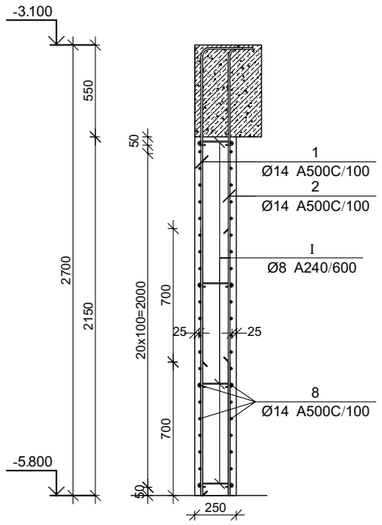

კვეთი 3-3

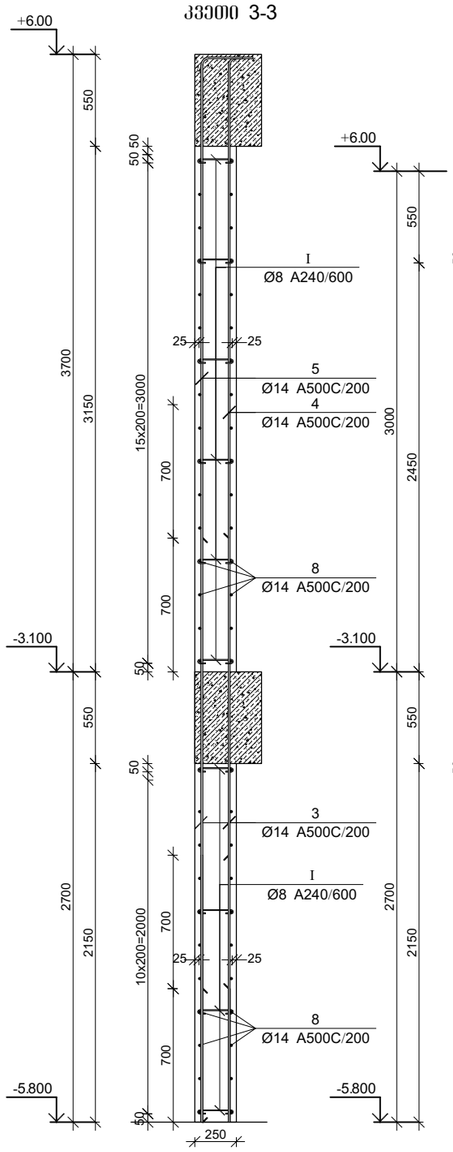

კვეთი 4-4

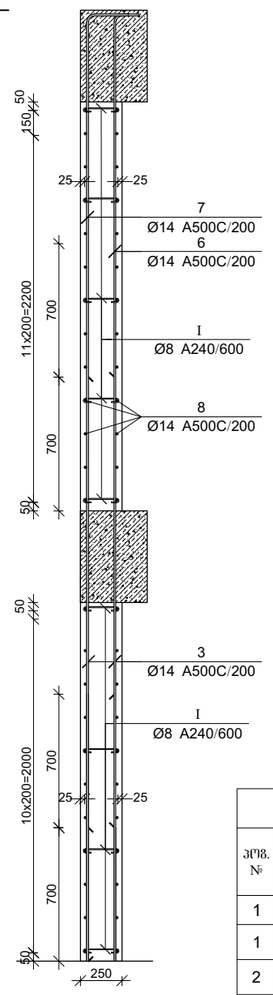

კვეთი 5-5

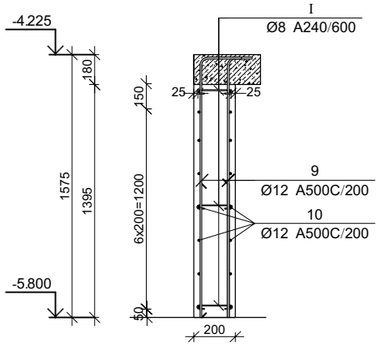

პოზ.	ф [მმ.]	ესკიზი [მმ.]	სიგრძე [მმ.]
①	ф14	2650	2900
②	ф14	1950	2200
③	ф14	3500	3500
④	ф14	3650	3900
⑤	ф14	2950	3200
⑥	ф14	2950	3200
⑦	ф14	2250	2500
⑧	ф14	-:-	-:-
Ⅰ	ф8	220	350
Ⅱ	ф8	170	300

მონ. რ/ბ კედლის მპ-1-ის სპეციფიკაცია -4.40 ნიშნულზე

არმატურის სპეციფიკაცია					არმატურის ამოკრეფა					ბეტონი B 25
პოზ. №	ø	L მმ.	n ცალი	Ln მ.	ø	∑ Ln მ.	ერთი მეტრის წონა კგ.	წონა კგ. A240	წონა კგ. A500C	V; მ³
1	2	3	4	5	6	7	8	9	10	11
1	14 A500C	2900	232	672.80	8 A240	646.40	0.39	255.06		
2	14 A500C	2200	232	510.40	12 A500C	96.60	0.89		85.76	102.55
3	14 A500C	3500	604	2114.00	14 A500C	10156.00	1.21		12272.68	
4	14 A500C	3900	170	663.00						
5	14 A500C	3200	170	544.00						
6	14 A500C	3200	134	428.80						
7	14 A500C	2500	134	335.00						
8	14 A500C	-	-	4888.00						
9	12 A500C	1820	30	54.60						
10	12 A500C	3000	14	42.00						
I	8 A240C	350	1834	641.90						
II	8 A240C	300	15	4.50			∑	255.06	12358.44	102.55
						n= 1		255.06	12358.44	102.55
									123.00	კგ/მ³

CAPITELI GROUP

კაპიტელი ჯგუფი
საპროექტო კომპანია
Capiteli group
ENGINEERING COMPANY

პროექტის დასახელება

მრავალბინიანი საცხოვრებელი სახლი

პროექტის მისამართი

ქ. თბილისი, ანჯია ბოჭორიშვილის ქუჩა №37 (ს/კ 01.11.12.015.257)

დამკვეთი

სტადია	ეტაპი	განმარტება
ვე	2025.11.04	

დამკვეთის №

CAD DWG ფაილი 04.kedlebi.dwg

დირექტორი: ა. კორძაია

მთ. კონსტრუქტორი: ა. კორძაია

შესრულა ნ. ხუბულაია

შეამოწმა გ. ვაშაკიძე

ნახაზის დასახელება

მონ. რ/ბ კედლის მპ-1-ის არმირების კვეთები

კ-4.03

A3

მონ. რ/ბ დიაფრაგმის მდ-1-ის არმირება -5.80 ნიშნულზე

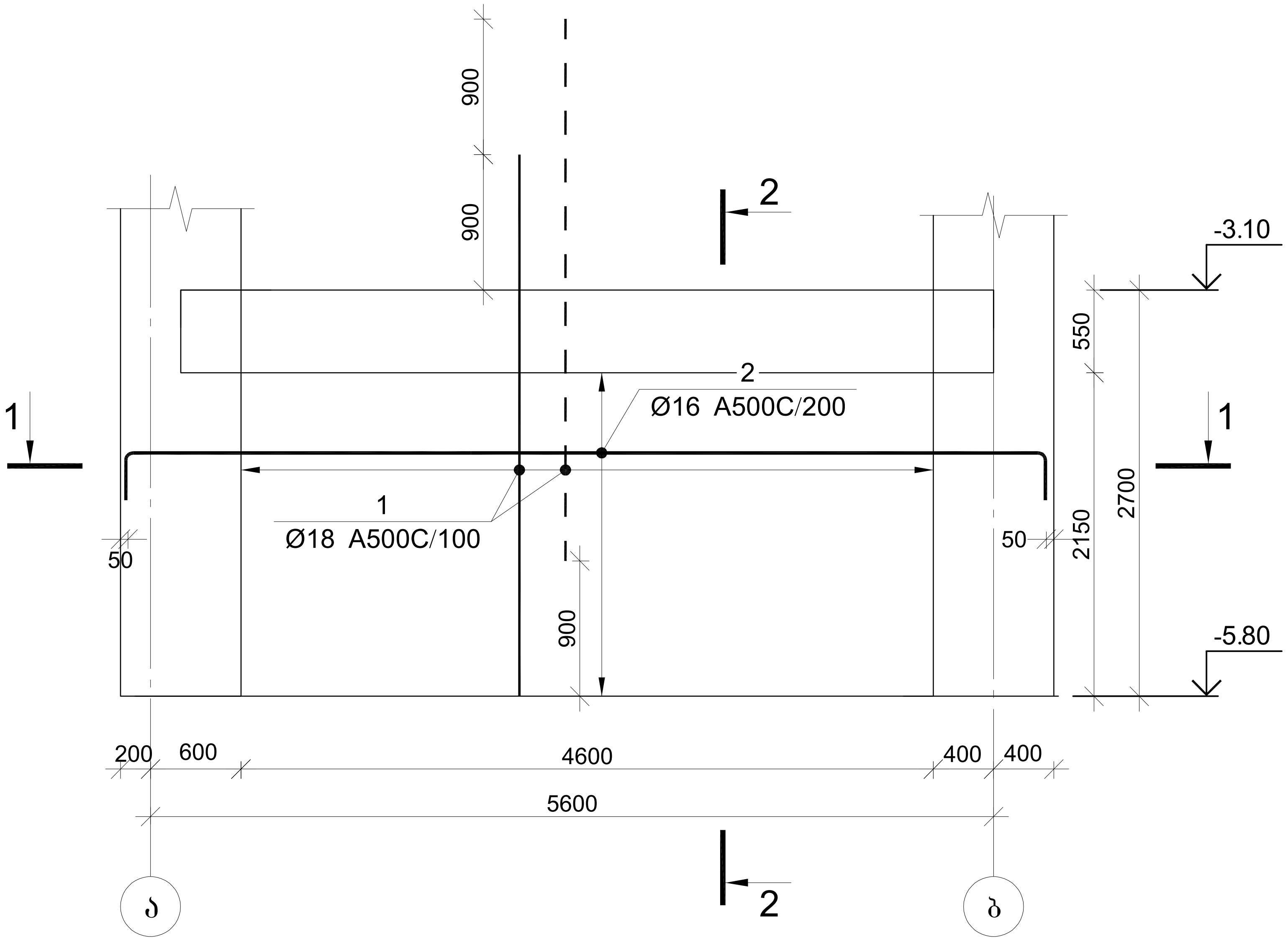

კვეთი 2-2

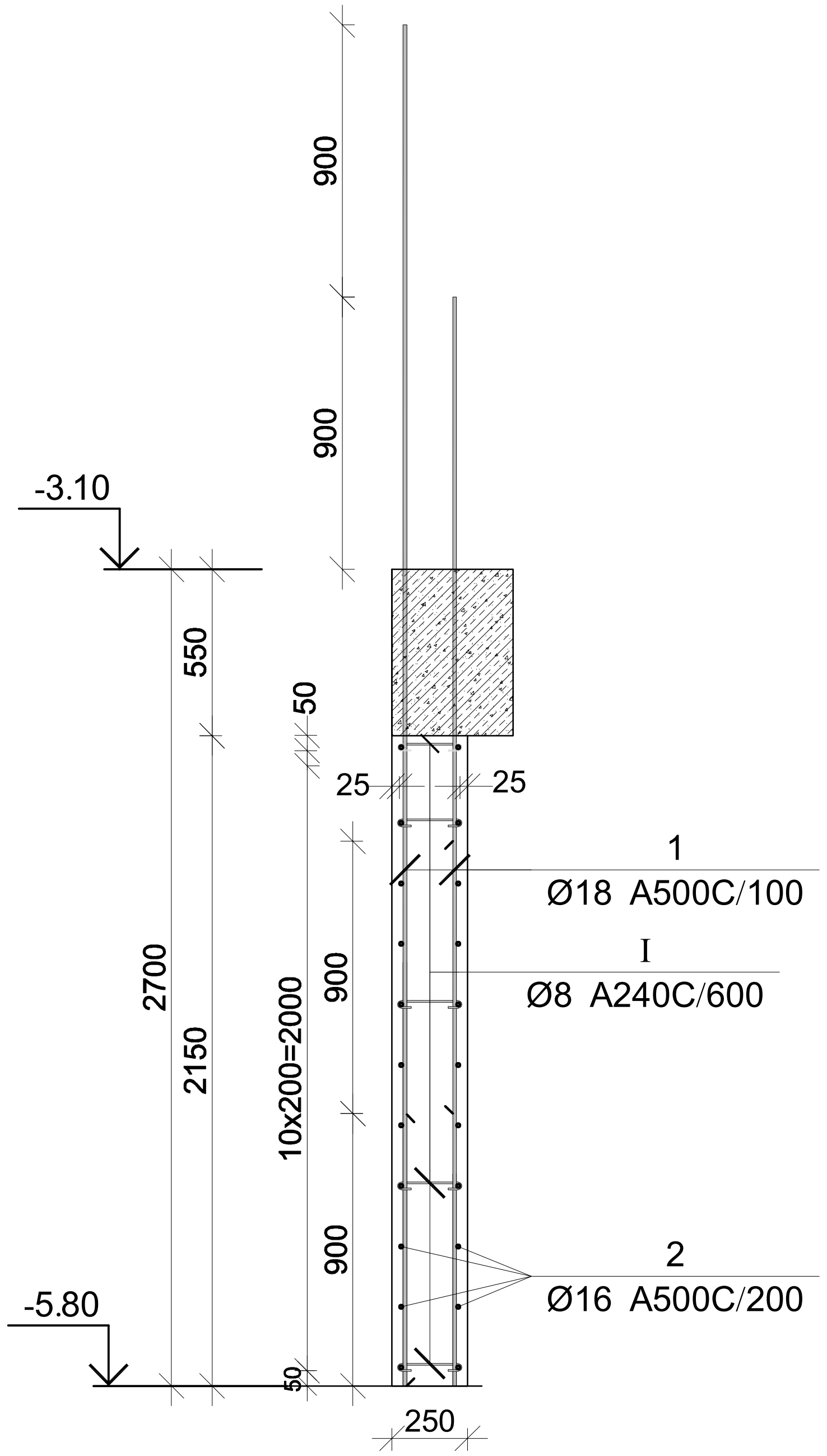

კვეთი 1-1

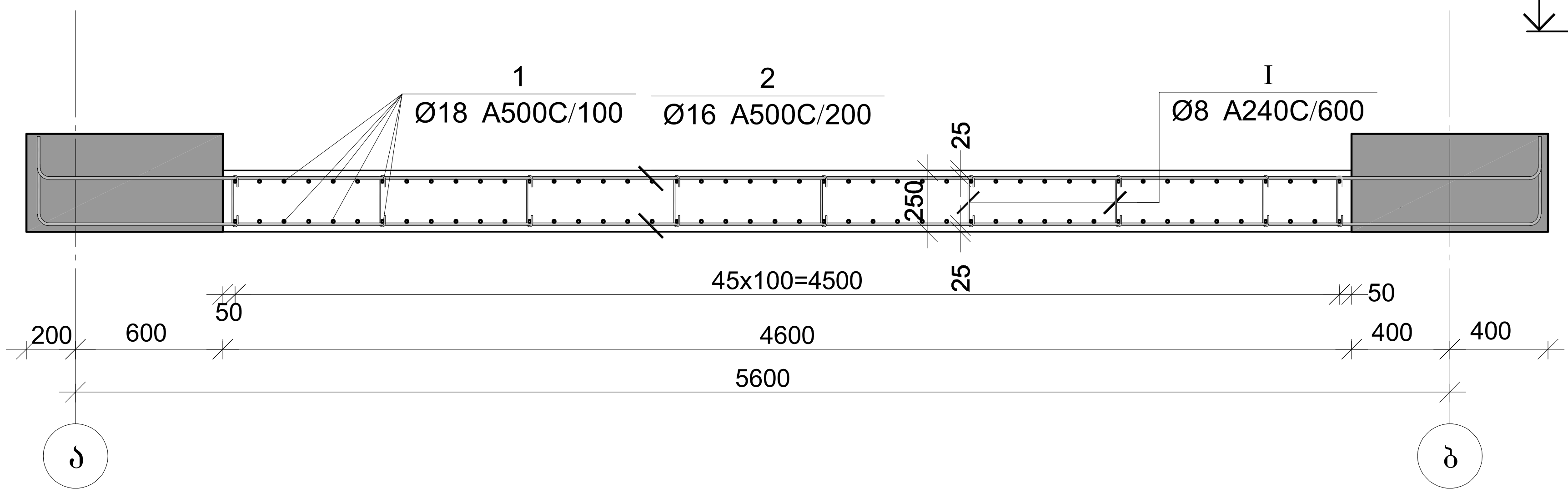

კაპიტელი ჯგუფი საპროექტო კომპანია CAPITELI GROUP Capiteli group ENGINEERING COMPANY	
პროექტის დასახელება მრავალბინიანი საცხოვრებელი სახლი	
პროექტის მისამართი ქ. თბილისი, ანგია ბოჭორიშვილის ქუჩა №37 (ს/კ 01.11.12.015.257)	
დამკვეთი	
სტადია	თარიღი	განმარტება
მპ	2025.11.04	
დაკვეთის №	
CAD DWG ფაილი	04.kedlebi.dwg
დირექტორი:	ა. კორტავა
მთ. კონსტრუქტორი:	ა. კორტავა
შეასრულა	ნ. ხუბულავა
შეამოწმა	გ. ვაშაკიძე
ნახაზის დასახელება მონ. რ/ბ დიაფრაგმის მდ-1-ის არმირება -5.80 ნიშნულზე; კვეთი 1-1; კვეთი 2-2	
კ-4.04	
A3	

მონ. რ/ბ დიაფრაგმის მდ-1-ის არმირება -5.80 ნიშნულზე

არმატურის სპეციფიკაცია					არმატურის ამოკრეფა					ბეტონი B 25
პოზ. №	Ø	L მმ	n ცალი	Ln მ	Ø	∑Ln მ	ბრტყელი მეტრის წონა კგ.	წონა კგ. A240	წონა კგ. A500C	V; მ³
1	2	3	4	5	6	7	8	9	10	11
1	18 A500C	3600	92	331.20	8 A240	15.75	0.39	6.21		2.48
2	16 A500C	6500	22	143.00	16 A500C	143.00	1.58		225.70	
I	8 A240	350	45	15.75	18 A500C	331.20	2.00		661.60	
						∑		6.21	887	2.48
						n= 1		6.21	887.30	2.48
									361.02	კგ/მ³

პოზ.	ф [მმ.]	ესკიზი [მმ.]	სიგრძე [მმ.]
①	Ф18	3600	3600
②	Ф16	6100; 200; 200	6500
Ⅰ	Ф8	220; 65; 65	350

CAPITELI GROUP

კაპიტელი ჯგუფი
საპროექტო კომპანია
Capiteli group
ENGINEERING COMPANY

პროექტის დასახელება

მრავალბინიანი საცხოვრებელი სახლი

პროექტის მისამართი

ქ. თბილისი, ანგია ბოჭორიშვილის ქუჩა №37 (ს/კ 01.11.12.015.257)

დამკვეთი

სტადია	მარიღი	განმარტება
მპ	2025.11.04	

დაკვეთის №

CAD DWG ფაილი 04.kedlebi.dwg

დირექტორი: ა. კორძაია

მთ. კონსტრუქტორი: ა. კორძაია

შესრულა ნ. ხუბულავა

შეამოწმა ჯ. ვაშაკიძე

ნახაზის დასახელება

მონ. რ/ბ დიაფრაგმის მდ-1-ის სპეციფიკაცია -5.80 ნიშნულზე

კ-4.05

A3

მონ. რ/ბ დიაფრაგმის მდ-1-ის არმირება -3.10 ნიშნულზე

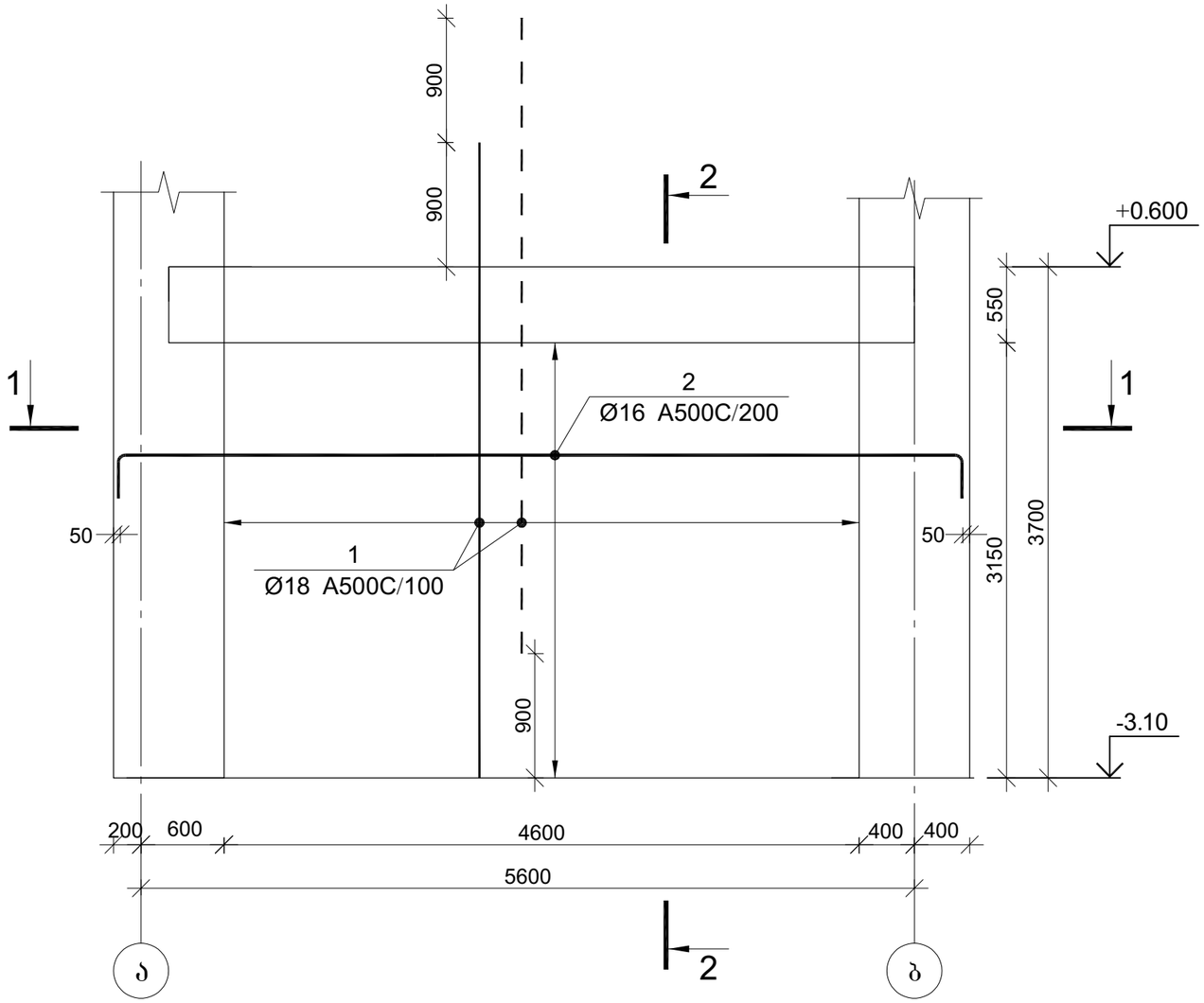

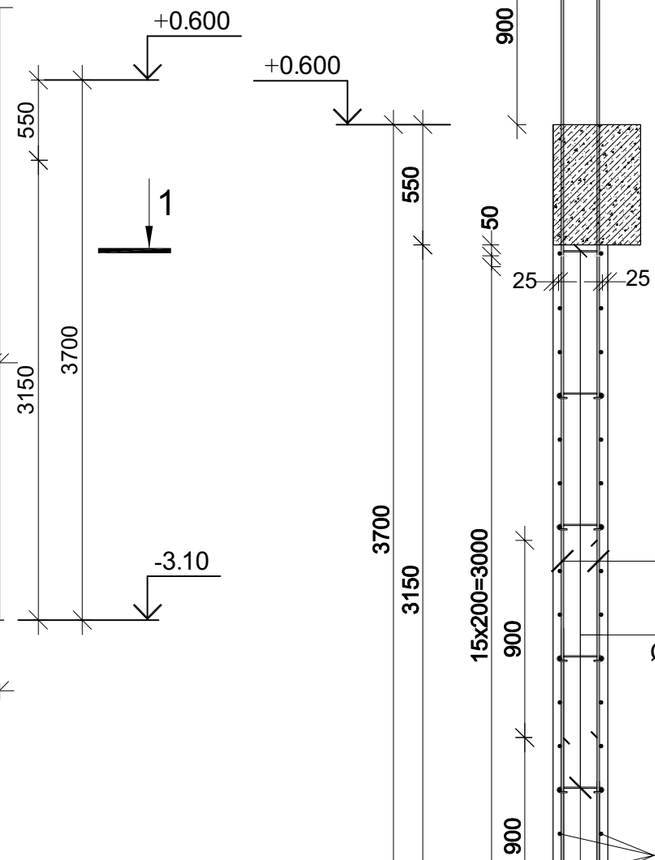

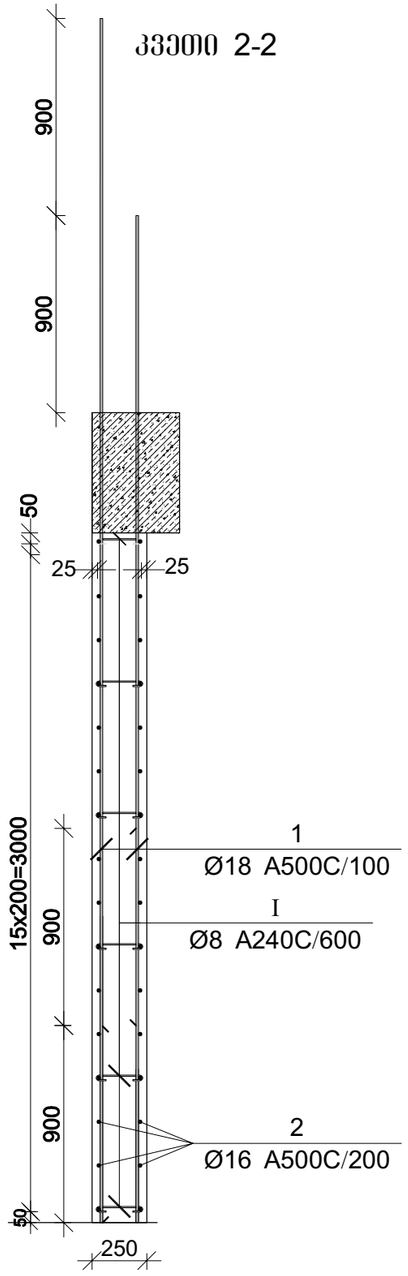

კვეთი 1-1

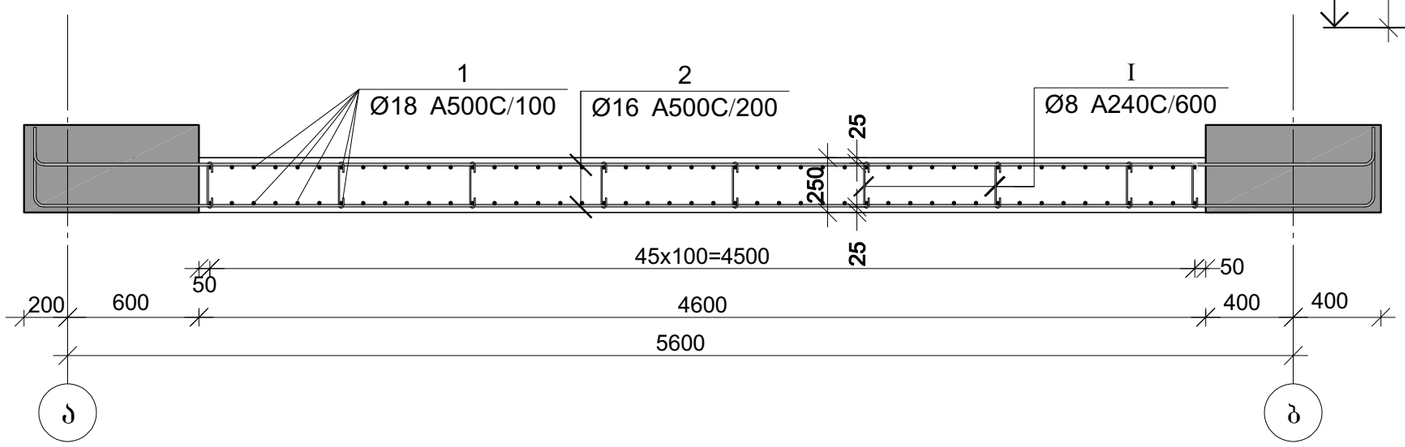

კვეთი 2-2

CAPITELI GROUP

კაპიტელი ჯგუფი
საპროექტო კომპანია
Capiteli group
ENGINEERING COMPANY

პროექტის დასახელება

მრავალბინიანი საცხოვრებელი სახლი

პროექტის მისამართი

ქ. თბილისი, ანგია ბოჭორიშვილის ქუჩა №37 (ს/კ 01.11.12.015.257)

დამკვეთი

სტადია	მარილი	განმარტება
მპ	2025.11.04	

დაკვეთის №

CAD DWG ფაილი 04.kedlebi.dwg

დირექტორი:	ა. კორძაია
მთ. კონსტრუქტორი:	ა. კორძაია
შემსრულა	ნ. ხუბულავა
შემოწმა	გ. ვაშაკიძე

ნახაზის დასახელება

მონ. რ/ბ დიაფრაგმის მდ-1-ის არმირება -3.10 ნიშნულზე; კვეთი 1-1; კვეთი 2-2

კ-4.06

A3

მონ. რ/ბ დიაფრაგმის მდ-1-ის არმირება -3.10 ნიშნულზე

არმატურის სპეციფიკაცია					არმატურის ამოკრეფა					ბეტონი B 25
პოზ. №	Ø	L მმ	n ცალი	Ln მ	Ø	∑ Ln მ	1მ-ის მეტრის წონა კგ.	წონა კგ. A240	წონა კგ. A500C	V; მ³
1	2	3	4	5	6	7	8	9	10	11
1	18 A500C	4600	92	423.20	8 A240	18.90	0.39	7.46		
2	16 A500C	6500	32	208.00	16 A500C	208.00	1.58		328.29	3.63
I	8 A240	350	54	18.90	18 A500C	423.20	2.00		845.38	
						∑		7.46	1174	3.63
						n= 1		7.46	1173.67	3.63
									325.83	კგ/მ³

პოზ.	ф [მმ.]	ესკიზი [მმ.]	სიგრძე [მმ.]
①	Ф18	4600	4600
②	Ф16	6100; 200; 200	6500
Ⅰ	Ф8	220; 65; 65	350

კაპიტელი ჯგუფი
საპროექტო კომპანია
Capiteli group
ENGINEERING COMPANY
CAPITELI GROUP

პროექტის დასახელება

მრავალბინიანი საცხოვრებელი სახლი

პროექტის მისამართი

ქ. თბილისი, ანგია ბოჭორიშვილის ქუჩა №37 (ს/კ 01.11.12.015.257)

დამკვეთი

სტადია	მარიღი	განმარტება
მპ	2025.11.04	

დაკვეთის №

CAD DWG ფაილი 04.kedlebi.dwg

დირექტორი: ა. კორძაია
მთ. კონსტრუქტორი: ა. კორძაია
შესრულა ნ. ხუბულავა
შეამოწმა ვ. ვაშაკიძე

ნახაზის დასახელება

მონ. რ/ბ დიაფრაგმის მდ-1-ის სპეციფიკაცია -3.10 ნიშნულზე

კ-4.07

A3

მრნ. რ/ბ დიაფრაგმის მდ-1-ის არმირება +0.60 ნიშნულზე

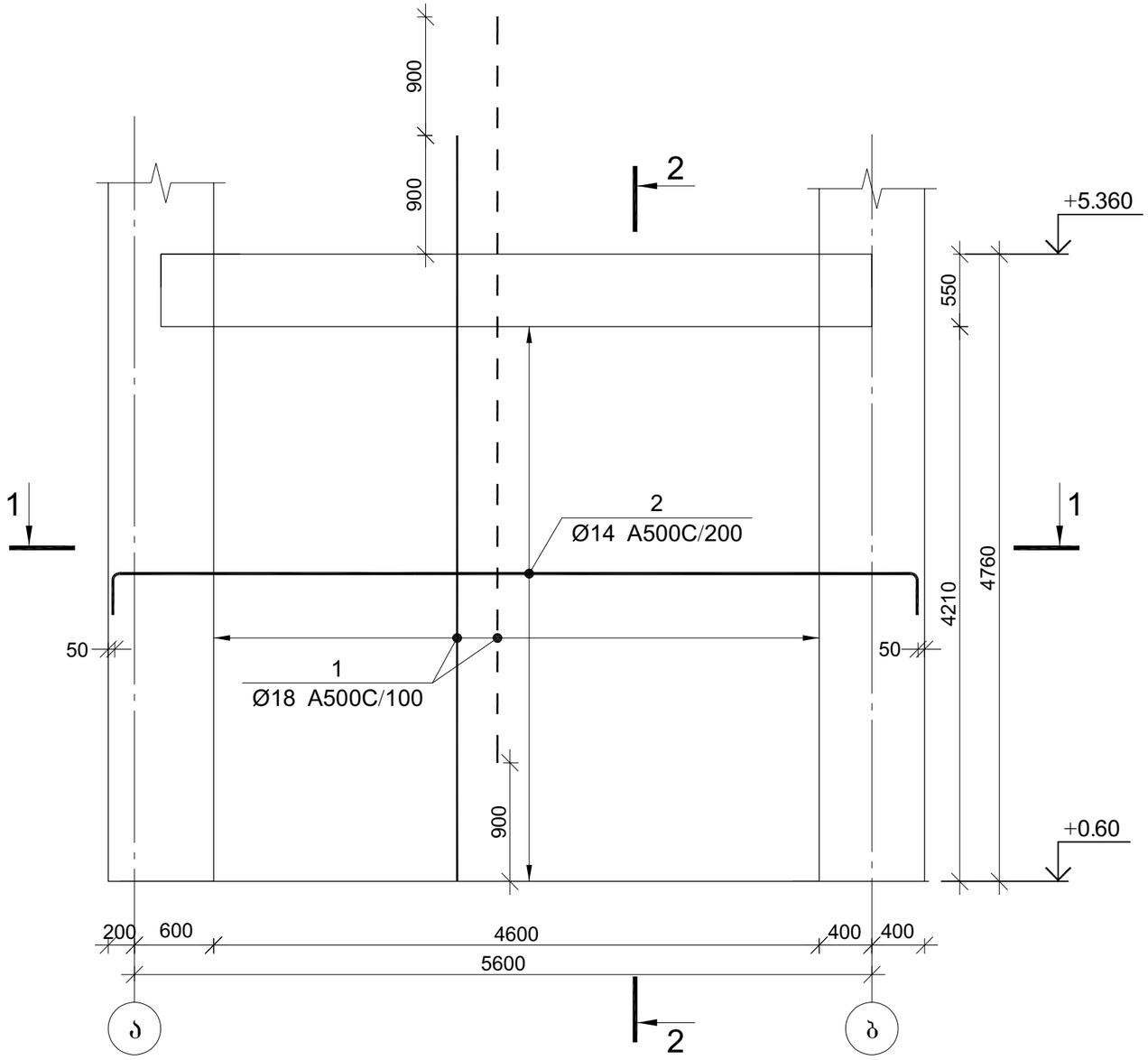

კვეთი 1-1

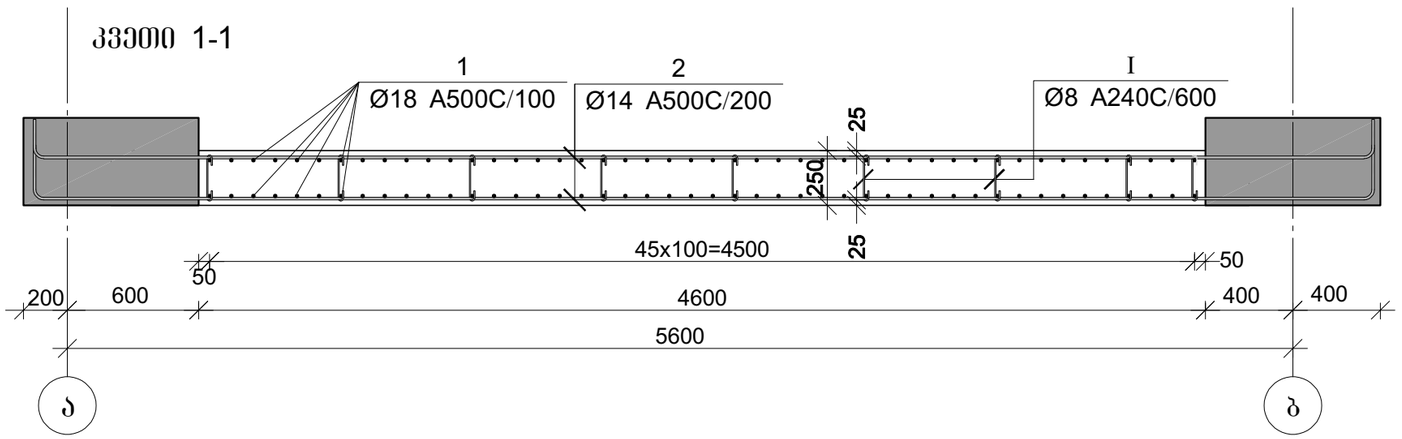

	კაპიტელი ჯგუფი საპროექტო კომპანია Capiteli group ENGINEERING COMPANY
პროექტის დასახელება	მრავალბინიანი საცხოვრებელი სახლი
პროექტის მისამართი	ქ. თბილისი, ანგია ბოჭორიშვილის ქუჩა №37 (ს/კ 01.11.12.015.257)
დამკვეთი	
სტადია	მარიღი
მპ	2025.11.04
დაკვეთის №	
CAD DWG ფაილი	04.kedlebi.dwg
დირექტორი:	ა. კორძაია
მთ. კონსტრუქტორი:	ა. კორძაია
შეასრულა	ნ. ხუბულავა
შეამოწმა	გ. ვაშაკიძე
ნახაზის დასახელება	მრნ. რ/ბ დიაფრაგმის მდ-1-ის არმირება +0.60 ნიშნულზე; კვეთი 1-1; კვეთი 2-2
	კ-4.08
	A3

კვეთი 2-2

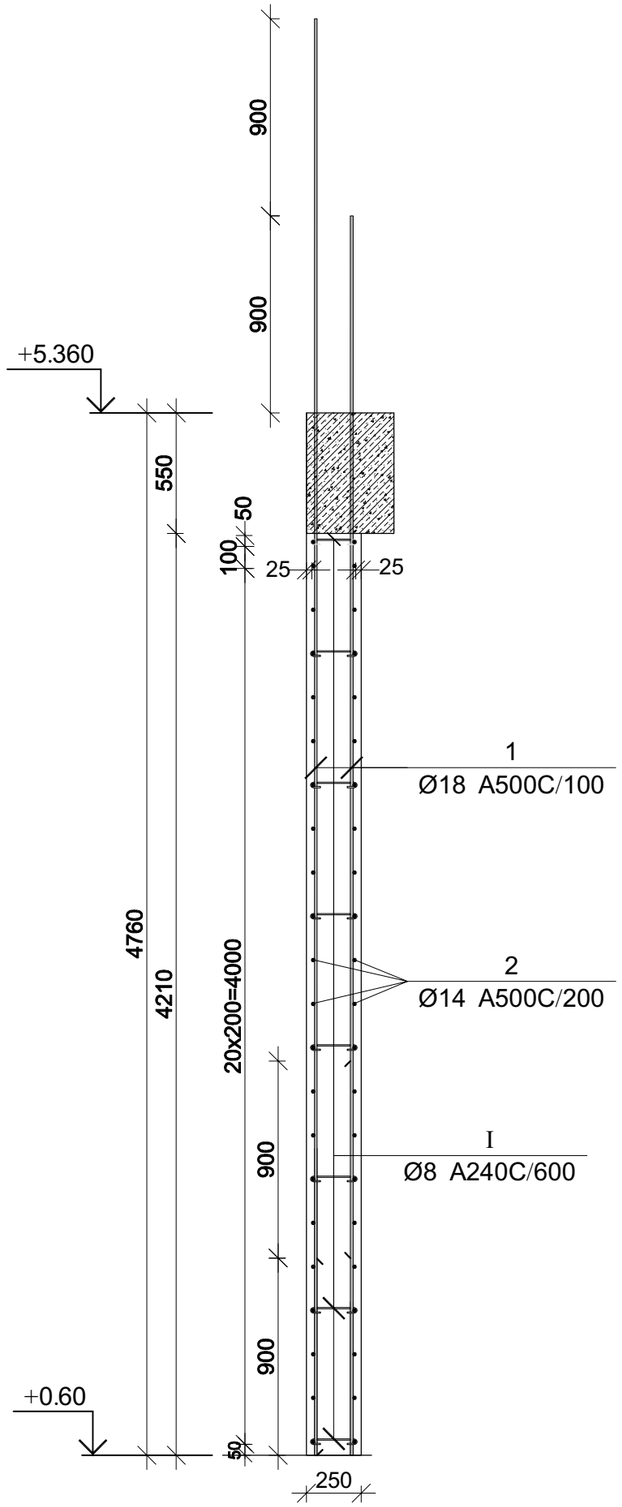

პოზ.	ф [მმ.]	ესკიზი [მმ.]	სიგრძე [მმ.]
1	Ф18	5660	5660
2	Ф14	6100; 200; 200	6500
I	Ф8	220; 65; 65	350

მონ. რ/ბ დიაფრაგმის მდ-1-ის არმირება +0.60 ნიშნულზე

არმატურის სპეციფიკაცია					არმატურის ამოკრეფა					ბეტონი B 25
პოზ. №	Ø	L მმ	n ცალი	Ln მ	Ø	∑ Ln მ	არმატ. მეტრის წონა კგ.	წონა კგ. A240	წონა კგ. A500C	V; მ³
1	2	3	4	5	6	7	8	9	10	11
1	18 A500C	5660	92	520.72	8 A240	25.20	0.39	9.94		4.85
2	14 A500C	6500	44	286.00	14 A500C	286.00	1.21		345.61	
I	8 A240	350	72	25.20	18 A500C	520.72	2.00		1040.18	
						∑		9.94	1386	4.85
						n= 1		9.94	1385.79	4.85
									287.78	კგ/მ³

CAPITELI GROUP

კაპიტელი ჯგუფი
საპროექტო კომპანია
Capiteli group
ENGINEERING COMPANY

პროექტის დასახელება

მრავალბინიანი საცხოვრებელი სახლი

პროექტის მისამართი

ქ. თბილისი, ანგია ბოჭორიშვილის ქუჩა №37 (ს/კ 01.11.12.015.257)

დამკვეთი

სტადია	მარიდი	განმარტება
მპ	2025.11.04	

დაკვეთის №

CAD DWG ფაილი 04.kedlebi.dwg

დირექტორი: ა. კორტავა

მთ. კონსტრუქტორი: ა. კორტავა

შესრულა: ნ. ხუბულავა

შეამოწმა: გ. ვაშაკიძე

ნახაზის დასახელება

მონ. რ/ბ დიაფრაგმის მდ-1-ის სპეციფიკაცია +0.60 ნიშნულზე

კ-4.09

A3

მონ. რ/ბ დიაფრაგმის ნიშნულზე მდ-1-ის არმირება 5.36; 8.52

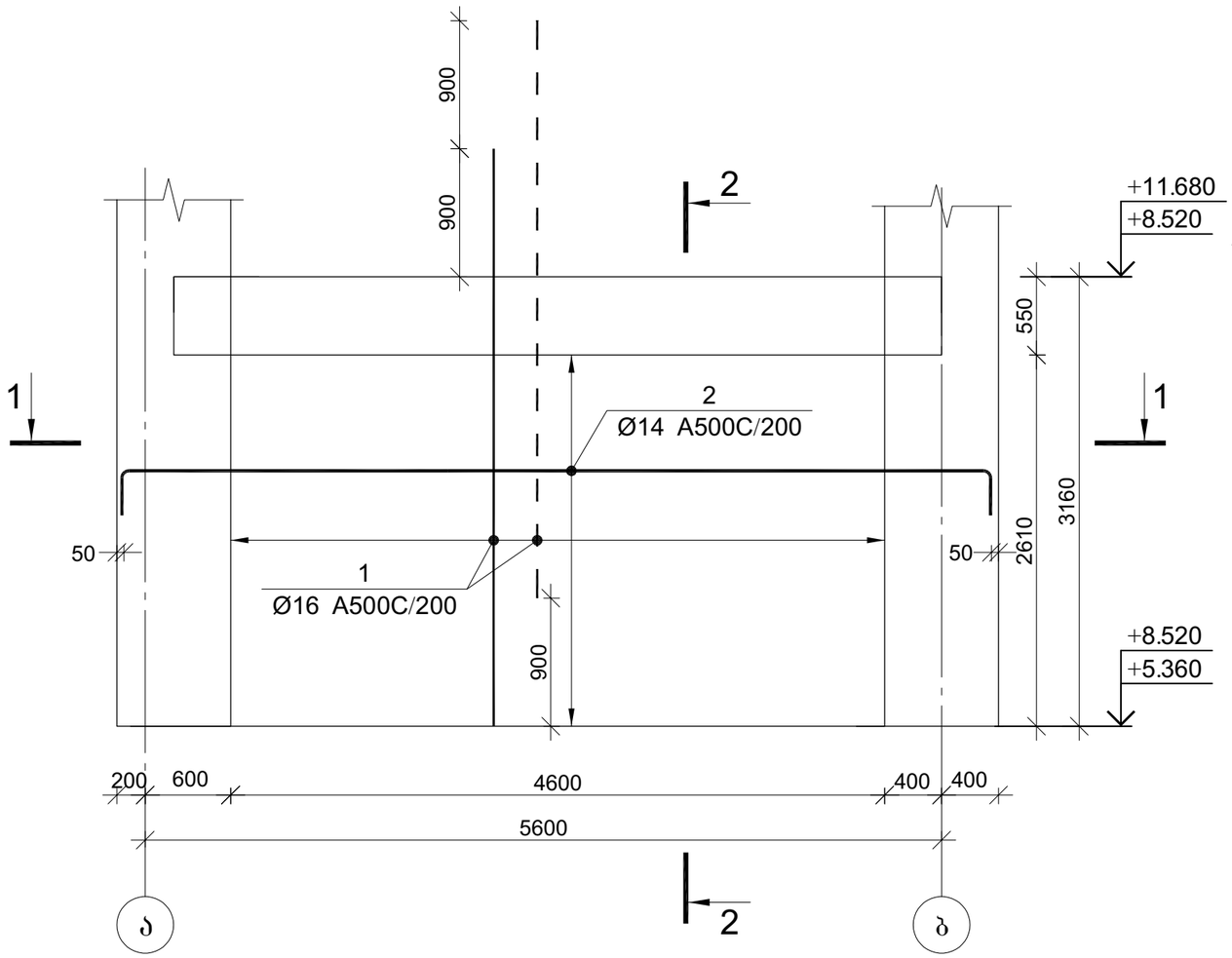

კვეთი 2-2

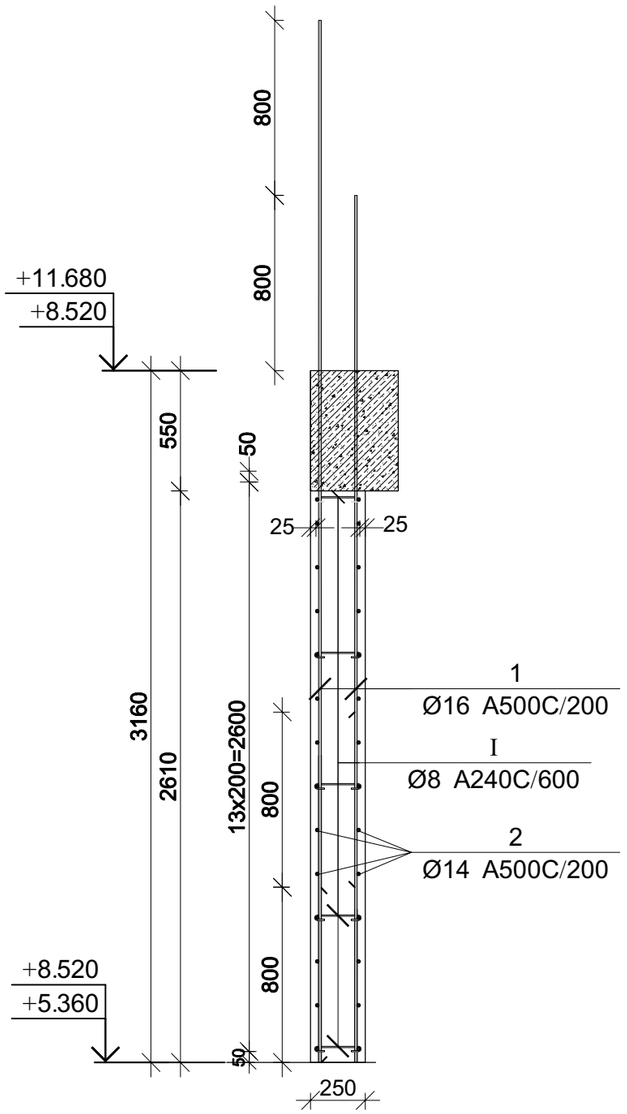

კვეთი 1-1

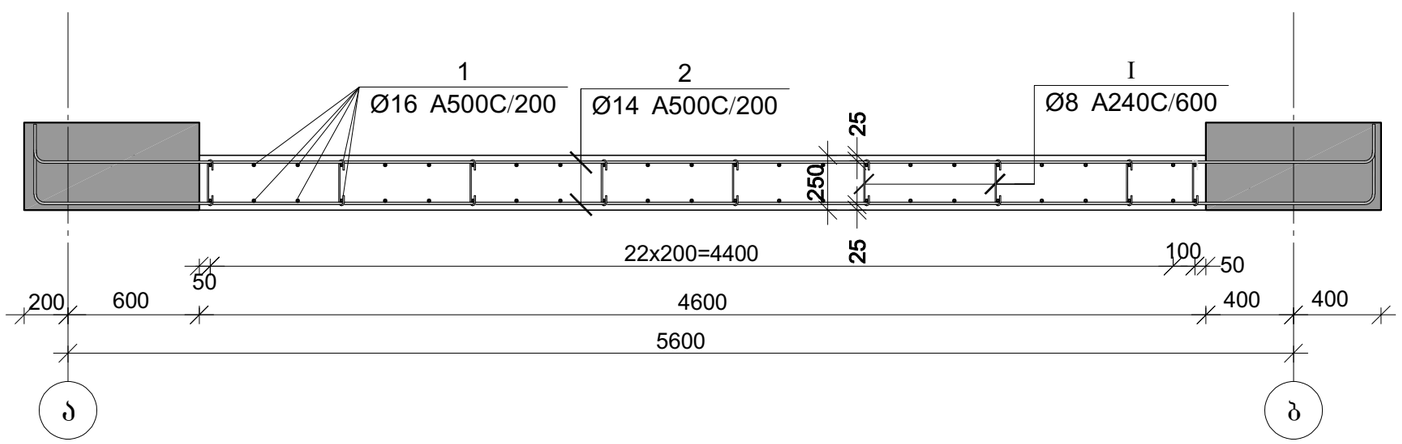

CAPITELI GROUP

კაპიტელი ჯგუფი
საპროექტო კომპანია
Capiteli group
ENGINEERING COMPANY

პროექტის დასახელება

მრავალბინიანი საცხოვრებელი სახლი

პროექტის მისამართი

ქ. თბილისი, ანგია ბოჭორიშვილის ქუჩა №37 (ს/კ 01.11.12.015.257)

დამკვეთი

სტადია	თარიღი	განმარტება
მპ	2025.11.04	

დაკვეთის №

CAD DWG ფაილი 04.kedlebi.dwg

დირექტორი:	ა. კორძაია
მთ. კონსტრუქტორი:	ა. კორძაია
შესრულა	ნ. ხუბულავა
შეამოწმა	ზ. ვაშაკიძე

ნახაზის დასახელება

მონ. რ/ბ დიაფრაგმის მდ-1-ის არმირება 5.36 ნიშნულზე; კვეთი 1-1; კვეთი 2-2

კ-4.10

A3

მრ6. რ/ბ დიაფრაგმის მდ-1-ის არმირება 5.36; 8.52 ნიშნულზე

არმატურის სპეციფიკაცია					არმატურის ამოკრეფა					ბეტონი B 25
პოზ. №	Ø	L მმ	n ცალი	Ln მ	Ø	∑Ln მ	ერთეულ მეტრის წონა კგ.	წონა კგ.		V; მ³
								A240	A500C	
1	2	3	4	5	6	7	8	9	10	11
1	16 A500C	4060	46	186.76	8 A240	15.75	0.39	6.21		3.00
2	14 A500C	6500	28	182.00	14 A500C	182.00	1.21		219.93	
I	8 A240	350	45	15.75	16 A500C	186.76	1.58		294.77	
						∑		6.21	515	3.00
						n= 2		12.43	1029.41	6.00
									173.64	კგ/მ³

პოზ.	Φ [მმ.]	ესკიზი [მმ.]	სიგრძე [მმ.]
①	Φ16	4060	4060
②	Φ14	6100; 200; 200	6500
Ⅰ	Φ8	220; 65; 65	350

CAPITELI GROUP

კაპიტელი ჯგუფი
საპროექტო კომპანია
Capiteli group
ENGINEERING COMPANY

პროექტის დასახელება

მრავალბინიანი საცხოვრებელი სახლი

პროექტის მისამართი

ქ. თბილისი, ანგია ბოჭორიშვილის ქუჩა №37 (ს/კ 01.11.12.015.257)

დამკვეთი

სტადია	ეტაპი	განმარტება
მპ	2025.11.04	

დაკვეთის №

CAD DWG ფაილი 04.kedlebi.dwg

დირექტორი: ა. კორძაია

მთ. კონსტრუქტორი: ა. კორძაია

შესრულა ნ. ხუბულავა

შეამოწმა ვ. ვაშაკიძე

ნახაზის დასახელება

მრ6. რ/ბ დიაფრაგმის მდ-1-ის სპეციფიკაცია 5.36 ნიშნულზე

კ-4.11

A3

მრნ. რ/ბ დიაფრაგმის მდ-1-ის არმირება 11.68; 14.84; 18.00 ნიშნულზე

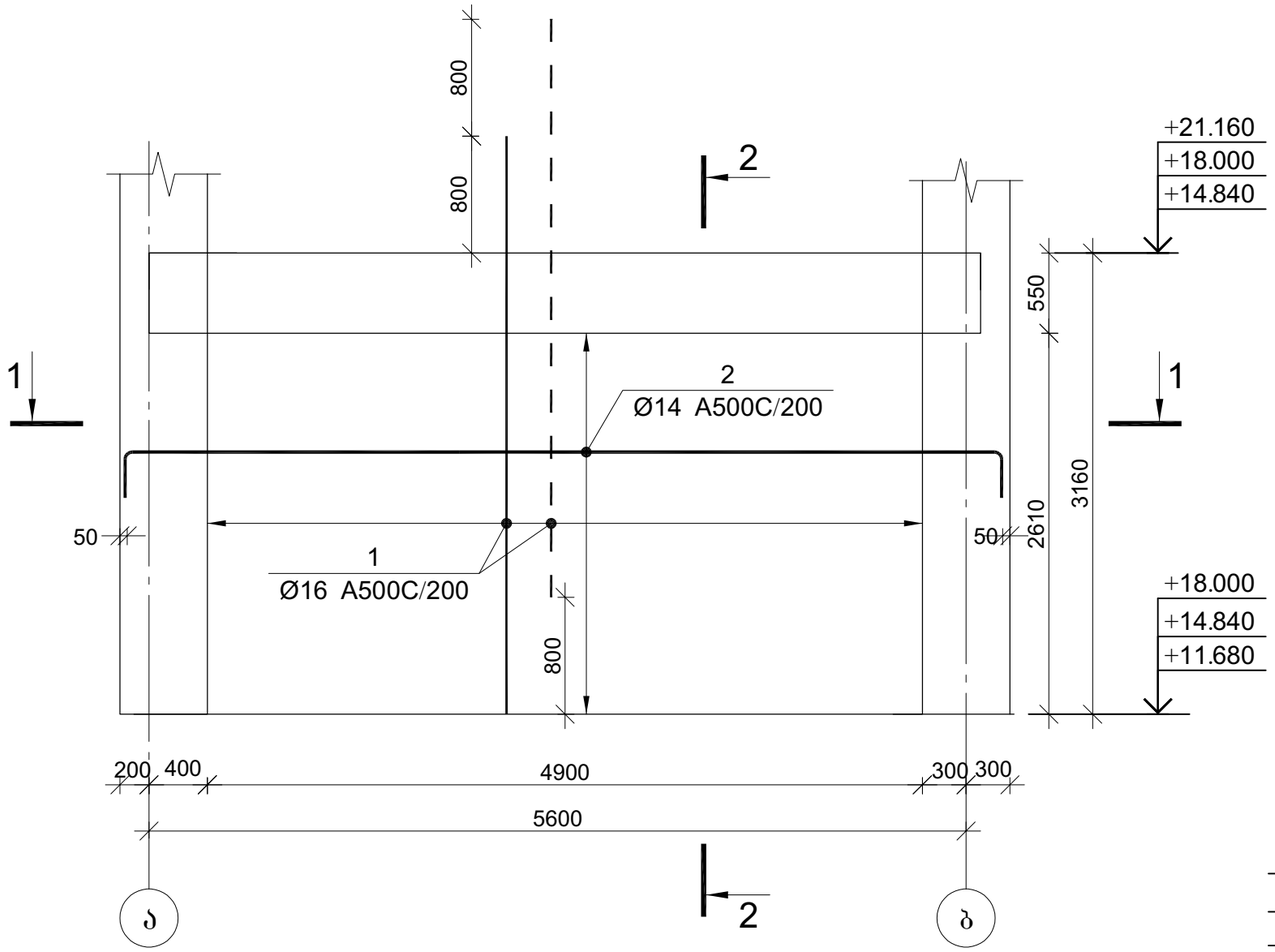

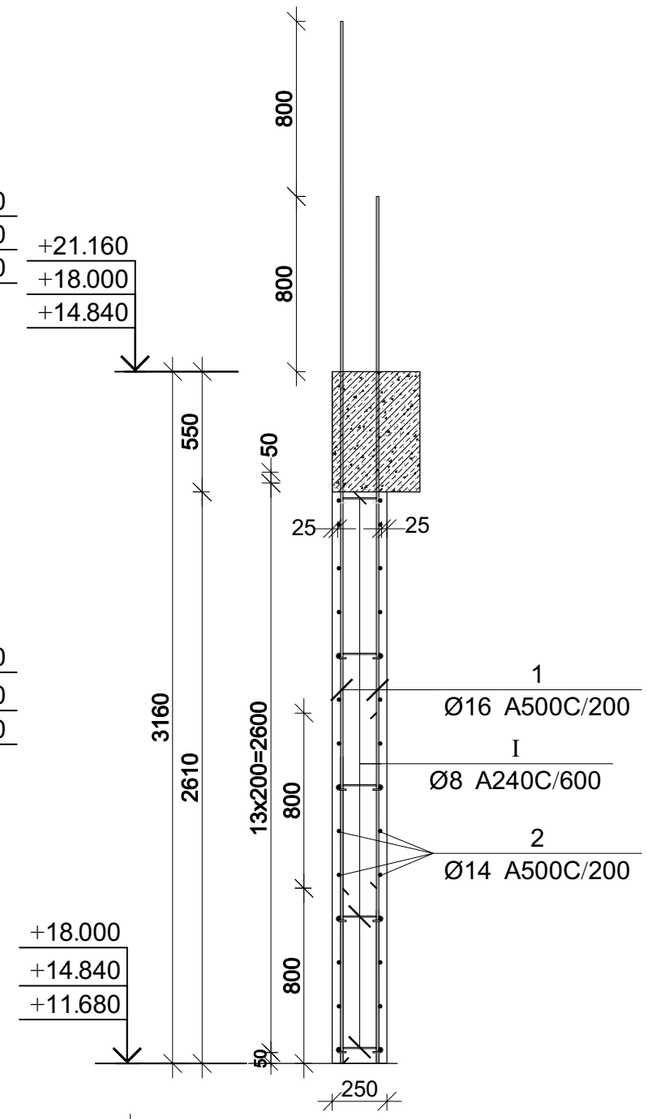

კვეთი 1-1

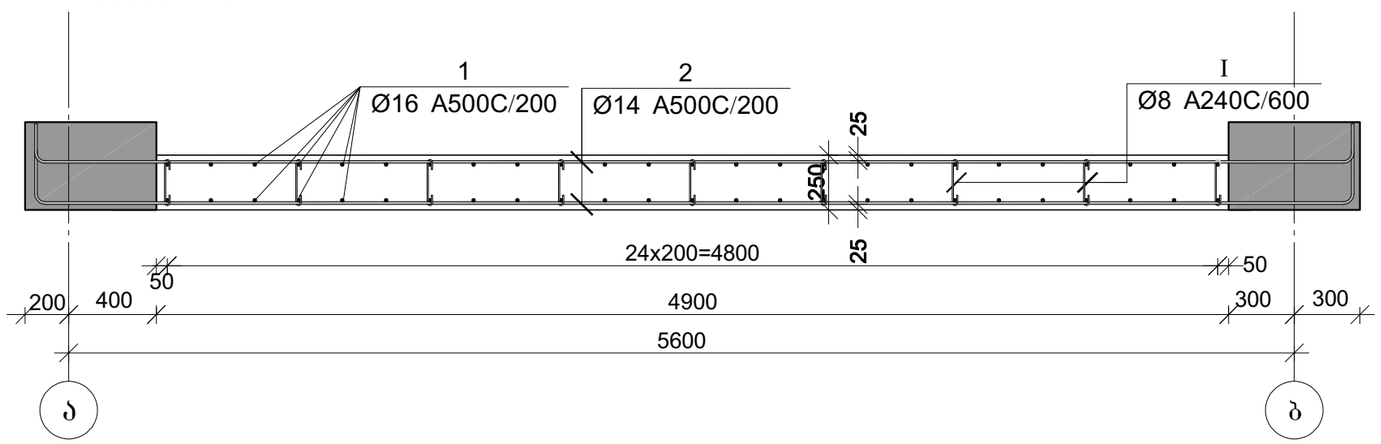

კვეთი 2-2

CAPITELI GROUP

კაპიტელი ჯგუფი
საკონსტრუქტორო კომპანია
Capiteli group
ENGINEERING COMPANY

პროექტის დასახელება

მრავალბინიანი საცხოვრებელი სახლი

პროექტის მისამართი

ქ. თბილისი, ანგია ბოჭორიშვილის ქუჩა №37 (ს/კ 01.11.12.015.257)

დამკვეთი

სტადია	ფარიდი	განმარტება
ვპ	2025.11.04	

დაკვეთის №

CAD DWG ფაილი 04.kedlebi.dwg

დირექტორი:		ა. კორძაია
მთ. კონსტრუქტორი:		ა. კორძაია
შესრულა		ნ. ხუბულავა
შეამოწმა		ზ. ვაშაკიძე

ნახაზის დასახელება

მრნ. რ/ბ დიაფრაგმის მდ-1-ის არმირება 11.68 ნიშნულზე; კვეთი 1-1; კვეთი 2-2

კ-4.12

A3

მრავ. რ/ბ დიაფრაგმის მდ-1-ის არმირება 11.68; 14.84; 18.00 ნიშნულზე

არმატურის სპეციფიკაცია					არმატურის ამოკრეფა					ბეტონი B 25
პოზ. №	Ø	L მმ	n ცალი	Ln მ	Ø	∑ Ln მ	ბრტყელი მეტრის წონა კგ.	წონა კგ. A240	წონა კგ. A500C	V; მ³
1	2	3	4	5	6	7	8	9	10	11
1	16 A500C	3960	46	182.16	8 A240	15.75	0.39	6.21		3.20
2	14 A500C	6400	28	179.20	14 A500C	179.20	1.21		216.55	
I	8 A240	350	45	15.75	16 A500C	182.16	1.58		287.51	
						∑		6.21	504	3.20
						n= 3		18.64	1512.18	9.60
									159.46	კგ/მ³

პოზ.	ф [მმ.]	ესკიზი [მმ.]	სიგრძე [მმ.]
①	Ф16	3960	3960
②	Ф14	600; 200; 200	6400
Ⅰ	Ф8	220; 65; 65	350

კაპიტელი ჯგუფი
საპროექტო კომპანია
Capiteli group
ENGINEERING COMPANY
CAPITELI GROUP

პროექტის დასახელება
მრავალბინიანი საცხოვრებელი სახლი

პროექტის მისამართი
ქ. თბილისი, ანგია ბოჭორიშვილის ქუჩა №37 (ს/კ 01.11.12.015.257)

დამკვეთი

სტადია	მარიღი	განმარტება
მპ	2025.11.04	

დაკვეთის №

CAD DWG ფაილი 04.kedlebi.dwg

დირექტორი: ა. კორძაია
მთ. კონსტრუქტორი: ა. კორძაია
შესრულა ნ. ხუბულავა
შეამოწმა ჯ. ვაშაკიძე

ნახაზის დასახელება
მრავ. რ/ბ დიაფრაგმის მდ-1-ის სპეციფიკაცია 11.68 ნიშნულზე

კ-4.13

A3

მონ. რ/ბ დიაფრაგმის მდ-1-ის არმირება 21.16; 24.32; 27.48 ნიშნულზე

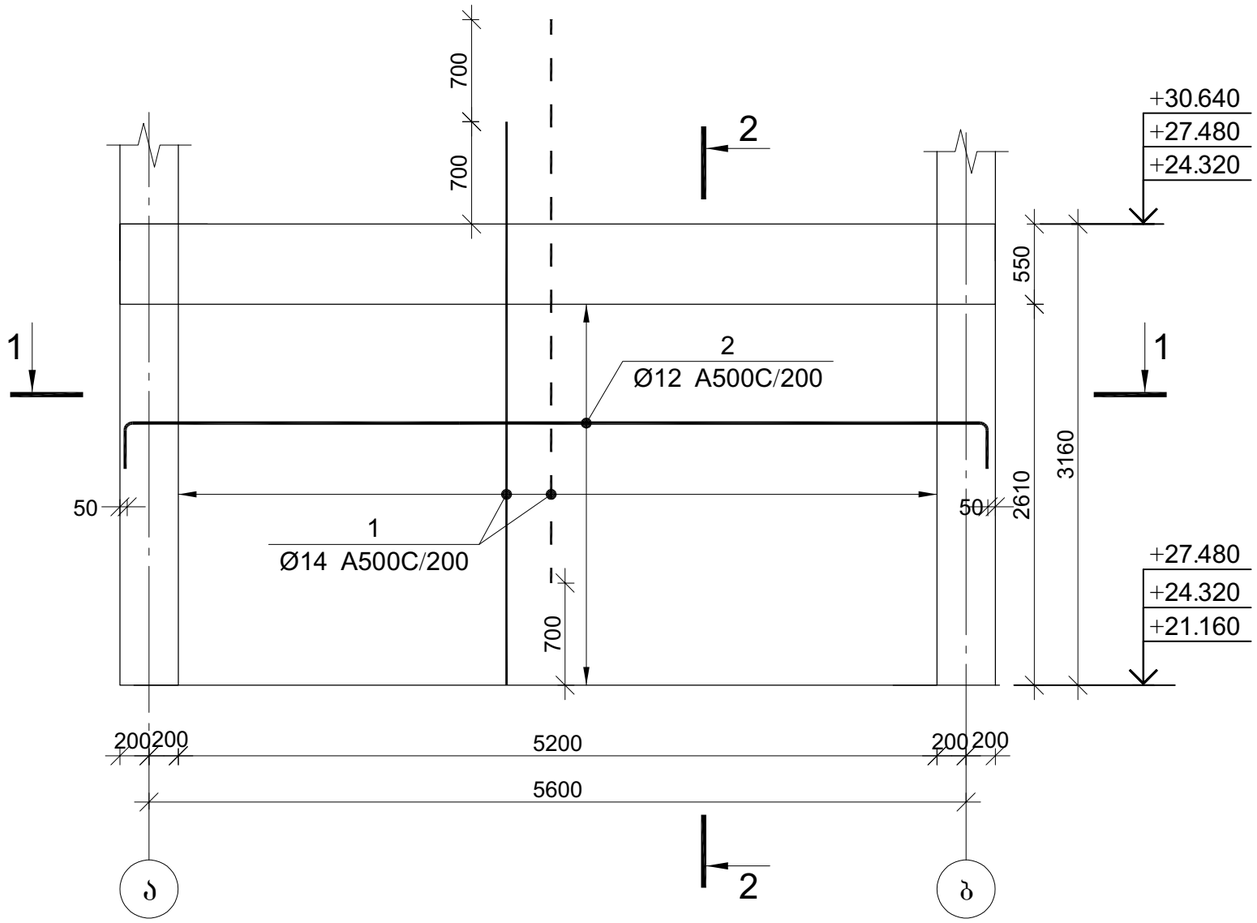

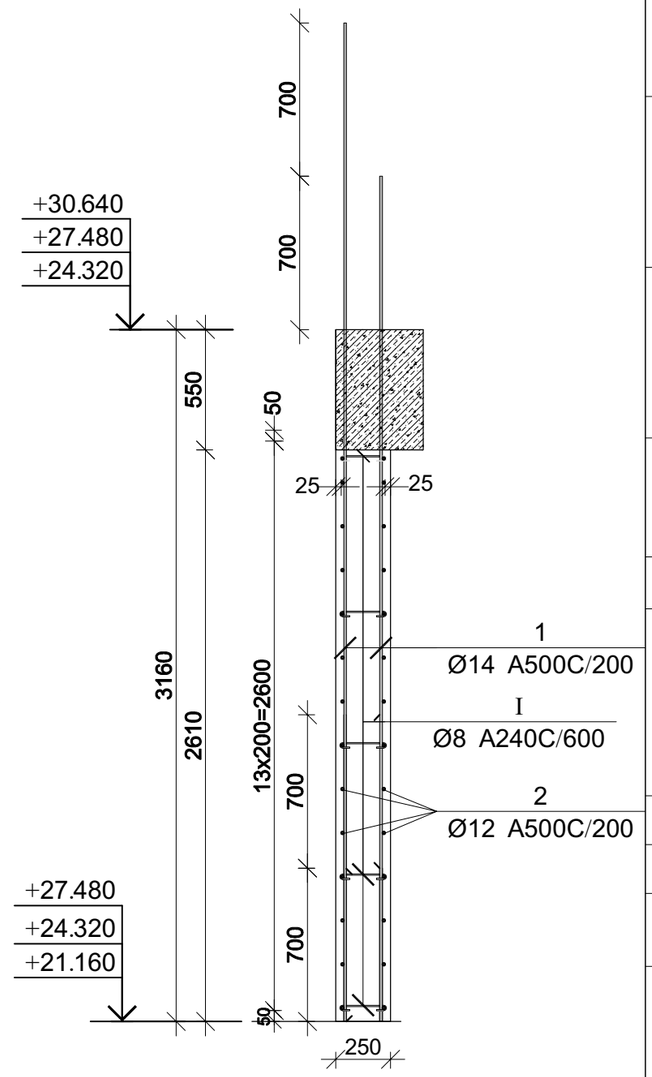

კვეთი 1-1

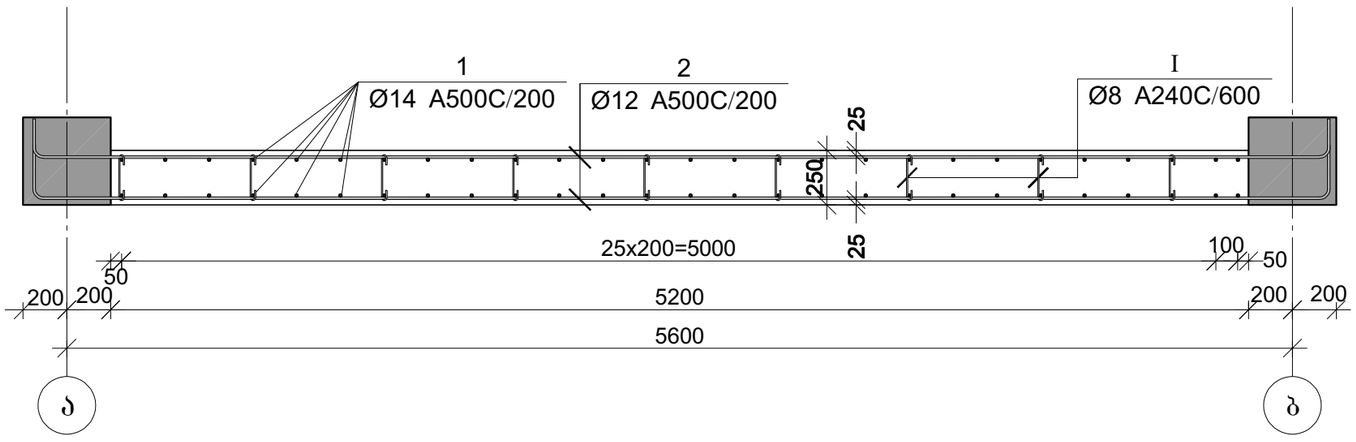

კვეთი 2-2

CAPITELI GROUP

კაპიტელი ჯგუფი
საპროექტო კომპანია
Capiteli group
ENGINEERING COMPANY

პროექტის დასახელება

მრავალბინიანი საცხოვრებელი სახლი

პროექტის მისამართი

ქ. თბილისი, ანგია ბოჭორიშვილის ქუჩა №37 (ს/კ 01.11.12.015.257)

დამკვეთი

სტადია	მარიღი	განმარტება
მპ	2025.11.04	

დაკვეთის №

CAD DWG ფაილი 04.kedlebi.dwg

დირექტორი:	ა. კორტავა
მთ. კონსტრუქტორი:	ა. კორტავა
შესრულა	ნ. ხუბულავა
შეამოწმა	გ. ვაშაკიძე

ნახაზის დასახელება

მონ. რ/ბ დიაფრაგმის მდ-1-ის არმირება 11.68; 14.84; 21.16 ნიშნულზე; კვეთი 1-1; კვეთი 2-2

კ-4.14

A3

მრნ. რ/ბ დიაფრაგმის მდ-1-ის არმირება 21.16; 24.32; 27.48 ნიშნულზე

არმატურის სპეციფიკაცია					არმატურის ამოკრეფა					ბეტონი B 25
პოზ. №	Ø	L მმ	n ცალი	Ln მ	Ø	∑ Ln მ	ბრტყელი მეტრის წონა კგ.	წონა კგ. A240	წონა კგ. A500C	V; მ³
1	2	3	4	5	6	7	8	9	10	11
1	14 A500C	3860	46	177.56	8 A240	15.75	0.39	6.21		
2	12 A500C	6300	28	176.40	12 A500C	176.40	0.89		156.61	3.40
I	8 A240	350	45	15.75	14 A500C	177.56	1.21		214.57	
						∑		6.21	371	3.40
						n= 3		18.64	1113.53	10.20
									111.00	კგ/მ³

პოზ.	ф [მმ.]	ესკიზი [მმ.]	სიგრძე [მმ.]
①	Ф14	3860	3860
②	Ф12	5900; 200; 200	6300
I	Ф8	220; 65; 65	350

CAPITELI GROUP

კაპიტელი ჯგუფი
საპროექტო კომპანია
Capiteli group
ENGINEERING COMPANY

პროექტის დასახელება

მრავალბინიანი საცხოვრებელი სახლი

პროექტის მისამართი

ქ. თბილისი, ანგია ბოჭორიშვილის ქუჩა №37 (ს/კ 01.11.12.015.257)

დამკვეთი

სტადია	მარიღი	განმარტება
მპ	2025.11.04	

დაკვეთის №

CAD DWG ფაილი 04.kedlebi.dwg

დირექტორი: ა. კორძაია

მთ. კონსტრუქტორი: ა. კორძაია

შესრულა ნ. ხუბულავა

შეამოწმა ზ. ვაშაკიძე

ნახაზის დასახელება

მრნ. რ/ბ დიაფრაგმის მდ-1-ის სპეციფიკაცია 11.68; 14.84; 21.16 ნიშნულზე

კ-4.15

A3

მრნ. რ/ბ დიაფრაგმის ნიშნულზე მდ-1-ის არმირება 30.64; 33.80

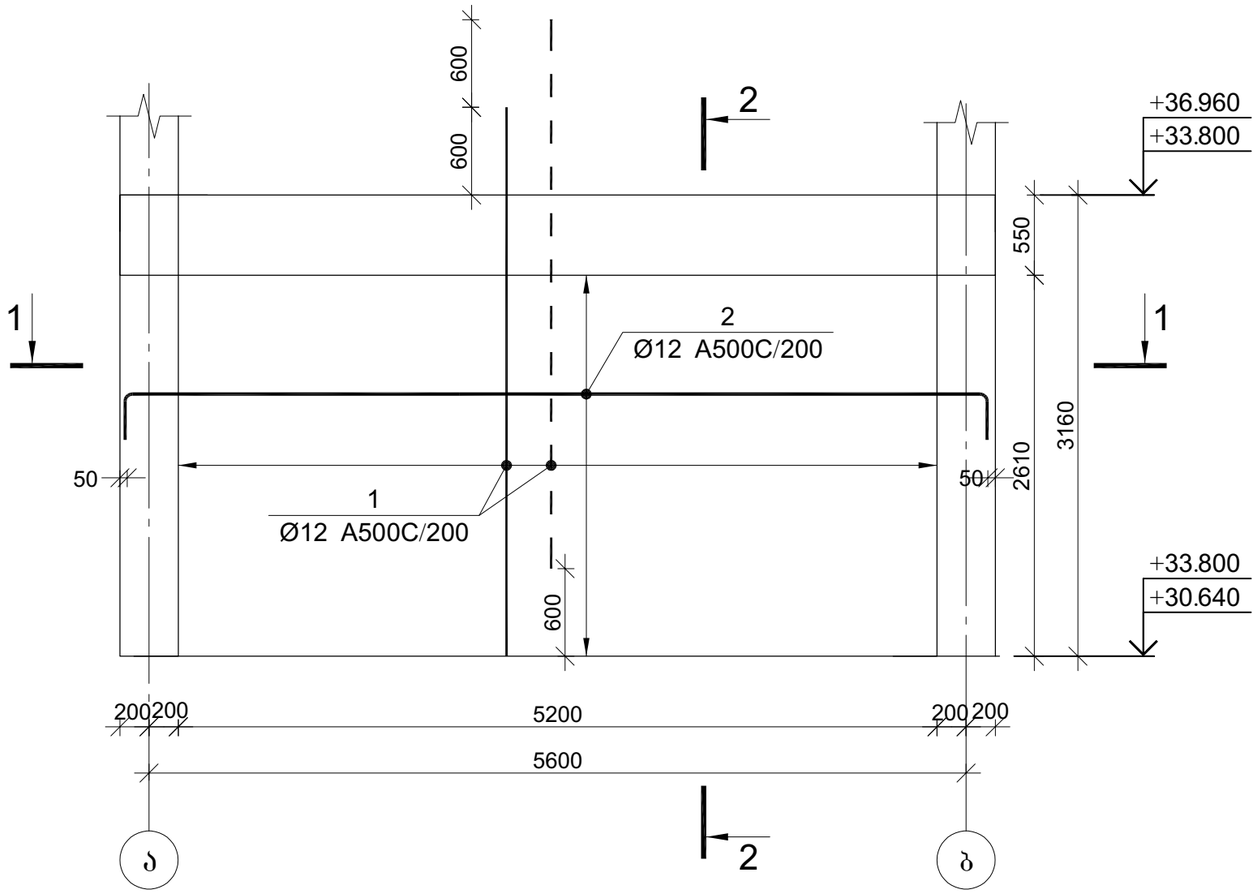

კვეთი 2-2

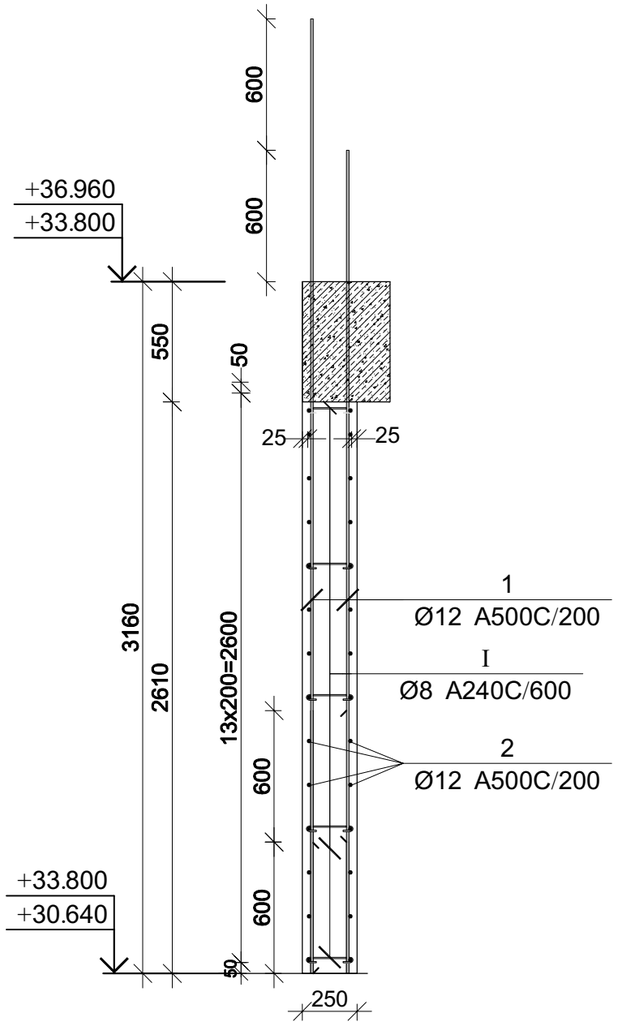

კვეთი 1-1

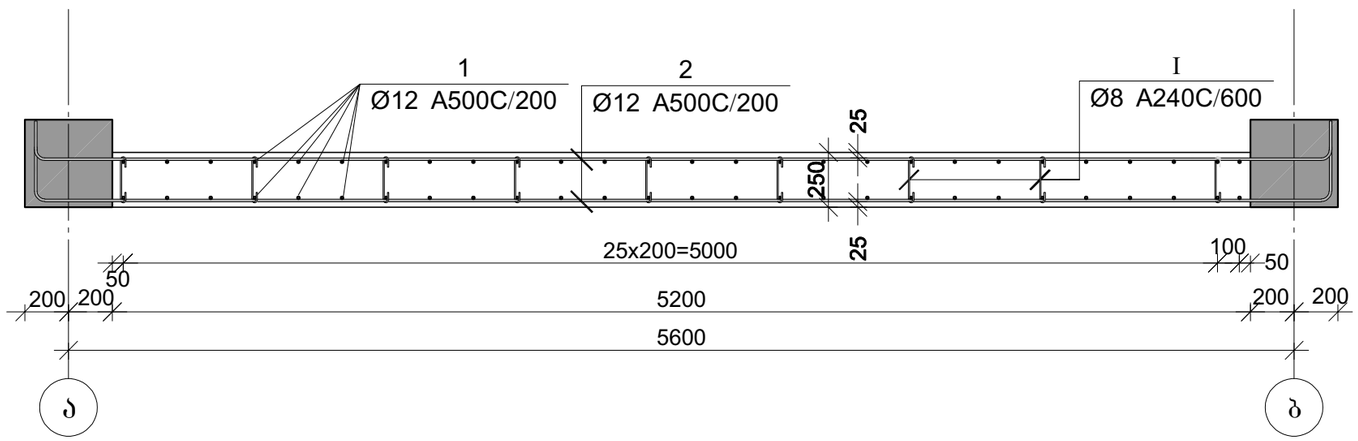

CAPITELI GROUP
კაპიტელი ჯგუფი
საპროექტო კომპანია
Capiteli group
ENGINEERING COMPANY

პროექტის დასახელება

მრავალბინიანი საცხოვრებელი სახლი

პროექტის მისამართი

ქ. თბილისი, ანგია ბოჭორიშვილის ქუჩა №37 (ს/კ 01.11.12.015.257)

დამკვეთი

სტადია	ფარიდი	განმარტება
მპ	2025.11.04	

დაკვეთის №

CAD DWG ფაილი 04.kedlebi.dwg

დირექტორი: ა. კორძაია

მთ. კონსტრუქტორი: ა. კორძაია

შესრულა ნ. ხუბულავა

შეამოწმა ზ. ვაშაკიძე

ნახაზის დასახელება

მრნ. რ/ბ დიაფრაგმის მდ-1-ის არმირება 30.64;33.80 ნიშნულზე; კვეთი 1-1; კვეთი 2-2

კ-4.16

A3

მონ. რ/ბ დიაფრაგმის მდ-1-ის არმირება 30.64; 33.80 ნიშნულზე

არმატურის სპეციფიკაცია					არმატურის ამოკრეფა					ბეტონი B 25
პოზ. №	Ø	L მმ	n ცალი	Ln მ	Ø	∑ Ln მ	ბრტყელი მეტრის წონა კგ.	წონა კგ. A240	წონა კგ. A500C	V; მ³
1	2	3	4	5	6	7	8	9	10	11
1	12 A500C	3760	46	172.96	8 A240	15.75	0.39	6.21		3.40
2	12 A500C	6300	28	176.40	12 A500C	349.36	0.89		310.17	
I	8 A240	350	45	15.75						
							∑	6.21	310	3.40
						n= 2		12.43	620.33	6.80
									93.05	კგ/მ³

პოზ.	Ø [მმ.]	ესკიზი [მმ.]	სიგრძე [მმ.]
①	Ø14	3760	3760
②	Ø12	5900; 200; 200	6300
Ⅰ	Ø8	220; 65; 65	350

CAPITELI GROUP

კაპიტელი ჯგუფი
საპროექტო კომპანია
Capiteli group
ENGINEERING COMPANY

პროექტის დასახელება
მრავალბინიანი საცხოვრებელი სახლი

პროექტის მისამართი
ქ. თბილისი, ანგია ბოჭორიშვილის ქუჩა №37 (ს/კ 01.11.12.015.257)

დამკვეთი

სტადია	მარიღი	განმარტება
მპ	2025.11.04	

დაკვეთის №

CAD DWG ფაილი 04.kedlebi.dwg

დირექტორი: ა. კორძაია

მთ. კონსტრუქტორი: ა. კორძაია

შესრულა ნ. ხუბულავა

შეამოწმა ვ. ვაშაკიძე

ნახაზის დასახელება

მონ. რ/ბ დიაფრაგმის მდ-1-ის სპეციფიკაცია 30.64; 33.80 ნიშნულზე

კ-4.17

A3

მრნ. რ/ბ დიაფრაგმის მდ-1-ის არმირება 33.80 ნიშნულგე

კვეთი 2-2

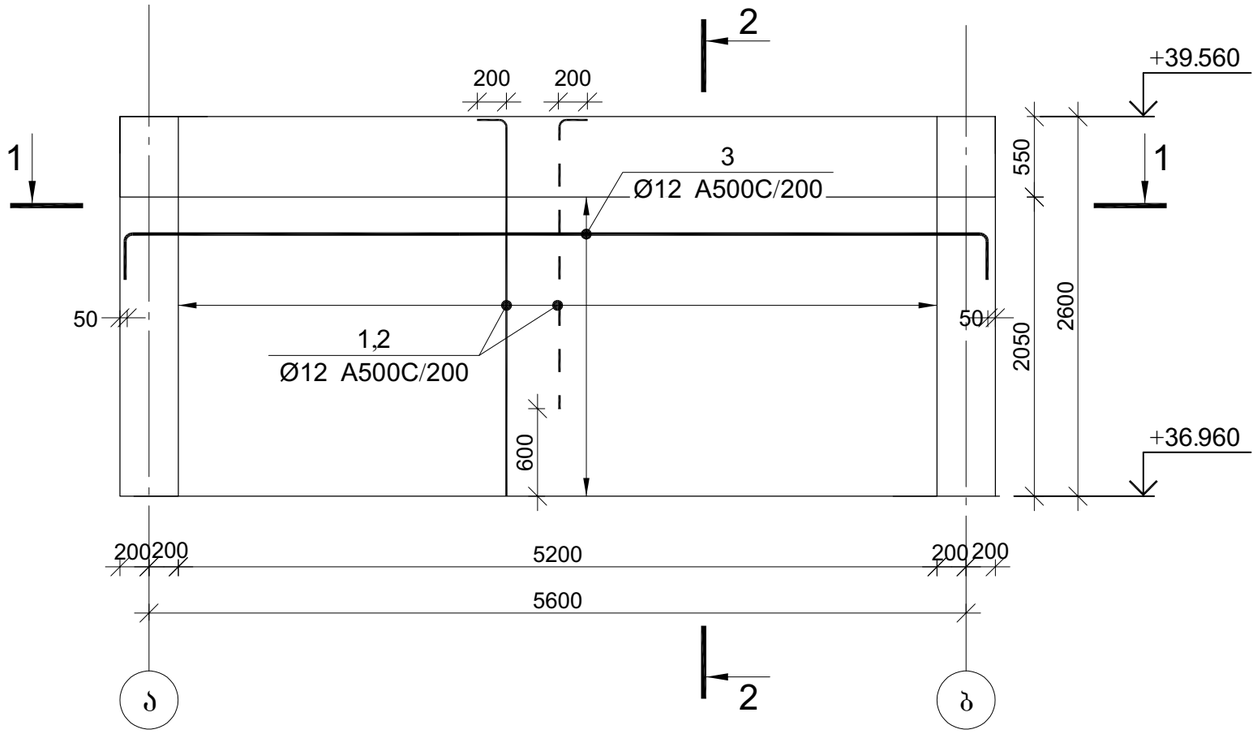

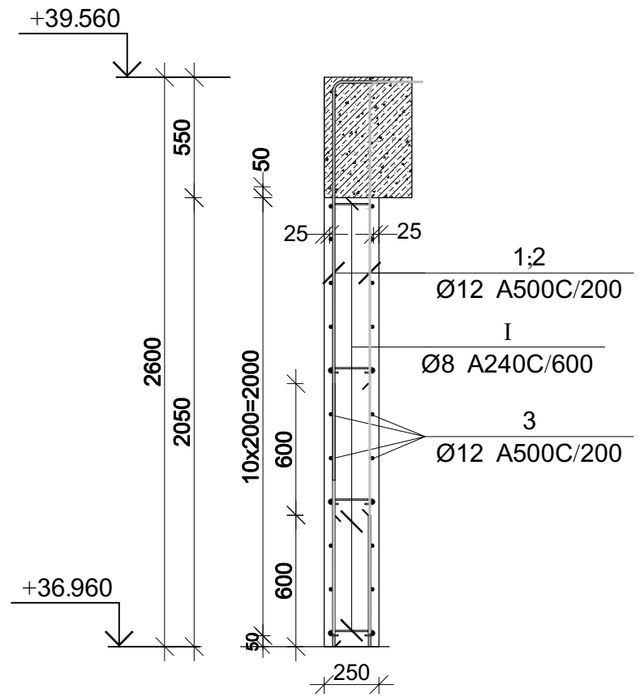

კვეთი 1-1

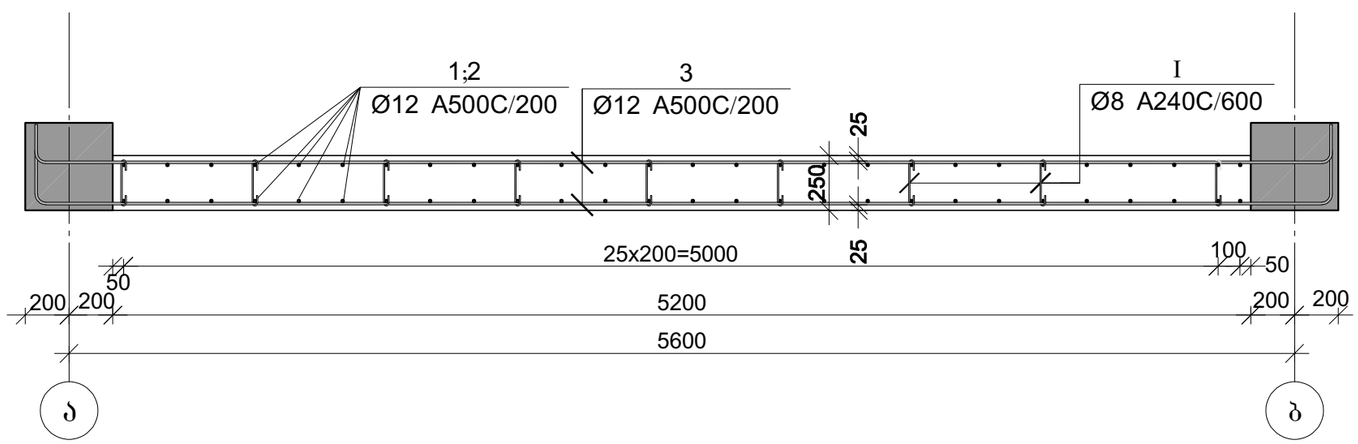

კაპიტელი ჯგუფი საკონსულტაციო კომპანია Capiteli group ENGINEERING COMPANY	
პროექტის დასახელება	მრავალბინიანი საცხოვრებელი სახლი
პროექტის მისამართი	ქ. თბილისი, ანგია ბოჭორიშვილის ქუჩა №37 (ს/კ 01.11.12.015.257)
დამკვეთი	
სტადია	მარიღი
მპ	2025.11.04
დაკვეთის №	
CAD DWG ფაილი	04.kedlebi.dwg
დირექტორი:	ა. კორძაია
მთ. კონსტრუქტორი:	ა. კორძაია
შესრულა	ნ. ხუბულაია
შეამოწმა	გ. ვაშაკიძე
ნახაზის დასახელება	მრნ. რ/ბ დიაფრაგმის მდ-1-ის არმირება 33.80 ნიშნულზე; კვეთი 1-1; კვეთი 2-2
კ-4.18	
A3	

მონ. რ/ბ დიაფრაგმის მდ-1-ის არმირება 33.80 ნიშნულზე

არმატურის სპეციფიკაცია					არმატურის ამოკრეფა					ბეტონი B 25
პოზ. №	Ø	L მმ	n ცალი	Ln მ	Ø	∑ Ln მ	მრკივი მეტრის წონა კგ.	წონა კგ.		V; მ³
								A240	A500C	
1	2	3	4	5	6	7	8	9	10	11
1	12 A500C	2750	46	126.50	8 A240	12.60	0.39	4.97		2.66
2	12 A500C	2150	47	101.05	12 A500C	366.15	0.89		325.07	
3	12 A500C	6300	22	138.60						
I	8 A240	350	36	12.60						
						∑		4.97	325	2.66
						n= 1		4.97	325.07	2.66
									123.96	კგ/მ³

პოზ.	ф [მმ.]	ესკიზი [მმ.]	სიგრძე [მმ.]
①	Ф12	2550; 200	2750
②	Ф12	1950; 200	2150
③	Ф12	5900; 200; 200	6300
I	Ф8	220; 65; 65	350

CAPITELI GROUP

კაპიტელი ჯგუფი
საპროექტო კომპანია
Capiteli group
ENGINEERING COMPANY

პროექტის დასახელება
მრავალბინიანი საცხოვრებელი სახლი

პროექტის მისამართი
ქ. თბილისი, ანგია ბოჭორიშვილის ქუჩა №37 (ს/კ 01.11.12.015.257)

დამკვეთი

სტადია	ეტაპი	განმარტება
მპ	2025.11.04	

დაკვეთის №

CAD DWG ფაილი 04.kedlebi.dwg

დირექტორი: ა. კორძაია

მთ. კონსტრუქტორი: ა. კორძაია

შესრულა ნ. ხუბულავა

შეამოწმა ჯ. ვაშაკიძე

ნახაზის დასახელება

მონ. რ/ბ დიაფრაგმის მდ-1-ის სპეციფიკაცია 33.80 ნიშნულზე

კ-4.19

A3

მონ. რ/ბ დიაფრაგმის მდ-2-ის არმირება -5.80 ნიშნულზე

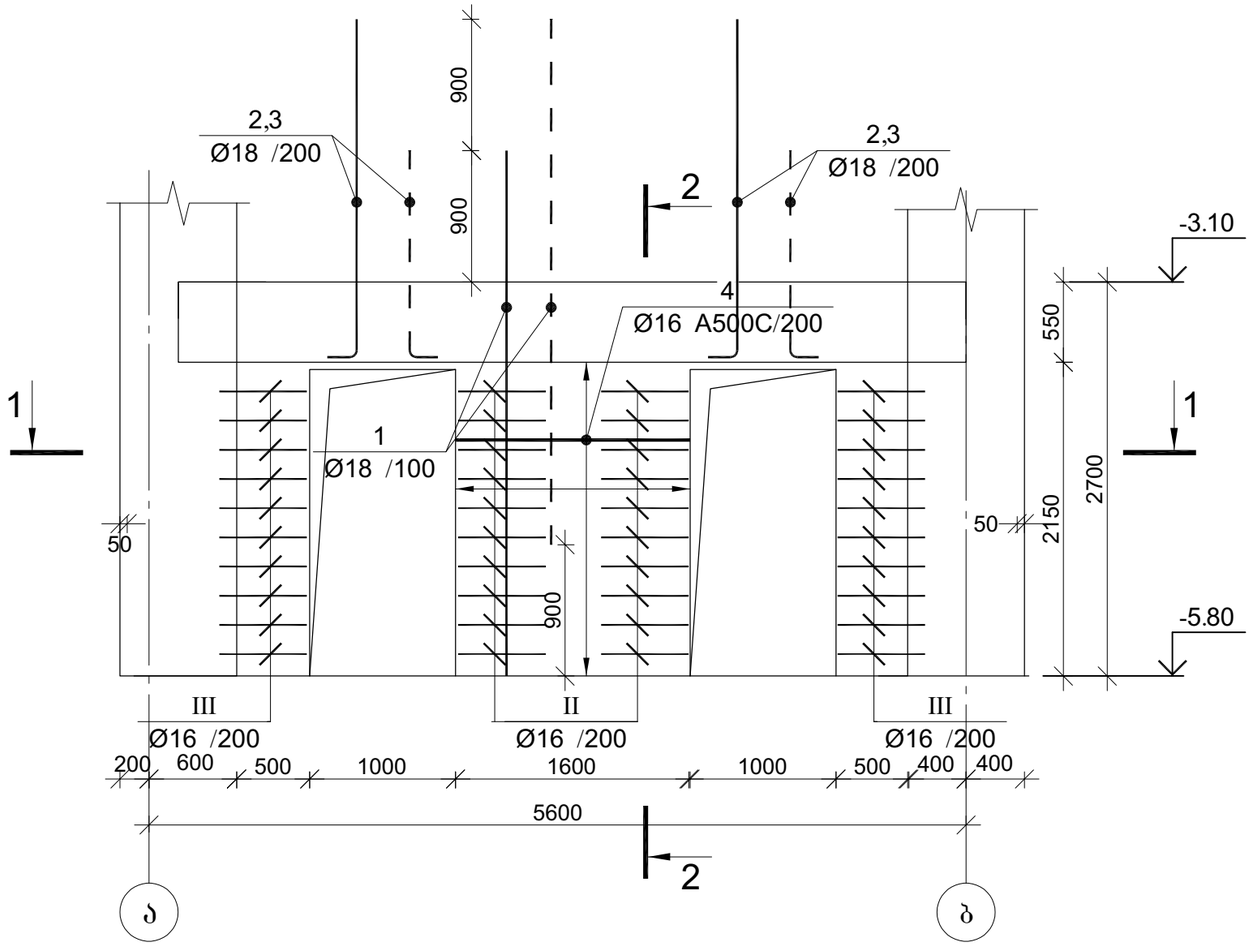

კვეთი 2-2

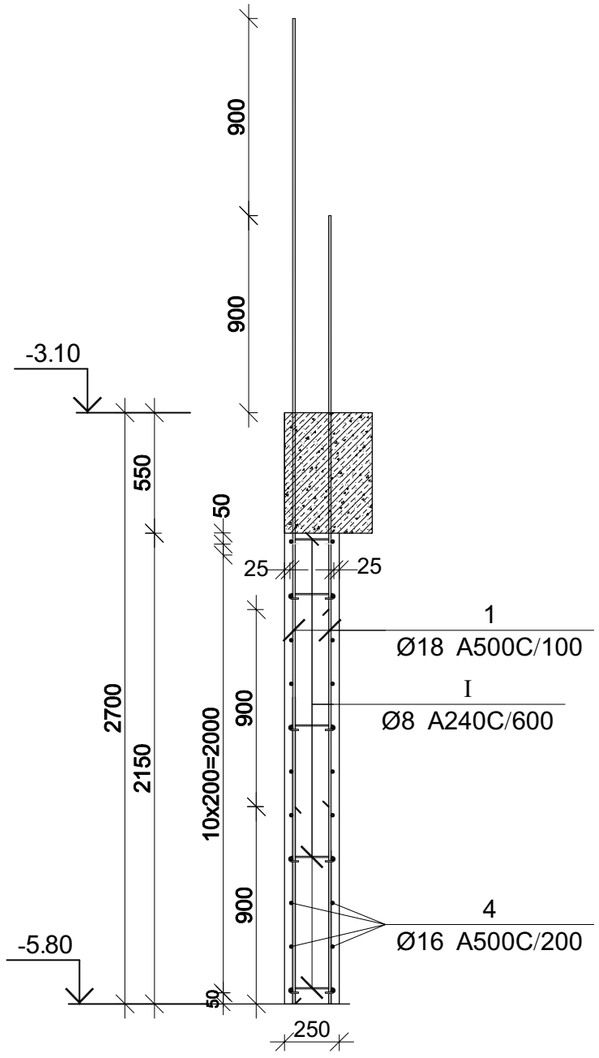

კვეთი 1-1

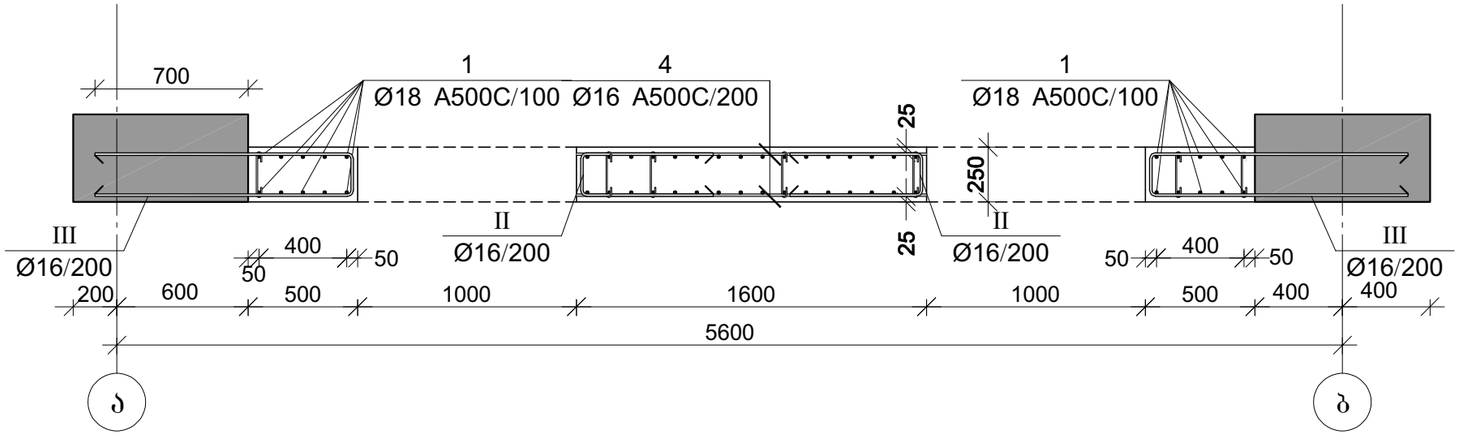

კაპიტელი ჯგუფი
საპროექტო კომპანია
Capiteli group
ENGINEERING COMPANY

პროექტის დასახელება

მრავალბინიანი საცხოვრებელი სახლი

პროექტის მისამართი

ქ. თბილისი, ანგია ბოჭორიშვილის ქუჩა №37 (ს/კ 01.11.12.015.257)

დამკვეთი

სტადია	მარილი	განმარტება
მპ	2025.11.04	

დაკვეთის №

CAD DWG ფაილი 04.kedlebi.dwg

დირექტორი: ა. კორძაია

მთ. კონსტრუქტორი: ა. კორძაია

შესრულა ნ. ხუბულავა

შეამოწმა ზ. ვაშაკიძე

ნახაზის დასახელება

მონ. რ/ბ დიაფრაგმის მდ-2-ის არმირება -5.80 ნიშნულზე; კვეთი 1-1; კვეთი 2-2

კ-4.20

A3

მონ. რ/ბ დიაფრაგმის მდ-2-ის არმირება -5.80 ნიშნულზე

არმატურის სპეციფიკაცია					არმატურის ამოკრეფა					ბეტონი B 25
პოზ. №	Ø	L მმ	n ცალი	Ln მ	Ø	∑Ln მ	ბრტყელი მეტრის წონა კგ.	წონა კგ. A240	წონა კგ. A500C	V; მ³
1	2	3	4	5	6	7	8	9	10	11
1	18 A500C	3600	52	187.20	8 A240	7.00	0.39	2.76		2.41
2	18 A500C	2700	18	48.60	16 A500C	114.80	1.58		181.19	
3	18 A500C	1800	18	32.40	18 A500C	268.20	2.00		535.75	
4	16 A500C	1600	22	35.20						
I	8 A240	350	20	7.00						
II	16 A500C	1380	20	27.60						
III	16 A500C	2600	20	52.00						
							∑	2.76	717	2.41
						n= 1		2.76	716.95	2.40
									299.25	კგ/მ³

პოზ.	Ø [მმ.]	ესკიზი [მმ.]	სიგრძე [მმ.]
①	Ø18	3600	3600
②	Ø18	2300, 400	2700
③	Ø18	1400, 400	1800
④	Ø18	1600	1600
Ⅰ	Ø8	220; 65; 65	350
Ⅱ	Ø16	600; 200	1380
Ⅲ	Ø16	1200; 200	2600

CAPITELI GROUP

კაპიტელი ჯგუფი
საპროექტო კომპანია
Capiteli group
ENGINEERING COMPANY

პროექტის დასახელება
მრავალბინიანი საცხოვრებელი სახლი

პროექტის მისამართი
ქ. თბილისი, ანგია ბოჭორიშვილის ქუჩა №37 (ს/კ 01.11.12.015.257)

დამკვეთი

სტადია	მარილი	განმარტება
მპ	2025.11.04	

დაკვეთის №

CAD DWG ფაილი 04.kedlebi.dwg

დირექტორი:	ა. კორძაია
მთ. კონსტრუქტორი:	ა. კორძაია
შესრულა	ნ. ხუბულავა
შეამოწმა	ზ. ვაშაკიძე

ნახაზის დასახელება

მონ. რ/ბ დიაფრაგმის მდ-2-ის სპეციფიკაცია -5.80 ნიშნულზე

კ-4.21

A3

მონ. რ/ბ დიაფრაგმის მდ-2-ის არმირება -3.10 ნიშნულზე

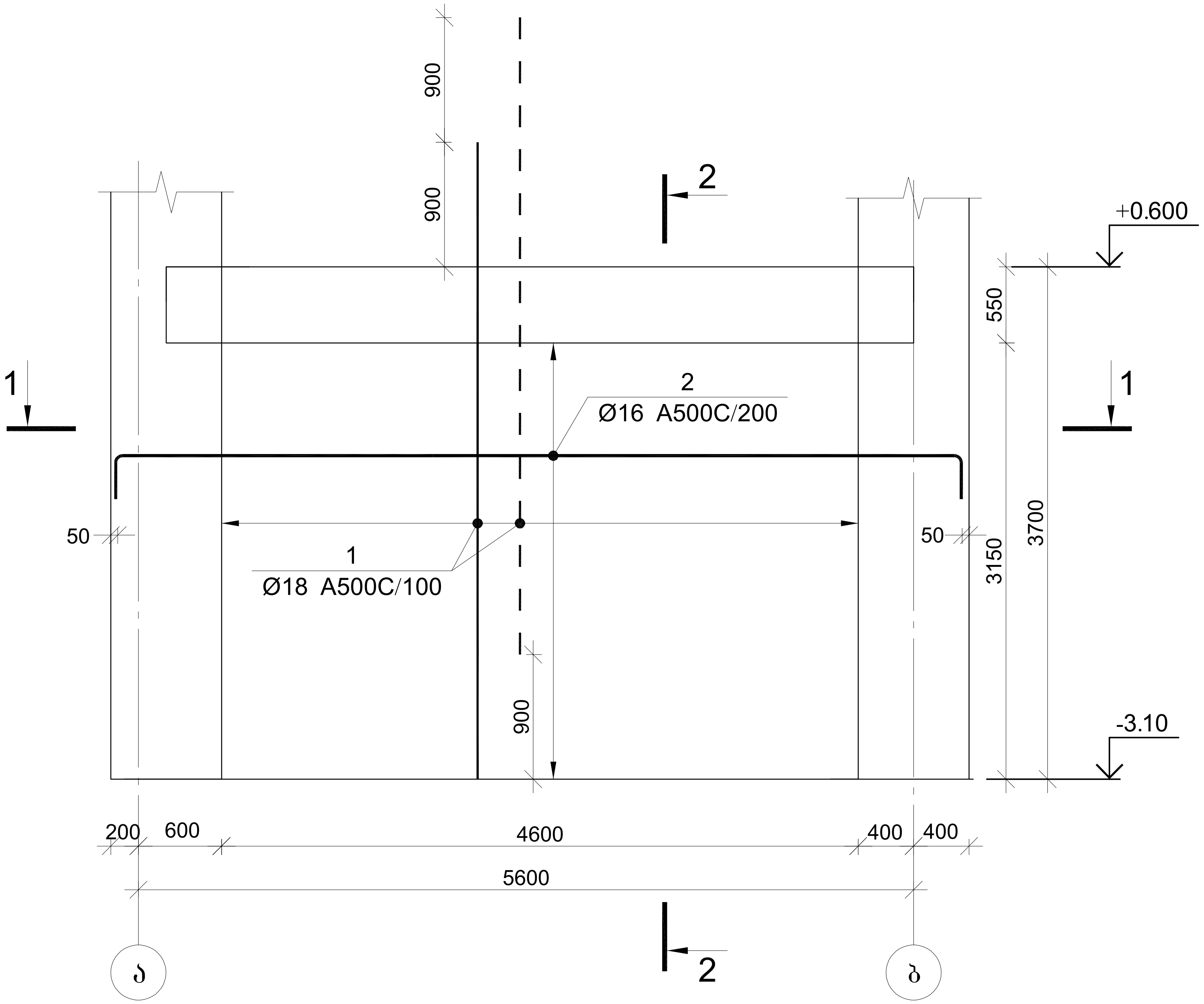

კვეთი 2-2

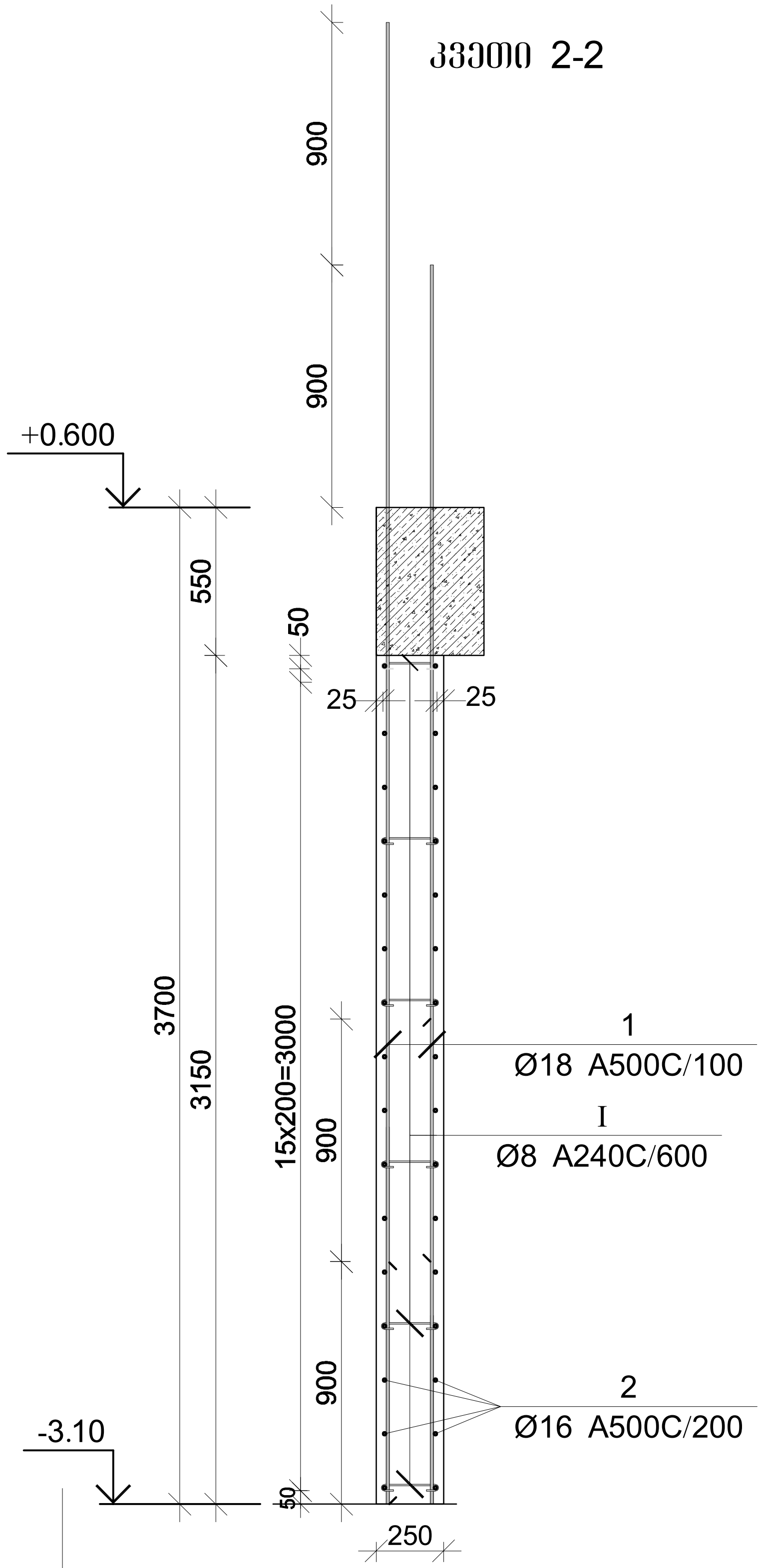

კვეთი 1-1

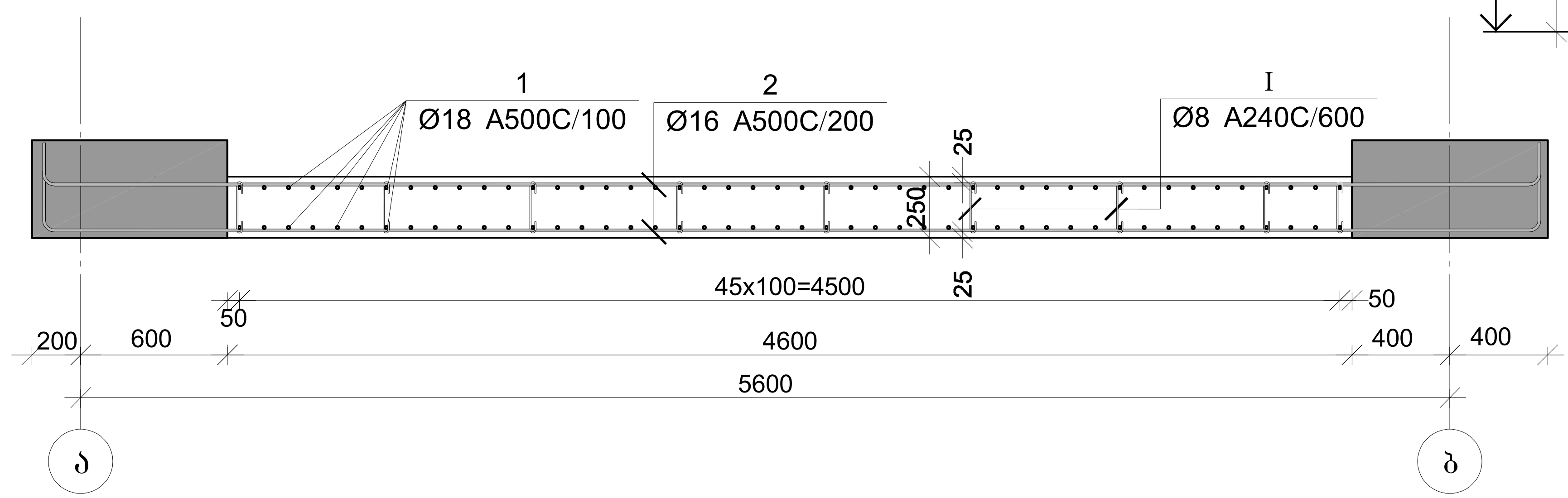

კაპიტელი ჯგუფი
სამშენებლო კომპანია
Capiteli group
ENGINEERING COMPANY
CAPITELI GROUP

პროექტის დასახელება
მრავალბინიანი საცხოვრებელი სახლი

პროექტის მისამართი
ქ. თბილისი, ანგია ბოჭორიშვილის ქუჩა №37 (ს/კ 01.11.12.015.257)

დამკვეთი

სტადია	თარიღი	განმარტება
მპ	2025.11.04	

დაკვეთის №

CAD DWG ფაილი 04.kedlebi.dwg

დირექტორი: ა. კორტავა
მთ. კონსტრუქტორი: ა. კორტავა
შეასრულა ნ. ხუბულავა
შეამოწმა გ. ვაშაკიძე

ნახაზის დასახელება
მონ. რ/ბ დიაფრაგმის მდ-2-ის არმირება -3.10 ნიშნულზე; კვეთი 1-1; კვეთი 2-2

კ-4.22

A3

მრნ. რ/ბ დიაფრაგმის მდ-2-ის არმირება -3.10 ნიშნულზე

არმატურის სპეციფიკაცია					არმატურის ამოკრეფა					ბეტონი B 25
პოზ. №	Ø	L მმ	n ცალი	Ln მ	Ø	∑ Ln მ	ბრტყელი მეტრის წონა კგ.	წონა კგ. A240	წონა კგ. A500C	V; მ³
1	2	3	4	5	6	7	8	9	10	11
1	18 A500C	4600	92	423.20	8 A240	18.90	0.39	7.46		3.63
2	16 A500C	6500	32	208.00	16 A500C	208.00	1.58		328.29	
I	8 A240	350	54	18.90	18 A500C	423.20	2.00		845.38	
						∑		7.46	1174	3.63
						n= 1		7.46	1173.67	3.63
									325.83	კგ/მ³

პოზ.	Ø [მმ.]	ესკიზი [მმ.]	სიგრძე [მმ.]
①	Ф18	4600	4600
②	Ф16	6100; 200; 200	6500
Ⅰ	Ф8	220; 65; 65	350

CAPITELI GROUP

კაპიტელი ჯგუფი
საპროექტო კომპანია
Capiteli group
ENGINEERING COMPANY

პროექტის დასახელება

მრავალბინიანი საცხოვრებელი სახლი

პროექტის მისამართი

ქ. თბილისი, ანგია ბოჭორიშვილის ქუჩა №37 (ს/კ 01.11.12.015.257)

დამკვეთი

სტადია	მარიღი	განმარტება
მპ	2025.11.04	

დაკვეთის №

CAD DWG ფაილი 04.kedlebi.dwg

დირექტორი: ა. კორძაია

მთ. კონსტრუქტორი: ა. კორძაია

შესრულა ნ. ხუბულავა

შეამოწმა ჯ. ვაშაკიძე

ნახაზის დასახელება

მრნ. რ/ბ დიაფრაგმის მდ-2-ის სპეციფიკაცია -3.10 ნიშნულზე

კ-4.23

A3

მრნ. რ/ბ დიაფრაგმის მდ-2-ის არმირება +0.60 ნიშნულზე

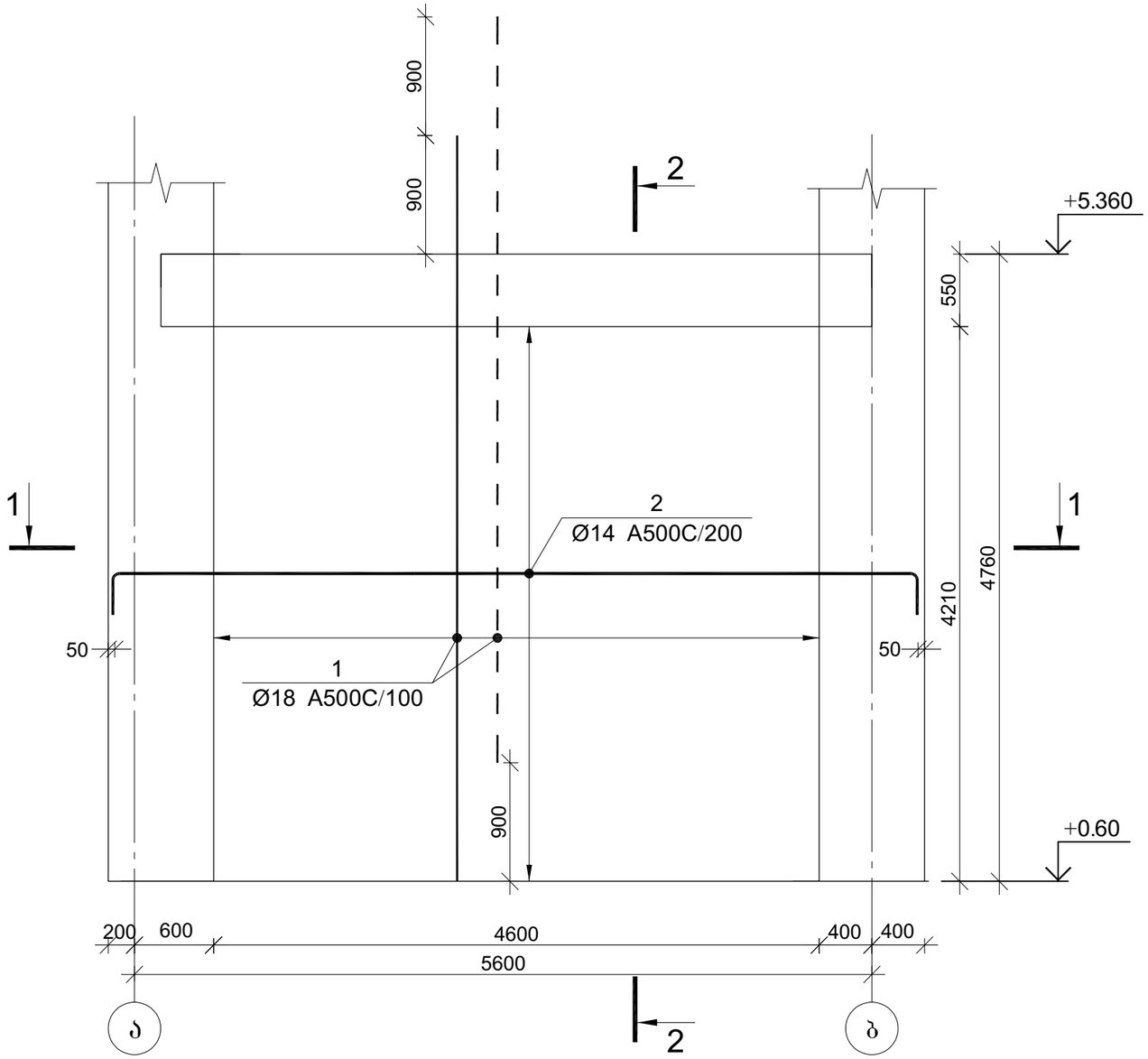

კვეთი 1-1

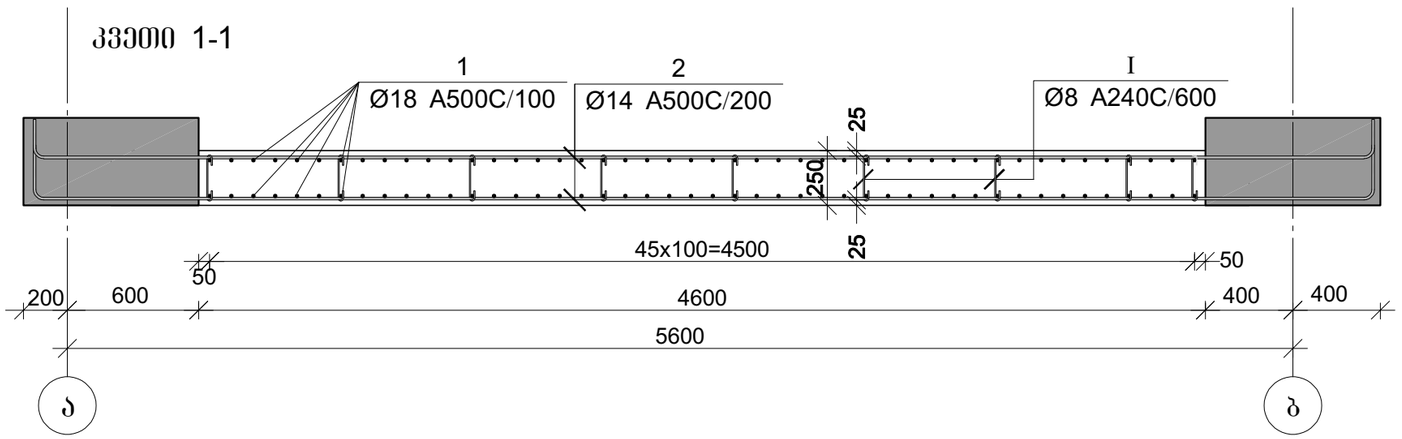

	კაპიტელი ჯგუფი საკონსულტო კომპანია Capiteli group ENGINEERING COMPANY
პროექტის დასახელება	მრავალბინიანი საცხოვრებელი სახლი
პროექტის მისამართი	ქ. თბილისი, ანგია ბოჭორიშვილის ქუჩა №37 (ს/კ 01.11.12.015.257)
დამკვეთი	
სტადია / მარიღი	განმარტება
მპ / 2025.11.04	
დაკვეთის №	
CAD DWG ფაილი	04.kedlebi.dwg
დირექტორი:	ა. კორტავა
მთ. კონსტრუქტორი:	ა. კორტავა
შესრულა	ნ. ხუბულავა
შეამოწმა	გ. ვაშაკიძე
ნახაზის დასახელება	მრნ. რ/ბ დიაფრაგმის მდ-2-ის არმირება +0.60 ნიშნულზე; კვეთი 1-1; კვეთი 2-2
	კ-4.24
	A3

კვეთი 2-2

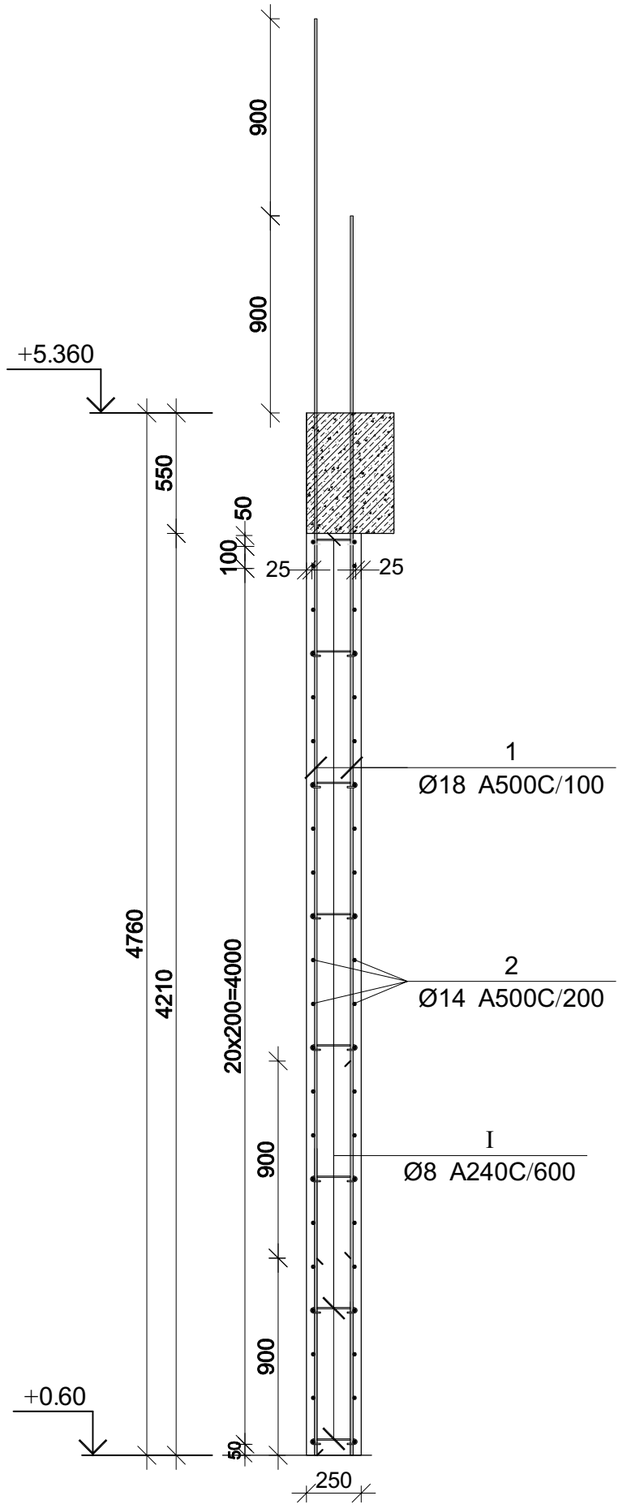

პოზ.	ф [მმ.]	ესკიზი [მმ.]	სიგრძე [მმ.]
1	Ф18	5660	5660
2	Ф14	6100; 200; 200	6500
I	Ф8	220; 65; 65	350

მონ. რ/ბ დიაფრაგმის მდ-2-ის არმირება +0.60 ნიშნულზე

არმატურის სპეციფიკაცია					არმატურის ამოკრეფა					ბეტონი B 25
პოზ. №	Ø	L მმ	n ცალი	Ln მ	Ø	∑ Ln მ	არმატ. მეტრის წონა კგ.	წონა კგ.		V; მ³
								A240	A500C	
1	18 A500C	5660	92	520.72	8 A240	25.20	0.39	9.94		4.85
2	14 A500C	6500	44	286.00	14 A500C	286.00	1.21		345.61	
I	8 A240	350	72	25.20	18 A500C	520.72	2.00		1040.18	
						∑		9.94	1386	4.85
						n= 1		9.94	1385.79	4.85
									287.78	კგ/მ³

CAPITELI GROUP

კაპიტელი ჯგუფი
საპროექტო კომპანია
Capiteli group
ENGINEERING COMPANY

პროექტის დასახელება

მრავალბინიანი საცხოვრებელი სახლი

პროექტის მისამართი

ქ. თბილისი, ანგია ბოჭორიშვილის ქუჩა №37 (ს/კ 01.11.12.015.257)

დამკვეთი

სტადია	მარიდი	განმარტება
მპ	2025.11.04	

დაკვეთის №

CAD DWG ფაილი 04.kedlebi.dwg

დირექტორი: ა. კორტავა

მთ. კონსტრუქტორი: ა. კორტავა

შესრულა: ნ. ხუბულავა

შეამოწმა: გ. ვაშაკიძე

ნახაზის დასახელება

მონ. რ/ბ დიაფრაგმის მდ-2-ის სპეციფიკაცია +0.60 ნიშნულზე

კ-4.25

A3

მრნ. რ/ბ დიაფრაგმის მდ-2-ის არმირება 5.36; 8.52 ნიშნულზე

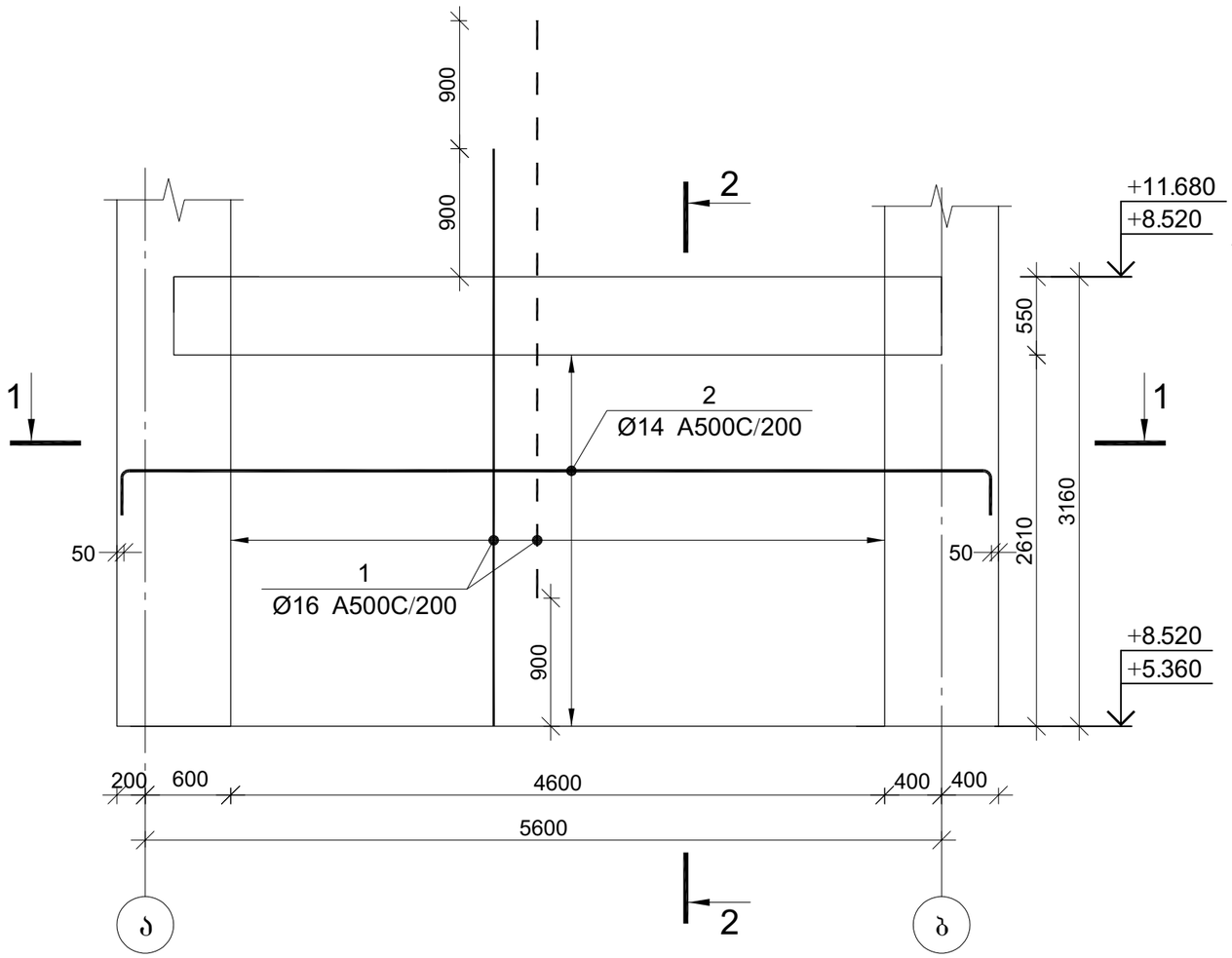

კვეთი 2-2

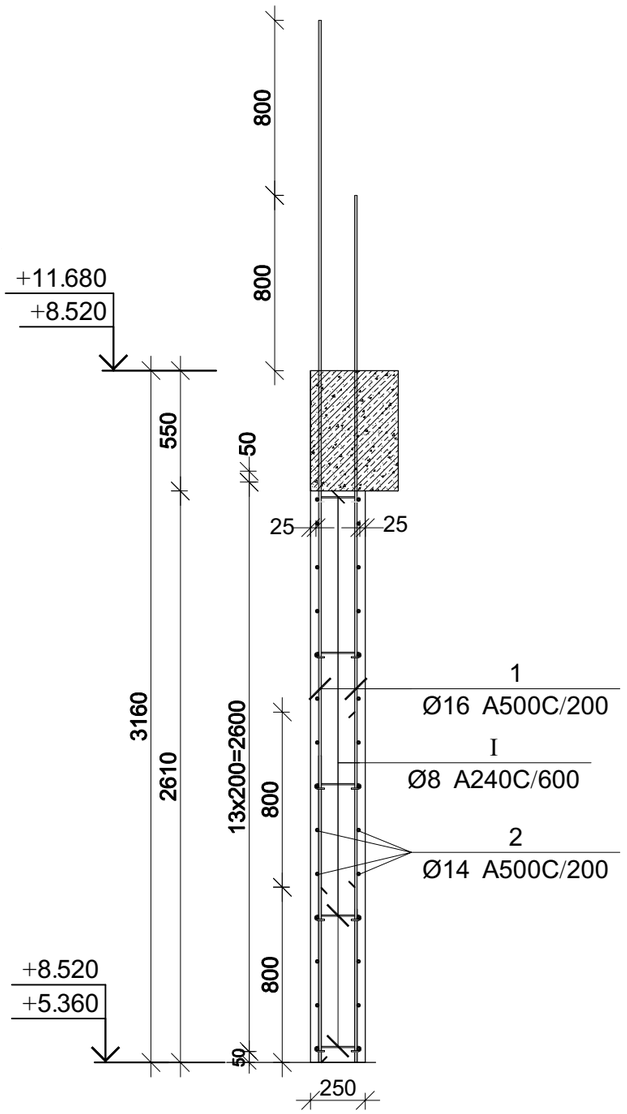

კვეთი 1-1

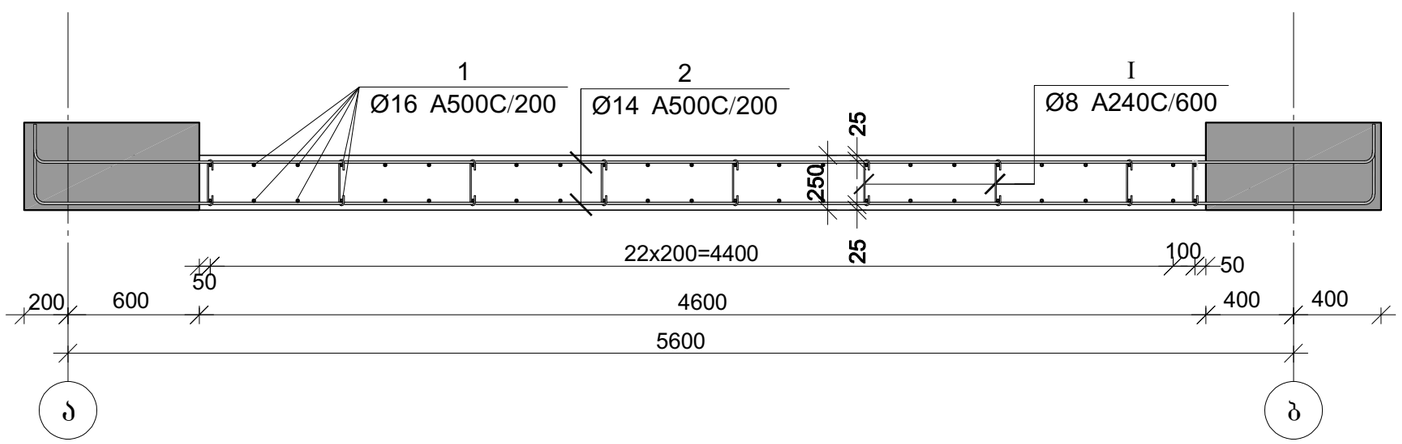

CAPITELI GROUP
კაპიტელი ჯგუფი
საპროექტო კომპანია
Capiteli group
ENGINEERING COMPANY

პროექტის დასახელება

მრავალბინიანი საცხოვრებელი სახლი

პროექტის მისამართი

ქ. თბილისი, ანგია ბოჭორიშვილის ქუჩა №37 (ს/კ 01.11.12.015.257)

დამკვეთი

სტადია	თარიღი	განმარტება
მპ	2025.11.04	

დაკვეთის №

CAD DWG ფაილი 04.kedlebi.dwg

დირექტორი: ა. კორძაია

მთ. კონსტრუქტორი: ა. კორძაია

შესრულა: ნ. ხუბულაია

შეამოწმა: ზ. ვაშაკიძე

ნახაზის დასახელება

მრნ. რ/ბ დიაფრაგმის მდ-2-ის არმირება 5.36 ნიშნულზე; კვეთი 1-1; კვეთი 2-2

კ-4.26

A3

მრავ. რ/ბ დიაფრაგმის მდ-2-ის არმირება 5.36; 8.52 ნიშნულზე

არმატურის სპეციფიკაცია					არმატურის ამოკრეფა					ბეტონი B 25
პოზ. №	Ø	L მმ	n ცალი	Ln მ	Ø	∑Ln მ	ბრტყელი მეტრის წონა კგ.	წონა კგ. A240	წონა კგ. A500C	V; მ³
1	2	3	4	5	6	7	8	9	10	11
1	16 A500C	4060	46	186.76	8 A240	15.75	0.39	6.21		3.00
2	14 A500C	6500	28	182.00	14 A500C	182.00	1.21		219.93	
I	8 A240	350	45	15.75	16 A500C	186.76	1.58		294.77	
						∑		6.21	515	3.00
						n= 2		12.43	1029.41	6.00
									173.64	კგ/მ³

პოზ.	ф [მმ.]	ესკიზი [მმ.]	სიგრძე [მმ.]
①	Ф16	4060	4060
②	Ф14	6100; 200; 200	6500
Ⅰ	Ф8	220; 65; 65	350

CAPITELI GROUP

კაპიტელი ჯგუფი
საპროექტო კომპანია
Capiteli group
ENGINEERING COMPANY

პროექტის დასახელება

მრავალბინიანი საცხოვრებელი სახლი

პროექტის მისამართი

ქ. თბილისი, ანგია ბოჭორიშვილის ქუჩა №37 (ს/კ 01.11.12.015.257)

დამკვეთი

სტადია	მარიღი	განმარტება
მპ	2025.11.04	

დაკვეთის №

CAD DWG ფაილი 04.kedlebi.dwg

დირექტორი: ა. კორძაია

მთ. კონსტრუქტორი: ა. კორძაია

შესრულა ნ. ხუბულავა

შეამოწმა ჯ. ვაშაკიძე

ნახაზის დასახელება

მრავ. რ/ბ დიაფრაგმის მდ-2-ის სპეციფიკაცია 5.36 ნიშნულზე

კ-4.27

A3

მრწ. რ/ბ დიაფრაგმის მდ-2-ის არმირება 11.68; 14.84; 21.16 ნიშნულზე

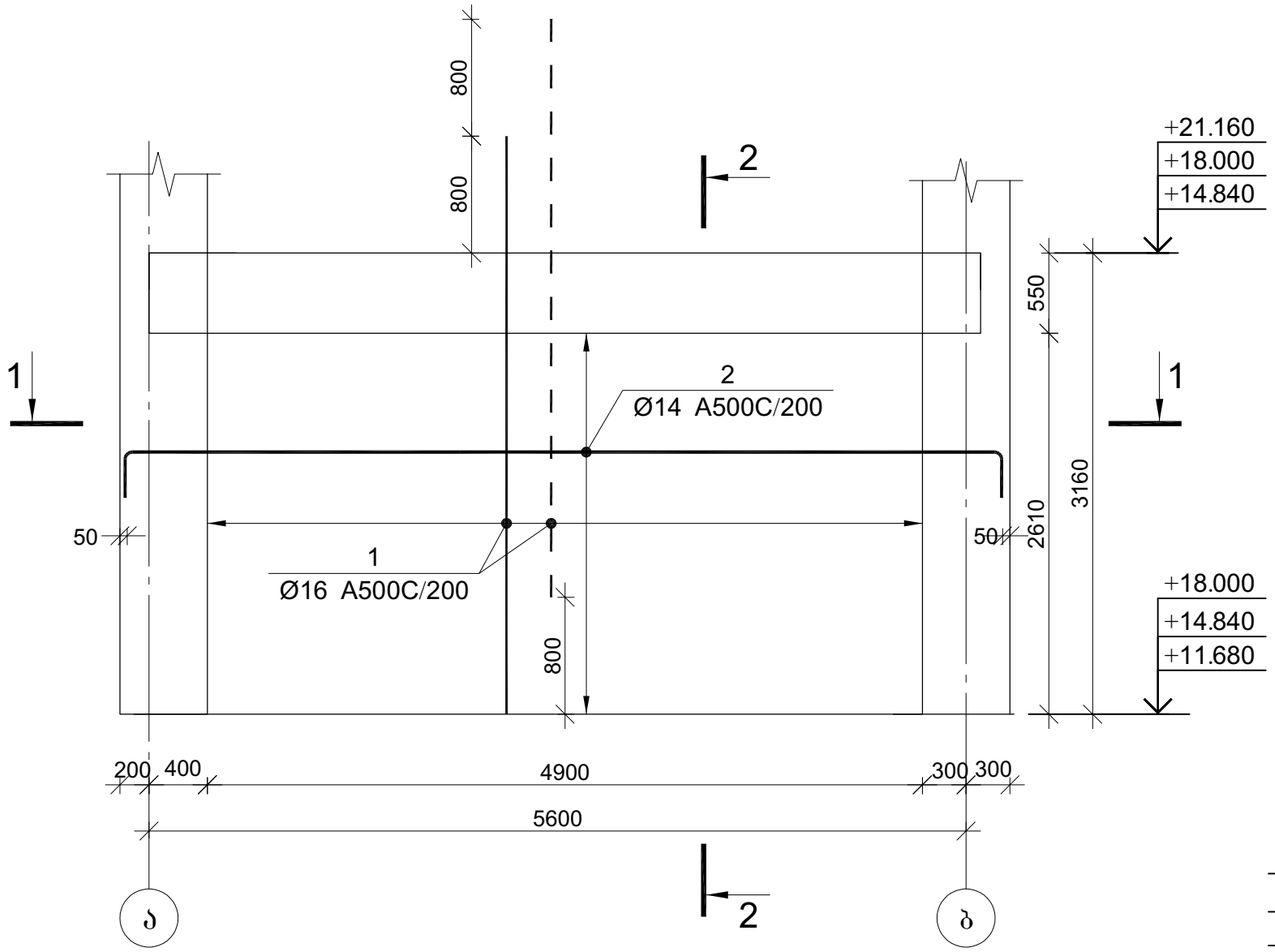

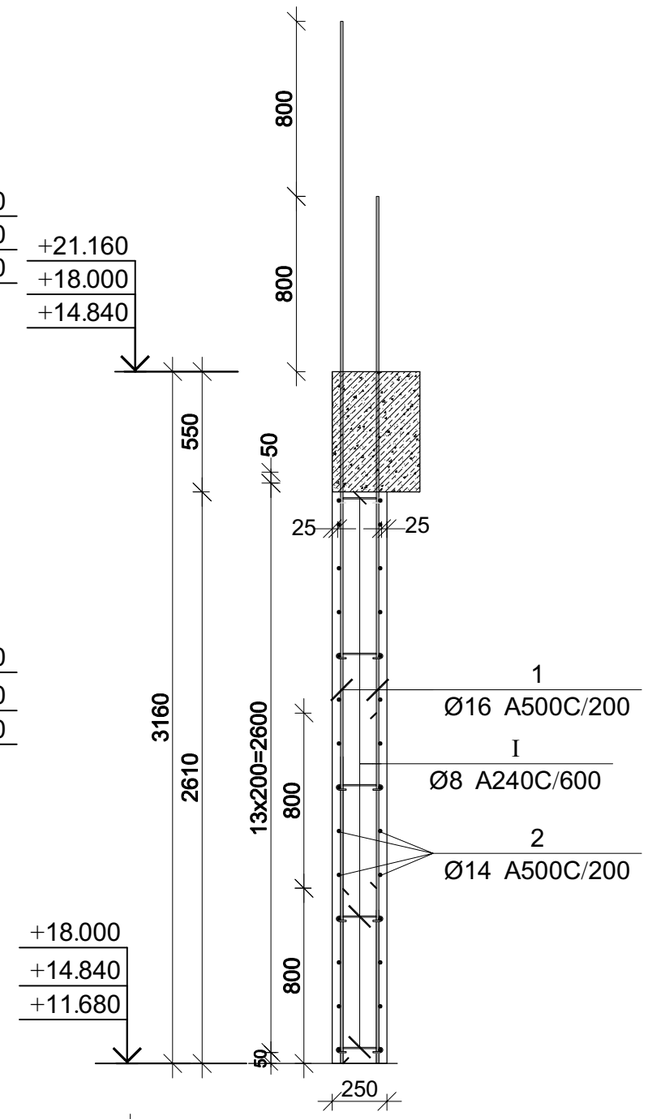

კვეთი 1-1

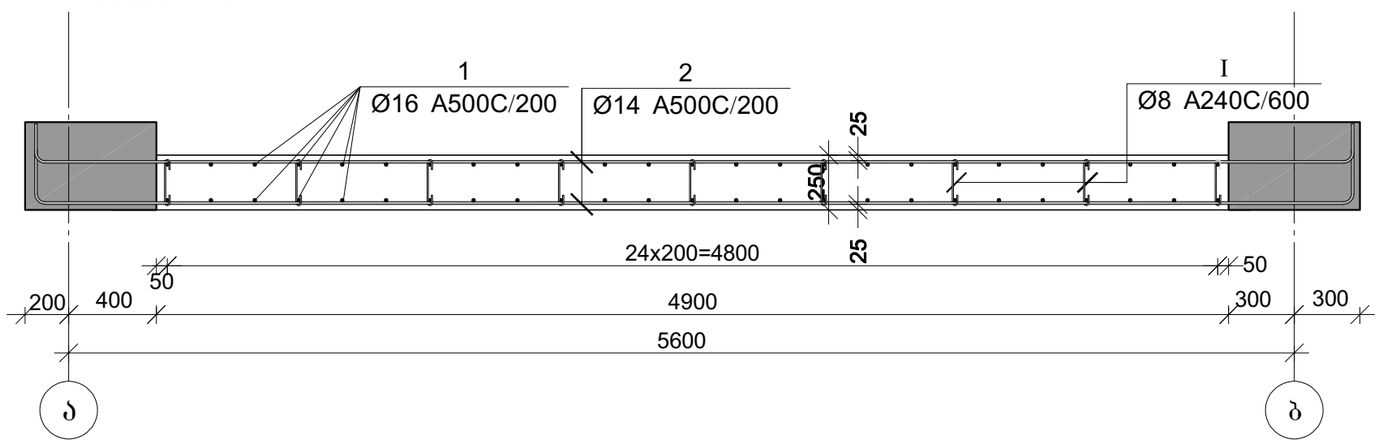

კვეთი 2-2

	კაპიტელი ჯგუფი საპროექტო კომპანია Capiteli group ENGINEERING COMPANY
პროექტის დასახელება	მრავალბინიანი საცხოვრებელი სახლი
პროექტის მისამართი	ქ. თბილისი, ანგია ბოჭორიშვილის ქუჩა №37 (ს/კ 01.11.12.015.257)
დამკვეთი	
სტადია / თარიღი / განმარტება	
მპ / 2025.11.04	
დაკვეთის №	
CAD DWG ფაილი	04.kedlebi.dwg
დირექტორი:	ა. კორძაია
მთ. კონსტრუქტორი:	ა. კორძაია
შესრულა	ნ. ხუბულაია
შეამოწმა	ზ. ვაშაკიძე
ნახაზის დასახელება	მრწ. რ/ბ დიაფრაგმის მდ-2-ის არმირება 11.68 ნიშნულზე; კვეთი 1-1; კვეთი 2-2
კ-4.28	
A3	

მრნ. რ/ბ დიაფრაგმის მდ-2-ის არმირება 11.68; 14.84; 18.00 ნიშნულზე

არმატურის სპეციფიკაცია					არმატურის ამოკრეფა					ბეტონი B 25
პოზ. №	Ø	L მმ	n ცალი	Ln მ	Ø	∑ Ln მ	ბრტყელი მეტრის წონა კგ.	წონა კგ. A240	წონა კგ. A500C	V; მ³
1	2	3	4	5	6	7	8	9	10	11
1	16 A500C	3960	46	182.16	8 A240	15.75	0.39	6.21		3.20
2	14 A500C	6400	28	179.20	14 A500C	179.20	1.21		216.55	
I	8 A240	350	45	15.75	16 A500C	182.16	1.58		287.51	
						∑		6.21	504	3.20
						n= 3		18.64	1512.18	9.60
									159.46	კგ/მ³

პოზ.	ф [მმ.]	ესკიზი [მმ.]	სიგრძე [მმ.]
①	Ф16	3960	3960
②	Ф14	600; 200; 200	6400
Ⅰ	Ф8	220; 65; 65	350

კაპიტელი ჯგუფი
საპროექტო კომპანია
Capiteli group
ENGINEERING COMPANY
CAPITELI GROUP

პროექტის დასახელება
მრავალბინიანი საცხოვრებელი სახლი

პროექტის მისამართი
ქ. თბილისი, ანგია ბოჭორიშვილის ქუჩა №37 (ს/კ 01.11.12.015.257)

დამკვეთი

სტადია	მარიღი	განმარტება
მპ	2025.11.04	

დაკვეთის №

CAD DWG ფაილი 04.kedlebi.dwg

დირექტორი: ა. კორძაია
მთ. კონსტრუქტორი: ა. კორძაია
შესრულა ნ. ხუბულავა
შეამოწმა ჯ. ვაშაკიძე

ნახაზის დასახელება
მრნ. რ/ბ დიაფრაგმის მდ-2-ის სპეციფიკაცია 11.68 ნიშნულზე

კ-4.29

A3

მონ. რ/ბ დიაფრაგმის მდ-2-ის არმირება 11.68; 14.84; 21.16 ნიშნულზე

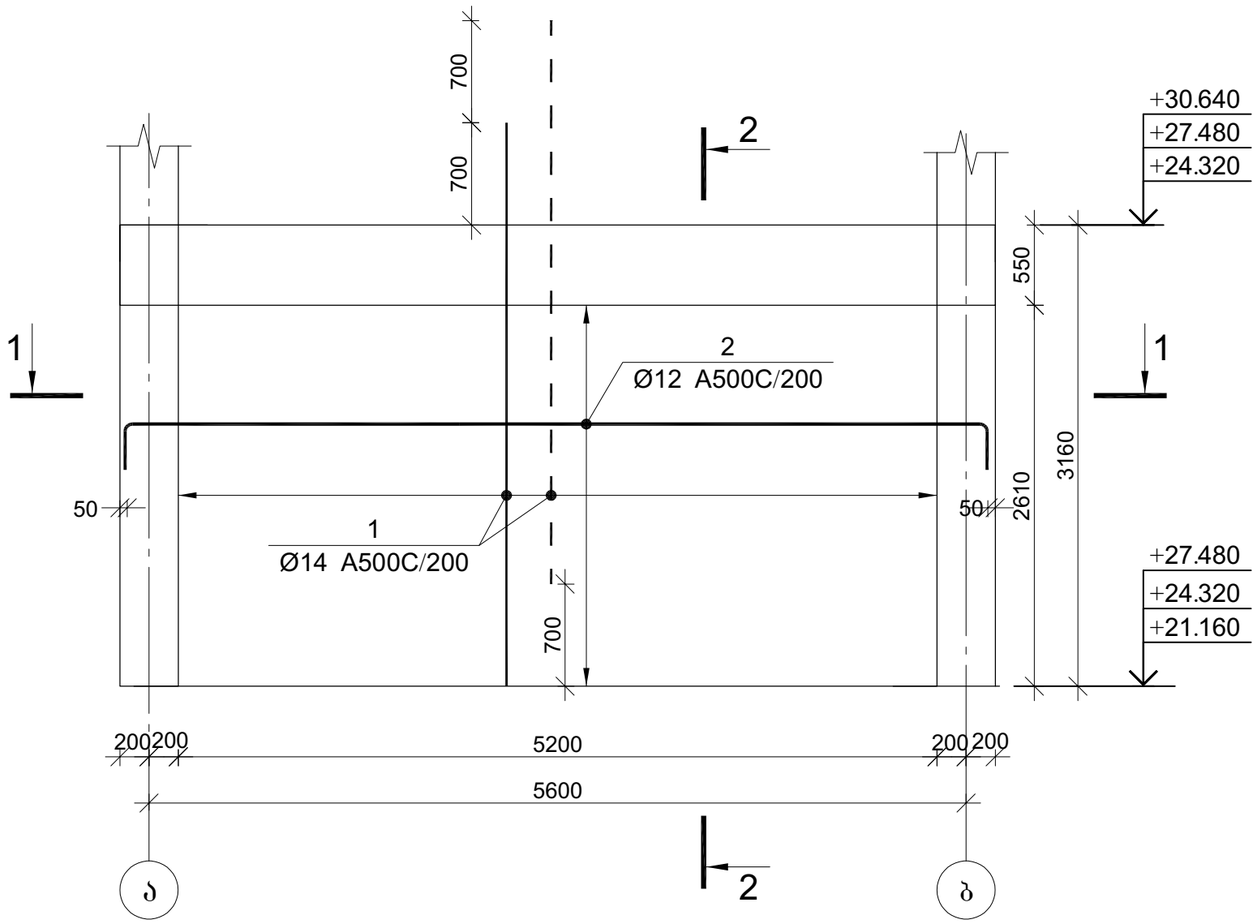

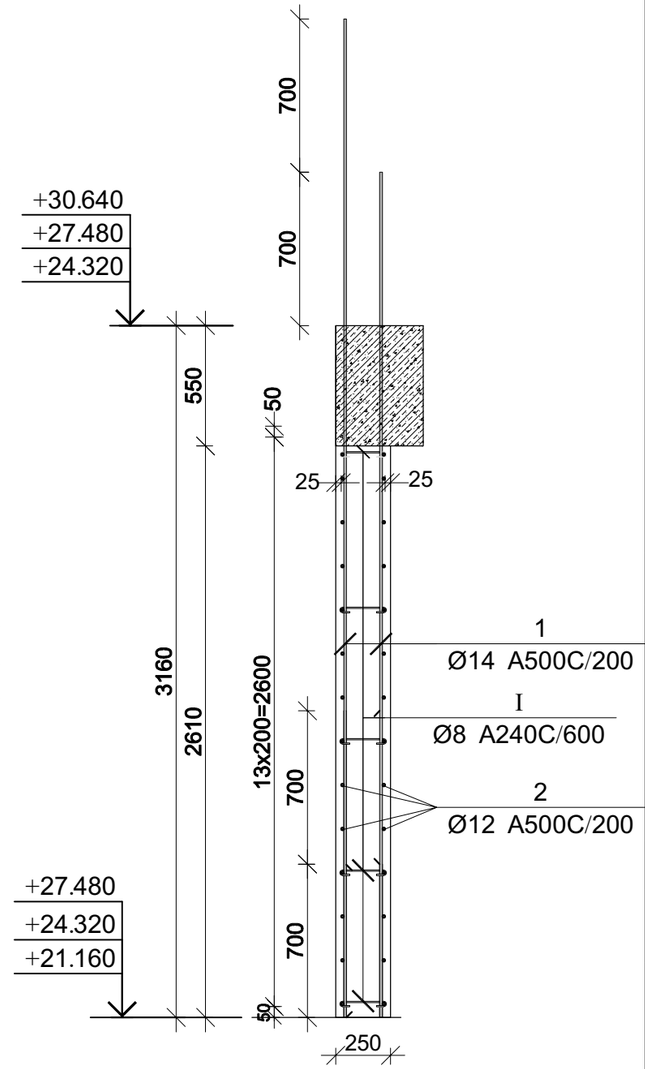

კვეთი 1-1

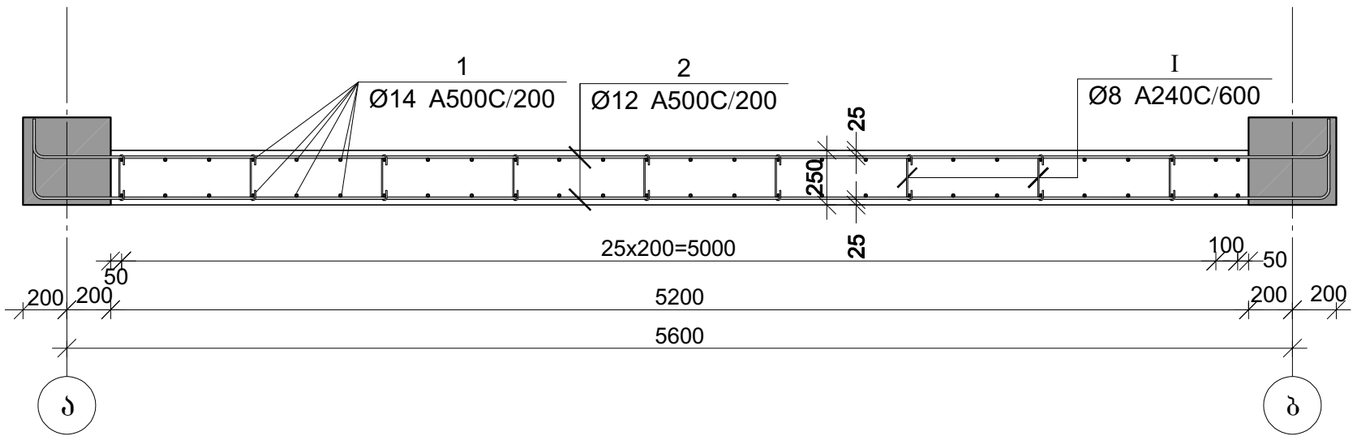

კვეთი 2-2

CAPITELI GROUP

კაპიტელი ჯგუფი
საპროექტო კომპანია
Capiteli group
ENGINEERING COMPANY

პროექტის დასახელება

მრავალბინიანი საცხოვრებელი სახლი

პროექტის მისამართი

ქ. თბილისი, ანგია ბოჭორიშვილის ქუჩა №37 (ს/კ 01.11.12.015.257)

დამკვეთი

სტადია	მარილი	განმარტება
მპ	2025.11.04	

დაკვეთის №

CAD DWG ფაილი 04.kedlebi.dwg

დირექტორი:	ა. კორტავა
მთ. კონსტრუქტორი:	ა. კორტავა
შესრულა	ნ. ხუბულავა
შეამოწმა	გ. ვაშაკიძე

ნახაზის დასახელება

მონ. რ/ბ დიაფრაგმის მდ-2-ის არმირება 11.68; 14.84; 21.16 ნიშნულზე; კვეთი 1-1; კვეთი 2-2

კ-4.30

A3

მრნ. რ/ბ დიაფრაგმის მდ-2-ის არმირება 21.16; 24.32; 27.48 ნიშნულზე

არმატურის სპეციფიკაცია					არმატურის ამოკრეფა					ბეტონი B 25
პოზ. №	Ø	L მმ	n ცალი	Ln მ	Ø	∑Ln მ	ბრტყელი მეტრის წონა კგ.	წონა კგ. A240	წონა კგ. A500C	V; მ³
1	2	3	4	5	6	7	8	9	10	11
1	14 A500C	3860	46	177.56	8 A240	15.75	0.39	6.21		3.40
2	12 A500C	6300	28	176.40	12 A500C	176.40	0.89		156.61	
I	8 A240	350	45	15.75	14 A500C	177.56	1.21		214.57	
						∑		6.21	371	3.40
						n= 3		18.64	1113.53	10.20
									111.00	კგ/მ³

პოზ.	ф [მმ.]	ესკიზი [მმ.]	სიგრძე [მმ.]
①	Ф14	3860	3860
②	Ф12	5900; 200; 200	6300
I	Ф8	220; 65; 65	350

კაპიტელი ჯგუფი
საპროექტო კომპანია
Capiteli group
ENGINEERING COMPANY
CAPITELI GROUP

პროექტის დასახელება
მრავალბინიანი საცხოვრებელი სახლი

პროექტის მისამართი
ქ. თბილისი, ანგია ბოჭორიშვილის ქუჩა №37 (ს/კ 01.11.12.015.257)

დამკვეთი

სტადია	მარცხი	განმარტება
მპ	2025.11.04	

დაკვეთის №

CAD DWG ფაილი 04.kedlebi.dwg

დირექტორი: ა. კორძაია
მთ. კონსტრუქტორი: ა. კორძაია
შესრულა ნ. ხუბულავა
შეამოწმა ზ. ვაშაკიძე

ნახაზის დასახელება
მრნ. რ/ბ დიაფრაგმის მდ-2-ის სპეციფიკაცია 11.68; 14.84; 21.16 ნიშნულზე

კ-4.31

A3

მონ. რ/ბ დიაფრაგმის მდ-2-ის არმირება 30.64 ნიშნულზე

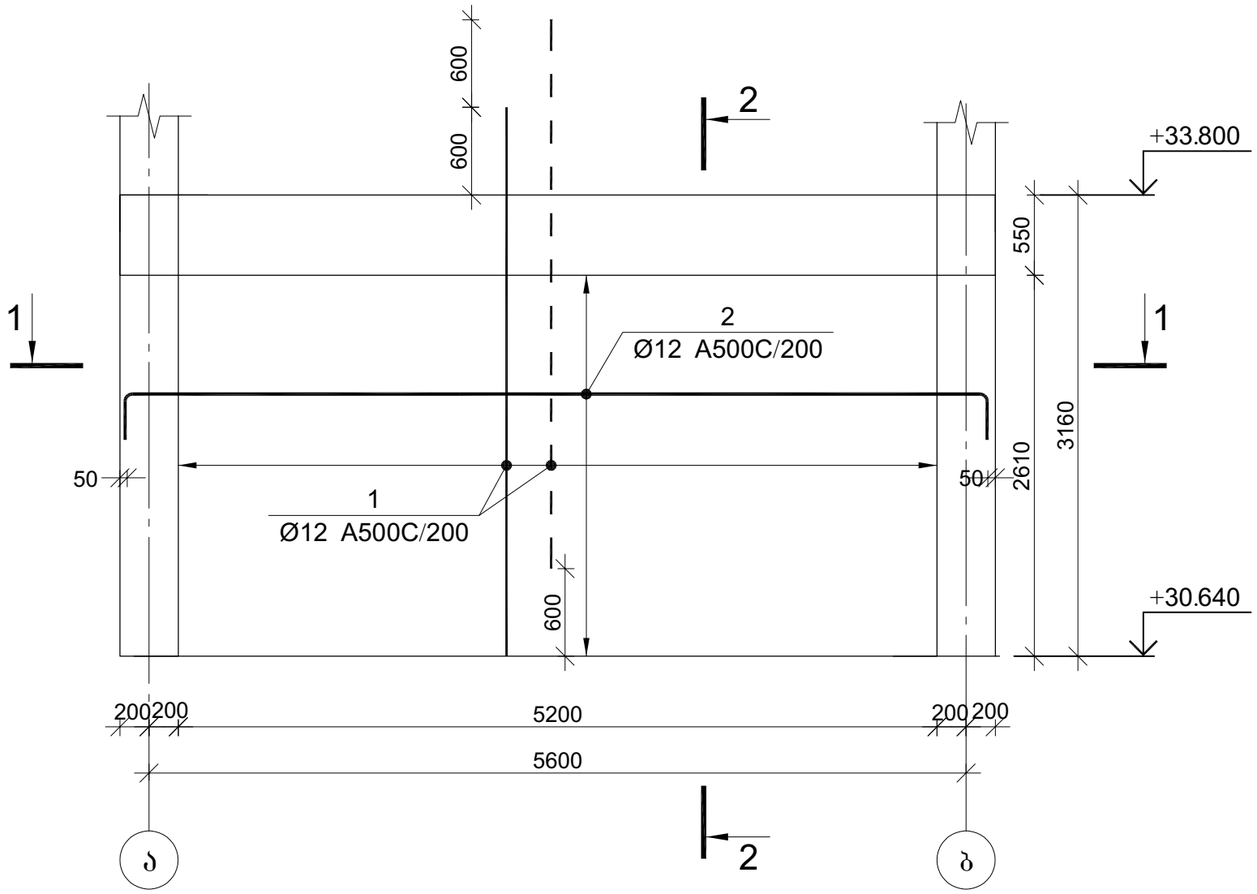

კვეთი 2-2

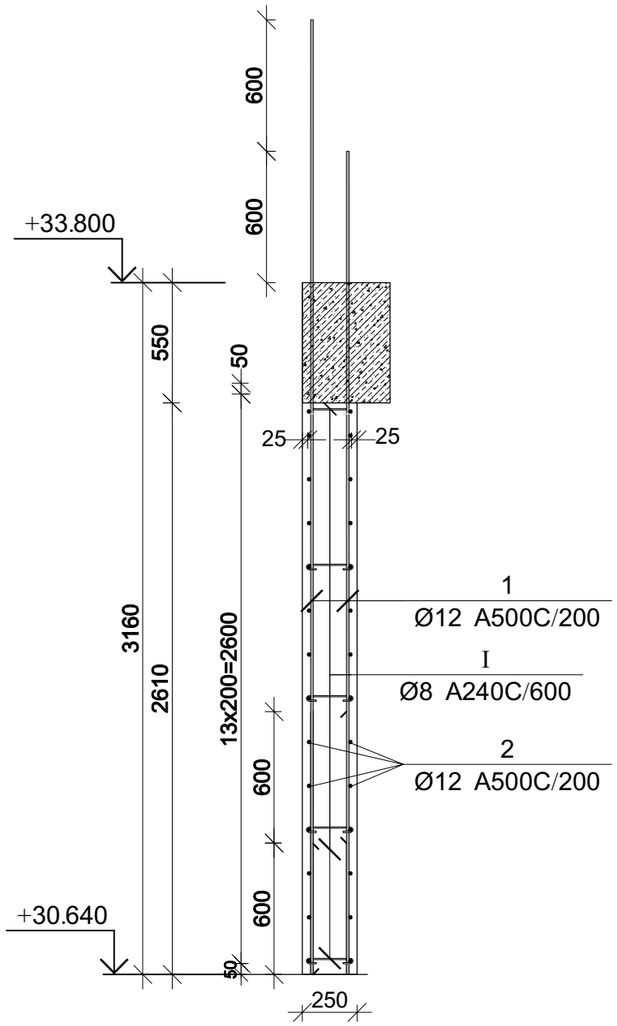

კვეთი 1-1

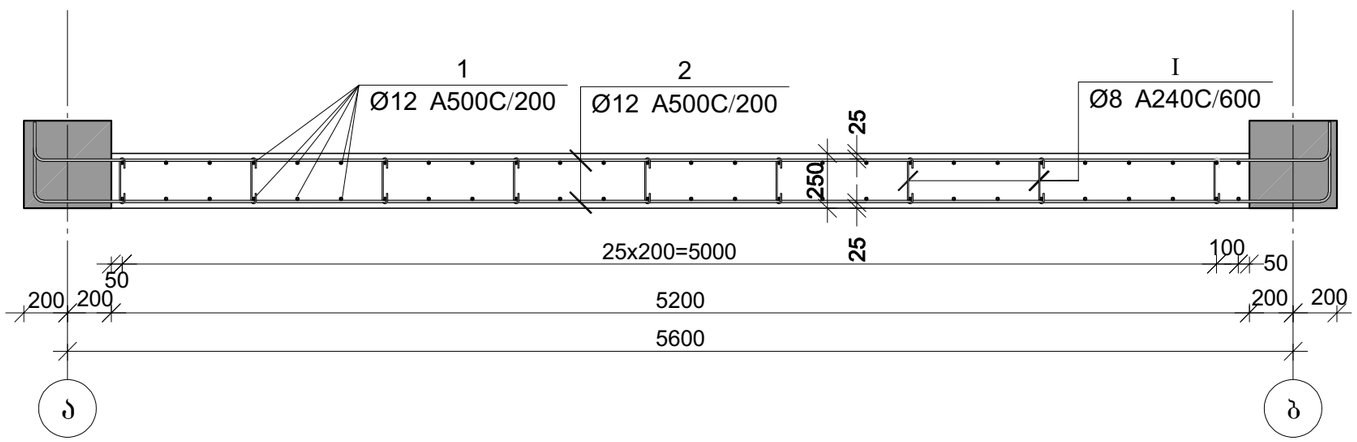

CAPITELI GROUP

კაპიტელი ჯგუფი
საპროექტო კომპანია
Capiteli group
ENGINEERING COMPANY

პროექტის დასახელება

მრავალბინიანი საცხოვრებელი სახლი

პროექტის მისამართი

ქ. თბილისი, ანგია ბოჭორიშვილის ქუჩა №37 (ს/კ 01.11.12.015.257)

დამკვეთი

სტადია	ფარიღი	განმარტება
მპ	2025.11.04	

დაკვეთის №

CAD DWG ფაილი 04.kedlebi.dwg

დირექტორი: ა. კორძაია

მთ. კონსტრუქტორი: ა. კორძაია

შესრულა: ნ. ხუბულავა

შეამოწმა: ზ. ვაშაკიძე

ნახაზის დასახელება

მონ. რ/ბ დიაფრაგმის მდ-2-ის არმირება 30.64 ნიშნულზე; კვეთი 1-1; კვეთი 2-2

კ-4.32

A3

მონ. რ/ბ დიაფრაგმის მდ-2-ის არმირება 30.64 ნიშნულზე

არმატურის სპეციფიკაცია					არმატურის ამოკრეფა					ბეტონი B 25
პოზ. №	Ø	L მმ	n ცალი	Ln მ	Ø	∑ Ln მ	ბრტყელი მეტრის წონა კგ.	წონა კგ. A240	წონა კგ. A500C	V; მ³
1	2	3	4	5	6	7	8	9	10	11
1	12 A500C	3760	46	172.96	8 A240	15.75	0.39	6.21		3.40
2	12 A500C	6300	28	176.40	12 A500C	349.36	0.89		310.17	
I	8 A240	350	45	15.75						
						∑		6.21	310	3.40
						n= 1		6.21	310.17	3.40
									93.05	კგ/მ³

პოზ.	ф [მმ.]	ესკიზი [მმ.]	სიგრძე [მმ.]
①	Ф14	3760	3760
②	Ф12	5900; 200; 200	6300
I	Ф8	220; 65; 65	350

CAPITELI GROUP

კაპიტელი ჯგუფი
საპროექტო კომპანია
Capiteli group
ENGINEERING COMPANY

პროექტის დასახელება

მრავალბინიანი საცხოვრებელი სახლი

პროექტის მისამართი

ქ. თბილისი, ანგია ბოჭორიშვილის ქუჩა №37 (ს/კ 01.11.12.015.257)

დამკვეთი

სტადია	მარიღი	განმარტება
მპ	2025.11.04	

დაკვეთის №

CAD DWG ფაილი 04.kedlebi.dwg

დირექტორი: ა. კორძაია

მთ. კონსტრუქტორი: ა. კორძაია

შესრულა ნ. ხუბულავა

შეამოწმა ჯ. ვაშაკიძე

ნახაზის დასახელება

მონ. რ/ბ დიაფრაგმის მდ-2-ის სპეციფიკაცია 30.64 ნიშნულზე

კ-4.33

A3

მონ. რ/ბ დიაფრაგმის მდ-2-ის არმირება 33.80 ნიშნულზე

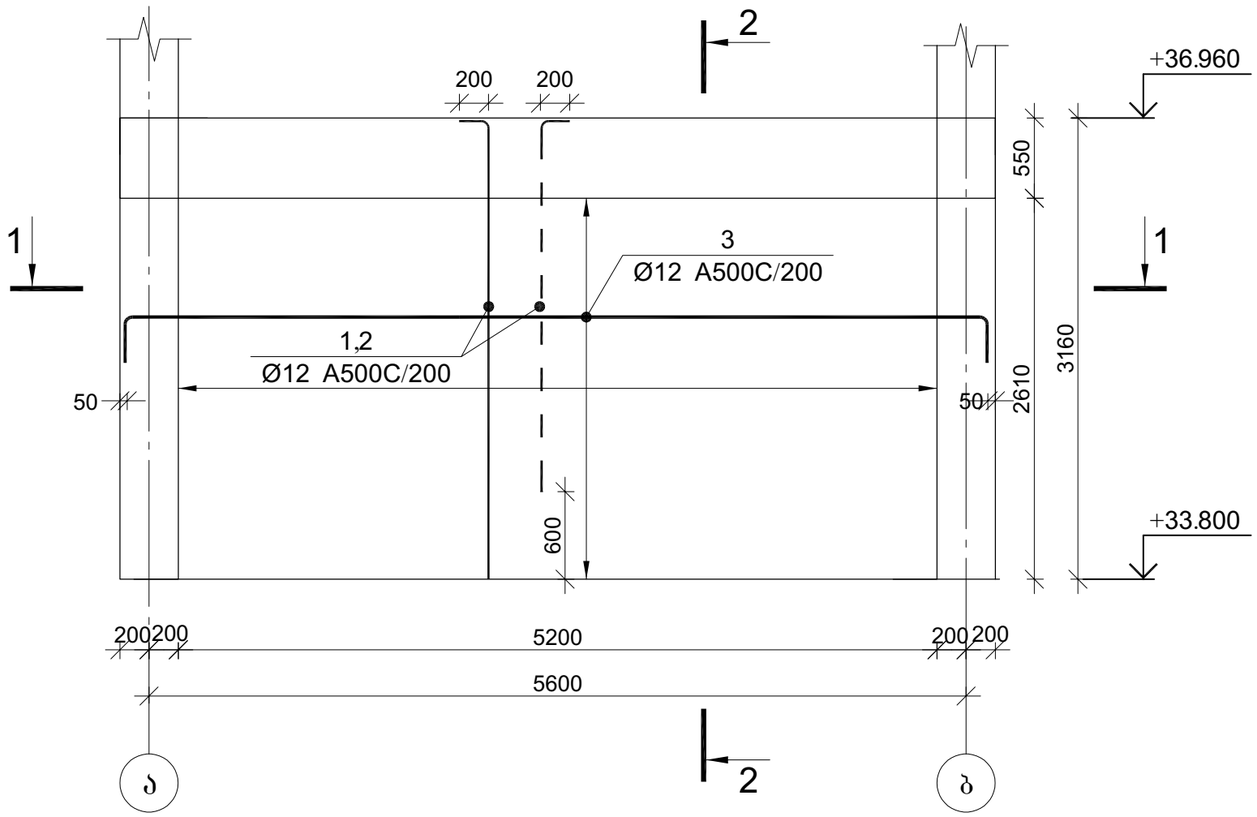

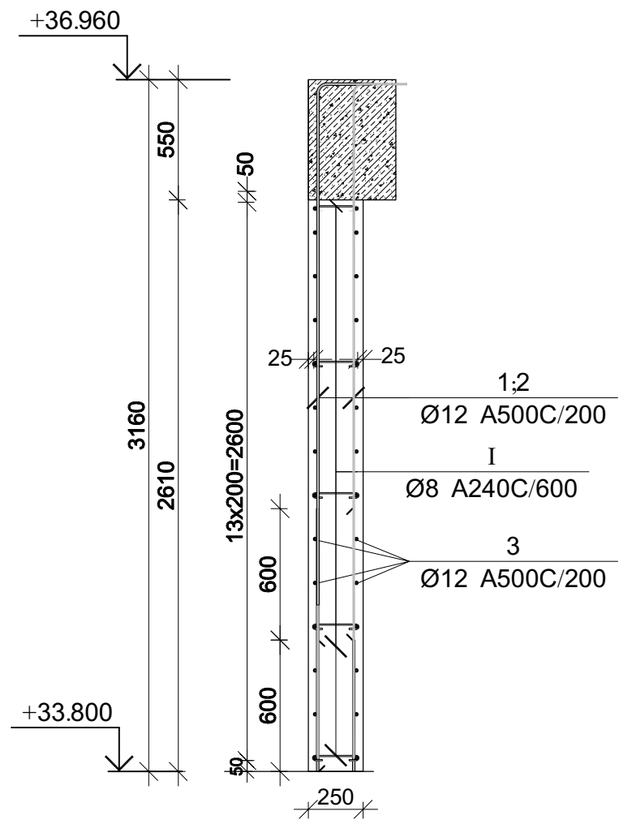

კვეთი 1-1

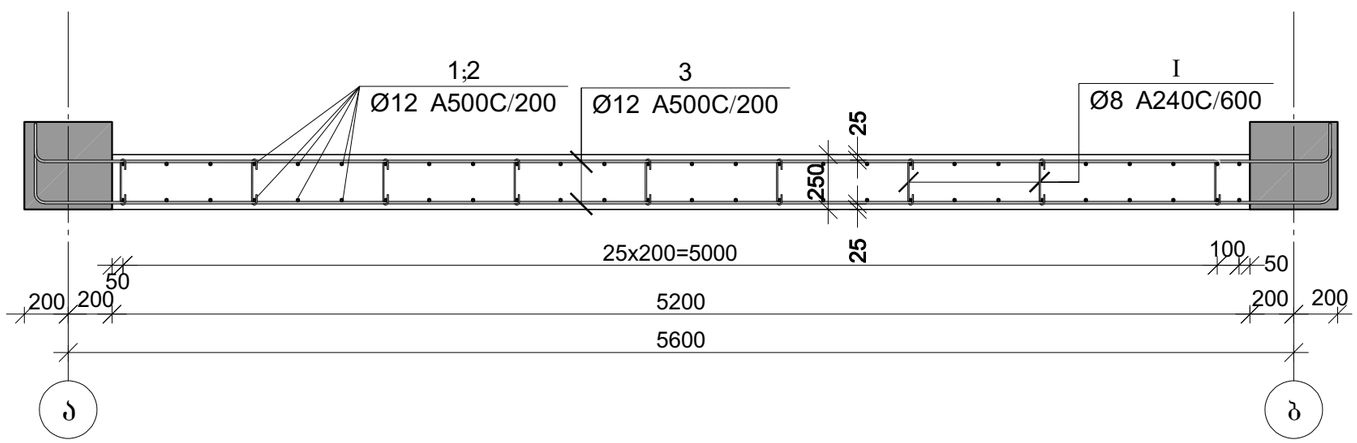

კვეთი 2-2

CAPITELI GROUP

კაპიტელი ჯგუფი
საპროექტო კომპანია
Capiteli group
ENGINEERING COMPANY

პროექტის დასახელება

მრავალბინიანი საცხოვრებელი სახლი

პროექტის მისამართი

ქ. თბილისი, ანგია ბოჭორიშვილის ქუჩა №37 (ს/კ 01.11.12.015.257)

დამკვეთი

სტადია	მარცდი	განმარტება
მპ	2025.11.04	

დაკვეთის №

CAD DWG ფაილი 04.kedlebi.dwg

დირექტორი: ა. კორძაია

მთ. კონსტრუქტორი: ა. კორძაია

შესრულა: ნ. ხუბულაია

შეამოწმა: გ. ვაშაკიძე

ნახაზის დასახელება

მონ. რ/ბ დიაფრაგმის მდ-2-ის არმირება 33.80 ნიშნულზე; კვეთი 1-1; კვეთი 2-2

კ-4.34

A3

მონ. რ/ბ დიაფრაგმის მდ-2-ის არმირება 33.80 ნიშნულზე

არმატურის სპეციფიკაცია					არმატურის ამოკრეფა					ბეტონი B 25
პოზ. №	Ø	L მმ	n ცალი	Ln მ	Ø	∑ Ln მ	ბრტყელი მეტრის წონა კგ.	წონა კგ. A240	წონა კგ. A500C	V; მ³
1	2	3	4	5	6	7	8	9	10	11
1	12 A500C	3300	46	151.80	8 A240	15.75	0.39	6.21		3.40
2	12 A500C	2700	47	126.90	12 A500C	455.10	0.89		404.05	
3	12 A500C	6300	28	176.40						
I	8 A240	350	45	15.75						
							∑	6.21	404	3.40
						n= 1		6.21	404.05	3.40
									120.66	კგ/მ³

პოზ.	ф [მმ.]	ესკიზი [მმ.]	სიგრძე
①	Ф12	3100; 200	3300
②	Ф12	2500; 200	2700
③	Ф12	5900; 200; 200	6300
Ⅰ	Ф8	220; 65; 65	350

CAPITELI GROUP

კაპიტელი ჯგუფი
საპროექტო კომპანია
Capiteli group
ENGINEERING COMPANY

პროექტის დასახელება

მრავალბინიანი საცხოვრებელი სახლი

პროექტის მისამართი

ქ. თბილისი, ანგია ბოჭორიშვილის ქუჩა №37 (ს/კ 01.11.12.015.257)

დამკვეთი

სტადია	ეტაპი	განმარტება
მპ	2025.11.04	

დაკვეთის №

CAD DWG ფაილი 04.kedlebi.dwg

დირექტორი: ა. კორძაია

მთ. კონსტრუქტორი: ა. კორძაია

შესრულა ნ. ხუბულავა

შეამოწმა ზ. ვაშაკიძე

ნახაზის დასახელება

მონ. რ/ბ დიაფრაგმის მდ-2-ის სპეციფიკაცია 33.80 ნიშნულზე

კ-4.35

A3

მონ. რ/ბ ლიფტის შახტის კედლის ლშპ-1-ის არმირება -5.80 ნიშნულზე

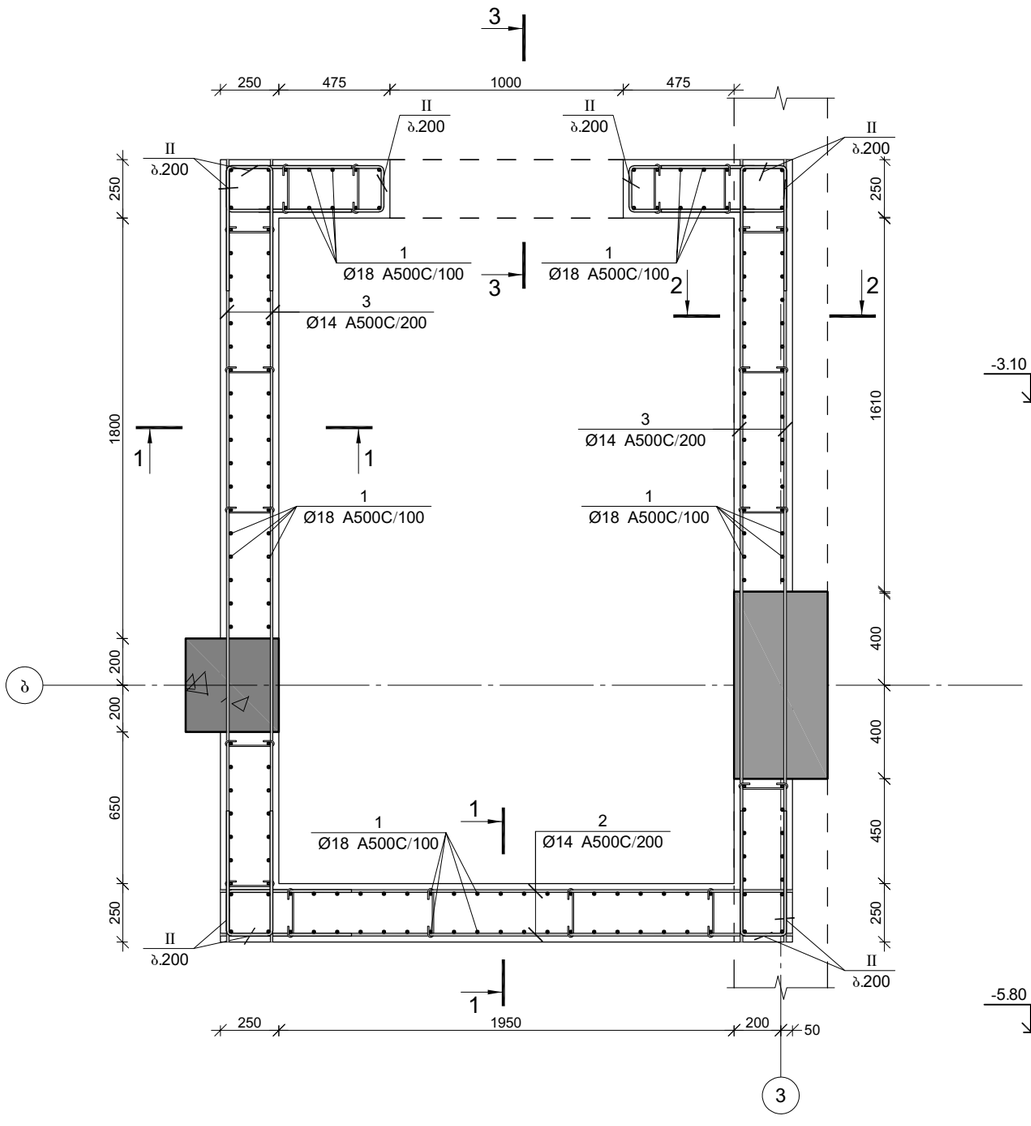

ჭრილი 1-1

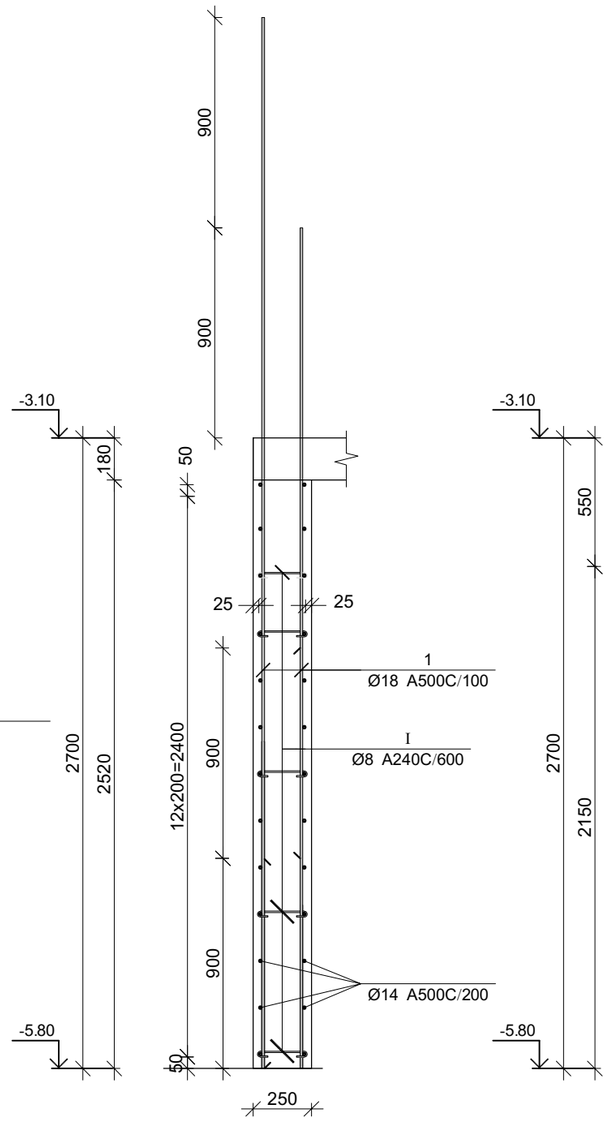

ჭრილი 2-2

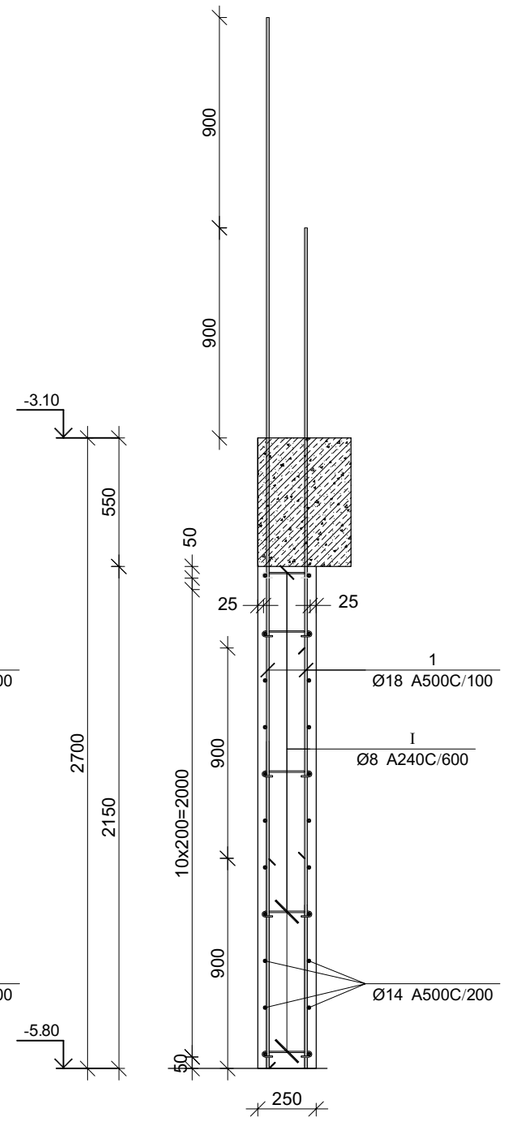

კაპიტელი ჯგუფი
საპროექტო კომპანია
Capiteli group
ENGINEERING COMPANY

პროექტის დასახელება

მრავალბინიანი საცხოვრებელი სახლი

პროექტის მისამართი

ქ. თბილისი, ანგია ბოჭორიშვილის ქუჩა №37 (ს/კ 01.11.12.015.257)

დამკვეთი

სტადია	მარიღი	განმარტება
მპ	2025.11.04	

დაკვეთის №

CAD DWG ფაილი 04.kedlebi.dwg

დირექტორი: ა. კორძაია

მთ. კონსტრუქტორი: ა. კორძაია

შესრულა ნ. ხუბულავა

შეამოწმა ზ. ვაშაკიძე

ნახაზის დასახელება

მონ. რ/ბ ლიფტის შახტის კედლის ლშპ-1-ის არმირება -5.80 ნიშნულზე და კვეთები

კ-4.36

A3

ჭრილი 3-3

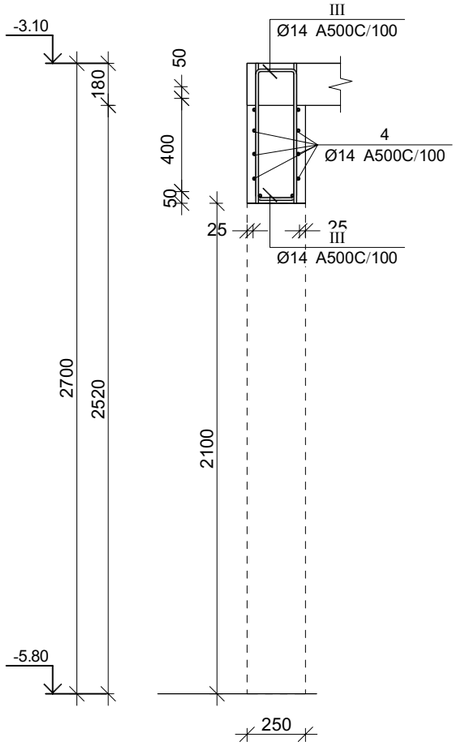

მონ. რ/ბ ლიფტის შახტის კედლის ლშკ-1-ის სპეციფიკაცია -5.80 ნიშნულზე

არმატურის სპეციფიკაცია					არმატურის ამოკრეფა					ბეტონი B 25
პოზ. №	Ø	L მმ.	n ცალი	Ln მ.	Ø	∑ Ln მ.	ბარითი მეტრის წონა კგ.	წონა კგ. A240	წონა კგ. A500C	V; მ³
1	2	3	4	5	6	7	8	9	10	11
1	18 A500C	3600	166	597.60	8 A240	24.00	0.39	9.47		
2	14 A500C	2400	26	62.40	14 A500C	432.20	1.21		522.28	5.39
3	14 A500C	3300	48	158.40	18 A500C	597.60	2.00		1193.76	
4	14 A500C	2400	10	24.00						
I	8 A240	350	84	29.40						
II	14 A500C	1400	130	182.00						
III	14 A500C	1220	20	24.40			∑	9.47	1716.04	5.39
						n= 1		9.47	1716.04	5.39
									320.13	კგ/მ³

პოზ.	Φ [მმ.]	ესკიზი [მმ.]	სიგრძე [მმ.]
①	⌀18	3600	3600
②	⌀14	2400	2400
③	⌀14	3300	3300
④	⌀14	2400	2400
Ⅰ	Φ8	220; 65; 65	350
Ⅱ	Φ14	600; 200; 600	1400
Ⅲ	Φ14	500; 220; 500	1220

კაპიტელი ჯგუფი
საპროექტო კომპანია
Capiteli group
ENGINEERING COMPANY

პროექტის დასახელება

მრავალბინიანი საცხოვრებელი სახლი

პროექტის მისამართი

ქ. თბილისი, ანგია ბოჭორიშვილის ქუჩა №37 (ს/კ 01.11.12.015.257)

დამკვეთი

სტადია	მარილი	განმარტება
მპ	2025.11.04	

დაკვეთის №

CAD DWG ფაილი 04.kedlebi.dwg

დირექტორი:	ა. კორძაია
მთ. კონსტრუქტორი:	ა. კორძაია
შესრულა	ნ. ხუბულავა
შეამოწმა	ზ. ვაშაკიძე

ნახაზის დასახელება

მონ. რ/ბ ლიფტის შახტის კედლის ლშკ-1-ის სპეციფიკაცია -5.80 ნიშნულზე

კ-4.37

A3

მონ. რ/ბ ლიფტის შახტის კედლის ლშპ-1-ის არმირება -3.10 ნიშნულზე

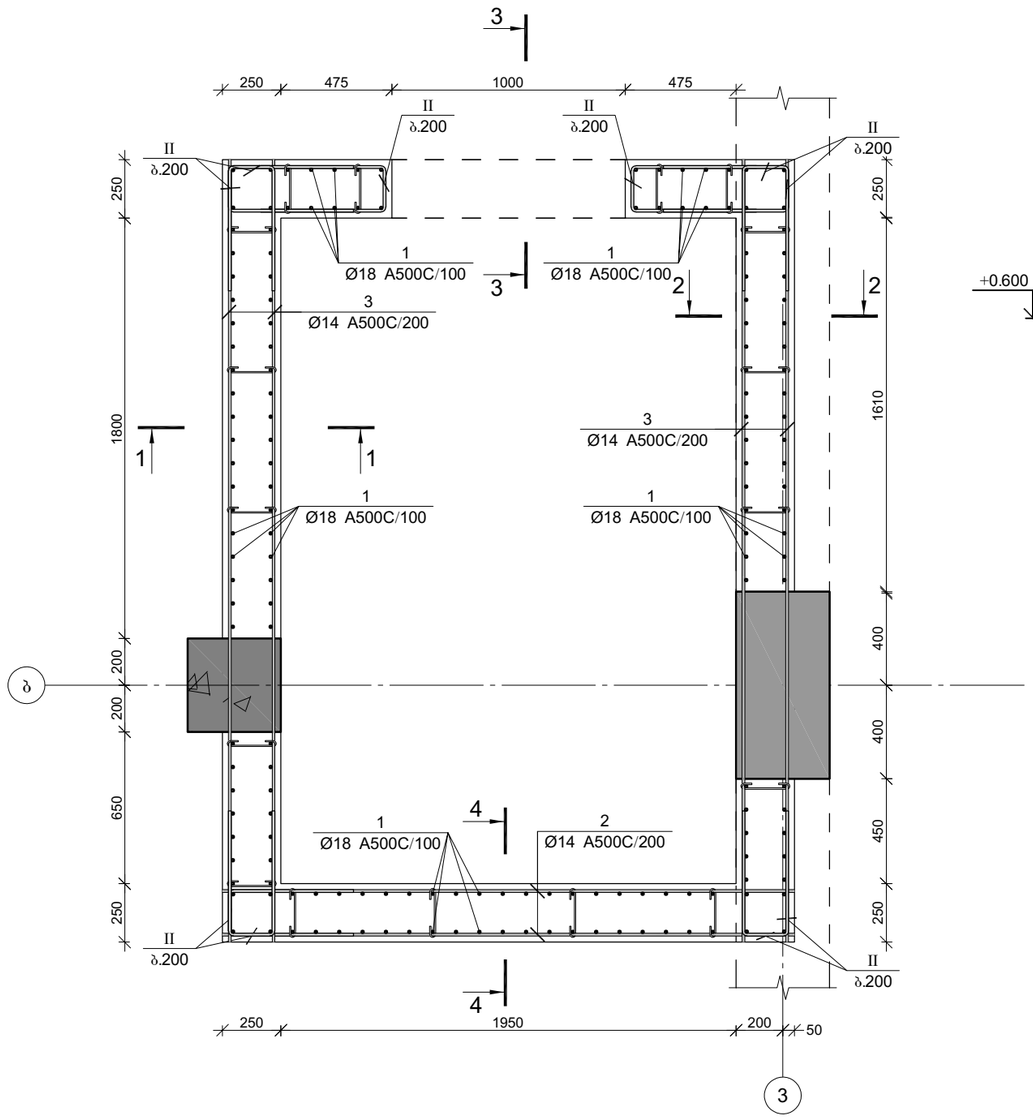

ჭრილი 1-1

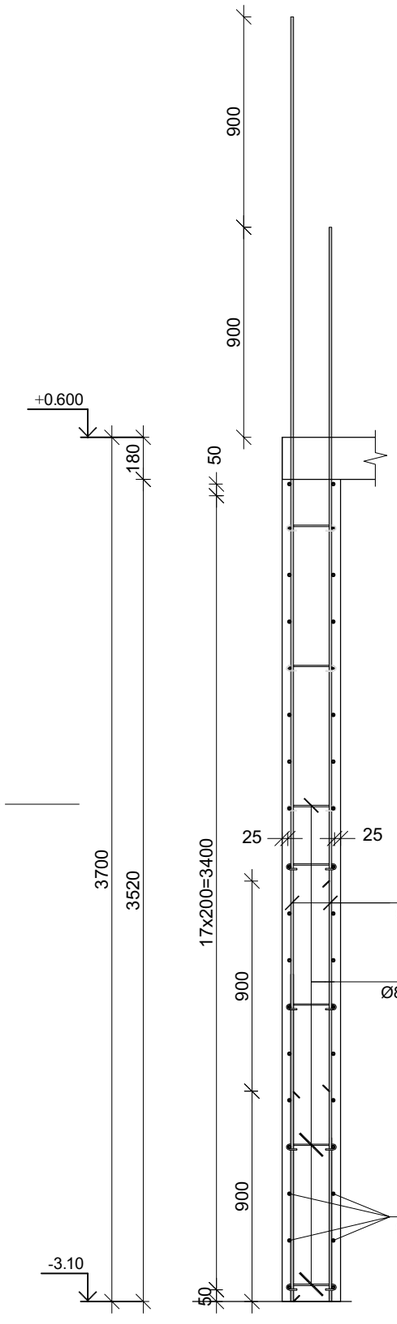

ჭრილი 2-2

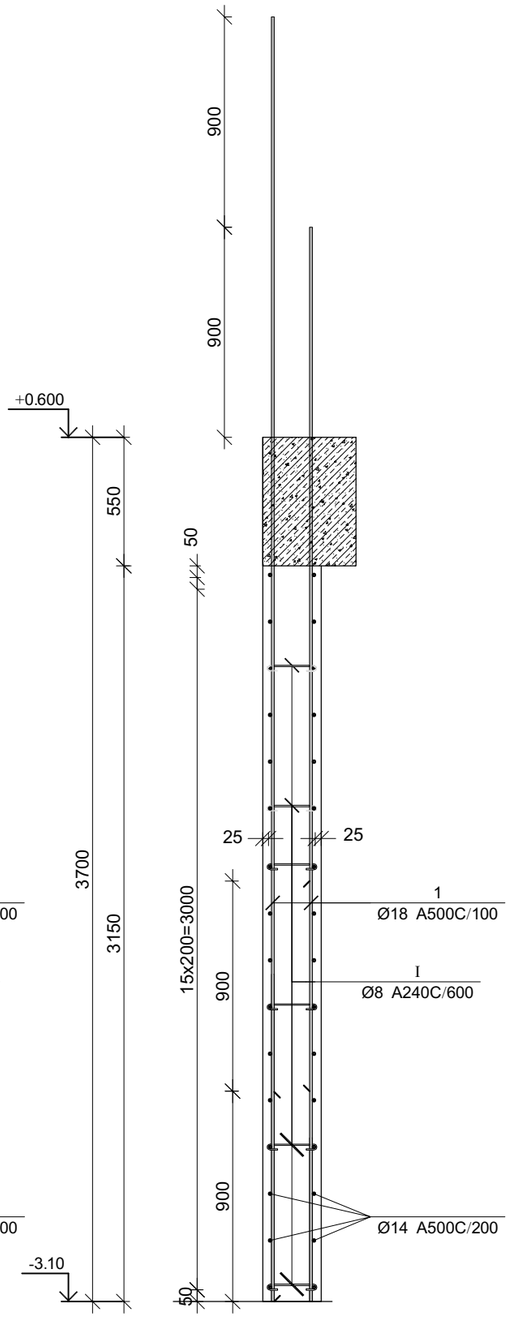

CAPITELI GROUP

კაპიტელი ჯგუფი
საპროექტო კომპანია
Capiteli group
ENGINEERING COMPANY

პროექტის დასახელება

მრავალბინიანი საცხოვრებელი სახლი

პროექტის მისამართი

ქ. თბილისი, ანგია ბოჭორიშვილის ქუჩა №37 (ს/კ 01.11.12.015.257)

დამკვეთი

სტადია	მარიღი	განმარტება
მპ	2025.11.04	

დაკვეთის №

CAD DWG ფაილი 04.kedlebi.dwg

დირექტორი:	ა. კორძაია
მთ. კონსტრუქტორი:	ა. კორძაია
შესრულა	ნ. ხუბულაია
შეამოწმა	ზ. ვაშაკიძე

ნახაზის დასახელება

მონ. რ/ბ ლიფტის შახტის კედლის ლშპ-1-ის არმირება -3.10 ნიშნულზე და კვეთები

კ-4.38

A3

ჭრილი 3-3

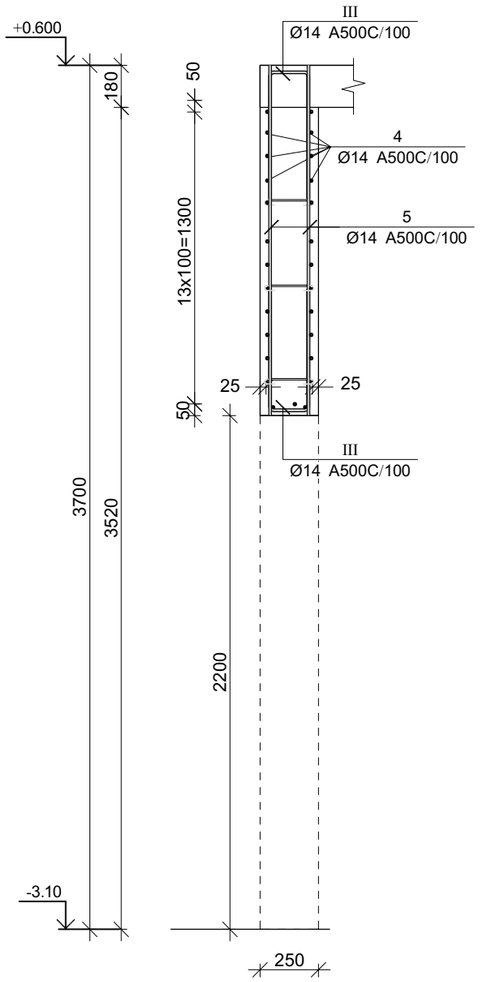

პოზ.	ф [მმ.]	ესკიზი [მმ.]	სიგრძე [მმ.]
①	ф18	4600	4600
②	ф14	2400	2400
③	ф14	3300	3300
④	ф14	2400	2400
⑤	ф14	1500	1500
Ⅰ	Ф8	220; 65; 65	350
Ⅱ	Ф14	600; 200; 600	1400
Ⅲ	Ф14	600; 220; 600	1450

მონ. რ/ბ ლიფტის შახტის კედლის ლშკ-1-ის სპეციფიკაცია -3.10 ნიშნულზე

არმატურის სპეციფიკაცია					არმატურის ამოკრეფა					ბეტონი B 25
პოზ. №	Ø	L მმ.	n ცალი	Ln მ.	Ø	∑ Ln მ.	ბრაკით მატების წონა კგ.	წონა კგ. A240	წონა კგ. A500C	V; მ³
1	2	3	4	5	6	7	8	9	10	11
1	18 A500C	4600	166	763.60	8 A240	29.40	0.39	11.60		
2	14 A500C	2400	36	86.40	14 A500C	689.00	1.21		832.60	7.76
3	14 A500C	3300	68	224.40	18 A500C	763.60	2.00		1525.36	
4	14 A500C	2400	28	67.20						
5	14 A500C	1500	20	30.00						
I	8 A240	350	84	29.40						
II	14 A500C	1400	180	252.00						
III	14 A500C	1450	20	29.00			∑	11.60	2357.96	7.76
						n= 1		11.60	2357.96	7.76
									305.55	კგ/მ³

CAPITELI GROUP

კაპიტელი ჯგუფი
საპროექტო კომპანია
Capiteli group
ENGINEERING COMPANY

პროექტის დასახელება

მრავალბინიანი საცხოვრებელი სახლი

პროექტის მისამართი

ქ. თბილისი, ანგია ბოჭორიშვილის ქუჩა №37 (ს/კ 01.11.12.015.257)

დამკვეთი

სტადია	მარიღი	განმარტება
მპ	2025.11.04	

დაკვეთის №

CAD DWG ფაილი 04.kedlebi.dwg

დირექტორი: ა. კორტავა

მთ. კონსტრუქტორი: ა. კორტავა

შესრულა: ნ. ხუბულავა

შეამოწმა: გ. ვაშაკიძე

ნახაზის დასახელება

მონ. რ/ბ ლიფტის შახტის კედლის ლშკ-1-ის სპეციფიკაცია -3.10 ნიშნულზე

კ-4.39

A3

მონ. რ/ბ ლიფტის შახტის კედლის ლშპ-1-ის არმირება +0.60 ნიშნულზე

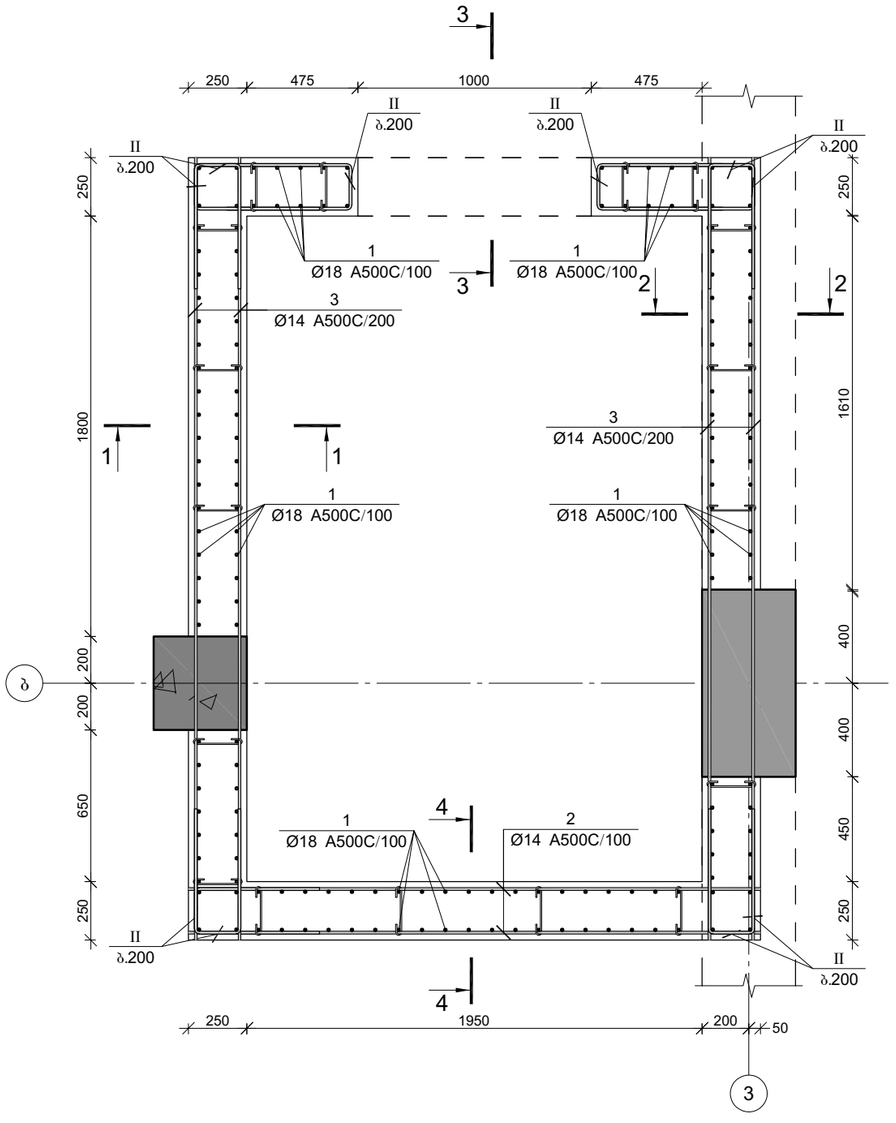

ჭრილი 1-1

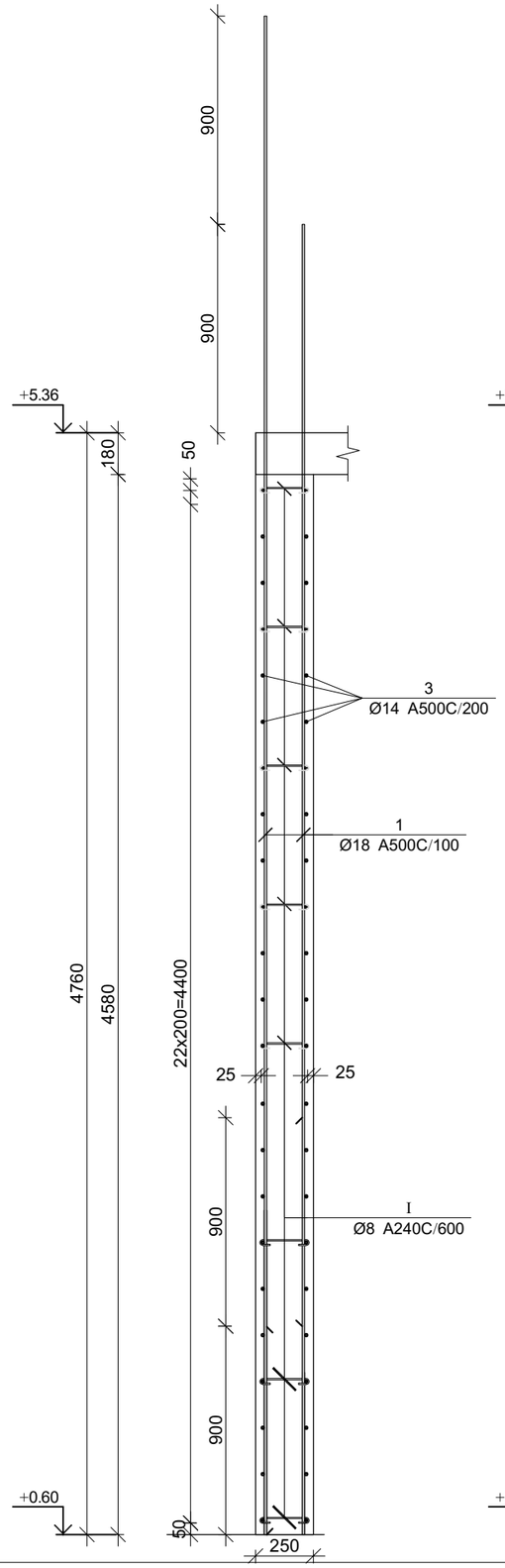

ჭრილი 2-2

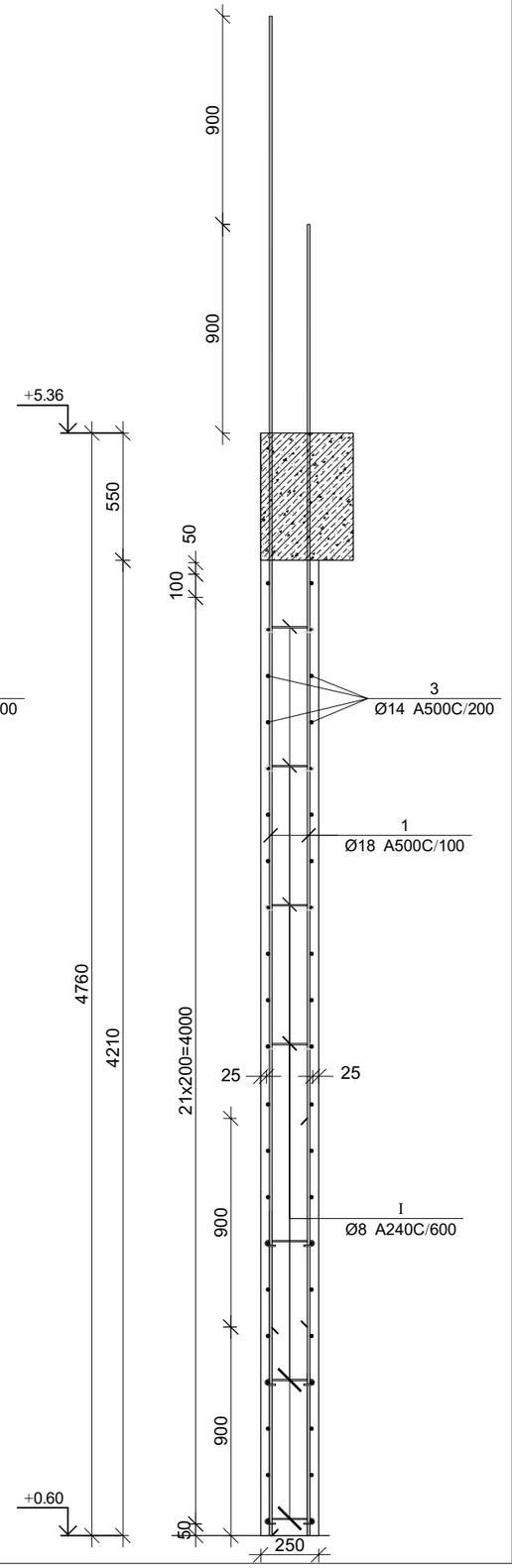

CAPITELI GROUP

კაპიტელი ჯგუფი
საპროექტო კომპანია
Capiteli group
ENGINEERING COMPANY

პროექტის დასახელება

მრავალბინიანი საცხოვრებელი სახლი

პროექტის მისამართი

ქ. თბილისი, ანგია ბოჭორიშვილის ქუჩა №37 (ს/კ 01.11.12.015.257)

დამკვეთი

სტადია	მარიღი	განმარტება
მპ	2025.11.04	

დაკვეთის №

CAD DWG ფაილი 04.kedlebi.dwg

დირექტორი:	ა. კორძაია
მთ. კონსტრუქტორი:	ა. კორძაია
შესრულა	ნ. ხუბულაია
შეამოწმა	ზ. ვაშაკიძე

ნახაზის დასახელება

მონ. რ/ბ ლიფტის შახტის კედლის ლშპ-1-ის არმირება +0.60 ნიშნულზე და კვეთები

კ-4.40

A3

ჭრილი 3-3

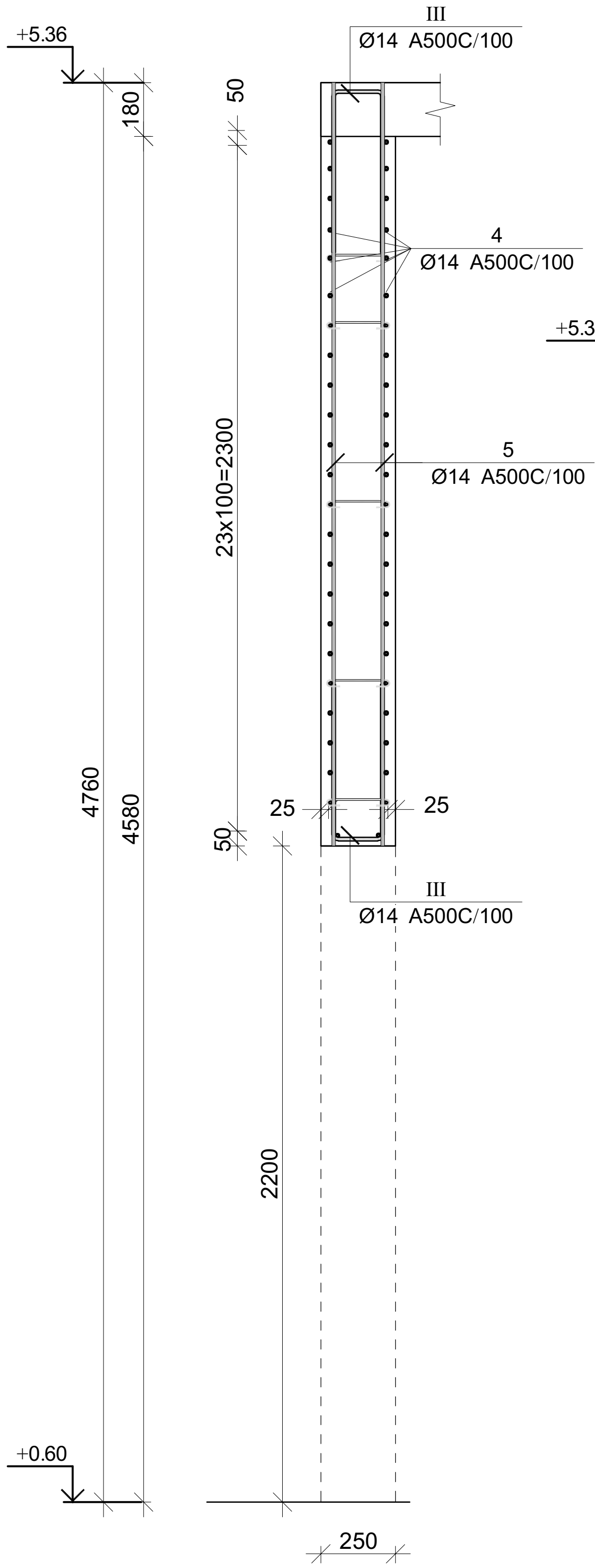

ჭრილი 4-4

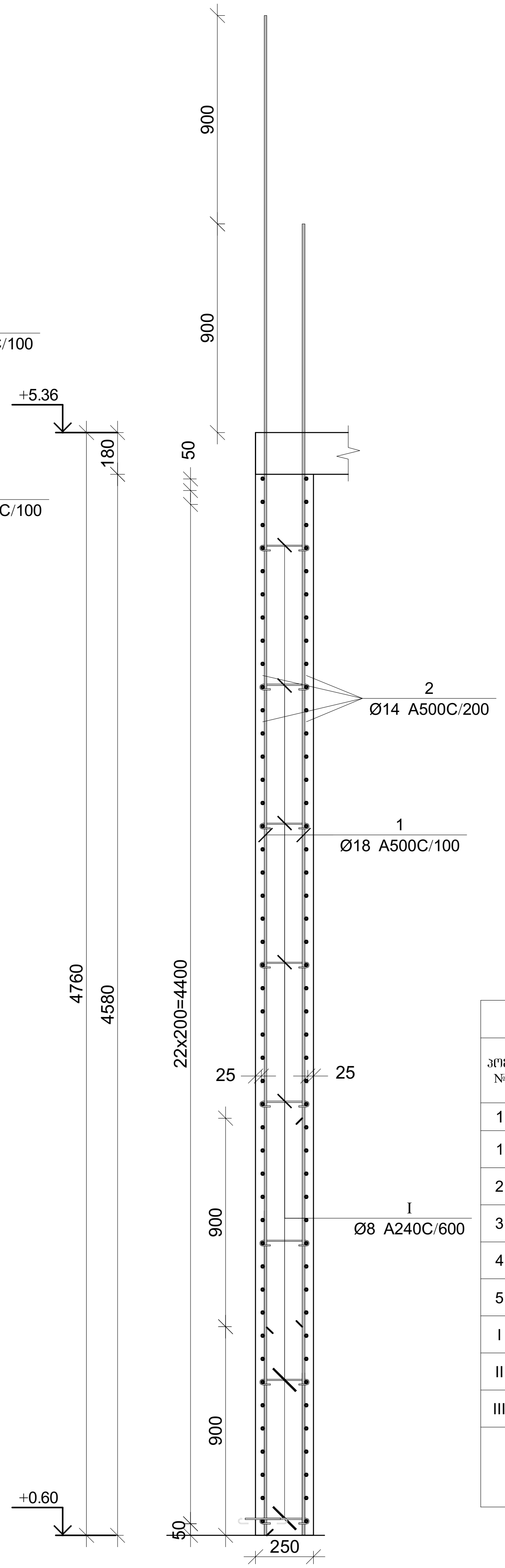

პოზ.	Φ [მმ.]	ესკიზი [მმ.]	სიგრძე [მმ.]
①	Φ18	5660	5660
②	Φ14	2400	2400
③	Φ14	3300	3300
④	Φ14	2400	2400
⑤	Φ14	2500	2500
I	Φ8	220; 65; 65	350
II	Φ14	600; 200; 600	1400
III	Φ14	600; 220; 600	1450

მონ. რ/ბ ლიფტის შახტის კედლის ლშკ-1-ის სპეციფიკაცია +0.60 ნიშნულზე

არმატურის სპეციფიკაცია					არმატურის ამოკრეფა					ბეტონი B 25
პოზ. №	Ø	L მმ.	n ცალი	Ln მ.	Ø	∑ Ln მ.	გრძივი მეტრის წონა კგ.	წონა კგ. A240	წონა კგ. A500C	V; $მ^3$
1	2	3	4	5	6	7	8	9	10	11
1	18 A500C	5660	166	939.56	8 A240	58.80	0.39	23.20		10.20
2	14 A500C	2400	52	124.80	14 A500C	952.00	1.21		1150.41	
3	14 A500C	3300	90	297.00	18 A500C	939.56	2.00		1876.85	
4	14 A500C	2400	48	115.20						
5	14 A500C	2500	20	50.00						
I	8 A240	350	168	58.80						
II	14 A500C	1400	240	336.00						
III	14 A500C	1450	20	29.00			∑	23.20	3027.26	10.20
						n= 1		23.20	3027.26	10.20
									299.07	კგ/$მ^3$

კაპიტელი ჯგუფი
საპროექტო კომპანია
Capiteli group
ENGINEERING COMPANY

პროექტის დასახელება
მრავალბინიანი საცხოვრებელი სახლი

პროექტის მისამართი
ქ. თბილისი, ანგია ბოჭორიშვილის ქუჩა №37 (ს/კ 01.11.12.015.257)

დამკვეთი

სტადია	თარიღი	განმარტება
მპ	2025.11.04	

დაკვეთის №

CAD DWG ფაილი 04.kedlebi.dwg

დირექტორი: ა. კორტავა
მთ. კონსტრუქტორი: ა. კორტავა
შეასრულა ნ. ხუბულავა
შეამოწმა გ. ვაშაკიძე

ნახაზის დასახელება
მონ. რ/ბ ლიფტის შახტის კედლის ლშკ-1-ის სპეციფიკაცია +0.60 ნიშნულზე

კ-4.41

A3

მონ. რ/ბ ლიფტის შახტის კედლის ლშპ-1-ის არმირება
5.36; 8.52 ნიშნულზე

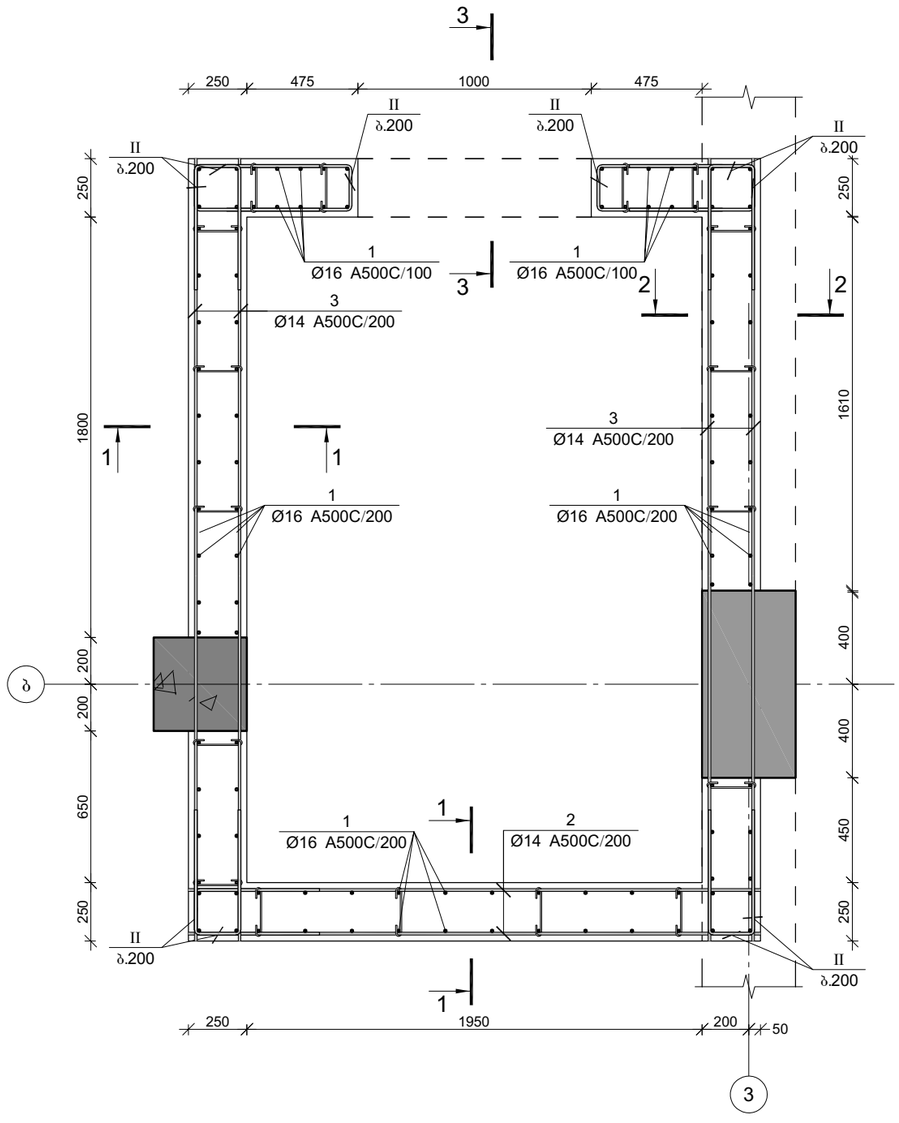

ჭრილი 1-1

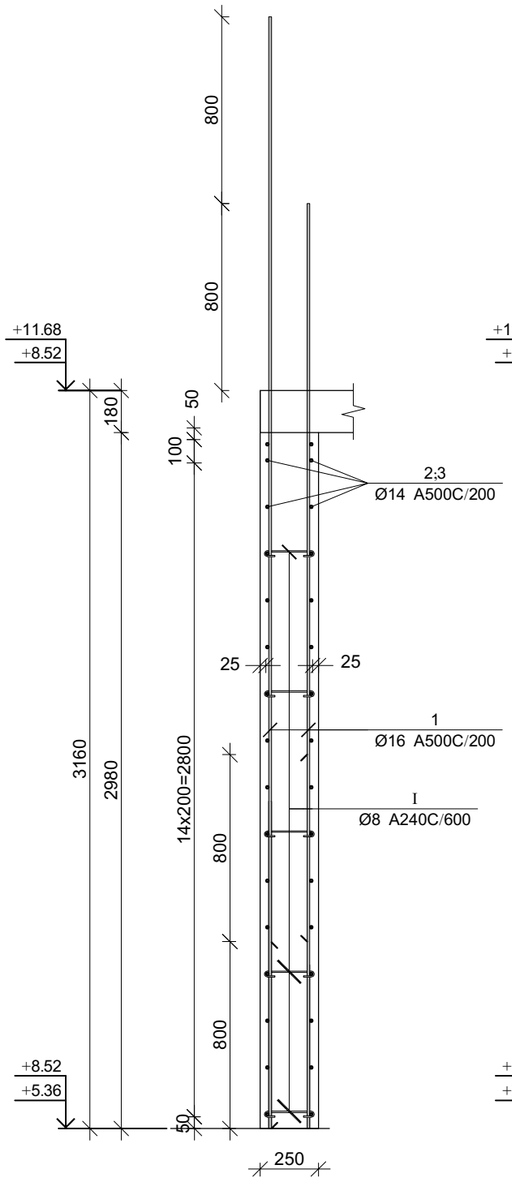

ჭრილი 2-2

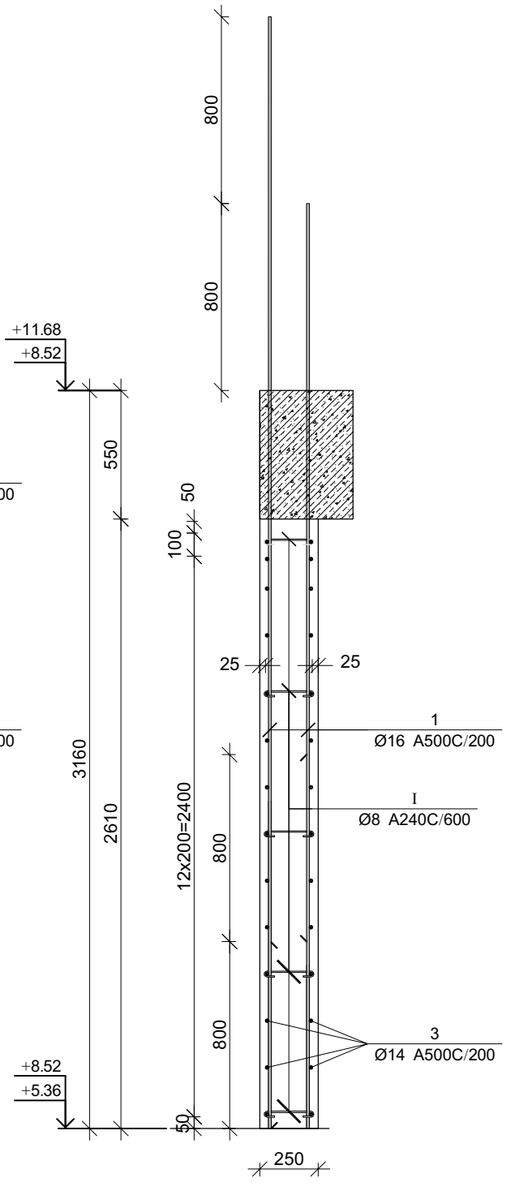

CAPITELI GROUP

კაპიტელი ჯგუფი
საპროექტო კომპანია
Capiteli group
ENGINEERING COMPANY

პროექტის დასახელება

მრავალბინიანი საცხოვრებელი სახლი

პროექტის მისამართი

ქ. თბილისი, ანგია ბოჭორიშვილის ქუჩა №37 (ს/კ 01.11.12.015.257)

დამკვეთი

სტადია	მარილი	განმარტება
მპ	2025.11.04	

დაკვეთის №

CAD DWG ფაილი 04.kedlebi.dwg

დირექტორი:	ა. კორძაია
მთ. კონსტრუქტორი:	ა. კორძაია
შეასრულა	ნ. ხუბულაია
შეამოწმა	გ. ვაშაკიძე

ნახაზის დასახელება

მონ. რ/ბ ლიფტის შახტის კედლის ლშპ-1-ის არმირება 5.36 ნიშნულზე და კვეთები

კ-4.42

A3

ჭრილი 3-3

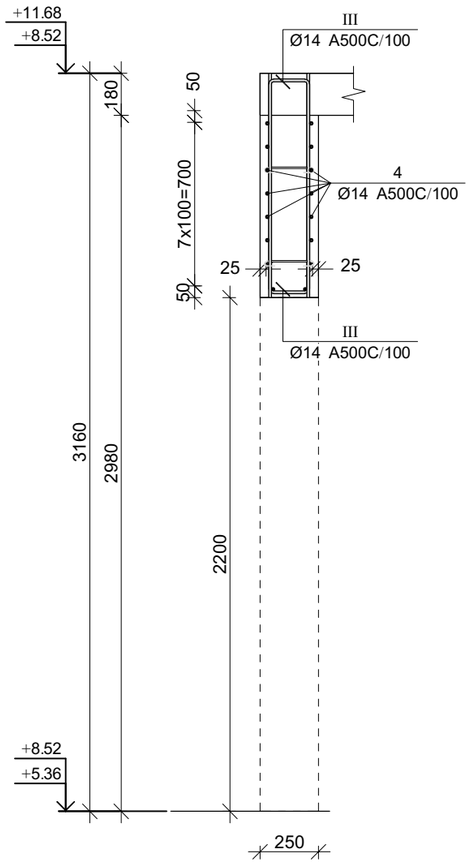

პოზ.	Φ [მმ.]	ესკიზი [მმ.]	სიგრძე [მმ.]
①	ø16	3960	3960
②	ø14	2400	2400
③	ø14	3300	3300
④	ø14	2400	2400
Ⅰ	Φ8	220; 65; 65	350
Ⅱ	Φ14	600; 200; 600	1400
Ⅲ	Φ14	800; 220; 800	1820

მონ. რ/ბ ლიფტის შახტის კედლის ლშკ-1-ის სპეციფიკაცია 5.36; 8.52 ნიშნულზე

არმატურის სპეციფიკაცია					არმატურის ამოკრეფა					ბეტონი B 25
პოზ. №	Ø	L მმ.	n ცალი	Ln მ.	Ø	∑ Ln მ.	ბრაკით შეფარდ. წონა კგ.	წონა კგ. A240	წონა კგ. A500C	V; მ³
1	2	3	4	5	6	7	8	9	10	11
1	16 A500C	3960	46	182.16	8 A240	29.40	0.39	11.60		6.48
2	14 A500C	2400	32	76.80	14 A500C	573.60	1.21		693.15	
3	14 A500C	3300	60	198.00	16 A500C	182.16	1.58		287.51	
4	14 A500C	2400	16	38.40						
I	8 A240	350	84	29.40						
II	14 A500C	1400	160	224.00						
III	14 A500C	1820	20	36.40			∑	11.60	980.66	6.48
						n= 2		23.20	1961.32	12.96
									153.13	კგ/მ³

კაპიტელი ჯგუფი
საპროექტო კომპანია
Capiteli group
ENGINEERING COMPANY

პროექტის დასახელება

მრავალბინიანი საცხოვრებელი სახლი

პროექტის მისამართი

ქ. თბილისი, ანგია ბოჭორიშვილის ქუჩა №37 (ს/კ 01.11.12.015.257)

დამკვეთი

სტადია	მარიღი	განმარტება
მპ	2025.11.04	

დაკვეთის №

CAD DWG ფაილი 04.kedlebi.dwg

დირექტორი: ა. კორძაია

მთ. კონსტრუქტორი: ა. კორძაია

შესრულა ნ. ხუბულავა

შეამოწმა ზ. ვაშაკიძე

ნახაზის დასახელება

მონ. რ/ბ ლიფტის შახტის კედლის ლშკ-1-ის სპეციფიკაცია 5.36 ნიშნულზე

კ-4.43

A3

მონ. რ/ბ ლიფტის შახტის კედლის ლშპ-1-ის არმირება
11.68 ნიშნულზე

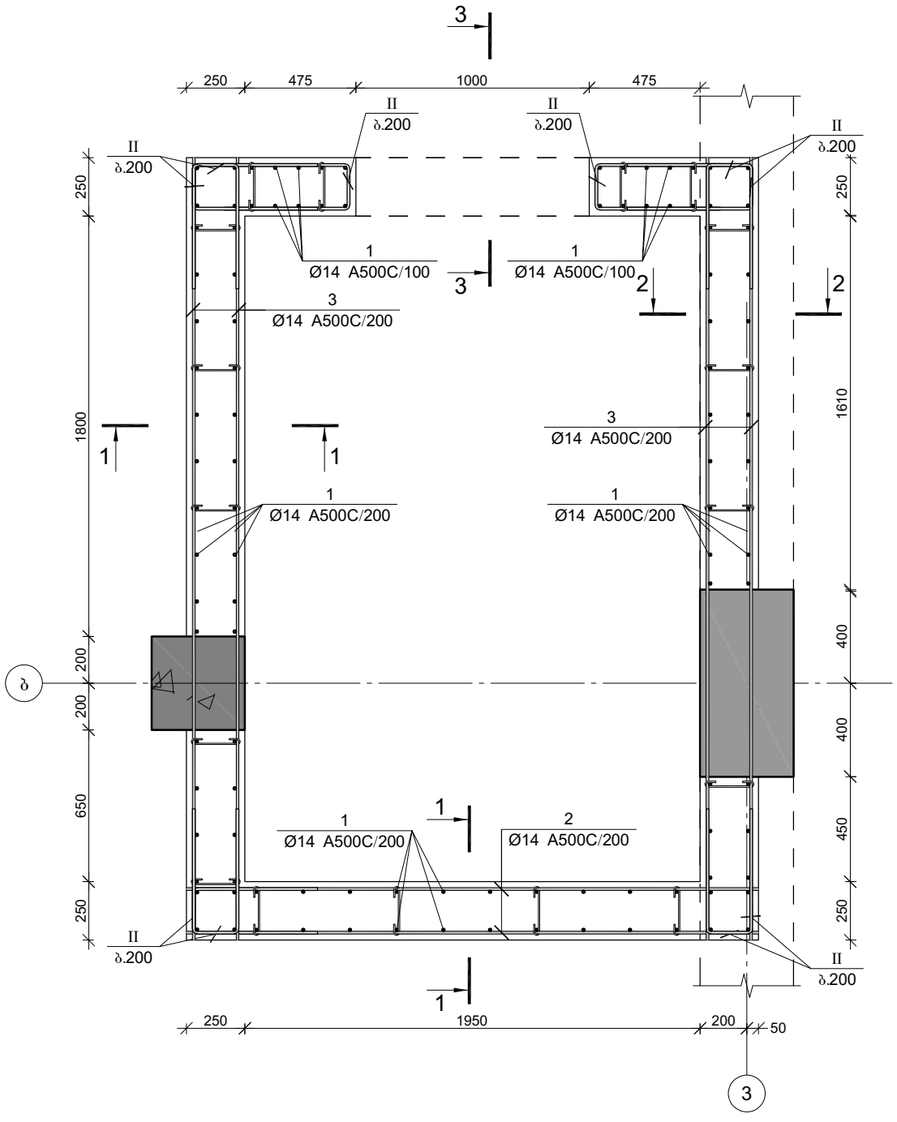

ჭრილი 1-1

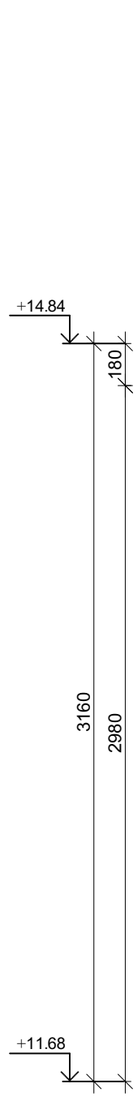

ჭრილი 2-2

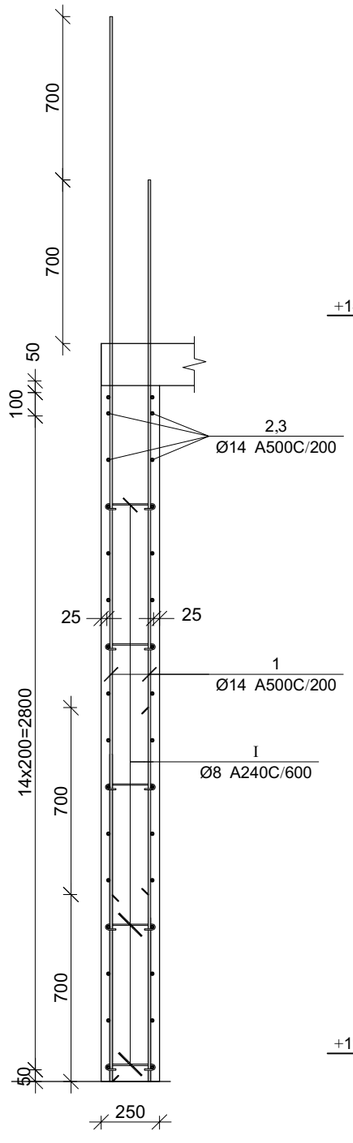

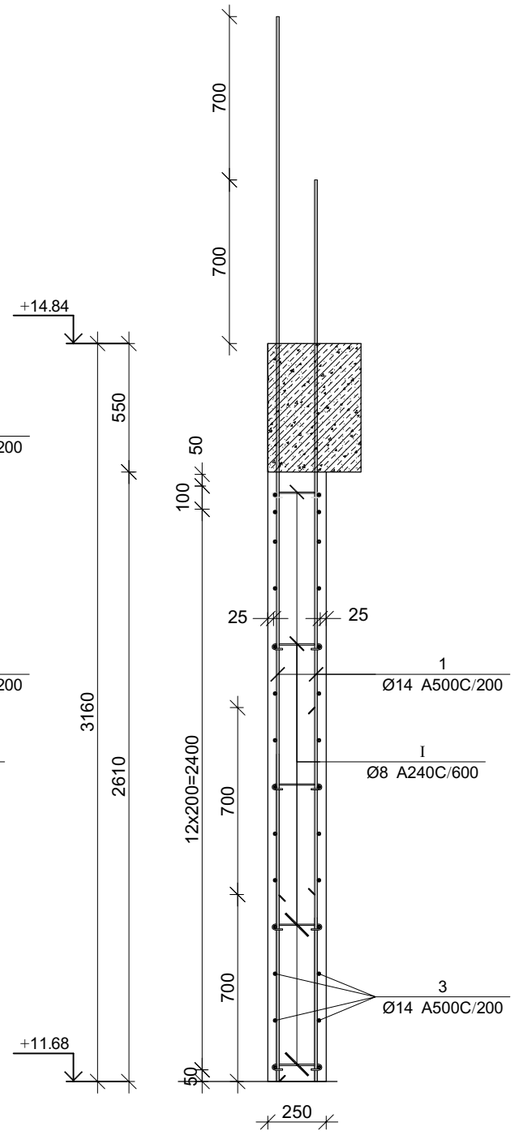

CAPITELI GROUP

კაპიტელი ჯგუფი
საპროექტო კომპანია
Capiteli group
ENGINEERING COMPANY

პროექტის დასახელება

მრავალბინიანი საცხოვრებელი სახლი

პროექტის მისამართი

ქ. თბილისი, ანგია ბოჭორიშვილის ქუჩა №37 (ს/კ 01.11.12.015.257)

დამკვეთი

სტადია	მარილი	განმარტება
მპ	2025.11.04	

დაკვეთის №

CAD DWG ფაილი 04.kedlebi.dwg

დირექტორი:	ა. კორძაია
მთ. კონსტრუქტორი:	ა. კორძაია
შეასრულა	ნ. ხუბულაია
შეამოწმა	გ. ვაშაკიძე

ნახაზის დასახელება

მონ. რ/ბ ლიფტის შახტის კედლის ლშპ-1-ის არმირება 11.68 ნიშნულზე და კვეთები

კ-4.44

A3

ჭრილი 3-3

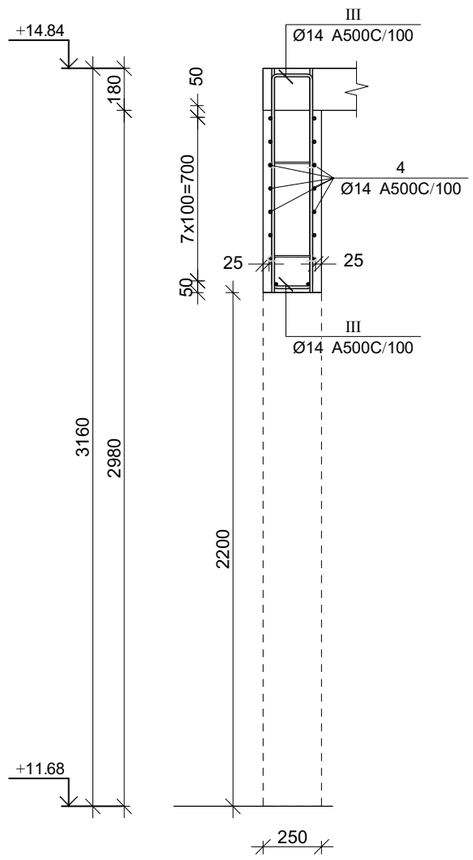

პოზ.	Φ [მმ.]	ესკიზი [მმ.]	სიგრძე [მმ.]
①	ϕ16	3960	3960
②	ϕ14	2400	2400
③	ϕ14	3300	3300
④	ϕ14	2400	2400
Ⅰ	Φ8	220; 65; 65	350
Ⅱ	Φ14	600; 200; 600	1400
Ⅲ	Φ14	800; 220; 800	1820

მონ. რ/ბ ლიფტის შახტის კედლის ღშკ-1-ის სპეციფიკაცია 11.68 ნიშნულზე

არმატურის სპეციფიკაცია					არმატურის ამოკრეფა					ბეტონი B 25
პოზ. №	Ø	L მმ.	n ცალი	Ln მ.	Ø	∑ Ln მ.	ბრაკით შეფარდ. წონა კგ.	წონა კგ. A240	წონა კგ. A500C	V; მ³
1	2	3	4	5	6	7	8	9	10	11
1	14 A500C	3960	46	182.16	8 A240	29.40	0.39	11.60		6.48
2	14 A500C	2400	32	76.80	14 A500C	755.76	1.21		913.27	
3	14 A500C	3300	60	198.00						
4	14 A500C	2400	16	38.40						
I	8 A240	350	84	29.40						
II	14 A500C	1400	160	224.00						
III	14 A500C	1820	20	36.40			∑	11.60	913.27	6.48
						n= 1		11.60	913.27	6.48
									142.73	კგ/მ³

CAPITELI GROUP

კაპიტელი ჯგუფი
საკონსტრუქტორო კომპანია
Capiteli group
ENGINEERING COMPANY

პროექტის დასახელება

მრავალბინიანი საცხოვრებელი სახლი

პროექტის მისამართი

ქ. თბილისი, ანგია ბოჭორიშვილის ქუჩა №37 (ს/კ 01.11.12.015.257)

დამკვეთი

სტადია	მარილი	განმარტება
მპ	2025.11.04	

დაკვეთის №

CAD DWG ფაილი 04.kedlebi.dwg

დირექტორი:		ა. კორძაია
მთ. კონსტრუქტორი:		ა. კორძაია
შესრულა		ნ. ხუბულავა
შეამოწმა		ზ. ვაშაკიძე

ნახაზის დასახელება

მონ. რ/ბ ლიფტის შახტის კედლის ღშკ-1-ის სპეციფიკაცია 11.68 ნიშნულზე

კ-4.45

A3

მონ. რ/ბ ლიფტის შახტის კედლის ლშპ-1-ის არმირება
14.84 ნიშნულზე

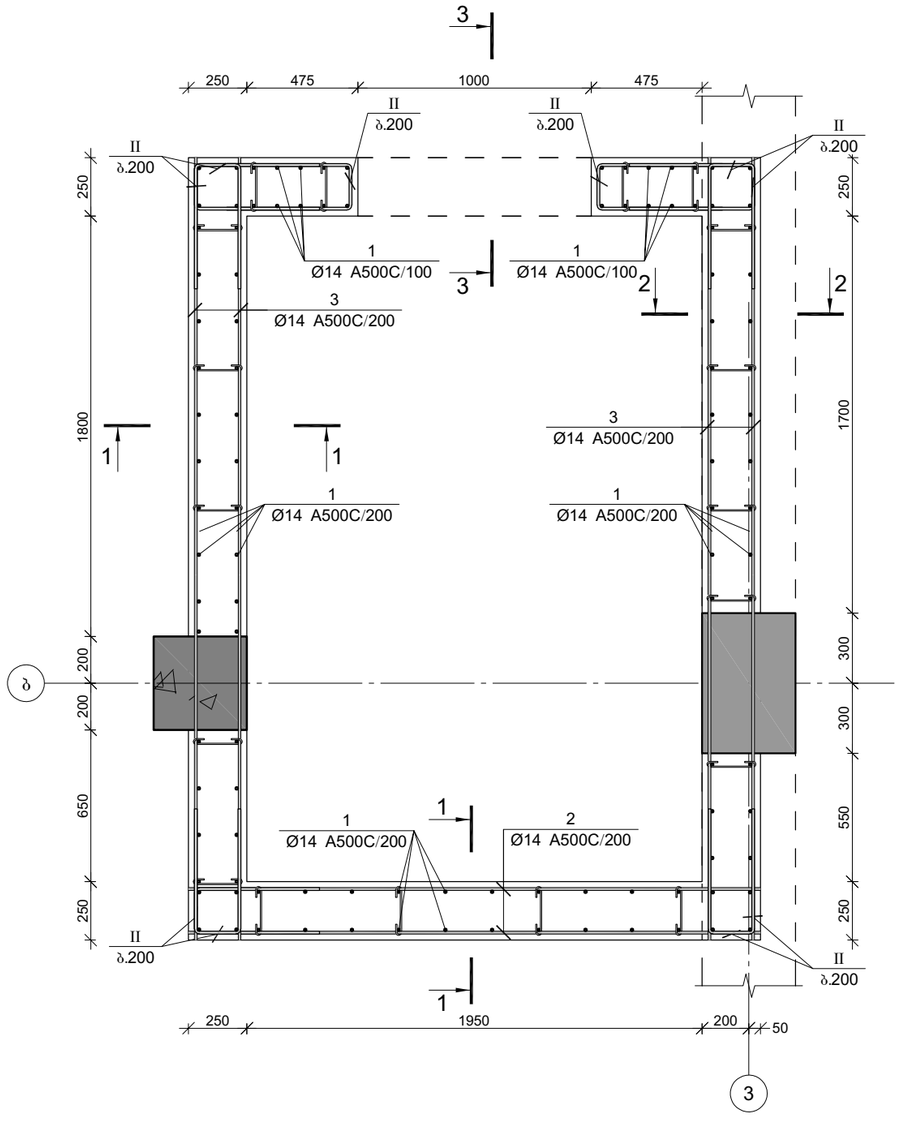

ჭრილი 1-1

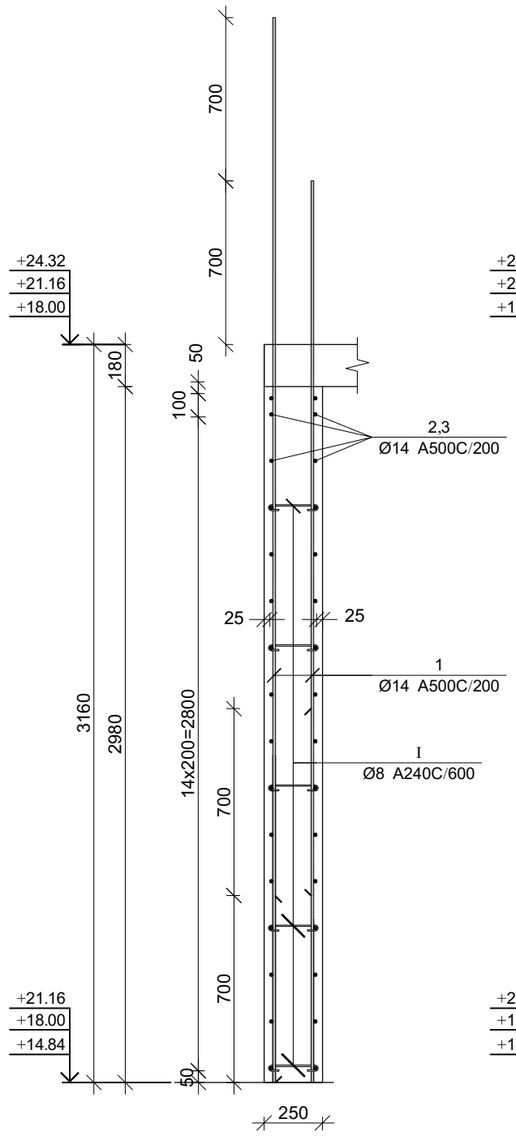

ჭრილი 2-2

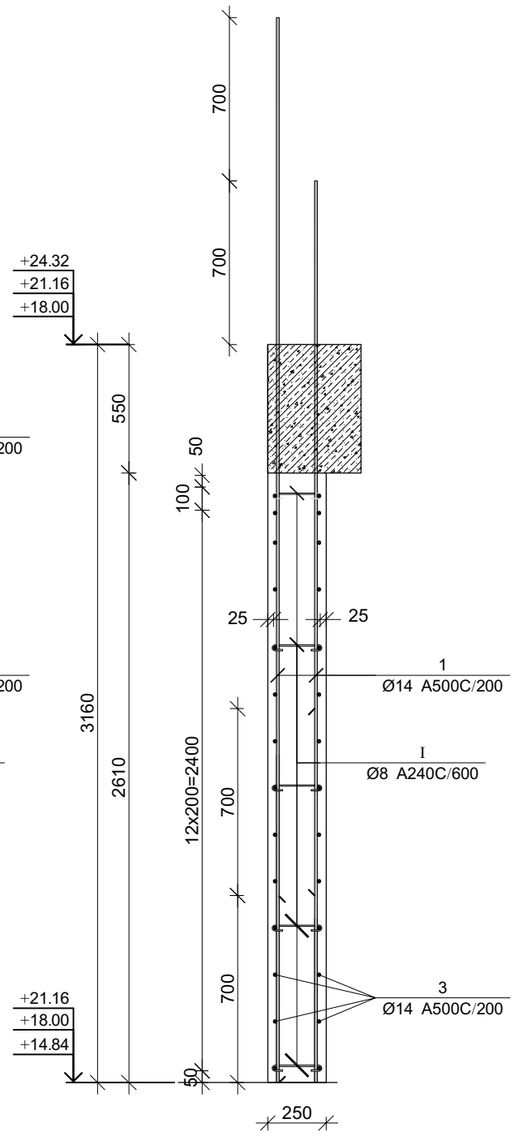

CAPITELI GROUP

კაპიტელი ჯგუფი
საპროექტო კომპანია
Capiteli group
ENGINEERING COMPANY

პროექტის დასახელება

მრავალბინიანი საცხოვრებელი სახლი

პროექტის მისამართი

ქ. თბილისი, ანგია ბოჭორიშვილის ქუჩა №37 (ს/კ 01.11.12.015.257)

დამკვეთი

სტადია	მარიღი	განმარტება
მკ	2025.11.04	

დაკვეთის №

CAD DWG ფაილი 04.kedlebi.dwg

დირექტორი:		ა. კორძაია
მთ. კონსტრუქტორი:		ა. კორძაია
შესრულა		ნ. ხუბულაია
შეამოწმა		ზ. ვაშაკიძე

ნახაზის დასახელება

მონ. რ/ბ ლიფტის შახტის კედლის ლშპ-1-ის არმირება 14.84 ნიშნულზე და კვეთები

კ-4.46

A3

ჭრილი 3-3

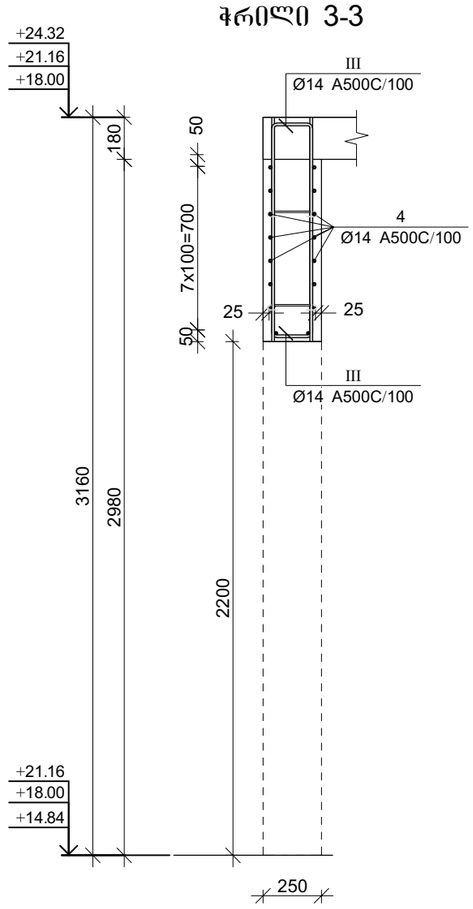

პოზ.	Φ [მმ.]	ესკიზი [მმ.]	სიგრძე [მმ.]
①	ø16	3960	3960
②	ø14	2400	2400
③	ø14	3300	3300
④	ø14	2400	2400
Ⅰ	Φ8	220; 65; 65	350
Ⅱ	Φ14	600; 200; 600	1400
Ⅲ	Φ14	800; 220; 800	1820

მრნ. რ/ბ ლიფტის შახტის კედლის ლშკ-1-ის სპეციფიკაცია 14.84;18.00;21.16 ნიშნულზე

არმატურის სპეციფიკაცია					არმატურის ამოკრეფა					ბეტონი B 25
პოზ. №	Ø	L მმ.	n ცალი	Ln მ.	Ø	∑ Ln მ.	ბრაკით შეტრის წონა კგ.	წონა კგ. A240	წონა კგ. A500C	V; მ³
1	2	3	4	5	6	7	8	9	10	11
1	14 A500C	3960	50	198.00	8 A240	37.80	0.39	14.92		6.57
2	14 A500C	2400	32	76.80	14 A500C	771.60	1.21		932.41	
3	14 A500C	3300	60	198.00						
4	14 A500C	2400	16	38.40						
I	8 A240	350	108	37.80						
II	14 A500C	1400	160	224.00						
III	14 A500C	1820	20	36.40			∑	14.92	932.41	6.57
						n= 3		44.75	2797.24	19.71
									144.19	კგ/მ³

კაპიტელი ჯგუფი
საპროექტო კომპანია
Capiteli group
ENGINEERING COMPANY

პროექტის დასახელება

მრავალბინიანი საცხოვრებელი სახლი

პროექტის მისამართი

ქ. თბილისი, ანგია ბოჭორიშვილის ქუჩა №37 (ს/კ 01.11.12.015.257)

დამკვეთი

სტადია	მარილი	განმარტება
მპ	2025.11.04	

დაკვეთის №

CAD DWG ფაილი 04.kedlebi.dwg

დირექტორი: ა. კორძაია

მთ. კონსტრუქტორი: ა. კორძაია

შესრულა ნ. ხუბულავა

შეამოწმა ზ. ვაშაკიძე

ნახაზის დასახელება

მრნ. რ/ბ ლიფტის შახტის კედლის ლშკ-1-ის სპეციფიკაცია 14.84 ნიშნულზე

კ-4.47

A3

მონ. რ/ბ ლიფტის შახტის კედლის ლშპ-1-ის არმირება
24.32; 27.48; 30.64; 33.80 ნიშნულზე

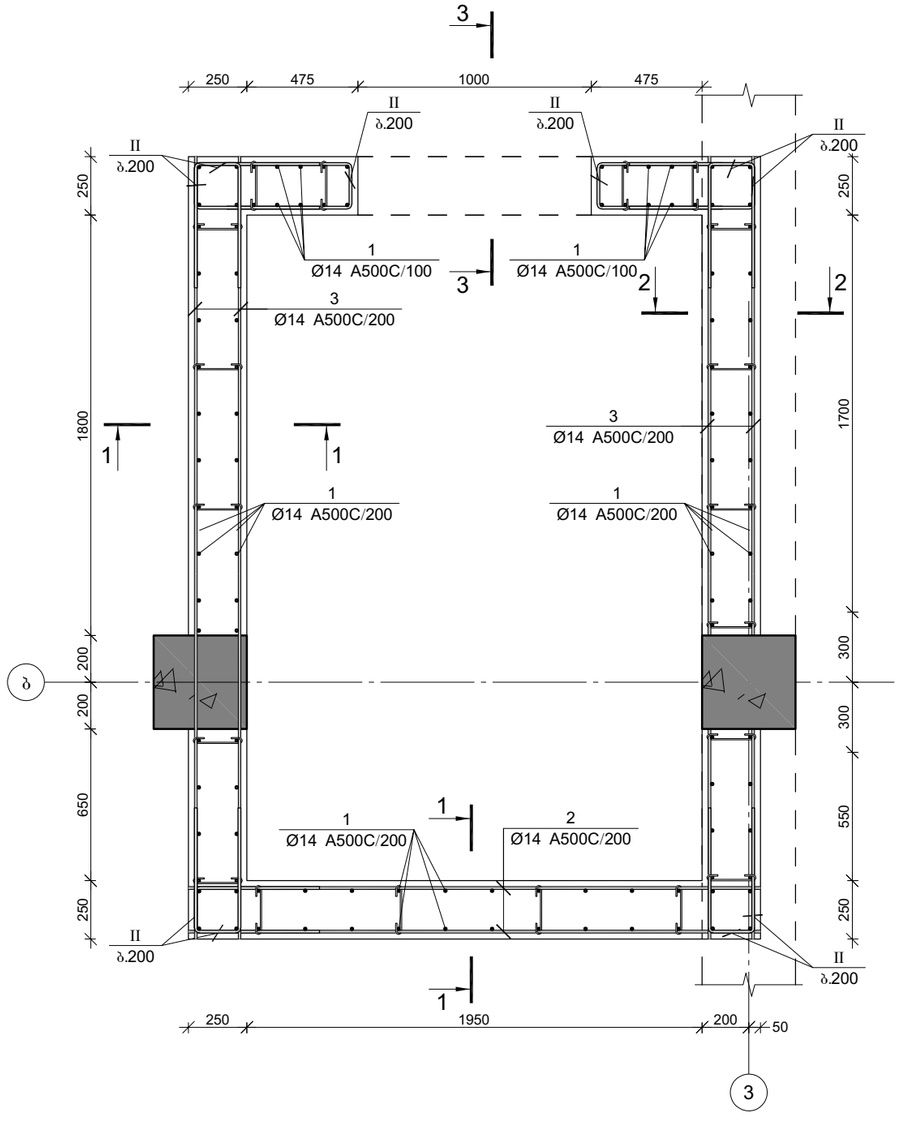

ჭრილი 1-1

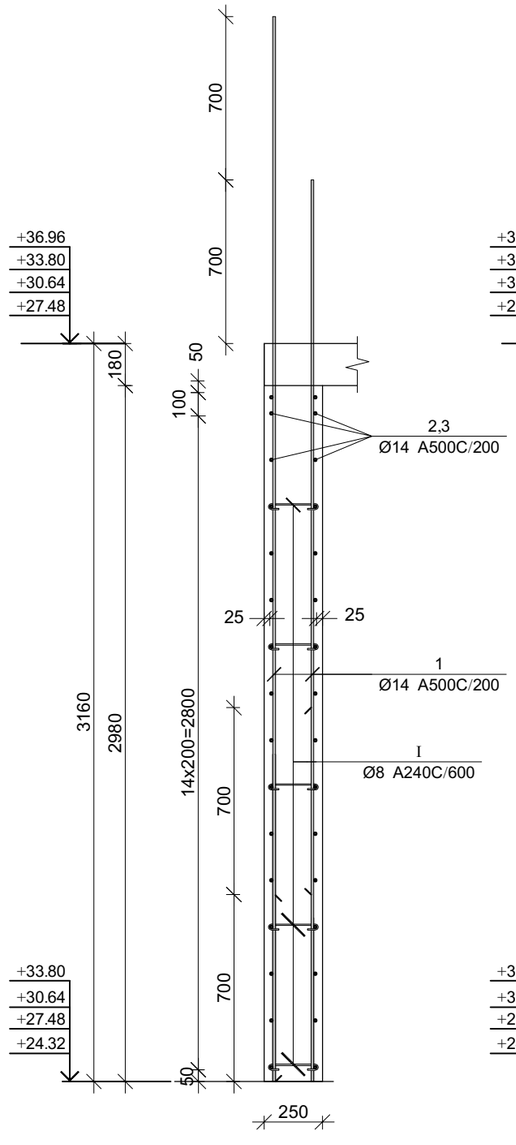

ჭრილი 2-2

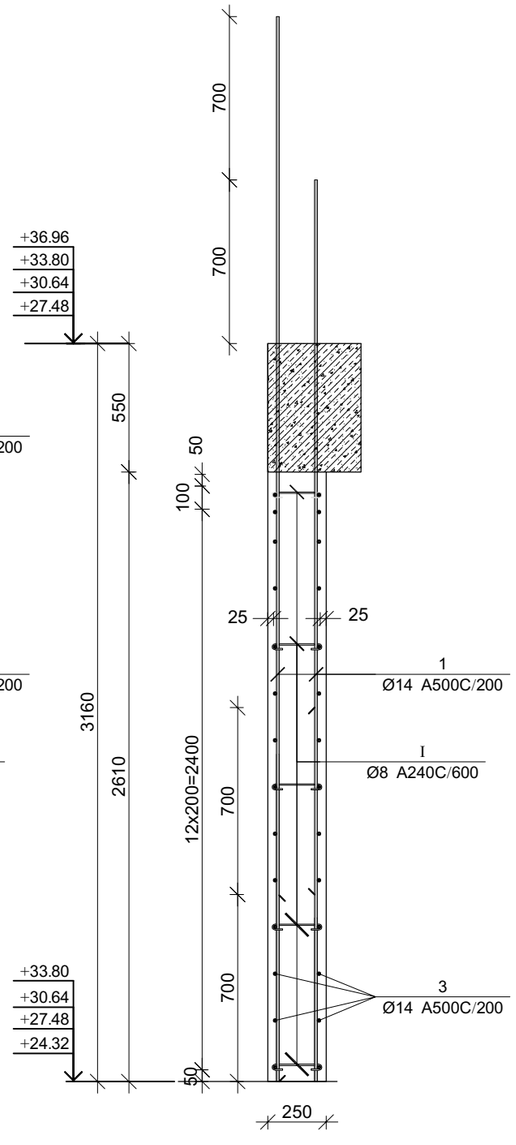

CAPITELI GROUP

კაპიტელი ჯგუფი
საპროექტო კომპანია
Capiteli group
ENGINEERING COMPANY

პროექტის დასახელება

მრავალბინიანი საცხოვრებელი სახლი

პროექტის მისამართი

ქ. თბილისი, ანგია ბოჭორიშვილის ქუჩა №37 (ს/კ 01.11.12.015.257)

დამკვეთი

სტადია	მარიღი	განმარტება
მკ	2025.11.04	

დაკვეთის №

CAD DWG ფაილი 04.kedlebi.dwg

დირექტორი:	ა. კორძაია
მთ. კონსტრუქტორი:	ა. კორძაია
შესრულა	ნ. ხუბულაია
შეამოწმა	ზ. ვაშაკიძე

ნახაზის დასახელება

მონ. რ/ბ ლიფტის შახტის კედლის ლშპ-1-ის არმირება 24.32 ნიშნულზე და კვეთები

კ-4.48

A3

ჭრილი 3-3

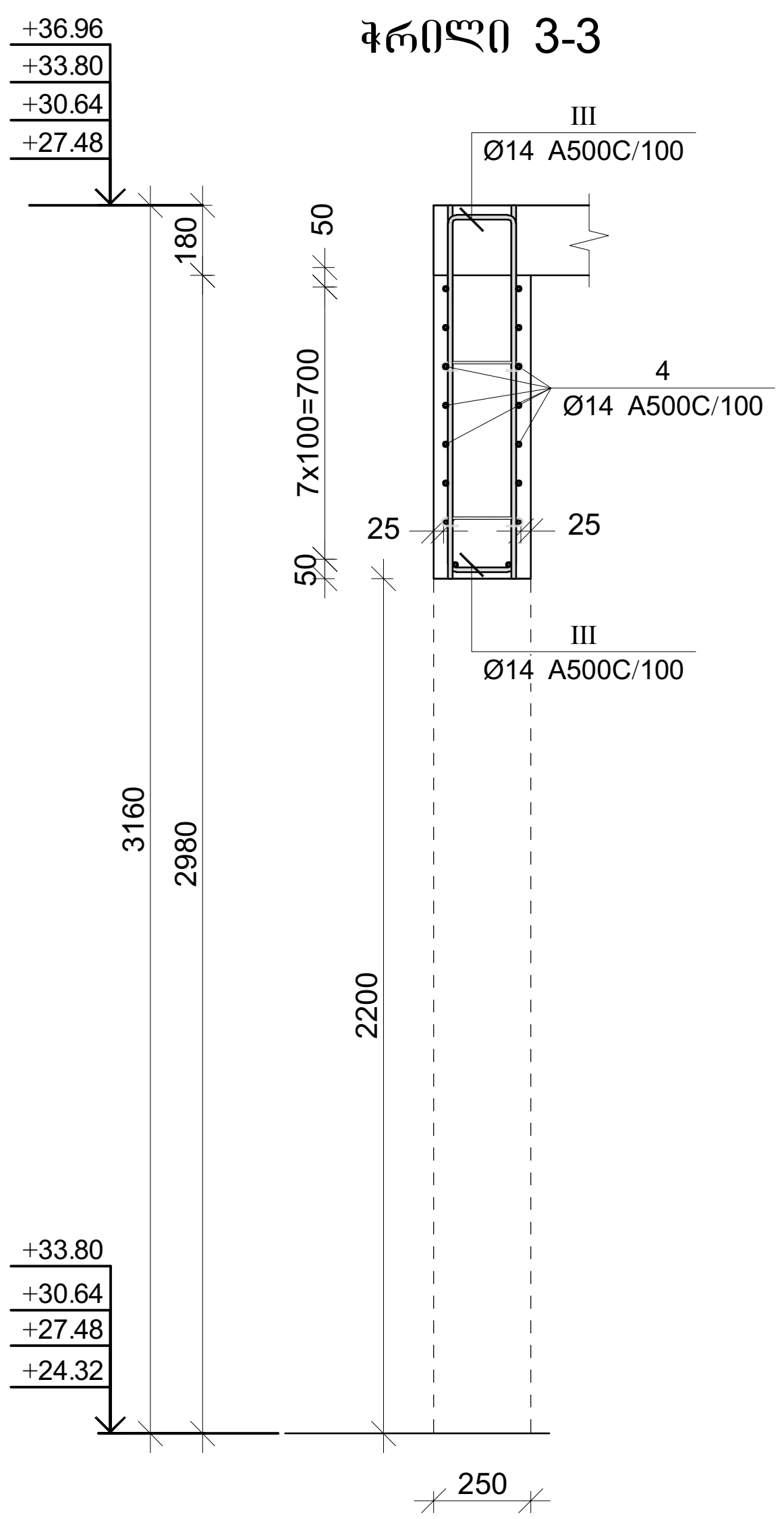

პოზ.	Φ [მმ.]	ესკიზი [მმ.]	სიგრძე [მმ.]
1	Φ16	3960	3960
2	Φ14	2400	2400
3	Φ14	3300	3300
4	Φ14	2400	2400
I	Φ8	220; 65; 65	350
II	Φ14	600; 200; 600	1400
III	Φ14	800; 220; 800	1820

მონ. რ/ბ ლიფტის შახტის კედლის ლშკ-1-ის სპეციფიკაცია 24.32; 27.48; 30.64; 33.80 ნიშნულზე

არმატურის სპეციფიკაცია					არმატურის ამოკრეფა					ბეტონი B 25
პოზ. №	Ø	L მმ.	n ცალი	Ln მ.	Ø	∑ Ln მ.	გრძივი მეტრის წონა კგ.	წონა კგ. A240	წონა კგ. A500C	V; მ³
1	2	3	4	5	6	7	8	9	10	11
1	14 A500C	3960	54	213.84	8 A240	34.65	0.39	13.67		6.71
2	14 A500C	2400	32	76.80	14 A500C	787.44	1.21		951.56	
3	14 A500C	3300	60	198.00						
4	14 A500C	2400	16	38.40						
I	8 A240	350	99	34.65						
II	14 A500C	1400	160	224.00						
III	14 A500C	1820	20	36.40			∑	13.67	951.56	6.71
						n= 4		54.69	3806.22	26.84
									143.85	კგ/მ³

კაპიტელი ჯგუფი
საპროექტო კომპანია
CAPITELI GROUP
Capiteli group
ENGINEERING COMPANY

პროექტის დასახელება	მრავალბინიანი საცხოვრებელი სახლი
პროექტის მისამართი	ქ. თბილისი, ანგია ბოჭორიშვილის ქუჩა №37 (ს/კ 01.11.12.015.257)
დამკვეთი	

სტადია	თარიღი	განმარტება
მპ	2025.11.04	

დაკვეთის №

CAD DWG ფაილი 04.kedlebi.dwg

დირექტორი:	ა. კორტავა
მთ. კონსტრუქტორი:	ა. კორტავა
შეასრულა	ნ. ხუბულავა
შეამოწმა	გ. ვაშაკიძე

ნახაზის დასახელება

მონ. რ/ბ ლიფტის შახტის კედლის ლშკ-1-ის სპეციფიკაცია 34.32 ნიშნულზე

კ-4.49

A3

მონ. რ/ბ ლიფტის შახტის კედლის ლშპ-1-ის არმირება
36.96 ნიშნულზე

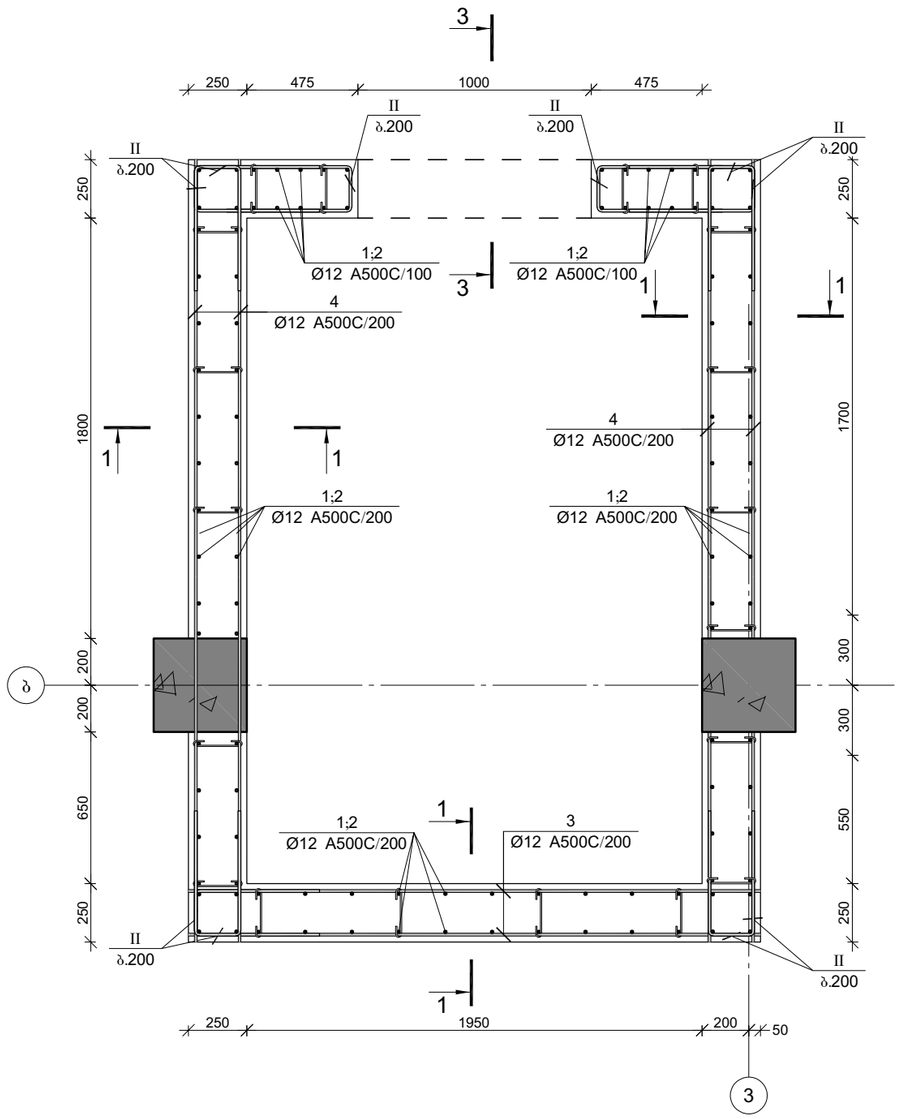

ჭრილი 1-1

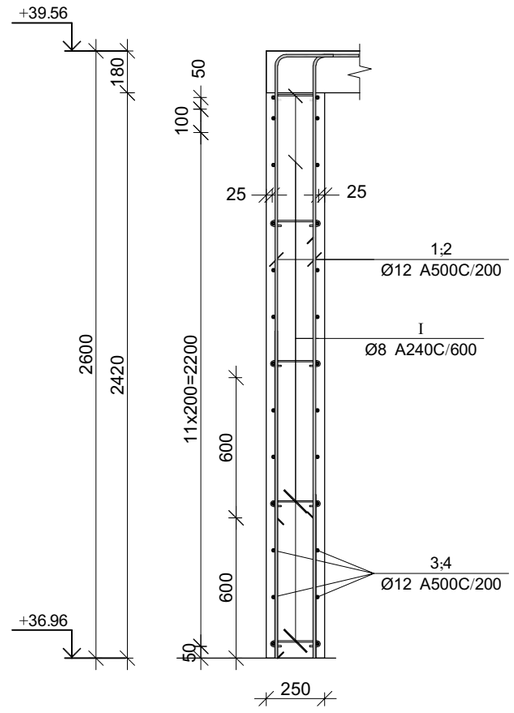

კაპიტელი ჯგუფი
საპროექტო კომპანია
Capiteli group
ENGINEERING COMPANY
CAPITELI GROUP

პროექტის დასახელება

მრავალბინიანი საცხოვრებელი სახლი

პროექტის მისამართი

ქ. თბილისი, ანგია ბოჭორიშვილის ქუჩა №37 (ს/კ 01.11.12.015.257)

დამკვეთი

სტადია	მარიღი	განმარტება
მპ	2025.11.04	

დაკვეთის №

CAD DWG ფაილი 04.kedlebi.dwg

დირექტორი: ა. კორტავა

მთ. კონსტრუქტორი: ა. კორტავა

შესრულა ნ. ხუბულავა

შეამოწმა ზ. ვაშაკიძე

ნახაზის დასახელება

მონ. რ/ბ ლიფტის შახტის კედლის ლშპ-1-ის არმირება 36.96 ნიშნულზე და კვეთები

კ-4.50

A3

ჭრილი 3-3

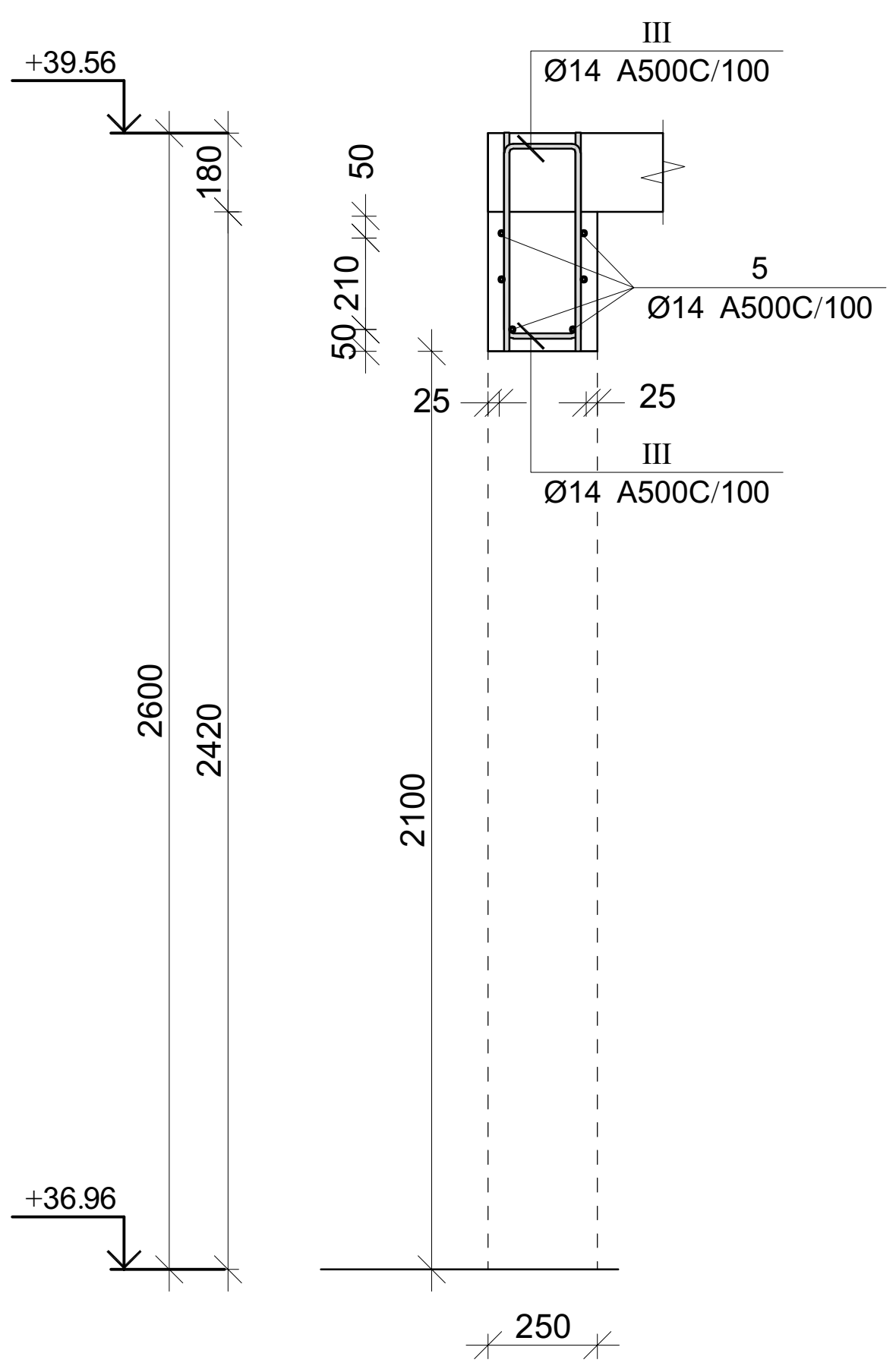

პოზ.	Φ [მმ.]	ესკიზი [მმ.]	სიგრძე [მმ.]
1	Φ12	2600 / 200	2800
2	Φ12	2000 / 200	2200
3	Φ12	3300	3300
4	Φ12	2400	2400
I	Φ8	220 / 65 / 65	350
II	Φ12	600 / 200 / 600	1400
III	Φ12	460 / 220 / 460	1140

მონ. რ/ბ ლიფტის შახტის კედლის ლშკ-1-ის სპეციფიკაცია 36.96 ნიშნულზე

არმატურის სპეციფიკაცია					არმატურის ამოკრეფა					ბეტონი B 25
პოზ. №	Ø	L მმ.	n ცალი	Ln მ.	Ø	∑ Ln მ.	გრძივი მეტრის წონა კგ.	წონა კგ. A240	წონა კგ. A500C	V; მ³
1	2	3	4	5	6	7	8	9	10	11
1	12 A500C	2800	27	75.60	8 A240	34.65	0.39	13.67		5.72
2	12 A500C	2200	27	59.40	12 A500C	593.00	0.89		526.47	
3	12 A500C	2400	26	62.40						
4	12 A500C	3300	52	171.60						
5	12 A500C	2400	8	19.20						
I	8 A240	350	99	34.65						
II	12 A500C	1400	130	182.00						
III	12 A500C	1140	20	22.80			∑	13.67	526.47	5.72
						n= 1		13.67	526.47	5.72
									94.43	კგ/მ³

კაპიტელი ჯგუფი
საპროექტო კომპანია
Capiteli group
ENGINEERING COMPANY
CAPITELI GROUP

პროექტის დასახელება

მრავალბინიანი საცხოვრებელი სახლი

პროექტის მისამართი

ქ. თბილისი, ანზია ბოჭორიშვილის ქუჩა №37 (ს/კ 01.11.12.015.257)

დამკვეთი

სტადია	თარიღი	განმარტება
მპ	2025.11.04	

დაკვეთის №

CAD DWG ფაილი 04.kedlebi.dwg

დირექტორი: ა. კორტავა

მთ. კონსტრუქტორი: ა. კორტავა

შეასრულა ნ. ხუბულავა

შეამოწმა გ. ვაშაკიძე

ნახაზის დასახელება

მონ. რ/ბ ლიფტის შახტის კედლის ლშკ-1-ის სპეციფიკაცია 36.96 ნიშნულზე

კ-4.51

A3

მონ. რ/ბ რიგელის მრ-1-ის არმირება

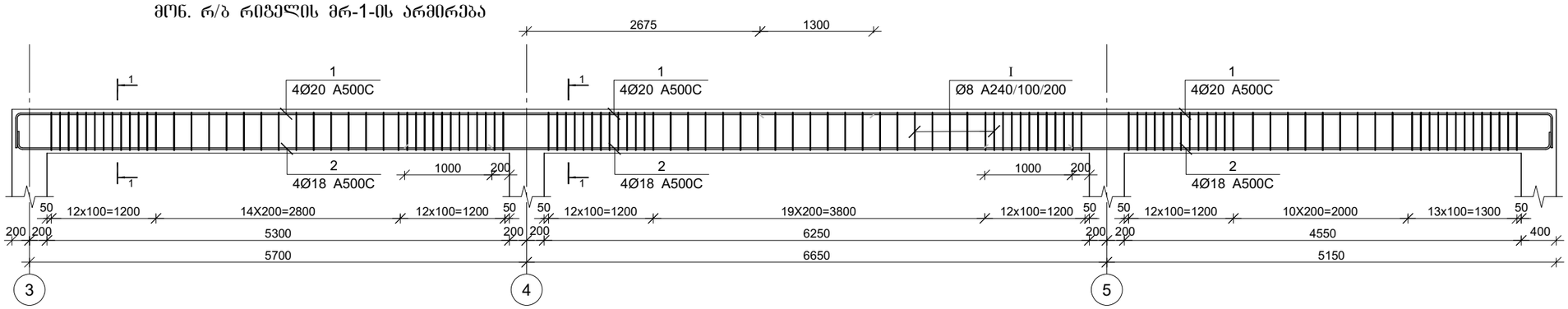

მონ. რ/ბ რიგელის მრ-2-ის არმირება

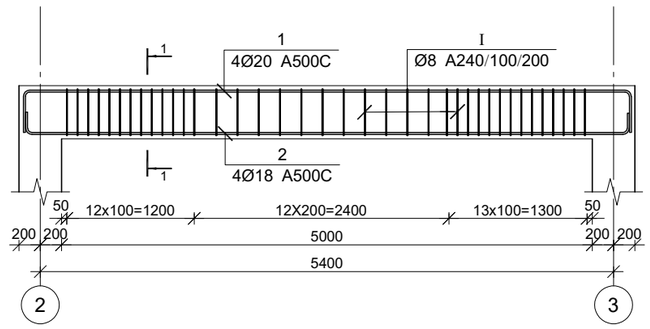

კვეთი 1-1

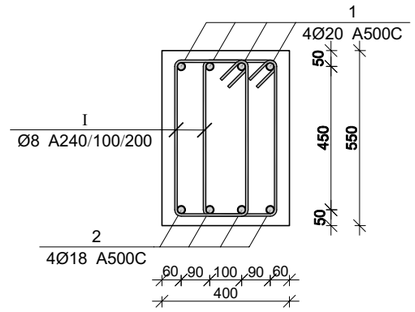

პოზ.	Ø [მმ.]	ესკიზი [მმ.]	სიგრძე [მმ.]
①	Ø20	400	--
②	Ø18	200	--

პოზ.	Ø [მმ.]	ესკიზი [მმ.]	სიგრძე [მმ.]
Ⅰ	Ø8	225, 90, 485, 485, 225	1650

მონ. რ/ბ რიგელის მრ-1-ის სპეციფიკაცია

არმატურის სპეციფიკაცია					არმატურის ამოკრეფა					ბეტონი B 25
პოზ. №	Ø	L მმ	n ცალი	Ln მ	Ø	∑ Ln მ	ბრკოლი მეტრის წონა კგ.	წონა კგ. A240	წონა კგ. A500C	V; მ³
1	2	3	4	5	6	7	8	9	10	11
1	20 A500C	19640	4	78.56	8 A240	653.40	0.39	257.82		3.54
2	18 A500C	19900	4	79.60	18 A500C	79.60	2.00		159.01	
I	8 A240	1650	396	653.40	20 A500C	78.56	2.47		193.74	
							∑	257.82	352.75	3.54
						n= 1		257.82	352.75	3.54
									172.38	კგ/მ³

მონ. რ/ბ რიგელის მრ-2-ის სპეციფიკაცია

არმატურის სპეციფიკაცია					არმატურის ამოკრეფა					ბეტონი B 25
პოზ. №	Ø	L მმ	n ცალი	Ln მ	Ø	∑ Ln მ	ბრკოლი მეტრის წონა კგ.	წონა კგ. A240	წონა კგ. A500C	V; მ³
1	2	3	4	5	6	7	8	9	10	11
1	20 A500C	6550	4	26.20	8 A240	125.40	0.39	49.48		1.10
2	18 A500C	6150	4	24.60	18 A500C	24.60	2.00		49.14	
I	8 A240	1650	76	125.40	20 A500C	26.20	2.47		64.61	
							∑	49.48	113.75	1.10
						n= 1		49.48	113.75	1.10
									148.40	კგ/მ³

CAPITELI GROUP

კაპიტელი ჯგუფი
საპროექტო კომპანია
Capiteli group
ENGINEERING COMPANY

პროექტის დასახელება

მრავალბინიანი საცხოვრებელი სახლი

პროექტის მისამართი

ქ. თბილისი, ანგია ბოჭორიშვილის ქუჩა №37 (ს/კ 01.11.12.015.257)

დამკვეთი

სტადია	მარტლი	განმარტება
მპ	2025.11.18	

დაკვეთის №

CAD DWG ფაილი 05.rigelebi.dwg

დირექტორი:		ა. კორძაია
მთ. კონსტრუქტორი:		ა. კორძაია
შესრულა		ნ. ხუშულაია
შეამოწმა		გ. ვაშაკიძე

ნახაზის დასახელება

მონ. რ/ბ რიგელის მრ-1-ისა და მრ-2-ის არმირება

კ-5.01

A3

მონ. რ/ბ რიგელის მრ-3-ის არმირება

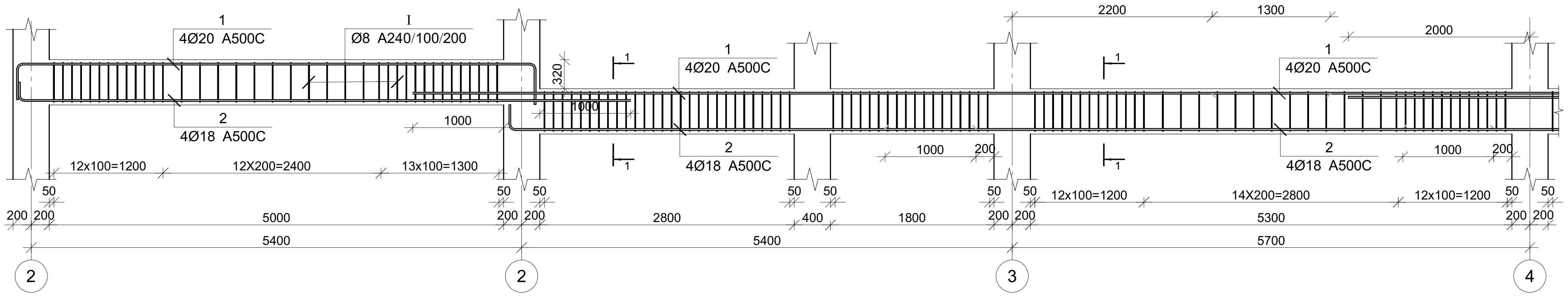

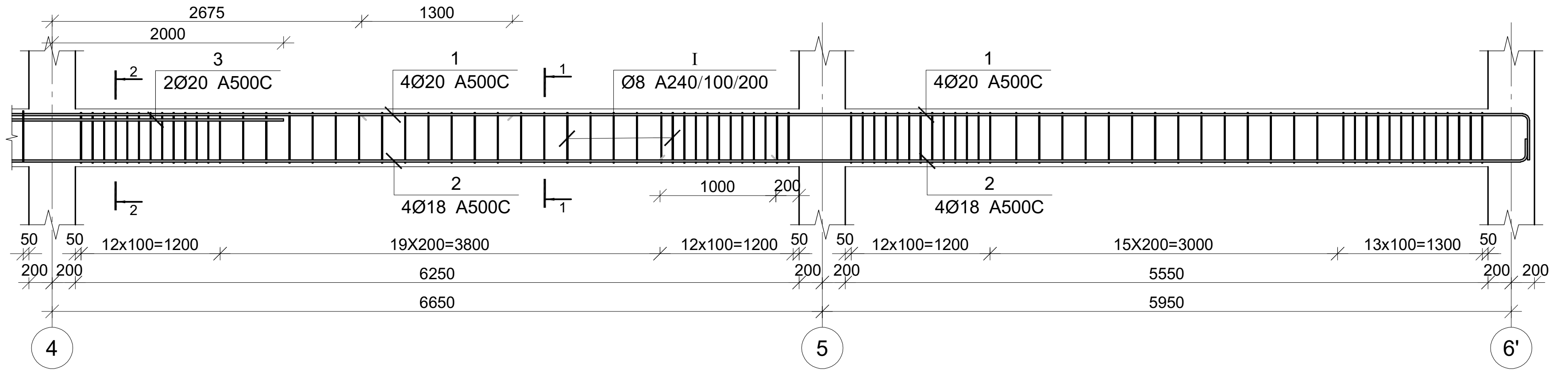

კვეთი 1-1

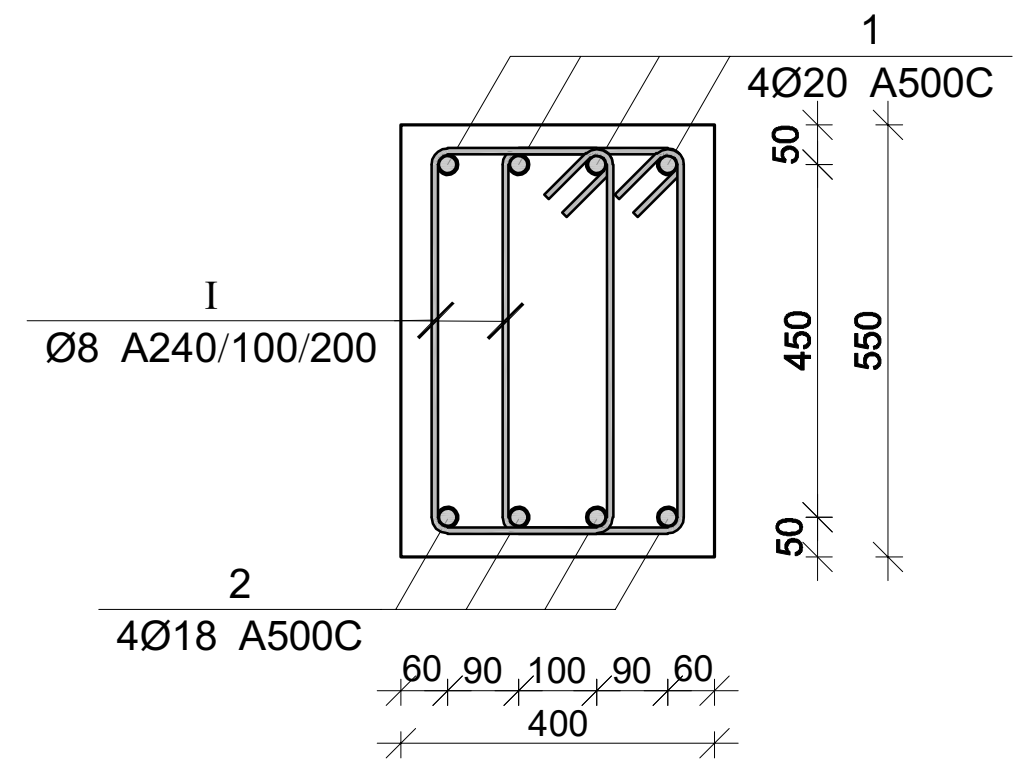

კვეთი 2-2

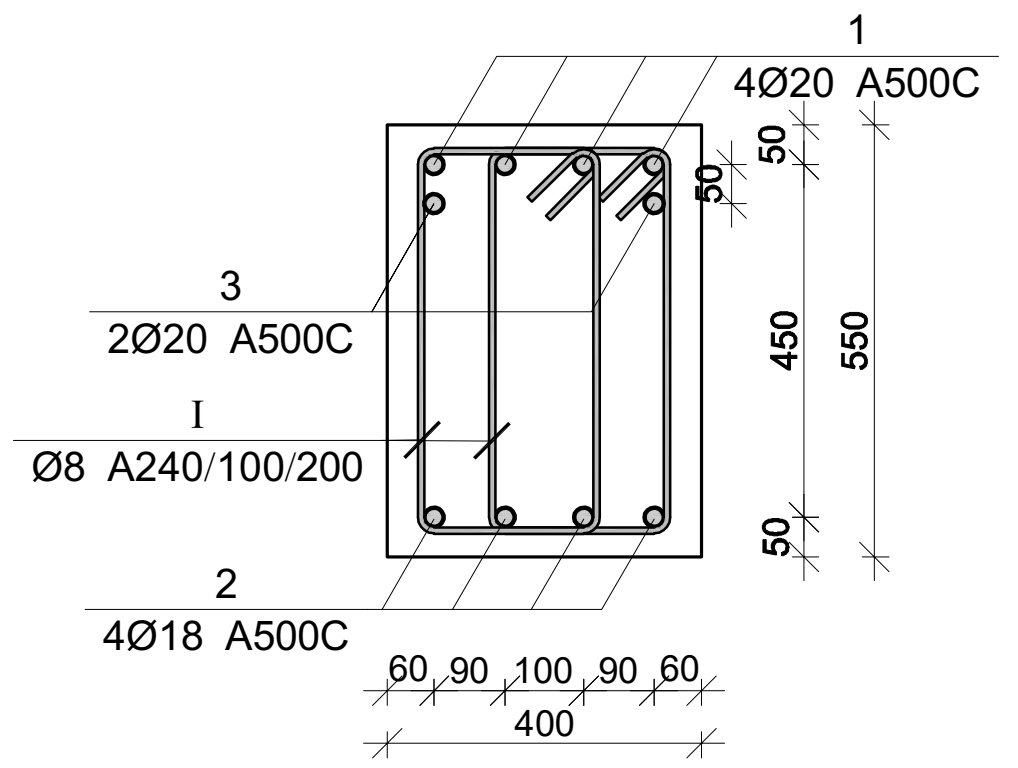

მონ. რ/ბ რიგელის მრ-3-ის სპეციფიკაცია

არმატურის სპეციფიკაცია					არმატურის ამოკრეფა					ბეტონი B 25
პოზ. №	Ø	L მმ	n ცალი	Ln მ	Ø	∑Ln მ	გრძივი მეტრის წონა კგ.	წონა კგ. A240	წონა კგ. A500C	V; მ³
1	2	3	4	5	6	7	8	9	10	11
1	20 A500C	34500	4	138.00	8 A240	1174.80	0.39	463.56		5.87
2	18 A500C	34300	4	137.20	18 A500C	137.20	2.00		274.07	
3	20 A500C	4000	2	8.00	20 A500C	146.00	2.47		360.06	
I	8 A240	1650	712	1174.80						
							∑	463.56	634.13	5.87
						n= 1		463.56	634.13	5.87
									186.87	კგ/მ³

პოზ.	Ø [მმ.]	ესკიზი [მმ.]	სიგრძე [მმ.]
①	Ø20	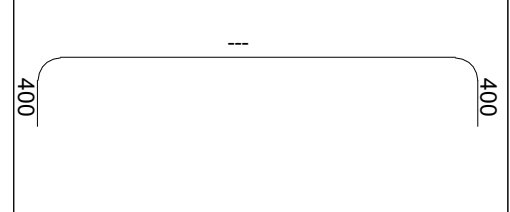	--
②	Ø18	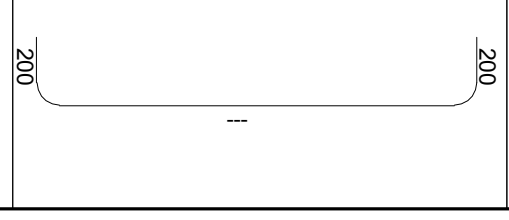	--

პოზ.	Ø [მმ.]	ესკიზი [მმ.]	სიგრძე [მმ.]
Ⓘ	Ø8	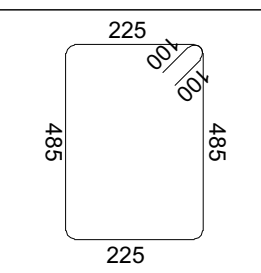	1650

კაპიტელი ჯგუფი
საპროექტო კომპანია
Capiteli group
ENGINEERING COMPANY

პროექტის დასახელება

მრავალბინიანი საცხოვრებელი სახლი

პროექტის მისამართი

ქ. თბილისი, ანგია ბოჭორიშვილის ქუჩა №37 (ს/კ 01.11.12.015.257)

დამკვეთი

სტადია	თარიღი	განმარტება
მპ	2025.11.18	

დამკვეთის №

CAD DWG ფაილი 05.rigelebi.dwg

დირექტორი: ა. კორტავა

მთ. კონსტრუქტორი: ა. კორტავა

შეასრულა ნ. ხუბულავა

შეამოწმა გ. ვაშაკიძე

ნახაზის დასახელება

მონ. რ/ბ რიგელის მრ-3-ის არმირება

კ-5.02

A3

მონ. რ/ბ რიგელის მრ-4-ის არმირება

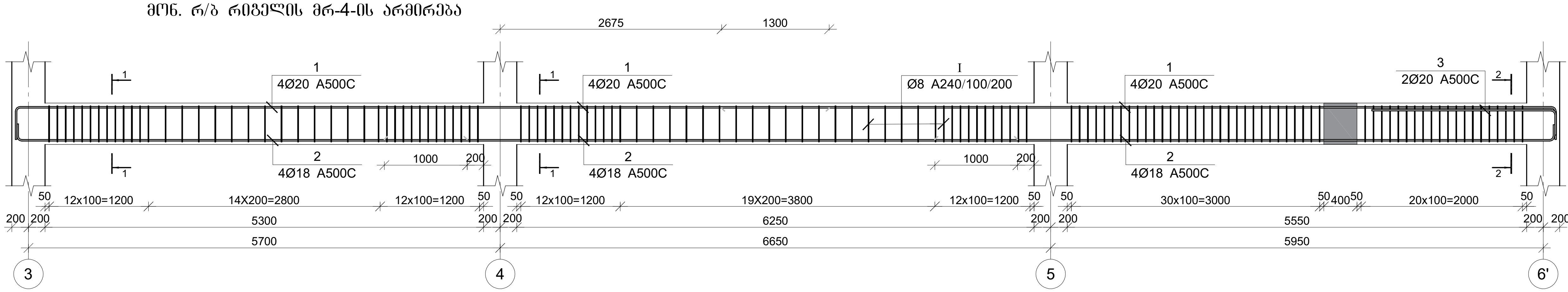

მონ. რ/ბ რიგელის მრ-5-ის არმირება

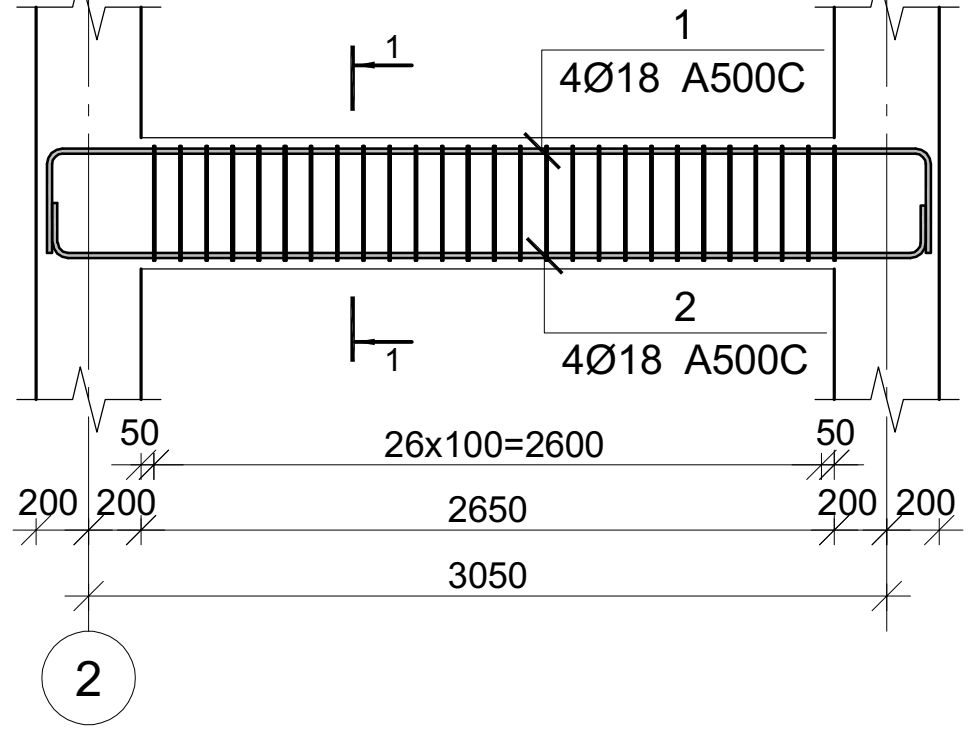

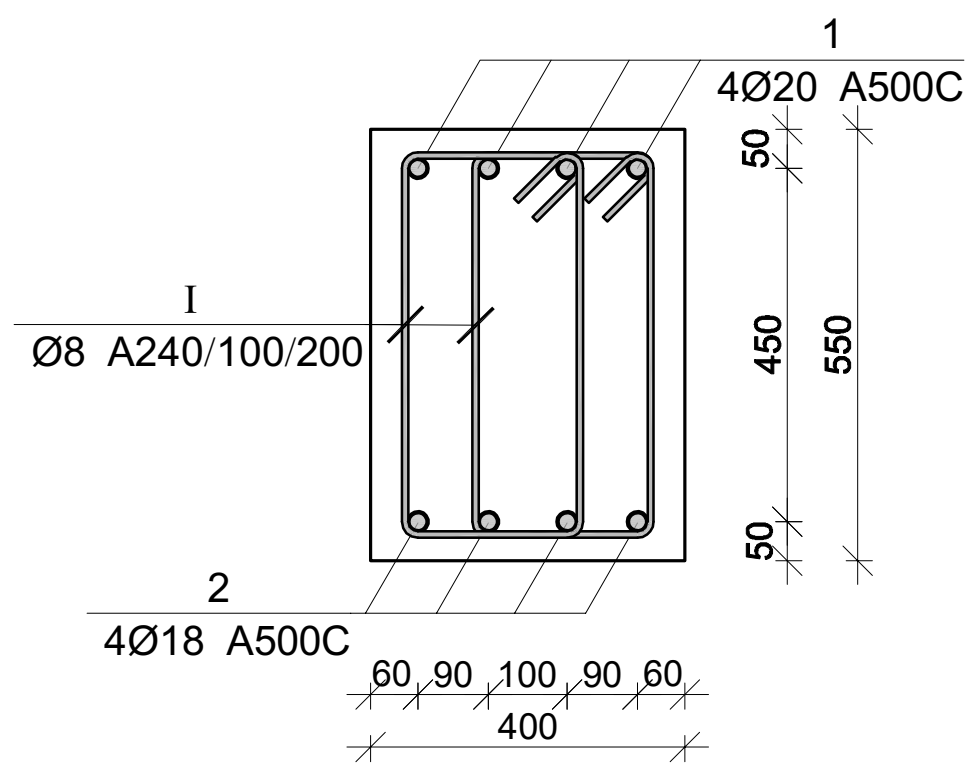

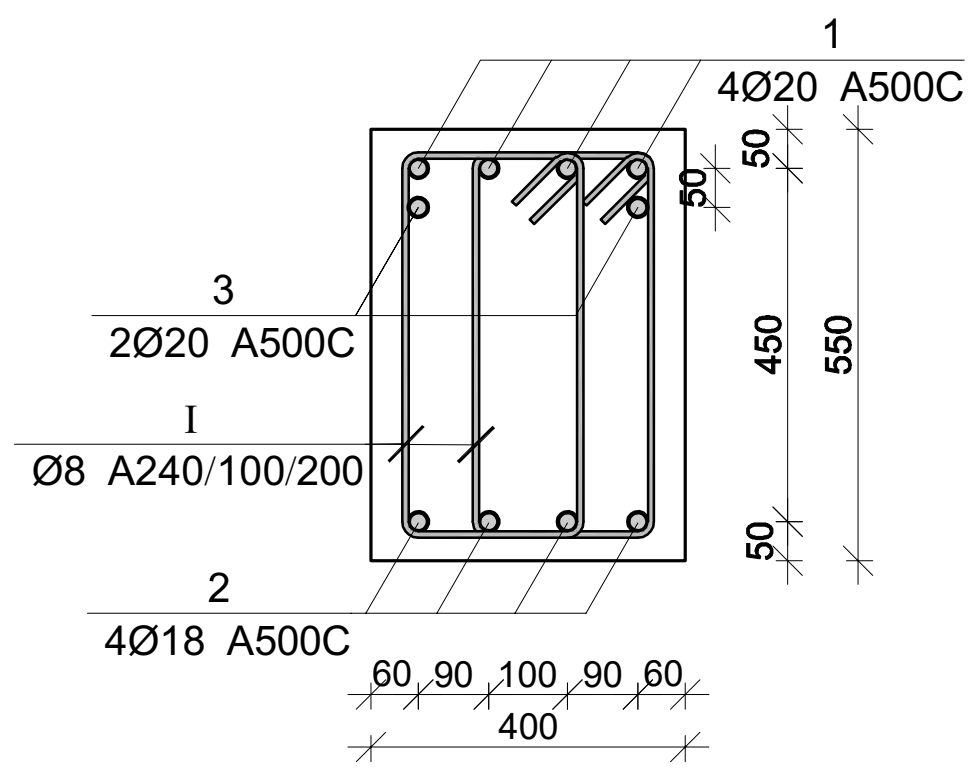

პოზ.	Ø [მმ.]	ესკიზი [მმ.]	სიგრძე [მმ.]
①	Ø20	400 ... 400	--
②	Ø18	200 ... 200	--

პოზ.	Ø [მმ.]	ესკიზი [მმ.]	სიგრძე [მმ.]
①	Ø8	225 / 485 / 100 / 100 / 485 / 225	1650

მონ. რ/ბ რიგელის მრ-4-ის სპეციფიკაცია

არმატურის სპეციფიკაცია					არმატურის ამოკრეფა					ბეტონი B 25
პოზ. №	Ø	L მმ	n ცალი	Ln მ	Ø	∑Ln მ	გრძივი მეტრის წონა კგ.	წონა კგ. A240	წონა კგ. A500C	V; მ³
1	2	3	4	5	6	7	8	9	10	11
1	20 A500C	20640	4	82.56	8 A240	775.50	0.39	306.00		3.76
2	18 A500C	20900	4	83.60	18 A500C	83.60	2.00		167.00	
3	20 A500C	3000	2	6.00	20 A500C	88.56	2.47		218.40	
I	8 A240	1650	470	775.50						
							∑	306.00	385.40	3.76
						n= 1		306.00	385.40	3.76
									183.79	კგ/მ³

მონ. რ/ბ რიგელის მრ-5-ის სპეციფიკაცია

არმატურის სპეციფიკაცია					არმატურის ამოკრეფა					ბეტონი B 25
პოზ. №	Ø	L მმ	n ცალი	Ln მ	Ø	∑Ln მ	გრძივი მეტრის წონა კგ.	წონა კგ. A240	წონა კგ. A500C	V; მ³
1	2	3	4	5	6	7	8	9	10	11
1	18 A500C	4200	4	16.80	8 A240	89.10	0.39	35.16		0.58
2	18 A500C	3800	4	15.20	18 A500C	32.00	2.00		63.92	
I	8 A240	1650	54	89.10						
							∑	35.16	63.92	0.58
						n= 1		35.16	63.92	0.58
									169.95	კგ/მ³

კაპიტელი ჯგუფი
საინჟინრო კომპანია
CAPITELI GROUP
Capiteli group
ENGINEERING COMPANY

პროექტის დასახელება
მრავალბინიანი საცხოვრებელი სახლი

პროექტის მისამართი
ქ. თბილისი, ანგია ბოჭორიშვილის ქუჩა №37 (ს/კ 01.11.12.015.257)

დამკვეთი

სტადია	თარიღი	განმარტება
მპ	2025.11.18	

დაკვეთის №

CAD DWG ფაილი 05.rigelebi.dwg

დირექტორი: ა. კორტავა
მთ. კონსტრუქტორი: ა. კორტავა
შეასრულა ნ. ხუბულავა
შეამოწმა გ. ვაშაკიძე

ნახაზის დასახელება
მონ. რ/ბ რიგელის მრ-4-ისა და მრ-5-ის არმირება

კ-5.03

A3

მრნ. რ/ბ რიგელის მრ-6-ის არმირება

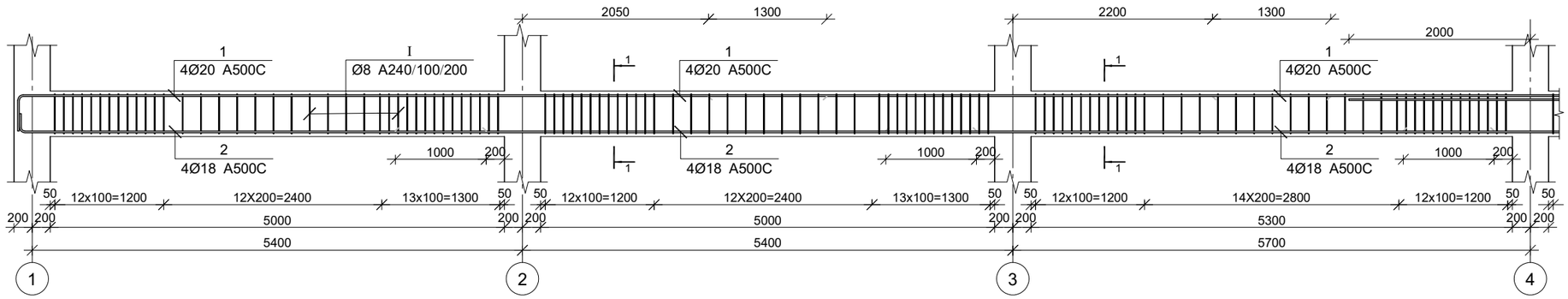

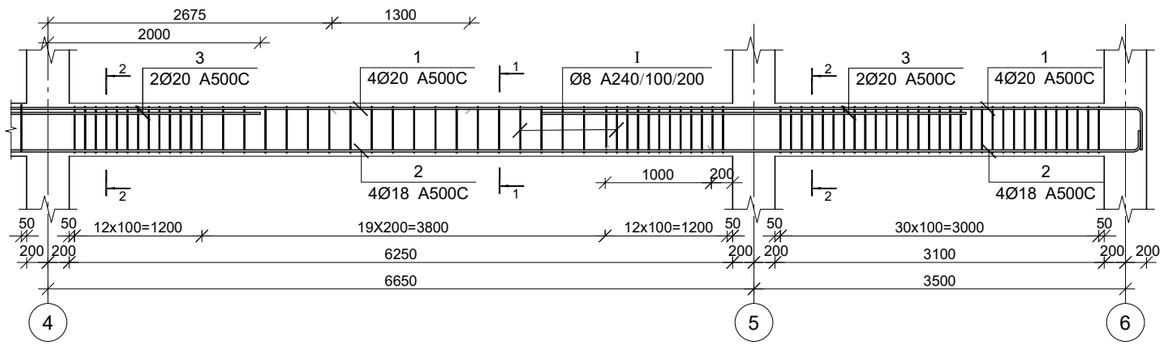

მრნ. რ/ბ რიგელის მრ-6-ის სპეციფიკაცია

არმატურის სპეციფიკაცია					არმატურის ამოპრეფა					ბეტონი B 25
პოზ. №	Ø	L მმ	n ცალი	Ln მ	Ø	∑Ln მ	მრკივი მეტრის წონა კგ.	წონა კგ. A240	წონა კგ. A500C	V; მ³
1	2	3	4	5	6	7	8	9	10	11
1	20 A500C	31600	4	126.40	8 A240	1065.90	0.39	420.59		5.42
2	18 A500C	31300	4	125.20	18 A500C	125.20	2.00		250.10	
3	20 A500C	4000	4	16.00	20 A500C	142.40	2.47		351.18	
I	8 A240	1650	646	1065.90						
						∑		420.59	601.28	5.42
						n= 1		420.59	601.28	5.42
									188.43	კგ/მ³

კვეთი 1-1

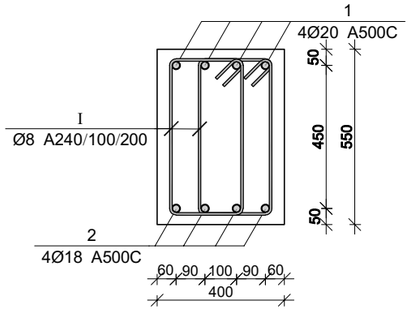

კვეთი 2-2

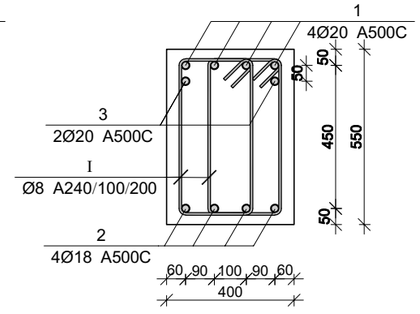

პოზ.	Ø [მმ.]	ესკიზი [მმ.]	სიგრძე [მმ.]
①	Ø20	400	--
②	Ø18	200	--

პოზ.	Ø [მმ.]	ესკიზი [მმ.]	სიგრძე [მმ.]
①	Ø8	225 100 100 495 495 225	1650

CAPITELI GROUP

კაპიტელი ჯგუფი
საპროექტო კომპანია
Capiteli group
ENGINEERING COMPANY

პროექტის დასახელება

მრავალბინიანი საცხოვრებელი სახლი

პროექტის მისამართი

ქ. თბილისი, ანგია ბოჭორიშვილის ქუჩა №37 (ს/კ 01.11.12.015.257)

დამკვეთი

სტადია	მარილი	პანმარტება
მპ	2025.11.18	

დაკვეთის №

CAD DWG ფაილი 05.rigelebi.dwg

დირექტორი:		ა. კორტავა
მთ. კონსტრუქტორი:		ა. კორტავა
შესრულა		ნ. ხუბულავა
შეამოწმა		ზ. ვაშაკიძე

ნახაზის დასახელება

მრნ. რ/ბ რიგელის მრ-6-ის არმირება

კ-5.04

A3

მრ7. რ/ბ რიგელის მრ-7-ის არმირება

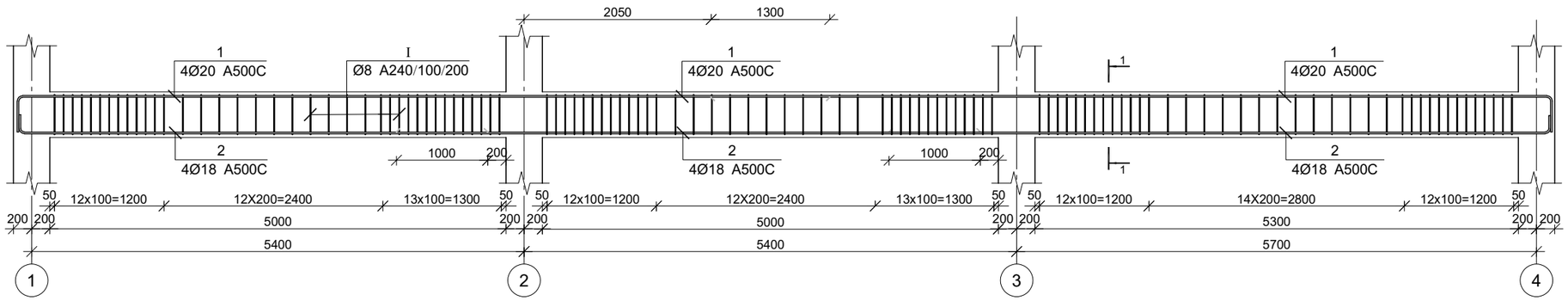

მრ8. რ/ბ რიგელის მრ-8-ის არმირება

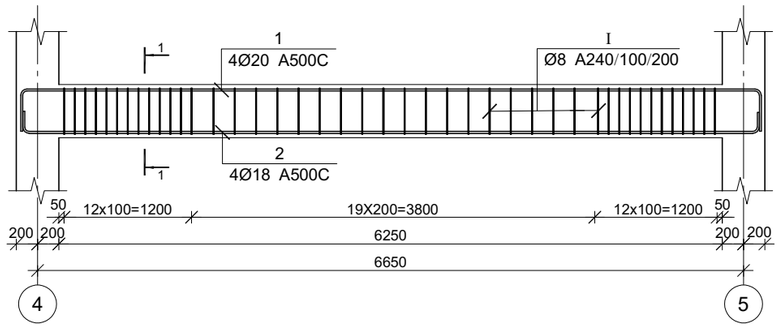

კვეთი 1-1

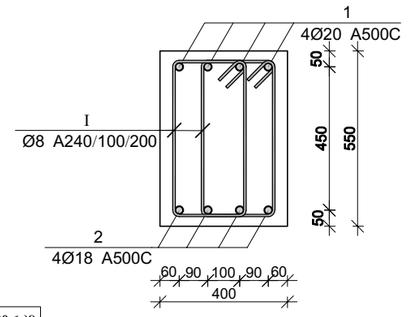

პოზ.	Ø [მმ.]	ესკიზი [მმ.]	სიგრძე [მმ.]
①	Ø20	400	--
②	Ø18	200	--

პოზ.	Ø [მმ.]	ესკიზი [მმ.]	სიგრძე [მმ.]
Ⅰ	Ø8	225, 225, 495, 495	1650

მრ7. რ/ბ რიგელის მრ-7-ის სპეციფიკაცია

არმატურის სპეციფიკაცია					არმატურის ამოკრეფა					ბეტონი B 25
პოზ. №	Ø	L მმ	n ცალი	Ln მ	Ø	∑ Ln მ	ბრაკის შეზრის წონა კგ.	წონა კგ. A240	წონა კგ. A500C	V; მ³
1	2	3	4	5	6	7	8	9	10	11
1	20 A500C	18850	4	75.40	8 A240	636.90	0.39	251.31		3.37
2	18 A500C	19100	4	76.40	18 A500C	76.40	2.00		152.62	
I	8 A240	1650	386	636.90	20 A500C	75.40	2.47		185.95	
						∑		251.31	338.56	3.37
						n= 2		502.62	677.13	6.73
									175.25	კგ/მ³

მრ8. რ/ბ რიგელის მრ-8-ის სპეციფიკაცია

არმატურის სპეციფიკაცია					არმატურის ამოკრეფა					ბეტონი B 25
პოზ. №	Ø	L მმ	n ცალი	Ln მ	Ø	∑ Ln მ	ბრაკის შეზრის წონა კგ.	წონა კგ. A240	წონა კგ. A500C	V; მ³
1	2	3	4	5	6	7	8	9	10	11
1	20 A500C	7700	4	30.80	8 A240	141.90	0.39	55.99		1.38
2	18 A500C	7300	4	29.20	18 A500C	29.20	2.00		58.33	
I	8 A240	1650	86	141.90	20 A500C	30.80	2.47		75.96	
						∑		55.99	134.29	1.38
						n= 2		111.98	268.57	2.75
									138.38	კგ/მ³

CAPITELI GROUP

კაპიტელი ჯგუფი
საპროექტო კომპანია
Capiteli group
ENGINEERING COMPANY

პროექტის დასახელება

მრავალბინიანი საცხოვრებელი სახლი

პროექტის მისამართი

ქ. თბილისი, ანგია ბოჭორიშვილის ქუჩა №37 (ს/კ 01.11.12.015.257)

დამკვეთი

სტადია	მარეული	განმარტება
მპ	2025.11.18	

დაკვეთის №

CAD DWG ფაილი 05.rigelebi.dwg

დირექტორი:	ა. კორძაია
მთ. კონსტრუქტორი:	ა. კორძაია
შესრულა	ნ. ხუშულაია
შეამოწმა	გ. ვაშაკიძე

ნახაზის დასახელება

მრ6. რ/ბ რიგელის მრ-7-ისა და მრ-8-ის არმირება

კ-5.05

A3

მრნ. რ/ბ რიგელის მრ-9-ის არმირება

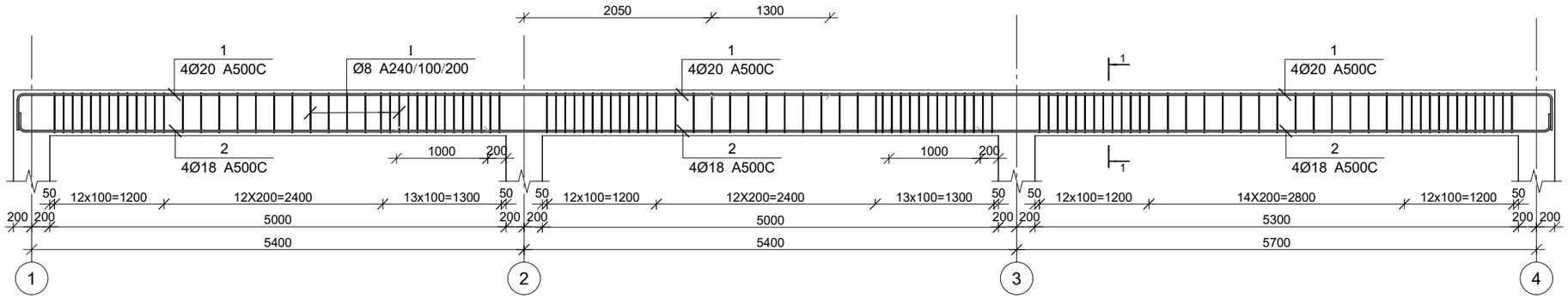

მრნ. რ/ბ რიგელის მრ-10-ის არმირება

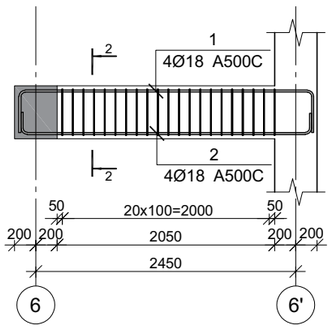

კვეთი 1-1

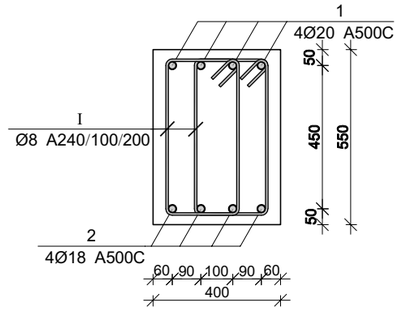

კვეთი 2-2

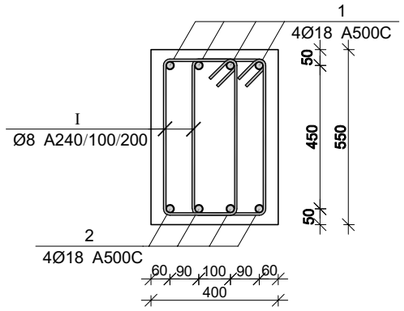

პოზ.	Ø [მმ.]	ესკიზი [მმ.]	სიგრძე [მმ.]
I	Ø8	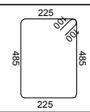	1650

მრნ. რ/ბ რიგელის მრ-9-ის სპეციფიკაცია

არმატურის სპეციფიკაცია					არმატურის ამოკრეფა					ბეტონი B 25
პოზ. №	Ø	L მმ	n ცალი	Ln მ	Ø	∑ Ln მ	ბრაკით მეტრის წონა კგ.	წონა კგ. A240	წონა კგ. A500C	V; მ³
1	2	3	4	5	6	7	8	9	10	11
1	20 A500C	18850	4	75.40	8 A240	636.90	0.39	251.31		3.37
2	18 A500C	19100	4	76.40	18 A500C	76.40	2.00		152.62	
I	8 A240	1650	386	636.90	20 A500C	75.40	2.47		185.95	
						∑		251.31	338.56	3.37
						n= 2		502.62	677.13	6.73
									175.25	კგ/მ³

მრნ. რ/ბ რიგელის მრ-10-ის სპეციფიკაცია

არმატურის სპეციფიკაცია					არმატურის ამოკრეფა					ბეტონი B 25
პოზ. №	Ø	L მმ	n ცალი	Ln მ	Ø	∑ Ln მ	ბრაკით მეტრის წონა კგ.	წონა კგ. A240	წონა კგ. A500C	V; მ³
1	2	3	4	5	6	7	8	9	10	11
1	18 A500C	3500	4	14.00	8 A240	69.30	0.39	27.34		0.45
2	18 A500C	3100	4	12.40	18 A500C	26.40	2.00		52.74	
I	8 A240	1650	42	69.30						
						∑		27.34	52.74	0.45
						n= 5		136.72	263.68	2.26
									177.56	კგ/მ³

CAPITELI GROUP

კაპიტელი ჯგუფი
საპროექტო კომპანია
Capiteli group
ENGINEERING COMPANY

პროექტის დასახელება

მრავალბინიანი საცხოვრებელი სახლი

პროექტის მისამართი

ქ. თბილისი, ანგია ბოჭორიშვილის ქუჩა №37 (ს/კ 01.11.12.015.257)

დამკვეთი

სტადია	მარცხი	განმარტება
მპ	2025.11.18	

დაკვეთის №

CAD DWG ფაილი 05.rigelebi.dwg

დირექტორი: ა. კორტავა

მთ. კონსტრუქტორი: ა. კორტავა

შეასრულა ნ. ხუბულავა

შეამოწმა გ. ვაშაკიძე

ნახაზის დასახელება

მრნ. რ/ბ რიგელის მრ-9-ისა და მრ-10-ის არმირება

კ-5.06

A3

მრნ. რ/ბ რიგელის მრ-11-ის არმირება

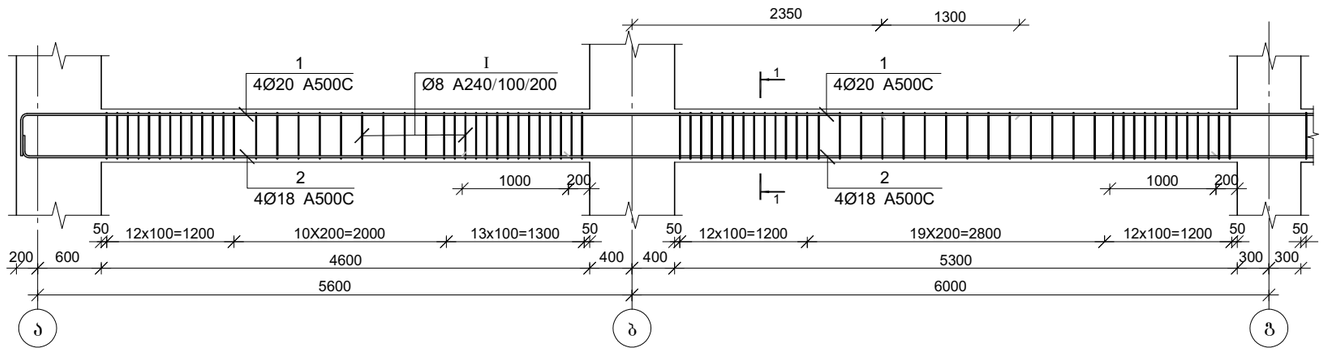

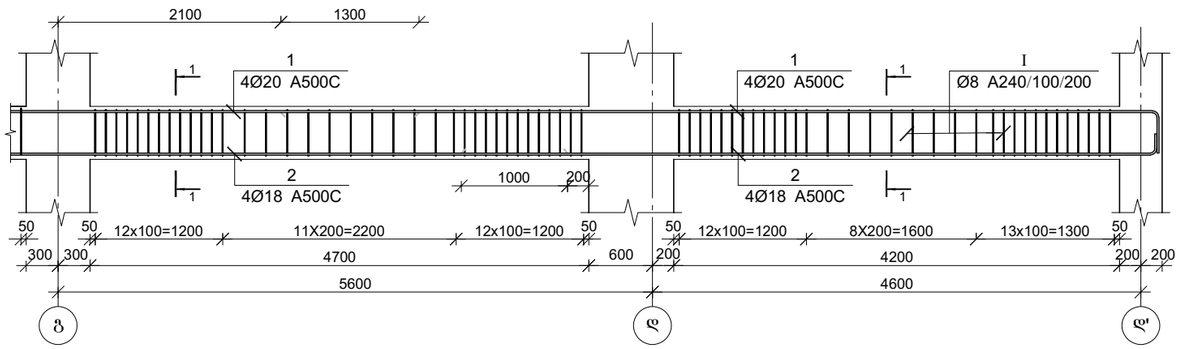

კვეთი 1-1

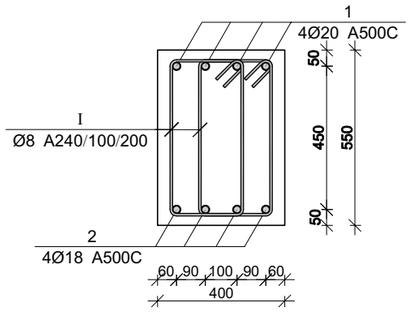

მრნ. რ/ბ რიგელის მრ-11-ის სპეციფიკაცია

არმატურის სპეციფიკაცია					არმატურის ამოკრეფა					ბეტონი B 25
პოზ. №	Ø	L მმ	n ცალი	Ln მ	Ø	∑ Ln მ	ბრტყელი მეტრის წონა კგ.	წონა კგ.		V; მ³
								A240	A500C	
1	2	3	4	5	6	7	8	9	10	11
1	20 A500C	25650	4	102.60	8 A240	821.70	0.39	324.23		4.14
2	18 A500C	25600	4	102.40	18 A500C	102.40	2.00		204.55	
I	8 A240	1650	498	821.70	20 A500C	102.60	2.47		253.03	
						∑		324.23	457.58	4.14
						n= 2		648.46	915.16	8.27
									189.03	კგ/მ³

პოზ.	Ø [მმ.]	ესკიზი [მმ.]	სიგრძე [მმ.]
①	Ø20	200 — 400	--
②	Ø18	200 — 200	--

პოზ.	Ø [მმ.]	ესკიზი [მმ.]	სიგრძე [მმ.]
Ⅰ	Ø8	225, 100, 485, 485, 225	1650

კაპიტელი ჯგუფი
საპროექტო კომპანია
Capiteli group
ENGINEERING COMPANY
CAPITELI GROUP

პროექტის დასახელება

მრავალბინიანი საცხოვრებელი სახლი

პროექტის მისამართი

ქ. თბილისი, ანგია ბოჭორიშვილის ქუჩა №37 (ს/კ 01.11.12.015.257)

დამკვეთი

სტადია	მარეწლი	განმარტება
მპ	2025.11.18	

დაკვეთის №

CAD DWG ფაილი 05.rigelebi.dwg

დირექტორი: ა. კორძაია
მთ. კონსტრუქტორი: ა. კორძაია
შესრულა ნ. ხუბულაია
შეამოწმა გ. ვაშაკიძე

ნახაზის დასახელება

მრნ. რ/ბ რიგელის მრ-11-ის არმირება

კ-5.07

A3

მრნ. რ/ბ რიგელის მრ-12-ის არმირება

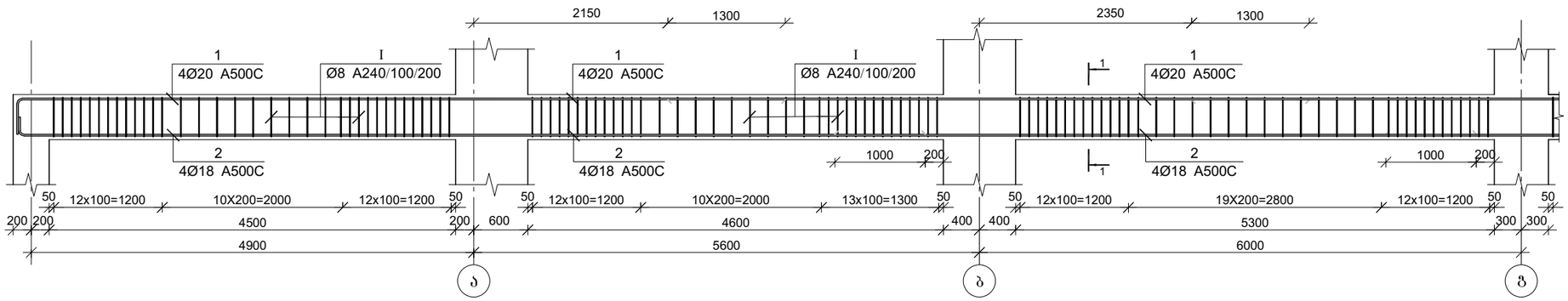

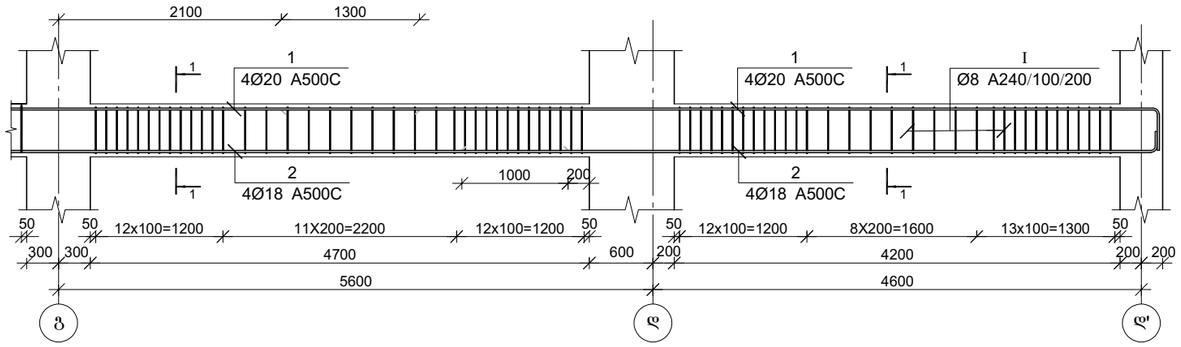

კვეთი 1-1

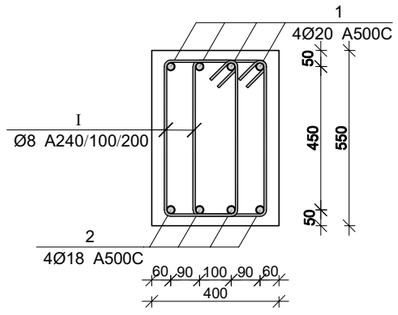

მრნ. რ/ბ რიგელის მრ-12-ის სპეციფიკაცია

არმატურის სპეციფიკაცია					არმატურის ამოკრეფა					ბეტონი B 25
პოზ. №	Ø	L მმ	n ცალი	Ln მ	Ø	∑ Ln მ	ბრტყელი მეტრის წონა კგ.	წონა კგ. A240	წონა კგ. A500C	V; მ³
1	2	3	4	5	6	7	8	9	10	11
1	20 A500C	31650	4	126.60	8 A240	1016.40	0.39	401.06		5.13
2	18 A500C	30300	4	121.20	18 A500C	121.20	2.00		242.11	
I	8 A240	1650	616	1016.40	20 A500C	126.60	2.47		312.22	
						∑		401.06	554.32	5.13
						n= 1		401.06	554.32	5.13
									186.38	კგ/მ³

პოზ.	Ø [მმ.]	ესკიზი [მმ.]	სიგრძე [მმ.]
①	Ø20	400	--
②	Ø18	200	--

პოზ.	Ø [მმ.]	ესკიზი [მმ.]	სიგრძე [მმ.]
①	Ø8	225, 100, 485, 485, 225	1650

კაპიტელი ჯგუფი
საპროექტო კომპანია
Capiteli group
ENGINEERING COMPANY

პროექტის დასახელება

მრავალბინიანი საცხოვრებელი სახლი

პროექტის მისამართი

ქ. თბილისი, ანგია ბოჭორიშვილის ქუჩა №37 (ს/კ 01.11.12.015.257)

დამკვეთი

სტადია	თარიღი	განმარტება
მპ	2025.11.18	

დაკვეთის №

CAD DWG ფაილი 05.rigelebi.dwg

დირექტორი: ა. კორტავა

მთ. კონსტრუქტორი: ა. კორტავა

შესრულა ნ. ხუციშვილი

შემოწმა გ. ვაშაკიძე

ნახაზის დასახელება

მრნ. რ/ბ რიგელის მრ-12-ის არმირება

კ-5.08

A3

მრნ. რ/ბ რიგელის მრ-13-ის არმირება

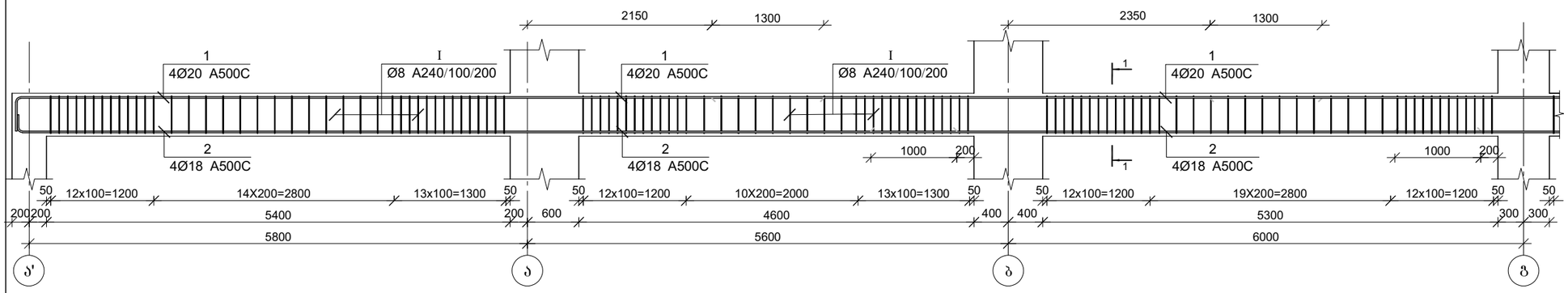

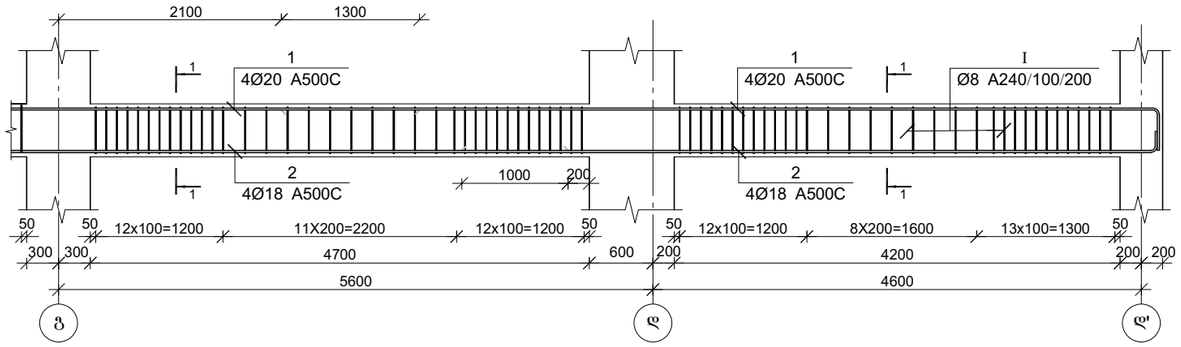

კვეთი 1-1

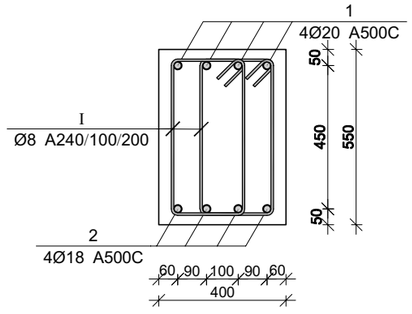

მრნ. რ/ბ რიგელის მრ-13-ის სპეციფიკაცია

არმატურის სპეციფიკაცია					არმატურის ამოკრეფა					ბეტონი B 25
პოზ. №	Ø	L მმ	n ცალი	Ln მ	Ø	∑ Ln მ	ბრტყელი მეტრის წონა კგ.	წონა კგ. A240	წონა კგ. A500C	V; მ³
1	2	3	4	5	6	7	8	9	10	11
1	20 A500C	32550	4	130.20	8 A240	1029.60	0.39	406.26		5.32
2	18 A500C	31200	4	124.80	18 A500C	124.80	2.00		249.30	
I	8 A240	1650	624	1029.60	20 A500C	130.20	2.47		321.09	
							∑	406.26	570.39	5.32
						n= 2		812.53	1140.78	10.65
									183.44	კგ/მ³

პოზ.	Ø [მმ.]	ესკიზი [მმ.]	სიგრძე [მმ.]
①	Ø20	400 400	--
②	Ø18	200 200	--

პოზ.	Ø [მმ.]	ესკიზი [მმ.]	სიგრძე [მმ.]
①	Ø8	225 150 150 485 485 225	1650

CAPITELI GROUP

კაპიტელი ჯგუფი
საპროექტო კომპანია
Capiteli group
ENGINEERING COMPANY

პროექტის დასახელება

მრავალბინიანი საცხოვრებელი სახლი

პროექტის მისამართი

ქ. თბილისი, ანგია ბოჭორიშვილის ქუჩა №37 (ს/კ 01.11.12.015.257)

დამკვეთი

სტადია	თარიღი	განმარტება
მპ	2025.11.18	

დაკვეთის №

CAD DWG ფაილი 05.rigelebi.dwg

დირექტორი: ა. კორტავა

მთ. კონსტრუქტორი: ა. კორტავა

შესრულა 6. ხუბულავა

შეამოწმა გ. ვაშაკიძე

ნახაზის დასახელება

მრნ. რ/ბ რიგელის მრ-13-ის არმირება

კ-5.09

A3

მრავ. რ/ბ რიგელის მრ-14-ის არმირება

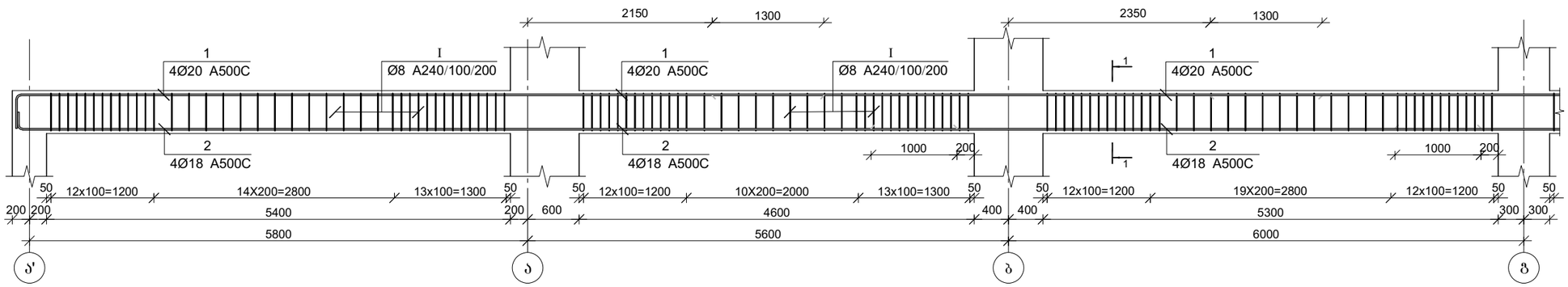

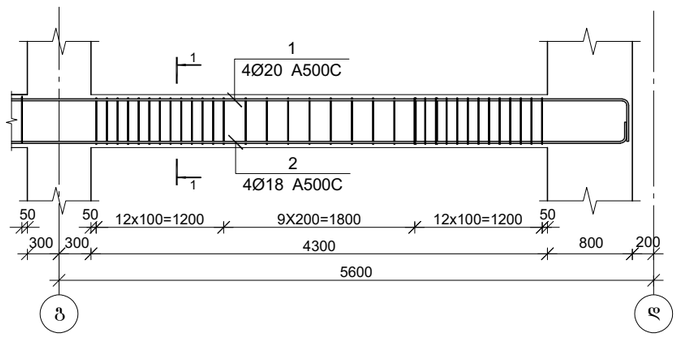

კვეთი 1-1

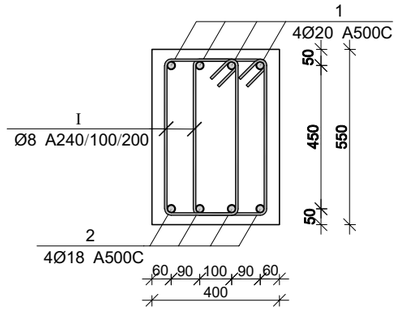

მრავ. რ/ბ რიგელის მრ-14-ის სპეციფიკაცია

არმატურის სპეციფიკაცია					არმატურის ამოკრეფა					ბეტონი B 25
პოზ. №	Ø	L მმ	n ცალი	Ln მ	Ø	∑ Ln მ	ბრტყელი მეტრის წონა კგ.	წონა კგ. A240	წონა კგ. A500C	V; მ³
1	2	3	4	5	6	7	8	9	10	11
1	20 A500C	26300	4	105.20	8 A240	844.80	0.39	333.35		4.31
2	18 A500C	25200	4	100.80	18 A500C	100.80	2.00		201.36	
I	8 A240	1650	512	844.80	20 A500C	105.20	2.47		259.44	
						∑		333.35	460.80	4.31
						n= 1		333.35	460.80	4.31
									184.17	კგ/მ³

პოზ.	Ø [მმ.]	ესკიზი [მმ.]	სიგრძე [მმ.]
①	Ø20	400 --- 400	--
②	Ø18	200 --- 200	--

პოზ.	Ø [მმ.]	ესკიზი [მმ.]	სიგრძე [მმ.]
①	Ø8	225 100 495 495 225	1650

კაპიტელი ჯგუფი
საპროექტო კომპანია
Capiteli group
ENGINEERING COMPANY

პროექტის დასახელება

მრავალბინიანი საცხოვრებელი სახლი

პროექტის მისამართი

ქ. თბილისი, ანგია ბოჭორიშვილის ქუჩა №37 (ს/კ 01.11.12.015.257)

დამკვეთი

სტადია	მარტლი	განმარტება
მპ	2025.11.18	

დაკვეთის №

CAD DWG ფაილი 05.rigelebi.dwg

დირექტორი:	ა. კორძაია
მთ. კონსტრუქტორი:	ა. კორძაია
შესრულა	ნ. ხუშულაია
შეამოწმა	გ. ვაშაკიძე

ნახაზის დასახელება

მრავ. რ/ბ რიგელის მრ-14-ის არმირება

კ-5.10

A3

მონ. რ/ბ რიგელის მრ-15-ის არმირება

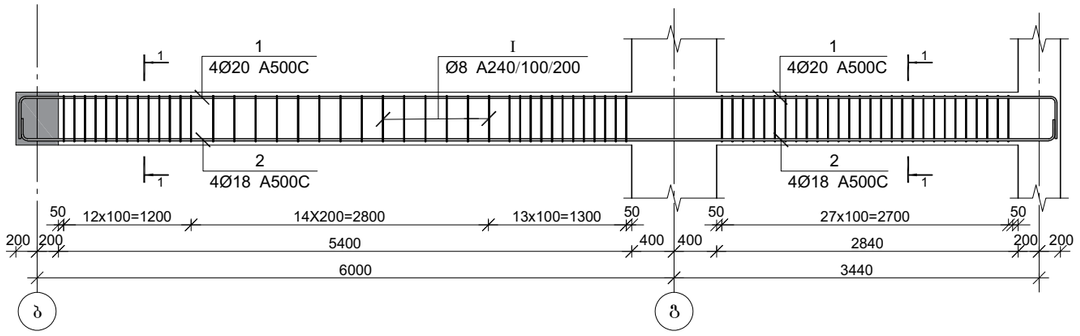

კვეთი 1-1

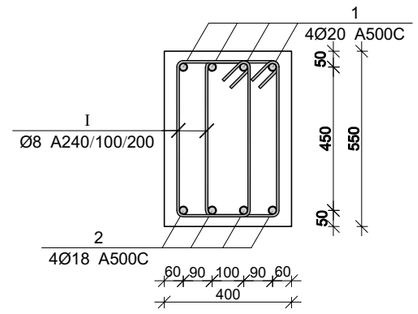

მონ. რ/ბ რიგელის მრ-16-ის არმირება

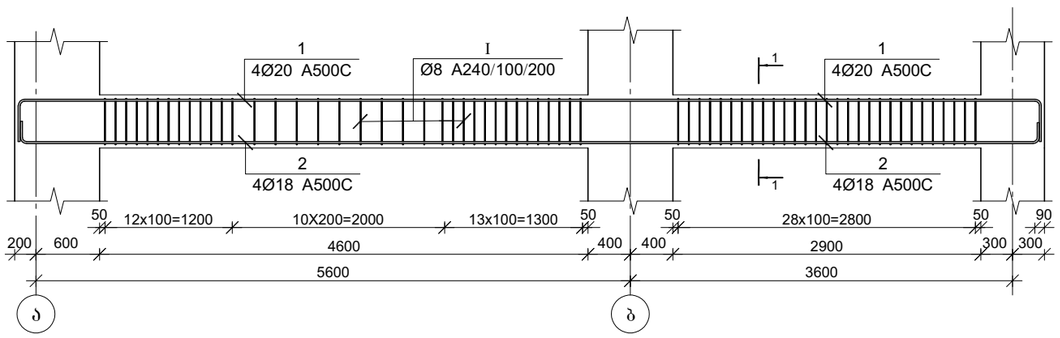

პოზ.	Ø [მმ.]	ესკიზი [მმ.]	სიგრძე [მმ.]
①	Ø20	400 --- 400	--
②	Ø18	200 --- 200	--

პოზ.	Ø [მმ.]	ესკიზი [მმ.]	სიგრძე [მმ.]
①	Ø8	225 100 495 495 225	1650

მონ. რ/ბ რიგელის მრ-15-ის სპეციფიკაცია

არმატურის სპეციფიკაცია					არმატურის ამოკრეფა					ბეტონი B 25
პოზ. №	Ø	L მმ	n ცალი	Ln მ	Ø	∑ Ln მ	ბრაკის მეტრის წონა კგ.	წონა კგ. A240	წონა კგ. A500C	V; მ³
1	2	3	4	5	6	7	8	9	10	11
1	20 A500C	10600	4	42.40	8 A240	221.10	0.39	87.24		1.81
2	18 A500C	10200	4	40.80	18 A500C	40.80	2.00		81.50	
I	8 A240	1650	134	221.10	20 A500C	42.40	2.47		104.57	
						∑		87.24	186.07	1.81
						n= 2		174.49	372.13	3.63
									150.77	კგ/მ³

მონ. რ/ბ რიგელის მრ-16-ის სპეციფიკაცია

არმატურის სპეციფიკაცია					არმატურის ამოკრეფა					ბეტონი B 25
პოზ. №	Ø	L მმ	n ცალი	Ln მ	Ø	∑ Ln მ	ბრაკის მეტრის წონა კგ.	წონა კგ. A240	წონა კგ. A500C	V; მ³
1	2	3	4	5	6	7	8	9	10	11
1	20 A500C	10400	4	41.60	8 A240	214.50	0.39	84.64		1.65
2	18 A500C	9900	4	39.60	18 A500C	39.60	2.00		79.10	
I	8 A240	1650	130	214.50	20 A500C	41.60	2.47		102.59	
						∑		84.64	181.70	1.65
						n= 1		84.64	181.70	1.65
									161.42	კგ/მ³

CAPITELI GROUP

კაპიტელი ჯგუფი
საპროექტო კომპანია
Capiteli group
ENGINEERING COMPANY

პროექტის დასახელება

მრავალბინიანი საცხოვრებელი სახლი

პროექტის მისამართი

ქ. თბილისი, ანგია ბოჭორიშვილის ქუჩა №37 (ს/კ 01.11.12.015.257)

დამკვეთი

სტადია	მარტლი	განმარტება
მპ	2025.11.18	

დაკვეთის №

CAD DWG ფაილი 05.rigelebi.dwg

დირექტორი:	ა. კორძაია
მთ. კონსტრუქტორი:	ა. კორძაია
შესრულა	ნ. ხუბულაია
შეამოწმა	ზ. ვაშაკიძე

ნახაზის დასახელება

მონ. რ/ბ რიგელის მრ-15-ისა და მრ-16-ის არმირება

კ-5.11

A3

მონ. რ/ბ რიგელის მრ-17-ის არმირება

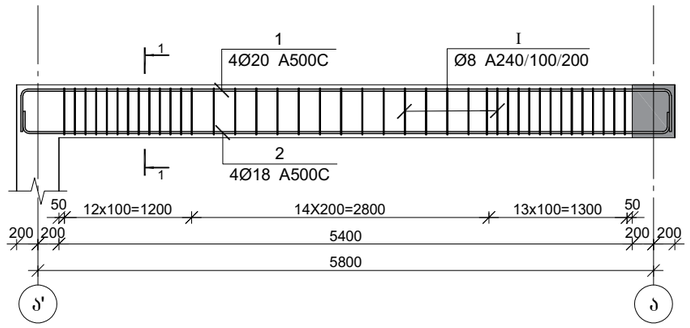

მონ. რ/ბ რიგელის მრ-18-ის არმირება

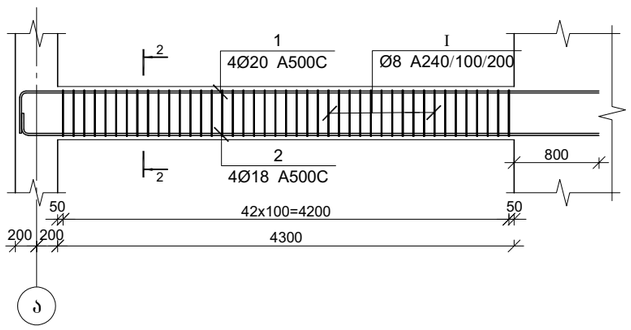

კვეთი 1-1

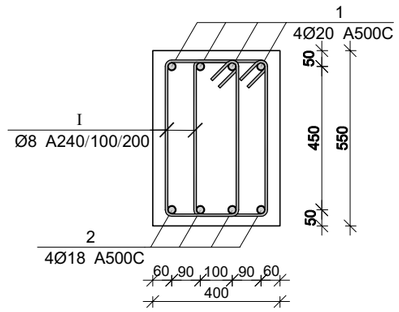

კვეთი 2-2

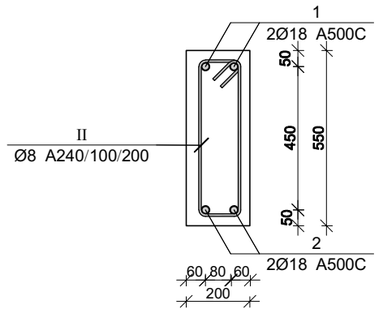

პოზ.	Ø [მმ.]	ესკიზი [მმ.]	სიგრძე [მმ.]
I	Ø8	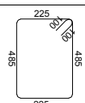	1650
II	Ø8	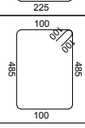	1370

მონ. რ/ბ რიგელის მრ-17-ის სპეციფიკაცია

არმატურის სპეციფიკაცია					არმატურის ამოკრეფა					ბეტონი B 25
პოზ. №	Ø	L მმ	n ცალი	Ln მ	Ø	∑ Ln მ	ბრაკით მეტრის წონა კგ.	წონა კგ. A240	წონა კგ. A500C	V; მ³
1	2	3	4	5	6	7	8	9	10	11
1	20 A500C	6950	4	27.80	8 A240	138.60	0.39	54.69		1.19
2	18 A500C	6550	4	26.20	18 A500C	26.20	2.00		52.34	
I	8 A240	1650	84	138.60	20 A500C	27.80	2.47		68.56	
						∑		54.69	120.90	1.19
						n= 1		54.69	120.90	1.19
									147.80	კგ/მ³

მონ. რ/ბ რიგელის მრ-18-ის სპეციფიკაცია

არმატურის სპეციფიკაცია					არმატურის ამოკრეფა					ბეტონი B 25
პოზ. №	Ø	L მმ	n ცალი	Ln მ	Ø	∑ Ln მ	ბრაკით მეტრის წონა კგ.	წონა კგ. A240	წონა კგ. A500C	V; მ³
1	2	3	4	5	6	7	8	9	10	11
1	18 A500C	5800	2	11.60	8 A240	57.54	0.39	22.70		0.47
2	18 A500C	5600	2	11.20	18 A500C	22.80	2.00		45.54	
II	8 A240	1370	42	57.54						
						∑		22.70	45.54	0.47
						n= 23		522.20	1047.53	10.88
									144.29	კგ/მ³

CAPITELI GROUP

კაპიტელი ჯგუფი
საპროექტო კომპანია
Capiteli group
ENGINEERING COMPANY

პროექტის დასახელება

მრავალბინიანი საცხოვრებელი სახლი

პროექტის მისამართი

ქ. თბილისი, ანგია ბოჭორიშვილის ქუჩა №37 (ს/კ 01.11.12.015.257)

დამკვეთი

სტადია	მარეული	განმარტება
მპ	2025.11.18	

დაკვეთის №

CAD DWG ფაილი 05.rigelebi.dwg

დირექტორი:		ა. კორტავა
მთ. კონსტრუქტორი:		ა. კორტავა
შესრულა		ნ. ხუციშვილი
შეამოწმა		გ. ვაშაკიძე

ნახაზის დასახელება

მონ. რ/ბ რიგელის მრ-17-ისა და მრ-18-ის არმირება

კ-5.12

A3

მონ. რ/ბ რიგელის მრ-19-ის არმირება

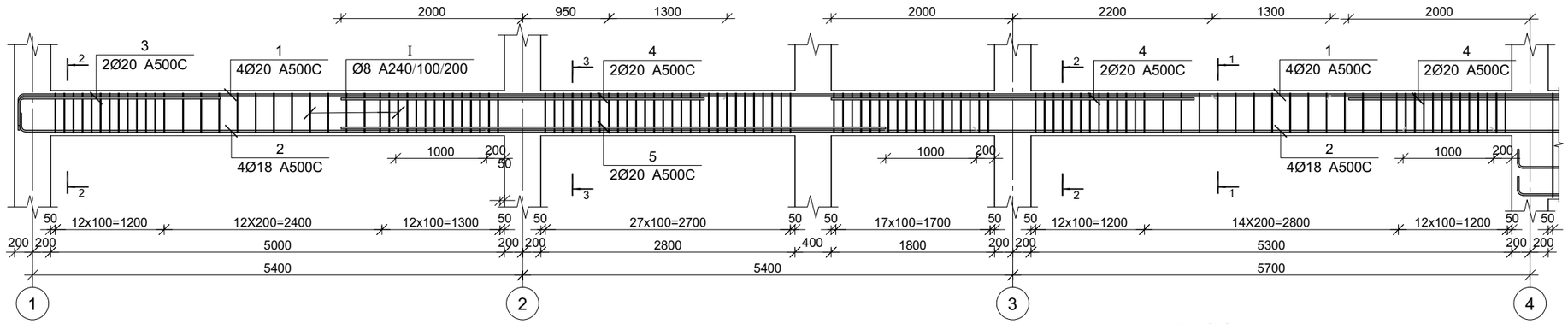

კვეთი 1-1

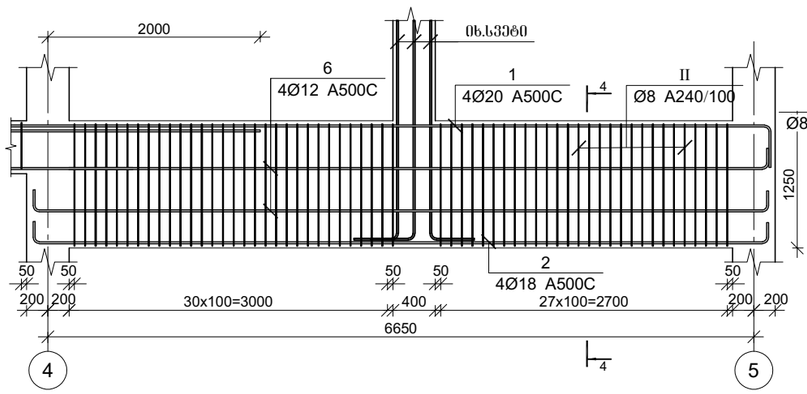

კვეთი 2-2

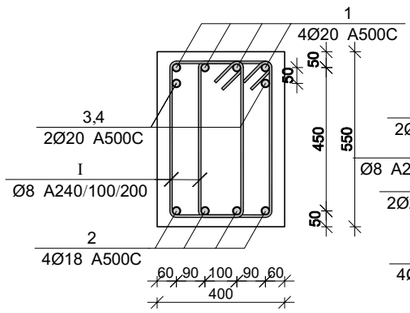

კვეთი 3-3

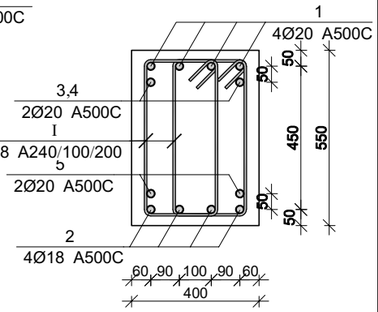

კვეთი 4-4

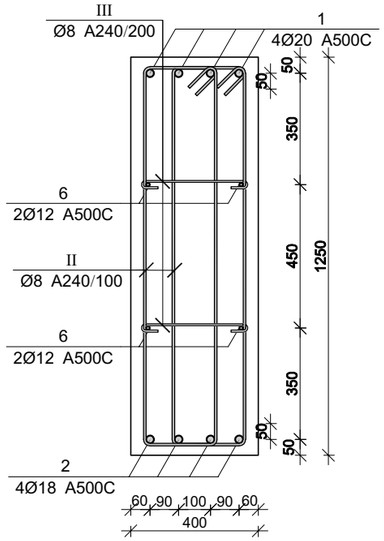

მონ. რ/ბ რიგელის მრ-19-ის სპეციფიკაცია

არმატურის სპეციფიკაცია					არმატურის ამოკრეფა					ბეტონი B 25
პოზ. №	Ø	L მმ	n ცალი	Ln მ	Ø	∑Ln მ	ბრკმის მეტრის წონა კგ.	წონა კგ. A240	წონა კგ. A500C	V; მ³
1	2	3	4	5	6	7	8	9	10	11
1	20 A500C	26800	4	107.20	8 A240	1110.78	0.39	438.30		6.43
2	18 A500C	26900	4	107.60	12 A500C	29.20	0.89		25.92	
3	20 A500C	3000	2	6.00	18 A500C	107.60	2.00		214.94	
4	20 A500C	4000	6	24.00	20 A500C	149.20	2.47		367.95	
5	20 A500C	6000	2	12.00						
6	12 A500C	7300	4	29.20						
I	8 A240	1650	444	732.60						
II	8 A240	2950	118	348.10						
III	8 A240	470	64	30.08		∑		438.30	608.81	6.43
						n= 1		438.30	608.81	6.42
									162.97	კგ/მ³

პოზ.	Ø [მმ.]	ესკიზი [მმ.]	სიგრძე [მმ.]
①	Ø20	400 --- 400	--
②	Ø18	200 --- 200	--

პოზ.	Ø [მმ.]	ესკიზი [მმ.]	სიგრძე [მმ.]
Ⅰ	Ø8	225 50 50 485 485 225	1650
Ⅱ	Ø8	225 50 50 1150 1150 225	2950
Ⅲ	Ø8	350 100 100 60 60	470

CAPITELI GROUP

კაპიტელი ჯგუფი
საპროექტო კომპანია
Capiteli group
ENGINEERING COMPANY

პროექტის დასახელება

მრავალბინიანი საცხოვრებელი სახლი

პროექტის მისამართი

ქ. თბილისი, ანგია ბოჭორიშვილის ქუჩა №37 (ს/კ 01.11.12.015.257)

დამკვეთი

სტადია	მარილი	განმარტება
მპ	2025.11.18	

დამკვეთის №

CAD DWG ფაილი 05.rigelebi.dwg

დირექტორი:		ა. კორძაია
მთ. კონსტრუქტორი:		ა. კორძაია
შემსრულა		ნ. ხუციშვილი
შემოწმა		გ. ვაშაკიძე

ნახაზის დასახელება

მონ. რ/ბ რიგელის მრ-19-ის არმირება

კ-5.13

A3

მონ. რ/ბ რიგელის მრ-20-ის არმირება

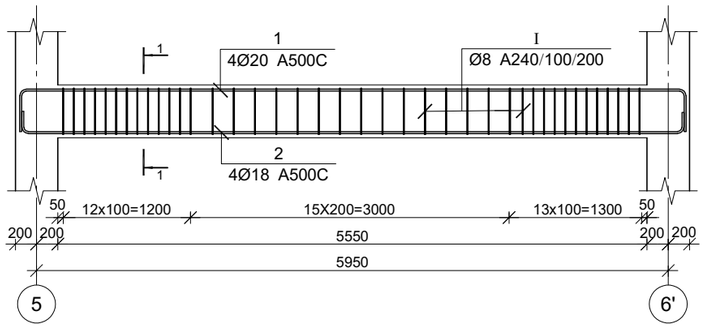

კვეთი 1-1

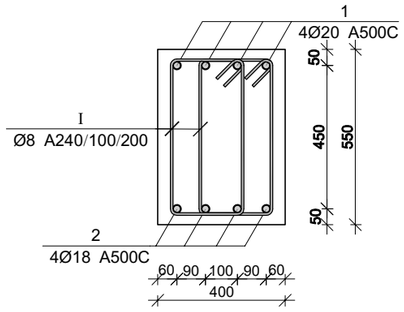

პოზ.	Ø [მმ.]	ესკიზი [მმ.]	სიგრძე [მმ.]
①	Ø20	400 400	--
②	Ø18	200 200	--
Ⅰ	Ø8	225 50 50 495 495 225	1650

მონ. რ/ბ რიგელის მრ-21-ის არმირება

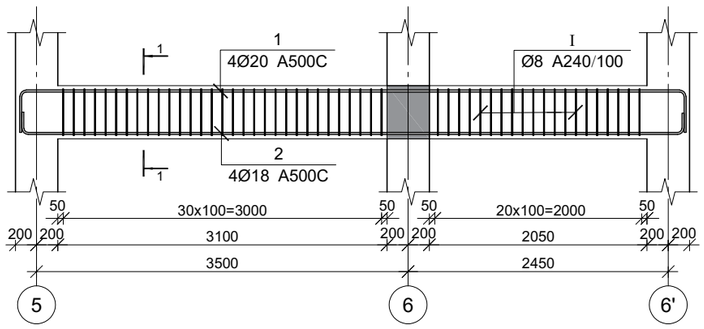

მონ. რ/ბ რიგელის მრ-20-ის სპეციფიკაცია

არმატურის სპეციფიკაცია					არმატურის ამოკრეფა					ბეტონი B 25
პოზ. №	Ø	L მმ	n ცალი	Ln მ	Ø	∑ Ln მ	ბრაკით მეტრის წონა კგ.	წონა კგ. A240	წონა კგ. A500C	V; მ³
1	2	3	4	5	6	7	8	9	10	11
1	20 A500C	7000	4	28.00	8 A240	132.00	0.39	52.09		1.22
2	18 A500C	6600	4	26.40	18 A500C	26.40	2.00		52.74	
Ⅰ	8 A240	1650	80	132.00	20 A500C	28.00	2.47		69.05	
						∑		52.09	121.79	1.22
						n= 1		52.09	121.79	1.22
									142.40	კგ/მ³

მონ. რ/ბ რიგელის მრ-21-ის სპეციფიკაცია

არმატურის სპეციფიკაცია					არმატურის ამოკრეფა					ბეტონი B 25
პოზ. №	Ø	L მმ	n ცალი	Ln მ	Ø	∑ Ln მ	ბრაკით მეტრის წონა კგ.	წონა კგ. A240	წონა კგ. A500C	V; მ³
1	2	3	4	5	6	7	8	9	10	11
1	20 A500C	7000	4	28.00	8 A240	168.30	0.39	66.41		1.22
2	18 A500C	6600	4	26.40	18 A500C	26.40	2.00		52.74	
Ⅰ	8 A240	1650	102	168.30	20 A500C	28.00	2.47		69.05	
						∑		66.41	121.79	1.22
						n= 2		132.82	243.58	2.44
									154.13	კგ/მ³

CAPITELI GROUP

კაპიტელი ჯგუფი
საპროექტო კომპანია
Capiteli group
ENGINEERING COMPANY

პროექტის დასახელება

მრავალბინიანი საცხოვრებელი სახლი

პროექტის მისამართი

ქ. თბილისი, ანგია ბოჭორიშვილის ქუჩა №37 (ს/კ 01.11.12.015.257)

დამკვეთი

სტადია	მარიდი	განმარტება
მპ	2025.11.18	

დაკვეთის №

CAD DWG ფაილი 05.rigelebi.dwg

დირექტორი: ა. კორტავა

მთ. კონსტრუქტორი: ა. კორტავა

შესრულა ნ. ხუბულავა

შეამოწმა გ. ვაშაკიძე

ნახაზის დასახელება

მონ. რ/ბ რიგელის მრ-20-ისა და მრ-21-ის არმირება

კ-5.14

A3

მონ. რ/ბ რიგელის მრ-22-ის არმირება

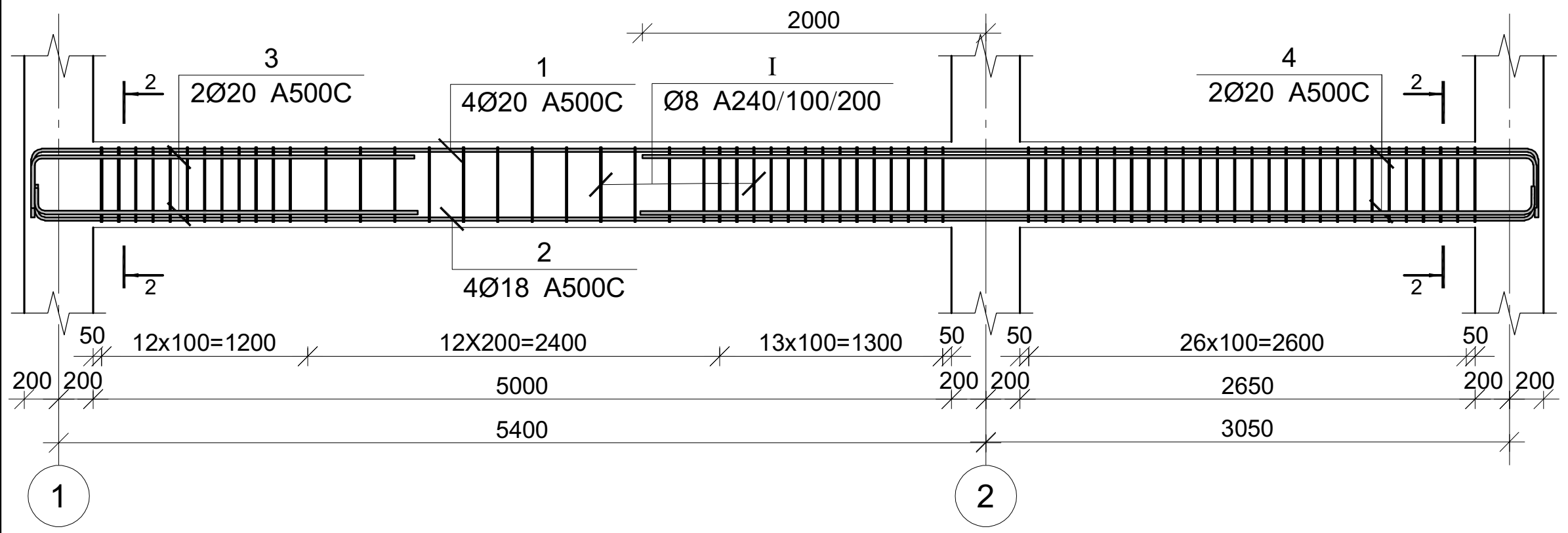

კვეთი 1-1

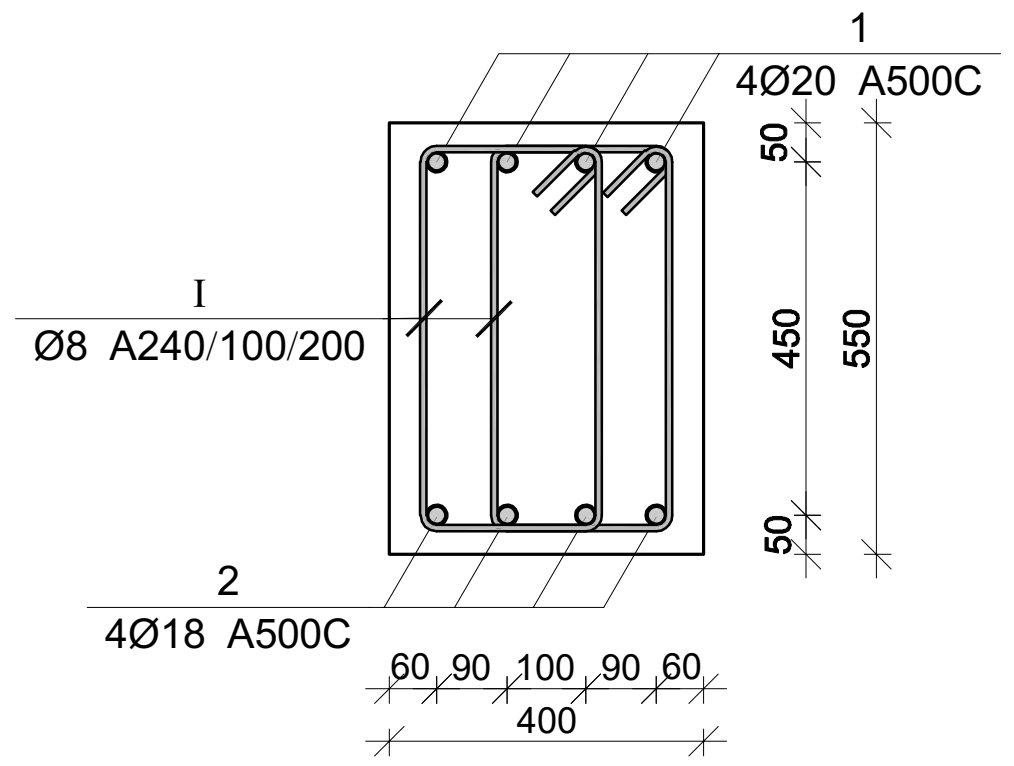

კვეთი 2-2

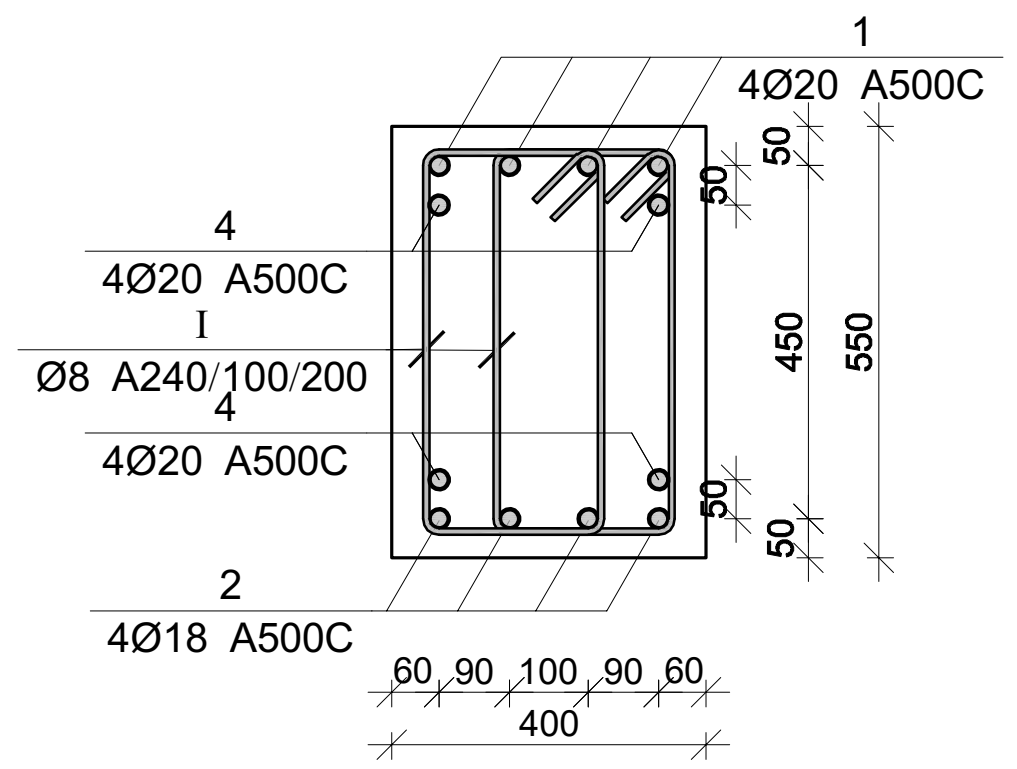

მონ. რ/ბ რიგელის მრ-23-ის არმირება

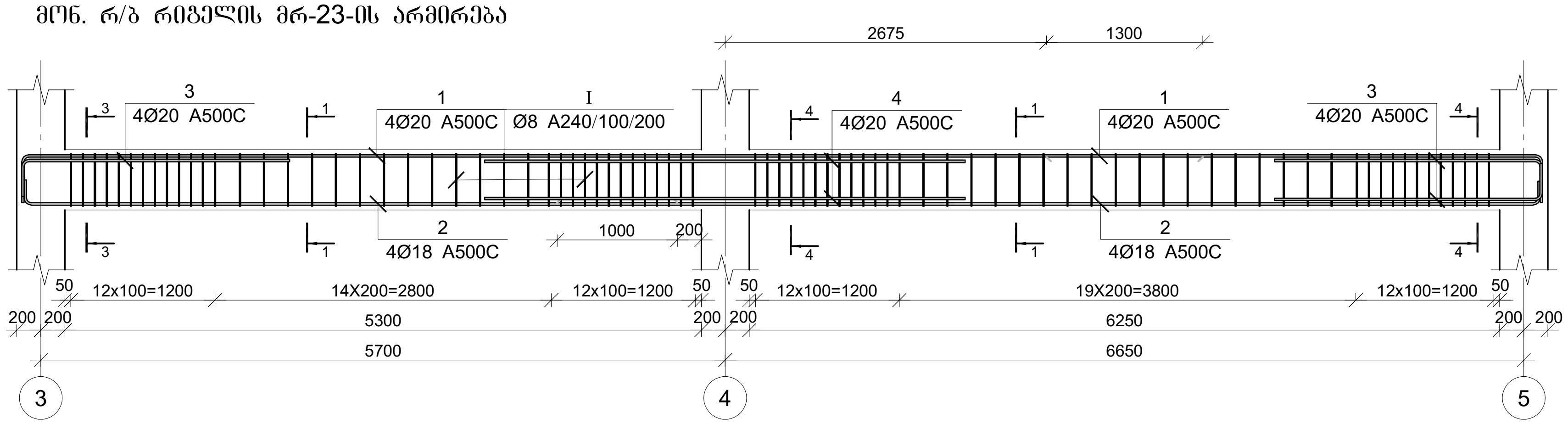

კვეთი 3-3

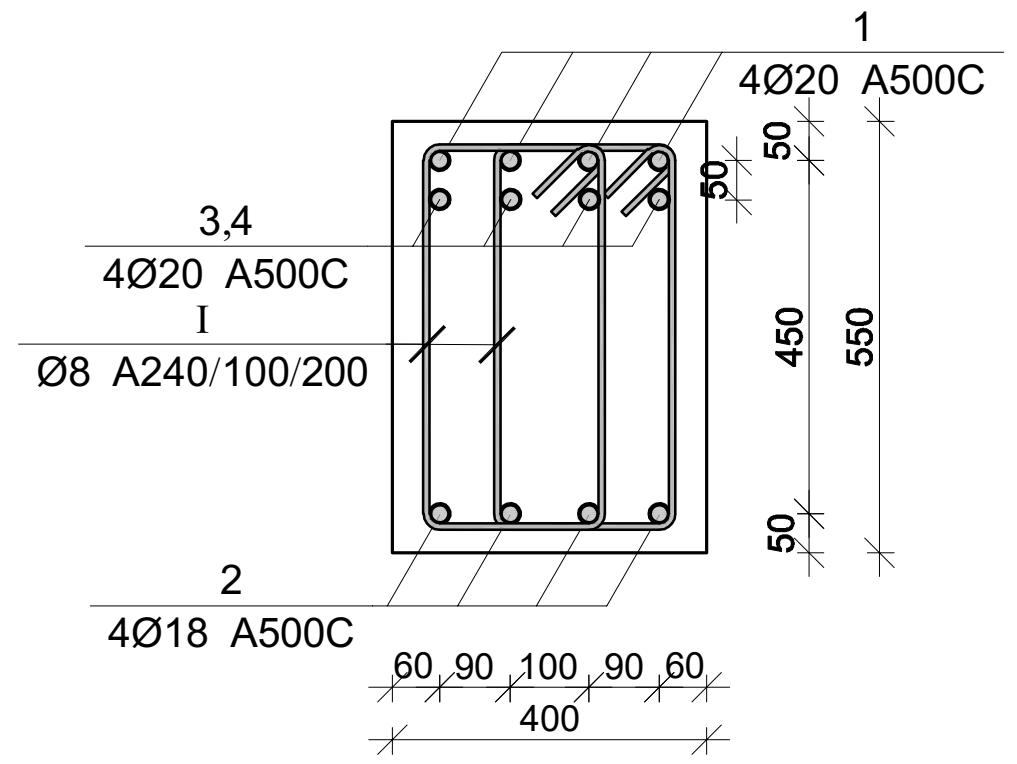

კვეთი 4-4

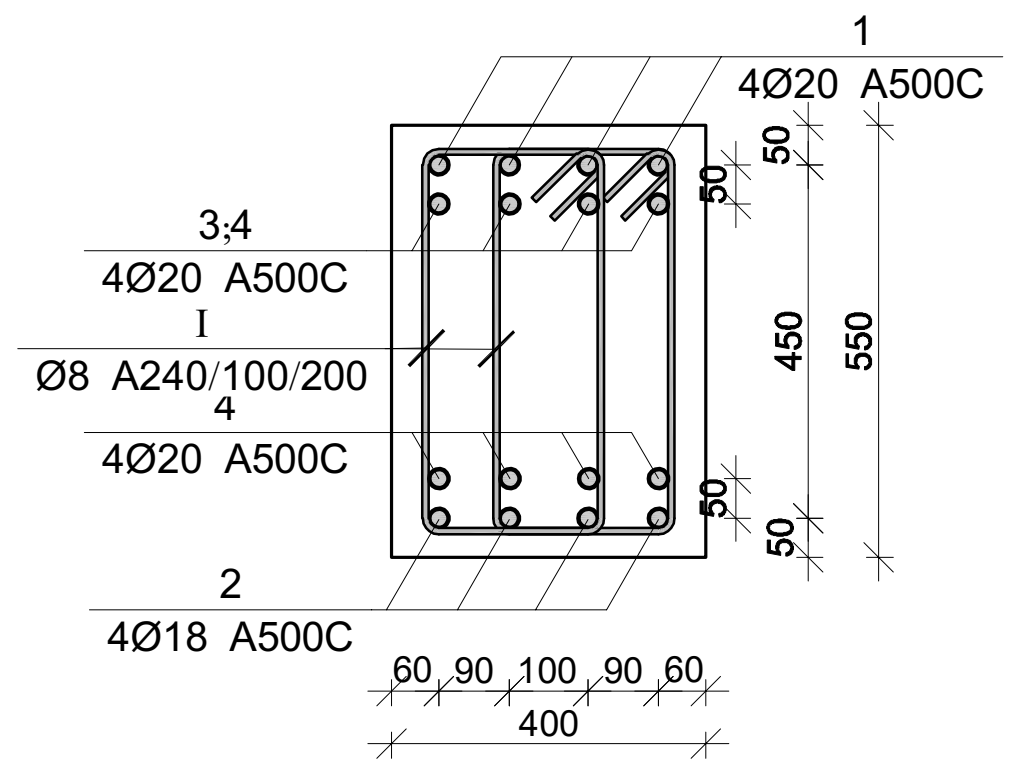

პოზ.	Ø [მმ.]	ესკიზი [მმ.]	სიგრძე [მმ.]
1	Ø20	400 — 400	--
2	Ø18	200 — 200	--
I	Ø8	225 / 100 / 485 / 485 / 225	1650

მონ. რ/ბ რიგელის მრ-22-ის სპეციფიკაცია

არმატურის სპეციფიკაცია					არმატურის ამოკრეფა					ბეტონი B 25
პოზ. №	Ø	L მმ	n ცალი	Ln მ	Ø	∑Ln მ	გრძივი მეტრის წონა კგ.	წონა კგ. A240	წონა კგ. A500C	V; მ³
1	2	3	4	5	6	7	8	9	10	11
1	20 A500C	9500	4	38.00	8 A240	214.50	0.39	84.64		1.68
2	18 A500C	9100	4	36.40	18 A500C	36.40	2.00		72.71	
3	20 A500C	3000	4	12.00	20 A500C	72.00	2.47		177.56	
4	20 A500C	5500	4	22.00						
I	8 A240	1650	130	214.50			∑	84.64	250.28	1.68
						n= 8		677.11	2002.20	13.46
									199.00	კგ/მ³

მონ. რ/ბ რიგელის მრ-23-ის სპეციფიკაცია

არმატურის სპეციფიკაცია					არმატურის ამოკრეფა					ბეტონი B 25
პოზ. №	Ø	L მმ	n ცალი	Ln მ	Ø	∑Ln მ	გრძივი მეტრის წონა კგ.	წონა კგ. A240	წონა კგ. A500C	V; მ³
1	2	3	4	5	6	7	8	9	10	11
1	20 A500C	14700	4	58.80	8 A240	438.90	0.39	173.18		2.54
2	18 A500C	13950	4	55.80	18 A500C	55.80	2.00		111.47	
3	20 A500C	3000	12	36.00	20 A500C	126.80	2.47		312.71	
4	20 A500C	4000	8	32.00						
I	8 A240	1650	266	438.90			∑	173.18	424.17	2.54
						n= 1		173.18	424.17	2.54
									235.09	კგ/მ³

კაპიტელი ჯგუფი
საპროექტო კომპანია
CAPITELI GROUP
Capiteli group
ENGINEERING COMPANY

პროექტის დასახელება

მრავალბინიანი საცხოვრებელი სახლი

პროექტის მისამართი

ქ. თბილისი, ანზია ბოჭორიშვილის ქუჩა №37 (ს/კ 01.11.12.015.257)

დამკვეთი

სტადია	თარიღი	განმარტება
მპ	2025.11.18	

დაკვეთის №

CAD DWG ფაილი 05.rigelebi.dwg

დირექტორი: ა. კორტავა

მთ. კონსტრუქტორი: ა. კორტავა

შეასრულა ნ. ხუბულავა

შეამოწმა გ. ვაშაკიძე

ნახაზის დასახელება

მონ. რ/ბ რიგელის მრ-22-ისა და მრ-23-ის არმირება

კ-5.15

A3

მონ. რ/ბ რიგელის მრ-24-ის არმირება

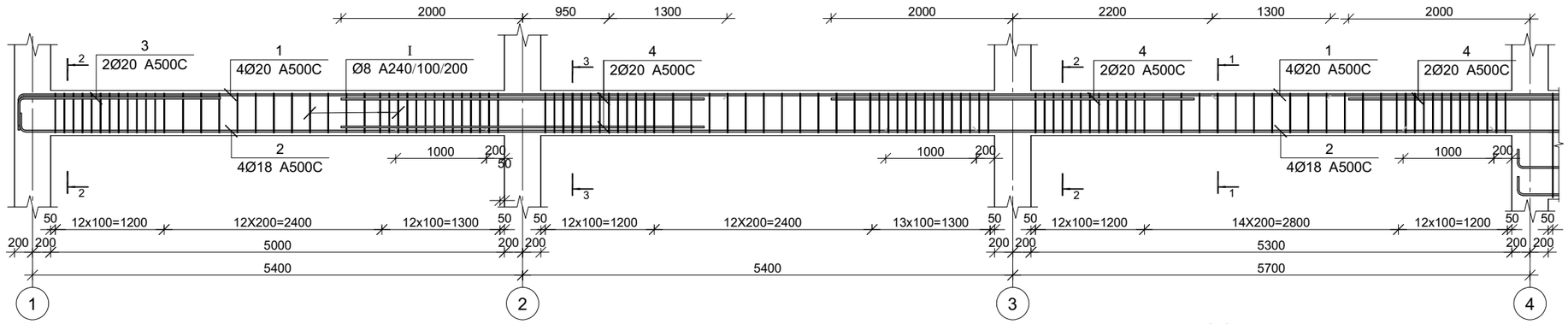

კვეთი 1-1

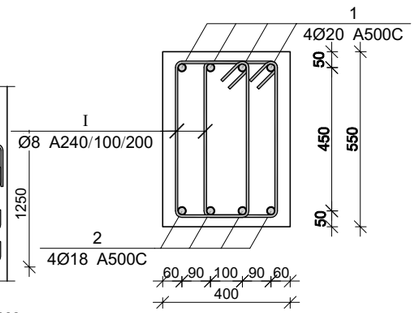

კვეთი 2-2

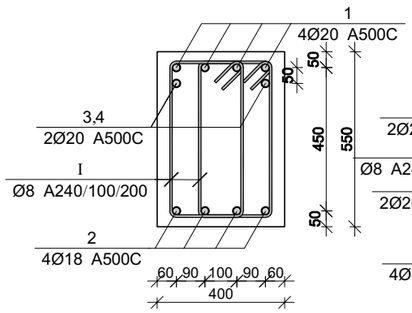

კვეთი 3-3

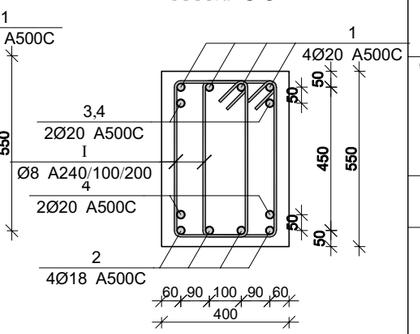

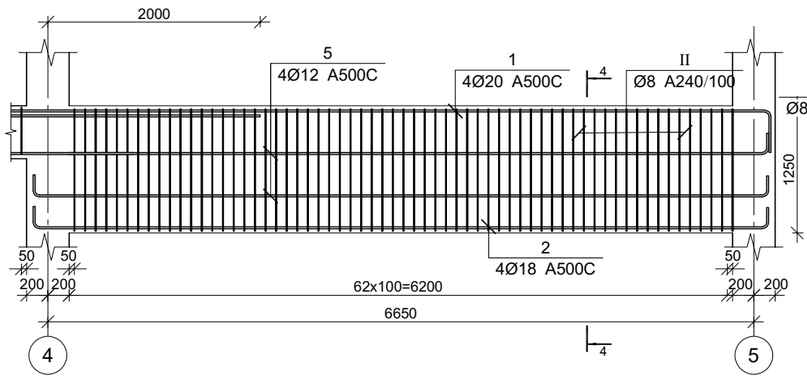

კვეთი 4-4

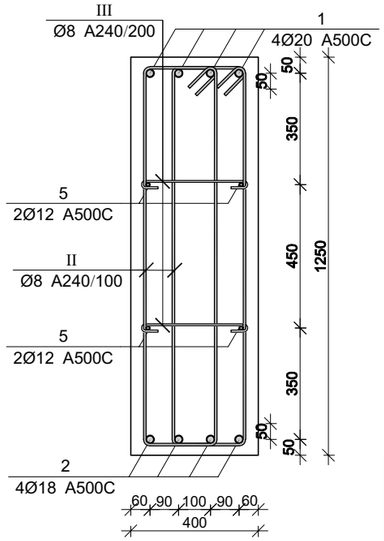

მონ. რ/ბ რიგელის მრ-24-ის სპეციფიკაცია

არმატურის სპეციფიკაცია					არმატურის ამოკრეფა					ბეტონი B 25
პოზ. №	Ø	L მმ	n ცალი	Ln მ	Ø	∑Ln მ	ბრკმის მეტრის წონა კგ.	წონა კგ. A240	წონა კგ. A500C	V; მ³
1	2	3	4	5	6	7	8	9	10	11
1	20 A500C	26800	4	107.20	8 A240	1021.68	0.39	403.14		6.50
2	18 A500C	26900	4	107.60	12 A500C	29.20	0.89		25.92	
3	20 A500C	3000	2	6.00	18 A500C	107.60	2.00		214.94	
4	20 A500C	4000	8	32.00	20 A500C	145.20	2.47		358.09	
5	12 A500C	7300	4	29.20						
I	8 A240	1650	390	643.50						
II	8 A240	2950	118	348.10						
III	8 A240	470	64	30.08		∑		403.14	598.95	6.50
						n= 1		403.14	598.95	6.50
									154.29	კგ/მ³

პოზ.	Ø [მმ.]	ესკიზი [მმ.]	სიგრძე [მმ.]
①	Ø20	400 --- 400	--
②	Ø18	200 --- 200	--

პოზ.	Ø [მმ.]	ესკიზი [მმ.]	სიგრძე [მმ.]
Ⅰ	Ø8	225 50 50 485 485 225	1650
Ⅱ	Ø8	225 50 50 1150 1150 225	2950
Ⅲ	Ø8	350 100 100 60 60	470

CAPITELI GROUP

კაპიტელი ჯგუფი
საპროექტო კომპანია
Capiteli group
ENGINEERING COMPANY

პროექტის დასახელება

მრავალბინიანი საცხოვრებელი სახლი

პროექტის მისამართი

ქ. თბილისი, ანგია ბოჭორიშვილის ქუჩა №37 (ს/კ 01.11.12.015.257)

დამკვეთი

სტადია	მარცხი	განმარტება
მპ	2025.11.18	

დაკვეთის №

CAD DWG ფაილი 05.rigelebi.dwg

დირექტორი:		ა. კორძაია
მთ. კონსტრუქტორი:		ა. კორძაია
შესრულა		ნ. ხუციშვილი
შეამოწმა		გ. ვაშაკიძე

ნახაზის დასახელება

მონ. რ/ბ რიგელის მრ-24-ის არმირება

კ-5.16

A3

მონ. რ/ბ რიგელის მრ-25-ის არმირება

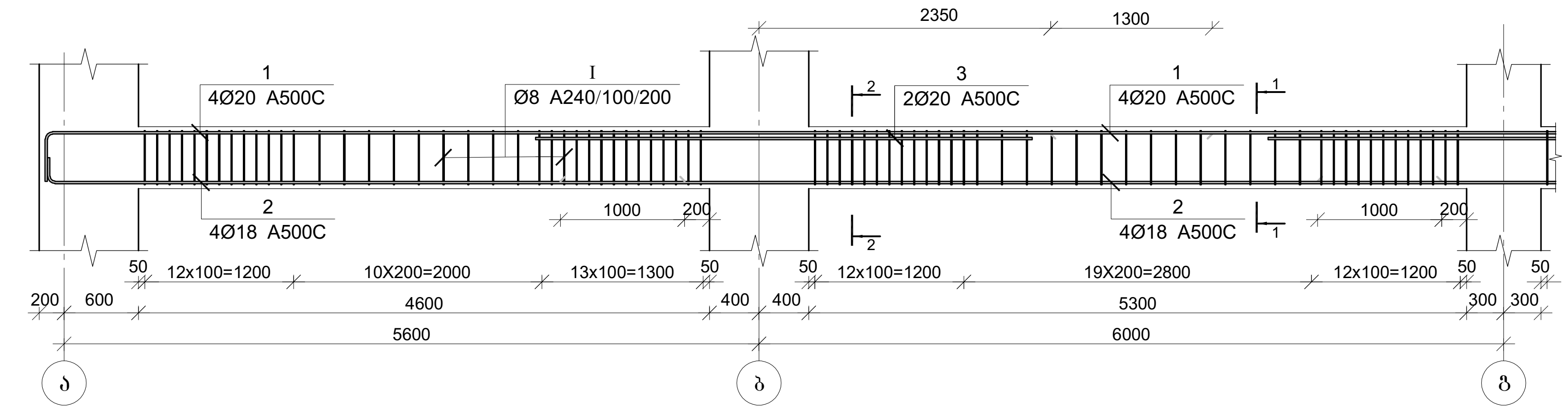

კვეთი 1-1

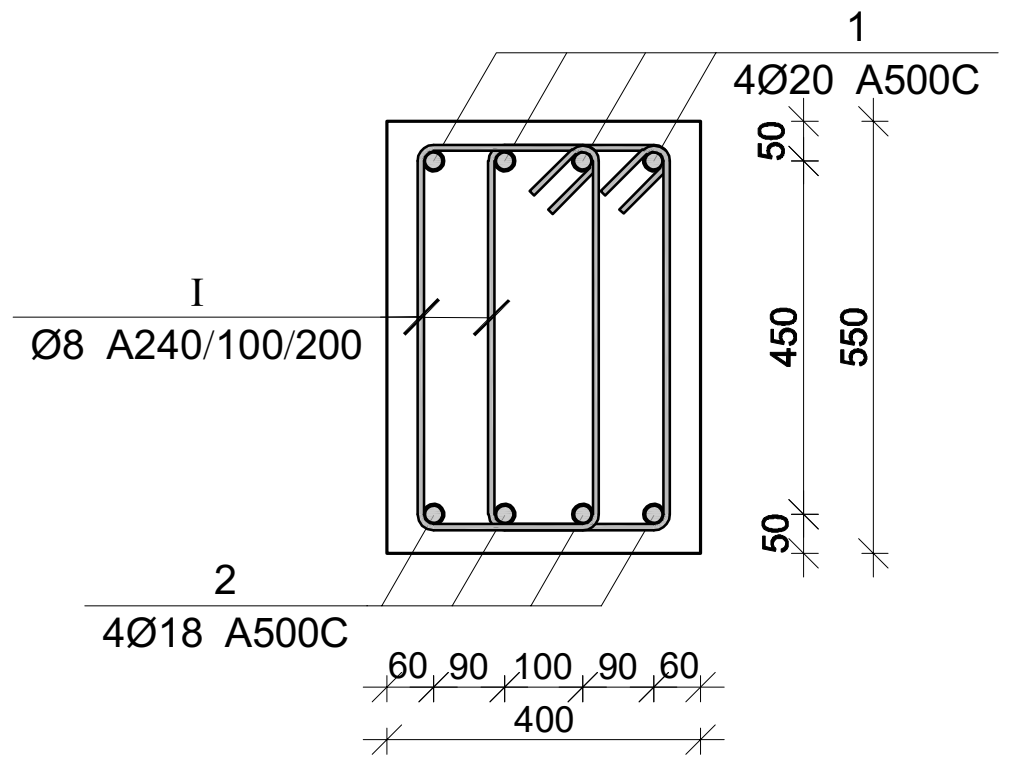

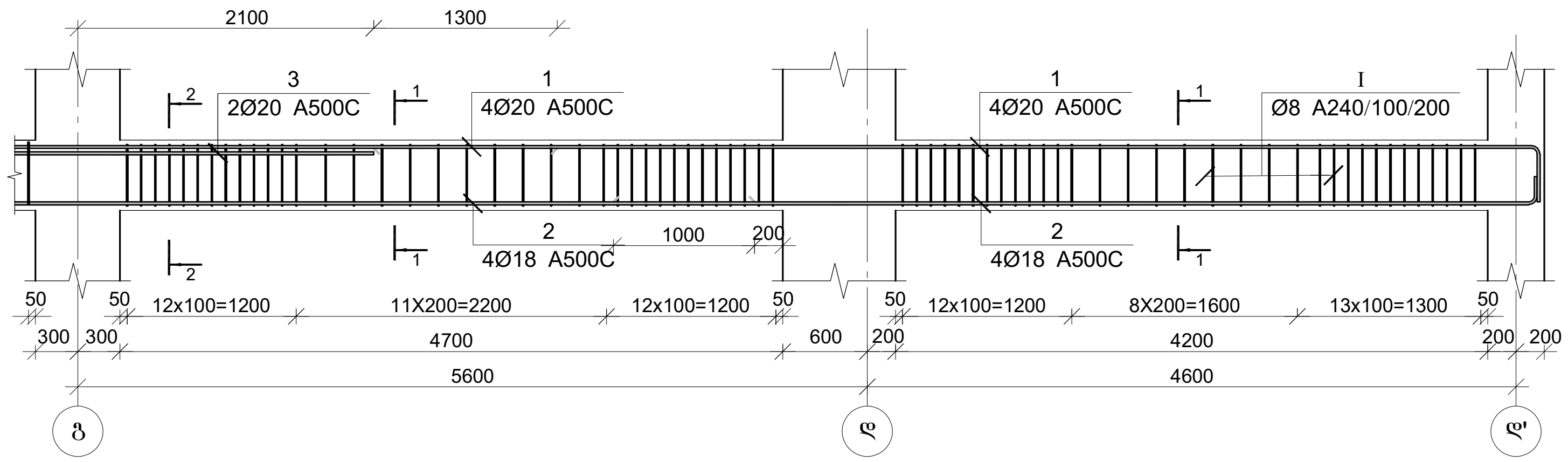

კვეთი 2-2

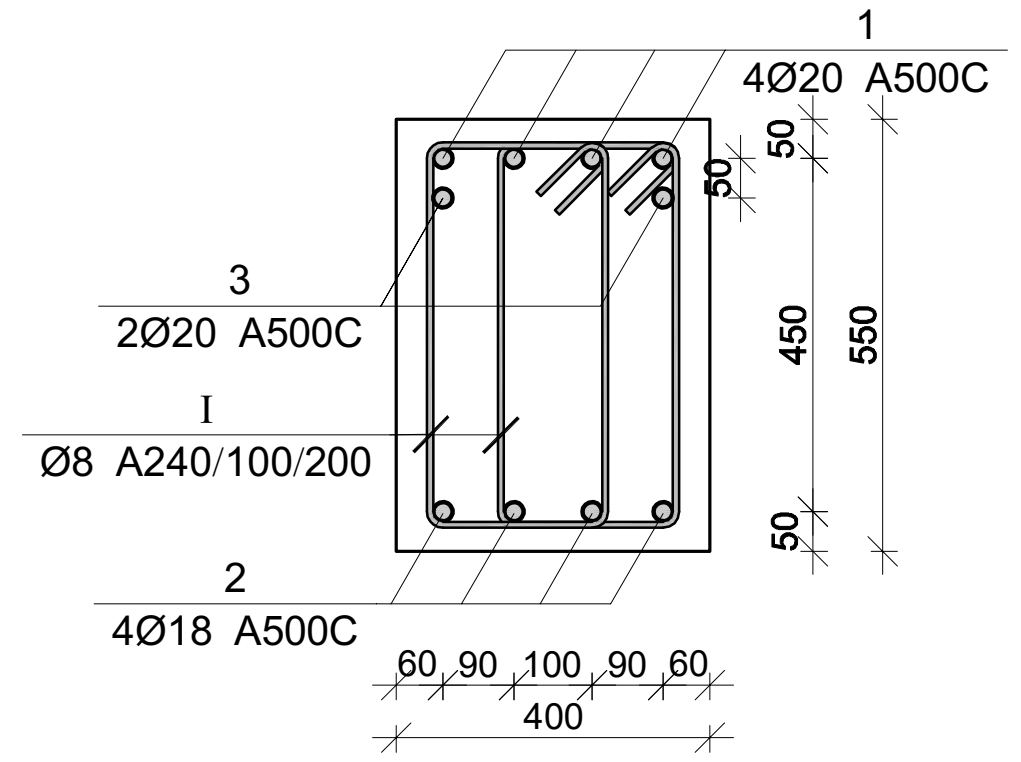

მონ. რ/ბ რიგელის მრ-25-ის სპეციფიკაცია

არმატურის სპეციფიკაცია					არმატურის ამოკრეფა					ბეტონი B 25
პოზ. №	Ø	L მმ	n ცალი	Ln მ	Ø	∑ Ln მ	ერთეული მეტრის წონა კგ.	წონა კგ.		V; მ³
								A240	A500C	
1	2	3	4	5	6	7	8	9	10	11
1	20 A500C	25500	4	102.00	8 A240	815.10	0.39	321.63		4.14
2	18 A500C	25400	4	101.60	18 A500C	101.60	2.00		202.95	
3	20 A500C	4000	4	16.00	20 A500C	118.00	2.47		291.01	
I	8 A240	1650	494	815.10						
							∑	321.63	493.96	4.14
						n= 2		643.25	987.92	8.27
									197.19	კგ/მ³

პოზ.	Ø [მმ.]	ესკიზი [მმ.]	სიგრძე [მმ.]
①	Ø20	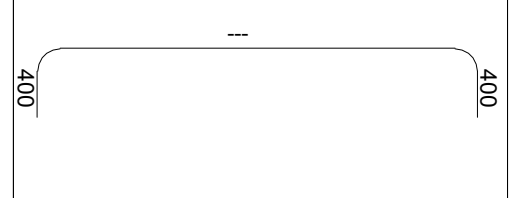	--
②	Ø18	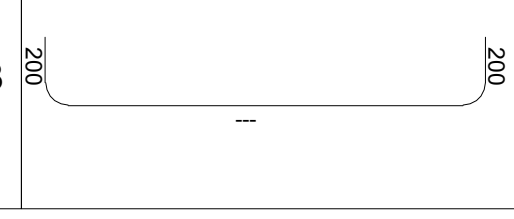	--

პოზ.	Ø [მმ.]	ესკიზი [მმ.]	სიგრძე [მმ.]
Ⓘ	Ø8	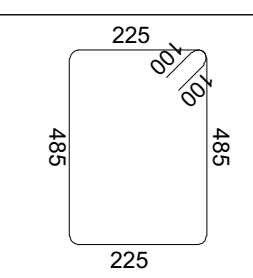	1650

კაპიტელი ჯგუფი
საპროექტო კომპანია
Capiteli group
ENGINEERING COMPANY

პროექტის დასახელება

მრავალბინიანი საცხოვრებელი სახლი

პროექტის მისამართი

ქ. თბილისი, ანგია ბოჭორიშვილის ქუჩა №37 (ს/კ 01.11.12.015.257)

დამკვეთი

სტადია	თარიღი	განმარტება
მპ	2025.11.18	

დაკვეთის №

CAD DWG ფაილი 05.rigelebi.dwg

დირექტორი: ა. კორტავა

მთ. კონსტრუქტორი: ა. კორტავა

შეასრულა ნ. ხუბულავა

შეამოწმა გ. ვაშაკიძე

ნახაზის დასახელება

მონ. რ/ბ რიგელის მრ-25-ის არმირება

კ-5.17

A3

მონ. რ/ბ რიგელის მრ-26-ის არმირება

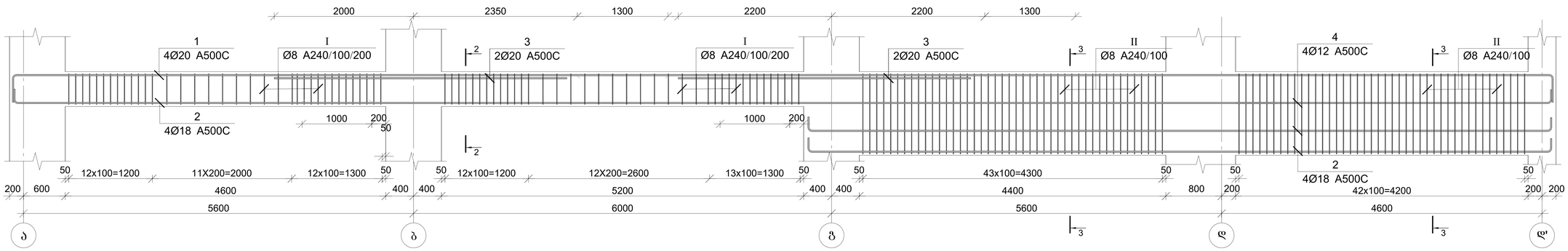

მონ. რ/ბ რიგელის მრ-26-ის სპეციფიკაცია

არმატურის სპეციფიკაცია					არმატურის ამოკრეფა					ბეტონი B 25
პოზ. №	Ø	L მმ	n ცალი	Ln მ	Ø	∑ Ln მ	ბრტყ. მეტრის წონა კგ.	წონა კგ. A240	წონა კგ. A500C	V; მ³
1	2	3	4	5	6	7	8	9	10	11
1	20 A500C	25450	4	101.80	8 A240	970.22	0.39	382.83		6.46
2	18 A500C	26000	4	104.00	12 A500C	44.00	0.89		39.06	
3	20 A500C	4000	4	16.00	18 A500C	104.00	2.00		207.75	
4	12 A500C	11000	4	44.00	20 A500C	145.80	2.47		359.57	
I	8 A240	1650	256	422.40						
II	8 A240	2950	172	507.40						
III	8 A240	470	86	40.42						
						∑		382.83	606.38	6.46
						n= 1		382.83	606.38	6.46
									153.22	კგ/მ³

კვეთი 1-1

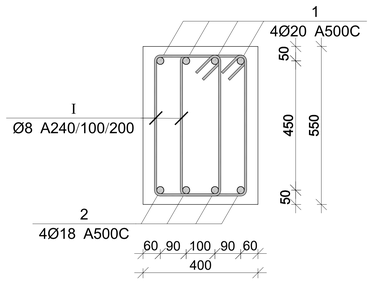

კვეთი 2-2

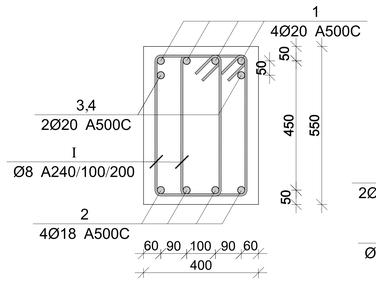

კვეთი 3-3

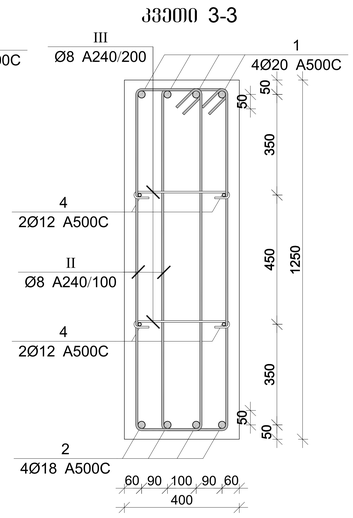

პოზ.	Ø [მმ.]	ესკიზი [მმ.]	სიგრძე [მმ.]
①	Ø20	400 --- 400	--
②	Ø18	200 --- 200	--

პოზ.	Ø [მმ.]	ესკიზი [მმ.]	სიგრძე [მმ.]
I	Ø8	225; 485; 90; 90; 485; 225	1650
II	Ø8	225; 1150; 90; 90; 1150; 225	2950
III	Ø8	350; 180; 180; 60; 60	470

კაპიტელი ჯგუფი
საპროექტო კომპანია
Capiteli group
ENGINEERING COMPANY

პროექტის დასახელება

მრავალბინიანი საცხოვრებელი სახლი

პროექტის მისამართი

ქ. ობილისი, ანგია ბოჭორიშვილის ქუჩა №37 (ს/კ 01.11.12.015.257)

დამკვეთი

სტადია	მარილი	პანმარტება
შპ	2025.11.18	

დაკვეთის №

CAD DWG ფაილი 05.rigelebi.dwg

დირექტორი:	ა. კორტავა
მთ. კონსტრუქტორი:	ა. კორტავა
შესრულა	ნ. ხუბულავა
შეამოწმა	ზ. ვაშაკიძე

ნახაზის დასახელება

მონ. რ/ბ რიგელის მრ-26-ის არმირება

კ-5.18

A3

მონ. რ/ბ რიგელის მრ-27-ის არმირება

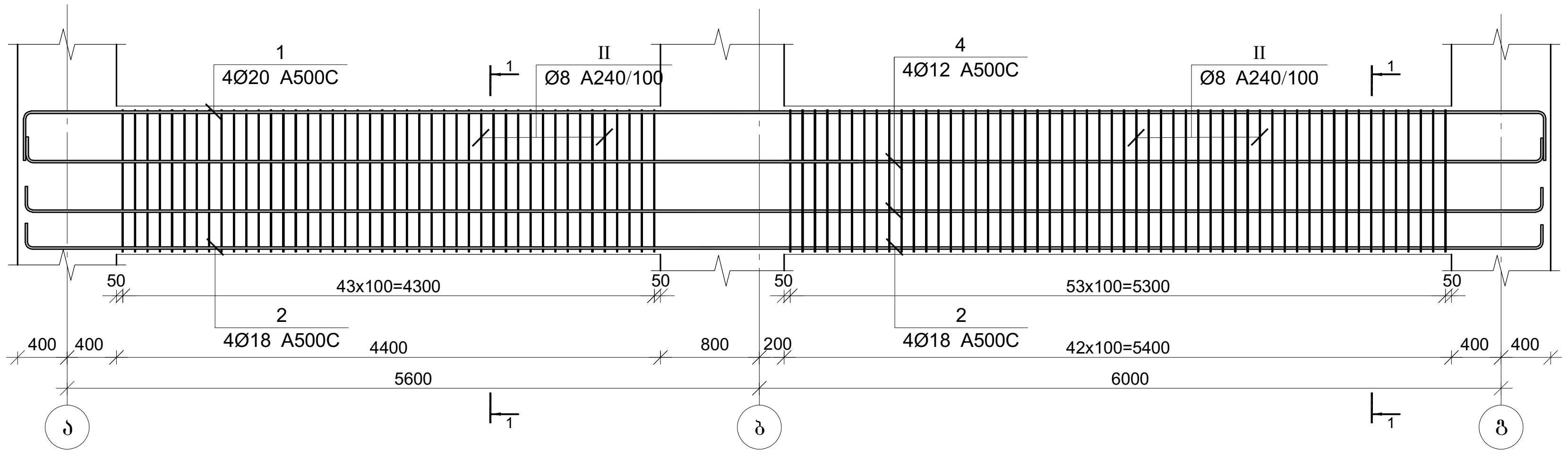

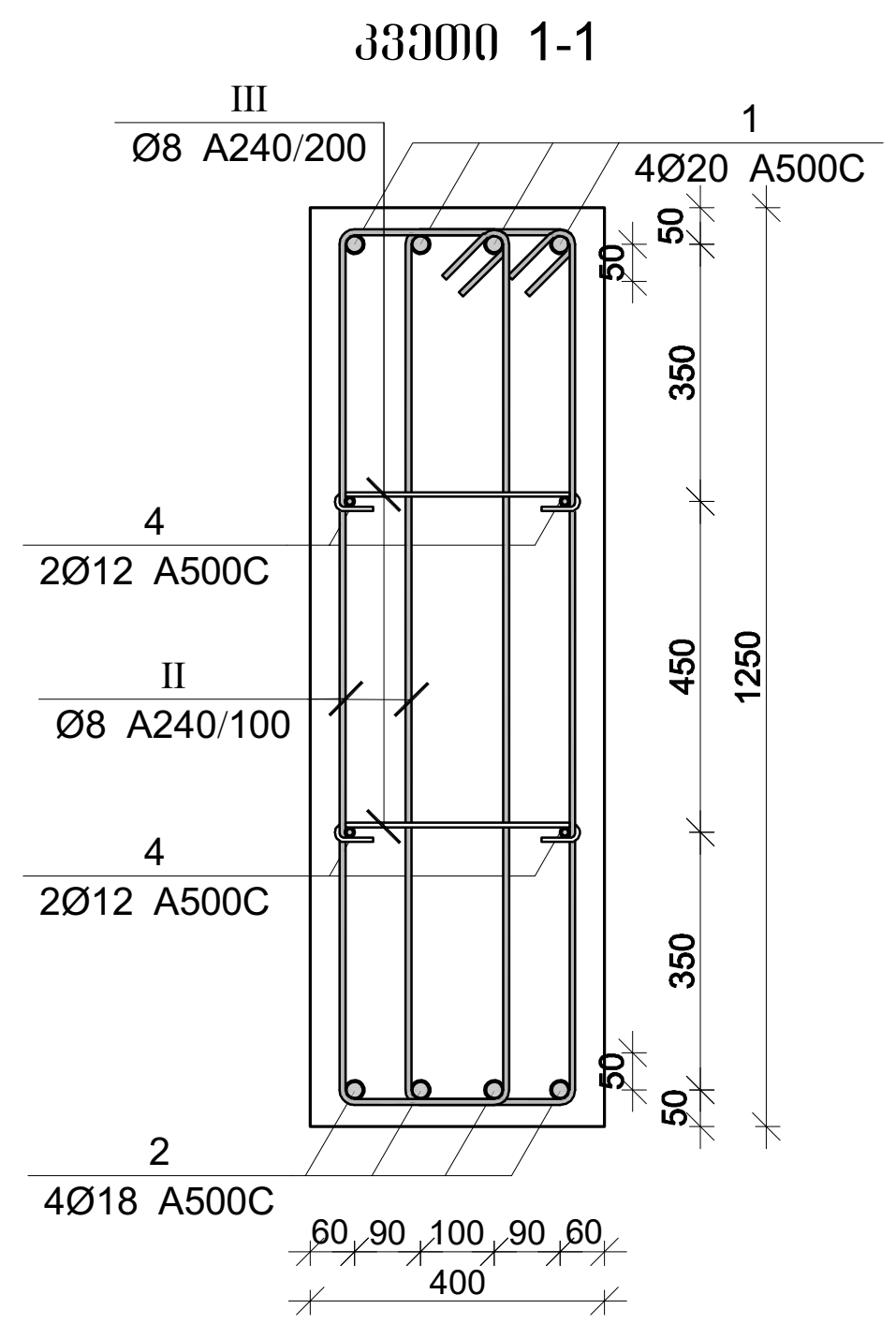

მონ. რ/ბ რიგელის მრ-27-ის სპეციფიკაცია

არმატურის სპეციფიკაცია					არმატურის ამოკრეფა					ბეტონი B 25
პოზ. №	Ø	L მმ	n ცალი	Ln მ	Ø	∑Ln მ	გრძივი მეტრის წონა კგ.	წონა კგ. A240	წონა კგ. A500C	V; მ³
1	2	3	4	5	6	7	8	9	10	11
1	20 A500C	14600	4	58.40	8 A240	601.70	0.39	237.42		4.90
2	18 A500C	14300	4	57.20	12 A500C	57.20	0.89		50.78	
4	12 A500C	14300	4	57.20	18 A500C	57.20	2.00		114.26	
I	8 A240	2950	196	578.20	20 A500C	58.40	2.47		144.02	
II	8 A240	470	50	23.50						
							∑	237.42	309.07	4.90
						n= 1		237.42	309.07	4.90
									111.53	კგ/მ³

პოზ.	Ø [მმ.]	ესკიზი [მმ.]	სიგრძე [მმ.]
①	Ø20	-- 400 400	--
②	Ø18	200 200 --	--
Ⅰ	Ø8	225 100 100 1150 1150 225	2950
Ⅱ	Ø8	350 180 180 60 60	470

კაპიტელი ჯგუფი
სამშენებლო კომპანია
CAPITELI GROUP
Capiteli group
ENGINEERING COMPANY

პროექტის დასახელება

მრავალბინიანი საცხოვრებელი სახლი

პროექტის მისამართი

ქ. თბილისი, ანგია ბოჭორიშვილის ქუჩა №37 (ს/კ 01.11.12.015.257)

დამკვეთი

სტადია	თარიღი	განმარტება
მპ	2025.11.18	

დაკვეთის №

CAD DWG ფაილი 05.rigelebi.dwg

დირექტორი: ა. კორტავა
მთ. კონსტრუქტორი: ა. კორტავა
შეასრულა ნ. ხუბულავა
შეამოწმა გ. ვაშაკიძე

ნახაზის დასახელება

მონ. რ/ბ რიგელის მრ-27-ის არმირება

კ-5.19

A3

მონ. რ/ბ რიგელის მრ-28-ის არმირება

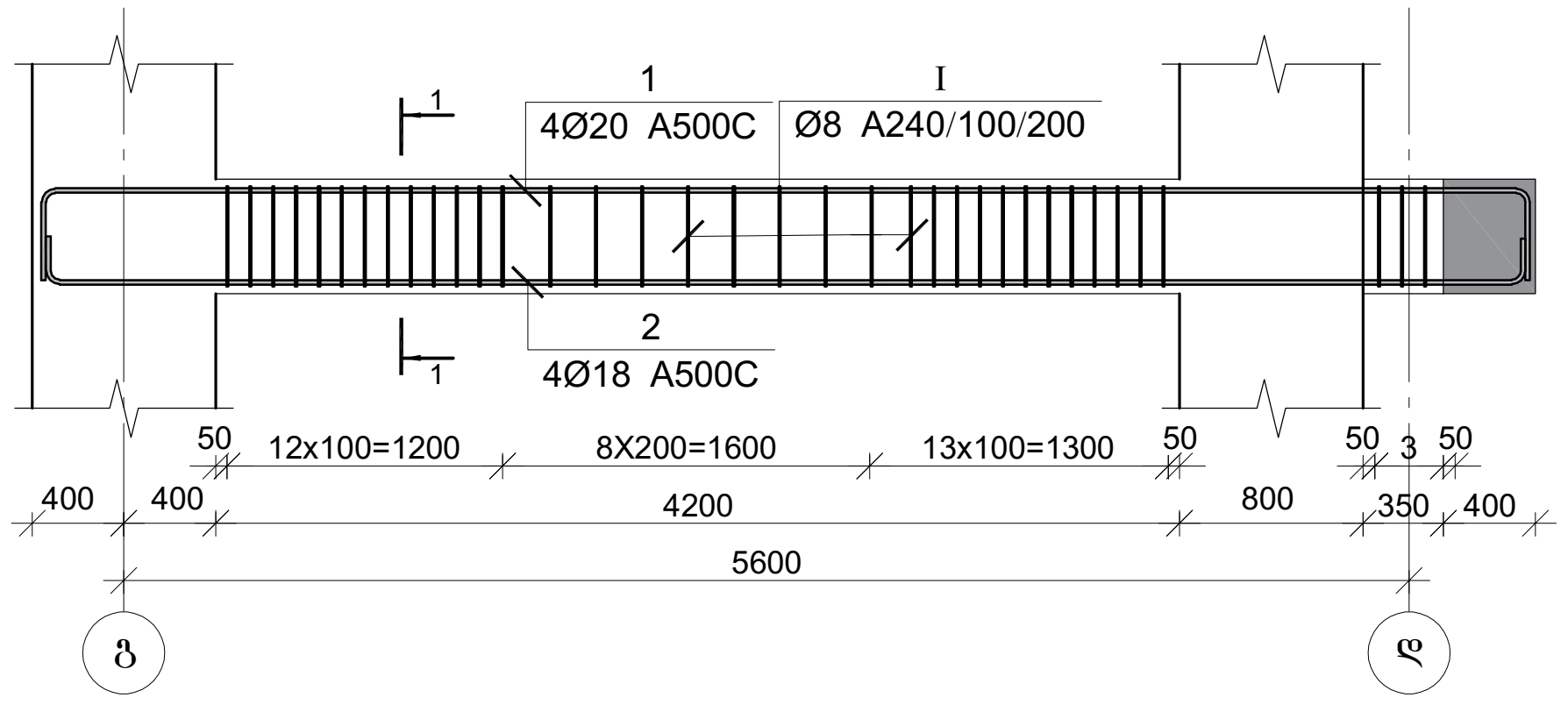

კვეთი 1-1

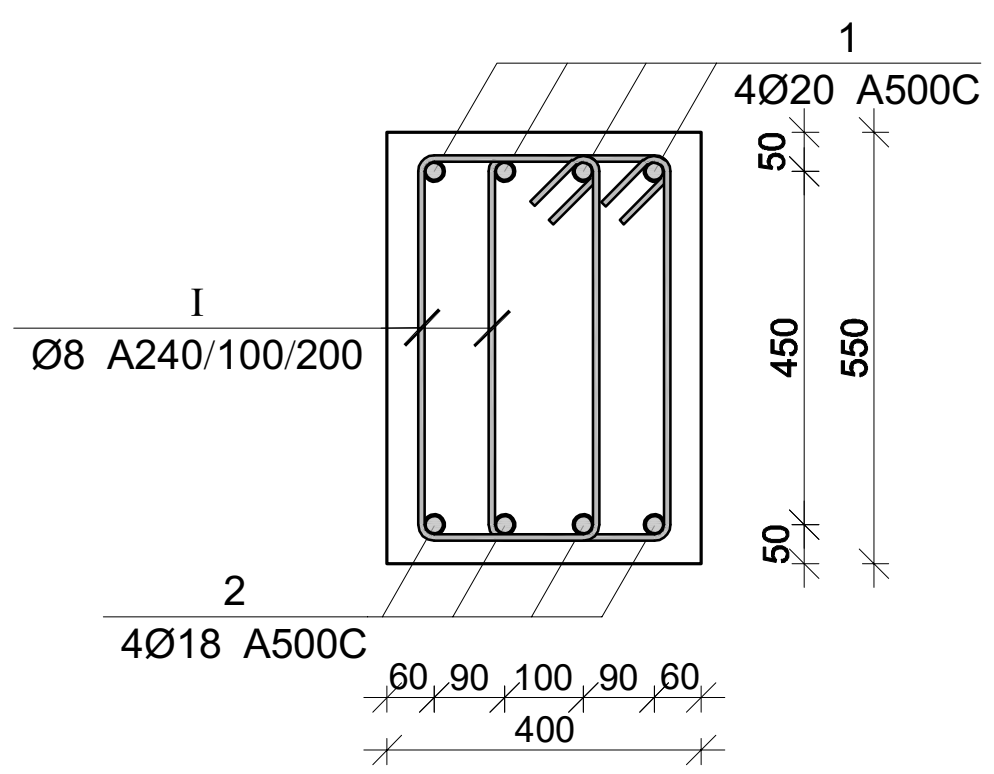

მონ. რ/ბ რიგელის მრ-29-ის არმირება

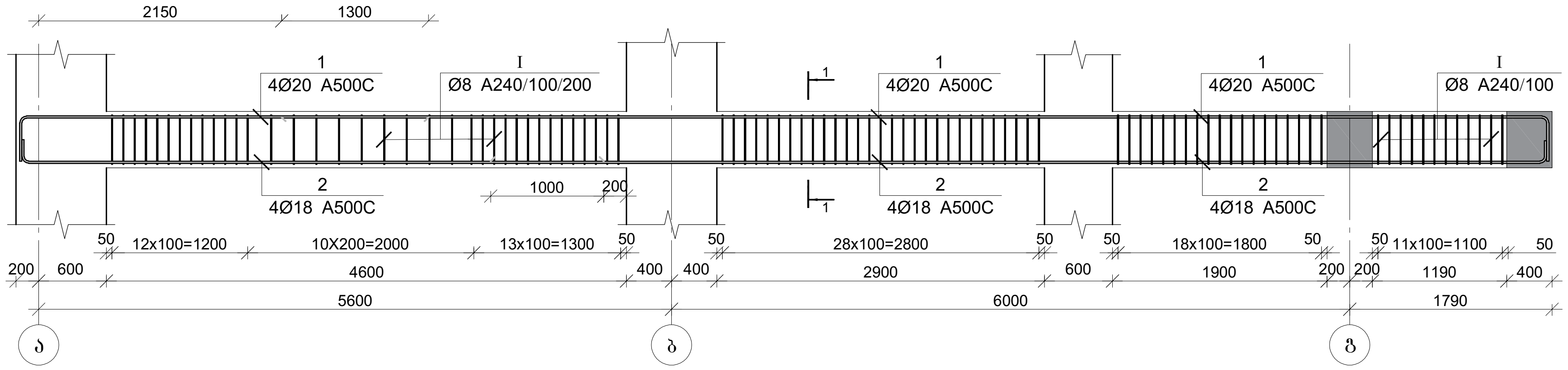

პოზ.	Ø [მმ.]	ესკიზი [მმ.]	სიგრძე [მმ.]
1	Ø20	--- 400 400	--
2	Ø18	200 200 ---	--
I	Ø8	225 100 100 485 485 225	1650

მონ. რ/ბ რიგელის მრ-28-ის სპეციფიკაცია

არმატურის სპეციფიკაცია					არმატურის ამოკრეფა					ბეტონი B 25
პოზ. №	Ø	L მმ	n ცალი	Ln მ	Ø	∑Ln მ	გრძივი მეტრის წონა კგ.	წონა კგ. A240	წონა კგ. A500C	V; მ³
1	2	3	4	5	6	7	8	9	10	11
1	20 A500C	7200	4	28.80	8 A240	118.80	0.39	46.88		1.00
2	18 A500C	6800	4	27.20	18 A500C	27.20	2.00		54.33	
I	8 A240	1650	72	118.80	20 A500C	28.80	2.47		71.03	
							∑	46.88	125.36	1.00
						n= 1		46.88	125.36	1.00
									172.06	კგ/მ³

მონ. რ/ბ რიგელის მრ-29-ის სპეციფიკაცია

არმატურის სპეციფიკაცია					არმატურის ამოკრეფა					ბეტონი B 25
პოზ. №	Ø	L მმ	n ცალი	Ln მ	Ø	∑Ln მ	გრძივი მეტრის წონა კგ.	წონა კგ. A240	წონა კგ. A500C	V; მ³
1	2	3	4	5	6	7	8	9	10	11
1	20 A500C	15600	4	62.40	8 A240	603.90	0.39	238.29		2.33
2	18 A500C	14800	4	59.20	18 A500C	59.20	2.00		118.26	
I	8 A240	1650	366	603.90	20 A500C	62.40	2.47		153.89	
							∑	238.29	272.15	2.33
						n= 1		238.29	272.15	2.33
									218.88	კგ/მ³

კაპიტელი ჯგუფი
საპროექტო კომპანია
CAPITELI GROUP
Capiteli group
ENGINEERING COMPANY

პროექტის დასახელება
მრავალბინიანი საცხოვრებელი სახლი

პროექტის მისამართი
ქ. თბილისი, ანგია ბოჭორიშვილის ქუჩა №37 (ს/კ 01.11.12.015.257)

დამკვეთი

სტადია	თარიღი	განმარტება
მპ	2025.11.18	

დაკვეთის №

CAD DWG ფაილი 05.rigelebi.dwg

დირექტორი: ა. კორტავა
მთ. კონსტრუქტორი: ა. კორტავა
შეასრულა ნ. ხუბულავა
შეამოწმა გ. ვაშაკიძე

ნახაზის დასახელება
მონ. რ/ბ რიგელის მრ-28-ისა და მრ-29-ის არმირება

კ-5.20

A3

მრ. რ/ბ რიგელის მრ-30-ის არმირება

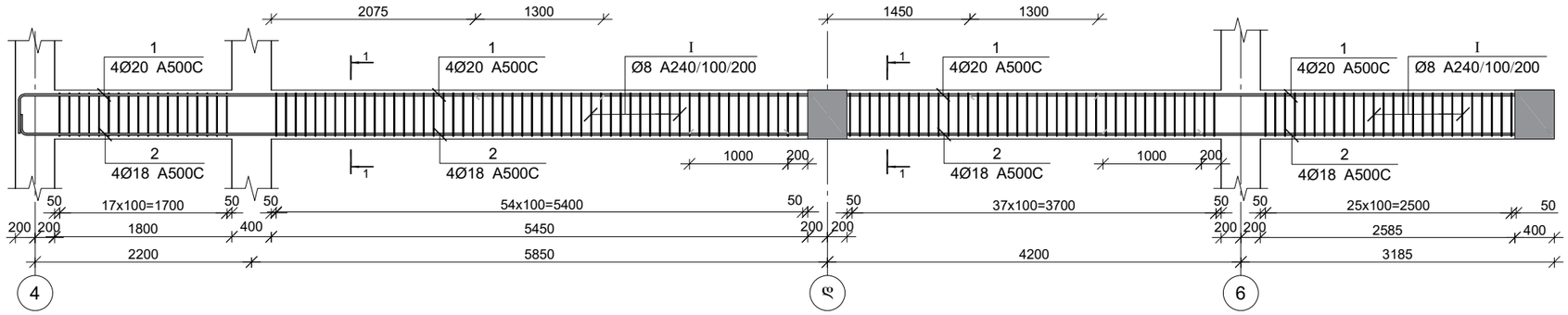

პოზ.	Ø [მმ.]	ესკიზი [მმ.]	სიგრძე [მმ.]
①	Ø20	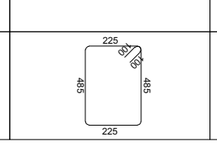	--
②	Ø18		--
Ⓘ	Ø8	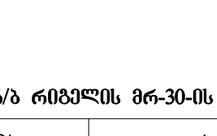	1650

მრ. რ/ბ რიგელის მრ-30-ის სპეციფიკაცია

არმატურის სპეციფიკაცია					არმატურის ამოკრეფა					ბეტონი B 25
პოზ. №	Ø	L მმ	n ცალი	Ln მ	Ø	∑ Ln მ	მარკის მეტრის წონა კგ.	წონა კგ. A240	წონა კგ. A500C	V; მ³
1	2	3	4	5	6	7	8	9	10	11
1	20 A500C	18600	4	74.40	8 A240	897.60	0.39	354.18		0.98
2	18 A500C	17800	4	71.20	18 A500C	71.20	2.00		142.23	
I	8 A240	1650	544	897.60	20 A500C	74.40	2.47		183.48	
							∑	354.18	325.71	0.98
						n= 1		354.18	325.71	0.98
									696.04	კგ/მ³

კვეთი 1-1

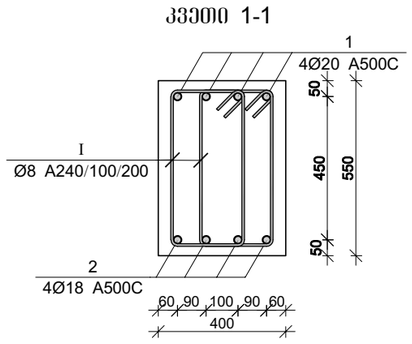

კაპიტელი ჯგუფი
საპროექტო კომპანია
Capiteli group
ENGINEERING COMPANY

პროექტის დასახელება

მრავალბინიანი საცხოვრებელი სახლი

პროექტის მისამართი

ქ. თბილისი, ანგია ბოჭორიშვილის ქუჩა №37 (ს/კ 01.11.12.015.257)

დამკვეთი

სტადია	ეტაპი	განმარტება
მპ	2025.11.18	

დაკვეთის №

CAD DWG ფაილი 05.rigelebi.dwg

დირექტორი:		ა. კორძაია
მთ. კონსტრუქტორი:		ა. კორძაია
შესრულა		ნ. ხუბულავა
შეამოწმა		ზ. ვაშაკიძე

ნახაზის დასახელება

მრ. რ/ბ რიგელის მრ-30-ის არმირება

კ-5.21

A3

მონ. რ/ბ რიგელის მრ-31-ის არმირება

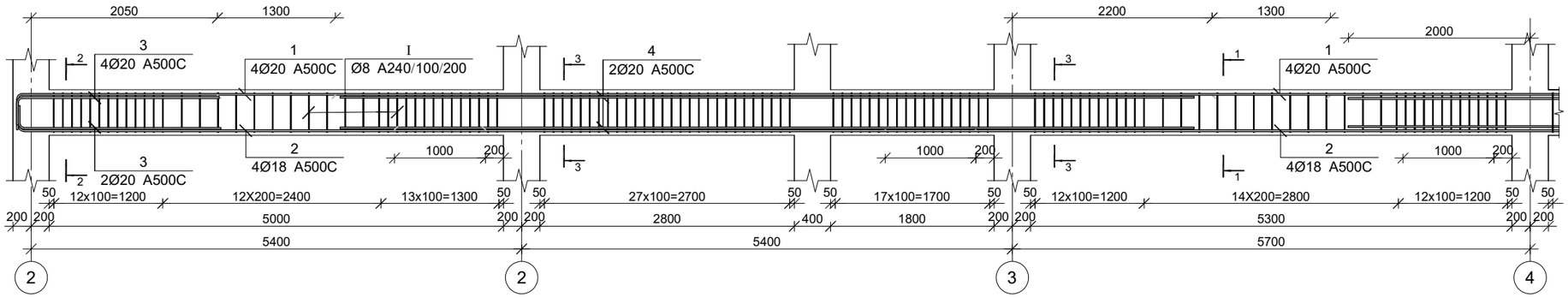

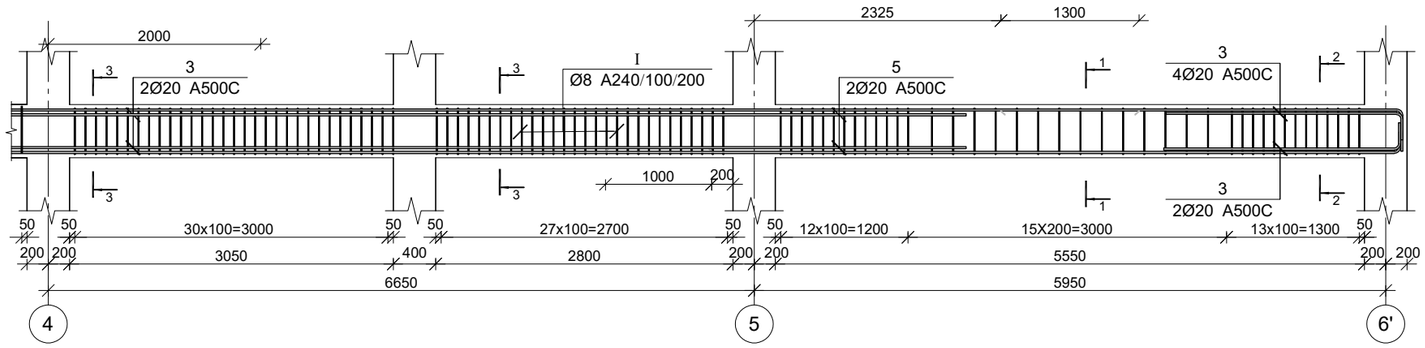

კვეთი 1-1

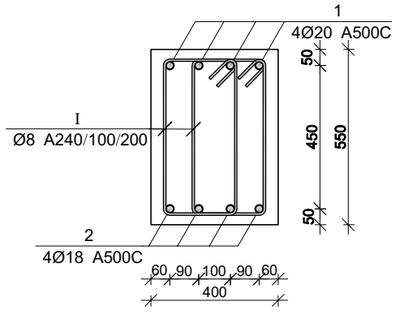

კვეთი 2-2

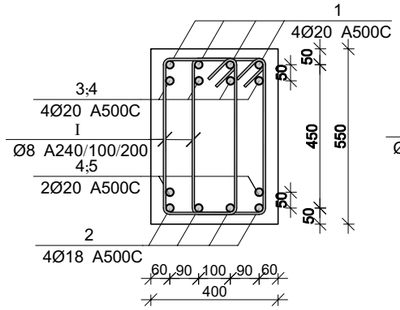

კვეთი 3-3

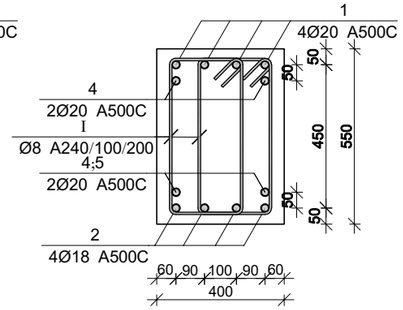

მონ. რ/ბ რიგელის მრ-31-ის სპეციფიკაცია

არმატურის სპეციფიკაცია					არმატურის ამოკრეფა					ბეტონი B 25
პოზ. №	Ø	L მმ	n ცალი	Ln მ	Ø	∑ Ln მ	ბრაკით მეტრის წონა კგ.	წონა კგ. A240	წონა კგ. A500C	V; მ³
1	2	3	4	5	6	7	8	9	10	11
1	20 A500C	35000	4	140.00	8 A240	1339.80	0.39	528.66		
2	18 A500C	33800	4	135.20	18 A500C	135.20	2.00		270.07	5.79
3	20 A500C	3000	12	36.00	20 A500C	255.60	2.47		630.35	
4	20 A500C	9400	4	37.60						
5	20 A500C	10500	4	42.00						
I	8 A240	1650	812	1339.80		∑		528.66	900.42	5.79
						n= 7		3700.65	6302.96	40.50
									246.99	კგ/მ³

პოზ.	Ø [მმ.]	ესკიზი [მმ.]	სიგრძე [მმ.]
①	Ø20	400 --- 400	--
②	Ø18	200 --- 200	--

პოზ.	Ø [მმ.]	ესკიზი [მმ.]	სიგრძე [მმ.]
①	Ø8	225 50 485 485 225	1650

კაპიტელი ჯგუფი
საპროექტო კომპანია
Capiteli group
ENGINEERING COMPANY

პროექტის დასახელება

მრავალბინიანი საცხოვრებელი სახლი

პროექტის მისამართი

ქ. თბილისი, ანგია ბოჭორიშვილის ქუჩა №37 (ს/კ 01.11.12.015.257)

დამკვეთი

სტადია	მარეული	განმარტება
მპ	2025.11.18	

დაკვეთის №

CAD DWG ფაილი 05.rigelebi.dwg

დირექტორი:	ა. კორტავა
მთ. კონსტრუქტორი:	ა. კორტავა
შესრულა	ნ. ხუბულავა
შეამოწმა	ზ. ვაშაკიძე

ნახაზის დასახელება

მონ. რ/ბ რიგელის მრ-31-ის არმირება

კ-5.22

A3

მრწ. რ/ბ რიგელის მრ-32-ის არმირება

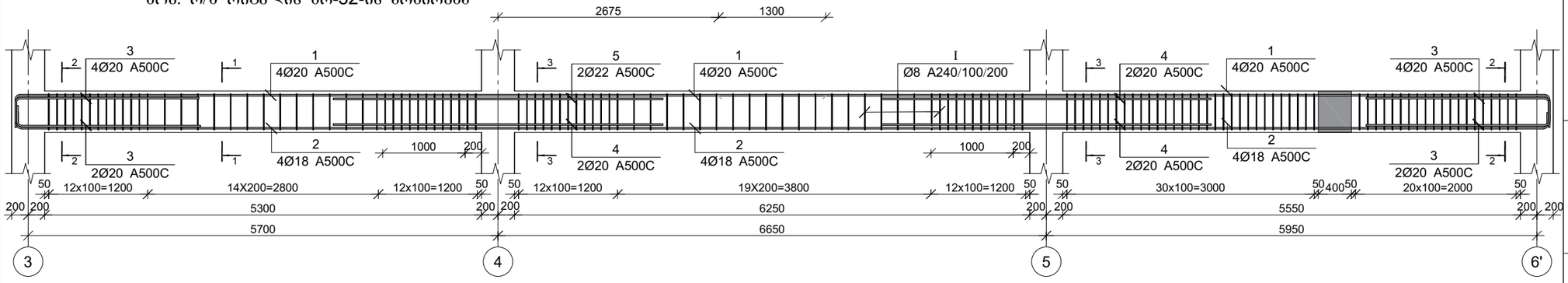

კვეთი 1-1

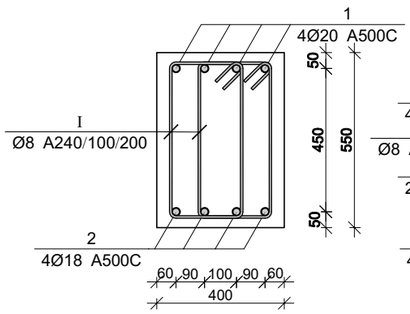

კვეთი 2-2

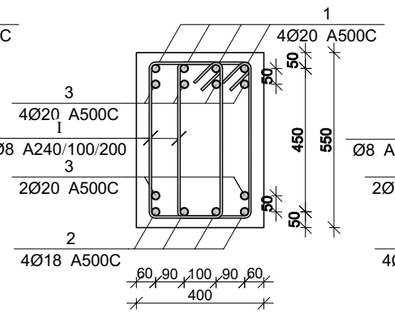

კვეთი 3-3

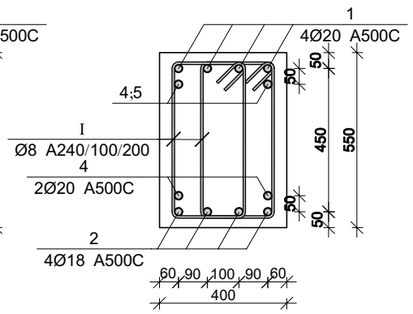

პოზ.	Ø [მმ.]	ესკიზი [მმ.]	სიგრძე [მმ.]
①	Ø20	400 100	--
②	Ø18	200 200	--

პოზ.	Ø [მმ.]	ესკიზი [მმ.]	სიგრძე [მმ.]
①	Ø8	225 100 100 485 485 225	1650

მრწ. რ/ბ რიგელის მრ-32-ის სპეციფიკაცია

არმატურის სპეციფიკაცია					არმატურის ამოკრეფა					ბეტონი B 25
პოზ. №	Ø	L მმ	n ცალი	Ln მ	Ø	∑ Ln მ	ბრაკით მეტრის წონა კგ.	წონა კგ. A240	წონა კგ. A500C	V; მ³
1	2	3	4	5	6	7	8	9	10	11
1	20 A500C	20640	4	82.56	8 A240	775.50	0.39	306.00		3.76
2	18 A500C	20900	4	83.60	18 A500C	83.60	2.00		167.00	
3	20 A500C	3000	12	36.00	20 A500C	134.56	2.47		331.85	
4	20 A500C	4000	4	16.00	22 A500C	24.00	2.98		71.62	
5	22 A500C	4000	6	24.00						
I	8 A240	1650	470	775.50		∑		306.00	570.46	3.76
						n= 7		2142.00	3993.23	26.33
									232.98	კგ/მ³

CAPITELI GROUP

კაპიტელი ჯგუფი
საპროექტო კომპანია
Capiteli group
ENGINEERING COMPANY

პროექტის დასახელება

მრავალბინიანი საცხოვრებელი სახლი

პროექტის მისამართი

ქ. თბილისი, ანგია ბოჭორიშვილის ქუჩა №37 (ს/კ 01.11.12.015.257)

დამკვეთი

სტადია	მარცხი	განმარტება
მპ	2025.11.18	

დაკვეთის №

CAD DWG ფაილი 05.rigelebi.dwg

დირექტორი: ა. კორტავა

მთ. კონსტრუქტორი: ა. კორტავა

შესრულა: ნ. ხუბულავა

შეამოწმა: გ. ვაშაკიძე

ნახაზის დასახელება

მრწ. რ/ბ რიგელის მრ-32-ის არმირება

კ-5.23

A3

მრნ. რ/ბ რიგელის მრ-33-ის არმირება

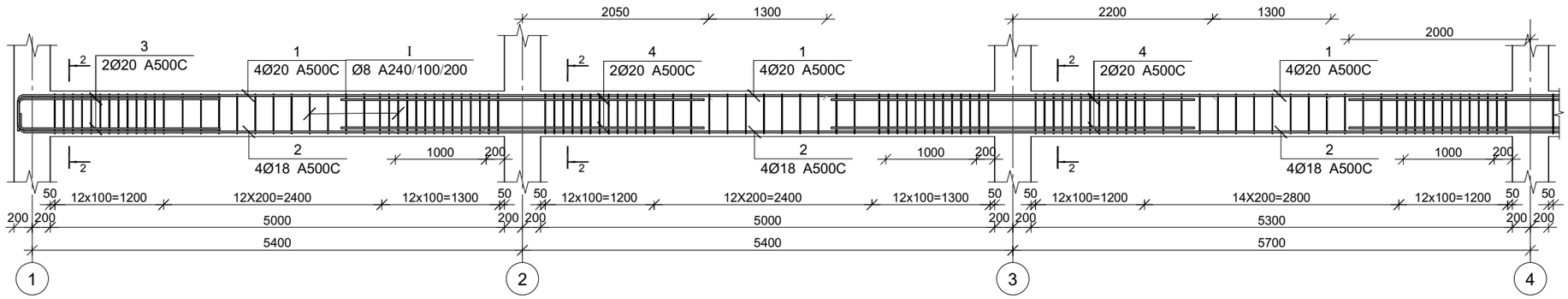

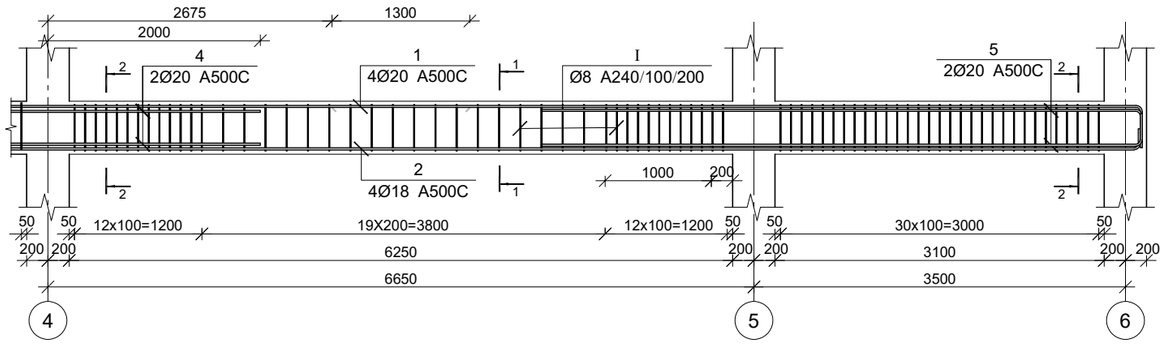

კვეთი 1-1

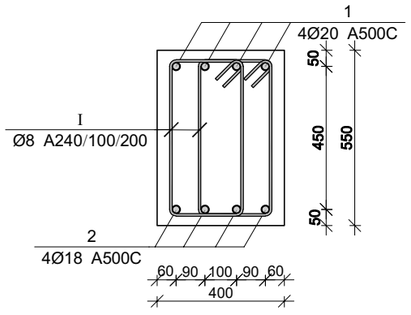

კვეთი 2-2

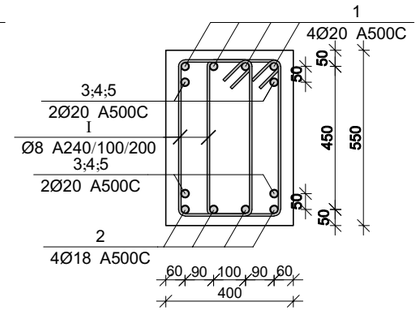

მრნ. რ/ბ რიგელის მრ-33-ის სპეციფიკაცია

არმატურის სპეციფიკაცია					არმატურის ამოკრეფა					ბეტონი B 25
პოზ. №	Ø	L მმ	n ცალი	Ln მ	Ø	∑Ln მ	ბრტყელი მეტრის წონა კგ.	წონა კგ. A240	წონა კგ. A500C	V; მ³
1	2	3	4	5	6	7	8	9	10	11
1	20 A500C	31600	4	126.40	8 A240	1065.90	0.39	420.59		5.42
2	18 A500C	31300	4	125.20	18 A500C	126.40	2.00		252.49	
3	20 A500C	3000	4	12.00	20 A500C	186.40	2.47		459.69	
4	20 A500C	4000	6	24.00						
5	20 A500C	6000	4	24.00						
I	8 A240	1650	646	1065.90		∑		420.59	712.19	5.42
						n= 7		2944.12	4985.30	37.96
									208.88	კგ/მ³

პოზ.	Ø [მმ.]	ესკიზი [მმ.]	სიგრძე [მმ.]
①	Ø20	400	--
②	Ø18	200	--

პოზ.	Ø [მმ.]	ესკიზი [მმ.]	სიგრძე [მმ.]
①	Ø8	225, 100, 495, 495, 225	1650

კაპიტელი ჯგუფი
საპროექტო კომპანია
Capiteli group
ENGINEERING COMPANY
CAPITELI GROUP

პროექტის დასახელება

მრავალბინიანი საცხოვრებელი სახლი

პროექტის მისამართი

ქ. თბილისი, ანგია ბოჭორიშვილის ქუჩა №37 (ს/კ 01.11.12.015.257)

დამკვეთი

სტადია	მარილი	განმარტება
მპ	2025.11.18	

დაკვეთის №

CAD DWG ფაილი 05.rigelebi.dwg

დირექტორი: ა. კორტავა
მთ. კონსტრუქტორი: ა. კორტავა
შესრულა 6.6 ნ. ხუბულავა
შეამოწმა ვ.ვაშაკიძე ვ. ვაშაკიძე

ნახაზის დასახელება

მრნ. რ/ბ რიგელის მრ-33-ის არმირება

კ-5.24

A3

მრავალბინიანი საცხოვრებელი სახლი

ქ. თბილისი, ანგია ბოჭორიშვილის ქუჩა №37 (ს/კ 01.11.12.015.257)

მონ. რ/ბ რიგელის მრ-34-ის არმირება

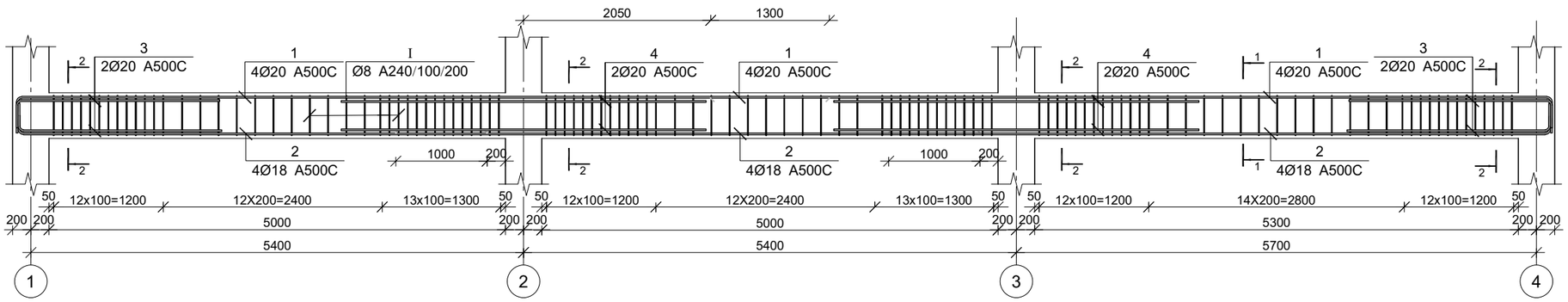

მონ. რ/ბ რიგელის მრ-35-ის არმირება

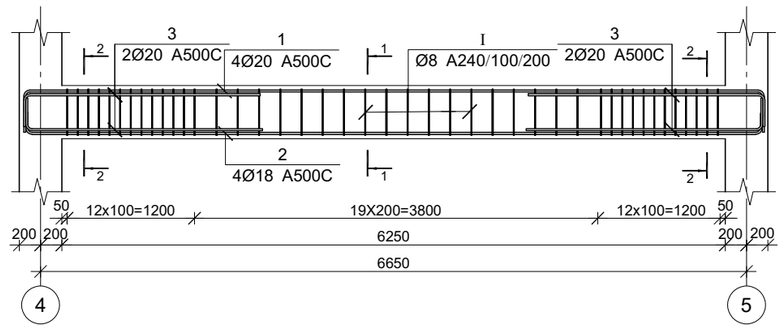

კვეთი 1-1

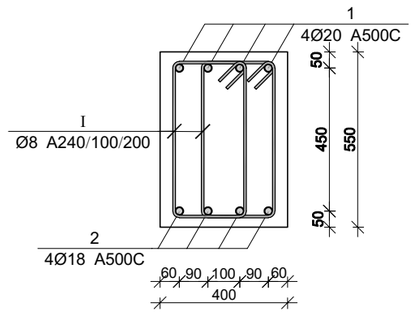

კვეთი 2-2

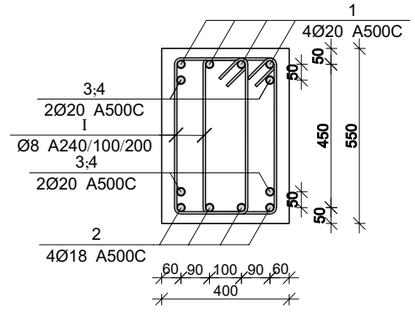

პოზ.	Ø [მმ.]	ესკიზი [მმ.]	სიგრძე [მმ.]
①	Ø20	400 --- 400	--
②	Ø18	200 --- 200	--

პოზ.	Ø [მმ.]	ესკიზი [მმ.]	სიგრძე [მმ.]
Ⅰ	Ø8	225 225 485 485 225	1650

მონ. რ/ბ რიგელის მრ-34-ის სპეციფიკაცია

არმატურის სპეციფიკაცია					არმატურის ამოკრეფა					ბეტონი B 25
პოზ. №	Ø	L მმ	n ცალი	Ln მ	Ø	∑ Ln მ	ბრტყელი მეტრის წონა კგ.	წონა კგ. A240	წონა კგ. A500C	V; მ³
1	2	3	4	5	6	7	8	9	10	11
1	20 A500C	18850	4	75.40	8 A240	636.90	0.39	251.31		
2	18 A500C	19100	4	76.40	18 A500C	76.40	2.00		152.62	
3	20 A500C	3000	8	24.00	20 A500C	131.40	2.47		324.05	3.37
4	20 A500C	4000	8	32.00						
Ⅰ	8 A240	1650	386	636.90			∑	251.31	476.67	3.37
						n= 7		1759.18	3336.68	23.56
									216.27	კგ/მ³

მონ. რ/ბ რიგელის მრ-35-ის სპეციფიკაცია

არმატურის სპეციფიკაცია					არმატურის ამოკრეფა					ბეტონი B 25
პოზ. №	Ø	L მმ	n ცალი	Ln მ	Ø	∑ Ln მ	ბრტყელი მეტრის წონა კგ.	წონა კგ. A240	წონა კგ. A500C	V; მ³
1	2	3	4	5	6	7	8	9	10	11
1	20 A500C	7700	4	30.80	8 A240	141.90	0.39	55.99		
2	18 A500C	7300	4	29.20	18 A500C	29.20	2.00		58.33	
3	20 A500C	3000	8	24.00	20 A500C	54.80	2.47		135.15	1.38
Ⅰ	8 A240	1650	86	141.90						
							∑	55.99	193.47	1.38
						n= 7		391.94	1354.32	9.63
									181.43	კგ/მ³

CAPITELI GROUP

კაპიტელი ჯგუფი
საპროექტო კომპანია
Capiteli group
ENGINEERING COMPANY

პროექტის დასახელება

მრავალბინიანი საცხოვრებელი სახლი

პროექტის მისამართი

ქ. თბილისი, ანგია ბოჭორიშვილის ქუჩა №37 (ს/კ 01.11.12.015.257)

დამკვეთი

სტადია	მარტივი	განმარტება
მპ	2025.11.18	

დაკვეთის №

CAD DWG ფაილი 05.rigelebi.dwg

დირექტორი: ა. კორძაია

მთ. კონსტრუქტორი: ა. კორძაია

შესრულა ნ. ხუციშვილი

შეამოწმა გ. ვაშაკიძე

ნახაზის დასახელება

მონ. რ/ბ რიგელის მრ-34-ისა და მრ-35-ის არმირება

კ-5.25

A3

მონ. რ/ბ რიგელის მრ-36-ის არმირება

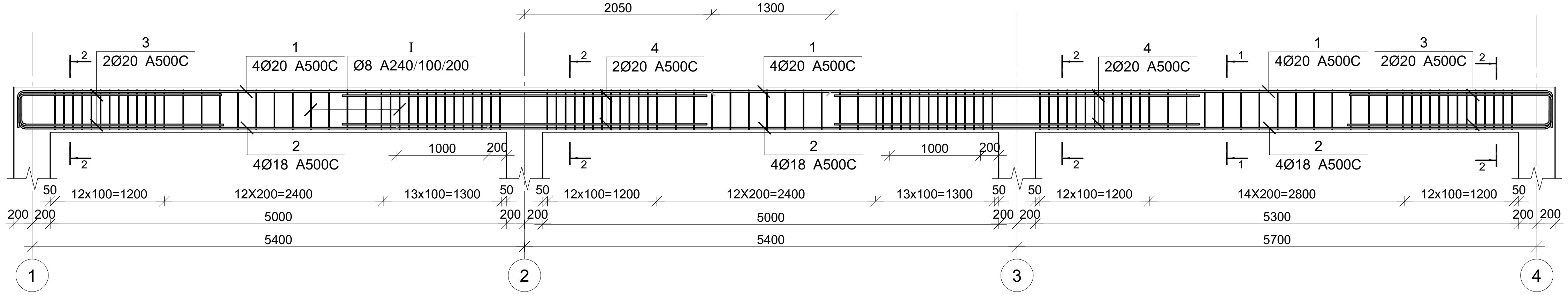

მონ. რ/ბ რიგელის მრ-37-ის არმირება

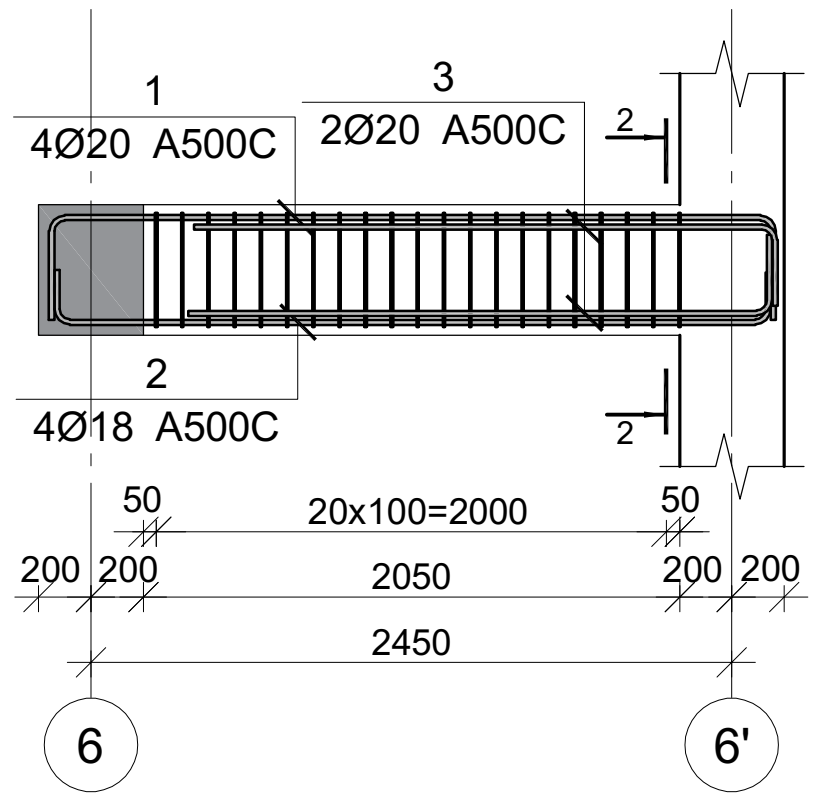

კვეთი 1-1

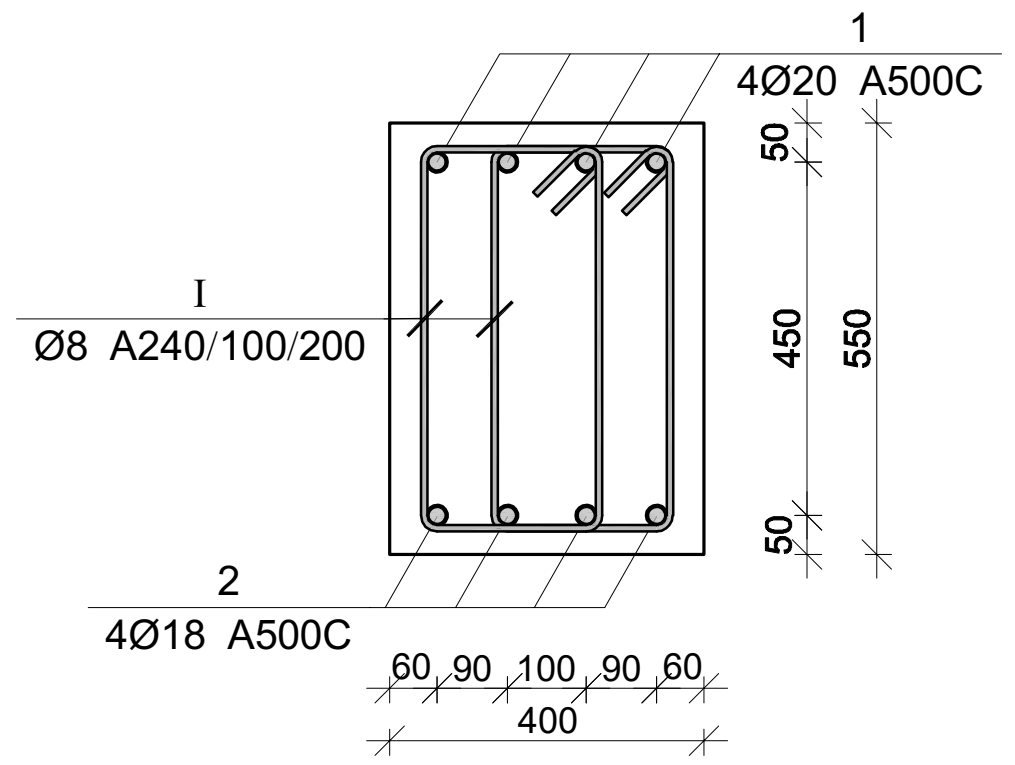

პოზ.	Ø [მმ.]	ესკიზი [მმ.]	სიგრძე [მმ.]
I	Ø8	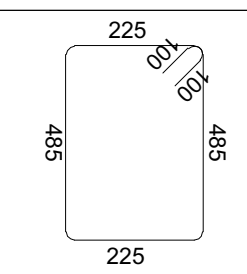	1650

მონ. რ/ბ რიგელის მრ-36-ის სპეციფიკაცია

არმატურის სპეციფიკაცია					არმატურის ამოკრეფა					ბეტონი B 25
პოზ. №	Ø	L მმ	n ცალი	Ln მ	Ø	∑Ln მ	გრძივი მეტრის წონა კგ.	წონა კგ. A240	წონა კგ. A500C	V; მ³
1	2	3	4	5	6	7	8	9	10	11
1	20 A500C	18850	4	75.40	8 A240	636.90	0.39	251.31		3.37
2	18 A500C	19100	4	76.40	18 A500C	76.40	2.00		152.62	
3	20 A500C	3000	8	24.00	20 A500C	131.40	2.47		324.05	
4	20 A500C	4000	8	32.00						
I	8 A240	1650	386	636.90			∑	251.31	476.67	3.37
						n= 1		251.31	476.67	3.37
									216.27	კგ/მ³

მონ. რ/ბ რიგელის მრ-37-ის სპეციფიკაცია

არმატურის სპეციფიკაცია					არმატურის ამოკრეფა					ბეტონი B 25
პოზ. №	Ø	L მმ	n ცალი	Ln მ	Ø	∑Ln მ	გრძივი მეტრის წონა კგ.	წონა კგ. A240	წონა კგ. A500C	V; მ³
1	2	3	4	5	6	7	8	9	10	11
1	20 A500C	3500	4	14.00	8 A240	69.30	0.39	27.34		0.45
2	18 A500C	3100	4	12.40	18 A500C	16.40	2.00		32.76	
3	20 A500C	3000	4	12.00	20 A500C	26.00	2.47		64.12	
I	8 A240	1650	42	69.30						
							∑	27.34	96.88	0.45
						n= 7		191.41	678.16	3.16
									275.44	კგ/მ³

კაპიტელი ჯგუფი
სამშენებლო კომპანია
Capiteli group
ENGINEERING COMPANY
CAPITELI GROUP

პროექტის დასახელება
მრავალბინიანი საცხოვრებელი სახლი

პროექტის მისამართი
ქ. თბილისი, ანგია ბოჭორიშვილის ქუჩა №37 (ს/კ 01.11.12.015.257)

დამკვეთი

სტადია	თარიღი	განმარტება
მპ	2025.11.18	

დაკვეთის №

CAD DWG ფაილი 05.rigelebi.dwg

დირექტორი: ა. კორტავა
მთ. კონსტრუქტორი: ა. კორტავა
შეასრულა ნ. ხუზულავა
შეამოწმა გ. ვაშაკიძე

ნახაზის დასახელება
მონ. რ/ბ რიგელის მრ-36-ისა და მრ-37-ის არმირება

კ-5.26

A3

მრავალბინიანი საცხოვრებელი სახლი

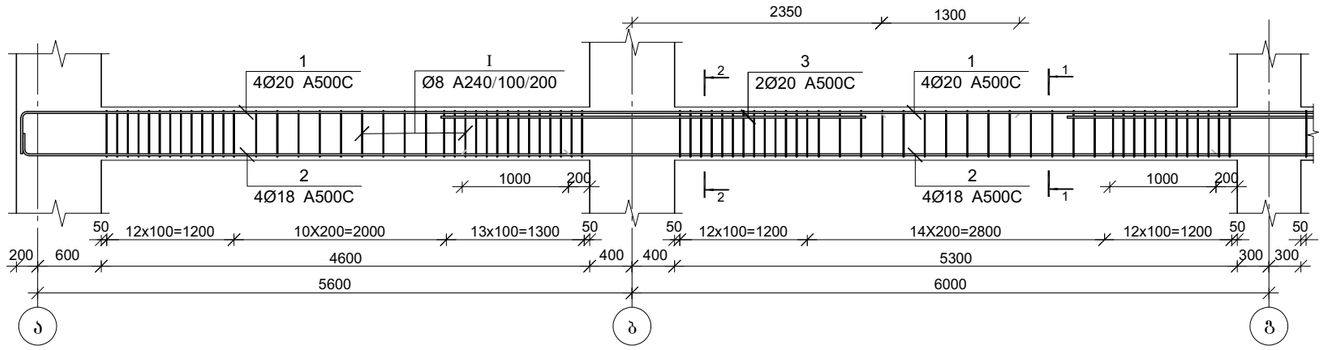

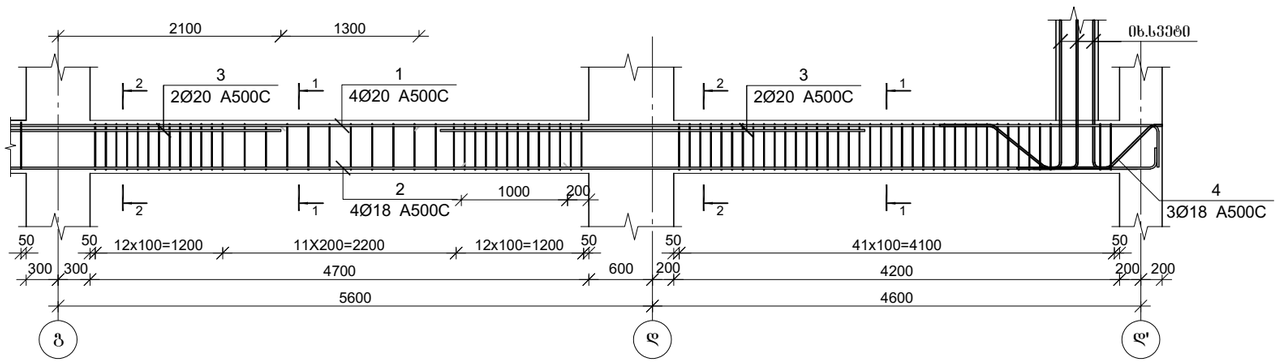

კვეთი 1-1

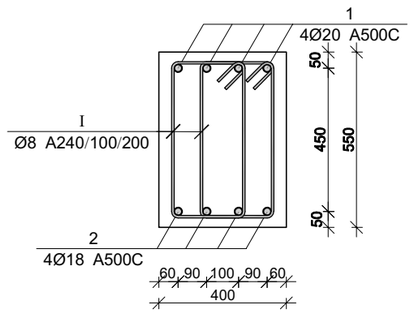

კვეთი 2-2

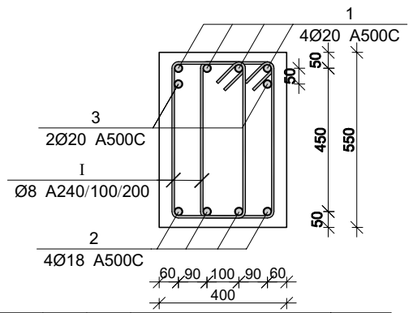

პოზ.	Ø [მმ.]	ესკიზი [მმ.]	სიგრძე [მმ.]	პოზ.	Ø [მმ.]	ესკიზი [მმ.]	სიგრძე [მმ.]
①	Ø20	400	--	①	Ø8	225, 100, 485, 485, 225	1650
②	Ø18	200, 200	--	④	Ø18	900, 600, 600, 400, 800, 400	3700

მრავალბინიანი საცხოვრებელი სახლის მრ-38-ის სპეციფიკაცია

არმატურის სპეციფიკაცია					არმატურის ამოკრეფა					ბეტონი B 25
პოზ. №	Ø	L მმ	n ცალი	Ln მ	Ø	∑ Ln მ	არამეტალის წონა კგ.	წონა კგ. A240	წონა კგ. A500C	V; მ³
1	2	3	4	5	6	7	8	9	10	11
1	20 A500C	25650	4	102.60	8 A240	821.70	0.39	324.23		4.14
2	18 A500C	25600	4	102.40	18 A500C	113.50	2.00		226.73	
3	20 A500C	4000	6	24.00	20 A500C	126.60	2.47		312.22	
4	18 A500C	3700	3	11.10						
I	8 A240	1650	498	821.70			∑	324.23	538.94	4.14
						n= 4		1296.92	2155.77	16.54
									208.70	კგ/მ³

CAPITELI GROUP

კაპიტელი ჯგუფი
საპროექტო კომპანია
Capiteli group
ENGINEERING COMPANY

პროექტის დასახელება

მრავალბინიანი საცხოვრებელი სახლი

პროექტის მისამართი

ქ. თბილისი, ანგია ბოჭორიშვილის ქუჩა №37 (ს/კ 01.11.12.015.257)

დამკვეთი

სტადია	მარტივი	განმარტება
მპ	2025.11.18	

დაკვეთის №

CAD DWG ფაილი 05.rigelebi.dwg

დირექტორი:	ა. კორძაია
მთ. კონსტრუქტორი:	ა. კორძაია
შესრულა	ნ. ხუშულაია
შეამოწმა	გ. ვაშაკიძე

ნახაზის დასახელება

მრავალბინიანი საცხოვრებელი სახლის მრ-38-ის არმირება

კ-5.27

A3

მონ. რ/ბ რიგელის მრ-39-ის არმირება

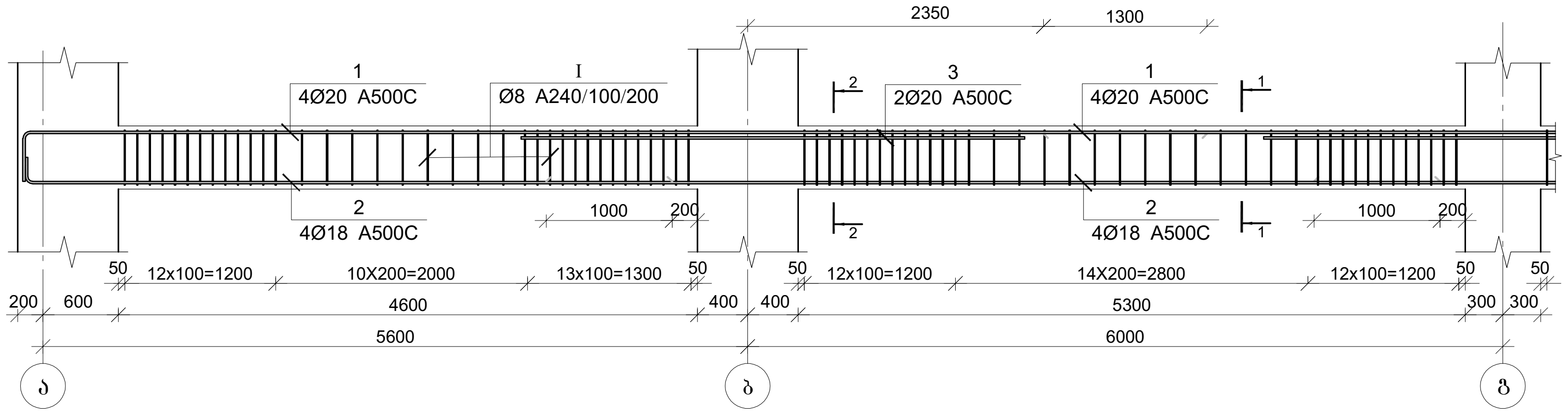

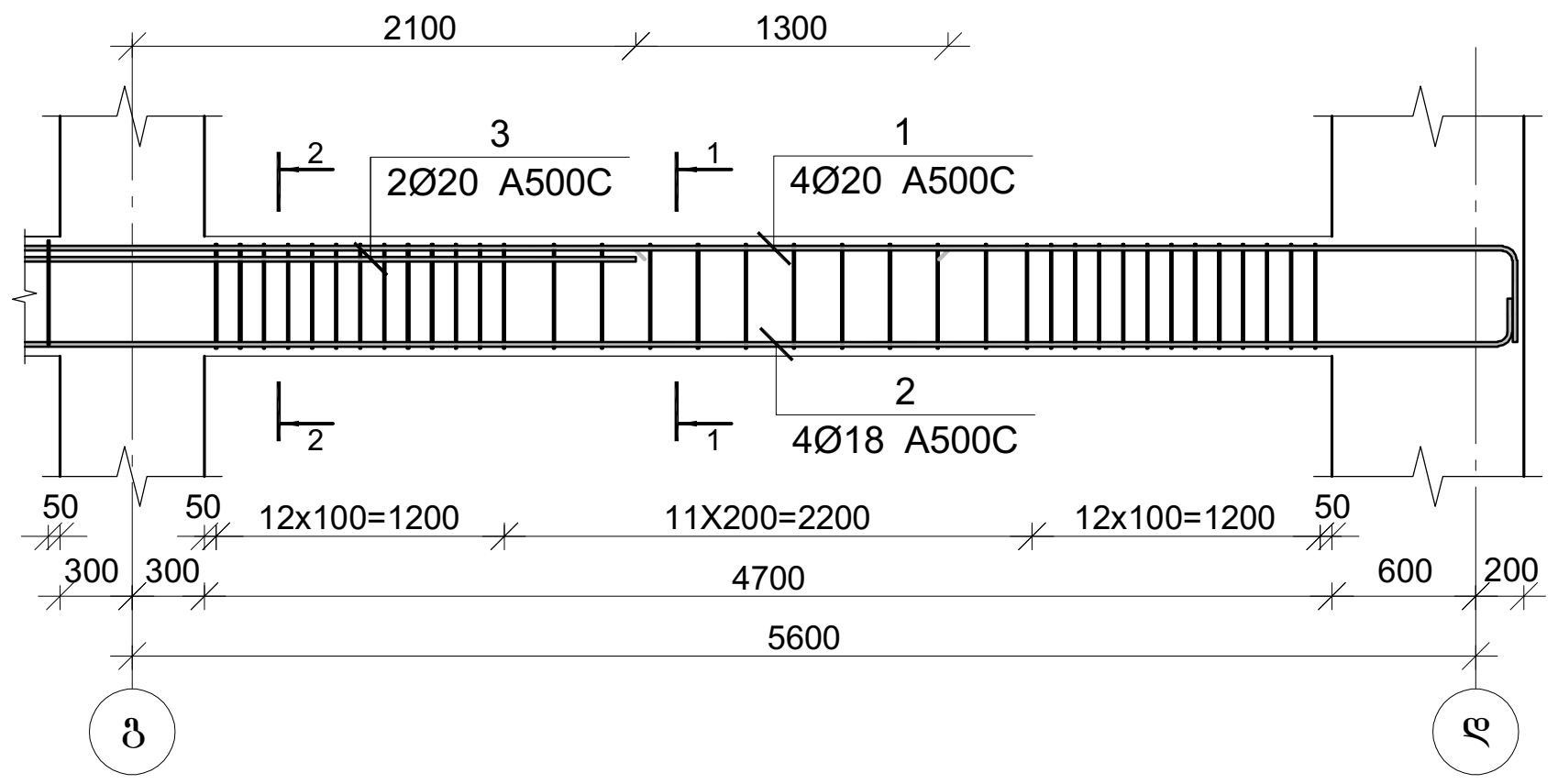

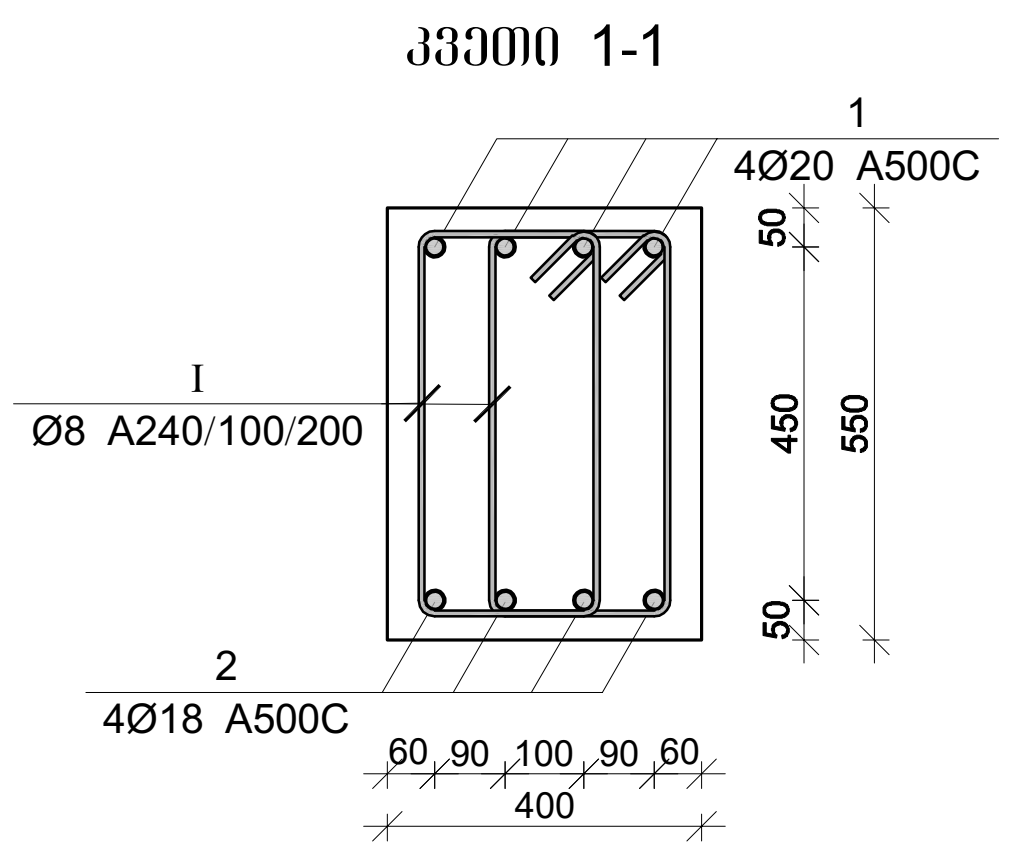

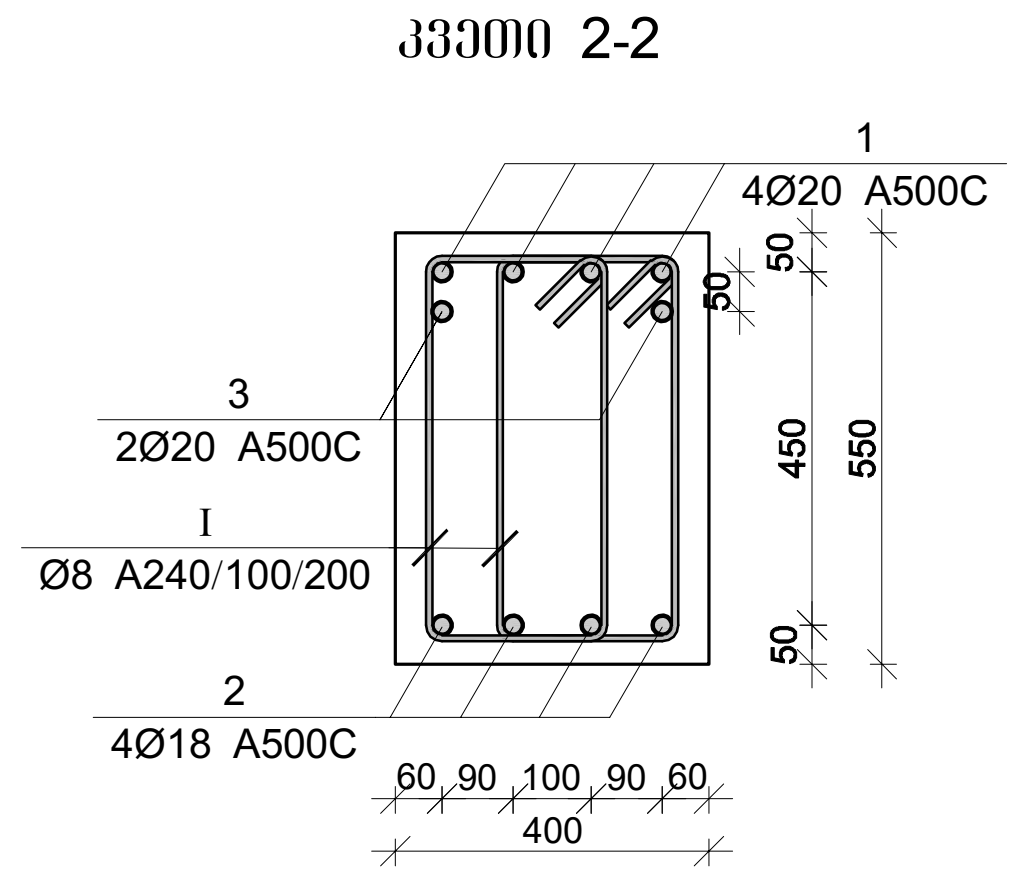

მონ. რ/ბ რიგელის მრ-39-ის სპეციფიკაცია

არმატურის სპეციფიკაცია					არმატურის ამოკრეფა					ბეტონი B 25
პოზ. №	Ø	L მმ	n ცალი	Ln მ	Ø	∑Ln მ	გრძივი მეტრის წონა კგ.	წონა კგ. A240	წონა კგ. A500C	V; მ³
1	2	3	4	5	6	7	8	9	10	11
1	20 A500C	21200	4	84.80	8 A240	693.00	0.39	273.45		3.21
2	18 A500C	21000	4	84.00	18 A500C	84.00	2.00		167.80	
3	20 A500C	4000	4	16.00	20 A500C	100.80	2.47		248.59	
I	8 A240	1650	420	693.00			∑	273.45	416.39	3.21
						n= 4		1093.79	1665.54	12.85
									214.77	კგ/მ³

პოზ.	Ø [მმ.]	ესკიზი [მმ.]	სიგრძე [მმ.]	პოზ.	Ø [მმ.]	ესკიზი [მმ.]	სიგრძე [მმ.]
①	Ø20	400 — 400	--	Ⓘ	Ø8	225 / 100 / 485 / 485 / 225	1650
②	Ø18	200 — 200	--				

კაპიტელი ჯგუფი
სამროექტო კომპანია
CAPITELI GROUP
Capiteli group
ENGINEERING COMPANY

პროექტის დასახელება
მრავალბინიანი საცხოვრებელი სახლი

პროექტის მისამართი
ქ. თბილისი, ანგია ბოჭორიშვილის ქუჩა №37 (ს/კ 01.11.12.015.257)

დამკვეთი

სტადია	თარიღი	განმარტება
მპ	2025.11.18	

დაკვეთის №

CAD DWG ფაილი 05.rigelebi.dwg

დირექტორი: ა. კორტავა
მთ. კონსტრუქტორი: ა. კორტავა
შეასრულა ნ. ხუზულავა
შეამოწმა გ. ვაშაკიძე

ნახაზის დასახელება
მონ. რ/ბ რიგელის მრ-39-ის არმირება

კ-5.28

A3

მონ. რ/ბ რიგელის მრ-40-ის არმირება

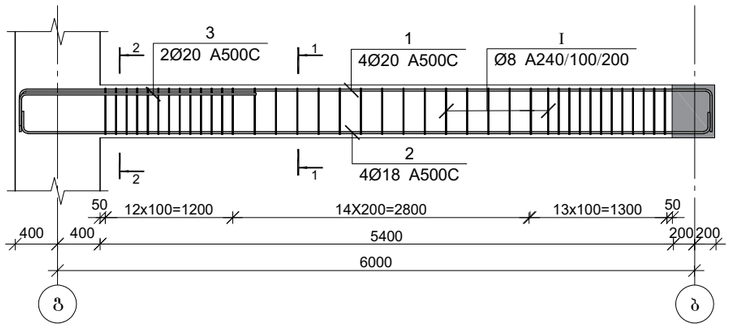

კვეთი 1-1

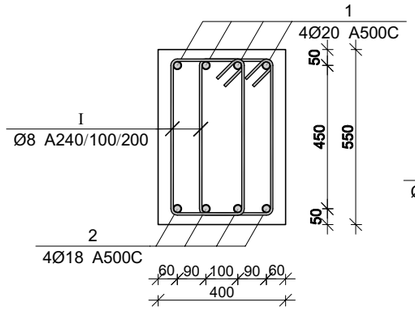

კვეთი 2-2

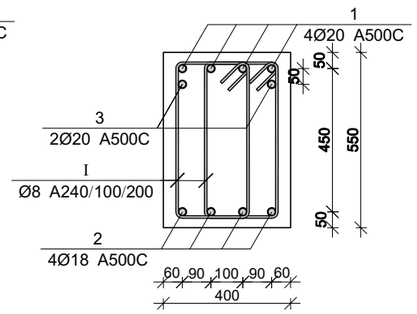

მონ. რ/ბ რიგელის მრ-41-ის არმირება

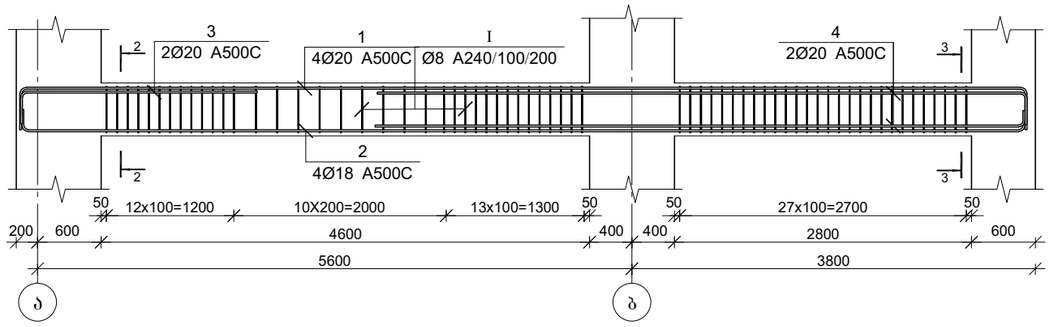

კვეთი 3-3

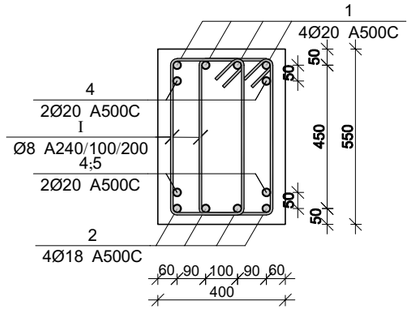

პოზ.	Ø [მმ.]	ესკიზი [მმ.]	სიგრძე [მმ.]
①	Ø20	400 --- 400	--
②	Ø18	200 --- 200	--
①	Ø8	225 Ø8 485 485 225	1650

მონ. რ/ბ რიგელის მრ-40-ის სპეციფიკაცია

არმატურის სპეციფიკაცია					არმატურის ამოკრეფა					ბეტონი B 25
პოზ. №	Ø	L მმ	n ცალი	Ln მ	Ø	∑ Ln მ	ბრაკით მატრის წონა კგ.	წონა კგ. A240	წონა კგ. A500C	V; მ³
1	2	3	4	5	6	7	8	9	10	11
1	20 A500C	7200	4	28.80	8 A240	118.80	0.39	46.88		1.19
2	18 A500C	6800	4	27.20	18 A500C	27.20	2.00		54.33	
3	20 A500C	3000	2	6.00	20 A500C	34.80	2.47		85.82	
I	8 A240	1650	72	118.80						
						∑		46.88	140.16	1.19
						n= 4		187.51	560.63	4.75
									157.44	კგ/მ³

მონ. რ/ბ რიგელის მრ-41-ის სპეციფიკაცია

არმატურის სპეციფიკაცია					არმატურის ამოკრეფა					ბეტონი B 25
პოზ. №	Ø	L მმ	n ცალი	Ln მ	Ø	∑ Ln მ	ბრაკით მატრის წონა კგ.	წონა კგ. A240	წონა კგ. A500C	V; მ³
1	2	3	4	5	6	7	8	9	10	11
1	20 A500C	10400	4	41.60	8 A240	214.50	0.39	84.64		1.65
2	18 A500C	10000	4	40.00	18 A500C	40.00	2.00		79.90	
3	20 A500C	3000	2	6.00	20 A500C	60.60	2.47		149.45	
4	20 A500C	6500	2	13.00						
I	8 A240	1650	130	214.50						
						∑		84.64	229.35	1.65
						n= 4		338.55	917.41	6.60
									190.30	კგ/მ³

CAPITELI GROUP

კაპიტელი ჯგუფი
საპროექტო კომპანია
Capiteli group
ENGINEERING COMPANY

პროექტის დასახელება

მრავალბინიანი საცხოვრებელი სახლი

პროექტის მისამართი

ქ. თბილისი, ანგია ბოჭორიშვილის ქუჩა №37 (ს/კ 01.11.12.015.257)

დამკვეთი

სტადია	მარცხი	განმარტება
მპ	2025.11.18	

დაკვეთის №

CAD DWG ფაილი 05.rigelebi.dwg

დირექტორი: ა. კორტავა

მთ. კონსტრუქტორი: ა. კორტავა

შესრულა ნ. ხუბულავა

შეამოწმა გ. ვაშაკიძე

ნახაზის დასახელება

მონ. რ/ბ რიგელის მრ-40-ისა და მრ-41-ის არმირება

კ-5.29

A3

მონ. რ/ბ რიგელის მრ-42-ის არმირება

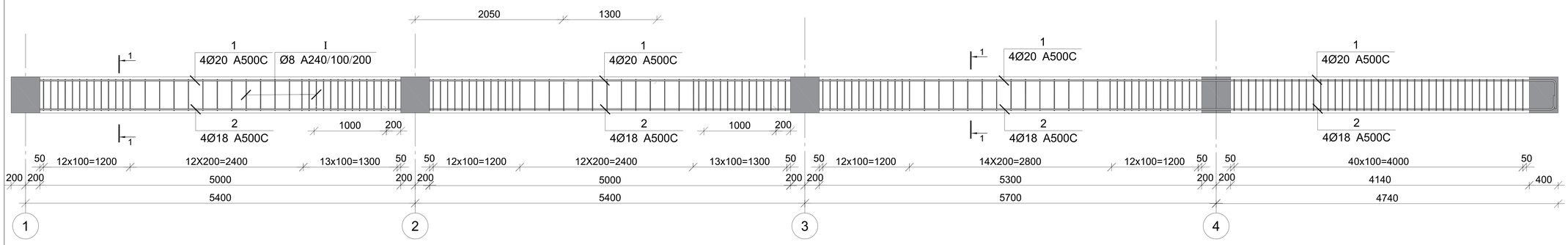

კვეთი 1-1

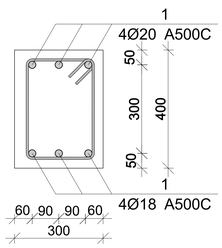

პოზ.	Ø [მმ.]	ესკიზი [მმ.]	სიგრძე [მმ.]
I	Ø8	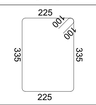	1320

მონ. რ/ბ რიგელის მრ-42-ის სპეციფიკაცია

არმატურის სპეციფიკაცია					არმატურის ამოკრეფა					ბეტონი B 25
პოზ. №	Ø	L მმ	n ცალი	Ln მ	Ø	∑ Ln მ	მრკივი მეტრის წონა კგ.	წონა კგ.		V; მ³
								A240	A500C	
1	2	3	4	5	6	7	8	9	10	11
1	20 A500C	24700	3	74.10	8 A240	364.32	0.39	143.76		2.33
2	18 A500C	23700	3	71.10	18 A500C	71.10	2.00		142.03	
					20 A500C	74.10	2.47		182.74	
I	8 A240	1320	276	364.32			∑	143.76	324.77	2.33
						n= 1		143.76	324.77	2.33
									200.84	კგ/მ³

CAPITELI GROUP

კაპიტელი ჯგუფი
საპროექტო კომპანია
Capiteli group
ENGINEERING COMPANY

პროექტის დასახელება

მრავალბინიანი საცხოვრებელი სახლი

პროექტის მისამართი

ქ. თბილისი, ანზია ბოჭორიშვილის ქუჩა №37 (ს/კ 01.11.12.015.257)

დამკვეთი

სტადია	თარიღი	განმარტება
მპ	2025.11.18	

დამკვეთის №

CAD DWG ფაილი 05.rigelebi.dwg

დირექტორი: ა. კორტავა

მთ. კონსტრუქტორი: ა. კორტავა

შეასრულა ნ. ხუბულავა

შეამოწმა გ. ვაშაკიძე

ნახაზის დასახელება

მონ. რ/ბ რიგელის მრ-42-ის არმირება

კ-5.30

A3

მრნ. რ/ბ რიგელის მრ-45-ის არმირება

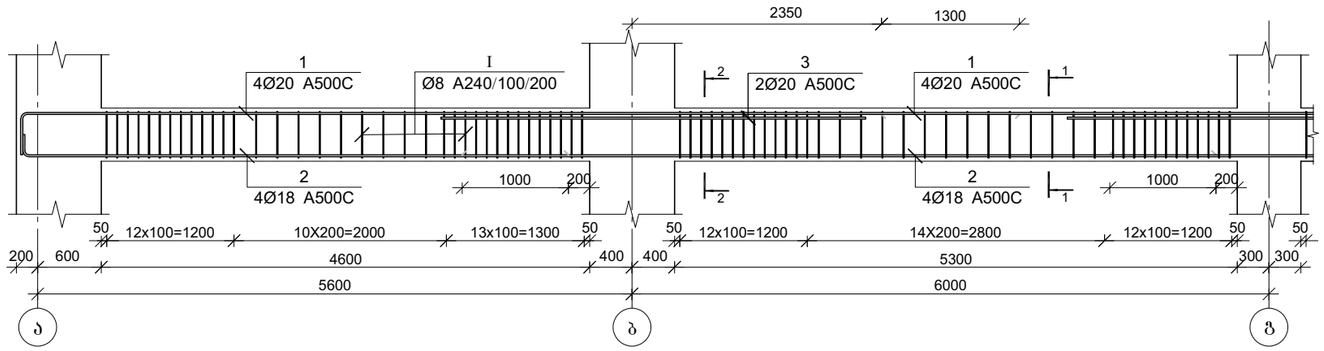

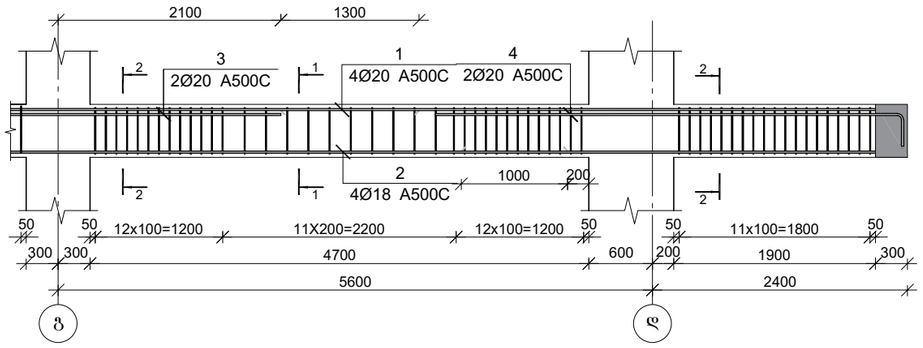

კვეთი 1-1

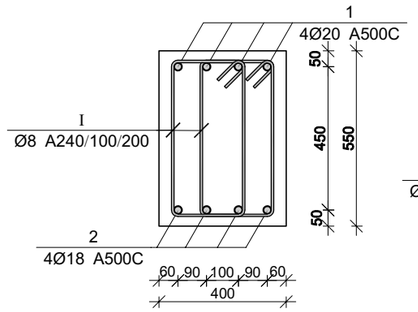

კვეთი 2-2

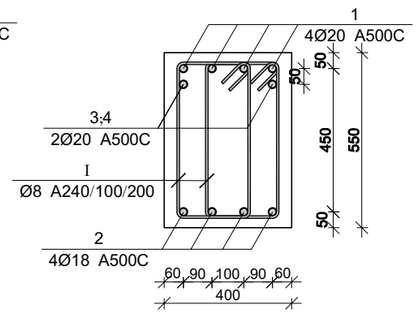

მრნ. რ/ბ რიგელის მრ-45-ის სპეციფიკაცია

არმატურის სპეციფიკაცია					არმატურის ამოკრეფა					ბეტონი B 25
პოზ. №	Ø	L მმ	n ცალი	Ln მ	Ø	∑ Ln მ	ბრტყელი მეტრის წონა კგ.	წონა კგ. A240	წონა კგ. A500C	V; მ³
1	2	3	4	5	6	7	8	9	10	11
1	20 A500C	23600	4	94.40	8 A240	729.30	0.39	287.77		3.69
2	18 A500C	23200	4	92.80	18 A500C	108.80	2.00		217.34	
3	20 A500C	4000	4	16.00	20 A500C	120.40	2.47		296.93	
4	20 A500C	5000	2	10.00						
I	8 A240	1650	442	729.30			∑	287.77	514.26	3.69
						n= 4		1151.08	2057.05	14.77
									217.24	კგ/მ³

პოზ.	Ø [მმ.]	ესკიზი [მმ.]	სიგრძე [მმ.]	პოზ.	Ø [მმ.]	ესკიზი [მმ.]	სიგრძე [მმ.]
①	Ø20	200 --- 400	--	①	Ø8	225 50 485 485 225	1650
②	Ø18	200 --- 200	--				

CAPITELI GROUP
კაპიტელი ჯგუფი
საპროექტო კომპანია
Capiteli group
ENGINEERING COMPANY

პროექტის დასახელება

მრავალბინიანი საცხოვრებელი სახლი

პროექტის მისამართი

ქ. თბილისი, ანგია ბოჭორიშვილის ქუჩა №37 (ს/კ 01.11.12.015.257)

დამკვეთი

სტადია	მარცხი	განმარტება
მპ	2025.11.18	

დაკვეთის №

CAD DWG ფაილი 05.rigelebi.dwg

დირექტორი: ა. კორძაია
მთ. კონსტრუქტორი: ა. კორძაია
შესრულა ნ. ხუშულაია
შეამოწმა გ. ვაშაკიძე

ნახაზის დასახელება

მრნ. რ/ბ რიგელის მრ-45-ის არმირება

კ-5.32

A3

მრნ. რ/ბ რიგელის მრ-46-ის არმირება

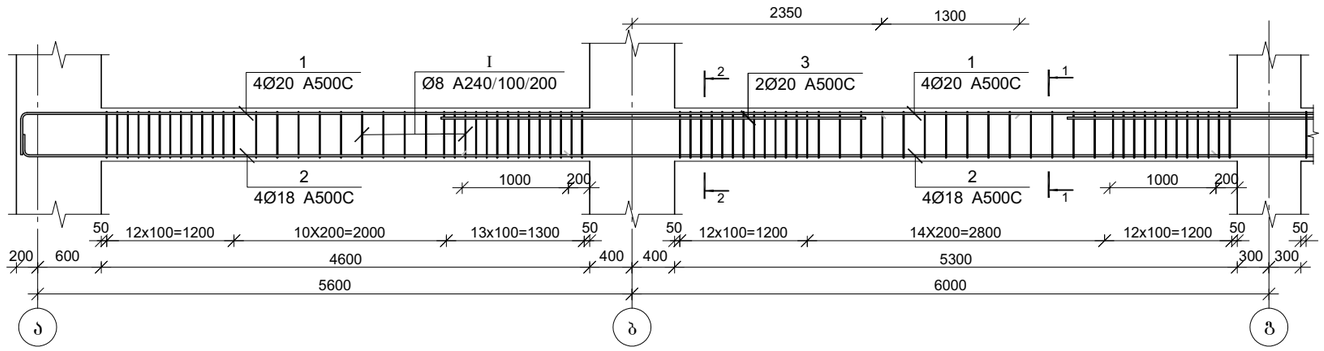

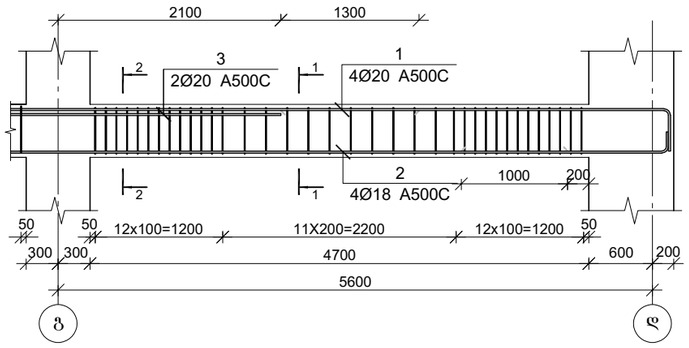

კვეთი 1-1

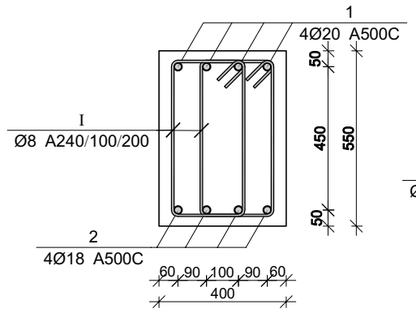

კვეთი 2-2

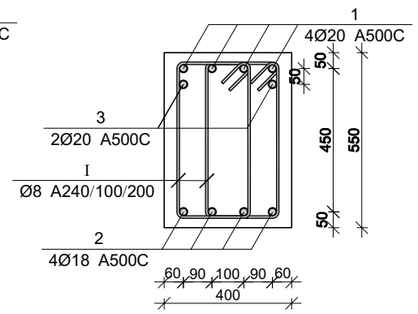

მრნ. რ/ბ რიგელის მრ-46-ის სპეციფიკაცია

არმატურის სპეციფიკაცია					არმატურის ამოკრეფა					ბეტონი B 25
პოზ. №	Ø	L მმ	n ცალი	Ln მ	Ø	∑ Ln მ	ბრტყელი მეტრის წონა კგ.	წონა კგ. A240	წონა კგ. A500C	V; მ³
1	2	3	4	5	6	7	8	9	10	11
1	20 A500C	21000	4	84.00	8 A240	666.60	0.39	263.03		3.21
2	18 A500C	20600	4	82.40	18 A500C	98.40	2.00		196.56	
3	20 A500C	4000	4	16.00	20 A500C	100.00	2.47		246.62	
I	8 A240	1650	404	666.60			∑	263.03	443.18	3.21
						n= 8		2104.24	3545.42	25.70
									219.87	კგ/მ³

პოზ.	Ø [მმ.]	ესკიზი [მმ.]	სიგრძე [მმ.]	პოზ.	Ø [მმ.]	ესკიზი [მმ.]	სიგრძე [მმ.]
①	Ø20	200 400	--	①	Ø8	225 485 485 225	1650
②	Ø18	200 200	--				

CAPITELI GROUP

კაპიტელი ჯგუფი
საპროექტო კომპანია
Capiteli group
ENGINEERING COMPANY

პროექტის დასახელება

მრავალბინიანი საცხოვრებელი სახლი

პროექტის მისამართი

ქ. თბილისი, ანგია ბოჭორიშვილის ქუჩა №37 (ს/კ 01.11.12.015.257)

დამკვეთი

სტადია	მარცხი	განმარტება
მპ	2025.11.18	

დაკვეთის №

CAD DWG ფაილი 05.rigelebi.dwg

დირექტორი: ა. კორძაია

მთ. კონსტრუქტორი: ა. კორძაია

შესრულა ნ. ხუშულაია

შეამოწმა გ. ვაშაკიძე

ნახაზის დასახელება

მრნ. რ/ბ რიგელის მრ-46-ის არმირება

კ-5.33

A3

მრნ. რ/ბ რიგელის მრ-47-ის არმირება

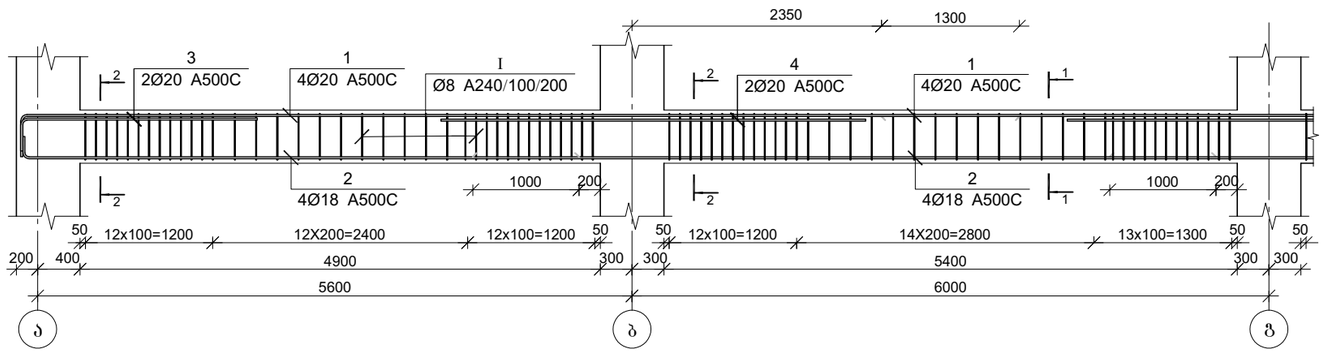

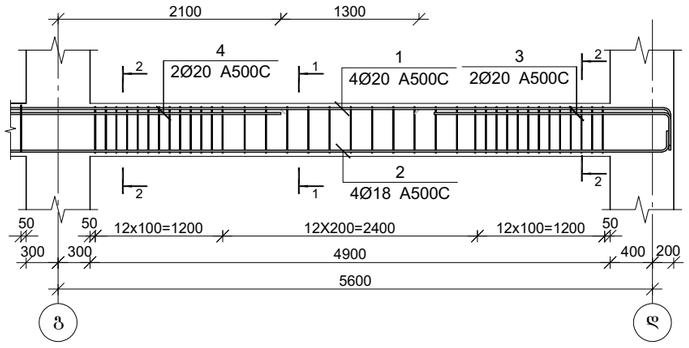

კვეთი 1-1

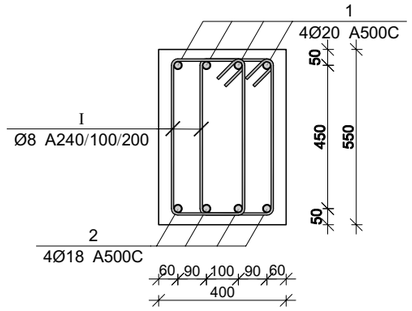

კვეთი 2-2

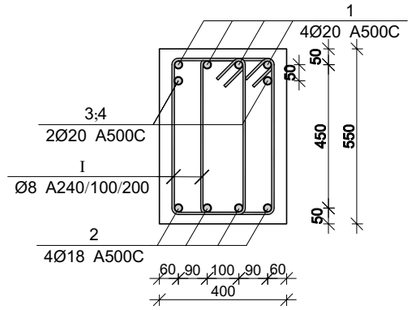

მრნ. რ/ბ რიგელის მრ-47-ის სპეციფიკაცია

არმატურის სპეციფიკაცია					არმატურის ამოკრეფა					ბეტონი B 25
პოზ. №	Ø	L მმ	n ცალი	Ln მ	Ø	∑ Ln მ	ბრაკით მემრის წონა კგ.	წონა კგ.		V; მ³
								A240	A500C	
1	2	3	4	5	6	7	8	9	10	11
1	20 A500C	20600	4	82.40	8 A240	630.30	0.39	248.71		3.39
2	18 A500C	19900	4	79.60	18 A500C	79.60	2.00		159.01	
3	20 A500C	3000	4	12.00	20 A500C	110.40	2.47		272.26	
4	20 A500C	4000	4	16.00						
I	8 A240	1650	382	630.30			∑	248.71	431.27	3.39
						n= 12		2984.48	5175.26	40.66
									200.70	კგ/მ³

პოზ.	Ø [მმ.]	ესკიზი [მმ.]	სიგრძე [მმ.]	პოზ.	Ø [მმ.]	ესკიზი [მმ.]	სიგრძე [მმ.]
①	Ø20	400 --- 400	--	①	Ø8	225 25 485 485 225	1650
②	Ø18	200 --- 200	--				

CAPITELI GROUP

კაპიტელი ჯგუფი
საპროექტო კომპანია
Capiteli group
ENGINEERING COMPANY

პროექტის დასახელება

მრავალბინიანი საცხოვრებელი სახლი

პროექტის მისამართი

ქ. თბილისი, ანგია ბოჭორიშვილის ქუჩა №37 (ს/კ 01.11.12.015.257)

დამკვეთი

სტადია	მარილი	განმარტება
მპ	2025.11.18	

დაკვეთის №

CAD DWG ფაილი 05.rigelebi.dwg

დირექტორი: ა. კორტავა

მთ. კონსტრუქტორი: ა. კორტავა

შესრულა ნ. ხუშულავა

შეამოწმა გ. ვაშაკიძე

ნახაზის დასახელება

მრნ. რ/ბ რიგელის მრ-47-ის არმირება

კ-5.34

A3

მონ. რ/ბ რიგელის მრ-48-ის არმირება

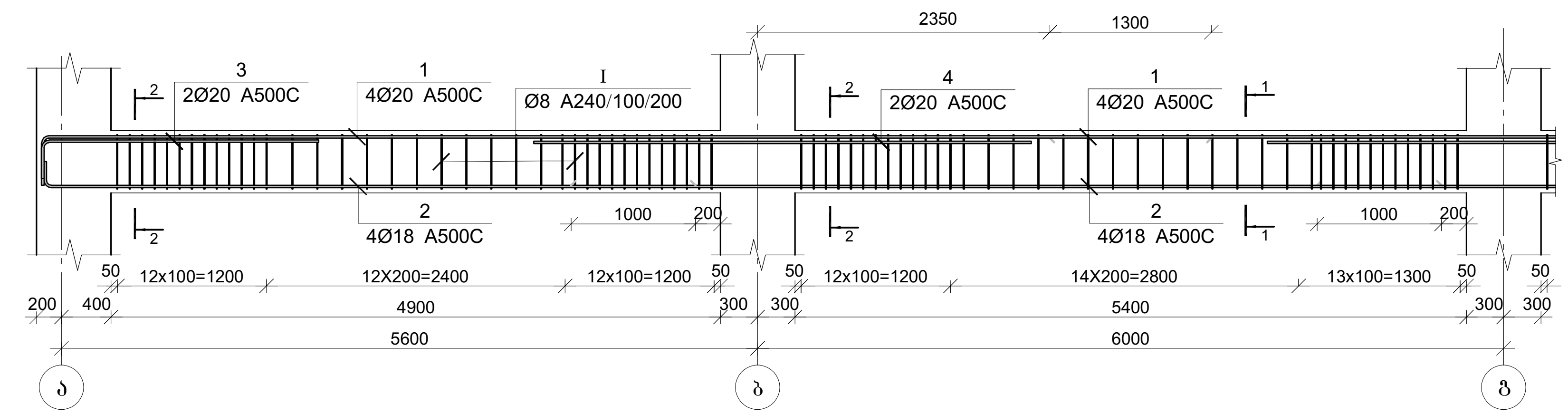

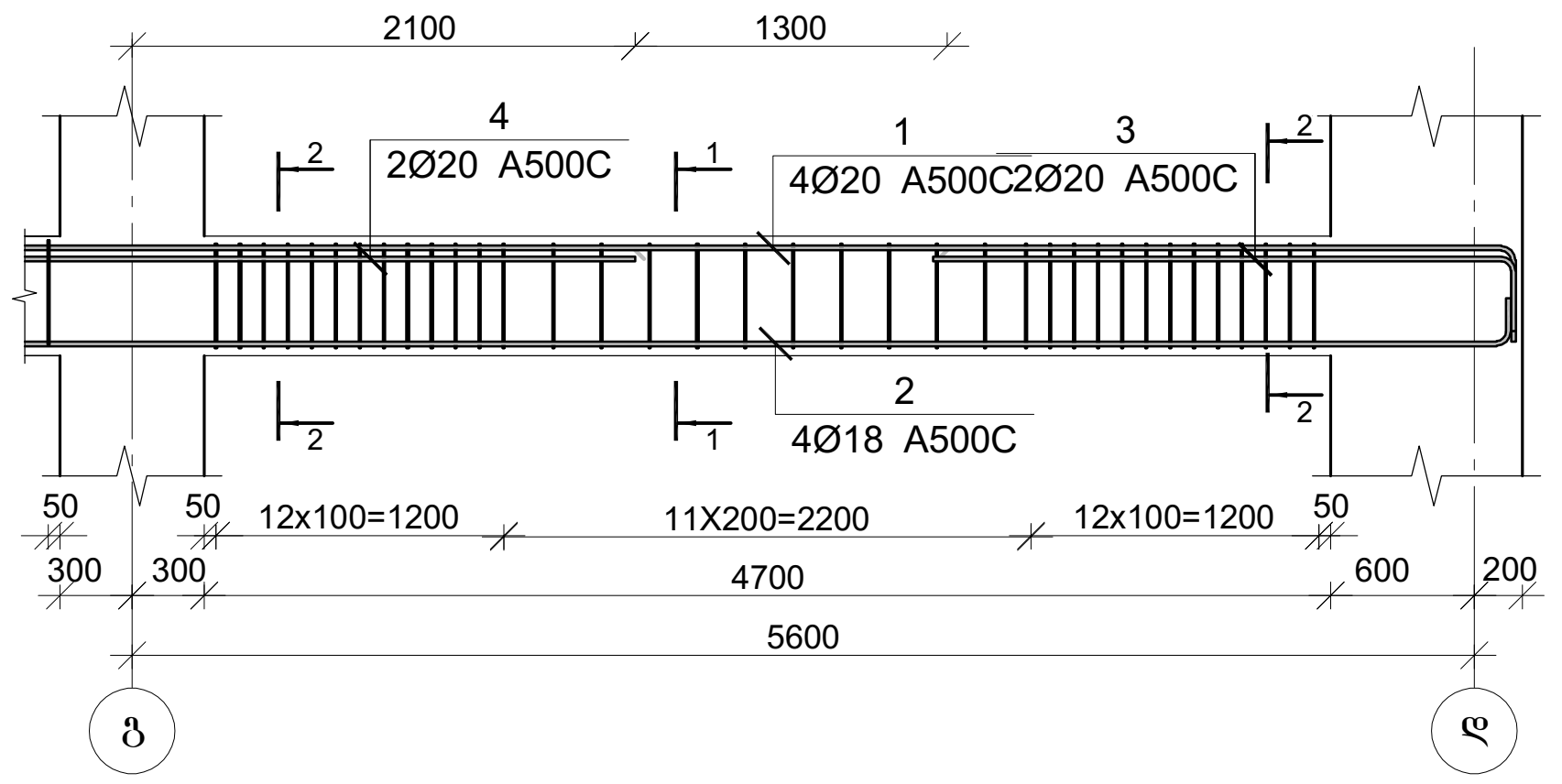

კვეთი 1-1

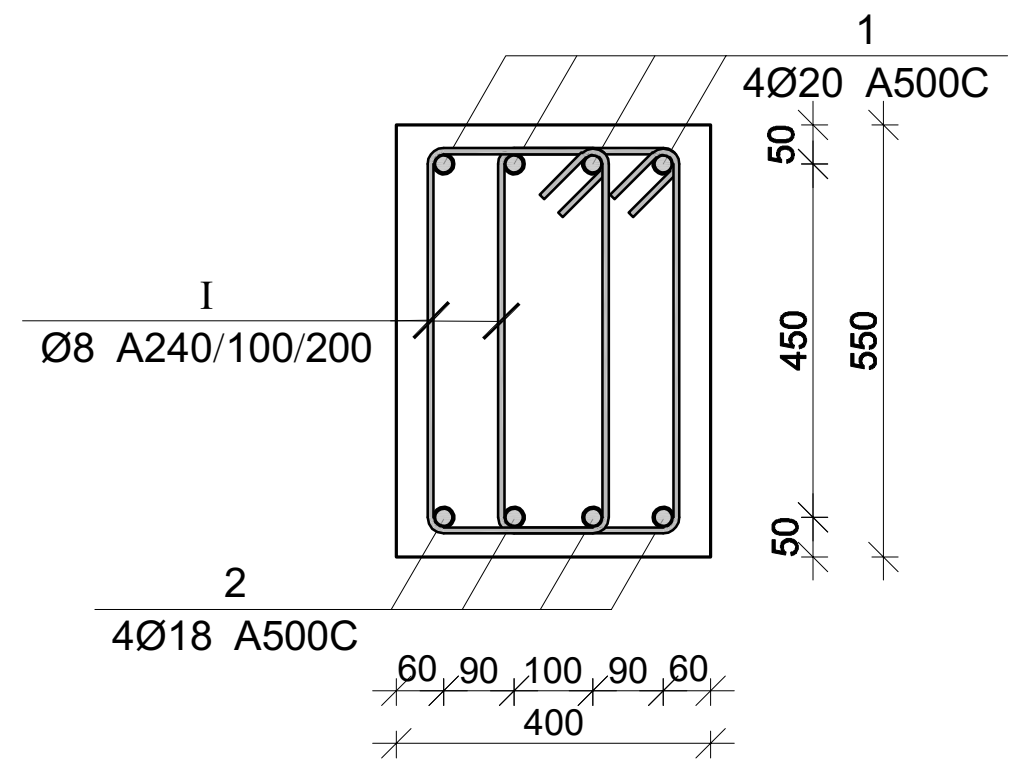

კვეთი 2-2

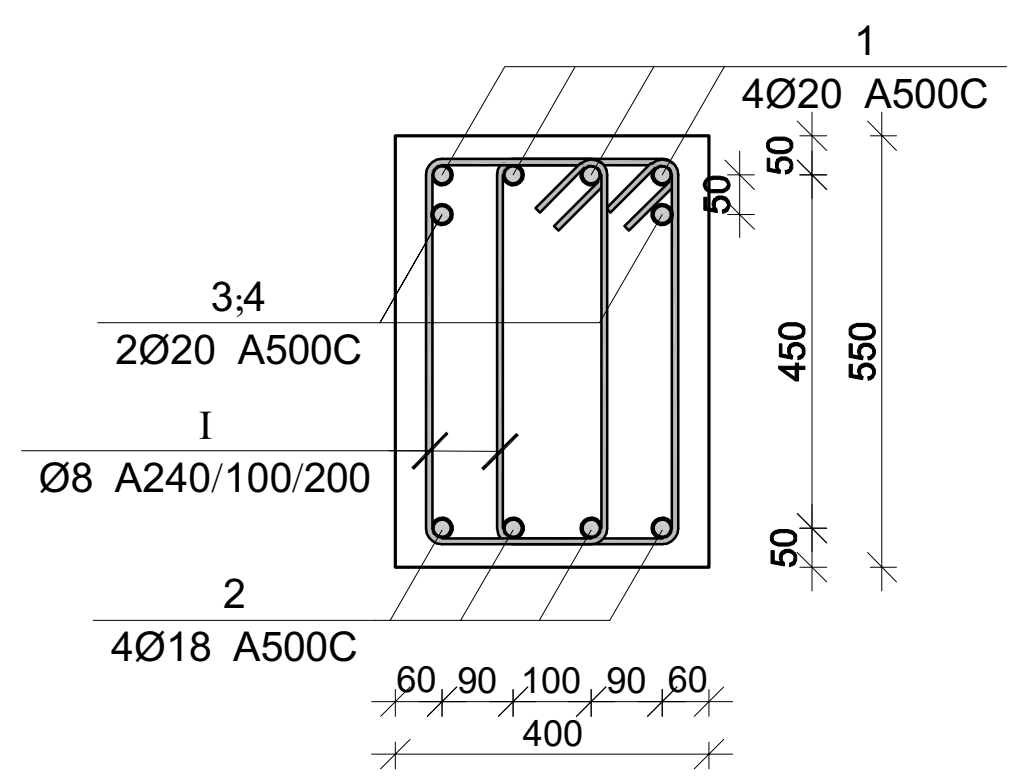

მონ. რ/ბ რიგელის მრ-48-ის სპეციფიკაცია

არმატურის სპეციფიკაცია					არმატურის ამოკრეფა					ბეტონი B 25
პოზ. №	Ø	L მმ	n ცალი	Ln მ	Ø	∑ Ln მ	გრძივი მეტრის წონა კგ.	წონა კგ.		V; მ³
								A240	A500C	
1	2	3	4	5	6	7	8	9	10	11
1	20 A500C	20600	4	82.40	8 A240	630.30	0.39	248.71		3.34
2	18 A500C	19900	4	79.60	18 A500C	79.60	2.00		159.01	
3	20 A500C	3000	4	12.00	20 A500C	110.40	2.47		272.26	
4	20 A500C	4000	4	16.00						
I	8 A240	1650	382	630.30			∑	248.71	431.27	3.34
						n= 3		746.12	1293.81	10.03
									203.34	კგ/მ³

პოზ.	Ø [მმ.]	ესკიზი [მმ.]	სიგრძე [მმ.]	პოზ.	Ø [მმ.]	ესკიზი [მმ.]	სიგრძე [მმ.]
①	Ø20	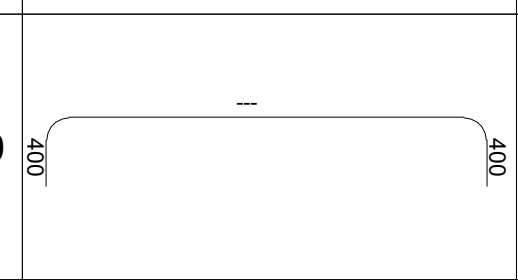	--	Ⓘ	Ø8	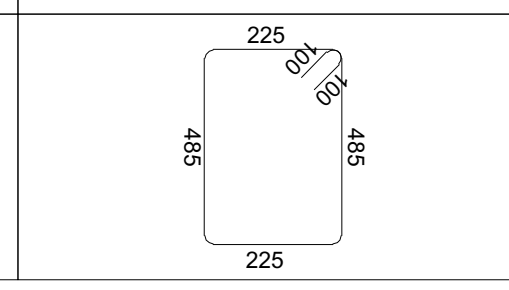	1650
②	Ø18	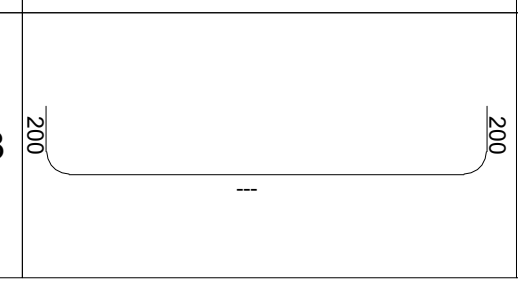	--				

კაპიტელი ჯგუფი
საპროექტო კომპანია
CAPITELI GROUP
Capiteli group
ENGINEERING COMPANY

პროექტის დასახელება
მრავალბინიანი საცხოვრებელი სახლი

პროექტის მისამართი
ქ. თბილისი, ანგია ბოჭორიშვილის ქუჩა №37 (ს/კ 01.11.12.015.257)

დამკვეთი

სტადია	თარიღი	განმარტება
მპ	2025.11.18	

დამკვეთის №

CAD DWG ფაილი 05.rigelebi.dwg

დირექტორი: ა. კორტავა
მთ. კონსტრუქტორი: ა. კორტავა
შეასრულა ნ. ხუბულავა
შეამოწმა გ. ვაშაკიძე

ნახაზის დასახელება
მონ. რ/ბ რიგელის მრ-48-ის არმირება

კ-5.35

A3

მონ. რ/ბ რიგელის მრ-49-ის არმირება

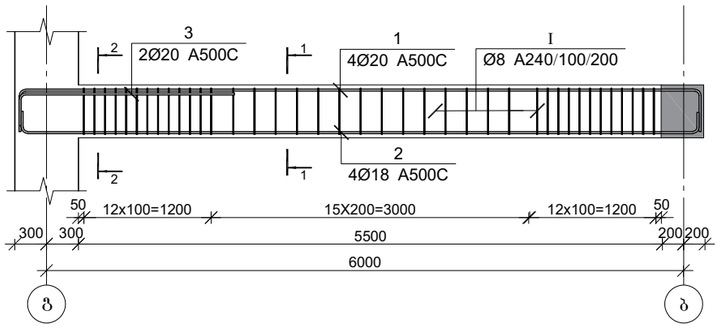

კვეთი 1-1

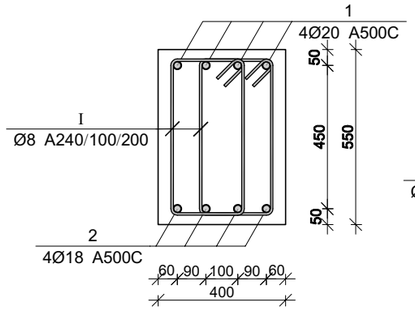

კვეთი 2-2

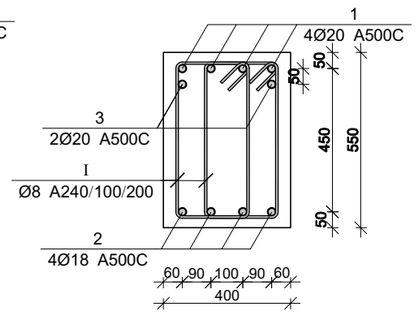

მონ. რ/ბ რიგელის მრ-50-ის არმირება

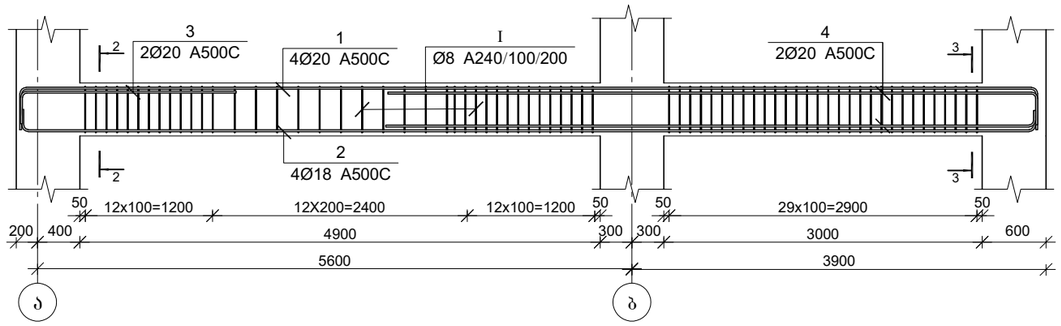

კვეთი 3-3

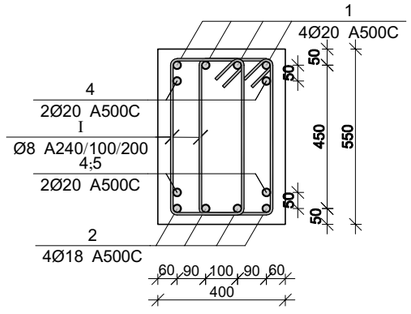

პოზ.	Ø [მმ.]	ესკიზი [მმ.]	სიგრძე [მმ.]
①	Ø20	400 --- 400	--
②	Ø18	200 --- 200	--
①	Ø8	225 Ø8 485 485 225	1650

მონ. რ/ბ რიგელის მრ-49-ის სპეციფიკაცია

არმატურის სპეციფიკაცია					არმატურის ამოკრეფა					ბეტონი B 25
პოზ. №	Ø	L მმ	n ცალი	Ln მ	Ø	∑ Ln მ	ბრაკით მეტრის წონა კგ.	წონა კგ. A240	წონა კგ. A500C	V; მ³
1	2	3	4	5	6	7	8	9	10	11
1	20 A500C	7200	4	28.80	8 A240	118.80	0.39	46.88		1.21
2	18 A500C	6800	4	27.20	18 A500C	27.20	2.00		54.33	
3	20 A500C	3000	2	6.00	20 A500C	34.80	2.47		85.82	
I	8 A240	1650	72	118.80						
						∑		46.88	140.16	1.21
						n= 3		140.63	420.47	3.63
									154.57	კგ/მ³

მონ. რ/ბ რიგელის მრ-50-ის სპეციფიკაცია

არმატურის სპეციფიკაცია					არმატურის ამოკრეფა					ბეტონი B 25
პოზ. №	Ø	L მმ	n ცალი	Ln მ	Ø	∑ Ln მ	ბრაკით მეტრის წონა კგ.	წონა კგ. A240	წონა კგ. A500C	V; მ³
1	2	3	4	5	6	7	8	9	10	11
1	20 A500C	10400	4	41.60	8 A240	224.40	0.39	88.54		1.74
2	18 A500C	10000	4	40.00	18 A500C	40.00	2.00		79.90	
3	20 A500C	3000	2	6.00	20 A500C	60.60	2.47		149.45	
4	20 A500C	6500	2	13.00						
I	8 A240	1650	136	224.40						
						∑		88.54	229.35	1.74
						n= 3		265.63	688.06	5.21
									182.91	კგ/მ³

CAPITELI GROUP

კაპიტელი ჯგუფი
საპროექტო კომპანია
Capiteli group
ENGINEERING COMPANY

პროექტის დასახელება

მრავალბინიანი საცხოვრებელი სახლი

პროექტის მისამართი

ქ. თბილისი, ანგია ბოჭორიშვილის ქუჩა №37 (ს/კ 01.11.12.015.257)

დამკვეთი

სტადია	მარცხი	განმარტება
მპ	2025.11.18	

დაკვეთის №

CAD DWG ფაილი 05.rigelebi.dwg

დირექტორი: ა. კორტავა

მთ. კონსტრუქტორი: ა. კორტავა

შესრულა ნ. ხუბულავა

შემოწმა გ. ვაშაკიძე

ნახაზის დასახელება

მონ. რ/ბ რიგელის მრ-49-ისა და მრ-50-ის არმირება

კ-5.36

A3

მონ. რ/ბ რიგელის მრ-51-ის არმირება

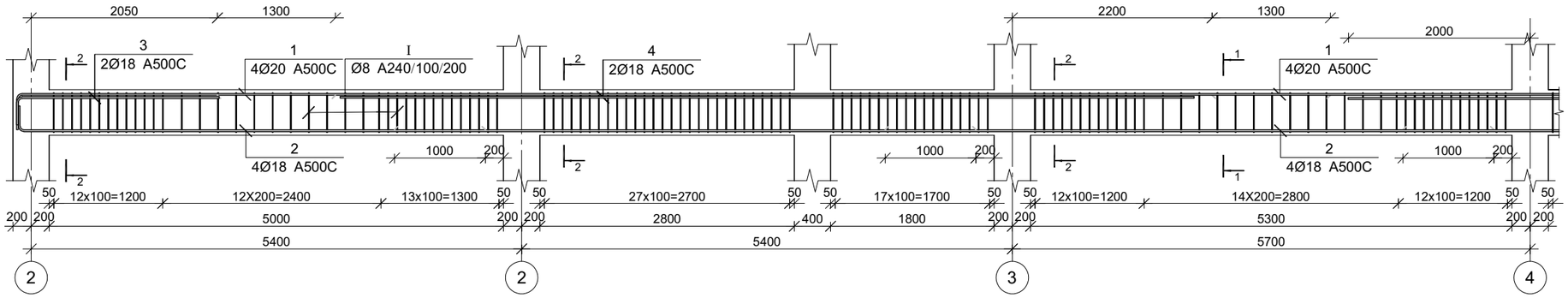

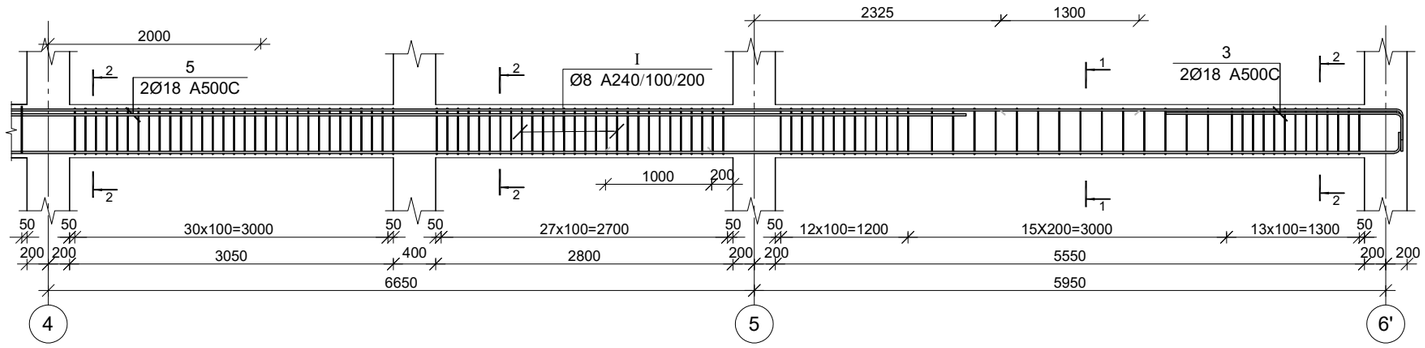

კვეთი 1-1

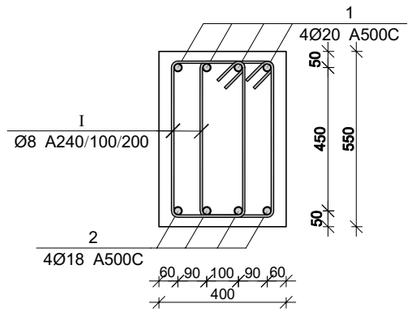

კვეთი 2-2

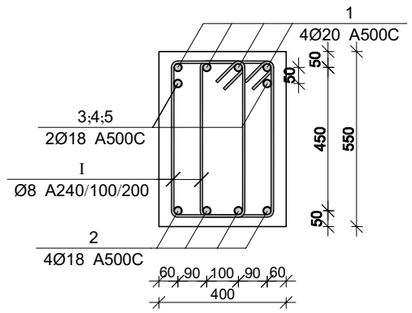

მონ. რ/ბ რიგელის მრ-51-ის სპეციფიკაცია

არმატურის სპეციფიკაცია					არმატურის ამოკრეფა					ბეტონი B 25
პოზ. №	Ø	L მმ	n ცალი	Ln მ	Ø	∑ Ln მ	ბრაკით მეტრის წონა კგ.	წონა კგ. A240	წონა კგ. A500C	V; მ³
1	2	3	4	5	6	7	8	9	10	11
1	20 A500C	35000	4	140.00	8 A240	1339.80	0.39	528.66		5.79
2	18 A500C	33800	4	135.20	18 A500C	187.00	2.00		373.55	
3	18 A500C	3000	4	12.00	20 A500C	140.00	2.47		345.26	
4	18 A500C	9400	2	18.80						
5	18 A500C	10500	2	21.00						
I	8 A240	1650	812	1339.80			∑	528.66	718.81	5.79
						n= 3		1585.99	2156.43	17.36
									215.60	კგ/მ³

პოზ.	Ø [მმ.]	ესკიზი [მმ.]	სიგრძე [მმ.]
①	Ø20	400 --- 400	--
②	Ø18	200 --- 200	--

პოზ.	Ø [მმ.]	ესკიზი [მმ.]	სიგრძე [მმ.]
I	Ø8	225 50 485 485 225	1650

CAPITELI GROUP
კაპიტელი ჯგუფი
საპროექტო კომპანია
Capiteli group
ENGINEERING COMPANY

პროექტის დასახელება

მრავალბინიანი საცხოვრებელი სახლი

პროექტის მისამართი

ქ. თბილისი, ანგია ბოჭორიშვილის ქუჩა №37 (ს/კ 01.11.12.015.257)

დამკვეთი

სტადია	მარცხი	ფანმარტება
მპ	2025.11.18	

დაკვეთის №

CAD DWG ფაილი 05.rigelebi.dwg

დირექტორი: ა. კორტავა

მთ. კონსტრუქტორი: ა. კორტავა

შესრულა ნ. ხუბულავა

შეამოწმა ზ. ვაშაკიძე

ნახაზის დასახელება

მონ. რ/ბ რიგელის მრ-51-ის არმირება

კ-5.37

A3

მრავალბინიანი საცხოვრებელი სახლი

მონ. რ/ბ რიგელის მრ-52-ის არმირება

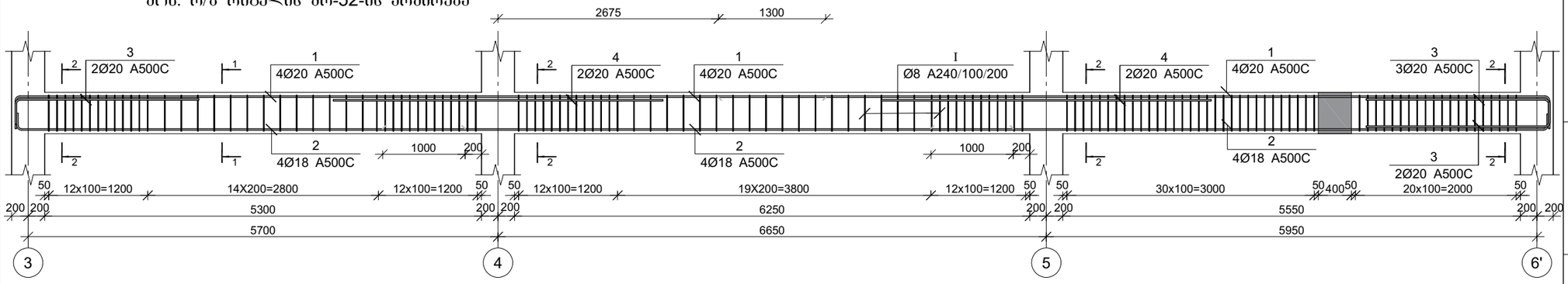

მონ. რ/ბ რიგელის მრ-53-ის არმირება

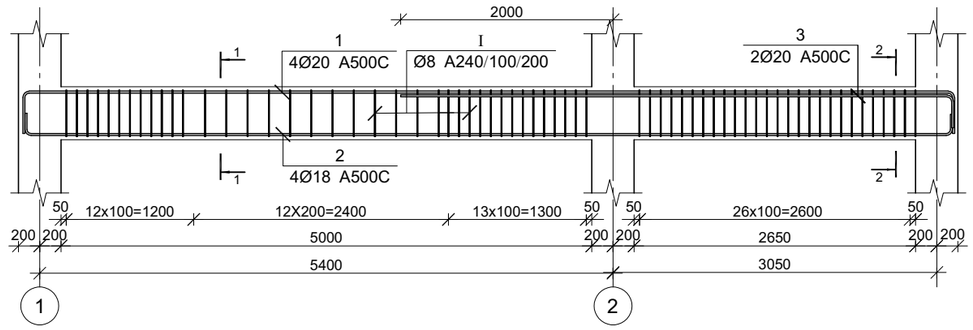

კვეთი 1-1

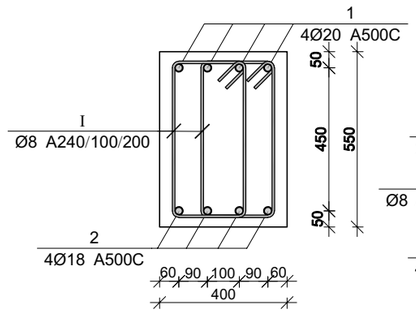

კვეთი 2-2

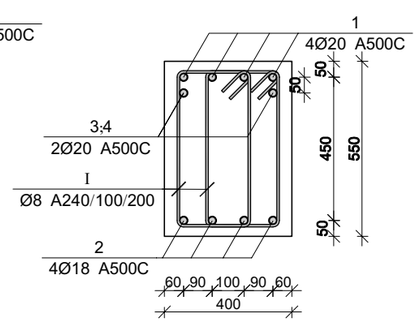

პოზ.	Ø [მმ.]	ესკიზი [მმ.]	სიგრძე [მმ.]
①	Ø20	400 --- 400	--
②	Ø18	200 --- 200	--

პოზ.	Ø [მმ.]	ესკიზი [მმ.]	სიგრძე [მმ.]
Ⅰ	Ø8	225 30 30 485 485 225	1650

მონ. რ/ბ რიგელის მრ-52-ის სპეციფიკაცია

არმატურის სპეციფიკაცია					არმატურის ამოკრეფა					ბეტონი B 25
პოზ. №	Ø	L მმ	n ცალი	Ln მ	Ø	∑ Ln მ	ბრაკით მეტრის წონა კგ.	წონა კგ. A240	წონა კგ. A500C	V; მ³
1	2	3	4	5	6	7	8	9	10	11
1	20 A500C	20640	4	82.56	8 A240	775.50	0.39	306.00		3.76
2	18 A500C	20900	4	83.60	18 A500C	83.60	2.00		167.00	
3	20 A500C	3000	4	12.00	20 A500C	110.56	2.47		272.66	
4	20 A500C	4000	4	16.00						
Ⅰ	8 A240	1650	470	775.50			∑	306.00	439.66	3.76
						n= 3		918.00	1318.97	11.29
									198.21	კგ/მ³

მონ. რ/ბ რიგელის მრ-53-ის სპეციფიკაცია

არმატურის სპეციფიკაცია					არმატურის ამოკრეფა					ბეტონი B 25
პოზ. №	Ø	L მმ	n ცალი	Ln მ	Ø	∑ Ln მ	ბრაკით მეტრის წონა კგ.	წონა კგ. A240	წონა კგ. A500C	V; მ³
1	2	3	4	5	6	7	8	9	10	11
1	20 A500C	9500	4	38.00	8 A240	214.50	0.39	84.64		1.68
2	18 A500C	9100	4	36.40	18 A500C	36.40	2.00		72.71	
3	20 A500C	3000	2	6.00	20 A500C	42.40	2.47		104.57	
Ⅰ	8 A240	1650	130	214.50			∑	84.64	177.28	1.68
						n= 4		338.55	709.11	6.73
									155.62	კგ/მ³

კაპიტელი ჯგუფი
საპროექტო კომპანია
Capiteli group
ENGINEERING COMPANY

პროექტის დასახელება

მრავალბინიანი საცხოვრებელი სახლი

პროექტის მისამართი

ქ. თბილისი, ანგია ბოჭორიშვილის ქუჩა №37 (ს/კ 01.11.12.015.257)

დამკვეთი

სტადია	ოპერატიული	განმარტება
მპ	2025.11.18	

დაკვეთის №

CAD DWG ფაილი 05.rigelebi.dwg

დირექტორი:		ა. კორტავა
მთ. კონსტრუქტორი:		ა. კორტავა
შესრულა		ნ. ხუციშვილი
შეამოწმა		გ. ვაშაკიძე

ნახაზის დასახელება

მონ. რ/ბ რიგელის მრ-52-ისა და მრ-53-ის არმირება

კ-5.38

A3

მრ6. რ/ბ რიგელის მრ-54-ის არმირება

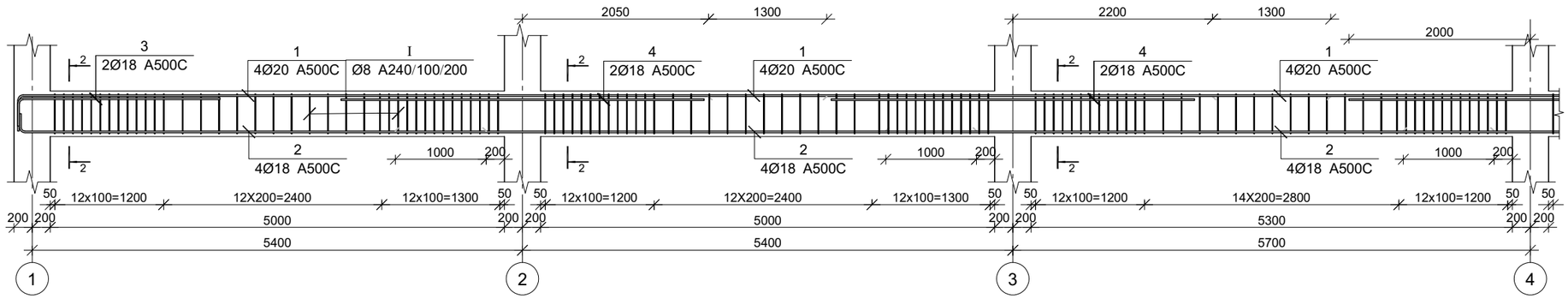

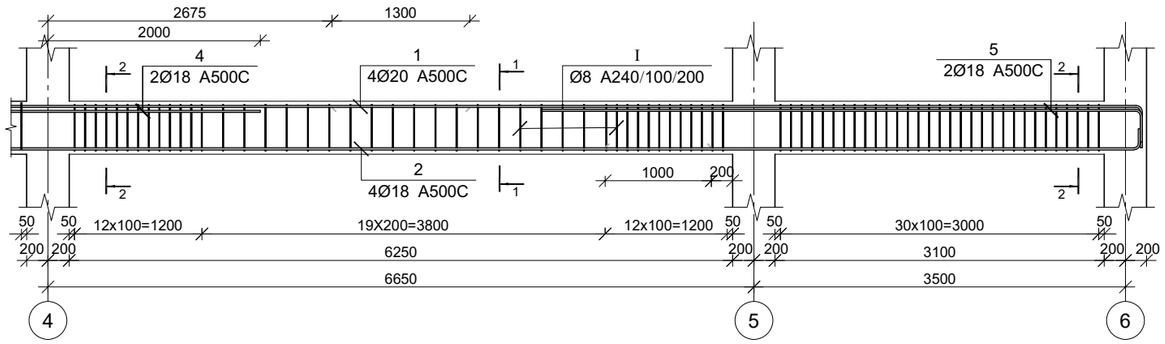

კვეთი 1-1

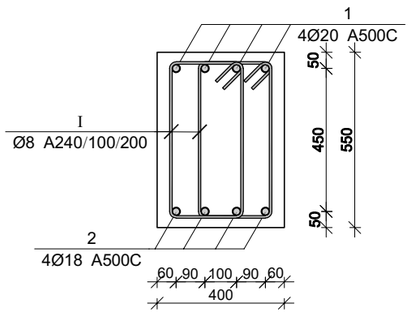

კვეთი 2-2

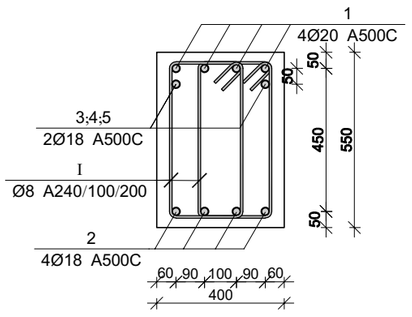

მრ6. რ/ბ რიგელის მრ-54-ის სპეციფიკაცია

არმატურის სპეციფიკაცია					არმატურის ამოკრეფა					ბეტონი B 25
პოზ. №	Ø	L მმ	n ცალი	Ln მ	Ø	∑ Ln მ	ბრტყელი ბეტონის წონა კგ.	წონა კგ. A240	წონა კგ. A500C	V; მ³
1	2	3	4	5	6	7	8	9	10	11
1	20 A500C	31600	4	126.40	8 A240	1065.90	0.39	420.59		5.42
2	18 A500C	31300	4	125.20	18 A500C	173.20	2.00		345.98	
3	18 A500C	3000	4	12.00	20 A500C	126.40	2.47		311.72	
4	18 A500C	4000	6	24.00						
5	18 A500C	6000	2	12.00						
I	8 A240	1650	646	1065.90		∑		420.59	657.70	5.42
						n= 4		1682.35	2630.82	21.69
									198.84	კგ/მ³

პოზ.	Ø [მმ.]	ესკიზი [მმ.]	სიგრძე [მმ.]
①	Ø20	400	--
②	Ø18	200	--

პოზ.	Ø [მმ.]	ესკიზი [მმ.]	სიგრძე [მმ.]
①	Ø8	225 100 100 495 495 225	1650

კაპიტელი ჯგუფი
საპროექტო კომპანია
Capiteli group
ENGINEERING COMPANY

პროექტის დასახელება

მრავალბინიანი საცხოვრებელი სახლი

პროექტის მისამართი

ქ. თბილისი, ანგია ბოჭორიშვილის ქუჩა №37 (ს/კ 01.11.12.015.257)

დამკვეთი

სტადია	მარილი	განმარტება
მპ	2025.11.18	

დაკვეთის №

CAD DWG ფაილი 05.rigelebi.dwg

დირექტორი:	ა. კორტავა
მთ. კონსტრუქტორი:	ა. კორტავა
შეასრულა	ნ. ხუბულავა
შეამოწმა	ზ. ვაშაკიძე

ნახაზის დასახელება

მრ6. რ/ბ რიგელის მრ-54-ის არმირება

კ-5.39

A3

მრნ. რ/ბ რიგელის მრ-55-ის არმირება

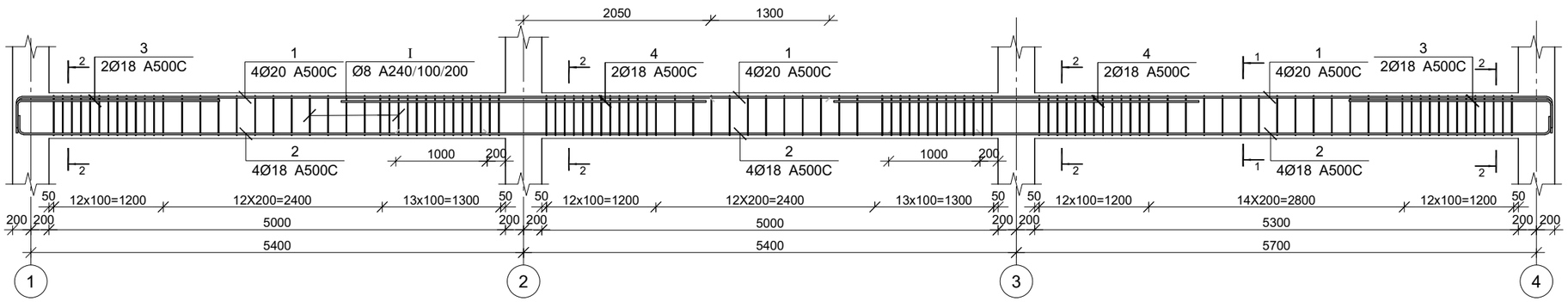

მრნ. რ/ბ რიგელის მრ-56-ის არმირება

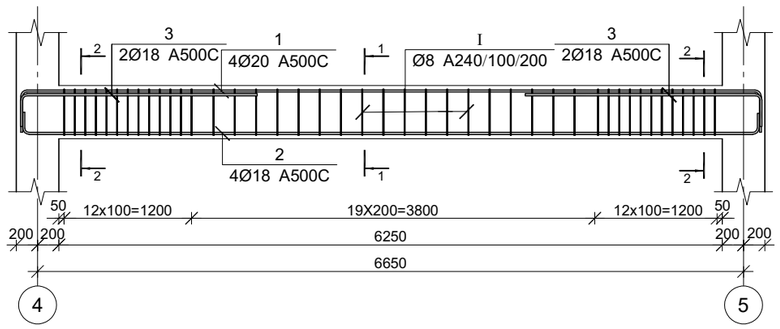

კვეთი 1-1

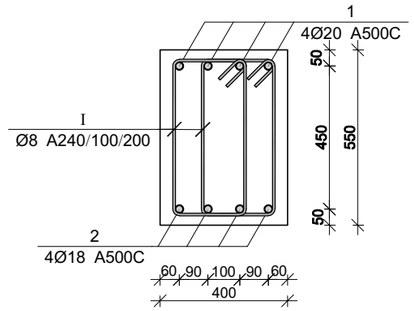

კვეთი 2-2

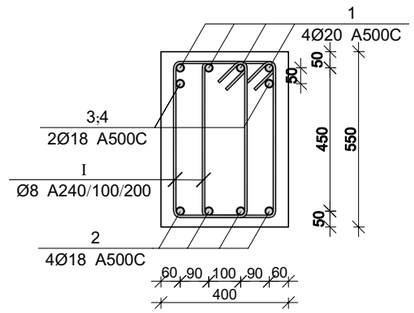

პოზ.	Ø [მმ.]	ესკიზი [მმ.]	სიგრძე [მმ.]
①	Ø20	400 --- 400	--
②	Ø18	200 --- 200	--

პოზ.	Ø [მმ.]	ესკიზი [მმ.]	სიგრძე [მმ.]
Ⅰ	Ø8	225 225 485 485 225	1650

მრნ. რ/ბ რიგელის მრ-55-ის სპეციფიკაცია

არმატურის სპეციფიკაცია					არმატურის ამოკრეფა					ბეტონი B 25
პოზ. №	Ø	L მმ	n ცალი	Ln მ	Ø	∑ Ln მ	ბრტყელი მეტრის წონა კგ.	წონა კგ. A240	წონა კგ. A500C	V; მ³
1	2	3	4	5	6	7	8	9	10	11
1	20 A500C	18850	4	75.40	8 A240	636.90	0.39	251.31		
2	18 A500C	19100	4	76.40	18 A500C	104.40	2.00		208.55	
3	18 A500C	3000	4	12.00	20 A500C	75.40	2.47		185.95	3.37
4	18 A500C	4000	4	16.00						
Ⅰ	8 A240	1650	386	636.90			∑	251.31	394.50	3.37
						n= 4		1005.24	1577.98	13.46
									191.86	კგ/მ³

მრნ. რ/ბ რიგელის მრ-56-ის სპეციფიკაცია

არმატურის სპეციფიკაცია					არმატურის ამოკრეფა					ბეტონი B 25
პოზ. №	Ø	L მმ	n ცალი	Ln მ	Ø	∑ Ln მ	ბრტყელი მეტრის წონა კგ.	წონა კგ. A240	წონა კგ. A500C	V; მ³
1	2	3	4	5	6	7	8	9	10	11
1	20 A500C	7700	4	30.80	8 A240	141.90	0.39	55.99		
2	18 A500C	7300	4	29.20	18 A500C	41.20	2.00		82.30	
3	18 A500C	3000	4	12.00	20 A500C	30.80	2.47		75.96	1.38
Ⅰ	8 A240	1650	86	141.90						
							∑	55.99	158.26	1.38
						n= 4		223.97	633.03	5.50
									155.82	კგ/მ³

CAPITELI GROUP

კაპიტელი ჯგუფი
საპროექტო კომპანია
Capiteli group
ENGINEERING COMPANY

პროექტის დასახელება

მრავალბინიანი საცხოვრებელი სახლი

პროექტის მისამართი

ქ. თბილისი, ანგია ბოჭორიშვილის ქუჩა №37 (ს/კ 01.11.12.015.257)

დამკვეთი

სტადია	მარტივი	განმარტება
მპ	2025.11.18	

დაკვეთის №

CAD DWG ფაილი 05.rigelebi.dwg

დირექტორი:	ა. კორძაია
მთ. კონსტრუქტორი:	ა. კორძაია
შესრულა	ნ. ხუციშვილი
შეამოწმა	გ. ვაშაკიძე

ნახაზის დასახელება

მრნ. რ/ბ რიგელის მრ-55-ისა და მრ-56-ის არმირება

კ-5.40

A3

მრნ. რ/ბ რიგელის მრ-57-ის არმირება

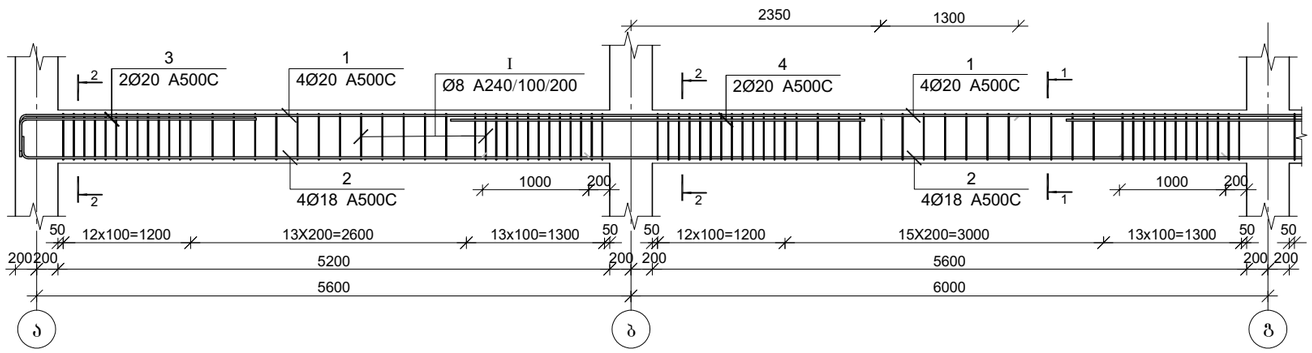

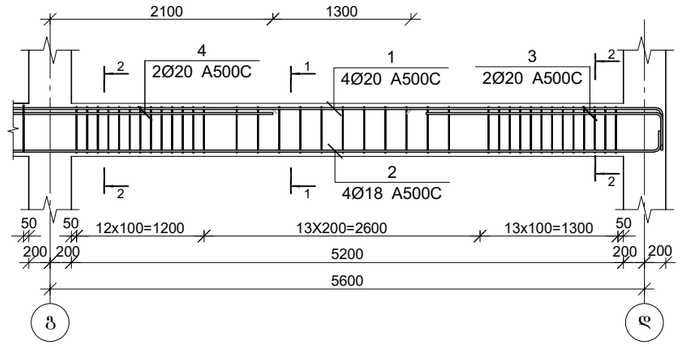

კვეთი 1-1

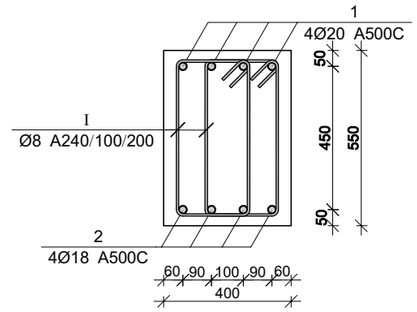

კვეთი 2-2

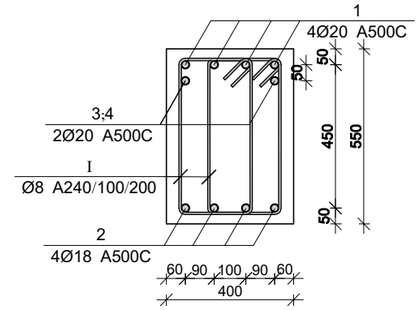

მრნ. რ/ბ რიგელის მრ-57-ის სპეციფიკაცია

არმატურის სპეციფიკაცია					არმატურის ამოკრეფა					ბეტონი B 25
პოზ. №	Ø	L მმ	n ცალი	Ln მ	Ø	∑ Ln მ	ბრტყელ მეტრის წონა კგ.	წონა კგ.		V; მ³
								A240	A500C	
1	2	3	4	5	6	7	8	9	10	11
1	20 A500C	20600	4	82.40	8 A240	646.80	0.39	255.22		3.52
2	18 A500C	19900	4	79.60	18 A500C	79.60	2.00		159.01	
3	20 A500C	3000	4	12.00	20 A500C	110.40	2.47		272.26	
4	20 A500C	4000	4	16.00						
I	8 A240	1650	392	646.80			∑	255.22	431.27	3.52
						n= 16		4083.48	6900.34	56.32
									195.03	კგ/მ³

პოზ.	Ø [მმ.]	ესკიზი [მმ.]	სიგრძე [მმ.]	პოზ.	Ø [მმ.]	ესკიზი [მმ.]	სიგრძე [მმ.]
①	Ø20	400 --- 400	--	①	Ø8	225 100 485 485 225	1650
②	Ø18	200 --- 200	--				

CAPITELI GROUP

კაპიტელი ჯგუფი
საპროექტო კომპანია
Capiteli group
ENGINEERING COMPANY

პროექტის დასახელება

მრავალბინიანი საცხოვრებელი სახლი

პროექტის მისამართი

ქ. თბილისი, ანგია ბოჭორიშვილის ქუჩა №37 (ს/კ 01.11.12.015.257)

დამკვეთი

სტადია	ოპერტი	განმარტება
მპ	2025.11.18	

დაკვეთის №

CAD DWG ფაილი 05.rigelebi.dwg

დირექტორი:		ა. კორტავა
მთ. კონსტრუქტორი:		ა. კორტავა
შემსრულა		ნ. ხუშულაია
შემოწმა		გ. ვაშაკიძე

ნახაზის დასახელება

მრნ. რ/ბ რიგელის მრ-57-ის არმირება

კ-5.41

A3

მონ. რ/ბ რიგელის მრ-58-ის არმირება

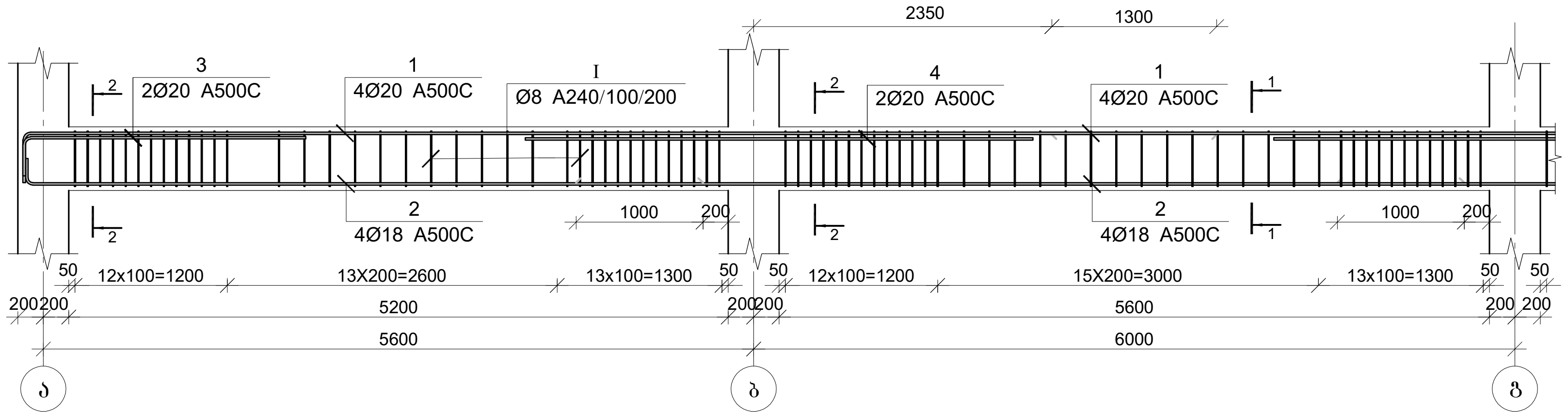

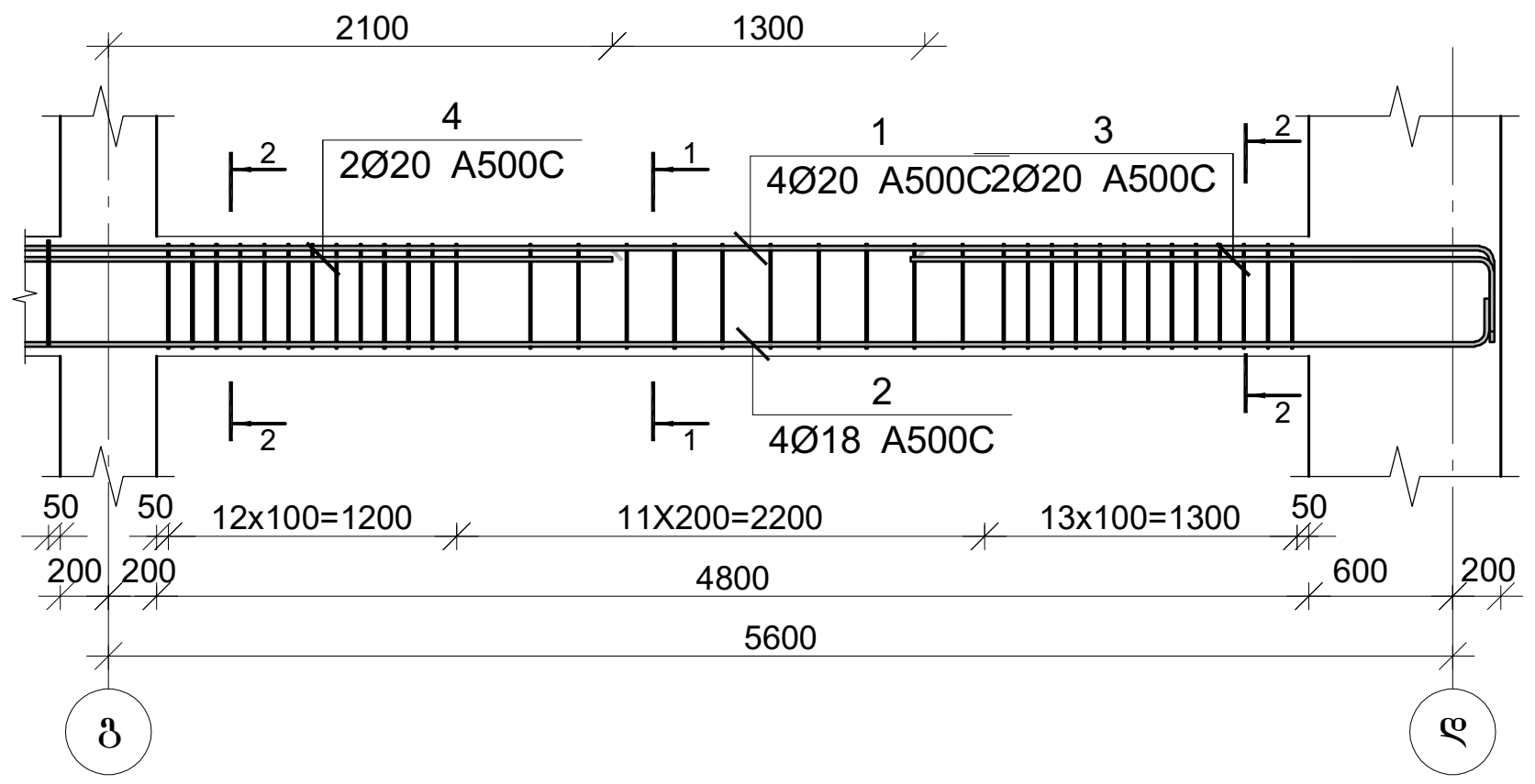

კვეთი 1-1

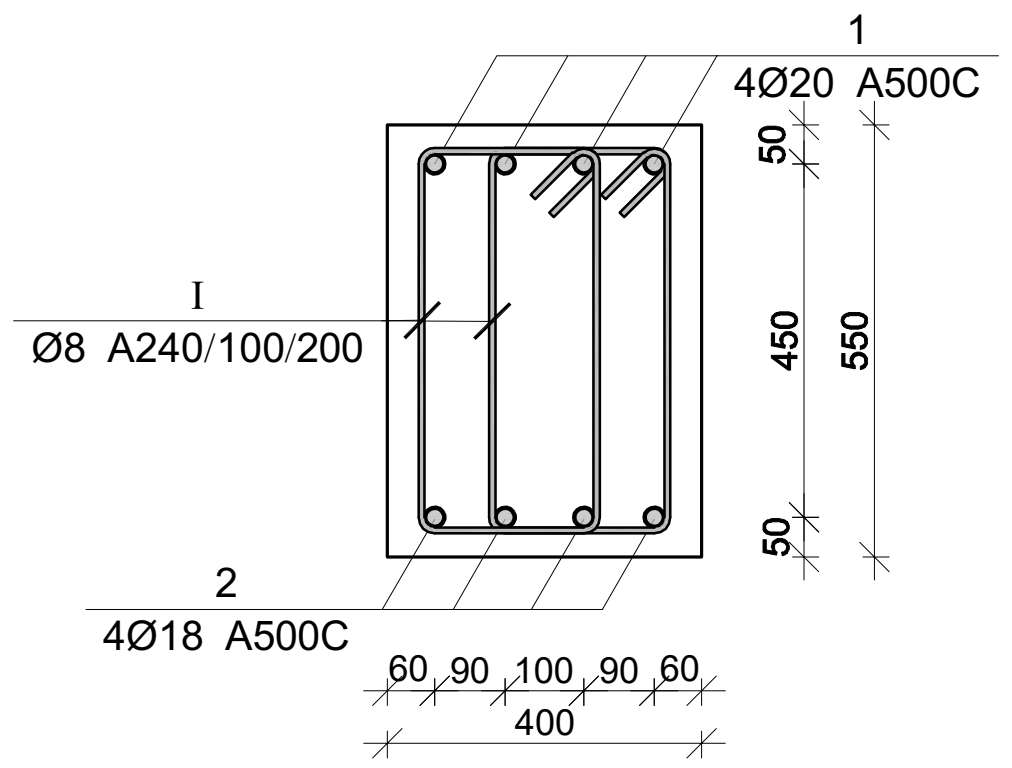

კვეთი 2-2

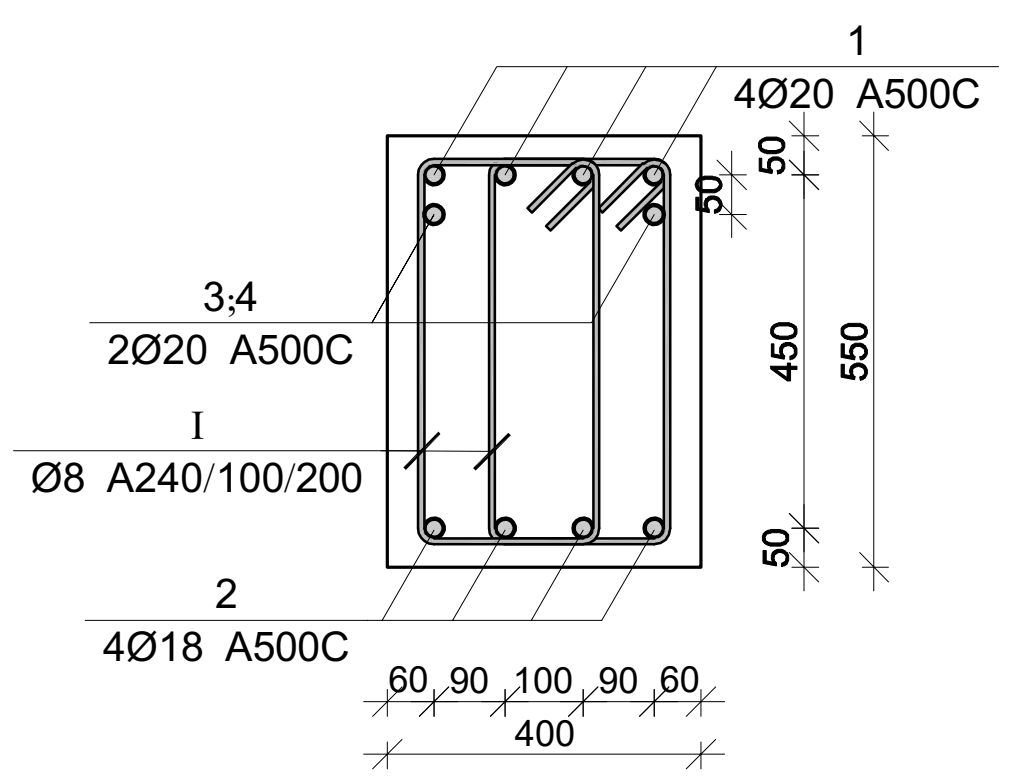

მონ. რ/ბ რიგელის მრ-58-ის სპეციფიკაცია

არმატურის სპეციფიკაცია					არმატურის ამოკრეფა					ბეტონი B 25
პოზ. №	Ø	L მმ	n ცალი	Ln მ	Ø	∑ Ln მ	ჯამური მეტრის წონა კგ.	წონა კგ. A240	წონა კგ. A500C	V; მ³
1	2	3	4	5	6	7	8	9	10	11
1	20 A500C	20600	4	82.40	8 A240	643.50	0.39	253.92		3.43
2	18 A500C	19900	4	79.60	18 A500C	79.60	2.00		159.01	
3	20 A500C	3000	4	12.00	20 A500C	110.40	2.47		272.26	
4	20 A500C	4000	4	16.00						
I	8 A240	1650	390	643.50			∑	253.92	431.27	3.43
						n= 4		1015.66	1725.09	13.73
									199.65	კგ/მ³

პოზ.	Ø [მმ.]	ესკიზი [მმ.]	სიგრძე [მმ.]	პოზ.	Ø [მმ.]	ესკიზი [მმ.]	სიგრძე [მმ.]
①	Ø20	400 — 400	--	I	Ø8	225, 100, 485, 485, 225	1650
②	Ø18	200 — 200	--				

კაპიტელი ჯგუფი
საპროექტო კომპანია
CAPITELI GROUP
Capiteli group
ENGINEERING COMPANY

პროექტის დასახელება
მრავალბინიანი საცხოვრებელი სახლი

პროექტის მისამართი
ქ. თბილისი, ანგია ბოჭორიშვილის ქუჩა №37 (ს/კ 01.11.12.015.257)

დამკვეთი

სტადია	თარიღი	განმარტება
მპ	2025.11.18	

დაკვეთის №

CAD DWG ფაილი 05.rigelebi.dwg

დირექტორი: ა. კორტავა
მთ. კონსტრუქტორი: ა. კორტავა
შეასრულა ნ. ხუხულავა
შეამოწმა გ. ვაშაკიძე

ნახაზის დასახელება
მონ. რ/ბ რიგელის მრ-58-ის არმირება

კ-5.42

A3

მრავალბინიანი საცხოვრებელი სახლი

მრავალბინიანი საცხოვრებელი სახლის მონ. რ/ბ რიგელის მრ-59-ის არმირება

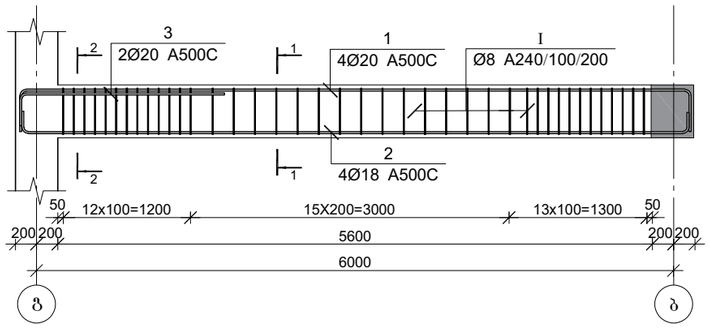

კვეთი 1-1

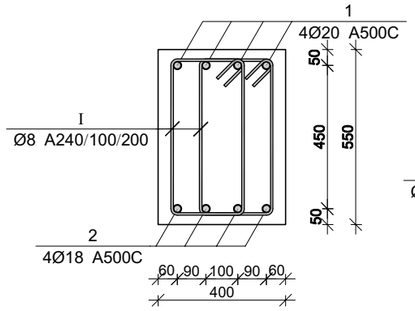

კვეთი 2-2

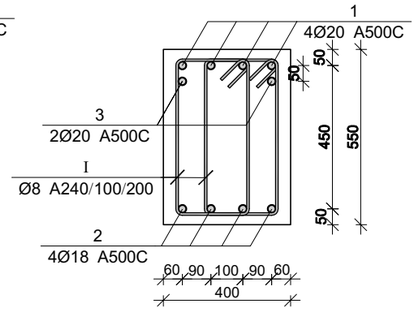

მრავალბინიანი საცხოვრებელი სახლის მონ. რ/ბ რიგელის მრ-60-ის არმირება

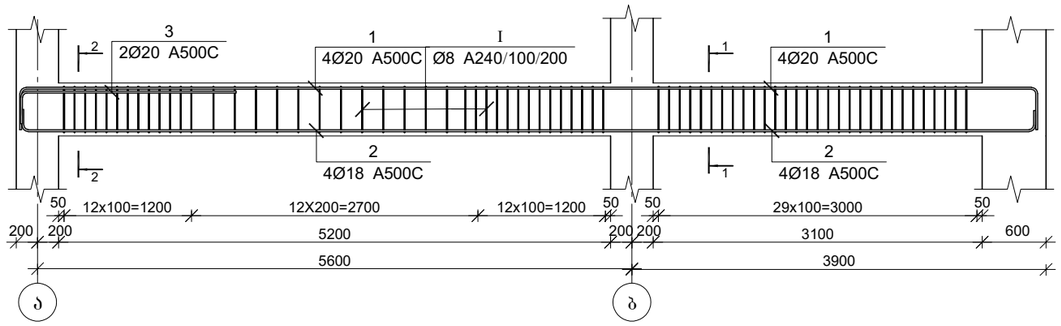

პოზ.	Ø [მმ.]	ესკიზი [მმ.]	სიგრძე [მმ.]
①	Ø20	400 400	--
②	Ø18	200 200	--
①	Ø8	225 485 485 225	1650

მონ. რ/ბ რიგელის მრ-59-ის სპეციფიკაცია

არმატურის სპეციფიკაცია					არმატურის ამოკრეფა					ბეტონი B 25
პოზ. №	Ø	L მმ	n ცალი	Ln მ	Ø	∑ Ln მ	ბრაკით მეტრის წონა კგ.	წონა კგ. A240	წონა კგ. A500C	V; მ³
1	2	3	4	5	6	7	8	9	10	11
1	20 A500C	7200	4	28.80	8 A240	132.00	0.39	52.09		1.23
2	18 A500C	6800	4	27.20	18 A500C	33.20	2.00		66.32	
3	18 A500C	3000	2	6.00	20 A500C	28.80	2.47		71.03	
I	8 A240	1650	80	132.00						
						∑		52.09	137.35	1.23
						n= 4		208.34	549.38	4.93
									153.76	კგ/მ³

მონ. რ/ბ რიგელის მრ-60-ის სპეციფიკაცია

არმატურის სპეციფიკაცია					არმატურის ამოკრეფა					ბეტონი B 25
პოზ. №	Ø	L მმ	n ცალი	Ln მ	Ø	∑ Ln მ	ბრაკით მეტრის წონა კგ.	წონა კგ. A240	წონა კგ. A500C	V; მ³
1	2	3	4	5	6	7	8	9	10	11
1	20 A500C	10400	4	41.60	8 A240	227.70	0.39	89.85		1.83
2	18 A500C	10000	4	40.00	18 A500C	46.00	2.00		91.89	
3	18 A500C	3000	2	6.00	20 A500C	41.60	2.47		102.59	
I	8 A240	1650	138	227.70		∑		89.85	194.48	1.83
						n= 3		269.54	583.44	5.48
									155.71	კგ/მ³

CAPITELI GROUP

კაპიტელი ჯგუფი
საპროექტო კომპანია
Capiteli group
ENGINEERING COMPANY

პროექტის დასახელება

მრავალბინიანი საცხოვრებელი სახლი

პროექტის მისამართი

ქ. თბილისი, ანგია ბოჭორიშვილის ქუჩა №37 (ს/კ 01.11.12.015.257)

დამკვეთი

სტადია	მარცხ	განმარტება
მპ	2025.11.18	

დაკვეთის №

CAD DWG ფაილი 05.rigelebi.dwg

დირექტორი: ა. კორტავა

მთ. კონსტრუქტორი: ა. კორტავა

შესრულა ნ. ხუბულავა

შემოწმა გ. ვაშაკიძე

ნახაზის დასახელება

მონ. რ/ბ რიგელის მრ-59-ისა და მრ-60-ის არმირება

კ-5.43

A3

მონ. რ/ბ რიგელის მრ-51-ის არმირება

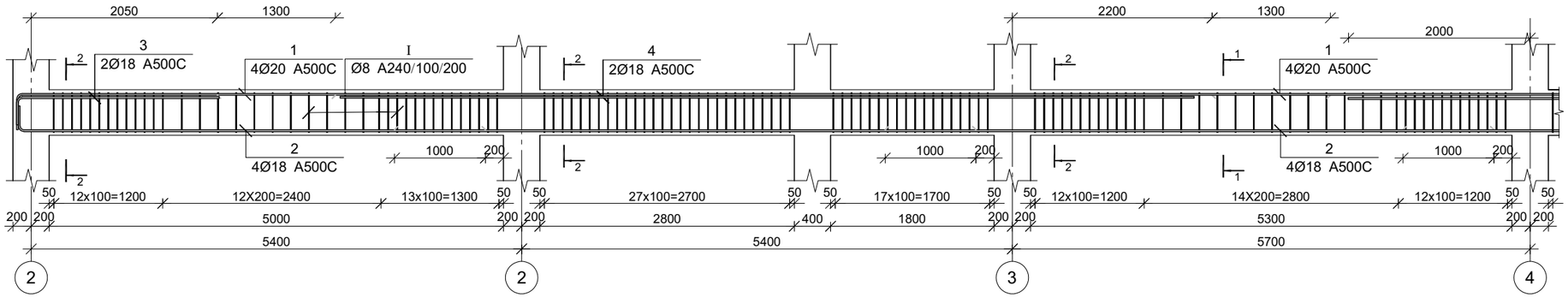

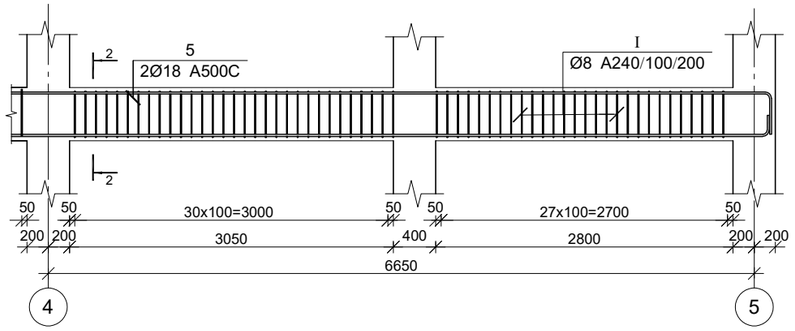

კვეთი 1-1

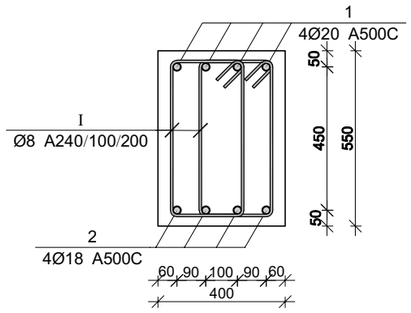

კვეთი 2-2

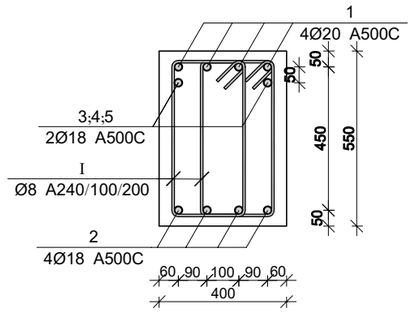

მონ. რ/ბ რიგელის მრ-51-ის სპეციფიკაცია

არმატურის სპეციფიკაცია					არმატურის ამოკრეფა					ბეტონი B 25
პოზ. №	Ø	L მმ	n ცალი	Ln მ	Ø	∑ Ln მ	ბრაკით მეტრის წონა კგ.	წონა კგ.		V; მ³
								A240	A500C	
1	2	3	4	5	6	7	8	9	10	11
1	20 A500C	29100	4	116.40	8 A240	1122.00	0.39	442.72		4.57
2	18 A500C	27900	4	111.60	18 A500C	157.40	2.00		314.42	
3	18 A500C	3000	2	6.00	20 A500C	116.40	2.47		287.06	
4	18 A500C	9400	2	18.80						
5	18 A500C	10500	2	21.00						
I	8 A240	1650	680	1122.00			∑	442.72	601.48	4.57
						n= 1		442.72	601.48	4.57
									228.74	კგ/მ³

პოზ.	Ø [მმ.]	ესკიზი [მმ.]	სიგრძე [მმ.]
①	Ø20	400 --- 400	--
②	Ø18	200 --- 200	--

პოზ.	Ø [მმ.]	ესკიზი [მმ.]	სიგრძე [მმ.]
I	Ø8	225 60 485 485 225	1650

CAPITELI GROUP

კაპიტელი ჯგუფი
საპროექტო კომპანია
Capiteli group
ENGINEERING COMPANY

პროექტის დასახელება

მრავალბინიანი საცხოვრებელი სახლი

პროექტის მისამართი

ქ. თბილისი, ანგია ბოჭორიშვილის ქუჩა №37 (ს/კ 01.11.12.015.257)

დამკვეთი

სტადია	მარცხი	ფანმარტება
მპ	2025.11.18	

დაკვეთის №

CAD DWG ფაილი 05.rigelebi.dwg

დირექტორი:		ა. კორტავა
მთ. კონსტრუქტორი:		ა. კორტავა
შესრულა		ნ. ხუბულავა
შეამოწმა		ზ. ვაშაკიძე

ნახაზის დასახელება

მონ. რ/ბ რიგელის მრ-51-ის არმირება

კ-5.44

A3

მრავ. რ/ბ რიგელის მრ-62-ის არმირება

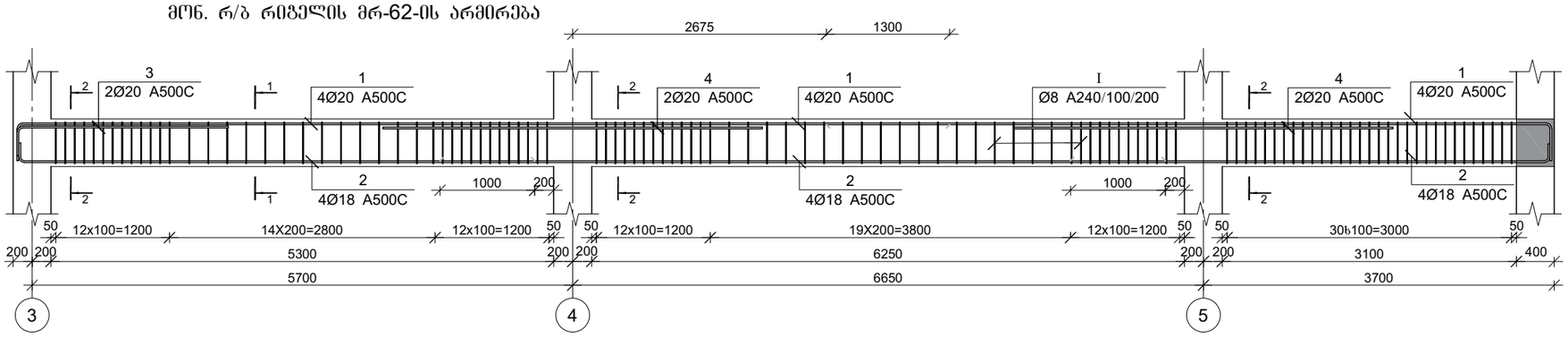

კვეთი 1-1

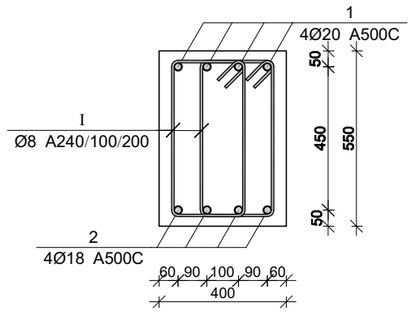

კვეთი 2-2

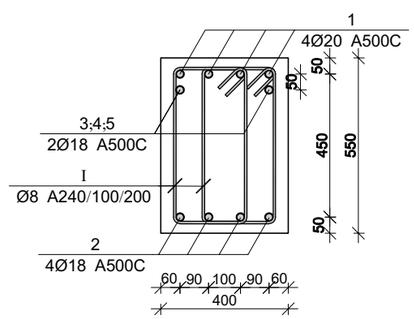

მრავ. რ/ბ რიგელის მრ-62-ის სპეციფიკაცია

არმატურის სპეციფიკაცია					არმატურის ამოკრეფა					ბეტონი B 25
პოზ. №	Ø	L მმ	n ცალი	Ln მ	Ø	∑ Ln მ	ბრაკის მეტრის წონა კგ.	წონა კგ. A240	წონა კგ. A500C	V; მ³
1	2	3	4	5	6	7	8	9	10	11
1	20 A500C	20640	4	82.56	8 A240	643.89	0.39	254.07		3.22
2	18 A500C	20900	4	83.60	18 A500C	83.60	2.00		167.00	
3	20 A500C	3000	2	6.00	20 A500C	104.56	2.47		257.86	
4	20 A500C	4000	4	16.00						
I	8 A240	1651	390	643.89						
						∑		254.07	424.86	3.22
						n= 1		254.07	424.86	3.22
									210.65	კგ/მ³

პოზ.	Ø [მმ.]	ესკიზი [მმ.]	სიგრძე [მმ.]
①	Ø20	400 --- 400	--
②	Ø18	200 --- 200	--

პოზ.	Ø [მმ.]	ესკიზი [მმ.]	სიგრძე [მმ.]
Ⅰ	Ø8	225 100 485 485 225	1650

CAPITELI GROUP

კაპიტელი ჯგუფი
საპროექტო კომპანია
Capiteli group
ENGINEERING COMPANY

პროექტის დასახელება

მრავალბინიანი საცხოვრებელი სახლი

პროექტის მისამართი

ქ. თბილისი, ანგია ბოჭორიშვილის ქუჩა №37 (ს/კ 01.11.12.015.257)

დამკვეთი

სტადია	მარცხი	ფანმარტება
მპ	2025.11.18	

დაკვეთის №

CAD DWG ფაილი 05.rigelebi.dwg

დირექტორი:		ა. კორტავა
მთ. კონსტრუქტორი:		ა. კორტავა
შესრულა		ნ. ხუბულავა
შეამოწმა		ზ. ვაშაკიძე

ნახაზის დასახელება

მრავ. რ/ბ რიგელის მრ-62-ის არმირება

კ-5.45

A3

მონ. რ/ბ რიგელის მრ-63-ის არმირება

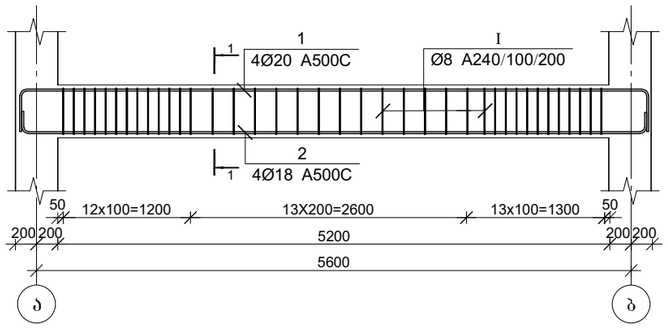

კვეთი 1-1

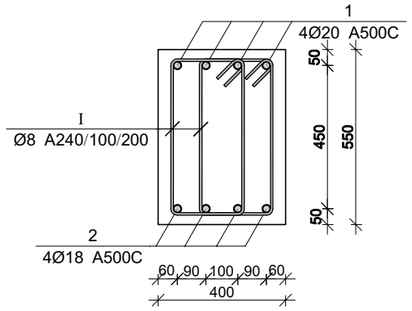

მონ. რ/ბ რიგელის მრ-64-ის არმირება

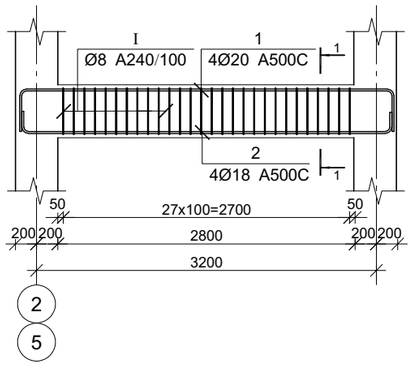

პოზ.	Ø [მმ.]	ესკიზი [მმ.]	სიგრძე [მმ.]
①	Ø20	400 --- 400	--
②	Ø18	200 --- 200	--
Ⅰ	Ø8	225 50 485 485 225	1650

მონ. რ/ბ რიგელის მრ-63-ის სპეციფიკაცია

არმატურის სპეციფიკაცია					არმატურის ამოკრეფა					ბეტონი B 25
პოზ. №	Ø	L მმ	n ცალი	Ln მ	Ø	∑ Ln მ	ბრკვის მეტრის წონა კგ.	წონა კგ. A240	წონა კგ. A500C	V; მ³
1	2	3	4	5	6	7	8	9	10	11
1	20 A500C	6700	4	26.80	8 A240	125.40	0.39	49.48		1.14
2	18 A500C	6300	4	25.20	18 A500C	25.20	2.00		50.34	
					20 A500C	26.80	2.47		66.09	
Ⅰ	8 A240	1650	76	125.40						
							∑	49.48	116.43	1.14
						n= 2		98.96	232.86	2.29
									145.03	კგ/მ³

მონ. რ/ბ რიგელის მრ-64-ის სპეციფიკაცია

არმატურის სპეციფიკაცია					არმატურის ამოკრეფა					ბეტონი B 25
პოზ. №	Ø	L მმ	n ცალი	Ln მ	Ø	∑ Ln მ	ბრკვის მეტრის წონა კგ.	წონა კგ. A240	წონა კგ. A500C	V; მ³
1	2	3	4	5	6	7	8	9	10	11
1	20 A500C	4400	4	17.60	8 A240	92.40	0.39	36.46		0.62
2	18 A500C	4000	4	16.00	18 A500C	16.00	2.00		31.96	
Ⅰ	8 A240	1650	56	92.40	20 A500C	17.60	2.47		43.40	
							∑	36.46	75.37	0.62
						n= 25		911.49	1884.14	15.40
									181.53	კგ/მ³

CAPITELI GROUP

კაპიტელი ჯგუფი
საპროექტო კომპანია
Capiteli group
ENGINEERING COMPANY

პროექტის დასახელება

მრავალბინიანი საცხოვრებელი სახლი

პროექტის მისამართი

ქ. თბილისი, ანგია ბოჭორიშვილის ქუჩა №37 (ს/კ 01.11.12.015.257)

დამკვეთი

სტადია	მარილი	განმარტება
მპ	2025.11.18	

დაკვეთის №

CAD DWG ფაილი 05.rigelebi.dwg

დირექტორი:		ა. კორტავა
მთ. კონსტრუქტორი:		ა. კორტავა
შესრულა		ნ. ხუბულავა
შეამოწმა		გ. ვაშაკიძე

ნახაზის დასახელება

მონ. რ/ბ რიგელის მრ-63-ისა და მრ-64-ის არმირება

კ-5.46

A3

გადახურვის ფილის ძირითადი არმირება -3.100 ნიშნულზე

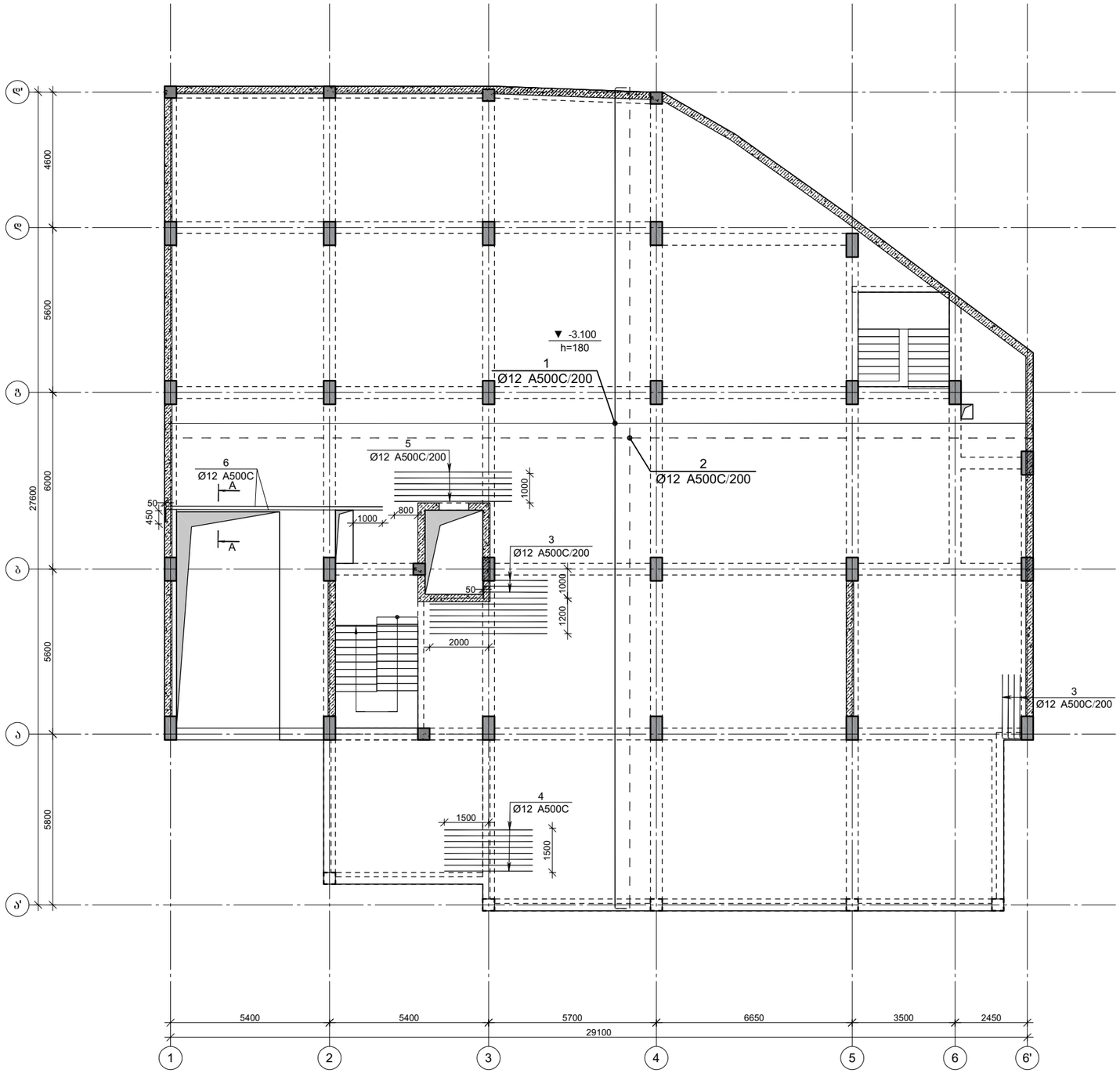

არმირების ველა შრე

არმირების ქვედა შრე

CAPITELI GROUP

კაპიტელი ჯგუფი
საპროექტო კომპანია
Capiteli group
ENGINEERING COMPANY

პროექტის დასახელება

მრავალბინიანი საცხოვრებელი სახლი

პროექტის მისამართი

ქ. თბილისი, ანგია ბოჭორიშვილის ქუჩა №37 (ს/კ 01.11.12.015.257)

დამკვეთი

სტადია	მარიდი	განმარტება
მპ	2026.01.26	

დაკვეთის №

CAD DWG ფაილი 06.fila rev2.dwg

დირექტორი:	ა. კორტავა
მთ. კონსტრუქტორი:	ა. კორტავა
შესრულა	ნ. ხუბულავა
შეამოწმა	გ. ვაშაკიძე

ნახაზის დასახელება

გადახურვის ფილის ძირითადი არმირება -3.100 ნიშნულზე

კ-6.01

A3

ფილის არმირების ფრაგმენტი

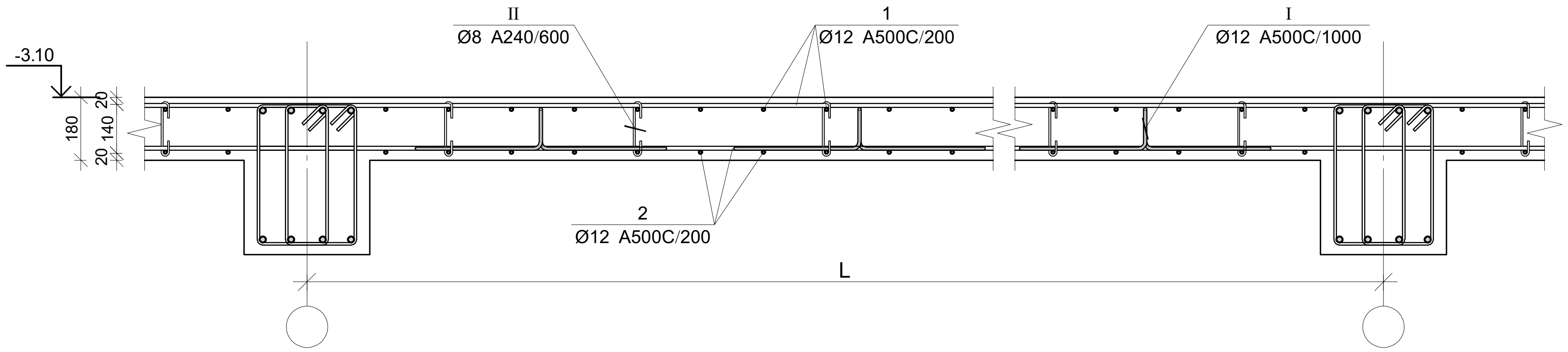

პოზ.	Ø [მმ.]	ესკიზი [მმ.]	სიგრძე [მმ.]
1	Ø12	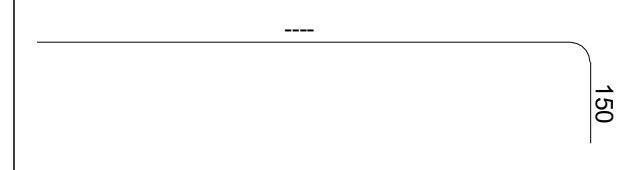	----
I	Ø12	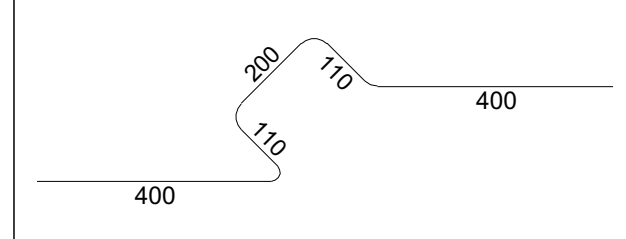	1220
II	Ø8	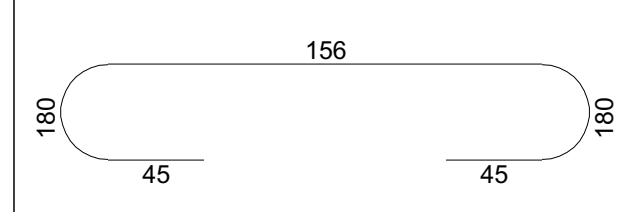	250
III	Ø8	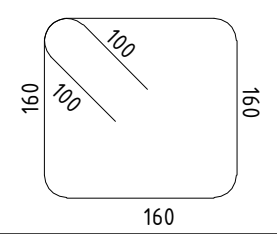	840
IV	Ø12	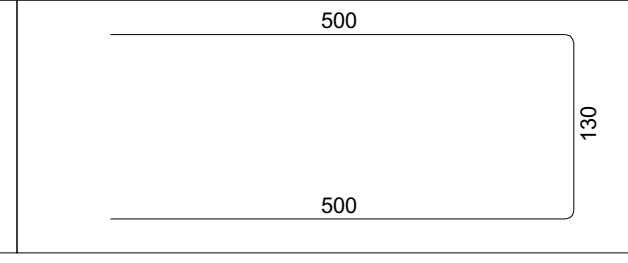	1130

ფილის არმირების კვეთი ღიობთან

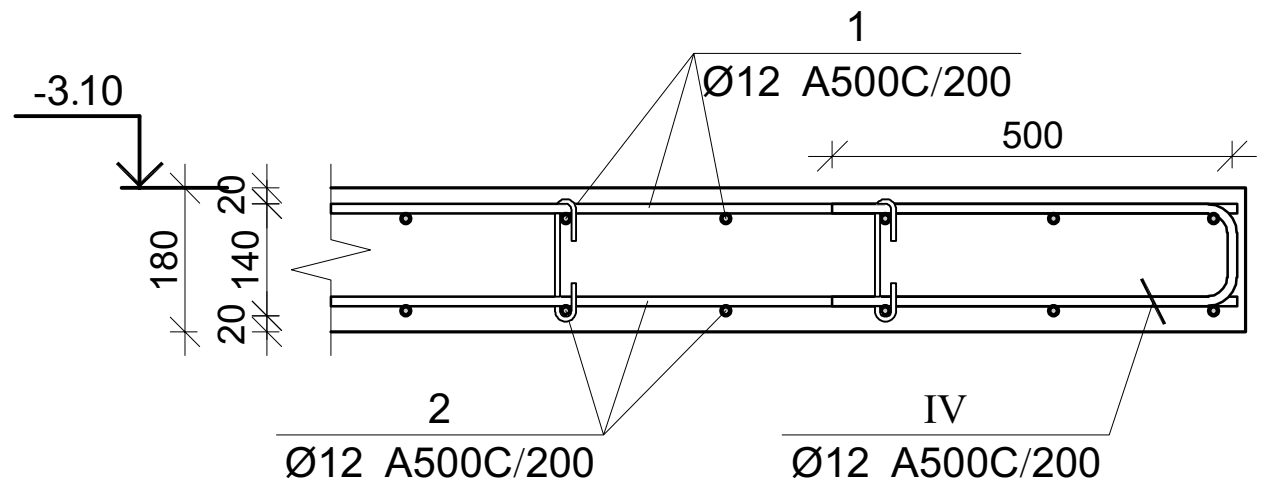

ფილის არმირების კვეთი რიგელთან

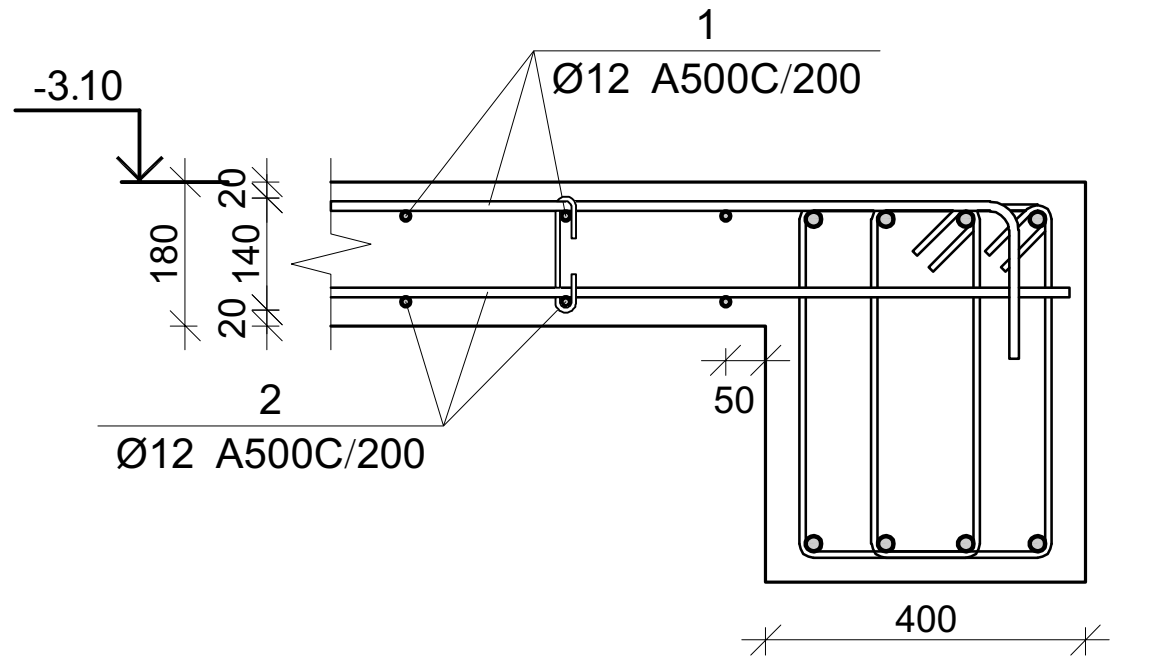

ჭრილი A-A

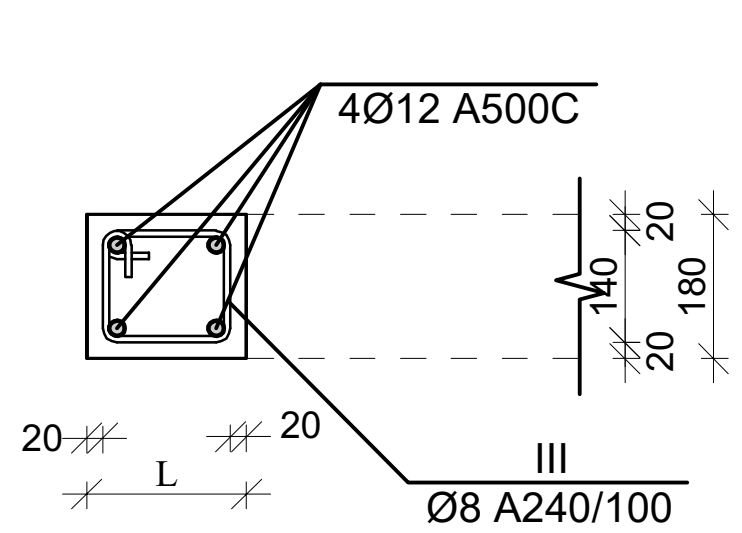

ფილის არმირების კვეთი კედელთან

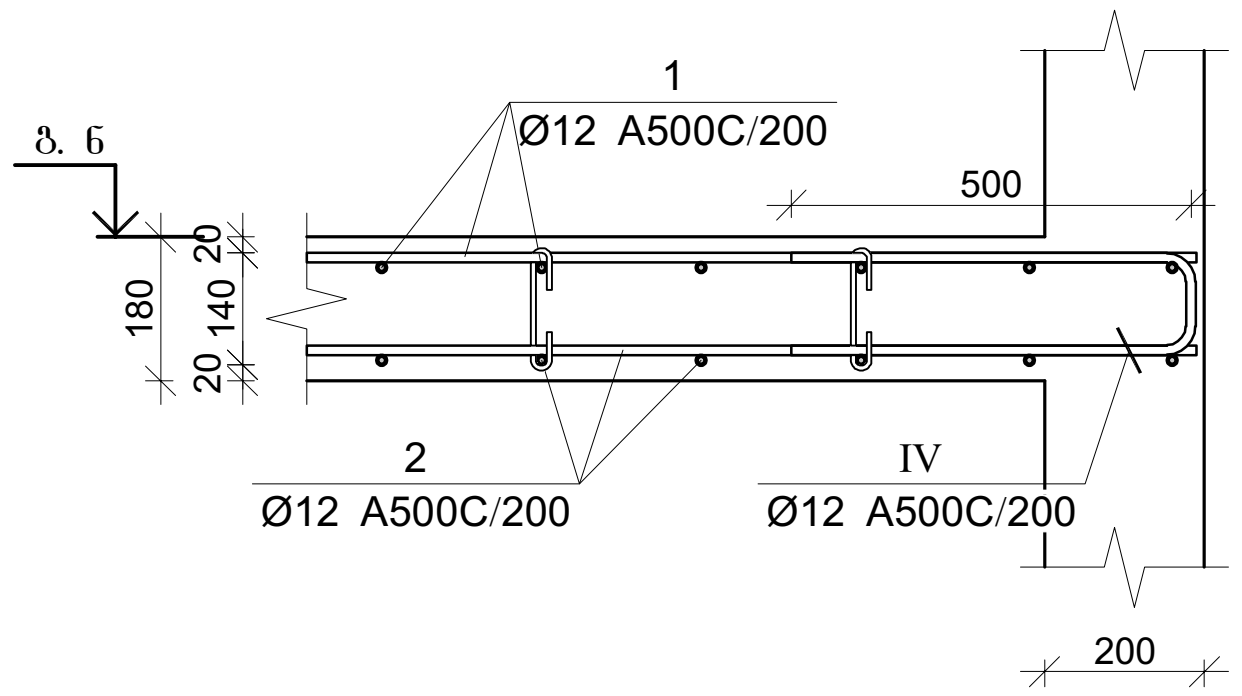

ფილის არმირების კვეთი კიბესთან

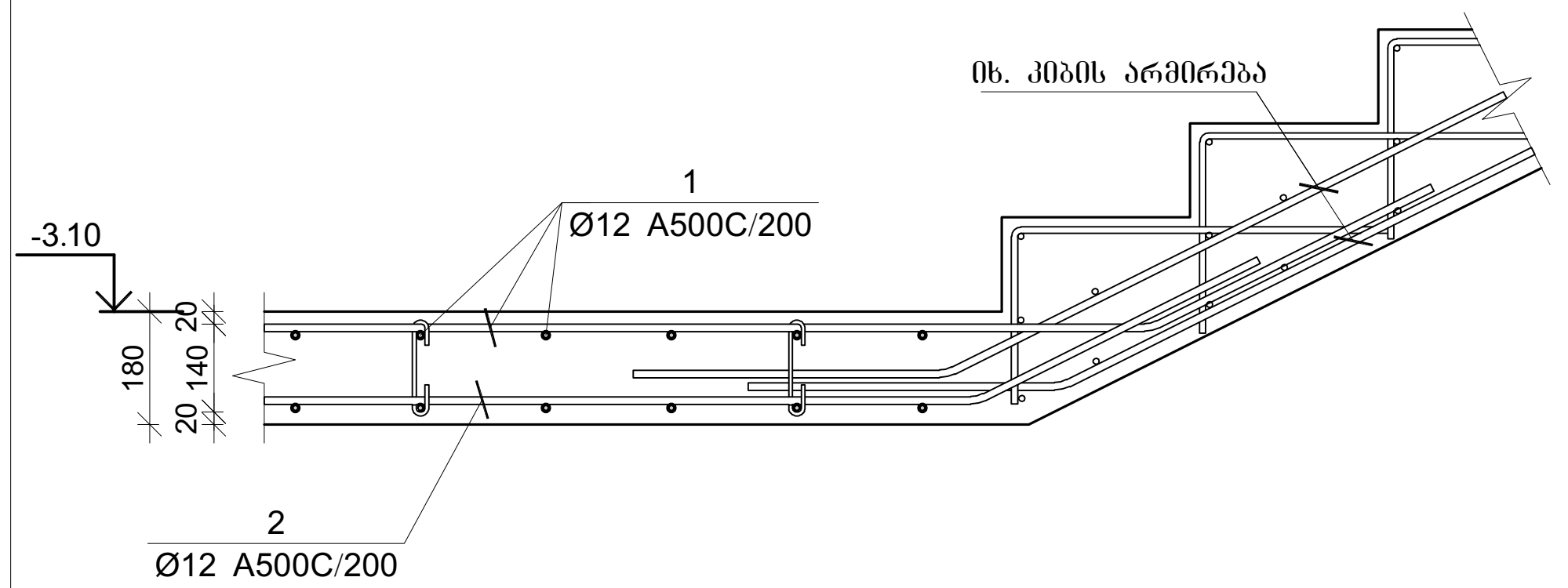

ფილის არმირების კვეთი კიბესთან

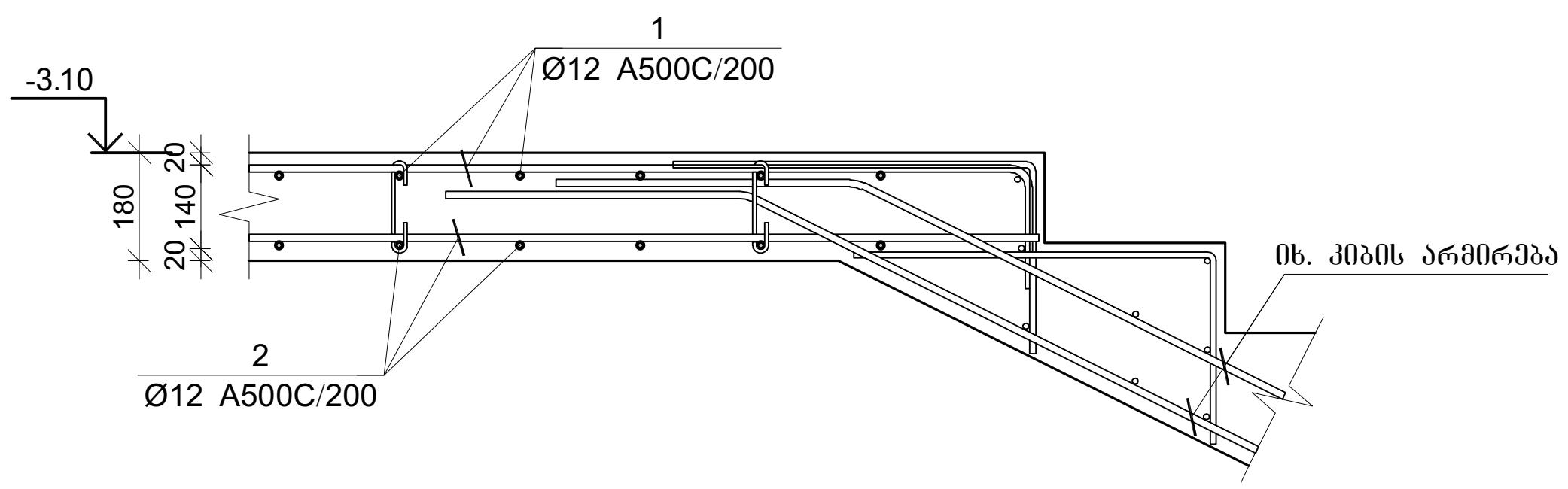

გადახურვის ფილის სპეციფიკაცია -3.10 ნიშნულზე

არმატურის სპეციფიკაცია					არმატურის ამოკრეფა					ბეტონი B 25
პოზ. №	Ø	L მმ.	n ცალი	Ln მ.	Ø	∑ Ln მ.	გრძივი მეტრის წონა კგ.	წონა კგ. A240	წონა კგ. A500C	V; $მ^3$
1	2	3	4	5	6	7	8	9	10	11
1	12 A500C	-	-	6672.0	8 A240	414.67	0.39	163.62		100.1
2	12 A500C	-	-	6560.8	12 A500C	14075.80	0.89		12496.72	
3	12 A500C	2400	7	16.80						
4	12 A500C	3000	8	24.00						
5	12 A500C	4000	13	52.00						
6	12 A500C	7800	4	31.20						
I	12 A500C	1220	556	678.32						
II	8 A240	250	1544	386.11						
III	8 A240	840	34	28.56						
IV	12 A500C	1130	36	40.68			∑	163.62	12497	100.1
						n= 1		163.62	12496.7	100.08
				14490		556			126.50	კგ/$მ^3$

კაპიტელი ჯგუფი
საპროექტო კომპანია
Capiteli group
ENGINEERING COMPANY
CAPITELI GROUP

პროექტის დასახელება
მრავალბინიანი საცხოვრებელი სახლი

პროექტის მისამართი
ქ. თბილისი, ანგია ბოჭორიშვილის ქუჩა №37 (ს/კ 01.11.12.015.257)

დამკვეთი

სტადია	თარიღი	განმარტება
მპ	2026.01.26	

დაკვეთის №

CAD DWG ფაილი 06.fila rev2.dwg

დირექტორი:	ა. კორტავა
მთ. კონსტრუქტორი:	ა. კორტავა
შეასრულა	ნ. ხუბულავა
შეამოწმა	გ. ვაშაკიძე

ნახაზის დასახელება
გადახურვის ფილის არმირების კვეთები -3.10 ნიშნულზე

კ-6.02

A3

გადახურვის ფილის არმირება ჰორიზონტალური მიმართულება -0.100 ნიშნულზე (ქვედა შრე)

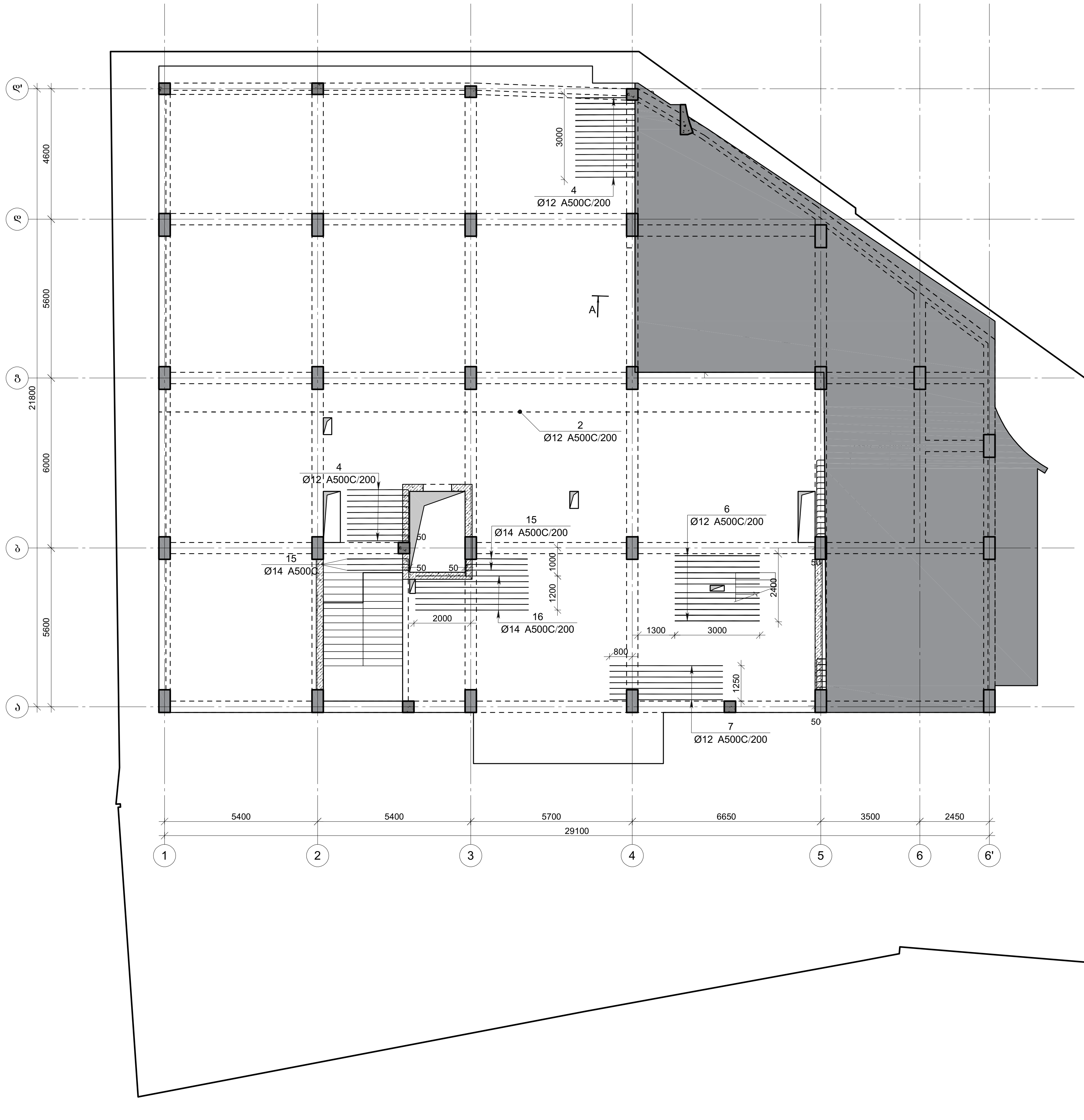

კაპიტელი ჯგუფი
საპროექტო კომპანია
Capiteli group
ENGINEERING COMPANY
CAPITELI GROUP

პროექტის დასახელება

მრავალბინიანი საცხოვრებელი სახლი

პროექტის მისამართი

ქ. თბილისი, ანგია ბოჭორიშვილის ქუჩა №37 (ს/კ 01.11.12.015.257)

დამკვეთი

სტადია	თარიღი	განმარტება
მპ	2026.01.26	

დაკვეთის №

CAD DWG ფაილი 06.fila rev2.dwg

დირექტორი: ა. კორტავა

მთ. კონსტრუქტორი: ა. კორტავა

შეასრულა ნ. ხუბულავა

შეამოწმა გ. ვაშაკიძე

ნახაზის დასახელება

გადახურვის ფილის არმირება ჰორიზონტალური მიმართულება -0.100 ნიშნულზე (ქვედა შრე)

კ-6.03

A3

გადახურვის ფილის დამატებითი ვერტიკალური მიმართულება
-0.100 ნიშნულზე (ქვედა შრე)

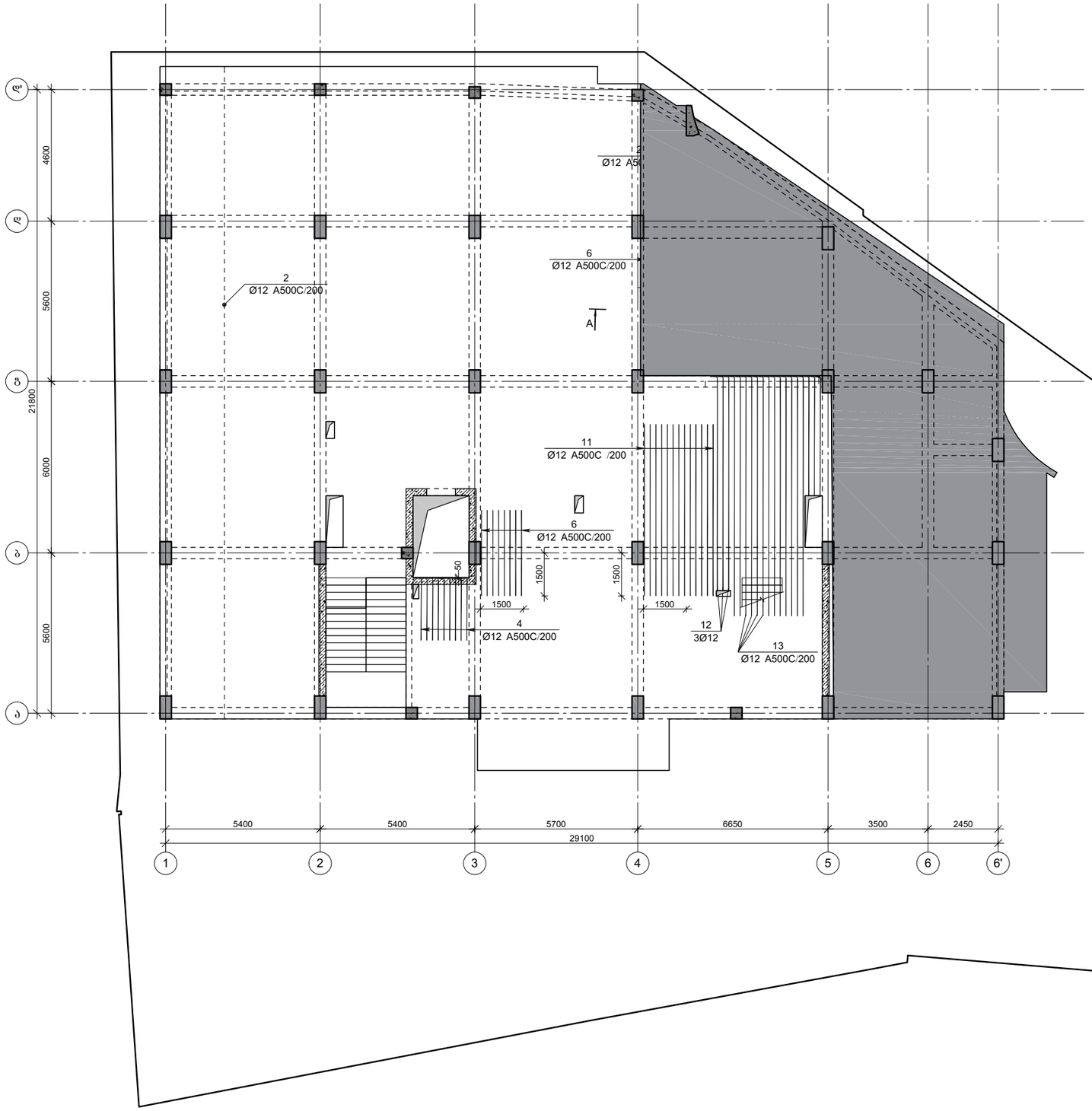

CAPITELI GROUP

კაპიტელი ჯგუფი
საპროექტო კომპანია
Capiteli group
ENGINEERING COMPANY

პროექტის დასახელება

მრავალბინიანი საცხოვრებელი სახლი

პროექტის მისამართი

ქ. თბილისი, ანგია ბოჭორიშვილის ქუჩა №37 (ს/კ 01.11.12.015.257)

დამკვეთი

სტადია	მარცლი	განმარტება
პ	2026.01.26	

დაკვეთის №

CAD DWG ფაილი: 06.fila rev2.dwg

დირექტორი:	ა. კორტავა
მთ. კონსტრუქტორი:	ა. კორტავა
შესრულა	ნ. ხუბულავა
შეამოწმა	გ. ვაშაკიძე

ნახაზის დასახელება

გადახურვის ფილის დამატებითი ვერტიკალური მიმართულება -0.100 ნიშნულზე (ქვედა შრე)

კ-6.04

A3

გადახურვის ფილის არმირება ჰორიზონტალური მიმართულება -0.100 ნიშნულზე (ზედა შრე)

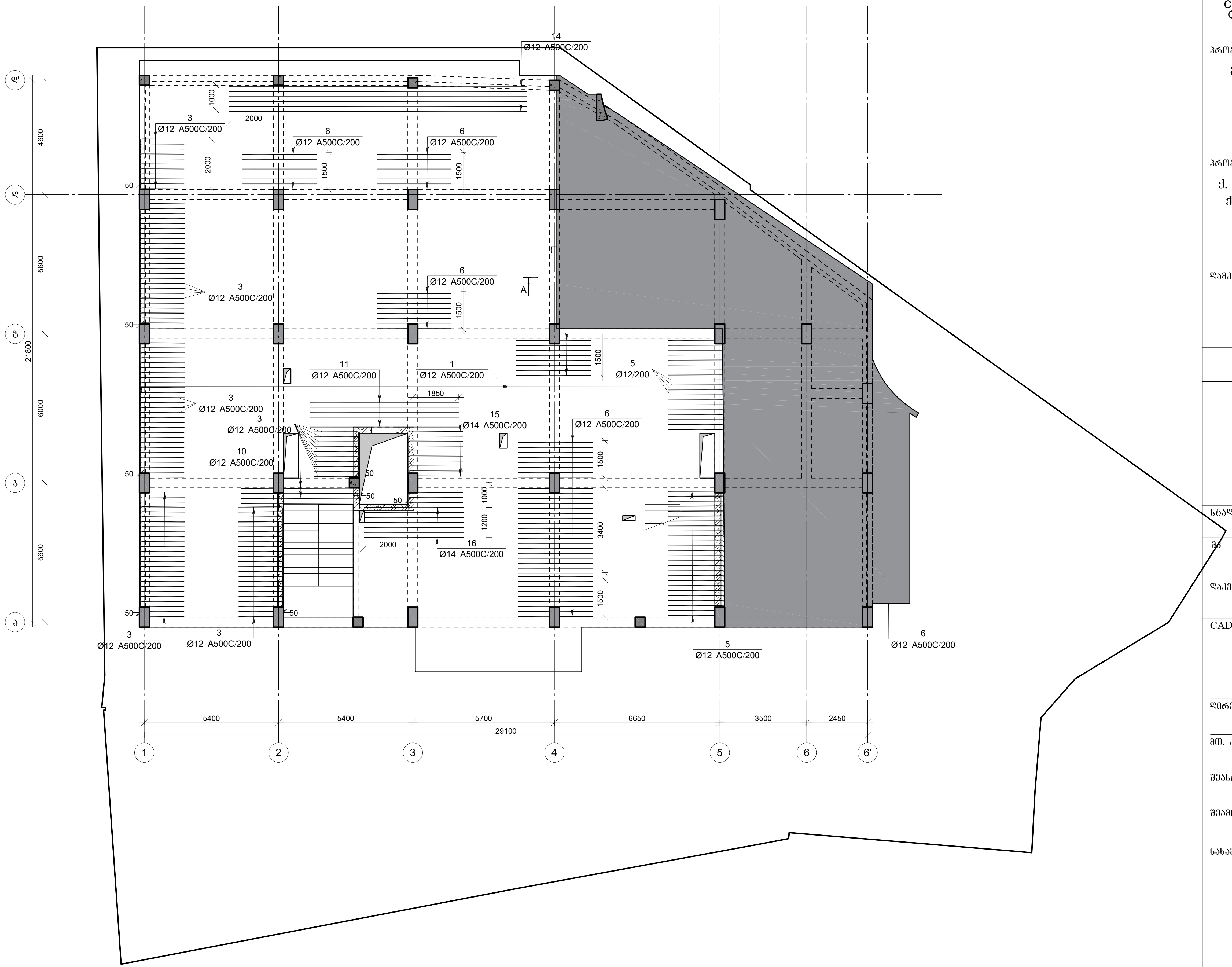

კაპიტელი ჯგუფი
საპროექტო კომპანია
Capiteli group
ENGINEERING COMPANY

პროექტის დასახელება

მრავალბინიანი საცხოვრებელი სახლი

პროექტის მისამართი

ქ. თბილისი, ანგია ბოჭორიშვილის ქუჩა №37 (ს/კ 01.11.12.015.257)

დამკვეთი

სტადია	თარიღი	განმარტება
მპ	2026.01.26	

დაკვეთის №

CAD DWG ფაილი 06.fila rev2.dwg

დირექტორი: ა. კორტავა

მთ. კონსტრუქტორი: ა. კორტავა

შეასრულა ნ. ხუბულავა

შეამოწმა გ. ვაშაკიძე

ნახაზის დასახელება

გადახურვის ფილის არმირება ჰორიზონტალური მიმართულება -0.100 ნიშნულზე (ზედა შრე)

კ-6.05

A3

გადახურვის ფილის არმირება ვერტიკალური მიმართულება
-0.100 ნიშნულზე (გელა შრე)

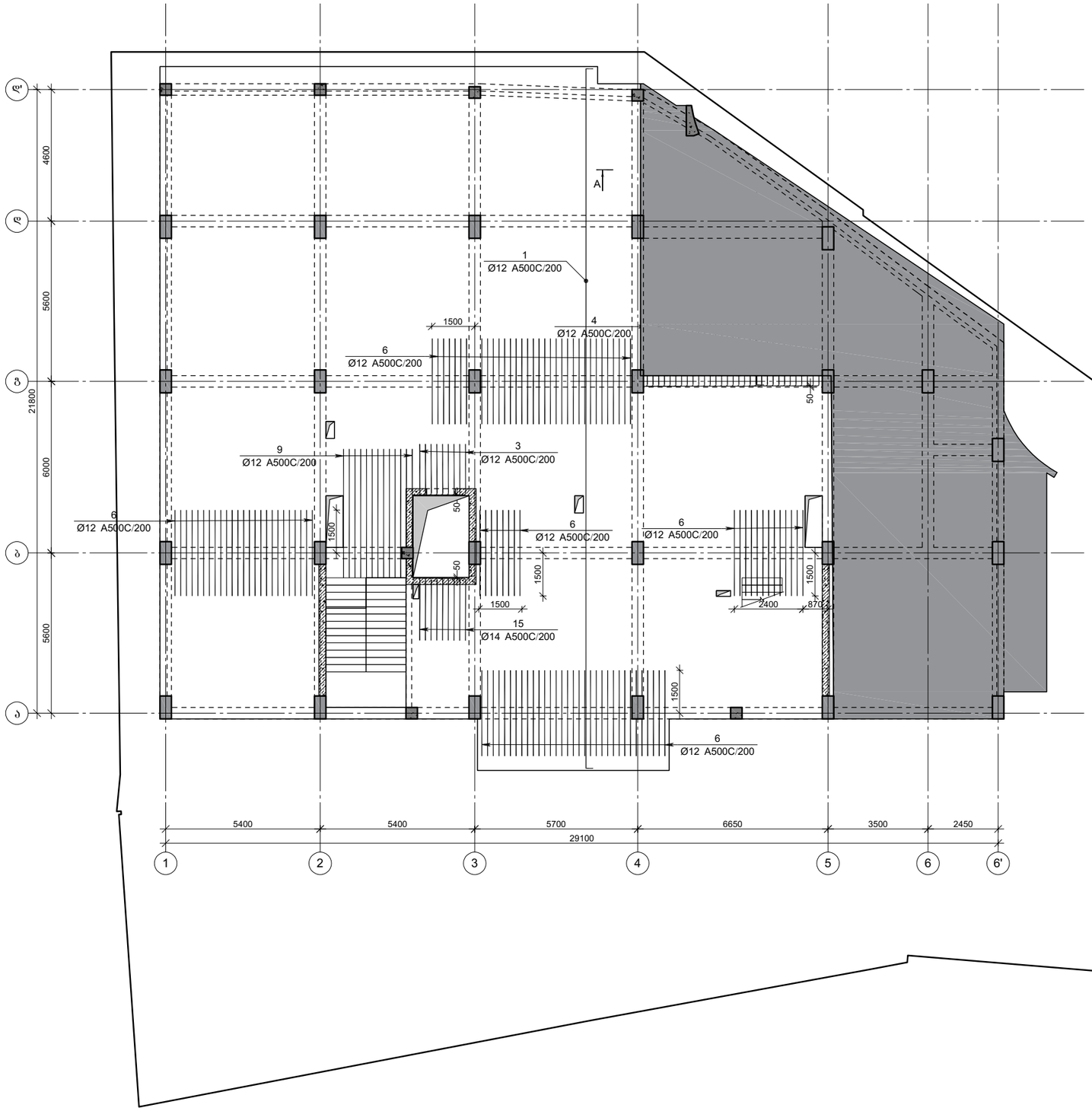

CAPITELI GROUP

კაპიტელი ჯგუფი
საპროექტო კომპანია
Capiteli group
ENGINEERING COMPANY

პროექტის დასახელება

მრავალბინიანი საცხოვრებელი სახლი

პროექტის მისამართი

ქ. თბილისი, ანგია ბოჭორიშვილის ქუჩა №37 (ს/კ 01.11.12.015.257)

დამკვეთი

სტადია	მარიდი	განმარტება
მე	2026.01.26	

დაკვეთის №

CAD DWG ფაილი 06.fila rev2.dwg

დირექტორი:	ა. კორტავა
მთ. კონსტრუქტორი:	ა. კორტავა
შესრულა	ნ. ხუბულავა
შეამოწმა	გ. ვაშაკიძე

ნახაზის დასახელება

გადახურვის ფილის არმირება ვერტიკალური მიმართულება
-0.100 ნიშნულზე (გელა შრე)

კ-6.06

A3

ფილის არმირების ფრაგმენტი

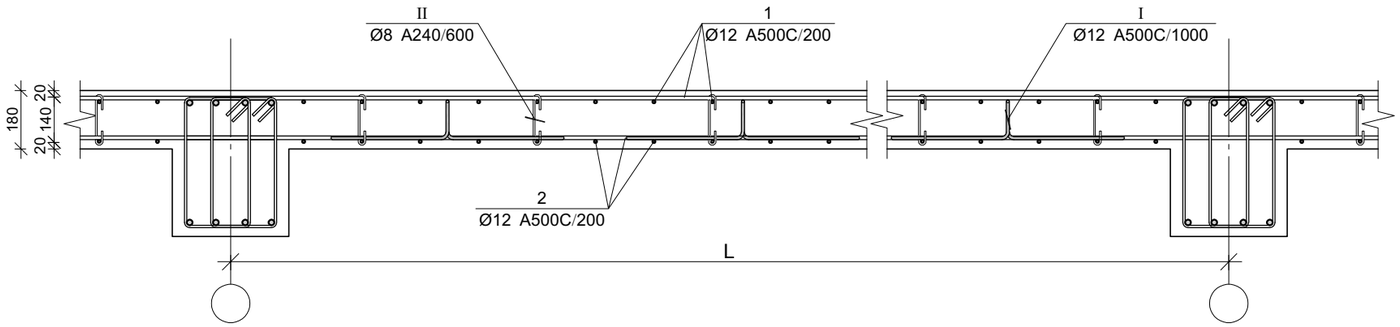

პოზ.	Ø [მმ.]	ესკიზი [მმ.]	სიგრძე [მმ.]
1	Ø12	150	----
I	Ø12	200, 110, 110, 400, 400	1220
II	Ø8	156, 180, 180, 45, 45	250
III	Ø12	500, 130, 500	1130

ფილის არმირების კვეთი ღიობთან

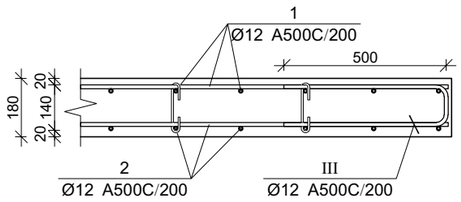

ფილის არმირების კვეთი რიგელთან

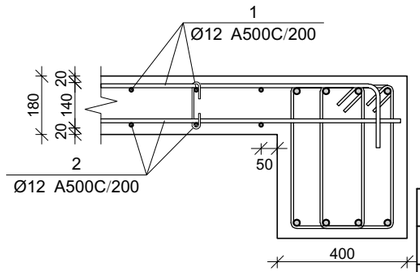

ფილის არმირების კვეთი კიბესთან

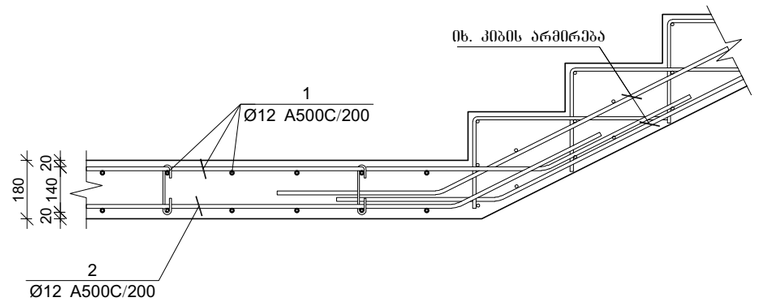

კვეთი A-A

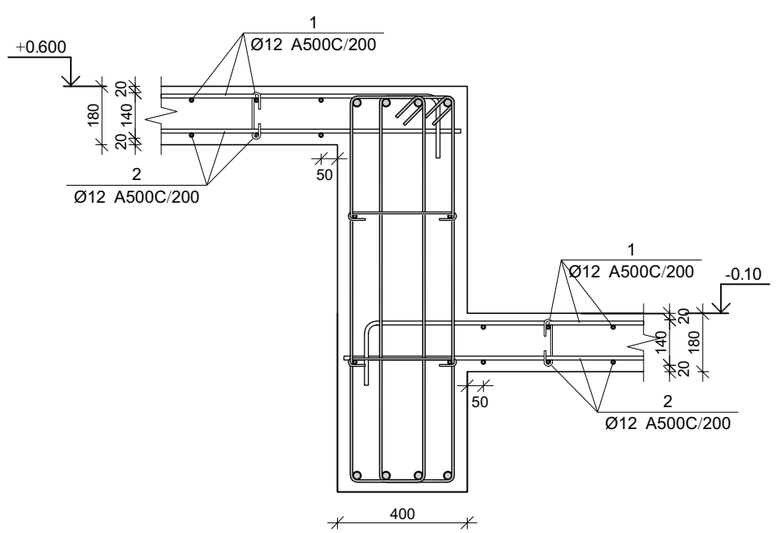

გაღახურვის ფილის სპეციფიკაცია -0.10 ნიშნულზე

არმატურის სპეციფიკაცია					არმატურის ამოკრეფა					ბეტონი B 25
პოზ. №	Ø	L მმ.	n ცალი	Ln მ.	Ø	∑ Ln მ.	არმირების მეძრის წონა კგ.	წონა კგ. A240	წონა კგ. A500C	V; მ³
1	2	3	4	5	6	7	8	9	10	11
1	12 A500C	-	-	6084.0	8 A240	352.08	0.39	138.93		91.3
2	12 A500C	-	-	5982.6	12 A500C	14573.22	0.89		12938.34	
3	12 A500C	2000	134	268.00	14 A500C	139.20	1.21		168.21	
4	12 A500C	2400	88	211.20						
5	12 A500C	2400	46	110.40						
6	12 A500C	3000	242	726.00						
7	12 A500C	4000	22	88.00						
8	12 A500C	4400	4	17.60						
9	12 A500C	4500	14	63.00						
10	12 A500C	5000	4	20.00						
11	12 A500C	6000	20	120.00						
12	12 A500C	7700	4	30.80						
13	12 A500C	8600	14	120.40						
14	12 A500C	12000	6	72.00						
15	14 A500C	2400	28	67.20						
16	14 A500C	4000	14	56.00						
I	12 A500C	1220	507	618.54						
II	8 A240	250	1408	352.08						
III	12 A500C	1130	36	40.68		∑		138.93	13107	91.3
						n= 1		138.93	13106.6	91.26
						507			145.14	კგ/მ³

CAPITELI GROUP

კაპიტელი ჯგუფი
საპროექტო კომპანია
Capiteli group
ENGINEERING COMPANY

პროექტის დასახელება

მრავალბინიანი საცხოვრებელი სახლი

პროექტის მისამართი

ქ. თბილისი, ანგია ბოჭორიშვილის ქუჩა №37 (ს/კ 01.11.12.015.257)

დამკვეთი

სტადია	მარიღი	განმარტება
მპ	2026.01.26	

დაკვეთის №

CAD DWG ფაილი 06.fila rev2.dwg

დირექტორი: ა. კორძაია

მთ. კონსტრუქტორი: ა. კორძაია

შესრულა: ნ. ხუბულაია

შეამოწმა: გ. ვაშაკიძე

ნახაზის დასახელება

გაღახურვის ფილის არმირების კვეთები -0.10 ნიშნულზე

კ-6.07

A3

გადახურვის ფილის არმირება ჰორიზონტალური მიმართულება
5.360 ნიშნულზე (ქვედა შრე)

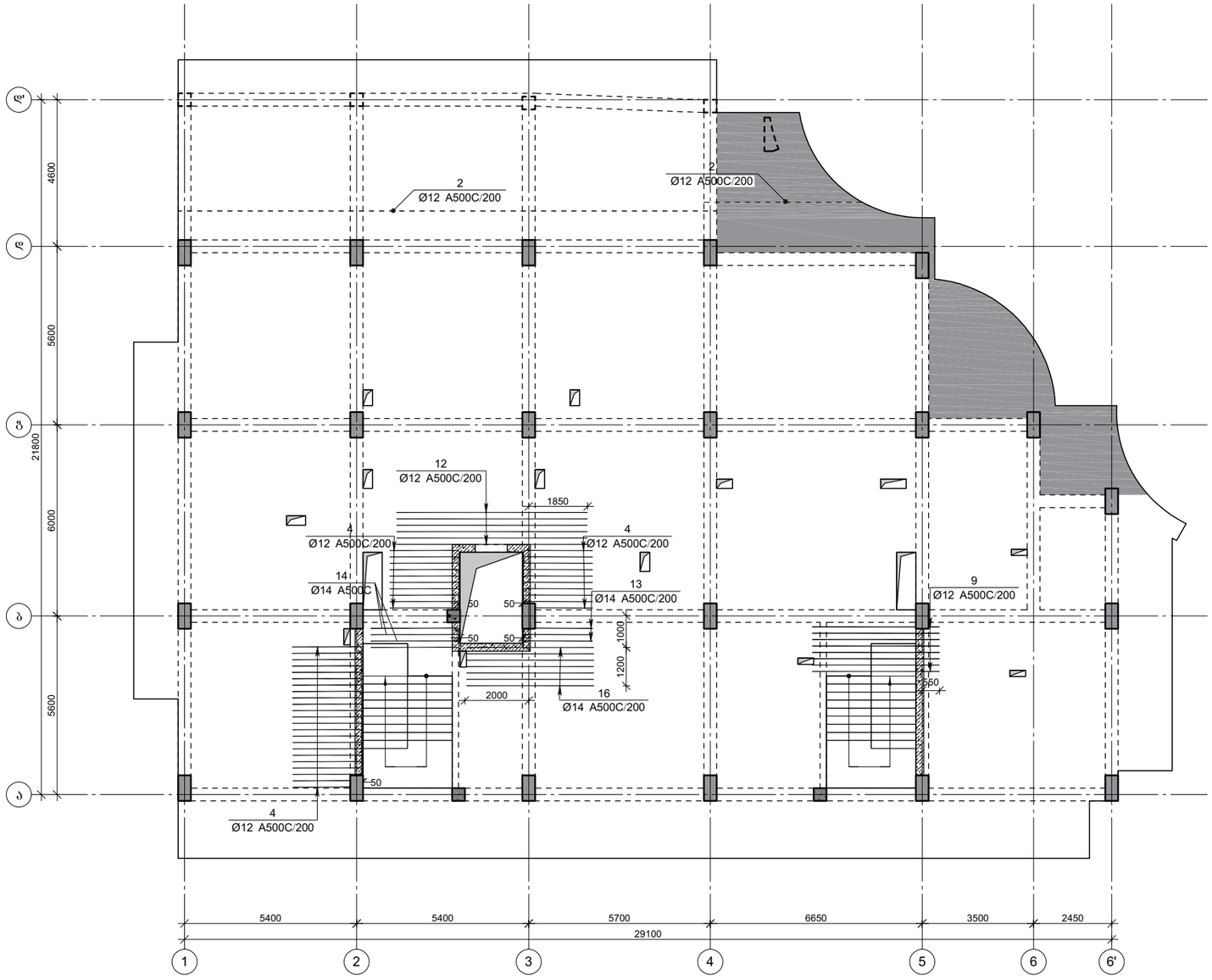

CAPITELI GROUP

კაპიტელი ჯგუფი
საპროექტო კომპანია
Capiteli group
ENGINEERING COMPANY

პროექტის დასახელება

მრავალბინიანი საცხოვრებელი სახლი

პროექტის მისამართი

ქ. თბილისი, ანგია ბოჭორიშვილის ქუჩა №37 (ს/კ 01.11.12.015.257)

დამკვეთი

სტადია	მარილი	განმარტება
მპ	2026.01.26	

დაკვეთის №

CAD DWG ფაილი 06.fila rev2.dwg

დირექტორი: ა. კორძაია

მთ. კონსტრუქტორი: ა. კორძაია

შესრულა ნ. ხუციშვილი

შეამოწმა გ. ვაშაკიძე

ნახაზის დასახელება

გადახურვის ფილის არმირება
ჰორიზონტალური მიმართულება
5.360 ნიშნულზე (ქვედა შრე)

კ-6.08

A3

გადახურვის ფილის არმირება ვერტიკალური მიმართულება
5.36 ნიშნულზე (ქვედა შრე)

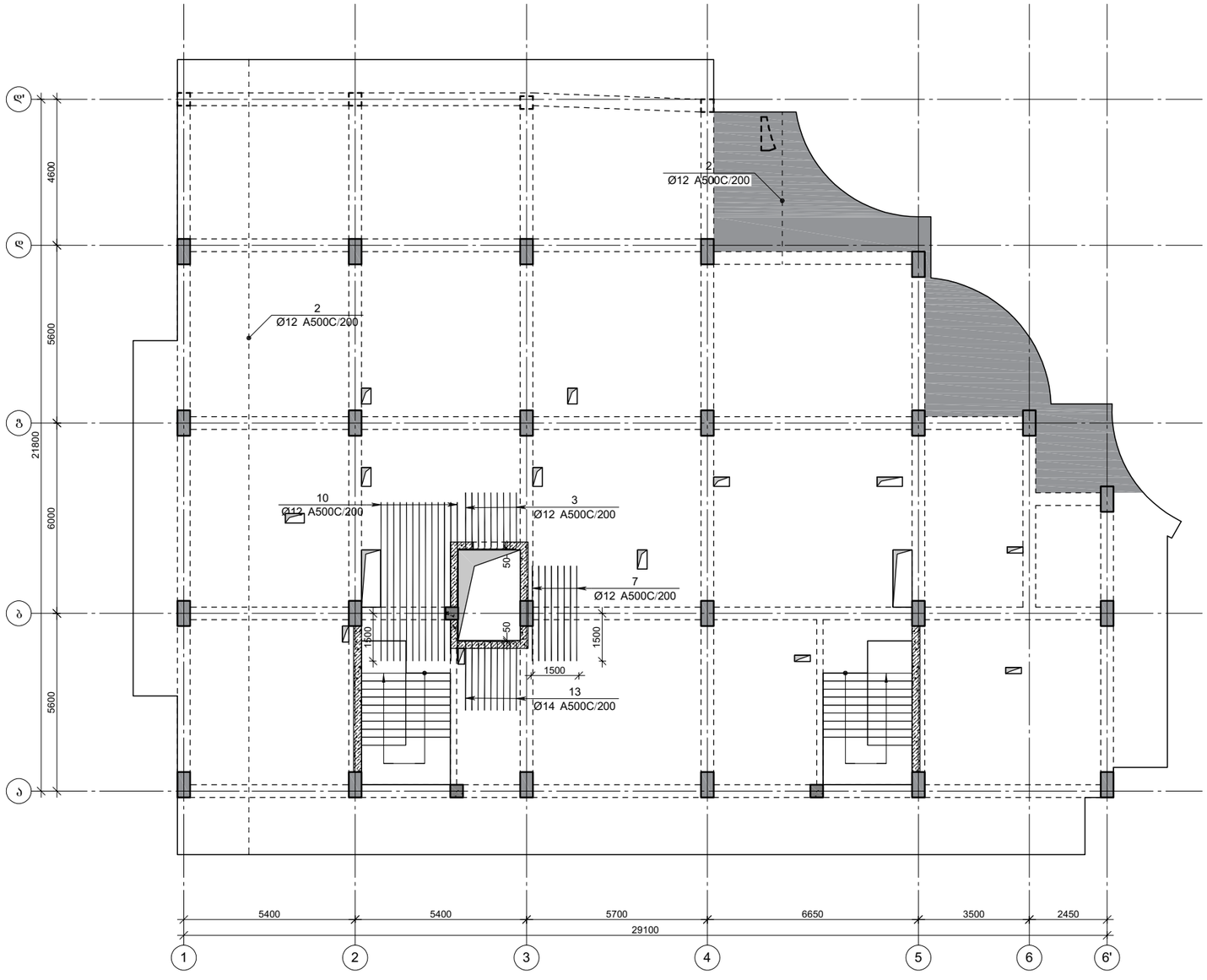

CAPITELI GROUP

კაპიტელი ჯგუფი
საპროექტო კომპანია
Capiteli group
ENGINEERING COMPANY

პროექტის დასახელება

მრავალბინიანი საცხოვრებელი სახლი

პროექტის მისამართი

ქ. თბილისი, ანგია ბოჭორიშვილის ქუჩა №37 (ს/კ 01.11.12.015.257)

დამკვეთი

სტადია	თარიღი	განმარტება
მპ	2026.01.26	

დაკვეთის №

CAD DWG ფაილი 06.fila rev2.dwg

დირექტორი:		ა. კორტავა
მთ. კონსტრუქტორი:		ა. კორტავა
შეასრულა		ნ. ხუბულავა
შეამოწმა		გ. ვაშაკიძე

ნახაზის დასახელება

გადახურვის ფილის არმირება ვერტიკალური მიმართულება
5.36 ნიშნულზე (ქვედა შრე)

კ-6.09

A3

გადახურვის ფილის არმირება ჰორიზონტალური მიმართულება
5.36 ნიშნულზე (ზედა შრე)

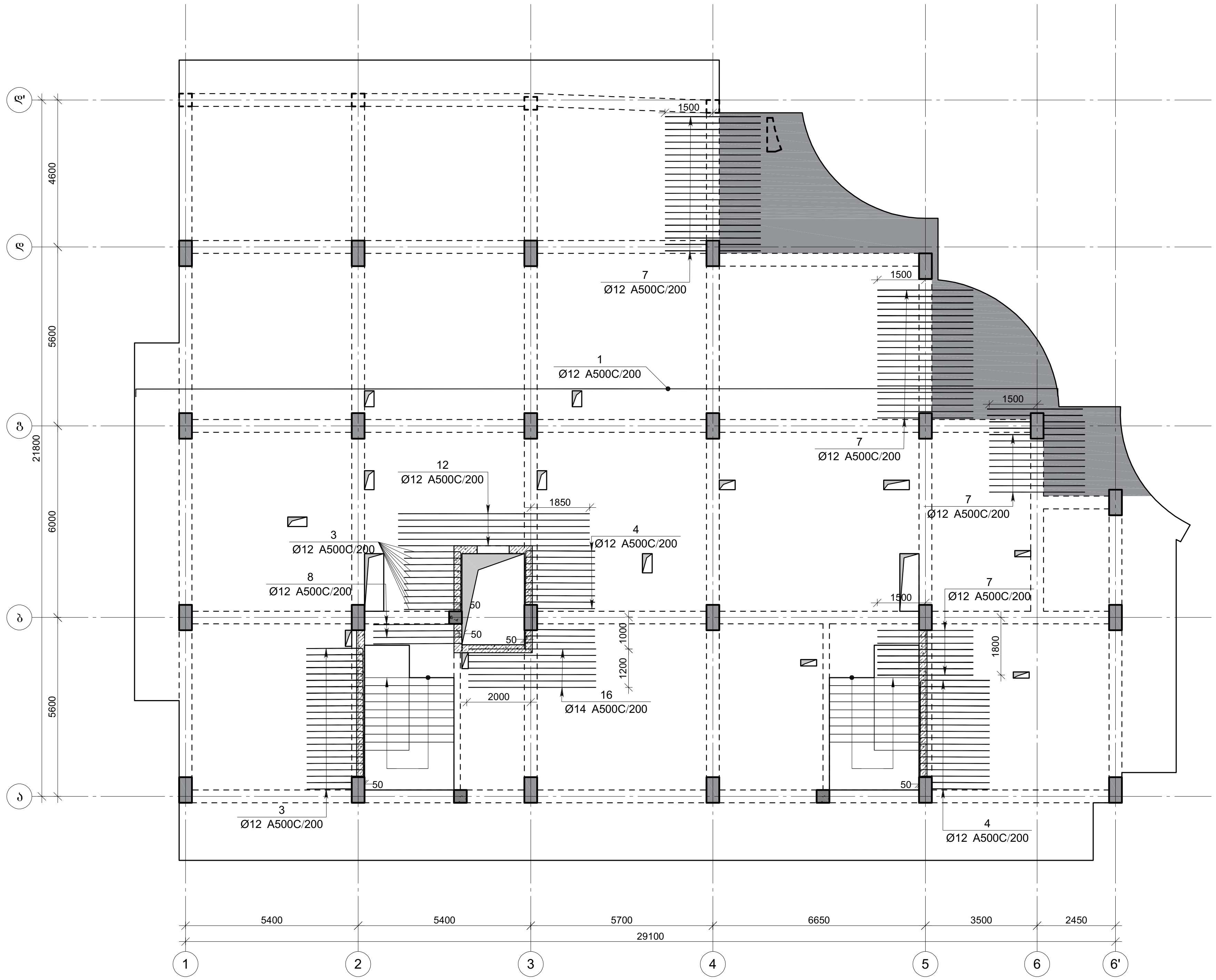

კაპიტელი ჯგუფი
საპროექტო კომპანია
Capiteli group
ENGINEERING COMPANY

პროექტის დასახელება

მრავალბინიანი საცხოვრებელი სახლი

პროექტის მისამართი

ქ. თბილისი, ანგია ბოჭორიშვილის ქუჩა №37 (ს/კ 01.11.12.015.257)

დამკვეთი

სტადია	თარიღი	განმარტება
მპ	2026.01.26	

დაკვეთის №

CAD DWG ფაილი 06.fila rev2.dwg

დირექტორი: ა. კორტავა

მთ. კონსტრუქტორი: ა. კორტავა

შეასრულა ნ. ხუბულავა

შეამოწმა გ. ვაშაკიძე

ნახაზის დასახელება

გადახურვის ფილის არმირება ჰორიზონტალური მიმართულება 5.36 ნიშნულზე (ზედა შრე)

კ-6.10

A3

გადახურვის ფილის არმირება ვერტიკალური მიმართულება
5.36 ნიშნულზე (გედა შრე)

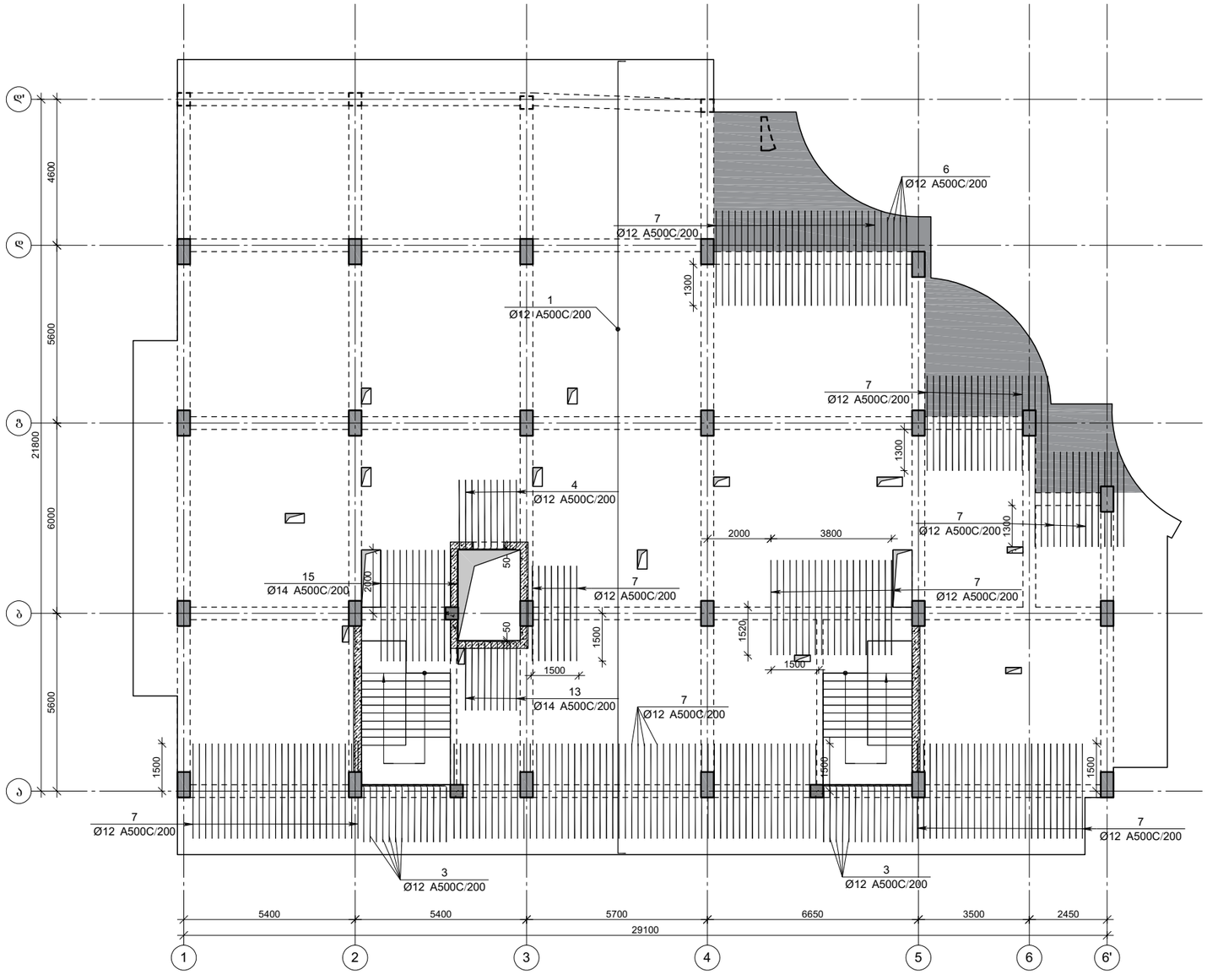

პროექტის დასახელება	მრავალბინიანი საცხოვრებელი სახლი
პროექტის მისამართი	ქ. თბილისი, ანგია ბოჭორიშვილის ქუჩა №37 (ს/კ 01.11.12.015.257)
დამკვეთი	
სტადია	მარილი — განმარტება
მპ	2026.01.26
დაკვეთის №	
CAD DWG ფაილი	06.fila rev2.dwg
დირექტორი:	ა. კორტავა
მთ. კონსტრუქტორი:	ა. კორტავა
შესრულა	ნ. ხუბულავა
შეამოწმა	გ. ვაშაკიძე

ნახაზის დასახელება

გადახურვის ფილის არმირება ვერტიკალური მიმართულება
5.36 ნიშნულზე (გედა შრე)

კ-6.11

A3

ფილის არმირების ფრაგმენტი

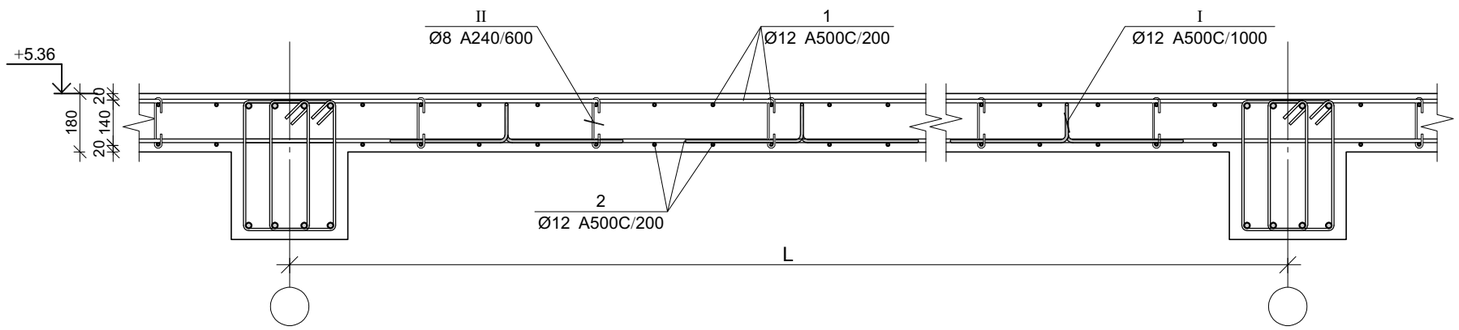

ფილის არმირების კვეთი ღიობთან

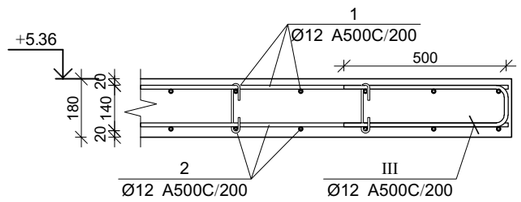

კვეთი 1-1

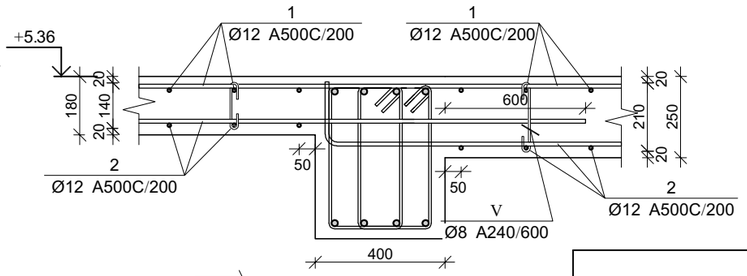

ფილის არმირების კვეთი კიბესთან

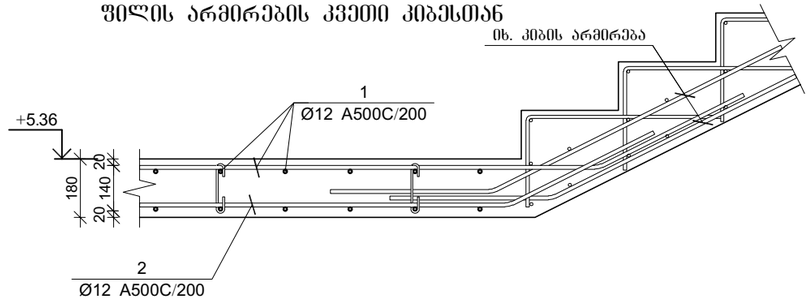

ფილის არმირების კვეთი კიბესთან

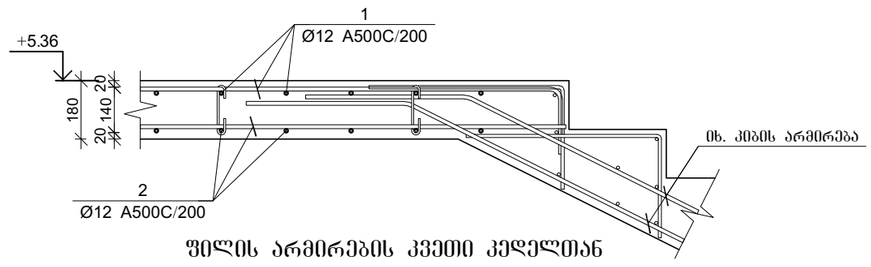

ფილის არმირების კვეთი კედელთან

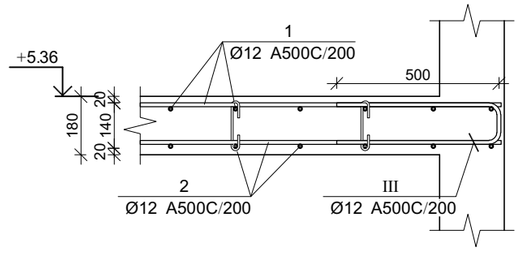

პოზ.	Ø [მმ.]	ესკიზი [მმ.]	სიგრძე [მმ.]
1	Ø12	150	----
I	Ø12	200, 110, 110, 400, 400	1220
II	Ø8	156, 180, 180, 45, 45	250
III	Ø12	500, 500, 130	1130
IV	Ø12	200, 180, 180, 400, 400	1360
V	Ø8	226, 180, 180, 45, 45	320

ჯალახურვის ფილის სპეციფიკაცია 5.36 ნიშნულზე

არმატურის სპეციფიკაცია					არმატურის ამოკრეფა					ბეტონი B 25
პოზ. №	Ø	L მმ.	n ცალი	Ln მ.	Ø	∑ Ln მ.	არმატ. ერთ. წონა კგ.	წონა კგ. A240	წონა კგ. A500C	V; მ³
1	2	3	4	5	6	7	8	9	10	11
1	12 A500C	-	-	6816.0	8 A240	402.48	0.39	158.81		105.0
2	12 A500C	-	-	6702.4	12 A500C	15667.52	0.89		13909.88	
3	12 A500C	2000	72	144.00	14 A500C	171.10	1.21		206.76	
4	12 A500C	2400	82	196.80						
5	12 A500C	2600	2	5.20						
6	12 A500C	2800	4	11.20						
7	12 A500C	3000	270	810.00						
8	12 A500C	3000	4	12.00						
9	12 A500C	4000	8	32.00						
10	12 A500C	5000	14	70.00						
11	12 A500C	5400	4	21.60						
12	12 A500C	6000	12	72.00						
13	14 A500C	2400	24	57.60						
14	14 A500C	3000	4	12.00						
15	14 A500C	3500	13	45.50						
16	14 A500C	4000	14	56.00						
I	12 A500C	1220	530	646.60						
II	8 A240	250	1464	366.00						
III	12 A500C	1130	36	40.68						
IV	12 A500C	1360	64	87.04						
V	8 A240	320	114	36.48		∑		158.81	14117	105.0
						n= 1		158.81	14116.6	105.00
						568			135.96	კგ/მ³

CAPITELI GROUP

კაპიტელი ჯგუფი
საპროექტო კომპანია
Capiteli group
ENGINEERING COMPANY

პროექტის დასახელება

მრავალბინიანი საცხოვრებელი სახლი

პროექტის მისამართი

ქ. თბილისი, ანგია ბოჭორიშვილის ქუჩა №37 (ს/კ 01.11.12.015.257)

დამკვეთი

სტადია	მარტივი	განმარტება
მპ	2026.01.26	
დაკვეთის №		
CAD DWG ფაილი	06.fila rev2.dwg	

დირექტორი: ა. კორძაია

მთ. კონსტრუქტორი: ა. კორძაია

შესრულა ნ. ხუბულაია

შეამოწმა გ. ვაშაკიძე

ნახაზის დასახელება

ჯალახურვის ფილის არმირების კვეთები 5.36 ნიშნულზე

კ-6.12

A3

გადახურვის ფილის არმირება ჰორიზონტალური მიმართულება
8.52 ნიშნულზე (ქვედა შრე)

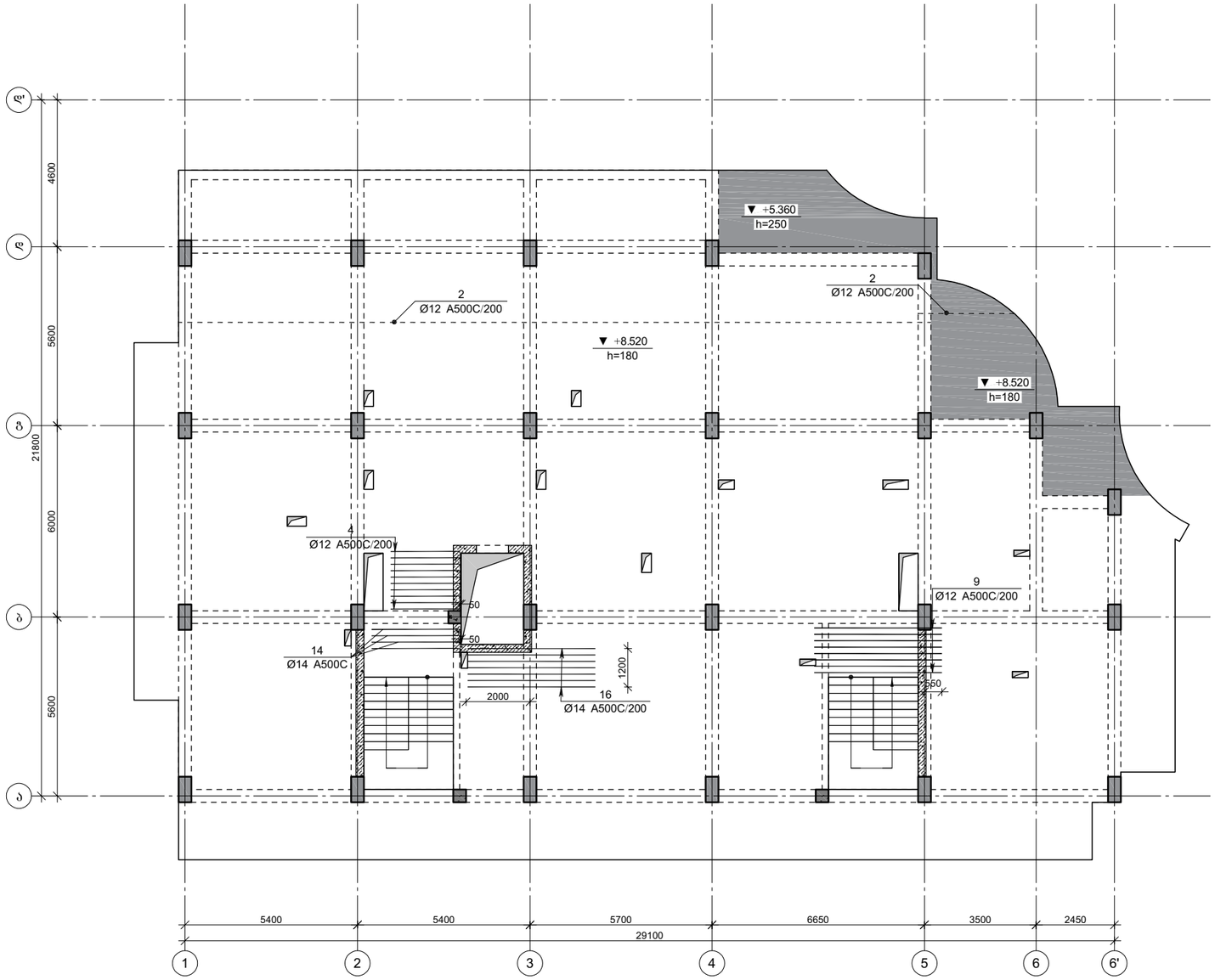

კაპიტელი ჯგუფი
საპროექტო კომპანია
Capiteli group
ENGINEERING COMPANY

პროექტის დასახელება

მრავალბინიანი საცხოვრებელი სახლი

პროექტის მისამართი

ქ. თბილისი, ანგია ბოჭორიშვილის ქუჩა №37 (ს/კ 01.11.12.015.257)

დამკვეთი

სტადია	მარილი	განმარტება
მპ	2025.11.12	

დაკვეთის №

CAD DWG ფაილი 06.fila rev2.dwg

დირექტორი: ა. კორტავა

მთ. კონსტრუქტორი: ა. კორტავა

შესრულა ნ. ხუბულავა

შეამოწმა გ. ვაშაკიძე

ნახაზის დასახელება

გადახურვის ფილის არმირება
ჰორიზონტალური მიმართულება
8.52 ნიშნულზე (ქვედა შრე)

კ-6.13

A3

გადახურვის ფილის არმირება ვერტიკალური მიმართულება
8.52 ნიშნულზე (ქვედა შრე)

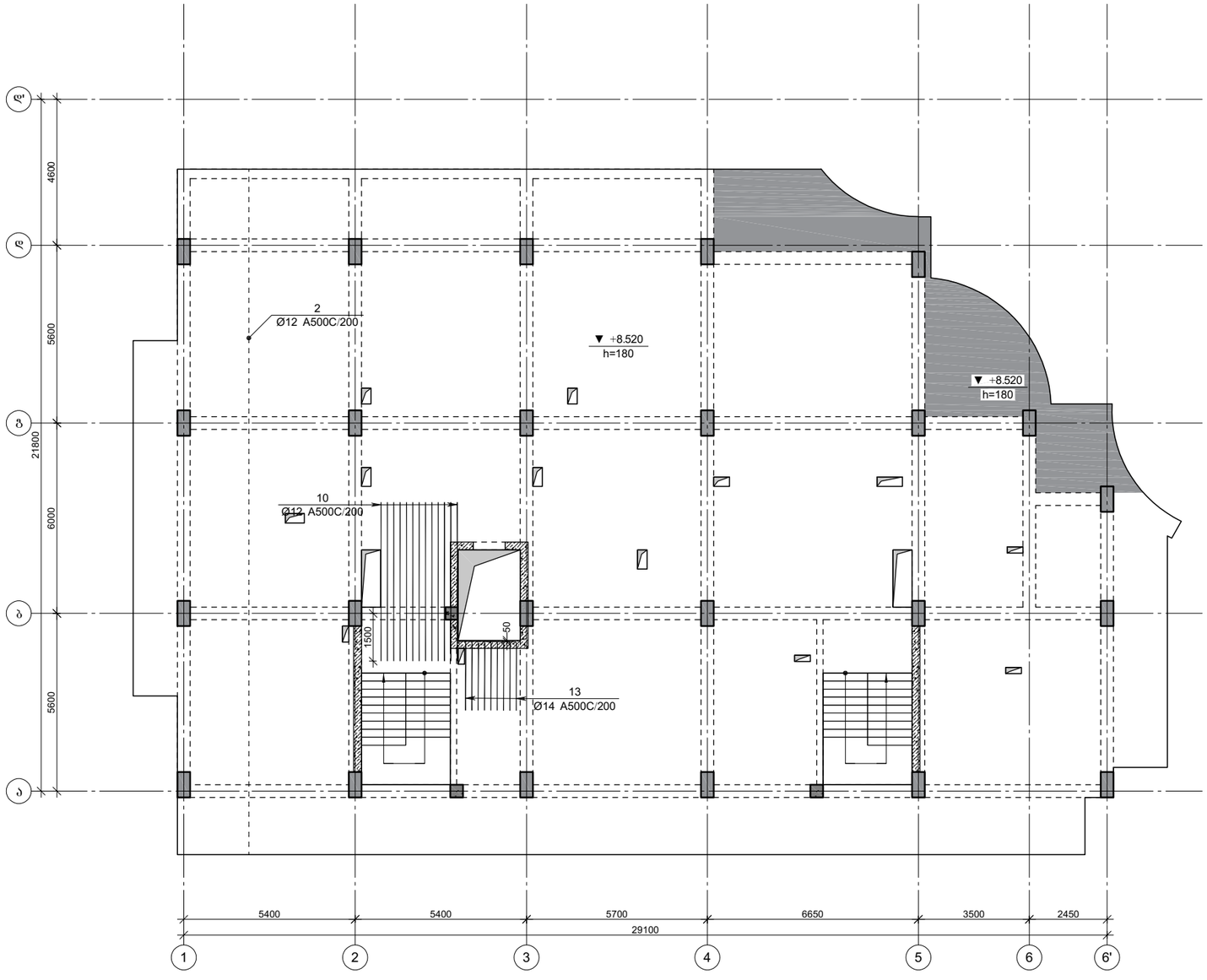

CAPITELI GROUP

კაპიტელი ჯგუფი
საპროექტო კომპანია
Capiteli group
ENGINEERING COMPANY

პროექტის დასახელება

მრავალბინიანი საცხოვრებელი სახლი

პროექტის მისამართი

ქ. თბილისი, ანგია ბოჭორიშვილის ქუჩა №37 (ს/კ 01.11.12.015.257)

დამკვეთი

სტადია	მარილი	განმარტება
მპ	2025.11.12	

დაკვეთის №

CAD DWG ფაილი 06.fila rev2.dwg

დირექტორი: ა. კორტავა

მთ. კონსტრუქტორი: ა. კორტავა

შესრულა ნ. ხუბულავა

შეამოწმა გ. ვაშაკიძე

ნახაზის დასახელება

გადახურვის ფილის არმირება ვერტიკალური მიმართულება
8.52 ნიშნულზე (ქვედა შრე)

კ-6.14

A3

გადახურვის ფილის არმირება ჰორიზონტალური მიმართულება
8.52 ნიშნულზე (გედა შრე)

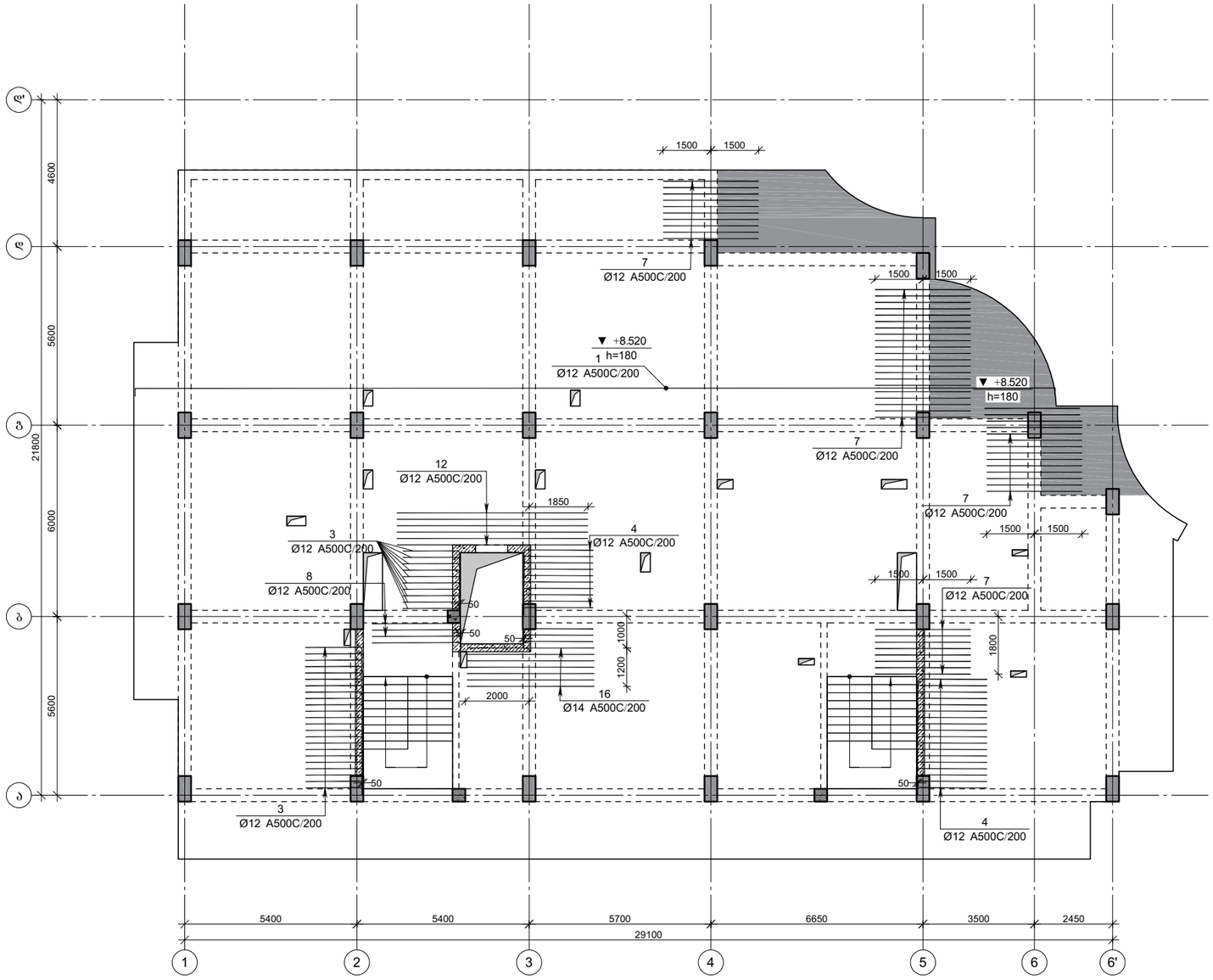

CAPITELI GROUP
კაპიტელი ჯგუფი
საპროექტო კომპანია
Capiteli group
ENGINEERING COMPANY

პროექტის დასახელება

მრავალბინიანი საცხოვრებელი სახლი

პროექტის მისამართი

ქ. თბილისი, ანგია ბოჭორიშვილის ქუჩა №37 (ს/კ 01.11.12.015.257)

დამკვეთი

სტადია	მარიღი	განმარტება
მპ	2025.11.12	

დაკვეთის №

CAD DWG ფაილი 06.fila rev2.dwg

დირექტორი: ა. კორტავა
მთ. კონსტრუქტორი: ა. კორტავა
შესრულა ნ. ხუბულავა
შეამოწმა გ. ვაშაკიძე

ნახაზის დასახელება

გადახურვის ფილის არმირება
ჰორიზონტალური მიმართულება
8.52 ნიშნულზე (გედა შრე)

კ-6.15

A3

გადახურვის ფილის არმირება ვერტიკალური მიმართულება
8.52 ნიშნულზე (გედა შრე)

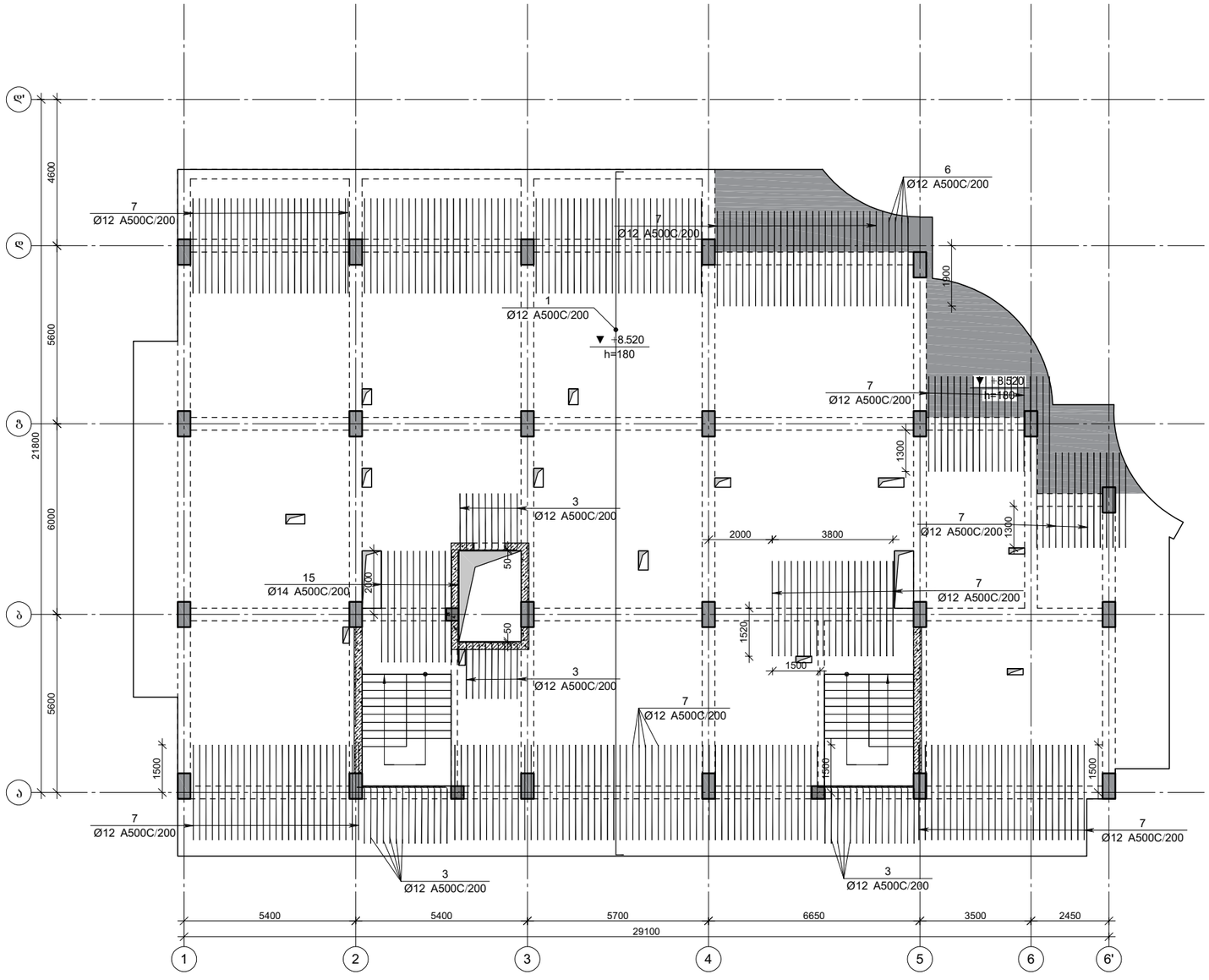

CAPITELI GROUP

კაპიტელი ჯგუფი
საპროექტო კომპანია
Capiteli group
ENGINEERING COMPANY

პროექტის დასახელება

მრავალბინიანი საცხოვრებელი სახლი

პროექტის მისამართი

ქ. თბილისი, ანგია ბოჭორიშვილის ქუჩა №37 (ს/კ 01.11.12.015.257)

დამკვეთი

სტადია	მარილი	განმარტება
მპ	2025.11.12	

დაკვეთის №

CAD DWG ფაილი 06.fila rev2.dwg

დირექტორი:		ა. კორტავა
მთ. კონსტრუქტორი:		ა. კორტავა
შესრულა		ნ. ხუბულავა
შეამოწმა		გ. ვაშაკიძე

ნახაზის დასახელება

გადახურვის ფილის არმირება ვერტიკალური მიმართულება
8.52 ნიშნულზე (გედა შრე)

კ-6.16

A3

ფილის არმირების ფრაგმენტი

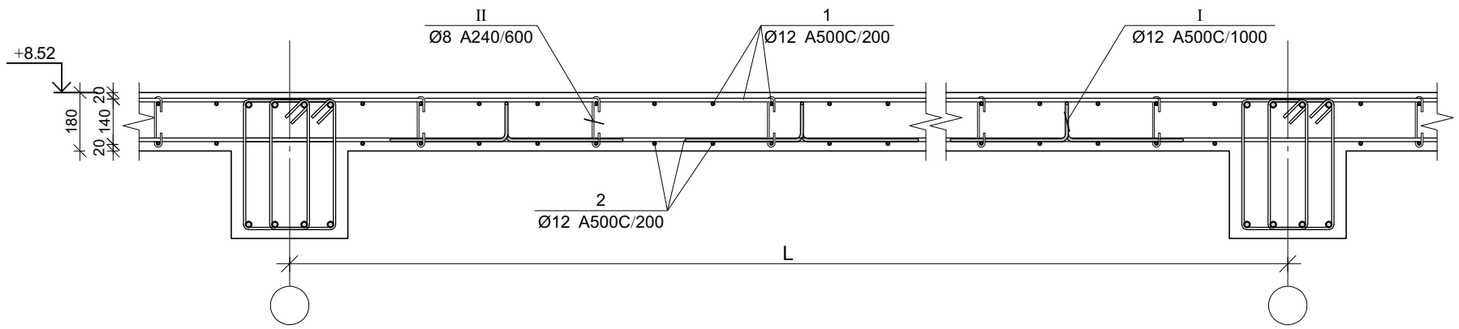

ფილის არმირების კვეთი ღიობთან

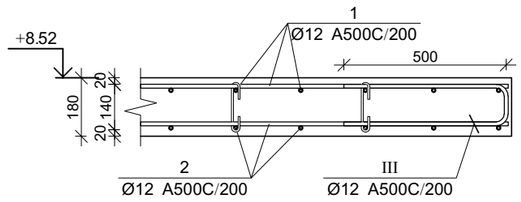

კვეთი 1-1

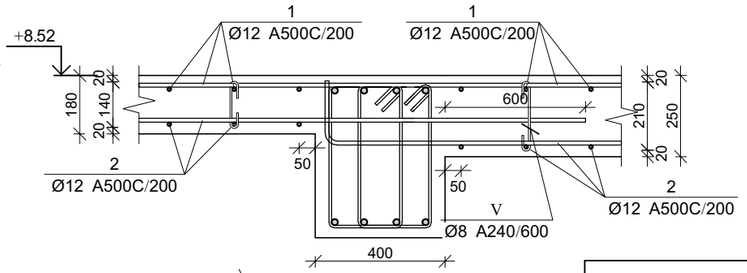

ფილის არმირების კვეთი კიბესთან

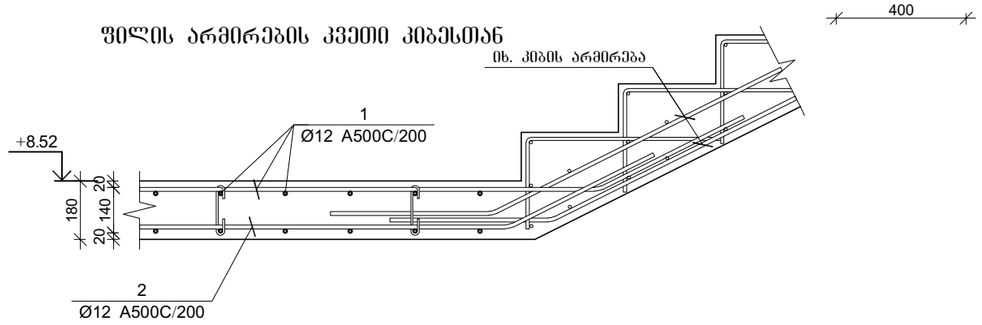

ფილის არმირების კვეთი კიბესთან

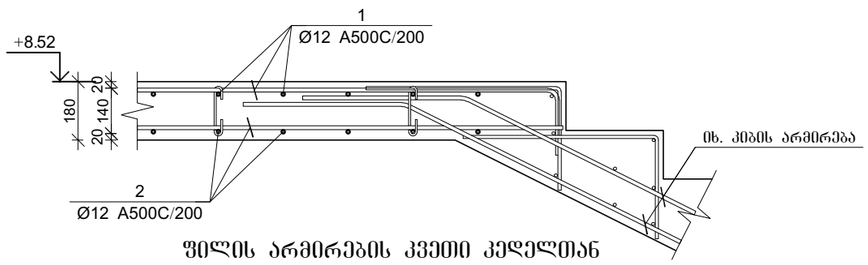

ფილის არმირების კვეთი კედლთან

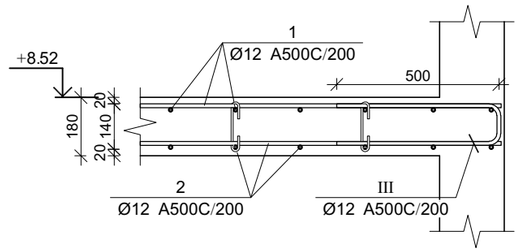

პოზ.	Ø [მმ.]	ესკიზი [მმ.]	სიგრძე [მმ.]
1	Ø12	150	----
I	Ø12	200, 110, 110, 400, 400	1220
II	Ø8	156, 180, 180, 45, 45	250
III	Ø12	500, 500, 130	1130
IV	Ø12	200, 180, 180, 400, 400	1360
V	Ø8	226, 180, 180, 45, 45	320

გაღახურვის ფილის სპეციფიკაცია 8.52 ნიშნულზე

არმატურის სპეციფიკაცია					არმატურის ამოკრეფა					ბეტონი B 25
პოზ. №	Ø	L მმ.	n ცალი	Ln მ.	Ø	∑ Ln მ.	1მ-ის მასა, წონა კგ.	წონა კგ. A240	წონა კგ. A500C	V; მ³
1	2	3	4	5	6	7	8	9	10	11
1	12 A500C	-	-	6120.0	8 A240	355.72	0.39	140.36		92.8
2	12 A500C	-	-	6018.0	12 A500C	14207.85	0.89		12613.96	
3	12 A500C	2000	82	164.00	14 A500C	142.30	1.21		171.96	
4	12 A500C	2400	38	91.20						
5	12 A500C	2600	2	5.20						
6	12 A500C	2800	4	11.20						
7	12 A500C	3000	320	960.00						
8	12 A500C	3000	4	12.00						
9	12 A500C	4000	8	32.00						
10	12 A500C	5000	14	70.00						
11	12 A500C	5400	4	21.60						
12	12 A500C	6000	6	36.00						
13	14 A500C	2400	12	28.80						
14	14 A500C	3000	4	12.00						
15	14 A500C	3500	13	45.50						
16	14 A500C	4000	14	56.00						
I	12 A500C	1220	475	579.50						
II	8 A240	250	1300	325.00						
III	12 A500C	1130	35	39.55						
IV	12 A500C	1360	35	47.60						
V	8 A240	320	96	30.72		∑		140.36	12786	92.8
						n= 1		140.36	12785.9	92.75
						510			139.37	კგ/მ³

CAPITELI GROUP

კაპიტელი ჯგუფი
საპროექტო კომპანია
Capiteli group
ENGINEERING COMPANY

პროექტის დასახელება

მრავალბინიანი საცხოვრებელი სახლი

პროექტის მისამართი

ქ. თბილისი, ანგია ბოჭორიშვილის ქუჩა №37 (ს/კ 01.11.12.015.257)

დამკვეთი

სტადია	მარიდი	განმარტება
მპ	2025.11.12	

დაკვეთის №

CAD DWG ფაილი 06.fila rev2.dwg

დირექტორი: ა. კორტავა

მთ. კონსტრუქტორი: ა. კორტავა

შეასრულა ნ. ხუბულავა

შეამოწმა ზ. ვაშაკიძე

ნახაზის დასახელება

გაღახურვის ფილის არმირების კვეთები 8.52 ნიშნულზე

კ-6.17

A3

გადახურვის ფილის არმირება ჰორიზონტალური მიმართულება
11.68 ნიშნულზე (ქვედა შრე)

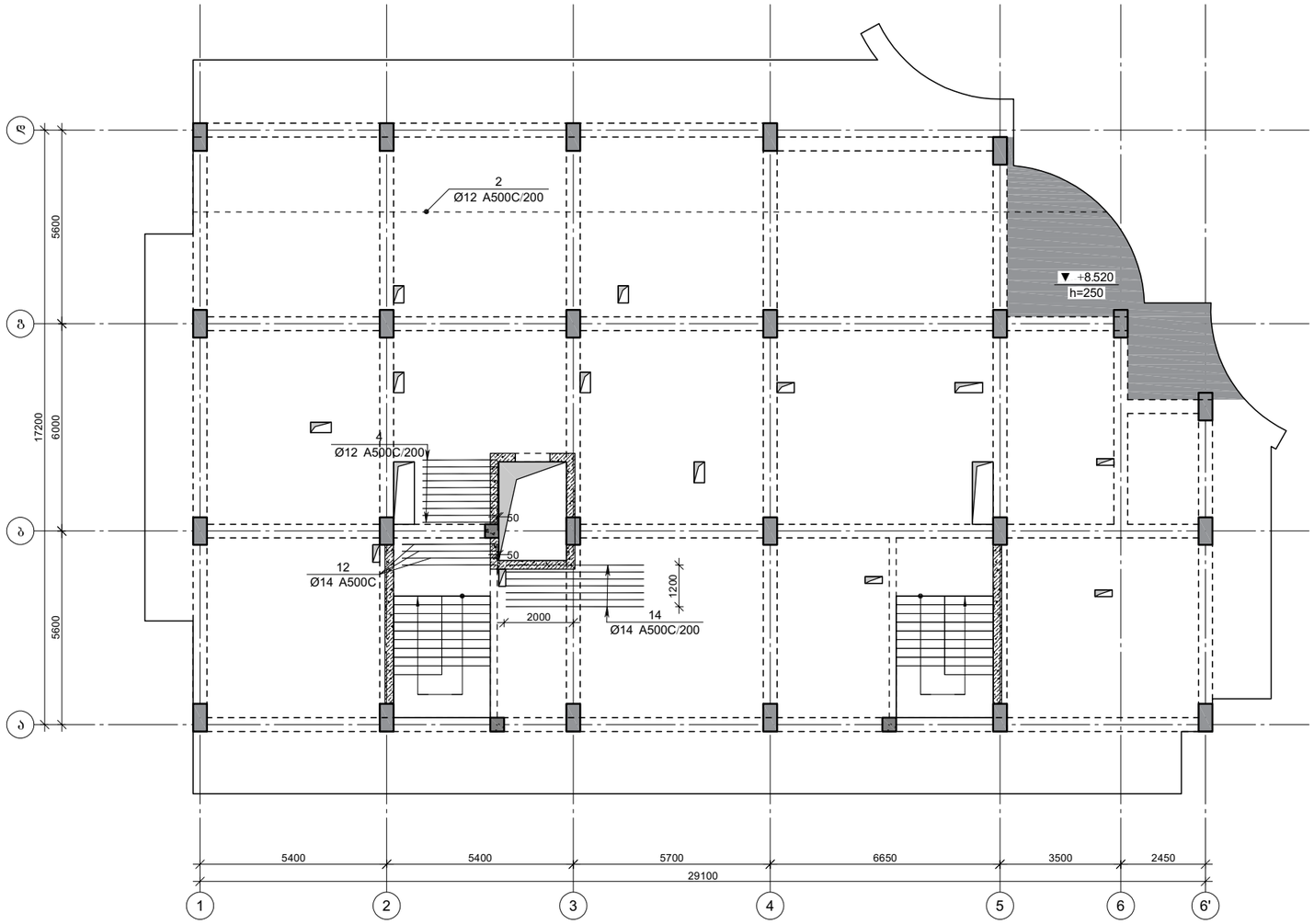

CAPITELI GROUP

კაპიტელი ჯგუფი
საკონსულტაციო კომპანია
Capiteli group
ENGINEERING COMPANY

პროექტის დასახელება

მრავალბინიანი საცხოვრებელი სახლი

პროექტის მისამართი

ქ. თბილისი, ანგია ბოჭორიშვილის ქუჩა №37 (ს/კ 01.11.12.015.257)

დამკვეთი

სტადია	მარიღი	განმარტება
მპ	2025.11.10	

დაკვეთის №

CAD DWG ფაილი 06.fila rev2.dwg

დირექტორი: ა. კორძაია

მთ. კონსტრუქტორი: ა. კორძაია

შესრულა ნ. ხუბულაია

შეამოწმა გ. ვაშაკიძე

ნახაზის დასახელება

გადახურვის ფილის არმირება
ჰორიზონტალური მიმართულება
11.68 ნიშნულზე (ქვედა შრე)

К-6.18

A3

გადახურვის ფილის არმირება ვერტიკალური მიმართულება
11.68 ნიშნულზე (ქვედა შრე)

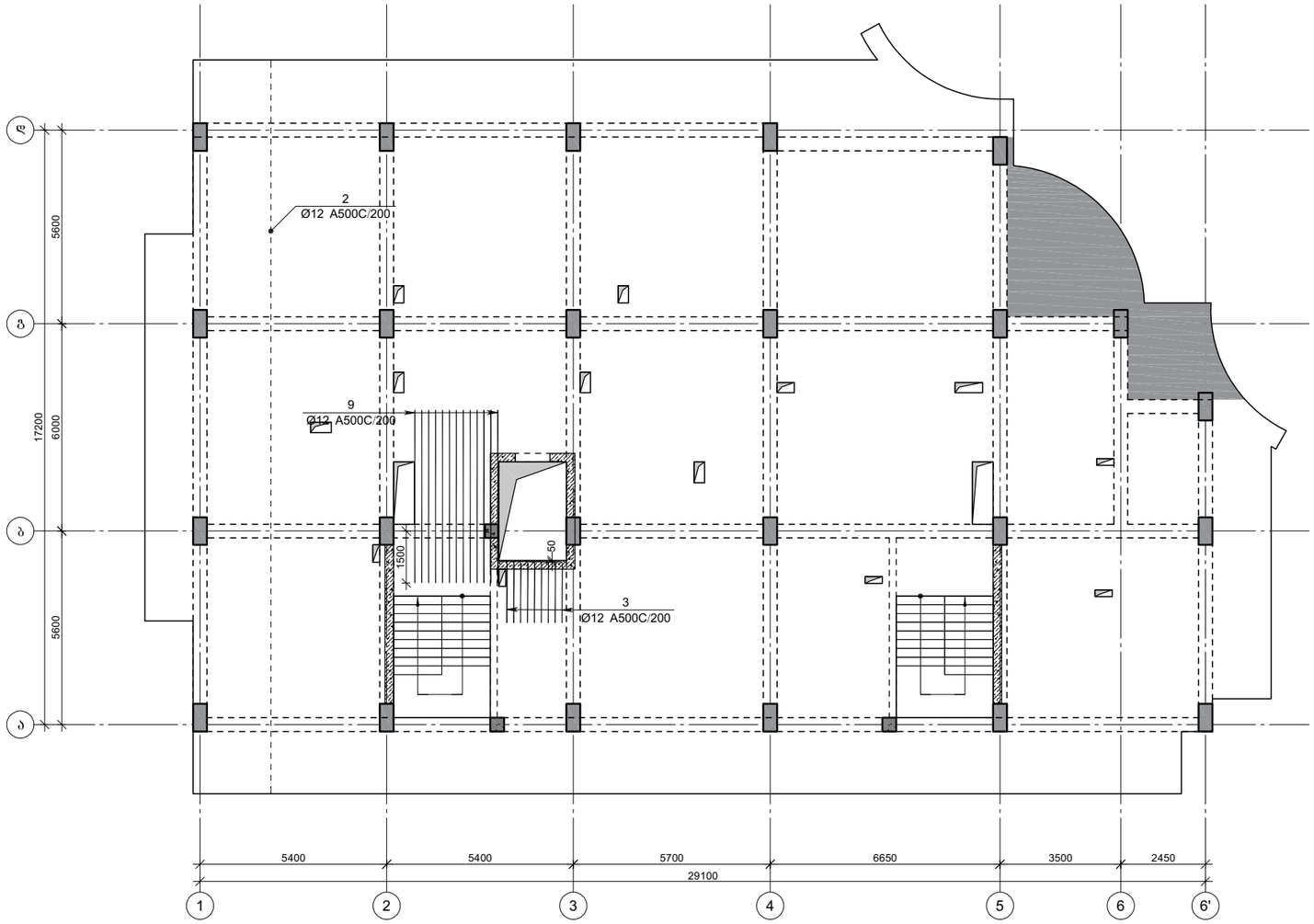

CAPITELI GROUP

კაპიტელი ჯგუფი
საკონსულტაციო კომპანია
Capiteli group
ENGINEERING COMPANY

პროექტის დასახელება

მრავალბინიანი საცხოვრებელი სახლი

პროექტის მისამართი

ქ. თბილისი, ანგია ბოჭორიშვილის ქუჩა №37 (ს/კ 01.11.12.015.257)

დამკვეთი

სტადია	თარიღი	განმარტება
მპ	2025.11.10	

დაკვეთის №

CAD DWG ფაილი 06.fila rev2.dwg

დირექტორი:		ა. კორტავა
მთ. კონსტრუქტორი:		ა. კორტავა
შეასრულა		ნ. ხუბულავა
შეამოწმა		გ. ვაშაკიძე

ნახაზის დასახელება

გადახურვის ფილის არმირება ვერტიკალური მიმართულება
11.68 ნიშნულზე (ქვედა შრე)

კ-6.19

A3

გადახურვის ფილის არმირება ჰორიზონტალური მიმართულება
11.68 ნიშნულზე (გედა შრე)

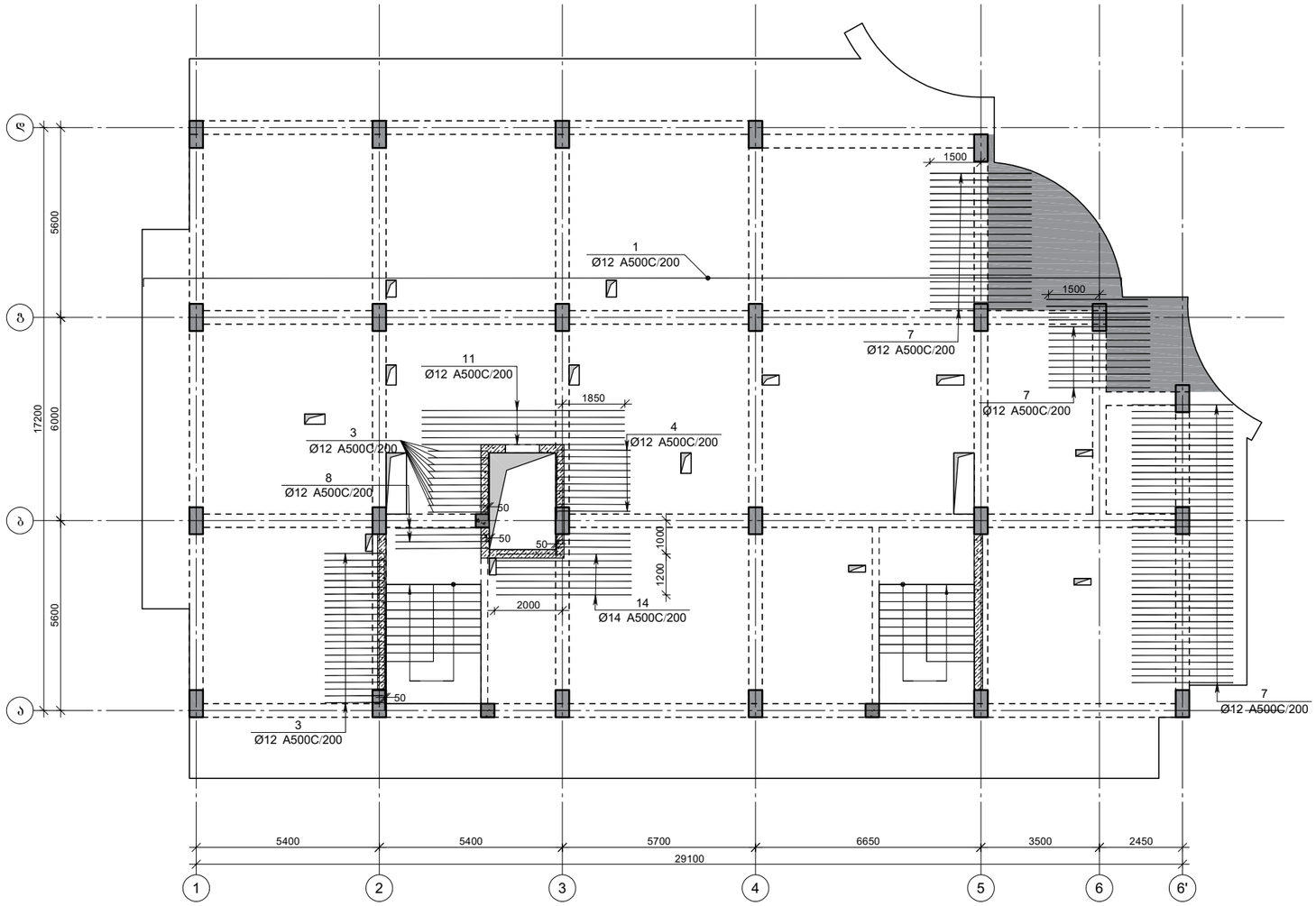

კაპიტელი ჯგუფი
საპროექტო კომპანია
Capiteli group
ENGINEERING COMPANY

პროექტის დასახელება

მრავალბინიანი საცხოვრებელი სახლი

პროექტის მისამართი

ქ. თბილისი, ანგია ბოჭორიშვილის ქუჩა №37 (ს/კ 01.11.12.015.257)

დამკვეთი

სტადია	მარილი	განმარტება
მპ	2025.11.10	

დაკვეთის №

CAD DWG ფაილი 06.fila rev2.dwg

დირექტორი: ა. კორძაია
მთ. კონსტრუქტორი: ა. კორძაია
შეასრულა ნ. ხუბულავა
შეამოწმა გ. ვაშაკიძე

ნახაზის დასახელება

გადახურვის ფილის არმირება
ჰორიზონტალური მიმართულება
11.68 ნიშნულზე (გედა შრე)

კ-6.20

A3

გადახურვის ფილის არმირება ვერტიკალური მიმართულება
11.68 ნიშნულზე (გედა შრე)

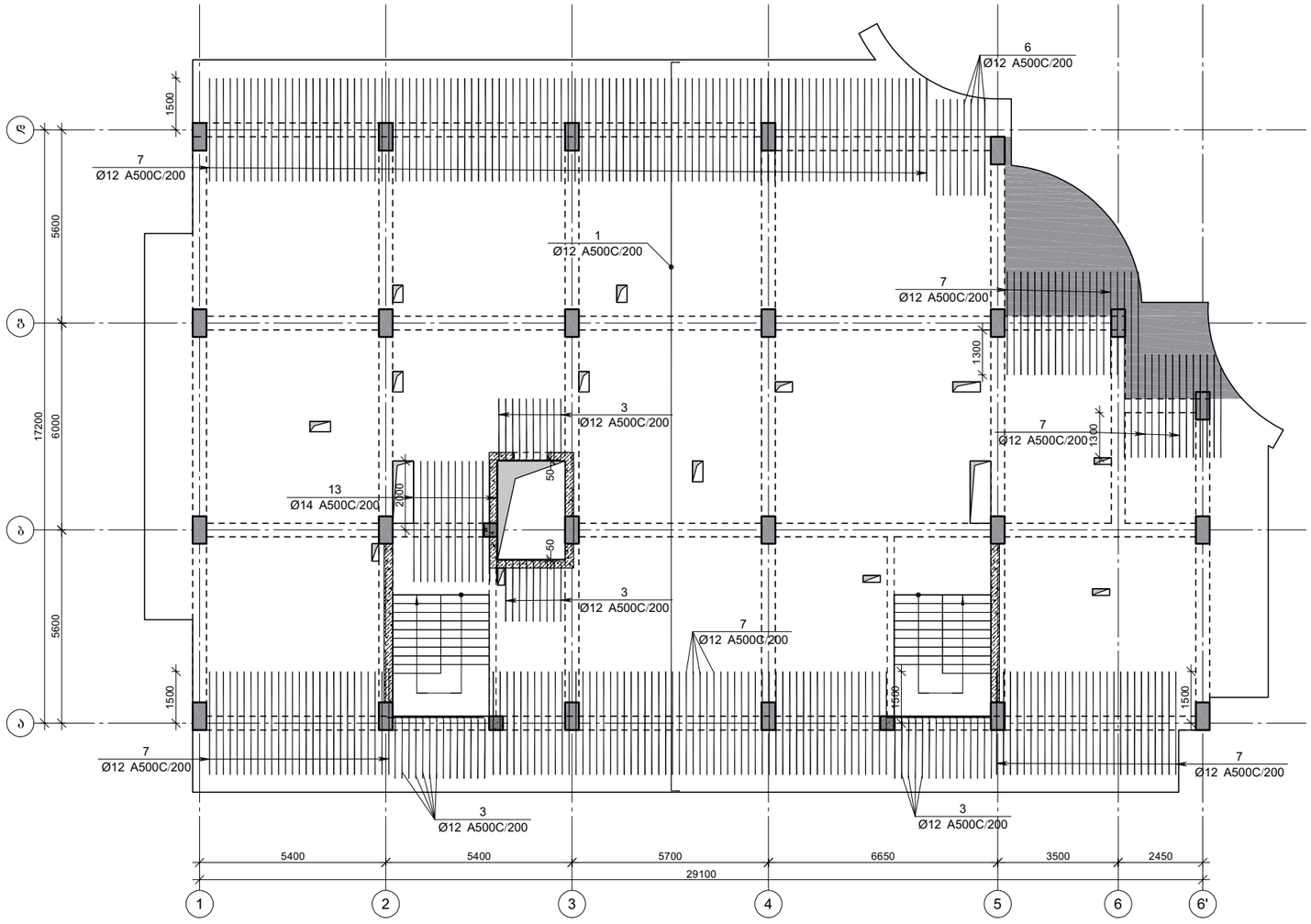

CAPITELI GROUP

კაპიტელი ჯგუფი
საკონსტრუქტორო კომპანია
Capiteli group
ENGINEERING COMPANY

პროექტის დასახელება

მრავალბინიანი საცხოვრებელი სახლი

პროექტის მისამართი

ქ. თბილისი, ანგია ბოჭორიშვილის ქუჩა №37 (ს/კ 01.11.12.015.257)

დამკვეთი

სტადია	თარიღი	განმარტება
მპ	2025.11.10	

დაკვეთის №

CAD DWG ფაილი 06.fila rev2.dwg

დირექტორი: ა. კორძაია

მთ. კონსტრუქტორი: ა. კორძაია

შეასრულა ნ. ხუბულავა

შეამოწმა ვ. ვაშაკიძე

ნახაზის დასახელება

გადახურვის ფილის არმირება ვერტიკალური მიმართულება
11.68 ნიშნულზე (გედა შრე)

კ-6.21

A3

ფილის არმირების ჭრაგმენტი

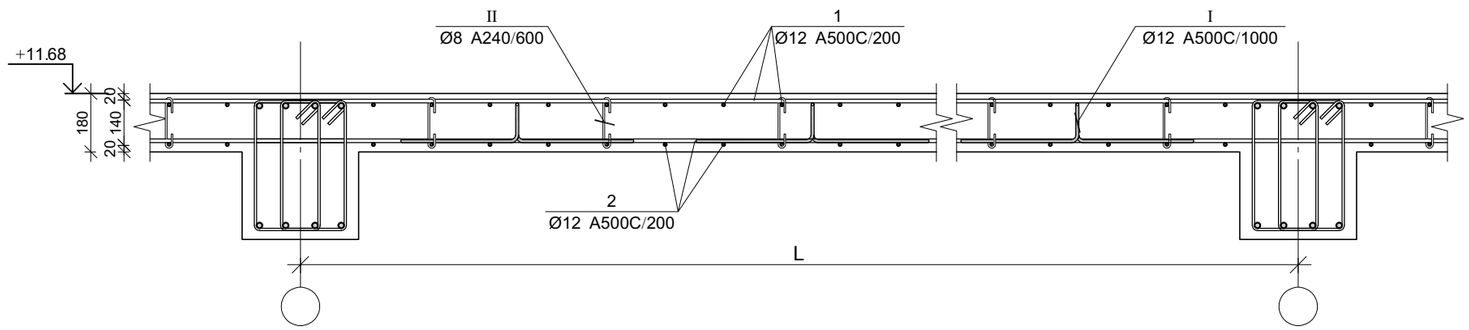

ფილის არმირების კვეთი ღიობთან

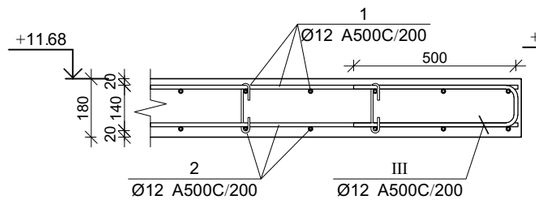

კვეთი 1-1

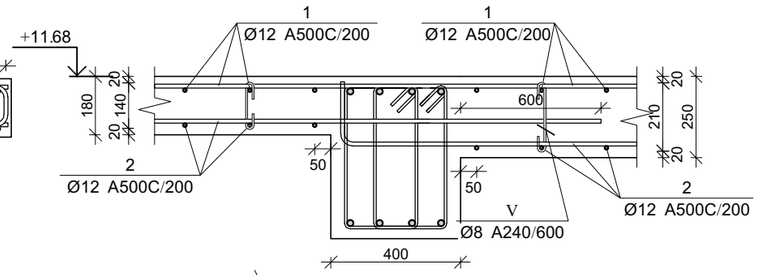

ფილის არმირების კვეთი კიბესთან

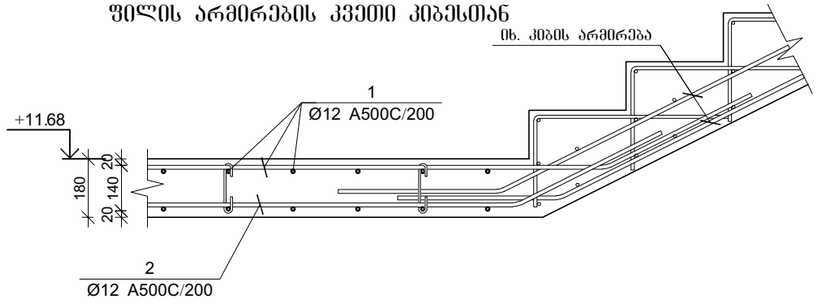

ფილის არმირების კვეთი კიბესთან

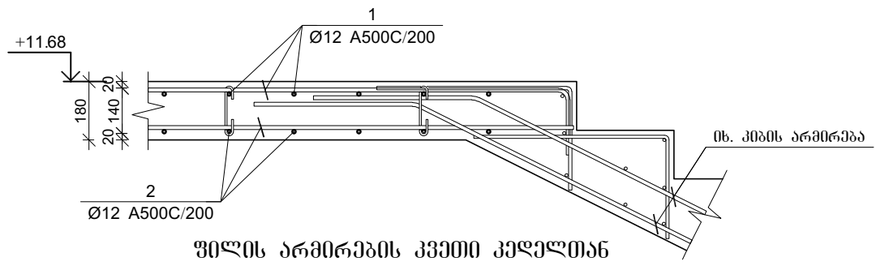

ფილის არმირების კვეთი კედელთან

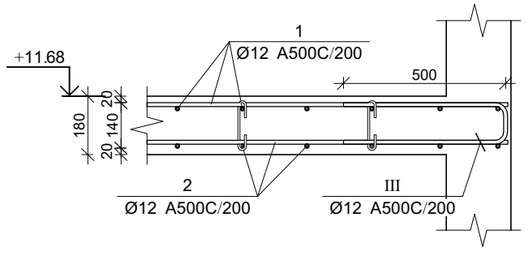

პოზ.	Ø [მმ.]	ესკიზი [მმ.]	სიგრძე [მმ.]
1	Ø12	150	----
I	Ø12	200, 110, 110, 400, 400	1220
II	Ø8	156, 180, 180, 45, 45	250
III	Ø12	500, 130, 500	1130
IV	Ø12	200, 180, 180, 400, 400	1360
V	Ø8	226, 180, 180, 45, 45	320

ჭალახურვის ფილის სპეციფიკაცია 11.68 ნიშნულზე

არმატურის სპეციფიკაცია					არმატურის ამოკრეფა					ბეტონი B 25
პოზ. №	Ø	L მმ.	n ცალი	Ln მ.	Ø	∑ Ln მ.	პარალ. ვარის წონა კგ.	წონა კგ. A240	წონა კგ. A500C	V; მ³
1	2	3	4	5	6	7	8	9	10	11
1	12 A500C	-	-	6380.4	8 A240	374.20	0.39	147.65		97.3
2	12 A500C	-	-	6274.1	12 A500C	14718.06	0.89		13066.93	
3	12 A500C	2000	90	180.00	14 A500C	117.00	1.21		141.38	
4	12 A500C	2400	24	57.60						
5	12 A500C	2600	2	5.20						
6	12 A500C	2800	8	22.40						
7	12 A500C	3000	322	966.00						
8	12 A500C	3000	4	12.00						
9	12 A500C	5000	14	70.00						
10	12 A500C	5400	4	21.60						
11	12 A500C	6000	6	36.00						
12	14 A500C	3000	4	12.00						
13	14 A500C	3500	14	49.00						
14	14 A500C	4000	14	56.00						
I	12 A500C	1220	510	622.20						
II	8 A240	250	1420	355.00						
III	12 A500C	1130	36	40.68						
IV	12 A500C	1360	22	29.92						
V	8 A240	320	60	19.20		∑		147.65	13208	97.3
						n= 1		147.65	13208.3	97.32
						531.7			137.24	კგ/მ³

CAPITELI GROUP

კაპიტელი ჯგუფი
საწარმო კომპანია
Capiteli group
ENGINEERING COMPANY

პროექტის დასახელება

მრავალბინიანი საცხოვრებელი სახლი

პროექტის მისამართი

ქ. თბილისი, ანგია ბოჭორიშვილის ქუჩა №37 (ს/კ 01.11.12.015.257)

დამკვეთი

სტადია	მარილი	განმარტება
მპ	2025.11.10	

დაკვეთის №

CAD DWG ფაილი 06.fila rev2.dwg

დირექტორი: ა. კორძაია

მთ. კონსტრუქტორი: ა. კორძაია

შესრულა ნ. ხუბულაია

შეამოწმა ზ. ვაშაკიძე

ნახაზის დასახელება

ჭალახურვის ფილის არმირების კვეთები 11.68 ნიშნულზე

კ-6.22

A3

გადახურვის ფილის არმირება ჰორიზონტალური მიმართულება
14.84 ნიშნულზე (ქვედა შრე)

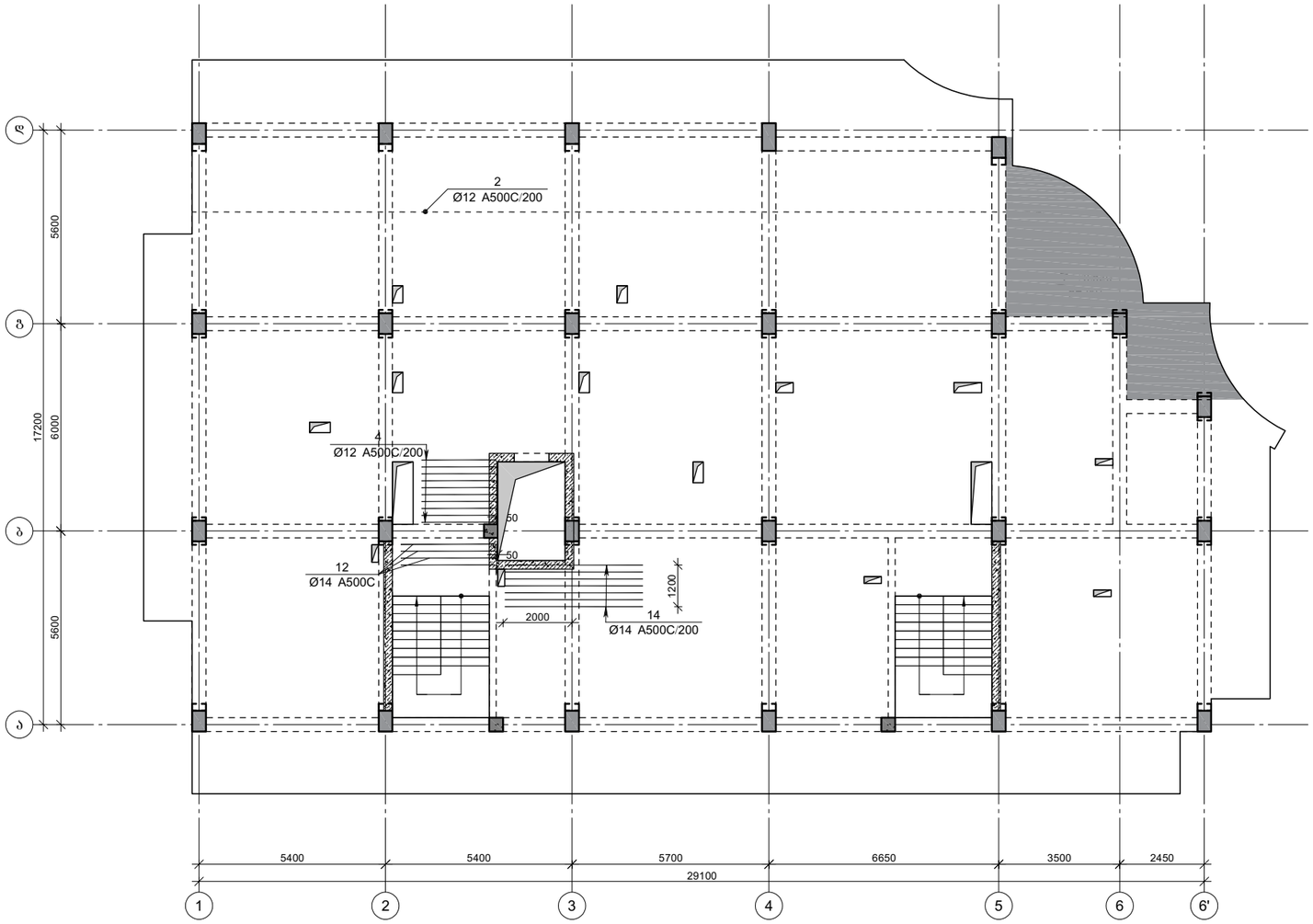

CAPITELI GROUP

კაპიტელი ჯგუფი
საკონსულტაციო კომპანია
Capiteli group
ENGINEERING COMPANY

პროექტის დასახელება

მრავალბინიანი საცხოვრებელი სახლი

პროექტის მისამართი

ქ. თბილისი, ანგია ბოჭორიშვილის ქუჩა №37 (ს/კ 01.11.12.015.257)

დამკვეთი

სტადია	მარიღი	განმარტება
მპ	2025.11.10	

დაკვეთის №

CAD DWG ფაილი 06.fila rev2.dwg

დირექტორი: ა. კორძაია

მთ. კონსტრუქტორი: ა. კორძაია

შესრულა ნ. ხუბულაია

შეამოწმა გ. ვაშაკიძე

ნახაზის დასახელება

გადახურვის ფილის არმირება
ჰორიზონტალური მიმართულება
14.84 ნიშნულზე (ქვედა შრე)

კ-6.23

A3

გადახურვის ფილის არმირება ვერტიკალური მიმართულება
14.84 ნიშნულზე (ქვედა შრე)

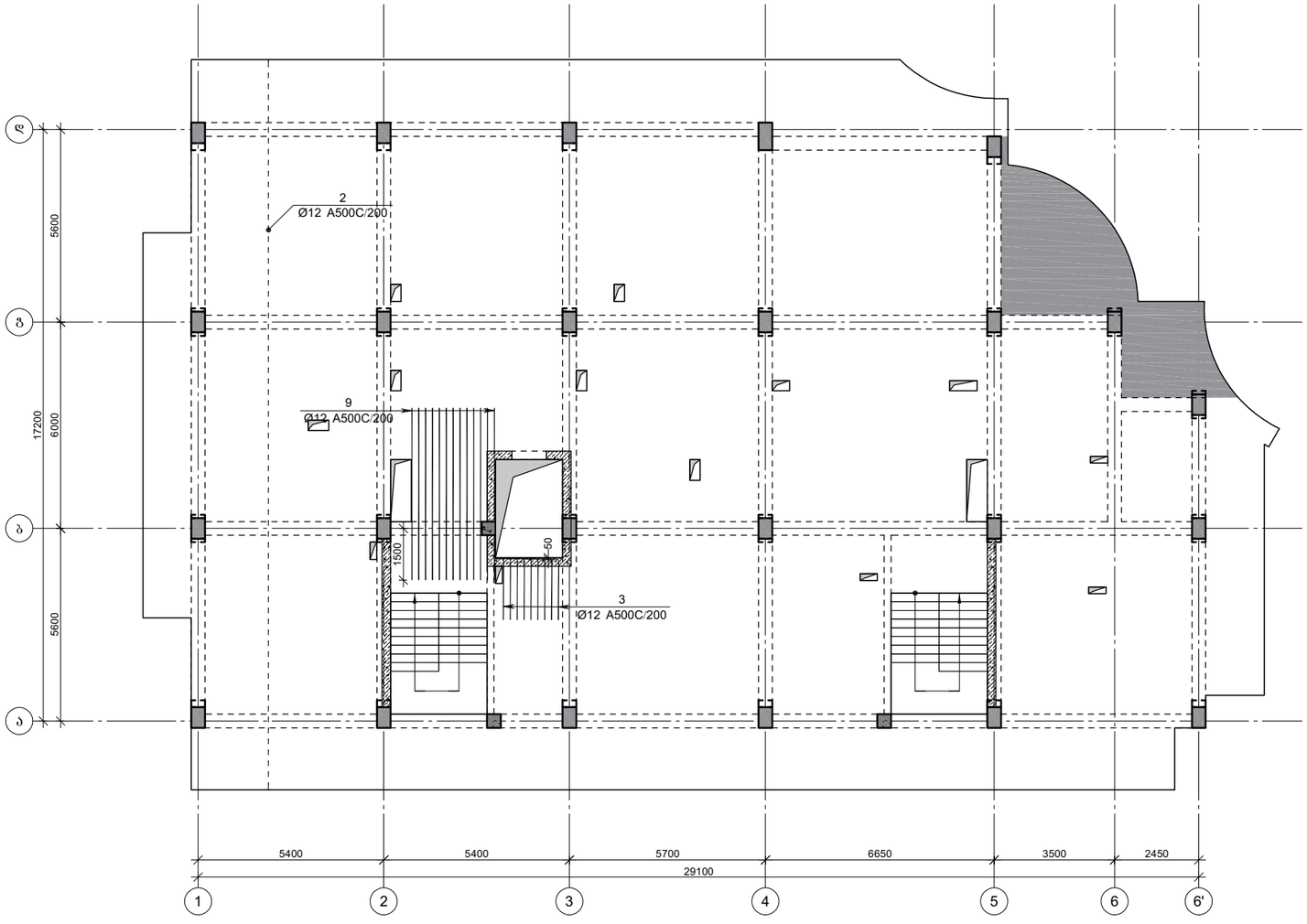

CAPITELI GROUP

კაპიტელი ჯგუფი
საკონსულტაციო კომპანია
Capiteli group
ENGINEERING COMPANY

პროექტის დასახელება

მრავალბინიანი საცხოვრებელი სახლი

პროექტის მისამართი

ქ. თბილისი, ანგია ბოჭორიშვილის ქუჩა №37 (ს/კ 01.11.12.015.257)

დამკვეთი

სტადია	თარიღი	განმარტება
მპ	2025.11.10	

დაკვეთის №

CAD DWG ფაილი 06.fila rev2.dwg

დირექტორი:		ა. კორძაია
მთ. კონსტრუქტორი:		ა. კორძაია
შესრულა		ნ. ხუბულაია
შეამოწმა		ზ. ვაშაკიძე

ნახაზის დასახელება

გადახურვის ფილის არმირება ვერტიკალური მიმართულება
14.84 ნიშნულზე (ქვედა შრე)

კ-6.24

A3

გადახურვის ფილის არმირება ჰორიზონტალური მიმართულება
14.84 ნიშნულზე (გედა შრე)

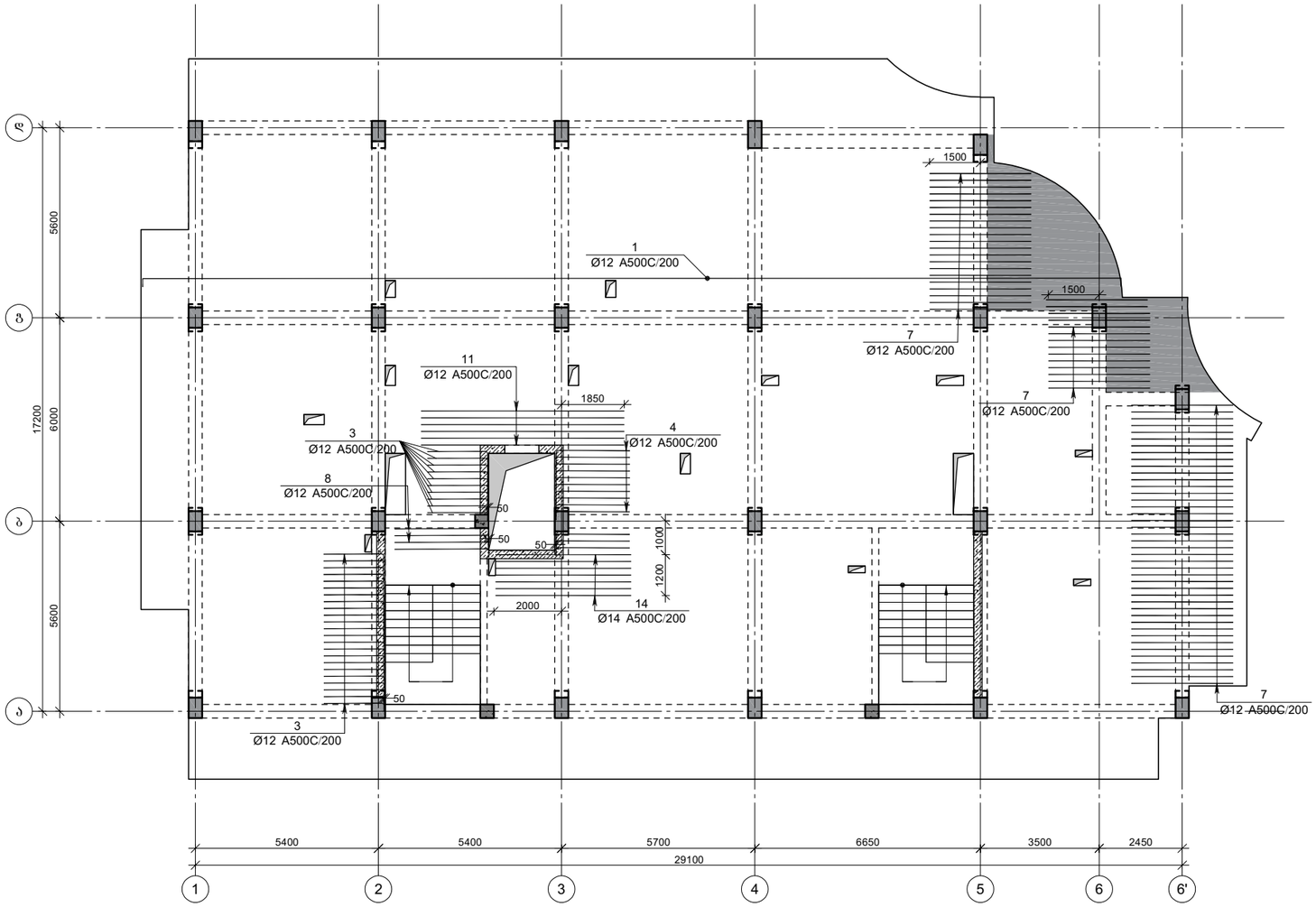

CAPITELI GROUP	კაპიტელი ჯგუფი სააროვაქტო კომპანია Capiteli group ENGINEERING COMPANY
პროექტის დასახელება	მრავალბინიანი საცხოვრებელი სახლი
პროექტის მისამართი	ქ. თბილისი, ანგია ბოჭორიშვილის ქუჩა №37 (ს/კ 01.11.12.015.257)
დამკვეთი	
სტადია / თარიღი	განმარტება
გკ / 2025.11.10	
დაკვეთის №	
CAD DWG ფაილი	06.fila rev2.dwg
დირექტორი:	ა. კორძაია
მთ. კონსტრუქტორი:	ა. კორძაია
შეასრულა	ნ. ხუბულავა
შეამოწმა	გ. ვაშაკიძე

ნახაზის დასახელება

გადახურვის ფილის არმირება
ჰორიზონტალური მიმართულება
14.84 ნიშნულზე (გედა შრე)

კ-6.25

A3

გადახურვის ფილის არმირება ვერტიკალური მიმართულება
14.84 ნიშნულზე (გედა შრე)

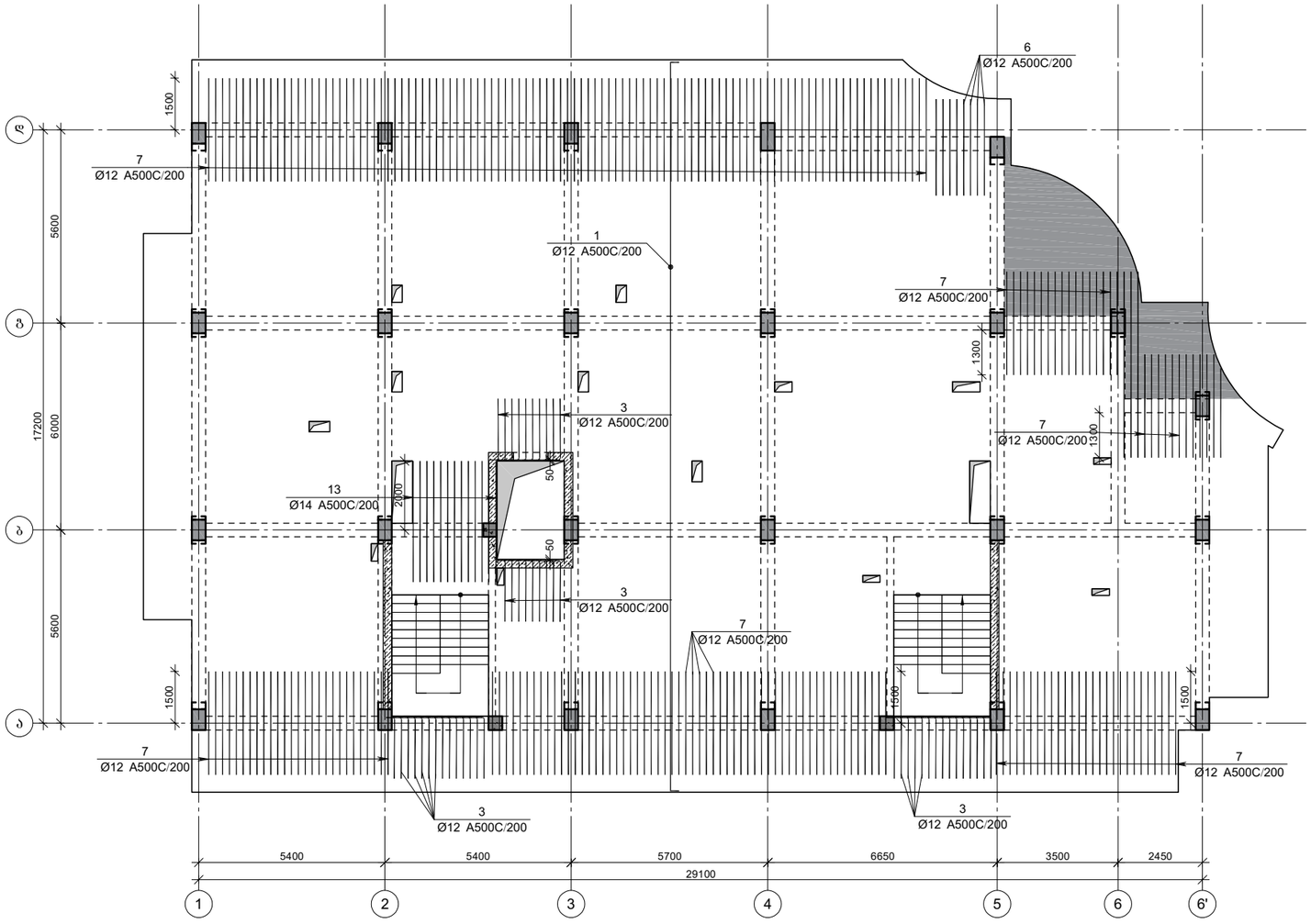

CAPITELI GROUP

კაპიტელი ჯგუფი
საკონსულტაციო კომპანია
Capiteli group
ENGINEERING COMPANY

პროექტის დასახელება

მრავალბინიანი საცხოვრებელი სახლი

პროექტის მისამართი

ქ. თბილისი, ანგია ბოჭორიშვილის ქუჩა №37 (ს/კ 01.11.12.015.257)

დამკვეთი

სტადია	ეტაპი	განმარტება
მპ	2025.11.10	

დაკვეთის №

CAD DWG ფაილი 06.fila rev2.dwg

დირექტორი:		ა. კორძაია
მთ. კონსტრუქტორი:		ა. კორძაია
შესრულა		ნ. ხუბულავა
შეამოწმა		ზ. ვაშაკიძე

ნახაზის დასახელება

გადახურვის ფილის არმირება ვერტიკალური მიმართულება
14.84 ნიშნულზე (გედა შრე)

კ-6.26

A3

ფილის არმირების ფრაგმენტი

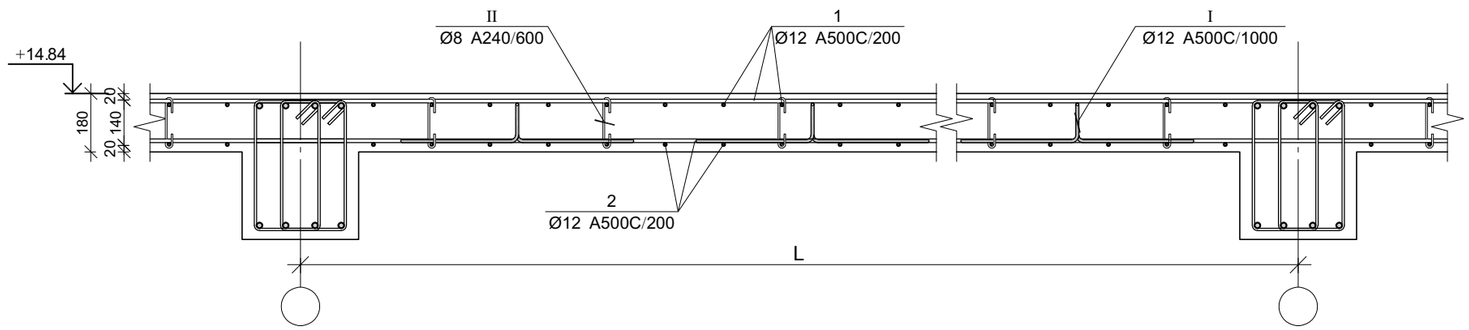

ფილის არმირების კვეთი ღიობთან

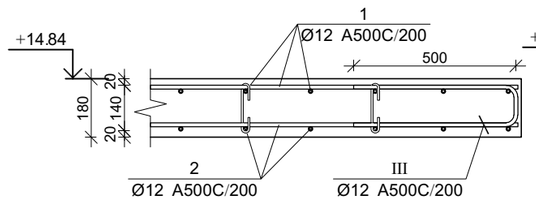

კვეთი 1-1

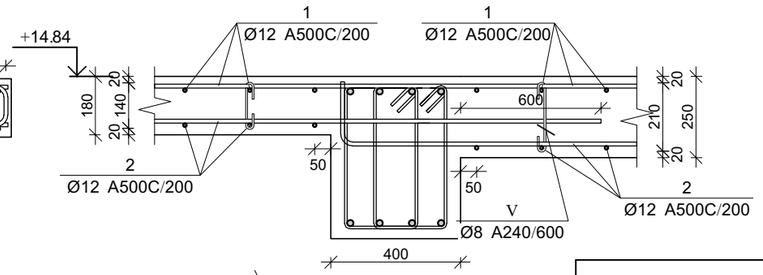

ფილის არმირების კვეთი კიბესთან

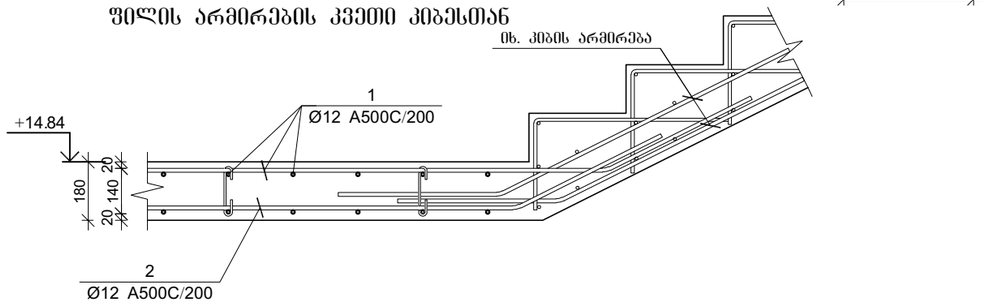

ფილის არმირების კვეთი კიბესთან

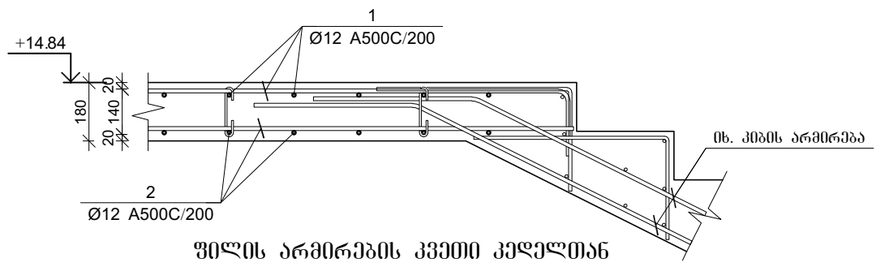

ფილის არმირების კვეთი კედელთან

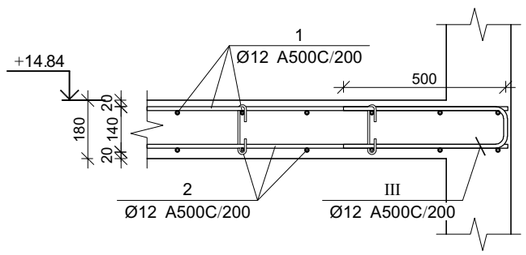

პოზ.	Ø [მმ.]	ესკიზი [მმ.]	სიგრძე [მმ.]
1	Ø12	150	----
I	Ø12	200, 110, 110, 400, 400	1220
II	Ø8	156, 180, 180, 45, 45	250
III	Ø12	500, 130, 500	1130
IV	Ø12	200, 180, 180, 400, 400	1360
V	Ø8	226, 180, 180, 45, 45	320

გალახურვის ფილის სპეციფიკაცია 14.84 ნიშნულზე

არმატურის სპეციფიკაცია					არმატურის ამოკრეფა					ბეტონი B 25
პოზ. №	Ø	L მმ.	n ცალი	Ln მ.	Ø	∑ Ln მ.	1მ.მ.ის წონა კგ.	წონა კგ. A240	წონა კგ. A500C	V; მ³
1	2	3	4	5	6	7	8	9	10	11
1	12 A500C	-	-	6120.0	8 A240	359.20	0.39	141.73		93.3
2	12 A500C	-	-	6018.0	12 A500C	14174.76	0.89		12584.58	
3	12 A500C	2000	90	180.00	14 A500C	117.00	1.21		141.38	
4	12 A500C	2400	24	57.60						
5	12 A500C	2600	2	5.20						
6	12 A500C	2800	8	22.40						
7	12 A500C	3000	322	966.00						
8	12 A500C	3000	4	12.00						
9	12 A500C	5000	14	70.00						
10	12 A500C	5400	4	21.60						
11	12 A500C	6000	6	36.00						
12	14 A500C	3000	4	12.00						
13	14 A500C	3500	14	49.00						
14	14 A500C	4000	14	56.00						
I	12 A500C	1220	488	595.36						
II	8 A240	250	1360	340.00						
III	12 A500C	1130	36	40.68						
IV	12 A500C	1360	22	29.92						
V	8 A240	320	60	19.20		∑		141.73	12726	93.3
						n= 1		141.73	12726.0	93.32
						510			137.89	კგ/მ³

1465

CAPITELI GROUP

კაპიტელი ჯგუფი
საკონსტრუქტორო კომპანია
Capiteli group
ENGINEERING COMPANY

პროექტის დასახელება

მრავალბინიანი საცხოვრებელი სახლი

პროექტის მისამართი

ქ. თბილისი, ანგია ბოჭორიშვილის ქუჩა №37 (ს/კ 01.11.12.015.257)

დამკვეთი

სტადია	მარიდი	განმარტება
მპ	2025.11.10	
დაკვეთის №		

CAD DWG ფაილი 06.fila rev2.dwg

დირექტორი:	ა. კორძაია
მთ. კონსტრუქტორი:	ა. კორძაია
შესრულა	ნ. ხუბულავა
შეამოწმა	გ. ვაშაკიძე

ნახაზის დასახელება

გალახურვის ფილის არმირების კვეთები 14.84 ნიშნულზე

კ-6.27

A3

გადახურვის ფილის არმირება ჰორიზონტალური მიმართულება
18.00 ნიშნულზე (ქვედა შრე)

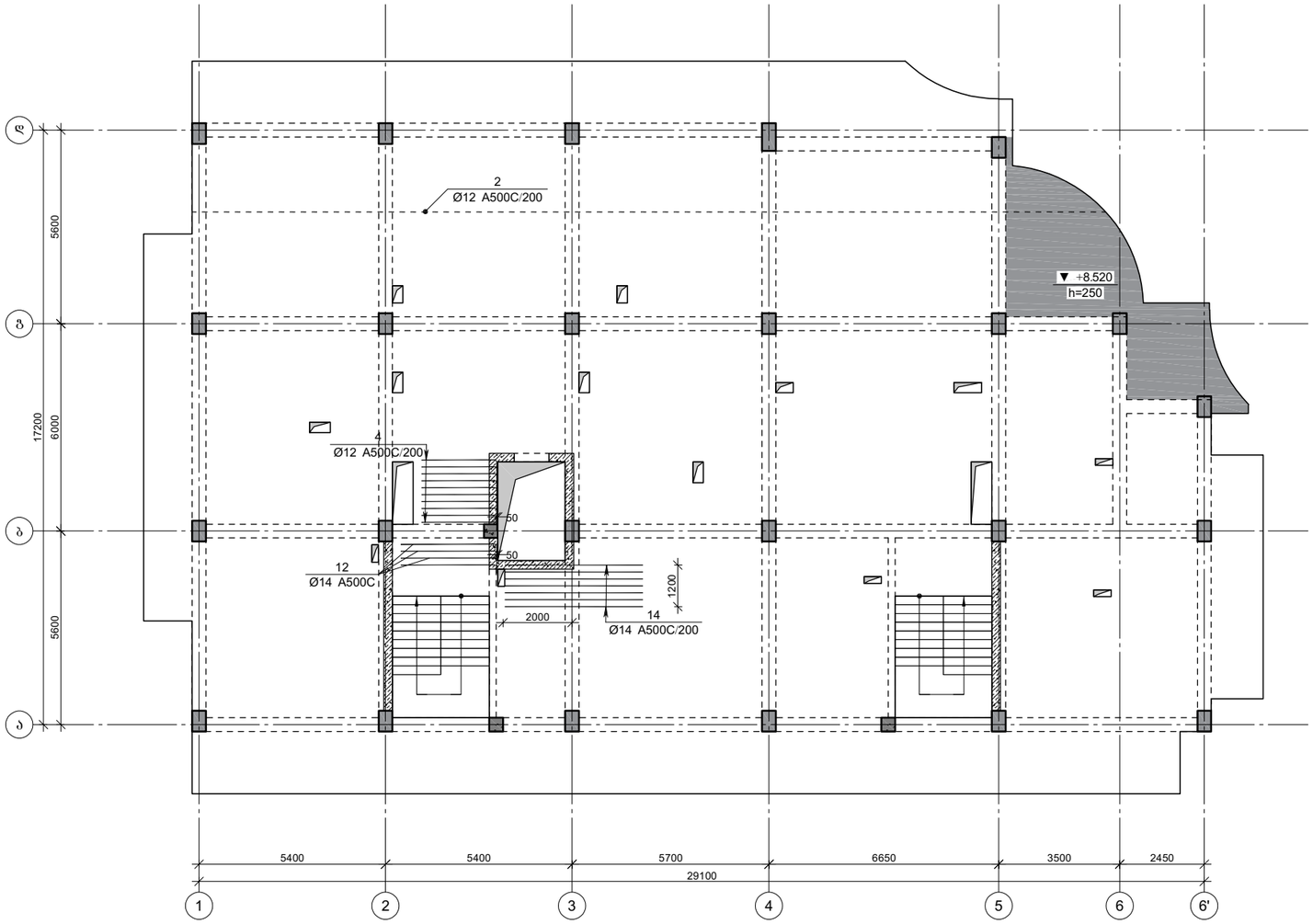

CAPITELI GROUP

კაპიტელი ჯგუფი
საკონსულტაციო კომპანია
Capiteli group
ENGINEERING COMPANY

პროექტის დასახელება

მრავალბინიანი საცხოვრებელი სახლი

პროექტის მისამართი

ქ. თბილისი, ანგია ბოჭორიშვილის ქუჩა №37 (ს/კ 01.11.12.015.257)

დამკვეთი

სტადია	მარიღი	განმარტება
მპ	2025.11.10	

დაკვეთის №

CAD DWG ფაილი 06.fila rev2.dwg

დირექტორი:	ა. კორძაია
მთ. კონსტრუქტორი:	ა. კორძაია
შეასრულა	ნ. ხუბულაია
შეამოწმა	გ. ვაშაკიძე

ნახაზის დასახელება

გადახურვის ფილის არმირება
ჰორიზონტალური მიმართულება
18.00 ნიშნულზე (ქვედა შრე)

კ-6.28

A3

გადახურვის ფილის არმირება ვერტიკალური მიმართულება
18.00 ნიშნულზე (ქვედა შრე)

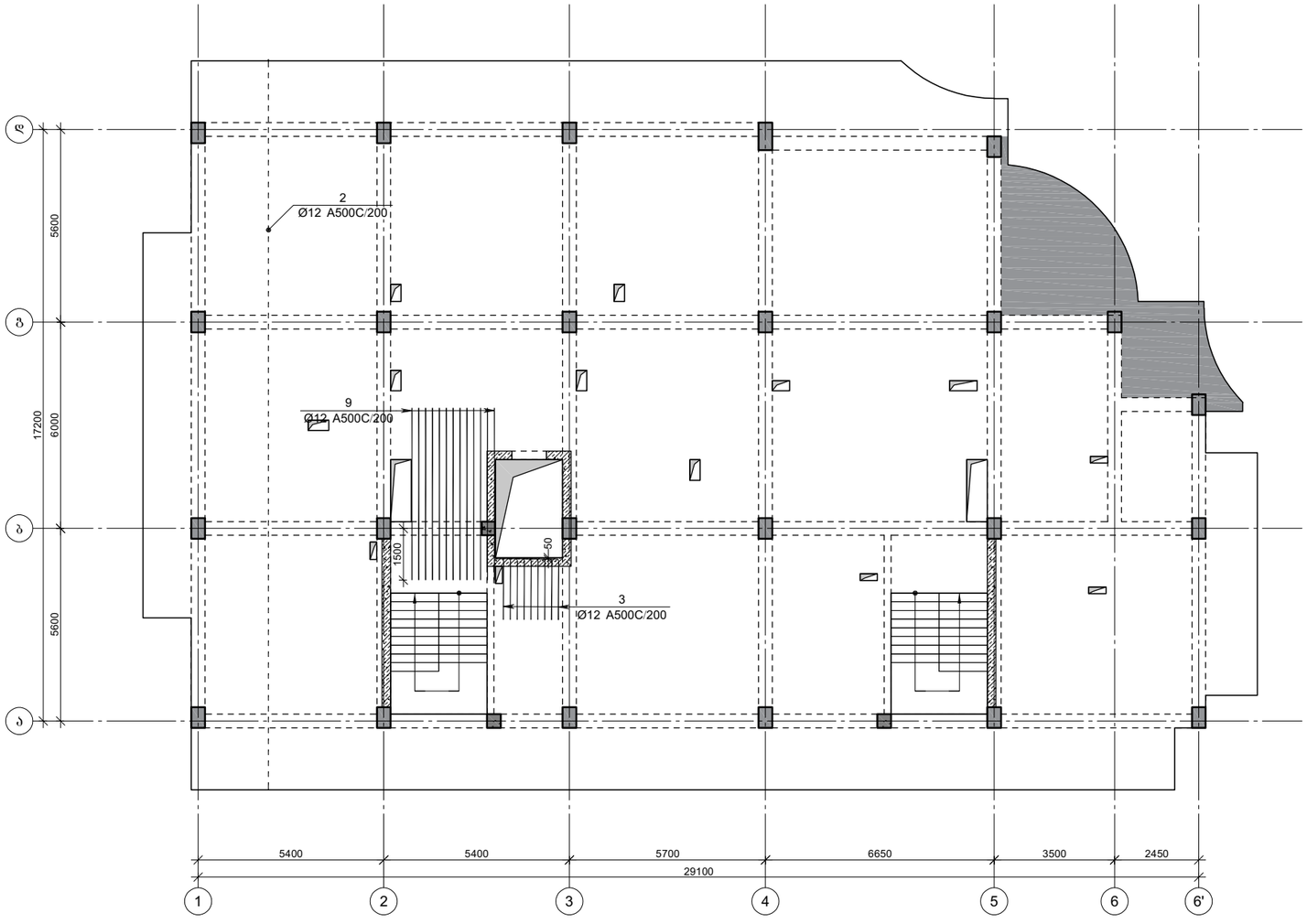

CAPITELI GROUP

კაპიტელი ჯგუფი
საკონსტრუქტორო კომპანია
Capiteli group
ENGINEERING COMPANY

პროექტის დასახელება

მრავალბინიანი საცხოვრებელი სახლი

პროექტის მისამართი

ქ. თბილისი, ანგია ბოჭორიშვილის ქუჩა №37 (ს/კ 01.11.12.015.257)

დამკვეთი

სტადია	თარიღი	განმარტება
მპ	2025.11.10	

დაკვეთის №

CAD DWG ფაილი 06.fila rev2.dwg

დირექტორი:		ა. კორძაია
მთ. კონსტრუქტორი:		ა. კორძაია
შეასრულა		ნ. ხუბულაია
შეამოწმა		გ. ვაშაკიძე

ნახაზის დასახელება

გადახურვის ფილის არმირება ვერტიკალური მიმართულება
18.00 ნიშნულზე (ქვედა შრე)

კ-6.29

A3

გადახურვის ფილის არმირება ჰორიზონტალური მიმართულება
18.00 ნიშნულზე (ზედა შრე)

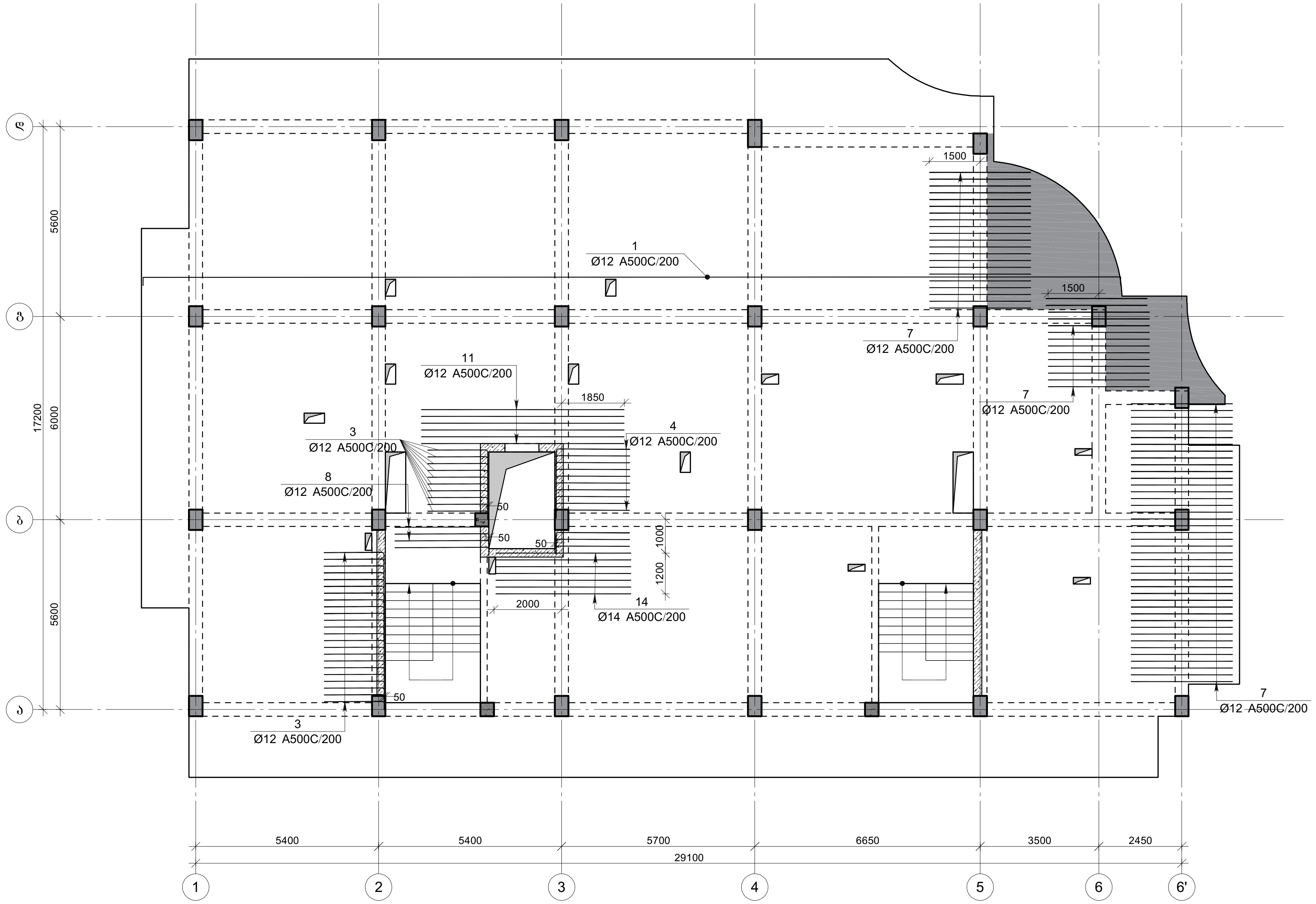

კაპიტელი ჯგუფი
Capiteli group
ENGINEERING COMPANY
CAPITELI GROUP

პროექტის დასახელება	მრავალბინიანი საცხოვრებელი სახლი
პროექტის მისამართი	ქ. თბილისი, ანზია ბოჭორიშვილის ქუჩა №37 (ს/კ 01.11.12.015.257)
დამკვეთი	

სტადია	თარიღი	განმარტება
მპ	2025.11.10	

დამკვეთის №

CAD DWG ფაილი 06.fila rev2.dwg

დირექტორი:	ა. კორტავა
მთ. კონსტრუქტორი:	ა. კორტავა
შეასრულა	ნ. ხუბულავა
შეამოწმა	გ. ვაშაკიძე

ნახაზის დასახელება

გადახურვის ფილის არმირება ჰორიზონტალური მიმართულება 18.00 ნიშნულზე (ზედა შრე)

კ-6.30

A3

გადახურვის ფილის არმირება ვერტიკალური მიმართულება
18.00 ნიშნულზე (გედა შრე)

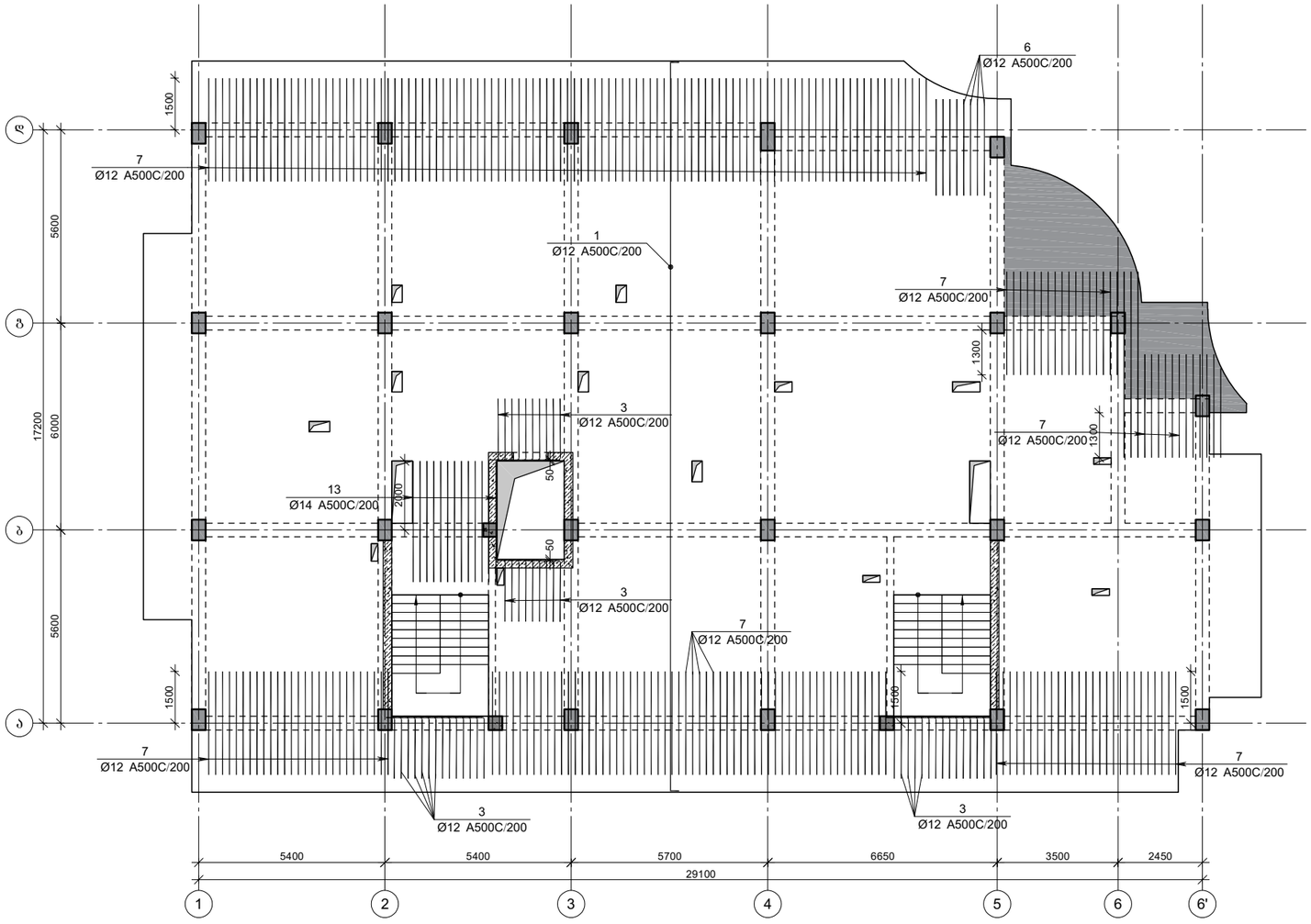

CAPITELI GROUP

კაპიტელი ჯგუფი
საინჟინრო კომპანია
Capiteli group
ENGINEERING COMPANY

პროექტის დასახელება

მრავალბინიანი საცხოვრებელი სახლი

პროექტის მისამართი

ქ. თბილისი, ანგია ბოჭორიშვილის ქუჩა №37 (ს/კ 01.11.12.015.257)

დამკვეთი

სტადია	მარილი	განმარტება
მპ	2025.11.10	

დაკვეთის №

CAD DWG ფაილი 06.fila rev2.dwg

დირექტორი: ა. კორძაია

მთ. კონსტრუქტორი: ა. კორძაია

შეასრულა ნ. ხუბულავა

შეამოწმა ზ. ვაშაკიძე

ნახაზის დასახელება

გადახურვის ფილის არმირება ვერტიკალური მიმართულება
18.00 ნიშნულზე (გედა შრე)

კ-6.31

A3

ფილის არმირების ფრაგმენტი

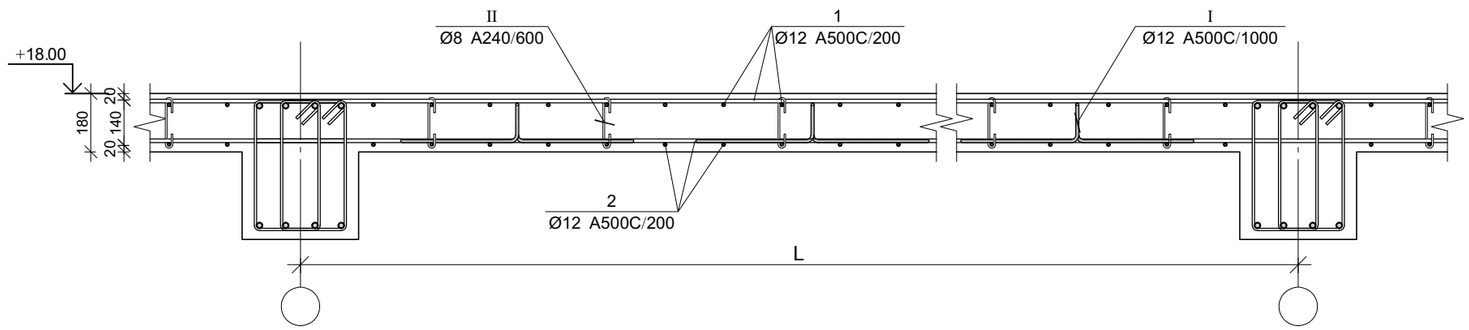

ფილის არმირების კვეთი ღიობთან

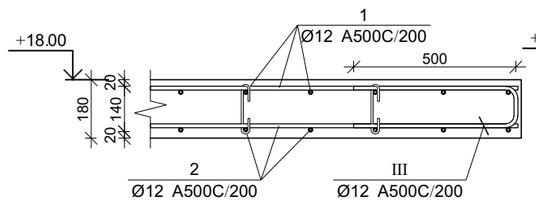

კვეთი 1-1

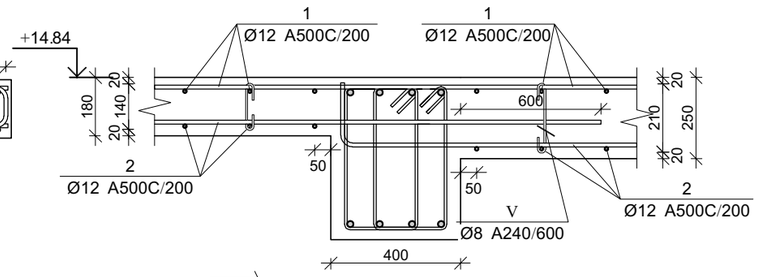

ფილის არმირების კვეთი კიბესთან

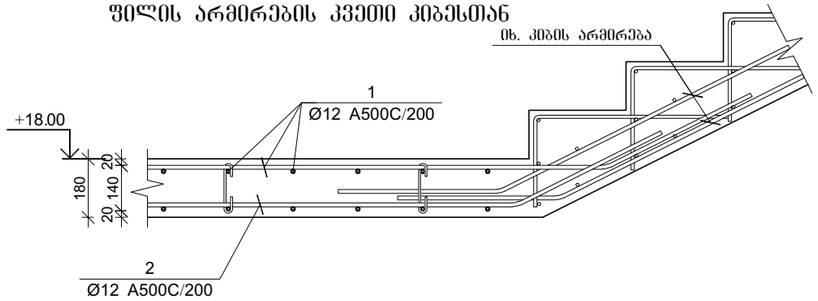

ფილის არმირების კვეთი კიბესთან

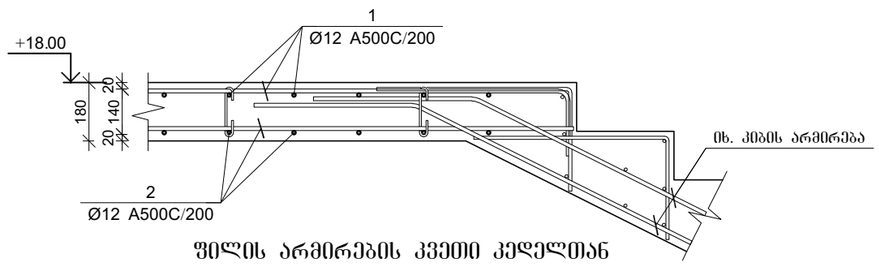

ფილის არმირების კვეთი კედელთან

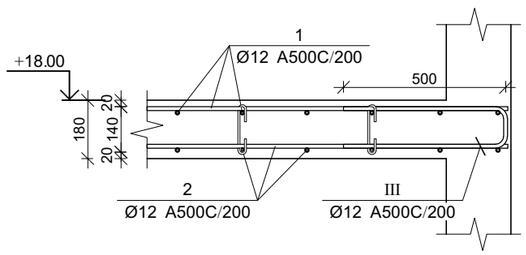

პოზ.	Ø [მმ.]	ესკიზი [მმ.]	სიგრძე [მმ.]
1	Ø12	150	----
I	Ø12	200, 110, 110, 400, 400	1220
II	Ø8	156, 180, 180, 45, 45	250
III	Ø12	500, 130, 500	1130
IV	Ø12	200, 180, 180, 400, 400	1360
V	Ø8	226, 180, 180, 45, 45	320

გალახურვის ფილის სპეციფიკაცია 18.00 ნიშნულზე

არმატურის სპეციფიკაცია					არმატურის ამოკრეფა					ბეტონი B 25
პოზ. №	Ø	L მმ.	n ცალი	Ln მ.	Ø	∑ Ln მ.	არმის ხვედრ. წონა კგ.	წონა კგ. A240	წონა კგ. A500C	V; მ³
1	2	3	4	5	6	7	8	9	10	11
1	12 A500C	-	-	6069.6	8 A240	355.20	0.39	140.16		92.5
2	12 A500C	-	-	5968.4	12 A500C	14069.92	0.89		12491.50	
3	12 A500C	2000	90	180.00	14 A500C	117.00	1.21		141.38	
4	12 A500C	2400	24	57.60						
5	12 A500C	2600	2	5.20						
6	12 A500C	2800	8	22.40						
7	12 A500C	3000	322	966.00						
8	12 A500C	3000	4	12.00						
9	12 A500C	5000	14	70.00						
10	12 A500C	5400	4	21.60						
11	12 A500C	6000	6	36.00						
12	14 A500C	3000	4	12.00						
13	14 A500C	3500	14	49.00						
14	14 A500C	4000	14	56.00						
I	12 A500C	1220	484	590.48						
II	8 A240	250	1344	336.00						
III	12 A500C	1130	36	40.68						
IV	12 A500C	1360	22	29.92						
V	8 A240	320	60	19.20		∑		140.16	12633	92.5
						n= 1		140.16	12632.9	92.50
						505.8			138.09	კგ/მ³

14542

CAPITELI GROUP

კაპიტელი ჯგუფი
სააქციო კომპანია
Capiteli group
ENGINEERING COMPANY

პროექტის დასახელება

მრავალბინიანი საცხოვრებელი სახლი

პროექტის მისამართი

ქ. თბილისი, ანგია ბოჭორიშვილის ქუჩა №37 (ს/კ 01.11.12.015.257)

დამკვეთი

სტადია	მარიღი	განმარტება
მპ	2025.11.10	
დაკვეთის №		
CAD DWG ფაილი	06.fila rev2.dwg	

დირექტორი: ა. კორძაია

მთ. კონსტრუქტორი: ა. კორძაია

შეასრულა ნ. ხუბულავა

შეამოწმა გ. ვაშაკიძე

ნახაზის დასახელება

გალახურვის ფილის არმირების კვეთები 18.00 ნიშნულზე

კ-6.32

A3

გადახურვის ფილის არმირება ჰორიზონტალური მიმართულება
21.16 ნიშნულზე (ქვედა შრე)

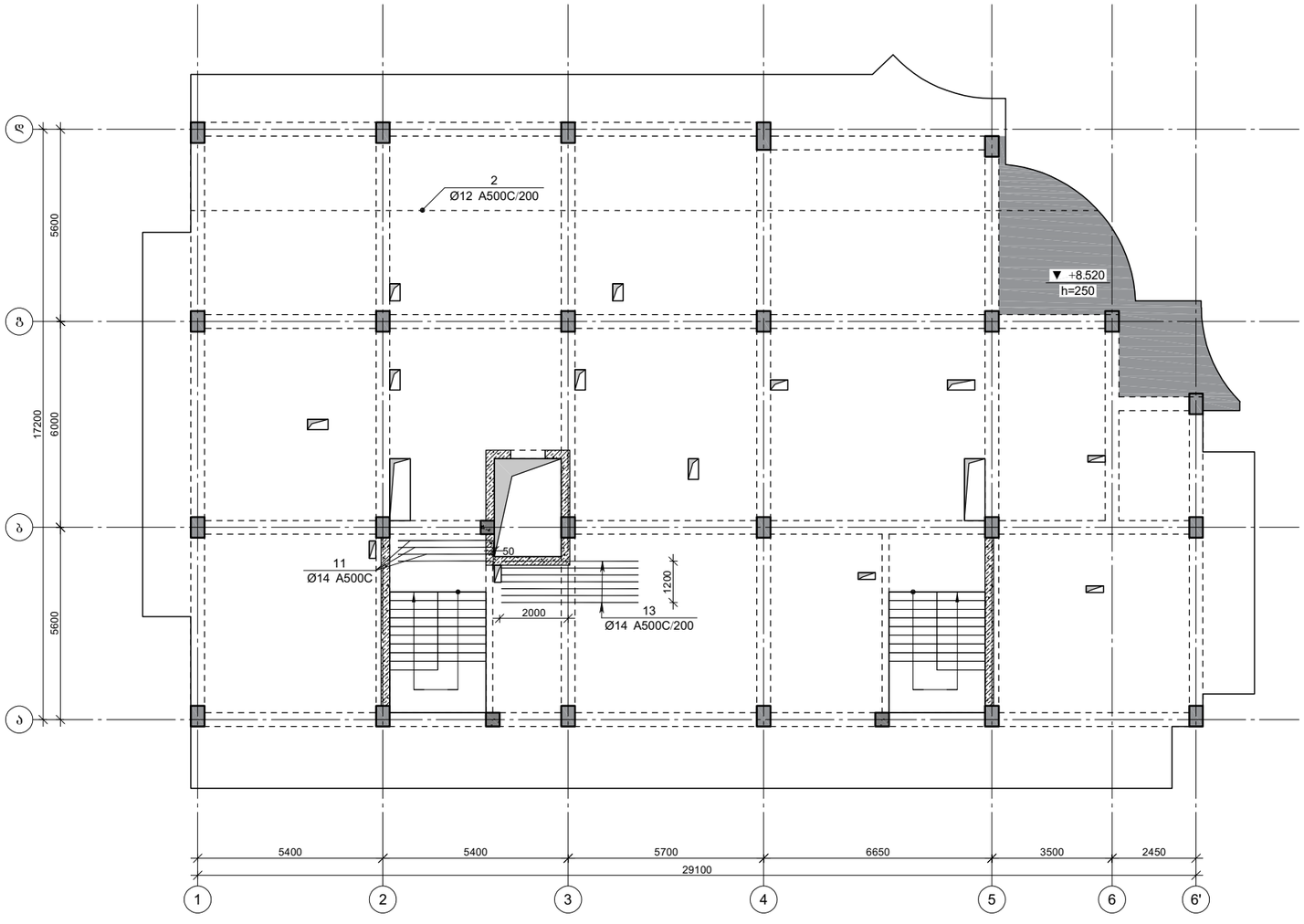

CAPITELI GROUP

კაპიტელი ჯგუფი
საწარმო კომპანია
Capiteli group
ENGINEERING COMPANY

პროექტის დასახელება

მრავალბინიანი საცხოვრებელი სახლი

პროექტის მისამართი

ქ. ობილისი, ანგია ბოჭორიშვილის ქუჩა №37 (ს/კ 01.11.12.015.257)

დამკვეთი

სტადია	მარილი	განმარტება
მპ	2025.11.10	

დაკვეთის №

CAD DWG ფაილი 06.fila rev2.dwg

დირექტორი:		ა. კორძაია
მთ. კონსტრუქტორი:		ა. კორძაია
შეასრულა		ნ. ხუბულაია
შეამოწმა		ზ. ვაშაკიძე

ნახაზის დასახელება

გადახურვის ფილის არმირება
ჰორიზონტალური მიმართულება
21.16 ნიშნულზე (ქვედა შრე)

К-6.33

A3

გადახურვის ფილის არმირება ვერტიკალური მიმართულება
21.16 ნიშნულზე (ქვედა შრე)

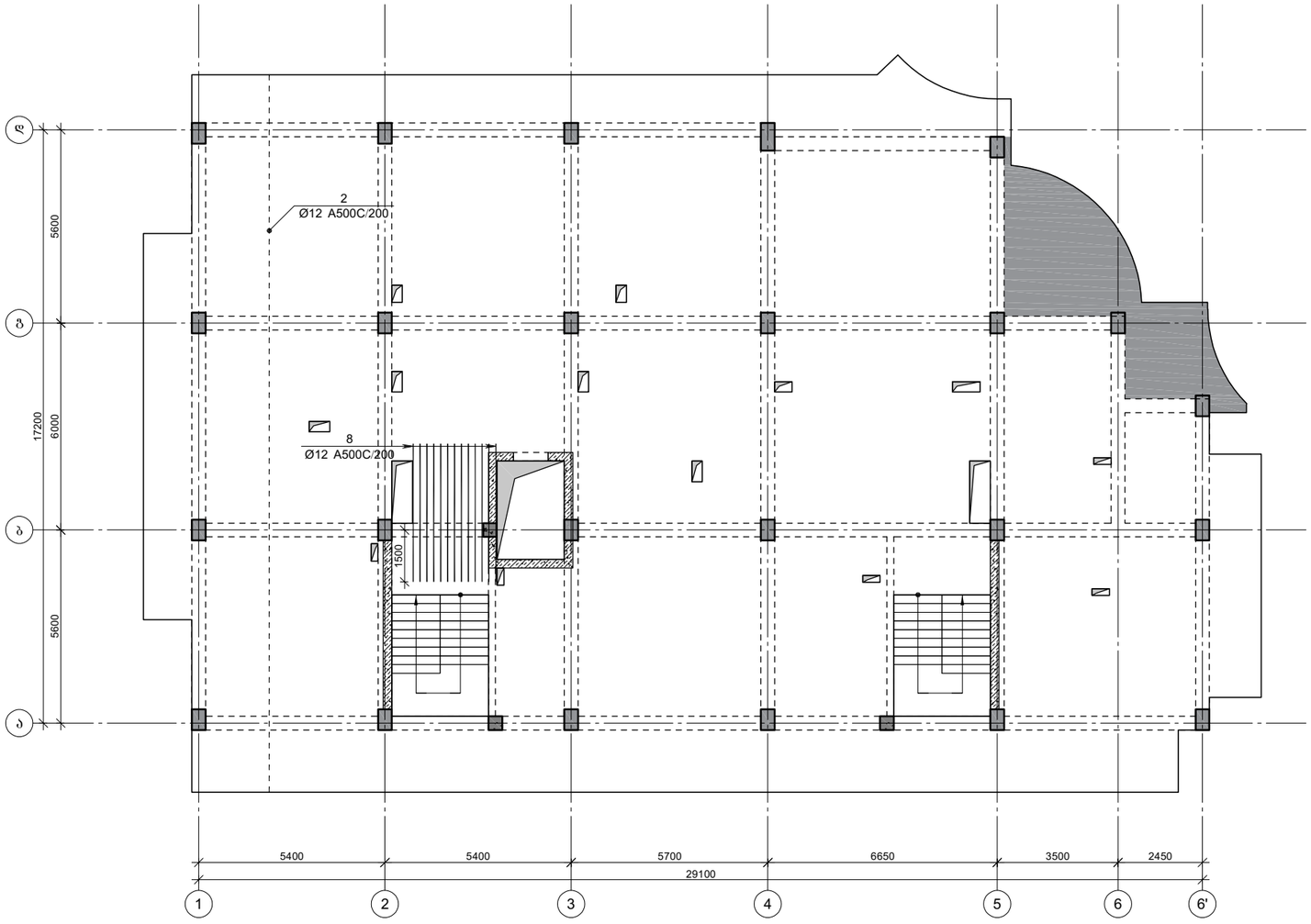

CAPITELI GROUP

კაპიტელი ჯგუფი
საკონსულტაციო კომპანია
Capiteli group
ENGINEERING COMPANY

პროექტის დასახელება

მრავალბინიანი საცხოვრებელი სახლი

პროექტის მისამართი

ქ. თბილისი, ანგია ბოჭორიშვილის ქუჩა №37 (ს/კ 01.11.12.015.257)

დამკვეთი

სტადია	მარილი	განმარტება
მპ	2025.11.10	

დაკვეთის №

CAD DWG ფაილი 06.fila rev2.dwg

დირექტორი:	ა. კორტავა
მთ. კონსტრუქტორი:	ა. კორტავა
შეასრულა	ნ. ხუბულავა
შეამოწმა	გ. ვაშაკიძე

ნახაზის დასახელება

გადახურვის ფილის არმირება ვერტიკალური მიმართულება
21.16 ნიშნულზე (ქვედა შრე)

კ-6.34

A3

გადახურვის ფილის არმირება ჰორიზონტალური მიმართულება
21.16 ნიშნულზე (გედა შრე)

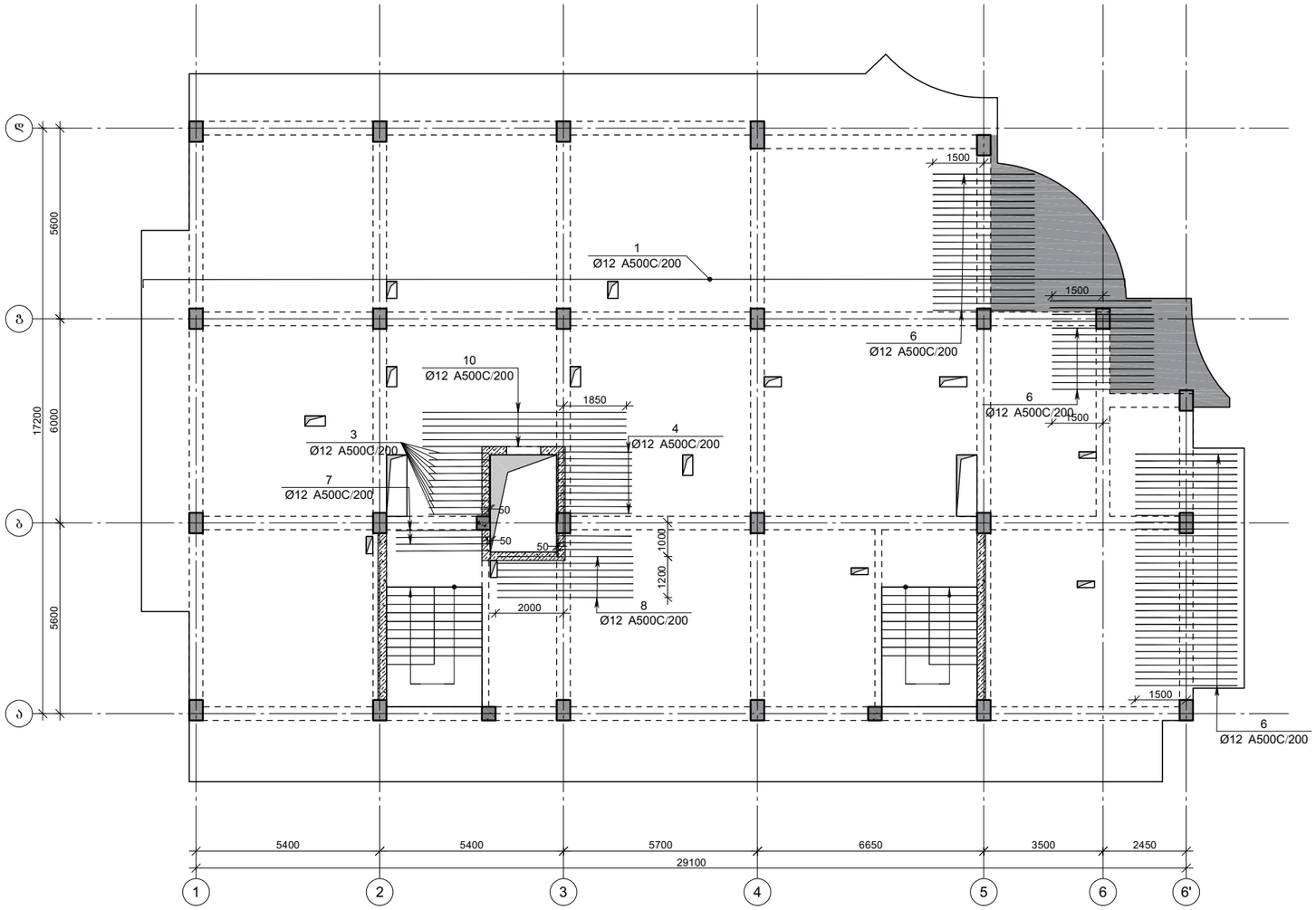

CAPITELI GROUP

კაპიტელი ჯგუფი
საპროექტო კომპანია
Capiteli group
ENGINEERING COMPANY

პროექტის დასახელება

მრავალბინიანი საცხოვრებელი სახლი

პროექტის მისამართი

ქ. თბილისი, ანგია ბოჭორიშვილის ქუჩა №37 (ს/კ 01.11.12.015.257)

დამკვეთი

სტადია	თარიღი	განმარტება
გპ	2025.11.10	

დაკვეთის №

CAD DWG ფაილი 06.fila rev2.dwg

დირექტორი:	ა. კორძაია
მთ. კონსტრუქტორი:	ა. კორძაია
შეასრულა	ნ. ხუბულავა
შეამოწმა	გ. ვაშაკიძე

ნახაზის დასახელება

გადახურვის ფილის არმირება
ჰორიზონტალური მიმართულება
21.16 ნიშნულზე (გედა შრე)

კ-6.35

A3

გადახურვის ფილის არმირება ვერტიკალური მიმართულება
21.16 ნიშნულზე (გედა შრე)

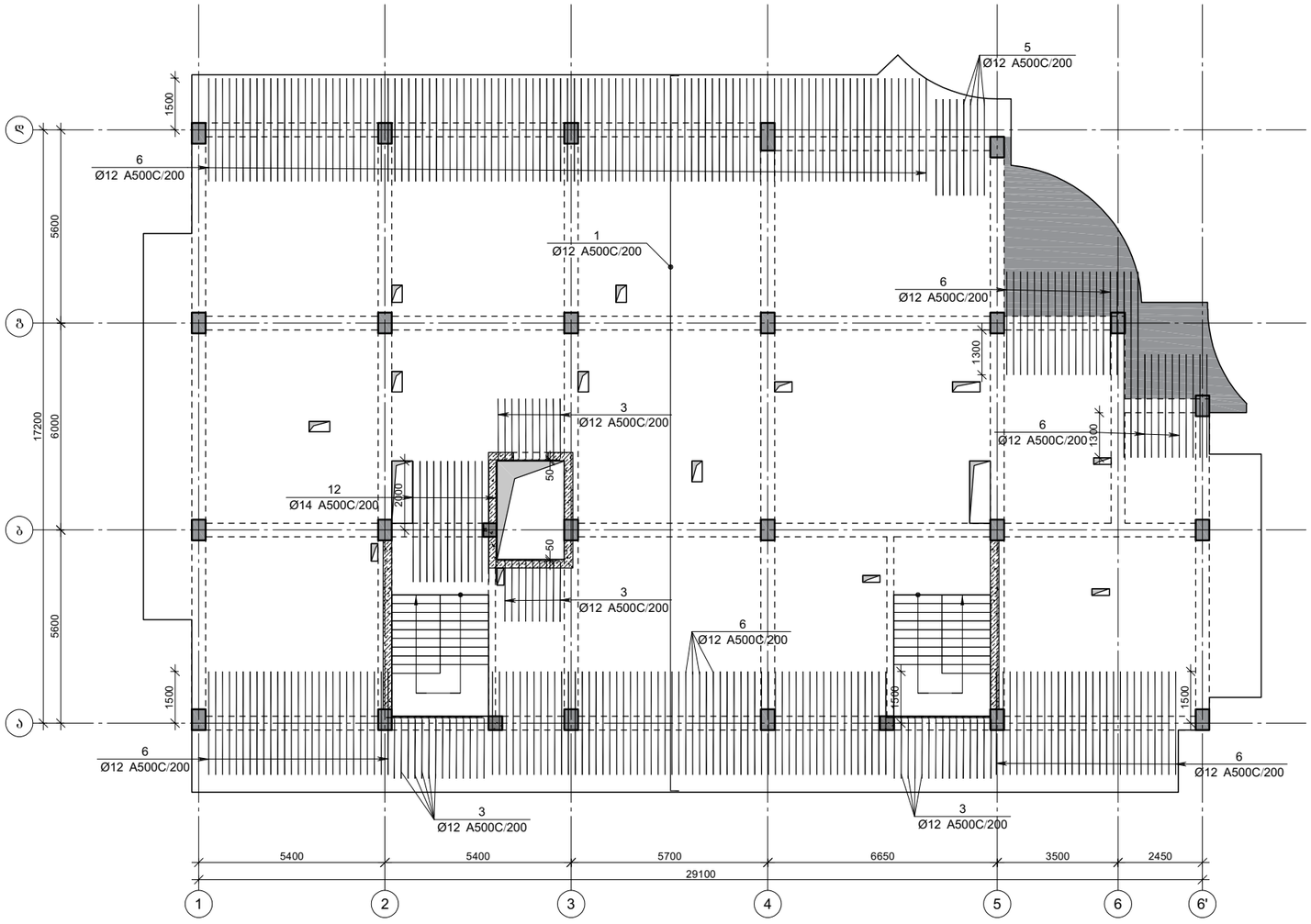

CAPITELI GROUP

კაპიტელი ჯგუფი
საკონსტრუქტორო კომპანია
Capiteli group
ENGINEERING COMPANY

პროექტის დასახელება

მრავალბინიანი საცხოვრებელი სახლი

პროექტის მისამართი

ქ. თბილისი, ანგია ბოჭორიშვილის ქუჩა №37 (ს/კ 01.11.12.015.257)

დამკვეთი

სტადია	მარილი	განმარტება
მპ	2025.11.10	

დაკვეთის №

CAD DWG ფაილი 06.fila rev2.dwg

დირექტორი:	ა. კორძაია
მთ. კონსტრუქტორი:	ა. კორძაია
შესრულა	ნ. ხუბულავა
შეამოწმა	ზ. ვაშაკიძე

ნახაზის დასახელება

კ-6.36

A3

ფილის არმირების ფრაგმენტი

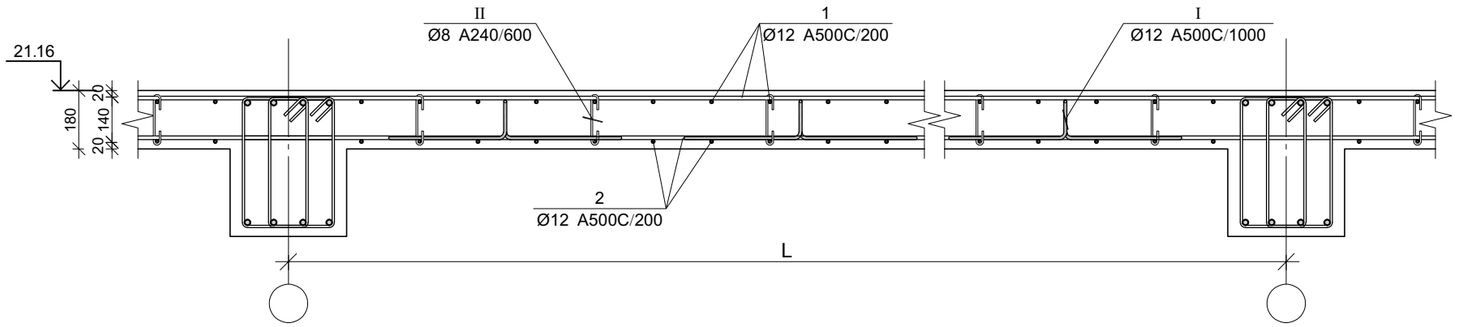

ფილის არმირების კვეთი ღიობთან

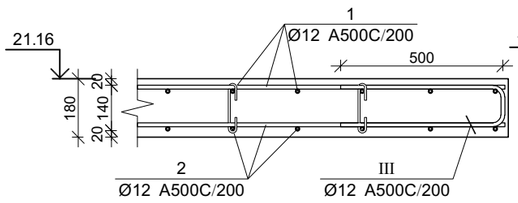

კვეთი 1-1

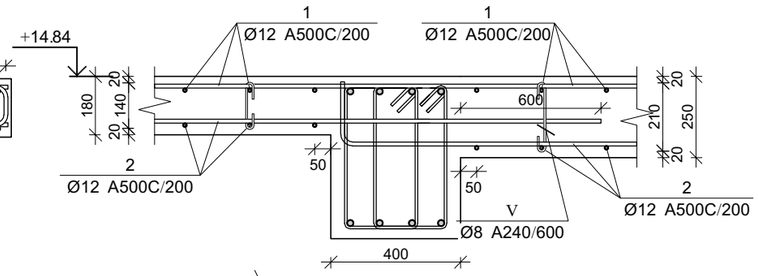

ფილის არმირების კვეთი კიბესთან

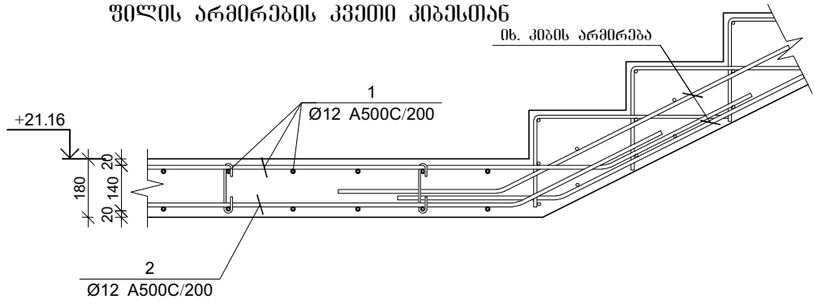

ფილის არმირების კვეთი კიბესთან

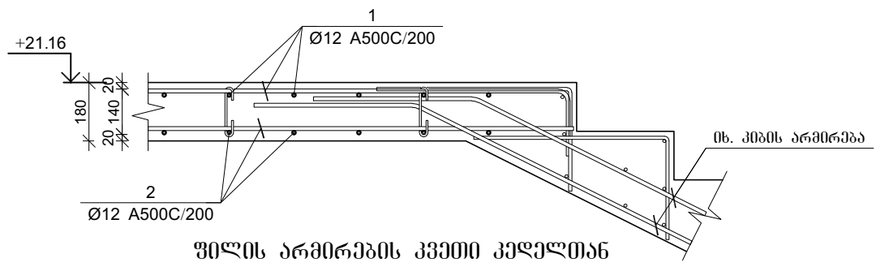

ფილის არმირების კვეთი კედელთან

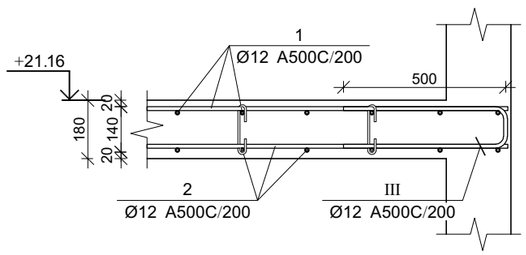

პოზ.	Ø [მმ.]	ესკიზი [მმ.]	სიგრძე [მმ.]
1	Ø12	150	----
I	Ø12	200, 110, 110, 400, 400	1220
II	Ø8	156, 180, 180, 45, 45	250
III	Ø12	500, 130, 500	1130
IV	Ø12	200, 180, 180, 400, 400	1360
V	Ø8	226, 180, 180, 45, 45	320

გაღახურვის ფილის სპეციფიკაცია 21.16 ნიშნულზე

არმატურის სპეციფიკაცია					არმატურის ამოკრეფა					ბეტონი B 25
პოზ. №	Ø	L მმ.	n ცალი	Ln მ.	Ø	∑ Ln მ.	1მ-ის წონა კგ.	წონა კგ. A240	წონა კგ. A500C	V; მ³
1	2	3	4	5	6	7	8	9	10	11
1	12 A500C	-	-	5971.2	8 A240	349.70	0.39	137.99		90.4
2	12 A500C	-	-	5871.7	12 A500C	13757.80	0.89		12214.40	
3	12 A500C	2000	58	116.00	14 A500C	93.00	1.21		112.38	
4	12 A500C	2400	14	33.60						
5	12 A500C	2800	8	22.40						
6	12 A500C	3000	314	942.00						
7	12 A500C	3000	4	12.00						
8	12 A500C	4000	20	80.00						
9	12 A500C	5400	4	21.60						
10	12 A500C	6000	6	36.00						
11	14 A500C	3000	4	12.00						
12	14 A500C	3500	14	49.00						
13	14 A500C	4000	8	32.00						
I	12 A500C	1220	476	580.72						
II	8 A240	250	1322	330.50						
III	12 A500C	1130	36	40.68						
IV	12 A500C	1360	22	29.92						
V	8 A240	320	60	19.20		∑		137.99	12327	90.4
						n= 1		137.99	12326.8	90.40
						497.6			137.88	კგ/მ³

CAPITELI GROUP

კაპიტელი ჯგუფი
საკონსტრუქტორო კომპანია
Capiteli group
ENGINEERING COMPANY

პროექტის დასახელება

მრავალბინიანი საცხოვრებელი სახლი

პროექტის მისამართი

ქ. თბილისი, ანგია ბოჭორიშვილის ქუჩა №37 (ს/კ 01.11.12.015.257)

დამკვეთი

სტადია	მარიღი	განმარტება
მპ	2025.11.10	

დაკვეთის №

CAD DWG ფაილი 06.fila rev2.dwg

დირექტორი: ა. კორტავა

მთ. კონსტრუქტორი: ა. კორტავა

შესრულა ნ. ხუბულავა

შეამოწმა გ. ვაშაკიძე

ნახაზის დასახელება

გაღახურვის ფილის არმირების კვეთები 21.16 ნიშნულზე

კ-6.37

A3

გადახურვის ფილის არმირება ჰორიზონტალური მიმართულება
24.32 ნიშნულზე (ქვედა შრე)

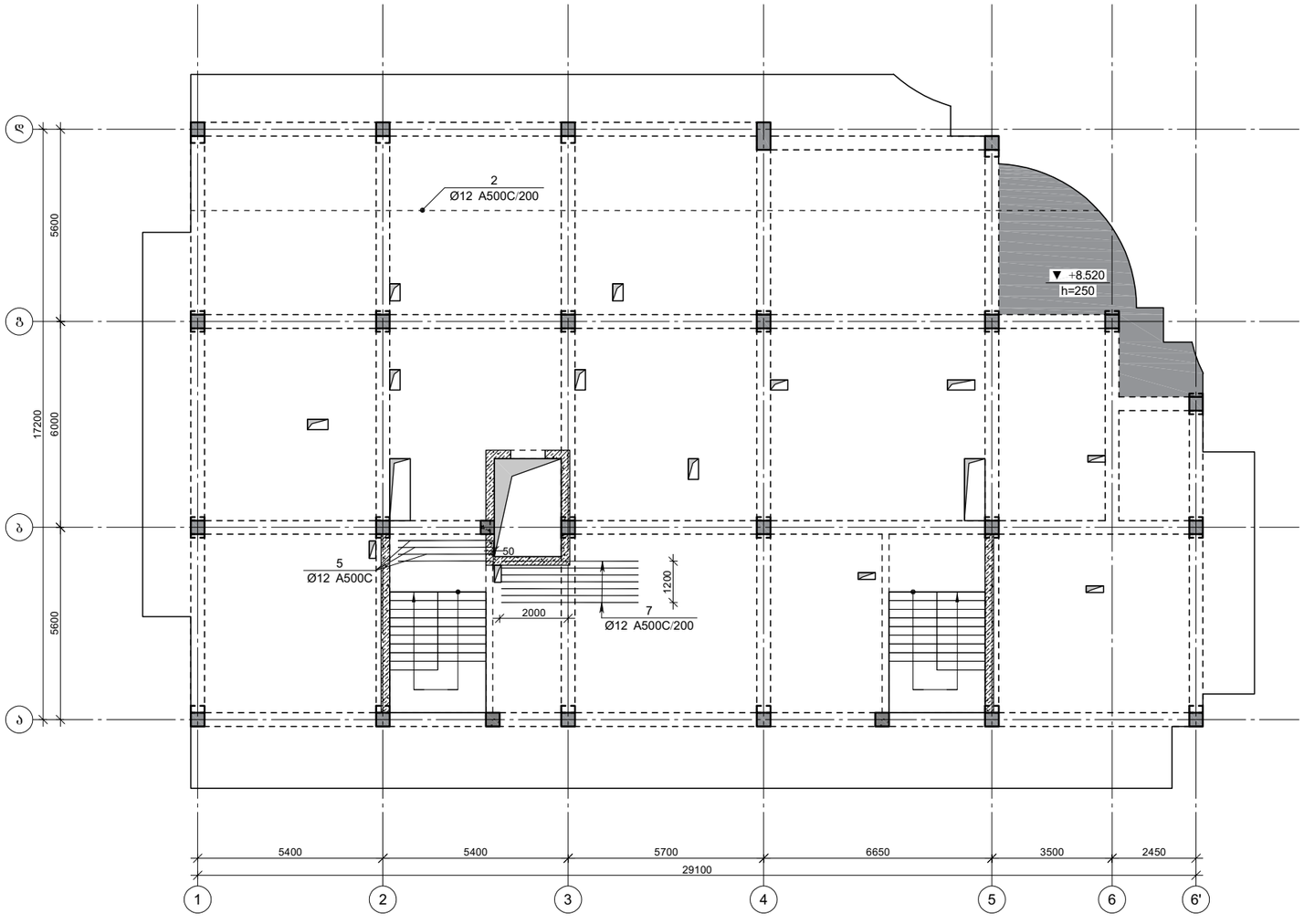

CAPITELI GROUP

კაპიტელი ჯგუფი
საწარმო კომპანია
Capiteli group
ENGINEERING COMPANY

პროექტის დასახელება

მრავალბინიანი საცხოვრებელი სახლი

პროექტის მისამართი

ქ. თბილისი, ანგია ბოჭორიშვილის ქუჩა №37 (ს/კ 01.11.12.015.257)

დამკვეთი

სტადია	თარიღი	განმარტება
მპ	2025.11.10	

დაკვეთის №

CAD DWG ფაილი 06.fila rev2.dwg

დირექტორი:		ა. კორძაია
მთ. კონსტრუქტორი:		ა. კორძაია
შეასრულა		ნ. ხუბულაია
შეამოწმა		ზ. ვაშაკიძე

ნახაზის დასახელება

გადახურვის ფილის არმირება
ჰორიზონტალური მიმართულება
24.32 ნიშნულზე (ქვედა შრე)

კ-6.38

A3

გადახურვის ფილის არმირება ვერტიკალური მიმართულება
24.32 ნიშნულზე (ქვედა შრე)

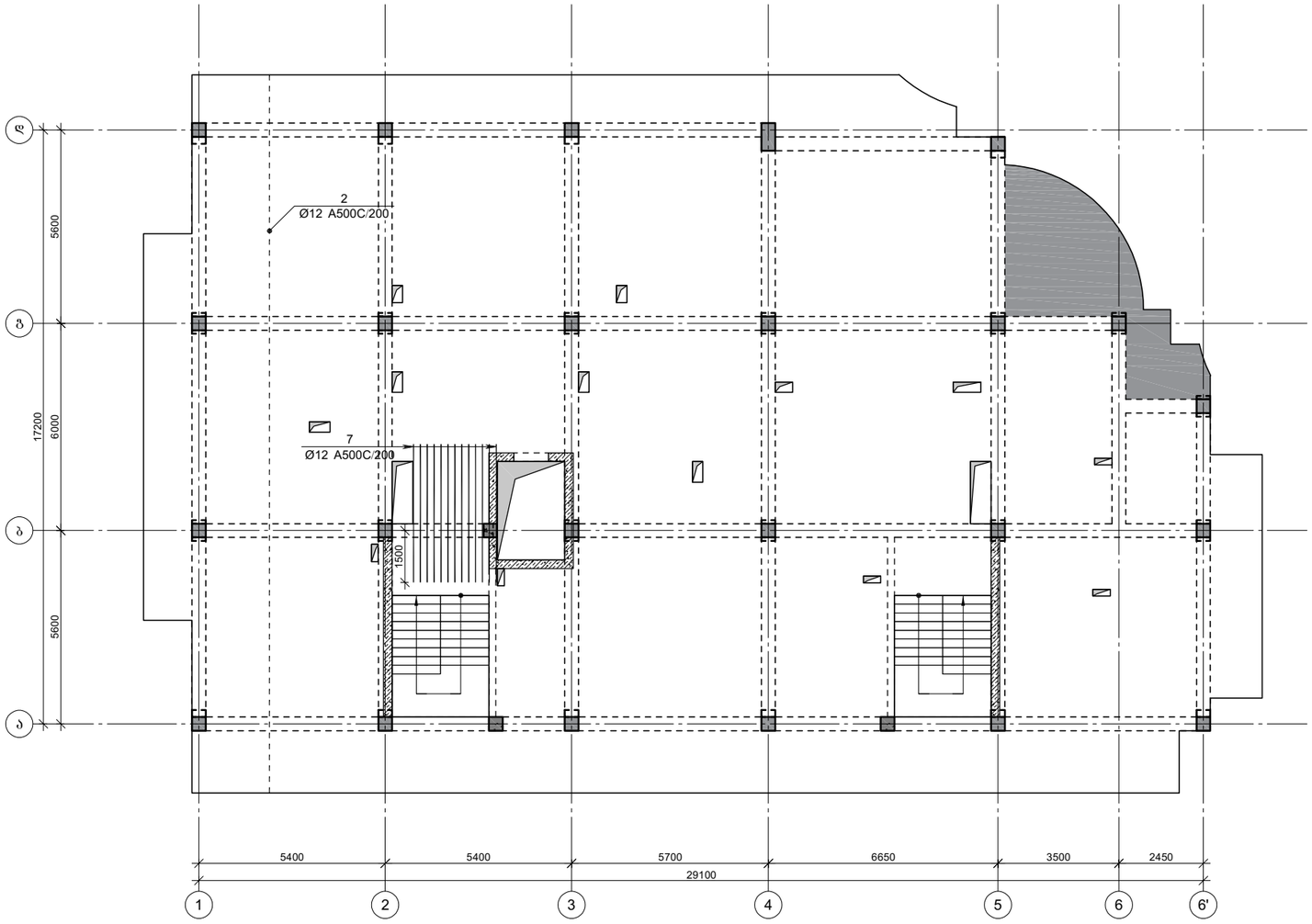

კაპიტელი ჯგუფი
საკონსულტაციო კომპანია
Capiteli group
ENGINEERING COMPANY
CAPITELI GROUP

პროექტის დასახელება

მრავალბინიანი საცხოვრებელი სახლი

პროექტის მისამართი

ქ. თბილისი, ანგია ბოჭორიშვილის ქუჩა №37 (ს/კ 01.11.12.015.257)

დამკვეთი

სტადია	მარილი	განმარტება
მპ	2025.11.10	

დაკვეთის №

CAD DWG ფაილი 06.fila rev2.dwg

დირექტორი: ა. კორტავა
მთ. კონსტრუქტორი: ა. კორტავა
შეასრულა ნ. ხუბულავა
შეამოწმა გ. ვაშაკიძე

ნახაზის დასახელება

გადახურვის ფილის არმირება ვერტიკალური მიმართულება
24.32 ნიშნულზე (ქვედა შრე)

კ-6.39

A3

გადახურვის ფილის არმირება ჰორიზონტალური მიმართულება
24.32 ნიშნულზე (გედა შრე)

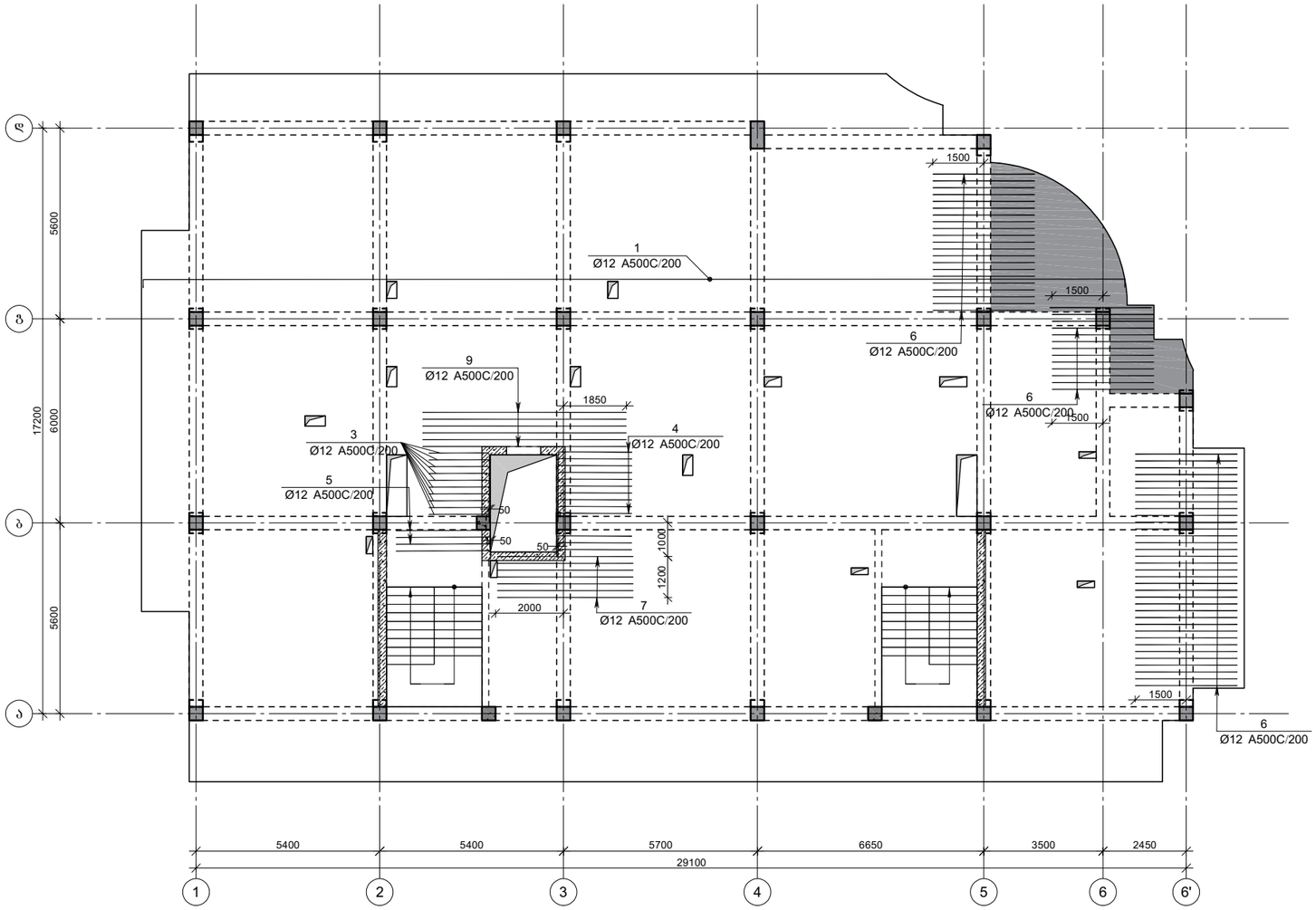

CAPITELI GROUP

კაპიტელი ჯგუფი
საპროექტო კომპანია
Capiteli group
ENGINEERING COMPANY

პროექტის დასახელება

მრავალბინიანი საცხოვრებელი სახლი

პროექტის მისამართი

ქ. თბილისი, ანგია ბოჭორიშვილის ქუჩა №37 (ს/კ 01.11.12.015.257)

დამკვეთი

სტადია	ეტაპი	განმარტება
მპ	2025.11.10	

დაკვეთის №

CAD DWG ფაილი 06.fila rev2.dwg

დირექტორი: ა. კორძაია

მთ. კონსტრუქტორი: ა. კორძაია

შეასრულა ნ. ხუბულავა

შეამოწმა გ. ვაშაკიძე

ნახაზის დასახელება

გადახურვის ფილის არმირება
ჰორიზონტალური მიმართულება
24.32 ნიშნულზე (გედა შრე)

კ-6.40

A3

გადახურვის ფილის არმირება ვერტიკალური მიმართულება
24.32 ნიშნულზე (გედა შრე)

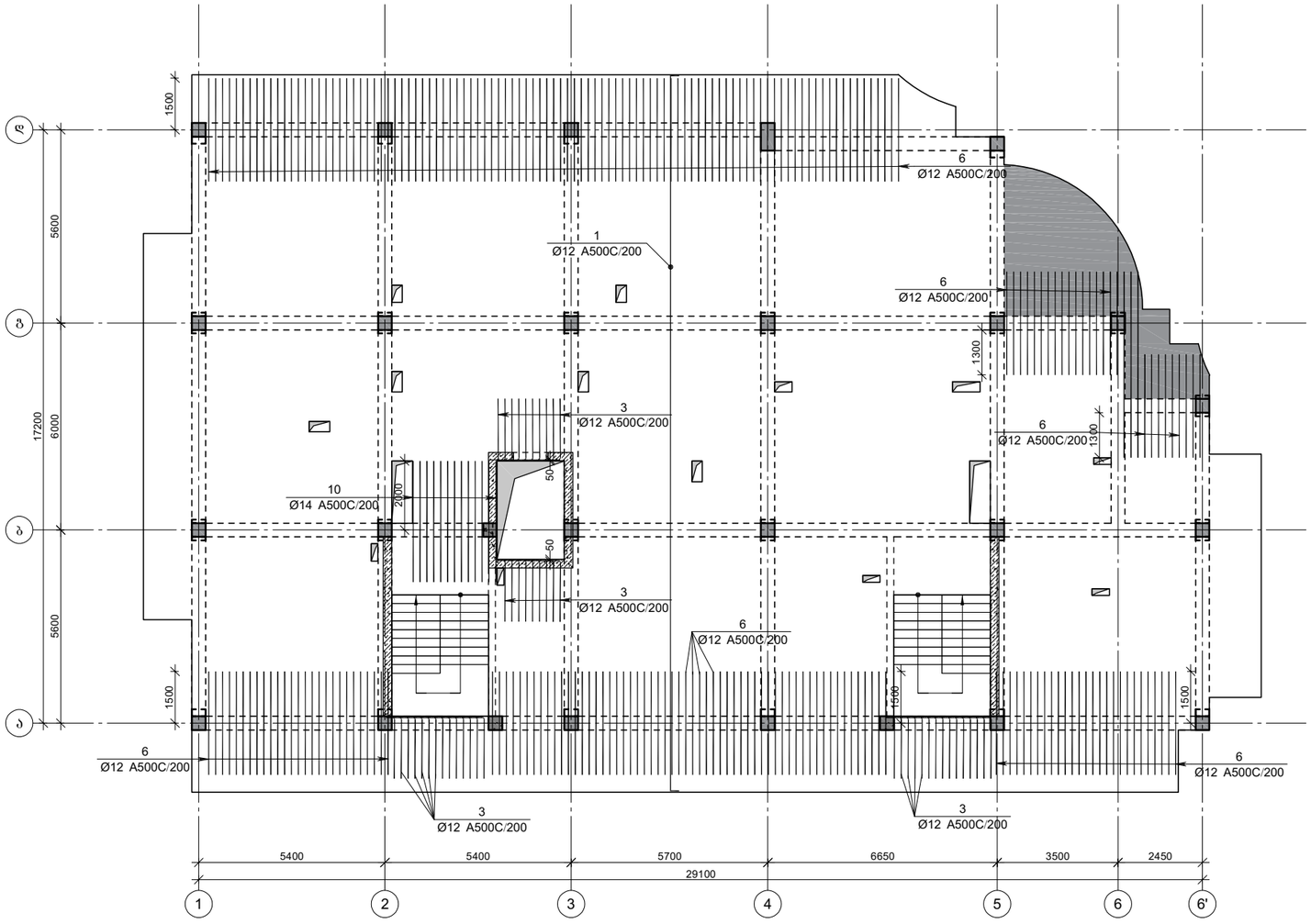

CAPITELI GROUP

კაპიტელი ჯგუფი
საწარმო კომპანია
Capiteli group
ENGINEERING COMPANY

პროექტის დასახელება

მრავალბინიანი საცხოვრებელი სახლი

პროექტის მისამართი

ქ. თბილისი, ანგია ბოჭორიშვილის ქუჩა №37 (ს/კ 01.11.12.015.257)

დამკვეთი

სტადია	მარცხი	განმარტება
მპ	2025.11.10	

დაკვეთის №

CAD DWG ფაილი 06.fila rev2.dwg

დირექტორი: ა. კორძაია

მთ. კონსტრუქტორი: ა. კორძაია

შეასრულა ნ. ხუბულავა

შეამოწმა ზ. ვაშაკიძე

ნახაზის დასახელება

გადახურვის ფილის არმირება ვერტიკალური მიმართულება
24.32 ნიშნულზე (გედა შრე)

კ-6.41

A3

ფილის არმირების ფრაგმენტი

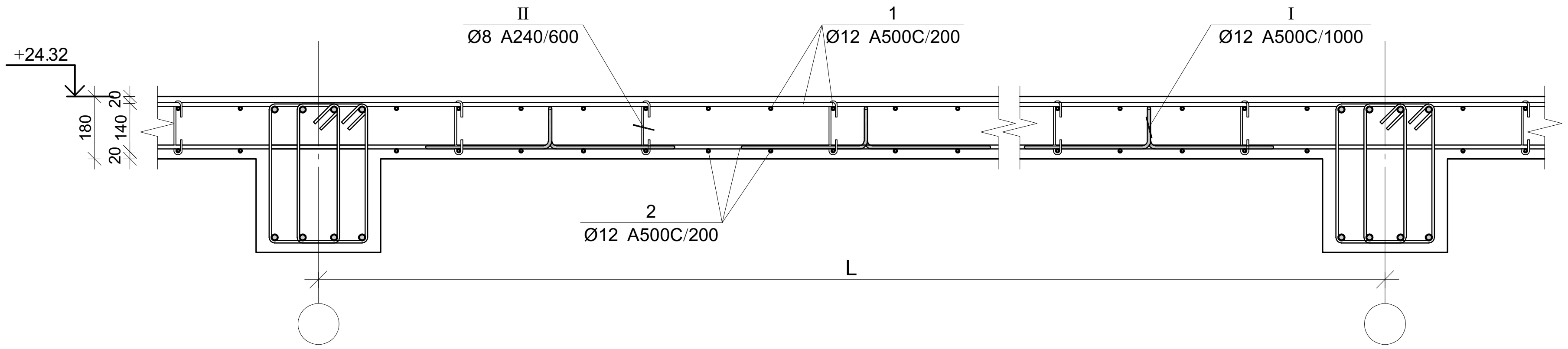

ფილის არმირების კვეთი ღიობთან

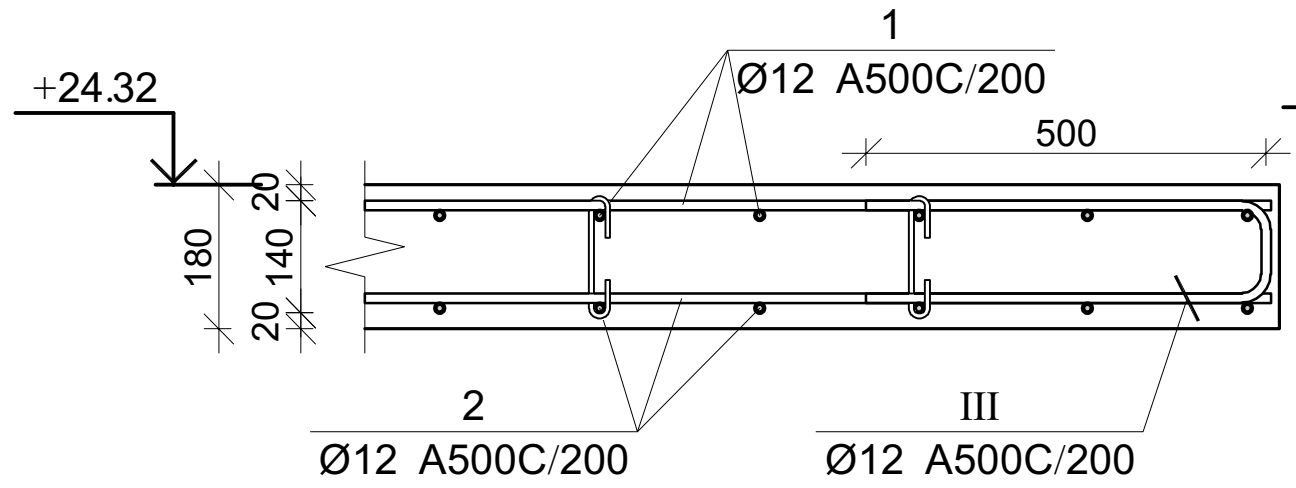

კვეთი 1-1

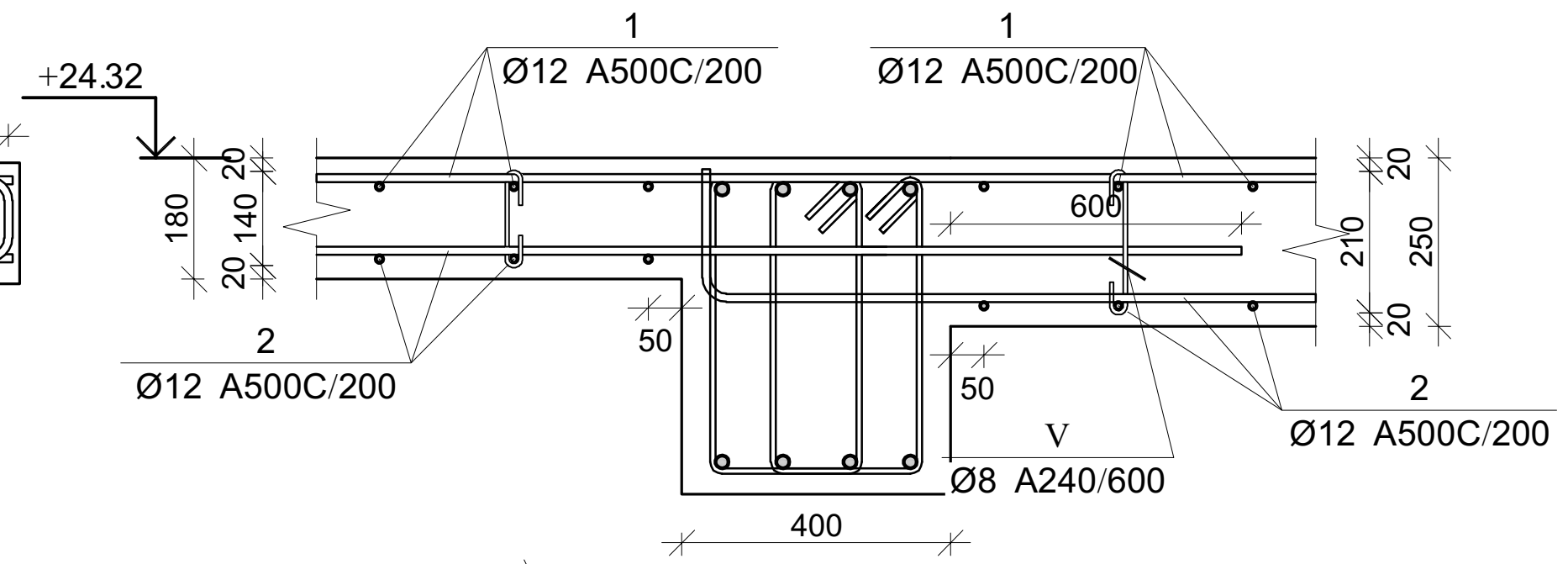

ფილის არმირების კვეთი კიბესთან

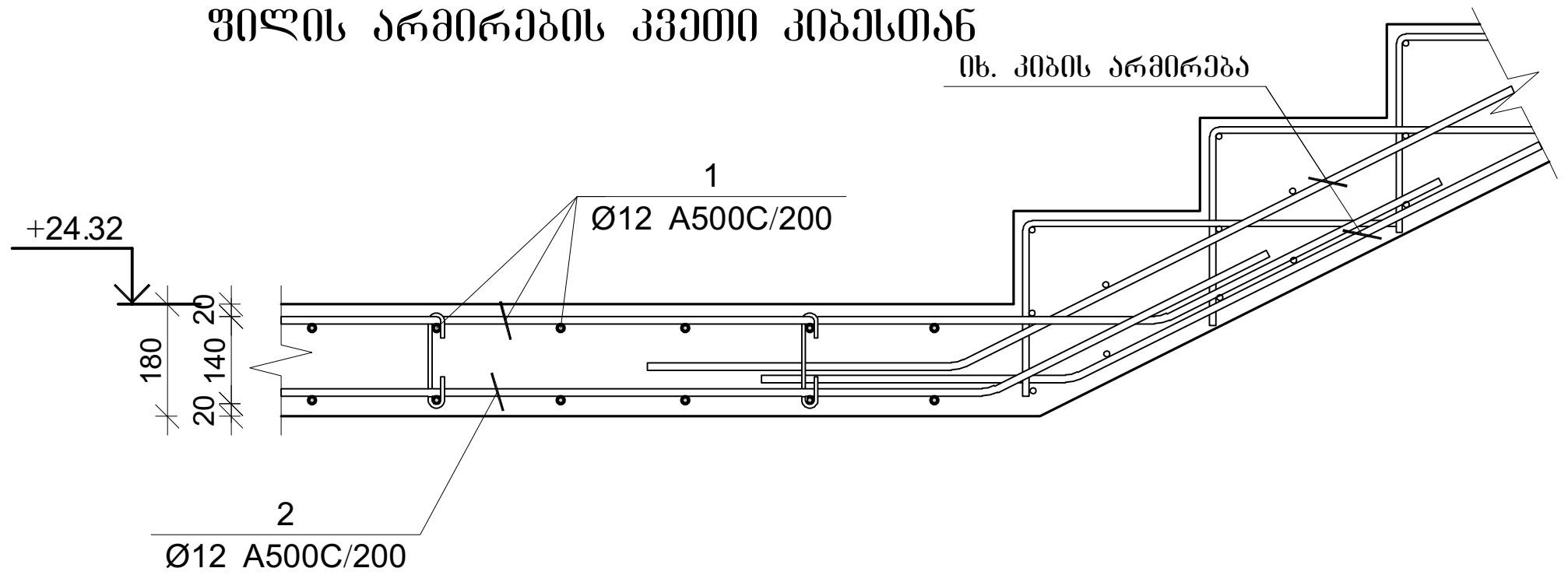

ფილის არმირების კვეთი კიბესთან

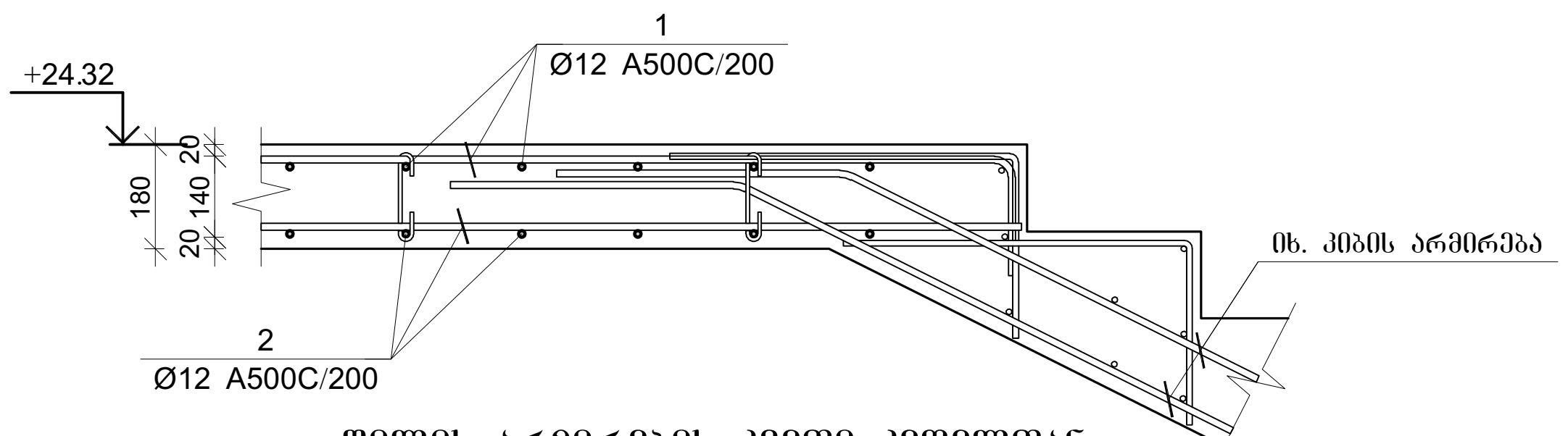

ფილის არმირების კვეთი კედელთან

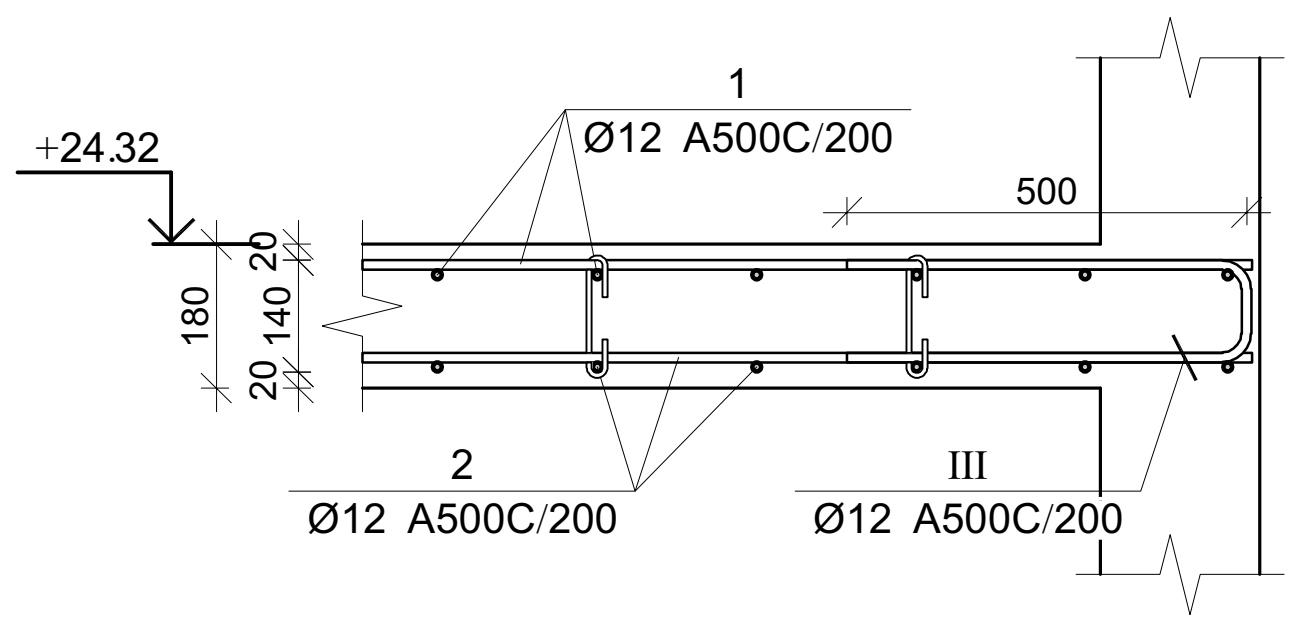

პოზ.	Ø [მმ.]	ესკიზი [მმ.]	სიგრძე [მმ.]
1	Ø12	----; 150	----
I	Ø12	200; 110; 110; 400; 400	1220
II	Ø8	156; 180; 180; 45; 45	250
III	Ø12	500; 130; 500	1130
IV	Ø12	200; 180; 180; 400; 400	1360
V	Ø8	226; 180; 180; 45; 45	320

გადახურვის ფილის სპეციფიკაცია 24.32 ნიშნულზე										
არმატურის სპეციფიკაცია					არმატურის ამოკრეფა					ბეტონი B 25
პოზ. №	Ø	L მმ.	n ცალი	Ln მ.	Ø	∑ Ln მ.	გრძივი მეტრის წონა კგ.	წონა კგ. A240	წონა კგ. A500C	V; მ³
1	2	3	4	5	6	7	8	9	10	11
1	12 A500C	-	-	5904.0	8 A240	345.14	0.39	136.19		89.9
2	12 A500C	-	-	5805.6	12 A500C	13620.24	0.89		12092.27	
3	12 A500C	2000	58	116.00	14 A500C	49.00	1.21		59.21	
4	12 A500C	2400	14	33.60						
5	12 A500C	3000	8	24.00						
6	12 A500C	3000	308	924.00						
7	12 A500C	4000	28	112.00						
8	12 A500C	5400	4	21.60						
9	12 A500C	6000	6	36.00						
10	14 A500C	3500	14	49.00						
I	12 A500C	1220	474	578.28						
II	8 A240	250	1314	328.50						
III	12 A500C	1130	36	40.68						
IV	12 A500C	1360	18	24.48						
V	8 A240	320	52	16.64			∑	136.19	12151	89.9
					n= 1			136.19	12151.5	89.90
				14014		492			136.68	კგ/მ³

კაპიტელი ჯგუფი
საპროექტო კომპანია
Capiteli group
ENGINEERING COMPANY

პროექტის დასახელება

მრავალბინიანი საცხოვრებელი სახლი

პროექტის მისამართი

ქ. თბილისი, ანგია ბოჭორიშვილის ქუჩა №37 (ს/კ 01.11.12.015.257)

დამკვეთი

სტადია	თარიღი	განმარტება
მპ	2025.11.10	

დამკვეთის №

CAD DWG ფაილი 06.fila rev2.dwg

დირექტორი: ა. კორტავა

მთ. კონსტრუქტორი: ა. კორტავა

შეასრულა ნ. ხუხულავა

შეამოწმა გ. ვაშაკიძე

ნახაზის დასახელება

გადახურვის ფილის არმირების კვეთები 24.32 ნიშნულზე

კ-6.42

A3

გადახურვის ფილის არმირება ჰორიზონტალური მიმართულება
27.48 ნიშნულზე (ქვედა შრე)

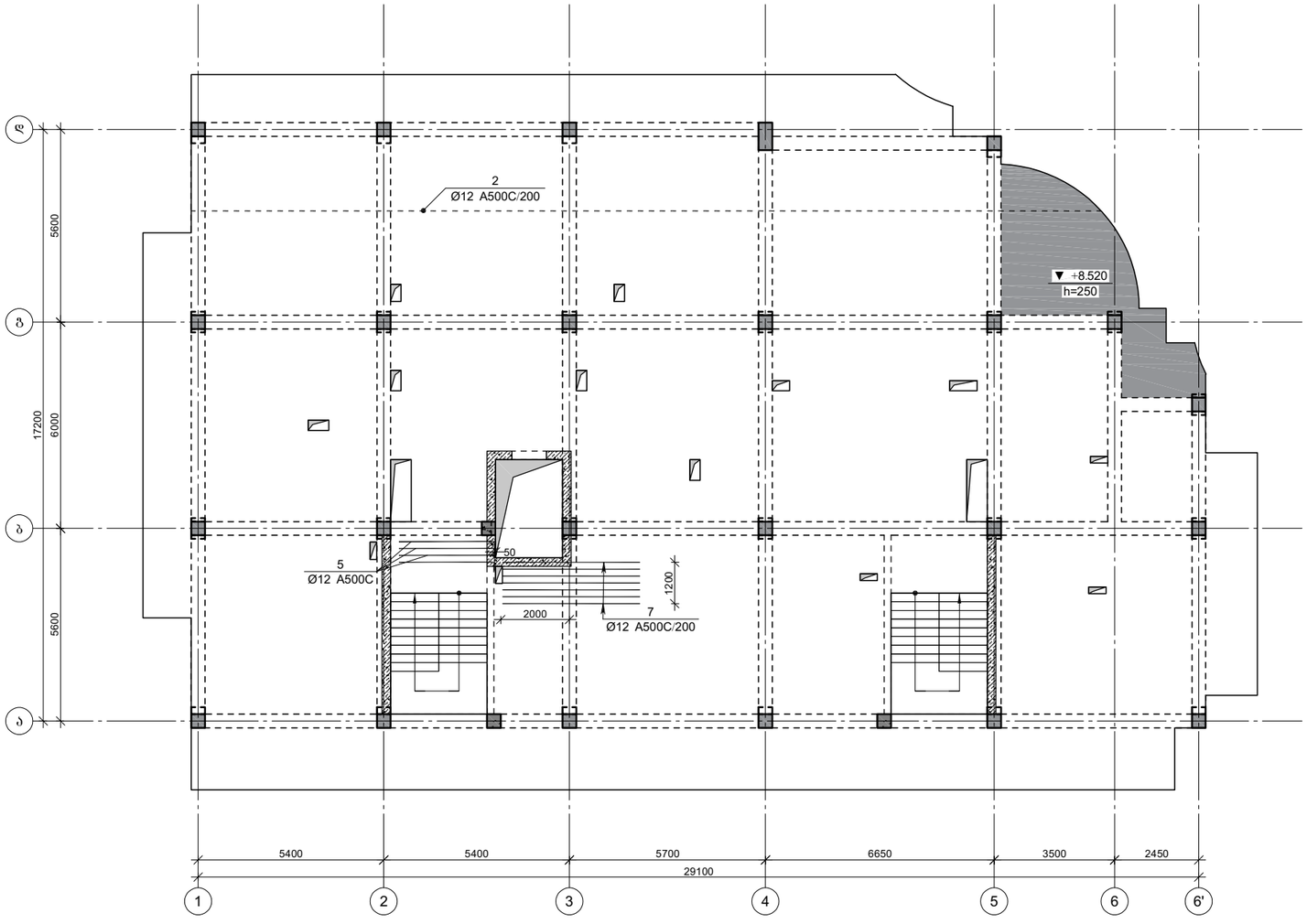

CAPITELI GROUP

კაპიტელი ჯგუფი
საკონსულტაციო კომპანია
Capiteli group
ENGINEERING COMPANY

პროექტის დასახელება

მრავალბინიანი საცხოვრებელი სახლი

პროექტის მისამართი

ქ. თბილისი, ანგია ბოჭორიშვილის ქუჩა №37 (ს/კ 01.11.12.015.257)

დამკვეთი

სტადია	თარიღი	განმარტება
მპ	2025.11.10	

დაკვეთის №

CAD DWG ფაილი 06.fila rev2.dwg

დირექტორი:		ა. კორძაია
მთ. კონსტრუქტორი:		ა. კორძაია
შეასრულა		ნ. ხუბულაია
შეამოწმა		ზ. ვაშაკიძე

ნახაზის დასახელება

გადახურვის ფილის არმირება
ჰორიზონტალური მიმართულება
27.48 ნიშნულზე (ქვედა შრე)

კ-6.43

A3

გადახურვის ფილის არმირება ვერტიკალური მიმართულება
27.48 ნიშნულზე (ქვედა შრე)

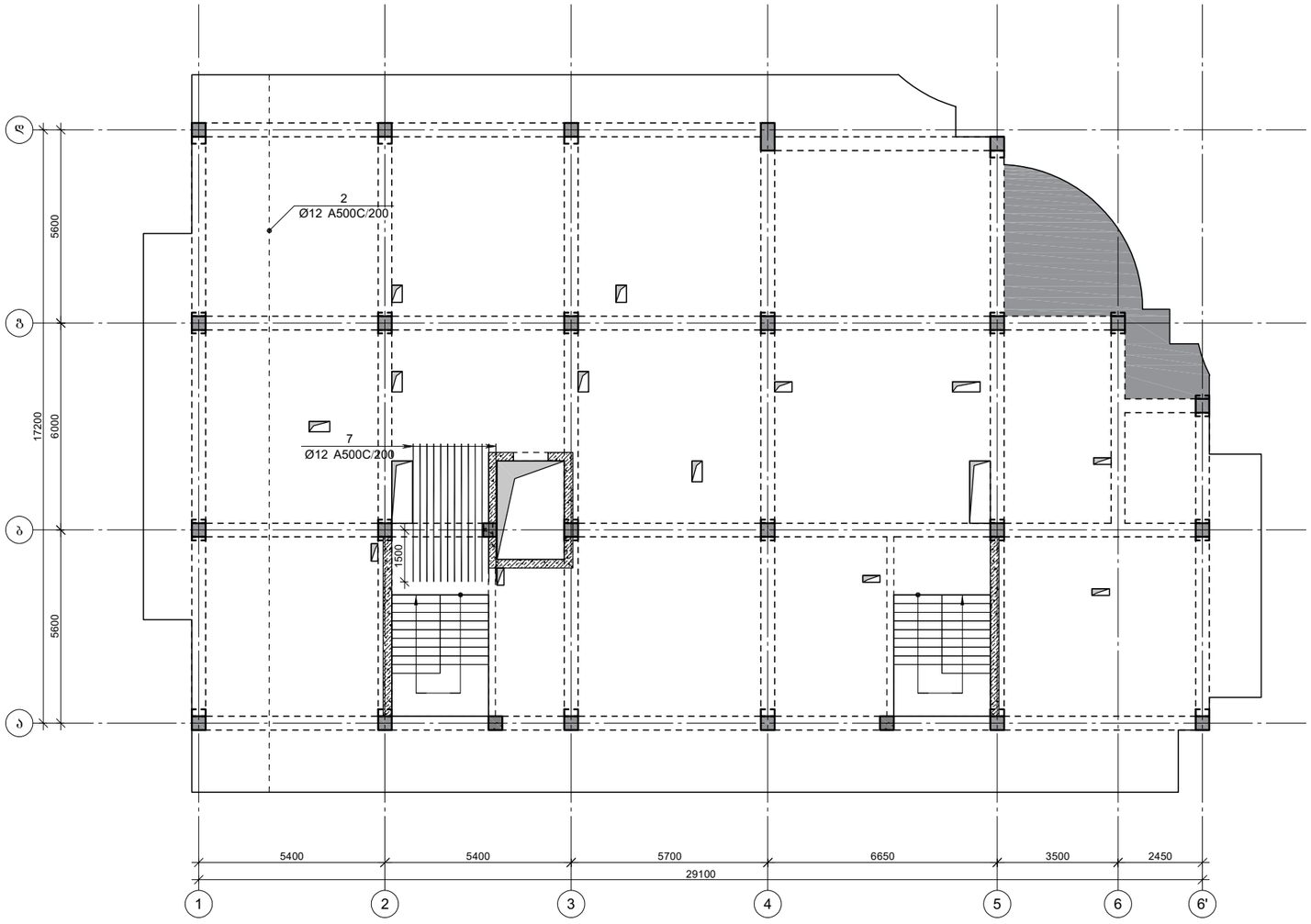

CAPITELI GROUP

კაპიტელი ჯგუფი
საკონსულტაციო კომპანია
Capiteli group
ENGINEERING COMPANY

პროექტის დასახელება

მრავალბინიანი საცხოვრებელი სახლი

პროექტის მისამართი

ქ. თბილისი, ანგია ბოჭორიშვილის ქუჩა №37 (ს/კ 01.11.12.015.257)

დამკვეთი

სტადია	მარილი	განმარტება
მპ	2025.11.10	

დაკვეთის №

CAD DWG ფაილი 06.fila rev2.dwg

დირექტორი:		ა. კორტავა
მთ. კონსტრუქტორი:		ა. კორტავა
შეასრულა		ნ. ხუბულავა
შეამოწმა		გ. ვაშაკიძე

ნახაზის დასახელება

გადახურვის ფილის არმირება ვერტიკალური მიმართულება
27.48 ნიშნულზე (ქვედა შრე)

კ-6.44

A3

გადახურვის ფილის არმირება ჰორიზონტალური მიმართულება 27.48 ნიშნულზე (ზედა შრე)

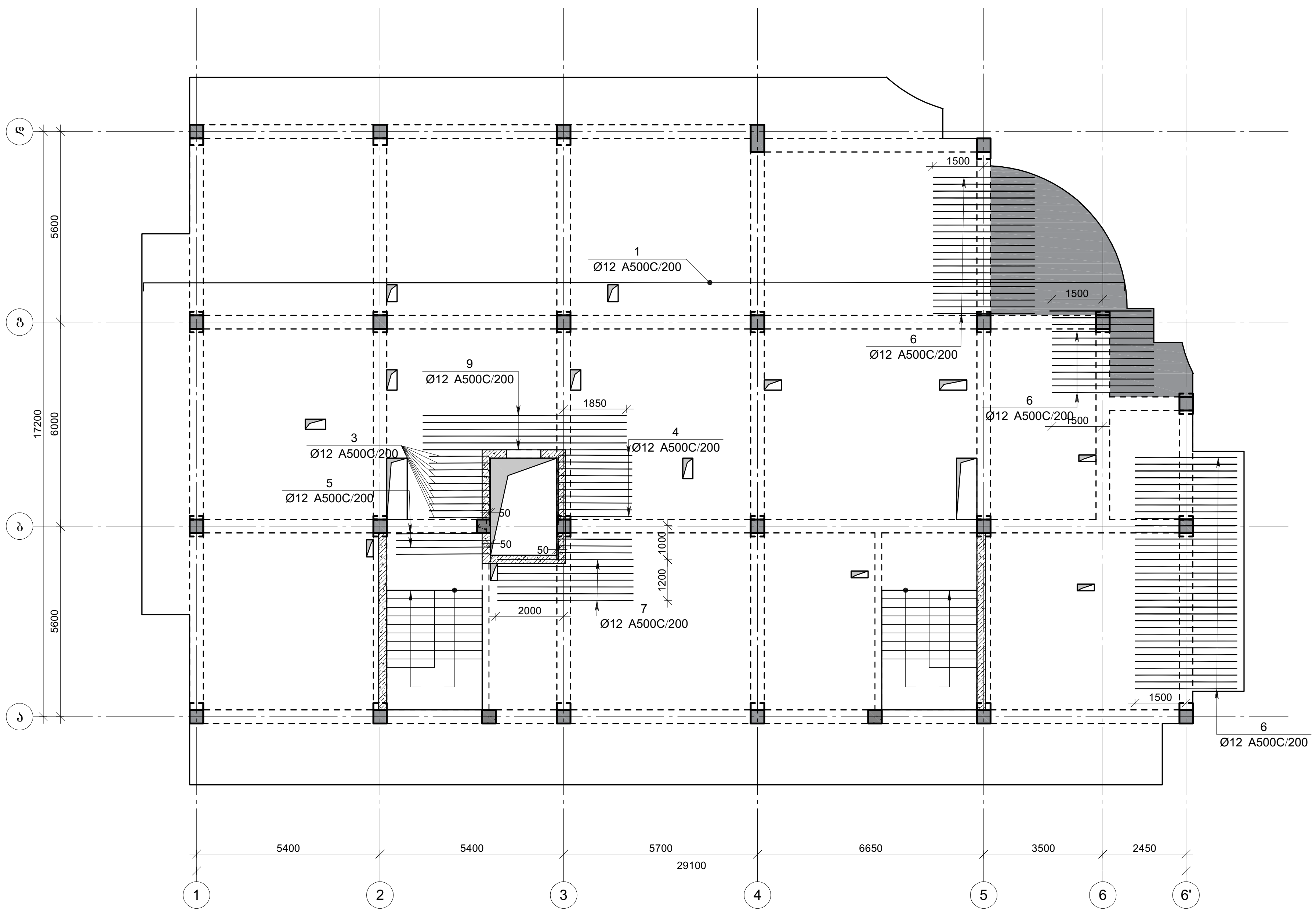

კაპიტელი ჯგუფი
Capiteli group
ENGINEERING COMPANY

პროექტის დასახელება

მრავალბინიანი საცხოვრებელი სახლი

პროექტის მისამართი

ქ. თბილისი, ანგია ბოჭორიშვილის ქუჩა №37 (ს/კ 01.11.12.015.257)

დამკვეთი

სტადია	თარიღი	განმარტება
მპ	2025.11.10	

დაკვეთის №

CAD DWG ფაილი 06.fila rev2.dwg

დირექტორი: ა. კორტავა

მთ. კონსტრუქტორი: ა. კორტავა

შეასრულა ნ. ხუბულავა

შეამოწმა გ. ვაშაკიძე

ნახაზის დასახელება

გადახურვის ფილის არმირება ჰორიზონტალური მიმართულება 27.48 ნიშნულზე (ზედა შრე)

კ-6.45

A3

გადახურვის ფილის არმირება ვერტიკალური მიმართულება
27.48 ნიშნულზე (გედა შრე)

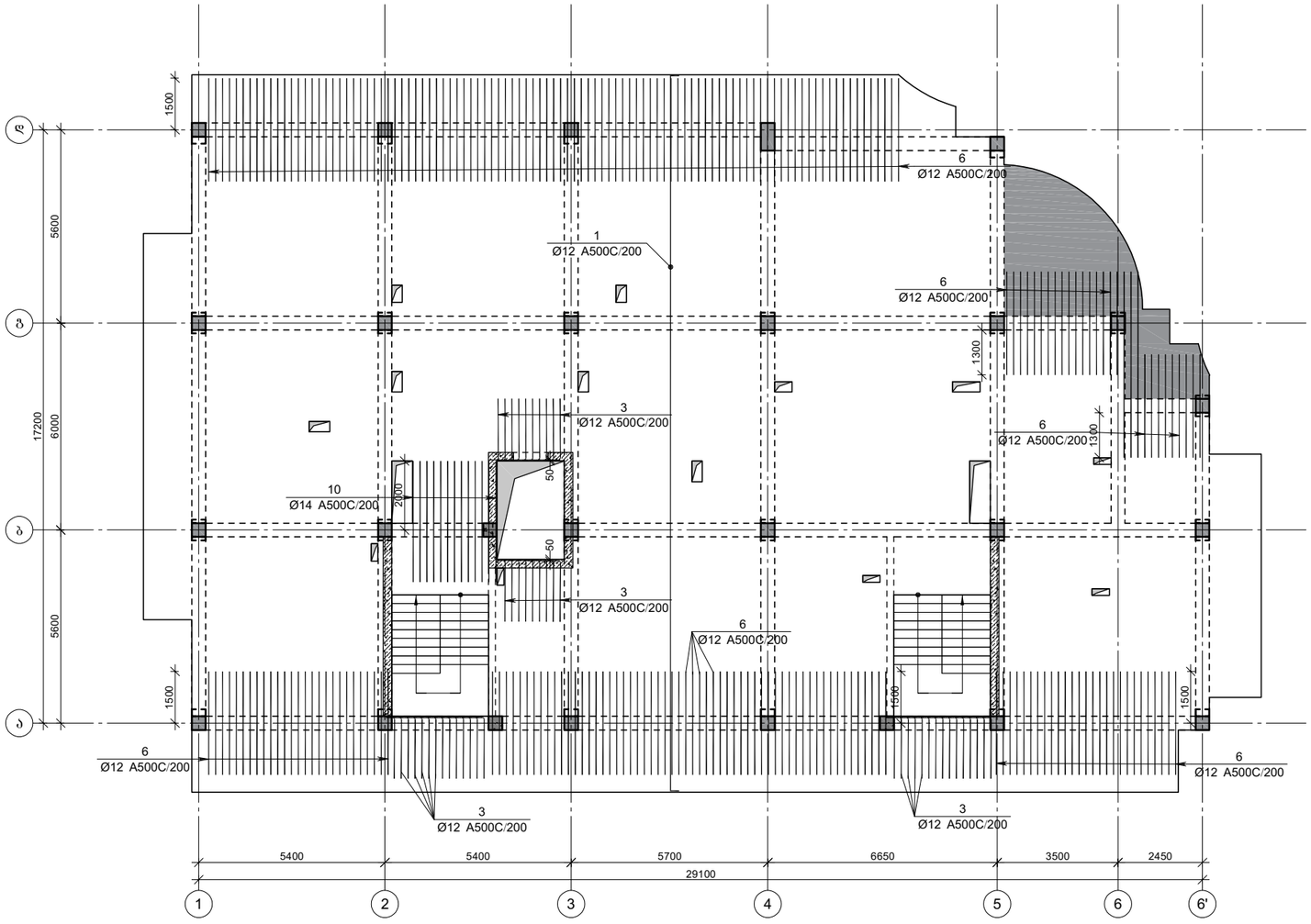

CAPITELI GROUP

კაპიტელი ჯგუფი
საპროექტო კომპანია
Capiteli group
ENGINEERING COMPANY

პროექტის დასახელება

მრავალბინიანი საცხოვრებელი სახლი

პროექტის მისამართი

ქ. თბილისი, ანგია ბოჭორიშვილის ქუჩა №37 (ს/კ 01.11.12.015.257)

დამკვეთი

სტადია	თარიღი	განმარტება
მპ	2025.11.10	

დაკვეთის №

CAD DWG ფაილი 06.fila rev2.dwg

დირექტორი: ა. კორძაია

მთ. კონსტრუქტორი: ა. კორძაია

შესრულა ნ. ხუბულავა

შეამოწმა ზ. ვაშაკიძე

ნახაზის დასახელება

გადახურვის ფილის არმირება ვერტიკალური მიმართულება
27.48 ნიშნულზე (გედა შრე)

К-6.46

A3

ფილის არმირების ფრაგმენტი

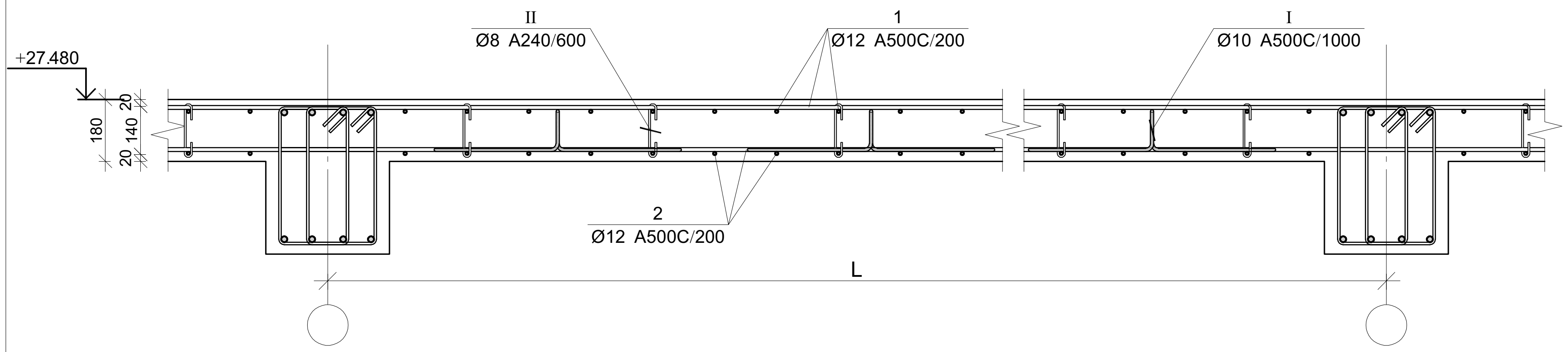

ფილის არმირების კვეთი ლიობთან

კვეთი 1-1

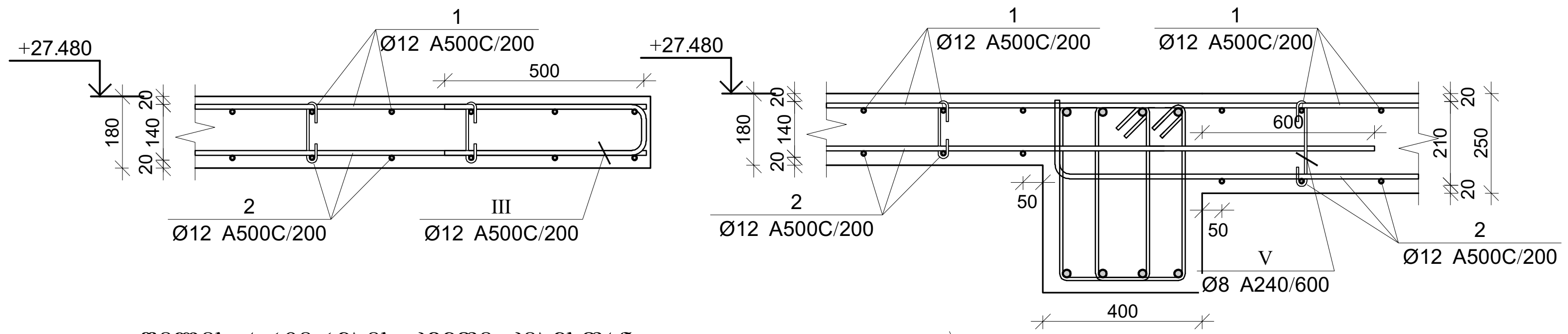

ფილის არმირების კვეთი კიბესთან

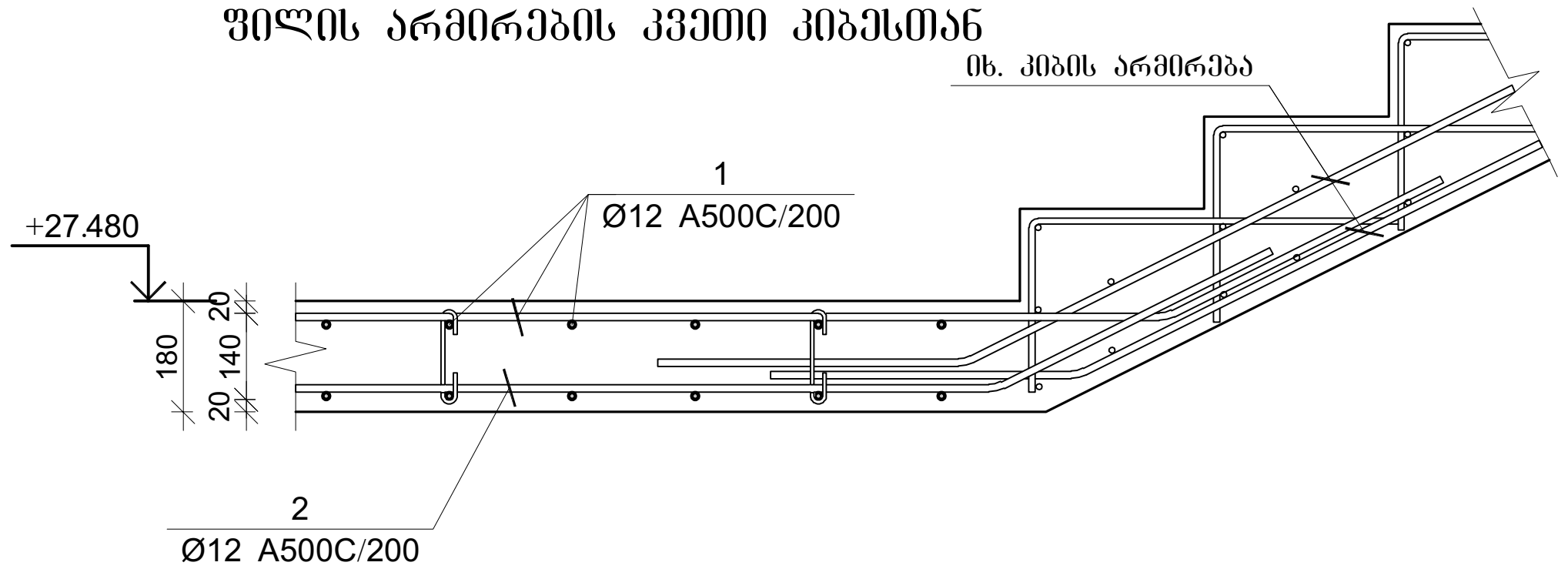

ფილის არმირების კვეთი კიბესთან

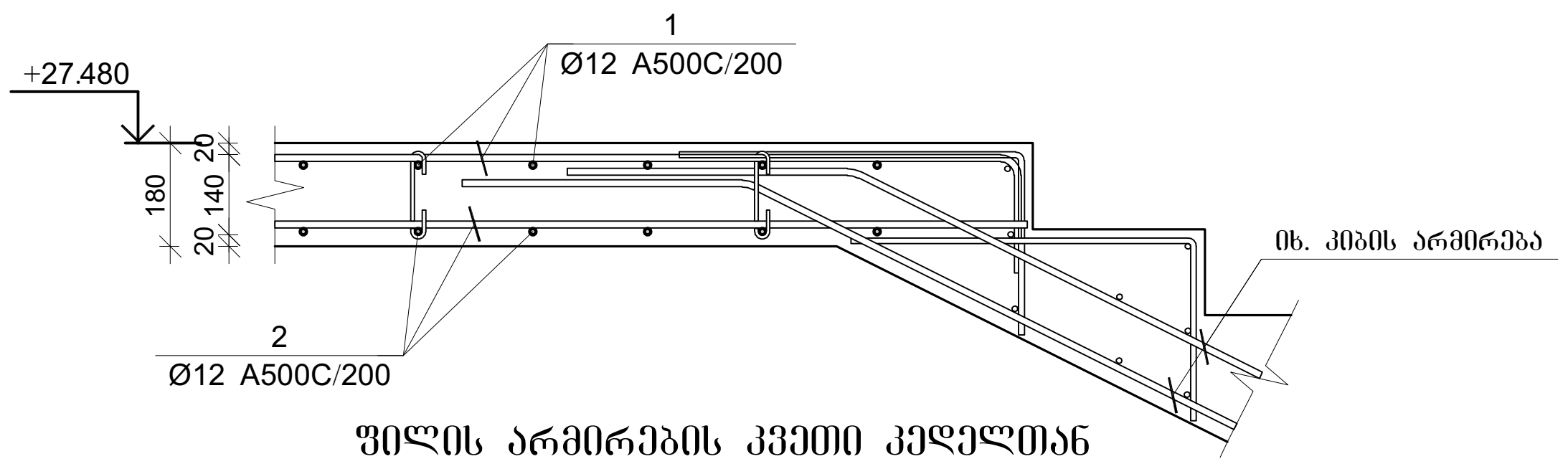

ფილის არმირების კვეთი კედელთან

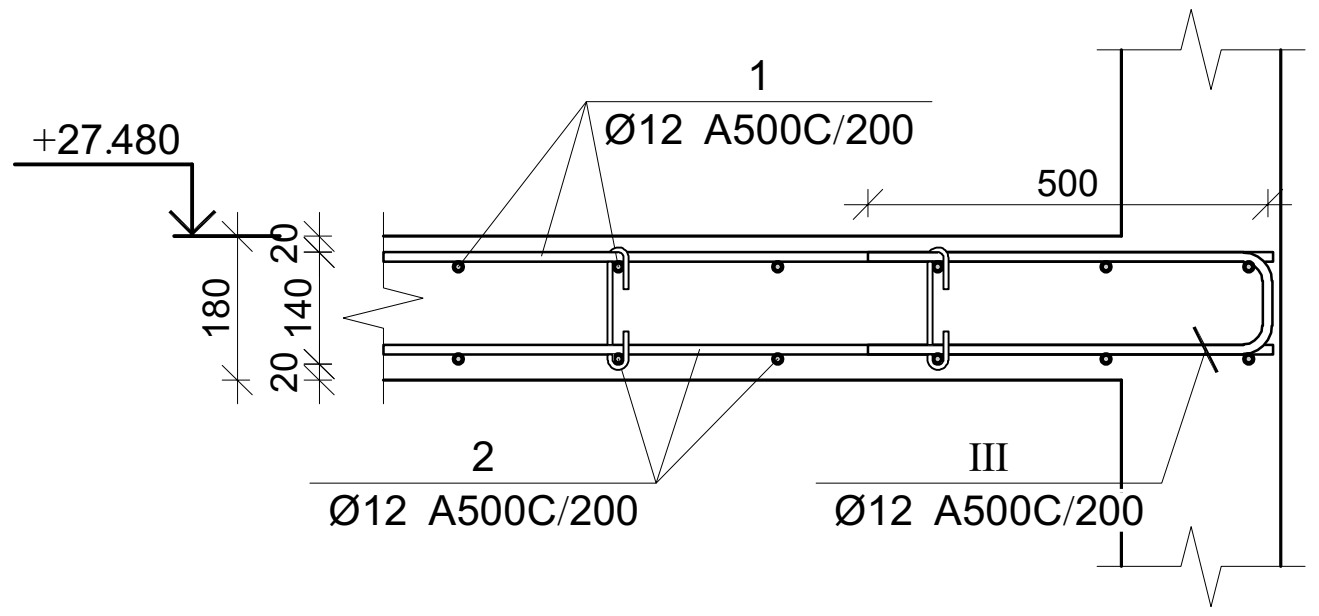

პოზ.	Ø [მმ.]	ესკიზი [მმ.]	სიგრძე [მმ.]
1	Ø12	150	----
I	Ø12	400, 200, 110, 110, 400	1220
II	Ø8	156, 180, 45, 45, 180	250
III	Ø12	500, 130, 500	1130
IV	Ø12	400, 200, 180, 180, 400	1360
V	Ø8	226, 180, 45, 45, 180	320

გადახურვის ფილის სპეციფიკაცია 27.48 ნიშნულზე

არმატურის სპეციფიკაცია					არმატურის ამოკრებვა					ბეტონი B 25
პოზ. №	Ø	L მმ.	n ცალი	Ln მ.	Ø	∑ Ln მ.	1 გრძ. მეტრის წონა კგ.	წონა კგ. A240	წონა კგ. A500C	V; მ³
1	2	3	4	5	6	7	8	9	10	11
1	12 A500C	-	-	6069.6	8 A240	355.20	0.39	140.16		92.5
2	12 A500C	-	-	5968.4	12 A500C	13966.32	0.89		12399.52	
3	12 A500C	2000	58	116.00	14 A500C	49.00	1.21		59.21	
4	12 A500C	2400	14	33.60						
5	12 A500C	3000	8	24.00						
6	12 A500C	3000	308	924.00						
7	12 A500C	4000	28	112.00						
8	12 A500C	5400	4	21.60						
9	12 A500C	6000	6	36.00						
10	14 A500C	3500	14	49.00						
I	12 A500C	1220	484	590.48						
II	8 A240	250	1344	336.00						
III	12 A500C	1130	36	40.68						
IV	12 A500C	1360	22	29.92						
V	8 A240	320	60	19.20			∑	140.16	12459	92.5
					n= 1			140.16	12458.7	92.50
						505.8			136.20	კგ/მ³

კაპიტელი ჯგუფი
სამშენებლო კომპანია
Capiteli group
ENGINEERING COMPANY
CAPITELI GROUP

პროექტის დასახელება
მრავალბინიანი საცხოვრებელი სახლი

პროექტის მისამართი
ქ. თბილისი, ანგია ბოჭორიშვილის ქუჩა №37 (ს/კ 01.11.12.015.257)

დამკვეთი

სტადია	თარიღი	განმარტება
მპ	2025.11.10	

დამკვეთის №

CAD DWG ფაილი 06.fila rev2.dwg

დირექტორი: ა. კორტავა
მთ. კონსტრუქტორი: ა. კორტავა
შეასრულა ნ. ხუბულავა
შეამოწმა გ. ვაშაკიძე

ნახაზის დასახელება
გადახურვის ფილის არმირების კვეთები 27.48 ნიშნულზე

კ-6.47

A3

გადახურვის ფილის არმირება 30.64 ნიშნულზე (ქვედა შრე)

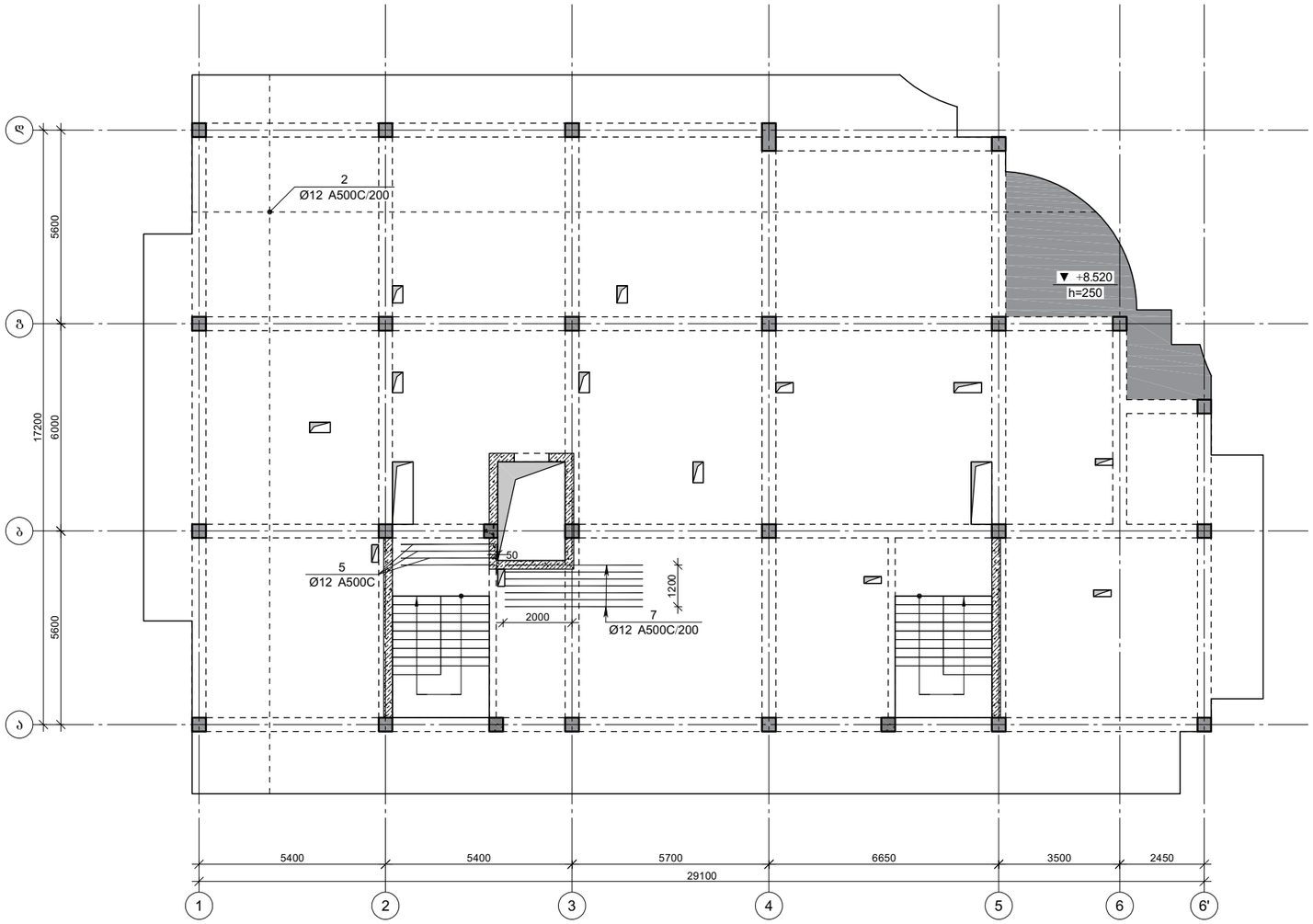

CAPITELI GROUP

კაპიტელი ჯგუფი
საპროექტო კომპანია
Capiteli group
ENGINEERING COMPANY

პროექტის დასახელება

მრავალბინიანი საცხოვრებელი სახლი

პროექტის მისამართი

ქ. თბილისი, ანგია ბოჭორიშვილის ქუჩა №37 (ს/კ 01.11.12.015.257)

დამკვეთი

სტადია	მარიღი	განმარტება
მპ	2025.11.10	

დაკვეთის №

CAD DWG ფაილი: 06.fila rev2.dwg

დირექტორი: ა. კორძაია

მთ. კონსტრუქტორი: ა. კორძაია

შეასრულა: ნ. ხუბულაია

შეამოწმა: გ. ვაშაკიძე

ნახაზის დასახელება

გადახურვის ფილის არმირება 30.64 ნიშნულზე (ქვედა შრე)

კ-6.48

A3

გადახურვის ფილის არმირება ჰორიზონტალური მიმართულება
30.64 ნიშნულზე (გედა შრე)

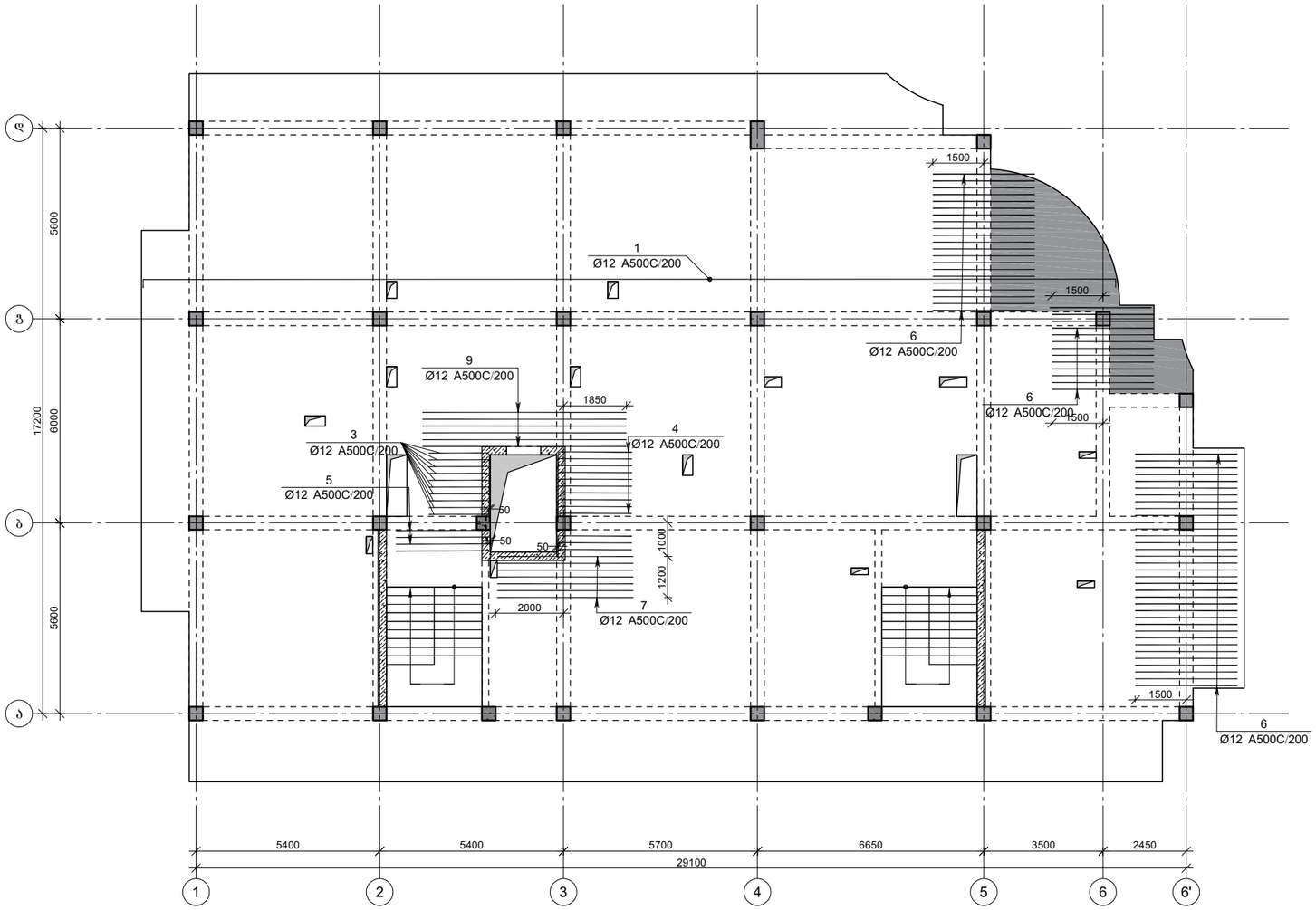

CAPITELI GROUP	კაპიტელი ჯგუფი სააროვაქტო კომპანია Capiteli group ENGINEERING COMPANY

პროექტის დასახელება

მრავალბინიანი საცხოვრებელი სახლი

პროექტის მისამართი

ქ. თბილისი, ანგია ბოჭორიშვილის ქუჩა №37 (ს/კ 01.11.12.015.257)

დამკვეთი

სტადია	ეტაპი	განმარტება
გპ	2025.11.10	

დაკვეთის №

CAD DWG ფაილი 06.fila rev2.dwg

დირექტორი:	ა. კორძაია
მთ. კონსტრუქტორი:	ა. კორძაია
შეასრულა	ნ. ხუბულავა
შეამოწმა	გ. ვაშაკიძე

ნახაზის დასახელება

გადახურვის ფილის არმირება
ჰორიზონტალური მიმართულება
30.64 ნიშნულზე (გედა შრე)

კ-6.49

A3

გადახურვის ფილის არმირება ვერტიკალური მიმართულება
30.64 ნიშნულზე (გედა შრე)

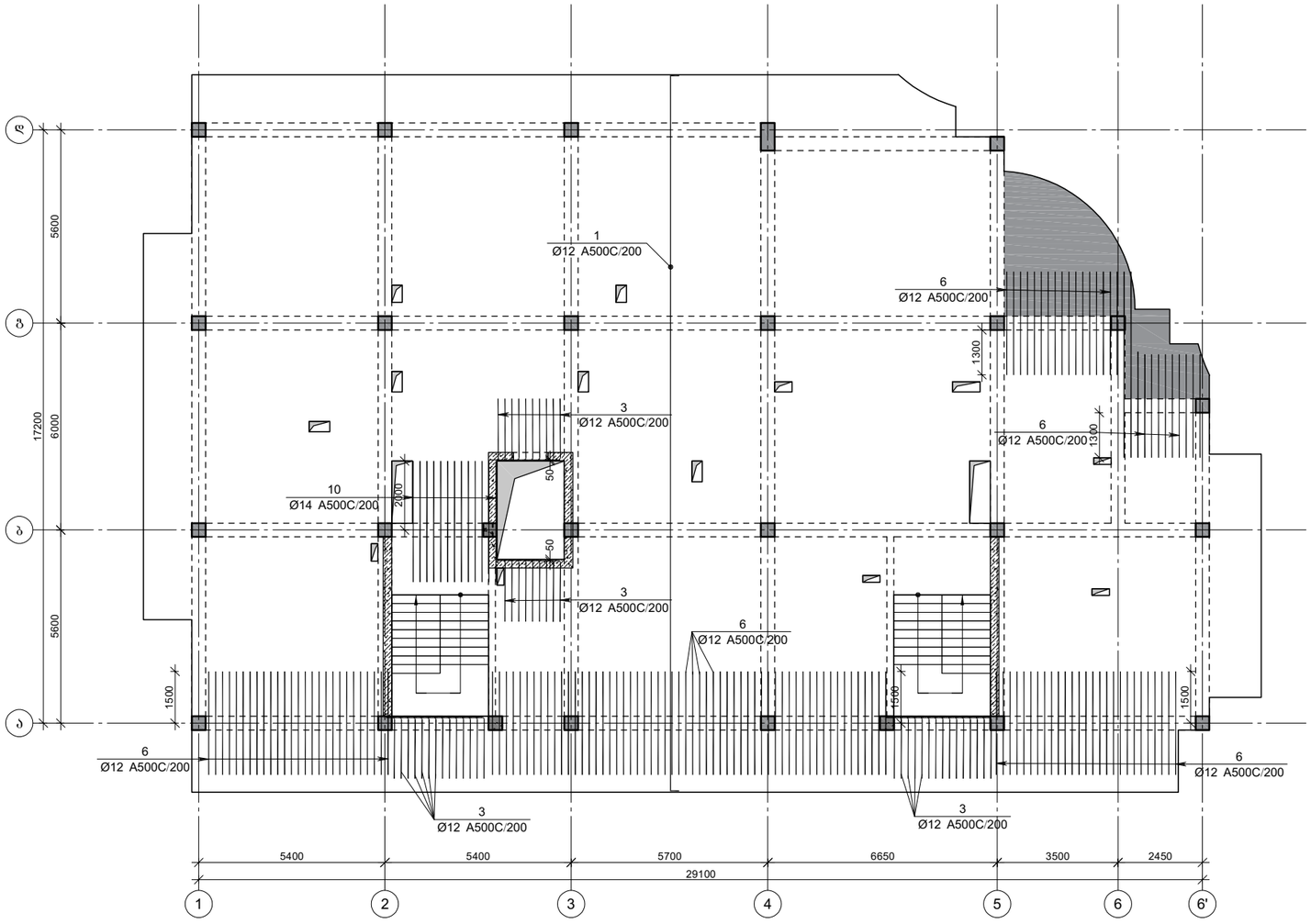

კაპიტელი ჯგუფი
საოლქტო კომპანია
Capiteli group
ENGINEERING COMPANY

პროექტის დასახელება

მრავალბინიანი საცხოვრებელი სახლი

პროექტის მისამართი

ქ. თბილისი, ანგია ბოჭორიშვილის ქუჩა №37 (ს/კ 01.11.12.015.257)

დამკვეთი

სტადია	მარცხი	განმარტება
გპ	2025.11.10	

დაკვეთის №

CAD DWG ფაილი 06.fila rev2.dwg

დირექტორი:		ა. კორძაია
მთ. კონსტრუქტორი:		ა. კორძაია
შესრულა		ნ. ხუბულავა
შეამოწმა		ზ. ვაშაკიძე

ნახაზის დასახელება

გადახურვის ფილის არმირება ვერტიკალური მიმართულება
30.64 ნიშნულზე (გედა შრე)

კ-6.50

A3

ფილის არმირების ფრაგმენტი

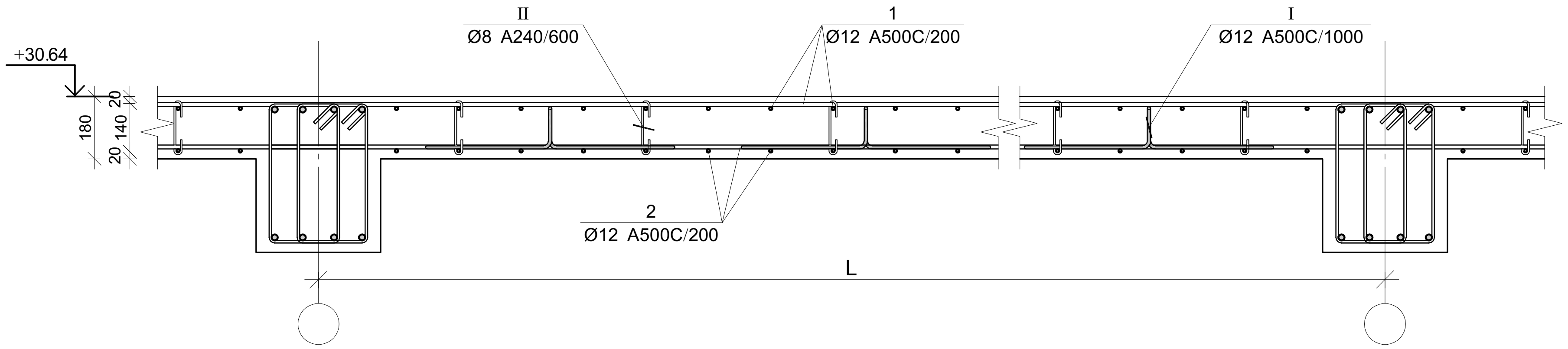

ფილის არმირების კვეთი ღიობთან

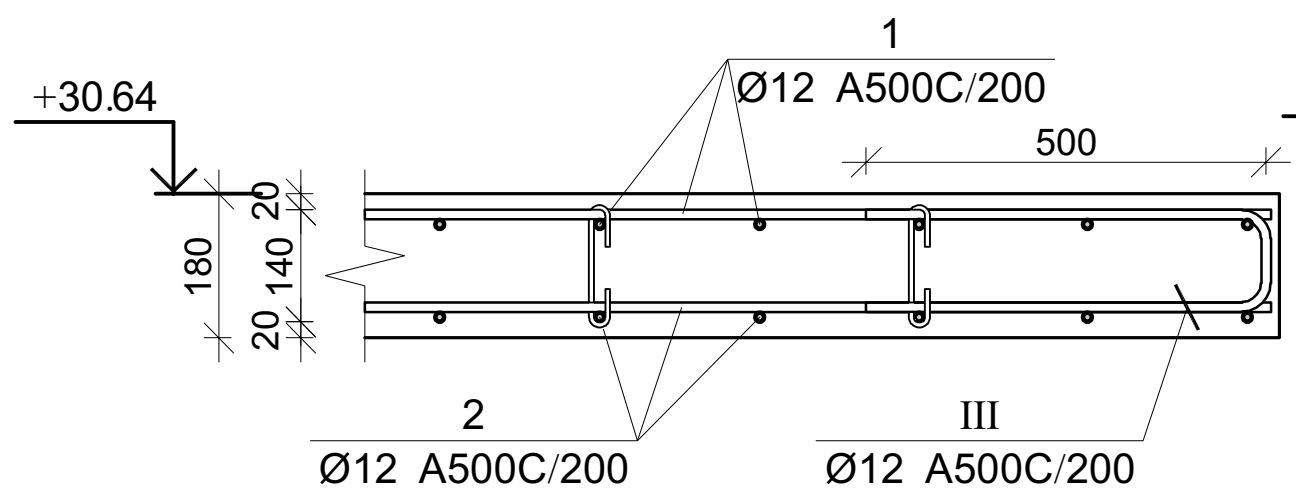

კვეთი 1-1

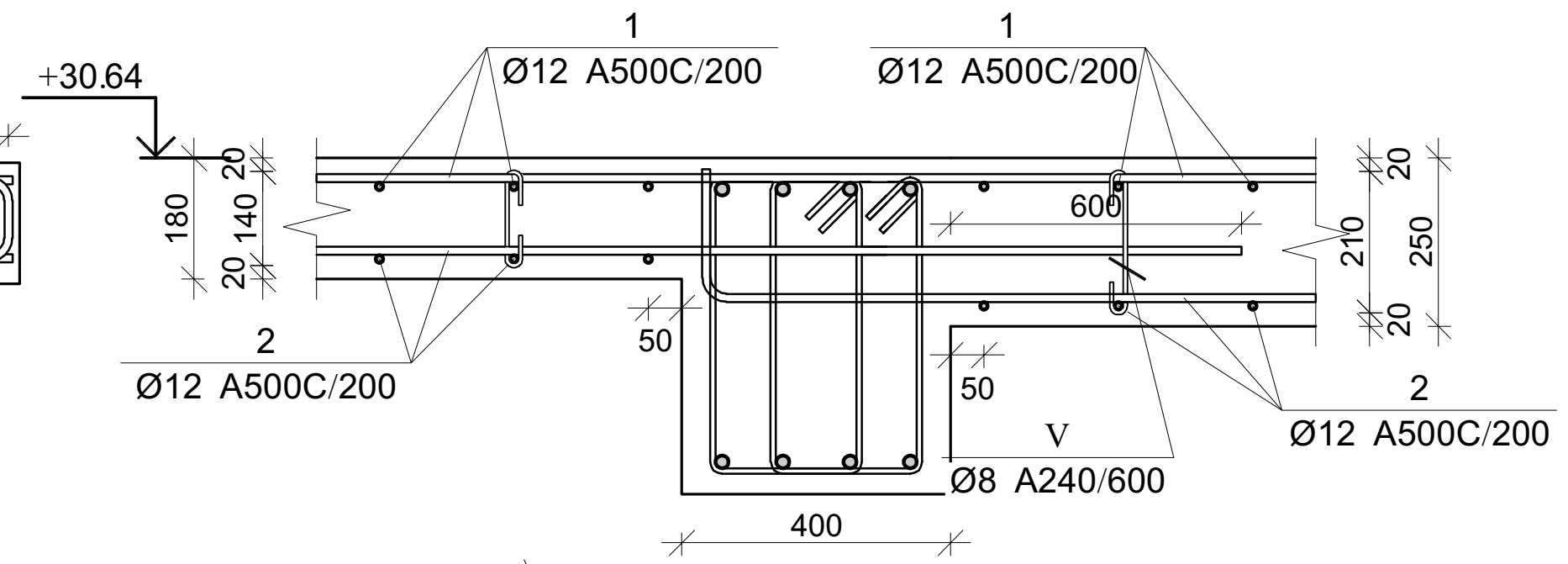

ფილის არმირების კვეთი კიბესთან

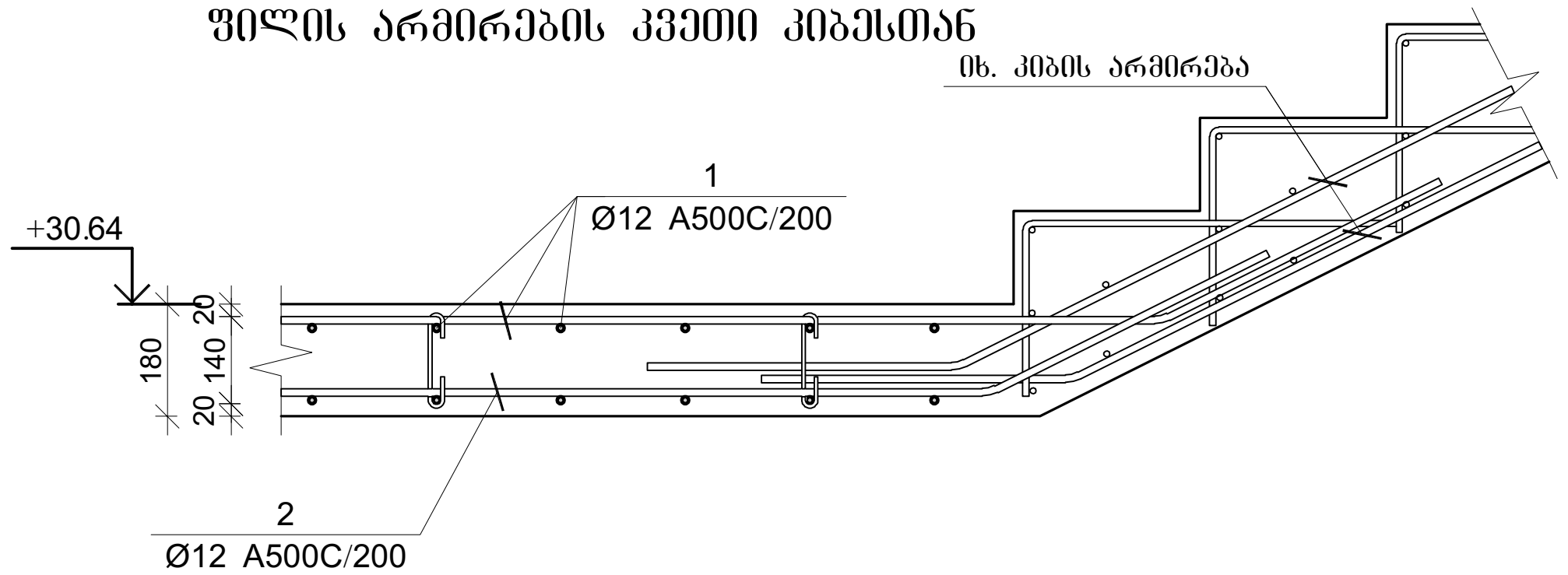

ფილის არმირების კვეთი კიბესთან

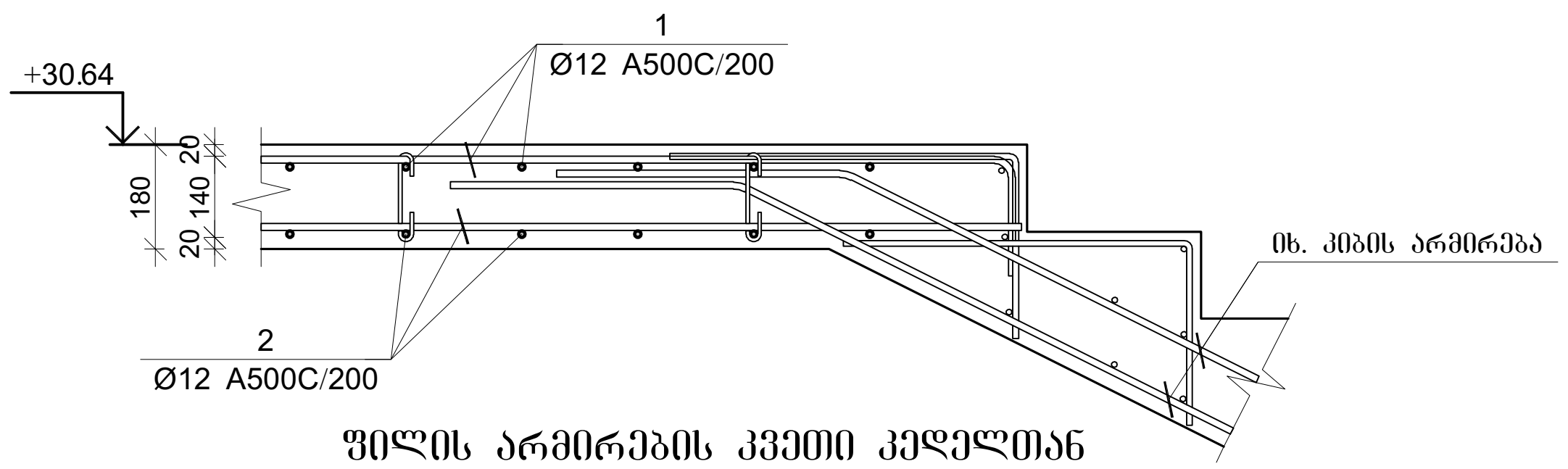

ფილის არმირების კვეთი კედელთან

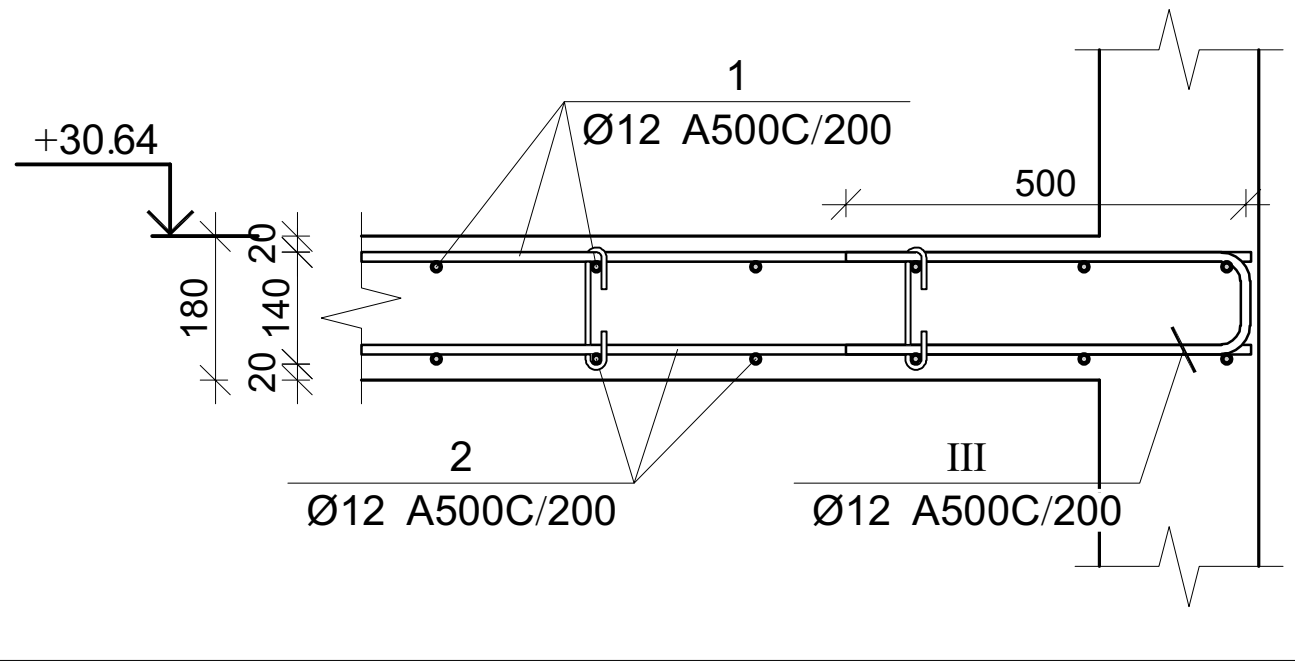

პოზ.	Ø [მმ.]	ესკიზი [მმ.]	სიგრძე [მმ.]
1	Ø12	150	----
I	Ø12	400, 110, 200, 110, 400	1220
II	Ø8	156, 180, 45, 45, 180	250
III	Ø12	500, 130, 500	1130
IV	Ø12	400, 180, 200, 180, 400	1360
V	Ø8	226, 180, 45, 45, 180	320

გადახურვის ფილის სპეციფიკაცია 30.64 ნიშნულზე

არმატურის სპეციფიკაცია					არმატურის ამოკრეფა					ბეტონი B 25
პოზ. №	Ø	L მმ.	n ცალი	Ln მ.	Ø	∑Ln მ.	1 გრძ. მ. წონა კგ.	წონა კგ. A240	წონა კგ. A500C	V; მ³
1	2	3	4	5	6	7	8	9	10	11
1	12 A500C	-	-	5887.2	8 A240	355.20	0.39	140.16		89.6
2	12 A500C	-	-	5789.1	12 A500C	13304.56	0.89		11812.00	
3	12 A500C	2000	58	116.00	14 A500C	49.00	1.21		59.21	
4	12 A500C	2400	14	33.60						
5	12 A500C	3000	8	24.00						
6	12 A500C	3000	208	624.00						
7	12 A500C	4000	28	112.00						
8	12 A500C	5400	4	21.60						
9	12 A500C	6000	6	36.00						
10	14 A500C	3500	14	49.00						
I	12 A500C	1220	484	590.48						
II	8 A240	250	1344	336.00						
III	12 A500C	1130	36	40.68						
IV	12 A500C	1360	22	29.92						
V	8 A240	320	60	19.20			∑	140.16	11871	89.6
						n= 1		140.16	11871.2	89.60
						490.6			134.06	კგ/მ³

კაპიტელი ჯგუფი
სამშენებლო კომპანია
CAPITELI GROUP
Capiteli group
ENGINEERING COMPANY

პროექტის დასახელება
მრავალბინიანი საცხოვრებელი სახლი

პროექტის მისამართი
ქ. თბილისი, ანგია ბოჭორიშვილის ქუჩა №37 (ს/კ 01.11.12.015.257)

დამკვეთი

სტადია	თარიღი	განმარტება
მპ	2025.11.10	

დაკვეთის №

CAD DWG ფაილი 06.fila rev2.dwg

დირექტორი: ა. კორტავა
მთ. კონსტრუქტორი: ა. კორტავა
შეასრულა ნ. ხუბულავა
შეამოწმა გ. ვაშაძე

ნახაზის დასახელება
გადახურვის ფილის არმირების კვეთები 30.64 ნიშნულზე

კ-6.51

A3

გადახურვის ფილის არმირება 33.80 ნიშნულზე (ქვედა შრე)

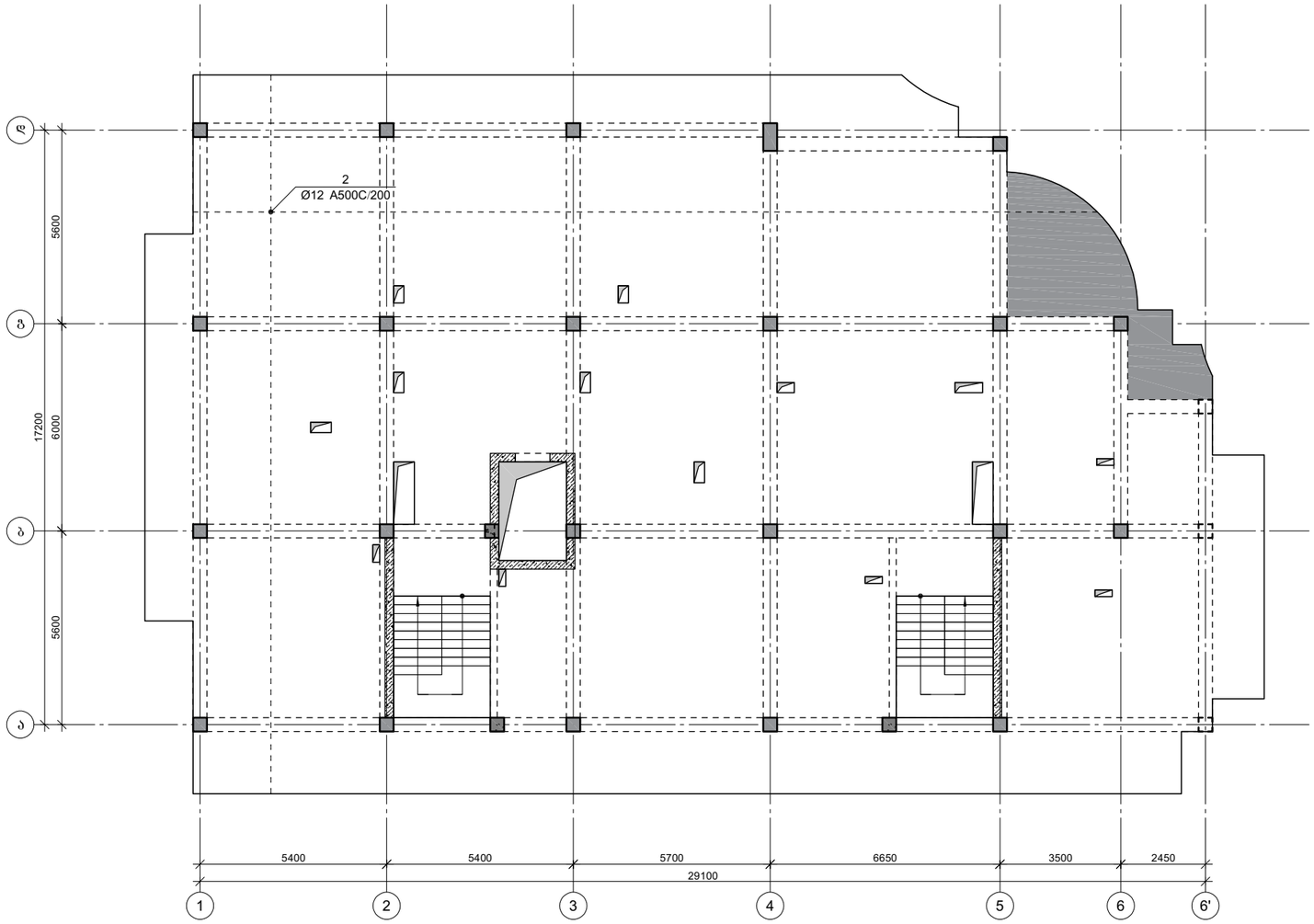

CAPITELI GROUP

კაპიტელი ჯგუფი
საწარმო კომპანია
Capiteli group
ENGINEERING COMPANY

პროექტის დასახელება

მრავალბინიანი საცხოვრებელი სახლი

პროექტის მისამართი

ქ. თბილისი, ანგია ბოჭორიშვილის ქუჩა №37 (ს/კ 01.11.12.015.257)

დამკვეთი

სტადია	თარიღი	განმარტება
მპ	2025.11.10	

დაკვეთის №

CAD DWG ფაილი 06.fila rev2.dwg

დირექტორი: ა. კორძაია

მთ. კონსტრუქტორი: ა. კორძაია

შესრულა ნ. ხუბულავა

შეამოწმა გ. ვაშაკიძე

ნახაზის დასახელება

გადახურვის ფილის არმირება
ჰორიზონტალური მიმართულება
33.80 ნიშნულზე (ქვედა შრე)

კ-6.52

A3

გადახურვის ფილის არმირება ჰორიზონტალური მიმართულება
33.80 ნიშნულზე (გედა შრე)

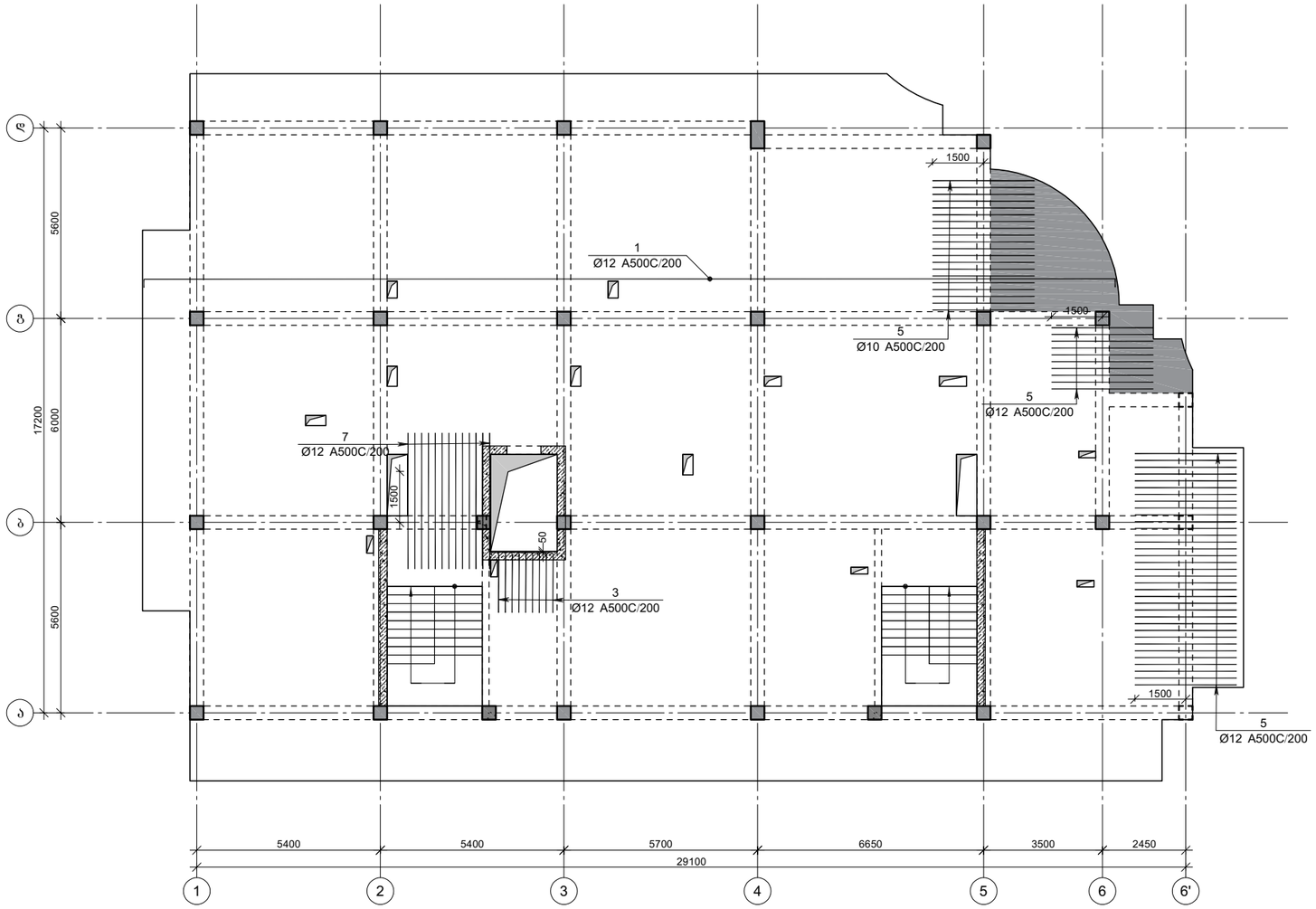

კაპიტელი ჯგუფი
საპროექტო კომპანია
Capiteli group
ENGINEERING COMPANY
CAPITELI GROUP

პროექტის დასახელება

მრავალბინიანი საცხოვრებელი სახლი

პროექტის მისამართი

ქ. თბილისი, ანგია ბოჭორიშვილის ქუჩა №37 (ს/კ 01.11.12.015.257)

დამკვეთი

სტადია	თარიღი	განმარტება
მპ	2025.11.10	

დაკვეთის №

CAD DWG ფაილი 06.fila rev2.dwg

დირექტორი: ა. კორტავა

მთ. კონსტრუქტორი: ა. კორტავა

შესრულა ნ. ხუბულავა

შეამოწმა გ. ვაშაკიძე

ნახაზის დასახელება

გადახურვის ფილის არმირება
ჰორიზონტალური მიმართულება
33.80 ნიშნულზე (გედა შრე)

კ-6.53

A3

გადახურვის ფილის არმირება ვერტიკალური მიმართულება
33.80 ნიშნულზე (გედა შრე)

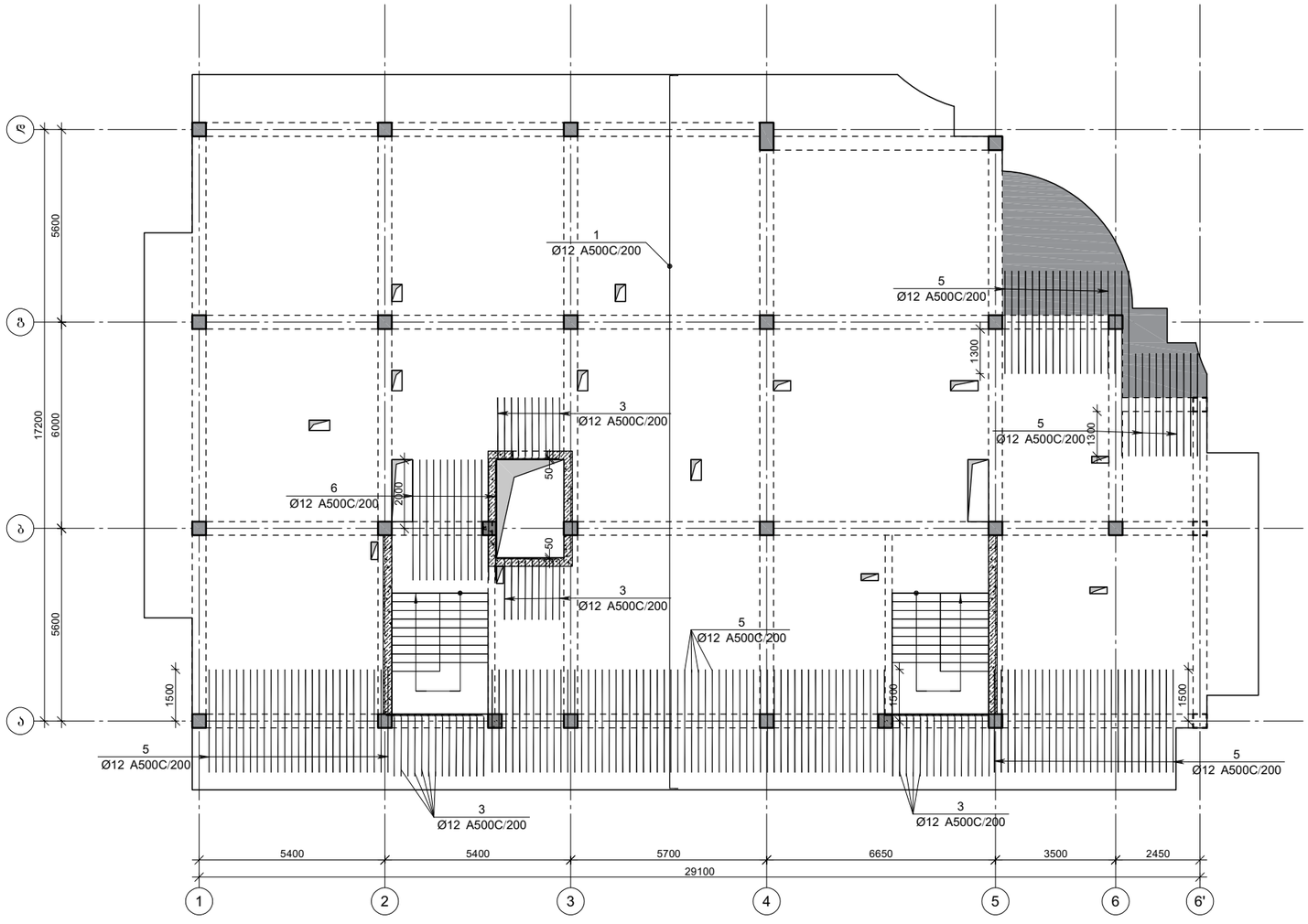

CAPITELI GROUP

კაპიტელი ჯგუფი
საკონსულტაციო კომპანია
Capiteli group
ENGINEERING COMPANY

პროექტის დასახელება

მრავალბინიანი საცხოვრებელი სახლი

პროექტის მისამართი

ქ. თბილისი, ანგია ბოჭორიშვილის ქუჩა №37 (ს/კ 01.11.12.015.257)

დამკვეთი

სტადია	თარიღი	განმარტება
მპ	2025.11.10	

დაკვეთის №

CAD DWG ფაილი 06.fila rev2.dwg

დირექტორი:		ა. კორძაია
მთ. კონსტრუქტორი:		ა. კორძაია
შეასრულა		ნ. ხუბულაია
შეამოწმა		ზ. ვაშაკიძე

ნახაზის დასახელება

გადახურვის ფილის არმირება ვერტიკალური მიმართულება
33.80 ნიშნულზე (გედა შრე)

კ-6.54

A3

ფილის არმირების ფრაგმენტი

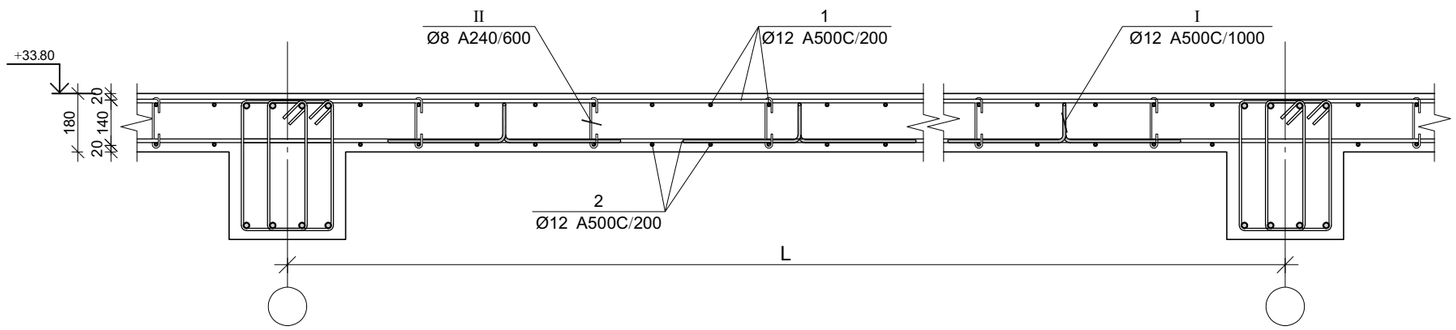

ფილის არმირების კვეთი ღიობთან

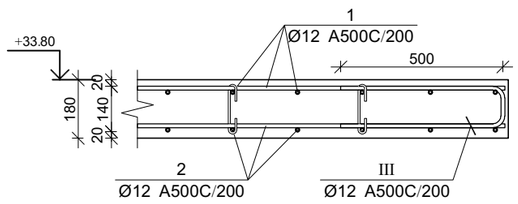

კვეთი 1-1

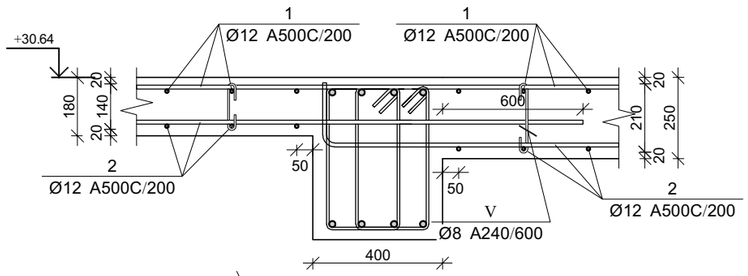

ფილის არმირების კვეთი კიბესთან

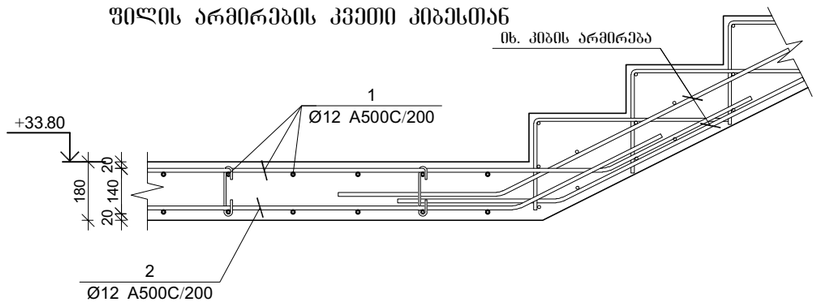

ფილის არმირების კვეთი კიბესთან

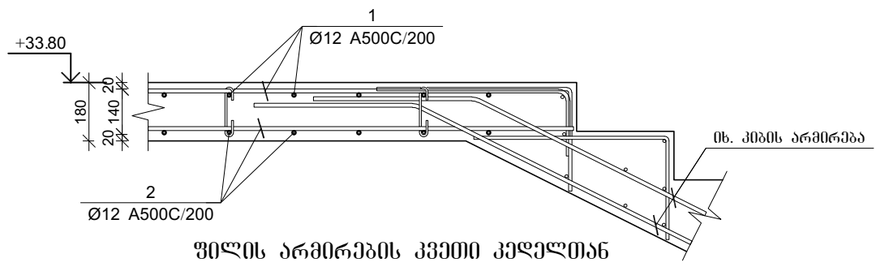

ფილის არმირების კვეთი კედელთან

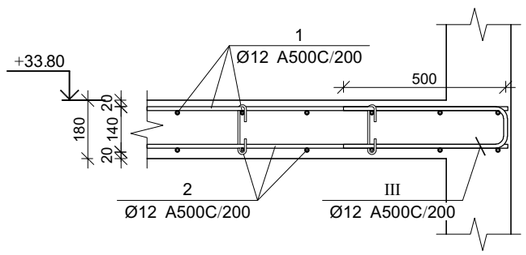

პოზ.	Ø [მმ.]	ესკიზი [მმ.]	სიგრძე [მმ.]
1	Ø12	150	----
I	Ø12	200, 110, 110, 400, 400	1220
II	Ø8	156, 180, 180, 45, 45	250
III	Ø12	500, 130, 500	1130
IV	Ø12	200, 180, 180, 400, 400	1360
V	Ø8	226, 180, 180, 45, 45	320

ღაღახურვის ფილის სპეციფიკაცია 33.80 ნიშნულზე

არმატურის სპეციფიკაცია					არმატურის ამოკრეფა					ბეტონი B 25
პოზ. №	Ø	L მმ.	n ცალი	Ln მ.	Ø	∑ Ln მ.	1მ.ის წონა კგ.	წონა კგ. A240	წონა კგ. A500C	V; მ³
1	2	3	4	5	6	7	8	9	10	11
1	12 A500C	-	-	5887.2	8 A240	355.20	0.39	140.16		89.6
2	12 A500C	-	-	5789.1	12 A500C	13187.16	0.89		11707.77	
3	12 A500C	2000	58	116.00						
4	12 A500C	3000	2	6.00						
5	12 A500C	3000	204	612.00						
6	12 A500C	3500	14	49.00						
7	12 A500C	4000	14	56.00						
8	12 A500C	5400	2	10.80						
I	12 A500C	1220	484	590.48						
II	8 A240	250	1344	336.00						
III	12 A500C	1130	36	40.68						
IV	12 A500C	1360	22	29.92						
V	8 A240	320	60	19.20		∑		140.16	11708	89.6
						n= 1		140.16	11707.8	89.60
						490.6			132.23	კგ/მ³

CAPITELI GROUP

კაპიტელი ჯგუფი
საკონსტრუქტორო კომპანია
Capiteli group
ENGINEERING COMPANY

პროექტის დასახელება

მრავალბინიანი საცხოვრებელი სახლი

პროექტის მისამართი

ქ. თბილისი, ანგია ბოჭორიშვილის ქუჩა №37 (ს/კ 01.11.12.015.257)

დამკვეთი

სტადია	თარიღი	განმარტება
მპ	2025.11.10	

დაკვეთის №

CAD DWG ფაილი 06.fila rev2.dwg

დირექტორი: ა. კორტავა

მთ. კონსტრუქტორი: ა. კორტავა

შესრულა: ნ. ხუბულავა

შეამოწმა: გ. ვაშაკიძე

ნახაზის დასახელება

ღაღახურვის ფილის არმირების კვეთები 33.80 ნიშნულზე

კ-6.55

A3

გადახურვის ფილის არმირება 36.96 ნიშნულზე (ქვედა შრე)

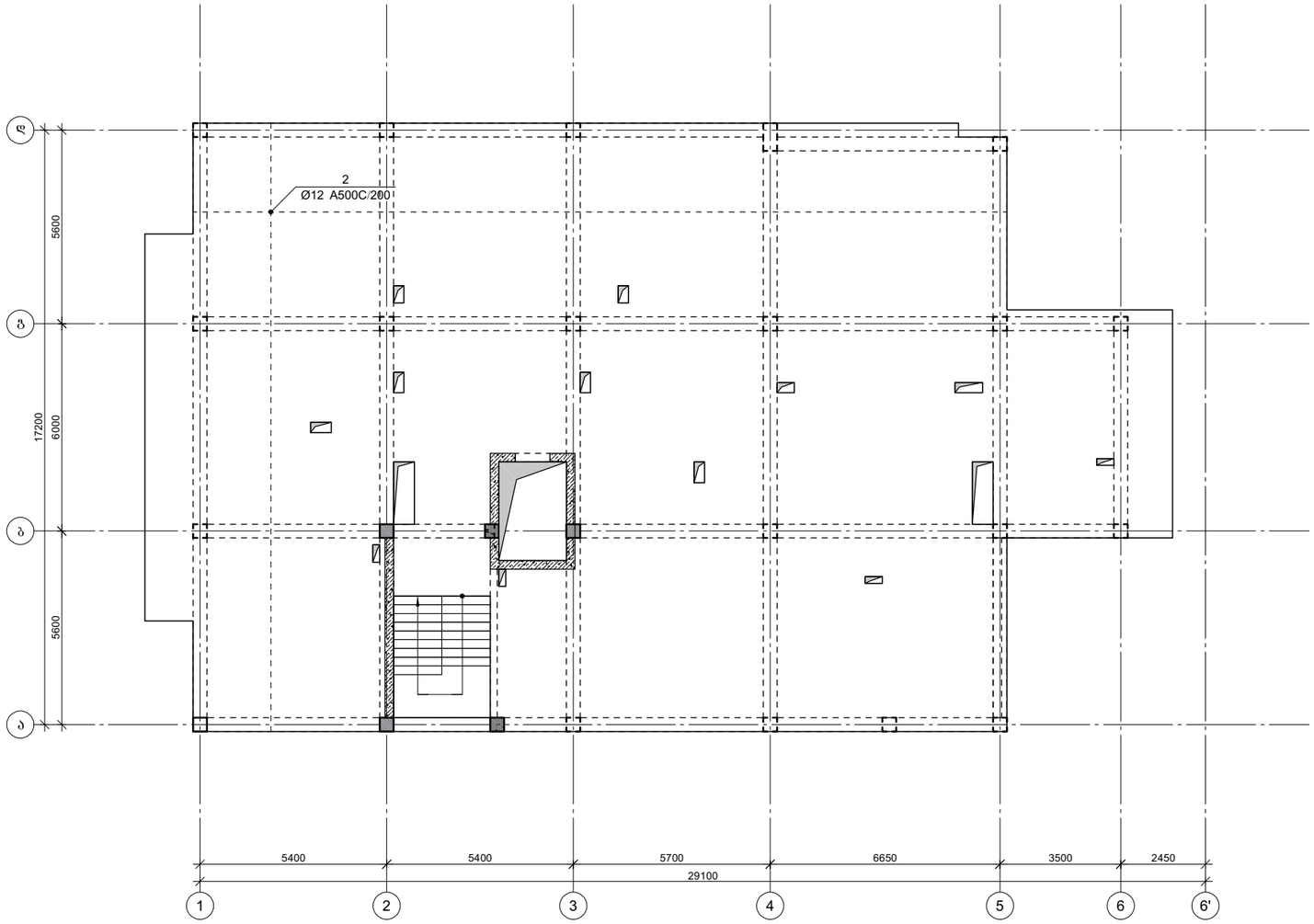

CAPITELI GROUP

კაპიტელი ჯგუფი
საწარმო კომპანია
Capiteli group
ENGINEERING COMPANY

პროექტის დასახელება

მრავალბინიანი საცხოვრებელი სახლი

პროექტის მისამართი

ქ. თბილისი, ანგია ბოჭორიშვილის ქუჩა №37 (ს/კ 01.11.12.015.257)

დამკვეთი

სტადია	მარიდი	განმარტება
მპ	2025.11.10	

დაკვეთის №

CAD DWG ფაილი 06.fila rev2.dwg

დირექტორი:		ა. კორტავა
მთ. კონსტრუქტორი:		ა. კორტავა
შეასრულა		ნ. ხუბულავა
შეამოწმა		გ. ვაშაკიძე

ნახაზის დასახელება

გადახურვის ფილის არმირება 36.96 ნიშნულზე (ქვედა შრე)

კ-6.56

A3

გადახურვის ფილის არმირება ჰორიზონტალური მიმართულება
36.96 ნიშნულზე (გედა შრე)

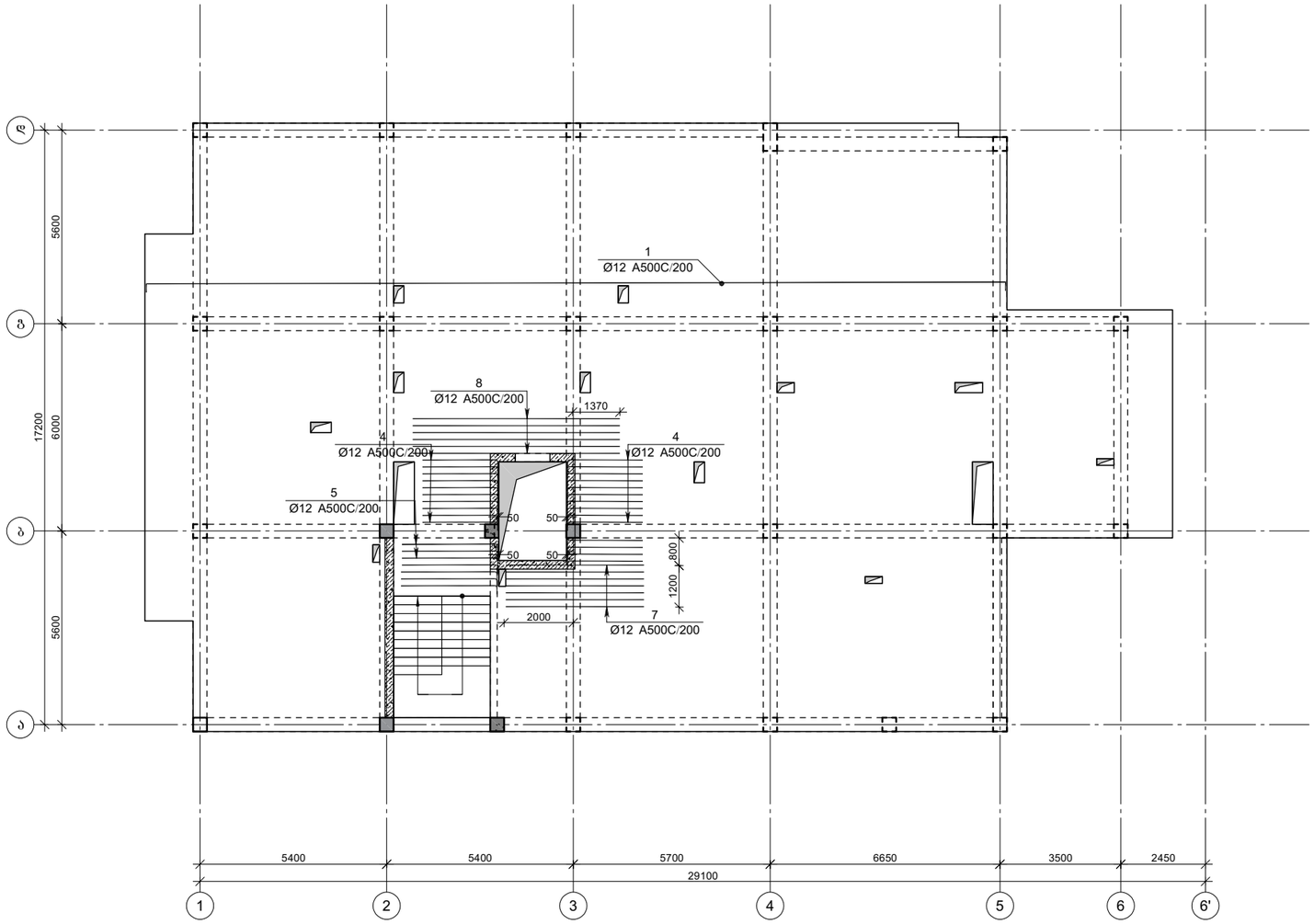

კაპიტელი ჯგუფი
საკონსტრუქტორო კომპანია
Capiteli group
ENGINEERING COMPANY

პროექტის დასახელება

მრავალბინიანი საცხოვრებელი სახლი

პროექტის მისამართი

ქ. თბილისი, ანგია ბოჭორიშვილის ქუჩა №37 (ს/კ 01.11.12.015.257)

დამკვეთი

სტადია	თარიღი	განმარტება
მპ	2025.11.10	

დაკვეთის №

CAD DWG ფაილი 06.fila rev2.dwg

დირექტორი: ა. კორძაია

მთ. კონსტრუქტორი: ა. კორძაია

შესრულა: ნ. ხუბულავა

შეამოწმა: გ. ვაშაკიძე

ნახაზის დასახელება

გადახურვის ფილის არმირება
ჰორიზონტალური მიმართულება
36.96 ნიშნულზე (გედა შრე)

კ-6.57

A3

გადახურვის ფილის არმირება ვერტიკალური მიმართულება
36.96 ნიშნულზე (გედა შრე)

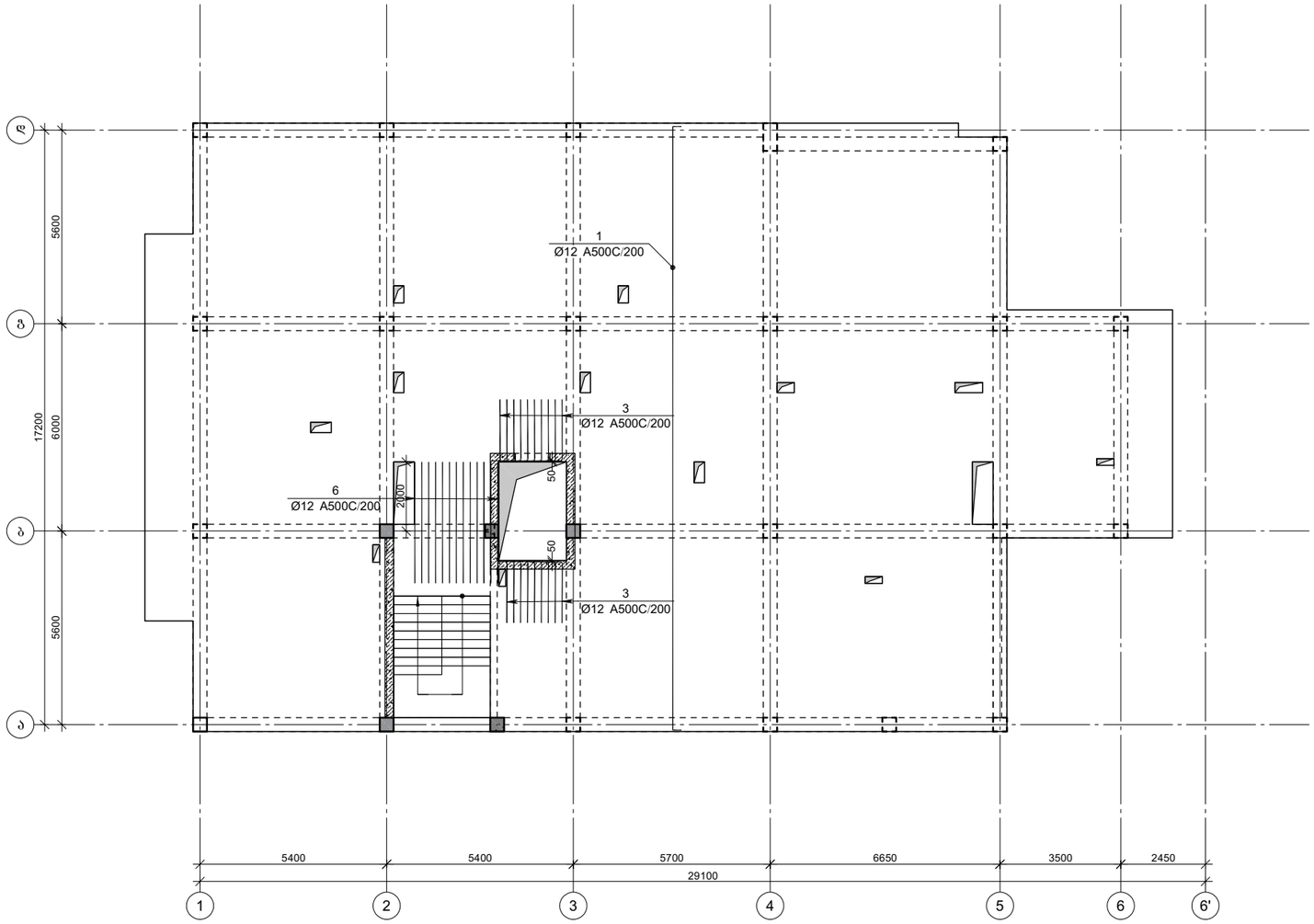

CAPITELI GROUP

კაპიტელი ჯგუფი
საოპერაციო კომპანია
Capiteli group
ENGINEERING COMPANY

პროექტის დასახელება

მრავალბინიანი საცხოვრებელი სახლი

პროექტის მისამართი

ქ. თბილისი, ანგია ბოჭორიშვილის ქუჩა №37 (ს/კ 01.11.12.015.257)

დამკვეთი

სტადია	თარიღი	განმარტება
მპ	2025.11.10	

დაკვეთის №

CAD DWG ფაილი 06.fila rev2.dwg

დირექტორი: ა. კორტავა

მთ. კონსტრუქტორი: ა. კორტავა

შეასრულა ნ. ხუბულავა

შეამოწმა ზ. ვაშაკიძე

ნახაზის დასახელება

გადახურვის ფილის არმირება ვერტიკალური მიმართულება
36.96 ნიშნულზე (გედა შრე)

კ-6.58

A3

ფილის არმირების ფრაგმენტი

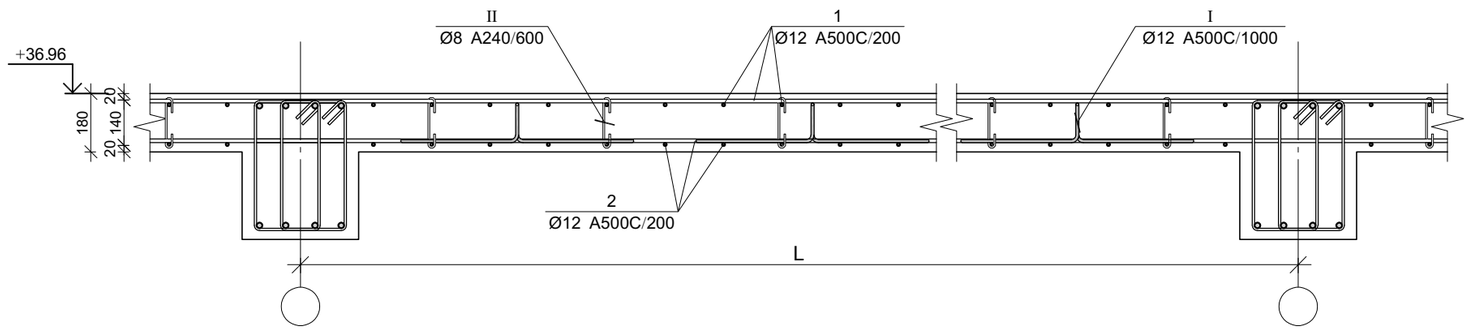

ფილის არმირების კვეთი ღიობთან

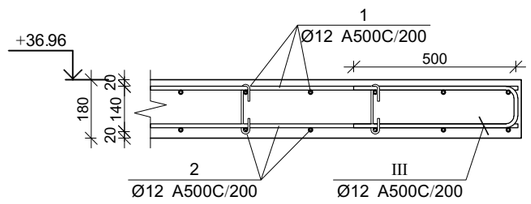

ფილის არმირების კვეთი კედელთან

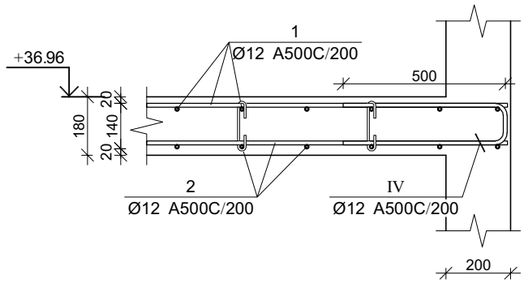

ფილის არმირების კვეთი კიბესთან

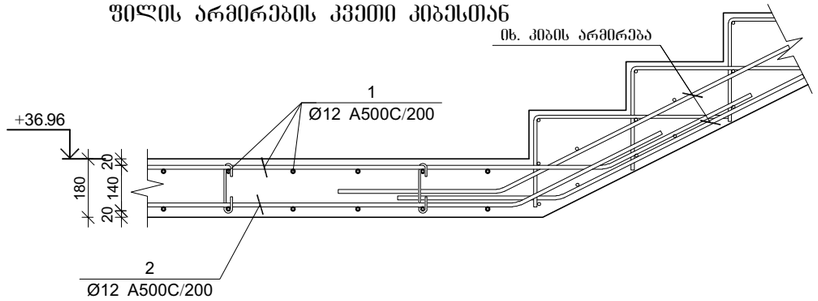

ფილის არმირების კვეთი კიბესთან

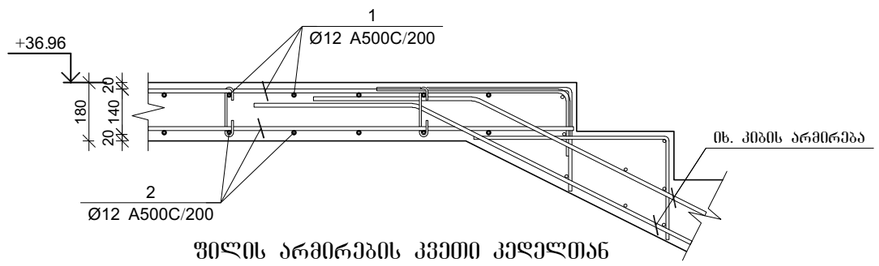

ფილის არმირების კვეთი კედელთან

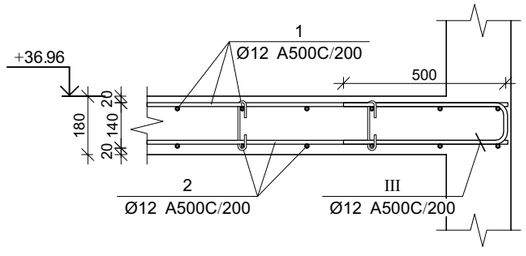

პოზ.	Ø [მმ.]	ესკიზი [მმ.]	სიგრძე [მმ.]
1	Ø12	150	----
I	Ø12	200, 110, 110, 400, 400	1220
II	Ø8	156, 180, 180, 45, 45	250
III	Ø12	500, 130, 500	1130

გაღახურვის ფილის სპეციფიკაცია 36.96 ნიშნულზე

არმატურის სპეციფიკაცია					არმატურის ამოკრეფა					ბეტონი B 25
პოზ. №	Ø	L მმ.	n ცალი	Ln მ.	Ø	∑ Ln მ.	პრაქტ. ხვედრ. წონა კგ.	წონა კგ.		V; მ³
								A240	A500C	
1	2	3	4	5	6	7	8	9	10	11
1	12 A500C	-	-	4389.6	8 A240	254.00	0.39	100.22		65.9
2	12 A500C	-	-	4316.4	12 A500C	9431.84	0.89		8373.74	
3	12 A500C	2000	20	40.00						
4	12 A500C	2400	24	57.60						
5	12 A500C	3000	8	24.00						
6	12 A500C	3500	14	49.00						
7	12 A500C	4000	8	32.00						
8	12 A500C	6000	6	36.00						
I	12 A500C	1220	366	446.52						
II	8 A240	250	1016	254.00						
III	12 A500C	1130	36	40.68						
						∑		100.22	8374	65.9
						n= 1		100.22	8373.7	65.90
						365.8			128.59	კგ/მ³

CAPITELI GROUP

კაპიტელი ჯგუფი
საწარმო კომპანია
Capiteli group
ENGINEERING COMPANY

პროექტის დასახელება

მრავალბინიანი საცხოვრებელი სახლი

პროექტის მისამართი

ქ. თბილისი, ანგია ბოჭორიშვილის ქუჩა №37 (ს/კ 01.11.12.015.257)

დამკვეთი

სტადია	მარიღი	გაბმარტება
მპ	2025.11.10	

დაკვეთის №

CAD DWG ფაილი 06.fila rev2.dwg

დირექტორი:	ა. კორტავა
მთ. კონსტრუქტორი:	ა. კორტავა
შესრულა	ნ. ხუბულავა
შეამოწმა	გ. ვაშაკიძე

ნახაზის დასახელება

გაღახურვის ფილის არმირების კვეთები 36.96 ნიშნულზე

კ-6.59

A3

გადახურვის ფილის ძირითადი არმირება +39.560 ნიშნულზე

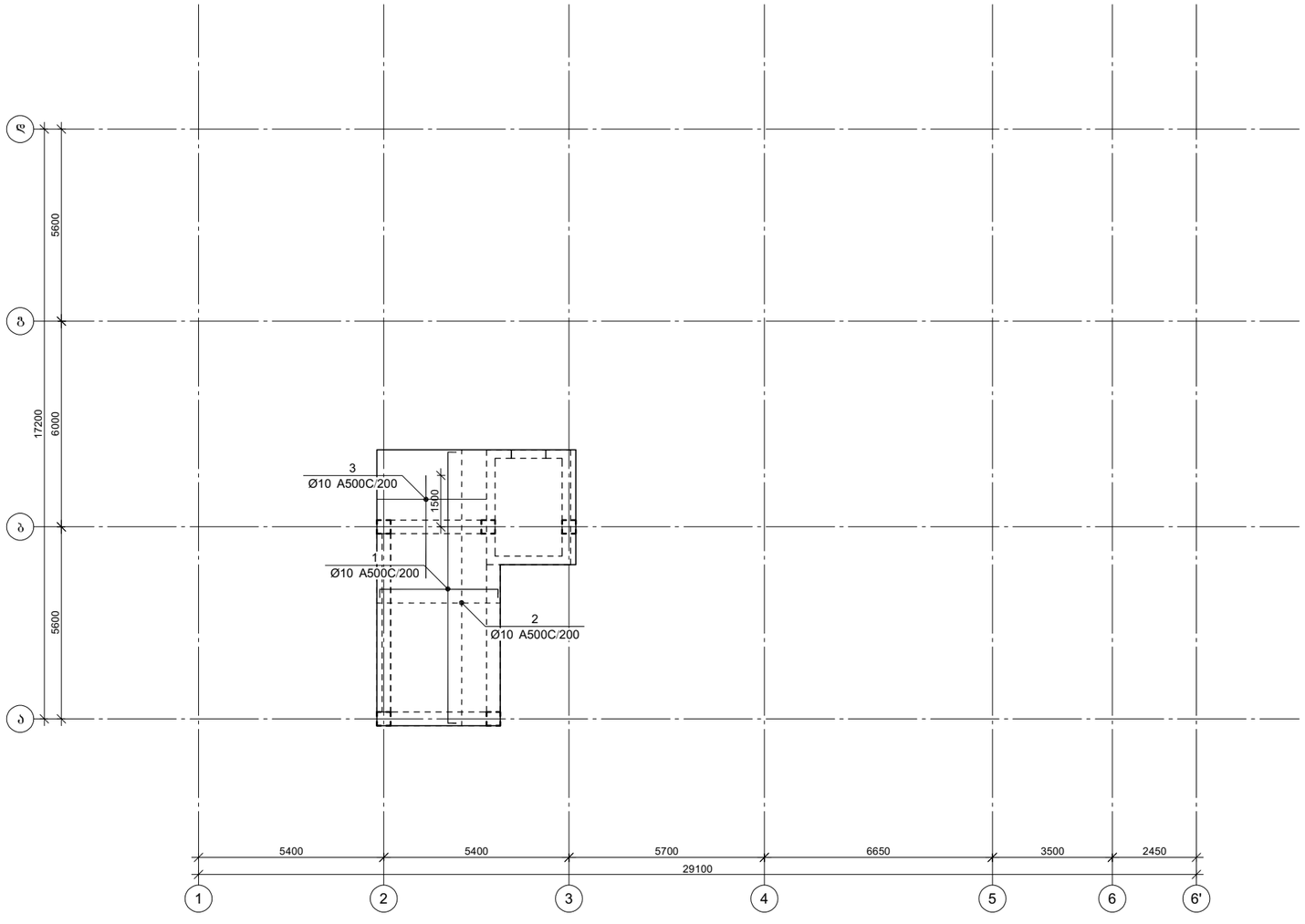

CAPITELI GROUP

კაპიტელი ჯგუფი
საწარმო კომპანია
Capiteli group
ENGINEERING COMPANY

პროექტის დასახელება

მრავალბინიანი საცხოვრებელი სახლი

პროექტის მისამართი

ქ. თბილისი, ანგია ბოჭორიშვილის ქუჩა №37 (ს/კ 01.11.12.015.257)

დამკვეთი

სტადია	თარიღი	განმარტება
მპ	2025.11.10	

დაკვეთის №

CAD DWG ფაილი 06.fila rev2.dwg

დირექტორი:	ა. კორძაია
მთ. კონსტრუქტორი:	ა. კორძაია
შეასრულა	ნ. ხუბულაია
შეამოწმა	გ. ვაშაკიძე

ნახაზის დასახელება

გადახურვის ფილის ძირითადი არმირება +39.560 ნიშნულზე

კ-6.60

A3

ფილის არმირების კვეთი კედლთან

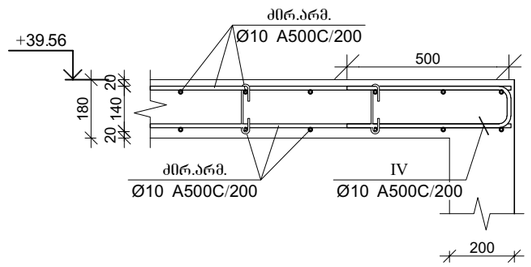

პოზ.	Ø [მმ.]	ესკიზი [მმ.]	სიგრძე [მმ.]
	Ø10		----
Ⓘ	Ø10	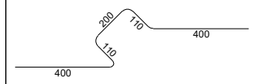	1220
Ⓘⓘ	Ø8	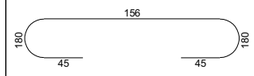	250
Ⓘⓘⓘ	Ø10	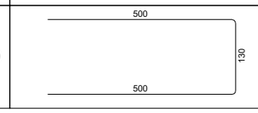	1130

ბალახურვის ფილის სპეციფიკაცია 39.56 ნიშნულზე

არმატურის სპეციფიკაცია					არმატურის ამოკრეფა					ბეტონი B 25
პოზ. №	Ø	L მმ.	n ცალი	Ln მ.	Ø	∑ Ln მ.	ბარდის ხვედრ. წონა კგ.	წონა კგ. A240	წონა კგ. A500C	V, მ³
1	2	3	4	5	6	7	8	9	10	11
1	10 A500C	-	-	369.0	8 A240	20.83	0.39	8.22		5.4
2	10 A500C	-	-	360.0	10 A500C	777.00	0.62		479.05	
3	10 A500C	3000	16	48.00						
I	10 A500C	1220	30	36.60						
II	8 A240	250	83	20.83						
						∑		8.22	479	5.4
						n= 1		8.22	479.1	5.40
						30			90.24	კგ/მ³

CAPITELI GROUP

კაპიტელი ჯგუფი
საკონსულტაციო კომპანია
Capiteli group
ENGINEERING COMPANY

პროექტის დასახელება

მრავალბინიანი საცხოვრებელი სახლი

პროექტის მისამართი

ქ. თბილისი, ანგია ბოჭორიშვილის ქუჩა №37 (ს/კ 01.11.12.015.257)

დამკვეთი

სტადია	მარცხი	განმარტება
მპ	2025.11.10	

დაკვეთის №

CAD DWG ფაილი 06.fila rev2.dwg

დირექტორი: ა. კორძაია

მთ. კონსტრუქტორი: ა. კორძაია

შეასრულა 6.6 ნ. ხუბულაია

შეამოწმა ვ.ვაძაძე ზ. ვაშაკიძე

ნახაზის დასახელება

ბალახურვის ფილის არმირების კვეთები 39.56 ნიშნულზე

კ-6.61

A3

ფილის ქვედა შრის არმატურების გადაბმის დეტალი

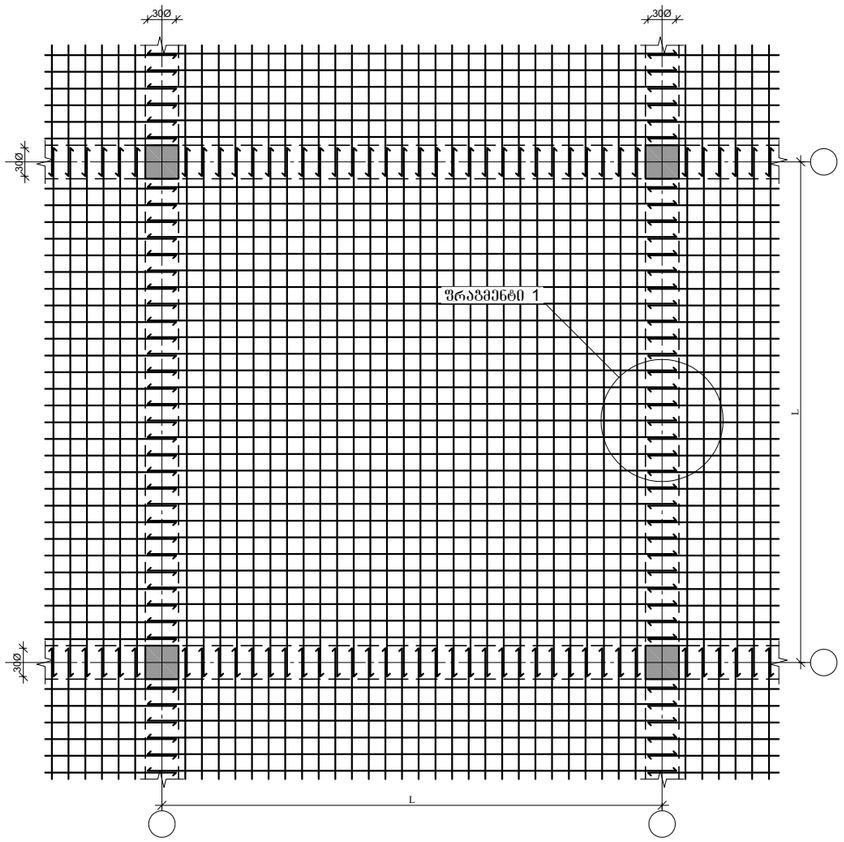

ფილის გედა შრის არმატურების გადაბმის დეტალი

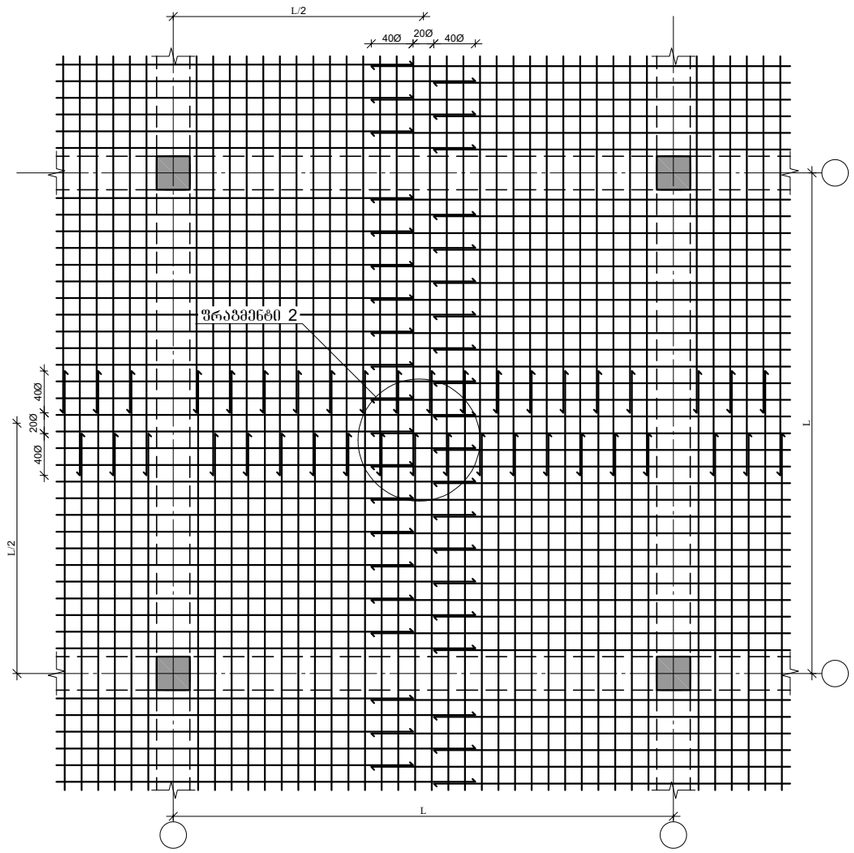

გადახურვის ფილაში ღიობის მოწყობის დეტალი

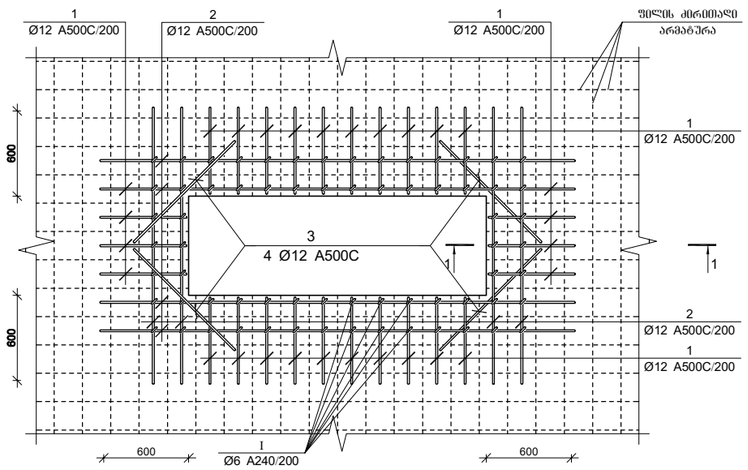

ფრაგმენტი №1

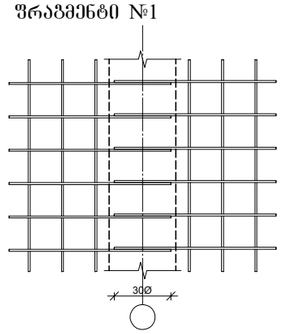

ფრაგმენტი №2

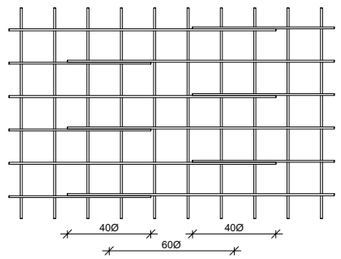

ჭრილი 1-1

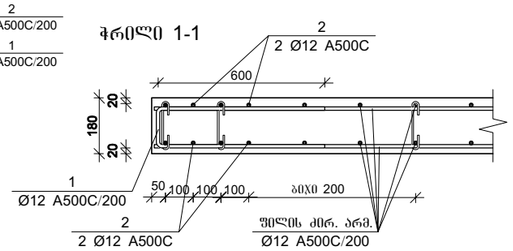

გადახურვის ფილის ღიობის გამაძლიერებელი ელემენტების

არმატურის სპეციფიკაცია					არმატურის ამოკრეფა						აწონილი მ 25
პოზ. №	Ø	L მმ.	n ცალი	Ln მ.	Ø	∑ Ln მ.	ერთეული წონა კგ.	წონა კგ.		V; მ³
								A240	A500C	
1	2	3	4	5	6	7	8	9	10	11
1	12 A500C	1130	148	167.24	12 A500C	431.24	0.89		382.86	
2	12 A500C	-	-	264.0						
						∑			383	
						n= 14			5360.1	
										კგ/მ³

CAPITELI GROUP

კაპიტელი ჯგუფი
საკონსულტაციო კომპანია
Capiteli group
ENGINEERING COMPANY

პროექტის დასახელება

მრავალბინიანი საცხოვრებელი სახლი

პროექტის მისამართი

ქ. თბილისი, ანგია ბოჭორიშვილის ქუჩა №37 (ს/კ 01.11.12.015.257)

დამკვეთი

სტადია	მარილი	განმარტება
მპ	2025.11.10	

დაკვეთის №

CAD DWG ფაილი 06.fila rev2.dwg

დირექტორი: ა. კორძაია

მთ. კონსტრუქტორი: ა. კორძაია

შესრულა ნ. ხუბულავა

შეამოწმა ზ. ვაშაკიძე

ნახაზის დასახელება

ფილის არმატურების გადაბმის დეტალი

კ-6.62

A3

კიბე №1-ის საყალიბე ჩრილი
-5.800-დან -3.100 ნიშნულამდე

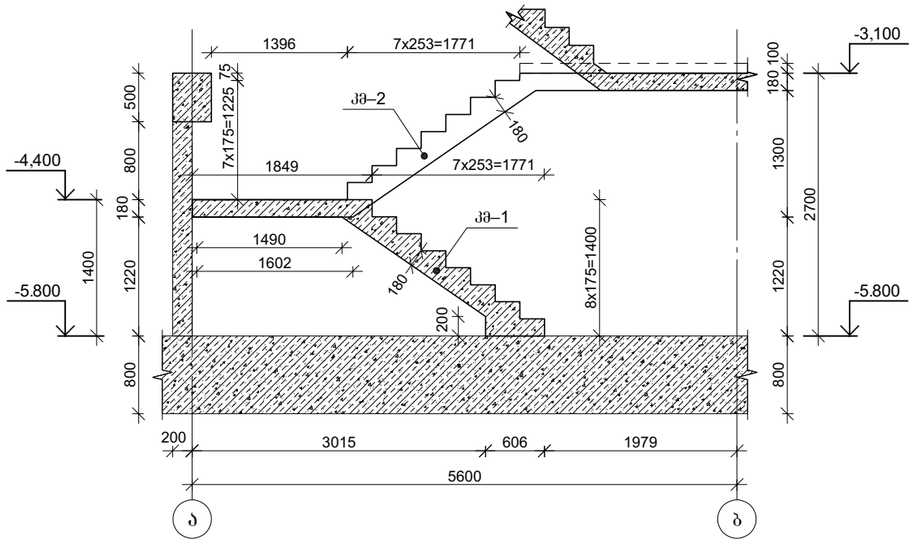

კიბე №1-ის საყალიბე გეგმა
-5.800-დან -3.100 ნიშნულამდე

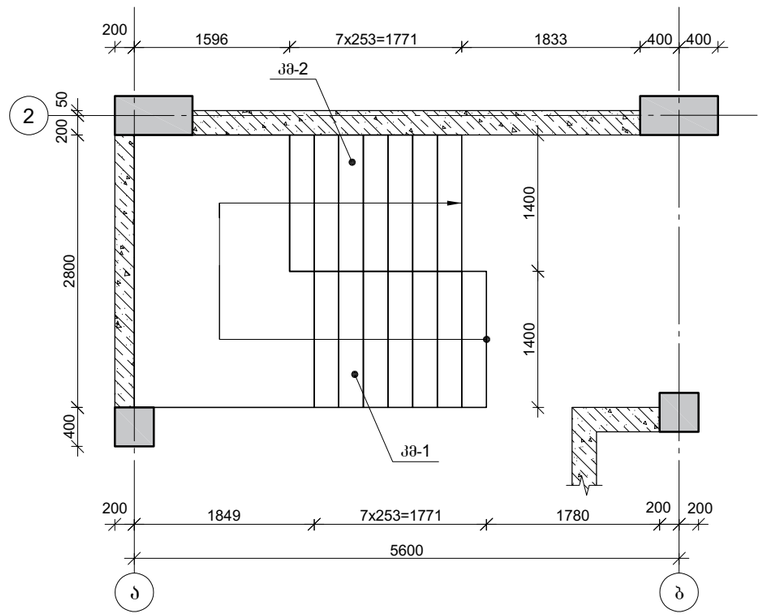

კიბე №1-ის საყალიბე ჩრილი
-3.100-დან +0.600 ნიშნულამდე

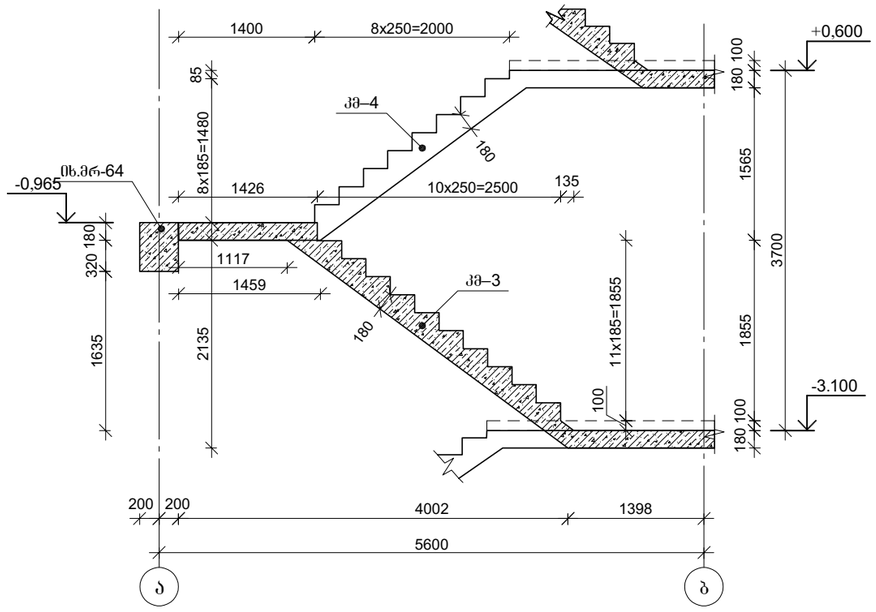

კიბე №1-ის საყალიბე გეგმა
-3.100-დან +0.600 ნიშნულამდე

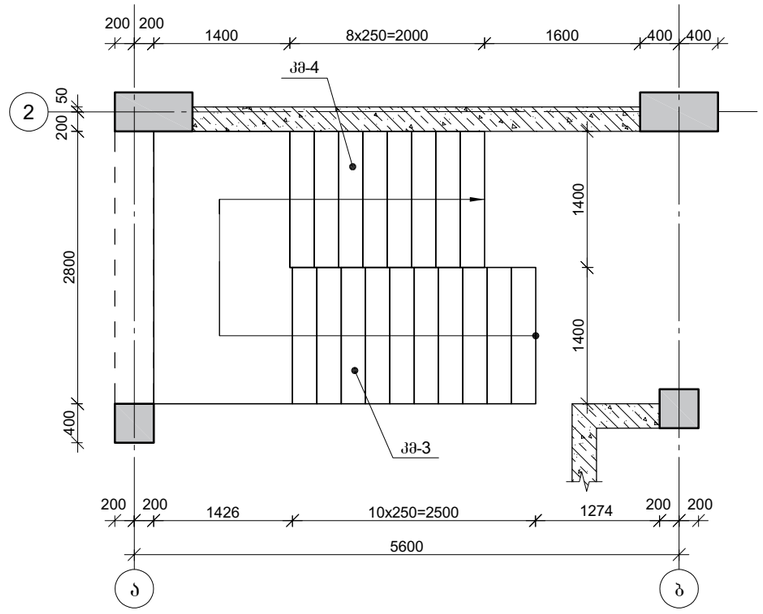

CAPITELI GROUP

კაპიტელი ჯგუფი
საპროექტო კომპანია
Capiteli group
ENGINEERING COMPANY

პროექტის დასახელება

მრავალბინიანი საცხოვრებელი სახლი

პროექტის მისამართი

ქ. თბილისი, ანგია ბოჭორიშვილის ქუჩა №37 (ს/კ 01.11.12.015.257)

დამკვეთი

სტადია	მარილი	განმარტება
მპ	2025.11.04	

დაკვეთის №

CAD DWG ფაილი 07 kibeebi.dwg

დირექტორი:	ა. კორძაია
მთ. კონსტრუქტორი:	ა. კორძაია
შესრულა	ნ. ხუბულაია
შეამოწმა	გ. ვაშაკიძე

ნახაზის დასახელება

კიბე №1-ის საყალიბე გეგმა და ჭრილი

კ-7.01

A3

კიბე №1-ის საყალიბე ჩრილი
+0.600-დან +5.360 ნიშნულამდე

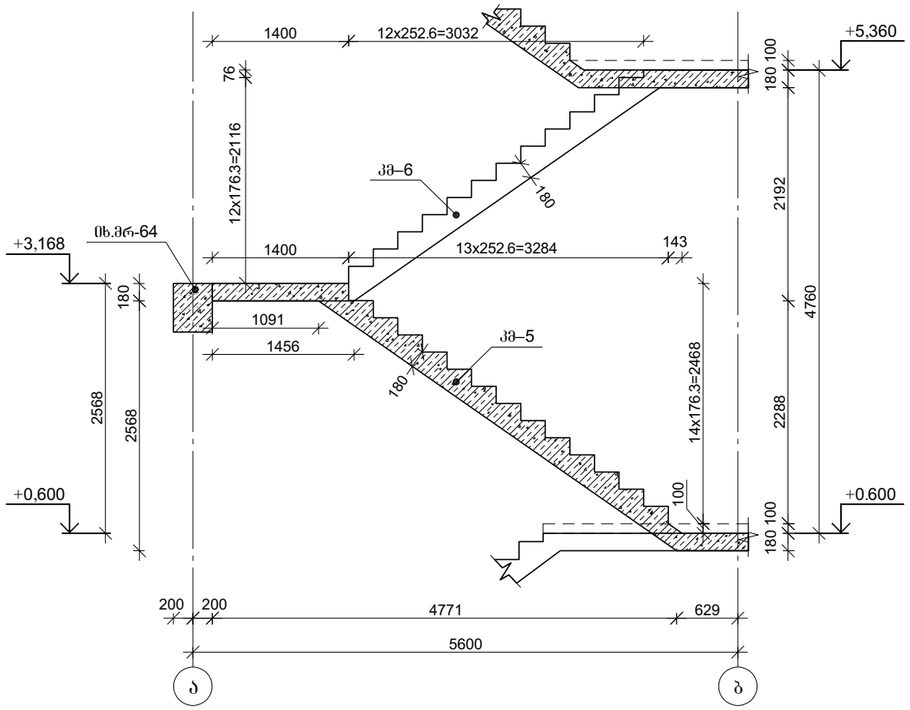

კიბე №1-ის საყალიბე გეგმა
+0.600-დან +5.360 ნიშნულამდე

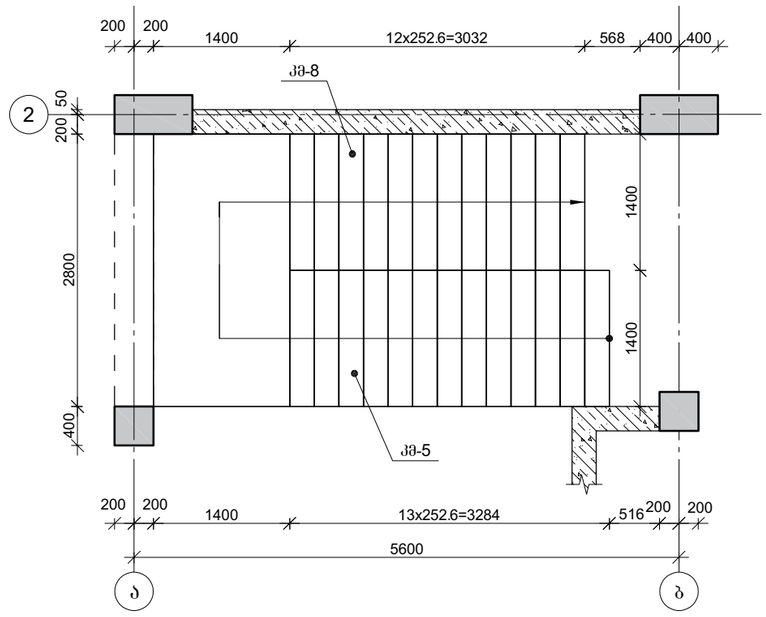

კიბე №1-ის საყალიბე ჩრილი
+5.360-დან +36.960 ნიშნულამდე

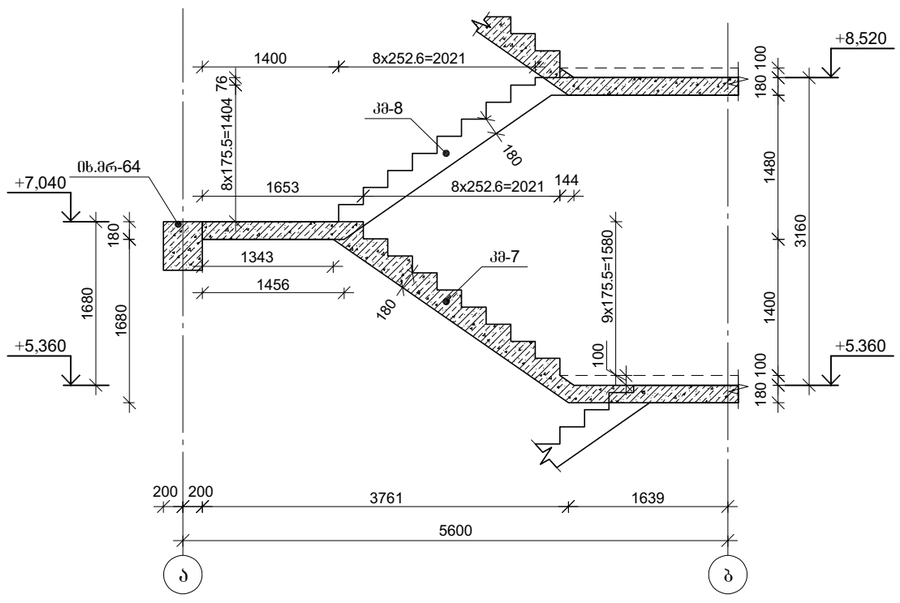

კიბე №1-ის საყალიბე გეგმა
+5.360-დან +36.960 ნიშნულამდე

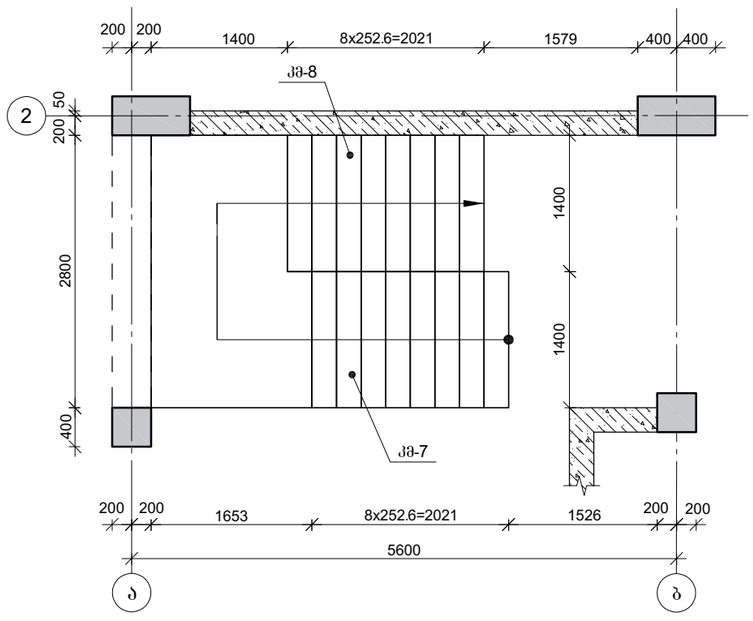

CAPITELI GROUP

კაპიტელი ჯგუფი
საპროექტო კომპანია
Capiteli group
ENGINEERING COMPANY

პროექტის დასახელება

მრავალბინიანი საცხოვრებელი სახლი

პროექტის მისამართი

ქ. თბილისი, ანგია ბოჭორიშვილის ქუჩა №37 (ს/კ 01.11.12.015.257)

დამკვეთი

სტადია	მარილი	განმარტება
მპ	2025.11.04	

დაკვეთის №

CAD DWG ფაილი 07 kibeebi.dwg

დირექტორი:		ა. კორტავა
მთ. კონსტრუქტორი:		ა. კორტავა
შესრულა		ნ. ხუბულავა
შეამოწმა		ზ. ვაშაკიძე

ნახაზის დასახელება

კიბე №1-ის საყალიბე გეგმა და ჭრილი

კ-7.02

A3

მონ. რ/ბ კიბე №1-ის კიბის მარშის კმ–1-ის არმირება

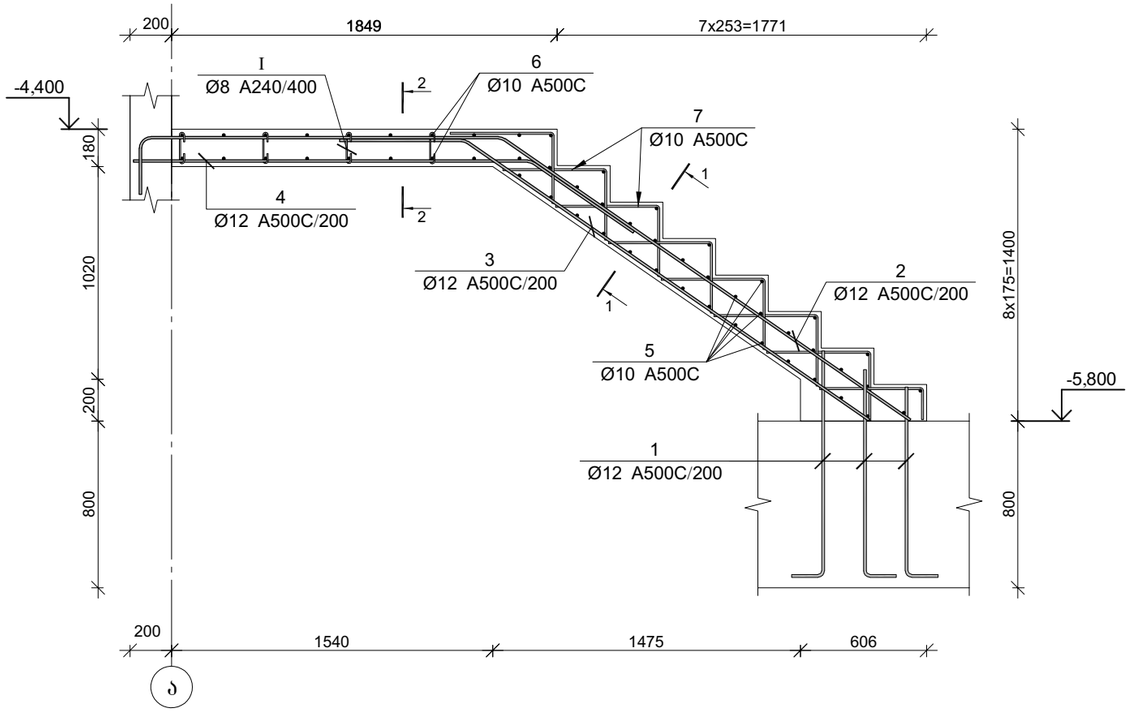

პოზ.	ф [მმ.]	ესკიზი [მმ.]	სიგრძე [მმ.]
①	Ø12	1000, 150	1150
②	Ø12	1750, 350, 2400	4500
③	Ø12	600, 2350	2950
④	Ø12	1900, 600	2500
⑤	Ø10	1300	1300
⑥	Ø10	3000, 200	3200
⑦	Ø10	500, 350	850
Ⅰ	Ø8	150, 180, 75, 75, 180	300
Ⅱ	Ø10	500, 130, 500	1130

მონ. რ/ბ კიბე №1-ის კიბის მარშის კმ–1-ის სპეციფიკაცია

არმატურის სპეციფიკაცია					არმატურის ამოკრეფა					აბეტონი B 25
პოზ. №	ø	L მმ.	n ცალი	Ln მ.	ø	∑ Ln მ.	პარამეტრის წონა კგ.	წონა კგ. A240	წონა კგ. A500C	V; მ³
1	2	3	4	5	6	7	8	9	10	11
1	12 A500C	1150	24	27.60	8 A240	9.00	0.39	3.55		1.70
2	12 A500C	4500	8	36.00	10 A500C	143.07	0.62		88.21	
3	12 A500C	2950	8	23.60	12 A500C	107.20	0.89		95.17	
4	12 A500C	2500	8	20.00						
5	10 A500C	1300	37	48.10						
6	10 A500C	3200	18	57.60						
7	10 A500C	850	32	27.20						
I	8 A240	300	30	9.00						
II	10 A500C	1130	9	10.17			∑	3.55	183.38	1.70
						n= 1		3.55	183.38	1.70
									109.96	კგ/მ³

კვეთი 1-1

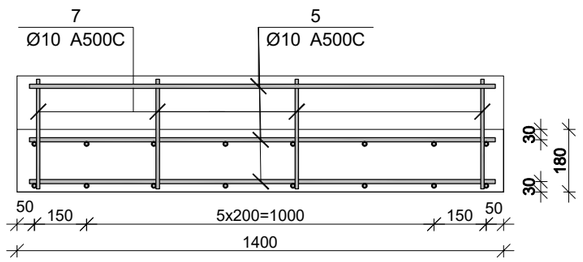

კვეთი 2-2

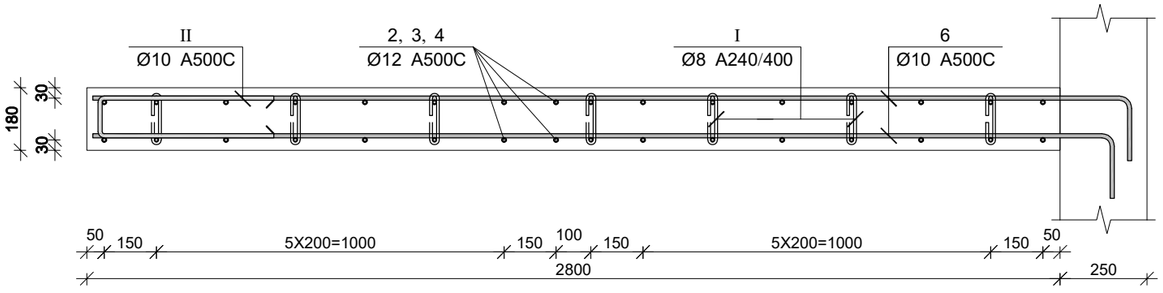

CAPITELI GROUP
კაპიტელი ჯგუფი
საპროექტო კომპანია
Capiteli group
ENGINEERING COMPANY

პროექტის დასახელება

მრავალბინიანი საცხოვრებელი სახლი

პროექტის მისამართი

ქ. თბილისი, ანგია ბოჭორიშვილის ქუჩა №37 (ს/კ 01.11.12.015.257)

დამკვეთი

სტადია	მარეული	განმარტება
მპ	2025.11.04	

დაკვეთის №

CAD DWG ფაილი 07 kibeebi.dwg

დირექტორი:	ა. კორტავა
მთ. კონსტრუქტორი:	ა. კორტავა
შესრულა	ნ. ხუბულავა
შეამოწმა	გ. ვაშაკიძე

ნახაზის დასახელება

მონ. რ/ბ კიბე №1-ის კიბის მარშის კმ–1-ის არმირება

კ-7.03

A3

მონ. რ/ბ კიბე №1-ის კიბის მარშის კმ–2-ის არმირება

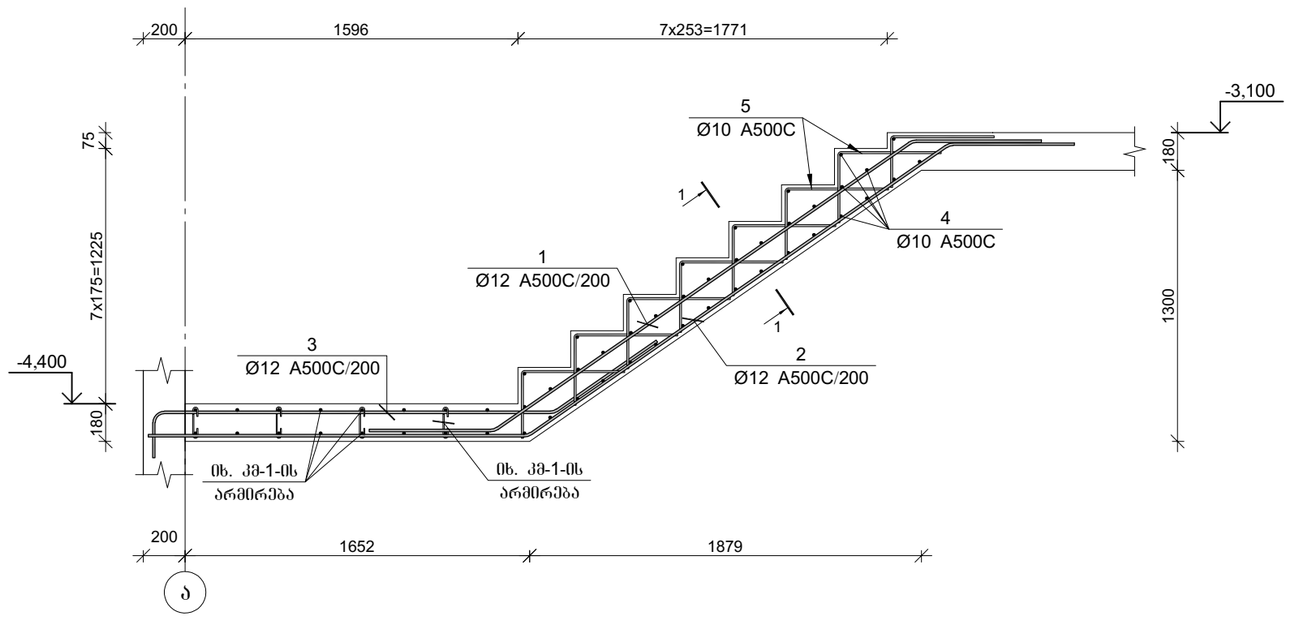

პოზ.	ф [მმ.]	ესკიზი [მმ.]	სიგრძე [მმ.]
①	Ø12	600, 2400, 600	3600
②	Ø12	1800, 2450, 600	4850
③	Ø12	350, 1900, 600	2850
④	Ø10	1300	1300
⑤	Ø10	350, 500	850

კვეთი 1-1

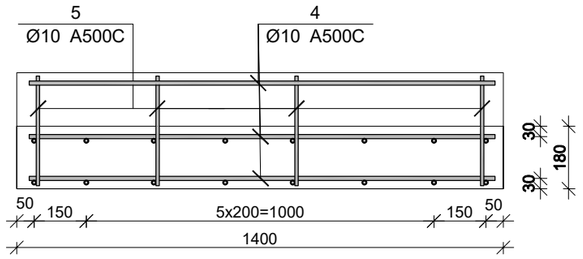

მონ. რ/ბ კიბე №1-ის კიბის მარშის კმ–2-ის სპეციფიკაცია

არმატურის სპეციფიკაცია					არმატურის ამოკრეფა					ბეტონი B 25
პოზ. №	Ø	L მმ.	n ცალი	Ln მ.	Ø	∑ Ln მ.	პრიმის ვარდის წონა კგ.	წონა კგ. A240	წონა კგ. A500C	V; მ³
1	2	3	4	5	6	7	8	9	10	11
1	12 A500C	3600	8	28.80	10 A500C	77	0.62		47.23	0.80
2	12 A500C	4850	8	38.80	12 A500C	90.40	0.89		80.26	
3	12 A500C	2850	8	22.80						
4	10 A500C	1300	38	49.40						
5	10 A500C	850	32	27.20		∑			127.49	0.80
						n= 1			127.49	0.80
									159.36	კგ/მ³

CAPITELI GROUP

კაპიტელი ჯგუფი
საპროექტო კომპანია
Capiteli group
ENGINEERING COMPANY

პროექტის დასახელება

მრავალბინიანი საცხოვრებელი სახლი

პროექტის მისამართი

ქ. თბილისი, ანგია ბოჭორიშვილის ქუჩა №37 (ს/კ 01.11.12.015.257)

დამკვეთი

სტადია	მარტლი	განმარტება
მპ	2025.11.04	

დაკვეთის №

CAD DWG ფაილი 07 kibeebi.dwg

დირექტორი:		ა. კორძაია
მთ. კონსტრუქტორი:		ა. კორძაია
შესრულა		ნ. ხუბულავა
შეამოწმა		გ. ვაშაკიძე

ნახაზის დასახელება

მონ. რ/ბ კიბე №1-ის კიბის მარშის კმ–2-ის არმირება

კ-7.04

A3

მონ. რ/ბ კიბე №1-ის კიბის მარშის კმ–3-ის არმირება

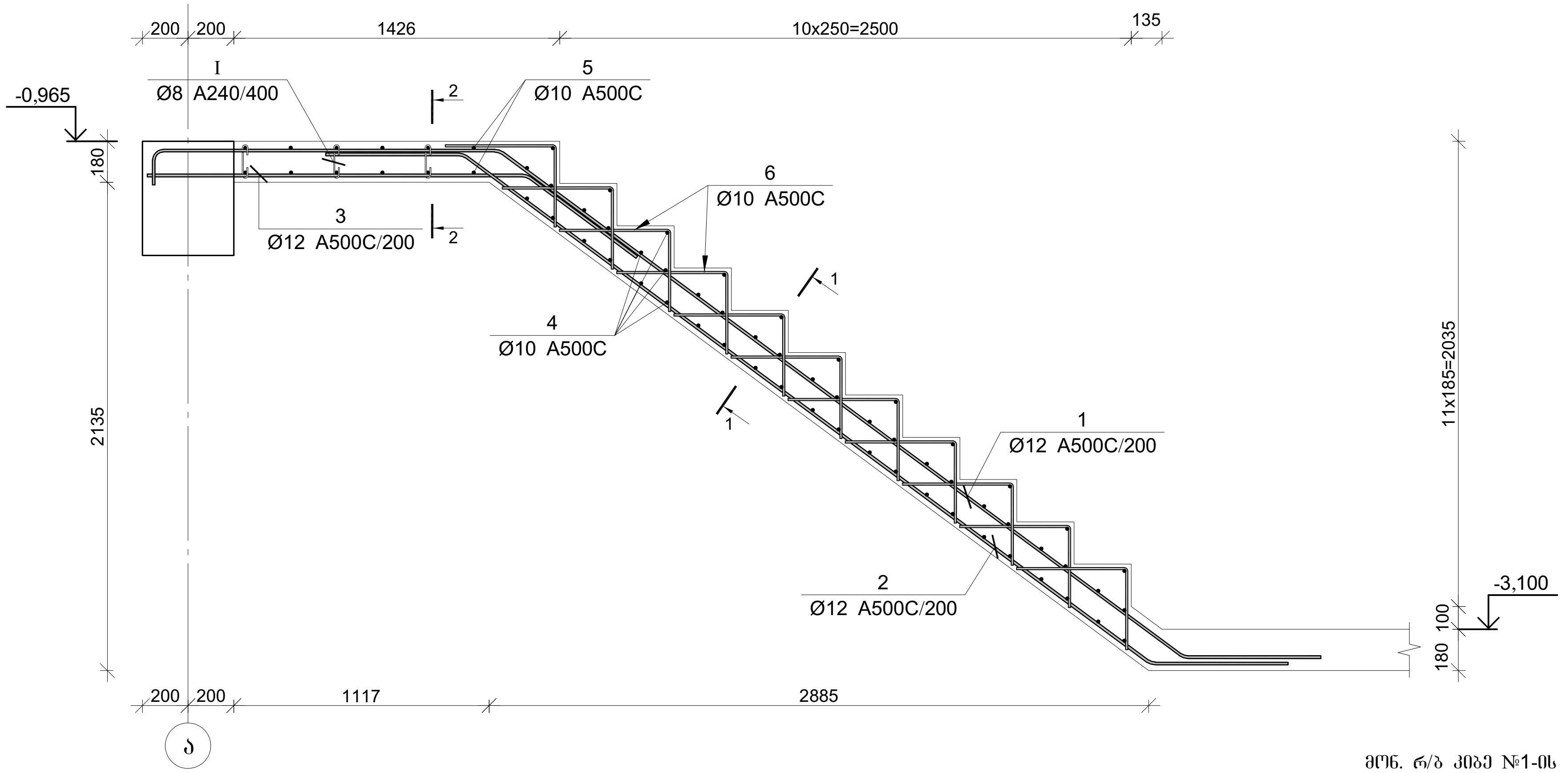

პოზ.	Φ [მმ.]	ესკიზი [მმ.]	სიგრძე [მმ.]
1	Ø12	150 / 1500 / 3700 / 600	5950
2	Ø12	600 / 3700 / 600	4900
3	Ø12	1650 / 600	2250
4	Ø10	1300	1300
5	Ø10	3000 / 300	3300
6	Ø10	500 / 350	850
I	Ø8	180 / 150 / 75 / 75 / 180	300
II	Ø10	500 / 500 / 130	1130

მონ. რ/ბ კიბე №1-ის კიბის მარშის კმ–3-ის სპეციფიკაცია

არმატურის სპეციფიკაცია					არმატურის ამოკრეფა					ბეტონი B 25
პოზ. №	Ø	L მმ.	n ცალი	Ln მ.	Ø	∑ Ln მ.	გრძივი მეტრის წონა კგ.	წონა კგ. A240	წონა კგ. A500C	V; მ³
1	2	3	4	5	6	7	8	9	10	11
1	12 A500C	5950	8	47.60	8 A240	7.20	0.39	2.84		
2	12 A500C	4900	8	39.20	10 A500C	83.78	0.62		51.65	1.90
3	12 A500C	2250	8	18.00	12 A500C	176.30	0.89		156.52	
4	12 A500C	1300	55	71.50						
5	10 A500C	3300	12	39.60						
6	10 A500C	850	44	37.40						
I	8 A240	300	24	7.20						
II	10 A500C	1130	6	6.78			∑	2.84	208.18	1.90
						n= 1		2.84	208.18	1.90
									111.06	კგ/მ³

კვეთი 1-1

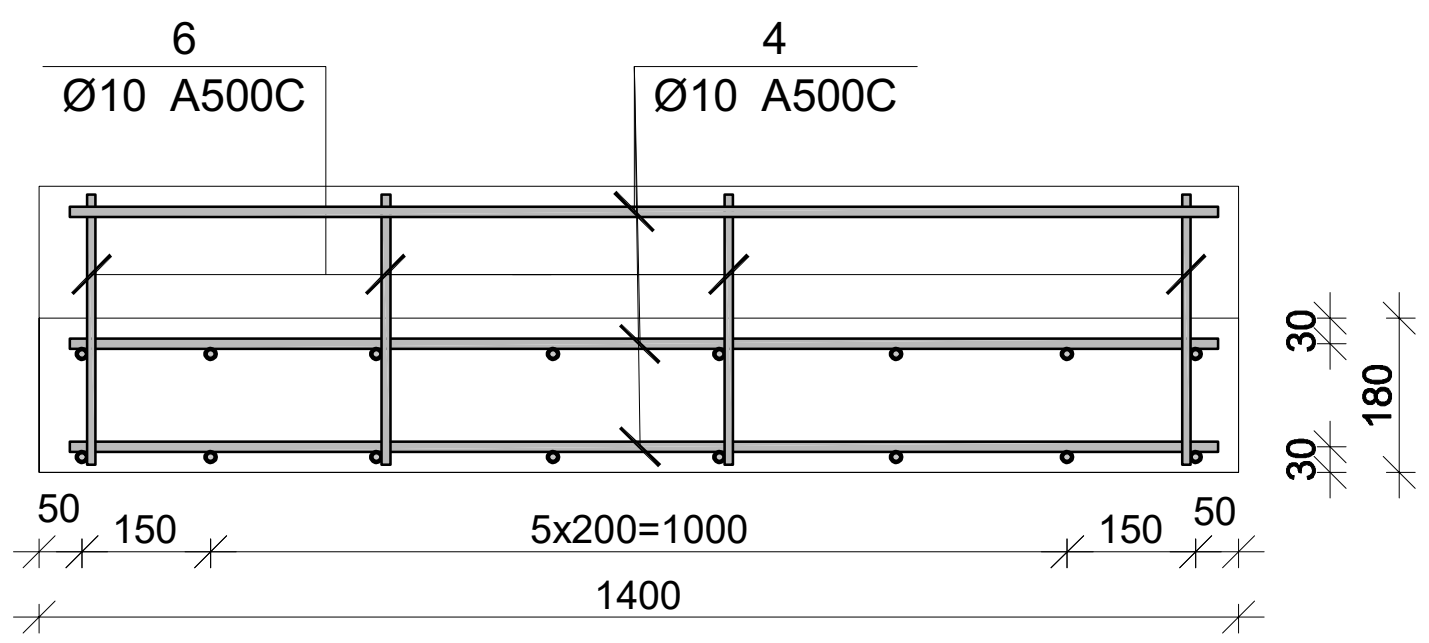

კვეთი 2-2

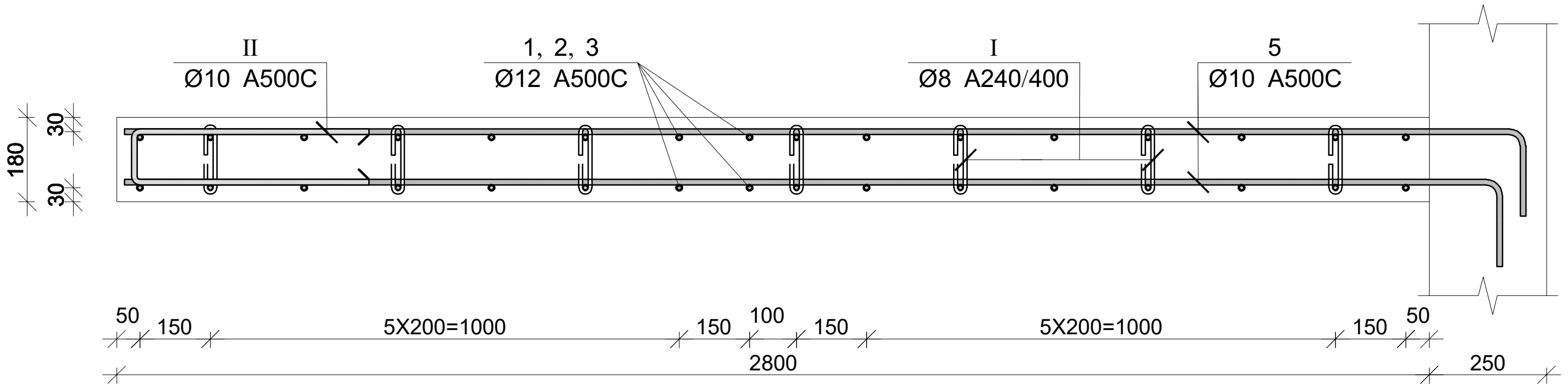

კაპიტელი ჯგუფი
საინჟინრო კომპანია
CAPITELI GROUP
Capiteli group
ENGINEERING COMPANY

პროექტის დასახელება
მრავალბინიანი საცხოვრებელი სახლი

პროექტის მისამართი
ქ. თბილისი, ანგია ბოჭორიშვილის ქუჩა №37 (ს/კ 01.11.12.015.257)

დამკვეთი

სტადია	თარიღი	განმარტება
მპ	2025.11.04	

დაკვეთის №

CAD DWG ფაილი 07 kibeebi.dwg

დირექტორი: ა. კორტავა
მთ. კონსტრუქტორი: ა. კორტავა
შეასრულა ნ. ხუხულავა
შეამოწმა გ. ვაშაკიძე

ნახაზის დასახელება
მონ. რ/ბ კიბე №1-ის კიბის მარშის კმ–3-ის არმირება

კ-7.05

A3

მონ. რ/ბ კიბე №1-ის კიბის მარშის კმ–4-ის არმირება

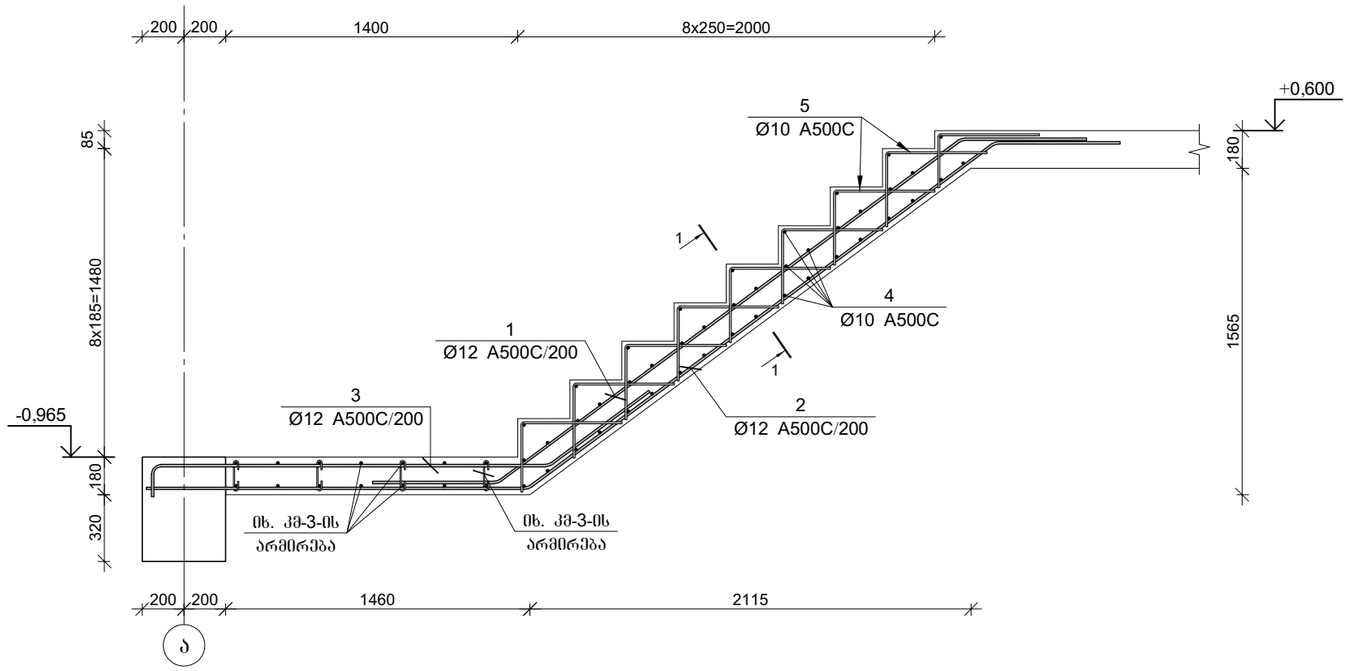

პოზ.	ф [მმ.]	ესკიზი [მმ.]	სიგრძე [მმ.]
①	Ø12	600, 2800, 600	4000
②	Ø12	1800, 2800, 600	5200
③	Ø12	150, 1900, 600	2650
④	Ø10	1300	1300
⑤	Ø10	350, 500	850

კვეთი 1-1

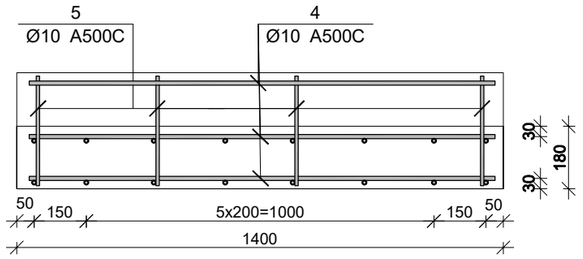

მონ. რ/ბ კიბე №1-ის კიბის მარშის კმ–4-ის სპეციფიკაცია

არმატურის სპეციფიკაცია					არმატურის ამოკრეფა					ბეტონი B 25
პოზ. №	Ø	L მმ.	n ცალი	Ln მ.	Ø	∑ Ln მ.	პრიმის ვარდის წონა კგ.	წონა კგ. A240	წონა კგ. A500C	V; მ³
1	2	3	4	5	6	7	8	9	10	11
1	12 A500C	4000	8	32.00	10 A500C	86.50	0.62		53.33	0.90
2	12 A500C	5200	8	41.60	12 A500C	94.80	0.89		84.16	
3	12 A500C	2650	8	21.20						
4	10 A500C	1300	43	55.90						
5	10 A500C	850	36	30.60			∑		137.50	0.90
						n= 1			137.50	0.90
									152.77	კგ/მ³

CAPITELI GROUP

კაპიტელი ჯგუფი
საპროექტო კომპანია
Capiteli group
ENGINEERING COMPANY

პროექტის დასახელება

მრავალბინიანი საცხოვრებელი სახლი

პროექტის მისამართი

ქ. თბილისი, ანგია ბოჭორიშვილის ქუჩა №37 (ს/კ 01.11.12.015.257)

დამკვეთი

სტადია	მარტლი	განმარტება
მპ	2025.11.04	

დაკვეთის №

CAD DWG ფაილი 07 kibeebi.dwg

დირექტორი:		ა. კორძაია
მთ. კონსტრუქტორი:		ა. კორძაია
შესრულა		ნ. ხუბულაია
შეამოწმა		გ. ვაშაკიძე

ნახაზის დასახელება

მონ. რ/ბ კიბე №1-ის კიბის მარშის კმ–4-ის არმირება

კ-7.06

A3

მონ. რ/ბ კიბე №1-ის კიბის მარშის კმ–5-ის არმირება

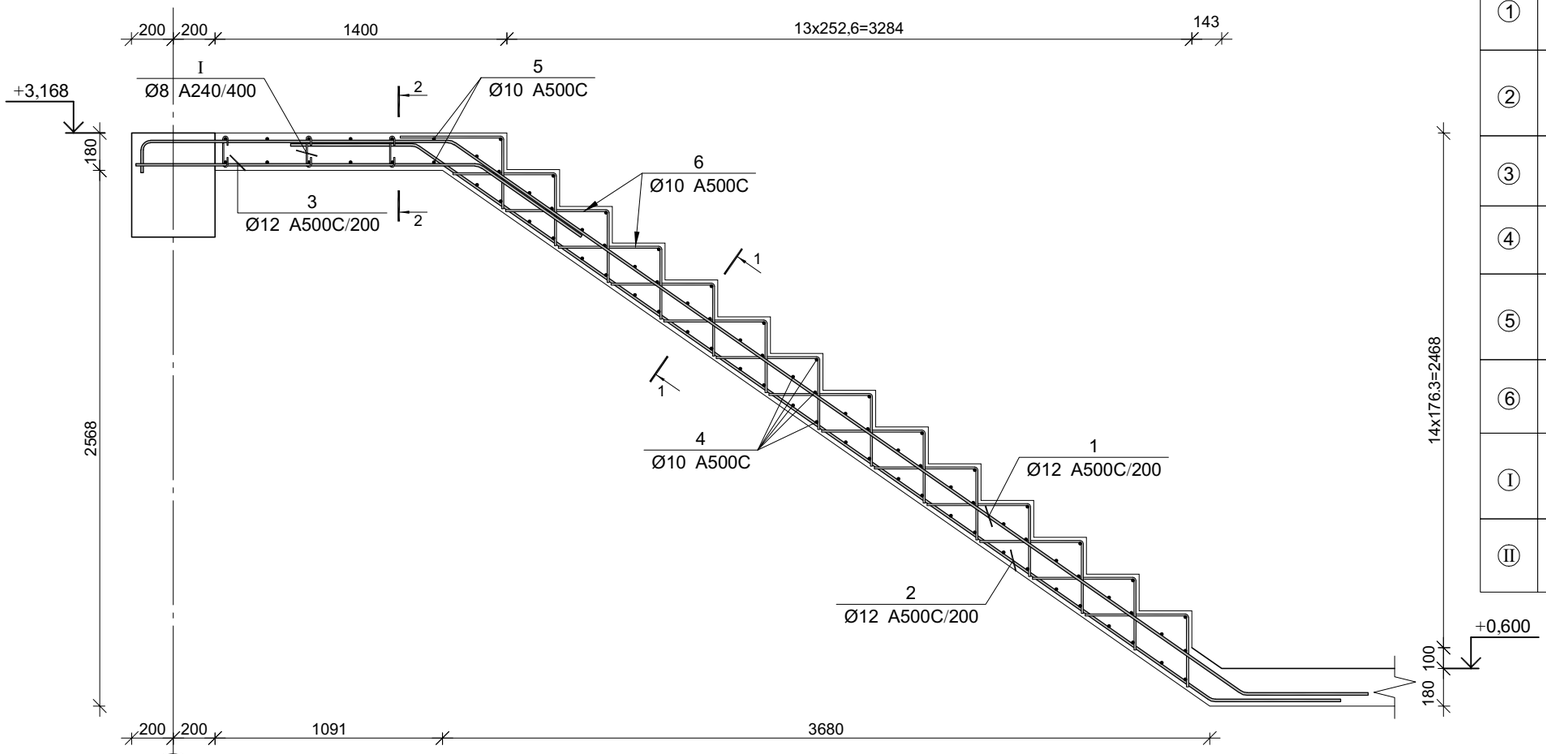

პოზ.	ф [მმ.]	ესკიზი [მმ.]	სიგრძე [მმ.]
①	Ø12	150, 1500, 4600, 600	6850
②	Ø12	600, 4650, 600	5850
③	Ø12	1650, 600	2250
④	Ø10	1300	1300
⑤	Ø10	3000, 300	3300
⑥	Ø10	500, 350	850
Ⅰ	Ø8	150, 180, 75, 75, 180	300
Ⅱ	Ø10	500, 500, 130	1130

მონ. რ/ბ კიბე №1-ის კიბის მარშის კმ–5-ის სპეციფიკაცია

არმატურის სპეციფიკაცია					არმატურის ამოკრეფა					ბეტონი B 25
პოზ. №	Ø	L მმ.	n ცალი	Ln მ.	Ø	∑ Ln მ.	არმატ. ერთეულის წონა კგ.	წონა კგ. A240	წონა კგ. A500C	V; მ³
1	2	3	4	5	6	7	8	9	10	11
1	12 A500C	6850	8	54.80	8 A240	7.20	0.39	2.84		
2	12 A500C	5850	8	46.80	10 A500C	184.98	0.62		114.05	2.30
3	12 A500C	2250	8	18.00	12 A500C	119.60	0.89		106.18	
4	10 A500C	1300	70	91.00						
5	10 A500C	3300	12	39.60						
6	10 A500C	850	56	47.60						
I	8 A240	300	24	7.20						
II	10 A500C	1130	6	6.78			∑	2.84	220.23	2.30
						n= 1		2.84	220.23	2.30
									96.99	კგ/მ³

კვეთი 1-1

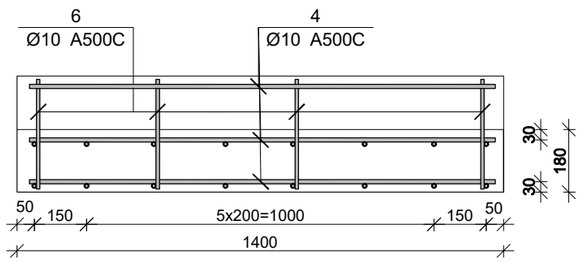

კვეთი 2-2

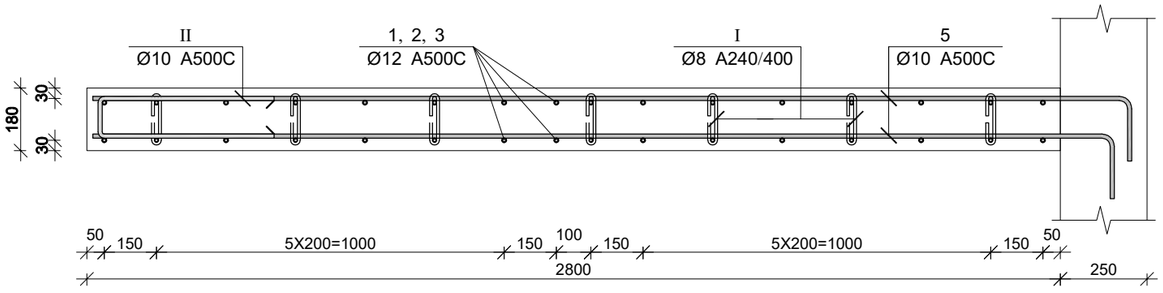

კაპიტელი ჯგუფი
საპროექტო კომპანია
Capiteli group
ENGINEERING COMPANY
CAPITELI GROUP

პროექტის დასახელება

მრავალბინიანი საცხოვრებელი სახლი

პროექტის მისამართი

ქ. თბილისი, ანგია ბოჭორიშვილის ქუჩა №37 (ს/კ 01.11.12.015.257)

დამკვეთი

სტადია	მარტო	განმარტება
მპ	2025.11.04	

დაკვეთის №

CAD DWG ფაილი 07 kibeebi.dwg

დირექტორი:		ა. კორტავა
მთ. კონსტრუქტორი:		ა. კორტავა
შესრულა		ნ. ხუშულავა
შეამოწმა		გ. ვაშაკიძე

ნახაზის დასახელება

მონ. რ/ბ კიბე №1-ის კიბის მარშის კმ–5-ის არმირება

კ-7.07

A3

მონ. რ/ბ კიბე №1-ის კიბის მარშის კმ–6-ის არმირება

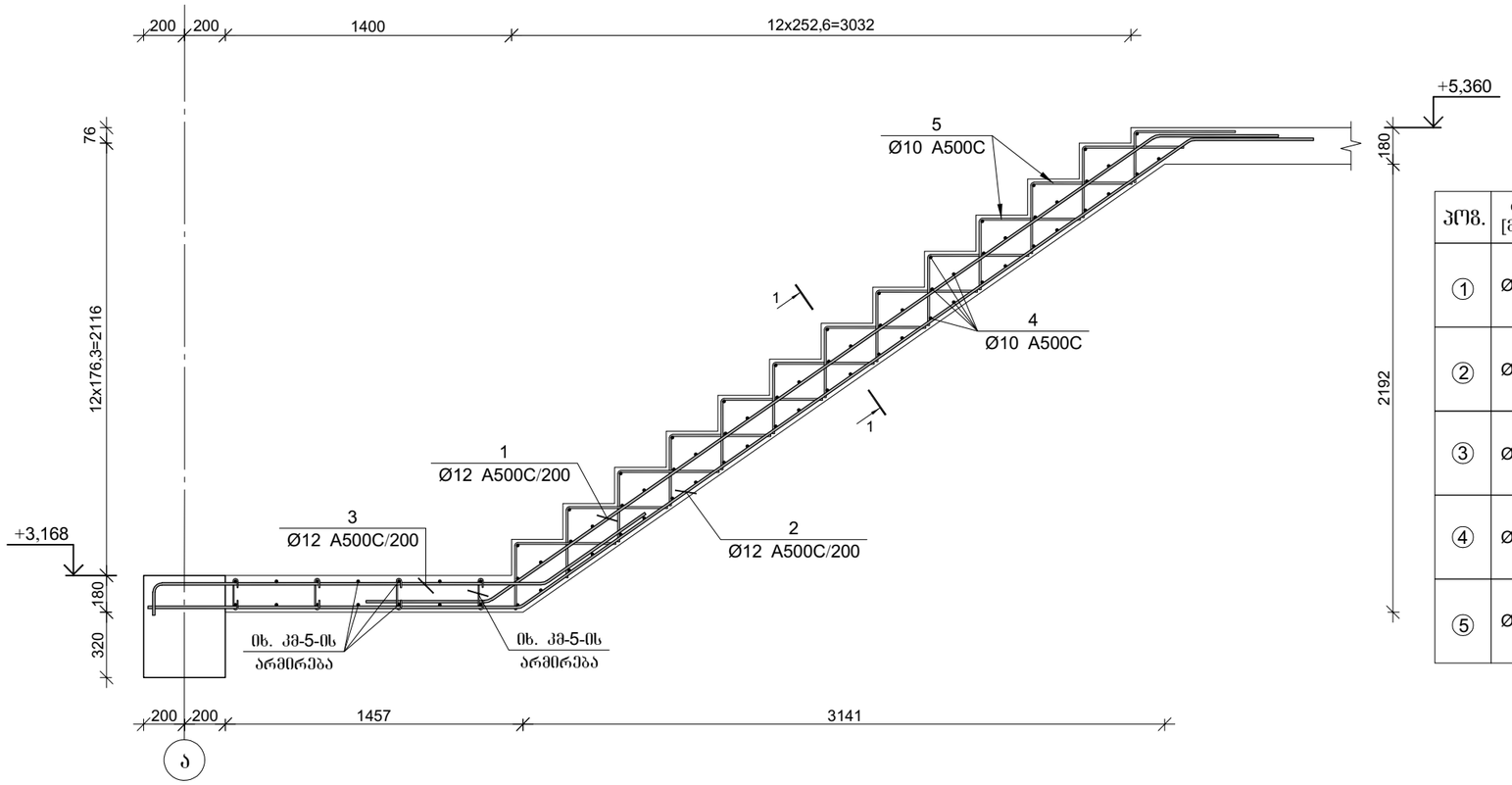

პოზ.	ф [მმ.]	ესკიზი [მმ.]	სიგრძე [მმ.]
①	Ø12	600, 4000, 600	5200
②	Ø12	1800, 4000, 600	6400
③	Ø12	150, 1900, 600	2650
④	Ø10	1300	1300
⑤	Ø10	350, 500	850

კვეთი 1-1

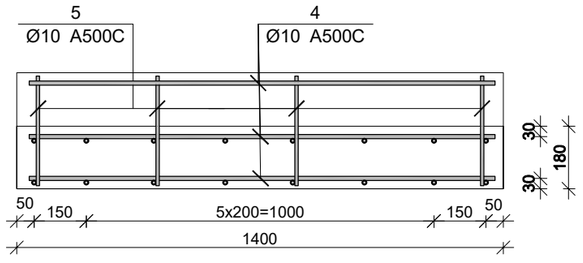

მონ. რ/ბ კიბე №1-ის კიბის მარშის კმ–6-ის სპეციფიკაცია

არმატურის სპეციფიკაცია					არმატურის ამოკრეფა					ბეტონი B 25
პოზ. №	Ø	L მმ.	n ცალი	Ln მ.	Ø	∑ Ln მ.	პარამეტრის წონა კგ.	წონა კგ. A240	წონა კგ. A500C	V; მ³
1	2	3	4	5	6	7	8	9	10	11
1	12 A500C	5200	8	41.60	10 A500C	126.10	0.62		77.75	1.32
2	12 A500C	6400	8	51.20	12 A500C	114.00	0.89		101.21	
3	12 A500C	2650	8	21.20						
4	10 A500C	1300	63	81.90						
5	10 A500C	850	52	44.20			∑		178.96	1.32
						n= 1			178.96	1.32
									135.57	კგ/მ³

CAPITELI GROUP

კაპიტელი ჯგუფი
საპროექტო კომპანია
Capiteli group
ENGINEERING COMPANY

პროექტის დასახელება

მრავალბინიანი საცხოვრებელი სახლი

პროექტის მისამართი

ქ. თბილისი, ანგია ბოჭორიშვილის ქუჩა №37 (ს/კ 01.11.12.015.257)

დამკვეთი

სტადია	მასშტაბი	განმარტება
მპ	2025.11.04	

დაკვეთის №

CAD DWG ფაილი 07 kibeebi.dwg

დირექტორი:		ა. კორტავა
მთ. კონსტრუქტორი:		ა. კორტავა
შესრულა		ნ. ხუბულავა
შეამოწმა		გ. ვაშაკიძე

ნახაზის დასახელება

მონ. რ/ბ კიბე №1-ის კიბის მარშის კმ–6-ის არმირება

კ-7.08

A3

მონ. რ/ბ კიბე №1-ის კიბის მარშის კმ–7-ის არმირება

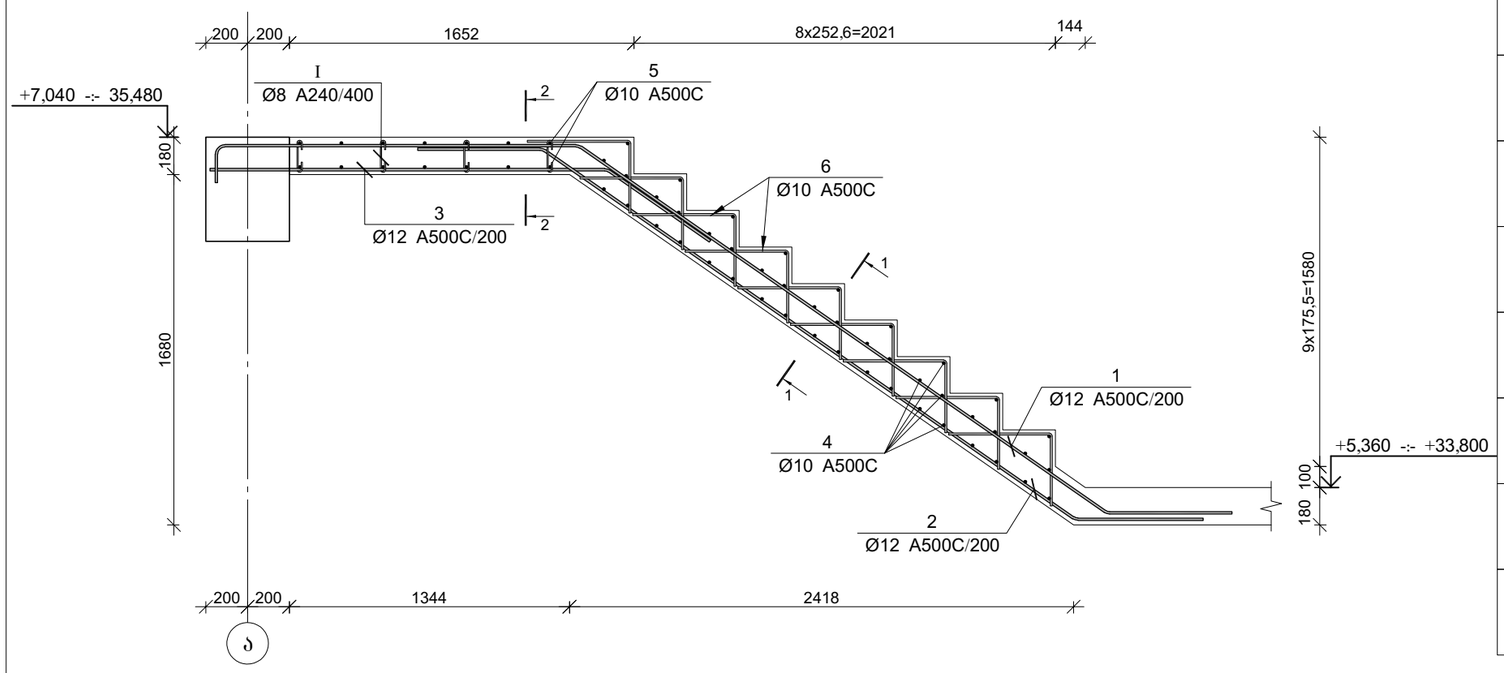

პოზ.	ф [მმ.]	ესკიზი [მმ.]	სიგრძე [მმ.]
①	Ø12	150, 1750, 3100, 600	5600
②	Ø12	600, 3100, 600	4300
③	Ø12	1900, 600	2500
④	Ø10	1300	1300
⑤	Ø10	3000, 300	3300
⑥	Ø10	500, 350	850
Ⅰ	Ø8	150, 180, 75, 75, 180	300
Ⅱ	Ø10	500, 500, 130	1130

მონ. რ/ბ კიბე №1-ის კიბის მარშის კმ–7-ის სპეციფიკაცია

არმატურის სპეციფიკაცია					არმატურის ამოკრეფა					ბეტონი B 25
პოზ. №	Ø	L მმ.	n ცალი	Ln მ.	Ø	∑ Ln მ.	ბარების ვარცის წონა კგ.	წონა კგ. A240	წონა კგ. A500C	V; მ³
1	2	3	4	5	6	7	8	9	10	11
1	12 A500C	5600	8	44.80	8 A240	9.60	0.39	3.79		
2	12 A500C	4300	8	34.40	10 A500C	143.21	0.62		88.29	1.72
3	12 A500C	2500	8	20.00	12 A500C	99.20	0.89		88.07	
4	10 A500C	1300	45	58.50						
5	10 A500C	3300	14	46.20						
6	10 A500C	850	36	30.60						
Ⅰ	8 A240	300	32	9.60			∑	3.79	176.37	1.72
Ⅱ	10 A500C	1130	7	7.91			∑	3.79	176.37	1.72
						n= 10		37.88	1763.66	17.20
									104.74	კგ/მ³

კვეთი 1-1

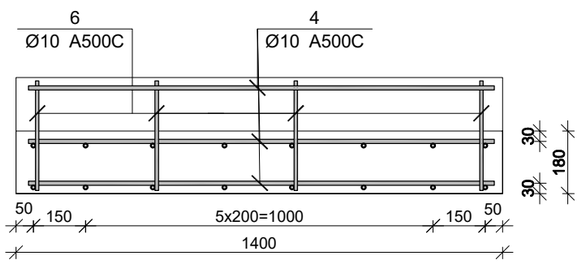

კვეთი 2-2

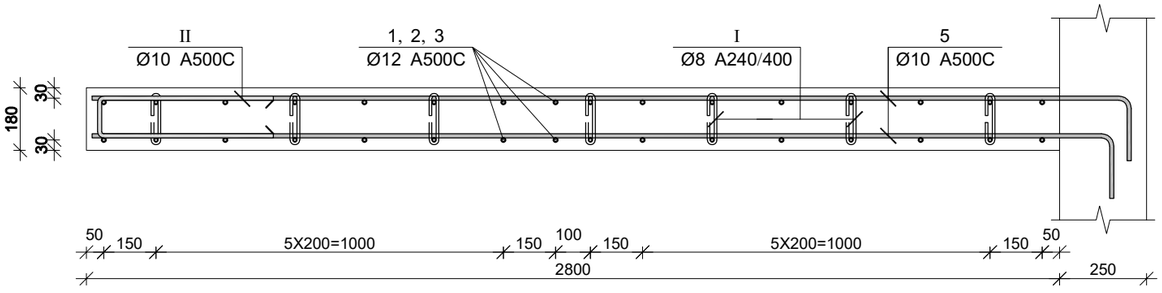

CAPITELI GROUP

კაპიტელი ჯგუფი
საპროექტო კომპანია
Capiteli group
ENGINEERING COMPANY

პროექტის დასახელება

მრავალბინიანი საცხოვრებელი სახლი

პროექტის მისამართი

ქ. თბილისი, ანგია ბოჭორიშვილის ქუჩა №37 (ს/კ 01.11.12.015.257)

დამკვეთი

სტადია	მარცილი	განმარტება
მპ	2025.11.04	

დაკვეთის №

CAD DWG ფაილი 07 kibeebi.dwg

დირექტორი:		ა. კორტავა
მთ. კონსტრუქტორი:		ა. კორტავა
შესრულა		ნ. ხუბულავა
შეამოწმა		ზ. ვაშაკიძე

ნახაზის დასახელება

მონ. რ/ბ კიბე №1-ის კიბის მარშის კმ–7-ის არმირება

კ-7.09

A3

მონ. რ/ბ კიბე №1-ის კიბის მარშის კმ–8-ის არმირება

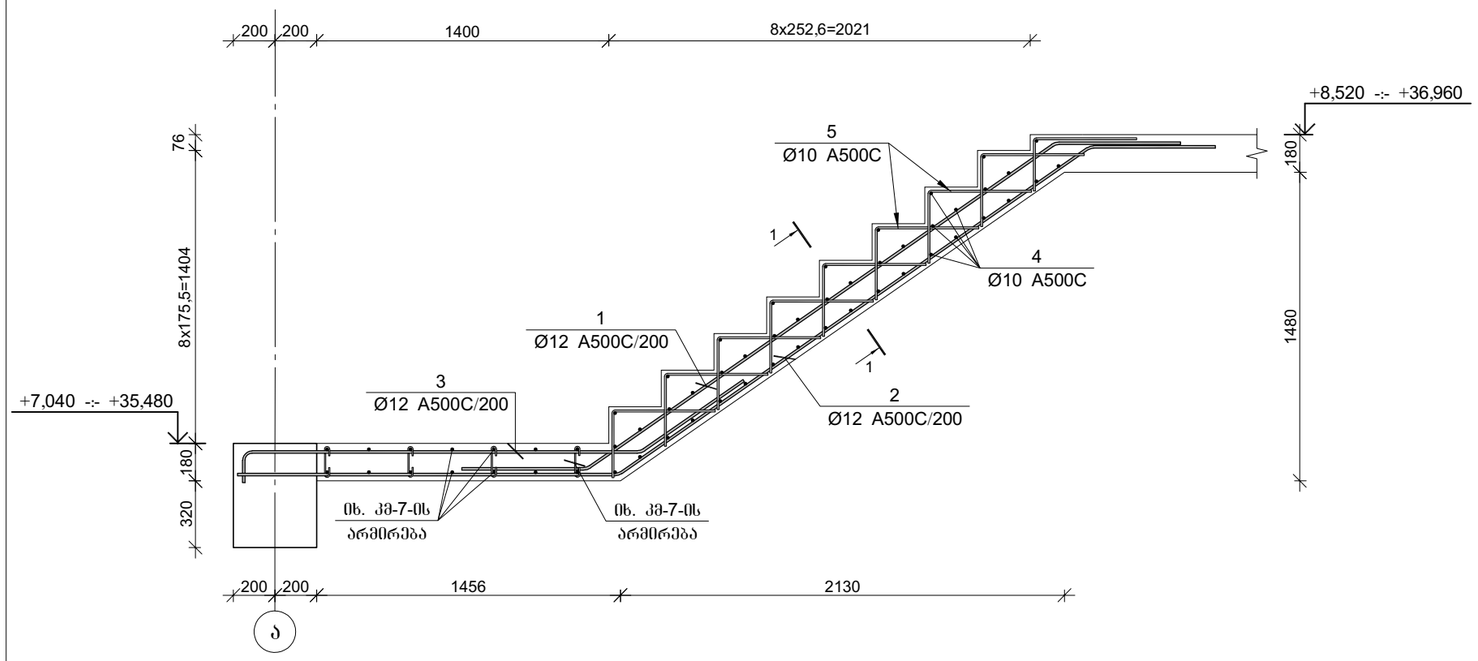

პოზ.	ф [მმ.]	ესკიზი [მმ.]	სიგრძე [მმ.]
①	Ø12	600, 2750, 600	3950
②	Ø12	1800, 2750, 600	5150
③	Ø12	150, 1900, 600	2650
④	Ø10	1300	1300
⑤	Ø10	350, 500	850

კვეთი 1-1

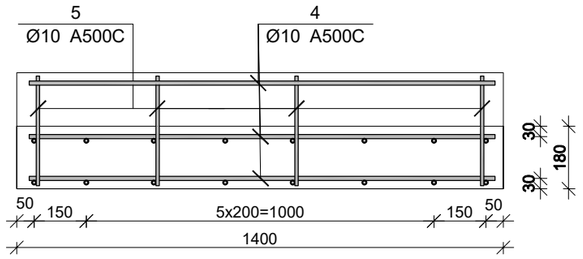

მონ. რ/ბ კიბე №1-ის კიბის მარშის კმ–8-ის სპეციფიკაცია

არმატურის სპეციფიკაცია					არმატურის ამოკრეფა					ბეტონი B 25
პოზ. №	Ø	L მმ.	n ცალი	Ln მ.	Ø	∑ Ln მ.	პრიმის ვარდის წონა კგ.	წონა კგ. A240	წონა კგ. A500C	V; მ³
1	2	3	4	5	6	7	8	9	10	11
1	12 A500C	3950	8	31.60	10 A500C	86.50	0.62		53.33	0.88
2	12 A500C	5150	8	41.20	12 A500C	94.00	0.89		83.45	
3	12 A500C	2650	8	21.20						
4	10 A500C	1300	43	55.90						
5	10 A500C	850	36	30.60		∑			136.79	0.88
						n= 10			1367.85	8.80
									155.44	კგ/მ³

CAPITELI GROUP

კაპიტელი ჯგუფი
საპროექტო კომპანია
Capiteli group
ENGINEERING COMPANY

პროექტის დასახელება

მრავალბინიანი საცხოვრებელი სახლი

პროექტის მისამართი

ქ. თბილისი, ანგია ბოჭორიშვილის ქუჩა №37 (ს/კ 01.11.12.015.257)

დამკვეთი

სტადია	მარცხ	განმარტება
მპ	2025.11.04	

დაკვეთის №

CAD DWG ფაილი 07 kibeebi.dwg

დირექტორი:		ა. კორძაია
მთ. კონსტრუქტორი:		ა. კორძაია
შესრულა		ნ. ხუბულაია
შეამოწმა		გ. ვაშაკიძე

ნახაზის დასახელება

მონ. რ/ბ კიბე №1-ის კიბის მარშის კმ–8-ის არმირება

კ-7.10

A3

მონ. რ/ბ კიბე №2-ის კიბის მარშის კმ–1-ის არმირება

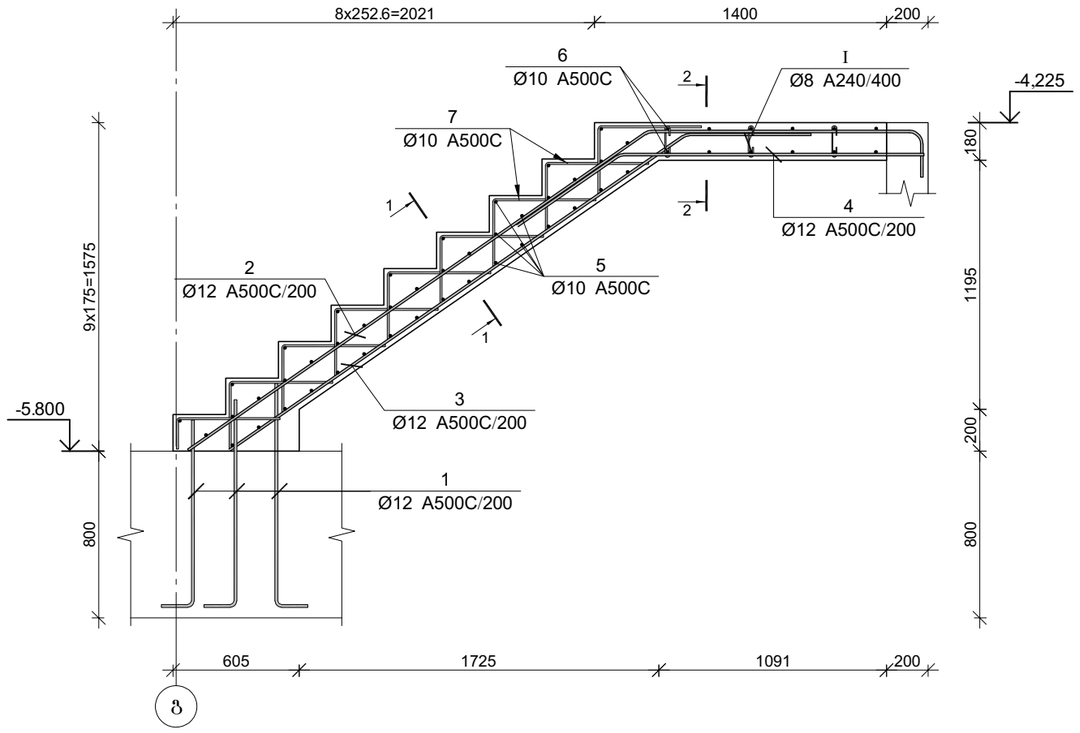

კვეთი 1-1

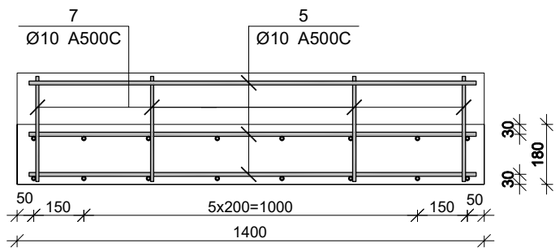

კვეთი 2-2

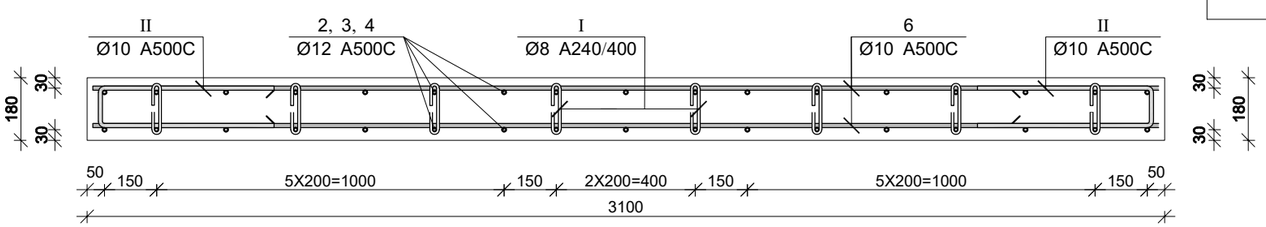

პოზ.	ф [მმ.]	ესკიზი [მმ.]	სიგრძე [მმ.]
①	Ø12	1000, 150	1150
②	Ø12	2700, 1300, 300	4300
③	Ø12	2700, 600	3300
④	Ø12	600, 1450	2050
⑤	Ø10	1350	1350
⑥	Ø10	3050	3050
⑦	Ø10	500, 350	850
Ⅰ	Ø8	150, 180, 180, 75, 75	300
Ⅱ	Ø10	500, 500, 130	1130

მონ. რ/ბ კიბე №2-ის კიბის მარშის კმ–1-ის სპეციფიკაცია

არმატურის სპეციფიკაცია					არმატურის ამოკრეფა					ბეტონი B 25
პოზ. №	ø	L მმ.	n ცალი	Ln მ.	ø	∑ Ln მ.	არმატ. ვარის წონა კგ.	წონა კგ. A240	წონა კგ. A500C	V; მ³
1	2	3	4	5	6	7	8	9	10	11
1	12 A500C	1150	24	27.60	8 A240	8.40	0.39	3.31		
2	12 A500C	4300	8	34.40	10 A500C	145.82	0.62		89.90	2.03
3	12 A500C	3300	8	26.40	12 A500C	104.80	0.89		93.04	
4	12 A500C	2050	8	16.40						
5	10 A500C	1350	42	56.70						
6	10 A500C	3050	14	42.70						
7	10 A500C	850	36	30.60						
I	8 A240	300	28	8.40						
II	10 A500C	1130	14	15.82		∑		3.31	182.95	2.03
						n= 1		3.31	182.95	2.03
									91.57	კგ/მ³

CAPITELI GROUP
საპროექტო კომპანია
კაპიტელი ჯგუფი
Capiteli group
ENGINEERING COMPANY

პროექტის დასახელება

მრავალბინიანი საცხოვრებელი სახლი

პროექტის მისამართი

ქ. თბილისი, ანგია ბოჭორიშვილის ქუჩა №37 (ს/კ 01.11.12.015.257)

დამკვეთი

სტადია	მარცლი	განმარტება
მპ	2026.01.26	

დაკვეთის №

CAD DWG ფაილი kibeebi da pandusi.dwg

დირექტორი: ა. კორძაია

მთ. კონსტრუქტორი: ა. კორძაია

შესრულა ნ. ხუბულავა

შეამოწმა ზ. ვაშაკიძე

ნახაზის დასახელება

მონ. რ/ბ კიბე №2-ის კიბის მარშის კმ–1-ის არმირება

კ-7.12

A3

მონ. რ/ბ კიბე №2-ის კიბის მარშის კმ–2-ის არმირება

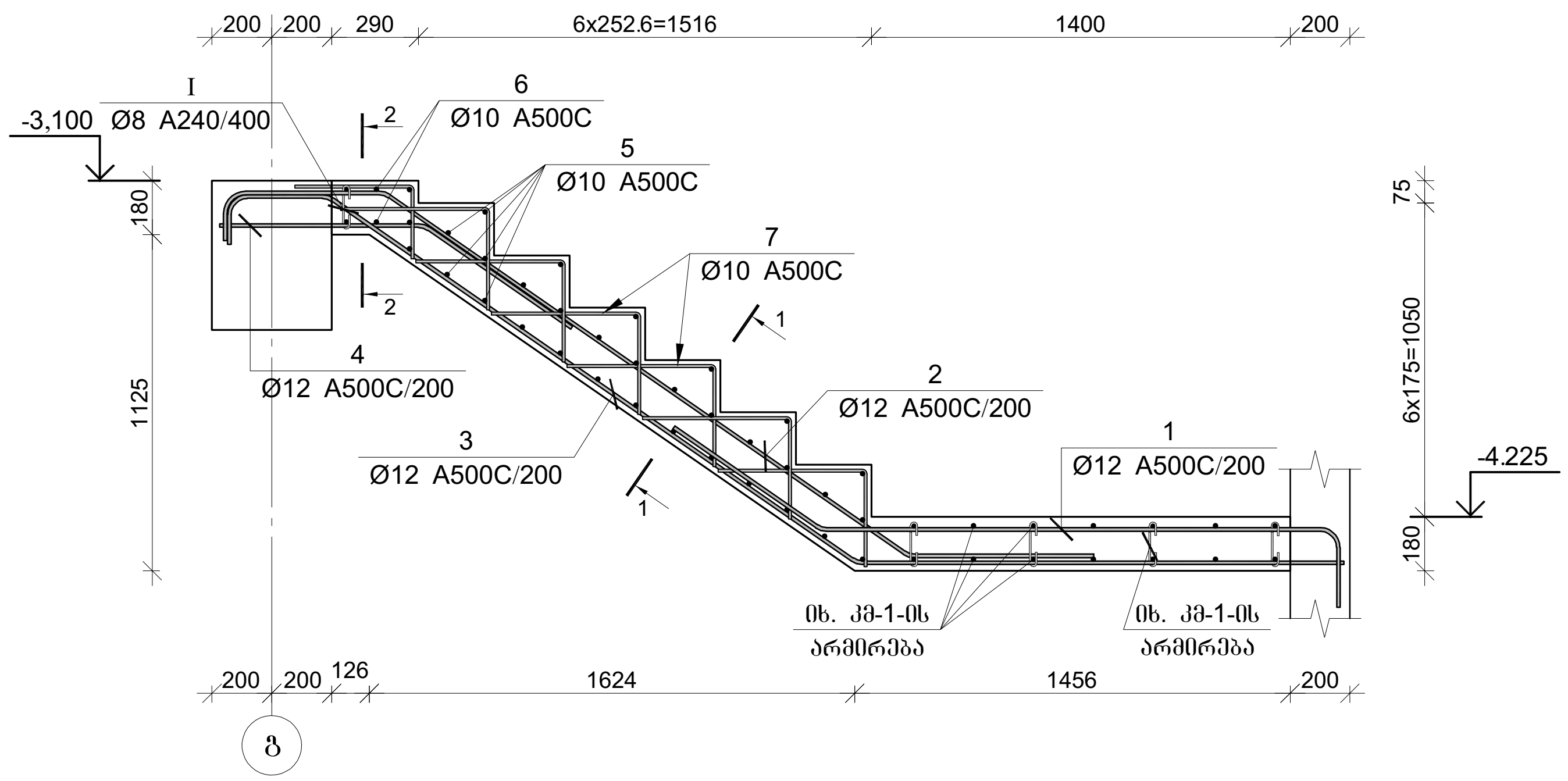

პოზ.	Φ [მმ.]	ესკიზი [მმ.]	სიგრძე [მმ.]
1	Ø12	600 1850 350	2800
2	Ø12	200 550 2150 600	3500
3	Ø12	200 350 2150 1800	4500
4	Ø12	700 600	1300
5	Ø10	1350	1350
6	Ø10	3050	3050
7	Ø10	500 350	850
I	Ø8	180 150 75 75 180	300
II	Ø10	500 500 130	1130

მონ. რ/ბ კიბე №2-ის კიბის მარშის კმ–2-ის სპეციფიკაცია

არმატურის სპეციფიკაცია					არმატურის ამოკრეფა					ბეტონი B 25
პოზ. №	Ø	L მმ.	n ცალი	Ln მ.	Ø	∑ Ln მ.	გრძივი მეტრის წონა კგ.	წონა კგ. A240	წონა კგ. A500C	V; მ³
1	2	3	4	5	6	7	8	9	10	11
1	12 A500C	2800	8	22.40	8 A240	2.40	0.39	0.95		0.74
2	12 A500C	3500	8	28.00	10 A500C	85.07	0.62		52.45	
3	12 A500C	4500	8	36.00	12 A500C	96.80	0.89		85.94	
4	12 A500C	1300	8	10.40						
5	10 A500C	1350	33	44.55						
6	10 A500C	3050	4	12.20						
7	10 A500C	850	28	23.80						
I	8 A240	300	8	2.40						
II	10 A500C	1130	4	4.52			∑	0.95	138.39	0.74
						n= 1		0.95	138.39	0.74
									187.79	კგ/მ³

კვეთი 1-1

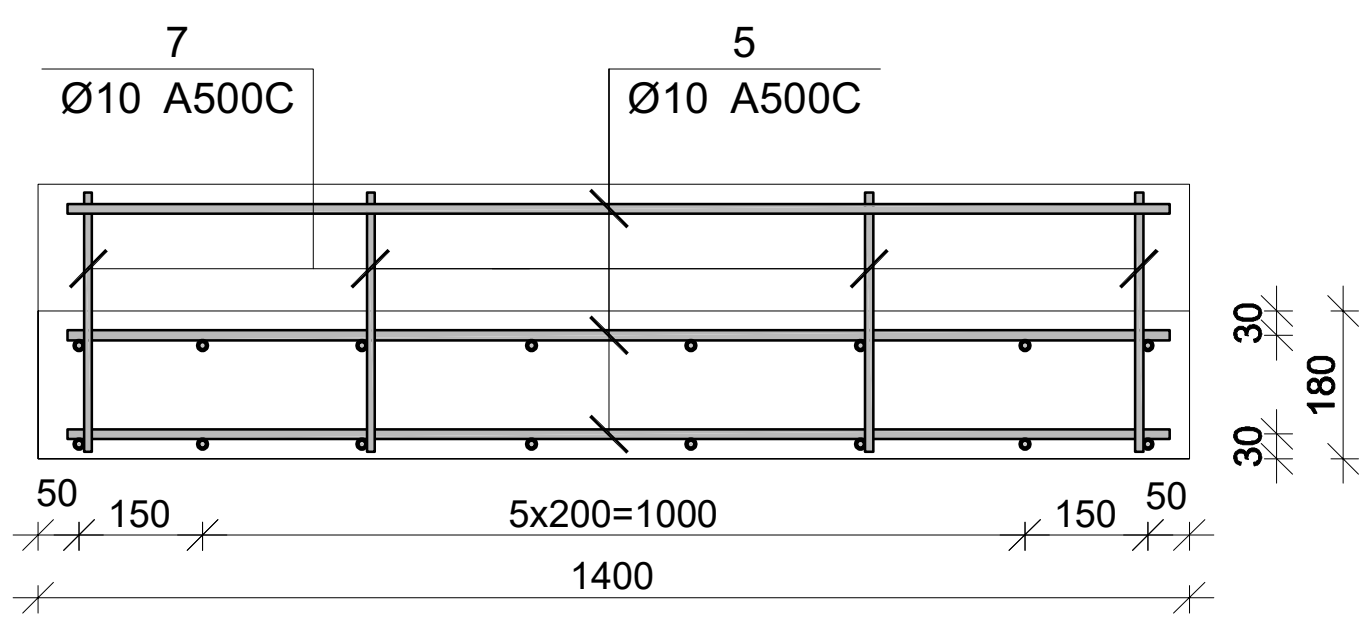

კვეთი 2-2

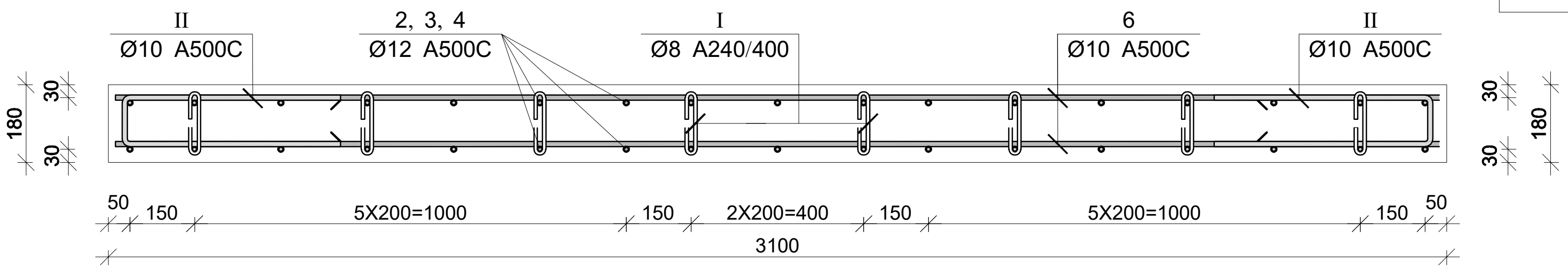

კაპიტელი ჯგუფი

CAPITELI GROUP

Capiteli group

ENGINEERING COMPANY

პროექტის დასახელება

მრავალბინიანი საცხოვრებელი სახლი

პროექტის მისამართი

ქ. თბილისი, ანგია ბოჭორიშვილის ქუჩა №37 (ს/კ 01.11.12.015.257)

დამკვეთი

სტადია	თარიღი	განმარტება
მპ	2026.01.26	

დავალების №

CAD DWG ფაილი kibeebi da pandusi.dwg

ლიდერინჟინერი: ა. კორტავა

მთ. კონსტრუქტორი: ა. კორტავა

შეასრულა ნ. ხუბულავა

შეამოწმა ვ. ვაშაკიძე

ნახაზის დასახელება

მონ. რ/ბ კიბე №2-ის კიბის მარშის კმ–2-ის არმირება

კ-7.13

A3

კიბე №3-ის საყალიბე ჩრილი
+0.600 ნიშნულიდან +5.360 ნიშნულამდე

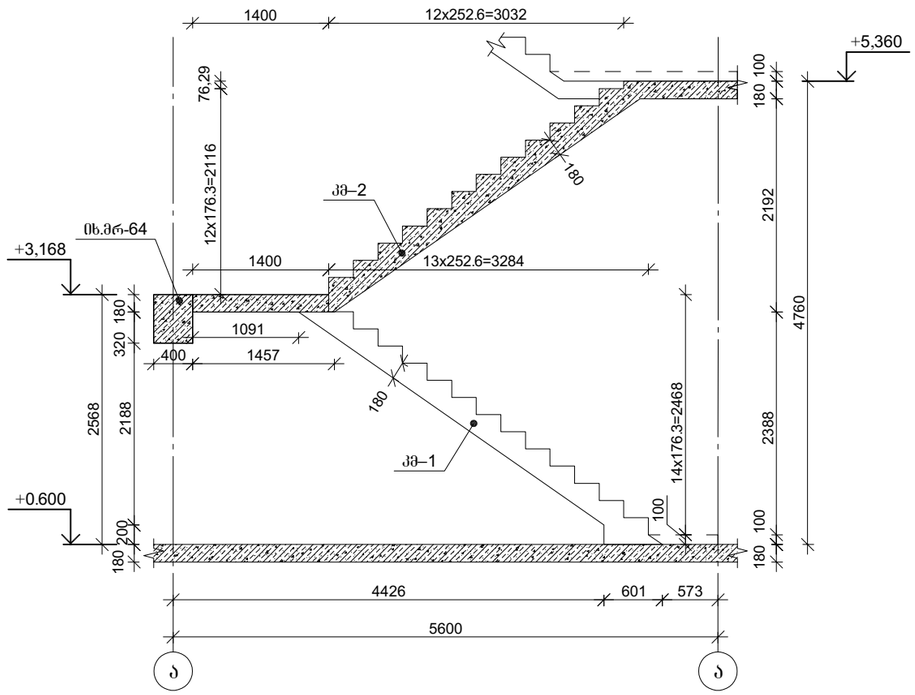

კიბე №3-ის საყალიბე ჩრილი
+0.600 ნიშნულიდან +5.360 ნიშნულამდე

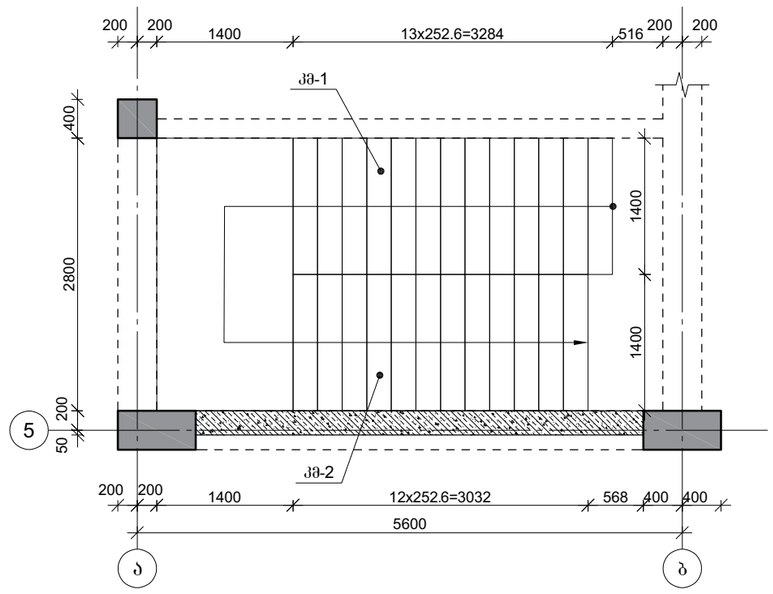

კიბე №3-ის საყალიბე ჩრილი
+5.360 ნიშნულიდან +8.520 ნიშნულამდე

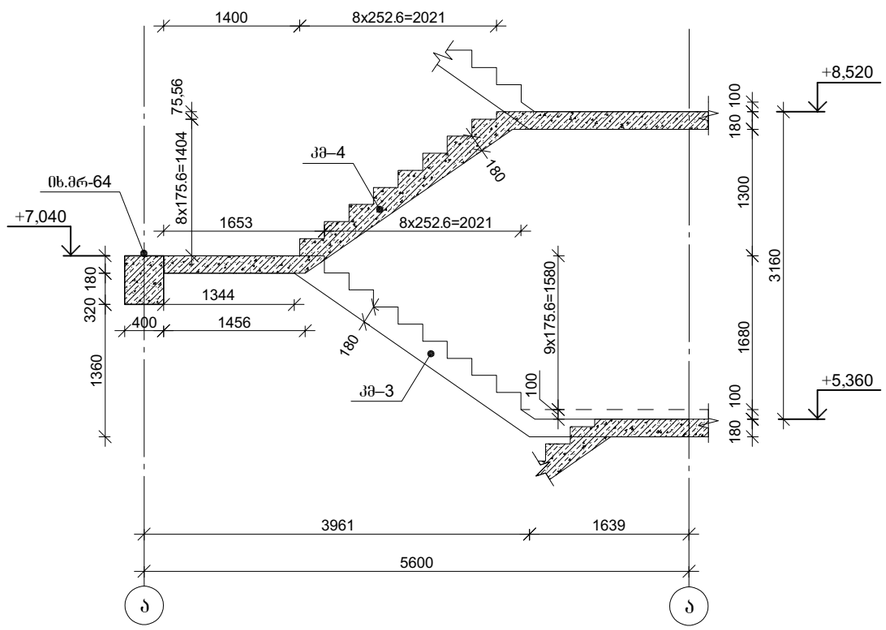

კიბე №3-ის საყალიბე ჩრილი
+5.360 ნიშნულიდან +8.520 ნიშნულამდე

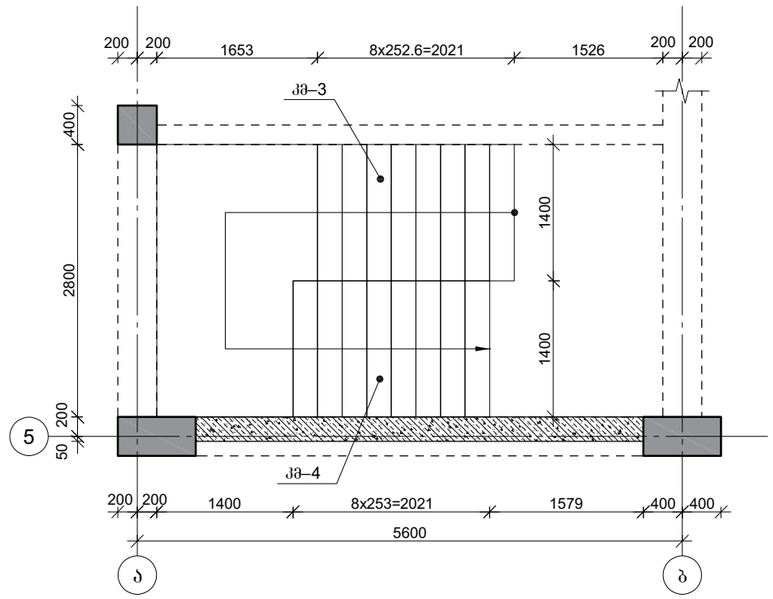

CAPITELI GROUP

კაპიტელი ჯგუფი
საპროექტო კომპანია
Capiteli group
ENGINEERING COMPANY

პროექტის დასახელება

მრავალბინიანი საცხოვრებელი სახლი

პროექტის მისამართი

ქ. თბილისი, ანგია ბოჭორიშვილის ქუჩა №37 (ს/კ 01.11.12.015.257)

დამკვეთი

სტადია	მარილი	განმარტება
მპ	2025.11.04	

დაკვეთის №

CAD DWG ფაილი 07 kibeebi.dwg

დირექტორი:	ა. კორძაია
მთ. კონსტრუქტორი:	ა. კორძაია
შემსრულა	ნ. ხუბულაია
შემოწმა	გ. ვაშაკიძე

ნახაზის დასახელება

კიბე №3-ის საყალიბე გეგმა და ჭრილი

კ-7.14

A3

კიბე №3-ის საყალიბე ჩრილი
+8.520 ნიშნულიდან +33.800 ნიშნულამდე

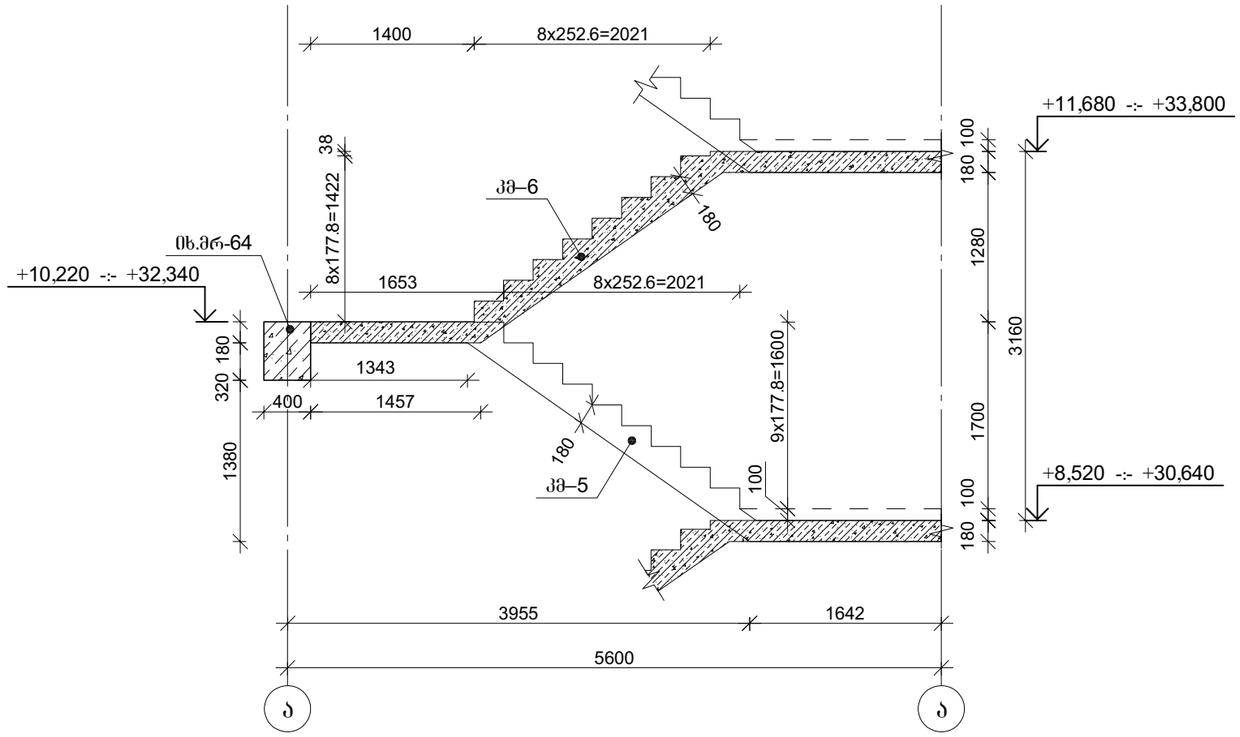

კიბე №3-ის საყალიბე ჩრილი
+8.520 ნიშნულიდან +33.800 ნიშნულამდე

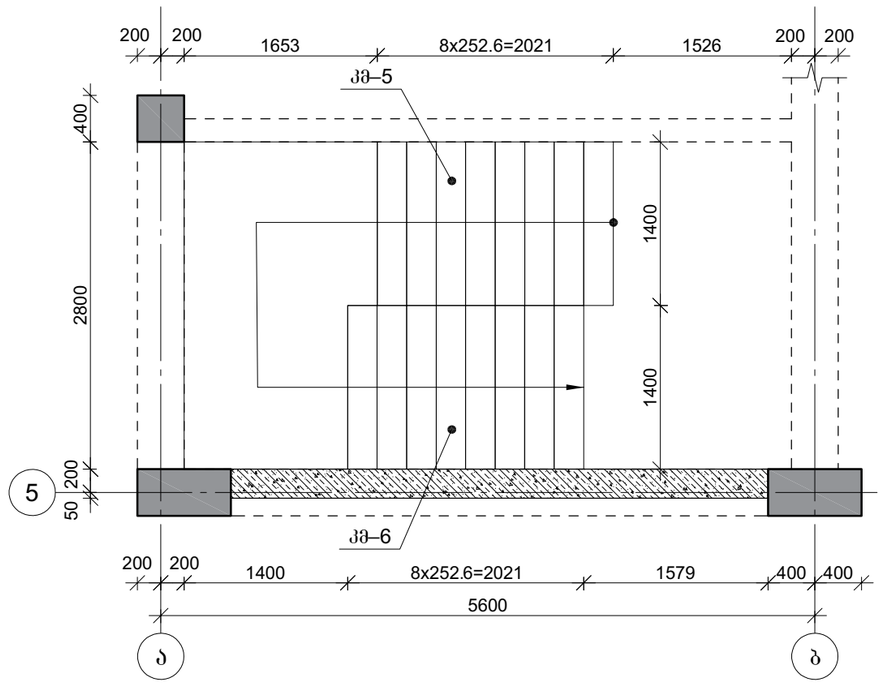

CAPITELI GROUP

კაპიტელი ჯგუფი
საპროექტო კომპანია
Capiteli group
ENGINEERING COMPANY

პროექტის დასახელება

მრავალბინიანი საცხოვრებელი სახლი

პროექტის მისამართი

ქ. თბილისი, ანგია ბოჭორიშვილის ქუჩა №37 (ს/კ 01.11.12.015.257)

დამკვეთი

სტადია	მარილი	განმარტება
მპ	2025.11.04	

დაკვეთის №

CAD DWG ფაილი: 07 kibeebi.dwg

დირექტორი:	ა. კორტავა
მთ. კონსტრუქტორი:	ა. კორტავა
შესრულა	ნ. ხუბულავა
შეამოწმა	გ. ვაშაკიძე

ნახაზის დასახელება

კიბე №3-ის საყალიბე გეგმა და ჭრილი

კ-7.15

A3

მონ. რ/ბ კიბე №3-ის კიბის მარშის კმ–1-ის არმირება

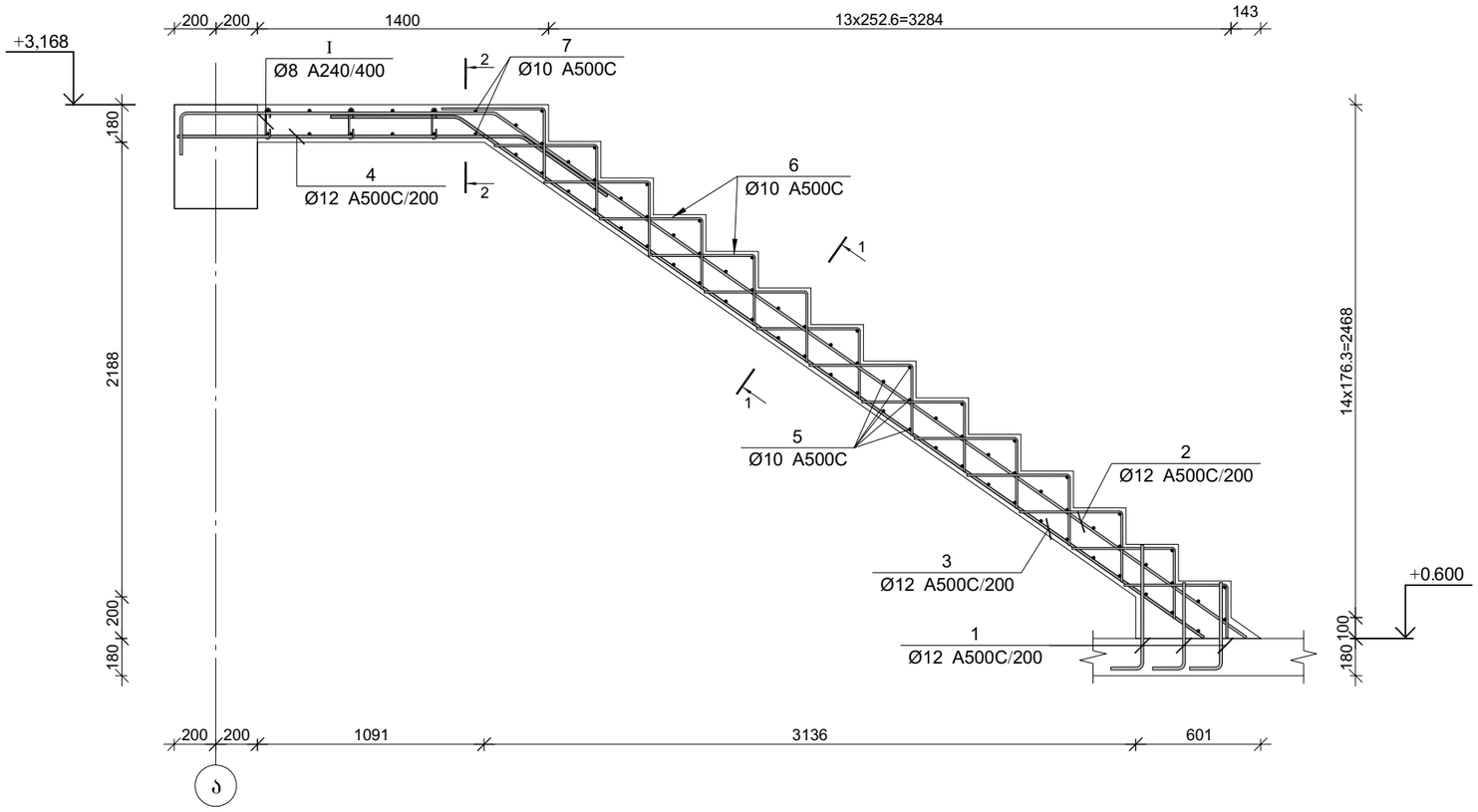

კვეთი 1-1

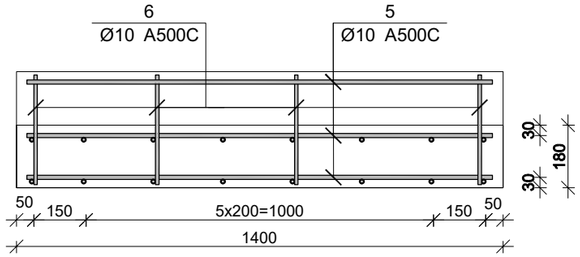

კვეთი 2-2

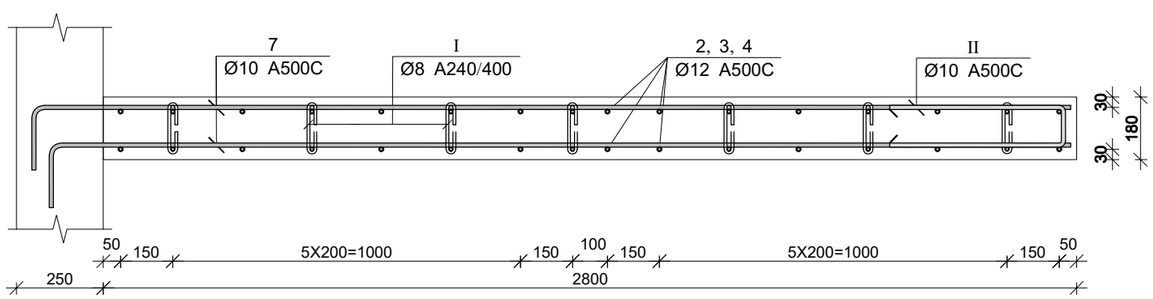

პოზ.	[მმ.]	ესკიზი [მმ.]	სიგრძე [მმ.]
①	Ø12	550, 350	900
②	Ø12	1500, 200, 4400	6100
③	Ø12	600, 4350	4950
④	Ø12	1650, 600	2250
⑤	Ø10	1350	1350
⑥	Ø10	500, 350	850
⑦	Ø10	230, 3000	3200
Ⓘ	Ø8	180°, 150, 75, 75, 180°	300
Ⓘ	Ø10	500, 130, 500	1130

მონ. რ/ბ კიბე №3-ის კიბის მარშის კმ–1-ის სპეციფიკაცია

არმატურის სპეციფიკაცია					არმატურის ამოკრეფა					ბეტონი B 25
პოზ. №	Ø	L მმ.	n ცალი	Ln მ.	Ø	∑ Ln მ.	ბარითი ველის წონა კგ.	წონა კგ. A240	წონა კგ. A500C	V; მ³
1	2	3	4	5	6	7	8	9	10	11
1	12 A500C	900	24	21.60	8 A240	8.40	0.39	3.31		
2	12 A500C	6100	8	48.80	10 A500C	193.46	0.62		119.28	2.20
3	12 A500C	4950	8	39.60	12 A500C	128.00	0.89		113.64	
4	12 A500C	2250	8	18.00						
5	10 A500C	1350	69	93.15						
6	10 A500C	850	56	47.60						
7	10 A500C	3200	14	44.80						
I	8 A240	300	28	8.40						
II	10 A500C	1130	7	7.91			∑	3.31	232.92	2.20
						n= 1		3.31	232.92	2.20
									107.20	კგ/მ³

CAPITELI GROUP

კაპიტელი ჯგუფი
საპროექტო კომპანია
Capiteli group
ENGINEERING COMPANY

პროექტის დასახელება

მრავალბინიანი საცხოვრებელი სახლი

პროექტის მისამართი

ქ. თბილისი, ანგია ბოჭორიშვილის ქუჩა №37 (ს/კ 01.11.12.015.257)

დამკვეთი

სტადია	მარცლი	განმარტება
მპ	2025.11.04	

დაკვეთის №

CAD DWG ფაილი 07 kibeebi.dwg

დირექტორი:		ა. კორტავა
მთ. კონსტრუქტორი:		ა. კორტავა
შესრულა		ნ. ხუბულავა
შეამოწმა		გ. ვაშაკიძე

ნახაზის დასახელება

მონ. რ/ბ კიბე №3-ის კიბის მარშის კმ–1-ის არმირება

კ-7.16

A3

მონ. რ/ბ კიბე №3-ის კიბის მარშის კმ–2-ის არმირება

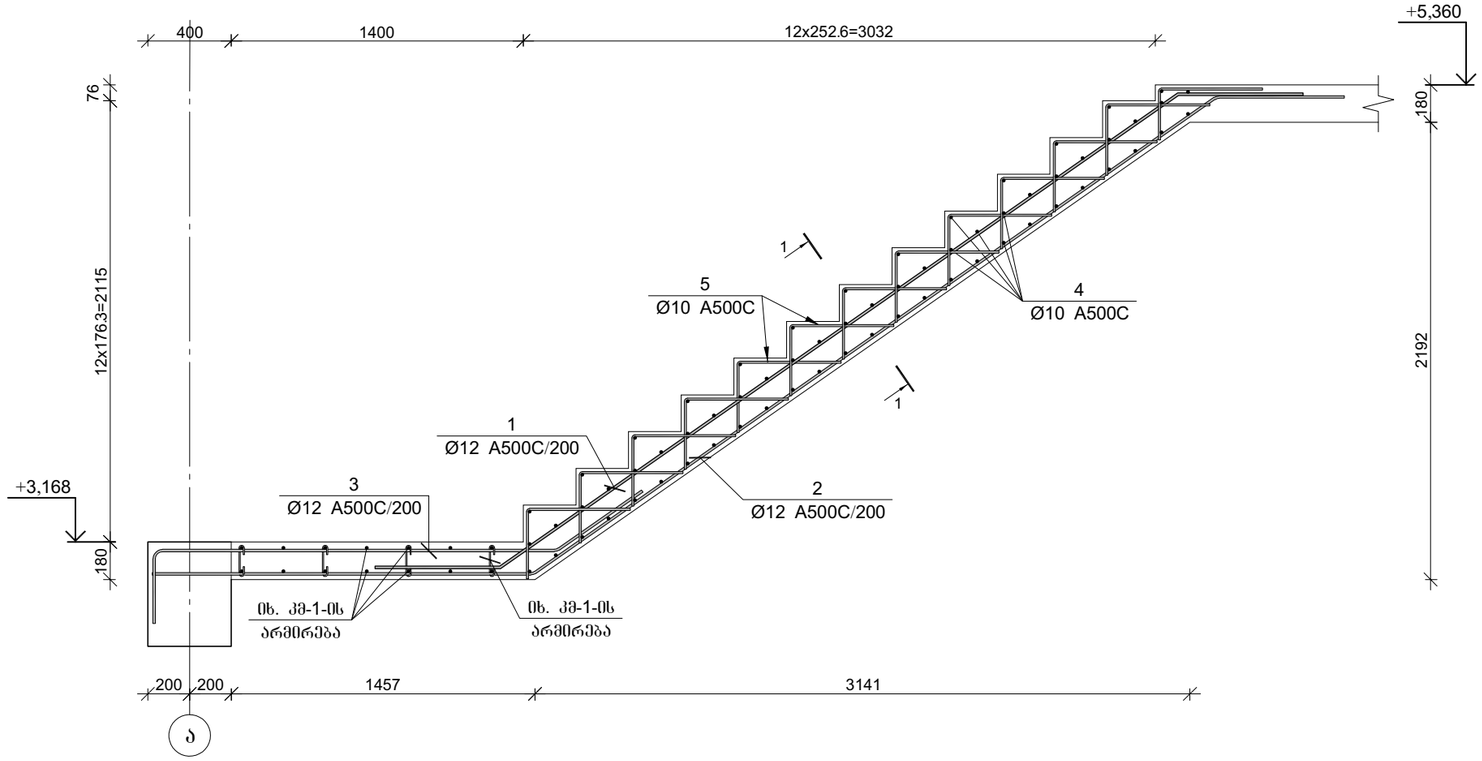

პოზ.	ф [მმ.]	ესკიზი [მმ.]	სიგრძე [მმ.]
①	Ø12	600, 2050, 600	5150
②	Ø12	1800, 4000, 600	6400
③	Ø12	200, 1900, 600	2700
④	Ø10	1350	1350
⑤	Ø10	350, 500	850

კვეთი 1-1

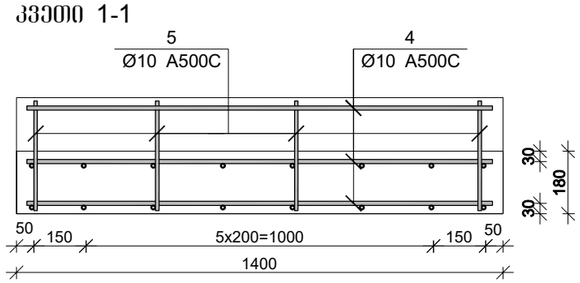

მონ. რ/ბ კიბე №3-ის კიბის მარშის კმ–2-ის სპეციფიკაცია

არმატურის სპეციფიკაცია					არმატურის ამოკრეფა					ბეტონი B 25
პოზ. №	Ø	L მმ.	n ცალი	Ln მ.	Ø	∑ Ln მ.	პრაქტიკული წონა კგ.	წონა კგ. A240	წონა კგ. A500C	V; მ³
1	2	3	4	5	6	7	8	9	10	11
1	12 A500C	5150	8	41.20	10 A500C	128.55	0.62		79.26	1.36
2	12 A500C	6400	8	51.20	12 A500C	114.00	0.89		101.21	
3	12 A500C	2700	8	21.60						
4	10 A500C	1350	65	87.75						
5	10 A500C	850	48	40.80		∑			180.47	1.36
						n= 1			180.47	1.36
									132.75	კგ/მ³

CAPITELI GROUP

კაპიტელი ჯგუფი
საპროექტო კომპანია
Capiteli group
ENGINEERING COMPANY

პროექტის დასახელება

მრავალბინიანი საცხოვრებელი სახლი

პროექტის მისამართი

ქ. თბილისი, ანგია ბოჭორიშვილის ქუჩა №37 (ს/კ 01.11.12.015.257)

დამკვეთი

სტადია	მარცხი	ფანმარტება
მპ	2025.11.04	

დაკვეთის №

CAD DWG ფაილი 07 kibeebi.dwg

დირექტორი:		ა. კორტავა
მთ. კონსტრუქტორი:		ა. კორტავა
შესრულა		ნ. ხუბულავა
შეამოწმა		ზ. ვაშაკიძე

ნახაზის დასახელება

მონ. რ/ბ კიბე №3-ის კიბის მარშის კმ–2-ის არმირება

კ-7.17

A3

მონ. რ/ბ კიბე №3-ის კიბის მარშის კმ–3-ის არმირება

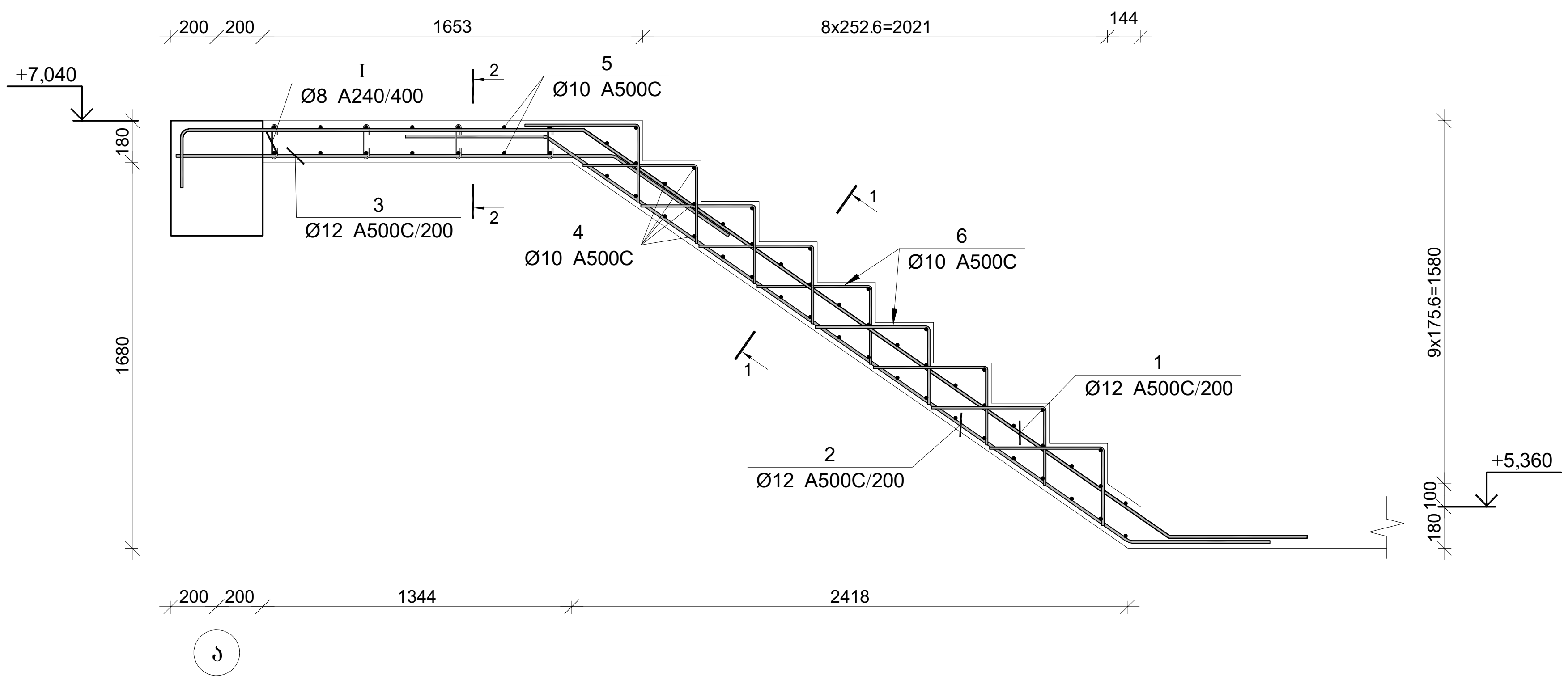

პოზ.	Φ [მმ.]	ესკიზი [მმ.]	სიგრძე [მმ.]
1	Ø12	200 / 1350 / 3100 / 600	5650
2	Ø12	600 / 3100 / 600	4300
3	Ø12	1900 / 600	2400
4	Ø10	1350	1350
5	Ø10	200 / 3000	3050
6	Ø10	500 / 350	850
I	Ø8	180° / 150 / 75 / 75 / 180°	300
II	Ø10	500 / 130 / 500	1130

კვეთი 1-1

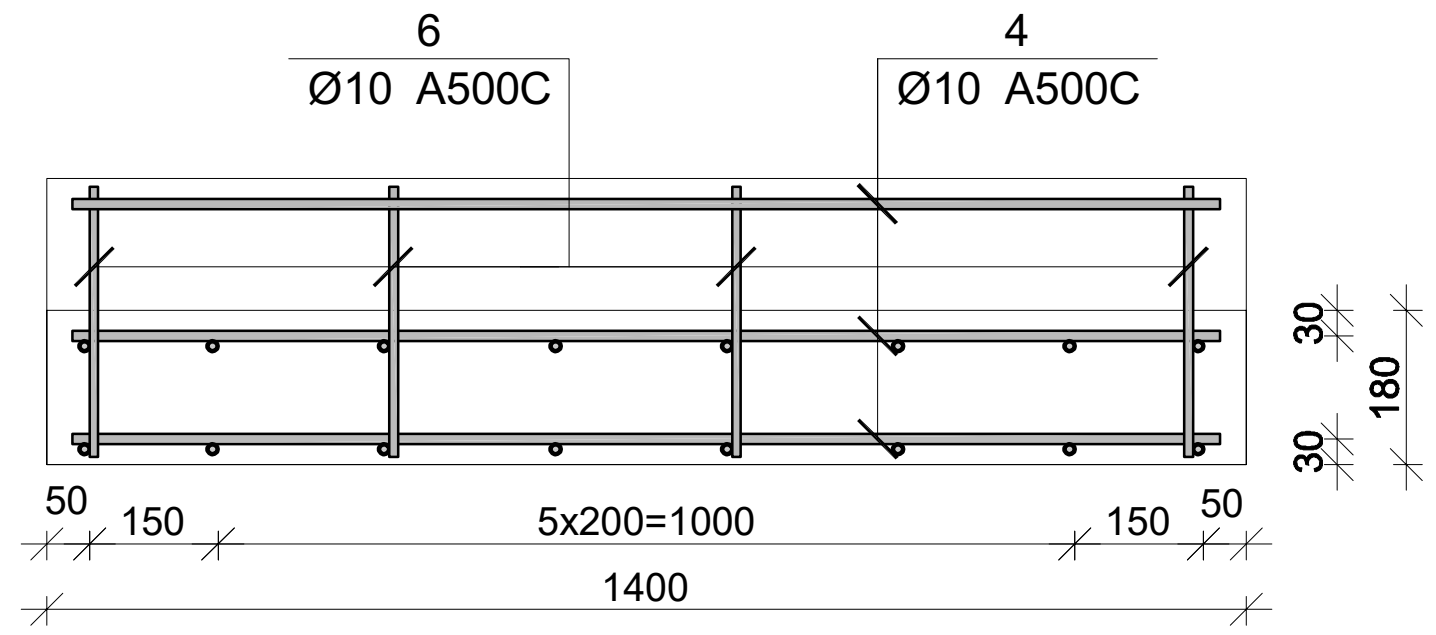

კვეთი 2-2

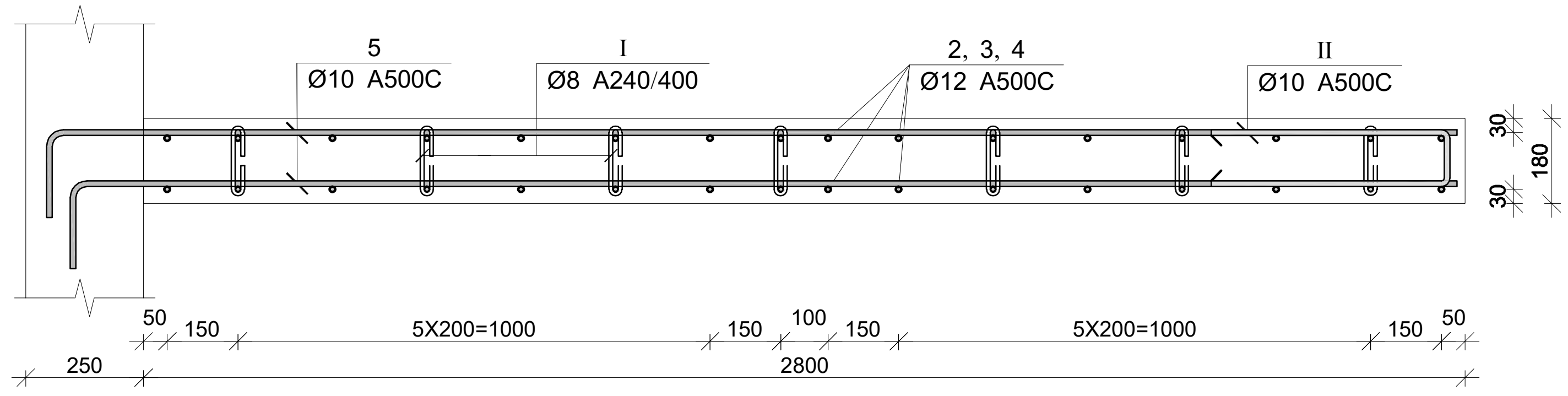

მონ. რ/ბ კიბე №3-ის კიბის მარშის კმ–3-ის სპეციფიკაცია

არმატურის სპეციფიკაცია					არმატურის ამოკრეფა					ბეტონი B 25
პოზ. №	Ø	L მმ.	n ცალი	Ln მ.	Ø	∑ Ln მ.	1 მეტრის წონა კგ.	წონა კგ. A240	წონა კგ. A500C	V; მ³
1	2	3	4	5	6	7	8	9	10	11
1	12 A500C	5650	8	45.20	8 A240	8.40	0.39	3.31		1.69
2	12 A500C	4300	8	34.40	10 A500C	144.66	0.62		89.19	
3	12 A500C	2400	8	19.20	12 A500C	98.80	0.89		87.72	
4	10 A500C	1350	47	63.45						
5	10 A500C	3050	14	42.70						
6	10 A500C	850	36	30.60						
I	8 A240	300	28	8.40						
II	10 A500C	1130	7	7.91			∑	3.31	176.90	1.69
						n= 1		3.31	176.90	1.69
									106.64	კგ/მ³

კაპიტელი ჯგუფი
სამშენებლო კომპანია
CAPITELI GROUP
Capiteli group
ENGINEERING COMPANY

პროექტის დასახელება
მრავალბინიანი საცხოვრებელი სახლი

პროექტის მისამართი
ქ. თბილისი, ანზია ბოჭორიშვილის ქუჩა №37 (ს/კ 01.11.12.015.257)

დამკვეთი

სტადია	თარიღი	განმარტება
მპ	2025.11.04	

დაკვეთის №

CAD DWG ფაილი 07 kibeebi.dwg

დირექტორი: ა. კორტავა
მთ. კონსტრუქტორი: ა. კორტავა
შეასრულა ნ. ხუბულავა
შეამოწმა გ. ვაშაკიძე

ნახაზის დასახელება
მონ. რ/ბ კიბე №3-ის კიბის მარშის კმ–3-ის არმირება

კ-7.18

A3

მონ. რ/ბ კიბე №3-ის კიბის მარშის კმ–4-ის არმირება

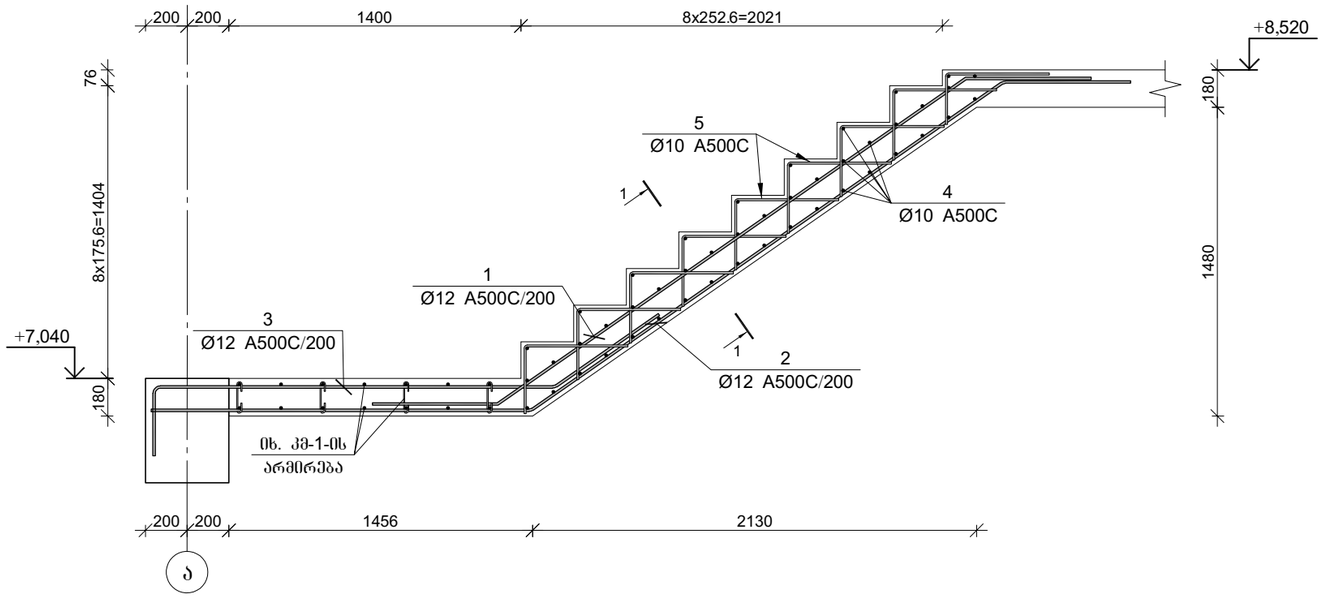

კვეთი 1-1

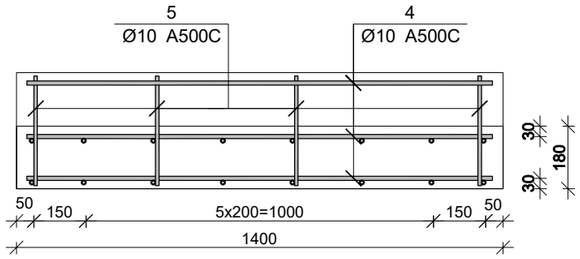

პოზ.	ф [მმ.]	ესკიზი [მმ.]	სიგრძე [მმ.]
①	Ø12	600, 2700, 600	3900
②	Ø12	1800, 2550, 600	5150
③	Ø12	200, 1900, 600	2700
④	Ø10	1350	1350
⑤	Ø10	350, 500	850

მონ. რ/ბ კიბე №3-ის კიბის მარშის კმ–4-ის სპეციფიკაცია

არმატურის სპეციფიკაცია					არმატურის ამოკრეფა					ბეტონი B 25
პოზ. №	Ø	L მმ.	n ცალი	Ln მ.	Ø	∑ Ln მ.	არმატ. ელემის წონა კგ.	წონა კგ. A240	წონა კგ. A500C	V; მ³
1	2	3	4	5	6	7	8	9	10	11
1	12 A500C	3900	8	31.20	10 A500C	91.35	0.62		56.32	0.88
2	12 A500C	5150	8	41.20	12 A500C	94.00	0.89		83.45	
3	12 A500C	2700	8	21.60						
4	10 A500C	1350	45	60.75						
5	10 A500C	850	36	30.60						
						∑			139.78	0.88
						n= 1			139.78	0.88
									158.84	კგ/მ³

CAPITELI GROUP

კაპიტელი ჯგუფი
საპროექტო კომპანია
Capiteli group
ENGINEERING COMPANY

პროექტის დასახელება

მრავალბინიანი საცხოვრებელი სახლი

პროექტის მისამართი

ქ. თბილისი, ანგია ბოჭორიშვილის ქუჩა №37 (ს/კ 01.11.12.015.257)

დამკვეთი

სტადია	მარეწლი	განმარტება
მპ	2025.11.04	

დაკვეთის №

CAD DWG ფაილი 07 kibeebi.dwg

დირექტორი:		ა. კორტავა
მთ. კონსტრუქტორი:		ა. კორტავა
შესრულა		ნ. ხუბულავა
შეამოწმა		გ. ვაშაკიძე

ნახაზის დასახელება

მონ. რ/ბ კიბე №3-ის კიბის მარშის კმ–4-ის არმირება

კ-7.19

A3

მრნ. რ/ბ კიბე №3-ის კიბის მარშის კმ–5-ის არმირება

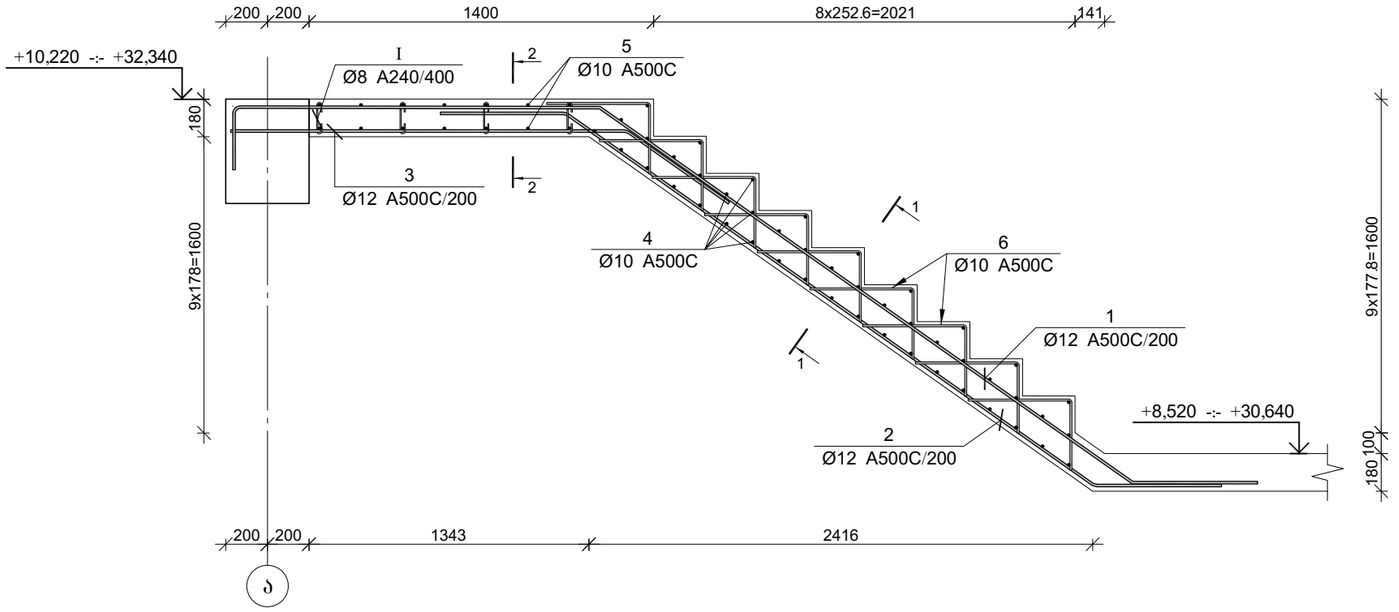

კვეთი 1-1

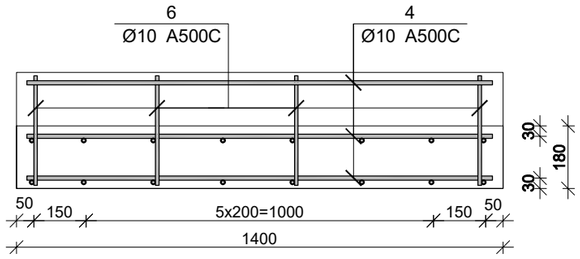

კვეთი 2-2

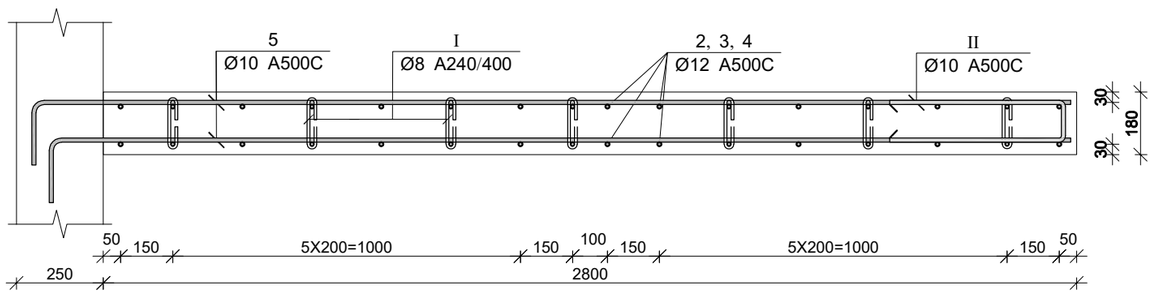

პოზ.	ф [მმ.]	ესკიზი [მმ.]	სიგრძე [მმ.]
1	Ø12		5650
2	Ø12		4300
3	Ø12	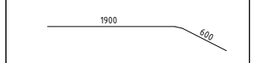	2400
4	Ø10		1350
5	Ø10	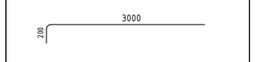	3050
6	Ø10	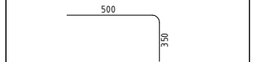	850
I	Ø8	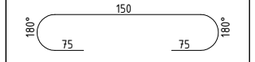	300
II	Ø10		1130

მრნ. რ/ბ კიბე №3-ის კიბის მარშის კმ–5-ის სპეციფიკაცია

არმატურის სპეციფიკაცია					არმატურის ამოკრეფა					ბეტონი B 25
პოზ. №	ф	L მმ.	n ცალი	Ln მ.	ф	∑ Ln მ.	ხარისხის ვარაუდი წონა კგ.	წონა კგ. A240	წონა კგ. A500C	V; მ³
1	2	3	4	5	6	7	8	9	10	11
1	12 A500C	5650	8	45.20	8 A240	8.40	0.39	3.31		
2	12 A500C	4300	8	34.40	10 A500C	144.66	0.62		89.19	1.69
3	12 A500C	2400	8	19.20	12 A500C	98.80	0.89		87.72	
4	10 A500C	1350	47	63.45						
5	10 A500C	3050	14	42.70						
6	10 A500C	850	36	30.60						
I	8 A240	300	28	8.40						
II	10 A500C	1130	7	7.91						
						∑		3.31	176.90	1.69
						n= 8		26.52	1415.24	13.52
									106.64	კგ/მ³

CAPITELI GROUP

კაპიტელი ჯგუფი
საპროექტო კომპანია
Capiteli group
ENGINEERING COMPANY

პროექტის დასახელება

მრავალბინიანი საცხოვრებელი სახლი

პროექტის მისამართი

ქ. თბილისი, ანგია ბოჭორიშვილის ქუჩა №37 (ს/კ 01.11.12.015.257)

დამკვეთი

სტადია	მარტლი	განმარტება
მპ	2025.11.04	

დაკვეთის №

CAD DWG ფაილი 07 kibeebi.dwg

დირექტორი:	ა. კორტავა
მთ. კონსტრუქტორი:	ა. კორტავა
შესრულა	ნ. ხუბულავა
შეამოწმა	გ. ვაშაკიძე

ნახაზის დასახელება

მრნ. რ/ბ კიბე №3-ის კიბის მარშის კმ–5-ის არმირება

კ-7.20

A3

მონ. რ/ბ კიბე №3-ის კიბის მარშის კმ-6-ის არმირება

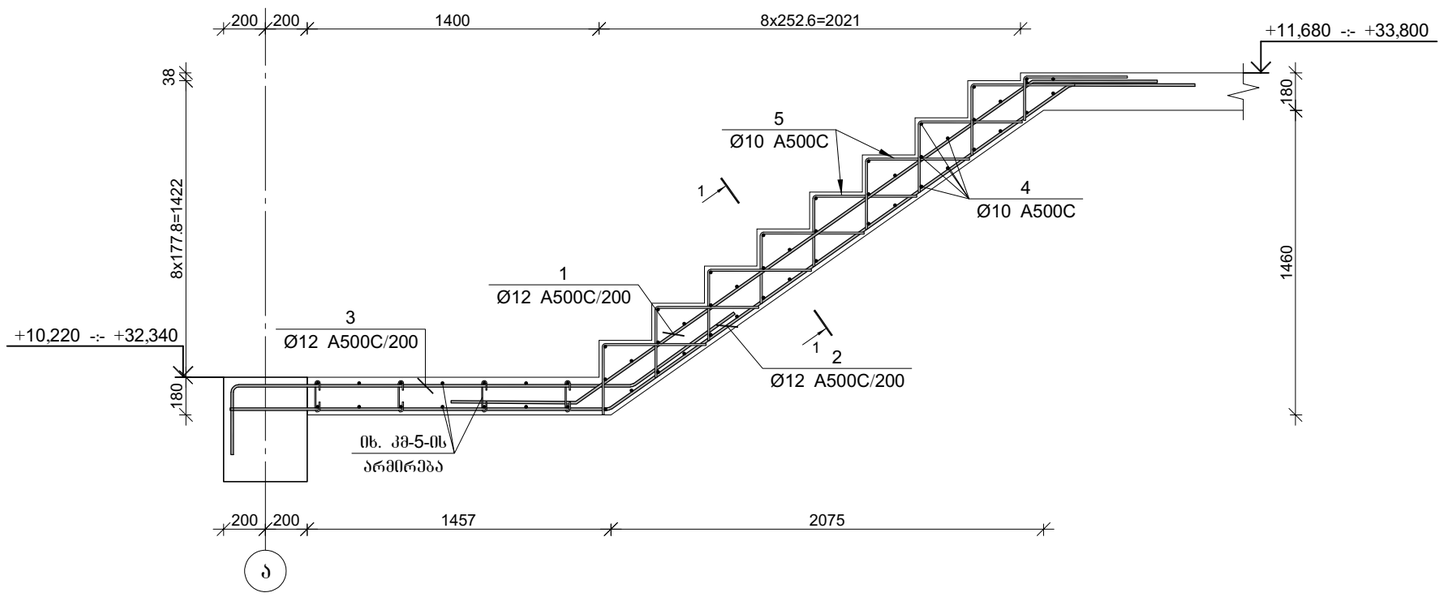

პოზ.	ф [მმ.]	ესკიზი [მმ.]	სიგრძე [მმ.]
①	Ø12	600, 2650, 600	3850
②	Ø12	1800, 2100, 600	5100
③	Ø12	200, 1900, 600	2700
④	Ø10	1350	1350
⑤	Ø10	350, 500	850

კვეთი 1-1

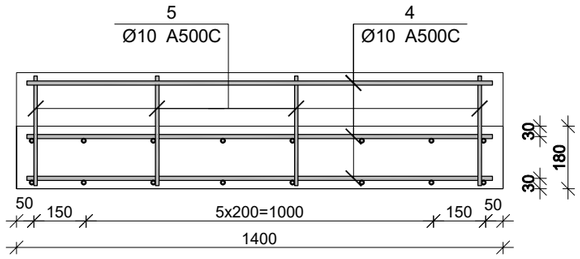

მონ. რ/ბ კიბე №3-ის კიბის მარშის კმ–6-ის სპეციფიკაცია

არმატურის სპეციფიკაცია					არმატურის ამოკრეფა					ბეტონი B 25
პოზ. №	Ø	L მმ.	n ცალი	Ln მ.	Ø	∑ Ln მ.	ერთეული წონა კგ.	წონა კგ. A240	წონა კგ. A500C	V; მ³
1	2	3	4	5	6	7	8	9	10	11
1	12 A500C	3850	8	30.80	10 A500C	5.00	0.62		3.08	0.88
2	12 A500C	5100	8	40.80	12 A500C	93.20	0.89		82.74	
3	12 A500C	2700	8	21.60						
4	10 A500C	1350	45	60.75						
5	10 A500C	850	36	30.60		∑			85.83	0.88
						n= 8			686.62	7.04
									97.53	კგ/მ³

CAPITELI GROUP

კაპიტელი ჯგუფი
საპროექტო კომპანია
Capiteli group
ENGINEERING COMPANY

პროექტის დასახელება

მრავალბინიანი საცხოვრებელი სახლი

პროექტის მისამართი

ქ. თბილისი, ანგია ბოჭორიშვილის ქუჩა №37 (ს/კ 01.11.12.015.257)

დამკვეთი

სტადია	მარტლი	განმარტება
მპ	2025.11.04	

დაკვეთის №

CAD DWG ფაილი 07 kibeebi.dwg

დირექტორი:		ა. კორტავა
მთ. კონსტრუქტორი:		ა. კორტავა
შესრულა		ნ. ხუბულავა
შეამოწმა		გ. ვაშაკიძე

ნახაზის დასახელება

მონ. რ/ბ კიბე №3-ის კიბის მარშის კმ–6-ის არმირება

კ-7.21

A3

მო.პანდუსის გეგმა -5.80 ნიშნულზე

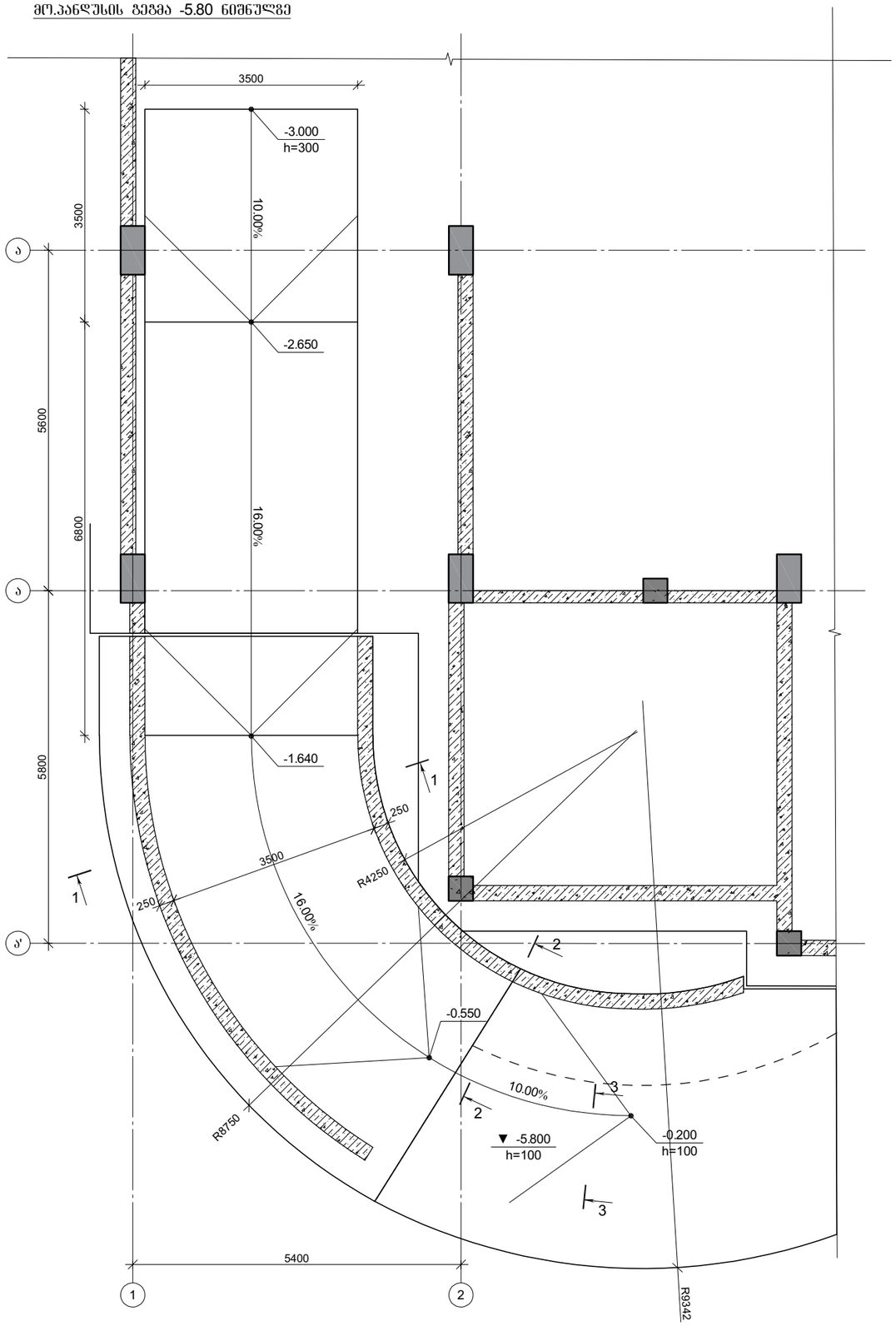

CAPITELI GROUP

კაპიტელი ჯგუფი
საპროექტო კომპანია
Capiteli group
ENGINEERING COMPANY

პროექტის დასახელება

მრავალბინიანი საცხოვრებელი სახლი

პროექტის მისამართი

ქ. თბილისი, ანგია ბოჭორიშვილის ქუჩა №37 (ს/კ 01.11.12.015.257)

დამკვეთი

სტადია	მარილი	განმარტება
მპ	2026.01.26	

დაკვეთის №

CAD DWG ფაილი kibeebi da pandusi.dwg

დირექტორი:	ა. კორძაია
მთ. კონსტრუქტორი:	ა. კორძაია
შეასრულა	ნ. ხუციშვილი
შეამოწმა	გ. ვაშაკიძე

ნახაზის დასახელება

მო.პანდუსის გეგმა -5.80 ნიშნულზე

კ-7.22

A3

კვეთი 1-1

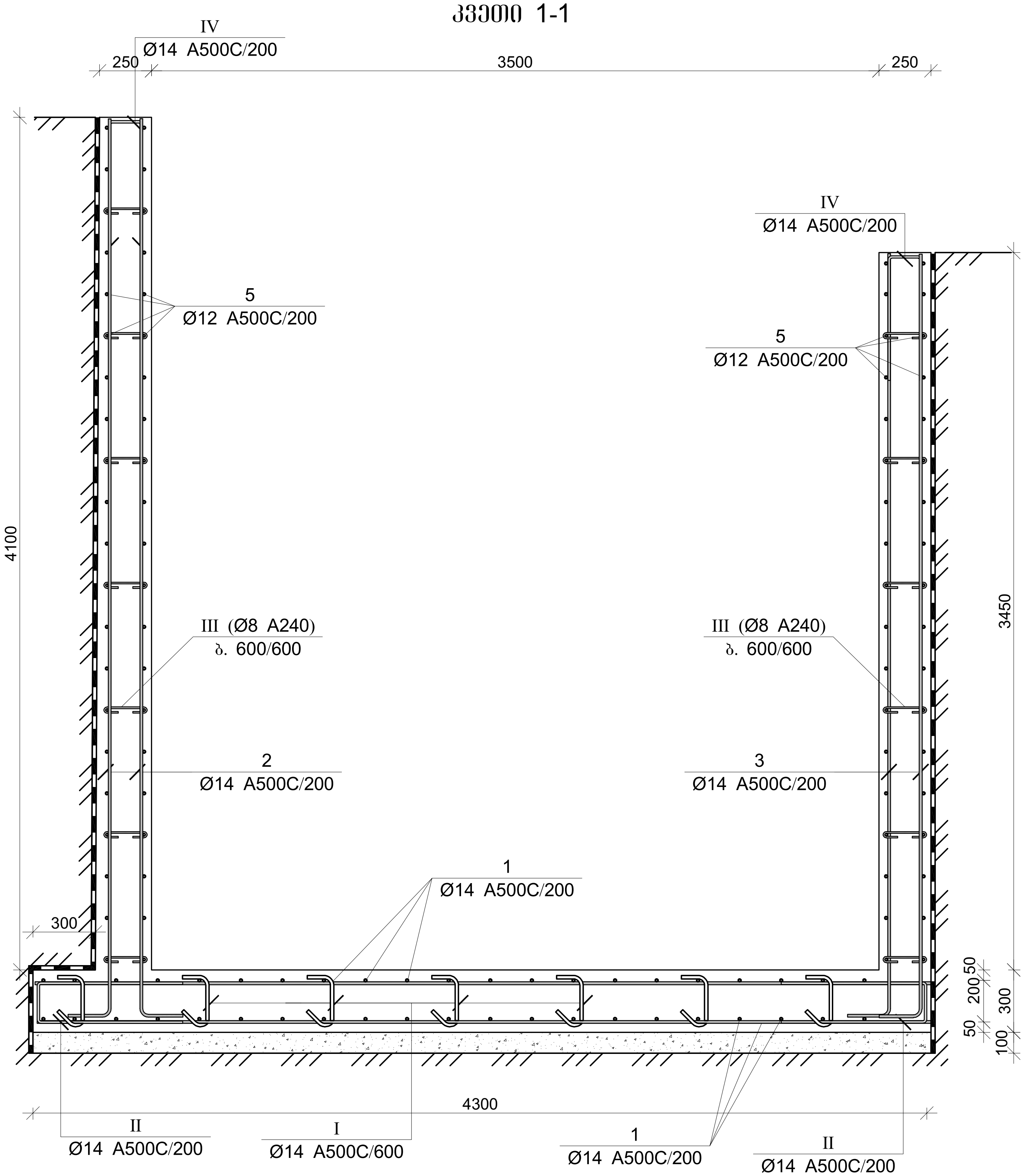

კვეთი 2-2

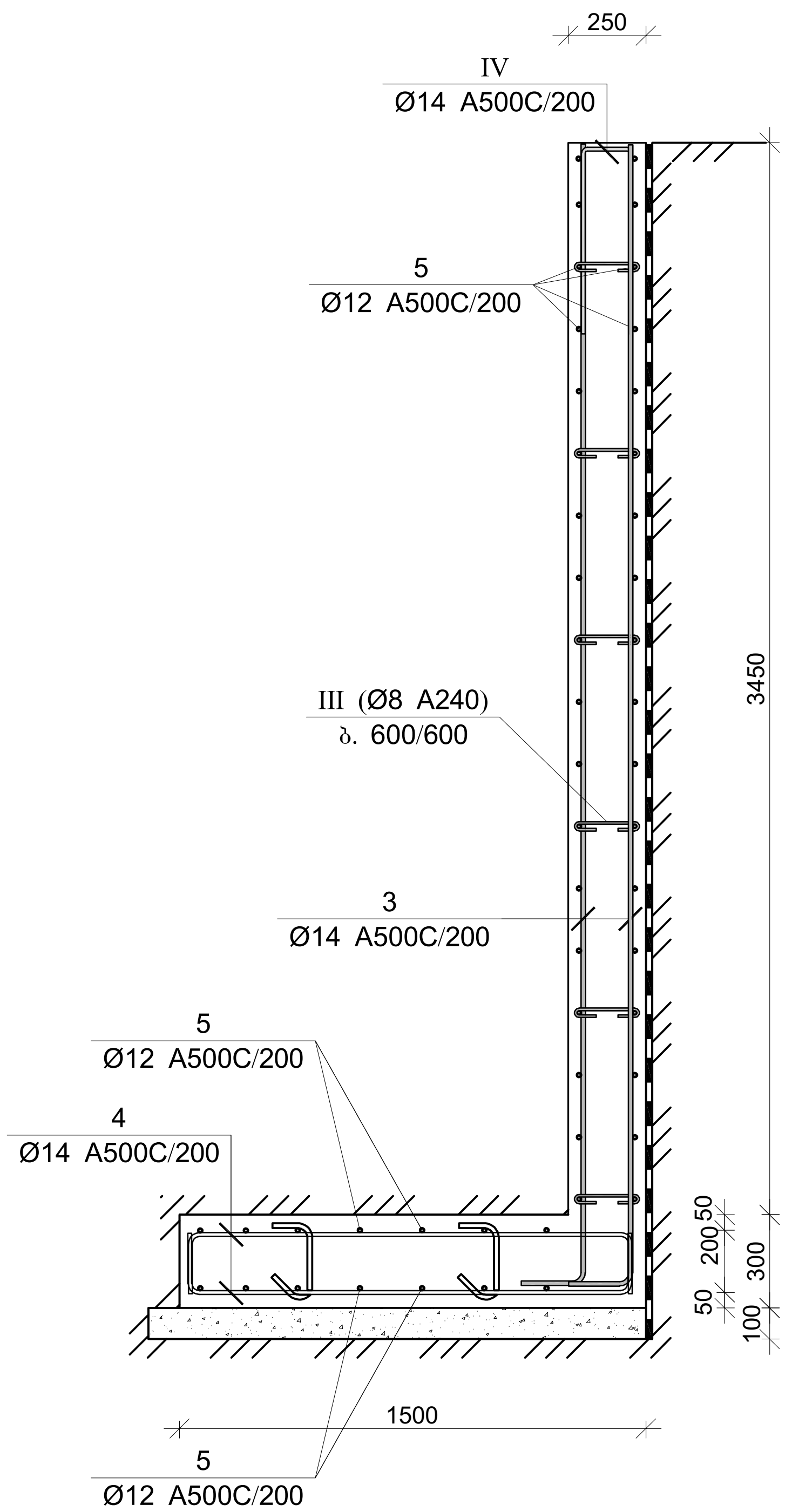

კვეთი 3-3

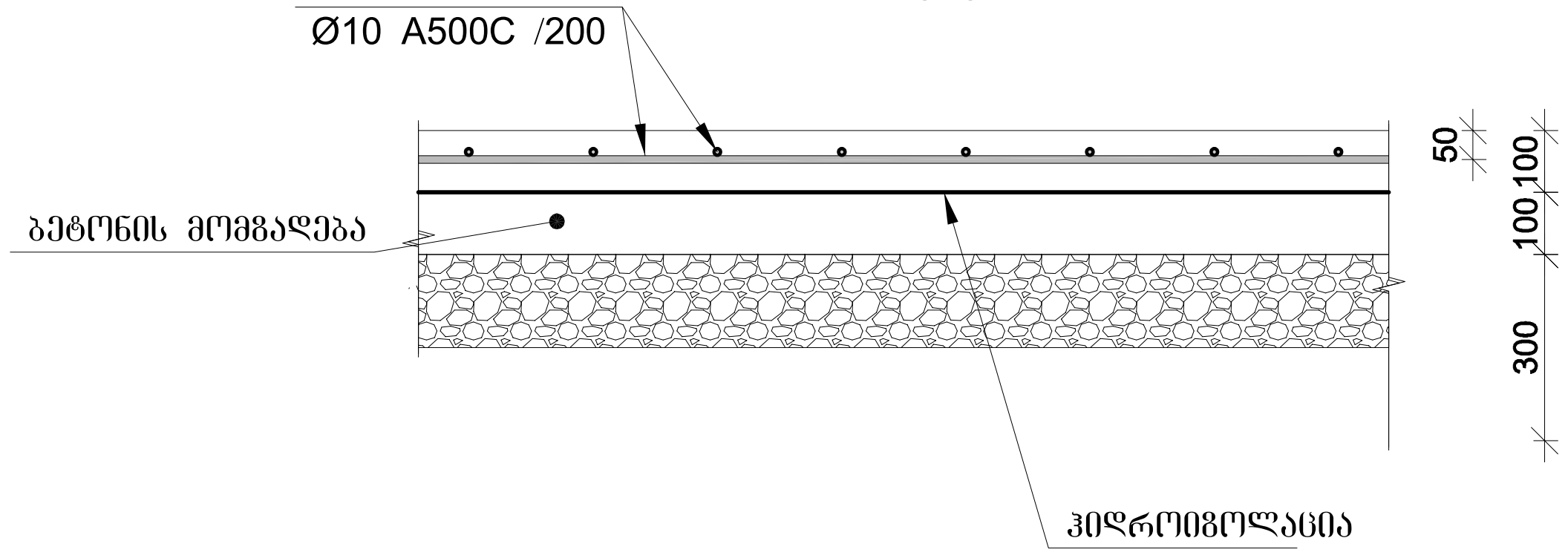

კაპიტელი ჯგუფი
Capiteli group
ENGINEERING COMPANY

CAPITELI GROUP

პროექტის დასახელება		
მრავალბინიანი საცხოვრებელი სახლი		
პროექტის მისამართი		
ქ. თბილისი, ანგია ბოჭორიშვილის ქუჩა №37 (ს/კ 01.11.12.015.257)		
დამკვეთი		
სტადია	თარიღი	განმარტება
მპ	2026.01.26	
დაკვეთის №		
CAD DWG ფაილი	kibeebi da pandusi.dwg	
დირექტორი:		ა. კორტავა
მთ. კონსტრუქტორი:		ა. კორტავა
შეასრულა		ნ. ხუბულავა
შეამოწმა		გ. ვაშაკიძე
ნახაზის დასახელება		
მონ. პანდუსის კვეთი 1-1; 2-2; 3-3		
კ-7.23		
A3		

მონ. რ/ბ პანდუსის სპეციფიკაცია

არმატურის სპეციფიკაცია					არმატურის ამოკრეფა					ბეტონი B 25
პოზ. №	Ø	L მმ.	n ცალი	Ln მ.	Ø	∑ Ln მ.	გრძივი მეტრის წონა კგ.	წონა კგ. A240	წონა კგ. A500C	V; მ³
1	2	3	4	5	6	7	8	9	10	11
1	14 A500C	-	-	784.00	8 A240	122.50	0.39	48.34		49.30
2	14 A500C	4600	212	975.20	10 A500C	256	0.62		157.83	
3	14 A500C	4000	124	496.00	12 A500C	1377.00	0.89		1222.52	
4	14 A500C	2000	72	144.00	14 A500C	2870.66	1.21		3468.95	
5	12 A500C	-	-	1377.00						
6	10 A500C	-	-	256.00						
I	14 A500C	480	104	49.92						
II	14 A500C	1790	136	243.44						
III	8 A240	350	350	122.50						
IV	14 A500C	1370	130	178.10			∑	48.34	4849.31	49.30
						n= 1		48.34	4849.31	49.30
									99.34	კგ/მ³

პოზ.	Φ [მმ.]	ესკიზი [მმ.]	სიგრძე [მმ.]
①	Φ14	---	---
②	Φ14	4300; 300	4600
③	Φ14	3700; 300	4000
Ⓘ	Φ14	120; 235; 120	480
Ⅱ	Φ14	800; 188; 800	1790
Ⅲ	Φ8	70; 210; 70	350
Ⅳ	Φ14	600; 170; 600	1370

კაპიტელი ჯგუფი
საპროექტო კომპანია
CAPITELI GROUP
Capiteli group
ENGINEERING COMPANY

პროექტის დასახელება

მრავალბინიანი საცხოვრებელი სახლი

პროექტის მისამართი

ქ. თბილისი, ანგია ბოჭორიშვილის ქუჩა №37 (ს/კ 01.11.12.015.257)

დამკვეთი

სტადია	თარიღი	განმარტება
მპ	2026.01.26	

დაკვეთის №

CAD DWG ფაილი kibeebi da pandusi.dwg

დირექტორი: ა. კორტავა

მთ. კონსტრუქტორი: ა. კორტავა

შეასრულა ნ. ხუბულავა

შეამოწმა გ. ვაშაკიძე

ნახაზის დასახელება

მონ. პანდუსის სპეციფიკაცია

კ-7.24

A3

ელემენტის მარკა	რაოდენობა	არმატურის ნაკეთობები																	საერთო ხარჯი; კგ	ბეტონი B25 მ³	კგ/მ³
		არმატურის კლასი																			
		A 240					A 500 C														
		Ø				ჯამი	Ø											ჯამი			
		6	8	10	12		8	10	12	14	16	18	20	22	25	28	32				
მონ. რ/ბ ხიმინჯის ხ-1-ის არმირება	28		3723.44			3723.44				639.52		16410.52						17050.04	20773.48	312.2	66.5
მონ. რ/ბ ხიმინჯის ხ-2-ის არმირება	6		797.88			797.88				137.04		4379.52						4516.56	5314.44	66.9	79.4
მონ. რ/ბ საძირკვლის ფილის სპეციფიკაცია	1										55331.39		1718.91		1483.55			58533.85	58533.85	620	94.4
მონ. რ/ბ ლიფტის შახტის საძირკვლის ლშ–1-ის სპეციფიკაცია	1										2290.17							2290.17	2290.17	18.8	121.8
მონ. რ/ბ სვეტის არმატურის ნაშვერების სპეციფიკაცია	1		45.46			45.46								316.31	3877.64			4193.95	4239.41		
კედლების არმატურის ნაშვერების სპეციფიკაცია	1								495.4	2507.22		1393.32						4395.94	4395.94		
მონ. რ/ბ სვეტის სვ–1-ის სპეციფიკაცია	19		908.96			908.96									3646.1			3646.1	4555.06	16.34	278.8
მონ. რ/ბ სვეტის სვ–2-ის სპეციფიკაცია	4		191.36			191.36									1011.12			1011.12	1202.48	3.44	349.6
მონ. რ/ბ სვეტის სვ–3-ის სპეციფიკაცია	1		53.91			53.91									420.79			420.79	474.7	0.86	552.0
მონ. რ/ბ სვეტის სვ–4-ის სპეციფიკაცია	7		211.82			211.82									895.51			895.51	1107.33	3.01	367.9
მონ. რ/ბ სვეტის სვ–5-ის სპეციფიკაცია	5		151.3			151.3								292.45				292.45	443.75	2.15	206.4
მონ. რ/ბ სვეტის სვ–6-ის სპეციფიკაცია	6		443.22			443.22									1373.34			1373.34	1816.56	7.08	256.6
მონ. რ/ბ სვეტის სვ–7-ის სპეციფიკაცია	9		589.95			589.95									2746.71			2746.71	3336.66	10.62	314.2
მონ. რ/ბ სვეტის სვ–8-ის სპეციფიკაცია	1		73.87			73.87									457.78			457.78	531.65	1.18	450.6
მონ. რ/ბ სვეტის სვ–9-ის სპეციფიკაცია	3		221.61			221.61									1144.44			1144.44	1366.05	3.54	385.9
მონ. რ/ბ სვეტის სვ–10-ის სპეციფიკაცია	6		248.76			248.76									915.54			915.54	1164.3	3.54	328.9
მონ. რ/ბ სვეტის სვ–11-ის სპეციფიკაცია	4		212.6			212.6									786.08			786.08	998.68	3.84	260.1
მონ. რ/ბ სვეტის სვ–12-ის სპეციფიკაცია	1		59.9			59.9									327.54			327.54	387.44	0.96	403.6
მონ. რ/ბ სვეტის სვ–13-ის სპეციფიკაცია	1		33.62			33.62									81.69			81.69	115.31	0.48	240.2
მონ. რ/ბ სვეტის სვ–14-ის სპეციფიკაცია	8		666.16			666.16									2223.2			2223.2	2889.36	12.16	237.6
მონ. რ/ბ სვეტის სვ–15-ის სპეციფიკაცია	9		749.43			749.43									3334.86			3334.86	4084.29	13.68	298.6
მონ. რ/ბ სვეტის სვ–16-ის სპეციფიკაცია	2		166.54			166.54									926.34			926.34	1092.88	3.04	359.5
მონ. რ/ბ სვეტის სვ–17-ის სპეციფიკაცია	2		105.34			105.34									370.54			370.54	475.88	1.52	313.1
მონ. რ/ბ სვეტის სვ–18-ის სპეციფიკაცია	1		56.03			56.03									276.21			276.21	332.24	0.76	437.2
მონ. რ/ბ სვეტის სვ–19-ის სპეციფიკაცია	4		382.68			382.68									1241.08			1241.08	1623.76	7	232.0
მონ. რ/ბ სვეტის სვ–20-ის სპეციფიკაცია	1		107.82			107.82									517.12			517.12	624.94	1.75	357.1
მონ. რ/ბ სვეტის სვ–21-ის სპეციფიკაცია	1		52.67			52.67									136.41			136.41	189.08	0.76	248.8
მონ. რ/ბ სვეტის სვ–22-ის სპეციფიკაცია	1		82.03			82.03							237.24					237.24	319.27	1.68	190.0
მონ. რ/ბ სვეტის სვ–23-ის სპეციფიკაცია	49		2691.08			2691.08									9992.08			9992.08	12683.16	49.49	256.3
მონ. რ/ბ სვეტის სვ–24-ის სპეციფიკაცია	6		208.44			208.44									815.7			815.7	1024.14	3.06	334.7
მონ. რ/ბ სვეტის სვ–25-ის სპეციფიკაცია	4		134.08			134.08								752				752	886.08	2.04	434.4
მონ. რ/ბ სვეტის სვ–26-ის სპეციფიკაცია	10		549.2			549.2									1966.8			1966.8	2516	10.1	249.1
მონ. რ/ბ სვეტის სვ–27-ის სპეციფიკაცია	10		549.2			549.2									2414.1			2414.1	2963.3	10.1	293.4
მონ. რ/ბ სვეტის სვ–28-ის სპეციფიკაცია	3		164.76			164.76									828.27			828.27	993.03	3.03	327.7
მონ. რ/ბ სვეტის სვ–29-ის სპეციფიკაცია	69		2937.33			2937.33									11725.17			11725.17	14662.5	52.44	279.6
მონ. რ/ბ სვეტის სვ–30-ის სპეციფიკაცია	4		170.28			170.28									951.64			951.64	1121.92	3.04	369.1
მონ. რ/ბ სვეტის სვ–31-ის სპეციფიკაცია	3		164.76			164.76									611.76			611.76	776.52	3.03	256.3
მონ. რ/ბ სვეტის სვ–32-ის სპეციფიკაცია	9		312.66			312.66									1223.55			1223.55	1536.21	4.59	334.7
მონ. რ/ბ სვეტის სვ–33-ის სპეციფიკაცია	10		425.7			425.7									1626.9			1626.9	2052.6	7.6	270.1
მონ. რ/ბ სვეტის სვ–34-ის სპეციფიკაცია	11		468.27			468.27									2172.39			2172.39	2640.66	8.36	315.9
მონ. რ/ბ სვეტის სვ–35-ის სპეციფიკაცია	2		85.14			85.14									640.04			640.04	725.18	1.52	477.1
მონ. რ/ბ სვეტის სვ–36-ის სპეციფიკაცია	18		625.32			625.32									2447.1			2447.1	3072.42	9.18	334.7
მონ. რ/ბ სვეტის სვ–37-ის სპეციფიკაცია	56		1945.44			1945.44								5695.2				5695.2	7640.64	28.56	267.5
მონ. რ/ბ სვეტის სვ–38-ის სპეციფიკაცია	6		208.44			208.44								1220.34				1220.34	1428.78	3.06	466.9
მონ. რ/ბ სვეტის სვ–39-ის სპეციფიკაცია	3		164.76			164.76								457.62				457.62	622.38	3.03	205.4
მონ. რ/ბ სვეტის სვ–40-ის სპეციფიკაცია	11		382.14			382.14								761.53				761.53	1143.67	5.61	203.9
მონ. რ/ბ სვეტის სვ–41-ის სპეციფიკაცია	8		277.92			277.92									696.72			696.72	974.64	4.08	238.9
მონ. რ/ბ სვეტის სვ–42-ის სპეციფიკაცია	2		69.48			69.48								303.18				303.18	372.66	1.02	365.4
მონ. რ/ბ სვეტის სვ–43-ის სპეციფიკაცია	1		54.92			54.92								103.84				103.84	158.76	1.01	157.2
მონ. რ/ბ სვეტის სვ–44-ის სპეციფიკაცია	1		34.74			34.74								125.33				125.33	160.07	0.51	313.9
მონ. რ/ბ სვეტის სვ–45-ის სპეციფიკაცია	5		145.7			145.7								280.5				280.5	426.2	2.1	203.0
მონ. რ/ბ კედლის მკ-1-ის სპეციფიკაცია -4.40 ნიშნულზე	1		255.06			255.06			85.76	12272.68								12358.44	12613.5	102.55	123.0
მონ. რ/ბ დიაფრაგმის მდ-1-ის არმირება -5.80 ნიშნულზე	1		6.21			6.21					225.7	661.6						887.3	893.51	2.48	360.3
მონ. რ/ბ დიაფრაგმის მდ-1-ის არმირება -3.10 ნიშნულზე	1		7.46			7.46					328.29	845.38						1173.67	1181.13	3.63	325.4
მონ. რ/ბ დიაფრაგმის მდ-1-ის არმირება +0.60 ნიშნულზე	1		9.94			9.94				345.61		1040.18						1385.79	1395.73	4.85	287.8
მონ. რ/ბ დიაფრაგმის მდ-1-ის არმირება 5.36; 8.52 ნიშნულზე	2		12.42			12.42				439.86	589.54							1029.4	1041.82	6	173.6
მონ. რ/ბ დიაფრაგმის მდ-1-ის არმირება 11.68; 14.84; 18.00 ნიშნულზე	3		18.63			18.63				649.65	862.53							1512.18	1530.81	9.6	159.5
მონ. რ/ბ დიაფრაგმის მდ-1-ის არმირება 21.16; 24.32; 27.48 ნიშნულზე	3		18.63			18.63			469.83	643.71								1113.54	1132.17	10.2	111.0
მონ. რ/ბ დიაფრაგმის მდ-1-ის არმირება 30.64; 33.80 ნიშნულზე	2		12.42			12.42			620.34									620.34	632.76	6.8	93.1

ელემენტის მარკა	რაოდენობა	არმატურის ნაკეთობები																	საბეტონე ხარჯი; კბ	ბეტონი B25 $მ^3$	კბ/$მ^3$
		არმატურის კლასი																			
		A 240					A 500 C														
		Ø					Ø														
		6	8	10	12	ჯამი	8	10	12	14	16	18	20	22	25	28	32	ჯამი			
მონ. რ/ბ დიაფრაგმის მდ-1-ის არმირება 33.80 ნიშნულზე	1		4.97			4.97			325.07									325.07	330.04	2.66	124.1
მონ. რ/ბ დიაფრაგმის მდ-2-ის არმირება -5.80 ნიშნულზე	1		2.76			2.76					181.19	535.75						716.94	719.7	2.41	298.6
მონ. რ/ბ დიაფრაგმის მდ-2-ის არმირება -3.10 ნიშნულზე	1		7.46			7.46					328.29	845.38						1173.67	1181.13	3.63	325.4
მონ. რ/ბ დიაფრაგმის მდ-2-ის არმირება +0.60 ნიშნულზე	1		9.94			9.94				345.61		1040.18						1385.79	1395.73	4.85	287.8
მონ. რ/ბ დიაფრაგმის მდ-2-ის არმირება 5.36; 8.52 ნიშნულზე	2		12.42			12.42				439.86	589.54							1029.4	1041.82	6	173.6
მონ. რ/ბ დიაფრაგმის მდ-2-ის არმირება 11.68; 14.84; 18.00 ნიშნულზე	3		18.63			18.63				649.65	862.53							1512.18	1530.81	9.6	159.5
მონ. რ/ბ დიაფრაგმის მდ-2-ის არმირება 21.16; 24.32; 27.48 ნიშნულზე	3		18.63			18.63			469.83	643.71								1113.54	1132.17	10.2	111.0
მონ. რ/ბ დიაფრაგმის მდ-2-ის არმირება 30.64 ნიშნულზე	1		6.21			6.21			310.17									310.17	316.38	3.4	93.1
მონ. რ/ბ დიაფრაგმის მდ-2-ის არმირება 33.80 ნიშნულზე	1		6.21			6.21			404.05									404.05	410.26	3.4	120.7
მონ. რ/ბ ლიფტის შახტის კედლის ლშკ-1-ის სპეციფიკაცია -5.80 ნიშნულზე	1		9.47			9.47				522.28		1193.76						1716.04	1725.51	5.39	320.1
მონ. რ/ბ ლიფტის შახტის კედლის ლშკ-1-ის სპეციფიკაცია -3.10 ნიშნულზე	1		11.6			11.6				832.6		1525.36						2357.96	2369.56	7.76	305.4
მონ. რ/ბ ლიფტის შახტის კედლის ლშკ-1-ის სპეციფიკაცია +0.60 ნიშნულზე	1		23.2			23.2				1150.41		1876.85						3027.26	3050.46	10.2	299.1
მონ. რ/ბ ლიფტის შახტის კედლის ლშკ-1-ის სპეციფიკაცია 5.36; 8.52 ნიშნულზე	2		23.2			23.2				1386.3	575.02							1961.32	1984.52	12.96	153.1
მონ. რ/ბ ლიფტის შახტის კედლის ლშკ-1-ის სპეციფიკაცია 11.68 ნიშნულზე	1		11.6			11.6				913.27								913.27	924.87	6.48	142.7
მონ. რ/ბ ლიფტის შახტის კედლის ლშკ-1-ის სპეციფიკაცია 14.84;18.00;21.16 ნიშნულზე	3		44.76			44.76				2797.23								2797.23	2841.99	19.71	144.2
მონ. რ/ბ ლიფტის შახტის კედლის ლშკ-1-ის სპეციფიკაცია 24.32; 27.48; 30.64; 33.80 ნიშნულზე	4		54.68			54.68				3806.24								3806.24	3860.92	26.84	143.8
მონ. რ/ბ ლიფტის შახტის კედლის ლშკ-1-ის სპეციფიკაცია 36.96 ნიშნულზე	1		13.67			13.67			526.47									526.47	540.14	5.72	94.4
მონ. რ/ბ რიგელის მრ-1-ის სპეციფიკაცია	1		257.82			257.82						159.01	193.74					352.75	610.57	3.54	172.5
მონ. რ/ბ რიგელის მრ-2-ის სპეციფიკაცია	1		49.48			49.48						49.14	64.61					113.75	163.23	1.1	148.4
მონ. რ/ბ რიგელის მრ-3-ის სპეციფიკაცია	1		463.56			463.56						274.07	360.06					634.13	1097.69	5.87	187.0
მონ. რ/ბ რიგელის მრ-4-ის სპეციფიკაცია	1		306			306						167	218.4					385.4	691.4	3.76	183.9
მონ. რ/ბ რიგელის მრ-5-ის სპეციფიკაცია	1		35.16			35.16						63.92						63.92	99.08	0.58	170.8
მონ. რ/ბ რიგელის მრ-6-ის სპეციფიკაცია	1		420.59			420.59						250.1	351.18					601.28	1021.87	5.42	188.5
მონ. რ/ბ რიგელის მრ-7-ის სპეციფიკაცია	2		502.62			502.62						305.24	371.9					677.14	1179.76	6.74	175.0
მონ. რ/ბ რიგელის მრ-8-ის სპეციფიკაცია	2		111.98			111.98						116.66	151.92					268.58	380.56	2.76	137.9
მონ. რ/ბ რიგელის მრ-9-ის სპეციფიკაცია	2		502.62			502.62						305.24	371.9					677.14	1179.76	6.74	175.0
მონ. რ/ბ რიგელის მრ-10-ის სპეციფიკაცია	5		136.7			136.7						263.7						263.7	400.4	2.25	178.0
მონ. რ/ბ რიგელის მრ-11-ის სპეციფიკაცია	2		648.46			648.46						409.1	506.06					915.16	1563.62	8.28	188.8
მონ. რ/ბ რიგელის მრ-12-ის სპეციფიკაცია	1		401.06			401.06						242.11	312.22					554.33	955.39	5.13	186.2
მონ. რ/ბ რიგელის მრ-13-ის სპეციფიკაცია	2		812.52			812.52						498.6	642.18					1140.78	1953.3	10.64	183.6
მონ. რ/ბ რიგელის მრ-14-ის სპეციფიკაცია	1		333.35			333.35						201.36	259.44					460.8	794.15	4.31	184.3
მონ. რ/ბ რიგელის მრ-15-ის სპეციფიკაცია	2		174.48			174.48						163	209.14					372.14	546.62	3.62	151.0
მონ. რ/ბ რიგელის მრ-16-ის სპეციფიკაცია	1		84.64			84.64						79.1	102.59					181.69	266.33	1.65	161.4
მონ. რ/ბ რიგელის მრ-17-ის სპეციფიკაცია	1		54.69			54.69						52.34	68.56					120.9	175.59	1.19	147.6
მონ. რ/ბ რიგელის მრ-18-ის სპეციფიკაცია	23		522.1			522.1						1047.42						1047.42	1569.52	10.81	145.2
მონ. რ/ბ რიგელის მრ-19-ის სპეციფიკაცია	1		438.3			438.3			25.92			214.94	367.95					608.81	1047.11	6.43	162.8
მონ. რ/ბ რიგელის მრ-20-ის სპეციფიკაცია	1		52.09			52.09						52.74	69.05					121.79	173.88	1.22	142.5
მონ. რ/ბ რიგელის მრ-21-ის სპეციფიკაცია	2		132.82			132.82						105.48	138.1					243.58	376.4	2.44	154.3
მონ. რ/ბ რიგელის მრ-22-ის სპეციფიკაცია	8		677.12			677.12						581.68	1420.48					2002.16	2679.28	13.44	199.4
მონ. რ/ბ რიგელის მრ-23-ის სპეციფიკაცია	1		173.18			173.18						111.47	312.71					424.18	597.36	2.54	235.2
მონ. რ/ბ რიგელის მრ-24-ის სპეციფიკაცია	1		403.14			403.14			25.92			214.94	358.09					598.95	1002.09	6.5	154.2
მონ. რ/ბ რიგელის მრ-25-ის სპეციფიკაცია	2		643.26			643.26						405.9	582.02					987.92	1631.18	8.28	197.0
მონ. რ/ბ რიგელის მრ-26-ის სპეციფიკაცია	1		382.83			382.83			39.06			207.75	359.57					606.38	989.21	6.46	153.1
მონ. რ/ბ რიგელის მრ-27-ის სპეციფიკაცია	1		237.42			237.42			50.78			114.26	144.02					309.06	546.48	4.9	111.5
მონ. რ/ბ რიგელის მრ-28-ის სპეციფიკაცია	1		46.88			46.88						54.33	71.03					125.36	172.24	1	172.2
მონ. რ/ბ რიგელის მრ-29-ის სპეციფიკაცია	1		238.29			238.29						118.26	153.89					272.15	510.44	2.33	219.1
მონ. რ/ბ რიგელის მრ-30-ის სპეციფიკაცია	1		354.18			354.18						142.23	183.48					325.71	679.89	0.98	693.8
მონ. რ/ბ რიგელის მრ-31-ის სპეციფიკაცია	7		3700.62			3700.62						1890.49	4412.45					6302.94	10003.56	40.53	246.8
მონ. რ/ბ რიგელის მრ-32-ის სპეციფიკაცია	7		2142			2142						1169	2322.95	501.34				3993.29	6135.29	26.32	233.1
მონ. რ/ბ რიგელის მრ-33-ის სპეციფიკაცია	7		2944.13			2944.13						1767.43	3217.83					4985.26	7929.39	37.94	209.0
მონ. რ/ბ რიგელის მრ-34-ის სპეციფიკაცია	7		1759.17			1759.17						1068.34	2268.35					3336.69	5095.86	23.59	216.0
მონ. რ/ბ რიგელის მრ-35-ის სპეციფიკაცია	7		391.93			391.93						408.31	946.05					1354.36	1746.29	9.66	180.8
მონ. რ/ბ რიგელის მრ-36-ის სპეციფიკაცია	1		251.31			251.31						152.62	324.05					476.67	727.98	3.37	216.0
მონ. რ/ბ რიგელის მრ-37-ის სპეციფიკაცია	7		191.38			191.38						229.32	448.84					678.16	869.54	3.15	276.0
მონ. რ/ბ რიგელის მრ-38-ის სპეციფიკაცია	4		1296.92			1296.92						906.92	1248.88					2155.8	3452.72	16.56	208.5
მონ. რ/ბ რიგელის მრ-39-ის სპეციფიკაცია	4		1093.8			1093.8						671.2	994.36					1665.56	2759.36	12.84	214.9

ელემენტის მარკა	რაოდენობა	არმატურის ნაკეთობები																	საერთო ხარჯი; კგ	ბეტონი B25 მ³	კგ/მ³
		არმატურის კლასი																			
		A 240					A 500 C														
		Ø				ჯამი	Ø											ჯამი			
		6	8	10	12		8	10	12	14	16	18	20	22	25	28	32				
მონ. რ/ბ რიგელის მრ-40-ის სპეციფიკაცია	4		187.52			187.52						217.32	343.28					560.6	748.12	4.76	157.2
მონ. რ/ბ რიგელის მრ-41-ის სპეციფიკაცია	4		338.56			338.56						319.6	597.8					917.4	1255.96	6.6	190.3
მონ. რ/ბ რიგელის მრ-42-ის სპეციფიკაცია	1		143.76			143.76						142.03	182.74					324.77	468.53	2.33	201.1
მონ. რ/ბ რიგელის მრ-43-ის სპეციფიკაცია	1		15.63			15.63						23.97						23.97	39.6	0.36	110.0
მონ. რ/ბ რიგელის მრ-44-ის სპეციფიკაცია	1		309.91			309.91						177.39	277.2					454.59	764.5	3.37	226.9
მონ. რ/ბ რიგელის მრ-45-ის სპეციფიკაცია	4		1114.64			1114.64						846.96	1160.08					2007.04	3121.68	14.16	220.5
მონ. რ/ბ რიგელის მრ-46-ის სპეციფიკაცია	8		2104.24			2104.24						1572.48	1972.96					3545.44	5649.68	25.68	220.0
მონ. რ/ბ რიგელის მრ-47-ის სპეციფიკაცია	12		2984.52			2984.52						1908.12	3267.12					5175.24	8159.76	40.68	200.6
მონ. რ/ბ რიგელის მრ-48-ის სპეციფიკაცია	3		746.13			746.13						477.03	816.78					1293.81	2039.94	10.02	203.6
მონ. რ/ბ რიგელის მრ-49-ის სპეციფიკაცია	3		140.64			140.64						162.99	257.46					420.45	561.09	3.63	154.6
მონ. რ/ბ რიგელის მრ-50-ის სპეციფიკაცია	3		265.62			265.62						239.7	448.35					688.05	953.67	5.22	182.7
მონ. რ/ბ რიგელის მრ-51-ის სპეციფიკაცია	3		1585.98			1585.98						1120.65	1035.78					2156.43	3742.41	17.37	215.5
მონ. რ/ბ რიგელის მრ-52-ის სპეციფიკაცია	3		918			918						501	817.98					1318.98	2236.98	11.28	198.3
მონ. რ/ბ რიგელის მრ-53-ის სპეციფიკაცია	4		338.56			338.56						290.84	418.28					709.12	1047.68	6.72	155.9
მონ. რ/ბ რიგელის მრ-54-ის სპეციფიკაცია	4		1682.36			1682.36						1383.92	1246.88					2630.8	4313.16	21.68	198.9
მონ. რ/ბ რიგელის მრ-55-ის სპეციფიკაცია	4		1005.24			1005.24						834.2	743.8					1578	2583.24	13.48	191.6
მონ. რ/ბ რიგელის მრ-56-ის სპეციფიკაცია	4		223.96			223.96						329.2	303.84					633.04	857	5.52	155.3
მონ. რ/ბ რიგელის მრ-57-ის სპეციფიკაცია	16		4083.52			4083.52						2544.16	4356.16					6900.32	10983.84	56.32	195.0
მონ. რ/ბ რიგელის მრ-58-ის სპეციფიკაცია	4		1015.68			1015.68						636.04	1089.04					1725.08	2740.76	13.72	199.8
მონ. რ/ბ რიგელის მრ-59-ის სპეციფიკაცია	4		208.36			208.36						265.28	284.12					549.4	757.76	4.92	154.0
მონ. რ/ბ რიგელის მრ-60-ის სპეციფიკაცია	3		269.55			269.55						275.67	307.77					583.44	852.99	5.49	155.4
მონ. რ/ბ რიგელის მრ-51-ის სპეციფიკაცია	1		442.72			442.72						314.42	287.06					601.48	1044.2	4.57	228.5
მონ. რ/ბ რიგელის მრ-62-ის სპეციფიკაცია	1		254.07			254.07						167	257.86					424.86	678.93	3.22	210.8
მონ. რ/ბ რიგელის მრ-63-ის სპეციფიკაცია	2		98.96			98.96						100.68	132.18					232.86	331.82	2.28	145.5
მონ. რ/ბ რიგელის მრ-64-ის სპეციფიკაცია	25		911.5			911.5						799	1085					1884	2795.5	15.5	180.4
გადახურვის ფილის სპეციფიკაცია -3.10 ნიშნულზე	1		163.62			163.62			12496.72									12496.72	12660.34	100.1	126.5
გადახურვის ფილის სპეციფიკაცია -0.10 ნიშნულზე	1		138.93			138.93			12938.34	168.21								13106.55	13245.48	91.3	145.1
გადახურვის ფილის სპეციფიკაცია 5.36 ნიშნულზე	1		158.81			158.81			13909.88	206.76								14116.64	14275.45	105	136.0
გადახურვის ფილის სპეციფიკაცია 8.52 ნიშნულზე	1		138.98			138.98			12127.48	171.96								12299.44	12438.42	92.6	134.3
გადახურვის ფილის სპეციფიკაცია 11.68 ნიშნულზე	1		147.65			147.65			13066.93	141.38								13208.31	13355.96	97.3	137.3
გადახურვის ფილის სპეციფიკაცია 14.84 ნიშნულზე	1		141.73			141.73			12584.58	141.38								12725.96	12867.69	93.3	137.9
გადახურვის ფილის სპეციფიკაცია 18.00 ნიშნულზე	1		140.16			140.16			12491.5	141.38								12632.88	12773.04	92.5	138.1
გადახურვის ფილის სპეციფიკაცია 21.16 ნიშნულზე	1		137.99			137.99			12214.4	112.38								12326.78	12464.77	90.4	137.9
გადახურვის ფილის სპეციფიკაცია 24.32 ნიშნულზე	1		136.19			136.19			12092.27	59.21								12151.48	12287.67	89.9	136.7
გადახურვის ფილის სპეციფიკაცია 27.48 ნიშნულზე	1		140.16			140.16			12399.52	59.21								12458.73	12598.89	92.5	136.2
გადახურვის ფილის სპეციფიკაცია 30.64 ნიშნულზე	1		140.16			140.16			11812	59.21								11871.21	12011.37	89.6	134.1
გადახურვის ფილის სპეციფიკაცია 33.80 ნიშნულზე	1		140.16			140.16			11707.77									11707.77	11847.93	89.6	132.2
გადახურვის ფილის სპეციფიკაცია 36.96 ნიშნულზე	1		100.22			100.22			8373.74									8373.74	8473.96	65.9	128.6
გადახურვის ფილის სპეციფიკაცია 39.56 ნიშნულზე	1		8.22			8.22		479.05										479.05	487.27	5.4	90.2
გადახურვის ფილის ღიობის გამაგრების სპეციფიკაცია	14								5360.04									5360.04	5360.04		
მონ. რ/ბ კიბე №1-ის კიბის მარშის კმ–1-ის სპეციფიკაცია	1		3.55			3.55		88.21	95.17									183.38	186.93	1.7	110.0
მონ. რ/ბ კიბე №1-ის კიბის მარშის კმ–2-ის სპეციფიკაცია	1							47.23	80.26									127.49	127.49	0.8	159.4
მონ. რ/ბ კიბე №1-ის კიბის მარშის კმ–3-ის სპეციფიკაცია	1		2.84			2.84		51.65	156.52									208.17	211.01	1.9	111.1
მონ. რ/ბ კიბე №1-ის კიბის მარშის კმ–4-ის სპეციფიკაცია	1							53.33	84.16									137.49	137.49	0.9	152.8
მონ. რ/ბ კიბე №1-ის კიბის მარშის კმ–5-ის სპეციფიკაცია	1		2.84			2.84		114.05	106.18									220.23	223.07	2.3	97.0
მონ. რ/ბ კიბე №1-ის კიბის მარშის კმ–6-ის სპეციფიკაცია	1							77.75	101.21									178.96	178.96	1.32	135.6
მონ. რ/ბ კიბე №1-ის კიბის მარშის კმ–7-ის სპეციფიკაცია	10		37.9			37.9		882.9	880.7									1763.6	1801.5	17.2	104.7
მონ. რ/ბ კიბე №1-ის კიბის მარშის კმ–8-ის სპეციფიკაცია	10							533.3	834.5									1367.8	1367.8	8.8	155.4
მონ. რ/ბ კიბე №2-ის კიბის მარშის კმ–1-ის სპეციფიკაცია	1		3.79			3.79		94.22	94.82									189.04	192.83	2.4	80.3
მონ. რ/ბ კიბე №2-ის კიბის მარშის კმ–2-ის სპეციფიკაცია	1		0.95			0.95		55.62	87.72									143.34	144.29	1	144.3
მონ. რ/ბ კიბე №3-ის კიბის მარშის კმ–1-ის სპეციფიკაცია	1		3.31			3.31		119.28	113.64									232.92	236.23	2.2	107.4
მონ. რ/ბ კიბე №3-ის კიბის მარშის კმ–2-ის სპეციფიკაცია	1							79.26	101.21									180.47	180.47	1.36	132.7
მონ. რ/ბ კიბე №3-ის კიბის მარშის კმ–3-ის სპეციფიკაცია	1		3.31			3.31		89.19	87.72									176.91	180.22	1.69	106.6
მონ. რ/ბ კიბე №3-ის კიბის მარშის კმ–4-ის სპეციფიკაცია	1							56.32	83.45									139.77	139.77	0.88	158.8
მონ. რ/ბ კიბე №3-ის კიბის მარშის კმ–5-ის სპეციფიკაცია	8		26.48			26.48		713.52	701.76									1415.28	1441.76	13.52	106.6
მონ. რ/ბ კიბე №3-ის კიბის მარშის კმ–6-ის სპეციფიკაცია	9							26.5496	713.2188									739.7684	739.7684	7.5856	97.5
პანდუსის სპეციფიკაცია	1		48.34			48.34		157.83	1222.52	3468.95								4849.3	4897.64	49.3	99.3436
ჯამი			70 450.82			70 450.82		3 719.26	172 968.53	35 852.48	62 164.19	62 632.17	48 173.72	10 809.64	66 305.81			462 625.80	533 076.62	3 545.18	150.4