საპროექტო სამრეცხაო გეგმა + 0.00 ნიშნულზე 1:100.მ

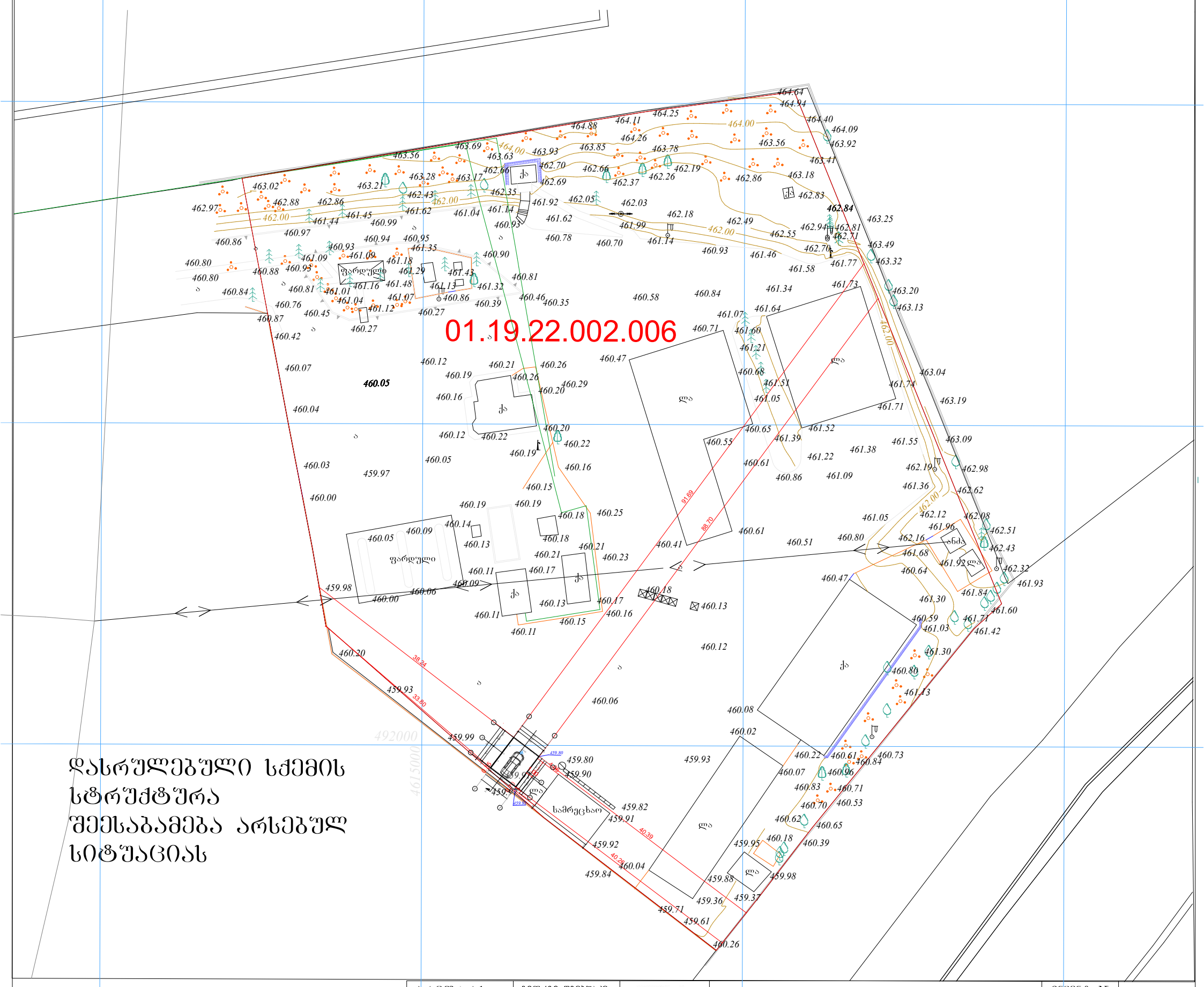
01.19.22.002.006
ფარდული
ფარდული
ქ
ლა
სამრეცხაო
460.05
459.97
460.00
459.98
460.06
459.99
459.80
459.90
459.82
459.91
459.92
460.04
459.84
459.93
460.06
460.08
460.02
459.95
459.88
459.98
459.36
459.37
459.71
459.61
460.26
460.39
460.18
460.53
460.65
460.62
460.73
460.84
460.61
460.22
460.07
460.96
460.83
460.71
460.70
460.53
460.62
460.65
460.80
461.43
460.59
461.03
461.71
461.42
461.30
461.84
461.60
461.93
462.32
462.51
462.43
462.08
462.12
461.96
462.16
461.68
461.92
460.64
460.47
461.05
460.80
460.51
460.61
460.41
460.23
460.21
460.18
460.25
460.22
460.19
460.16
460.15
460.11
460.17
460.13
460.18
460.14
460.09
460.05
460.03
460.04
460.07
460.42
460.87
460.27
460.45
460.76
460.84
460.81
460.80
460.86
460.97
460.88
460.80
460.90
460.81
460.35
460.46
460.39
460.27
460.58
460.84
460.47
460.12
460.21
460.26
460.29
460.20
460.22
460.19
460.05
460.12
460.20
460.26
460.16
460.19
460.12
460.71
460.64
461.07
461.60
461.21
460.68
461.51
461.05
460.65
461.52
461.39
460.55
461.22
461.38
460.61
460.86
461.09
461.55
461.74
461.71
463.04
463.19
463.09
462.98
462.62
462.19
461.36
463.13
463.20
463.32
463.49
463.25
462.84
462.81
462.71
462.70
462.55
462.94
462.49
462.18
462.03
462.05
461.92
462.35
462.66
462.69
462.37
462.26
462.19
462.86
462.83
463.18
463.41
463.56
463.92
464.09
464.40
464.94
464.64
464.25
464.11
464.88
464.26
463.85
463.78
463.93
463.63
463.69
463.56
463.21
463.02
462.97
462.88
462.86
462.43
462.62
461.45
461.44
461.62
461.04
461.14
460.93
460.99
460.97
460.94
460.95
460.86
460.93
461.09
461.09
461.18
461.35
461.29
461.43
461.32
461.13
461.48
461.16
461.01
461.04
461.07
461.12
460.86
460.39
460.27
460.46
460.35
460.58
460.84
461.34
461.73
461.77
461.58
461.46
460.93
460.78
460.70
461.14
461.99
462.03
462.92
462.66
462.70
462.66
462.63
463.17
463.28
463.36
462.88
462.97
462.00
462.00
462.00
464.00
464.00
463.69
463.36
463.28
463.02
462.88
462.86
462.97
462.00
461.44
461.45
460.99
460.97
460.94
460.95
460.86
460.80
460.80
460.84
460.81
460.76
460.45
460.87
460.42
460.07
460.04
460.03
460.00
459.98
459.93
460.20
38.24
33.80
40.39
40.26
91.69
89.70
462.00
462.00
462.00
462.00
463.28
463.17
462.43
462.35
461.92
462.05
462.03
462.18
462.49
462.55
462.94
462.81
462.71
462.70
463.25
463.49
463.32
463.20
463.13
463.04
463.19
463.09
462.98
462.62
462.51
462.43
462.32
461.93
461.60
461.42
461.30
461.13
460.73
460.84
460.61
460.22
460.07
460.96
460.83
460.71
460.70
460.53
460.62
460.65
460.39
460.18
459.95
459.88
459.98
459.36
459.37
459.71
459.61
460.26
460.39
460.18
460.53
460.65
460.62
460.73
460.84
460.61
460.22
460.07
460.96
460.83
460.71
460.70
460.53
460.62
460.65
460.80
461.43
460.59
461.03
461.71
461.42
461.30
461.84
461.60
461.93
462.32
462.51
462.43
462.08
462.12
461.96
462.16
461.68
461.92
460.64
460.47
461.05
460.80
460.51
460.61
460.41
460.23
460.21
460.18
460.25
460.22
460.19
460.16
460.15
460.11
460.17
460.13
460.18
460.14
460.09
460.05
460.03
460.04
460.07
460.42
460.87
460.27
460.45
460.76
460.84
460.81
460.80
460.86
460.97
460.88
460.80
460.90
460.81
460.35
460.46
460.39
460.27
460.58
460.84
460.47
460.12
460.21
460.26
460.29
460.20
460.22
460.19
460.05
460.12
460.20
460.26
460.16
460.19
460.12
460.71
460.64
461.07
461.60
461.21
460.68
461.51
461.05
460.65
461.52
461.39
460.55
461.22
461.38
460.61
460.86
461.09
461.55
461.74
461.71
463.04
463.19
463.09
462.98
462.62
462.19
461.36
463.13
463.20
463.32
463.49
463.25
462.84
462.81
462.71
462.70
462.55
462.94
462.49
462.18
462.03
462.05
461.92
462.35
462.66
462.69
462.37
462.26
462.19
462.86
462.83
463.18
463.41
463.56
463.92
464.09
464.40
464.94
464.64
464.25
464.11
464.88
464.26
463.85
463.78
463.93
463.63
463.69
463.56
463.21
463.02
462.97
462.88
462.86
462.43
462.62
461.45
461.44
461.62
461.04
461.14
460.93
460.99
460.97
460.94
460.95
460.86
460.93
461.09
461.09
461.18
461.35
461.29
461.43
461.32
461.13
461.48
461.16
461.01
461.04
461.07
461.12
460.86
460.39
460.27
460.46
460.35
460.58
460.84
461.34
461.73
461.77
461.58
461.46
460.93
460.78
460.70
461.14
461.99
462.03
462.92
462.66
462.70
462.66
462.63
463.17
463.28
463.36
462.88
462.97
462.00
462.00
462.00
464.00
464.00
463.69
463.36
463.28
463.02
462.88
462.86
462.97
462.00
461.44
461.45
460.99
460.97
460.94
460.95
460.86
460.80
460.80
460.84
460.81
460.76
460.45
460.87
460.42
460.07
460.04
460.03
460.00
459.98
459.93
460.20
38.24
33.80
40.39
40.26
91.69
89.70
462.00
462.00
462.00
462.00
463.28
463.17
462.43
462.35
461.92
462.05
462.03
462.18
462.49
462.55
462.94
462.81
462.71
462.70
463.25
463.49
463.32
463.20
463.13
463.04
463.19
463.09
462.98
462.62
462.51
462.43
462.32
461.93
461.60
461.42
461.30
461.13

სამრეცხაოს გეგმა +0.00 ნიშნულზე 1:100 მ.

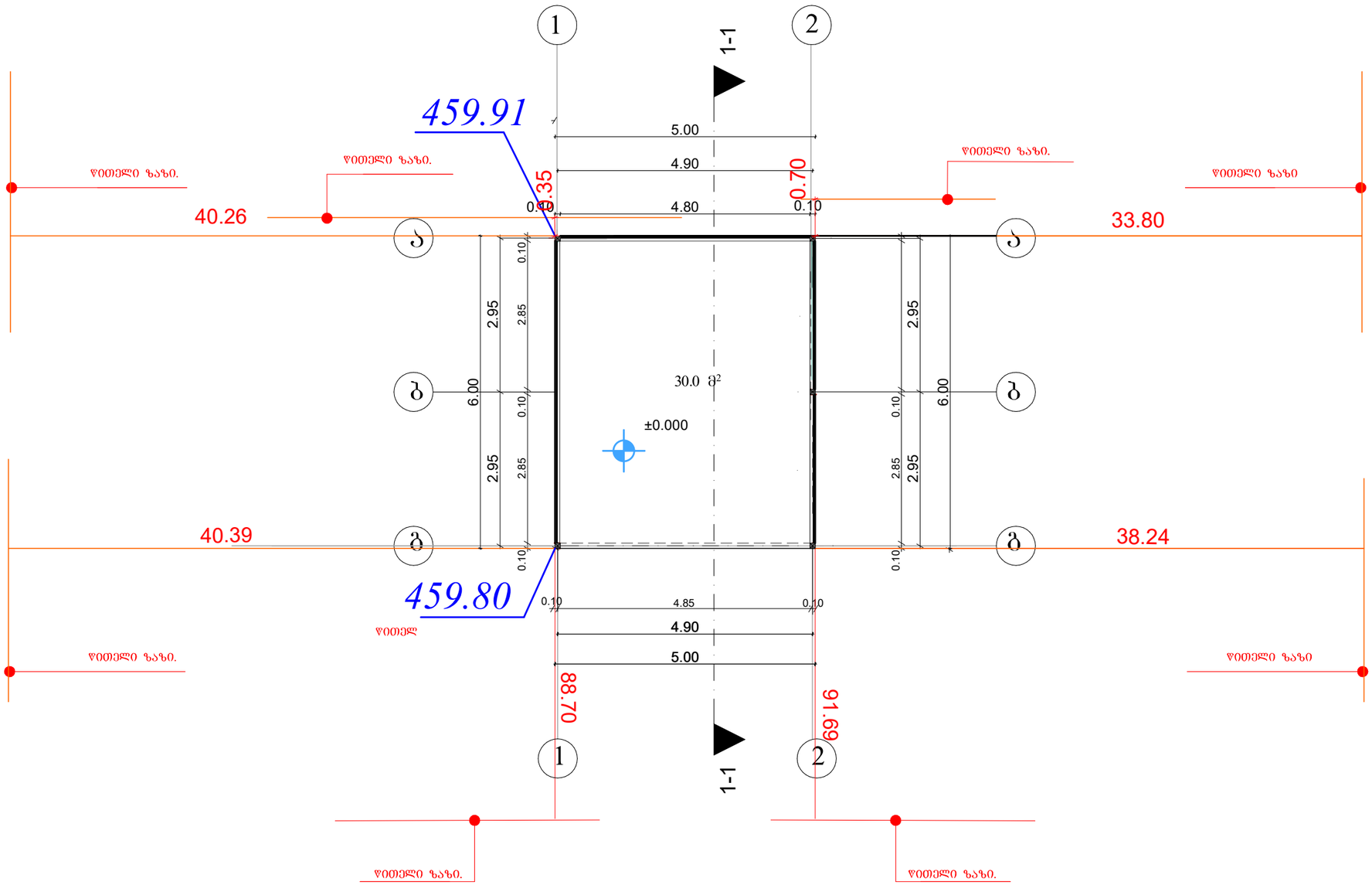

პრ.მთ.არქ.	ბიორგი დგებუაძე			ინვენტ. №	
არქიტექტორი	ბიორგი დგებუაძე				
დამკვეთი	შ.პ.ს. ბამა			თარიღი	06.18.2025 წ.
			ქ. თბილისი, გზატკეცილი კახეთი, №67 (01.19.22.002.006)		
			სამრეცხაო შენობის სახურავის გეგმა	სტადია	ფურცელი	ფურ-ბი
				ა.პ.	1	7

სიტუაციური გეგმა



შ.პ.ს. "ჯითი სარვეი"

საიდ.კოდი 400224681

ქ.თბილისი, ბიორგი ბრწყინვალეს ქ №4 II სართული,ოფისი №4

მობ: +995 598 30-20-15 +995 599 53-15-15

office@gtsuvey.ge

www.facebook.com/GTSURVAYI

GT SURVEY

ქ.თბილისი კახეთის გზატკეცილი ქ №67
შ.პ.ს „გამა"-ს
საკუთრებაში არსებული 10125 მ.კვ (ს/კ 01.19.22.002.006)
არასასოფლო-სამეურნეო დანიშნულების მიწის ნაკვეთის

ტოპოგრაფიული რუკა

თარიღი: 09.06.2025

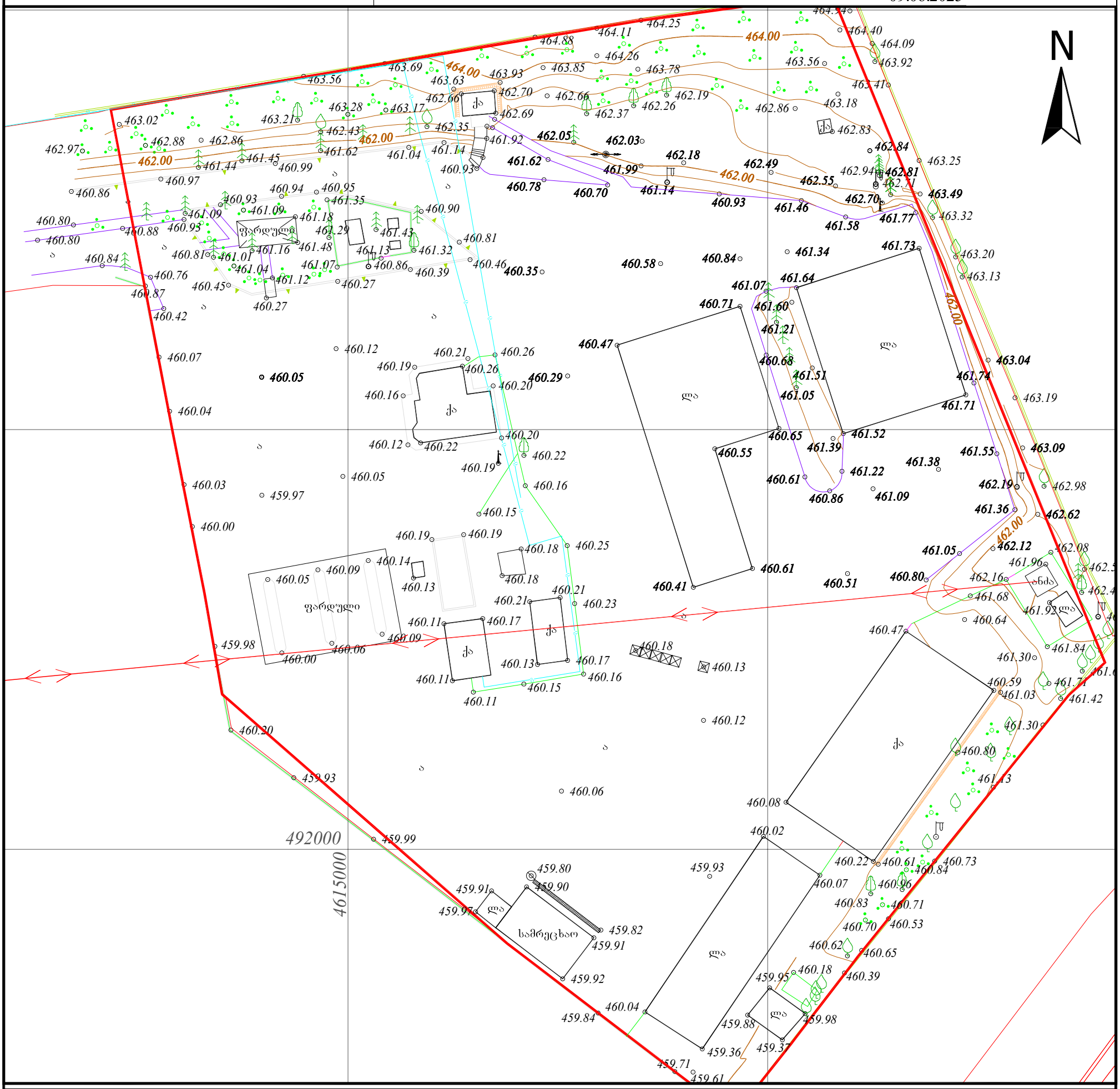

სერვიტუტის ფართობი: 000 მ	პირობითი აღნიშვნები					
მიწისქვეშა კომუნიკაციები	ნაკვეთის საზღვარი	ბუჩქი	გეგმურ სიმაღლური წერტილი (რპ)	რკინის ღობე	(მიწისქვეშა კომუნიკაციები დატანილია საჯარო რეესტრში რეგისტრირებულ გაზაზე დაყრდნობით,მუშებლობის დაწყების წინ გამოძახილი იძნას შესაბამისი მიწისქვეშა კომუნიკაციების წარმომადგენელი)		
	შენობა	გაზონი	ხეების რიგი	ბორდიური			
კანალიზაცია	არკა	სამეთვალყურეო ჭები	ტრანსფორმატორი	ბეტონი	დირექტორი		ბ. ხაჩიძე
დენის კაბელი	ფარდული	ძეგლი	რადიო ან ტელე ანძა	კედელი			
	კიბე	შადრევანი	ლამპიონები	საყრდენი კედელი	გეოდეზისტი კომპ. უზრუნველყოფა		ი.მანჯგალაძე
გაზის მილი	ფოთლოვანი ხე	ონკანი	ელექტრო ბოძი	ბილიკი			
წყლის მილი	წიწვოვანი ხე	წყარო ან ჭა	რკინიგზა	გზის კონტური	გეოდეზისტი კომპ. უზრუნველყოფა		ი.მანჯგალაძე
კავშირგაბმულობა	ხეხილის ხე	ბენზინგასამართი სადგური	იზოჰიფსი	ფლატე			
	პალმა	მაღალი ძაბვის გადამცემი	მთავარი იზოჰიფსი	წყლის კონტური	დამკვეთი		

ტოპოგრაფიული რუკა: გაკეთებულია საქართველოს მუდმივმოქმედი Geo-Cors-ის ჯიპიეს რეფერენსირებულ ქსელზე დაყრდნობით.
სახელმწიფო კოორდინატთა სისტემა: WGS 1984 წლის, UTM პროექცია, სიმაღლური სისტემა: კვანძებეიდი 1977 წლის ბალტიის ზღვის სიმაღლე
ტოპოგრაფიული რუკა მ 1:500 / რელიეფის კვეთა 0.5მ

სამრეცხაოს სახურავის გეგმა +4.0 ნიშნულზე 1:100 მ.

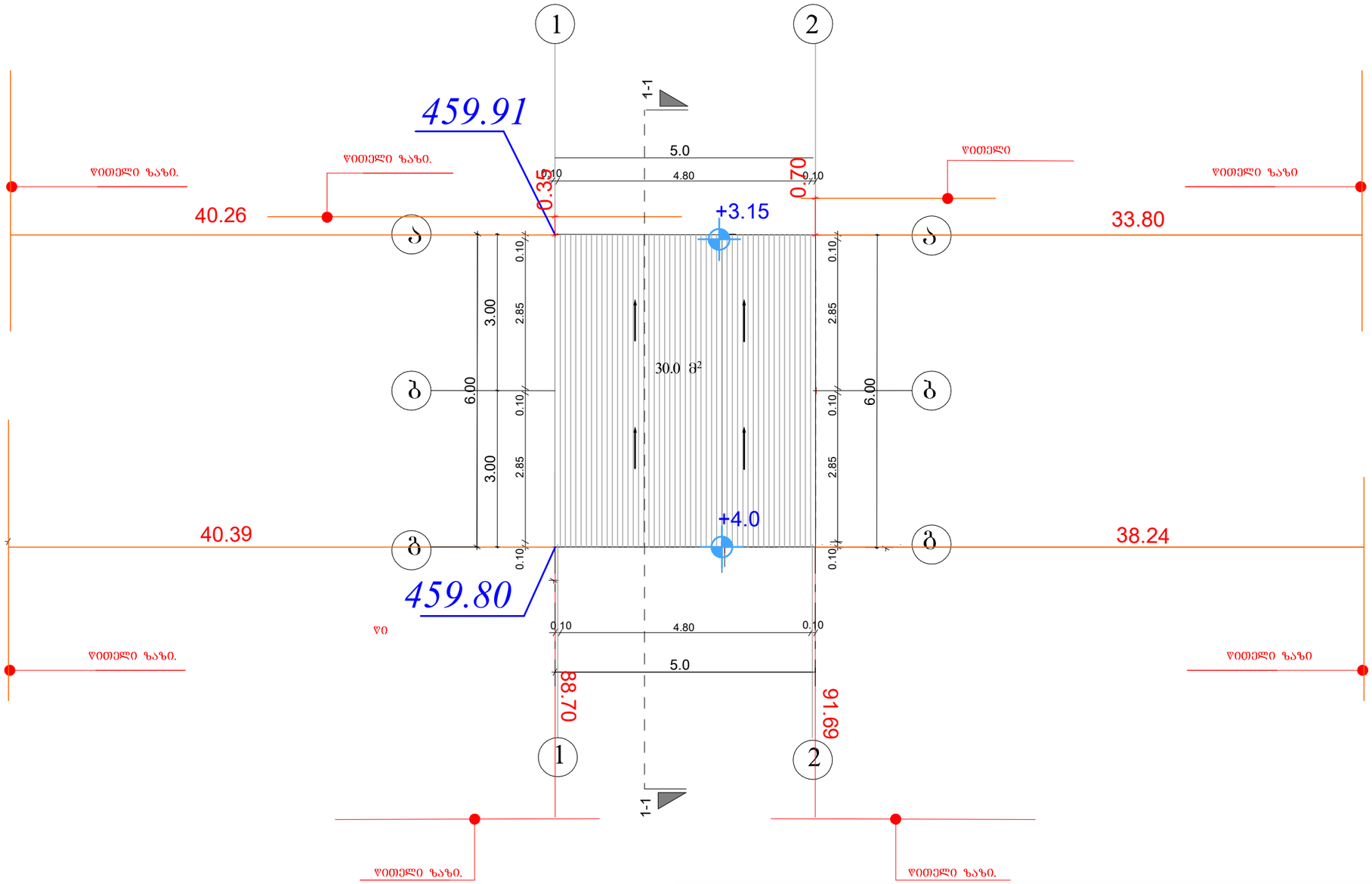

პრ.მთ.არქ.	გიორგი დგებუაძე			ინვენტ. №	
არქიტექტორი	გიორგი დგებუაძე				
დამკვეთი	შ.პ.ს. გამა			თარიღი	06.18.2025 წ.
			ქ. თბილისი, გზატკეცილი კახეთი, №67 (01.19.22.002.006)		
			სამრეცხაო შენობის სახურავის გეგმა	სტადია	
				ა.პ.	
				წერცელი	2
				წურ-ბი	7

სამრეცხაოს შენობის ჭრილი 1-1 1:100 მ.

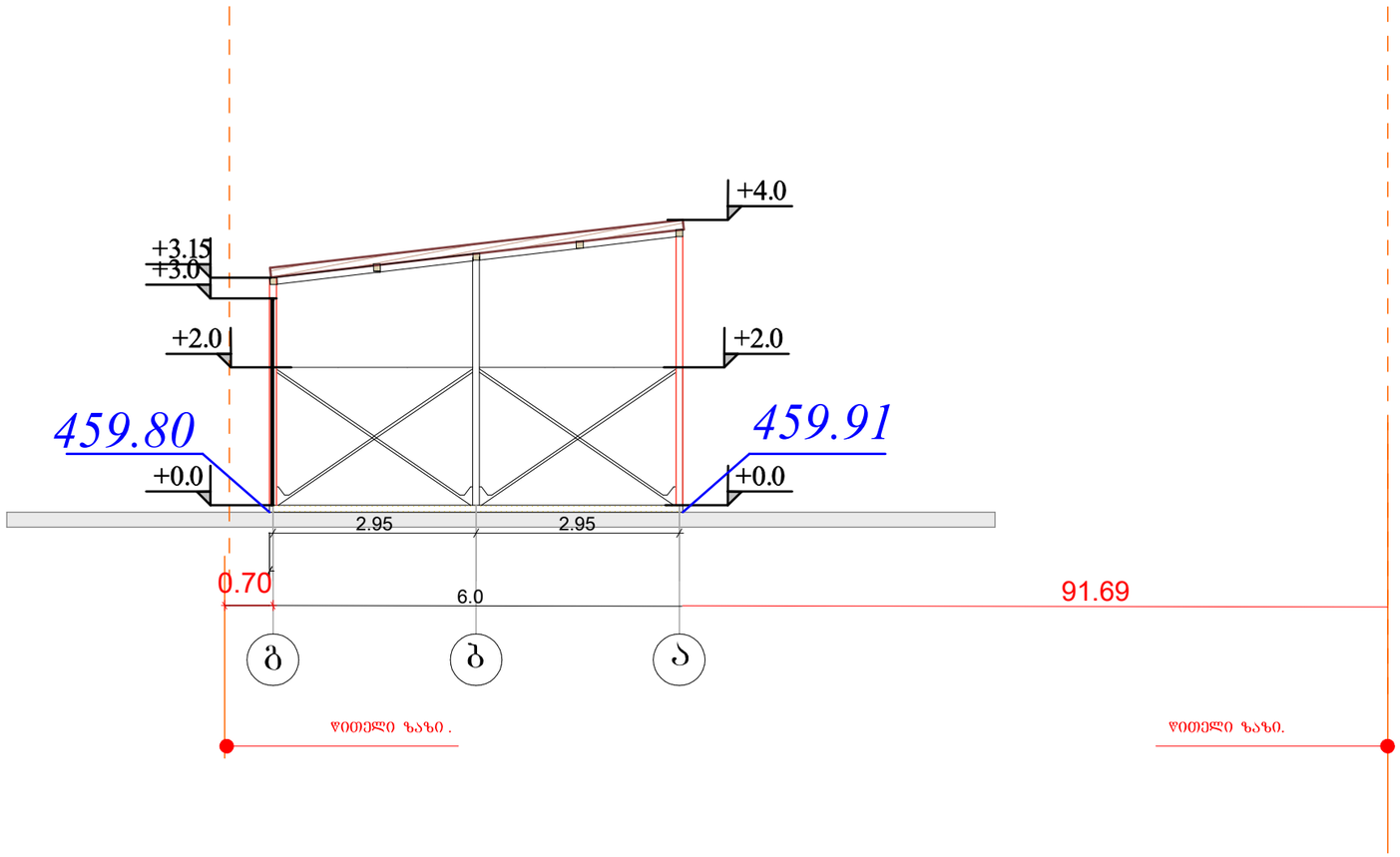

პრ.მთ.არქ.	გიორგი დგებუაძე			ინვენტ. №	
არქიტექტორი	გიორგი დგებუაძე				
დამკვეთი	შ.პ.ს. გამა			თარიღი	06.18.2025 წ.
			ქ. თბილისი, გზატკეცილი კახეთი, №67 (01.19.22.002.006)		
			სამრეცხაო შენობის ჭრილი 1-1	სტადია	ფურცელი / ფურ-ბი
				ა.პ.	3 / 7

საპროექტო გენ გეგმა 500 მ.

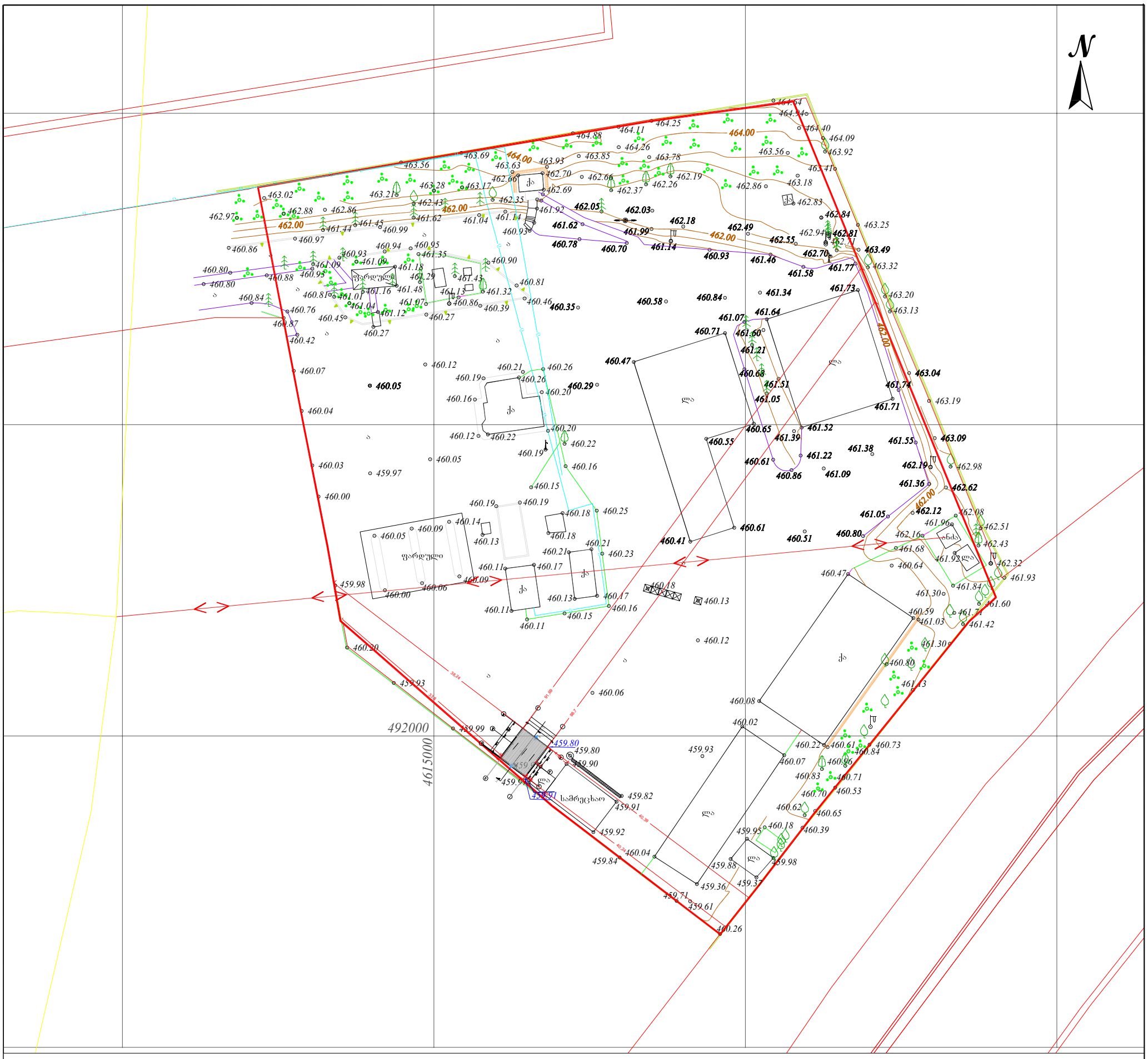
N
492000
4615000
459.98
459.93
459.99
459.80
459.90
459.82
459.91
459.92
459.84
460.04
459.88
459.36
459.71
459.61
460.26
460.20
460.06
460.08
460.02
459.93
460.07
460.22
460.61
460.84
460.73
460.83
460.71
460.70
460.53
460.62
460.65
460.39
460.18
459.95
459.98
459.88
459.37
460.12
460.11
460.13
460.17
460.16
460.15
460.18
460.21
460.23
460.14
460.09
460.05
460.00
460.03
459.97
460.04
460.07
460.27
460.45
460.87
460.42
460.76
460.84
460.80
460.88
460.95
460.81
460.01
460.16
461.48
461.13
461.32
460.81
460.46
460.35
460.39
460.86
461.07
461.43
461.29
461.18
461.09
460.93
460.90
461.35
460.95
460.94
460.97
460.86
460.99
461.44
461.45
461.62
461.04
461.14
461.92
462.35
462.69
462.66
462.70
463.63
463.93
463.69
463.56
463.21
463.28
463.17
462.43
462.88
462.86
462.97
463.02
462.00
464.00
464.25
464.11
464.88
464.26
463.85
463.78
462.37
462.26
462.19
462.66
463.18
462.86
462.83
463.41
463.56
463.92
464.09
464.40
464.94
464.64
462.05
462.03
462.18
461.99
461.62
460.78
460.70
460.93
462.49
462.55
462.70
462.84
462.81
462.77
463.25
463.49
463.32
463.20
463.13
461.58
461.46
461.77
461.73
461.34
460.58
460.84
461.07
461.64
460.71
461.60
461.21
460.68
460.47
461.51
461.05
460.29
460.05
461.74
463.04
463.19
461.71
460.65
461.52
461.39
460.55
461.38
461.22
460.61
460.86
461.09
461.55
463.09
462.19
462.98
461.36
462.62
462.12
461.05
462.08
461.96
462.51
462.16
462.43
461.68
461.92
462.32
460.64
461.93
460.47
461.84
461.30
461.60
460.59
461.03
461.42
460.80
461.13
460.51
460.41
460.61
460.41
460.51
460.80
460.47
460.61
460.58
460.35
460.46
460.39
460.86
460.27
460.27
460.12
460.21
460.26
460.19
460.26
460.20
460.16
460.22
460.22
460.20
460.19
460.16
460.15
460.19
460.19
460.18
460.25
460.18
460.21
460.21
460.23
460.17
460.13
460.16
460.15
460.11
460.11
460.13
460.18
460.12
460.06
460.09
460.00
460.06
459.98
459.93
460.20
38.24
51.09
88.7
40.39
40.24
ფარდული
ფარდული
ქ
ქ
ქ

სამრეცხაო შენობის ფასადი 1-2 ღერძებში 1:100 მ.

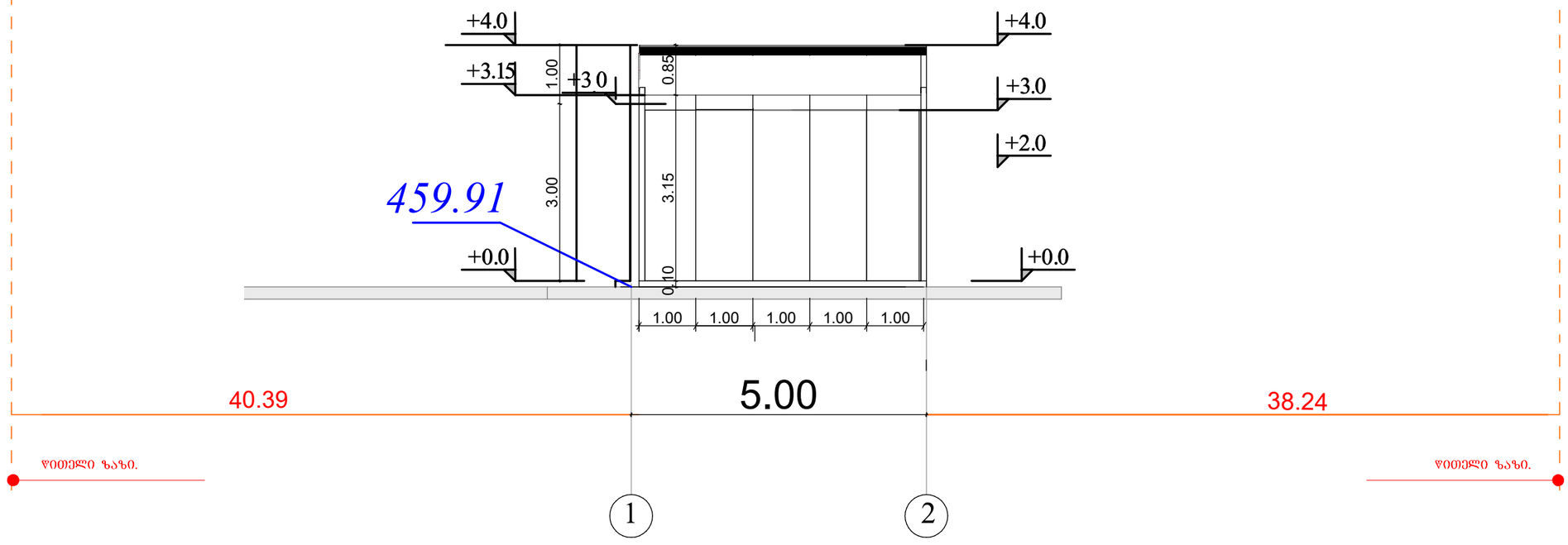

პრ.მთ.არქ.	ბიორგი დგებუაძე			ინვენტ. №	
არქიტექტორი	ბიორგი დგებუაძე				
დამკვეთი	შ.პ.ს. ბამა			თარიღი	06.18.2025 წ.
			ქ. თბილისი, გზატკეცილი კახეთი, №67 (01.19.22.002.006)		
			სამრეცხაო შენობის ფასადი 1-2ღერძებში	სტადია	ფურცელი	ფურ-ბი
				ა.პ.	4	7

სამრეცხაო შენობის ფასადი 2-1 ღერძებში 1:100 მ.

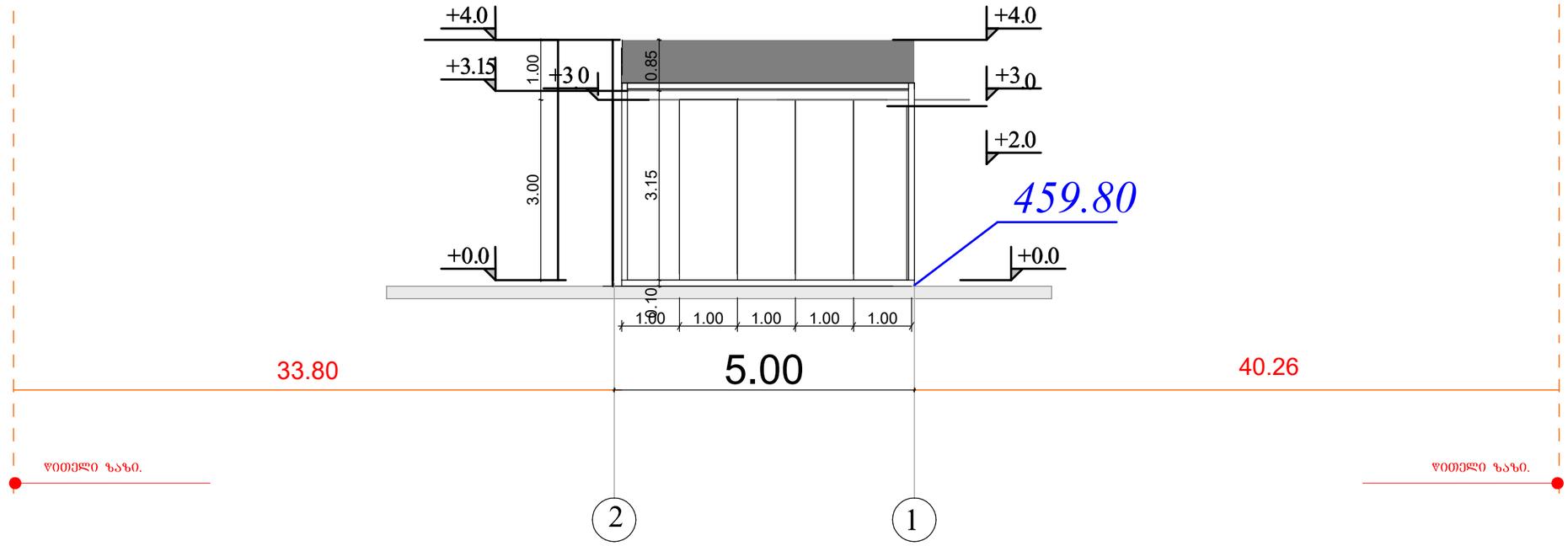

პრ.მთ.არქ.	ბიორგი დგებუაძე			ინვენტ. №	
არქიტექტორი	ბიორგი დგებუაძე				
დამკვეთი	შ.პ.ს. ბამა			თარიღი	06.18.2025 წ.
			ქ. თბილისი, ბზატკეცილი კახეთი, №67 (01.19.22.002.006)		
			სამრეცხაო შენობის ფასადი 2-1ღერძებში	სტადია	ფურცელი	ფურ-ბი
				ა.პ.	5	7

სამრეცხაო შენობის ფასადი ა-გ ღერძებში 1:100 მ.

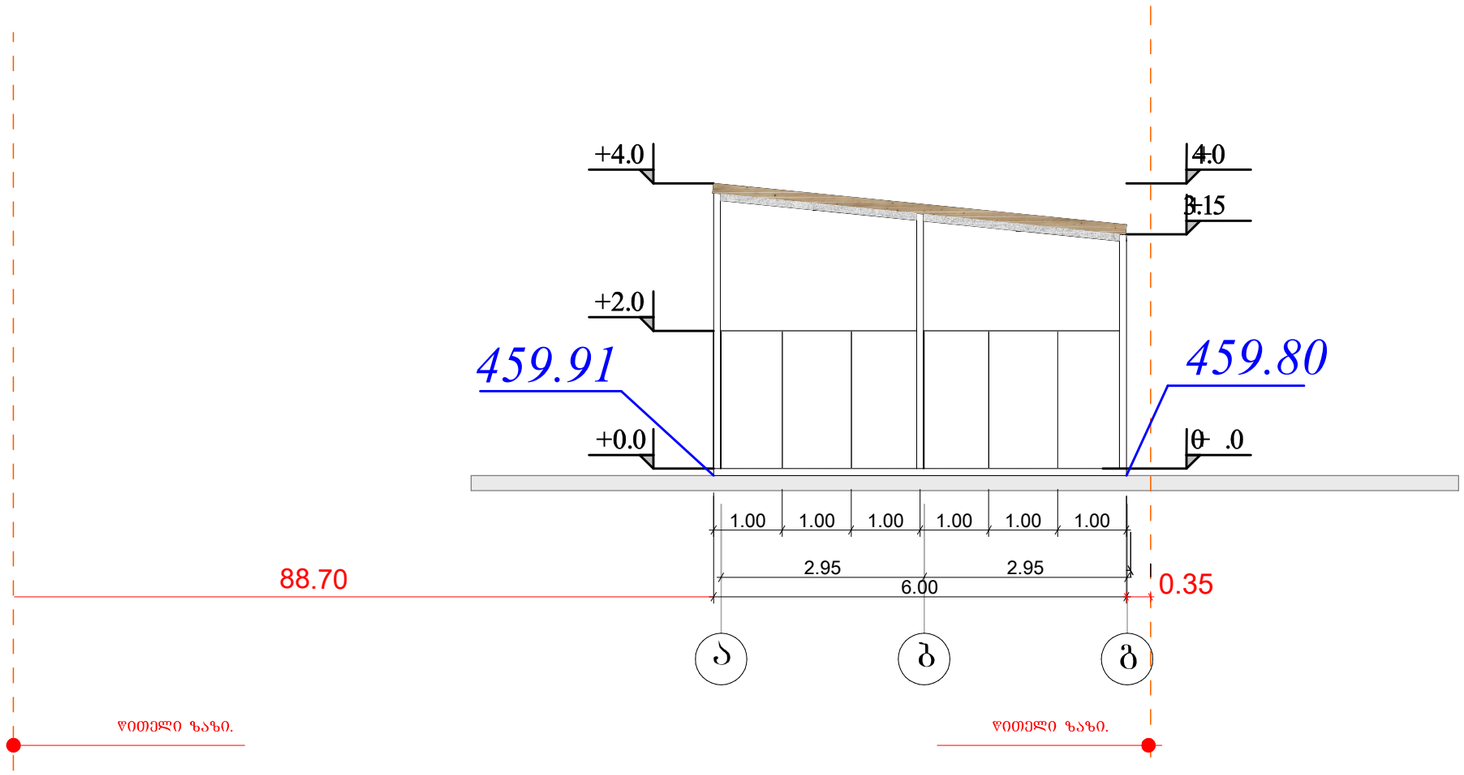

პრ.მთ.არქ.	გიორგი დგებუაძე			ობიექტ. №	
არქიტექტორი	გიორგი დგებუაძე				
დამკვეთი	შ.პ.ს. ბამა			თარიღი	06.18.2025 წ.
			ქ. თბილისი, გზატკეცილი კახეთი, №67 (01.19.22.002.006)		
			სამრეცხაო შენობის ფასადი ა-გ ღერძებში	სტადია	ფურცელი	ფურ-ბი
				ა.პ.	6	7

ამრეცხაო შენობის ფასადი გ-ა ღერძებში 1:100 მ

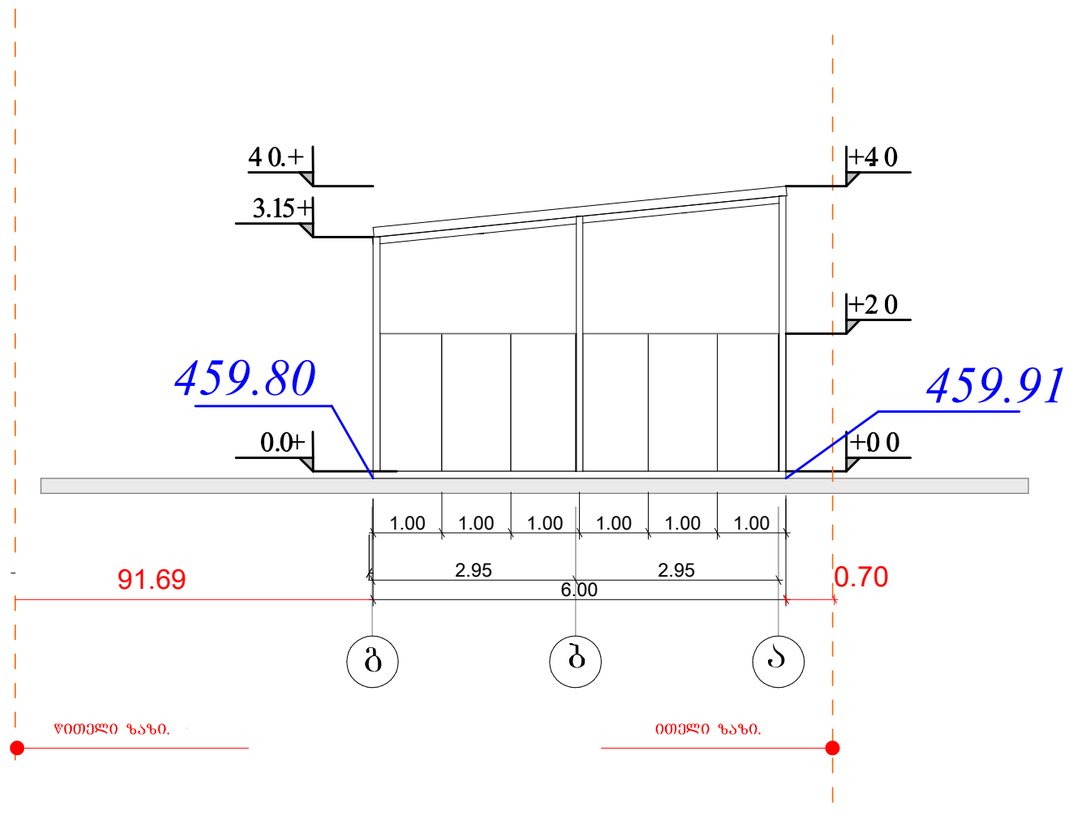

პრ.მთ.არქ.	გიორგი დგებუაძე			ინვენტ. №	
არქიტექტორი	გიორგი დგებუაძე				
დამკვეთი	შ.პ.ს. ბამა			თარიღი	06.18.2025 წ.
			ქ. თბილისი, ბზატკეცილი კახეთი, №67 (01.19.22.002.006)		
			სამრეცხაო შენობის ფასადი ბ-ა ღერძებში	სტადია	ფურცელი	ფურ-ბ
				ა.პ.	7	7

ქალაქ თბილისის მუნიციპალიტეტის საჯარო სამართლის იურიდიული პირი – ქალაქ თბილისის მუნიციპალიტეტის ტრანსპორტისა და ურბანული განვითარების სააგენტო

წერილის ნომერი: **დ16.01252443**
თარიღი: **01/09/2025**

დასკვნა

სპეციალური (ზონალური) შეთანხმების გაცემის თაობაზე

შედეგი:	თანხმობა
განაცხადი	
განცხადების ნომერი:	01252382929-67
განცხადების თარიღი:	26/08/2025
ნომენკლატურა :	სპეციალური (ზონალური) შეთანხმება / საგამონაკლისოდ დასაშვები ფუნქციური დანიშნულების სახეობა
მიწის ნაკვეთ(ებ)ი/ობიექტ(ებ)ი	
საკადასტრო კოდი :	01.19.22.002.006
მისამართი :	ქალაქი თბილისი , გზატკეცილი კახეთი , N 67
მესაკუთრეები :	შპს ,,გამა'',
განმცხადებელი-დამკვეთი	
განმცხადებელი :	გურამი ციმაკურიძე
პირადი ნომერი :	01011076949
მისამართი :	თბილისი ხივის შეს. N 8-10 სარდაფი
დამკვეთის ინფორმაცია :	
დამკვეთ(ებ)ის სახელი და გვარი :	დავით ჩახტაური, ზაზა ვაშაკიძე
ტერიტორიის გამოყენების სახეობა :	
ტერიტორიის გამოყენების სახეობა :	ავტომომსახურების ობიექტი (ავტოსამრეცხაო)
კ2 კოეფიციენტის საანგარიშო ფართობი :	4.6
მოთხოვნის შინაარსი :	

მოთხოვნის ტექსტი :	გთხოვთ გასცეთ სპეციალური ზონალური შეთანხმება საგამონაკლისოდ დასაშვებ ფუნქციურ სახეობაზე
განმარტებითი ბარათი :	
განმარტებითი ბარათის ტექსტი :	იგეგმება ქ. თბილისში, კახეთის გზატკეცილი #67 მიწის ნაკვეთზე ს/კ 01.19.22.002.006 ავტოსატრანსპორტო საშუალების მომსახურების ობიექტის კერძოდ ავტოსამრეცხაოს მშენებლობა რისთვისაც გვესაჭიროება სპეციალური ზონალური შეთანხმება საგამონაკლისოდ დასაშვებ ფუნქციურ სახეობაზე. საპროექტო ტერიტორიაზე არსებული მდგომარეობით მოწყობილია გაზ გასამართი სადგური, ტექ.ინსპექტირების ცენტრი და ავტომომსახურების ობიექტი (ავტოსერვისი) საპროექტო ტერიტორია ფუნქციური ზონირებით მდეგარეობს საზოგადოებრივ საქმიან ზონა 2 (სსზ 2)-ში სადაც ქ. თბილისის საკრებულოს 14-39 დადგენილების შესაბამისად საგამონაკლისო დასაშვებ სახეობას წარმოადგეს ავტოსატრანსპორტო მომსახურების ობიექტი. ასევე საპროექტო ტერიტორია თავისი კონფიგურაციით და ფართობით აკმაყოფილებს საზოგადოებრივ საქმიანი ზონა 2 (სსზ 2)-ის სამშენებლო პარამეტრებს. შესაბამისად მოგმართავთ თხოვნით გასცეთ სპეციალური ზონალური შეთანხმება საგამონაკლისოდ დასაშვებ ფუნქციურ სახეობაზე კერძოდ მიწის ნაკვეთზე ს/კ 01.19.22.002.006 ავტოსატრანსპორტო საშუალების მომსახურების ობიექტის კერძოდ ავტოსამრეცხაოს მშენებლობისთვის, რითიც არ დაირღვევა საპროექტო ტერიტორიაზე ჩამოყალიბებული ფუნქციური განაშენიანების სახეობა და ასევე ეფექტურს გახდის საპროექტო ტერიტორიის ფუნქციონირებას.
გადაწყვეტილება :	
საპროექტო ობიექტის ფუნქციური დანიშნულება :	სატრანსპორტო საშუალებების მომსახურების ობიექტი (ავტოსამრეცხაო)
გადაწყვეტილების დასაბუთება :	N01.19.22.002.006 საკადასტრო კოდით რეგისტრირებულ მიწის ნაკვეთზე (ფართობი 10125 კვ.მ), ქალაქ თბილისის მუნიციპალიტეტის საკრებულოს 2019 წლის 15 მარტის N39-18 დადგენილებით დამტკიცებული დედაქალაქის მიწათსარგებლობის გენერალური გეგმის თანახმად, ვრცელდება საზოგადოებრივ-საქმიანი ზონა 2 (სსზ-2). საზოგადოებრივ-საქმიანი ზონა 2 (სსზ-2) წარმოადგენს მაღალი ინტენსივობის შერეულ საზოგადოებრივ-საქმიან ქვეზონას, რომელიც მოიცავს საქალაქო განაშენიანებული ტერიტორიების საზღვრებში (როგორც წესი გკ-ზე) არსებულ/დაგეგმილ საზოგადოებრივი გამოყენების (და მის დამხმარე) ტერიტორიებს; ქალაქ თბილისის მუნიციპალიტეტის საკრებულოს 2016 წლის 24 მაისის N14-39 დადგენილების შესაბამისად საზოგადოებრივ-საქმიან ზონა 2 (სსზ-2)-ში განაშენიანების დომინირებულ სახეობას შეადგენს ობიექტები საზოგადოებრივი დანიშნულების ფუნქციებით; შესაძლებელია საზოგადოებრივ-საქმიანი ზონის ფუნქციონირების უზრუნველმყოფი საცხოვრებელი შენობების/სამყოფების, როგორც არადომინირებული სახეობის არსებობა, არაუმეტეს შენობა-ნაგებობის/საპროექტო გადაწყვეტის საერთო ფართობის 25%-ისა, სპეციალური (ზონალური) შეთანხმების საფუძველზე კი არაუმეტეს – 95%-ისა. ქალაქგეგმარებითი პარამეტრებია: მიწის ნაკვეთის განაშენიანების მაქსიმალური კოეფიციენტი კ-1=0,5 * / 0,7 მიწის ნაკვეთის განაშენიანების ინტენსივობის მაქსიმალური კოეფიციენტი კ-2=4.6 მიწის ნაკვეთის გამწვანების მინიმალური კოეფიციენტი კ-3=0.2/0.3* მინიმალური ფართობი 700 კვ.მ მინიმალური სიგანე 20 მეტრი მინიმალური სიღრმე 30 მეტრი შენიშვნა * მრავალბინიანი საცხოვრებელი სახლისთვის ან მრავალბინიანი საცხოვრებელი ფუნქციის შემცველი მრავალფუნქციური შენობა-ნაგებობისთვის, სადაც საცხოვრებრლი ფუნქცია აღემატება 25 %-ს. დედაქალაქის მიწათსარგებლობის გენერალური გეგმის მიხედვით, საპროექტო მიწის ნაკვეთზე ტერიტორიულ-სტრუქტურული ზონირების თანახმად ვრცელდება გეგმარებითი კარკასი (გკ). საპროექტო წინადადებით იგეგმება სატრანსპორტო საშუალებების მომსახურების ობიექტის-ავტოსამრეცხაოს მშენებლობა. „ქ. თბილისის მუნიციპალიტეტის ტერიტორიების გამოყენებისა და განაშენიანების რეგულირების წესების დამტკიცების შესახებ“ ქალაქ თბილისის მუნიციპალიტეტის საკრებულოს 2016 წლის 24 მაისის №14–39 დადგენილებით დამტკიცებული წესების თანახმად, სსზ-2-ში სატრანსპორტო საშუალებების მომსახურეობის ობიექტი წარმოადგენს ტერიტორიების გამოყენებისა და განაშენიანების საგამონაკლისო დასაშვებ სახეობას, რომელიც საჭიროებს სპეციალურ (ზონალურ) შეთანხმებას.

	იმავე განაშენიანების რეგულირების წესების 22-ე მუხლის პირველი პუნქტის შესაბამისად, სპეციალური (ზონალური) შეთანხმება წარმოადგენს ტერიტორიების გამოყენებისა და განაშენიანების რეგულირების საგამონაკლისო წესს და მისი გაცემა დასაშვებია მხოლოდ ამ წესებით განსაზღვრულ შემთხვევებში, ამ მუხლით დადგენილი მოთხოვნების შესაბამისად. იმავე მუხლის მე-2 პუნქტის „ბ“ ქვეპუნქტის შესაბამისად, სპეციალური (ზონალური) შეთანხმება გაიცემა კონკრეტული მიწის ნაკვეთისათვის გამოყენების ისეთი სახეობის დაშვებაზე, რაც განაშენიანების რეგულირების წესების მოთხოვნებით საჭიროებს სპეციალურ (ზონალურ) შეთანხმებას. "ქ. თბილისის მუნიციპალიტეტის ტერიტორიების გამოყენებისა და განაშენიანების რეგულირების წესების დამტკიცების შესახებ“ ქალაქ თბილისის მუნიციპალიტეტის საკრებულოს 2016 წლის 24 მაისის №14–39 დადგენილებით დამტკიცებული წესების მე-8 მუხლის მე-7 [1] პუნქტის მიხედვით, განაშენიანების რეგულირების გეგმის შემუშავების გარეშე, განაშენიანების რეგულირების წესების მე-19 მუხლის მოთხოვნათა შესაბამისად, შესაძლებელია მიწის ნაკვეთების სამშენებლო გამოყენება, თუ ტერიტორიის სამშენებლოდ განვითარება ხორციელდება ერთეული ობიექტის (დამხმარე შენობა-ნაგებობებით ან მის გარეშე) განთავსების მიზნით (გარდა მრავალბინიანი ფუნქციის შემცველი ობიექტებისა), ტერიტორია უზრუნველყოფილია სათანადო სატრანსპორტო და საინჟინრო ინფრასტრუქტურით და განაშენიანების რეგულირების გეგმის დამუშავება არ წარმოადგენს საპროექტო ტერიტორიის დაგეგმარების ერთადერთ შესაძლებლობას. ქ. თბილისის მუნიციპალიტეტის მერის 2021 წლის 01 მარტის №01.012106011 ბრძანებით ქალაქ თბილისში, კახეთის გზატკეცილი N67-ში მდებარე მიწის ნაკვეთზე (საკადასტრო კოდი: N01.19.22.002.006) სატრანსპორტო საშუალებების მომსახურების ობიექტის (ავტოსერვისი) განთავსების მიზნით,გაიცა სპეციალური (ზონალური) შეთანხმება. შეთანხმდა არქიტექტურული პროექტი, გაიცა მშენებლობის ნებართვა. დღეის მდგომარეობით ობიექტი მიღებულია ექპუატაციაში (ქ. თბილისის მუნიციპალიტეტი მერიის მუნიციპალური ინსპექციის 2024 წლის 29 ივლისის №-10/01241662532-17 ბრძანება).
დასკვნა :	„ქ. თბილისის მუნიციპალიტეტის ტერიტორიების გამოყენებისა და განაშენიანების რეგულირების წესების დამტკიცების შესახებ“ ქალაქ თბილისის მუნიციპალიტეტის საკრებულოს 2016 წლის 24 მაისის №14–39 დადგენილებით დამტკიცებული წესების 22-ე მუხლის მე-3 პუნქტის თანახმად, უძრავი ობიექტის სპეციალური (ზონალური) შეთანხმებით ნებადართულ სახეობაზე სპეციალური (ზონალური) შეთანხმების გაცემა დასაშვებია, თუ დასაბუთდება ქვემოთ ჩამოთვლილი ყველა გარემოება: ა) გამონაკლისი საჭიროა ტერიტორიის რაციონალური და ეფექტური გამოყენებისთვის ბ) არ იცვლება მიმდებარე ტერიტორიის საერთო ქალაქგეგმარებითი ხასიათი. ამავე წესების მე-18 მუხლის თანახმად, სატრანსპორტო საშუალებების მომსახურების ობიექტების დაპროექტება-მშენებლობა უნდა მოხდეს იმგვარად, რომ მომსახურება არ ხორციელდებოდეს ან/და მომსახურების პროცესი არ აღიქმებოდეს გზიდან/ქუჩიდან. საკვლევი არეალის ფარგლებში ძირითადად სასაწყობო დანიშნულების შენობა-ნაგებობებია განთავსებული. საპროექტო მიწის ნაკვეთზე არსებული მდგომარეობით განთავსებულია გაზ.გასამართი სადგური, ტექნიკური ინსპექტირების ცენტრი და სატრანსპორტო მომსახურების ობიექტი-ავტოსერვისი, შესაბამისად მოთხოვნილი სახით ნაკვეთის სამშენებლოდ განვითარების შემთხვევაში არ იცვლება არსებული განაშენიანების გეგმარებითი ხასიათი. ზემოთქმულის გათვალისწინებით, საპროექტო მიწის ნაკვეთზე ავტოსამრეცხაოს განთავსების მიზნით, სააგენტოს სპეციალური (ზონალური) შეთანხმების გაცემა შესაძლებლად მიაჩნია.

სააგენტოს უფროსი

გამოყენებულია კვალიფიციური ელექტრონული ხელმოწერა/ელექტრონული შტამპი