მიწის (უძრავი ქონების) საკადასტრო კოდი: **N 01.10.13.013.044.16.501**

ამონაწერი საჯარო რეესტრიდან

განცხადების რეგისტრაცია	ამონაწერის თარიღი
N 882013404863 - 22/08/2013 16:52:52	**29/08/2013 15:26:50**

საკუთრების განყოფილება

ზონა	სექტორი	კვარტალი	ნაკვეთი	კოდი
თბილისი	საბურთალო			
01	**10**	**13**	**013/044**	**16/501**

მისამართი: ქალაქი თბილისი , გამზირი პეკინი , N 31, N31ა, N31გ/ანა კალანდაძის ქუჩა N7

ნაკვეთის საკუთრების გიპი: თანასაკუთრება

ნაკვეთის ფუნქცია: არასასოფლო სამეურნეო

დაზუსტებული ფართობი: **7448.00 კვ.მ.**

ნაკვეთის წინა ნომერი: **01.10.13.013.001; 01.10.13.013.005; 01.10.13.013.010; 01.10.13.013.014;**

შენობა-ნაგებობები: **N1-დან N17-ის ჩათვლით**

მესაკუთრეები

განცხადების რეგისტრაცია : ნომერი 882013388874 , თარიღი 14/08/2013 14:03:31
უფლების რეგისტრაცია: თარიღი 20/08/2013

უფლების დამადასტურებელი დოკუმენტი:

- თანხმობა N090343026 , დამოწმების თარიღი:29/07/2009 ,ნოტარიუსი ქ. ოღილავაძე
- გადაწყვეტილება N3/4414 , დამოწმების თარიღი:29/01/2007 , ქ. თბილისის საქალაქო სასამართლოს ადმინისტრაციულ საქმეთა კოლეგია
- ბრძანება N№-12/1320030-16 , დამოწმების თარიღი:14/08/2013 , ქ. თბილისის მერიის მეღამსეღველობის საქალაქო სამსახური
- განცხადება N130100730 , დამოწმების თარიღი:06/02/2013 ,ნოტარიუსი მ. ჩოფიკაშვილი
- საკუთრების დამადასტურებელი მოწმობა N23/184-3 , დამოწმების თარიღი:30/08/1996 , ქ. თბილისის სახელმწიფო ქონების მართვის დეპარტამენტი

მესაკუთრეები:
შპს "შოთიკო", ID ნომერი:211327982

მესაკუთრე:	საკუთრების გიპი:	საკუთრება:	ფართი:	წილი:
შპს "შოთიკო"	საკუთრება	საერთო ფართი	58.40 კვ.მ.	

იპოთეკა

საგადასახადო გირავნობა:

რეგისტრირებული არ არის

სარგებლობა

განცხადების რეგისტრაცია ნომერი 882013404863 თარიღი 22/08/2013 16:52:52	მეიჯარე: შპს "მოთიკო" 211327982; მოიჯარე: შპს "ელრესი" 205037093; საგანი:საოფისე ფართი 58.4 კვ.მ; საბოლოო თარიღი:01/04/2018;
უფლების რეგისტრაცია: თარიღი 29/08/2013	იჯარის ხელშეკრულება, დამოწმების თარიღი05/04/2013, საქართველოს იუსტიციის სამინისტროს საჯარო რეესტრის ეროვნული სააგენტო , შეთანხმება იჯარის ხელშეკრულებაში ცვლილების შეტანის თაობაზე, დამოწმების თარიღი22/08/2013, სსიპ საქართველოს იუსტიციის სამინისტრო საჯარო რეესტრის ეროვნული სააგენტო

ვალდებულება

ყადაღა/აკრძალვა:

რეგისტრირებული არ არის

მოვალეთა რეესტრი:

რეგისტრირებული არ არის

"ფიზიკური პირის მიერ 2 წლამდე ვადით საკუთრებაში არსებული მაგარიალური აქტივის რეალიზაციისას, აგრეთვე საგადასახადო წლის განმავლობაში 1000 ლარის ან მეტი ღირებულების ქონების საჩუქრად მიღებისას საშემოსავლო გადასახადი გადასახდას ექვემდებარება საანგარიშო წლის მომდევნო წლის 1 აპრილამდე, რის შესასრულებლად აღნიშნული ფიზიკური პირი თავად ვალდებულია წარუდგინოს დეკლარაციას საგადასახადო ორგანოს. აღნიშნული ვალდებულების შეუსრულებლობა წარმოადგენს საგადასახადო სამართალდარღვევას, რაც იწვევს პასუხისმგებლობას საქართველოს საგადასახადო კოდექსის XVIII თავის მიხედვით."

ამონაწერში ტექნიკური სარვეის აღმოჩენის შემთხვევაში, შესაძლებელია სარეგისტრაციო სამსახურში მოსვლის გარეშე, ელექტრონულად წარმოადგინოთ განცხადება: http://public.reestri.gov.ge ან დაგვიკავშირდეთ: 2 405 405; 595 33 71 81; შესწორებული ამონაწერის მიღება შეგიძლიათ ვებ გვერდზე, ელექტრონულად, ასევე სარეგისტრაციო სამსახურში, „ლიბერთი ბანკის" ნებისმიერ ფილიალში ან "პრივატბანკის" სწრაფი გადახდის აპარატებიდან.

შ.პ.ს. „მონოლითი“
202242233
თევდორე მღვდლის ქ. №5

„MONOLITI“ L.T.D.
202242233
5 TEVDORE MGVDELI STR.

№96/13

„30“ ოქტომბერი 2013 წ.

შ.პ.ს. ”შოთიკო”-ს დირექტორს,
ქალბატონ ცირა კვაჭანტირაძეს.

შემოწმება ჩაუტარდა ქალაქ თბილისში, საბურთალოს რაიონში, პეკინის გამზირი №31/31ა-ში მდებარე საცხოვრებელ სახლს, მისი პეკინის ქუჩის გასწვრივ მდებარე ფასადის შესაძლო რეკონსტრუქციასთან დაკავშირებით. არსებული საცხოვრებელი სახლი სავარაუდოდ აგებულია გასული საუკუნის 60-ან წლებში. იგი ხუთ სართულიანია (პეკინის ქუჩის მხრიდან პირველ სართულზე განთავსებულია არასაცხოვრებელი ფართობები). შენობა კონსტრუქციულად არასრული კარკასული ტიპისაა, გარე მზიდი კედლებითა და შიდა სივრცეში არსებული მონოლითური რკინაბეტონის სვეტებით. სართულშუა გადახურვებად გამოყენებულია მონოლითური რკინაბეტონის წიბოვანი ფილები. სახურავი ხის, ორ ქანობიან ნივნივებზე. ბურულის მასალა ფოლადის მოთუთიებული ფურცლები. შემოწმებით დადგინდა, რომ შენობა იმყოფება დამაკმაყოფილებელ ტექნიკურ მდგომარეობაში.

მოქალაქე ცირა კვაჭანტირაძეს გარკვეული კომერციული საქმიანობის უკეთ წარმართვის მიზნით, პირველ სართულზე, თავისი კუთვნილი ფართობის ფარგლებში სურვილი აქვს ჩაატაროს ფასადის რეკონსტრუქცია. კერძოდ პეკინის ქუჩის მხრიდან შესასვლელი კარების მარცხენა მხარეს უნდა მოეწყოს ვიტრინა.

საკითხის შესახებ შ.პ.ს. ”მონოლითი” გაცნობებთ შემდეგს:

სამშენებლო ნორმებისა და წესების _”სეისმომედეგი მშენებლობა” (პნ 01.01-09) ცხრილი №10 საფუძველზე, შესაძლებლად მიგვაჩნია ზემოაღნიშნულ ფასადის კედელზე ვიტრინის მოწყობა. ვიტრინის ზომები, მისი მოწყობის ადგილი და კონსტრუქციული გადაწყვეტა მოცემულია თანდართულ ნახაზებზე.

შ.პ.ს. ”მონოლითი”-ს
დირექტორი. /გ. იაშვილი/

მთავარი ინჟინერი. /მ. საველიძე/

შ.პ.ს. "მონოლითი"

ქ. თბილისი, პეკინის გამგზირი №31/31ა

ღიობის მოწყობის პროექტი

კონსტრუქციული ნაწილი

(მუშა პროექტი)

დირექტორი: /გ. იაშვილი/

თბილისი 2013 წ

არსებული გეგმა
მ 1:75

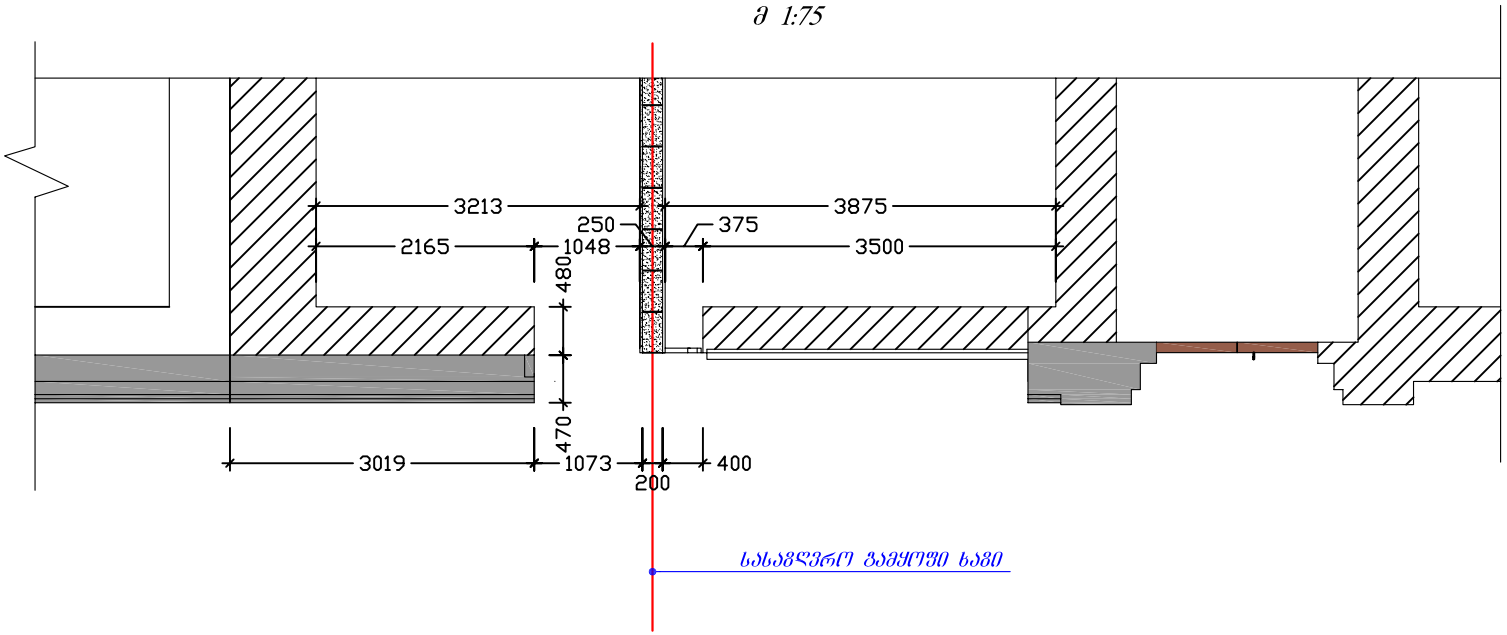

ქ. ობილისი, პეპინის გამგზირი №31/31ა. ღიობის მოწყობის პროექტი				არსებული გეგმა			2013 წ.
დირექტორი	ბ. იაშვილი			შურც. №	რაოდენ.	მასშტ.	დაკვ. №
მთ. ინჟინერი	მ. საველიძე			კ - 1	5	1:75	
შეასრულა	შ. მღინარაძე			დამკვეთი: ცირა კვაჭანტირაძე			
შეამოწმა				შ.პ.ს. "მრონოლითი"			

არსებული ფასადი
მ 1:75

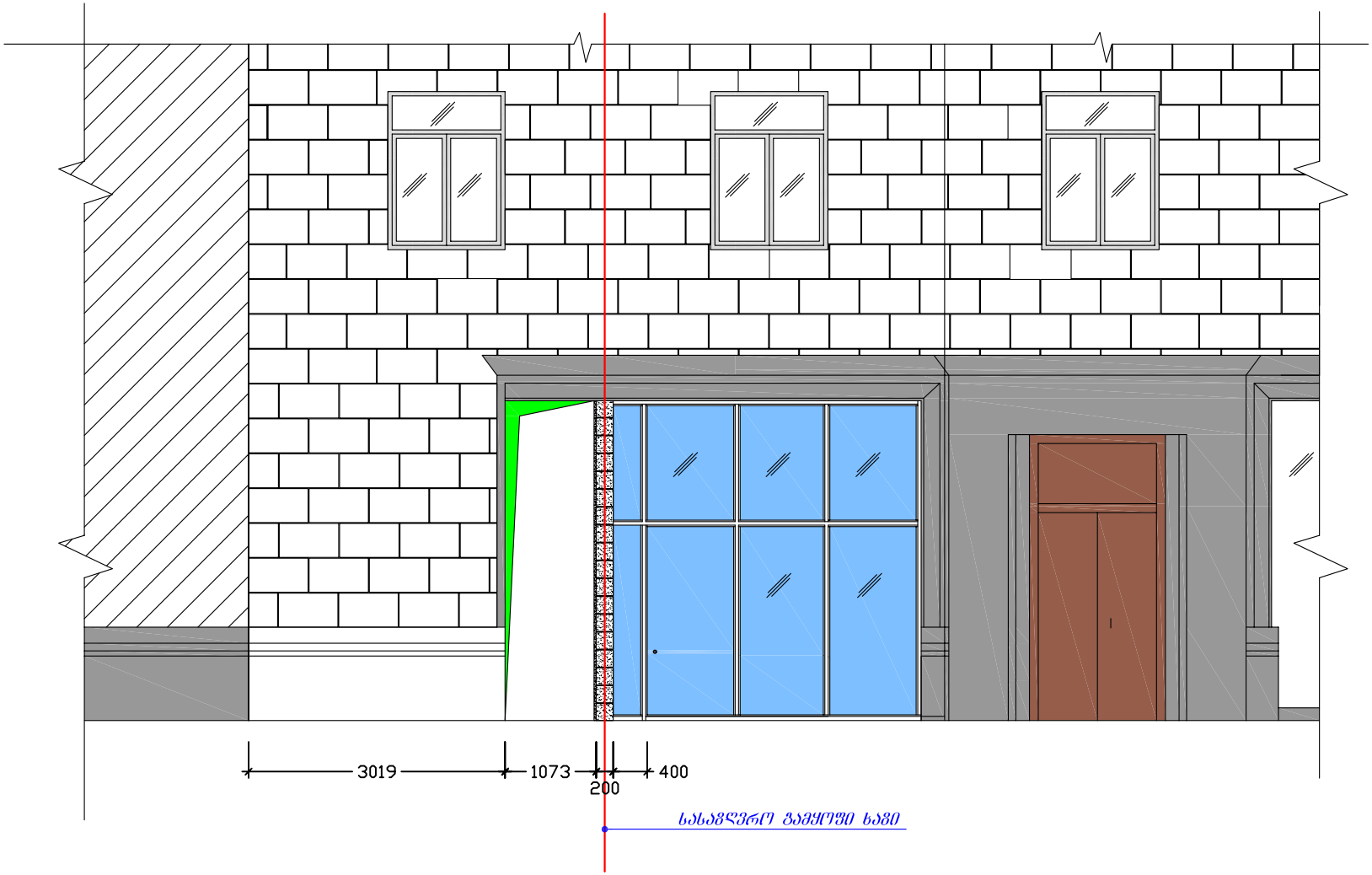

ქ. თბილისი, პეკინის გამზირი №31/31ა. ღიობის მოწყობის პროექტი				არსებული ფასადი			2013 წ.
დირექტორი	ზ. იაშვილი			შურც. №	რაოდენ.	მასშტ.	დაკვ. №
მთ. ინჟინერი	მ. საველიძე			კ - 2	5	1:75	
შეასრულა	შ. მღინარაძე			დამკვეთი: ცირა კვაჭანტირაძე			
შეამოწმა				შ.პ.ს. "მრონოლითი"			

საპროექტო გეგმა
მ 1:75

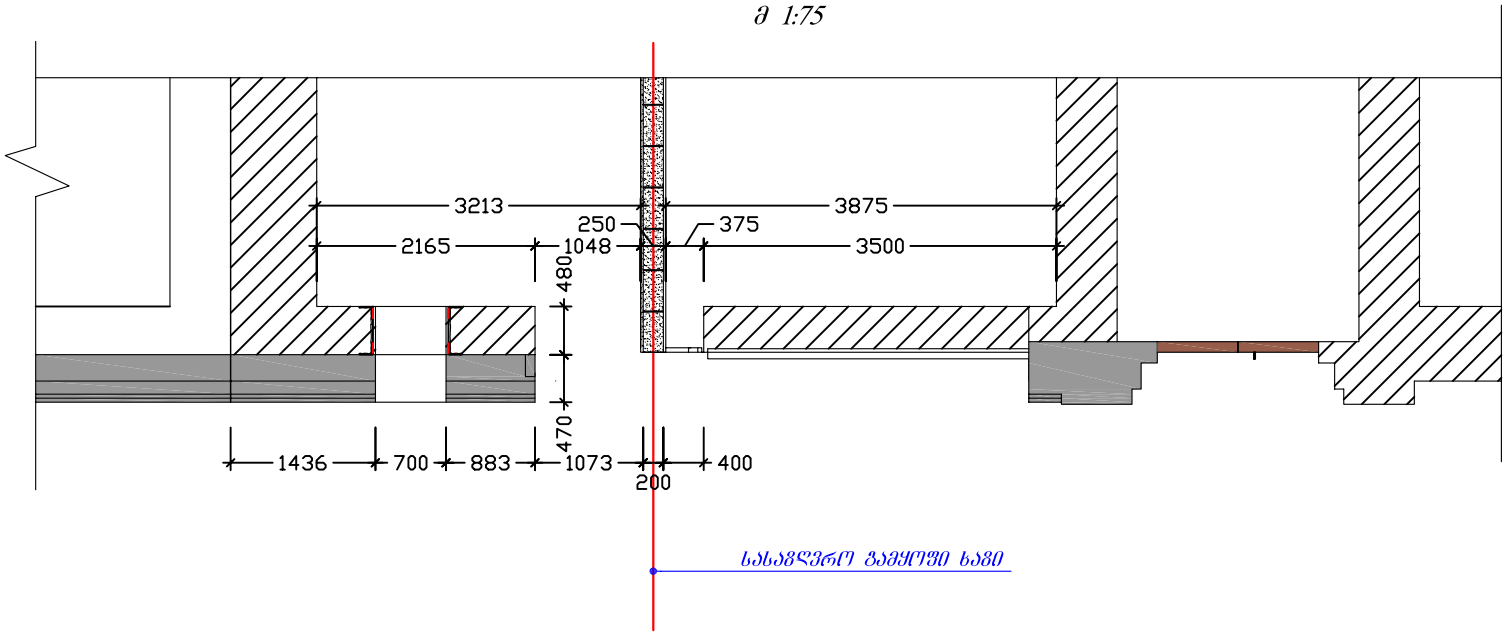

ქ. ობილისი, პეპინის გამგზირი №31/31ა. ღიობის მოწყობის პროექტი				საპროექტო გეგმა			2013 წ.
დირექტორი	ბ. იაშვილი			შურც. №	რაოდენ.	მასშტ.	დაკვ. №
მთ. ინჟინერი	მ. საველიძე			კ - 3	5	1:75	
შეასრულა	შ. მღინარაძე			დამკვეთი: ცირა კვაჭანტირაძე			
შეამოწმა				შ.პ.ს. "მრონოლითი"			

რეკონსტრუირებული ფასადი
მ 1:75

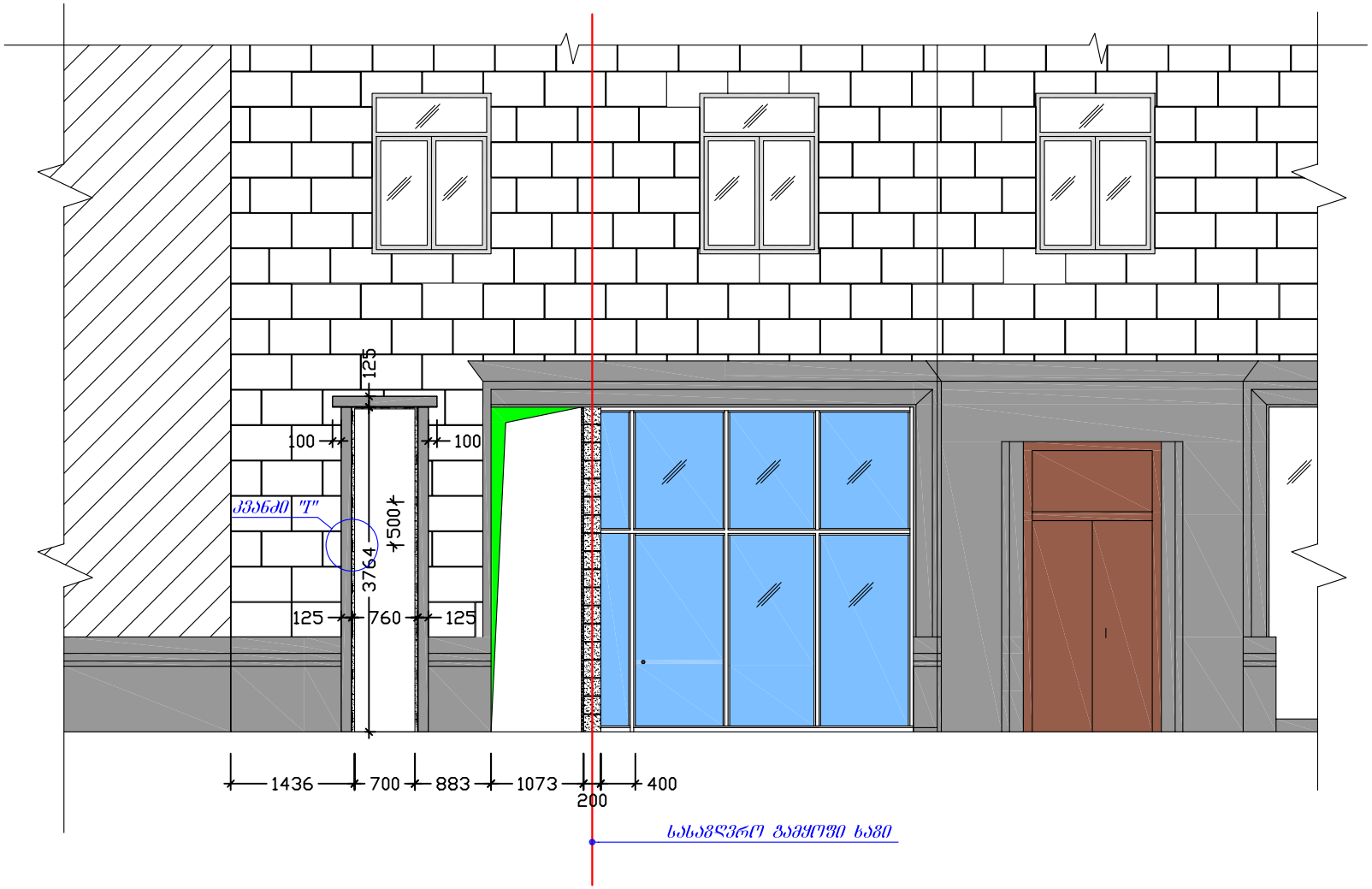

ქ. თბილისი, პეკინის გამზირი №31/31ა. ღიობის მოწყობის პროექტი				რეკონსტრუირებული ფასადი			2013 წ.
დირექტორი	ბ. იაშვილი			შურც. №	რაოდენ.	მასშტ.	დაკვ. №
მთ. ინჟინერი	მ. საველიძე			კ - 4	5	1:75	
შეასრულა	შ. მღინარაძე			დამკვეთი: ცირა კვაჭანტირაძე			
შეამოწმა				შ.პ.ს. "მონოლითი"			

კვანძი "I"
მ 1:10

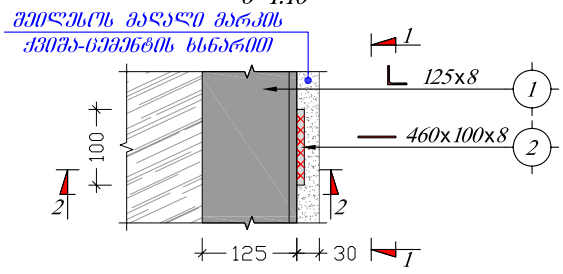

კვეთი 1-1
მ 1:10

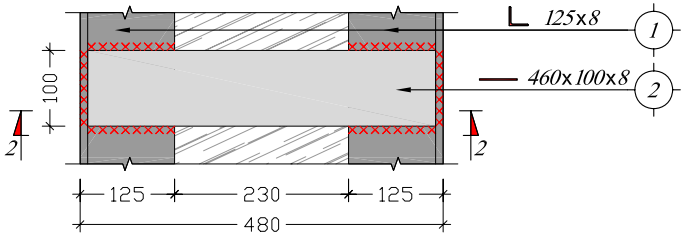

კვეთი 2-2
მ 1:10

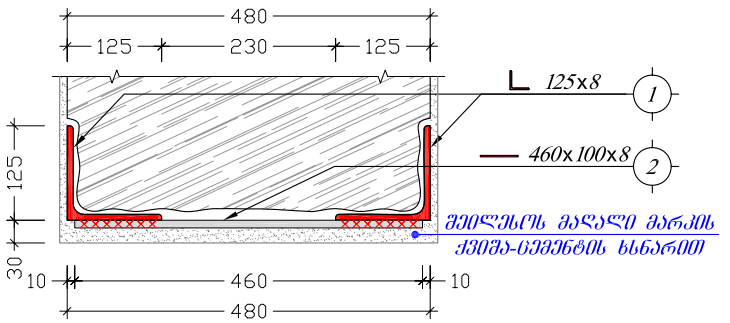

ელემენტის დასახელება	პოზიცია	დასახელება	კვეთი	ერთეულის სიგრძე (მმ.)	ერთეულის სიგრძე (მ.)	რაოდენობა (ც.)	საერთო სიგრძე (მ.)	საერთო წონა (კგ.)
ღობე	1	კუთხოვანა	№ 100 x 8 --------- ГОСТ 8509-86	L = 3765	L =	4 x 1	15.06	184.49
	1'	კუთხოვანა	№ 100 x 8 --------- ГОСТ 8509-86	L = 1210	L =	2 x 1	2.42	29.65
	2	ლით.ფურცელი	100 x 8 --------- ГОСТ 19903-74*	L = 460	L =	19 x 1	8.74	54.89
დადუღებული ლითონის წონა 2% = 5.4							Σ=	274.4

ქ. თბილისი, პეკინის გამზირი №31/31ა. ღობების მოწყობის პროექტი				კვანძი "I"; კვეთი 1-1; კვეთი 2-2; სპეციფიკაცია			2013 წ.
დირექტორი	ბ. იაშვილი			ფურც. №	რაოდენ.	მასშტ.	დაკვ. №
მთ. ინჟინერი	მ. საველიძე			კ - 5	5	1:10	
შეასრულა	შ. მღინარაძე			დამკვეთი: ცირა კვაჭანტირაძე			
შეამოწმა				შ.პ.ს. "მრონოლითი"			