ქალაქი თბილისი, მთაწმინდის რაიონი შპს "საქანელა დეველოპმენტი"-ს საკუთრებაში არსებულ 01.15.04.003.042; 01.15.04.003.044; 01.15.04.003.045 მიწის ნაკვეთებზე გამავალი სანიაღვრე კოლექტორის გადატანის პროექტი

ნ ა ხ ა ზ ე ბ ი ს ჩ ა მ ო ნ ა თ ვ ა ლ ი

№	ნახაზის დასახელება	ფურცელი №
	ტ ე ქ ნ ო ლ ო გ ი ურ ი ნ ა წ ი ლ ი	
1.	**საერთო მონაცემები**	**ს-1**
2.	**გეგმა 1 არსებული და საპროექტო ქსელების დატანით**	**ს-2**
3.	**სანიაღვრე ქსელის გრძივი პროფილი**	**ს-3**
4.	**ტიპიური კანალიზაციის ჭები**	**ს-4**
5.	**გოფრირებული მილების გადაბმის კვანძი**	**ს-5**
6.	**ჭის ქვაბულის და თხრილის კედლების გამაგრება**	**ს-6**
7.	**ჭის ქვაბულის და თხრილის კედლების გამაგრება**	**ს-7**
8.	**ჭის ქვაბულის და მიწის თხრილის გამაგრების კვანძი ინვენტარული ფარებით; თხრილის განივი კვეთი**	**ს-8**
9.	**სანიაღვრე მილის ჭასთან მიერთების ტიპიური კვანძი**	**ს-9**
10.	**სანიაღვრე სათვალთვალო ჭების ტიპიური ნახაზები**	**ს-10**
11.	**სანიაღვრე ტიპიური წვიმმიმღები ჭა ორი ცხაურით**	**ს-11**
12.	**რკ.ბ. ტიპიური არხი წვიმმიმღები ცხაურით**	**ს-12**

განმარტებითი ბარათი

ქალაქი თბილისი, მთაწმინდის რაიონი შპს "საქანელა დეველოპმენტი"-ს საკუთრებაში არსებულ 01.15.04.003.042; 01.15.04.003.044; 01.15.04.003.045 მიწის ნაკვეთებზე გამავალი სანიაღვრე კოლექტორის გადატანის პროექტი.

პროექტი ითვალისწინებს, ზემოთხსენებულ მიწის ნაკვეთებზე გამავალი 3000X2500მმ-იან რკინაბეტონის კოლექტორის გადატანას.

საპროექტო ტრაექტორიაზე, სავალ ნაწილზე მოხდება ასფალტის საფარის მოხსნა/აღდგენა, სავალი ნაწილის კიდიდან-კიდემდე. მოსახსნელი და მოსაწყობი საფარის ჯამური მოცულობა შეადგენს 800მ².

გადაერთება მოხდება ამჟამად არსებული ვისოლის ბენზინგასამართი სადგურის წინ საპროექტო კამერის მოწყობით (იხილეთ კონსტრუქციული ნახაზი). პროექტით გათვალისწინებულია ყველა არსებული მოქმედი ცხაურების გადმოერთება საპროექტო ქსელზე. საპროექტო კოლექტორის მოსაწყობად გამოყენებულია რკინაბეტონის ანაკრები კოლექტორი (იხილეთ კონსტრუქციული ნახაზი), რომლის ჯამური სიგრძე შეადგენს L-76მ-ს, ხოლო გაბარიტული ზომები 1.7/1.5მ-ზე (შიდა ზომები).

პროექტი ასევე ითვალისწინებს ელბაქიძის ქუჩიდან პანდუსზე ჩამომავალ 500მმ-იანი სანიაღვრე ქსელის გადატანას, რომელიც ჩაერთვება კოლექტორზე მოსაწყობ საპრეოქტო კამერაში.

საპროექტო სანიაღვრე ქსელის მოსაწყობად გამოყენებულია გოფრირებული SN8 D-500 მმ-იანი მილი, რომლის ჯამური სიგრძე შეადგენს L-45 მ-ს;

საპროექტო ქსელზე მოეწყობა სულ 1 (ერთი) ცალი საპროექტო ჭა, რომელიც აიგება რკ/ ბეტონის 1.5მ-იანი რგოლებით, ხოლო კოლექტორზე მოეწყობა ორი ცალი რკ/ბეტონის კამერა.

გოფრირებული მილების ურთიერთ დაერთება უნდა განხორციელდეს მილისთვის განკუთვნილი ქუროთი, რომელიც დაკომპლექტებული იქნება სპეციალური რეზინის წრიული სადებით 2+2 ცალი. მილის მოწყობის შემდეგ ტრანშეის შევსებამდე აუცილებელია სისტემა შემოწმდეს ჰერმეტულობაზე.

შესაძლებელია მილები იყოს ძაბრული დაერთებით ან ქუროებით, ორივე შემთხვევაში დაერთება უნდა მოხდეს ჰერმეტულად და მყარად.

ერთი ერთეული მილის სიგრძე განისაძღვრა 6000 მმ-ით.

საპროექტო ტრანშეაში მილი უნდა მოეწყოს ქვიშის ბალიშებს შორის (2-5 მმ ფრაქცია), მილის ქვეშ 15 სმ, მილს ზემოდან 30 სმ. შემდეგ თხრილის შევსება ხდება ქვიშა ხრეშოვანი საფარით (არ უნდა იქნას გამოყენებული 80 მმ-ზე ზევით ფრაქცია-15%). საპროექტო ტრანშეის კომპაქტირება უნდა მოხდეს მილის ზურგიდან 1მ-ის ზემოთ (0,3 მ. ქვიშა + 0,7 მ ქვიშა-ხრეში) 10 ტ-იანი სატკეპნი დანადგარი: ქვიშის ფენისთვის მილს ქვემოთ 15 სმ, მილს ზემოთ 30 სმ (K=0.98-1.25); ქვიშა ხრეშოვანი საფარისთვის (K=0.98-1.25) 30-30 სმ-იანი დაყოფით. სავალდებულოა მოხდეს საპროექტო წყალარინების ქსელის გამოცდა ჰერმეტულობაზე , რაც უნდა მოხდეს სპეციალიზირებული ჯგუფის თანდასწრებით.

1.5მ. და მეტი ჩაღრმავების შემდეგ, აუცილებელია მოეწყოს თხრილის კედლებისა და ჭის ქვაბულის გამაგრება, რადგან დაცული იყოს სამშენებლო უსაფრთხოების ნორმები და თავიდან აცილებულ იქნას ტრანშეის/ქვაბულის ჩამოშლა.

მშენებლობის დროს ობიექტზე ადამიანის ჯანმრთელობისთვის საშიში სამშენებლო მასალების დემონტაჟის და ტრანსპორტირების დროს, გათვალისწინებულ იქნას მუშა პერსონალის ჯანმრთელობის და შრომის უსაფრთხოების ნორმები (უტილიზაცია).

საპროექტო გოფრირებული მილების გამტარუნარიანობა, საპროექტო ქანობების მიხედვით, რომელიც აღებულია СНИП 2.04.02-84 **და СНИП** 2.04.03-85 **მითითებების თანახმად.**

ს ა ე რ თ ო მ ი თ ი თ ე ბ ე ბ ი

1. სამუშაოების დაწყებამდე დაზუსტებულ იქნას ტრასების გასწვრივ საინჟინრო კომუნიკაციების არსებობა.
2. წინამდებარე პროექტი შესრულებულია გარე წყალმომარაგება-კანალიზაციის ქსელის СНИП 2.04.02-84 და СНИП 2.04.03-85 მითითებების თანახმად.
3. სამუშაოთა წარმოების ზედამხედველობა და მიღება-ჩაბარება განხორციელდეს СНИП 3.05.04-85 მიხედვით, რომელსაც განახორციელებს ზედამხედველობის სამსახური..
4. მიწის სამუშაოების წარმოებისას აუცილებელია გეოლოგის ზედამხედველობა.
5. სამონტაჟო სამუშაოების წარმოება განხორციელდეს მილის მწარმოებელი ფირმის ტექნიკური მითითებების მიხედვით.
6. სამუშაოების დასრულების შემდეგ მილსადენები გამოიცადოს დაწესებული ნორმების თანახმად.

შპს "H2O"

ფორმატი	სტადია	მასშტაბი
A3	მ.პ.	

შ.პ.ს. "H2O" 2025

პროექტირების სამსახური

პროექტის ხელმძღვანელი	ს. ჯაფარიძე	
შეასრულა	ს. ჯაფარიძე	
შეამოწმა	ვ. ასათიანი	

ქალაქი თბილისი, მთაწმინდის რაიონი შპს "საქანელა დეველოპმენტი"-ს საკუთრებაში არსებულ 01.15.04.003.042; 01.15.04.003.044; 01.15.04.003.045 მიწის ნაკვეთებზე გამავალი სანიაღვრე კოლექტორის გადატანის პროექტი

საერთო მონაცემები

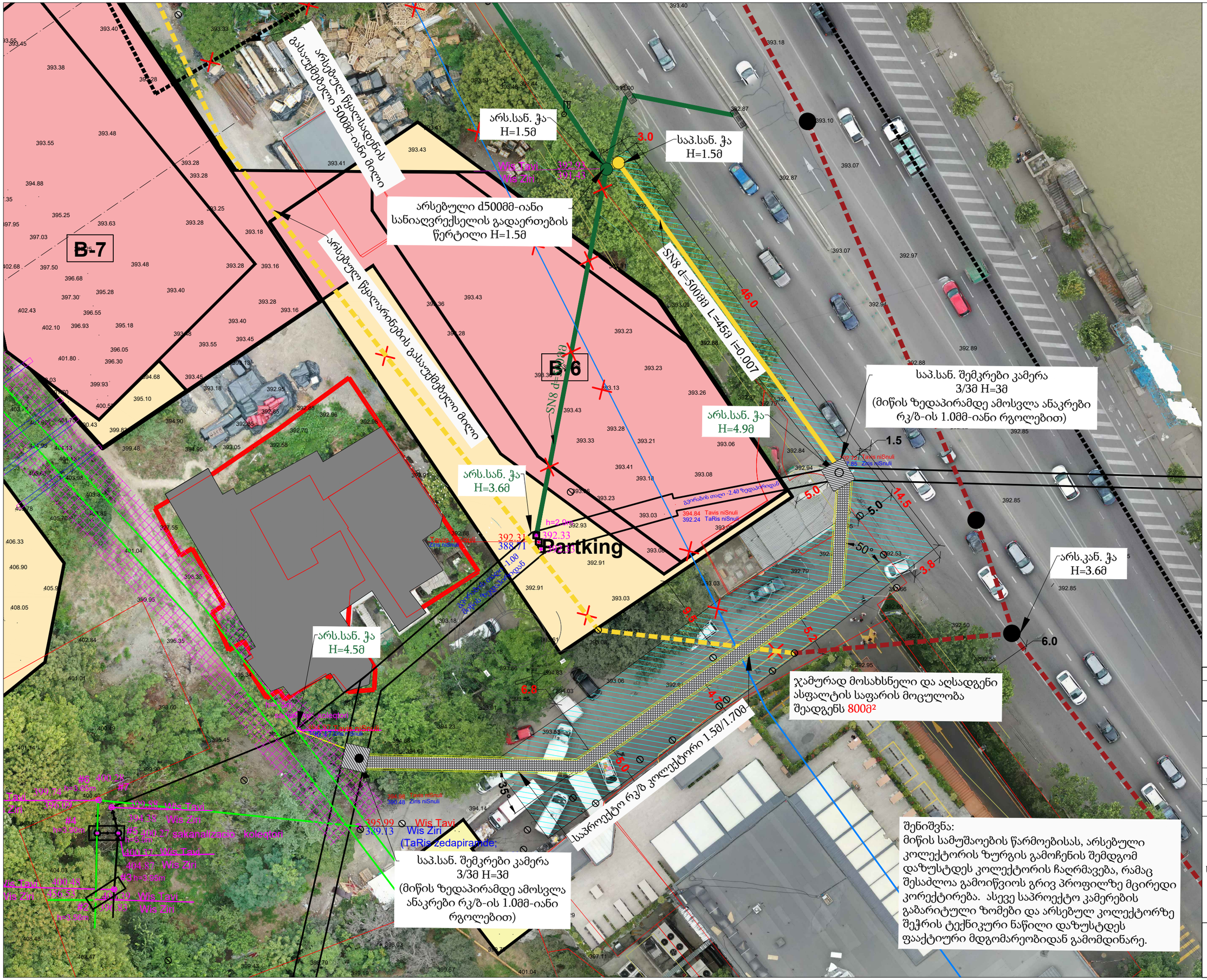
არსებული წყალარინების გასასუფთავებელი მილი
არსებული წყალსადენის გასასუფთავებელი 500მმ-იანი მილი
არსებული d500მმ-იანი სანიაღვრე ქსელის გადაერთების წერტილი H=1.5მ
არს.სან. ჭა H=1.5მ
საპ.სან. ჭა H=1.5მ
SN8 d=500მმ L=45მ i=0.007
46.0
3.0
B-7
B-6
არს.სან. ჭა H=4.9მ
საპ.სან. შემკრები კამერა 3/3მ H=3მ (მიწის ზედაპირამდე ამოსვლა ანაკრები რკ/ბ-ის 1.0მმ-იანი რგოლებით)
1.5
არს.სან. ჭა H=3.6მ
Partking
5.0
14.5
50°
3.8
არს.კან. ჭა H=3.6მ
6.0
9.3
6.2
6.8
4.0
35°
საპროექტო რკ/ბ კოლექტორი 1.5მ/1.70მ
ჯამურად მოსახსნელი და აღსადგენი ასფალტის საფარის მოცულობა შეადგენს 800მ²
საპ.სან. შემკრები კამერა 3/3მ H=3მ (მიწის ზედაპირამდე ამოსვლა ანაკრები რკ/ბ-ის 1.0მმ-იანი რგოლებით)
შენიშვნა:
მიწის სამუშაოების წარმოებისას, არსებული კოლექტორის ზურგის გამოჩენის შემდგომ დაზუსტდეს კოლექტორის ჩაღრმავება, რამაც შესაძლოა გამოიწვიოს გრივ პროფილზე მცირედი კორექტირება. ასევე საპროექტო კამერების გაბარიტული ზომები და არსებულ კოლექტორზე შეჭრის ტექნიკური ნაწილი დაზუსტდეს ფაქტიური მდგომარეობიდან გამომდინარე.
პირობითი აღნიშვნები:
კანალიზაციის არსებული მილი
წყალსადენის არსებული მილი
არსებული კან. ჭა
არს. ელ. კომუნიკაციები
არს. გაზის მილი
სანიაღვრე არსებული მილი
სანიაღვრე საპრ. კოლექტორი
სანიაღვრე საპროექტო მილი
სანიაღვრე საპრ. კამერა
WGS 1984 -ის კოორდინატთა სისტემის UTM პროექცია
ფორმატი A3
სტადია მ.პ.
მასშტაბი
შ.პ.ს. "H2O" 2025
პროექტირების სამსახური
პროექტის ხელმძღვანელი ს. ჯაფარიძე
შესრულა ს. ჯაფარიძე
შეამოწმა ვ. ასათიანი
ქალაქი თბილისი, მთაწმინდის რაიონი შპს "საქნელა დეველოპმენტი"-ს საკუთრებაში არსებულ 01.15.04.003.042; 01.15.04.003.044; 01.15.04.003.045 მიწის ნაკვეთებზე გამავალი სანიაღვრე კოლექტორის გადატანის პროექტი
ბეგმა არსებული და საპროექტო ქსელების დატანით
2

საავტომობილო გზის ტრასის ვერტიკალური პროფილი

პკ0+00 – პკ0+76

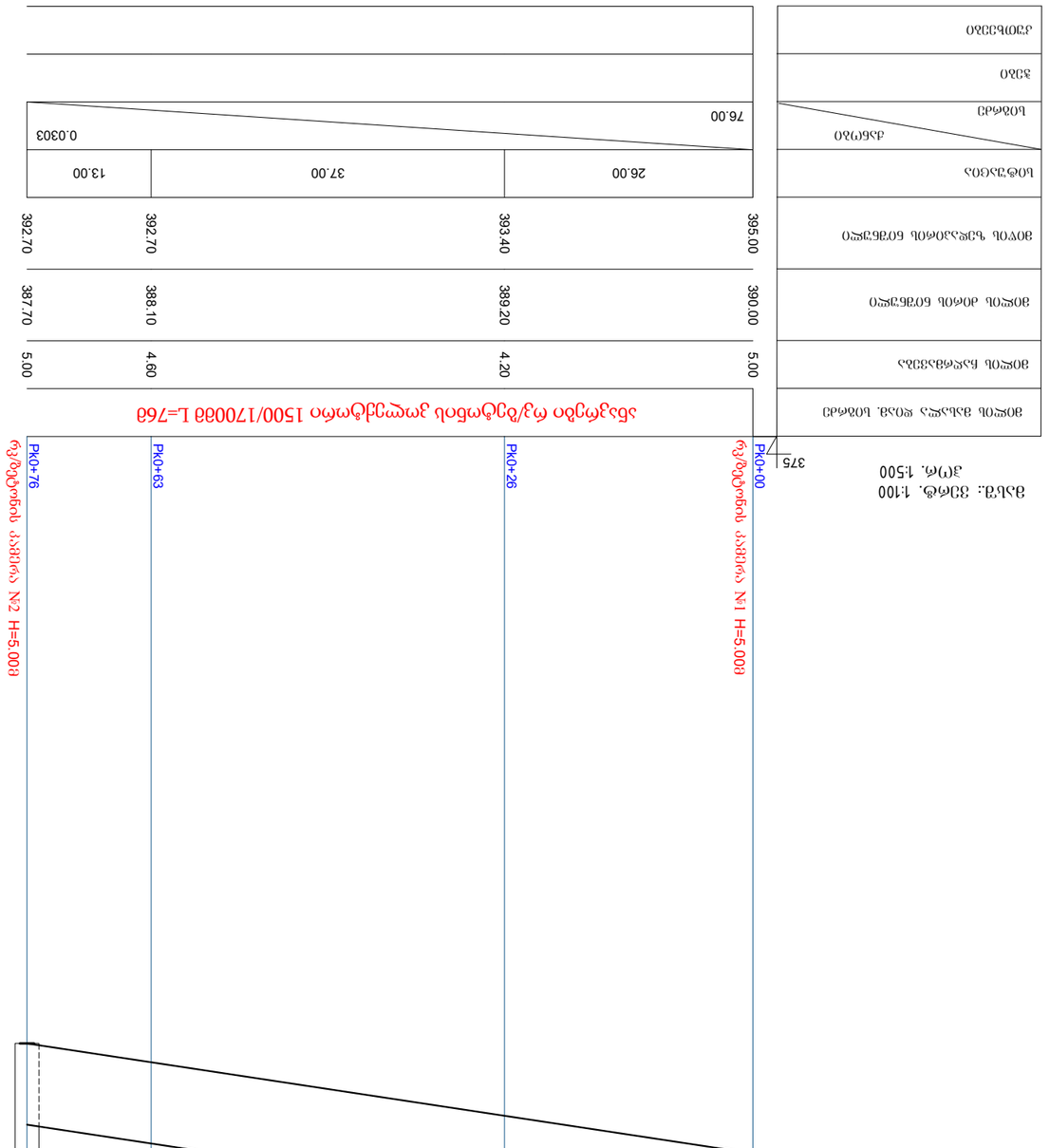
გზა1: ვერტ. 1:100
ჰ(მ). 1:500
ბუნებრივი ნიადაგი
ასაღები ნიშნულები
0.00
1.00
2.00
3.00
4.00
5.00
ნაყარი
ჭრილი
ნაყარი
ჭრილი
ნაყარი
ჭრილი

საპროექტო კანალიზაციის ტიპიური მიერთების ჭა

ჭრილი I-I

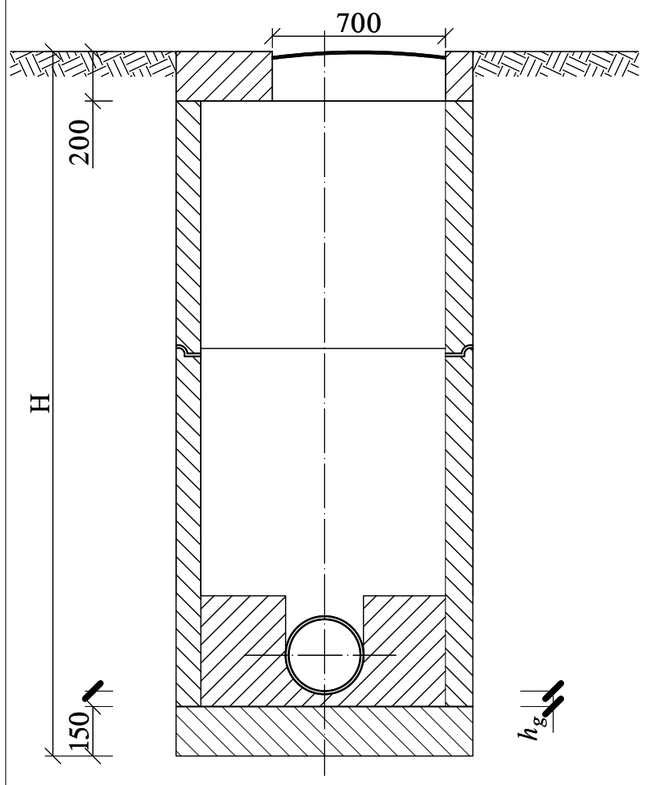

საპროექტო კანალიზაციის ტიპიური მოხვევის ჭა

ჭრილი I-I

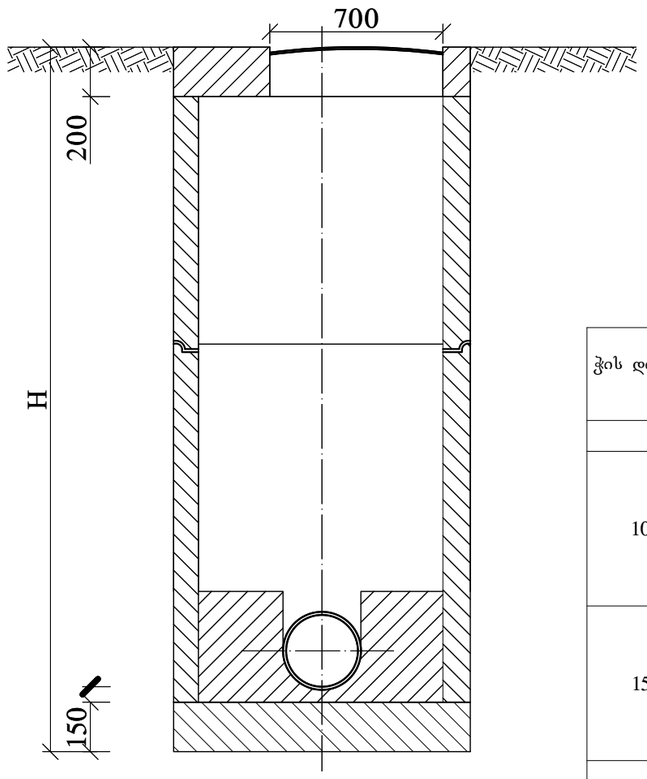

ჭის დიამეტრი	მილის დიამეტრი d_3	მოხვევის კუთხე a°	ღარის სიმაღლე $h_ღ$
1	2	3	4
1000	150	15-90	200
	200		300
	250		350
	300		400
	350		450
1500	400	15-90	500
	450		550
	500		600
	600		700
	700		800
2000	800	15-90	950
	900		1050
	1000		1150

გეგმა

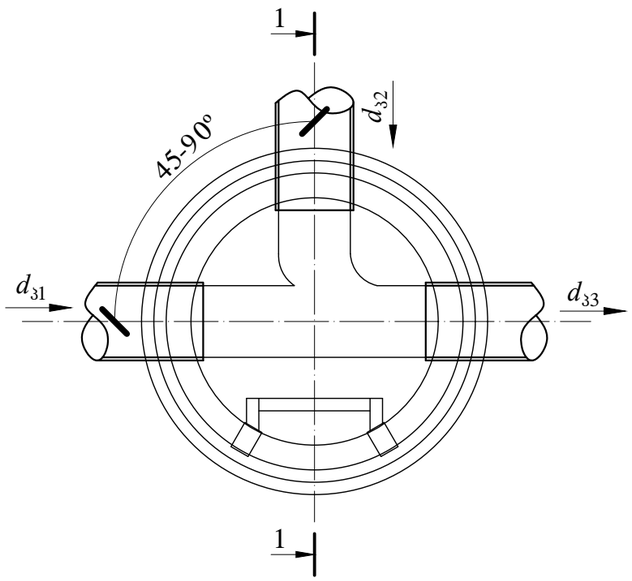

გეგმა

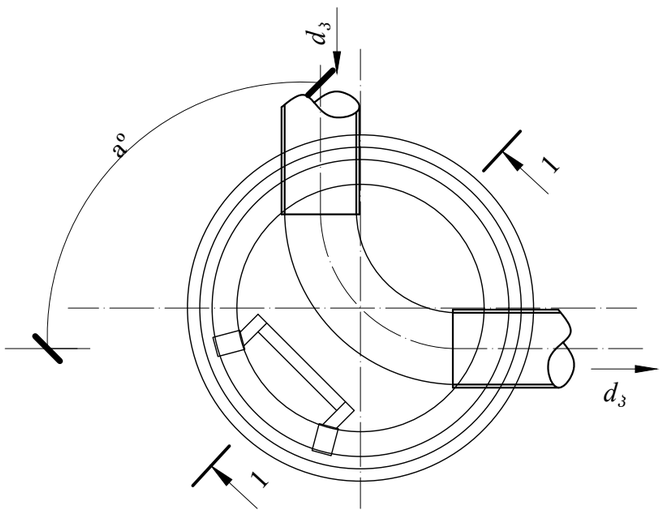

– ღარის ძირის სისქე, რომელიც ტოლია მილის კედლის სისქეს დამატებული 30 მმ

შპს "H2O"

ფორმატი	სტადია	მასშტაბი
A3	მ.პ.	

შ.პ.ს. "H2O" 2025

პროექტირების სამსახური

პროექტის ხელმძღვანელი	ს. ჯაფარიძე	
შეასრულა	ს. ჯაფარიძე	
შეამოწმა	ვ. ასათიანი	

ქალაქი თბილისი, მთაწმინდის რაიონი შპს "საქანელა დეველოპმენტი"-ს საკუთრებაში არსებულ 01.15.04.003.042; 01.15.04.003.044; 01.15.04.003.045 მიწის ნაკვეთებზე გამავალი სანიაღვრე კოლექტორის გადატანის პროექტი

ტიპიური კანალიზაციის ჭები

გოფრირებული მილების ურთიერთ დაერთების მინიშნება

გოფრირებული ქურო (მუფტა)



გოფრირებული მილი



გოფრირებული მილების ურთიერთ დაერთების მინიშნება

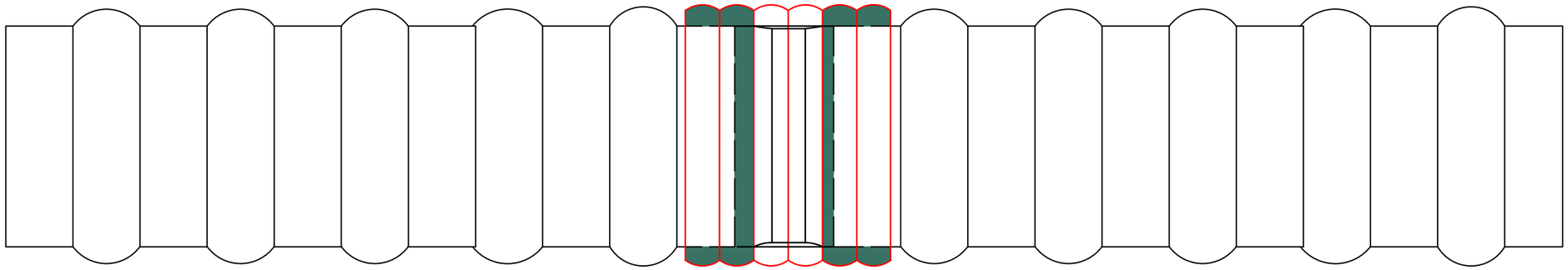

გოფრირებული დ-100-500 მმ მილების ურთიერთ დაერთება უნდა განხორციელდეს მილისთვის განკუთვნილი ქუროთი, რომელიც დაკომპლექტებული იქნება სპეციალური რეზინის წრიული სადებით 2+2 ცალი. მილის მოწყობის შემდეგ ტრანშეის შევსებამდე აუცილებელია სისტემა შემოწმდეს ჰერმეტულობაზე.
შესაძლებელია მილები იყოს ძაბრული დაერთებით ან ქუროებით, ორივე შემთხვევაში დაერთება უნდა მოხდეს ჰერმეტულად და მყარად.
ერთი ერთეული მილის სიგრძე განისაძღვრა 6000 მმ-ით.

შპს "H2O"

ფორმატი	სტადია	მასშტაბი
A3	მ.პ.	

შ.პ.ს. "H2O" 2025
პროექტირების სამსახური

პროექტის ხელმძღვანელი	ს. ჯაფარიძე	
შესრულა	ს. ჯაფარიძე	
შეამოწმა	ვ. ასათიანი	

ქალაქი თბილისი, მთაწმინდის რაიონი შპს "საქანელა დეველოპმენტი"-ს საკუთრებაში არსებულ 01.15.04.003.042; 01.15.04.003.044; 01.15.04.003.045 მიწის ნაკვეთებზე გამავალი სანიაღვრე კოლექტორის გადატანის პროექტი

გოფრირებული მილების გადაბმის კვანძი

თხრილის გრძივი კვეთი გამაგრების კვანძი
Trench longitudinal Section assembly Unit

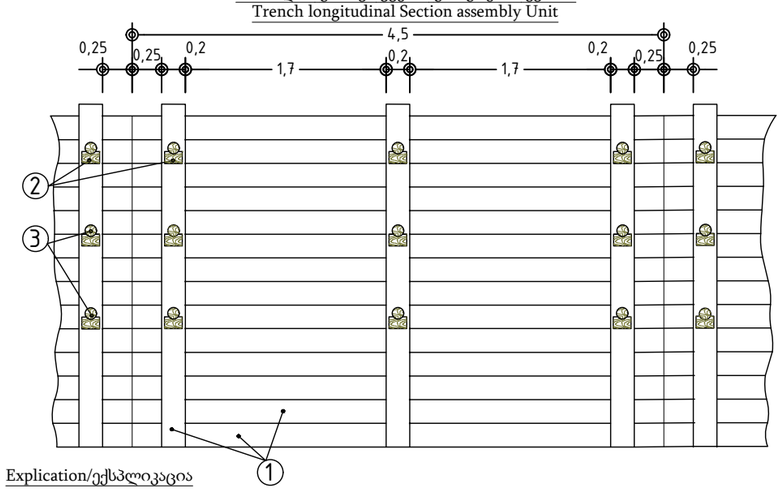

Explication/ექსპლიკაცია

1. Peace of Plank/ფიცრის ნაჭერი 40X200X4500
2. Bunton Support /გამბჯენის საყრდენი
3. Bunton (Round carving wood)/გამბჯენი (მრგვალი კვეთის მორი) Ø 100 მმ

თხრილის განივი კვეთი გამაგრების კვანძი
Trench cross-Section assembly Unit

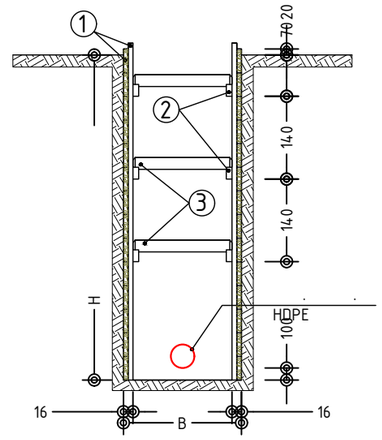

გამბჯენი
Bunton
According to trench width
ტრანშეის სიგანის მიხედვით

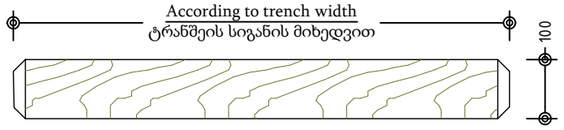

ფიცრის ნაჭერი
Peace of Plank

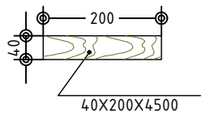

გამბჯენის საყრდენი
Bunton Support

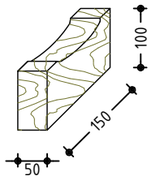

Note/შენიშვნა:

1. Reinforcement should be arranged after a depth of 1.50 m.
   გამაგრება მოეწყოს 1.50 მ-ის ჩაღრმავების შემდეგ.
2. Observe safety rules and norms during the construction period
   მშენებლობის პერიოდში დაცული იქნას უსაფრთხოების წესები და ნორმები.

ტრანშეის სიგანე გამაგრების ჩათვლით [D+(a;b)+320]				ტრანშეის სიგანე გამაგრების ჩათვლით [D+(a;b)+320]		
DN	ტრანშეის სიღრმე (მ)	ტრანშეის სიგანე (მ)		DN	ტრანშეის სიღრმე (მ)	ტრანშეის სიგანე (მ)
100	< 1.00	0.7		250	> 1.50...< 4.00	1.10
100	> 1.00...< 1.50	0.8		250	> 4.00	1.20
100	> 1.50...< 4.00	1.10		300	< 1.50...< 4.00	1.10
100	> 4.00	1.20		300	> 4.00	1.20
150	< 1.00	0.6		400	ყველა სიღრმისთვის	1.20
150	> 1.00...< 1.50	0.8		500	ყველა სიღრმისთვის	1.40
150	> 1.50...< 4.00	1.10		600	ყველა სიღრმისთვის	1.40
150	> 4.00	1.20		700	ყველა სიღრმისთვის	1.60
200	< 1.00	0.65		800	ყველა სიღრმისთვის	1.80
200	> 1.00...< 1.50	0.8				
200	> 1.50...< 4.00	1.10				
200	> 4.00	1.20				
250	> 1.00...< 1.50	0.8				

შენიშვნა:

- იმ მონაკვეთებზე, სადაც შეუძლებელია სამუშაოების წარმოება ტექნიკით, ან იქმნება არსებული კომუნიკაციების დაზიანების რისკი, სამუშაოები შესრულდეს ხელით.
- აუცილებელია უსაფრთხოების სპეციალისტის უწყვეტი ჩართულობა.
- თხრილი დამუშავების დროს მშენებელმა უნდა დაიცვას უსაფრთხოების ნორმები ქვეყანაში მოქმედი კანონმდებლობის შესაბამისად.
- თხრილში წყალსადენ-წყალარინების და სანიაღვრე წყალარინების მილის მონტაჟის დროს ბოლოები უნდა დაიგმანოს დამხშობებით.
- საპროექტო ქსელის h ≥1.5 მ-ს ჩაღრმავების შემთხვევაში აუცილებელია მიწის თხრილის და ჭის ქვაბულის კედლების გამაგრება ინვენტარული ფარებით. (იხილეთ ნიმუშები)
- ჭების და ტრანშეის მიწის სამუშაოები შესრულებულია თეორიული სტანდარტის მიხედვით, რაც სანიტარული ნორმების შესაბამისად უნდა იქნას აღრიცხული მოცულობები ფაქტიური სამუშაოების მიხედვით.

შპს "H2O"

ფორმატი	სტადია	მასშტაბი
A3	მ.პ.	

შ.პ.ს. "H2O" 2025
პროექტირების სამსახური

პროექტის ხელმძღვანელი	ს. ჯაფარიძე	
შემასრულა	ს. ჯაფარიძე	
შეამოწმა	ვ. ასათიანი	

ქალაქი თბილისი, მთაწმინდის რაიონი შპს "საქანელა დეველოპმენტი"-ს საკუთრებაში არსებულ 01.15.04.003.042; 01.15.04.003.044; 01.15.04.003.045 მიწის ნაკვეთებზე გამავალი სანიაღვრე კოლექტორის გადატანის პროექტი

ჭის ქვაბულის და თხრილის კედლების გამაგრება

ტრაპეციული ტრანშეის მოწყობის სტანდარტები

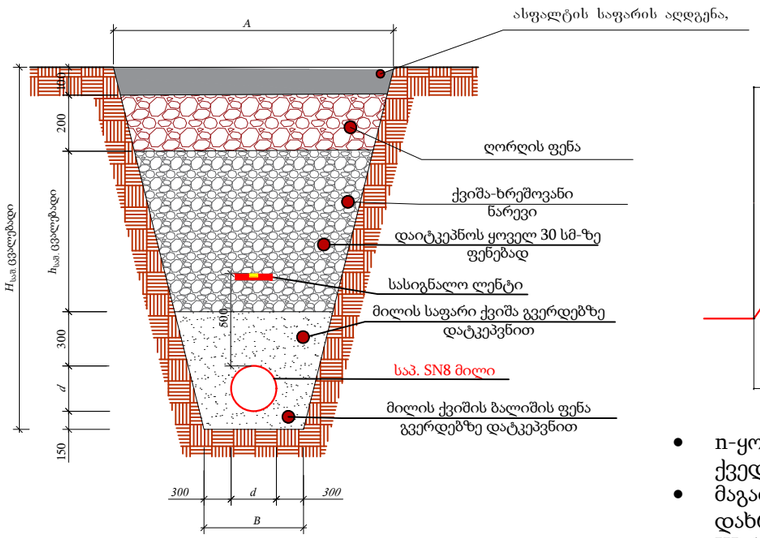

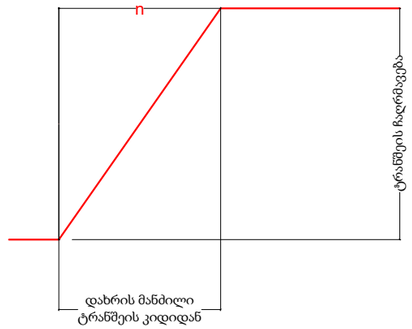

- n-ყოველ ერთ მეტრ ჩაღრმავებისას, მანძილი ტრანშეის ქვედა მხრიდან ქანობის ზედა დასაწყისამდე.
- მაგალითად: თუ ტრანშეის ჩაღრმავება 1.8 მეტრია, მაშინ დახრის მანძილი 1.8n,რომლის ანგარიში მიიღება СНиП III-42-80, (приложение 1.10 к ГЭСН 01 "Земляные работы") ანუ 1:0.67-ზე,
- კონკრეტული n=1.8*0.67=1.206 მ.

გრუნტი	ტრაპეციული ტრანშეის გაბარიტები ჩაღრმავების მიხედვით					
	1.5მ		3.0მ		5.0მ	
	კუთხე გრადუსი	ფარდობითობა	კუთხე გრადუსი	ფარდობითობა	კუთხე გრადუსი	ფარდობითობა
დაუტკეპნილი, ნაყარი	56	1/0.67	45	1/1	38	1/1.25
ქვიშა-ხრეშოვანი	63	1/0.5	45	1/1	45	1/1
ქვიშიანი თიხნარი	76	1/0.25	56	1/0.67	50	1/0.85
თიხნარი	90	1/0	63	1/0.5	53	1/0.75
თიხა	90	1/0	76	1/0.25	63	1/0.5
ქვიშისებური (лессовидные)	90	1/0	63	1/0.5	63	1/0.5

სამშენებლო ნორმები და წესები – „წყალმომარაგების და კანალიზაციის გარე ქსელები და ნაგებობები“ (მწ 07.01-09)“

ფორმატი	სტადია	მასშტაბი
A3	შ.პ.	

შ.პ.ს. "H2O" 2025

პროექტირების სამსახური

პროექტის ხელმძღვანელი	ს. ჯაფარიძე	
შეასრულა	ს. ჯაფარიძე	
შეამოწმა	ვ. ასათიანი	

ქალაქი თბილისი, მთაწმინდის რაიონი შპს "საქანელა დეველოპმენტი"-ს საკუთრებაში არსებულ 01.15.04.003.042; 01.15.04.003.044; 01.15.04.003.045 მიწის ნაკვეთებზე გამავალი სანიაღვრე კოლექტორის გადატანის პროექტი

ტრაპეციული ტრანშეის მოწყობის სტანდარტები

შპს "H2O"

მიწის თხრილის და ჭის ქვაბულის გამაგრების კვანძი

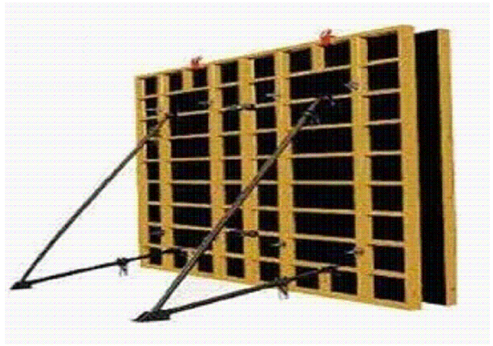







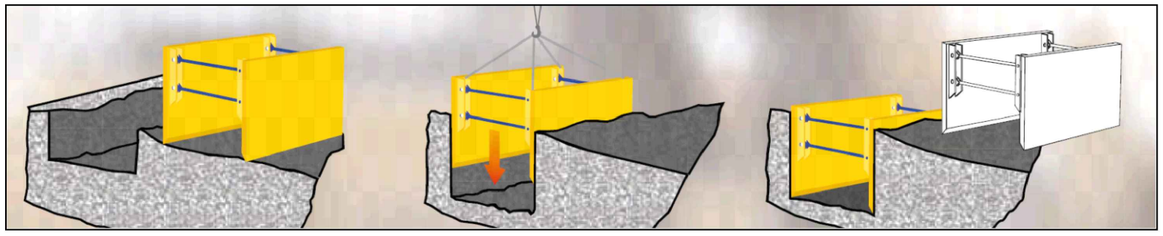

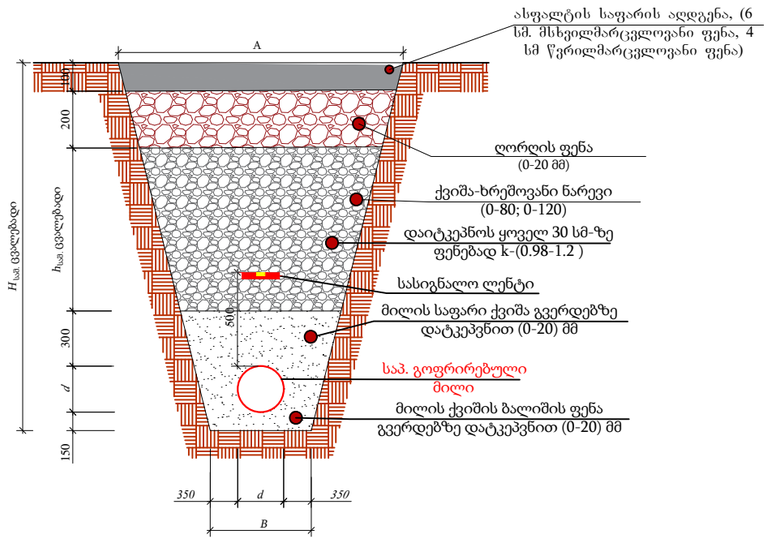

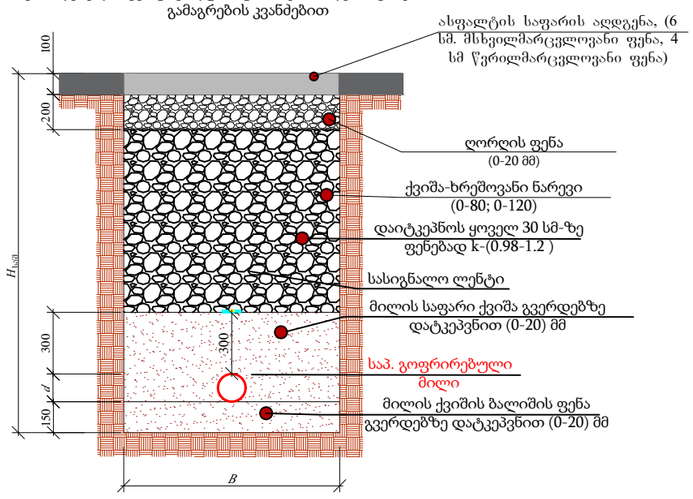

შენიშვნა:

- იმ მონაკვეთებზე, სადაც შეუძლებელია სამუშაოების წარმოება ტექნიკით, ან იქმნება არსებული კომუნიკაციების დაზიანების რისკი, სამუშაოები შესრულდეს ხელით.
- აუცილებელია უსაფრთხოების სპეციალისტის უწყვეტი ჩართულობა.
- თხრილი დამუშავების დროს მშენებელმა უნდა დაიცვას უსაფრთხოების ნორმები ქვეყანაში მოქმედი კანონმდებლობის შესაბამისად.
- თხრილში წყალსადენ-წყალარინების მილის მონტაჟის დროს ბოლოები უნდა დაიგმანოს დამხშობებით.
- საპროექტო ქსელის h ≥1.5 მ-ს ჩაღრმავების შემთხვევაში აუცილებელია მიწის თხრილის და ჭის ქვაბულის კედლების გამაგრება ინვენტარული ფარებით. (იხილეთ ნიმუშები)

ფორმატი	სტადია	მასშტაბი
A3	მ.პ.	

შ.პ.ს. "H2O" 2025

პროექტირება-ექსპერტიზა

პროექტის ხელმძღვანელი	ს. ჯაფარიძე	
შესრულა	ს. ჯაფარიძე რ. ყიტაიშვილი	
შეამოწმა	ს. ჯაფარიძე	

ქალაქი თბილისი, მთაწმინდის რაიონი შპს "საქანელა დეველოპმენტი"-ს საკუთრებაში არსებულ 01.15.04.003.042; 01.15.04.003.044; 01.15.04.003.045 მიწის ნაკვეთებზე გამავალი სანიაღვრე კოლექტორის გადატანის პროექტი

ჭის ქვაბულის და მიწის თხრილის გამაგრების კვანძი ინვენტარული ფარებით; თხრილის განივი კვეთი

სანიაღვრე მილის ჭასთან მიერთების კვანძის ნახაზი

კვეთი 1-1

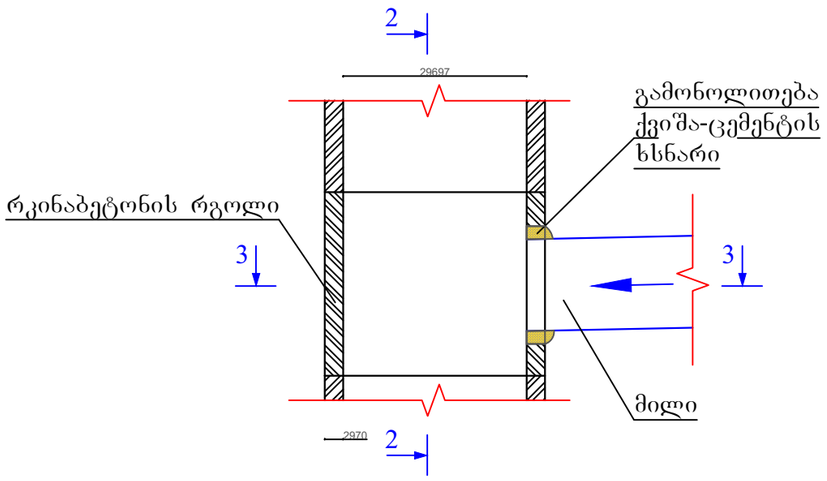

კვეთი 2-2

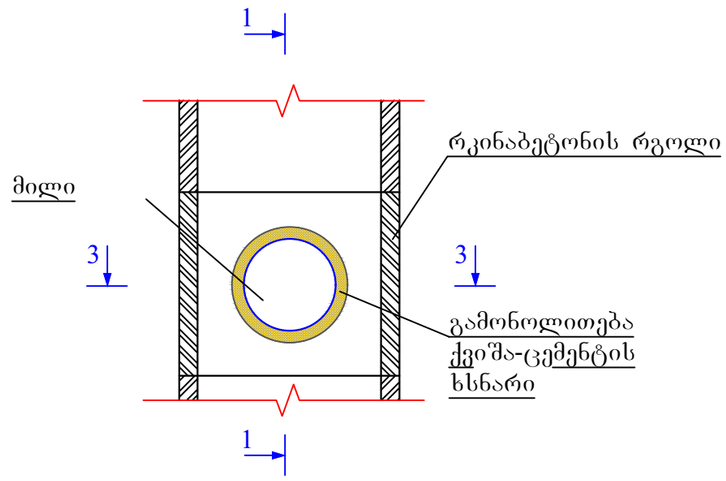

კვეთი 3-3

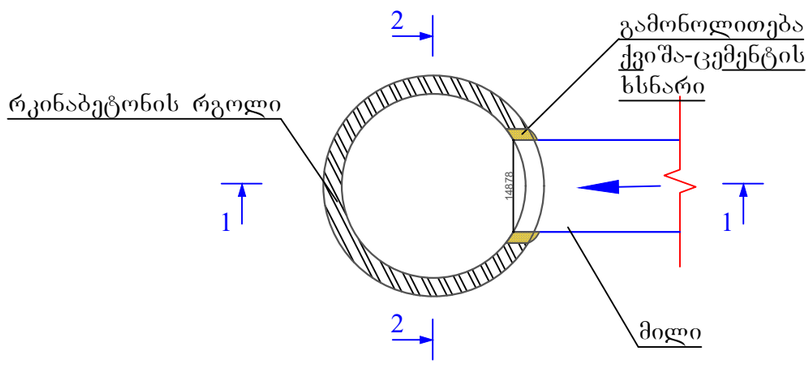

აქსონომეტრიული კვეთი

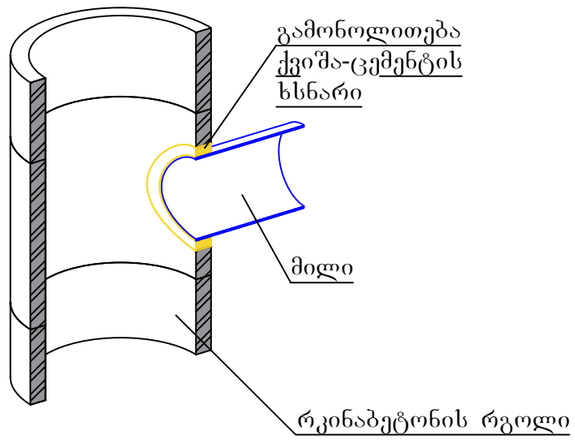

შენიშვნა : *მილის ჭასთან მიერთების გამონოლითების შემდეგ, უნდა მოხდეს კვანძის დამუშავება წასაცხები ჰიდროიზოლაციით*

ფორმატი	სტადია	მასშტაბი
A3	მ.პ.	

შ.პ.ს. "H2O" 2025

პროექტირება-ექსპერტიზა

პროექტის ხელმძღვანელი	ს. ჯაფარიძე	
შესრულა	ს. ჯაფარიძე რ. ყიტაიშვილი	
შეამოწმა	ს. ჯაფარიძე	

ქალაქი თბილისი, მთაწმინდის რაიონი შპს "საქანელა დეველოპმენტი"-ს საკუთრებაში არსებულ 01.15.04.003.042; 01.15.04.003.044; 01.15.04.003.045 მიწის ნაკვეთებზე გამავალი სანიაღვრე კოლექტორის გადატანის პროექტი

სანიაღვრე მილის ჭასთან მიერთების ტიპიური კვანძი

სათვალთვალო ჭა

ტიპიური სათვალთვალო ჭა ტიპი II
თუჯის ჩარჩო ხუფით
k

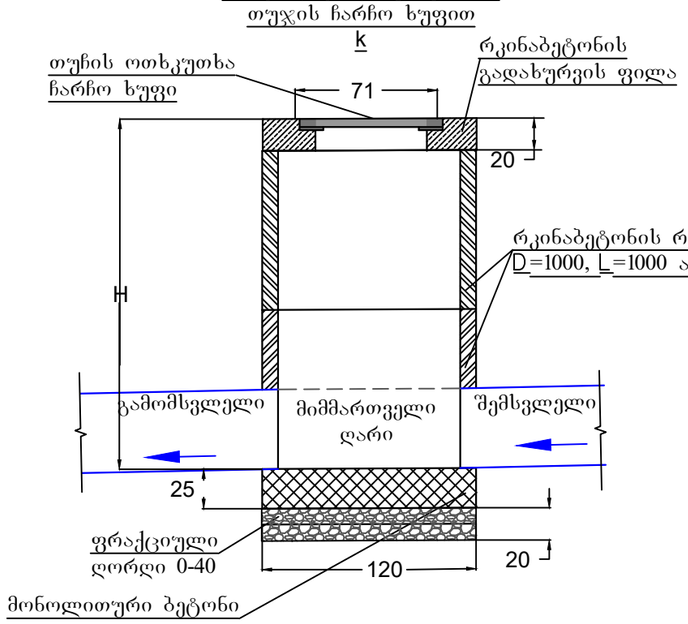

ტიპიური სათვალთვალო ჭა ტიპი I
თუჯის ცხაურა ჩარჩოთი
KX

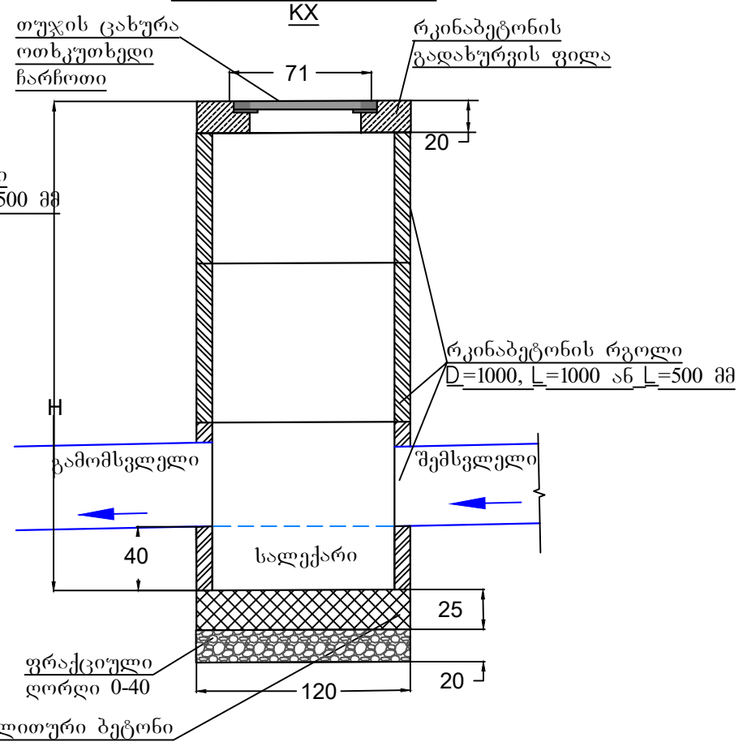

გვერდმიმღებიანი წვიმშემკრები ჭა
GV

გვერდ მიმღები თავისი ხუფით

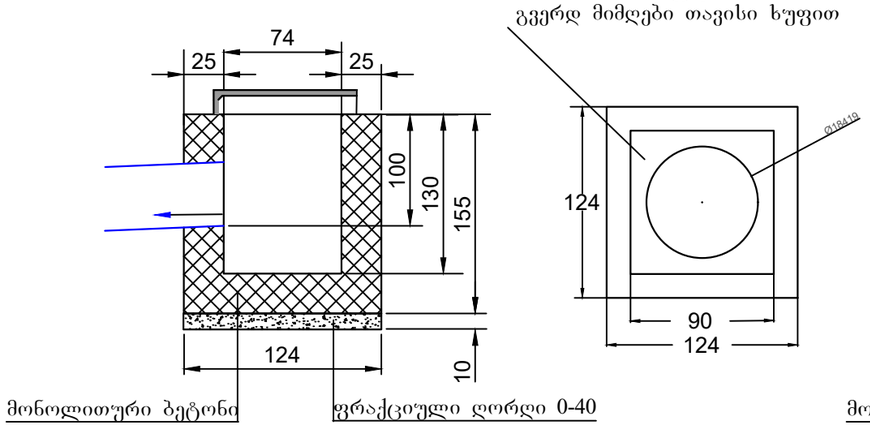

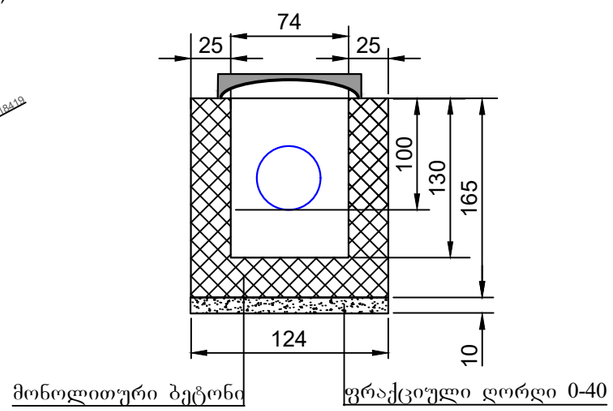

ფორმატი	სტადია	მასშტაბი
A3	მ.პ.	

შ.პ.ს. "H2O" 2025

პროექტირება-ექსპერტიზა

პროექტის ხელმძღვანელი	ს. ჯაფარიძე	
შეასრულა	ს. ჯაფარიძე რ. ყიტაიშვილი	
შეამოწმა	ს. ჯაფარიძე	

ქალაქი თბილისი, მთაწმინდის რაიონი შპს "საქანელა დეველოპმენტი"-ს საკუთრებაში არსებულ 01.15.04.003.042; 01.15.04.003.044; 01.15.04.003.045 მიწის ნაკვეთებზე გამავალი სანიაღვრე კოლექტორის გადატანის პროექტი

სანიაღვრე სათვალთვალო ჭების ტიპიური ნახაზები

წვიმმიმღები ჭა (ორი ცხაურით)
მ. 1:50

ჭრილი I–I

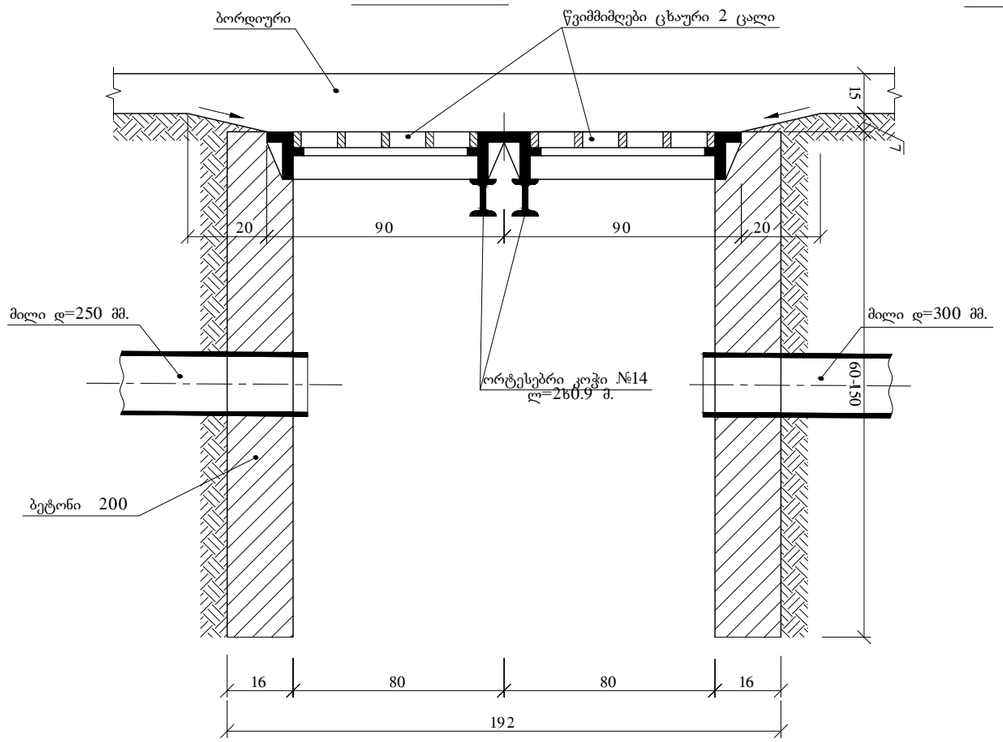

ჭრილი II–II

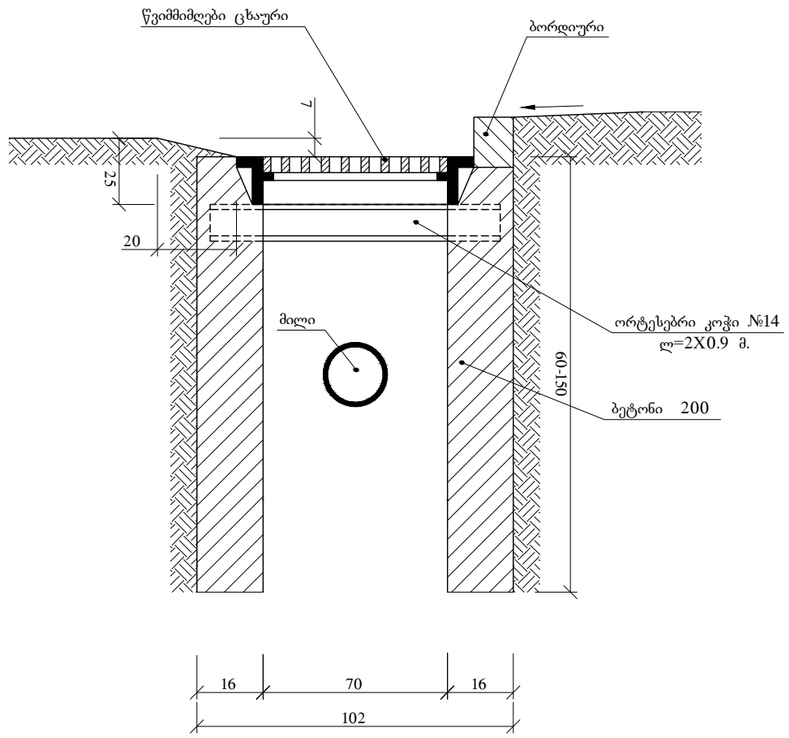

გეგმა

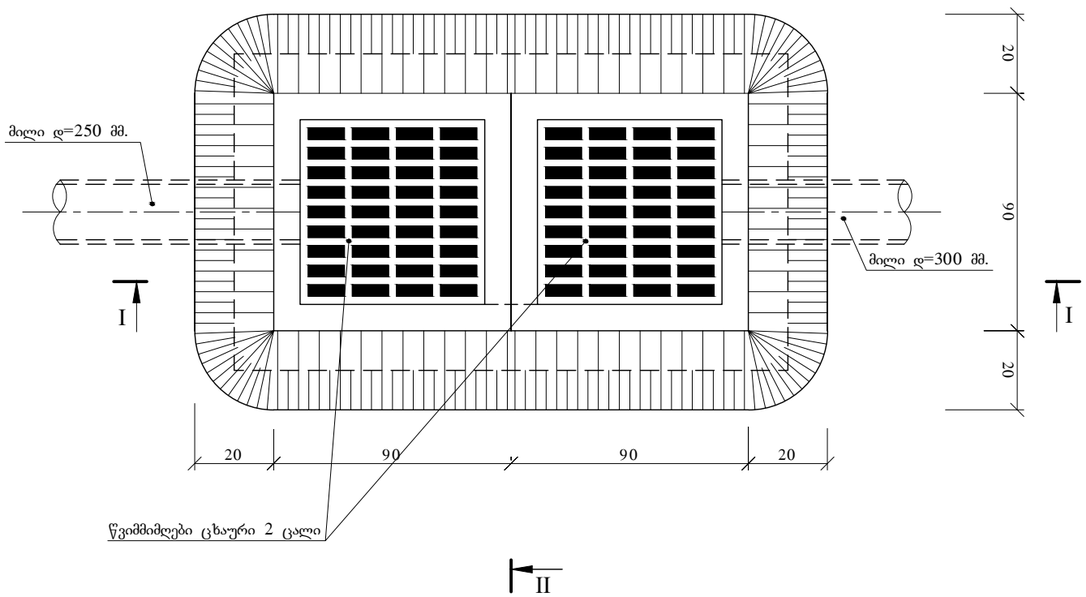

სამუშაოთა მოცულობები

№	დასახელება	განზ.	რ-ბა
1	ქვაბულის დამუშავება	მ3	4.1
2	დამუშავებული გრუნტის გატანა	მ3	3.5
3	ჭის ძირის დაბეტონება 200	მ3	0.82
4	ჭის კედლების დაბეტონება 200	მ3	2.1
5	წვიმმიმღები ცხაური	ც	2
5	ორტესებრი კოჭი	კგ	372

ფორმატი	სტადია	მასშტაბი
A3	მ.პ.	

შ.პ.ს. "H2O" 2025

პროექტირება-ექსპერტიზა

პროექტის ხელმძღვანელი	ს. ჯაფარიძე	
შესრულა	ს. ჯაფარიძე რ. წიტაიშვილი	
შეამოწმა	ს. ჯაფარიძე	

ქალაქი თბილისი, მთაწმინდის რაიონი შპს "საქანელა დეველოპმენტი"-ს საკუთრებაში არსებულ 01.15.04.003.042; 01.15.04.003.044; 01.15.04.003.045 მიწის ნაკვეთებზე გამავალი სანიაღვრე კოლექტორის გადატანის პროექტი

სანიაღვრე ტიპიური წვიმმიმღები ჭა ორი ცხაურით

წვიმამიმღები ჭა
მ. 1:25

გეგმა
მ. 1:25

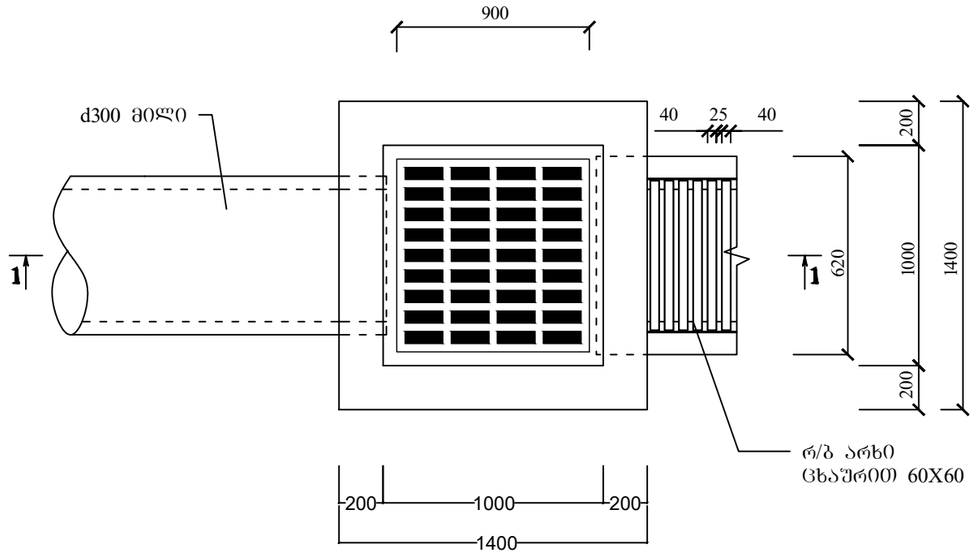

ჭრილი 1-1
მ. 1:25

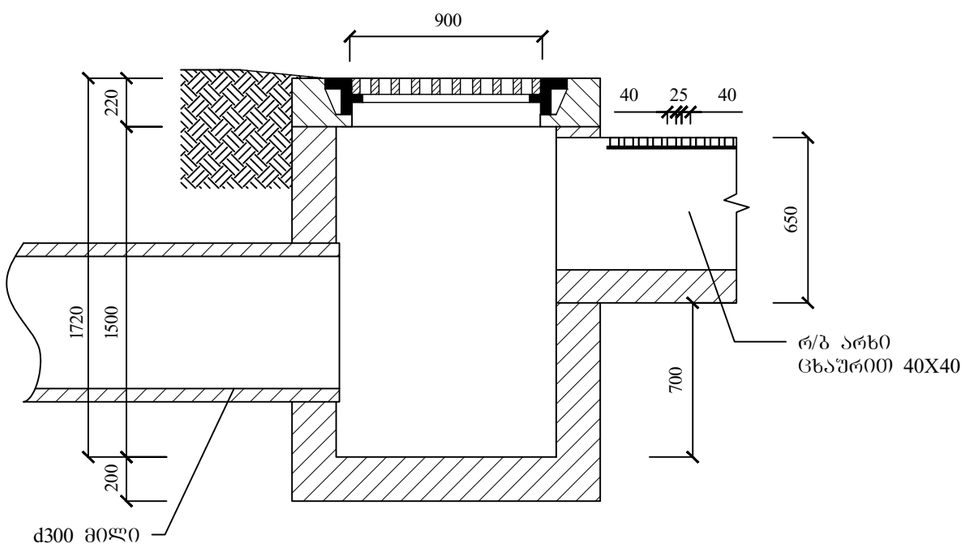

სპეციფიკაცია

№	დასახელება	განზ.	რ-ბა
1	ხ-30 კლასის რკინაბეტონით ძირის ფილის მოწყობა 0.2X1.4X1.4 მ³	მ3	0.392
2	ხ-30 კლასის რკინაბეტონით კედლების მოწყობა	მ3	1.23
ა)	d12 A3 არმატურა ძირის ფილაში და კედლებში, ამწის ჩასაბმელი არმირებით (4 ცალი)	კგ	100.75
ბ)	d8 A1 კატანგა ჭის კედლებში	კგ	23.86
3	ხ-30 კლასის რკინაბეტონით გადახურვის ფილის მოწყობა	მ3	0.253
ა)	d25 A3 არმატურა	კგ	20
ბ)	d16 A3 არმატურა	კგ	41.15
4	900X900 მმ-ზე ცხაურა ხუფი	კომპლ.	1
5	ხ-10 კლასის ბეტონის ხსნარით გადახურვის ფილასა და კედლების ზედაპირებს შორის არხის შეერთება	მ3	0.05
6	d6 A1 კატანგა ჭის ხამუთებისთვის	კგ	6

ფორმატი	სტადია	მასშტაბი
A3	მ.პ.	

შ.პ.ს. "H2O" 2025
პროექტირება-ექსპერტიზა

პროექტის ხელმძღვანელი	ს. ჯაფარიძე	
შეასრულა	ს. ჯაფარიძე რ. ყიტაიშვილი	
შეამოწმა	ს. ჯაფარიძე	

ქალაქი თბილისი, მთაწმინდის რაიონი შპს "საქანელა დეველოპმენტი"-ს საკუთრებაში არსებულ 01.15.04.003.042; 01.15.04.003.044; 01.15.04.003.045 მიწის ნაკვეთებზე გამავალი სანიაღვრე კოლექტორის გადატანის პროექტი

რკ.ბ. ტიპიური არხი წვიმამიმღები ცხაურით

მუშა პროექტი (მპ)	სტადია

კონსტრუქციული ნაწილი

ჭის ანაკრები რკინაბეტონის ძირის სპეციფიკაცია

პოზ.	ა ღ ნ ი შ ვ ნ ა	დ ა ს ა ხ ე ლ ე ბ ა	რაოდ.	მასა ერთ. კგ	შენიშვნა	
		დეტალები				
1	ბადე 1	ф 12 A500c L=1700	4	1.51	6.04კგ	25.96კგ
2	ბადე 1	L=1660	4	1.48	5.92კგ	
3	ბადე 1	L=1540	4	1.37	5.48კგ	
4	ბადე 1	L=1350	4	1.20	4.8კგ	
5	ბადე 1	L=1050	4	0.93	3.72კგ	
6*		ф 8 A240c L=5400	2	2.16	4.32კგ	18.94კგ
7	ბადე 2	L=1700	4	0.68	2.72კგ	
8	ბადე 2	L=1660	4	0.66	2.64კგ	
9	ბადე 2	L=1540	4	0.62	2.48კგ	
10	ბადე 2	L=1350	4	0.54	2.16კგ	
11	ბადე 2	L=1050	4	0.42	1.68კგ	
12*		L=1005	4	0.4	1.60კგ	
13*		L=840	4	0.34	1.34კგ	
		მასალები				
		ბეტონი კლასით B22.5			0.43 მ^3	

დეტალების უწყისი

პოზ.	ე ს კ ი ზ ი
6	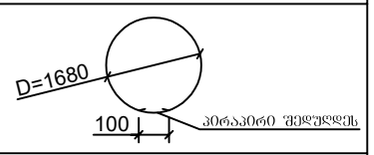
13	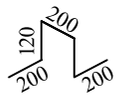

ჭის ანაკრები რკინაბეტონის გადახურვის ფილა
(საქალიბე ნახაზი)

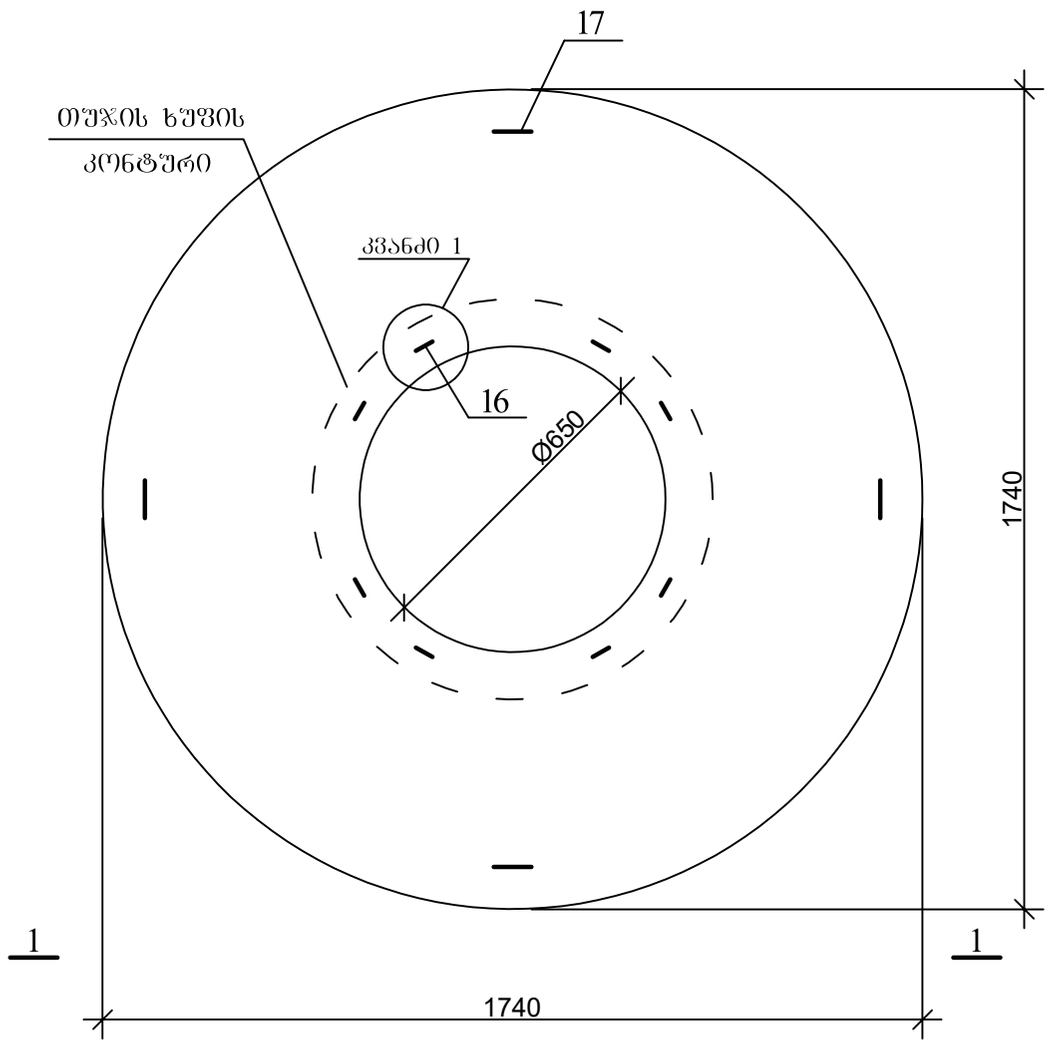

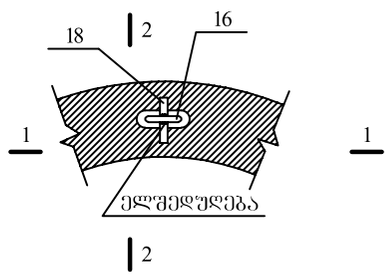

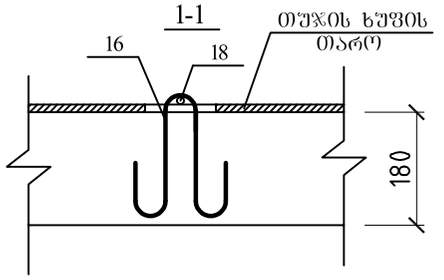

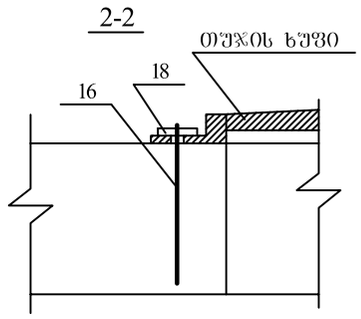

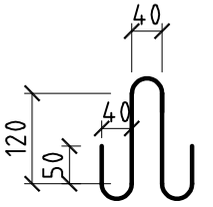

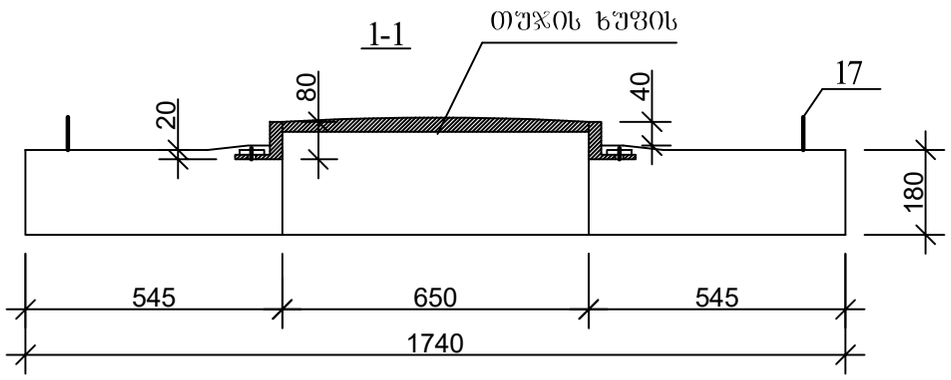

პოზ. 17

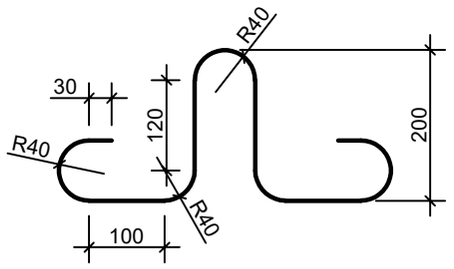

ჭის ანაკრები რკინაბეტონის გადახურვის ფილა
(ქვედა შრის არმირება)

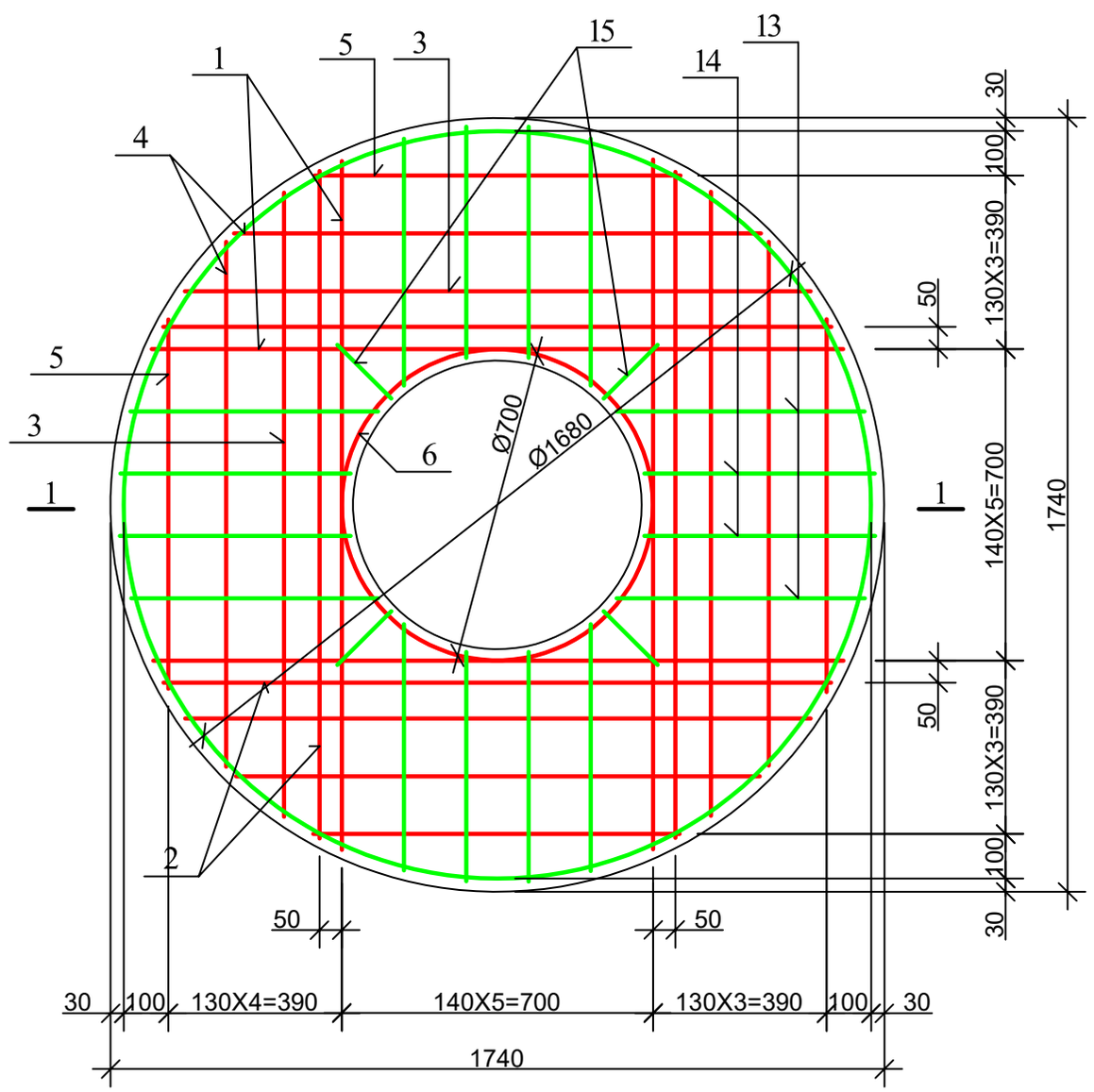

ჭის ანაკრები რკინაბეტონის გადახურვის ფილა
(ზედა შრის არმირება)

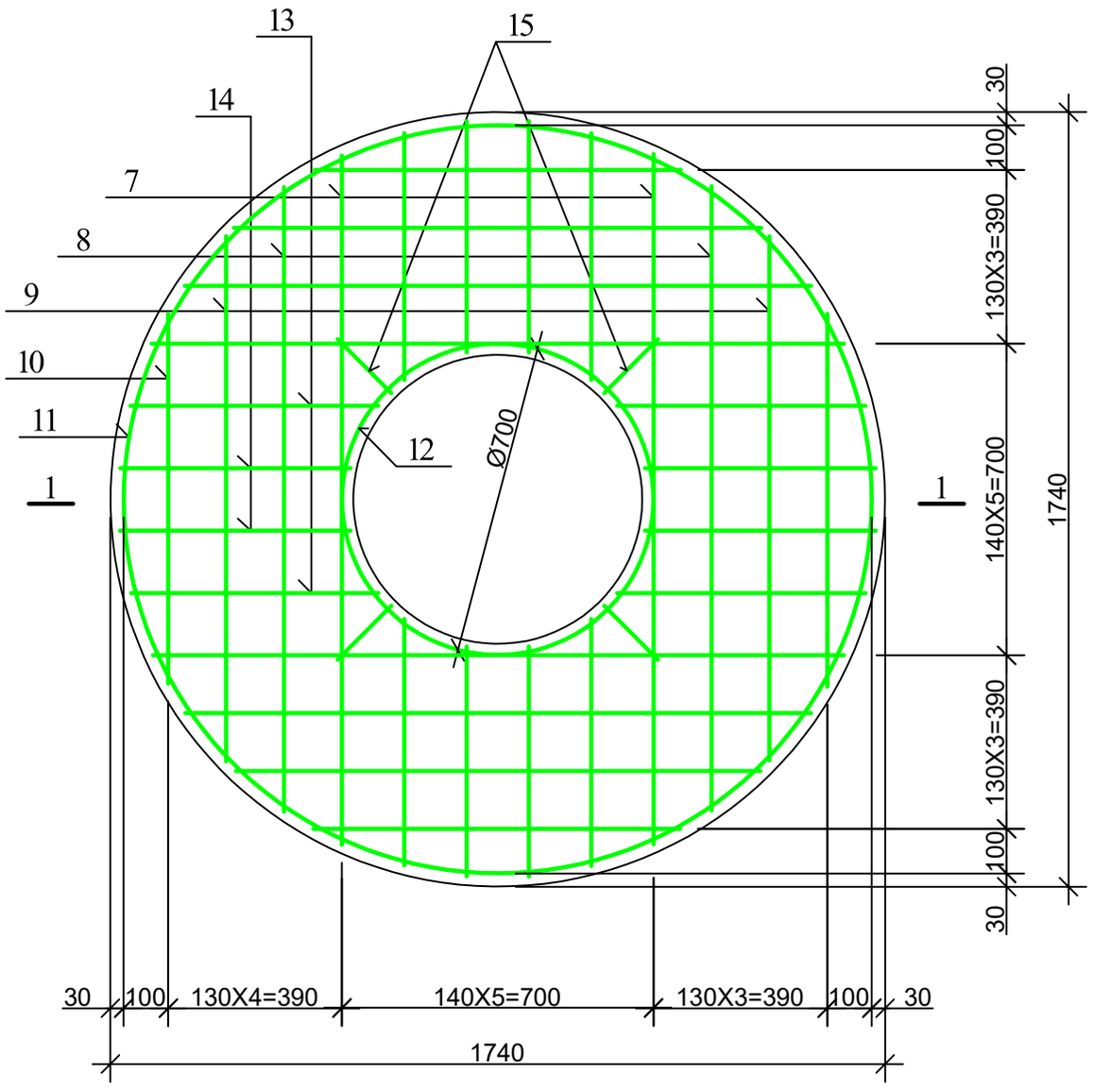

1-1

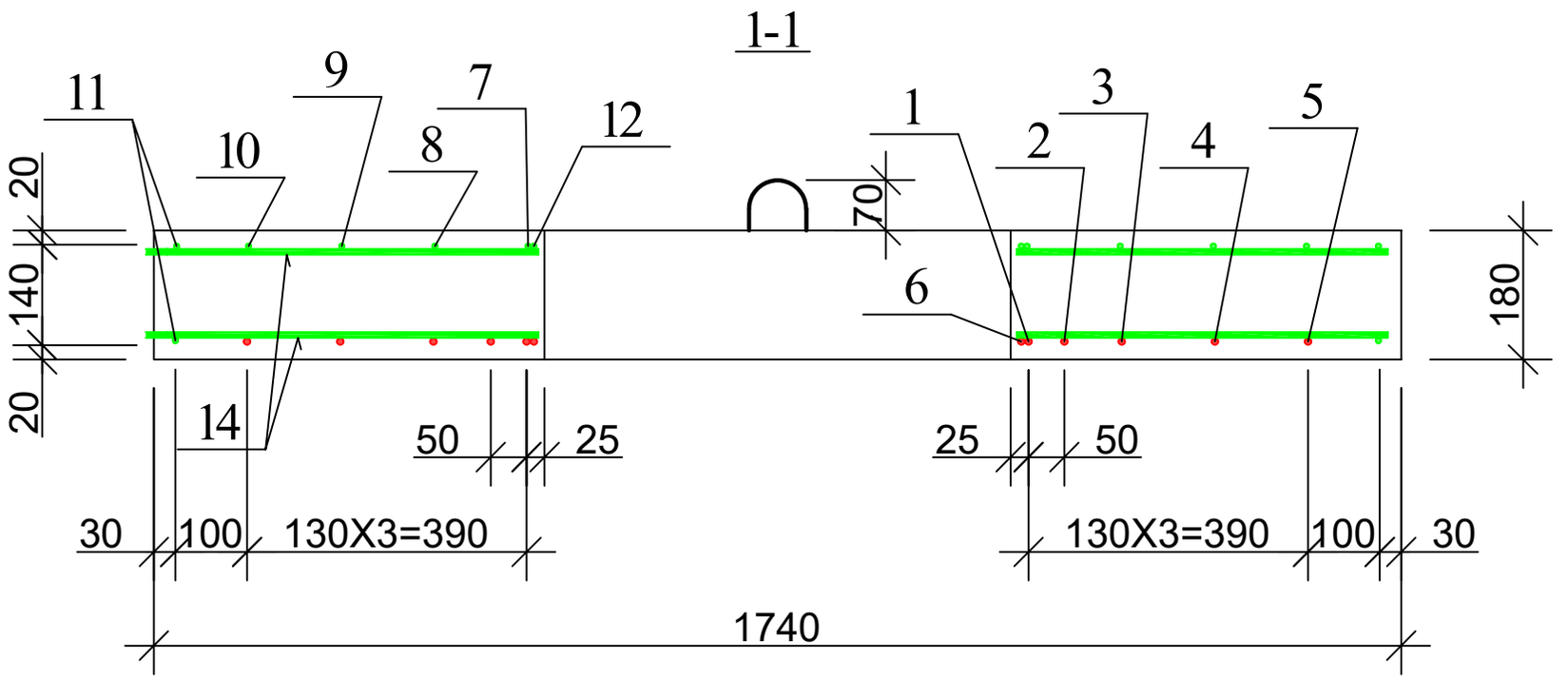

ჭის ანაკრები რკინაბეტონის გადახურვის შიდის სპეციფიკაცია

პოზ.	ა ღ ნ ი შ ვ ნ ა	დ ა ს ა ხ ე ლ ე ბ ა	რაოდ.	მასა ერთ. კგ	შენიშვნა	
		დეტალები				
1		ф 12 A500c L=1550	4	1.38	5.52კგ	25.05კგ
2		L=1500	4	1.34	5.34კგ	
3		L=1410	4	1.25	5.02კგ	
4		L=1180	4	1.05	4.20კგ	
5		L=820	4	0.73	2.92კგ	
6*		L=2300	1	2.05	2.05კგ	
7*		ф 8 A240c L=1840	4	0.74	2.94კგ	24.62კგ
8		L=1410	4	0.56	2.26კგ	
9		L=1180	4	0.47	1.89კგ	
10		L=820	4	0.33	1.31კგ	
11*		L=5380	2	2.15	4.30კგ	
12*		L=2300	1	0.92	0.92კგ	
13		L=560	16	0.22	3.58კგ	
14		L=520	16	0.21	3.33კგ	
15		L=170	8	0.07	0.56კგ	
16*		L=600	8	0.24	1.92კგ	
17*		L=1005	4	0.4	1.60კგ	
18		ф 10 A500c L=100	8	0.06	0.5კგ	
		მასალები				
		ბეტონი კლასით B22.5			0.37 მ³	

დეტალების შეწყისი

პოზ.	ე ს კ ი ზ ი
6	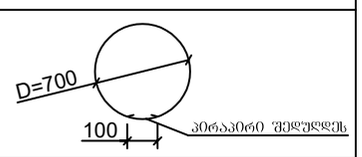
7	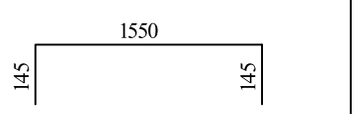
11	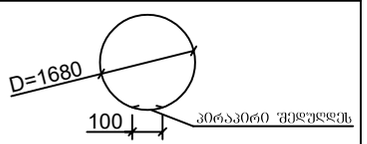
12	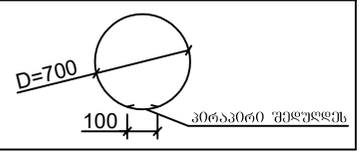

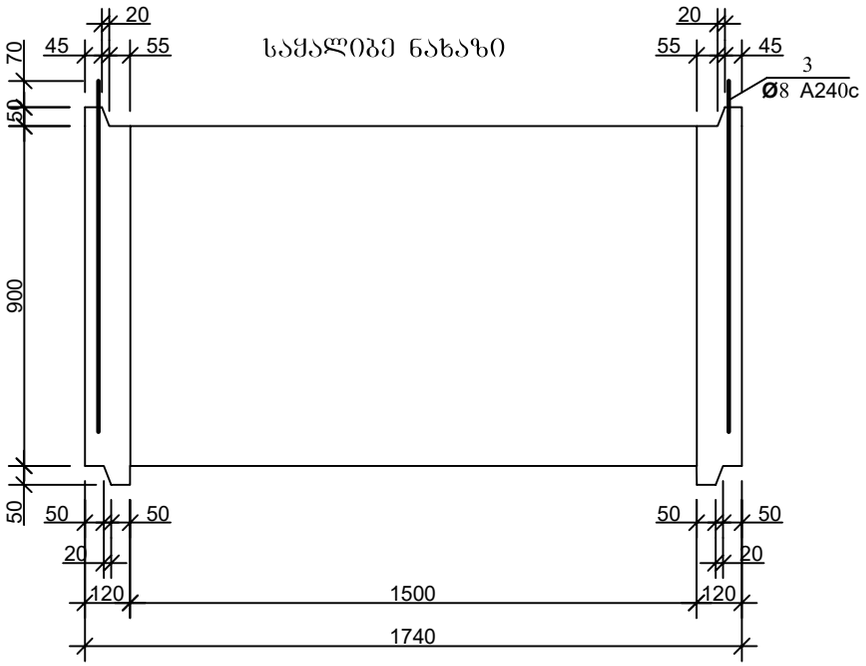

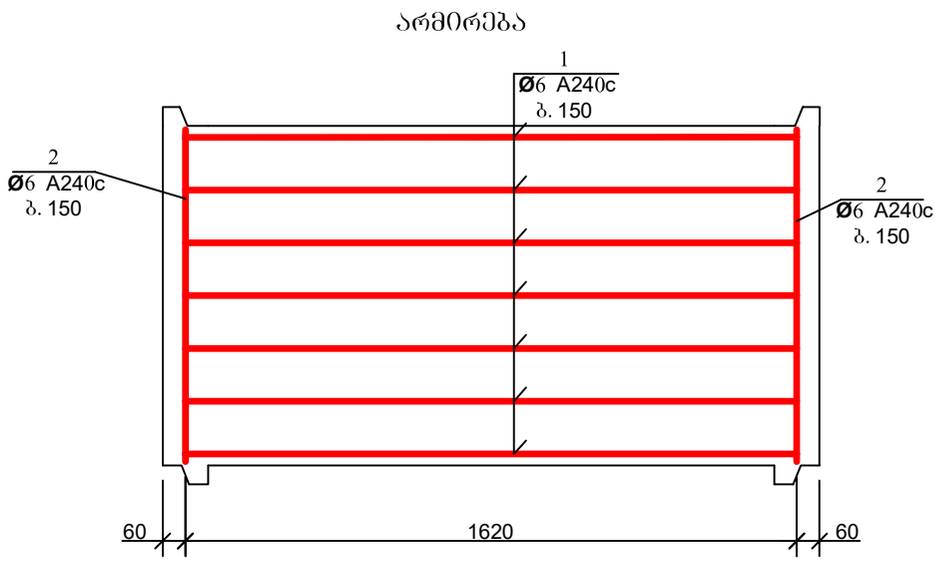

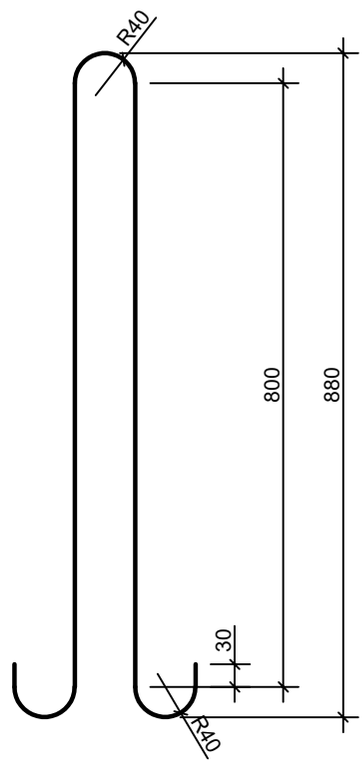

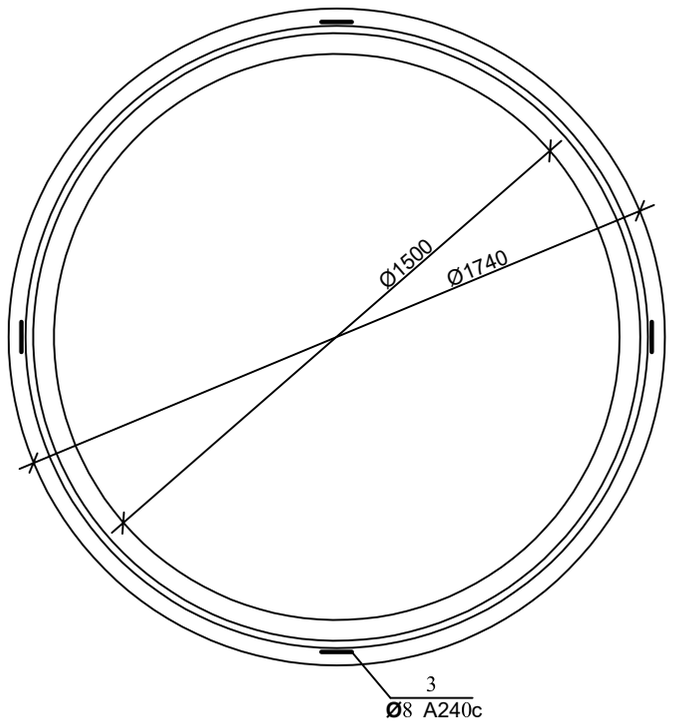

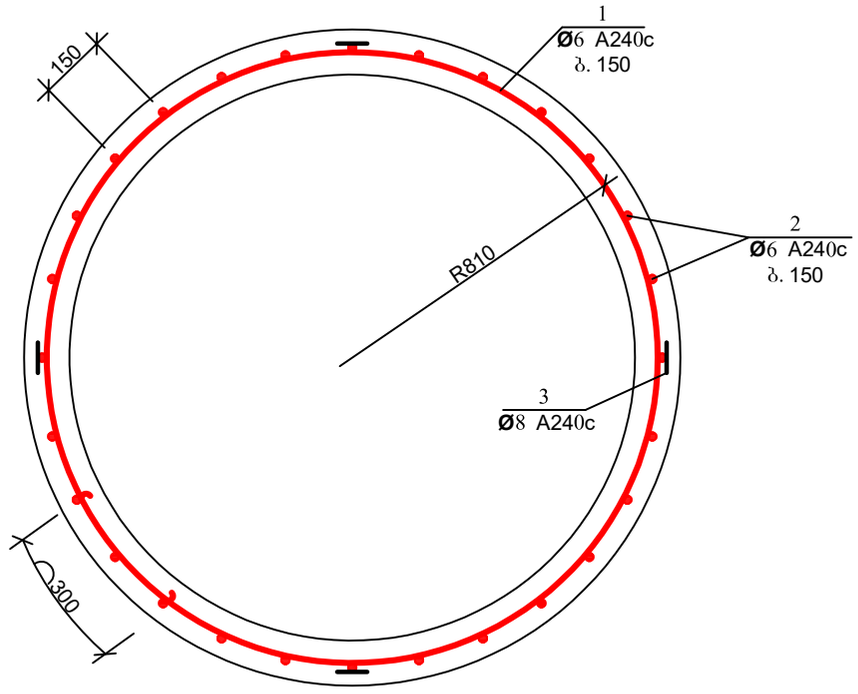

დეტალების უწყისი

პოზ.	ესკიზი
1	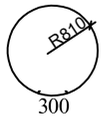

ჭის ანაკრები რკინაბეტონის რგოლის სპეციფიკაცია

პოზ.	ა ღ ნ ი შ ვ ნ ა	დ ა ს ა ხ ე ლ ე ბ ა	რაოდ.	მასა ერთ. კგ	შენიშვნა	
		დეტალები				
1*		ф 6 A240c L=5550	7	1.23	8.62კგ	15.19კგ
2*		L=870	34	0.19	6.57კგ	
3*		ф 8 A240c L=1980	4	0.79	3.17კგ	
		მასალები				
		ბეტონი კლასით B22.5			0.58 მ^3	

ჭის ანაკრები რკინაბეტონის ძირი D=1500

(საყალიბე ნახაზი)

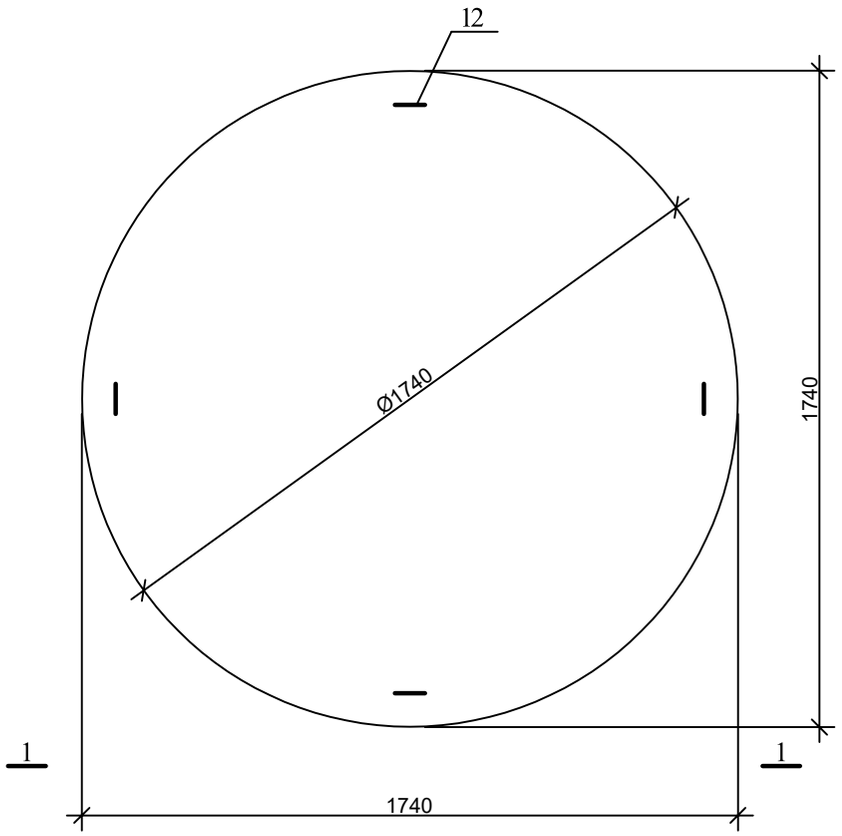

1-1

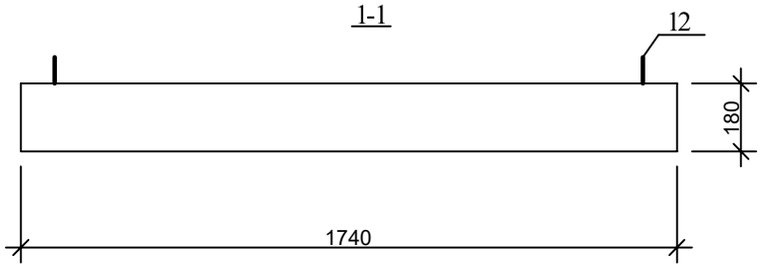

არმირება

ბადე 1; ბადე 2

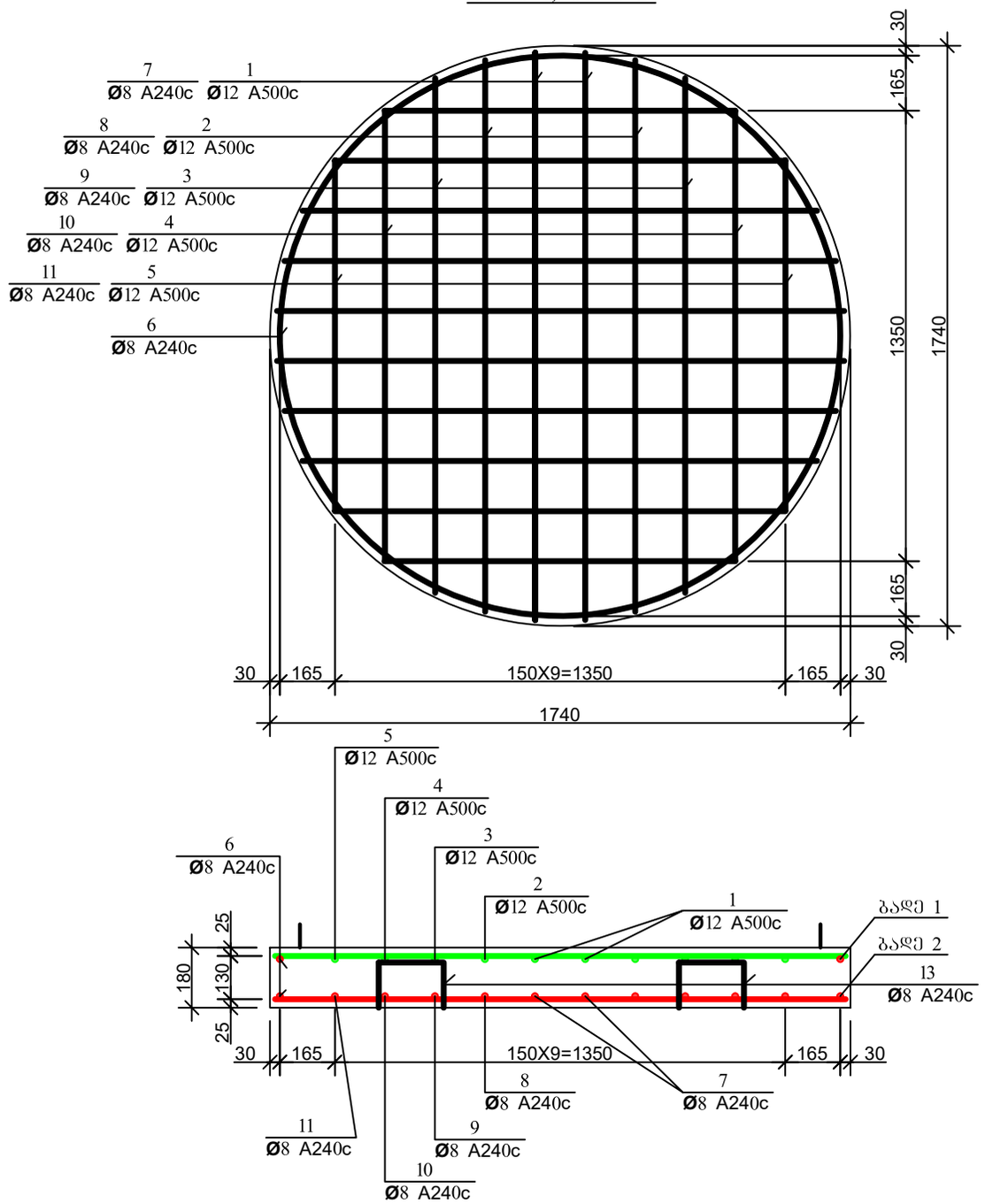

კეზ. 12

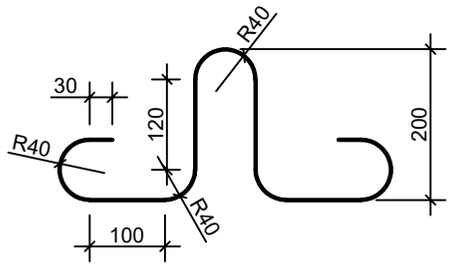

რკ.ბ.-ის გადახ. ფილის არმირების გრძივი ჭრილი

მ 1 : 25

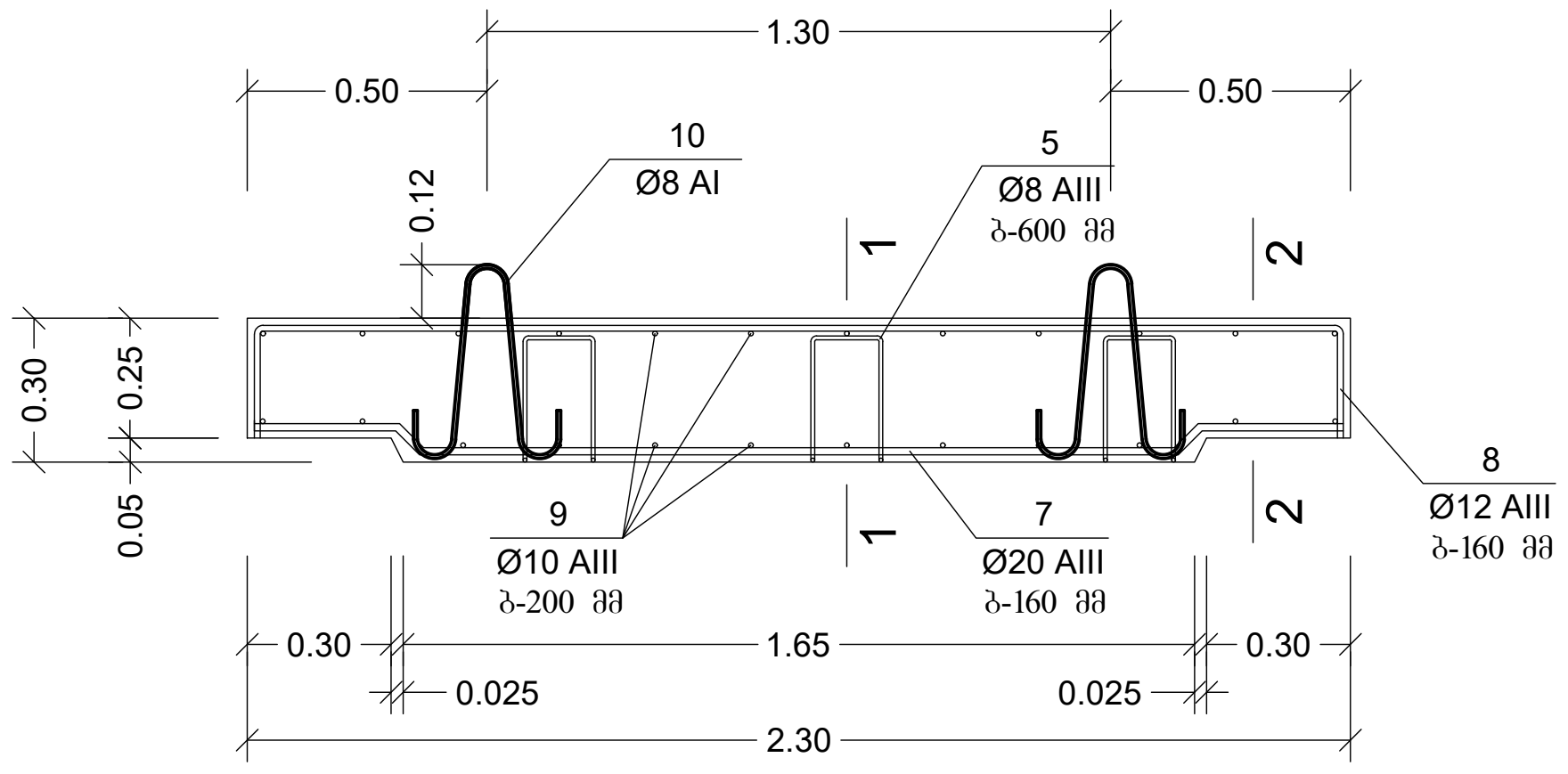

რკ.ბ.-ის კონსტრ. არმატურის სპეციფიკაცია და მასალების ამოკრეფა

კონსტრუქ. დასახელება	პოზიციის №	არმატურის ესკიზი, სმ	კვეთი ∅ მმ	სიგრძე სმ	რაოდენობა ცალი	მთლიანი სიგრძე მ	კვეთი ∅ მმ	ჯამური სიგრძე მ	არმატურის წონა კგ A III	არმატურის წონა კგ A I	ბეტონის მოცულობა $V_ბ$ მ³
1	2	3	4	5	6	7	8	9	10	11	12
მონოლით. რკ.ბ.-ის კოლექტორი ერთ გრძივ მეტრზე	1	227	12 AIII	227	6.67	15.14	12 AIII	58.4	51.9	—	ბეტონი მ - 330 (კლ.B25) 1.62 მ³
	1'	27.5 227 27.5	12 AIII	282	6.67	18.81	10 AIII	56.0	34.6	—	
	2	100	10 AIII	100	56	56.0	8 AIII	5.01	1.98	—	
	3	60 182	12 AIII	243	13.34	32.4	8 AI	4.51	—	1.8	
	4	233	12 AIII	183	13.34	24.4		სულ:	88.5	1.8	
	5	იხ. ესკიზი	8 AIII	100	3x1.67	5.01					
	6	იხ. ესკიზი	8 AI	45	6x1.67	4.51					
რკ.ბ.-ის გადახურვის ფილა	7	30 158 30	20 AIII	232	6	13.92	20 AIII	13.92	34.3	—	ბეტონი მ - 330 (კლ.B25) 0.46 მ³
	8	23.5 227 23.5	12 AIII	274	6	16.44	12 AIII	16.44	14.6	—	
	9	67	10 AIII	67	24	16.08	10 AIII	16.08	9.9	—	
	10	იხ. ესკიზი	8 AI	116	4	4.64	8 AIII	6.00	2.4	—	
	5	იხ. ესკიზი	8 AIII	100	6	6.00	8 AI	4.64	—	1.8	
								სულ:	61.2	1.8	

რკ.ბ.-ის კოლექტორის არმირების განივი ჭრილი

მ 1 : 25

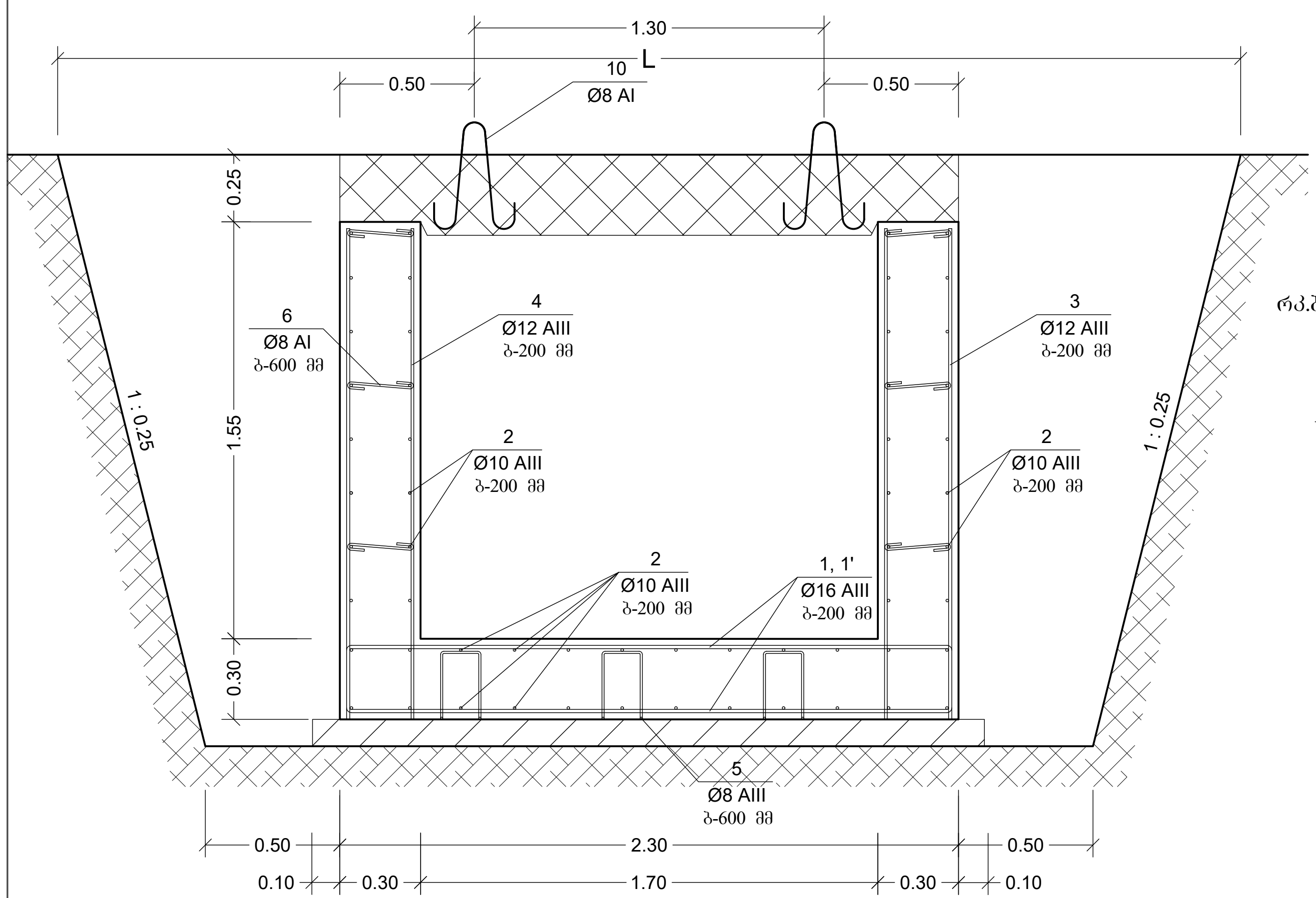

რკ.ბ.-ის გადახურვის ფილის არმირების განივი ჭრილი 1 - 1

მ 1 : 25

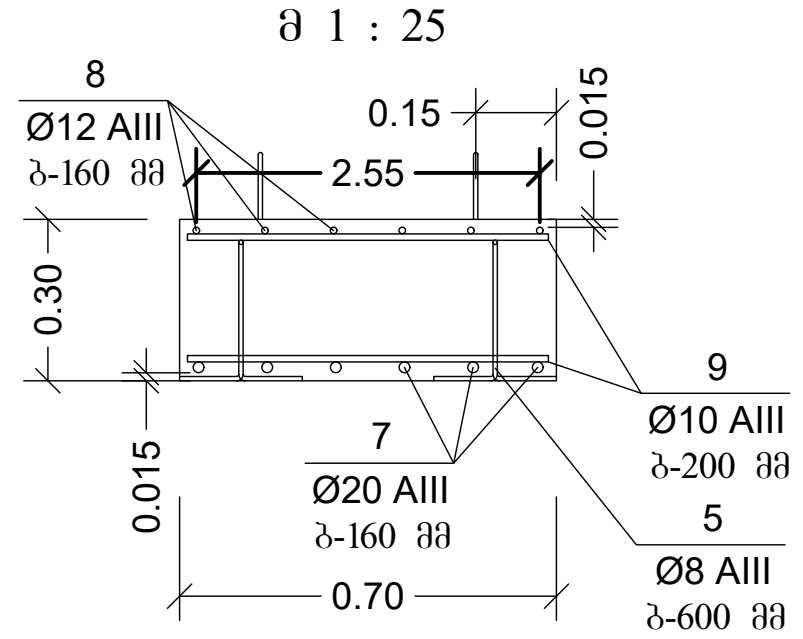

რკ.ბ.-ის გადახურვის ფილის არმირების განივი ჭრილი 2 - 2

მ 1 : 25

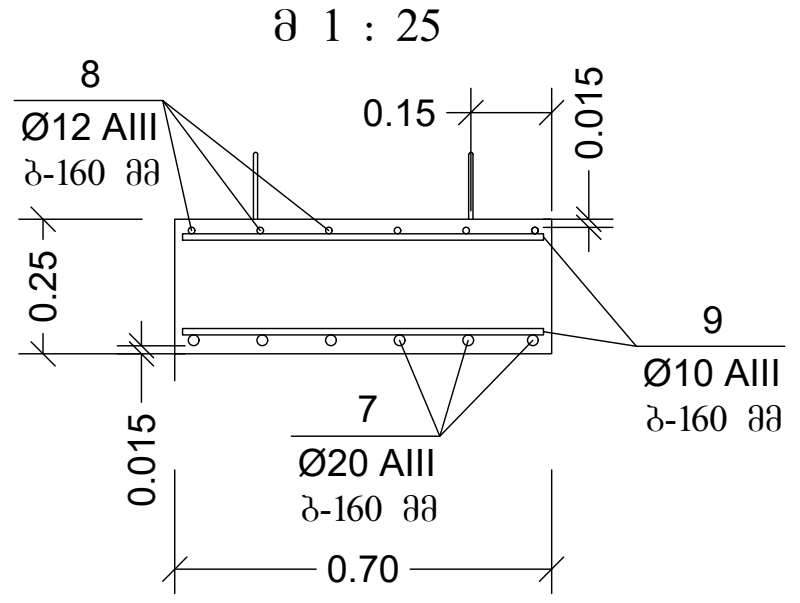

დეტალების უწყისი

პოზ.	ესკიზი
10	60, 330, r=40, 116 სმ
7	300, 1870, 300, 70, 70, 261 სმ
6	245, 95, 95, 45 სმ
5	99 სმ, 150, 260, 260, 150, 150

შენიშვნა:
რკინაბეტონის კოლექტორის კედლების არმირებაში გრძივი არმატურის ხარჯი Ø10 AIII გადაბმის ადგილებში იზრდება 448.0 მ.-ით, წონით 276.4 კგ.

ფორმატი	სტადია	მასშტაბი
A3	მ.პ.	

შ.პ.ს. "H2O" 2025
პროექტირების სამსახური

პროექტის ხელმძღვანელი	ს. ჯაფარიძე	
შეასრულა	ს. ჯაფარიძე	
შეამოწმა	ვ. ასათიანი	

ქალაქი თბილისი, მთაწმინდის რაიონი შპს "საქანელა დეველოპმენტი"-ს საკუთრებაში არსებულ 01.15.04.003.042; 01.15.04.003.044; 01.15.04.003.045 მიწის ნაკვეთებზე გამავალი სანიაღვრე კოლექტორის გადატანის პროექტი

რკ.ბ.-ის კოლექტორის არმირების განივი ჭრილი

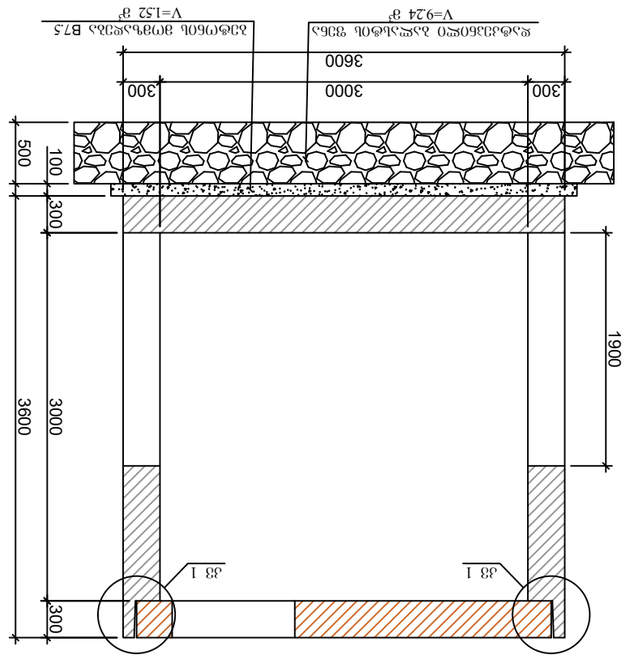

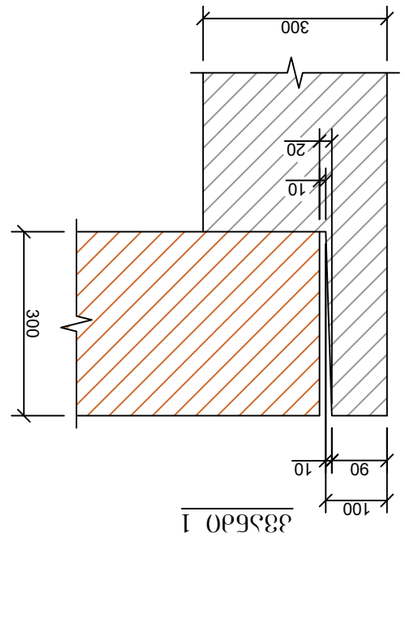

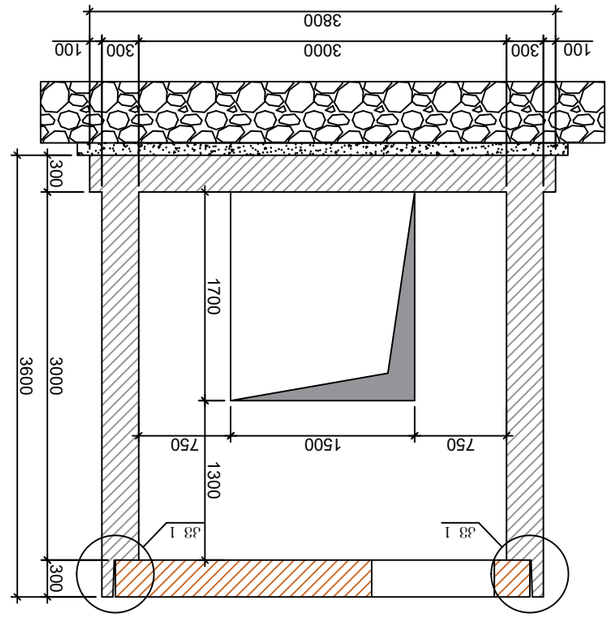

Նշումներ՝

1. Խցանահան հարմարանքը նախատեսված է 70 գ² ընդհանուր զանգվածով ջրանցքի կափարիչները բացելու համար:

Փոխարինող թերթ	Նշումներ	Ցուցակ
		Ա3
		Ձ.Յ.
		Ձ.Յ.Լ. "H2O" 2025 թ.
		ՋԱՐՄԱՆԱՀԱՐՄԱՐԱՆՔ
		Հրաման թիվ
		Ղեկավար
		Գլխավոր մասնագետ
		Նախագծող
		Ստուգող
		Նորմատիվային վերահսկող

Ձեռնարկությունների, կազմակերպությունների և անհատ ձեռնարկատերերի կողմից վերարտադրելու և օգտագործելու համար թույլատրված չէ

Հրապարակված է Ձ.Յ.Լ. "H2O" ՍՊԸ-ի կայքում 01.15.04.003.042; 01.15.04.003.044; 01.15.04.003.045 ծածկագրերով

ՀԱՄԱՁԱՅՆԱԳՐՈՒԹՅՈՒՆ

Ձ. Ա. Հովհաննիսյան	Ղեկավար	
Ա. Ա. Գրիգորյան	Գլխավոր մասնագետ	
Ա. Ա. Ավետիսյան	Նախագծող	

1

მონოლითური საძირკვლის ფილა

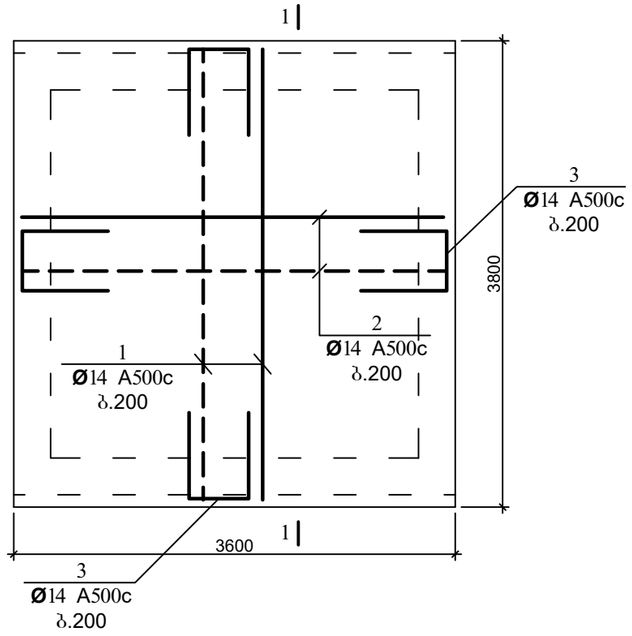

დეტალების ჩარჩო

პოზ.	ესკიზი
3	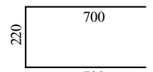
4	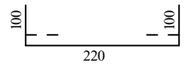

მონოლითური საძირკვლის სპეციფიკაცია

პოზ.	აღნიშვნა	დასახელება	რაოდ.	მასა ერთ. კგ	შენიშვნა	
		დეტალები				
1		Ф 14 A500c L=3760	38	4.55	172.89კგ	498.08კგ
2		L=3560	40	4.31	172.30კგ	
3*		L=1620	78	1.96	152.90კგ	
4*		Ф 8 A240c L=420	25	0.17	4.2კგ	
		მასალები				
		ბეტონი კლასით B25 W8			4.10 მ³	

1-1

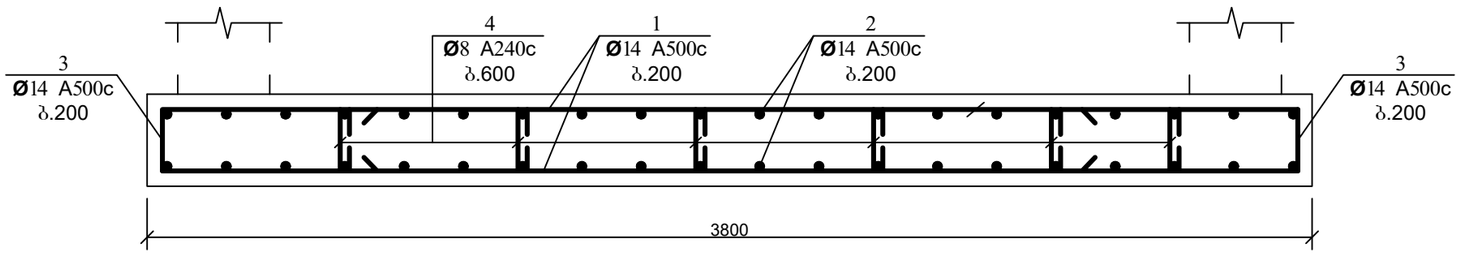

ფორმატი	სტადია	მასშტაბი
A3	მ.პ.	

შ.პ.ს. "H2O" 2025

პროექტირების სამსახური

პროექტის ხელმძღვანელი	ს. ჯაფარიძე	
შესრულა	ს. ჯაფარიძე	
შეამოწმა	ვ. ასათიანი	

ქალაქი თბილისი, მთაწმინდის რაიონი შპს "საქანელა დეველოპმენტი"-ს საკუთრებაში არსებულ 01.15.04.003.042; 01.15.04.003.044; 01.15.04.003.045 მიწის ნაკვეთებზე გამავალი სანიაღვრე კოლექტორის გადატანის პროექტი

მონოლითური საძირკვლის ფილა

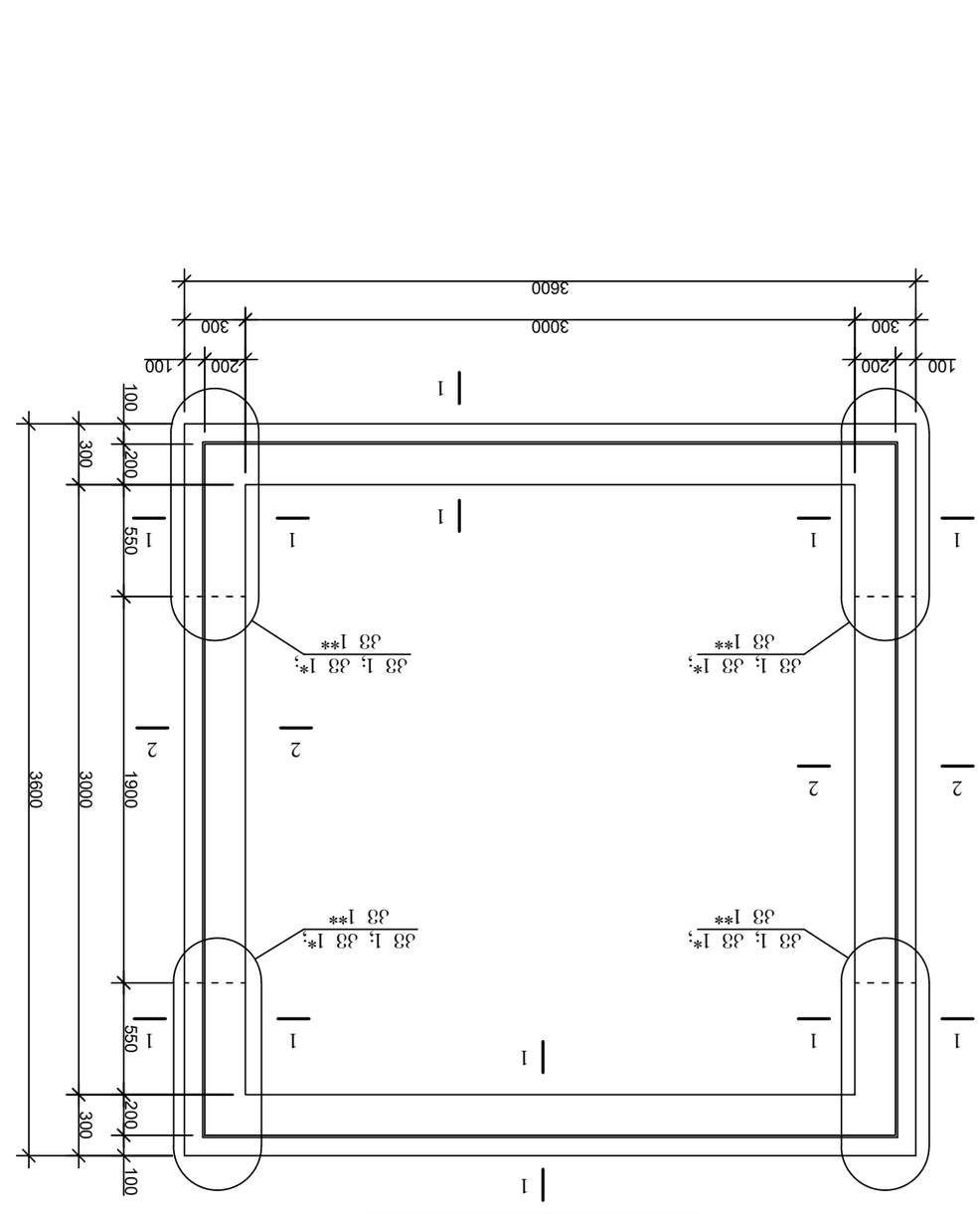

Зомбулятник дубовый

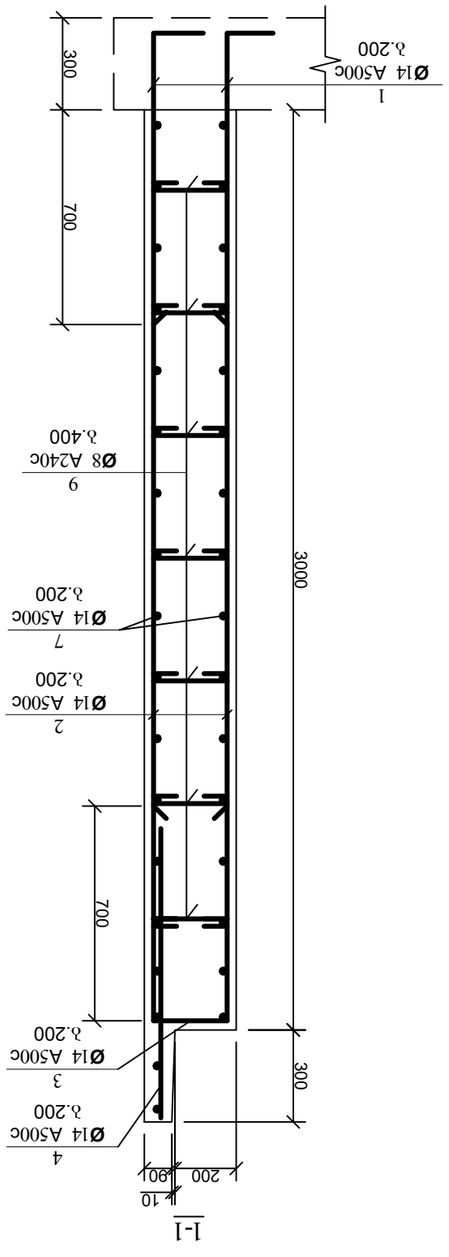

1-1

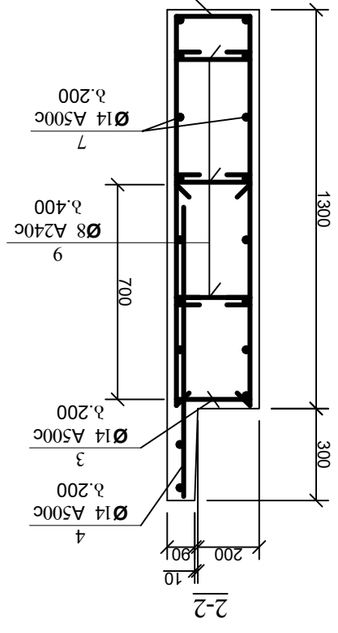

2-2

Ответственный	Н. контроль	Дата
Орлов А.В.	3.3.	3.3.

ТЗ "H2O" 2025

Зомбулятник дубовый

Разработал	Н. Куприн	
Проверил	Н. Куприн	
Н. контроль	Е. Орлов	
ГИП	Е. Орлов	

Дубовая роща, ограждение, фундамент ленточный монолитный. Общие данные. Спецификация арматуры. Схема расположения элементов. Сечения 1-1, 2-2. Ведомость расходов материалов. Примечания.

ЗМБМРСПОЛЗАЮЩИЙ ДУБОВЫЙ ЗОЗОЗ

3

ანაკრები რკინაბეტონის ფილა
(საძალიბე ნახაზი)

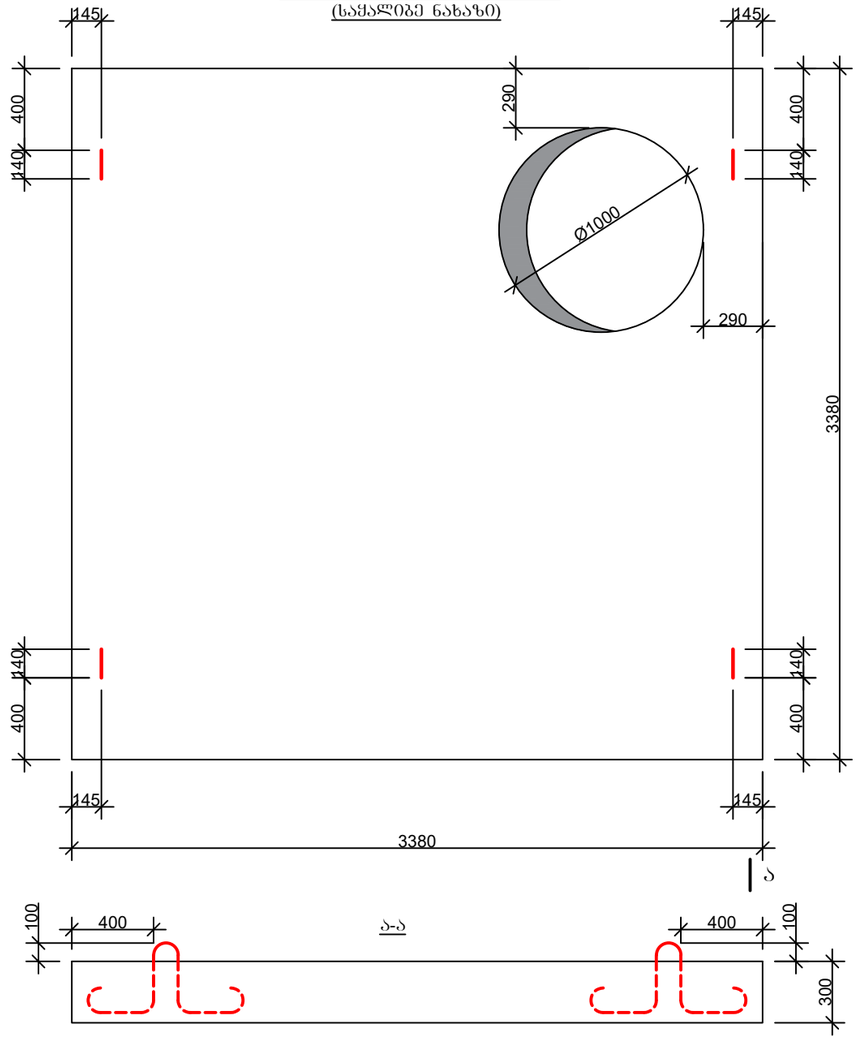

ანაკრები რკინაბეტონის ფილა
(ძველი შრის არმირება)

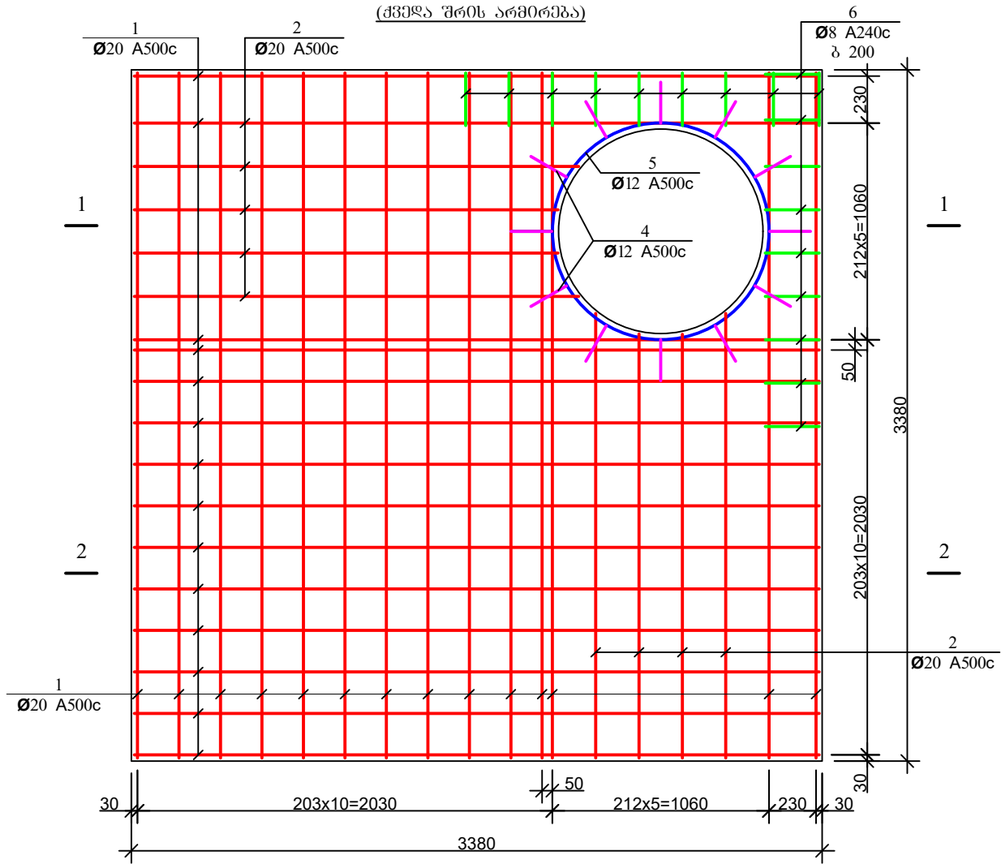

პოზ. 8
სამონტაჟო მარჭუჭი

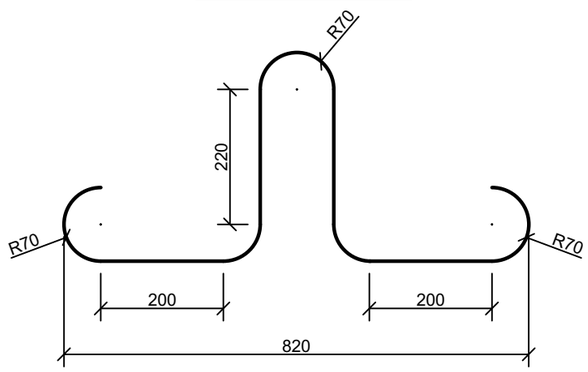

ფორმატი	სტადია	მასშტაბი
A3	მ.პ.	

შ.პ.ს. "H2O" 2025
პროექტირების სამსახური

პროექტის ხელმძღვანელი	ს. ჯაფარიძე	
შეასრულა	ს. ჯაფარიძე	
შეამოწმა	ვ. ასათიანი	

ქალაქი თბილისი, მთაწმინდის რაიონი შპს "საქანელა დეველოპმენტი"-ს საკუთრებაში არსებულ 01.15.04.003.042; 01.15.04.003.044; 01.15.04.003.045 მიწის ნაკვეთებზე გამავალი სანიაღვრე კოლექტორის გადატანის პროექტი

ანაკრები რკბეტონის ფილა

ანაკრები რკინაბეტონის ფილა
(ზედა შრის არმირება)

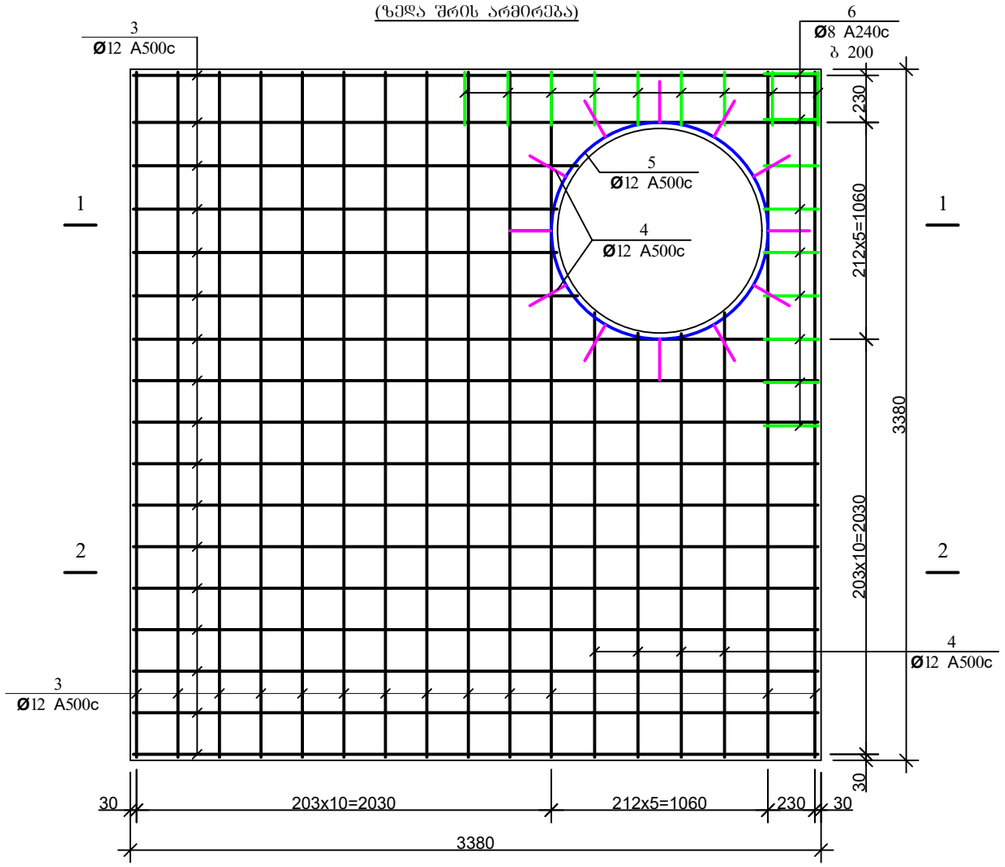

დეტალების ფურცელი

პოზ.	ესკიზი	სიგრძე მმ
4	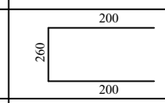	660
5		3450
6	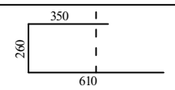	1220
7	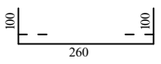	460

ანაკრები რკ/ბ ფილის სპეციფიკაცია

პოზ.	აღნიშვნა	დასახელება	რაოდ.	მასა ერთ. კგ	შენიშვნა	
		დეტალები				
1		Ф 20 A500c L=3340	28	8.25	230.99კგ	280.39კგ
2		L=20000	—	—	49.4კგ	
3		Ф 12 A500c L=130000	—	—	115.7კგ	135.12კგ
4*		L=660	12	0.59	7.05კგ	
5*		L=3450	2	3.07	6.14კგ	
8*		L=1750	4	1.56	6.23კგ	
6*		Ф 8 A240c L=1220	18	0.49	8.78კგ	14.18კგ
7*		L=460	30	0.18	5.4კგ	
		მასალები				
		ბეტონი კლასი B25 W8			3.19მ³	

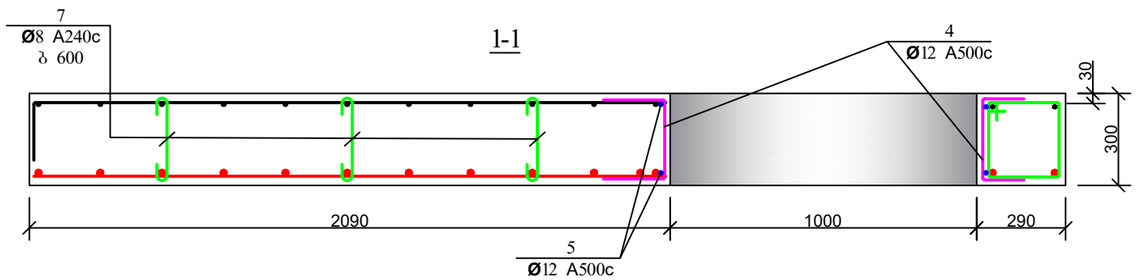

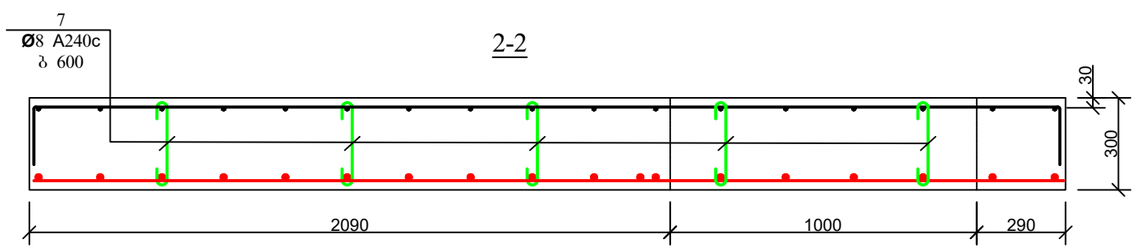

ფორმატი	სტადია	მასშტაბი
A3	მ.პ.	

შ.პ.ს. "H2O" 2025
არქიტექტირების სამსახური

პროექტის ხელმძღვანელი	ს. ჯაფარიძე	
შესრულა	ს. ჯაფარიძე	
შეამოწმა	ვ. ასათიანი	

ქალაქი თბილისი, მთაწმინდის რაიონი შპს "საქანელა დეველოპმენტი"-ს საკუთრებაში არსებულ 01.15.04.003.042; 01.15.04.003.044; 01.15.04.003.045 მიწის ნაკვეთებზე გამავალი სანიაღვრე კოლექტორის გადატანის პროექტი

რკბეტონის ფილის ზედა შრის არმირება