

ტექნიკურ-ეკონომიკური პარამეტრები

მიწის ნაკვეთის ფართი	7098 მ²
განაშენიანების ფართი	5044.4 მ²
საერთო ფართი	4573.3 მ²
მათ შორის	
სარდაფების ფართი	575.4 მ²
საცხოვრებელი ფართი	2589.7 მ²
საზაფხულო ფართი	523.2 მ²
სადარბაზოები და კიბის უჯრედები	885 მ²
კ2-ის საანგარიშო ფართი გარე კონტურზე	3704.2 მ²
სამშენებლო ფართი	3633.2 მ²
მათ შორის 0.00-ის ზევით	2724.9 მ²
0.00-ის ქვევით	908.3 მ²
სამშენებლო მოცულობა	12988.9 მ³
მათ შორის 0.00-ის ზევით	11626.4 მ³
0.00-ის ქვევით	1362.5 მ³
შენობის კონსტრუქციული სიმაღლე (-3.55 ნიშნულიდან +14.70 ნიშნულამდე)	18.75 მ

ფასადი 1-10

მასალათა სპეციფიკაცია

ფასადის აგური - 288.8 კვ.მ.
დამუშავებული ბეტონი - 174.6 კვ.მ.
ლესვა/ღებვა - 141.6 კვ.მ.

მრავალბინიანი საცხოვრებელი სახლი

ნახაზის დასახელება			მასშტაბი
			მ.1/100
file		layout	ფორმ. A2
შპს „ჯეი 4"	მისამართი: ქ.თბილისი, ლისის ტერიტორია		
თანამდებობა	გვარი	ხელმოწერა	
პრ.კოორდინატორი	დ.ბუჩუკური		
არქიტექტორი	ვ.ბაბუციძე		
კონსტრუქტორი	ბ.ბარბაქაძე		
სტადია	თარიღი	ფურც.რაოდ.	ფურცელი №
პროექტი	29.04.2025		

ЗОТЧЛ БЛЗЗЗОЛЛ ЧЗАФЛО	7098 ᵐ²
ВЛБЛЗЗВЛБЛЗЗЛЛ ЧЗАФЛО	5044.4 ᵐ²
ЬЛЗАФЛО(Ч) ЧЗАФЛО	4573.3 ᵐ²
ВЛОЛ ЗЛЧАЛЛ	5754 ᵐ²
ЬЛЗАЧЗЗВЛБЛ ЧЗАФЛО	
ЬЛЗАЬЧЗВЛБЛЗЗЛЛ ЧЗАФЛО	2589.7 ᵐ²
ЬЛЗАЧЗВЛЗЗЛЛ ЧЗАФЛО	2232 ᵐ²
ЬЛЗАЧЗЗЛЛЧЗЛЛЛ ЗЛ ЛЛЗЛЛ ЗЗЛЗЛЗЛЛ	885 ᵐ²
ЛЗ-ЛЛ ЬЛЗЗЛЗАЧЗЛЛ ЧЗАФЛО	3704.2 ᵐ²
ВЛЗЛЗ ЛЧЛЗЛЗАЧЗЛЛ	
ЬЛЗВЗЛЗЛЗЗЛ(Ч) ЧЗАФЛО	3633.2 ᵐ²
ВЛЗЛ ЗЧЛАЛЛ ЛЛ.ЛЛ-ЛЛ ЧЗЛЛЛЛ	2724.9 ᵐ²
ЛЛ.ЛЛ-ЛЛ ЛЗЗЗЛЛЛ	908.3 ᵐ²
ЬЛЗВЗЛЗЛЗЗЛ(Ч) ЗЛЧЛЛЛ ЛЛЗЛЛЛЛ ЛЛЗЛЛЛЛ	12988.9 ᵐ²
ВЛЗЛ ЗЧЛАЛЛ ЛЛ.ЛЛ-ЛЛ ЧЗЛЛЛЛ	11626.4 ᵐ²
ЛЛ.ЛЛ-ЛЛ ЛЗЗЗЛЛЛ	1362.5 ᵐ²
ЗЗЛЛЧЗЛЛЛ ЛЧЛЛЛЛЛЛЗЛЛЛ ЬЛЗВЗЛЗЛЗЗЛ ЛЛЗЛЛЛЛЛЗЛЛЛ (-3.55 ЛЛЛЛЗЛЛЛЛЛ -14.70 ЛЛЛЛЗЛЛЛЛЛ)	18.75 ᵍ

ЧЗЛЬЗФЛ

ЗЛЬЗЗЛЛЛ ЬЗЛЛЗЛЗЛЗЛЗЛЛЛ ЗЛЛЗЛЗЛЗЛЗЛЛЛ ЛЗЛЛЗЛЛЛЛЛЛ

ՕԳՈՒՄ ՆՀՅՅՄՈՒՄ ՊՆՀՕՈՐ	7098 մ²
ՆՆՀՀՅՅՆՄՆՀՈՒՄ ՊՆՀՕՈՐ	5044.4 մ²
ԼՀՀՕՈՐՈ ՊՆՀՕՈՐ	4573.3 մ²
ՅՀՈ ՅՈՄՀՈՒ	
ԼՀՀՓՀՆՅՅՈՒՄ ՊՆՀՕՈՐ	574 մ²
ԼՀՆԻՈՐՅՅՈՒՄ ՊՆՀՕՈՐ	2589.7 մ²
ԼՀԿՆՅՓՀՅՈՒՄ ՊՆՀՕՈՐ	232 մ²
ԼՀՀՀՀՀԿՀՈՐՅՈՀ ՀՀ ՀՈՀՈՒ ՅՅՀՀՀՅՀՀՈՀ	885 մ²
ՀՀ-ՈՒ ԼՀՀՅՀՀՀՈՐՈՅ ՊՆՀՕՈՐ	3704.2 մ²
ՈՆՀՀ ՀՈՓՀՅՈՒՀՈՒ	
ԼՀՅՈՅՀՀՀՀՀՀՀՀ ՊՆՀՕՈՐ	3633.2 մ²
ՅՀՈ ՅՈՄՀՈՒ 0.00-ՈՒ ԿՅՅՈՈ	2724.9 մ²
0.00-ՈՒ ՀՅՅՅՈՈ	908.3 մ²
ԼՀՅՈՅՀՀՀՀՀՀՀ ՅՈՄՀՈՒՀՀՀՀՀՀՀՀ

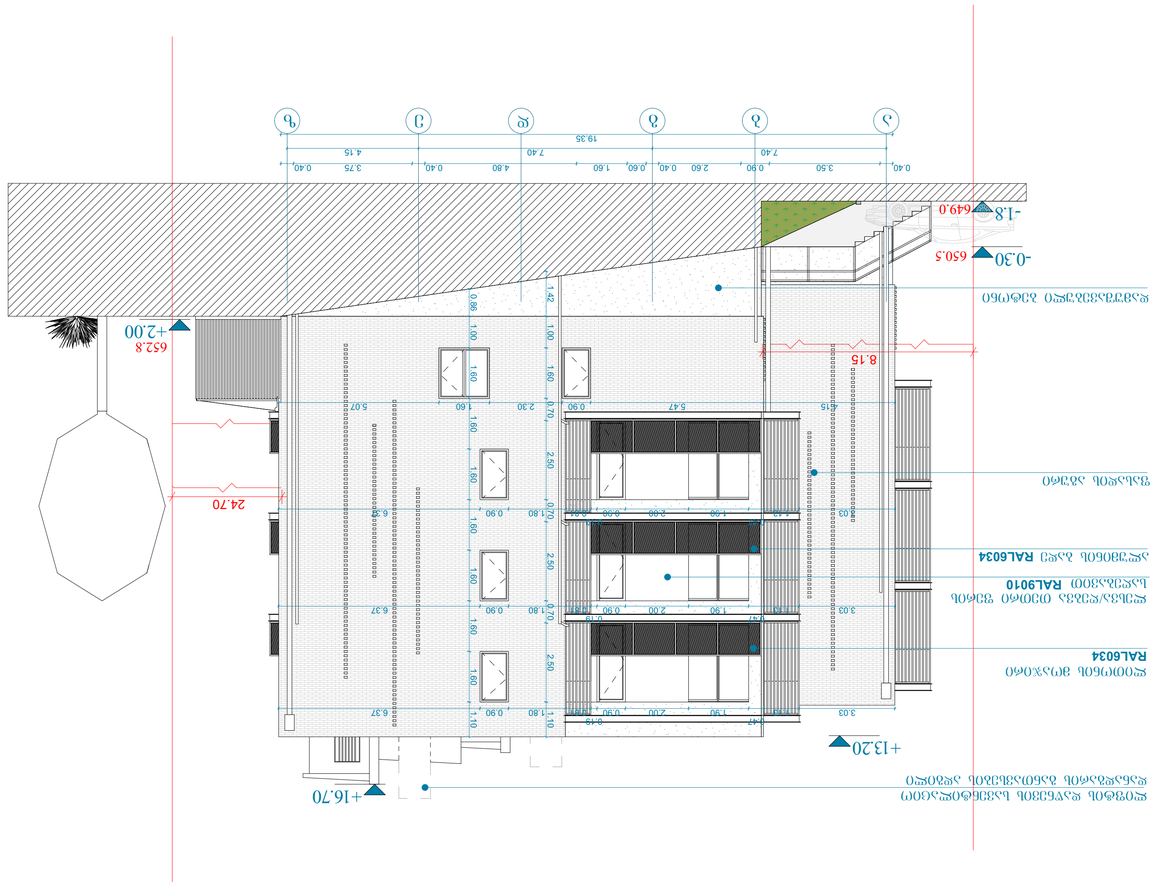
+16.70
+13.20
-0.30
650.5
-1.8
649.0
+2.00
652.8
24.70
8.15
3.50
0.90
2.60
0.40
0.60
1.60
4.80
0.40
3.75
0.40
7.40
4.15
19.35
0.40
7.40
1.42
1.00
0.86
1.00
1.60
1.60
1.60
1.60
1.60
1.60
1.60
1.60
2.50
2.50
2.30
5.07
6.37
6.37
5.47
0.90
2.00
0.90
1.90
0.90
1.80
0.70
0.70
1.10
1.10
3.03
3.03
0.19
0.47
0.47
0.19
1.90
2.00
0.90
1.90
0.47
8.19
0.47
1.80
0.90
1.80
0.90
1.80
0.90

დასახელება	ფ-1	ფ-2	ფ-3	ფ-4	ფ-5
მასალა	შავი ფერის ალუმინი	შავი ფერის ალუმინი	შავი ფერის ალუმინი	შავი ფერის ალუმინი	შავი ფერის ალუმინი
რაოდენობა	10	11	15	9	9
ზომები	1600X1600	1600X1600	600X1600	1600X2300	1600X2300
ნახაზი გაღებების ჩვენებით მ. 1:50	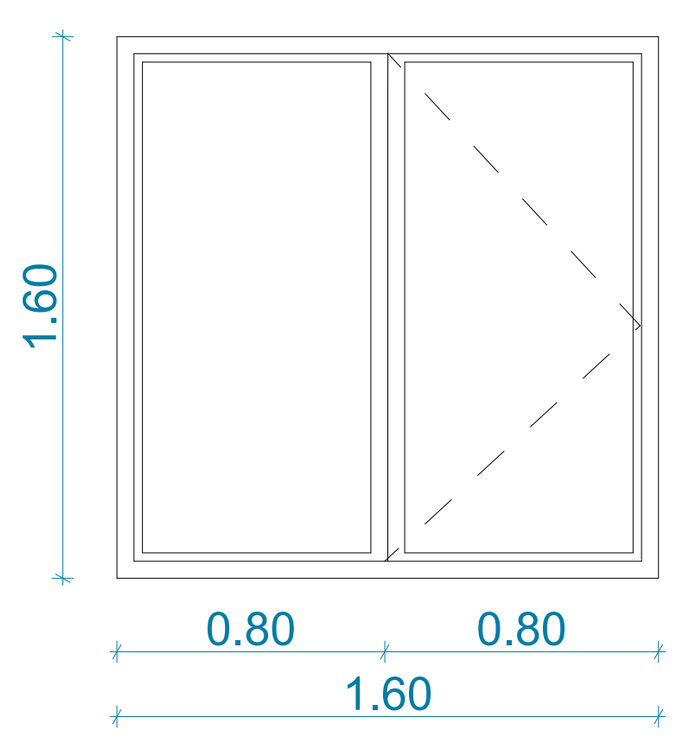	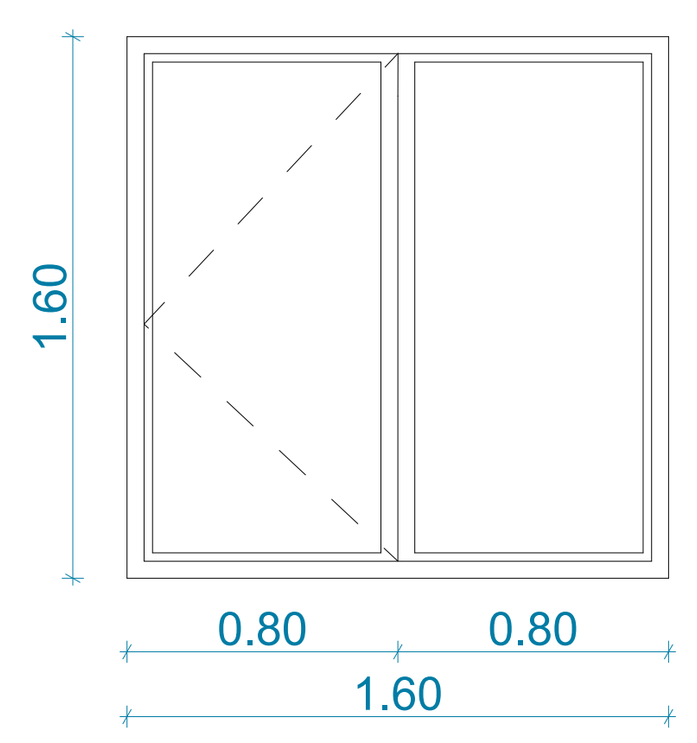	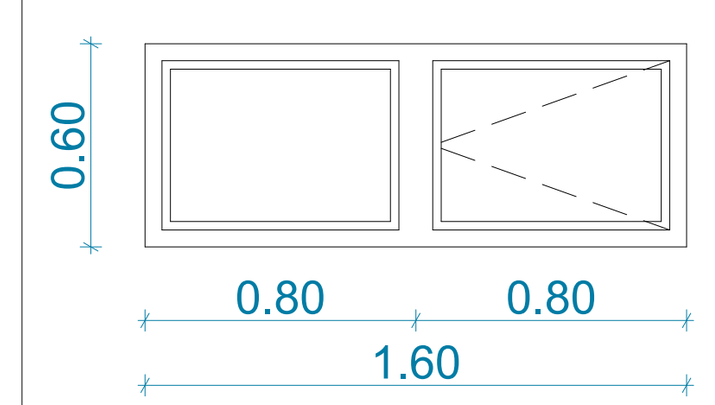	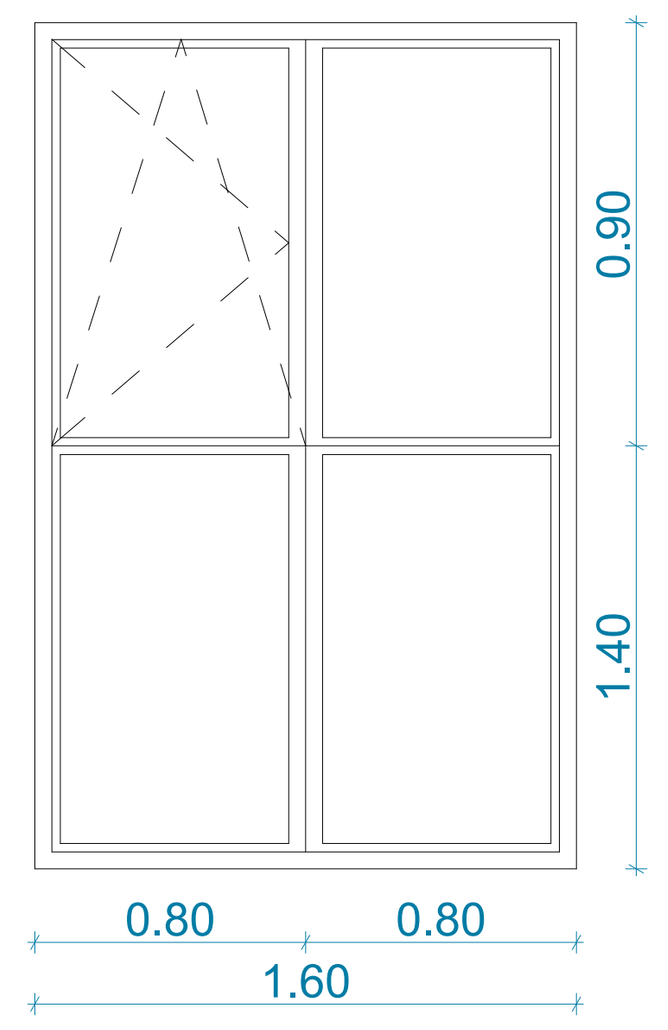	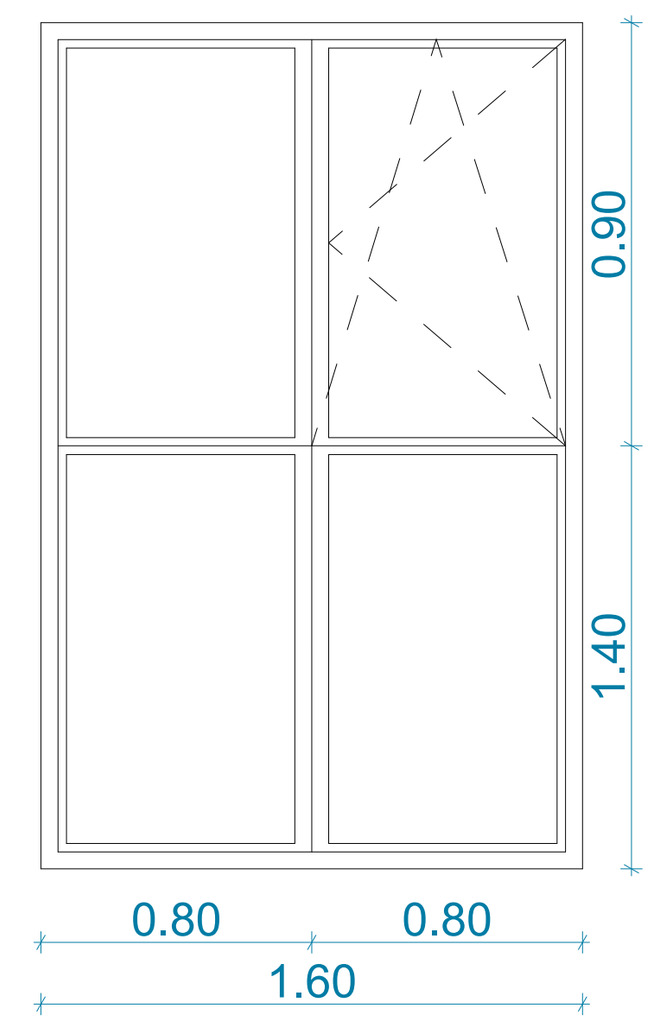

დასახელება	ვიტ-1	ვიტ-2	ვიტ-3	ვიტ-4
ცეცხლმედეგობა	90წთ	90წთ	90წთ	90წთ
მასალა	შავი ფერის მეტალო-პლასტმასი	შავი ფერის მეტალო-პლასტმასი	შავი ფერის მეტალო-პლასტმასი	შავი ფერის მეტალო-პლასტმასი
რაოდენობა	37	38	6	6
ზომები	2500X1600	2500X1600	2500X900	2500X900
ნახაზი გაღებების ჩვენებით მ. 1:50	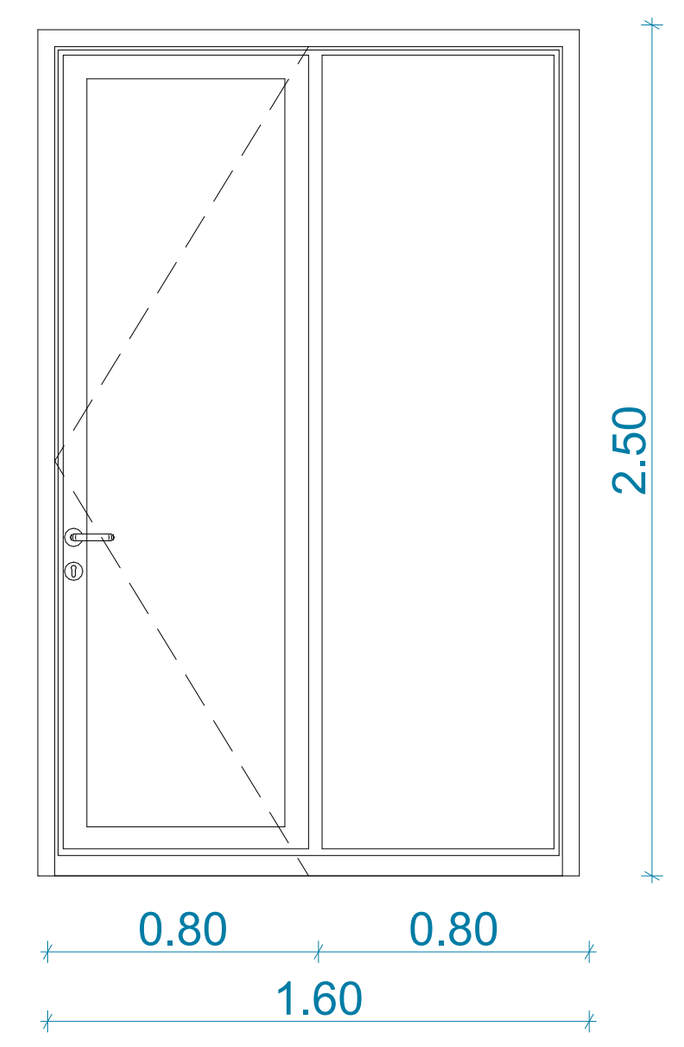	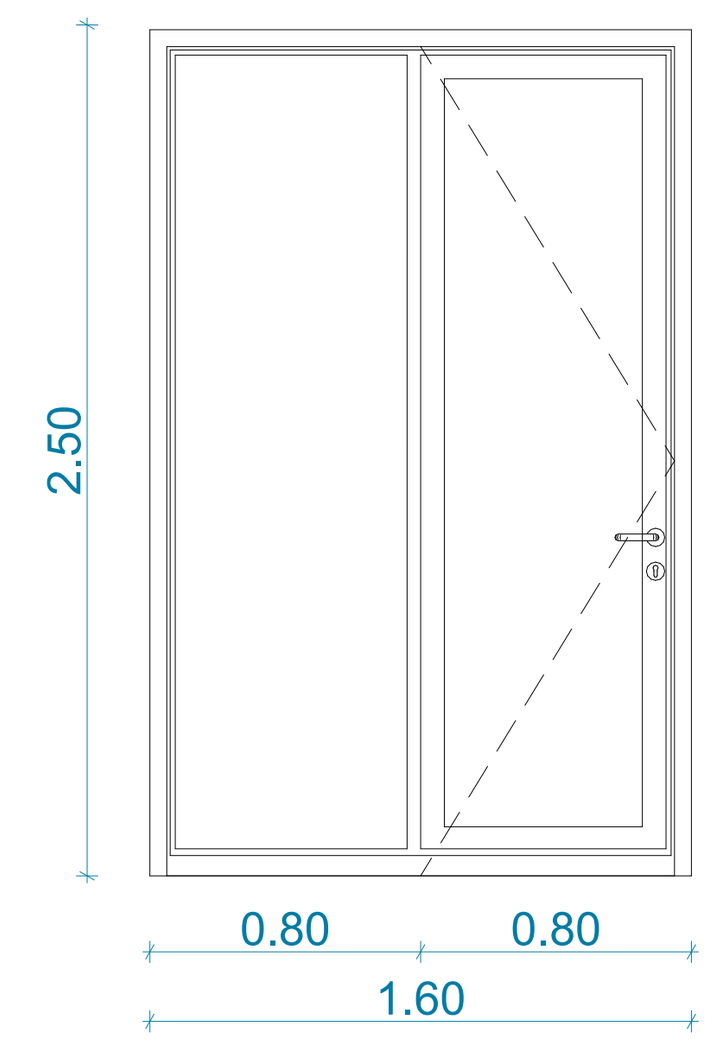	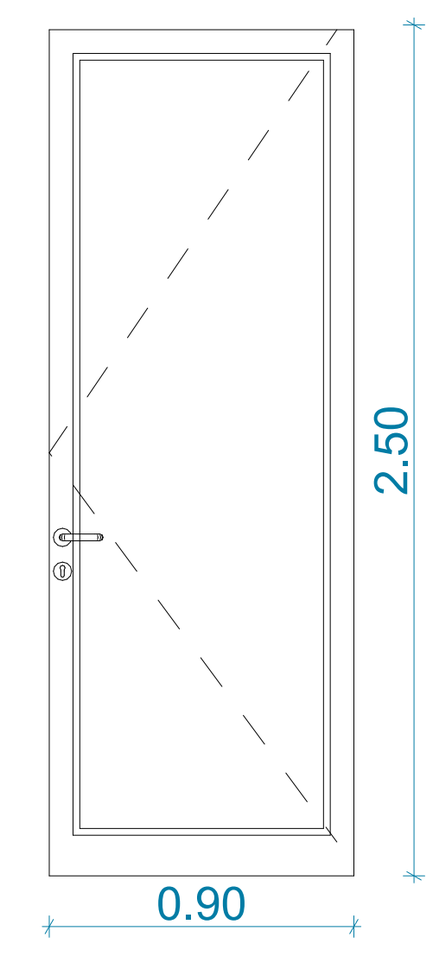	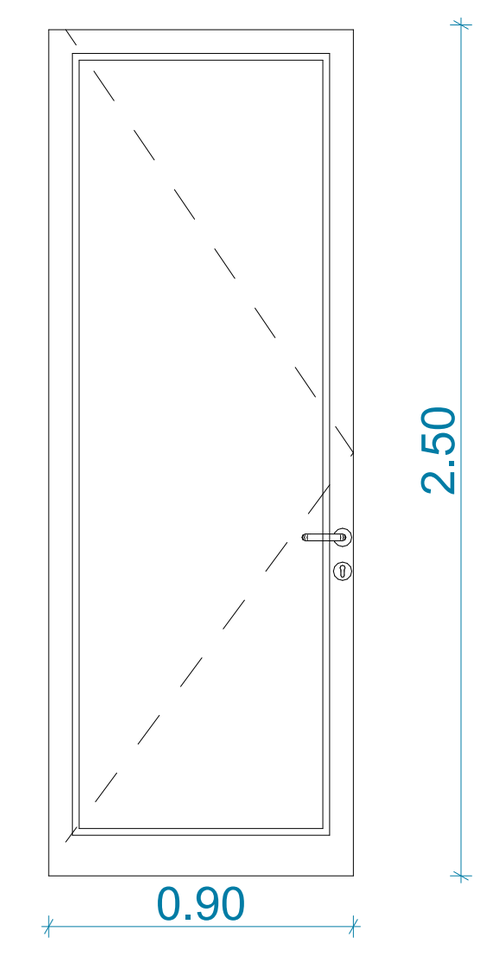

დასახელება	კ-1	კ-2	კ-3	კ-4	კ-5	კ-6	კ-7	კ-8
ცეცხლმედეგობა	90წთ	90წთ	90წთ	90წთ	90წთ	90წთ	90წთ	90წთ
მასალა	შავი ფერის ალუმინი	შავი ფერის ალუმინი	ბორდოსფერი ალუმინი	ბორდოსფერი ალუმინი	შავი ფერის ალუმინი	შავი ფერის ალუმინი	შავი ფერის ალუმინი	შავი ფერის ალუმინი
რაოდენობა	18	24	7	5	18	12	2	1
ზომები	2200X1000	2200X1000	2200X1000	2200X1000	2200X1000	2200X1000	2500X1600	2500X1600
ნახაზი გაღებების ჩვენებით მ. 1:50	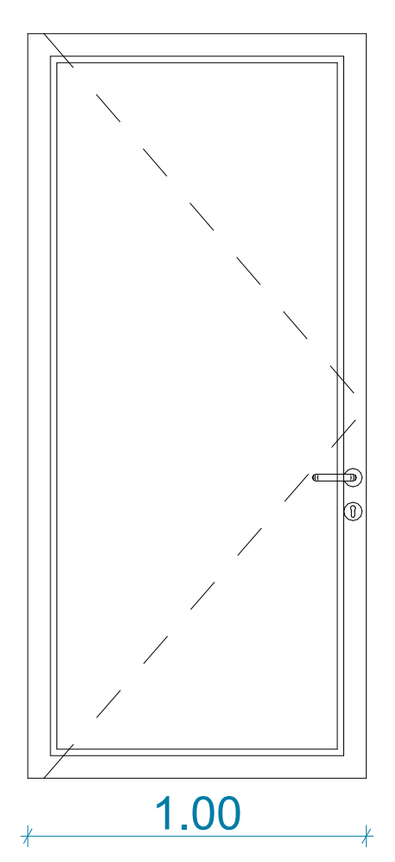	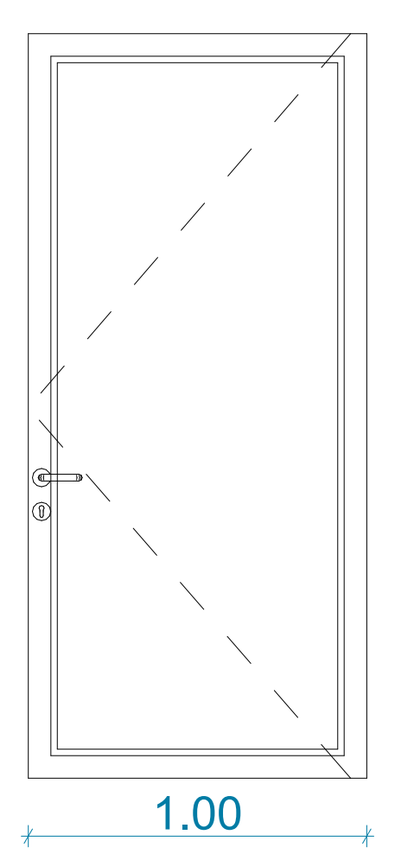	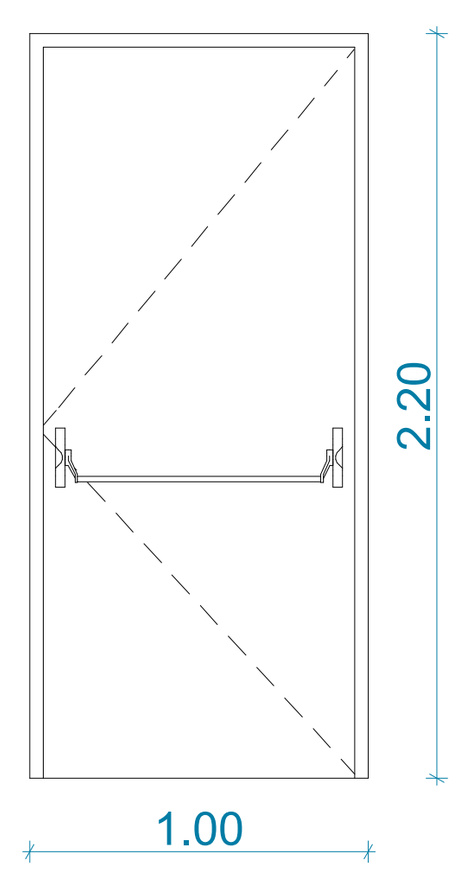	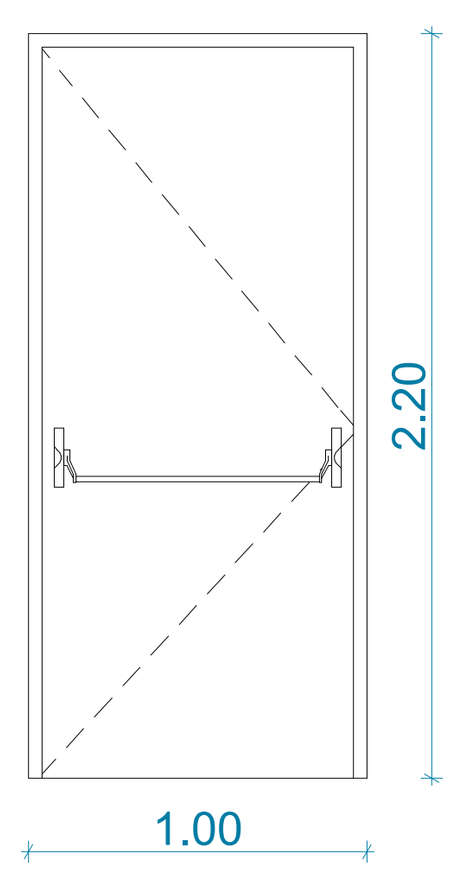	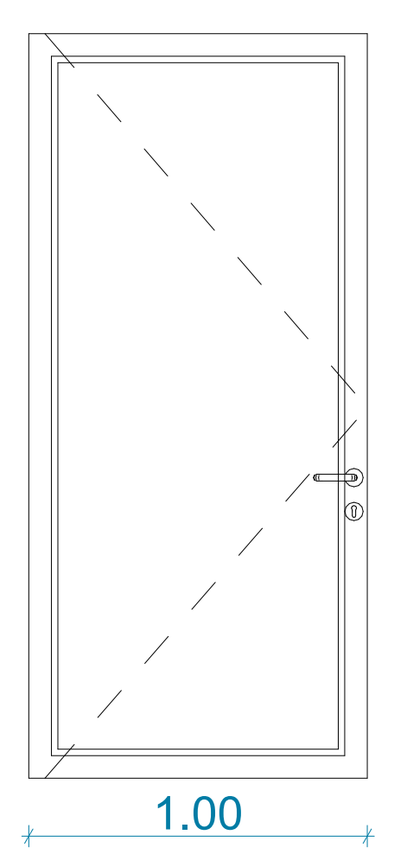	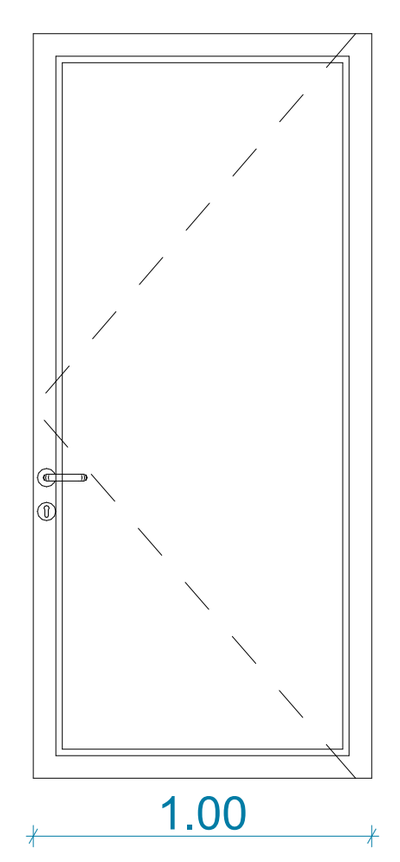	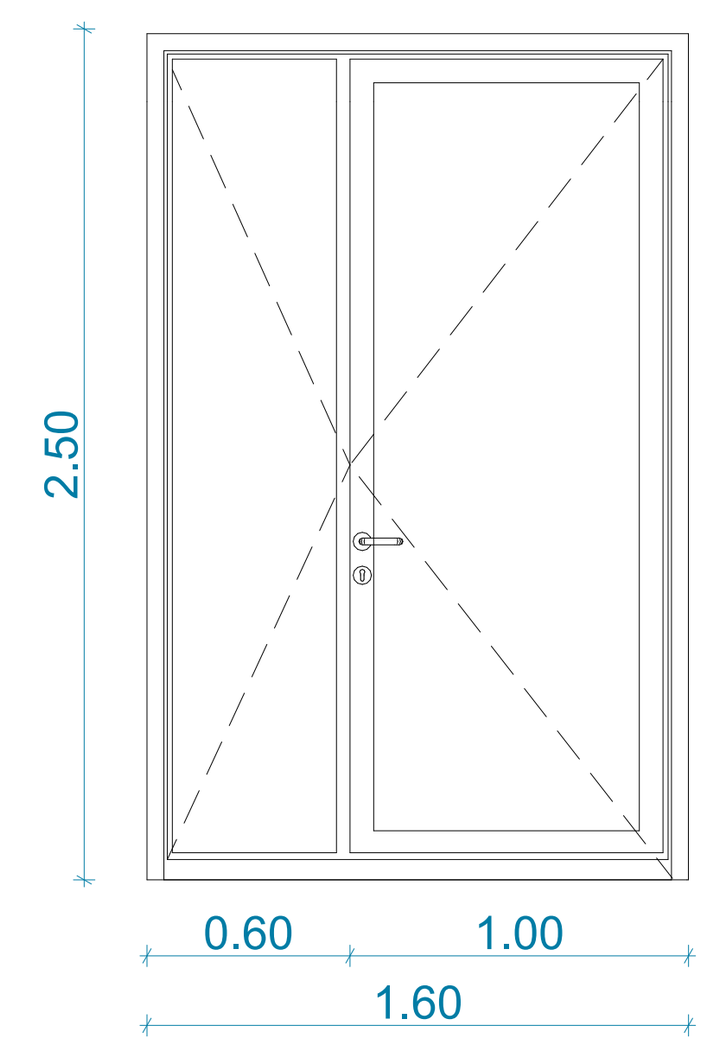	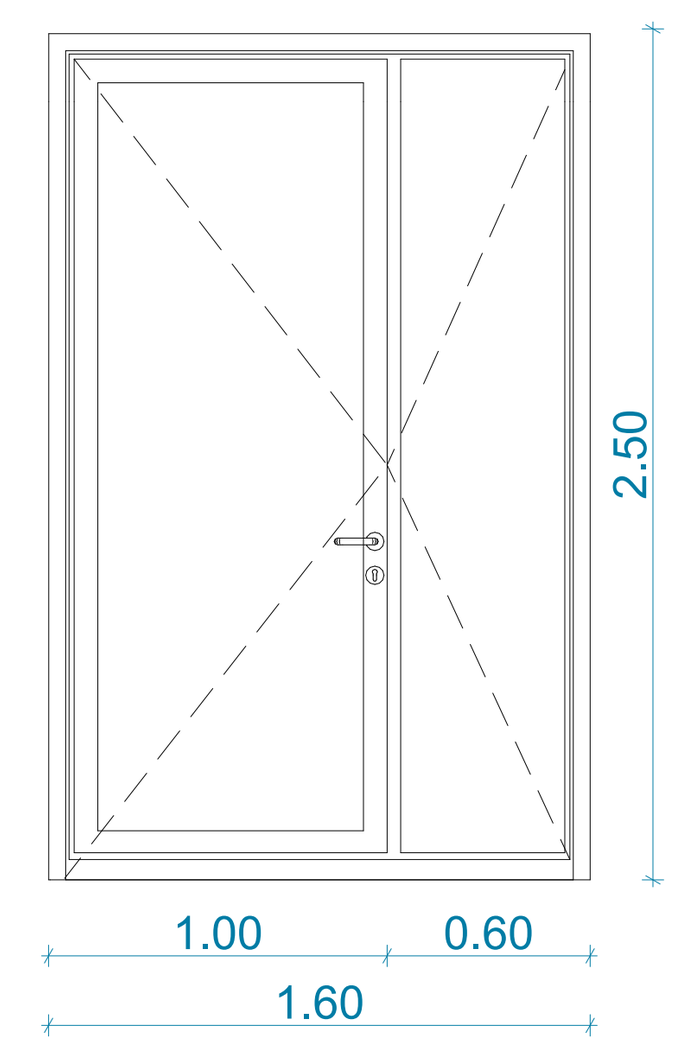

ტექნიკურ-ეკონომიკური პარამეტრები

მიწის ნაკვეთის ფართი	7098 მ²
განაშენიანების ფართი	5044.4 მ²
საერთო ფართი	4566.1 მ²
მათ შორის	
სარდაფების ფართი	603.5 მ²
საცხოვრებელი ფართი	2589.7 მ²
საზაფხულო ფართი	523.2 მ²
სადარბაზოები და კიბის უჯრედები	846.9 მ²
კ2-ის საანგარიშო ფართი გარე კონტურზე	3704.2 მ²
სამშენებლო ფართი	3633.2 მ²
მათ შორის 0.00-ის ზევით	2724.9 მ²
0.00-ის ქვევით	908.3 მ²
სამშენებლო მოცულობა	12988.9 მ³
მათ შორის 0.00-ის ზევით	11626.4 მ³
0.00-ის ქვევით	1362.5 მ³
შენობის კონსტრუქციული სიმაღლე (-3.55 ნიშნულიდან +14.70 ნიშნულამდე)	18.75 მ

კარ-ფანჯრის სპეციფიკაცია

მრავალბინიანი საცხოვრებელი სახლი

ნახაზის დასახელება				მასშტაბი
				მ.1/100
file		layout		ფორმ. A2
შპს „ჯეი 4"	მისამართი ქ.თბილისი, ლისის ტერიტორია			
თანამდებობა	გვარი	ხელმოწერა		
პრ.კოორდინატორი	დ.ბუჩუკური			
არქიტექტორი	ვ.ბაბუციძე			
კონსტრუქტორი	ბ.ბარბაქაძე			
სტადია	თარიღი	ფურც.რაოდ.	ფურცელი №	
პროექტი	29.04.2025			

დეტალი №1
გადახურვა

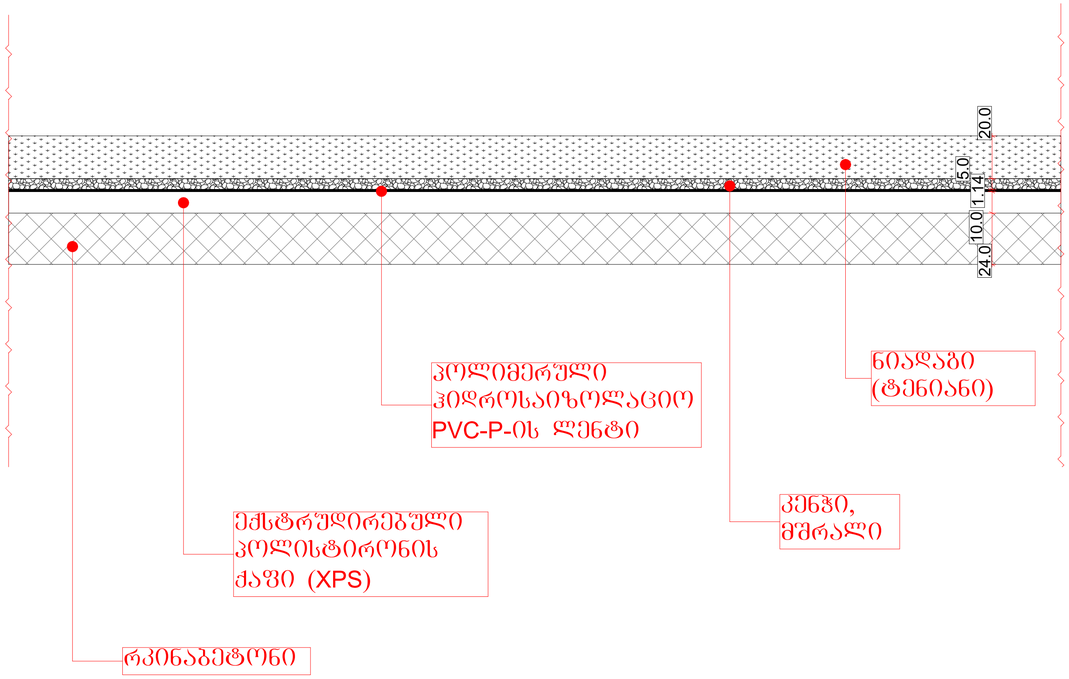

დეტალი №2
აბშირის გარე კედელი

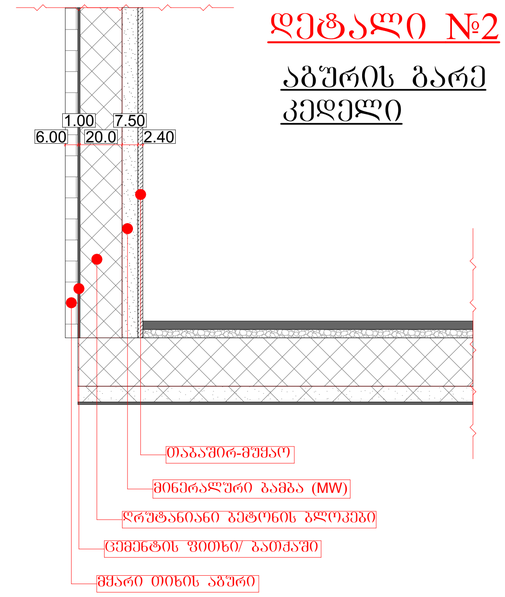

დეტალი №3
ბეტონის გარე კედელი

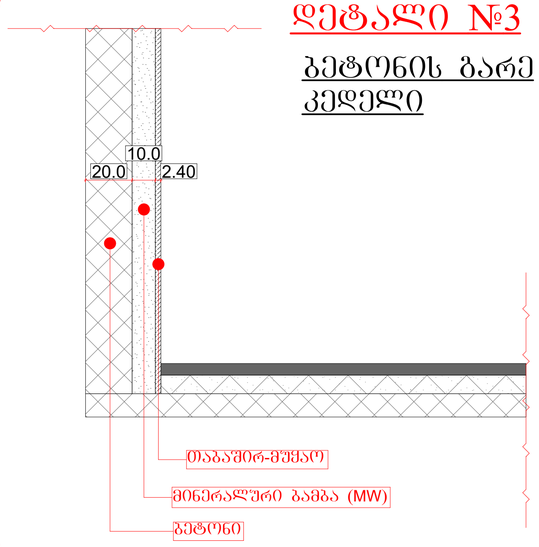

მიწის ნაკვეთის ფართი	4865 მ²
განაშენიანების ფართი	5074.9 მ²
სართული ფართი	4484.5 მ²
მათ შორის	
სარდაფების ფართი	657.1 მ²
საცხოვრებელი ფართი	2652.8 მ²
სახაფხულე ფართი	437.8 მ²
საძარებაზოები და კიბის უჯრედები	736.8 მ²
კ2-ის საანგარიშო ფართი გარე კონტურზე	3737.5 მ²
სამშენებლო ფართი	3633.2 მ²
მათ შორის 0.00-ის ზევით	2724.9 მ²
0.00-ის ქვევით	908.3 მ²
სამშენებლო მოცულობა	12988.9 მ³
მათ შორის 0.00-ის ზევით	11626.4 მ³
0.00-ის ქვევით	1362.5 მ³
შენობის კონსტრუქციული სიმაღლე (-4.05 ნიშნულიდან +14.70 ნიშნულამდე)	18.75 მ

დეტალური ნახაზი

მრავალბინიანი საცხოვრებელი სახლი

ნახაზის დასახელება			მასშტაბი
			8.1/100
file	layout		ფორმ. A2
შპს „ჯეი 4"	მისამართი: ქ.ოზურგეთი, ლიხის ტბორტოროა		
თანამდებობა	გვარი		ხელმოწერა
არქიტექტორი	დ.ბაშუკაძე		
არქიტექტორი	ვ.ბაბაშვილაძე		
კონსტრუქტორი	ბ.ბარბაქაძე		
სტადია	თარიღი	შეთანხმება	შეთანხმების №
პროექტი	29.04.2025		

ტექნიკური-ეკონომიკური პარამეტრები

მიწის ნაკვეთის ფართი	4865 მ²
განაშენიანების ფართი	5074.9 მ²
სართული ფართი	4484.5 მ²
მათ შორის	
სარდაფების ფართი	657.1 მ²
საცხოვრებელი ფართი	2652.8 მ²
სახაფხულე ფართი	437.8 მ²
საძარებაზოები და კიბის უჯრედები	736.8 მ²
კ2-ის საანგარიშო ფართი გარე კონტურზე	3737.5 მ²
სამშენებლო ფართი	3633.2 მ²
მათ შორის 0.00-ის ზევით	2724.9 მ²
0.00-ის ქვევით	908.3 მ²
სამშენებლო მოცულობა	12988.9 მ³
მათ შორის 0.00-ის ზევით	11626.4 მ³
0.00-ის ქვევით	1362.5 მ³
შენობის კონსტრუქციული სიმაღლე (-4.05 ნიშნულიდან +14.70 ნიშნულამდე)	18.75 მ

ОБЪЕМ БЕТОНА ФУНДАМЕНТОВ	485.3 м³	
ОБЩАЯ ПЛОЩАДЬ ЗДАНИЯ	5074.9 м²	
ПЛОЩАДЬ ЗАСТРОЙКИ	4463.3 м²	
ЗДАНИЕ		
ПЛОЩАДЬ ЗАСТРОЙКИ	671.1 м²	
ПЛОЩАДЬ ЗДАНИЯ ПО ОСЯМ	2634.8 м²	
ПЛОЩАДЬ ЗДАНИЯ	433.6 м²	
ПЛОЩАДЬ ЗДАНИЯ ПО ЭТАЖАМ	736.8 м²	
ДЛИНА И ШИРИНА ЗДАНИЯ	42.0м. Х 37.5м.	3737.5 м²
ПЛОЩАДЬ ЗАСТРОЙКИ		3633.2 м²
ЗДАНИЯ ЗАМКНУТОЕ	0.00-0.04 Ч.33000	2724.9 м²
ПЛОЩАДЬ ЗАСТРОЙКИ		908.3 м²
ЗДАНИЯ ЗАМКНУТОЕ	0.00-0.04 Ч.33000	
ПЛОЩАДЬ ЗАСТРОЙКИ ЗДАНИЯ		12988.9 м²
ЗДАНИЯ ЗАМКНУТОЕ	0.00-0.04 Ч.33000	11626.4 м²
ЗДАНИЯ	0.00-0.04 Ш.33000	1362.5 м²
ПЛОЩАДЬ ЗЕМЛЕОТВОДА ПОД ЗДАНИЕ (-4.05 ОТНОСИТЕЛЬНО +14.70 ОТНОСИТЕЛЬНО)		18.75 га

ЗАКАЗЧИК		29.04.2025	ЗАФИКСИРОВАНО
ГЛАВНЫЙ ИНЖЕНЕР ПРОЕКТА			
ГИП			
ЗАВЕДУЮЩИЙ ОТДЕЛОМ			
ЗАВЕДУЮЩИЙ ГРУППОЙ			
ГРУППА			
ИСПОЛНИТЕЛЬ			
ГЛАВНЫЙ СПЕЦИАЛИСТ ПО ОХРАНЕ ТРУДА			
ГЛАВНЫЙ ИНЖЕНЕР ПРОЕКТА			
ГЛАВНЫЙ ИНЖЕНЕР			
ГЛАВНЫЙ СПЕЦИАЛИСТ ПО ОХРАНЕ ТРУДА			
ГЛАВНЫЙ ИНЖЕНЕР			
ГЛАВНЫЙ СПЕЦИАЛИСТ

ОБЪЕМ БЕТОНА ФУНДАМЕНТОВ	4652.0
ОБЩАЯ ПЛОЩАДЬ ПОКРЫТИЯ	5074.9 м²
ПЛОЩАДЬ ЗАСТРОЙКИ	4484.5 м²
ЗДАНИЕ	
ПЛОЩАДЬ ПОКРЫТИЯ	657.1 м²
ПЛОЩАДЬ ПОКРЫТИЯ ЗДАНИЯ	2652.8 м²
ПЛОЩАДЬ ЗАСТРОЙКИ	437.8 м²
ПЛОЩАДЬ ПОКРЫТИЯ ИЗ ЛОТКА ЗАЩИТНОГО	736.8 м²
ОБЩАЯ ПЛОЩАДЬ ПОМЕЩЕНИЙ	3737.5 м²
ПЛОЩАДЬ ЗАСТРОЙКИ	3633.2 м²
ЗДАНИЕ ЖИЛОЕ 0.00-ОБ ЧЕТВЕРТ	2724.9 м²
0.00-ОБ ДЕЗИНТ	908.3 м²
ПЛОЩАДЬ ОБЩАЯ ЖИЛЫХ ПОМЕЩЕНИЙ	12988.9 м²
ЗДАН ЖИЛОЕ 0.00-ОБ ЧЕТВЕРТ	11626.4 м²
0.00-ОБ ДЕЗИНТ	1362.5 м²
ПЛОЩАДЬ ЗАСТРОЙКИ ПОВЫШЕННОЙ ЭТАЖНОСТИ (-4.05 ОТМЕТКА ЦОКОЛЯ +14.70 ОТМЕТКА КРЫШИ)	18.75 га

ОПРЕДЕЛЕНИЕ ОБЪЕМОВ ЗДАНИЯ ПРОИЗВОДИЛОСЬ ПО ВНЕШНЕМУ ОБМЕРУ

ПЛОЩАДЬ ЗАСТРОЙКИ ОПРЕДЕЛЕНА ПО ВНЕШНЕМУ КОНТУРУ НАРУЖНЫХ СТЕН


ЗАПОЛНЕНИЕ ЛЕСТНИЧНЫХ ПРОЕМОВ ПЛОСКИМИ ЭЛЕМЕНТАМИ


ПОРУЧЕНЬ ЛЕСТНИЦЫ ИЗ НЕРЖАВЕЮЩЕЙ СТАЛИ


ПОРУЧЕНЬ ЛЕСТНИЦЫ ИЗ НЕРЖАВЕЮЩЕЙ СТАЛИ

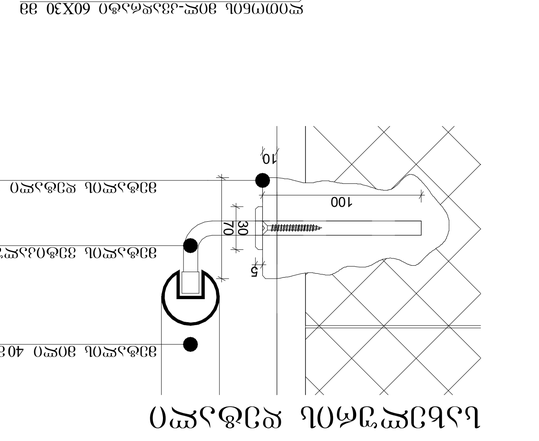

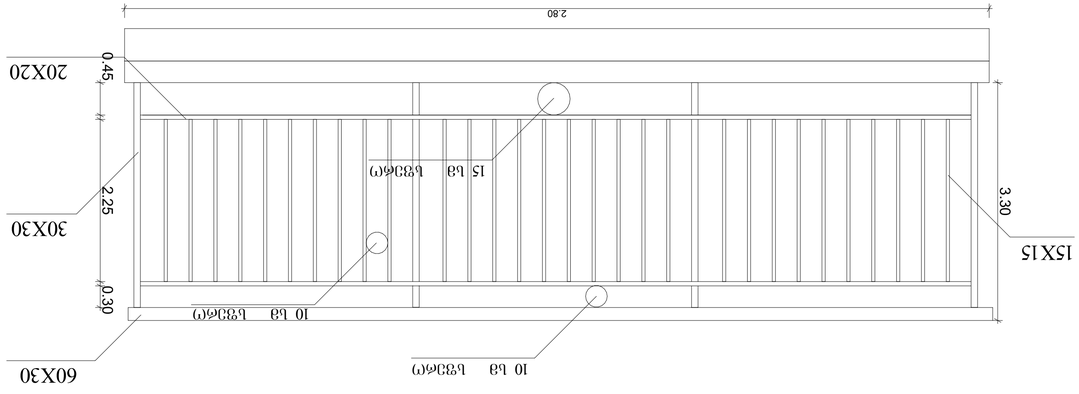

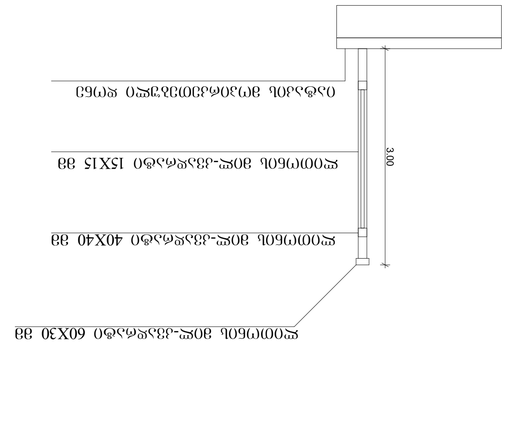

ЛИСТ	29.04.2025	ОБЩИЕ ДАННЫЕ	ЗАЧЕРТИЛ

ЗАЧЕРТИЛ ОБЩИЕ ДАННЫЕ ПО ЗДАНИЮ

ГИПРОМЕЛИОВОДХОЗ			
ГЛАВНЫЙ ИНЖЕНЕР ПРОЕКТА			
ЗАМ. ГЛАВНОГО ИНЖЕНЕРА ПРОЕКТА			
ГРУППА ГЕНПЛАНА			
ГРУППА ТЕХНОЛОГИИ			
ГРУППА ОВ			
ГРУППА ВК			
ГРУППА ЭОМ			
ГРУППА ТМ			
ГРУППА ПОС			
ГРУППА ОВОС			
ГРУППА ПОДЪЕЗДНЫХ ПУТЕЙ			
ГРУППА ГЕОДЕЗИИ			
ГРУППА ГЕОЛОГИИ			
ГРУППА ГИДРОГЕОЛОГИИ			
ГРУППА ГЕОТЕХНИК

სართულშუა გადახურვის მოწყობა ბინაში

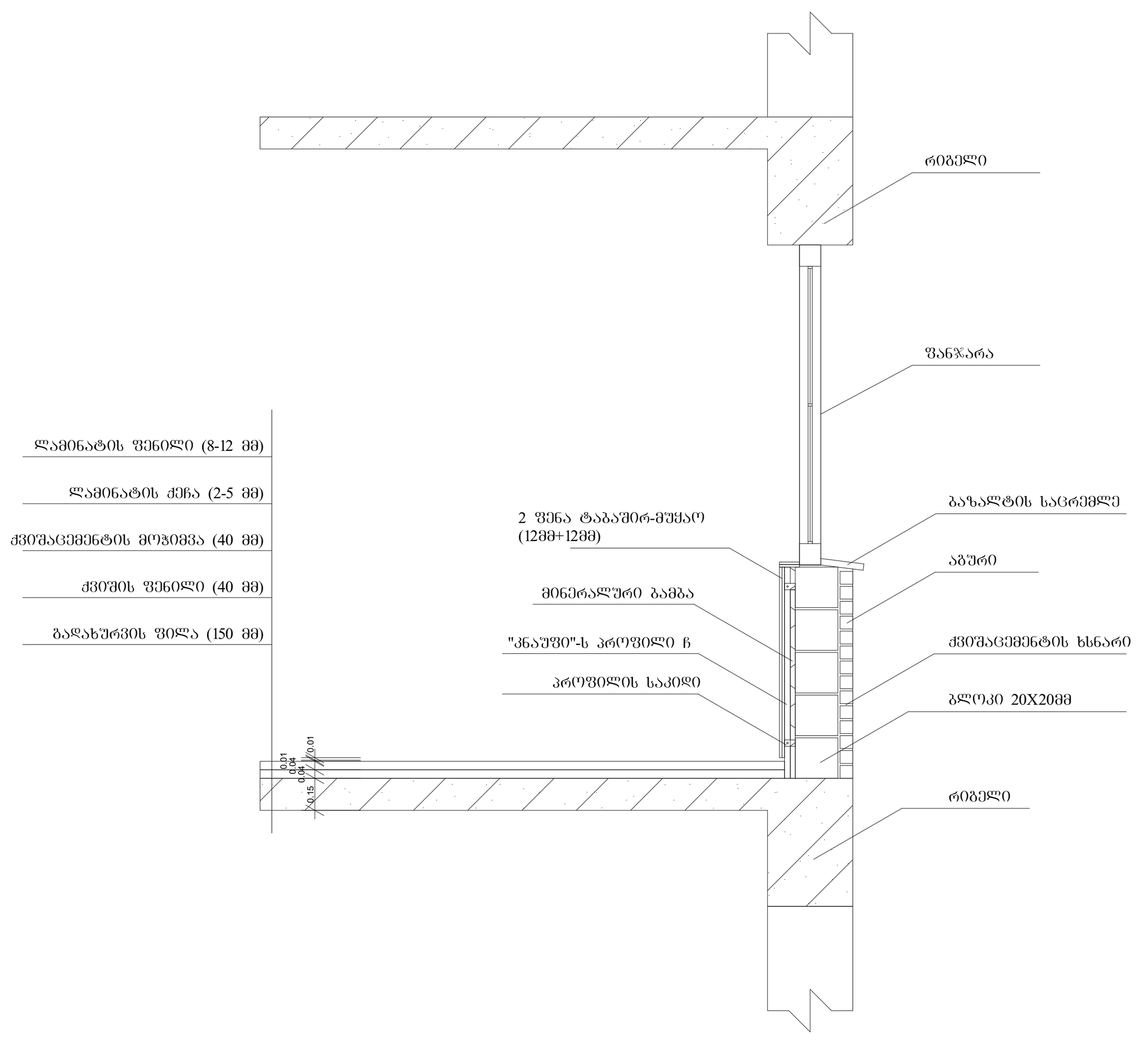

სართულშუა გადახურვის მოწყობა სადარბაზოში

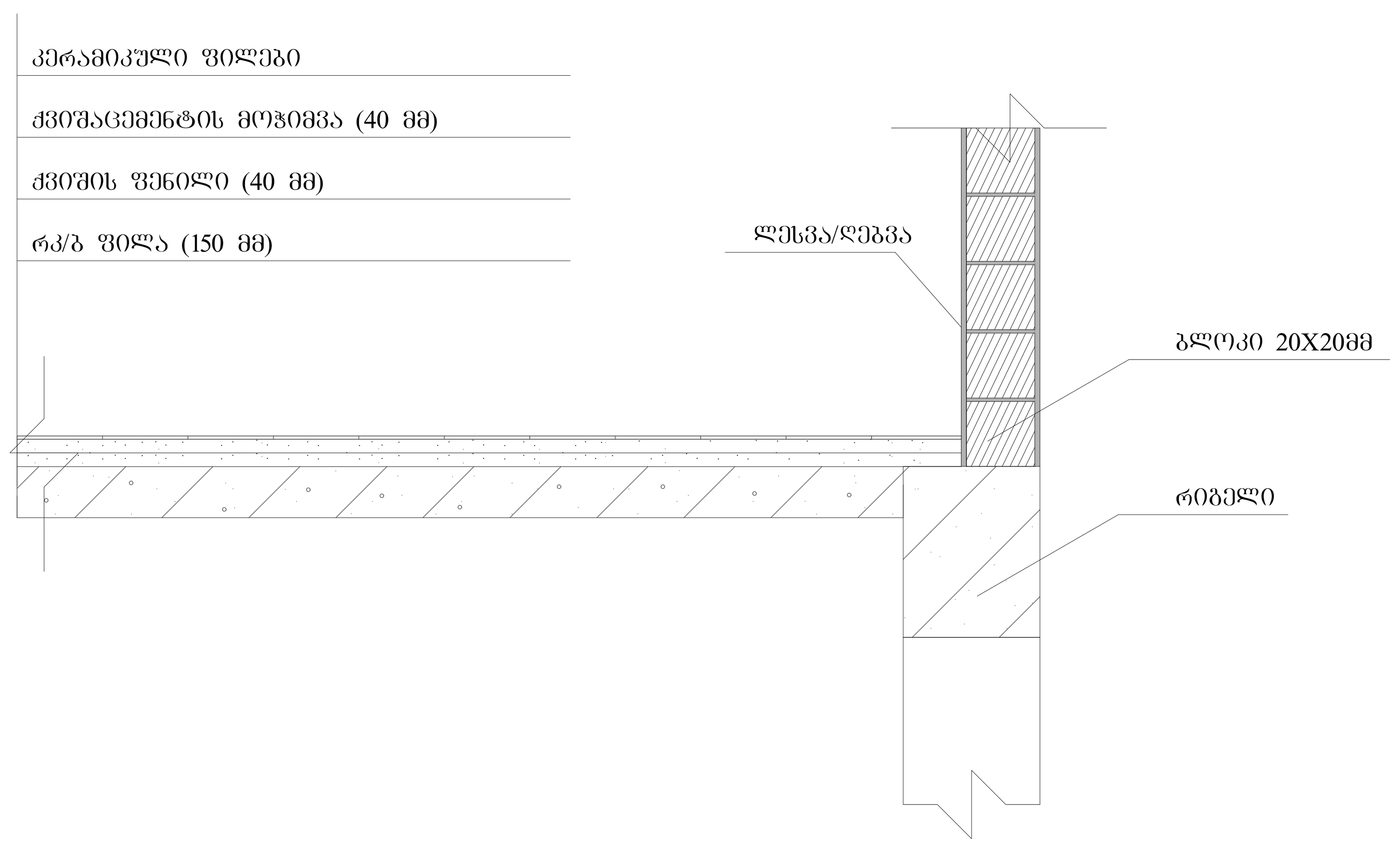

გარე საფარის და ფანჯრის დეტალი

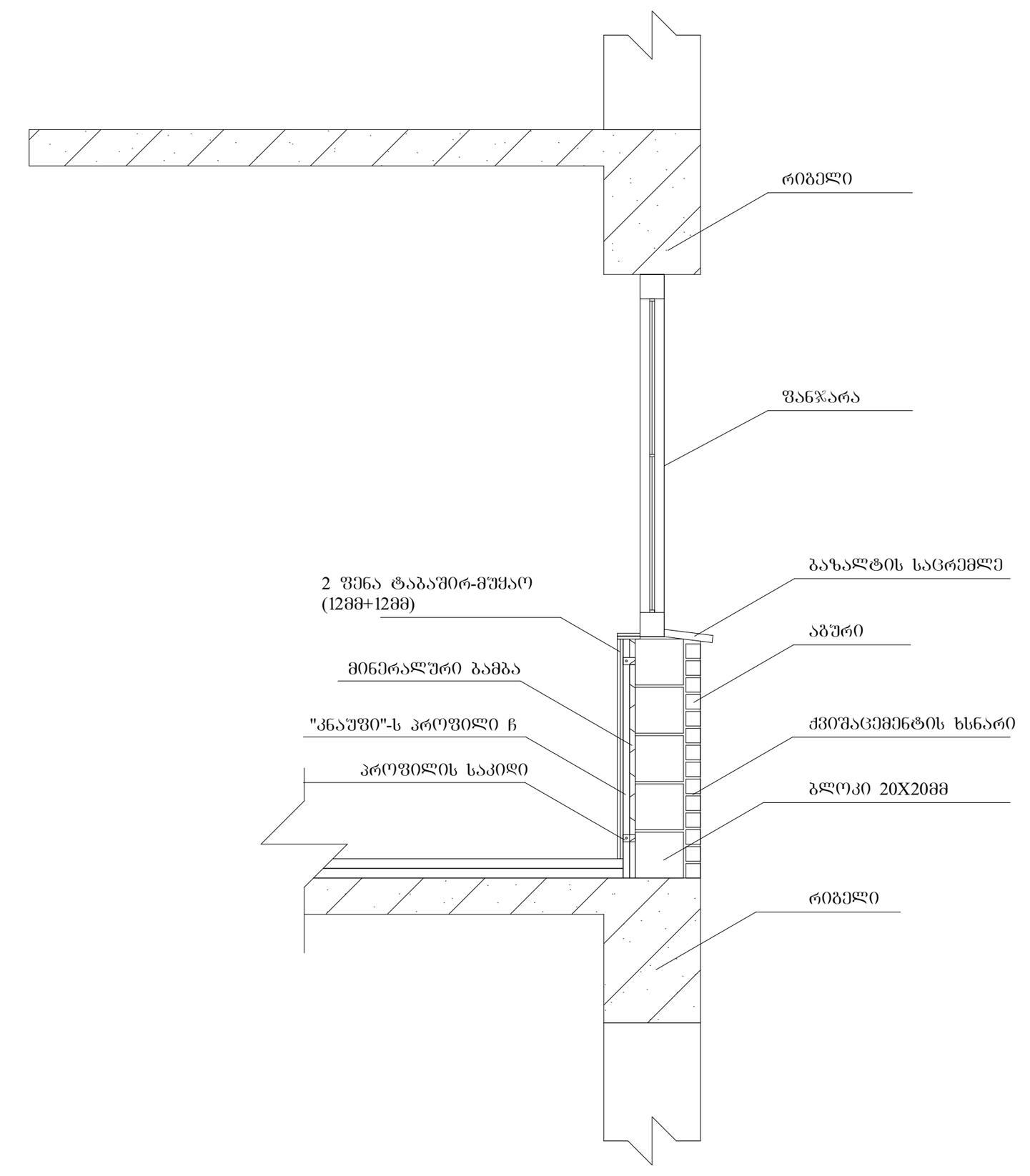

ტექნიკურ-ეკონომიკური პარამეტრები

მიწის ნაკვეთის ფართი	4865 მ²
განაშენიანების ფართი	5074.9 მ²
საერთო ფართი	4484.5 მ²
მათ შორის	
სარდაფების ფართი	657.1 მ²
საცხოვრებელი ფართი	2652.8 მ²
საზაფხულო ფართი	437.8 მ²
სადარბაზოები და კიბის უჯრედები	736.8 მ²
კ2-ის საანგარიშო ფართი გარე კონტურზე	3737.5 მ²
სამშენებლო ფართი	3633.2 მ²
მათ შორის 0.00-ის ზევით	2724.9 მ²
0.00-ის ქვევით	908.3 მ²
სამშენებლო მოცულობა	12988.9 მ³
მათ შორის 0.00-ის ზევით	11626.4 მ³
0.00-ის ქვევით	1362.5 მ³
შენობის კონსტრუქციული სიმაღლე (-4.05 ნიშნულიდან +14.70 ნიშნულამდე)	18.75 მ

დეტალური ნახაზი

მრავალბინიანი საცხოვრებელი სახლი

ნახაზის დასახელება			მასშტაბი
			მ.1/100
file		layout	ფორმ. A2
შპს „ჯეი 4"	მისამართი ქ.თბილისი, ლისის ტერიტორია		
თანამდებობა	გვარი	ხელმოწერა	
პრ.კოორდინატორი	დ.ბუჩუკური		
არქიტექტორი	ვ.ბაბუციძე		
კონსტრუქტორი	ბ.ბარბაქაძე		
სტადია	თარიღი	ფურც.რაოდ.	ფურცელი №
პროექტი	29.04.2025		