-II ԼՃՄՈՒՄԱՆ ՀԱՏԱԿԱԳԾԱՅԻՆ ՊԼԱՆ

	ՈՒՂՂԱՀԱՅԱՑ ՄԱՍՆԱՇԵՆՔ
	ՈՒՂՂԱՀԱՅԱՑ ՄԱՍՆԱՇԵՆՔ ՀԱՐԿԱՅԻՆ ՀԱՄԱԿԱՐԳՈՎ
	ՈՒՂՂԱՀԱՅԱՑ ՄԱՍՆԱՇԵՆՔ ՀԱՐԿԱՅԻՆ ՀԱՄԱԿԱՐԳՈՎ ԵՎ ՈՒՆԱՑՈՂ ՀԱՏՎԱԾՈՎ
	ՈՒՂՂԱՀԱՅԱՑ ՄԱՍՆԱՇԵՆՔ ՀԱՐԿԱՅԻՆ ՀԱՄԱԿԱՐԳՈՎ
	ՀԱՐԿԱՅԻՆ ՀԱՄԱԿԱՐԳՈՎ ՈՒՆԵՑՈՂ ՇԵՆՔ

ՀԱՐԿԱՅԻՆ ՀԱՄԱԿԱՐԳՈՎ ՈՒՆԵՑՈՂ ՇԵՆՔ	143.0 ք.մ.
ՀԱՐԿԱՅԻՆ ՀԱՄԱԿԱՐԳՈՎ ՈՒՆԵՑՈՂ ՇԵՆՔԻ ՄԱՍՆԱԿԻ ՏԱՐԱԾՔ	1944.4 ք.մ.
ՈՒՂՂԱՀԱՅԱՑ ՄԱՍՆԱՇԵՆՔ ԵՎ ՈՒՆԱՑՈՂ ՀԱՏՎԱԾՈՎ ՄԱՍՆԱԿԻ ՏԱՐԱԾՔ	109.1 ք.մ.
ՈՒՂՂԱՀԱՅԱՑ ՄԱՍՆԱՇԵՆՔ	–
ՈՒՂՂԱՀԱՅԱՑ ՄԱՍՆԱՇԵՆՔ ՀԱՐԿԱՅԻՆ ՀԱՄԱԿԱՐԳՈՎ	–
ՈՒՂՂԱՀԱՅԱՑ ՄԱՍՆԱՇԵՆՔ	–

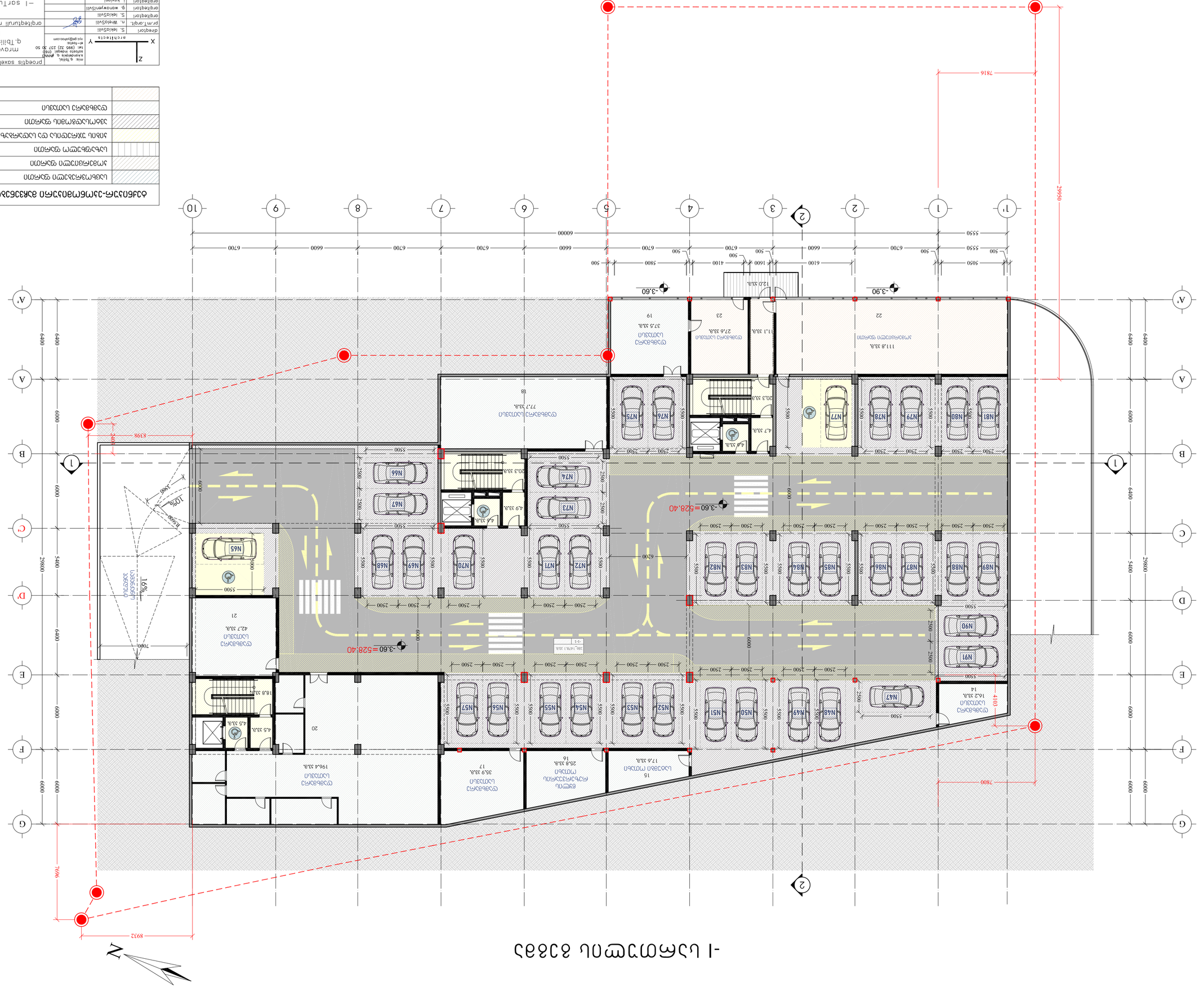

ტექნიკური ინფრასტრუქტურის ობიექტების განთავსების ადგილების ნუსხა

საცხოვრებელი ფართი	–
ეკონომიური ფართი	124.1 მ.ა.
სავაჭრო ფართი	12 მ.ა.
ტექნიკური ფართი და საერთო სარგებლობის ფართი	87.2 მ.ა.
ავტომანქანების ფართი	1478.1 მ.ა.
ტექნიკის განთავსების ადგილების რაოდენობა	477.4 მ.ა.

არქიტექტორი: ს. ხინკისაშვილი
პრ.მ.პირი: ნ. ოქროპირიძე
არქიტექტორი: ს. ხინკისაშვილი
არქიტექტორი: ლ. ხაჯიში
არქიტექტორი: ე. ოთხოზორია
არქიტექტორი: ნ. ოქროპირიძე

ქ. თბილისი, კოსტავას ქუჩა №17, ნაკვეთი 6

არქიტექტურული ნაწილი	ქ-ხ	ფურც.	მასშტაბი
			1:200

ქალაქ თბილისის მუნიციპალიტეტის ტერიტორიული ორგანიზაციის, ქალაქის ისტორიული ნაწილის, ქალაქის ცენტრალური ნაწილის, დაბების და სოფლების განაშენიანების რეგულირების ერთიანი ქალაქთმშენებლობითი ნორმების დამტკიცების შესახებ საქართველოს კანონის მიხედვით

II სართულის გეგმა

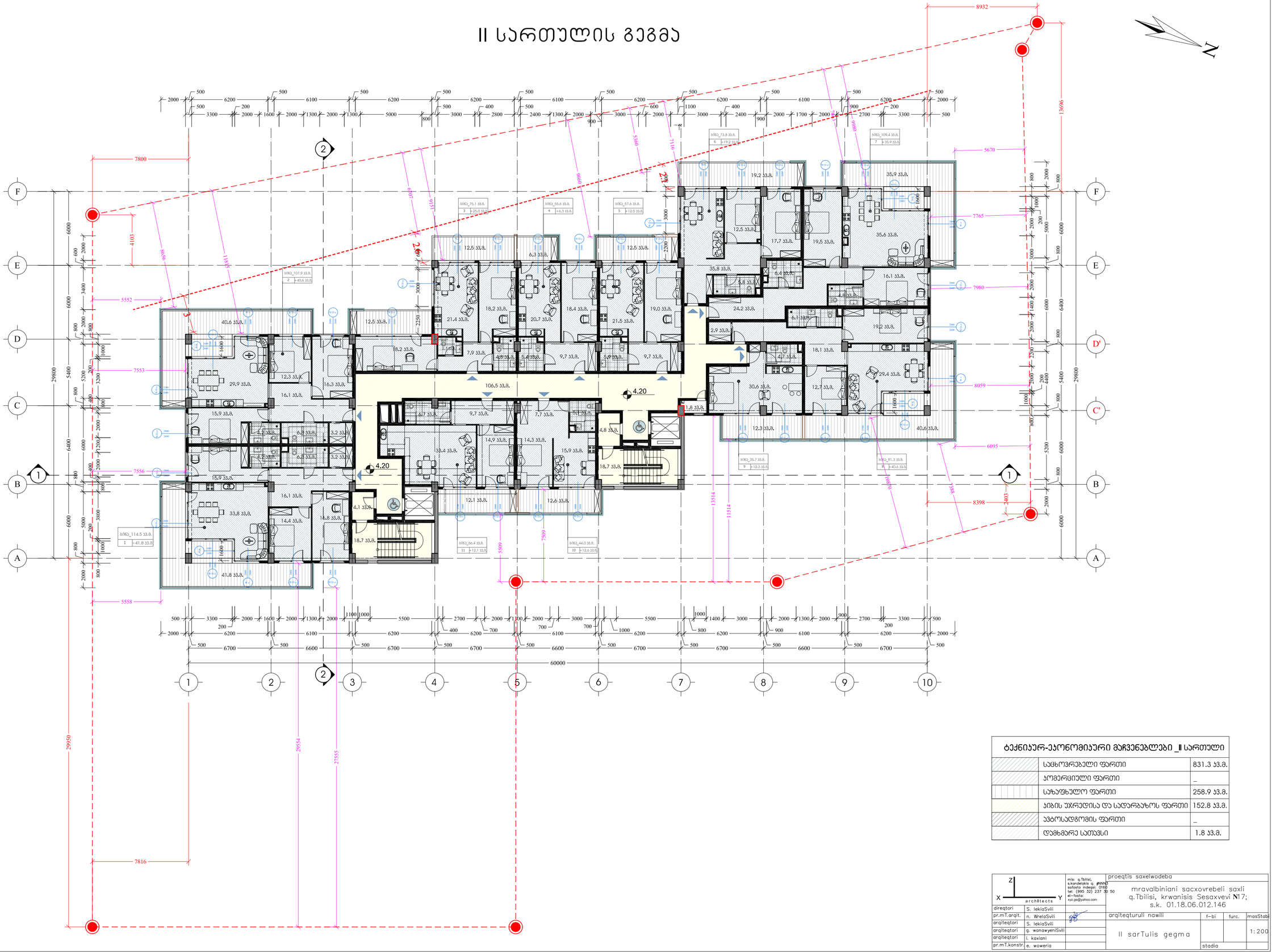

ტექნიკურ-ეკონომიკური მაჩვენებლები _II სართული

	საცხოვრებელი ფართი	831.3 კ.მ.
	კომერციული ფართი	_
	საზაფხულო ფართი	258.9 კ.მ.
	კიბის უკრედისა და სადარბაზოს ფართი	152.8 კ.მ.
	ავტოსადგომის ფართი	_
	დამხმარე სათავსი	1.8 კ.მ.

			proeqtis saxelwodeba	
			mravalbiniani sacxovrebeli saxli q.Tbilisi, krwanisis Sesaxvevi №17; s.k. 01.18.06.012.146	
direqtori	S. lekiaSvili		arqiteqturuli nawili	f–bi / furc. / masStabi
pr.mT.arqit.	n. WrelaSvili		II sarTulis gegma	1:200
arqiteqtori	S. lekiaSvili			
arqiteqtori	g. wanavenisvili			
arqiteqtori	l. kaxiani			
pr.mT.konstr.	e. woweria		stadia	

III სართულის გეგმა

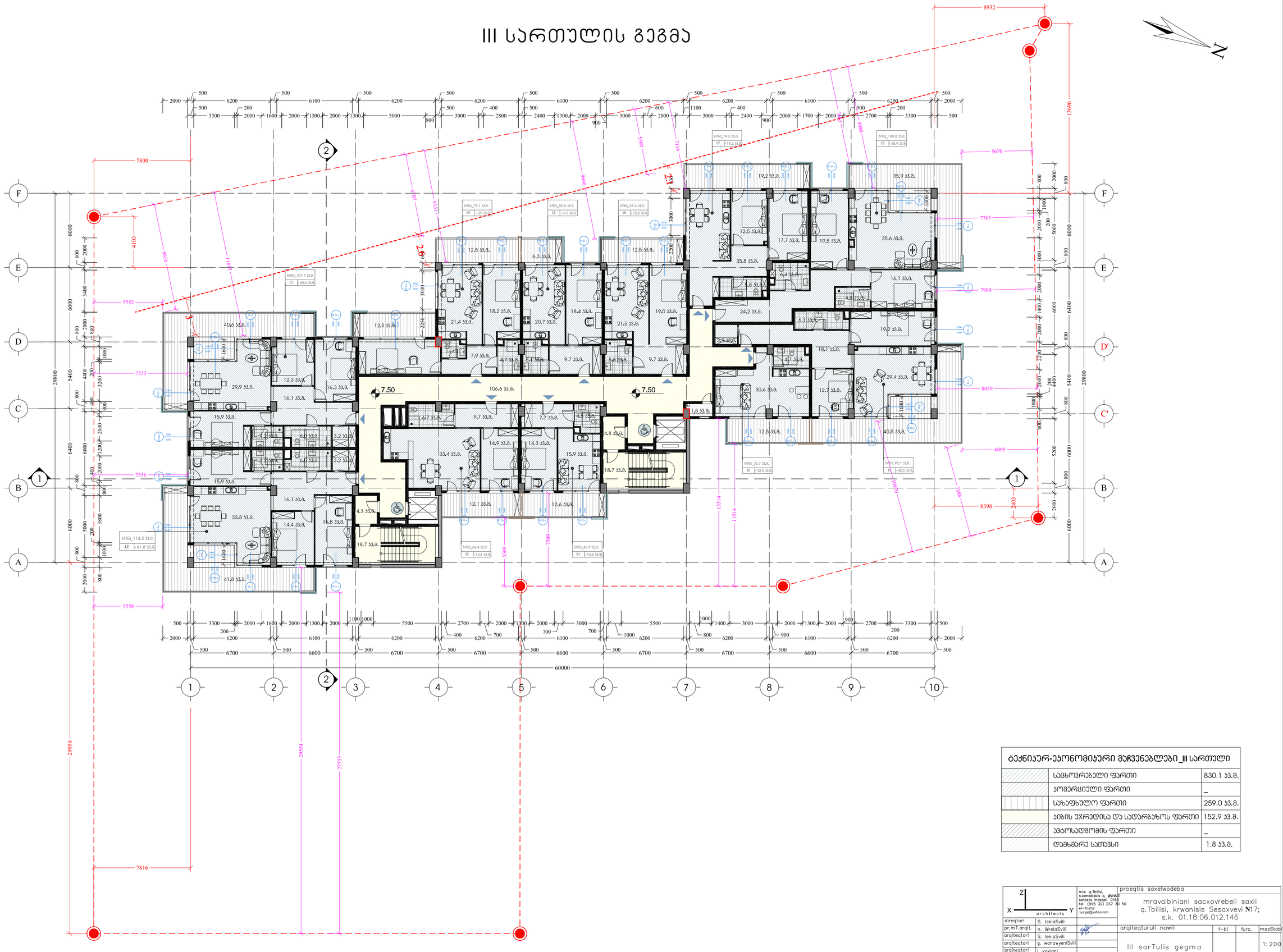

ტექნიკურ-ეკონომიკური მაჩვენებლები_III სართული		
	საცხოვრებელი ფართი	830.1 კ.მ.
	კომერციული ფართი	_
	საზაფხულო ფართი	259.0 კ.მ.
	აივნის უკრედისა და სადარბაზოს ფართი	152.9 კ.მ.
	ავტოსადგომის ფართი	_
	დამხმარე სათავსი	1.8 კ.მ.

direqtori	S. lekiaSvili	mis: q.Tbilisi, s.kandelakis q. #NN43 sofiato indeqsi: 0160 tel: (995 32) 237 30 50 el-fosta: xyz.ge@yahoo.com	proeqtis saxelwodeba: mravalbiniani sacxovrebeli saxli q.Tbilisi, krwanisis Sesaxvevi №17; s.k. 01.18.06.012.146
pr.mT.arqit.	n. WrelaSvili		
arqiteqtori	S. lekiaSvili		
arqiteqtori	g. wanawyeniSvili		arqiteqturuli nawili: III sarTulis gegma
arqiteqtori	i. kaxiani		f-bi:
pr.mT.konstr.	e. woweria		furc.:
			masStabi: 1:200
			stadia

V სართულის გეგმა

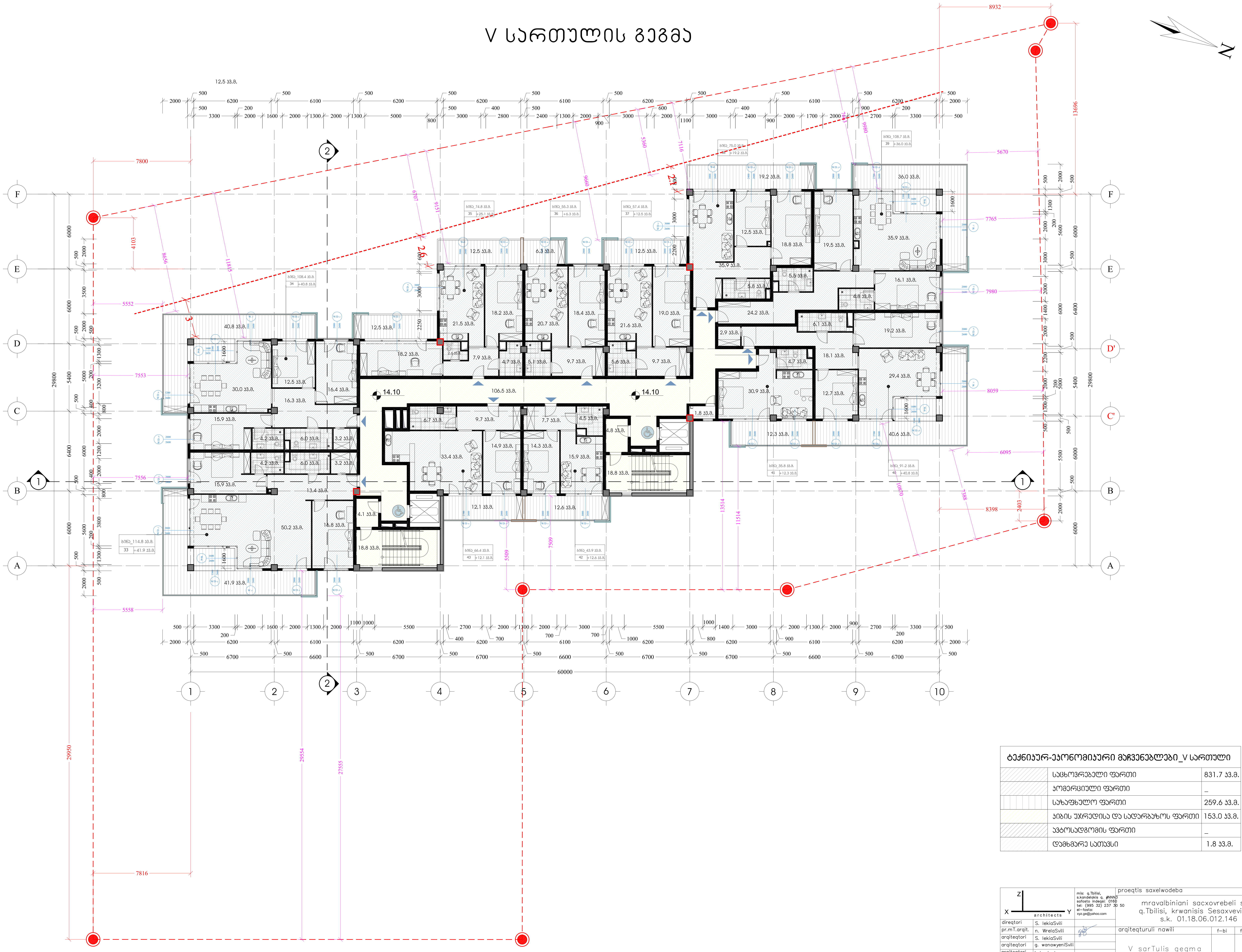

ტექნიკურ-ეკონომიკური მაჩვენებლები_V სართული		
	საცხოვრებელი ფართი	831.7 კვ.მ.
	კომერციული ფართი	_
	საზაფხულო ფართი	259.6 კვ.მ.
	კიბის უჯრედისა და სადარბაზოს ფართი	153.0 კვ.მ.
	ავტოსადგომის ფართი	_
	დამხმარე სათავსი	1.8 კვ.მ.

architects

mis: q.Tbilisi,
s.kandelakis q. #NNN3
safosto indeqsi: 0160
tel: (995 32) 237 30 50
el–fosta:
xyz.ge@yahoo.com

proeqtis saxelwodeba

mravalbiniani sacxovrebeli saxli
q.Tbilisi, krwanisis Sesaxvevi N17;
s.k. 01.18.06.012.146

direqtori	S. lekiaSvili	
pr.mT.arqit.	n. WrelaSvili	
arqiteqtori	S. lekiaSvili	
arqiteqtori	g. wanawyeniSvili	
arqiteqtori	i. kaxiani	
pr.mT.konstr.	e. woweria	

arqiteqturuli nawili	f–bi	furc.	masStabi
V sarTulis gegma			1:200
	stadia		

VI სართულის გეგმა

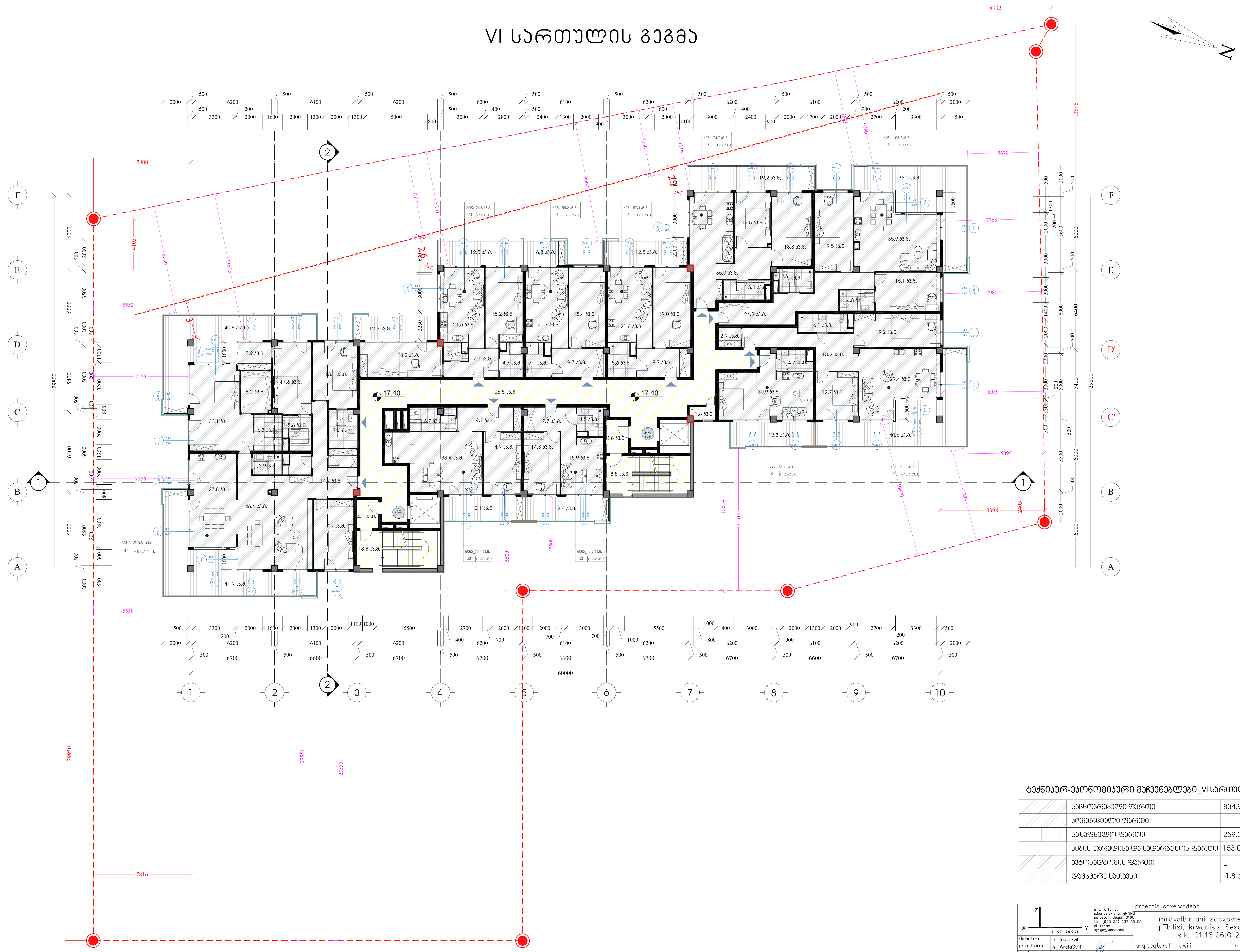

ტექნიკურ-ეკონომიკური მაჩვენებლები_VI სართული		
	საცხოვრებელი ფართი	834.9 კვ.მ.
	კომერციული ფართი	_
	საზაფხულო ფართი	259.3 კვ.მ.
	კიბის უჯრედისა და სადარბაზოს ფართი	153.0 კვ.მ.
	ავტოსადგომის ფართი	_
	დამხმარე სათავსი	1.8 კვ.მ.

architects

mis: q.Tbilisi,
s.kandelakis q. #NNN3
safosto indeqsi: 0160
tel: (995 32) 237 30 50
el-fosta:
xyz.ge@yahoo.com

proeqtis saxelwodeba

mravalbiniani sacxovrebeli saxli
q.Tbilisi, krwanisis Sesaxvevi N17;
s.k. 01.18.06.012.146

direqtori	S. lekiaSvili	
pr.mT.arqit.	n. WrelaSvili	
arqiteqtori	S. lekiaSvili	
arqiteqtori	g. wanawyeniSvili	
arqiteqtori	i. kaxiani	
pr.mT.konstr.	e. woweria	

arqiteqturuli nawili	f-bi	furc.	masStabi
VI sarTulis gegma			1:200
	stadia		

VII სართულის გეგმა

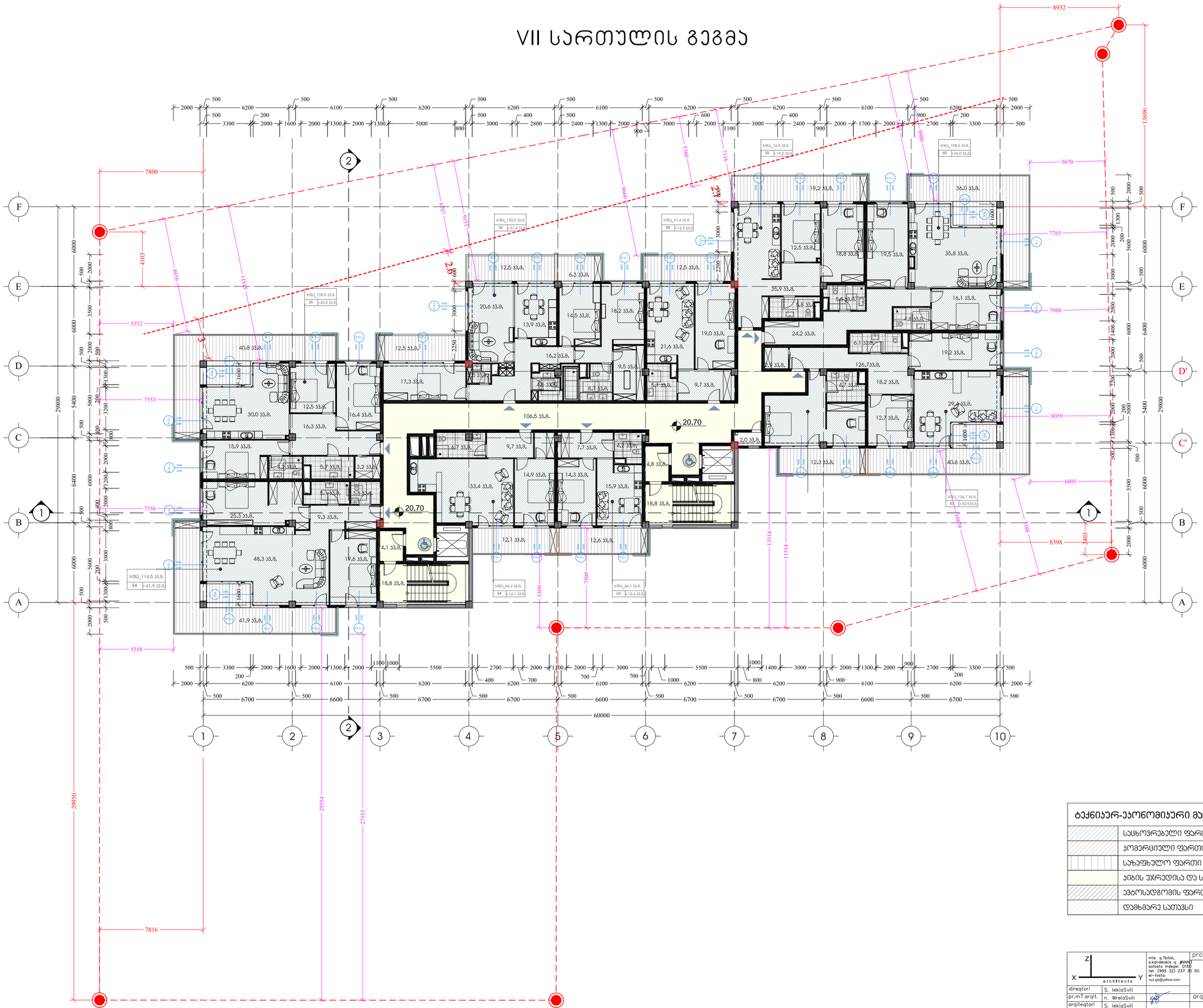

ტექნიკურ-ეკონომიკური მაჩვენებლები_VII სართული

	საცხოვრებელი ფართი	830.6 კ.მ.
	კომერციული ფართი	–
	საზაფხულო ფართი	259.6კ.მ.
	კიბის უჯრედისა და სადარბაზოს ფართი	153.0 კ.მ.
	ავტოსადგომის ფართი	–
	დამხმარე სათავსი	2.0 კ.მ.

direqtori	S. lekiaSvili	proeqtis saxelwodeba	
pr.mT.arqit.	n. WrelaSvili	mravalbiniani sacxovrebeli saxli q.Tbilisi, krwanisis Sesaxvevi №17; s.k. 01.18.06.012.146	
arqiteqtori	S. lekiaSvili		
arqiteqtori	g. wanawyeniSvili		
arqiteqtori	i. kaxiani		
pr.mT.konstr.	e. woweria		

arqiteqturuli nawili	f–bi	furc.	masStabi
VII sarTulis gegma			1:200
	stadia		

VIII სართულის გეგმა

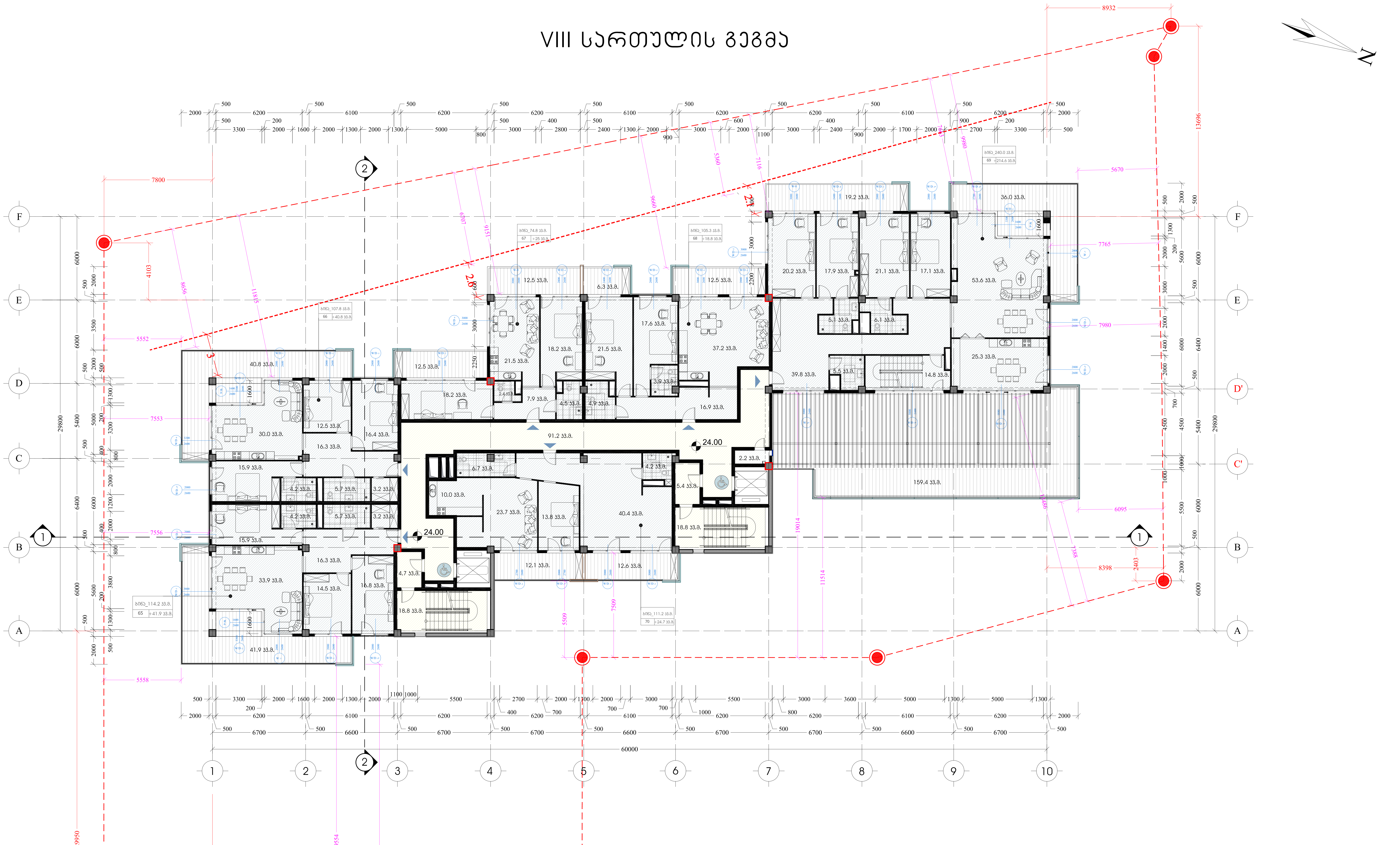

ტექნიკურ-ეკონომიკური მაჩვენებლები_VIII სართული		
	საცხოვრებელი ფართი	757.5 კვ.მ.
	კომერციული ფართი	_
	საზაფხულო ფართი	365.8 კვ.მ.
	კიბის უჯრედისა და სადარბაზოს ფართი	138.9 კვ.მ.
	ავტოსადგომის ფართი	_
	დამხმარე სათავსი	2.2 კვ.მ.

architects

mis: q.Tbilisi, s.kandelakis q. #NNN3
safosto indeqsi: 0160
tel: (995 32) 237 30 50
el-fosta: xyz.ge@yahoo.com

direqtori	S. lekiaSvili	
pr.mT.arqit.	n. WrelaSvili	
arqiteqtori	S. lekiaSvili	
arqiteqtori	g. wanawyeniSvili	
arqiteqtori	i. kaxiani	
pr.mT.konstr.	e. woweria	

proeqtis saxelwodeba

mravalbiniani sacxovrebeli saxli
q.Tbilisi, krwanisis Sesaxvevi N17;
s.k. 01.18.06.012.146

arqiteqturuli nawili	f-bi	furc.	masStabi
VIII sarTulis gegma			1:200
	stadia		

IX სართულის გეგმა

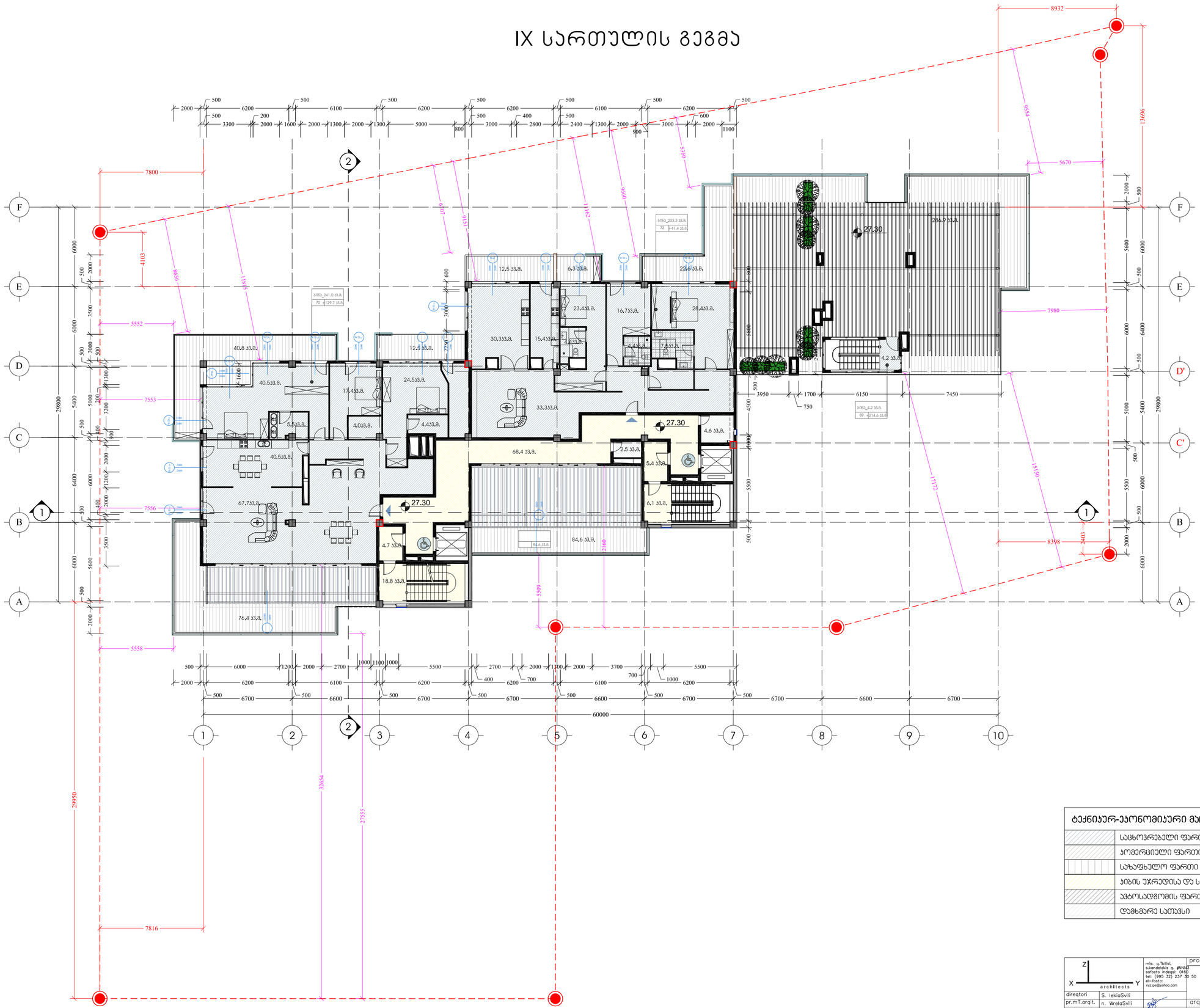

ტექნიკურ-ეკონომიკური მაჩვენებლები_IX სართული		
	საცხოვრებელი ფართი	444.3 კვ.მ.
	კომერციული ფართი	_
	საზაფხულო ფართი	542.6 კვ.მ.
	პირის უჯრედისა და სადარბაზოს ფართი	103.4 კვ.მ.
	ავტოსადგომის ფართი	_
	დამხმარე სათავსი	7.1 კვ.მ.

direqtori	S. lekiaSvili		
pr.mT.arqit.	n. WrelaSvili		
arqiteqtori	S. lekiaSvili		
arqiteqtori	g. wanawyeniSvili		
arqiteqtori	i. kaxiani		
pr.mT.konstr.	e. woweria		

mis: q.Tbilisi, s.kandelakia q. #NN43
sofasto indeqsi: 0160
tel: (995 32) 237 30 50
el-fosta: xiz.ge@yahoo.com

proeqtis saxelwodeba

mravalbiniani sacxovrebeli saxli q.Tbilisi, krwanisis Sesaxvevi №17; s.k. 01.18.06.012.146

arqiteqturuli nawili	f–bi	furc.	masStab
IX sarTulis gegma			1:200
	stadia		

სახურავის გეგმა

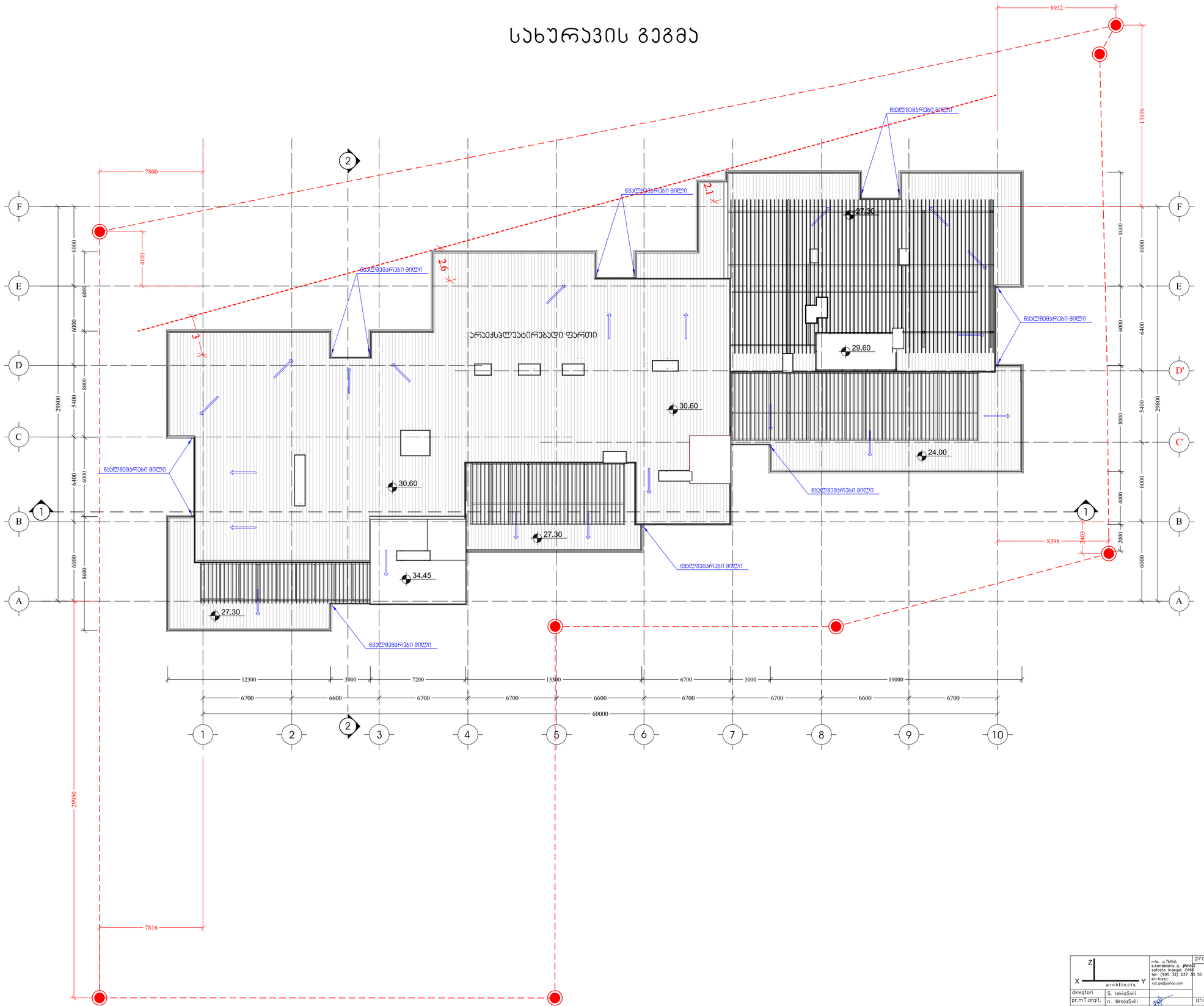

direqtori	S. lekiaSvili	mis: q.Tbilisi, s.kondakiis q. #N#46 safosto indeqsi, 0160 tel: (995 32) 237 30 50 el-fosta: xyz.ge@yahoo.com	proeqtis saxelwodeba
pr.mT.arqit.	n. WrelaSvili		mravalbiniani sacxovrebeli saxli q.Tbilisi, krwanisis Sesaxvevi №17; s.k. 01.18.06.012.146
arqiteqtori	S. lekiaSvili		arqiteqturuli nawili / f–bi / furc. / masStabi
arqiteqtori	g. wanawyeniSvili		saxuravis gegma / 1:200
arqiteqtori	l. kaxiani		
pr.mT.konstr.	e. woweria		stadia

X Y Z architects

მრავალბინიანი საცხოვრებელი სახლი
ქ.თბილისი, კრწანისის შესახვევი №17
ს.კ 01.18.06.012.146
ხანძარსაწინააღმდეგო პროექტი

საქართველოს მთავრობის 2016 წლის 28 იანვარის №41
დადგენილებასთან ტექნიკური რეგლამენტის შენობა-ნაგებობის
უსაფრთხოების წესების დამტკიცების თაობაზე შესაბამისობის
ანალიზი

შენობა-ნაგებობის უსაფრთხოების წესებთან შესაბამისობის ანალიზი

გამოყენებული წესები - **„შენობა-ნაგებობის უსაფრთხოების წესები“**

ჩამოთვალეთ შენობის დაკავებულებები და აღწერეთ თითოეული გამოყენება
სასაწყობო ჯგუფის ქვეჯგუფი **სწ-2** (შემოზღუდული ავტოსადგომი გარჟი სატუმბი დანადგარების ოთახი, -6,60 და -3,60 ნიშნულებზე)
სავაჭრო ჯგუფი **სვ** (სასურსათო მაღაზიები -3,60 და +/-0.00 ნიშნულზე)
საცხოვრებელი ჯგუფის ქვეჯგუფი **სც-2** (საცხოვრებელი ერთეულები (ბინები) +4,20; +7,50; +10,80; +14,10; +17,40; +20,70; +24,00; +27,30; ნიშნულებზე)

კონსტრუქციის ტიპი:	
განსაზღვრეთ კონსტრუქციის არსებული შენობისთვის: მაგალითი: II-A, II-B, V-A, V-B	
განსაზღვრეთ კონსტრუქციის ტიპი ახალი შენობისთვის: მაგალითი: II-A, II-B, V-A, V-B	**I-B**
შერეული კონსტრუქციის შემთხვევაში მიუთითეთ ტიპები, რომელიც გამოყენებული იქნება, განსაზღვრეთ ტიპები და მათი მდებარეობა:	

სიმაღლის შეზღუდვები ცხრილი 503 -ის მიხედვით		
დაკავებულობები	**დასაშვები სართულიანობა**	**შემოთავაზებული სართულიანობა**
სასაწყობო ჯგუფის ქვეჯგუფი **სწ-2**	**11**	**2** -6.60 და -3.60 ნიშნულებზე
სავაჭრო ჯგუფი **სვ**	**11**	**2** (-3.60 და +/-0.00 ნიშნული)
საცხოვრებელი ჯგუფის ქვეჯგუფი **სც-2**	**11**	**8** (+4,20_+27,30 ნიშნულები)
	დასაშვები სიმაღლე	**შემოთავაზებული სიმაღლე**
შენობის სიმაღლე =	**48,8მ**	**32,70 მეტრი** (**-2,10=529,90** - მიწის დონის ნიშნული)
მიწის დონის ზემოთ სართულ(ებ)ის რაოდენობა =	**9 სართული**	

ფართობის შეზღუდვები ცხრილი 503 -ის მიხედვით		
დაკავებულობები	**დასაშვები ფართობი (სართულზე)**	**შემოთავაზებული ფართობი (სართულზე)**

სასაწყობო ჯგუფის ქვეჯგუფი **სწ-2**	**7340 კვ.მ**	**სართულზე - 2178,8კვ.მ (4203,2 კვ.მ ჯამურად)**
სავაჭრო ჯგუფი **სვ**	**შეუზღუდავი**	**სართულზე - 1037,7კვ.მ (1149.5 კვ.მ ჯამურად)**
საცხოვრებელი ჯგუფის ქვეჯგუფი **სც-2**	**შეუზღუდავი**	**სართულზე - 1247,2 კვ.მ (10182,6 კვ.მ -ჯამი)**
შემოთავაზებული ფართობების ჯამი =	**15547,6 კვ.მ**	
იატაკების საერთო რაოდენობა =	**11**	
შენობის საერთო ფართობი =	**17198 კვ.მ**	

გარე კედლის ცეცხლმედეგობისა და ღიობისადმი მოთხოვნები ცხრილების 602-ის და 705.8 -ის მიხედვით									
გარე კედელი	**ხანძარსაწინააღმდეგო მანძილი** (მეტრი)	**ცეცხლმედეგობის ხარისხი** (საათი)		**კედლის ღიობების ფართობი** (კედლის %)					
		მოთხოვნილი	**გათვალისწინებული**	**დასაშვები**			**გათვალისწინებული**		
				დაცული	**დაუცველი საშხეფებით**	**დაუცველი**	**დაცული**	**დაუცველი საშხეფებით**	**დაუცველი**
“ 1-5” ღერძებში	29.4მ	0	0	შეუზღუდავი	შეუზღუდავი	შეუზღუდავი	-	-	არ იზღუდება
“ 5-7 ” ღერძებში	7.4მ	1	1	შეუზღუდავი	შეუზღუდავი	45%	-	-	25%
“ 7-10 ” ღერძებში	მინ. 10,1 მ	0	0	შეუზღუდავი	შეუზღუდავი	შეუზღუდავი	-	-	არ იზღუდება
“ 10-1” ღერძებში	მინ. 18,4 მ	0	0	შეუზღუდავი	შეუზღუდავი	შეუზღუდავი	-	-	30%
C’-F ღერძებში	მინ. 8 მ	1	1	შეუზღუდავი	შეუზღუდავი	70%	-	-	არ იზღუდება
D-A ღერძებში	მინ. 10,7 მ	0	0	შეუზღუდავი	შეუზღუდავი	შეუზღუდავი	-	-	არ იზღუდება

ხანძრისაგან დაცვის სისტემებისადმი მოთხოვნები							
დაკავებულობები/ სივრცეები/გასასვლელი საშუალებები	**ავტოსაშხეფი სისტემა**	**ალტერნატიული ავტომატური ცეცხლსაქრობი სისტემები**	**სახანძრო განგაშისა, კვამლაღმოჩენი და ცეცხლაღმოჩენი სისტემები**	**სახანძრო მილდგარების სისტემები**	**კვამლის საკონტროლო სისტემები**	**ხელის ცეცხლმაქრები**	**საავარიო განგაშის სისტემები**

სასაწყობო ჯგუფის ქვეჯგუფი **სწ-2**	**კი**	-	**კი**	**კი**	**კვამლის გაწოვის სისტემა**	**კი**	-
სავაჭრო ჯგუფი **სვ**	**არა**	-	**კი**	**კი**	-	**კი**	
საცხოვრებელი ჯგუფის ქვეჯგუფი **სც-2**	**არა**	-	**კი**	**კი**	-	**არა**	-
კიბის უჯრედი	**არა**	-	**კი**	**კი**	-	**არა**	-
ლიფტები	**არა**	-	**არა**	-	**კი** (ლიფტის შახტი აღჭურვილია ჰაერის დაწნევის და მექანიკური განიავების სისტემით)	**არა**	-
დერეფანი	**არა**	-	**კი**	**კი**	**კი** (კვამლის გაწოვის სისტემა)	**არა**	-
სახანძრო-სამაშველო სამსახურის მიერ გამოსაყენებელი მისაერთებლები				**კი**			
სახანძრო ტუმბოები და წყლის რეზერვუარი (განთავსებულია სახურავზე და -3,60 ნიშნულზე)				**კი**			

განიავებისადმი მოთხოვნები		
დაკავებულობები/სივრცეები/გასასვლელი საშუალებები	**ბუნებრივი განიავება**	**მექანიკური განიავება**
სასაწყობო ჯგუფის ქვეჯგუფი **სწ-2**	-	**კი**
სავაჭრო ჯგუფი **სვ**	**კი**	**კი**
საცხოვრებელი ჯგუფის ქვეჯგუფი **სც-2**	**კი**	-
კიბის უჯრედი	-	**კი**
ლიფტები	-	**კი**
დერეფანი	-	**კი**

თითოეული სართულიდან გასასვლელი საშუალება				
სართულები	**დაკავებულობა**	**მოთხოვნილი**	**გათვალისწინ**	**გასასვლელი საშუალებების სიგანე**(მეტრი)

	და დაკავებულობის დატვირთვის ჯამური მაჩვენებელი	გასასვლელებ ის/გასასვლე ლთან მისადგომის რაოდენობა	ებული გასასვლელებ ის/გასასვლე ლთან მისადგომის რაოდენობა და ტიპი	გზა-კიბეები		დერაფანი,		გასასვლელის გზა-კარი	
				მოთხოვნ ილი	გათვალი სწინებუ ლი	მოთხო ვნილი	გათვალი სწინებუ ლი	მოთხოვნ ილი	გათვალი სწინებუ ლი
-II; სართული - -6,60; - ნიშნული	სწ-2 დ.დ=114	2	3 (შიგა გასასვლელი ს გზა-კიბე)	1.10	1.35	0,9 მ (გასა ვლე ლი)	მინ. 0,9 მ (გასავ ლელი)	0.82 მ (თითო)	მინ. 0.82 მ (თითო)
-I; სართული - -3,60; - ნიშნული	სწ-2; სვ დ.დ=144	2	3 (გასასვლელი ს გზა-კარი)	1,10	1.35	0,9 მ (გასა ვლე ლი)	მინ. 0,9 მ (გასავ ლელი)	0.82 მ (თითო)	მინ. 0,82 მ (თითო)
პირველი სართული 0.00 ნიშნული	სვ დ.დ=371	2	3 (შენობიდან გამოსასვლელ ი გზა-კარი)	-	-	0,9 მ (გასა ვლე ლი)	მინ. 0,9 მ (გასავ ლელი)	0.82 მ (თითო)	მინ. 0,82 მ (თითო)
მე-2-9-ე სართულები +4.20_+27,30 ნიშნულები	სც-2 დ.დ=71 (მაქსიმალური დატვირთვა სართულზე)	2	2 (შიგა გასასვლელის გზა-კიბე)	1.10	1.35	1,20 მ	მინ. 1,60 მ	0.82 მ (თითო)	მინ. 0.82 მ (თითო)

წყალსადენი სისტემის ფიქსირებული მოწყობილობების რაოდენობა ცხრილი 1602.1-ის მიხედვით													
სართულები	დაკავებულობა და დაკავებულობის დატვირთვის ჯამური მაჩვენებელი	ფიქსირებული მოწყობილობები(ცალი)											
		უნიტაზი		ტუალეტის ხელსაბანები		აბაზანა/შხაპი		სასმელი წყლის ფანტანი		სამომსახურეო ნიჟარა		სამზარეულოს ნიჟარა	
		მოთხოვნილი	გათვალისწინებული	მოთხოვნილი	გათვალისწინებული	მოთხოვნილი	გათვალისწინებული	მოთხოვნილი	გათვალისწინებული	მოთხოვნილი	გათვალისწინებული	მოთხოვნილი	გათვალისწინებული
--II; სართული -- 6,60; - ნიშნული	სწ-2 დ.დ=114	-	-	-	-	-	-	-	-	-	-	-	-
-I; სართული -- 3,60; - ნიშნული	სწ-2; სვ დ.დ=144	2	2	2	2	-	-	1	1	1	1	-	-

პირველი სართული 0.00 ნიშნული	სვ დ.დ=371	2	2	2	2	-	-	1	1	1	1	-	-

წყალსადენი სისტემის ფიქსირებული მოწყობილობების რაოდენობა-საცხოვრებელი ჯგუფი სც-2 და სც-3 ქვეჯგუფები ცხრილი 1602.1-ის მიხედვით											
სართულები	საცხოვრებელი ერთეულები	ფიქსირებული მოწყობილობები									
		უნიტაზი (ერთ საცხოვრებელ ერთეულზე)		ტუალეტის ხელსაბანები (ერთ საცხოვრებელ ერთეულზე)		აბაზანა/შხაპი (ერთ საცხოვრებელ ერთეულზე)		სამზარეულოს ნიჟარა (ერთ საცხოვრებელ ერთეულზე)		ავტომატური სარეცხი მანქანის მისაერთებელი	
		მოთხოვნილი	გათვალისწინებული	მოთხოვნილი	გათვალისწინებული	მოთხოვნილი	გათვალისწინებული	მოთხოვნილი	გათვალისწინებული	მოთხოვნილი	გათვალისწინებული
მე-2-9-ე სართულები +4.20_+27,30 ნიშნულები	სც-2 დ.დ=71 (მაქსიმალური დატვირთვა სართულზე)	1	მინ. 1	1	მინ. 1	1	მინ.1	1	1	1	1

-II სართულის გეგმა

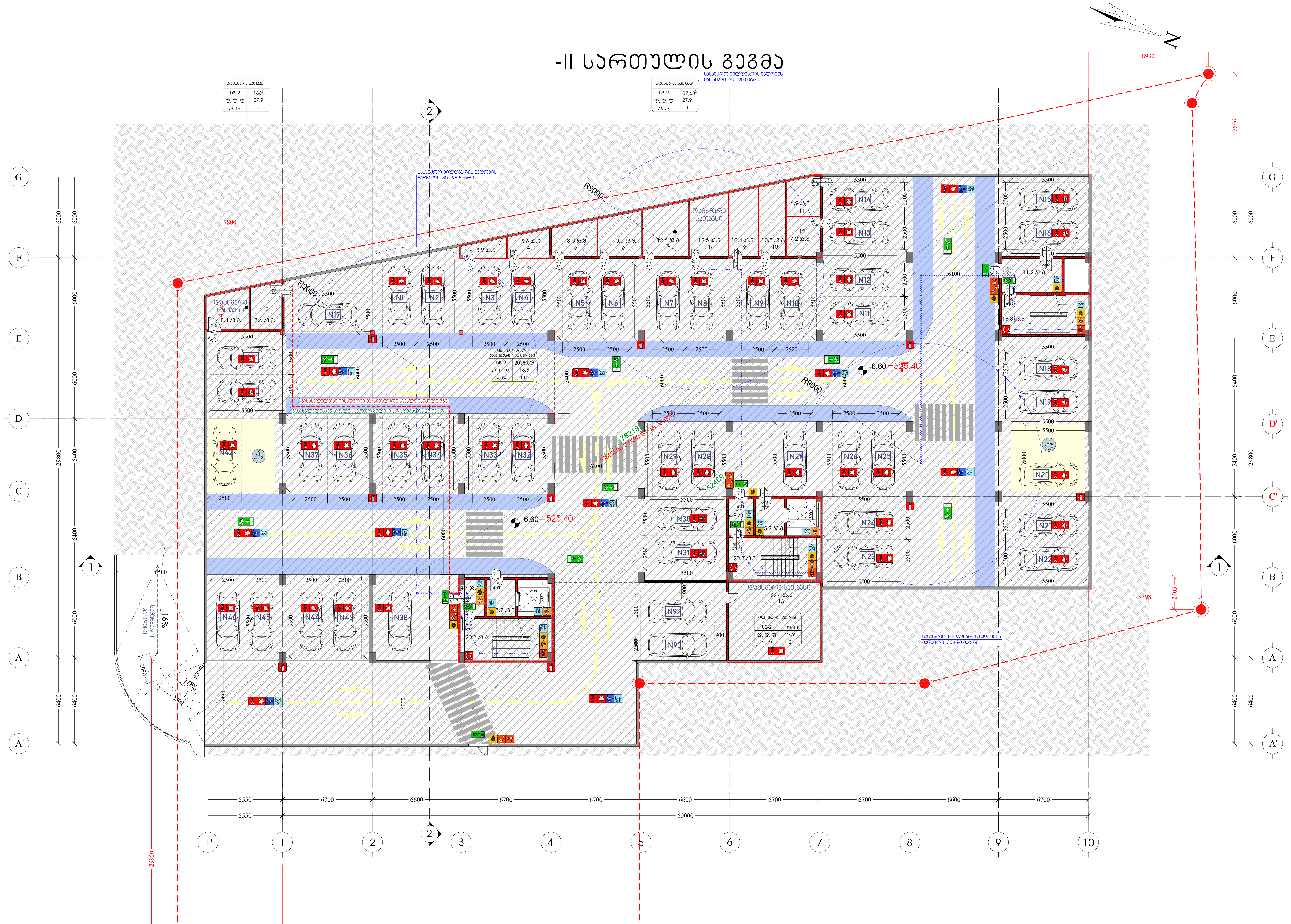

პირობითი ნიშნები:

მიწის ნაკვეთის საზღვარი

დაკავებულობის ჯგუფი

შემოზღუდული ავტოსადგომი-გარაჟი	
სნ-2	2152.5მ²
დ. დ. ფ	18.6
დ. დ.	116

სივრცის დასახელება; მთლიანი ფართობი; დაკავებულობის დატვირთვის ფაქტორი; დაკავებულობის დატვირთვა

820 / 2100 — კარის თავისუფალი სიგანე; ქ1 — კარის ნუმერაცია; EL.90 — ცეცხლმედეგობის ხარისხი (წუთებში); კარის თავისუფალი სიმაღლე

გასასვლელთან მისადგომი მაქსიმალური სავალი მანძილი

გასასვლელისკენ სავალი საერთო ბილიკი

60 წუთიანი ცეცხლმედეგობის აღმნიშვნელი

120 წუთიანი ცეცხლმედეგობის აღმნიშვნელი

EXIT — გასასვლელი აღმნიშვნელი განათებული ნიშანი

სიმბოლოს სახელწოდება

	ხელის ცეცხლმაქრი
	სახანძრო მილდგარი
	ორმხრივი კავშირის სისტემა
	კვამლაღმომჩენი სისტემა
	ჰაერის დაწნევის სისტემა
	ავტოსაშხეფი
	კვამლის გაწოვის სისტემა
	სახანძრო განგაშის ღილაკი
	კვამლზე მორეაგირე მაუწყებელი (ხმოვანი)
	ავარიული განათება
	სახანძრო მისაერთებელი
	სახანძრო ჰიდრანტი
	ხანძრის მართვის ოთახი
	სახანძრო ლიფტი
	სახანძრო მილდგარის კარადა
	ვიზუალური და ხმოვანი განგაშის სისტემა
	მექანიკური განიავების სისტემა

დაკავებულობის ჯგუფების აღნიშვნები

დაკავებულობის ჯგუფები	დაკავებულობის ჯგუფის აღნიშვნა	ფერის კოდი
თავშეყრის ჯგუფი (თვ)		RGB (34,139,34)
საქმიანი ჯგუფი (სქ)		RGB (79,12,187)
საგანმანათლებლო ჯგუფი – (სგ)		RGB (245,99,20)
სამრეწველო ჯგუფი (სმ)		RGB (160,32,240)
დიდი საფრთხის შემცველი ჯგუფი– (დსშ)		RGB (94,8,58)
დაწესებულებითი ჯგუფი (დწ)		RGB (0,0,255)
სავაჭრო ჯგუფი (სვ)		RGB (255,0,0)
საცხოვრებელი ჯგუფი (სც)		RGB (220,185,0)
სასაწყობო ჯგუფი (სნ)		RGB (136,135,134)
დამხმარე ჯგუფი (დს)		RGB (57,57,56)

შენიშვნა:

გეგმებზე მოცემული ხანძარსაწინააღმდეგო დაცვის სისტემების, მექანიკური მოწყობილობების, გასასვლელის ნიშნების და სხვა შენობა–ნაგებობის უსაფრთხოების წესებით მოთხოვნილი სისტემების აღნიშვნების განლაგება და რაოდენობა პირობითია.

ხანძარსაწინააღმდეგო დაცვის სისტემების, მექანიკური მოწყობილობების გასასვლელის ნიშნების და სხვა აუცილებელი სისტემების პროექტი უნდა დამუშავდეს და განხორციელდეს შესაბამისი სპეციალისტების მიერ შენობა–ნაგებობის უსაფრთხოების წესებში მითითებული მოთხოვნების და სტანდარტების გამოყენებით.

გეგმებზე მოცუმელი დაკავებულობები, დაკავებულობის ჯგუფები და დაკავებულობის დატვირთვები, ასევე კედლების და კარების ცეცხლმედეგობის ხარისხების შესაბამისი აღნიშვნები, გასასვლელამდე სავალი მანძილები, გასასვლელისკენ სავალი საერთო ბილიკების სიგრძეები და სხვა წესებთან შესაბამისობისთვის აუცილებელი გრაფიკული აღნიშვნები განსაზღვრულია საქართველოს მთავრობის 2016 წლის 28 იანვრის №41 დადგენილების "ტექნიკური რეგლამენტის "შენობა ნაგებობის უსაფრთხოების წესებთან დამტკიცების თაობაზე" მიხედვით და აღნიშნული დადგენილების შემდგომი რედაქციების გათვალისწინებით.

დენის გათიშვის შემთხვევაში სათადარიგო ელექტროსისტემა ავტომატურად გაანათებს გასასვლელ საშუალებებს.

architects
მის: ქ.თბილისი, ს.კანდელაკის ქ. №3 საფოსტო ინდექსი: 0160 ტელ: (995 32) 237 30 50 ელ-ფოსტა: xyz.ge@yahoo.com

პროექტის სახელწოდება	მრავალბინიანი საცხოვრებელი სახლი ქ.თბილისი, კრწანისის შესახვევი N17; ს.კ. 01.18.06.012.146			
დირექტორი	შ. ლეკიაშვილი	არქიტექტურული ნაწილი	ფ-ბი	ფურც.	მასშტაბი
პრ.მთ.არქიტ.	ნ. ჭრელაშვილი	-II სართულის გეგმა			1:200
არქიტექტორი	შ. ლეკიაშვილი				
არქიტექტორი	გ. ნანაწყენიშვილი				
არქიტექტორი	ი. კახიანი		სტადია		
პრ.მთ.კონსტრ.	ე. წოწერია				

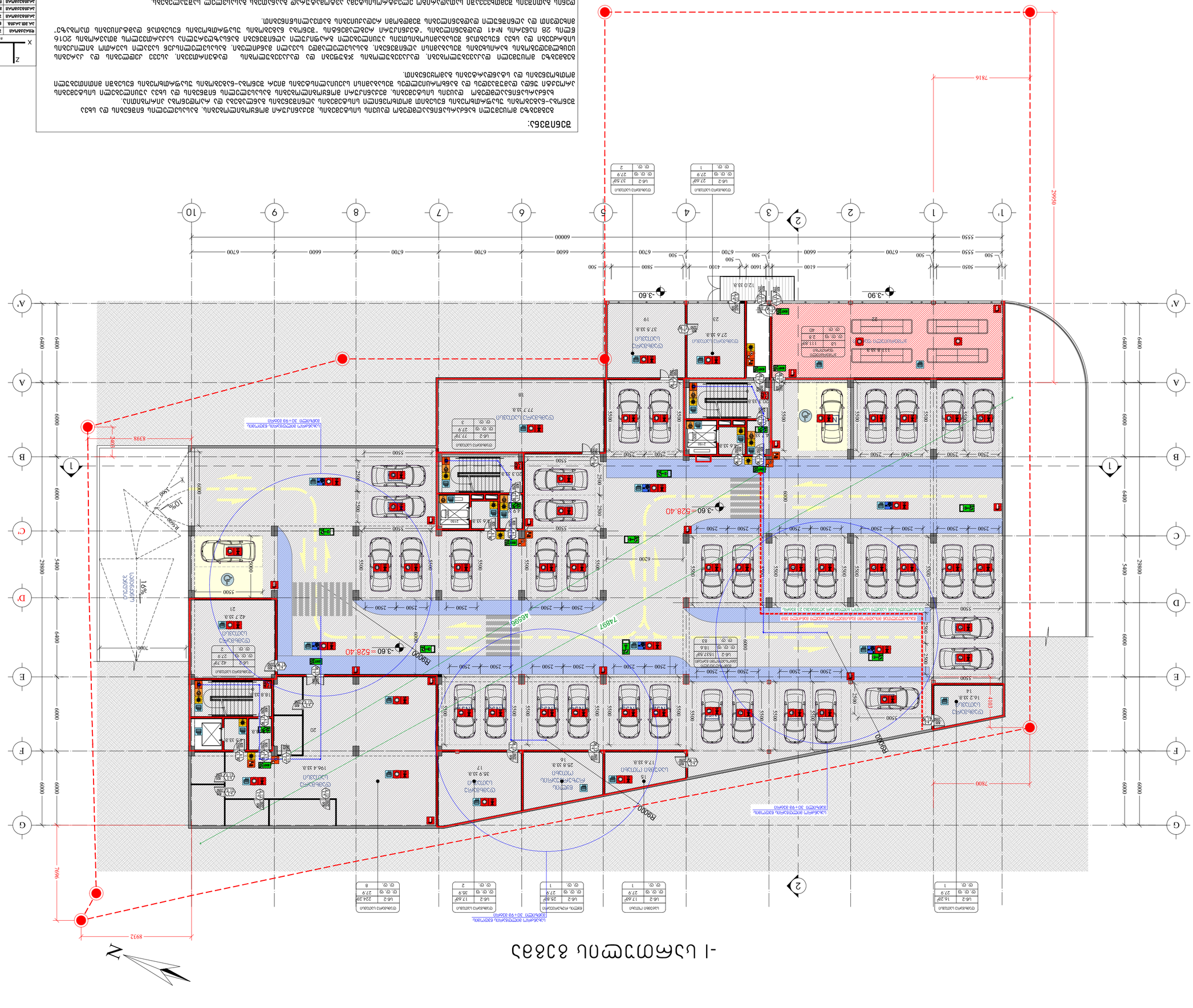

ظروف الموقع الخاصة

الإحداثيات

النقطة	X	Y
1	3233.5	1000.0
2	3233.5	1000.0
3	3233.5	1000.0
4	3233.5	1000.0
5	3233.5	1000.0
6	3233.5	1000.0
7	3233.5	1000.0
8	3233.5	1000.0

المالك	شركة الأمل للتطوير العقاري
المهندس المعماري	م. سارة الخطيب
المهندس الإنشائي	م. عبد الرحمن الزعبي
المهندس الكهربائي	م. فيصل النجار
المهندس الميكانيكي	م. رنا الحلبي
المساح	م. طارق السباعي

رقم الرخصة	٢٠٢٤/٠٨٧٣
تاريخ الرخصة	١٤ آذار ٢٠٢٤
رقم القطعة	٢١٤
الحوض	٧
البلدية	بلدية وادي الصفصاف
المحافظة	محافظة الوادي الشرقي

مساحة القطعة	٦٤٢٠ م٢
مساحة البناء المسقوف	٤٨٦٠ م٢
نسبة البناء	٧٥٪
عدد الطوابق	٤
الارتفاع الأقصى	١٦ م
عدد الوحدات السكنية	٢٤ وحدة
عدد مواقف السيارات	٣٦ موقفاً
مواقف ذوي الاحتياجات الخاصة	٢ موقف
مواقف الدراجات الهوائية	١٢ موقفاً

جدول الأبعاد والزوايا

من	إلى	البعد (م)	الزاوية
١	٢	٢٤.٠٠	٩٠°
٢	٣	٢٦.٥٠	٩٠°
٣	٤	٢٤.٠٠	٩٠°
٤	١	٢٦.٥٠	٩٠°
١	٥	١٨.٢٠	٦٢°
٥	٦	١٢.٤٠	١٣٥°
٦	٧	٩.٦٠	٩٠°
٧	٨	١٥.٣٠	٧٨°
٨	٢	٢٠.٨٠	٢٤°

ملاحظات عامة

١. جميع الأبعاد بالمتر ما لم يُذكر خلاف ذلك.

٢. يجب مراجعة المخططات المعمارية والإنشائية والكهربائية والميكانيكية قبل البدء بالتنفيذ.

٣. تُعتبر المخططات التنفيذية هي المعتمدة للتنفيذ.

٤. يُمنع الرجوع بالقياس من الرسم مباشرة.

٥. يلتزم المقاول بتأمين الموقع وحمايته طوال مدة الأعمال.

٦. تُراعى جميع الاشتراطات الواردة في كود البناء المحلي.

٧. يُحظر تغيير أي مواصفة إلا بموافقة خطية من المهندس المشرف.

٨. تُسلَّم المخططات بمقياس رسم محدد ولا يُعتمد غيره.

مفتاح الرموز

الرمز	الوصف
⊕	نقطة مساحية
⊙	علامة مرجعية
▭	مبنى قائم
▱	مبنى مقترح
⊞	موقف سيارات
♿	موقف ذوي الاحتياجات الخاصة
⚡	عمود إنارة
▲	شجرة
⊗	بئر
⊘	صرف صحي
⊡	غرفة تفتيش
⊟	غرفة كهرباء
⊠	غرفة اتصالات
⊛	صنبور مياه
⊜	صمام
⊝	عداد
⊞	لوحة توزيع
⊟	مفتاح
⊠	مأخذ
⊛	مصباح
⊜	مروحة
⊝	جهاز إنذار
⊞	كاميرا مراقبة
⊟	هوائي
⊠	طبق استقبال
⊛	مكيف
⊜	سخان
⊝	خزان
⊞	مضخة
⊟	محرك
⊠	بوابة
⊛	حاجز
⊜	سياج
⊝	جدار
⊞	رصيف
⊟	ممر
⊠	درج
⊛	منحدر
⊜	مدخل
⊝	مخرج
⊞	سلم طوارئ
⊟	مخرج طوارئ
⊠	نقطة تجمع
⊛	مطفأة حريق
⊜	صندوق حريق
⊝	إنذار يدوي
⊞	كاشف دخان
⊟	كاشف حرارة
⊠	رشاش مياه
⊛	غرفة مضخات
⊜	خزان مياه
⊝	مولد كهربائي
⊞	لوحة طوارئ
⊟	إضاءة طوارئ
⊠	لافتة مخرج
⊛	سهم اتجاه
⊜	ممر إخلاء
⊝	منطقة آمنة
⊞	نقطة تجمع
⊟	مكتب الأمن
⊠	غرفة المراقبة
⊛	شاشة مراقبة
⊜	كاميرا مراقبة
⊝	جهاز تسجيل
⊞	لوحة مفاتيح
⊟	قارئ بطاقات
⊠	بوابة دوارة
⊛	حاجز أوتوماتيكي
⊜	إشارة مرور
⊝	زر طوارئ
⊞	هاتف طوارئ
⊟	جهاز لاسلكي
⊠	مكبر صوت
⊛	ميكروفون
⊜	سماعة
⊝	شاحن
⊞	بطارية احتياطية
⊟	مولد احتياطي
⊠	خزان وقود
⊛	مضخة وقود
⊜	عداد وقود
⊝	صمام أمان
⊞	مقياس ضغط
⊟	مقياس حرارة
⊠	مقياس رطوبة
⊛	مقياس سرعة
⊜	مقياس اتجاه
⊝	مقياس مطر
⊞	مقياس ثلج
⊟	مقياس برد
⊠	مقياس ضباب
⊛	مقياس رؤية
⊜	مقياس سحب
⊝	مقياس ضغط جوي
⊞	مقياس حرارة جوي
⊟	مقياس رطوبة جوية
⊠	مقياس سرعة رياح
⊛	مقياس اتجاه رياح
⊜	مقياس مطر جوي
⊝	مقياس ثلج جوي
⊞	مقياس برد جوي
⊟	مقياس ضباب جوي
⊠	مقياس رؤية جوية
⊛	مقياس سحب جوية
⊜	مقياس ضغط جوي
⊝	مقياس حرارة جوي
⊞	مقياس رطوبة جوية
⊟	مقياس سرعة رياح
⊠	مقياس اتجاه رياح
⊛	مقياس مطر جوي
⊜	مقياس ثلج جوي
⊝	مقياس برد جوي
⊞	مقياس ضباب جوي
⊟	مقياس رؤية جوية
⊠	مقياس سحب جوية
⊛	مقياس ضغط جوي
⊜	مقياس حرارة جوي
⊝	مقياس رطوبة جوية
⊞	مقياس سرعة رياح
⊟	مقياس اتجاه رياح
⊠	مقياس مطر جوي
⊛	مقياس ثلج جوي
⊜	مقياس برد جوي
⊝	مقياس ضباب جوي
⊞	مقياس رؤية جوية
⊟	مقياس سحب جوية
⊠	مقياس ضغط جوي
⊛	مقياس حرارة جوي
⊜	مقياس رطوبة جوية
⊝	مقياس سرعة رياح
⊞	مقياس اتجاه رياح
⊟	مقياس مطر جوي
⊠	مقياس ثلج جوي
⊛	مقياس برد جوي
⊜	مقياس ضباب جوي
⊝	مقياس رؤية جوية
⊞	مقياس سحب جوية
⊟	مقياس ضغط جوي
⊠	مقياس حرارة جوي
⊛	مقياس رطوبة جوية
⊜	مقياس سرعة رياح
⊝	مقياس اتجاه رياح
⊞	مقياس مطر جوي
⊟	مقياس ثلج جوي
⊠	مقياس برد جوي
⊛	مقياس ضباب جوي
⊜	مقياس رؤية جوية
⊝	مقياس سحب جوية
⊞	مقياس ضغط جوي
⊟	مقياس حرارة جوي
⊠	مقياس رطوبة جوية
⊛	مقياس سرعة رياح
⊜	مقياس اتجاه رياح
⊝	مقياس مطر جوي
⊞	مقياس ثلج جوي
⊟	مقياس برد جوي
⊠	مقياس ضباب جوي
⊛	مقياس رؤية جوية
⊜	مقياس سحب جوية

I სართულის გეგმა

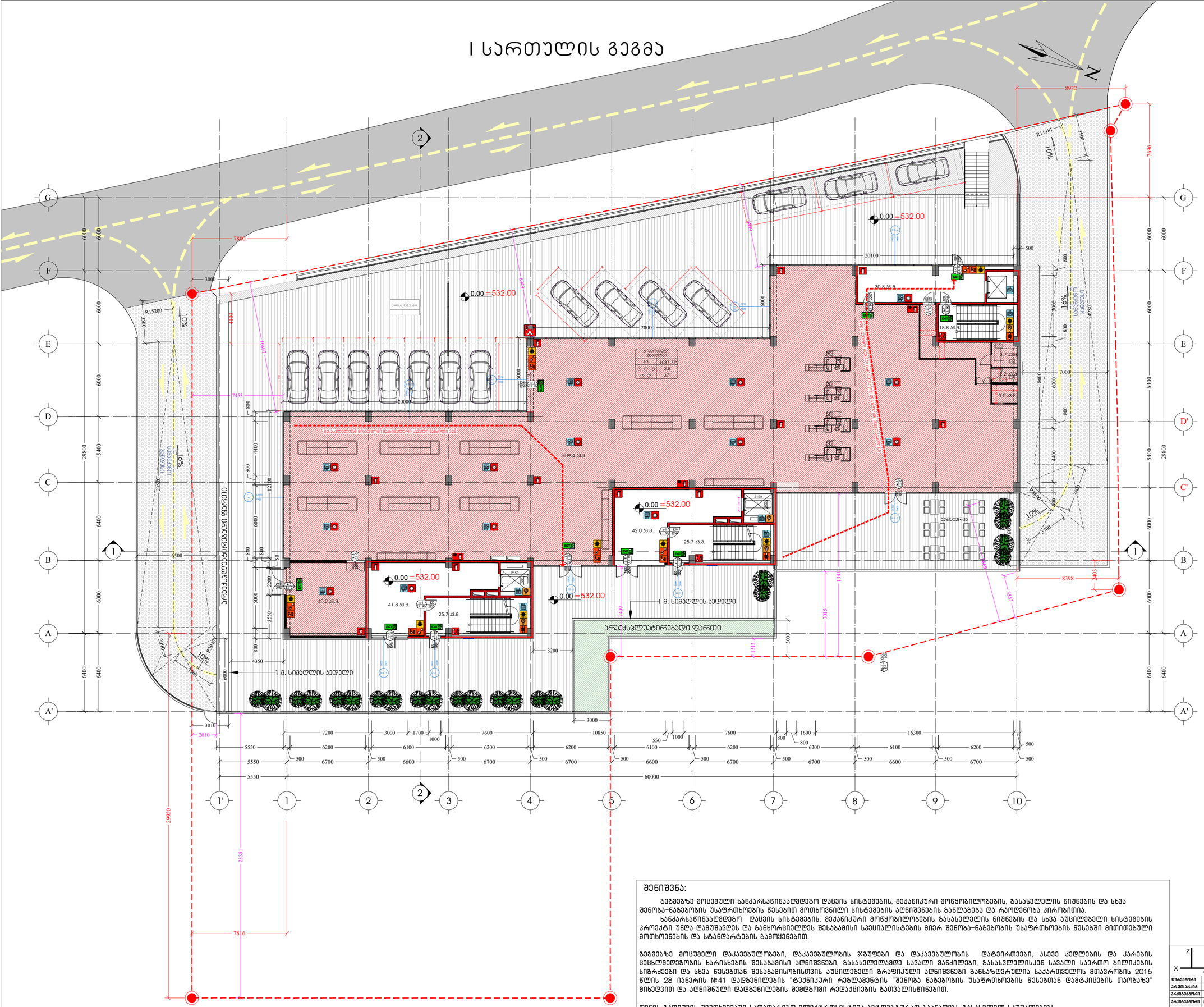
N
2
G
F
E
D
C
B
A
1
1'
2
3
4
5
6
7
8
9
10
D'
C'
A'
0.00 =532.00
20100
20000
7800
8932
7696
R11381
R15200
10%
16%
7453
4400
4350
3200
3000
1409
1513
1344
7015
1573
8398
2403
1 ა. სიმაღლის ადგილი
პრაქტიკულად ბეტონირებადი ფართი
სველი წერტილები
სველი წერტილები
სველი წერტილები

II სართულის გეგმა

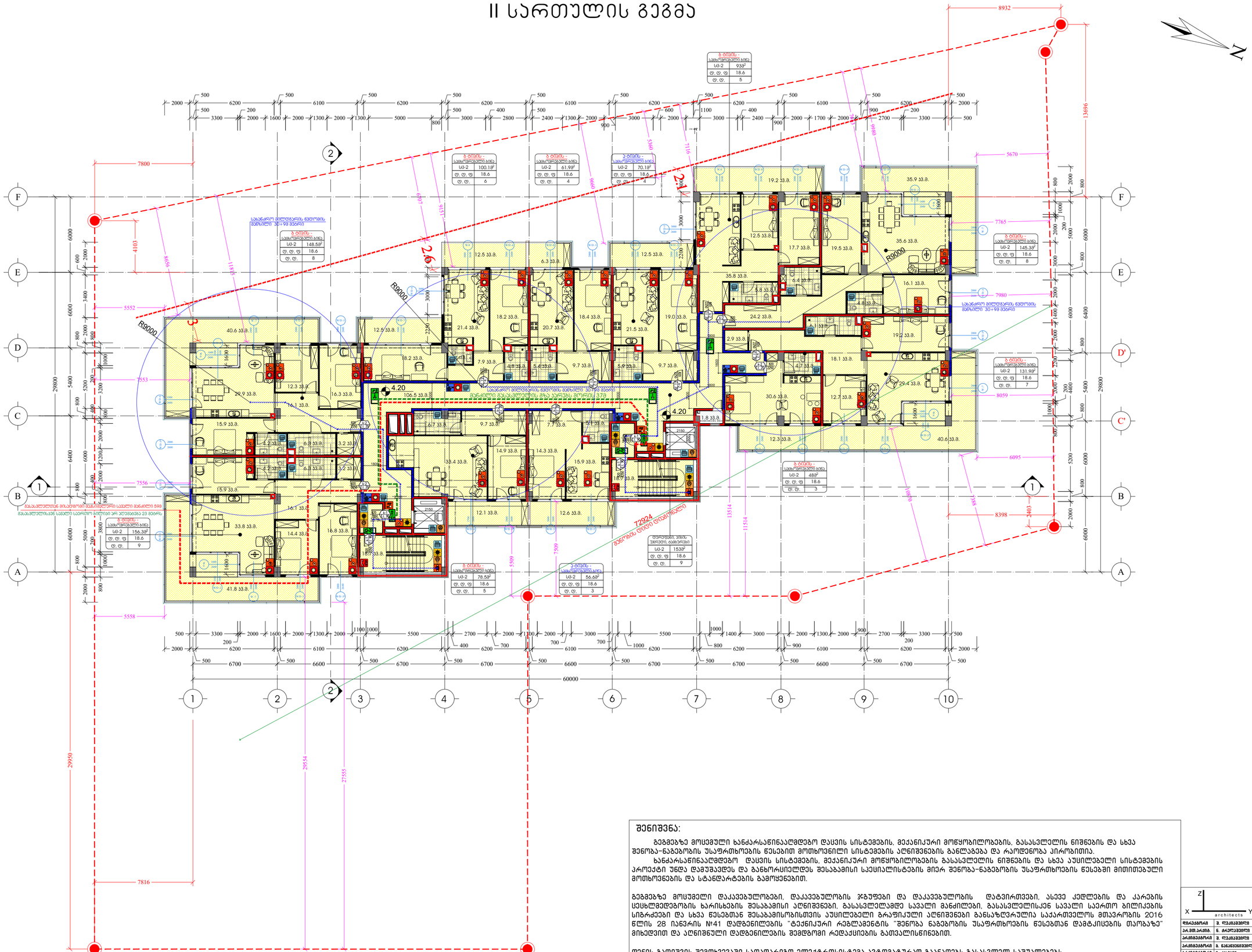

შენიშვნა:

ბეგმეზე მოსემული ხანძარსაწინააღმდეგო დაცვის სისტემების, მექანიკური მოწყობილობების, გასასვლელის ნიშნების და სხვა შენობა-ნაგებობის უსაფრთხოების წესებით მოთხოვნილი სისტემების აღნიშვნების ბანლაგება და რაოდენობა პირობითია.

ხანძარსაწინააღმდეგო დაცვის სისტემების, მექანიკური მოწყობილობების გასასვლელის ნიშნების და სხვა აუცილებელი სისტემების პროექტი უნდა დამუშავდეს და განხორციელდეს შესაბამისი სპეციალისტების მიერ შენობა-ნაგებობის უსაფრთხოების წესებში მითითებული მოთხოვნების და სტანდარტების გამოყენებით.

ბეგმეზე მოცუმელი დაკავებულობები, დაკავებულობის ჯგუფები და დაკავებულობის დატვირთვები, ასევე კედლების და კარების ცვსხლმედეგობის ხარისხების შესაბამისი აღნიშვნები, გასასვლელამდე სავალი მანძილები, გასასვლელისაენ სავალი საერთო ბილიკების სიმძრძეები და სხვა წესებთან შესაბამისობისთვის აუცილებელი ბრაფიკული აღნიშვნები განსაზღვრულია საქართველოს მთავრობის 2016 წლის 28 იანვრის №41 დადგენილების "ტექნიკური რეგლამენტის "შენობა ნაგებობის უსაფრთხოების წესებთან დამტკიცების თაობაზე" მიხედვით და აღნიშნული დადგენილების შეძდგომი რედაქციების გათვალისწინებით.

დენის გათიშვის შემთხვევაში სათადარიგო ელექტროსისტემა ავტომატურად გაანათებს გასასვლელ საშუალებებს.

პირობითი ნიშნები:

- მინის ნაკვეთის საზღვარი
- დაკავებულობის ჯგუფი
- სივრცის დასახელება
- მთლიანი ფართობი
- დაკავებულობის დატვირთვის ფაქტორი
- დაკავებულობის დატვირთვა
- კარის თავისუფალი სიგანე
- კარის ნუმერაცია
- ცვსხლმედეგობის ხარისხი (წუთებში)
- კარის თავისუფალი სიმაღლე
- გასასვლელთან მისადგომი მაკასიმალური სავალი მანძილი
- გასასვლელისაკენ სავალი საერთო ბილიკი
- 60 წუთიანი ცვსხლმედეგობის აღმნიშვნელი
- 120 წუთიანი ცვსხლმედეგობის აღმნიშვნელი

გამოსავლის მაჩვენებელი სივრცის ფართობი-კატეგორია-კლასი: Ს/პ-2 2152.58²; ტ. ტ. ფ 18.6; ტ. ტ. 116

820 / 2100 — ს1 / EL.90

გასასვლელი აღმნიშვნელი განათებული ნიშანი

სიმბოლოს სახელწოდება

- ხელის ცვსხლმაქარი
- სახანძრო მილდგარი
- ორმხრივი კავშირის სისტემა
- ქვამლაღმოჩენი სისტემა
- ჯაერის დანთევის სისტემა
- ავტომაშხეფი
- ქვამლის გაწოვის სისტემა
- სახანძრო განგაშის ღილაკი
- ქვამლზე მორეაგირე მაუწყებელი (ხმოვანი)
- ავარიული განათება
- სახანძრო მისაერთებელი
- სახანძრო კიდრანტი
- ხანძრის მართვის ოთახი
- სახანძრო ლიფტი
- სახანძრო მილდგარის კარადა
- ვიზუალური და ხმოვანი განგაშის სისტემა
- მექანიკური განიავების სისტემა

დაკავებულობის ჯგუფების აღნიშვნები

დაკავებულობის ჯგუფები	დაკავებულობის ჯგუფის აღნიშვნა	ფერის კოდი
თავშეყრის ჯგუფი (თ)		RGB (34,139,34)
საცივნი ჯგუფი (ს)		RGB (79,12,187)
საგანგანათლებლო ჯგუფი – (ს/გ)		RGB (245,99,20)
საგრენველო ჯგუფი (ს/მ)		RGB (160,32,240)
ღიღი საფრთხის შემცველი ჯგუფი- (ღ/ს)		RGB (94,8,58)
დანესებულებითი ჯგუფი (ღწ)		RGB (0,0,255)
საეაჭრო ჯგუფი (ს/ვ)		RGB (255,0,0)
საცხოვრებელი ჯგუფი (ს/ც)		RGB (220,185,0)
საწარმოო ჯგუფი (ს/წ)		RGB (136,135,134)
დამხმარე ჯგუფი (დ/ს)		RGB (57,57,56)

ზეს. კ.წერეთლის ს.ეკლესიასთან 2 №3 საფოსტო ინდექსი 0160 ტელ: (995 32) 237 38 58 ელ-ფოსტა xyz.ge@yahoo.com

architects

ხელმძღვანელი	ვ. ლაკობაშვილი	
პროექტირება	ნ. ჩოქოლაშვილი	
პროექტირება	ვ. ლაკობაშვილი	
პროექტირება	ა. ნანავაშვილი	
პროექტირება	ი. კაკაძე	
პროექტირება	ე. ნონეაძე	

პროექტის სახელწოდება

მრავალბინიანი სასხოვრებელი სახლი ქ.თბილისი, კრწანისის შესახვევი N17; ს.კ. 01.18.06.012.146

პროექტირების ეტაპები	ფ-ბი	ფურც.	მასშტაბი
II სართულის გეგმა			1:200
	სტადია		

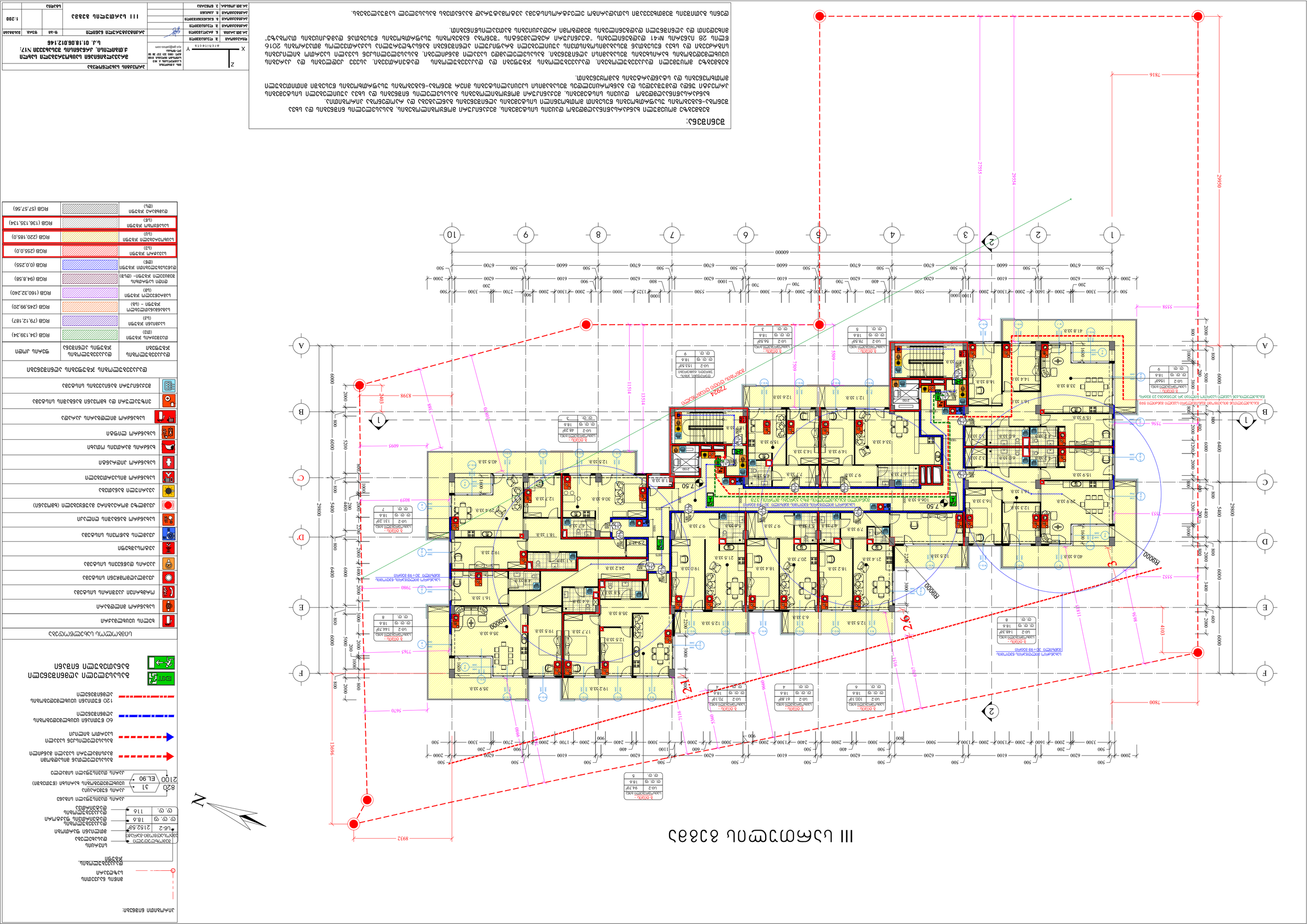
ПЛАН ЭТАЖА 1
1:200
ЭКСПЛИКАЦИЯ ПОМЕЩЕНИЙ
ЭКСПЛИКАЦИЯ ПОЛОВ
ЭКСПЛИКАЦИЯ ПОТОЛКОВ
ЭКСПЛИКАЦИЯ ОКОН
ЭКСПЛИКАЦИЯ ДВЕРЕЙ
ЭКСПЛИКАЦИЯ ПЕРЕГОРОДОК
ЭКСПЛИКАЦИЯ ОБЩЕЙ ПЛОЩАДИ ПОМЕЩЕНИЙ
ЭКСПЛИКАЦИЯ ПЛОЩАДИ ПОМЕЩЕНИЙ
ЭКСПЛИКАЦИЯ ПЛОЩАДИ ПОМЕЩЕНИЙ ПО ФУНКЦИОНАЛЬНОЙ ПЛОЩАДИ
ЭКСПЛИКАЦИЯ ПЛОЩАДИ ПОМЕЩЕНИЙ ПО ОБЩЕЙ ПЛОЩАДИ
ЭКСПЛИКАЦИЯ ПЛОЩАДИ ПОМЕЩЕНИЙ ПО ПЛОЩАДИ ПОМЕЩЕНИЙ

IV цокольный этаж

Условные обозначения

Граница земельного участка	
Граница зоны действия публичного сервитута	
Граница зоны с особыми условиями использования территории	
Красная линия	
Линия регулирования застройки	
Линия отступа от красной линии	
Линия отступа от границы земельного участка	
Граница территории объекта культурного наследия	
Граница территории объекта культурного наследия, подлежащая государственной охране	
Граница территории объекта культурного наследия, подлежащая государственной охране, утвержденная	
Граница территории объекта культурного наследия, подлежащая государственной охране, утвержденная, подлежащая изменению	
Граница территории объекта культурного наследия, подлежащая государственной охране, утвержденная, подлежащая изменению, утвержденная	
Граница территории объекта культурного наследия, подлежащая государственной охране, утвержденная, подлежащая изменению, утвержденная, подлежащая изменению	
Граница территории объекта культурного наследия, подлежащая государственной охране, утвержденная, подлежащая изменению, утвержденная, подлежащая изменению, утвержденная	
Граница территории объекта культурного наследия, подлежащая государственной охране, утвержденная, подлежащая изменению, утвержденная, подлежащая изменению, утвержденная, подлежащая изменению	
Граница территории объекта культурного наследия, подлежащая государственной охране, утвержденная, подлежащая изменению, утвержденная, подлежащая изменению, утвержденная, подлежащая изменению, утвержденная	
Граница территории объекта культурного наследия, подлежащая государственной охране, утвержденная, подлежащая изменению, утвержденная, подлежащая изменению, утвержденная, подлежащая изменению, утвержденная, подлежащая изменению	
Граница территории объекта культурного наследия, подлежащая государственной охране, утвержденная, подлежащая изменению, утвержденная, подлежащая изменению, утвержденная, подлежащая изменению, утвержденная, подлежащая изменению, утвержденная	
Граница территории объекта культурного наследия, подлежащая государственной охране, утвержденная, подлежащая изменению, утвержденная, подлежащая изменению, утвержденная, подлежащая изменению, утвержденная, подлежащая изменению, утвержденная, подлежащая изменению	
Граница территории объекта культурного наследия, подлежащая государственной охране, утвержденная, подлежащая изменению, утвержденная, подлежащая изменению, утвержденная, подлежащая изменению, утвержденная, подлежащая изменению, утвержденная, подлежащая изменению, утвержденная	
Граница территории объекта культурного наследия, подлежащая государственной охране, утвержденная, подлежащая изменению, утвержденная, подлежащая изменению, утвержденная, подлежащая изменению, утвержденная, подлежащая изменению, утвержденная, подлежащая изменению, утвержденная, подлежащая изменению	
Граница территории объекта культурного наследия, подлежащая государственной охране, утвержденная, подлежащая изменению, утвержденная, подлежащая изменению, утвержденная, подлежащая изменению, утвержденная, подлежащая изменению, утвержденная, подлежащая изменению, утвержденная, подлежащая изменению, утвержденная	
Граница территории объекта культурного наследия, подлежащая государственной охране, утвержденная, подлежащая изменению, утвержденная, подлежащая изменению, утвержденная, подлежащая изменению, утвержденная, подлежащая изменению, утвержденная, подлежащая изменению, утвержденная, подлежащая изменению, утвержденная, подлежащая изменению	
Граница территории объекта культурного наследия, подлежащая государственной охране, утвержденная, подлежащая изменению, утвержденная, подлежащая изменению, утвержденная, подлежащая изменению, утвержденная, подлежащая изменению, утвержденная, подлежащая изменению, утвержденная, подлежащая изменению, утвержденная, подлежащая изменению, утвержденная	
Граница территории объекта культурного наследия, подлежащая государственной охране, утвержденная, подлежащая изменению, утвержденная, подлежащая изменению, утвержденная, подлежащая изменению, утвержденная, подлежащая изменению, утвержденная, подлежащая изменению, утвержденная, подлежащая изменению, утвержденная, подлежащая изменению, утвержденная, подлежащая изменению	
Граница территории объекта культурного наследия, подлежащая государственной охране, утвержденная, подлежащая изменению, утвержденная, подлежащая изменению, утвержденная, подлежащая изменению, утвержденная, подлежащая изменению, утвержденная, подлежащая изменению, утвержденная, подлежащая изменению, утвержденная, подлежащая изменению, утвержденная, подлежащая изменению, утвержденная	
Граница территории объекта культурного наследия, подлежащая государственной охране, утвержденная, подлежащая изменению, утвержденная, подлежащая изменению, утвержденная, подлежащая изменению, утвержденная, подлежащая изменению, утвержденная, подлежащая изменению, утвержденная, подлежащая изменению, утвержденная, подлежащая изменению, утвержденная, подлежащая изменению, утвержденная, подлежащая изменению	
Граница территории объекта культурного наследия, подлежащая государственной охране, утвержденная, подлежащая изменению, утвержденная, подлежащая изменению, утвержденная, подлежащая изменению, утвержденная, подлежащая изменению, утвержденная, подлежащая изменению, утвержденная, подлежащая изменению, утвержденная, подлежащая изменению, утвержденная, подлежащая изменению, утвержденная, подлежащая изменению, утвержденная

V სართულის გეგმა

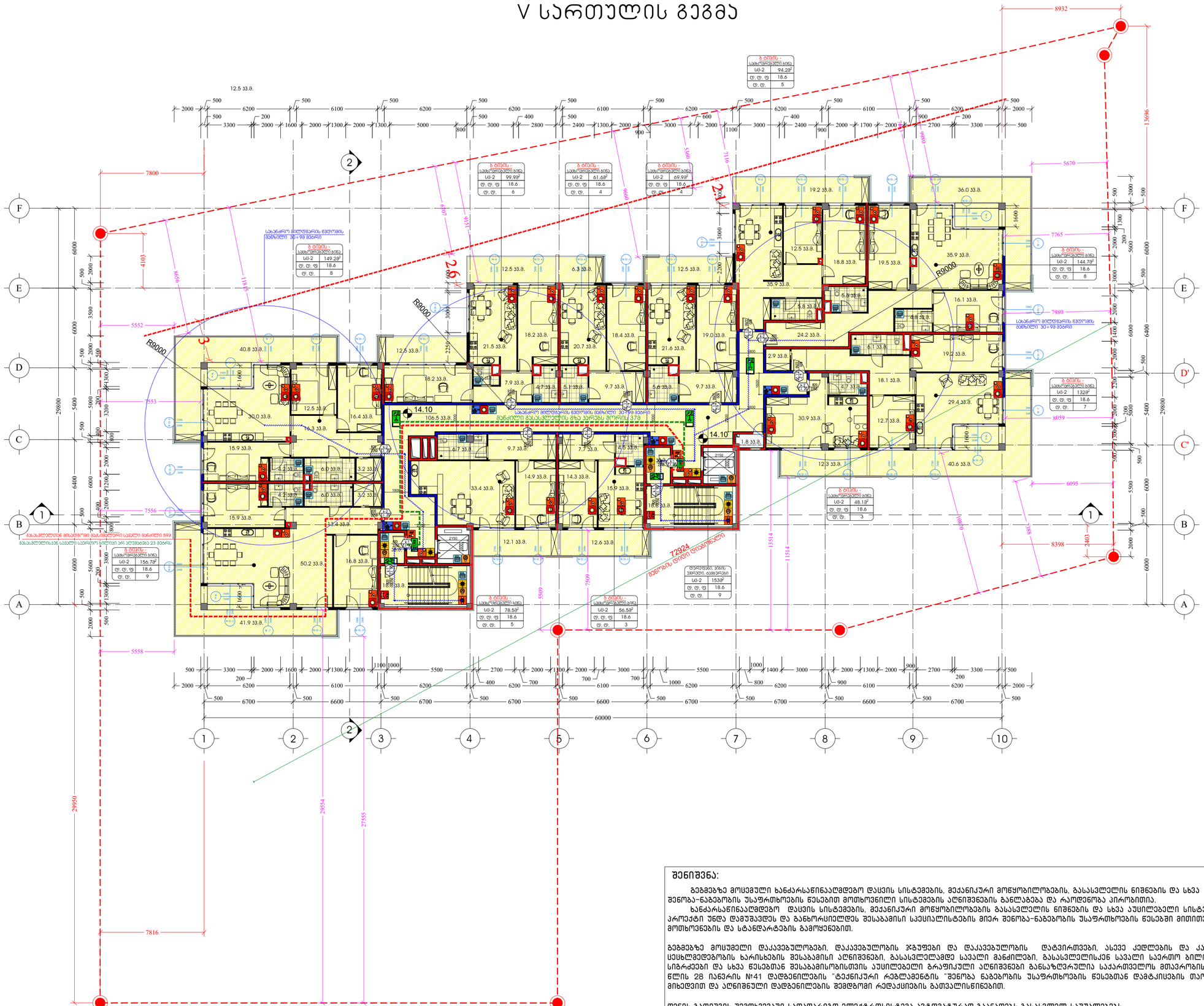

შენიშვნა:

გეგმებზე მოცემული ხანძარსაწინააღმდეგო დაცვის სისტემების, მექანიკური მოწყობილობების, გასასვლელის ნიშნების და სხვა შენობა-ნაგებობის უსაფრთხოების წესებით მოთხოვნილი სისტემების აღნიშვნების განლაგება და რაოდენობა პირობითია.

ხანძარსაწინააღმდეგო დაცვის სისტემების, მექანიკური მოწყობილობების გასასვლელის ნიშნების და სხვა აუცილებელი სისტემების პროექტი უნდა დამუშავდეს და განხორციელდეს შესაბამისი სპეციალისტების მიერ შენობა-ნაგებობის უსაფრთხოების წესებში მითითებული მოთხოვნების და სტანდარტების გამოყენებით.

გეგმებზე მოცემული დაკავებულობები, დაკავებულობის ჯგუფები და დაკავებულობის დატვირთვები, ასევე კედლების და კარების ცვსხლმედეგობის ხარისხების შესაბამისი აღნიშვნები, გასასვლელამდე საერთო მანძილები, გასასვლელისკენ საერთო ბილიკების სიგრძეები და სხვა წესებთან შესაბამისობისთვის აუცილებელი ბრაფიკული აღნიშვნები განსაზღვრულია საქართველოს მთავრობის 2016 წლის 28 იანვრის №41 დადგენილების "ტექნიკური რეგლამენტის "შენობა ნაგებობის უსაფრთხოების წესებთან დამტკიცების თაობაზე" მიხედვით და აღნიშნული დადგენილების შემდგომი რედაქციების გათვალისწინებით.

დენის გათიშვის შემთხვევაში სათადარიგო ელექტროსისტემა ავტომატურად გაანათებს გასასვლელ საშუალებებს.

პირობითი ნიშნები:

- მინის ნაკეთების საზღვარი
- დაკავებულობის ჯგუფი
- სივრცის დასახელება
- მთლიანი ფართობი
- დაკავებულობის დატვირთვის ფაქტორი
- დაკავებულობის დატვირთვა
- კარის თავისუფალი სიგანე
- კარის ნუმერაცია
- სველწერტილების ხარისხი (წუთებში)
- კარის თავისუფალი სიმაღლე
- გასასვლელთან მისადგომი მაკასიგალური საკალი განჭილი
- გასასვლელისკენ საკალი საერთო ბილიკი
- 60 წუთიანი სველწერტილების აღმნიშვნელი
- 120 წუთიანი სველწერტილების აღმნიშვნელი

მვმოზღუდული პბერსაღგომი-ბარაქი	
სმ-2	2152.58²
ტ. ტ. ფ	18.6
ტ. ტ.	116

820 | ა1 | EL.90 | 2100

გასასვლელი აღმნიშვნელი განათებული ნიშანი

სიმბოლოს სახელწოდება

- ხელის სველწერტილი
- სახანძრო მილსადარი
- ორმხრივი კავშირის სისტემა
- ქვაბლაღმოგრევი სისტემა
- კაერის დაწნევის სისტემა
- აეტოსაშხეფი
- ქვაბლის გაწოვის სისტემა
- სახანძრო განგაშის ღილაკი
- ქვაბლზე მორეაგირე მაუწყებელი (ხმოვანი)
- აპარიული განათება
- სახანძრო მისაერთებელი
- სახანძრო კიდრანტი
- ხანძრის მართვის ოთახი
- სახანძრო ლიუტი
- სახანძრო მილსადარის კარადა
- ვიზუალური და ხმოვანი განგაშის სისტემა
- მექანიკური განიავების სისტემა

დაკავებულობის ჯგუფების აღნიშვნები

დაკავებულობის ჯგუფები	დაკავებულობის ჯგუფის აღნიშვნა	ფერის კოდი
თავშეყრის ჯგუფი (თ)		RGB (34,139,34)
საცივინი ჯგუფი (სპ)		RGB (79,12,187)
საბანმანათლებლო ჯგუფი – (სბ)		RGB (245,99,20)
საჭრელველო ჯგუფი (სჭ)		RGB (160,32,240)
ღიდი საჭრობის შემცველი ჯგუფი- (დსბ)		RGB (94,8,58)
დანთცხალებითი ჯგუფი (დწ)		RGB (0,0,255)
საკაჭრო ჯგუფი (სკ)		RGB (255,0,0)
საცხოვრებელი ჯგუფი (სც)		RGB (220,185,0)
საკაწყობო ჯგუფი (სწ)		RGB (136,135,134)
დამხმარე ჯგუფი (დხ)		RGB (57,57,56)

დმგკვანილი	ვ. ლეკიკვილი		
პრპმპპარპ.	ნ. ჭიკლაკვილი		
პრქიტექტორი	ვ. ლეკიკვილი		
პრქიტექტორი	ბ. ნანიკვიშვილი		
პრქიტექტორი	ი. კაკიკი		
პრპმპ.კონსტრ.	ე. ნონიკრა		

ქ.თბილისი, ა. წერეთლის გამზ. №3
საფოსტო ინდექსი 0160
ტელ: (995 32) 237 36 98
ელ-ფოსტა
xyz.ge@yahoo.com

პროექტის სახელწოდება

მრავალბინიანი საცხოვრებელი სახლი ქ.თბილისი, კრწანისის შესახვევი N17; ს.კ. 01.18.06.012.146

პრქიტექტორული ნაწილი		ფ-ის	ფურც.	მასშტაბი
V სართულის გეგმა				1:200
		სტადია		

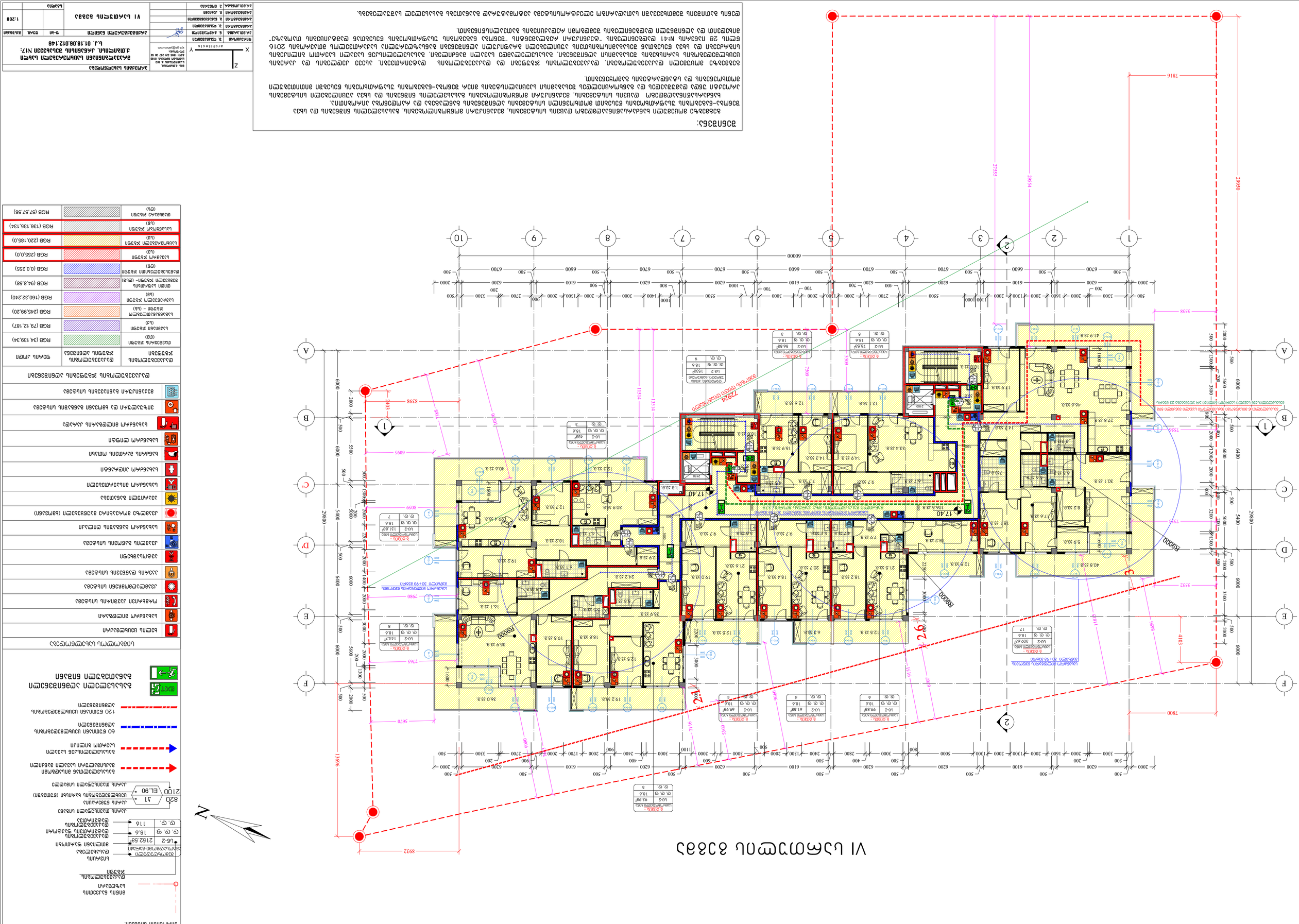
VI ьъъъ

VII სართულის გეგმა

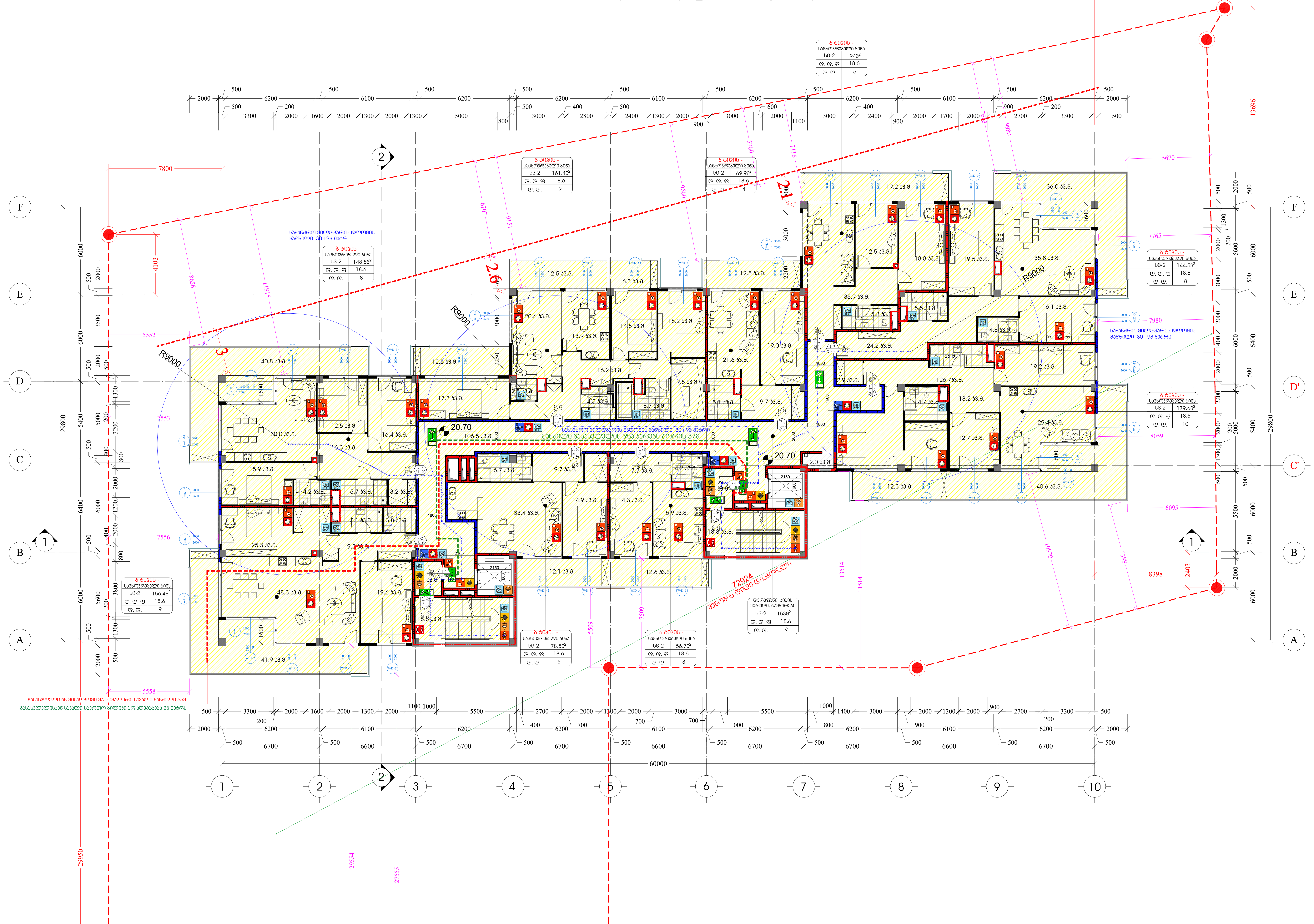

პირობითი ნიშნები:

- მიწის ნაკვეთის საზღვარი
- დაკავებულობის ჯგუფი
- სივრცის დასახელება
- მთლიანი ფართობი
- დაკავებულობის დატვირთვის ფაქტორი
- დაკავებულობის დატვირთვა

შემოზღუდული ავტოსადგომი-გარაჟი	
სწ-2	2152.5მ²
დ. დ. ფ	18.6
დ. დ.	116

- 820 — კარის თავისუფალი სიგანე
- ქ1 — კარის ნუმერაცია
- EL.90 — ცეცხლმედეგობის ხარისხი (წუთებში)
- 2100 — კარის თავისუფალი სიმაღლე
- გასასვლელთან მისადგომი მაქსიმალური სავალი მანძილი
- გასასვლელისკენ სავალი საერთო ბილიკი
- 60 წუთიანი ცეცხლმედეგობის აღმნიშვნელი
- 120 წუთიანი ცეცხლმედეგობის აღმნიშვნელი

EXIT — გასასვლელი აღმნიშვნელი განათებული ნიშანი

სიმბოლოს სახელწოდება

- ხელის ცეცხლმაქრი
- სახანძრო მილდგარი
- ორმხრივი კავშირის სისტემა
- კვამლაღმომჩენი სისტემა
- ჰაერის დაწნევის სისტემა
- ავტოსაშხეფი
- კვამლის გაწოვის სისტემა
- სახანძრო განგაშის ღილაკი
- კვამლზე მორეაგირე მაუწყებელი (ხმოვანი)
- ავარიული განათება
- სახანძრო მისაერთებელი
- სახანძრო ჰიდრანტი
- ხანძრის მართვის ოთახი
- სახანძრო ლიფტი
- სახანძრო მილდგარის კარადა
- ვიზუალური და ხმოვანი განგაშის სისტემა
- მექანიკური განიავების სისტემა

დაკავებულობის ჯგუფების აღნიშვნები

დაკავებულობის ჯგუფები	დაკავებულობის ჯგუფის აღნიშვნა	ფერის კოდი
თავშეყრის ჯგუფი (თვ)		RGB (34,139,34)
საქმიანი ჯგუფი (სქ)		RGB (79,12,187)
საგანმანათლებლო ჯგუფი – (სგ)		RGB (245,99,20)
სამრეწველო ჯგუფი (სმ)		RGB (160,32,240)
დიდი საფრთხის შემცველი ჯგუფი– (დსშ)		RGB (94,8,58)
დაწესებულებითი ჯგუფი (დწ)		RGB (0,0,255)
სავაჭრო ჯგუფი (სვ)		RGB (255,0,0)
საცხოვრებელი ჯგუფი (სც)		RGB (220,185,0)
სასაწყობო ჯგუფი (სწ)		RGB (136,135,134)
დამხმარე ჯგუფი (დხ)		RGB (57,57,56)

შენიშვნა:

გეგმებზე მოცემული ხანძარსაწინააღმდეგო დაცვის სისტემების, მექანიკური მოწყობილობების, გასასვლელის ნიშნების და სხვა შენობა-ნაგებობის უსაფრთხოების წესებით მოთხოვნილი სისტემების აღნიშვნების განლაგება და რაოდენობა პირობითია.

ხანძარსაწინააღმდეგო დაცვის სისტემების, მექანიკური მოწყობილობების გასასვლელის ნიშნების და სხვა აუცილებელი სისტემების პროექტი უნდა დამუშავდეს და განხორციელდეს შესაბამისი სპეციალისტების მიერ შენობა-ნაგებობის უსაფრთხოების წესებში მითითებული მოთხოვნების და სტანდარტების გამოყენებით.

გეგმებზე მოცემელი დაკავებულობები, დაკავებულობის ჯგუფები და დაკავებულობის დატვირთვები, ასევე კედლების და კარების ცეცხლმედეგობის ხარისხების შესაბამისი აღნიშვნები, გასასვლელამდე სავალი მანძილები, გასასვლელისკენ სავალი საერთო ბილიკების სიგრძეები და სხვა წესებთან შესაბამისობისთვის აუცილებელი გრაფიკული აღნიშვნები განსაზღვრულია საქართველოს მთავრობის 2016 წლის 28 იანვრის №41 დადგენილების "ტექნიკური რეგლამენტის "შენობა ნაგებობის უსაფრთხოების წესებთან დამტკიცების თაობაზე" მიხედვით და აღნიშნული დადგენილების შემდგომი რედაქციების გათვალისწინებით.

დენის გათიშვის შემთხვევაში სათადარიგო ელექტროსისტემა ავტომატურად გაანათებს გასასვლელ საშუალებებს.

X Z Y architects

მის: ქ.თბილისი, ს.კანდელაკის ქ. №3
საფოსტო ინდექსი: 0160
ტელ: (995 32) 237 30 50
ელ-ფოსტა: xyz.ge@yahoo.com

დირექტორი	შ. ლეკიაშვილი	
პრ.მთ.არქიტ.	ნ. ჭრელაშვილი	
არქიტექტორი	შ. ლეკიაშვილი	
არქიტექტორი	გ. ნანაწყენიშვილი	
არქიტექტორი	ი. კახიანი	
პრ.მთ.კონსტრ.	ე. წოწერია	

პროექტის სახელწოდება

მრავალბინიანი საცხოვრებელი სახლი ქ.თბილისი, კრწანისის შესახვევი N17; ს.კ. 01.18.06.012.146

არქიტექტურული ნაწილი	ფ-ბი	ფურც.	მასშტაბი
VII სართულის გეგმა			1:200
	სტადია		

VIII სართულის გეგმა

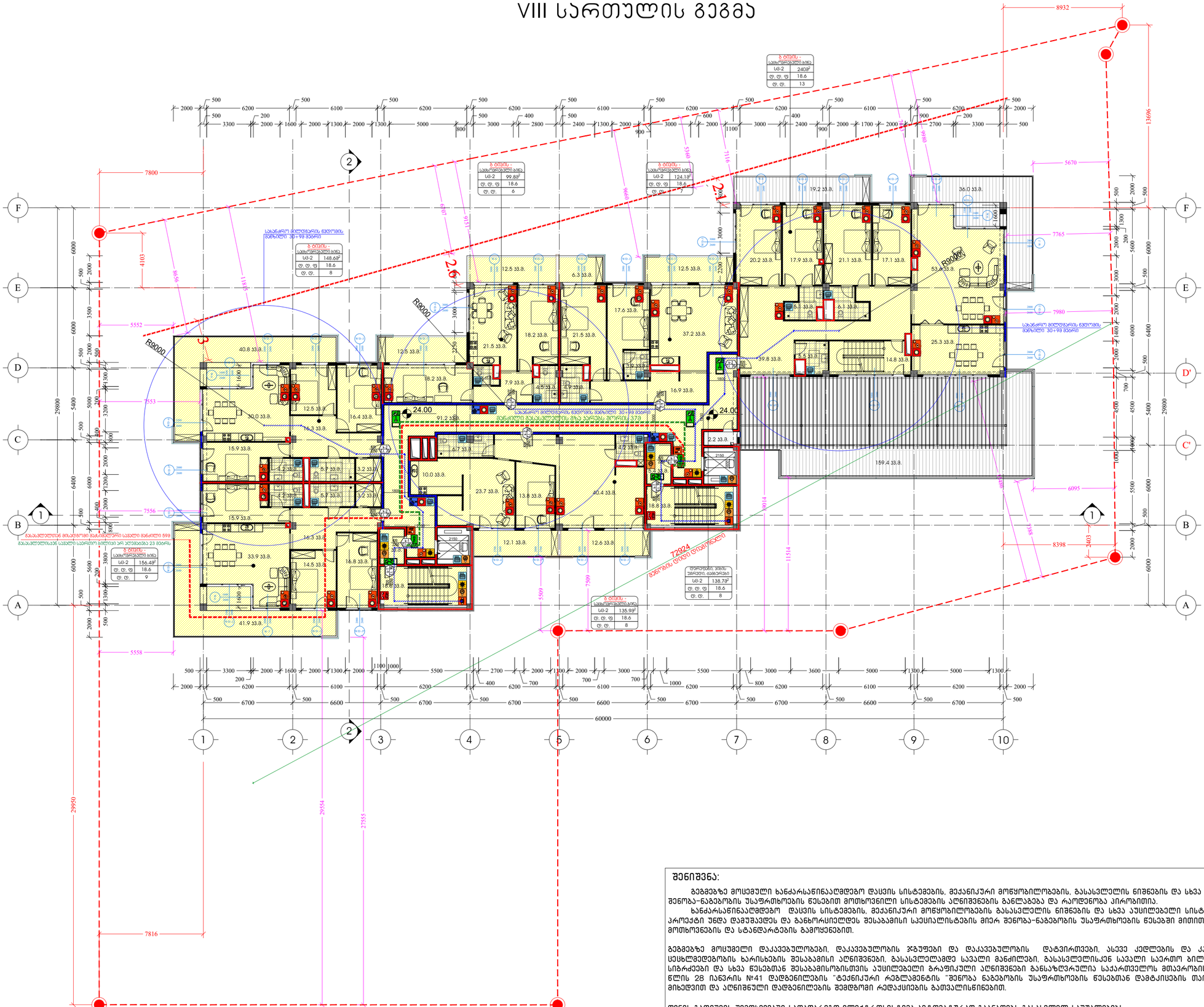

შენიშვნა:

ბეგმეზე მოცემული ხანძარსაწინააღმდეგო დაცვის სისტემების, მექანიკური მოწყობილობების, გასასვლელის ნიშნების და სხვა შენობა-ნაგებობის უსაფრთხოების წესებით მოთხოვნილი სისტემების აღნიშვნების გაწლაბება და რაოდენობა პირობითია.

ხანძარსაწინააღმდეგო დაცვის სისტემების, მექანიკური მოწყობილობების გასასვლელის ნიშნების და სხვა აუცილებელი სისტემების პროექტი უნდა დამუშავდეს და განხორციელდეს შესაბამისი სპეციალისტების მიერ შენობა-ნაგებობის უსაფრთხოების წესები მითითებული მოთხოვნების და სტანდარტების გამოყენებით.

ბეგმეზე მოცემული დაკავებულობები, დაკავებულობის ჯგუფები და დაკავებულობის დატვირთვები, ასევე ქედლების და კარების ცვსხლმედეგობის ხარისხების შესაბამისი აღნიშვნები, გასასვლელამდე სავალი მანძილები, გასასვლელისაქნ სავალი საერთო ბილიკების სიგრძეები და სხვა წესებთან შესაბამისობისთვის აუცილებელი გრაფიკული აღნიშვნები განსაზღვრულია საქართველოს მთავრობის 2016 წლის 28 იანვრის №41 დადგენილების "ტექნიკური რეგლამენტის "შენობა ნაგებობის უსაფრთხოების წესებთან დაშტკიცების თაობაზე" მიხედვით და აღნიშნული დადგენილების შემდგომი რედაქციების გათვალისწინებით.

დენის გათიშვის შემთხვევაში სათადარიგო ელექტროსისტემა ავტომატურად გაანათებს გასასვლელ საშუალებებს.

პირობითი ნიშნები:

- მიწის ნაკვეთის საზღვარი
- დაკავებულობის ჯგუფი
- სველწერტილის ბინა-ბარაკი | სიგრძის დასახელება
- სმ-2 | 2152.58 | მთლიანი ფართობი
- ტ, ტ, ფ | 18.6 | დაკავებულობის დატვირთვის ფაქტორი
- ტ, ტ, | 116 | დაკავებულობის დატვირთვა
- კარის თავისუფალი სიმაღლე
- 820 / 2100 | ს1 / EL.90 | კარის ნუმერაცია / ცვსხლმედეგობის ხარისხი (წუთებში) / კარის თავისუფალი სიმაღლე
- გასასვლელთან მისადგომი მაქსიმალური სავალი მანძილი
- გასასვლელისაქნ სავალი საერთო ბილიკი
- 60 წუთიანი ცვსხლმედეგობის აღმნიშვნელი
- 120 წუთიანი ცვსხლმედეგობის აღმნიშვნელი

EXIT — გასასვლელი აღმნიშვნელი განათებული ნიშანი

სიმბოლოს სახელწოდება

- ხელის ცვსხლმაქარი
- სახანძრო მილდბარი
- ორმხრივი კავშირის სისტემა
- ქვამლაღმოჭრილი სისტემა
- კაერის დანთების სისტემა
- ავტომაშხეფი
- ქვამლის გაწოვის სისტემა
- სახანძრო განაშის ღილაკი
- ქვამლზე მორკაბირე მაუწყებელი (ხმოვანი)
- ავარიული განათება
- სახანძრო მისაერთებელი
- სახანძრო კიდრანტი
- ხანძრის მართვის ოთახი
- სახანძრო ლიფტი
- სახანძრო მილდბარის კარადა
- ვიზუალური და ხმოვანი განგაშის სისტემა
- მექანიკური განიავების სისტემა

დაკავებულობის ჯგუფების აღნიშვნები

დაკავებულობის ჯგუფები	დაკავებულობის ჯგუფის აღნიშვნა	ფერის კოდი
თავშეყრის ჯგუფი (თ)		RGB (34,139,34)
საცდელი ჯგუფი (ს)		RGB (79,12,187)
საბაგანაცილებლო ჯგუფი – (სბ)		RGB (245,99,20)
საგრძნეული ჯგუფი (სგ)		RGB (160,32,240)
ღიღი საფრთხის შემცველი ჯგუფი- (ღს)		RGB (94,8,58)
დაწვსებულებითი ჯგუფი (დწ)		RGB (0,0,255)
საავარო ჯგუფი (სვ)		RGB (255,0,0)
საცხოვრებელი ჯგუფი (სც)		RGB (220,185,0)
სასაწყობო ჯგუფი (სწ)		RGB (136,135,134)
დამხმარე ჯგუფი (დმ)		RGB (57,57,56)

architects
ზეზ. კ.ფალავანდიშვილის ქ. №3, სართული 2, ბინა 8, 0160
ტელ: (995 32) 237 30 30, 241-98-60
xyz.ge@yahoo.com

შემკვეთი	ვ. ლეკიაშვილი	
პრ.მთ.პრქტ.	ნ. ბრელიშვილი	
პრემნებარი	ვ. ლეკიაშვილი	
პრემნებარი	ს. ჯანჯღავაშვილი	
პრემნებარი	ნ. ქობულია	
პრ.მთ.კონსტრ.	ვ. ნოზაძე	

პროექტის სახელწოდება

მრავალბინიანი სცხოვრებელი სახლი ქ.თბილისი, კრწანისის შესახვევი N17; ს.კ. 01.18.06.012.146

არქიტექტურული ნაწილი	ზ-ის	ფურც.	ფურცლები
VIII სართულის გეგმა			1:200
	სტადია		

IX блок жилой застройки

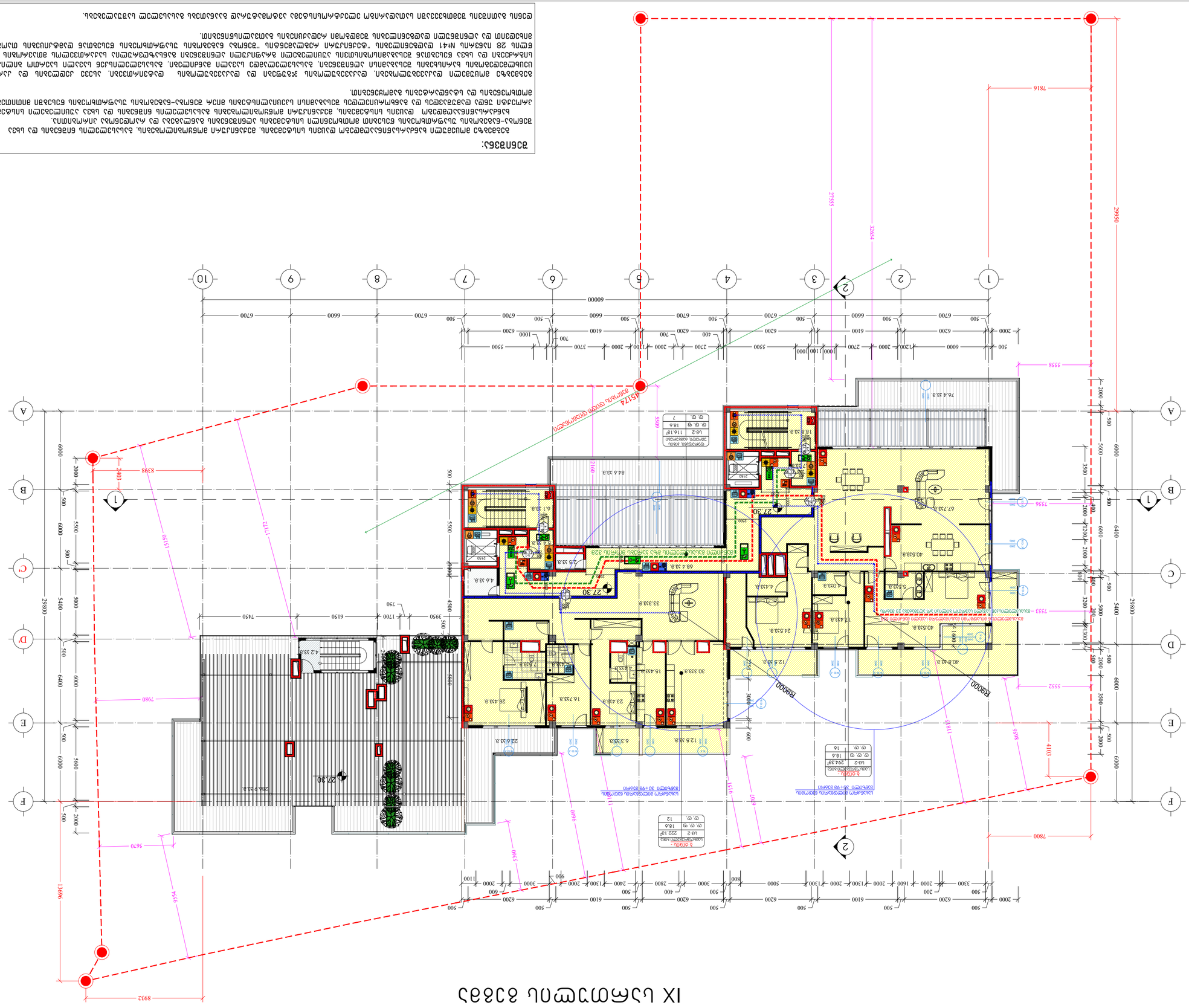
А
Б
В
Г
Д
Е
Ж
1
2
3
4
5
6
7
8
9
10
ул. Сталина
ул. Ленина
ул. Ленина
ул. Сталина
ул. Ленина
ул. Сталина
ул. Ленина
ул. Стал

სახურავის გეგმა

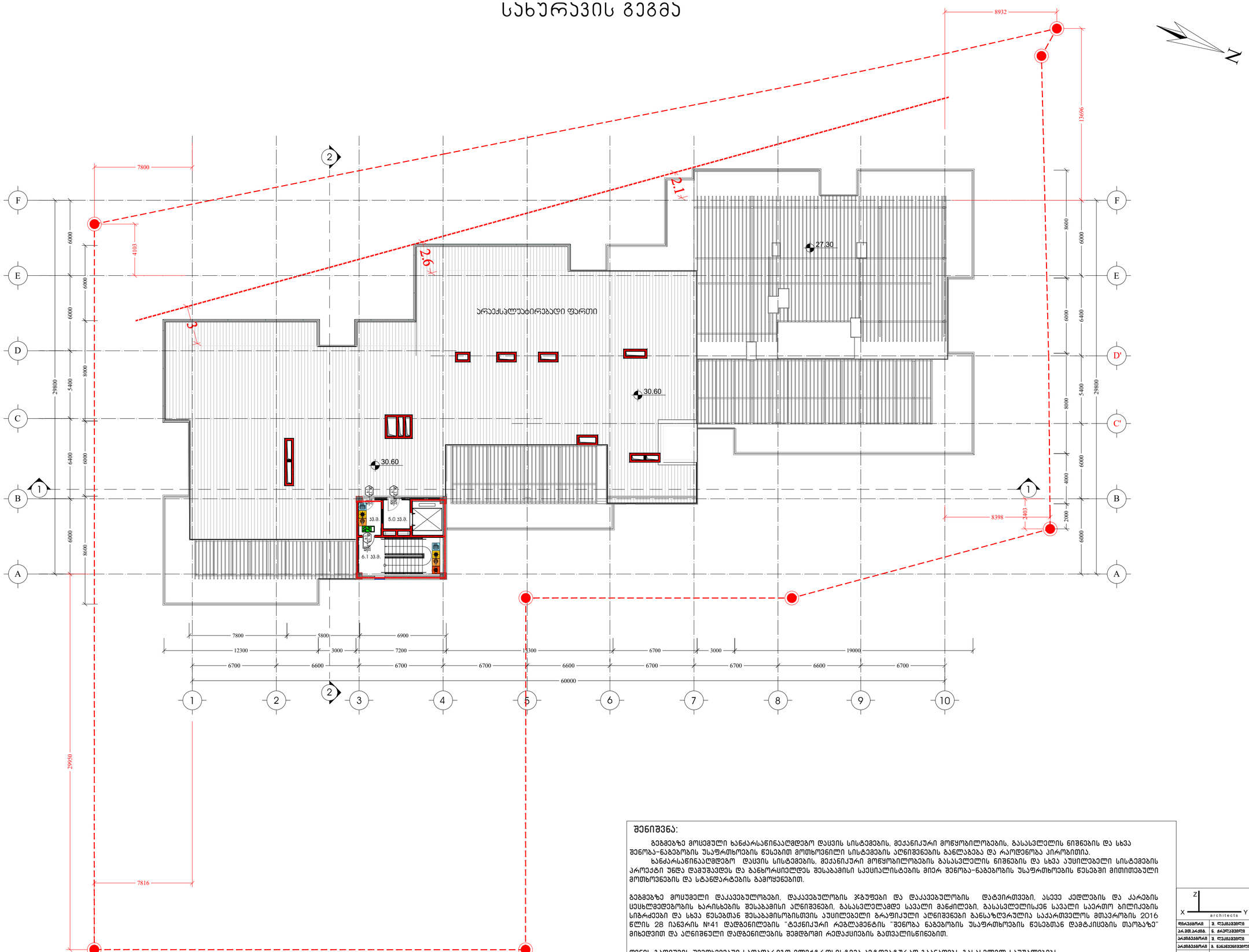

შენიშვნა:

ბეგმეებზე მოცემული ხანძარსაწინააღმდეგო დაცვის სისტემების, მექანიკური მოწყობილობების, გასასვლელის ნიშნების და სხვა შენობა-ნაგებობის უსაფრთხოების წესებით მოთხოვნილი სისტემების აღნიშვნების განლაგება და რაოდენობა პირობითია.

ხანძარსაწინააღმდეგო დაცვის სისტემების, მექანიკური მოწყობილობების გასასვლელის ნიშნების და სხვა აუცილებელი სისტემების პროექტი უნდა დამუშავდეს და განხორციელდეს შესაბამისი სპეციალისტების მიერ შენობა-ნაგებობის უსაფრთხოების წესებში მითითებული მოთხოვნების და სტანდარტების გამოყენებით.

ბეგმეებზე მოცუმელი დაკავებულობები, დაკავებულობის ჯგუფები და დაკავებულობის დატვირთვები, ასევე ქედლების და კარების სცსხლმედებობის ხარისხების შესაბამისი აღნიშვნები, გასასვლელამდე სავალი მანძილები, გასასვლელისაქენ სავალი საერთო ბილიკების სიგრძეები და სხვა წესებთან შესაბამისობისთვის აუცილებელი გრაფიკული აღნიშვნები განსაზღვრულია საქართველოს მთავრობის 2016 წლის 28 იანვრის №41 დადგენილების "ტექნიკური რეგლამენტის "შენობა ნაგებობის უსაფრთხოების წესებთან დამტკიცების თაობაზე" მიხედვით და აღნიშნული დადგენილების მეოდგომი რედაქციების გათვალისწინებით.

დენის გათიშვის შემთხვევაში სათადარიგო ელექტროსისტემა ავტომატურად გაანათებს გასასვლელ საშუალებებს.

პირობითი ნიშნები:

- მინის ნაკვეთის საზღვარი
- დაკავებულობის ჯგუფი
- სივრცის დასახელება
- მთლიანი ფართობი
- დაკავებულობის დატვირთვის ფაქტორი
- დაკავებულობის დატვირთვა

მეზონტუტუტი ავტოსადგომი-პარკინგი	
სწ-2	2152.58
დ. დ. ფ	18.6
დ. დ.	116

- კარის თავისუფალი სიგანე
- კარის ნუმერაცია
- ცეცხლმედეგობის ხარისხი (წუთებში)
- კარის თავისუფალი სიმაღლე

820 / 2100 — პ1 / EL.90

- გასასვლელთან მისადგომი მაკსიმალური სავალი მანძილი
- გასასვლელისაქენ სავალი საერთო ბილიკი
- 60 წუთიანი ცეცხლმედეგობის აღმნიშვნელი
- 120 წუთიანი ცეცხლმედეგობის აღმნიშვნელი

EXIT

გასასვლელი აღმნიშვნელი განათებული ნიშანი

სიმბოლოს სახელწოდება

- ხელის ცეცხლმაქრი
- სახანძრო მილდგარი
- ორმხრივი კავშირის სისტემა
- ქვამლაღმომჩენი სისტემა
- პაერის დანთვის სისტემა
- ავტომაშხეფი
- ქვამლის განოვის სისტემა
- სახანძრო განგაშის ღილაკი
- ქვამლზე მორეაგირე მაუწყებელი (ხმოვანი)
- ავარიული განათება
- სახანძრო მისაერთებელი
- სახანძრო კიდრანტი
- ხანძრის მართვის ოთახი
- სახანძრო ლიფტი
- სახანძრო მილდგარის კარადა
- ვიზუალური და ხმოვანი განგაშის სისტემა
- მექანიკური განიავების სისტემა

დაკავებულობის ჯგუფების აღნიშვნები

დაკავებულობის ჯგუფები	დაკავებულობის ჯგუფის აღნიშვნა	ფერის კოდი
თავშეყრის ჯგუფი (თშ)		RGB (34,139,34)
საქმიანი ჯგუფი (სქ)		RGB (79,12,187)
საბაგანგოთლებლო ჯგუფი - (სბ)		RGB (245,99,20)
საარქივლო ჯგუფი (სმ)		RGB (160,32,240)
დიდი საფრთხის შემცველი ჯგუფი- (დსგ)		RGB (94,8,58)
დანესებულებითი ჯგუფი (დწ)		RGB (0,0,255)
სპეციალ ჯგუფი (სპ)		RGB (255,0,0)
საცხოვრებელი ჯგუფი (სც)		RGB (220,185,0)
საწარმოო ჯგუფი (სწ)		RGB (136,135,134)
დამხმარე ჯგუფი (დწ)		RGB (57,57,56)

პროექტის ხელმძღვანელი	ვ. ლეკიაშვილი		
პროექტირების	ნ. ჩარკვიანელი		
პროექტირების	ვ. ლეკიაშვილი		
პროექტირების	ნ. ნასყიდაშვილი		
პროექტირების	მ. კახიანი		
პროექტირების	ე. ნოზაძე		

შპს. კონსტრუქტორული ბიუროს ქ. ბათუმის საფრანგეთის 2 #63 ტელ: (995) 577 237 30 30 ელ-ფოსტა: ryz.ge@yahoo.com

პროექტის სახელწოდება

მრავალბინიანი საცხოვრებელი სახლი ქ.ბათუმის, ქრნანისის შესახვევში N17; ს.კ. 01.18.06.012.146

არქიტექტურული ნაწილი

გეგმის სართულის გეგმა

ფ-ბი	ფურც.	ფაილების
		1:200

სტადია

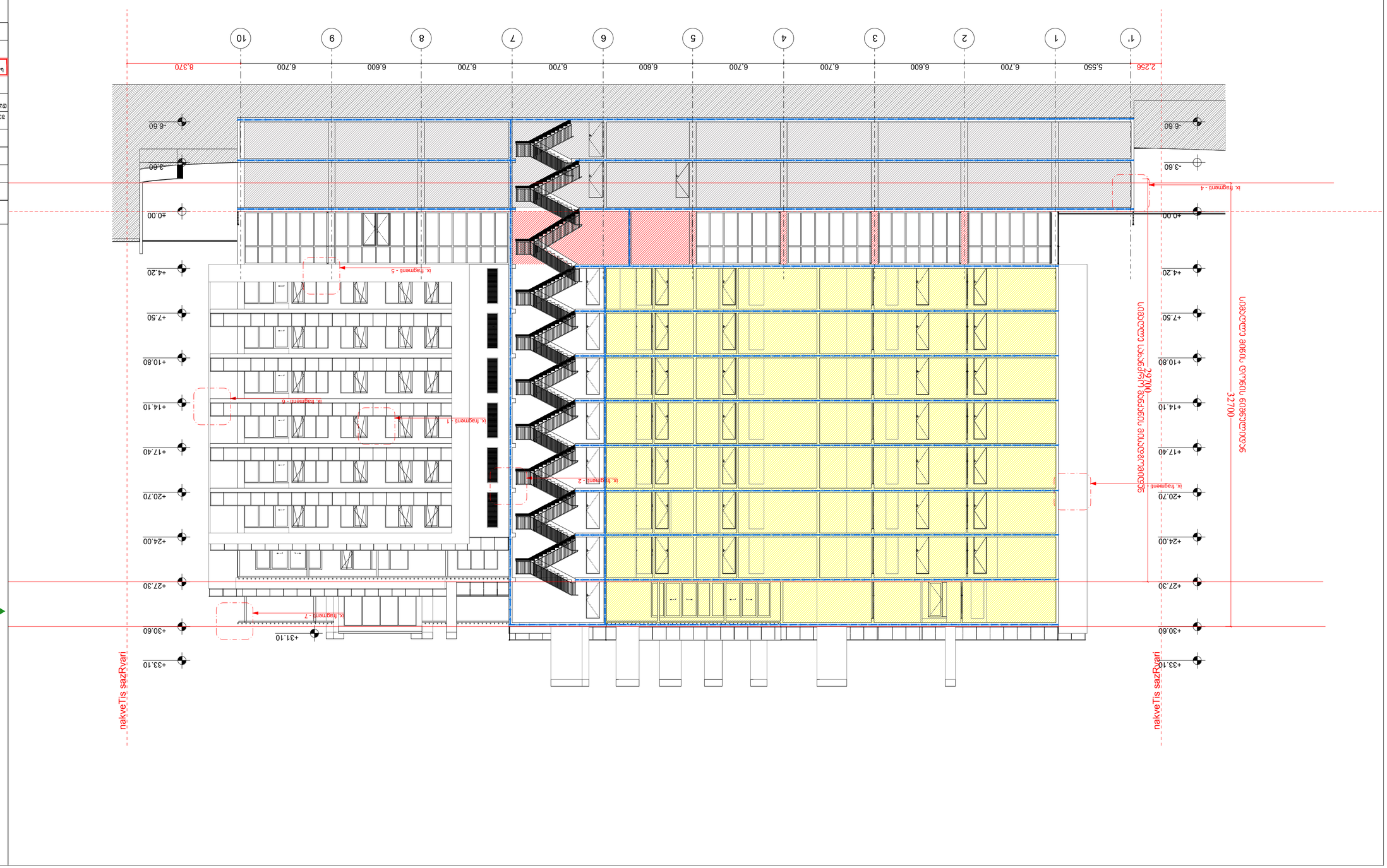

ტექნიკური ფიზიკური დაცვის სისტემის განთავსების ადგილები

ტექნიკური ფიზიკური დაცვის სისტემის ელემენტის დასახელება	ტექნიკური ფიზიკური დაცვის სისტემის ელემენტის ტექნიკური მახასიათებლები	ერთეულის ზომა	რაოდენობა
ვიდეოსათვალთვალო კამერა	ფიქსირებული, ინფრაწითელი განათებით, ფერადი გამოსახულებით, ობიექტივი 2.8 მმ, ფოკუსირების მანძილი 2.8 მ-დან უსასრულობამდე, ფოკუსირების ავტომატური რეგულირებით, ობიექტივის დიაფრაგმა F1.6, ელექტრონული დიაფრაგმის რეგულირების დიაპაზონი F1.6-F16, ელექტრონული ფოკუსირების დიაპაზონი 0.1 მ-დან უსასრულობამდე, ელექტრონული ფოკუსირების სიზუსტე 0.1 მ, ელექტრონული ფოკუსირების სიჩქარე 0.1 წმ, ელექტრონული ფოკუსირების ტიპი ავტომატური, ელექტრონული ფოკუსირების რეჟიმი ავტომატური, ელექტრონული ფოკუსირების ტიპი ავტომატური, ელექტრონული ფოკუსირების ტიპი ავტომატური, ელექტრონული ფოკუსირების ტიპ

მრავალბინიანი საცხოვრებელი სახლი
ქ.თბილისი, კრწანისის შესახვევი №17
ს.კ 01.18.06.012.146
მისაწვდომობის პროექტი

საქართველოს მთავრობის 2016 წლის 28 იანვარის №41
დადგენილებასთან ტექნიკური რეგლამენტის შენობა-ნაგებობის
უსაფრთხოების წესების დამტკიცების თაობაზე შესაბამისობის
ანალიზი

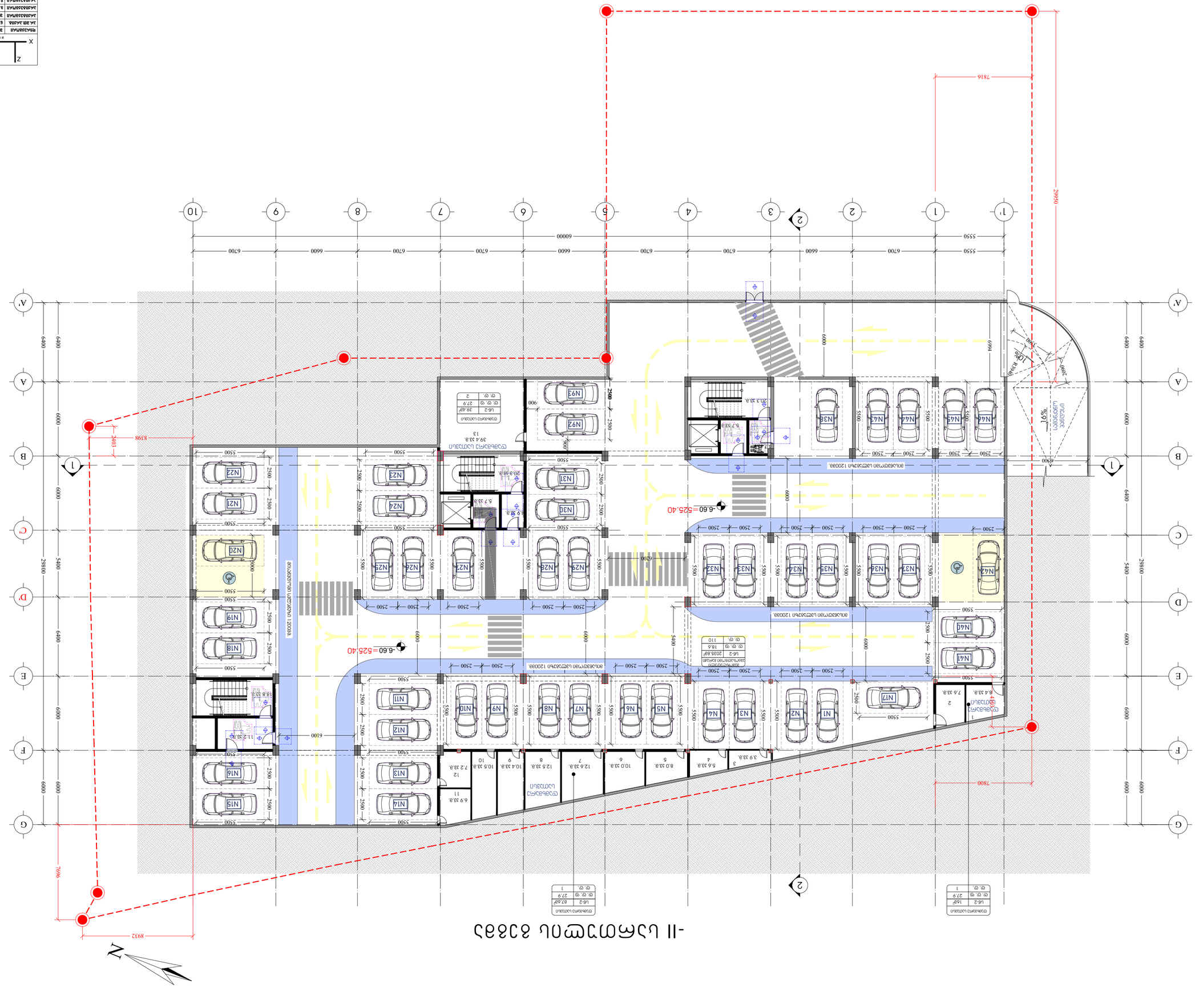
-11 ьзлмлгэчлъ ззззэ
1:200
ьзлмлгэчлъ бзбчлгзлзлгэчлъ
ьзлмлгэчлъ
ьзлмлгэчлъ
ьзлм

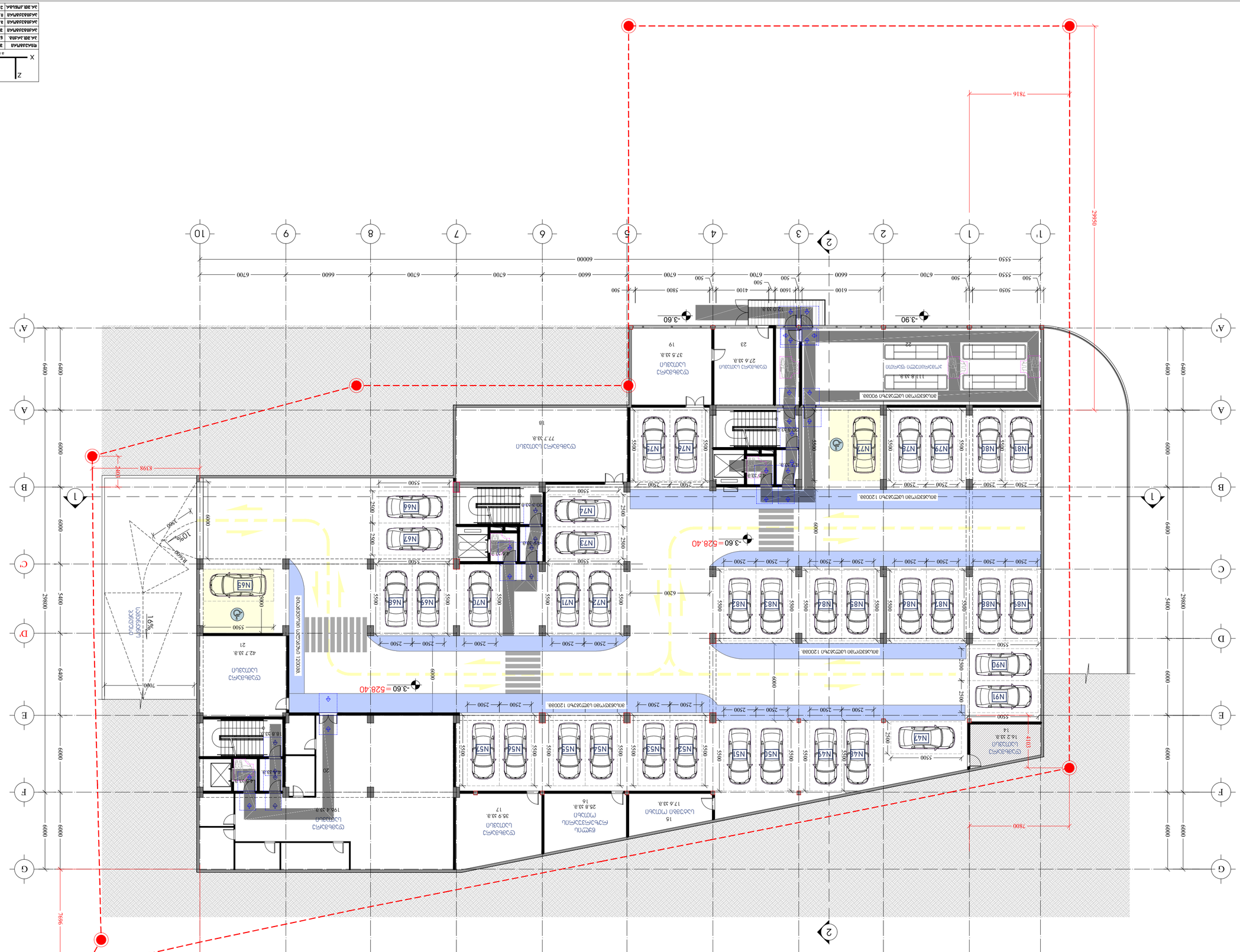
N1
N2
N3
N4
N5
N6
N7
N8
N9
N10
N11
N12
N13
N14
N15
N16
N17
N18
N19
N20
N21
N22
N23
N24
N25
N26
N27
N28
N29
N30
N31
N32
N33
N34
N35
N36
N37
N38
N39
N40
N41
N42
N43
N44
N45
N46
N47
N48
N49
N50
N51
N52
N53
N54
N55
N56
N57
N58
N59
N60
N61
N62
N63
N64
N65
N66
N67
N68
N69
N70
N71
N72
N73
N74
N75
N76
N77
N78
N79
N80
N81
N82
N83
N84
N85
N86
N87
N88
N89
N90
N91
מגרש חניה לרכב פרטי
מגרש חניה לרכב פרטי
מגרש חניה לרכב פרטי

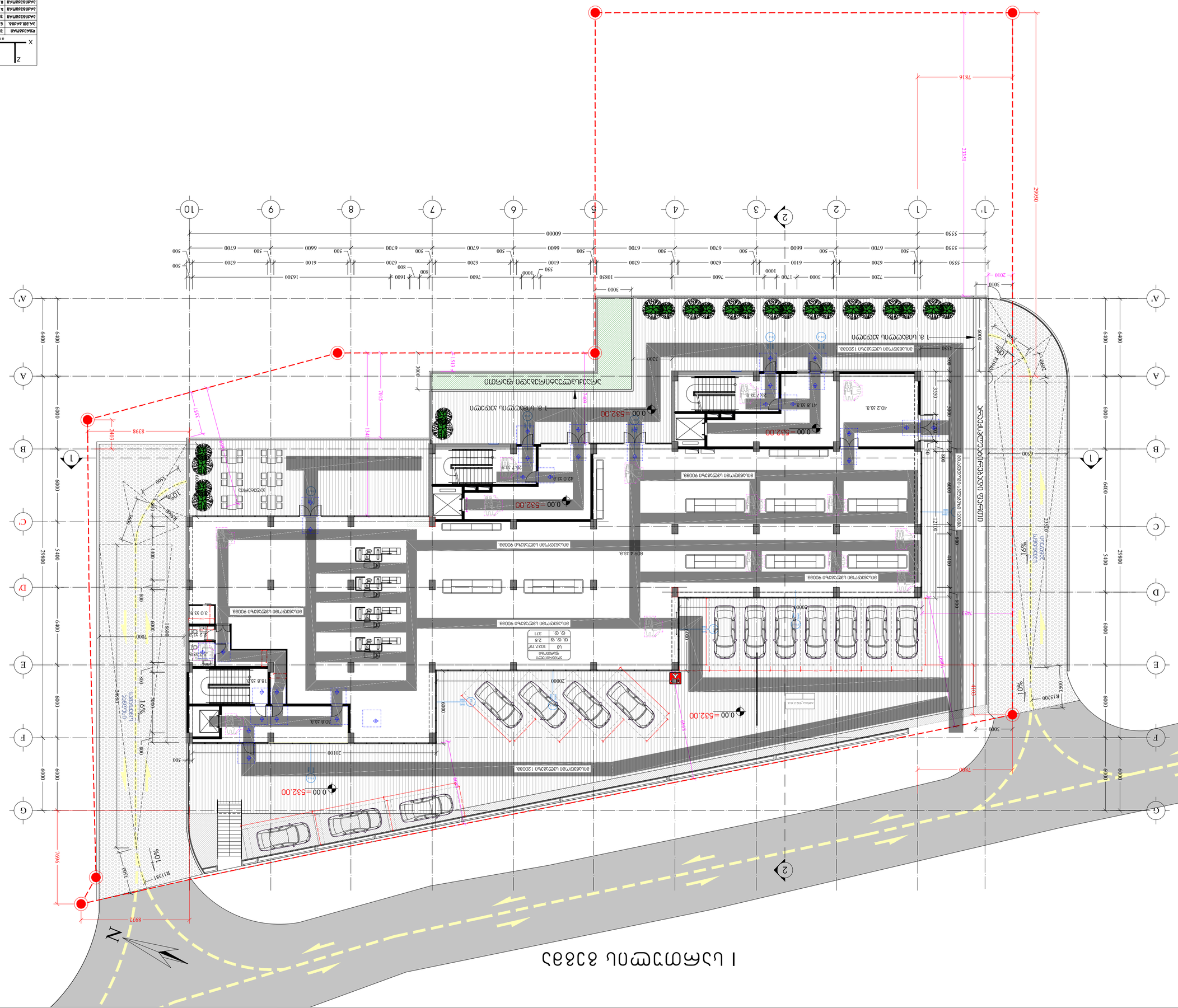
ул. Цанко Церковски
ул. Цанко Церковски 120038
0.00 =532.00
ул. Цанко Церковски 90088
ул. Цанко Церковски 120038
ул. Цанко Церковски 90088
ул. Цанко Церковски 90088
ул. Цанко Церковски 90088
ул. Цанко Церковски 90088
ул. Цанко Церковски 120038

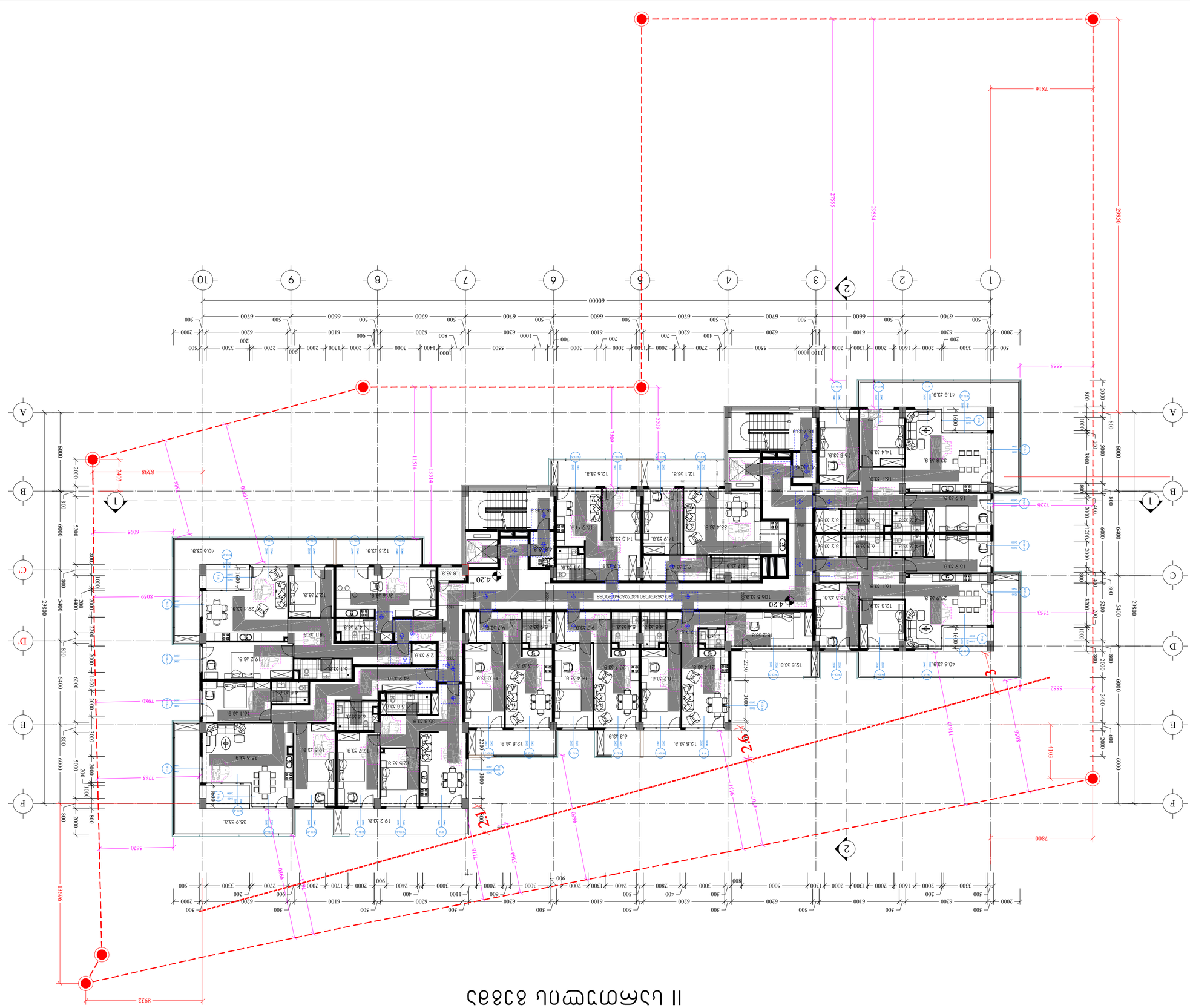

Генеральный план II

Экспликация благоустройства

№	Наименование	Площадь, м²
1	Тротуарная плитка	1
2	Тротуарная плитка	2
3	Тротуарная плитка	3
4	Тротуарная плитка	4
5	Тротуарная плитка	5
6	Тротуарная плитка	6

Ведомость малых архитектурных форм

№	Наименование	Кол.
1	Урна для сбора твердых коммунальных отходов	1
2	Урна для сбора твердых коммунальных отходов	2
3	Урна для сбора твердых коммунальных отходов	3
4	Урна для сбора твердых коммунальных отходов	4

Ведомость элементов озеленения

№	Наименование	Кол.
1	Газон	1
2	Газон	2
3	Газон	3
4	Газон	4
5	Газон	5
6	Газон	6

Ведомость покрытий

№	Наименование	Площадь, м²
1	Тротуарная плитка	1
2	Тротуарная плитка	2
3	Тротуарная плитка	3
4	Тротуарная плитка	4
5	Тротуарная плитка	5
6	Тротуарная плитка	6

Условные обозначения

- Граница земельного участка
- Проектируемое здание
- Существующее здание
- Тротуарная плитка
- Газон
- Урна для сбора твердых коммунальных отходов
- Скамья
- Въезд
- Выезд
- Шлагбаум автоматический

Примечания

1. Благоустройство территории выполнить в соответствии с СП 82.13330.2016 «Благоустройство территорий».
2. Тротуарную плитку укладывать на песчаное основание толщиной 100 мм.
3. Бортовой камень БР 100.30.15 устанавливать на бетонное основание.
4. Газоны засеять травосмесью многолетних трав.
5. Урны для сбора твердых коммунальных отходов установить на расстоянии не более 100 м друг от друга.
6. Скамьи установить на бетонное основание.
7. Шлагбаум автоматический установить на въезде и выезде с территории.
8. Ширина въезда 6,0 м, ширина выезда 6,0 м.
9. Ширина пешеходных дорожек 1,5 м.
10. Высота бортового камня 150 мм.
11. Все размеры даны в миллиметрах, если не указано иное.

ГИП	Иванов А.С.				
Разработал	Петрова Е.Н.				
Проверил	Сидоров К.М.				
Н. контр.	Иванов А.С.				
Утвердил	Иванов А.С.				

Многоквартирный жилой дом с подземной автостоянкой и встроенными помещениями общественного назначения по ул. Заводской, 17; г. Подгорный, Заводской район, 2-й микрорайон, ул. Заводская, 17

Генеральный план II

Стадия	Лист	Листов
Р	3	

1:200

ООО «ГеоПроект»
г. Подгорный, ул. Заводская, 17, оф. 204
тел. (495) 321-77-30
geoproekt@yandex.com

Копировал

Формат А1

אדריכלים architects	שם, מספרים ורישיון של האדריכל/ים אחראי/ת מטעם/ים כתובת, טלפון, דוא"ל			

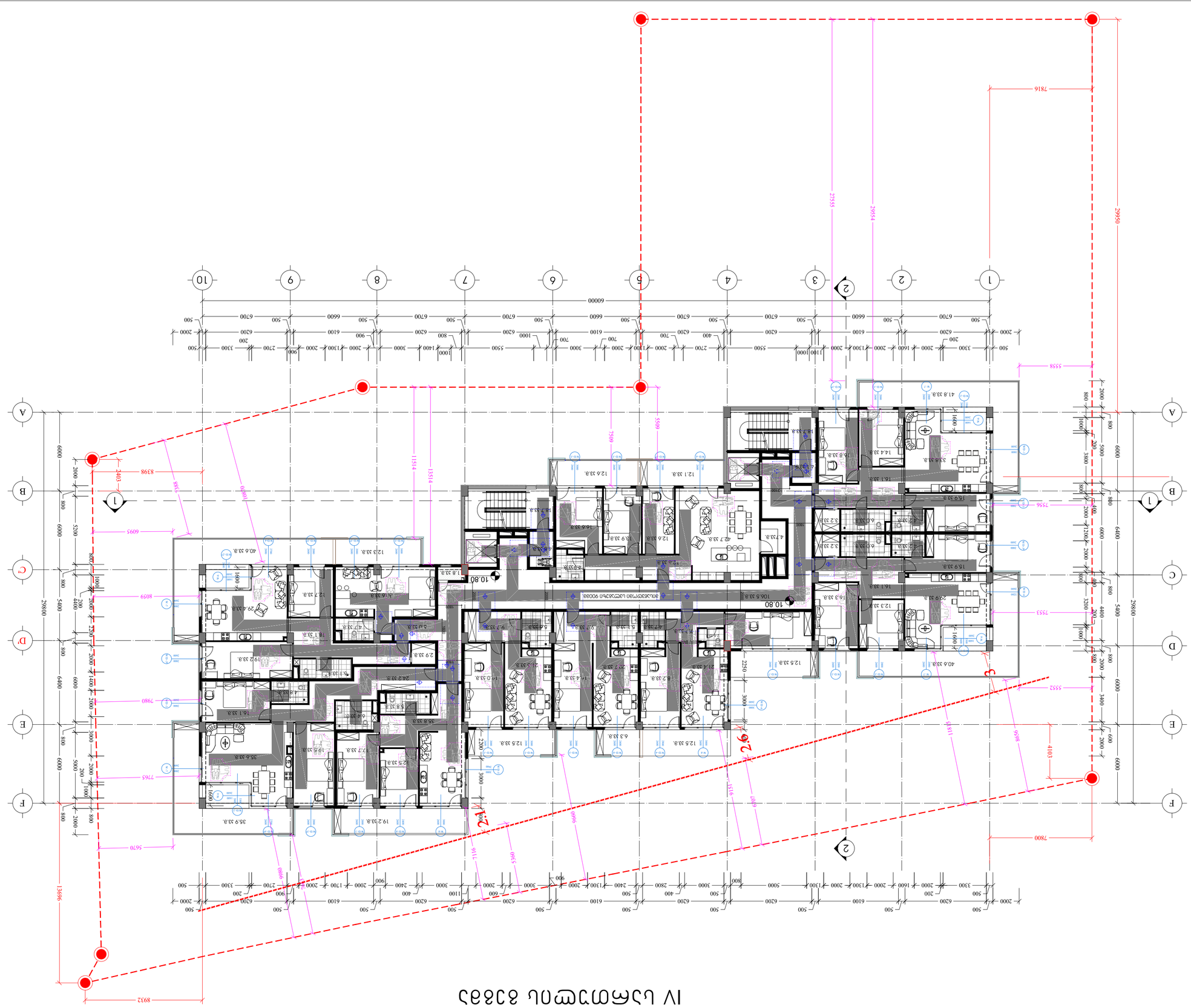
IV ԱՇԽԱՏԱՆՔԱՅԻՆ ՏԱՐԱԾՔ
ԱՐԵՎԱԿՈՂՄՆԱՅԻՆ ՇԵՆՔԻ ՀԱՐԱԿԻՑ ՊԱՏԿԵՐԱՑՎԱԾ ՏԱՐԱԾՔԻ ՀԱՏԱԿԱՑՈՒՄ
1:200
ՀԱՏԱԿ
ԳԼԽ.
ՇԻՆ.
ՀԱՅԱՏՆԱԿԱՆ ՏԱՐԱԾՔ
ՀԱՅԱՍՏԱՆԻ ՀԱՆՐԱՊԵՏՈՒԹՅՈՒՆ
ՀԱՄԱՅՆՔԱՅԻՆ ՍԵՓԱԿԱՆՈՒԹՅԱՆ ՏԱՐԱԾՔ

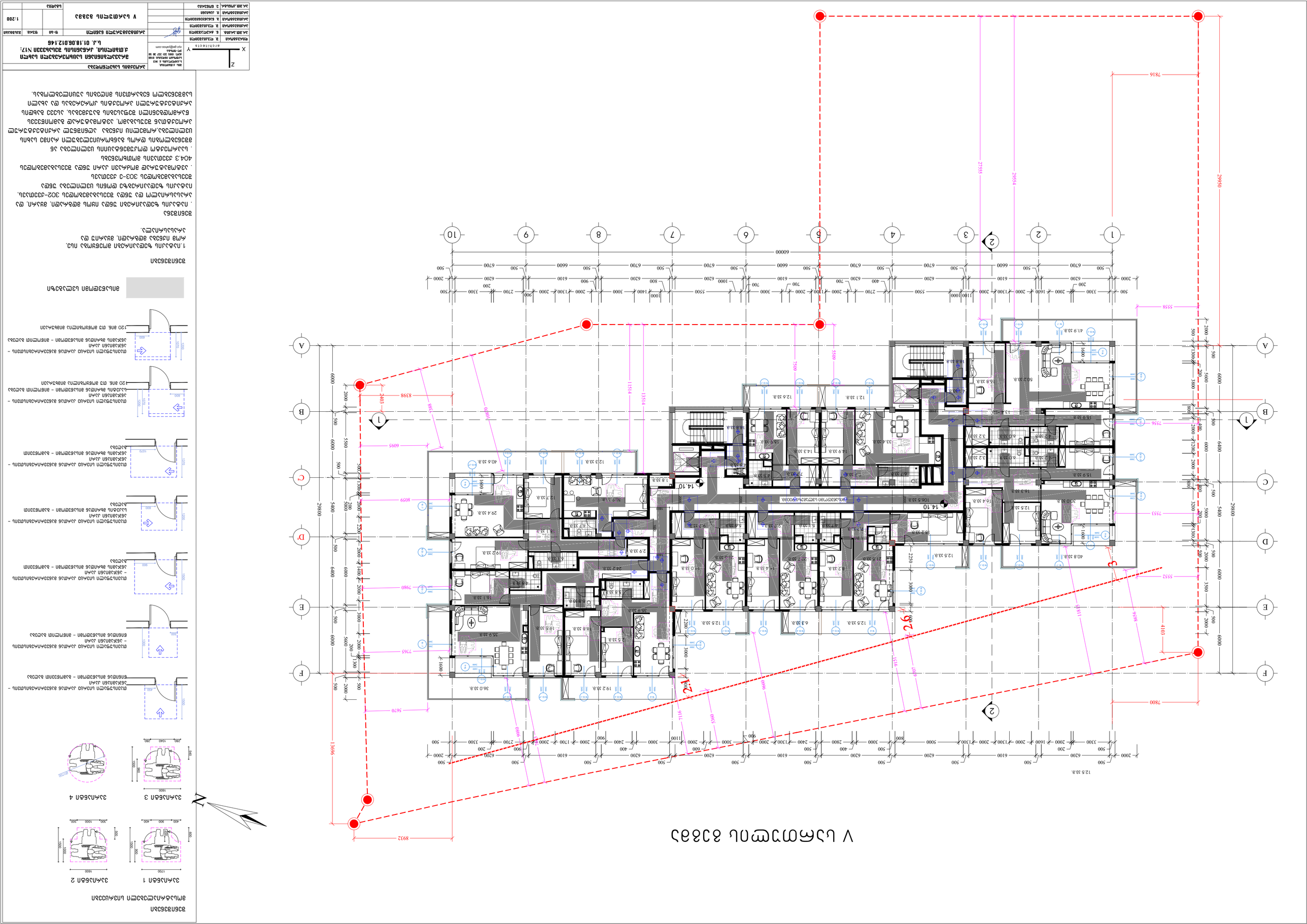
ПЛАН ЭТАЖА
1:200
ЭТАП
Р-ЭП
ЛИСТ
1
ЛИСТОВ
1
ЗДАНИЕ 2
ЗДАНИЕ 1
ЗДАНИЕ 3
ЗДАНИЕ 4

ГИП	Е.Г.Шапошникова		
Н.контр.	Е.А.Сухорукова		
Разраб.	Е.Г.Шапошникова		
Разраб.	Е.Г.Шапошникова		
Разраб.	А.А.Бессмертная		
Разраб.	А.А.Шабалина		
Разраб.	А.М.Зиновьев		

Стадия	Лист	Листов	
Р	1		1:200

План 2-го этажа

Инв. № подл. | Подпись и дата | Взам. инв. №

Изм. Кол.уч. Лист № док. Подпись Дата

Y
X
Z

architects
+7(495) 221-22-30
info@yasobolev.com

Ясобелев Архитектс
Ул.Шарикоподшипниковская, д.13, стр.1
Москва, 115088

Общество с ограниченной ответственностью «Ясобелев Архитектс»
г.Москва, Шарикоподшипниковская ул., вл.13, стр.1, эт.2, пом.I, ком.1

Жилой комплекс
Шарикоподшипниковская ул., вл.17;
Шарикоподшипниковская ул., вл.19
Б.Ц. 01.18.06.012.146

План 2-го этажа

Копирование и использование данного чертежа без разрешения автора запрещено.

Условные обозначения

- Граница земельного участка
- Граница зоны с особыми условиями использования территории
- Граница зоны планируемого размещения объекта капитального строительства
- Граница зоны планируемого размещения линейного объекта
- Красная линия
- Линия регулирования застройки
- Граница территории объекта культурного наследия
- Граница территории выявленного объекта культурного наследия
- Граница территории исторического поселения федерального значения
- Граница территории исторического поселения регионального значения
- Граница территории исторического поселения местного значения
- Граница территории объекта культурного наследия, включенного в единый государственный реестр объектов культурного наследия (памятников истории и культуры) народов Российской Федерации

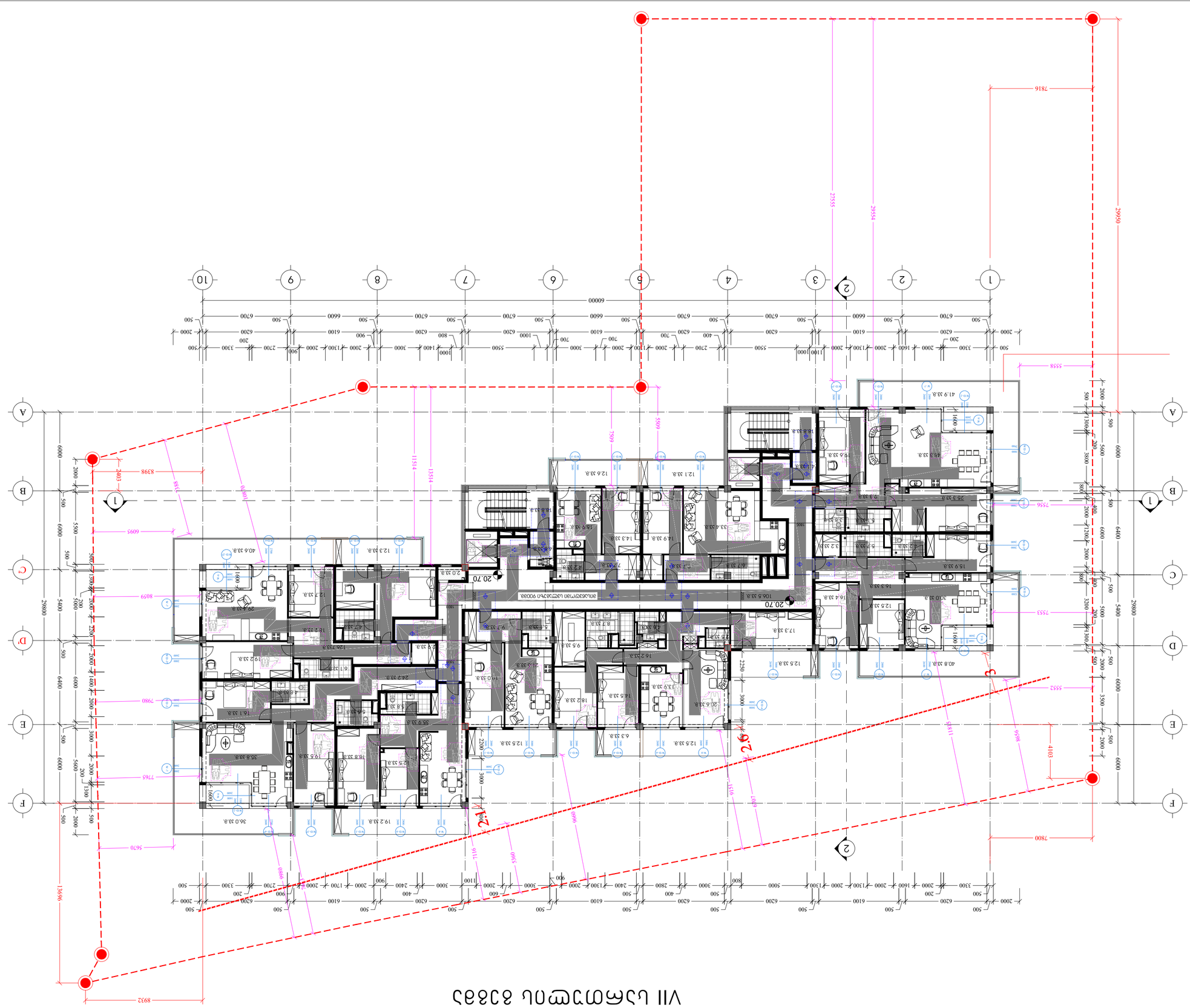
VII цокольный этаж
Зона общего пользования 90038
106.5 33.8
20.70
2.70
2.60
2.70
2.70
2.70

VIII სართულის გეგმა

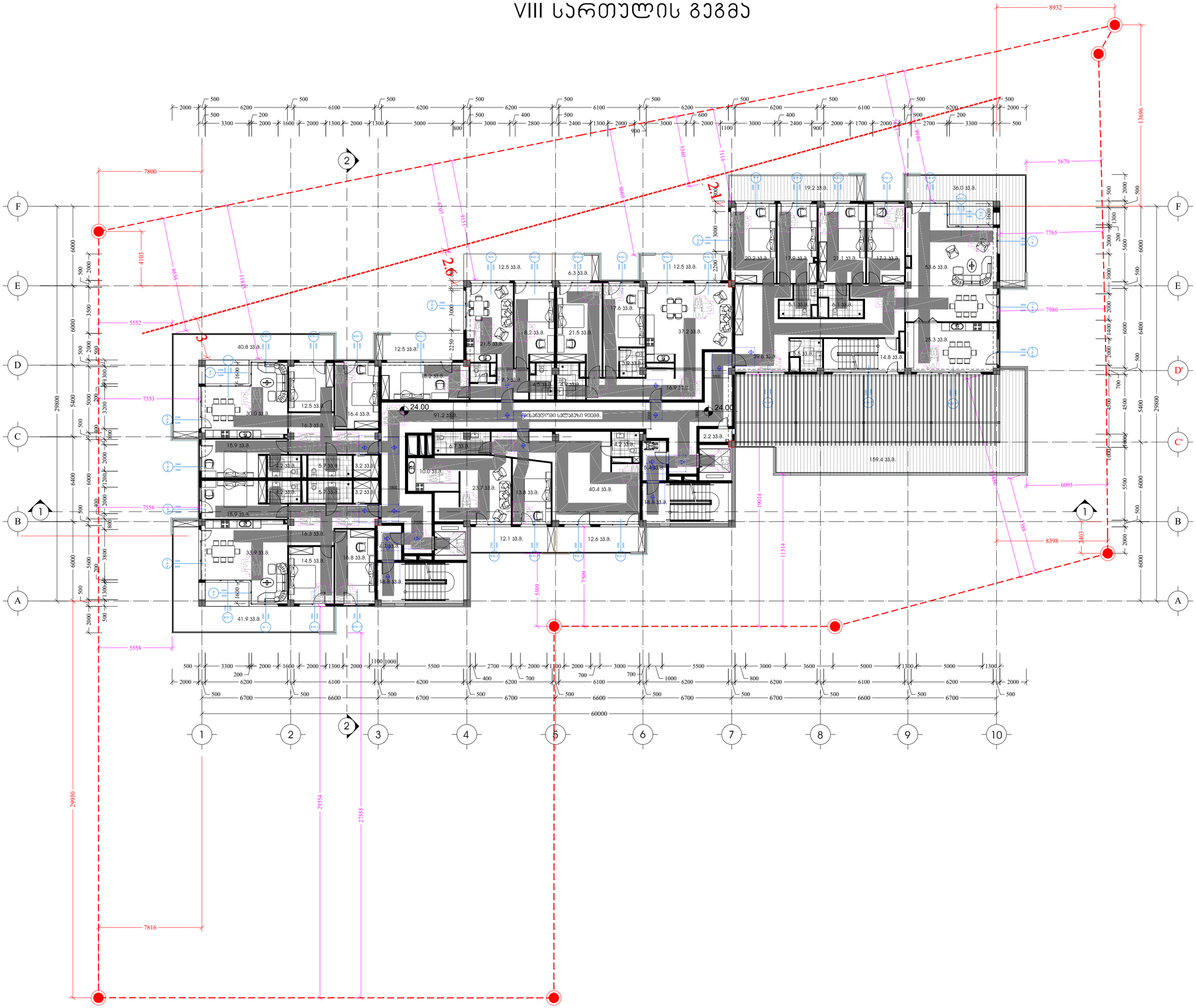

შენიშვნები

მოსატრიალებელი სივრცეები

ვარიანტი 1

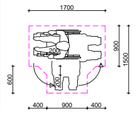

ვარიანტი 2

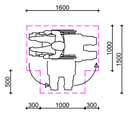

ვარიანტი 3

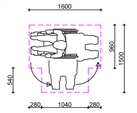

ვარიანტი 4

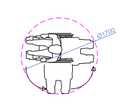

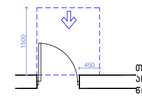

თავისუფალი სივრცე კართან მანევრირებისთვის - ანჯამიანი კარი
წინიდან მისაწვდომი - გამოღების გალება

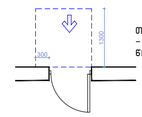

თავისუფალი სივრცე კართან მანევრირებისთვის - ანჯამიანი კარი
წინიდან მისაწვდომი - მიმოლტის გალება

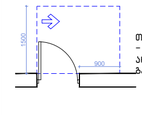

თავისუფალი სივრცე კართან მანევრირებისთვის - ანჯამიანი კარი
ანჯამის მხრიდან მისაწვდომი - გამოღებით გალება

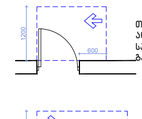

თავისუფალი სივრცე კართან მანევრირებისთვის - ანჯამიანი კარი
საკეტის მხრიდან მისაწვდომი - გამოღებით გალება

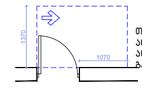

თავისუფალი სივრცე კართან მანევრირებისთვის - ანჯამიანი კარი
საკეტის მხრიდან მისაწვდომი - მიმოლტით გალება
120 მინ. თუ მოწყობილია მიმხურავი

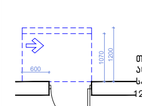

თავისუფალი სივრცე კართან მანევრირებისთვის - ანჯამიანი კარი
ანჯამის მხრიდან მისაწვდომი - მიმოლტით გალება
120 მინ. თუ მოწყობილია მიმხურავი

მისანვდომი სველაბაზი

შენიშვნები

1.იატაკის ზედაპირები მოეწყოს ისე,
რომ იქნება მდგრადი, მყარიუ და
არასასრიალა.

შენიშვნა
. იატაკის ზედაპირები უნდა იყოს მდგრადი, მყარი, და არასასრიალო და უნდა შეესაბამებოდეს 302-ქვეთავს,
იატაკის ზედაპირებზე ღონის ცვლილება უნდა შეესაბამებოდეს 303-ე ქვეთავს
. ავტომატურად მოძრავი კარი უნდა შეესაბამებოდეს 404.3 ქვეთავის მოთხოვნებს
. საპროექტო დოკუმენტაციის ცვლილება ან მშენებლობის დროს განხორციელებული რაიმე სახის ცვლილება,რომელიც იქნება აღნიშნულ არქიტექტურულ პროექტთან შესაბამო, ავტომატურად გამოიწვევს წარმოდგენილი შეფასების გაუქმებას, ასევე გახდის არქიტექტურული პროექტის კორექტირებას და ახალი სამშენებლო ნებართვის მიღების აუცილებლობას.

		პროექტის სახელწოდება	
X Z Y architects	ქ. ქუთაისი, ს.კოპლიანის ქ. №3 საშუალო ფენები: 0162 ტელ: (995 32) 237 38 38 ელ-ფოსტა xyz.ge@yahoo.com	მრავალბინიანი საცხოვრებელი სახლი ქ.ქუთაისის, კრწანისის შესახვევი N17; ს.კ. 01.18.06.012.146	
დეველოპერი	ვ. ლეკიშვილი	არქიტექტურული ნაწილი	
პრ.მენ.პრინც.	ნ. ბრელიშვილი	VIII სართულის გეგმა	
არქიტექტორი	ვ. ლეკიშვილი		
არქიტექტორი	ვ. ნანიაშვილი		
არქიტექტორი	ი. კაპანაძე		
პრ.მენ.კონსტრ.	ე. ნოღაიდელი		

ფურც.	ფურც.	განმარტება
		1:200
	სტადია	

ВЕРТИКАЛЬ	1. ГЕОДЕЗИЯ		
ГОРИЗОНТАЛЬ	2. ГЕОДЕЗИЯ		
ЭКСПЛИКАЦИЯ	3. ГЕОДЕЗИЯ		
ЭКСПЛИКАЦИЯ	4. ГЕОДЕЗИЯ		
ЭКСПЛИКАЦИЯ	5. ГЕОДЕЗИЯ		
ЭКСПЛИКАЦИЯ	6. ГЕОДЕЗИЯ		

ЭКСПЛИКАЦИЯ	1:200		IX ЭТАЖ ПЛАНЫ ЭТАЖЕЙ
ЭКСПЛИКАЦИЯ	1:200		IX ЭТАЖ ПЛАНЫ ЭТАЖЕЙ

ГИП		
АРХИТЕКТОР		
ГЕОДЕЗИЯ		
ЭКСПЛИКАЦИЯ		

ЭКСПЛИКАЦИЯ	1:200	IX ЭТАЖ ПЛАНЫ ЭТАЖЕЙ

საბავშვო ბაღის სივრცეში არსებული მისაწვდომი ტუალეტის დეტალიზაცია მ.1:30

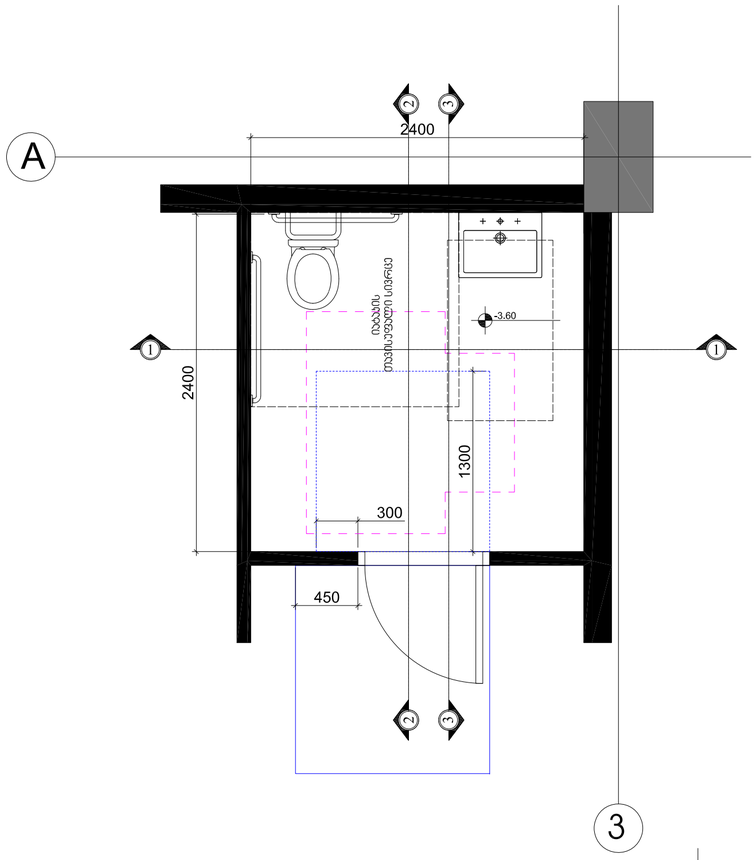

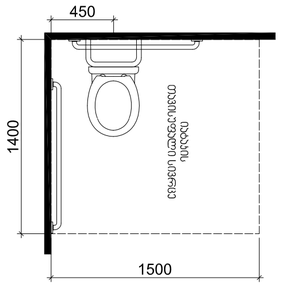

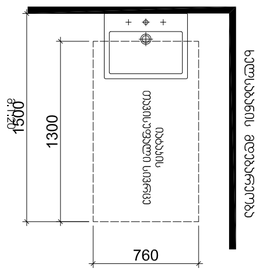

ვარიანტი 2

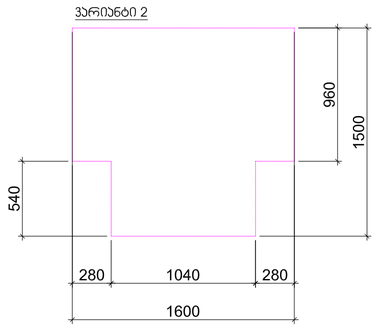

თავისუფალი სივრცე კართან მანევრირებისთვის - ანჯამიანი კარი ნინიდან მისავდომი - მიწოლით გაღება

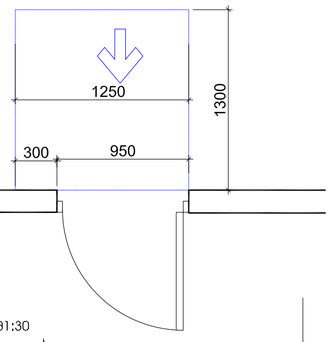

თავისუფალი სივრცე კართან მანევრირებისთვის - ანჯამიანი კარი ნინიდან მისავდომი - გამოწევით გაღება

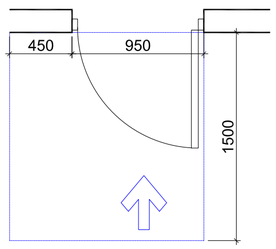

3

ჭრილი 1-1

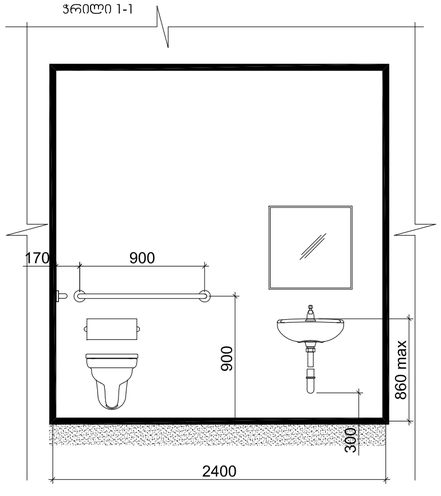

ჭრილი 2-2 მ1:30

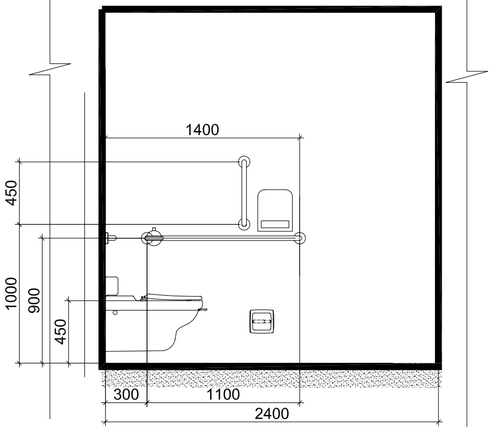

ჭრილი 3-3

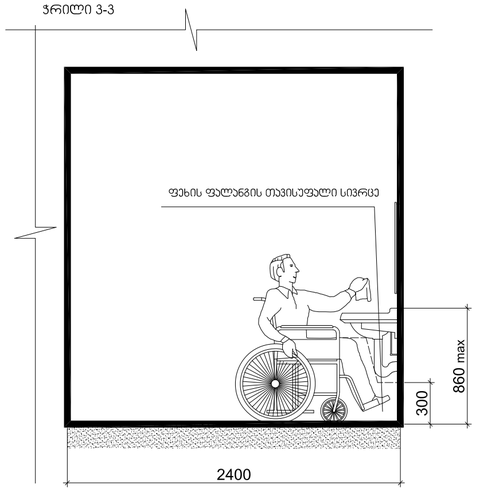

არქიტექტორი	ნ. ჯახოვი	პროექტის ნომერი:	
არქიტექტორი	ნ. ჩანგელიშვილი		
არქიტექტორი	ბ. ლაზარაშვილი		
არქიტექტორი	ბ. ლაზარაშვილი		
არქ.მარკ.	ბ. ლაზარაშვილი	არქიტექტურული ნაწილი	
მრავალბინიანი სახლი ქ.თბილისი, ქრწანისის შესახვევი N17; ს.კ. 01.18.06.012.146			
პროექტის სახელწოდება			
ავტორი: ქ.თბილისი, ს.ანაგილაძის ქ. №3 ტელეფონის ნომერი: 0160 ტელ: (995 32) 237 30 50 ელ-ფოსტა: nyn.ge@yahoo.com			
		ფორმატი	მასშტაბი
			1:200
საბავშვო ბაღის სივრცეში არსებული მისაწვდომი ტუალეტის დეტალიზაცია მ.1:30			
		სტადია	

სავაჭრო - კომერციულ სივრცეში არსებული მისაწვდომი ტუალეტის დეტალიზაცია მ.1:50

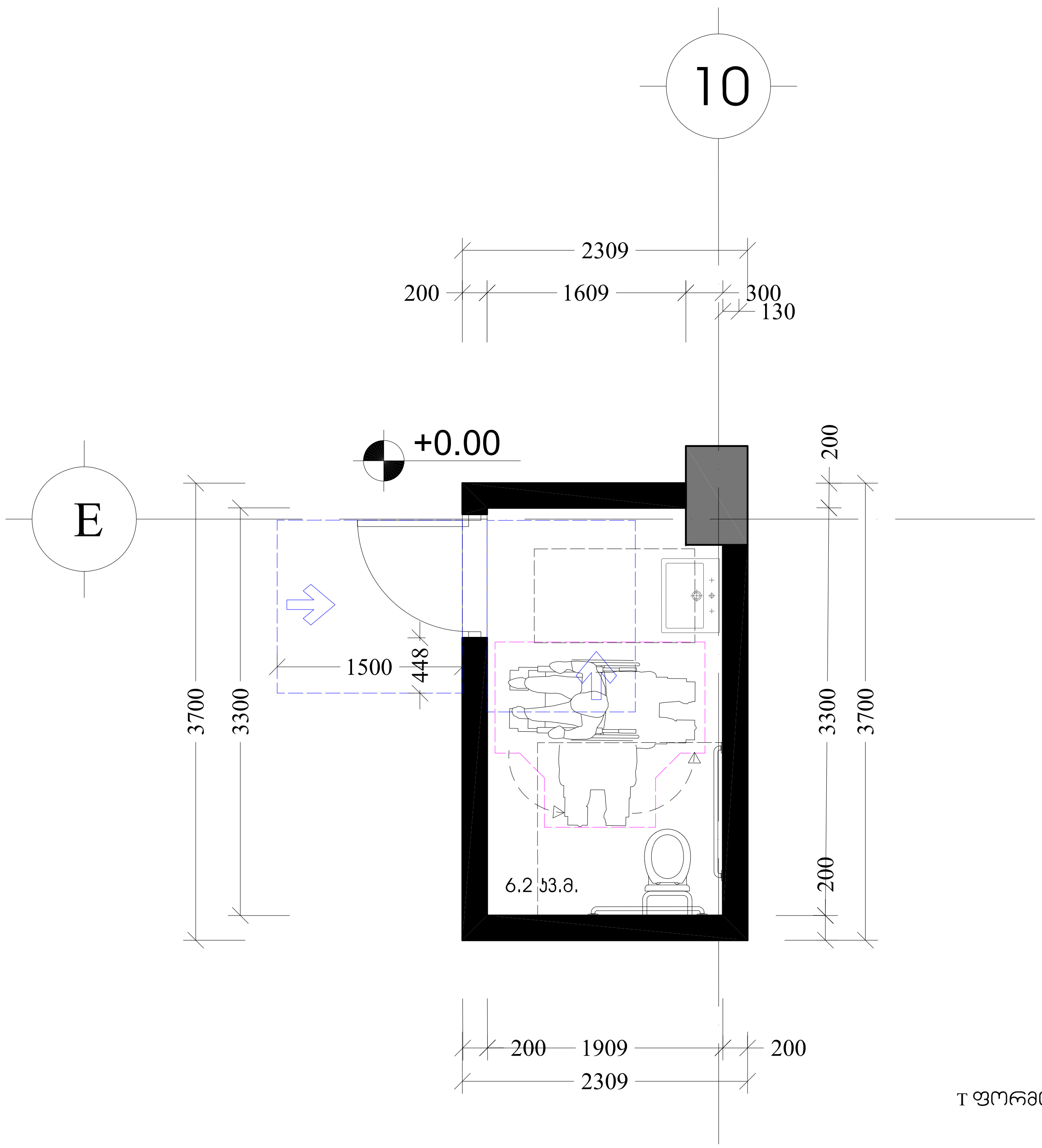

თავისუფალი სივრცე კართან მანევრირებისთვის - ანჯამიანი კარი წინიდან მისაწვდომი - გამოწევით გაღება

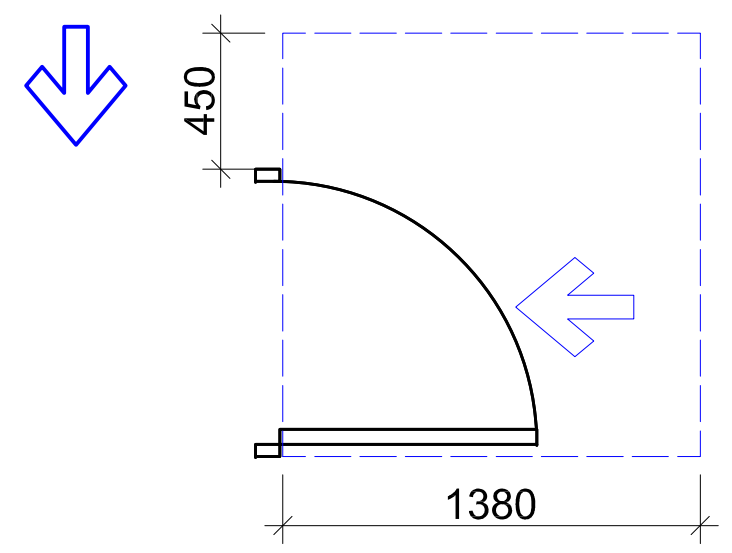

თავისუფალი სივრცე კართან მანევრირებისთვის - ანჯამიანი კარი საკეტის მხრიდან მისაწვდომი - გამოწევით გაღება

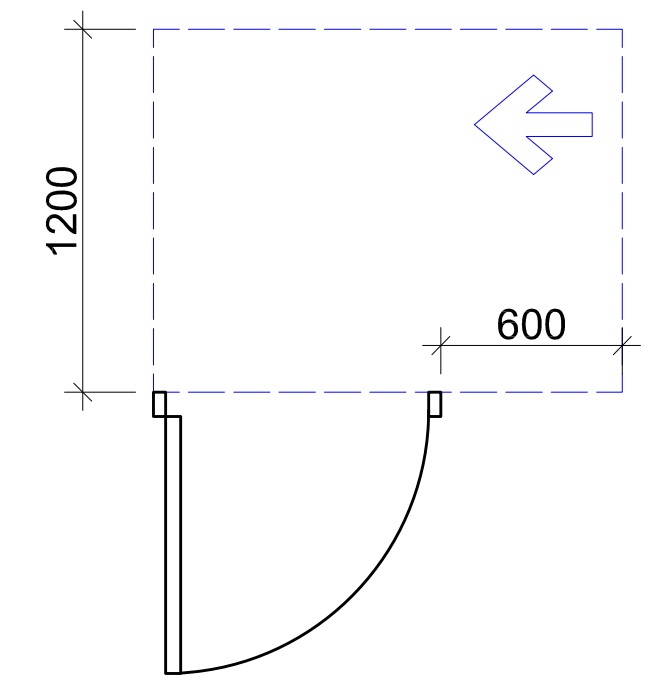

უნიტაზის და ხელმოსაჭიდი ძელების (საჭიროების შემხვევაში) მდებარეობა

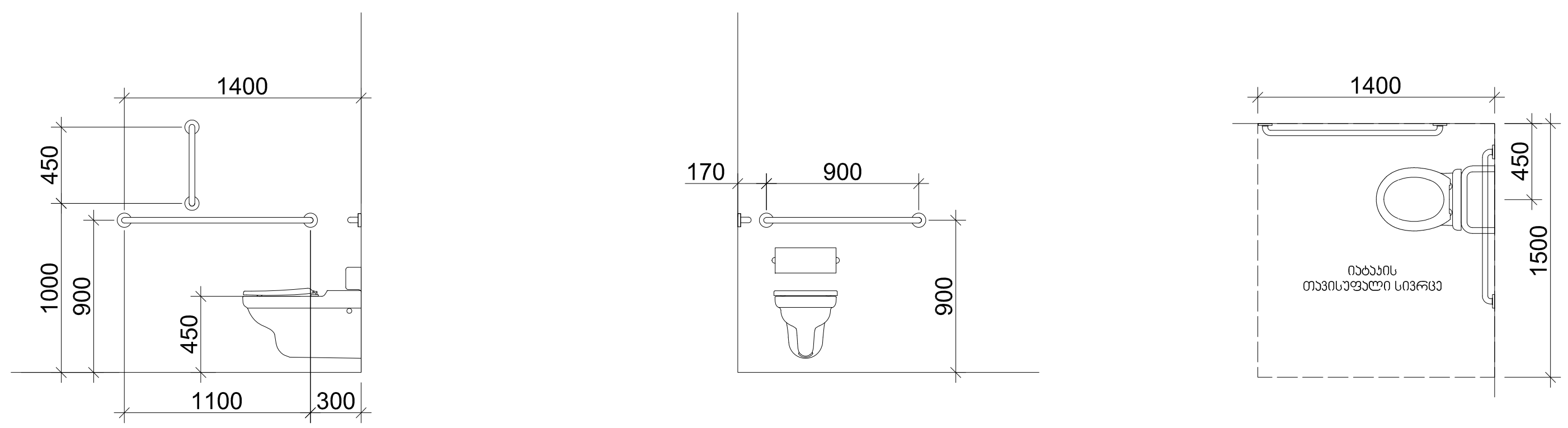

T ფორმის მოსატრიალებელი სივრცე ვარიანტი 1

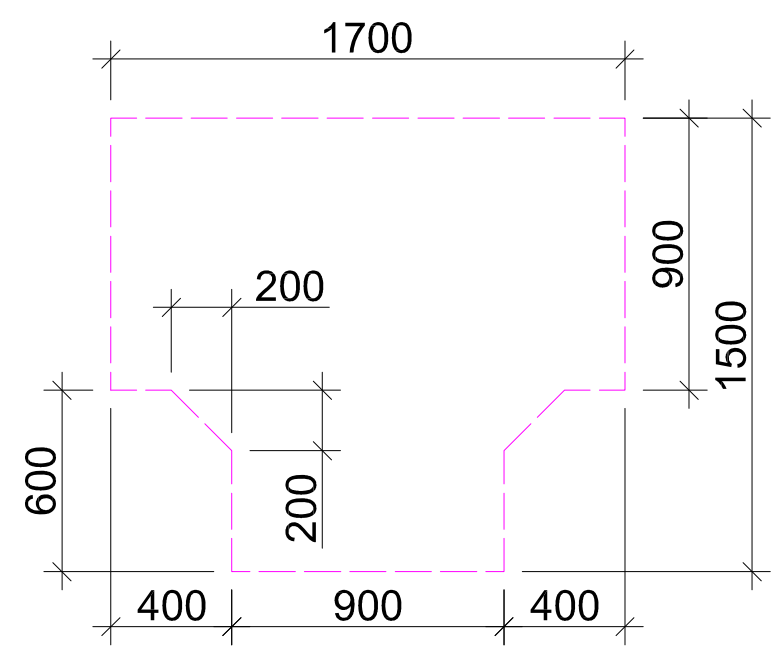

ხელსაბანის მდებარეობა

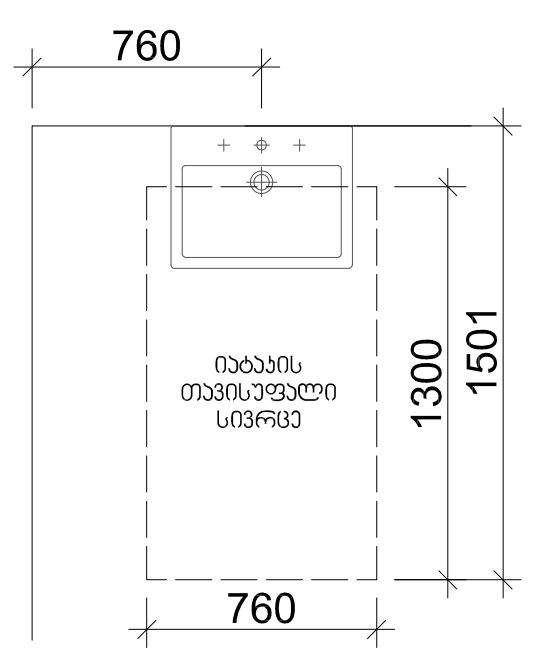

თავისუფალი სივრცე ფეხის ფალანგისთვის

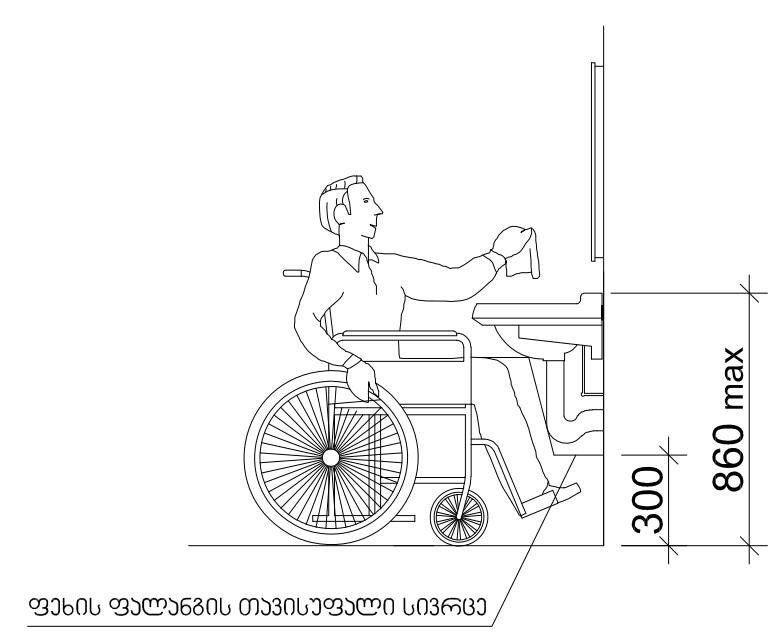

Z X Y architects		მის: ქ.თბილისი, ს.კანდელაკის ქ. №3 საფოსტო ინდექსი: 0160 ტელ: (995 32) 237 30 50 ელ-ფოსტა: xyz.ge@yahoo.com	პროექტის სახელწოდება			
			მრავალბინიანი საცხოვრებელი სახლი ქ.თბილისი, კრწანისის შესახვევი N17; ს.კ. 01.18.06.012.146			
დირექტორი	შ. ლეკიაშვილი					
პრ.მთ.არქიტ.	შ. ლეკიაშვილი		არქიტექტურული ნაწილი	ფ-ბი	ფურც.	მასშტაბი
არქიტექტორი	შ. ლეკიაშვილი		აბაზანის დეტალიზავია			1:50
არქიტექტორი	გ. წანაწყენიშვილი					
არქიტექტორი	ი. კახიანი					
პრ.მთ.კონსტრ.	ე. წოწერია			სტადია		

"მისაწვდომი "ა" ტიპის საცხოვრებელი ბინა №5 +4.20 ნიშნულზე მ.1:50



„ა" ტიპის ერთეული ბინა №5
57.80 კვ.მ.
12.50 კვ.მ.

. შენიშვნა
. იატაკის ზედაპირები უნდა იყოს მდგრადი, მყარი, და არასასრიალო და უნდა შეესაბამებოდეს 302-ქვეთავს, იატაკის ზედაპირებზე დონის ცვლილება უნდა შეესაბამებოდეს 303-ე ქვეთავს
. ავტომატურად მოძრავი კარი უნდა შეესაბამებოდეს 404.3 ქვეთავის მოთხოვნებს
. საპროექტო დოკუმენტაციის ცვლილება ან მშენებლობის დროს განხორციელებული რაიმე სახის ცვლილება, რომელიც იქნება აღნიშნულ არქიტექტურულ პროექტთან შეუსაბამო, ავტომატურად გამოიწვევს წარმოდგენილი შეფასების გაუქმებას, ასევე გახდის არქიტექტურული პროექტის კორექტირებას და ახალი სამშენებლო ნებართვის მიღების აუცილებლობას.

Z X Y architects		მის: ქ.თბილისი, ს.კანდელაკის ქ. №3 საფოსტო ინდექსი: 0160 ტელ: (995 32) 237 30 50 ელ-ფოსტა: xyz.ge@yahoo.com	პროექტის სახელწოდება: მრავალბინიანი საცხოვრებელი სახლი ქ.თბილისი, კრწანისის შესახვევი N17; ს.კ. 01.18.06.012.146			
დირექტორი	შ. ლეკიაშვილი		არქიტექტურული ნაწილი	ფ-ხი	ფურც.	მასშტაბი
პრ.მთ.არქიტ.	შ. ლეკიაშვილი		სართულის გეგმა +4.200 ნიშნულზე "ა" ტიპის ბინა			1:50
არქიტექტორი	შ. ლეკიაშვილი					
არქიტექტორი	გ. ნანაწყენიშვილი					
არქიტექტორი	ი. კახიანი					
პრ.მთ.კონსტრ.	ე. წოწერია			სტადია		

"ა" ტიპის ბინა №5-ის სააბაზანოს დეტალიზაცია მ.1:50

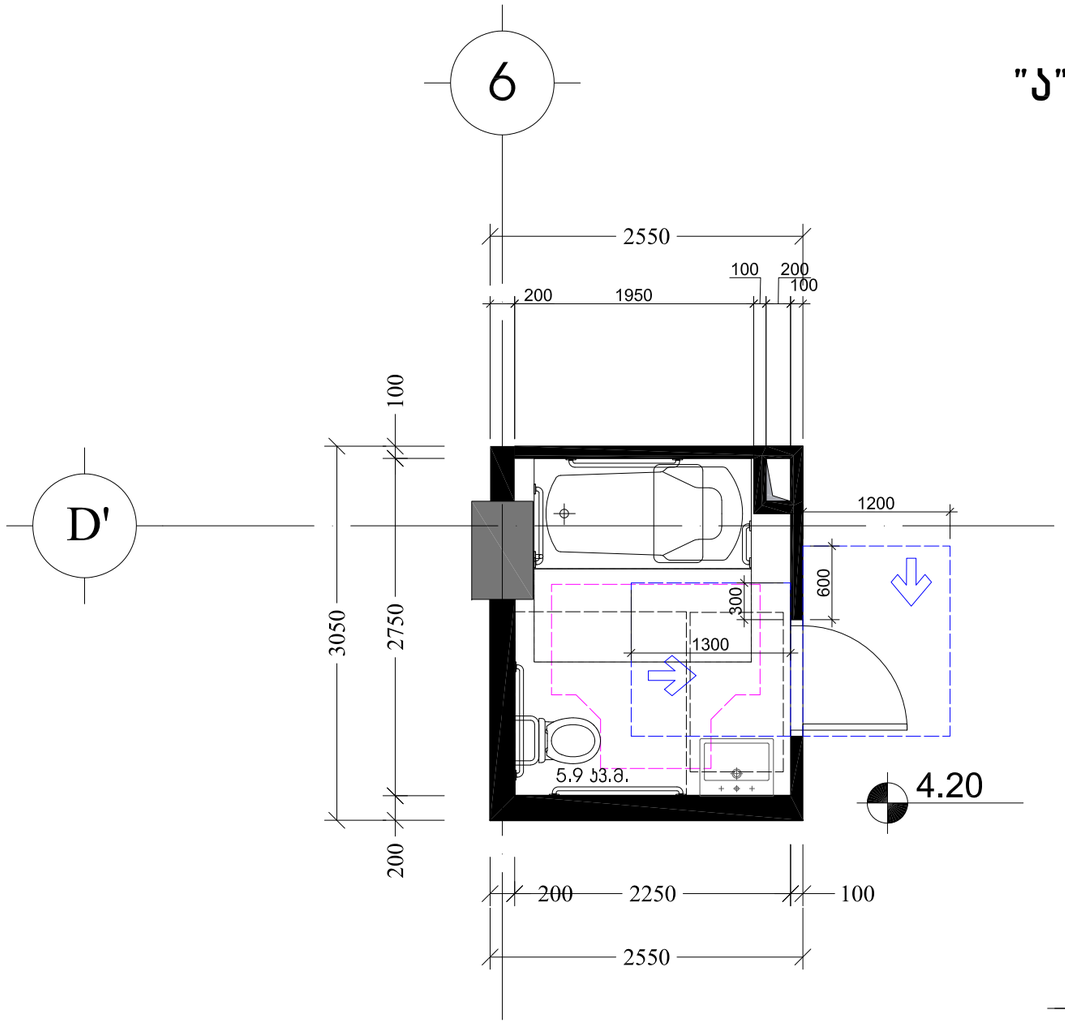

თავისუფალი სივრცე კართან მანევრირებისთვის
ანჯამიანი კარი
წინიდან მისაწვდომი - მიწოლით გაღება
404.2.3.2 (ბ)

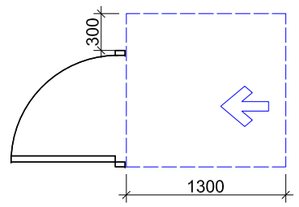

თავისუფალი სივრცე კართან მანევრირებისთვის -
ანჯამიანი კარი
საპეტის მხრიდან მისაწვდომი - გამოწევით გაღება

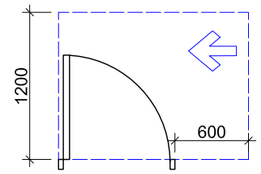

უნიტაზის და ხელმოსაჯიდი ძელების (საჯიროების შემხვევაში) მდებარეობა

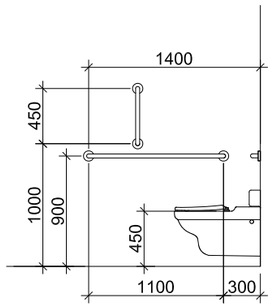

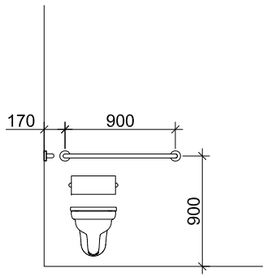

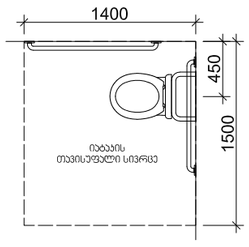

დასაჯდომის მქონე აბაზანა
ხელმოსაჯიდი ძელებით

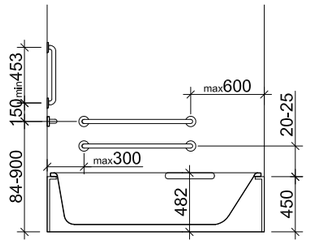

T ფორმის მოსატრიალებელი სივრცე
ვარიანტი 1

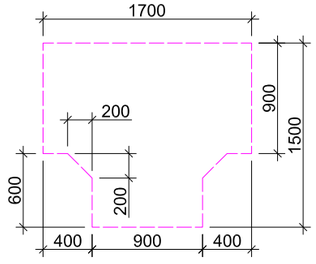

ხელსაბანის მდებარეობა

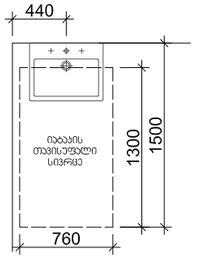

თავისუფალი სივრცე ფეხის ფალანგისთვის

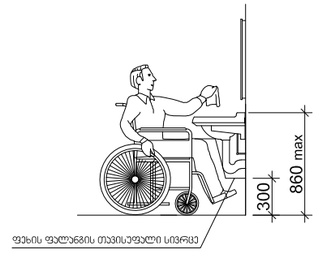

X Y Z
architects
მის: ქ.თბილისი, ს.კანდელაკის ქ. №3
საფოსტო ინდექსი: 0160
ტელ: (995 32) 237 30 50
ელ-ფოსტა: xyz.ge@yahoo.com

დირექტორი	შ. ლეკიაშვილი	
არ.მთ.არქიტ.	შ. ლეკიაშვილი	
არქიტექტორი	შ. ლეკიაშვილი	
არქიტექტორი	ბ. ნანაწყვინიშვილი	
არქიტექტორი	ი. კახიანი	
არ.მთ.კონსტრ.	ე. წოწორია	

პროექტის სახელწოდება

მრავალბინიანი საცხოვრებელი სახლი
ქ.თბილისი, კრწანისის შესახვევი N17;
ს.კ. 01.18.06.012.146

არქიტექტურული ნაწილი	ფ-ბი	ფურც.	მაშტაბი
აბაზანის დეტალიზაცია			1:50
	სტადია		

"მისაწვდომი "ა" ტიპის საცხოვრებელი ბინა №9 +4.20 ნიშნულზე მ.1:50



„ა" ტიპის ერთეული ბინა №9

44.10 კვ.მ.

12.60 კვ.მ.

. შენიშვნა

. იატაკის ზედაპირები უნდა იყოს მდგრადი, მყარი, და არასასრიალო და უნდა შეესაბამებოდეს 302-ქვეთავს, იატაკის ზედაპირებზე დონის ცვლილება უნდა შეესაბამებოდეს 303-ე ქვეთავს

. ავტომატურად მოძრავი კარი უნდა შეესაბამებოდეს 404.3 ქვეთავის მოთხოვნებს

. საპროექტო დოკუმენტაციის ცვლილება ან მშენებლობის დროს განხორციელებული რაიმე სახის ცვლილება, რომელიც იქნება აღნიშნულ არქიტექტურულ პროექტთან შეუსაბამო, ავტომატურად გამოიწვევს წარმოდგენილი შეფასების გაუქმებას, ასევე გახდის არქიტექტურული პროექტის კორექტირებას და ახალი სამშენებლო ნებართვის მიღების აუცილებლობას.

Z X Y architects

მის: ქ.თბილისი, ს.კანდელაკის ქ. №3 საფოსტო ინდექსი: 0160 ტელ: (995 32) 237 30 50 ელ-ფოსტა: xyz.ge@yahoo.com

დირექტორი	შ. ლეკიაშვილი	
პრ.მთ.არქიტ.	შ. ლეკიაშვილი	
არქიტექტორი	შ. ლეკიაშვილი	
არქიტექტორი	გ. წანაწყენიშვილი	
არქიტექტორი	ი. კახიანი	
პრ.მთ.კონსტრ.	ე. წოწერია	

პროექტის სახელწოდება			
მრავალბინიანი საცხოვრებელი სახლი ქ.თბილისი, კრწანისის შესახვევი N17; ს.კ. 01.18.06.012.146			
არქიტექტურული ნაწილი	ფ-ბი	ფურც.	მაშტაბი
სართულის გეგმა +4.200 ნიშნულზე "ა" ტიპის ბინა			1:50
	სტადია		

"ა" ტიპის ბინა №9-ის სააბაზანოს დეტალიზაცია მ.1:50

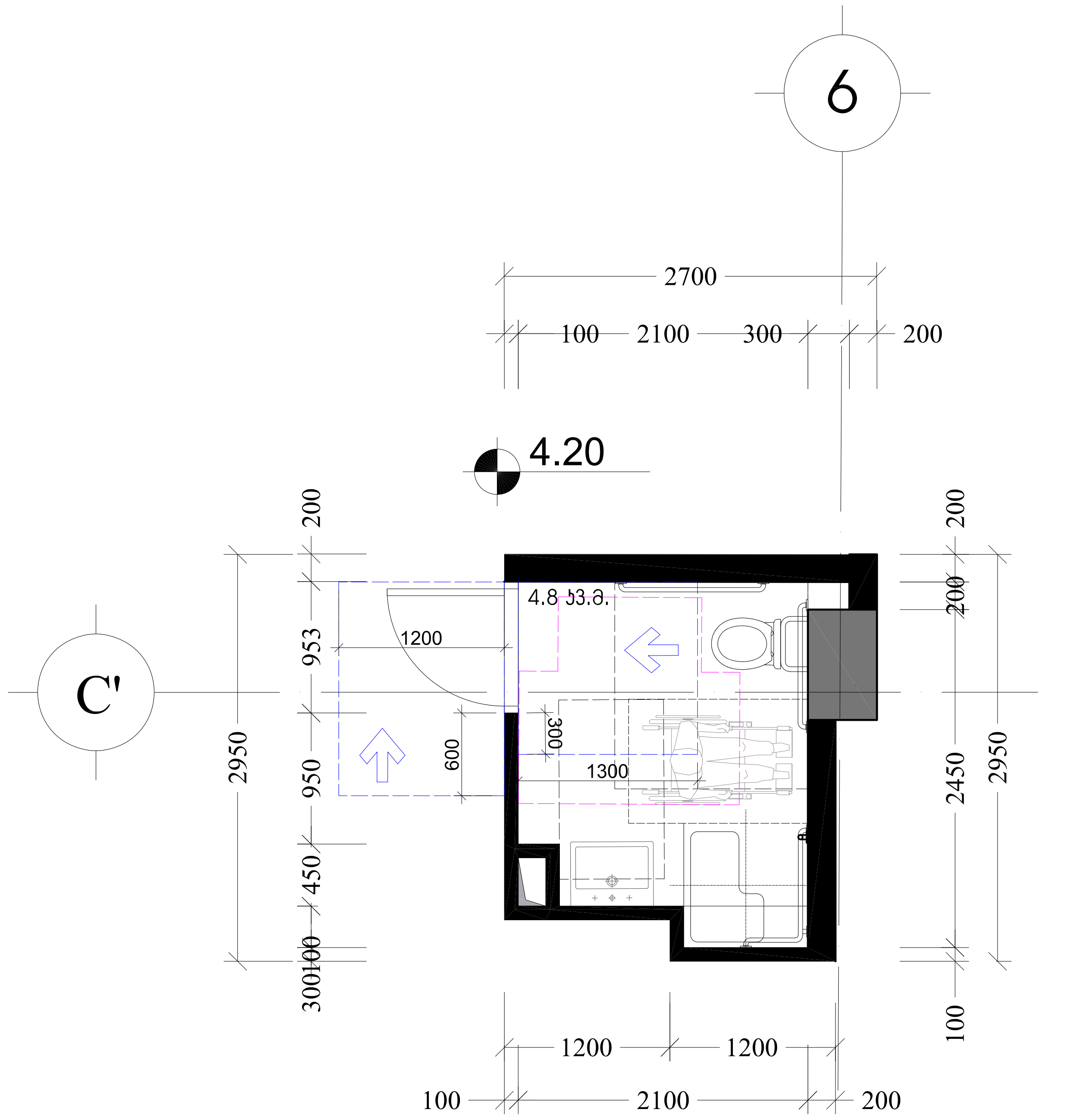

თავისუფალი სივრცე კართან მანევრირებისთვის
ანჯამიანი კარი
წინიდან მისაწვდომი - მიწოლით გაღება
404.2.3.2 (ბ)

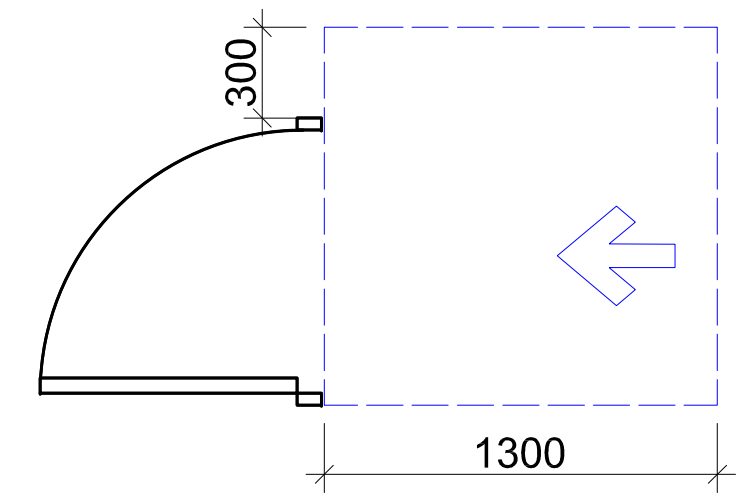

თავისუფალი სივრცე კართან მანევრირებისთვის -
ანჯამიანი კარი
საკეტის მხრიდან მისაწვდომი - გამოწევით გაღება

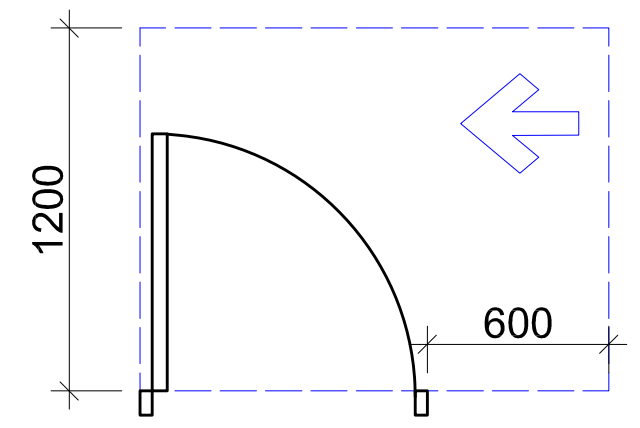

უნიტაზის და ხელმოსაჭიდი ძელების (საჭიროების შემთხვევაში) მდებარეობა

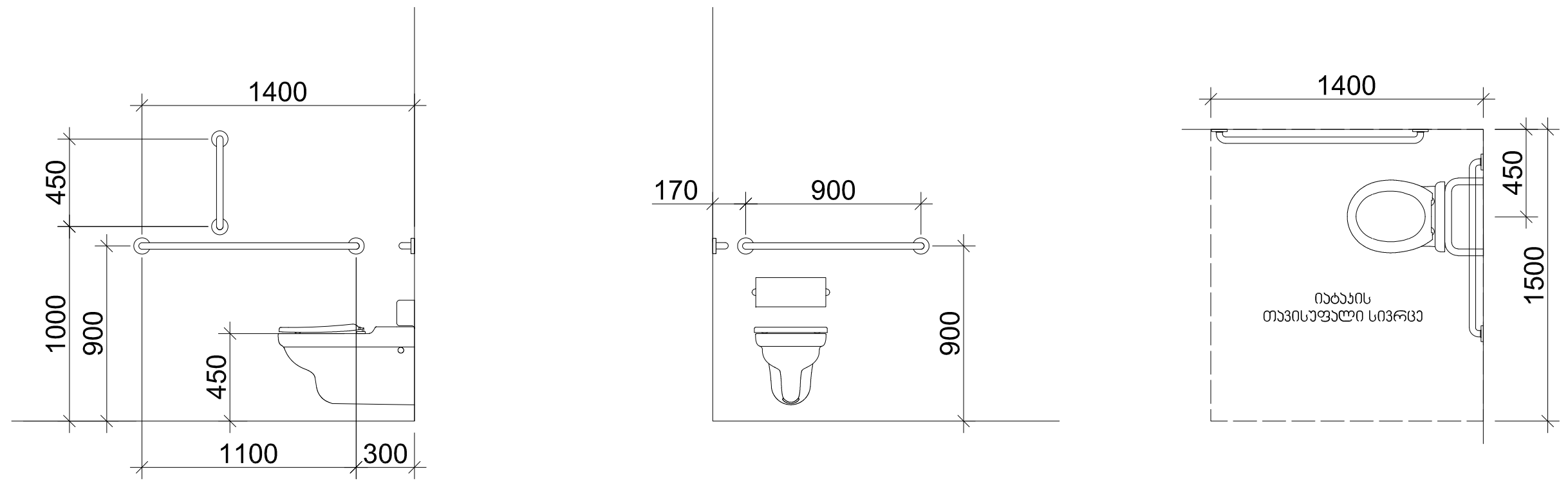

608.2.1.1 (ა) ეტლის შესაგორებელი საშხაპის არმქონე ნაკვეთურის თავისუფალი სივრცე

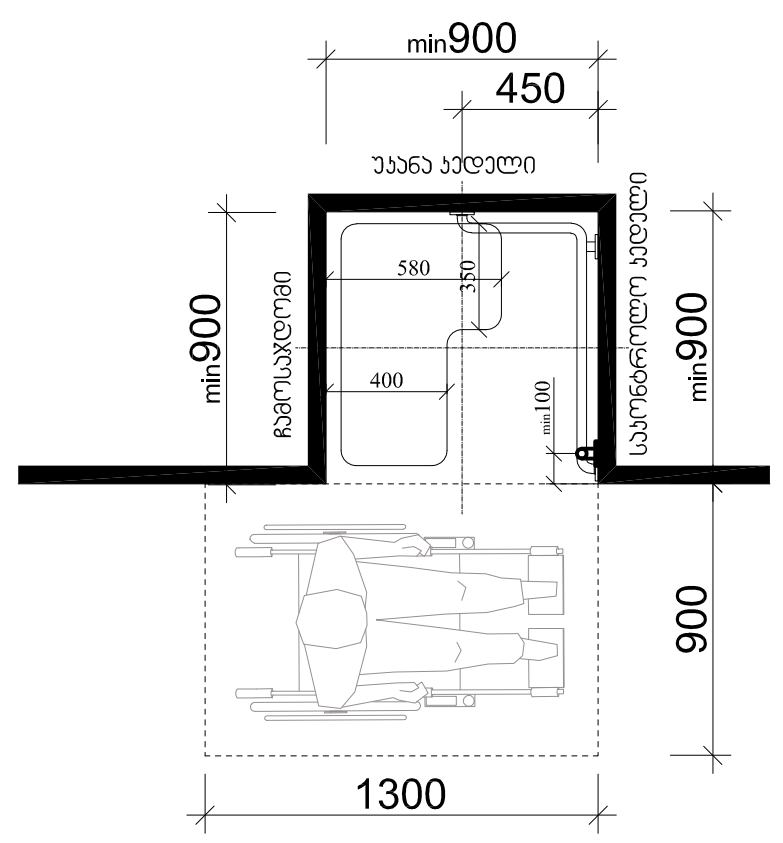

T ფორმის მოსაბრუნებელი სივრცე
ვარიანტი 2

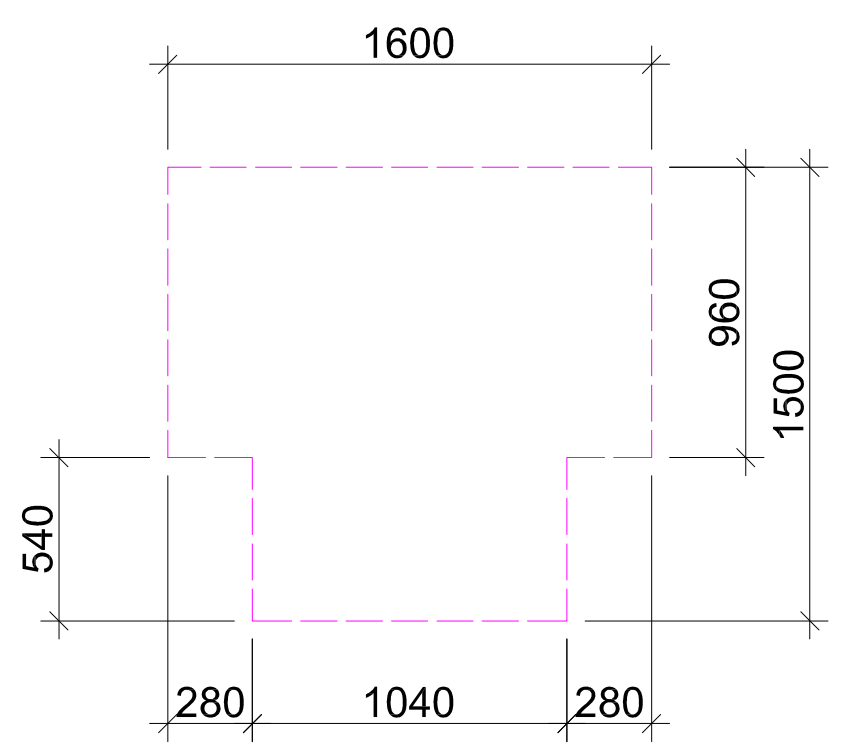

ხელსაბანის მდებარეობა

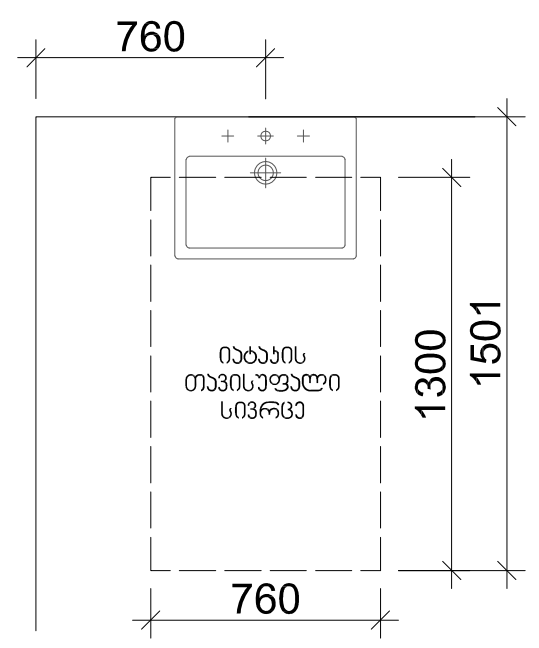

თავისუფალი სივრცე ფეხის ფლანგისთვის

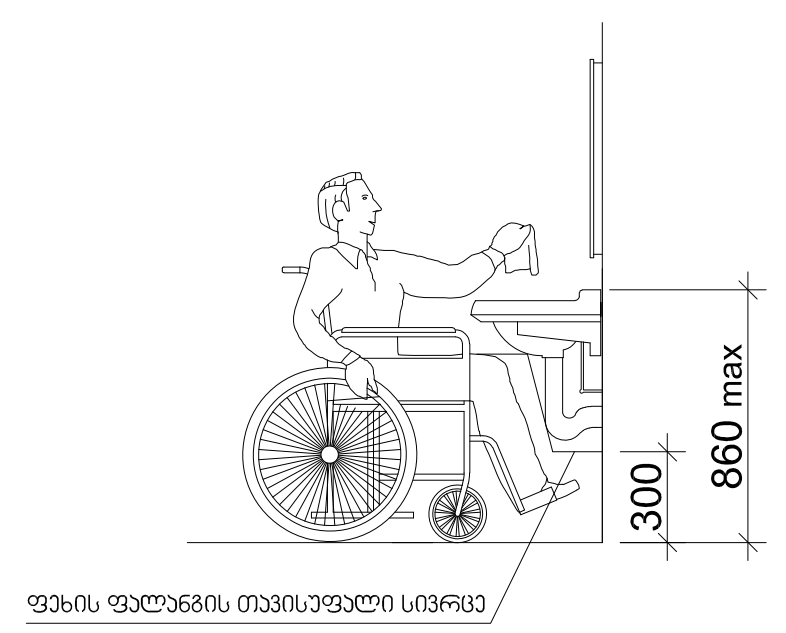

დირექტორი	ზ. ლეკიაშვილი	
არ.მთ.არქიტ.	ზ. ლეკიაშვილი	
არქიტექტორი	ზ. ლეკიაშვილი	
არქიტექტორი	ბ. წანაწყენიშვილი	
არქიტექტორი	ი. კახიანი	
არ.მთ.კონსტრ.	ე. წოწერია	

პროექტის სახელწოდება

მრავალბინიანი საცხოვრებელი სახლი
ქ.თბილისი, კრწანისის შესახვევი N17;
ს.კ. 01.18.06.012.146

არქიტექტურული ნაწილი	ფ-ზი	ფურც.	მასშტაბი
აბაზანის დეტალიზაცია			1:50

სტადია

საპროექტო ლიფტი და მისი გაბარიტული ზომები მ1:50

ჭრილი 1-1

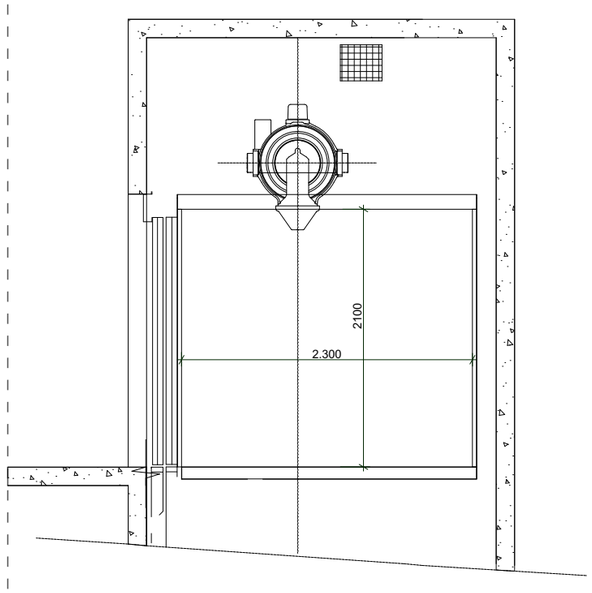

გეგმა მისაწვდომი სვლაგეზი
სურ.407.4.1.(ა)
ლიფტის კაბინის გაბარიტები
2.300X1.750

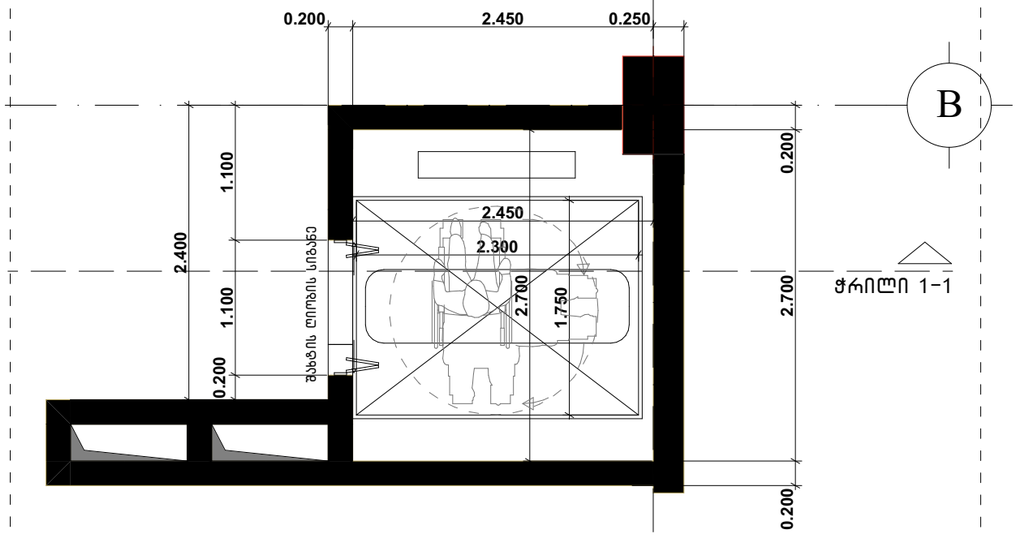

ლიფტის ღილული სიგნალების სიმაღლე
სურ.407.2.2.2(ა)

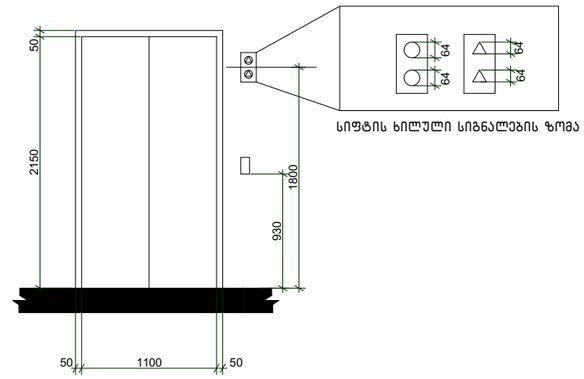

ბრაილის ზომები სურ.703.4.3
ბრაილის გაზომვა

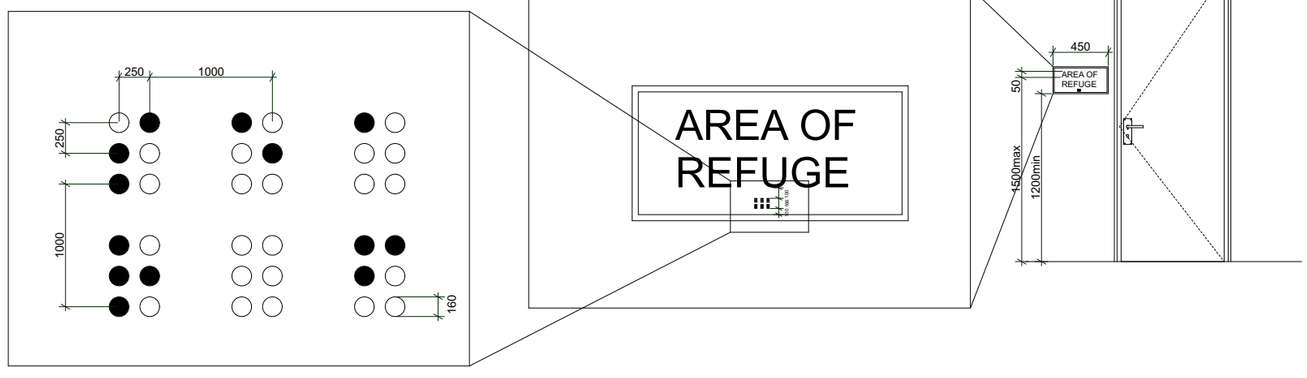

4

შენიშვნები:

შენობაში გამოყენებულია 408-ე ქვეთავის შესაბამისი შეზღუდული გამოყენების ლიფტი.

.ლიფტი შესაბამისობაში იქნება სტანდარტთან ASME A17.1/CSA
.ლიფტის გამოსაძახებელი ღილაკები და კლავიშები
შესაბამისობაში იქნება 407.2.1ქვეთავთან
.ფოიეს სიგნალები შესაბამისობაში იქნება 407.2.2 ქვეთავთან
.ლიფტის მახტებთან განთავსებული ნიშნები შესაბამისობაში იქნება 407.2.3 ქვეთავთან
.ლიფტის კაბინის ბალანსირება შესაბამისობაში იქნება 407.4.4 -ე ქვეთავთან
.ლიფტის კაბინის განათება შესაბამისობაში იქნება 407.4.5 -ე ქვეთავთან
.ლიფტის კაბინის სამართავები შესაბამისობაში იქნება 407.4.6 - ე ქვეთავთან მართვის პანელები განთავსდება გვერდითა კედლის ცენტრში.
.კაბინის სამართავების აღნიშვნები და მითითებები შესაბამისობაში
იქნება 407.4.7 -ე ქვეთავთან
.კაბინაში მოეწყობა 407.4.10- ე ქვეთავის შესაბამისი საავარიო სიგნალიზაციის მექანიზმები

X Z Y architects
მის: ქ.თბილისი, ს.კანდელაკის ქ. №3
საფოსტო ინდექსი: 0160
ტელ: (995 32) 237 30 50
ელ-ფოსტა: xyz.ge@yahoo.com

დირექტორი	შ. ლეკიაშვილი	
პრ.მთ.არქიტ.	ნ. ჭრელაშვილი	
არქიტექტორი	შ. ლეკიაშვილი	
არქიტექტორი	ბ. ნანაძენიშვილი	
არქიტექტორი	ი. ქახიანი	
პრ.მთ.კონსტრ.	ე. წოწერია	

პროექტის სახელწოდება

მრავალბინიანი სასხოვრებელი სახლი
ქ.თბილისი, კრწანისის შესახვევი N17;
ს.კ. 01.18.06.012.146

არქიტექტურული ნაწილი	ფ-ბი	ფურც.	მასშტაბი
ლიფტის დეტალიზაცია	A3		1 :50
	სტადია		

საპროექტო ლიფტი და მისი გაბარიტული ზომები მ1:50

ჭრილი 1-1

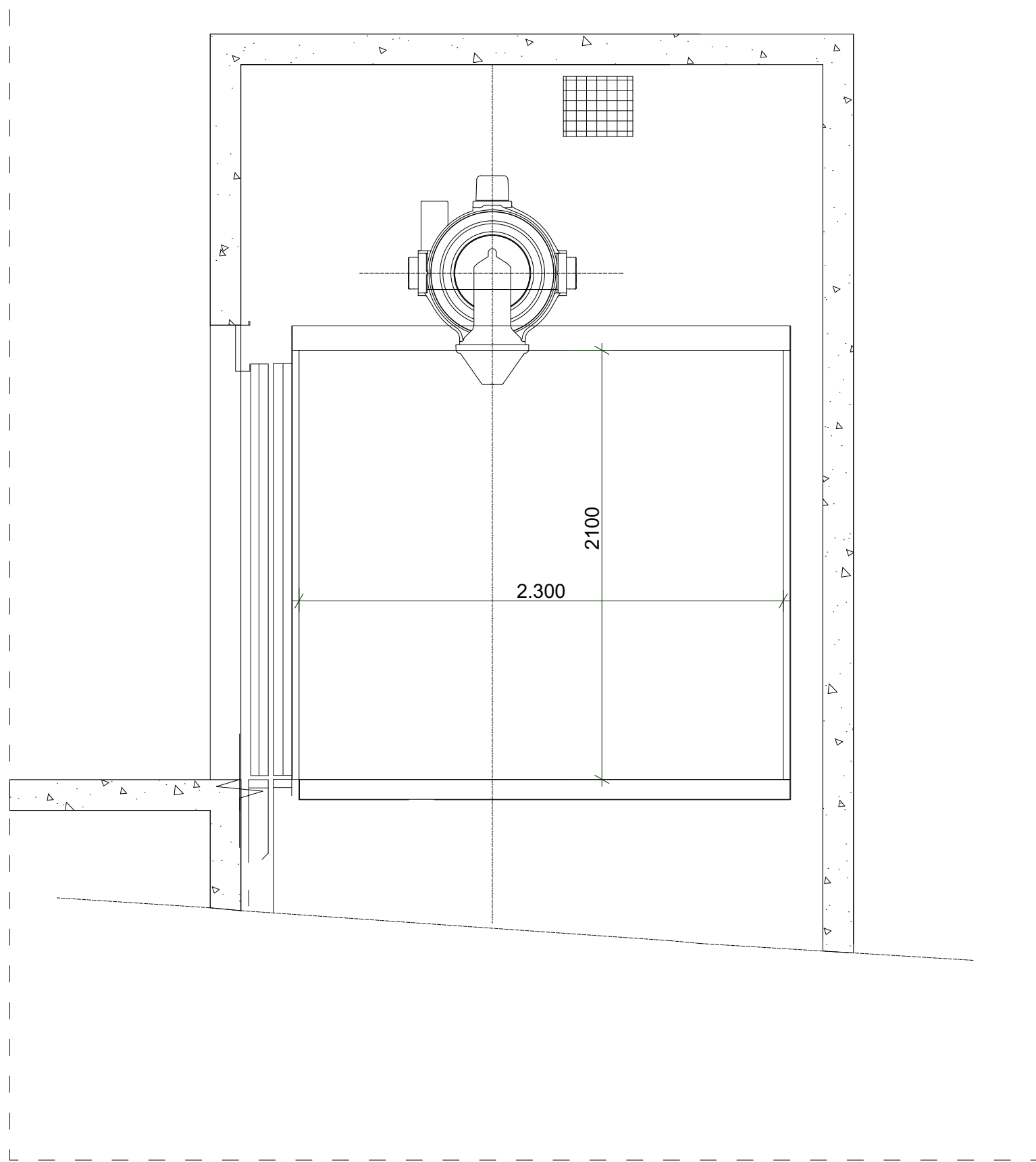

გეგმა მისაწვდომი სვლაგეზი
სურ.407.4.1.(ა)
ლიფტის კაბინის გაბარიტები
2.300X1.750

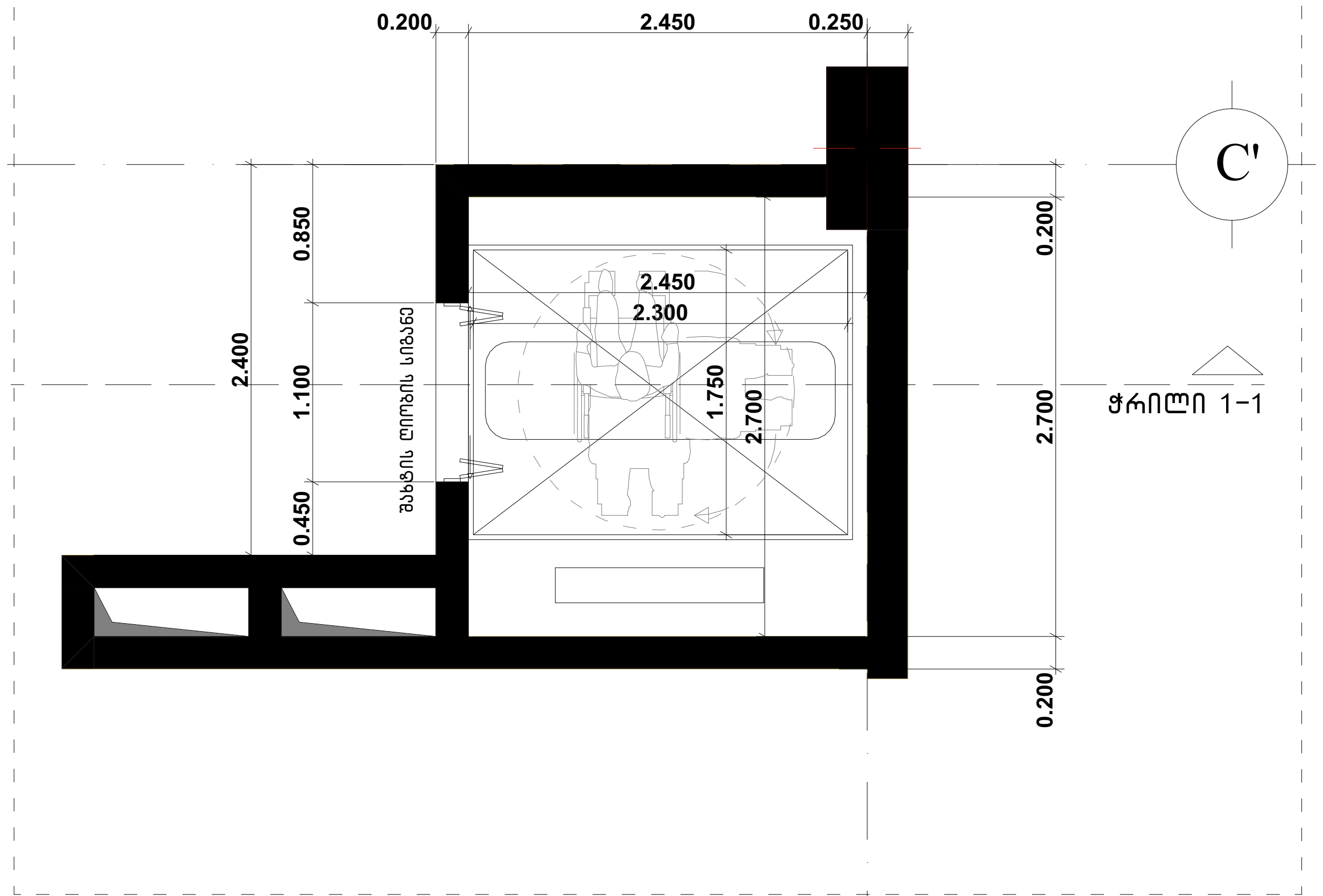

ლიფტის ღილული სიგნალების სიმაღლე
სურ.407.2.2.2(ა)

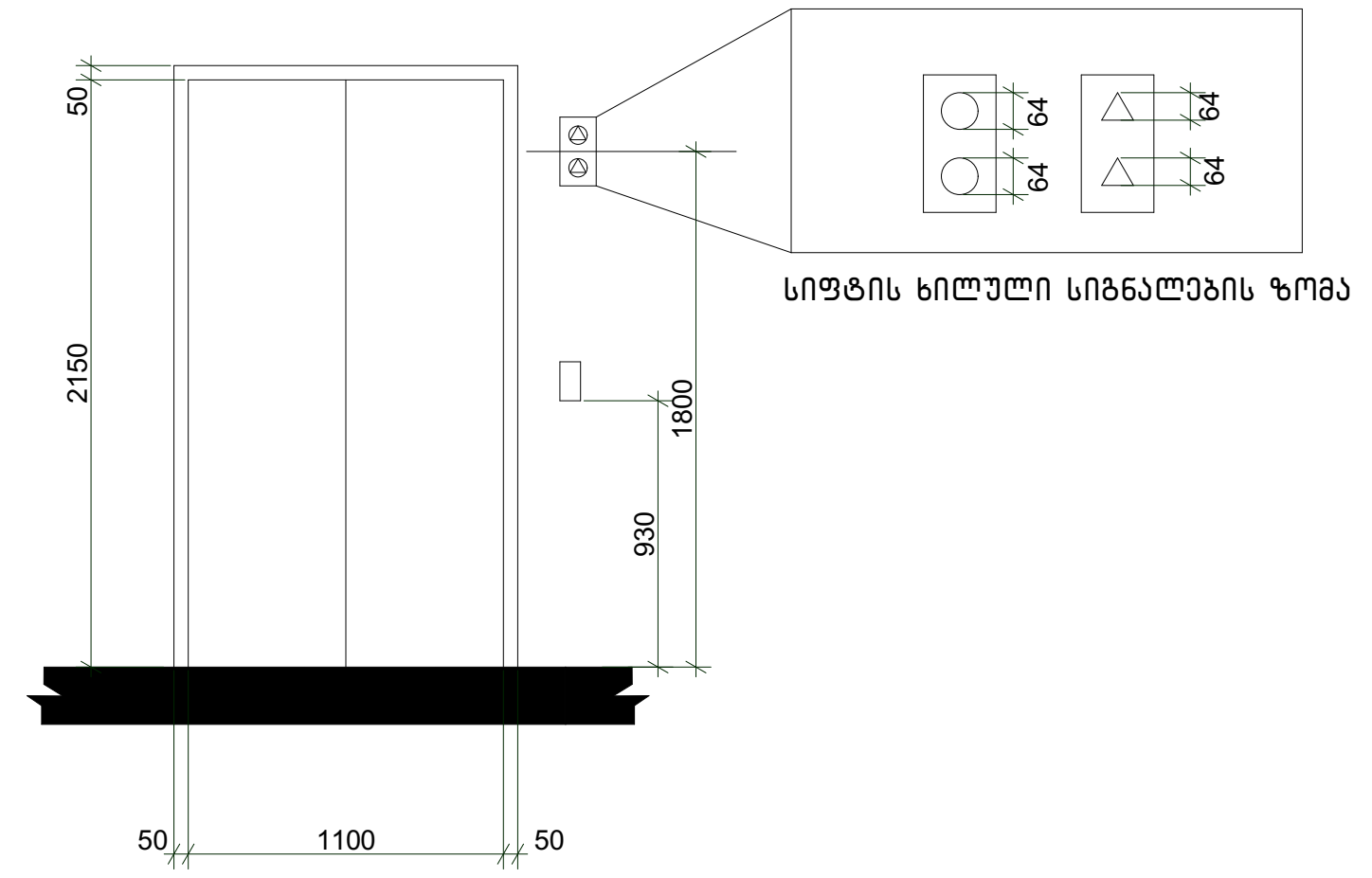

ბრაილის ზომები სურ.703.4.3
ბრაილის გაზომვა

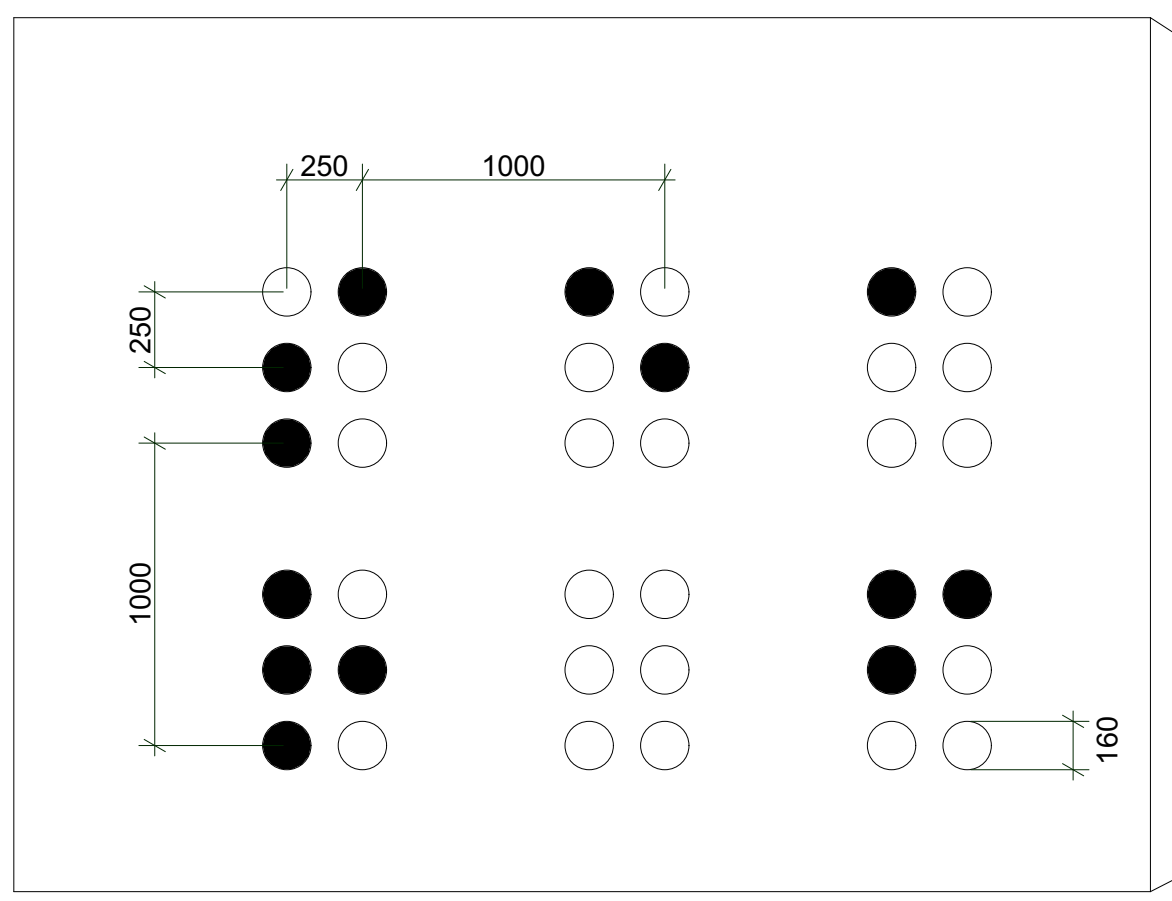

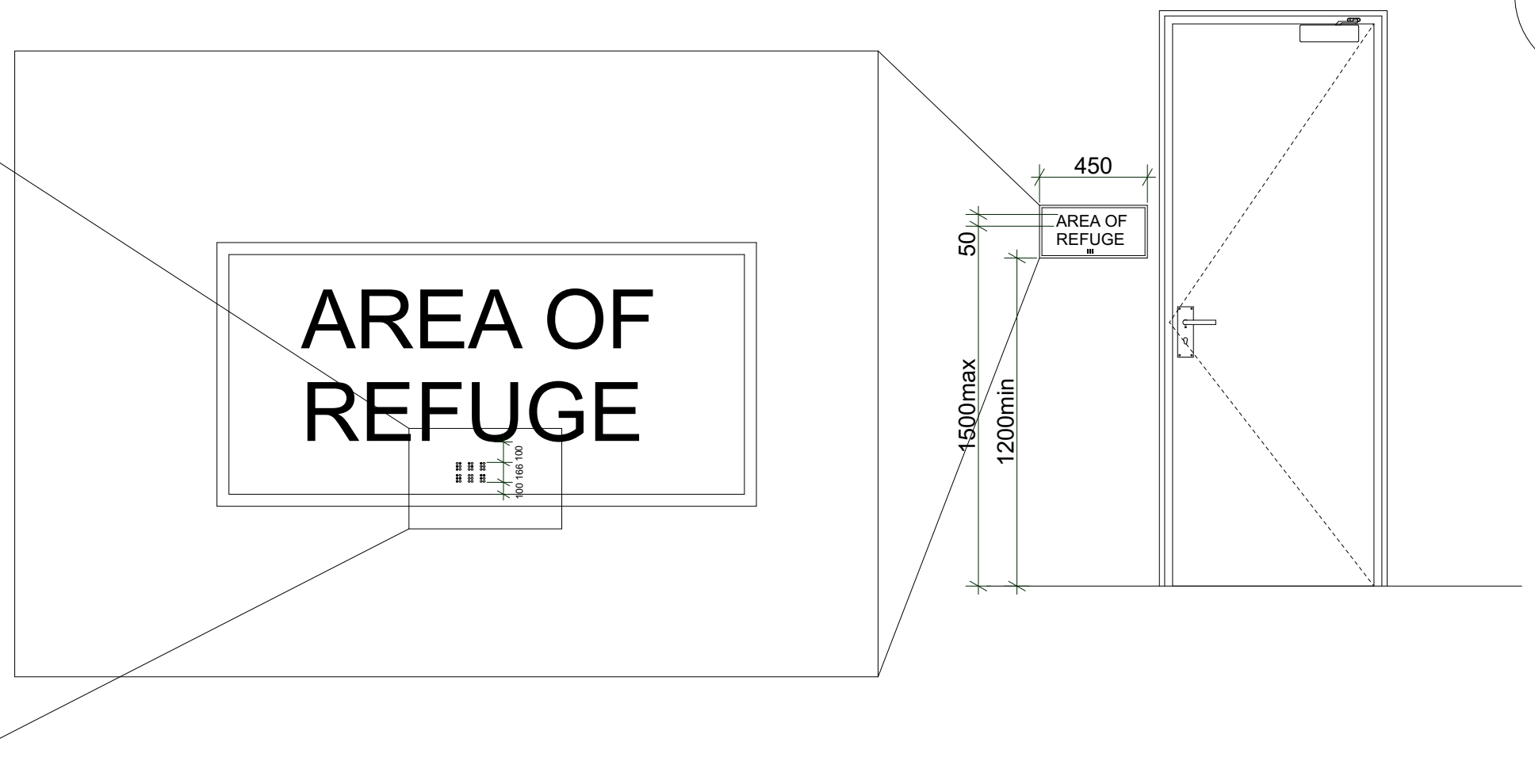

7

შენიშვნები:

შენობაში გამოყენებულია 408-ე ქვეთავის
შესაბამისი შეზღუდული გამოყენების ლიფტი.

.ლიფტი შესაბამისობაში იქნება სტანდარტთან ASME A17.1/CSA
.ლიფტის გამოსაძახებელი ღილაკები და კლავიშები
შესაბამისობაში იქნება 407.2.1ქვეთავთან
.ფოიეს სიგნალები შესაბამისობაში იქნება 407.2.2 ქვეთავთან
.ლიფტის შახტებთან განთავსებული ნიშნები შესაბამისობაში იქნება 407.2.3
ქვეთავთან
.ლიფტის კაბინის ბალანსირება შესაბამისობაში იქნება 407.4.4 -ე ქვეთავთან
.ლიფტის კაბინის განათება შესაბამისობაში იქნება 407.4.5 -ე ქვეთავთან
.ლიფტის კაბინის სამართავები შესაბამისობაში იქნება 407.4.6 - ე ქვეთავთან მართვის
პანელები განთავსდება გვერდითა კედლის ცენტრში.
.კაბინის სამართავების აღნიშვნები და მითითებები შესაბამისობაში
იქნება 407.4.7 -ე ქვეთავთან
.კაბინაში მოეწყობა 407.4.10- ე ქვეთავის შესაბამისი საავარიო
სიგნალიზაციის მექანიზმები

Z X Y architects	მის: ქ.თბილისი, ს.კანდელაკის ქ. №3 საფოსტო ინდექსი: 0160 ტელ: (995 32) 237 30 50 ელ-ფოსტა: xyz.ge@yahoo.com	პროექტის სახელწოდება	
		მრავალბინიანი საცხოვრებელი სახლი ქ.თბილისი, კრწანისის შესახვევი N17; ს.კ. 01.18.06.012.146	
დირექტორი	შ. ლეკიაშვილი		
პრ.მთ.არქიტ.	ნ. ჭრელაშვილი	არქიტექტურული ნაწილი	ფ-ბი / ფურც. / მასშტაბი
არქიტექტორი	შ. ლეკიაშვილი	ლიფტის დეტალიზაცია	A3 / / 1 :50
არქიტექტორი	გ. წანაწყენიშვილი		
არქიტექტორი	ი. კახიანი		
პრ.მთ.კონსტრ.	ე. წოწერია		სტადია

საპროექტო ლიფტი და მისი გაბარიტული ზომები მ1:50

ჭრილი 1-1

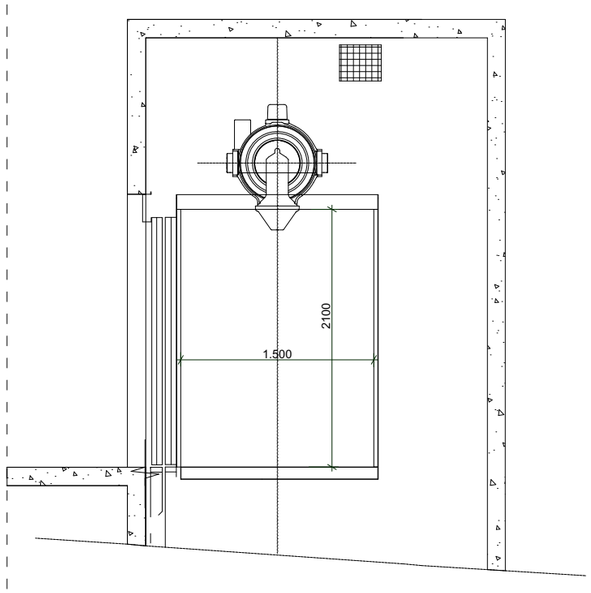

გეგმა მისაწვდომი სვლაგეზი
სურ.407.4.1.(გ)
ლიფტის კაბინის გაბარიტები
1.800X1.500

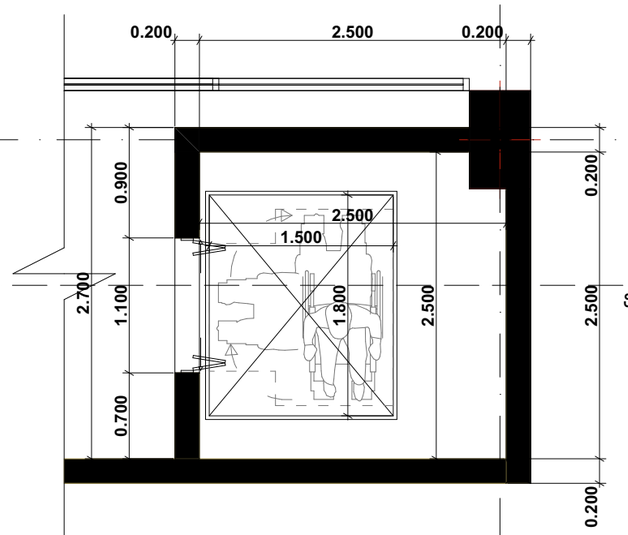

F

ჭრილი 1-1

ლიფტის ღილული სიგნალების სიმაღლე
სურ.407.2.2.2(ა)

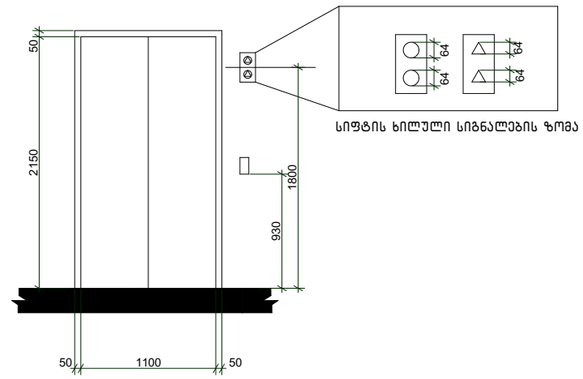

სიფტის ხილული სიგნალების ზომა

10

ბრაილის ზომები სურ.703.4.3
ბრაილის გაზომვა

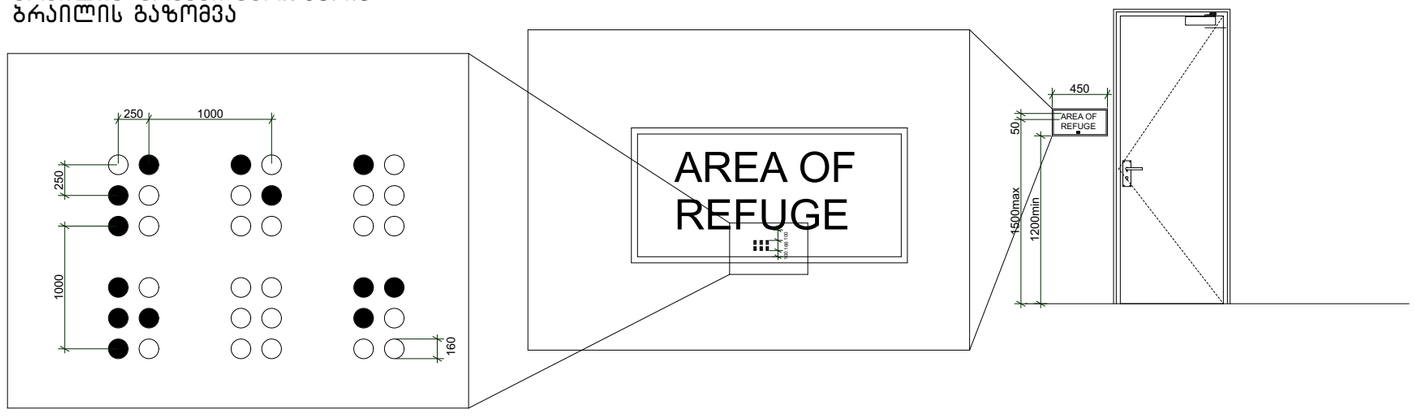

შენიშვნები:

შენობაში გამოყენებულია 408-ე ქვეთავის შესაბამისი შეზღუდული გამოყენების ლიფტი.

.ლიფტი შესაბამისობაში იქნება სტანდარტთან ASME A17.1/CSA
.ლიფტის გამოსაძახებელი ღილაკები და კლავიშები შესაბამისობაში იქნება 407.2.1ქვეთავთან
.ფოიეს სიგნალები შესაბამისობაში იქნება 407.2.2 ქვეთავთან
.ლიფტის მახტებთან განთავსებული ნიშნები შესაბამისობაში იქნება 407.2.3 ქვეთავთან
.ლიფტის კაბინის ბალანსირება შესაბამისობაში იქნება 407.4.4 -ე ქვეთავთან
.ლიფტის კაბინის განათება შესაბამისობაში იქნება 407.4.5 -ე ქვეთავთან
.ლიფტის კაბინის სამართავები შესაბამისობაში იქნება 407.4.6 - ე ქვეთავთან მართვის პანელები განთავსდება გვერდითა კედლის ცენტრში.
.კაბინის სამართავების აღნიშვნები და მითითებები შესაბამისობაში იქნება 407.4.7 -ე ქვეთავთან
.კაბინაში მოეწყობა 407.4.10- ე ქვეთავის შესაბამისი საავარიო სიგნალიზაციის მექანიზმები

Z
X
Y
architects
მის: ქ.თბილისი, ს.კანდელაკის ქ. №3
საფოსტო ინდექსი: 0160
ტელ: (995 32) 237 30 50
ელ-ფოსტა: xyz.ge@yahoo.com

დირექტორი	შ. ლეკიაშვილი	
არ.მთ.არქიტ.	ნ. ჭრელაშვილი	
არქიტექტორი	შ. ლეკიაშვილი	
არქიტექტორი	ბ. ნანიწყვნიშვილი	
არქიტექტორი	ი. კახიანი	
არ.მთ.კონსტრ.	ე. წოწერია	

პროექტის სახელწოდება

მრავალბინიანი სასხოვრებელი სახლი
ქ.თბილისი, კრწანისის შესახვევი N17;
ს.კ. 01.18.06.012.146

არქიტექტურული ნაწილი	ფ-ბი	ფურც.	მასშტაბი
ლიფტის დეტალიზაცია	A3		1 :50
	სტადია		

ცხრილი 407.4.7.1.3 - სამართავი ღილაკის ამოცნობა

სამართავი ღილაკის ტიპი	ამობურცული ნიშანი	ბრაილის შეტყობინება	თანაფარდობა (გახსნილი რკალები აღნიშნავს გამოუყენებელ წერტილებს ბრაილის თითოეულ უჯრაში)
3.0 მმ TYP. BETWEEN ELEMENTS; 16.0 მმ; 4.8 მმ; DOOR OPEN		op“en”	2.0 მმ; 2.0 მმ
REAR/SIDE DOOR OPEN		op“en”	
DOOR CLOSE		close	
REAR/SIDE DOOR CLOSE		close	
MAIN		ma“in”	
ALARM		al“ar”m	
PHONE		ph“one”	
EMERGENCY STOP (WHEN PROVIDED) X on face of octagon is not required to be tactile		“st”op	

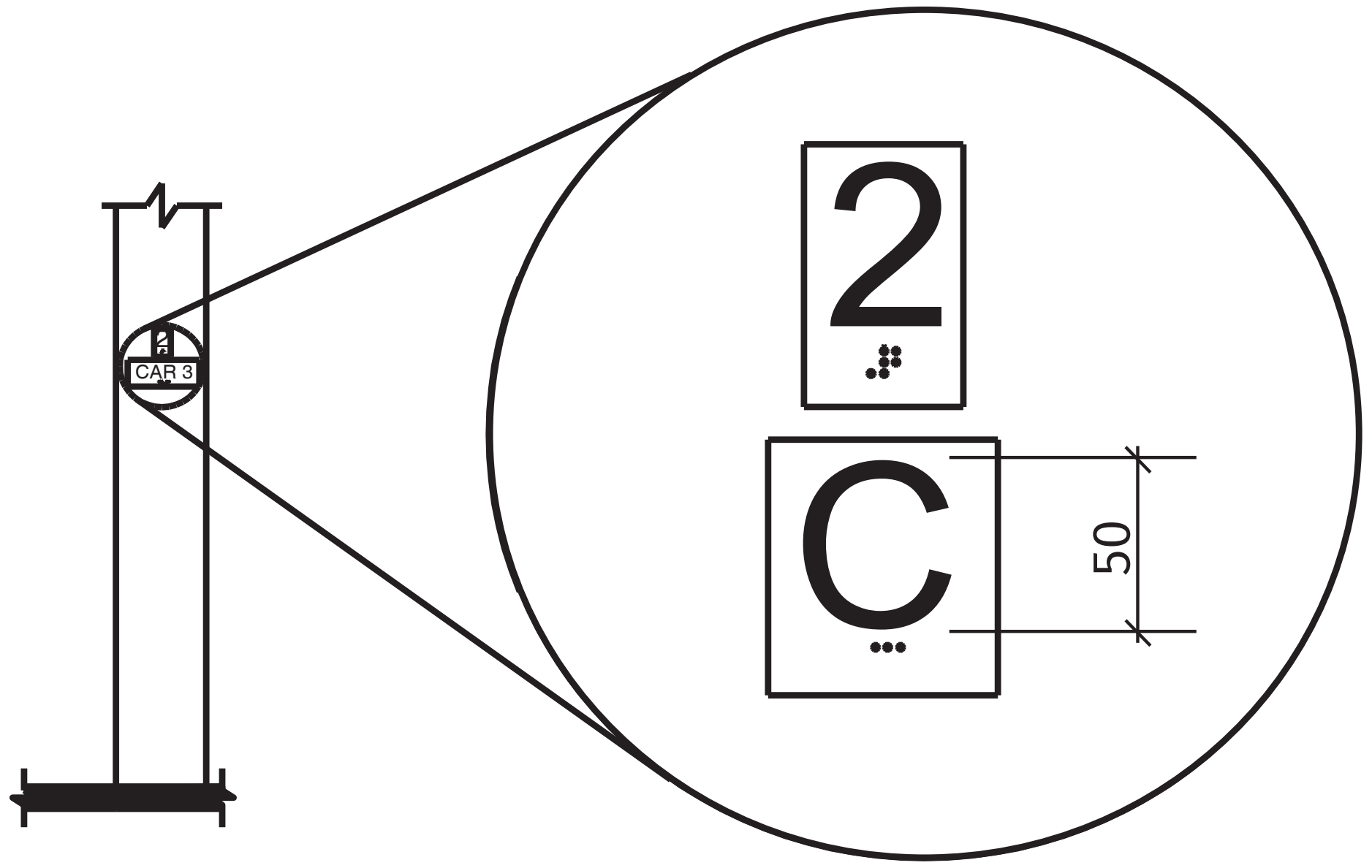

სურ. 407.2.3.2
სართულის მიმთითებელ ეკრანიანი ლიფტების აღმნიშვნელები

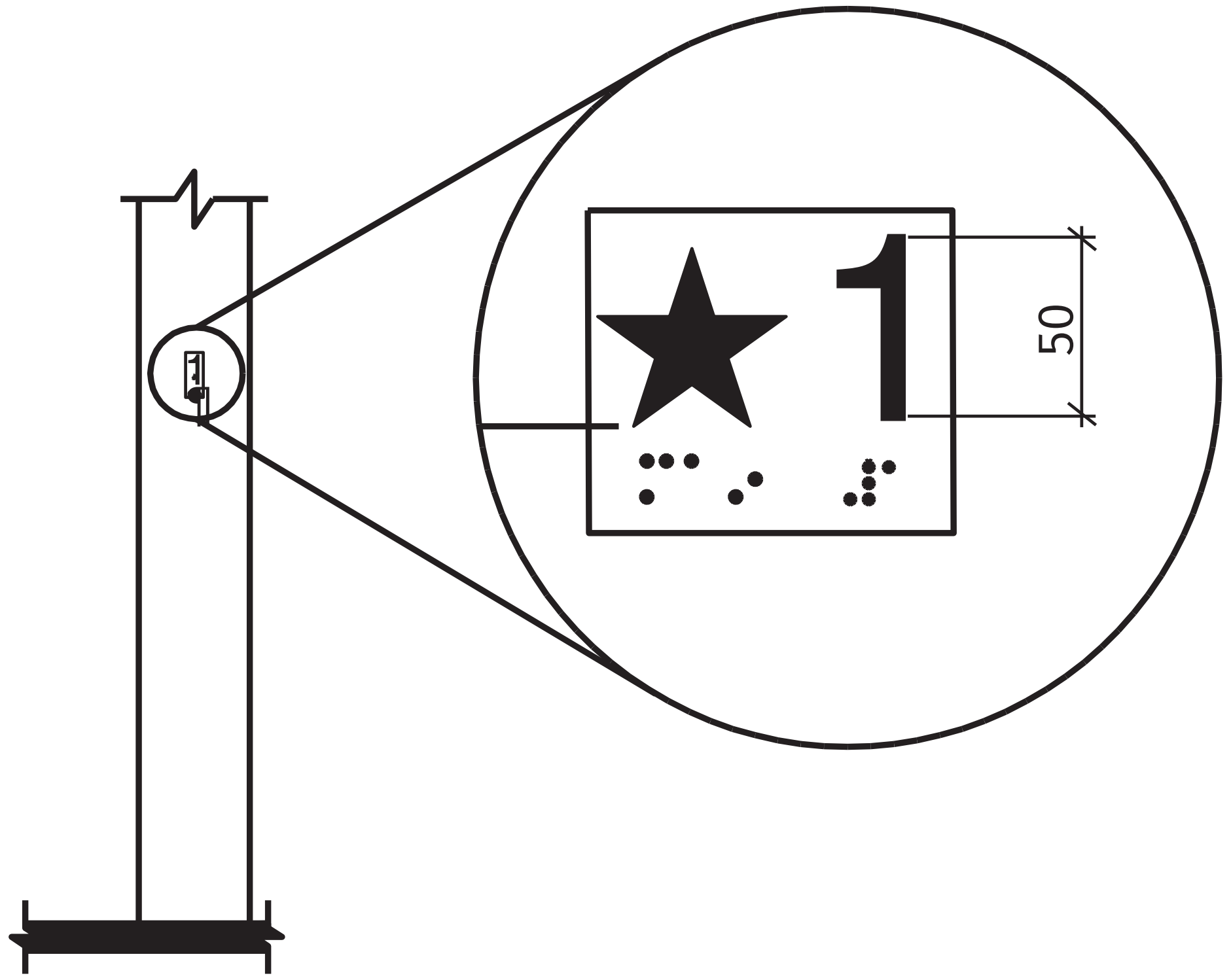

სურ. 407.2.3.1
სართულის აღნიშვნა

შენიშვნები:
შენობაში გამოყენებულია 407-ე ქვეთავის შესაბამისი ლიფტი.
*ლიფტი შესაბამისობაში იქნება ASME A17.1/CSA B44 სტანდარტთან
*ლიფტის გამოსაძახებელი ღილაკები და კლავიშები შესაბამისობაში იქნება 407.2.1 ქვეთავთან
*ფოიეს სიგნალები შესაბამისობაში იქნება 407.2.2 ქვეთავთან
*ლიფტის შახტებთან განთავსებული ნიშნები შესაბამისობაში იქნება 407.2.3 ქვეთავთან
*ლიფტის კაბინის ბალანსირება შესაბამისობაში იქნება 407.4.4 -ე ქვეთავთან
*ლიფტის კაბინის განათება შესაბამისობაში იქნება 407.4.5-ე ქვეთავთან
*ლიფტის კაბინის სამართავები შესაბამისობაში იქნება 407.4.6-ე ქვეთავთან მართვის პანელები ანთავსდება გვერდითა კედლის ცენტრში
*კაბინის სამართავების აღნიშვნები და მითითებები შესაბამისობაში იქნება 407.4.7 -ე ქვეთავთან
*კაბინაში მოეწყობა 407.4.10-ე ქვეთავის შესაბამისი საავარიო სიგნალიზაციის მექანიზმები.

X Z Y architects		მის: ქ.თბილისი, ს.კანდელაკის ქ. №3 საფოსტო ინდექსი: 0160 ტელ: (995 32) 237 30 50 ელ-ფოსტა: xyz.ge@yahoo.com	პროექტის სახელწოდება			
			მრავალბინიანი საცხოვრებელი სახლი ქ.თბილისი, კრწანისის შესახვევი N17; ს.კ. 01.18.06.012.146			
დირექტორი	შ. ლეკიაშვილი					
პრ.მთ.არქიტ.	ნ. ჭრელაშვილი		არქიტექტურული ნაწილი	ფ-ბი	ფურც.	მასშტაბი
არქიტექტორი	შ. ლეკიაშვილი		ლიფტის დეტალიზაცია	A3		1:--
არქიტექტორი	გ. წანაწყენიშვილი					
არქიტექტორი	ი. კახიანი					
პრ.მთ.კონსტრ.	ე. წოწერია			სტადია		

გზა-კიბე ტიპიური სართულის დონეზე

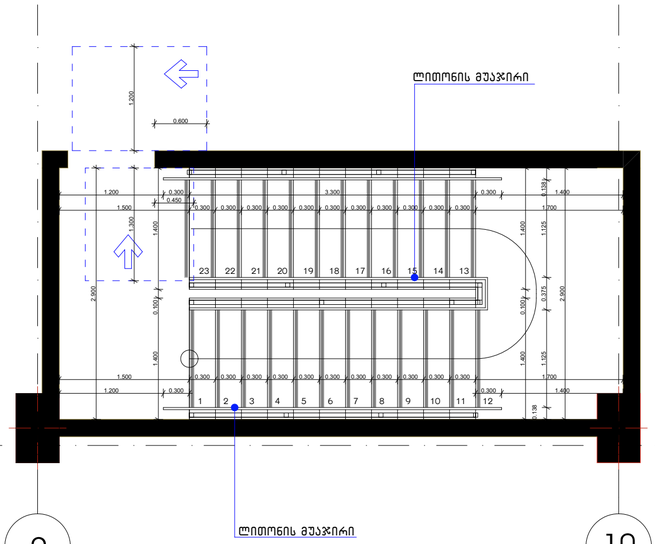

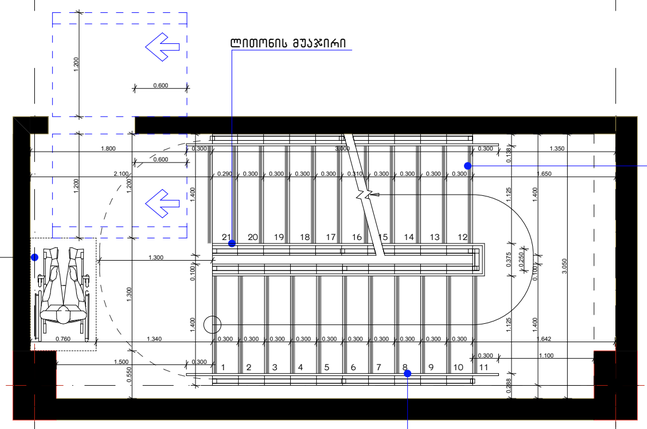

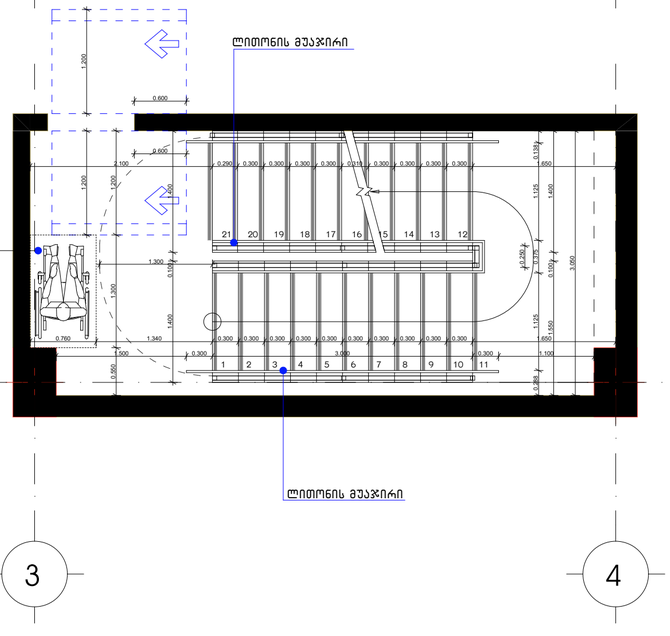

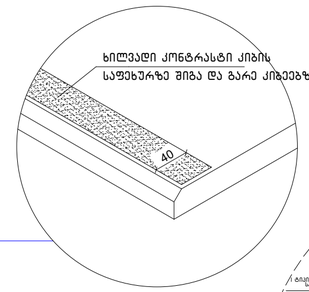

სახელურის დამაგრების კვანძი

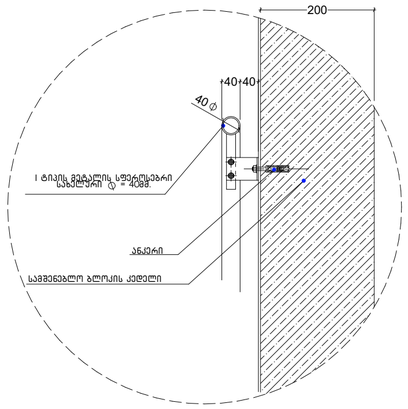

მოაჯირის დამაგრების დეტალი

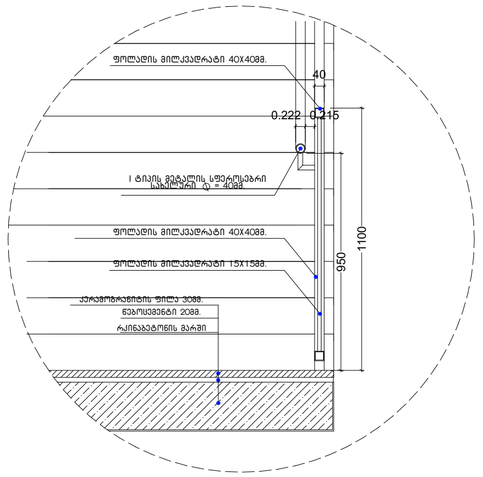

მოაჯირის ფრაგმენტული ნახაზი

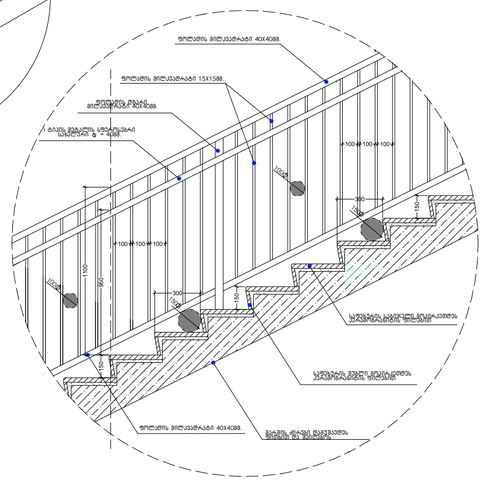
ფოლადის მილკვადრატი 40X40მმ
ფოლადის მილკვადრატი 15X15მმ
ფოლადის ფხის მილკვადრატი
I ტიპის მეტალის სფერულებარი სახელური ⌀ = 40მმ
100
100
100

ორმხრივი კავშირის გამოყენების წესები, ნიშანი უნდა გაიარას თავშესაფრის ფართობებთან

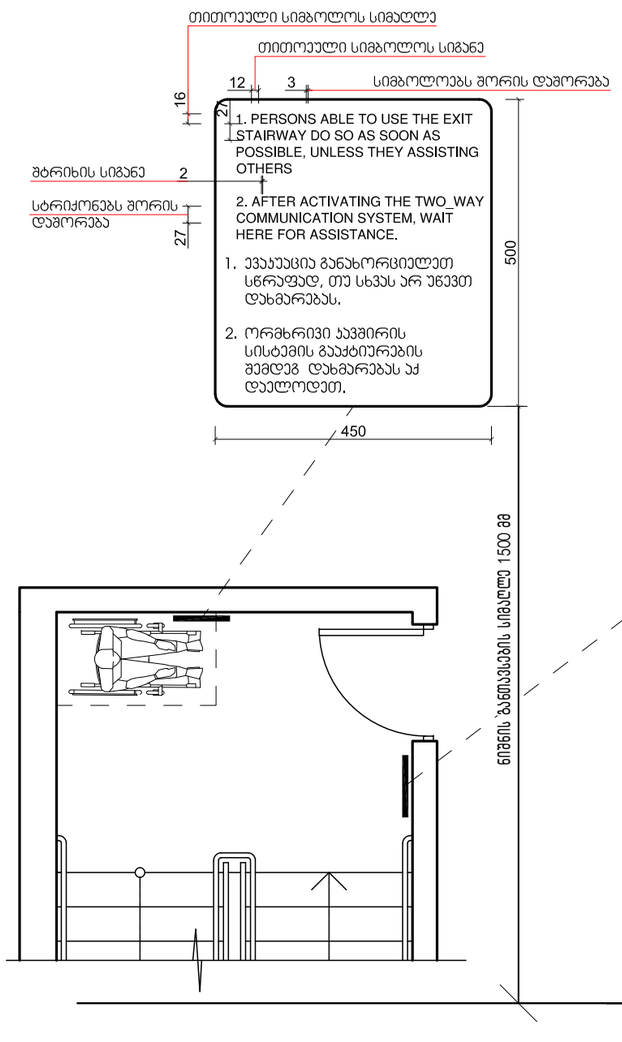

გზა-ჯიბის ამოსაცნობის ნიშანი, გზა-ჯიბის საზღვრებში, დერეფანში გამავალი ჯარის საჯეტის მომიჯნავედ

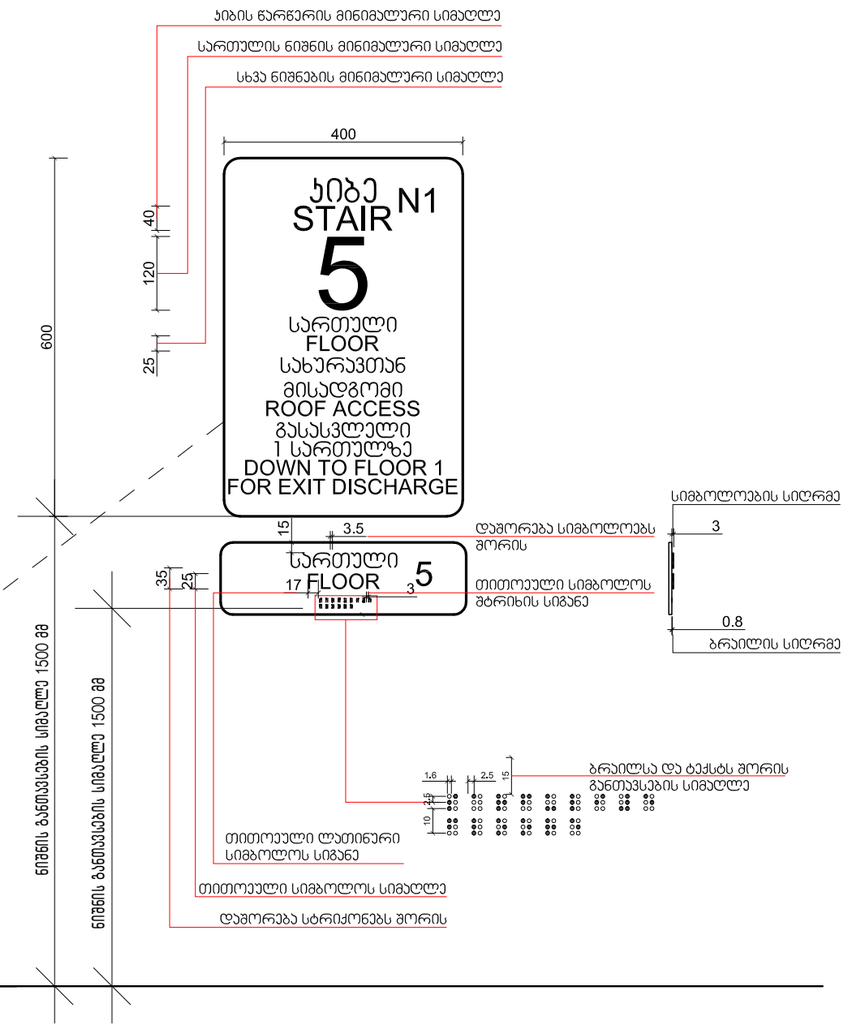

X — Z — Y architects		მის: ქ.თბილისი, ს.კანდელაკის ქ. №3 საფოსტო ინდექსი: 0160 ტელ: (995 32) 237 30 50 ელ-ფოსტა: xyz.ge@yahoo.com	პროექტის სახელწოდება: მრავალბინიანი საცხოვრებელი სახლი ქ.თბილისი, კრწანისის შესახვევი N17; ს.კ. 01.18.06.012.146
დირექტორი	შ. ლეკიაშვილი		
პრ.მთ.არქიტ.	ნ. ჭრელაშვილი		არქიტექტურული ნაწილი
არქიტექტორი	შ. ლეკიაშვილი		
არქიტექტორი	ბ. ნანაწყვნიშვილი		ამომცნობი ნიშნები ორმხრივი კავშირი
არქიტექტორი	ი. კახიანი		
პრ.მთ.კონსტრ.	ე. წოწერია		

ფ-ბი	ფურც.	მასშტაბი
A3		1:10
სტადია		

საპროექტო შენობაში გამოყენებული თავისუფალი სივრცეები კართან მანევრირებისთვის მ1:50

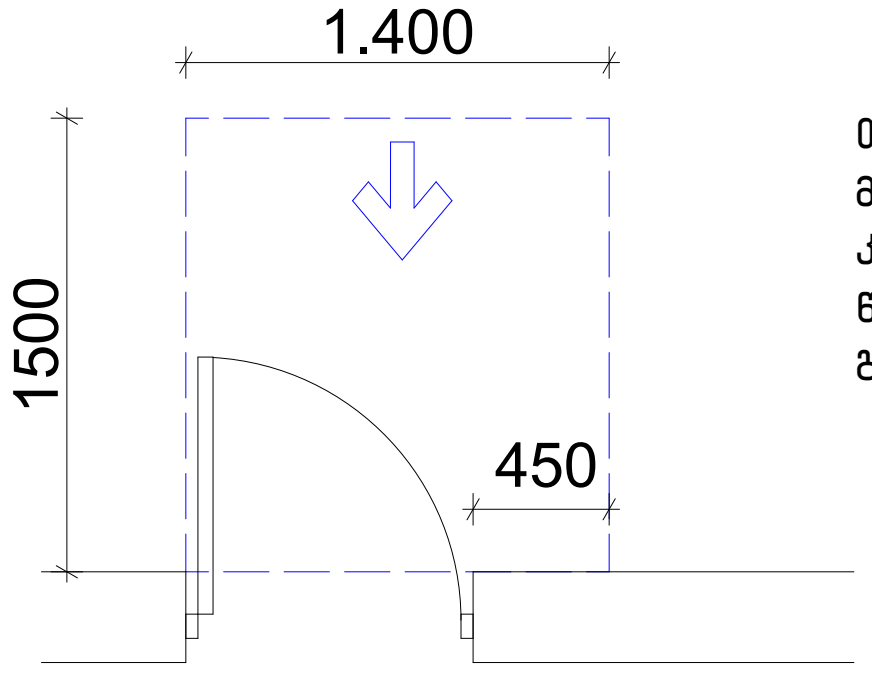

თავისუფალი სივრცე კართან
მანევრირებისთვის - ანჯამიანი
კარი
წინიდან მისაწვდომი - გამოწევით
გაღება

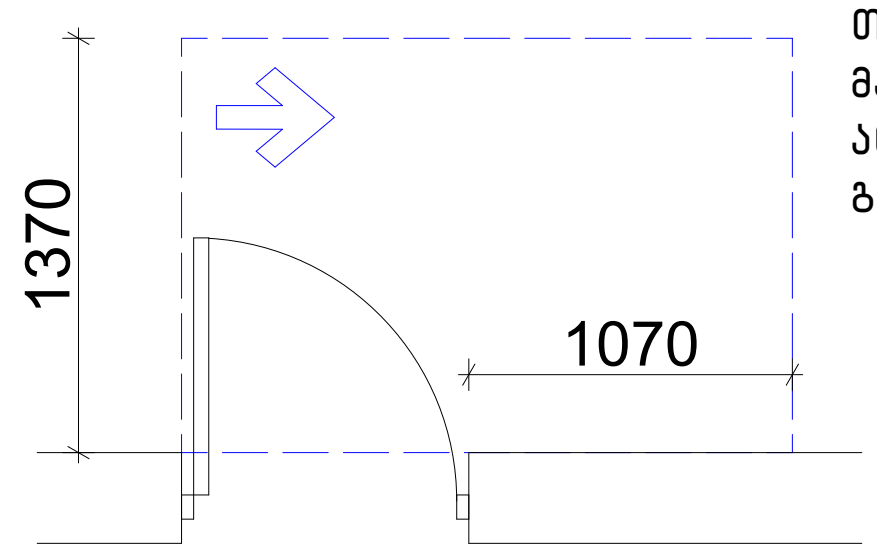

თავისუფალი სივრცე კართან
მანევრირებისთვის - ანჯამიანი კარი
ანჯამის მხრიდან მისაწვდომი -
გამოწევით გაღება

შენობაში გამოყენებული ბლოკები

ვარიანტი 1

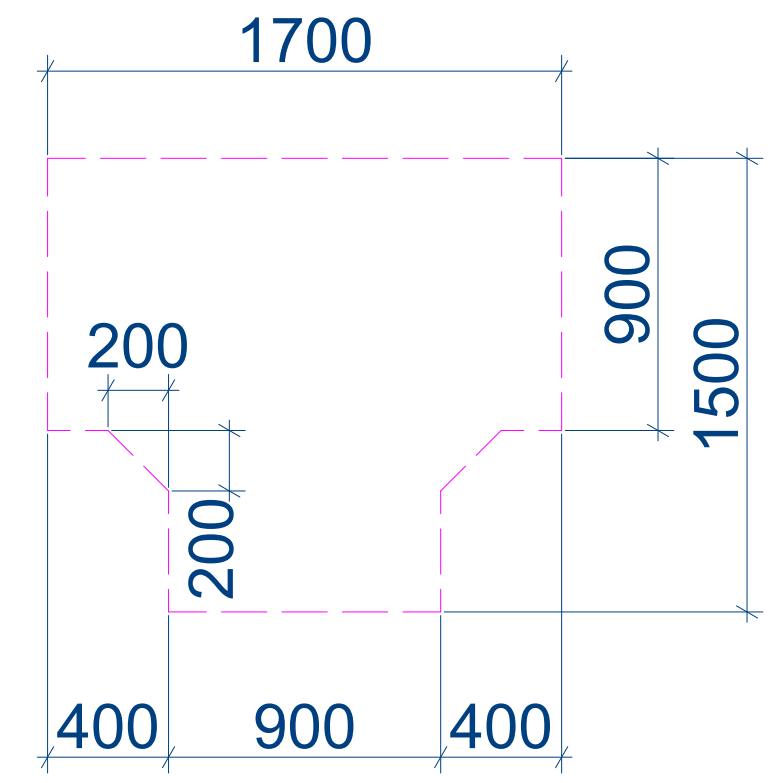

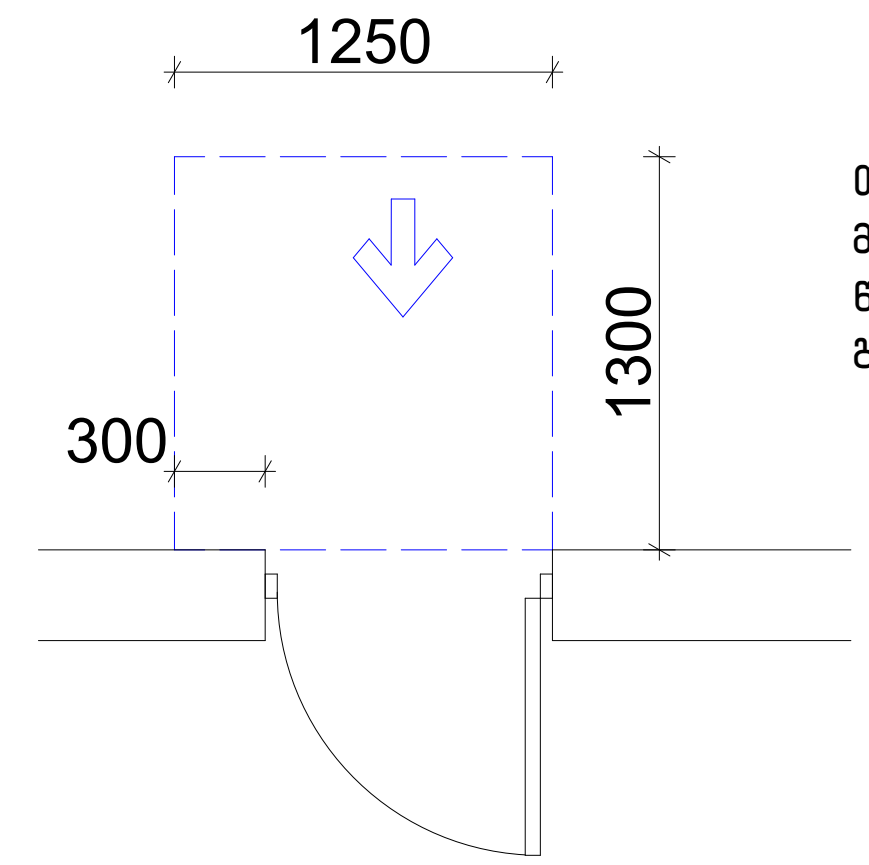

თავისუფალი სივრცე კართან
მანევრირებისთვის - ანჯამიანი კარი
წინიდან მისაწვდომი - მიწოლით
გაღება

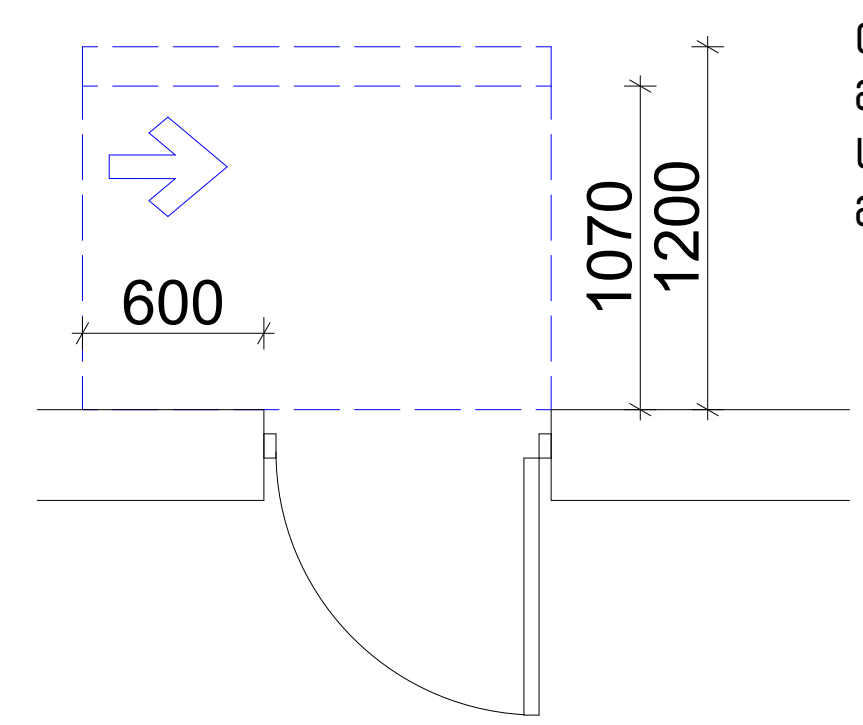

თავისუფალი სივრცე კართან
მანევრირებისთვის - ანჯამიანი კარი
საკეტის მხრიდან მისაწვდომი -
მიწოლით გაღება

120 მინ. თუ მოწყობილია მიმხურავი

ვარიანტი 2

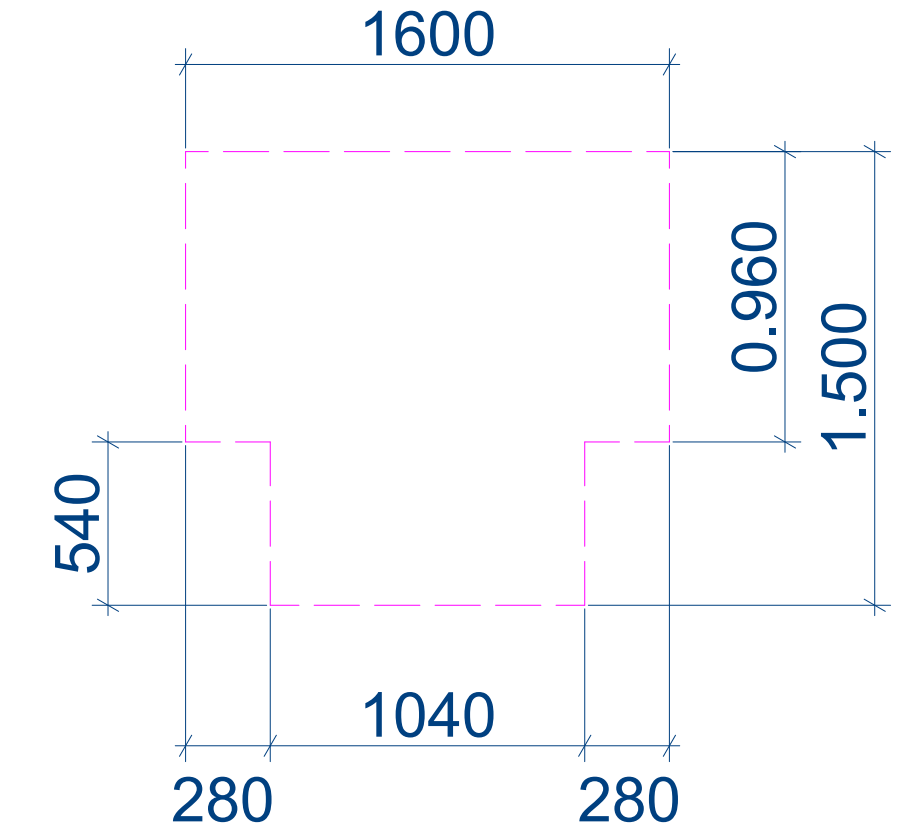

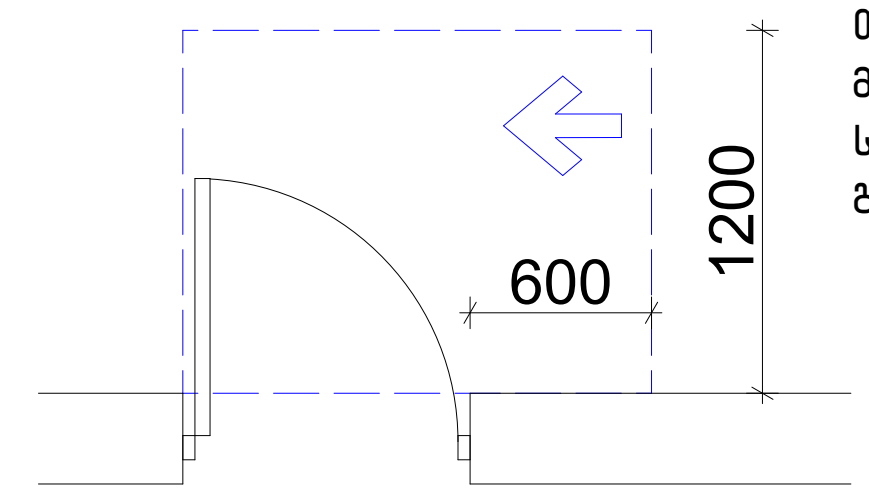

თავისუფალი სივრცე კართან
მანევრირებისთვის - ანჯამიანი კარი
საკეტის მხრიდან მისაწვდომი -
გამოწევით გაღება

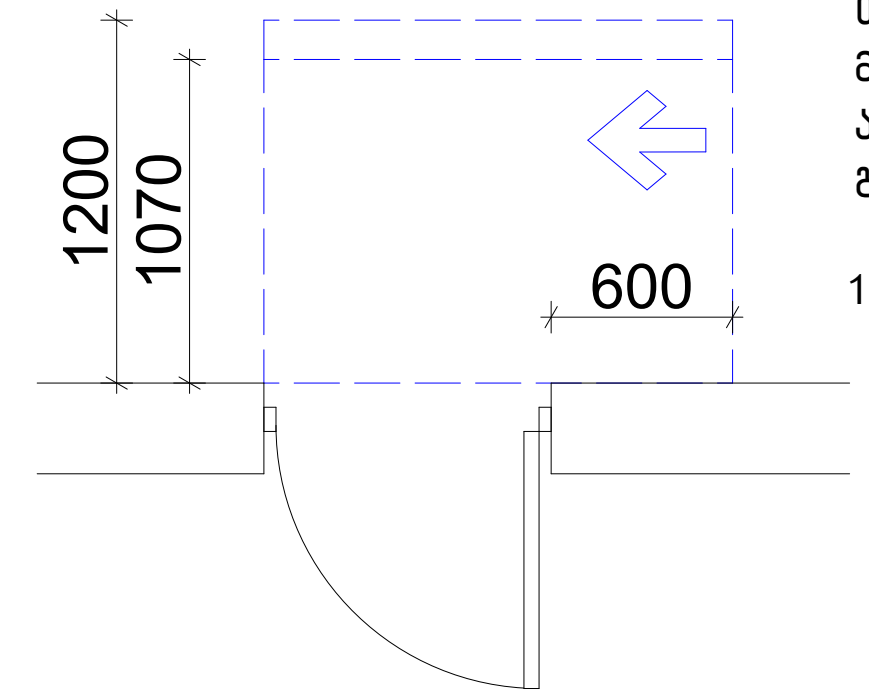

თავისუფალი სივრცე კართან
მანევრირებისთვის - ანჯამიანი კარი
ანჯამის მხრიდან მისაწვდომი - მიწოლით
გაღება

120 მინ. თუ მოწყობილია მიმხურავი

ვარიანტი 3

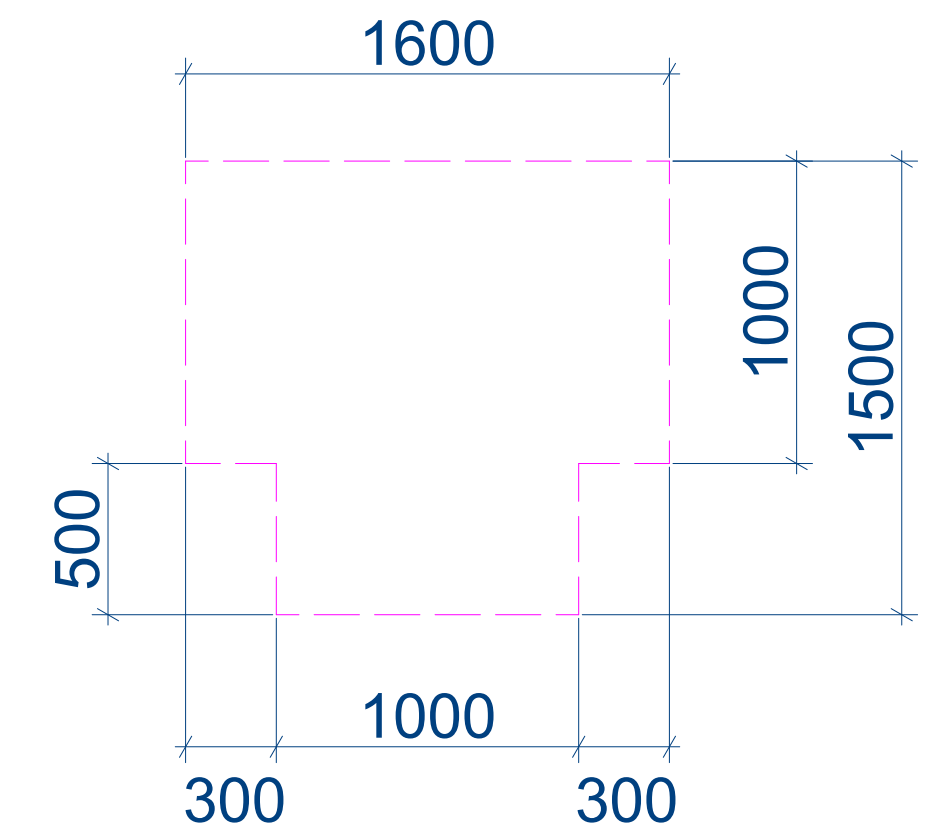

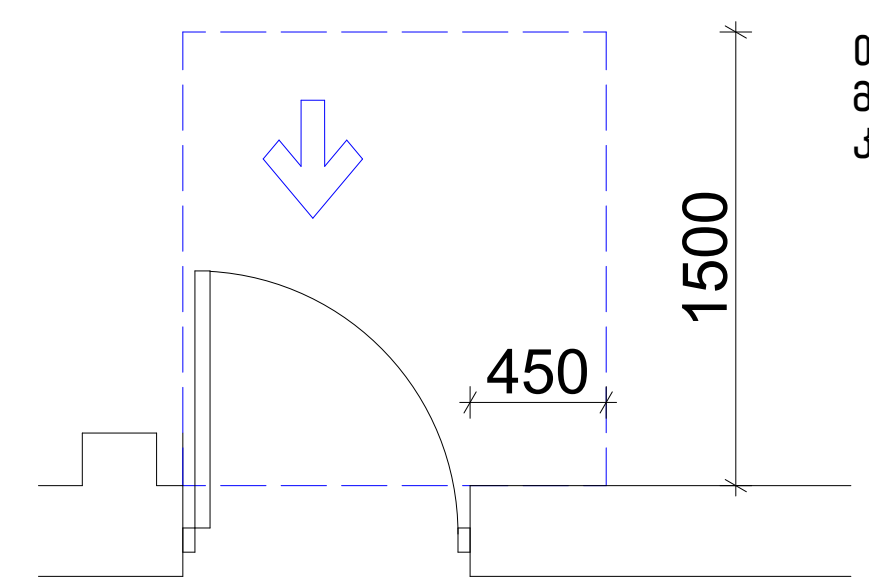

თავისუფალი სივრცე კართან
მანევრირებისთვის-ნიშებში მოწყობილი
კარი და ჭიშკარი-გამოწევით გაღება

იატაკის თავისუფალი სივრცე

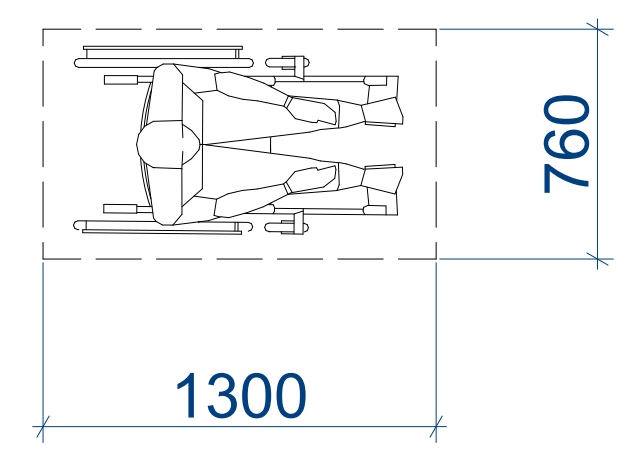

მოსატრიალებელი სივრცეები

ვარიანტი 4

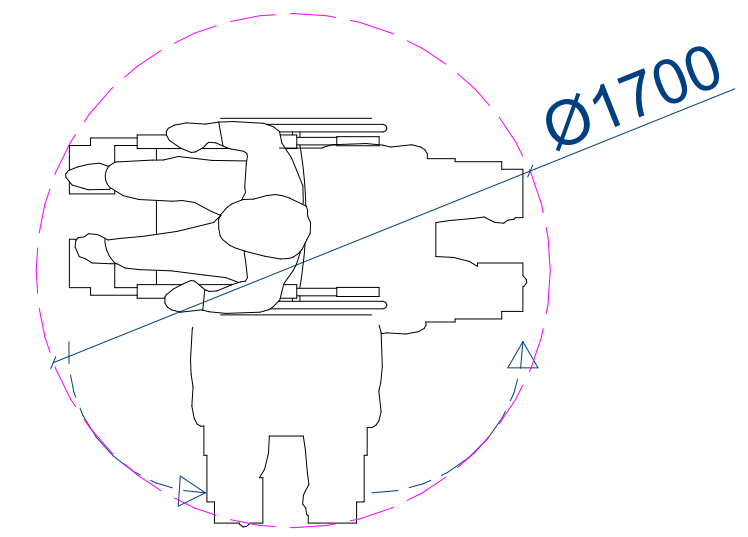

Z X Y architects		მის: ქ.თბილისი, ს.კანდელაკის ქ. №3 საფოსტო ინდექსი: 0160 ტელ: (995 32) 237 30 50 ელ-ფოსტა: xyz.ge@yahoo.com	პროექტის სახელწოდება			
			მრავალბინიანი საცხოვრებელი სახლი ქ.თბილისი, კრწანისის შესახვევი N17; ს.კ. 01.18.06.012.146			
დირექტორი	შ. ლეკიაშვილი					
პრ.მთ.არქიტ.	ნ. ჭრელაშვილი		არქიტექტურული ნაწილი	ფ-ბი	ფურც.	მასშტაბი
არქიტექტორი	შ. ლეკიაშვილი		თავისუფალი სივრცეები	A3		1:50
არქიტექტორი	გ. ნანაწყენიშვილი					
არქიტექტორი	ი. კახიანი					
პრ.მთ.კონსტრ.	ე. წოწერია			სტადია		

კარების დეტალიზაცია მ. 1:50

კ-1 კარი ზღურბლის გარეშე მიმხურავით

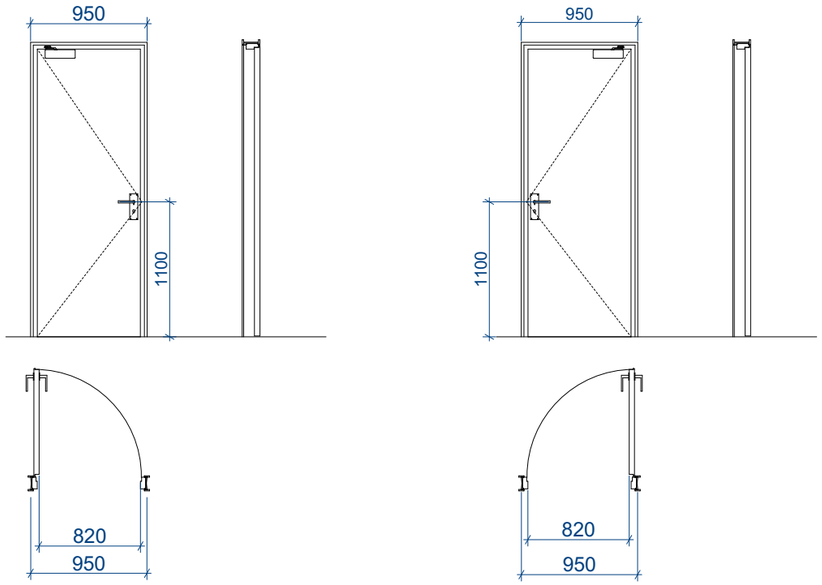

კ-2 კარი ზღურბლით მიმხურავის გარეშე

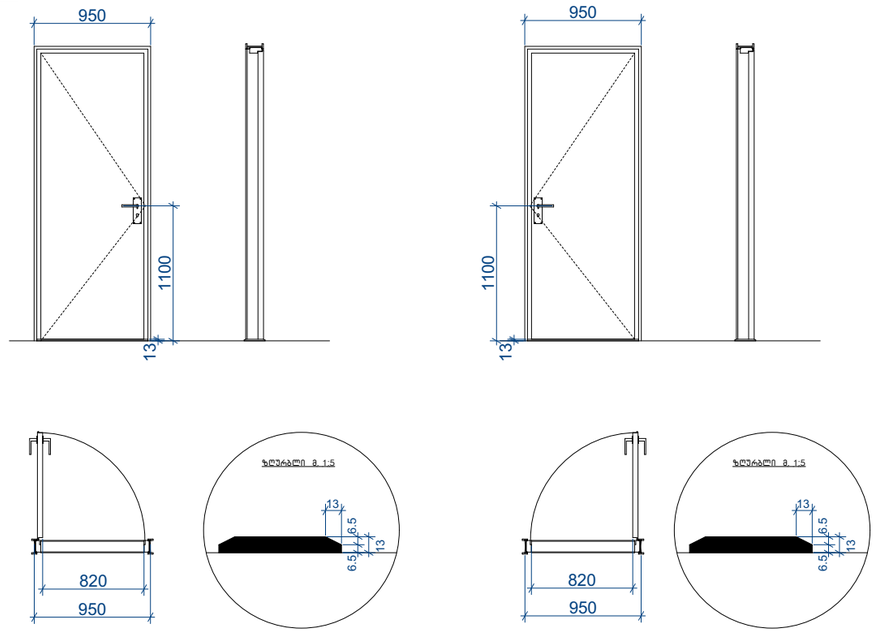

კ-3 კარი ზღურბლის და მიმხურავის გარეშე

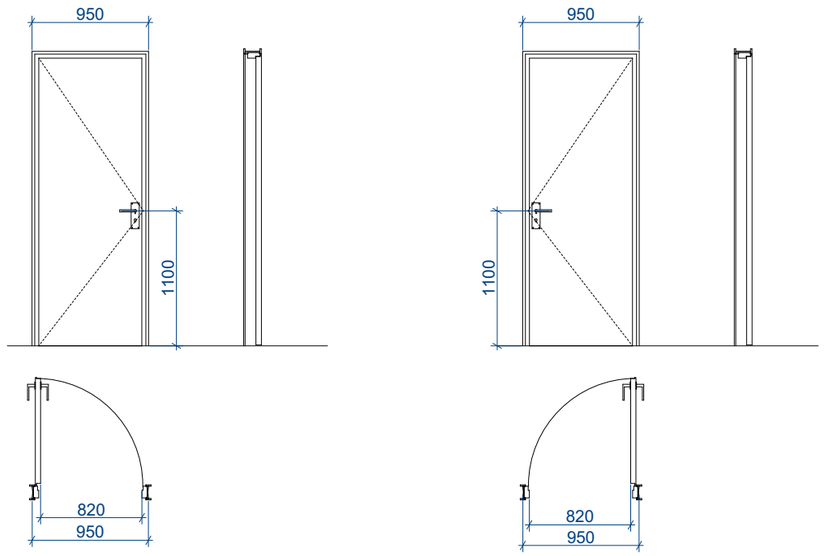

შენიშვნები:

• კარის ზედაპირი უნდა იყოს გლუვი იატაკიდან მინიმუმ 250 მმ-ის საზღვრებში.

• სახელურები, ჩამოსაწევი სახელურები, საკეტები, რაზები და მისაწვდომი კარის სხვა სამართავები ისეთი ფორმის იქნება, რომ ადვილად შეიძლებოდეს ერთი ხელით
მოჭიდება და მის ასამუშავებლად საჭირო არ იქნება მაგრად მოჭიდება, წვალება ან მაჯის ტრიალი.

• დახურული კარის კავეულის გასაღები ნაწილები და გაღებისათვის განკუთვნილი ძალა შესაბამისობაში იქნება
შემდეგთან:

1. წინიდან მისაწვდომობისას, გამოწევით ან მიწოლით გაღებადი, არაუმეტეს 66.7 ნიუტონი.
2. ბრუნვითი მოძრაობით გასაღები, არაუმეტეს 315 ნიუტონი სმ.

• გასასვლელის კომპონენტებს (გზა-კიბე და ვესტიბიული) ემსახურება მიმხურავით აღჭურვილი კარებები.

• კარის მიმხურავები ისე მოეწყობა, რომ 90 გრადუსით, ღია მდგომარეობიდან 12 გრადუსით გაღებულ მდგომარეობამდე კარის მისახურად საჭირო დრო არაუმცირეს 5 წამი იქნება.

• კარის ზამბარიანი ანჯამები ისე მოეწყობა, რომ 70 გრადუსით ღია მდგომარეობიდან დახურულ მდგომარეობამდე კარი არაუმცირეს 1.5 წამში გადავა.

• ცეცხლმედეგი კარისგან განსხვავებული კარის მიწოლით ან გამოწევით გაღებისათვის საჭირო ძალა შესაბამისობაში
იქნება შემდეგთან:

1. შენობაში განთავსებული ანჯამიანი კარი: არაუმეტეს 22.2 ნიუტონი.

• კარებების ცეცხლმედეგობა მითითებულია ხანძარსაწინააღმდეგო გეგმებზე.

• კარებების გაღების მიმართულება მითითებულია გეგმებზე.

• კერის ზღურბლი მითითბულია გეგმებზე

• არცერთი კარის სუფთა სიმაღლე არ იქნება 2,05 მეტრზე

Z
X
Y
architects
მის: ქ.თბილისი, საანგელოზის ქ. №3
საფოსტო ინდექსი: 0160
ტელ: (995 32) 237 30 50
ელ-ფოსტა: xyz.ge@yahoo.com

დირექტორი	შ. ლეკიაშვილი	
არ.მთ.არქიტ.	ნ. ჭრელაშვილი	
არქიტექტორი	შ. ლეკიაშვილი	
არქიტექტორი	გ. წანაწყვინიშვილი	
არქიტექტორი	ი. კახიანი	
არ.მთ.კონსტრ.	ე. წოწერია	

პროექტის სახელწოდება

მრავალბინიანი სასხოვრებელი სახლი ქ.თბილისი, კრწანისის შესახვევი N17; ს.კ. 01.18.06.012.146

არქიტექტურული ნაწილი

კარების დეტალიზაცია

ფ-ბი	ფურც.	მასშტაბი
A3		1:50
სტადია		

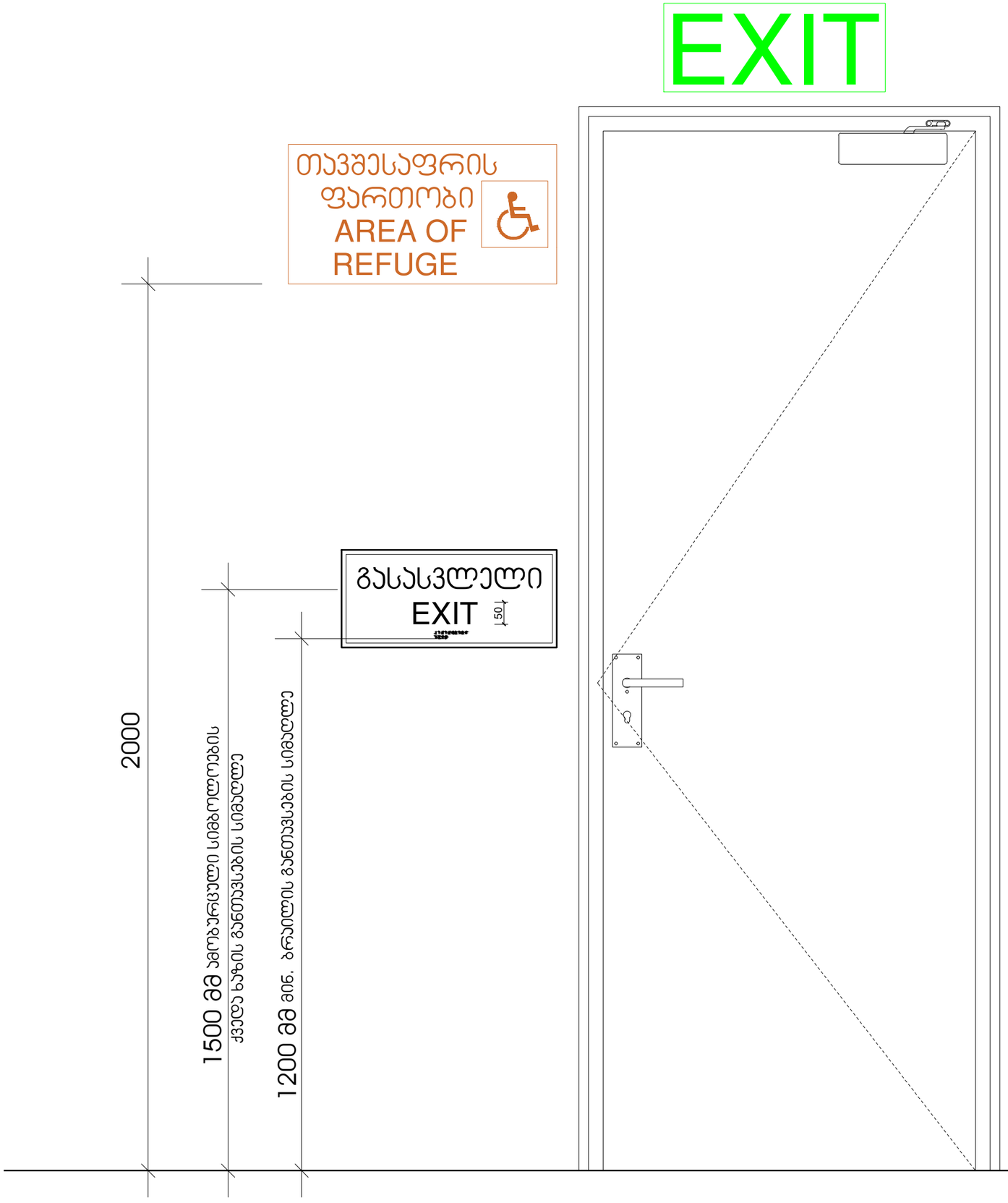

X — Z — Y architects	მის: ქ.თბილისი, ს.კანდელაკის 2. №3 საფოსტო ინდექსი: 0160 ტელ: (995 32) 237 30 50 ელ-ფოსტა: xyz.ge@yahoo.com	პროექტის სახელწოდება	
		მრავალბინიანი საცხოვრებელი სახლი ქ.თბილისი, კრწანისის შესახვევი N17; ს.კ. 01.18.06.012.146	
დირექტორი	შ. ლეკიაშვილი		
პრ.მთ.არქიტ.	ნ. ჭრელაშვილი		
არქიტექტორი	შ. ლეკიაშვილი		
არქიტექტორი	გ. წანავყენიშვილი		
არქიტექტორი	ი. კახიანი		
პრ.მთ.კონსტრ.	ე. წოწერია		

არქიტექტურული ნაწილი	ფ-ბი	ფურც.	მასშტაბი
ნიშნები და მათი განთავსების ადგილები	A3		1 :10
	სტადია		

ნიშანი ამობურცული სიმბოლოებით და ბრაილით გზა-ჯიბის შესასვლელთან და გარეთ გამავალ ყველა ჯართან

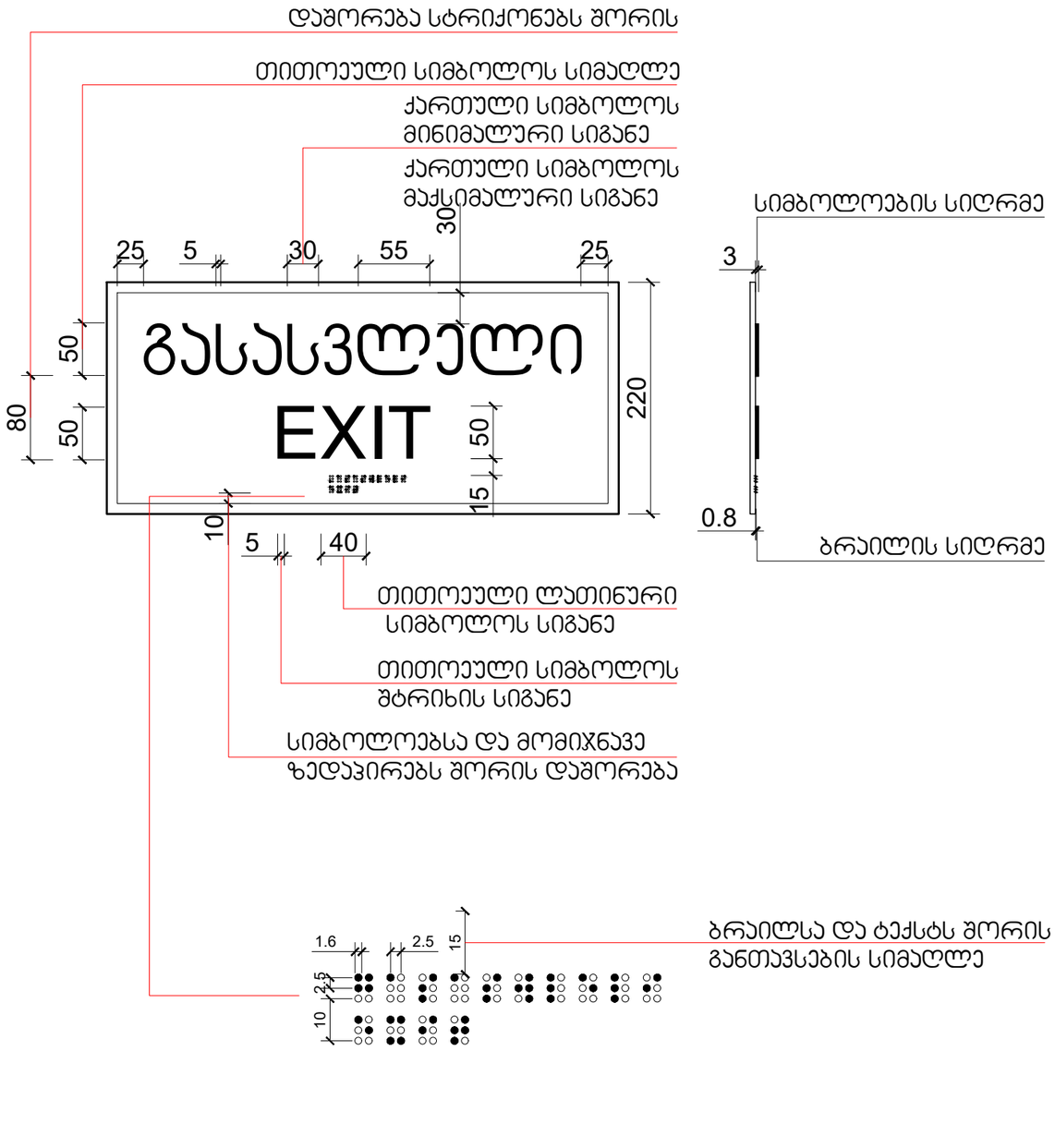

გასასვლელის განათებული ნიშანი

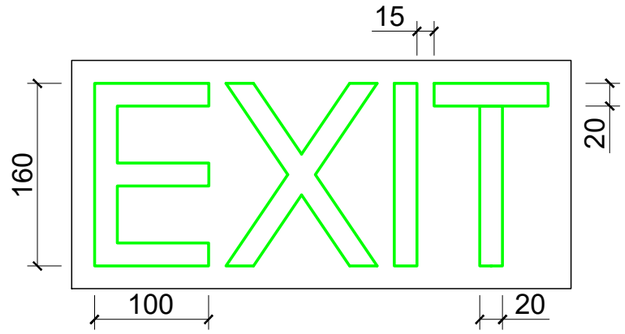

განათებული ნიშანი თავშესაფრის ფართობთან მიმავალ ჯართან

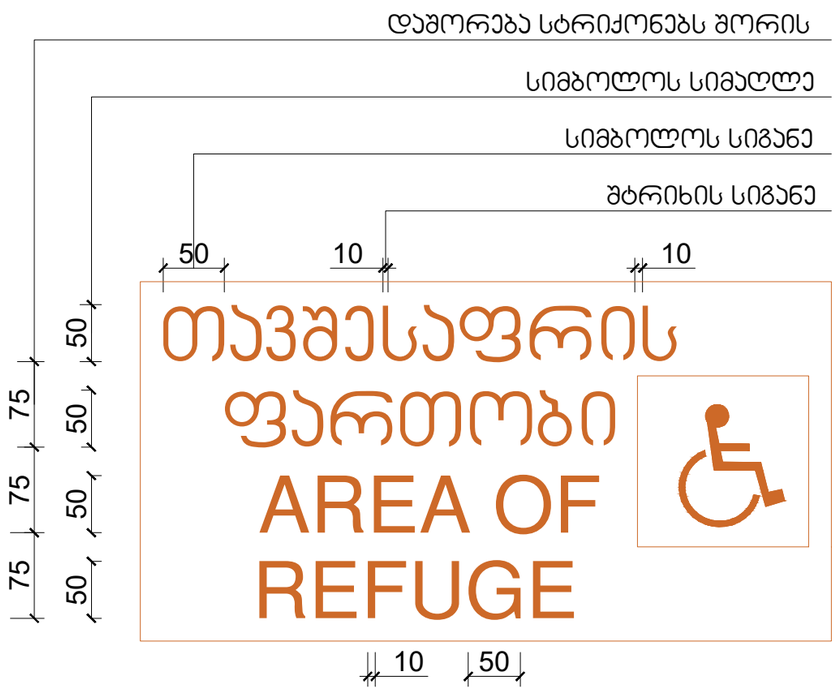

Z, X, Y, architects	მის: ქ.თბილისი, ს.კანდელაკის ქ. №3 საფოსტო ინდექსი: 0160 ტელ: (995 32) 237 30 50 ელ-ფოსტა: xyz.ge@yahoo.com	პროექტის სახელწოდება	
		მრავალბინიანი საცხოვრებელი სახლი ქ.თბილისი, კრწანისის შესახვევი N17; ს.კ. 01.18.06.012.146	
დირექტორი	შ. ლეკიაშვილი		
პრ.მთ.არქიტ.	ნ. ჭრელაშვილი	არქიტექტურული ნაწილი	ფ-ბი: A3
არქიტექტორი	შ. ლეკიაშვილი		ფურც.
არქიტექტორი	გ. ნანაწყვნიშვილი	ნიშნები და მათი განთავსების ადგილები	მასშტაბი: 1:5
არქიტექტორი	ი. კახიანი		სტადია
პრ.მთ.კონსტრ.	ე. ნოწკერია		

სასწრაფო სამედიცინო დახმარების საერთაშორისო სიმბოლო
(სიცოცხლის ვარსკვლავი) განთავსდება ლიფტის ჩარჩოს ორივე მხარეს

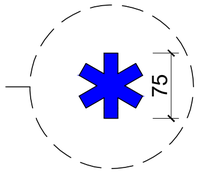

ნიშანი განთავსდება ლიფტის გამოსაძახებელ ღილაკთან



Z / X / Y architects	მის: ქ.თბილისი, ს.ანანელაკის ქ. №3 საფოსტო ინდექსი: 0160 ტელ: (995 32) 237 30 50 ელ-ფოსტა: xyz.ge@yahoo.com	პროექტის სახელწოდება			
		მრავალბინიანი საცხოვრებელი სახლი ქ.თბილისი, კრწანისის შესახვევი N17; ს.კ. 01.18.06.012.146			
დირექტორი	შ. ლეკიაშვილი	არქიტექტურული ნაწილი	ფ-ბი	ფურც.	მასშტაბი
არ.მთ.არქიტ.	ნ. ჭრელაშვილი	ნიშნები და მათი განთავსების ადგილები	A2		1 :5
არქიტექტორი	შ. ლეკიაშვილი				
არქიტექტორი	ბ. წანავყვინიშვილი		სტადია		
არქიტექტორი	ი. კახიანი				
არ.მთ.კონსტრ.	ე. წოწერია				

შ.შ.მ.პ. საცხოვრებელ ფართში ვიტრაჟის სახელურის სიმაღლე



შ.შ.მ.პ. საცხოვრებელ ფართში ფანჯრის სახელურის სიმაღლე

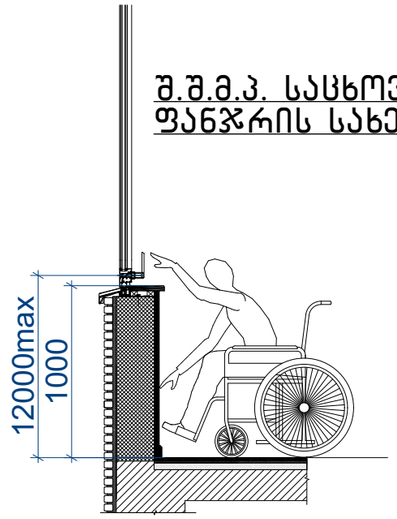

სამზარეულოს ან აბაზანის კაბინაზე მიწვდომა

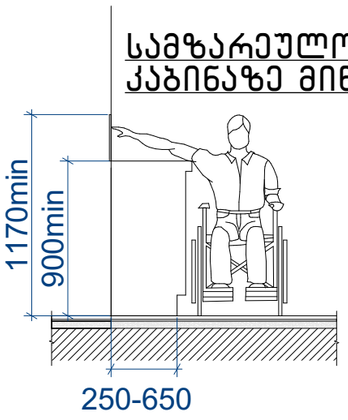

სადარბაზოში შესასვლელი კარის იატაკის შვეული შემაღლება (ზღურბლი)

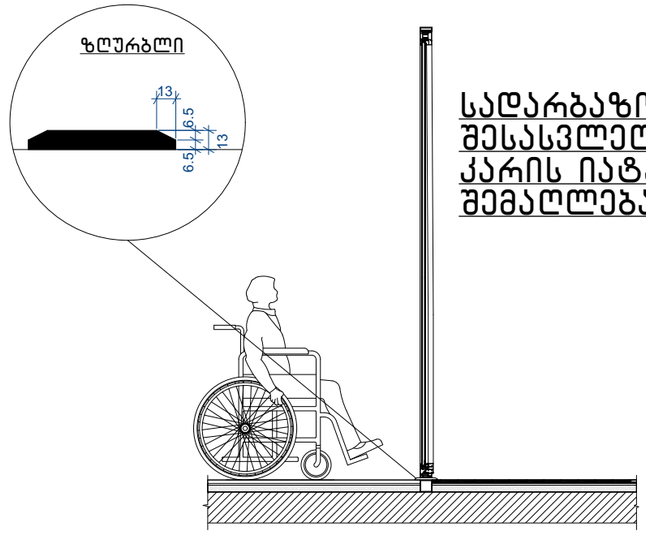

შენიშვნა:

- იატაკის ზედაპირები მოეწყობა ისე, რომ იქნება მდგრადი, მყარი და არასრიალა 302 ქვეთავის შესაბამისად

- განათების სამართავები, ელექტრო გამანაწილებლები, ელექტრო ჩამრთველები და დენსართები ტემპერატურის მარეგულირებლები, მოწყობილობების სამართავები, წყალსადენი სისტემის მოწყობილობების მარეგულირებლები და დამცავი და ორმხრივი საკომუნიკაციო სისტემების სამართავები "ა" ტიპის ერთეულში მოეწყობა სტანდარტის 309 ე ქვეთავის შესაბამისად.
•სინათლს ჩამრთველები, ელექტრო ჩამრთველები, დენსართები, ტემპერატურის მარეგულირებლები, ელექტრო გამანაწილებლები და უსაფრთხოების ან შიდა საკომუნიკაციო სისტემების სამართავები "ბ" ტიპის ერთეულებში მოეწყობა სტანდარტის 309 ქეთავების მიხედვით.

- იატაკის ზედაპიზე დონის შეცვა უნდა მოხდეს 303-ე ქვეთავის შესაბამისად.
- როდესაც ელემენტის ქვემოთ არსებული სივრცე მიჩნეულია ელემენტთან მდებარე იატაკის თავისუფალი სივრცის, ელემენტთან არსებული თავისუფალი სივრცის ან მოსატრიალებელი სივრცის ნაწილად, სივრცე უნდა შეესაბამებოდეს 306-ე ქვეთავს. ელემენტის ქვემოთ დასაშვებია დამატებითი სივრცე მუხლის სიმაღლემდე და ფეხის ფალანგისთვის.
- მიწვდომის დიაპაზონი უნდა შეესაბამებოდეს 308-ე ქვეთავს.

X Y Z architects
მის: ქ.თბილისი, ს.ანდღულაძის ქ. №3
საფოსტო ინდექსი: 0160
ტელ: (995 32) 237 30 50
ელ-ფოსტა: xyz.ge@yahoo.com

დირექტორი	შ. ლეკიაშვილი	
პრ.მთ.არქიტ.	ნ. ჭრელაშვილი	
არქიტექტორი	შ. ლეკიაშვილი	
არქიტექტორი	ბ. წანაწყვინიშვილი	
არქიტექტორი	ი. კახიანი	
პრ.მთ.კონსტრ.	ე. წოწერია	

პროექტის სახელწოდება

მრავალბინიანი საცხოვრებელი სახლი
ქ.თბილისი, კრწანისის შესახვევი N17;
ს.კ. 01.18.06.012.146

არქიტექტურული ნაწილი	ფ-ბი	ფურც.	მასშტაბი
შ.შ.მ.პ სივრცეები	A3		1:--
	სტადია		

შ.შ.მ.პ. საცხოვრებელ ფართში იატაკის შვეული შემაღლება (ზღურბლი)

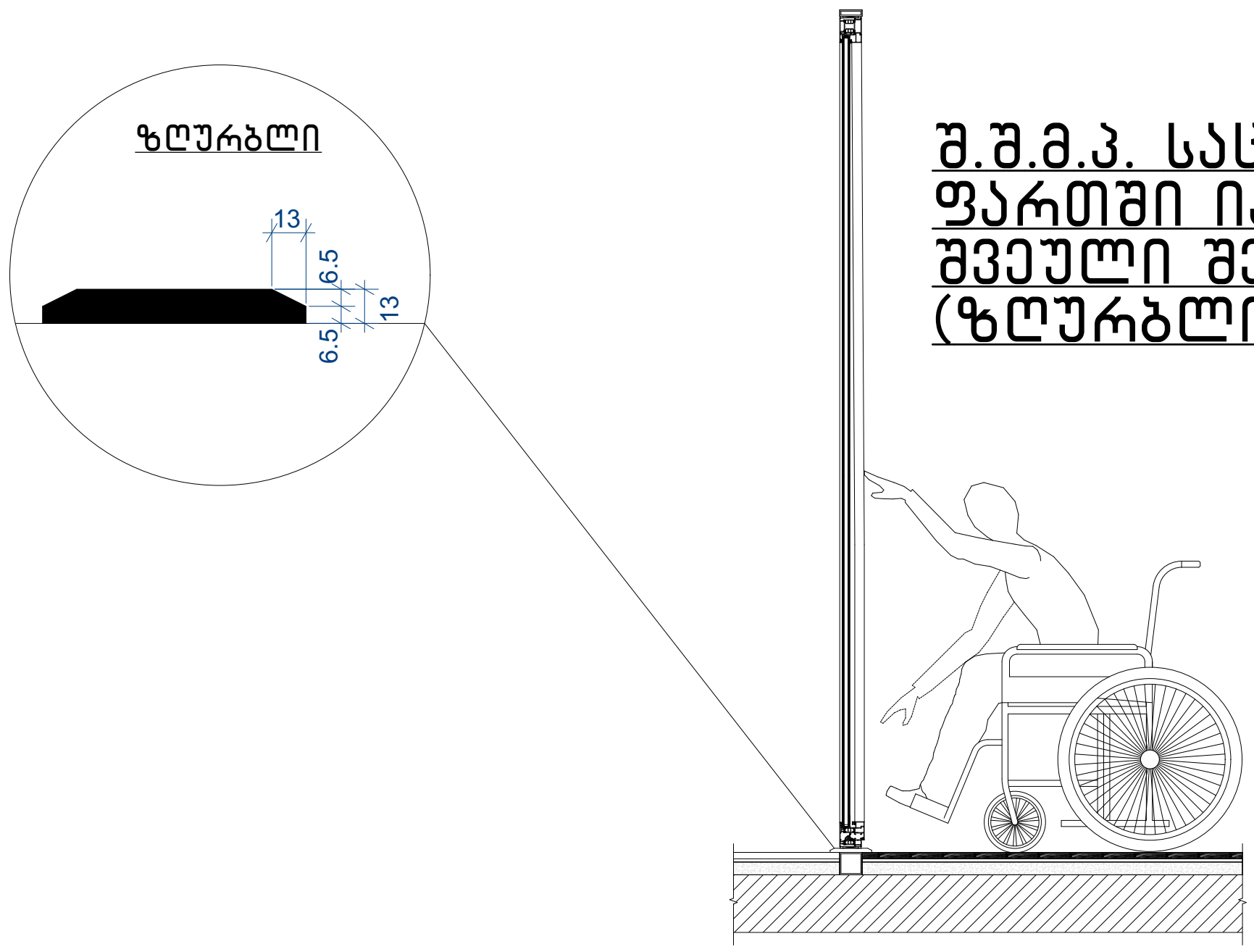

შ.შ.მ.პ. საცხოვრებელ ფართში კარის სახელურის სიმაღლე



დახლის სიმაღლე

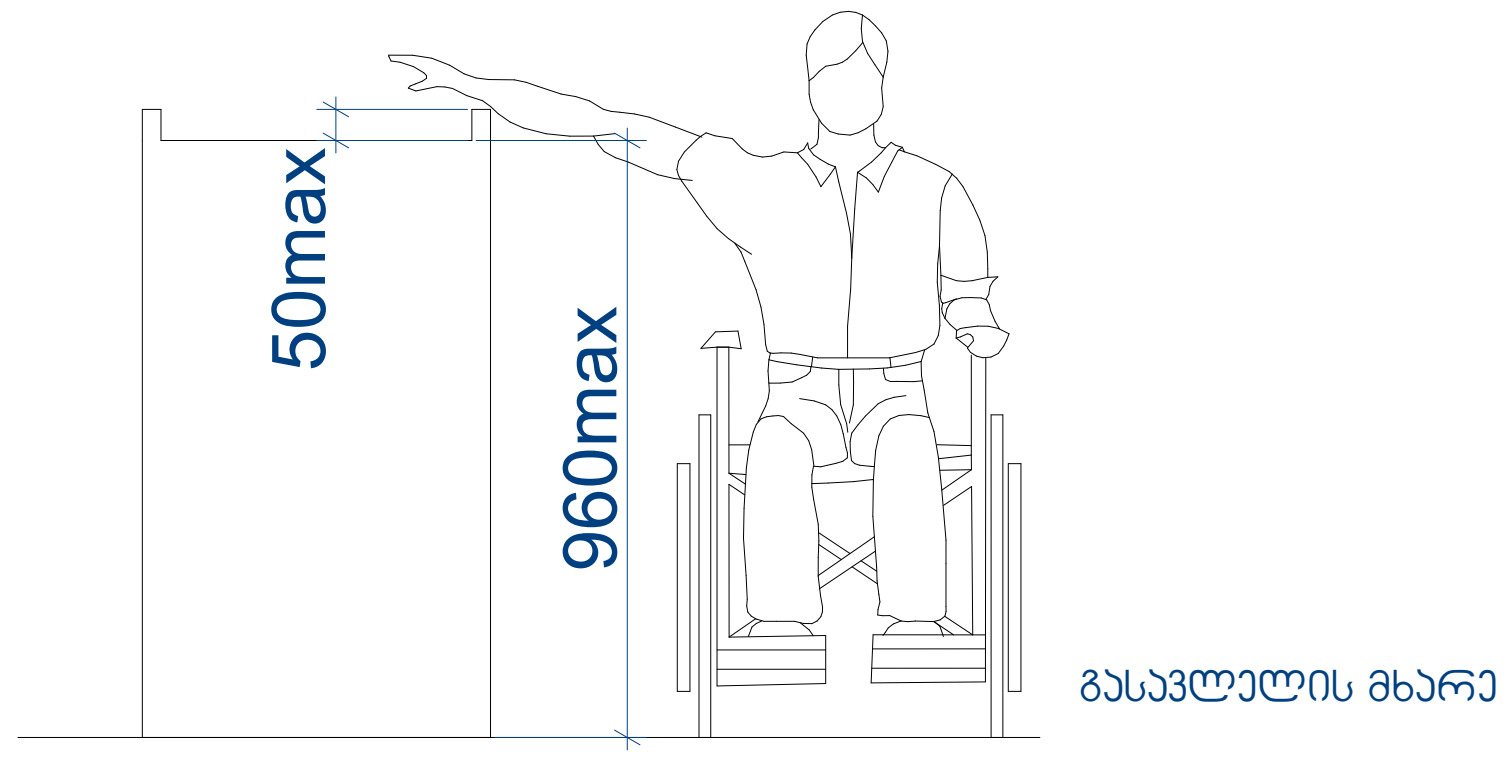

შენიშვნა:

- იტაკის ზედაპირები მოეწყობა ისე, რომ იქნება მდგრადი, მყარი და არასრიალა 302 ქვეთავის შესაბამისად

- განათების სამართავები, ელექტრო გამანაწილებლები, ელექტრო ჩამრთველები და დენსართები ტემპერატურის მარეგულირებლები, მოწყობილობების სამართავები, წყალსადენი სისტემის მოწყობილობების მარეგულირებლები და დამცავი და ორმხრივი საკომუნიკაციო სისტემების სამართავები "ა" ტიპის ერთეულში მოეწყობა სტანდარტის 309 ე ქვეთავის შესაბამისად.
- სინათლს ჩამრთველები, ელექტრო ჩამრთველები, დენსართები, ტემპერატურის მარეგულირებლები, ელექტრო გამანაწილებლები და უსაფრთხოების ან შიდა საკომუნიკაციო სისტემების სამართავები "ბ" ტიპის ერთეულებში მოეწყობა სტანდართის 309 ქეთავების მიხედვით.

- იატაკის ზედაპიზე დონის შეცვა უნდა მოხდეს 303-ე ქვეთავის შესაბამისად.
- როდესაც ელემენტის ქვემოთ არსებული სივრცე მიჩნეულია ელემენტთან მდებარე იატაკის თავისუფალი სივრცის, ელემენტთან არსებული თავისუფალი სივრცის ან მოსატრიალებელი სივრცის ნაწილად, სივრცე უნდა შეესაბამებოდეს 306-ე ქვეთავს. ელემენტის ქვემოთ დასაშვებია დამატებითი სივრცე მუხლის სიმაღლემდე და ფეხის ფალანგისთვის.
- მიწვდომის დიაპაზონი უნდა შეესაბამებოდეს 308-ე ქვეთავს.

Z X Y architects		მის: ქ.თბილისი, ს.კანდელაკის ქ. №3 საფოსტო ინდექსი: 0160 ტელ: (995 32) 237 30 50 ელ-ფოსტა: xyz.ge@yahoo.com	პროექტის სახელწოდება მრავალბინიანი საცხოვრებელი სახლი ქ.თბილისი, კრწანისის შესახვევი N17; ს.კ. 01.18.06.012.146
დირექტორი	შ. ლეკიაშვილი		არქიტექტურული ნაწილი
პრ.მთ.არქიტ.	ნ. ჭრელაშვილი		
არქიტექტორი	შ. ლეკიაშვილი		შ.შ.მ.პ სივრცეები
არქიტექტორი	გ. ნანაწყენიშვილი		
არქიტექტორი	ი. კახიანი		
პრ.მთ.კონსტრ.	ე. წოწერია		

ფ-ბი	ფურც.	მასშტაბი
A3		1:--
სტადია		

გარე პანდუსის ფრაგმენტი მ.1:50

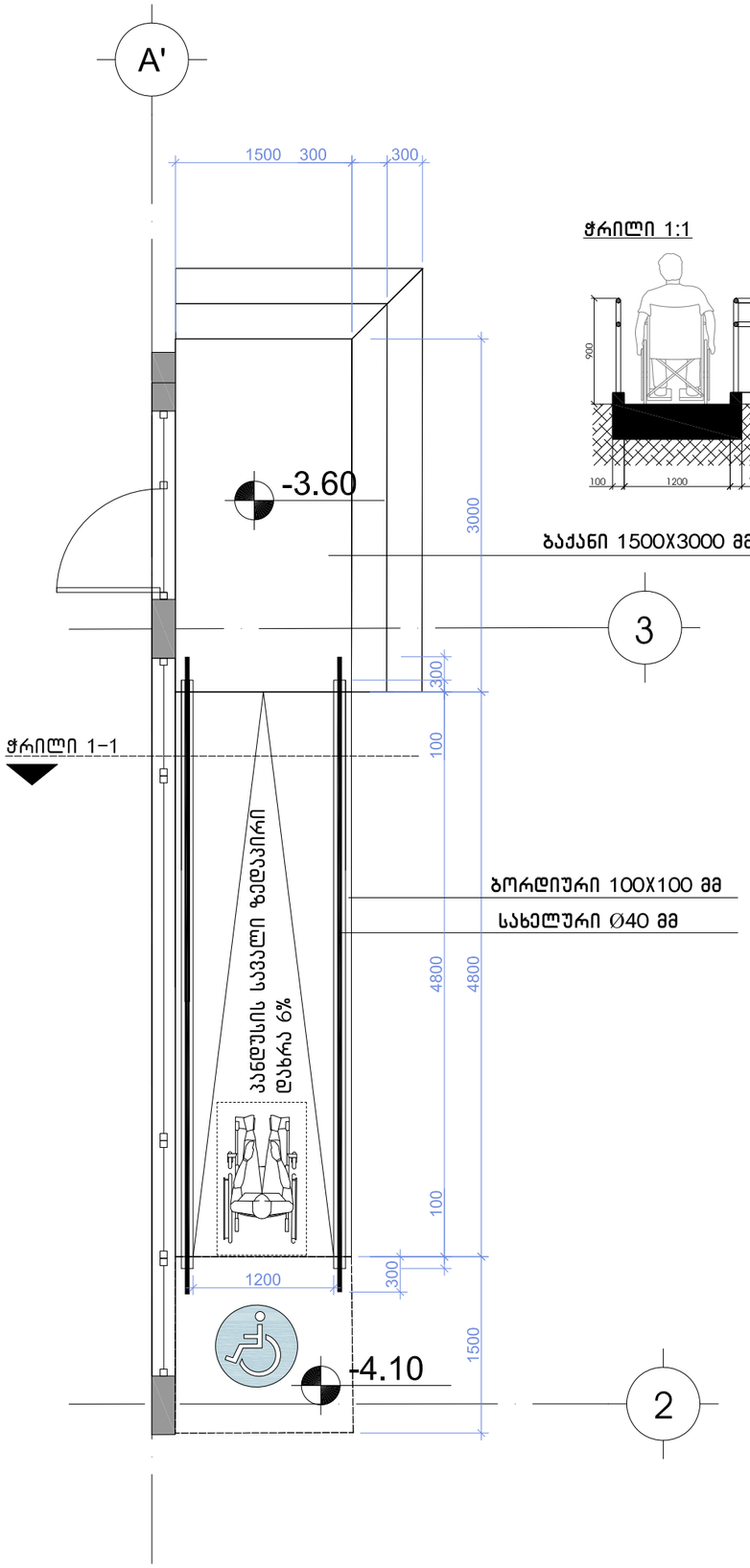

ჭრილი 1:1

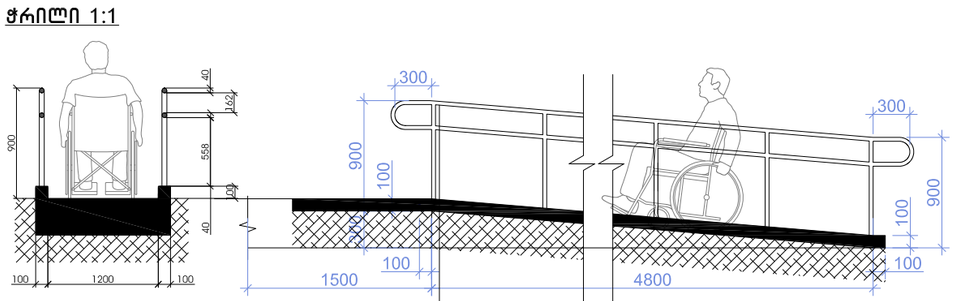

- პანდუსის სახელურები არ იტრიალებს მათი ბუდეების საზღვრებში სახელურები და ნებისმიერი კედელი
- ან მათ მომიჯნავედ მდებარე სხვა ზედაპირი არ შეიცავს ბასრ ან უხეშ ელემენტებს

შენიშვნა:

პანდუსის ზედაპირი იქნება მდგრადი, მყარი და არასასრიალა შენობის გარეთ მდებარე პანდუსები ისე დაგეგმარდება, რომ სავალი ზედაპირზე წყალი არ დაგროვდება პანდუსის განივი კვეთის დახრა არ აღემატება 1/48-ს

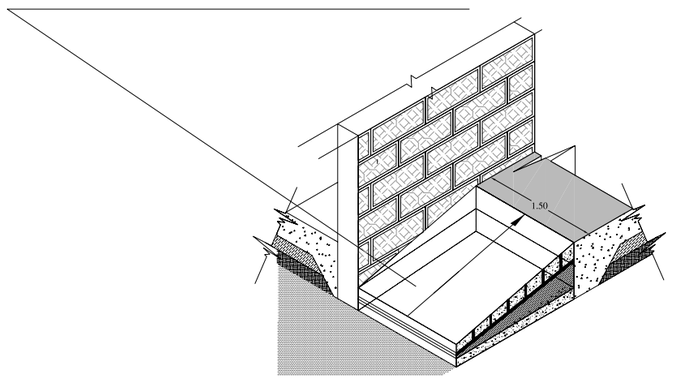

შენიშვნები:

•პანდუსების და ბაქნების ზედაპირი იქნება მდგრადი, მყარი და არასრიალა.

•ზოგადი. პანდუსები, რომლებიც მისაწვდომი სვლაგეზების ნაწილია, უნდა შეესაბამებოდეს 405-ე ქვეთავს

•დახრა. პანდუსის ქანობი არ უნდა იყოს 1:12-ზე მეტად დახრილი.

•გვერდითი დახრა. ქანობი, რომელიც იზომება პანდუსის სავალი მიმართულების პერპენდიკულარულად, არ უნდა აღემატებოდეს 1:48-ს.

•იატაკის ზედაპირები. პანდუსის ზედაპირები უნდა შეესაბამებოდეს 302-ე ქვეთავს.

•თავისუფალი სიგანე. პანდუსის თავისუფალი სიგანე უნდა იყოს არაუმცირეს 900 მმ. სადაც პანდუსის სვლაზე მოწყობილია სახელურები, თავისუფალი სიგანე უნდა გაიზომოს სახელურებს შორის.

•ბაქნები. თითოეული პანდუსის თავსა და ბოლოში უნდა იყოს ბაქნები. ბაქნები უნდა შეესაბამებოდეს 405.7 ქვეთავს.

•სახელურები. 150 მმ-ზე მეტად ამაღლებულ პანდუსებს უნდა ჰქონდეს 505-ე ქვეთავის შესაბამისი სახელურები.

•სახელურები და ნებისმიერი კედელი ან მათ მომიჯნავედ მდებარე სხვა ზედაპირი არ შეიცავს ბასრ ან უხეშ ელემენტებს.

•შენობის გარეთ მდებარე პანდუსები ისე დაგეგმარდება, რომ სავალ ზედაპირზე წყალი არ დაგროვდება.

•გამაფრთხილებლებს უნდა ჰქონდეს თავწაკვეთილი გუმბათის ფორმა და უნდა შეესაბამებოდეს შემდეგ მოთხოვნებს:

•თავწაკვეთილი გუმბათები კვადრატული ბადის სახით უნდა იყოს დალაგებული.

•თავწაკვეთილი გუმთათების ფუძის დიამეტრი უნდა იყოს,არაუმცირეს 23 მმ და, არაუმეტეს, 36 მმ, ხოლო წვეროს დიამეტრი ფუძი დიამეტრის, არაუმცირეს 50% და,არაუმეტეს, 65%.

•თავწაკვეთილი გუმბათების სიმაღლე უნდა იყოს 5,0 მმ.

•თავწაკვეთილი გუმბათების ცენტრიდან ცენტრამდე დაშორება უნდა იყოს, არაუმცირეს, 40 მმ და, არაუმეტეს, 60 მმ, ხოლო ფუძიდან ფუძემდე დაშორება, არაუმცირეს, 16,5 მმ დაფაზე ყველაზე ახლოს მდებარე გუმბათებს შორის გაზომვისას.

• თავწაკვეთილი გუმბათები კვადრატული ბადის სახით უნდა იყოს დალაგებული.

Z X architects Y	მის: ქ.თბილისი, ს.კანდელაკის ქ. №3 საფოსტო ინდექსი: 0160 ტელ: (995 32) 237 30 50 ელ-ფოსტა: xyz.ge@yahoo.com	პროექტის სახელწოდება	მრავალბინიანი საცხოვრებელი სახლი ქ.თბილისი, კრწანისის შესახვევი N17; ს.კ. 01.18.06.012.146
დირექტორი	შ. ლეკიაშვილი		
არ.მთ.არქიტ.	შ. ლეკიაშვილი		
არქიტექტორი	შ. ლეკიაშვილი		
არქიტექტორი	ბ. ნანავაძენიშვილი		
არქიტექტორი	ი. კახიანი		
არ.მთ.კონსტრ.	ე. წოწორია	არქიტექტურული ნაწილი	შ,შ,მ,პირთა პანდუსის დეტალიზაცია

ფ-ბი	ფურც.	მაშტაბი
		1:50
სტადია		

ბორდიურის პანდუსი მ.1:25

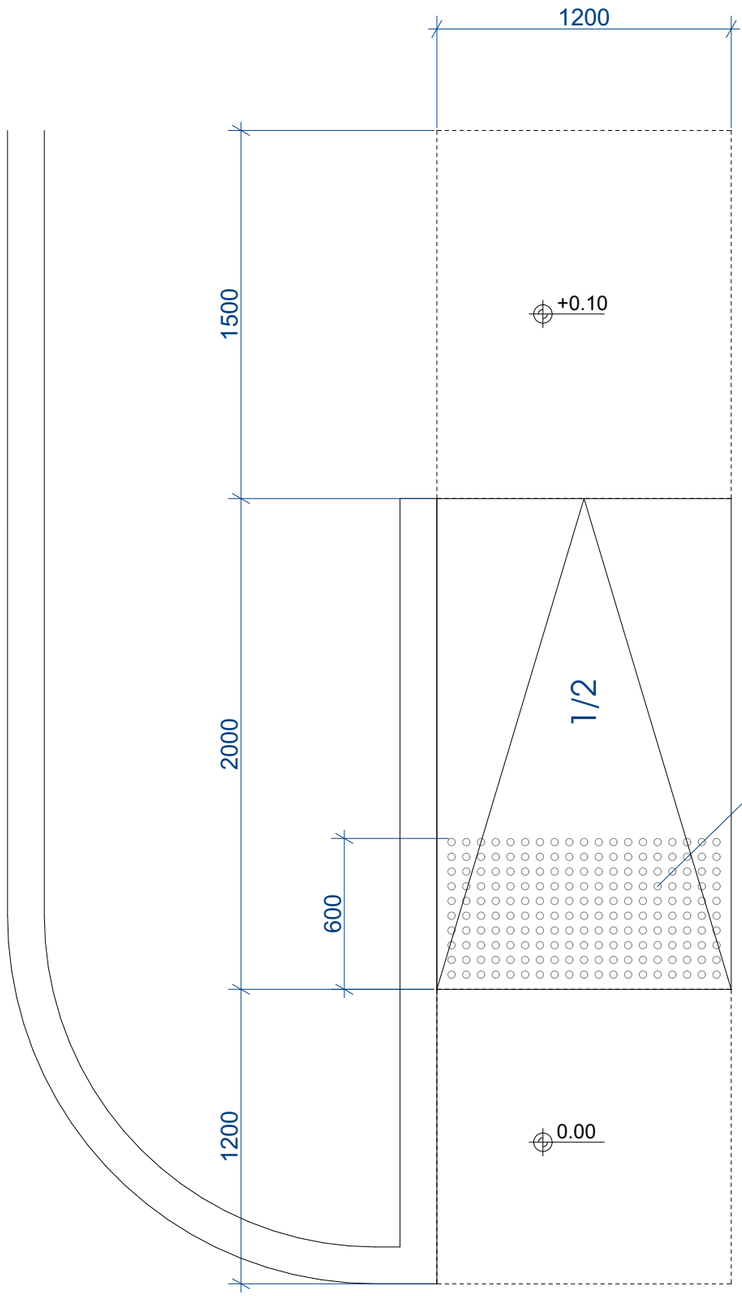

ამოცნობადი გამაფრთხილებელის დეტალიზაცია

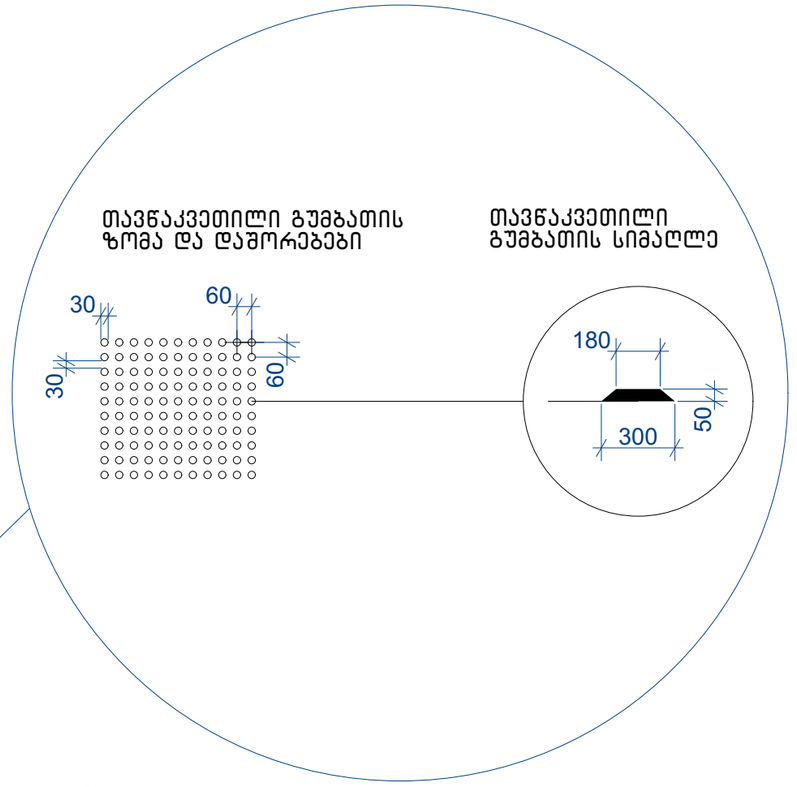

შენიშვნები:

- პანდუსების და ბაქნების ზედაპირი იქნება მდგრადი, მყარი და არასრიალა.
- პანდუსების სახელურები არ იტრიალებს მათი ბუდეების საზღვრებში.
- სახელურები და ნებისმიერი კედელი ან მათ მომიჯნავედ მდებარე სხვა ზედაპირი არ შეიცავს ბასრ ან უხეშ ელემენტებს.
- შენობის გარეთ მდებარე პანდუსები ისე დაგეგმარდება, რომ სავალ ზედაპირზე წყალი არ დაგროვდება.
- პანდუსის და ბაქნების განივი კვეთის დახრა არ აღემატება 1/48-ს. ამოცნობადი გამაფრთხილებლების ზედაპირები ვიზუალურად უნდა განსხვავდებოდეს მომიჯნავე ზედაპირებისგან და უნდა იყოს ღია ფერზე მუქი ან მუქ ფერზე ღია.
- გამაფრთხილებლებს უნდა ჰქონდეს თავწაკვეთილი გუმბათის ფორმა და უნდა შეესაბამებოდეს შემდეგ მოთხოვნებს:
- თავწაკვეთილი გუმბათები კვადრატული ბადის სახით უნდა იყოს დალაგებული.
- თავწაკვეთილი გუმთათების ფუძის დიამეტრი უნდა იყოს,არაუმცირეს 23 მმ და, არაუმეტეს, 36 მმ, ხოლო წვეროს დიამეტრი ფუძი დიამეტრის, არაუმცირეს 50% და,არაუმეტეს, 65%.
- თავწაკვეთილი გუმბათების სიმაღლე უნდა იყოს 5,0 მმ.
- თავწაკვეთილი გუმბათების ცენტრიდან ცენტრამდე დაშორება უნდა იყოს, არაუმცირეს, 40 მმ და, არაუმეტეს, 60 მმ, ხოლო ფუძიდან ფუძემდე დაშორება, არაუმცირეს, 16,5 მმ დაფაზე ყველაზე ახლოს მდებარე გუმბათებს შორის გაზომვისას.
- თავწაკვეთილი გუმბათები კვადრატული ბადის სახით უნდა იყოს დალაგებული.

X Z Y architects	მის: ქ.თბილისი, ს.კანდელაკის ქ. №3 საფოსტო ინდექსი: 0160 ტელ: (995 32) 237 30 50 ელ-ფოსტა: xyz.ge@yahoo.com		
დირექტორი	შ. ლეკიაშვილი		
პრ.მთ.არქიტ.	ნ. ჭრელაშვილი		
არქიტექტორი	შ. ლეკიაშვილი		
არქიტექტორი	ბ. წანაწყენიშვილი		
არქიტექტორი	ი. კახიანი		
პრ.მთ.კონსტრ.	ე. წოწერია		

პროექტის სახელწოდება

მრავალბინიანი საცხოვრებელი სახლი ქ.თბილისი, კრწანისის შესახვევი N17; ს.კ. 01.18.06.012.146

არქიტექტურული ნაწილი	ფ-ბი	ფურც.	მასშტაბი
ბორდიულის პანდუსი	A3		1:25
	სტადია		

ნიშანი განთავსდება
გზა-კიბის საზღვრებში კარის მომიჯნავედ

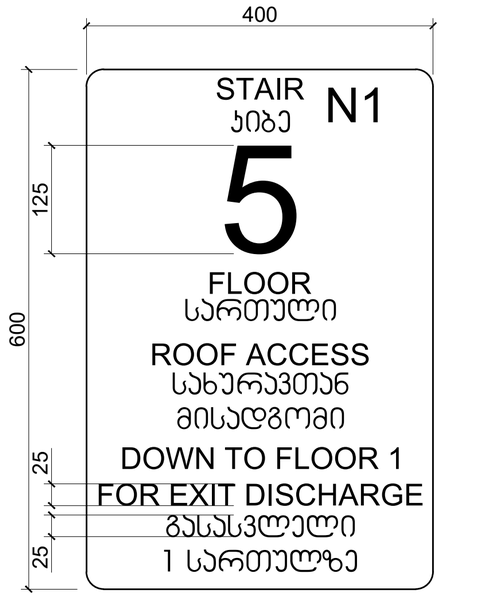

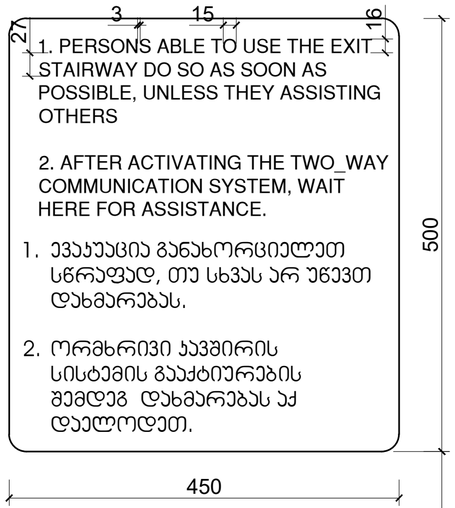

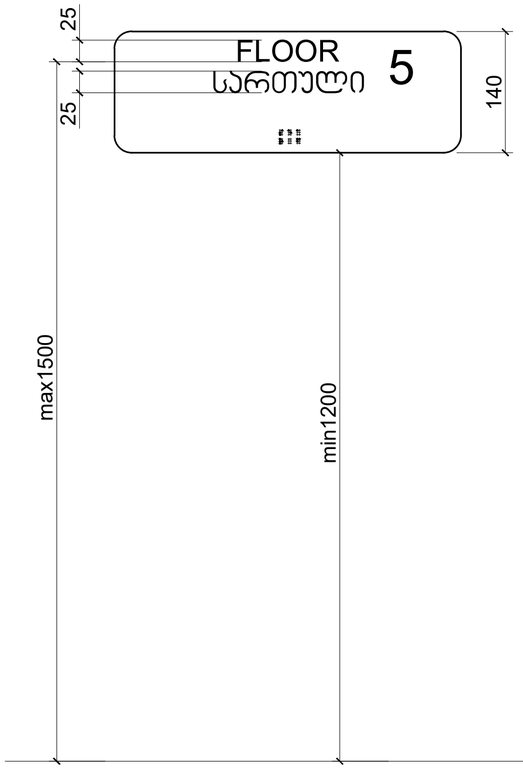

ნიშანი განთავსდება
გარე მისაწვდომ ავტოსადგომთან

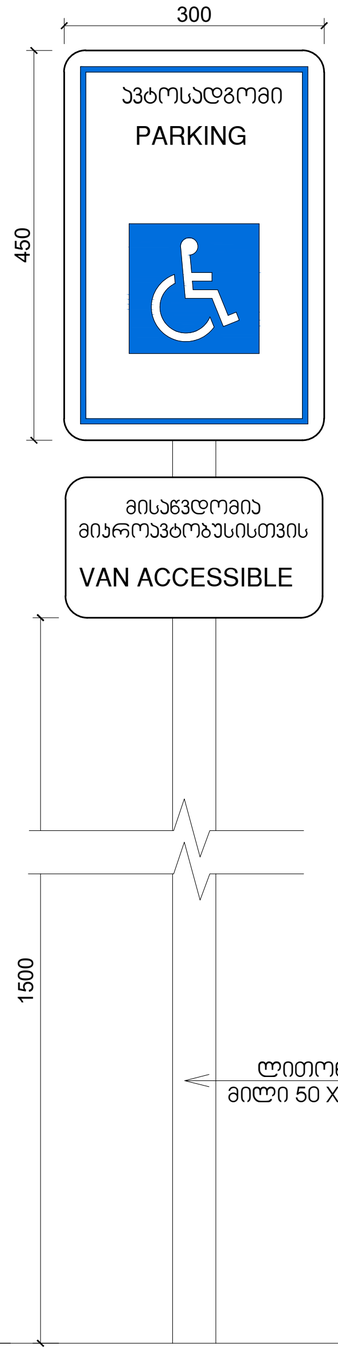

ნიშანი განთავსდება
შიგა მისაწვდომ ავტოსადგომთან

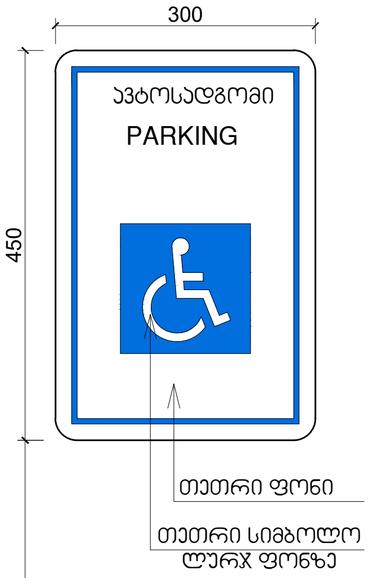

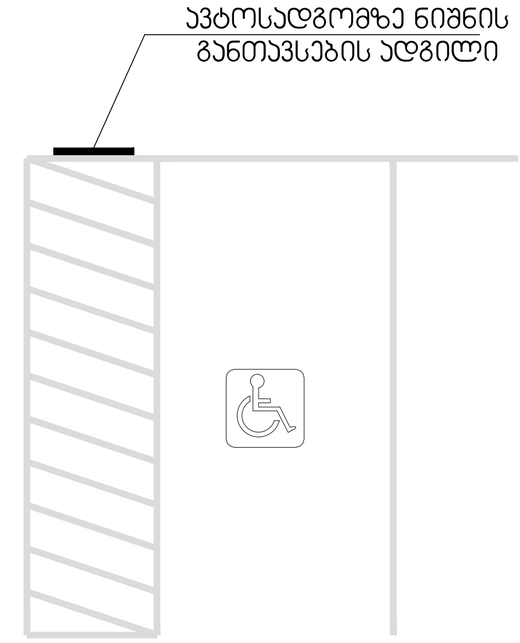

X Z Y architects	მის: ქ.თბილისი, საქნდლაკის ქ. №3 საფოსტო ინდექსი: 0160 ტელ: (995 32) 237 30 50 ელ-ფოსტა: xyz.ge@yahoo.com	პროექტის სახელწოდება	
		მრავალბინიანი საცხოვრებელი სახლი ქ.თბილისი, კრწანისის შესახვევი N17; ს.კ. 01.18.06.012.146	
დირექტორი	შ. ლეკიაშვილი	არქიტექტურული ნაწილი	ფ-ბი: A2; ფურც.: ; მასშტაბი: 1 :10
პრ.მთ.არქიტ.	ნ. ჭრელაშვილი		
არქიტექტორი	შ. ლეკიაშვილი	საპროექტო ტერიტორიაზე მისაწვდომი ავტოსადგომის მოწყობა და ნიშნები განთავსების ადგილები	
არქიტექტორი	ბ. წანავწყენიშვილი		
არქიტექტორი	ი. კახიანი		
პრ.მთ.კონსტრ.	ე. წოწერია	სტადია	