აიპ "ინჟინრული აზრი"

ქ. თბილისში მეტეხის შესახვევი №7/2 -ში მდებარე ორსართულიანი სახლის აზომვითი პროექტი

დირექტორი — მალხაზ ლეკვეიშვილი

არქიტექტორი — შოთა ისაკაძე

3**D** სკანირების ოპერატორი — ალექსანდრე გიორგობიანი

თბილისი 2016

1	სიტუაციური გეგმა	1:1000	ა-1
2	სარდაფის გეგმა	1:100	ა-2
3	I სართულის გეგმა	1:100	ა-3
4	II სართულის გეგმა	1:100	ა-4
5	სხვენის გეგმა	1:100	ა-5
6	სახურავის გეგმა	1:100	ა-6
7	ჭრილი 1-1	1:100	ა-7
8	ჭრილი 2-2	1:100	ა-8
9	ჭრილი 3-3	1:100	ა-9
10	ფასადი 1	1:100	ა-10
11	ფასადი 2	1:100	ა-11
12	ფასადი 3	1:100	ა-12
13	ფასადი 4	1:100	ა-13
14	ფრაგმენტი 1 (აივანი)	1:50	ა-14
15	ფრაგმენტი 2 (აივანი)	1:50	ა-15

პრ. დირექტორი	მ. ლეკვეიშვილი		ააიპ "ინჟინრული აზრი"	დაკვეთა №
არქიტექტორი	შ. ისაკაძე			არქ. ნაწ
			ქ. თბილისში მეტეხის შეს. №7/2-ში მდებარე ორსართულიანი სახლის აზომვითი პროექტი	ფურცელი
			ნახაზების ჩამონათვალი	ა - 0

სიტუაციური გეგმა

მ 1:1000



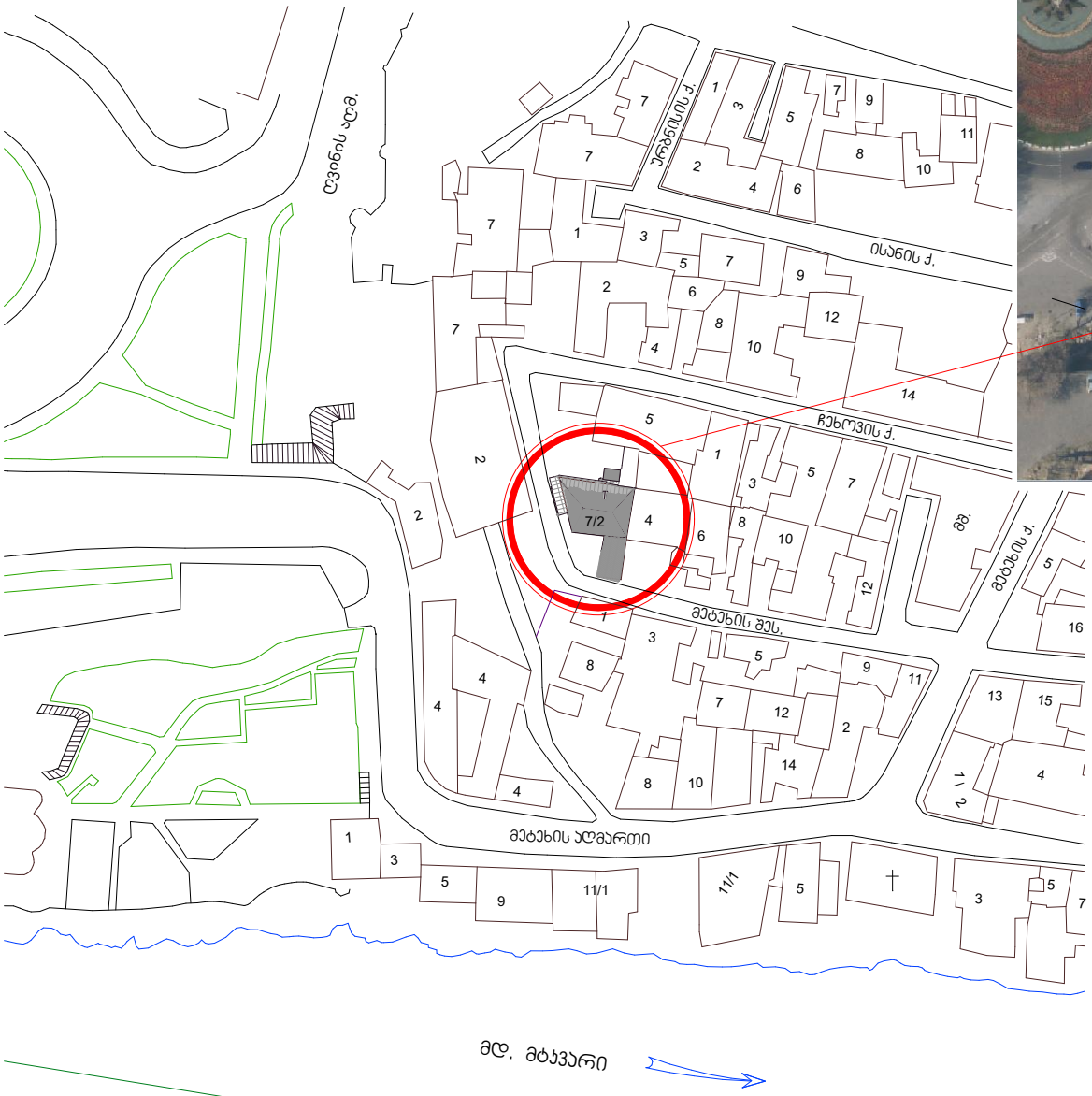

მდ. მტკვარი

პრ. დირექტორი	მ. ლეკვეიშვილი		აიპ "ინჟინრული აზრი"	დაკვეთა №
არქიტექტორი	შ. ისაკაძე			არქ. ნაწ
			ქ. თბილისში მეტეხის შეს. №7/2-ში მდებარე ორსართულიანი სახლის აზრომვითი პროექტი	შპრცელი
			სიტუაციური გეგმა	ა - 1

Зм.	№докум.	Підпис	Дата	ДП.ПЗ.ОВ	
Розроб.	Ковальчук			Стадія	Аркуш	Аркушів
Перевір.	Ковальчук			Р	1	1
Н. контр.	Ковальчук			ТОВ "ЕНЕРГОСЕРВІС ПЛЮС"	
Затв.	Ковальчук				

Житловий будинок по вул. Кам'янська, 7/2-Ж в с. Мар'янівка Ізюмського району Харківської області

Ситуаційний план

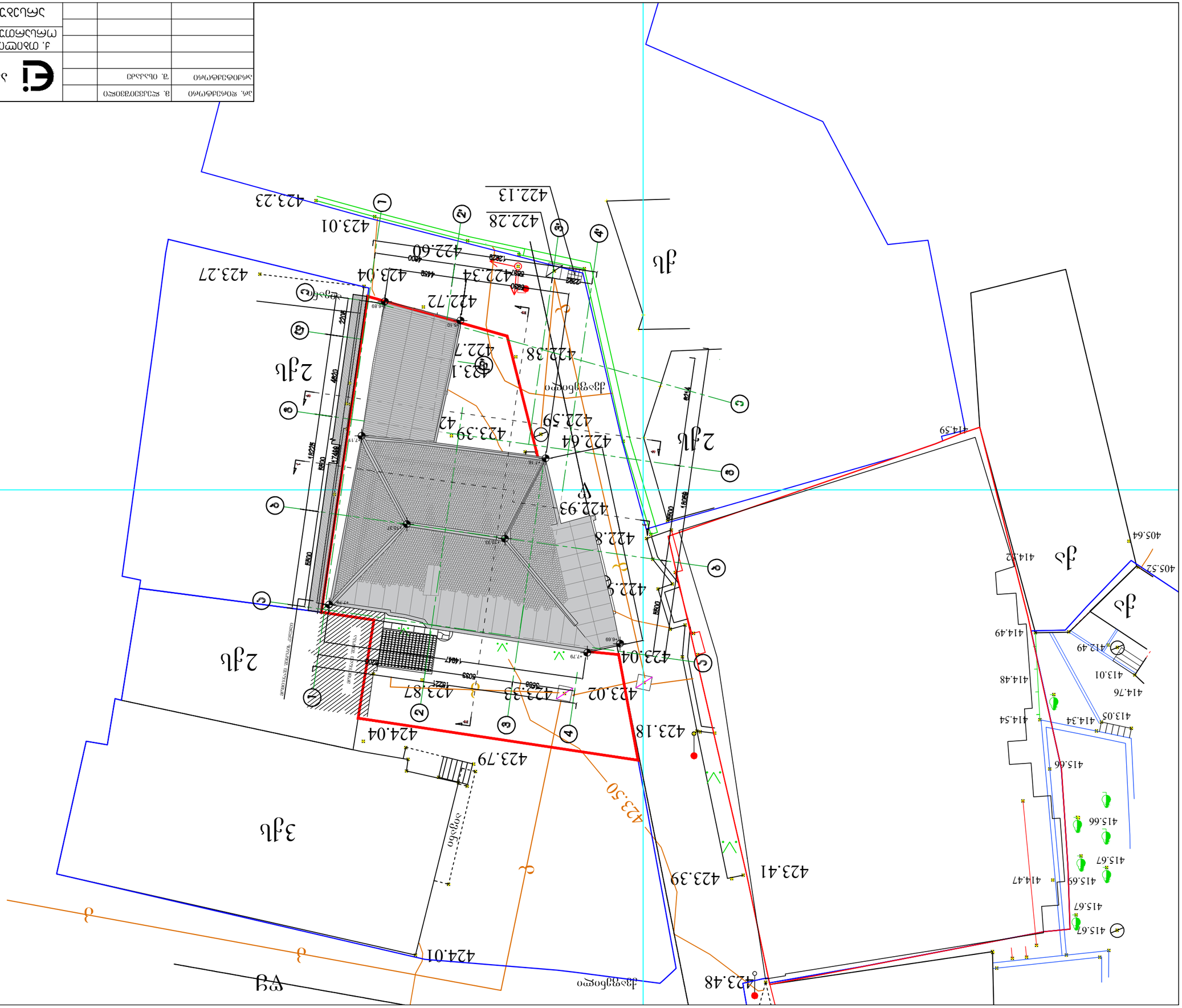
2Дь
3Дь
Дь
Дс
Ус
Ув
Ус
Ув
Ув
Ув

სარდაფის სართულის გეგმა
მ 1:100

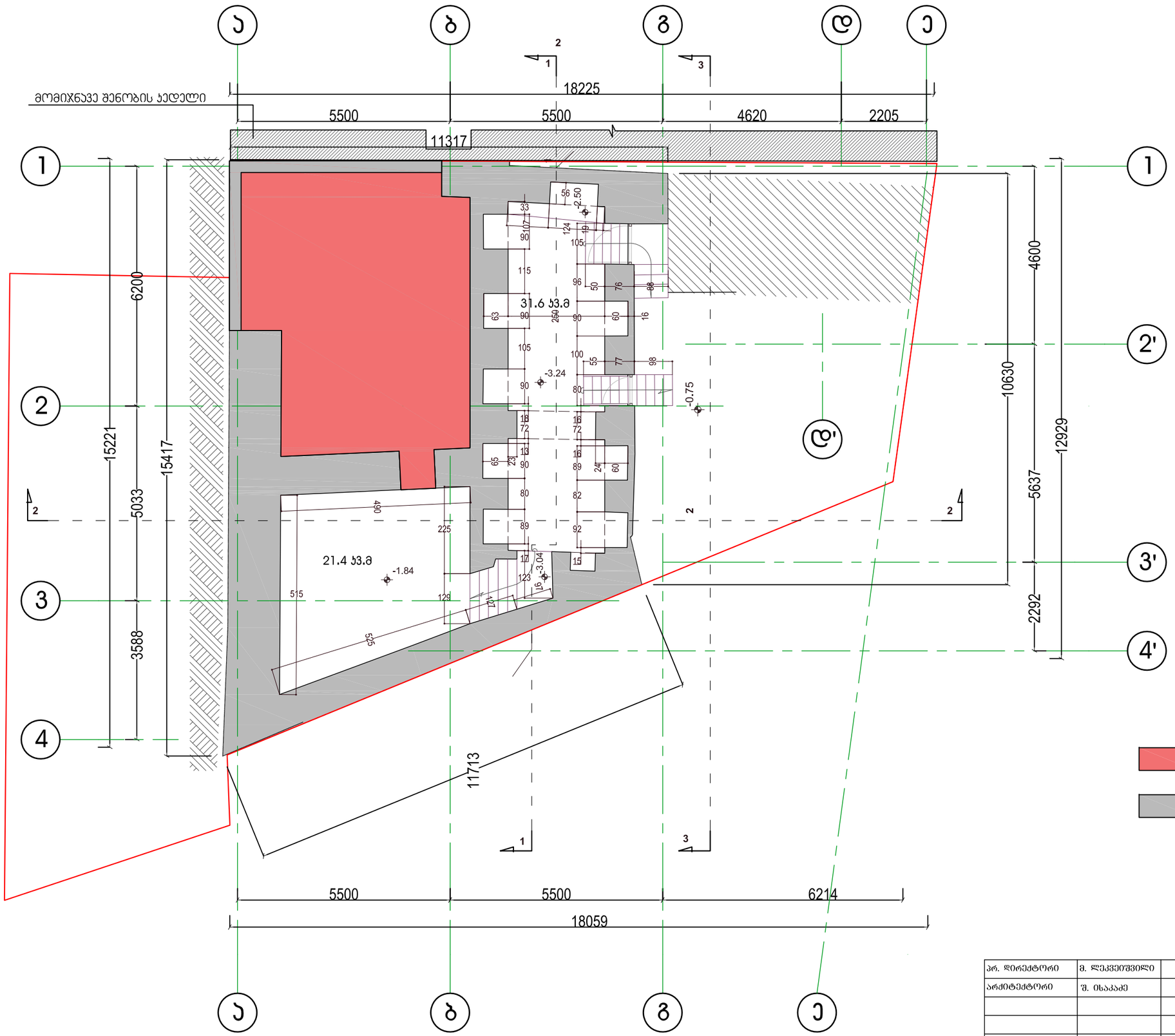

მოსახსნელი გრუნტი

შესანარჩუნებელი კედელი

სარდაფის ფართობი - 53 კვ.მ

არ. დირექტორი	მ. ლეკვეიშვილი		აიპ "ინჟინრული აზრი"	დაკვეთა №
არქიტექტორი	შ. ისაკაძე			არქ. ნაწ
			ქ. თბილისში მეტეხის შეს. №7/2-ში მდებარე ორსართულიანი სახლის აზომვითი პროექტი	ფურცელი
			სარდაფის სართულის გეგმა	ა - 2

პირველი სართულის გეგმა
მ 1:100



დასაშლელი კედელი

საერთო ფართობი -106 კვ.მ
მათ შორის:
საცხოვრებელი ფართობი - 99.9 კვ.მ
საზაფხულო ფართობი - 6.1კვ.მ

პრ. დირექტორი	მ. ლეკვეიშვილი		აიპ "ინჟინრული აზრი"	დაკვეთა №
არქიტექტორი	შ. ისაკაძე			არქ. ნაწ
			ქ. თბილისში მეტეხის შეს. №7/2-ში მდებარე ორსართულიანი სახლის ზომვითი პროექტი	ფურცელი
			პირველი სართულის გეგმა	ა - 3

მეორე სართულის გეგმა

მ 1:100

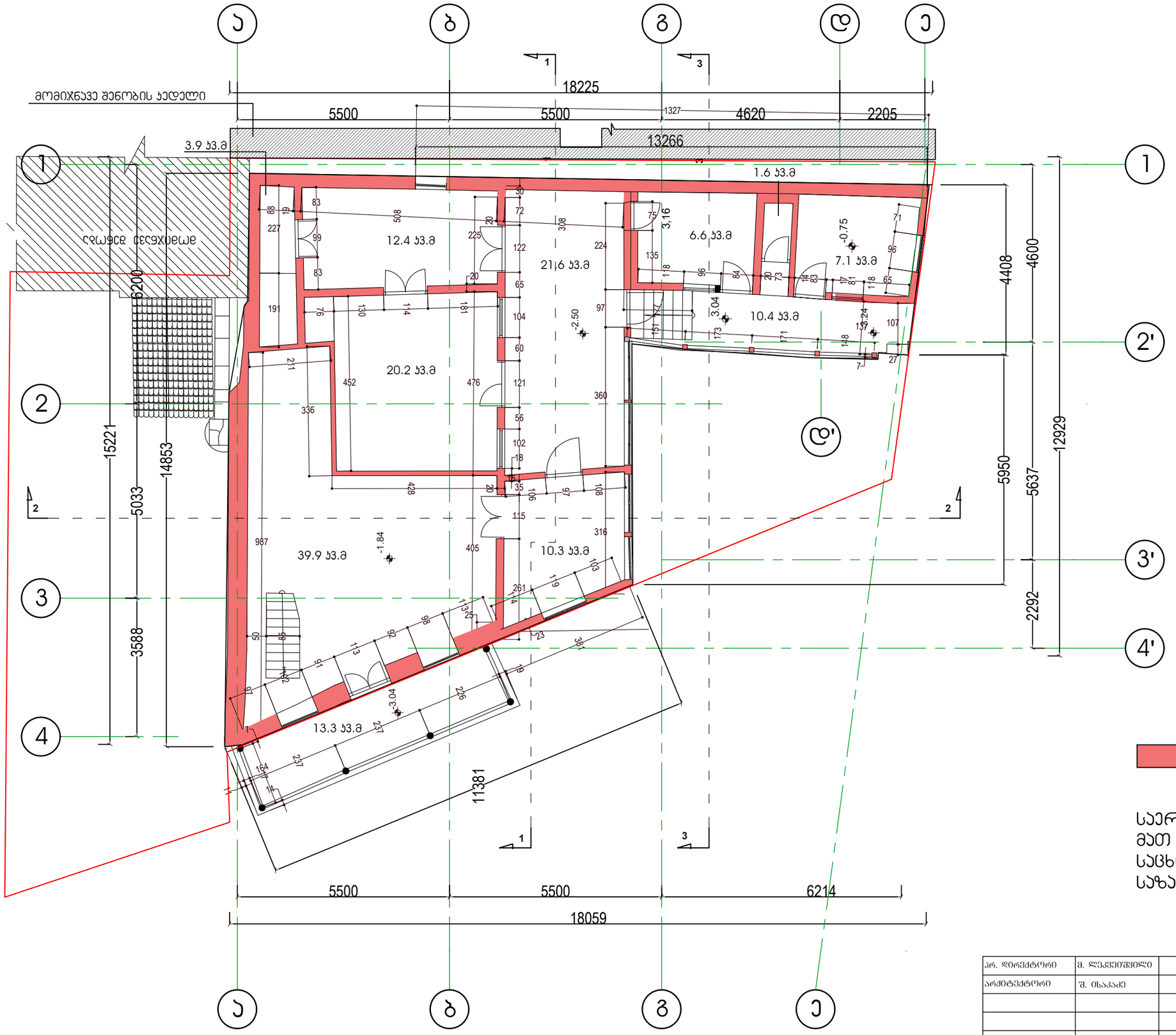

დასაშლელი ჯედელი

საერთო ფართობი -145.7 კვ.მ
მათ შორის:
საცხოვრებელი ფართობი - 122 კვ.მ
საზაფხულო ფართობი - 23.7 კვ.მ

პრ. დირექტორი	მ. ლეკვეიშვილი		აიპ "ინჟინრული აზრი"	დაკვეთა №
არქიტექტორი	შ. ისაკაძე			არქ. ნაწ
			ქ. თბილისში მეტეხის შეს. №7/2-ში მდებარე ორსართულიანი სახლის აზომვითი პროექტი	შეცველი
			მეორე სართულის გეგმა	ა - 4

სახურავის გეგმა

მ 1:100

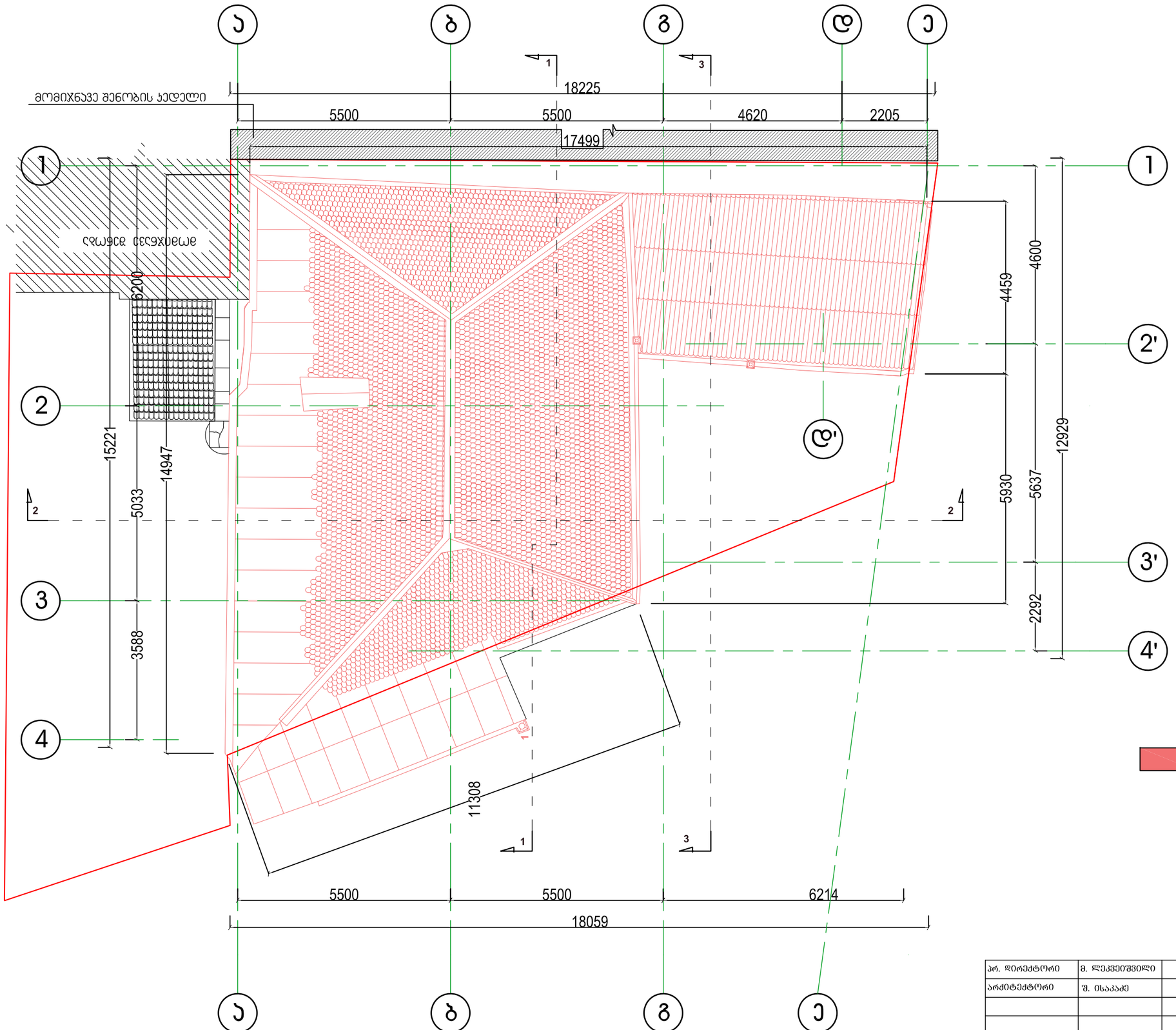

დასაშლელი ნაწილი

პრ. დირექტორი	მ. ლეკვეიშვილი		აიპ "ინჟინრული აზრი"	დაკვეთა №
არქიტექტორი	შ. ისაკაძე			არქ. ნაწ
			ქ. თბილისში მეტეხის შეს. №7/2-ში მდებარე ორსართულიანი სახლის ზომვითი პროექტი	ფურცელი
			სახურავის გეგმა	ა - 6

ჭრილი 1-1

მ 1:100

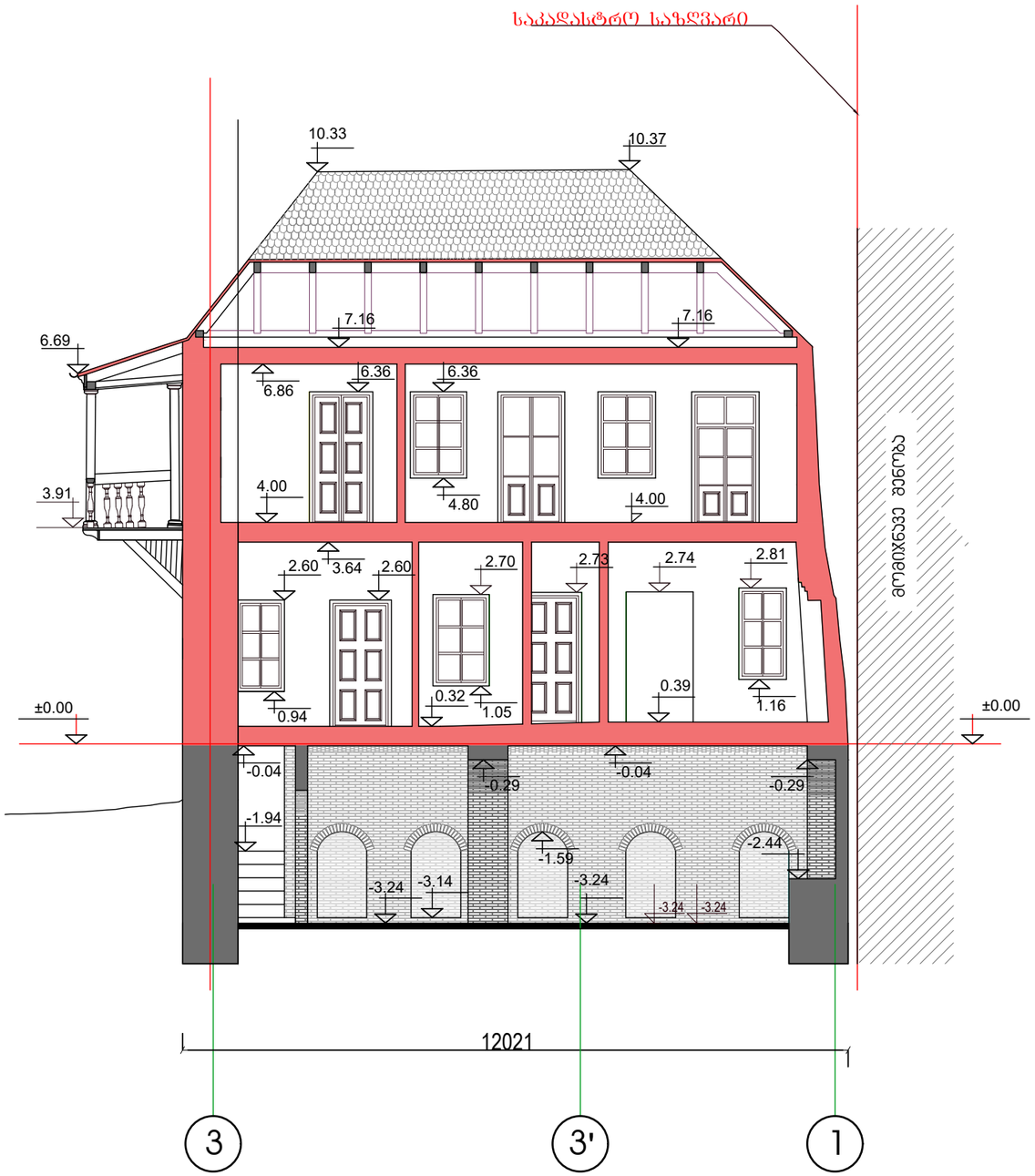

დასაშლელი ქედელი

შესანარჩუნებელი ქედელი

პრ. დირექტორი	მ. ლეკვეიშვილი		აიპ "ინჟინრული აზრი"	დაკვეთა №
არქიტექტორი	შ. ისაკაძე			არქ. ნაწ
			ქ. თბილისში მეტეხის შეს. №7/2-ში მდებარე ორსართულიანი სახლის აზომვითი პროექტი	ფურცელი
			ჭრილი 1 - 1	ა - 7

ჭრილი 2-2

მ 1:100

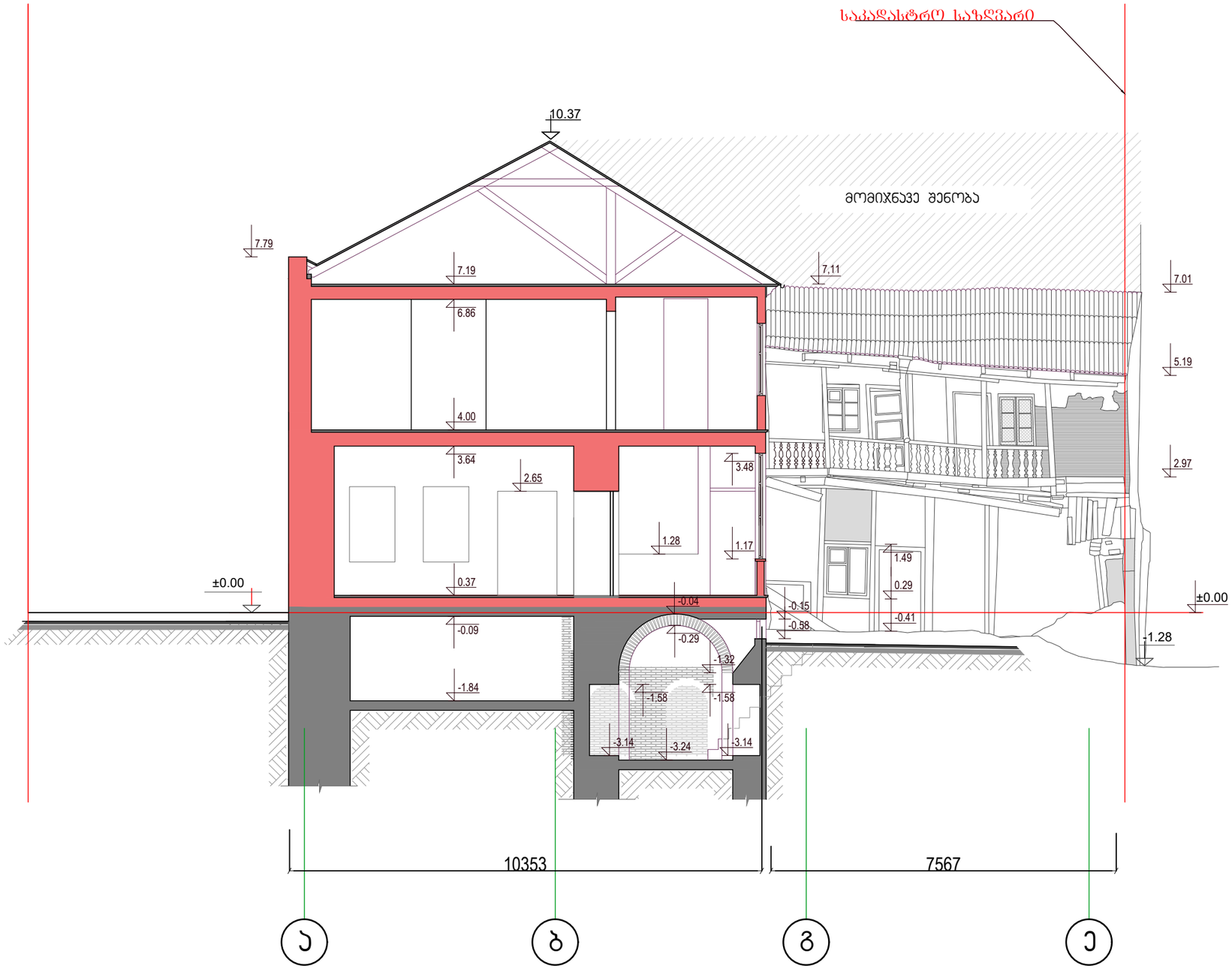

დასაშლელი ჯედელი

შესანარჩუნებელი ჯედელი

არ. დირექტორი	მ. ლეკვეიშვილი		აიპ "ინჟინრული აზრი"	დაკვეთა №
არქიტექტორი	შ. ისაკაძე			არქ. ნაწ
			ქ. თბილისში მეტეხის შეს. №7/2-ში მდებარე ორსართულიანი სახლის აზომვითი პროექტი	შურცილი
			ჭრილი 2 - 2	ა - 8

ჭრილი 3 -3

მ 1:100

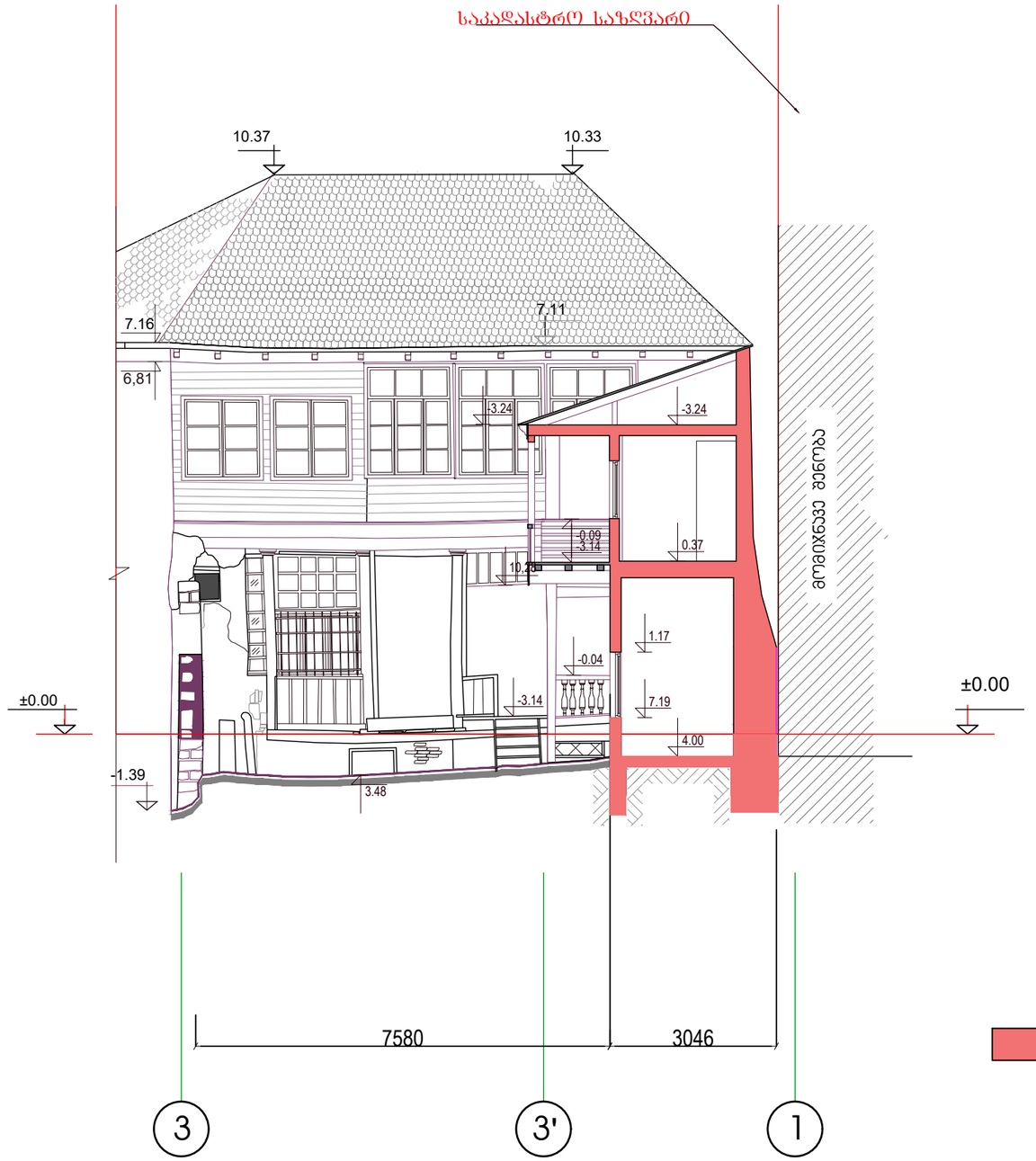

დასაშლელი ჯედელი

პრ. დირექტორი	მ. ლეკვეიშვილი		აიპ "ინჟინრული აზრი"	დაკვეთა №
არქიტექტორი	შ. ისაკაძე			არქ. ნაწ
			ქ. თბილისში მეტეხის შეს. №7/2-ში მდებარე ორსართულიანი სახლის აზომვითი პროექტი	ფურცელი
			ჭრილი 3 - 3	ა - 9

ჭრილი 3 -3

მ 1:100

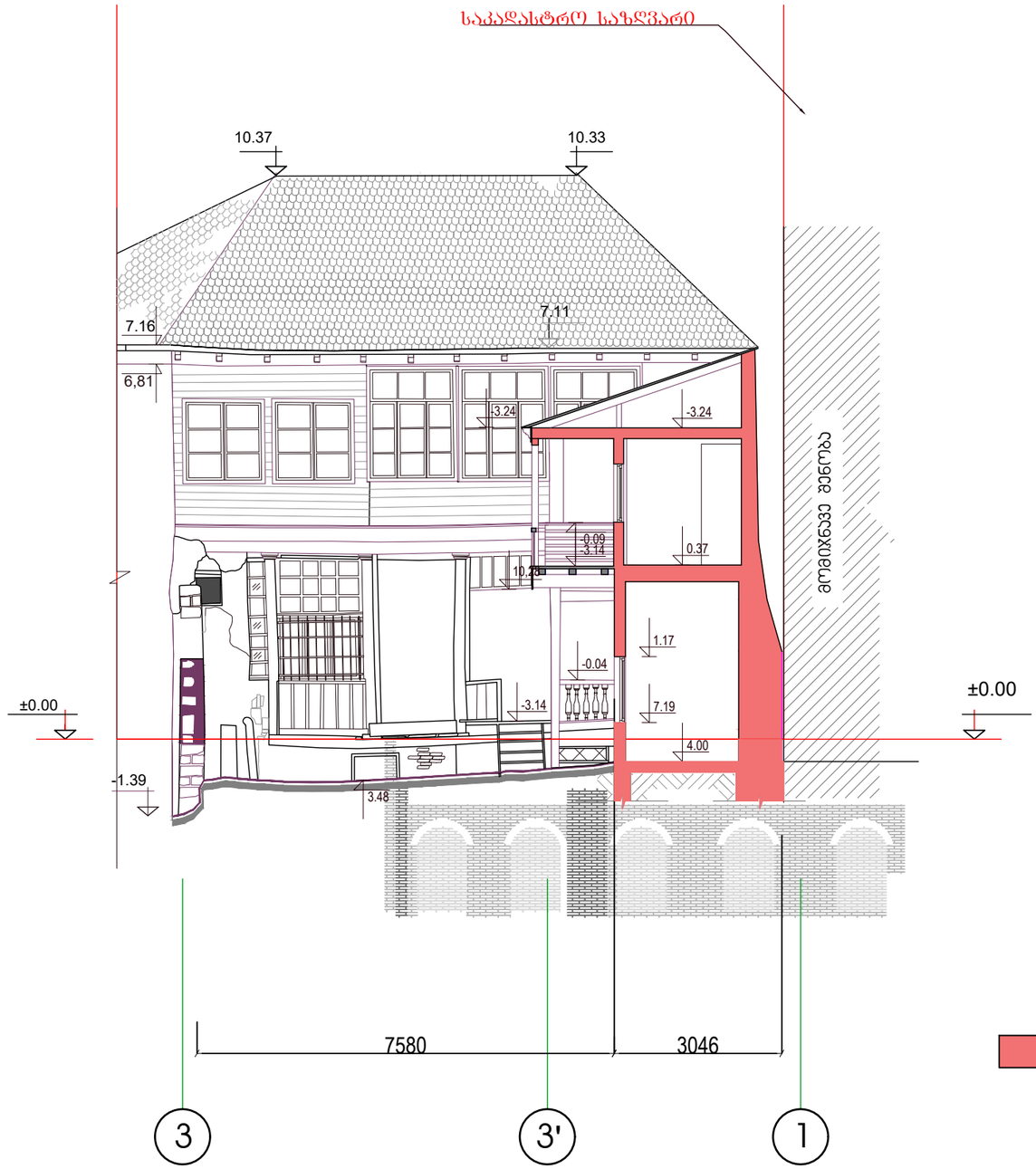

დასაშლელი ჯედელი

პრ. დირექტორი	მ. ლეკვეიშვილი		აიპ "ინჟინრული აზრი"	დაკვეთა №
არქიტექტორი	შ. ისაკაძე			არქ. ნაწ
			ქ. თბილისში მეტეხის შეს. №7/2-ში მდებარე ორსართულიანი სახლის აზომვითი პროექტი	ფურცელი
			ჭრილი 3 - 3	ა - 9

ფასადი 1

მ 1:100

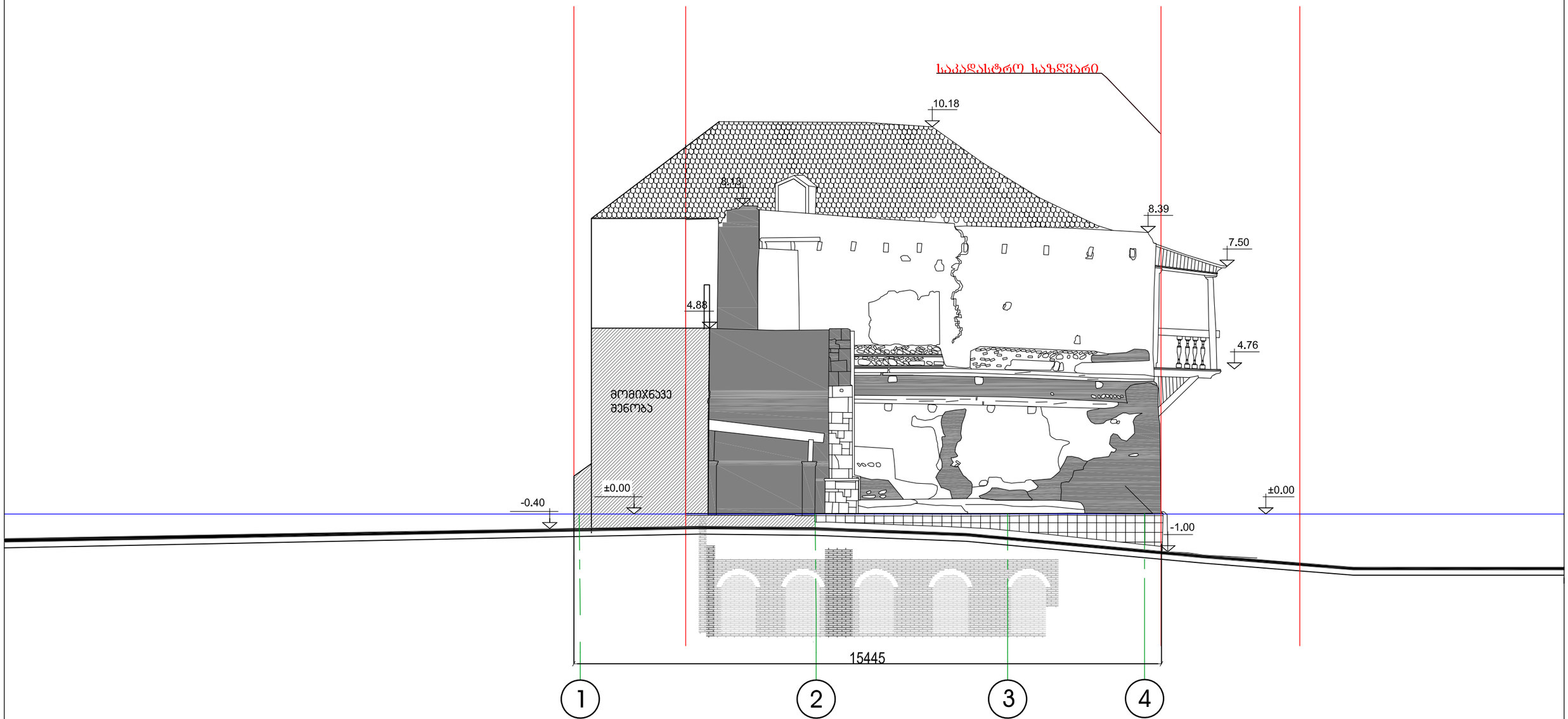

პრ. დირექტორი	მ. ლეკვეიშვილი		აიპ "ინჟინრული აზრი"	დაკვეთა №
არქიტექტორი	შ. ისაკაძე			არქ. ნაწ
			ქ. თბილისში მეტეხის შეს, №7/2-ში მდებარე ორსართულიანი სახლის ზომვითი პროექტი	ფურცელი
			ფასადი 1	ა - 10

ფასადი 2

მ 1:100

საკადასტრო საზღვარი

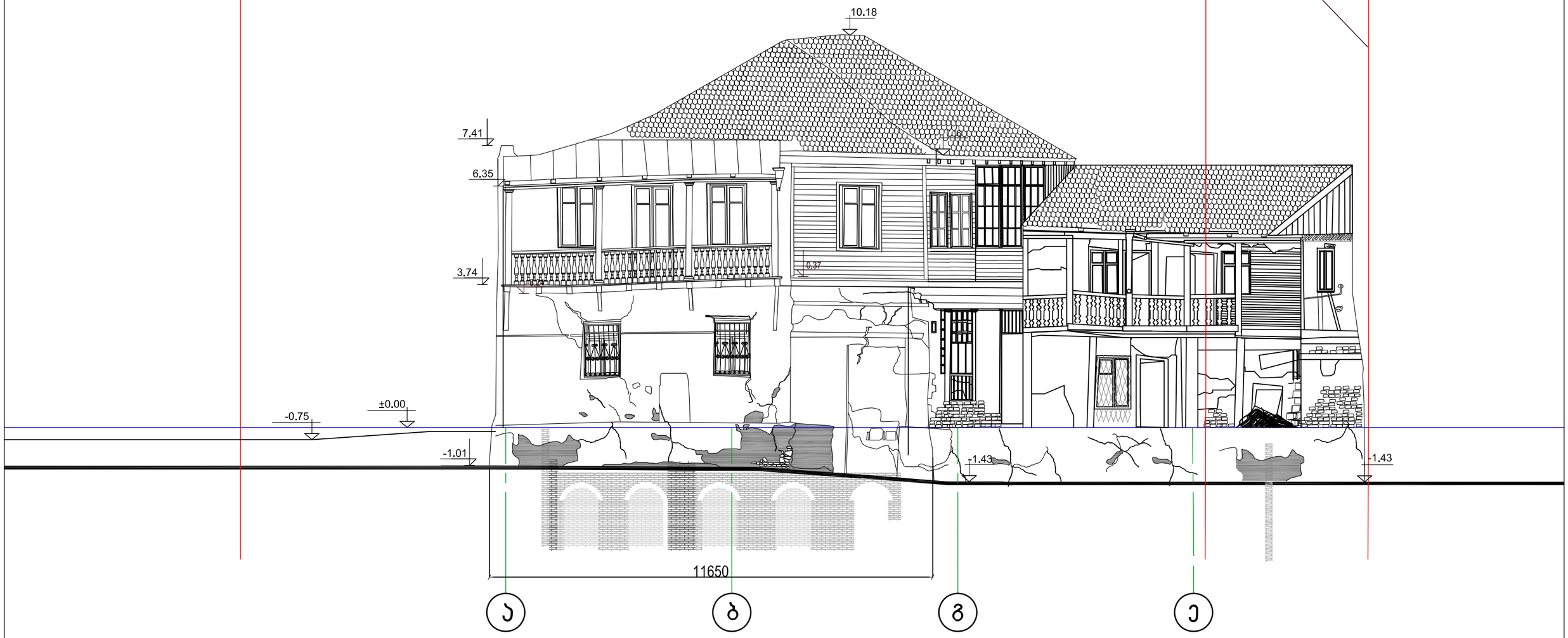

პრ. დირექტორი	მ. ლეკვეიშვილი		აიპ "ინჟინრული აზრი"	დაკვეთა №
არქიტექტორი	შ. ისაკაძე			არქ. ნაწ
			ქ. თბილისში მეტეხის შეს, №7/2-ში მდებარე ორსართულიანი სახლის აზომვითი პროექტი	ფურცელი
			ფასადი 2	ა - 11

ფასადი 3

მ 1:100

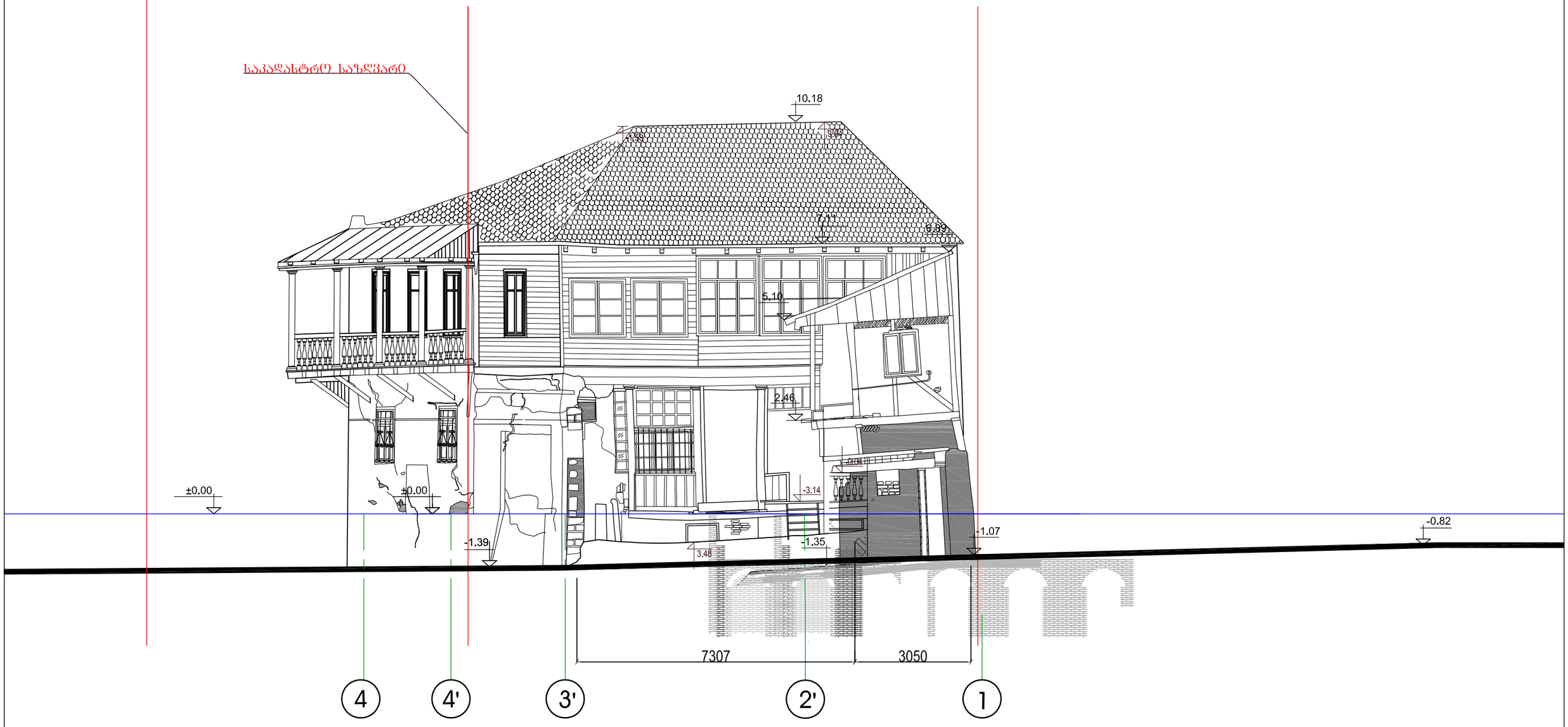

პრ. დირექტორი	მ. ლეკვეიშვილი		აიპ "ინჟინრული აზრი"	დაკვეთა №
არქიტექტორი	შ. ისაკაძე			არქ. ნაწ
			ქ. თბილისში მეტეხის შეს, №7/2-ში მდებარე ორსართულიანი სახლის აზომვითი პროექტი	ფურცელი
			ფასადი 3	ა - 12

ფასადი 4

მ 1:100

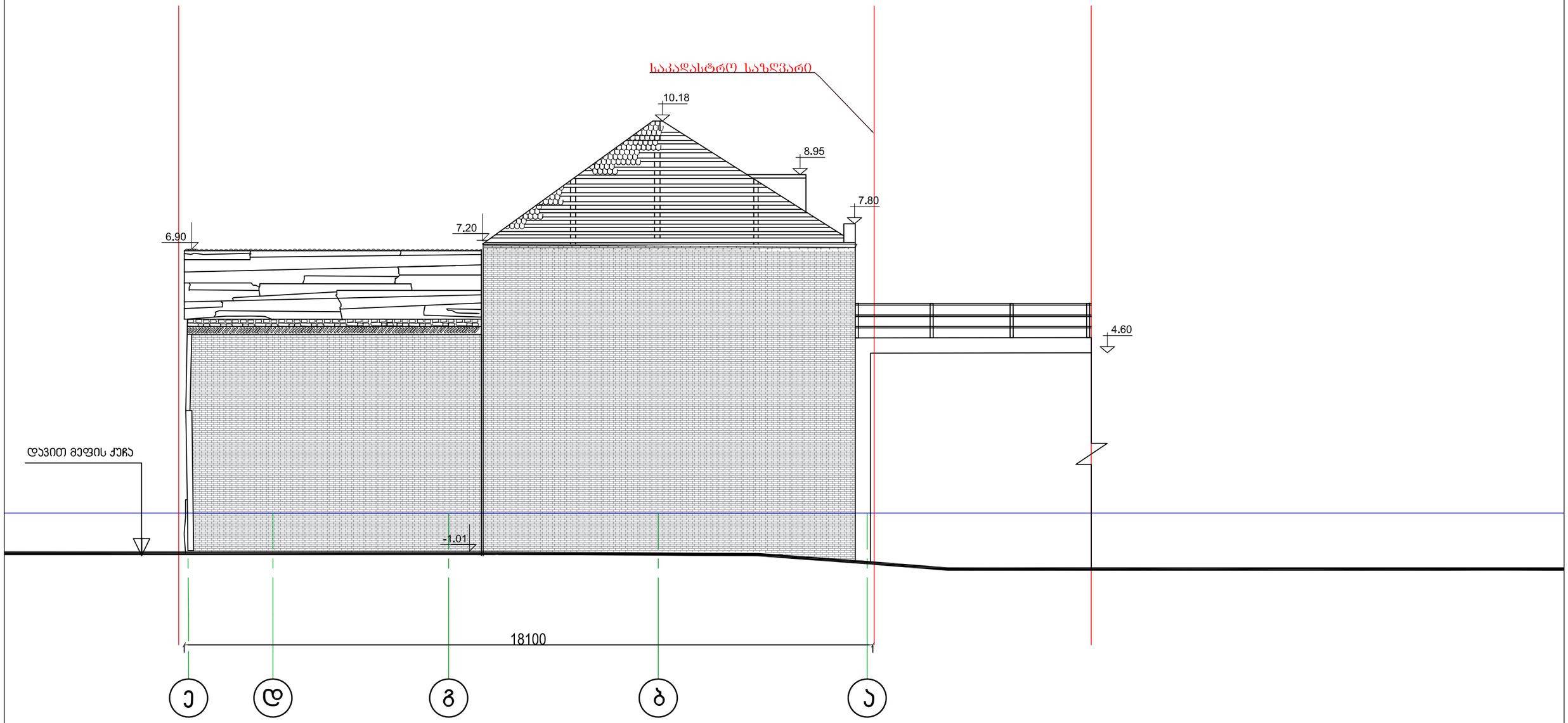

არ. დირექტორი	მ. ლეკვეიშვილი		აიპ "ინჟინრული აზრი"	დაკვეთა №
არქიტექტორი	შ. ისაკაძე			არქ. ნაწ
			ქ. თბილისში მეტეხის შეს. №7/2-ში მდებარე ორსართულიანი სახლის აზომვითი პროექტი	ფურცელი
			ფასადი 4	ა - 13

აივნის წინახედი

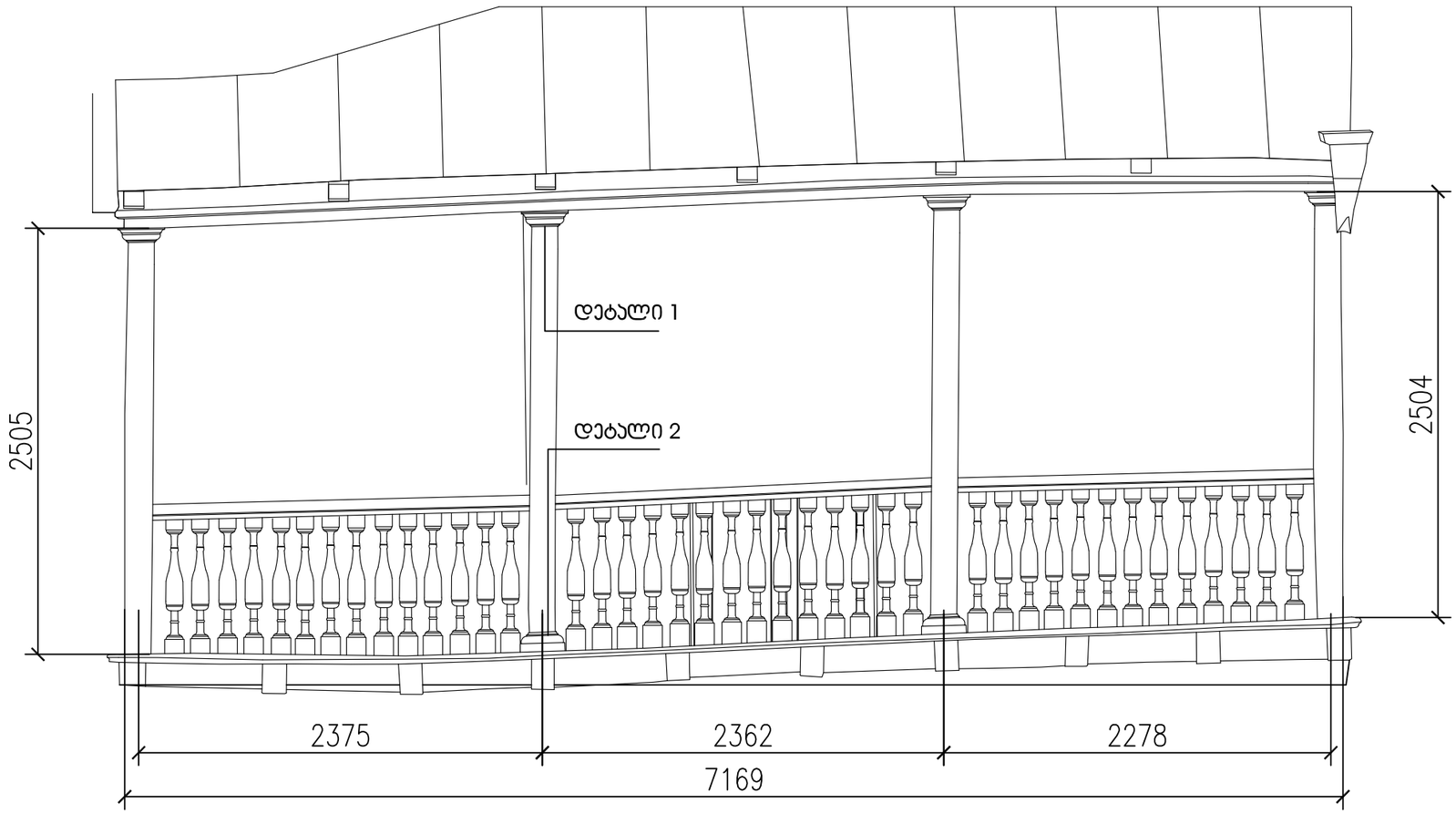

აივნის გვერდხედი

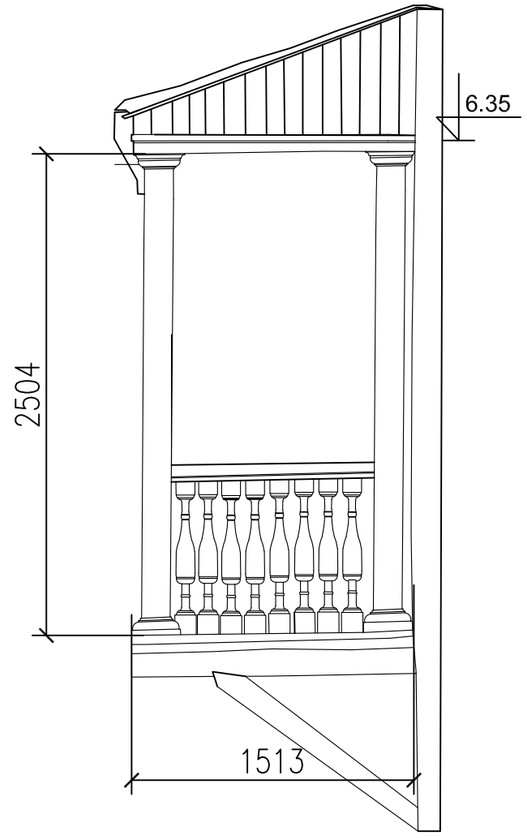

აივნის მოაჯირის ფრაგმენტი

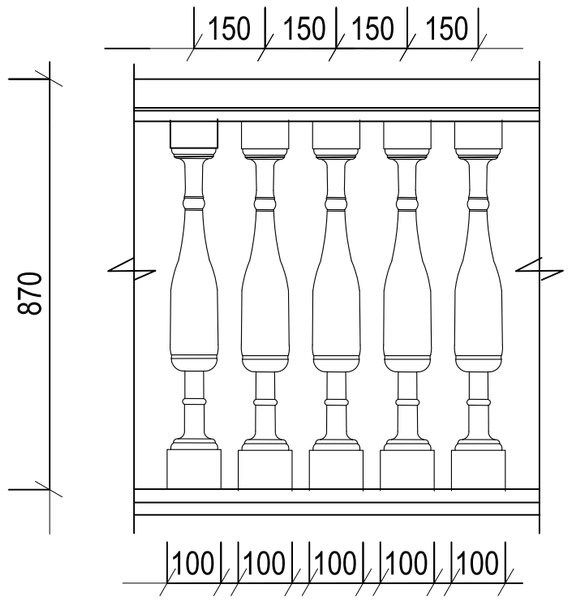

დეტალი 1

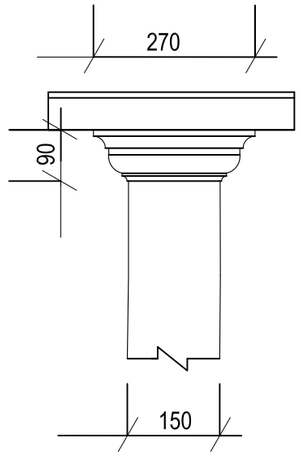

დეტალი 1

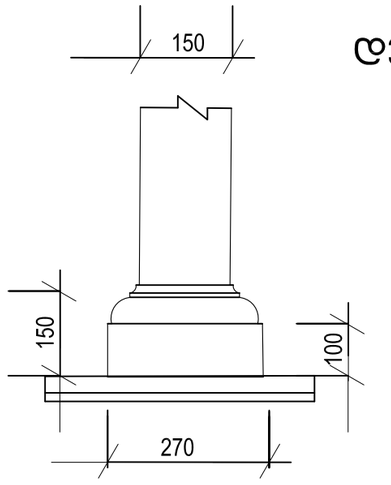

არ. დირექტორი	მ. ლეკვეიშვილი			დაკვეთა №
არქიტექტორი	შ. ისაკაძე		აიპ "ინჟინრული აზრი"	არქ. ნაწ
			ქ. თბილისში მეტეხის შეს. №7/2-ში მდებარე ორსართულიანი სახლის აზომვითი პროექტი	ფურცელი
			ფრაგმენტი 1 (აივანი)	ა - 15

აივნის წინახედი

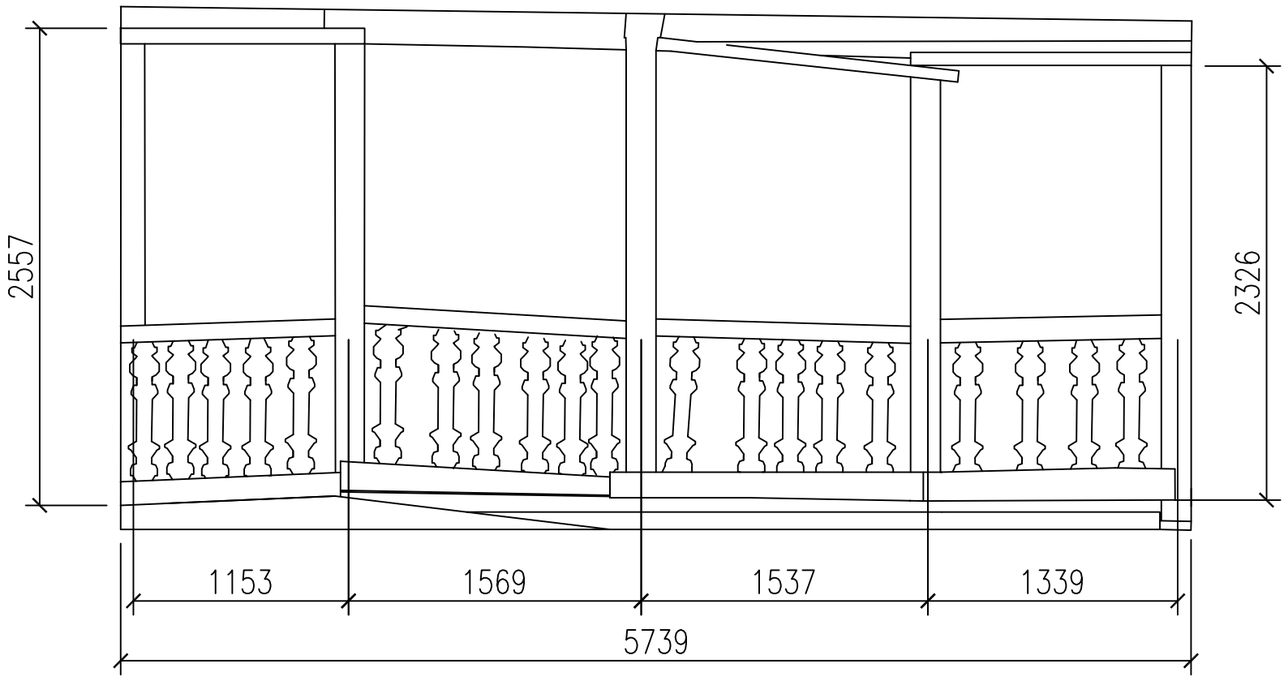

აივნის გვერდახედი

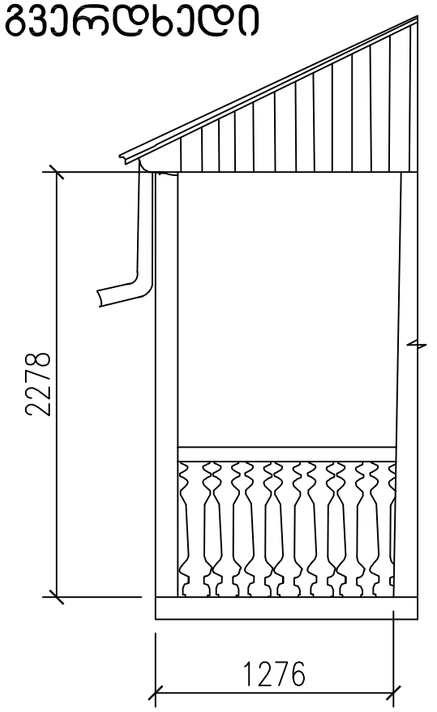

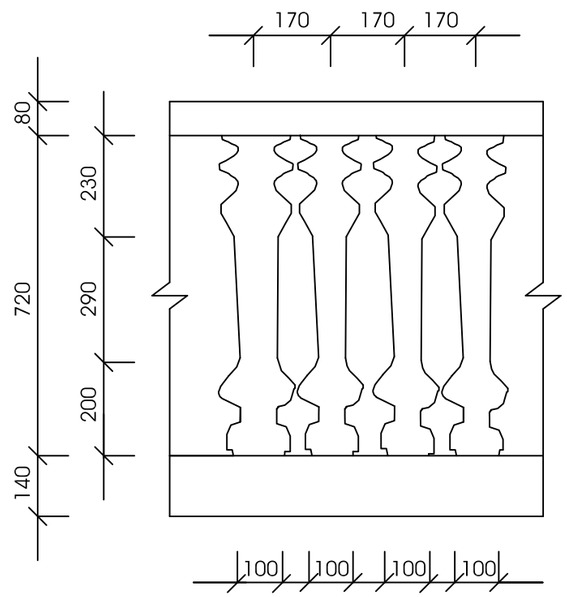

აივნის მოაჯირის ფრაგმენტი

პრ. დირექტორი	მ. ლეკვეიშვილი		აიპ "ინჟინრული აზრი"	დაკვეთა №
არქიტექტორი	შ. ისაკაძე			არქ. ნაწ
			ქ. თბილისში მეტეხის შეს. №7/2-ში მდებარე ორსართულიანი სახლის აზომვითი პროექტი	ფურცელი
			ფრაგმენტი 2 (აივანი)	ა - 15

ᑌᑫᖴᑕᑐᔑᕮ ᖁᑌᑌᕀᕉᑫᑌᓇᑌᕋᑕᑕᔑ

ექპლიკაცია
1. საპროექტო შენობა
2. საპროექტო ხიდი
3. არსებული შენობა

პროექტის დასახელება	
სასტუმრო ჯოჯალა	
პროექტის მისამართი	
ქალაქი თბილისი, ქუჩა ანტ.ჩეხოვის N7. ს/კ 72.28.05.002	
დამკვეთი	
შპს "ჯოჯალა 5"	
სიტუაციური გეგმა	



პირობითი აღნიშვნები

შენიშვნა

1. ნახაზზე ზომები მოცემულია სანტიმეტრებში, ნიშნულები-მეტრებში.
2. ცვლილებები შეთანხმდეს პროექტის ავტორთან.

ფურცლის ზომა	A3
ფურცლის №	ა-
ეტაპი	პროექტი
მომზადების თარიღი	10.12.2025

ნახაზი:	მასშტაბი:200
გენგეგმა	

თანამდებობა		
დირექტორი		ვ. ხოსიაური
მთ. არქიტექტორი		ვ. ხოსიაური
არქიტექტორი		მ. ხეჩუმაშვილი
კონსტრუქტორი		ზ. აციტაძე

ტელ:
599 367347
ელ-ფოსტა:
a.g.studia@gmail.com
საიდ. კოდი
406315624

განმარტებითი ბარათი

საპროექტო ტერიტორია მდებარეობს, ქ. თბილისში ისნის რაიონში, მისამართზე: ჩეხოვის შესახვევი #7. მიწის ნაკვეთის საკადასტრო კოდია: 01.17.01.114.016, ფართობი შეადგენს 294 კვ.მ-ს

ნაკვეთს, ჩრდილოეთ მხრიდან ესაზღვრება ანტონ ჩეხოვის ქუჩა, დასავლეთ და აღმოსავლეთ მხრიდან მეფსალმუნე დავით მეფის ქუჩა, დასავლეთ მხრიდან მიწის ნაკვეთი, საკადასტრო კოდით 01.17.01.114.004 მასზე განთავსებული შენობით, ხოლო ჩრდილო-დასავლეთ მხარეს ფორაქიშვილების დარბაზი.

განსახილველად, წარმოდგენილია ბრძანება: # 6416826, თარიღი: 13.04.2023 შეთანხმებული სარეაბილიტაციო სამუშაოების კორექტირებული საპროექტო წინადადება. აღნიშნული შენობა წარმოადგენს უძრავ ძეგლს და მასზე გათვალისწინებულია; რეკონსტრუქცია, რესტავრაციისა და ადაპტაციის სამუშაოები.

პროექტში განხორციელებული ცვლილებები:

1. **შეცვლილია შენობის პირველი სართულის აბსოლიტური ნიშნული,** პროექტში, შენობის 0.00 ნიშნული აღებულია არსებული შესანარჩუნებელი სარდაფის გათვალისწინებით, სადაც 0.00 ნიშნულის ფილა უნდა მოეწყოს სარდაფის ჭერის ზემოთ და მისი დაბლა დაწევა ვერ მოხერხდება. შეთანხმებულ პროექტში, მექანიკური უზუსტობის გამო, 0.00 ნიშნული სარდაფთან მიმართებაში იყო აცდენილი და დასმული იმაზე დაბლა ვიდრე, ამის საშუალებას არსებული სარდაფი იძლევა. შესაბამისად განსახილველად წარმოდგენილ დოკუმენტაციაში, ცოკოლი იმაზე მაღალია ვიდრე შეთანხმებულ პროექტში, რამაც თავის მხრივ გამოიწვია, შენობის შესასვლელის და მის წინ არსებული ეზოს გადაგეგმარება.
2. **შეცვლილია სართულების გეგმარება და ფართობი**
3. **დამატებულია სხვენზე ასასვლელი კიბე**
4. **სახურავზე მოწყობილია ბაქანი, საინჟინრო მოწყობილობების განსათავსებლად.**
5. **მიმდებარე შენობასთან დამაკავშირებელი ხიდი, ნაცვლად მეორე სართულისა მოწყობილია მესამე სართულზე**
6. **1-4 ფასადზე მოწყობილია საფეხურები და კარი**
7. **სარდაფის კედლებზე მოწყობილია მცირე ზომის ღიობები**
8. **ნაწილობრივ შეცვლილია, შენობის მოსაპირკეთებელი მასალები და დეკორატიული ელემენტები**

პროექტის მთ. არქიტექტორი ჭიაბერ ხოსიაური

ტექნიკურ-ეკონომიკური მაჩვენებლები

საერთო ფართობი - 694 კვ.მ

მათ შორის :

კომერციული ფართობი - 388.4 კვ.მ

საზაფხულო ფართობი - 18.5 კვ.მ

დამხმარე ფართობი - 65.4 კვ.მ

სარდაფის ფართობი - 134.3 კვ.მ

კიბის უჯრედის ფართობი - 48.2 კვ.მ

ლიფტის ფართობი - 7.2 კვ.მ

სხვენის ფართობი - 32 კვ.მ

პროექტის დასახელება

სასტუმრო ჯოჯალა

პროექტის მისამართი

ქალაქი თბილისი, ქუჩა ანტ.ჩეხოვის N7. ს/კ 72.28.05.002

დამკვეთი

შპს "ჯოჯალა 5"

სიტუაციური გეგმა



პირობითი აღნიშვნები

შენიშვნა

1. ნახაზზე ზომები მოცემულია სანტიმეტრებში, ნიშნულები-მეტრებში.
2. ცვლილებები შეთანხმდეს პროექტის ავტორთან.

ფურცლის ზომა	A3
ფურცლის №	ა-
ეტაპი	პროექტი
მომზადების თარიღი	10.12.2025

ნახაზი: | მასშტაბი: -

განმარტებითი ბარათი და ტექნიკურ-ეკონომიკური მაჩვენებლები

თანამდებობა

დირექტორი		ჯ. ხოსიაური
მთ. არქიტექტორი		ჯ. ხოსიაური
არქიტექტორი		მ. ხეჩუმაშვილი
კონსტრუქტორი		ზ. პაციტაძე

ტელ:
599 367347
ელ-ფოსტა:
a.g.studia@gmail.com
საიდ. კოდი
406315624

სარდაფის სართულის გეგმა მ 1:100

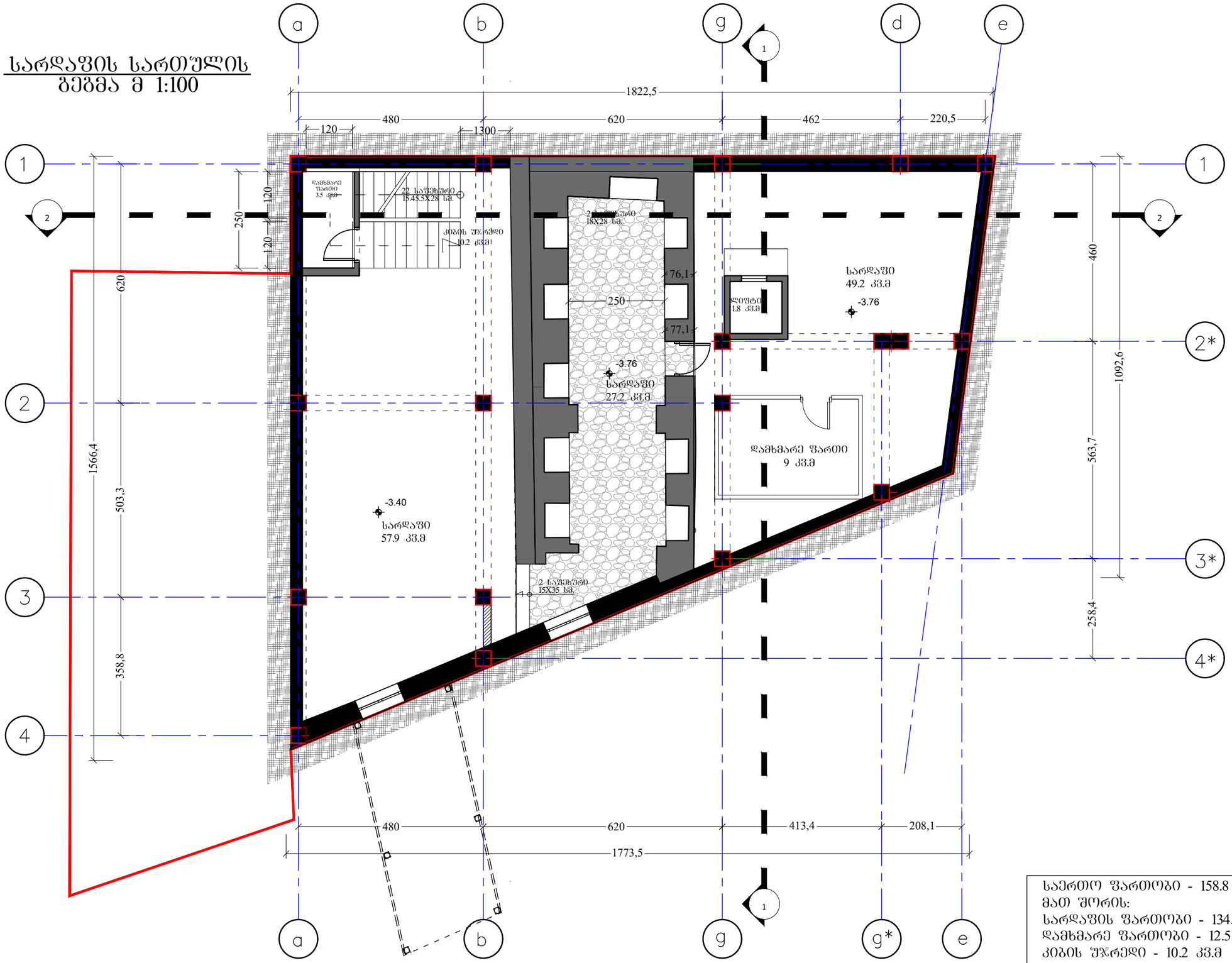

საერთო ფართობი - 158.8 კვ.მ
მათ შორის:
სარდაფის ფართობი - 134.3 კვ.მ
დამხმარე ფართობი - 12.5 კვ.მ
კიბის შეჯრედი - 10.2 კვ.მ
ლიფტის ფართობი - 1.8 კვ.მ

პროექტის დასახელება

სასტუმრო პოპალა

პროექტის მისამართი

ქალაქი თბილისი, ქეჩა ანტ.ჩეხოვის N7. ს/პ 72.28.05.002

დამკვეთი

შპს "პოპალა 5"

სიტუაციური გეგმა



პირობითი აღნიშვნები

შენიშვნა

1. ნახაზზე ზომები მოცემულია სანტიმეტრებში, ნიშნულები-მეტრებში.
2. ცვლილებები შეთანხმდეს პროექტის ავტორთან.

ფურცლის ზომა	A3
ფურცლის №	ა-
ეტაპი	პროექტი
მომზადების თარიღი	10.12.2025

ნახაზი: | მასშტაბი: 1:100

სარდაფის სართულის გეგმა

თანამდებობა

დირექტორი		ვ. ხოსიაური
მთ. არქიტექტორი		ვ. ხოსიაური
არქიტექტორი		მ. ხეჩუმაშვილი
პონსტრუქტორი		ზ. კაციტაძე

ტელ:
599 367347
ელ-ფოსტა:
a.g.studia@gmail.com
საიდ. კოდი
406315624

I სართულის გეგმა მ 1:100

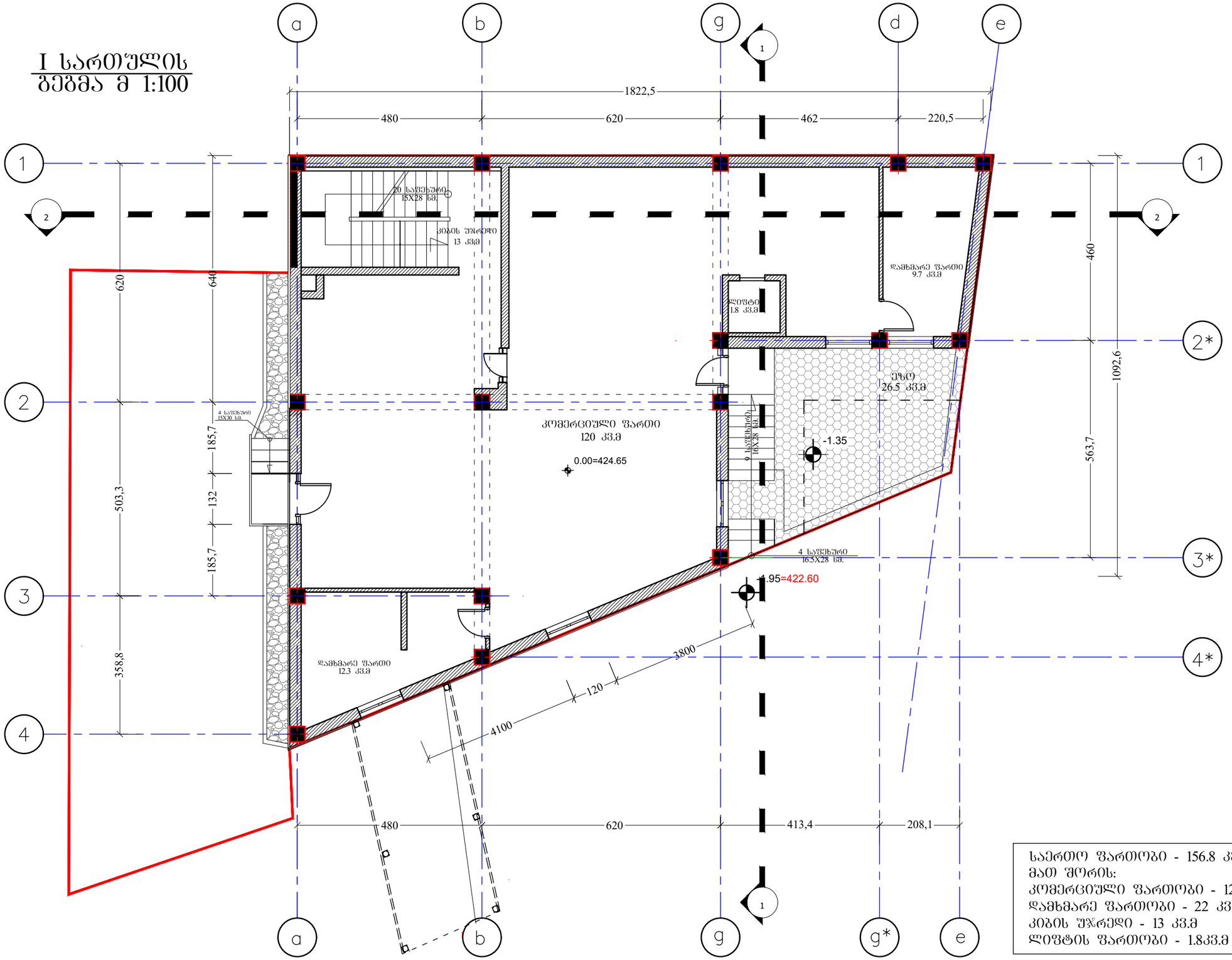

საერთო ფართობი - 156.8 კვ.მ
მათ შორის:
კომერციული ფართობი - 120 კვ.მ
დამხმარე ფართობი - 22 კვ.მ
კიბის უჯრედი - 13 კვ.მ
ლიფტის ფართობი - 1.8კვ.მ

პროექტის დასახელება

სასტუმრო კოპალა

პროექტის მისამართი

ქალაქი თბილისი, კეკა ანტ.ჩეხოვის N7. ს/კ 72.28.05.002

დამკვეთი

შპს "კოპალა 5"

სიტუაციური გეგმა



პირობითი აღნიშვნები

შენიშვნა

1. ნახაზზე ზომები მოცემულია სანტიმეტრებში, ნიშნულები-მეტრებში.
2. ცვლილებები შეთანხმდეს პროექტის ავტორთან.

ფურცლის ზომა	A3
ფურცლის №	ა-
ეტაპი	პროექტი
მომზადების თარიღი	10.12.2025

ნახაზი: მასშტაბი: 1:100

პირველი სართულის გეგმა

თანამდებობა		
დირექტორი		ვ. ხოსიაური
მთ. არქიტექტორი		ვ. ხოსიაური
არქიტექტორი		მ. ხეჩუმაშვილი
პონსტრუქტორი		ზ. პაციტაძე

ტელ:
599 367347
ელ-ფოსტა:
a.g.studia@gmail.com
საიდ. კოდი
406315624

II სართულის გეგმა მ 1:100

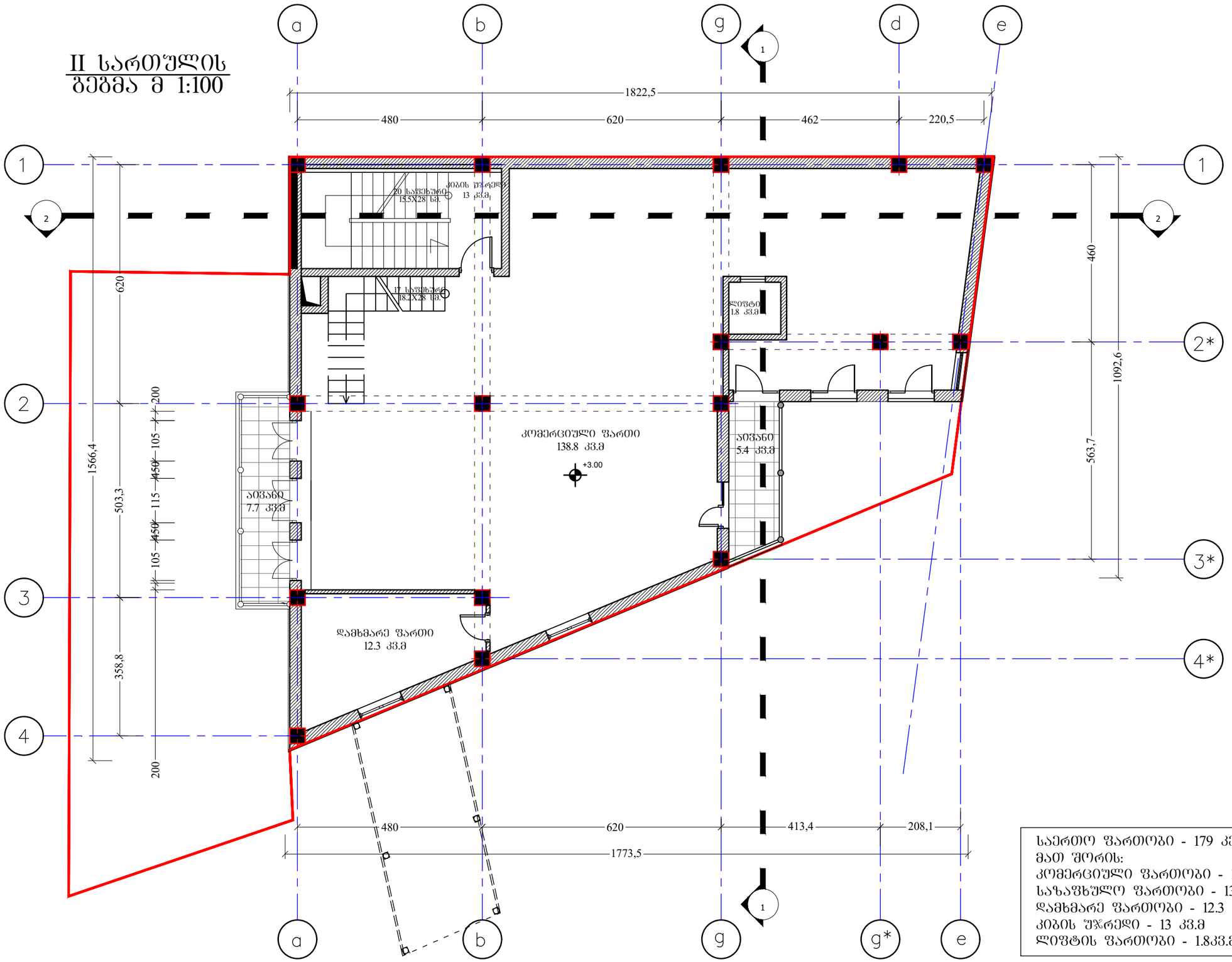

საერთო ფართობი - 179 კვ.მ
მათ შორის:
კომერციული ფართობი - 138.8 კვ.მ
საზაფხულო ფართობი - 13.1 კვ.მ
დამხმარე ფართობი - 12.3 კვ.მ
კიბის უჯრედი - 13 კვ.მ
ლიფტის ფართობი - 1.8კვ.მ

პროექტის დასახელება

სასტუმრო პოპალა

პროექტის მისამართი

ქალაქი თბილისი, ქეჩა ანტ.ჩეხოვის N7. ს/პ 72.28.05.002

დამკვეთი

შპს "პოპალა 5"

სიტუაციური გეგმა



პირობითი აღნიშვნები

შენიშვნა

1. ნახაზზე ზომები მოცემულია სანტიმეტრებში, ნიშნულები-მეტრებში.
2. ცვლილებები შეთანხმდეს პროექტის ავტორთან.

ფურცლის ზომა	A3
ფურცლის №	ა-
ეტაპი	პროექტი
მომზადების თარიღი	10.12.2025

ნახაზი: მასშტაბი: 1:100

მეორე სართულის გეგმა

თანამდებობა		
დირექტორი		ჯ. ხოსიაური
მთ. არქიტექტორი		ჯ. ხოსიაური
არქიტექტორი		მ. ხეჩუმაშვილი
კონსტრუქტორი		ზ. ჯაფიბაძე

ტელ:
599 367347
ელ-ფოსტა:
a.g.studia@gmail.com
საიდ. კოდი
406315624

III სართულის გეგმა მ 1:100

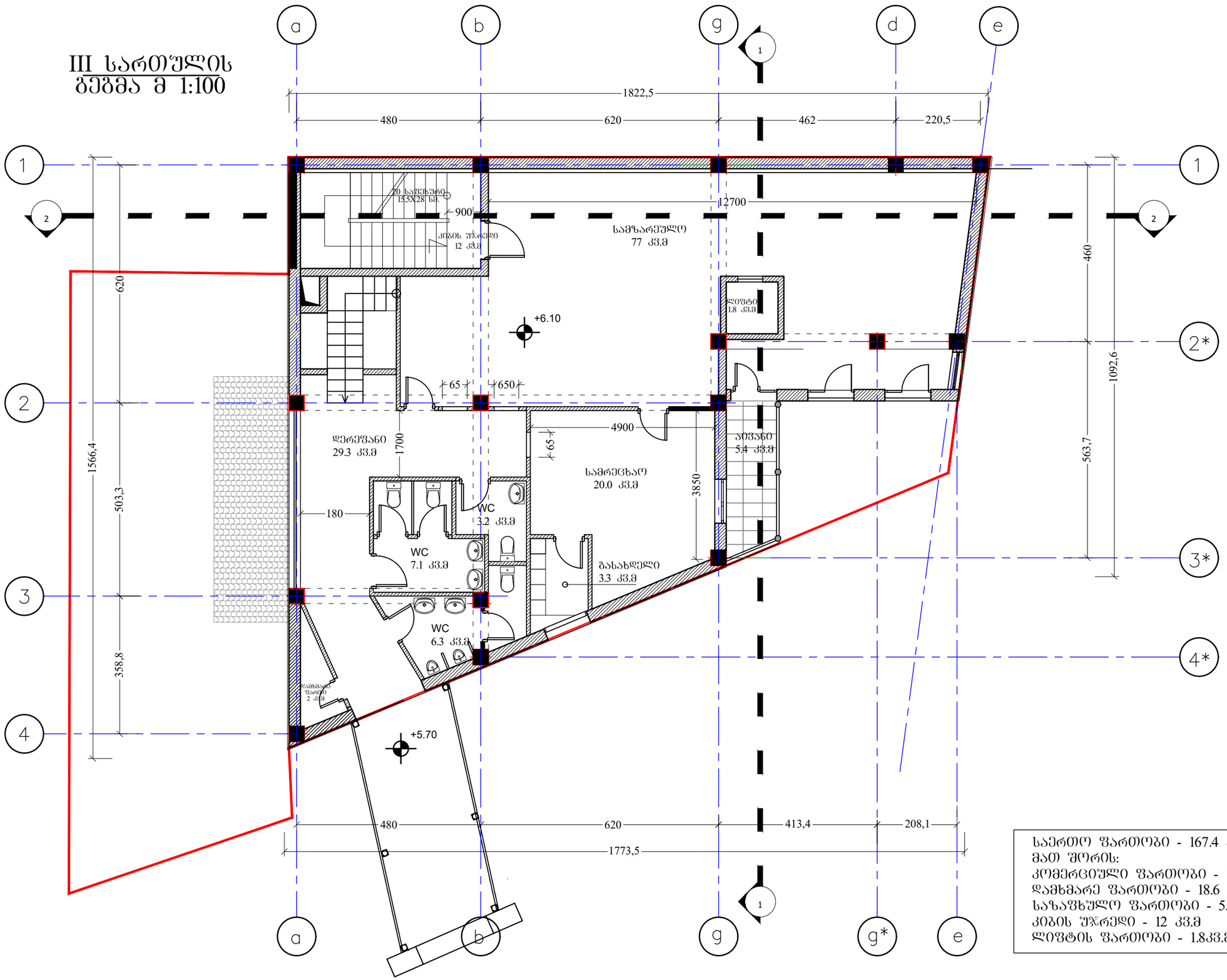

საერთო ფართობი - 167.4 კვ.მ
მათ შორის:
კომერციული ფართობი - 129.6 კვ.მ
დამხმარე ფართობი - 18.6 კვ.მ
საზაფხულო ფართობი - 5.4 კვ.მ
კიბის უჯრედი - 12 კვ.მ
ლიფტის ფართობი - 1.8კვ.მ

პროექტის დასახელება

სასტუმრო პოპალა

პროექტის მისამართი

ქალაქი თბილისი, ჭეჭა ანტ.ჩეხოვის N7. ს/პ 72.28.05.002

დამკვეთი

შპს "პოპალა 5"

სიტუაციური გეგმა



პირობითი აღნიშვნები

შენიშვნა

1. ნახაზზე ზომები მოცემულია სანტიმეტრებში, ნიშნულები-მეტრებში.
2. ცვლილებები შეთანხმდეს პროექტის ავტორთან.

ფურცლის ზომა	A3
ფურცლის №	პ-
ეტაპი	პროექტი
მომზადების თარიღი	10.12.2025

ნახაზი: | მასშტაბი: 1:100

მესამე სართულის გეგმა

თანამდებობა		
დირექტორი		ჯ. ხოსიაური
მთ. არქიტექტორი		ჯ. ხოსიაური
არქიტექტორი		მ. ხაჯომაშვილი
კონსტრუქტორი		ზ. ჯაფიბაძე

ტელ:
599 367347
ელ-ფოსტა:
a.g.studia@gmail.com
საიდ. კოდი
406315624

სხვენის გეგმა
მ 1:100

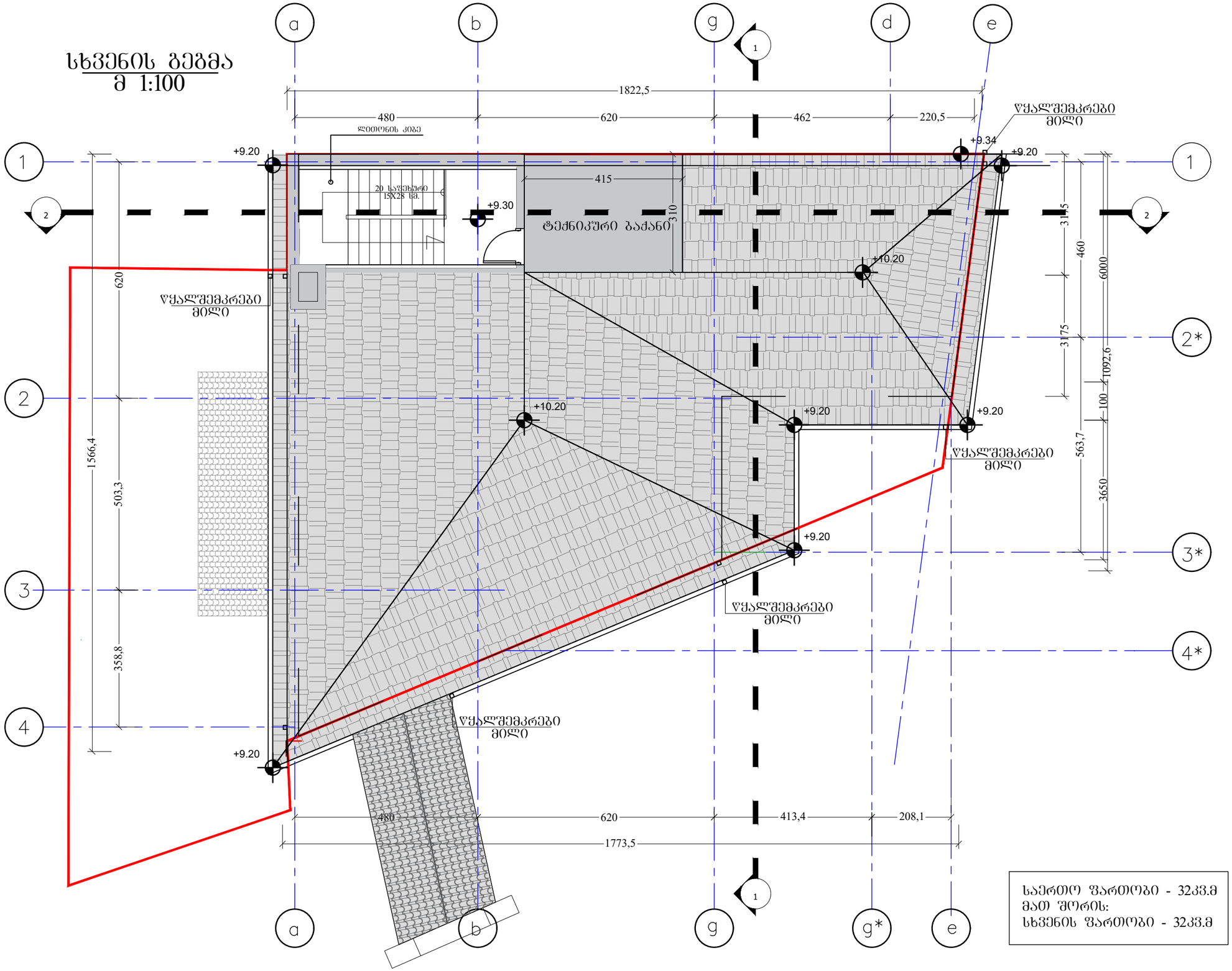

პროექტის დასახელება

სასტუმრო ჯოჯალა

პროექტის მისამართი

ქალაქი თბილისი, ქუჩა ანტ.ჩეხოვის N7. ს/კ 72.28.05.002

დამკვეთი

შპს "ჯოჯალა 5"

სიტუაციური გეგმა



პირობითი აღნიშვნები

შენიშვნა

1. ნახაზზე ზომები მოცემულია სანტიმეტრებში, ნიშნულები-მეტრებში.
2. ცვლილებები შეთანხმდეს პროექტის ავტორთან.

ფურცლის ზომა	A3
ფურცლის №	ა-
ეტაპი	პროექტი
მომზადების თარიღი	10.12.2025

ნახაზი: | მასშტაბი: 1:100

სხვენის გეგმა

თანამდებობა		
დირექტორი		ვ. ხოსიაური
მთ. არქიტექტორი		ვ. ხოსიაური
არქიტექტორი		მ. ხეჩუმაშვილი
კონსტრუქტორი		ზ. ჯაფიტაძე

ტელ:
599 367347
ელ-ფოსტა:
a.g.studia@gmail.com
საიდ. კოდი
406315624

სახურავის გეგმა
მ 1:100

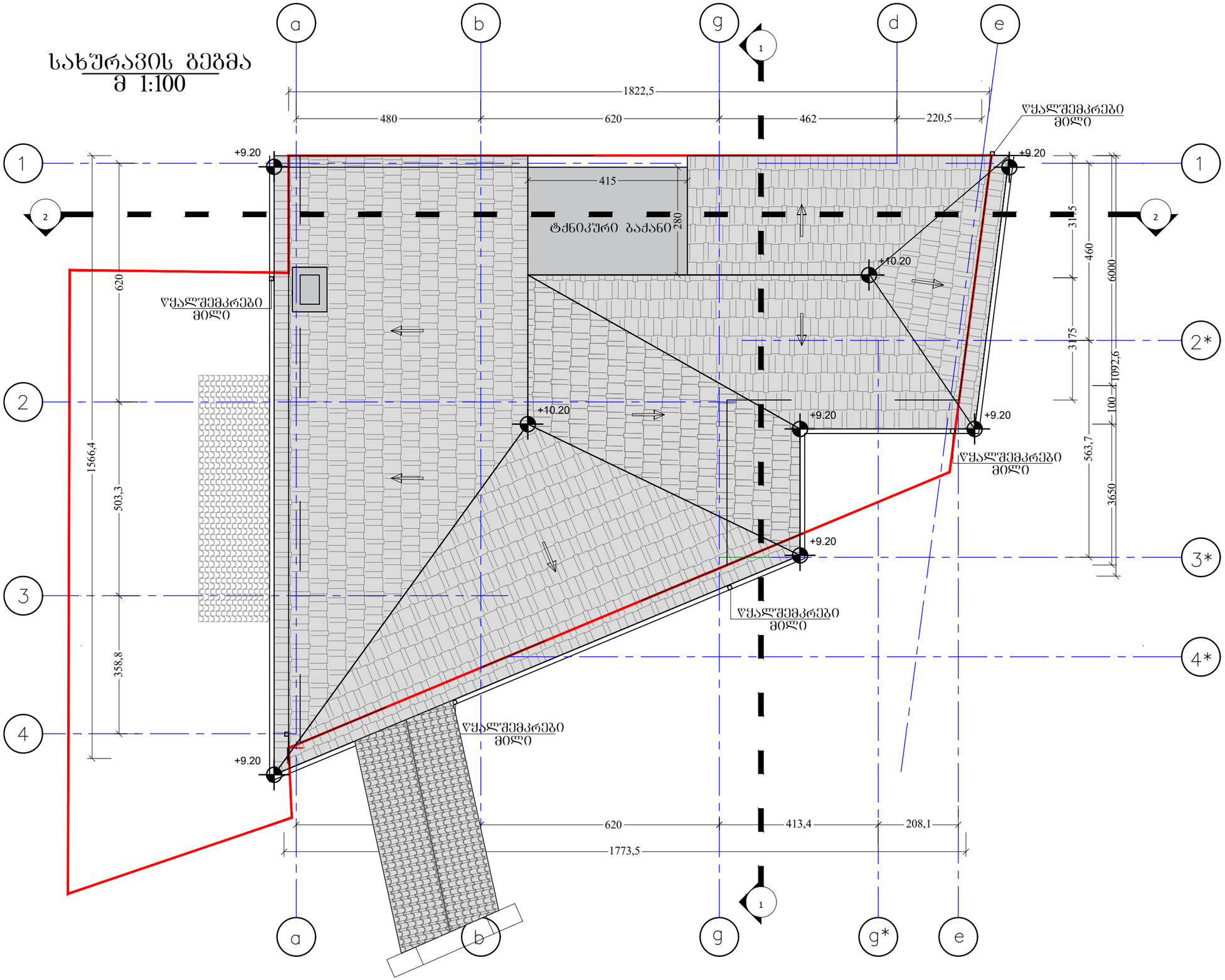

პროექტის დასახელება	
სასტუმრო პოპალა	
პროექტის მისამართი	
ქალაქი თბილისი, ჭეჭა ანტ.ჩეხოვის N7. ს/პ 72.28.05.002	
დამკვეთი	
შპს "პოპალა 5"	
სიტუაციური გეგმა	



პირობითი აღნიშვნები

შენიშვნა

1. ნახაზზე ზომები მოცემულია სანტიმეტრებში, ნიშნულები-მეტრებში.
2. ცვლილებები შეთანხმდეს პროექტის ავტორთან.

ფურცლის ზომა	A3
ფურცლის №	პ-
ეტაპი	პროექტი
მომზადების თარიღი	10.12.2025

ნახაზი:	მასშტაბი: 1:100

სახურავის გეგმა

თანამდებობა		
დირექტორი		ვ. ხოსიაური
მთ. არქიტექტორი		ვ. ხოსიაური
არქიტექტორი		მ. ხეჩუმაშვილი
კონსტრუქტორი		ზ. პაციტაძე

ტელ:
599 367347
ელ-ფოსტა:
a.g.studia@gmail.com
საიდ. კოდი
406315624



პროექტის დასახელება

სასტუმრო პოპალა

პროექტის მისამართი

ქალაქი თბილისი, ქუჩა ანტ.ჩეხოვის N7. ს/პ 72.28.05.002

დამკვეთი

შპს "პოპალა 5"

სიტუაციური გეგმა



პირობითი აღნიშვნები

შენიშვნა

1. ნახაზზე ზომები მოცემულია სანტიმეტრებში, ნიშნულები-მეტრებში.
2. ცვლილებები შეთანხმდეს პროექტის ავტორთან.

ფურცლის ზომა	A3
ფურცლის №	ა-
ეტაპი	პროექტი
მომზადების თარიღი	10.12.2025

ნახაზი:	მასშტაბი: 1:100

ჭრილი 1-1

თანამდებობა

დირექტორი		ვ. ხოსიაური
მთ. არქიტექტორი		ვ. ხოსიაური
არქიტექტორი		მ. ხუჩუმაშვილი
კონსტრუქტორი		ზ. პაციბაძე

ტელ:
599 367347
ელ-ფოსტა:
a.g.studia@gmail.com
საიდ. კოდი
406315624

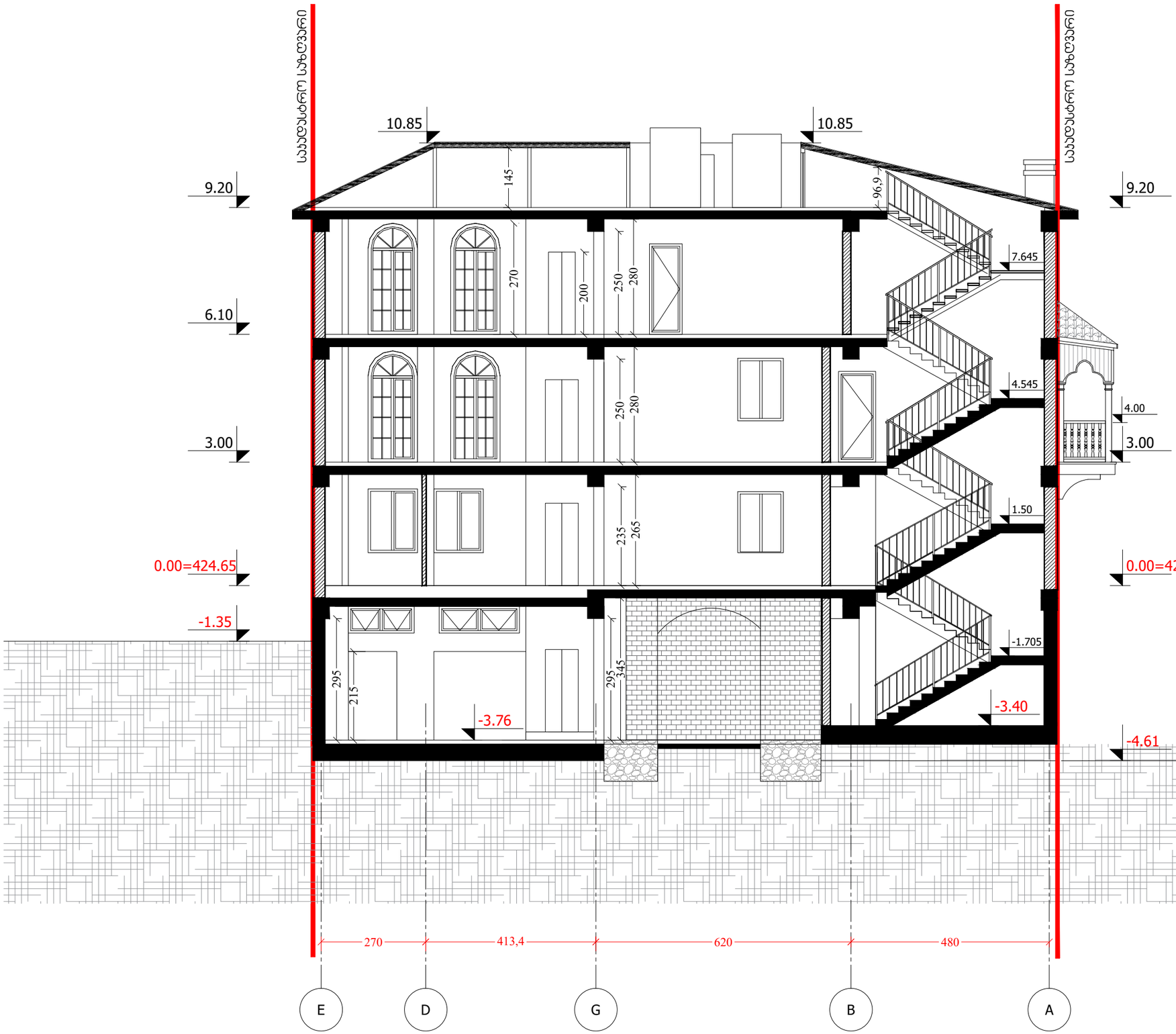

პროექტის დასახელება	
სასტუმრო პოპალა	
პროექტის მისამართი	
ქალაქი თბილისი, ქუჩა ანტ.ჩეხოვის N7. ს/კ 72.28.05.002	
დამკვეთი	
შპს "პოპალა 5"	
სიტუაციური გეგმა	



პირობითი აღნიშვნები

შენიშვნა

1. ნახაზზე ზომები მოცემულია სანტიმეტრებში, ნიშნულები-მეტრებში.
2. ცვლილებები შეთანხმდეს პროექტის ავტორთან.

ფურცლის ზომა	A3
ფურცლის №	პ-
ეტაპი	პროექტი
მომზადების თარიღი	10.12.2025

ნახაზი:	მასშტაბი: 1:100

ჭრილი 2-2

თანამდებობა		
დირექტორი		ვ. ხოსიაური
მთ. არქიტექტორი		ვ. ხოსიაური
არქიტექტორი		მ. ხერხეულიძე
პონსტრუქტორი		ზ. პაციაძე

ტელ:
599 367347
ელ-ფოსტა:
a.g.studia@gmail.com
საიდ. კოდი
406315624

მეტალოკრამიტის გადახურვა
ფერი RAL4002

რბილი გადახურვა

კედლების მოპირკეთება
დაჭრილი აბურით

ხის რიკულიანი მოაჯირი
ფერი RAL 5024

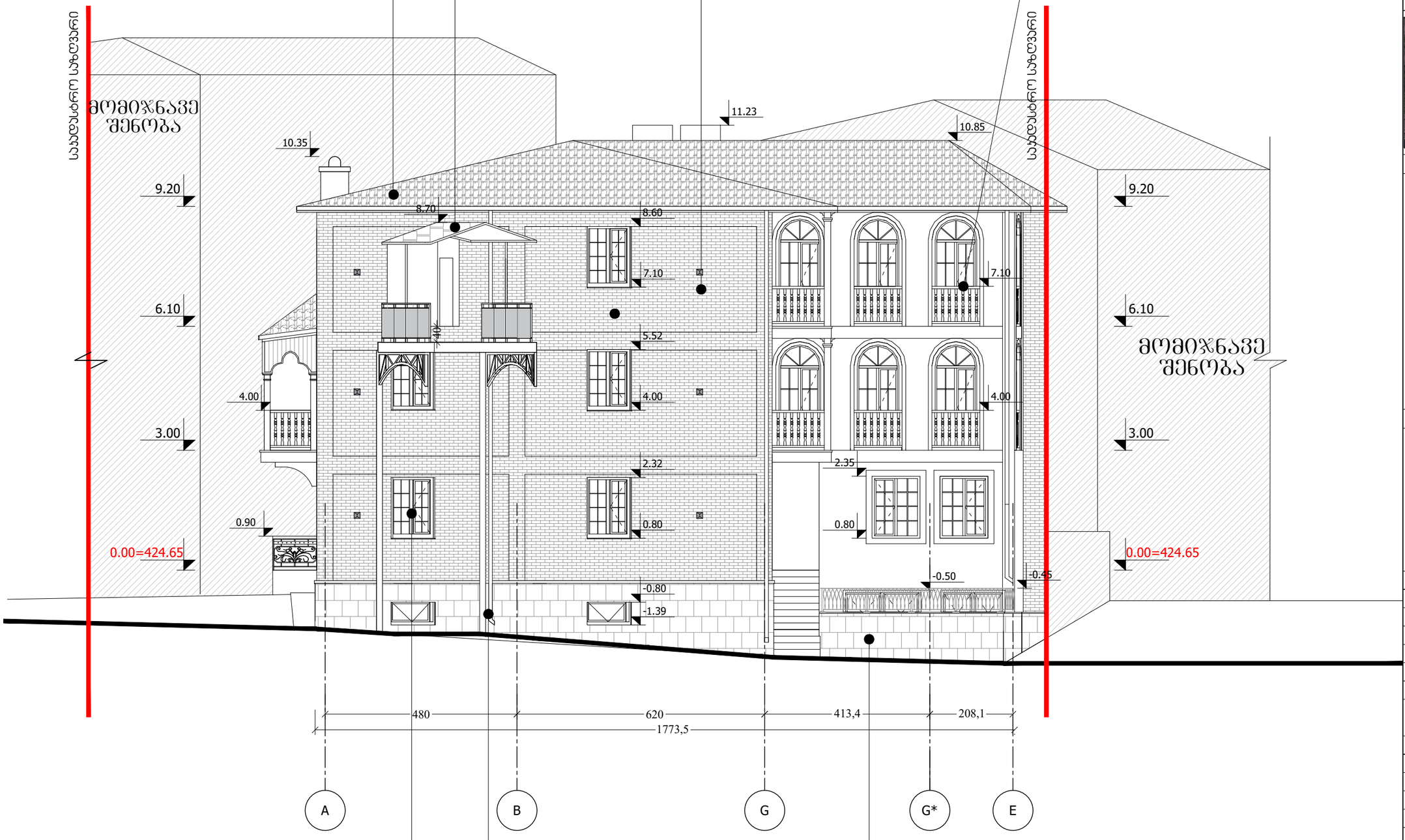

შავი ფერის ალუმინის
პროფილებიანი კარ-ფანჯარა

ლითონის წყალშემკრები მილი

ცოკოლის მოპირკეთდება
ბუნებრივი ქვის ფილებით

პროექტის დასახელება

სასტუმრო პოპალა

პროექტის მისამართი

ქალაქი თბილისი, ქუჩა ანტ.ჩეხოვის N7.
ს/პ 72.28.05.002

დამკვეთი

შპს "პოპალა 5"

სიტუაციური გეგმა



პირობითი აღნიშვნები

შენიშვნა

1. ნახაზზე ზომები მოცემულია სანტიმეტრებში, ნიშნულები-მეტრებში.
2. ცვლილებები შეთანხმდეს პროექტის ავტორთან.

ფურცლის ზომა	A3
ფურცლის №	ა-
ეტაპი	პროექტი
მომზადების თარიღი	10.12.2025

ნახაზი: | მასშტაბი: 1:100

ფასადი A-E

თანამდებობა

დირექტორი		ვ. ხოსიაური
მთ. არქიტექტორი		ვ. ხოსიაური
არქიტექტორი		მ. ხეჩუმაშვილი
კონსტრუქტორი		ზ. პაციბაძე

ტელ:
599 367347
ელ-ფოსტა:
a.g.studia@gmail.com
საიდ. კოდი
406315624

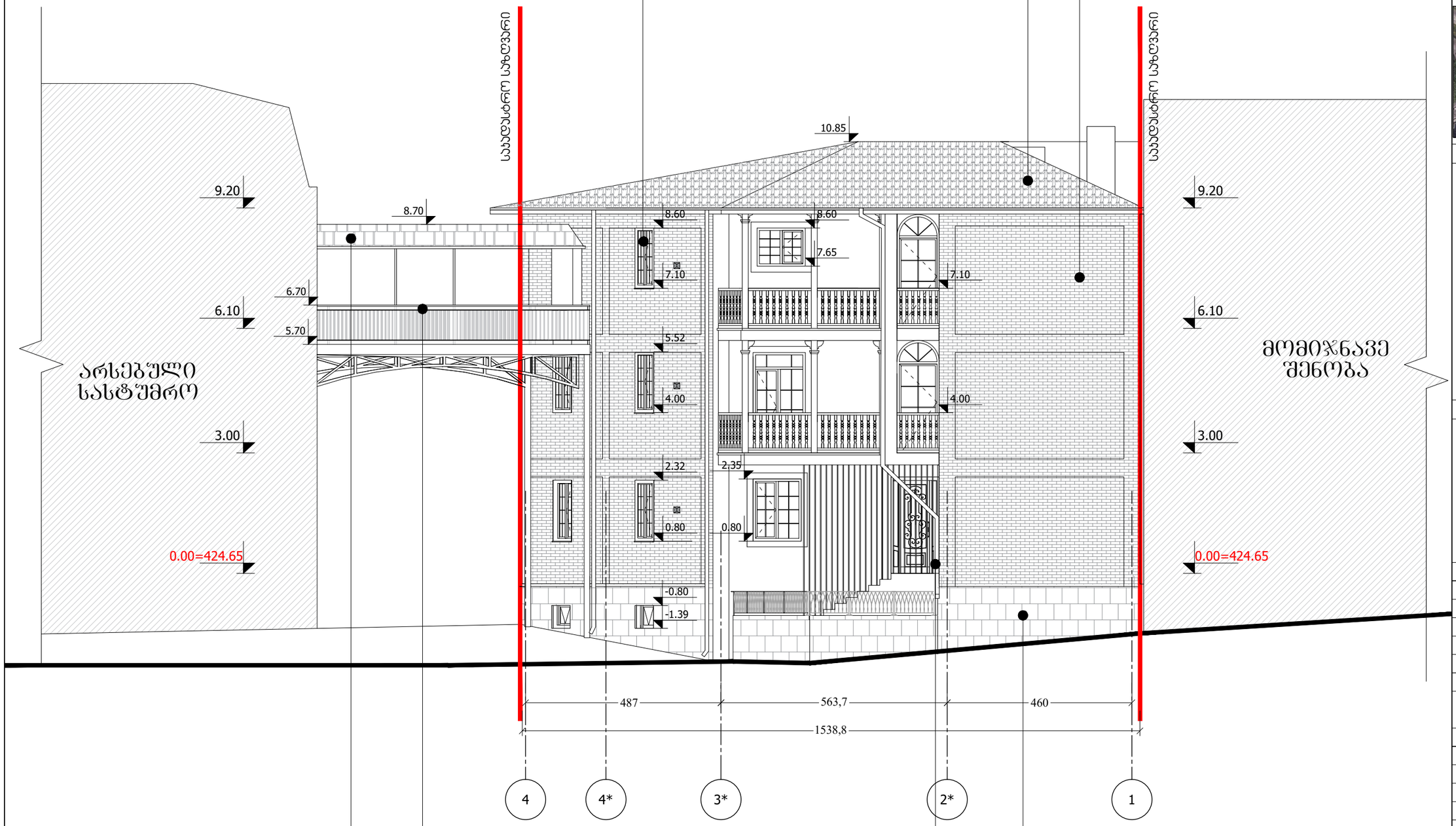

პროექტის დასახელება

სასტუმრო კოპალა

პროექტის მისამართი

ქალაქი თბილისი, ქეჩა ანტ.ჩეხოვის N7. ს/კ 72.28.05.002

დამკვეთი

შპს "კოპალა 5"

სიტუაციური გეგმა



პირობითი აღნიშვნები

შენიშვნა

1. ნახაზზე ზომები მოცემულია სანტიმეტრებში, ნიშნულები-მეტრებში.
2. ცვლილებები შეთანხმდეს პროექტის ავტორთან.

ფურცლის ზომა	A3
ფურცლის №	ა-
ეტაპი	პროექტი
მომზადების თარიღი	10.12.2025

ნახაზი: | მასშტაბი: 1:100

ფასადი 4-1

თანამდებობა		
დირექტორი		ვ. ხოსიაური
მთ. არქიტექტორი		ვ. ხოსიაური
არქიტექტორი		მ. ხეჩუმაშვილი
კონსტრუქტორი		ზ. პაციბაძე

ტელ: 599 367347
ელ-ფოსტა: a.g.studia@gmail.com
საიდ. კოდი 406315624

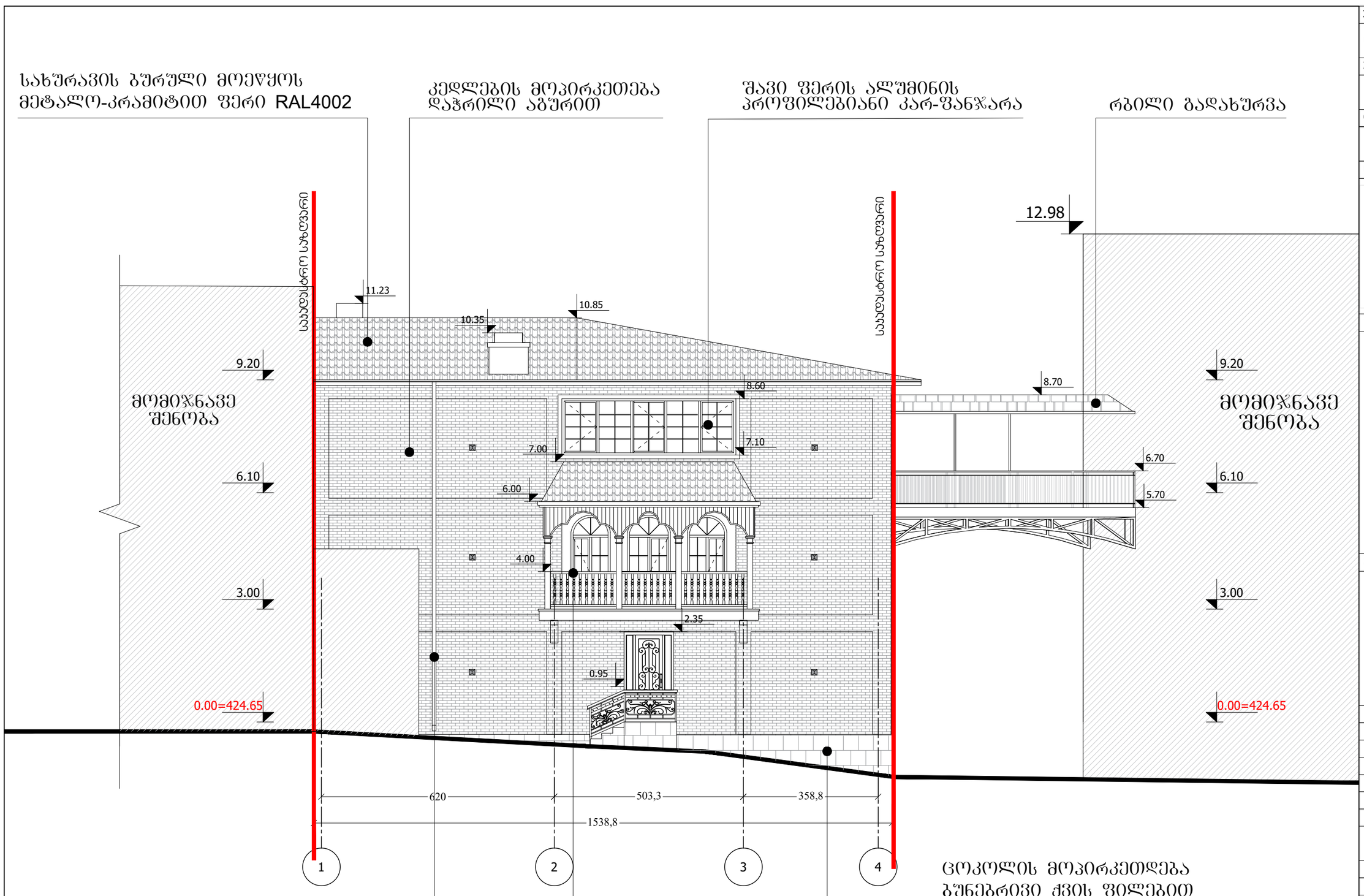

პროექტის დასახელება

სასტუმრო პოპალა

პროექტის მისამართი

ქალაქი თბილისი, ქეჩა ანტ.ჩეხოვის N7. ს/პ 72.28.05.002

დამკვეთი

შპს "პოპალა 5"

სიტუაციური გეგმა



პირობითი აღნიშვნები

შენიშვნა

1. ნახაზზე ზომები მოცემულია სანტიმეტრებში, ნიშნულები-მეტრებში.
2. ცვლილებები შეთანხმდეს პროექტის ავტორთან.

ფურცლის ზომა	A3
ფურცლის №	ა-
ეტაპი	პროექტი
მომზადების თარიღი	10.12.2025

ნახაზი: მასშტაბი: 1:100

ფასადი 1-4

თანამდებობა

დირექტორი		ვ. ხოსიაური
მთ. არქიტექტორი		ვ. ხოსიაური
არქიტექტორი		მ. ხუჯუმაშვილი
კონსტრუქტორი		ზ. ჯაფიაძე

ტელ:
599 367347
ელ-ფოსტა:
a.g.studia@gmail.com
საიდ. კოდი
406315624

სახურავის ბურული მოეწყოს
მეტალო-კრამიტით ფერი RAL4002

ძველი კრამიტი

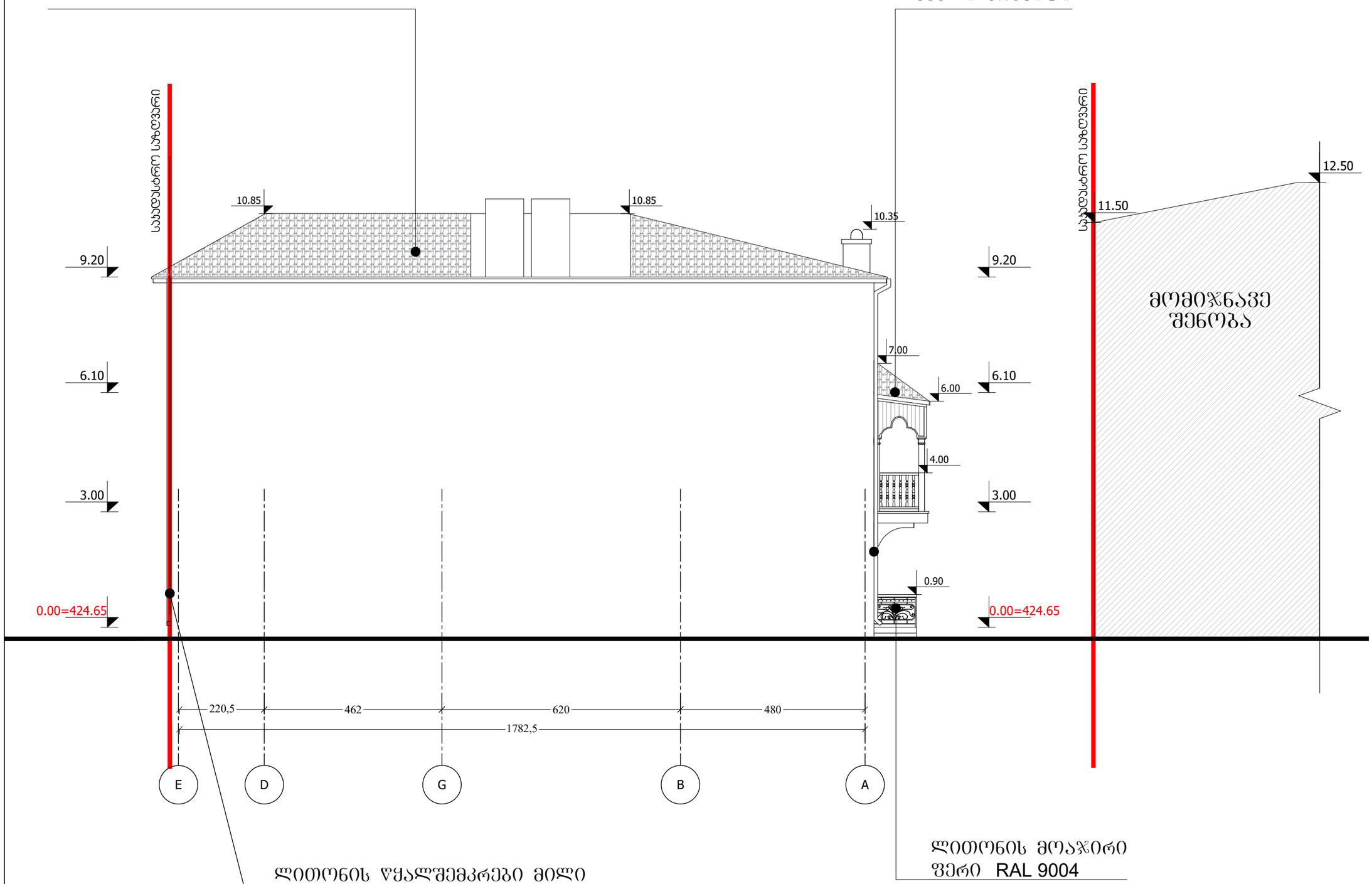

ლითონის წყალშემკრები მილი

ლითონის მოაჯირი
ფერი RAL 9004

პროექტის დასახელება	
სასტუმრო პოპალა	
პროექტის მისამართი	
ქალაქი თბილისი, ქუჩა ანტ.ჩეხოვის N7. ს/პ 72.28.05.002	
დამკვეთი	
შპს "პოპალა 5"	
სიტუაციური გეგმა	

.\Screenshot 2025-12-07 210656.jpg

პირობითი აღნიშვნები

შენიშვნა

1. ნახაზზე ზომები მოცემულია სანტიმეტრებში, ნიშნულები-მეტრებში.
2. ცვლილებები შეთანხმდეს პროექტის ავტორთან.

ფურცლის ზომა	A3
ფურცლის №	ა-
ეტაპი	პროექტი
მომზადების თარიღი	10.12.2025

ნახაზი:	მასშტაბი: 1:100
ფასადი E-A	

თანამდებობა		
დირექტორი		ვ. ხოსიაური
მთ. არქიტექტორი		ვ. ხოსიაური
არქიტექტორი		მ. ხეჩუმაშვილი
პონსტრუქტორი		ზ. ჯაფიბაძე

ტელ:
599 367347
ელ-ფოსტა:
a.g.studia@gmail.com
საიდ. კოდი
406315624



1 2 3 4 5 6 7 8 9

მასალათა ჩამონათვალი

1.ლითონის წყალშემკრები მილი ფერი RAL 4002
2.ხის რიკულები ფერი RAL 5024
3.აგურის მოპირკეთება
4.ლითონის მოაჯირი ფერი RAL 9004
5.ალუმინის პროფილებიანი კარ-ფანჯარა
6. მეტალო-კრამიტის სახურავი ფერი RAL 4002
7. შეფიცვრა
8. ბაზალტის ფილა
9. ლითონის მოაჯირი ფერი RAL 9004

პროექტის დასახელება

სასტუმრო კოჯალა

პროექტის მისამართი

ქალაქი თბილისი, ქუჩა ანტ.ჩეხოვის N7.
ს/კ 72.28.05.002

დამკვეთი

შპს "კოჯალა 5"

სიტუაციური გეგმა



პირობითი აღნიშვნები

შენიშვნა

1. ნახაზზე ზომები მოცემულია სანტიმეტრებში, ნიშნულები-მეტრებში.
2. ცვლილებები შეთანხმდეს პროექტის ავტორთან.

ფურცლის ზომა	A3
ფურცლის №	ა-
ეტაპი	პროექტი
მომზადების თარიღი	02.02.2026

ნახაზი:	მასშტაბი: -

ფოტომონტაჟი 1

თანამდებობა		
დირექტორი	[signature]	ჯ. ხოსიაური
მთ. არქიტექტორი	[signature]	ჯ. ხოსიაური
არქიტექტორი	[signature]	მ. ხეჩუმაშვილი
კონსტრუქტორი		ზ. კაციტაძე

ტელ:
599 367347
ელ-ფოსტა:
a.g.studia@gmail.com
საიდ. კოდი
406315624



მასალათა ჩამონათვალი

1.ლითონის მოაჯირი
ფერი RAL 9004
2.ლითონის წყალშემკრები მილი
ფერი RAL 4002
3.ხის რიკულები ფერი RAL 5024
4.შელესილი კედელი ფერი RAL 5024
5.ალუმინის პროფილებიანი კარ-ფანჯარა
6. მეტალო-კრამიტის სახურავი
ფერი RAL 4002
7. აბურის მოპირკეთება

პროექტის დასახელება

სასტუმრო პოპალა

პროექტის მისამართი

ქალაქი თბილისი, ქუჩა ანტ.ჩეხოვის N7.
ს/კ 72.28.05.002

დამკვეთი

შპს "პოპალა 5"

სიტუაციური გეგმა



პირობითი აღნიშვნები

შენიშვნა

1. ნახაზზე ზომები მოცემულია სანტიმეტრებში, ნიშნულები-მეტრებში.
2. ცვლილებები შეთანხმდეს პროექტის ავტორთან.

ფურცლის ზომა	A3
ფურცლის №	ა-
ეტაპი	პროექტი
მომზადების თარიღი	02.02.2026

ნახაზი:	მასშტაბი: -

ფოტომონტაჟი 2

თანამდებობა

დირექტორი		ვ. ხოსიაური
მთ. არქიტექტორი		ვ. ხოსიაური
არქიტექტორი		მ. ხუჩუმაშვილი
კონსტრუქტორი		ზ. აუციბაძე

ტელ:
599 367347
ელ-ფოსტა:
a.g.studia@gmail.com
საიდ. კოდი
406315624