პროექტის დასახელება: მრავალბინიანი საცხოვრებელი სახლის პროექტის კონსტრუქციული ნაწილი

მისამართი: ქ. თბილისი, დიდი დიღმის საცხოვრებელი მიკრორაიონი, დავით აღმაშენებლის ხეივნის №194 (ს.კ. 01.10.06.011.003)

პროექტის სტადია: მუშა პროექტი

დამკვეთი: შპს "დიღომი 3"

შემსრულებელი: შპს. "ქიუ ენჯინერინგი"

დირექტორი/მთ. ინჟინერი: დ. ქევანიშვილი

საპროექტო ჯგ. უფროსი: ოლეგ ილიუხინი

პრ. მთ. კონსტრუქტორი: ნ. მექვაბიშვილი

თბილისი 2022

ფორმატი / A-2

ДЕЛОВОЙ ПЛАН / 2021 ФЭМЭ

ОБЪЕКТ: ЗДАНИЕ ОФИСНОГО ЦЕНТРА

ЗАКАЗЧИК: ООО «ТОРГОВЫЙ ДОМ «ЛЕСНОЙ»

ПРОЕКТ: ЗДАНИЕ ОФИСНОГО ЦЕНТРА, ВЫПОЛНЕННОЕ ПО ИНДИВИДУАЛЬНОМУ ПРОЕКТУ

ПОДРЯДЧИК: ООО «ТОРГОВЫЙ ДОМ «ЛЕСНОЙ»

ГЕНПОДРЯДЧИК: ООО «ТОРГОВЫЙ ДОМ «ЛЕСНОЙ»

ГЕНПЛАН: ГЕНПЛАН

ЗАКАЗЧИК: ООО «ТОРГОВЫЙ ДОМ «ЛЕСНОЙ»

ГЕНПОДРЯДЧИК: ООО «ТОРГОВЫЙ ДОМ «ЛЕСНОЙ»

ПРОЕКТ: ЗДАНИЕ ОФИСНОГО ЦЕНТРА, ВЫПОЛНЕННОЕ ПО ИНДИВИДУАЛЬНОМУ ПРОЕКТУ

ОБЪЕКТ: ЗДАНИЕ ОФИСНОГО ЦЕНТРА

**

ЗАБЕЖКИ ОБЩО

Предвидената бъдеща употреба на оранжерията включва отглеждането на различни видове растения, които изискват специфични условия за растеж. Оранжерията ще бъде оборудвана с автоматизирана система за контрол на климата, която ще поддържа оптимални нива на температура, влажност и осветление за всеки вид растение. Това ще позволи ефективно използване на ресурсите и ще осигури висококачествена продукция.

Изграждане на оранжерия в УЕЦ „Ангел Кънчев“

Оранжерията ще бъде изградена в близост до Учебно-експериментална база „Ангел Кънчев“ в село Ягодово, Старозагорска област. Избраното място е подходящо поради своята равна топография и добра достъпност. Разстоянието от Ягодово до Стара Загора е 12 км, а от Ягодово до Казанлък – 18 км. Най-близкото населено място е село Розово, което се намира на 3 км от обекта.

Оранжерията ще бъде с площ от 1200 кв. м и ще разполага с модерна система за отопление, вентилация и напояване. Ще бъдат използвани технологии за рационално използване на водните ресурси, включително капково напояване и рециклиране на дъждовната вода. Енергията за отопление ще се осигурява от слънчеви панели и геотермални източници, което ще намали експлоатационните разходи и въздействието върху околната среда.

Очаква се оранжерията да бъде завършена и въведена в експлоатация до края на 2025 г. Ще бъдат наети 12 нови работници, които ще бъдат обучени за специфичните изисквания на отглежданите растения. Ще бъдат организирани и семинари за ученици от околните училища, за да се повиши интересът към земеделието и биологията.

Технологична схема на производствения процес

Производственият процес в оранжерията започва с подготовка на почвата, която включва разрохкване и обогатяване с органични торове. След това се извършва засаждането на разсад, който е предварително отглеждан в специални условия. Растенията се поливат чрез капково напояване, като водата се подава директно към корените, за да се минимизират загубите.

Контролът на вредителите и болестите се осъществява чрез биологични методи, като се използват полезни насекоми и микроорганизми. Химическите пестициди ще се използват само в краен случай и в минимални количества. Реколтата ще се събира ръчно, когато плодовете достигнат оптимална зрялост. Събраната продукция ще се съхранява в хладилни камери преди транспортирането ѝ до крайните потребители.

Икономическа ефективност

Очакваният годишен обем на производство е около 15 тона зеленчуци, основно домати, краставици и чушки. Средната цена на килограм е 4,50 лв., което ще генерира годишен приход от 67 500 лв. Общите инвестиционни разходи за изграждането на оранжерията са 350 000 лв., включително 200 000 лв. за конструкцията и 150 000 лв. за оборудване.

Срокът за възвръщаемост на инвестицията е 5 години, при годишна печалба от 67 500 лв. Ще бъдат създадени 12 нови работни места, което ще допринесе за икономическото развитие на региона. Ще бъдат сключени договори с местни доставчици за семена, торове и опаковъчни материали, което ще стимулира и местната икономика.

Екологични аспекти

Оранжерията ще има положително въздействие върху околната среда чрез намаляване на транспортните разходи и въглеродните емисии. Ще бъдат използвани биоразградими материали за опаковане на продукцията. Ще бъде въведена система за разделно събиране на отпадъците, като органичните ще се използват за компостиране.

Ще бъдат засадени 500 нови дървета около оранжерията, за да се подобри микроклиматът и да се създаде естествена бариера срещу ветровете. Ще бъдат монтирани и пчелни кошери, за да се подпомогне опрашването на растенията. Ще бъдат организирани и посещения за ученици, за да се повиши екологичната им култура.

Заключение

Изграждането на оранжерията в УЕЦ „Ангел Кънчев“ е важна стъпка за развитието на земеделието в региона. Тя ще предложи нови възможности за обучение и практика на студентите, както и ще допринесе за устойчивото използване на природните ресурси. Очакваме проектът да бъде реализиран успешно и да се превърне в пример за добри практики.

Ще бъдат организирани и дни на отворените врати, за да се запознаят жителите на Ягодово и околните села с дейността на оранжерията. Ще бъдат разработени и брошури и информационни материали, които ще бъдат разпространявани сред потенциалните клиенти. Ще бъдат създадени и профили в социалните мрежи, за да се популяризира продукцията.

Ще бъдат търсени и възможности за сътрудничество с местни ресторанти и хотели, които ще бъдат снабдявани с прясна продукция. Ще бъдат разработени и специални предложения за постоянни клиенти. Ще бъдат организирани и дегустации на продукцията, за да се демонстрират нейните качества.

Ще бъдат предприети и мерки за защита на оранжерията от крадци и вандали. Ще бъде монтирана и система за видеонаблюдение. Ще бъде сключена и застраховка на имуществото. Ще бъдат обучени и работниците за правилата за безопасност при работа.

Ще бъдат разработени и планове за действие при извънредни ситуации, като например прекъсване на електрозахранването или замърсяване на водата. Ще бъдат създадени и резервни източници на енергия и вода. Ще бъдат закупени и резервни части за оборудването.

Ще бъдат организирани и срещи с експерти, които ще бъдат консултирани по различни въпроси, свързани с отглеждането на растенията. Ще бъдат посетени и други оранжерии, за да се обменят опит и добри практики. Ще бъдат участвани и в конференции и семинари.

Ще бъдат подадени и заявления за получаване на сертификати за екологично производство. Ще бъдат изпълнени и всички изисквания на контролните органи. Ще бъдат представени и резултатите от лабораторните изследвания.

Ще бъдат изготвени и финансови отчети, които ще бъдат представени на ръководството на УЕЦ. Ще бъдат анализирани и данните за разходите и приходите. Ще бъдат направени и изводите за ефективността на инвестицията.

Ще бъдат разработени и предложения за подобряване на технологичния процес. Ще бъдат внесени и промени в графика на работа. Ще бъдат актуализирани и длъжностните характеристики на работниците.

Ще бъдат проведени и допълнителни обучения за работниците. Ще бъдат организирани и курсове по професионално развитие. Ще бъдат осигурени и средства за участие в тях.

Ще бъдат закупени и нови сортове растения, които ще бъдат изпитани в оранжерията. Ще бъдат проведени и експерименти с различни субстрати. Ще бъдат тествани и нови методи за напояване.

Ще бъдат изградени и допълнителни помещения за съхранение на продукцията. Ще бъдат монтирани и нови системи за вентилация. Ще бъдат подобрени и условията за работа.

Ще бъдат разширени и пазарите, на които ще бъде предлагана продукцията. Ще бъдат сключени и нови договори с клиенти. Ще бъдат увеличени и обемите на производство.

Ще бъдат въведени и нови технологии за управление на оранжерията. Ще бъдат автоматизирани и процесите по поливане и торене. Ще бъдат използвани и сензори за наблюдение на параметрите на средата.

Ще бъдат организирани и кампании за популяризиране на продукцията. Ще бъдат разпространявани и рекламни материали. Ще бъдат участвани и в местни събития.

Ще бъдат изградени и нови пътища за достъп до оранжерията. Ще бъдат осветени и паркинговите площи. Ще бъдат монтирани и нови табели за ориентация.

Ще бъдат закупени и нови превозни средства за транспортиране на продукцията. Ще бъдат наети и допълнителни шофьори. Ще бъдат сключени и договори с транспортни фирми.

Ще бъдат разработени и нови рецептури за торове и препарати за растителна защита. Ще бъдат тествани и в лабораторни условия. Ще бъдат одобрени и от контролните органи.

Ще бъдат проведени и допълнителни изследвания на почвата. Ще бъдат анализирани и водните ресурси. Ще бъдат оценени и въздействията върху околната среда.

Ще бъдат изградени и нови складове за съхранение на торове и препарати. Ще бъдат монтирани и нови системи за пожарогасене. Ще бъдат обучени и работниците за правилата за безопасност.

Ще бъдат закупени и нови инструменти за работа в оранжерията. Ще бъдат наети и допълнителни работници. Ще бъдат сключени и договори с доставчици.

Ще бъдат разширени и площите, на които ще се отглеждат растения. Ще бъдат изградени и нови помещения. Ще бъдат монтирани и нови системи за отопление

ქვაბულის კონსტრუქცია

თბილისი / 2021 წელი

ფაილის სახელი:
QE_STR_AD3_ Excavation

KEYPLAN:

მისამართი:

ქ. თბილისი, დავით აღმაშენებლის ხეივანი №194, ე.წ. "[illegible] და B ბლოკები " (საკადასტრო კოდი 01.10.06.011.003)

დამკვეთი:

შპს "დიდომი 3"

თანამდებობა	სახელი გვარი	ხელმოწერა
პროექტის მენეჯერი		
დამტკიცებულია: დამკვეთის მიერ		

engineering

შემსრულებელი:

შპს "ქიუ ენჯინერინგი"

მისამართი :
ქ. თბილისი ს.ცინცაძის ქუჩა № 26,

თანამდებობა	სახელი გვარი	ხელმოწერა
დირექტორი/მთ. ინჟინერი	დ.ქევანიშვილი	
საპროექტო ჯგუფის უფროსი	ო. ილიუხინი	
პროექტის მთ. კონსტრუქტორი	ნ. მექვაბიშვილი	
შეასრულა		

პროექტის სახელწოდება:

მარვალბინიანი საცხოვრებელი სახლი "დიდომი 3"

პროექტის სტადია:

ახალი მშენებლობა

პროექტის ნაწილი:

კონსტრუქცია

ფორმატი: A 1	ნახაზის დასახელება:
სტადია: მ.პ.	ქვაბულის კონსტრუქცია
თარიღი: 23.0[illegible].2021	
მასშტაბი:	

რევიზია:	ნახაზის ნომერი:	ფურც. საერთო რაოდენობა
R2	კ-2.0	780

თბილისი / 2021 წელი

ფაილის სახელი: **QE_STR_AD3_ Excavation**

KEYPLAN:

მისამართი: ქ. თბილისი, დავით აღმაშენებლის ხეივანი №194, ე.ნ. "□ და B ბლოკები" (საკადასტრო კოდი 01.10.06.011.003)

დამკვეთი: შპს "დიდომი 3"

თანამდებობა	სახელი გვარი	ხელმოწერა
პროექტის მენეჯერი		
დამტკიცებულია: დამკვეთის მიერ		

შემსრულებელი: შპს "ქიუ ენჯინერინგი"

მისამართი: ქ. თბილისი ს.ცინცაძის ქუჩა № 26,

თანამდებობა	სახელი გვარი	ხელმოწერა
დირექტორი/მთ. ინჟინერი	დ.ქავჟარიშვილი	
საპროექტო ჯგუფის უფროსი	ო. ილიეშინი	
პროექტის მთ. კონსტრუქტორი	ნ. მეძმარიშვილი	
შეასრულა		

პროექტის სახელწოდება: მრავალბინიანი საცხოვრებელი სახლი "დიდომი 3"

პროექტის სტადია: ახალი მშენებლობა

პროექტის ნაწილი: კონსტრუქცია

ფორმატი: A 1	ნახაზის დასახელება:
სადია: მ.ა.	ქვაბულის გეგმა ტოპოზე დასმული
თარიღი: 23.0□.2021	
მასშტაბი: 1:150	
რევიზია: R2	ნახაზის ნომერი: კ−2.1
ფურც. საერთო რაოდენობა: 780	

ქვაბულის გეგმა მ 1:150

+0.10=434.65	არქიტექტურული
-+0.00=434.55	კონსტრუქციული

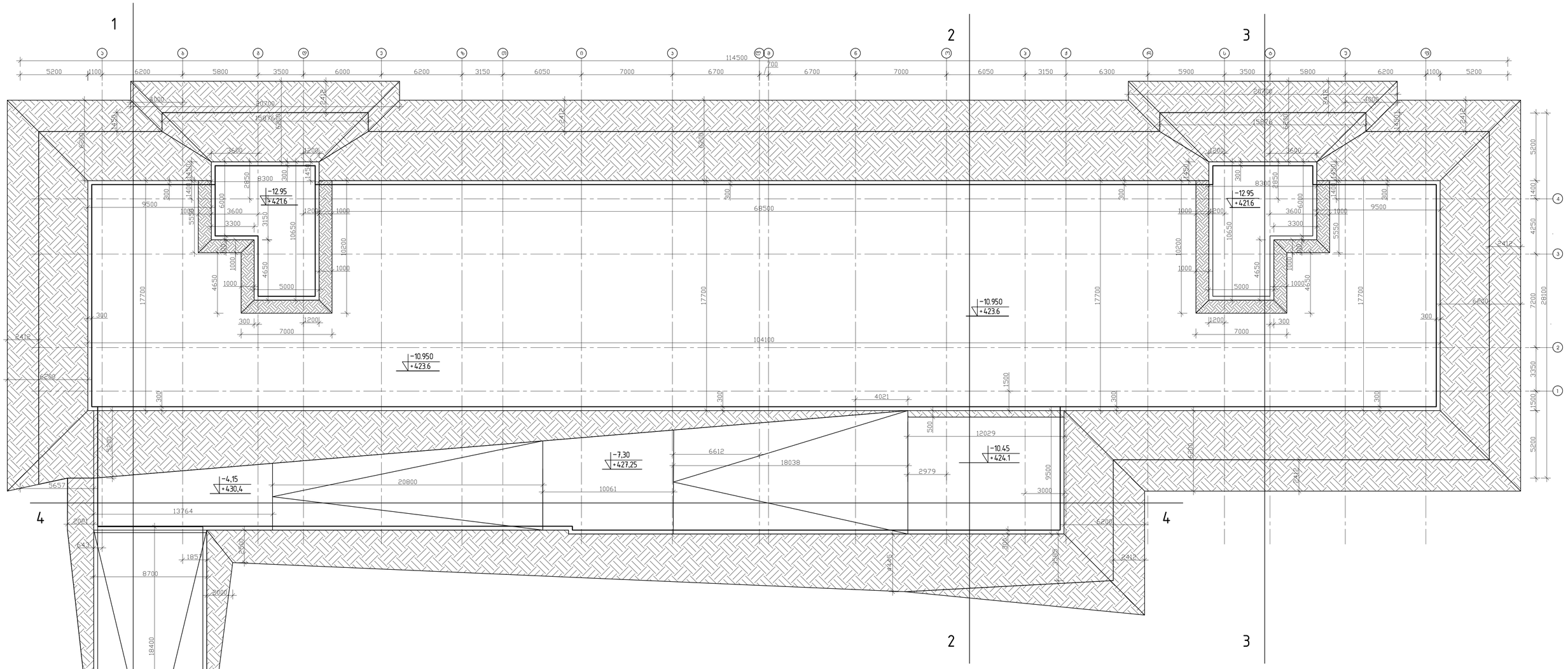

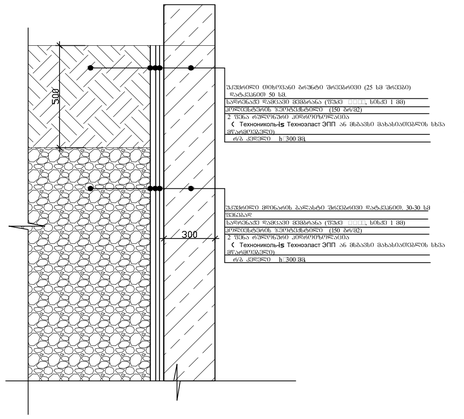

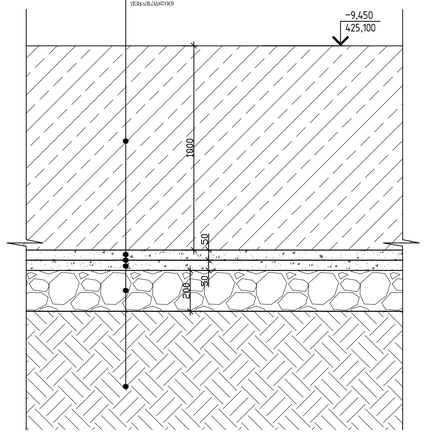

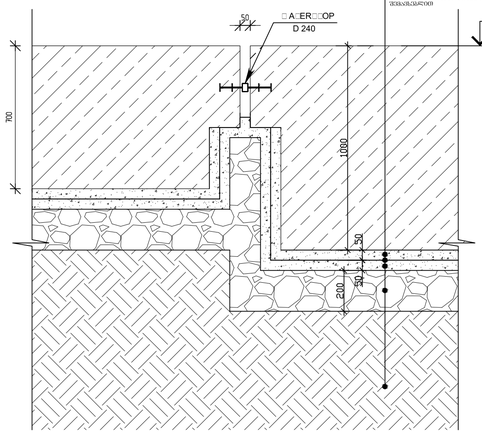

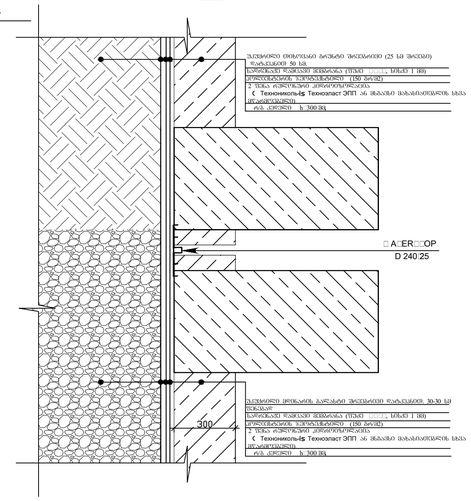

თბილისი / 2021 წელი	
დებულის სახელი:	
QF_STR_AD3_Excavation	
KEYPLAN:	
პროექტის:	
ქ. თბილისში, დავით აღმაშენებლის ხეივანი №194, ე.წ. " ლე ბ ალოვანი " ფაკულტატიური ერთე 01.10.06.011.003)	
ნაწილები:	
მშს "ლილეული 3"	
თანამშრომლის	სახელი გვარი	ხელმოწერა
პროექტის მენეჯერი		
შესრულებულია თანამშრომლის		
engineering	მშს «ქიე ენჯინერინგი»	
	პროექტის: ქ. თბილისში ს.კოხრეიძის ქუჩა № 26.	
თანამშრომლის	სახელი გვარი	ხელმოწერა
ნაწილის ხელმძღვანელი	ლ.ქავთარაძე	
საკონსულტაციო ჯგუფის უფროსი	ო. ლილუაშვილი	
პროექტის მე- პროექტირების	ნ. ბერიაშვილი	
მენეჯერი		
პროექტის სახელწოდება:		
მარჯვენანაპირა საცხოვრებელი სანაღი "ლილეული 3"		
პროექტის ეტაპი:		
ტექნიკური პროექტი		
პროექტის ნაწილი:		
კონსტრუქცია		
ფორმატი: A1	ნახაზის დასახელება:	
ქვაბულის გეგმა		
23.0.2021		
მასშტაბი: 1:150		
პასუხისმგ: R2	ნახაზის ნომერი: ქ-22	დებულ. სტანდარტ ინფორმაციის 780

ximinjebis sayalibo gegma
m.1:150

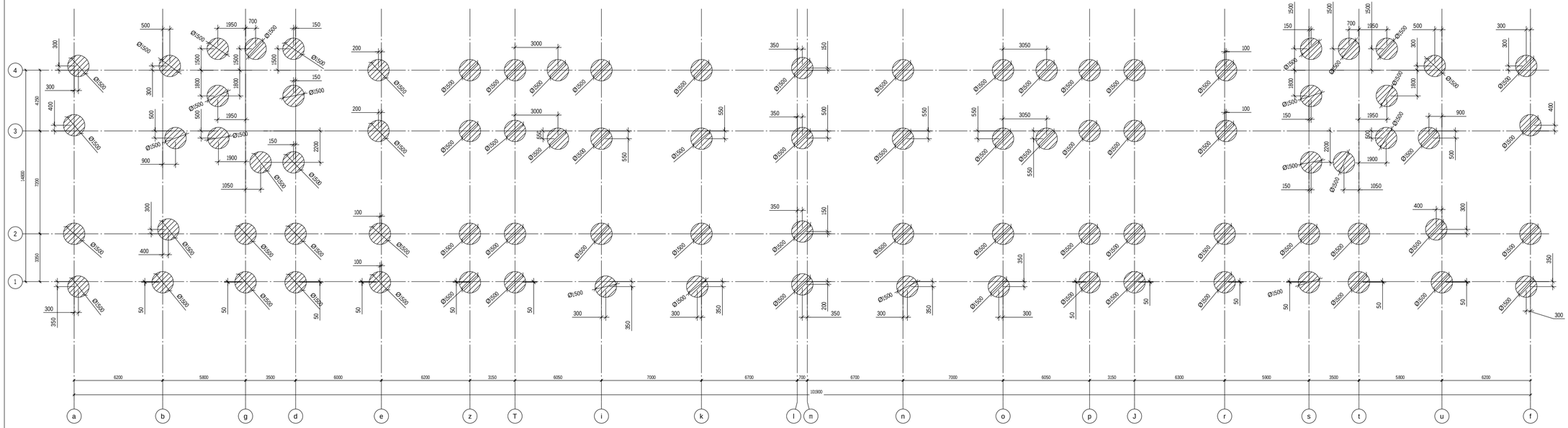

saZirkvlis filis sayalibo gegma
N-9.45 niSnulze
m.1:150

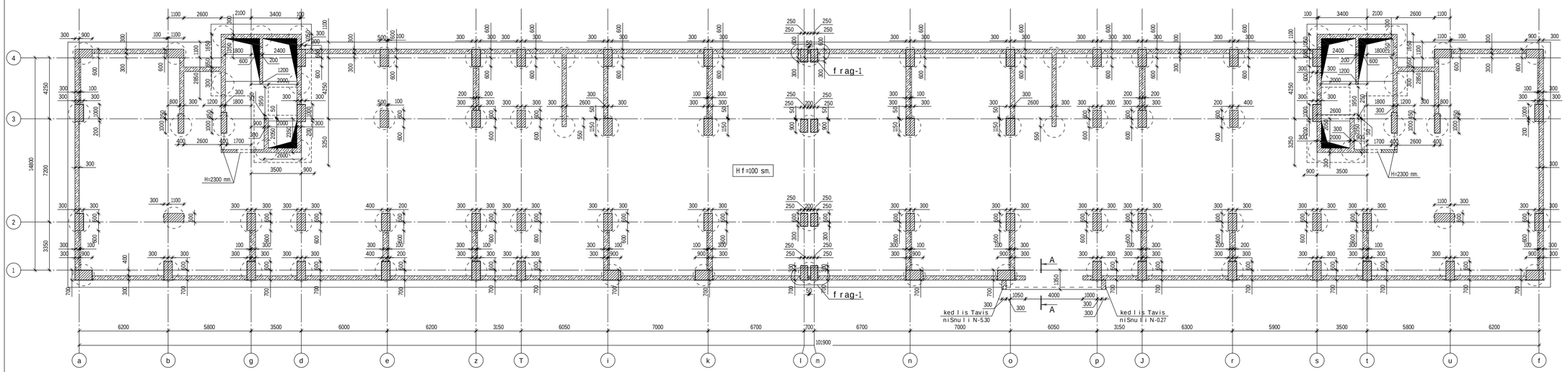

fragmenti-1

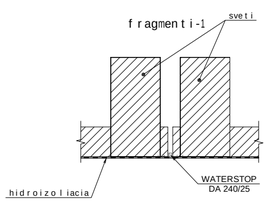

WriliA-A

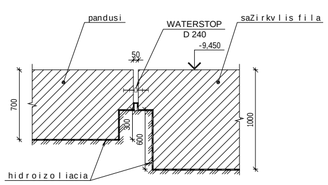

Tbilisi / 2022 weli

faili saxeli:

KEYPLAN:

proeqtis statusi:

samSeneblo dokumentacia

revizia

rev.	TariRi	aRweriloba	damtk.

SeniSvnebi:

misamarTi:

q. Tbilisi, didi diRmis sacxovrebelimikroraioni, daviTarRmaSeneblis xeivnis #194 sakadastro kodi :01.10.06.011.003

damkveTi:

Sps "diRomi 3"

Tanamdeboba	saxeli gvari	xelmowera
proeqtis menejeri		
damtkicebulia: damkveTismier		

Semsrulebeli:

Sps "qiuenjineringi"

misamarTi:

q. Tbilisi s. cincaZe # 26

Tanamdeboba	saxeli gvari	xelmowera
direqtori	d.zevaniSvili	
saproeqto jgufis ufrosi	o.iluxini	
proeqtisnT. konstruqtori	n.meqvabiSvili	
Semsrula	z.jangiZe	

proeqtis saxelwodeba:

mravalbiniani sacxovrebeli saxli

proeqtis stadia:

axali mSenebloba

proeqtisnawili:

konstruqcia

formati:	naxazis dasaxeleba:
A1	ximinjebis sayalibo gegma da saZirkvlis filis sayalibo gegma N-9.45 niSnulze
stadia:	
mp	
TariRi:	
22.08.2022	
masStabi:	
m 1:150	

revizia:	naxazisnomeri:	furc.saerTo raodenoba
R2	k-3.0	793

b l o k i "a"
gadaxurvis f i l i s saya l ibo gegma
N-6.30 niSnu l ze
m.1:150

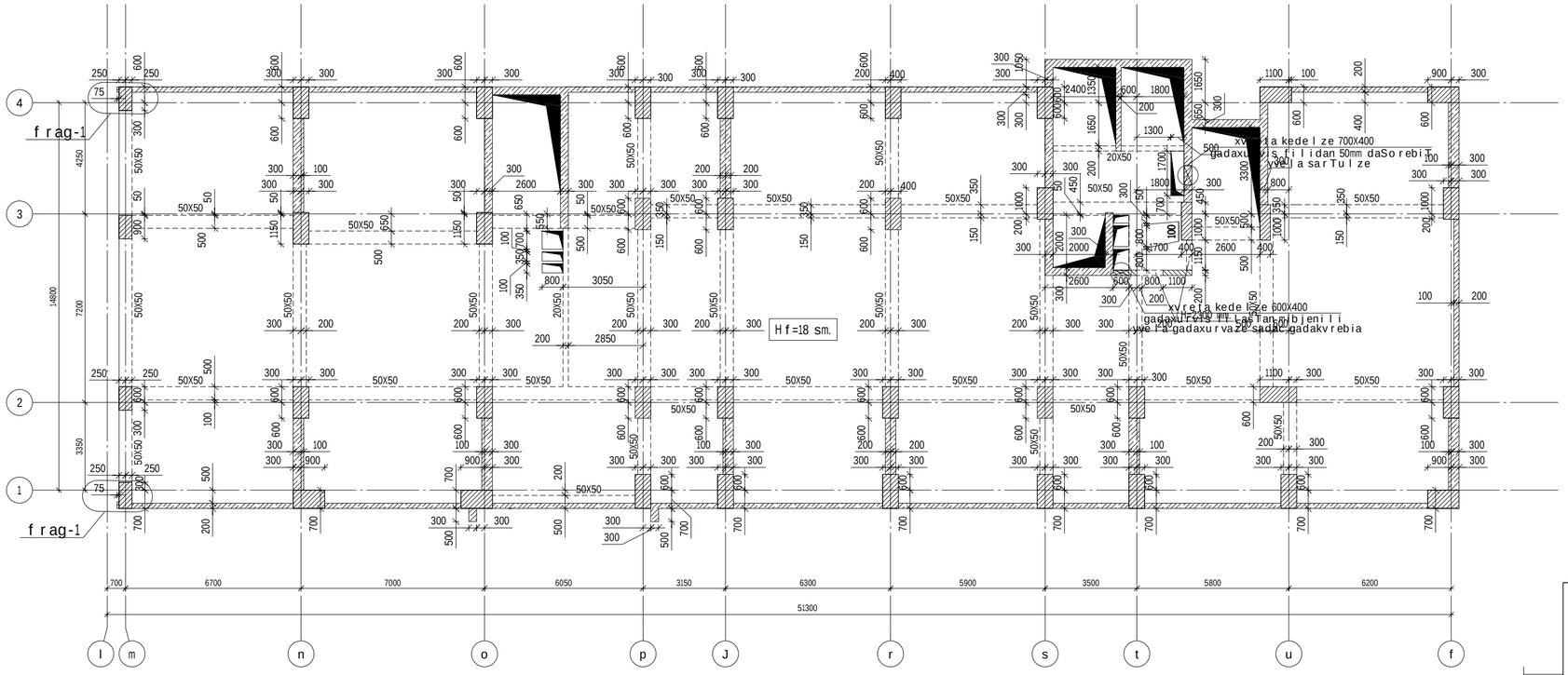

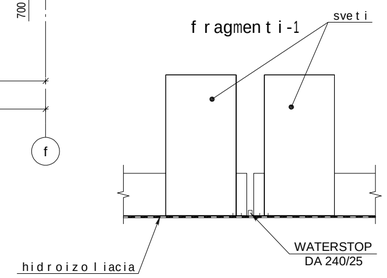

b l o k i "a"
gadaxurvis f i l i s saya l ibo gegma
N-3.15 niSnu l ze
m.1:150

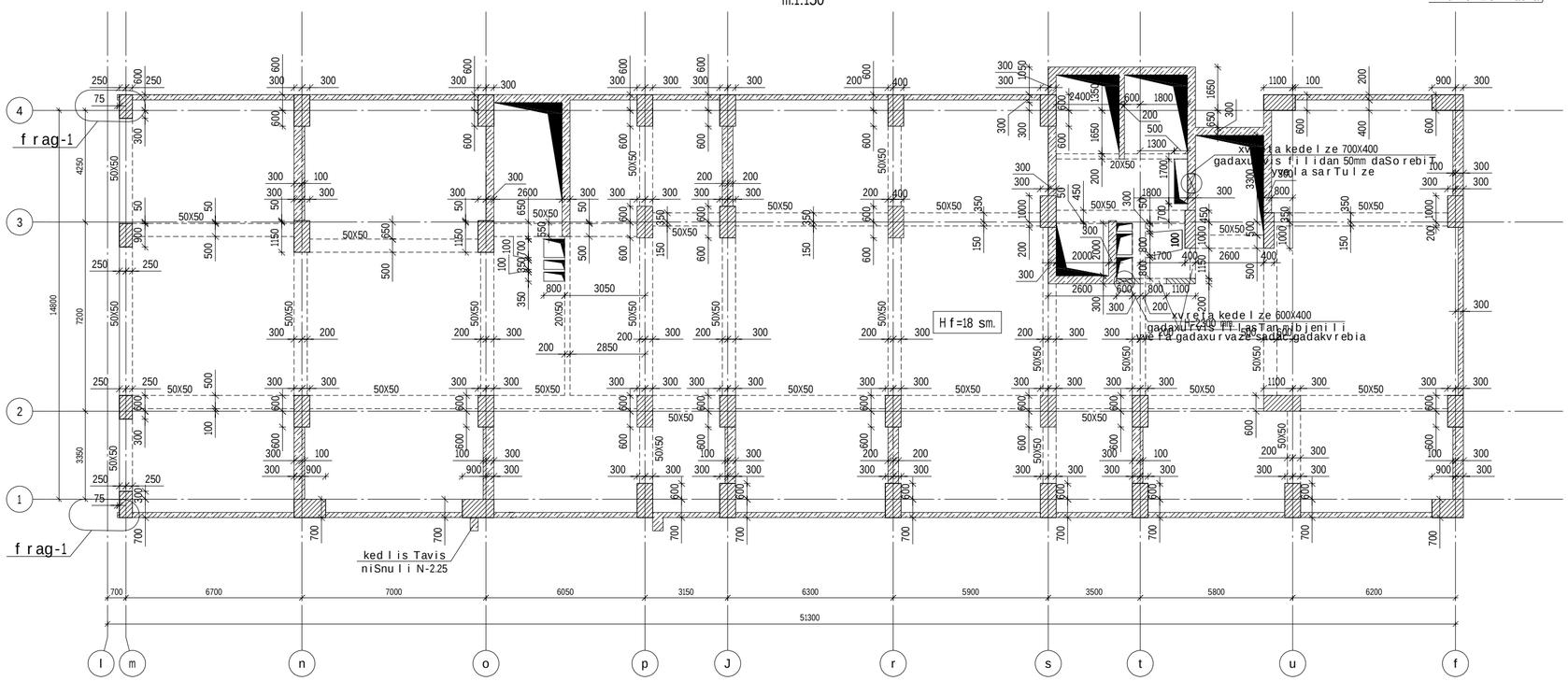

Tbilisi / 2022 weli

faili saxeli:

KEYPLAN:

proeqtis statusi:

samSeneblo dokumentacia

revizia

rev.	TariRi	aRweriloba	damtk.

SeniSvnebi:

misamarTi:

q. Tbilisi, didi diRmis sacxovrebelimikroraioni, daviTaRmaSeneblisxeivnis #194 sakadastro kodi :01.10.06.011.003

damkveTi:

Sps "diRomi 3"

Tanamdeboba	saxeli gvari	xelmowera
proeqtismenejeri		
damkveTilmier		

engineering

Sens rulebeli:

Sps "qiuenjineringi"

misamarTi:

q. Tbilisi s.cincaZe # 26

Tanamdeboba	saxeli gvari	xelmowera
direqtori	d.qevaniSvili	
saproeqto jgufis ufrosi	o.iluxini	
proeqtisnT. konstruqtori	n.meqvabiSvili	
Seasrula	z.jangiZe	

proeqtis saxelwodeba:

mravalbiniani sacxovrebeli saxli

proeqtis stadia:

axali mSeneblo ba

proeqtisnawili:

konstruqcia

formati:	naxazis dasaxeleba:
A2	
stadia:	
8.3.	
TariRi:	
10.01.2023	
masStabi:	
m 1:150	

A blokis gadaxurvis filebis sayalibo gegma -6.30 da -3.15 niSnulze

ნახაზის ნომერი:	ნახაზის დასახელება:	ფურცლების რაოდენობა
R2	k-3.1	793

b l o k i "a"
gadaxurvis f i l is saya l ibo gegma
N±0.00 ni Snu l ze
m.1:150

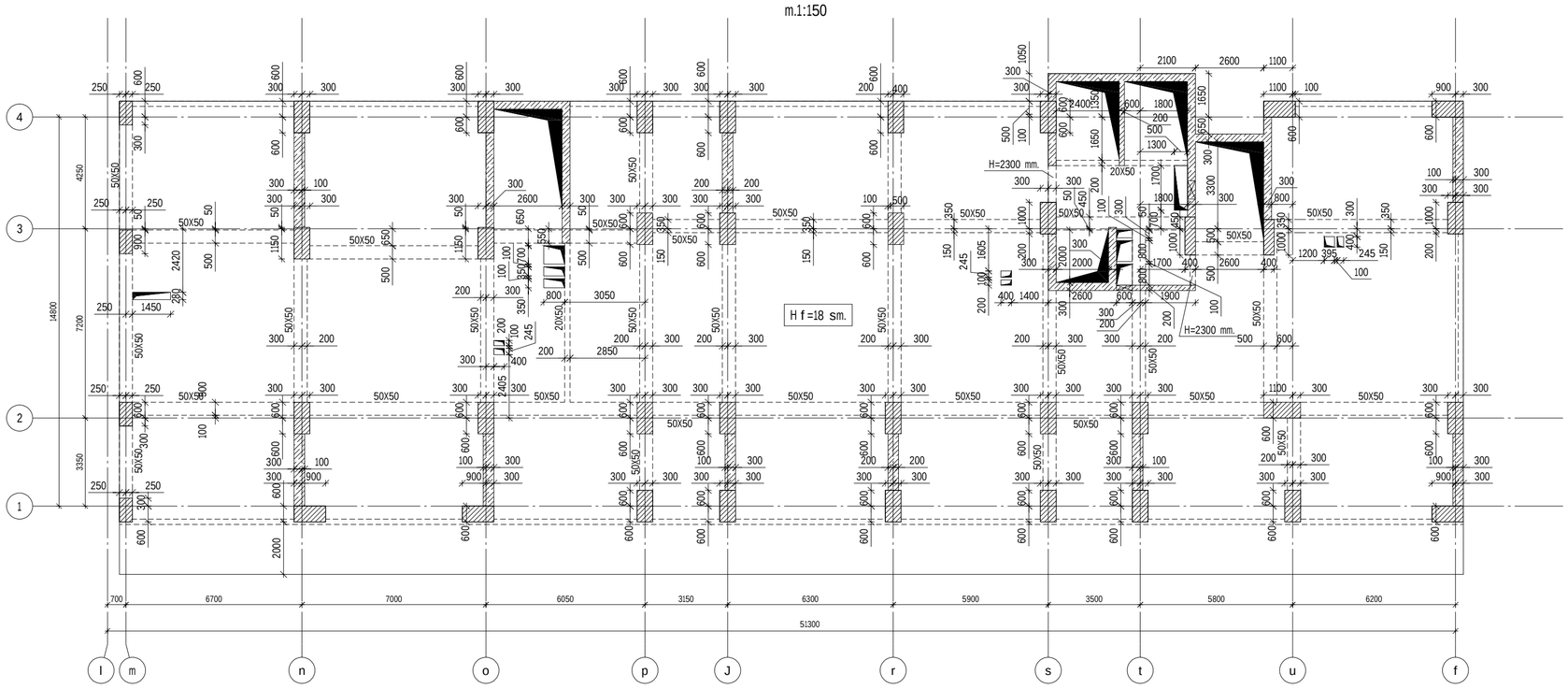

b l o k i "a"
gadaxurvis f i l is saya l ibo gegma
N+6.00 ni Snu l ze
m.1:150

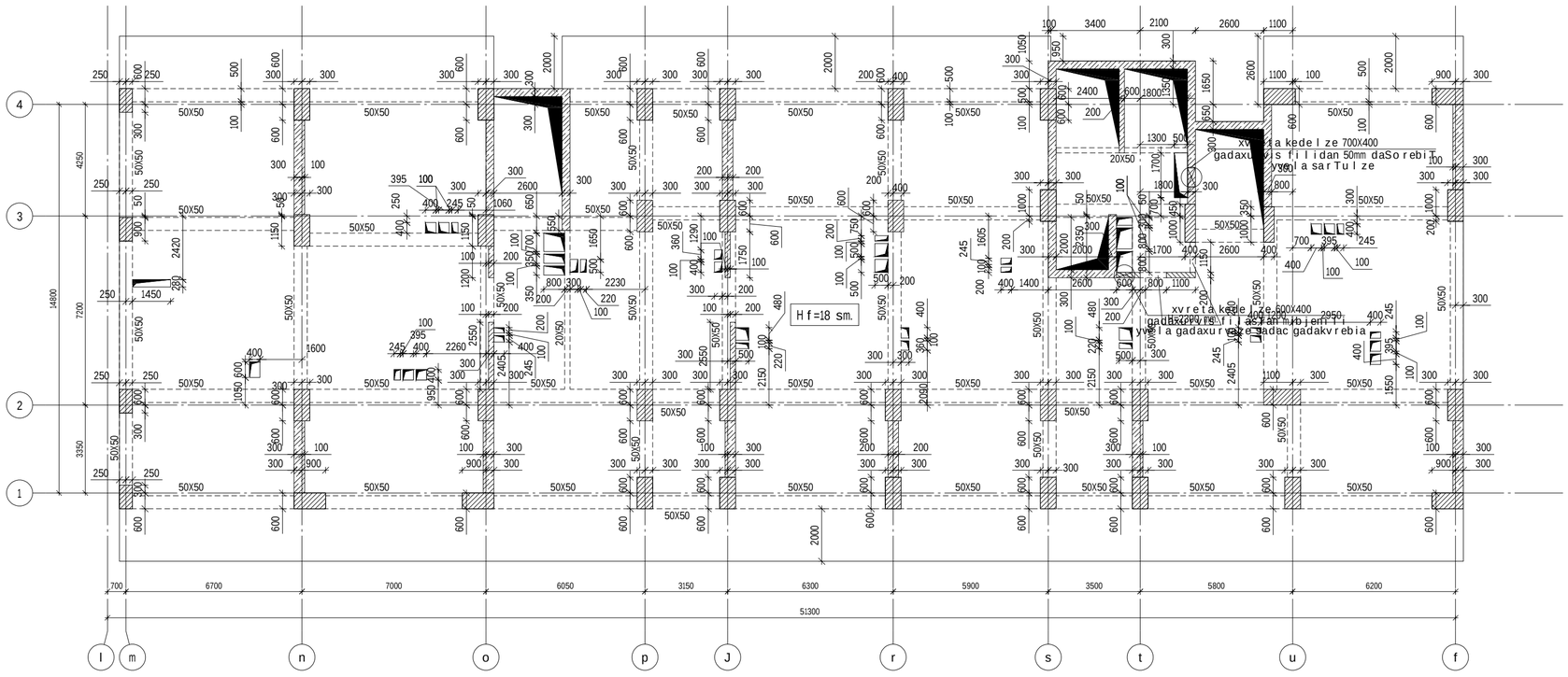

Tbilisi / 2022 weli

faili saxeli:

KEYPLAN:

proeqtis statusi:

samSeneblo dokumentacia

revizia

rev.	TariRi	aRweriloba	damtk.

SeniSvnebi:

misamarTi:

q. Tbilisi, didi diRmis sacxovrebelimikroraioni, daviTaRmaSeneblisxeivnis #194 sakadastro kodi :01.10.06.011.003

damkveTi:

Sps "diRomi 3"

Tanamdeboba	saxeli gvari	xelmowera
proeqtismenejeri		
damkveTismier		

engineering

Semsrulebeli:

Sps "qiuenjineringi"

misamarTi:

q. Tbilisi s. cincaZe # 26

Tanamdeboba	saxeli gvari	xelmowera
direqtori	d.qevanisvili	
saproeqto jgufis ufrosi	o. iliuxini	
proeqtisnT. konstruqtori	n.meqvabisvili	
Seasrula	z. jangiZe	

proeqtis saxelwoeba:

mravalbinianisacxovrebeli saxli

proeqtis stadia:

axali mSenebloba

proeqtisnawili:

konstruqcia

formati:	A2
stadia:	8.ა.
TariRi:	10.01.2023
masStabi:	m 1:150

naxazis dasaxeleba:

A blokis gadaxurvis filebis sayalibo gegma ±0.00 da +6.00 niSnulze

ფურცლის:	ნახაზის ნომერი:	ფურც. საერთო რაოდენობა
R2	k-3.2	793

bloki "a"
gadaxurvis filis saya libo gegma
N+10.00 da N+13.15 niSnul ze
m.1:150

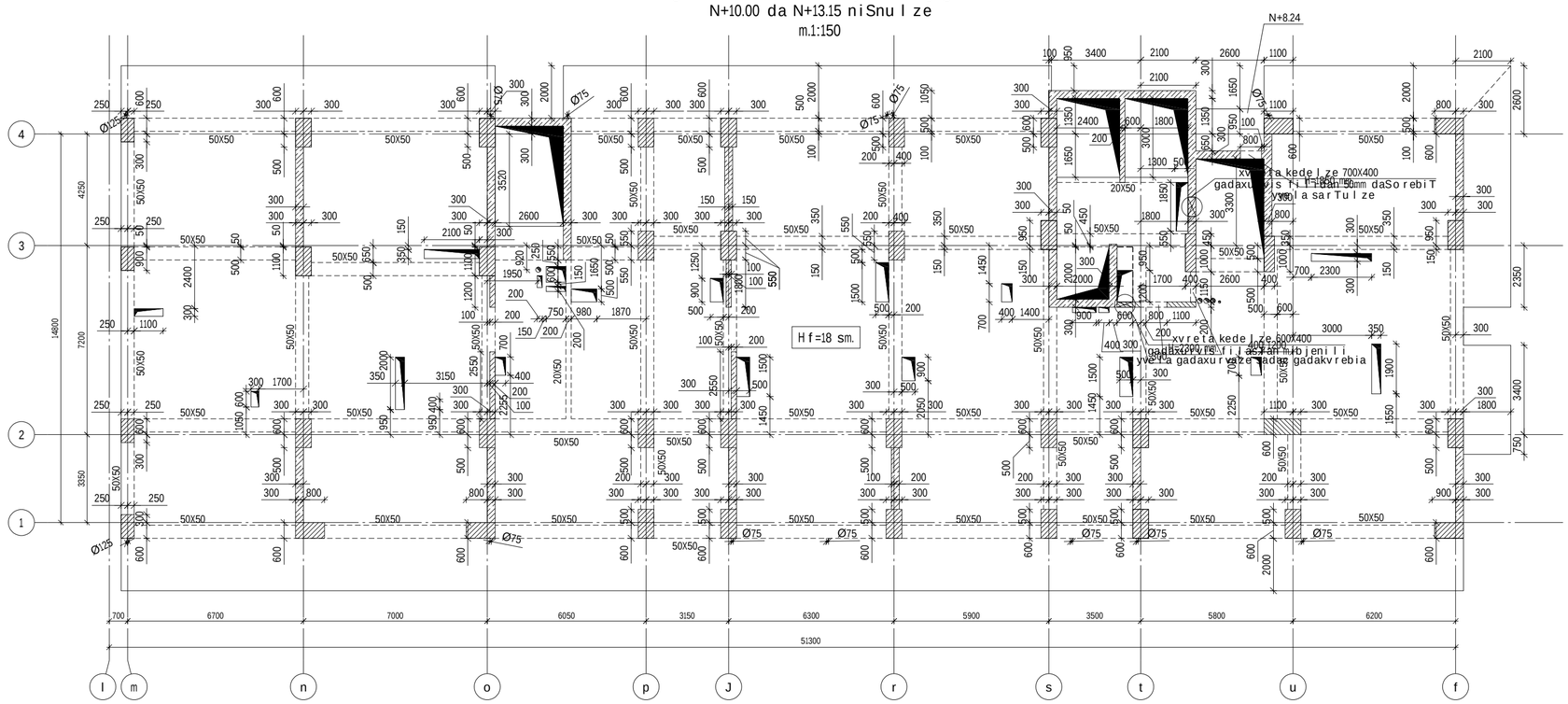

bloki "a"
gadaxurvis filis saya libo gegma
N+16.30 niSnul ze
m.1:150

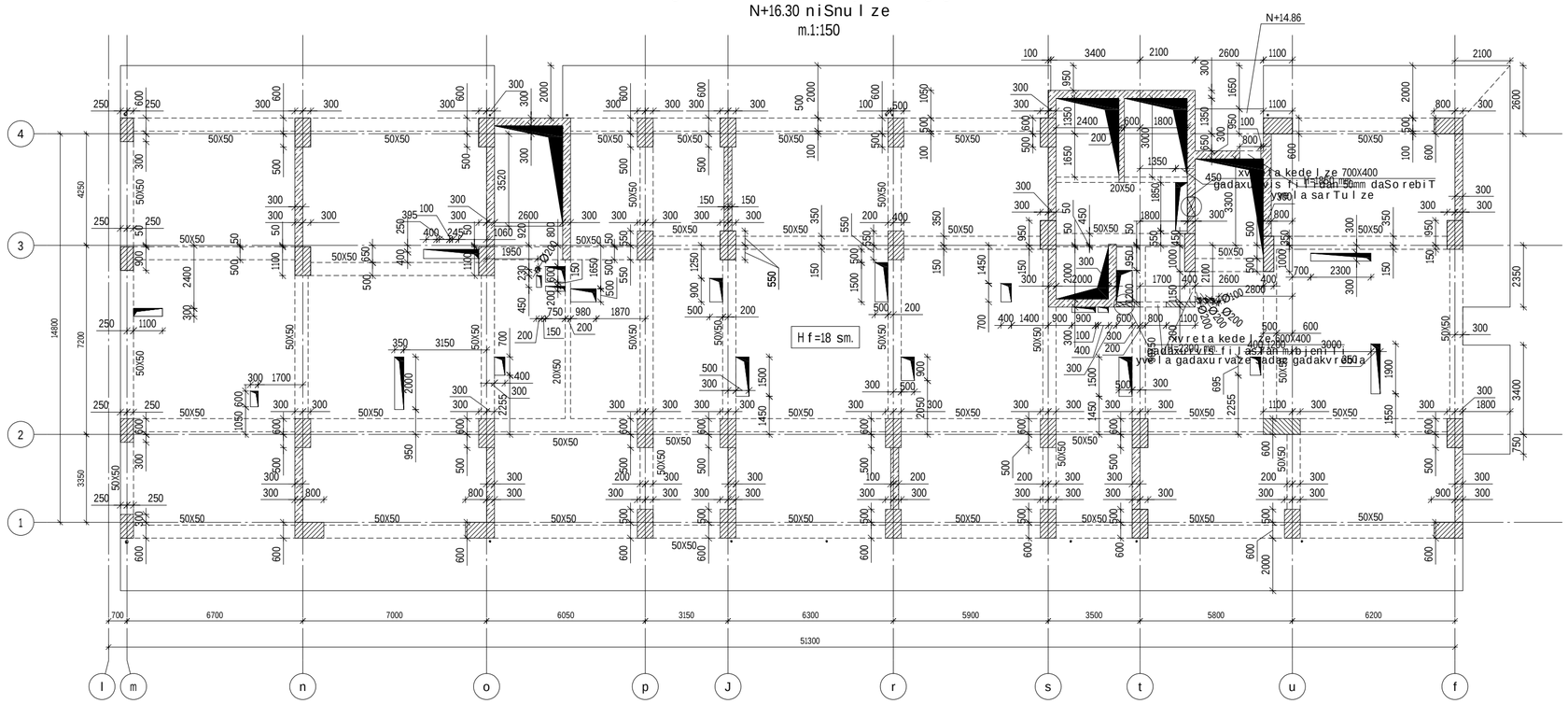

Tbilisi / 2022 weli

failis saxeli:

KEYPLAN:

proeqtis statusi:

samSeneblo dokumentacia

revizia

rev.	TariRi	aRweriloba	damtk.

SeniSvnebi:

misamarTi:

q. Tbilisi, didi diRmis sacxovrebelimikroraioni, daviTaRmaSeneblisxeivnis #194 sakadastro kodi :01.10.06.011.003

damkveTi:

Sps "diRomi 3"

Tanamdeboba	saxeli gvari	xelmowera
proeqtismenejeri		
damkveTismier		

Semsrulebeli:

Sps "qiuenjineringi"

misamarTi:

q. Tbilisi s.cincaZe # 26

Tanamdeboba	saxeli gvari	xelmowera
direqtori	d.qevaniSvili	
saproeqto igufis utrosi	o.illuxini	
proeqtiant. konstruqtori	n.meqvabiSvili	
Seasrula	z.jangiZe	

proeqtis saxelwodeba:

mravalbiniani sacxovrebeli saxli

proeqtis stadia:

axali mSenebloba

proeqtis nawili:

konstruqcia

formati:	A2
stadia:	8.3.
TariRi:	10.01.2023
masStabi:	m 1:150

naxazis dasaxeleba:

A blokis gadaxurvis filebis saya libo gegma N+10.00 niSnulidan N+16.30 niSnulamde

ფაქტობრივ:	ნახაზის ნომერი:	ფურცლის ნუმერაციის
R2	k-3.3	793

b l o k i "a"
gadaxurvis f i l i s saya l ibo gegma
N+19.45 niSnu l ze
m.1:150

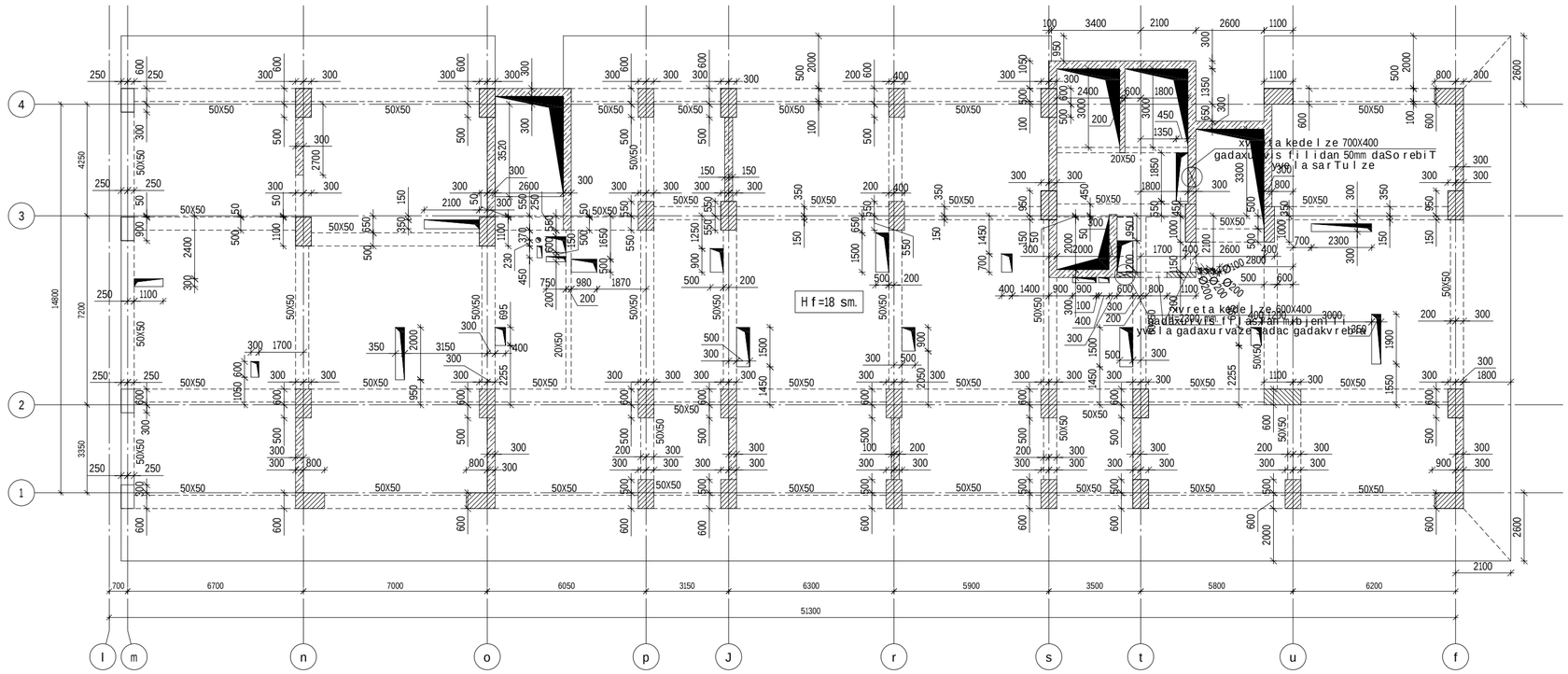

b l o k i "a"
gadaxurvis f i l i s saya l ibo gegma N+22.60
da N+25.75 niSnu l ze
m.1:150

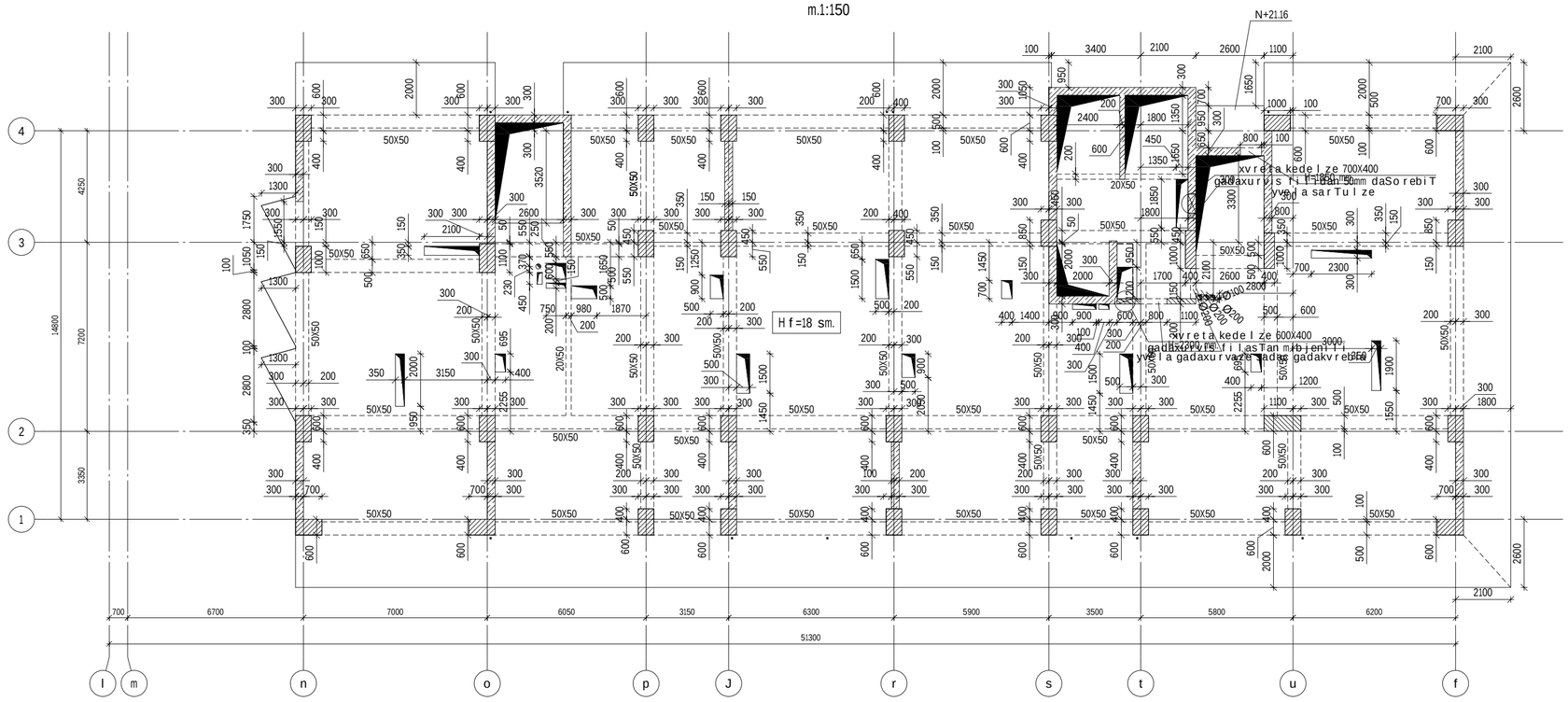

Tbilisi / 2022 weli	
failis saxeli:	
KEYPLAN:	
proeqtis statusi:	samSenebl o dokumentacia

revizia

rev.	TariRi	aRweriloba	damtk.

SeniSvnebi:

misamarTi:
q. Tbilisi, didi diRmis sacxovrebelimikroraioni, daviTaRmaSenebl is xeivnis #194 sakadastro kodi :01.10.06.011.003

damkveTi:
Sps "diRomi 3"

Tanamdeboba	saxeli gvari	xelmowera
proeqtismenejeri		
damtkicebulia: damkveTismier		

engineering

Semsrulebeli:
Sps "qiuenjineringi"

misamarTi:
q. Tbilisi s. cincaZe # 26

Tanamdeboba	saxeli gvari	xelmowera
direqtori	d.qevanisvili	
saproeqto jgufis ufrosi	o. illuxini	
proeqtisnT. konstruqtori	n.meqvabisvili	
Seasrula	z. jangiZe	

proeqtis saxelwodeba:
mravalbiniani sacxovrebeli saxli

proeqtis stadia:
axali mSenebloba

proeqtisnawili:
konstruqcia

formati:	A2
stadia:	8.ა.
TariRi:	10.01.2023
masStabi:	m 1:150

naxazis dasaxeleba:
Ablokis gadaxurvis filebis sayalibo gegma N+19.45 niSnulidan N+25.75 niSnulamde

ფურცლის:	ნახაზის ნომერი:	ფურც. საერთო რაოდენობა
R2	k-3.4	793

bloki "a"
gadaxurvis filis sayalibo gegma
N+28.90 da N+32.05 niSnulze
m.1:150

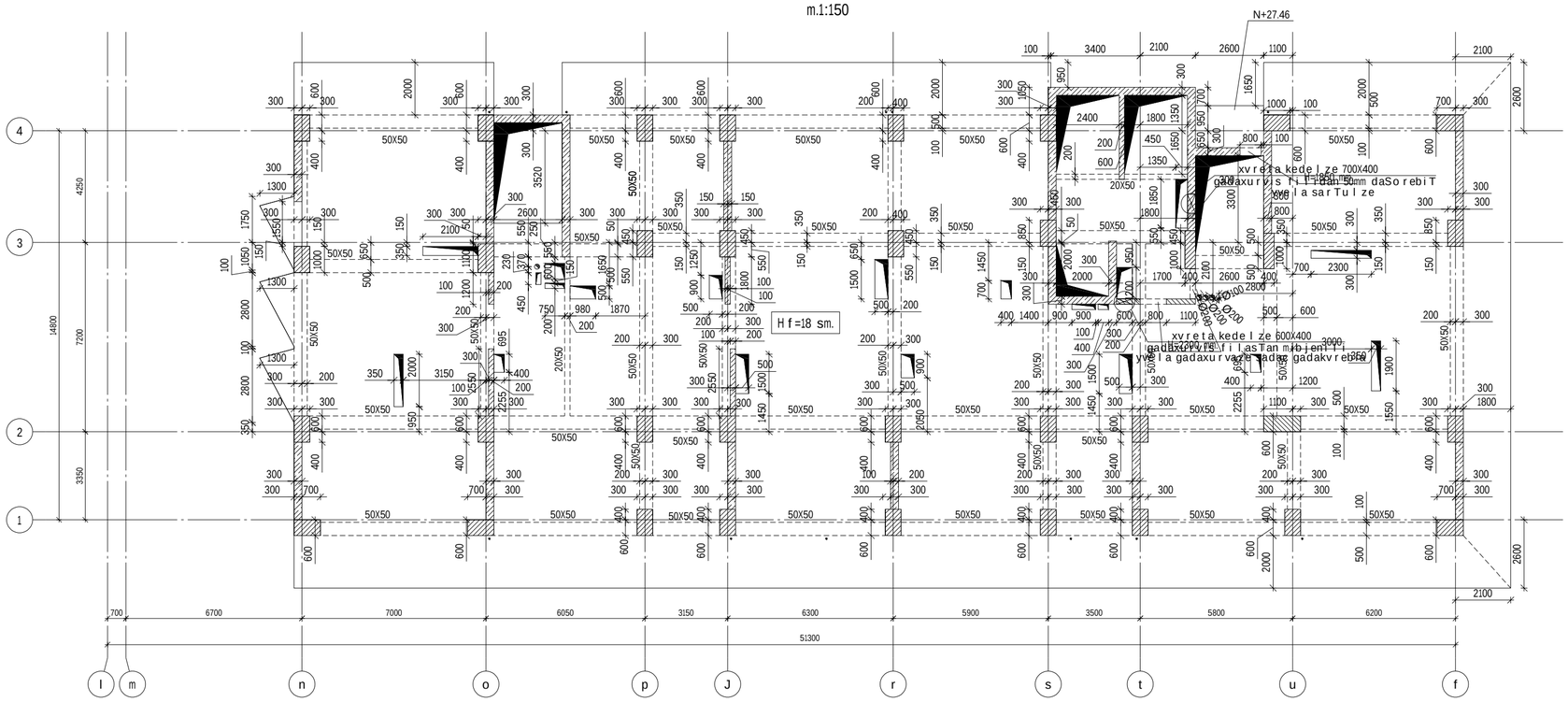

bloki "a"
gadaxurvis filis sayalibo gegma
+35.20, N+38.35, N+41.50 da N+44.65 niSnulebze
m.1:150

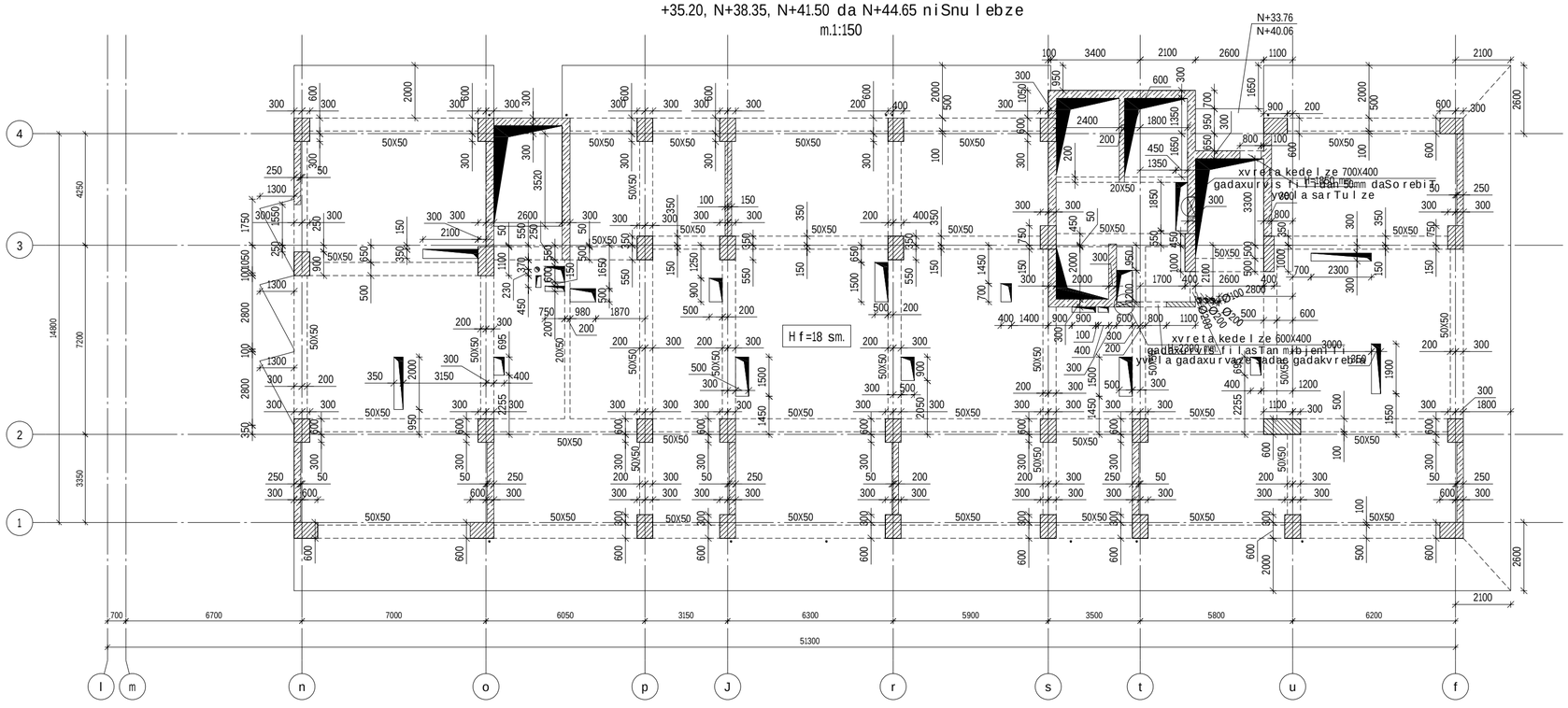

Tbilisi / 2022 weli

faili saxeli:

KEYPLAN:

proeqtis statusi:

samSeneblo dokumentacia

revizia

rev.	TariRi	aRweriloba	damtk.

SeniSvnebi:

misamarTi:

q. Tbilisi, didi diRmis sacxovrebelimikroraioni, daviTaRmaSeneblisxeivnis #194 sakadastro kodi :01.10.06.011.003

damkveTi:

Sps "diRomi 3"

Tanamdeboba	saxeli gvari	xelmowera
proeqtismenejeri		
damtkicebuli: damkveTismier		

Semsrulebeli:

engineering

Sps "qiuenjineringi"

misamarTi:

q. Tbilisi s. cincaZe # 26

Tanamdeboba	saxeli gvari	xelmowera
direqtori	d.qevanisvili	
saproeqto jgufis ufrosi	o. iliuxini	
proeqtismT. konstruqtori	n.meqvabisvili	
Seasrula	z. jangiZe	

proeqtis saxelwodeba:

mravalbiniani sacxovrebeli saxli

proeqtis stadia:

axali mSeneblo ba

proeqtis nawili:

konstruqcia

formati: A2
stadia: P.S.
TariRi: 10.01.2023
masStabi: m 1:150

naxazis dasaxeleba:

Ablokis gadaxurvis filebis sayalibo gegma N+28.90 niSnulidan N+44.65 niSnulamde

ფურცლის ნომერი: R2

ნახაზის ნომერი: k-3.5

ფურცლების რაოდენობა: 793

b l o k i "a"
gadaxurvis f i l i s saya l ibo gegma
N+47.80 niSnu l ze
m.1:150

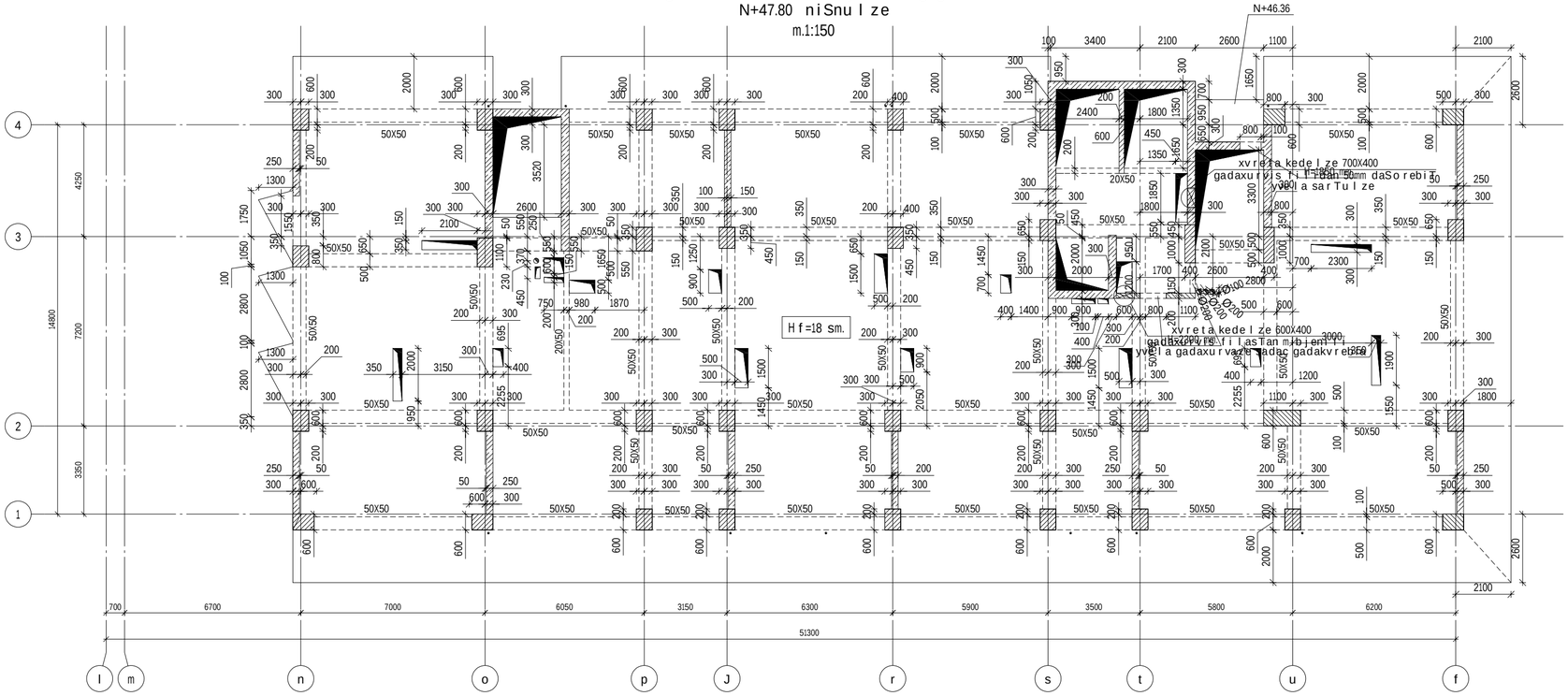

b l o k i "a"
gadaxurvis f i l i s saya l ibo gegma
N+50.95 da N+54.10 niSnu l ebze
m.1:150

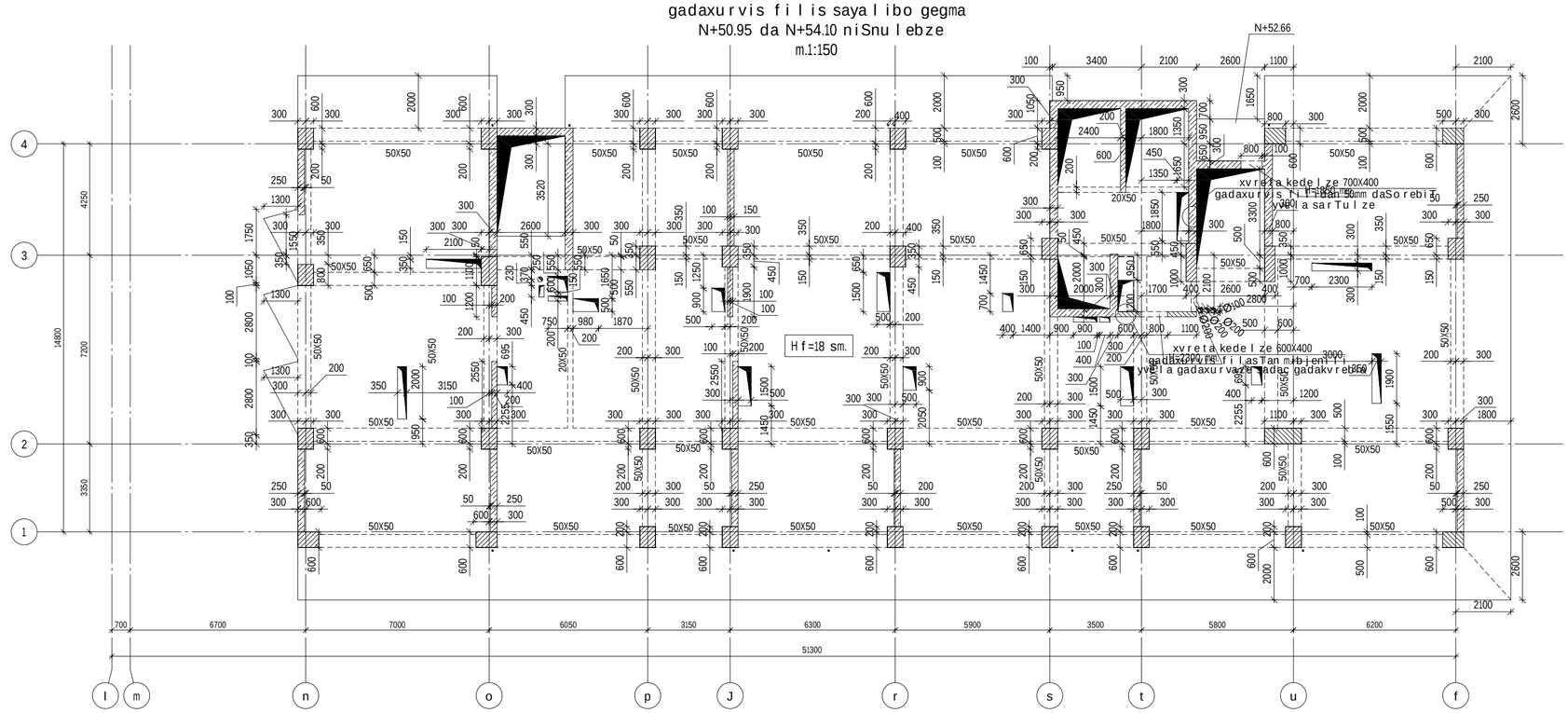

T b i l i s i / 2022 we l i

f a i l i s saxe l i :

KEYPLAN:

pr oe q t i s status i :

samSeneb l o d o kumentacia

revizia

rev.	TariRi	aRwer i l oba	damtk.

SeniSvnebi:

misamar Ti:

q. T b i l i si, d i d i d i R mis sacxov r ebe l i mikro r aioni, daviT aRmaSeneb l i s xeivnis #194 sakadast r o kod i :01.10.06.011.003

damkveTi:

Sps "d i R omi 3"

Tanamdeboba	saxe l i gvari	xe l mowera
pr oe q t i s menejeri		
damtkicebu l ia: damkveTi s mier		

Sens r u l ebe l i :

Sps "qiuenjiner ingi"

misamar Ti :

q. T b i l i si s. cincaZe # 26

Tanamdeboba	saxe l i gvari	xe l mowera
d i r e q t o r i	d.qevaniSvi l i	
sapr oe q to j gufis u f r osi	o. i l i uxini	
pr oe q tisnT. konstr u q to r i	n.meqvabiSvi l i	
Seasr u l a	z. jangiZa	

pr oe q t i s saxe l wo deba:

m r aval biniani sacxov r ebe l i saxl i

pr oe q t i s stadia:

axa l i mSeneb l oba

pr oe q t i s nawi l i :

konstruqcia

f o r mati:	A2
stadia:	8ა.
TariRi:	10.01.2023
masStabi:	m 1:150

naxaz i s dasaxe l eba:

A b l okis gadaxurvis f i l ebis saya l ibo gegma N+47.80 niSnu l idan N+54.10 niSnu l amde

ფაილის ფორმატი:	ნახაზის ნომერი:	ფურც. საერთო რაოდენობა
R2	k-3.6	793

bloki "a"
gadaxurvis filis sayalibo gegma
57.25 niSnulze
m.1:150

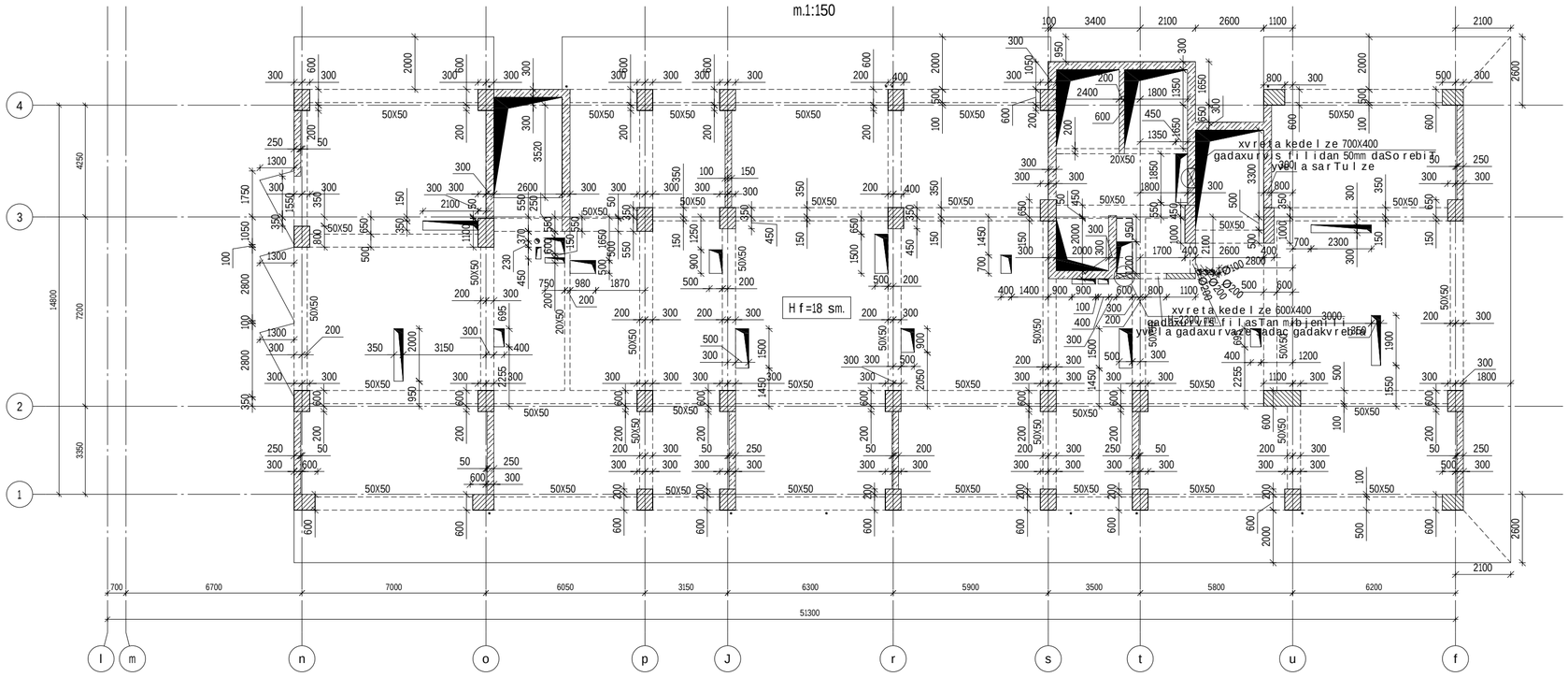

bloki "a"
gadaxurvis filis sayalibo gegma
N+60.40, N+63.55 niSnulebze
m.1:150

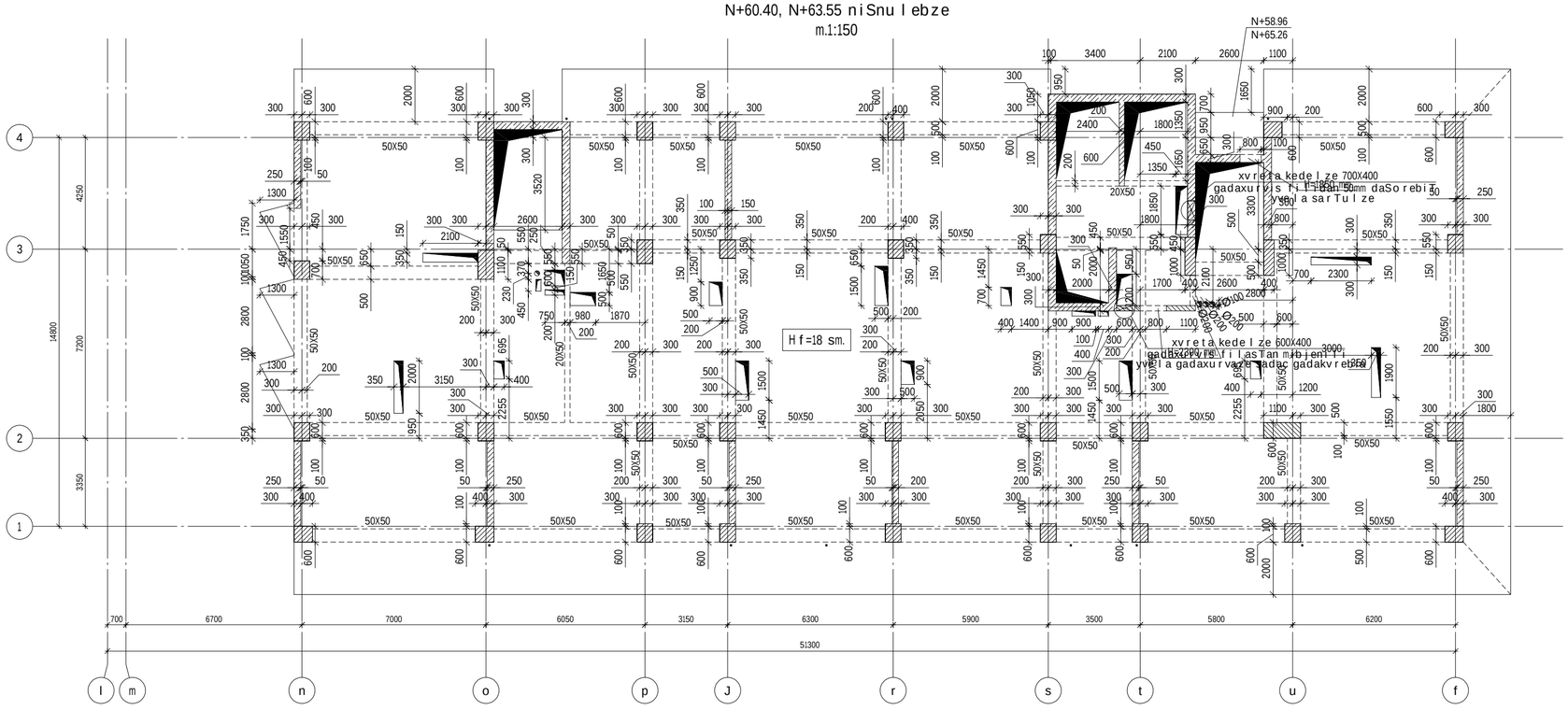

tbilisi/2022weli

failis saxeli:

KEYPLAN:

proeqtis statusi:

samSeneblo dokumentacia

revizia

rev.	TariRi	aRweriloba	damtk.

SeniSvnebi:

misamarTi:

q. tbilisi, didi diRmis sacxovrebelimikroraioni, daviTarmaSeneblis xeivnis #194 sakadastro kodi :01.10.06.011.003

damkveTi:

Sps "diRomi 3"

Tanamdeboba	saxeli gvari	xelmowera
proeqtismenejeri		
damkveTismier dantkricebulia:		

engineering

Semsrulebeli:

Sps "qiuenjineringi"

misamarTi:

q. tbilisi s. cincaZe # 26

Tanamdeboba	saxeli gvari	xelmowera
direqtori	d.qevanisvili	
saproeqto jgufis ufrosi	o.iluxini	
proeqtisnT. konstruqtori	n.meqvabisvili	
Seasrula	z. jangiZe	

proeqtis saxelwoda:

mravalbiniani sacxovrebeli saxli

proeqtis stadia:

axali mSenebloba

proeqtis nawili:

konstruqcia

formati:	naxazis dasaxeleba:
A2	Ablokis gadaxurvis filebis sayalibo gegma N+57.25 niSnulidan N+63.55 niSnulamde
stadia: 8.3.	
TariRi: 10.01.2023	
masStabi: m 1:150	

ფაილის ნომერი:	ნახაზის ნომერი:	ფურცლის (ალბომის) რაოდენობა
R2	k-3.7	793

אסמת "ב"
פלטת רצפה על מפלס +73.00, +76.15 ו- +79.30 מתכת כללי
קנ.1:150

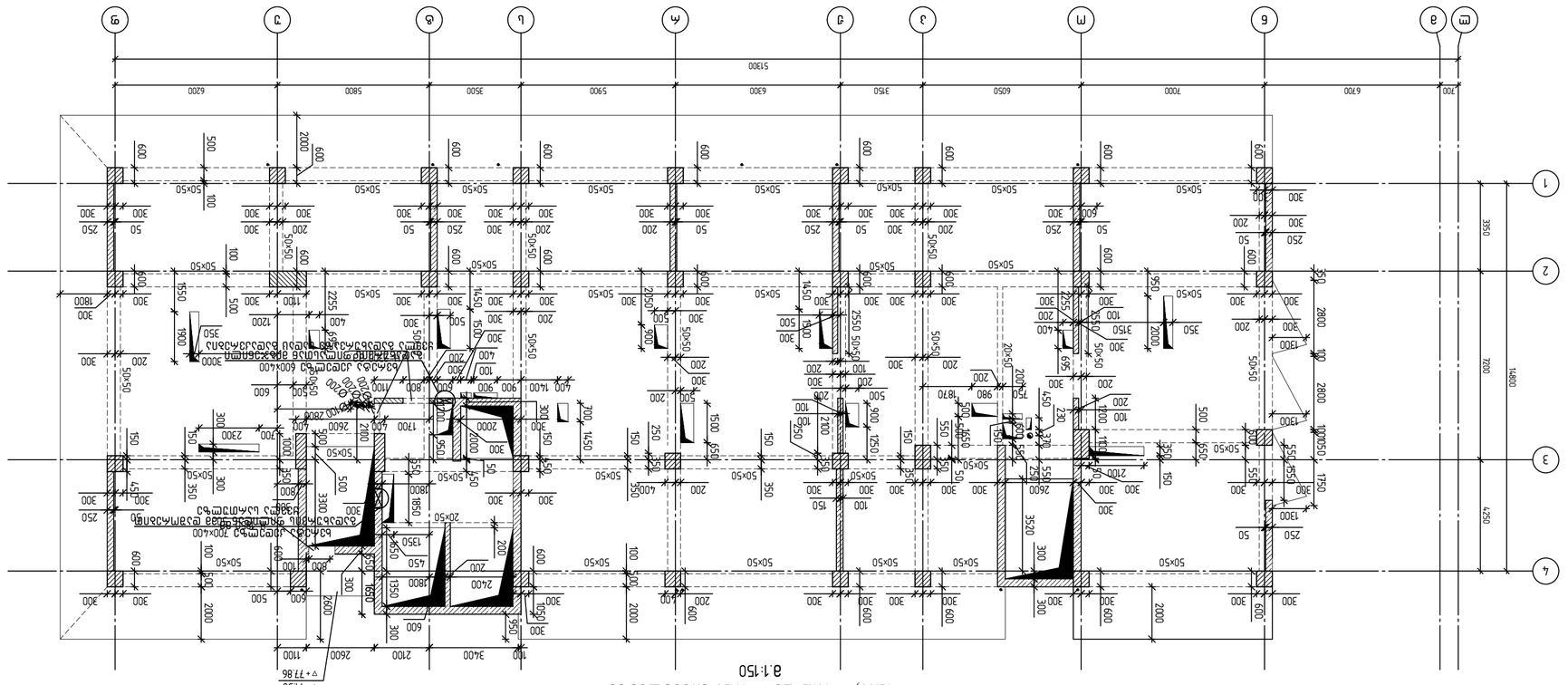

אסמת "ב"
פלטת רצפה על מפלס +73.00, +76.15 ו- +79.30 מתכת כללי
קנ.1:150

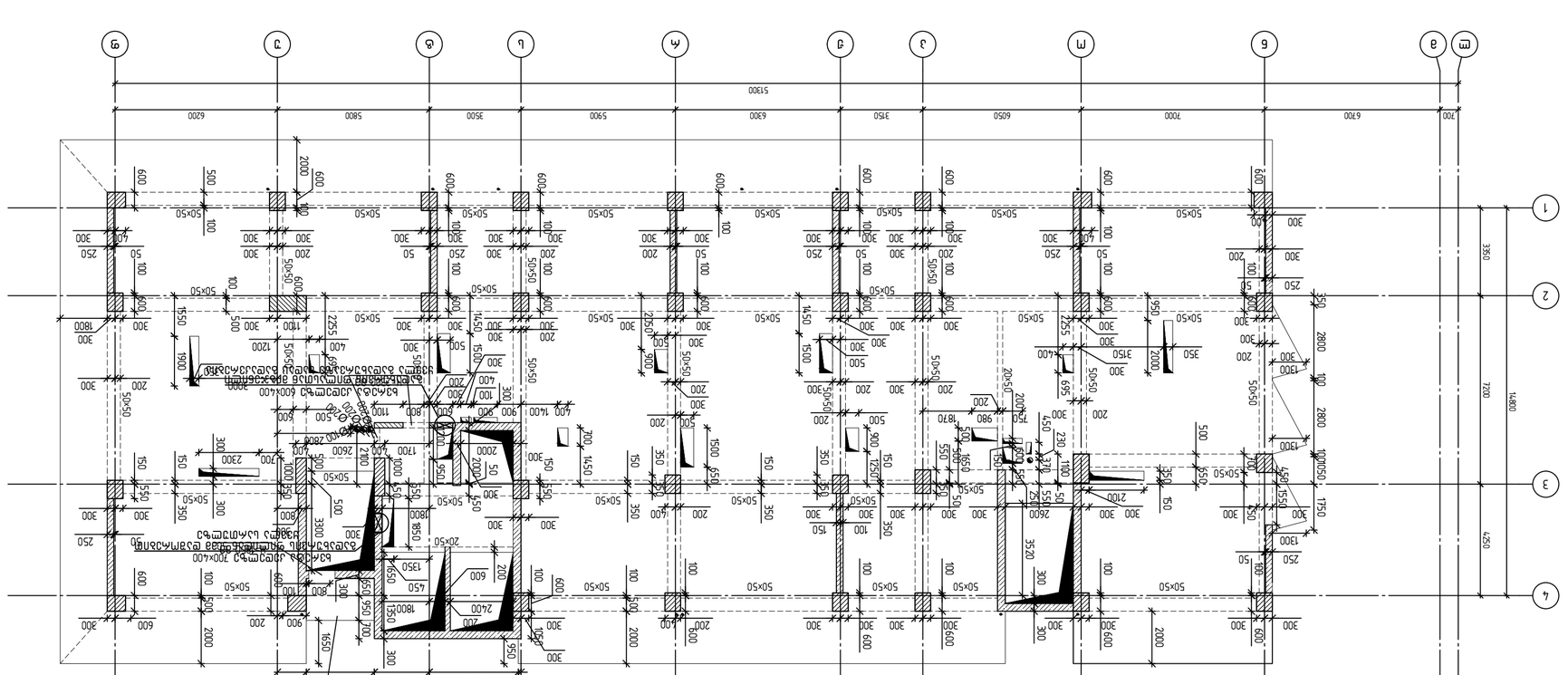

מתכנן:	מ. מתתיהו, מהנדס מבנים, מהנדסים ויועצים בע"מ, רח' הברזל 24 תל אביב :01.10.06.011.003
קבלן:	
יועצים:	
מזמין:	עיריית תל אביב-יפו
שלב:	תכנון מפורט
קנ"מ:	1:150
תאריך:	22.12.2023
גרסה:	A7
בדק:	ב.ג.
תפקיד:	אחראי
שם:	א. אסתר מהנדסים אזרחיים בע"מ

מספר תכנית:	J-3.8
גרסה:	R3
תאריך:	22.12.2023
קנ"מ:	1:150
שם התכנית:	פלטת רצפה על מפלס +66.70 ו- +69.30 מתכת כללי

מתכנן:	מ. מתתיהו, מהנדס מבנים, מהנדסים ויועצים בע"מ, רח' הברזל 24 תל אביב :01.10.06.011.003
קבלן:	
יועצים:	
מזמין:	עיריית תל אביב-יפו
שלב:	תכנון מפורט
קנ"מ:	1:150
תאריך:	22.12.2023
גרסה:	A7
בדק:	ב.ג.
תפקיד:	אחראי
שם:	א. אסתר מהנדסים אזרחיים בע"מ

KEYPLAN:

שם הפרויקט:	בניין משרדים בן 3 קומות מעל קומת מרתף משותפת
כתובת הפרויקט:	רח' המלאכה 3, תל אביב-יפו
שם הלקוח:	"מגדל אביב" בע"מ
יועצים:	

מהנדס קונסטרוקציה:	א. אסתר מהנדסים אזרחיים בע"מ
מהנדס אדריכלות:	אדריכלים אבישי וברנע בע"מ
מהנדס חשמל:	אינג' יוסי שרעבי בע"מ
מהנדס אינסטלציה:	אינג' יוסי שרעבי בע"מ
מהנדס מיזוג אויר:	אינג' יוסי שרעבי בע"מ
מהנדס כבאות:	אינג' יוסי שרעבי בע"מ
מהנדס תנועה:	אינג' יוסי שרעבי בע"מ
מהנדס נגישות:	אינג' יוסי שרעבי בע"מ
מודד:	אינג' יוסי שרעבי בע"מ
יועץ בטיחות:	אינג' יוסי שרעבי בע"מ
יועץ אקוסטי:	אינג' יוסי שרעבי בע"מ
יועץ נגישות:	אינג' יוסי שרעבי בע"מ
יועץ איטום:	אינג' יוסי שרעבי בע"מ
יועץ פיזיקה של הבניין:	אינג' יוסי שרעבי בע"מ
יועץ אנרגיה:	אינג' יוסי שרעבי בע"מ
יועץ ניקוז:	אינג' יוסי שרעבי בע"מ
יועץ תנועה:	אינג' יוסי שרעבי בע"מ
יועץ נגישות:	אינג' יוסי שרעבי בע"מ
יועץ איטום:	אינג' יוסי שרעבי בע"מ
יועץ פיזיקה של הבניין:	אינג' יוסי שרעבי בע"מ
יועץ אנרגיה:	אינג' יוסי שרעבי בע"מ
יועץ ניקוז:	אינג' יוסי שרעבי בע"מ

engineering

בע"מ "מדן הנדסה 1982"

ת.ד. 6789 רח' הברזל 24, תל אביב-יפו 6789124

טל': 03-6456789 פקס: 03-6456790

מהנדס אדריכלות:	אינג' יוסי שרעבי בע"מ
מהנדס חשמל:	אינג' יוסי שרעבי בע"מ
מהנדס אינסטלציה:	אינג' יוסי שרעבי בע"מ
מהנדס מיזוג אויר:	אינג' יוסי שרעבי בע"מ
מהנדס כבאות:	אינג' יוסי שרעבי בע"מ
מהנדס תנועה:	אינג' יוסי שרעבי בע"מ
מהנדס נגישות:	אינג' יוסי שרעבי בע"מ
מודד:	אינג' יוסי שרעבי בע"מ
יועץ בטיחות:	אינג' יוסי שרעבי בע"מ
יועץ אקוסטי:	אינג' יוסי שרעבי בע"מ
יועץ נגישות:	אינג' יוסי שרעבי בע"מ
יועץ איטום:	אינג' יוסי שרעבי בע"מ
יועץ פיזיקה של הבניין:	אינג' יוסי שרעבי בע"מ
יועץ אנרגיה:	אינג' יוסי שרעבי בע"מ
יועץ ניקוז:	אינג' יוסי שרעבי בע"מ

Армирование ленты "2"
Армирование ленты "3"
Армирование ленты "4"
Армирование ленты "5"
Армирование ленты "6"
Армирование ленты "7"
Армирование ленты "8"
Армирование ленты "9"
Армирование ленты "А"
Армирование ленты "Б"
Армирование ленты "В"
Армирование ленты "Г"
Армирование ленты "Д"
Армирование ленты "Е"
Армирование ленты "Ж"
Армирование ленты "И"
Армирование ленты "К"
Армирование ленты "Л"
Армирование ленты "М"
Армирование ленты "Н"
Армирование ленты "П"
Армирование ленты "Р"
Армирование ленты "С"
Армирование ленты "Т"
Армирование ленты "У"
Армирование ленты "Ф"
Армирование ленты "Х"
Армирование ленты "Ц"
Армирование ленты "Ш"
Армирование ленты "Щ"
Армирование ленты "Э"
Армирование ленты "Ю"
Армирование ленты "Я"

Армирование ленты "2"
Армирование ленты "3"
Армирование ленты "4"
Армирование ленты "5"
Армирование ленты "6"
Армирование ленты "7"
Армирование ленты "8"
Армирование ленты "9"
Армирование ленты "А"
Армирование ленты "Б"
Армирование ленты "В"
Армирование ленты "Г"
Армирование ленты "Д"
Армирование ленты "Е"
Армирование ленты "Ж"
Армирование ленты "И"
Армирование ленты "К"
Армирование ленты "Л"
Армирование ленты "М"
Армирование ленты "Н"
Армирование ленты "П"
Армирование ленты "Р"
Армирование ленты "С"
Армирование ленты "Т"
Армирование ленты "У"
Армирование ленты "Ф"
Армирование ленты "Х"
Армирование ленты "Ц"
Армирование ленты "Ш"
Армирование ленты "Щ"
Армирование ленты "Э"
Армирование ленты "Ю"

bloki "b"
gadaxurvis filis sayalibo gegma N-6.30 niSnulze
m.1:150

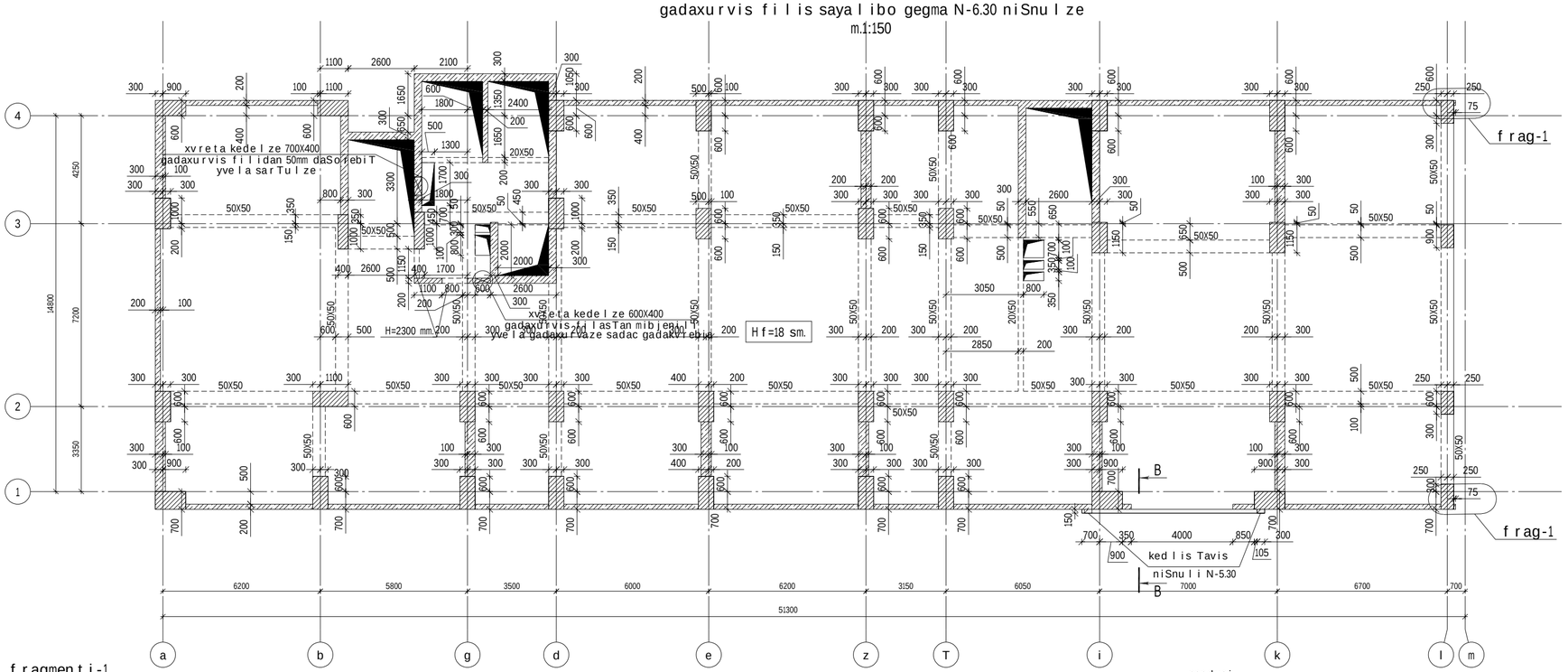

fragmenti-1

WriliB-B

bloki "b"
gadaxurvis filis sayalibo gegma N-3.15 niSnulze
m.1:150

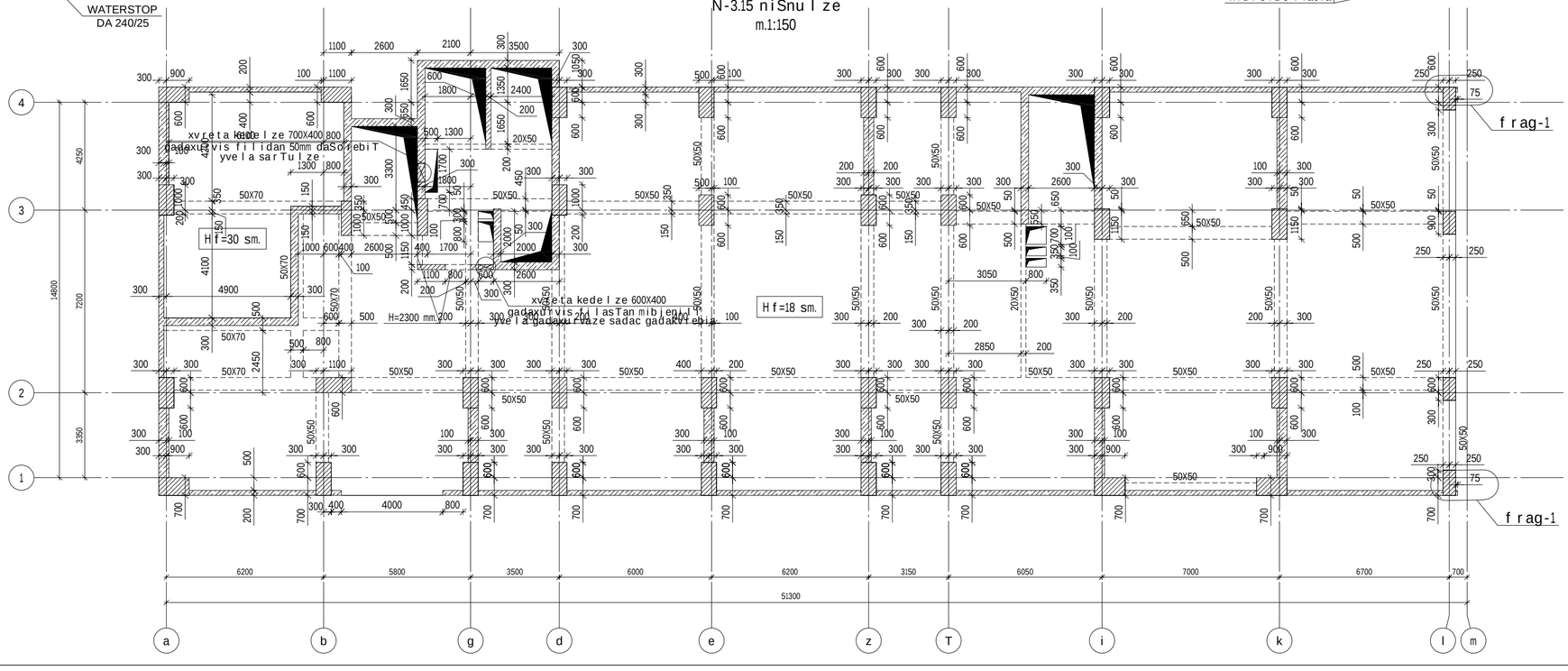

Tbilisi / 2022 weli

faili saxeli:

KEYPLAN:

proeqtis statusi:

samSeneblo dokumentacia

revizia

rev.	TariRi	aRweriloba	damtk.

SeniSvnebi:

misamarTi:
q. Tbilisi, didi diRmis sacxovrebelimikroraioni, daviTaRmaSeneblisxeivnis #194 sakadastro kodi :01.10.06.011.003

damkveTi:
Sps "diRomi 3"

Tanamdeboba	saxeligvari	xelmowera
proeqtismenejeri		
damkicebuli: damkveTismier		

Semsrulebeli:
Sps "qiuenjineringi"

misamarTi:
q. Tbilisis. cincaZe # 26

Tanamdeboba	saxeligvari	xelmowera
direqtori	d.qevaniSvili	
saproeqto jgufis ufrosi	o.iliuxini	
proeqtisinT. konstruqtori	n.meqabiSvili	
Seasrula	z. jangiZe	

proeqtis saxelwoda:
mravalbiniani sacxovrebeli saxli

proeqtis stadia:
axali mSeneblo oba

proeqtisnawili:
konstruqcia

formati: A2
stadia: 8.3.
TariRi: 10.01.2023
masStabi: m 1:150

naxazis dasaxeleba:
B blokis gadaxurvis filebis sayalibo gegma -6.30 da -3.15 niSnulze

proeqtis kodi: R2

saxelmwifo universaluri departamenti
k-3.10

gverdi
793

bloki "b"
gadaxurvis filis sayalibo gegma
N±0.00 niSnulze
m.1:150

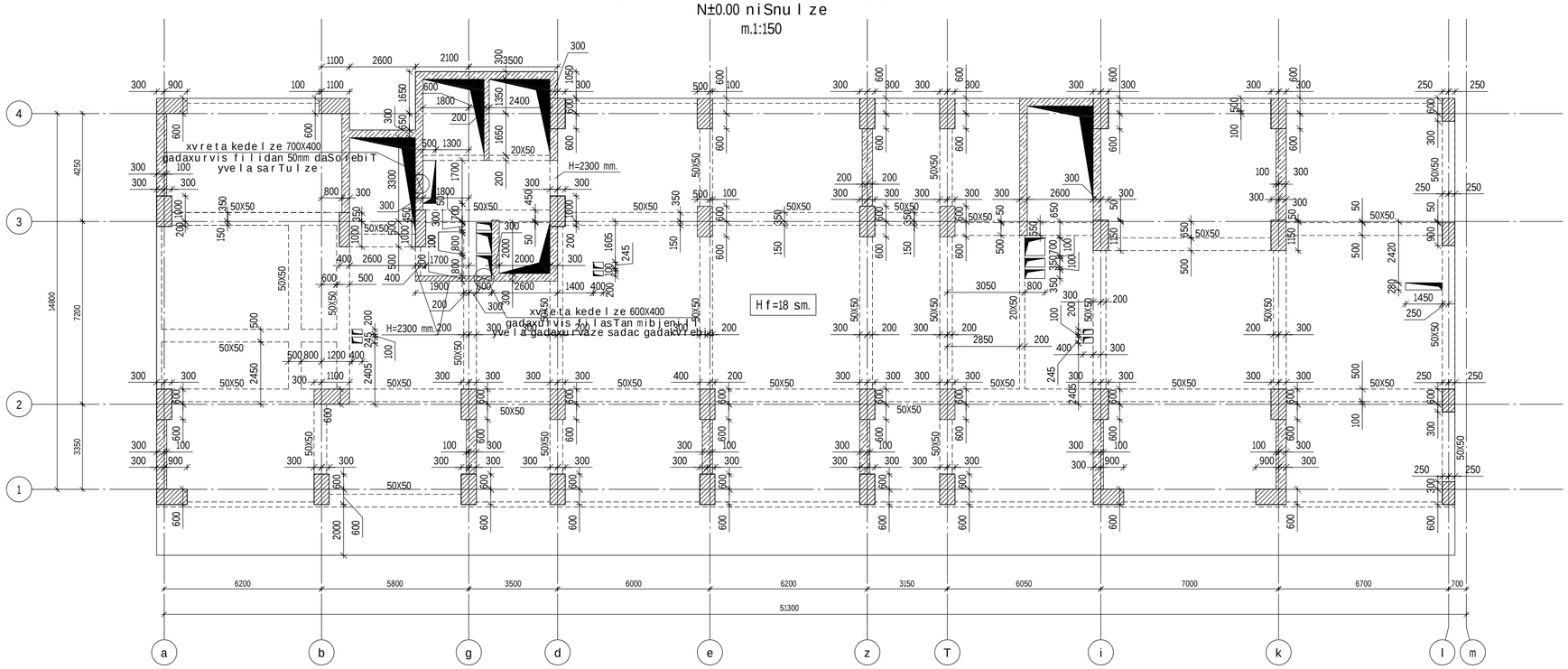

bloki "b"
gadaxurvis filis sayalibo gegma
N+6.00 niSnulze
m.1:150

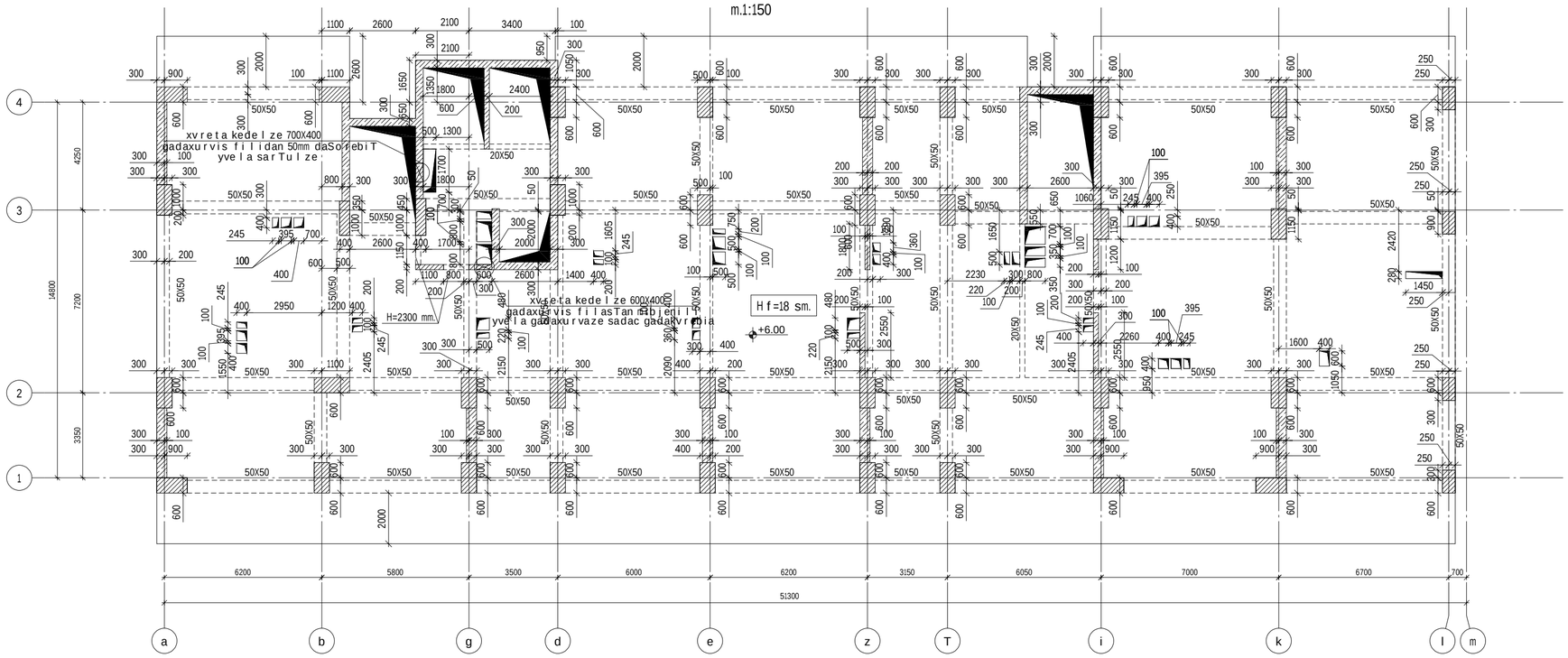

Tbilisi / 2022 weli

faili saxeli:

KEYPLAN:

proeqtis statusi:

samSeneblo dokumentacia

revizia

rev.	TariRi	aRweriloba	damtk.

SeniSvnebi:

misamarTi:

q. Tbilisi, didi diRmis sacxovrebelimikroraioni, daviTaRmaSeneblisxevnis #194 sakadastro kodi :01.10.06.011.003

damkveTi:

Sps "diRomi 3"

Tanamdeboba	saxeli gvari	xelmowera
proeqtismenejeri		
damtkicebulia: damkveTismier		

eagineering

Semsrulebeli:

Sps "qiuenjineringi"

misamarTi:

q. Tbilisi s. cincaZe # 26

Tanamdeboba	saxeli gvari	xelmowera
direqtori	d.qevanisvili	
saproeqto igufis ufrosi	o. iliuxini	
proeqtisnT. konstruqtori	n.meqvabisvili	
Seasrula	z. jangiZe	

proeqtis saxelwodeba:

mravalbiniani sacxovrebeli saxli

proeqtis stadia:

axali mSenebloba

proeqtisnaiili:

konstruqcia

formati: A2
stadia: S.d.
TariRi: 10.01.2023
masStabi: m 1:150

naxazis dasaxeleba:

Bblokis gadaxurvis filebis sayalibo gegma ±0.00 da +6.00 niSnulze

ნახაზის ნომერი: R2

პროექტის ნომერი: k-3.11

ფურცლების რაოდენობა: 793

b l o k i "b"
gadaxurvis f i l i s saya l ibo gegma
N+10.00 da N+13.15 niSnu l ze
m.1:150

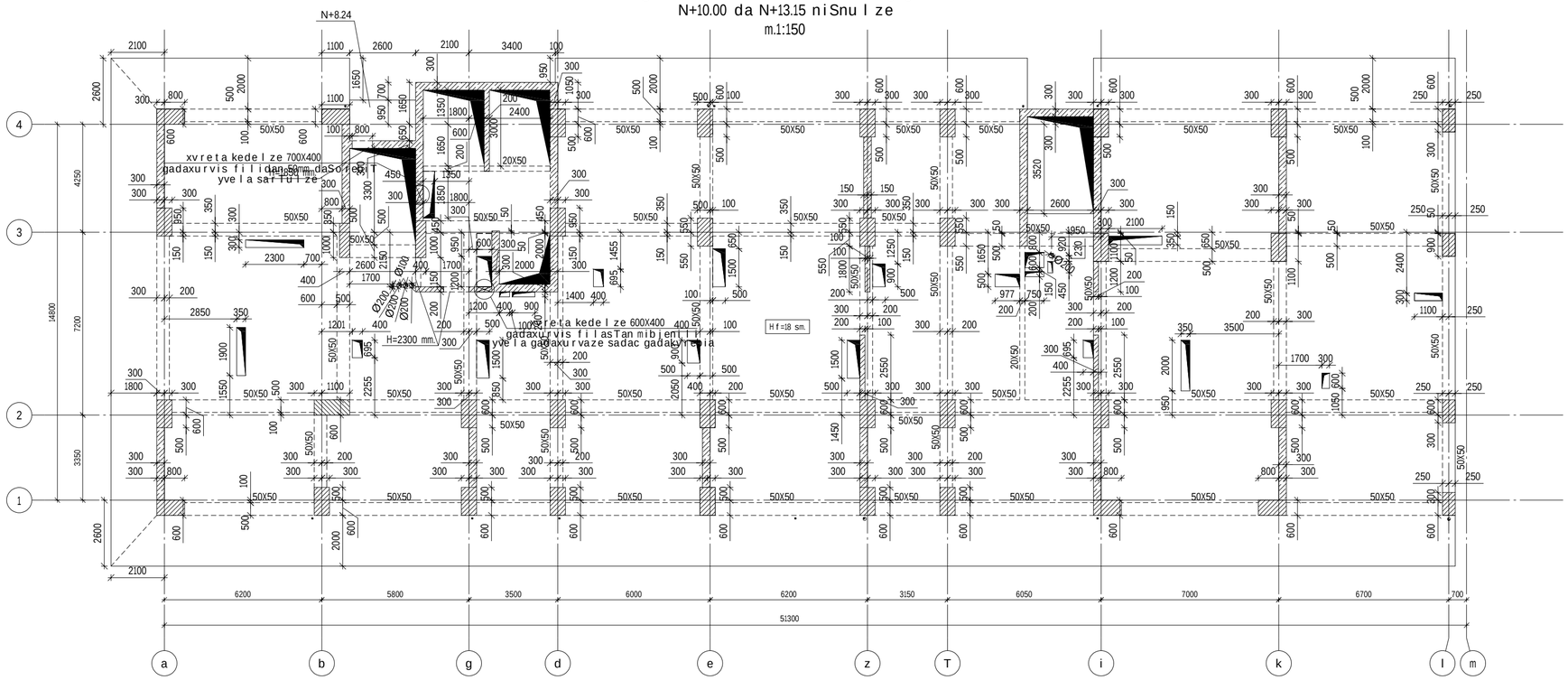

b l o k i "b"
gadaxurvis f i l i s saya l ibo gegma
N+16.30 niSnu l ze
m.1:150

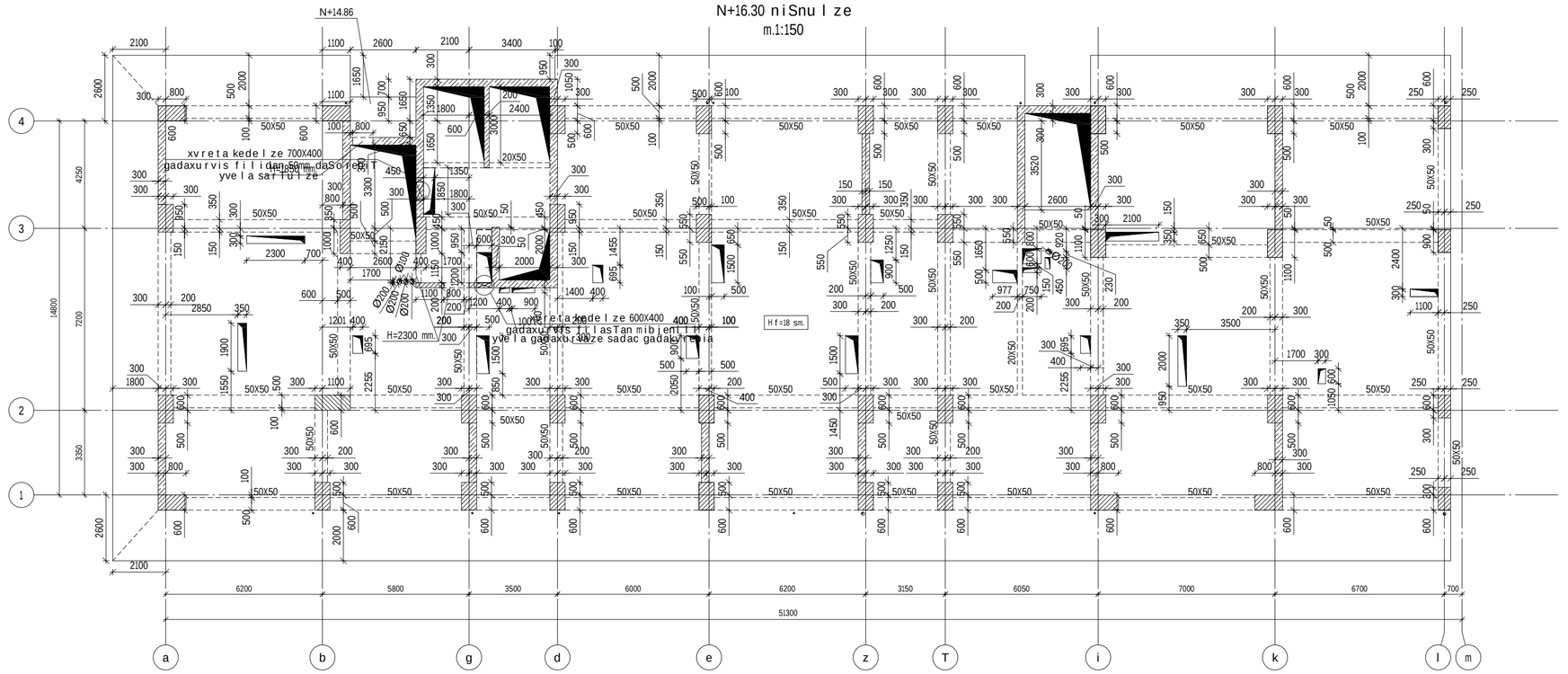

Tbi l isi / 2022 we l i

fa i l is saxe l i:

KEYPLAN:

proeqtis statusi:

samSeneb l o d okumentacia

revizia

rev.	TariRi	aRweri l oba	damtk.

SeniSvnebi:

misamarTi:

q. Tbi l isi, d i d i d iRmis sacxovrebe l i mikro raioni, davi TaRmaSeneb l i s xeivnis #194 sakadastro kodi :01.10.06.011.003

damkveTi:

Sps "d iRomi 3"

Tanamdeboba	saxe l i /gvari	xe l mowera
proeqtis menejeri		
damtkicebu l i a: damkveTi s mier		

eagineering

Semsru l ebe l i:

Sps "qiu enjiner ingi"

misamarTi:

q. Tbi l isi s. cincaZe # 26

Tanamdeboba	saxe l i /gvari	xe l mowera
d i reqtori	d.qevaniSvi l i	
sapr oeqto igufis u frosi	o. i l l uxini	
proeqtisnT. konstruqtori	n.meqvabiSvi l i	
Seasru l a	z. jangiZe	

proeqtis saxe l wodeba:

m r ava l biniani sacxovrebe l i saxl i

proeqtis stadia:

axa l i mSeneb l oba

proeqtis nawi l i:

konstruqcia

formati:	naxazis dasaxe l eba:
A2	B b l okis gadaxurvis f i l ebis saya l ibo gegma N+10.00 niSnu l idan N+16.30 niSnu l amde
stadia:	
B.J.	
TariRi:	
10.01.2023	
masStabi:	
m 1:150	

ფურცლის ზომა:	ნახაზის ნომერი:	ფურცლის ნომერი ფარდობითობა
R2	k-3.12	793

b l o k i "b"
gadaxu r v i s f i l i s saya l i bo gegma
N+19.45 ni Snu l ze
m.1:150

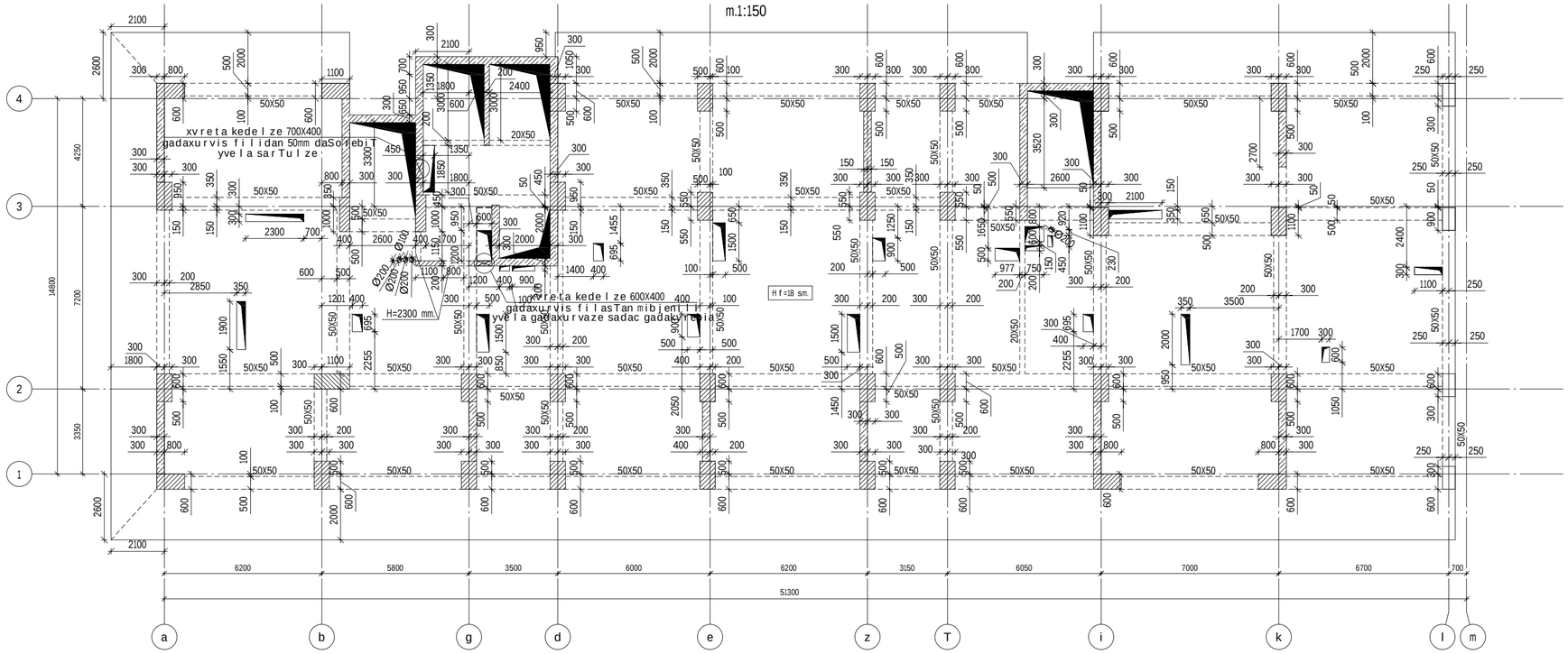

b l o k i "b"
gadaxu r v i s f i l i s saya l i bo gegma N+22.60
da N+25.75 ni Snu l ze
m.1:150

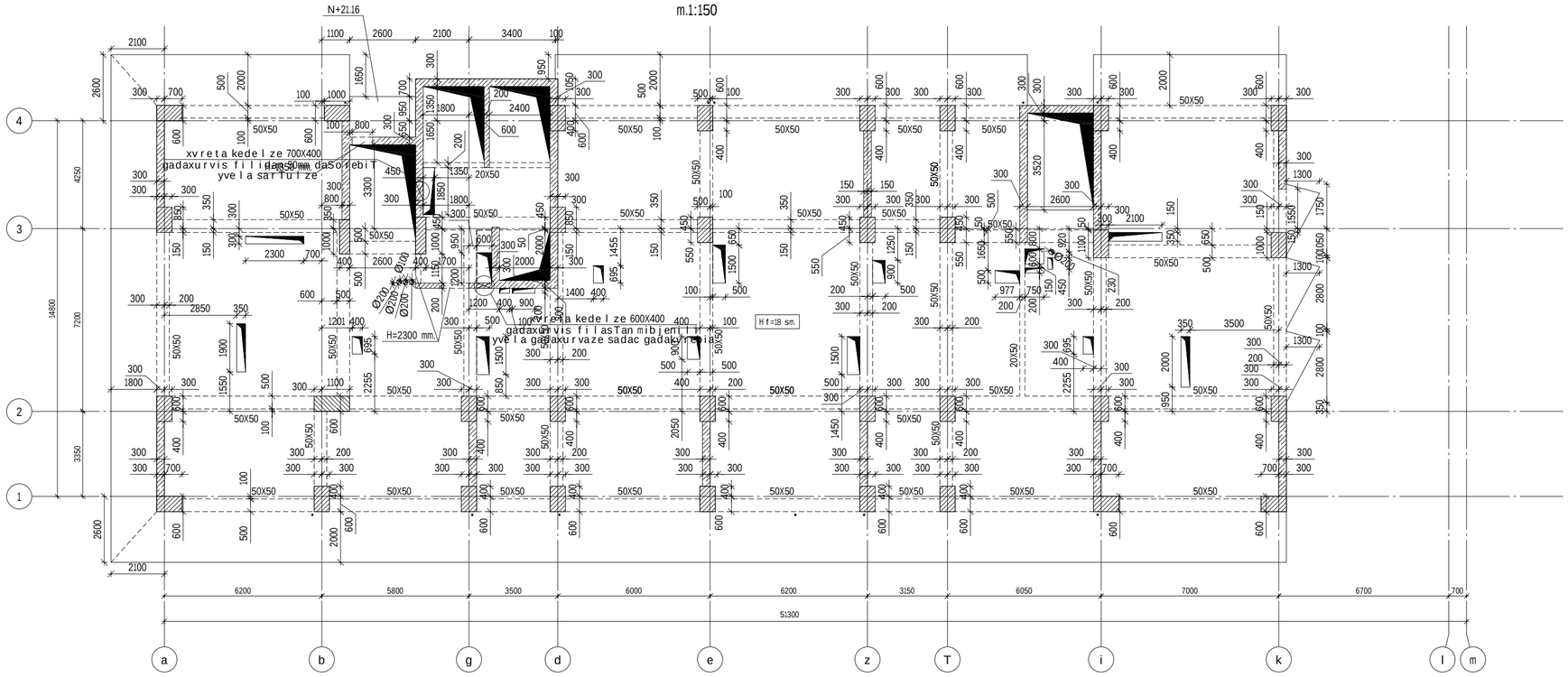

Tbilisi / 2022 weli

fa i l i s saxe l i :

KEYPLAN:

pr oe q t i s s t a t u s i :

samSeneb l o d o k u m e n t a c i a

r e v i z i a

rev.	Tar iRi	aRwer i l oba	damtk.

Seni Svnebi:

misamar Ti:

q. Tbilisi, didi diRmis sacxovrebel i mikroraioni, daviTaRmaSeneb l i s xeivnis #194 sakadast r o kodi :01.10.06.011.003

damkveTi:

Sps "diRomi 3"

Tanamdeboba	saxe l i /gvari	xe l moweri
pr oe q t i s menejeri		
damtkicebul i a: damkveTi s mier		

engineering

Sens r u l ebe l i :

Sps "qiu enjiner ingi"

misamar Ti :

q. Tbilisi s. cincaZe # 26

Tanamdeboba	saxe l i /gvari	xe l moweri
d i r e q t o r i	d.qevaniSvili	
sapr oe q t o j gufis u f r osi	o. i l iuxini	
pr oe q t isn T. konst r uq t o r i	n.meqvabiSvili	
Seas r u l a	z. jangiZe	

pr oe q t i s saxe l wo deba:

m r aval biniani sacxovrebel i saxl i

pr oe q t i s stadia:

axa l i mSeneb l oba

pr oe q t i s nawi l i :

konst r uqcia

f o r mat i :	A2
stadia:	8.ა.
Tar iRi :	10.01.2023
masStabi :	m 1:150

naxaz is dasaxe l eba:

B b l okis gadaxurvis f i l ebis saya l i bo gegma N+19.45 ni Snu l idan N+25.75 ni Snu l amde

ფორმატი:	ნახაზის ნომერი:	ფურც. საერთო რაოდენობა
R2	k-3.13	793

bloki "b"
gadaxurvis filis saya libo gegma
N+28.90 da N+32.05 niSnulze
m.1:150

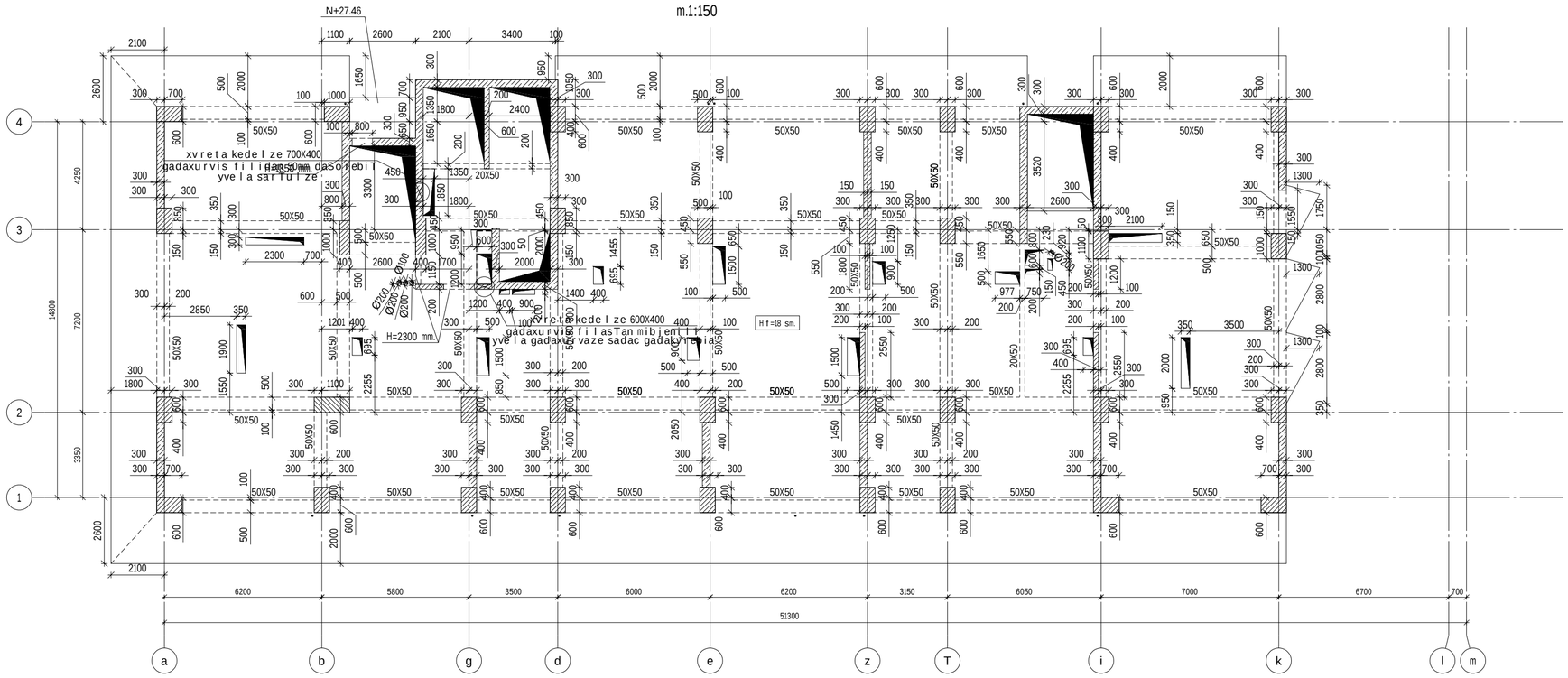

bloki "b"
gadaxurvis filis saya libo gegma
+35.20, N+38.35, N+41.50 da N+44.65 niSnulebze
m.1:150

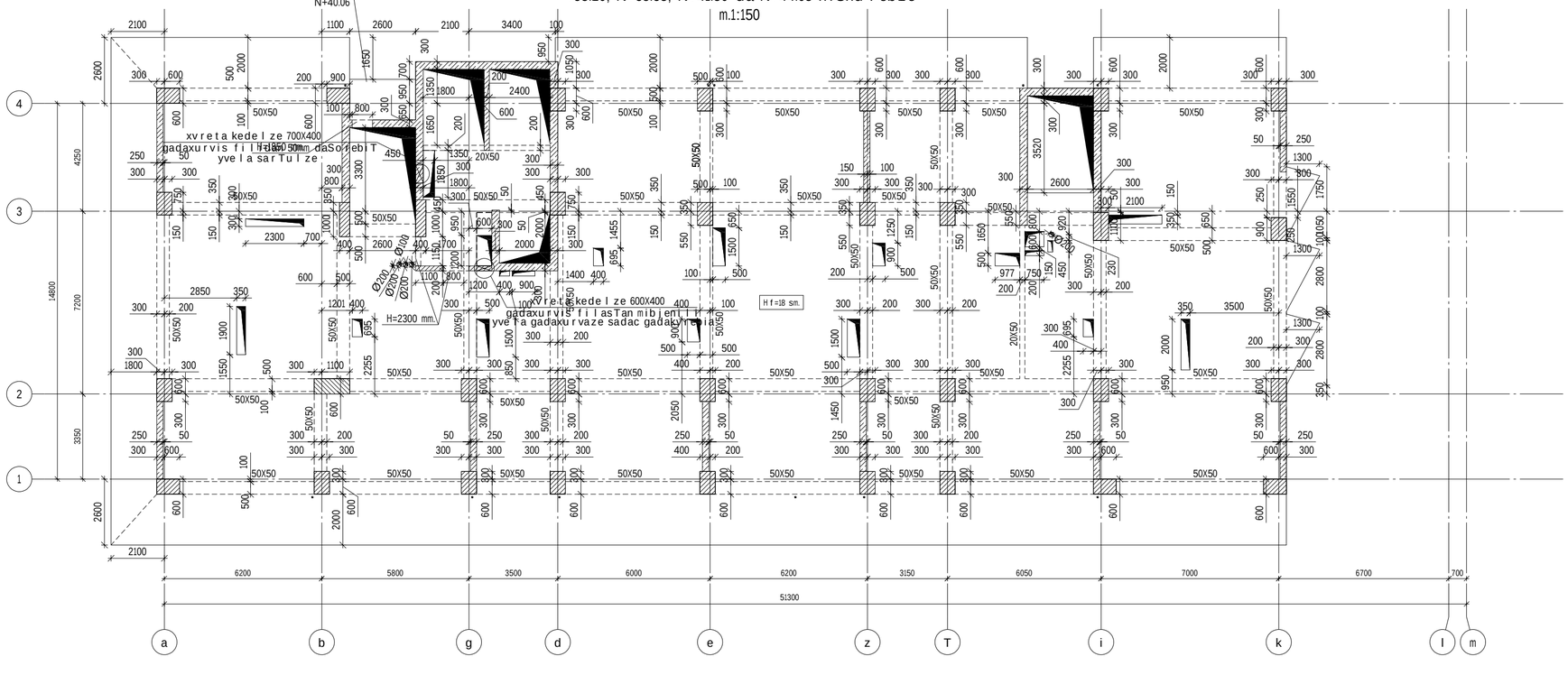

Tbilisi / 2022 weli

failis saxeli:

KEYPLAN:

proeqtis statusi:

samSeneblo dokumentacia

revizia

rev.	TariRi	aRweriloba	damtk.

SeniSvnebi:

misamarTi:

q. Tbilisi, didi diRmis sacxovrebelimikroraioni, daviTaRmaSeneblisxeivnis #194 sakadastro kodi :01.10.06.011.003

damkveTi:

Sps "diRomi 3"

Tanamdeboba	saxeli gvari	xelmowera
proeqtismenejeri		
damtkicebulia: damkveTismier		

Semsrulebeli:

Sps "qiuenjineringi"

misamarTi:

q. Tbilisis. cincaZe # 26

Tanamdeboba	saxeli gvari	xelmowera
direqtori	d.qevanisvili	
saproeqto jgufis ufrosi	o.illuxini	
proeqtisnT. konstruqtori	n.meqvabisvili	
Seasrula	z. jengiZe	

proeqtis saxelwodeba:

mravalbiniani sacxovrebeli saxli

proeqtis stadia:

axali mSenebloba

proeqtis naxili:

konstruqcia

formati:	naxazis dasaxeleba:
A2	
stadia:	Bblokis gadaxurvis filebis saya libo gegma N+28.90 niSnulidan N+44.65 niSnulamde
8.ს.	
TariRi:	
10.01.2023	
masStabi:	
m 1:150	

ფურცლის ნომერი:	ნახაზის ნომერი:	ფურცლების რაოდენობა
R2	k-3.14	793

b l o k i "b"
gadaxurvis f i l i s saya l ibo gegma
N+47.80 niSnu l ze
m.1:150

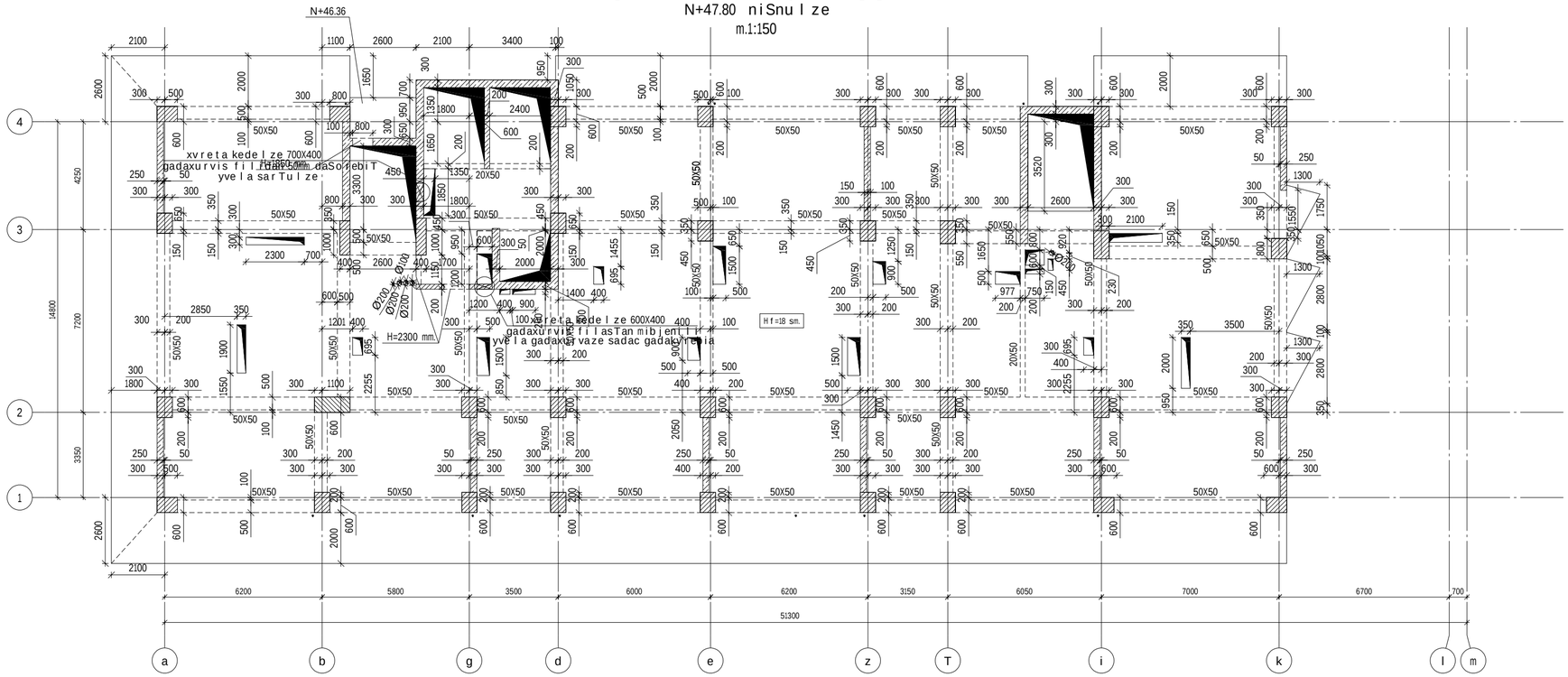

b l o k i "b"
gadaxurvis f i l i s saya l ibo gegma
N+50.95 da N+54.10 niSnu l ebze
m.1:150

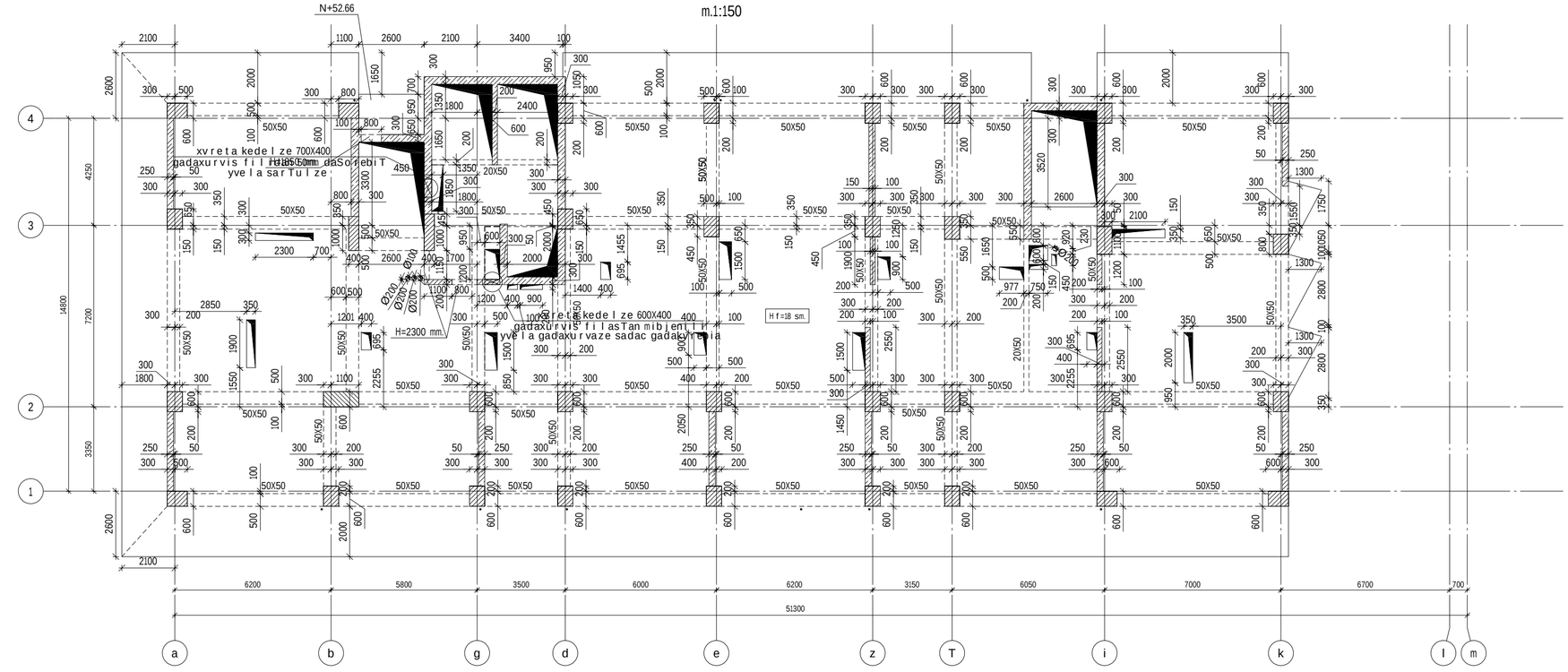

Tbilisi / 2022 weli

faili saxeli:

KEYPLAN:

proeqtis statusi:

samSeneblo dokumentacia

revizia

rev.	TariRi	aRweriloba	damtk.

SeniSvnebi:

misamarTi:

q. Tbilisi, didi diRmis sacxovrebelimikroraioni, daviTaRmaSeneblisxeivnis #194 sakadastro kodi :01.10.06.011.003

damkveTi:

Sps "diRomi 3"

Tanamdeboba	saxeli gvari	xelmowera
proeqtis menejeri		
damtkicebuli ia. damkveTismier		

Semsrulebeli:

Sps "qiu enjiner ingi"

misamarTi:

q. Tbilisi s. cincaZe # 26

Tanamdeboba	saxeli gvari	xelmowera
direqtori	d.qevanisvili	
saproeqto jgufis ufrosi	o. iliuxini	
proeqtisnT. konstruqtori	n.meqvabisvili	
Seasrula	z. jangiZe	

proeqtis saxelwodeba:

mravalbiniani sacxovrebeli saxli

proeqtis stadia:

axali mSeneblo ba

proeqtis nawili:

konstruqcia

formati: A2

stadia: 8.ა.

TariRi: 10.01.2023

masStabi: m 1:150

naxazis dasaxeleba:

Bblokis gadaxurvis filebis sayalibo gegma N+47.80 niSnulidan N+54.10 niSnulamde

ფურცლის: R2

ნახაზის ნომერი: k-3.15

ფურცლების რაოდენობა: **793**

bloki "b"
gadaxurvis filis saya libo gegma
N+57.25 niSnu lze
m.1:150

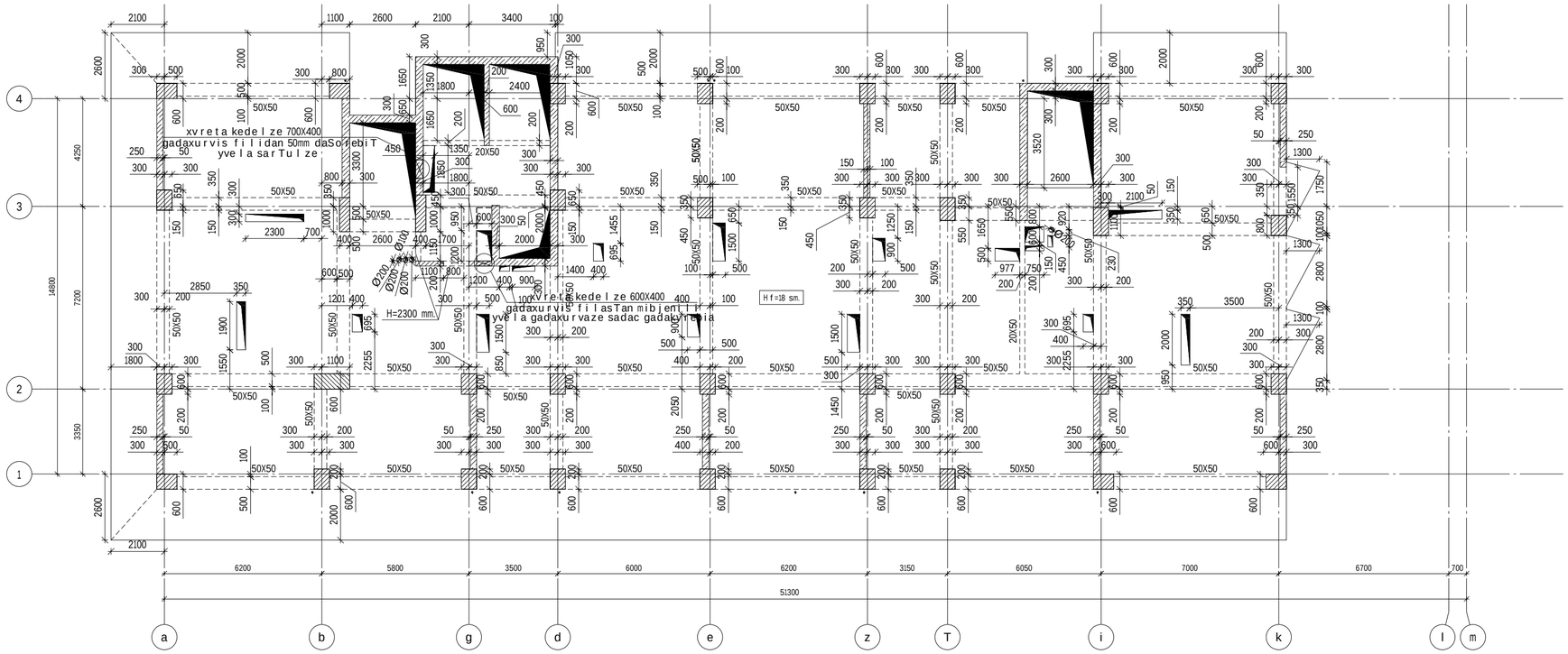

bloki "b"
gadaxurvis filis saya libo gegma
N+60.40, N+63.55 niSnu lebze
m.1:150

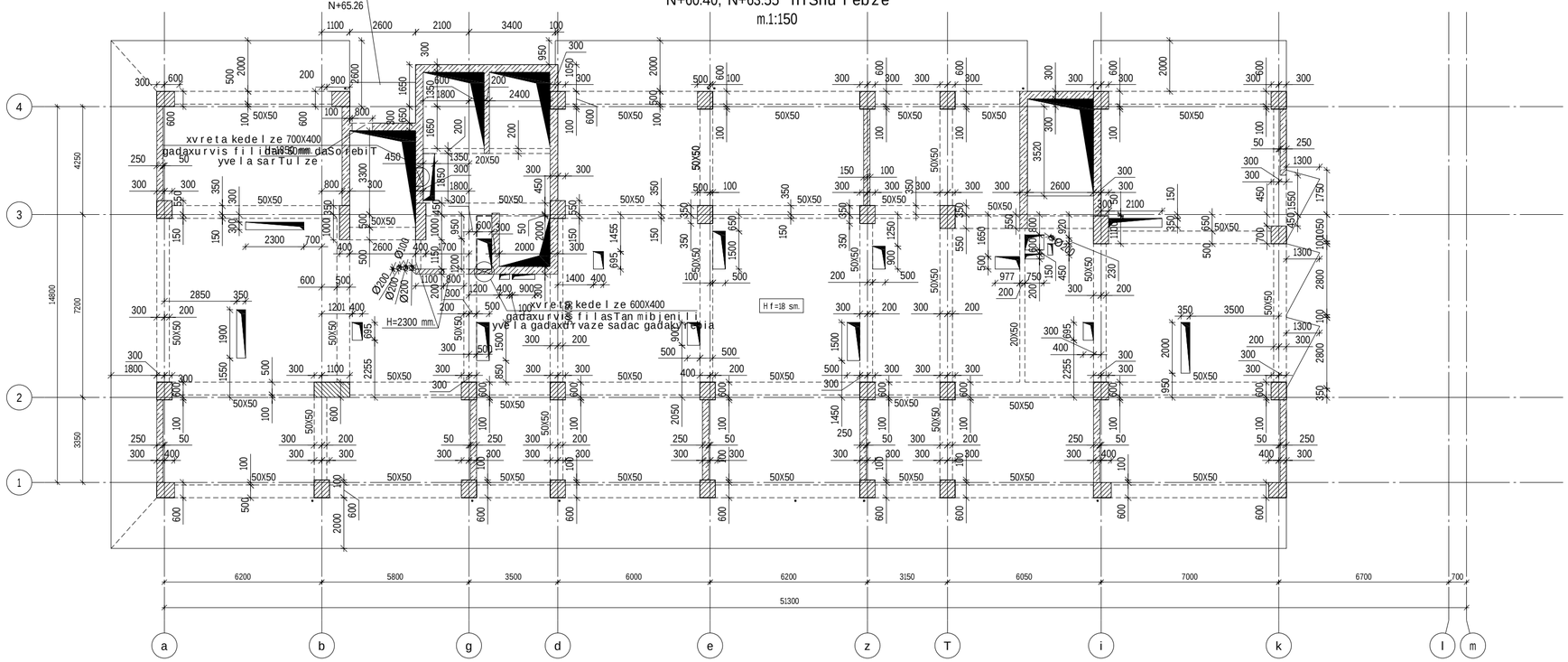

Tbilisi / 2022 weli

failis saxeli:

KEYPLAN:

proeqtis statusi:

samSeneblo dokumentacia

revizia

rev.	TariRi	aRweriloba	damtk.

SeniSvnebi:

misamarTi:

q. Tbilisi, didi diRmis sacxovrebelimikroraioni, daviTarRmaSeneblisxeivnis #194 sakadastro kodi :01.10.06.011.003

damkveTi:

Sps "diRomi 3"

Tanamdeboba	saxeli gvari	xelmowera
proeqtismenejeri		
damkveTismier		

eagineering

Semsrulebeli:

Sps "qiuenjineringi"

misamarTi:

q. Tbilisi s. cincaZe # 26

Tanamdeboba	saxeli gvari	xelmowera
direqtori	d.qevaniSvili	
saproeqto jgufis ufrosi	o.iliuxini	
proeqtisnT. konstruqtori	n.meqvabiSvili	
Seasrula	z. jangiZe	

proeqtis saxelwodeba:

mravalbiniani sacxovrebeli saxli

proeqtis stadia:

axali mSenebloba

proeqtisnawili:

konstruqcia

formati:	naxazis dasaxeleba:
A2	
stadia:	
8.3.	
TariRi:	
10.01.2023	
masStabi:	
m 1:150	

Bblokis gadaxurvis filebis saya libo gegma N+57.25 niSnulidan N+63.55 niSnulamde

ფორმატი:	ნახაზის ნომერი:	ფურცლის ნუმერაცია
R2	k-3.16	793

אישור

מהנדס:	
מתכנן:	
יועצים:	
בע"מ	
קבלן:	

מידע

סוג המבנה:	
מספר יחידות דיור:	
מספר קומות:	
מספר חניות:	
שטח עיקרי:	
שטח שירות:	
שטח חניות:	
שטח מרפסות:	

מתכנן שלד:	
מתכנן אינסטלציה:	
מתכנן חשמל:	
מתכנן כבאות:	
מתכנן נגישות:	
מתכנן איכות הסביבה:	
מתכנן תנועה:	
אדריכל:	

מקרא

קיר בטון		קיר בלוקים	
קיר גבס		קיר בלוקים	
קיר בלוקים		קיר בלוקים	
קיר בלוקים		קיר בלוקים	
קיר בלוקים

ბეტონი "ბ"
ბაღის ტერიტორიის დაცვის ღობის ბაზის ქვედა ნაწილი
▽+86.30 ნიშნულზე
მ.1:150

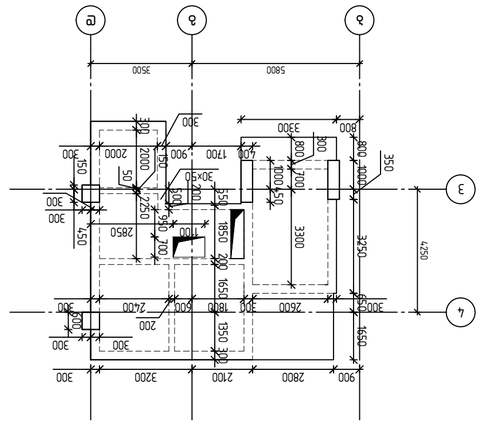

ბეტონი "ბ"
ბაღის ტერიტორიის დაცვის ღობის ბაზის ქვედა ნაწილი
▽+82.45 ნიშნულზე
მ.1:150

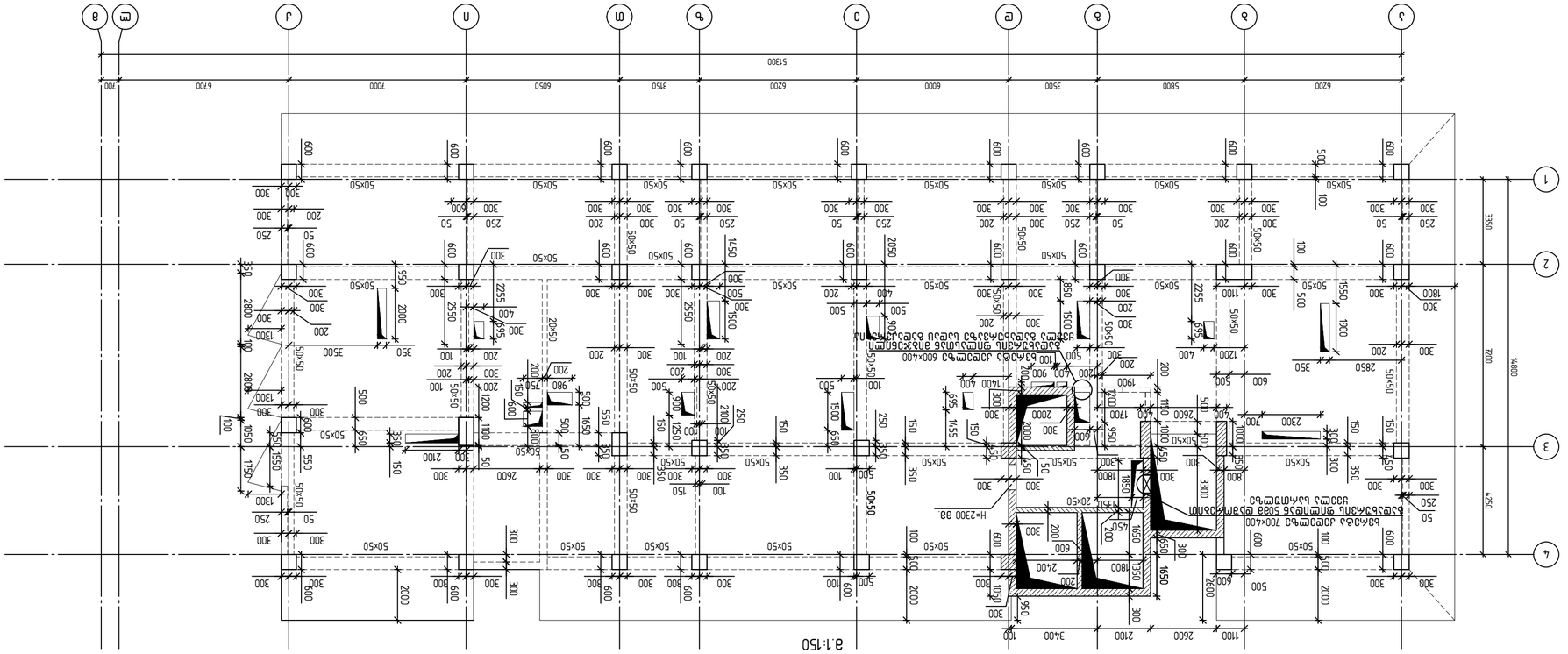

პროექტის დასახელება:	ქ. თბილისი, ვეძისწყაროს ველის ბაღის ტერიტორიის დაცვის ღობის N°194 ბაზის ნაწილის ტექნიკური ანგარიშის შედგენა :01.10.06.011.003
ნაწილის დასახელება:	ბაზის ნაწილი "ბ"

ინჟინერ-კონსტრუქტორი	ნანა ფარესაშვილი	
არქიტექტორი	ნანა ფარესაშვილი	
ინჟინერ-კონსტრუქტორი		
ინჟინერ-ტექნოლოგი		

შპს "engineering"
ქ. თბილისი ს. ინანიშვილის N: 26
ტელ.: 032 2 45 45 45
ელ.ფოსტა: info@engineering.ge

ინჟინერ-კონსტრუქტორი	ლ.ფარესაშვილი
ინჟინერ-ტექნოლოგი	ლ.ფარესაშვილი
არქიტექტორი	ლ.ფარესაშვილი
პროექტის ხელმძღვანელი	ლ.ფარესაშვილი
პროექტის მთავარი ინჟინერი	ლ.ფარესაშვილი
პროექტის მთავარი არქიტექტორი	ლ.ფარესაშვილი
დირექტორი	ლ. ფარესაშვილი

შპს "engineering"

პროექტის სტადია: / 2022 წელი

ფაზის/ეტაპის დასახელება:

KEYPLAN:

არქიტექტორის ხელმოწერა

ნაწილის/ქვენაწილის დასახელება

ფაზა	თარიღი	ხელმოწერა	ცვლილების აღწერა

შენობის/ნაგებობის მისამართი:

ფორმატი:	A2
სტადია:	მ.პ.
ობიექტის:	ბაზის ნაწილი "ბ"
ნახაზის:	ბაღის ტერიტორიის დაცვის ღობის ბაზის ქვედა ნაწილი ▽+82.45 ნიშნულზე ▽+86.30
მ 1:150	

ნახაზის N:	J-3.18
ფურცლების რაოდენობა:	793

pandusis saZirkvlis sayalibo gegma

m.1:150

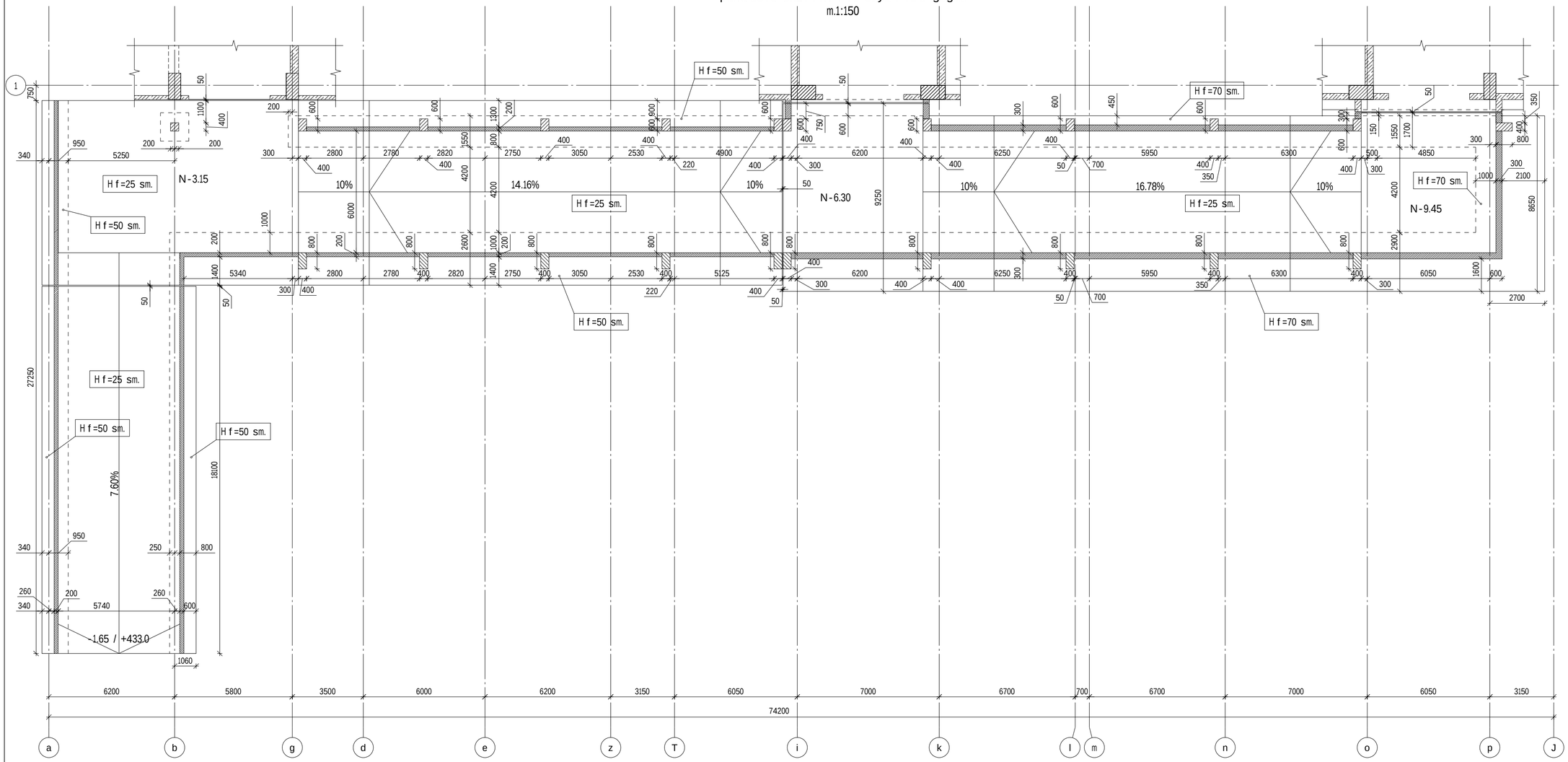

pandusis rigelebis sayalibo gegma -6.30 niSnulze

m.1:150

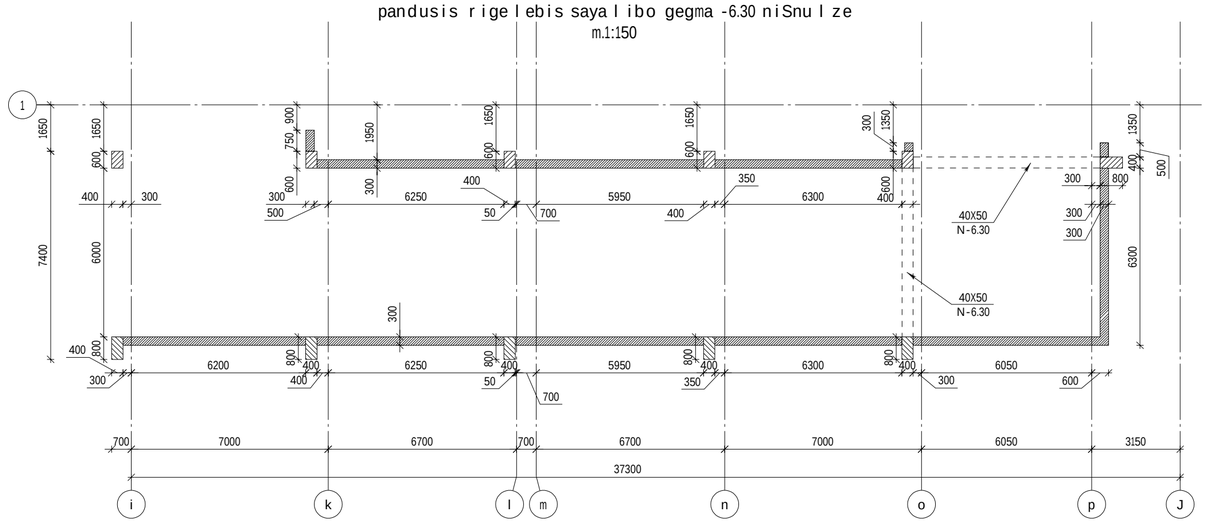

Tbilisi / 2022 weli

failis saxeli:

KEYPLAN:

proeqtis statusi:

samSeneblo dokumentacia

revizia

rev.	TariRi	aRweriloba	damtk.

SeniSvnebi:

misamarTi:

q. Tbilisi, didi diRmis sacxovrebelimikroraioni, daviTarRmaSeneblis xeivnis #194 sakadastro kodi :01.10.06.011.003

damkveTi:

Sps "diRomi 3"

Tanamdeboba	saxeli gvari	xelmowera
proeqtis menejeri		
damtkiceburi ia: damkveTisnier		

engineering

Semsrulebeli:

Sps "qiuenjineringi"

misamarTi:

q. Tbilisi s. cincaZe # 26

Tanamdeboba	saxeli gvari	xelmowera
direqtori/inT. inJineri	d.qevaniSvili	
saproeqto jgufis ufrosi	o. iliuxini	
proeqtisT. konstruqtori	n.meqvabiSvili	
Semsrulia	z. jangiZe	

proeqtis saxelwodeba:

mravalbiniani sacxovrebeli saxli

proeqtis stadia: axali mSenebloba

proeqtis nawili: konstruqcia

formati:	naxazis dasaxeleba:
A2	pandusis saZirkvlis gegma da rigelebis sayalibo gegma -6.30 niSnulze
stadia:	
mp.	
TariRi:	
03.06.2021	
masStabi:	
m 1:150	

revizia:	naxazis nomeri:	furc. saerTo raodenoba
R1	k-3.19	793

pandusis rigelebis saya l ibo gegma -3.15 niSnu l ze
m.1:150

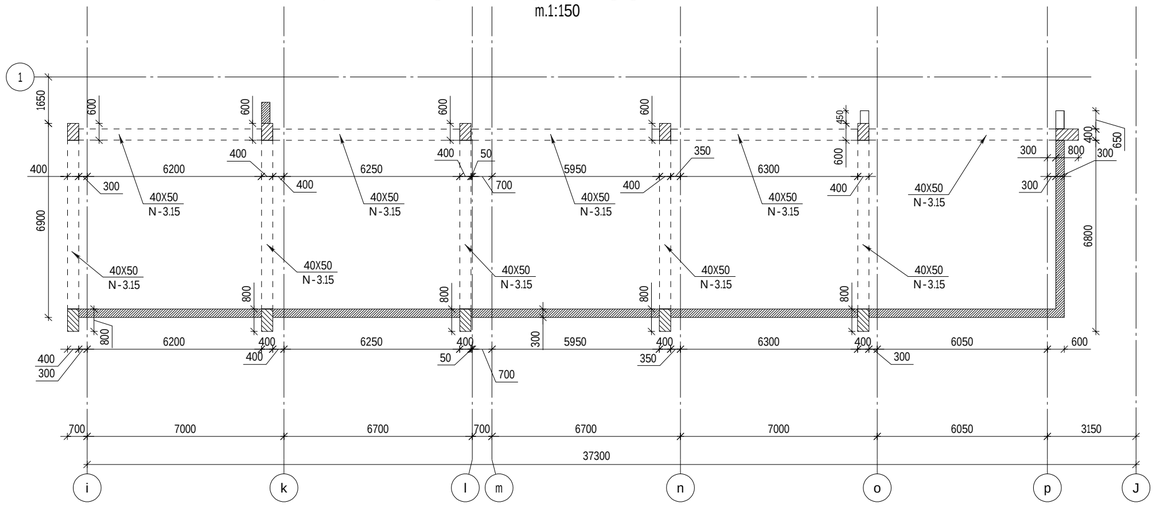

pandusis gadaxurvis saya l ibo gegma N-0.27
m.1:150

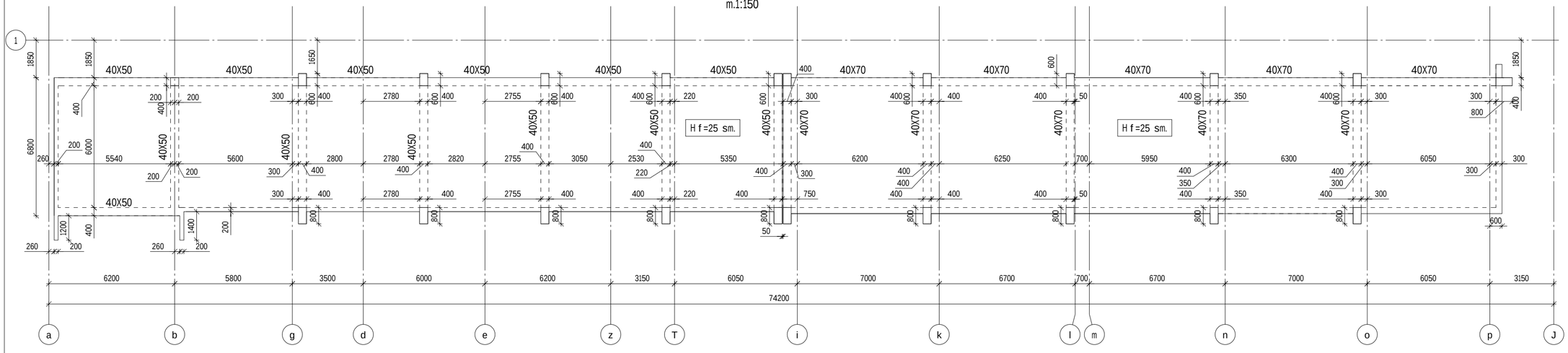

Tbilisi / 2022 weli

fai l is saxe l i:

KEYPLAN:

proeqtis statusi:

samSeneb l o
d o kumentacia

revizia

rev.	TariRi	aRweri l oba	damtk.

SeniSvnebi:

misamarTi:

q. Tbi l isi, d i d i diRmis sacxovrebe l i mikro raioni, davi TaRmaSeneb l is xeivnis #194 sakadastro kodi :01.10.06.011.003

damkveTi:

Sps "diRomi 3"

	saxe l i gvari	xe l mowera
Tanamdeboba		
proeqtis menejeri		
damtkiceburi ia: damkveTi s nier		

engineering

Semsru l ebe l i:

Sps "qiuenjineringi"

misamarTi:

q. Tbi l isi s. cincaZe # 26

	saxe l i gvari	xe l mowera
Tanamdeboba		
direqtori/mT. inJineri	d.qevaniSvi l i	
saproeqto jgufis ufrosi	o. i l luxini	
proeqtisnT. konstruqtori	n.meqvabiSvi l i	
Seasru l a	z. jangiZe	

proeqtis saxe l wodeba:

mravalbiniani sacxovrebe l i saxl i

proeqtis stadia:

axa l i
mSeneb l oba

proeqtisnawi l i:

konstruqcia

formati:	A2
stadia:	mp.
TariRi:	03.06.2021
masStabi:	m 1:150

naxazis dasaxe l eba:

rige l ebis saya l ibo gegma -3.15 niSnu l ze;
rige l ebisa da gadaxurvis saya l ibo gegma -0.27 niSnu l ze

revizia:	naxazis nomeri:	furc. saerTo raodenoba
R1	k-320	793

საძირკვლის კონსტრუქცია

საძირკველში და ხიმინჯებში გამოყენებული სულფატომედეგი ბეტონი (სტანდარტი 22266-76), წყალშეუღწევადობის მარკით W10.

ლითონის ხარჯის ამოკრეფა ხიმინჯებზე

ელემენტი	არმატურის ნაკეთობები														ლითონის ნაკეთობები		ჯამი	ბეტონი B35
	არმატურა კლასით A240C			არმატურა კლასით A500C														
	6	8	10	8	10	12	14	16	18	20	22	25	28	ჯამი	ფურცელი 8მმ	ჯამი		
ხიმინჯები				30 299.90			2 703.70			158 137.80				191141.4	18 712.00	18 712.00	**209853.4**	**2 625.82**
საძირკვლის ფილა		12.20			2422.70	20908.50	4297.80	16130.30	84018.40	3126.90	17937.00	12845.90	16218.10	177905.60			**177917.80**	**1926.02**
ნაშვერები				898.70		2032.40	2277.60	13041.40	834.20	59.30	7363.10	1388.70	3921.40	31816.80			**31816.80**	
ჯამი				31 198.60	2 422.70	22 940.90	9 279.10	29 171.70	84 852.60	161 324.00	25 300.10	14 234.60	20 139.50	400 863.80	18 712.00	18 712.00	419 588.00	4 551.84

თბილისი / 2021 წელი

ფაილის სახელი:

KEYPLAN:

პროექტის სტატუსი:

სამშენებლო
დოკუმენტაცია

რევიზია

რევ.	თარიღი	აღწერილობა	დამტკ.

შენიშვნები:

მისამართი:

ქ. თბილისი, დიდი დიღმის
საცხოვრებელი მიკრორაიონი,
დავით აღმაშენებლის ხეივნის №194
საკადასტრო კოდი :01.10.06.011.003

დამკვეთი:

შპს "დილომი 3"

თანამდებობა	სახელი გვარი	ხელმოწერა
პროექტის მენეჯერი		
დამტკიცებულია: დამკვეთის მიერ		

შემსრულებელი:

შპს "ქიუ ენჯინერინგი"

მისამართი :
ქ. თბილისი ს. ცინცაძე № 26

თანამდებობა	სახელი გვარი	ხელმოწერა
დირექტორი/მთ. ინჟინერი	დ.ქევანიშვილი	
საპროექტო ჯგუფის უფროსი	ო. ილიუხინი	
პროექტის მთ. კონსტრუქტორი	ნ.მექვაბიშვილი	
შეასრულა	ო. ილიუხინი	

პროექტის სახელწოდება:

მრავალბინიანი
საცხოვრებელი
სახლი

პროექტის სტადია:
ახალი
მშენებლობა

პროექტის ნაწილი:
კონსტრუქცია

ფორმატი: A1

სტადია: მ.პ.

თარიღი: 23.06.2021

მასშტაბი:

ნახაზის დასახელება:
საძირკვლის კონსტრუქცია

რევიზია: R2

ნახაზის ნომერი: კ-4. 0

ფურც. საერთო რაოდენობა 780

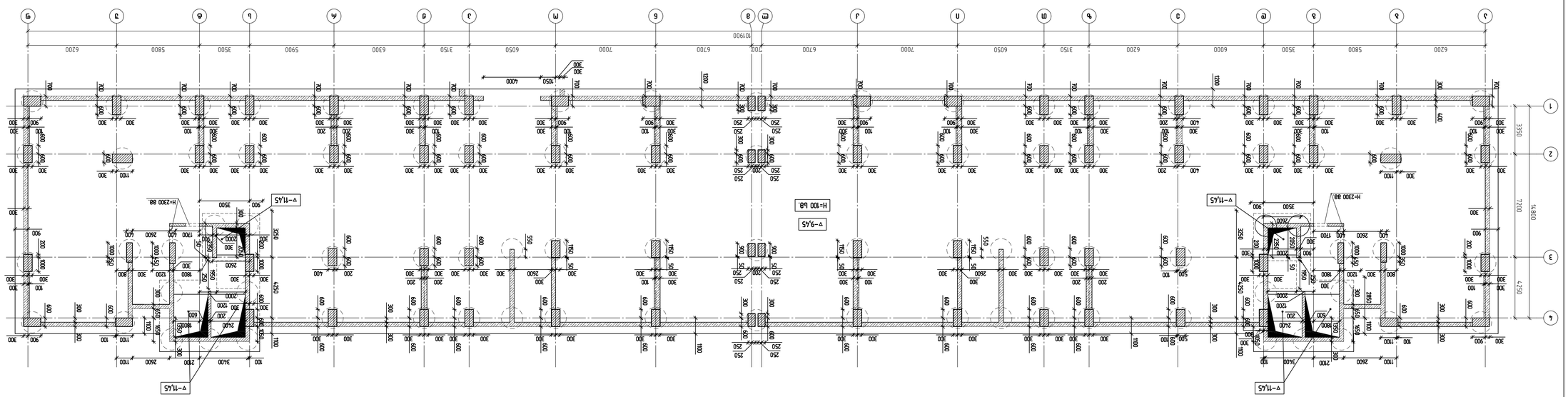

Ьъдьмъдьъ ъъъъъъъ ъъъъъъъъъъъъ ъъъъъъъъъъъъ

Балконная плита на отм.+3.150

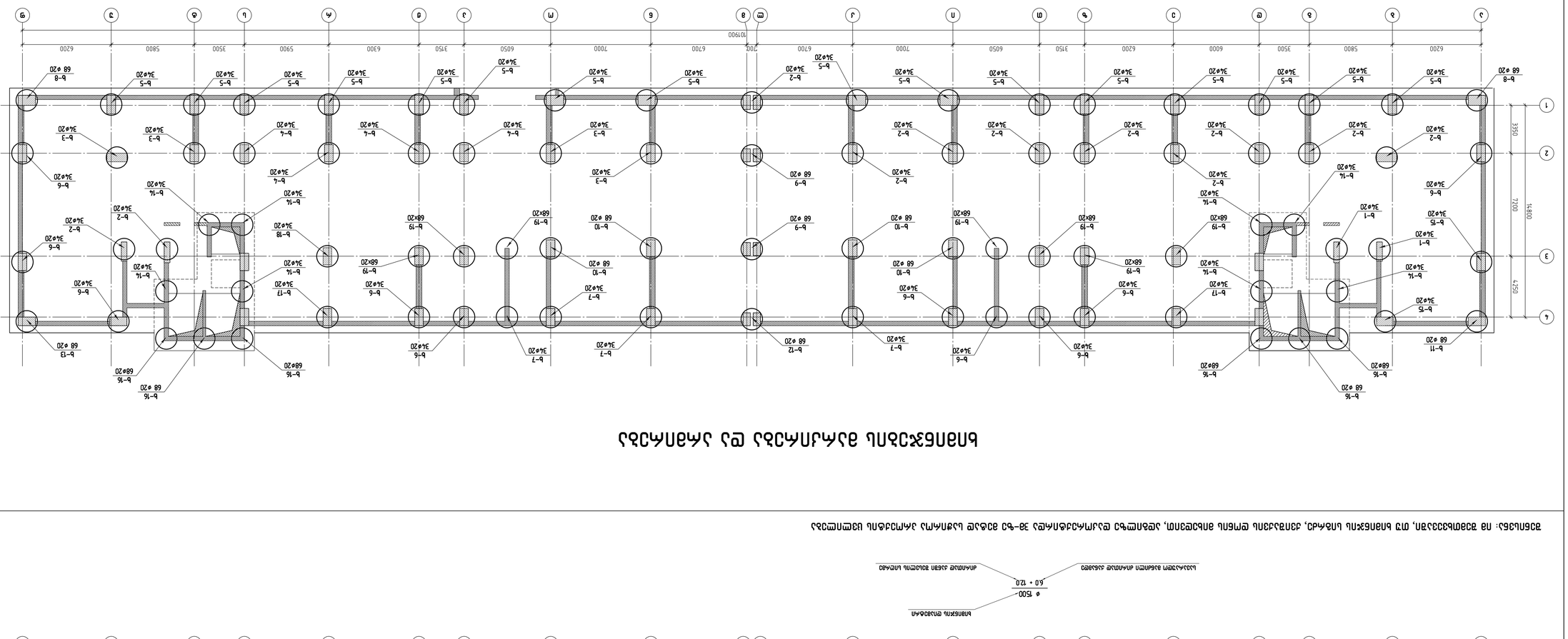

Балконная плита на отм.+6.300

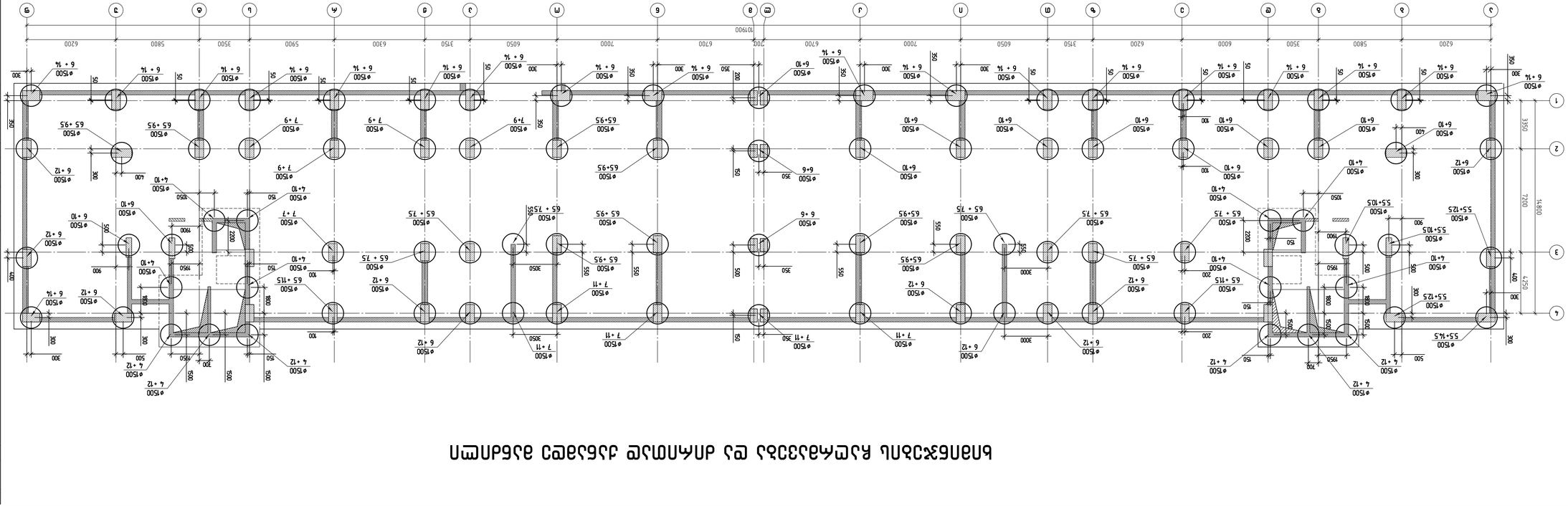

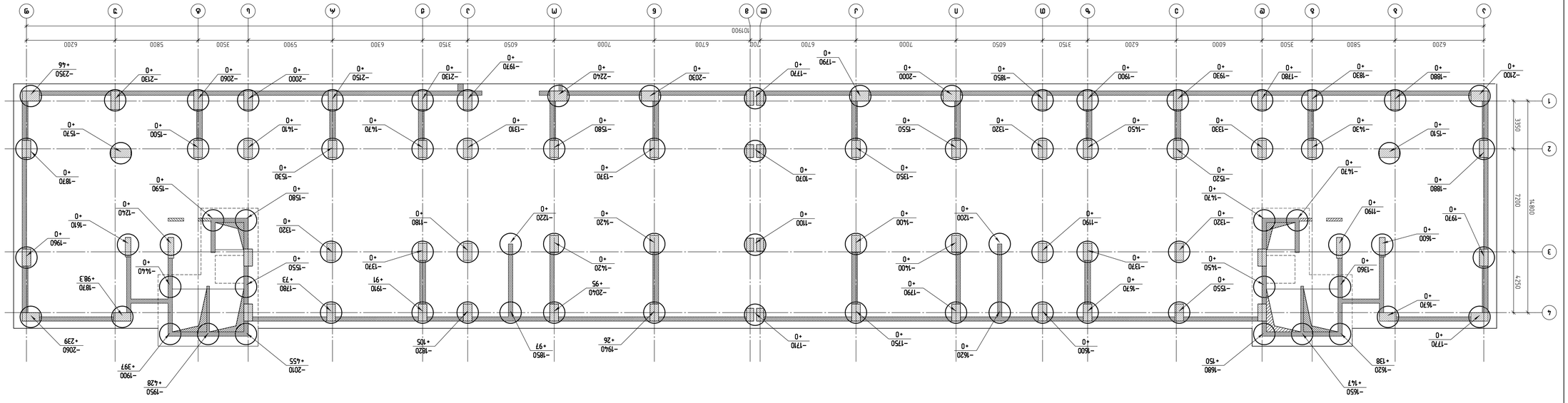

ВЫЛОЖЕННЫЙ ПЛАН ПЕРЕКРЫТИЯ ПОДВАЛА ВЫШЕ ОТМЕТКИ -3,150 ПЛИТЫ

ხიმინჯი ხ-1

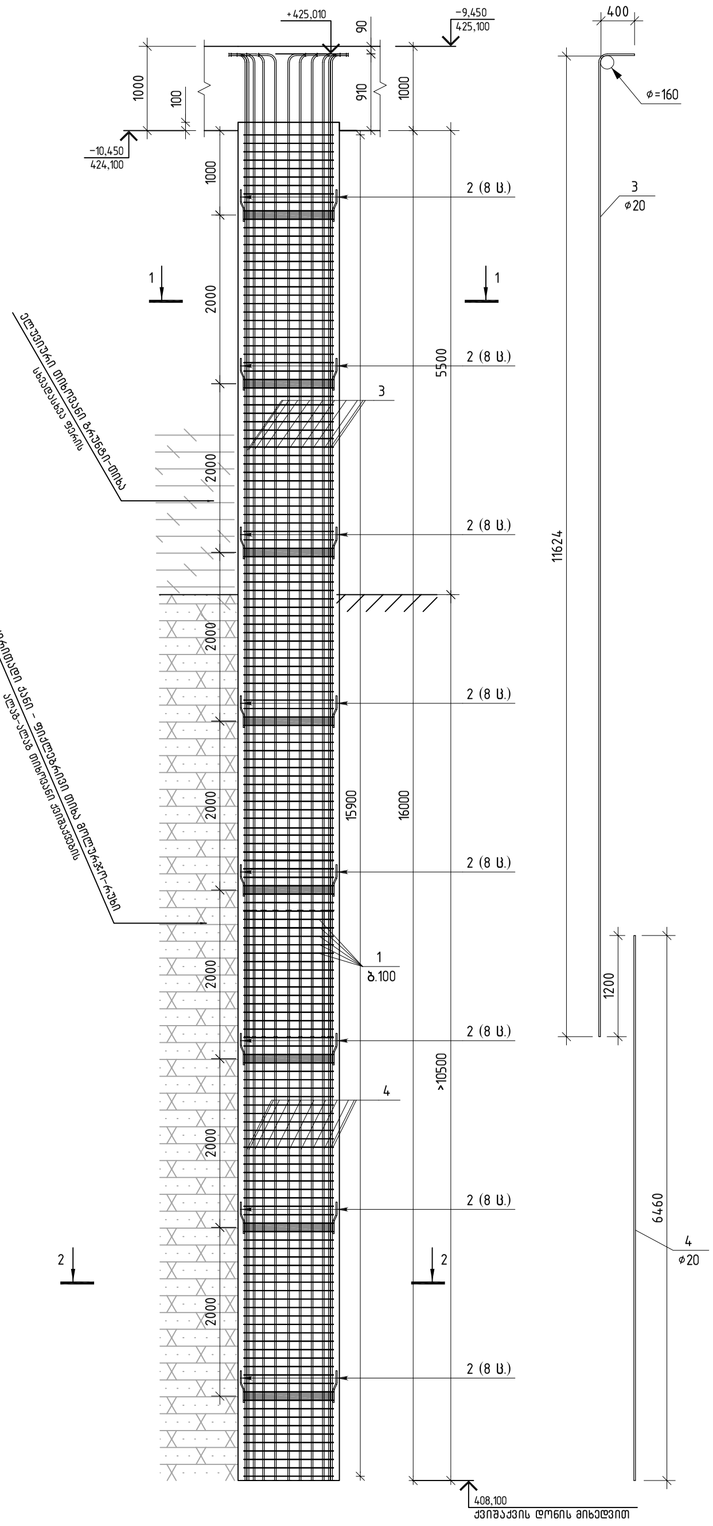

პოზ.	შენიშვნა	დ ა ს ა ხ ე ლ ე ბ ა	რაოდ	მასა კგ	მასა სულ კგ
		ხიმინჯი ხ-1	1 ც		
		მასალები			
		ბეტონი B35		28.27	მ³
		არმატურის ნაკეთობები			
1	ГОСТ Р 52544-2006	D8 A500C L=4450	180	1.76	316.8
2	ГОСТ Р 52544-2006	D14 A500C L=380	64	0.46	29.4
3	ГОСТ Р 52544-2006	D20 A500C L=12000	34	29.59	1006.1
4	ГОСТ Р 52544-2006	D20 A500C L=6460	34	15.93	541.6
5	C235	-3958x100x8	8	25	199

შენიშვნა

1) ხიმინჯი საჭიროა დაყრდნოს სგე №4-ზე, ძირითადი ქანზე – ფიქლებრივი თიხის ფენაზე (R_c=28 კგ/სმ²).

2) ხიმინჯის ძირი მიღებული იქნეს ინჟინერ გეოლოგის მიერ

3) ხიმინჯის მზიდუნარიანობა გრუნტის მიხედვით იხილეთ ძალვების ნახაზზე.

4) ხიმინჯში გამოყენებული სულფატმედეგი ბეტონი, წყალშეუღწევადობის მარკით W10.

5) ხიმინჯის ძირის დონის მიხედვით დაკორექტირდეს პოზიცია №4 სიბრძე.

6) მოინგრეს ბეტონი ხიმინჯის თავზე (მინიმუმ 1მ)

7) ხიმინჯის ძირითად ქანში ჩაანკერება ნახაზზე მოცემულია პირობითად (10.5 მ გეოლოგიური კვლევის მიხედვით), საჭიროა ჩაანკერების დაზუსტება ხიმინჯების მარკირების გეგმაზე მითითებული სიღრმის და ქვიშაპკვის არსებული დონის მიხედვით, ისე რომ ძირითად ქანში შეჭრა მოხდეს მინიმალური მოცემული სიგრძით.

8) ხიმინჯის მზიდუნარიანობა მასალის მიხედვით – 3514.8 ტ.

ჭრილი 1-1

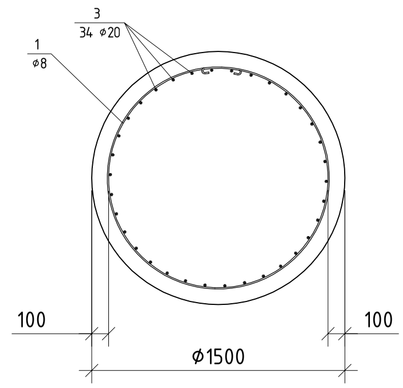

ჭრილი 2-2

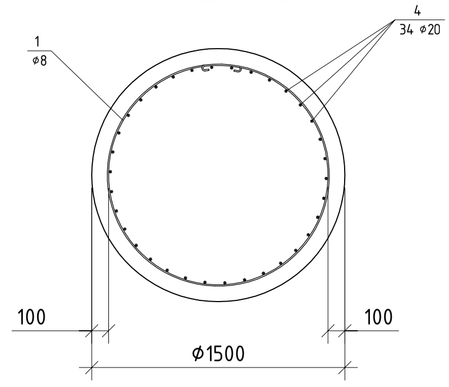

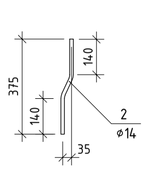

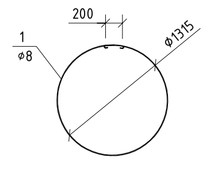

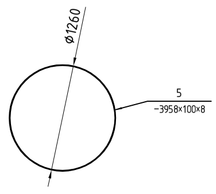

ლითონის ფურცელზე დამაგრების დეტალი

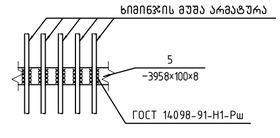

შპს „ენჯინირინგ ჯორჯიას“			
ტექნიკური ზედამხედველობა			
ნომერი	თარიღი	ხელმოწერა	

ხიმინჯი ხ-2

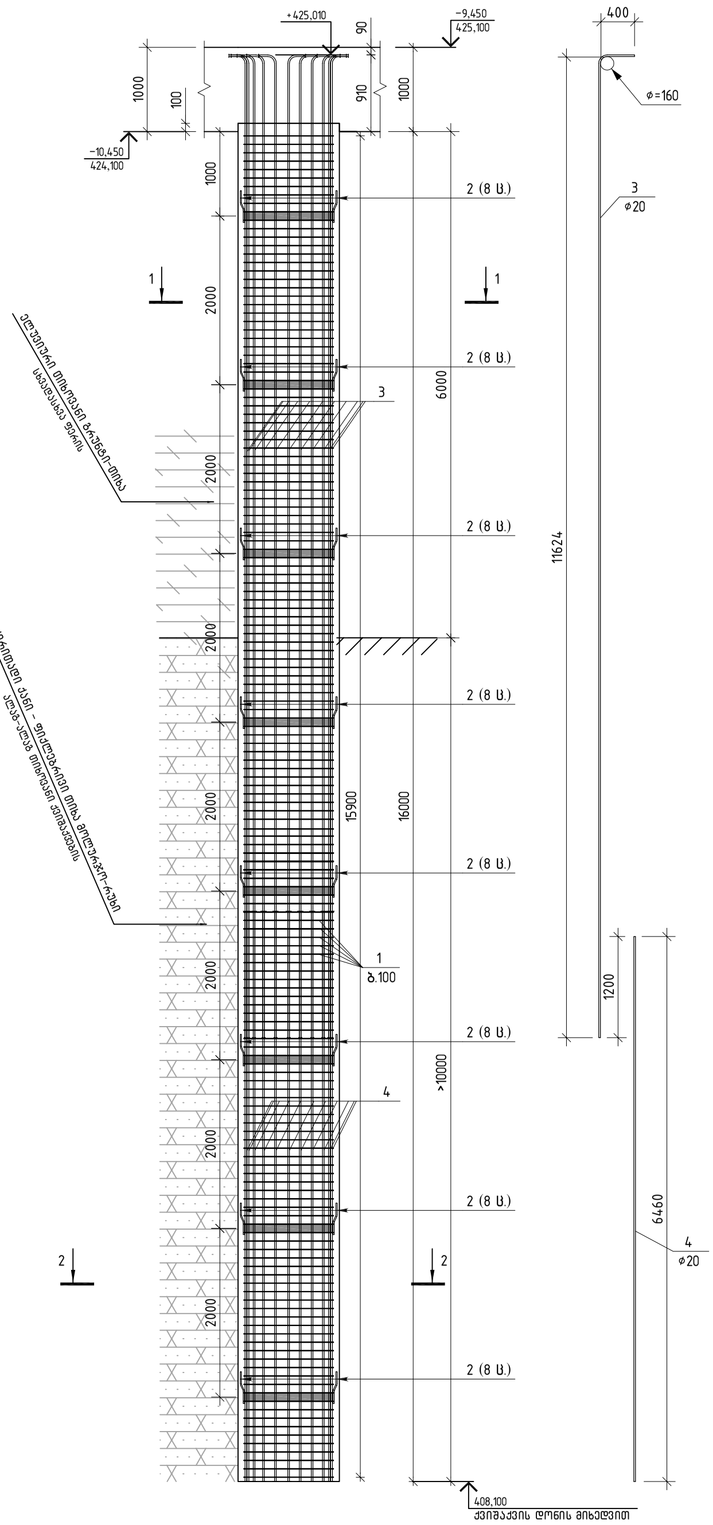

პოზ.	შენიშვნა	დ ა ს ა ხ ე ლ ე ბ ა	რაოდ	მასა კგ	მასა სულ კგ
		ხიმინჯი ხ-2	1 ც		
		მასალები			
		ბეტონი B35		28.27	მ³
		არმატურის ნაკეთობები			
1	ГОСТ Р 52544-2006	D8 A500C L=4450	180	1.76	316.8
2	ГОСТ Р 52544-2006	D14 A500C L=380	64	0.46	29.4
3	ГОСТ Р 52544-2006	D20 A500C L=12000	34	29.59	1006.1
4	ГОСТ Р 52544-2006	D20 A500C L=6460	34	15.93	541.6
5	C235	-3958x100x8	8	25	199

შენიშვნა

1) ხიმინჯი საჭიროა დაყერდნოს სგე №4-ზე, ძირითადი ქანზე – ფიქლებრივი თიხის ფენაზე (R_c=28 კგ/სმ²).

2) ხიმინჯის ძირი მიღებული იქნეს ინჟინერ გეოლოგის მიერ

3) ხიმინჯის მზიდუნარიანობა გრუნტის მიხედვით იხილეთ ძალვების ნახაზზე.

4) ხიმინჯში გამოყენებული სულფატმედეგი ბეტონი, წყალშეუღწევადობის მარკით W10.

5) ხიმინჯის ძირის დონის მიხედვით დაკორექტირდეს პოზიცია №4 სიგრძე.

6) მოინგრეს ბეტონი ხიმინჯის თავზე (მინიმუმ 1მ)

7) ხიმინჯის ძირითად ქანში ჩაანკერება ნახაზზე მოცემულია პირობითად (10.0 მ გეოლოგიური კვლევის მიხედვით), საჭიროა ჩაანკერების დაზუსტება ხიმინჯების მარკირების გეგმაზე მითითებული სიღრმის და ქვიშაქვის არსებული დონის მიხედვით, ისე რომ ძირითად ქანში შეჭრა მოხდეს მინიმალური მოცემული სიგრძით.

8) ხიმინჯის მზიდუნარიანობა მასალის მიხედვით - 3514.8 ტ.

ჭრილი 1-1

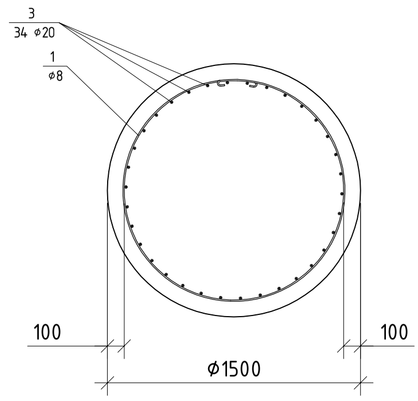

ჭრილი 2-2

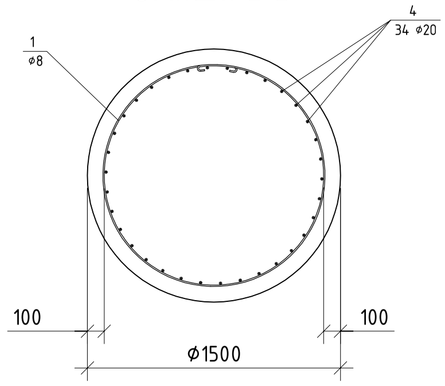

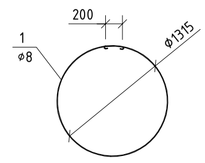

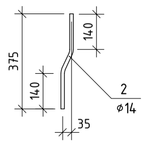

ლითონის ფურცელზე დამაგრების დეტალი

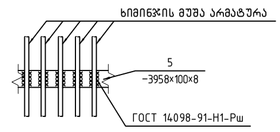

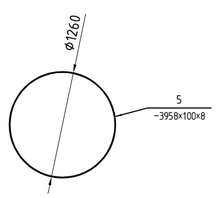

ხიმინჯი ხ-3

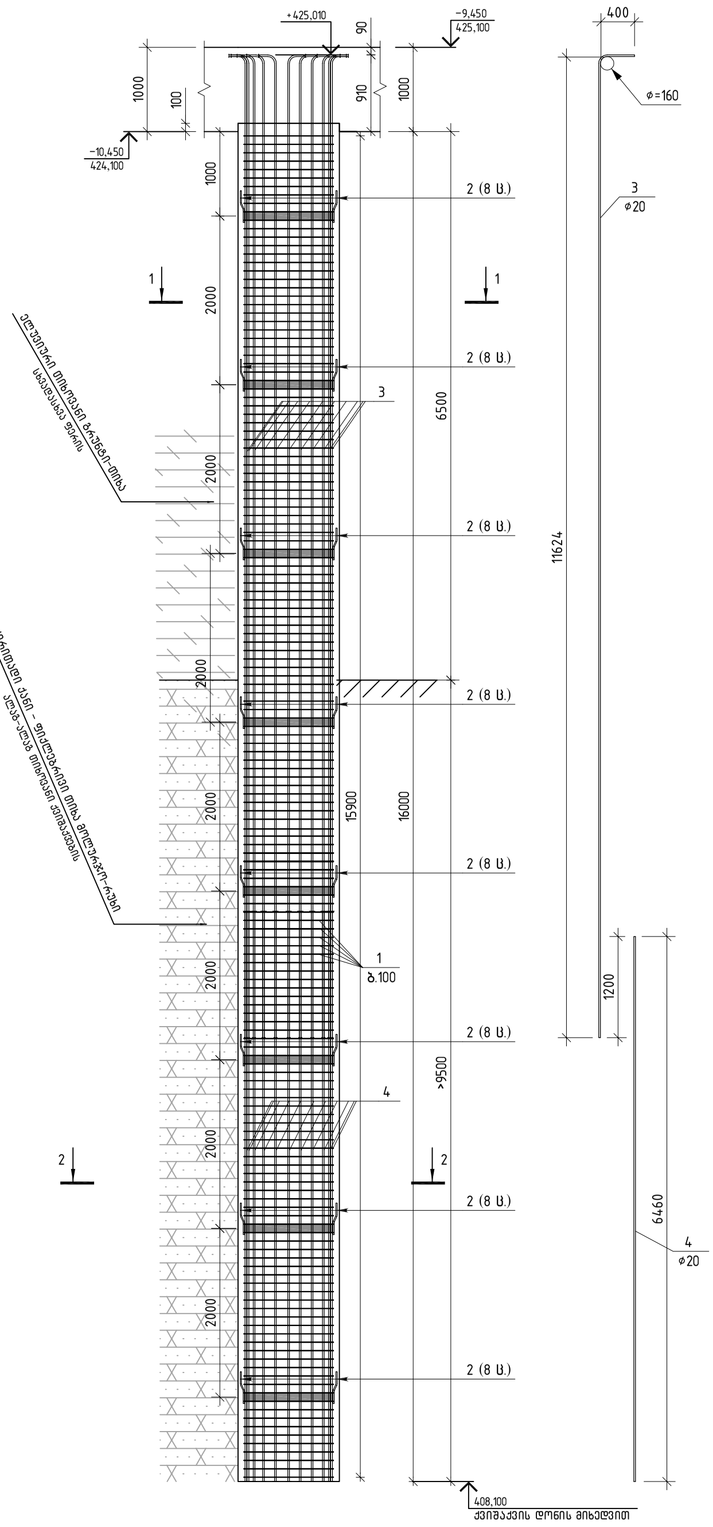

პოზ.	შენიშვნა	დ ა ს ა ხ ე ლ ე ბ ა	რაოდ	მასა კგ	მასა სულ კგ
		ხიმინჯი ხ-3	1 ც		
		მასალები			
		ბეტონი B35		28.27	მ³
		არმატურის ნაკეთობები			
1	ГОСТ Р 52544-2006	D8 A500C L=4450	180	1.76	316.8
2	ГОСТ Р 52544-2006	D14 A500C L=380	64	0.46	29.4
3	ГОСТ Р 52544-2006	D20 A500C L=12000	34	29.59	1006.1
4	ГОСТ Р 52544-2006	D20 A500C L=6460	34	15.93	541.6
5	С235	-3958x100x8	8	25	199

შენიშვნა

1) ხიმინჯი საჭიროა დაყერდნოს სგე №4-ზე, ძირითადი ქანზე – ფიქლებრივი თიხის ფენაზე (R_c=28 კგ/სმ²).

2) ხიმინჯის ძირი მიღებული იქნეს ინჟინერ გეოლოგის მიერ

3) ხიმინჯის მზიდუნარიანობა გრუნტის მიხედვით იხილეთ ძალვების ნახაზზე.

4) ხიმინჯში გამოყენებული სულფატმედეგი ბეტონი, წყალშეუღწევადობის მარკით W10.

5) ხიმინჯის ძირის დონის მიხედვით დაკორექტირდეს პოზიცია №4 სიბრძე.

6) მოინგრეს ბეტონი ხიმინჯის თავზე (მინიმუმ 1მ)

7) ხიმინჯის ძირითად ქანში ჩაანკერება ნახაზზე მოცემულია პირობითად (9,5 მ გეოლოგიური კვლევის მიხედვით), საჭიროა ჩაანკერების დაზუსტება ხიმინჯების მარკირების გებგმაზე მითითებული სიღიდის და ქვიშაქვის არსებული დონის მიხედვით, ისე რომ ძირითად ქანში შეჭრა მოხდეს მინიმალური მოცემული სიბრძით.

8) ხიმინჯის მზიდუნარიანობა მასალის მიხედვით – 3514.8 ტ.

ჭრილი 1-1

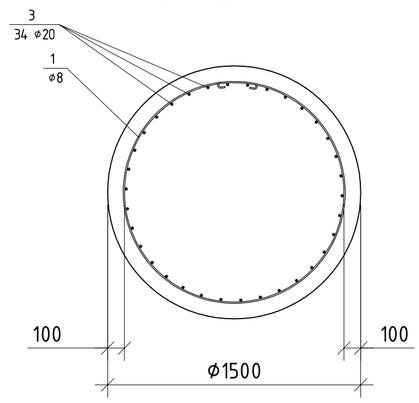

ჭრილი 2-2

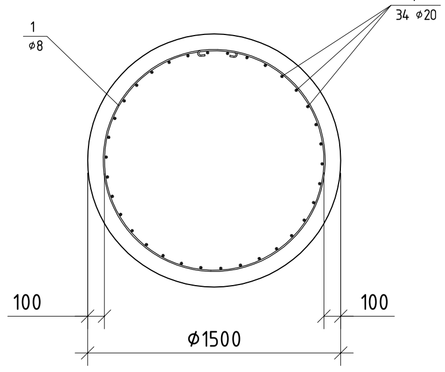

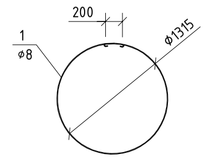

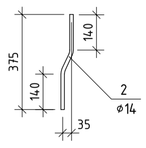

ლითონის ფურცელზე დამაგრების დეტალი

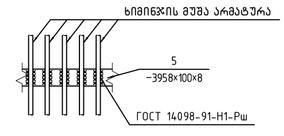

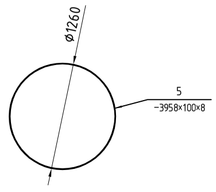

თარიღი / 2022 წელი

ნახატის სახელი:

KEYPLAN:

რევიზია

რევ.	ცვლილება	პასუხისმგებელი	თარიღი

პროექტის ხელმძღვანელი

საავტომობილო დერეფნების ფრაგმენტი

პროექტის ავტორები:

პროექტის მენეჯერი:

ტექნიკური ხელმძღვანელი:

ტექნიკური კონტროლი:

ნახატის ავტორები:

ნახატის დასახელება

ქ. თბილისის დიდი დიღომის სანიტარული გამწმენდი ნაგებობების ტერიტორიის ასფალტირება ხიმინჯებით ნაგებობის №194

ხიმინჯი ხ-3

ტექნიკური ხელმძღვანელი			
პროექტის მენეჯერი			
ნახატის ავტორები			
ტექნიკური კონტროლი			

შპს "ენჯინირინგ ჯგუფი ჯი"

engineering

ტექნიკური ხელმძღვანელი	ბაქრაძე ნ.		
პროექტის მენეჯერი	ლ. ტატიშვილი		
ნახატის ავტორები	ლ. ტატიშვილი		
ტექნიკური კონტროლი	ნ. ბაქრაძე		

ქ. თბილისი, ს. ფიროსმანის ქ. №10

პროექტის ხელმძღვანელი	ბაქრაძე ნ.		
პროექტის მენეჯერი	ლ. ტატიშვილი		
ნახატის ავტორები	ლ. ტატიშვილი		
ტექნიკური კონტროლი	ნ. ბაქრაძე		

პროექტის დასახელება

საავტომობილო დერეფნების ფრაგმენტი

პროექტის ავტორები:

პროექტის ხელმძღვანელი:

ტექნიკური ხელმძღვანელი:

ტექნიკური კონტროლი:

ნახატის ავტორები:

ნახატის დასახელება

ხიმინჯი ხ-3

პროექტის ხელმძღვანელი			
პროექტის მენეჯერი			
ნახატის ავტორები			
ტექნიკური კონტროლი			

ხიმინჯი ხ-4

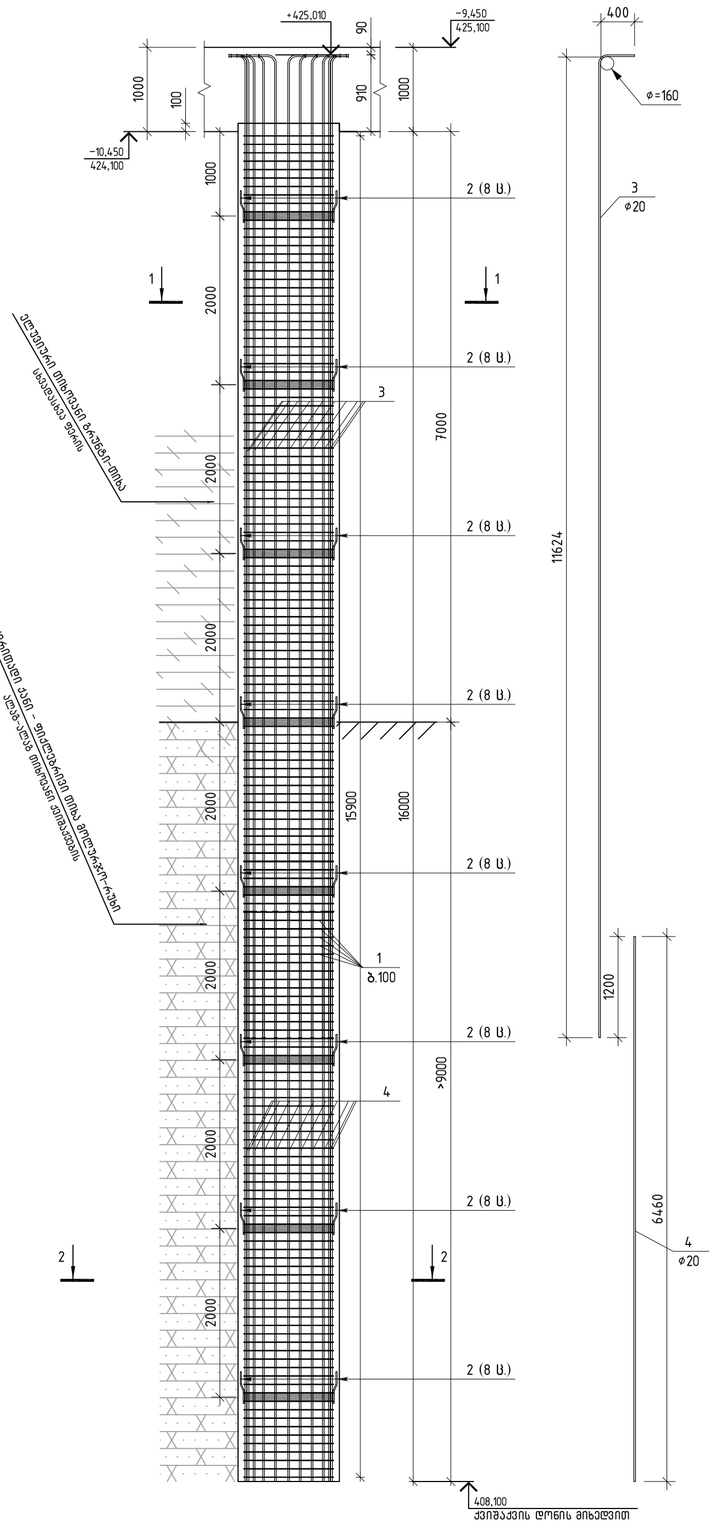

პოზ.	შენიშვნა	დ ა ს ა ხ ე ლ ე ბ ა	რაოდ	მასა კგ	მასა სულ კგ
		ხიმინჯი ხ-4	1 ც		
		მასალები			
		ბეტონი B35		28.27	$მ^3$
		არმატურის ნაკეთობები			
1	ГОСТ Р 52544-2006	D8 A500C L=4450	180	1.76	316.8
2	ГОСТ Р 52544-2006	D14 A500C L=380	64	0.46	29.4
3	ГОСТ Р 52544-2006	D20 A500C L=12000	34	29.59	1006.1
4	ГОСТ Р 52544-2006	D20 A500C L=6460	34	15.93	541.6
5	C235	-3958x100x8	8	25	199

შენიშვნა

1) ხიმინჯი საჭიროა დაყრდნოს სგე №4-ზე, ძირითადი ქანზე - ფიქლებრივი თიხის ფენაზე (R_c=28 კგ/სმ^2).

2) ხიმინჯის ძირი მიღებული იქნეს ინჟინერ გეოლოგის მიერ

3) ხიმინჯის მზიდუნარიანობა გრუნტის მიხედვით იხილეთ ძალვების ნახაზზე.

4) ხიმინჯში გამოყენებული სულფატმედეგი ბეტონი, წყალშეუღწევადობის მარკით W10.

5) ხიმინჯის ძირის დონის მიხედვით დაკორექტირდეს პოზიცია №4 სიბრძე.

6) მოინგრეს ბეტონი ხიმინჯის თავზე (მინიმუმ 1მ)

7) ხიმინჯის ძირითად ქანში ჩაანკერება ნახაზზე მოცემულია პირობითად (9,0 მ გეოლოგიური კვლევის მიხედვით), საჭიროა ჩაანკერების დაზუსტება ხიმინჯების მარკირების გებგმაზე მითითებული სიღიდის და ქვიშაქვის არსებული დონის მიხედვით, ისე რომ ძირითად ქანში შეჭრა მოხდეს მინიმალური მოცემული სიბრძით.

8) ხიმინჯის მზიდუნარიანობა მასალის მიხედვით - 3514.8 ტ.

ჭრილი 1-1

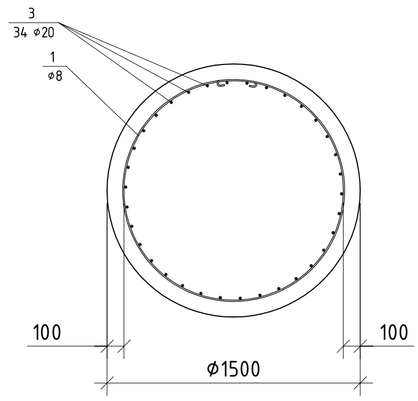

ჭრილი 2-2

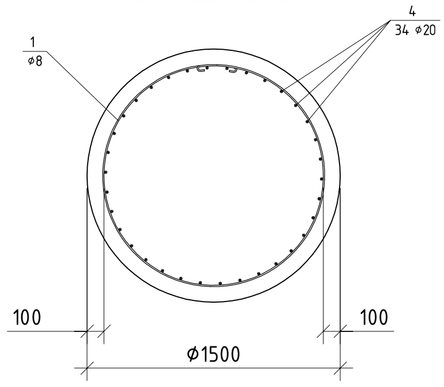

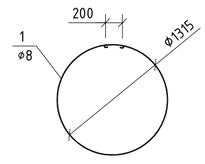

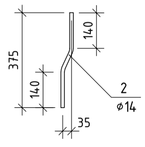

ლითონის ფურცელზე დამაგრების დეტალი

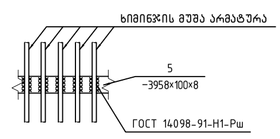

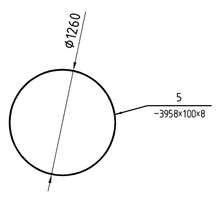

ხიმინჯი ხ-5

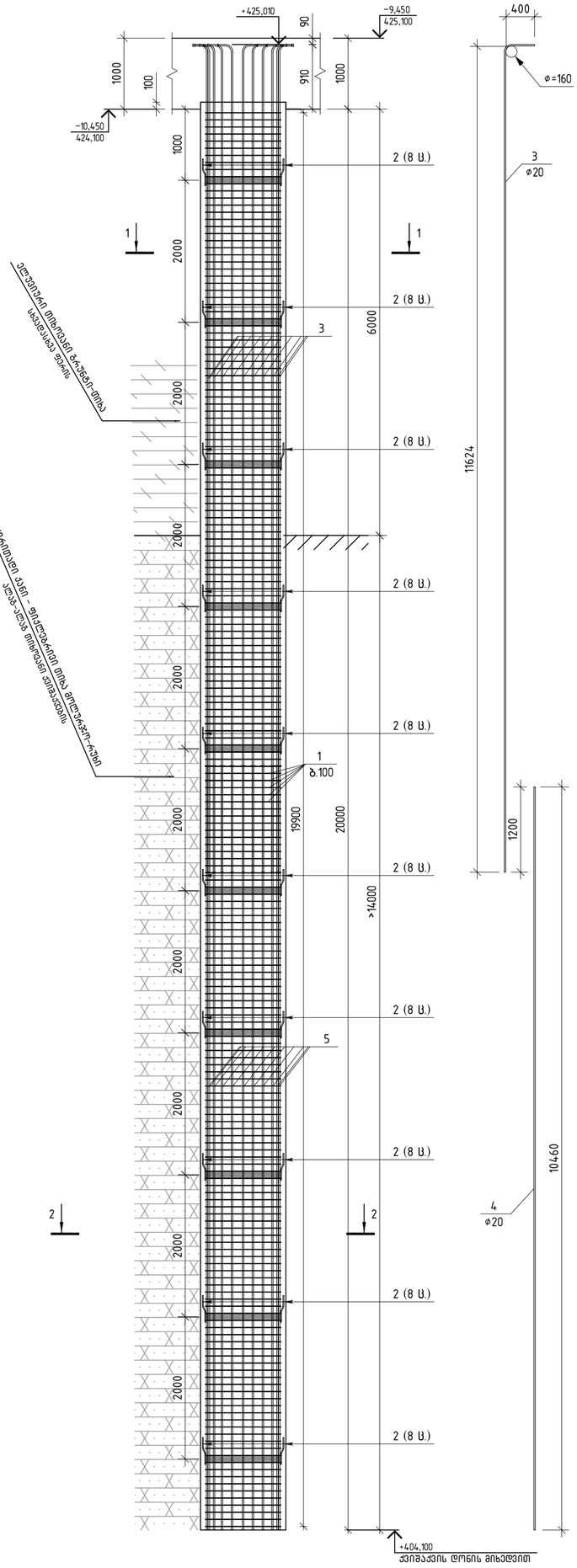

პოზ.	შენიშვნა	დ ა ს ა ხ ე ლ ე ბ ა	რაოდ	მასა კგ	მასა სულ კგ
		ხიმინჯი ხ-5	1 ც		
		მასალები			
		ბეტონი B35		35.34	მ³
		არმატურის ნაკეთობები			
1	ГОСТ Р 52544-2006	D8 A500C L=4450	220	1.76	387.2
2	ГОСТ Р 52544-2006	D14 A500C L=380	80	0.46	36.8
3	ГОСТ Р 52544-2006	D20 A500C L=12000	34	29.59	1006.1
4	ГОСТ Р 52544-2006	D20 A500C L=10460	34	25.79	876.9
5	C235	-3958x100x8	10	25	249

შენიშვნა

1) ხიმინჯი საჭიროა დაყრდნოს სგე №4-ზე, ძირითადი ქანზე – ფიქლებრივი თიხის ფენაზე (R_c=28 კგ/სმ²).

2) ხიმინჯის ძირი მიღებული იქნეს ინჟინერ გეოლოგის მიერ

3) ხიმინჯის მზიდუნარიანობა გრუნტის მიხედვით იხილეთ ძალვების ნახაზზე.

4) ხიმინჯში გამოყენებული სულფატმედეგი ბეტონი, წყალშეუღწევადობის მარკით W10.

5) ხიმინჯის ძირის დონის მიხედვით დაკორექტირდეს პოზიცია №4 სიბრძე.

6) მოინგრეს ბეტონი ხიმინჯის თავზე (მინიმუმ 1მ)

7) ხიმინჯის ძირითად ქანში ჩაანკერება ნახაზზე მოცემულია პირობითად (14.0 მ გეოლოგიური კვლევის მიხედვით), საჭიროა ჩაანკერების დაზუსტება ხიმინჯების მარკირების გეგმაზე მითითებული სიღრმის და ქვიშაქვის არსებული დონის მიხედვით, ისე რომ ძირითად ქანში შეჭრა მოხდეს მინიმალური მოცემული სიბრძით.

8) ხიმინჯის მზიდუნარიანობა მასალის მიხედვით - 3514.8 ტ.

ჭრილი 1-1

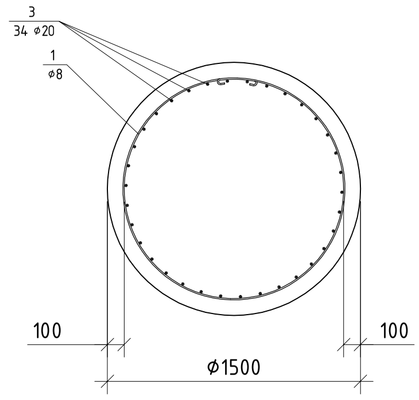

ჭრილი 2-2

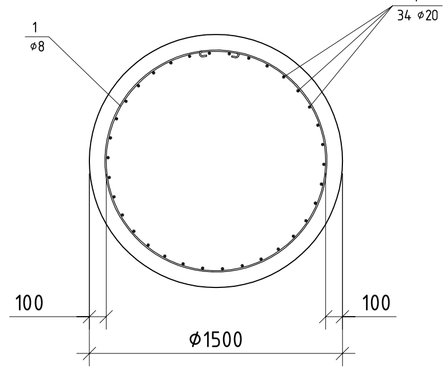

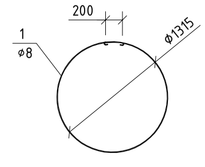

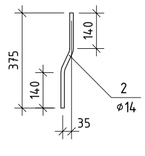

ლითონის ფურცელზე დამაგრების დეტალი

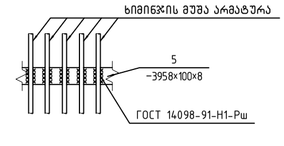

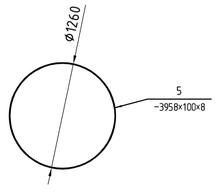

პროექტის დასახელება:	ქ. ფოთში, ფოთი დიდეთის სპორტული კომპლექსის მშენებლობა №194 საპროექტო დოკუმენტაციის შემუშავება
პროექტის ნომერი:	01.10.06.011.003
ობიექტის დასახელება:	ხიდი ჭყონდიდელი ა.
ნახაზის დასახელება:	ხიმინჯი ხ-5
ავტორი:	ჯ. ბერიძე
შემოწმებული:	ნ. ბერიძე
ნახაზის ნომერი:	კ-4.8
ფორმატი:	A1
სულ ფურცელი:	8
ფურცელი:	5
დამკვეთი:	ფოთის მუნიციპალიტეტის მერია
ობიექტის მისამართი:	ქ. ფოთი, ფოთი დიდეთის სპორტული კომპლექსი
ნახაზის დასახელება:	ხიმინჯი ხ-5
KEYPLAN:	
დამკვეთის ხელმოწერა:	
დამკვეთის / 2021 წლის	
ავტორი:	ჯ. ბერიძე
შემოწმებული:	ნ. ბერიძე
ინჟინერი:	ნ. ბერიძე
ინჟინერი:	ნ. ბერიძე
ინჟინერი

ხიმინჯი ხ-6

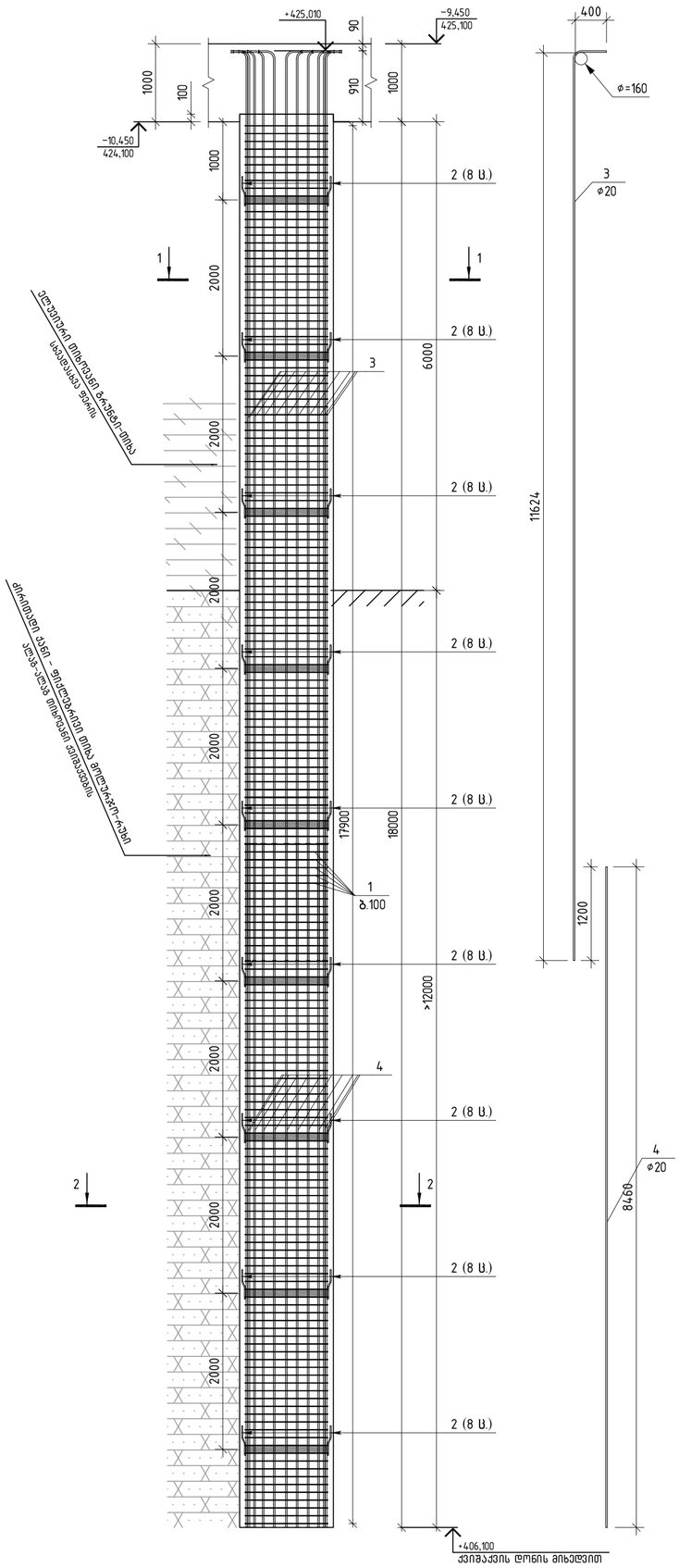

პოზ.	შენიშვნა	დ ა ს ა ხ ე ლ ე ბ ა	რაოდ	მასა კგ	მასა სულ კგ
		ხიმინჯი ხ-6	1 ც		
		მასალები			
		ბეტონი B35		31.81	მ³
		არმატურის ნაკეთობები			
1	ГОСТ Р 52544-2006	D8 A500C L=4450	200	1.76	352.0
2	ГОСТ Р 52544-2006	D14 A500C L=380	72	0.46	33.1
3	ГОСТ Р 52544-2006	D20 A500C L=12000	34	29.59	1006.1
4	ГОСТ Р 52544-2006	D20 A500C L=8460	34	20.86	709.2
5	C235	-3958x100x8	9	25	224

შენიშვნა

1) ხიმინჯი საჭიროა დაყრდნოს სგე №4-ზე, ძირითადი ქანზე – ფიქლებრივი თიხის ფენაზე (R_c=28 კგ/სმ²).

2) ხიმინჯის ძირი მიღებული იქნეს ინჟინერ გეოლოგის მიერ

3) ხიმინჯის მზიდუნარიანობა გრუნტის მიხედვით იხილეთ ძალვების ნახაზზე.

4) ხიმინჯში გამოყენებული სულფატმედეგი ბეტონი, წყალშეუღწევადობის მარკით W10.

5) ხიმინჯის ძირის დონის მიხედვით დაკორექტირდეს პოზიცია №4 სიბრძე.

6) მოინგრეს ბეტონი ხიმინჯის თავზე (მინიმუმ 1მ)

7) ხიმინჯის ძირითად ქანში ჩაანკერება ნახაზზე მოცემულია პირობითად (12.0 მ გეოლოგიური კვლევის მიხედვით), საჭიროა ჩაანკერების დაზუსტება ხიმინჯების მარკირების გეგმაზე მითითებული სიღრმის და ქვიშაქვის არსებული დონის მიხედვით, ისე რომ ძირითად ქანში შეჭრა მოხდეს მინიმალური მოცემული სიბრძით.

8) ხიმინჯის მზიდუნარიანობა მასალის მიხედვით – 3514.8 ტ.

ჭრილი 1-1

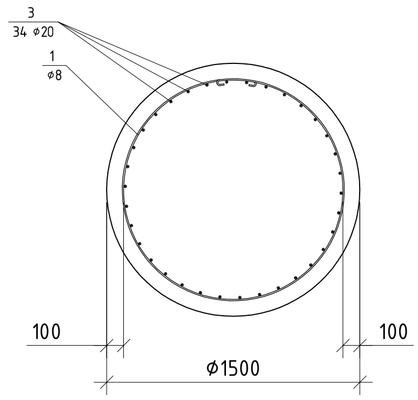

ჭრილი 2-2

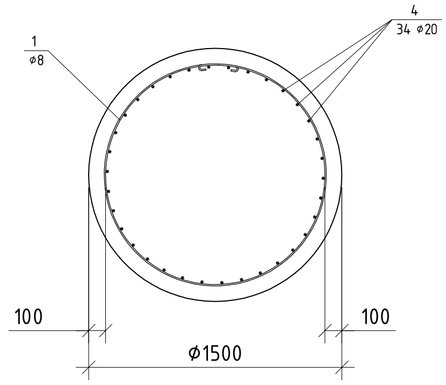

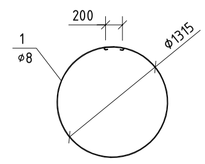

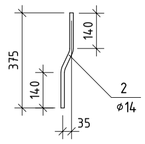

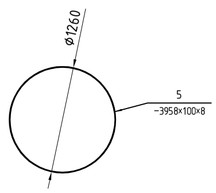

ლითონის ფურცელზე დამაგრების დეტალი

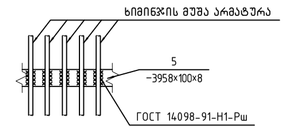

ხიმინჯი ხ-7

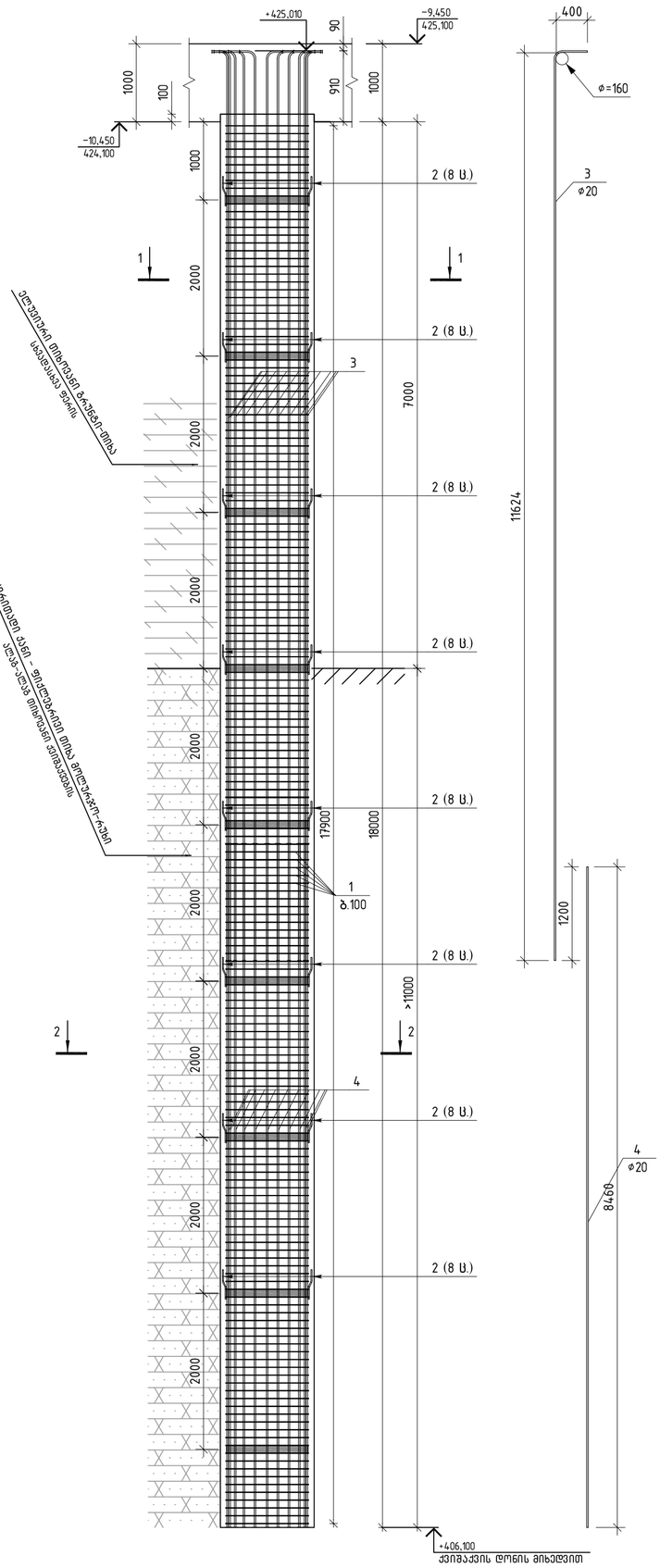

პოზ.	შენიშვნა	დ ა ს ა ხ ე ლ ე ბ ა	რაოდ	მასა კგ	მასა სულ კგ
		ხიმინჯი ხ-7	1 ც		
		მასალები			
		ბეტონი B35		31.81	მ³
		არმატურის ნაკეთობები			
1	ГОСТ Р 52544-2006	D8 A500C L=4450	200	1.76	352.0
2	ГОСТ Р 52544-2006	D14 A500C L=380	64	0.46	29.4
3	ГОСТ Р 52544-2006	D20 A500C L=12000	34	29.59	1006.1
4	ГОСТ Р 52544-2006	D20 A500C L=8460	34	20.86	709.2
5	C235	-3958x100x8	9	25	224

შენიშვნა

1) ხიმინჯი საჭიროა დაყერდნოს სგე №4-ზე, ძირითადი ქანზე – ფიქლებრივი თიხის ფენაზე (R_c=28 კგ/სმ²).

2) ხიმინჯის ძირი მიღებული იქნეს ინჟინერ გეოლოგის მიერ

3) ხიმინჯის მზიდუნარიანობა გრუნტის მიხედვით იხილეთ ძალვების ნახაზზე.

4) ხიმინჯში გამოყენებული სულფატმედეგი ბეტონი, წყალშეუღწევადობის მარკით W10.

5) ხიმინჯის ძირის დონის მიხედვით დაკორექტირდეს პოზიცია №4 სიბრძე.

6) მოინგრეს ბეტონი ხიმინჯის თავზე (მინიმუმ 1მ)

7) ხიმინჯის ძირითად ქანში ჩაანკერება ნახაზზე მოცემულია პირობითად (11.0 მ გეოლოგიური კვლევის მიხედვით), საჭიროა ჩაანკერების დაზუსტება ხიმინჯების მარკირების გებგმაზე მითითებული სიღიდის და ქვიშაქვის არსებული დონის მიხედვით, ისე რომ ძირითად ქანში შეჭრა მოხდეს მინიმალური მოცემული სიბრძით.

8) ხიმინჯის მზიდუნარიანობა მასალის მიხედვით – 3514.8 ტ.

ჭრილი 1-1

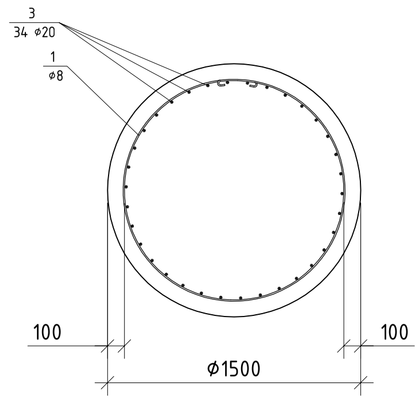

ჭრილი 2-2

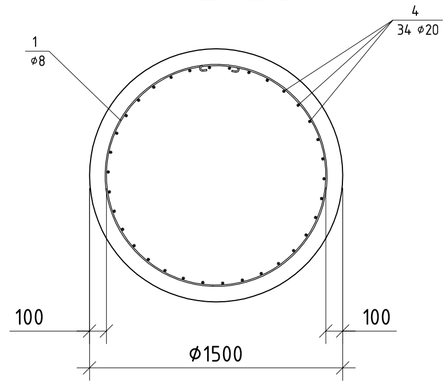

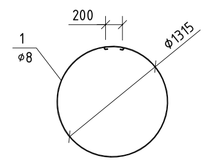

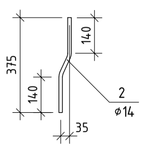

ლითონის ფურცელზე დამაგრების დეტალი

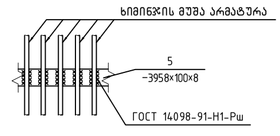

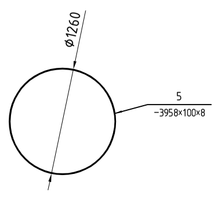

მასშტაბი / 2021 წელი			
ნახატის სახელწოდება:			
KEYPLAN:			
ავტორის სახელწოდება:			
რევიზიები			
ნომერი	თარიღი	პასუხისმგებელი	ხელმოწერა
პროექტის დასახელება:			
ქ. თბილისი დიდი დიღომის სპორტული მოედნების კომპლექსის მშენებლობა. ნაკვეთი №194 ს/კ 01.10.06.011.003			
ნახატის დასახელება:			
ჭრილი 3"			
ავტორები:			
არქიტექტურა			
კონსტრუქციები			
ტექნოლოგიური ნაწილი			
ელექტრომოწყობილობები			
სამშენებლო ორგანიზაცია:			
შპს "ენჯინირინგ 26"			
დირექტორი ს. ფოფხაძე № 26			
დამკვეთის ორგანიზაცია:			
ქ. თბილისის მერია			
ტექნიკური ზედამხედველი:			
ტექნიკური ზედამხედველი:			
ტექნიკური ზედამხედველი:

ხიმინჯი ხ-8

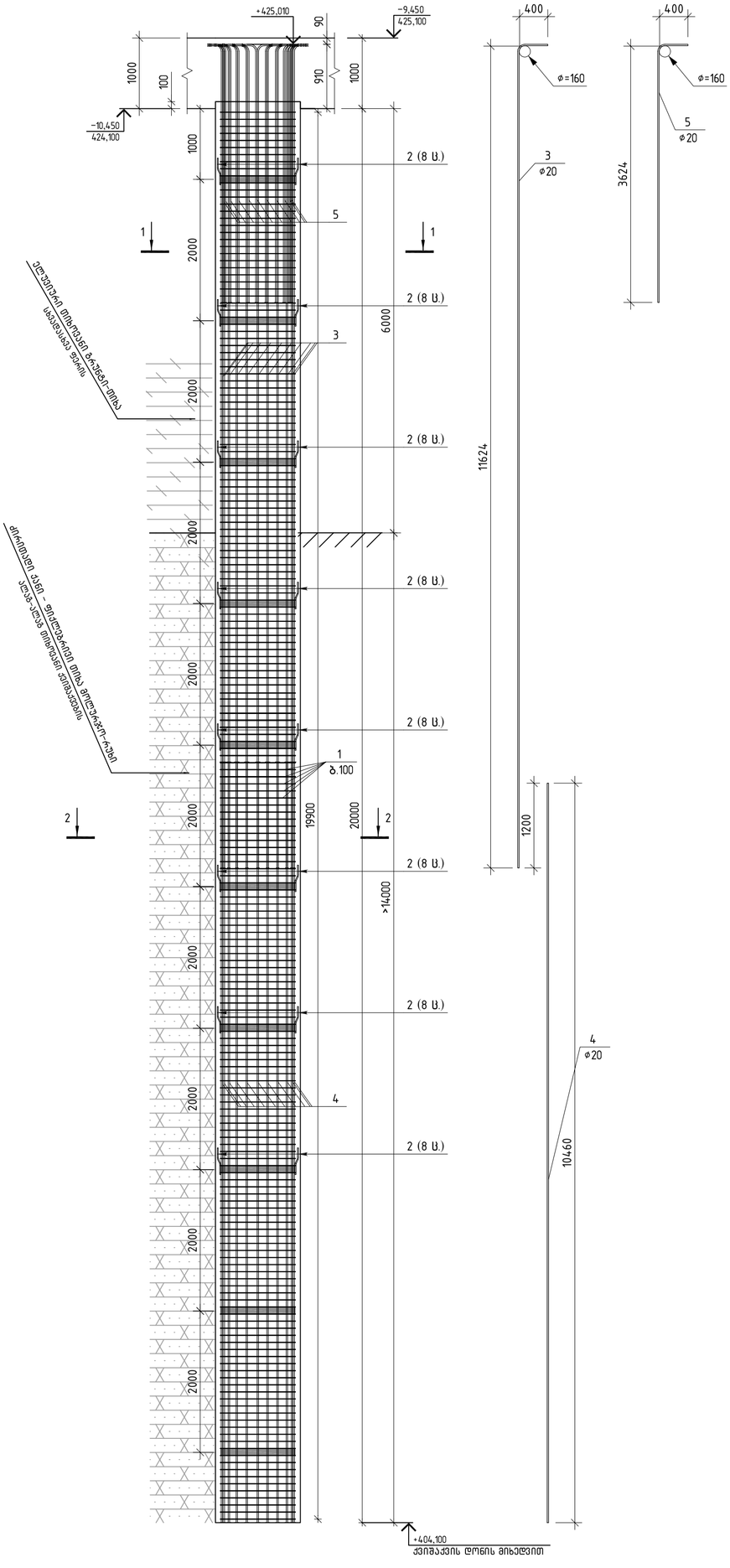

პოზ.	შენიშვნა	დ ა ს ა ხ ე ლ ე ბ ა	რაოდ	მასა კგ	მასა სულ კგ
		ხიმინჯი ხ-8	1 ც		
		მასალები			
		ბეტონი B35		35.34	მ³
		არმატურის ნაკეთობები			
1	ГОСТ Р 52544-2006	D8 A500C L=4450	220	1.76	387.2
2	ГОСТ Р 52544-2006	D14 A500C L=380	64	0.46	29.4
3	ГОСТ Р 52544-2006	D20 A500C L=12000	34	29.59	1006.1
4	ГОСТ Р 52544-2006	D20 A500C L=10460	34	25.79	876.9
5	ГОСТ Р 52544-2006	D20 A500C L=4000	34	9.86	335.2
6	C235	−3958x100x8	9	25	224

შენიშვნა

1) ხიმინჯი საჭიროა დაყერდნოს სბე №4-ზე, ძირითადი ქანზე – ფიქლებრივი თიხის ფენაზე (R_c=28 კგ/სმ^2).

2) ხიმინჯის ძირი მიღებული იქნეს ინჟინერ გეოლოგის მიერ

3) ხიმინჯის მზიდუნარიანობა გრუნტის მიხედვით იხილეთ ძალვების ნახაზზე.

4) ხიმინჯში გამოყენებული სულფატმედეგი ბეტონი, წყალშეუღწევადობის მარკით W10.

5) ხიმინჯის ძირის დონის მიხედვით დაკორექტირდეს პოზიცია №4 სიგრძე.

6) მოინგრეს ბეტონი ხიმინჯის თავზე (მინიმუმ 1მ)

7) ხიმინჯის ძირითად ქანში ჩაანკერება ნახაზზე მოცემულია პირობითად (14,0 მ გეოლოგიური კვლევის მიხედვით), საჭიროა ჩაანკერების დაზუსტება ხიმინჯების მარკირების გეგმაზე მითითებული სიღრმის და ქვიშაქვის არსებული დონის მიხედვით, ისე რომ ძირითად ქანში შეჭრა მოხდეს მინიმალური მოცემული სიგრძით.

8) ხიმინჯის მზიდუნარიანობა მასალის მიხედვით – 3514.8 ტ.

ჭრილი 1-1

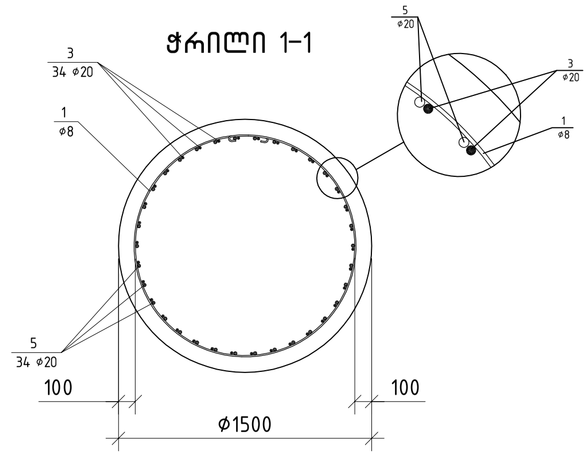

ჭრილი 2-2

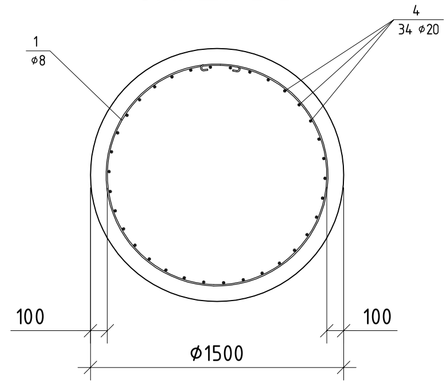

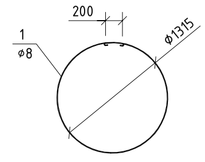

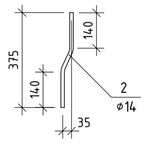

ლითონის ფურცელზე დამაგრების დეტალი

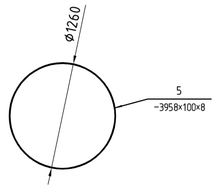

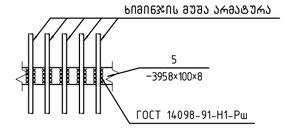

დამკვეთი / 2021 წლიდან:	
დამკვეთის სპეციფ.:	
KEYPLAN:	
პროექტის ეტაპი:	საავტომობილო ლოჯისტიკური ცენტრის მშენებლობა
რევიზიები	
რევ.	თარიღი / ხელმოწერა
ხელშეკრულება:	
ქ. თბილისი, დიდი დიღომის სანიტარიული ტყის მიმდებარედ მდებარე საავტომობილო ცენტრის მშენებლობის სამუშაო პროექტი №194 საპროექტო ტერიტორიის ხაზოვანი №1	
დამკვეთი:	
შპს "ლოჯისტიკ ჯი"	
დამკვეთის წარმომადგენელი:	
დამკვეთის ტექნიკური ზედამხედველი:	
დამკვეთის ავტორიზებული პირი:	
კონსულტანტი:	engineering
შპს "ლოჯისტიკ ჯი"	
ქ. თბილისი, ს. ფიროსმანის ქ. №2	
ავტორი	ხელმოწერა
ავტორი	ხელმოწერა
ავტორი	ხელმოწერა

ხიმინჯი ხ-9

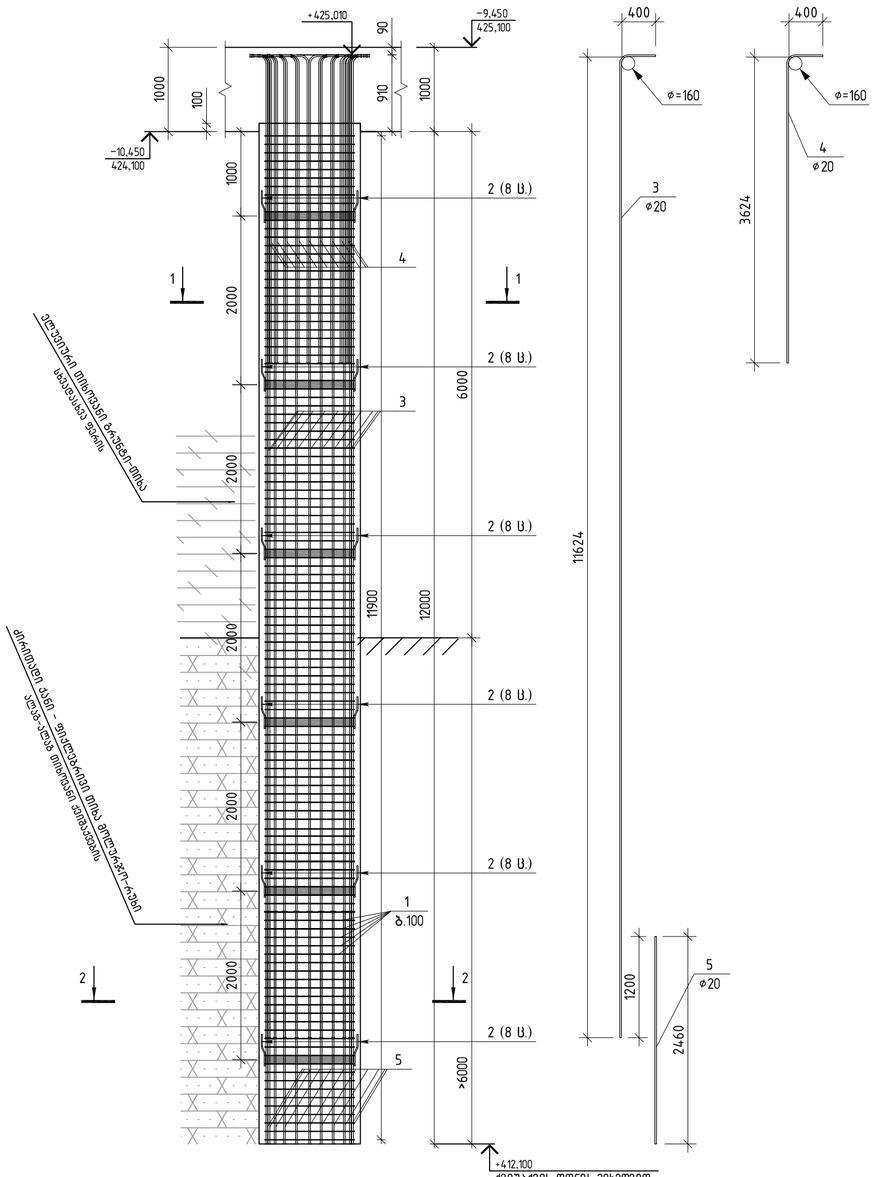

პოზ.	შენიშვნა	დ ა ს ა ხ ე ლ ე ბ ა	რაოდ	მასა კგ	მასა სულ კგ
		ხიმინჯი ხ-9	1 ც		
		მასალები			
		ბეტონი B35		21.21	მ³
		არმატურის ნაკეთობები			
1	ГОСТ Р 52544-2006	D8 A500C L=4450	140	1.76	246.4
2	ГОСТ Р 52544-2006	D14 A500C L=380	48	0.46	22.1
3	ГОСТ Р 52544-2006	D20 A500C L=12000	34	29.59	1006.1
4	ГОСТ Р 52544-2006	D20 A500C L=4000	34	9.86	335.2
5	ГОСТ Р 52544-2006	D20 A500C L=2460	34	6.07	206.4
6	C235	−3958x100x8	8	25	199

შენიშვნა

1) ხიმინჯი საჭიროა დაყერდნოს სგე №4-ზე, ძირითადი ქანზე – ფიქლებრივი თიხის ფენაზე (R_c=28 კგ/სმ²).

2) ხიმინჯის ძირი მიღებული იქნეს ინჟინერ გეოლოგის მიერ

3) ხიმინჯის მზიდუნარიანობა გრუნტის მიხედვით იხილეთ ძალვების ნახაზზე.

4) ხიმინჯში გამოყენებული სულფატმედეგები ბეტონი, წყალშეუღწევადობის მარკით W10.

5) ხიმინჯის ძირის დონის მიხედვით დაკორექტირდეს პოზიცია №5 სიგრძე.

6) მოინგრეს ბეტონი ხიმინჯის თავზე (მინიმუმ 1მ)

7) ხიმინჯის ძირითად ქანში ჩაანკერება ნახაზზე მოცემულია პირობითად (6,0 მ გეოლოგიური კვლევის მიხედვით), საჭიროა ჩაანკერების დაზუსტება ხიმინჯების მარკირების გეგმაზე მითითებული სიღიდის და ქვიშაქვის არსებული დონის მიხედვით, ისე რომ ძირითად ქანში შეჭრა მოხდეს მინიმალური მოცემული სიგრძით.

8) ხიმინჯის მზიდუნარიანობა მასალის მიხედვით – 3514.8 ტ.

ჭრილი 1-1

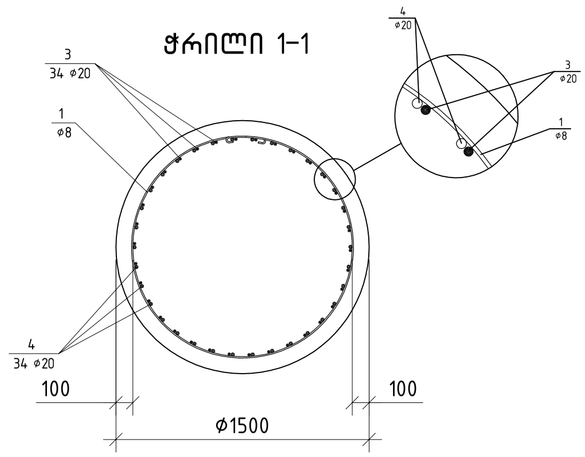

ჭრილი 2-2

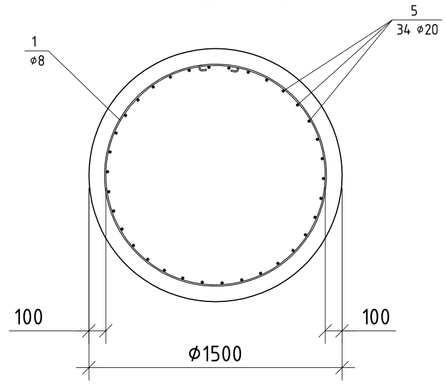

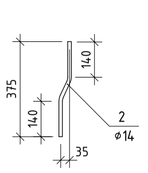

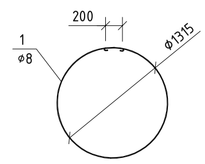

ლითონის ფურცელზე დამაგრების დეტალი

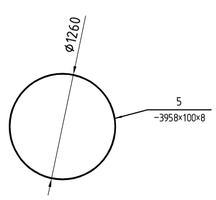

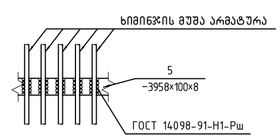

ხიმინჯი ხ-10

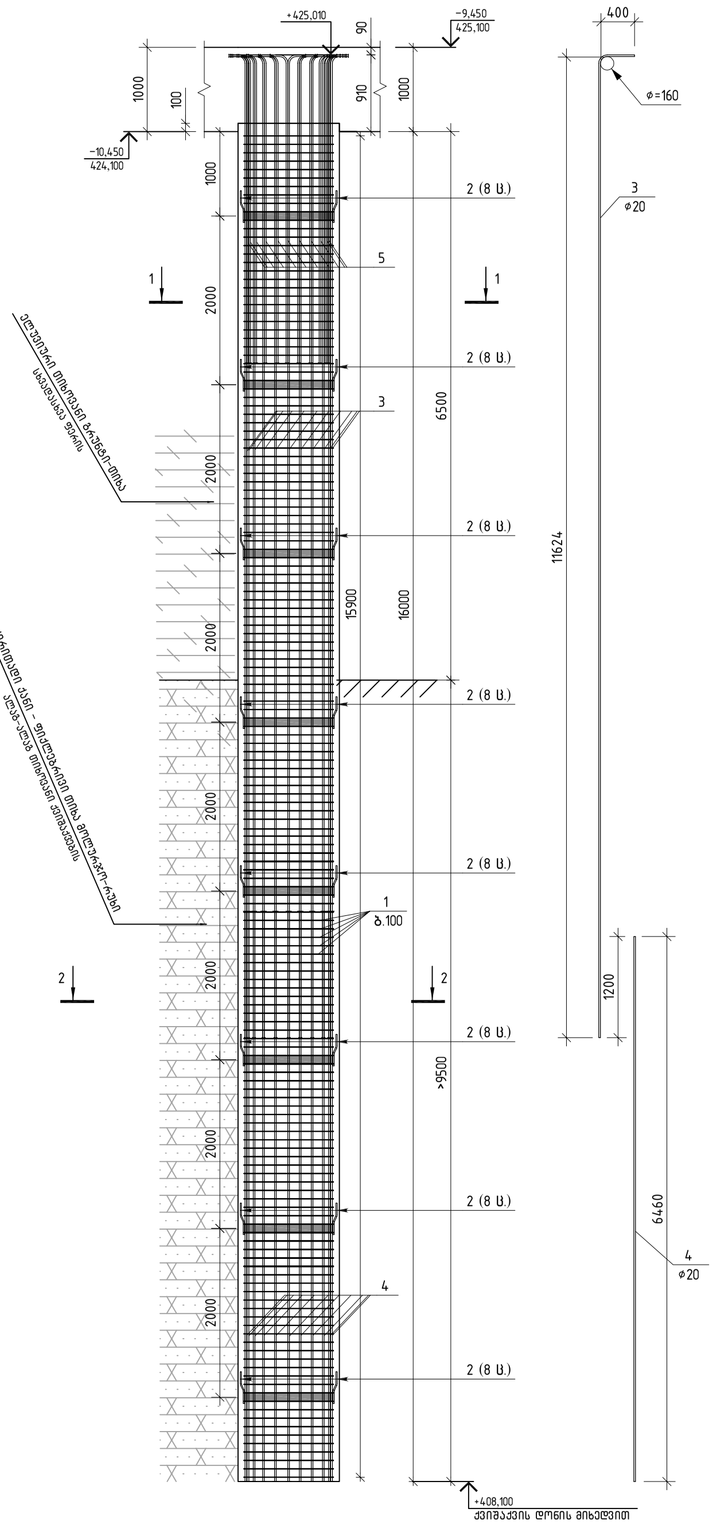

პოზ.	შენიშვნა	დ ა ს ა ხ ე ლ ე ბ ა	რაოდ	მასა კგ	მასა სულ კგ
		ხიმინჯი ხ-10	1 ც		
		მასალები			
		ბეტონი B35		28.27	მ³
		არმატურის ნაკეთობები			
1	ГОСТ Р 52544-2006	D8 A500C L=4450	200	1.76	352.0
2	ГОСТ Р 52544-2006	D14 A500C L=380	64	0.46	29.4
3	ГОСТ Р 52544-2006	D20 A500C L=12000	34	29.59	1006.1
4	ГОСТ Р 52544-2006	D20 A500C L=6460	34	15.93	541.6
5	ГОСТ Р 52544-2006	D20 A500C L=4000	34	9.86	335.2
6	C235	−3958x100x8	8	25	199

შენიშვნა

1) ხიმინჯი საჭიროა დაყერდნოს სგე №4-ზე, ძირითადი ქანზე – ფიქლებრივი თიხის ფენაზე (R_c=28 კგ/სმ²).

2) ხიმინჯის ძირი მიღებული იქნეს ინჟინერ გეოლოგის მიერ

3) ხიმინჯის მზიდუნარიანობა გრუნტის მიხედვით იხილეთ ძალვების ნახაზზე.

4) ხიმინჯში გამოყენებული სულფატმედეგი ბეტონი, წყალშეუღწევადობის მარკით W10.

5) ხიმინჯის ძირის დონის მიხედვით დაკორექტირდეს პოზიცია №4 სიგრძე.

6) მოინგრეს ბეტონი ხიმინჯის თავზე (მინიმუმ 1მ)

7) ხიმინჯის ძირითად ქანში ჩაანკერება ნახაზზე მოცემულია პირობითად (9.5 მ გეოლოგიური კვლევის მიხედვით), საჭიროა ჩაანკერების დაზუსტება ხიმინჯების მარკირების გეგმაზე მითითებული სიღიდის და ქვიშაქვის არსებული დონის მიხედვით, ისე რომ ძირითად ქანში შეჭრა მოხდეს მინიმალური მოცემული სიგრძით.

8) ხიმინჯის მზიდუნარიანობა მასალის მიხედვით – 3514.8 ტ.

ჭრილი 1-1

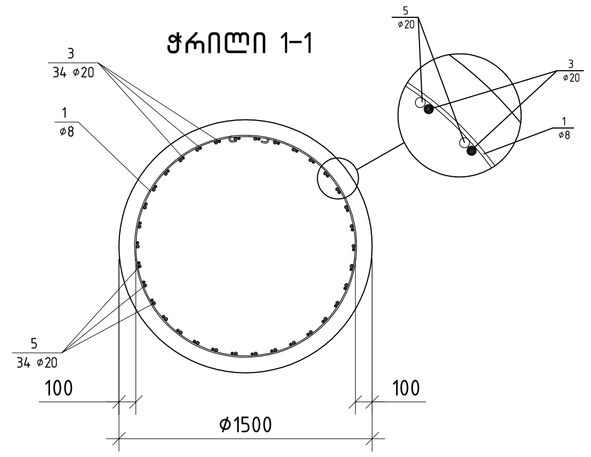

ჭრილი 2-2

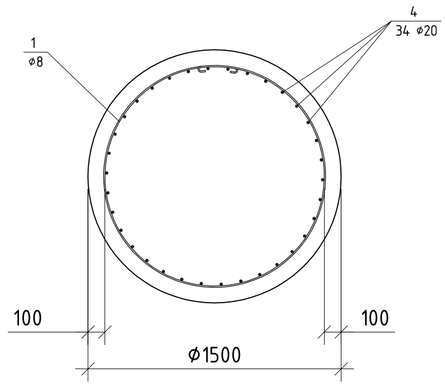

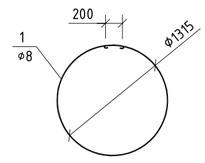

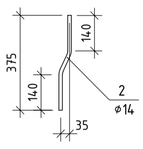

ლითონის ფურცელზე დამაგრების დეტალი

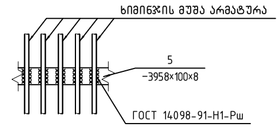

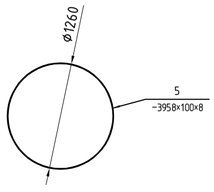

დამტკიცდა / 2021 წლით

შპს "ელ ენდ ჯი ინჟინერინგ"

KEYPLAN:

რევიზიები

რევ.	თარიღი	პასუხისმგებელი	ცვლილება

პროექტის დასახელება

საავტომობილო დერეფნების ელექტრონიკა

პროექტის ნომერი

ტექნიკური ზედამხედველობა

შპს "ელ ენდ ჯი ინჟინერინგ"

ავტორის ზედამხედველობა

ქ. თბილისი, დიდი დიღომის I მასივი, კვარტალი 6, ნაკვეთი №194

ტელ.: 0322 38 38 38, 0322 38 38 39, ელ-ფოსტა: info@lg.ge

დამკვეთი:

შპს "ელ ენდ ჯი ინჟინერინგ"

დირექტორი	ლ. ლაზარაშვილი	
მთავარი ინჟინერი	ლ. ლაზარაშვილი	
მთავარი ინჟინერი	ლ. ლაზარაშვილი	
მთავარი ინჟინერი	ლ. ლაზარაშვილი	
მთავარი ინჟინერი	ლ. ლაზარაშვილი	
მთავარი ინჟინერი	ლ. ლაზარაშვილი	

engineering

შპს "ელ ენდ ჯი ინჟინერინგ"

ქ. თბილისი, დიდი დიღომის I მასივი, კვარტალი 6, ნაკვეთი №194

ტელ.: 0322 38 38 38, 0322 38 38 39, ელ-ფოსტა: info@lg.ge

დირექტორი	ლ. ლაზარაშვილი	
მთავარი ინჟინერი	ლ. ლაზარაშვილი	
მთავარი ინჟინერი	ლ. ლაზარაშვილი	
მთავარი ინჟინერი	ლ. ლაზარაშვილი	
მთავარი ინჟინერი	ლ. ლაზარაშვილი	
მთავარი ინჟინერი	ლ. ლაზარაშვილი	

პროექტის ეტაპი: P2

პროექტის დასახელება: ხიმინჯი ხ-10

პროექტის ნომერი: 21.06.2021

ფორმატი: A2

მასშტაბი: 1:50

ნახაზის დასახელება: ხიმინჯი ხ-10

ნახაზის ნომერი: ქ-4.13

ფურცლის ნომერი: 780

ხიმინჯი ხ-11

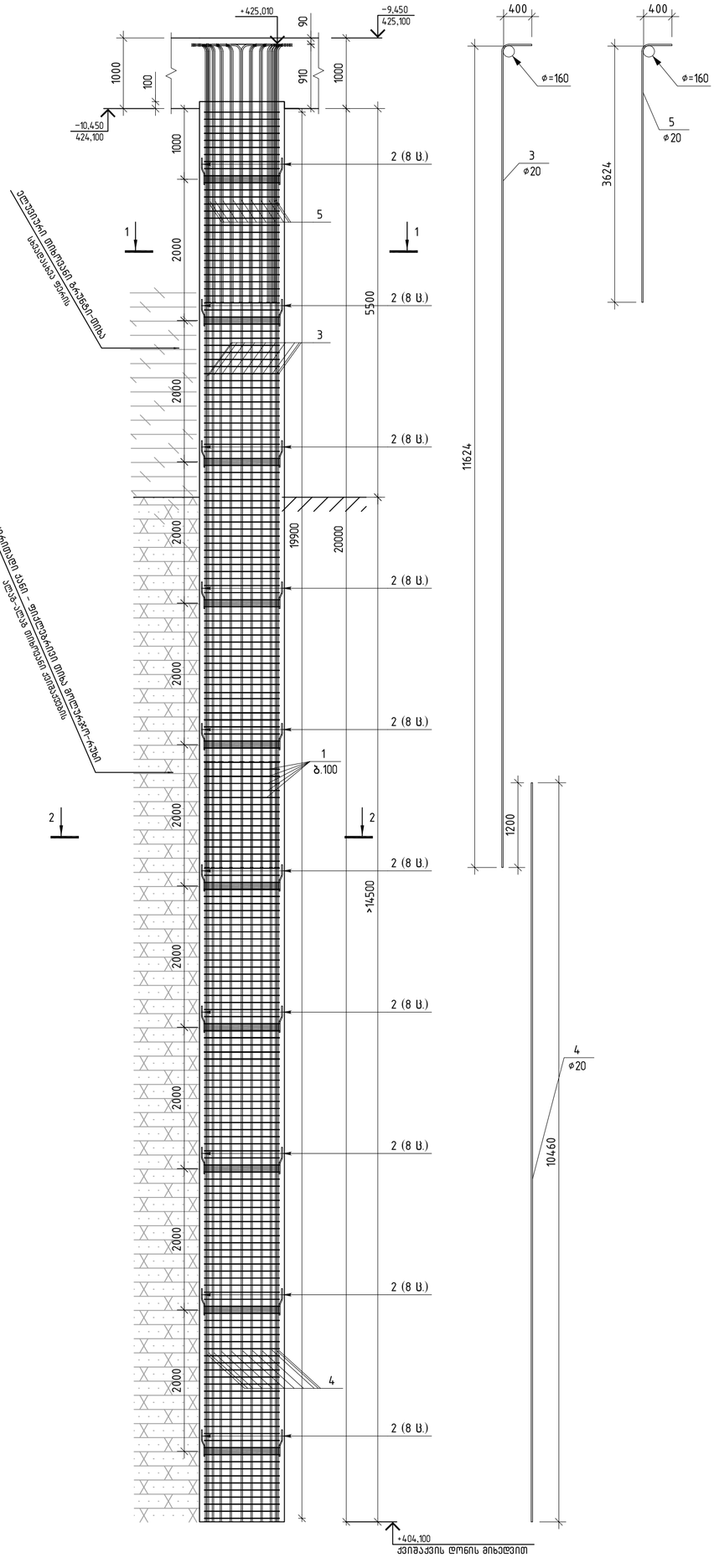

პოზ.	შენიშვნა	დ ა ს ა ხ ე ლ ე ბ ა	რაოდ	მასა კგ	მასა სულ კგ
		ხიმინჯი ხ-11	1 ც		
		მასალები			
		ბეტონი B35		35.34	მ³
		არმატურის ნაკეთობები			
1	ГОСТ Р 52544-2006	D8 A500C L=4450	240	1.76	422.4
2	ГОСТ Р 52544-2006	D14 A500C L=380	80	0.46	36.8
3	ГОСТ Р 52544-2006	D20 A500C L=12000	34	29.59	1006.1
4	ГОСТ Р 52544-2006	D20 A500C L=10460	34	25.79	876.9
5	ГОСТ Р 52544-2006	D20 A500C L=4000	34	9.86	335.2
6	С235	−3958x100x8	10	25	249

შენიშვნა

1) ხიმინჯი საჭიროა დაყრდნოს სბე №4-ზე, ძირითადი ქანზე – ფიქლებრივი თიხის ფენაზე (R_c=28 კგ/სმ^2).

2) ხიმინჯის ძირი მიღებული იქნეს ინჟინერ გეოლოგის მიერ

3) ხიმინჯის მზიდუნარიანობა გრუნტის მიხედვით იხილეთ ძალვების ნახაზზე.

4) ხიმინჯში გამოყენებული სულფატმედეგი ბეტონი, წყალშეუღწევადობის მარკით W10.

5) ხიმინჯის ძირის დონის მიხედვით დაკორექტირდეს პოზიცია №4 სიგრძე.

6) მოინგრეს ბეტონი ხიმინჯის თავზე (მინიმუმ 1მ)

7) ხიმინჯის ძირითად ქანში ჩაანკერება ნახაზზე მოცემულია პირობითად (14,5 მ გეოლოგიური კვლევის მიხედვით), საჭიროა ჩაანკერების დაზუსტება ხიმინჯების მარკირების გეგმაზე მითითებული სიღიდის და ქვიშპაკვის არსებული დონის მიხედვით, ისე რომ ძირითად ქანში შეჭრა მოხდეს მინიმალური მოცემული სიგრძით.

8) ხიმინჯის მზიდუნარიანობა მასალის მიხედვით – 3514.8 ტ.

ჭრილი 1-1

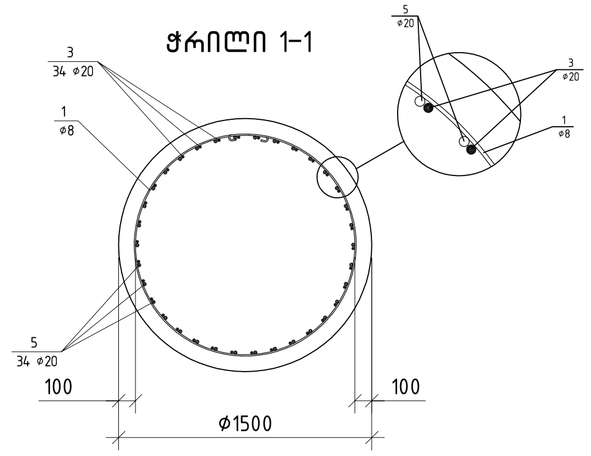

ჭრილი 2-2

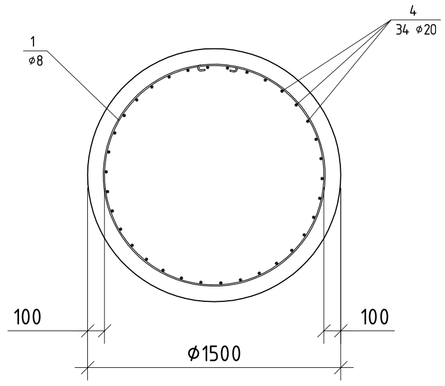

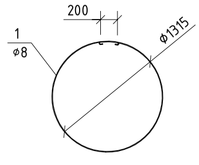

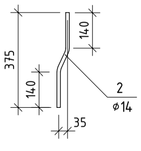

ლითონის ფურცელზე დამაგრების დეტალი

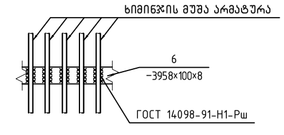

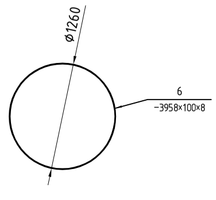

ხიმინჯი ხ-12

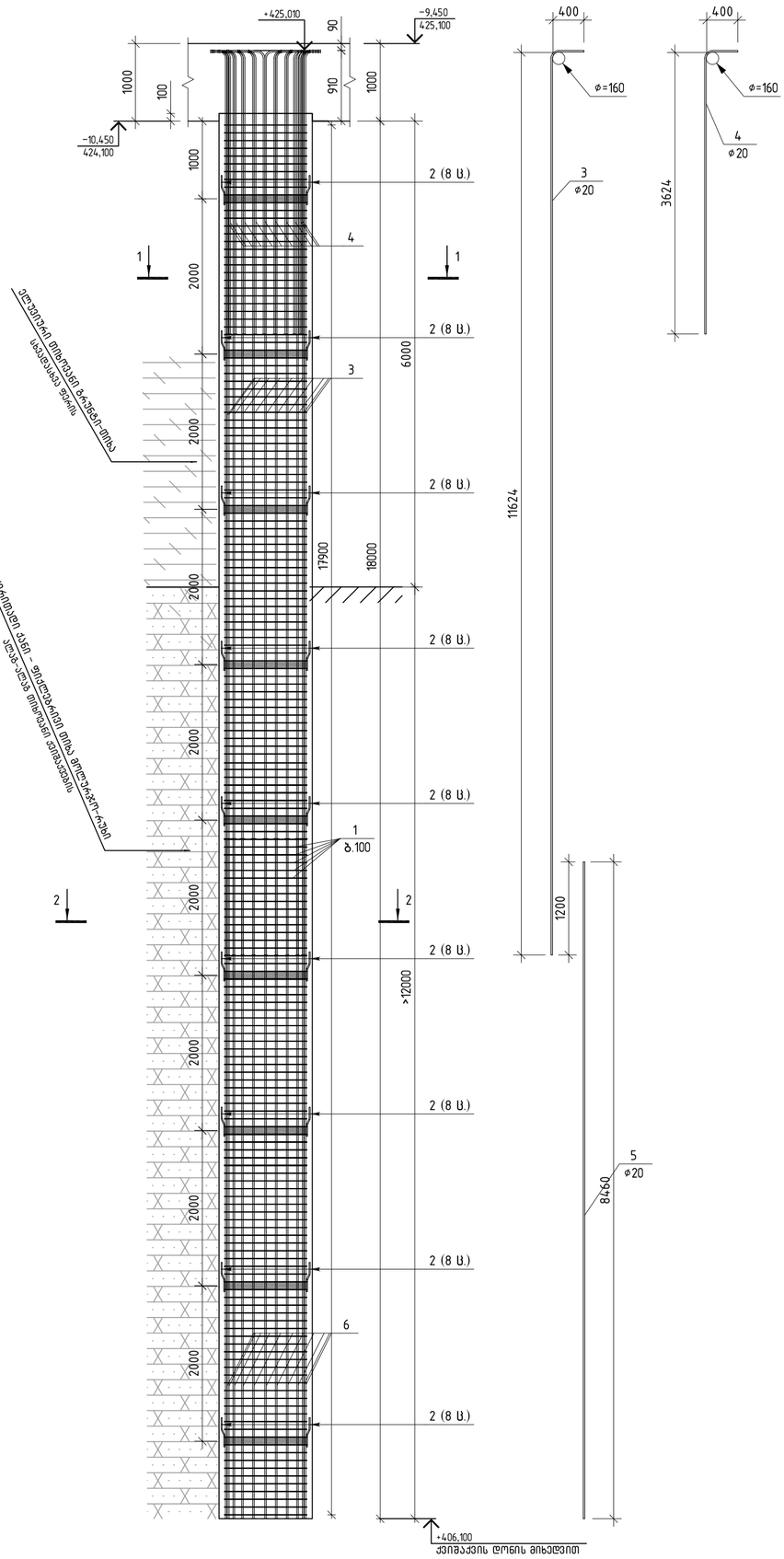

პოზ.	შენიშვნა	დ ა ს ა ხ ე ლ ე ბ ა	რაოდ	მასა კგ	მასა სულ კგ
		ხიმინჯი ხ-12	1 ც		
		მასალები			
		ბეტონი B35		31.81	მ³
		არმატურის ნაკეთობები			
1	ГОСТ Р 52544-2006	D8 A500C L=4450	220	1.76	387.2
2	ГОСТ Р 52544-2006	D14 A500C L=380	72	0.46	33.1
3	ГОСТ Р 52544-2006	D20 A500C L=12000	34	29.59	1006.1
4	ГОСТ Р 52544-2006	D20 A500C L=4000	34	9.86	335.2
5	ГОСТ Р 52544-2006	D20 A500C L=8460	34	20.86	709.2
6	C235	−3958x100x8	9	25	224

შენიშვნა

1) ხიმინჯი საჭიროა დაყრდნოს სბე №4-ზე, ძირითადი ქანზე – ფიქლებრივი თიხის ფენაზე (R_c=28 კგ/სმ²).

2) ხიმინჯის ძირი მილებული იქნეს ინჟინერ გეოლოგის მიერ

3) ხიმინჯის მზიდუნარიანობა გრუნტის მიხედვით იხილეთ ძალვების ნახაზზე.

4) ხიმინჯში გამოყენებული სულფატმედეგი ბეტონი, წყალშეუღწევადობის მარკით W10.

5) ხიმინჯის ძირის დონის მიხედვით დაკორექტირდეს პოზიცია №5 სიბრძე.

6) მოინგრეს ბეტონი ხიმინჯის თავზე (მინიმუმ 1მ)

7) ხიმინჯის ძირითად ქანში ჩაანკერება ნახაზზე მოცემულია პირობითად (12,0 მ გეოლოგიური კვლევის მიხედვით), საჭიროა ჩაანკერების დაზუსტება ხიმინჯების მარკირების გეგმაზე მითითებული სიღიდის და ქვიშაქვის არსებული დონის მიხედვით, ისე რომ ძირითად ქანში შეჭრა მოხდეს მინიმალური მოცემული სიბრძით.

8) ხიმინჯის მზიდუნარიანობა მასალის მიხედვით – 3514.8 ტ.

ჭრილი 1-1

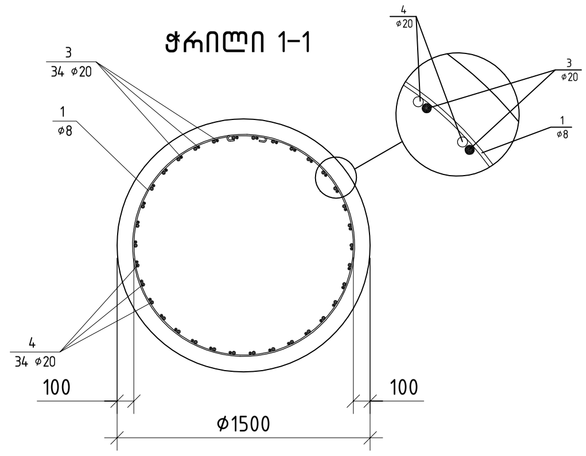

ჭრილი 2-2

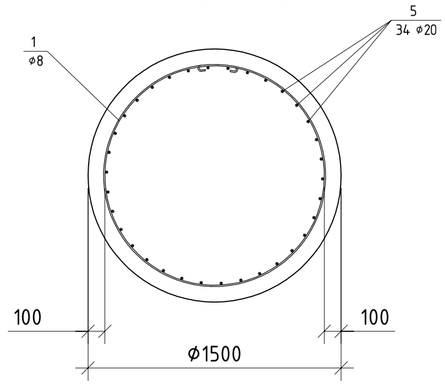

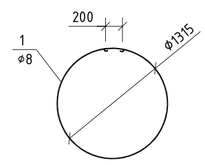

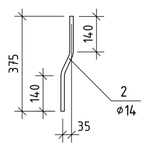

ლითონის ფურცელზე დამაგრების დეტალი

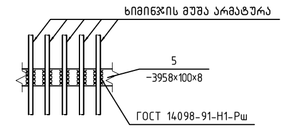

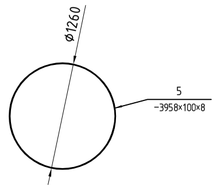

ხიმინჯი ხ-13

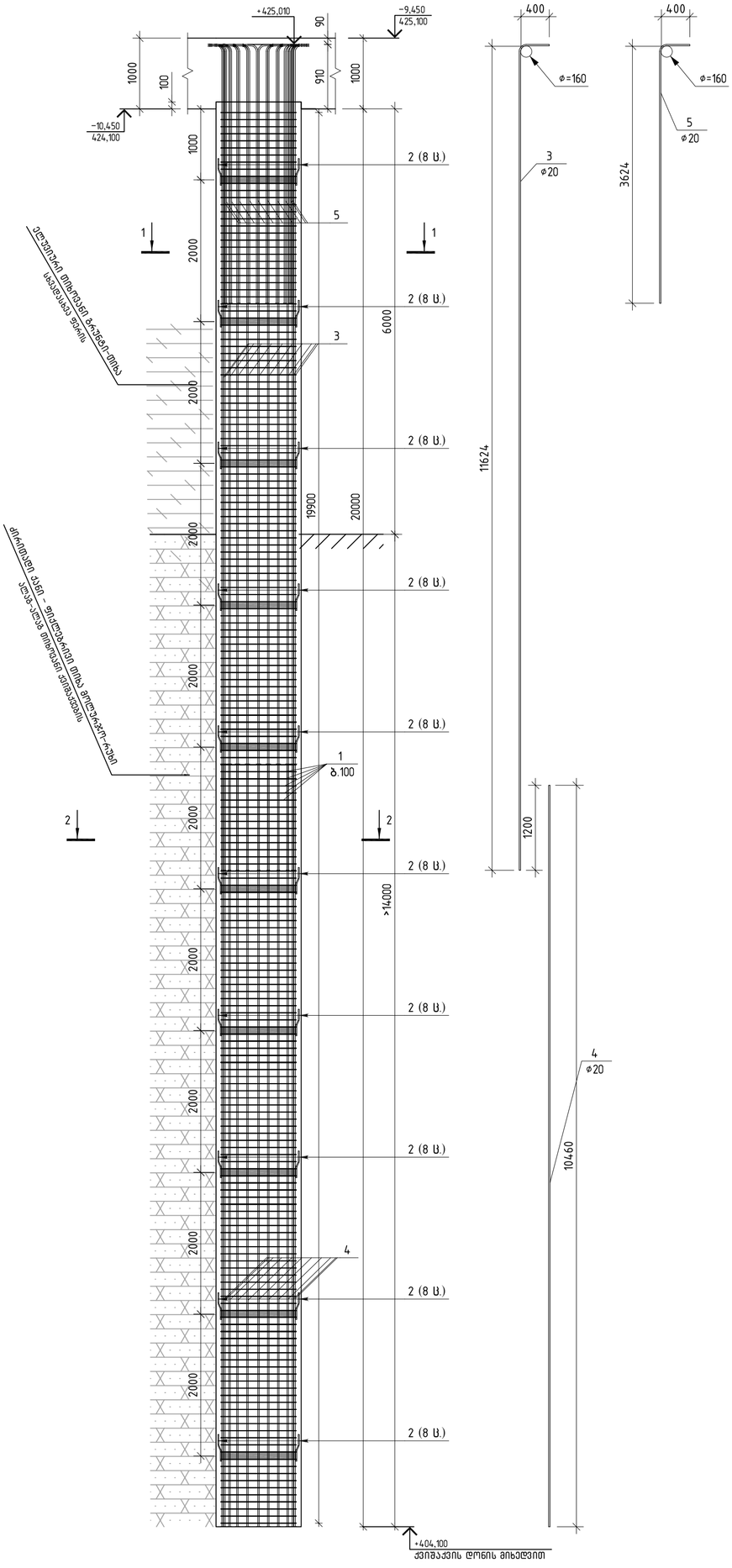

პოზ.	შენიშვნა	დ ა ს ა ხ ე ლ ე ბ ა	რაოდ	მასა კგ	მასა სულ კგ
		ხიმინჯი ხ-13	1 ც		
		მასალები			
		ბეტონი B35		35.34	$მ^3$
		არმატურის ნაკეთობები			
1	ГОСТ Р 52544-2006	D8 A500C L=4450	262	1.76	461.1
2	ГОСТ Р 52544-2006	D14 A500C L=380	80	0.46	36.8
3	ГОСТ Р 52544-2006	D20 A500C L=12000	34	29.59	1006.1
4	ГОСТ Р 52544-2006	D20 A500C L=10460	34	25.79	876.9
5	ГОСТ Р 52544-2006	D20 A500C L=4000	34	9.86	335.2
6	C235	−3958x100x8	10	25	249

შენიშვნა

1) ხიმინჯი საჭიროა დაყერდნოს სბე №4-ზე, ძირითადი ქანზე – ფიქლებრივი თიხის ფენაზე (R_c=28 კგ/სმ^2).

2) ხიმინჯის ძირი მიღებული იქნეს ინჟინერ გეოლოგის მიერ

3) ხიმინჯის მზიდუნარიანობა გრუნტის მიხედვით იხილეთ ძალვების ნახაზზე.

4) ხიმინჯში გამოყენებული სულფატმედეგი ბეტონი, წყალშეუღწევადობის მარკით W10.

5) ხიმინჯის ძირის დონის მიხედვით დაკორექტირდეს პოზიცია №4 სიბრძე.

6) მოინგრეს ბეტონი ხიმინჯის თავზე (მინიმუმ 1მ)

7) ხიმინჯის ძირითად ქანში ჩაანკერება ნახაზზე მოცემულია პირობითად (14,0 მ გეოლოგიური კვლევის მიხედვით), საჭირო ჩაანკერების დაზუსტება ხიმინჯების მარკირების ბეგმაზე მითითებული სიდიდის და ქვიშაქვის არსებული ღონის მიხედვით, ისე რომ ძირითად ქანში შეჭრა მოხდეს მინიმალური მოცემული სიბრძით.

8) ხიმინჯის მზიდუნარიანობა მასალის მიხედვით – 3514.8 ტ.

ჭრილი 1-1

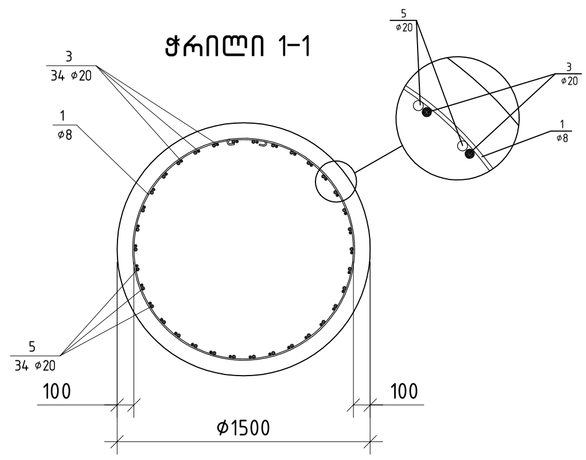

ჭრილი 2-2

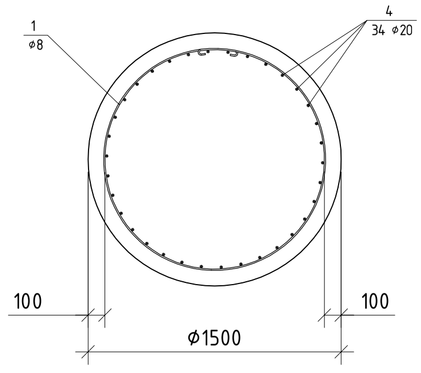

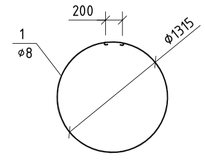

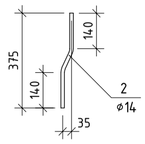

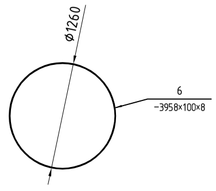

ლითონის ფურცელზე დამაგრების დეტალი

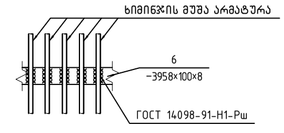

შპს „ენჯი ენდ ენჯინირინგ"			
ქ. ბათუმი, ლიდი ლიდელის ქუჩის მეჩვიდმეტე მიკრორაიონი, ნაკვეთი №194			
საპროექტო დოკუმენტაციის ხარისხის ინსპექტირება			
ობიექტი:			
შპს „ჯი ენჯინირინგ"			
ავტორი	ხელმოწერა	სახელი, გვარი	
ხელმძღვანელი			
შემოწმებული			
ნახაზის ავტორი			

ცვლილება	ფურცელი	დოკუმენტის №	ხელმოწერა	თარიღი

ობიექტის დასახელება:

საბადოს ტერიტორიის ელექტრიფიკაცია

რევიზიები

რევ.	თარიღი	აღწერილობა	ფურც.

ობიექტის ადგილმდებარეობა:

KEYPLAN:

თარიღი / 2021 წლის

ფურცლების სპეციფ.:

ფორმატი A2	ხელშეკრულების ნომერი:	ფურცლების რაოდენობა:	ფურცლის ნომერი:
მასშტაბი 1:50	ქ-4.16	R2	780
თარიღი 22.08.2021			
ფაილის სახელი: B 150			

ობიექტის დასახელება:

ხიმინჯი ხ-13

ობიექტის მისამართი:

ბრძანების ნომერი:

ავტორი:

ხელმძღვანელი:

შემოწმებული:

ნახაზის ავტორი:

ხიმინჯი ხ-14

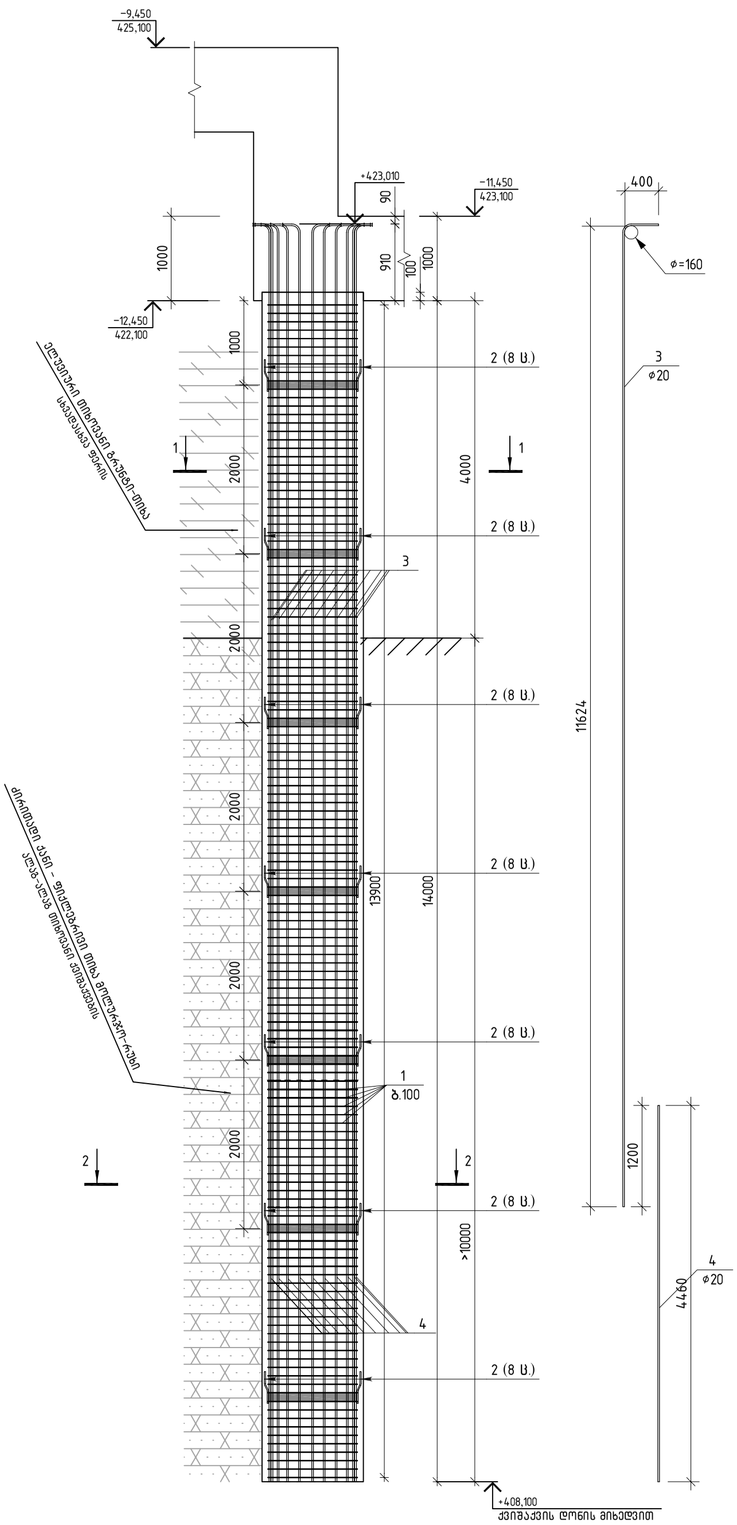

პოზ.	შენიშვნა	დ ა ს ა ხ ე ლ ე ბ ა	რაოდ	მასა კგ	მასა სულ კგ
		ხიმინჯი ხ-14	1 ც		
		მასალები			
		ბეტონი B35		24.74	მ³
		არმატურის ნაკეთობები			
1	ГОСТ Р 52544-2006	D8 A500C L=4450	170	1.76	299.2
2	ГОСТ Р 52544-2006	D14 A500C L=380	56	0.46	25.8
3	ГОСТ Р 52544-2006	D20 A500C L=12000	34	29.59	1006.1
4	ГОСТ Р 52544-2006	D20 A500C L=4460	34	11.00	374.0
5	C235	−3958x100x8	7	25	174

შენიშვნა

1) ხიმინჯი საჭიროა დაყერდნოს სგე №4-ზე, ძირითადი ქანზე – ფიქლებრივი თიხის ფენაზე (R_c=28 კგ/სმ^2).

2) ხიმინჯის ძირი მიღებული იქნეს ინჟინერ გეოლოგის მიერ

3) ხიმინჯის მზიდუნარიანობა გრუნტის მიხედვით ისხილეთ ძალვების ნახაზზე.

4) ხიმინჯში გამოყენებული სულფატმედეგები ბეტონი, წყალშეუღწევადობის მარკით W10.

5) ხიმინჯის ძირის დონის მიხედვით დაკორექტირდეს პოზისა №4 სიგრძე.

6) მოინგრეს ბეტონი ხიმინჯის თავზე (მინიმუმ 1მ)

7) ხიმინჯის ძირითად ქანში ჩაანკერება ნახაზზე მოცემულია პირობითად (10.0 მ გეოლოგიური კვლევის მიხედვით), საჭიროა ჩაანკერების დაზუსტება ხიმინჯების მარკირების გეგმაზე მითითებული სიღრმის და ქვიშაპაკვის არსებული დონის მიხედვით, ისე რომ ძირითად ქანში შეჭრა მოხდეს მინიმალური მოცემული სიგრძით.

8) ხიმინჯის მზიდუნარიანობა მასალის მიხედვით – 3514.8 ტ.

ჭრილი 1-1

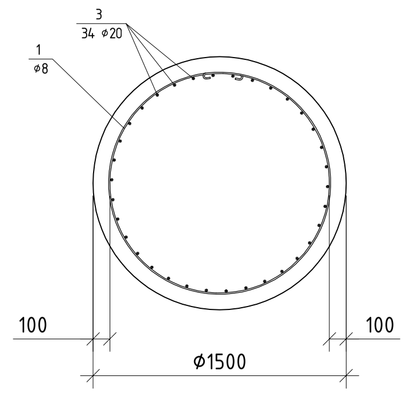

ჭრილი 2-2

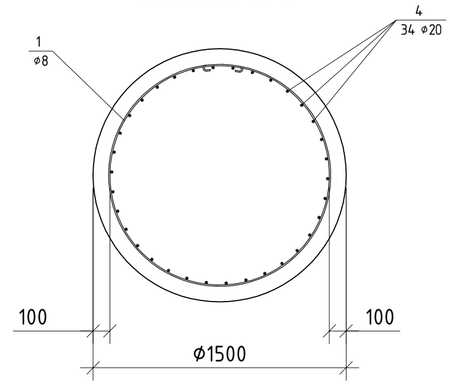

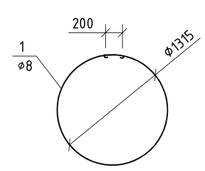

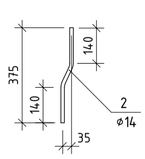

ლითონის ფურცელზე დამაგრების დეტალი

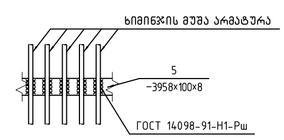

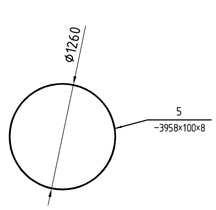

ხიმინჯი ხ-15

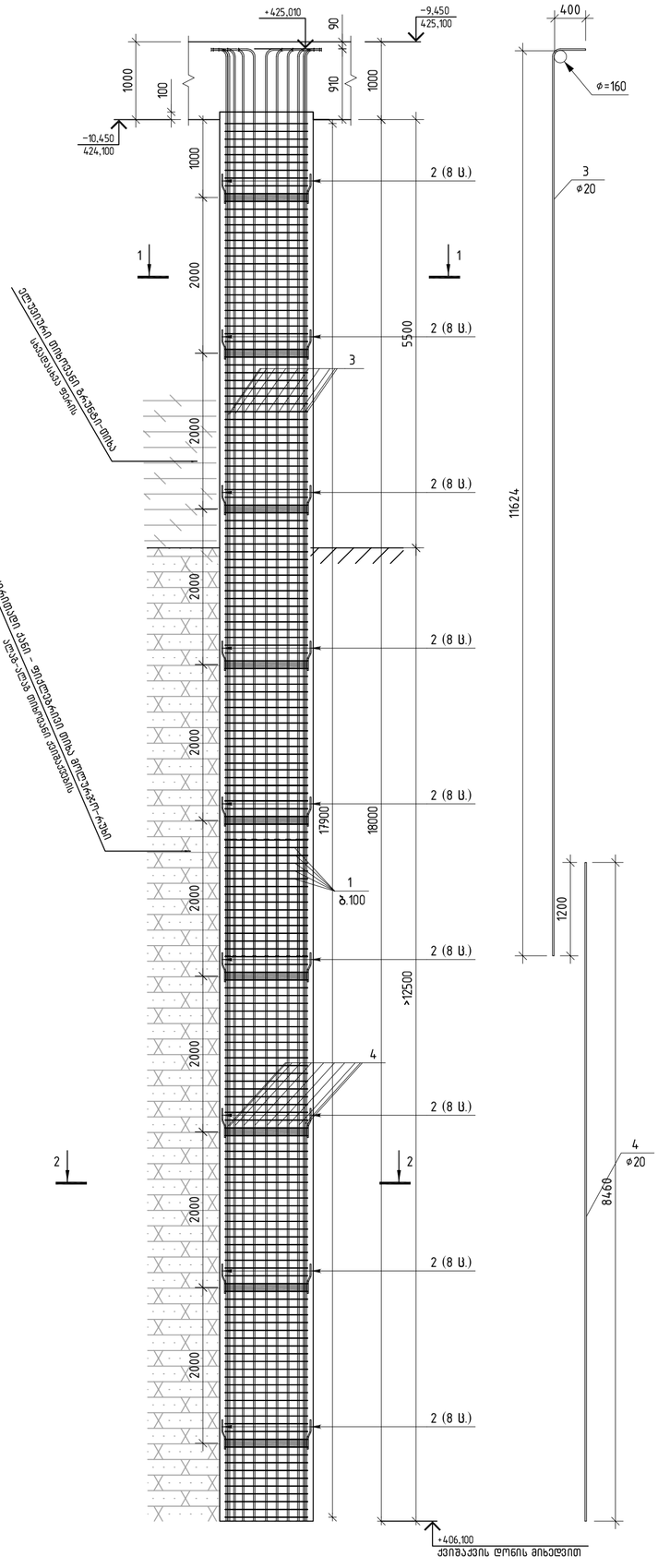

პოზ.	შენიშვნა	დ ა ს ა ხ ე ლ ე ბ ა	რაოდ	მასა კგ	მასა სულ კგ
		ხიმინჯი ხ-15	1 ც		
		მასალები			
		ბეტონი B35		31.81	$მ^3$
		არმატურის ნაკეთობები			
1	ГОСТ Р 52544-2006	D8 A500C L=4450	200	1.76	352.0
2	ГОСТ Р 52544-2006	D14 A500C L=380	72	0.46	33.1
3	ГОСТ Р 52544-2006	D20 A500C L=12000	34	29.59	1006.1
4	ГОСТ Р 52544-2006	D20 A500C L=8460	34	20.86	709.2
5	C235	-3958x100x8	9	25	224

შენიშვნა

1) ხიმინჯი საჭიროა დაყრდნოს სგე №4-ზე, ძირითადი ქანზე – ფიქლებრივი თიხის ფენაზე (R_c=28 კგ/სმ^2).

2) ხიმინჯის ძირი მიღებული იქნეს ინჟინერ გეოლოგის მიერ

3) ხიმინჯის მზიდუნარიანობა გრუნტის მიხედვით იხილეთ ძალვების ნახაზზე.

4) ხიმინჯში გამოყენებული სულფატმედეგი ბეტონი, წყალშეუღწევადობის მარკით W10.

5) ხიმინჯის ძირის დონის მიხედვით დაკორექტირდეს პოზიცია №4 სიბრძე.

6) მოინგრეს ბეტონი ხიმინჯის თავზე (მინიმუმ 1მ)

7) ხიმინჯის ძირითად ქანში ჩაანკერება ნახაზზე მოცემულია პირობითად (12.5 მ გეოლოგიური კვლევის მიხედვით), საჭიროა ჩაანკერების დაზუსტება ხიმინჯების მარკირების გეგმაზე მითითებული სიღრმის და ქვიშაქვის არსებული დონის მიხედვით, ისე რომ ძირითად ქანში შეჭრა მოხდეს მინიმალური მოცემული სიბრძით.

8) ხიმინჯის მზიდუნარიანობა მასალის მიხედვით – 3514.8 ტ.

ჭრილი 1-1

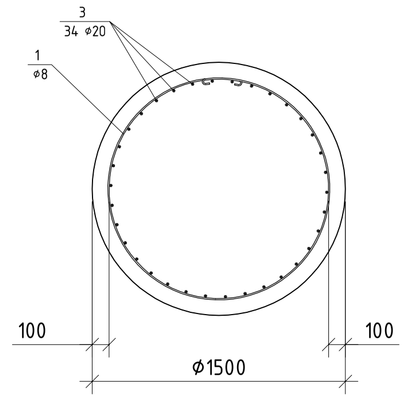

ჭრილი 2-2

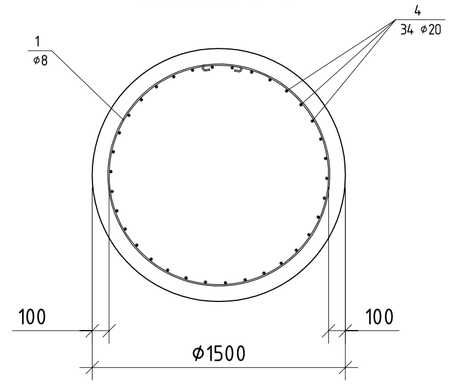

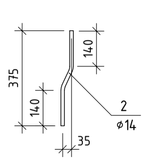

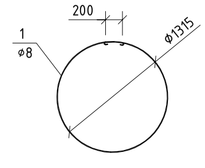

ლითონის ფურცელზე დამაგრების დეტალი

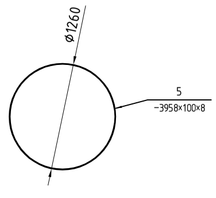

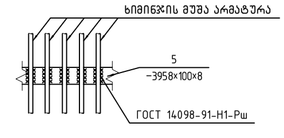

დამკვეთი / 2021 წლის	
ობიექტის სახელწოდება:	
KEYPLAN:	
პროექტის სახელწოდება:	საავტომობილო ლელეჯების ხიდი
რევიზიები	ნომერი / თარიღი / ხელმოწერა
ხელმძღვანელი:	
ავტორი:	ქ. ტბილისი, ლილო ლილოს ხეობის საავტომობილო მაგისტრალი, ნაკვეთი №194 ლილოს ხეობის საავტომობილო ხიდები, №1 საავტომობილო ჯიხვი 01.10.06.011.003
ტექნიკური ხელმძღვანელი:	
კონტროლიორი:	
დამკვეთის წარმომადგენელი:	
დამკვეთის ტექნიკური ზედამხედველი:	
დამკვეთის ტექნიკური ზედამხედველი:	
დამკვეთის ტექნიკური ზედამხედველ

ხიმინჯი ხ-16

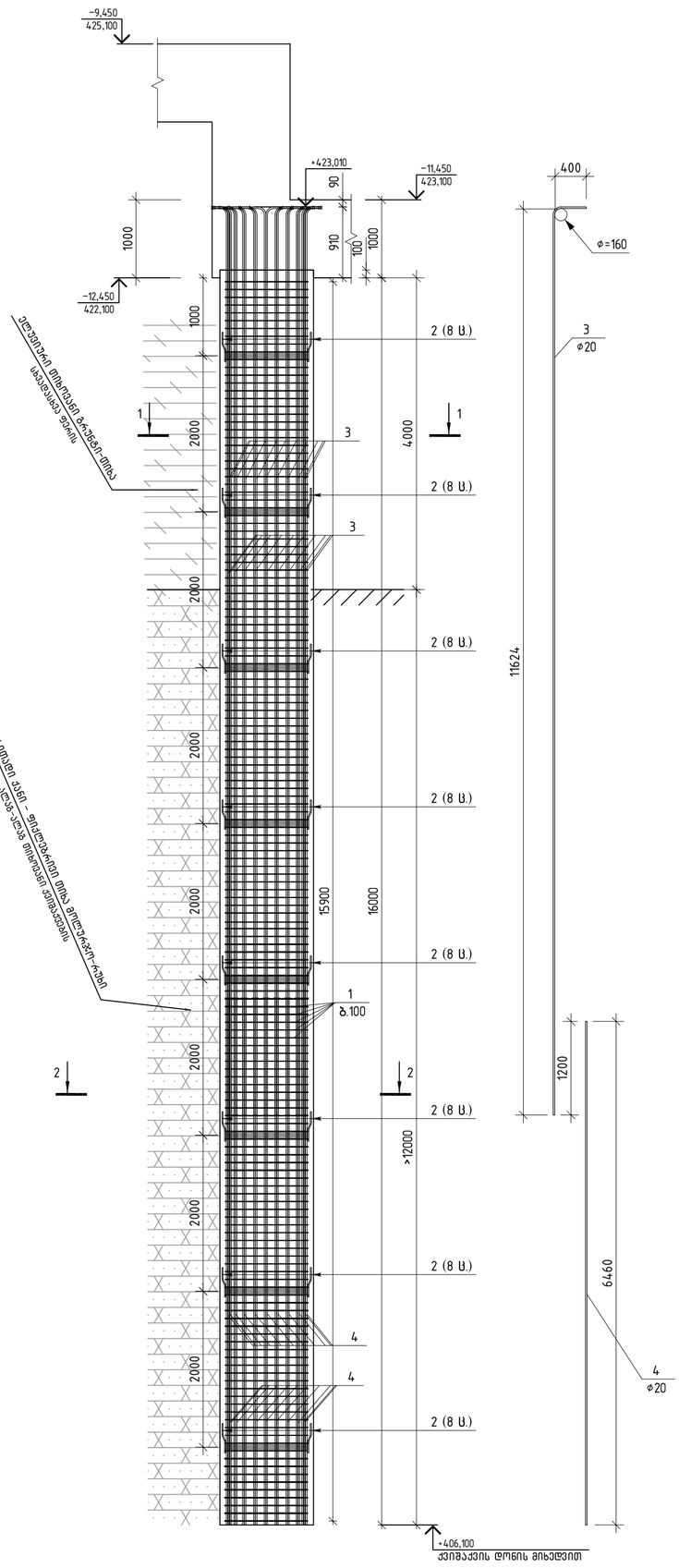

პოზ.	შენიშვნა	დ ა ს ა ხ ე ლ ე ბ ა	რაოდ	მასა კგ	მასა სულ კგ
		ხიმინჯი ხ-16	1 ც		
		მასალები			
		ბეტონი B35		28.27	$მ^3$
		არმატურის ნაკეთობები			
1	ГОСТ Р 52544-2006	D8 A500C L=4450	214	1.76	376.6
2	ГОСТ Р 52544-2006	D14 A500C L=380	64	0.46	29.4
3	ГОСТ Р 52544-2006	D20 A500C L=12000	68	29.59	2012.1
4	ГОСТ Р 52544-2006	D20 A500C L=6460	68	15.93	1083.2
5	C235	-3958x100x8	8	25	199

შენიშვნა

1) ხიმინჯი საჭიროა დაყერდნოს სგე №4-ზე, ძირითადი ქანზე - ფიქლებრივი თიხის ფენაზე (R_c=28 კგ/სმ^2).

2) ხიმინჯის ძირი მიღებული იქნეს ინჟინერ გეოლოგის მიერ

3) ხიმინჯის მზიდუნარიანობა გრუნტის მიხედვით იხილეთ ძალვების ნახაზზე.

4) ხიმინჯში გამოყენებული სულფატმედეგი ბეტონი, წყალშეუღწევადობის მარკით W10.

5) ხიმინჯის ძირის დონის მიხედვით დაკორექტირდეს პოზიცია №4 სიბრძე.

6) მოინგრეს ბეტონი ხიმინჯის თავზე (მინიმუმ 1მ)

7) ხიმინჯის ძირითად ქანში ჩაანკერება ნახაზზე მოცემულია პირობითად (12 მ გეოლოგიური კვლევის მიხედვით), საჭიროა ჩაანკერების დაზუსტება ხიმინჯების მარკირების გეგმაზე მითითებული სიღიდის და ქვიშაპაკვის არსებული დონის მიხედვით, ისე რომ ძირითად ქანში შეჭრა მოხდეს მინიმალური მოცემული სიბრძით.

8) ხიმინჯის მზიდუნარიანობა მასალის მიხედვით - 3514.8 ტ.

ჭრილი 1-1

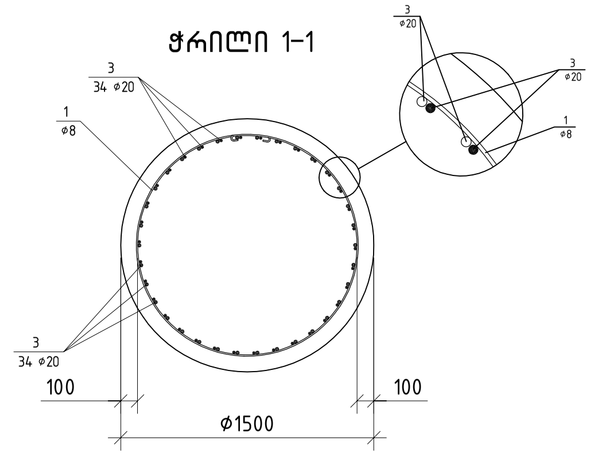

ჭრილი 2-2

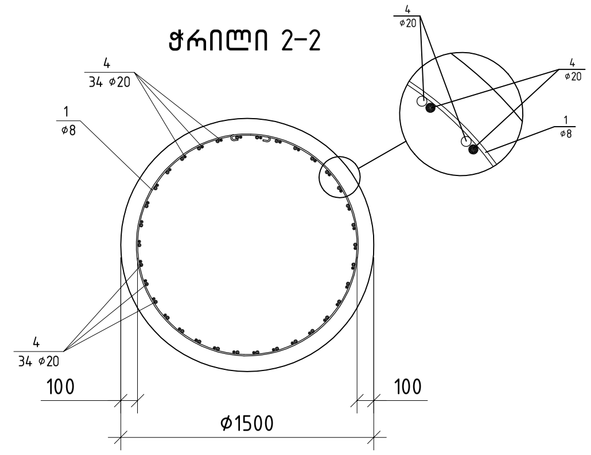

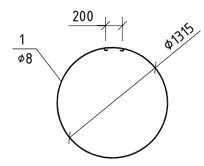

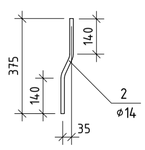

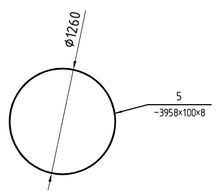

ლითონის ფურცელზე დამაგრების დეტალი

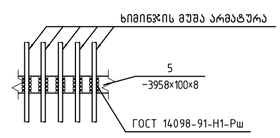

| | | |

ხიმინჯი ხ-17

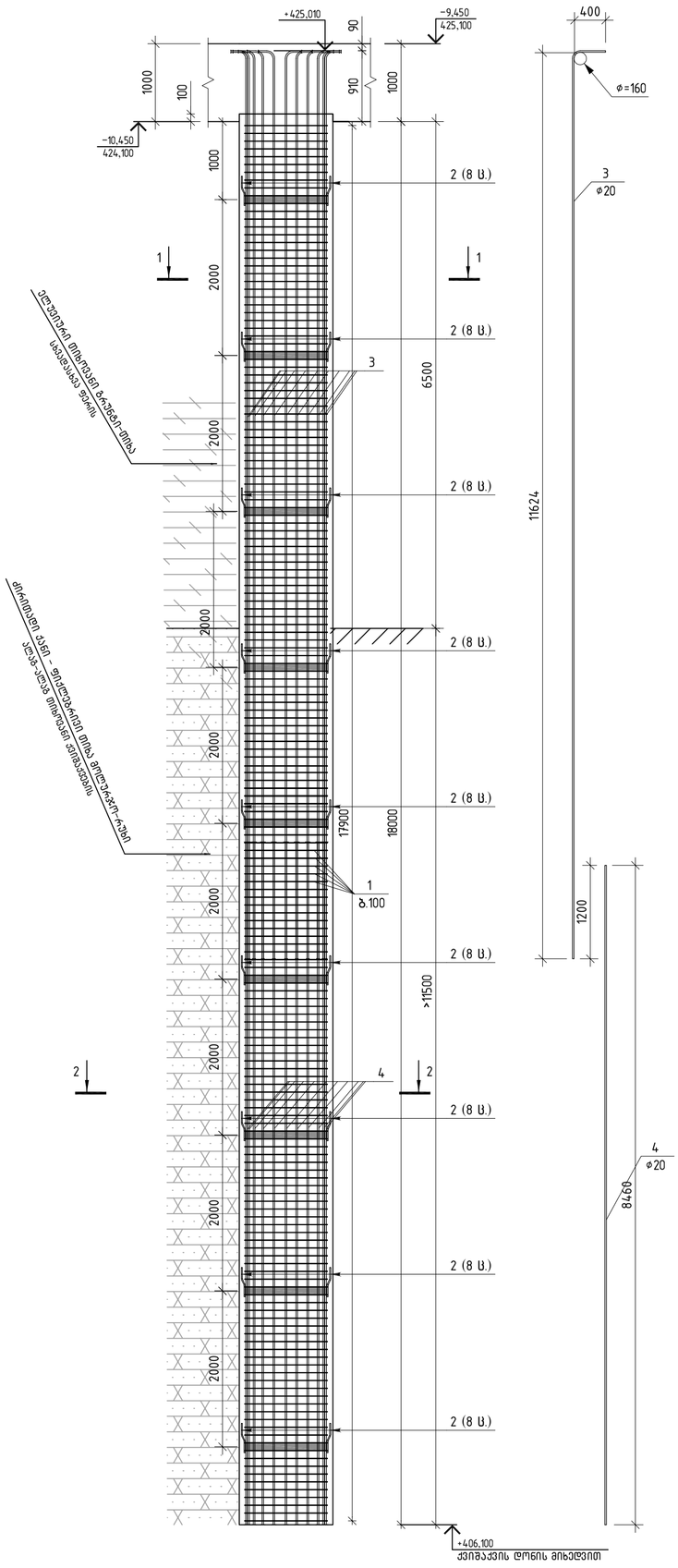

პოზ.	შენიშვნა	დ ა ს ა ხ ე ლ ე ბ ა	რაოდ	მასა კგ	მასა სულ კგ
		ხიმინჯი ხ-17	1 ც		
		მასალები			
		ბეტონი B35		31.81	$მ^3$
		არმატურის ნაკეთობები			
1	ГОСТ Р 52544-2006	D8 A500C L=4450	200	1.76	352.0
2	ГОСТ Р 52544-2006	D14 A500C L=380	72	0.46	33.1
3	ГОСТ Р 52544-2006	D20 A500C L=12000	34	29.59	1006.1
4	ГОСТ Р 52544-2006	D20 A500C L=8460	34	20.86	709.2
5	C235	-3958x100x8	9	25	224

შენიშვნა

1) ხიმინჯი საჭიროა დაყრდნოს სგე №4-ზე, ძირითადი ქანზე – ფიქლებრივი თიხის ფენაზე (R_c=28 კგ/სმ^2).

2) ხიმინჯის ძირი მიღებული იქნეს ინჟინერ გეოლოგის მიერ

3) ხიმინჯის მზიდუნარიანობა გრუნტის მიხედვით იხილეთ ძალვების ნახაზზე.

4) ხიმინჯში გამოყენებული სულფატმედეგი ბეტონი, წყალშეუღწევადობის მარკით W10.

5) ხიმინჯის ძირის დონის მიხედვით დაკორექტირდეს პოზიცია №4 სიბრძე.

6) მოინგრეს ბეტონი ხიმინჯის თავზე (მინიმუმ 1მ)

7) ხიმინჯის ძირითად ქანში ჩაანკერება ნახაზზე მოცემულია პირობითად (11,5 მ გეოლოგიური კვლევის მიხედვით), საჭიროა ჩაანკერების დაზუსტება ხიმინჯების მარკირების გეგმაზე მითითებული სიღრმის და ქვიშაქვის არსებული დონის მიხედვით, ისე რომ ძირითად ქანში შეჭრა მოხდეს მინიმალური მოცემული სიბრძით.

8) ხიმინჯის მზიდუნარიანობა მასალის მიხედვით – 3514.8 ტ.

ჭრილი 1-1

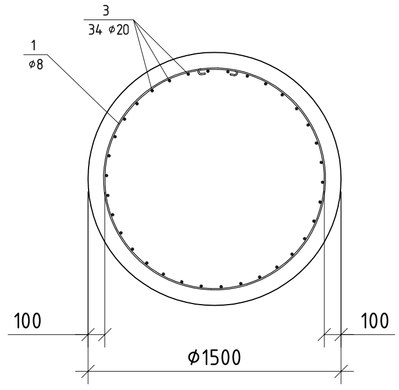

ჭრილი 2-2

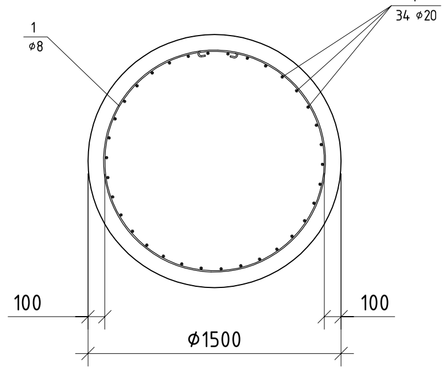

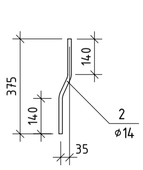

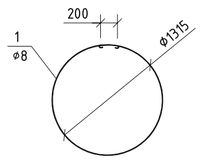

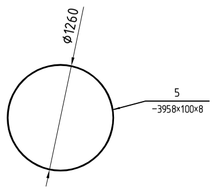

ლითონის ფურცელზე დამაგრების დეტალი

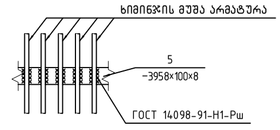

ხიმინჯი ხ-18

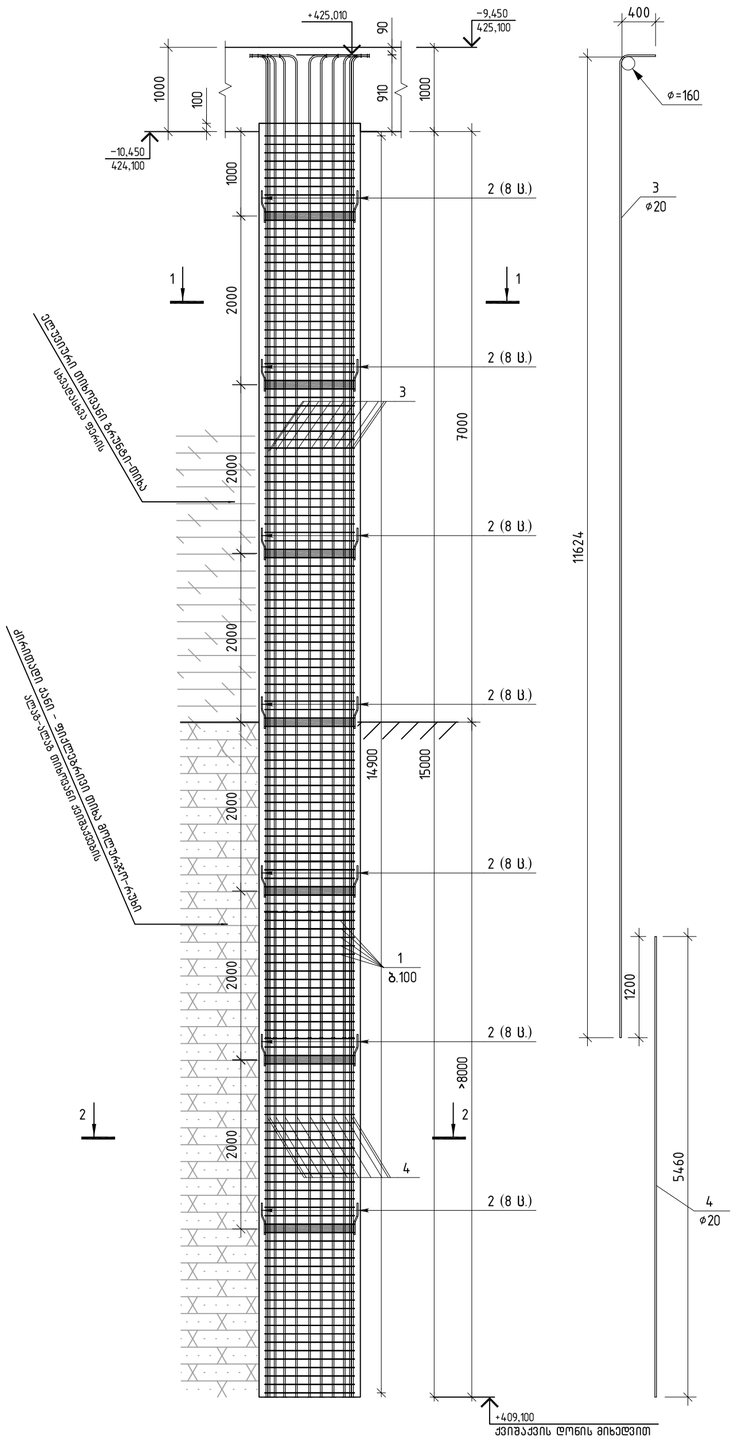

პოზ.	შენიშვნა	დ ა ს ა ხ ე ლ ე ბ ა	რაოდ.	მასა კგ	მასა სულ კგ
		ხიმინჯი ხ-18	1 ც		
		მასალები			
		ბეტონი B35		24.74	მ^3
		არმატურის ნაკეთობები			
1	ГОСТ Р 52544-2006	D8 A500C L=4450	170	1.76	299.2
2	ГОСТ Р 52544-2006	D14 A500C L=380	56	0.46	25.8
3	ГОСТ Р 52544-2006	D20 A500C L=12000	34	29.59	1006.1
4	ГОСТ Р 52544-2006	D20 A500C L=5460	34	13.46	457.6
5	C235	-3958x100x8	7	25	174

შენიშვნა

1) ხიმინჯი საჭიროა დაყერდნოს სგე №4-ზე, ძირითადი ქანზე – ფიქლებრივი თიხის ფენაზე (R_c=28 კგ/სმ^2).

2) ხიმინჯის ძირი მიღებული იქნეს ინჟინერ გეოლოგის მიერ

3) ხიმინჯის მზიდუნარიანობა გრუნტის მიხედვით იხილეთ ძალვების ნახაზზე.

4) ხიმინჯში გამოყენებული სულფატმედეგი ბეტონი, წყალშეუღწევადობის მარკით W10.

5) ხიმინჯის ძირის დონის მიხედვით დაკორექტირდეს პოზიცია №4 სიბრძე.

6) მოინგრეს ბეტონი ხიმინჯის თავზე (მინიმუმ 1მ)

7) ხიმინჯის ძირითად ქანში ჩაანკერება ნახაზზე მოცემულია პირობითად (7.0 მ გეოლოგიური კვლევის მიხედვით), საჭიროა ჩაანკერების დაზუსტება ხიმინჯების მარკირების გეგმაზე მითითებული სიღიდის და ქვიშაქვის არსებული დონის მიხედვით, ისე რომ ძირითად ქანში შეჭრა მოხდეს მინიმალური მოცემული სიბრძით.

8) ხიმინჯის მზიდუნარიანობა მასალის მიხედვით – 3514.8 ტ.

ჭრილი 1-1

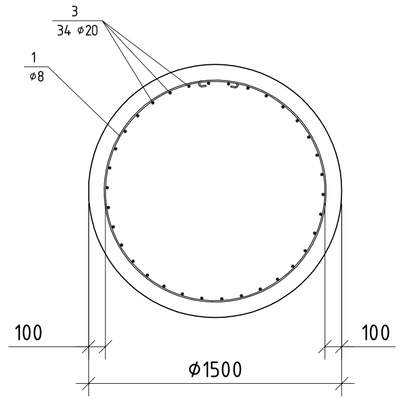

ჭრილი 2-2

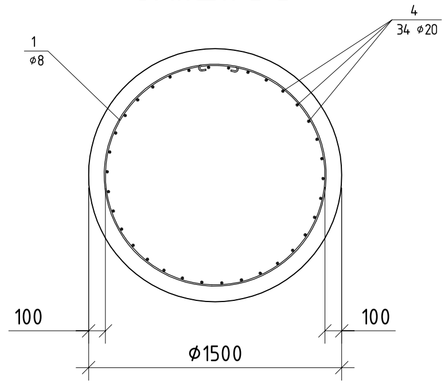

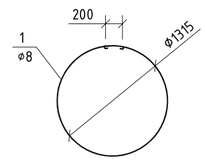

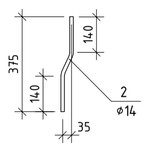

ლითონის ფურცელზე დამაგრების დეტალი

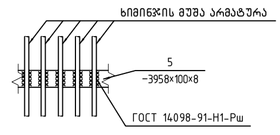

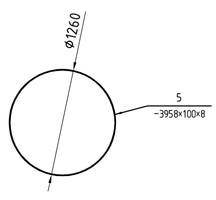

ხიმინჯი ხ-19

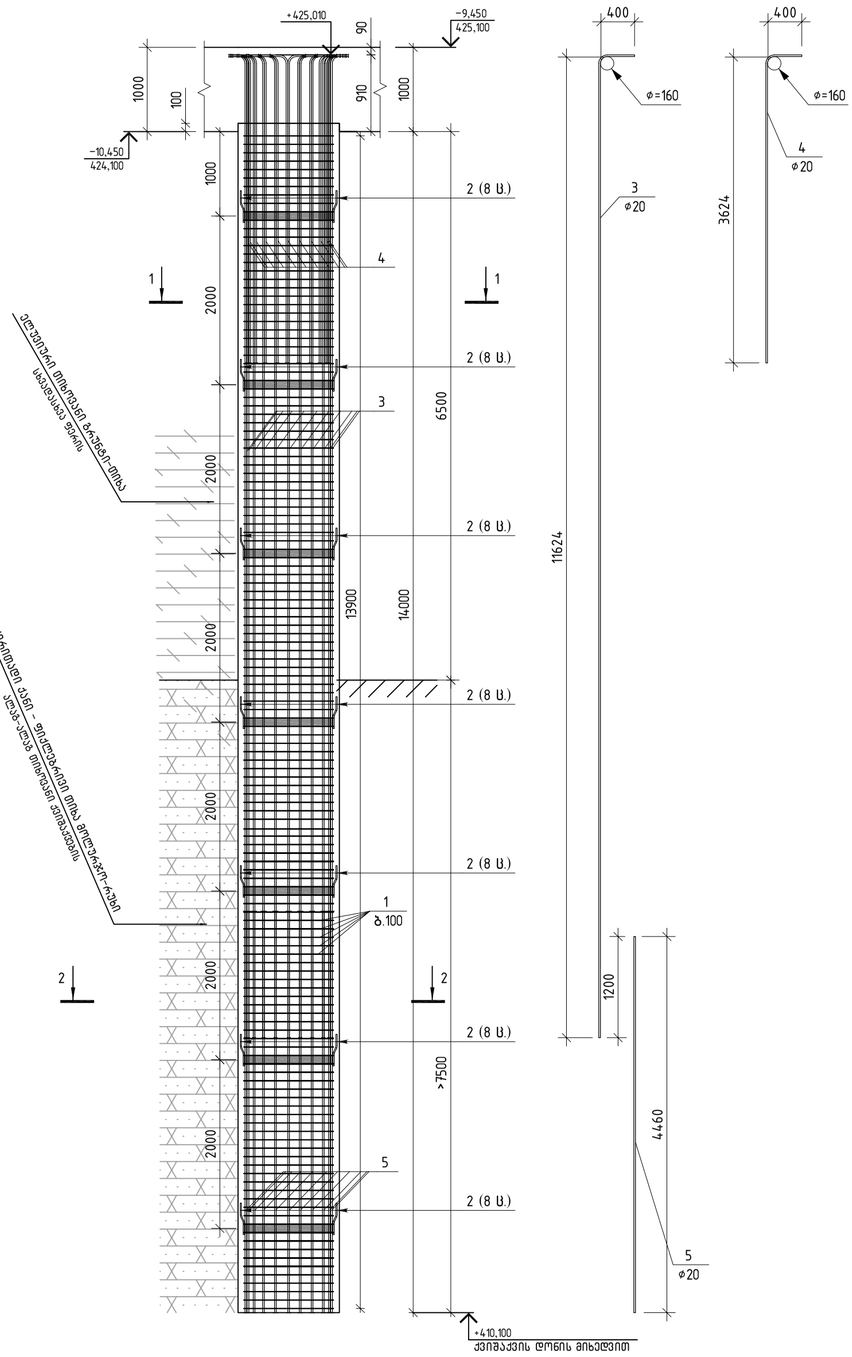

პოზ.	შენიშვნა	დ ა ს ა ხ ე ლ ე ბ ა	რაოდ	მასა კგ	მასა სულ კგ
		ხიმინჯი ხ-19	1 ც		
		მასალები			
		ბეტონი B35		24.74	მ³
		არმატურის ნაკეთობები			
1	ГОСТ Р 52544-2006	D8 A500C L=4450	180	1.76	316.8
2	ГОСТ Р 52544-2006	D14 A500C L=380	56	0.46	25.8
3	ГОСТ Р 52544-2006	D20 A500C L=12000	34	29.59	1006.1
4	ГОСТ Р 52544-2006	D20 A500C L=4000	34	9.86	335.2
5	ГОСТ Р 52544-2006	D20 A500C L=4460	34	11.00	374.0
6	C235	−3958x100x8	7	25	174

შენიშვნა

1) ხიმინჯი საჭიროა დაყერდნოს სგე №4-ზე, ძირითადი ქანზე – ფიქლებრივი თიხის ფენაზე (R_c=28 კგ/სმ²).

2) ხიმინჯის ძირი მიღებული იქნეს ინჟინერ გეოლოგის მიერ

3) ხიმინჯის მზიდუნარიანობა გრუნტის მიხედვით იხილეთ ძალვების ნახაზზე.

4) ხიმინჯში გამოყენებული სულფატმედეგი ბეტონი, წყალშეუღწევადობის მარკით W10.

5) ხიმინჯის ძირის დონის მიხედვით დაკორექტირდეს პოზიცია №5 სიგრძე.

6) მოინგრეს ბეტონი ხიმინჯის თავზე (მინიმუმ 1მ)

7) ხიმინჯის ძირითად ქანში ჩაანკერება ნახაზზე მოცემულია პირობითად (7.5 მ გეოლოგიური კვლევის მიხედვით), საჭიროა ჩაანკერების დაზუსტება ხიმინჯების მარკირების გეგმაზე მითითებული სიღიდის და ქვიმაქვის არსებული დონის მიხედვით, ისე რომ ძირითად ქანში შეჭრა მოხდეს მინიმალური მოცემული სიგრძით.

8) ხიმინჯის მზიდუნარიანობა მასალის მიხედვით – 3514.8 ტ.

ჭრილი 1-1

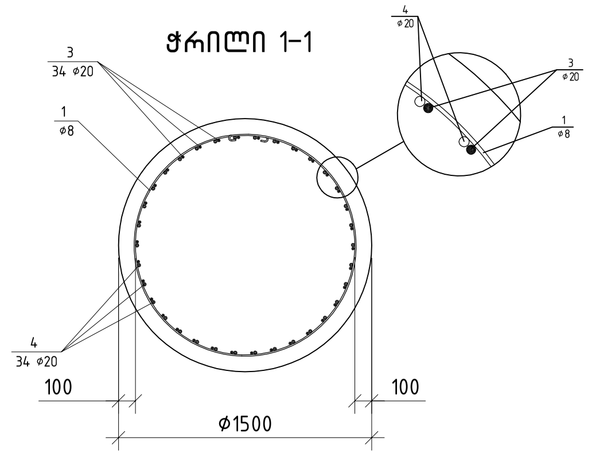

ჭრილი 2-2

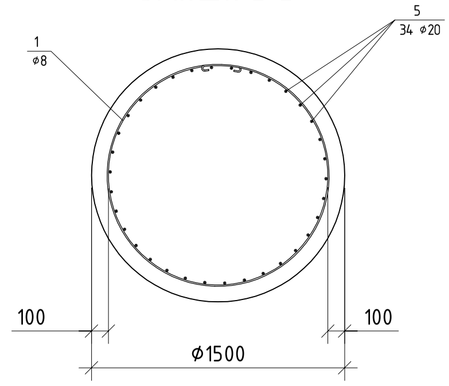

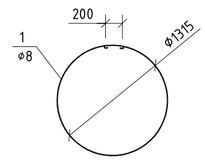

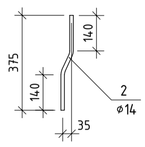

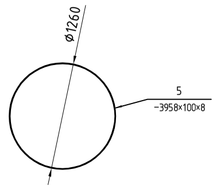

ლითონის ფურცელზე დამაგრების დეტალი

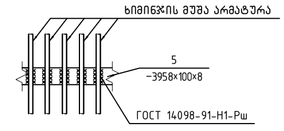

ლითონის ხარჯის ამოკრეფა ხიმინჯებზე

ელემენტი	რაოდენობა	არმატურის ნაკეთობები											ბეტონი B35
		არმატურა კლასით A500C								ლითონის ნაკეთობები		ჯამი	
		8	10	12	14	16	18	20	ჯამი	ფურცელი 8მმ	ჯამი		
ხიმინჯი ხ-1	2	633.6			58.8			3095.4	3787.8	398	398	**4185.8**	**56.54**
ხიმინჯი ხ-2	11	3484.8			323.4			17024.7	20832.9	2189	2189	**23021.9**	**310.97**
ხიმინჯი ხ-3	4	1267.2			117.6			6190.8	7575.6	796	796	**8371.6**	**113.08**
ხიმინჯი ხ-4	4	1267.2			117.6			6190.8	7575.6	796	796	**8371.6**	**113.08**
ხიმინჯი ხ-5	16	6195.2			588.8			30126.4	36910.4	3984	3984	**40894.4**	**565.44**
ხიმინჯი ხ-6	10	3520			331			17153	21004	2240	2240	**23244**	**318.1**
ხიმინჯი ხ-7	4	1408			117.6			6861.2	8386.8	896	896	**9282.8**	**127.24**
ხიმინჯი ხ-8	2	774.4			58.8			4436.4	5269.6	448	448	**5717.6**	**70.68**
ხიმინჯი ხ-9	2	492.8			44.2			3095.4	3632.4	398	398	**4030.4**	**42.42**
ხიმინჯი ხ-10	4	1408			117.6			7531.6	9057.2	796	796	**9853.2**	**113.08**
ხიმინჯი ხ-11	1	422.4			36.8			2218.2	2677.4	249	249	**2926.4**	**35.34**
ხიმინჯი ხ-12	1	387.2			33.1			2050.5	2470.8	224	224	**2694.8**	**31.81**
ხიმინჯი ხ-13	1	461.1			36.8			2218.2	2716.1	249	249	**2965.1**	**35.34**
ხიმინჯი ხ-14	8	2393.6			206.4			11040.8	13640.8	1392	1392	**15032.8**	**197.92**
ხიმინჯი ხ-15	2	704			66.2			3430.6	4200.8	448	448	**4648.8**	**63.62**
ხიმინჯი ხ-16	6	2259.6			176.4			18572.4	21008.4	1194	1194	**22202.4**	**169.62**
ხიმინჯი ხ-17	2	704			66.2			3430.6	4200.8	448	448	**4648.8**	**63.62**
ხიმინჯი ხ-18	1	299.2			25.8			1463.7	1788.7	174	174	**1962.7**	**24.74**
ხიმინჯი ხ-19	7	2217.6			180.6			12007.1	14405.3	1393	1393	**15798.3**	**173.18**
ჯამი		30 299.90			2 703.70			158 137.80	191 141.40	18 712.00	18 712.00	209 853.40	2 625.82

თბილისი / 2021 წელი
ფაილის სახელი:

KEYPLAN:

პროექტის სტატუსი:
სამშენებლო დოკუმენტაცია

რევიზია

რევ.	თარიღი	აღწერილობა	დამტკ.

შენიშვნები:

მისამართი:
ქ. თბილისი, დიდი დიღმის საცხოვრებელი მიკრორაიონი, დავით აღმაშენებლის ხეივნის №194
საკადასტრო კოდი :01.10.06.011.003

დამკვეთი:
შპს "დიღომი 3"

თანამდებობა	სახელი გვარი	ხელმოწერა
პროექტის მენეჯერი		
დამტკიცებულია: დამკვეთის მიერ		

შემსრულებელი:
შპს "ქიუ ენჯინერინგი"
მისამართი :
ქ. თბილისი ს. ცინცაძე № 26

თანამდებობა	სახელი გვარი	ხელმოწერა
დირექტორი/მთ. ინჟინერი	დ.ქევანიშვილი	
საპროექტო ჯგუფის უფროსი	ო. ილიუხინი	
პროექტის მთ. კონსტრუქტორი	ნ.მექვაბიშვილი	
შეასრულა	ო. ილიუხინი	

პროექტის სახელწოდება:
მრავალბინიანი საცხოვრებელი სახლი

პროექტის სტადია:
ახალი მშენებლობა

პროექტის ნაწილი:
კონსტრუქცია

ფორმატი: A2
სტადია: მ.პ.
თარიღი: 23.06.2021
მასშტაბი:

ნახაზის დასახელება:
ლითონის ხარჯის ამოკრეფა ხიმინჯებზე

რევიზია: R2
ნახაზის ნომერი: კ-4.23
ფურც. საერთო რაოდენობა 780

საძირკვლის ფილის არმირების ქვედა დასტა და ზედა შრე (ძირითადი ზედა X; Y მიმართულებით)

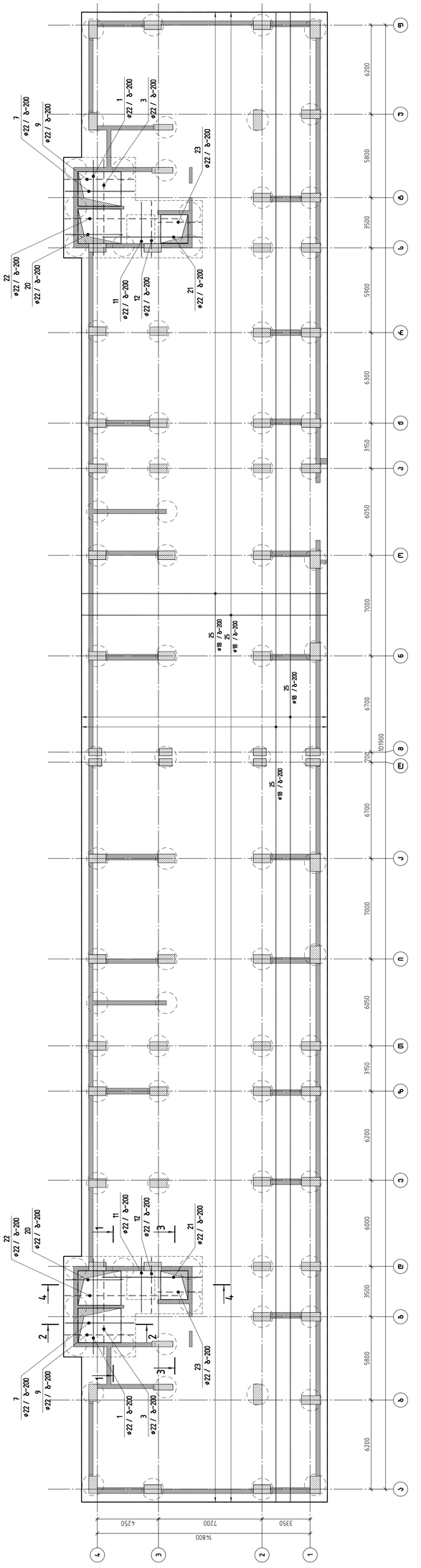

1
2
3
4
22 ⌀22 / b-200
20 ⌀22 / b-200
7 ⌀22 / b-200
9 ⌀22 / b-200
1 ⌀22 / b-200
3 ⌀22 / b-200
11 ⌀22 / b-200
12 ⌀22 / b-200
21 ⌀22 / b-200
23 ⌀22 / b-200
25 ⌀18 / b-200
25 ⌀18 / b-200
25 ⌀18 / b-200
1
2
3
4
5
6
7
8
9
10
11
12
13
14
15
16
17
18
19
20
21
22
23

სართულის დატის არმირების ქვედა შრე (დეფორმაციის ზომა X მიმართულებით)

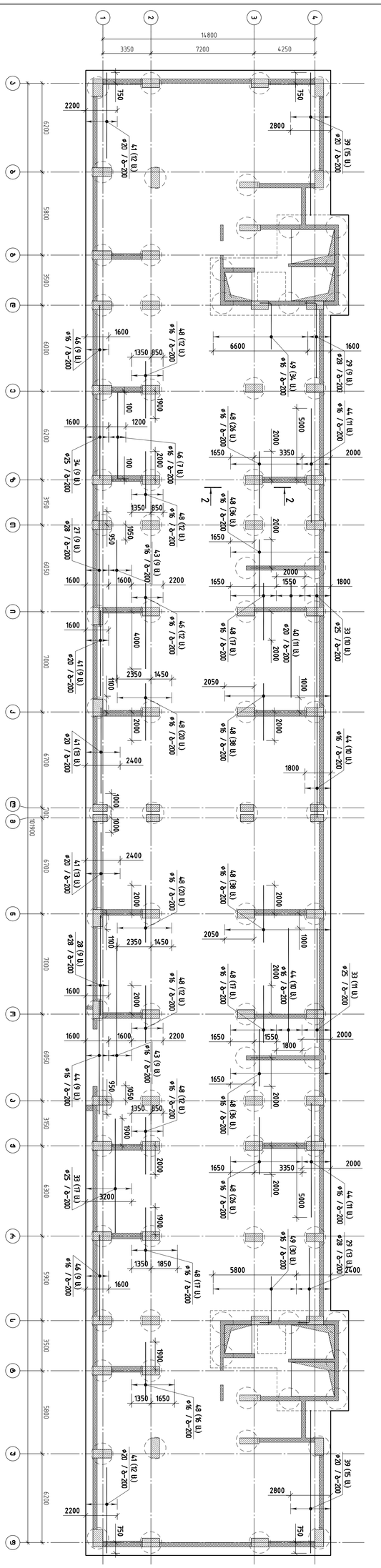

სართულის დატის არმირების ქვედა შრე (დეფორმაციის ზომა Y მიმართულებით)

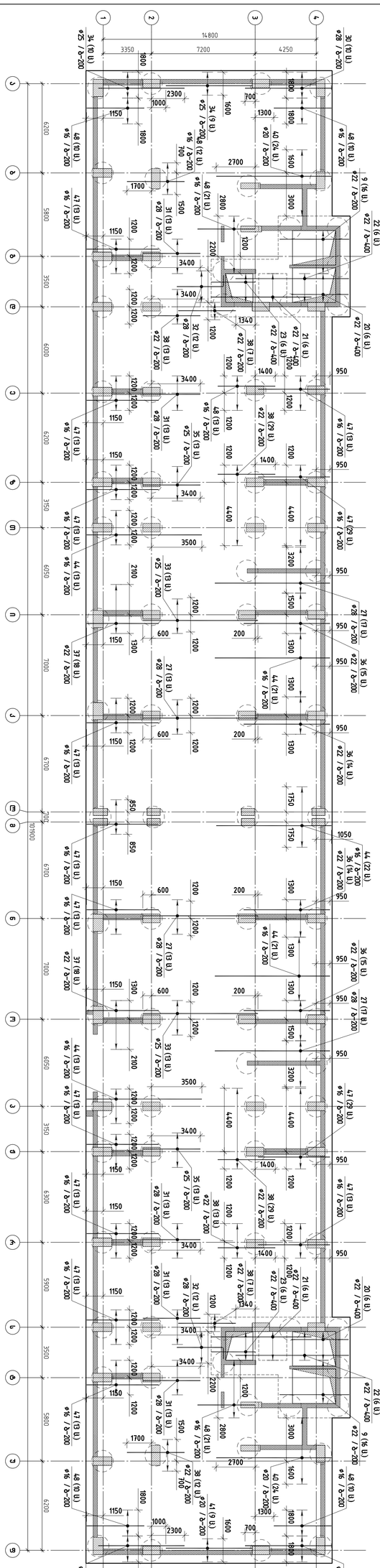

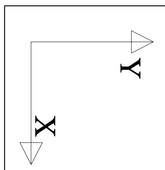

ტიპიური სართული	2
KEYPLAN:	

საძირკვლის ფილის არმირების ზედა შრე (დამატებითი ბადე X მიმართულებით)

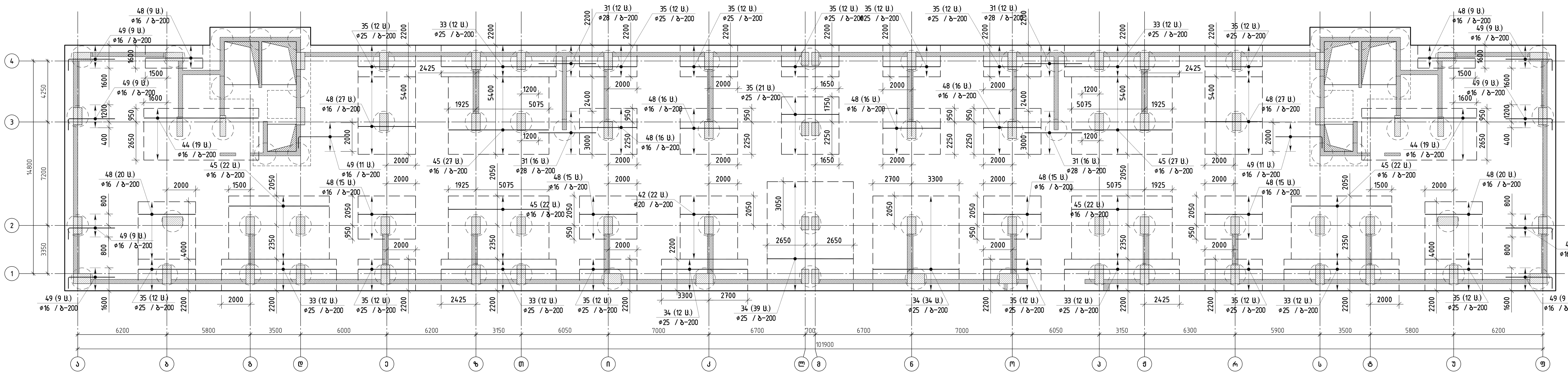

საძირკვლის ფილის არმირების ზედა შრე (დამატებითი ბადე Y მიმართულებით)

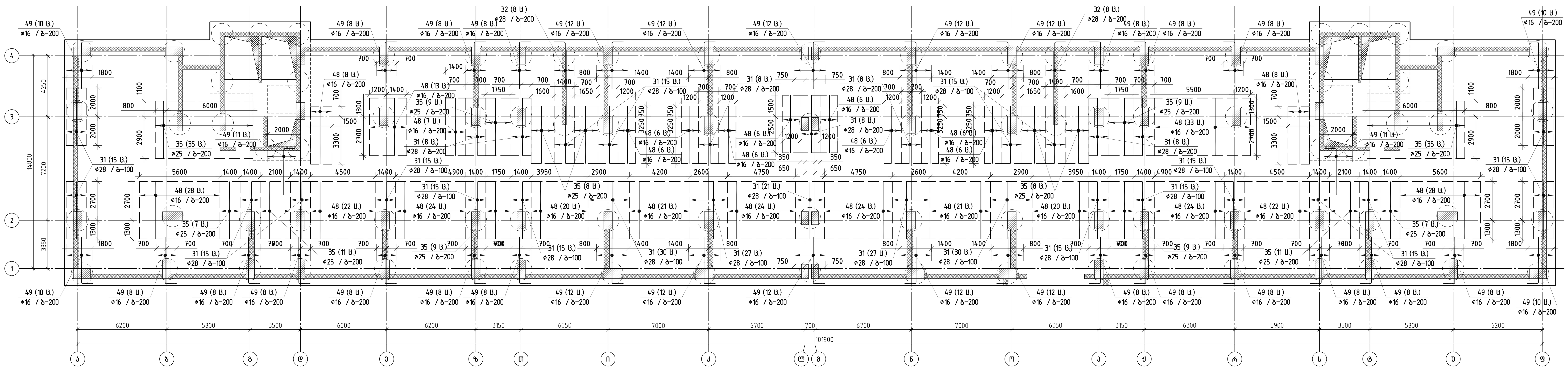

Y

X

თბილისი / 2021 წელი

ფაილის სახელი:

KEYPLAN:

პროექტის სტატუსი:

სამშენებლო დოკუმენტაცია

რევიზია

რევ.	თარიღი	აღწერილობა	დამტკ.

შენიშვნები:

მისამართი:

ქ. თბილისი, დიდი დიღმის საცხოვრებელი მიკრორაიონი, დავით აღმაშენებლის ხეივნის №194 საკადასტრო კოდი :01.10.06.011.003

დამკვეთი:

შპს "დიღომი 3"

თანამდებობა	სახელი გვარი	ხელმოწერა
პროექტის მენეჯერი		
დამტკიცებულია: დამკვეთის მიერ		

შემსრულებელი:

engineering

შპს "ქიუ ენჯინერინგი"

მისამართი :

ქ. თბილისი ს. ცინცაძე № 26

თანამდებობა	სახელი გვარი	ხელმოწერა
დირექტორი/მთ. ინჟინერი	დ.ქევანიშვილი	
საპროექტო ჯგუფის უფროსი	ო. ილიუხინი	
პროექტის მთ. კონსტრუქტორი	ნ.მექვაბიშვილი	
შეასრულა	ო. ილიუხინი	

პროექტის სახელწოდება:

მრავალბინიანი საცხოვრებელი სახლი

პროექტის სტადია:

ახალი მშენებლობა

პროექტის ნაწილი:

კონსტრუქცია

ფორმატი: A1

სტადია: მ.პ.

თარიღი: 23.06.2021

მასშტაბი: მ 1:150

ნახაზის დასახელება:

საძირკვლის ფილის არმირების ზედა შრე (დამატებითი ბადე X მიმართულებით); საძირკვლის ფილის არმირების ზედა შრე (დამატებითი ბადე Y მიმართულებით)

რევიზია: R2

ნახაზის ნომერი: კ-4.26

ფურც. საერთო რაოდენობა 780

საძირკვლის ფილის ვერტიკალური არმატურის და კარკასების განლაგების გეგმა

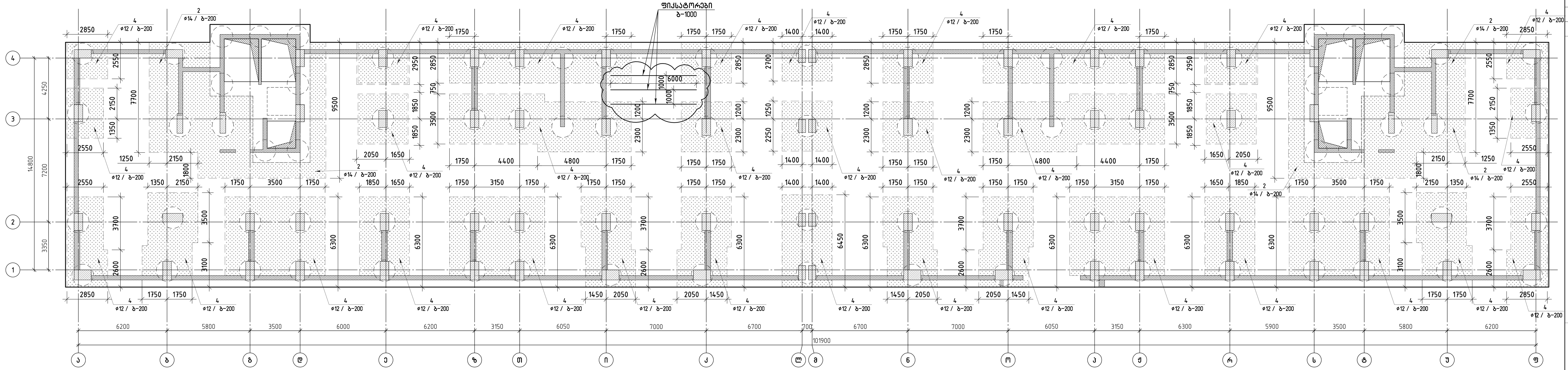

თბილისი / 2021 წელი

ფაილის სახელი:

KEYPLAN:

პროექტის სტატუსი:

სამშენებლო
დოკუმენტაცია

რევიზია

რევ.	თარიღი	აღწერილობა	დამტკ.

შენიშვნები:

მისამართი:

ქ. თბილისი, დიდი დიღმის საცხოვრებელი მიკრორაიონი, დავით აღმაშენებლის ხეივნის №194
საკადასტრო კოდი :01.10.06.011.003

დამკვეთი:

შპს "დიღომი 3"

თანამდებობა	სახელი გვარი	ხელმოწერა
პროექტის მენეჯერი		
დამტკიცებულია: დამკვეთის მიერ		

შემსრულებელი:

შპს "ქიუ ენჯინერინგი"

მისამართი :

ქ. თბილისი ს. ცინცაძე № 26

თანამდებობა	სახელი გვარი	ხელმოწერა
დირექტორი/მთ. ინჟინერი	დ.ქევანიშვილი	
საპროექტო ჯგუფის უფროსი	ო. ილიუხინი	
პროექტის მთ. კონსტრუქტორი	ნ.მექვაბიშვილი	
შეასრულა	ო. ილიუხინი	

პროექტის სახელწოდება:

მრავალბინიანი
საცხოვრებელი
სახლი

პროექტის სტადია:

ახალი
მშენებლობა

პროექტის ნაწილი:

კონსტრუქცია

ფორმატი: A1	ნახაზის დასახელება:
სტადია: მ.პ.	საძირკვლის ფილის ვერტიკალური არმატურის და კარკასების განლაგების გეგმა
თარიღი: 23.06.2021	
მასშტაბი: მ 1:150	

რევიზია:	ნახაზის ნომერი:	ფურც. საერთო რაოდენობა
R2	კ-4.27	780

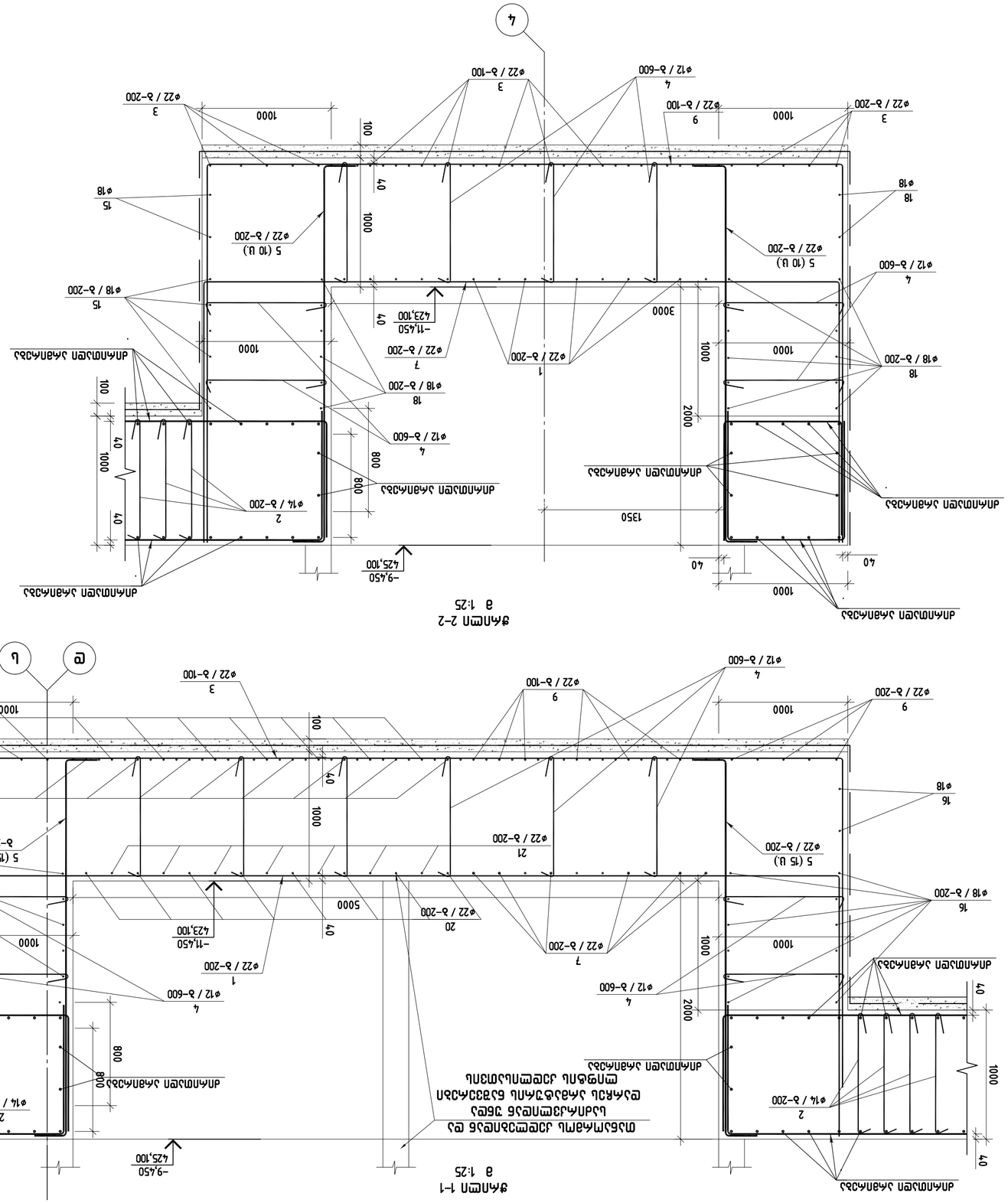
Разрез 1-1
1 : 25
Разрез 2-2
1 : 25
Разрез 5 - 5
1 : 25
Разрез 7 - 7
1 : 25
Деталь 4
Деталь 6
Деталь 8
WATERSTOP
D 240
-9,450
425,100
-11,450
423,100
длина защитного участка
длина защитного участка
длина защитного участка

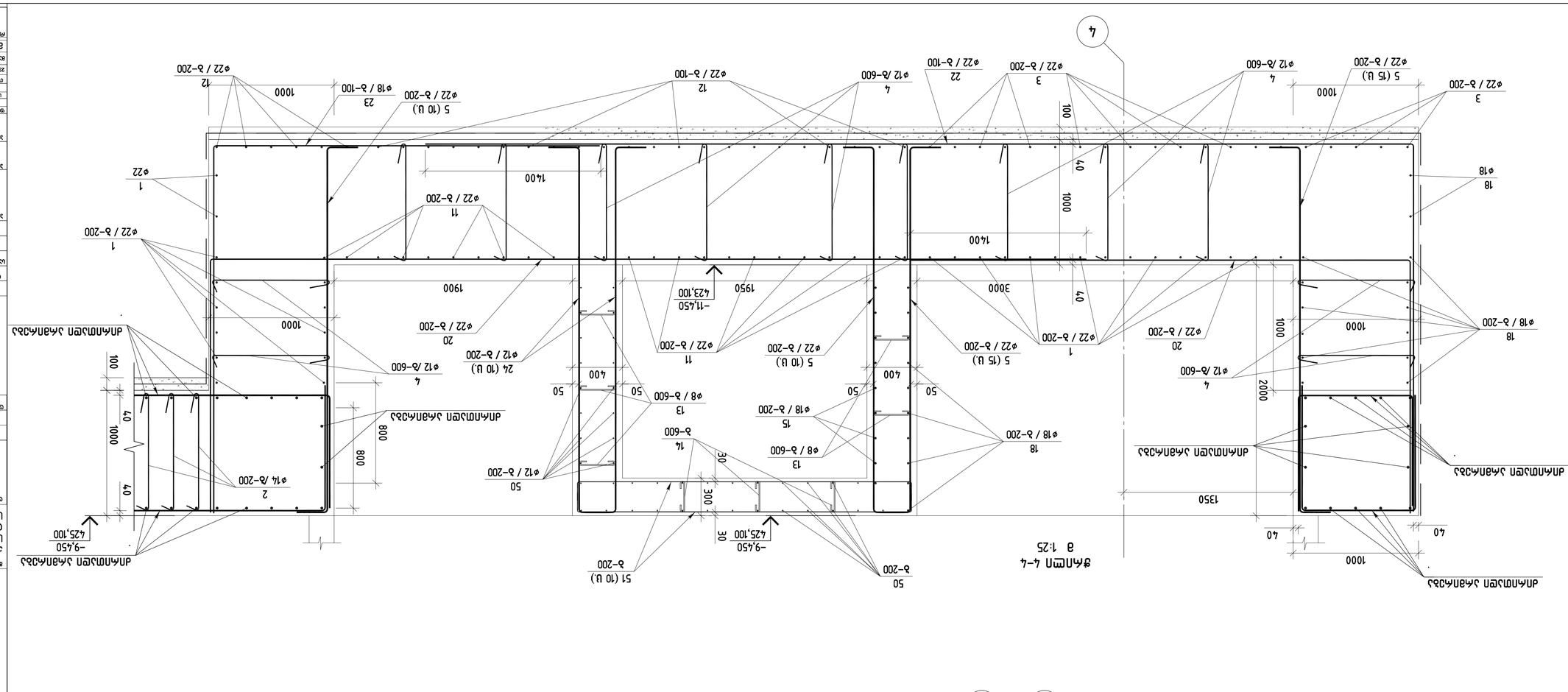
4
-9,450
425,100
-11,450
423,100
1950
1900
3000
1400
1350
1000
2000
1000
1000
1

(ЭПАЛЬЭЛЬМЭЛЬ ЭЭЛЬ ЭЭЛЬ Э

საძირკვლის ფილის კედლების ნაშვერების გეგმა

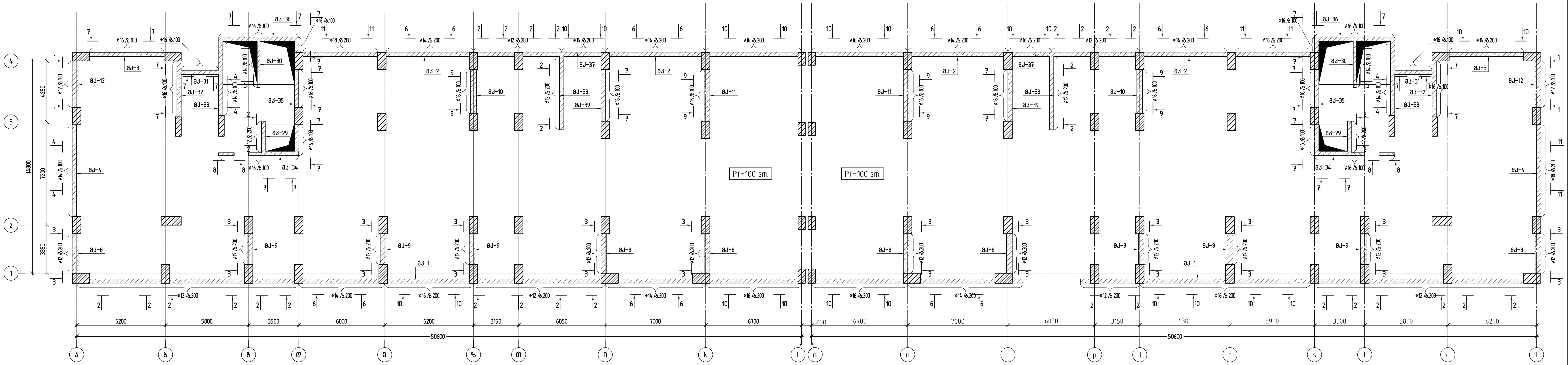

საძირკვლის ფილის სვეტების ნაშვერების გეგმა

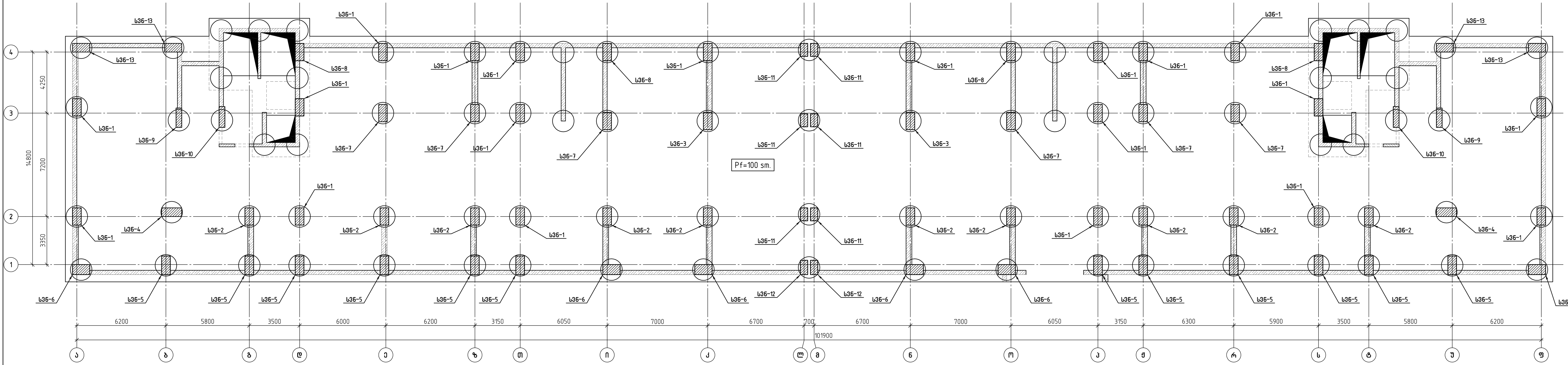

თბილისი / 2021 წელი

ფაილის სახელი:

KEYPLAN:

პროექტის სტატუსი:

სამშენებლო დოკუმენტაცია

რევიზია

რევ.	თარიღი	აღწერილობა	დამტკ.

შენიშვნები:

მისამართი:

ქ. თბილისი, დიდი დიღმის საცხოვრებელი მიკრორაიონი, დავით აღმაშენებლის ხეივნის №194 საკადასტრო კოდი :01.10.06.011.003

დამკვეთი:

შპს "დიღომი 3"

თანამდებობა	სახელი გვარი	ხელმოწერა
პროექტის მენეჯერი		
დამტკიცებულია: დამკვეთის მიერ		

შემსრულებელი:

შპს "ქიუ ენჯინერინგი"

მისამართი :

ქ. თბილისი ს. ცინცაძე № 26

თანამდებობა	სახელი გვარი	ხელმოწერა
დირექტორი/მთ. ინჟინერი	დ.ქევხიშვილი	
საპროექტო ჯგუფის უფროსი	ო. ილიუხინი	
პროექტის მთ. კონსტრუქტორი	ნ.მეკვაბიშვილი	
შეასრულა	ო. ილიუხინი	

პროექტის სახელწოდება:

მრავალბინიანი საცხოვრებელი სახლი

პროექტის სტადია:

ახალი მშენებლობა

პროექტის ნაწილი:

კონსტრუქცია

ფორმატი: A1	ნახაზის დასახელება:
სტადია: მ.პ.	საძირკვლის ფილის სვეტები და კედლების ნაშვერების გეგმა
თარიღი: 23.06.2021	
მასშტაბი: მ 1:150	
რევიზია: R2	ნახაზის ნომერი: კ-4.31
ფურც. საერთო რაოდენობა	780

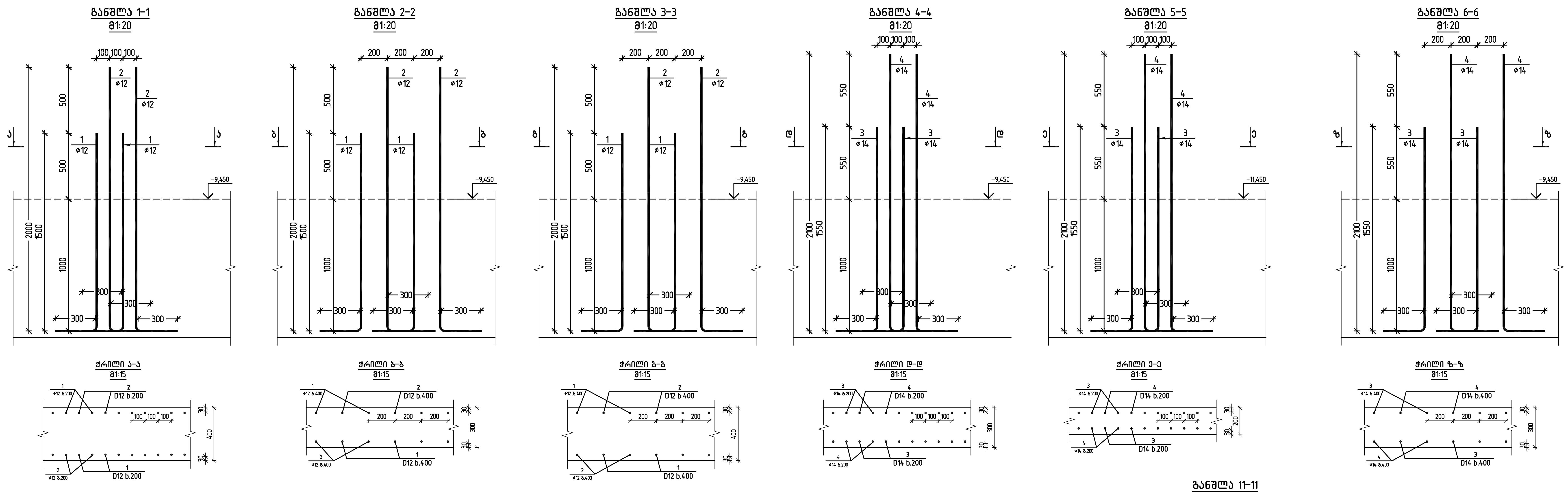

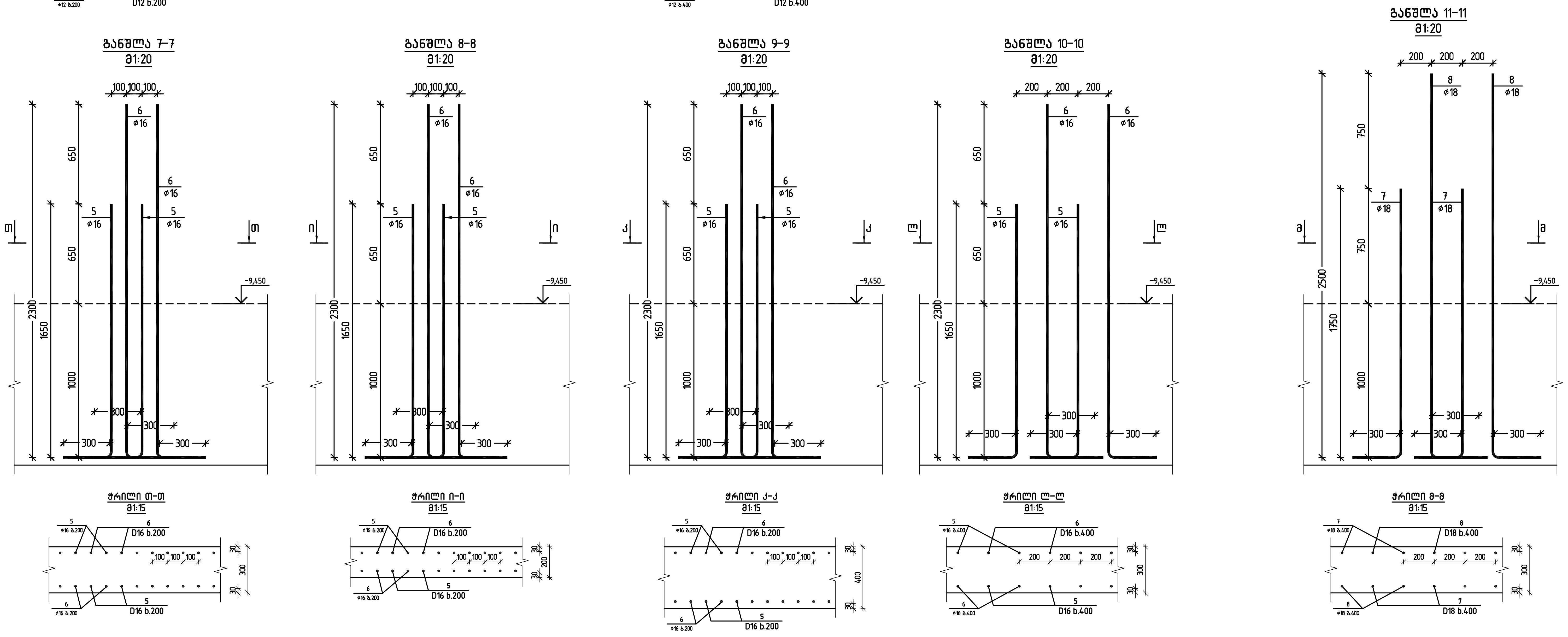

პოზ.	ა ღ ნ ი შ ვ ნ ა	დ ა ს ა ხ ე ლ ე ბ ა			რაოდ.	ე რ თ. წ ო ნ ა კგ		საერთო წონა კგ
		არმატურის ნაშვერები კედლებისთვის						
1		Ø 12	A500C	ℓ= 1800	558	1.5998	კგ	892.7
2		Ø 12	A500C	ℓ= 2300	558	2.0442	კგ	1140.7
3		Ø 14	A500C	ℓ= 1850	443	2.2380	კგ	991.4
4		Ø 14	A500C	ℓ= 2400	443	2.9033	კგ	1286.2
5		Ø 16	A500C	ℓ= 1950	1814	3.0811	კგ	5589.1
6		Ø 16	A500C	ℓ= 2600	1814	4.1081	კგ	7452.1
7		Ø 18	A500C	ℓ= 2050	86	4.0995	კგ	352.6
8		Ø 18	A500C	ℓ= 2800	86	5.5993	კგ	481.5
						სულ ჯამი		18186

მასალების ხარჯი მონოლითურ კედლების ნაშვერებზე

დასახელება	რაოდენობა	Ø12	Ø14	Ø16	Ø18	ჯამი (კგ)
არმატურის წონა (კგ,)	1	2032.4	2277.6	13041.4	834.2	18185.60
არმატურის სიგრძე (გრძ/მ)		2286.7	1883.9	8254.1	417.2	12841.76

თბილისი / 2021 წელი

ფაილის სახელი:

KEYPLAN:

პროექტის სტატუსი:

სამშენებლო დოკუმენტაცია

რევიზია

რევ.	თარიღი	აღწერილობა	დამტკ.

შენიშვნები:

მისამართი:

ქ. თბილისი, დიდი დიღმის საცხოვრებელი მიკრორაიონი, დავით აღმაშენებლის ხეივნის №194
საკადასტრო კოდი :01.10.06.011.003

დამკვეთი:

შპს "დიღომი 3"

თანამდებობა	სახელი გვარი	ხელმოწერა
პროექტის მენეჯერი		
დამტკიცებულია: დამკვეთის მიერ		

შემსრულებელი:

engineering

შპს "ქიუ ენჯინერინგი"

მისამართი :

ქ. თბილისი ს. ცინცაძე № 26

თანამდებობა	სახელი გვარი	ხელმოწერა
დირექტორი/მთ. ინჟინერი	დ.კევანიშვილი	
საპროექტო ჯგუფის უფროსი	ო. ილიუხინი	
პროექტის მთ. კონსტრუქტორი	ნ.მეკვაბიშვილი	
შეასრულა	ო. ილიუხინი	

პროექტის სახელწოდება:

მრავალბინიანი საცხოვრებელი სახლი

პროექტის სტადია:

ახალი მშენებლობა

პროექტის ნაწილი:

კონსტრუქცია

ფორმატი: A2

სტადია: მ.პ.

თარიღი: 23.06.2021

მასშტაბი: მ 1:25

ნახაზის დასახელება:

კედლის ნაშვერების განშლები და ჭრილები

რევიზია: R2

ნახაზის ნომერი: კ-4.32

ფურც. საერთო რაოდენობა 780

სვეტის ნაშვერი სვნ-1
(n=16 ც.)
მ 1:50

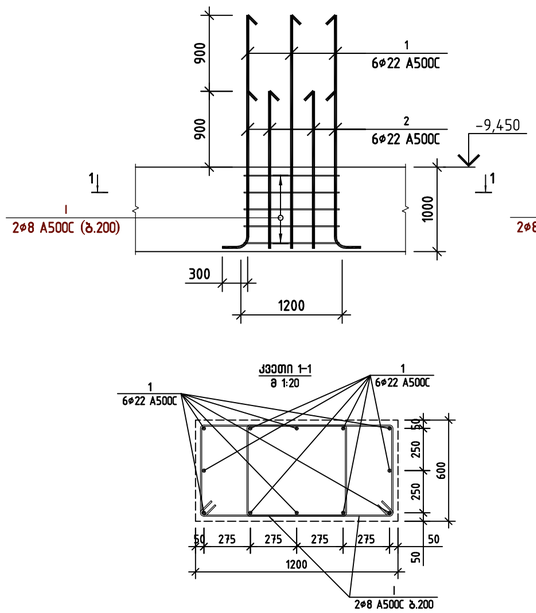

კვეთი 1-1
მ 1:20

სვეტის ნაშვერი სვნ-2
(n=10 ც.)
მ 1:50

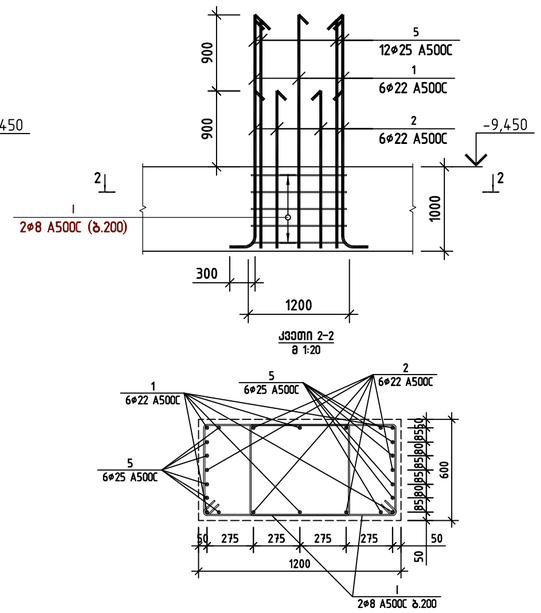

კვეთი 2-2
მ 1:20

სვეტის ნაშვერი სვნ-3
(n=2 ც.)
მ 1:50

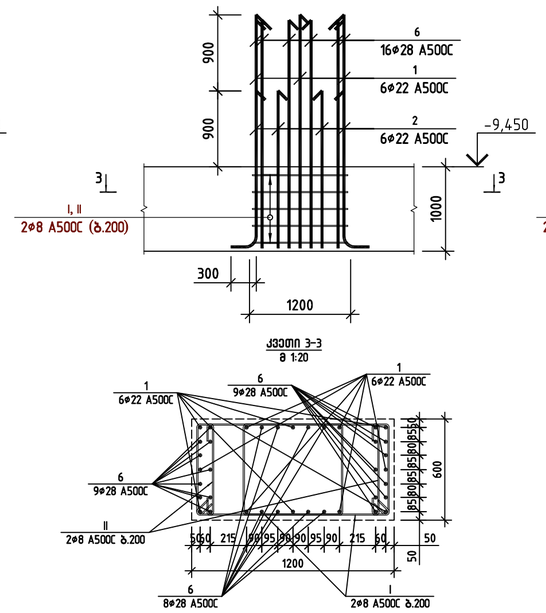

კვეთი 3-3
მ 1:20

სვეტის ნაშვერი სვნ-4
(n=2 ც.)
მ 1:50

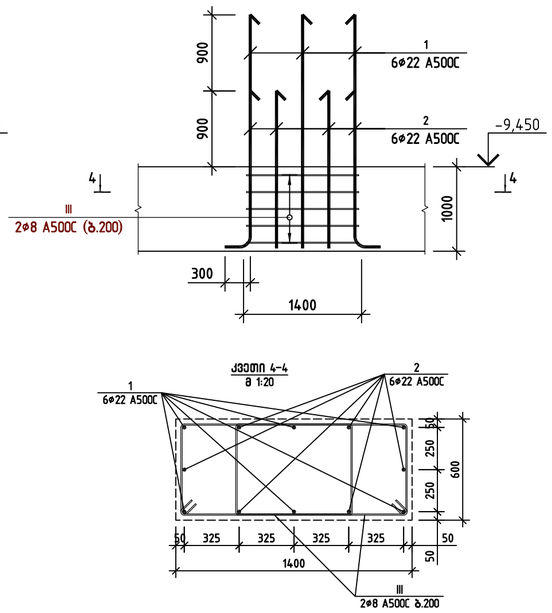

კვეთი 4-4
მ 1:20

სვეტის ნაშვერი სვნ-5
(n=12 ც.)
მ 1:50

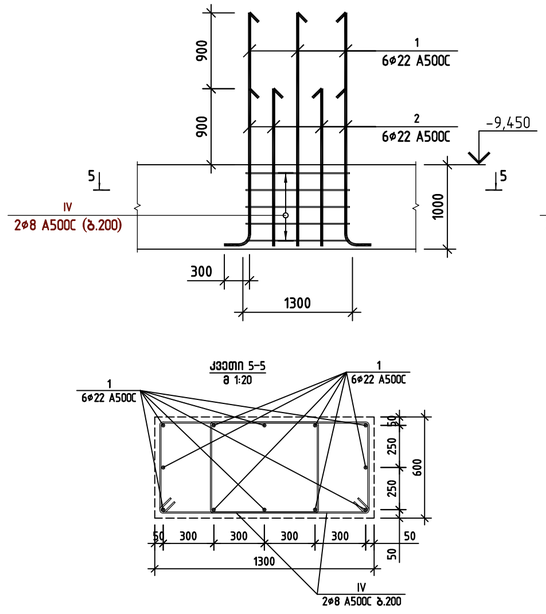

კვეთი 5-5
მ 1:20

სვეტის ნაშვერი სვნ-6
(n=6 ც.)
მ 1:50

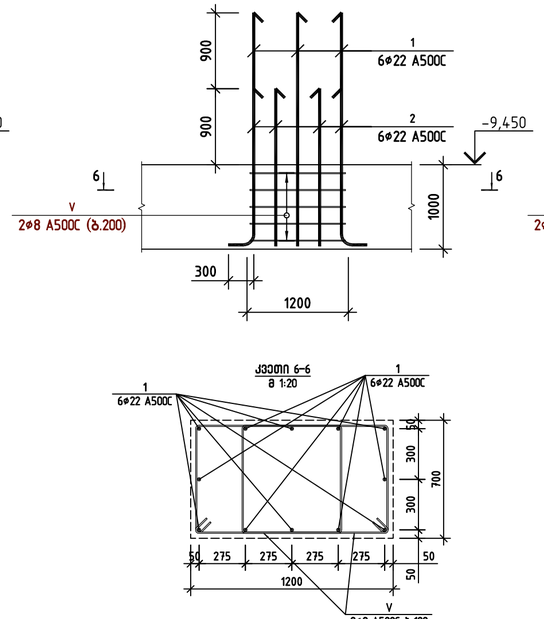

კვეთი 6-6
მ 1:20

სვეტის ნაშვერი სვნ-7
(n=6 ც.)
მ 1:50

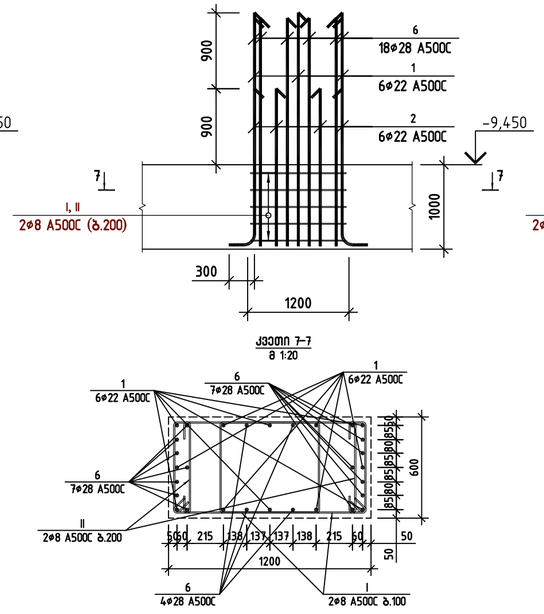

კვეთი 7-7
მ 1:20

სვეტის ნაშვერი სვნ-8
(n=4 ც.)
მ 1:50

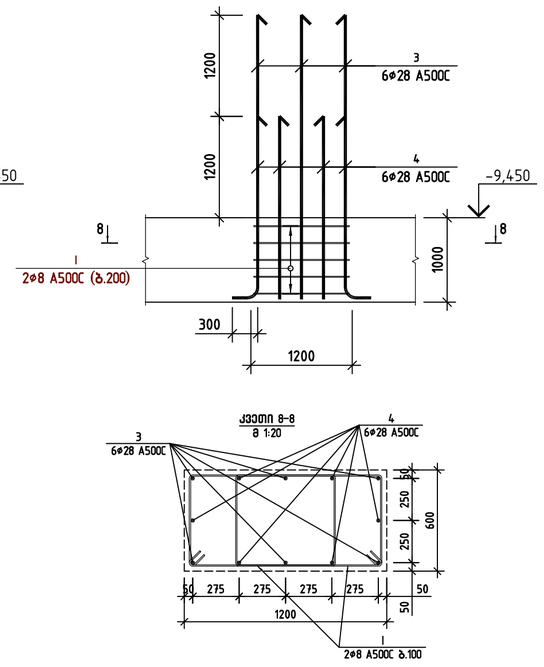

კვეთი 8-8
მ 1:20

თბილისი / 2021 წელი

ფაილის სახელი:

KEYPLAN:

პროექტის სახეობა:

სამშენებლო დოკუმენტაცია

რევიზია

რევ.	თარიღი	აღწერილობა	დებულ.

შენიშვნები:

მისამართი:

ქ. თბილისი, დიდი დიღმის სამხედრო მიმართულებით, დავით აღმაშენებლის ხეივნის №194 საკადასტრო კოდი :01.10.06.011.003

დამკვეთი:

შპს "დიღომი 3"

თანამდებობა	სახელი გვარი	ხელმოწერა
პროექტის მენეჯერი		
დამკვეთის წარმომადგენელი: დამკვეთის მეთვ.		

engineering

მშენებელი:

შპს "ქიუ ენჯინირინგი"

მისამართი :

ქ. თბილისი ს. ფიფიას № 26

თანამდებობა	სახელი გვარი	ხელმოწერა
დირექტორი/მთ. ინჟინერი	ფ.კვანტალიანი	
საპროექტო ჯგუფის უფროსი	ო. ლელუხინი	
პროექტის მთ. კონსტრუქტორი	ნ.მელიქიშვილი	
მპასუხე	ო. ლელუხინი	

პროექტის სახელწოდება:

მრავალბინიანი საცხოვრებელი სახლი

პროექტის სტადია:

პროექტი მშენებლობა

პროექტის ეტაპი:

კონსტრუქცია

ფორმატი:	ნახაზის დასახელება:
A2	ქედლის ნაშვერების განკვეთი და ჭრილები
სტადია:	
მ.პ.	
თარიღი:	
23.06.2021	
მასშტაბი:	
მ 1:25	

რევიზია:	ნახაზის ნომერი:	ფურც. საერთო რაოდენობა
R2	კ-4.33	780

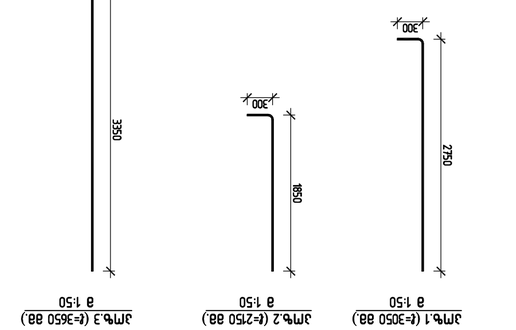

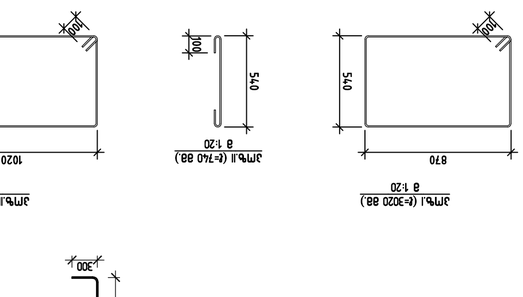

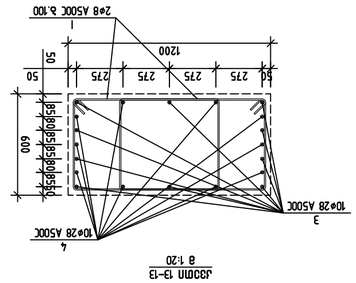

ЭМ№.	Ø,мм	Класс арматуры	L, мм	Масса, кг
		Изделие 1		
1	Ø 22	A500C	3050	4,74	9,11	4318.71
2	Ø 22	A500C	2150	4,74	6.42	3044.34
3	Ø 28	A500C	3650	6,4	17.66	1130.37
4	Ø 28	A500C	2450	6,4	11.86	758.74
5	Ø 25	A500C	3000	120	11.57	1388.71
6	Ø 28	A500C	3000	140	14.52	2032.34
7	Ø 20	A500C	3000	8	7.41	59.25
I	Ø 8	A500C	3020	420	1.19	501.03
II	Ø 8	A500C	740	80	0.29	23.38
III	Ø 8	A500C	3320	20	1.31	26.23
IV	Ø 8	A500C	3160	120	1.25	149.79
V	Ø 8	A500C	3220	60	1.27	76.32
VI	Ø 8	A500C	2840	20	1.12	22.44
VII	Ø 8	A500C	3000	20	1.19	23.70
VIII	Ø 8	A500C	2360	60	0.93	55.93
IX	Ø 8	A500C	2520	20	1.00	19.91
				Итого:		13631.18

Масса изделий, кг			Класс бетона
Ø8	Ø20	Ø22	Ø28	Ø25	A 500 C
898.7	59.3	7363.1	1388.7	3921.4	13631.18

Марка изделия	Количество изделий	Масса 1 изделия, кг	Примечание
Изделия без арматуры			
Изделия с арматурой			
Итого			

Материал	Класс	Расход на 1 изделие
Бетон тяжелый	B25	0.00 м³
Арматура горячекатаная	A500C	0.00 кг
Арматура горячекатаная	A240	0.00 кг
Арматура проволочная	B500	0.00 кг

Изм.	Кол.уч.	Лист	№док.	Подп.	Дата
ГИП					
Н.контр.					
Разраб.					

Стадия: Р2 | Лист: 4 | Листов: 4

Ведомость ссылочных и прилагаемых документов

Обозначение	Наименование	Примечание
	Ссылочные документы	
	Прилагаемые документы	

Общие данные

1. Плиты перекрытий, покрытий монолитные, толщиной 180 мм, по балкам, стенам и колоннам. Привязка плит к осям – 0,1 м.
2. Бетон тяжелый класса B25, F200, W6, на сульфатостойком цементе.
3. Арматура: класса A500C – ГОСТ 34028-2016; класса A240 – ГОСТ 34028-2016; класса B500 – ГОСТ 34028-2016.
4. Защитный слой бетона для арматуры – 20 мм.
5. Монтажные петли – из арматуры класса A240.
6. Отверстия, не показанные на чертеже, выполнять по месту.
7. Бетонирование производить с соблюдением требований СП 70.13330.2012.
8. Перед бетонированием поверхность ранее уложенного бетона очистить от мусора и промыть водой.
9. Вязаные каркасы и сетки должны быть надежно зафиксированы от смещения.
10. Все работы выполнять в соответствии с требованиями СП 70.13330.2012.

Спецификация

Поз.	Обозначение	Наименование	Кол.	Масса, кг	Примечание
		Монолитные плиты			
1		Плита ПМ-1	1	4318.71	
2		Плита ПМ-2	1	3044.34	
3		Плита ПМ-3	1	1130.37	
4		Плита ПМ-4	1	758.74	
5		Плита ПМ-5	1	1388.71	
6		Плита ПМ-6	1	2032.34	
7		Плита ПМ-7	1	59.25	

Ведомость расхода стали

Марка	Класс	Масса 1 изд., кг	Кол. изд.	Общая масса, кг
ПМ-1	A500C	4318.71	1	4318.71
ПМ-2	A500C	3044.34	1	3044.34
ПМ-3	A500C	1130.37	1	1130.37
ПМ-4	A500C	758.74	1	758.74
ПМ-5	A500C	1388.71	1	1388.71
ПМ-6	A500C	2032.34	1	2032.34
ПМ-7	A500C	59.25	1	59.25
Итого				13631.18

Ведомость монтажных петель

Марка	Количество	Масса 1 петли, кг	Общая масса, кг
ПМ-1	4	0.12	0.48
ПМ-2	4	0.12	0.48
ПМ-3	4	0.12	0.48
ПМ-4	4	0.12	0.48
ПМ-5	4	0.12	0.48
ПМ-6	4	0.12	0.48
ПМ-7	4	0.12	0.48
Итого	28		3.36

Ведомость отверстий

Марка	Размер, мм	Кол.	Примечание
ПМ-1	300×300	1	
ПМ-2	300×300	1	
ПМ-3	300×300	1	
ПМ-4	300×300	1	
ПМ-5	300×300	1	
ПМ-6	300×300	1	
ПМ-7	300×300	1	

Ведомость перемычек

Марка	Размер, мм	Кол.	Примечание
1П-1	2ПБ 25-37-п	1	
2П-1	2ПБ 25-37-п	1	
3П-1	2ПБ 25-37-п	1	
4П-1	2ПБ 25-37-п	1	
5П-1	2ПБ 25-37-п	1	
6П-1	2ПБ 25-37-п	1	
7П-1	2ПБ 25-37-п	1	

Ведомость деталей

Марка	Наименование	Кол.	Масса, кг
Д-1	Деталь крепления	4	0.12
Д-2	Деталь крепления	4	0.12
Д-3	Деталь крепления	4	0.12
Д-4	Деталь крепления	4	0.12
Д-5	Деталь крепления	4	0.12
Д-6	Деталь крепления	4	0.12
Д-7	Деталь крепления	4	0.12

Ведомость закладных деталей

Марка	Наименование	Кол.	Масса, кг
З-1	Закладная деталь	2	1.24
З-2	Закладная деталь	2	1.24
З-3	Закладная деталь	2	1.24
З-4	Закладная деталь	2	1.24
З-5	Закладная деталь	2	1.24
З-6	Закладная деталь	2	1.24
З-7	Закладная деталь	2	1.24

Ведомость выборки стали

Марка	Класс	Масса 1 изд., кг	Кол. изд.	Общая масса, кг
ПМ-1	A500C	4318.71	1	4318.71
ПМ-2	A500C	3044.34	1	3044.34
ПМ-3	A500C	1130.37	1	1130.37
ПМ-4	A500C	758.74	1	758.74
ПМ-5	A500C	1388.71	1	1388.71
ПМ-6	A500C	2032.34	1	2032.34
ПМ-7	A500C	59.25	1	59.25
Итого				13631.18

Ведомость расхода материалов

Материал	Класс	Расход на 1 изделие	Примечание
Бетон тяжелый	B25	0.00 м³	
Арматура горячекатаная	A500C	0.00 кг	
Арматура горячекатаная	A240	0.00 кг	
Арматура проволочная	B500	0.00 кг	

Ведомость расхода