ՀԱՏԱԿԱԳԾ	Հ. Խաչատրյան		
ՍՏՈՒԳԱԾ	Հ. Խաչատրյան		
ԳԼԽԱՎՈՐ ՃԱՐՏԱՐԱՊԵՏ	Հ. Յուշկապյան		
ՆԱԽԱԳԻԾ	Հ. Խաչատրյան		

ՀԱՅԱՍՏԱՆԻ ՀԱՆՐԱՊԵՏՈՒԹՅԱՆ ԿՐԹՈՒԹՅԱՆ ԳԻՏՈՒԹՅԱՆ ԵՎ ՄՇԱԿՈՒՅԹԻ ՆԱԽԱՐԱՐՈՒԹՅՈՒՆ

ՊԵՏԱԿԱՆ ՀԱՍՏԱՏՈՒԹՅԱՆ ՈՉ ԱՆՇԱՐԺ ՕԲՅԵԿՏՆԵՐԻ ՊԵՏԱԿԱՆ ՓՈՐՁԱԳԻՏԱԿԱՆ ՀԱՄԱԼՍԱՐԱՆ

ՀՀ, ՔԱՂԱՔ ԵՐԵՎԱՆ, ԱՐՇԱԿՈՒՆԻՔԻ ՀԱՄԱՅՆՔ, ՇԵՂԱՎԱՆ 2-ՐԴ ՓՈՂՈՑ, ՇԵՆՔ 19

ՀԵՌ. 060270246, 060270249 ԷԼ. ՓՈՍՏԱՐԿԱՂ ՀԱՍՑԵ

ՀԱՏԱԿԱԳԾԱՅԻՆ ՊԼԱՆ

ՀԱՏԱԿԱԳԾԱՅԻՆ ՊԼԱՆ			
ԳԼԽ. ՃԱՐՏԱՊԵՏ	Հ. ՀԱՅՐԱՊԵՏՅԱՆ		
ՆԱԽԱԳԻԾ	Հ. ՀԱՅՐԱՊԵՏՅԱՆ		
ՍՏՈՒԳԱԾ	Հ. ՀԱՅՐԱՊԵՏՅԱՆ		
ՀԱՄԱՀԵՂԻՆԱԿ	Ա. ԱՍՐՅԱՆ		
ՀԱՇՎԱՐԿՉ			

ՀԱՏՎԱԾ ՄԱՍԵՐ					
ՀԱՏԱԿԱԳԾԱՅԻՆ ՊԼԱՆ					
ՄԱՍՇՏԱԲ	ԱՇԽԱՏԱՆՔԱՅԻՆ	1:200	ԼԻՑՔ	5	
		A2	ՀՈՒՆ.		
			2022 Թ.		

ՀՀ ՏԱՎՈՒՇԻ ՄԱՐԶԻ ԳՅՈՒՄՐԻ ՀԱՄԱՅՆՔԱՊԵՏԱՐԱՆԻ ԱՇԽԱՏԱՆՔԱՅԻՆ ԽՄԲԻ ՈՐՈՇՄԱՄԲ

ՀՀ ՏԱՎՈՒՇԻ ՄԱՐԶ, ԳՅՈՒՄՐԻ ՀԱՄԱՅՆՔ, ՀՀՇ 2.12 ԱՇԽԱՏԱՆՔԱՅԻՆ ԽՄԲԻ ՀԱՏԱԿԱՑՈՒՄ ԿԱՏԱՐՎՈՂ ՇԻՆԱՐԱՐԱԿԱՆ ԱՇԽԱՏԱՆՔՆԵՐԻ ԾԱՎԱԼԱՅԻՆ ՀԱՇՎԱՐԿ

ՀՀ ՏԱՎՈՒՇԻ ՄԱՐԶ, ԳՅՈՒՄՐԻ ՀԱՄԱՅՆՔ, ՀՀՇ 2.12 ԱՇԽԱՏԱՆՔԱՅԻՆ ԽՄԲԻ ՀԱՏԱԿԱՑՈՒՄ ԿԱՏԱՐՎՈՂ ՇԻՆԱՐԱՐԱԿԱՆ ԱՇԽԱՏԱՆՔՆԵՐԻ ԾԱՎԱԼԱՅԻՆ ՀԱՇՎԱՐԿ

ԱՇԽԱՏԱՆՔԱՅԻՆ ԽՄԲԻ ՀԱՏԱԿՎՈՂ ՄԱՍԻ ՄԱԿԵՐԵՍԱՅԻՆ ՄԱԿԵՐԵՍԸ	6760
ԱՇԽԱՏԱՆՔԱՅԻՆ ՀՈՍԱՆՔԻ ՄԱԿԵՐԵՍԱՅԻՆ ՄԱԿԵՐԵՍԸ	1361
ՀՈՂԱՅԻՆ ՀԱՏՎԱԾԻ ՄԱԿԵՐԵՍԱՅԻՆ ՄԱԿԵՐԵՍԸ	1532
ԿԱՆԱՉ ՀԱՐԿԱՅԻՆ ՀՈՍԱՆՔԻ ՄԱԿԵՐԵՍԱՅԻՆ ՄԱԿԵՐԵՍԸ	57
ՍՏԱՑ	909
ՀԱՐԿԱՅԻՆ ՀՈՍԱՆՔԻ ՄԱԿԵՐԵՍԱՅԻՆ ՄԱԿԵՐԵՍԸ	9711
ՕԳՏԱԳՈՐԾՎՈՂ ՀՈՂԱՄԱՍԻ ՄԱԿԵՐԵՍԱՅԻՆ ՄԱԿԵՐԵՍԸ	100547
ԱՇԽԱՏԱՆՔԱՅԻՆ ՀՈՍԱՆՔԻ ՄԱԿԵՐԵՍԱՅԻՆ ՄԱԿԵՐԵՍԸ	11133

ՀՈՂԱՄԱՍԻ ՀԱՍՑԱՅԻՆ ՆՇԱՆԱԿՈՒԹՅՈՒՆ	

ՀՀ ՏԱՐԱԾՔԱՅԻՆ ԿԱՌԱՎԱՐՄԱՆ ԱԺԻԱՍՏԱՆՈՒՄ ԳՏՆՎՈՂ ՀԱՄԱՅՆՔՆԵՐԻ ՀԱՄԱՐ ՀԱՏԱԿԱՑՎԱԾ ՀՈՂԱՄԱՍԵՐԻ ԿԱԴԱՍՏՐԱՅԻՆ ՔԱՐՏԵԶ	
ՀԱՄԱՅՆՔԱՅԻՆ ՍԵՓԱԿԱՆՈՒԹՅԱՆ ՕԲՅԵԿՏ՝ ԲՆԱԿԱՆԱՑՎԱԾ ՏԱՐԱԾՔՈՎ ՇԵՆՔԵՐ	
ՀԱՍՑԵ՝ ՀՀ, ԿՈՏԱՅՔԻ ՄԱՐԶ, ԱԲՈՎՅԱՆ ՀԱՄԱՅՆՔ, ԱԲՈՎՅԱՆ ՔԱՂԱՔԻ ՏԱՐԱԾՔ, ԱԲՈՎՅԱՆ 2-ՐԴ ՓՈՂՈՑ, ՀՀ, ԿՈՏԱՅՔԻ ՄԱՐԶ, ԱԲՈՎՅԱՆ ՀԱՄԱՅՆՔ, ԱԲՈՎՅԱՆ ՔԱՂԱՔԻ ՏԱՐԱԾՔ, ԱԲՈՎՅԱՆ 2-ՐԴ ՓՈՂՈՑ,	
ՀՀ, ԿՈՏԱՅՔԻ ՄԱՐԶ, ԱԲՈՎՅԱՆ ՀԱՄԱՅՆՔ, ԱԲՈՎՅԱՆ ՔԱՂԱՔԻ ՏԱՐԱԾՔ, ԱԲՈՎՅԱՆ 2-ՐԴ ՓՈՂՈՑ, ՀՀ, ԿՈՏԱՅՔԻ ՄԱՐԶ, ԱԲՈՎՅԱՆ ՀԱՄԱՅՆՔ, ԱԲՈՎՅԱՆ ՔԱՂԱՔԻ ՏԱՐԱԾՔ, ԱԲՈՎՅԱՆ 2-ՐԴ ՓՈՂՈՑ,	

3 სართული +6.60

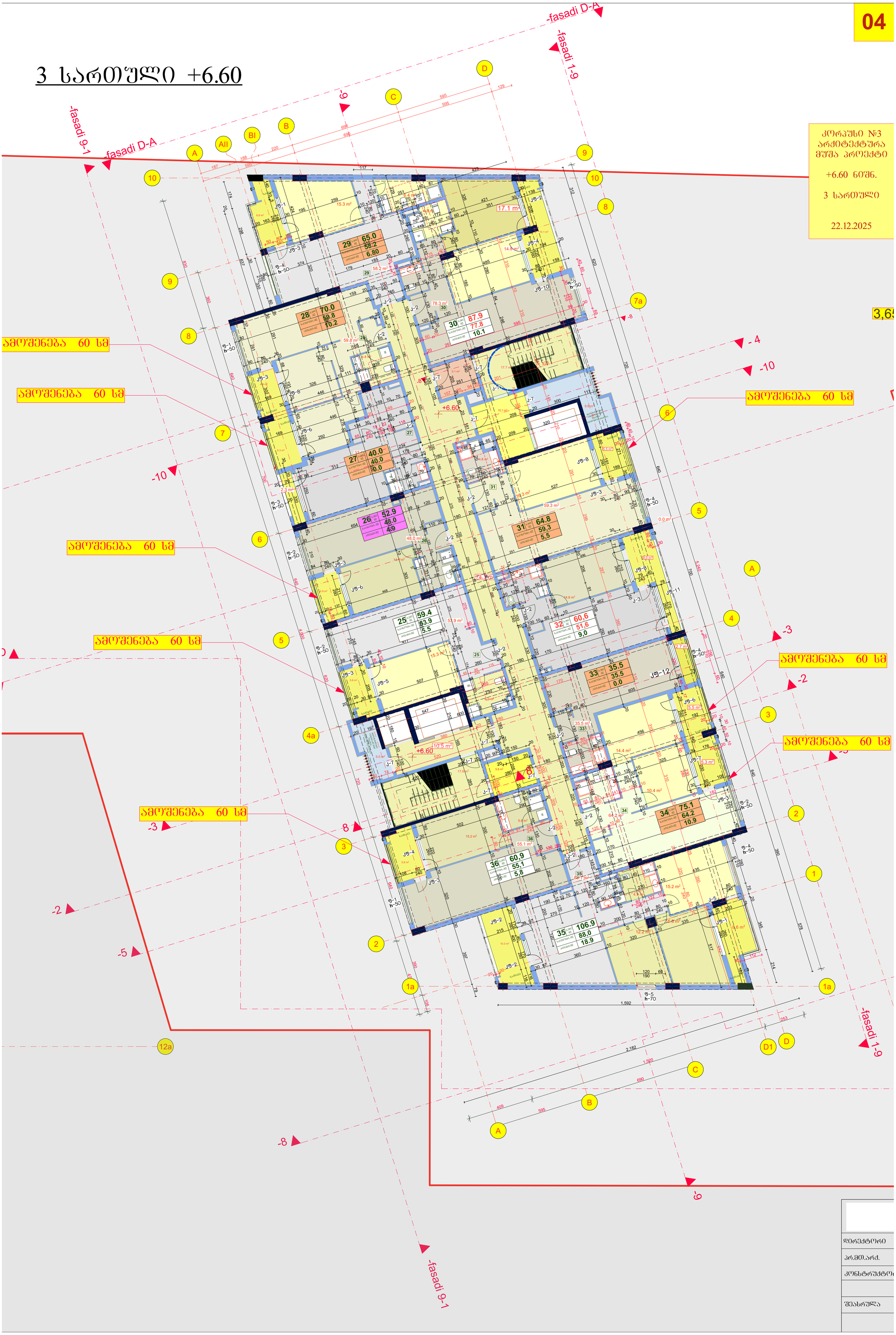


-fasadi 9-1
-fasadi 1-9
-fasadi D-A
-9
-8
-5
-2
-3
-10
-4
-2
-3
-3
-10
-4
-8
-2
-3
-10
-8
-9
-fasadi 1-9
-fasadi D-A
-fasadi 9-1
1a
2
3
4a
5
6
7
8
9
10
A
B
C
D
D1
12a
9-5
h-70
1,592
9-1
h-50
9-2
h-50
9-4
h-50
9-3
h-50
9-1
h-50
9-2
h-50
9-4
h-50
9-3
h-50
9-1
h-50
9-2
h-50
9-4
h-50
595
690
1,520
409
253
389
476
640
1,821
231
266
98
129
595
690
595
129
47
59.8 m²
48
55.1 m²
46
64.5 m²
45
32.7 m²
44
51.8 m²
43
59.8 m²
42
78.2 m²
41
57.3 m²
38
47.9 m²
39
37.1 m²
37
53.9 m²
47
106.8
88.0
18.8
48
60.9
55.1
5.8
46
75.5
64.5
11.0
45
35.5
32.7
2.8
44
60.9
51.8
9.1
43
65.3
59.8
5.5
42
88.3
78.2
10.1
41
64-1
57.3
6.8
40
70.2
60.0
10.2
39
40.0
37.1
2.9
38
52.8
47.9
4.9
37
59.4
53.9
5.5
+9.90
105 m²
+9.90
121 m²
+9.90
60.0 m²
+9.90
17.7 m²
+9.90
17.9 m²
+9.90
11.6 m²
+9.90
17.7 m²
+9.90
5.1 m²
+9.90
10.4 m²
+9.90
5.0 m²
+9.90
9.9 m²
+9.90
10.1 m²
+9.90
5.3 m²
+9.90
2.9 m²
+9.90
14.4 m²
+9.90
14.8 m²
+9.90
15.3 m²
+9.90
6.4 m²
+9.90
5.1 m²
+9.90
13.7 m²
+9.90
53.9 m²
+9.90
15.0 m²
+9.90
32.7 m²
+9.90
5.2 m²
+9.90
5.8 m²
+9.90
5.8 m²
+9.90
5.8

5 նախնական +13.20

-fasadi 1-9
-fasadi D-A
-fasadi 9-1
-fasadi D-A
-6
-8
-2
-5
-3
-10
-4
-9
-7
-8
-3
-2
-6
-10
-4
-8
-9
-10
-8
-9
-10
-8
-9
-10

6 სართული +16.50

კორპუსი №3
არქიტექტურა
მუშა პროექტი

+16.50 ნიშნ.

6 სართული

22.12.2025

ამოშენება 60 სმ

ამოშენება 60 სმ

ამოშენება 60 სმ

ამოშენება 60 სმ

ამოშენება 60 სმ

ამოშენება 60 სმ

ამოშენება 60 სმ

შპს "არდ ჯგუფი"		
დირექტორი	პ. ჭავჭანიძე	
პრ.მთ.არქ.	პ. ჭავჭანიძე	
კონსტრუქტორი	ვ. ბლიაძე	
შესრულა	პ. ჭავჭანიძე	

მრავალბინიანი საცხოვრებელი კომპლექსი
"დიდმის ჭალებში"
კორ. №3
დავით აღმაშენებლის ხეივანი მე-12 კმ
ს/კ 01.72.14.009.613

არქიტექტურული ნაწილი

მე-6
სართულის გეგმა

დამკვეთი:
შპს "ჟოლერნ სითი დეველოპმენტი"
ს/კ 405354085
დირექტორ-ლევან ევგენიძე პ/ნ 01007002156

მ-ბი	სტადია	ფ. №	რაოდ.
1:200 A1	არქ. პრო.	10	

2025წ.

7 სართული +19.80

08

კორპუსი №3
არქიტექტურა
მუშა პროექტი

+19.80 ნიშნ.

7 სართული

22.12.2025

ამოშენება 60 სმ

ამოშენება 60 სმ

ამოშენება 60 სმ

ამოშენება 60 სმ

ამოშენება 60 სმ

ამოშენება 60 სმ

ამოშენება 60 სმ

დირექტორი	
არ.მთ.არქ.	
კონსტრუქტორ	
შესასრულა	

09

8 სართული +23.10

კორპუსი №3
არქიტექტურა
მუშა პროექტი

+23.10 ნიშნ.

8 სართული

22.12.2025

ამოშენება 60 სმ

ამოშენება 60 სმ

ამოშენება 60 სმ

ამოშენება 60 სმ

ამოშენება 60 სმ

ამოშენება 60 სმ

დირექტორი	
არ.მთ.არქ.	
კონსტრუქტორი	
შეასრულა	

9 სართული +26.40

10

კორპუსი №3
არქიტექტურა
მუშა პროექტი

+26.40 ნიშნ.

9 სართული

22.12.2025

ამოშენება 60 სმ

ამოშენება 60 სმ

ამოშენება 60 სმ

ამოშენება 60 სმ

ამოშენება 60 სმ

ამოშენება 60 სმ

ამოშენება 60 სმ

ამოშენება 60 სმ

დირექტორი	
არ.მთ.არქ.	
კონსტრუქტო	
შესასრულა	

10 სართული +29.70

კორპუსი №3
არქიტექტურა
მუშა პროექტი

+29.70 ნიშნ.

10 სართული

22.12.2025

ამოშენება 60 სმ

ამოშენება 60 სმ

ამოშენება 60 სმ

ამოშენება 60 სმ

ამოშენება 60 სმ

ამოშენება 60 სმ

ამოშენება 60 სმ

-fasadi D-A

-fasadi 1-9

-fasadi 9-1

-fasadi D-A

-fasadi 1-9

-fasadi 9-1

დირექტორი	
არ.მთ.არქ.	
კონსტრუქტორ	
შეასრულა	

11 სართული +33.00

კორპუსი №3
არქიტექტურა
მუშა პროექტი

+33.00 ნიშნ.

11 სართული

22.12.2025

-fasadi D-A
-fasadi 1-9
-fasadi 9-1
fasadi D-A
-9
-8
-10
-4
-5
-3
-2
-fasadi 9-1

ამოშენება 20 სმ
ამოშენება 300 სმ საყვავილე
ამოშენება 200 სმ
ამოშენება 20 სმ
ამოშენება 60 სმ
ამოშენება 60 სმ
ამოშენება 60 სმ
ამოშენება 200 სმ
ამოშენება 60 სმ
ამოშენება 60 სმ
ამოშენება 300 სმ
ამოშენება 60 სმ
ამოშენება 60 სმ
ამოშენება 20 სმ
ამოშენება 60 სმ
ამოშენება 20 სმ

დირექტორი	
არ.მთ.არქ.	
კონსტრუქტო	
შესასრულა	

12 სართული +36.30

13

კორპუსი №3
არქიტექტურა
მშშა პროექტი

+36.30 ნიშნ.

12 სართული

22.12.2025

ამოშენება 60 სმ

ამოშენება 200 სმ

ამოშენება 200 სმ

ამოშენება 60 სმ

ამოშენება 200 სმ

ამოშენება 300 სმ

ამოშენება 60 სმ

ამოშენება 200 სმ

ამოშენება 60 სმ

ამოშენება 200 სმ

ამოშენება 300 სმ

ამოშენება 300 სმ

დირექტორი	
არ.მთ.არქ.	
კონსტრუქტო	
შესასრულა	

ՀԱՏԱԿԱԳԾԵՐ		
ՀԱՍԱՐԱԿԱՆ ՆԱԽԱԳԻԾ		
ՀԱՍՏԱՏԱԿԱՆ		
ՀՈՒՆՎԱՐ 2025 Թ.		

ՀԱՄԱՀԵՂԻԿ ԿԱԶՄԱԿԵՐՊՈՒԹՅԱՆ ՀԱՅԱՍՏԱՆԻ ՀԱՆՐԱՊԵՏՈՒԹՅԱՆ ՔԱՂԱՔԱՇԻՆՈՒԹՅԱՆ ԵՎ ՏԵՐԻՏՈՐԻԱԼ ԿԱՌԱՎԱՐՄԱՆ ՊԵՏԱԿԱՆ ԿՈՄԻՏԵ			
ՀՀ, ՔԱՂԱՔ ԵՐԵՎԱՆ, ՇԵՆԳԱՎԻԹ ԱՎԱԳԱՆՈՒ ՓՈՂՈՑ N3			
ՀՀ 4025/4808			
ՀՀՇՆ 01.72.14.009.613			
ՇԻՆՈՒԹՅԱՆ ՀԱՍՑԵ	ԲՆԱԿԱՆԱՑՄԱՆ ՏԵՍԱԿԸ	ՀՀ	ԱՇԽ.
ՀԱՄԱՀԵՂԻԿ ՇԻՆԱՐԱՐԱԿԱՆ ԳՈՐԾԱԿԱԼՈՒԹՅԱՆ	Ա1	1:200	
ՀԱՍԱՐԱԿԱԿԱՆ ՊԱՇՏՈՆԱՏԱՐ ՀԱՄԱՅՆԱԳՐՈՎ		ՀԱՏ.	
ՀԱՄԱՀԵՂԻԿ ՃԱՐՏԱՊԵՏ		ՀՀ(Ո).	
ՀԱՄԱՀԵՂԻԿ ՃԱՐՏԱՊԵՏ		17	
ՀԱՄԱՀԵՂԻԿ ՃԱՐՏԱՊԵՏ			
ՀԱՄԱՀԵՂԻԿ ՃԱՐՏԱՊԵՏ			

ՀՀ, ՔԱՂԱՔ ԵՐԵՎԱՆ, ՇԵՆԳԱՎԻԹ ԱՎԱԳԱՆՈՒ ՓՈՂՈՑ N3
ՀՀՇՆ 01.72.14.009.613
ՇԻՆՈՒԹՅԱՆ ՀԱՍՑԵ
ՀՀ 4025/4808
ՀԱՄԱՀԵՂԻԿ ՇԻՆԱՐԱՐԱԿԱՆ ԳՈՐԾԱԿԱԼՈՒԹՅԱՆ ՊԵՏԱԿԱՆ ԿՈՄԻՏԵ

ՀԱՄԱՀԵՂԻԿ ՃԱՐՏԱՊԵՏ

ՀԱՄԱՀԵՂԻԿ ՇԻՆԱՐԱՐԱԿԱՆ ԳՈՐԾԱԿԱԼՈՒԹՅԱՆ

ՀԱՄԱՐԱԿԱԿԱՆ ՊԱՇՏՈՆԱՏԱՐ ՀԱՄԱՅՆԱԳՐՈՎ

ՀԱՍՏԱՏԱԿԱՆ

ՀՈՒՆՎԱՐ 2025 Թ.

ՀԱՄԱՀԵՂԻԿ ՃԱՐՏԱՊԵՏ

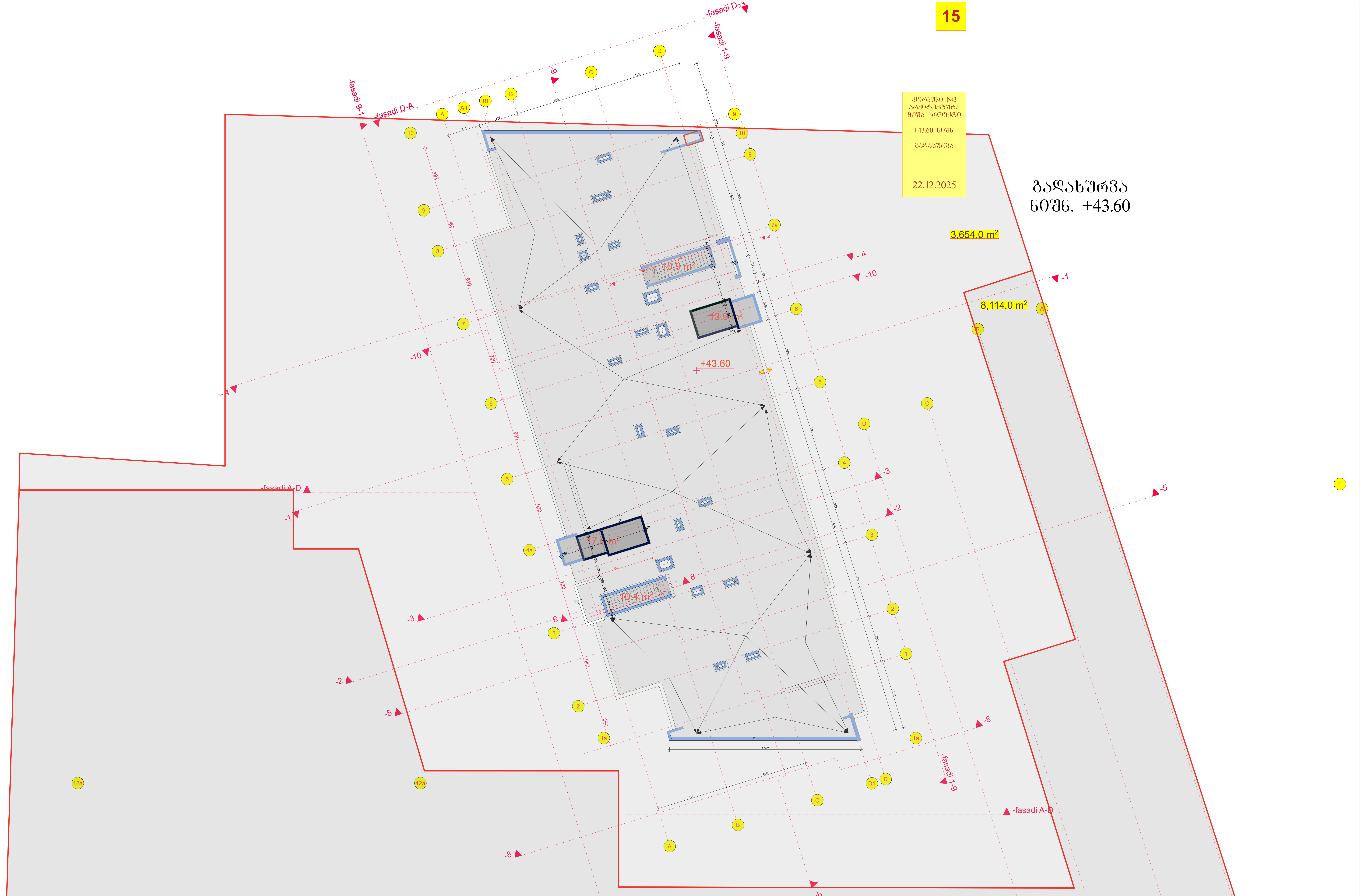

შპს "არდ ჯგუფი"		მრავალბინიანი საცხოვრებელი კომპლექსი "დიღმის ჭალებში" კორ. №3 დავით აღმაშენებლის ხეივანი მე-12 კმ ს/კ 01.72.14.009.613	დამკვეთი: შპს "მოდერნ სითი დეველოპმენტი" ს/კ 405354085 დირექტორ-ლევან ეგგენიძე პ/ნ 01007002156			
დირექტორი	პ. ჭავჭანიძე					
პრ.მთ.არქ.	პ. ჭავჭანიძე	არქიტექტურული ნაწილი	მ-ბი	სტადია	ფ. №	რაოდ.
კონსტრუქტორი	ც. ბლიაძე					
		გადახურვა ნიშნულზე +43.60	1:200 A1	არქ. პრო.	18	
შეასრულა	პ. ჭავჭანიძე					
			2025 წ.			

პირობითი აღნიშვნები

მიწის ნაკვეთის საკადასტრო საზღვარი

შენობიდან გასასვლელი

მისაწვდომი სვლაგეზი

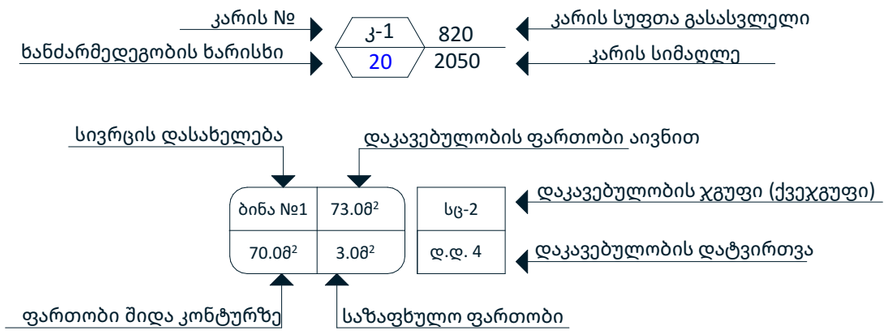

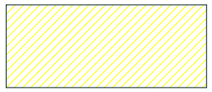

საცხოვრებელი ჯგუფი სც

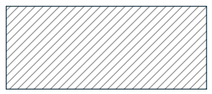

სასაწყობე ჯგუფი სწ

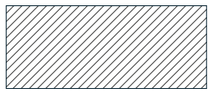

დამხმარე ჯგუფი დს

კედლის ხანძარმედეგობა (ერთსაათიანი)

კედლის ხანძარმედეგობა (ორსაათიანი)



ჭრილის ხაზი



ღერძის ხაზი



ჩრდილოეთის აღმნიშვნელი ნიშანი



შენობიდან გასასვლელი



შენობიდან გასასვლელის მიმართულების მაჩვენებელი



ხელის ცეცხლმაქრი



სახანძრო სამაშველო ჯგუფთან მისაერთებელი - ჰიდრანტი

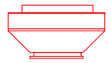

კვამლზე მორეაგირე მაუწყებელი



ცეცხლის ავტომატური აღმომჩენი



ავტოსაშხეფი სისტემა



სახანძრო განგაშის ხელით სამართავი სისტემა



სახანძრო მილდგარი

ГИП	А. Зайцев		
Нач.отд.	А. Зайцев		
Н.контр.	А. Зайцев		
Разработал	А. Зайцев		
Консультант			

Планировочная организация земельного участка

Стадия	Лист	Листов
Р	3	4

ООО "Проектная организация "СТРОЙКА"
г. Москва, ул. Ленинская слобода, д.19, стр.1, этаж 4, пом. 1, ком. 1

Жилой комплекс с объектами социально-культурного и коммунально-бытового назначения, расположенный по адресу: г. Москва, ул. Ленинская слобода, вл.12, д.19

Копировал

Формат А2

1.486.7 м²
769.1 м²
851.1 м²
1.251.0 м²
678.2 м²
1.145.2 м²
1.135.2 м²
-3.86
-3.86=415.42
Планировочная организация земельного участка
Планировочная организация земельного участка
Планировочная организация земельного участка

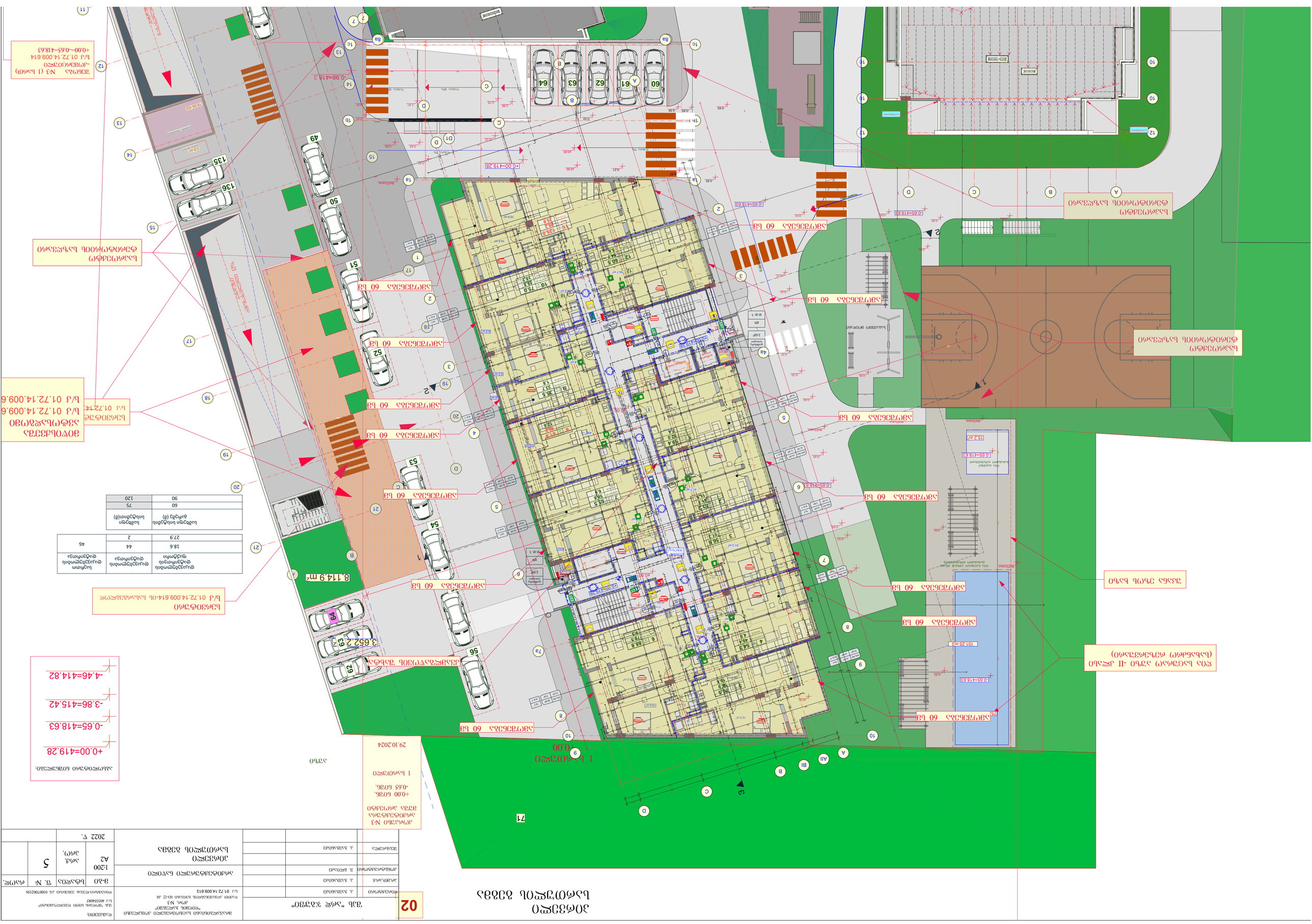
ЗОНИРОВАНИЕ
ПЛАНИРОВОЧНЫЕ РЕШЕНИЯ
02
Экспликация помещений
Ведомость отделки помещений
Ведомость элементов благоустройства
Ведомость малых архитектурных форм
Ведомость покрытий
Ведомость ограждений
Ведомость конструкций
Ведомость инженерного оборудования
Ведомость технологического оборудования
Ведомость дверных проемов
Ведомость оконных проемов
Ведомость перемычек
Ведомость перекрытий
Ведомость вентиляционных решеток
Ведомость вентиляционных каналов
Ведомость вентиляционных шахт
Ведомость вентиляционных коробов
Ведомость вентиляционных клапанов
Ведомость вентиляционных дефлекторов
Ведомость вентиляционных зонтов
Ведомость вентиляционных оголовков
Ведомость вентиляционных труб

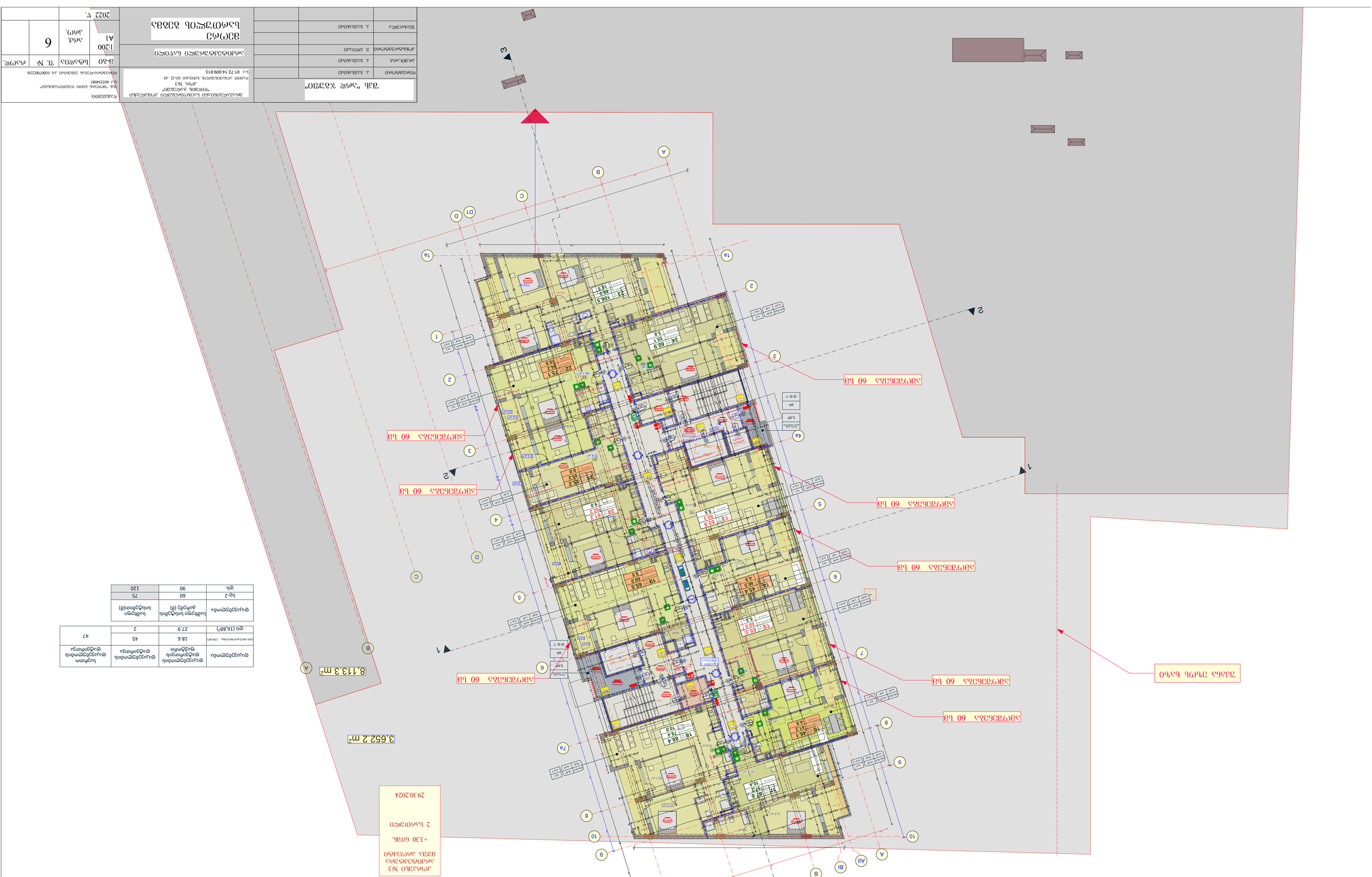
2 სართული +3.30
ვერტიკალური ბეტონის ბლოკები
ეზოს N3
ტერიტორიის კეთილმოწყობა
+3.30 ნიშნ.
2 სართული
29.10.2024
3.652.2 მ²
8.113.3 მ²
ანძა ხაზობრივი ობიექტის
ანძა N3
ტექნიკური პირობების ნომერი
01.72.14.009.613
ანძის ტიპი
ანძის სიმაღლე
ანძის ფერი
ანძის ადგილმდებარეობა
ანძის ნომერი

ვებსაიტი:			
შპს "ფორმა სტუდიო"			
ტელ. 599123456 ქალაქი ნინოწმინდა, ქ. ჯორჯიაშვილის 26			
ს/კ 405534085			
ფილიალის დასახელება, მისამართი, ტელეფონის №, ელ.ფოსტა			
ბანკის დასახელება, ბანკის კოდი, ანგარიშის №			
დ-30	ხელშ.№	ფურც.	ფურც.
A1	1:200		
		7	
2022 წ.			

3 სართული +6.60

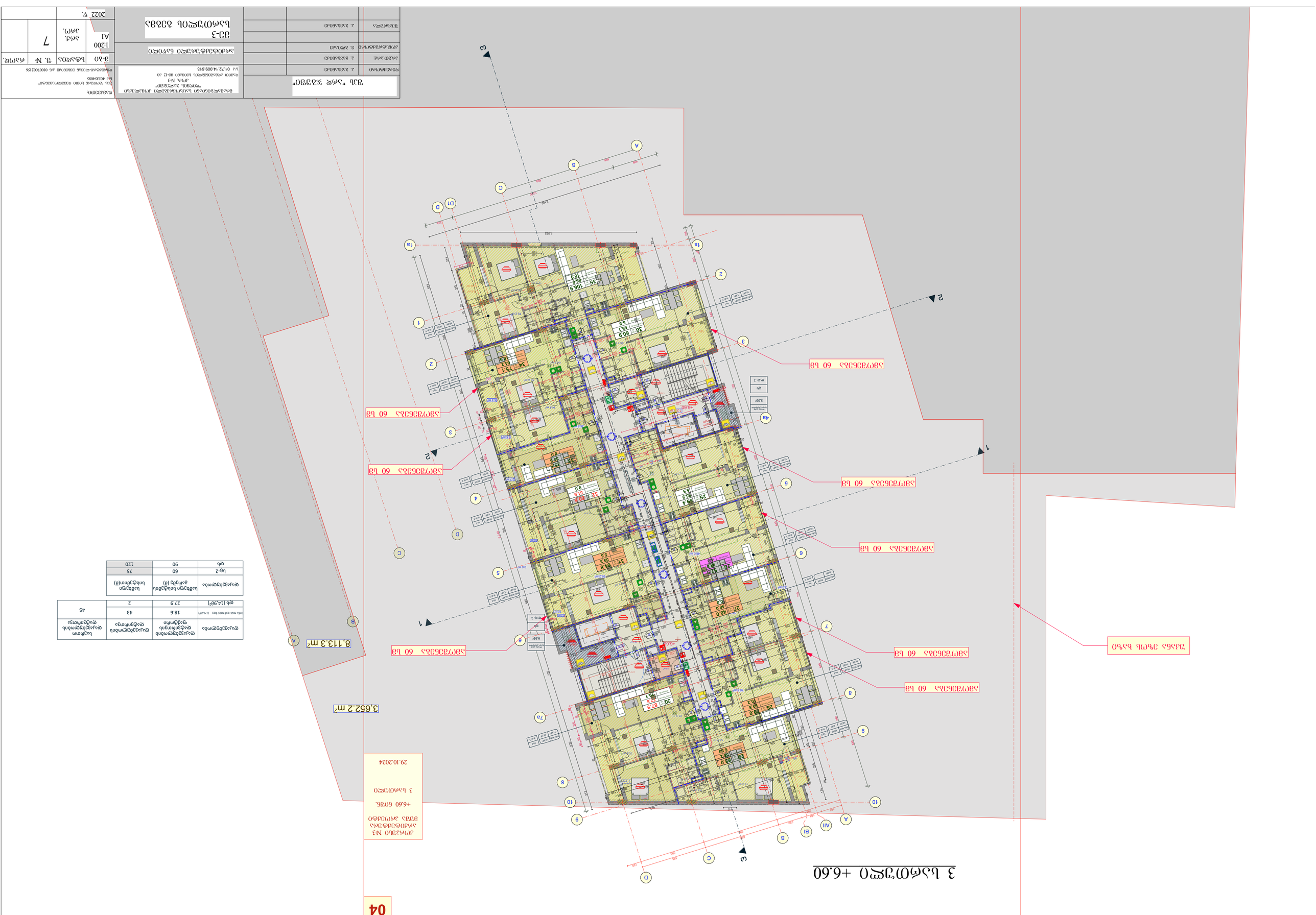
1
2
3
A
B
C
D
1ა
2ა
3ა
4ა
5ა
6ა
7ა
8ა
9ა
10ა
A1
B1
C1
D1
1:100
1:200
1:500
1:1000
1:2000
1:5000
1:10000
1:20000
1:50000
1:100000
1:200000
1:500000
1:1000000
1:2000000
1:5000000
1:10000000
1:20000000
1:50000000
1:100000000
1:200000000
1:500000000
1:1000000000
1:2000000000
1:5000000000
1:10000000000
1:20000000000
1:50000000000
1:100000000000
1:200000000000
1:500000000000
1:1000000000000
1:2000000000000
1:5000000000000
1:10000000000000
1:20000000000000
1:50000000000000
1:100000000000000
1:200000000000000
1:500000000000000
1:1000000000000000
1:2000000000000000
1:5000000000000000
1:10000000000000000
1:20000000000000000
1:50000000000000000
1:100000000000000000
1:200000000000000000
1:500000000000000000
1:1000000000000000000
1:2000000000000000000
1:5000000000000000000
1:10000000000000000000
1:20000000000000000000
1:50000000000000000000
1:100000000000000000000
1:200000000000000000000
1:500000000000000000000
1:1000000000000000000000
1:2000000000000000000000
1:5000000000000000000000
1:10000000000000000000000
1:20000000000000000000000
1:50000000000000000000000
1:100000000000000000000000
1:200000000000000000000000
1:500000000000000000000000
1:1000000000000000000000000
1:2000000000000000000000000
1:5000000000000000000000000
1:10000000000000000000000000
1:20000000000000000000000000
1:50000000000000000000000000
1:100000000000000000000000000
1:200000000000000000000000000
1:500000000000000000000000000
1:1000000000000000000000000000
1:2000000000000000000000000000
1:5000000000000000000000000000
1:10000000000000000000000000000
1:20000000000000000000000000000
1:50000000000000000000000000000
1:100000000000000000000000000000
1:200000000000000000000000000000
1:500000000000000000000000000000
1:1000000000000000000000000000000
1:2000000000000000000000000000000
1:5000000000000000000000000000000
1:10000000000000000000000000000000
1:20000000000000000000000000000000
1:50000000000000000000000000000000
1:100000000000000000000000000000000
1:200000000000000000000000000000000
1:500000000000000000000000000000000
1:1000000000000000000000000000000000
1:2000000000000000000000000000000000
1:5000000000000000000000000000000000
1:10000000000000000000000000000000000
1:20000000000000000000000000000000000
1:50000000000000000000000000000000000
1:100000000000000000000000000000000000
1:200000000000000000000000000000000000
1:500000000000000000000000000000000000
1:1000000000000000000000000000000000000
1:2000000000000000000000000000000000000
1:5000000000000000000000000000000000000
1:10000000000000000000000000000000000000
1:20000000000000000000000000000000000000
1:50000000000000000000000000000000000000
1:100000000000000000000000000000000000000
1:200000000000000000000000000000000000000
1:500000000000000000000000000000000000000
1:1000000000000000000000000000000000000000
1:2000000000000000000000000000000000000000
1:5000000000000000000000000000000000000000
1:10000000000000000000000000000000000000000
1:20000000000000000000000000000000000000000
1:50000000000000000000000000000000000000000
1:100000000000000000000000000000000000000000
1:200000000000000000000000000000000000000000
1:500000000000000000000000000000000000000000
1:1000000000000000000000000000000000000000000
1:2000000000000000000000000000000000000000000
1:5000000000000000000000000000000000000000000
1:10000000000000000000000000000000000000000000
1:20000000000000000000000000000000000000000000
1:50000000000000000000000000000000000000000000
1:100000000000000000000000000000000000000000000
1:200000000000000000000000000000000000000000000
1:500000000000000000000000000000000000000000000
1:1000000000000000000000000000000000000000000000
1:2000000000000000000000000000000000000000000000
1:5000000000000000000000000000000000000000000000
1:10000000000000000000000000000000000000000000000
1:20000000000000000000000000000000000000000000000
1:50000000000000000000000000000000000000000000000
1:100000000000000000000000000000000000000000000000
1:200000000000000000000000000000000000000000000000
1:500000000000000000000000000000000000000000000000
1:1000000000000000000000000000000000000000000000000
1:2000000000000000000000000000000000000000000000000
1:5000000000000000000000000000000000000000000000000
1:10000000000000000000000000000000000000000000000000
1:20000000000000000000000000000000000000000000000000
1:50000000000000000000000000000000000000000000000000
1:100000000000000000000000000000000000000000000000000
1:200000000000000000000000000000000000000000000000000
1:500000000000000000000000000000000000000000000000000
1:1000000000000000000000000000000000000000000000000000
1:2000000000000000000000000000000000000000000000000000
1:5000000000000000000000000000000000000000000000000000
1:10000000000000000000000000000000000000000000000000000
1:20000000000000000000000000000000000000000000000000000
1:50000000000000000000000000000000000000000000000000000
1:100000000000000000000000000000000000000000000000000000
1:200000000000000000000000000000000000000000000000000000
1:500000000000000000000000000000000000000000000000000000
1:1000000000000000000000000000000000000000000000000000000
1:2000000000000000000000000000000000000000000000000000000
1:5000000000000000000000000000000000000000000000000000000
1:10000000000000000000000000000000000000000000000000000000
1:20000000000000000000000000000000000000000000000000000000
1:50000000000000000000000000000000000000000000000000000000
1:100000000000000000000000000000000000000000000000000000000
1:200000000000000000000000000000000000000000000000000000000
1:500000000000000000000000000000000000000000000000000000000
1:1000000000000000000000000000000000000000000000000000000000
1:2000000000000000000000000000000000000000000000000000000000
1:5000000000000000000000000000000000000000000000000000000000
1:10000000000000000000000000000000000000000000000000000000000
1:20000000000000000000000000000000000000000000000000000000000
1:50000000000000000000000000000000000000000000000000000000000
1:100000000000000000000000000000000000000000000000000000000000
1:200000000000000000000000000000000000000000000000000000000000
1:500000000000000000000000000000000000000000000000000000000000
1:1000000000000000000000000000000000000000000000000000000000000
1:2000000000000000000000000000000000000000000000000000000000000
1:5000000000000000000000000000000000000000000000000000000000000
1:10000000000000000000000000000000000000000000000000000000000000
1:20000000000000000000000000000000000000000000000000000000000000
1:50000000000000000000000000000000000000000000000000000000000000
1:100000000000000000000000000000000000000000000000000000000000000
1:200000000000000000000000000000000000000000000000000000000000000
1:500000000000000000000000000000000000000000000000000000000000000
1:1000000000000000000000000000000000000000000000000000000000000000
1:2000000000000000000000000000000000000000000000000000000000000000
1:5000000000000000000000000000000000000000000000000000000000000000
1:10000000000000000000000000000000000000000000000000000000000000000
1:20000000000000000000000000000000000000000000000000000000000000000
1:50000000000000000000000000000000000000000000000000000000000000000
1:100000000000000000000000000000000000000000000000000000000000000000
1:200000000000000000000000000000000000000000000000000000000000000000
1:500000000000000000000000000000000000000000000000000000000000000000
1:1000000000000000000000000000000000000000000000000000000000000000000
1:2000000000000000000000000000000000000000000000000000000000000000000
1:5000000000000000000000000000000000000000000000000000000000000000000
1:10000000000000000000000000000000000000000000000000000000000000000000
1:20000000000000000000000000000000000000000000000000000000000000000000
1:50000000000000000000000000000000000000000000000000000000000000000000
1:100000000000000000000000000000000000000000000000000000000000000000000
1:200000000000000000000000000000000000000000000000000000000000000000000
1:500000000000000000000000000000000000000000000000000000000000000000000
1:1000000000000000000000000000000000000000000000000000000000000000000000
1:2000000000000000000000000000000000000000000000000000000000000000000000
1:5000000000000000000000000000000000000000000000000000000000000000000000
1:10000000000000000000000000000000000000000000000000000000000000000000000
1:20000000000000000000000000000000000000000000000000000000000000000000000
1:50000000000000000000000000000000000000000000000000000000000000000000000
1:100000000000000000000000000000000000000000000000000000000000000000000000
1:200000000000000000000000000000000000000000000000000000000000000000000000
1:500000000000000000000000000000000000000000000000000000000000000000000000
1:1000000000000000000000000000000000000000000000000000000000000000000000000
1:2000000000000000000000000000000000000000000000000000000000000000000000000
1:5000000000000000000000000000000000000000000000000000000000000000000000000
1:10000000000000000000000000000000000000000000000000000000000000000000000000
1:20000000000000000000000000000000000000000000000000000000000000000000000000
1:50000000000000000000000000000000000000000000000000000000000000000000000000
1:100000000000000000000000000000000000000000000000000000000000000000000000000
1:200000000000000000000000000000000000000000000000000000000000000000000000000
1:500000000000000000000000000000000000000000000000000000000000000000000000000
1:1000000000000000000000000000000000000000000000000000000000000000000000000000
1:2000000000000000000000000000000000000000000000000000000000000000000000000000
1:5000000000000000000000000000000000000000000000000000000000000000000000000000
1:10000000000000000000000000000000000000000000000000000000000000000000000000000
1:20000000000000000000000000000000000000000000000000000000000000000000000000000
1:50000000000000000000000000000000000000000000000000000000000000000000000000000
1:100000000000000000000000000000000000000000000000000000000000000000000000000000
1:200000000000000000000000000000000000000000000000000000000000000000000000000000
1:500000000000000000000000000000000000000000000000000000000000000000000000000000
1:1000000000000000000000000000000000000000000000000000000000000000000000000000000
1:2000000000000000000000000000000000000000000000000000000000000000000000000000000
1:5000000000000000000000000000000000000000000000000000000000000000000000000000000
1:10000000000000000000000000000000000000000000000000000000000000000000000000000000
1:20000000000000000000000000000000000000000000000000000000000000000000000000000000
1:50000000000000000000000000000000000000000000000000000000000000000000000000000000
1:100000000000000000000000000000000000000000000000000000000000000000000000000000000
1:200000000000000000000000000000000000000000000000000000000000000000000000000000000
1:500000000000000000000000000000000000000000000000000000000000000000000000000000000
1:1000000000000000000000000000000000000000000000000000000000000000000000000000000000
1:2000000000000000000000000000000000000000000000000000000000000000000000000000000000
1:5000000000000000000000000000000000000000000000000000000000000000000000000000000000
1:10000000000000000000000000000000000000000000000000000000000000000000000000000000000
1:20000000000000000000000000000000000000000000000000000000000000000000000000000000000
1:50000000000000000000000000000000000000000000000000000000000000000000000000000000000
1:100000000000000000000000000000000000000000000000000000000000000000000000000000000000
1:200000000000000000000000000000000000000000000000000000000000000000000000000000000000
1:500000000000000000000000000000000000000000000000000000000000000000000000000000000000
1:1000000000000000000000000000000000000000000000000000000000000000000000000000000000000
1:2000000000000000000000000000000000000000000000000000000000000000000000000000000000000
1:5000000000000000000000000000000000000000000000000000000000000000000000000000000000000
1:10000000000000000000000000000000000000000000000000000000000000000000000000000000000000
1:20000000000000000000000000000000000000000000000000000000000000000000000000000000000000
1:50000000000000000000000000000000000000000000000000000000000000000000000000000000000000
1:100000000000000000000000000000000000000000000000000000000000000000000000000000000000000
1:200000000000000000000000000000000000000000000000000000000000000000000000000000000000000
1:500000000000000000000000000000000000000000000000000000000000000000000000000000000000000
1:1000000000000000000000000000000000000000000000000000000000000000000000000000000000000000
1:2000000000000000000000000000000000000000000000000000000000000000000000000000000000000000
1:5000000000000000000000000000000000000000000000000000000000000000000000000000000000000000
1:10000000000000000000000000000000000000000000000000000000000000000000000000000000000000000
1:20000000000000000000000000000000000000000000000000000000000000000000000000000000000000000
1:50000000000000000000000000000000000000000000000000000000000000000000000000000000000000000
1:100000000000000000000000000000000000000000000000000000000000000000000000000000000000000000
1:200000000000000000000000000000000000000000000000000000000000000000000000000000000000000000
1:500000000000000000000000000000000000000000000000000000000000000000000000000000000000000000
1:1000000000000000000000000000000000000000000000000000000000000000000000000000000000000000000
1:2000000000000000000000000000000000000000000000000000000000000000000000000000000000000000000
1:5000000000000000000000000000000000000000000000000000000000000000000000000000000000000000000
1:10000000000000000000000000000000000000000000000000000000000000000000000000000000000000000000
1:20000000000000000000000000000000000000000000000000000000000000000000000000000000000000000000
1:50000000000000000000000000000000000000000000000000000000000000000000000000000000000000000000
1:100000000000000000000000000000000000000000000000000000000000000000000000000000000000000000000
1:200000000000000000000000000000000000000000000000000000000000000000000000000000000000000000000
1:500000000000000000000000000000000000000000000000000000000000000000000000000000000000000000000
1:1000000000000000000000000000000000000000000000000000000000000000000000000000000000000000000000
1:2000000000000000000000000000000000000000000000000000000000000000000000000000000000000000000000
1:5000000000000000000000000000000000000000000000000000000000000000000000000000000000000000000000
1:10000000000000000000000000000000000000000000000000000000000000000000000000000000000000000000000
1:20000000000000000000000000000000000000000000000000000000000000000000000000000000000000000000000
1:50000000000000000000000000000000000000000000000000000000000000000000000000000000000000000000000
1:100000000000000000000000000000000000000000000000000000000000000000000000000000000000000000000000
1:200000000000000000000000000000000000000000000000000000000000000000000000000000000000000000000000
1:500000000000000000000000000000000000000000000000000000000000000000000000000000000000000000000000
1:1000000000000000000000000000000000000000000000000000000000000000000000000000000000000000000000000
1:2000000000000000000000000000000000000000000000000000000000000000000000000000000000000000000000000
1:5000000000000000000000000000000000000000000000000000000000000000000000000000000000000000000000000
1:10000000000000000000000000000000000000000000000000000000000000000000000000000000000000000000000000
1:20000000000000000000000000000000000000000000000000000000000000000000000000000000000000000000000000
1:50000000000000000000000000000000000000000000000000000000000000000000000000000000000000000000000000
1:100000000000000000000000000000000000000000000000000000000000000000000000000000000000000000000000000
1:200000000000000000000000000000000000000000000000000000000000000000000000000000000000000000000000000
1:500000000000000000000000000000000000000000000000000000000000000000000000000000000000000000000000000
1:1000000000000000000000000000000000000000000000000000000000000000000000000000000000000000000000000000
1:2000000000000000000000000000000000000000000000000000000000000000000000000000000000000000000000000000
1:5000000000000000000000000000000000000000000000000000000000000000000000000000000000000000000000000000
1:10000000000000000000000000000000000000000000000000000000000000000000000000000000000000000000000000000
1:20000000000000000000000000000000000000000000000000000000000000000000000000000000000000000000000000000
1:50000000000000000000000000000000000000000000000000000000000000000000000000000000000000000000000000000
1:100000000000000000000000000000000000000000000000000000000000000000000000000000000000000000000000000000
1:200000000000000000000000000000000000000000000000000000000000000000000000000000000000000000000000000000
1:500000000000000000000000000000000000000000000000000000000000000000000000000000000000000000000000000000
1:1000000000000000000000000000000000000000000000000000000000000000000000000000000000000000000000000000000
1:2000000000000000000000000000000000000000000000000000000000000000000000000000000000000000000000000000000
1:5000000000000000000000000000000000000000000000000000000000000000000000000000000000000000000000000000000
1:10000000000000000000000000000000000000000000000000000000000000000000000000000000000000000000000000000000
1:20000000000000000000000000000000000000000000000000000000000000000000000000000000000000000000000000000000
1:50000000000000000000000000000000000000000000000000000000000000000000000000000000000000000000000000000000
1:100000000000000000000000000000000000000000000000000000000000000000000000000000000000000000000000000000000
1:200000000000000000000000000000000000000000000000000000000000000000000000000000000000000000000000000000000
1:500000000000000000000000000000000000000000000000000000000000000000000000000000000000000000000000000000000
1:1000000000000000000000000000000000000000000000000000000000000000000000000000000000000000000000000000000000
1:2000000000000000000000000000000000000000000000000000000000000000000000000000000000000000000000000000000000
1:5000000000000000000000000000000000000000000000000000000000000000000000000000000000000000000000000000000000
1:10000000000000000000000000000000000000000000000000000000000000000000000000000000000000000000000000000000000
1:20000000000000000000000000000000000000000000000000000000000000000000000000000000000000000000000000000000000
1:50000000000000000000000000000000000000000000000000000000000000000000000000000000000000000000000000000000000
1:100000000000000000000000000000000000000000000000000000000000000000000000000000000000000000000000000000000000
1:200000000000000000000000000000000000000000000000000000000000000000000000000000000000000000000000000000000000
1:500000000000000000000000000000000000000000000000000000000000000000000000000000000000000000000000000000000000
1:1000000000000000000000000000000000000000000000000000000000000000000000000000000000000000000000000000000000000
1:2000000000000000000000000000000000000000000000000000000000000000000000000000000000000000000000000000000000000
1:5000000000000000000000000000000000000000000000000000000000000000000000000000000000000000000000000000000000000
1:10000000000000000000000000000000000000000000000000000000000000000000000000000000000000000000000000000000000000
1:20000000000000000000000000000000000000000000000000000000000000000000000000000000000000000000000000000000000000
1:50000000000000000000000000000000000000000000000000000000000000000000000000000000000000000000000000000000000000
1:100000000000000000000000000000000000000000000000000000000000000000000000000000000000000000000000000000000000000
1:200000000000000000000000000000000000000000000000000000000000000000000000000000000000000000000000000000000000000
1:500000000000000000000000000000000000000000000000000000000000000000000000000000000000000000000000000000000000000
1:1000000000000000000000000000000000000000000000000000000000000000000000000000000000000000000000000000000000000000
1:2000000000000000000000000000000000000000000000000000000000000000000000000000000000000000000000000000000000000000
1:5000000000000000000000000000000000000000000000000000000000000000000000000000000000000000000000000000000000000000
1:10000000000000000000000000000000000000000000000000000000000000000000000000000000000000000000000000000000000000000
1:20000000000000000000000000000000000000000000000000000000000000000000000000000000000000000000000000000000000000000
1:50000000000000000000000000000000000000000000000000000000000000000000000000000000000000000000000000000000000000000
1:100000000000000000000000000000000000000000000000000000000000000000000000000000000000000000000000000000000000000000
1:200000000000000000000000000000000000000000000000000000000000000000000000000000000000000000000000000000000000000000
1:500000000000000000000000000000000000000000000000000000000000000000000000000000000000000000000000000000000000000000
1:1000000000000000000000000000000000000000000000000000000000000000000000000000000000000000000000000000000000000000000
1:2000000000000000000000000000000000000000000000000000000000000000000000000000000000000000000000000000000000000000000
1:5000000000000000000000000000000000000000000000000000000000000000000000000000000000000000000000000000000000000000000
1:10000000000000000000000000000000000000000000000000000000000000000000000000000000000000000000000000000000000000000000
1:20000000000000000000000000000000000000000000000000000000000000000000000000000000000000000000000000000000000000000000
1:50000000000000000000000000000000000000000000000000000000000000000000000000000000000000000000000000000000000000000000
1:100000000000000000000000000000000000000000000000000000000000000000000000000000000000000000000000000000000000000000000
1:200000000000000000000000000000000000000000000000000000000000000000000000000000000000000000000000000000000000000000000
1:500000000000000000000000000000000000000000000000000000000000000000000000000000000000000000000000000000000000000000000
1:1000000000000000000000000000000000000000000000000000000000000000000000000000000000000000000000000000000000000000000000
1:2000000000000000000000000000000000000000000000000000000000000000000000000000000000000000000000000000000000000000000000
1:5000000000000000000000000000000000000000000000000000000000000000000000000000000000000000000000000000000000000000000000
1:10000000000000000000000000000000000000000000000000000000000000000000000000000000000000000000000000000000000000000000000
1:20000000000000000000000000000000000000000000000000000000000000000000000000000000000000000000000000000000000000000000000
1:50000000000000000000000000000000000000000000000000000000000000000000000000000000000000000000000000000000000000000000000
1:100000000000000000000000000000000000000000000000000000000000000000000000000000000000000000000000000000000000000000000000
1:200000000000000000000000000000000000000000000000000000000000000000000000000000000000000000000000000000000000000000000000
1:500000000000000000000000000000000000000000000000000000000000000000000000000000000000000000000000000000000000000000000000
1:1000000000000000000000000000000000000000000000000000000000000000000000000000000000000000000000000000000000000000000000000
1:2000000000000000000000000000000000000000000000000000000000000000000000000000000000000000000000000000000000000000000000000
1:5000000000000000000000000000000000000000000000000000000000000000000000000000000000000000000000000000000000000000000000000
1:10000000000000000000000000000000000000000000000000000000000000000000000000000000000000000000000000000000000000000000000000
1:20000000000000000000000000000000000000000000000000000000000000000000000000000000000000000000000000000000000000000000000000
1:50000000000000000000000000000000000000000000000000000000000000000000000000000000000000000000000000000000000000000000000000
1:100000000000000000000000000000000000000000000000000000000000000000000000000000000000000000000000000000000000000000000000000
1:200000000000000000000000000000000000000000000000000000000000000000000000000000000000000000000000000000000000000000000000000
1:500000000000000000000000000000000000000000000000000000000000000000000000000000000000000000000000000000000000000000000000000
1:1000000000000000000000000000000000000000000000000000000000000000000000000000000000000000000000000000000000000000000000000000
1:2000000000000000000000000000000000000000000000000000000000000000000000000000000000000000000000000000000000000000000000000000
1:5000000000000000000000000000000000000000000000000000000000000000000000000000000000000000000000000000000000000000000000000000
1:10000000000000000000000000000000000000000000000000000000000000000000000000000000000000000000000000000000000000000000000000000
1:20000000000000000000000000000000000000000000000000000000000000000000000000000000000000000000000000000000000000000000000000000
1:50000000000000000000000000000000000000000000000000000000000000000000000000000000000000000000000000000000000000000000000000000
1:100000000000000000000000000000000000000000000000000000000000000000000000000000000000000000000000000000000000000000000000000000
1:200000000000000000000000000000000000000000000000000000000000000000000000000000000000000000000000000000000000000000000000000000
1:500000000000000000000000000000000000000000000000000000000000000000000000000000000000000000000000000000000000000000000000000000
1:1000000000000000000000000000000000000000000000000000000000000000000000000000000000000000000000000000000000000000000000000000000
1:2000000000000000000000000000000000000000000000000000000000000000000000000000000000000000000000000000000000000000000000000000000
1:5000000000000000000000000000000000000000000000000000000000000000000000000000000000000000000000000000000000000000000000000000000
1:10000000000000000000000000000000000000000000000000000000000000000000000000000000000000000000000000000000000000000000000000000000
1:20000000000000000000000000000000000000000000000000000000000000000000000000000000000000000000000000000000000000000000000000000000
1:50000000000000000000000000000000000000000000000000000000000000000000000000000000000000000000000000000000000000000000000000000000
1:100000000000000000000000000000000000000000000000000000000000000000000000000000000000000000000000000000000000000000000000000000000
1:200000000000000000000000000000000000000000000000000000000000000000000000000000000000000000000000000000000000000000000000000000000
1:500000000000000000000000000000000000000000000000000000000000000000000000000000000000000000000000000000000000000000000000000000000
1:1000000000000000000000000000000000000000000000000000000000000000000000000000000000000000000000000000000000000000000000000000000000
1:2000000000000000000000000000000000000000000000000000000000000000000000000000000000000000000000000000000000000000000000000000000000
1:5000000000000000000000000000000000000000000000000000000000000000000000000000000000000000000000000000000000000000000000000000000000
1:10000000000000000000000000000000000000000000000000000000000000000000000000000000000000000000000000000000000000000000000000000000000
1:20000000000000000000000000000000000000000000000000000000000000000000000000000000000000000000000000000000000000000000000000000000000
1:50000000000000000000000000000000000000000000000000000000000000000000000000000000000000000000000000000000000000000000000000000000000
1:100000000000000000000000000000000000000000000000000000000000000000000000000000000000000000000000000000000000000000000000000000000000
1:200000000000000000000000000000000000000000000000000000000000000000000000000000000000000000000000000000000000000000000000000000000000
1:500000000000000000000000000000000000000000000000000000000000000000000000000000000000000000000000000000000000000000000000000000000000
1:1000000000000000000000000000000000000000000000000000000000000000000000000000000000000000000000000000000000000000000000000000000000000
1:2000000000000000000000000000000000000000000000000000000000000000000000000000000000000000000000000000000000000000000000000000000000000
1:5000000000000000000000000000000000000000000000000000000000000000000000000000000000000000000000000000000000000000000000000000000000000
1:10000000000000000000000000000000000000000000000000000000000000000000000000000000000000000000000000000000000000000000000000000000000000
1:20000000000000000000000000000000000000000000000000000000000000000000000000000000000000000000000000000000000000000000000000000000000000
1:50000000000000000000000000000000000000000000000000000000000000000000000000000000000000000000000000000000000000000000000000000000000000
1:100000000000000000000000000000000000000000000000000000000000000000000000000000000000000000000000000000000000000000000000000000000000000
1:200000000000000000000000000000000000000000000000000000000000000000000000000000000000000000000000000000000000000000000000000000000000000
1:500000000000000000000000000000000000000000000000000000000000000000000000000000000000000000000000000000000000000000000000000000000000000
1:1000000000000000000000000000000000000000000000000000000000000000000000000000000000000000000000000000000000000000000000000000000000000000
1:2000000000000000000000000000000000000000000000000000000000000000000000000000000000000000000000000000000000000000000000000000000000000000
1:5000000000000000000000000000000000000000000000000000000000000000000000000000000000000000000000000000000000000000000000000000000000000000
1:10000000000000000000000000000000000000000000000000000000000000000000000000000000000000000000000000000000000000000000000000000000000000000
1:20000000000000000000000000000000000000000000000000000000000000000000000000000000000000000000000000000000000000000000000000000000000000000
1:50000000000000000000000000000000000000000000000000000000000000000000000000000000000000000000000000000000000000000000000000000000000000000
1:100000000000000000000000000000000000000000000000000000000000000000000000000000000000000000000000000000000000000000000000000000000000000000
1:200000000000000000000000000000000000000000000000000000000000000000000000000000000000000000000000000000000000000000000000000000000000000000
1:500000000000000000000000000000000000000000000000000000000000000000000000000000000000000000000000000000000000000000000000000000000000000000
1:1000000000000000000000000000000000000000000000000000000000000000000000000000000000000000000000000000000000000000000000000000000000000000000
1:2000000000000000000000000000000000000000000000000000000000000000000000000000000000000000000000000000000000000000000000000000000000000000000
1:5000000000000000000000000000000000000000000000000000000000000000000000000000000000000000000000000000000000000000000000000000000000000000000
1:10000000000000000000000000000000000000000000000000000000000000000000000000000000000000000000000000000000000000000000000000000000000000000000
1:20000000000000000000000000000000000000000000000000000000000000000000000000000000000000000000000000000000000000000000000000000000000000000000
1:50000000000000000000000000000000000000000000000000000000000000000000000000000000000000000000000000000000000000000000000000000000000000000000
1:100000000000000000000000000000000000000000000000000000000000000000000000000000000000000000000000000000000000000000000000000000000000000000000
1:200000000000000000000000000000000000000000000000000000000000000000000000000000000000000000000000000000000000000000000000000000000000000000000
1:500000000000000000000000000000000000000000000000000000000000000000000000000000000000000000000000000000000000000000000000000000000000000000000
1:1000000000000000000000000000000000000000000000000000000000000000000000000000000000000000000000000000000000000000000000000000000000000000000000
1:2000000000000000000000000000000000000000000000000000000000000000000000000000000000000000000000000000000000000000000000000000000000000000000000
1:5000000000000000000000000000000000000000000000000000000000000000000000000000000000000000000000000000000000000000000000000000000000000000000000
1:10000000000000000000000000000000000000000000000000000000000000000000000000000000000000000000000000000000000000000000000000000000000000000000000
1:20000000000000000000000000000000000000000000000000000000000000000000000000000000000000000000000000000000000000000000000000000000000000000000000
1:50000000000000000000000000000000000000000000000000000000000000000000000000000000000000000000000000000000000000000000000000000000000000000000000
1:100000000000000000000000000000000000000000000000000000000000000000000000000000000000000000000000000000000000000000000000000000000000000000000000
1:200000000000000000000000000000000000000000000000000000000000000000000000000000000000000000000000000000000000000000000000000000000000000000000000
1:500000000000000000000000000000000000000000000000000000000000000000000000000000000000000000000000000000000000000000000000000000000000000000000000
1:1000000000000000000000000000000000000000000000000000000000000000000000000000000000000000000000000000000000000000000000000000000000000000000000000
1:2000000000000000000000000000000000000000000000000000000000000000000000000000000000000000000000000000000000000000000000000000000000000000000000000
1:5000000000000000000000000000000000000000000000000000000000000000000000000000000000000000000000000000000000000000000000000000000000000000000000000
1:10000000000000000000000000000000000000000000000000000000000000000000000000000000000000000000000000000000000000000000000000000000000000000000000000
1:20000000000000000000000000000000000000000000000000000000000000000000000000000000000000000000000000000000000000000000000000000000000000000000000000
1:50000000000000000000000000000000000000000000000000000000000000000000000000000000000000000000000000000000000000000000000000000000000000000000000000
1:100000000000000000000000000000000000000000000000000000000000000000000000000000000000000000000000000000000000000000000000000000000000000000000000000
1:200000000000000000000000000000000000000000000000000000000000000000000000000000000000000000000000000000000000000000000000000000000000000000000000000
1:500000000000000000000000000000000000000000000000000000000000000000000000000000000000000000000000000000000000000000000000000000000000000000000000000
1:1000000000000000000000000000000000000000000000000000000000000000000000000000000000000000000000000000000000000000000000000000000000000000000000000000
1:2000000000000000000000000000000000000000000000000000000000000000000000000000000000000000000000000000000000000000000000000000000000000000000000000000
1:5000000000000000000000000000000000000000000000000000000000000000000000000000000000000000000000000000000000000000000000000000000000000000000000000000
1:10000000000000000000000000000000000000000000000000000000000000000000000000000000000000000000000000000000000000000000000000000000000000000000000000000
1:20000000000000000000000000000000000000000000000000000000000000000000000000000000000000000000000000000000000000000000000000000000000000000000000000000
1:50000000000000000000000000000000000000000000000000000000000000000000000000000000000000000000000000000000000000000000000000000000000000000000000000000
1:100000000000000000000000000000000000000000000000000000000000000000000000000000000000000000000000000000000000000000000000000000000000000000000000000000
1:200000000000000000000000000000000000000000000000000000000000000000000000000000000000000000000000000000000000000000000000000000000000000000000000000000
1:500000000000000000000000000000000000000000000000000000000000000000000000000000000000000000000000000000000000000000000000000000000000000000000000000000
1:1000000000000000000000000000000000000000000000000000000000000000000000000000000000000000000000000000000000000000000000000000000000000000000000000000000
1:2000000000000000000000000000000000000000000000000000000000000000000000000000000000000000000000000000000000000000000000000000000000000000000000000000000
1:5000000000000000000000000000000000000000000000000000000000000000000000000000000000000000000000000000000000000000000000000000000000000000000000000000000
1:10000000000000000000000000000000000000000000000000000000000000000000000000000000000000000000000000000000000000000000000000000000000000000000000000000000
1:20000000000000000000000000000000000000000000000000000000000000000000000000000000000000000000000000000000000000000000000000000000000000000000000000000000
1:50000000000000000000000000000000000000000000000000000000000000000000000000000000000000000000000000000000000000000000000000000000000000000000000000000000
1:100000000000000000000000000000000000000000000000000000000000000000000000000000000000000000000000000000000000000000000000000000000000000000000000000000000
1:200000000000000000000000000000000000000000000000000000000000000000000000000000000000000000000000000000000000000000000000000000000000000000000000000000000
1:500000000000000000000000000000000000000000000000000000000000000000000000000000000000000000000000000000000000000000000000000000000000000000000000000000000
1:1000000000000000000000000000000000000000000000000000000000000000000000000000000000000000000000000000000000000000000000000000000000000000000000000000000000
1:2000000000000000000000000000000000000000000000000000000000000000000000000000000000000000000000000000000000000000000000000000000000000000000000000000000000
1:5000000000000000000000000000000000000000000000000000000000000000000000000000000000000000000000000000000000000000000000000000000000000000000000000000000000
1:10000000000000000000000000000000000000000000000000000000000000000000000000000000000000000000000000000000000000000000000000000000000000000000000000000000000
1:20000000000000000000000000000000000000000000000000000000000000000000000000000000000000000000000000000000000000000000000000000000000000000000000000000000000
1:50000000000000000000000000000000000000000000000000000000000000000000000000000000000000000000000000000000000000000000000000000000000000000000000000000000000
1:100000000000000000000000000000000000000000000000000000000000000000000000000000000000000000000000000000000000000000000000000000000000000000000000000000000000
1:200000000000000000000000000000000000000000000000000000000000000000000000000000000000000000000000000000000000000000000000000000000000000000000000000000000000
1:500000000000000000000000000000000000000000000000000000000000000000000000000000000000000000000000000000000000000000000000000000000000000000000000000000000000
1:1000000000000000000000000000000000000000000000000000000000000000000000000000000000000000000000000000000000000000000000000000000000000000000000000000000000000
1:2000000000000000000000000000000000000000000000000000000000000000000000000000000000000000000000000000000000000000000000000000000000000000000000000000000000000
1:5000000000000000000000000000000000000000000000000000000000000000000000000000000000000000000000000000000000000000000000000000000000000000000000000000000000000
1:10000000000000000000000000000000000000000000000000000000000000000000000000000000000000000000000000000000000000000000000000000000000000000000000000000000000000
1:20000000000000000000000000000000000000000000000000000000000000000000000000000000000000000000000000000000000000000000000000000000000000000000000000000000000000
1:50000000000000000000000000000000000000000000000000000000000000000000000000000000000000000000000000000000000000000000000000000000000000000000000000000000000000
1:100000000000000000000000000000000000000000000000000000000000000000000000000000000000000000000000000000000000000000000000000000000000000000000000000000000000000
1:200000000000000000000000000000000000000000000000000000000000000000000000000000000000000000000000000000000000000000000000000000000000000000000000000000000000000
1:500000000000000000000000000000000000000000000000000000000000000000000000000000000000000000000000000000000000000000000000000000000000000000000000000000000000000
1:1000000000000000000000000000000000000000000000000000000000000000000000000000000000000000000000000000000000000000000000000000000000000000000000000000000000000000
1:2000000000000000000000000000000000000000000000000000000000000000000000000000000000000000000000000000000000000000000000000000000000000000000000000000000000000000
1:5000000000000000000000000000000000000000000000000000000000000000000000000000000000000000000000000000000000000000000000000000000000000000000000000000000000000000
1:10000000000000000000000000000000000000000000000000000000000000000000000000000000000000000000000000000000000000000000000000000000000000000000000000000000000000000
1:20000000000000000000000000000000000000000000000000000000000000000000000000000000000000000000000000000000000000000000000000000000000000000000000000000000000000000
1:50000000000000000000000000000000000000000000000000000000000000000000000000000000000000000000000000000000000000000000000000000000000000000000000000000000000000000
1:100000000000000000000000000000000000000000000000000000000000000000000000000000000000000000000000000000000000000000000000000000000000000000000000000000000000000000
1:200000000000000000000000000000000000000000000000000000000000000000000000000000000000000000000000000000000000000000000000000000000000000000000000000000000000000000
1:500000000000000000000000000000000000000000000000000000000000000000000000000000000000000000000000000000000000000000000000000000000000000000000000000000000000000000
1:1000000000000000000000000000000000000000000000000000000000000000000000000000000000000000000000000000000000000000000000000000000000000000000000000000000000000000000
1:2000000000000000000000000000000000000000000000000000000000000000000000000000000000000000000000000000000000000000000000000000000000000000000000000000000000000000000
1:5000000000000000000000000000000000000000000000000000000000000000000000000000000000000000000000000000000000000000000000000000000000000000000000000000000000000000000
1:10000000000000000000000000000000000000000000000000000000000000000000000000000000000000000000000000000000000000000000000000000000000000000000000000000000000000000000
1:20000000000000000000000000000000000000000000000000000000000000000000000000000000000000000000000000000000000000000000000000000000000000000000000000000000000000000000
1:50000000000000000000000000000000000000000000000000000000000000000000000000000000000000000000000000000000000000000000000000000000000000000000000000000000000000000000
1:100000000000000000000000000000000000000000000000000000000000000000000000000000000000000000000000000000000000000000000000000000000000000000000000000000000000000000000
1:200000000000000000000000000000000000000000000000000000000000000000000000000000000000000000000000000000000000000000000000000000000000000000000000000000000000000000000
1:500000000000000000000000000000000000000000000000000000000000000000000000000000000000000000000000000000000000000000000000000000000000000000000000000000000000000000000
1:1000000000000000000000000000000000000000000000000000000000000000000000000000000000000000000000000000000000000000000000000000000000000000000000000000000000000000000000
1:2000000000000000000000000000000000000000000000000000000000000000000000000000000000000000000000000000000000000000000000000000000000000000000000000000000000000000000000
1:5000000000000000000000000000000000000000000000000000000000000000000000000000000000000000000000000000000000000000000000000000000000000000000000000000000000000000000000
1:10000000000000000000000000000000000000000000000000000000000000000000000000000000000000000000000000000000000000000000000000000000000000000000000000000000000000000000000
1:20000000000000000000000000000000000000000000000000000000000000000000000000000000000000000000000000000000000000

4 სართული +9.90

კორპუსი №3
არქიტექტურა
მუშა პროექტი
+9.90 ნიშნ.
4 სართული
29.10.2024



დაკავებულობა	დაკავებულობის დატვირთვის ფაქტორი	დაკავებულობის დატვირთვა	საერთო დაკავებულობის დატვირთვა
ნიშა №37-ის№ №48-მდე (779.78²)	18.6	42	44
დს (14.98²)	27.9	2	

დაკავებულობა	სამხეფი სისტემის გარეშე (მ)	სამხეფი სისტემით(მ)
სგ-2	60	75
დს	90	120

შპს "არდ ჯგუფი"			მრავალბინიანი საცხოვრებელი კომპლექსის "ფიქრის ბაღების" ქორპ. №3 დაკით არქიტექტურის ხელახა მე-12 კმ ს/კ 01.72.14.009.613	დამკვეთი: შპს "ფორვარდ სითი დეველოპმენტი" ს/კ 405354085 დირექტორი-ლელა ვეფხიძე პ/ნ 01007002156			
დირექტორი	პ. ბაქრაძე		არქიტექტურული ნაწილი	მ-ბი	სტადია	ფ. №	რაოდ.
არქიტ.არქ.	პ. ბაქრაძე			1:200 A1	არქ. პრო.	8	
კონსტრუქტორი	ვ. ბლუაძე		მე-4 სართულის გეგმა				
				2022 წ.			
შესრულა	პ. ბაქრაძე						

5 სართული +13.20

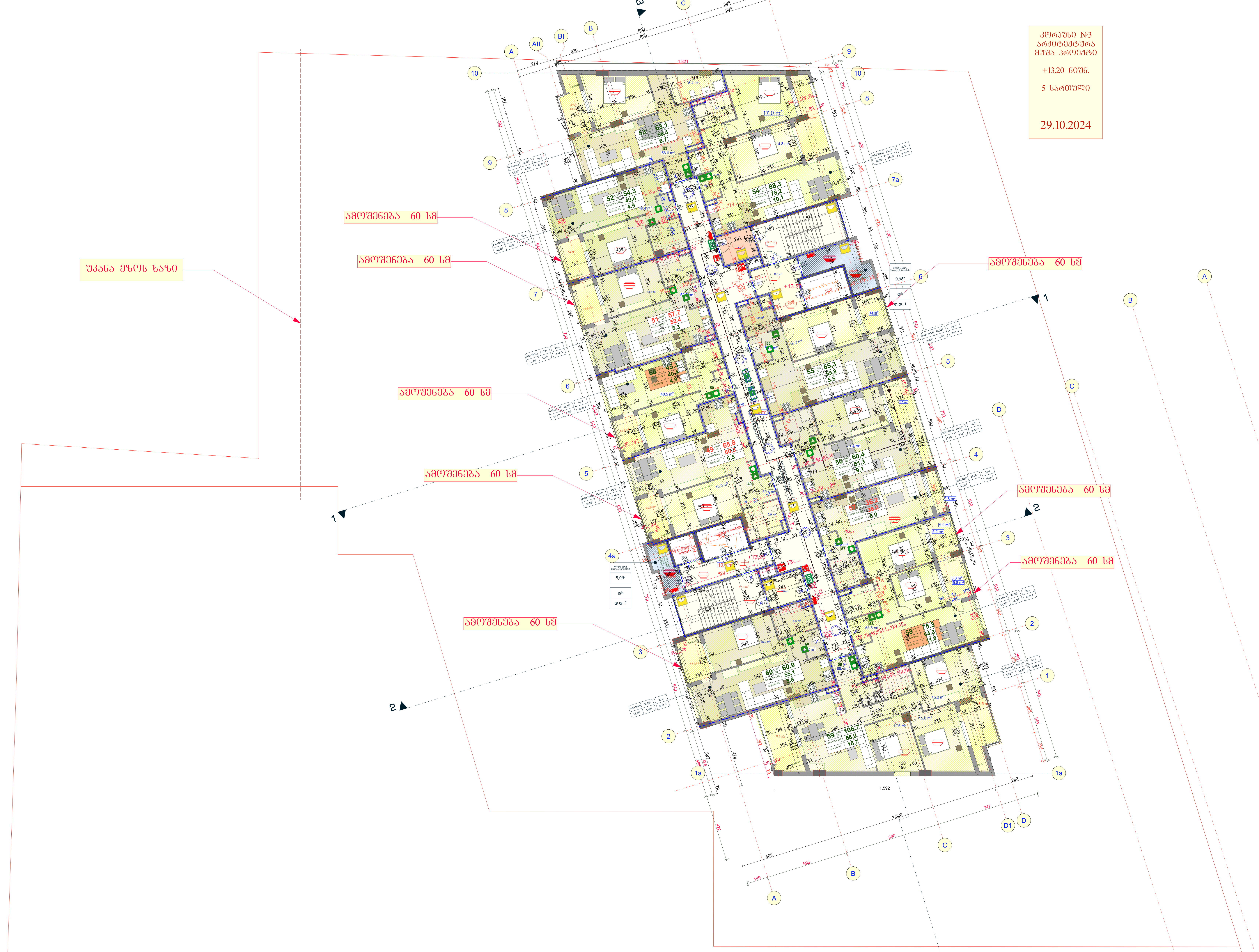

კორპუსი №3
არქიტექტურა
მუშა პროექტი

+13.20 ნიშნ.

5 სართული

29.10.2024

დაკავებულობა	დაკავებულობის დატვირთვის ფაქტორი	დაკავებულობის დატვირთვა	საერთო დაკავებულობის დატვირთვა
ბინა №49-დან №60-მდე (779,3მ²)	18.6	42	44
დს (14,9მ²)	27.9	2	

დაკავებულობა	საშხეფი სისტემის გარეშე (მ)	საშხეფი სისტემით(მ)
სც-2	60	75
დს	90	120

შპს "არდ ჯგუფი"			მრავალბინიანი საცხოვრებელი კომპლექსი "ღიღმის ჭალებში" კორ. №3 დავით აღმაშენებლის ხეივანი მე-12 კმ ს/კ 01.72.14.009.613	დამკვეთი: შპს "მოდერნ სითი დეველოპმენტი" ს/კ 405354085 დირექტორი-ლევან ევგენიძე პ/ნ 01007002156			
დირექტორი	პ. ჭავჭანიძე		არქიტექტურული ნაწილი	მ-ბი	სტადია	ფ. №	რაოდ.
პრ.მთ.არქ.	პ. ჭავჭანიძე			1:200 A1	არქ. პრო.	9	
კონსტრუქტორი	ვ. ბლიაძე		მე-5 სართულის გეგმა				
შეასრულა	პ. ჭავჭანიძე			2022 წ.			

6 სართული +16.50

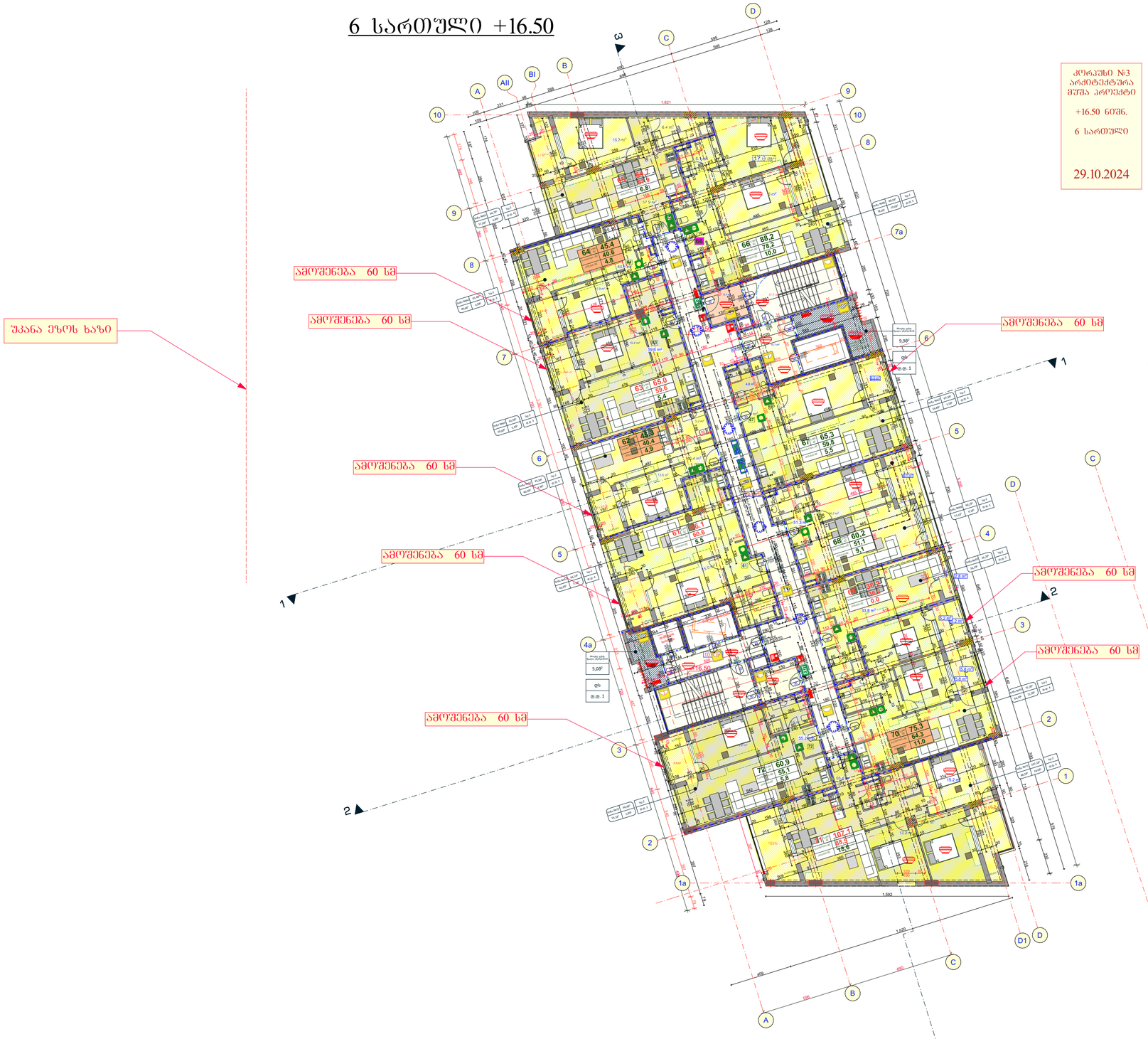
ამოშენება 60 სმ
ამოშენება 60 სმ
ამოშენება 60 სმ
ამოშენება 60 სმ
ამოშენება 60 სმ
ამოშენება 60 სმ
ამოშენება 60 სმ
უკანა ეზოს ხაზი
16.50
1.892
1.592
1.520
1.592
1.892
1.892
1.892

ვებ (14.98°)	27.9	2	43
ფასადის ფილების ფერი	ფასადის ფილების ფერი	ფასადის ფილების ფერი	
ფილების ზომა 617x1234x10 (7.76 მ²)	18.6	41	
ფასადის ფილების ფერი	ფასადის ფილების ფერი	ფასადის ფილების ფერი	

ვებ	90	120	
სიგრძე	60	75	
ფასადის ფილების ზომა	ფასადის ფილების ზომა (მ)	ფასადის ფილების ზომა(მ)	

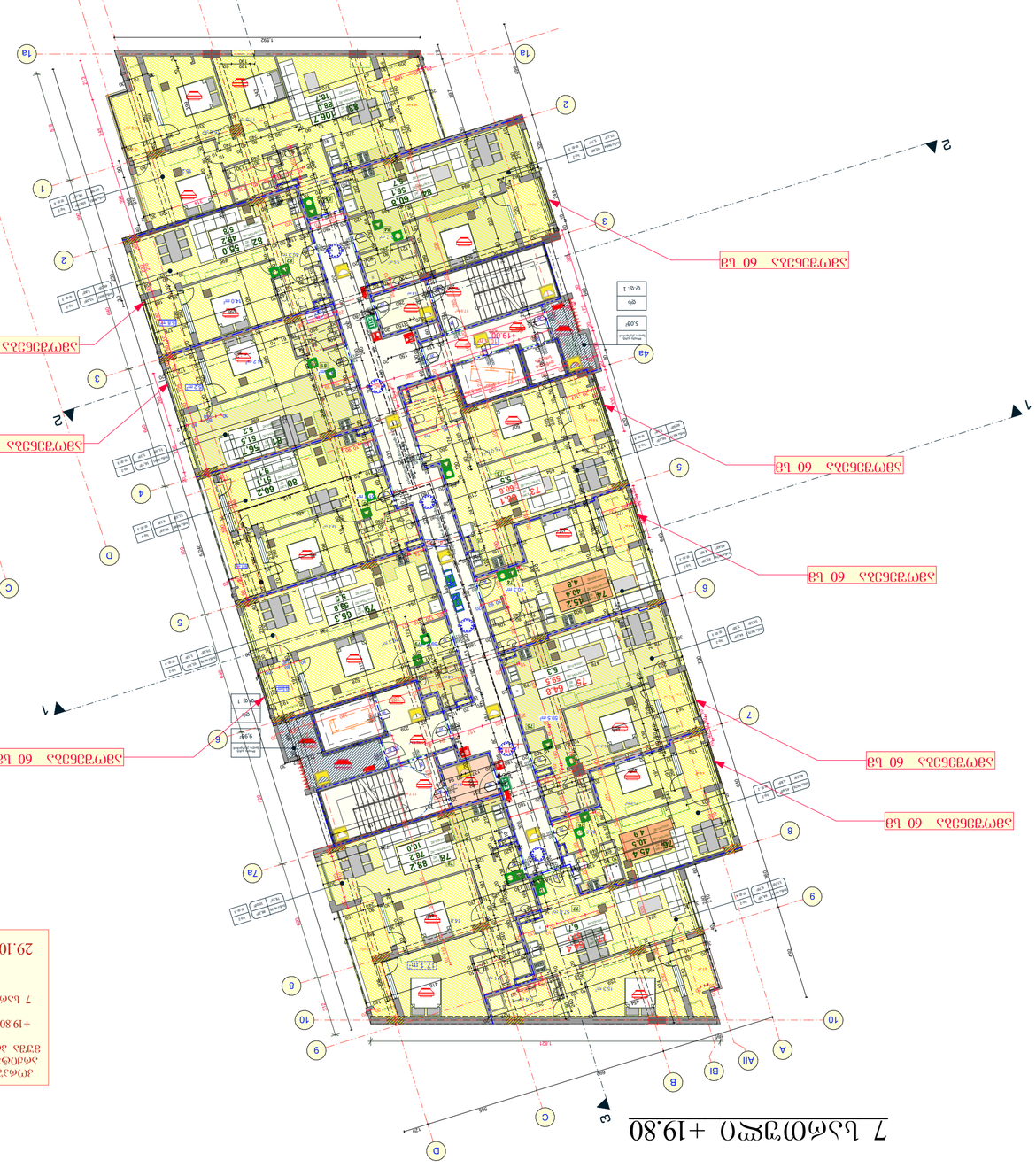
7 სართული +19.80
ვებ
სიგრძე
სიგანე
სიმაღლე
სიმაღლე
სიგანე
სიგრძე
სიმაღლე
სიგანე
სიგრძე
სიმაღლე
სიგანე
სიგრძ

8 სართული +23.10



კორპუსი №3
არქიტექტურა
მუშა პროექტი

+23.10 ნიშნ.

8 სართული

29.10.2024

დაკავებულობა	დაკავებულობის დატვირთვის ფაქტორი	დაკავებულობის დატვირთვა	საერთო დაკავებულობის დატვირთვა
ბინა №85-დან №96-მდე (779,6მ²)	18.6	41	43
დს (14,9მ²)	27.9	2	

დაკავებულობა	საშხეფი სისტემის გარეშე (მ)	საშხეფი სისტემით(მ)
სც-2	60	75
დს	90	120

შპს "არდ ჯგუფი"		მრავალბინიანი საცხოვრებელი კომპლექსი "დიღმის ჭალებში" კორ. №3 დავით აღმაშენებლის ხეივანი მე-12 კმ ს/კ 01.72.14.009.613	დამკვეთი: შპს "მოდერნ სითი დეველოპმენტი" ს/კ 405354085 დირექტორი-ლევან ევგენიძე პ/ნ 01007002156	
დირექტორი	პ. ჭავჭანიძე	არქიტექტურული ნაწილი	მ-ბი: 1:200 A1	სტადია: არქ. პრო.
პრ.მთ.არქ.	პ. ჭავჭანიძე		ფ. №: 12	რაოდ.
კონსტრუქტორი	ვ. ბლიაძე	მე-8 სართულის გეგმა	2022 წ.	
შეასრულა	პ. ჭავჭანიძე			

9 სართული +26.40



კორპუსი №3
არქიტექტურა
მუშა პროექტი

+26.40 ნიშნ.

9 სართული

29.10.2024

დაკავებულობა	დაკავებულობის დატვირთვის ფაქტორი	დაკავებულობის დატვირთვა	საერთო დაკავებულობის დატვირთვა
ბინა №97-დან №108-მდე (779,2მ²)	18.6	42	44
დს (14,9მ²)	27.9	2	

დაკავებულობა	საშხეფი სისტემის გარეშე (მ)	საშხეფი სისტემით(მ)
სც-2	60	75
დს	90	120

შპს "არდ ჯგუფი"			მრავალბინიანი საცხოვრებელი კომპლექსი "დილმის ჭალებში" კორ. №3 დავით აღმაშენებლის ხეივანი მე-12 კმ ს/კ 01.72.14.009.613	დამკვეთი: შპს "მოდერნ სითი დეველოპმენტი" ს/კ 405354085 დირექტორი-ლევან ევგენიძე პ/ნ 01007002156			
დირექტორი	პ. ჭავჭანიძე						
პრ.მთ.არქ.	პ. ჭავჭანიძე		არქიტექტურული ნაწილი	მ-ბი	სტადია	ფ. №	რაოდ.
კონსტრუქტორი	ვ. ბლიაძე		მე-9 სართულის გეგმა	1:200 A1	არქ. პრო.	13	
შესრულა	პ. ჭავჭანიძე						
				2022 წ.			

10 სართული +29.70

კორპუსი №3
არქიტექტურა
მუშა პროექტი

+29.70 ნიშნ.

10 სართული

29.10.2024

10 სართული
+29.70

დაკავებულობა	დაკავებულობის დატვირთვის ფაქტორი	დაკავებულობის დატვირთვა	საერთო დაკავებულობის დატვირთვა
ნაწ №109-ის№120-მდე (178,8მ²)	18.6	42	44
დს (14,98²)	27.9	2	

დაკავებულობა	სამხეფი სისტემის გარეშე (მ)	სამხეფი სისტემით(მ)
სგ-2	60	75
დს	90	120

უკანა ეზოს ხაზი

ამოშენება 60 სმ

ამოშენება 60 სმ

ამოშენება 60 სმ

ამოშენება 60 სმ

ამოშენება 60 სმ

ამოშენება 60 სმ

ამოშენება 60 სმ

შპს "არდ ჯგუფი"			მრავალბინიანი საცხოვრებელი კომპლექსი "ლიდიის ბაღები" კორპ. №3 ს/კ 01.72.14.009.613	არქიტექტურული ნაწილი	მე-10 სართულის გეგმა	დამკვეთი: შპს "ფორენა სითი დეველოპმენტი" ს/კ 405354085 დიზაინერი-პროექტის ავტორი პ/ნ 01007002156			
დირექტორი	პ. ბაქრაძიძე						მ-ბი	ხელმძღვანელი	ფ. №	რაოდ.
არქიტექტორი	პ. ბაქრაძიძე						1:200 A2	არქ. პრო.	14	
კონსტრუქტორი	ვ. ბერიაძე									
შესრულა	პ. ბაქრაძიძე									
							2022 წ.			

11 სართული +33.00



კორპუსი №3
არქიტექტურა
მუშა პროექტი

+33.00 ნიშნ.

11 სართული

29.10.2024
08.04.2025

11 სართული
+33.00

დაკავებულობა	დაკავებულობის დატვირთვის ფაქტორი	დაკავებულობის დატვირთვა	საერთო დაკავებულობის დატვირთვა
ბინა №121-დან №132-მდე (784,4მ²)	18.6	42	44
დს (14,9მ²)	27.9	2	

დაკავებულობა	საშხეფი სისტემის გარეშე (მ)	საშხეფი სისტემით(მ)
სც-2	60	75
დს	90	120

შპს "არდ ჯგუფი"			მრავალბინიანი საცხოვრებელი კომპლექსი "დიღმის ჭალებში" კორ. №3 დავით აღმაშენებლის ხეივანი მე-12 კმ ს/კ 01.72.14.009.613	დამკვეთი: შპს "მოდერნ სითი დეველოპმენტი" ს/კ 405354085 დირექტორი-ლევან ევგენიძე პ/ნ 01007002156			
დირექტორი	პ. ჭავჭანიძე		არქიტექტურული ნაწილი	მ-ბი	სტადია	ფ. №	რაოდ.
პრ.მთ.არქ.	პ. ჭავჭანიძე			1:200 A1	არქ. პრო.	15	
კონსტრუქტორი	ვ. ბლიაძე		მე-11 სართულის გეგმა				
შეასრულა	პ. ჭავჭანიძე			2022 წ.			

ЗАЗ "ЭЛЕКТРОТЯГА"	Э. ЭЛЕКТРОМЕХАНИК		
ЭЛЕКТРОМЕХАНИК	Э. ЭЛЕКТРОМЕХАНИК		
ДИСПЕТЧЕР ЭЛЕКТРОСЕТЕЙ	Э. ЭЛЕКТРОМОНТЕР		
ЭЛЕКТРОМОНТЕР			
ЭЛЕКТРОСЕТИ	Э. ЭЛЕКТРОМОНТЕР		

			ЭЗ-12		
			ЬЭЛОЭЧЭЭЬО ЮЭЭЭЧ		
				2022 Ү.	

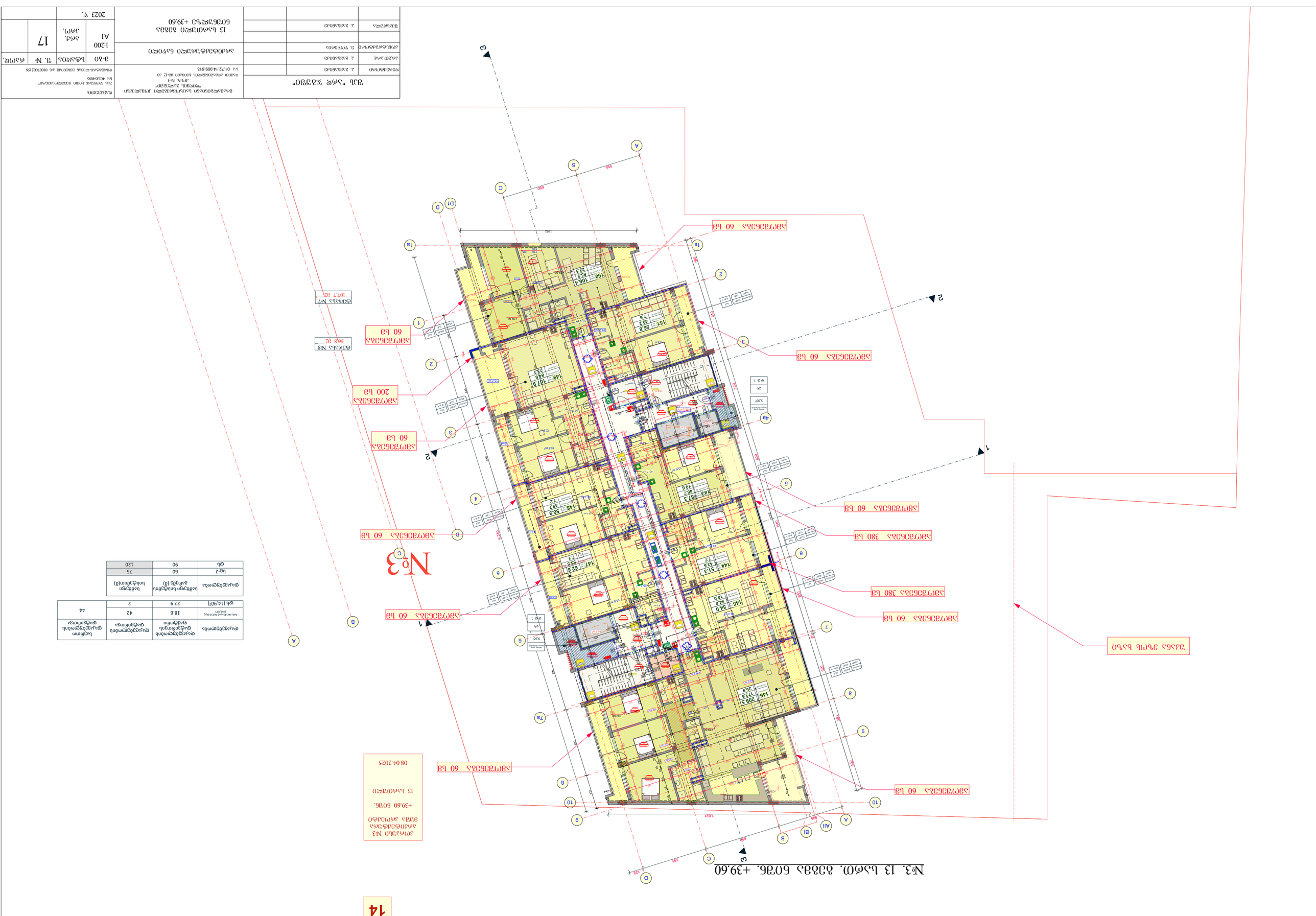
№3. 13 ьэмэ. өээвь бөгөв. +39.60
№3
1:200
60 Ьз
200 Ьз
380 Ьз
08.04.2025
13 ьэмэгэсэн
+39.60 бөгөв.
№3 эмэгдэлдэгдэж
ашгүйдэлдэ
эзэлдэ
1.827
1.827
1.827

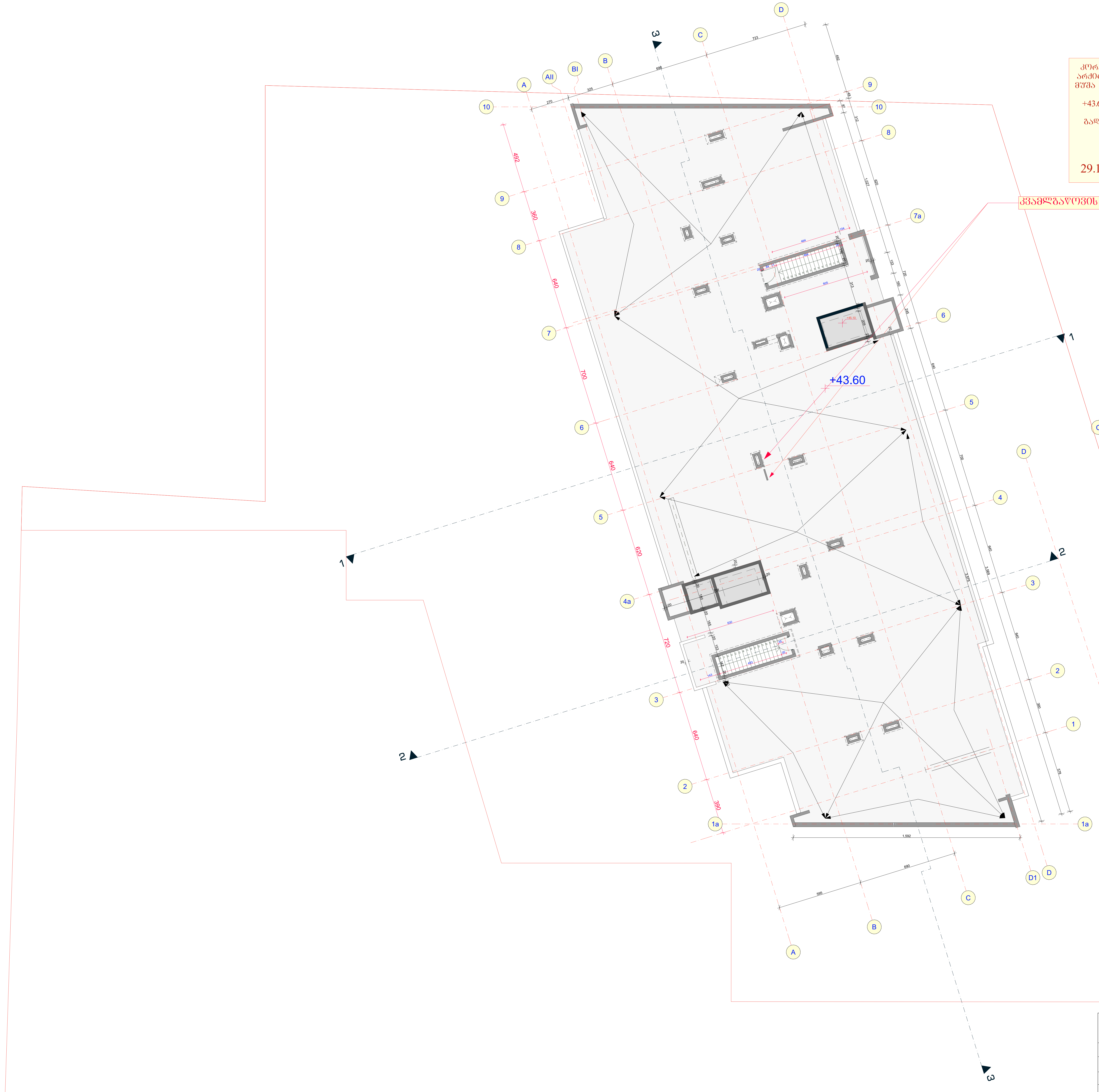

კორპუსი №3
არქიტექტურა
მუშა პროექტი

+43.60 ნიშნ.

გადახურვა

29.10.2024

გადახურვა
ნიშნ. +43.60

შპს "არდ ჯგუფი"			მრავალბინიანი საცხოვრებელი კომპლექსი "დიღმის ჭალებში" კორ. №3 დავით აღმაშენებლის ხეივანი მე-12 კმ ს/კ 01.72.14.009.613	დამკვეთი: შპს "მოდერნ სითი დეველოპმენტი" ს/კ 405354085 დირექტორი-ლევან ეგზენიძე პ/ნ 01007002156			
დირექტორი	პ. ჭავჭანიძე		არქიტექტურული ნაწილი	მ-ბი	სტადია	ფ. №	რაოდ.
პრ.მთ.არქ.	პ. ჭავჭანიძე			1:200 A1	არქ. პრო.	18	
კონსტრუქტორი	ვ. ბლიაძე		გადახურვა ნიშნულზე +44.60				
შეასრულა	პ. ჭავჭანიძე			2021 წ.			

Разрез 2-2

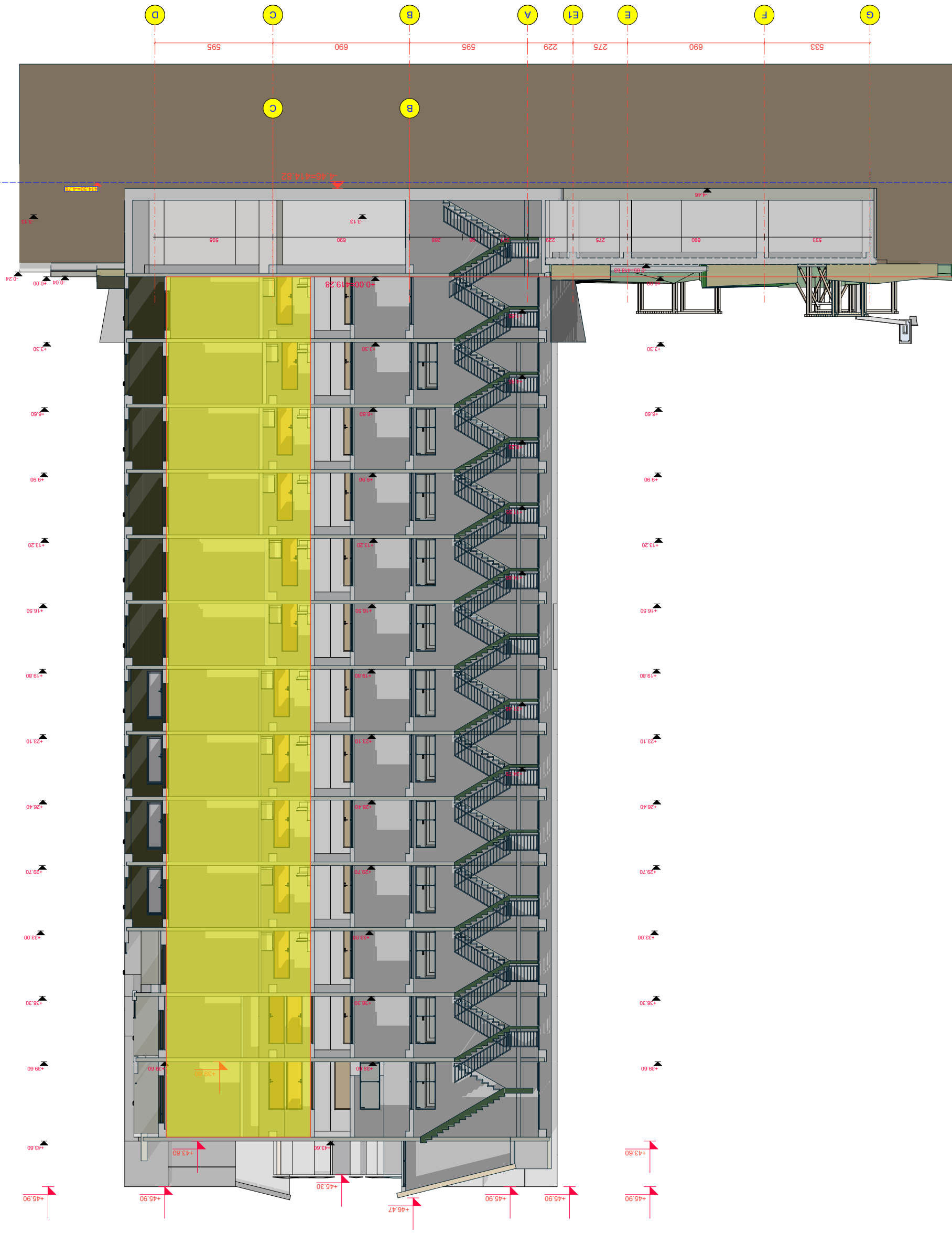

Разработал	Зайцев А.Ф.		Разрез 2-2	
Проверил	Зайцев А.Ф.			
Н. контр.	Зайцев А.Ф.			
ГИП	Зайцев А.Ф.			
Утвердил	Зайцев А.Ф.			

Разработал	Зайцев А.Ф.		Разрез 2-2	
Проверил	Зайцев А.Ф.			
Н. контр.	Зайцев А.Ф.			
ГИП	Зайцев А.Ф.			
Утвердил	Зайцев А.Ф.			

Разработал	Зайцев А.Ф.		Разрез 2-2
Проверил	Зайцев А.Ф.		
Н. контр.	Зайцев А.Ф.		
ГИП	Зайцев А.Ф.		
Утвердил	Зайцев А.Ф.		

Разработал	Зайцев А.Ф.		Разрез 2-2	
Проверил	Зайцев А.Ф.			
Н. контр.	Зайцев А.Ф.			
ГИП	Зайцев А.Ф.			
Утвердил	Зайцев А.Ф.

ჭრილი 1-1

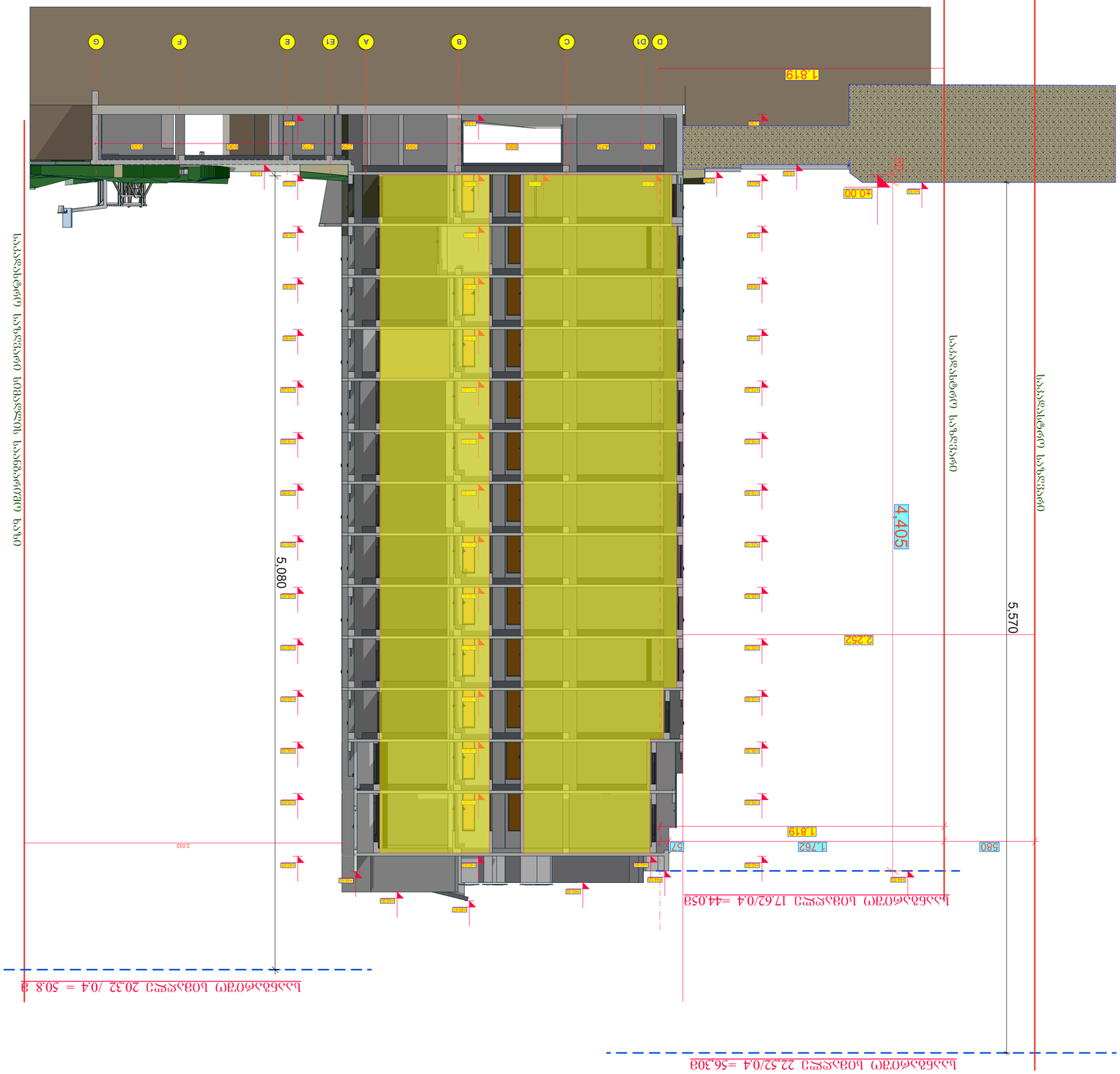

შემსრულებელი	ა. ბაბუაშვილი			შპს "ინჟინერინგ ჯგუფი"			
კონტროლიორი	ა. ბაბუაშვილი			ქ. თბილისი, ვაჟა-ფშაველას გამზირი №3 ტელ: 599234085 ს/კ 405534085			
ხელმძღვანელი	ნ. ჯილაური						
ინჟინერი	ა. ბაბუაშვილი						

შენობა-ნაგებობის უსაფრთხოების წესებთან შესაბამისობის ანალიზი

გამოყენებული წესები - **„შენობა-ნაგებობის უსაფრთხოების წესები“**

მრავალბინიანი საცხოვრებელი სახლი

ჩამოთვალეთ შენობის დაკავებულებები და აღწერეთ თითოეული გამოყენება
1. დამხმარე და სხვადასხვა დაკავებულობის ჯგუფი **დს** - სართულები ნიშნულებზე: -3,86 მ (წყლის სახანძრო ტუმბო, დამხმარე სათავსოები, საგენერატორო), ±0,00, +3,30, +6,60, +9,90, +13,20, +16,50, +19,80, +23,10, +26,40, +29,70, +33,00, +36,30, +39,60 მ - დამხმარე ფართობები
2. საცხოვრებელი ჯგუფი **სც-2** - სართულები ნიშნ. ±0,00, +3,30, +6,60, +9,90, +13,20, +16,50, +19,80, +23,10, +26,40, +29,70, +33,00, +36,30, +39,60 მ - საცხოვრებელი ერთეულები
3. სასაწყობო ჯგუფი **სწ-2** - სართული ნიშნ. -3,86 მ - მიწისქვეშა შემოზღუდული ავტოსადგომი

კონსტრუქციის ტიპი:	
განსაზღვრეთ კონსტრუქციის არსებული შენობისთვის: მაგალითი: II-A, II-B, V-A, V-B	
განსაზღვრეთ კონსტრუქციის ტიპი ახალი შენობისთვის: მაგალითი: II-A, II-B, V-A, V-B	**I-A**
შერეული კონსტრუქციის შემთხვევაში მიუთითეთ ტიპები, რომელიც გამოყენებული იქნება, განსაზღვრეთ ტიპები და მათი მდებარეობა:	

სიმაღლის შეზღუდვები ცხრილი 503 -ის მიხედვით		
დაკავებულობები	**დასაშვები სართულიანობა**	**შემოთავაზებული სართულიანობა**
1. დამხმარე და სხვადასხვა დაკავებულობის ჯგუფი **დს** - სართულები ნიშნულებზე -3,86 მ (წყლის სახანძრო ტუმბო, დამხმარე სათავსოები, საგენერატორო), ±0,00, +3,30, +6,60, +9,90, +13,20, +16,50, +19,80, +23,10, +26,40, +29,70, +33,00, +36,30, +39,60 მ - დამხმარე ფართობები	**შეუზღუდავი**	**14**
2. საცხოვრებელი ჯგუფი **სც-2** - სართულები ნიშნ. ±0,00, +3,30, +6,60, +9,90, +13,20, +16,50, +19,80, +23,10, +26,40, +29,70, +33,00, +36,30, +39,60 მ - საცხოვრებელი ერთეულები	**შეუზღუდავი**	**13**
3. სასაწყობო ჯგუფი **სწ-2** - სართულები ნიშნ. -3,86 მ - მიწისქვეშა შემოზღუდული ავტოსადგომი	**შეუზღუდავი**	**1**
	დასაშვები სიმაღლე	**შემოთავაზებული სიმაღლე**
შენობების სიმაღლე =	**შეუზღუდავი**	**46,60**
მიწის დონის ზემოთ სართულ(ებ)ის რაოდენობა =		**13**

ფართობის შეზღუდვები ცხრილი 503 -ის მიხედვით		
დაკავებულობები	**დასაშვები ფართობი (სართულზე)**	**შემოთავაზებული ფართობი (სართულზე)**
სასაწყობო ჯგუფი **სწ-2** - სართულები ნიშნ. -3,86 მ - მიწისქვეშა შემოზღუდული ავტოსადგომი	შეუზღუდავი	**1791,0**
დამხმარე და სხვადასხვა დაკავებულობის ჯგუფი **დს** - სართულები ნიშნ. -3,86 მ - წყლის სახანძრო ტუმბო, დამხმარე სათავსოები, საგენერატორო	შეუზღუდავი	**55,70 მ²**
საცხოვრებელი ჯგუფი **სც-2** - სართული ნიშნ. ±0,00 მ - საცხოვრებელი ერთეულები	შეუზღუდავი	**812,10 მ²**
დამხმარე და სხვადასხვა დაკავებულობის ჯგუფი **დს** - სართულები ნიშნ. ±0,00 მ	შეუზღუდავი	**5,30 მ²**
საცხოვრებელი ჯგუფი **სც-2** - სართული ნიშნ. +3,30 მ - საცხოვრებელი ერთეულები	შეუზღუდავი	**783,00 მ²**
დამხმარე და სხვადასხვა დაკავებულობის ჯგუფი **დს** - სართულები ნიშნ.+3,30 მ	შეუზღუდავი	**18,70 მ²**
საცხოვრებელი ჯგუფი **სც-2** - სართული ნიშნ. +6,60 მ - მსაცხოვრებელი ერთეულები	შეუზღუდავი	**779,0 მ²**
დამხმარე და სხვადასხვა დაკავებულობის ჯგუფი **დს** - სართულები ნიშნ.+6,60 მ	შეუზღუდავი	**18,90 მ²**
საცხოვრებელი ჯგუფი **სც-2** - სართული ნიშნ. +9,90 მ - საცხოვრებელი ერთეულები	შეუზღუდავი	**779,70 მ²**
დამხმარე და სხვადასხვა დაკავებულობის ჯგუფი **დს** - სართულები ნიშნ.+9,90 მ	შეუზღუდავი	**18,70 მ²**
საცხოვრებელი ჯგუფი **სც-2** - სართული ნიშნ. +13,20 მ - საცხოვრებელი ერთეულები	შეუზღუდავი	**779,30 მ²**
დამხმარე და სხვადასხვა დაკავებულობის ჯგუფი **დს** - სართულები ნიშნ.+13,20 მ	შეუზღუდავი	**18,50 მ²**
საცხოვრებელი ჯგუფი **სც-2** - სართული ნიშნ. +16,50 მ - საცხოვრებელი ერთეული	შეუზღუდავი	**779,70**
დამხმარე და სხვადასხვა დაკავებულობის ჯგუფი **დს** - სართულები ნიშნ.+16,50 მ	შეუზღუდავი	**18,60 მ²**
საცხოვრებელი ჯგუფი **სც-2** - სართული ნიშნ. +19,80 მ - საცხოვრებელი ერთეული	შეუზღუდავი	**778,80 მ²**
დამხმარე და სხვადასხვა დაკავებულობის ჯგუფი **დს** - სართულები ნიშნ.+19,80 მ	ვშეუზღუდავი	**18,70 მ²**
საცხოვრებელი ჯგუფი **სც-2** - სართული ნიშნ. +23,10 მ - საცხოვრებელი ერთეული	შეუზღუდავი	**779,60 მ²**
დამხმარე და სხვადასხვა დაკავებულობის ჯგუფი **დს** - სართულები ნიშნ.+23,10 მ	შეუზღუდავი	**18,70 მ²**
საცხოვრებელი ჯგუფი **სც-2** - სართული ნიშნ. +26,40 მ	შეუზღუდავი	**779,20 მ²**

- საცხოვრებელი ერთეული		
დამხმარე და სხვადასხვა დაკავებულობის ჯგუფი **დს** - სართულები ნიშნ.+26,40 მ	შეუზღუდავი	**18,60 მ²**
საცხოვრებელი ჯგუფი **სც-2** - სართული ნიშნ. +29,70 მ - საცხოვრებელი ერთეული	შეუზღუდავი	**778,80 მ²**
დამხმარე და სხვადასხვა დაკავებულობის ჯგუფი **დს** - სართულები ნიშნ.+29,70 მ	შეუზღუდავი	**18,70 მ²**
საცხოვრებელი ჯგუფი **სც-2** - სართული ნიშნ. +33,00 მ - საცხოვრებელი ერთეული	შეუზღუდავი	**783,20 მ²**
დამხმარე და სხვადასხვა დაკავებულობის ჯგუფი **დს** - სართულები ნიშნ.+33,00 მ	შეუზღუდავი	**18,70 მ²**
საცხოვრებელი ჯგუფი **სც-2** - სართული ნიშნ. +36,30 მ - საცხოვრებელი ერთეული	შეუზღუდავი	**765,50 მ²**
დამხმარე და სხვადასხვა დაკავებულობის ჯგუფი **დს** - სართულები ნიშნ.+36,30 მ	შეუზღუდავი	**18,70 მ²**
საცხოვრებელი ჯგუფი **სც-2** - სართული ნიშნ. +39,60 მ - საცხოვრებელი ერთეული	შეუზღუდავი	**762,70 მ²**
დამხმარე და სხვადასხვა დაკავებულობის ჯგუფი **დს** - სართულები ნიშნ.+39,60 მ	შეუზღუდავი	**14,90 მ²**
შემოთავაზებული ფართობების ჯამი =	**12 213,0 მ²**	
სართულების რაოდენობა =	**მიწის დონის ზედა 13+მიწის დონის ქვედა 1**	
შენობების საერთო ფართობი =	**12 937,7 მ²**	

გარე კედლის ცეცხლმედეგობისა და ღიობისადმი მოთხოვნები

ცხრილების 602-ის და 705.8 -ის მიხედვით

გარე კედელი	**ხანძარსაწინააღმდეგო მანძილი** (მეტრი)	**ცეცხლმედეგობის ხარისხი** (საათი)		**კედლის ღიობების ფართობი** (კედლის %)					
		მოთხოვნილი	**გათვალისწინებული**	**დასაშვები**			**გათვალისწინებული**		
				დაცული	**დაუცველი საშხეფებით**	**დაუცველი**	**დაცული**	**დაუცველი საშხეფებით**	**დაუცველი**
ფასადი ღერძებში D-A	0,46	1	1			-			-
ფასადი ღერძებში 9-1	11,03	0	0			შეუზღუდავი			არ იზღუდება
ფასადი ღერძებში A-D	12,27	0	0			შეუზღუდავი			არ იზღუდება
ფასადი ღერძებში 1-9	16,59	0	0			შეუზღუდავი			არ იზღუდება

ხანძრისაგან დაცვის სისტემებისადმი მოთხოვნები							
დაკავებულობები/ სივრცეები/გასასვლელი საშუალებები	ავტოსაშხეფი სისტემა	ალტერნატიული ავტომატური ცეცხლსაქრობი სისტემები	სახანძრო განგაშისა, კვამლაღმოჩენი და ცეცხლაღმოჩენი სისტემები	სახანძრო მილდგარების სისტემები	კვამლის საკონტროლო სისტემები	ხელის ცეცხლმაქრები	საავარიო განგაშის სისტემები
დამხმარე და სხვადასხვა დაკავებულობის ჯგუფი დს	კი	არა	არა	არა	არა	კი	არა
საცხოვრებელი ჯგუფი სც-2	კი	არა	კი (საძინებლებში)	არა	არა	კი	არა
სასაწყობო ჯგუფი სწ-2	კი	არა	არა	არა	არა	კი	არა
კიბის უჯრედი	არა	არა	კი	არა	არა	არა	არა
ლიფტები	არა	არა	კი (ლიფტის ფოიეში)	არა	არა	არა	არა
დერეფანი	კი	არა	არა	კი	არა	კი	არა
სახანძრო-სამაშველო სამსახურის მიერ გამოსაყენებელი მისაერთებლები				კი			
სახანძრო ტუმბოები და წყლის რეზერვუარი (სატუმბო მიწისქვეშა სართულზე, წყლის რეზერვუარი ტერიტორიაზე)				კი			

განიავებისადმი მოთხოვნები		
დაკავებულობები/სივრცეები/გასასვლელი საშუალებები	ბუნებრივი განიავება	ხელოვნური განიავება
საცხოვრებელი ჯგუფი სც-2	კი	არა
დამხმარე და სხვადასხვა დაკავებულობის ჯგუფი დს	კი	კი
სასაწყობო ჯგუფი სწ-2	არა	კი
კიბის უჯრედი	კი	კი
ლიფტები	კი	კი
დერეფანი	არა	კი

თითოეული სართულიდან გასასვლელი საშუალება									
სართულები	დაკავებულობა და დაკავებულობის დატვირთვის ჯამური მაჩვენებელი	მოთხოვნილი გასასვლელების/გასასვლელთან მისადგომის რაოდენობა	გათვალისწინებული გასასვლელების/გასასვლელთან მისადგომის რაოდენობა და ტიპი	გასასვლელი საშუალებების სიგანე (მეტრი)					
				გზა-კიბეები		დერაფანი		გასასვლელის გზა-კარი	
				მოთხოვნილი	გათვალისწინებული	მოთხოვნილი	გათვალისწინებული	მოთხოვნილი	გათვალისწინებული
სართული -3,86 მ ნიშნულზე	სასაწყობო ჯგუფი სწ-2, დამხმარე და სხვადასხვა დაკავებულობის ჯგუფი დს ს.დ.დ.=100	2 გზა-კარი 2 გზა-კიბე	2 გზა-კარი 2 გზა-კიბე	2,40	2,40	-	-	1,64	1,80
სართული ნიშნ. ±0,00 მ	საცხოვრებელი ჯგუფი სც-2, დამხმარე და სხვადასხვა დაკავებულობის ჯგუფი დს თითო სართულის ს.დ.დ.=46	2 გზა-კარი	2 გზა-კარი	-	-	1,20	1,80	1,64	2,20
სართულები +3,30 მ +6,60 მ +9,90 მ +13,20 მ +16,50 მ +19,80 მ +23,10 მ +26,40 მ +29,70 მ +33,00 მ +36,00, +39,60 მ ნიშნულებზე	საცხოვრებელი ჯგუფი სც-2: საცხოვრებელი ერთეულები; დამხმარე და სხვადასხვა დაკავებულობის ჯგუფი დს თითო სართულის ს.დ.დ.=47 ს.დ.დ.=43 ს.დ.დ.=43 ს.დ.დ.=44 ს.დ.დ.=43 ს.დ.დ.=43 ს.დ.დ.=43 ს.დ.დ.=44 ს.დ.დ.=44 ს.დ.დ.=44 ს.დ.დ.=45 ს.დ.დ.=44	2 გზა-კარი 2 გზა-კიბე	2 გზა-კარი 2 გზა-კიბე	 2,40 2,40 2,40 2,40 2,40 2,40 2,40 2,20 2,40 2,40 2,40 2,40 2,40	 2,40 2,40 2,40 2,40 2,40 2,40 2,40 2,20 2,40 2,40 2,40 2,40 2,40	1,20 1,20 1,20 1,20 1,20 1,20 1,20 1,20 1,20 1,20 1,20 1,20 1,20	1,80 1,80 1,80 1,80 1,80 1,80 1,80 1,80 1,80 1,80 1,80 1,80 1,80	1,64 1,64 1,64 1,64 1,64 1,64 1,64 1,64 1,64 1,64 1,64 1,64 1,64	1,64 1,64 1,64 1,64 1,64 1,64 1,64 1,64 1,64 1,64 1,64 1,64 1,64

წყალსადენი სისტემის ფიქსირებული მოწყობილობების რაოდენობა ცხრილი 1602.1-ის მიხედვით													
სართულები	დაკავებულობა და დაკავებულობის დატვირთვის ჯამური მაჩვენებელი	ფიქსირებული მოწყობილობები(ცალი)											
		უნიტაზი		ტუალეტის ხელსაბანები		აბაზანა/შხაპი		სასმელი წყლის ფანტანი		სამომსახურეო ნიჟარა		სამზარეულოს ნიჟარა	
		მოთხოვნილი	წარმოშობის გათვალის	მოთხოვნილი	წარმოშობის გათვალის	მოთხოვნილი	წარმოშობის გათვალის	მოთხოვნილი	წარმოშობის გათვალის	მოთხოვნილი	წარმოშობის გათვალის	მოთხოვნილი	წარმოშობის გათვალის
სართული -3,86 მ ნიშნულზე	სასაწყობო ჯგუფი სწ-2, დამხმარე და სხვადასხვა დაკავებულობის ჯგუფი დს ს.დ.დ.=100	-	-	-	-	-	-	-	-	-	-	-	-

წყალსადენი სისტემის ფიქსირებული მოწყობილობების რაოდენობა საცხოვრებელი ჯგუფი სც-2 ქვეჯგუფისთვის

ცხრილი 1602.1-ის მიხედვით

სართულები	საცხოვრებელი ერთეულები	ფიქსირებული მოწყობილობები									
		უნიტაზი (ერთ საცხოვრებელ ერთეულზე)		ტუალეტის ხელსაბანები (ერთ საცხოვრებელ ერთეულზე)		აბაზანა/შხაპი (ერთ საცხოვრებელ ერთეულზე)		სამზარეულოს ნიჟარა (ერთ საცხოვრებელ ერთეულზე)		ავტომატური სარეცხი მანქანის მისაერთებელი	
		მოთხოვნილი	გათვალისწინებული	მოთხოვნილი	გათვალისწინებული	მოთხოვნილი	გათვალისწინებული	მოთხოვნილი	გათვალისწინებული	მოთხოვნილი	გათვალისწინებული
სართული ნიშნ.±0,00 მ	12 ბინა	12	14	12	14	12	12	12	12	12 (თითო საცხ. ერთეულზე)	12
სართული ნიშნ.+3,30	12 ბინა	12	14	12	14	12	12	12	12	12 (თითო საცხ. ერთეულზე)	12
სართული ნიშნ. +6,60	12 ბინა	12	14	12	14	12	12	12	12	12 (თითო საცხ. ერთეულზე)	12
სართული ნიშნ. +9,90	12 ბინა	12	14	12	14	12	12	12	12	12 (თითო საცხ. ერთეულზე)	12
სართული ნიშნ. +13,20	12 ბინა	12	14	12	14	12	12	12	12	12 (თითო საცხ. ერთეულზე)	12
სართული ნიშნ. +16,50	12 ბინა	12	14	12	14	12	12	12	12	12 (თითო საცხ. ერთეულზე)	12
სართული ნიშნ. +19,80	12 ბინა	12	14	12	14	12	12	12	12	12 (თითო საცხ. ერთეულზე)	12
სართული ნიშნ. +23,10	12 ბინა	12	14	12	14	12	12	12	12	12 (თითო საცხ. ერთეულზე)	12
სართული ნიშნ. +26,40	12 ბინა	12	14	12	14	12	12	12	12	12 (თითო საცხ. ერთეულზე)	12
სართული ნიშნ. +29,70	12 ბინა	12	14	12	14	12	12	12	12	12 (თითო საცხ. ერთეულზე)	12
სართული ნიშნ. +33,00	12 ბინა	12	14	12	14	12	12	12	12	12 (თითო საცხ. ერთეულზე)	12
სართული ნიშნ. +36,30	12 ბინა	12	14	12	14	12	12	12	12	12 (თითო საცხ. ერთეულზე)	12
სართული ნიშნ. +39,60	9 ბინა	9	11	9	11	9	9	9	9	9 (თითო საცხ. ერთეულზე)	9

მისაწვდომობის ეროვნული სტანდარტის შესაბამისი დოკუმენტაცია.

მრავალბინიანი საცხოვრებელი კომპლექსი
"დიღმის ჭალებში" კორ. №3 (შეთანხმებული პროექტის ცვლილება)
დავით აღმაშენებლის ხეივანი მე-12 კმ ს/კ 01.72.14.009.613

საქართველოს მთავრობის ტექნიკური რეგლამენტის მისაწვდომობის ეროვნული სტანდარტი-საქართველოს მთავრობის 2020 წის 4 დეკემბრის №732 დადგენილების მოთხოვნების შესაბამისად,

თ.ჭინჭარაძე
tatiajincharadze27@gmail.com
მობ:599 730364

01.02.2026წ

მისაწვდომობის მოთხოვნებს არეგულირებს “ტექნიკური რეგლამენტის მისაწვდომობის ეროვნული სტანდარტები“-ს საქართველოს მთავრობის 2020 წლის 4 დეკემბრის #732 დადგენილება.

102.1 ზოგადი. ამ ტექნიკური რეგლამენტის 3-10 თავებსა და 1002, 1003 და 1006 ქვეთავებში წარმოდგენილი ტექნიკური კრიტერიუმები ადგილებს, საშუალებებს, შენობებსა და ელემენტებს იმ ადამიანებისთვის მისაწვდომსა და გამოყენებადს ხდის, რომელთაც ფიზიკური შეზღუდული შესაძლებლობის გამო არ შეუძლიათ გადაადგილება, სიარულისას დამოკიდებულნი არიან დამხმარე საშუალებებზე, არიან უსინათლონი და მცირემხედველნი, ყრუ და სმენადაქვეითებულნი, არ შეუძლიათ კოორდინაცია, არ შეუძლიათ რამესთან მიღწევა და მანიპულაცია/ხელის მტევნისა და თითების მოძრაობა, ნაკლებ ამტანები არიან, უჭირთ გრძნობიერი ინფორმაციის გადმოცემა და მასზე რეაგირება და ახასიათებთ ფიზიკური ზომის უკიდურესობები. ამ ქვეთავების მიზანია, შეზღუდული შესაძლებლობის მქონე პირს შესაძლებლობა მისცეს, დამოუკიდებლად მიუახლოვდეს, შევიდეს და გამოიყენოს ადგილი, საშუალება, შენობა ან ელემენტი.

ობიექტი: მრავალბინიანი საცხოვრებელი კომპლექსი „დიღმის ჭალებში“ კორპუსი #3

მისამართი: ქალაქი თბილისი, კუკური გოგიაშვილის I შესახვევი, N 14 ს.კ.72.14.009.613

არქიტექტორ(ებ)ი: პ.ჭავჭანიძე

ექსპერტი(ებ)ი: თ. ჯინჭარაძე

შ ე ნ ი შ ვ ნ ე ბ ი

▪ საპროექტო დასკვნა წარმოადგენს სანებართვო არქიტექტურული პროექტისა საქართველოს მთავრობის 2020 წლის 4 დეკემბერის დადგენილება №732, ტექნიკური რეგლამენტის – „მისაწვდომობის ეროვნული სტანდარტების“ დამტკიცების თაობაზე შესაბამისობის შეფასებას და არ მოიცავს საქართველოს ტერიტორიაზე მოქმედ, სამშენებლო სფეროში გამოყენებულ სხვა რაიმე დადგენილებასთან შესაბამისობის ანალიზს.

▪ საექსპერტო დასკვნისთვის მოწოდებული დოკუმენტაციის სისწორეზე და რეალობასთან შესაბამისობაზე პასუხისმგებელია მომწოდებელი მხარე.

▪ დამკვეთი ვალდებულია შენობა-ნაგებობის მშენებლობა და შემდგომი ექსპლუატაციის პროცესი განახორციელოს წინამდებარე დასკვნის შესაბამისად და დასკვნაში აღნიშნული შენიშვნა-რეკომენდაციების გათვალისწინებით.

▪ პროექტის რაიმე სახის ცვლილებას მშენებლობის დროს ან ექსპლუატაციის მიღების შემდგომ ავტომატურად გამოიწვევს გაცემული საექსპერტო დასკვნის გაუქმებას.

▪ საპროექტო შენობის არქიტექტურული დოკუმენტაციის ისეთი კორექტირება, რომელიც შეუსაბამობაში მოდის წინამდებარე დასკვნის ნაწილებთან, შეთანხმებული უნდა იყოს ექსპერტთან.

▪ ექსპერტი პასუხს აგებს მხოლოდ არქიტექტურული პროექტის რეგლამენტთან შესაბამისობაზე და არა მის განხორციელებაზე მშენებლობის პროცესში.

ტექნიკური რეგლამენტი „მისაწვდომობის ეროვნული სტანდარტები“ -ის შესაბამისობის ანალიზი მოიცავს შემდეგი პარამეტრების შეფასებას:

1. მისაწვდომი სვლაგეზი:
- მისაწვდომი სვლაგეზის სავალი ზედაპირები;
- თითოეული კარი და კართან მანევრირებისთვის საჭირო სივრცეები;
- პანდუსები;
- ლიფტები;

2. ადგილისა და შენობის ზოგადი ელემენტები:
- მისაწვდომი გზაკიბეები;
- ფანჯრები;

3. წყალსადენის ელემენტები და მოწყობილობები”
- ტუალეტების ოთახები:
- უნიტაზები;
- ხელსაბანები;

4. საკომუნიკაციო ელემენტები და ფუნქციები:
- ნიშნები;

5. მისაწვდომი საცხოვრებელი ერთეულები:
- „ა“ ტიპის ერთეული
- „ბ“ ტიპის ერთეული

კორექტირებულ პროექტში შეტანილია ცვლილებები

განმარტებითი ბარათი (კორექტირებების ჩამონათვალი)

კორპუსი #3
საპროექტო შენობა განთავსებულია ნაკვეთზე ს/კ 01.72.14.009.613 წარმოადგენს მრავალბინიანი საცხოვრებელი კომპლექსის „დიღმის ჭალებში“ ნაწილს-მე-3 კორპუსს. შეთანხმებული პროექტით შენობა 12 სართულიანია, მოწყობილია ტერასის სართული მოძრავი სენდვიჩპანელური გადახურვით, , მიწის ქვეშ განთავსებულია ერთსართულიანი ავტოსადგომი.შენობა ერთ სადარბაზოიანია - ორი კიბის უჯრედით და 3 ლიფტით და გააჩნია ორი შესასვლელი ფასადის სხვადასხვა მხრიდან.ავტოსადგომში ჩასასვლელი განთავსებულია აღმოსავლეთის მხრიდან. -1 სართულის ავტოსადგომი გაფართოვებულია და სცდება შენობის ძირითად კონტურს დასავლეთის მხრიდან და ემიჯნება წლის აუზს. შენობის პირველი სართულის იატაკი აწეულია მიწის დონიდან 0.65 . მიწისქვეშა ავტოსადგომში ჩასასვლელი ნაკვეთის სამხრეთ ნაწილშია საკადასტრო საზღვარზე. ავტოსადგომში ჩასასვლელი დონიდან სადარბაზოს შესასვლელამდე (პირველი სართულის იატაკი) გზა და ტროტუარი დახრილია და ქმნის რელიეფს შენობის გასწვრივ და სადარბაზოში მისასვლელად დამატებითი პანდუსები აღარაა მოწყობილი .ბინები ძირითადად ორ ოთახიანია. ბინებთან მისასვლელი გრძელი კოროდორი ნათდება ორივე ლიფტი-კიბის უჯრედის მხრიდან. ორივე ლიფტი-კიბის უჯრედის ბლოკს ერთვის აივანი სადაც განთავსებული ინება ცენტრალური კომუნიკაციები და მრიცხველები გაზის.

კორექტირებულ პროექტში შეტანილია ცვლილებები საპროექტო ტერიტორია გაიზარდა 351 მ2-ით და გახდა 3654 მ2 და შესაბამისი ცვლილებები შევიდა პროექტშიც:

კორპუსი #3

1.13 სართული რომელიც მოძრავი პანელებით გადახურულ ღია ტერასას წარმოადგენდა გახდა საცხოვრებელი სართული;

2.ბინების გეგმარება 13 სართულის იდენტურია 12 სართულის ბინების გეგმარების მცირე ცვლილებებით.

3.სართულებზე დაემატა ლიფტების წინ ტამბურები

4.შეიცვალა ნუმერაცია ბინების-ბინების რაოდენობა გახდა 151.

5.შენობის სტუდიო ტიპის 1 ოთახიან ბინებს დაუგეგმარდა აივნები (ბინის კონტურში)

შეცვლილია ტ.ე.მ. : -მიწა საპროექტო = 3654 მ2

-კ2 კოეფიციენტის ფართი შეიცვალა და გახდა 12902.93 მ2 კ2=3,53

-კ1 კოეფიციენტის ფართი გახდა 1113,3 მ2 კ1=0,30

-კ3 კოეფიციენტი გახდა 1207,5 მ2 კ3=0,33

-განაშენიანების ფართი გახდა 15099,6 მ2

-საცხოვრებელი ფართი-გახდა 8808,9 მ2

-საზაფხულო ფართი გახდა 1515,1 მ2

-კიბის უჯრედი და კორიდორი-გახდა 1923 მ2

საპროექტო მიწის ნაკვეთის მდებარეობა და აღწერა (შეთანხმებული პროექტის განმარტებითი ბარათი)

დიღმის ჭალები გადაეცა დაზარელებული კოოპერატიული ბინათმშენებლობის ამზანაგობას:
საქართველოს მთავრობის 2016 წლის 9 მარტის #419 განკარგულებისა და „კოოპერატიული ბინათმშენებლობის დაუმთავრებლობით წარმოქმნილ საკითხთან დაკავშირებით განსაკუთრებულ ღონისძიებათა თაობაზე“ ქ. თბილისის მუნიციპალიტეტის მთავრობის 2018 წლის 7 დეკემბრის #18,996,1373 განკარგულების შესაბამისად ქ. თბილისის მუნიციპალიტეტის სსიპ ქონების მართვის სააგენტოს მიერ ქ. თბილისის მუნიციპალიტეტის საკუთრებაში არსებული 10177 კვ.მ. მიწის ნაკვეთზე (ს/კ 01.72.14.009.259) გამარჯვებულად გამოცხადდა დეველოპერული კომპანია შპს „ფ.ს.გ.“ (ს/კ 406140297) (2019 წლის 6 მარტის # 10/01190653825-61 განაცხადი) მიწის ნაკვეთის კ2=3,6 კოეფიციენტის გათვალისწინებით (სსიპ ქონების მართვის სააგენტო წერილი #61-01190801829 21.03.2019 პინი 093).

საპროექტო ნაკვეთის სამშენებლოდ განვითარებისათვის ნაკვეთი გაიმიჯნა ორ ნაწილად: ს/კ 01.72.14.009.613 - 3303 მ2 და ს/კ 01.72.14.009.614-6874 მ2.

საპროექტო შენობა განთავსებულია ნაკვეთზე ს/კ 01.72.14.009.613 - 3303 მ2 და წარმოადგენს მრავალბინიანი საცხოვრებელი კომპლექსის „დიღმის ჭალებში“ ნაწილს-მე-3 კორპუსს

ტერიტორია ხასიათდება უმნიშვნელო დახრით. დახრა მატულობს ნაკვეთის ბოლოში დასავლეთ მხარეს. ტერიტორიაზე განთავსებულია ნარგავები. შენობა-ნაგებობები ტერიტორიაზე არ არის.

საპროექტო ტერიტორიას აღმოსავლეთით ესაზღვრება სადრენაჟო არხი მოშენებული მაღალტანიანი ხეებით. ჩრდილოეთის მხრიდან ესაზღვრება საზოგადოებრივი სივრცე მწვანე ნარგავებით.

შენობა 12 სართულიანის, მიწისქვეშა ორსართულიანი ავტოსადგომით.შენობის ბრტყელი სახურავი ტერასა, მე-13 სართული, გადახურული პერგოლას ტიპის ბეტონის სტრუქტურით, წარმოადგენს საზაფხულო სივრცეს.

შენობა ერთ სადარბაზოიანია - ორი კიბის უჯრედით და 3 ლიფტით და გააჩნია ორი შესასვლელი ფასადის სხვადასხვა მხრიდან.

ბინები ძირითადად ორ ოთახიანია. გრძელი კოროდორი ნათდება ორივე ლიფტი-კიბის უჯრედის მხრიდან. ორივე ლიფტი-კიბის უჯრედის ბლოკს ერთვის აივანი სადაც განთავსებული ინებაცენტრალური კომუნიკაციები და მრიცხველები: გაზის, ელექტროენერგიის და წყლის.

სადარბაზოს კიბეები და ლიფტები უკავშირდება მიწისქვეშა ორდონიან ავტოსადგომს და ღია რეტასა-სახურავს.

შენობა კარკასულია, სართულშუა გადახურვები -მონოლითური. ტერასის გადახურვა-პერგოლა წარმოადგენს მონოლითურ სტრუქტურას.
შენობის პირველი სართული მოპირკეთებულია რუხი ფერის ბაზალტის ქვით. ფასადი დამუშავებული იქნება მაღალხარისხიანი დეკორატიული ფაქტურიანი ლესვით და საღებავებით. კიბის უჯრედები და მათთან არსებული საზაფხულო სივრცეები შემოსაზღვრულია მეტალის ღეროებით (მეტალის კვადრატული მილი). ბინის აივნები შემოზღუდულია ნაწილის მეტალი-მინის მოაჯირით ნაწილი მეტალის მოაჯირებით. ტერიტორიაზე განთავსებულია ღია ბასეინი, რომელიც შეასრულებს სახანძრო წყლის რეზერვუარის ფუნქციასაც (წყლის მოცულობით 180 მ3). შენობის გარშემო ტერიტორია - საფეხმავლო და სამანქანო გზის საფარი დაფარულია ღრუტანიანი ბეტონის ფილებით.
ტერიტორია გამწვანდება დენდროპროექტის შესაბამისად.

შენობის ტ.ე.მ.: მიწის ნაკვეთის ფართია-3303მ

განაშენიანების ფართობი მ2-----1085,5

საერთო ფართობი მ2----------—15016,8

საცხოვრებელი ფართომი-მ2 --------8085,7

საზაფხულო ფართობი მ2----------2094,3

კოიბის უჯრედისა და სადარბაზოს ფართობი---2187,2

ავტოსადგომის ფართობი მ2 ----------2530,6

აუზის ფართობი მ2 ----------113

შენობის კუბატურა სულ მ3—54476,53

მ.შ.

+0,00 ზევით მ3----------45051,93

+0,00 ქვევით----------10424,6

შენობა-ნაგებობის კონსტრუქციული იმაღლე მ-50,68

მ.შ.:

+0,00 ზევით-44,08 მ

+0,00 ქვევით-6,6 მ

1. მისაწვდომი სვლა გეზი:

საპროექტო მიწის ნაკვეთსა და საპროექტო შენობაში მისაწვდომი სვლაგეზები შეესაბამება ტექნიკური რეგლამენტი - „მისაწვდომობის ეროვნული სტანდარტები“-ს მე-4 თავის დებულებებს. მისაწვდომი სვლაგეზი მოიცავს არაუმეტეს 1:20 დახრილ სავალ ზედაპირებს, კარებს, პანდუსს და ლიფტს, რაც შეესაბამება 402.2 ქვეთავის მოთხოვნებს.

მისაწვდომი სვლაგეზის სავალი ზედაპირები შეესაბამება 403 ქვეთავის მოთხოვნებს:

▪ იატაკის ზედაპირები არის მდგრადი, მყარი და არასრიალა, რაც შეესაბამება 302 ქვეთავის მოთხოვნას.
▪ საზოგადოებრივი სივრციდან საპროექტო მიწის ნაკვეთის გავლით მოწყობილი სავალი ზედაპირის დახრილი სვლა არ არის 1:20-ზე მეტად დახრილი, ხოლო სავალი ზედაპირის განივი დახრა არ აღემატება 1:48-ს, თანახმად 403.3 ქვეთავისა.
▪ იატაკის ზედაპირებზე დონე არ იცვლება, შესაბამისად დაკმაყოფილებულია 303-ე ქვეთავის მოთხოვნა.
▪ მისაწვდომი სვლაგეზის მინიმალური თავისუფალი სიგანე შენობაში უტოლდება 900 მმ-ს, ხოლო შენობის გარეთ - 1200 მმ-ს, რაც შეესაბამება 403.5.1 ქვეთავის მოთხოვნას.
▪ სადაც მისაწვდომი სვლაგეზი აკეთებს 180 გრადუსიან ბრუნს (სავაჭრო ფართში, თაროებს შორის), თავისუფალი სიგანე მოსატრიალებელთან მიახლოებისას და მოსატრიალებლიდან მოშორებისას აკმაყოფილებს 403.5.2.1 ქვეთავით განსაზღვრულ ყველა კრიტერიუმს.
▪ სადაც მისაწვდომი სვლაგეზი აკეთებს 90 გრადუსიან ბრუნს, თავისუფალი სიგანე მოსატრიალებელთან მიახლოებისას და მოსატრიალებლიდან მოშორებისას აკმაყოფილებს 403.5.3.1 ქვეთავით განსაზღვრულ ყველა კრიტერიუმს.
▪ საპროექტო შენობაში მისაწვდომი სვლაგეზები მოიცავს გვერდასავლელ სივრცეებს, რაც შეესაბამება 403.5.4.1 ქვეთავის მოთხოვნას.

კარები და გზა-კარები, რომლებიც მისაწვდომი სვლაგეზის ნაწილია შეესაბამება 404 ქვეთავის მოთხოვნებს:

▪ მისაწვდომ სვლაგეზზე არსებული ყველა გზა-კარების თავისუფალი სიგანე არ არის 820 მმ-ზე ნაკლები, რაც შეესაბამება 404.2.2 ქვეთავის მოთხოვნას.
▪ მისაწვდომ სვლაგეზზე არსებულ ყველა კართან და გზა-კართან უზრუნველყოფილია მანევრირებისათვის თავისუფალი სივრცე 404.2.3.2 ცხრილის შესაბამისად. მანევრირებისთვის აუცილებელ თავისუფალ სივრცეში, იატაკის ზედაპირი შეესაბამება 302-ე ქვეთავს და მათი ზედაპირი არ არის 1:48-ზე მეტად დახრილი. ყოველივე აღნიშნული შეესაბამება 404.2.3 და 404.2.3.1 ქვეთავების მოთხოვნებს.
▪ გზა-კარების ზღურბლების სიმაღლე არაუმეტეს 13 მმ-ია, რაც შეესაბამება 404.2.4 ქვეთავის მოთხოვნას. რაც შეეხება ამავე ქვეთავით განსაზღვრულ იატაკის დონეებს შორის ცვლილების საკითხს, კარებთან იატაკის დონეები უცვლელია. ტექნიკური რეგლამენტი „მისაწვდომობის ეროვნული სტანდარტები“
▪ კარების კავეულის სიმაღლე მდებარეობს არაუმცირეს 860 მმ და არაუმეტეს 1200 მმ სიმაღლეზე, რაც შეესაბამება 404.2.6.1 ქვეთავის მოთხოვნას.
▪ იატაკიდან 250 მმ-ის საზღვრებში, შვეულად გაზომვისას, კარების ზედაპირები

გლუვია მიწოლის მხარეს და ასეთი გლუვი ზედაპირები კარის მთელ სიგანეზე გრძელდება. კარის კავეული და ნებისმიერი სხვა შემაფერხებელი ან გამოშვერილი ნაწილი, არ არის მოწყობილი იატაკიდან 250 მმ- ის საზღვრებში. ყოველივე აღნიშნული აკმაყოფილებს 404.2.9 ქვეთავის მოთხოვნებს.
მისაწვდომ სვლაგეზზე არსებული ბორდიურის პანდუსი, რომელიც წარმოდგენილი პროექტის მიხედვით მდებარეობს საპროექტო ტერიტორიის ცენტრალური შესასვლელის ნაწილში, საზოგადოებრივ სივრცესთან, შეესაბამება 406 ქვეთავის
მოთხოვნებს, კერძოდ:
▪ საფეხმავლო ბილიკის გასწვრივ, ბორდიურის პანდუსის ბაქნის სიგრძე უტოლდება 1500 მმ-ს, ხოლო სიგანე 1200 მმ-ს, რაც შეესაბამება 406.2.1 ქვეთავს.
▪ ბორდიურის პანდუსის დახრა განისაზღვრება 1:20 თანაფარდობით, რაც შეესაბამება 406.2.2 ქვეთავს.
▪ ბორდიურის პანდუსის სიგანე შეადგენს 1200 მმ-ს, რაც შეესაბამება 406.5.1 ქვეთავს.
▪ დონის წყვეტისადმი მოთხოვნები შეესაბამება 406.5.2 ქვეთავს.
▪ ბორდიურის პანდუსის განივი დახრა არის სწორი, რაც აკმაყოფილებს 406.5.3 ქვეთავის მოთხოვნას.
▪ პანდუსის ბოლოში, ავტომობილების სამოძრაო გზის მიღმა, მოწყობილია თავისუფალი სივრცე 1200 მმ X 1200 მმ-ის სახით, თანახმად 406.5.5 ქვეთავისა.
▪ ბორდიურის პანდუსის მდებარეობა შეესაბამება 406.5.7 და 406.5.8 ქვეთავების მოთხოვნას.
▪ 705-ე ქვეთავის შესაბამისი ამოცნობადი გამაფრთხილებლები განთავსებულია ქვეითთა გზაზე გადასასვლელთან არსებულ ბორდიურის პანდუსთან, რაც შეესაბამება 406.6.2 ქვეთავის 1-ლი პუნქტის მოთხოვნას. ამოცნობადი გამაფრთხილებლები მოწყობილია შემდეგი ნორმების დაცვით:
▪ ამოცნობადი გამაფრთხილებლების კონტრასტი სხვა ზედაპირებისაგან შესაბამისობაშია 705.3 ქვეთავთან.
▪ თავწაკვეთილი გუმბათების პარამეტრები შესაბამისობაშია 705.5.1 – 705.5.4 ქვეთავებთან.
▪ ამოცნობადი გამაფრთხილებლების სიღრმე და სიგანე შეესაბამება 705.6 ქვეთავს.
▪ ამოცნობადი გამაფრთხილებლები განთავსებულია ბორდიურის უკან, პანდუსის ზედაპირზე, ქვედა დონის ცვლილების ხაზიდან ერთი გუმბათის ფარგლებში, თანახმად 705.7.1 ქვეთავის მე- 2 პუნქტისა.

ტექნიკური რეგლამენტი „მისაწვდომობის ეროვნული სტანდარტები“ საპროექტო შენობაში წარმოდგენილი პროექტის მიხედვით მოწყობილია 407.4.1 ქვეთავის შესაბამისი ლიფტები, რომელიც მისაწვდომი სვლაგეზის ნაწილია უნდა შეესაბამებოდეს „მსაწვდომობის ეროვნული სტანდარტები“-ს მოთხოვნებს და ASMEA17.1/CSA B44 სტანდარტს. იმის გათვალისწინებით, რომ ამ ეტაპისათვის შერჩეული არარის ლიფტის ზუსტი სახეობა და არ არის დადგენილი ლიფტის ზუსტი სპეციფიკაციები,წარმოდგენილი დასკვნის საფუძველზე შეფასდა 407 ქვეთავის ძირითადი მოთხოვნებთან შესაბამისობის საკითხი (407 ქვეთავის მოთხოვნები სრულად უნდა იქნას გათვალისწინებული ლიფტის სახეობის და მწარმოებელი კომპანიის შერჩევისას,

აღნიშნული კომპანიის მიერ ლიფტის სპეციფიკაციის და პარამეტრების დაზუსტებისას და ლიფტების დამონტაჟებამდე, პროექტში ასახული შენიშვნების შესაბამისად):

▪ კაბინის კარი სიგანე განსაზღვრულია 900 მმ-ით, რაც შესაბამისობაშია 407.4.1 ქვეთავთან.

▪#1 დ #2 საპროექტო შენობაში პროექტით გათვალისწინებული 3-3 ლიფტი. #3 შენობაში შახტების გაბარიტული ზომები 1,800/1.800. 3,200/2.100. 3,200/2,100სმ

2. ადგილის და შენობის ელემენტები:

საპროექტო შენობაში მისაწვდომი კიბის ვალდებულების საკითხი დარეგულირებულია საქართველოს მთავრობის 28.01.2016 წლის #41-ე დადგენილების საფუძველზე. ასეთი მისაწვდომი კიბისადმი მოთხოვნები ასევე შეესაბამება ტექნიკური რეგლამენტი - „მისაწვდომობის ეროვნული სტანდარტები“-ს მე-5 თავის დებულებებს:

▪ კიბის მარშის საზღვრებში არ არის მოწყობილი ღია შუბლები, რაც შეესაბამება 504.3 ქვეთავს.

▪ საფეხურის საბიჯელები შეესაბამება 302-ე ქვეთავს და დაქანება არ არის 1:48-ზე მეტი.

▪ კიბის ყოველი საფეხურის და საბიჯელის 40 მმ სავალ ნაწილს, რომელიც იზომება საფეხურის ნაშვერიდან თარაზულად, აქვს ერთგვაროვანი ფერის მქონე ზედაპირი, რომელიც საფეხურის დანარჩენი ნაწილისგან მკვეთრად განსხვავებულია (მუქი ღია ფონზე). ხილვადი კონტრასტი გრძელდება ყოველი საფეხურის ერთი კიდიდან საფეხურის მეორე კიდემდე.

▪ კიბის საზღვრებში მოწყობილია 505 ქვეთავის შესაბამისი სახელურები.

▪ ამოწეული სიმბოლოებითა და ბრაილის ასოებით შექმნილი, ნიშანი, წარწერით -

▪ „გასასვლელი/EXIT“ გასასვლელის გზა-კიბეში შესასვლელ ყველა კართან არის განთავსებული და ასეთივე ნიშანი განთავსებულია კიბის უჯრედიდან გარეთ გამავალ კართან. აღნიშნული ნიშანი შეესაბამება 703.3 და 703.4 ქვეთავების მოთხოვნებს.

▪ სართულის ამოსაცნობად, შიგა გასასვლელის გზაკიბის საზღვრებში, თითოეული სართულის ბაქანთან, დერეფანში გამავალი კარის მომიჯნავედ განთავსებულია 703.3 და 703.4 ქვეთავების შესაბამისი ნიშნები. სართულის აღმნიშვნელი ნიშანი ამობურცულია და იგი გამეორებულია ბრაილში, თანახმად 703.3.1 ქვეთავისა. ბრაილის ტექსტი შეესაბამება 703.4 ქვეთავს. ასევე აღსანიშნავია, რომ ამობურცული სიმბოლოების და ბრაილის შემცველი ნიშანი განთავსებულია კარის გასწვრივ საკეტიან მხარეს. ამობურცული სიმბოლოების და ბრაილის შემცველი ნიშნები ისეა განთავსებული, რომ კარის 45 გრადუსით გაღებისას, ნიშნის წინ შენარჩუნებულია 450X450 მმ იატაკის თავისუფალი სივრცე, თანახმად 703.3.11 ქვეთავისა.

3. წყალსადენის ელემენტები და მოწყობილობები:

საპროექტო ფართში განთავსებული ტუალეტები შეესაბამება 603 ქვეთავის

მოთხოვნებს:
ტექნიკური რეგლამენტი „მისაწვდომობის ეროვნული სტანდარტები“

▪ ტუალეტის ოთახებში უზრუნველყოფილია საპროექტო შენობებისათვის განკუთვნილი T-ს ფორმის მოსატრიალებელი სივრცე, რაც შეესაბამება 603.2.1 ქვეთავის მოთხოვნას.
▪ ტუალეტის ოთახების კარის გაღებისას, ისინი არ იჭრებიან მოწყობილობებისათვის განკუთვნილ იატაკის თავისუფალ სივრცეებში, რაც შეესაბამება 603.2.2 ქვეთავს.ტუალეტის ოთახებში განთავსებული უნიტაზები შეესაბამება 604 ქვეთავის მოთხოვნებს:
▪ უნიტაზის განთავსებულია კედელთან ახლოს და უნიტაზის ცენტრიდან კედლის ზედაპირამდე მანძილი განსაზღვრულია 450 მმ-ით, რაც შეესაბამება 604.2 ქვეთავის მოთხოვნას.
▪ უნიტაზთან მოწყობილია იატაკის თავისუფალი სივრცე 1400 მმ სიღრმისა და 1500 მმ სიგანის სახით, სადაც არ იჭრება რაიმე სახის დეტალი, რაც აკმაყოფილებს 604.3 ქვეთავის მოთხოვნას.
▪ უნიტაზის დასაჯდომის სიმაღლე განთავსებულია 450 მმ-ზე იატაკის ზედაპირიდან, რაც შეესაბამება 604.4 ქვეთავს.
▪ უნიტაზთან მოწყობილია ხელჩასაჭიდი ძელები 604.5 ქვეთავის მოთხოვნების დაცვით.
▪ უნიტაზთან მოწყობილი ძელები შეესაბამება 609 ქვეთავის მოთხოვნებს.
ტუალეტის ოთახებში განთავსებული ხელსაბანები შეესაბამება 606 ქვეთავის მოთხოვნებს:
▪ ხელსაბანთან მოწყობილია იატაკის თავისუფალი სივრცე, 606.2 ქვეთავის შესაბამისად.
▪ ხელსაბანის განთავსების სიმაღლე შესაბამისობაშია 606.3 ქვეთავის მოთხოვნასთან. ტექნიკური რეგლამენტი „მისაწვდომობის ეროვნული სტანდარტები“

4. საკომუნიკაციო ელემენტები და ფუნქციები:

საპროექტო შენობაში დაკმაყოფილებულია საქართველოს მთავრობის 28.01.2016 წლის #41-ე დადგენილების მოთხოვნები შენობებში მისაწვდომობის ნიშნების მოწყობისა და ადგილმდებარეობის თაობაზე და ყველა ასეთი ნიშანი შეესაბამება ტექნიკური რეგლამენტი -„მისაწვდომობის ეროვნული სტანდარტები“-ს მოთხოვნებს, ნიშნები მოწყობილია ქვემოთ ჩამოთვლილ ადგილებში:
▪ გასასვლელის გზა-კიბეში შესასვლელ ყველა კართან, კიბის უკრედიდან გარეთ გამავალ კართან და 0.00 ნიშნულზე გარეთ გამავალ ყველა კართან მოწყობილია ნიშანი ამოწეული სიმბოლოებითა და ბრაილის ასოებით, წარწერით - „გასასვლელი/EXIT“ აღნიშნული ნიშანი შეესაბამება 703.3 და 703.4 ქვეთავების მოთხოვნებს, ამობურცულ სიმბოლოებსა და ბრაილთან მიმართებაში.
▪ სართულის ამოსაცნობად, შიგა გასასვლელის გზაკიბის საზღვრებში, თითოეული სართულის ბაქანთან, დერეფანში გამავალი კარის მომიჯნავედ განთავსებულია იატაკის დონის ამოსაცნობი ნიშანი. აღნიშნული ნიშანი შეესაბამება 703.3 და 703.4 ქვეთავების მოთხოვნებს, ამობურცულ სიმბოლოებსა და ბრაილთან მიმართებაში.
▪ თითოეულ კარზე, რომელიც უზრუნველყოფს მისაწვდომს თავშესაფრის

ფართობთან მომიჯნავე იატაკის ფართობიდან მოწყობილია ნიშანი წარწერით „თავშესაფრის ფართობი“ მისაწვდომობის საერთაშორისო სიმბოლოთი, ასეთი ნიშანი შეესაბამება 703.2 ქვეთავს ვიზუალურ სიმბოლოებთან დაკავშირებით და ასეთი ნიშანი არის განათებული.

▪ თავშესაფრის ფართობებზე განთავსებულია ნიშანი მითითებებით საგანგებო ვითარებაში ფართობის გამოყენების შესახებ. ასეთი ნიშნები სავალდებულო არაა აკმაყოფილებდეს ამობურცული სიმბოლოებისა და ბრაილის მოთხოვნებს, თუმცა ნიშანი შეესაბამება 703.2 ქვეთავის მოთხოვნებს, ვიზუალურ სიმბოლოებთან დაკავშირებით.

▪ თავშესაფრის ფართობებთან განთავსებულია ორმხრივი კავშირის სისტემის გამოყენების წესები, ორმხრივი კავშირის სისტემის საშუალებით დახმარების მიღების მითითებები და ადგილის ამოსაცნობი წარწერა. ასეთი ნიშნები სავალდებულო არაა აკმაყოფილებდეს ამობურცული სიმბოლოებისა და ბრაილის მოთხოვნებს, თუმცა ნიშანი შეესაბამება 703.2 ქვეთავის მოთხოვნებს, ვიზუალურ სიმბოლოებთან დაკავშირებით.

▪ მისაწვდომობის საერთაშორისო სიმბოლო მოწყობილია საზოგადოებრივ სივრცეებში განთავსებულ ყველა მისაწვდომ ერთადგილიან ტუალეტის ოთახთან. ნიშანი შეესაბამება 703.6.3 და 703.2 ქვეთავებს.

▪ მისაწვდომობის საერთაშორისო სიმბოლო მოწყობილია მისაწვდომი მსუბუქი ავტომობილის და მიკროავტობუსის ავტოსადგომ სივრცეებში. ნიშანი შეესაბამება 703.6.3 და 703.2 ქვეთავებს.

ტექნიკური რეგლამენტი „მისაწვდომობის ეროვნული სტანდარტები“ ზემოაღნიშნულ ნიშნებში გამოყენებული ვიზუალური სიმბოლოები შეესაბამება 703.2 ქვეთავის მოთხოვნებს:

▪ სიმბოლოებს ტრადიციული ფორმა აქვთ. სიმბოლოები არ არის დაწერილი იტალიკით, დახრილად, გაკრული შრიფტით, მეტისმეტად დეკორატიულად ან სხვა უჩვეულო ფორმით.

▪ სიმბოლოების ზომა, სიგანე, შტრიხის სიგანე, სიმბოლოებს და სტრიქონებს შორის დაშორება შეესაბამება 703.2.4 – 703.2.8 ქვეთავების მოთხოვნებს.

▪ ვიზუალური სიმბოლოების იატაკიდან განთავსების სიმაღლე შეესაბამება 703.2.4 ცხრილს.

▪ სიმბოლოებისა და მათი ფონის ზედაპირი არ კაშკაშებს. სიმბოლოები ფონისგან განირჩევა, ანუ სიმბოლო სიმბოლო მუქი ფერისაა, ფონი კი ღია ფერის, რაც შეესაბამება 703.2.10 ქვეთავის მოთხოვნას.

ზემოაღნიშნულ ნიშნებში გამოყენებული ამობურცული სიმბოლოები შეესაბამება 703.3 ქვეთავის მოთხოვნებს:

▪ ამობურცული სიმბოლოები უკანა სიბრტყიდან ამობურცულია 703.3.2 ქვეთავის შესაბამისად.

▪ ლათინური სიმბოლოები ასახულია დიდი ასობგერებით, თანახმად 703.3.3 ქვეთავისა.

▪ ლათინური სიმბოლოებისთვის გამოყენებულია „SANS SERIF“-ის ტიპის შრიფტი. სიმბოლოები არ არის შესრულებული იტალიკით, დახრილად, ხელნაწერის სახით, მეტისმეტად დეკორატიულად ან სხვა უჩვეულო ფორმით, თანახმად 703.3.4 ქვეთავისა.

▪ შრიფტის ყველა სიმბოლოს დასაშვები სიმაღლე, სიგანე, სიმბოლოებს შორის დაშორება, სტრიქონებს შორის დაშორება განსაზღვრულია 703.3.5 – 703.3.9

ქვეთავების შესაბამისად.
▪ სიმბოლოების იატაკის დონიდან განთავსების სიმაღლე შეესაბამება 703.3.10 ქვეთავის მოთხოვნას.
▪ ამობურცული სიმბოლოების და ბრაილის შემცველი ნიშანების განთავსების არეალები შეესაბამება 703.3.11 ქვეთავის მოთხოვნებს.
▪ სიმბოლოები ფონისგან განირჩევა (მუქი ფერის სიმბოლოებს ღია ფერის ფონი აქვთ), თანახმად 703.3.12 ქვეთავისა.
ზემოაღნიშნულ ნიშნებში გამოყენებული ბრაილი შეესაბამება 703.4 ქვეთავის მოთხოვნებს:
▪ ნიშნებზე გამოყენებულია მე-2 ხარისხის ბრაილი, თანახმად 703.4.1 ქვეთავისა.
▪ ბრაილის წერტილებს აქვს გუმბათისებური ფორმა და ისინი უნდა შეესაბამება 703.4.3 ცხრილს.
▪ ბრაილის განთავსების პოზიცია შეესაბამება 703.4.4 ქვეთავს.
▪ ბრაილის იატაკიდან განთავსების სიმაღლე შეესაბამება 703.4.5 ქვეთავს.
ტექნიკური რეგლამენტი „მისაწვდომობის ეროვნული სტანდარტები“
ზემოაღნიშნულ ნიშნებში გამოყენებული მისაწვდომობის სიმბოლო შეესაბამება 703.6 ქვეთავის მოთხოვნებს:
▪ მისაწვდომობის სიმბოლოები მკვეთრად განირჩევა ფონისგან, ანუ მუქი ფერის სიმბოლო მოწყობილია ღია ფერის ფონზე, თანახმად 703.6.2 ქვეთავისა.
▪ მისაწვდომობის საერთაშორისო სიმბოლო შეესაბამება 703.6.3.1 სურათს.
▪ მისაწვდომობის სიმბოლოები და მათი ფონები არ არის ამრეკლავი.

5. მისაწვდომი საცხოვრებელი ერთეულები:

საპროექტო შენობაში „ა“ და „ბ“ ტიპის ერთეულების რაოდენობებისადმი მოთხოვნა დადგენილია საქართველოს მთავრობის 28.01.2016 წლის #41-ე დადგენილების საფუძველზე. ასეთი ერთეულებისადმი მოთხოვნები კი შეესაბამება ტექნიკური რეგლამენტი - „მისაწვდომობის ეროვნული სტანდარტები“-ს მე-11 თავის დებულებებს, კერძოდ:
„ა“ ტიპის საცხოვრებელი ერთეული.(#3 შენობაში,განლაგებულია 3 ბინა #1,#7 ,#19)
▪ „ა“ ტიპის საცხოვრებელი ერთეულის მთავარი შეესასვლელი არ არის საძინებელი ოთახი, თანახმად 1103.2 ქვეთავისა.
▪ ყველა სივრცესა და ელემენტს, რომლებიც ერთეულის ნაწილია, აკავშირებს ერთი მისაწვდომი სვლაგეზი. მისაწვდომი სვლაგეზი ემთხვევა მთავარ მიმოსვლის ბილიკს. ყოველივე აღნიშნული შეესაბამება 1103.3.1 ქვეთავს.
▪ ყველა ოთახში, რომელსაც მისაწვდომი სვლაგეზი ემსახურება, უზრუნველყოფილია ეტლის მოსატრიალებელი სივრცე. შეესაბამება 1103.3.2 ქვეთავს.
▪ მისაწვდომი სვლაგეზის კომპონენტად განსაზღვრულია სავალი ზედაპირი, რომელიც არ არის 1:20-ზე მეტად დახრილი, შეესაბამება 1103.3.3 ქვეთავს.
▪ სავალი ზედაპირები, რომლებიც მისაწვდომი სვლაგეზის ნაწილია, შეესაბამება 403-ე ქვეთავს.
▪ ერთეულის მთავარი შესასვლელის კარი და ყველა სხვა გზა-კარი, რომელშიც დამკავებელმა უნდა გაიაროს, შეესაბამება 404 ქვეთავს.
▪ ზღურბლები შეესაბამება 303-ე ქვეთავს.
▪ სარეცხი მანქანა შეესაბამება 611-ე ქვეთავს.

ტექნიკური რეგლამენტი - „მისაწვდომობის ეროვნული სტანდარტები“

▪ ერთეულში მოწყობილია ტუალეტი აკმაყოფილებს 1103.11.2 ქვეთავის მოთხოვნებს, კერძოდ:
• ხელჩასაჭიდი ძელების სამომავლო მოწყობის შესაძლებლობა უზრუნველყოფილია.
• გაღებისას კარი არ იჭრება იატაკის თავისუფალ სივრცეში ან მოწყობილობასთან არსებულ თავისუფალ სივრცეში.
• ხელსაბანები შეესაბამება 606-ე ქვეთავს.
• უნიტაზი შეესაბამება 1103.11.2.4 ქვეთავს.
• აბაზანა შეესაბამება 607-ე ქვეთავს.
• სამზარეულოები შეესაბამება 1103.12 ქვეთავს.

ტექნიკური რეგლამენტი „მისაწვდომობის ეროვნული სტანდარტები“ „ბ“ ტიპის საცხოვრებელი ერთეული (#3ბინების რაოდენობაა 148)

▪ „ბ“ ტიპის ერთეულებში მოწყობილი იატაკის თავისუფალი სივრცე შეესაბამება 1104.1.1 ქვეთავს და უტოლდება 760მმ X 1200მმ-ს.
▪ „ბ“ ტიპის საცხოვრებელი ერთეულის მთავარი შეესასვლელი არ არის საძინებელი ოთახი, შეესაბამება 1104.2 ქვეთავს.
▪ ყველა სივრცესა და ელემენტს, რომლებიც ერთეულის ნაწილია, აკავშირებდეს ერთი მისაწვდომი სვლაგეზი. მისაწვდომი სვლაგეზი ემთხვევა მთავარ მიმოსვლის ბილიკს, შეესაბამება 1104.3.1 ქვეთავს.
▪ მისაწვდომი სვლაგეზის კომპონენტად განსაზღვრულია სავალი ზედაპირი, რომელიც არ არის 1:20-ზე მეტად დახრილი, შეესაბამება 1103.3.2 ქვეთავს.
▪ მისაწვდომი სვლაგეზის თავისუფალი სიგანე შეესაბამება 403.5 ქვეთავს.
▪ ერთეულის მთავარი შესასვლელის კარი შეესაბამება 404-ე ქვეთავს.
▪ ერთეულის საზღვრებში არსებული ყველა კარი შეესაბამება 1104.5.2.1 ქვეთავის მოთხოვნას, კერძოდ ყველა კარის სუფთა სიგანე არ არის 820 მმ-ზე ნაკლები.
▪ ზღურბლები შეესაბამება 303-ე ქვეთავს.
▪ სარეცხ მანქანასთან გათვალისწინებულია პარალელური მისაწვდომი თავისუფალი სივრცე, შეესაბამება 1104.10.1 ქვეთავს.
▪ ტუალეტისა და აბაზანის მოწყობილობები შეესაბამება 1104.11 ქვეთავს, კერძოდ:
• კარი არ იჭრება მოწყობილობასთან არსებულ თავისუფალ სივრცეში.
• ხელსაბანები შეესაბამება 1104.11.3.1 ქვეთავს.
• უნიტაზი შეესაბამება 1104.11.3.1.2 ქვეთავს.
• აბაზანები შეესაბამება 1104.11.3.1.3.1 და 1104.11.3.1.3.2 ქვეთავებს.
• სამზარეულოები შეესაბამება 1104.12 ქვეთავს.

დ ა ს კ ვ ნ ა

ქალაქი თბილისი, კუკური გოგიაშვილის I შესახვევი, N 14 ს.კ.01.72.14.009.613
საპროექტო მიწის ფართია 3654.00კვ.მ.
დაპროექტებული მრავალბინიანი საცხოვრებელი კომპლექსი „დიღმის ჭალებში“ კორპუსი #3 ,სრულად შესაბამისობაშია საქართველოს მთავრობის 2020 წლის 4 დეკემბერის №732 დადგენილებასთან. ტექნიკური რეგლამენტის – „მისაწვდომობის ეროვნული სტანდარტების“ დამტკიცების თაობაზე. ასევე ვადასტურებ დოკუმენტაცია შედგენილია კარგ ტექნიკურ დონეზე და მოიცავს სტანდარტებთან შესაბამისობისთვის ყველა საჭირო ინფორმაციას. საექსპერტო დასკვნის საფუძველზე პროექტს ეძლევა დადებითი შეფასება

ექსპერტი: თამარ ჯინჭარაძე

1სექტემბერი 2025 წელი

გენერალური გეგმა მ:1.150
მისაწვდომი სვლა გეზი



Nº3 – 1 სართული –3.13
ბინანების გეგმა ბეტონ

01	
ეტაპის Nº3	
სამშენებლო ნებართვა	
-3.13 ნიშნული	
-1 სართული	

. ՊԱՇՏՈՆԱԿԱՆ ՀԱՄԱԿԱՐԳՉԻ ՀԱՅԱՑԱԿԱՆ ՊԱՀԱՆՋՆԵՐԻ ԵՎ ՏԵԽՆԻԿԱԿԱՆ ԼՈՒԾՈՒՄՆԵՐԻ 302-ՀՀՇՄ.ՀԱՍ, ԵՋ ՀԱՄԱՁԱՅՆ ԱՇԽԱՏԱՆՔՆԵՐԻ ԿԱՏԱՐՄԱՆ ԺԱՄԱՆԱԿԱՑՈՒՅՑԱՅԻՆ ԳԱՆՁԱՏԱՎՈՐՈՒՄՆԵՐԻ ՀԱՄԱՁԱՅՆ ՏԵՂԱՄԱՍՆԱԿԱՆ ՀԱՄԱԿԱՐԳՉԻ ՀԱՅԱՑԱԿԱՆ ՊԱՀԱՆՋՆԵՐԻ ԵՎ ՏԵԽՆԻԿԱԿԱՆ ԼՈՒԾՈՒՄՆԵՐԻ 303-3 ՀՀՇՄ.ՀԱՍ ՊԱՀԱՆՋՆԵՐԻ ՀԱՄԱՁԱՅՆ ՏԵՂԱՄԱՍՆԱԿԱՆ ՀԱՄԱԿԱՐԳՉԻ ՀԱՅԱՑԱԿԱՆ ՊԱՀԱՆՋՆԵՐԻ ԵՎ ՏԵԽՆԻԿԱԿԱՆ ԼՈՒԾՈՒՄՆԵՐԻ 404.3 ՀՀՇՄ.ՀԱՍ ՊԱՀԱՆՋՆԵՐԻ ՀԱՄԱՁԱՅՆ ՏԵՂԱՄԱՍՆԱԿԱՆ ՀԱՄԱԿԱՐԳՉԻ ՀԱՅԱՑԱԿԱՆ ՊԱՀԱՆՋՆԵՐԻ ԵՎ ՏԵԽՆԻԿԱԿԱՆ ԼՈՒԾՈՒՄՆԵՐԻ ՀԱՄԱՁԱՅՆ ԱՇԽԱՏԱՆՔՆԵՐԸ ԿԱՏԱՐԵԼ ԱՇԽԱՏԱՆՔԱՅԻՆ ՆԱԽԱԳԾԻ ՄԱՍԻՆ ՀՀ ՔԱՂԱՔԱՇԻՆՈՒԹՅԱՆ ՆԱԽԱՐԱՐՈՒԹՅԱՆ ՀԱՄԱՐ ՀԱՍՏԱՏՎԱԾ ՇԻՆԱՐԱՐԱԿԱՆ ՆՈՐՄԵՐԻ ՊԱՀԱՆՋՆԵՐԻ ՀԱՄԱՁԱՅՆ ՀԱՄԱՐ ՀԱՍՏԱՏՎԱԾ ՇԻՆԱՐԱՐԱԿԱՆ ՆՈՐՄԵՐԻ ՊԱՀԱՆՋՆԵՐԻ ՀԱՄԱՁԱՅՆ ԱՇԽԱՏԱՆՔՆԵՐԸ ԿԱՏԱՐԵԼ ՀՀ ՔԱՂԱՔԱՇԻՆՈՒԹՅԱՆ ՆԱԽԱՐԱՐՈՒԹՅԱՆ ՀԱՄԱՐ ՀԱՍՏԱՏՎԱԾ ՇԻՆԱՐԱՐԱԿԱՆ ՆՈՐՄԵՐԻ ՊԱՀԱՆՋՆԵՐԻ ՀԱՄԱՁԱՅՆ ԱՇԽԱՏԱՆՔՆԵՐԸ ԿԱՏԱՐԵԼ ՀՀ ՔԱՂԱՔԱՇԻՆՈՒԹՅԱՆ ՆԱԽԱՐԱՐՈՒԹՅԱՆ ՀԱՄԱՐ ՀԱՍՏԱՏՎԱԾ ՇԻՆԱՐԱՐԱԿԱՆ ՆՈՐՄԵՐԻ ՊԱՀԱՆՋՆԵՐԻ ՀԱՄԱՁԱՅՆ ԱՇԽԱՏԱՆՔՆԵՐԸ ԿԱՏԱՐԵԼ ԱՇԽԱՏԱՆՔԱՅԻՆ ՆԱԽԱԳԾԻ ՄԱՍԻՆ ՀՀ ՔԱՂԱՔԱՇԻՆՈՒԹՅԱՆ ՆԱԽԱՐԱՐՈՒԹՅԱՆ ՀԱՄԱՐ ՀԱՍՏԱՏՎԱԾ ՇԻՆԱՐԱՐԱԿԱՆ ՆՈՐՄԵՐԻ ՊԱՀԱՆՋՆԵՐԻ ՀԱՄԱՁԱՅՆ ԱՇԽԱՏԱՆՔՆԵՐԸ ԿԱՏԱՐԵԼ ՀՀ ՔԱՂԱՔԱՇԻՆՈՒԹՅԱՆ ՆԱԽԱՐԱՐՈՒԹՅԱՆ ՀԱՄԱՐ ՀԱՍՏԱՏՎԱԾ ՇԻՆԱՐԱՐԱԿԱՆ ՆՈՐՄԵՐԻ ՊԱՀԱՆՋՆԵՐԻ ՀԱՄԱՁԱՅՆ ԱՇԽԱՏԱՆՔՆԵՐԸ ԿԱՏԱՐԵԼ ԱՇԽԱՏԱՆՔԱՅԻՆ ՆԱԽԱԳԾԻ ՄԱՍԻՆ

1 სართული +0.00
მისაწვდომი სვლა გეზი

02

კორპუსი №3
არქიტექტურა
მუშა პროექტი

+0.00 ნიშნ.
-0.65 ნიშნ.

1 სართული

29.10.2024

№3 1 სართული +0.00=419.28

1 სართული
+0.00

ამოშენება 60 სმ

-fasadi D-A

-fasadi 1-9

-fasadi 9-1

მისაწვდომი სვლა ეზო

ა ტიპის ერთეული №7

ამოშენება 60 სმ

-0.65=418.63

+0.00=419.28

ბაღის ტერიტორია

საბავშვო მოედანი

ბაღის შენობა 2
შენობა-3

ბაღის შენობა-5

ბაღის შენობა-6

ბაღის შენობა-4

ბაღის შენობა-1

ბაღის შენობა-7

ბაღის შენობა-8

ბაღის შენობა-9

ბაღის შენობა-10

ბაღის შენობა-11

ბაღის შენობა-12

ბაღის შენობა-13

ბაღის შენობა-14

ბაღის შენობა-15

ბაღის შენობა-16

ბაღის შენობა-17

ბაღის შენობა-18

ბაღის შენობა-19

ბაღის შენობა-20

ბაღის შენობა-21

ბაღის შენობა-22

ბაღის შენობა-23

ბაღის შენობა-24

ბაღის შენობა-25

ბაღის შენობა-26

ბაღის შენობა-27

ბაღის შენობა-28

ბაღის შენობა-29

ბაღის შენობა-30

ბაღის შენობა-31

ბაღის შენობა-32

ბაღის შენობა-33

ბაღის შენობა-34

ბაღის შენობა-35

ბაღის შენობა-36

ბაღის შენობა-37

ბაღის შენობა-38

ბაღის შენობა-39

ბაღის შენობა-40

ბაღის შენობა-41

ბაღის შენობა-42

ბაღის შენობა-43

ბაღის შენობა-44

ბაღის შენობა-45

ბაღის შენობა-46

ბაღის შენობა-47

ბაღის შენობა-48

ბაღის შენობა-49

ბაღის შენობა-50

ბაღის შენობა-51

ბაღის შენობა-52

ბაღის შენობა-53

ბაღის შენობა-54

ბაღის შენობა-55

ბაღის შენობა-56

ბაღის შენობა-57

ბაღის შენობა-58

ბაღის შენობა-59

ბაღის შენობა-60

ბაღის შენობა-61

4,812 მისაწვდომი სვლა ეზო

1,588

1,516

2,278

1,873

1,640

1,008

526

1,209

1,520

4,812

შენიშვნა

. იატაკის ზედაპირები უნდა იყოს მდგრადი, მყარი, და არასასრიალო და უნდა შეესაბამებოდეს 302-ქვეთავს, იატაკის ზედაპირებზე დონის ცვლილება უნდა შეესაბამებოდეს 303-ე ქვეთავს

. ავტომატურად მოძრავი კარი უნდა შეესაბამებოდეს 404.3 ქვეთავის მოთხოვნებს

. საპროექტო დოკუმენტაციის ცვლილება ან მშენებლობის დროს განხორციელებული რაიმე სახის ცვლილება,რომელიც იქნება აღნიშნულ არქიტექტურულ პროექტთან შეუსაბამო, ავტომატურად გამოიწვევს

წარმოდგენილი შეფასების გაუქმებას, ასევე გახდის არქიტექტურული პროექტის კორექებას და ახალი სამშენებლო ნებართვის მიღების აუცილებლობას.

შპს "არდ ჯგუფი"

დირექტორი	პ. ჭავჭანიძე	
პრ.მთ.არქ.	პ. ჭავჭანიძე	
კონსტრუქტორი	ვ. ბლიაძე	
შეასრულა	პ. ჭავჭანიძე	

მრავალბინიანი საცხოვრებელი კომპლექსი
"დიდმის ჭალებში"
კორ. №3
დაკით ალმაშენებლის ხეივანი მე-12 კმ
ს/კ 01.72.14.009.613

არქიტექტურული ნაწილი

პირველი სართულის გეგმა

დამკვეთი:

შპს "მოლერნ სითი დეველოპმენტი"
ს/კ 405354085

დირექტორი-ლევან ევგენიძე პ/ნ 01007002156

მ-ბი	სტადია	ფ. №	რაოდ.
1:100 A2	არქ. პრო.		

2025 წ.

2 სართული +3.30
მისაწვდომი სვლა გეზი

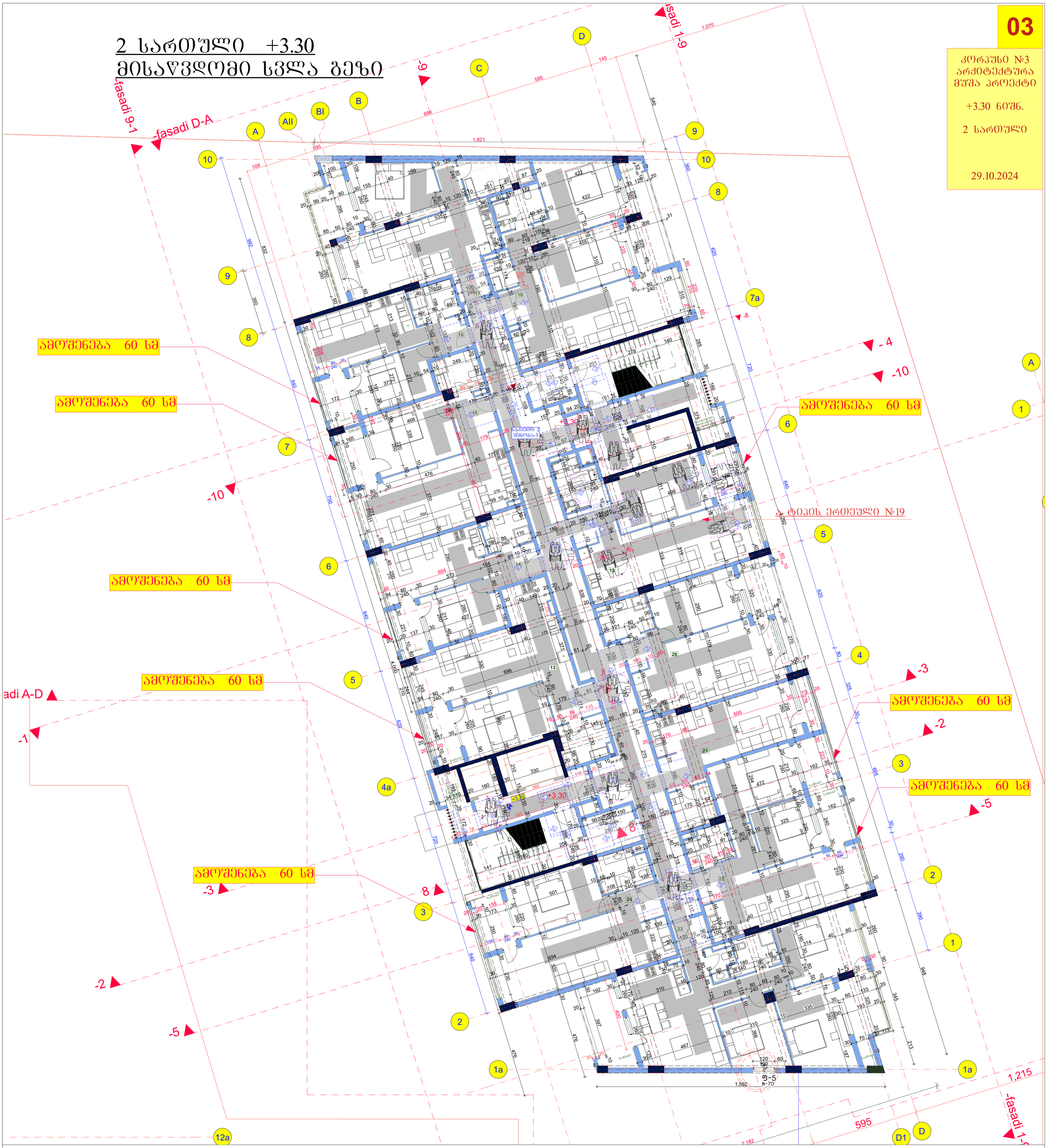

საპროექტო შენობაში გამოყენებული თავისუფალი სივრცეები კართან მანევრირებისთვის

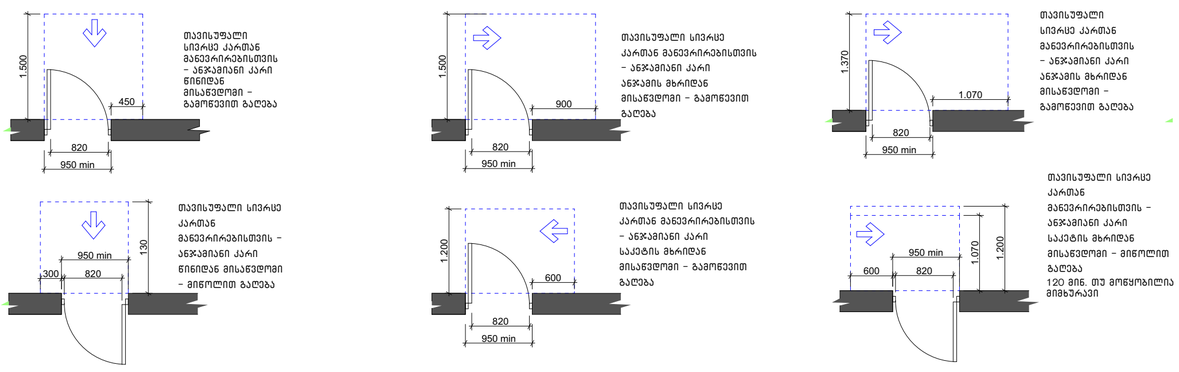

შენობაში გამოყენებული ბლოკები

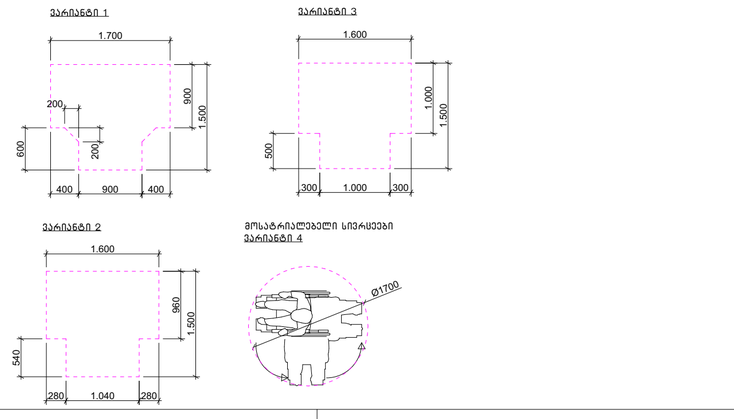

შენიშვნა

. იატაკის ზედაპირები უნდა იყოს მდგრადი, მყარი, და არასასრიალო და უნდა შეესაბამებოდეს 302-ქვეთავს, იატაკის ზედაპირებზე დონის ცვლილება უნდა შეესაბამებოდეს 303-ე ქვეთავს

. ავტომატურად მოძრავი კარი უნდა შეესაბამებოდეს 404.3 ქვეთავის მოთხოვნებს

. საპროექტო დოკუმენტაციის ცვლილება ან მშენებლობის დროს განხორციელებული რაიმე სახის ცვლილება,რომელიც იქნება აღნიშნულ არქიტექტურულ პროექტთან შეუსაბამო, ავტომატურად გამოიწვევს

წარმოდგენილი შეფასების გაუქმებას, ასევე გახდის არქიტექტურული პროექტის კორექებას და ახალი სამშენებლო ნებართვის მიღების აუცილებლობას.

შპს "არდ ჯგუფი"		
დირექტორი	პ. ჭავჭანიძე	
პრ.მთ.არქ.	პ. ჭავჭანიძე	
კონსტრუქტორი	ვ. ბლიაძე	
შეასრულა	პ. ჭავჭანიძე	

მრავალბინიანი საცხოვრებელი კომპლექსი
"დიდმის ჭალებში"
კორ. №3
დავით აღმაშენებლის ხეივანი მე-12 კმ
ს/კ 01.72.14.009.613

არქიტექტურული ნაწილი

მეორე სართულის გეგმა

დამკვეთი:

შპს "მოლერნ სითი დეველოპმენტი"
ს/კ 405354085

დირექტორი-ლევან ევგენიძე პ/ნ 01007002156

მ-ბი	სტადია	ფ. №	რაოდ.
1:100 A2	არქ. პრო.		

2025 წ.

3 სართული +6.60
მისაწვდომი სვლა გეზი

04

კორპუსი №3
არქიტექტურა
მუშა პროექტი

+6.60 ნიშნ.

3 სართული

29.10.2024

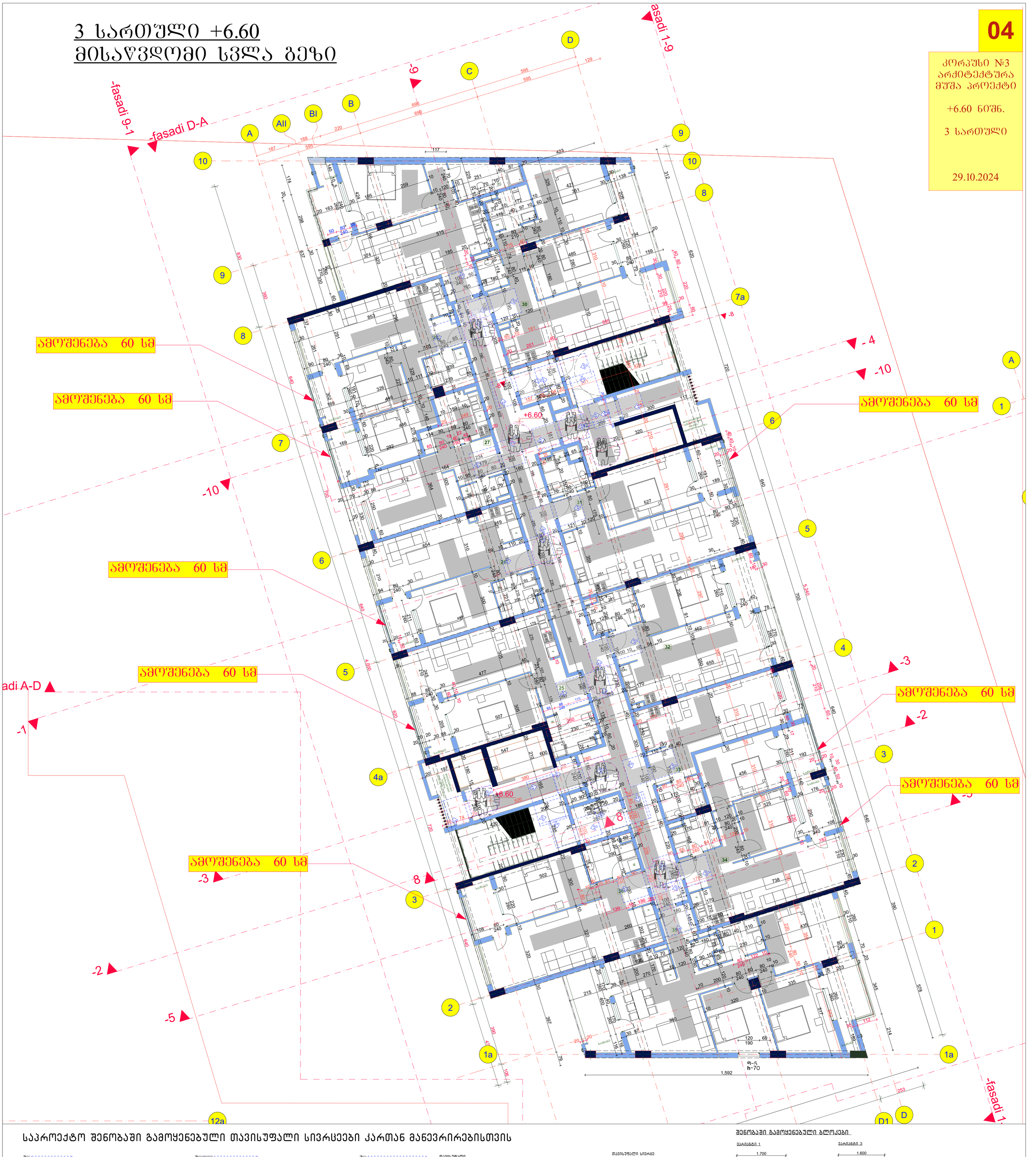

საპროექტო შენობაში გამოყენებული თავისუფალი სივრცეები კართან მანევრირებისთვის

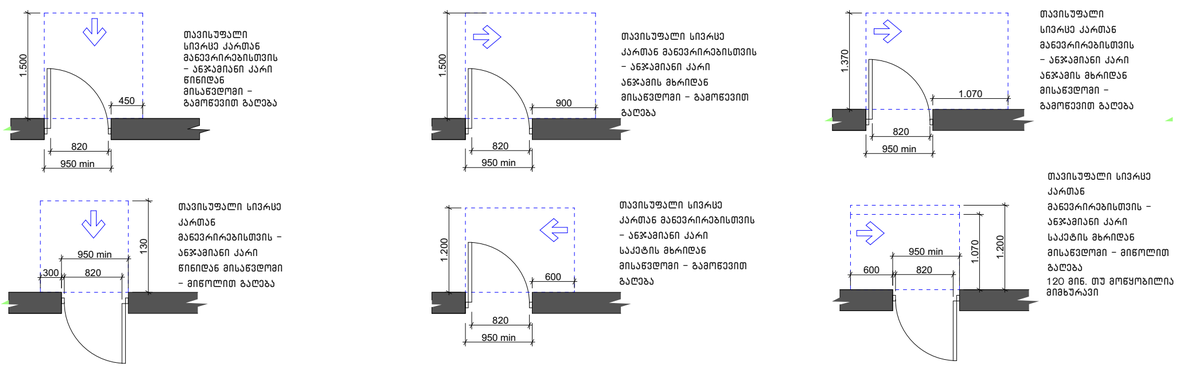

შენობაში გამოყენებული ბლოკები

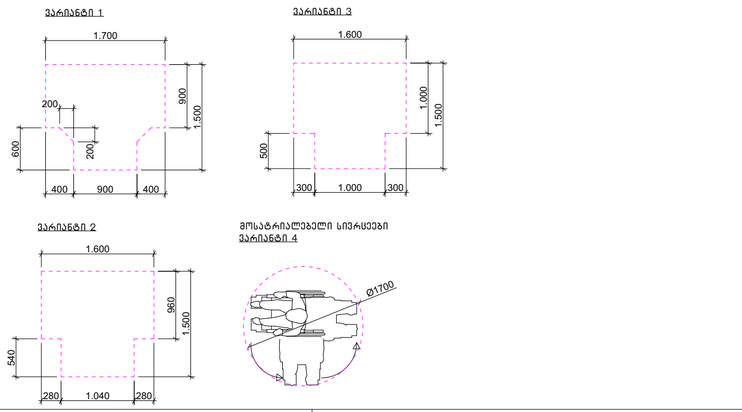

შენიშვნა

. იატაკის ზედაპირები უნდა იყოს მდგრადი, მყარი, და არასასრიალო და უნდა შეესაბამებოდეს 302-ქვეთავს, იატაკის ზედაპირებზე დონის ცვლილება უნდა შეესაბამებოდეს 303-ე ქვეთავს

. ავტომატურად მოძრავი კარი უნდა შეესაბამებოდეს 404.3 ქვეთავის მოთხოვნებს

. საპროექტო დოკუმენტაციის ცვლილება ან მშენებლობის დროს განხორციელებული რამე სახის ცვლილება,რომელიც იქნება აღნიშნულ არქიტექტურულ პროექტთან შეუსაბამო, ავტომატურად გამოიწვევს

წარმოდგენილი შეფასების გაუქმებას, ასევე გახდის არქიტექტურული პროექტის კორექებას და ახალი სამშენებლო ნებართვის მიღების აუცილებლობას.

შპს "არდ ჯგუფი"		
დირექტორი	პ. ჭავჭანიძე	
პრ.მთ.არქ.	პ. ჭავჭანიძე	
კონსტრუქტორი	ვ. ბლიაძე	
შეასრულა	პ. ჭავჭანიძე	

მრავალბინიანი საცხოვრებელი კომპლექსი
"დიდმის ჭალებში"
კორ. №3
დავით აღმაშენებლის ხეივანი მე-12 კმ
ს/კ 01.72.14.009.613

არქიტექტურული ნაწილი

მესამე სართულის გეგმა

დამკვეთი:

შპს "მოლერნ სითი დეველოპმენტი"
ს/კ 405354085

დირექტორ-ლევან ევგენიძე პ/ნ 01007002156

მ-ბი	სტადია	ფ. №	რაოდ.
1:100 A2	არქ. პრო.		
2025 წ.			

4 სართული +9.90
მისაწვდომი სვლა გეზი

05

კორპუსი №3
არქიტექტურა
მუშა პროექტი

+9.90 ნიშნ.

4 სართული

29.10.2024

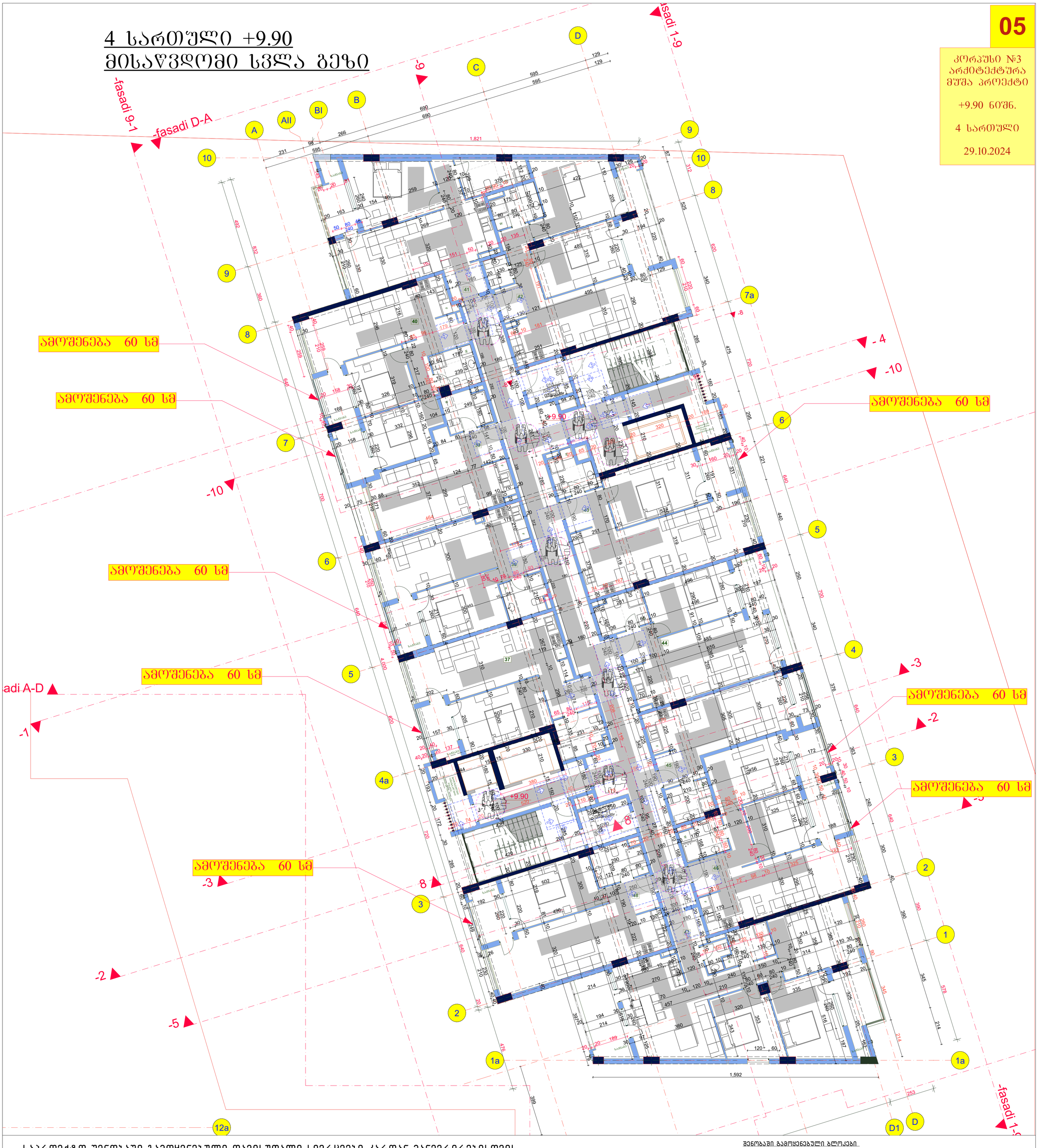

საპროექტო შენობაში გამოყენებული თავისუფალი სივრცეები კართან მანევრირებისთვის

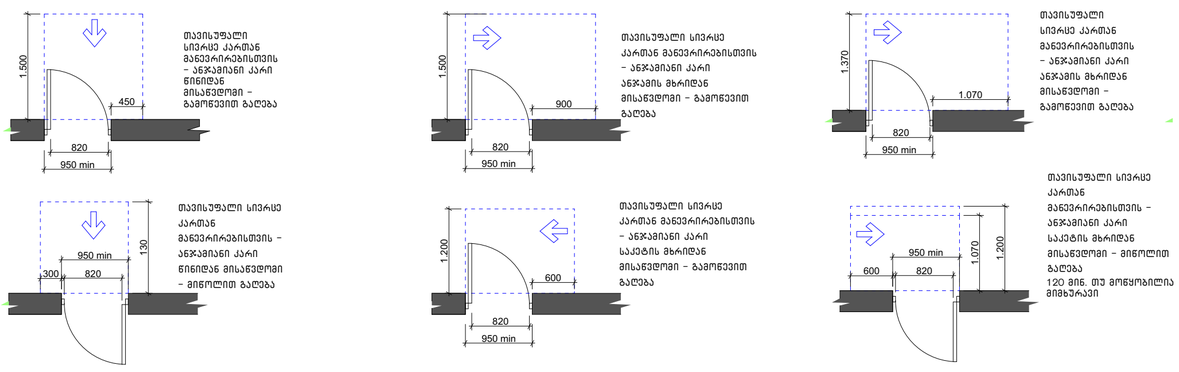

შენობაში გამოყენებული ბლოკები

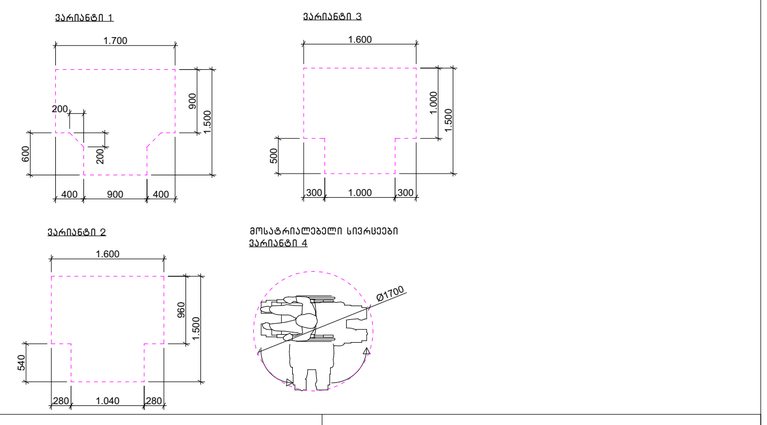

შენიშვნა

. იატაკის ზედაპირები უნდა იყოს მდგრადი, მყარი, და არასასრიალო და უნდა შეესაბამებოდეს 302-ქვეთავს, იატაკის ზედაპირებზე დონის ცვლილება უნდა შეესაბამებოდეს 303-ე ქვეთავს

. ავტომატურად მოძრავი კარი უნდა შეესაბამებოდეს 404.3 ქვეთავის მოთხოვნებს

. საპროექტო დოკუმენტაციის ცვლილება ან მშენებლობის დროს განხორციელებული რაიმე სახის ცვლილება,რომელიც იქნება აღნიშნულ არქიტექტურულ პროექტთან შეუსაბამო, ავტომატურად გამოიწვევს

წარმოდგენილი შეფასების გაუქმებას, ასევე გახდის არქიტექტურული პროექტის კორექებას და ახალი სამშენებლო ნებართვის მიღების აუცილებლობას.

შპს "არდ ჯგუფი"		
დირექტორი	პ. ჭავჭანიძე	
პრ.მთ.არქ.	პ. ჭავჭანიძე	
კონსტრუქტორი	ვ. ბლიაძე	
შეასრულა	პ. ჭავჭანიძე	

მრავალბინიანი საცხოვრებელი კომპლექსი
"დიდმის ჭალებში"
კორ. №3
დავით აღმაშენებლის ხეივანი მე-12 კმ
ს/კ 01.72.14.009.613

არქიტექტურული ნაწილი

მეოთხე სართულის გეგმა

დამკვეთი:

შპს "მოლერნ სითი დეველოპმენტი"
ს/კ 405354085

დირექტორი-ლევან ევგენიძე პ/ნ 01007002156

მ-ბი	სტადია	ფ. №	რაოდ.
1:100 A2	არქ. პრო.		

2025 წ.

5 სართული +13.20
მისაწვდომი სვლა გეზი

კორპუსი №3
არქიტექტურა
მუშა პროექტი

+13.20 ნიშნ.

5 სართული

29.10.2024

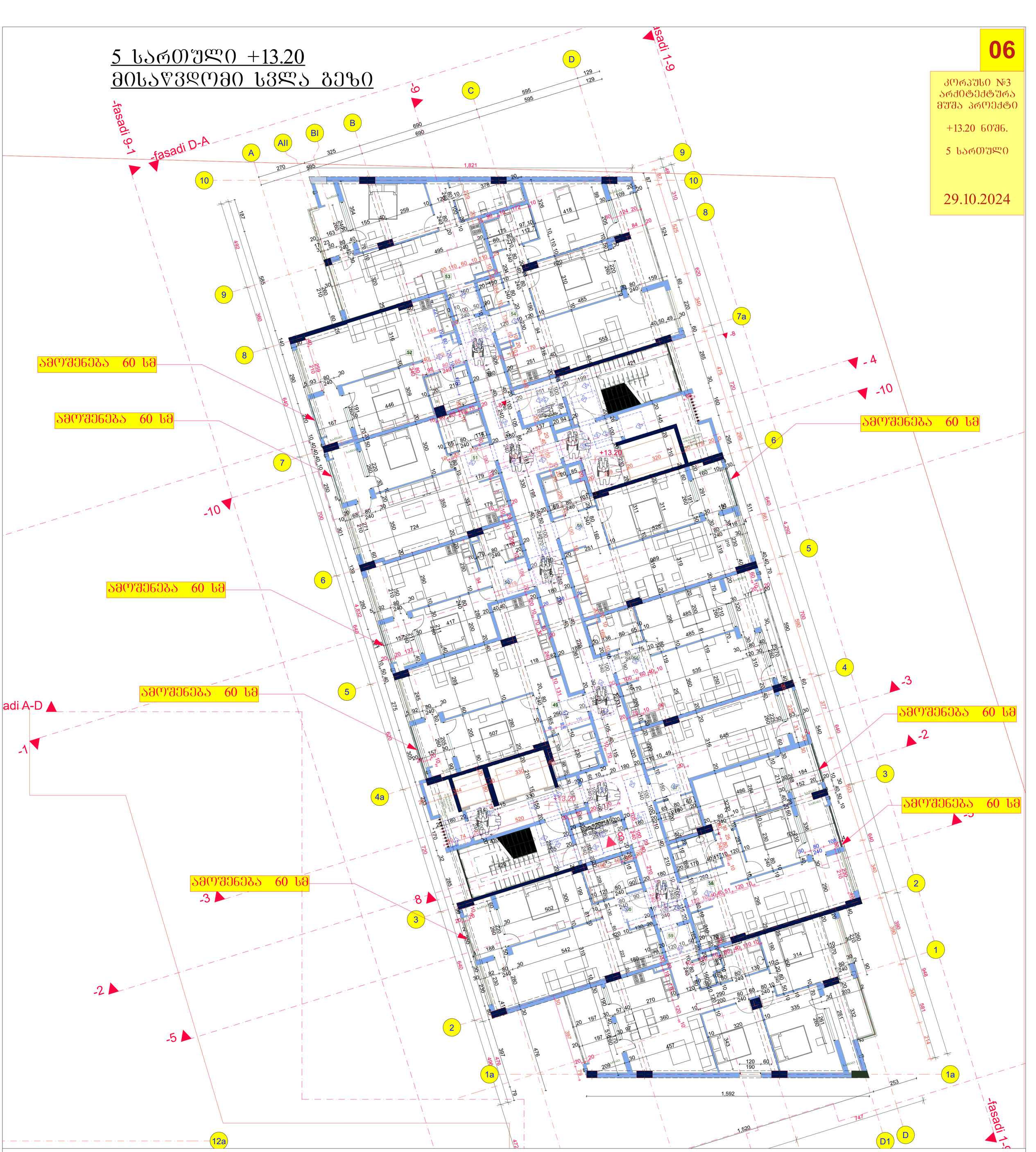

საპროექტო შენობაში გამოყენებული თავისუფალი სივრცეები კართან მანევრირებისთვის

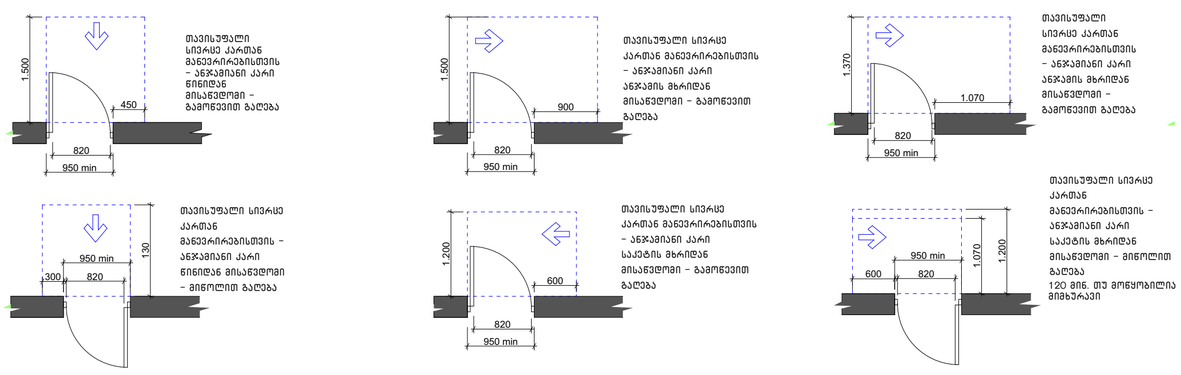

შენობაში გამოყენებული ბლოკები

ვარიანტი 1

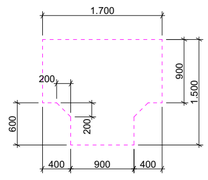

ვარიანტი 3

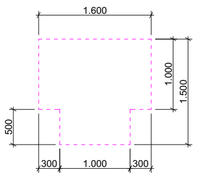

ვარიანტი 2

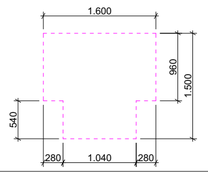

მოსაბრიალებელი სივრცეები
ვარიანტი 4

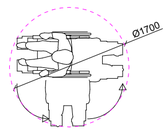

შენიშვნა

. იატაკის ზედაპირები უნდა იყოს მდგრადი, მყარი, და არასასრიალო და უნდა შეესაბამებოდეს 302-ქვეთავს, იატაკის ზედაპირებზე დონის ცვლილება უნდა შეესაბამებოდეს 303-ე ქვეთავს

. ავტომატურად მოძრავი კარი უნდა შეესაბამებოდეს 404.3 ქვეთავის მოთხოვნებს

. საპროექტო დოკუმენტაციის ცვლილება ან მშენებლობის დროს განხორციელებული რაიმე სახის ცვლილება,რომელიც იქნება აღნიშნულ არქიტექტურულ პროექტთან შეუსაბამო, ავტომატურად გამოიწვევს

წარმოდგენილი შეფასების გაუქმებას, ასევე გახდის არქიტექტურული პროექტის კორექებას და ახალი სამშენებლო ნებართვის მიღების აუცილებლობას.

შპს "არდ ჯგუფი"

დირექტორი	პ. ჭავჭანიძე	
პრ.მთ.არქ.	პ. ჭავჭანიძე	
კონსტრუქტორი	ვ. ბლიაძე	
შეასრულა	პ. ჭავჭანიძე	

მრავალბინიანი საცხოვრებელი კომპლექსი
"დიდმის ჭალებში"
კორ. №3
დავით აღმაშენებლის ხეივანი მე-12 კმ
ს/კ 01.72.14.009.613

არქიტექტურული ნაწილი

მეხუთე სართულის გეგმა

დამკვეთი:

შპს "მოლერნ სითი დეველოპმენტი"
ს/კ 405354085

დირექტორი-ლევან ევგენიძე პ/ნ 01007002156

მ-ბი	სტადია	ფ. №	რაოდ.
1:100 A2	არქ. პრო.		

2025 წ.

6 სართული +16.50
მისაწვდომი სვლა გეზი

07

კორპუსი №3
არქიტექტურა
მუშა პროექტი

+16.50 ნიშნ.

6 სართული

29.10.2024

ამოშენება 60 სმ

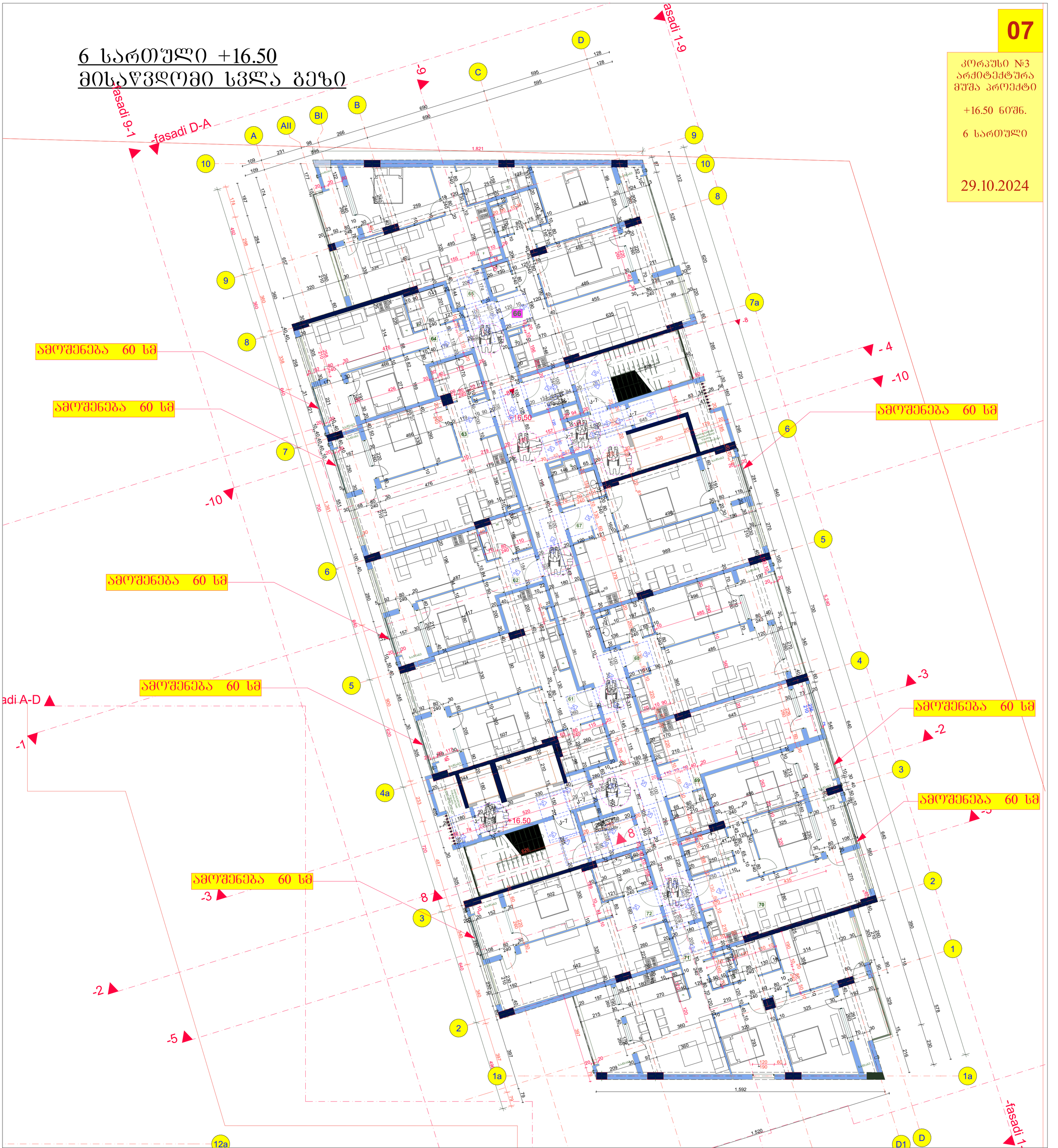

საპროექტო შენობაში გამოყენებული თავისუფალი სივრცეები კართან მანევრირებისთვის

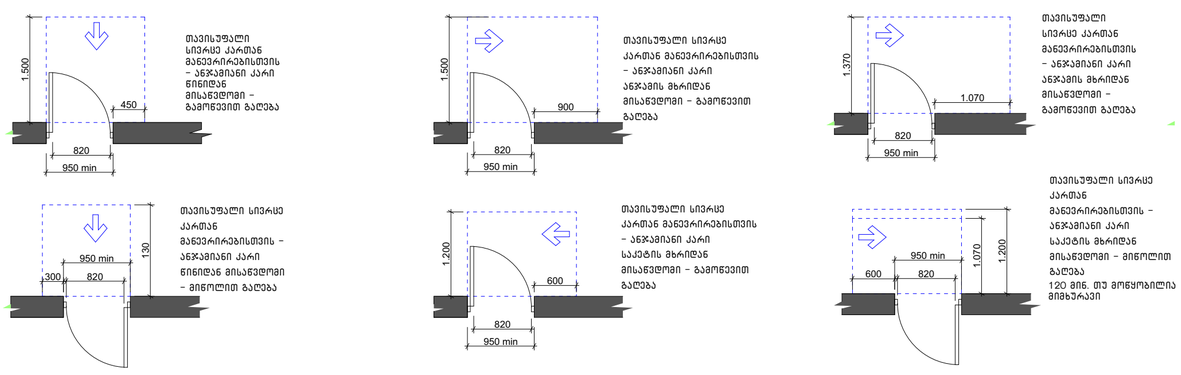

შენობაში გამოყენებული ბლოკები

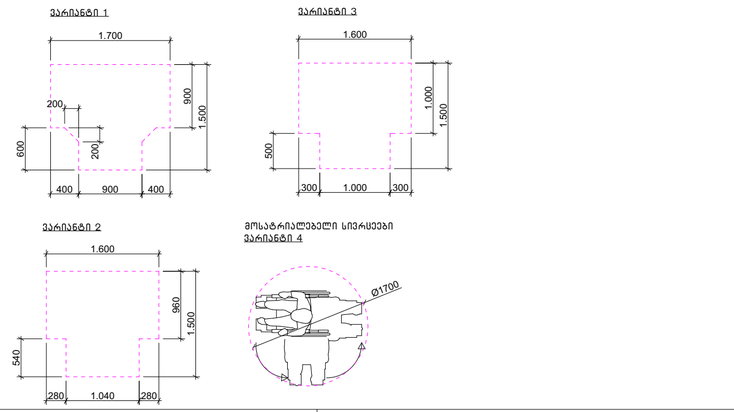

შენიშვნა

. იატაკის ზედაპირები უნდა იყოს მდგრადი, მყარი, და არასასრიალო და უნდა შეესაბამებოდეს 302-ქვეთავს, იატაკის ზედაპირებზე დონის ცვლილება უნდა შეესაბამებოდეს 303-ე ქვეთავს

. ავტომატურად მოძრავი კარი უნდა შეესაბამებოდეს 404.3 ქვეთავის მოთხოვნებს

. საპროექტო დოკუმენტაციის ცვლილება ან მშენებლობის დროს განხორციელებული რაიმე სახის ცვლილება,რომელიც იქნება აღნიშნულ არქიტექტურულ პროექტთან შეუსაბამო, ავტომატურად გამოიწვევს

წარმოდგენილი შეფასების გაუქმებას, ასევე გახდის არქიტექტურული პროექტის კორექებას და ახალი სამშენებლო ნებართვის მიღების აუცილებლობას.

შპს "არდ ჯგუფი"		
დირექტორი	პ. ჭავჭანიძე	
პრ.მთ.არქ.	პ. ჭავჭანიძე	
კონსტრუქტორი	ვ. ბლიაძე	
შეასრულა	პ. ჭავჭანიძე	

მრავალბინიანი საცხოვრებელი კომპლექსი "დიდმის ჭალებში" კორ. №3
დავით აღმაშენებლის ხეივანი მე-12 კმ
ს/კ 01.72.14.009.613

არქიტექტურული ნაწილი

მეექვსე სართულის გეგმა

დამკვეთი:
შპს "მოლერნ სითი დეველოპმენტი"
ს/კ 405354085
დირექტორ-ლევან ევგენიძე პ/ნ 01007002156

მ-ბი	სტადია	ფ. №	რაოდ.
1:100 A2	არქ. პრო.		
2025 წ.			

7 სართული +19.80
მისაწვდომი სვლა გეზი

08

კორპუსი №3
არქიტექტურა
მუშა პროექტი

+19.80 ნიშნ.

7 სართული

29.10.2024

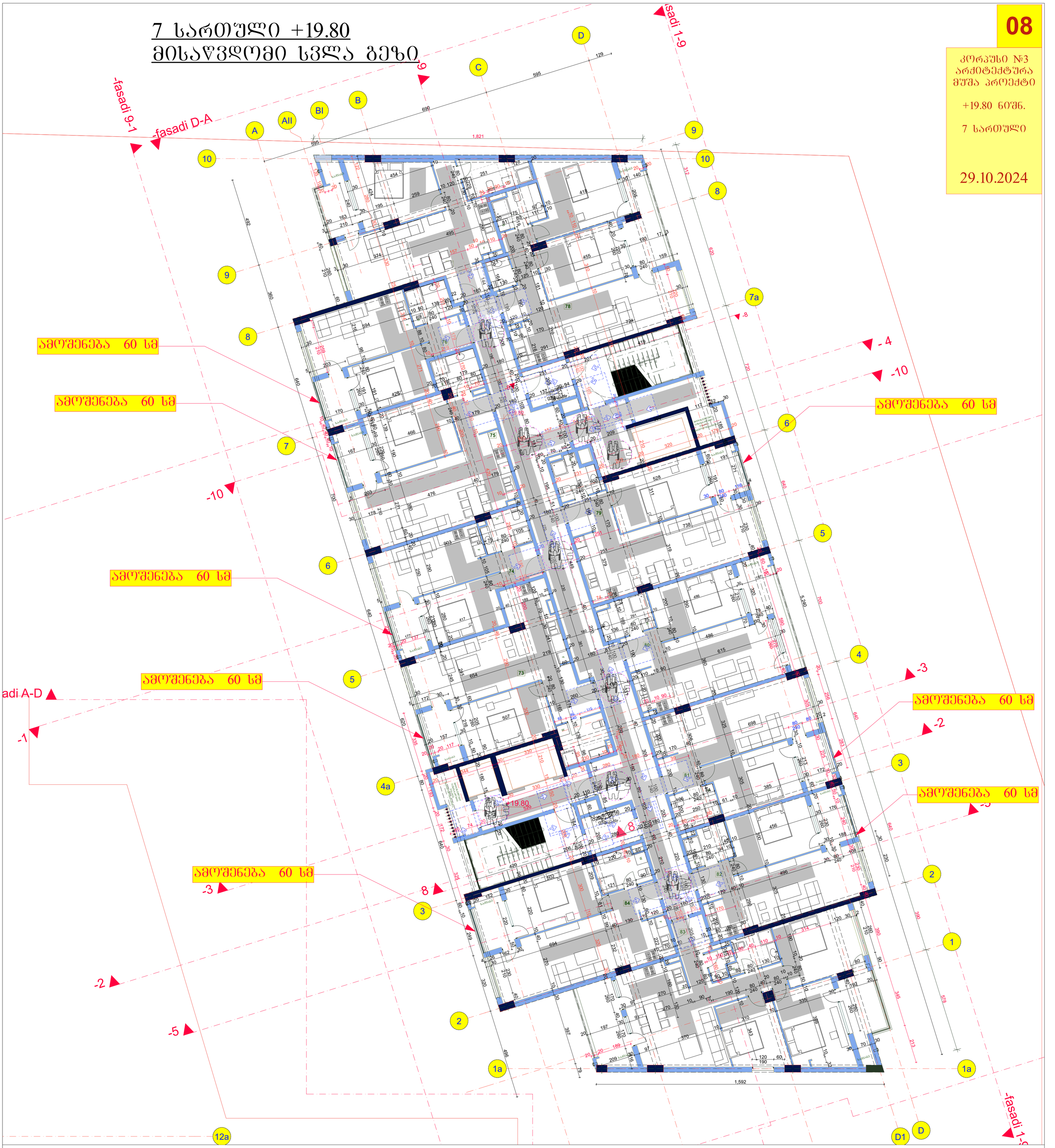

საპროექტო შენობაში გამოყენებული თავისუფალი სივრცეები კართან მანევრირებისთვის

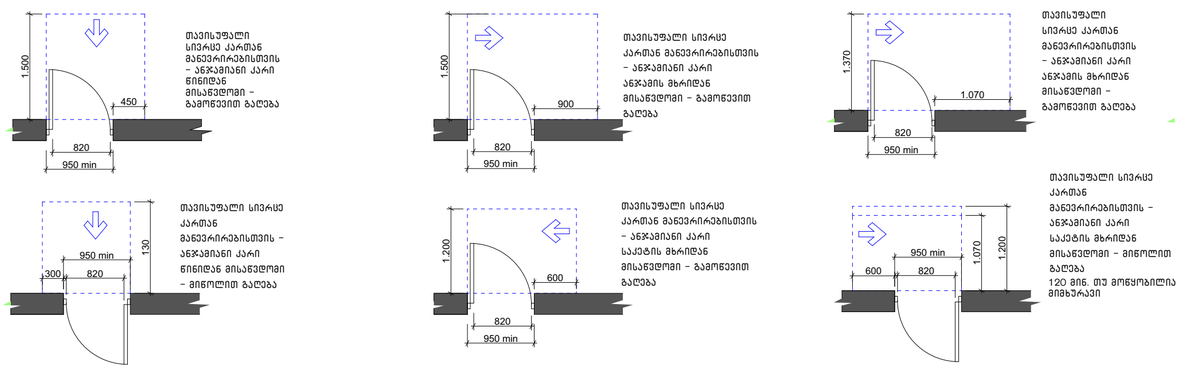

შენობაში გამოყენებული ბლოკები

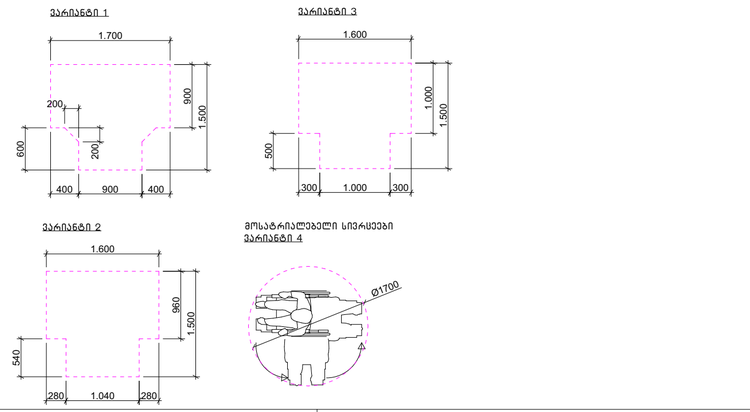

შენიშვნა

. იატაკის ზედაპირები უნდა იყოს მდგრადი, მყარი, და არასასრიალო და უნდა შეესაბამებოდეს 302-ქვეთავს, იატაკის ზედაპირებზე დონის ცვლილება უნდა შეესაბამებოდეს 303-ე ქვეთავს

. ავტომატურად მოძრავი კარი უნდა შეესაბამებოდეს 404.3 ქვეთავის მოთხოვნებს

. საპროექტო დოკუმენტაციის ცვლილება ან მშენებლობის დროს განხორციელებული რამე სახის ცვლილება,რომელიც იქნება აღნიშნულ არქიტექტურულ პროექტთან შეუსაბამო, ავტომატურად გამოიწვევს

წარმოდგენილი შეფასების გაუქმებას, ასევე გახდის არქიტექტურული პროექტის კორექებას და ახალი სამშენებლო ნებართვის მიღების აუცილებლობას.

შპს "არდ ჯგუფი"

დირექტორი	პ. ჭავჭანიძე	
პრ.მთ.არქ.	პ. ჭავჭანიძე	
კონსტრუქტორი	ვ. ბლიაძე	
შეასრულა	პ. ჭავჭანიძე	

მრავალბინიანი საცხოვრებელი კომპლექსი
"დიდმის ჭალებში"
კორ. №3
დავით აღმაშენებლის ხეივანი მე-12 კმ
ს/კ 01.72.14.009.613

არქიტექტურული ნაწილი

მეშვიდე სართულის გეგმა

დამკვეთი:

შპს "მოლერნ სითი დეველოპმენტი"
ს/კ 405354085

დირექტორი-ლევან ევგენიძე პ/ნ 01007002156

მ-ბი	სტადია	ფ. №	რაოდ.
1:100 A2	არქ. პრო.		

2025 წ.

8 სართული +23.10
მისაწვდომი სვლა გეზი

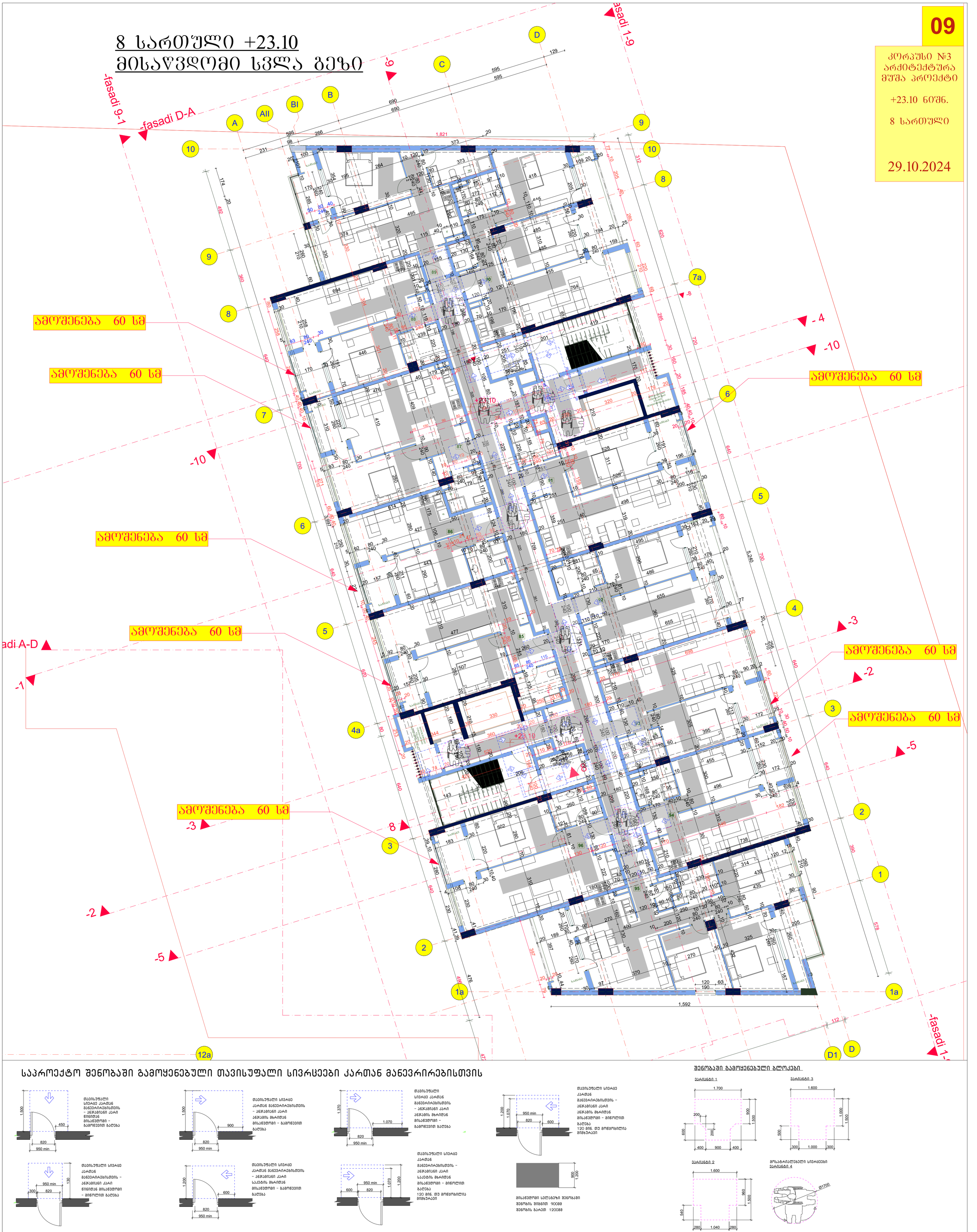

09

კორპუსი №3
არქიტექტურა
მუშა პროექტი

+23.10 ნიშნ.

8 სართული

29.10.2024

საპროექტო შენობაში გამოყენებული თავისუფალი სივრცეები კართან მანევრირებისთვის

შენობაში გამოყენებული ბლოკები

შენიშვნა

. იატაკის ზედაპირები უნდა იყოს მდგრადი, მყარი, და არასასრიალო და უნდა შეესაბამებოდეს 302-ქვეთავს, იატაკის ზედაპირებზე დონის ცვლილება უნდა შეესაბამებოდეს 303-ე ქვეთავს

. ავტომატურად მოძრავი კარი უნდა შეესაბამებოდეს 404.3 ქვეთავის მოთხოვნებს

. საპროექტო დოკუმენტაციის ცვლილება ან მშენებლობის დროს განხორციელებული რაიმე სახის ცვლილება,რომელიც იქნება აღნიშნულ არქიტექტურულ პროექტთან შეუსაბამო, ავტომატურად გამოიწვევს

წარმოდგენილი შეფასების გაუქმებას, ასევე გახდის არქიტექტურული პროექტის კორექებას და ახალი სამშენებლო ნებართვის მიღების აუცილებლობას.

შპს "არდ ჯგუფი"		
დირექტორი	პ. ჭავჭანიძე	
პრ.მთ.არქ.	პ. ჭავჭანიძე	
კონსტრუქტორი	ვ. ბლიაძე	
შეასრულა	პ. ჭავჭანიძე	

მრავალბინიანი საცხოვრებელი კომპლექსი "დიდმის ჭალებში" კორ. №3
დავით აღმაშენებლის ხეივანი მე-12 კმ
ს/კ 01.72.14.009.613

არქიტექტურული ნაწილი

მერვე სართულის გეგმა

დამკვეთი:
შპს "მოლერნ სითი დეველოპმენტი"
ს/კ 405354085
დირექტორ-ლევან ევგენიძე პ/ნ 01007002156

მ-ბი	სტადია	ფ. №	რაოდ.
1:100 A2	არქ. პრო.		
2025 წ.			

9 სართული +26.40
მისაწვდომი სვლა გეზი

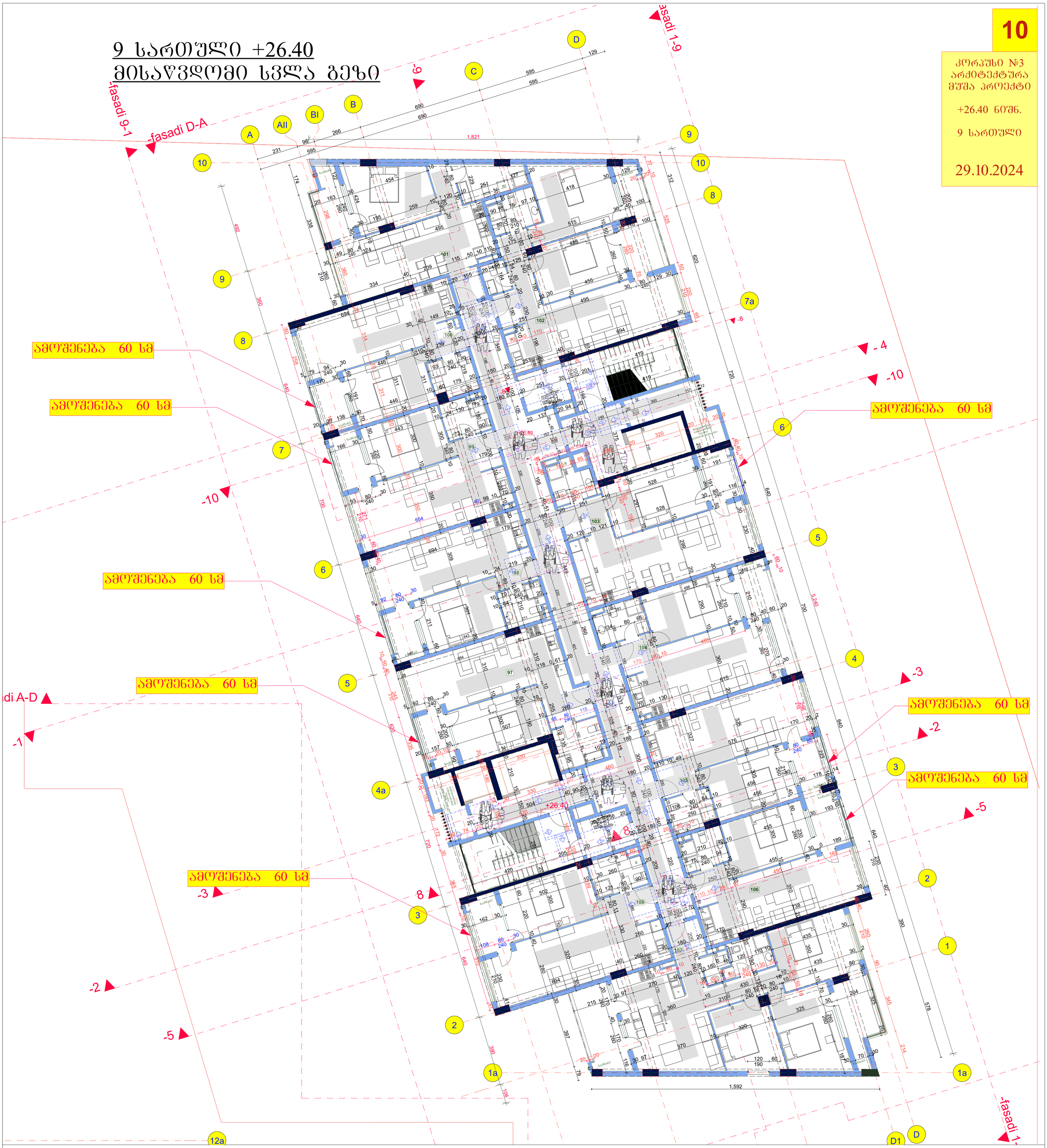

10

კორპუსი №3
არქიტექტურა
მუშა პროექტი

+26.40 ნიშნ.

9 სართული

29.10.2024

საპროექტო შენობაში გამოყენებული თავისუფალი სივრცეები კართან მანევრირებისთვის

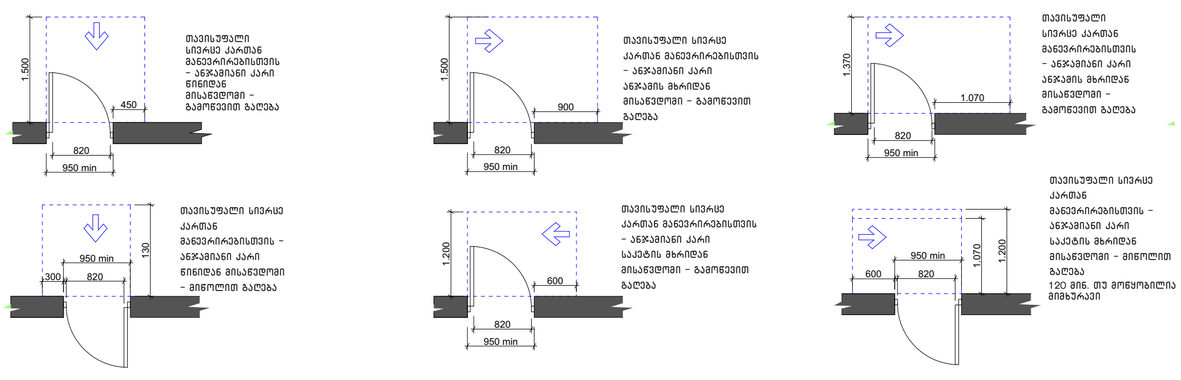

შენობაში გამოყენებული ბლოკები

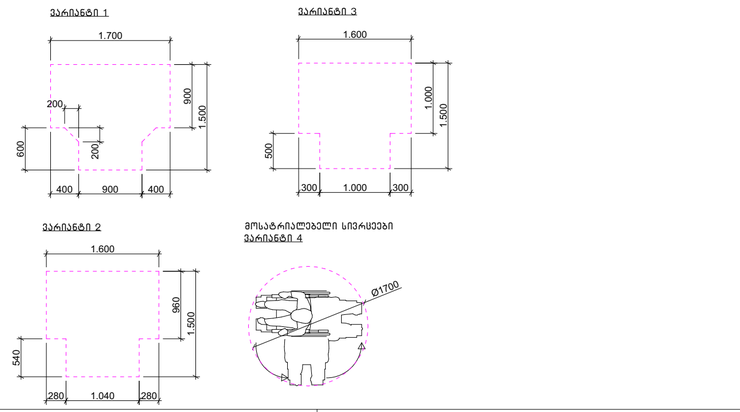

შენიშვნა

. იატაკის ზედაპირები უნდა იყოს მდგრადი, მყარი, და არასასრიალო და უნდა შეესაბამებოდეს 302-ქვეთავს, იატაკის ზედაპირებზე დონის ცვლილება უნდა შეესაბამებოდეს 303-ე ქვეთავს

. ავტომატურად მოძრავი კარი უნდა შეესაბამებოდეს 404.3 ქვეთავის მოთხოვნებს

. საპროექტო დოკუმენტაციის ცვლილება ან მშენებლობის დროს განხორციელებული რაიმე სახის ცვლილება,რომელიც იქნება აღნიშნულ არქიტექტურულ პროექტთან შეუსაბამო, ავტომატურად გამოიწვევს

წარმოდგენილი შეფასების გაუქმებას, ასევე გახდის არქიტექტურული პროექტის კორექებას და ახალი სამშენებლო ნებართვის მიღების აუცილებლობას.

შპს "არდ ჯგუფი"		
დირექტორი	პ. ჭავჭანიძე	
პრ.მთ.არქ.	პ. ჭავჭანიძე	
კონსტრუქტორი	ვ. ბლიაძე	
შეასრულა	პ. ჭავჭანიძე	

მრავალბინიანი საცხოვრებელი კომპლექსი
"დიდმის ჭალებში"
კორ. №3
დავით აღმაშენებლის ხეივანი მე-12 კმ
ს/კ 01.72.14.009.613

არქიტექტურული ნაწილი

მეცხრე სართულის გეგმა

დამკვეთი:

შპს "მოლერნ სითი დეველოპმენტი"
ს/კ 405354085

დირექტორ-ლევან ევგენიძე პ/ნ 01007002156

მ-ბი	სტადია	ფ. №	რაოდ.
1:100 A2	არქ. პრო.		
2025 წ.			

10 სართული +29.70
მისაწვდომი სვლა გეზი

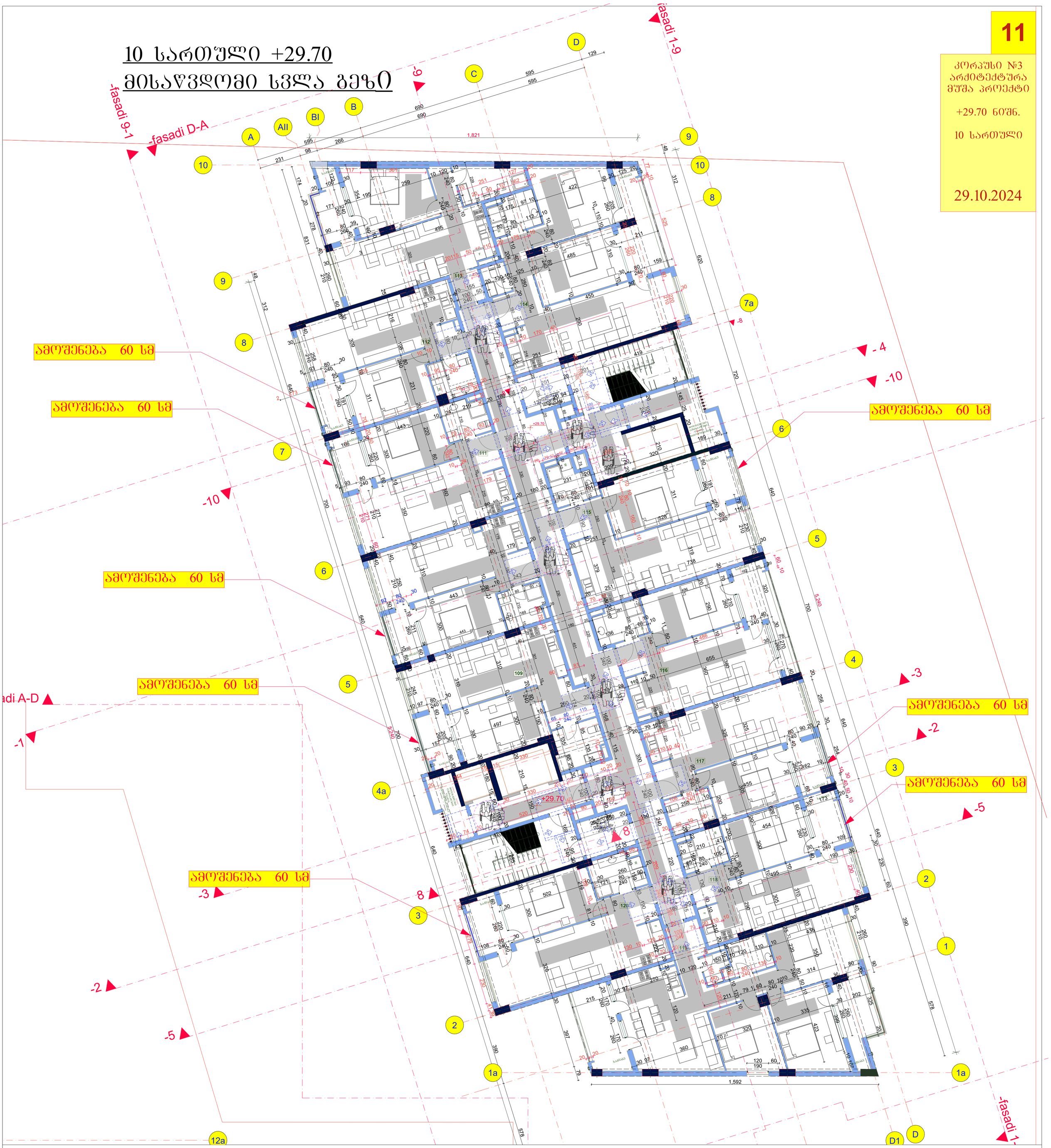

11

კორპუსი №3
არქიტექტურა
მუშა პროექტი

+29.70 ნიშნ.

10 სართული

29.10.2024

საპროექტო შენობაში გამოყენებული თავისუფალი სივრცეები კართან მანევრირებისთვის

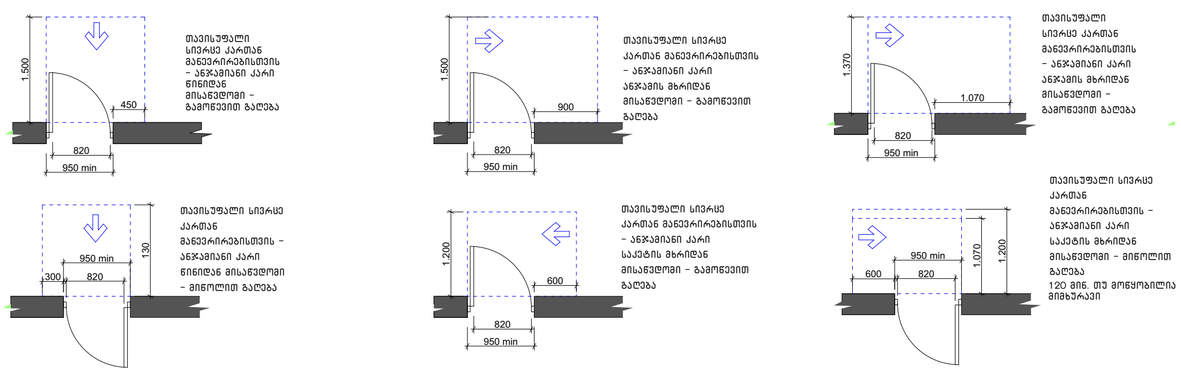

შენობაში გამოყენებული ბლოკები

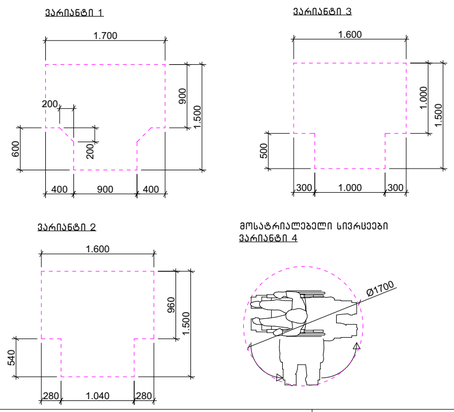

შენიშვნა

. იატაკის ზედაპირები უნდა იყოს მდგრადი, მყარი, და არასასრიალო და უნდა შეესაბამებოდეს 302-ქვეთავს, იატაკის ზედაპირებზე დონის ცვლილება უნდა შეესაბამებოდეს 303-ე ქვეთავს

. ავტომატურად მოძრავი კარი უნდა შეესაბამებოდეს 404.3 ქვეთავის მოთხოვნებს

. საპროექტო დოკუმენტაციის ცვლილება ან მშენებლობის დროს განხორციელებული რაიმე სახის ცვლილება,რომელიც იქნება აღნიშნულ არქიტექტურულ პროექტთან შეუსაბამო, ავტომატურად გამოიწვევს

წარმოდგენილი შეფასების გაუქმებას, ასევე გახდის არქიტექტურული პროექტის კორექებას და ახალი სამშენებლო ნებართვის მიღების აუცილებლობას.

შპს "არდ ჯგუფი"		
დირექტორი	პ. ჭავჭანიძე	
პრ.მთ.არქ.	პ. ჭავჭანიძე	
კონსტრუქტორი	ვ. ბლიაძე	
შეასრულა	პ. ჭავჭანიძე	

მრავალბინიანი საცხოვრებელი კომპლექსი
"დიდმის ჭალებში"
კორ. №3
დავით აღმაშენებლის ხეივანი მე-12 კმ
ს/კ 01.72.14.009.613

არქიტექტურული ნაწილი

მეათე სართულის გეგმა

დამკვეთი:

შპს "მოლერნ სითი დეველოპმენტი"
ს/კ 405354085

დირექტორ-ლევან ევგენიძე პ/ნ 01007002156

მ-ბი	სტადია	ფ. №	რაოდ.
1:100 A2	არქ. პრო.		
2025 წ.			

11 სართული +33.00
მისაწვდომი სვლა გეზი

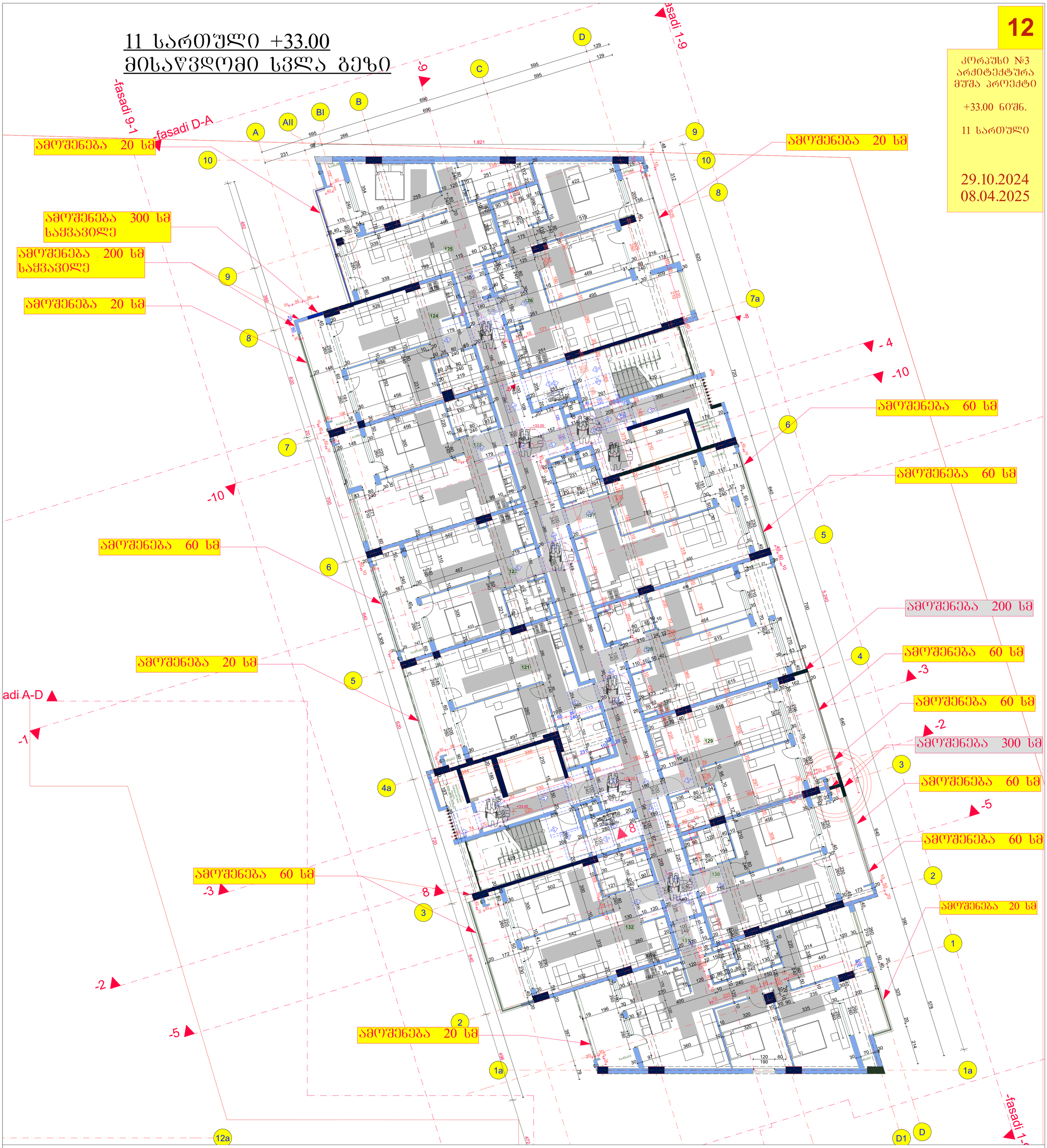

12

კორპუსი №3
არქიტექტურა
მშშა პროექტი

+33.00 ნიშნ.

11 სართული

29.10.2024
08.04.2025

საპროექტო შენობაში გამოყენებული თავისუფალი სივრცეები კართან მანევრირებისთვის

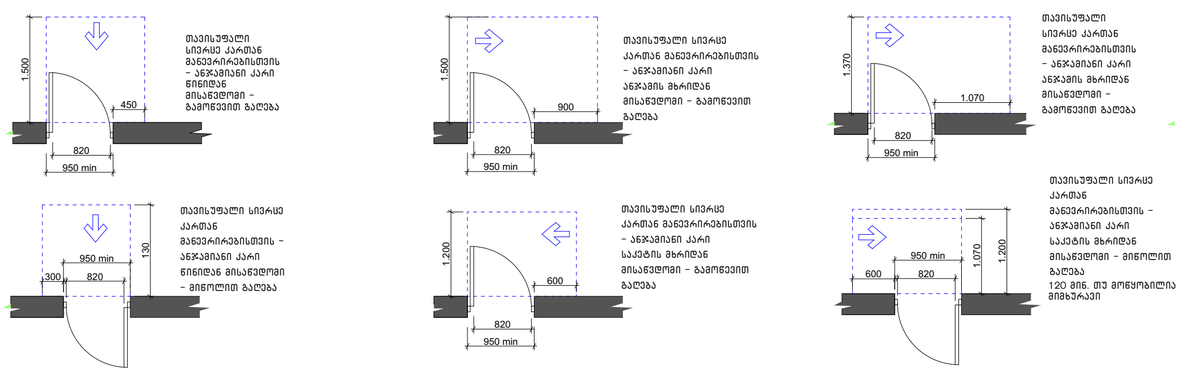

შენობაში გამოყენებული ბლოკები

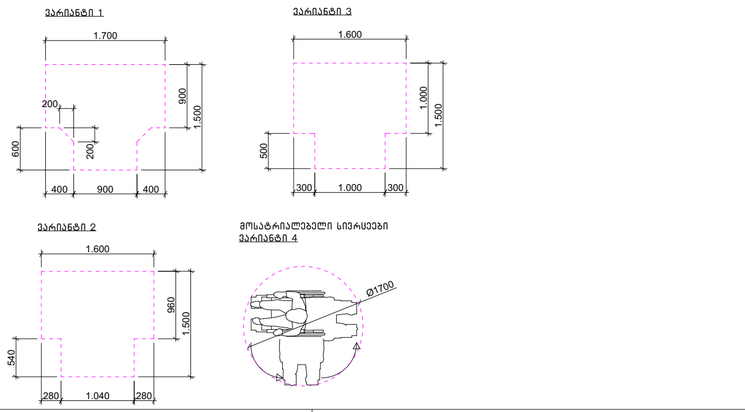

შენიშვნა

. იატაკის ზედაპირები უნდა იყოს მდგრადი, მყარი, და არასასრიალო და უნდა შეესაბამებოდეს 302-ქვეთავს, იატაკის ზედაპირებზე დონის ცვლილება უნდა შეესაბამებოდეს 303-ე ქვეთავს

. ავტომატურად მოძრავი კარი უნდა შეესაბამებოდეს 404.3 ქვეთავის მოთხოვნებს

. საპროექტო დოკუმენტაციის ცვლილება ან მშენებლობის დროს განხორციელებული რაიმე სახის ცვლილება,რომელიც იქნება აღნიშნულ არქიტექტურულ პროექტთან შეუსაბამო, ავტომატურად გამოიწვევს

წარმოდგენილი შეფასების გაუქმებას, ასევე გახდის არქიტექტურული პროექტის კორექებას და ახალი სამშენებლო ნებართვის მიღების აუცილებლობას.

შპს "არდ ჯგუფი"		
დირექტორი	პ. ჭავჭანიძე	
პრ.მთ.არქ.	პ. ჭავჭანიძე	
კონსტრუქტორი	ვ. ბლიაძე	
შეასრულა	პ. ჭავჭანიძე	

მრავალბინიანი საცხოვრებელი კომპლექსი
"დიდმის ჭალებში"
კორ. №3
დავით აღმაშენებლის ხეივანი მე-12 კმ
ს/კ 01.72.14.009.613

არქიტექტურული ნაწილი

მეთერთმეტე
სართულის გეგმა

დამკვეთი:

შპს "მოლერნ სითი დეველოპმენტი"
ს/კ 405354085

დირექტორი-ლევან ევგენიძე პ/ნ 01007002156

მ-ბი	სტადია	ფ. №	რაოდ.
1:100 A2	არქ. პრო.		
2025 წ.			

12 სართული +36.30
მისაწვდომი სვლა გეზი

13

კორპუსი №3
არქიტექტურა
მუშა პროექტი

+36.30 ნიშნ.

12 სართული

08.04.2025

ამოშენება 60 სმ

ამოშენება 200 სმ

ამოშენება 200 სმ

ამოშენება 60 სმ

ამოშენება 200 სმ

ამოშენება 300 სმ

ამოშენება 60 სმ

ამოშენება 200 სმ

ამოშენება 60 სმ

12.07.2022

ამოშენება 60 სმ

ამოშენება 200 სმ

ამოშენება 300 სმ

ამოშენება 300 სმ

+36.30

საპროექტო შენობაში გამოყენებული თავისუფალი სივრცეები კართან მანევრირებისთვის

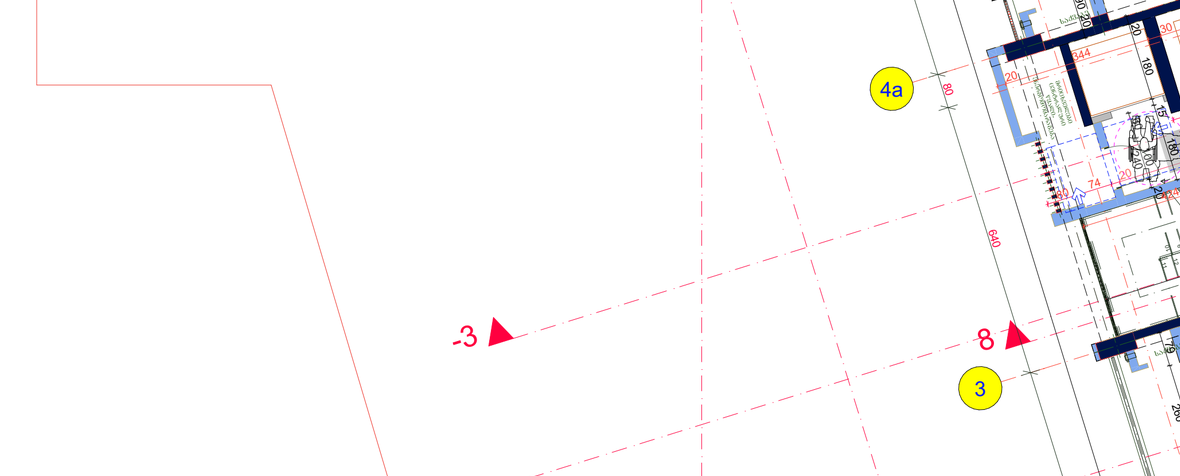

თავისუფალი სივრცე კართან მანევრირებისთვის – ანჯამიანი კარი წინიდან მისასვლოთან – გამოწვეით გაღება

თავისუფალი სივრცე კართან მანევრირებისთვის – ანჯამიანი კარი ანჯამის მხრიდან მისასვლოთან – გამოწვეით გაღება

თავისუფალი სივრცე კართან მანევრირებისთვის – ანჯამიანი კარი ანჯამის მხრიდან მისასვლოთან – გამოწვეით გაღება

თავისუფალი სივრცე კართან მანევრირებისთვის – ანჯამიანი კარი წინიდან მისასვლოთან – მიწოლით გაღება

თავისუფალი სივრცე კართან მანევრირებისთვის – ანჯამიანი კარი საკეტის მხრიდან მისასვლოთან – გამოწვეით გაღება

თავისუფალი სივრცე კართან მანევრირებისთვის – ანჯამიანი კარი საკეტის მხრიდან მისასვლოთან – მიწოლით გაღება
120 მინ. თუ მოწყობილია მიმხურავი

თავისუფალი სივრცე კართან მანევრირებისთვის – ანჯამიანი კარი ანჯამის მხრიდან მისასვლოთან – მიწოლით გაღება
120 მინ. თუ მოწყობილია მიმხურავი

მისასვლოთან სველ ბლოკში შენობაში შენობის შიგნით 900მმ შენობის გარეთ 1200მმ

შენობაში გამოყენებული ბლოკები

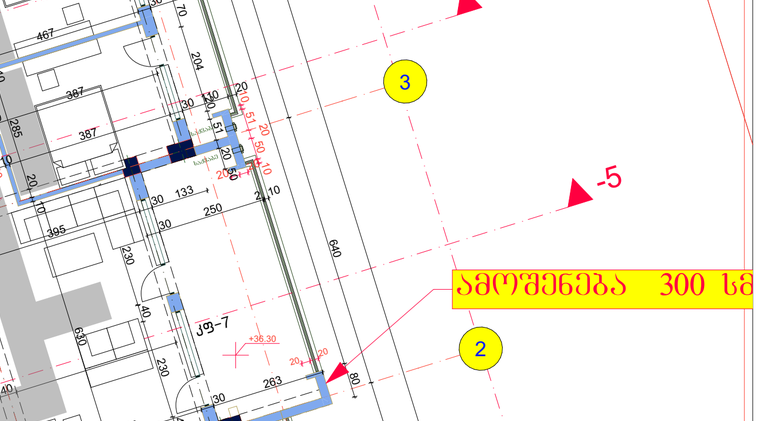

შენიშვნა

. იატაკის ზედაპირები უნდა იყოს მდგრადი, მყარი, და არასასრიალო და უნდა შეესაბამებოდეს 302-ქვეთავს, იატაკის ზედაპირებზე დონის ცვლილება უნდა შეესაბამებოდეს 303-ე ქვეთავს

. ავტომატურად მოძრავი კარი უნდა შეესაბამებოდეს 404.3 ქვეთავის მოთხოვნებს

. საპროექტო დოკუმენტაციის ცვლილება ან მშენებლობის დროს განხორციელებული რაიმე სახის ცვლილება,რომელიც იქნება აღნიშნულ არქიტექტურულ პროექტთან შეუსაბამო, ავტომატურად გამოიწვევს

წარმოდგენილი შეფასების გაუქმებას, ასევე გახდის არქიტექტურული პროექტის კორექებას და ახალი სამშენებლო ნებართვის მიღების აუცილებლობას.

შპს "არდ ჯგუფი"		
დირექტორი	პ. ჭავჭანიძე	
პრ.მთ.არქ.	პ. ჭავჭანიძე	
კონსტრუქტორი	ვ. ბლიაძე	
შეასრულა	პ. ჭავჭანიძე	

მრავალბინიანი საცხოვრებელი კომპლექსი
"დიდმის ჭალებში"
კორ. №3
დავით აღმაშენებლის ხეივანი მე-12 კმ
ს/კ 01.72.14.009.613

არქიტექტურული ნაწილი

მეთორმეტე
სართულის გეგმა

დამკვეთი:

შპს "მოლერნ სითი დეველოპმენტი"
ს/კ 405354085

დირექტორ-ლევან ევგენიძე პ/ნ 01007002156

მ-ბი	სტადია	ფ. №	რაოდ.
1:100 A2	არქ. პრო.		

2025 წ.

№3. 13 სართ. გეგმა ნიშნ. +39.60
მისაწვდომი სვლა გეზი

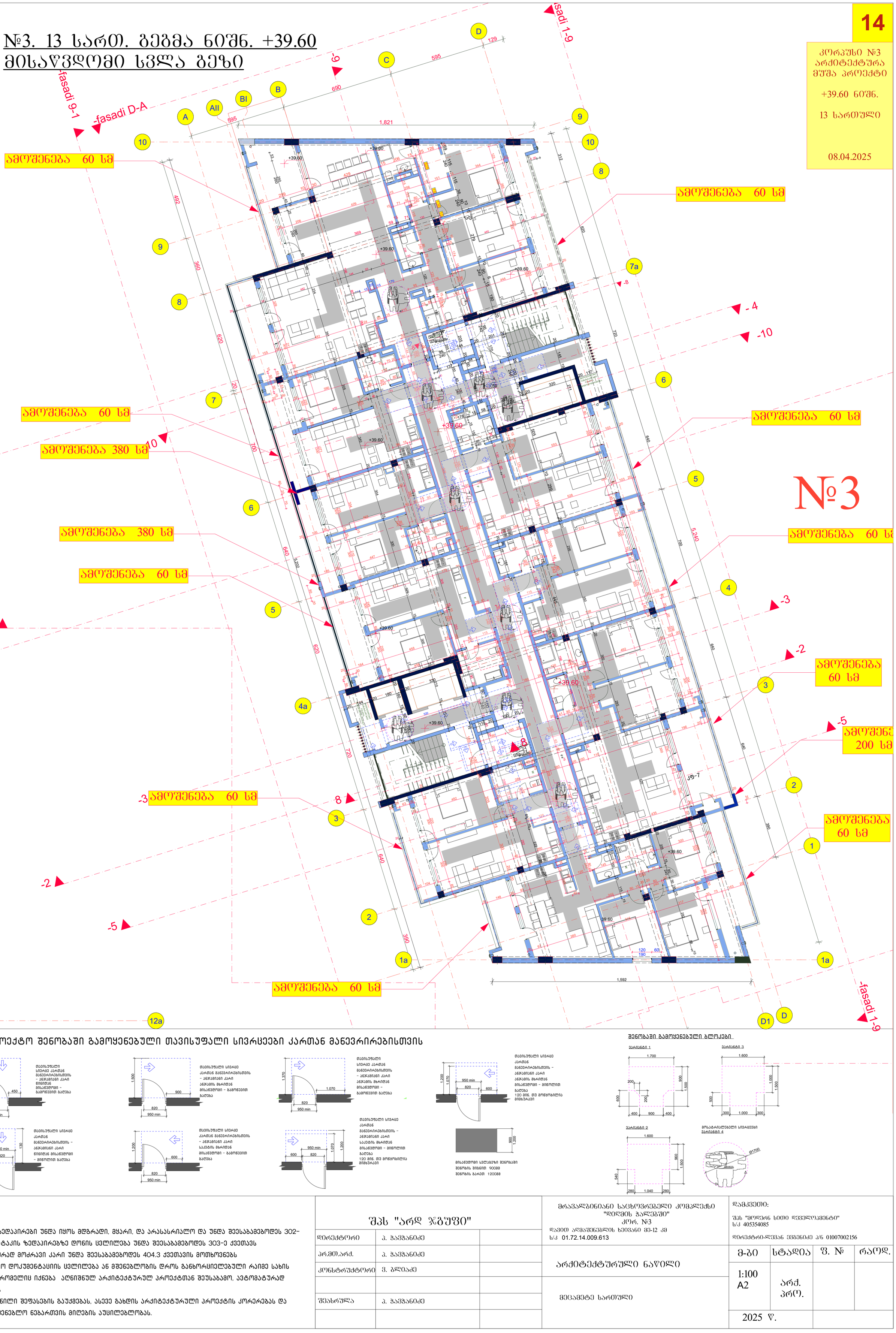

14

კორპუსი №3
არქიტექტურა
მუშა პროექტი

+39.60 ნიშნ.

13 სართული

08.04.2025

საპროექტო შენობაში გამოყენებული თავისუფალი სივრცეები კართან მანევრირებისთვის

შენობაში გამოყენებული ბლოკები

შენიშვნა

. იატაკის ზედაპირები უნდა იყოს მდგრადი, მყარი, და არასასრიალო და უნდა შეესაბამებოდეს 302-ქვეთავს, იატაკის ზედაპირებზე დონის ცვლილება უნდა შეესაბამებოდეს 303-ე ქვეთავს

. ავტომატურად მოძრავი კარი უნდა შეესაბამებოდეს 404.3 ქვეთავის მოთხოვნებს

. საპროექტო დოკუმენტაციის ცვლილება ან მშენებლობის დროს განხორციელებული რაიმე სახის ცვლილება,რომელიც იქნება აღნიშნულ არქიტექტურულ პროექტთან შეუსაბამო, ავტომატურად გამოიწვევს

წარმოდგენილი შეფასების გაუქმებას, ასევე გახდის არქიტექტურული პროექტის კორექტებას და ახალი სამშენებლო ნებართვის მიღების აუცილებლობას.

შპს "არდ ჯგუფი"		
დირექტორი	პ. ჭავჭანიძე	
პრ.მთ.არქ.	პ. ჭავჭანიძე	
კონსტრუქტორი	ვ. ბლიაძე	
შესრულა	პ. ჭავჭანიძე	

მრავალბინიანი საცხოვრებელი კომპლექსი "დიღმის ჭალებში" კორ. №3

ნაგებობის ადმინისტრაციული ხეივანი მე-12 კმ ს/კ 01.72.14.009.613

არქიტექტურული ნაწილი

მეცამეტე სართული

დამკვეთი:

შპს "მოდერნ სითი დეველოპმენტი" ს/კ 405354085

დირექტორი-ლევან ევგენიძე პ/ნ 01007002156

მ-ბი	სტადია	ფ. №	რაოდ.
1:100 A2	არქ. პრო.		
2025 წ.			

მისაწვდომი "ა" ტიპის საცხოვრებელი ერთეულის დეტალიზაცია +0.000 ნიშნულზე

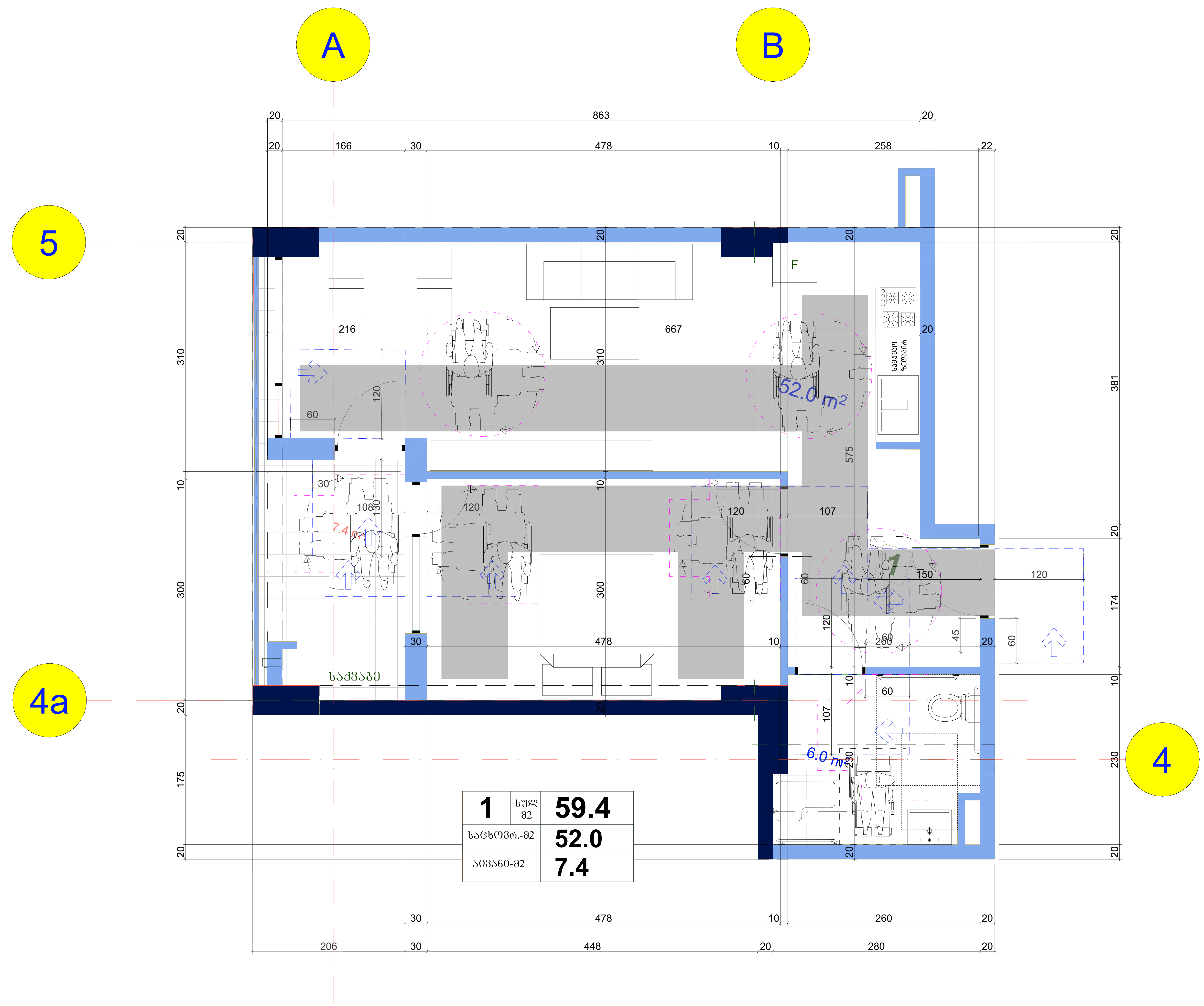

"ა" ტიპის ბინის სააბაზანოს დეტალიზაცია მ. 1:50

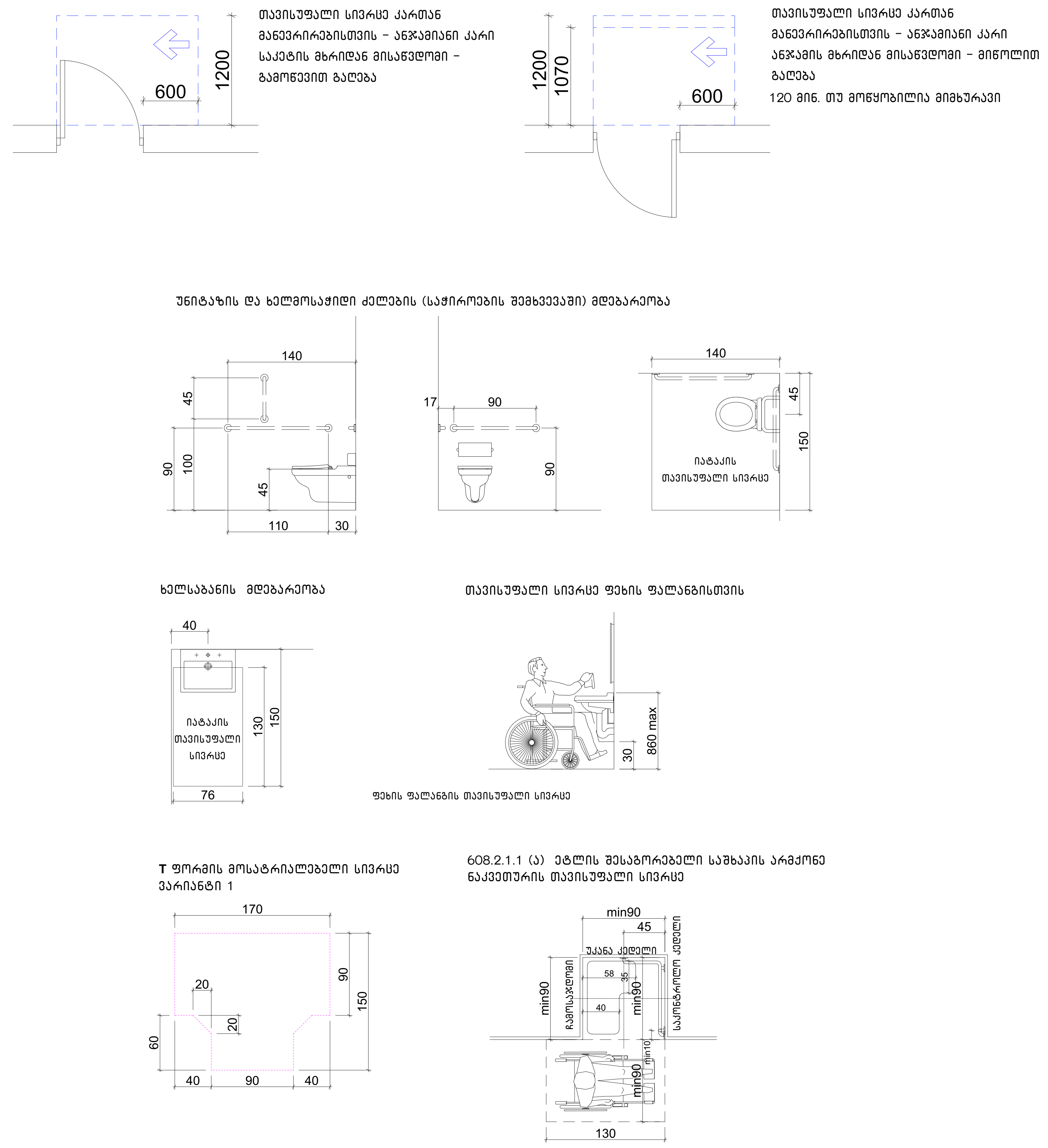

. შენიშვნა

. იატაკის ზედაპირები უნდა იყოს მდგრადი, მყარი, და არასასრიალო და უნდა შეესაბამებოდეს 302-ქვეთავს, იატაკის ზედაპირებზე დონის ცვლილება უნდა შეესაბამებოდეს 303-ე ქვეთავს

. ავტომატურად მოძრავი კარი უნდა შეესაბამებოდეს 404.3 ქვეთავის მოთხოვნებს

. საპროექტო დოკუმენტაციის ცვლილება ან მშენებლობის დროს განხორციელებული რაიმე სახის ცვლილება, რომელიც იქნება აღნიშნულ არქიტექტურულ პროექტთან შეუსაბამო, ავტომატურად გამოიწვევს წარმოდგენილი შეფასების გაუქმებას, ასევე გახდის არქიტექტურული პროექტის კორექტირებას და ახალი სამშენებლო ნებართვის მიღების აუცილებლობას.

შპს "არდ ჯგუფი"		მრავალბინიანი საცხოვრებელი კომპლექსი "დიღმის ჭალებში" კორ. №3 დავით აღმაშენებლის ხეივანი მე-12 კმ ს/კ 01.72.14.009.613	დამკვეთი: შპს "მოდერნ სითი დეველოპმენტი" ს/კ 405354085 დირექტორი-ლევან ევგენიძე პ/ნ 01007002156			
დირექტორი	პ. ჭავჭანიძე					
პრ.მთ.არქ.	პ. ჭავჭანიძე	არქიტექტურული ნაწილი	მ-ბი	სტადია	ფ. №	რაოდ.
კონსტრუქტორი	ვ. ბლიაძე		1: A2	არქ. პრო.		
		მისაწვდომი ერთეულების დეტალიზაცია				
შეასრულა	პ. ჭავჭანიძე					
			2022 წ.			

მისაწვდომი "ა" ტიპის საცხოვრებელი ერთეულის დეტალიზაცია +0.000 +3.300 ნიშნულზე

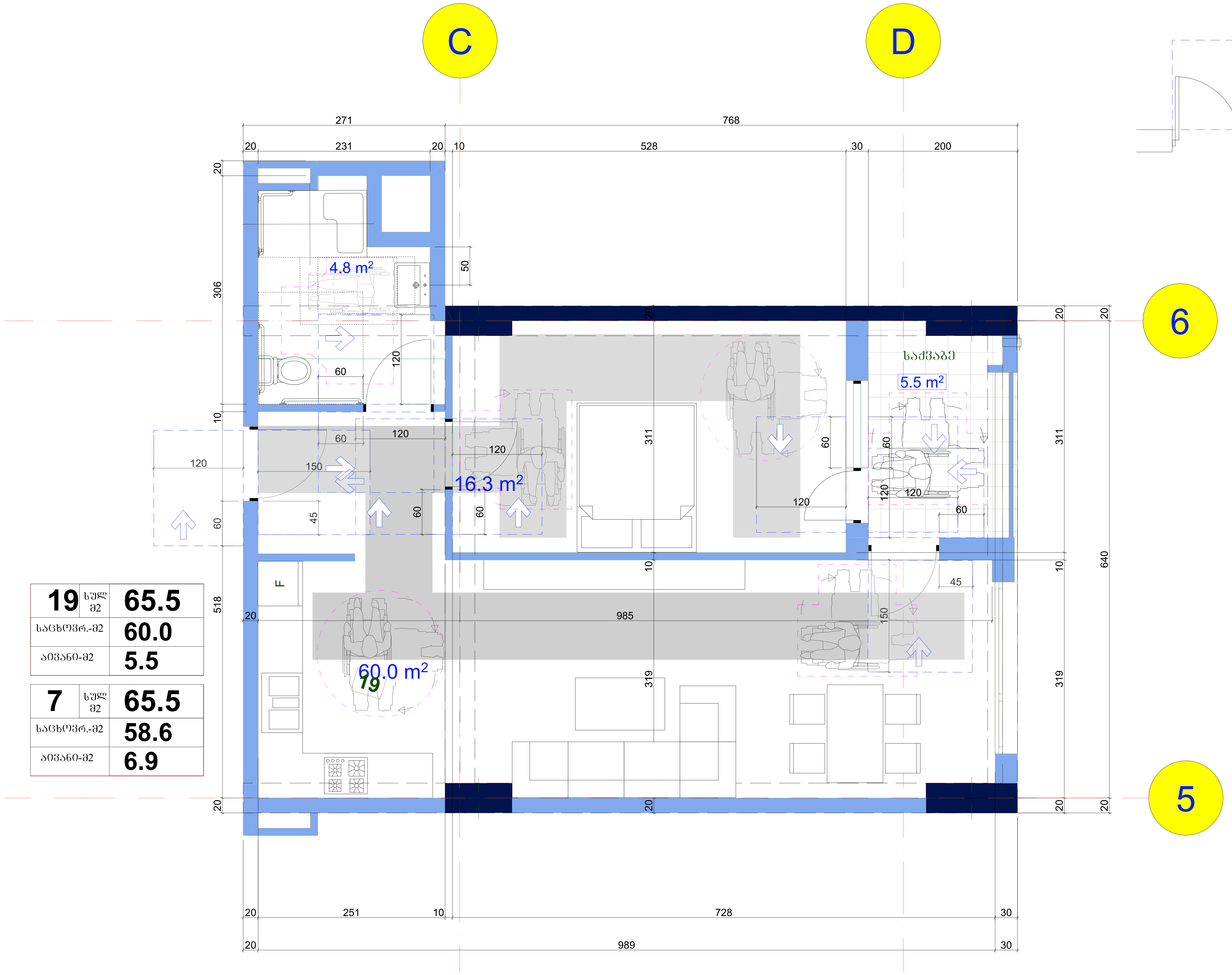

19	სულ მ2	65.5
საცხოვრ.-მ2		60.0
აივანი-მ2		5.5

7	სულ მ2	65.5
საცხოვრ.-მ2		58.6
აივანი-მ2		6.9

"ა" ტიპის ბინის სააბაზანოს დეტალიზაცია მ. 1:50

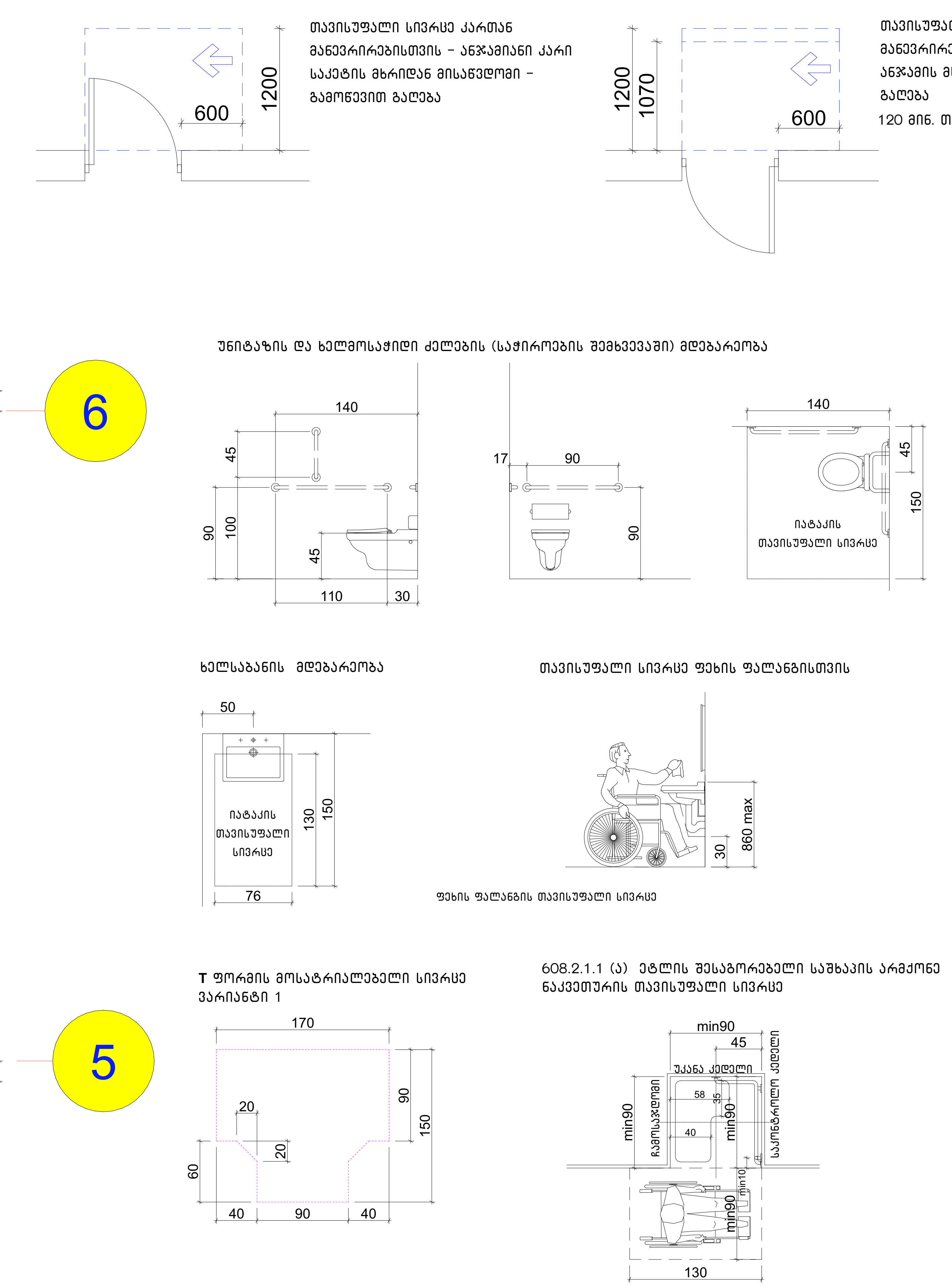

თავისუფალი სივრცე კართან მანევრირებისთვის - ანჯამიანი კარი საკეტის მხრიდან მისაწვდომი - გამოწევით გაღება

თავისუფალი სივრცე კართან მანევრირებისთვის - ანჯამიანი კარი ანჯამის მხრიდან მისაწვდომი - მიწოლით გაღება 120 მინ. თუ მოწყობილია მიმხურავი

უნიტაზის და ხელმოსაჭიდი ძელების (საჭიროების შემთხვევაში) მდებარეობა

ხელსაბანის მდებარეობა

თავისუფალი სივრცე ფეხის ფალანგისთვის

ფეხის ფალანგის თავისუფალი სივრცე

T ფორმის მოსატრიალებელი სივრცე ვარიანტი 1

608.2.1.1 (ა) ეტლის შესაბრუნებელი საშხაპის არმქონე ნაკადთურის თავისუფალი სივრცე

. შენიშვნა

. იატაკის ზედაპირები უნდა იყოს მდგრადი, მყარი, და არასასრიალო და უნდა შეესაბამებოდეს 302-ქვეთავს, იატაკის ზედაპირებზე დონის ცვლილება უნდა შეესაბამებოდეს 303-ე ქვეთავს

. ავტომატურად მოძრავი კარი უნდა შეესაბამებოდეს 404.3 ქვეთავის მოთხოვნებს

. საპროექტო დოკუმენტაციის ცვლილება ან მშენებლობის დროს განხორციელებული რაიმე სახის ცვლილება, რომელიც იქნება აღნიშნულ არქიტექტურულ პროექტთან შეუსაბამო, ავტომატურად გამოიწვევს წარმოდგენილი შეფასების გაუქმებას, ასევე გახდის არქიტექტურული პროექტის კორექტირებას და ახალი სამშენებლო ნებართვის მიღების აუცილებლობას.

შპს "არდ ჯგუფი"			მრავალბინიანი საცხოვრებელი კომპლექსი "დიღმის ჭალებში" კორ. №3 დავით აღმაშენებლის ხეივანი მე-12 კმ ს/კ 01.72.14.009.613	დამკვეთი: შპს "მოდერნ სითი დეველოპმენტი" ს/კ 405354085 დირექტორი-ლევან ევგენიძე პ/ნ 01007002156			
დირექტორი	პ. ჭავჭანიძე						
პრ.მთ.არქ.	პ. ჭავჭანიძე		არქიტექტურული ნაწილი	მ-ბი	სტადია	ფ. №	რაოდ.
კონსტრუქტორი	ვ. ბლიაძე			1: A2	არქ. პრო.		
			მისაწვდომი ერთეულების დეტალიზაცია				
შეასრულა	პ. ჭავჭანიძე						
				2022 წ.			

კ–1 კარი ზღურბლის გარეშე მიმხურავით

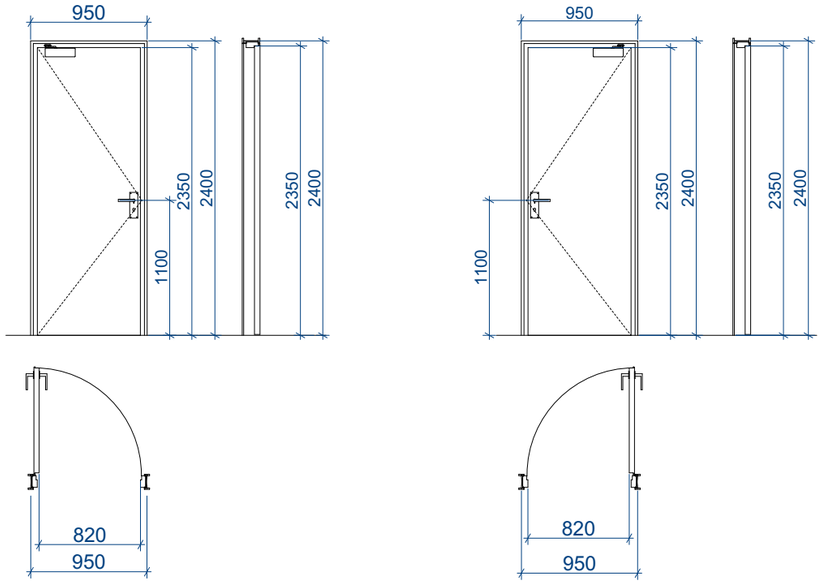

კ–2 კარი ზღურბლით მიმხურავის გარეშე

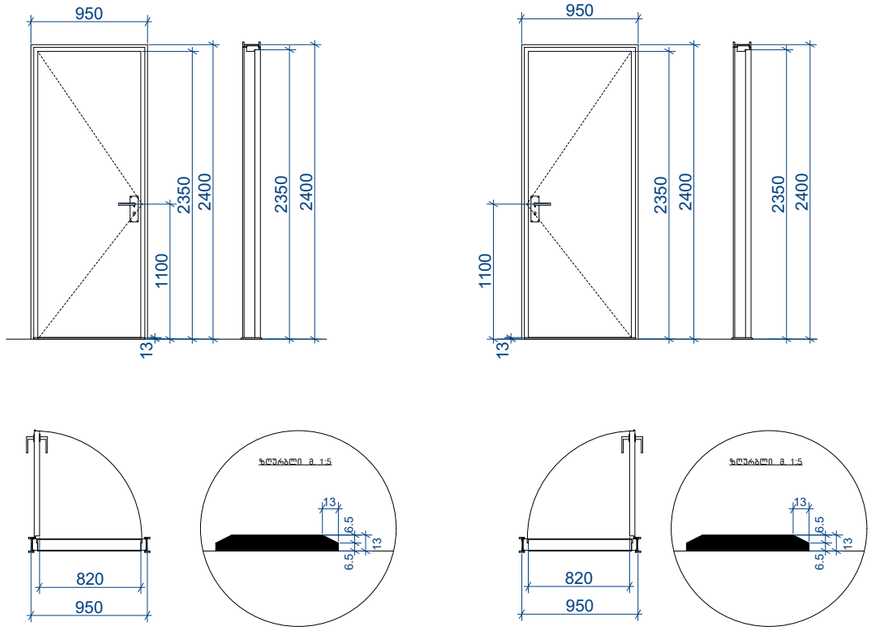

კ–3 კარი ზღურბლის და მიმხურავის გარეშე

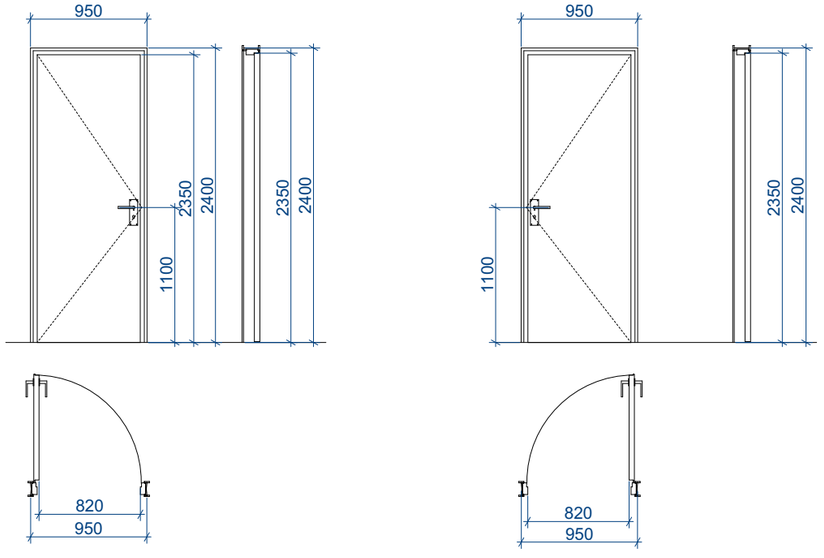

შენიშვნები:

• კარის ზედაპირი უნდა იყოს გლუვი იატაკიდან მინიმუმ 250
მმ-ის საზღვრებში.

• სახელურები, ჩამოსაწევი სახელურები, საკეტები, რაზები
და მისაწვდომი კარის სხვა სამართავები ისეთი ფორმის
იქნება, რომ ადვილად შეიძლებოდეს ერთი ხელით
მოჭიდება და მის ასამუშავებლად საჭირო არ იქნება
მაგრად მოჭიდება, წვალება ან მაჯის ტრიალი.

• დახურული კარის კავეულის გასაღები ნაწილები და
გაღებისათვის განკუთვნილი ძალა შესაბამისობაში იქნება
შემდეგთან:
1. წინიდან მისაწვდომობისას, გამოწევით ან მიწოლით გაღებადი, არაუმეტეს 66.7 ნიუტონი.
2. ბრუნვითი მოძრაობით გასაღები, არაუმეტეს 315
ნიუტონი სმ.

• **გასასვლელის კომპონენტებს (გზა-კიბე და ვესტიბიული)
ემსახურება მიმხურავით აღჭურვილი კარებები.**

• კარის მიმხურავები ისე მოეწყობა, რომ 90 გრადუსით, ღია
მდგომარეობიდან 12 გრადუსით გაღებულ მდგომარეობამდე კარის მისახურად საჭირო დრო
არაუმცირეს 5 წამი იქნება.

• კარის ზამბარიანი ანჯამები ისე მოეწყობა, რომ 70
გრადუსით ღია მდგომარეობიდან დახურულ მდგომარეობამდე კარი არაუმცირეს 1.5 წამში გადავა.

• ცეცხლმედეგი კარისგან განსხვავებული კარის მიწოლით ან
გამოწევით გაღებისათვის საჭირო ძალა შესაბამისობაში
იქნება შემდეგთან:
1. შენობაში განთავსებული ანჯამიანი კარი:
არაუმეტეს 22.2 ნიუტონი.

• კარებების ცეცხლმედეგობა მითითებულია ხანძარსაწინააღმდეგო გეგმებზე.

• კარებების გაღების მიმართულება მითითებულია
გეგმებზე.

• კერის ზღურბლი მითითბულია გეგმებზე

• არცერთი კარის სუფთა სიმაღლე არ იქნება 2,05 მეტრზე
ნაკლები.

შპს "არდ ჯგუფი"			მრავალბინიანი საცხოვრებელი კომპლექსი "დიღმის ჭალებში" კორპ. №3 დავით აღმაშენებლის ხეივანი მე–12 კმ ს/კ 01.72.14.009.613	დამკვეთი: შპს "მოდერნ სითი დეველოპმენტი" ს/კ 405354085 დირექტორი–ლევან ევგენიძე პ/ნ 01007002156		
დირექტორი	პ. ჭავჭანიძე					
პრ.მთ.არქ.	პ. ჭავჭანიძე		არქიტექტურული ნაწილი	მ–ბი	სტადია	ფ. №	რაოდ.
კონსტრუქტორი	ე. წოწერია			1:50	პრქ პრრ.		
შეასრულა	პ. ჭავჭანიძე		კარი, ფანჯარა	2021 წ.			

საპროექტო შენობაში გამოყენებული თავისუფალი სივრცეები კართან მანევრირებისთვის მ1:50

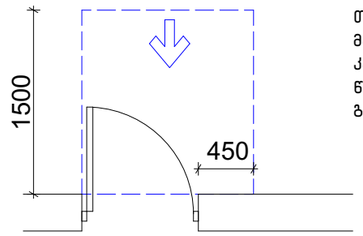

თავისუფალი სივრცე კართან მანევრირებისთვის – ანჯამიანი კარი
წინიდან მისაწვდომი – გამოწევით გაღება

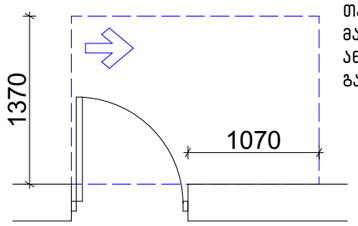

თავისუფალი სივრცე კართან მანევრირებისთვის – ანჯამიანი კარი ანჯამის მხრიდან მისაწვდომი – გამოწევით გაღება

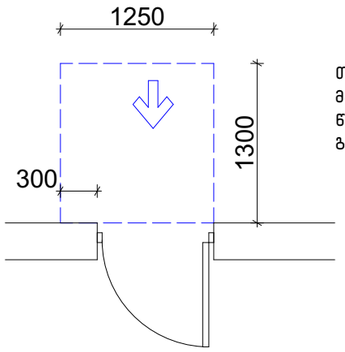

თავისუფალი სივრცე კართან მანევრირებისთვის – ანჯამიანი კარი წინიდან მისაწვდომი – მიწოლით გაღება

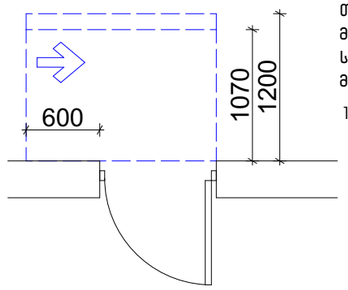

თავისუფალი სივრცე კართან მანევრირებისთვის – ანჯამიანი კარი საკეტის მხრიდან მისაწვდომი – მიწოლით გაღება

120 მინ. თუ მოწყობილია მიმახურავი

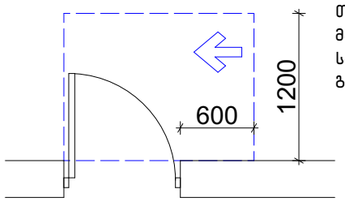

თავისუფალი სივრცე კართან მანევრირებისთვის – ანჯამიანი კარი საკეტის მხრიდან მისაწვდომი – გამოწევით გაღება

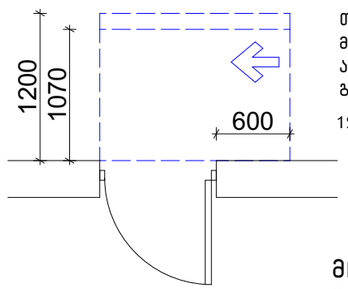

თავისუფალი სივრცე კართან მანევრირებისთვის – ანჯამიანი კარი ანჯამის მხრიდან მისაწვდომი – მიწოლით გაღება

120 მინ. თუ მოწყობილია მიმახურავი

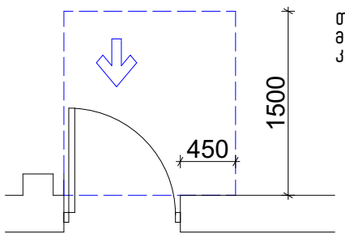

თავისუფალი სივრცე კართან მანევრირებისთვის-ნიშებში მოწყობილი კარი და ჭიშკარი-გამოწევით გაღება

იატაკის თავისუფალი სივრცე

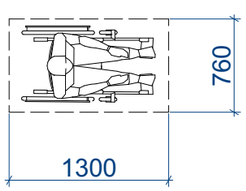

შენობაში გამოყენებული ბლოკები

ვარიანტი 1

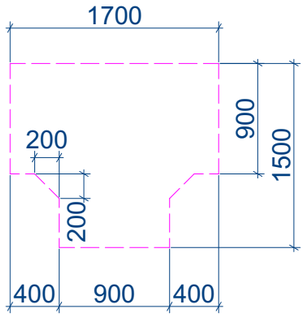

ვარიანტი 2

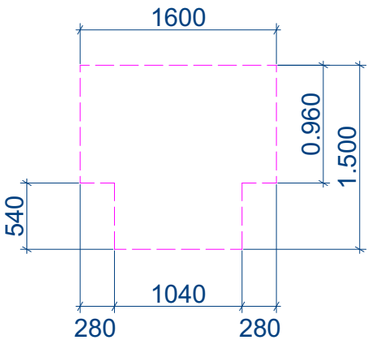

მოსატრიალებელი სივრცეები

ვარიანტი 4

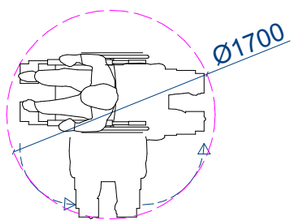

ვარიანტი 3

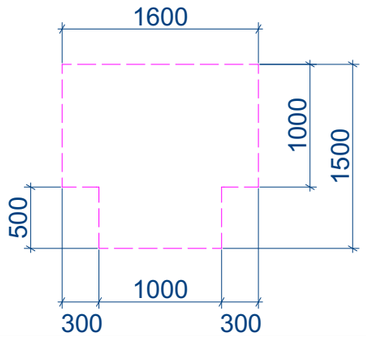

შპს "არდ ჯგუფი"			მრავალბინიანი საცხოვრებელი კომპლექსი "დიღმის ჭალებში" კორპ. №3 დავით აღმაშენებლის ხეივანი მე-12 კმ ს/კ 01.72.14.009.613	დამკვეთი: შპს "მოდერნ სითი დეველოპმენტი" ს/კ 405354085 დირექტორი-ლევან ევგენიძე პ/ნ 01007002156		
დირექტორი	პ. ჭავჭანიძე					
პრ.მთ.არქ.	პ. ჭავჭანიძე		არქიტექტურული ნაწილი	მ-ბი	სტადია	ფ. №	რაოდ.
კონსტრუქტორი	ე. წოწერია			1:50	არქ. პრო.		
			თავისუფალი სივრცეები				
შეასრულა	პ. ჭავჭანიძე			2021 წ.			

გზა-კიბე ტიპიური სართულის დონეზე

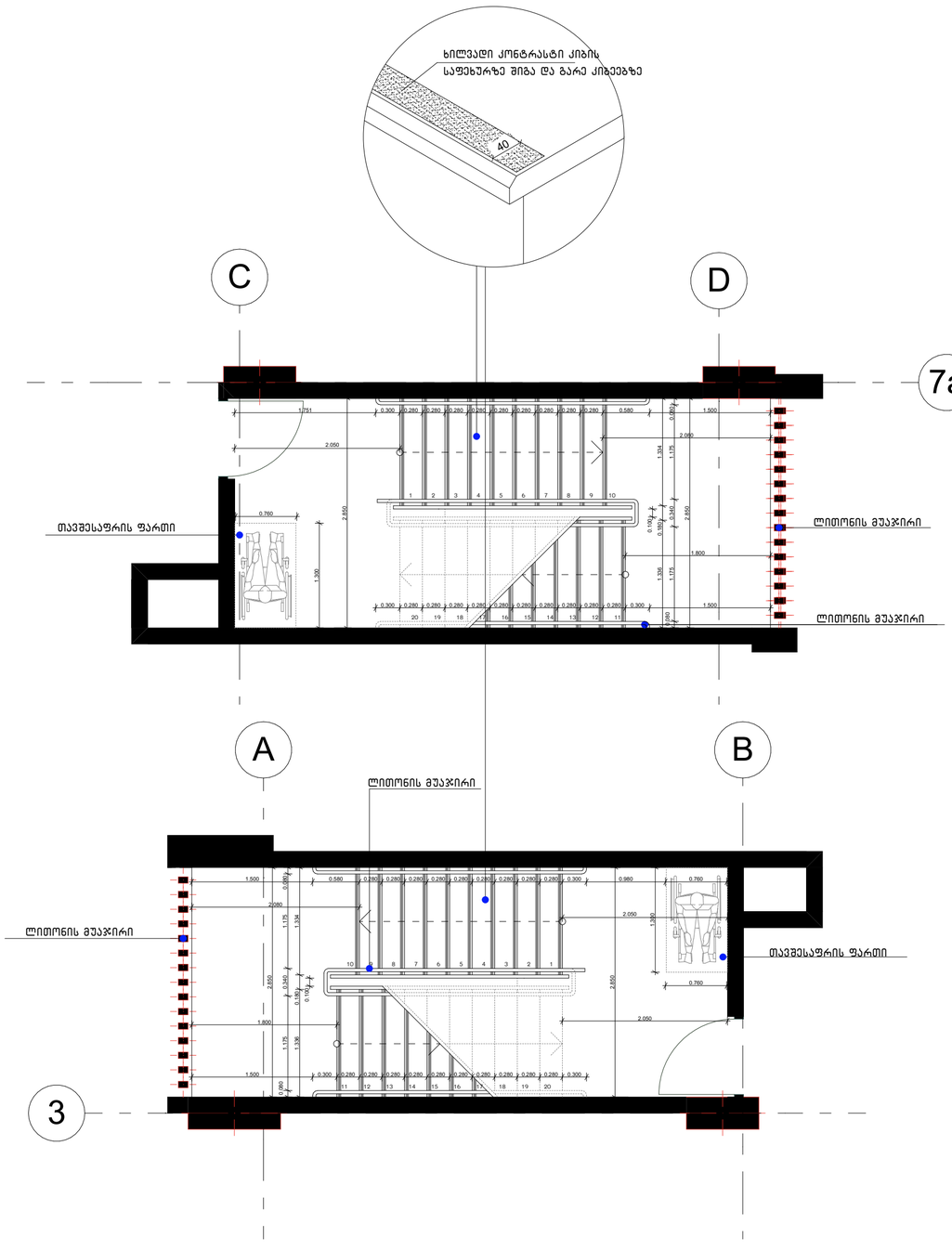

მოაჯირის დამაგრების დეტალი

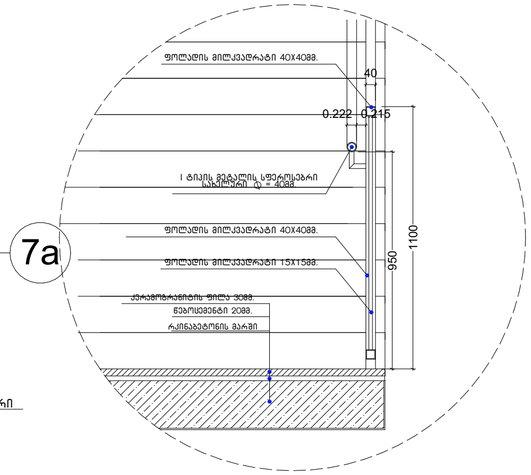

სახელურის დამაგრების კვანძი

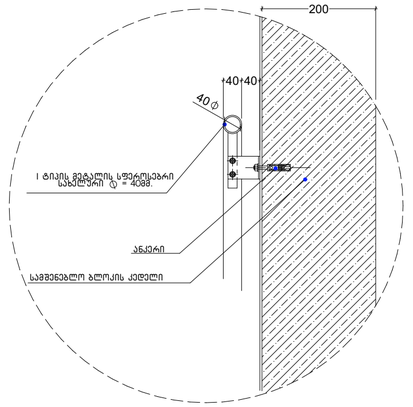

მოაჯირის ფრაგმენტული ნახაზი

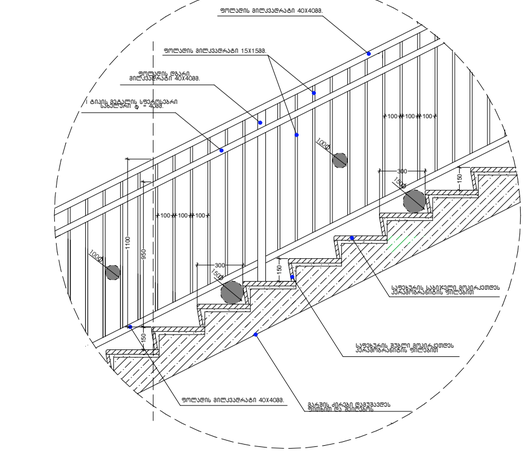

საფეხურის მოპირკეთების დეტალი

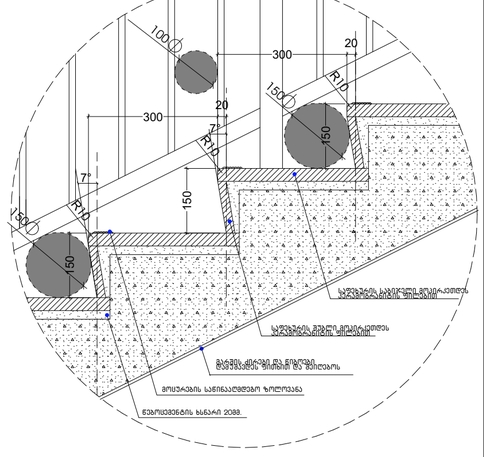

შენიშვნა:

ყველა კიბის (მათ შორის გარე) ყოველი საფეხურის და საბიჯელის 40 მმ სავალ ნაწილს, რომელიც იზომება საფეხურის ნაშვერიდან თარაზულად, უნდა ჰქონდეს ერთგვაროვანი ფერის მქონე ზედაპირი, რომელიც საფეხურის დანარჩენი ნაწილისგან მკვეთრად განსხვავებული უნდა იყოს (მუქი ღია ფონზე). ხილვადი კონტრასტი გაგრძელდეს ყოველი საფეხურის ერთი კიდიდან საფეხურის მეორე კიდემდე.

მისაწვდომი გზაკიბის საზღვრებში იატაკის ზედაპირები იქნება მდგრადი, მყარი და არასრიალა.

კიბის საფეხურების განსხვავებული მონიშვნა იქნება გამძლე, შენობის გარეთ მდებარე კიბის საფეხურები და ბაქნები ისე დაგეგმარდება, რომ სავალ ზედაპირზე წყალი არ დაგროვდება.

გასანათებელი საშუალებები უზრუნველყოფს კიბეების განათებას, რომელიც გაიზომება საბიჯელების ზედაპირების და ბაქნების ზედაპირების ცენტრში გაზომვისას საფეხურის წინაპირიდან 600 მმ-ის საზღვრებში, შემდეგი წესის შესაბამისად:

- არაუმცირეს 11 ლუქსი განათება.
- არაუმცირეს 110 ლუქსი განათება, კიბით სარგებლობის დროს.
- კიბეების გამოყენებისას 11 ლუქსიდან 110 ლუქსზე გადასვლა შესაძლებელი უნდა იყოს განათების სამართავებით უზრუნველყოფილი ავტომატური, მოძრავი სენსორული ტიპის განათების ჩამრთველებით, რომლებიც შეესაბამება ყველა ქვემოთ ჩამოთვლილს:
- განათების სამართავები აღჭურვილი იქნება საიმედო ოპერაციული სისტემით და შეფასებული იქნება ამ მიზნით გამოყენებისთვის.
- მოძრავი სენსორი გააქტიურდება დამკვებლის მოძრაობით საფეხურებზე ან საფეხურების ბაქნებზე.
- განათების გამააქტიურებლები დაყენებული იქნება არაუმცირეს 15 წუთიანი მოქმედების პერიოდით.
- გზა-კიბის განათება ჩაირთვება ავტომატური სენსორული ჩამრთველებით, ასეთის არსებობის შემთხვევაში, ისე, რომ შესასვლელში მდებარე ბაქანზე, შესასვლელში მდებარე ბაქნის მოსაზღვრე თითოეულ კიბის მარშსა და შესასვლელში მდებარე ბაქნის ზემოთ და ქვემოთ მდებარე ბაქნებზე მე-4 პუნქტით დადგენილი განათებულობის დონე საფეხურის გამოყენებამდე იქნება უზრუნველყოფილი.
- კიბის სახელურები და ნებისმიერი კედელი ან მათ მომიჯნავედ მდებარე სხვა ზედაპირი არ იქნება ბასრი ან უხეში ელემენტების შემცველი.
- კიბის სახელურები არ იტრიალებს მათი ბუდეების საზღვრებში.

შპს "არდ ჯგუფი"			მრავალბინიანი საცხოვრებელი კომპლექსი "დიღმის ჭალებში" კორპ. №3 დავით აღმაშენებლის ხეივანი მე-12 კმ ს/კ 01.72.14.009.613	დამკვეთი: შპს "გოლდრნ სითი დეველოპმენტი" ს/კ 4053540085 დირექტორი-ლევან ევგენიძე პ/ნ 01007002156		
დირექტორი	პ. ჭავჭანიძე					
პრ.მთ.არქ.	პ. ჭავჭანიძე		არქიტექტურული ნაწილი	მ-ბი	სტადია	ფ. №	რაოდ.
კონსტრუქტორი	ე. წოწერია			1:50	პრქ კორპ.		
			კიბის დეტალიზაცია				
შეასრულა	პ. ჭავჭანიძე			2021 წ.			

საპროექტო ლიფტი და მისი გაბარიტული ზომები მ1:50

ჭრილი 1-1

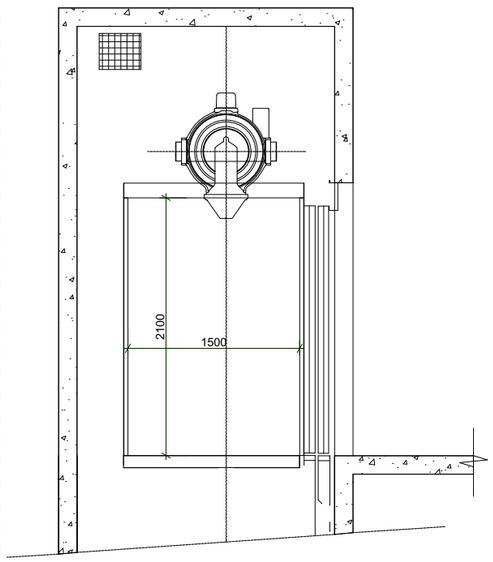

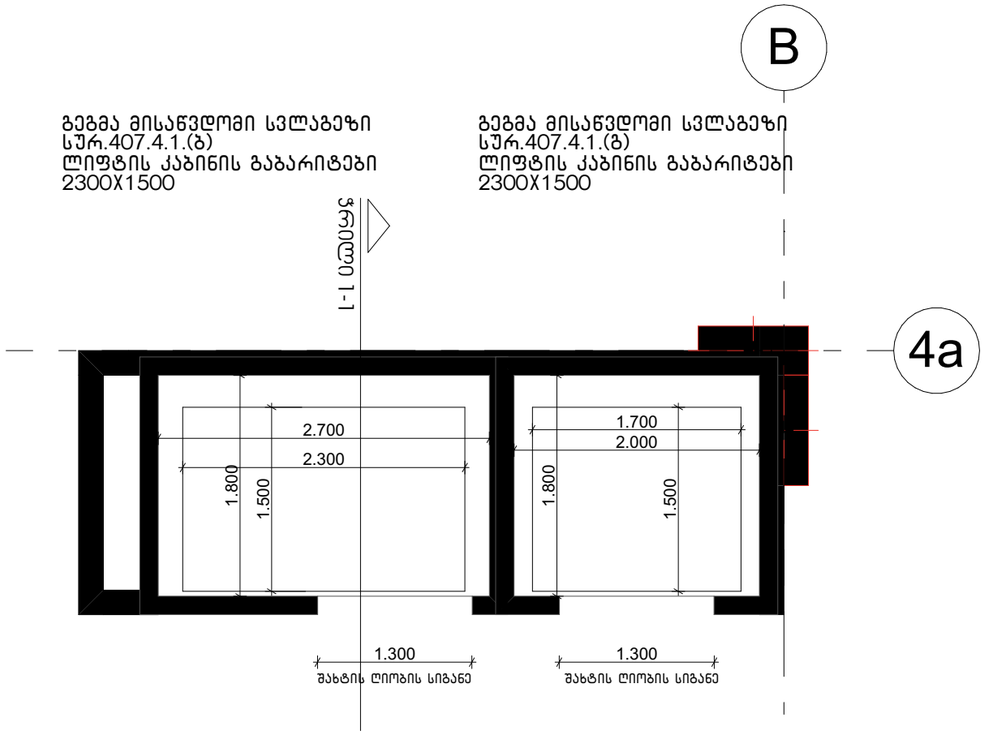

ლიფტის ღილული სიგნალების სიმაღლე სურ.407.2.2.2(ა)

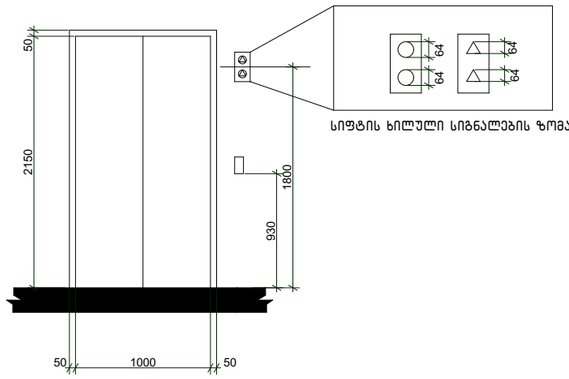

ბრაილის ზომები სურ.703.4.3
ბრაილის გაზომვა

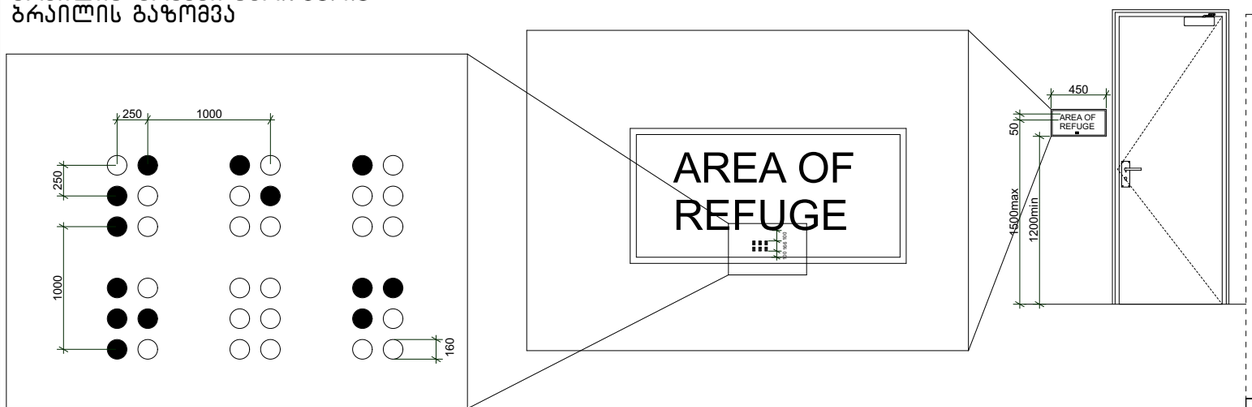

შენიშვნები:

შენობაში გამოყენებულია 408-ე ქვეთავის შესაბამისი შეზღუდული გამოყენების ლიფტი.

.ლიფტი შესაბამისობაში იქნება სტანდარტთან ASME A17.1/CSA
.ლიფტის გამოსაძახებელი ღილაკები და კლავიშები შესაბამისობაში იქნება 407.2.1ქვეთავთან
.ფოიეს სიგნალები შესაბამისობაში იქნება 407.2.2 ქვეთავთან

.ლიფტის შახტებთან განთავსებული ნიშნები შესაბამისობაში იქნება 407.2.3 ქვეთავთან
.ლიფტის კაბინის ბალანსირება შესაბამისობაში იქნება 407.4.4 -ე ქვეთავთან
.ლიფტის კაბინის განათება შესაბამისობაში იქნება 407.4.5 -ე ქვეთავთან
.ლიფტის კაბინის სამართავები შესაბამისობაში იქნება 407.4.6 - ე ქვეთავთან მართვის პანელები განთავსდება გვერდითა კედლის ცენტრში.
.კაბინის სამართავების აღნიშვნები და მითითებები შესაბამისობაში იქნება 407.4.7 -ე ქვეთავთან
.კაბინაში მოეწყობა 407.4.10- ე ქვეთავის შესაბამისი საავარიო სიგნალიზაციის მექანიზმები

შპს "არდ ჯგუფი"			მრავალბინიანი საცხოვრებელი კომპლექსი "დიღმის ჭალებში" კორპ. №3 დავით აღმაშენებლის ხეივანი მე-12 კმ ს/კ 01.72.14.009.613	დამკვეთი: შპს "მოდერნ სითი დეველოპმენტი" ს/კ 405354085 დირექტორი-ლევან ევგენიძე პ/ნ 01007002156			
დირექტორი	პ. ჭავჭანიძე			მ-ბი	სტადია	ფ. №	რაოდ.
პრ.მთ.არქ.	პ. ჭავჭანიძე		არქიტექტურული ნაწილი	1:50	არქ პრრ.		
კონსტრუქტორი	ე. წოწერია						
			ლიფტის დეტალიზაცია				
შეასრულა	პ. ჭავჭანიძე			2021 წ.			

საპროექტო ლიფტი და მისი გაბარიტული ზომები მ1:50

ჭრილი 1-1

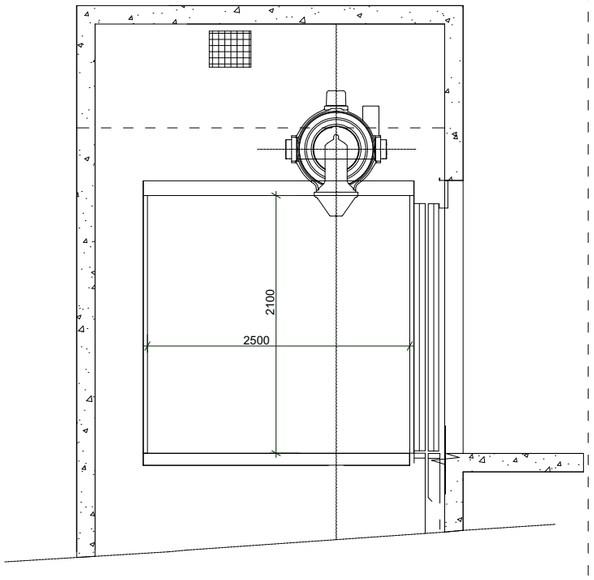

გეგმა მისაწვდომი სვლაგეზი
სურ.407.4.1.(დ)
ლიფტის კაბინის გაბარიტები
2300X1500

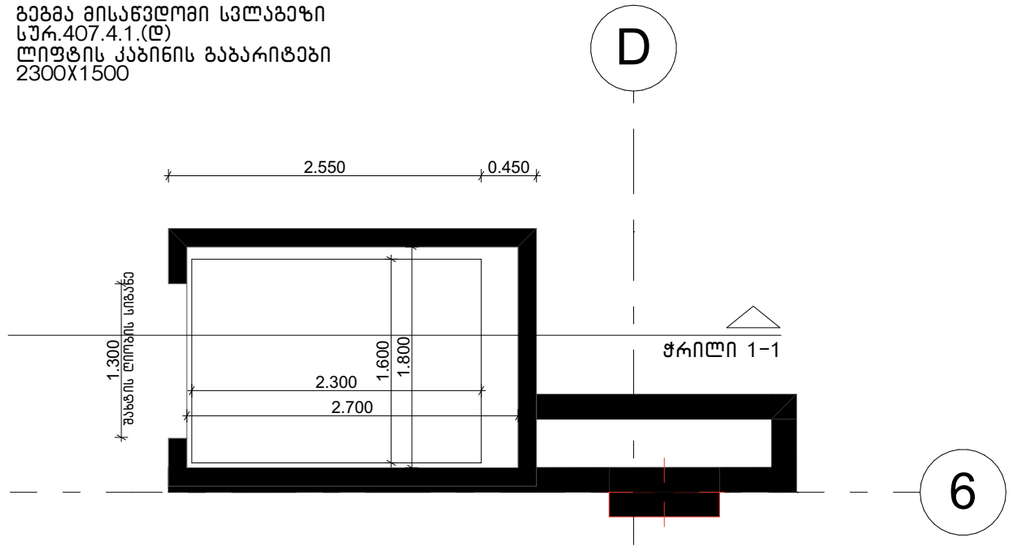

ლიფტის ღილული სიგნალების სიმაღლე
სურ.407.2.2.2(ა)

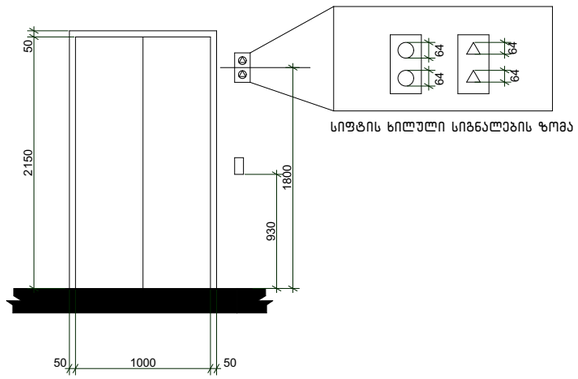

ბრაილის ზომები სურ.703.4.3
ბრაილის გაზომვა

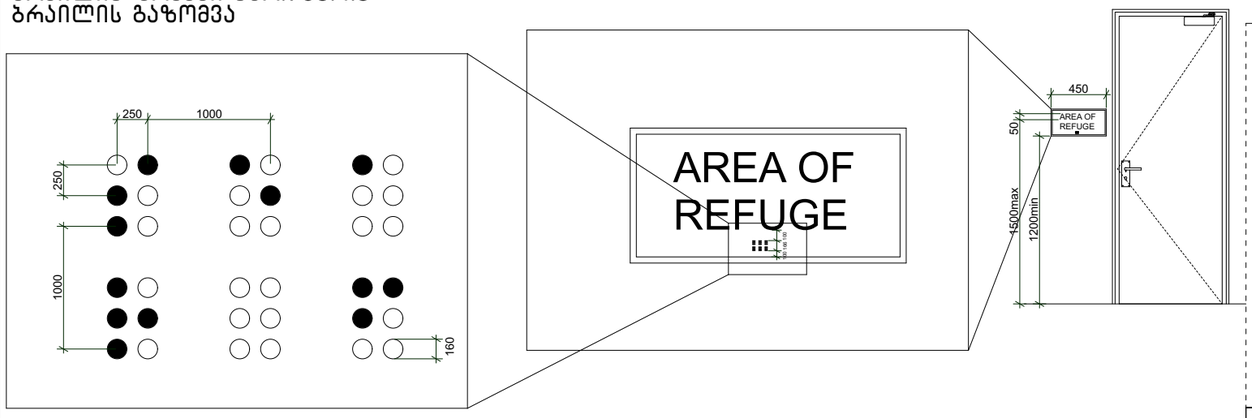

შენიშვნები:

შენობაში გამოყენებულია 408-ე ქვეთავის
შესაბამისი შეზღუდული გამოყენების ლიფტი.

.ლიფტი შესაბამისობაში იქნება სტანდარტთან ASME A17.1/CSA
.ლიფტის გამოსაძახებელი ღილაკები და კლავიშები შესაბამისობაში იქნება 407.2.1ქვეთავთან
.ფოიეს სიგნალები შესაბამისობაში იქნება 407.2.2 ქვეთავთან

.ლიფტის შახტებთან განთავსებული ნიშნები შესაბამისობაში იქნება 407.2.3 ქვეთავთან
.ლიფტის კაბინის ბალანსირება შესაბამისობაში იქნება 407.4.4 -ე ქვეთავთან
.ლიფტის კაბინის განათება შესაბამისობაში იქნება 407.4.5 -ე ქვეთავთან
.ლიფტის კაბინის სამართავები შესაბამისობაში იქნება 407.4.6 - ე ქვეთავთან მართვის პანელები განთავსდება გვერდითა კედლის ცენტრში.
.კაბინის სამართავების აღნიშვნები და მითითებები შესაბამისობაში იქნება 407.4.7 -ე ქვეთავთან
.კაბინაში მოეწყობა 407.4.10- ე ქვეთავის შესაბამისი საავარიო სიგნალიზაციის მექანიზმები

შპს "არდ ჯგუფი"			მრავალბინიანი საცხოვრებელი კომპლექსი "დიღმის ჭალებში" კორპ. №3 დავით აღმაშენებლის ხეივანი მე-12 კმ ს/კ 01.72.14.009.613	დამკვეთი: შპს "მოდერნ სითი დეველოპმენტი" ს/კ 405354085 დირექტორი-ლევან ევგენიძე პ/ნ 01007002156			
დირექტორი	პ. ჭავჭანიძე			მ-ბი	სტადია	ფ. №	რაოდ.
პრ.მთ.არქ.	პ. ჭავჭანიძე		არქიტექტურული ნაწილი	1:50	არქ პრო.		
კონსტრუქტორი	ე. წოწერია						
			ლიფტის დეტალიზაცია				
შეასრულა	პ. ჭავჭანიძე			2021 წ.			

სასწრაფო სამედიცინო დახმარების საერთაშორისო სიმბოლო
(სიცოცხლის ვარსკვლავი) განთავსდება ლიფტის ჩარჩოს ორივე მხარეს

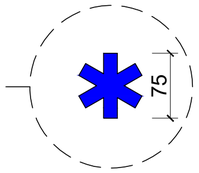

ნიშანი განთავსდება ლიფტის გამოსაძახებელ ღილაკთან



შპს "არდ ჯგუფი"			მრავალბინიანი საცხოვრებელი კომპლექსი "დიღმის ჭალებში" კორპ. №3 დავით აღმაშენებლის ხეივანი მე-12 კმ ს/კ 01.72.14.009.613	დამკვეთი: შპს "გოლდრან სითი დეველოპმენტი" ს/კ 405354085 დირექტორი-ლევან ევგენიძე პ/ნ 01007002156		
დირექტორი	პ. ჭავჭანიძე					
პრ.მთ.არქ.	პ. ჭავჭანიძე		არქიტექტურული ნაწილი	მ-ბი	სტადია	ფ. №	რაოდ.
კონსტრუქტორი	ე. წოწერია			1:5	პრქ. პრრ.		
			ნიშნები				
შეასრულა	პ. ჭავჭანიძე			2021 წ.			

მასშტაბი: 1 : 5

გასასვლელის განათებული ნიშანი

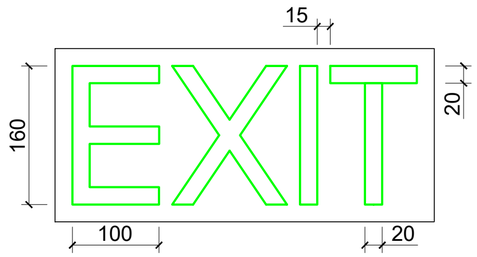

განათებული ნიშანი თავშესაფრის ფართობთან მიმავალ ჯართან

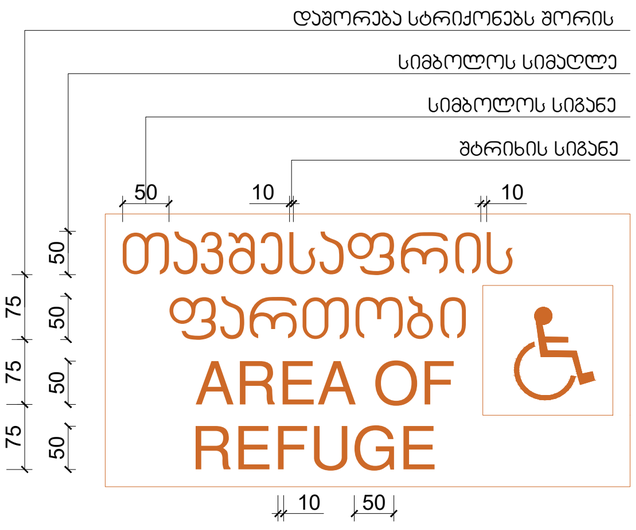

ნიშანი ამობურცული სიმბოლოებით და ბრაილით გზა-ჯიბის შესასვლელთან და გარეთ გამავალ ყველა ჯართან

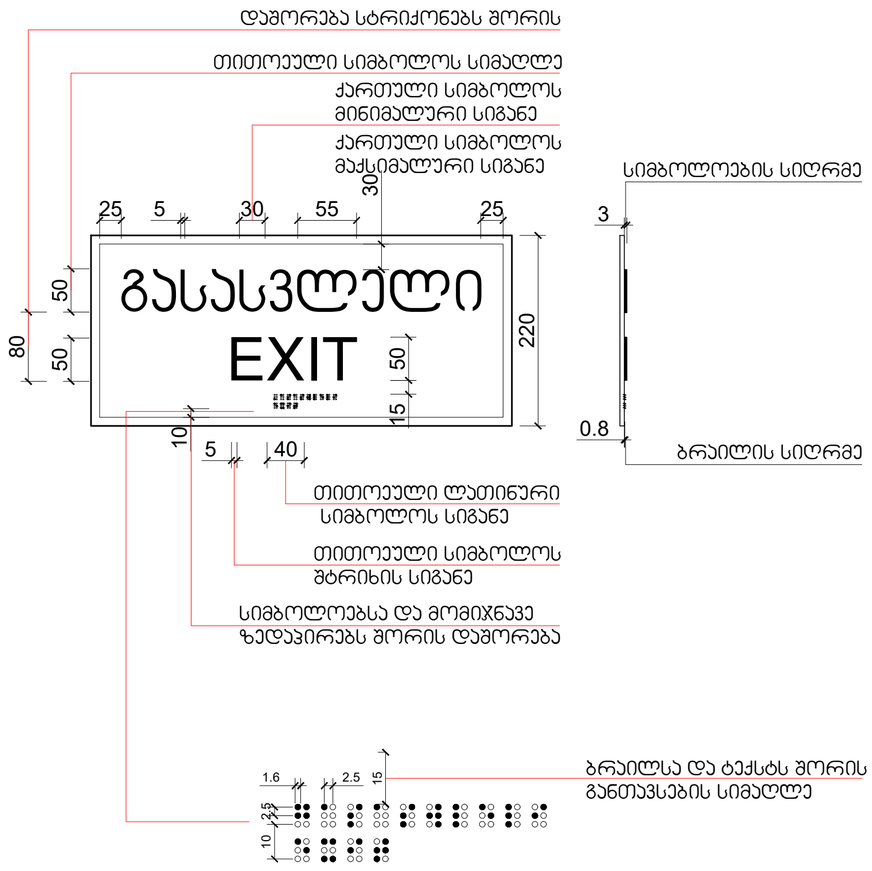

შპს "არდ ჯგუფი"			მრავალბინიანი საცხოვრებელი კომპლექსი "დიღმის ჭალებში" კორპ. №3 დავით აღმაშენებლის ხეივანი მე-12 კმ ს/კ 01.72.14.009.613		დამკვეთი: შპს "მოდერნ სითი დეველოპმენტი" ს/კ 405354085 დირექტორი-ლევან ევგენიძე პ/ნ 01007002156		
დირექტორი	პ. ჭავჭანიძე						
პრ.მთ.არქ.	პ. ჭავჭანიძე		არქიტექტურული ნაწილი		მ-ბი	სტადია	ფ. №	რაოდ.
კონსტრუქტორი	ე. წოწერია				1:5	პრქ კორპ.		
			ნიშნები					
შეასრულა	პ. ჭავჭანიძე				2021 წ.			

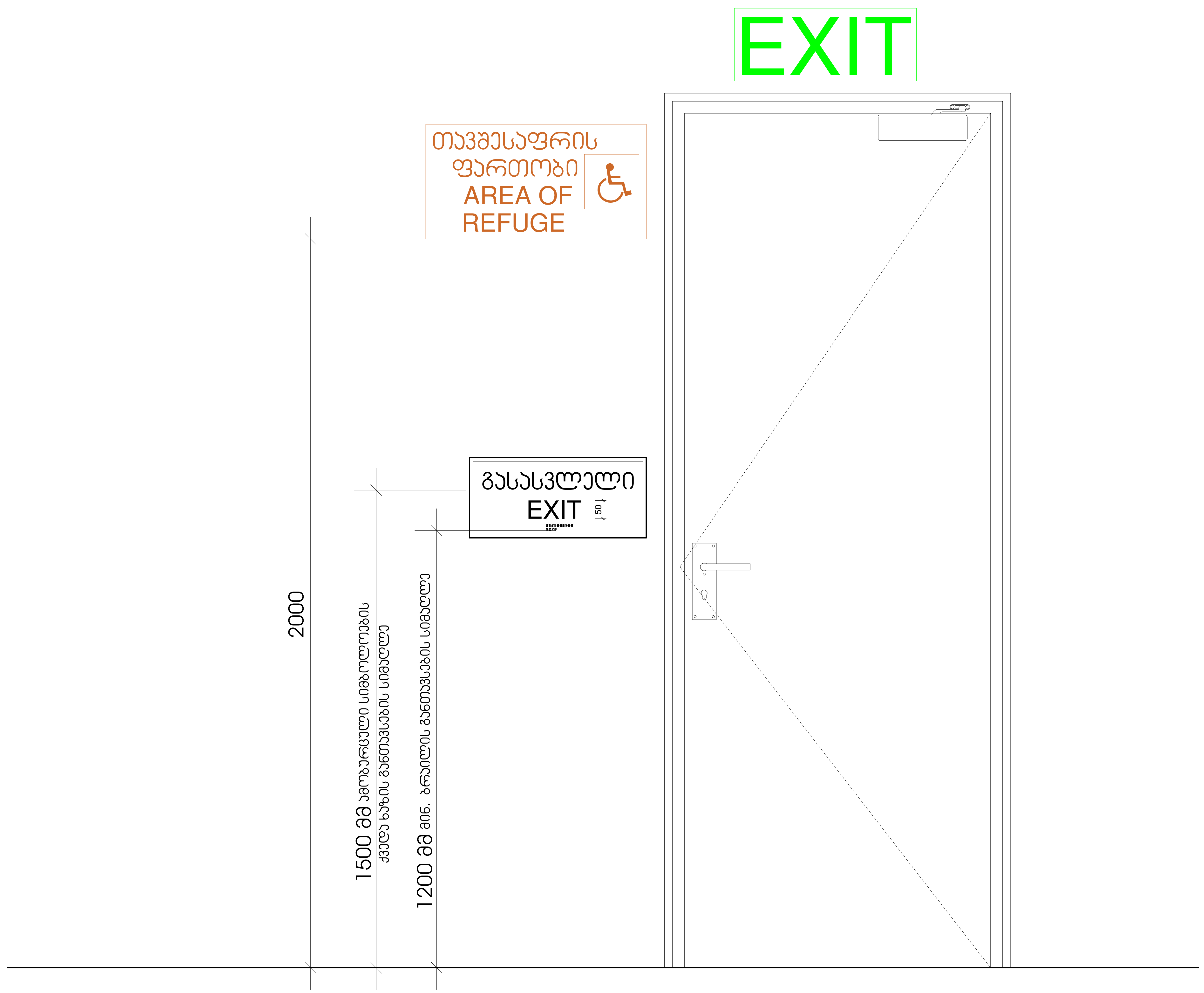

შპს "არდ ჯგუფი"			მრავალბინიანი საცხოვრებელი კომპლექსი "დიღმის ჭალებში" კორ. №3 დავით აღმაშენებლის ხეივანი მე-12 კმ ს/კ 01.72.14.009.613	დამკვეთი: შპს "მოდერნ სითი დეველოპმენტი" ს/კ 405354085 დირექტორი-ლევან ევგენიძე პ/ნ 01007002156			
დირექტორი	პ. ჭავჭანიძე						
პრ.მთ.არქ.	პ. ჭავჭანიძე		არქიტექტურული ნაწილი	მ-ბი	სტადია	ფ. №	რაოდ.
კონსტრუქტორი	ე. წოწერია			1:5	არქ. პრო.		
			ნიშნები				
შეასრულა	პ. ჭავჭანიძე						
				2021 წ.			

ნიშანი განთავსდება
გზა-კიბის საზღვრებში კარის მომიჯნავედ

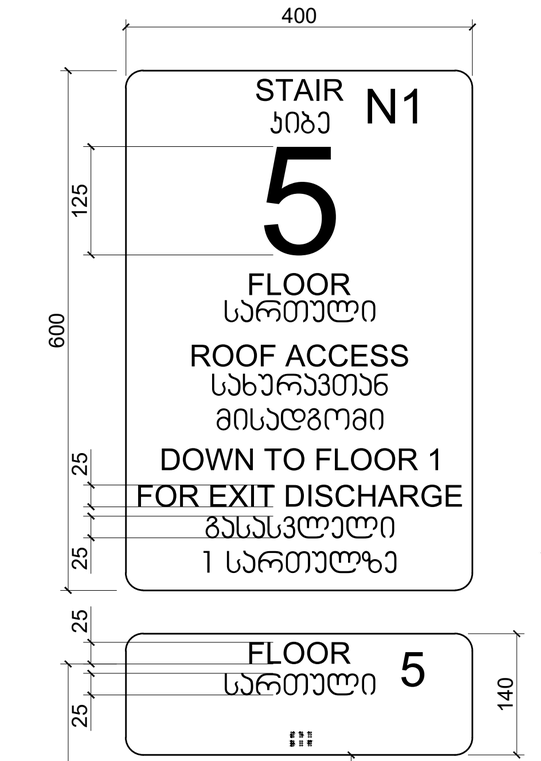

ნიშანი განთავსდება
გზა-კიბის საზღვრებში კარის მომიჯნავედ

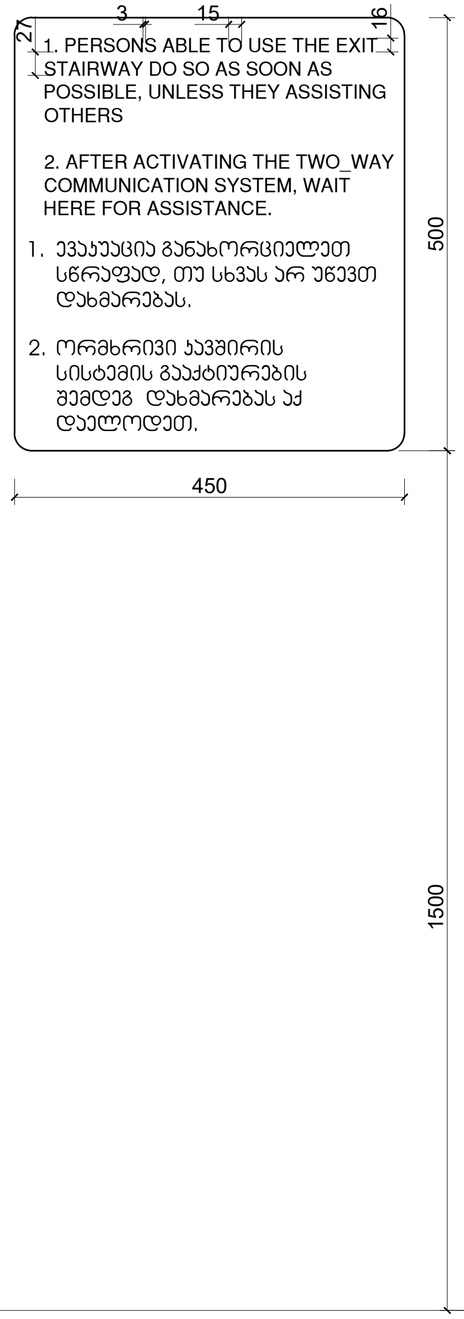

ნიშანი განთავსდება
გარე მისაწვდომ ავტოსადგომთან

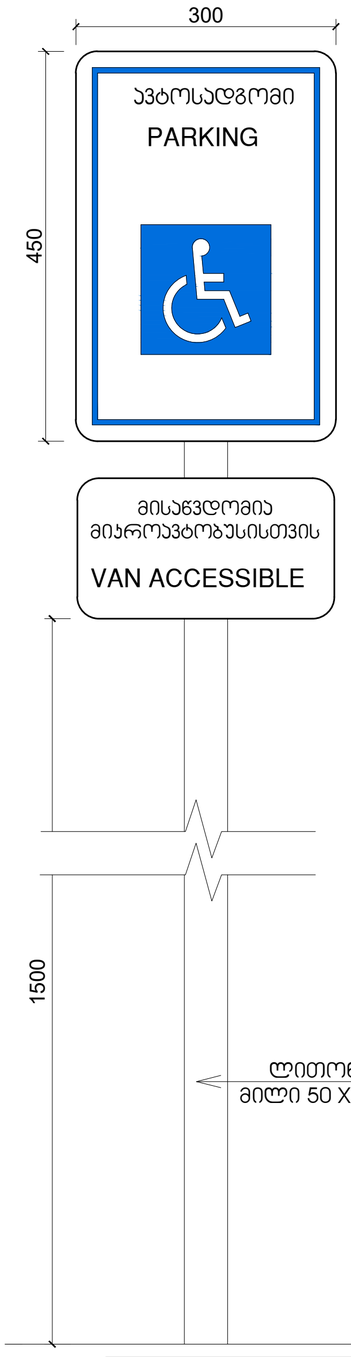

ნიშანი განთავსდება
შიგა მისაწვდომ ავტოსადგომთან

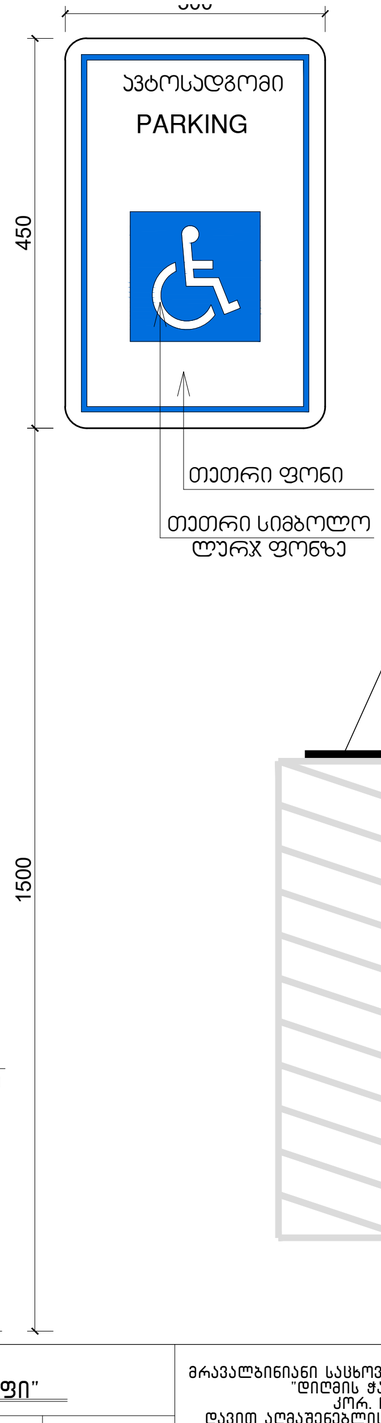

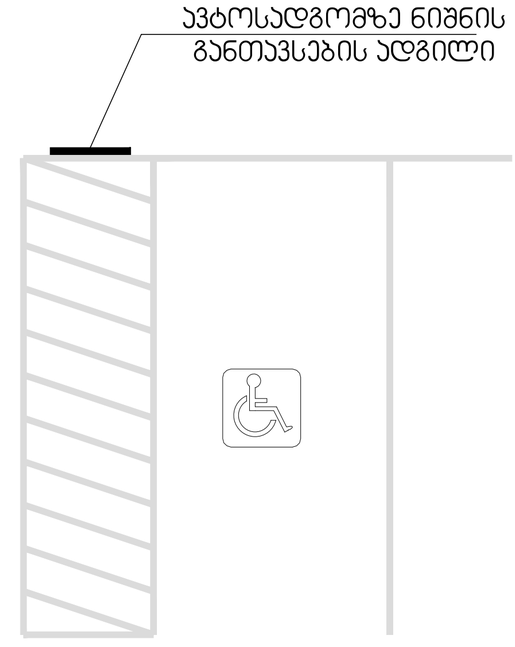

შპს "არდ ჯგუფი"			მრავალბინიანი საცხოვრებელი კომპლექსი "დიღმის ჭალებში" კორ. №3 დავით აღმაშენებლის ხეივანი მე-12 კმ ს/კ 01.72.14.009.613	დამკვეთი: შპს "მოდერნ სითი დეველოპმენტი" ს/კ 405354085 დირექტორი-ლევან ევგენიძე პ/ნ 01007002156	
დირექტორი	პ. ჭავჭანიძე				
პრ.მთ.არქ.	პ. ჭავჭანიძე		არქიტექტურული ნაწილი	მ-ბი	სტადია / ფ. № / რაოდ.
კონსტრუქტორი	ე. წოწერია			1:5	პრქ / კორპ.
შეასრულა	პ. ჭავჭანიძე		ნიშნები	2021 წ.	

ბორდიურის კანდუსი

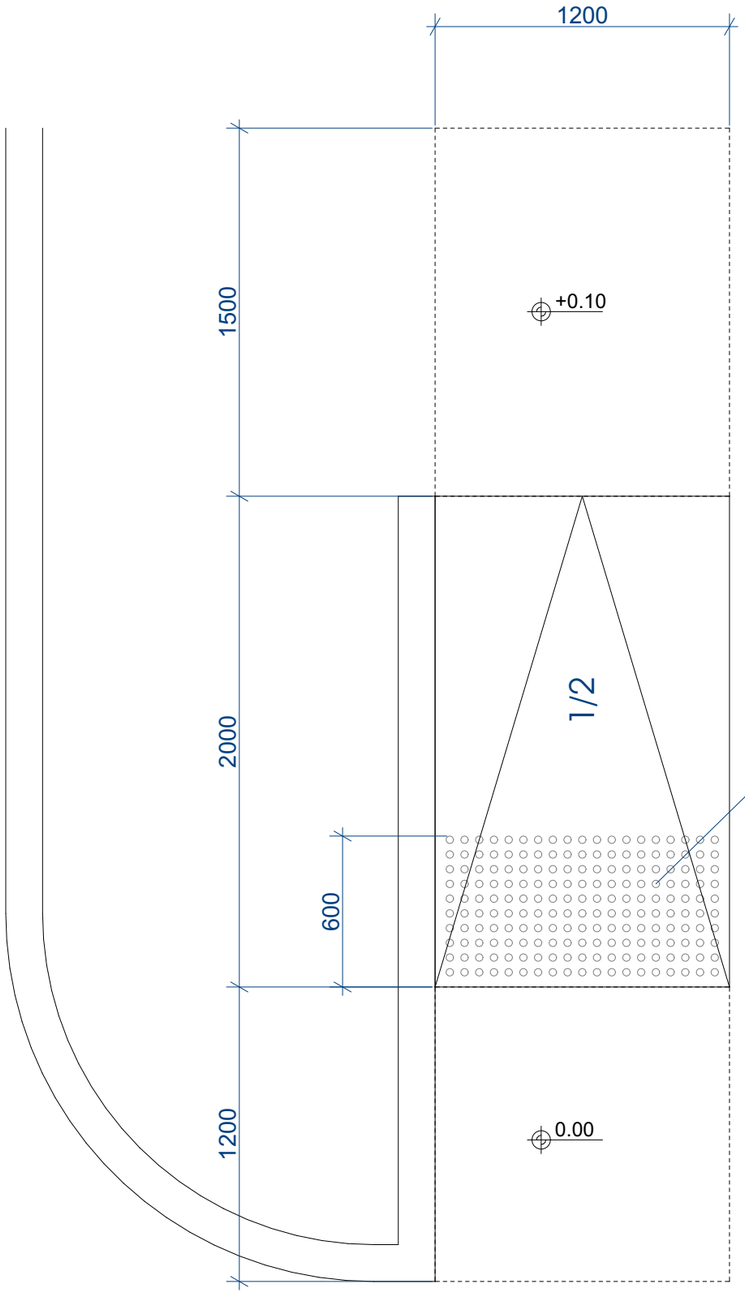

ამოცნობადი გამაფრთხილებელის დეტალიზაცია

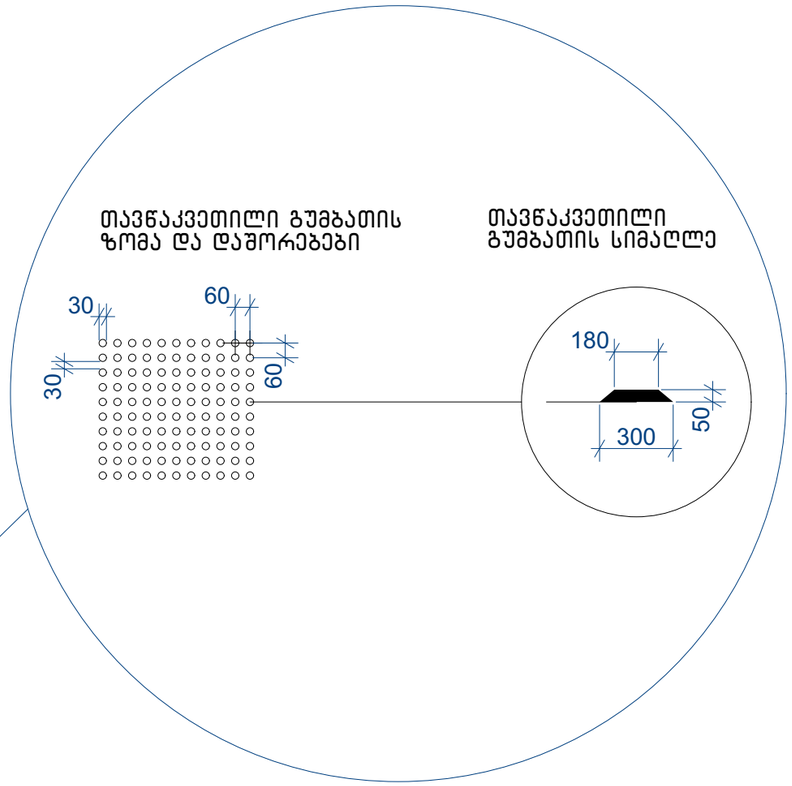

შენიშვნები:

პანდუსების და ბაქნების ზედაპირი იქნება მდგრადი, მყარი და არასრიალა.

- პანდუსების სახელურები არ იტრიალებს მათი ბუდეების საზღვრებში.
- სახელურები და ნებისმიერი კედელი ან მათ მომიჯნავედ მდებარე სხვა ზედაპირი არ შეიცავს ბასრ ან უხეშ ელემენტებს.
- შენობის გარეთ მდებარე პანდუსები ისე დაგეგმარდება, რომ სავალ ზედაპირზე წყალი არ დაგროვდება.
- პანდუსის და ბაქნების განივი კვეთის დახრა არ აღემატება 1/48-ს.

ამოცნობადი გამაფრთხილებლების ზედაპირები ვიზუალურად უნდა განსხვავდებოდეს მომიჯნავე ზედაპირებისგან და უნდა იყოს ღია ფერზე მუქი ან მუქ ფერზე ღია.

- გამაფრთხილებლებს უნდა ჰქონდეს თავწაკვეთილი გუმბათის ფორმა და უნდა შეესაბამებოდეს შემდეგ მოთხოვნებს:
- თავწაკვეთილი გუმბათები კვადრატული ბადის სახით უნდა იყოს დალაგებული.
- თავწაკვეთილი გუმთათების ფუძის დიამეტრი უნდა იყოს, არაუმცირეს 23 მმ და, არაუმეტეს, 36 მმ, ხოლო წვეროს დიამეტრი ფუძე დიამეტრის, არაუმცირეს 50% და, არაუმეტეს, 65%.
- თავწაკვეთილი გუმბათების სიმაღლე უნდა იყოს 5,0 მმ.
- თავწაკვეთილი გუმბათების ცენტრიდან ცენტრამდე დაშორება უნდა იყოს, არაუმცირეს, 40 მმ და, არაუმეტეს, 60 მმ, ხოლო ფუძიდან ფუძემდე დაშორება, არაუმცირეს, 16,5 მმ დაფაზე ყველაზე ახლოს მდებარე გუმბათებს შორის გაზომვისას.
- თავწაკვეთილი გუმბათები კვადრატული ბადის სახით უნდა იყოს დალაგებული.

შპს "არდ ჯგუფი"			მრავალბინიანი საცხოვრებელი კომპლექსი "დიღმის ჭალებში" კორ. №3 დავით აღმაშენებლის ხეივანი მე-12 ქმ ს/კ 01.72.14.009.613	დამკვეთი: შპს "მოდერნ სითი დეველოპმენტი" ს/კ 405354085 დირექტორი-ლევან ევგენიძე პ/ნ 01007002156		
დირექტორი	პ. ჭავჭანიძე					
არ.მთ.არქ.	პ. ჭავჭანიძე		არქიტექტურული ნაწილი	მ-ბი	სტადია	ფ. №	რაოდ.
კონსტრუქტორი	ე. წოწერია			1:25	არქ. პრო.		
			ბორდიულის პანდუსის კვანძი				
შეასრულა	პ. ჭავჭანიძე			2021 წ.			

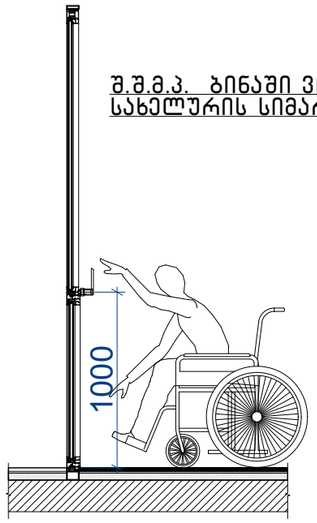

შ.შ.მ.პ. ბინაში ვიტრაჟის სახელურის სიმარლე

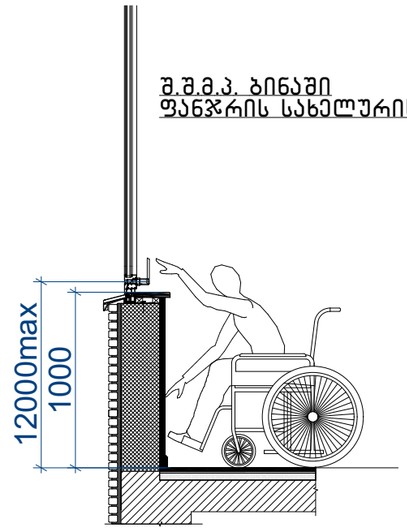

შ.შ.მ.პ. ბინაში ფანჯრის სახელურის სიმარლე

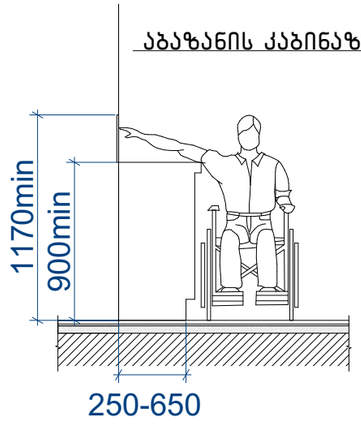

აბაზანის კაბინაზე მიწვდომა

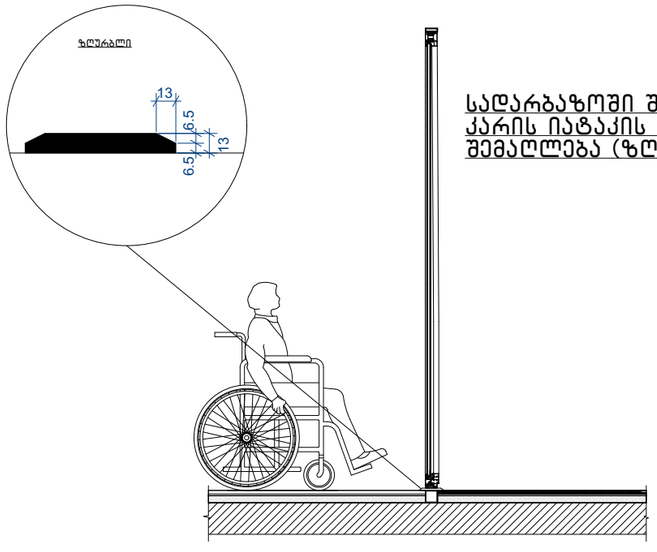

სადარბაზოში შესასვლელი კარის იატაკის შვეული შემაღლება (ზღურბლი)

შენიშვნები:

1.იატაკის ზედაპირები მოეწყობა ისე, რომ იქნება მდგრადი, მყარი და არასრიალა.

2.განათების სამართავები ელექტრო გამანაწილებლები ელექტრო ჩამრთველები და დენსართები ტემპერატურის მარეგულირებლები მოწყობილობების სამართავები წყალსადენი სისტემის მოწყობილობების მარეგულირებლები და დამცავი და ორმხრივი საკომუნიკაციო სისტემების სამართავები ა" ტიპის ერთეულში მოეწყობა სტანდარტის ე ქვეთავის შესაბამისად“

3.სინათლის ჩამრთველები ელექტრო ჩამრთველები დენსართები ტემპერატურის მარეგულირებლები ელექტრო გამანაწილებლები და უსაფრთხოების ან შიდასაკომუნიკაციო სისტემების სამართავები ბ" ტიპის ერთეულებში მოეწყობა სტანდარტის 309.2 და 1104.1.1 ქვეთავების მიხედვით

შპს "არდ ჯგუფი"			მრავალბინიანი საცხოვრებელი კომპლექსი "დიღმის ჭალებში" კორპ. №3 დავით აღმაშენებლის ხეივანი მე-12 კმ ს/კ 01.72.14.009.613		დამკვეთი: შპს "მოდერნ სითი დეველოპმენტი" ს/კ 405354085 დირექტორი-ლევან ევგენიძე პ/ნ 01007002156		
დირექტორი	პ. ჭავჭანიძე				მ-ბი	სტადია	ფ. №	რაოდ.
პრ.მთ.არქ.	პ. ჭავჭანიძე		არქიტექტურული ნაწილი					
კონსტრუქტორი	ე. წოწერია					არქ პრო.		
			შ.შ.მ.პ სივრცეები					
შეასრულა	პ. ჭავჭანიძე				2021 წ.			

შ.შ.მ.პ. ბინაში იატაკის მკვეთრი შემაღლება (ზღურბლი)

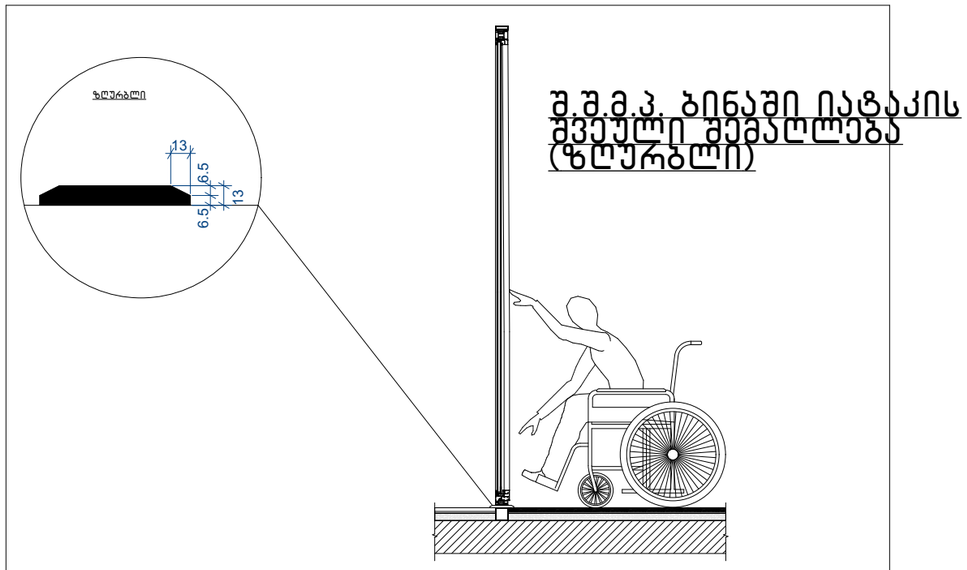

შ.შ.მ.პ. ბინაში კარის სანათურის სიმარლე

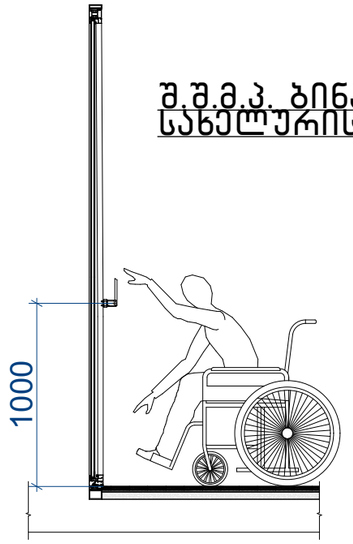

დახლის სიმაღლე

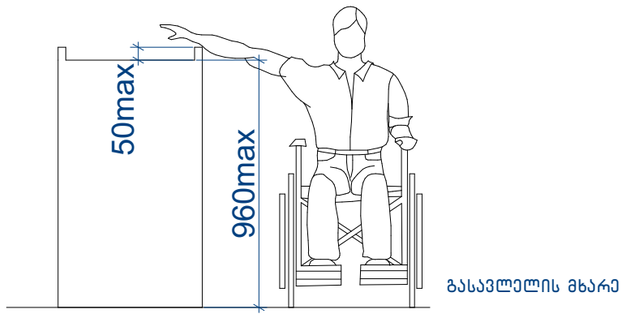

შენიშვნები:

1.იატაკის ზედაპირები მოეწყობა ისე, რომ იქნება მდგრადი, მყარი და არასრიალა.

2.განათების სამართავები ელექტრო გამანაწილებლები ელექტრო ჩამრთველები და დენსართები ტემპერატურის მარეგულირებლები მოწყობილობების სამართავები წყალსადენი სისტემის მოწყობილობების მარეგულირებლები და დამცავი და ორმხრივი საკომუნიკაციო სისტემების სამართავები ა" ტიპის ერთეულში მოეწყობა სტანდარტის ე ქვეთავის შესაბამისად“

3.სინათლის ჩამრთველები ელექტრო ჩამრთველები დენსართები ტემპერატურის მარეგულირებლები ელექტრო გამანაწილებლები და უსაფრთხოების ან შიდასაკომუნიკაციო სისტემების სამართავები ბ" ტიპის ერთეულებში მოეწყობა სტანდარტის 309.2 და 1104.1.1 ქვეთავების მიხედვით

შპს "არდ ჯგუფი"			მრავალბინიანი საცხოვრებელი კომპლექსი "დიღმის ჭალებში" კორპ. №3 დავით აღმაშენებლის ხეივანი მე-12 კმ ს/კ 01.72.14.009.613	დამკვეთი: შპს "მოდერნ სითი დეველოპმენტი" ს/კ 405354085 დირექტორი-ლევან ევგენიძე პ/ნ 01007002156		
დირექტორი	პ. ჭავჭანიძე					
პრ.მთ.არქ.	პ. ჭავჭანიძე		არქიტექტურული ნაწილი	მ-ბი	სტადია	ფ. №	რაოდ.
კონსტრუქტორი	ე. წოწერია				არქ პრო.		
			შ.შ.მ.პ სივრცეები				
შეასრულა	პ. ჭავჭანიძე			2021 წ.			


Georgia
IDENTITY CARD
მოქალაქის პირადობის მოწმობა
საქართველო
GEO
სახელი / FIRST NAME
თამარ
TAMAR
გვარი / LAST NAME
ჯინჭარაძე
JINCHARADZE
მოქ. / CIT
GEO
სქესი / SEX
მდ / F
პირადი No / PERSONAL No
01003009688
დაბადების თარიღი
DATE OF BIRTH
27.01.1982
მოქმედების ვადა
DATE OF EXPIRY
04.09.2024
ხელმოწერა
SIGNATURE

GEORGIAN TECHNICAL UNIVERSITY

DIPLOMA

STU № 000511

This is to certify that Mr./Ms. Tamar Jincharadze was enrolled in 2000 and in 2005 completed Georgian Technical University the full study programme of the Faculty of Architecture with a major in Architecture

By the decision of the Qualification Commission 11.30. 2005 (Month, Day, Year) was awarded an Academic Degree of Certified Specialist and the qualification of Architect

Seal

Rector

Dean

City Tbilisi

Registration No 00601

საქართველოს ტექნიკური უნივერსიტეტი

დიპლომი

STU № 000511

ეძლევა თამარ ჯინჭარაძეს

მას შემდეგ, რაც მან 2000 წელს ჩაირიცხა და 2005 წელს დაამთავრა საქართველოს ტექნიკური უნივერსიტეტის არქიტექტურის ფაკულტეტის

დიპლომირებული სპეციალისტის სრული კურსი არქიტექტურის სპეციალობით

საკვალიფიკაციო კომისიის 2005 30. 11 (წელი, რიცხვი, თვე) გადაწყვეტილებით თამარ ჯინჭარაძეს მიენიჭა

დიპლომირებული სპეციალისტის აკადემიური ხარისხი და არქიტექტორის კვალიფიკაცია

ბ.ა.

რექტორი

დეკანი

ქ. თბილისი

სარეგისტრაციო № 00601

თბ. ზ.საკანდელიძის ქ.3
ტ- (99532) 2915257
Email: info@artstudio.ge

არტსტუდიო პროექტი

3. Z.Sakandelidze st, Tbilisi
Tel (99532) 2915257
Email: <info@artstudio.ge>

02.02.2022

ც ნ ო ბ ა

ეძლევა მოქალაქე თამარ ჯინჭარაძეს (პირადი №01003009688) მასზედ, რომ 2005-2009 წლებში ის მუშაობდა შპს "არტსტუდიო-პროექტში" (ს/ნ 204489393) არქიტექტორის თანამდებობაზე.

ცნობა ეძლევა დანიშნულების ადგილზე წარსადგენად.

ირენე სკალვინი

შპს "არტსტუდიო-პროექტი"-ს დირექტორი

Industrial
Construction
Engineering
Solutions

08.02.2022 წ.

ც ნ ო ბ ა

ცნობა ეძლევა ჯინჭარაძე თამარს (პირადი #01003009688), რომ იგი ნამდვილად მუშაობდა შპს "აი-სი-ი-ეს" ICES -ში (ს/ნ 236 094 677) არქიტექტორის თანამდებობაზე 2009 წლის 11 ნოემბრიდან 2017 წლის 1 აპრილამდე.

შპს აი-სი-ი-ეს ICES-ის
დირექტორი: /ლევან მეხრიშვილი/

Phone/Fax (995 32) 240 00 60
E-mail: info@ices.ge
www.ices.ge

03.02.2022

ცნობა

ეძლევა თამარ ჯინჭარაძეს (პ.ნ. 01003009688) მასზედ, რომ იგი 2016-2018 წლებში მუშაობდა შპს ,,ეკოჰაუსში“ (ს.კ.**400154104**) არქიტექტორის თანამდებობაზე.

ცნობა ეძლევა დანიშნულების ადგილზე წარსადგენად.

დირექტორი დავით მორჩილაძე