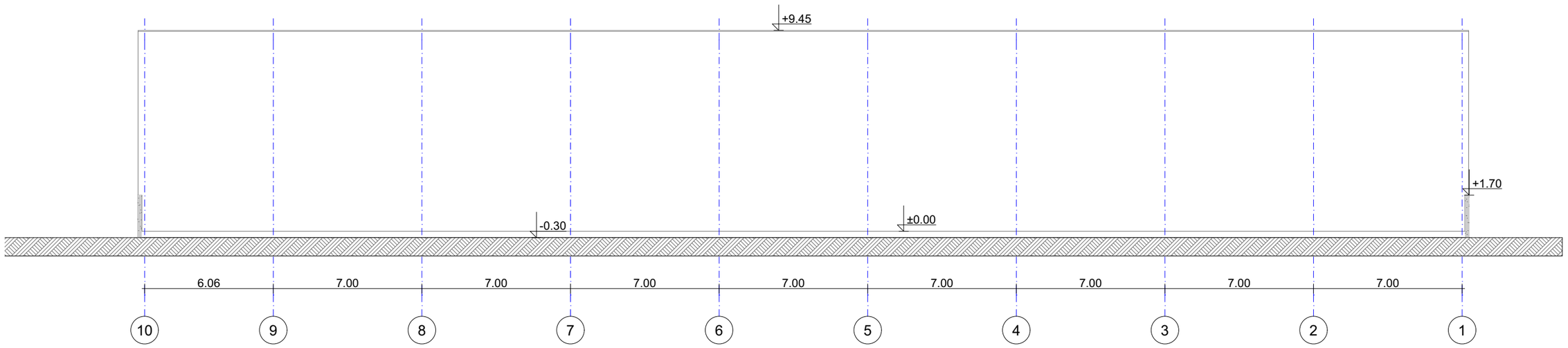

პროექტის შეთანხმება

ფასადი 10 - 1

მასშტაბი:
1:200

დამკვეთი:
შ.პ.ს. "ელექტრონი"

პროექტის ავტორი:
ნიკოლოზ ხარატიშვილი
nkharatishvili@gmail.com

ფორმატი: A3 | გვერდი: 1 | თარიღი: 2025

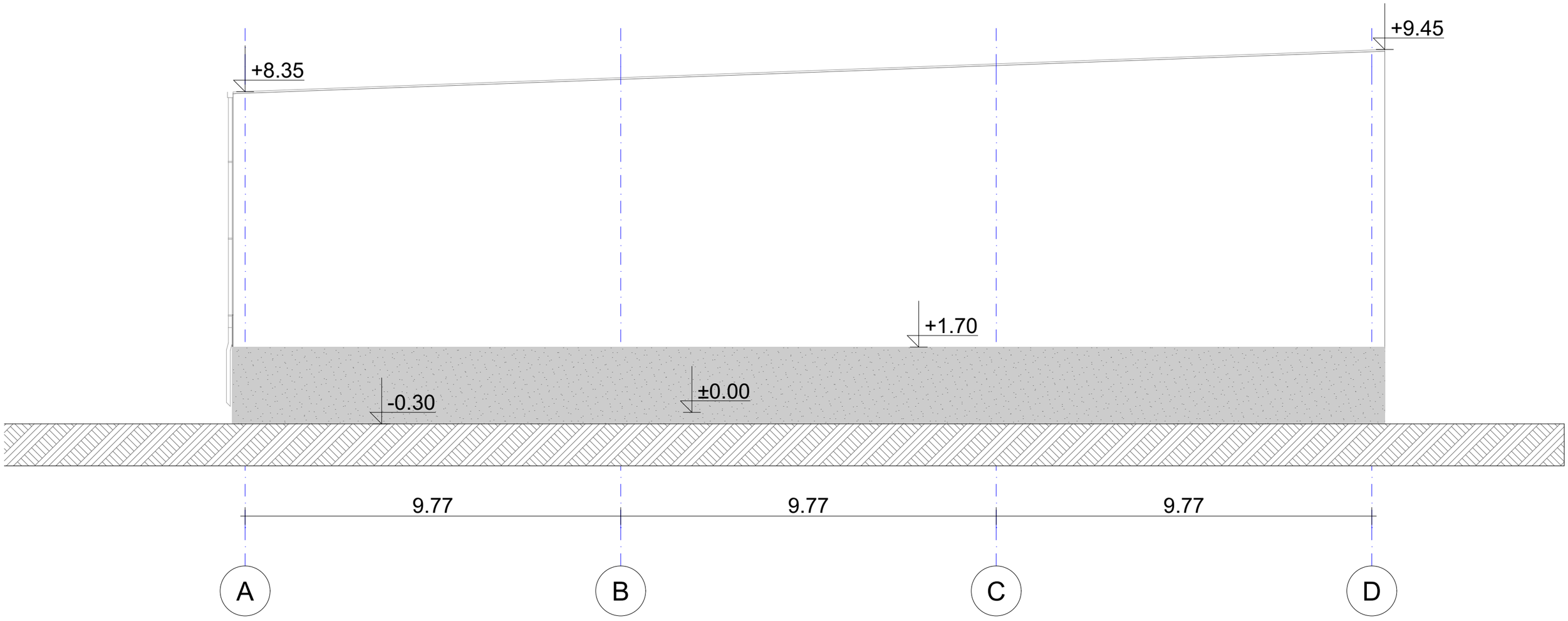

პროექტის შეთანხმება

ფასადი A-D

მასშტაბი:
1:200

დამკვეთი:
შ.პ.ს. "ელექტრონი"

პროექტის ავტორი:
ნიკოლოზ ხარატიშვილი
nkharatishvili@gmail.com

ფორმატი: A3 | გვერდი: 1 | თარიღი: 2025

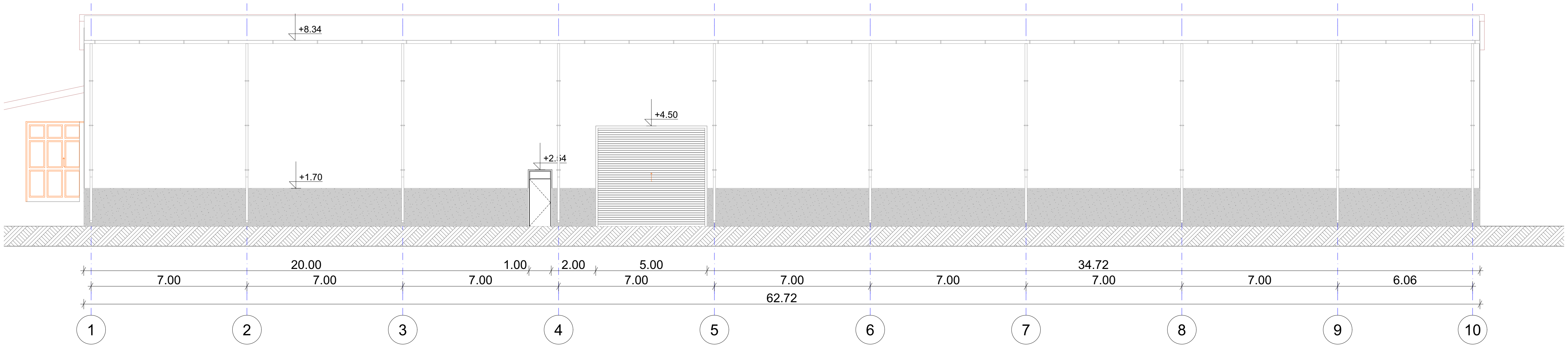

პროექტის შეთანხმება

ფასადი 1 - 10

მასშტაბი:
1:200

დამკვეთი:
შ.პ.ს. "ელექტრონი"

პროექტის ავტორი:
ნიკოლოზ ხარატიშვილი
nkharatishvili@gmail.com

ფორმატი: A3

გვერდი: 1

თარიღი: 2025

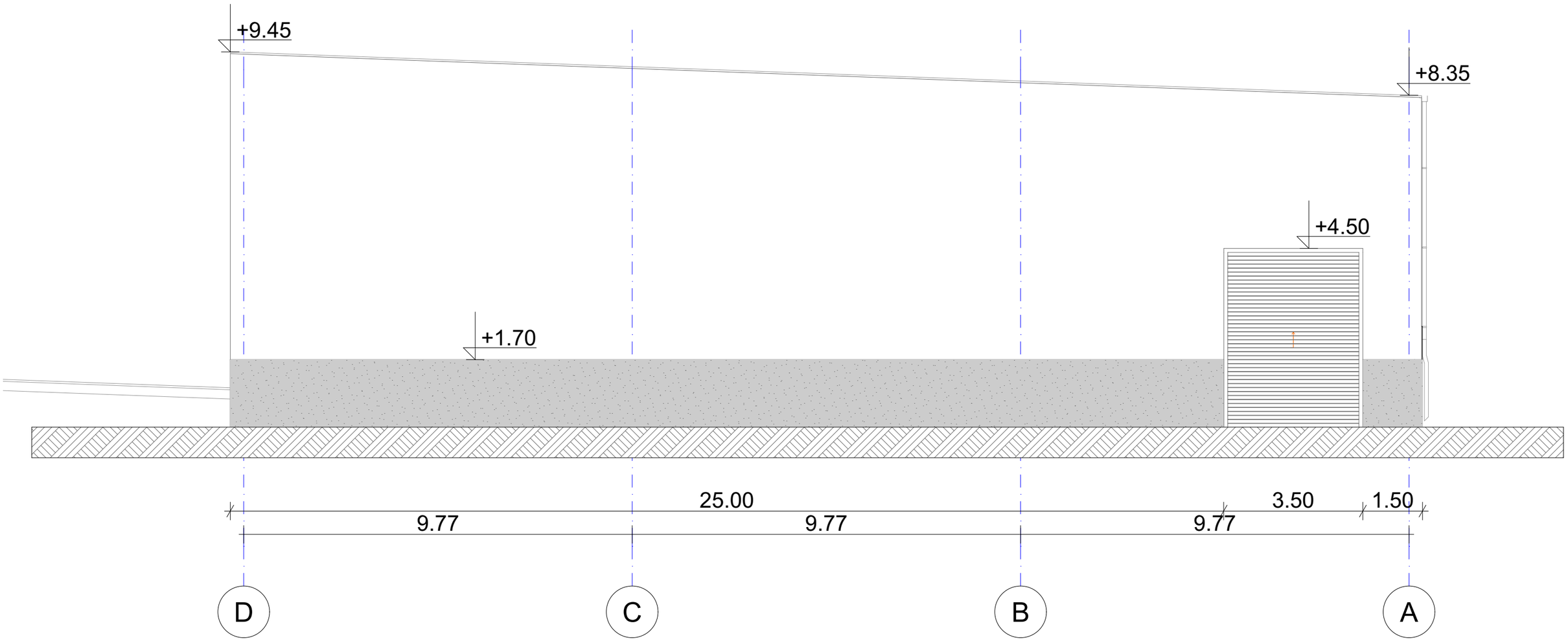

პროექტის შეთანხმება

ფასადი D - A

მასშტაბი:
1:200

დამკვეთი:
შ.პ.ს. "ელექტრონი"

პროექტის ავტორი:
ნიკოლოზ ხარატიშვილი
nkharatishvili@gmail.com

ფორმატი: A3 | გვერდი: 1 | თარიღი: 2025

ჭრილი 1-1

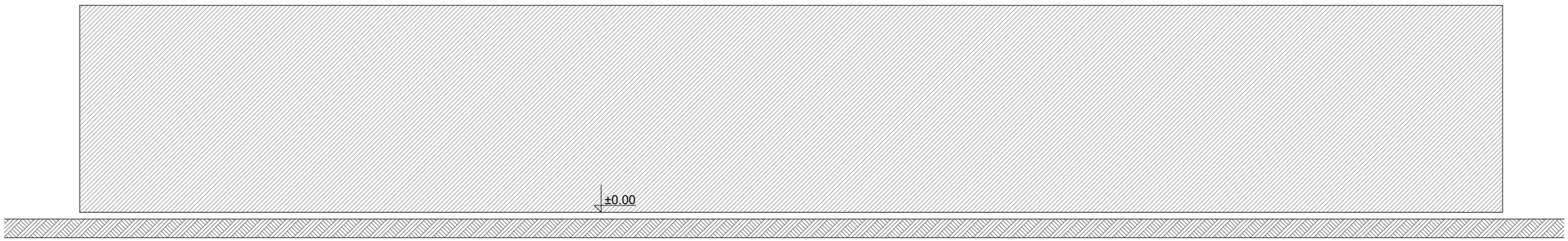

ჭრილი 2-2

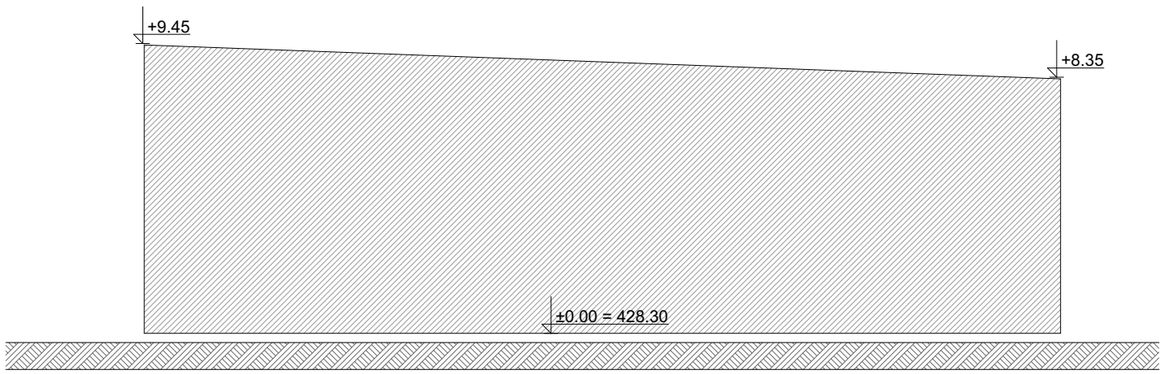

პროექტის შეთანხმება

ჭრილები

მასშტაბი:
1:200

დამკვეთი:
შ.პ.ს. "ელექტრონი"

პროექტის ავტორი:
ნიკოლოზ ხარატიშვილი
nkharatishvili@gmail.com

ფორმატი: A3 | გვერდი: 1 | თარიღი: 2025

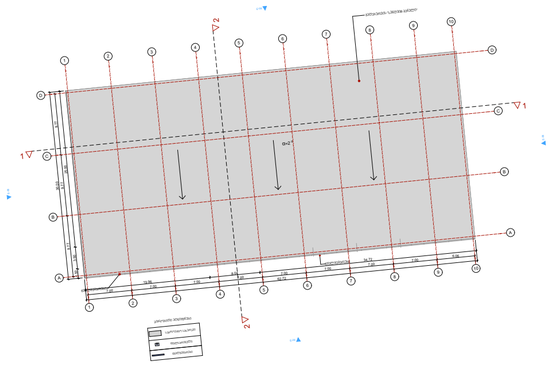
ADOPTE BACHES - VOIR DETAIL
Z
1
2
1
2
1
2