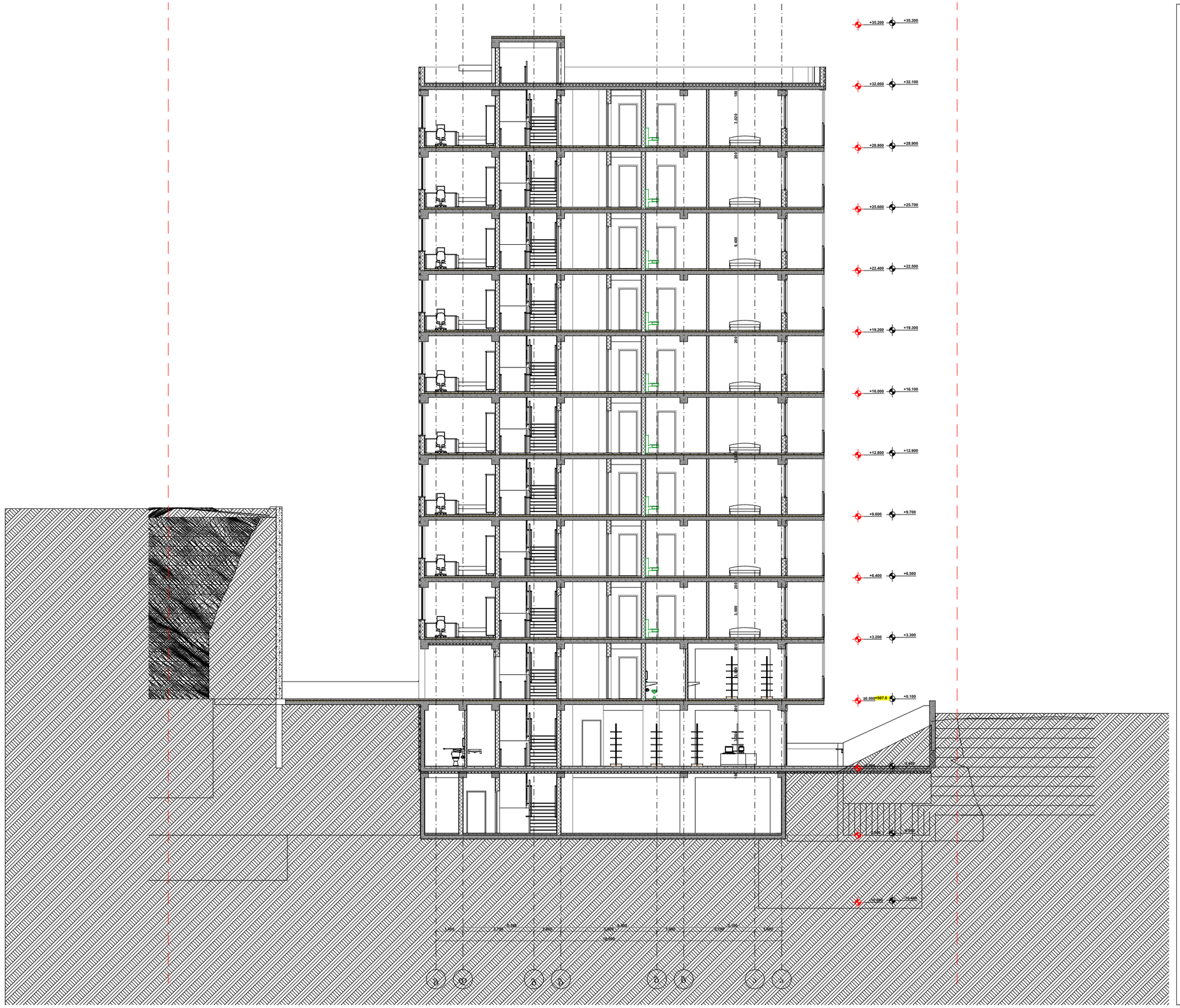
+35.200
+35.300
+32.000
+32.100
+28.800
+28.900
+25.600
+25.700
+22.400
+22.500
+19.200
+19.300
+16.000
+16.100
+12.800
+12.900
+9.600
+9.700
+6.400
+6.500
+3.200
+3.300
±0.000
+0.100
-0.300
-0.200
-1.500
-1.400
-3.300
-3.200
-3.500
-3.400
3,020
9,400
3,000
1,500
180
200
300
150
1,000
1,500
1,500
2,700
2,700
3,000
3,000
3,000
3,000
1,500
1,500
1,500

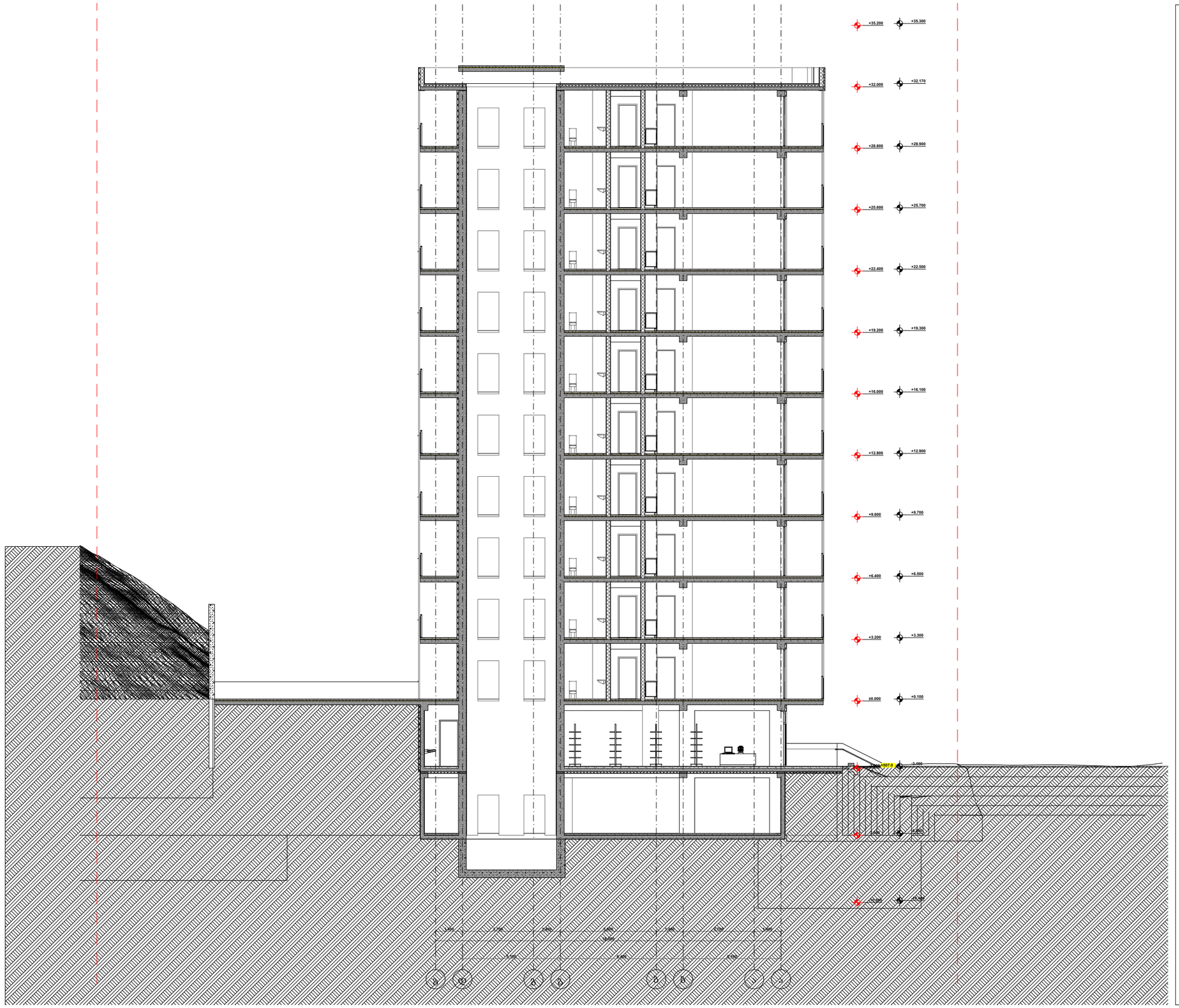

პირობითი ნიშნები

მიწის ნაკვეთის საზღვარი

ბეტონი

ბლოკი

+0.100 მოპირკეთებული ზედაპირის ნიშნული

+0.000 სტრუქტურული ზედაპირის ნიშნული

TSOMAIA ARCHITECTS

დამკვეთი	შ.პ.ს. "ჯვგ ჯგუფი"
მისამართი	შალვა შველიძის ქ 20
პროექტის სახელი	მრავალბინიანი საცხოვრებელი სახლი

მასშტაბი	ნახაზის დასახელება	
1:200	ჭრილები ჭრილი 2-2	
სტადია	ფურცლის №	ფურცლები
მ.პ.	**A.02.3.2**	**177**

შემსრულებელი	შ.პ.ს. "ჰელიქსი" 404855992	
თანამდებობა	გვარი	ხელმოწერა
დირექტორი	ვ. ცომაია	
მთ.არქიტექტორი	ვ. ცომაია	

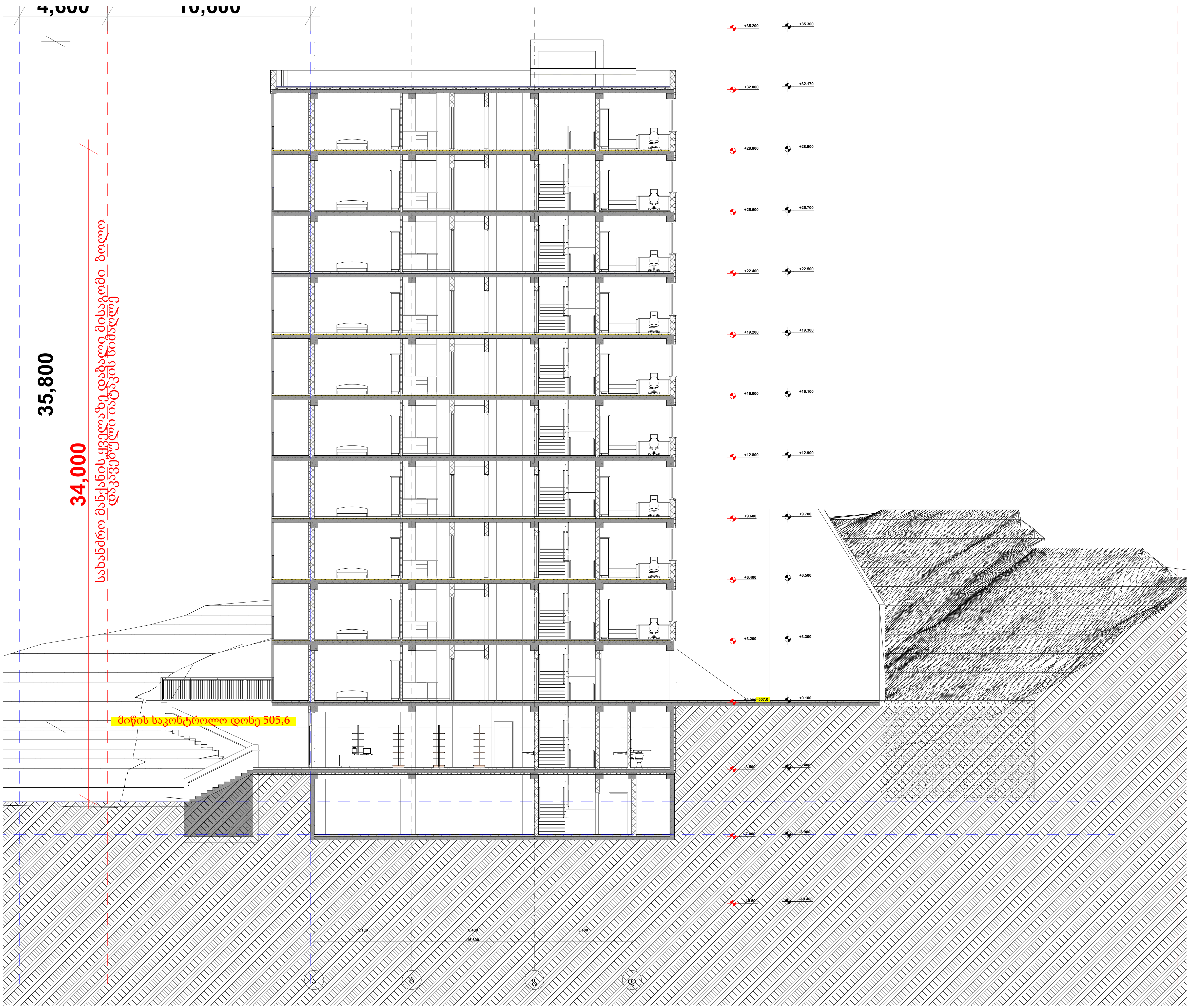

პირობითი ნიშნები

მიწის ნაკვეთის საზღვარი

ბეტონი

ბლოკი

+0.100 მოპირკეთებული ზედაპირის ნიშნული

+0.000 სტრუქტურული ზედაპირის ნიშნული

3

TSOMAIA ARCHITECTS

დამკვეთი	შ.პ.ს. "პპგ ჯგუფი"
მისამართი	შალვა შველიძის ქ 20
პროექტის სახელი	
მრავალბინიანი საცხოვრებელი სახლი	

Building Section

მასშტაბი	ნახაზის დასახელება	
1:200	ჭრილები ჭრილი 3-3	
სტადია	ფურცლის №	ფურცლები
მ.პ.	**A.02.3.3**	**177**

1:200

შემსრულებელი	შ.პ.ს. "ჰელიქსი" 404855992	
თანამდებობა	გვარი	ხელმოწერა
დირექტორი	ვ. ცომაია	
მთ.არქიტექტორი	ვ. ცომაია	

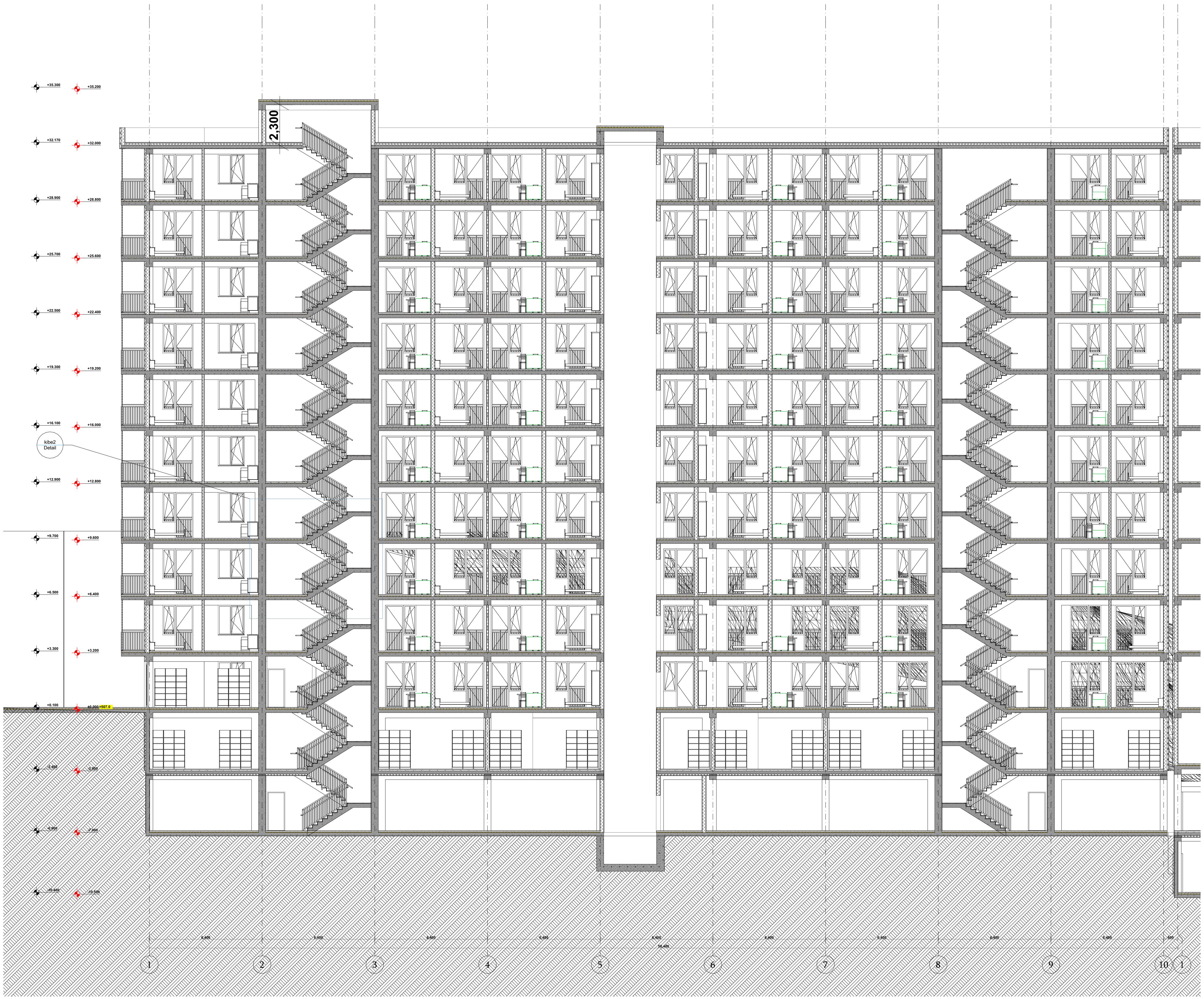

პირობითი ნიშნები

მიწის ნაკვეთის საზღვარი

ბეტონი

ბლოკი

+0.100 მოპირკეთებული ზედაპირის ნიშნული

+0.000 სტრუქტურული ზედაპირის ნიშნული

TSOMAIA ARCHITECTS

დამკვეთი	შ.პ.ს. "ქვგ ჯგუფი"
მისამართი	შალვა შველიძის ქ 20
პროექტის სახელი	
მრავალბინიანი საცხოვრებელი სახლი	

მასშტაბი	ნახაზის დასახელება	
1:220	ჭრილები ჭრილი 4-4	
სტადია	ფურცლის №	ფურცლები
მ.პ.	**A.02.3.4**	**177**

შემსრულებელი	შ.პ.ს. "ჰელიქსი" 404855992	
თანამდებობა	გვარი	ხელმოწერა
დირექტორი	ვ. ცომაია	
მთ.არქიტექტორი	ვ. ცომაია	

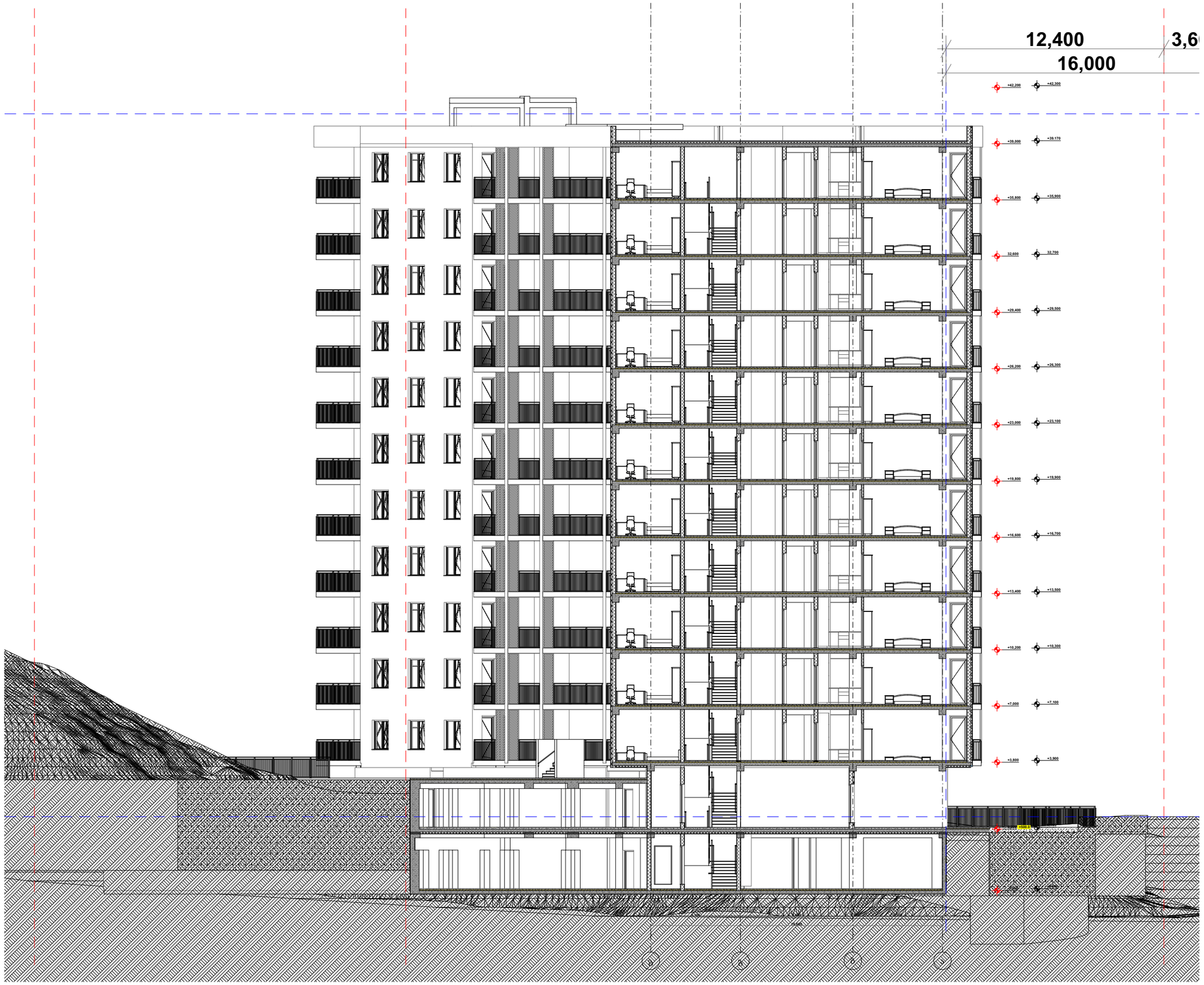

პირობითი ნიშნები

მიწის ნაკვეთის საზღვარი

ბეტონი

ბლოკი

+0.100 მოპირკეთებული ზედაპირის ნიშნული

+0.000 სტრუქტურული ზედაპირის ნიშნული

TSOMAIA ARCHITECTS

დამკვეთი	შ.პ.ს. "ჯვგ ჯგუფი"
მისამართი	შალვა შველიძის ქ 20
პროექტის სახელი	მრავალბინიანი საცხოვრებელი სახლი

მასშტაბი	ნახაზის დასახელება	
1:220	ჭრილები ჭრილები 7-7	
სტადია	ფურცლის №	ფურცლები
მ.პ.	A.03.3.1	177

შემსრულებელი	შ.პ.ს. "ჰელიქსი" 404855992	
თანამდებობა	გვარი	ხელმოწერა
დირექტორი	ვ. ცომაია	
მთ.არქიტექტორი	ვ. ცომაია	

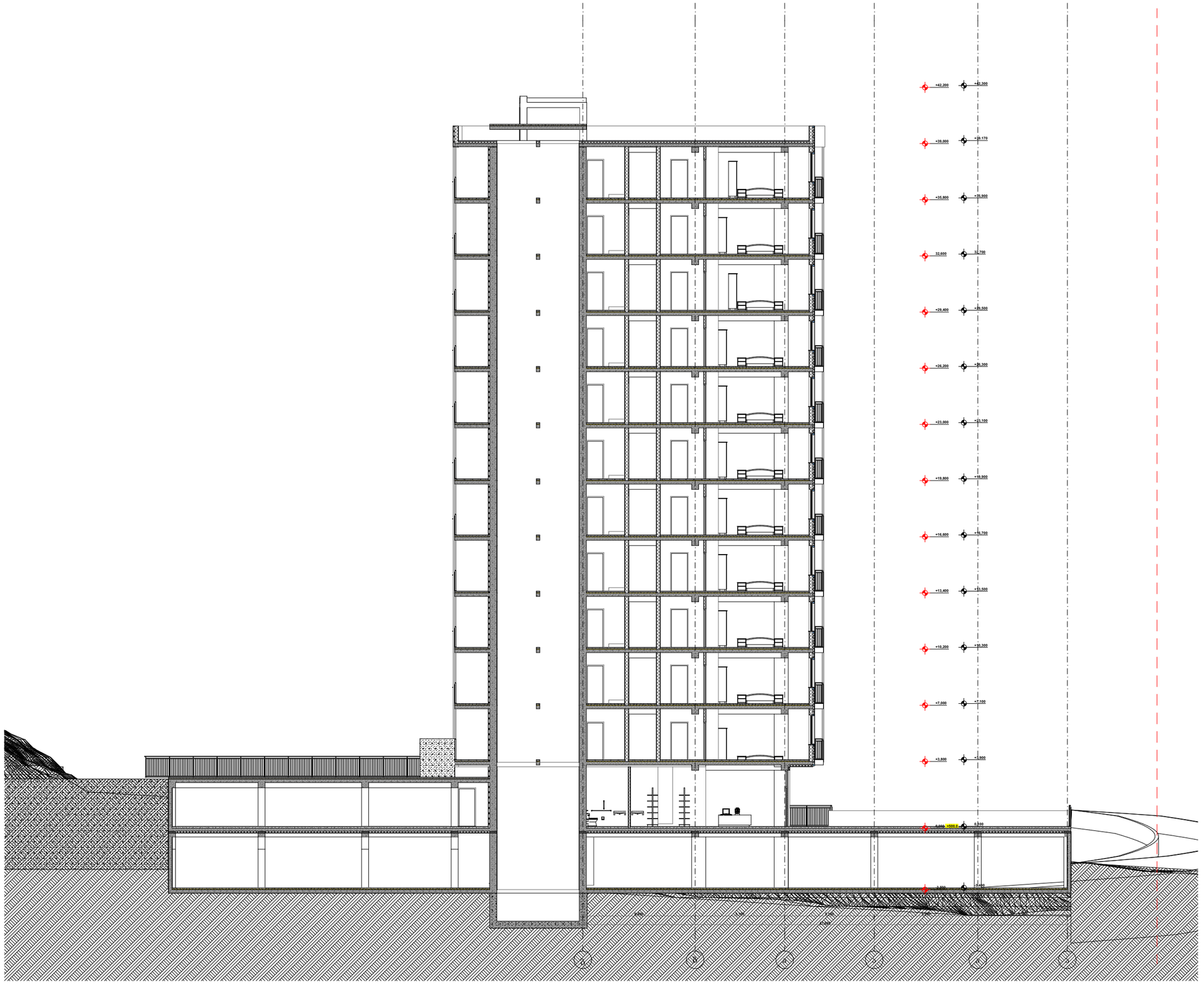

პირობითი ნიშნები

მიწის ნაკვეთის საზღვარი

ბეტონი

ბლოკი

+0.100 მოპირკეთებული ზედაპირის ნიშნული

+0.000 სტრუქტურული ზედაპირის ნიშნული

TSOMAIA ARCHITECTS

დამკვეთი	შ.პ.ს. "ჯვე ჯგუფი"
მისამართი	შალვა შველიძის ქ 20
პროექტის სახელი	მრავალბინიანი საცხოვრებელი სახლი

მასშტაბი	ნახაზის დასახელება	
1:220	ჭრილები ჭრილი 8-8	
სტადია	ფურცლის №	ფურცლები
მ.პ.	**A.03.3.2**	**177**

შემსრულებელი	შ.პ.ს. "ჰელიქსი" 404855992	
თანამდებობა	გვარი	ხელმოწერა
დირექტორი	ვ. ცომაია	
მთ.არქიტექტორი	ვ. ცომაია	

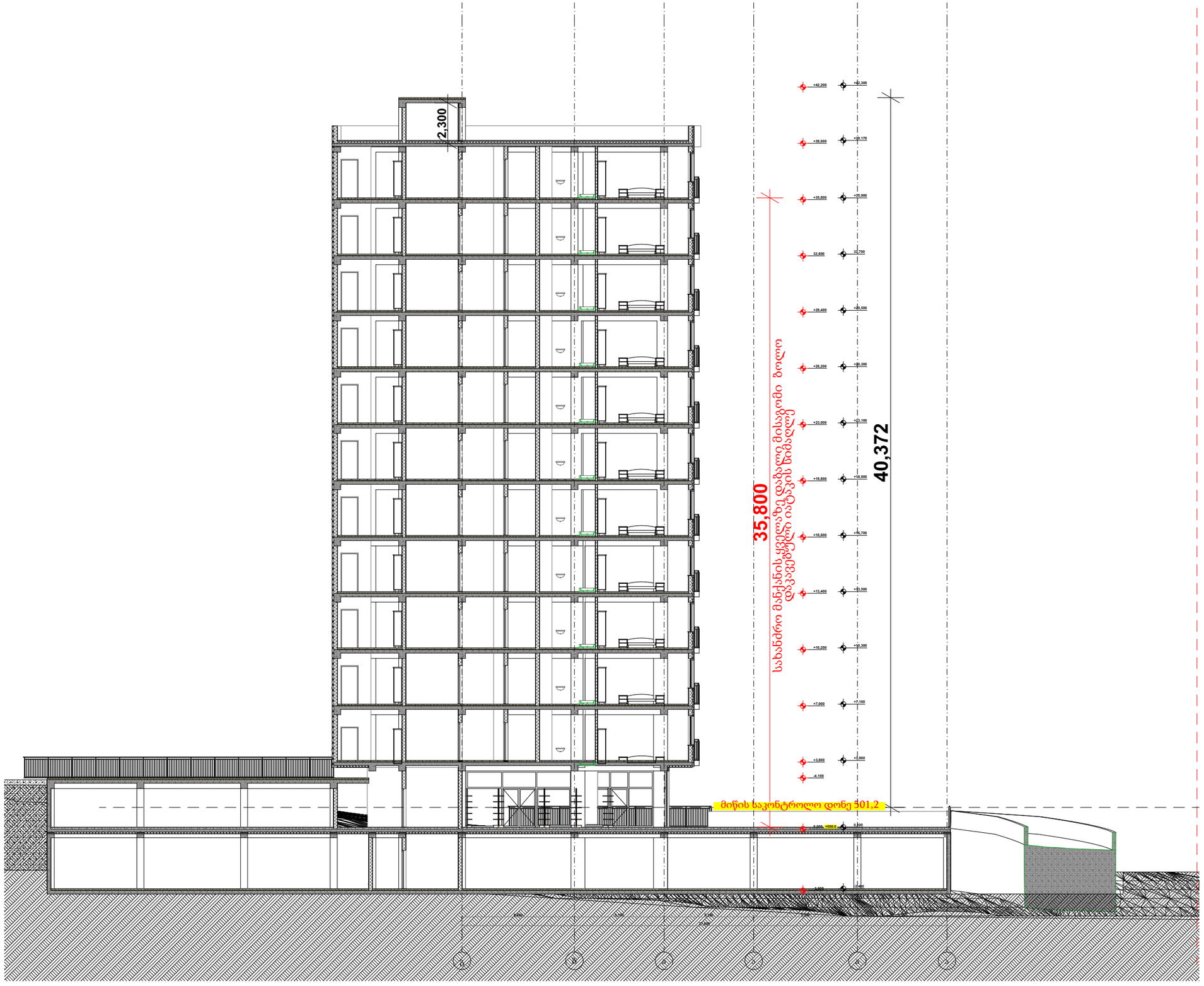

პირობითი ნიშნები

- მიწის ნაკვეთის საზღვარი
- ბეტონი
- ბლოკი
- +0.100 მოპირკეთებული ზედაპირის ნიშნული
- +0.000 სტრუქტურული ზედაპირის ნიშნული

TSOMAIA ARCHITECTS

დამკვეთი	შ.პ.ს. "ჯეგ ჯგუფი"
მისამართი	შალვა შველიძის ქ 20
პროექტის სახელი	მრავალბინიანი საცხოვრებელი სახლი

მასშტაბი	ნახაზის დასახელება	
1:220	ჭრილები ჭრილი 9-9	
სტადია	ფურცლის №	ფურცლები
მ.პ.	A.03.3.3	177

შემსრულებელი	შ.პ.ს. "ჰელიქსი" 404855992	
თანამდებობა	გვარი	ხელმოწერა
დირექტორი	ვ. ცომაია	
მთ.არქიტექტორი	ვ. ცომაია	

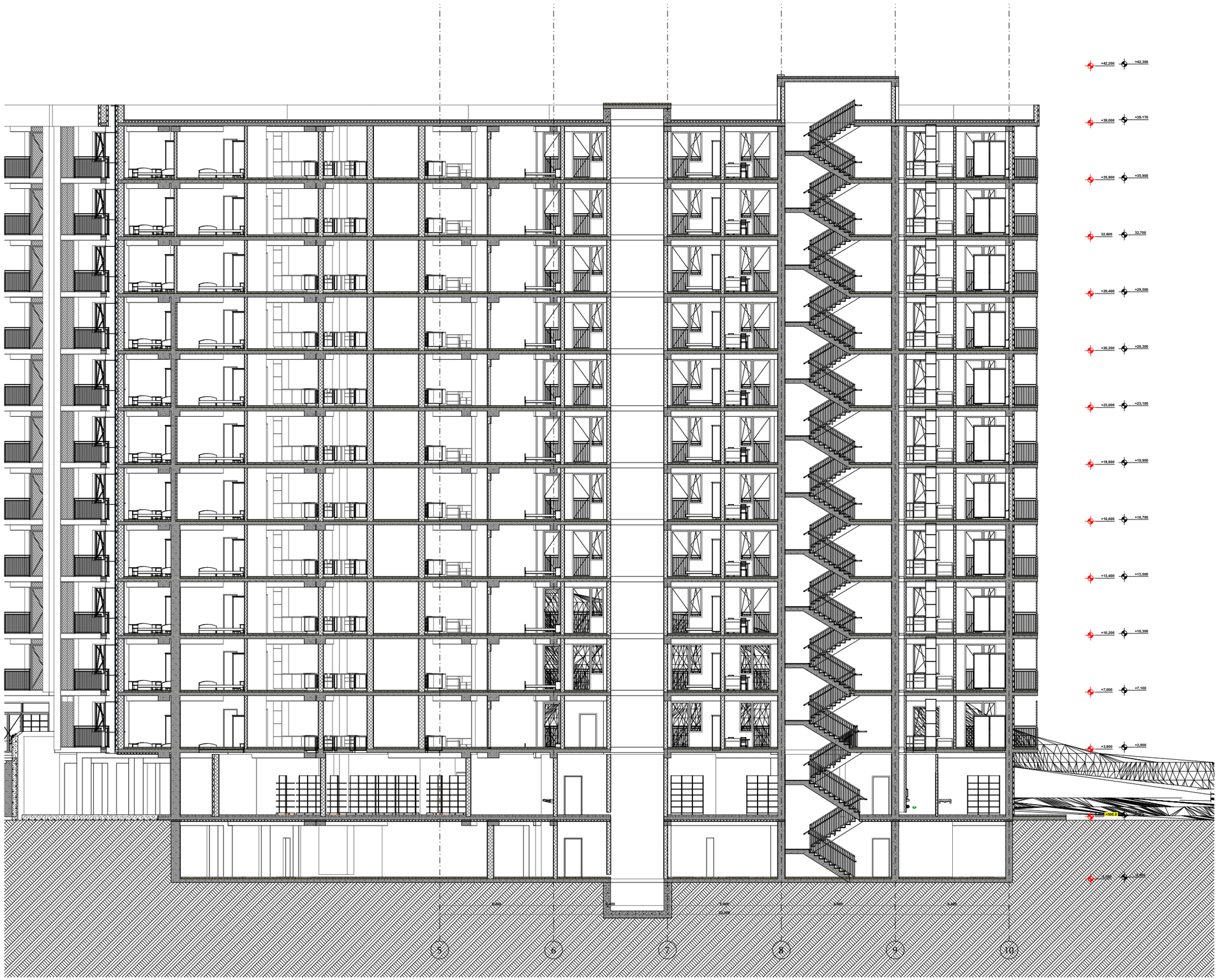

პირობითი ნიშნები

მიწის ნაკვეთის საზღვარი

ბეტონი

ბლოკი

+0.100 მოპირკეთებული ზედაპირის ნიშნული

+0.000 სტრუქტურული ზედაპირის ნიშნული

TSOMAIA ARCHITECTS

დამკვეთი	შ.პ.ს. "ჯგფ ჯგუფი"
მისამართი	შალვა შველიძის ქ 20
პროექტის სახელი	მრავალბინიანი საცხოვრებელი სახლი

მასშტაბი	ნახაზის დასახელება	
1:220	ჭრილები ჭრილი 10-10	
სტადია	ფურცლის №	ფურცლები
მ.პ.	**A.03.3.4**	**177**

შემსრულებელი	შ.პ.ს. "ჰელიქსი" 404855992	
თანამდებობა	გვარი	ხელმოწერა
დირექტორი	ვ. ცომაია	
მთ.არქიტექტორი	ვ. ცომაია	

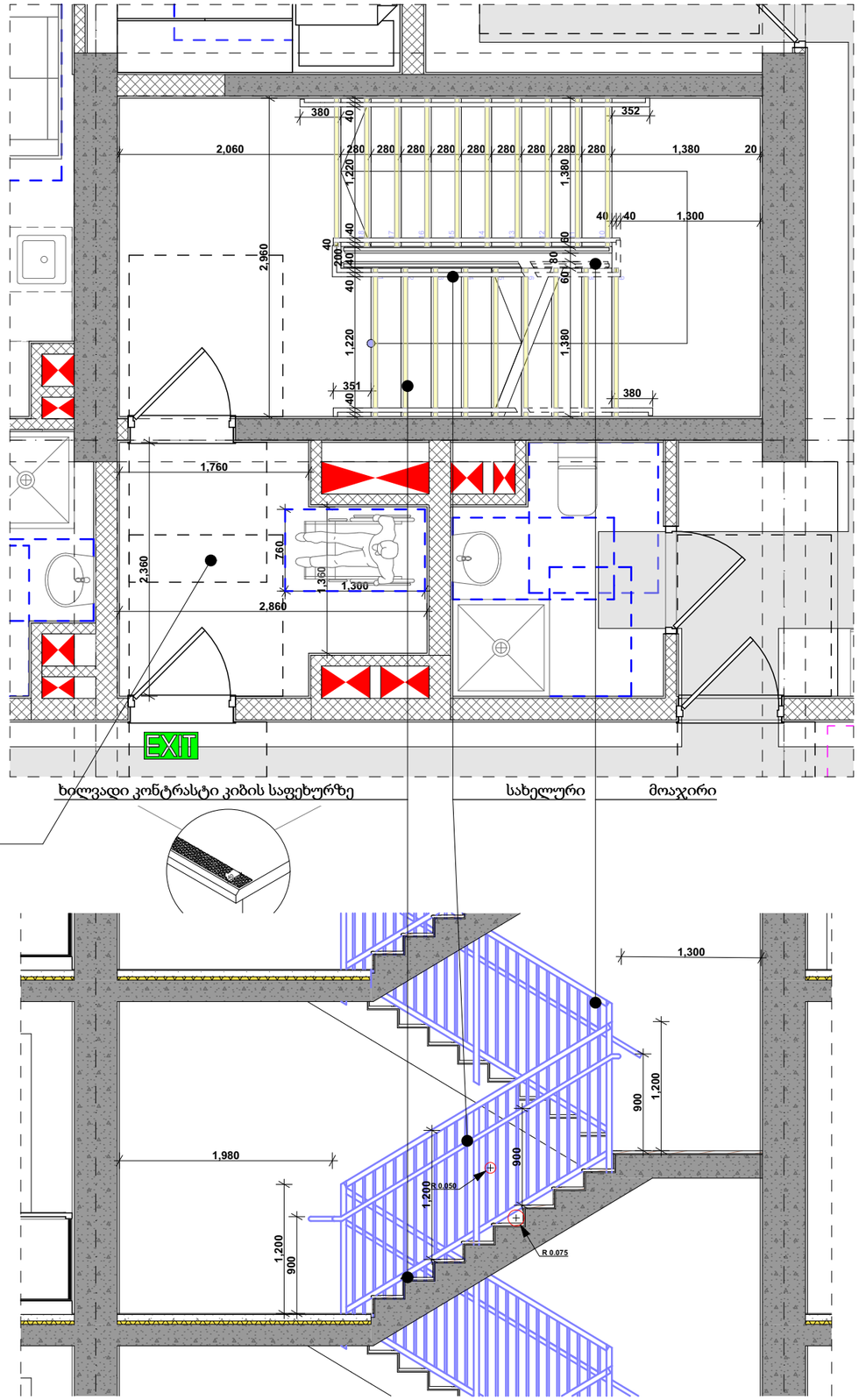

1. ყველა კიბეს ყოველი საფეხურის და საბიჯელის 40 მმ სავალ ნაწილს, რომელიც იზომება საფეხურის ნაშვერიდან თარაზულად, ექნება ერთგვაროვანი ფერის მქონე ზედაპირი, რომელიც საფეხურის დანარჩენი ნაწილისგან მკვეთრად ანსხვავებული იქნება (მუქი ღია ფონზე). ხილვადი კონტრასტი გაგრძელდება ყოველი საფეხურის ერთი კიდიდან საფეხურის მეორე კიდემდე.

2. მისაწვდომი გზაკიბის საზღვრებში იატაკის ზედაპირები იქნება მდგრადი, მყარი და არასრიალა.

3. კიბის საფეხურების განსხვავებული მონიშვნა იქნება გამძლე.

4. გასანათებელი საშუალებები უზრუნველყოფს კიბეების განათებას, რომელიც გაიზომება საბიჯელების ზედაპირების და ბაქნების ზედაპირების ცენტრში გაზომვისას საფეხურის წინაპირიდან 600 მმ-ის საზღვრებში, შემდეგი წესის შესაბამისად:

·არაუმცირეს 11 ლუქსი განათება
·არაუმცირეს 110 ლუქსი განათება კიბით სარგებლობის დროს
·კიბეების გამოყენებისას 11 ლუქსიდან 110 ლუქსზე გადასვლა შესაძლებელი უნდა იყოს განათების სამართავებით უზრუნველყოფილი ავტომატური მოძრავი სენსორული ტიპის განათების ჩამრთველებით რომლებიც შეესაბამება ყველა ქვემოთ ჩამოთვლილს
·განათების სამართავები აღჭურვილი იქნება საიმედო ოპერაციული სისტემით და შეფასებული იქნება ამ მიზნით გამოყენებისთვის
·მოძრავი სენსორი გააქტიურდება დამკვავლის მოძრობით საფეხურებზე ან საფეხურების ბაქნებზე
·განათების გამააქტიურებლები დაყენებული იქნება არაუმცირეს 15 წუთიანი მოქმედების პერიოდით
·გზა კიბის განათება ჩაირთვება ავტომატური სენსორული ჩამრთველებით ასეთის არსებობის შემთხვევაში ისე რომ შესასვლელში მდებარე ბაქანზე შესასვლელში მდებარე ბაქნის მოსაზღვრე თითოეულ კიბის მარშსა და შესასვლელში მდებარე ბაქნის ზემოთ და ქვემოთ მდებარე ბაქნებზე მე-4 პუნქტით დადგენილი განათებულობის დონე საფეხურის გამოყენებამდე იქნება უზრუნველყოფილი
·კიბის სახელურები და ნებისმიერი კედელი ან მათ მომიჯნავედ მდებარე სხვა ზედაპირი არ იქნება ბასრი ან უხეში ელემენტების შემცველი
·კიბის სახელურები არ იტრიალებს მათი ბუდეების საზღვრებში

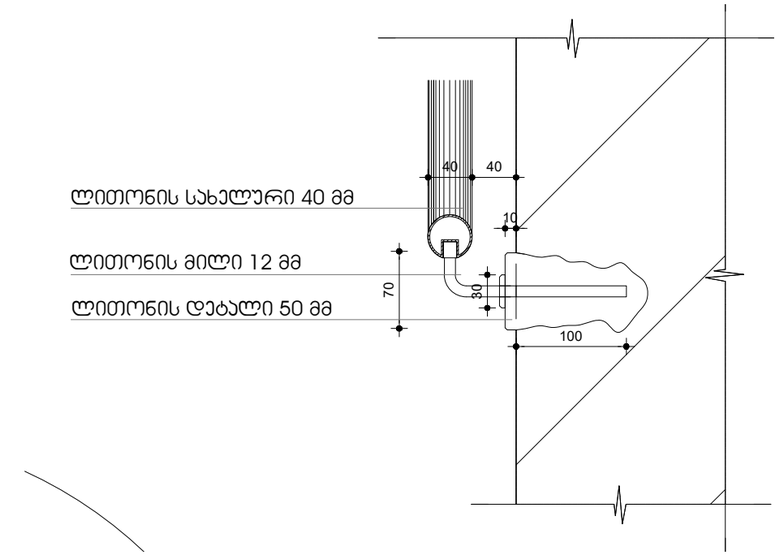

დამკვეთი	შ.პ.ს. "ჯგ ჯგუფი"
მისამართი	შალვა შველიძის ქ 20
პროექტის სახელი	
მრავალბინიანი საცხოვრებელი სახლი	

მასშტაბი	ნახაზის დასახელება	
1:50, 1:2.25	დეტალები გზა კიბე	
სტადია	ფურცლის №	ფურცლები
მ.პ.	A.05.1	177

შემსრულებელი	შ.პ.ს. "ჰელიქსი" 404855992	
თანამდებობა	გვარი	ხელმოწერა
დირექტორი	ვ. ცომაია	
მთ.არქიტექტორი	ვ. ცომაია	

გარე კედლები (ლესვა/ღებვით) U=0.314

კარ-ფანჯარა მეტალოპლასმასის U=1.76

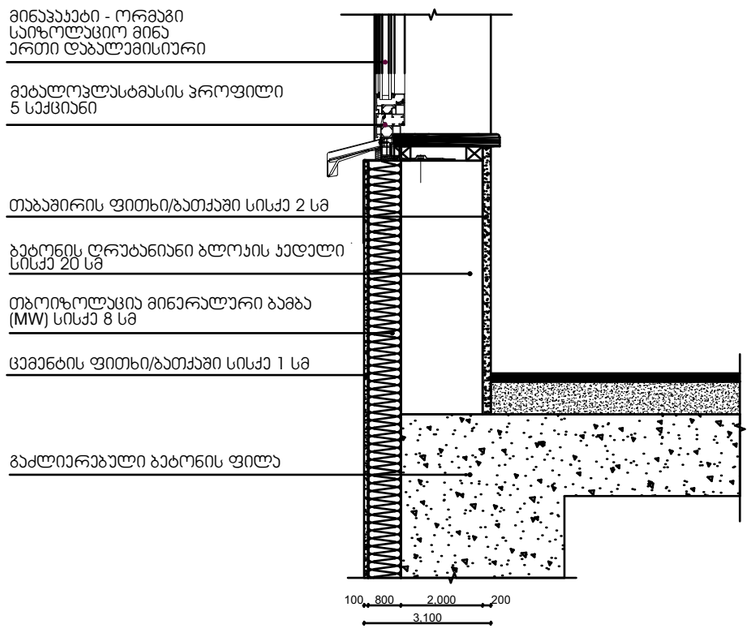

ბეტონის გარე კედლები მიწასთან შეხებაში №1 ბლოკის -3.40 ნიშ-ზე U=0.325

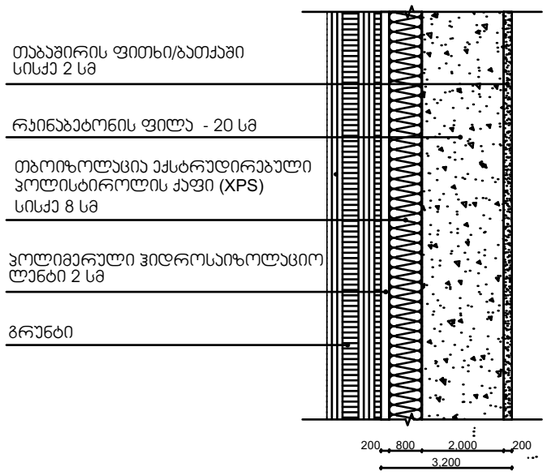

გარე კედლები (მოპირკეთებით) U=0.307

კარ-ფანჯარა მეტალოპლასმასის U=1.76

TSOMAIA ARCHITECTS

დამკვეთი	შ.პ.ს. "ყვგ ჯგუფი"
მისამართი	შალვა შველიძის ქ 20
პროექტის სახელი	
მრავალბინიანი საცხოვრებელი სახლი	

მასშტაბი	ნახაზის დასახელება	
1:150	დეტალები კედლების დეტალები	
სტადია	ფურცლის №	ფურცლები
მ.პ.	**A.05.2**	**177**

შემსრულებელი	შ.პ.ს. "ჰელიქსი" 404855992	
თანამდებობა	გვარი	ხელმოწერა
დირექტორი	ვ. ცომაია	
მთ.არქიტექტორი	ვ. ცომაია	

ჯომერციული ფართის იატაკი ავტოფარეხის თავზე №1 ბლოკის -3.40 ნიშ-ზე და №2 ბლოკის +0.10 ნიშ-ზე

U=0.369

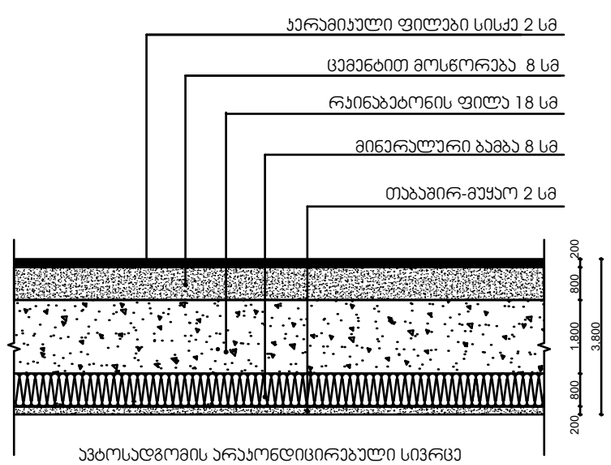

საცხოვრებელი ფართის იატაკი ჰაერთან შეხებაში №1 ბლოკის +0.10 ნიშ-ზე და №2 ბლოკის +3.90 ნიშ-ზე

U=0.366

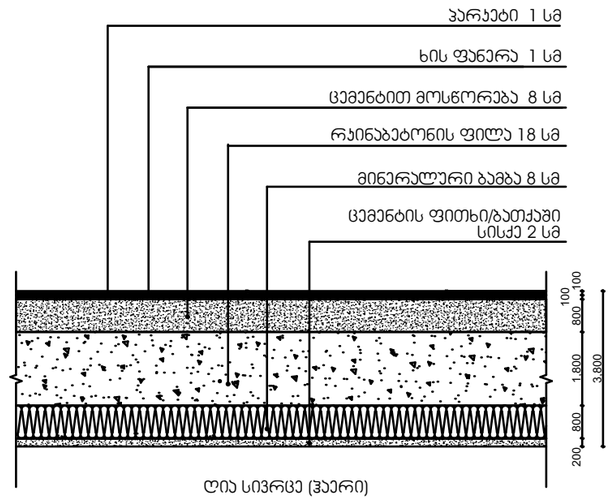

საცხოვრებელი ფართის იატაკი ავტოფარეხის თავზე

№2 ბლოკის +3.90 ნიშ-ზე U=0.357

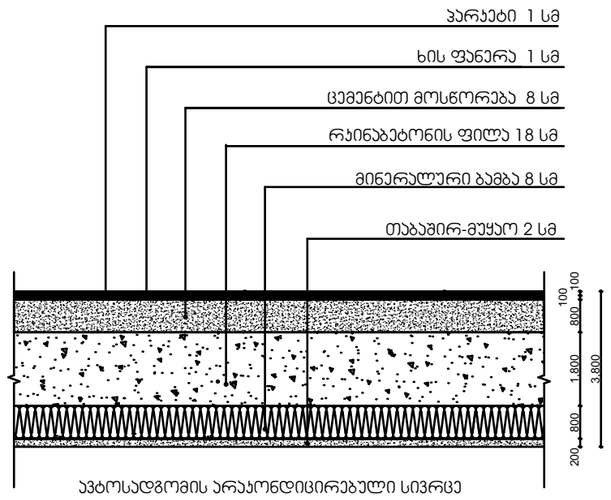

სახურავი (არაექსპლუატირებული)

U=0.273

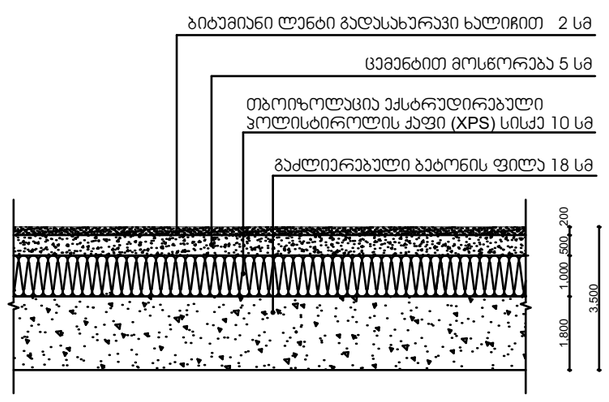

დამკვეთი	შ.პ.ს. "ჯვგ ჯგუფი"
მისამართი	შალვა შველიძის ქ 20
პროექტის სახელი	
მრავალბინიანი საცხოვრებელი სახლი	

მასშტაბი	ნახაზის დასახელება	
1:150	დეტალები სართულშუა ფილების დეტალები	
სტადია	ფურცლის №	ფურცლები
მ.პ.	**A.05.3**	**177**

შემსრულებელი	შ.პ.ს. "ჰელიქსი" 404855992	
თანამდებობა	გვარი	ხელმოწერა
დირექტორი	ვ. ცომაია	
მთ.არქიტექტორი	ვ. ცომაია	

ตัวอย่าง	K-4	K-4	K-4	K-4	K-4	K-5	K-5	K-6	K-5	K-8	K-9	LK-2	LK-2
ความสูงของช่องกระจก	16	16	16	338	353	3	12	6	2	3	2	6	42
ใช้งาน มิ	1,000×2,200	1,000×2,200	1,000×2,200	1,000×2,200	1,000×2,200	---	1,000×2,400	1,000×2,400	---	---	1,100×2,100	1,100×2,100	
สูงจากพื้น ม.ม.	2.20	2.20	2.20	2.20	2.20	---	2.40	2.40	---	---	---	2.31	2.31
ความสูงของขั้นบันได	350	350	100	100	100	---	100	100	---	---	---	350	0
อื่นๆ	---	---	---	---	---	---	---	---	---	---	---	---	---
ช่องเจาะ													
2D Plan Preview													
ตำแหน่งของมือจับ	0 ซม.	0 ซม.	0 ซม.	0 ซม.	---	0 ซม.	0 ซม.	---	---	---	---	---	---
ทิศทางการเปิด	R	L	R	L	R	---	---	---	---	---	---	---	---

ความสูงของช่องกระจกจากขั้นบันได-มองจากด้านใน

ตัวอย่าง	K-1	K-1	K-1	K-1	K-2	K-2	K-2	K-2	K-2	K-2	K-2	K-3	K-3	K-3	K-4
ความสูงของ ตเ	5	6	42	44	1	2	3	6	9	29	132	145	1	3	10	3
ใช้งาน มิ	1,000×2,200	1,000×2,200	1,000×2,200	1,000×2,200	1,000×2,200	1,750×2,600	1,000×2,200	1,000×2,200	1,000×2,850	1,000×2,200	1,000×2,200	1,000×2,200	1,000×2,200	1,000×2,200	1,000×2,200	---
สูงจากพื้น ม.ม.	2.20	2.20	2.20	2.20	2.20	4.55	2.20	2.20	17.10	2.20	2.20	2.20	2.20	2.20	2.20	---
ความสูงของขั้นบันได	350	350	100	100	350	100	350	350	100	---	100	100	100	350	100	---
อื่นๆ	---	---	---	---	---	<Undefined>	---	---	---	---	---	---	---	---	---	---
ช่องเจาะ																
2D Plan Preview																
ตำแหน่งของมือจับ	90 ซม.	90 ซม.	90 ซม.	90 ซม.	90 ซม.	90 ซม.	90 ซม.	20 ซม.	20 ซม.	---	20 ซม.	20 ซม.	20 ซม.	---	20 ซม.	---
ทิศทางการเปิด	L	R	R	L	L	R	L	L	R	R	---	---	R	---	R	---

ความสูงของช่องกระจกจากขั้นบันได-มองจากด้านนอก

ตัวอย่าง	GK-3	GK-3	GK-3	GK-4	K-2	K-2	K-2	K-2	K-2	k-2	k-2	k-2	k-2	k-2	k-2	k-1	K-0	K-1	K-1	K-1
ความสูงของ ตเ	4	10	50	2	1	1	1	1	1	1	2	1	2	1	4	2	1	1	2	3
ใช้งาน มิ	1,000×2,600	1,000×2,600	1,000×2,600	3,900×2,600	1,320×2,212	1,320×2,212	1,620×2,212	1,900×2,212	1,976×2,200	5,600×3,200	6,000×2,600	15.60	17.92	4.35	19.20	6,000×2,850	6,000×2,100	1,100×1,900	1,000×2,700	1,000×2,200
สูงจากพื้น ม.ม.	2.60	2.60	2.60	10.14	12.48	3.36	3.58	4.20	4.35	17.92	15.60	---	---	---	---	17.10	---	1.90	2.20	2.20
ความสูงของขั้นบันได	350	100	100	100	100	100	100	100	100	100	100	---	---	---	---	100	---	100	90	90
อื่นๆ	---	---	---	---	---	---	---	---	---	---	---	---	---	---	---	---	---	---	---	---
ช่องเจาะ																				
2D Plan Preview																				
ตำแหน่งของมือจับ	90 ซม.	---	90 ซม.	90 ซม.	90 ซม.	90 ซม.	90 ซม.	90 ซม.	90 ซม.	90 ซม.	90 ซม.	90 ซม.	90 ซม.	90 ซม.	90 ซม.	---	90 ซม.	---	90 ซม.	---
ทิศทางการเปิด	L	---	R	R	L	L	L	L	L	L	L	L	L	R	R	---	R	---	L	L

ความสูงของช่องกระจกจากขั้นบันได-มองจากด้านนอก

ตัวอย่าง	FF-1	FF-1	FF-1	FF-2	FF-2	FF-2	FF-2	FF-2	FF-2	FF-2	FF-2	FF-2	FF-2	FF-2	FF-2	FF-2	FF-2	FF-2	FF-2	GK-3
ความสูงของ ตเ	3	4	82	108	2	10	40	8	9	2	217	218	2	3	49	78	1	1	1	1
ใช้งาน มิ	1,500×1,700	1,500×1,700	1,500×1,700	1,500×1,700	1,450×1,700	1,450×1,700	1,450×1,700	1,450×1,700	1,450×1,700	1,450×1,700	1,750×2,600	1,750×2,600	1,000×2,600	1,000×2,600	1,000×2,600	1,000×2,600	1,000×2,600	1,000×2,600	1,000×2,600	1,000×2,600
สูงจากพื้น ม.ม.	2.55	2.55	2.55	2.55	2.47	2.47	2.47	2.47	2.47	2.47	2.47	4.55	2.60	2.60	2.60	2.60	2.60	2.60	2.60	2.60
ความสูงของขั้นบันได	1.250	1.250	1.000	1.000	1.000	1.250	1.250	1.000	1.000	350	350	350	350	350	100	100	350	100	100	350
อื่นๆ	<Undefined>	<Undefined>	<Undefined>	<Undefined>	<Undefined>	<Undefined>	<Undefined>	<Undefined>	<Undefined>	<Undefined>	<Undefined>	<Undefined>	<Undefined>	<Undefined>	<Undefined>	<Undefined>	<Undefined>	<Undefined>	<Undefined>	<Undefined>
ช่องเจาะ																				
2D Plan Preview																				
ตำแหน่งของมือจับ	---	---	---	---	---	---	---	---	---	---	---	---	---	---	---	---	---	---	---	---
ทิศทางการเปิด	L	L	R	R	L	L	L	L	L	L	L	L	L	R	R	L	L	L	L	L

ความสูงของช่องกระจกจากขั้นบันได-มองจากด้านใน

ตัวอย่าง	GK-3	GK-2	GK-2	GK-2	GK-2	GK-1	GK-1	GK-1	GK-1	GK-1	GK-1	GK-1	GK-1	GK-1	GK-1	GK-1	GK-1	GK-1	GK-1	GK-3
ความสูงของ ตเ	1	49	3	2	217	218	10	6	9	2	1	1	1	1	1	1	1	1	1	1
ใช้งาน มิ	1,000×2,600	1,000×2,600	1,000×2,600	1,000×2,600	1,750×2,600	1,750×2,600	1,450×1,700	1,750×2,600	1,750×2,600	1,750×2,600	1,450×1,700	1,450×1,700	1,450×1,700	1,450×1,700	1,450×1,700	1,500×1,700	1,500×1,700	1,500×1,700	1,500×1,700	1,500×1,700
สูงจากพื้น ม.ม.	2.60	2.60	2.60	2.60	4.55	4.55	2.47	4.55	4.55	4.55	2.47	2.47	2.47	2.47	2.47	2.55	2.55	2.55	2.55	2.55
ความสูงของขั้นบันได	350	100	350	350	100	100	1,250	350	350	350	1,000	1,000	1,000	1,250	1,250	1,000	1,000	1,250	1,250	1,250
อื่นๆ	<Undefined>	<Undefined>	<Undefined>	<Undefined>	<Undefined>	<Undefined>	<Undefined>	<Undefined>	<Undefined>	<Undefined>	<Undefined>	<Undefined>	<Undefined>	<Undefined>	<Undefined>	<Undefined>	<Undefined>	<Undefined>	<Undefined>	<Undefined>
ช่องเจาะ																				
2D Plan Preview																				
ตำแหน่งของมือจับ	---	---	---	---	---	---	---	---	---	---	---	---	---	---	---	---	---	---	---	---
ทิศทางการเปิด	L	R	R	L	L	L	L	L	L	L	L	L	L	L	L	L	L	L	L	L

ความสูงของช่องกระจกจากขั้นบันได-มองจากด้านใน

ตัวอย่าง	GK-3	GK-2	GK-2	GK-2	GK-2	GK-1	GK-1	GK-1	GK-1	GK-1	GK-1	GK-1	GK-1	GK-1	GK-1	GK-1	GK-1	GK-1	GK-1	GK-3
ความสูงของ ตเ	1	49	3	2	217	218	10	6	9	2	1	1	1	1	1	1	1	1	1	1
ใช้งาน มิ	1,000×2,600	1,000×2,600	1,000×2,600	1,000×2,600	1,750×2,600	1,750×2,600	1,450×1,700	1,750×2,600	1,750×2,600	1,750×2,600	1,450×1,700	1,450×1,700	1,450×1,700	1,450×1,700	1,450×1,700	1,500×1,700	1,500×1,700	1,500×1,700	1,500×1,700	1,500×1,700
สูงจากพื้น ม.ม.	2.60	2.60	2.60	2.60	4.55	4.55	2.47	4.55	4.55	4.55	2.47	2.47	2.47	2.47	2.47	2.55	2.55	2.55	2.55	2.55
ความสูงของขั้นบันได	350	100	350	350	100	100	1,250	350	350	350	1,000	1,000	1,000	1,250	1,250	1,000	1,000	1,250	1,250	1,250
อื่นๆ	<Undefined>	<Undefined>	<Undefined>	<Undefined>	<Undefined>	<Undefined>	<Undefined>	<Undefined>	<Undefined>	<Undefined>	<Undefined>	<Undefined>	<Undefined>	<Undefined>	<Undefined>	<Undefined>	<Undefined>	<Undefined>	<Undefined>	<Undefined>
ช่องเจาะ																				
2D Plan Preview																				
ตำแหน่งของมือจับ	---	---	---	---	---	---	---	---	---	---	---	---	---	---	---	---	---	---	---	---
ทิศทางการเปิด	L	R	R	L	L	L	L	L	L	L	L	L	L	L	L	L	L	L	L	L

ผู้ออกแบบ	ชื่อ-นามสกุล นายวิชัย ศรีสุวรรณ	เลขที่ใบอนุญาต ว.ส.ท. 4048559992	ลายมือชื่อ
ผู้ตรวจสอบ	นายสมศักดิ์ ใจดี	ว.ส.ท.	
ผู้ตรวจสอบ	นางสาวพรทิพย์ รักษ์ดี	ว.ส.ท.	

ชื่อโครงการ	อาคารพาณิชย์ 3 ชั้น พร้อมดาดฟ้า
ที่ตั้งโครงการ	88 ถนนเจริญกรุง ตำบลบางรัก อำเภอเมือง จังหวัดสมุทรปราการ 10270
ประเภทการใช้งาน	ที่อยู่อาศัยรวม
ขนาดที่ดิน	20 ตร.ว. (80 ตร.ม.)
พื้นที่ก่อสร้าง	240 ตร.ม.
จำนวนชั้น	3 ชั้น + ดาดฟ้า
จำนวนห้องพัก	6 ห้อง
ผู้ออกแบบ	บริษัท สถาปนิก 108 จำกัด
ผู้ตรวจสอบ	นายสมศักดิ์ ใจดี
ผู้ตรวจสอบ	นางสาวพรทิพย์ รักษ์ดี

ชื่อแบบ	ตารางความสูงของช่องกระจกจากขั้นบันได
มาตราส่วน	1:1.60
หมายเลขแบบ	A.05.4
หมายเลขชุด	177

ჳ-1

ჯარი ზღურბლის
გარეშე მიმხურავით

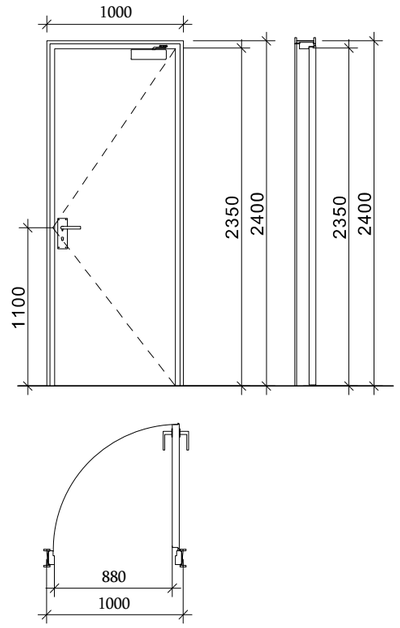

ჳ-2; ჳ-1,1

ჯარი ზღურბლით
მიმხურავის გარეშე

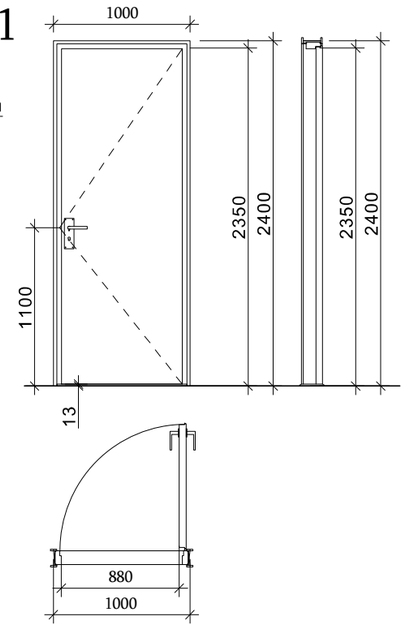

ჳ-5

ჯარი ზღურბლის და
მიმხურავის გარეშე

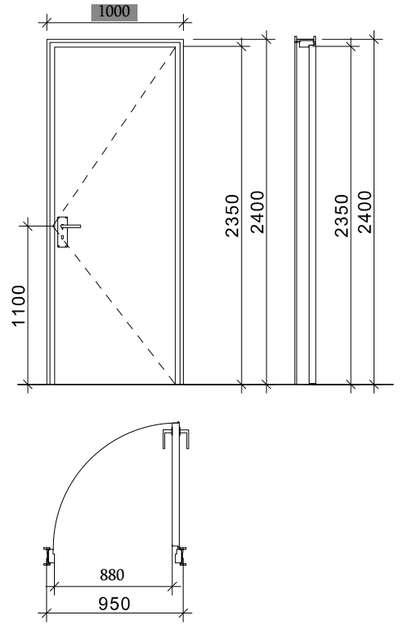

ზღურბლი მ. 1:1



დამკვეთი	შ.პ.ს. "ყვგ ჯგუფი"		
მისამართი	შალვა შველიძის ქ 20		
პროექტის სახელი			
მრავალბინიანი საცხოვრებელი სახლი			

მასშტაბი	ნახაზის დასახელება	
1:1	დეტალები კარის ტიპები	
სტადია	ფურცლის №	ფურცლები
მ.პ.	**A.05.5**	**177**

შემსრულებელი	შ.პ.ს. "ჰელიქსი" 404855992	
თანამდებობა	გვარი	ხელმოწერა
დირექტორი	ვ. ცომაია	
მთ.არქიტექტორი	ვ. ცომაია	