განმარტებითი ბარათი

საპროექტო სარეკონსტრუქციო შენობა მდებარეობს ქ.თბილისში, იოსებ და ლეონ ორბელების ქუჩაზე, №64-ში (საკ. კოდი: 01.17.10.002.125). ძირითადი არსებული ტერიტორია ხასიათდება მცირე ქანობიანი ზედაპირით, სამხრეთისკენ და ჩრდილოეთისკენ ნაკვეთის ნაწილი ქანობიანია. არსებულ ნაკვეთში განთავსებულია მოქმედი არასახელმწიფო საერო სკოლა "ალბიონი" (შენობა დამატებითად რეკონსტრუქციის შედეგად მიღებულია ექსპლუატაციაში ბ. 10/01191063566-17 02.05..2019 წელს.)

საპროექტო შენობა წარმოადგენს სასკოლო კომპლექსის დამხმარე მცირე ნაგებობას, რომლის მოშენება - კონფიგურაცია არ აღემატება 60 კვადრატულ მეტრს (56,96 კვ.მ.), მისი მაქსიმალური სიმარლე კეხში შეადგენს 4,95 მეტრს. ნაგებობის სახურავი ერთქანობიანია. შენობა თავსდება რთულ რელიეფზე, და ის უკავშირდება ზედა ეზოს გარე კიბით. დამხმარე ნაგებობის ფუნქცია - სკოლის ინვენტარის შესანახი სათავსოა.

შენობა ნაწილობივად რკინა-ბეტონის კონსტრუქციისაა. გარე კედლების შევსების ბლოკი იტონგისაა. ფასადი მოპირკეთდება **XPS** ფილებით - აგურის ტექსტურით, ღია ყავისფერ ფერში, სახურამი მეტალოკრამიტისაა - მუქ მწვანე ფერში, ფრამუგა ალუმინისაა - შავ ფერში, კარი ალუმინის -ხის ტექსტურით. იოსებ და ლეონ ორბელების ქუჩის მხრიდან შენობა განთავსდება არსებული ღობის შიგნით. ნაკვეთში არსებული მწვანე ნარგავები - 4 მწვანე ნარგავი, დასკვნის მიხედვით №: 250, 251, 252, 253 გადაირგვება სკოლის ტერიტერიაზე, საპროექტო შენობის ზემოდ ეეზოში. ასევე იხილედ მწვანე ნარგავების ტაქსაცია.

დამატებითად მოგახსენებთ, რომ არსებული შენობების კოეფიციენტები შეადგენს :

კ1-ის საანგარიშო ფართობი **არსებული** - 2617,76 კვ.მ.

K1- 0,27

კ1-ის საანგარიშო ფართობი **საპროექტო** - 2677,76 კვ.მ.

K1- 0,28

განაშენიანების ინტენსივობის ფართობი **არსებული** -7015,79კვ.მ.

K2 - 0,73

განაშენიანების ინტენსივობის ფართობი **საპროექტო** -7075,79კვ.მ.

K2 - 0,73

არსებული 8155 კვ.მ., **K3** - 0,54 ;

საპროექტო 8155 კვ.მ., **K3** - 0,54 ;

შ.პ.ს."უნივერსუმ"	არასახელმწიფო საერო სკოლა "ალბიონი"(თბილისი, იოსებ და ლეონ ორბელების ქუჩა №64) რეკონსტრუქცია		
დირექტორი ნ.ოქუაშვილი	არქიტექტორი ნ.ოქუაშვილი		2026
არქიტექტორი ნ.ოქუაშვილი	სკოლის დამხმარე ნაგებობა- საცხოვრებელი მ. 1:100		ა

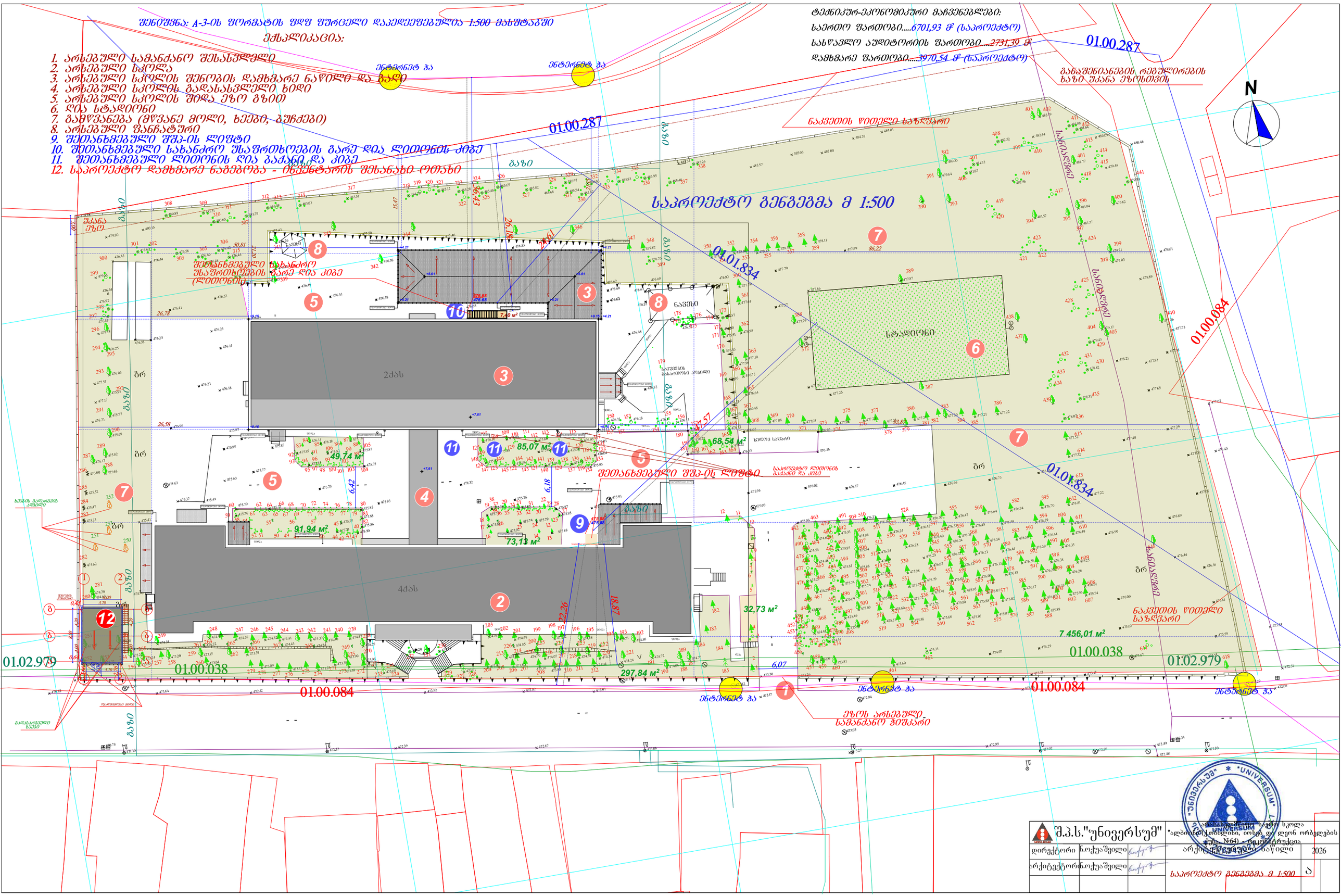

შ.პ.ს."უნივერსუმ"	"ალბერტ ეინშტეინის, ილიას, დავით ლორდკიპანიძის ქუჩა, №64) - ფილიალი		
დირექტორი	ნ.ოქუაშვილი		
არქიტექტორი	ნ.ოქუაშვილი		

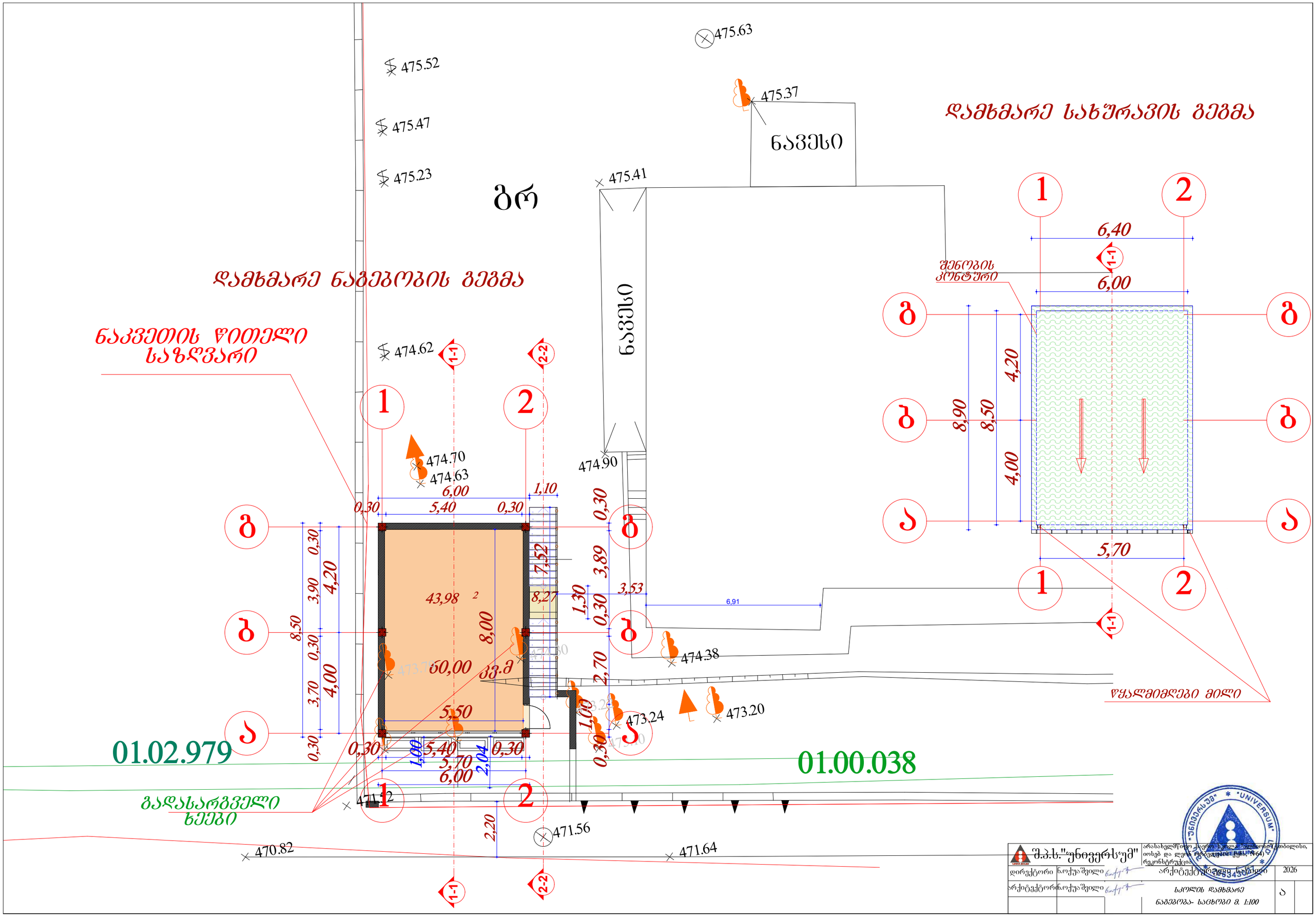

შ.პ.ს."უნივერსუმ"		არასახელმწიფო საერო სკოლა "ჯლიოსი" (ქთბილისი, ოსეგ და ლეონ ორბელიანის ქუჩა, №64) რეკონსტრუქცია	
დირექტორი	ნ.ოქუაშვილი	არქიტექტურული ნაწილი	2026
არქიტექტორი	ნ.ოქუაშვილი	სკოლის დამხმარე ნაგებობა- საცხობი მ. 1:100	ა

ფასადი 1-2

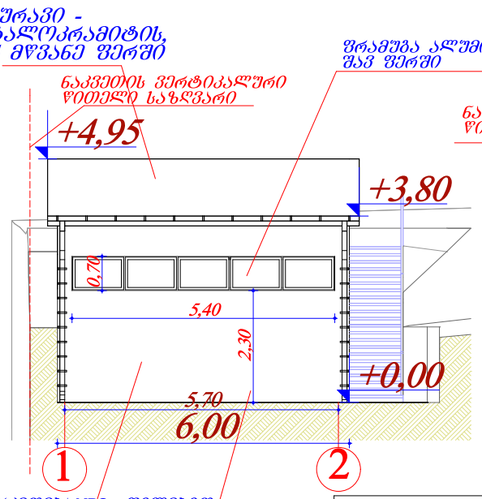

მოპირკეთება XPS - ფილებით აგურის ტექსტურით, დია ყავისფერ ფერში

საყვავილე

ფასადი 1-2
(არსებული დოგის ჩვენებით)

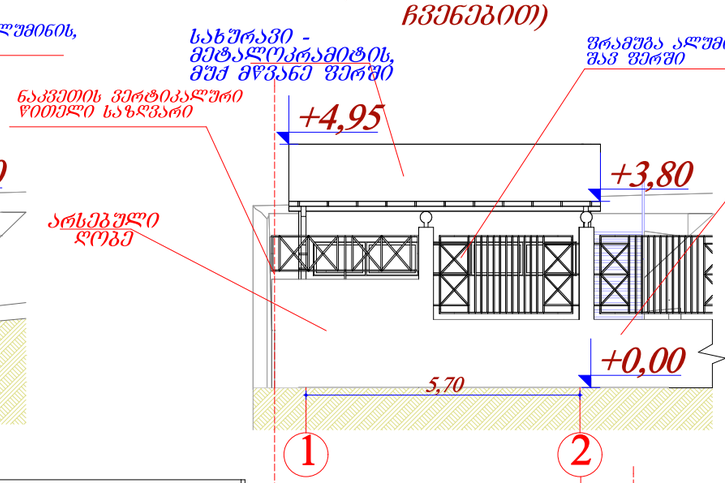

მოპირკეთება XPS - ფილებით აგურის ტექსტურით, დია ყავისფერ ფერში

ჭრილი 1-1

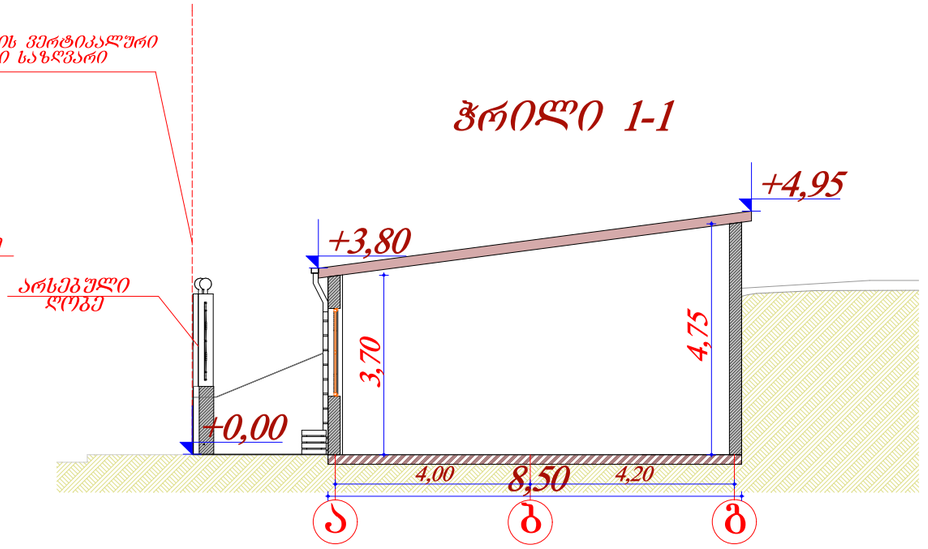

ნაკვეთის ვერტიკალური წითელი საზღვარი

ფასადი ა-გ
ჭრილი 2-2

მოპირკეთება XPS - ფილებით აგურის ტექსტურით, დია ყავისფერ ფერში

კარი , ალუმინის, ხის ტექსტურით

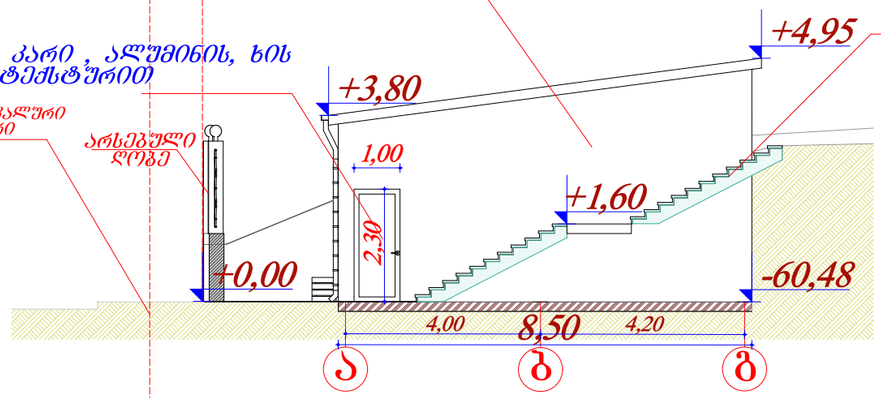

ფასადი 2-1

მოპირკეთება XPS - ფილებით აგურის ტექსტურით, დია ყავისფერ ფერში

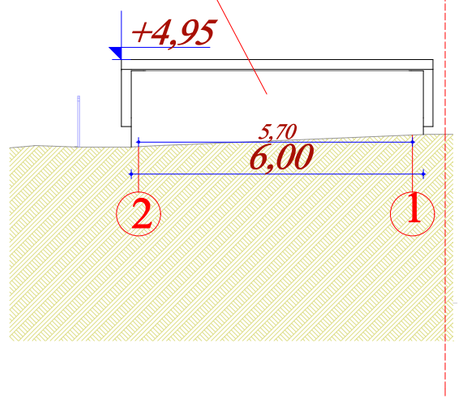

ნაკვეთის ვერტიკალური წითელი საზღვარი

არსებული სკოლის შენობის ფრაგმენტი

ფასადი გ-ა

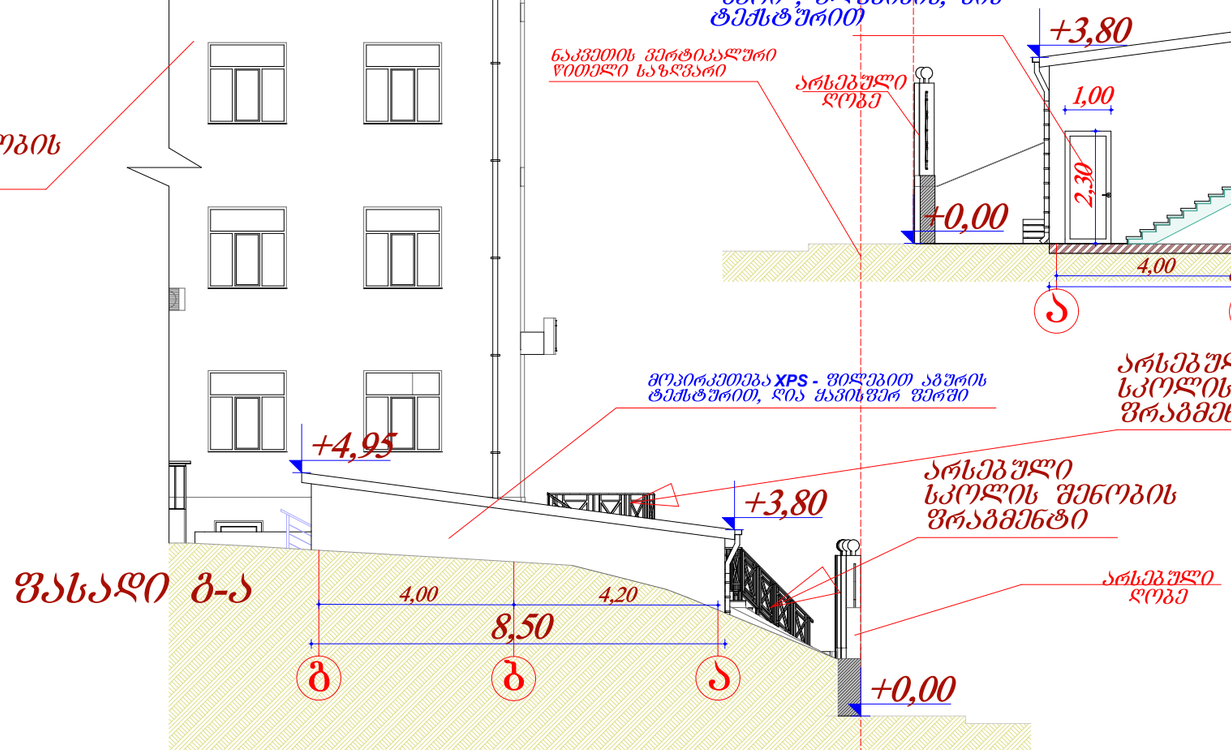

არსებული სკოლის შენობის ფრაგმენტი

არსებული სკოლის შენობის ფრაგმენტი

არსებული დოგე

შ.პ.ს."უნივერსუმ"			არასახელმწიფო პროფესიული სასწავლებელი "უნივერსუმი", ქ. თბილისი, იოსებ და ლეონ ქურდიანების ქუჩა №64)	
დირექტორი	ნ.ოქუაშვილი		არქიტექტურული ნაწილი	2026
არქიტექტორი	ნ.ოქუაშვილი		სკოლის დამხმარე ნაგებობა- სანიტარული კვანძი	ა
			ნაგებობა- სანიტარული კვანძი მ. 1:100	

ნაკვეთის წითელი
საზღვარი

განაშენიანების კორპუსი -
მოშენება - 56,96 კვ.მ.

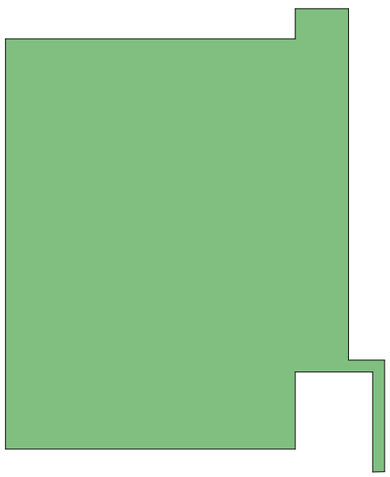

ფოტომონტაჟი





შ.პ.ს."უნივერსუმ"			არასახელმწიფო საერო სკოლა "ალბიონი"(ქობილისი, იოსებ და ლეონ ორბელიანის ქუჩა, №64) რეკონსტრუქცია	
დირექტორი	ნ.ოქუაშვილი		არქიტექტურული ნაწილი	2026
არქიტექტორი	ნ.ოქუაშვილი		სკოლის დამხმარე ნაგებობა- საცხობი მ. 1:100	ა



პერსპექტიული ხედები





შ.პ.ს."უნივერსუმ"		არასახელმწიფო საერო სკოლა "ალბეონი" (ქთბილისი, იოსებ და ლეონ ტრბელობის ქუჩა, N:64) რეკონსტრუქცია	
დირექტორი	ნ.ოქუაშვილი	არქიტექტურული ნაწილი	2026
არქიტექტორი	ნ.ოქუაშვილი	სკოლის დამხმარე ნაგებობა- საცხობი მ. 1:100	ა



პერსპექტიული ხედები





შ.პ.ს."უნივერსუმ"			არასახელმწიფო საერო სკოლა "ალბიონი"(ქობილისი, იოსებ და ლეონ ორბელიანის ქუჩა, №64) რეკონსტრუქცია	
დირექტორი	ნ.ოქუაშვილი		არქიტექტურული ნაწილი	2026
არქიტექტორი	ნ.ოქუაშვილი		სპოლის დამხმარე ნაგებობა- საცხოვი მ. 1:100	ა