ქალაქი ქთბილისი, სოფელი დიღომი,საკანდელიძის №6
საოფისე შენობის

კონსტრუქციული ნაწილი

2026 წ

საძირკვლის ფილის არმირების გეგმა -3.300 ნიშნულზე

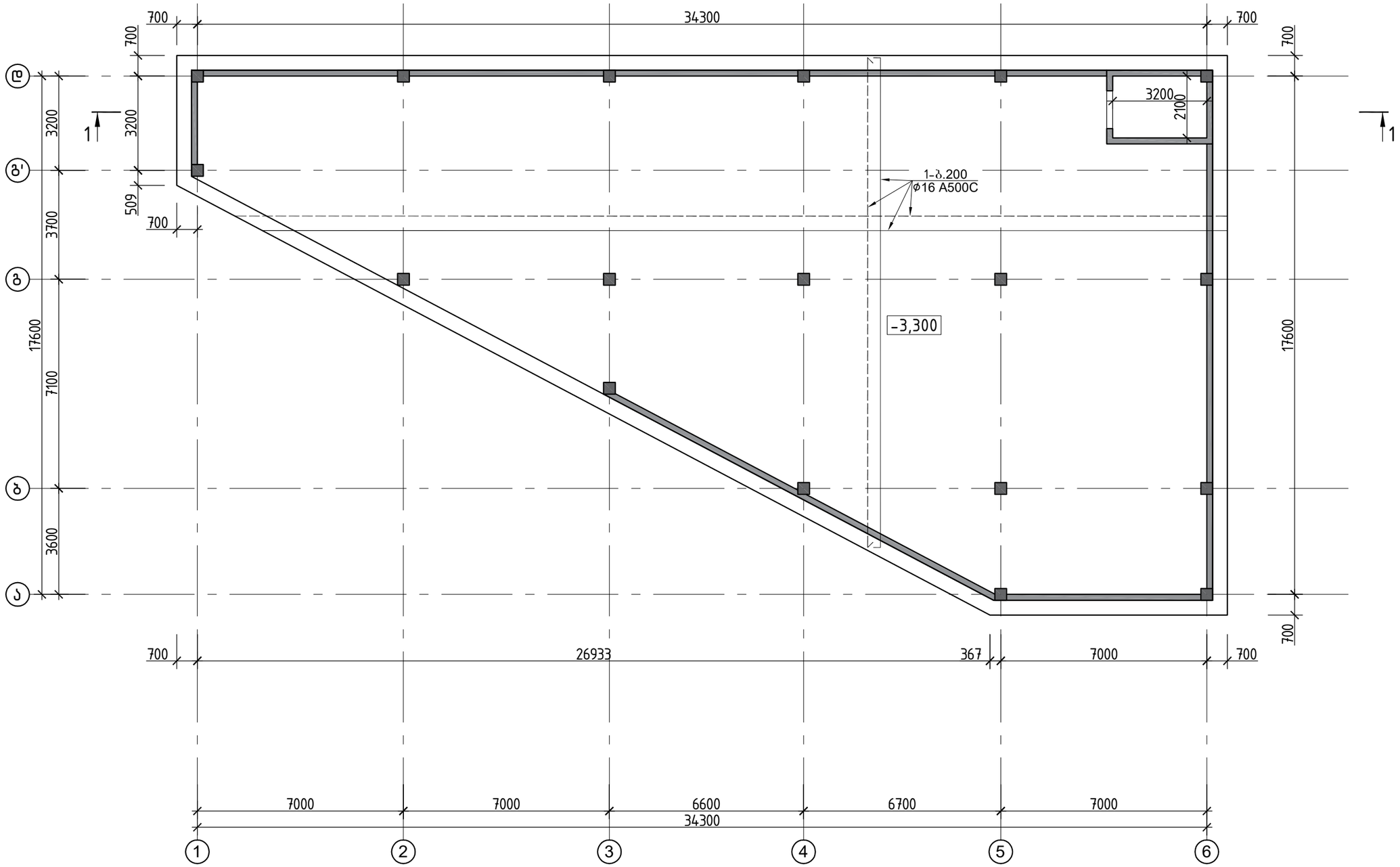

			ქალაქი ქობულეთი, სოფელი ციცოფი,ა.ჯანდელიძის №6; ს/კ 01.10.07.007.175 , სოფისა შენობის პროექტი
არქიტექტორი	ლ.ძაბნიძე		კონსტრუქციული პროექტი — 20206 წელი
მთ.კონსტ.	ლ.ზამბახიძე		
შესრულა	გ.შალიტაური		საძირკვლის ფილის არმირების გეგმა -3.300 ნიშნულზე — ფურც. № 1
შესრულა	მ.სააკიან		
			მასშტაბი 1: — ფურცლები

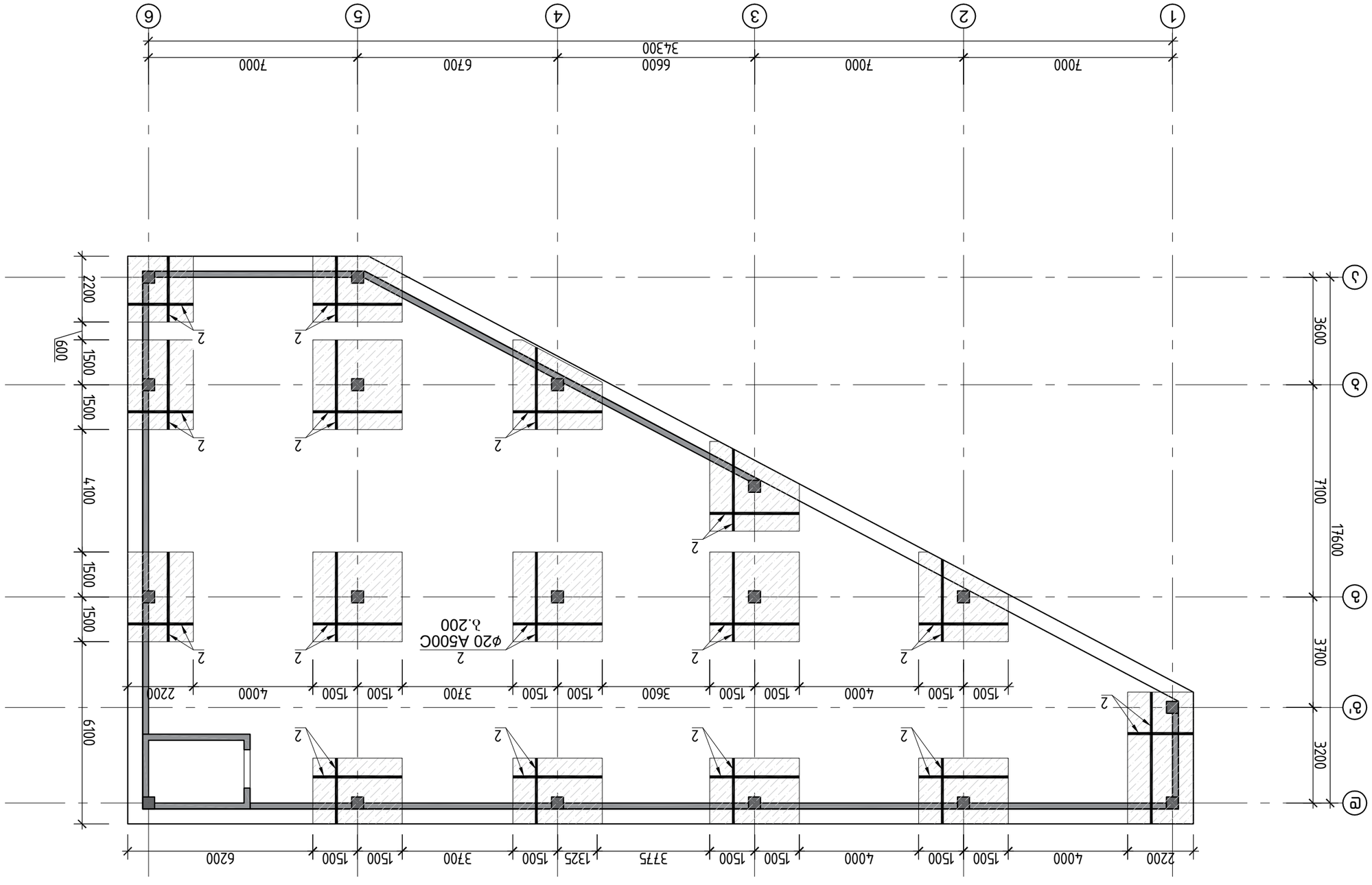
1
2
3
4
5
6
7000
7000
6600
6700
7000
34300
А
Б
В
Г
3600
7100
17600
3700
3200
6100
4100
1500
1500
1500
2200
600
2
2
2

საძირკვლის ფილის ქვედა შრის არმირების გეგმა -3.300 ნიშნულზე

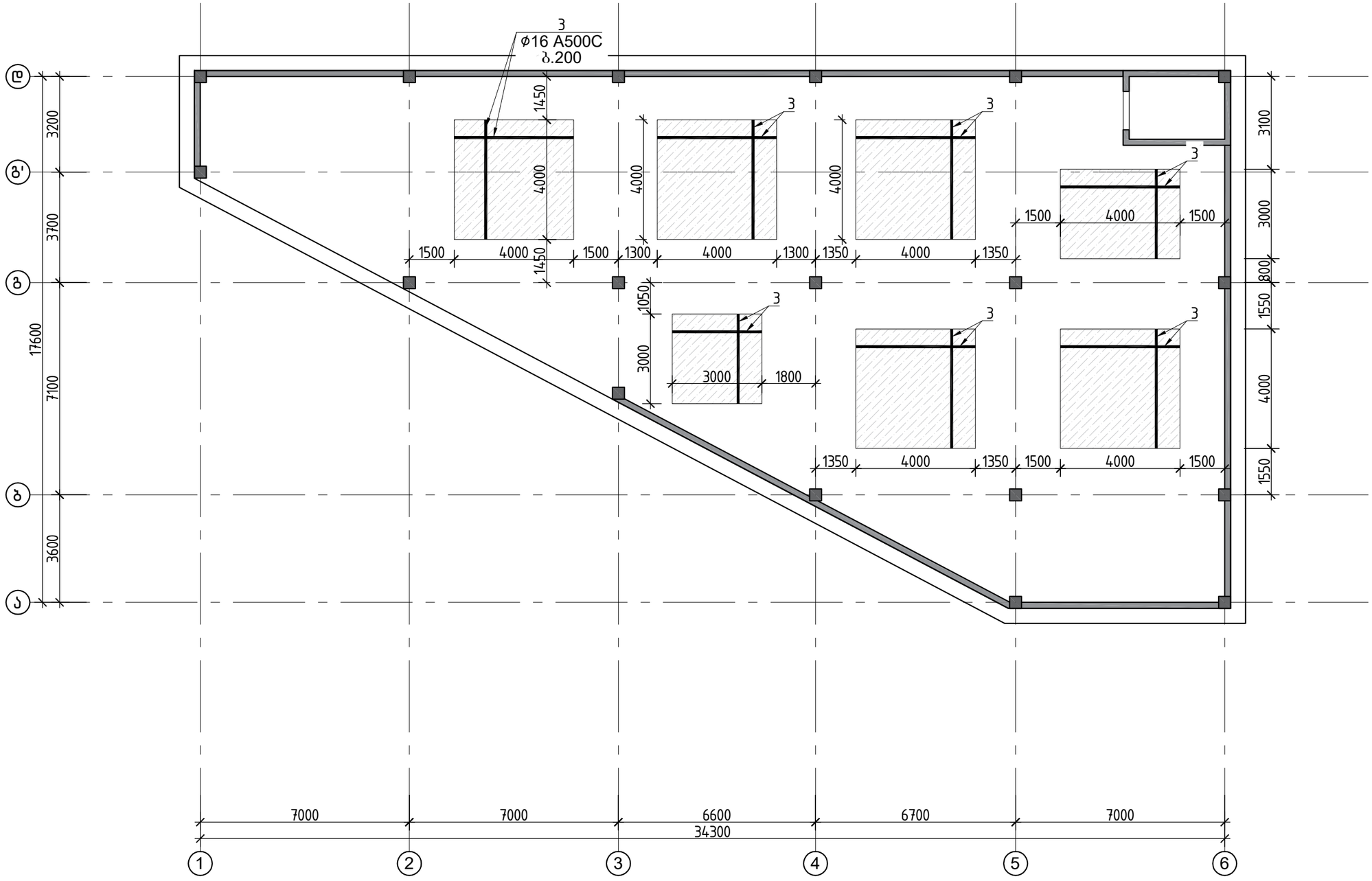

			ქალაქი ქუთაისი, სოფელი ციცოფი,ს.პაპანღელიძის №6; ს/კ 01.10.07.007.175 , სოფისა შენობის პროექტი	
არქიტექტორი	ლ.ძაბნიძე		კონსტრუქციული პროექტი	20206 წელი
მთ.კონსტ.	ლ.ზამბახიძე			
შეასრულა	გ.შალიტაური		საძირკვლის ფილის ქვედა შრის არმირების გეგმა -3.300 ნიშნულზე	
შეასრულა	მ.სააკიან			ფურც. № 3
			მასშტაბი 1:	ფურცლები

საძირკვლის ფილის დამატებითი ვერტიკალური საკიდები განლაგების გეგმა –3.300 ნიშნულზე

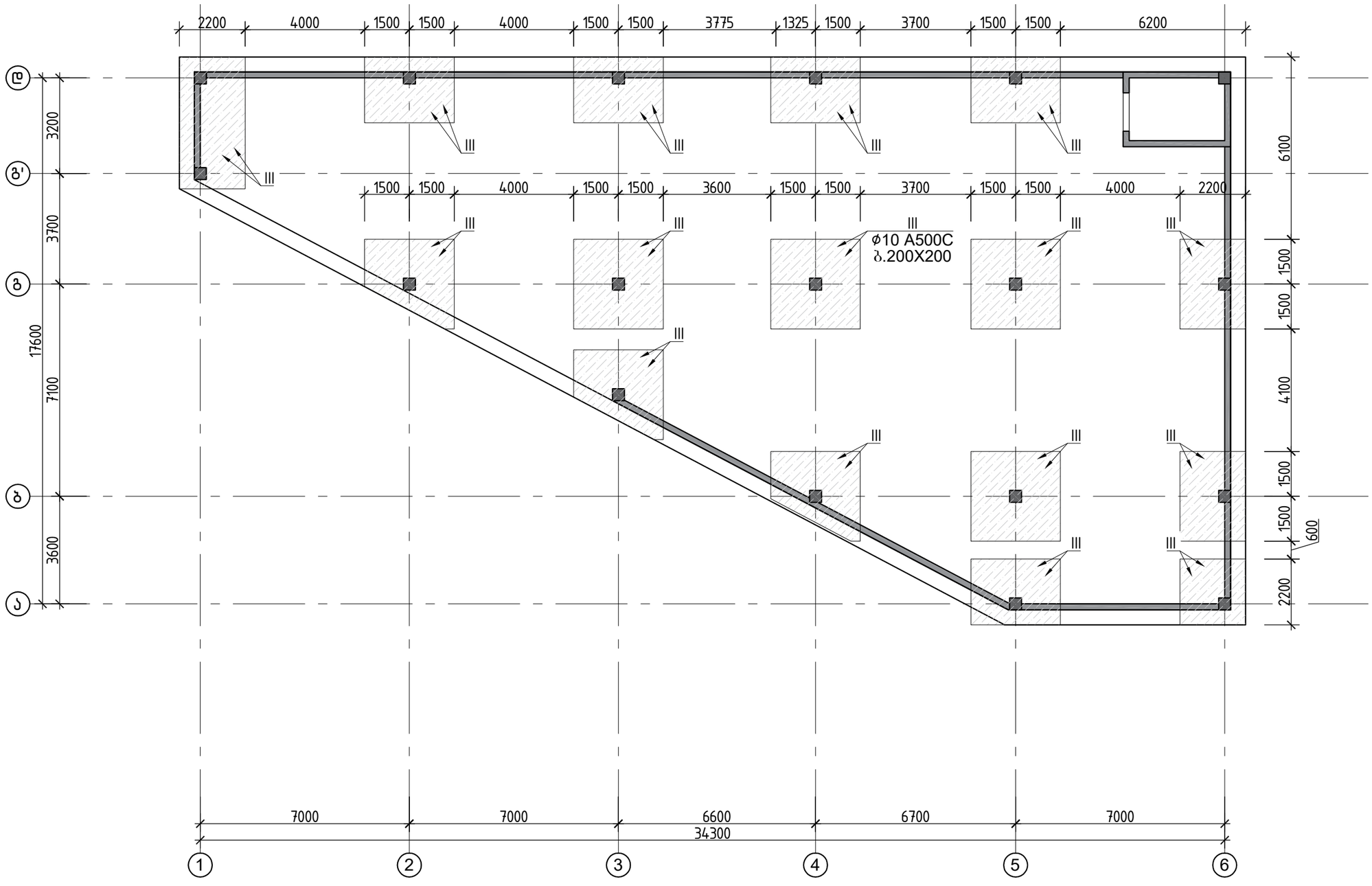

			ქალაქი ქობულეთი, სოფელი ციცოფი,ააანდელიძის №6; ს/კ 01.10.07.007.175 , სოფისა შენობის პროექტი
არქიტექტორი	ლ.ძაბნიძე		კონსტრუქციული პროექტი — 20206 წელი
მთ.კონსტ.	ლ.ზამბახიძე		
შეასრულა	გ.შალიტაური		საძირკვლის ფილის დამატებითი ვერტიკალური საკიდები განლაგების გეგმა –3.300 ნიშნულზე — ფურც. № 4
შეასრულა	მ.სააკიან		
			მასშტაბი 1: — ფურცლები

საძირკვლის ფილის არმირებული ჭრილები

საძირკვლის ფილის ჭრილი 1-1

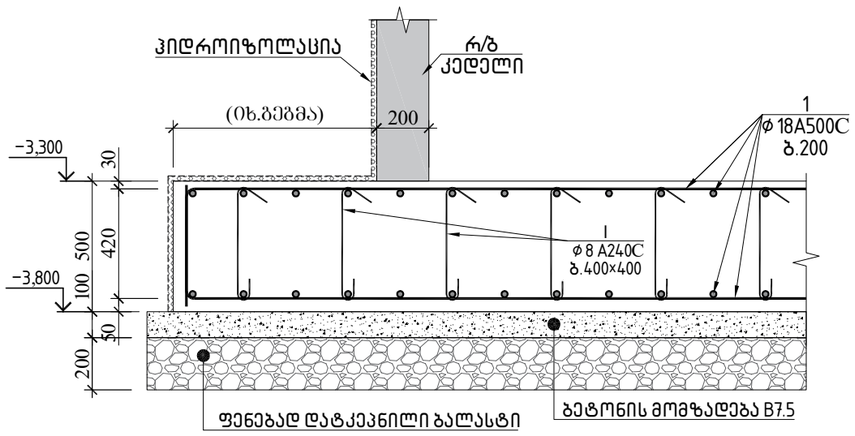

საძირკვლის ფილის ჭრილი 2-2

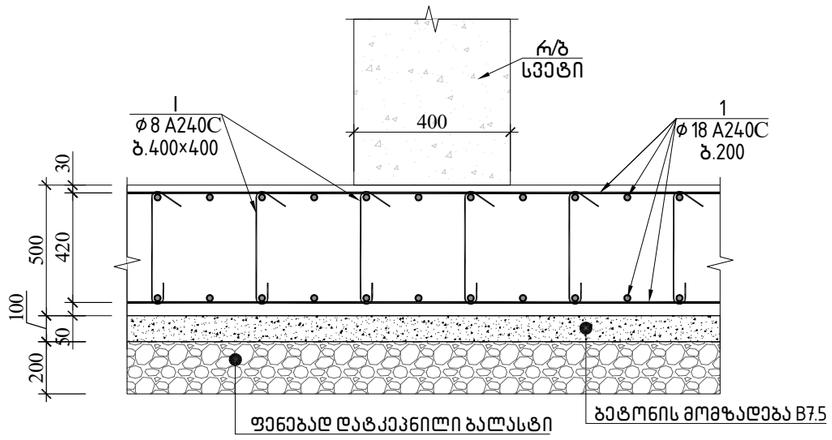

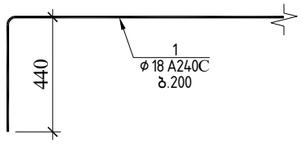

პოზ.№I
ℓ=620

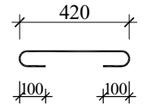

პოზ.№II
ℓ=2350

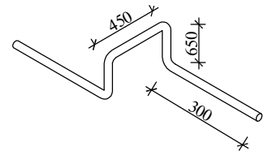

პოზ.№III
ℓ=620

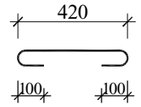

საძირკვლის ფილის სპეციფიკაცია											სულ კონსტრუქციის რაოდენობა					
						მასალის ამოკრეფა					n= 1					
პოზ.	ф (მმ)	კლასი	L (მმ)	n (ცალი)	Lxn მ	ф მმ	∑ Lxn მ	1 გრძ.მ. წონა, კგ	∑ წონა , კგ		ბეტონი მ^3		∑ წონა , კგ		ბეტონი მ^3	
									A240C	A500C	B25	B7.5	A240C	A500C	B25	B7.5
1	16	A500C	10340000	1	10340	20	1320	2.466	-	3255.12	235	58.8	-	3255.12	235	58.8
2	20	A500C	1320000	1	1320	16	11440	1.578	-	18052.3			-	18052.32		
3	16	A500C	1100000	1	1100	10	5145.9	0.617	-	3175.02			-	3175.02		
I	8	A240C	620	1750	1085	8	1085	0.395	428.575	-			428.58	-		
II	10	A500C	2350	1050	2467.5								0	0		
III	10	A500C	620	4320	2678.4								0	0		
									0	-			0	-		
								∑	428.575	24482.5	235	58.8	428.58	24482.46	235	58.75

შენიშვნა:

1.ფუძე გრუნტად მიღებულია თიხა გრუნტი (სბე I), საანგარიშო წინაღობით 2.5 კგ/სმ2;
2.აუცილებელია ქვაბული მიღებული იქნას ინჟინერ-გეოლოგის მიერ სათანადო აქტით და ასევე
ასულებელია დაზუსტდეს თიხა გრუნტის ფენების სიმძლავრე მის ქვემოთ კლდოვან გრუნტამდე მანძილები!!
წინაღმდეგ შემთხვევაში სხვა გრუნტული პირობების დროს საჭიროა შენობის ხელახალი გადანგარიშება და
ასევე კონსტრუქციულ ნახაზებში შესაბამისი ცვლილების შეტანა!!!
3.გრუნტთან შემხები ყველა კონსტრუქციაზე გამოყენებული იქნას ჰიდროიზოლაცია
4.გრუნტის წყლების არსებობის გამო, გრუნტთან შემხები ყველა კონსტრუქცია დამზადდეს სულფატმედეგი
(სახ.სტანდარტი 22266-76) წყალშეუღწევადი W8 მარკის ბეტონისაგან.
5.ქვაბულის დამუშავებამდე აუცილებელია დადგინდეს გვერძე მდგომი შენობების ჩაღრმავება და საჭიროების
შემთხვევაში ქვაბულის დამუშავებისას გათვალისწინებული იქნას შესაბამის გამაგრებითი პროექტის მომზადება
გვერძე მდგომი შენობებზე უარყოფითი ზეგავლენის თავიდან აცილების მიზნით.
6.ზემოთ აღნიშნულის გაუთვალისწინებლობის შემთხვევაში
პროექტის ავტორი იხსნის პასუხისგებლობას.

			ქალაქი ქობულეთი, სოფელი ციცოლომი, ააა ნდელიძის №6; ს/კ 01.10.07.007.175 , სოფლის შენობის პროექტი		
არქიტექტორი	ლ.ქაბნიძე		კონსტრუქციული პროექტი		20206 წელი
მთ.კონსტ.	ლ.ზამბახიძე		საძირკვლის ფილის არმირებული ჭრილები		
შეასრულა	გ.შალიტაური			ფურც. №	5
შეასრულა	მ.სააკიან		მასშტაბი 1:		ფურცლები

ლიფტის თანაორმოს მოწყობის დეტალი საძირკვლის ფილაში

ლიფტის ჩაღრმავების თანაორმო

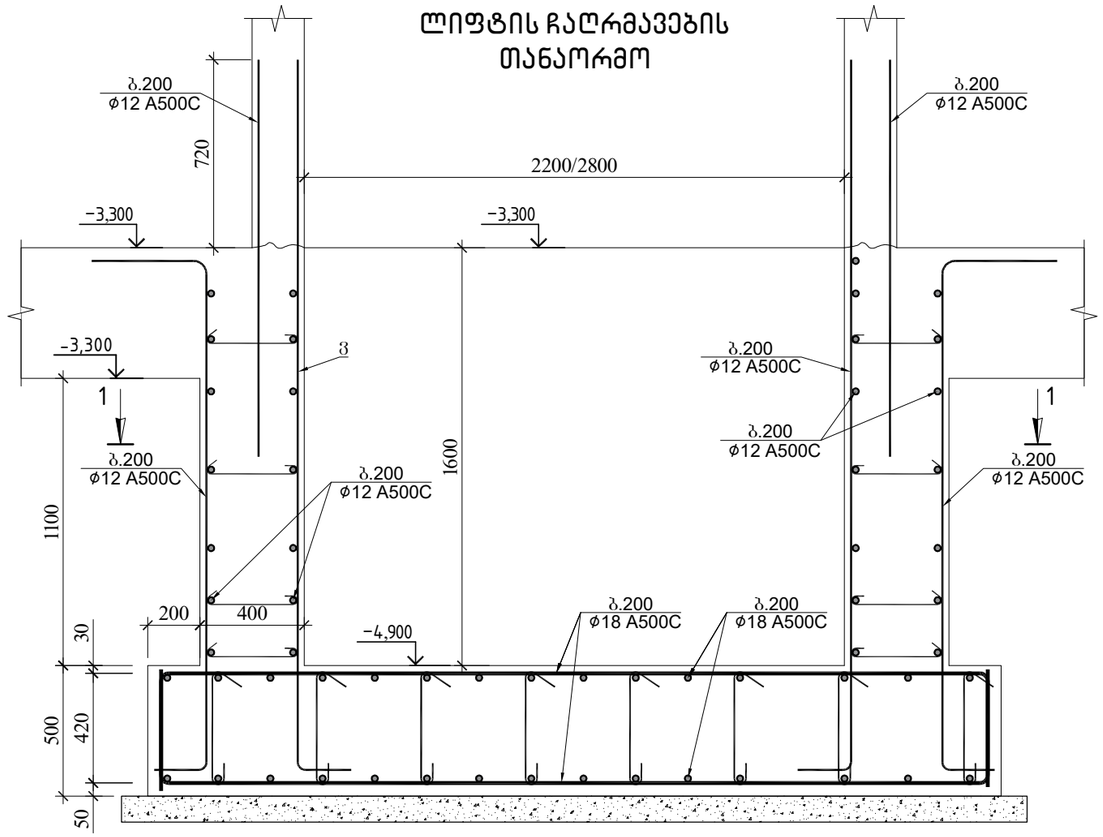

ჭრილი 1–1

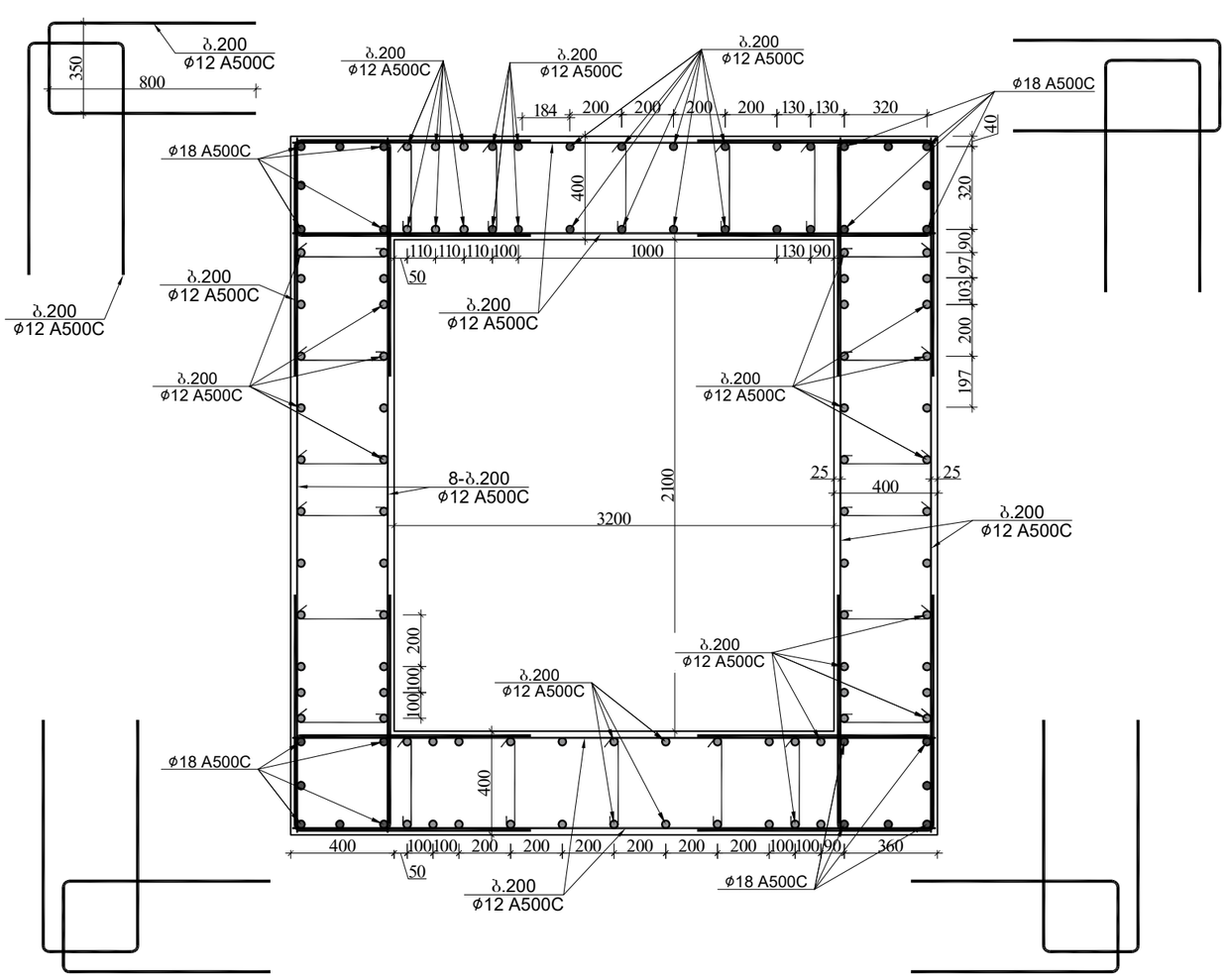

			ქალაქი ქობილისი, სოფელი ლილოში, ს.კ.კანდელიძის №6; ს/კ 01.10.07.007.175 , სოფისა შენობის პროექტი	
არქიტექტორი	ლ.ძაბნიძე		კონსტრუქციული პროექტი	20206 წელი
მთ.კონსტ.	ლ.ზამბახიძე			
შეასრულა	გ.შალიტაური		ლიფტის თანაორმოს მოწყობის დეტალი საძირკვლის ფილაში	
შეასრულა	მ.სააკიან			ფურც. № 6
			მასშტაბი 1:	ფურცლები

რ/ბ სვეტების და კედლის ნაშვერი -3.300 ნიშნულზე

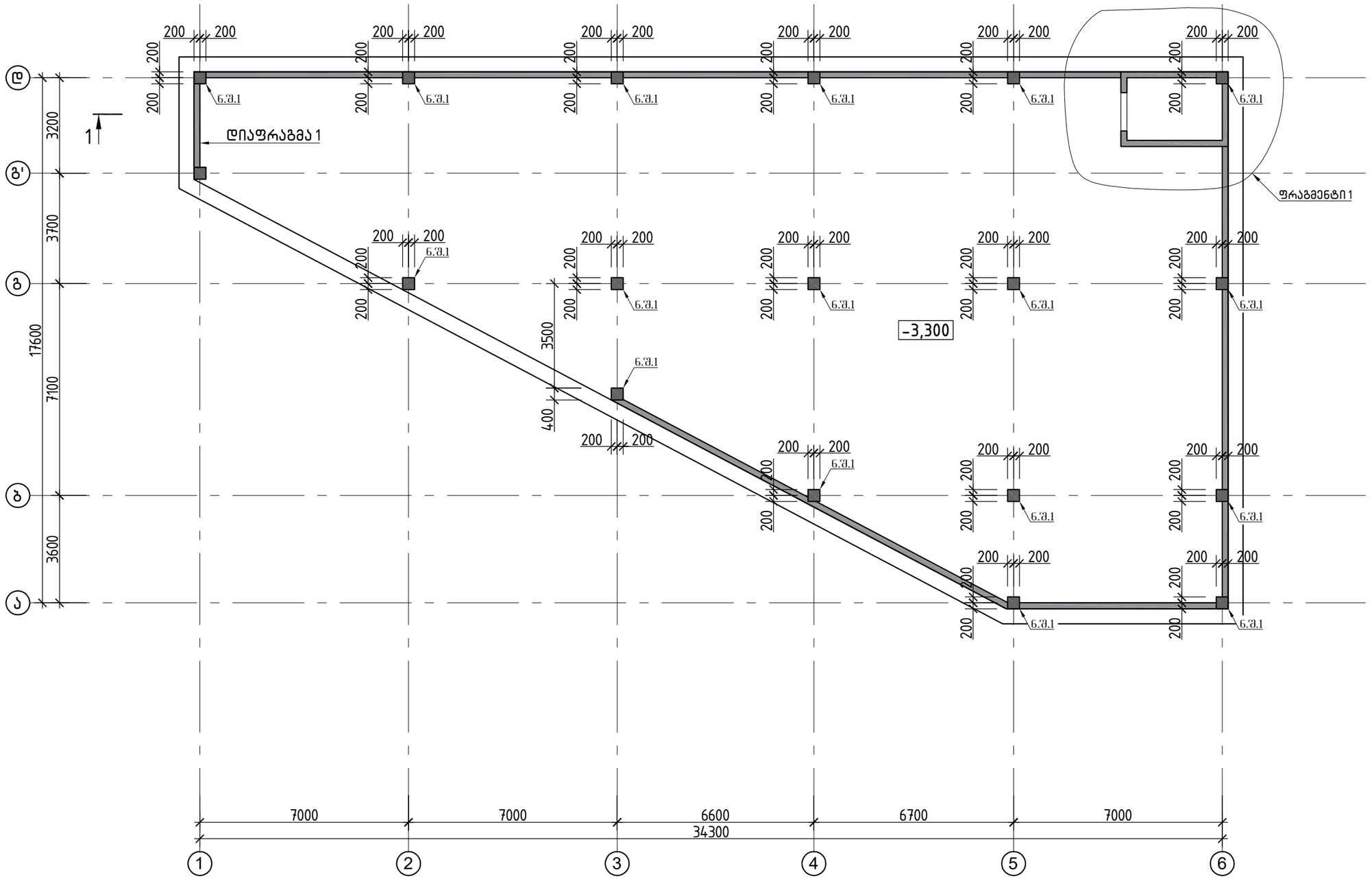
200
200
200

სვეტი-1-ის ნაშვერი

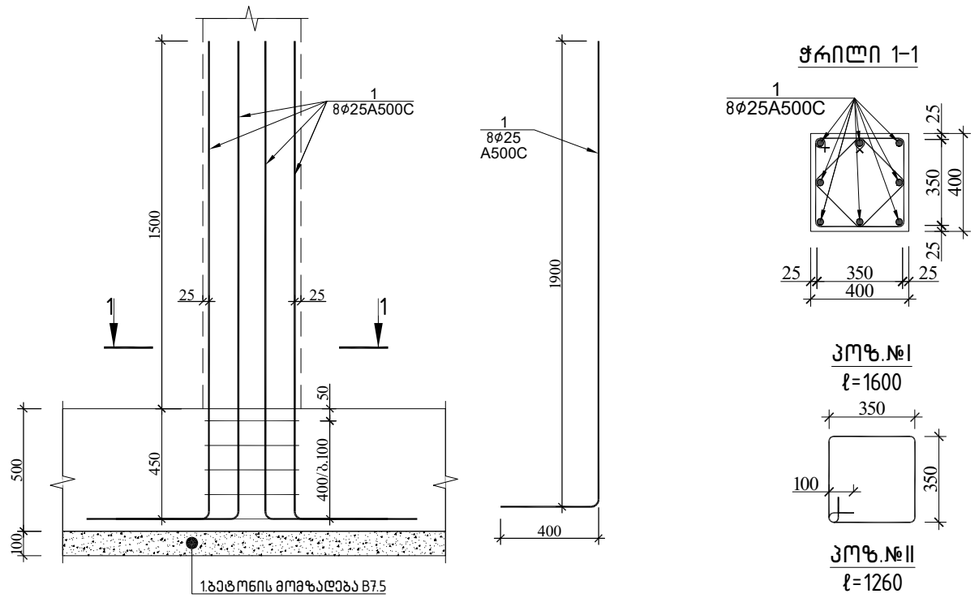

ჭრილი 1-1

პოზ.№I
ℓ=1600

პოზ.№II
ℓ=1260

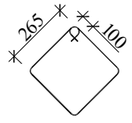

სვეტის ნაშვერი 1 სპეციფიკაცია													მასალის ამოკრეფა				სულ კონსტრუქციის რაოდენობა n= 18			
პოზ.	⌀ (მმ)	კლასი	L (მმ)	n (ცალი)	Lxn მ	⌀ მმ	∑ Lxn მ	1 გრძ.მ. წონა, კგ	∑ წონა , კგ		ბეტონი მ^3		∑ წონა , კგ		ბეტონი მ^3					
									A240C	A500C	B25	B7.5	A240C	A500C	B25	B7.5				
1	25	A500C	2300	8	18.4	25	18.4	3.853	-	70.8952			-	1276.114						
													0	0						
I	8	A240C	1600	5	8								0	0	0	0				
II	8	A240C	1260	5	6.3	10	14.3	0.617	-	8.8231			-	158.8158						
													0	0						
								∑	0	79.7183	0	0	0	1434.929	0	0				

			ქალაქი ქობულეთი, სოფელი ციცომი, ს.ა.კანდელიძის №6; ს/კ 01.10.07.007.175 , სოფლის შენობის პროექტი
არქიტექტორი	ლ.ქაბნიძე		კონსტრუქციული პროექტი / 20206 წელი
მთ.კონსტ.	ლ.ზამბახიძე		
შეასრულა	გ.შალიტაური		სვეტი-1-ის ნაშვერი / ფურც. № 8
შეასრულა	მ.სააკიან		
			მასშტაბი 1: / ფურცლები

დიაფრაგმა 1-ის ნაშვერი

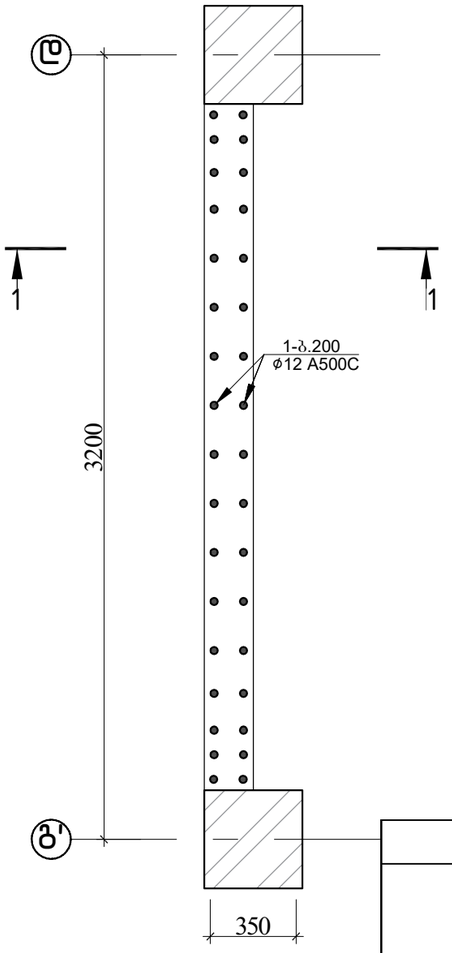

ჭრილი 1-1

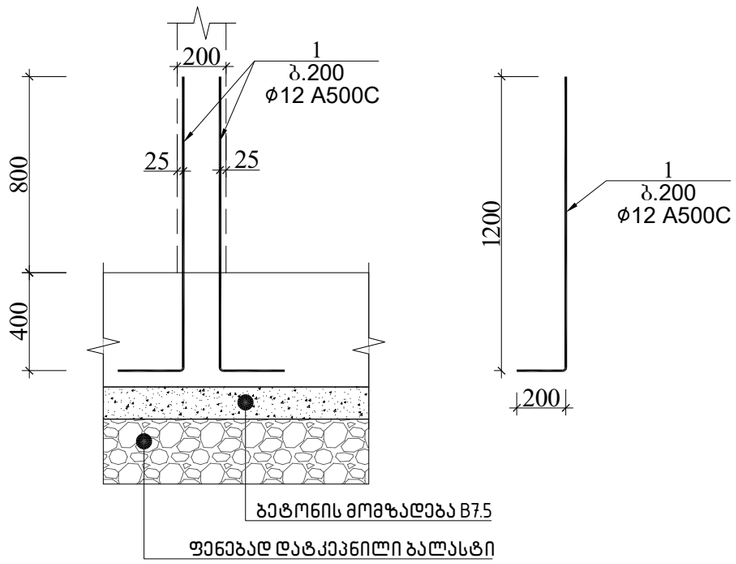

სარდაფის კედლების ნაშვერები

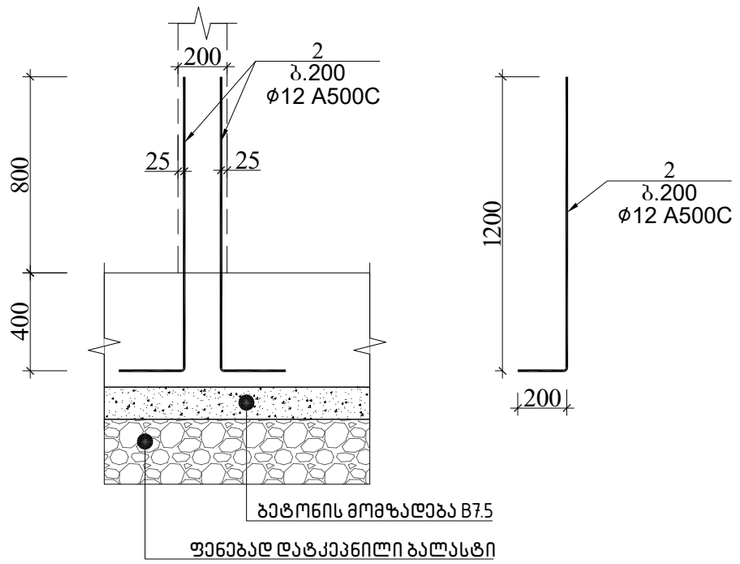

დიაფრაგმა 1 ნაშვერის სპეციფიკაცია													სულ კონსტრუქციის რაოდენობა			
						მასალის ამოკრეფა							n= 1			
პოზ.	⌀ (მმ)	კლასი	L (მმ)	n (ცალი)	Lxn მ	⌀ მმ	∑ Lxn მ	1 გრძ.მ. წონა, კგ	∑ წონა , კგ		ბეტონი მ³		∑ წონა , კგ		ბეტონი მ³	
									A240C	A500C	B25	B7.5	A240C	A500C	B25	B7.5
1	12	A500C	1400	34	47.6	12	1167.6	0.888	-	1036.83			-	1036.829		
2	12	A500C	1400	800	1120								0	0		
													0	0	0	0
							0	0	0	-			0	-		
													0	0		
								∑	0	1036.83	0	0	0	1036.829	0	0

			ქალაქი ქობულეთი, სოფელი დიღომი, ა.აბაშიძის №6; ს/კ 01.10.07.007.175 , საოფისე შენობის პროექტი
არქიტექტორი	ლ.ძაბნიძე		კონსტრუქციული პროექტი — 20206 წელი
მთ.კონსტ.	ლ.ზამბახიძე		
შეასრულა	გ.შალიტაური		დიაფრაგმა 1-ის ნაშვერი — ფურც. № 9
შეასრულა	მ.სააკიან		
			მასშტაბი 1: — ფურცლები

ფრაგმენტი 1-ის ნაშვერი

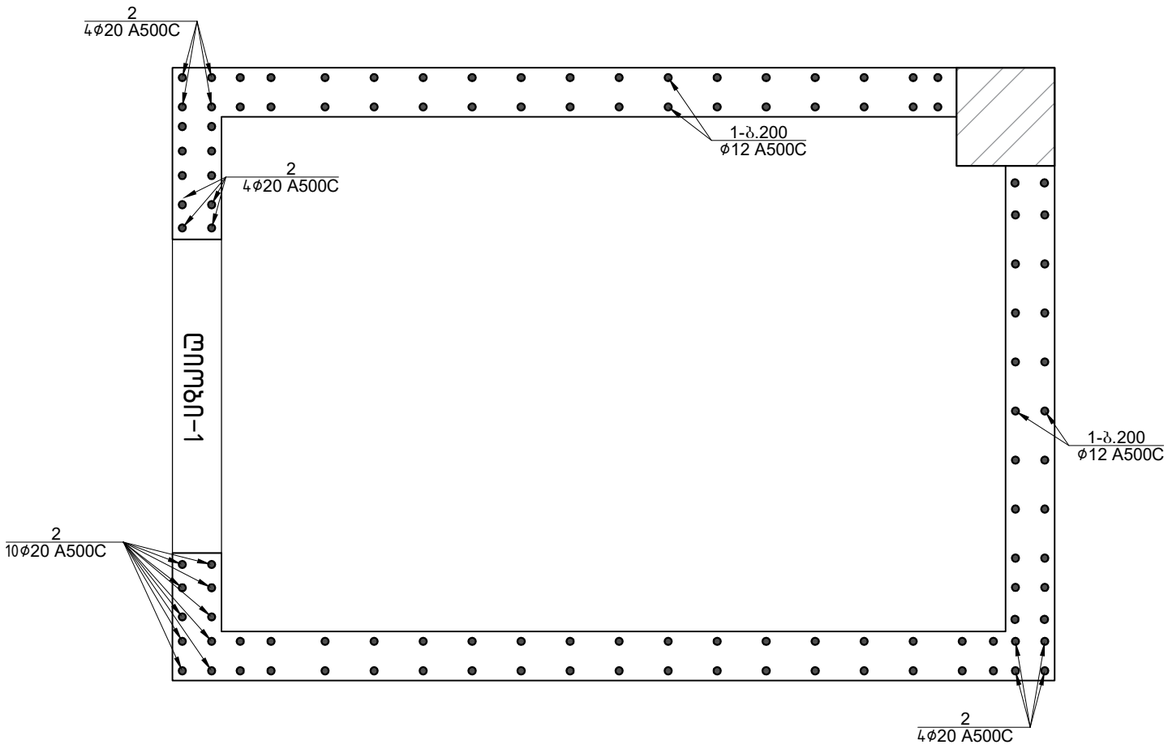

ფრაგმენტი 1 ნაშვერის სპეციფიკაცია													სულ კონსტრუქციის რაოდენობა			
						მასალის ამოკრეფა							n= 1			
პოზ.	⌀ (მმ)	კლასი	L (მმ)	n (ცალი)	Lxn მ	⌀ მმ	∑ Lxn მ	1 გრძ.მ. წონა, კგ	∑ წონა , კგ		ბეტონი მ^3		∑ წონა , კგ		ბეტონი მ^3	
									A240C	A500C	B25	B7.5	A240C	A500C	B25	B7.5
1	12	A500C	1400	188	263.2	20	39.6	2.466	-	97.6536			-	97.6536		
2	20	A500C	1800	22	39.6	12	263.2	0.888	-	233.722			-	233.7216		
													0	0	0	0
							0	0	0	-			0	-		
													0	0		
								∑	0	331.375	0	0	0	331.3752	0	0

			ქალაქი ქობულეთი, სოფელი ციცოლი, ს.კანდელიძის №6; ს/კ 01.10.07.007.175 , სოფლის შენობის პროექტი
არქიტექტორი	ლ.ძაბნიძე		კონსტრუქციული პროექტი — 2020 წელი
მთ.კონსტ.	ლ.ზამბახიძე		
შესრულა	გ.შალიტაური		ფრაგმენტი 1-ის ნაშვერი — ფურც. № 10
შესრულა	მ.სააკიან		
			მასშტაბი 1: — ფურცლები

გადახურვის ფილის არმირების გეგმა +0.00 ნიშნულზე

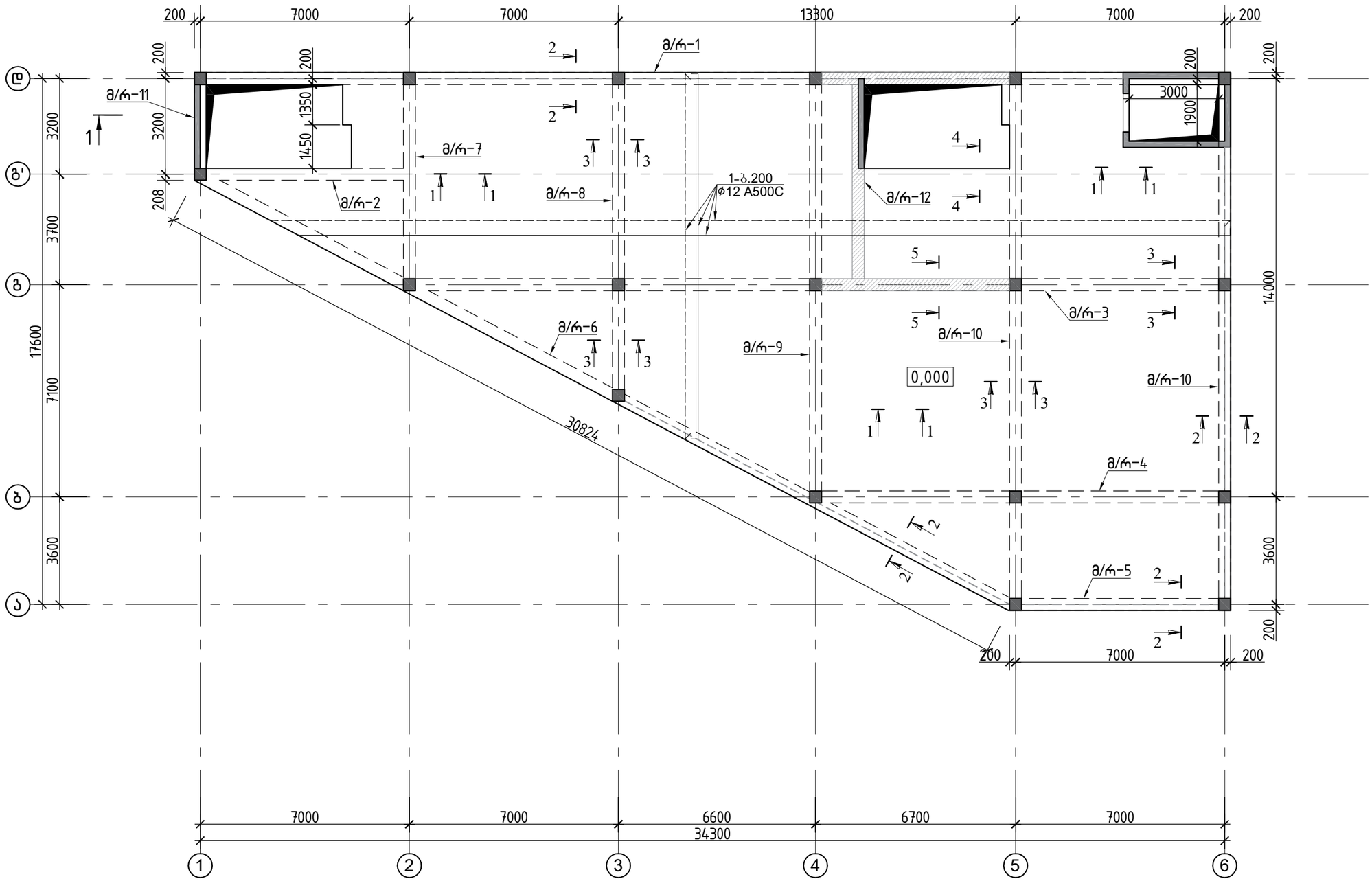
200
7000
7000
13300
7000
200
200
200
200
200
3000
1900
1350
1450
3200
3200
3700
7100
3600
17600
14000
208
30824
მ/რ-1
მ/რ-2
მ/რ-3
მ/რ-4
მ/რ-5
მ/რ-6
მ/რ-7
მ/რ-8
მ/რ-9
მ/რ-10
მ/რ-11
მ/რ-12
1-ბ.200
Φ12 A500C
0,000
Ⅰ
Ⅱ
Ⅲ
Ⅳ
Ⅴ
Ⅵ

გადახურვის ფილის დამატებითი ქვედა შრის არმირების გეგმა +0.00 ნიშნულზე

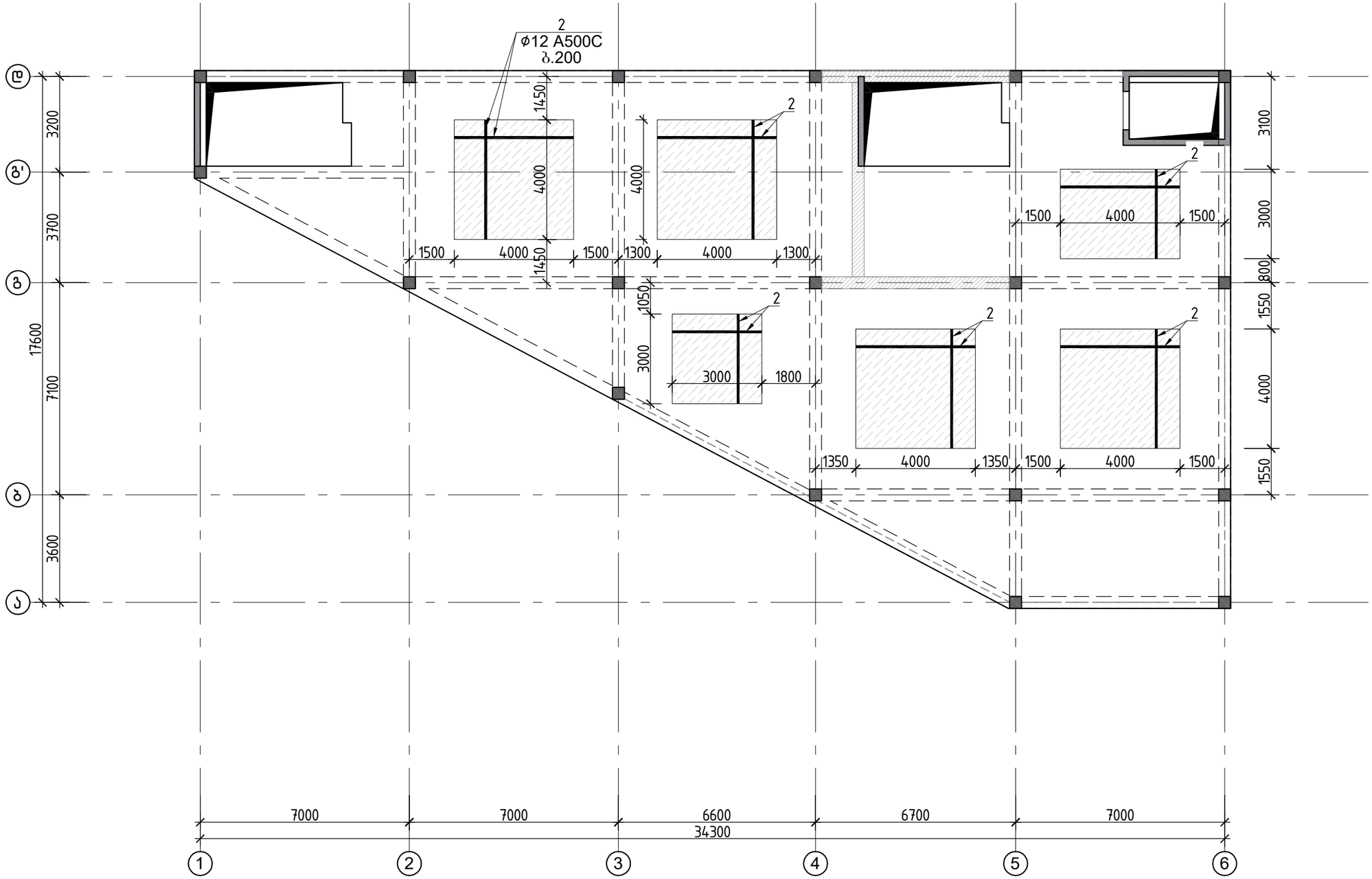

			ქალაქი ქობულეთი, სოფელი ციცოლი,ა.ჯანდელიძის №6; სკ 01.10.07.007.175 , სახელოსნო შენობის პროექტი	
არქიტექტორი	ლ.ძაბნიძე		კონსტრუქციული პროექტი	20206 წელი
მთ.კონსტ.	ლ.ზამბახიძე			
შესრულა	გ.შალიტაური		გადახურვის ფილის დამატებითი ქვედა შრის არმირების გეგმა +0.00 ნიშნულზე	ფურც. № 12
შესრულა	მ.საყაიან			
			მასშტაბი 1:	ფურცლები

გადახურვის ფილის არმირების ს გეგმა +4.000 ნიშნულზე

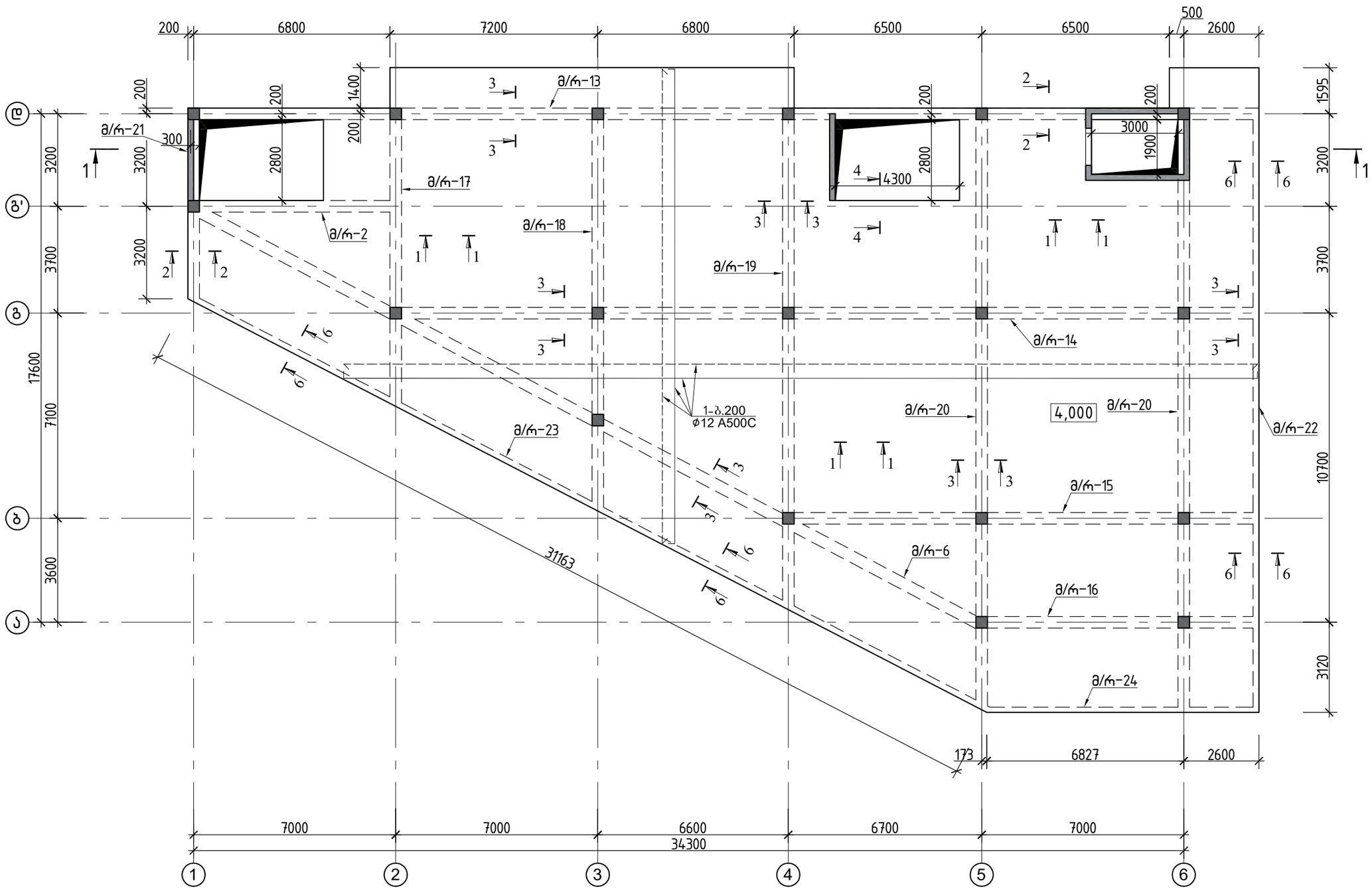

			ქალაქი ქობულეთი, სოფელი ციცოფი,ააანდელიძის №6; ს/კ 01.10.07.007.175 , სოფისა შენობის პროექტი
არქიტექტორი	ლ.ძაბნიძე		კონსტრუქციული პროექტი — 20206 წელი
მთ.კონსტ.	ლ.ზამბახიძე		
შეასრულა	გ.შალიტაური		გადახურვის ფილის არმირების ს გეგმა +4.000 ნიშნულზე — ფურც. № 13
შეასრულა	მ.სააკიან		
			მასშტაბი 1: — ფურცლები

გადახურვის ფილის დამატებითი ქვედა შრის არმირების გეგმა +4.000 ნიშნულზე

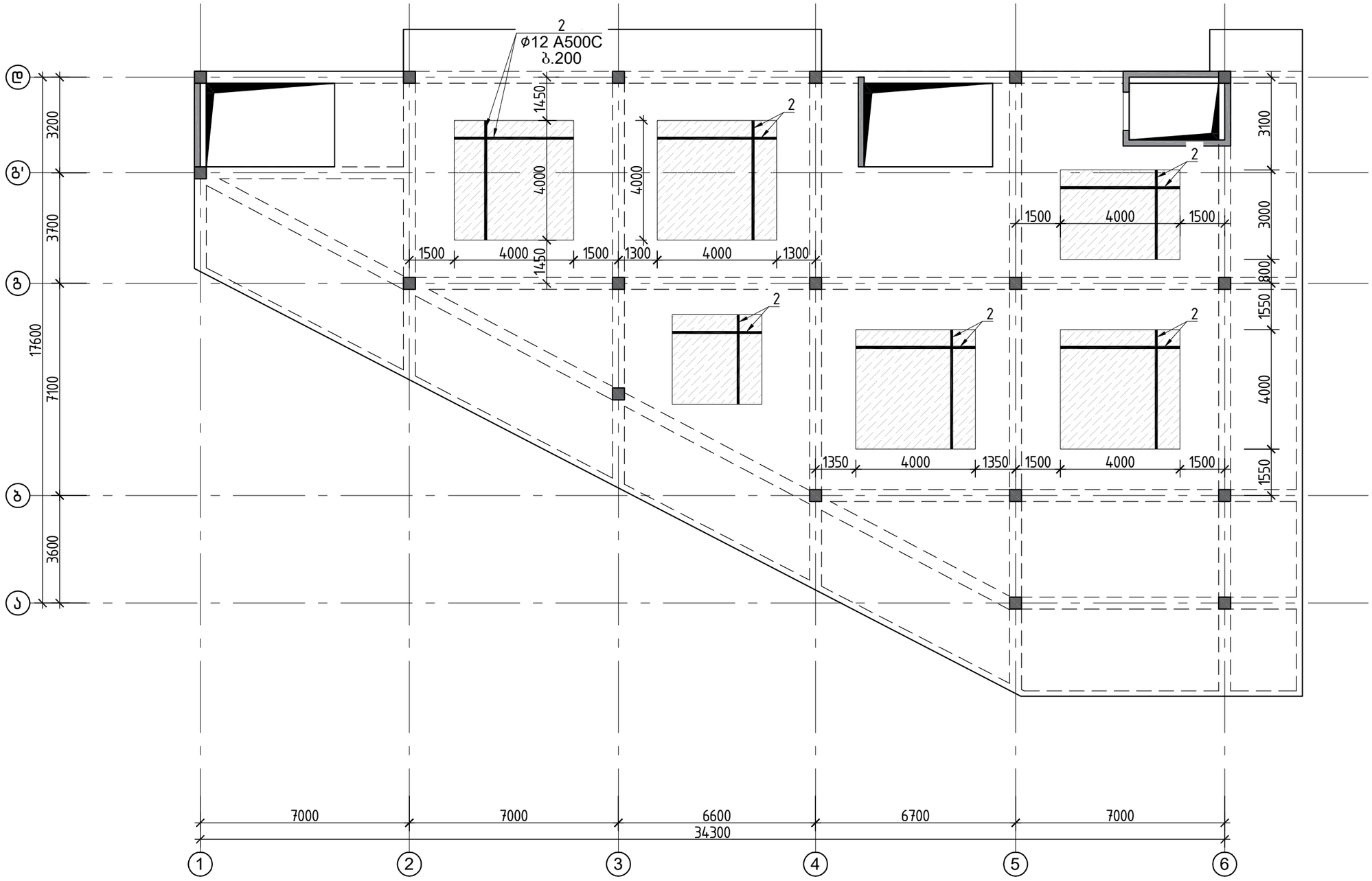

			ქალაქი ქობულეთი, სოფელი ციცოფი,ა.აანდღელიძის №6; ს/კ 01.10.07.007.175 , სოფისა შენობის პროექტი
არქიტექტორი	ლ.ძაბნიძე		კონსტრუქციული პროექტი — 20206 წელი
მთ.კონსტ.	ლ.ზამბახიძე		
შეასრულა	გ.შალიტაური		გადახურვის ფილის დამატებითი ქვედა შრის არმირების გეგმა +4.000 ნიშნულზე — ფურც. № 14
შეასრულა	მ.სააკიან		
			მასშტაბი 1: — ფურცლები

გადახურვის ფილის დამატებითი ზედა შრის არმირების გეგმა +4.000 ნიშნულზე

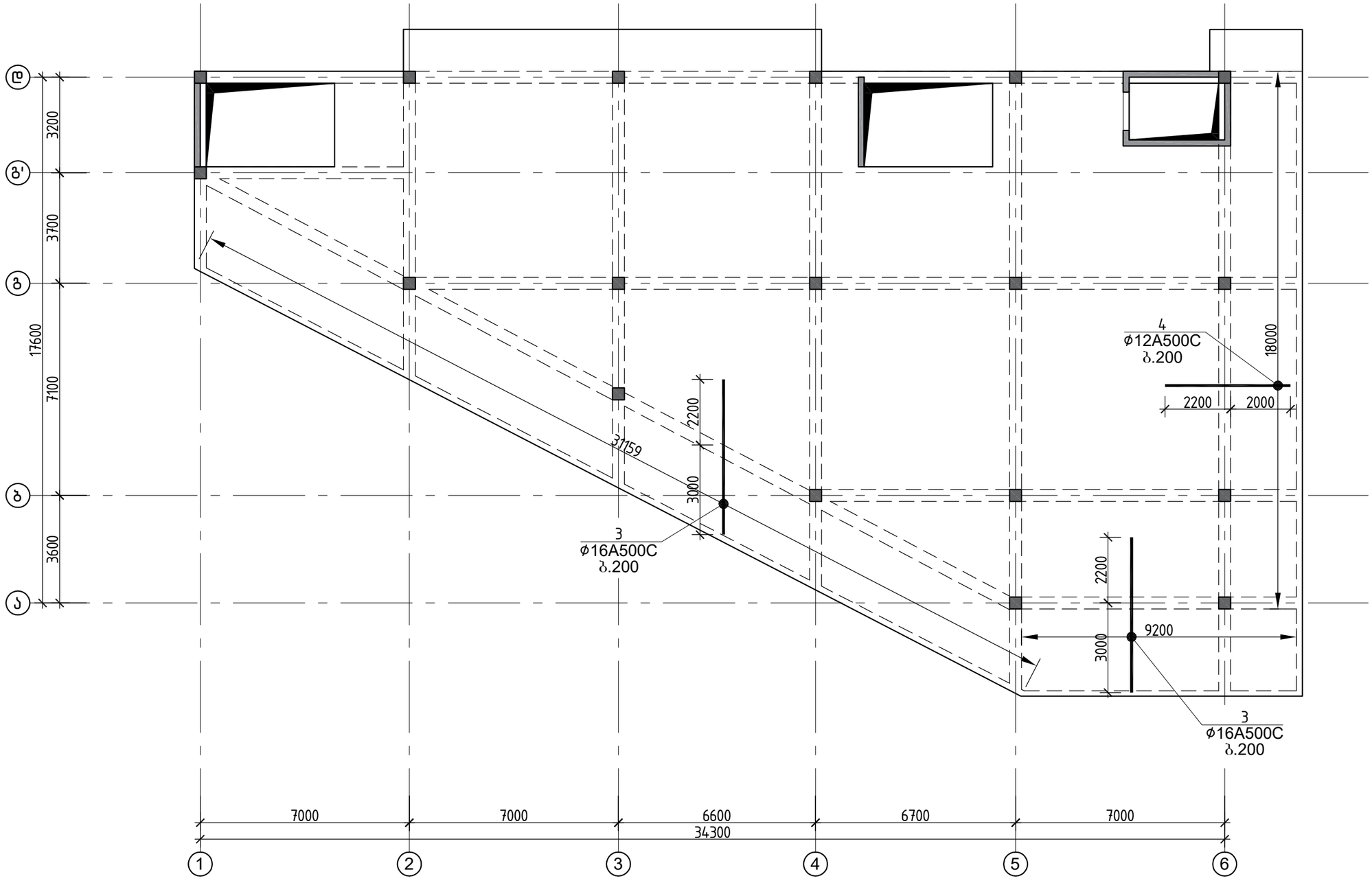

			ქალაქი ქობულეთი, სოფელი ციცოფი,ა.აანდღელიძის №6; ს/კ 01.10.07.007.175 , სახელოსნო შენობის პროექტი
არქიტექტორი	ლ.ძაბნიძე		კონსტრუქციული პროექტი — 20206 წელი
მთ.კონსტ.	ლ.ზამბახიძე		
შეასრულა	გ.შალიტაური		გადახურვის ფილის დამატებითი ზედა შრის არმირების გეგმა +4.000 ნიშნულზე — ფურც. № 15
შეასრულა	მ.სააკიან		
			მასშტაბი 1: — ფურცლები

ვგადახურვის ფილის არმირების გეგმა +7.500 ნიშნულზე

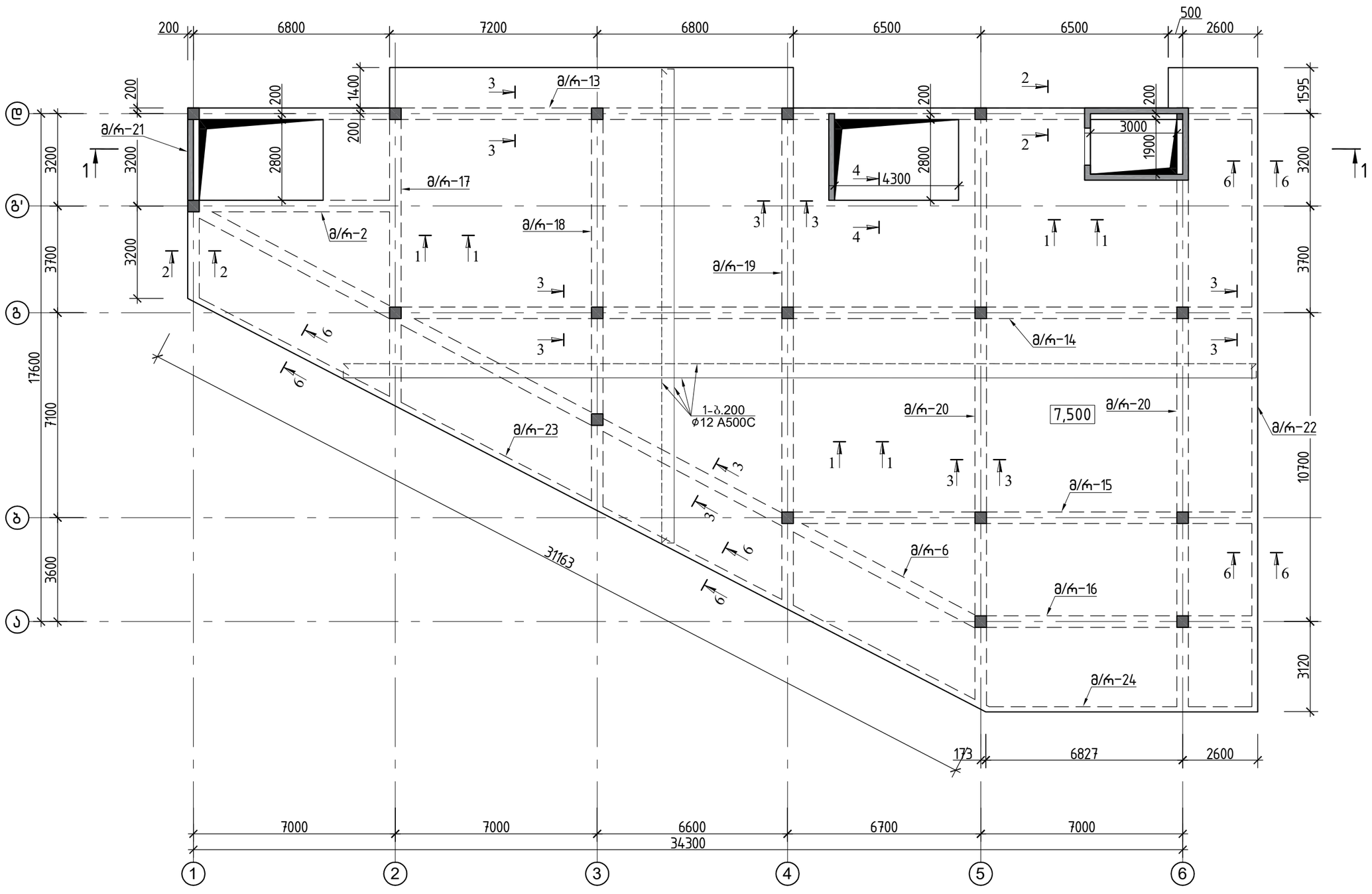

			ქალაქი ქობულეთი, სოფელი ციცოფი,ა.აანდღელიძის №6; ს/კ 01.10.07.007.175 , სოფისა შენობის პროექტი
არქიტექტორი	ლ.ძაბნიძე		კონსტრუქციული პროექტი — 20206 წელი
მთ.კონსტ.	ლ.ზამბახიძე		
შეასრულა	გ.შალიტაური		ვგადახურვის ფილის არმირების გეგმა +7.500 ნიშნულზე — ფურც. № 16
შეასრულა	მ.სააკიან		
			მასშტაბი 1: — ფურცლები

გადახურვის ფილის დამატებითი ქვედა შრის არმირების გეგმა +7.500 ნიშნულზე

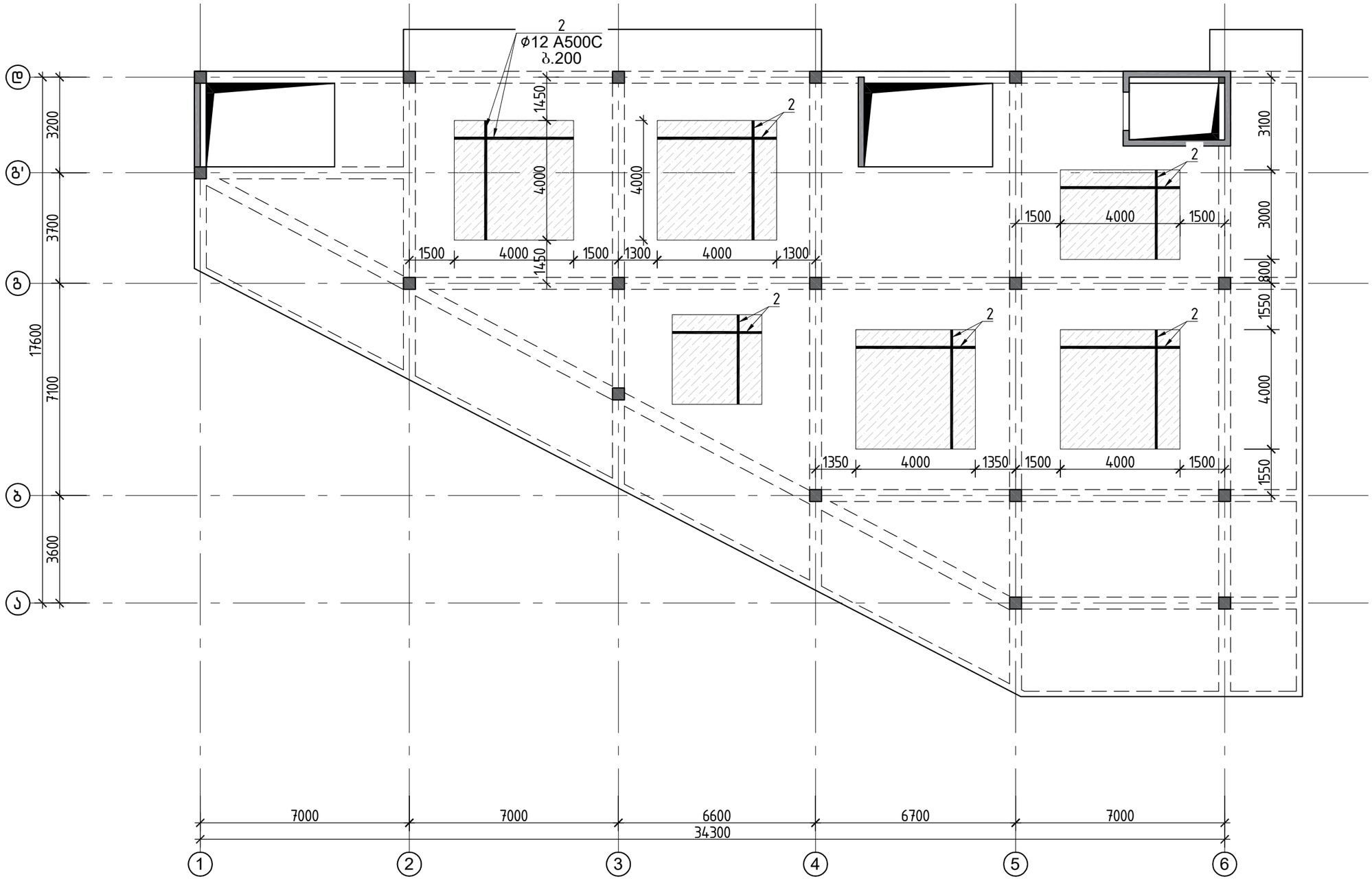

			ქალაქი ქობულეთი, სოფელი ციცოფი,ა.აანდღელიძის №6; ს/კ 01.10.07.007.175 , სოფისა შენობის პროექტი	
არქიტექტორი	ლ.ძაბნიძე		კონსტრუქციული პროექტი	20206 წელი
მთ.კონსტ.	ლ.ზამბახიძე			
შეასრულა	გ.შალიტაური		გადახურვის ფილის დამატებითი ქვედა შრის არმირების გეგმა +7.500 ნიშნულზე	
შეასრულა	მ.სააკიან			ფურც. № 17
			მასშტაბი 1:	ფურცლები

გადახურვის ფილის დამატებითი ზედა შრის არმირების გეგმა +7.500 ნიშნულზე

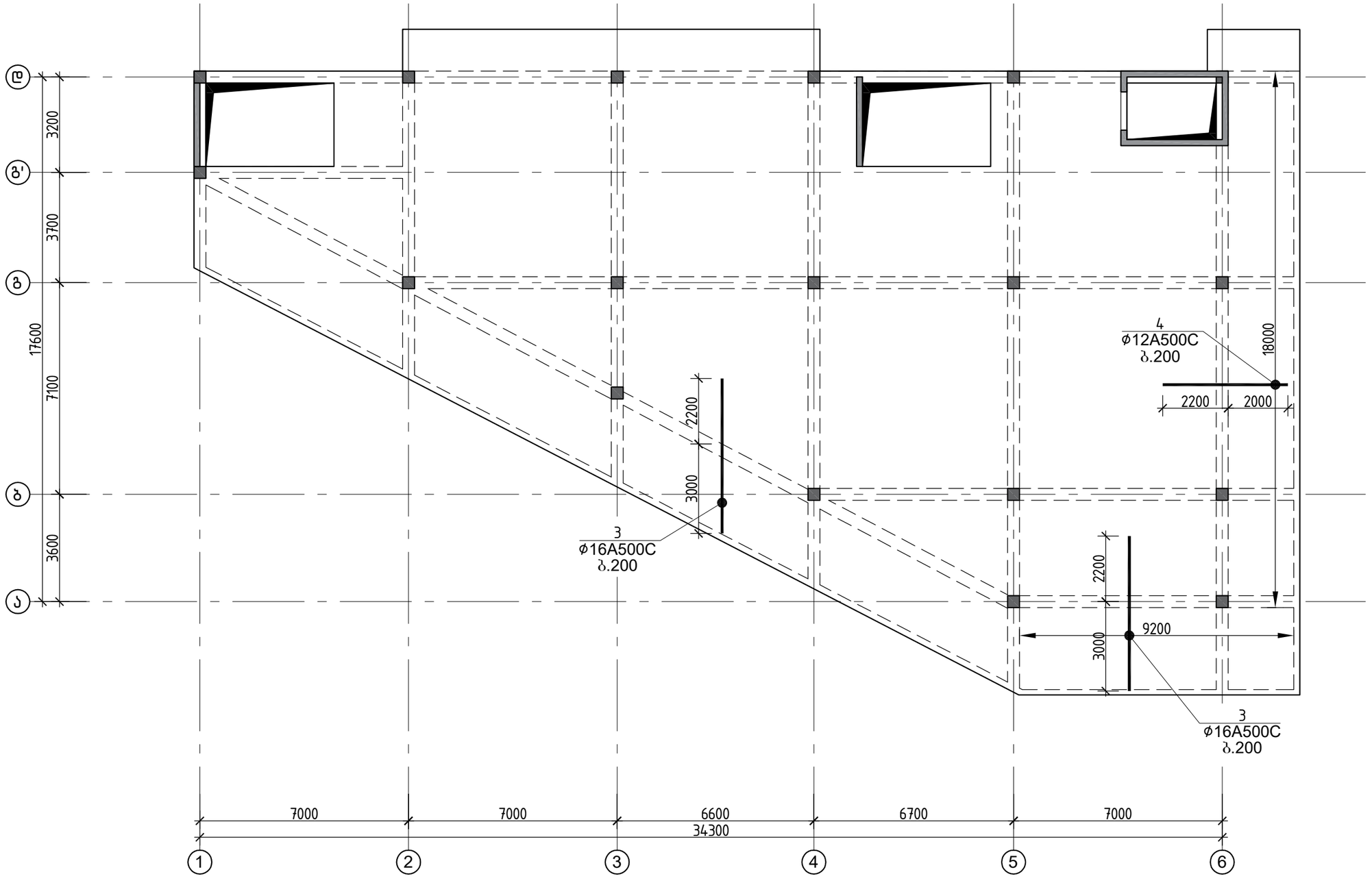

			ქალაქი ქობულეთი, სოფელი ციცოფი,ა.აანდღელიძის №6; ს/კ 01.10.07.007.175 , სოფისა შენობის პროექტი
არქიტექტორი	ლ.ძაბნიძე		კონსტრუქციული პროექტი — 20206 წელი
მთ.კონსტ.	ლ.ზამბახიძე		
შეასრულა	გ.შალიტაური		გადახურვის ფილის დამატებითი ზედა შრის არმირების გეგმა +7.500 ნიშნულზე — ფურც. № 18
შეასრულა	მ.სააკიან		
			მასშტაბი 1: — ფურცლები

გადახურვის ფილის არმირების გეგმა +11.000 ნიშნულზე

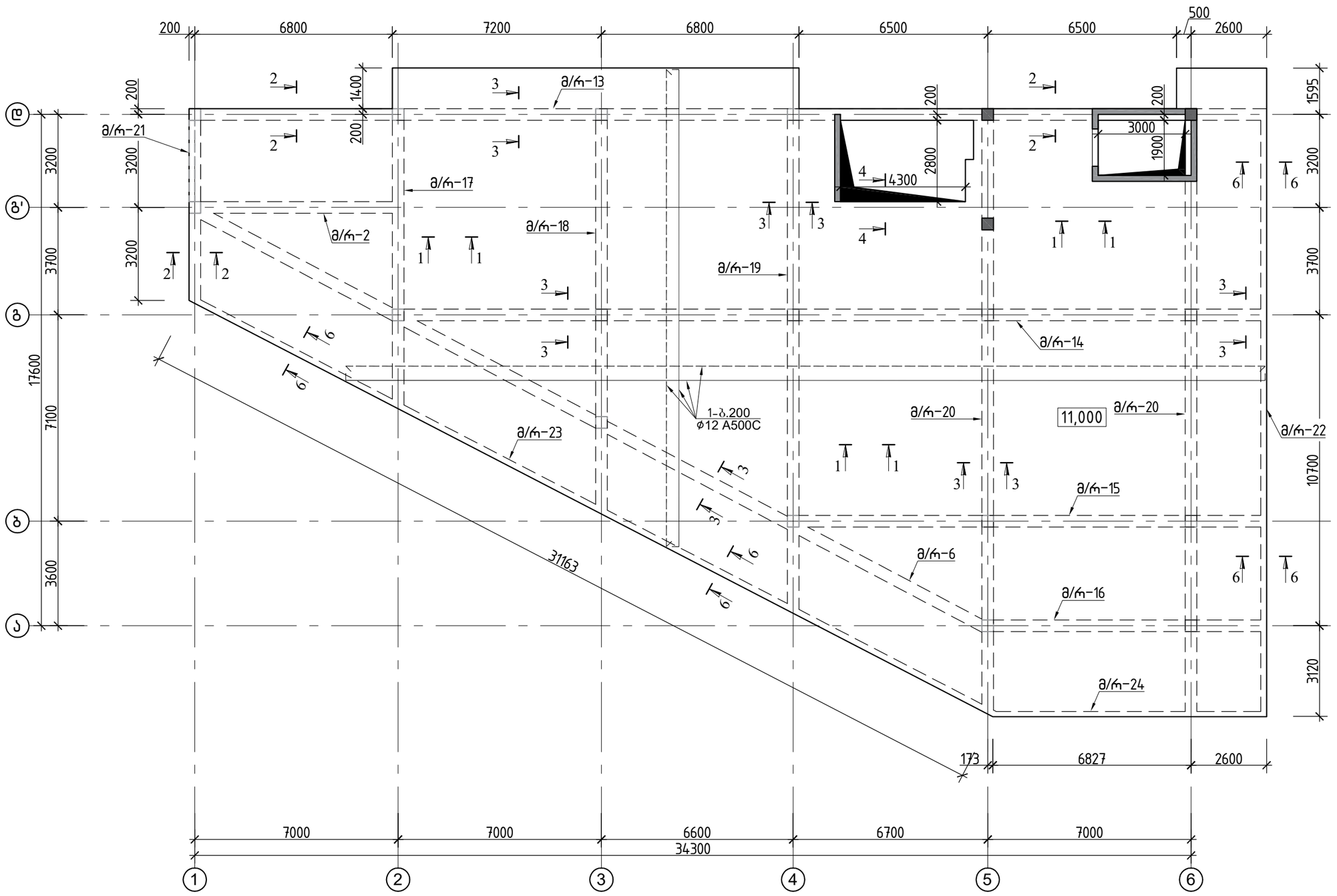

			ქალაქი ქობულეთი, სოფელი ციცოფი,ჯაკანდელიძის №6; ს/კ 01.10.07.007.175 , სოფისა შენობის პროექტი
არქიტექტორი	ლ.ძაბნიძე		კონსტრუქციული პროექტი — 20206 წელი
მთ.კონსტ.	ლ.ზამბახიძე		
შეასრულა	გ.შალიტაური		გადახურვის ფილის არმირების გეგმა +11.000 ნიშნულზე — ფურც. № 19
შეასრულა	მ.სააკიან		
			მასშტაბი 1: — ფურცლები

გადახურვის ფილის დამატებითი ქვედა შრის არმირების გეგმა +11.000 ნიშნულზე

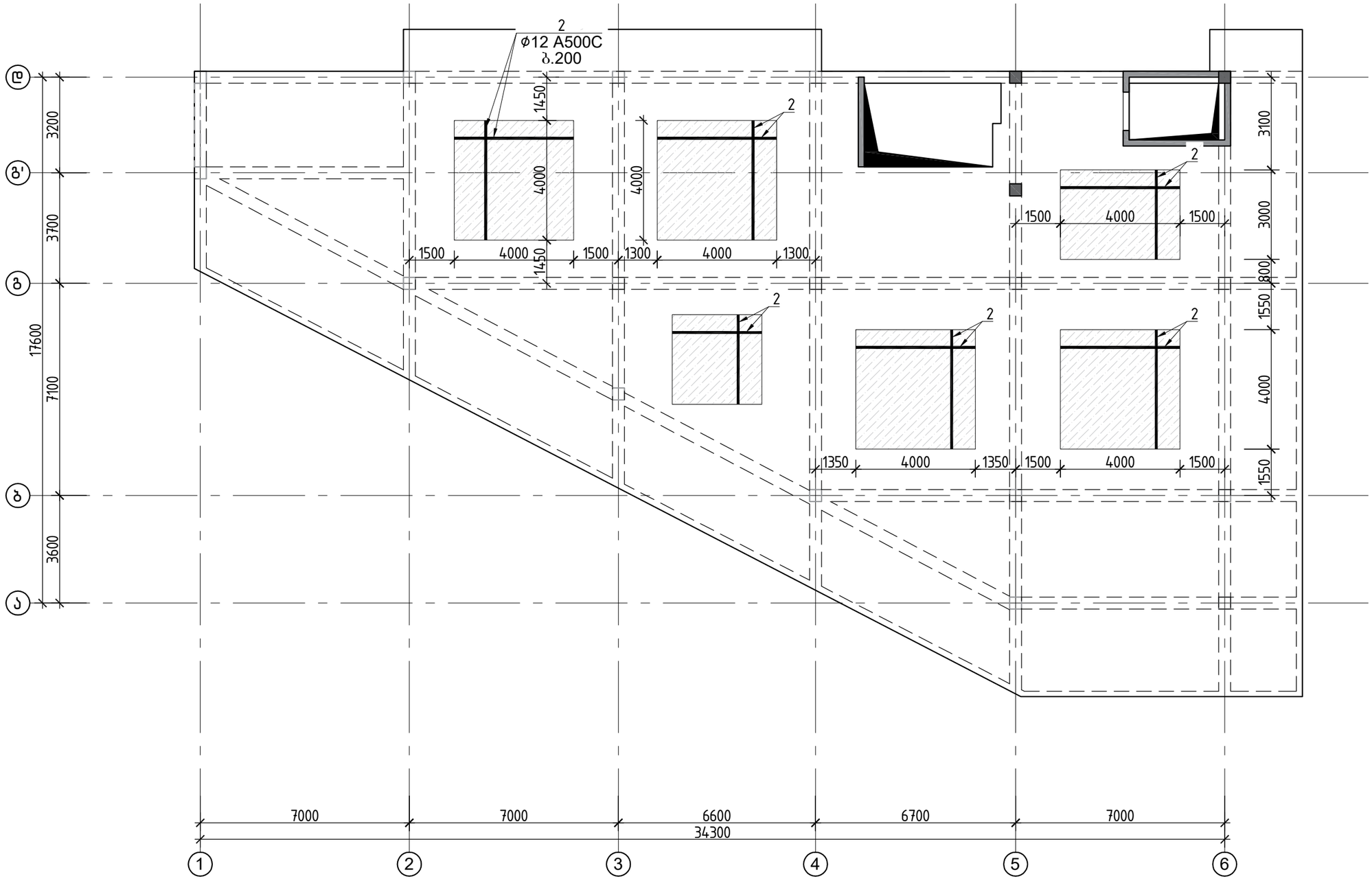

			ქალაქი ქობულეთი, სოფელი ციცოფი,ა.აანდღელიძის №6; ს/კ 01.10.07.007.175 , სახელოსნო შენობის პროექტი
არქიტექტორი	ლ.ძაბნიძე		კონსტრუქციული პროექტი — 20206 წელი
მთ.კონსტ.	ლ.ზამბახიძე		
შეასრულა	გ.შალიტაური		გადახურვის ფილის დამატებითი ქვედა შრის არმირების გეგმა +11.000 ნიშნულზე — ფურც. № 20
შეასრულა	მ.სააკიან		
			მასშტაბი 1: — ფურცლები

გადახურვის ფილის დამატებითი ზედა შრის არმირების გეგმა +11.000 ნიშნულზე

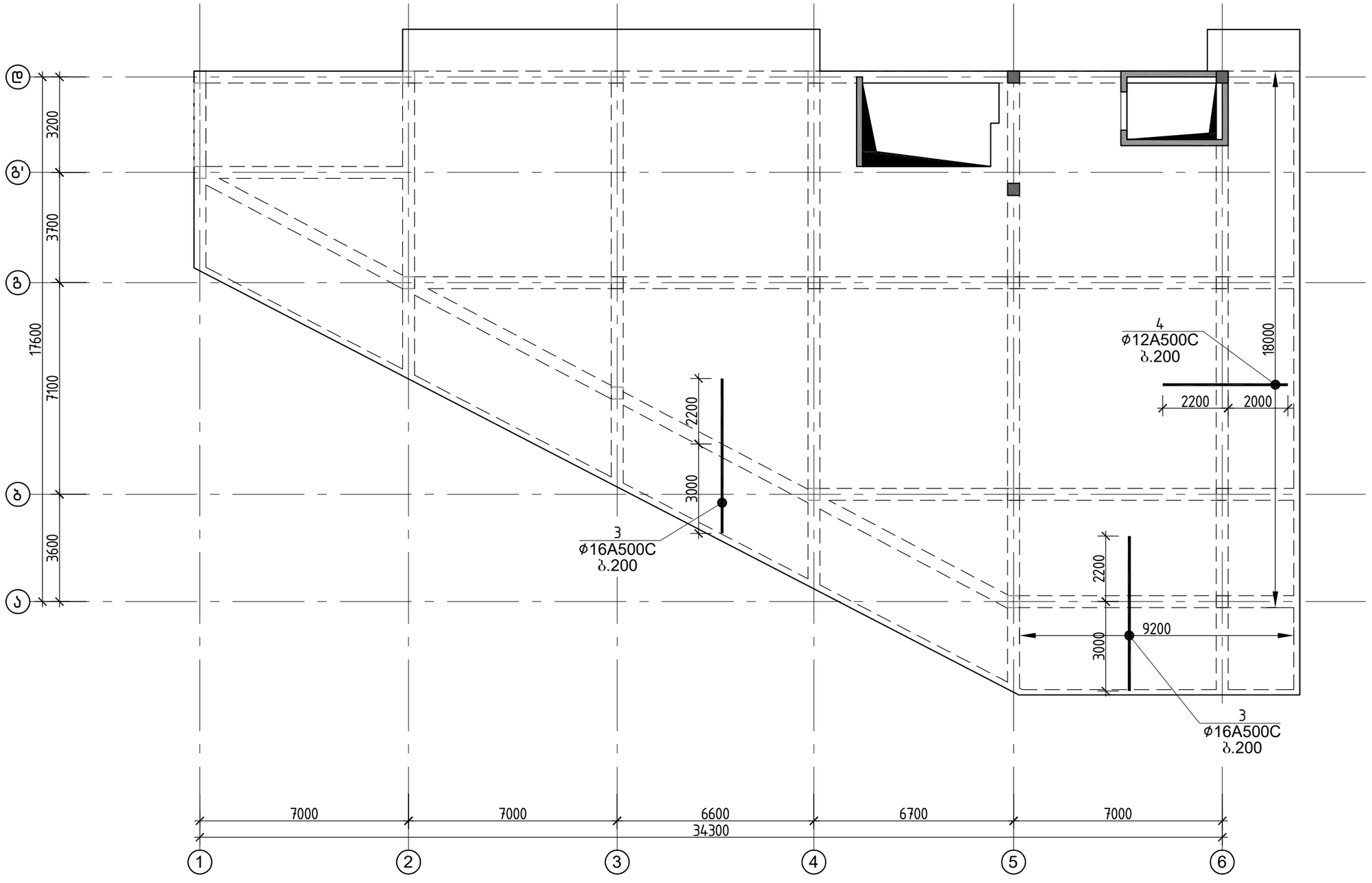

			ქალაქი ქობულეთი, სოფელი ციცოფი,ა.აანდღელიძის №6; ს/კ 01.10.07.007.175 , სოფისა შენობის პროექტი	
არქიტექტორი	ლ.ძაბნიძე		კონსტრუქციული პროექტი	20206 წელი
მთ.კონსტ.	ლ.ზამბახიძე			
შეასრულა	გ.შალიტაური		გადახურვის ფილის დამატებითი ზედა შრის არმირების გეგმა +11.000 ნიშნულზე	
შეასრულა	მ.საყანია			ფურც. № 21
			მასშტაბი 1:	ფურცლები

გადახურვის ფილის არმირების გნალაგების გეგმა +14.000 ნიშნულზე

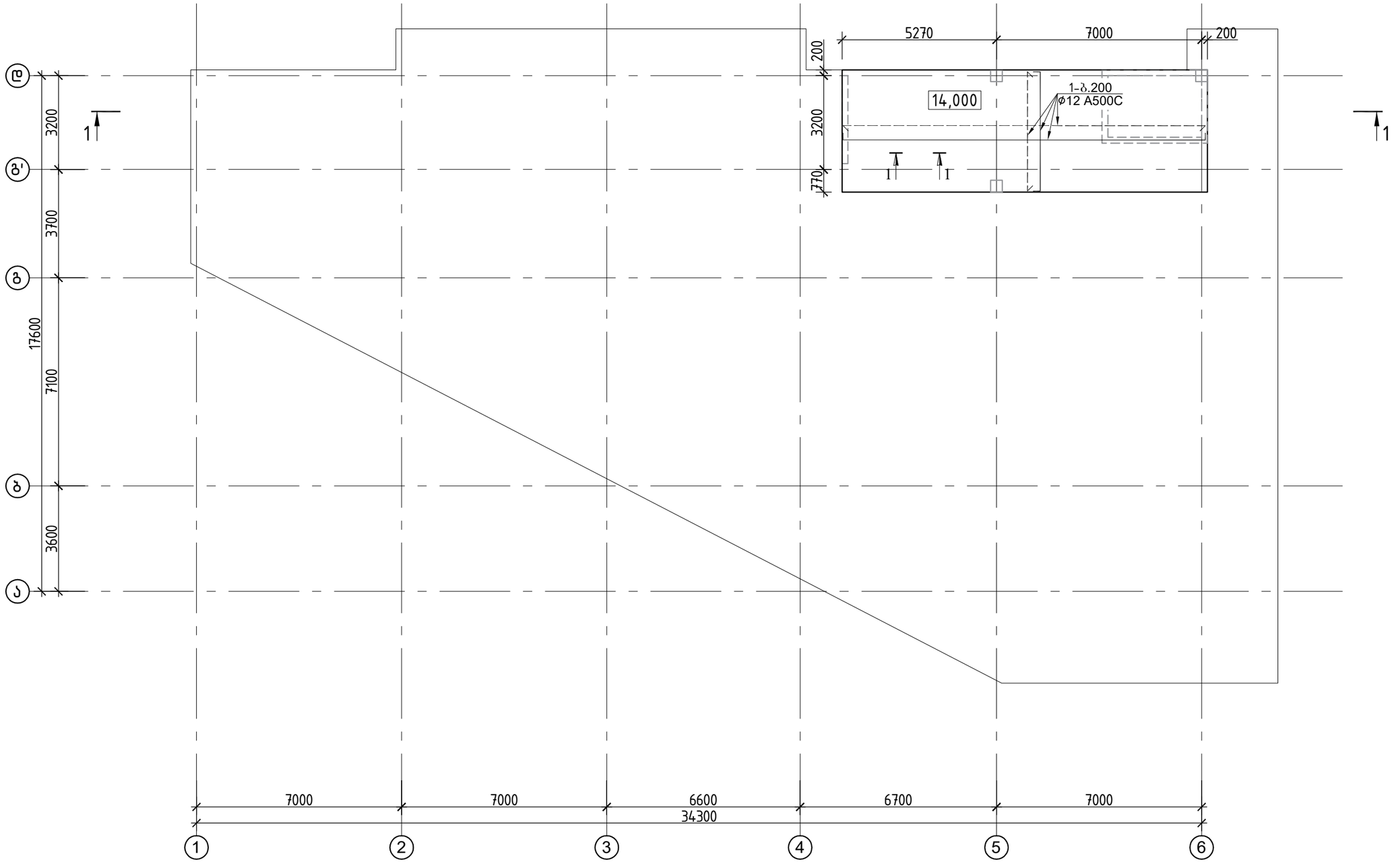

			ქალაქი ქობულეთი, სოფელი ციცოფი, ა.აბაშიძის №6; ს/კ 01.10.07.007.175 , სოფისა შენობის პროექტი
არქიტექტორი	ლ.ძაბნიძე		კონსტრუქციული პროექტი — 20206 წელი
მთ.კონსტ.	ლ.ზამბახიძე		
შეასრულა	გ.შალიტაური		გადახურვის ფილის არმირების გნალაგების გეგმა +14.000 ნიშნულზე — ფურც. № 22
შეასრულა	მ.სააკიან		
			მასშტაბი 1: — ფურცლები

ფილების ჭრილები

ჭრილი 1-1 (ფილის კვეთი)

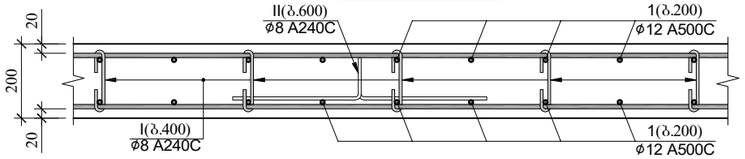

ჭრილი 2-2 (ფილის კვეთი)

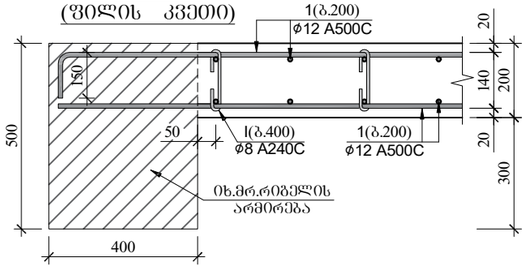

ჭრილი 3-3 (ფილის კვეთი)

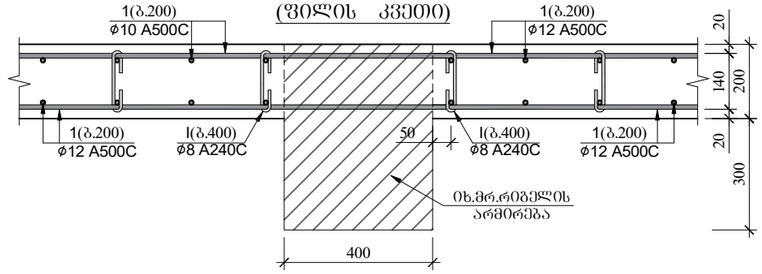

ჭრილი 4-4 (ფილის კვეთი)

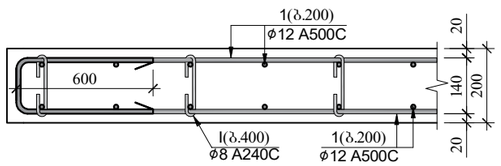

ჭრილი 5-5 (ფილის კვეთი)

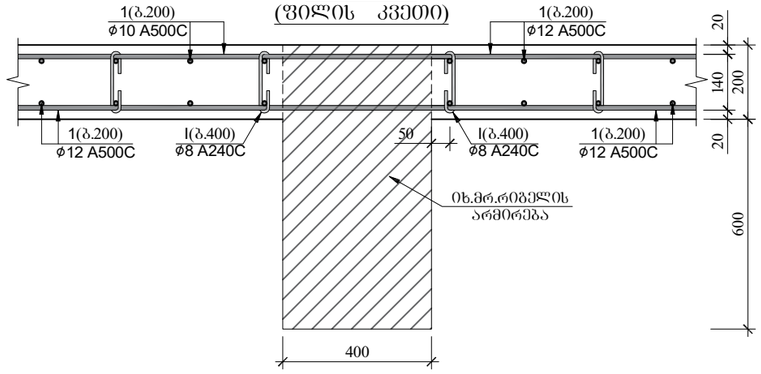

ჭრილი 6-6 (ფილის კვეთი)

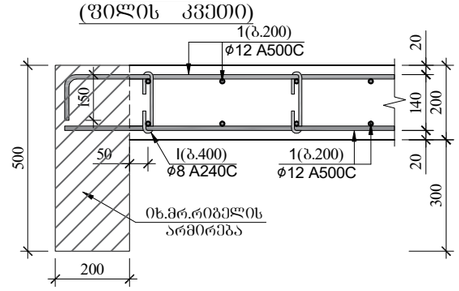

პოზ.№ I
L=280

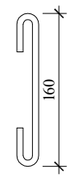

პოზ.№ II
L=1160

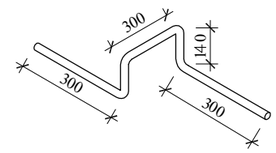

გადახურვის ფილის სპეციფიკაცია 0.00 ნიშნულზე

პოზ.	ϕ (მმ)	კლასი	L (მმ)	n (ცალი)	Lxn მ	მასალის ამოკრეფა: ϕ მმ	∑ Lxn მ	1 გრძ.მ. წონა, კგ	∑ წონა , კგ A240C	∑ წონა , კგ A500C	ბეტონი მ³ B30	ბეტონი მ³ B7.5	სულ კონსტრუქციის რაოდენობა n= 1: ∑ წონა , კგ A240C	∑ წონა , კგ A500C	ბეტონი მ³ B30	ბეტონი მ³ B7.5
1	12	A500C	9416000	1	9416	12	10266	0.888	-	9116.21	86	-	-	9116.208	85.6	-
2	12	A500C	850000	1	850											
I	8	A240C	320	2140	684.8	8	2418.2	0.395	955.189	-			955.19	-		
II	8	A240C	1350	1284	1733.4				0	-			0	-		
								∑	955.189	9116.21	86	-	955.19	9116.208	85.6	-

გადახურვის ფილის სპეციფიკაცია +4.000 ნიშნულზე

პოზ.	ϕ (მმ)	კლასი	L (მმ)	n (ცალი)	Lxn მ	მასალის ამოკრეფა: ϕ მმ	∑ Lxn მ	1 გრძ.მ. წონა, კგ	∑ წონა , კგ A240C	∑ წონა , კგ A500C	ბეტონი მ³ B30	ბეტონი მ³ B7.5	სულ კონსტრუქციის რაოდენობა n= 1: ∑ წონა , კგ A240C	∑ წონა , კგ A500C	ბეტონი მ³ B30	ბეტონი მ³ B7.5
1	12	A500C	13244000	1	13244	16	1000	1.578	-	1578	120	-	-	1578	120	-
2	12	A500C	850000	1	850	12	14454	0.888	-	12835.2			-	12835.15		
3	16	A500C	5000	200	1000								0	0		
4	12	A500C	4000	90	360								0	0		
I	8	A240C	320	3010	963.2	8	3401.3	0.395	1343.51	-			1343.5	-		
II	8	A240C	1350	1806	2438.1				0	-			0	-		
								∑	1343.51	14413.2	120	-	1343.5	14413.15	120	-

გადახურვის ფილის სპეციფიკაცია +14.00 ნიშნულზე

პოზ.	ϕ (მმ)	კლასი	L (მმ)	n (ცალი)	Lxn მ	მასალის ამოკრეფა: ϕ მმ	∑ Lxn მ	1 გრძ.მ. წონა, კგ	∑ წონა , კგ A240C	∑ წონა , კგ A500C	ბეტონი მ³ B30	ბეტონი მ³ B7.5	სულ კონსტრუქციის რაოდენობა n= 1: ∑ წონა , კგ A240C	∑ წონა , კგ A500C	ბეტონი მ³ B30	ბეტონი მ³ B7.5
1	12	A500C	1364000	1	1364	12	1364	0.888	-	1211.23	120	-	-	1211.232	120	-
I	8	A240C	320	310	99.2	8	350.3	0.395	138.369	-			138.37	-		
II	8	A240C	1350	186	251.1				0	-			0	-		
								∑	138.369	1211.23	120	-	138.37	1211.232	120	-

გადახურვის ფილის სპეციფიკაცია +7.500 ნიშნულზე

პოზ.	ϕ (მმ)	კლასი	L (მმ)	n (ცალი)	Lxn მ	მასალის ამოკრეფა: ϕ მმ	∑ Lxn მ	1 გრძ.მ. წონა, კგ	∑ წონა , კგ A240C	∑ წონა , კგ A500C	ბეტონი მ³ B30	ბეტონი მ³ B7.5	სულ კონსტრუქციის რაოდენობა n= 1: ∑ წონა , კგ A240C	∑ წონა , კგ A500C	ბეტონი მ³ B30	ბეტონი მ³ B7.5
1	12	A500C	13244000	1	13244	16	1000	1.578	-	1578	120	-	-	1578	120	-
2	12	A500C	850000	1	850	12	14454	0.888	-	12835.2			-	12835.15		
3	16	A500C	5000	200	1000								0	0		
4	12	A500C	4000	90	360								0	0		
I	8	A240C	320	3010	963.2	8	3401.3	0.395	1343.51	-			1343.5	-		
II	8	A240C	1350	1806	2438.1				0	-			0	-		
								∑	1343.51	14413.2	120	-	1343.5	14413.15	120	-

გადახურვის ფილის სპეციფიკაცია +11.000 ნიშნულზე

პოზ.	ϕ (მმ)	კლასი	L (მმ)	n (ცალი)	Lxn მ	მასალის ამოკრეფა: ϕ მმ	∑ Lxn მ	1 გრძ.მ. წონა, კგ	∑ წონა , კგ A240C	∑ წონა , კგ A500C	ბეტონი მ³ B30	ბეტონი მ³ B7.5	სულ კონსტრუქციის რაოდენობა n= 1: ∑ წონა , კგ A240C	∑ წონა , კგ A500C	ბეტონი მ³ B30	ბეტონი მ³ B7.5
1	12	A500C	13244000	1	13244	16	1000	1.578	-	1578	120	-	-	1578	120	-
2	12	A500C	850000	1	850	12	14454	0.888	-	12835.2			-	12835.15		
3	16	A500C	5000	200	1000								0	0		
4	12	A500C	4000	90	360								0	0		
I	8	A240C	320	3010	963.2	8	3401.3	0.395	1343.51	-			1343.5	-		
II	8	A240C	1350	1806	2438.1				0	-			0	-		
								∑	1343.51	14413.2	120	-	1343.5	14413.15	120	-

			ქალაქი ქობულეთი, სოფელი დიღომი, ა.ალანდელიძის №6; ს/კ 01.10.07.007.175 , სოფისა შენობის პროექტი
არქიტექტორი	ლ.ძაბნიძე		კონსტრუქციული პროექტი — 20206 წელი
მთ.კონსტ.	ლ.ზამბახიძე		
შეასრულა	გ.ჭალიტაური		ფილების ჭრილები — ფურც. № 23
შეასრულა	მ.საყაია		
			მასშტაბი 1: — ფურცლები

ჭრილი 1-1

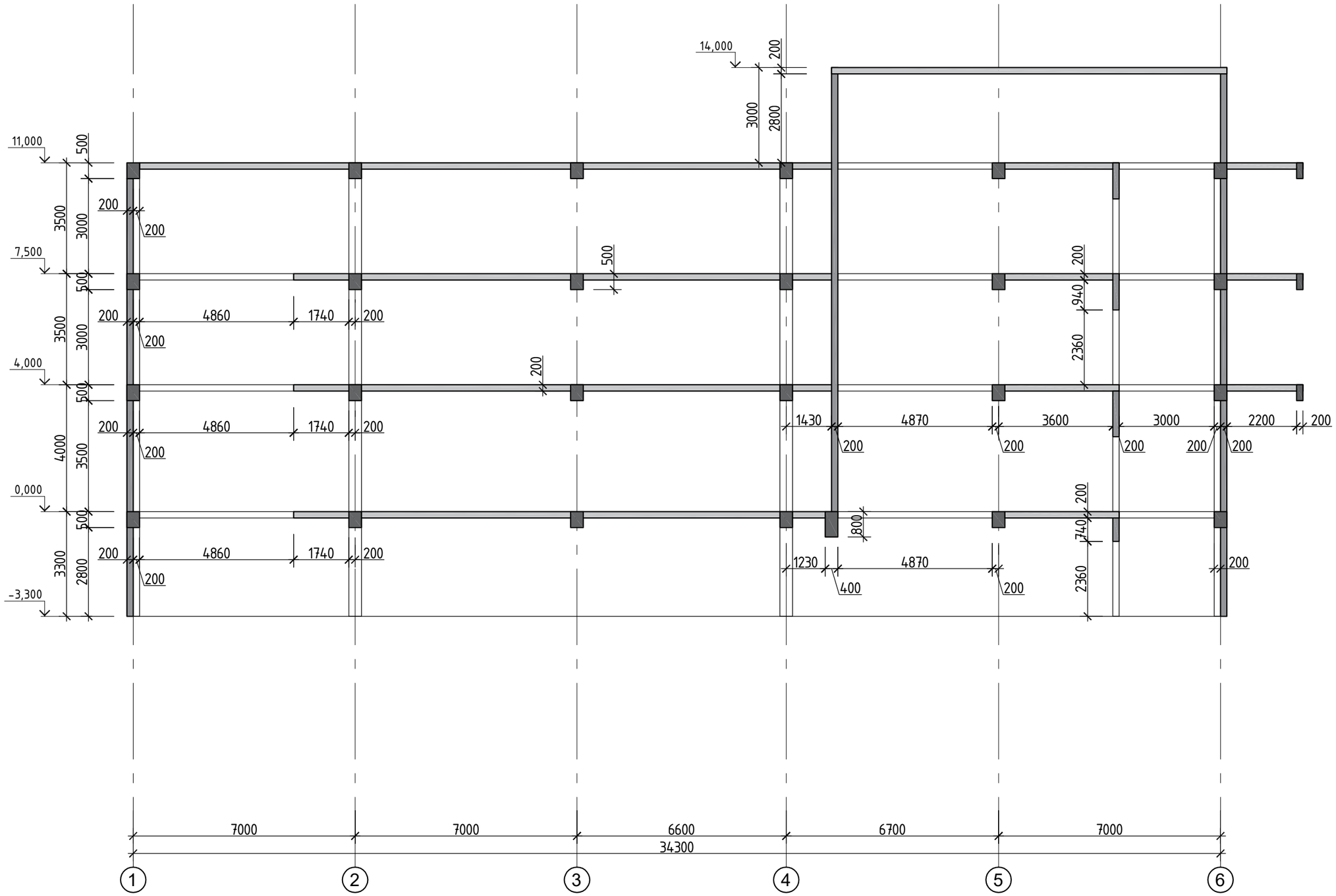

			ქალაქი ქთბილისი, სოფელი დიღომი,საკანდელიძის №6; ს/კ 01.10.07.007.175 , საოფისე შენობის პროექტი
არქიტექტორი	ლ.ძაგნიძე		
მთ.კონსტ.	ლ.ზამბახიძე		ქონსტრუქციული პროექტი
შეასრულა	გ.შალიტაური		
შეასრულა	მ.სააკიან		ჭრილი 1-1
			მასშტაბი 1:

20206 წელი

ფურს. № 24

ფურსლები

მონოლითური რიგელი 1-ის ჭრილი

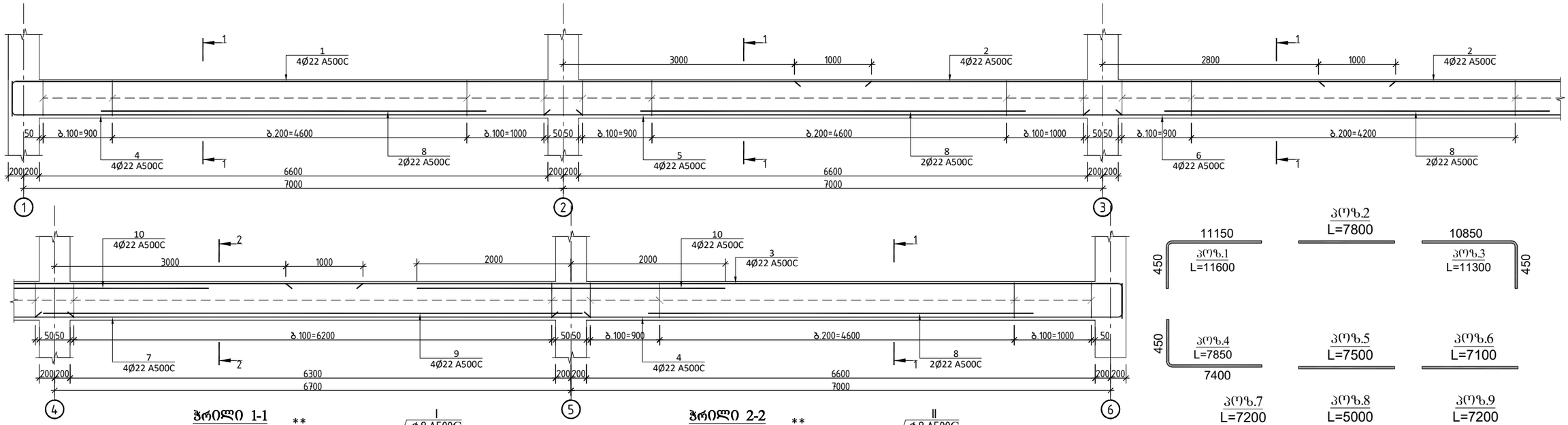

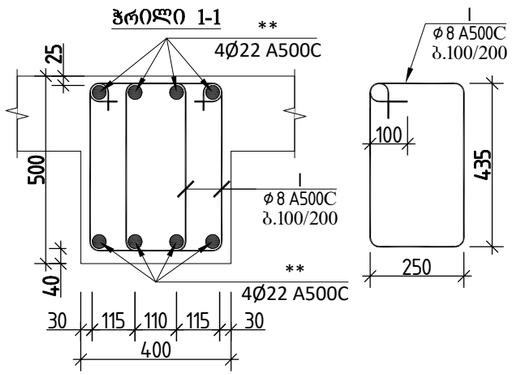

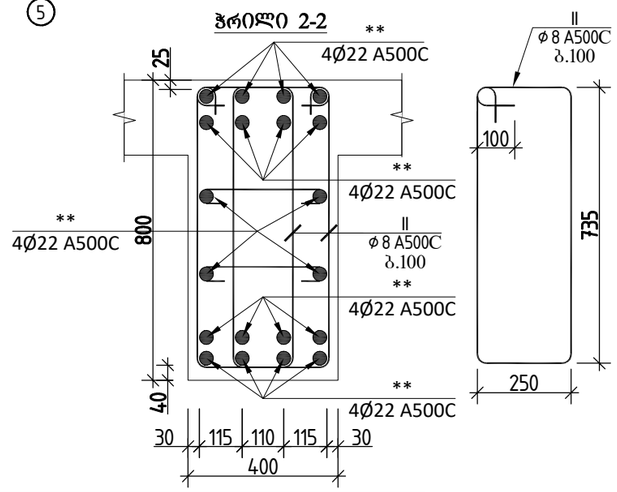

რიგელი 1 სპეციფიკაცია													სულ კონსტრუქციის რაოდენობა			
						მასალის ამოკრეფა							n= 1			
პოზ.	⌀ (მმ)	კლასი	L (მმ)	n (ცალი)	Lxn მ	⌀ მმ	∑ Lxn მ	1 გრძ.მ. წონა, კგ	∑ წონა , კგ		ბეტონი მ³		∑ წონა , კგ		ბეტონი მ³	
									A240C	A500C	B25	B7.5	A240C	A500C	B25	B7.5
1	22	A500C	11600	4	46.4	22	414.8	2.984	-	1237.76			-	1237.763		
2	22	A500C	7800	8	62.4	8	945.24	0.395	373.37	-			373.37	-		
3	22	A500C	11300	4	45.2								0	0		
4	22	A500C	7850	8	62.8											
5	22	A500C	7500	4	30											
6	22	A500C	7100	4	28.4						4.2				4.2	0
7	22	A500C	7200	4	28.8											
8	22	A500C	5000	10	50											
9	22	A500C	7200	4	28.8											
10	22	A500C	4000	8	32											
I	8	A240C	1520	422	641.44											
II	8	A240C	2170	140	303.8				0	-			0	-		
								∑	373.37	1237.76	4.2	0	373.37	1237.763	4.2	0

			ქალაქი ქობულეთი, სოფელი დიდომი, ა.პ.კანდელიძის №6; ს/კ 01.10.07.007.175 , სოფლის შენობის პროექტი	
არქიტექტორი	ლ.ქაბნიძე			
მთ.კონსტ.	ლ.ზამბახიძე		კონსტრუქციული პროექტი	2020ნ წელი
შეასრულა	გ.შალიტაური		მონოლითური რიგელი 1-ის ჭრილი	
შეასრულა	მ.სააკიან			ფურც. № 25
			მასშტაბი 1:	ფურცლები

მონოლითური რიგელი 2-ის ჭრილი

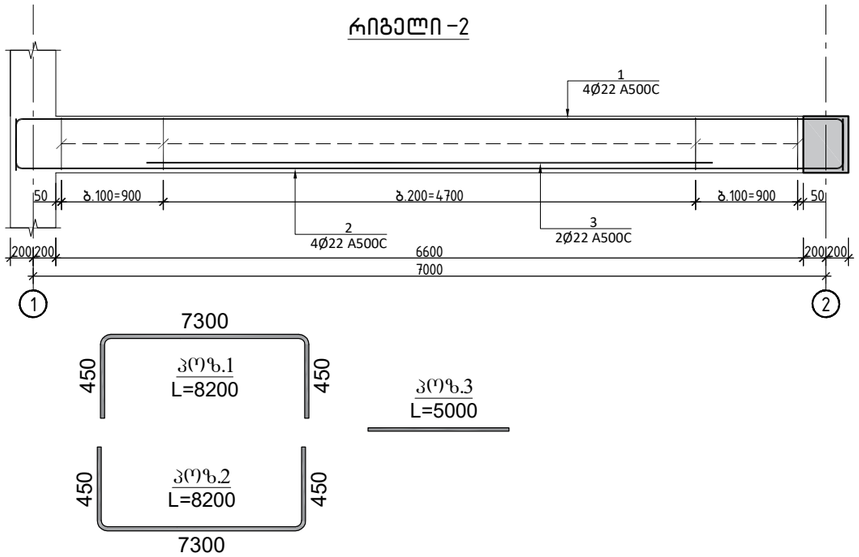

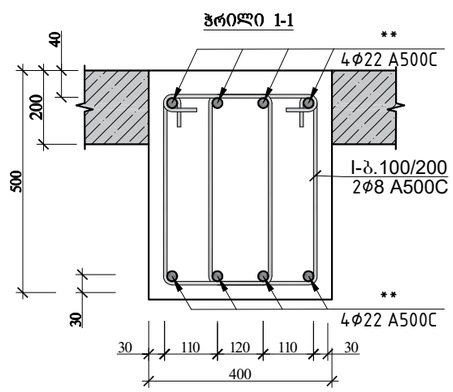

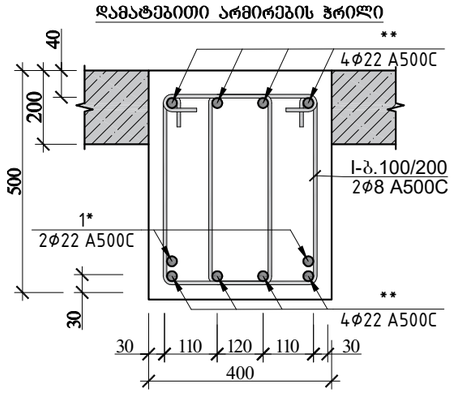

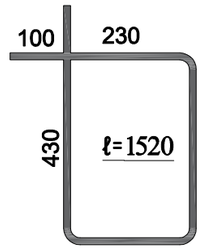

რიგელი 2 სპეციფიკაცია																
						მასალის ამოკრეფა							სულ კონსტრუქციის რაოდენობა			
													n= 4			
პოზ.	⌀ (მმ)	კლასი	L (მმ)	n (ცალი)	Lxn მ	⌀ მმ	∑ Lxn მ	1 გრძ.მ. წონა, კგ	∑ წონა , კგ		ბეტონი მ^3		∑ წონა , კგ		ბეტონი მ^3	
									A240C	A500C	B25	B7.5	A240C	A500C	B25	B7.5
1	22	A500C	8200	4	32.8	22	75.6	2.984	-	225.5904	0.9		-	902.3616	3.5	0
2	22	A500C	8200	4	32.8	8	130.72	0.395	51.6344	-			206.54	-		
3	22	A500C	5000	2	10								0	0		
I	8	A240C	1520	86	130.72				0	-			0	-		
								∑	51.6344	225.5904	0.9	0	206.54	902.3616	3.5	0

			ქალაქი ქობულეთი, სოფელი დიდღომი, ა.აქანდელიძის №6; ს/კ 01.10.07.007.175 , სოფისა შენობის პროექტი
არქიტექტორი	ლ.ძაბნიძე		კონსტრუქციული პროექტი — 20206 წელი
მთ.კონსტ.	ლ.ზამბახიძე		
შეასრულა	გ.შალიტაური		მონოლითური რიგელი 2-ის ჭრილი — ფურც. № 26
შეასრულა	მ.სააკიან		
			მასშტაბი 1: — ფურცლები

მონოლითური რიგელი 3-ის ჭრილი

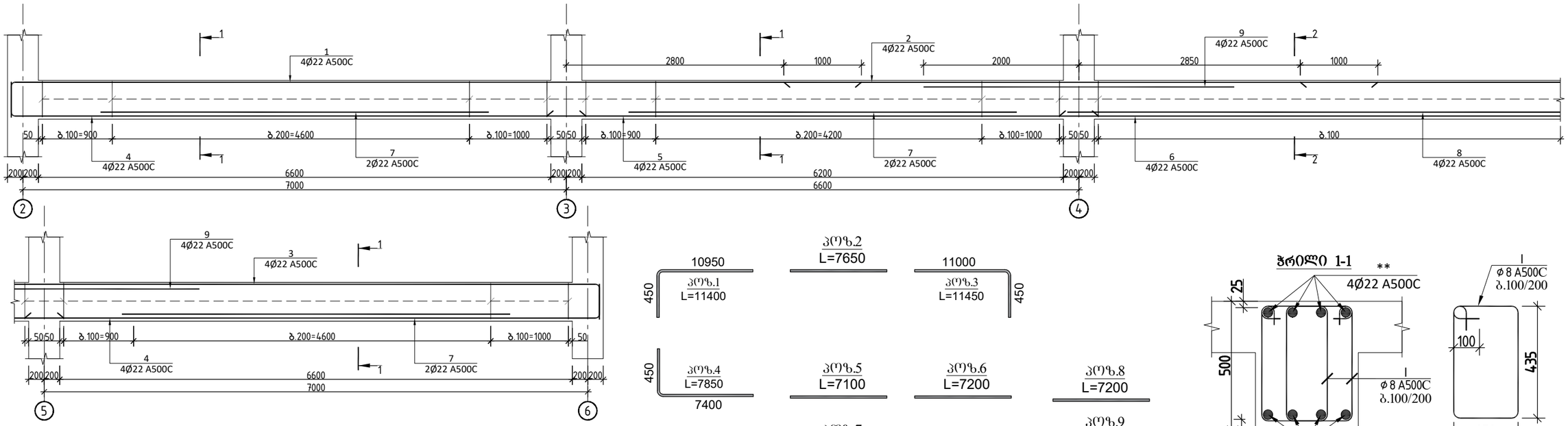

რიგელი 3 სპეციფიკაცია													სულ კონსტრუქციის რაოდენობა			
						მასალის ამოკრეფა							n= 1			
პოზ.	⌀ (მმ)	კლასი	L (მმ)	n (ცალი)	Lxn მ	⌀ მმ	∑ Lxn მ	1 გრძ.მ. წონა, კგ	∑ წონა , კგ		ბეტონი მ³		∑ წონა , კგ		ბეტონი მ³	
									A240C	A500C	B25	B7.5	A240C	A500C	B25	B7.5
1	22	A500C	11400	4	45.6	22	342.8	2.984	-	1022.92	3.3		-	1022.915	3.3	0
2	22	A500C	7650	4	30.6								0	0		
3	22	A500C	11450	4	45.8	8	814.52	0.395	321.74	-			321.74	-		
4	22	A500C	7850	8	62.8				0	-			0	-		
5	22	A500C	7100	4	28.4											
6	22	A500C	7200	4	28.8											
7	22	A500C	5000	8	40											
8	22	A500C	7200	4	28.8											
9	22	A500C	4000	8	32											
I	8	A240C	1520	336	510.72											
II	8	A240C	2170	140	303.8				0	-			0	-		
								∑	321.74	1022.92	3.3	0	321.74	1022.915	3.3	0

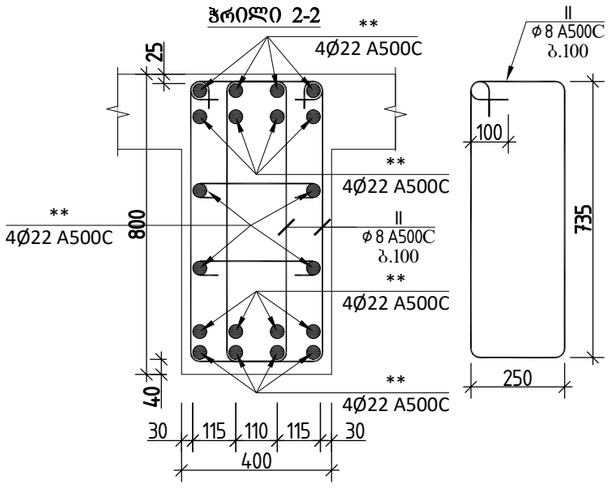

			ქალაქი ქუთაისი, სოფელი ციცოფი, ბაკანდელიძის №6; ს/კ 01.10.07.007.175 , სოფისა შენობის პროექტი
არქიტექტორი	ლ.ძაბნიძე		კონსტრუქციული პროექტი — 20206 წელი
მთ.კონსტ.	ლ.ზამბახიძე		
შეასრულა	გ.შალიტაური		მონოლითური რიგელი 3-ის ჭრილი — ფურც. № 27
შეასრულა	მ.სააკიან		
			მასშტაბი 1: — ფურცლები

მონოლითური რიგელი 4-ის და 5-ის ჭრილი

რიგელი -4

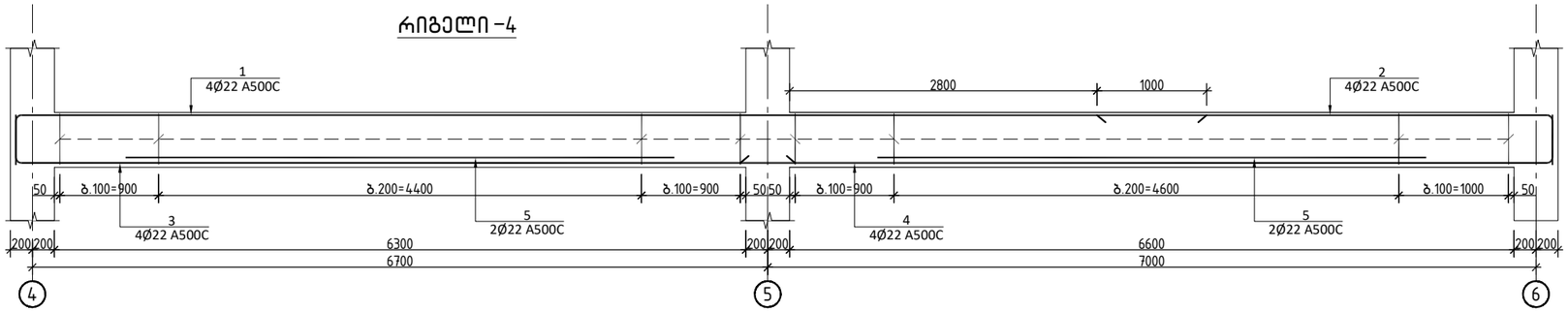

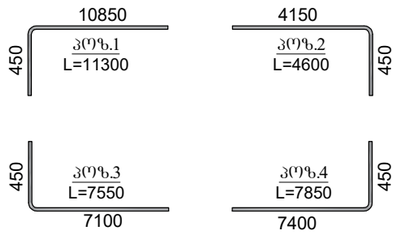

კოშ.5
L=5000

რიგელი 4 სპეციფიკაცია													სულ კონსტრუქციის რაოდენობა			
						მასალის ამოკრეფა							n= 1			
პოზ.	⌀ (მმ)	კლასი	L (მმ)	n (ცალი)	Lxn მ	⌀ მმ	∑ Lxn მ	1 გრძ.მ. წონა, კგ	∑ წონა , კგ		ბეტონი მ³		∑ წონა , კგ		ბეტონი მ³	
									A240C	A500C	B25	B7.5	A240C	A500C	B25	B7.5
1	22	A500C	11300	4	45.2	22	145.2	2.984	-	433.2768	1.7		-	433.2768	1.7	0
2	22	A500C	4600	4	18.4	8	255.36	0.395	100.867	-			100.87	-		
3	22	A500C	7550	4	30.2								0	0		
4	22	A500C	7850	4	31.4				0	-			0	-		
5	22	A500C	5000	4	20											
I	8	A240C	1520	168	255.36				0	-			0	-		
								∑	100.867	433.2768	1.7	0	100.87	433.2768	1.7	0

ჭრილი 1-1

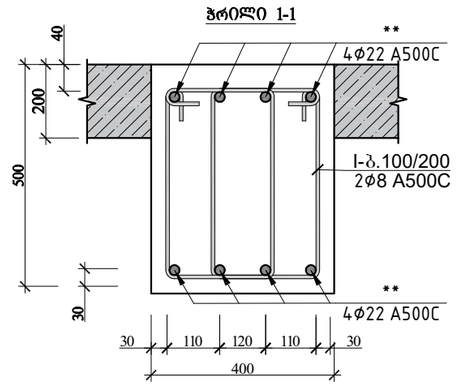

დამატებითი არმირების ჭრილი

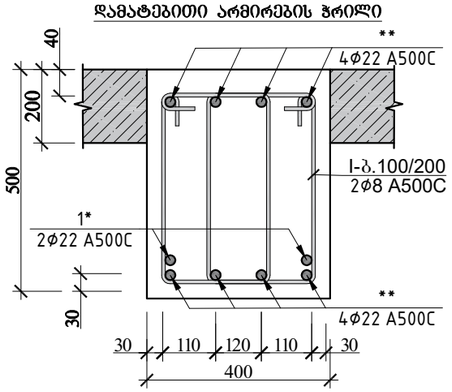

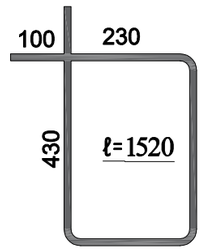

რიგელი -5

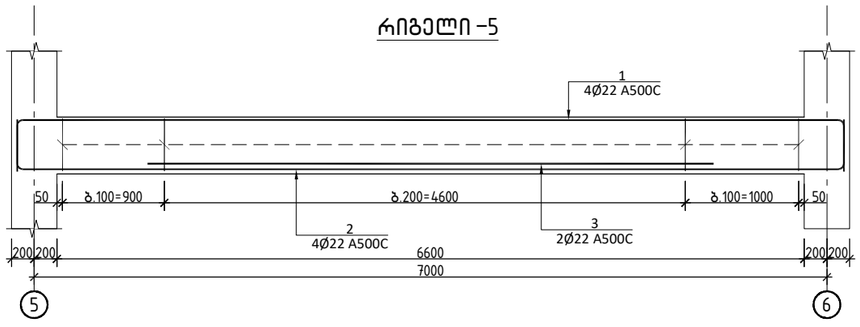

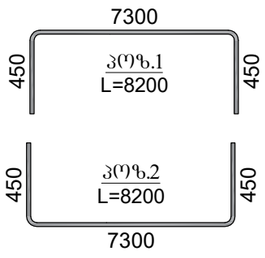

კოშ.3
L=5000

ჭრილი 1-1

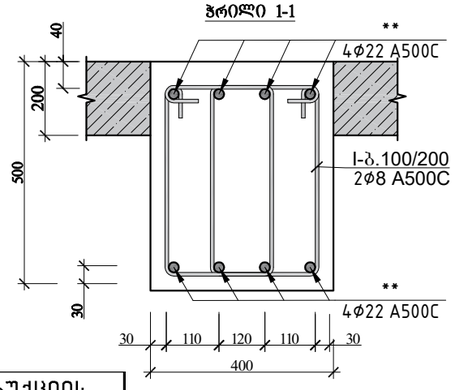

დამატებითი არმირების ჭრილი

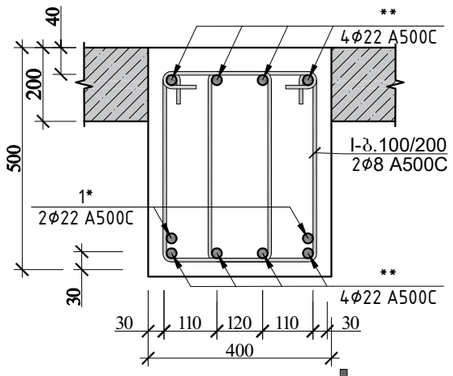

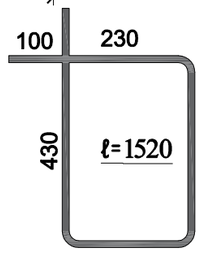

რიგელი 5 სპეციფიკაცია													სულ კონსტრუქციის რაოდენობა			
						მასალის ამოკრეფა							n= 1			
პოზ.	⌀ (მმ)	კლასი	L (მმ)	n (ცალი)	Lxn მ	⌀ მმ	∑ Lxn მ	1 გრძ.მ. წონა, კგ	∑ წონა , კგ		ბეტონი მ³		∑ წონა , კგ		ბეტონი მ³	
									A240C	A500C	B25	B7.5	A240C	A500C	B25	B7.5
1	22	A500C	8200	4	32.8	22	75.6	2.984	-	225.5904	0.9		-	225.5904	0.9	0
2	22	A500C	8200	4	32.8	8	130.72	0.395	51.6344	-			51.634	-		
3	22	A500C	5000	2	10								0	0		
I	8	A240C	1520	86	130.72				0	-			0	-		
								∑	51.6344	225.5904	0.9	0	51.634	225.5904	0.9	0

			ქალაქი ქობულეთი, სოფელი ციხეთი, ს.კ.კანდელიძის №6; ს/კ 01.10.07.007.175 , სასოფლო შენობის პროექტი
არქიტექტორი	ლ.ქაბნიძე		კონსტრუქციული პროექტი — 2020 წელი
მთ.კონსტ.	ლ.ზამბახიძე		
შეასრულა	გ.შალიტაური		მონოლითური რიგელი 4-ის და 5-ის ჭრილი — ფურც. № 28
შეასრულა	მ.სააკიან		
			მასშტაბი 1: — ფურცლები

მონოლითური რიგელი 6-ის ჭრილი

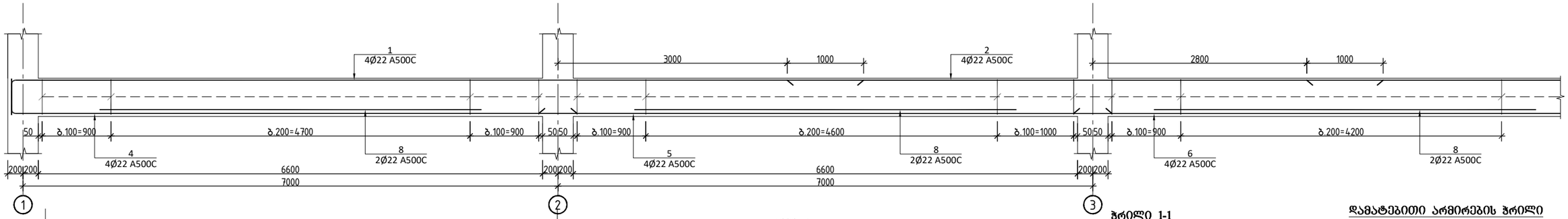

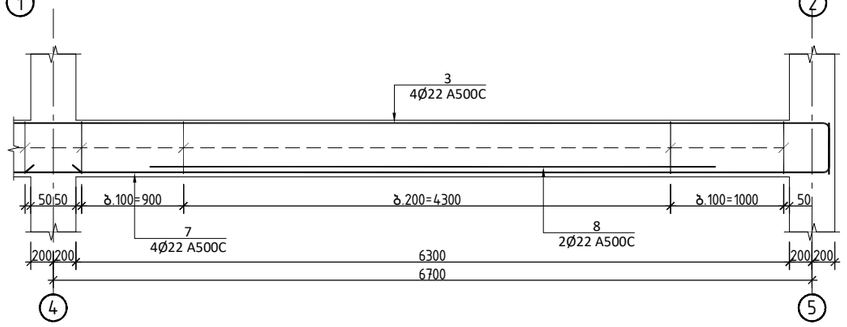

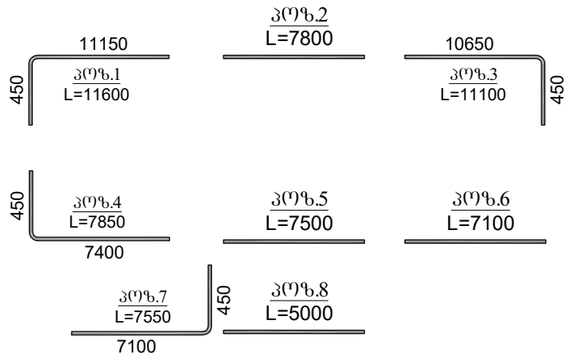

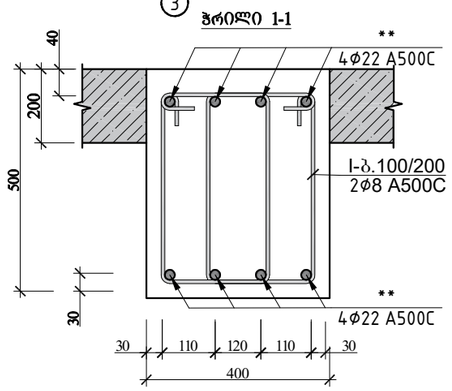

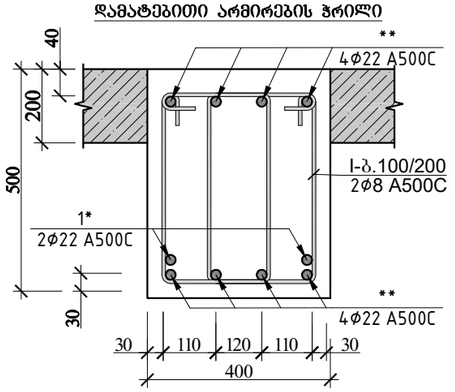

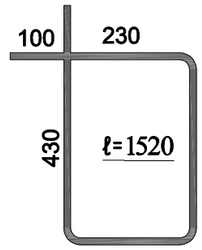

რიგელი 6 სპეციფიკაცია

						მასალის ამოკრეფა						სულ კონსტრუქციის რაოდენობა n= 1			
პოზ.	⌀ (მმ)	კლასი	L (მმ)	n (ცალი)	Lxn მ	⌀ მმ	∑ Lxn მ	1 გრძ.მ. წონა, კგ	∑ წონა , კგ		ბეტონი მ³		∑ წონა , კგ		ბეტონი მ³	
									A240C	A500C	B25	B7.5	A240C	A500C	B25	B7.5
1	22	A500C	11600	4	46.4	22	313.2	2.984	-	934.5888			-	934.5888		
2	22	A500C	7800	8	62.4	8	648.92	0.395	256.323	-			256.32	-		
3	22	A500C	11100	4	44.4								0	0		
4	22	A500C	7850	4	31.4											
5	22	A500C	7500	4	30						3.3				3.3	0
6	22	A500C	7100	4	28.4											
7	22	A500C	7550	4	30.2											
8	22	A500C	5000	8	40											
I	8	A240C	1520	336	510.72				0	-			0	-		
								∑	256.323	934.5888	3.3	0	256.32	934.5888	3.3	0

			ქალაქი ქობულეთი, სოფელი ციცოფი, პაპანდელიძის №6; ს/კ 01.10.07.007.175 , სოფლის შენობის პროექტი
არქიტექტორი	ლ.ძაბნიძე		კონსტრუქციული პროექტი — 20206 წელი
მთ.კონსტ.	ლ.ზამბახიძე		
შეასრულა	გ.შალიტაური		მონოლითური რიგელი 6-ის ჭრილი — ფურც. № 29
შეასრულა	მ.სააკიან		
			მასშტაბი 1: — ფურცლები

მონოლითური რიგელი 7-ის და 8-ის ჭრილი

რიგელი -7

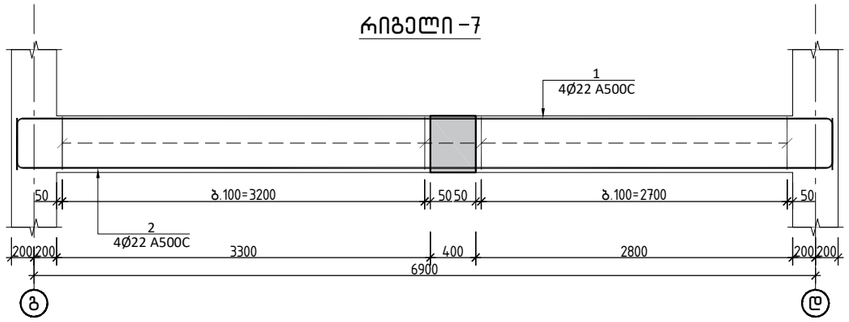

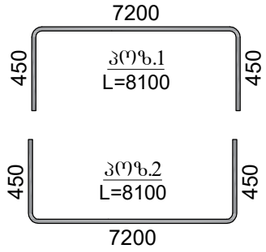

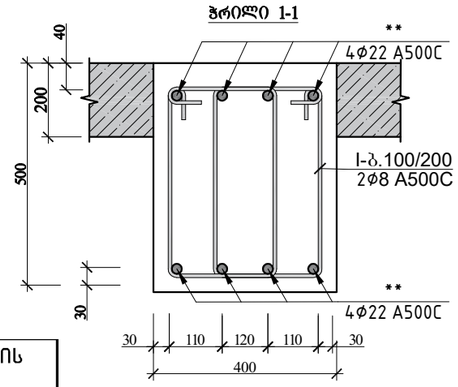

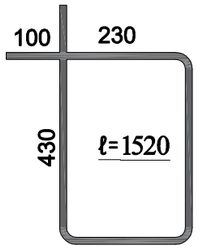

რიგელი 7 სპეციფიკაცია											სულ კონსტრუქციის რაოდენობა			
						მასალის ამოკრეფა					n= 1			
პოზ.	⌀ (მმ)	კლასი	L (მმ)	n (ცალი)	Lxn მ	⌀ მმ	∑ Lxn მ	1 გრძ.მ. წონა, კგ	∑ წონა , კგ	ბეტონი მ³		∑ წონა , კგ		ბეტონი მ³	
									A240C	A500C	B25	B7.5	A240C	A500C	B25	B7.5
1	22	A500C	8100	4	32.4	22	64.8	2.984	-	193.3632	0.9		-	193.3632	0.9	0
2	22	A500C	8100	4	32.4	8	127.68	0.395	50.4336	-			50.434	-		
													0	0		
I	8	A240C	1520	84	127.68				0	-			0	-		
								∑	50.4336	193.3632	0.9	0	50.434	193.3632	0.9	0

რიგელი -8

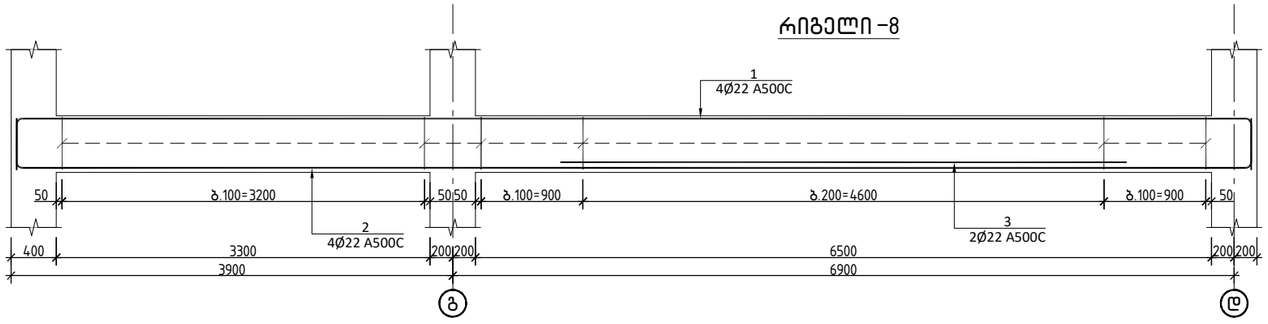

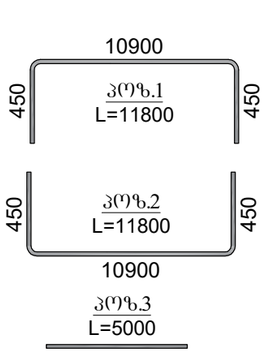

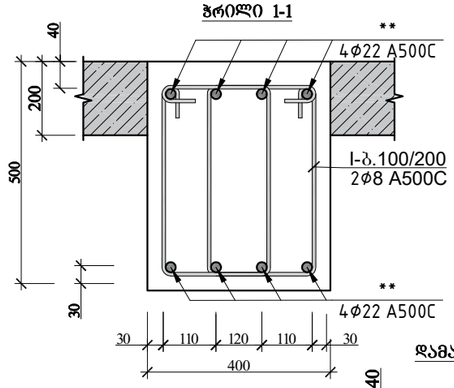

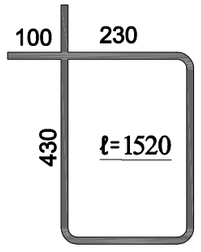

დამატებითი არმირების ჭრილი

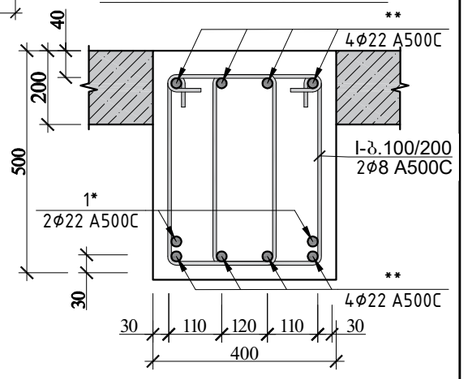

რიგელი 8 სპეციფიკაცია											სულ კონსტრუქციის რაოდენობა			
						მასალის ამოკრეფა					n= 1			
პოზ.	⌀ (მმ)	კლასი	L (მმ)	n (ცალი)	Lxn მ	⌀ მმ	∑ Lxn მ	1 გრძ.მ. წონა, კგ	∑ წონა , კგ	ბეტონი მ³		∑ წონა , კგ		ბეტონი მ³	
									A240C	A500C	B25	B7.5	A240C	A500C	B25	B7.5
1	22	A500C	11800	4	47.2	22	104.4	2.984	-	311.5296	1.3		-	311.5296	1.3	0
2	22	A500C	11800	4	47.2	8	228	0.395	90.06	-			90.06	-		
3	22	A500C	5000	2	10								0	0		
I	8	A240C	1520	150	228				0	-			0	-		
								∑	90.06	311.5296	1.3	0	90.06	311.5296	1.3	0

			ქალაქი ქობულეთი, სოფელი ციხოძმი, ა.ა.კანდელაკის №6; ს/კ 01.10.07.007.175 , სოფლის შენობის პროექტი
არქიტექტორი	ლ.ძაბნიძე		კონსტრუქციული პროექტი — 20206 წელი
მთ.კონსტ.	ლ.ზამბახიძე		
შეასრულა	გ.შალიტაური		მონოლითური რიგელი 7-ის და 8-ის ჭრილი — ფურც. № 30
შეასრულა	მ.სააკიან		
			მასშტაბი 1: — ფურცლები

მონოლითური რიგელი 9-ის ჭრილი

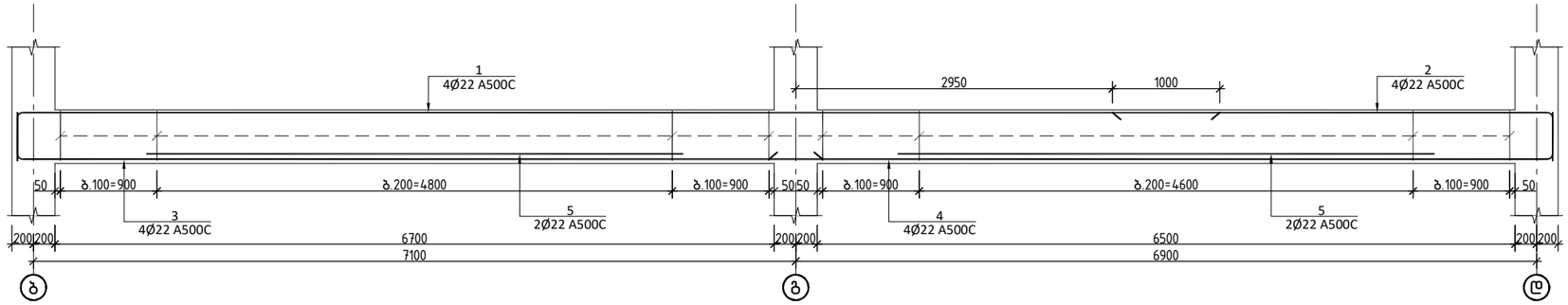

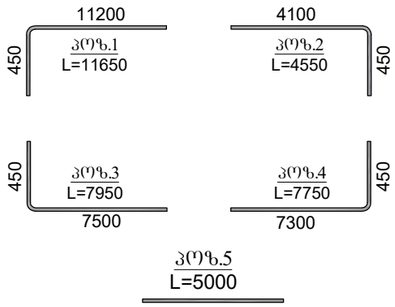

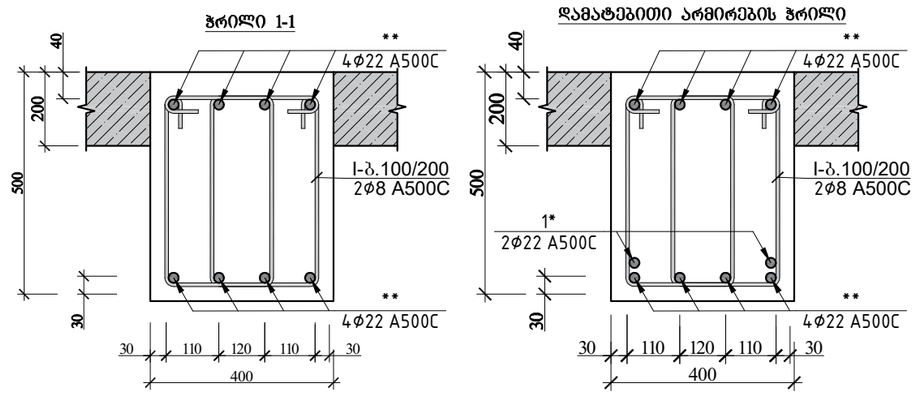

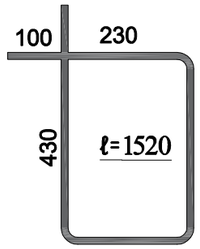

რიგელი 9 სპეციფიკაცია													სულ კონსტრუქციის რაოდენობა			
						მასალის ამოკრეფა							n= 1			
პოზ.	⌀ (მმ)	კლასი	L (მმ)	n (ცალი)	Lxn მ	⌀ მმ	∑ Lxn მ	1 გრძ.მ. წონა, კგ	∑ წონა , კგ		ბეტონი მ^3		∑ წონა , კგ		ბეტონი მ^3	
									A240C	A500C	B25	B7.5	A240C	A500C	B25	B7.5
1	22	A500C	11650	4	46.6	22	147.6	2.984	-	440.4384	1.7		-	440.4384	1.7	0
2	22	A500C	4550	4	18.2	8	261.44	0.395	103.269	-			103.27	-		
3	22	A500C	7950	4	31.8								0	0		
4	22	A500C	7750	4	31				0	-			0	-		
5	22	A500C	5000	4	20											
I	8	A240C	1520	172	261.44				0	-			0	-		
								∑	103.269	440.4384	1.7	0	103.27	440.4384	1.7	0

			ქალაქი ქობულეთი, სოფელი ციცომი, ა.პაიანლელიძის №6; სკ 01.10.07.007.175 , სოფლის შენობის პროექტი
არქიტექტორი	ლ.ქაბნიძე		კონსტრუქციული პროექტი — 20206 წელი
მთ.კონსტ.	ლ.ზამბახიძე		
შემსრულა	გ.შალიტაური		მონოლითური რიგელი 9-ის ჭრილი — ფურც. № 31
შემსრულა	მ.სააკიან		
			მასშტაბი 1: — ფურცლები

მონოლითური რიგელი 10-ის ჭრილი

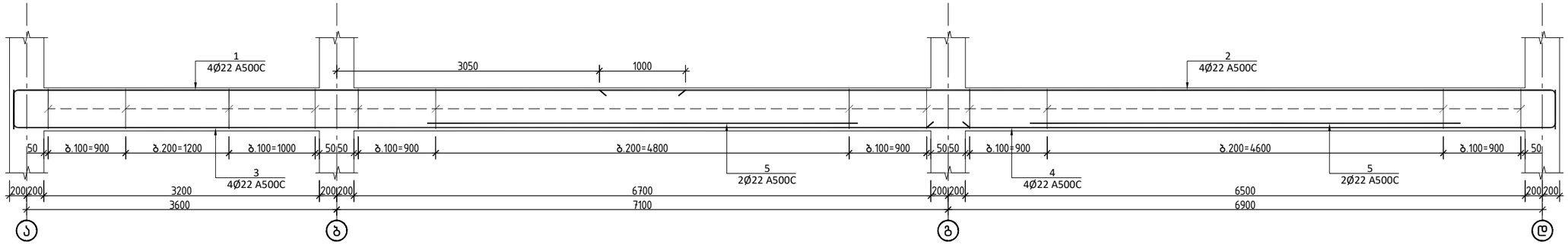

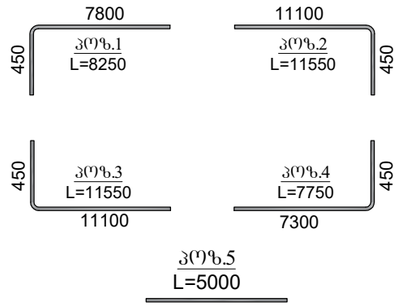

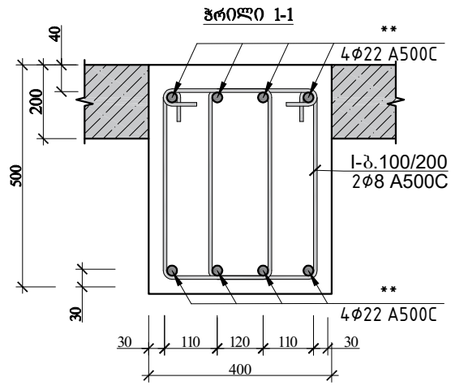

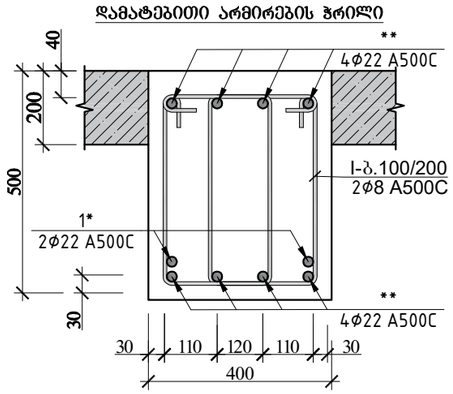

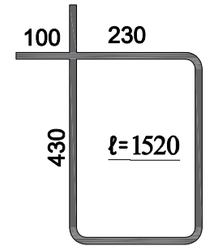

რიგელი 10 სპეციფიკაცია																
						მასალის ამოკრეფა							სულ კონსტრუქციის რაოდენობა n= 2			
პოზ.	⌀ (მმ)	კლასი	L (მმ)	n (ცალი)	Lxn მ	⌀ მმ	∑ Lxn მ	1 გრძ.მ. წონა, კგ	∑ წონა , კგ		ბეტონი მ³		∑ წონა , კგ		ბეტონი მ³	
									A240C	A500C	B25	B7.5	A240C	A500C	B25	B7.5
1	22	A500C	8250	4	33	22	176.4	2.984	-	526.3776	2.1		-	1052.755	4.3	0
2	22	A500C	11550	4	46.2	8	343.52	0.395	135.69	-			271.38	-		
3	22	A500C	11550	4	46.2								0	0		
4	22	A500C	7750	4	31				0	-			0	-		
5	22	A500C	5000	4	20											
I	8	A240C	1520	226	343.52				0	-			0	-		
								∑	135.69	526.3776	2.1	0	271.38	1052.755	4.3	0

			ქალაქი ქობულეთი, სოფელი ციცომი, ა.ჯანდელიძის №6; ს/კ 01.10.07.007.175 , სახლის შენობის პროექტი
არქიტექტორი	ლ.ქაბნიძე		კონსტრუქციული პროექტი 20206 წელი
მთ.კონსტ.	ლ.ზამბახიძე		
შემსრულებელი	გ.შალიტაური		მონოლითური რიგელი 10-ის ჭრილი ფურც. № 32
შემსრულებელი	მ.სააკიან		
			მასშტაბი 1: ფურცლები

მონოლითური რიგელი 11-ის და 12-ის ჭრილი

რიგელი -11

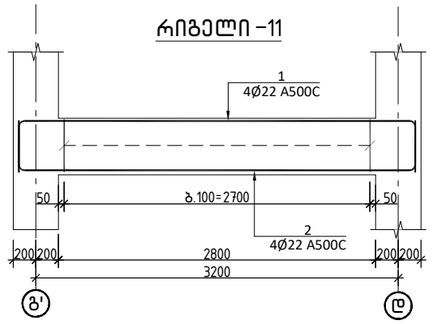

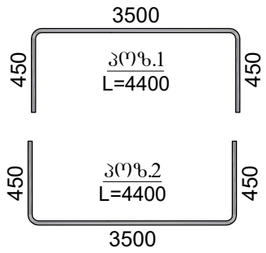

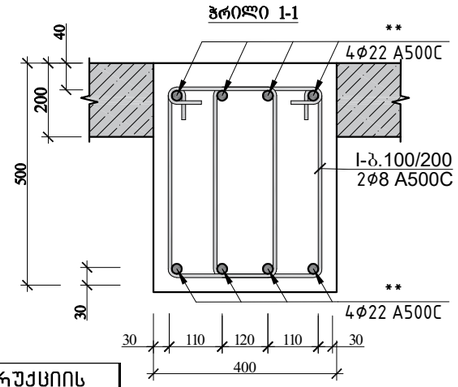

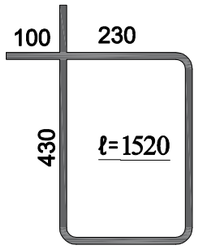

რიგელი 11 სპეციფიკაცია													სულ კონსტრუქციის რაოდენობა			
						მასალის ამოკრეფა							n= 1			
პოზ.	ø (მმ)	კლასი	L (მმ)	n (ცალი)	Lxn მ	ø მმ	∑ Lxn მ	1 გრძ.მ. წონა, კგ	∑ წონა , კგ		ბეტონი მ³		∑ წონა , კგ		ბეტონი მ³	
									A240C	A500C	B25	B7.5	A240C	A500C	B25	B7.5
1	22	A500C	4400	4	17.6	22	35.2	2.984	-	105.0368	0.4		-	105.0368	0.4	0
2	22	A500C	4400	4	17.6	8	82.08	0.395	32.4216	-			32.422	-		
													0	0		
I	8	A240C	1520	54	82.08				0	-			0	-		
								∑	32.4216	105.0368	0.4	0	32.422	105.0368	0.4	0

რიგელი -12

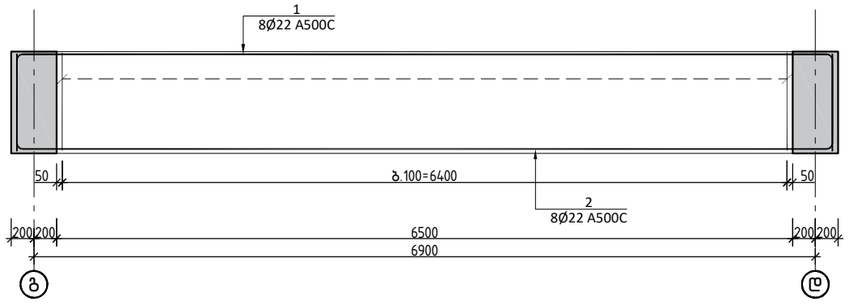

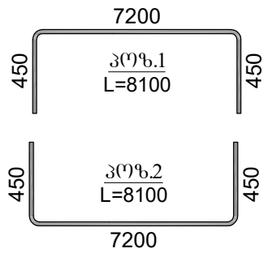

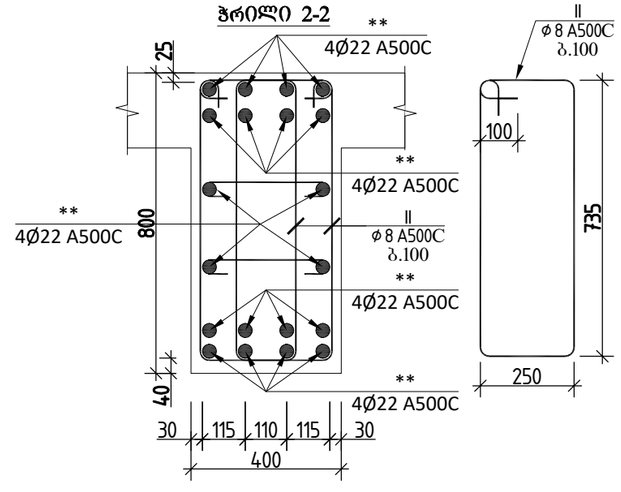

რიგელი 12 სპეციფიკაცია													სულ კონსტრუქციის რაოდენობა			
						მასალის ამოკრეფა							n= 1			
პოზ.	ø (მმ)	კლასი	L (მმ)	n (ცალი)	Lxn მ	ø მმ	∑ Lxn მ	1 გრძ.მ. წონა, კგ	∑ წონა , კგ		ბეტონი მ³		∑ წონა , კგ		ბეტონი მ³	
									A240C	A500C	B25	B7.5	A240C	A500C	B25	B7.5
1	22	A500C	8100	8	64.8	22	129.6	2.984	-	386.726	1.7		-	386.7264	1.7	0
2	22	A500C	8100	8	64.8	8	277.76	0.395	109.72	-			109.72	-		
													0	0		
I	8	A240C	2170	128	277.76				0	-			0	-		
								∑	109.72	386.726	1.7	0	109.72	386.7264	1.7	0

			ქალაქი ქობულეთი, სოფელი ციცოფი,ააანდელიძის №6; ს/კ 01.10.07.007.175 , სოფისა შენობის პროექტი
არქიტექტორი	ლ.ძაბნიძე		კონსტრუქციული პროექტი — 20206 წელი
მთ.კონსტ.	ლ.ზამბახიძე		
შეასრულა	გ.შალიტაური		მონოლითური რიგელი 11-ის და 12-ის ჭრილი — ფურც. № 33
შეასრულა	მ.სააკიან		
			მასშტაბი 1: — ფურცლები

მონოლითური რიგელი 13-ის ჭრილი

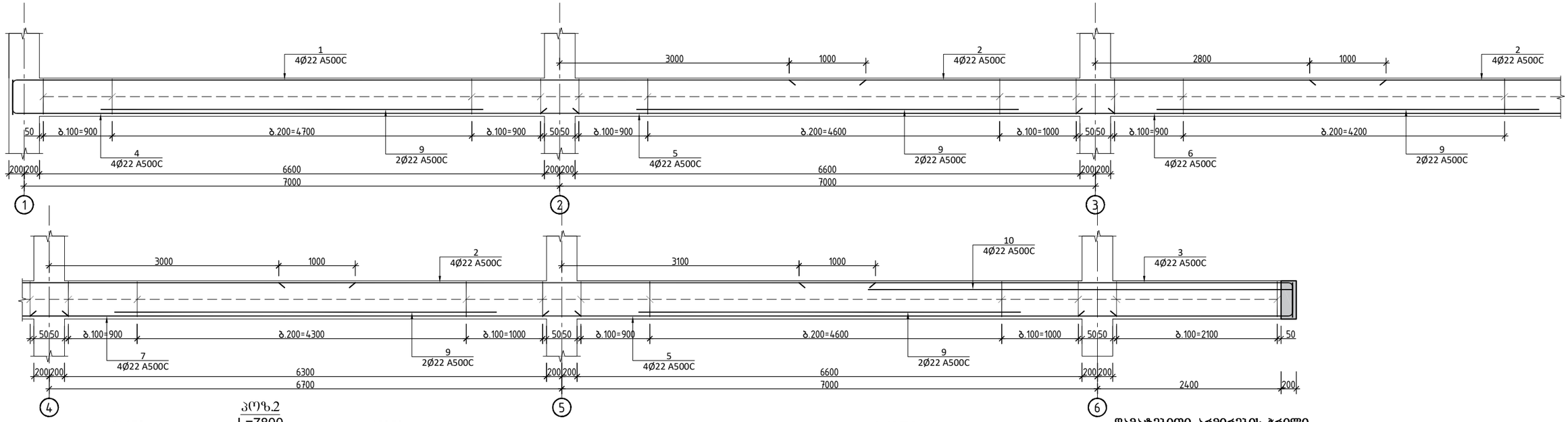

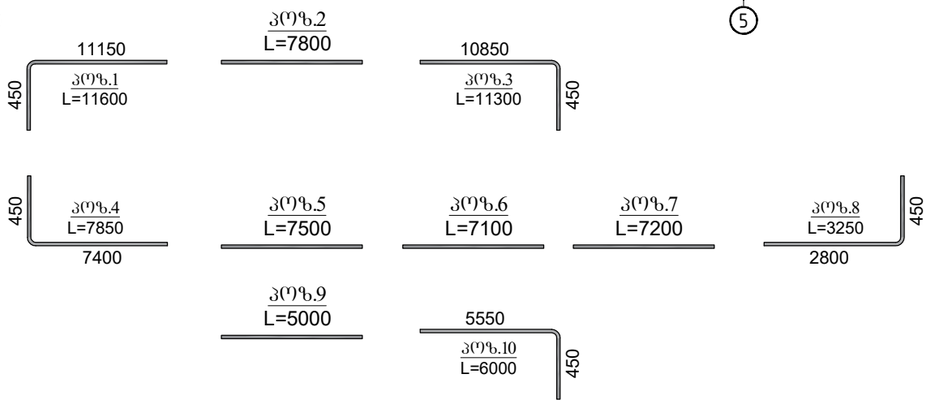

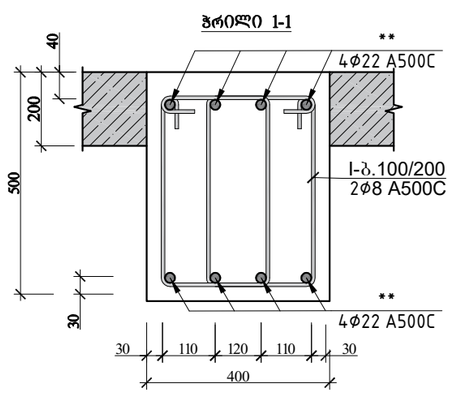

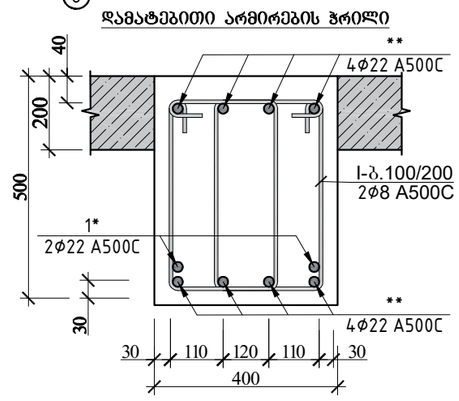

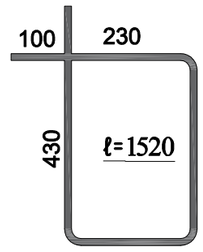

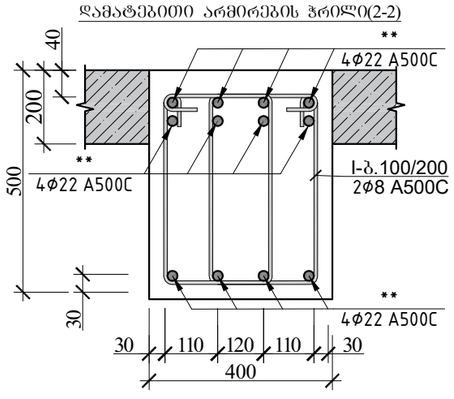

რიგელი 13 სპეციფიკაცია													სულ კონსტრუქციის რაოდენობა			
						მასალის ამოკრეფა							n= 3			
პოზ.	⌀ (მმ)	კლასი	L (მმ)	n (ცალი)	Lxn მ	⌀ მმ	∑ Lxn მ	1 გრძ.მ. წონა, კგ	∑ წონა , კგ		ბეტონი მ³		∑ წონა , კგ		ბეტონი მ³	
									A240C	A500C	B25	B7.5	A240C	A500C	B25	B7.5
1	22	A500C	11600	4	46.4	22	420.8	2.984	-	1255.67			-	3767.002		
2	22	A500C	7800	12	93.6	8	711.36	0.395	280.99	-			842.96	-		
3	22	A500C	11300	4	45.2								0	0		
4	22	A500C	7850	4	31.4					-			0	-		
5	22	A500C	7500	8	60											
6	22	A500C	7100	4	28.4											
7	22	A500C	7200	4	28.8						4.4				13	0
8	22	A500C	3250	4	13											
9	22	A500C	5000	10	50											
10	22	A500C	6000	4	24											
I	8	A240C	1520	468	711.36				0	-			0	-		
								∑	280.99	1255.67	4.4	0	842.96	3767.002	13	0

			ქალაქი ქობულეთი, სოფელი დიდღომი, ა.ა.კანდელიძის №6; ს/კ 01.10.07.007.175 , საოფისე შენობის პროექტი	
არქიტექტორი	ლ.ქავზნიძე		კონსტრუქციული პროექტი	20206 წელი
მთ.კონსტ.	ლ.ზამბახიძე			
შემსრულა	გ.შალიტაური			
შემსრულა	მ.საყაკიან			ფურც. №
			მასშტაბი 1:	ფურცლები

მონოლითური რიგელი 14-ის ჭრილი

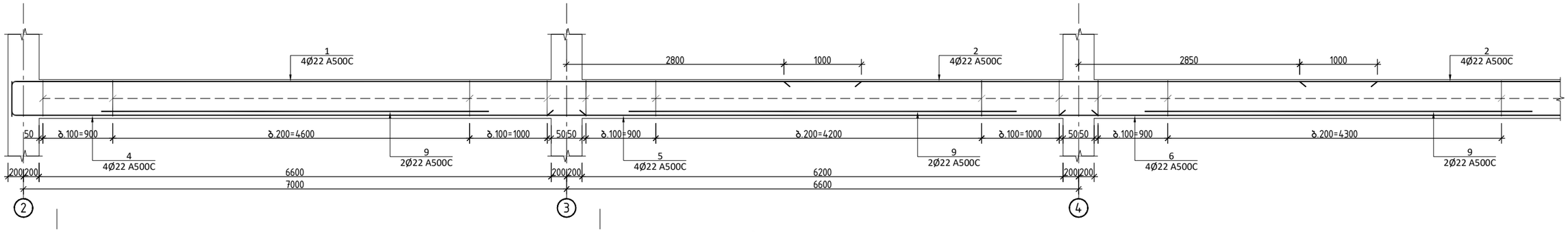

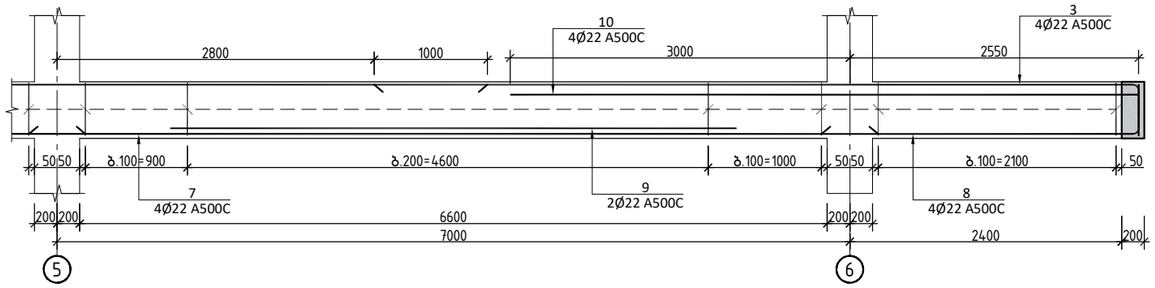

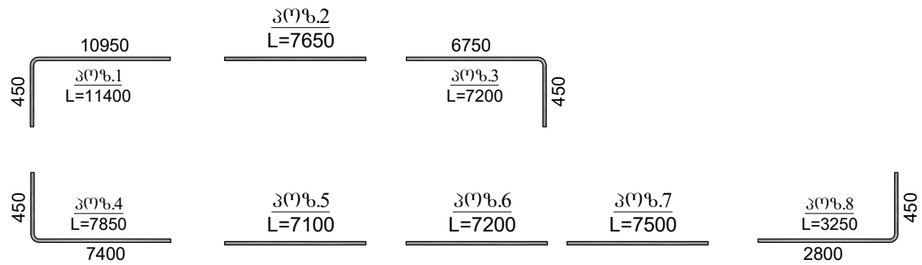

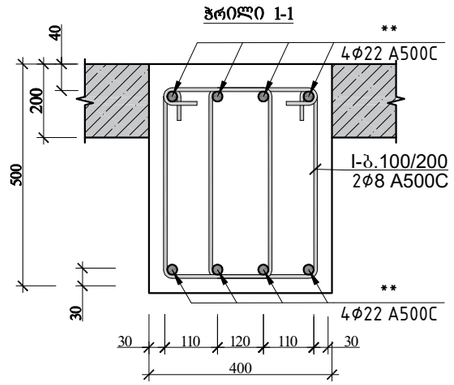

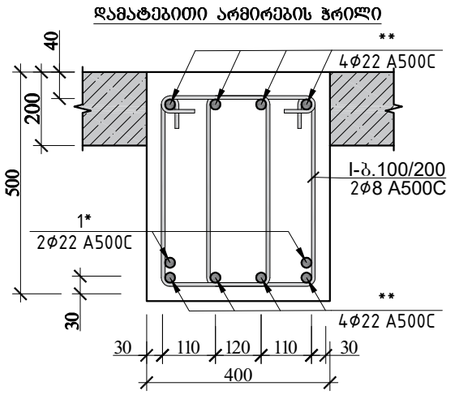

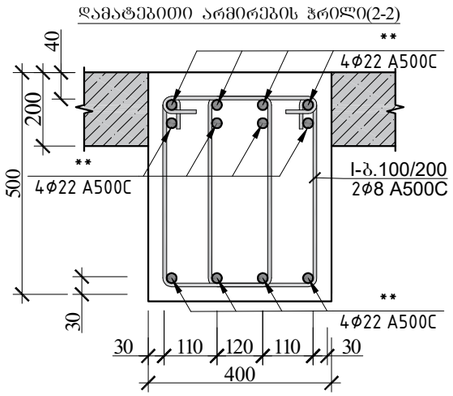

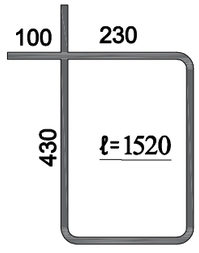

რიგელი 14 სპეციფიკაცია													სულ კონსტრუქციის რაოდენობა			
						მასალის ამოკრეფა							n= 3			
პოზ.	⌀ (მმ)	კლასი	L (მმ)	n (ცალი)	Lxn მ	⌀ მმ	∑ Lxn მ	1 გრძ.მ. წონა, კგ	∑ წონა , კგ		ბეტონი მ^3		∑ წონა , კგ		ბეტონი მ^3	
									A240C	A500C	B25	B7.5	A240C	A500C	B25	B7.5
1	22	A500C	11400	4	45.6	22	390.2	2.984	-	1164.36			-	3493.07		
2	22	A500C	7650	12	91.8	8	577.6	0.395	228.15	-			684.46	-		
3	22	A500C	7200	4	28.8								0	0		
4	22	A500C	7850	4	31.4					-			0	-		
5	22	A500C	7100	8	56.8											
6	22	A500C	7200	4	28.8											
7	22	A500C	7500	4	30						3.6				11	0
8	22	A500C	3250	4	13											
9	22	A500C	5000	8	40											
10	22	A500C	6000	4	24											
I	8	A240C	1520	380	577.6				0	-			0	-		
								∑	228.15	1164.36	3.6	0	684.46	3493.07	11	0

			ქალაქი ქობულეთი, სოფელი დიდღომი, ა.ჯაბანდელიძის №6; ს/კ 01.10.07.007.175 , სასოფლო შენობის პროექტი	
არქიტექტორი	ლ.ქაბნიძე			
მთ.კონსტ.	ლ.ზამბახიძე		კონსტრუქციული პროექტი	2020 წელი
შეასრულა	გ.შალიტაური			
შეასრულა	მ.სააკიან			ფურც. №
			მასშტაბი 1:	ფურცლები

მონოლითური რიგელი 15-ის ჭრილი

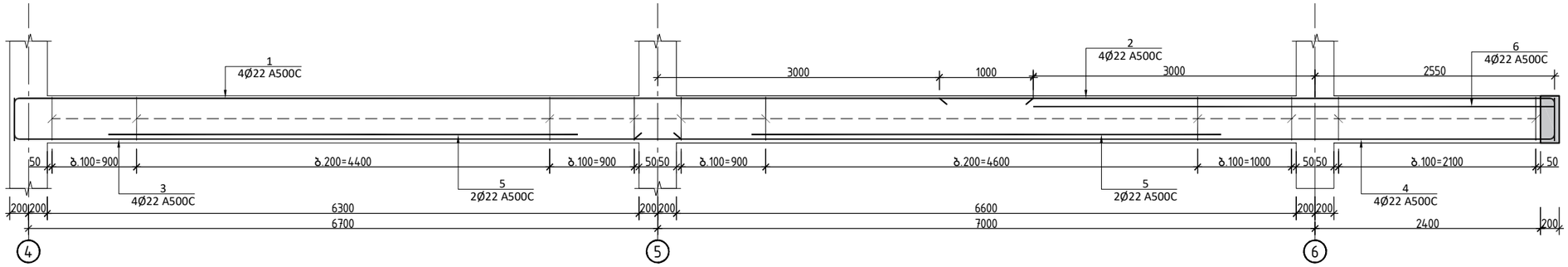

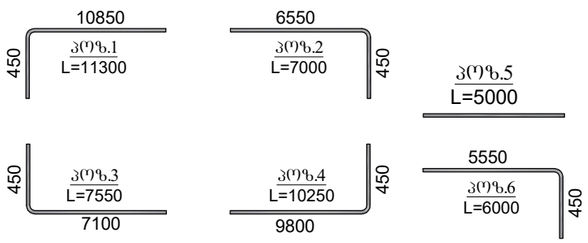

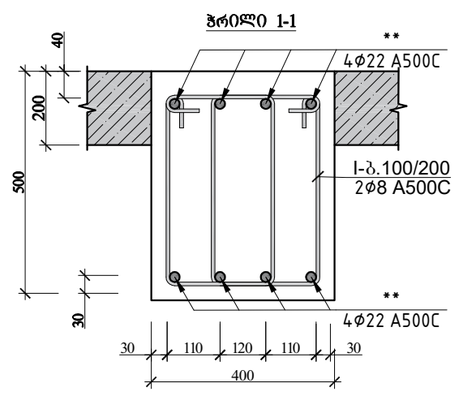

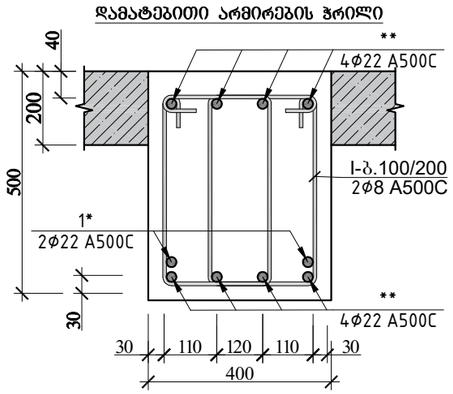

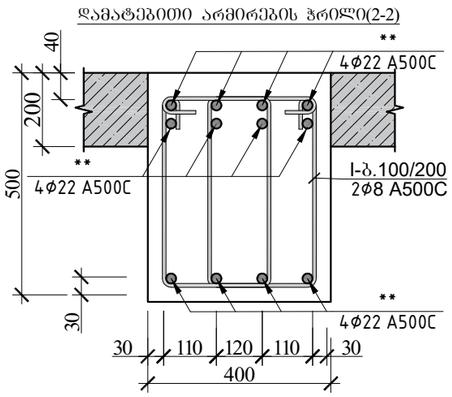

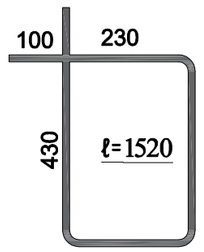

რიგელი 15 სპეციფიკაცია																
						მასალის ამოკრეფა							სულ კონსტრუქციის რაოდენობა n= 3			
პოზ.	⌀ (მმ)	კლასი	L (მმ)	n (ცალი)	Lxn მ	⌀ მმ	∑ Lxn მ	1 გრძ.მ. წონა, კგ	∑ წონა , კგ		ბეტონი მ^3		∑ წონა , კგ		ბეტონი მ^3	
									A240C	A500C	B25	B7.5	A240C	A500C	B25	B7.5
1	22	A500C	11300	4	45.2	22	229.4	2.984	-	684.53			-	2053.589		
2	22	A500C	7000	4	28								0	0		
3	22	A500C	7550	4	30.2	8	322.24	0.395	127.28	-			381.85	-		
4	22	A500C	10250	8	82				0	-	2		0	-	5.9	0
5	22	A500C	5000	4	20											
6	22	A500C	6000	4	24											
I	8	A240C	1520	212	322.24				0	-			0	-		
								∑	127.28	684.53	2	0	381.85	2053.589	5.9	0

			ქალაქი ქობულეთი, სოფელი ციცოთი, ს.კ.კანდელიძის №6; ს/კ 01.10.07.007.175 , სოფისა შენობის პროექტი
არქიტექტორი	ლ.ქაბნიძე		კონსტრუქციული პროექტი 20206 წელი
მთ.კონსტ.	ლ.ზამბახიძე		
შეასრულა	გ.შალიტაური		ფურც. №
შეასრულა	მ.სააკიან		
			მასშტაბი 1: ფურცლები

მონოლითური რიგელი 16-ის ჭრილი

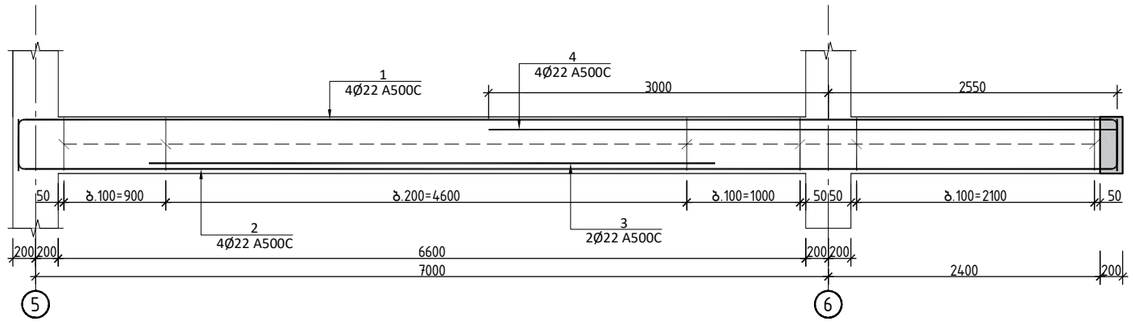

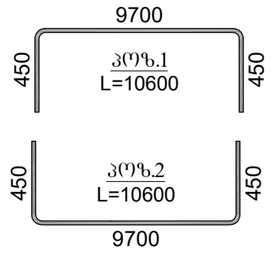

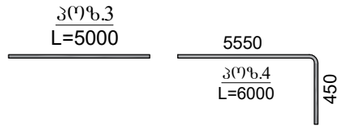

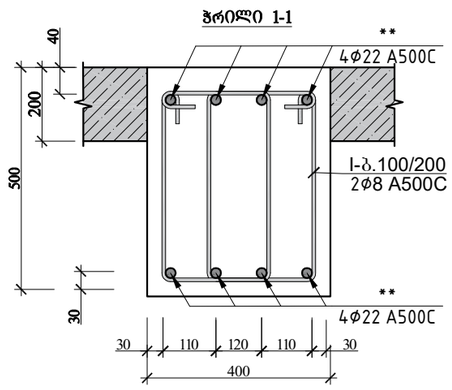

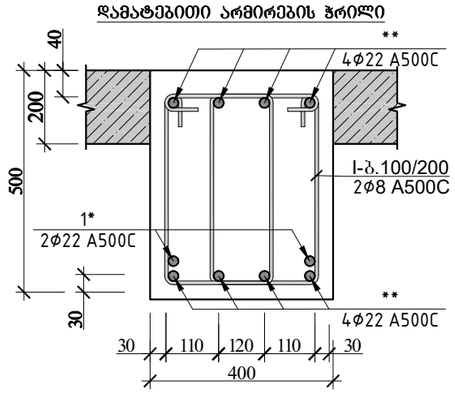

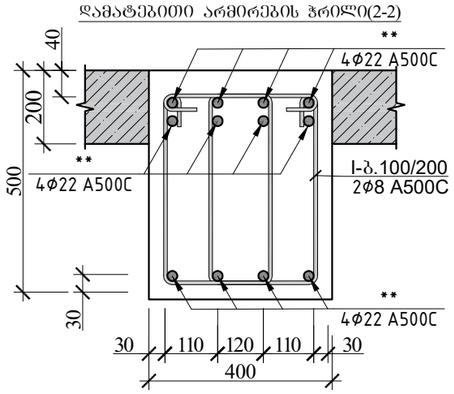

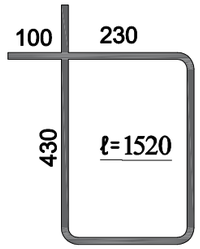

რიგელი 16 სპეციფიკაცია													სულ კონსტრუქციის რაოდენობა			
						მასალის ამოკრეფა							n= 3			
პოზ.	⌀ (მმ)	კლასი	L (მმ)	n (ცალი)	Lxn მ	⌀ მმ	∑ Lxn მ	1 გრძ.მ. წონა, კგ	∑ წონა , კგ		ბეტონი მ^3		∑ წონა , კგ		ბეტონი მ^3	
									A240C	A500C	B25	B7.5	A240C	A500C	B25	B7.5
1	22	A500C	10600	4	42.4	22	118.8	2.984	-	354.499	1.2		-	1063.498	3.5	0
2	22	A500C	10600	4	42.4								0	0		
3	22	A500C	5000	2	10	8	197.6	0.395	78.052	-			234.16	-		
4	22	A500C	6000	4	24				0	-			0	-		
I	8	A240C	1520	130	197.6				0	-			0	-		
								∑	78.052	354.499	1.2	0	234.16	1063.498	3.5	0

			ქალაქი ქობულეთი, სოფელი ციცოფი, ა.ა.ანდღულაძის №6; ს/კ 01.10.07.007.175 , სოფლის შენობის პროექტი
არქიტექტორი	ლ.ქავზნიძე		კონსტრუქციული პროექტი — 20206 წელი
მთ.კონსტ.	ლ.ზამბახიძე		
შეასრულა	გ.შალიტაური		მონოლითური რიგელი 16-ის ჭრილი — ფურც. № 34
შეასრულა	მ.სააკიან		
			მასშტაბი 1: — ფურცლები

მონოლითური რიგელი 17-ის ჭრილი

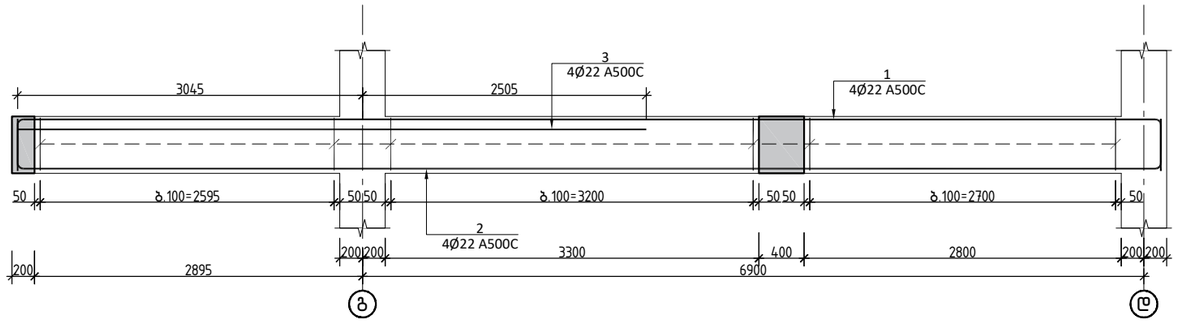

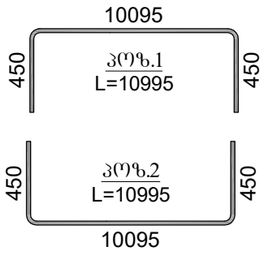

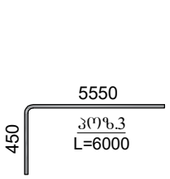

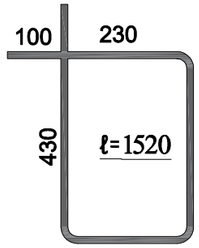

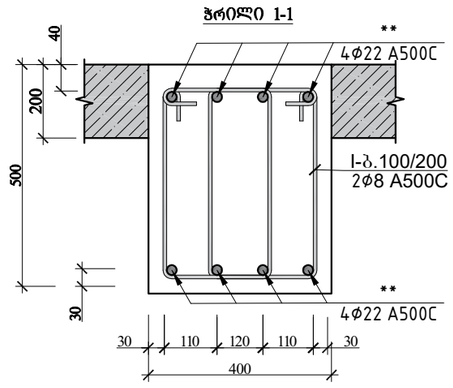

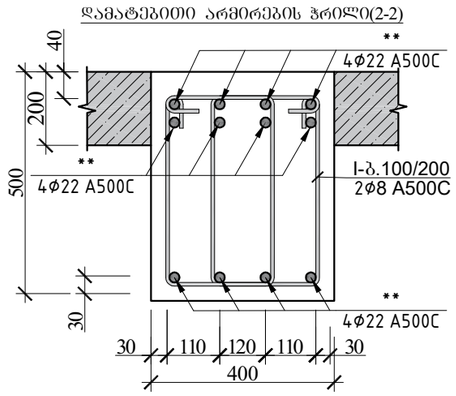

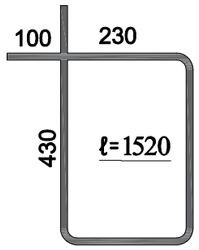

რიგელი 17 სპეციფიკაცია													სულ კონსტრუქციის რაოდენობა n= 3			
						მასალის ამოკრეფა										
პოზ.	⌀ (მმ)	კლასი	L (მმ)	n (ცალი)	Lxn მ	⌀ მმ	∑ Lxn მ	1 გრძ.მ. წონა, კგ	∑ წონა , კგ		ბეტონი მ³		∑ წონა , კგ		ბეტონი მ³	
									A240C	A500C	B25	B7.5	A240C	A500C	B25	B7.5
1	22	A500C	10995	4	43.98	22	111.96	2.984	-	334.089	1.2		-	1002.266	3.6	0
2	22	A500C	10995	4	43.98	8	276.64	0.395	109.27	-			327.82	-		
3	22	A500C	6000	4	24								0	0		
I	8	A240C	1520	182	276.64				0	-			0	-		
								∑	109.27	334.089	1.2	0	327.82	1002.266	3.6	0

			ქალაქი ქობულეთი, სოფელი ციცომი, ა.ჯანდლიძის №6; სკ 01.10.07.007.175 , სოფლის შენობის პროექტი
არქიტექტორი	ლ.ძაბნიძე		კონსტრუქციული პროექტი — 2020 წელი
მთ.კონსტ.	ლ.ზამბახიძე		
შეასრულა	გ.შალიტაური		მონოლითური რიგელი 17-ის ჭრილი — ფურც. № 35
შეასრულა	მ.სააკიან		
			მასშტაბი 1: — ფურცლები

მონოლითური რიგელი 18-ის ჭრილი

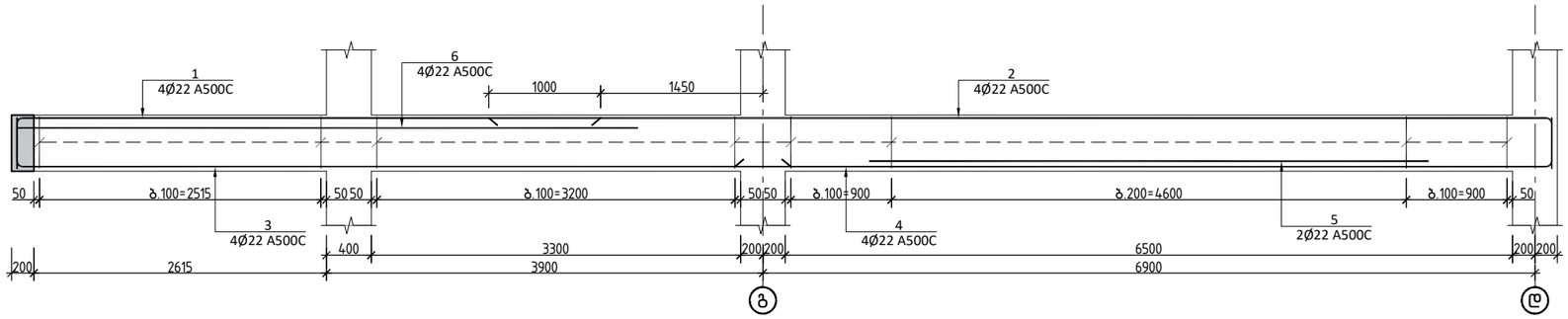

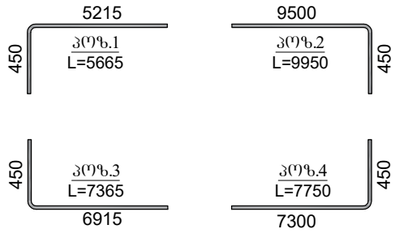

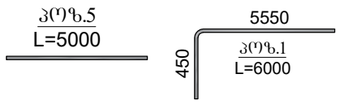

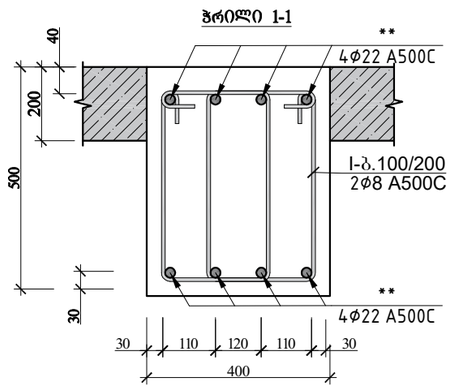

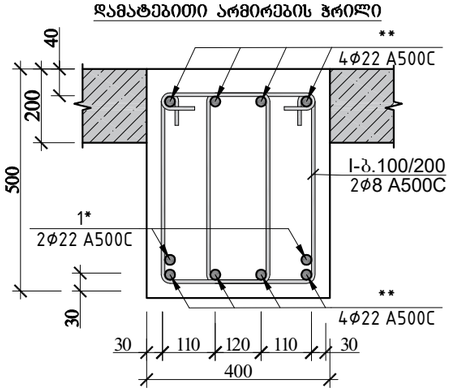

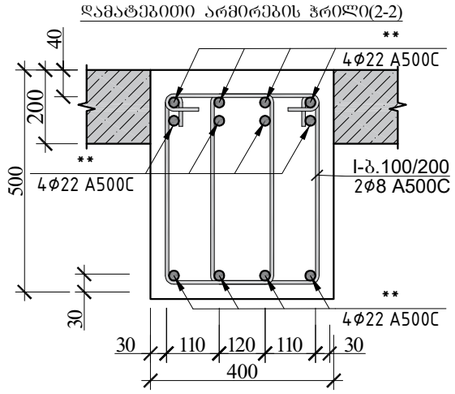

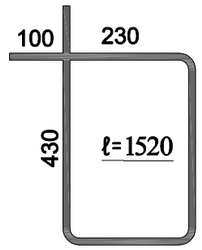

რიგელი 18 სპეციფიკაცია													სულ კონსტრუქციის რაოდენობა n= 3			
						მასალის ამოკრეფა										
პოზ.	⌀ (მმ)	კლასი	L (მმ)	n (ცალი)	Lxn მ	⌀ მმ	∑ Lxn მ	1 გრძ.მ. წონა, კგ	∑ წონა , კგ		ბეტონი მ³		∑ წონა , კგ		ბეტონი მ³	
									A240C	A500C	B25	B7.5	A240C	A500C	B25	B7.5
1	22	A500C	5665	4	22.66	22	156.92	2.984	-	468.249	1.7	0	-	1404.748	5	0
2	22	A500C	9950	4	39.8								0	0		
3	22	A500C	7365	4	29.46	8	307.04	0.395	121.28	-			363.84	-		
4	22	A500C	7750	4	31				0	-			0	-		
5	22	A500C	5000	2	10											
6	22	A500C	6000	4	24											
I	8	A240C	1520	202	307.04				0	-			0	-		
								∑	121.28	468.249	1.7	0	363.84	1404.748	5	0

			ქალაქი ქობულეთი, სოფელი ციცოფი, ა.პაიანდელიძის №6; ს/კ 01.10.07.007.175 , სოფისა შენობის პროექტი
არქიტექტორი	ლ.ქაბნიძე		კონსტრუქციული პროექტი — 2020 წელი
მთ.კონსტ.	ლ.ზამბახიძე		
შეასრულა	გ.შალიტაური		მონოლითური რიგელი 18-ის ჭრილი — ფურც. № 36
შეასრულა	მ.სააკიან		
			მასშტაბი 1: — ფურცლები

მონოლითური რიგელი 19-ის ჭრილი

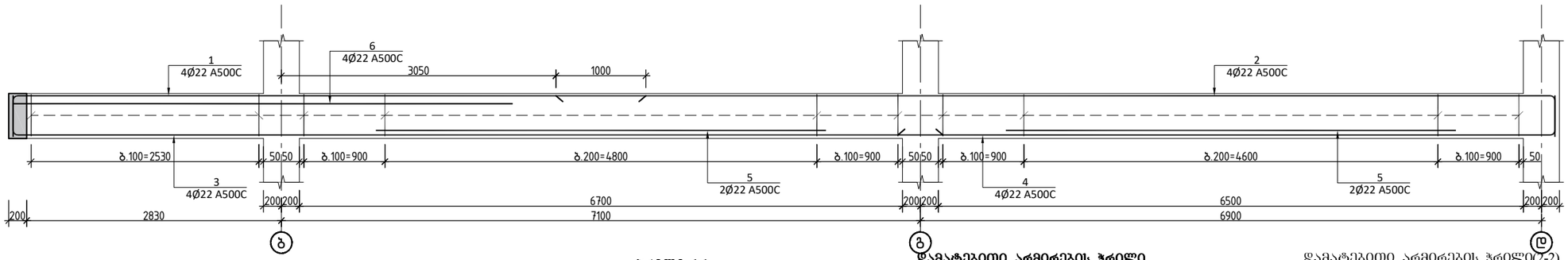

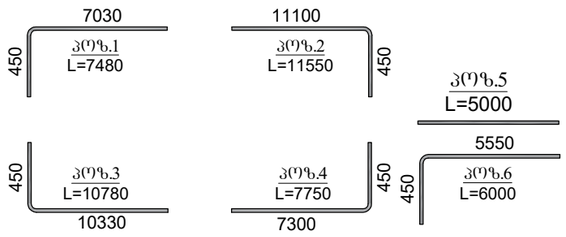

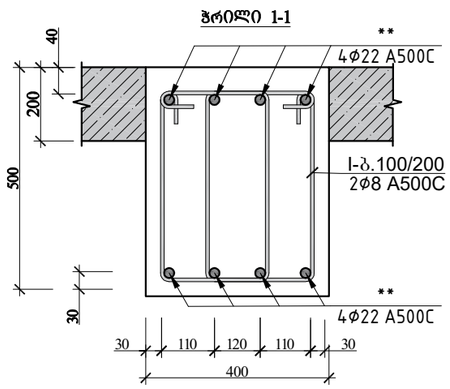

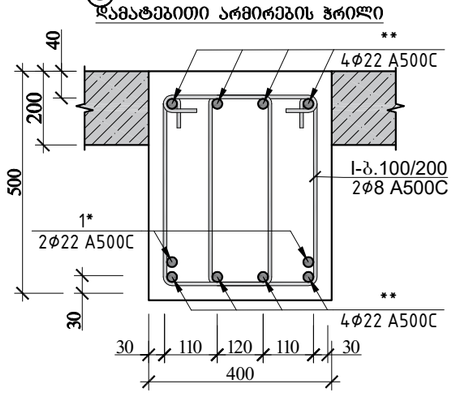

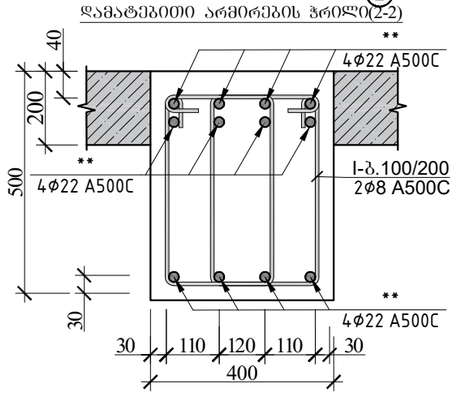

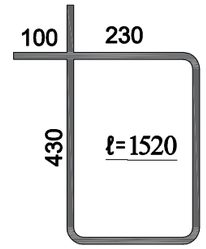

რიგელი 19 სპეციფიკაცია													სულ კონსტრუქციის რაოდენობა			
						მასალის ამოკრეფა							n= 3			
პოზ.	⌀ (მმ)	კლასი	L (მმ)	n (ცალი)	Lxn მ	⌀ მმ	∑ Lxn მ	1 გრძ.მ. წონა, კგ	∑ წონა , კგ		ბეტონი მ^3		∑ წონა , კგ		ბეტონი მ^3	
									A240C	A500C	B25	B7.5	A240C	A500C	B25	B7.5
1	22	A500C	7480	4	29.92	22	194.24	2.984	-	579.612	2.1		-	1738.836	6.2	0
2	22	A500C	11550	4	46.2								0	0		
3	22	A500C	10780	4	43.12	8	337.44	0.395	133.29	-			399.87	-		
4	22	A500C	7750	4	31				0	-			0	-		
5	22	A500C	5000	4	20											
6	22	A500C	6000	4	24											
I	8	A240C	1520	222	337.44				0	-			0	-		
								∑	133.29	579.612	2.1	0	399.87	1738.836	6.2	0

			ქალაქი ქობულეთი, სოფელი ციხისძირი, ა.ჭავჭავაძის №6; ს/კ 01.10.07.007.175 , სოფლის შენობის პროექტი
არქიტექტორი	ლ.ძაბნიძე		კონსტრუქციული პროექტი — 20206 წელი
მთ.კონსტ.	ლ.ზამბახიძე		
შეასრულა	გ.შალიტაური		მონოლითური რიგელი 19-ის ჭრილი — ფურც. № 37
შეასრულა	მ.საყიან		
			მასშტაბი 1: — ფურცლები

მონოლითური რიგელი 20-ის ჭრილი

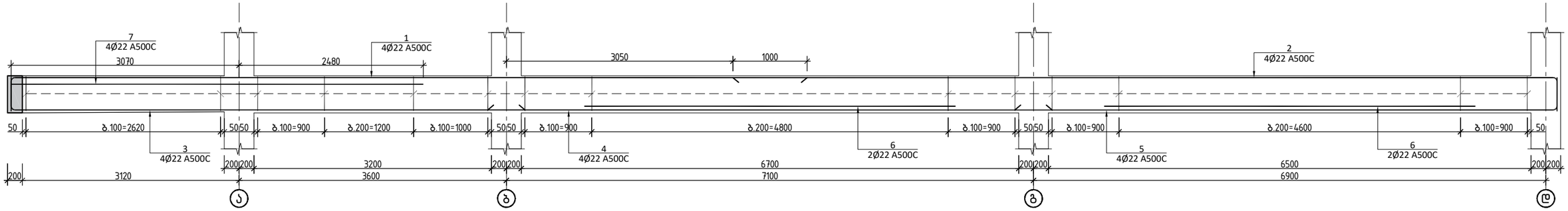

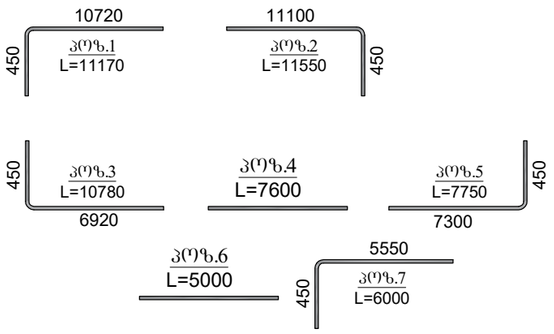

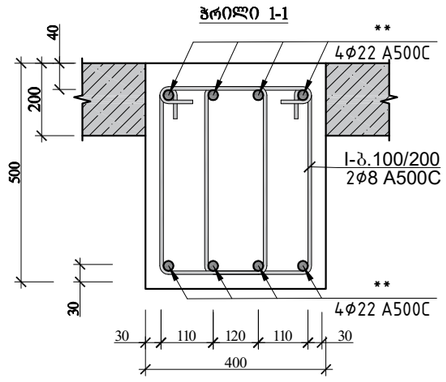

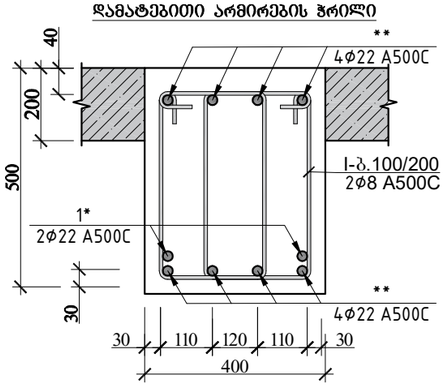

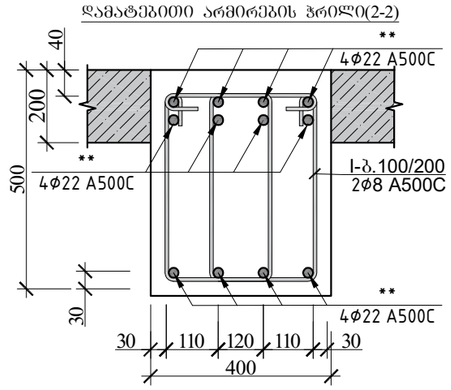

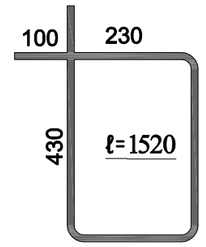

რიგელი 20 სპეციფიკაცია																
						მასალის ამოკრეფა							სულ კონსტრუქციის რაოდენობა n= 6			
პოზ.	⌀ (მმ)	კლასი	L (მმ)	n (ცალი)	Lxn მ	⌀ მმ	∑ Lxn მ	1 გრძ.მ. წონა, კგ	∑ წონა , კგ		ბეტონი მ^3		∑ წონა , კგ		ბეტონი მ^3	
									A240C	A500C	B25	B7.5	A240C	A500C	B25	B7.5
1	22	A500C	11170	4	44.68	22	239.4	2.984	-	714.37	2.4		-	4286.218	14	0
2	22	A500C	11550	4	46.2								0	0		
3	22	A500C	10780	4	43.12	8	419.52	0.395	165.71	-			994.26	-		
4	22	A500C	7600	4	30.4				0	-			0	-		
5	22	A500C	7750	4	31											
6	22	A500C	5000	4	20											
7	22	A500C	6000	4	24											
I	8	A240C	1520	276	419.52				0	-			0	-		
								∑	165.71	714.37	2.4	0	994.26	4286.218	14	0

			ქალაქი ქობულეთი, სოფელი ციცომი, ა.პაიანდელიძის №6; ს/კ 01.10.07.007.175 , სოფლის შენობის პროექტი
არქიტექტორი	ლ.ქაბნიძე		კონსტრუქციული პროექტი — 20206 წელი
მთ.კონსტ.	ლ.ზამბახიძე		
შეასრულა	გ.შალიტაური		მონოლითური რიგელი 20-ის ჭრილი — ფურც. № 38
შეასრულა	მ.სააკიან		
			მასშტაბი 1: — ფურცლები

მონოლითური რიგელი 21-ის ჭრილი

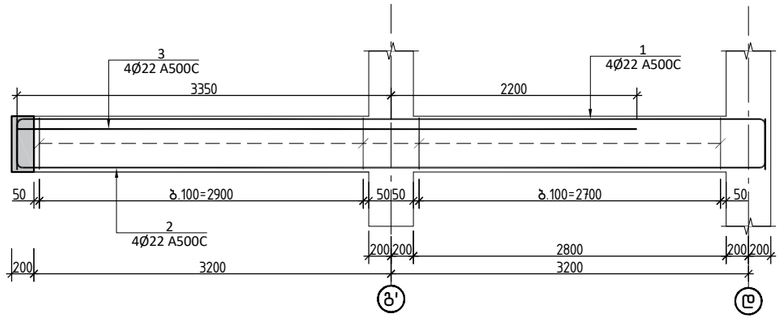

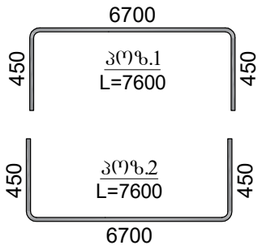

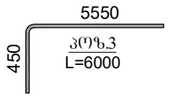

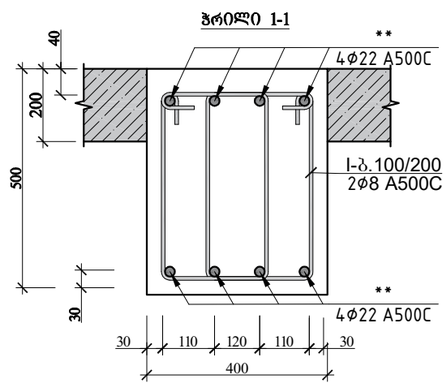

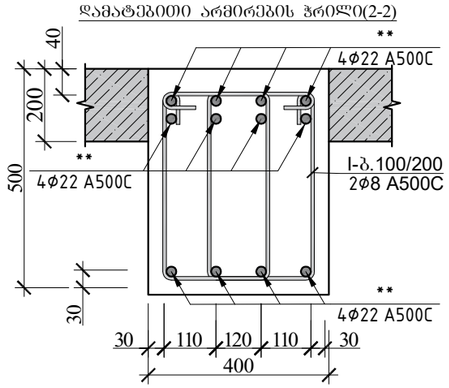

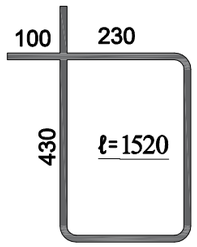

რიგელი 21 სპეციფიკაცია																
						მასალის ამოკრეფა							სულ კონსტრუქციის რაოდენობა n= 3			
პოზ.	⌀ (მმ)	კლასი	L (მმ)	n (ცალი)	Lxn მ	⌀ მმ	∑ Lxn მ	1 გრძ.მ. წონა, კგ	∑ წონა , კგ		ბეტონი მ^3		∑ წონა , კგ		ბეტონი მ^3	
									A240C	A500C	B25	B7.5	A240C	A500C	B25	B7.5
1	22	A500C	7600	4	30.4	22	84.8	2.984	-	253.043	0.8		-	759.1296	2.4	0
2	22	A500C	7600	4	30.4	8	176.32	0.395	69.646	-			208.94	-		
3	22	A500C	6000	4	24								0	0		
I	8	A240C	1520	116	176.32				0	-			0	-		
								∑	69.646	253.043	0.8	0	208.94	759.1296	2.4	0

			ქალაქი ქობულეთი, სოფელი დიღომი, ა.აბაშიძის №6; ს/კ 01.10.07.007.175 , სოფლის შენობის პროექტი
არქიტექტორი	ლ.ქაბნიძე		კონსტრუქციული პროექტი 20206 წელი
მთ.კონსტ.	ლ.ზამბახიძე		
შეასრულა	გ.შალიტაური		მონოლითური რიგელი 21-ის ჭრილი ფურც. № 39
შეასრულა	მ.სააკიან		
			მასშტაბი 1: ფურცლები

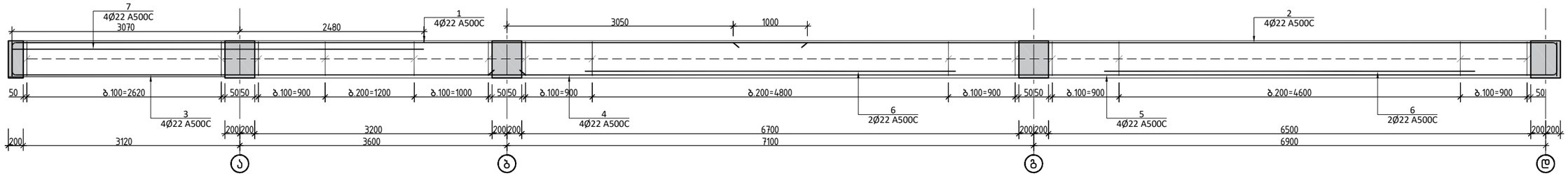

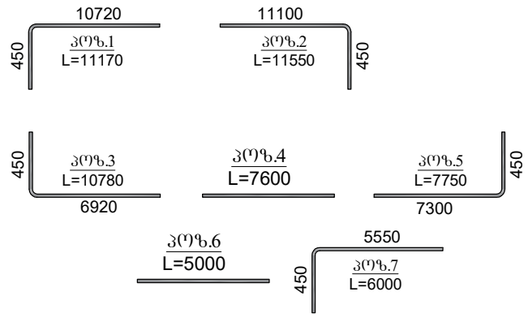

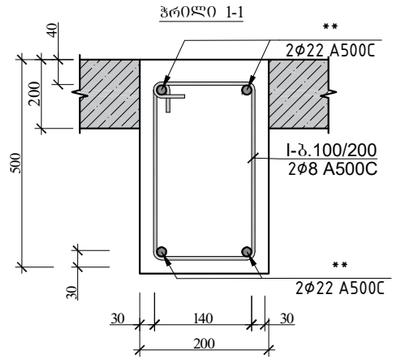

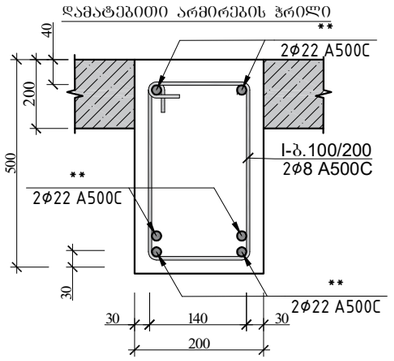

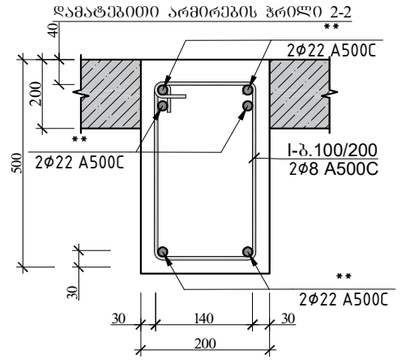

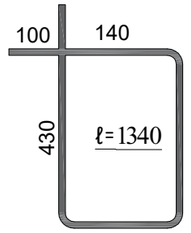

რიგელი 22 სპეციფიკაცია

						მასალის ამოკრეფა							სულ კონსტრუქციის რაოდენობა n= 3			
პოზ.	⌀ (მმ)	კლასი	L (მმ)	n (ცალი)	Lxn მ	⌀ მმ	∑ Lxn მ	1 გრძ.მ. წონა, კგ	∑ წონა , კგ		ბეტონი მ³		∑ წონა , კგ		ბეტონი მ³	
									A240C	A500C	B25	B7.5	A240C	A500C	B25	B7.5
1	22	A500C	11170	2	22.34	22	141.7	2.984	-	422.833			-	1268.498		
2	22	A500C	11550	2	23.1								0	0		
3	22	A500C	10780	2	21.56	8	184.92	0.395	73.043	-			219.13	-		
4	22	A500C	7600	2	15.2				0	-	1.2		0	-	3.6	0
5	22	A500C	7750	2	15.5											
6	22	A500C	5000	4	20											
7	22	A500C	6000	4	24											
I	8	A240C	1340	138	184.92				0	-			0	-		
								∑	73.043	422.833	1.2	0	219.13	1268.498	3.6	0

			ქალაქი ქუთაისი, სოფელი ღილღომი, ა.ალანდელიძის №6; ს/კ 01.10.07.007.175 , საოფისე შენობის პროექტი
არქიტექტორი	ლ.ძაგნიძე		კონსტრუქციული პროექტი — 20206 წელი
მთ.კონსტ.	ლ.ზამბახიძე		
შესრულა	გ.შალიტაური		მონოლითური რიგელი 22-ის ჭრილი — ფურც. № 40
შესრულა	მ.სააკიან		
			მასშტაბი 1: — ფურცლები

მონოლითური რიგელი 23-ის ჭრილი

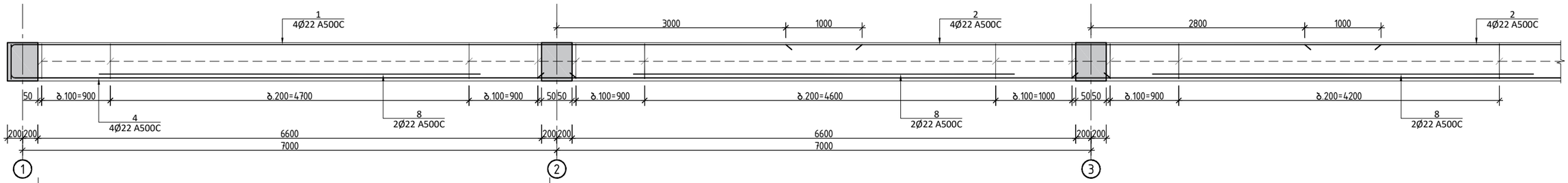

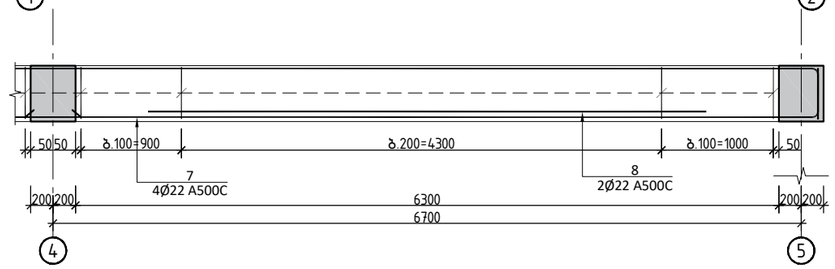

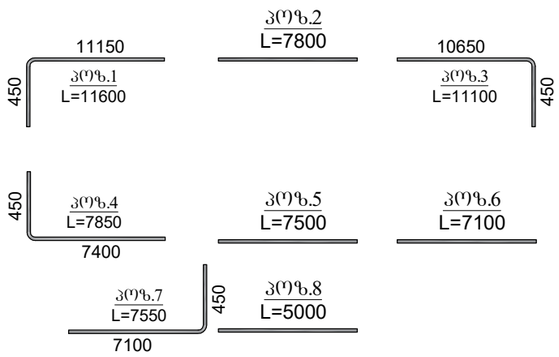

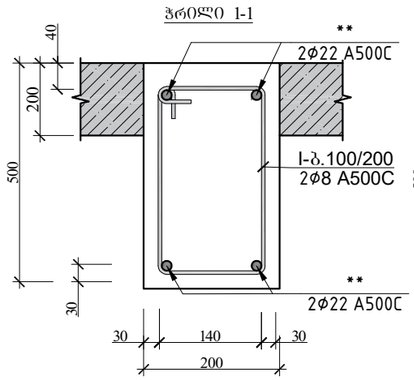

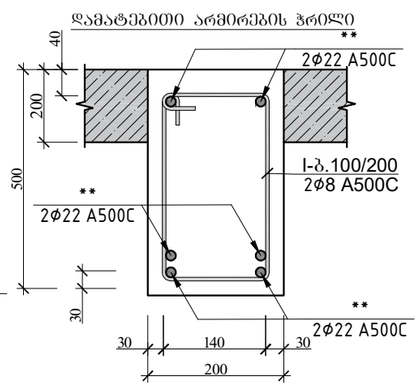

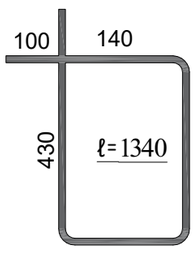

რიგელი 23 სპეციფიკაცია													სულ კონსტრუქციის რაოდენობა n= 3			
						მასალის ამოკრეფა										
პოზ.	⌀ (მმ)	კლასი	L (მმ)	n (ცალი)	Lxn მ	⌀ მმ	∑ Lxn მ	1 გრძ.მ. წონა, კგ	∑ წონა , კგ		ბეტონი მ³		∑ წონა , კგ		ბეტონი მ³	
									A240C	A500C	B25	B7.5	A240C	A500C	B25	B7.5
1	22	A500C	11600	2	23.2	22	176.6	2.984	-	526.9744			-	1580.923		
2	22	A500C	7800	4	31.2	8	292.88	0.395	115.688	-			347.06	-		
3	22	A500C	11100	2	22.2								0	0		
4	22	A500C	7850	2	15.7											
5	22	A500C	7500	2	15						1.7				5	0
6	22	A500C	7100	2	14.2											
7	22	A500C	7550	2	15.1											
8	22	A500C	5000	8	40											
I	8	A240C	1340	167	223.78				0	-			0	-		
								∑	115.688	526.9744	1.7	0	347.06	1580.923	5	0

			ქალაქი ქობულეთი, სოფელი ციცოფი, ა.ააანდელიძის №6; ს/კ 01.10.07.007.175 , სასოფლო შენობის პროექტი
არქიტექტორი	ლ.ძაბნიძე		კონსტრუქციული პროექტი — 20206 წელი
მთ.კონსტ.	ლ.ზამბახიძე		
შეასრულა	გ.შალიტაური		მონოლითური რიგელი 23-ის ჭრილი — ფურც. № 41
შეასრულა	გ.საყიან		
			მასშტაბი 1: — ფურცლები

მონოლითური რიგელი 24-ის ჭრილი

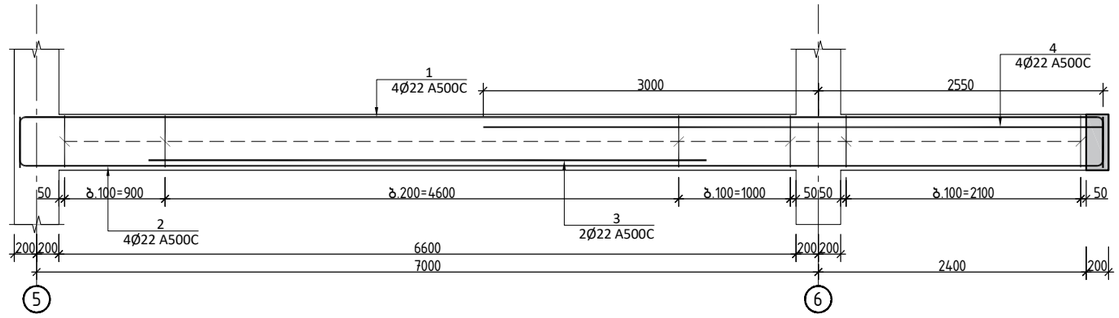

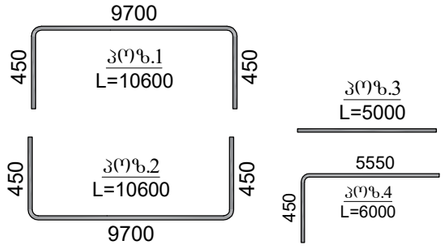

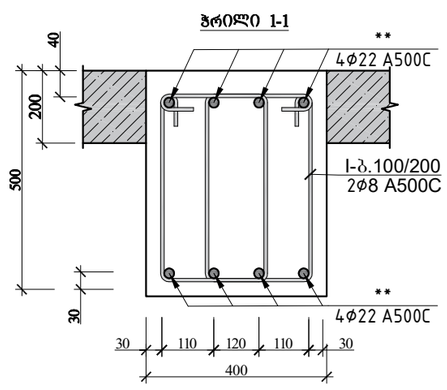

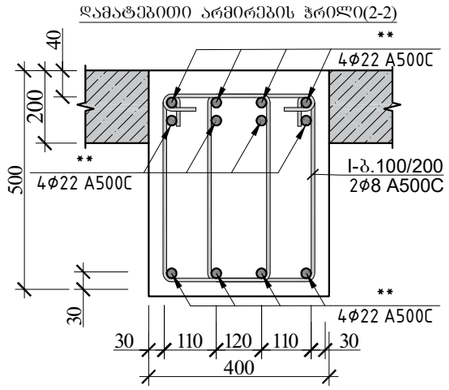

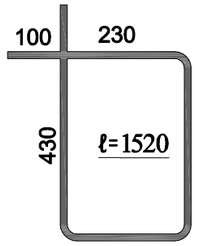

რიგელი 24 სპეციფიკაცია													სულ კონსტრუქციის რაოდენობა n= 3			
						მასალის ამოკრეფა										
პოზ.	⌀ (მმ)	კლასი	L (მმ)	n (ცალი)	Lxn მ	⌀ მმ	∑ Lxn მ	1 გრძ.მ. წონა, კგ	∑ წონა , კგ		ბეტონი მ³		∑ წონა , კგ		ბეტონი მ³	
									A240C	A500C	B25	B7.5	A240C	A500C	B25	B7.5
1	22	A500C	10600	4	42.4	22	118.8	2.984	-	354.499			-	1063.498		
2	22	A500C	10600	4	42.4								0	0		
3	22	A500C	5000	2	10	8	197.6	0.395	78.052	-	1.2		234.16	-	3.5	0
4	22	A500C	6000	4	24				0	-			0	-		
I	8	A240C	1520	130	197.6				0	-			0	-		
								∑	78.052	354.499	1.2	0	234.16	1063.498	3.5	0

			ქალაქი ქობილისი, სოფელი ციცომი,ა.აკანდელიძის №6; სკ 01.10.07.007.175 , სოფისა შენობის პროექტი
არქიტექტორი	ლ.ძაბნიძე		კონსტრუქციული პროექტი — 20206 წელი
მთ.კონსტ.	ლ.ზამბახიძე		
შესრულა	გ.შალიტაური		მონოლითური რიგელი 24-ის ჭრილი — ფურც. № 42
შესრულა	მ.საყაიან		
			მასშტაბი 1: — ფურცლები

რ/ბ სვეტების განალაგების გეგმა -3.300 ნიშნულზე

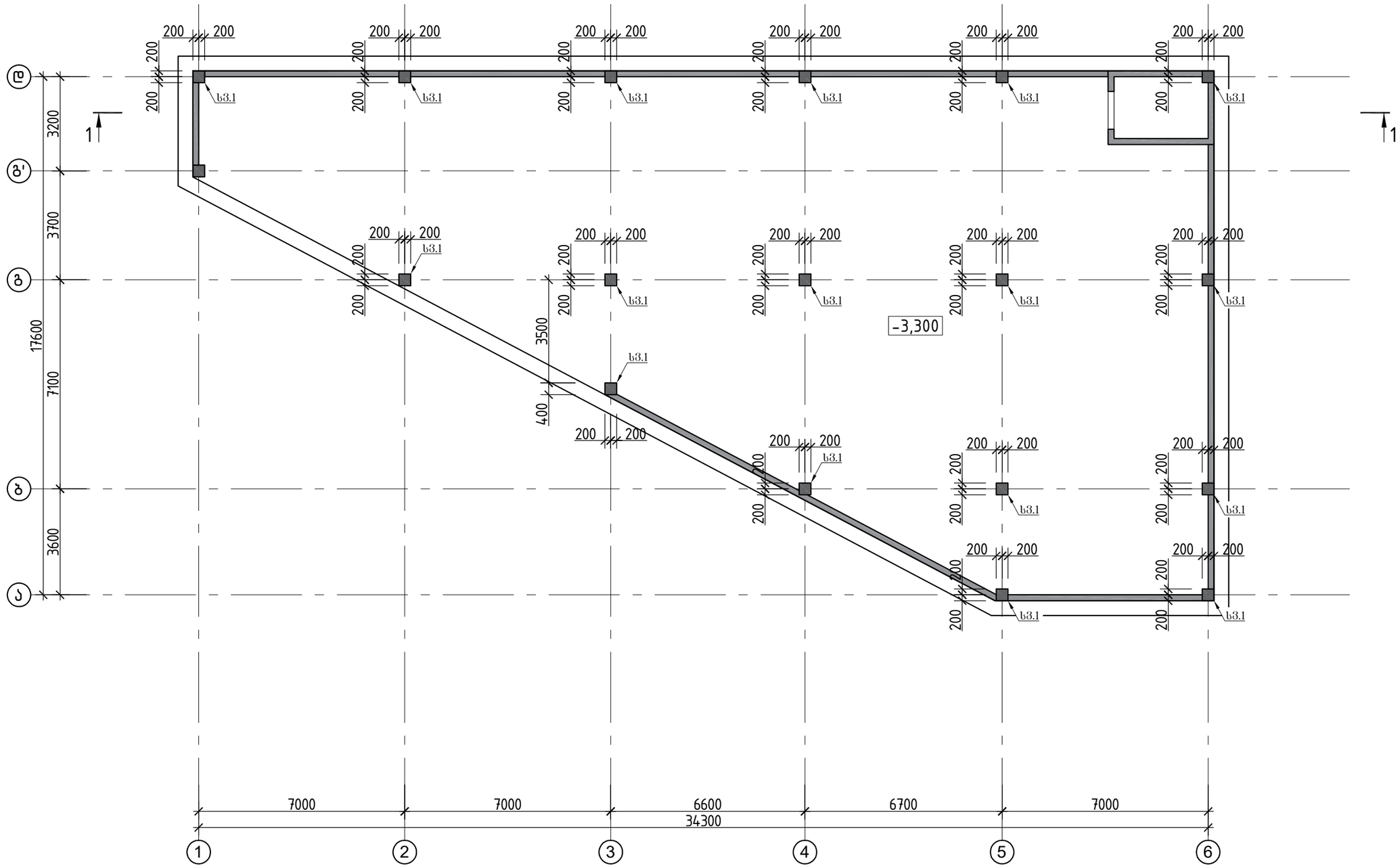

			ქალაქი ქთბილისი, სოფელი დიღომი,საკანდელიძის №6; ს/კ 01.10.07.007.175 , საოფისე შენობის პროექტი	
არქიტექტორი	ლ.ძაგნიძე		კონსტრუქციული პროექტი	20206 წელი
მთ.კონსტ.	ლ.ზამბახიძე			
შეასრულა	გ.შალიტაური		რ/ბ სვეტების განალაგების გეგმა -3.300 ნიშნულზე	
შეასრულა	მ.სააკიან			ფურს. № 43
			მასშტაბი 1:	ფურცლები

რ/ბ სვეტების განალაგების გეგმა +0.00 ნიშნულზე

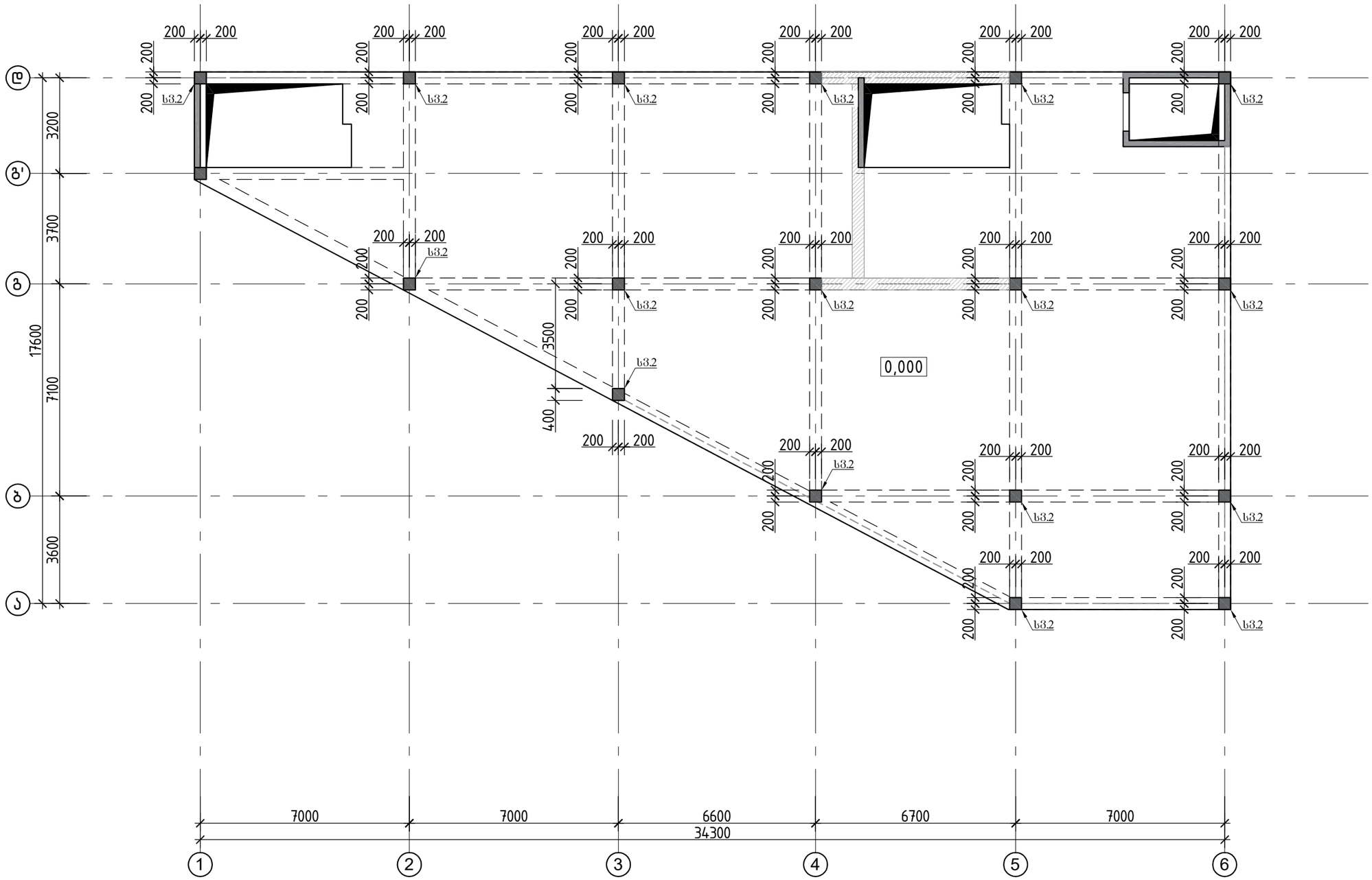

			ქალაქი ქობულეთი, სოფელი ღიღომი, ა.ჭანტლიძის №6; ს/კ 01.10.07.007.175 , სოფისა შენობის პროექტი	
არქიტექტორი	ლ.ქავზნიძე			
მთ.კონსტ.	ლ.ზამბახიძე		კონსტრუქციული პროექტი	20206 წელი
შეასრულა	გ.შალიტაური			
შეასრულა	მ.სააკიან			ფურც. №
			მასშტაბი 1:	ფურცლები

რ/ბ სვეტების განალაგების გეგმა +4.000 ნიშნულზე

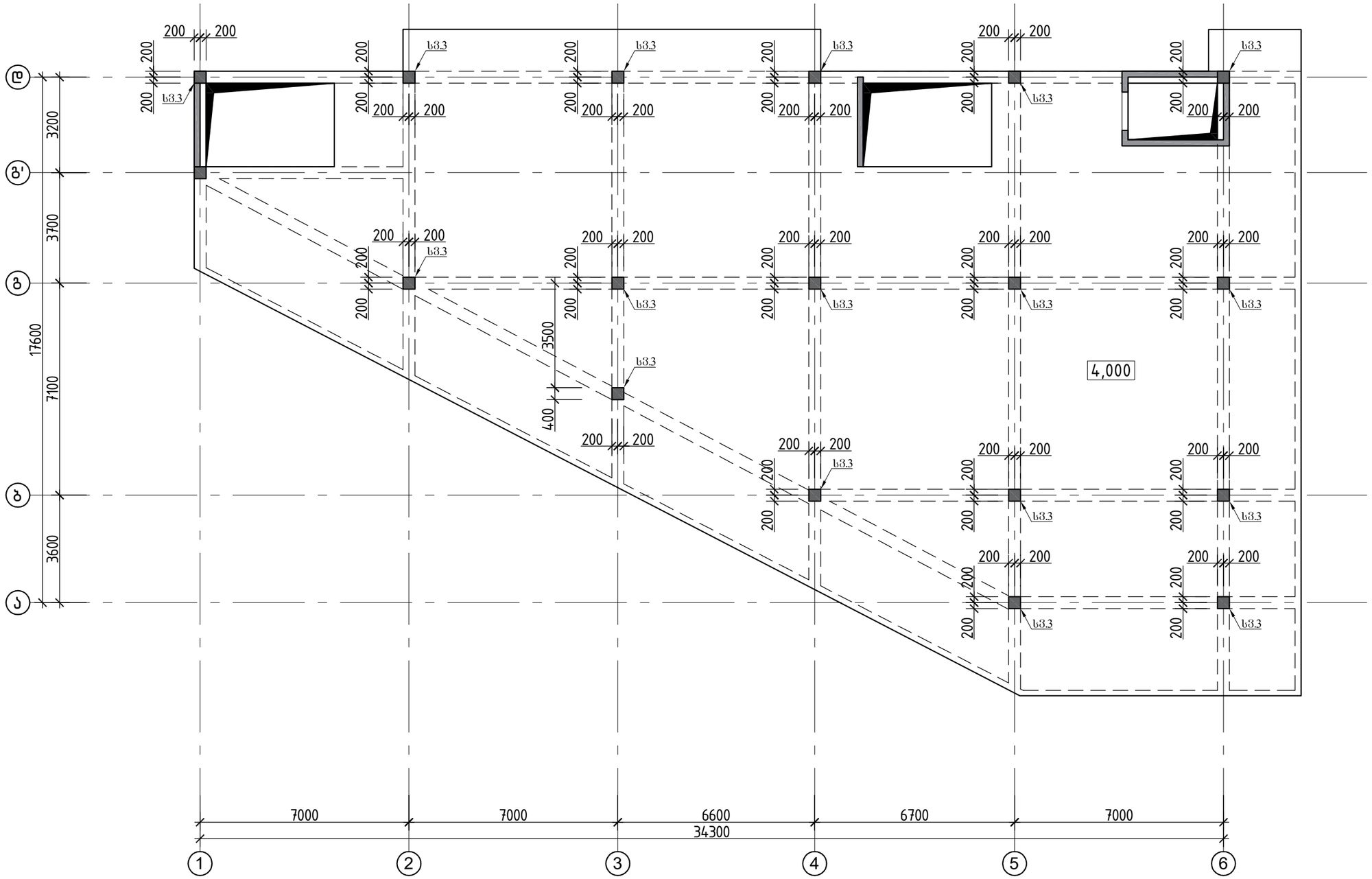

			ქალაქი ქთბილისი, სოფელი დიღომი,საკანდელიძის №6; ს/კ 01.10.07.007.175 , საოფისე შენობის პროექტი	
არქიტექტორი	ლ.ძაგნიძე		კონსტრუქციული პროექტი	20206 წელი
მთ.კონსტ.	ლ.ზამბახიძე			
შეასრულა	გ.შალიტაური		რ/ბ სვეტების განალაგების გეგმა +4.000 ნიშნულზე	
შეასრულა	მ.სააკიან			ფურს. № 44
			მასშტაბი 1:	ფურცლები

რ/ბ სვეტების განალაგების გეგმა +7.500 ნიშნულზე

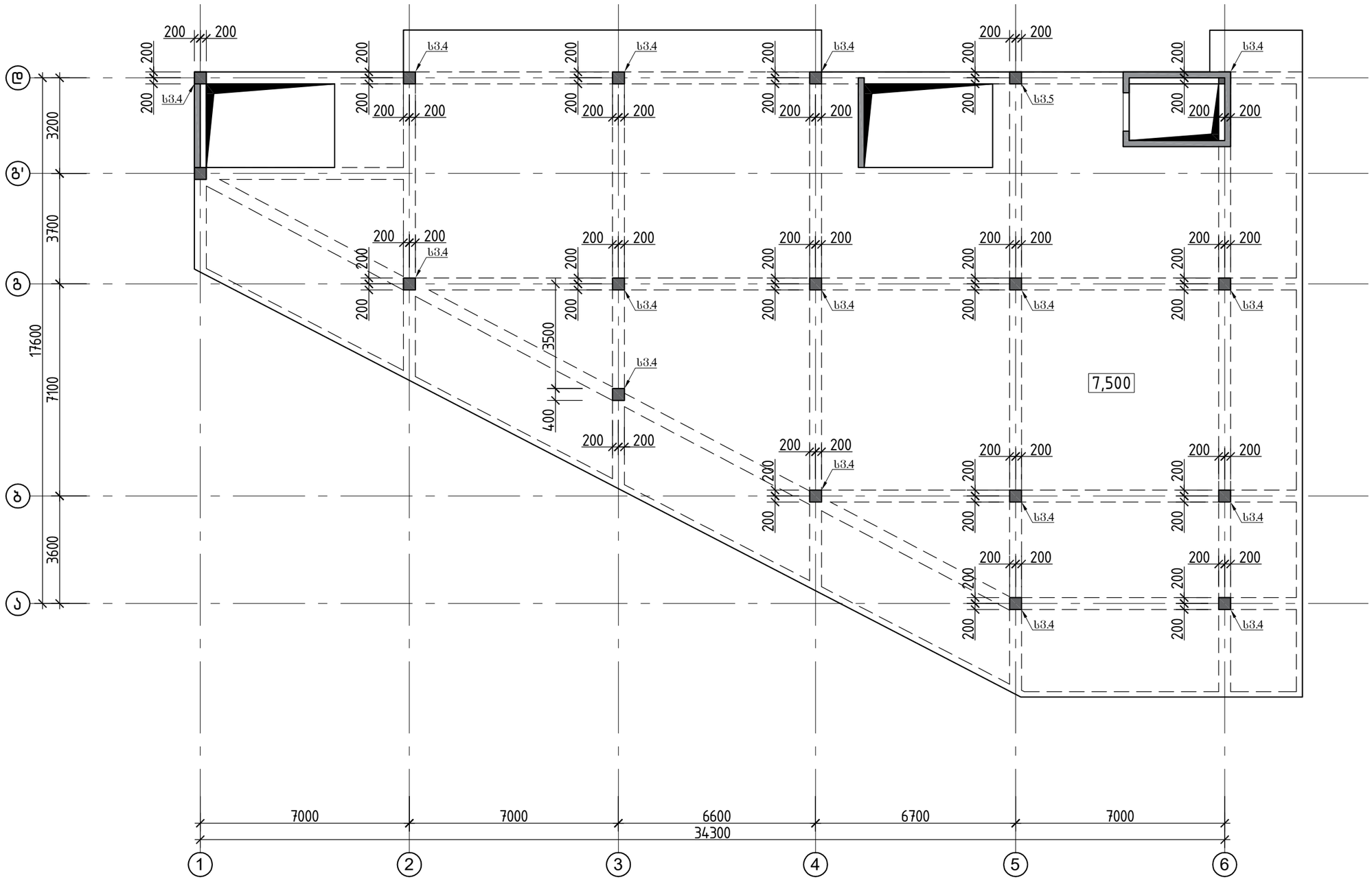

			ქალაქი ქობულეთი, სოფელი ციცოფი,ბაკანდელიძის №6; სკ 01.10.07.007.175 , სოფლის შენობის პროექტი	
არქიტექტორი	ლ.ძაბნიძე		კონსტრუქციული პროექტი	20206 წელი
მთ.კონსტ.	ლ.ზამბახიძე			
შეასრულა	გ.შალიტაური		რ/ბ სვეტების განალაგების გეგმა +7.500 ნიშნულზე	ფურც. № 45
შეასრულა	მ.სააკიან			
			მასშტაბი 1:	ფურცლები

რ/ბ სვეტების განალაგების გეგმა +11.000 ნიშნულზე

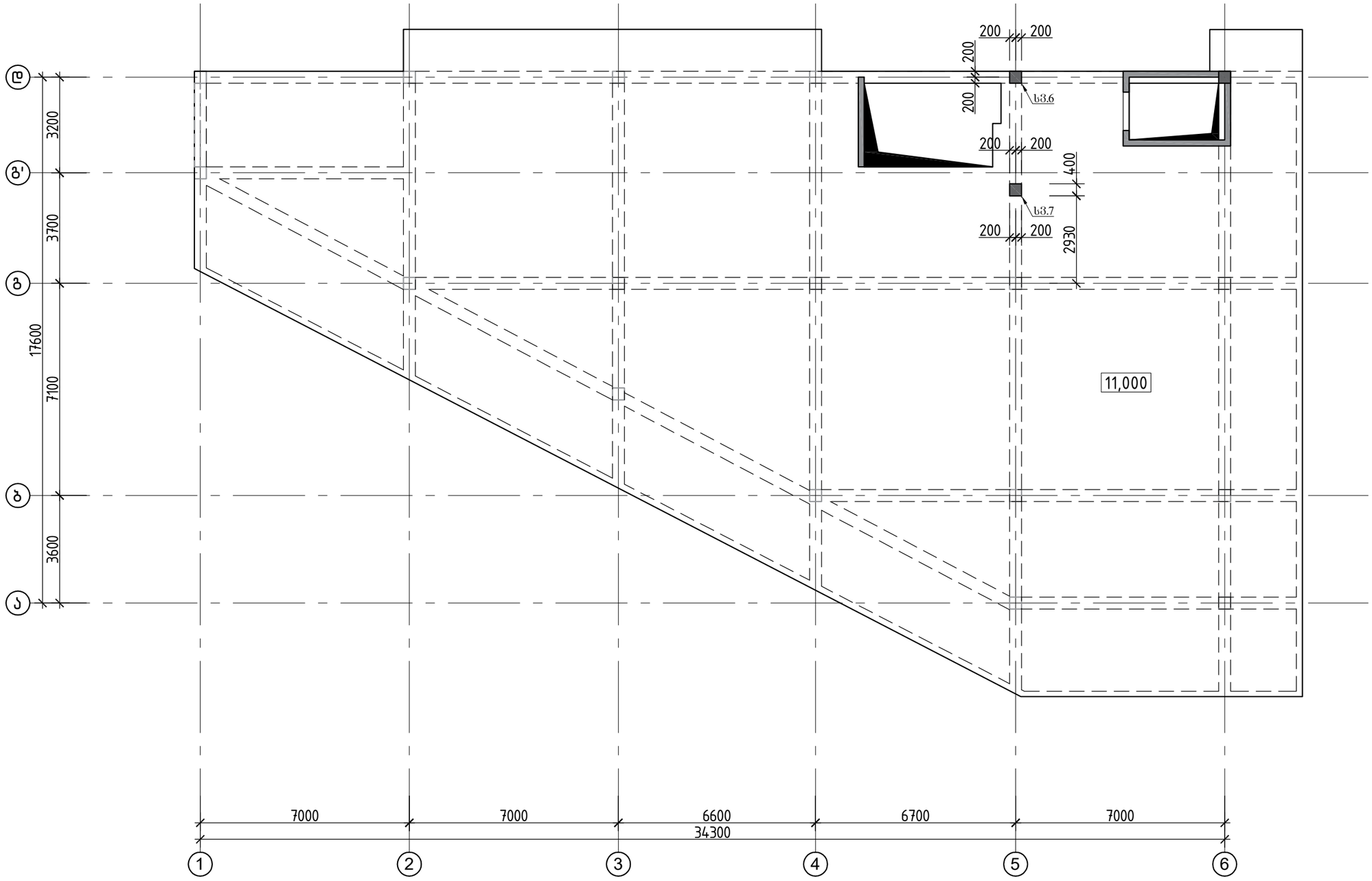

			ქალაქი ქობულეთი, სოფელი ციცოფი,ა.აანდღელიძის №6; ს/კ 01.10.07.007.175 , სოფისა შენობის პროექტი
არქიტექტორი	ლ.ძაბნიძე		კონსტრუქციული პროექტი — 20206 წელი
მთ.კონსტ.	ლ.ზამბახიძე		
შეასრულა	გ.შალიტაური		რ/ბ სვეტების განალაგების გეგმა +11.000 ნიშნულზე — ფურც. № 46
შეასრულა	მ.სააკიან		
			მასშტაბი 1: — ფურცლები

სვეტის 1-ის ჭრილი

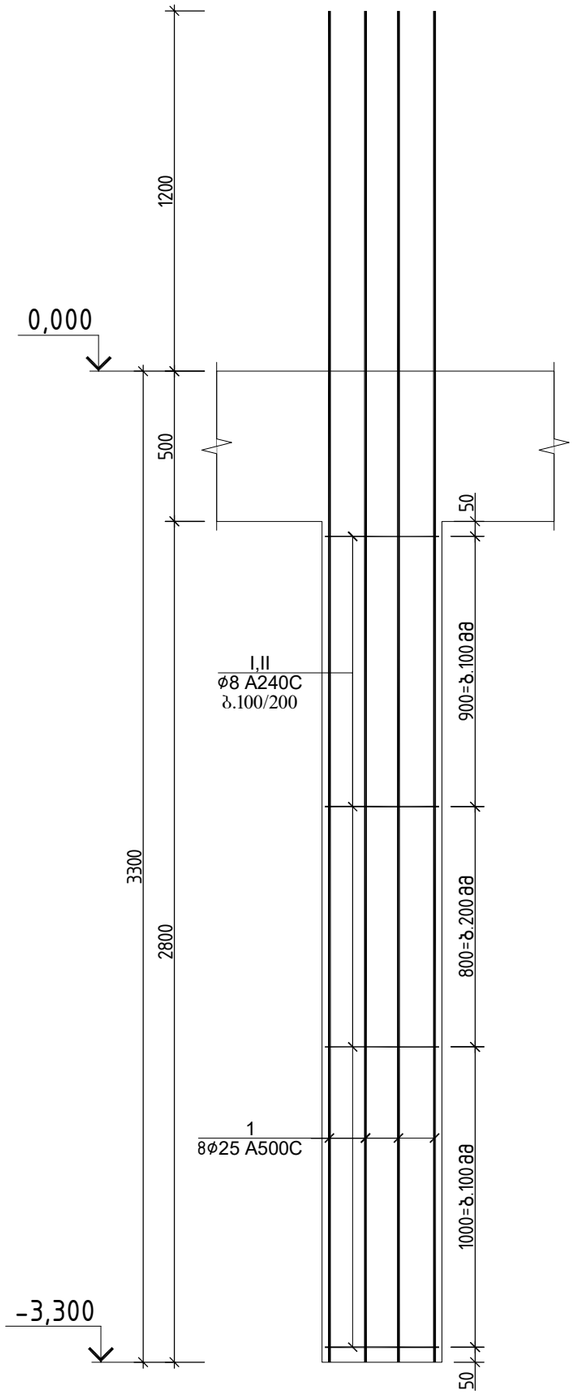

ჭრილი 1-1

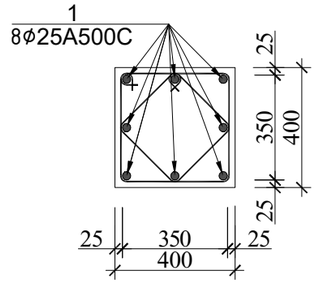

პოზ.№I

ℓ=1600

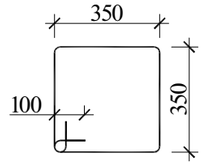

პოზ.№II

ℓ=1260

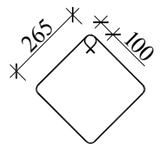

სვეტი 1-ის სპეციფიკაცია													სულ კონსტრუქციის რაოდენობა n= 17			
						მასალის ამოკრეფა										
პოზ.	⌀ (მმ)	კლასი	L (მმ)	n (ცალი)	Lxn მ	⌀ მმ	∑ Lxn მ	1 გრძ.მ. წონა, კგ	∑ წონა , კგ		ბეტონი მ³		∑ წონა , კგ		ბეტონი მ³	
									A240C	A500C	B30	B7.5	A240C	A500C	B30	B7.5
1	25	A500C	4500	8	36	25	36	3.853	-	138.708	0.4		-	2358.036	7.6	0
I	8	A240C	1600	24	38.4	8	68.64	0.395	27.113	-			460.92	-		
II	8	A240C	1260	24	30.24								0	0		
													0	0		
								∑	27.113	138.708	0.4	0	460.92	2358.036	7.6	0

			ქალაქი ქობულეთი, სოფელი ციცომი, ს.ა.კანდელიძის №6; სკ 01.10.07.007.175 , სოფლის შენობის პროექტი	
არქიტექტორი	ლ.ქაბნიძე		კონსტრუქციული პროექტი	2020 წელი
მთ.კონსტ.	ლ.ზამბახიძე		სვეტი 1-ის ჭრილი	
შეასრულა	გ.შალიტაური			ფურც. № 47
შეასრულა	მ.სააკიან		მასშტაბი 1:	ფურცლები

სვეტი 2-ის ჭრილი

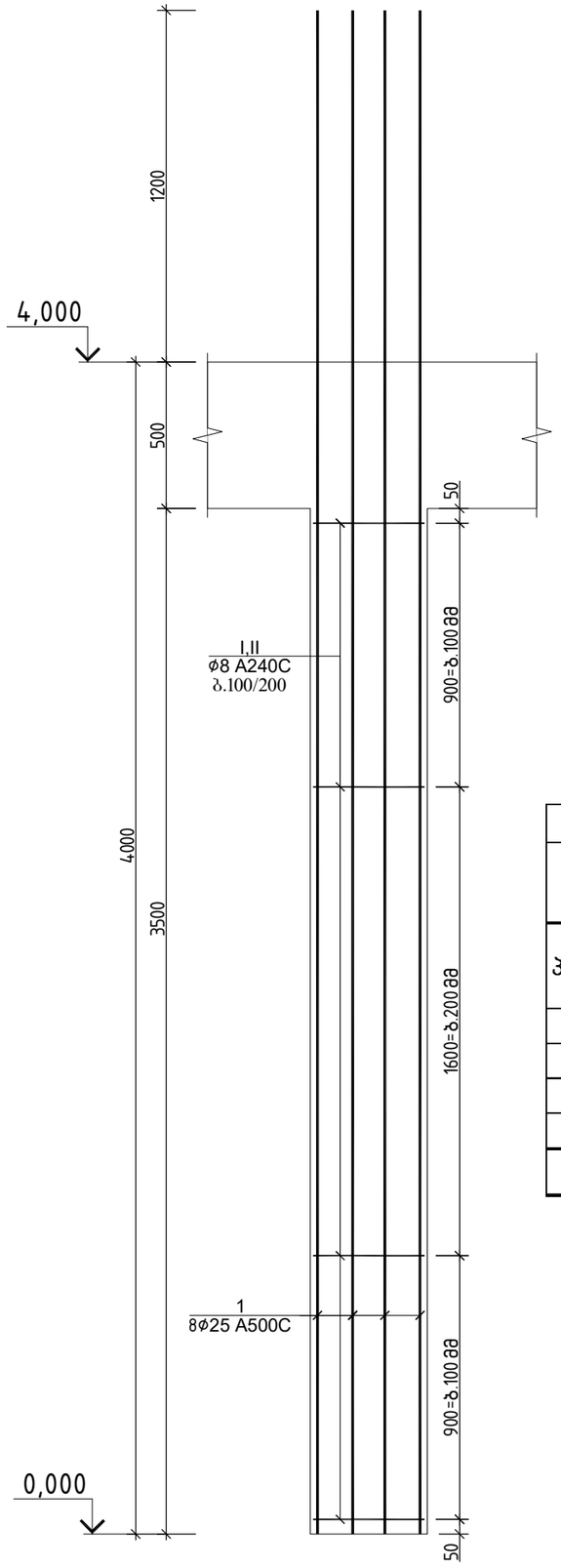

ჭრილი 1-1

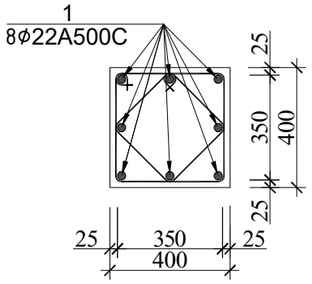

პოზ.№I

ℓ=1600

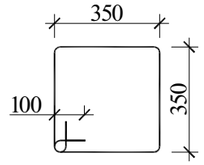

პოზ.№II

ℓ=1260

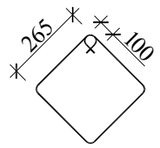

სვეტი 2-ის სპეციფიკაცია													სულ კონსტრუქციის რაოდენობა n= 17			
						მასალის ამოკრეფა										
პოზ.	⌀ (მმ)	კლასი	L (მმ)	n (ცალი)	Lxn მ	⌀ მმ	∑ Lxn მ	1 გრძ.მ. წონა, კგ	∑ წონა , კგ		ბეტონი მ³		∑ წონა , კგ		ბეტონი მ³	
									A240C	A500C	B30	B7.5	A240C	A500C	B30	B7.5
1	25	A500C	5200	8	41.6	25	41.6	3.853	-	160.285	0.6		-	2724.842	9.5	0
I	8	A240C	1600	27	43.2	8	77.22	0.395	30.502	-			518.53	-		
II	8	A240C	1260	27	34.02								0	0		
													0	0		
								∑	30.502	160.285	0.6	0	518.53	2724.842	9.5	0

			ქალაქი ქობულეთი, სოფელი ციცომი, ს.ა.კანდელიძის №6; სკ 01.10.07.007.175 , სოფლის შენობის პროექტი	
არქიტექტორი	ლ.ქაბნიძე		კონსტრუქციული პროექტი	2020 წელი
მთ.კონსტ.	ლ.ზამბახიძე		სვეტი 2-ის ჭრილი	
შემსრულა	გ.შალიტაური			ფურც. № 48
შემსრულა	მ.სააკიან		მასშტაბი 1:	ფურცლები

სვეტი 3-ის ჭრილი

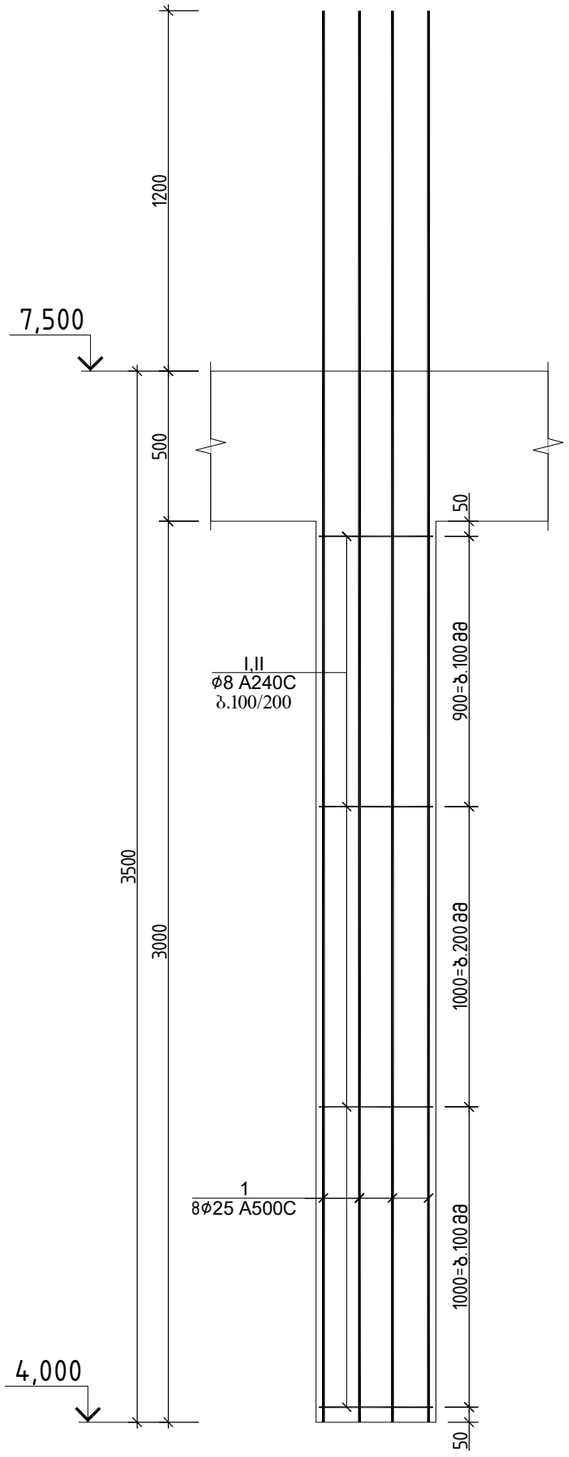

ჭრილი 1-1

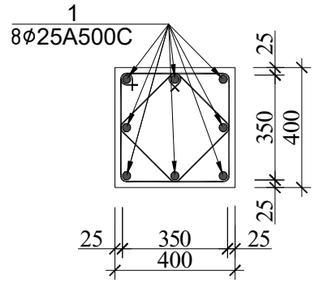

პოზ.№I
ℓ=1600

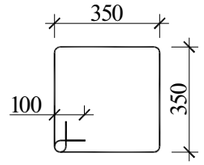

პოზ.№II
ℓ=1260

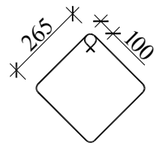

სვეტი 3-ის სპეციფიკაცია													სულ კონსტრუქციის რაოდენობა			
						მასალის ამოკრეფა							n= 17			
პოზ.	⌀ (მმ)	კლასი	L (მმ)	n (ცალი)	Lxn მ	⌀ მმ	∑ Lxn მ	1 გრძ.მ. წონა, კგ	∑ წონა , კგ		ბეტონი მ^3		∑ წონა , კგ		ბეტონი მ^3	
									A240C	A500C	B30	B7.5	A240C	A500C	B30	B7.5
1	25	A500C	4700	8	37.6	25	37.6	3.853	-	144.873	0.5		-	2462.838	8.2	0
I	8	A240C	1600	25	40	8	71.5	0.395	28.243	-			480.12	-		
II	8	A240C	1260	25	31.5								0	0		
													0	0		
								∑	28.243	144.873	0.5	0	480.12	2462.838	8.2	0

			ქალაქი ქობულეთი, სოფელი ციცომი, ა.ჯანდლიძის №6; ს/კ 01.10.07.007.175 , სოფლის შენობის პროექტი	
არქიტექტორი	ლ.ქაბნიძე		კონსტრუქციული პროექტი	2020 წელი
მთ.კონსტ.	ლ.ზამბახიძე		სვეტი 3-ის ჭრილი	
შეასრულა	გ.შალიტაური			ფურც. № 49
შეასრულა	მ.სააკიან		მასშტაბი 1:	ფურცლები

სვეტი 4-ის ჭრილი

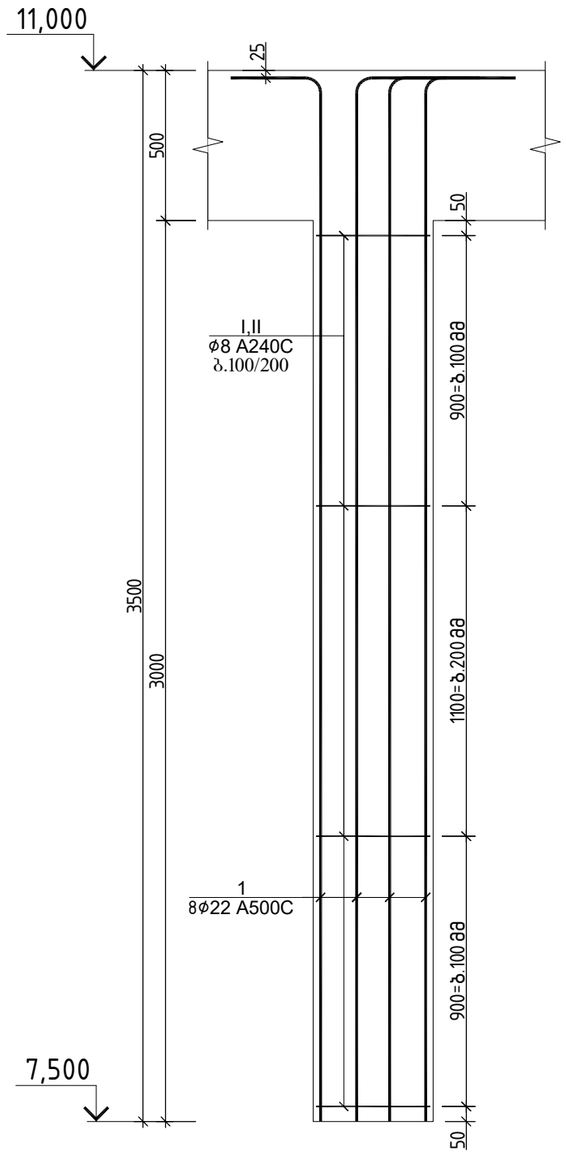

ჭრილი 1-1

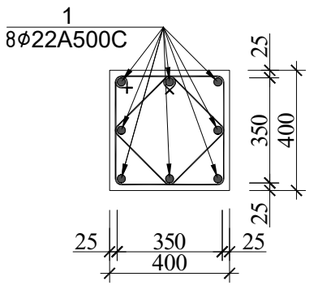

პოზ.№I

ℓ=1600

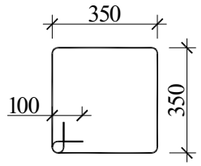

პოზ.№II

ℓ=1260

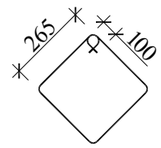

სვეტი 4-ის სპეციფიკაცია													სულ კონსტრუქციის რაოდენობა			
						მასალის ამოკრეფა							n= 16			
პოზ.	⌀ (მმ)	კლასი	L (მმ)	n (ცალი)	Lxn მ	⌀ მმ	∑ Lxn მ	1 გრძ.მ. წონა, კგ	∑ წონა , კგ		ბეტონი მ³		∑ წონა , კგ		ბეტონი მ³	
									A240C	A500C	B30	B7.5	A240C	A500C	B30	B7.5
1	22	A500C	4000	8	32	22	32	2.984	-	95.488	0.5		-	1527.808	7.7	0
I	8	A240C	1600	25	40	8	71.5	0.395	28.2425	-			451.88	-		
II	8	A240C	1260	25	31.5								0	0		
													0	0		
								∑	28.2425	95.488	0.5	0	451.88	1527.808	7.7	0

			ქალაქი ქობულეთი, სოფელი დიდღმი, ს.ა.კანდელიძის №6; ს/კ 01.10.07.007.175 , სოფლის შენობის პროექტი	
არქიტექტორი	ლ.ქავზნიძე		კონსტრუქციული პროექტი	20206 წელი
მთ.კონსტ.	ლ.ზამბახიძე			
შეასრულა	გ.შალიტაური		სვეტი 4-ის ჭრილი	
შეასრულა	მ.სააკიან			ფურც. № 50
			მასშტაბი 1:	ფურცლები

სვეტი 5-ის ჭრილი

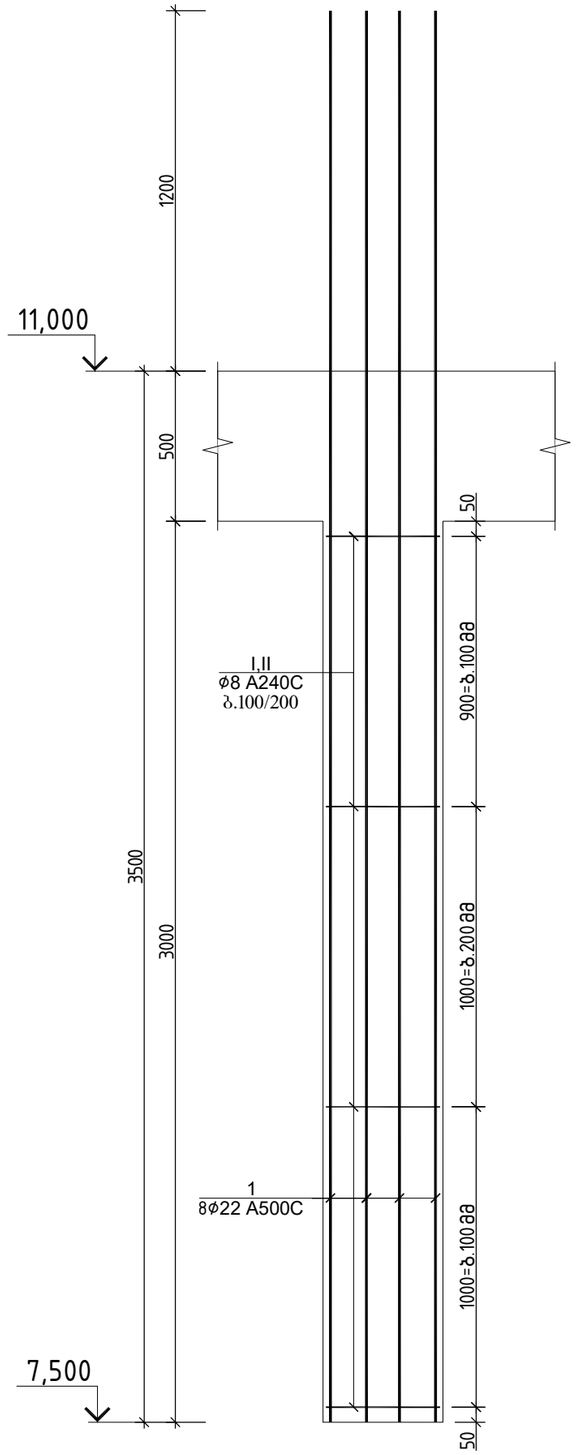

ჭრილი 1-1

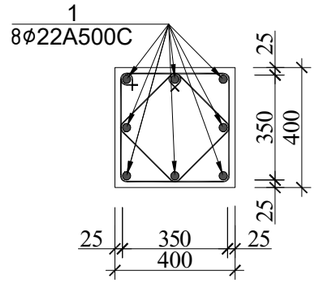

პოზ.№I

ℓ=1600

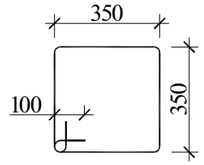

პოზ.№II

ℓ=1260

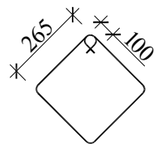

სვეტი 5-ის სპეციფიკაცია													სულ კონსტრუქციის რაოდენობა			
						მასალის ამოკრეფა							n= 1			
პოზ.	ф (მმ)	კლასი	L (მმ)	n (ცალი)	Lxn მ	ф მმ	∑ Lxn მ	1 გრძ.მ. წონა, კგ	∑ წონა , კგ		ბეტონი მ³		∑ წონა , კგ		ბეტონი მ³	
									A240C	A500C	B30	B7.5	A240C	A500C	B30	B7.5
1	22	A500C	4700	8	37.6	22	37.6	2.984	-	112.1984	0.5		-	112.1984	0.5	0
I	8	A240C	1600	25	40	8	71.5	0.395	28.2425	-			28.243	-		
II	8	A240C	1260	25	31.5								0	0		
													0	0		
								∑	28.2425	112.1984	0.5	0	28.243	112.1984	0.5	0

			ქალაქი ქობულეთი, სოფელი ციცომი, ა.ჯანდღელიძის №6; ს/კ 01.10.07.007.175, სახლის შენობის პროექტი	
არქიტექტორი	ლ.ქაბნიძე		კონსტრუქციული პროექტი	2020 წელი
მთ.კონსტ.	ლ.ზამბახიძე		სვეტი 5-ის ჭრილი	
შემსრულა	გ.შალიტაური			ფურც. № 51
შემსრულა	მ.სააკიან		მასშტაბი 1:	ფურცლები

სვეტი 6-ის ჭრილი

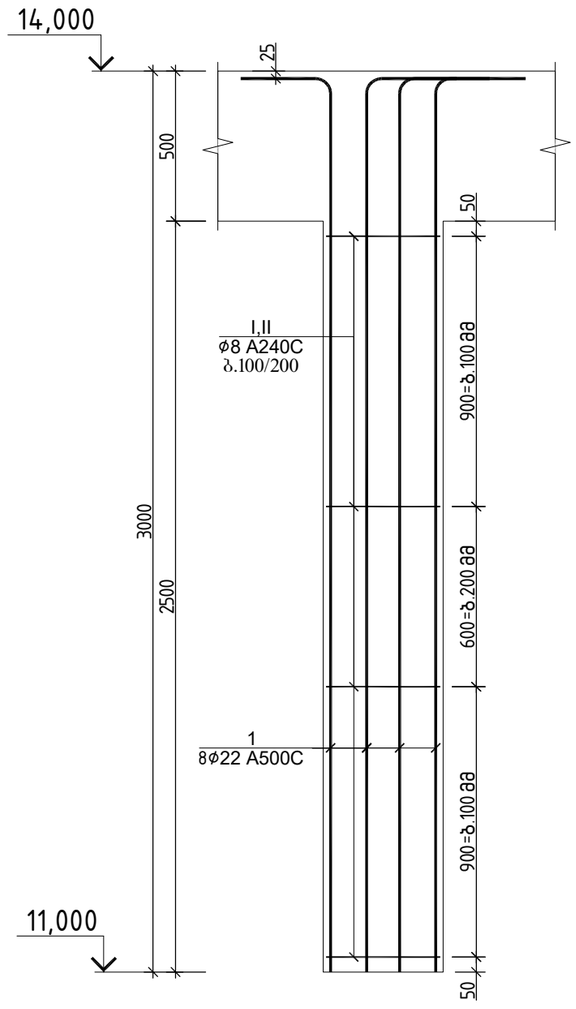

ჭრილი 1-1

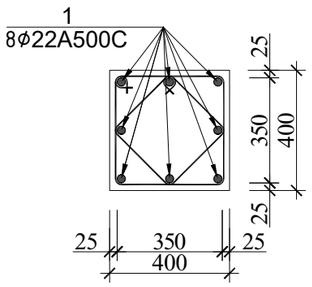

პოზ.№I

ℓ=1600

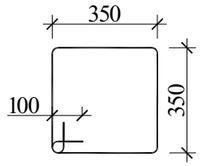

პოზ.№II

ℓ=1260

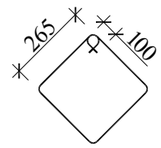

სვეტი 6-ის სპეციფიკაცია

პოზ.	⌀ (მმ)	კლასი	L (მმ)	n (ცალი)	Lxn მ	მასალის ამოკრეფა ⌀ მმ	∑ Lxn მ	1 გრძ.მ. წონა, კგ	∑ წონა , კგ A240C	∑ წონა , კგ A500C	ბეტონი მ³ B30	ბეტონი მ³ B7.5	სულ კონსტრუქციის რაოდენობა n= 1 ∑ წონა , კგ A240C	∑ წონა , კგ A500C	ბეტონი მ³ B30	ბეტონი მ³ B7.5
1	22	A500C	3500	8	28	22	28	2.984	-	83.552	0.4		-	83.552	0.4	0
I	8	A240C	1600	22	35.2	8	62.92	0.395	24.8534	-			24.853	-		
II	8	A240C	1260	22	27.72								0	0		
													0	0		
								∑	24.8534	83.552	0.4	0	24.853	83.552	0.4	0

			ქალაქი ქობულეთი, სოფელი ღიღომი, საკანდელიძის №6; ს/კ 01.10.07.007.175 , სოფლის შენობის პროექტი
არქიტექტორი	ლ.ქაბნიძე		კონსტრუქციული პროექტი — 20206 წელი
მთ.კონსტ.	ლ.ზამბახიძე		
შეასრულა	გ.შალიტაური		სვეტი 6-ის ჭრილი — ფურც. № 52
შეასრულა	მ.სააკიან		
			მასშტაბი 1: — ფურცლები

სვეტი 7-ის ჭრილი

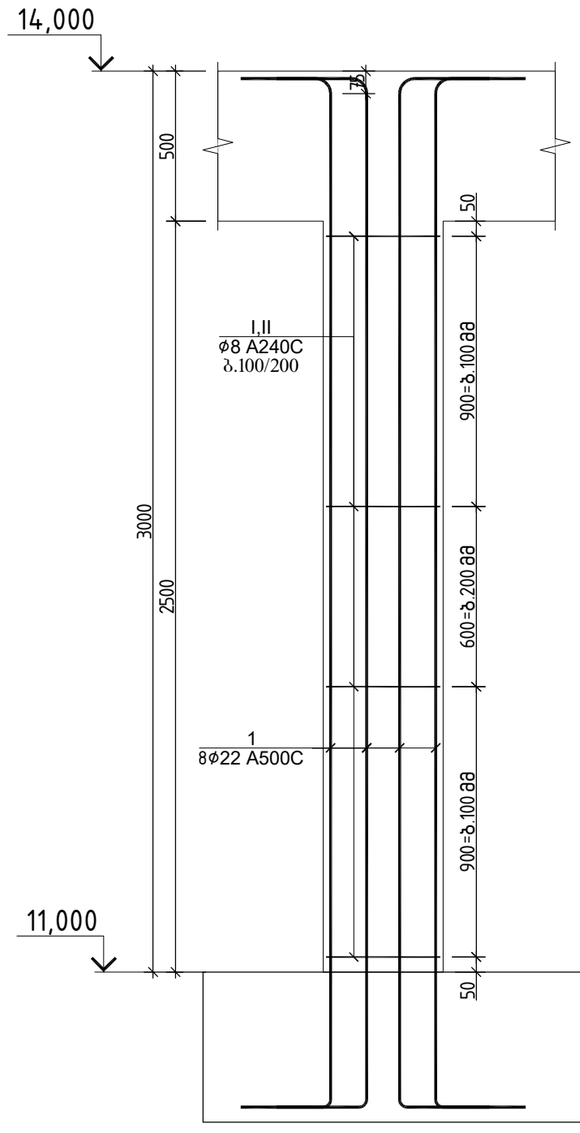

ჭრილი 1-1

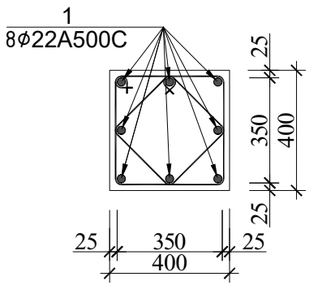

პოზ.№I

ℓ=1600

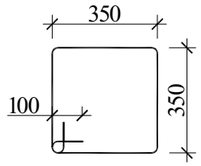

პოზ.№II

ℓ=1260

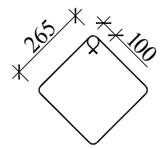

სვეტი 7-ის სპეციფიკაცია

პოზ.	⌀ (მმ)	კლასი	L (მმ)	n (ცალი)	Lxn მ	მასალის ამოკრეფა ⌀ მმ	∑ Lxn მ	1 გრძ.მ. წონა, კგ	∑ წონა , კგ A240C	∑ წონა , კგ A500C	ბეტონი მ³ B30	ბეტონი მ³ B7.5	სულ კონსტრუქციის რაოდენობა n= 1 ∑ წონა , კგ A240C	∑ წონა , კგ A500C	ბეტონი მ³ B30	ბეტონი მ³ B7.5
1	22	A500C	3500	8	28	22	28	2.984	-	83.552	0.4		-	83.552	0.4	0
I	8	A240C	1600	22	35.2	8	62.92	0.395	24.8534	-			24.853	-		
II	8	A240C	1260	22	27.72								0	0		
													0	0		
								∑	24.8534	83.552	0.4	0	24.853	83.552	0.4	0

			ქალაქი ქობულეთი, სოფელი დიდღმი, ა.პ.კანდელიძის №6; ს/კ 01.10.07.007.175 , სოფისა შენობის პროექტი
არქიტექტორი	ლ.ქაბნიძე		კონსტრუქციული პროექტი — 20206 წელი
მთ.კონსტ.	ლ.ზამბახიძე		
შეასრულა	გ.შალიტაური		სვეტი 7-ის ჭრილი — ფურც. № 53
შეასრულა	მ.სააკიან		
			მასშტაბი 1: — ფურცლები

რ/ბ სვეტების განალაგების გეგმა -3.300 ნიშნულზე

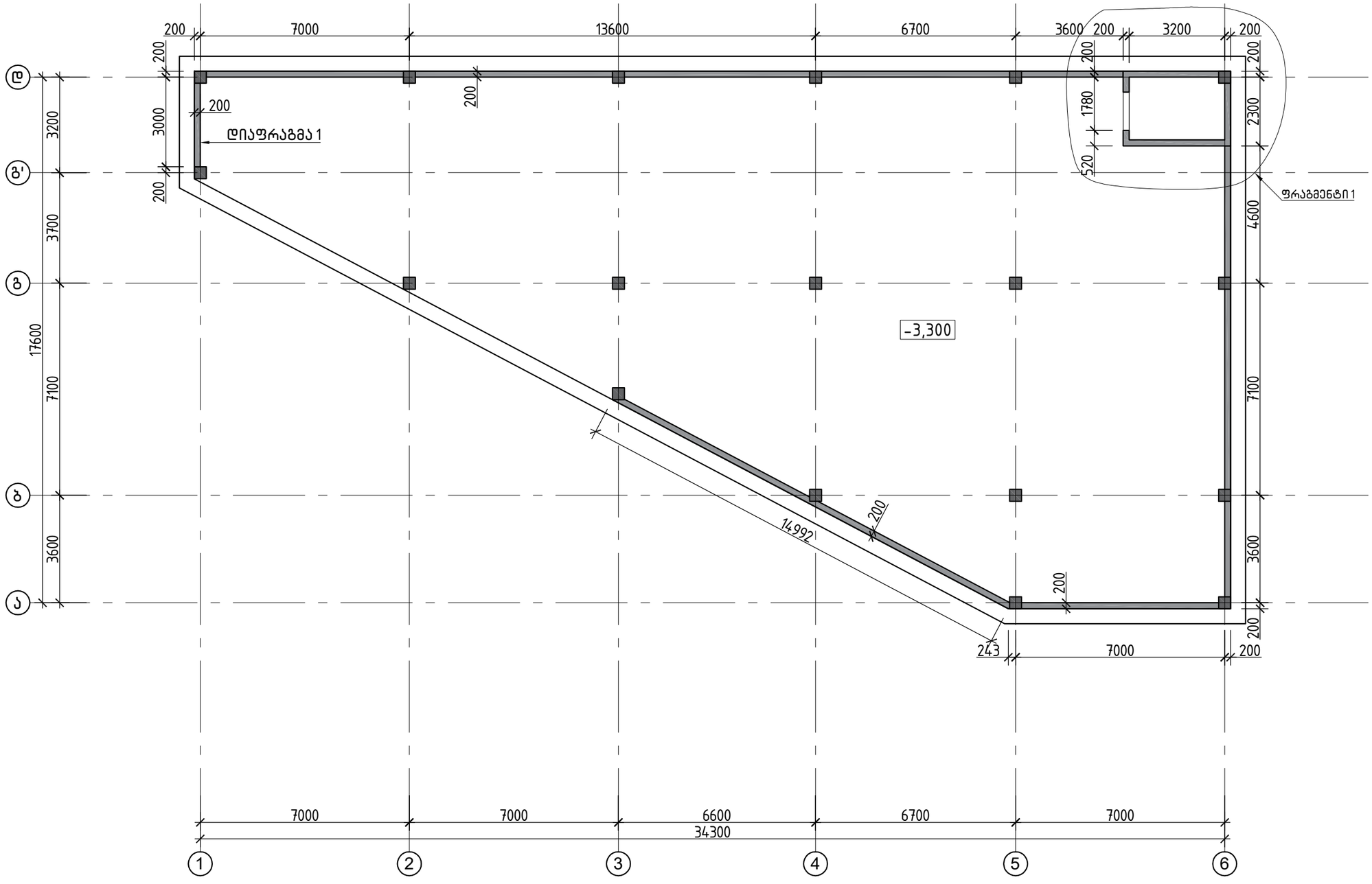

			ქალაქი ქობილისი, სოფელი ციცომი,ს.ა.კანდელიძის №6; ს/კ 01.10.07.007.175 , სოფისა შენობის პროექტი
არქიტექტორი	ლ.ძაბნიძე		კონსტრუქციული პროექტი — 20206 წელი
მთ.კონსტ.	ლ.ზამბახიძე		
შესრულა	გ.შალიტაური		რ/ბ სვეტების განალაგების გეგმა -3.300 ნიშნულზე — ფურც. № 54
შესრულა	მ.სააკიან		
			მასშტაბი 1: — ფურცლები

რ/ბ სვეტების განალაგების გეგმა +0.00 ნიშნულზე

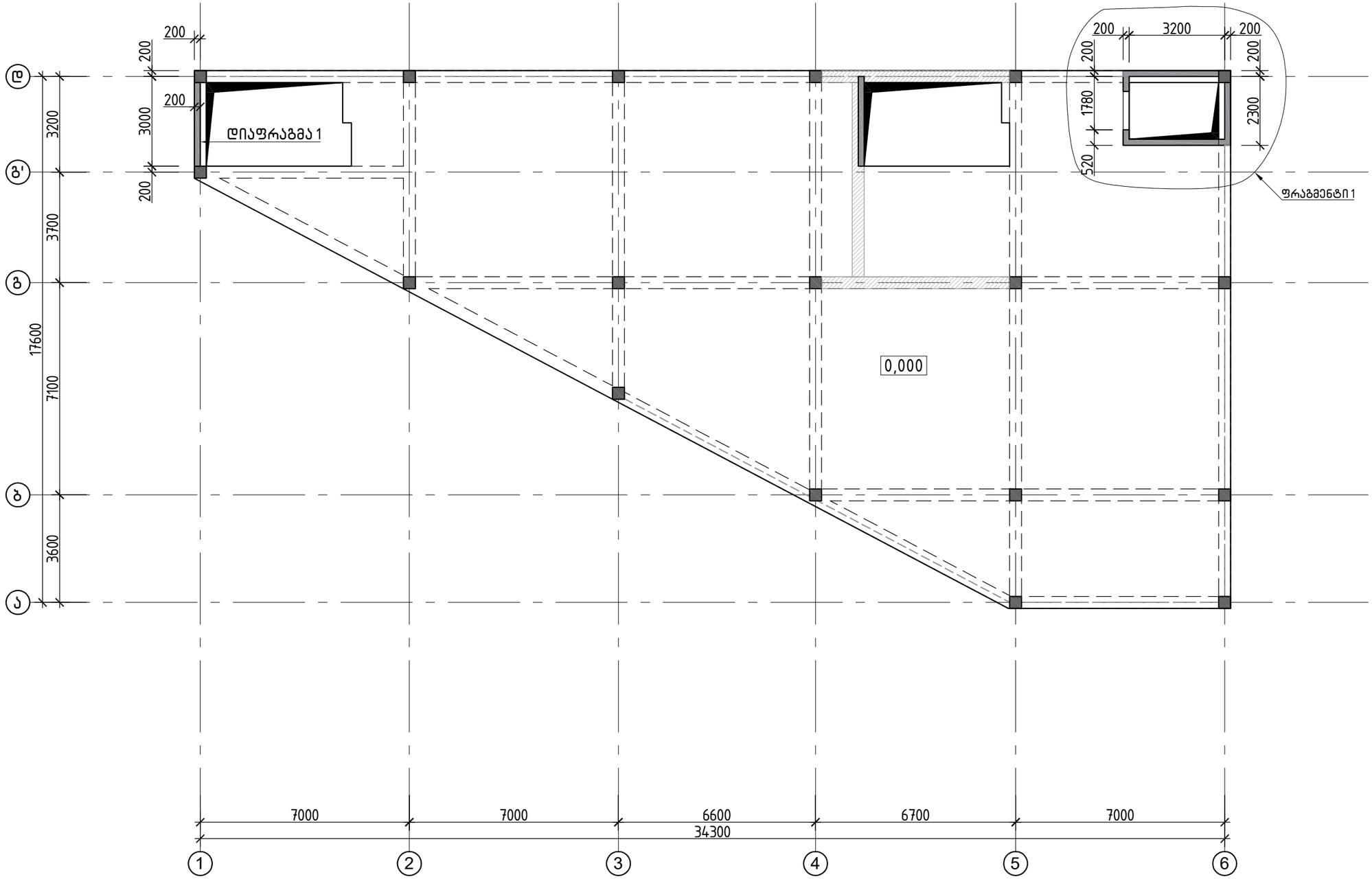

			ქალაქი ქობულეთი, სოფელი ციცოლთი,ა.ჯანდელიძის №6; ს/კ 01.10.07.007.175 , სოფლისა შენობის პროექტი
არქიტექტორი	ლ.ძაბნიძე		კონსტრუქციული პროექტი — 20206 წელი
მთ.კონსტ.	ლ.ზამბახიძე		
შესრულა	გ.შალიტაური		
შესრულა	მ.სააკიან		ფურც. №
			მასშტაბი 1: — ფურცლები

რ/ბ სვეტების განალაგების გეგმა +7.500 ნიშნულზე

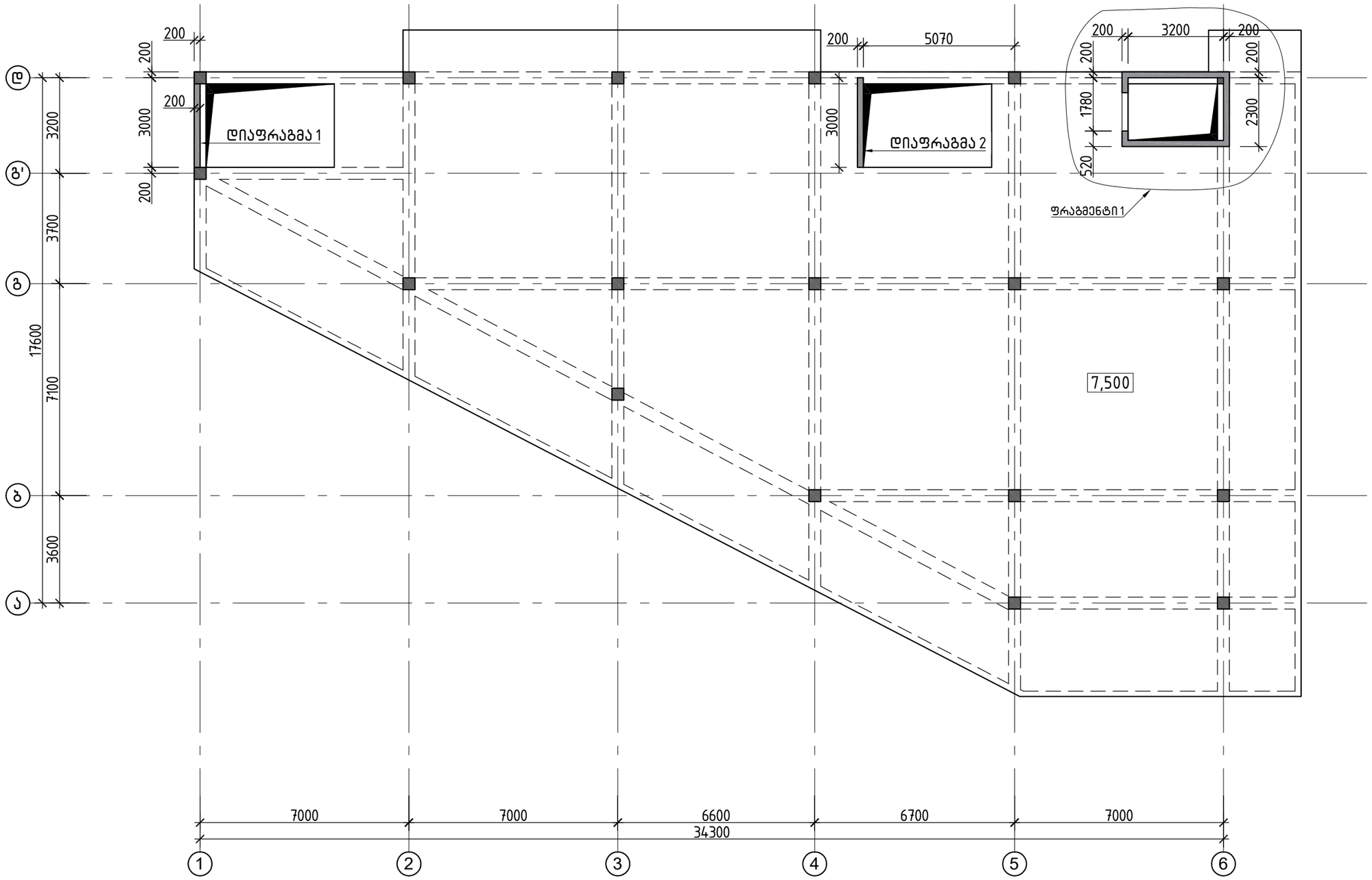

			ქალაქი ქობილისი, სოფელი დიღომი,საკანდელიძის №6; ს/კ 01.10.07.007.175 , საოფისე შენობის პროექტი	
არქიტექტორი	ლ.ძაგნიძე		კონსტრუქციული პროექტი	20206 წელი
მთ.კონსტ.	ლ.ზამბახიძე			
შეასრულა	გ.შალიტაური		რ/ბ სვეტების განალაგების გეგმა +7.500 ნიშნულზე	
შეასრულა	მ.სააკიან			ფურს. № 56
			მასშტაბი 1:	ფურცლები

რ/ბ სვეტების განალაგების გეგმა +11.000 ნიშნულზე

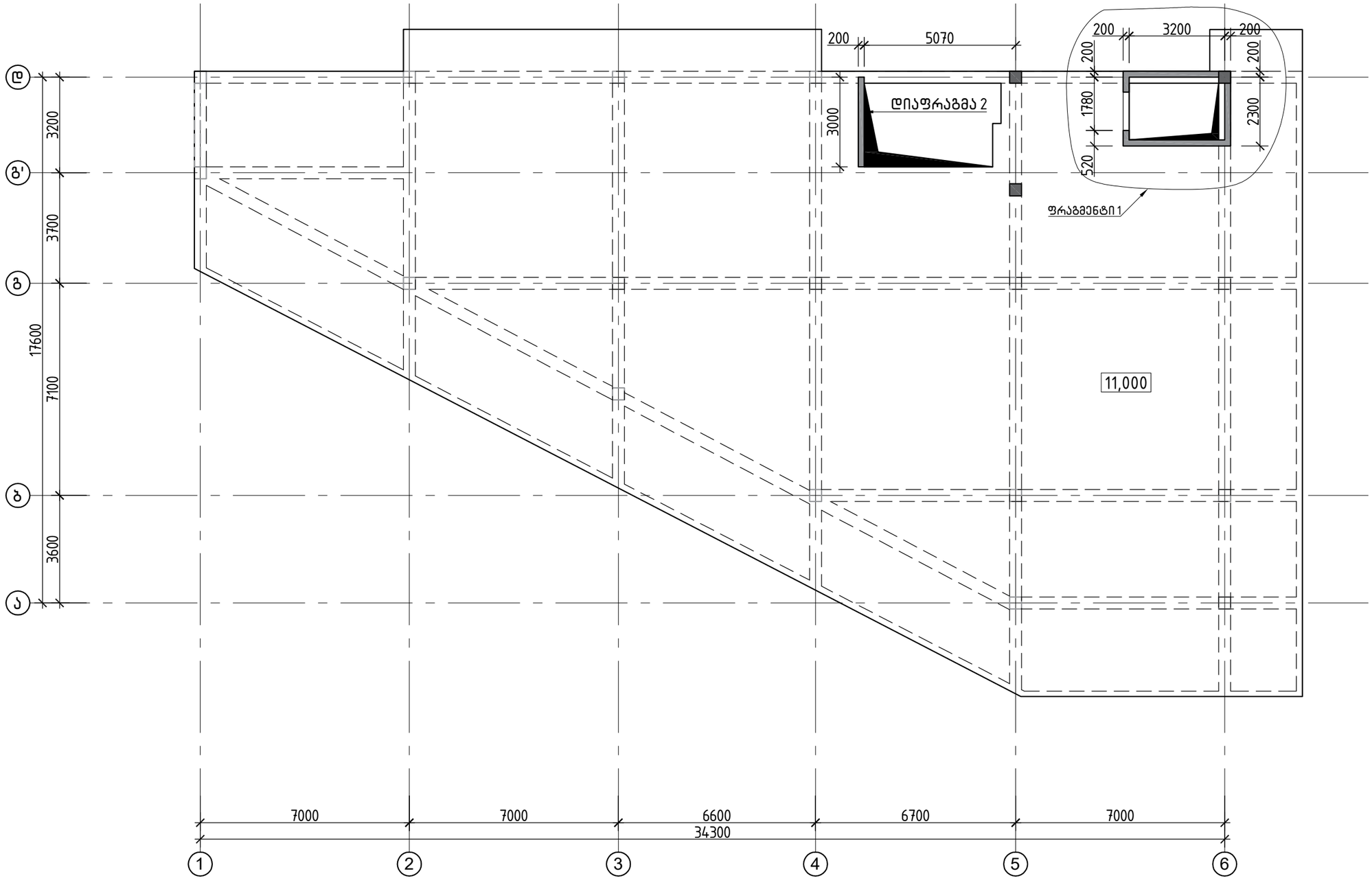

			ქალაქი ქობულეთი, სოფელი ციცოფი,ა.აბაშიძის №6; ს/კ 01.10.07.007.175 , საოფისე შენობის პროექტი
არქიტექტორი	ლ.ძაბნიძე		კონსტრუქციული პროექტი — 20206 წელი
მთ.კონსტ.	ლ.ზამბახიძე		
შეასრულა	გ.შალიტაური		რ/ბ სვეტების განალაგების გეგმა +11.000 ნიშნულზე — ფურც. № 57
შეასრულა	მ.სააკიან		
			მასშტაბი 1: — ფურცლები

სარდაფის კედლის
ჭრილილი -3.300-დან 0.00=მდე

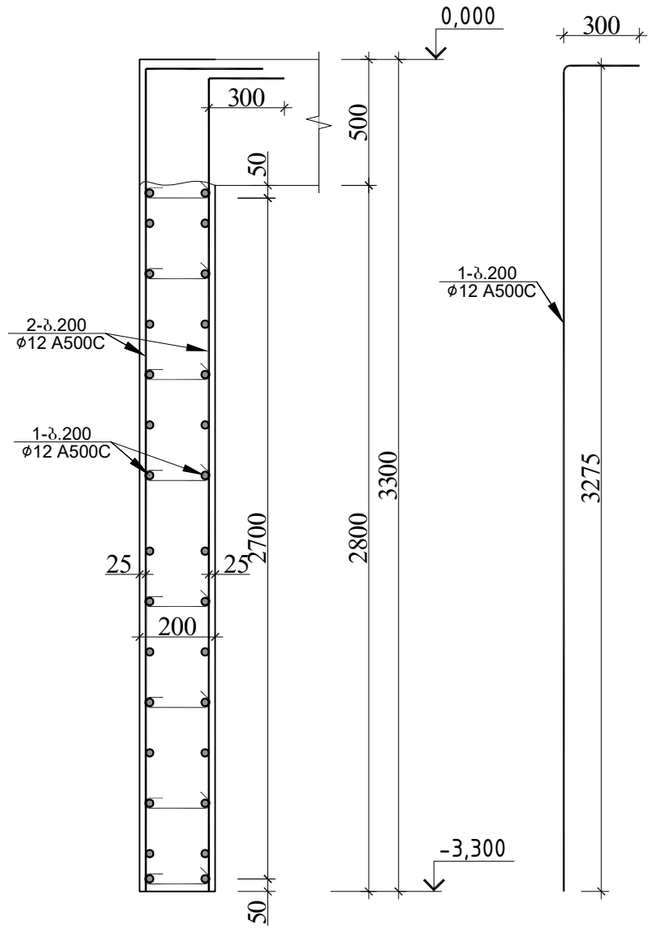

პოზ.№1
ℓ=370

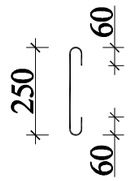

სარდაფის კედლების სპეციფიკაცია -5.300 და -2.700 ნიშნულზე													სულ კონსტრუქციის რაოდენობა			
						მასალის ამოკრეფა							n= 1			
პოზ.	⌀ (მმ)	კლასი	L (მმ)	n (ცალი)	Lxn მ	⌀ მმ	∑ Lxn მ	1 გრძ.მ. წონა, კგ	∑ წონა , კგ		ბეტონი მ³		∑ წონა , კგ		ბეტონი მ³	
									A240C	A500C	B25	B7.5	A240C	A500C	B25	B7.5
1	12	A500C	3275	800	2620	12	2936.8	0.888	-	2607.88	53		-	2607.878	53	0
2	12	A500C	316800	1	316.8								0	0		
I	8	A240C	270	1590	429.3	8	429.3	0.395	169.57	-			169.57	-		
								.	169.57	2607.88	53	0	169.57	2607.878	53	0

			ქალაქი ქობულეთი, სოფელი ციცოლი,ა.აანდღილიძის №6; ს/კ 01.10.07.007.175 , სოფლის შენობის პროექტი
არქიტექტორი	ლ.ძაბნიძე		კონსტრუქციული პროექტი — 20206 წელი
მთ.კონსტ.	ლ.ზამბახიძე		
შეასრულა	გ.შალიტაური		№№№№№№№№№ — ფურც. № 58
შეასრულა	მ.სააკიან		
			მასშტაბი 1: — ფურცლები

დიაფრაგმა 1 -3.300 ნიშნულზე

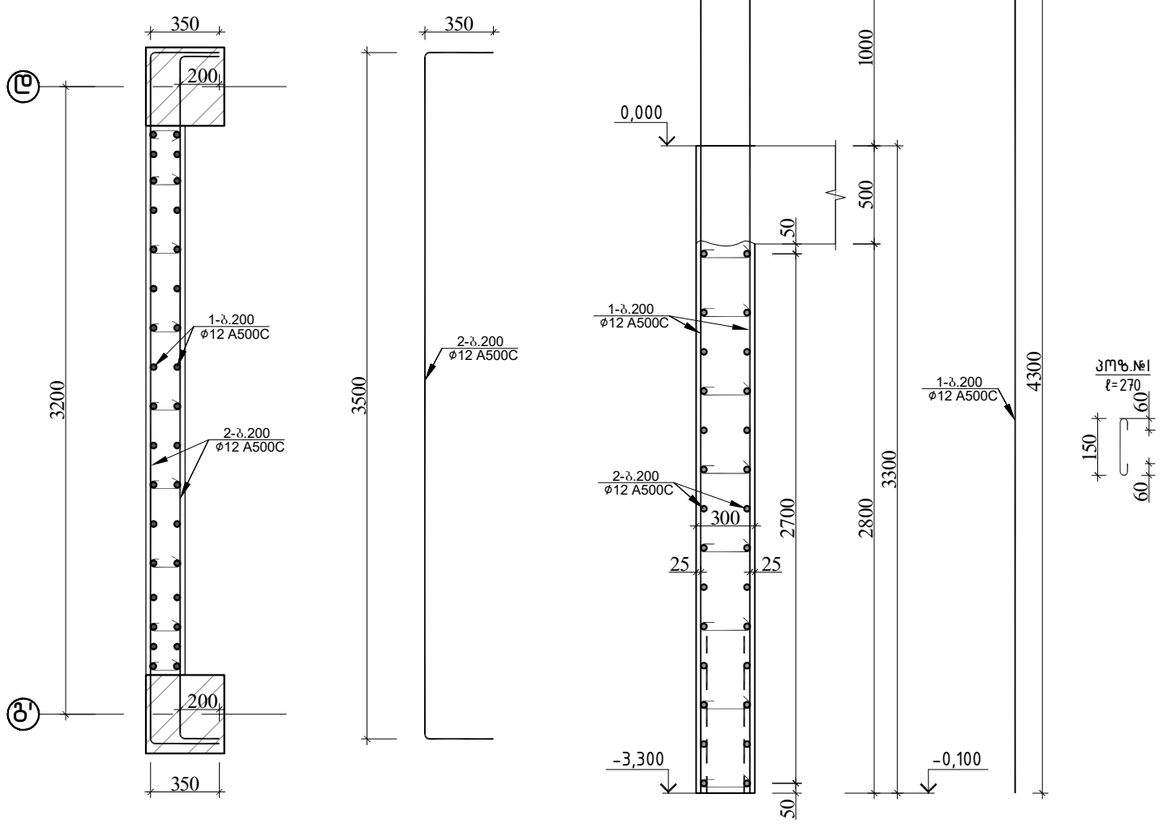

დიაფრაგმა 1-ის სპეციფიკაცია -3.300 ნიშნულზე													სულ კონსტრუქციის რაოდენობა			
						მასალის ამოკრეფა							n= 1			
პოზ.	⌀ (მმ)	კლასი	L (მმ)	n (ცალი)	Lxn მ	⌀ მმ	∑ Lxn მ	1 გრძ.მ. წონა, კგ	∑ წონა , კგ		ბეტონი მ^3		∑ წონა , კგ		ბეტონი მ^3	
									A240C	A500C	B30	B7.5	A240C	A500C	B30	B7.5
1	12	A500C	4300	34	146.2	12	146.2	0.888	-	129.826	1.7		-	129.8256	1.7	0
2	12	A500C	4200	28	117.6	12	117.6	0.888	-	104.429			-	104.4288		
I	8	A240C	270	72	19.44	8	19.44	0.395	7.6788	-			7.6788	-		
								∑	7.6788	234.254	1.7	0	7.6788	234.2544	1.7	0

			ქალაქი ქობულეთი, სოფელი დიღომი, ა.ააანდელიძის №6; ს/კ 01.10.07.007.175 , სათფისე შენობის პროექტი	
არქიტექტორი	ლ.ძაბნიძე		კონსტრუქციული პროექტი	20206 წელი
მთ.კონსტ.	ლ.ზამბახიძე			
შეასრულა	გ.შალიტაური		დიაფრაგმა 1 -3.300 ნიშნულზე	
შეასრულა	მ.სააკიან			ფურც. № 59
			მასშტაბი 1:	ფურცლები

დიაფრაგმა 1 0.000 ნიშნულზე

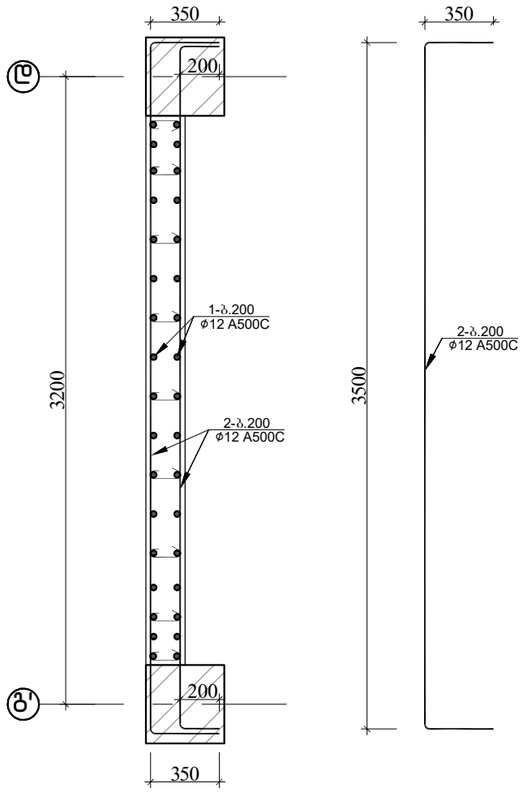

დიაფრაგმა №1
განშლა 0.000 ნიშნულებზე

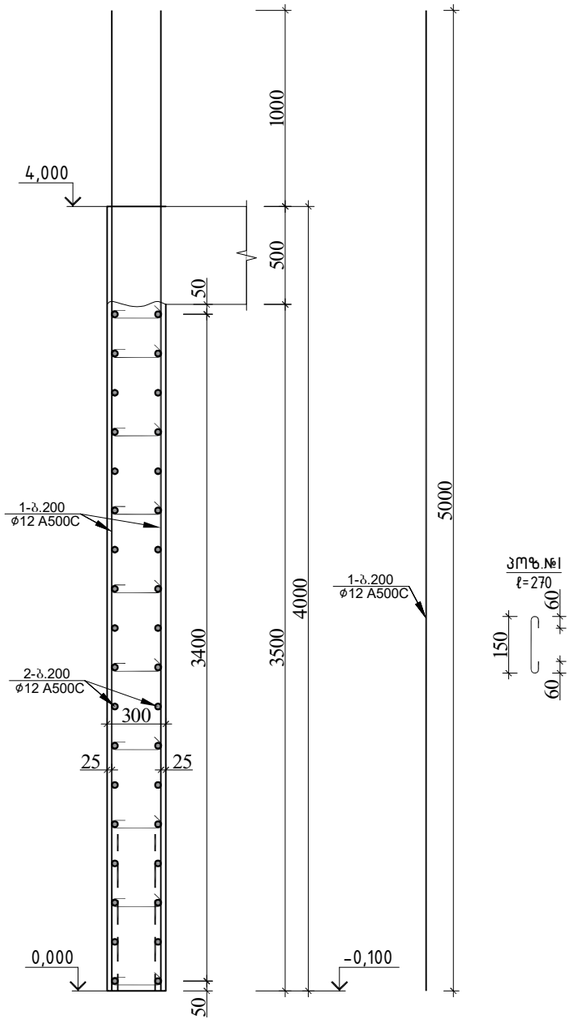

დიაფრაგმა 1-ის სპეციფიკაცია 0.000 ნიშნულზე													სულ კონსტრუქციის რაოდენობა			
						მასალის ამოკრეფა							n= 1			
პოზ.	⌀ (მმ)	კლასი	L (მმ)	n (ცალი)	Lxn მ	⌀ მმ	∑ Lxn მ	1 გრძ.მ. წონა, კგ	∑ წონა , კგ		ბეტონი მ³		∑ წონა , კგ		ბეტონი მ³	
									A240C	A500C	B30	B7.5	A240C	A500C	B30	B7.5
1	12	A500C	5000	34	170	12	170	0.888	-	150.96			-	150.96		
2	12	A500C	4200	36	151.2	12	151.2	0.888	-	134.266	2.1		-	134.2656	2.1	0
I	8	A240C	270	90	24.3	8	24.3	0.395	9.5985	-			9.5985	-		
								∑	9.5985	285.226	2.1	0	9.5985	285.2256	2.1	0

			ქალაქი ქობულეთი, სოფელი დიღომი, ა.ყაზანდელიძის №6; ს/კ 01.10.07.007.175 , სოფისა შენობის პროექტი
არქიტექტორი	ლ.ძაბნიძე		კონსტრუქციული პროექტი — 20206 წელი
მთ.კონსტ.	ლ.ზამბახიძე		
შეასრულა	გ.შალიტაური		დიაფრაგმა 1 0.000 ნიშნულზე — ფურც. № 60
შეასრულა	მ.სააკიან		
			მასშტაბი 1: — ფურცლები

დიაფრაგმა 1 +4.000 ნიშნულზე

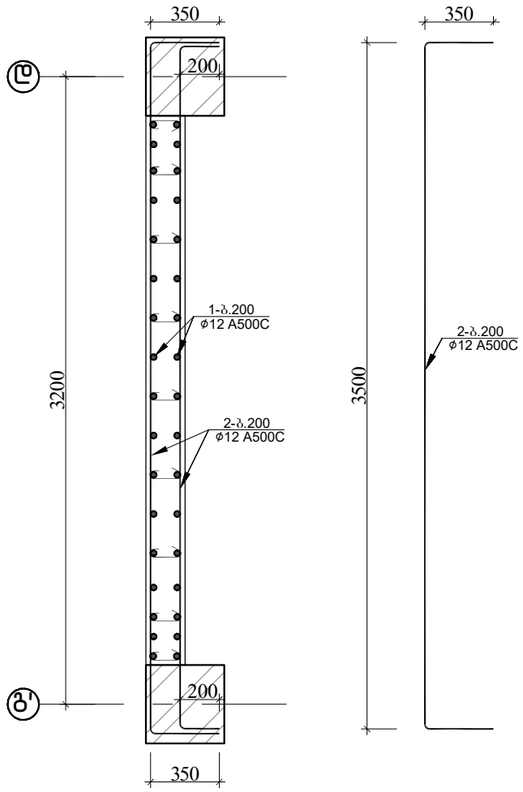

დიაფრაგმა №1
განშლა +4.000 ნიშნულებზე

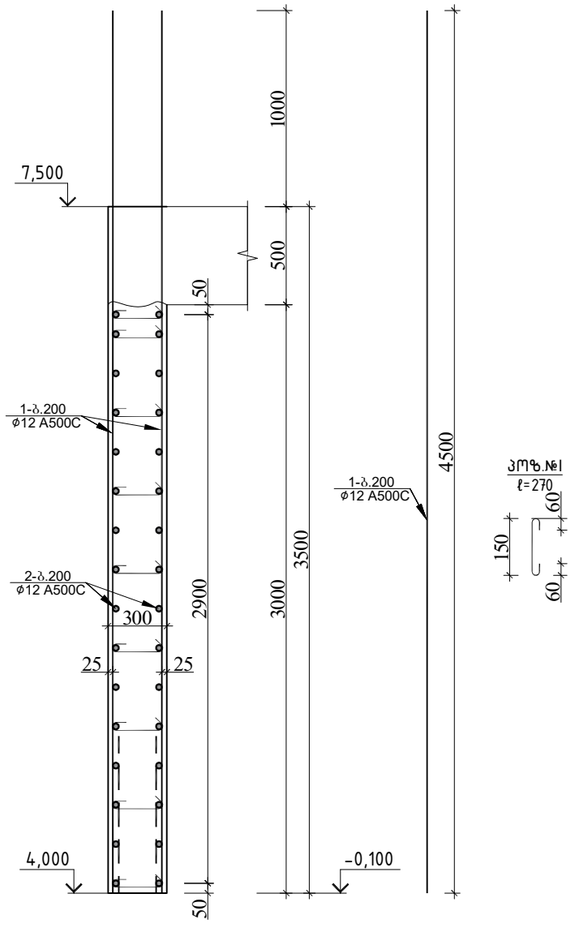

დიაფრაგმა 1-ის სპეციფიკაცია +4.000 ნიშნულზე													სულ კონსტრუქციის რაოდენობა			
						მასალის ამოკრეფა							n= 1			
პოზ.	⌀ (მმ)	კლასი	L (მმ)	n (ცალი)	Lxn მ	⌀ მმ	∑ Lxn მ	1 გრძ.მ. წონა, კგ	∑ წონა , კგ		ბეტონი მ^3		∑ წონა , კგ		ბეტონი მ^3	
									A240C	A500C	B30	B7.5	A240C	A500C	B30	B7.5
1	12	A500C	4500	34	153	12	153	0.888	-	135.864	1.8		-	135.864	1.8	0
2	12	A500C	4200	32	134.4	12	134.4	0.888	-	119.347			-	119.3472		
I	8	A240C	270	91	24.57	8	24.57	0.395	9.7052	-			9.7052	-		
								∑	9.7052	255.211	1.8	0	9.7052	255.2112	1.8	0

			ქალაქი ქობულეთი, სოფელი დიღომი, ა.ააანდელიძის №6; ს/კ 01.10.07.007.175 , სათფისე შენობის პროექტი	
არქიტექტორი	ლ.ძაბნიძე		კონსტრუქციული პროექტი	20206 წელი
მთ.კონსტ.	ლ.ზამბახიძე			
შეასრულა	გ.შალიტაური		დიაფრაგმა 1 +4.000 ნიშნულზე	
შეასრულა	მ.სააკიან			ფურც. № 61
			მასშტაბი 1:	ფურცლები

დიაფრაგმა 1 +7.500 ნიშნულზე

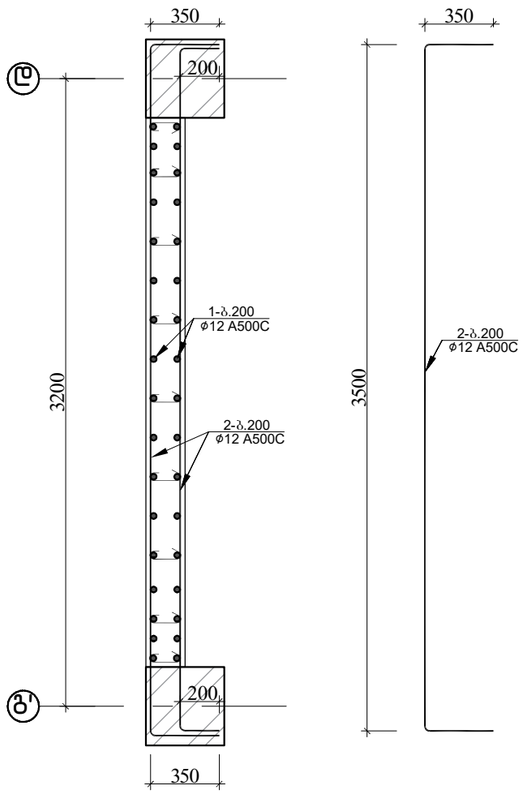

დიაფრაგმა №1
განშლა +7.500 ნიშნულებზე

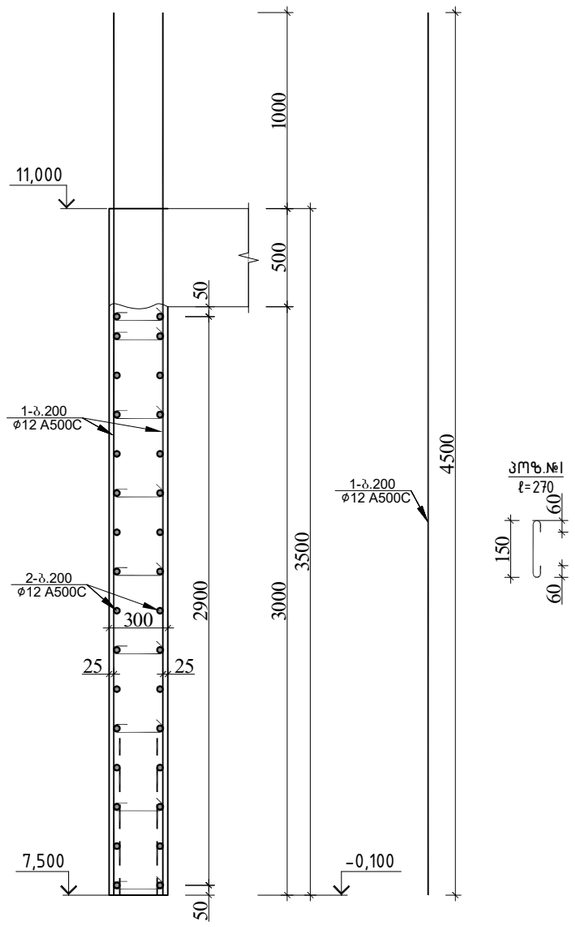

დიაფრაგმა 1-ის სპეციფიკაცია +7.500 ნიშნულზე													სულ კონსტრუქციის რაოდენობა			
						მასალის ამოკრეფა							n= 1			
პოზ.	⌀ (მმ)	კლასი	L (მმ)	n (ცალი)	Lxn მ	⌀ მმ	∑ Lxn მ	1 გრძ.მ. წონა, კგ	∑ წონა , კგ		ბეტონი მ^3		∑ წონა , კგ		ბეტონი მ^3	
									A240C	A500C	B30	B7.5	A240C	A500C	B30	B7.5
1	12	A500C	4500	34	153	12	153	0.888	-	135.864	1.8		-	135.864	1.8	0
2	12	A500C	4200	32	134.4	12	134.4	0.888	-	119.347			-	119.3472		
I	8	A240C	270	91	24.57	8	24.57	0.395	9.7052	-			9.7052	-		
								∑	9.7052	255.211	1.8	0	9.7052	255.2112	1.8	0

			ქალაქი ქობულეთი, სოფელი დიღომი, ა.ააანდელიძის №6; ს/კ 01.10.07.007.175 , სათფისე შენობის პროექტი	
არქიტექტორი	ლ.ძაბნიძე		კონსტრუქციული პროექტი	20206 წელი
მთ.კონსტ.	ლ.ზამბახიძე			
შეასრულა	გ.შალიტაური		დიაფრაგმა 1 +7.500 ნიშნულზე	
შეასრულა	მ.სააკიან			ფურც. № 62
			მასშტაბი 1:	ფურცლები

დიაფრაგმა 2 +0.000 ნიშნულზე

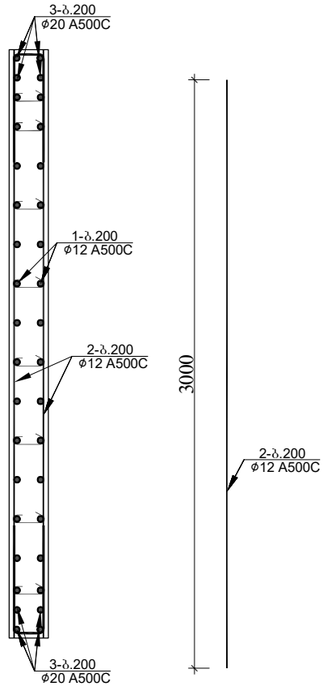

დიაფრაგმა №2
განშლა +0.000 ნიშნულებზე

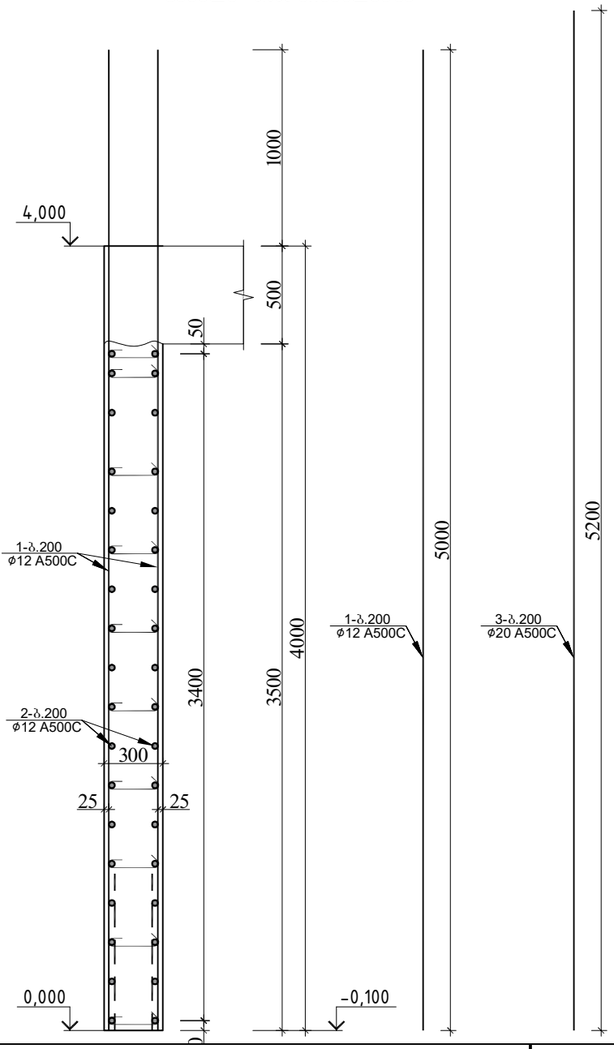

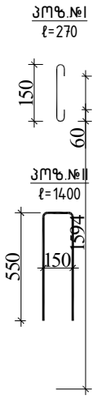

დიაფრაგმა 1-ის სპეციფიკაცია +4.000 ნიშნულზე													სულ კონსტრუქციის რაოდენობა			
						მასალის ამოკრეფა							n= 1			
პოზ.	⌀ (მმ)	კლასი	L (მმ)	n (ცალი)	Lxn მ	⌀ მმ	∑ Lxn მ	1 გრძ.მ. წონა, კგ	∑ წონა , კგ		ბეტონი მ^3		∑ წონა , კგ		ბეტონი მ^3	
									A240C	A500C	B30	B7.5	A240C	A500C	B30	B7.5
1	12	A500C	5000	28	140	20	41.6	2.466	-	102.586			-	102.5856		
2	12	A500C	3000	32	96	12	236	0.888	-	209.568			-	209.568		
3	20	A500C	5200	8	41.6	8	61.44	0.395	24.269	-	2.1		24.269	-	2.1	0
I	8	A240C	1400	30	42								0	0		
II	8	A240C	270	72	19.44								0	0		
								∑	24.269	312.154	2.1	0	24.269	312.1536	2.1	0

			ქალაქი ქობულეთი, სოფელი დიდღომი, ა.პაკანდელიძის №6; ს/კ 01.10.07.007.175 , სოფისა შენობის პროექტი	
არქიტექტორი	ლ.ძაბნიძე		კონსტრუქციული პროექტი	20206 წელი
მთ.კონსტ.	ლ.ზამბახიძე			
შეასრულა	გ.შალიტაური		დიაფრაგმა 2 +0.000 ნიშნულზე	ფურც. № 63
შეასრულა	მ.საყიან			
			მასშტაბი 1:	ფურცლები

დიაფრაგმა 2 +4.000 ნიშნულზე

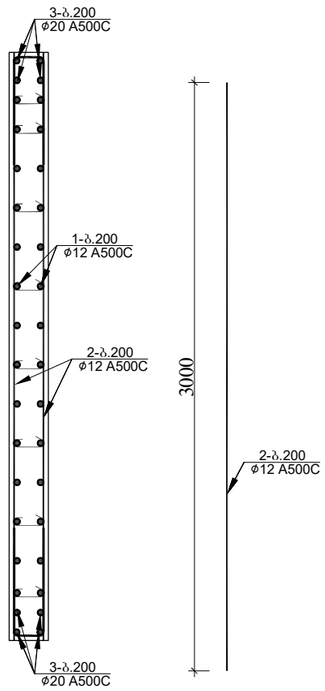

დიაფრაგმა №1
განშლა +4.500 ნიშნულებზე

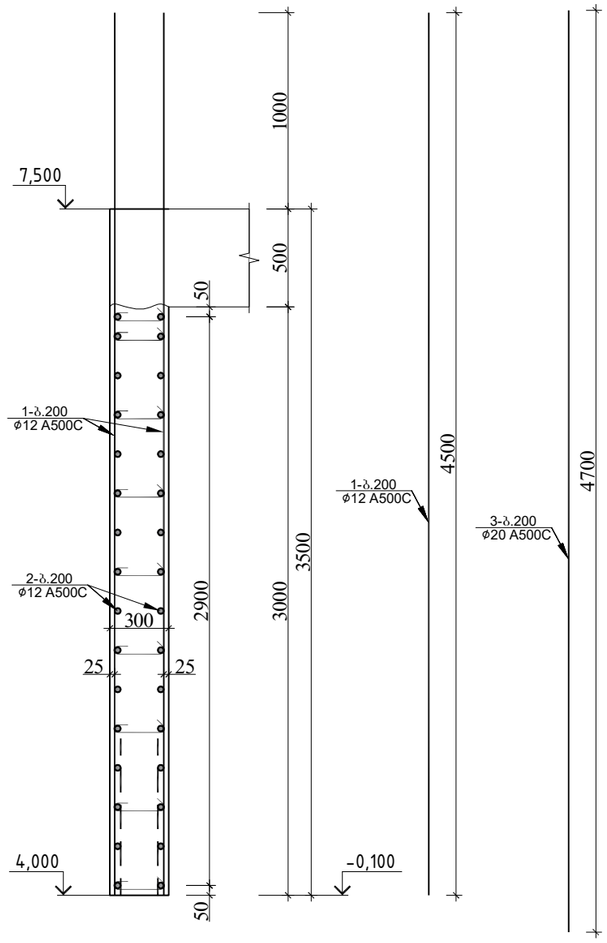

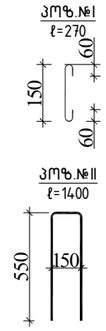

დიაფრაგმა 1–ის სპეციფიკაცია +7.500 ნიშნულზე													სულ კონსტრუქციის რაოდენობა			
						მასალის ამოკრეფა							n= 1			
პოზ.	⌀ (მმ)	კლასი	L (მმ)	n (ცალი)	Lxn მ	⌀ მმ	∑ Lxn მ	1 გრძ.მ. წონა, კგ	∑ წონა , კგ		ბეტონი მ³		∑ წონა , კგ		ბეტონი მ³	
									A240C	A500C	B30	B7.5	A240C	A500C	B30	B7.5
1	12	A500C	4500	28	126	20	37.6	2.466	-	92.7216			-	92.7216		
2	12	A500C	3000	32	96	12	222	0.888	-	197.136			-	197.136		
3	20	A500C	4700	8	37.6	8	61.44	0.395	24.269	-	1.8		24.269	-	1.8	0
I	8	A240C	1400	30	42								0	0		
II	8	A240C	270	72	19.44								0	0		
								∑	24.269	289.858	1.8	0	24.269	289.8576	1.8	0

			ქალაქი ქობულეთი, სოფელი დიდღმამი, საკანდელიძის №6; სკ 01.10.07.007.175 , სოფლის შენობის პროექტი	
არქიტექტორი	ლ.ძაბნიძე		კონსტრუქციული პროექტი	20206 წელი
მთ.კონსტ.	ლ. ზამბახიძე			
შესრულა	გ.შალიტაური		დიაფრაგმა 2 +4.000 ნიშნულზე	ფურც. № 64
შესრულა	მ.საყაია			
			მასშტაბი 1:	ფურცლები

დიაფრაგმა 2 +7.500 ნიშნულზე

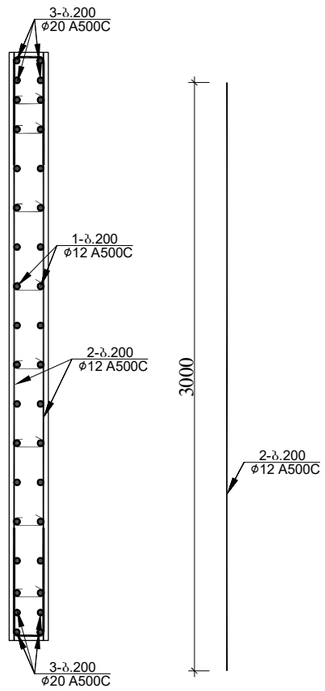

დიაფრაგმა №1
განშლა +7.500 ნიშნულებზე

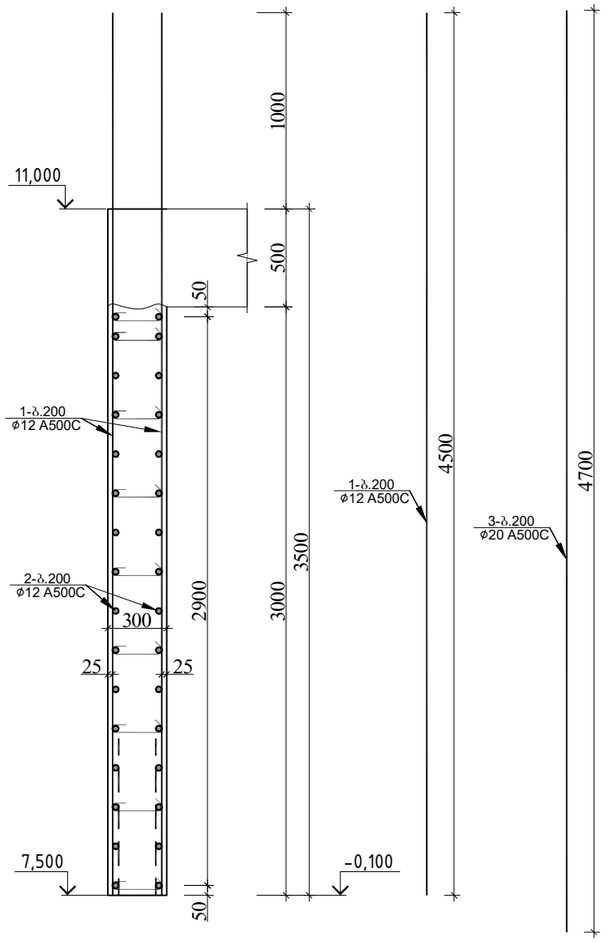

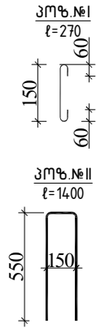

დიაფრაგმა 1–ის სპეციფიკაცია +7.500 ნიშნულზე													სულ კონსტრუქციის რაოდენობა			
						მასალის ამოკრეფა							n= 1			
პოზ.	⌀ (მმ)	კლასი	L (მმ)	n (ცალი)	Lxn მ	⌀ მმ	∑ Lxn მ	1 გრძ.მ. წონა, კგ	∑ წონა , კგ		ბეტონი მ³		∑ წონა , კგ		ბეტონი მ³	
									A240C	A500C	B30	B7.5	A240C	A500C	B30	B7.5
1	12	A500C	4500	28	126	20	37.6	2.466	-	92.7216			-	92.7216		
2	12	A500C	3000	32	96	12	222	0.888	-	197.136			-	197.136		
3	20	A500C	4700	8	37.6	8	61.44	0.395	24.269	-	1.8		24.269	-	1.8	0
I	8	A240C	1400	30	42								0	0		
II	8	A240C	270	72	19.44								0	0		
								∑	24.269	289.858	1.8	0	24.269	289.8576	1.8	0

			ქალაქი ქობულეთი, სოფელი დიდღმობი, საკანდელიძის №6; სკ 01.10.07.007.175 , საოფისე შენობის პროექტი		
არქიტექტორი	ლ.ძაბნიძე		კონსტრუქციული პროექტი		20206 წელი
მთ.კონსტ.	ლ. ზამბახიძე				
შესრულა	გ.შალიტაური		დიაფრაგმა 2 +7.500 ნიშნულზე		ფურც. № 65
შესრულა	მ.საყაიან				
			მასშტაბი 1:		ფურცლები

დიაფრაგმა 2 +11.000 ნიშნულზე

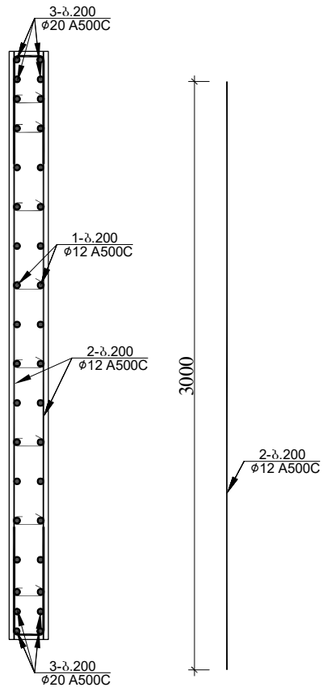

დიაფრაგმა №1
განშლა +11.00 ნიშნულებზე

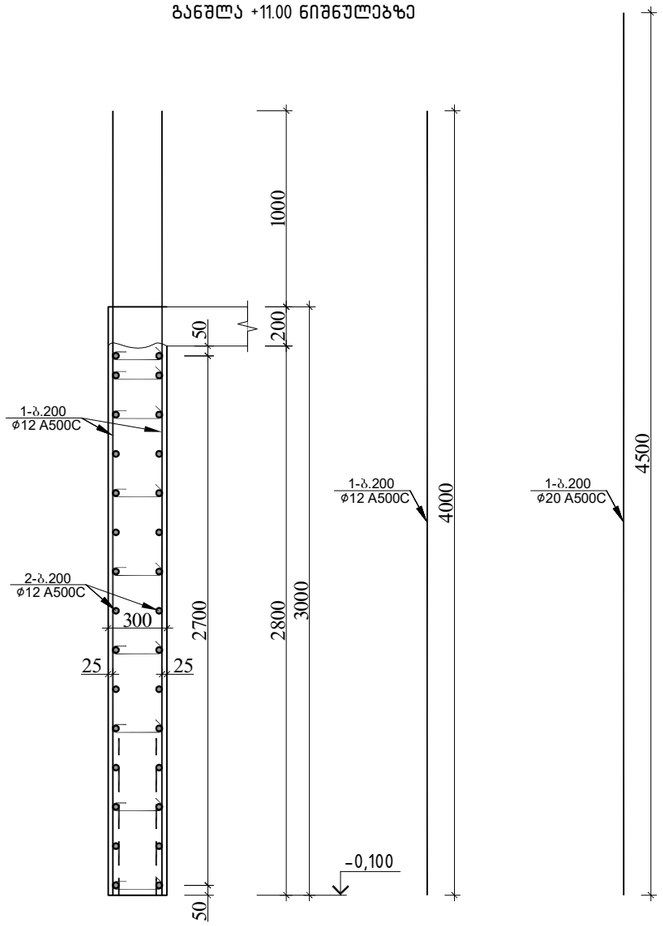

დიაფრაგმა 1-ის სპეციფიკაცია +11.00 ნიშნულზე													სულ კონსტრუქციის რაოდენობა			
						მასალის ამოკრეფა							n= 1			
პოზ.	⌀ (მმ)	კლასი	L (მმ)	n (ცალი)	Lxn მ	⌀ მმ	∑ Lxn მ	1 გრძ.მ. წონა, კგ	∑ წონა , კგ		ბეტონი მ³		∑ წონა , კგ		ბეტონი მ³	
									A240C	A500C	B30	B7.5	A240C	A500C	B30	B7.5
1	12	A500C	4000	28	112	20	37.6	2.466	-	92.7216			-	92.7216		
2	12	A500C	3000	30	90	12	202	0.888	-	179.376			-	179.376		
3	20	A500C	4700	8	37.6	8	58.64	0.395	23.163	-	1.7		23.163	-	1.7	0
I	8	A240C	1400	28	39.2								0	0		
II	8	A240C	270	72	19.44								0	0		
								∑	23.163	272.098	1.7	0	23.163	272.0976	1.7	0

			ქალაქი ქობულეთი, სოფელი დიდუბანი, ს.ა.კანდელიძის №6; ს/კ 01.10.07.007.175 , სოფლის შენობის პროექტი
არქიტექტორი	ლ.ქაბნიძე		კონსტრუქციული პროექტი — 20206 წელი
მთ.კონსტ.	ლ.ზამბახიძე		
შესასრულა	გ.შალიტაური		დიაფრაგმა 2 +11.000 ნიშნულზე — ფურც. № 66
შესასრულა	მ.სააკიან		
			მასშტაბი 1: — ფურცლები

ფრაგმენტი 1 –3.300 ნიშნულზე

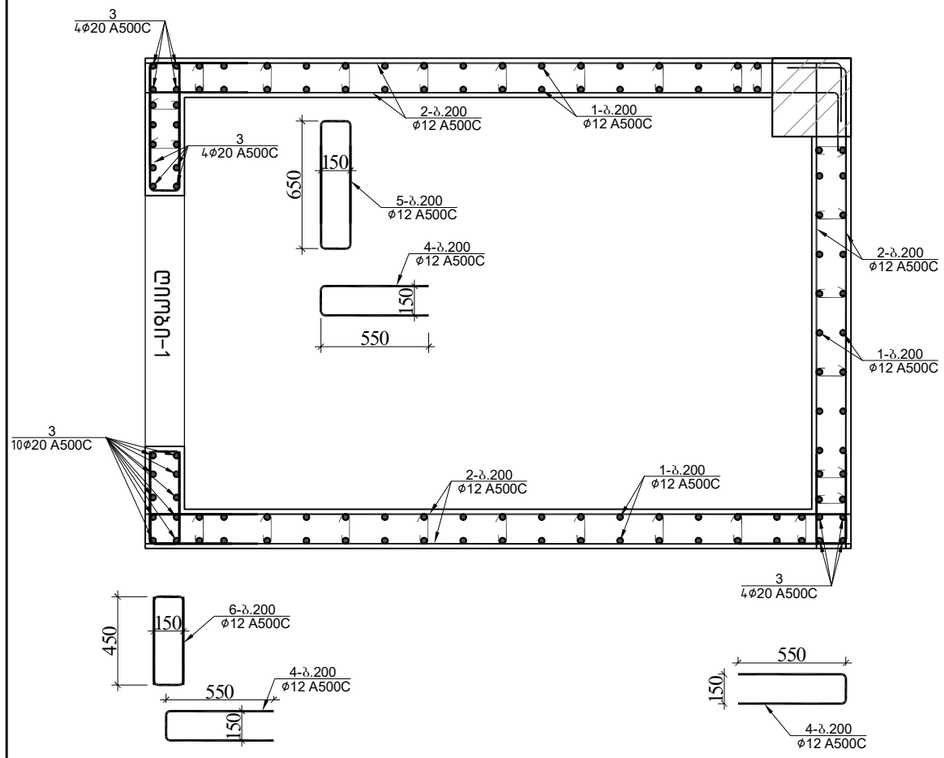

ღიობი 1–ის განშლა 0.000 ნიშნულებზე

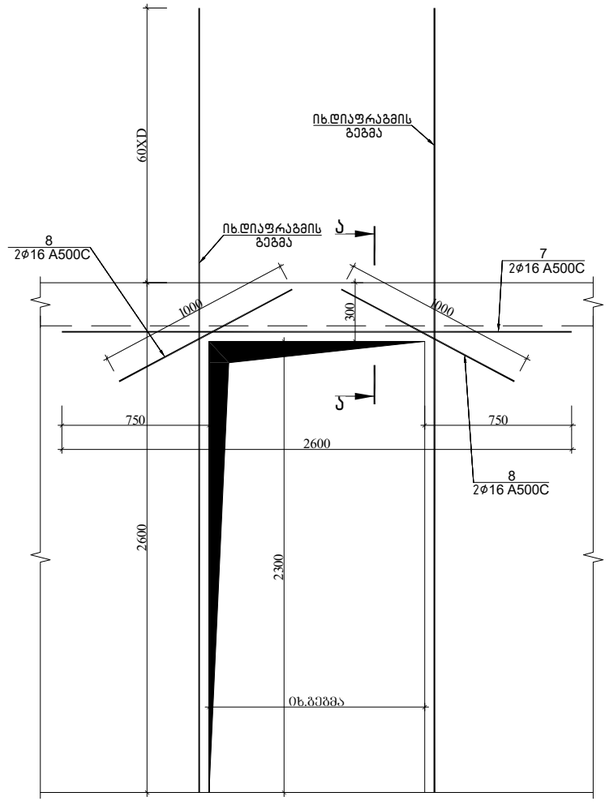

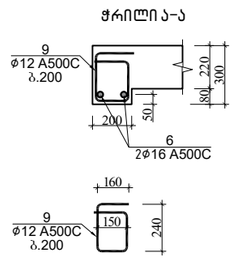

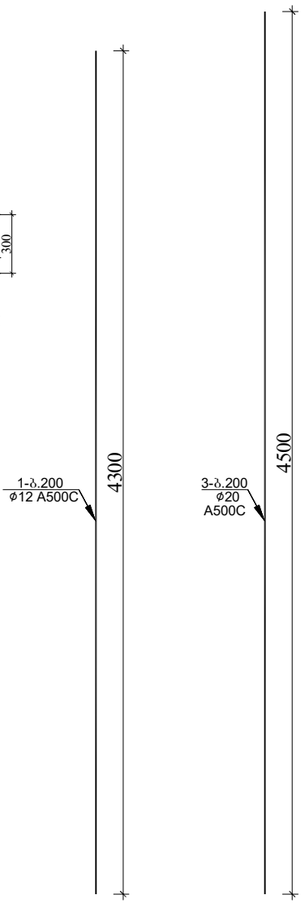

ფრაგმენტი 1–ის სპეციფიკაცია –3.300 ნიშნულზე												სულ კონსტრუქციის რაოდენობა			
						მასალის ამოკრეფა						n= 1			
პოზ.	⌀ (მმ)	კლასი	L (მმ)	n (ცალი)	Lxn მ	⌀ მმ	∑ Lxn მ	1 გრძ.მ. წონა, კგ	∑ წონა , კგ		ბეტონი მ^3		∑ წონა , კგ		ბეტონი მ^3	
									A240C	A500C	B35	B7.5	A240C	A500C	B35	B7.5
1	12	A500C	4300	90	387	20	99	2.466	-	244.134	5.6	-	-	244.134	5.6	-
2	12	A500C	280000	1	280	16	9.2	1.578	-	14.5176			-	14.5176		
3	20	A500C	4500	22	99	12	763.45	0.888	-	677.944			-	677.9436		
4	12	A500C	1250	42	52.5	8	49.14	0.395	19.4103	-			19.41	-		
5	12	A500C	1600	14	22.4								0	0		
6	12	A500C	1200	14	16.8								0	0		
7	16	A500C	2600	2	5.2				0	-			0	-		
8	16	A500C	1000	4	4								0	0		
9	12	A500C	950	5	4.75								0	0		
I	8	A240C	270	182	49.14								0	0		
								∑	19.4103	936.595	5.6	-	19.41	936.5952	5.6	-

			ქალაქი ქობულეთი, სოფელი ღიღომი, ს.ა.კანდელიძის №6; ს/კ 01.10.07.007.175 , სოფისა შენობის პროექტი
არქიტექტორი	ლ.ქავზნიძე		
მთ.კონსტ.	ლ.ზამბახიძე		კონსტრუქციული პროექტი — 20206 წელი
შეასრულა	გ.შალიტაური		
შეასრულა	მ.საყაია		ფრაგმენტი 1 –3.300 ნიშნულზე — ფურც. № 67
			მასშტაბი 1: — ფურცლები

ფრაგმენტი 1 0.000 ნიშნულზე

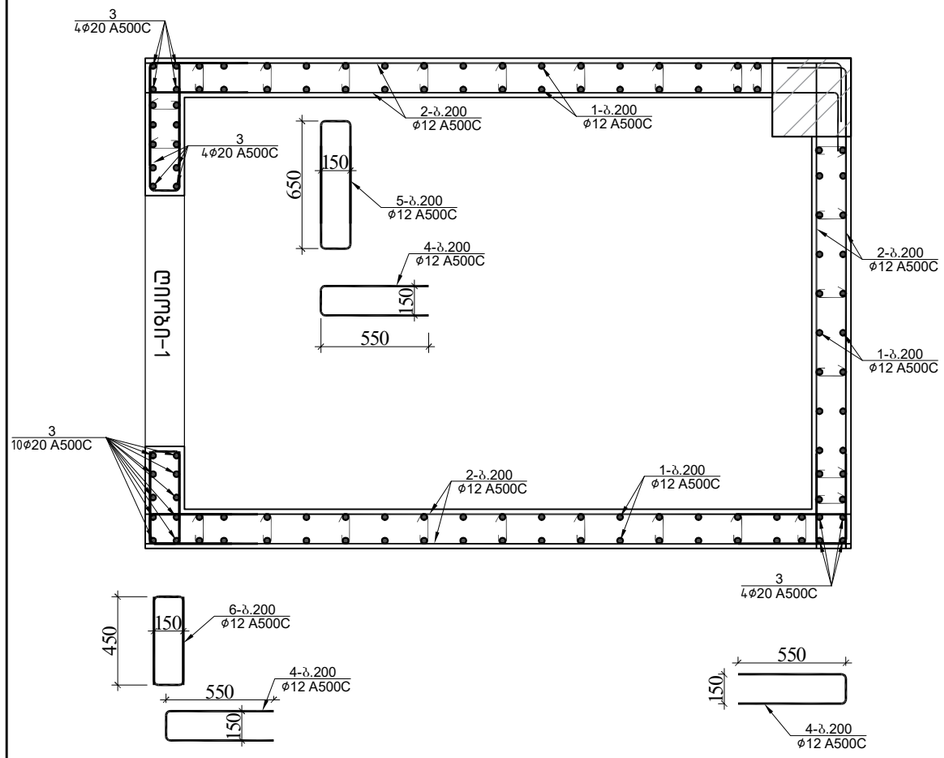

ღიობი 1-ის გაწმენდა -3.300 ნიშნულებზე

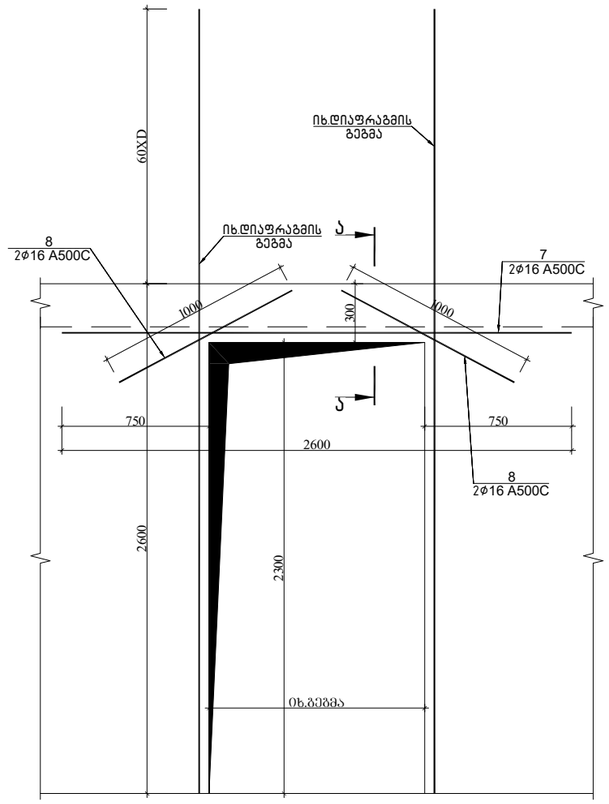

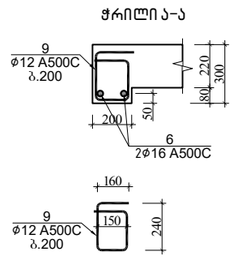

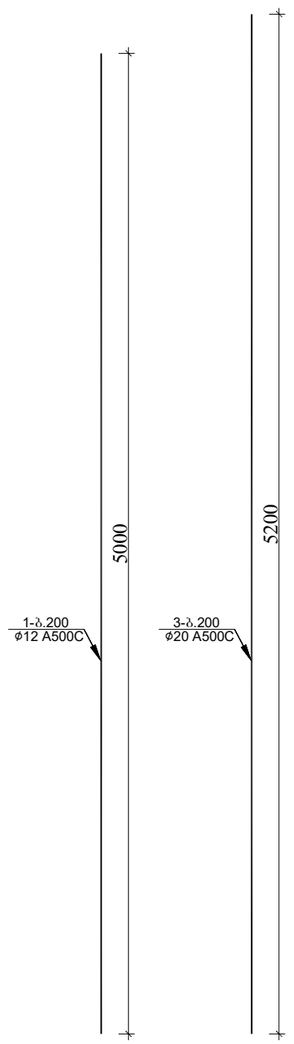

ფრაგმენტი 1-ის სპეციფიკაცია 0.000 ნიშნულზე													სულ კონსტრუქციის რაოდენობა n= 1			
						მასალის ამოკრეფა										
პოზ.	დ (მმ)	კლასი	L (მმ)	n (ცალი)	Lxn მ	დ მმ	∑ Lxn მ	1 გრძ.მ. წონა, კგ	∑ წონა , კგ		ბეტონი მ³		∑ წონა , კგ		ბეტონი მ³	
									A240C	A500C	B35	B7.5	A240C	A500C	B35	B7.5
1	12	A500C	5000	90	450	20	114.4	2.466	-	282.1104			-	282.1104		
2	12	A500C	360000	1	360	16	9.2	1.578	-	14.5176			-	14.5176		
3	20	A500C	5200	22	114.4	12	932.65	0.888	-	828.1932			-	828.1932		
4	12	A500C	1250	54	67.5	8	70.2	0.395	27.729	-			27.729	-		
5	12	A500C	1600	18	28.8								0	0		
6	12	A500C	1200	18	21.6						7	-	0	0	7	-
7	16	A500C	2600	2	5.2				0	-			0	-		
8	16	A500C	1000	4	4								0	0		
9	12	A500C	950	5	4.75								0	0		
I	8	A240C	270	260	70.2								0	0		
								∑	27.729	1124.821	7	-	27.729	1124.821	7	-

			ქალაქი ქობულეთი, სოფელი ღიღომი, ს.კანდელიძის №6; ს/კ 01.10.07.007.175 , სოფლის შენობის პროექტი	
არქიტექტორი	ლ.ქავზნიძე			
მთ.კონსტ.	ლ.ზამბახიძე		კონსტრუქციული პროექტი	20206 წელი
შეასრულა	გ.შალიტაური		ფრაგმენტი 1 0.000 ნიშნულზე	
შეასრულა	მ.სააკიან			ფურც. № 68
			მასშტაბი 1:	ფურცლები

ფრაგმენტი 1 +4.000 ნიშნულზე

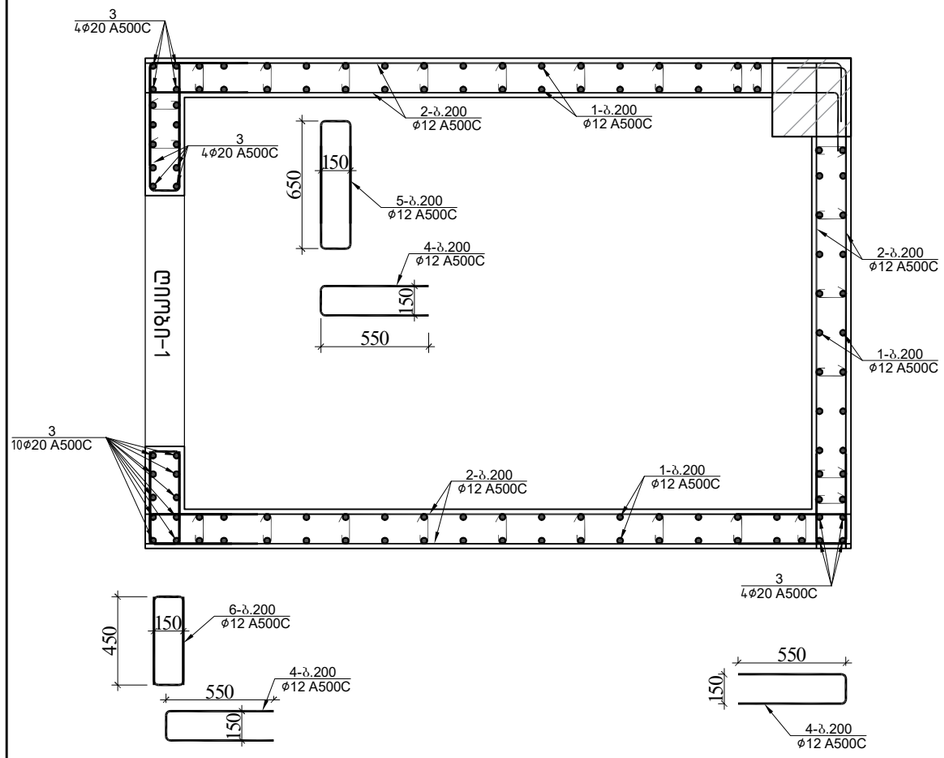

ღიობი 1-ის განშლა +4.000 ნიშნულებზე

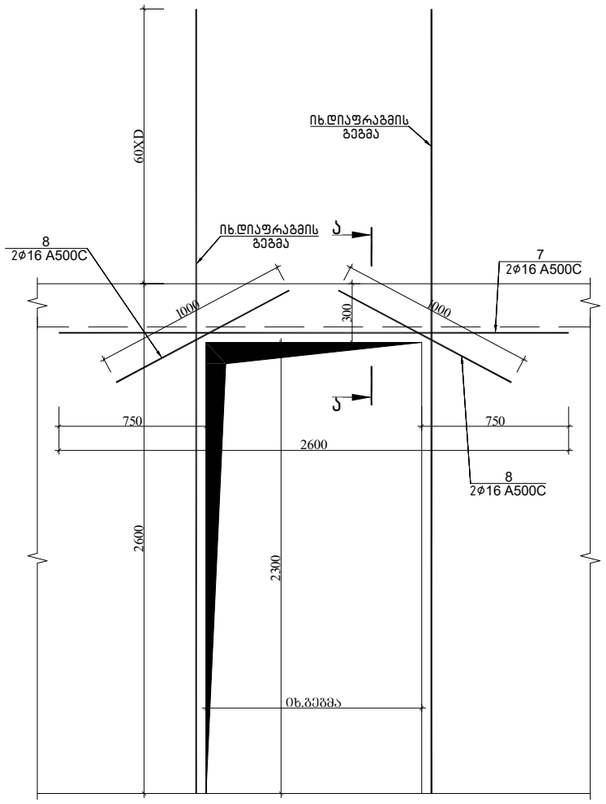

ჭრილი ა-ა

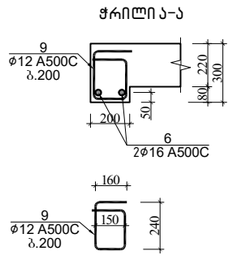

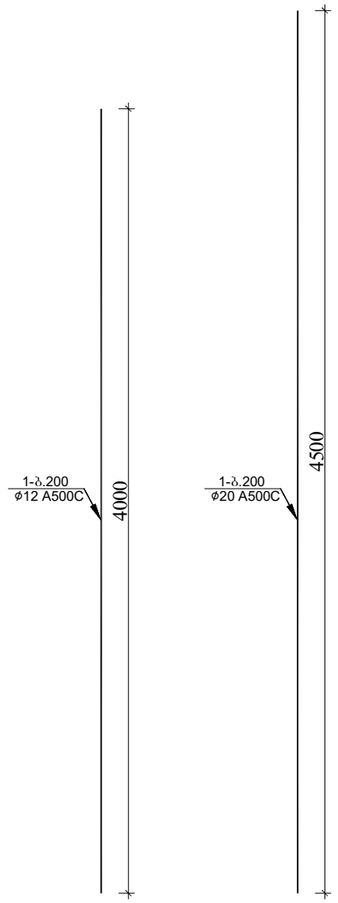

ფრაგმენტი 1-ის სპეციფიკაცია +4.000 ნიშნულზე													სულ კონსტრუქციის რაოდენობა n= 1			
						მასალის ამოკრეფა										
პოზ.	დ (მმ)	კლასი	L (მმ)	n (ცალი)	Lxn მ	დ მმ	∑ Lxn მ	1 გრძ.მ. წონა, კგ	∑ წონა , კგ		ბეტონი მ³		∑ წონა , კგ		ბეტონი მ³	
									A240C	A500C	B35	B7.5	A240C	A500C	B35	B7.5
1	12	A500C	4000	90	360	20	99	2.466	-	244.134			-	244.134		
2	12	A500C	320000	1	320	16	9.2	1.578	-	14.5176			-	14.5176		
3	20	A500C	4500	22	99	12	783	0.888	-	695.304			-	695.304		
4	12	A500C	1250	45	56.25	8	63.45	0.395	25.0628	-			25.063	-		
5	12	A500C	1600	15	24								0	0		
6	12	A500C	1200	15	18						6	-	0	0	6	-
7	16	A500C	2600	2	5.2				0	-			0	-		
8	16	A500C	1000	4	4								0	0		
9	12	A500C	950	5	4.75								0	0		
I	8	A240C	270	235	63.45								0	0		
								∑	25.0628	953.9556	6	-	25.063	953.9556	6	-

			ქალაქი ქობულეთი, სოფელი ღიღომი, ს.კანდელიძის №6; ს/კ 01.10.07.007.175 , სოფლის შენობის პროექტი
არქიტექტორი	ლ.ქავზიძე		
მთ.კონსტ.	ლ.ზამბახიძე		კონსტრუქციული პროექტი — 20206 წელი
შეასრულა	გ.შალიტაური		
შეასრულა	მ.საყაია		ფრაგმენტი 1 +4.000 ნიშნულზე — ფურც. № 69
			მასშტაბი 1: — ფურცლები

ფრაგმენტი 1 +7.500 ნიშნულზე

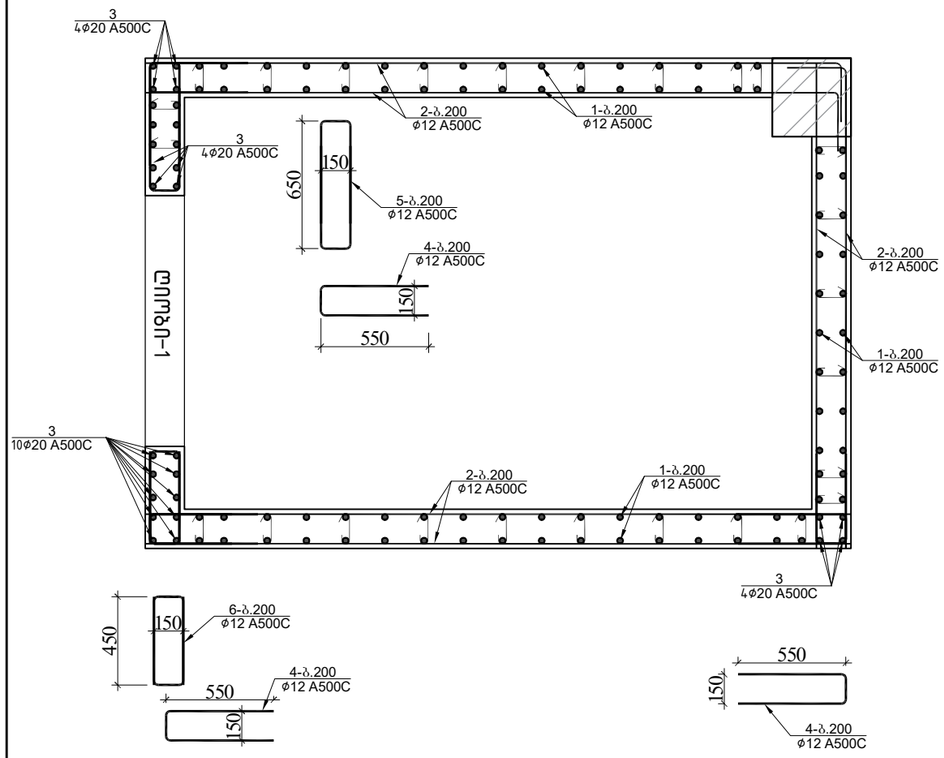

ღიობი 1-ის განშლა +7.500 ნიშნულებზე

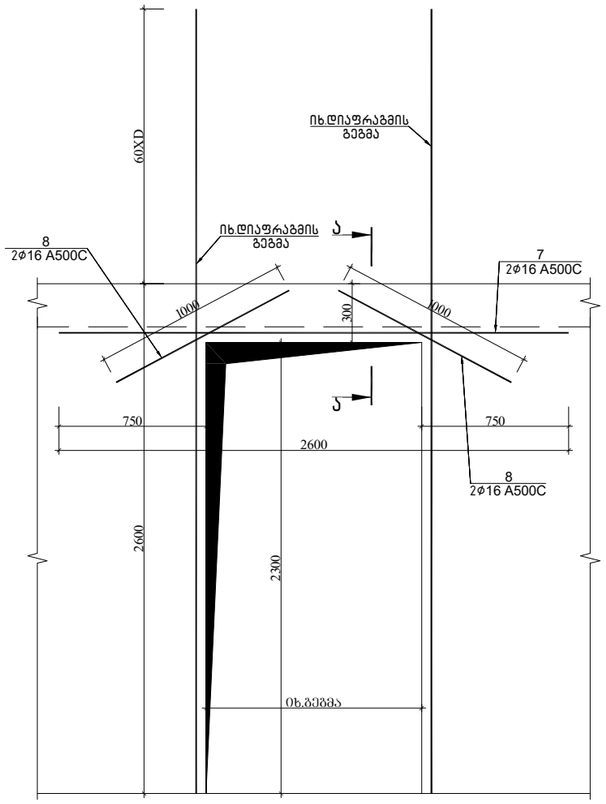

ჭრილი ა-ა

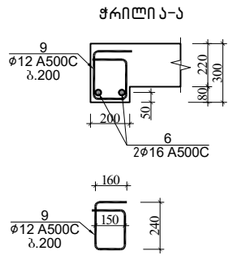

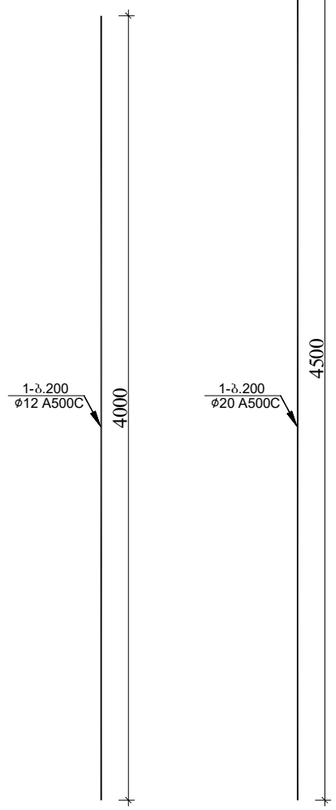

ფრაგმენტი 1-ის სპეციფიკაცია +7.500 ნიშნულზე						მასალის ამოკრეფა							სულ კონსტრუქციის რაოდენობა n= 1			
პოზ.	⌀ (მმ)	კლასი	L (მმ)	n (ცალი)	Lxn მ	⌀ მმ	∑ Lxn მ	1 გრძ.მ. წონა, კგ	∑ წონა , კგ		ბეტონი მ³		∑ წონა , კგ		ბეტონი მ³	
									A240C	A500C	B35	B7.5	A240C	A500C	B35	B7.5
1	12	A500C	4000	90	360	20	99	2.466	-	244.134	6	-	-	244.134	6	-
2	12	A500C	320000	1	320	16	9.2	1.578	-	14.5176			-	14.5176		
3	20	A500C	4500	22	99	12	783	0.888	-	695.304			-	695.304		
4	12	A500C	1250	45	56.25	8	63.45	0.395	25.0628	-			25.063	-		
5	12	A500C	1600	15	24								0	0		
6	12	A500C	1200	15	18								0	0		
7	16	A500C	2600	2	5.2				0	-			0	-		
8	16	A500C	1000	4	4								0	0		
9	12	A500C	950	5	4.75								0	0		
I	8	A240C	270	235	63.45								0	0		
								∑	25.0628	953.9556	6	-	25.063	953.9556	6	-

			ქალაქი ქობულეთი, სოფელი ღიღომი, ს.კ.კანდელიძის №6; ს/კ 01.10.07.007.175 , სოფლის შენობის პროექტი	
არქიტექტორი	ლ.ქავზიძე			
მთ.კონსტ.	ლ.ზამბახიძე		კონსტრუქციული პროექტი	20206 წელი
შეასრულა	გ.შალიტაური		ფრაგმენტი 1 +7.500 ნიშნულზე	
შეასრულა	მ.სააკიან			ფურც. № 70
			მასშტაბი 1:	ფურცლები

ფრაგმენტი 1 +11.000 ნიშნულზე

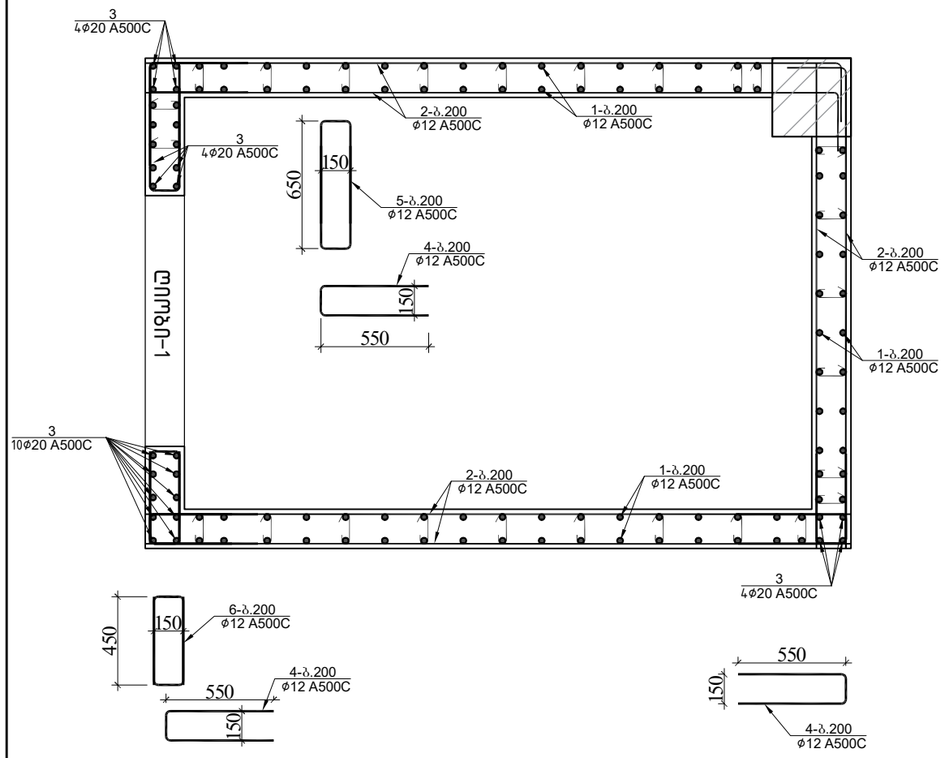

ღიობი 1-ის განშლა +11.000 ნიშნულებზე

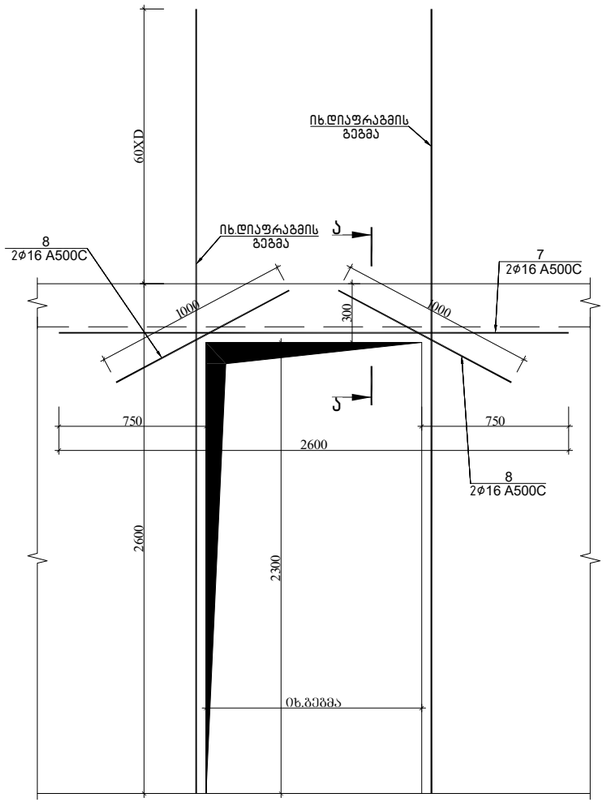

ჭრილი ა-ა

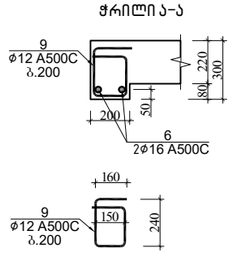

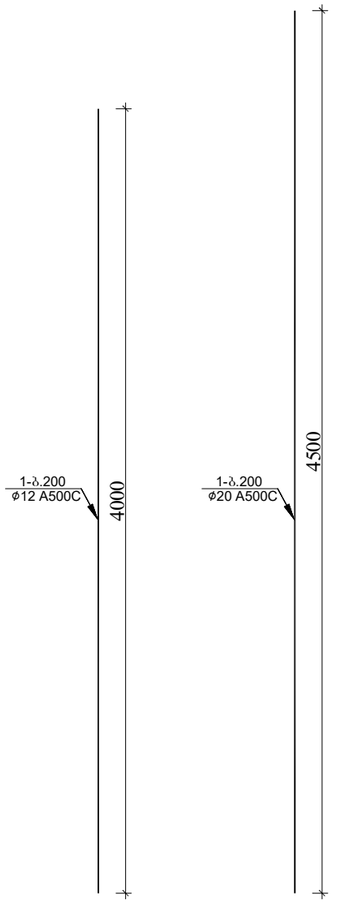

ფრაგმენტი 1-ის სპეციფიკაცია +11.000 ნიშნულზე						მასალის ამოკრეფა							სულ კონსტრუქციის რაოდენობა n= 1			
პოზ.	ф (მმ)	კლასი	L (მმ)	n (ცალი)	Lxn მ	ф მმ	∑ Lxn მ	1 გრძ.მ. წონა, კგ	∑ წონა , კგ		ბეტონი მ³		∑ წონა , კგ		ბეტონი მ³	
									A240C	A500C	B35	B7.5	A240C	A500C	B35	B7.5
1	12	A500C	4000	90	360	20	99	2.466	-	244.134	6	-	-	244.134	6	-
2	12	A500C	320000	1	320	16	9.2	1.578	-	14.5176			-	14.5176		
3	20	A500C	4500	22	99	12	783	0.888	-	695.304			-	695.304		
4	12	A500C	1250	45	56.25	8	63.45	0.395	25.0628	-			25.063	-		
5	12	A500C	1600	15	24								0	0		
6	12	A500C	1200	15	18								0	0		
7	16	A500C	2600	2	5.2				0	-			0	-		
8	16	A500C	1000	4	4								0	0		
9	12	A500C	950	5	4.75								0	0		
I	8	A240C	270	235	63.45								0	0		
								∑	25.0628	953.9556	6	-	25.063	953.9556	6	-

			ქალაქი ქობულეთი, სოფელი ღიღომი, ს.კანდელიძის №6; ს/კ 01.10.07.007.175 , სოფლის შენობის პროექტი	
არქიტექტორი	ლ.ქავზიძე			
მთ.კონსტ.	ლ.ზამბახიძე		კონსტრუქციული პროექტი	20206 წელი
შეასრულა	გ.შალიტაური		ფრაგმენტი 1 +11.000 ნიშნულზე	
შეასრულა	მ.სააკიან			ფურც. № 71
			მასშტაბი 1:	ფურცლები

კიბეების გეგმა -3.300 იშნულზე

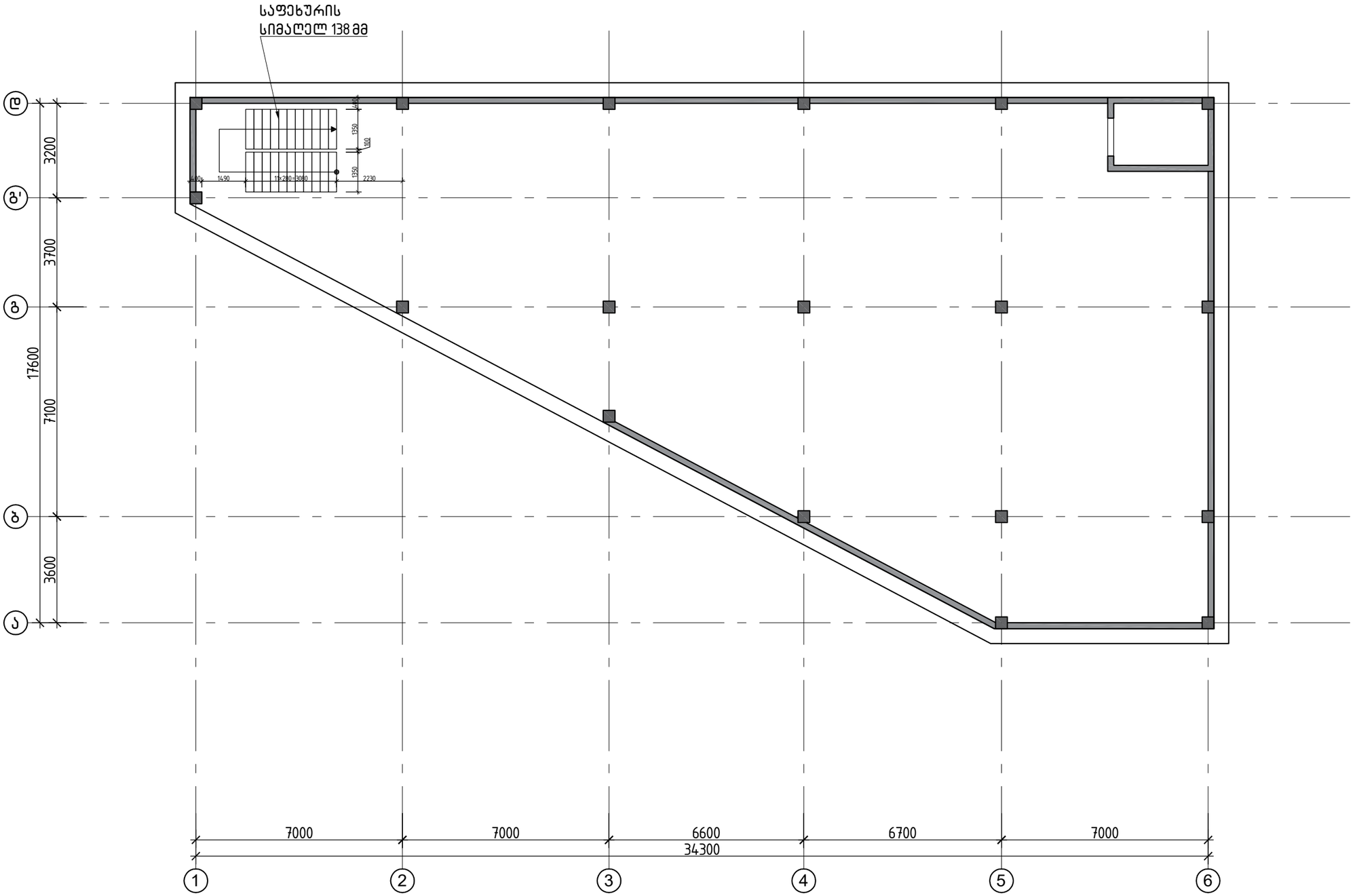

			ქალაქი ქთბილისი, სოფელი დიღომი,საკანდელიძის №6; ს/კ 01.10.07.007.175 , საოფისე შენობის პროექტი	
არქიტექტორი	ლ.ძაგნიძე		კონსტრუქციული პროექტი	20206 წელი
მთ.კონსტ.	ლ.ზამბახიძე			
შეასრულა	გ.შალიტაური		კიბეების გეგმა -3.300 იშნულზე	
შეასრულა	მ.სააკიან			ფურს. № 72
			მასშტაბი 1:	ფურცლები

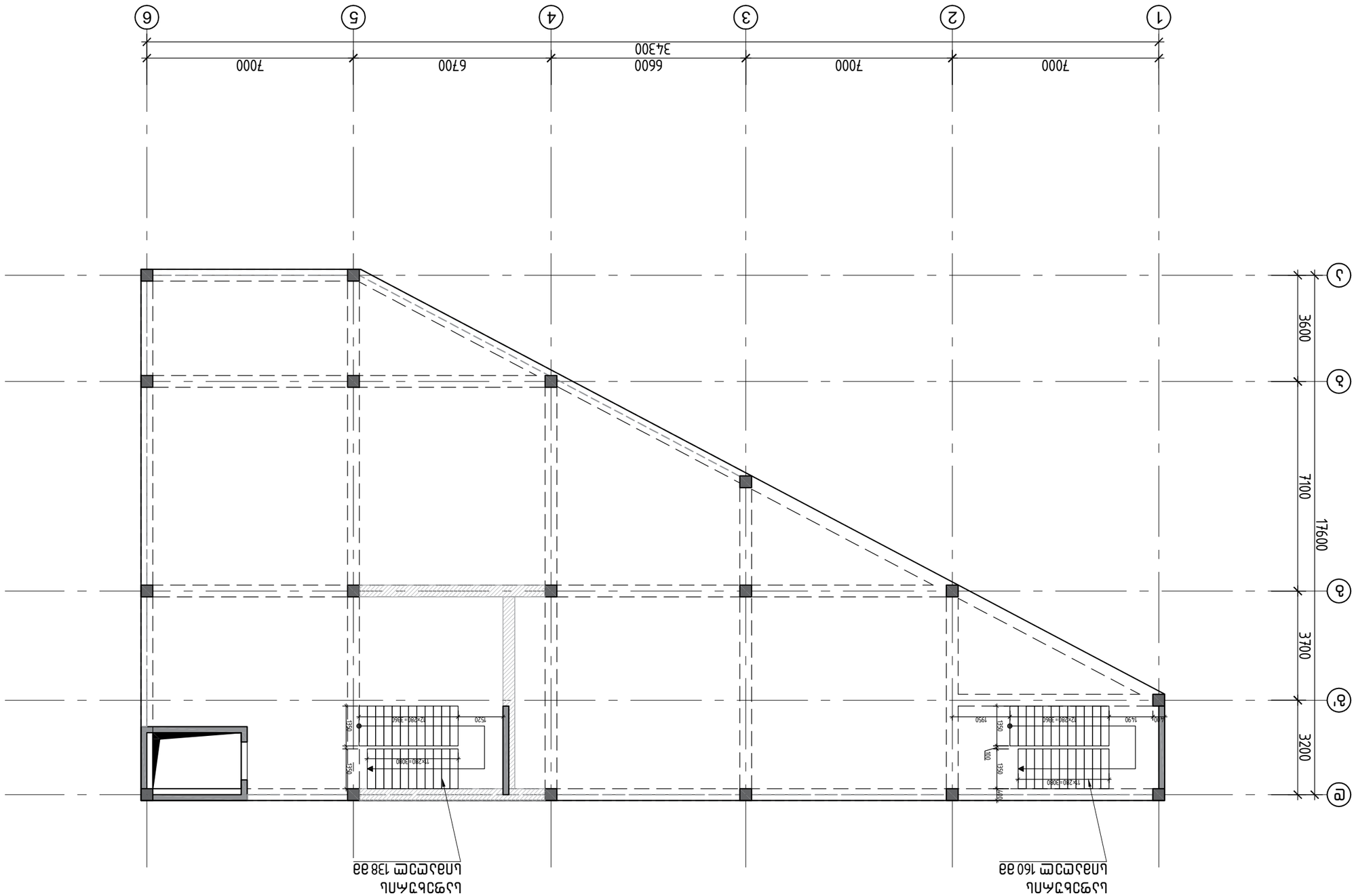
1
2
3
4
5
6
7000
6600
6700
7000
34300
А
Б
В
Г
Д
3600
7100
3700
3200
17600
1950
1520
1490
1350
1350
1350

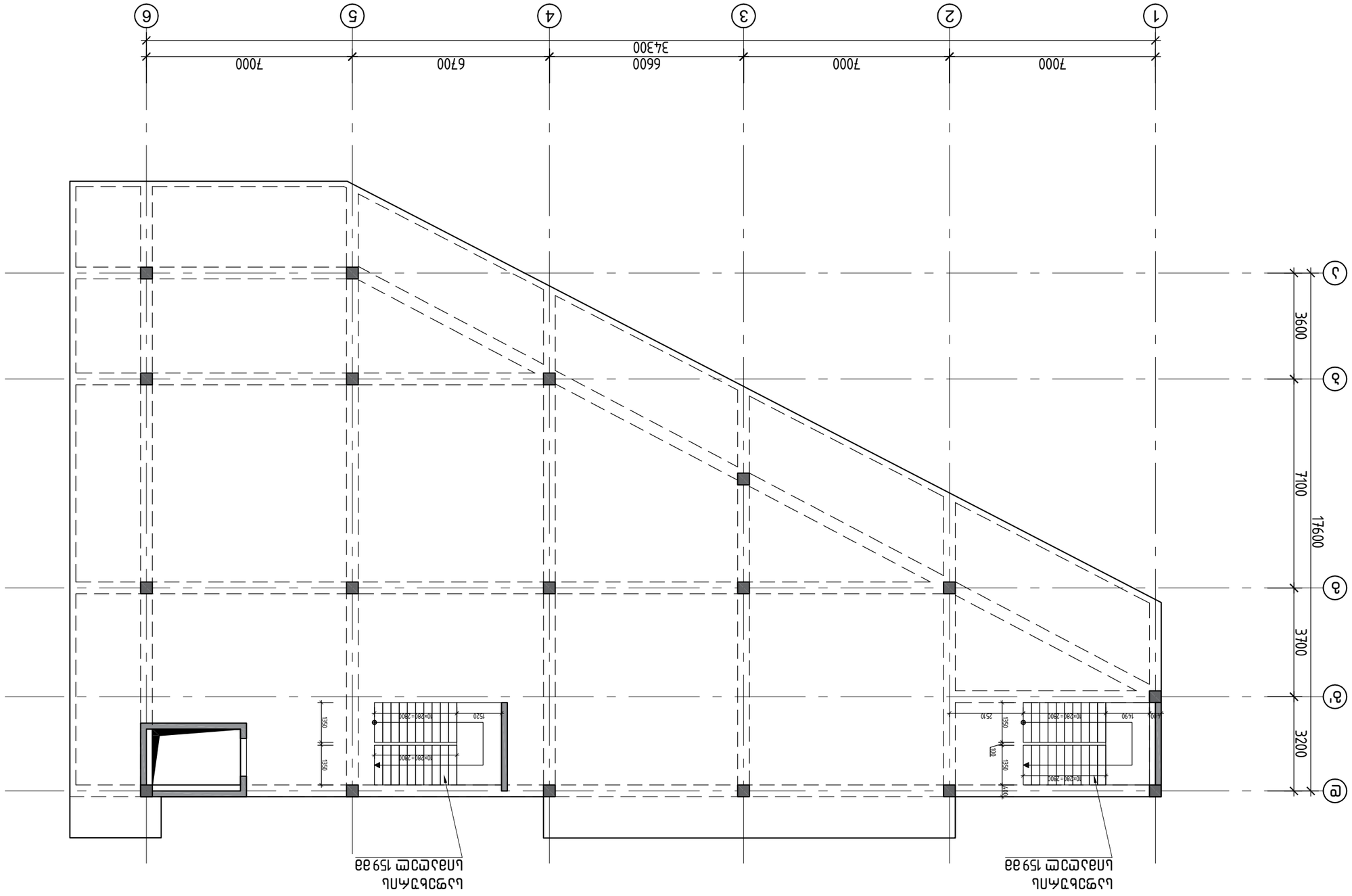

Основная надпись: Жилой дом с встроенными помещениями и подземной автостоянкой по адресу: г. Москва, ул. Рябиновая, вл. 01.10.07.007.175, ЗУ 1

Содержание: Архитектурные решения. Цокольный этаж. Отм. -4.000 до +7.500 блок-секция 1

Разработал	Ермолаева		
Проверил	Ермолаева		
Н. контр.	Ермолаева		
ГИП	Ермолаева		

Изм.	Кол.уч.	Лист	№ док.

Стадия	Лист	Листов	
Р	74		

ООО «Проектная компания «Ермолаева»

Копировал

Формат А1

კიბის სამონტაჟო კვანძი 2

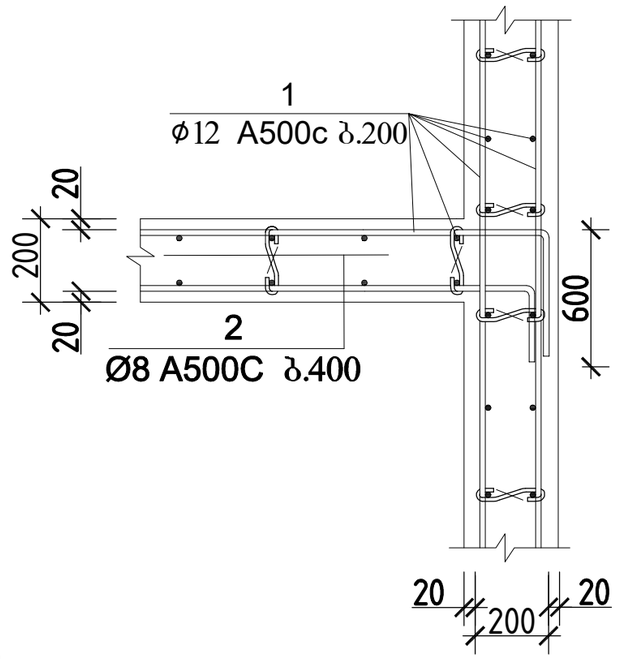

კიბის სამონტაჟო კვანძი 1

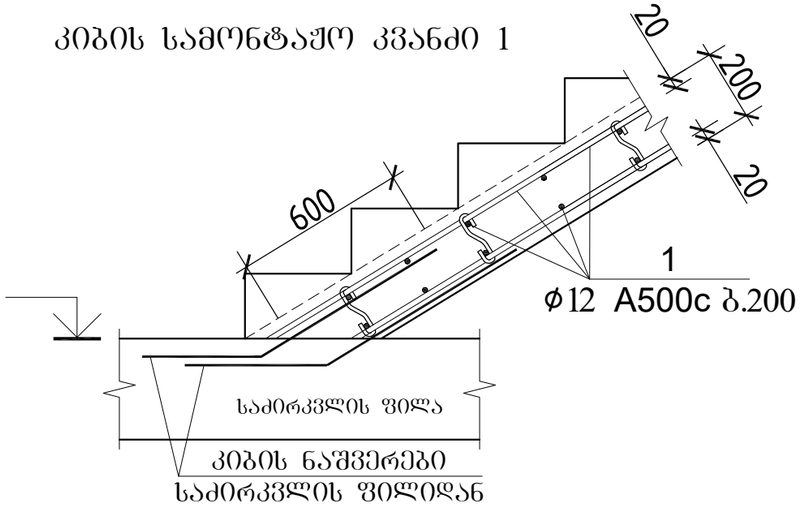

კიბის სამონტაჟო კვანძი 3

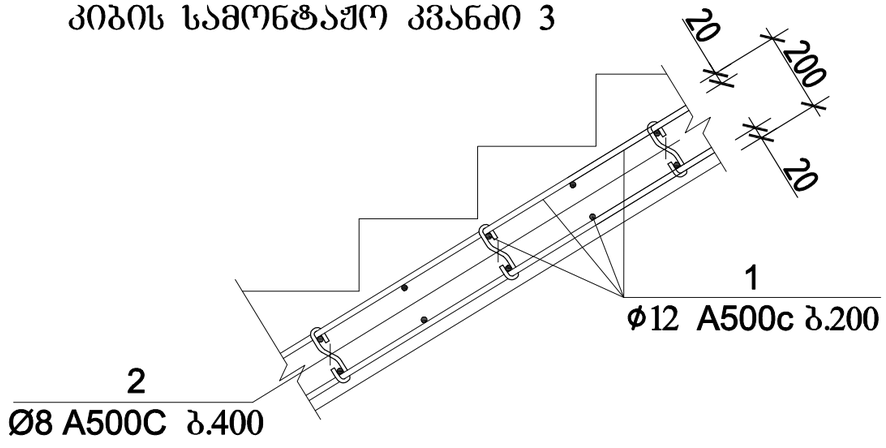

კიბეების მასალის სპეციფიკაცია													სულ კონსტრუქციის რაოდენობა			
						მასალის ამოკრეფა							n= 2			
პოზ.	⌀ (მმ)	კლასი	L (მმ)	n (ცალი)	Lxn მ	⌀ მმ	∑ Lxn მ	1 გრძ.მ. წონა, კგ	∑ წონა , კგ		ბეტონი მ^3		∑ წონა , კგ		ბეტონი მ^3	
									A500C	A500C	B25	B7.5	A500C	A500C	B25	B7.5
1	12	A500C	990000	1	990	12	990	0.888	-	879.12	14	-	-	1758.24	27	-
2	8	A500C	320	300	96	8	96	0.395	37.92	-			75.84	-	0	0
									0	-			0	-	0	0
								∑	37.92	879.12	14	-	75.84	1758.24	27	-

პოზ.2
L=320

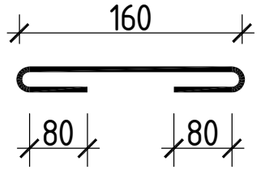

შენიშვნა:
კიბის ნახაზე არ არის გათვალისწინებული
კიბის საფეხურის მოპირკეთება,
აუცილებელია დაზუსტდეს და შევიდეს შესაბამისი
ცვლილება კიბის კონსტრუქციულ ნახაზში

			ქალაქი ქობილისი, სოფელი დიღომი, საკანალიზაციო №6; ს/კ 01.10.07.007.175 , სოფისა შენობის პროექტი	
არქიტექტორი	ლ.ქაბნიძე		კონსტრუქციული პროექტი	20206 წელი
მთ.კონსტ.	ლ.ზამბახიძე			
შესრულა	გ.შალიტაური		კიბის სამონტაჟო კვანძები	
შესრულა	მ.სააკიან			ფურც. № 75
			მასშტაბი 1:	ფურცლები