ქალაქ თბილისის მუნიციპალიტეტის მერია

იურიდიული საქალაქო სამსახური

წერილის ნომერი: **10-0125318326**
თარიღი: **14/11/2025**

ადრესატი: შპს ჯოსფითალითი ოპერატორი
საიდენტიფიკაციო ნომერი: 402299507
მისამართი: საქართველო, თბილისი, ჩულურეთის რაიონი, ნინოშვილის ქუჩა N 56

თქვენი 2025 წლის 17 ოქტომბრის N10/01252902714-01 განცხადების პასუხად გიგზავნით ქ. თბილისის მუნიციპალიტეტის მერიის მუნიციპალური ინსპექციიდან მოწოდებულ ინფორმაციას.

დანართი: 04 ფურცელი.

ილია გელაშვილი

იურიდიული საქალაქო სამსახური-საჯარო ინფორმაციის ხელმისაწვდომობისა და ეფექტური საჯარო მმართველობის მხარდაჭერის განყოფილება-მეორადი სტრუქტურული ერთეულის ხელმძღვანელი
(განყოფილების უფროსი)

გამოყენებულია კვალიფიციური ელექტრონული ხელმოწერა/ ელექტრონული შტამპი

ქ.თბილისის მუნიციპალიტეტის მერია * 405026877 * საჯარო მუნიციპალური სერვისების განვითარების სააგენტო

ქალაქ თბილისის მუნიციპალიტეტის
მერიის
მუნიციპალური ინსპექცია

№ 4-1/ც 1980-25
22 10 2025წ

დადგენილება №005699
სამშენებლო სამართალდარღვევის
საქმის წარმოების შეწყვეტის შესახებ

22.10.2025წ. ქ. თბილისი, ჟ. შარტავას ქ. №7

მე, მუნიციპალური ინსპექციის უფროსმა, გოგი ჩიქოვანმა, განვიხილე 2025 წლის 27 აგვისტოს №005699 მითითება და 2025 წლის 17 სექტემბრის №005699 შემოწმების აქტი შედგენილი, შპს "ჰოსფითალითი ოპერატორი"-ს (ს/ნ: 402299507; მისამართი.: ქ. თბილისი, ჩუღურეთის რაიონი, ნინოშვილის ქუჩა №56) მიმართ, საქართველოს კანონის „საქართველოს სივრცის დაგეგმარების, არქიტექტურული და სამშენებლო საქმიანობის კოდექსი"-ს 131-ე მუხლის 1[1]-ლი ნაწილის „ბ" პუნქტის "ბ.გ" ქვეპუნქტით გათვალისწინებული დარღვევისათვის და გამოვარკვიე:

ქ. თბილისში, დიმიტრი ყიფიანის ქუჩა, №20, №01.15.05.039.022 საკადასტრო კოდით რეგისტრირებულ კერძო საკუთრებაში არსებულ მიწის ნაკვეთზე შესაბამისი სანებართვო დოკუმენტაციის გარეშე, განხორციელებულია სამშენებელო სამუშაოები, კერძოდ: ნაწილობრივ დემონტირებულია მზიდი კედლები და სართულშუა გადახურვები. დამატებით მოწყობილია ლითონის კონსტრუქციები, რკინა-ბეტონის ფილები და კოლონები. ნაწილობრივ დემონტირებულია ლიტ "ბ". ფასადებზე მოწყობილია საკომუნიკაციო მილები. I სართულზე: დემონტირებულია სადასადე კედლები და მოწყობილია კაპიტალური კედლები კარ-ფანჯრის ღიობებით. მზიდ და საფასადე კედლებში დამატებით მოწყობილია ფანჯრები, გაუქმებულია ნიშა და ფანჯრის ნაცვლად მოწყობილია კარი. ეზოს მხარეს დამატებით მოწყობილია კიბე, რომელიც სცდება საკადასტრო საზღვრებს და გადადის დაურეგისტრირებელ მიწის ნაკვეთზე. ასევე დამატებით მოწყობილია კაპიტალური კედლები ჭიშკრით და კარით. II სართულზე [illegible] შენობის ნაცვლად მოწყობილია კაპიტალური კედლები კარ-ფანჯრის ღიობებით და ნაწილობრივ შეცვლილია მათი ფორმა. დემონტირებულია [illegible] და დამატებით მოწყობილია კიბე. პერიმეტრის კედლებში [illegible] ფანჯარა და კარი ფრამუგით. მზიდ კედელში შეცვლილია [illegible] რაოდენობა. სხვენის სართულზე: დამატებით მოწყობილია [illegible] კედლები კარ-ფანჯრის ღიობებით, რითიც გაზრდილია ფართობი. შეცვლილია კიბის ადგილმდებარეობა და კონფიგურაცია. საფასადე კედელში [illegible] ფანჯარა და ფანჯრის ნაცვლად მოწყობილია კარი.

ქ. თბილისი, ჟ. შარტავას ქ. №7 ტელ: (+995 32) 2 37 85 01 2 37 8[illegible]

მუნიციპალური ინსპექციის სპეციალისტის მიერ, საქართველოს კანონის „საქართველოს სივრცის დაგეგმარების, არქიტექტურული და სამშენებლო საქმიანობის კოდექსი"-ს 123-ე მუხლის 1-ლი ნაწილის შესაბამისად, სამართალდამრღვევის მიმართ 2025 წლის 27 აგვისტოს გაიცა №005699 მითითება, რომლითაც მხარეს განესაზღვრა 20 (ოცი) კალენდარული დღის ვადა და დაევალა განხორციელებული სამუშაოების კანონიერების დამადასტურებელი დოკუმენტაციის წარმოდგენა ან ობიექტის საინვენტარუსაციო გეგმასთან შესაბამისობაში მოყვანა, უსაფრთხოების წესების დაცვით.

2025 წლის 17 სექტემბერს, საქართველოს კანონის „საქართველოს სივრცის დაგეგმარების, არქიტექტურული და სამშენებლო საქმიანობის კოდექსი"-ს 124-ე მუხლის მე-3 ნაწილის შესაბამისად, მუნიციპალური ინსპექციის სპეციალისტის მიერ შედგა №005699 შემოწმების აქტი, რომლითაც დაფიქსირდა მითითებით გათვალისწინებული მოთხოვნების შეუსრულებლობა.

2025 წლის 29 სექტემბერს და 6 ოქტომბერს აღნიშნულ საქმესთან დაკავშირებით, გაიმართა საქმის განხილვა. საქმის განხილვის თარიღების შესახებ სათანადო წესით ეცნობა მხარეს. სხდომებზე მხარე არ გამოცხადდა.

2025 წლის 10 ოქტომბერს აღნიშნულ საქმესთან დაკავშირებით, გაიმართა საქმის განხილვა. საქმის განხილვის თარიღის შესახებ სათანადო წესით ეცნობა მხარეს. სხდომაზე გამოცხადდა შპს "ჰოსფითალითი ოპერატორი"-ს წარმომადგენელი მოქ. გიორგი მინდიაშვილი (მინდ. №251352236 06.10.2025), რომელიც სხდომაზე გაეცნო მითითებისა და შემოწმების აქტის შინაარსს და განმარტა, რომ №005699 მითითების დანართში არსებული დარღვევებიდან შპს "ჰოსფითალითი ოპერატორი"-ს მიერ განხორციელებულია მხოლოდ სართულშუა გადახურვის მოხსნა, გამომდინარე იქიდან რომ ძველი ხის კოჭები იყო ამორტიზირებული და ქმნიდა კონსტრუქციულ რისკებს. დანარჩენი სამშენებლო სამუშაოები კომპანიის მიერ არ განხორციელებულა. კომპანიის წარმომადგენელმა განმარტა, რომ მიმართული აქვთ სსიპ ქ. თბილისის მუნიციპალიტეტის არქიტექტურის სამსახურისთვის სანამ მუნიციპალური ინსპექცია გასცემდა მითითებას და მხარემ ითხოვა აღნიშნული გარემოების გათვალისწინება. მხარემ იშუამდგომლა წარმოების მაქსიმალური ვადის გამოყენებასთან დაკავშირებით. სხდომაზე მხარეს განემარტა იმ სამართლებრივი შედეგების შესახებ რაც შეიძლება მოყვეს დარღვევის გამოუსწორებლობას. კომპანიის წარმომადგენლის განმარტებით, აღნიშნული შენობა-ნაგებობა არსებული ფორმით შეიძინა 2024 წელს.

2025 წლის 17 ოქტომბერს აღნიშნულ საქმესთან დაკავშირებით, გაიმართა საქმის განხილვა. საქმის განხილვის თარიღის შესახებ სათანადო წესით ეცნობა მხარეს. სხდომაზე გამოცხადდა შპს "ჰოსფითალითი ოპერატორი"-ს წარმომადგენელი მოქ. ნანა ივარდავა (მინდ. №251410889 16.10.2025წ), რომელმაც განმარტა, რომ შპს "ოპერატორი" (ს/ნ 405252792) დღეის მდგომარეობით ფუნქციონირებს როგორც შპს "ჰოსფითალითი ოპერატორი" (ს/ნ 402299507). მხარის განმარტებით, წარმოდგენილი აქვს განცხადება 10/01252891966-17, საიდანაც ირკვევა, რომ სა[illegible] წარდგენილი აზომოვითი ნახაზით ჯერ კიდევ 2016 წელს [illegible] სამუშაოები განხორციელებული, გარდა სართულშუა გა[illegible] მხარემ იშუამდგომლა ობიექტის სამართლებრივ ჩარჩოებში [illegible] წარმოების მაქსიმალური ვადის გამოყენებასთან დაკავ[illegible] მხარეს განემარტა იმ სამართლებრივი პასუხისმგებლობის [illegible] შეიძლება მოყვეს დარღვევის გამოუსწორებლობას. მხარე [illegible] განმარტა რომ ითხოვა წარმოების ყველა ეტაპზე მუდმივი ჩართულობა.

საქართველოს კანონის „საქართველოს სივრცის დაგეგმარების, არქიტექტურული და სამშენებლო საქმიანობის კოდექსი"-თ იმპერატიულადაა განსაზღვრული სამშენებლო სამართალდარღვევის საქმისწარმოების პროცედურები. აღნიშნული კოდექსის მიხედვით, სამართალდამრღვევის მიმართ საქმის წარმოება იწყება მითითების გაცემით, რომლითაც მას განემარტება თუ რაში გამოიხატება დარღვევის არსი და ეძლევა გონივრული ვადა დარღვევის აღმოსაფხვრელად. ამავე დოკუმენტით განისაზღვრება მითითებაში ასახული სამშენებლო სამართალდარღვევა თუ რომელი სამართლებრივი ნორმის ფაქტობრივ შემადგენლობას განაპირობებს და თავის მხრივ რა ოდენობის სანქციის დაწესების წინაპირობას გულისხმობს. ამგვარად, სამართალდარღვევის საქმისწარმოების დაწყების მიზნით შედგენილი მითითება სრულყოფილად უნდა ასახავდეს დარღვევის არსს, მისი გამოსწორებისათვის გონივრულ ვადას და იმ სამართლებრივი ნორმის ფაქტობრივ შემადგენლობას, რომლის შესაბამისადაც შესაძლებელია სამშენებლო სამართალდარღვევის საქმეზე მიღებული დადგენილებით ჯარიმის ოდენობა განისაზღვროს.

ამასთან, საქართველოს ადმინისტრაციულ სამართალდარღვევათა კოდექსის მე-8 მუხლის თანახმად: „არავის არ შეიძლება შეეფარდოს ზემოქმედების ზომა ადმინისტრაციული სამართალდარღვევის გამო, თუ არა კანონმდებლობით დადგენილ საფუძველზე და წესით".

მოცემულ შემთხვევაში, მუნიციპალური ინსპექციის 28 აგვისტოს №005699 მითითებით დგინდება, რომ ზემოხსენებულ მისამართზე, შესაბამისი სანებართვო დოკუმენტაციის გარეშე, განხორციელებული სამშენებლო სამუშაოების ნაწილი სცდება საკადასტრო საზღვრებს და გადადის დაურეგისტრირებელ მიწის ნაკვეთზე, შესაბამისად, სახეზეა საქართველოს კანონის „საქართველოს სივრცის დაგეგმარების, არქიტექტურული და სამშენებლო საქმიანობის კოდექსი"-ს 131-ე მუხლის 1^1-ლი ნაწილის "ა" პუნქტით გათვალისწინებული სამშენებლო სამართალდარღვევა, რაც ითვალისწინებს ჯარიმის 250 000 (ორასორმოცდაათი ათასი) ლარის ოდენობით დაკისრებას, ხოლო შპს **"ჰოსფითალითი ოპერატორი"-ს** მიმართ საქმის წარმოება დაწყებულ იქნა საქართველოს კანონის „საქართველოს სივრცის დაგეგმარების, არქიტექტურული და სამშენებლო საქმიანობის კოდექსი"-ს 131-ე მუხლის 1^1-ლი ნაწილის "ბ" პუნქტის "ბ.გ" ქვეპუნქტით შესაბამისად, რაც, თავის მხრივ, ითვალისწინებს ჯარიმის 200 000 (ორასი ათასი) ლარის ოდენობით დაკისრებას.

ყოველივე ზემოაღნიშნულიდან გამომდინარე, ვიხელმძღვანელე რა, საქართველოს ზოგადი ადმინისტრაციული კოდექსის IV თავით; საქართველოს ადმინისტრაციულ სამართალდარღვევათა კოდექსის მე-8 მუხლით; საქართველოს კანონის „საქართველოს სივრცის დაგეგმარების, არქიტექტურული და სამშენებლო საქმიანობის კოდექსი"-ს 125-ე მუხლის მე-5 ნაწილით,

დავადგინე:

1. შეწყდეს სამშენებლო სამართალდარღვევის საქმის წარმოება შპს **"ჰოსფითალითი ოპერატორი"-ს** მიმართ;

2. დადგენილება შეიძლება გასაჩივრდეს, მისი გაცნობიდან 15 კალენდარული დღის ვადაში, საქართველოს კანონმდებლობით დადგენილი წესით, ქ. თბილისის მუნიციპალიტეტის მერიაში (მის: ქ. თბილისი, ჟ. შარტავას ქ. №7).

მუნიციპალური ინსპექციის
უფროსი



გოგი ჩიქოვანი

ქალაქ თბილისის მუნიციპალიტეტის საჯარო სამართლის იურიდიული პირი – ქალაქ თბილისის მუნიციპალიტეტის ტრანსპორტისა და ურბანული განვითარების სააგენტო

წერილის ნომერი: **16-0125307907**
გაცემის თარიღი: **03/11/2025**

ადრესატი: ლევან ლალიაშვილი
პირადი ნომერი: 14001026895
მისამართი: საქართველო, ქალაქი რუსთავი, XII მიკრო/რაიონი, N 5, ბინა 59

„ქალაქ თბილისის მუნიციპალიტეტის საჯარო სამართლის იურიდიული პირის – ქალაქ თბილისის მუნიციპალიტეტის ტრანსპორტისა და ურბანული განვითარების სააგენტოს დაფუძნებისა და დებულების დამტკიცების შესახებ“ ქალაქ თბილისის მუნიციპალიტეტის საკრებულოს 2020 წლის 24 იანვრის №52-1 დადგენილებით მინიჭებული უფლებამოსილების ფარგლებში და ,,ცალკეული ხაზობრივი ნაგებობების განთავსებაზე თანხმობის გაცემის, აღნიშნული სამუშაოების საგზაო მოძრაობის ორგანიზების სქემით ან სქემის გარეშე წარმოების წესის დამტკიცების შესახებ“ ქალაქ თბილისის მუნიციპალიტეტის საკრებულოს 2024 წლის 22 ნოემბრის №46-87 დადგენილების შესაბამისად, გაცნობებთ:

1. დაკმაყოფილდეს განმცხადებლის წერილობითი თხოვნა და მიეცეს თანხმობა განახორციელოს ქ. თბილისში, ს/კ 01.15.05.039.022-ის მიმდებარედ ხარაჩოს მოწყობის მიზნით საჭირო სამუშაოები, დანართში მონიშნულ სავარაუდო მონაკვეთზე, ქ. თბილისის მუნიციპალიტეტის სსიპ ტრანსპორტის და ურბანული განვითარების სააგენტოსთან და ქ. თბილისის საპატრულო პოლიციის დეპარტამენტთან შეთანხმებული დროებითი მოძრაობის ორგანიზაციის სქემების შესაბამისად, უსაფრთხოების და ტექნიკური ნორმების სრული დაცვით.

2. პროექტით განსაზღვრულ მონაკვეთში სამუშაოების დასრულების შემდგომ, ყველა ტიპის საგზაო მოძრაობის ორგანიზების ტექნიკური საშუალებები უნდა იყოს აღდგენილი პირვანდელი სახით.

3. აქტი ძალაშია მისი გაცნობიდან 60 (სამოცი) კალენდარული დღის ვადით.

დანართი: 3 (სამი) ფურცელი

(ელექტრონული ფორმით გაცემული აქტის გაცნობისთვის დაინტერესებულ მხარეს განესაზღვრება ვადა - სააგენტოს მიერ აქტის გამოცემიდან 30 (ოცდაათი) კალენდარული დღის ოდენობით. თუ აღნიშნულ ვადაში დაინტერესებული პირი აქტს არ გაეცნობა აქტი ითვლება ძალადაკარგულად.)

გადაწყვეტილების გასაჩივრება, კანონმდებლობით დადგენილი წესით, დაინტერესებული მხარის მიერ, შესაძლებელია ამ გადაწყვეტილების გაცნობიდან ერთი თვის ვადაში ქალაქ თბილისის მუნიციპალიტეტის მერთან (მისამართი: ჟ. შარტავას ქუჩა N7)

მამუკა მუმლაძე

ქალაქ თბილისის მუნიციპალიტეტის ტრანსპორტისა და ურბანული განვითარების სააგენტო-უფროსის მოადგილე

გამოყენებულია კვალიფიციური ელექტრონული ხელმოწერა/ ელექტრონული შტამპი



გამოსაყენებელი ტერიტორია. ფართობი: 17.30 კვ.მ.

საქართველოს შინაგან საქმეთა სამინისტრო
საპატრულო პოლიციის დეპარტამენტი

MINISTRY OF INTERNAL AFFAIRS OF GEORGIA
PATROL POLICE DEPARTMENT

27/08/2025

MIA 0 25 02768177

მოქ. ლ. ლალიაშვილს
თქვენს 2025 წლის 24 ივლისის განცხადებაზე

ასლი: საპატრულო პოლიციის დეპარტამენტის
ქ. თბილისის მთავარი სამმართველოს

შსს საპატრულო პოლიციის დეპარტამენტში განხილულ იქნა თქვენი განცხადება, რომელიც ეხება ქ. თბილისი, დიმიტრი ყიფიანის ქუჩა N 20 ს/კ 01.15.05.039.022-ის მიმდებარედ სპეცტექნიკის, ხარაჩოების განთავსების და არსებული საგზაო/სატრანსპორტო ინფრასტრუქტურის ნაკადების მიმართულების საგზაო მოძრაობის ორგანიზაციის წარმოდგენილი სქემების შეთანხმებას.

ვითვალისწინებთ რა, ქ. თბილისის მუნიციპალიტეტის სსიპ ტრანსპორტის და ურბანული განვითარების სააგენტოს თანხმობას, შსს საპატრულო პოლიციის დეპარტამენტი ითანხმებს (საგზაო მოძრაობის უსაფრთხოების კუთხით) წარმოდგენილ დროებითი და მუდმივი მოძრაობის ორგანიზაციის სქემებს და არ არის წინააღმდეგი განახორციელოთ სამუშაოები შემდეგი პირობების დაცვით:

საგზაო მოძრაობის ორგანიზების სქემები შეთანხმებულია იმ პირობით, რომ სამშენებლო ტექნიკა იმოძრავებს მოქმედი სამართლებრივი დადგენილი წესით.

წარმოდგენილი საგზაო მოძრაობის ორგანიზების სქემა შეთანხმებულია იმ პირობით, რომ სამუშაოები (სპეცტექნიკის განთავსება) იწარმოებს სქემის შეთანხმებიდან 3 წლის ვადით, პერიოდულად 00:00 სთ–დან 06:00 სთ–მდე .

- ქვეითად მოსიარულეთა უსაფრთხოების მიზნით დამცავი ღობის ფარგლებში მოეწყოს ქუჩის სავალი ნაწილის მხრიდან ქვეითად მოსიარულეთა ბილიკი, ღობე გზის სავალი ნაწილის მხრიდან გადაიხუროს და ღამის საათებში განათდეს;
- სამშენებლო ობიექტზე მისასვლელი გზა (სამუშაოების განხორციელების პროცესში) აღიჭურვოს მოძრაობის რეგულირების ტექნიკური საშუალებებით შეთანხმებული სქემების შესაბამისად, ხოლო მიმდებარე ტერიტორიაზე არსებულ მოძრაოის ორგანიზების ტექნიკურ საშუალებებს გაუკეთდეს დროებით დემონტაჟი ან შეიფუთოს;
- საგზაო მოძრაობის რეგულირებისთვის და ფეხით მოსიარულეთა უსაფრთხო გადაადგილების მიზნით სამუშაოების მწარმოებლის მიერ გამოყოფილ იქნეს სპეც. ტანსაცმლით და ალმით აღჭურვილი საჭირო რაოდენობის თანამშრომელი;

0190, თბილისი, ნოე რამიშვილის ქ. №38
№38, Noe Ramishvili St. 0190, Tbilisi, Georgia

ტელ./Tel.: (+995 032) 2 41 42 42
ფაქსი/Fax: (+995 032) 2 41 85 02
E-mail: patrolinfo@mia.gov.ge

- დაცული იქნას გზის სავალი ნაწილის სისაუფთავე, არ დაუშვათ სამშენებლო მასალისა და ტექნიკის გზის სავალ ნაწილზე განთავსება;
- სამუშაოების დასრულებისთანავე ფეხით მოსიარულეთა ბილიკი მოყვანილ იქნას პირვანდელ მდგომარეობაში, დროებითი მოძრაობის რეგულირების ტექნიკურ საშუალებებს გაუკეთდეს დემონტაჟი და გზის მიერთების ადგილები აღიჭურვოს მოძრაობის რეგულირების ტექნიკური საშუალებებით შეთანხმებული საგზაო მოძრაობის ორგანიზაციის სქემების შესაბამისად;
- სამუშაოების დაწყების შესახებ წინასწარ ეცნობოს ქ. თბილისის მუნიციპალიტეტის მერიის სსიპ ქონების მართვის სააგენტოს და შსს საპატრულო პოლიციის დეპარტამენტის სამორიგეო ნაწილს (241–85–04; 241–85–05).

მეორე ადრესატს: გთხოვთ, უზრუნველყოთ კონტროლის დაწესება წერილში მითითებულ პირობების შესრულებაზე და მოძრაობის რეგულირების ტექნიკური საშუალებების განთავსების მდგომარეობაზე. შეუსრულებლობის შემთხვევაში გაატარეთ ზომები საქართველოს ადმინისტრაციულ სამართალდარღვევათა კოდექსის 134 მუხლით გათვალისწინებული მოთხოვნების შესაბამისად.

საპატრულო პოლიციის დეპარტამენტი /
საორგანიზაციო სამმართველო / საგზაო მოძრაობის
ზედამხედველობის განყოფილება
განყოფილების უფროსი
ბარბაქაძე დავით

ქალაქ თბილისის მუნიციპალიტეტის საჯარო სამართლის იურიდიული პირი – ქალაქ თბილისის მუნიციპალიტეტის ტრანსპორტისა და ურბანული განვითარების სააგენტო

წერილის ნომერი: **16-01252382940**
გაცემის თარიღი: **27/08/2025**

ადრესატი: ლევან ლალიაშვილი
პირადი ნომერი: 14001026895
მისამართი: საქართველო, ქალაქი რუსთავი, XII მიკრო/რაიონი, N 5, ბინა 59

ქალაქ თბილისის მუნიციპალიტეტის სსიპ - ქალაქ თბილისის მუნიციპალიტეტის ტრანსპორტისა და ურბანული განვითარების სააგენტომ განიხილა 2025 წლის 26 აგვისტოს № 0125238915-16 განცხადება, რომელთან დაკავშირებითაც გაცნობებთ შემდეგს:

დაკმაყოფილდეს 2025 წლის 26 აგვისტოს № 0125238915-16 განცხადება და შეთანხმდეს ქალაქ თბილისში, დიმიტრი ყიფიანის ქუჩა, N 20-ში არსებულ მიწის ნაკვეთზე (საკადასტრო კოდი: N 01.15.05.039.022) საგზაო მოძრაობის ორგანიზების სქემა თანდართულ ბმულზე არსებული დანართის შესაბამისად.

ვინაიდან სამუშაოებისთვის განკუთვნილი საგზაო მოძრაობის ორგანიზების სქემა **(დროებითი ხარაჩოს მოწყობა)** მოიცავს ქალაქ თბილისის მუნიციპალიტეტის საკუთრებაში არსებულ ტერიტორიას, ასევე საზოგადოებრივ სივრცეს, აღნიშნული სქემა ჩაითვლება შეთანხმებულად, განსახორციელებელი სამუშაოთა წარმოების შესახებ სსიპ - ქალაქ თბილისის მუნიციპალიტეტის ტრანსპორტისა და ურბანული განვითარების სააგენტოში **(ოფიციალური საიტი: MS.GOV.GE - MS LETTERS - სსიპ „ქალაქ თბილისის მუნიციპალიტეტის ტრანსპორტისა და ურბანული განვითარების სააგენტო“, შესაბამის ნომენკლატურაში - „სამუშაოების წარმოების და საგზაო მოძრაობის ორგანიზების სქემის შეთანხმება“ და სამუშაოების წარმოება და საგზაო მოძრაობის ორგანიზების სქემა“)** შესაბამის ნომენკლატურაში განცხადების წარმოდგენისა და დადებითი გადაწყვეტილების მიღების შემთხვევაში.

საგზაო მოძრაობის ორგანიზების სქემები შეთანხმებულია იმ პირობით, რომ სამშენებლო ტექნიკა იმოძრავებს მოქმედი სამართლებრივი დადგენილი წესით.

ასევე გაცნობებთ, რომ საჭიროების შემთხვევაში, სსიპ ტრანსპორტისა და ურბანული განვითარების სააგენტო იტოვებს უფლებამოსილებას, მოითხოვოს სამუშაოების პერიოდში არსებული სიტუაციის საგზაო მოძრაობის ორგანიზების სქემის ალტერნატიული ვარიანტის წარმოდგენა.

სამუშაოების მიმდინარეობის პერიოდში, საგზაო მოძრაობის ორგანიზების დროებითი სქემის მიხედვით გათვალისწინებული საგზაო ნიშნები უნდა განთავსდეს მოძრავ დგარზე, რათა არ დაზიანდეს მიმდებარე ტერიტორიაზე არსებული ინფრასტრუქტურა.

იმ შემთხვევაში, თუ სამუშაოებისათვის საჭირო დროებითი და არსებული საგზაო ნიშნები ეწინააღმდეგება/ხელს უშლის ერთმანეთს, საჭიროა უკვე არსებული საგზაო ნიშნები შეიფუთოს, ხოლო სამუშაოს დასრულებისთანავე დემონტაჟი უნდა გაუკეთდეს დროებით დამონტაჟებულ საგზაო მოძრაობის ორგანიზების ტექნიკურ საშუალებებს და ქუჩის სავალი ნაწილი (ყველა შეფუთული ნიშნის ჩათვლით) მოყვანილი იქნას პირვანდელ მდგომარეობაში.

დამატებით გაცნობებთ, რომ თუ მშენებლობის პერიოდში, საპროექტო ტერიტორიის მიმდებარედ, ხორციელდება სხვა სამშენებლო სამუშაოები და დროებითი საგზაო ნიშნები, რომლებიც განთავსებულია

სხვა, ნებართვის მქონე, შემსრულებელი კომპანიის მიერ და კვეთს/ეწინააღმდეგება თქვენს მიერ დასამონტაჟებელ საგზაო ნიშნებს, დროებითი საგზაო ნიშნები დაიტანოთ საჭიროებისამებრ და აუცილებლობის შემთხვევაში, სამუშაოები განახორციელოთ უკვე განთავსებული დროებითი საგზაო ნიშნების გამოყენებით. ხოლო, სხვა შემსრულებლის მიერ, სამუშაოების დასრულებისა და ნიშნების დემონტაჟის შემთხვევაში, უზრუნველყოთ თქვენი საგზაო ნიშნების სრულად მონტაჟი, მოცემული პირობების შესაბამისად.

საგზაო მოძრაობის ორგანიზების სქემის ცვლილება საჭიროებს შეთანხმებას სააგენტოსთან.

გადაწყვეტილების გასაჩივრება, დაინტერესებული მხარის მიერ, შესაძლებელია ამ გადაწყვეტილების გაცნობიდან ერთი თვის ვადაში ქალაქ თბილისის მუნიციპალიტეტის მერთან (მისამართი: ჟ. შარტავას ქუჩა N7) კანონმდებლობით დადგენილი წესით.

დანართი: სსიპ - ტრანსპორტისა და ურბანული განვითარების სააგენტოს მიერ შეთანხმებული საგზაო მოძრაობის ორგანიზების სქემები იხილეთ თანდართულ ბმულზე :

https://cloud.msda.ge/index.php/s/kIzmbGd7XK0UW0y

პატივისცემით,

გამოყენებულია კვალიფიციური ელექტრონული ხელმოწერა/ ელექტრონული შტამპი

ნინო ბაგაშვილი

სააგენტოს უფროსი

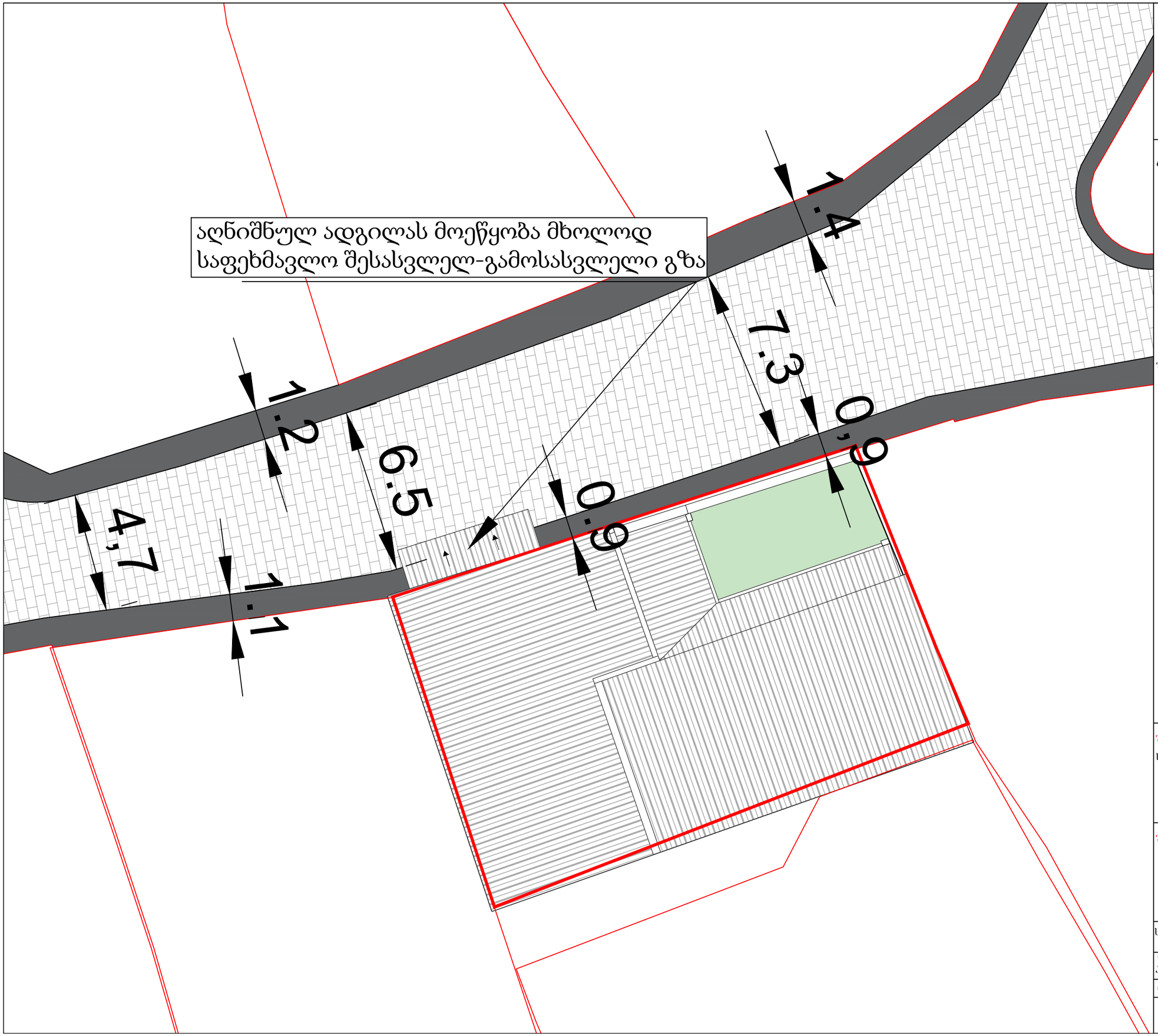

პირობითი აღნიშვნები

სამანქანო გზა

ტროტუარი

ქვაფენილი

ტროტუარის ჭრილი

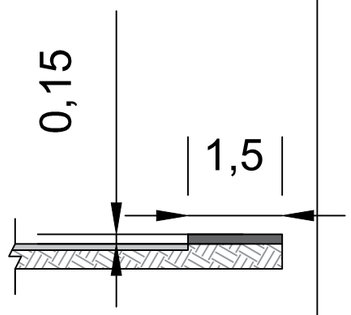

შშმ პირთა პანდუსი

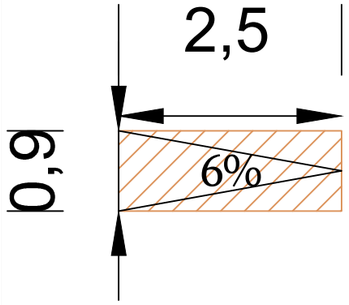

შენიშვნა:

საპროექტო ტერიტორიას ფაქტობრივი მდგომარეობით არ გააჩნია შესასვლელ-გამოსასვლელი გზა, იგეგმება მხოლოდ არსებულის რეაბილიტაცია-რეკონსტრუქცია

შენიშვნა:

საპროექტო ტერიტორია მდებარეობს ისტორიული განაშენიანების რეგულირების ზონაში, შესაბამისად სქემაზე ნაჩვენებია ფაქტობრივი მდგომარეობა

საბავშვო მოძრაობის ორგანიზების სქემა
(დასრულებული ვარიანტი)

მასშტაბი	შრიფტი	თარიღი
პირობითი	A3	6.08.2025

საკადასტრო კოდი 01.15.05.039.022

მისამართი დემეტრე ყიფიანის ქ. №20

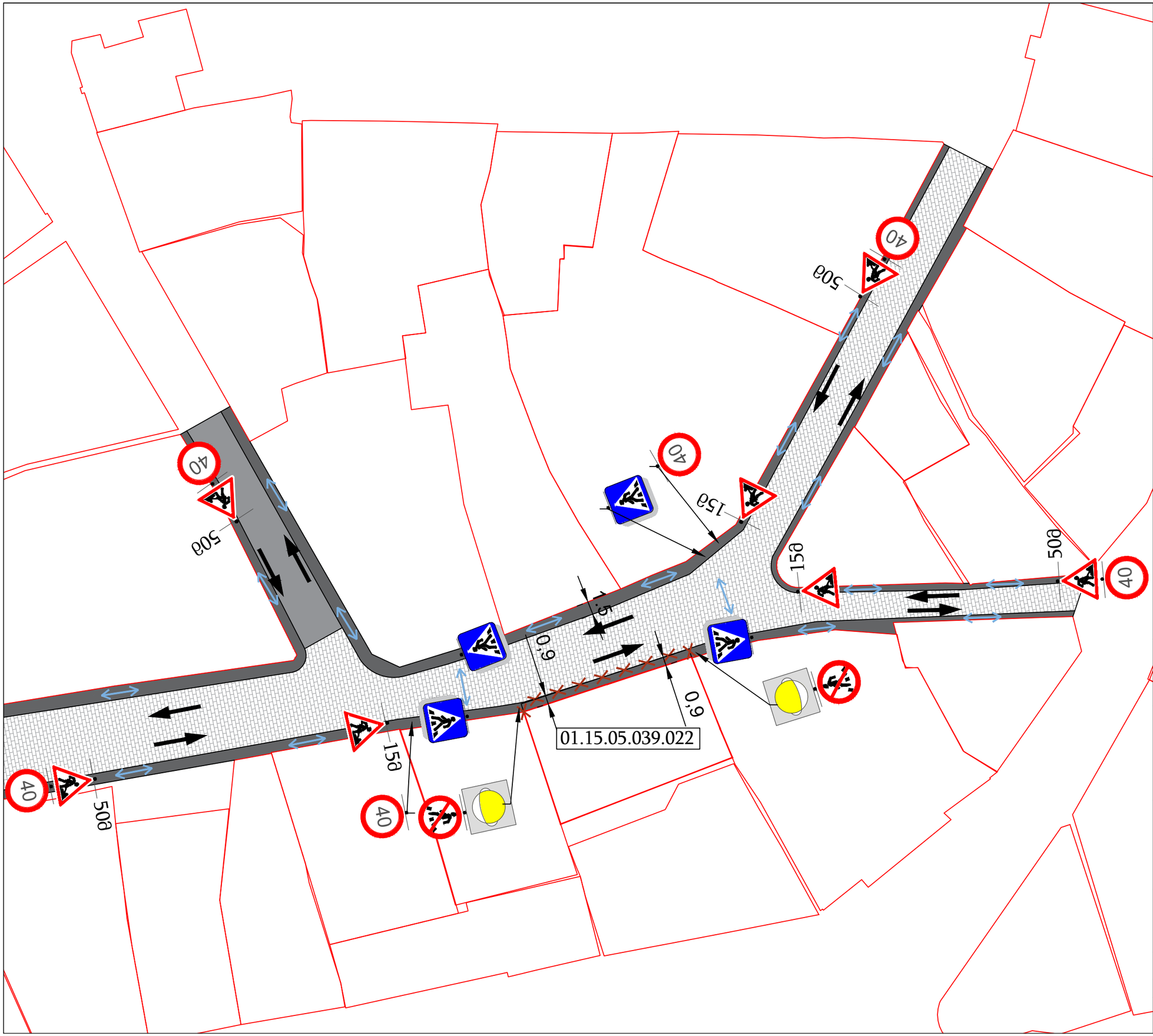

აიროზითი აღნიშვნები

- შსაფრთხოების ჯებირი
- ტრანსპორტის მოძრაობა
- ქვეითთა გადაადგილების მიმართულება

საგზაო მოძრაობის ორგანიზების ტექნიკური საშუალებები

1.26	7 ცალი
3.10	2 ცალი
3.24	6 ცალი
5.19.1/2	8 ცალი
ტ7 შუქ.	2 ცალი

შენიშვნა:

ხარაჩოს მონტაჟი და დემონტაჟი განხორციელდება 7-7 დღის განმავლობაში

შენიშვნა:

რეაბილიტაციის პერიოდში არსებული შენობის გარე კედლები რჩება უცვლელი, შესაბამისად ხარაჩოები მოეწყობა მხოლოდ ქუჩის მხარეს შსაფრთხოების ნორმების დაცვით

შენიშვნა:

საპროექტო ტერიტორია მდებარეობს ისტორიული ბანაშენიანების რეგულირების ზონაში, შესაბამისად სქემაზე ნაჩვენებია ფაქტობრივი მდგომარეობა

ხარაჩოების მოწყობის პერიოდში საბზაო მოძრაობის ორგანიზების დროებითი სქემა

მასშტაბი	შრიფტი	თარიღი
აიროზითი	A3	6.08.2025

საპროექტო კოდი 01.15.05.039.022

მისამართი დემეტრე ქიქვიანის ქ. №20

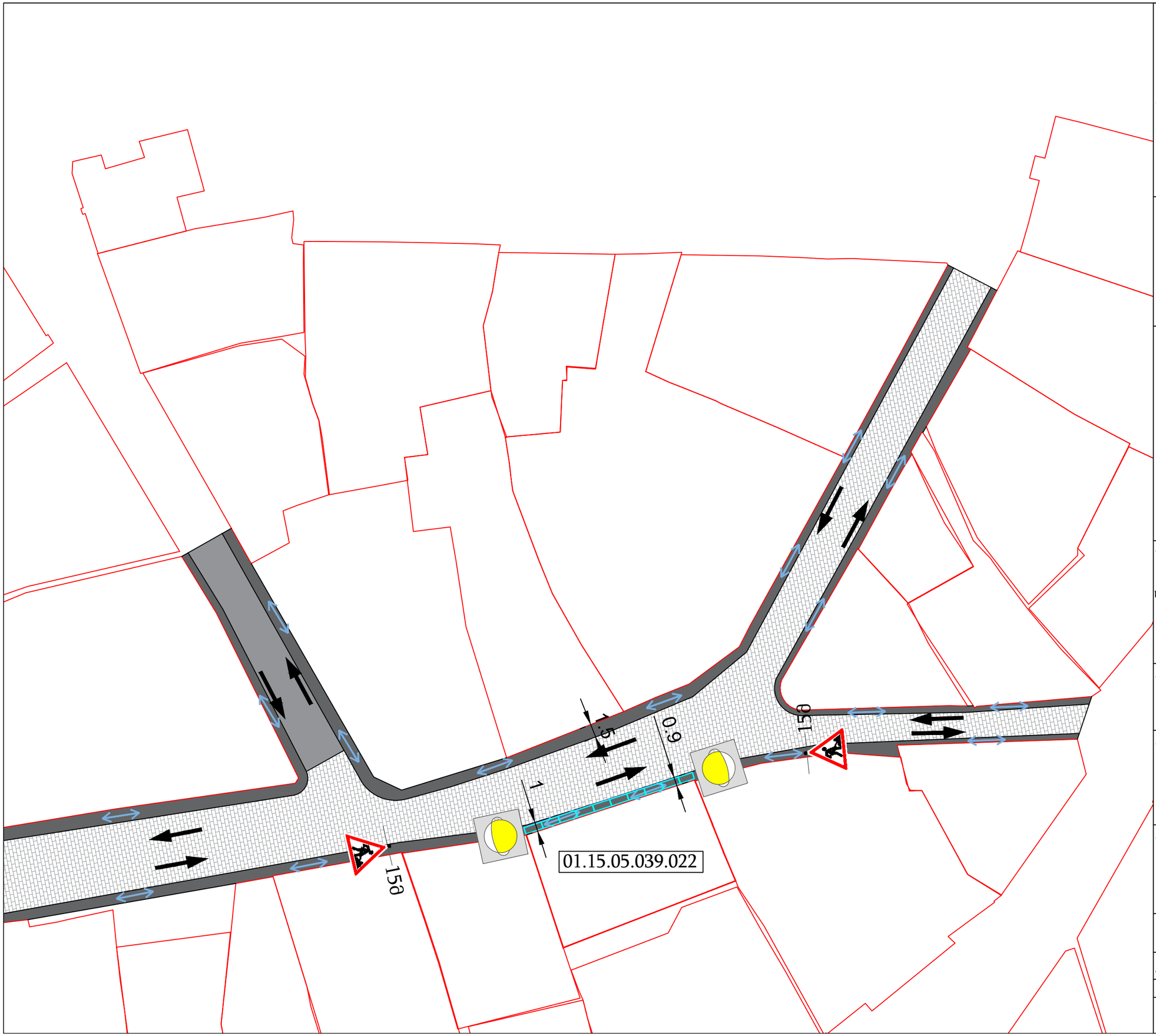

პირობითი აღნიშვნები

- ტრანსპორტის მოძრაობა
- ქვეითთა გადაადგილების მიმართულება
- დროებითი ხარაჩოები
- დროებითი დამცავი გადე

საგზაო მოძრაობის ორგანიზების ტექნიკური საშუალებები



1.26 2 ცალი



ტ7 შუძ. 2 ცალი

დროებითი ხარაჩოს პირობითი ჭრილი

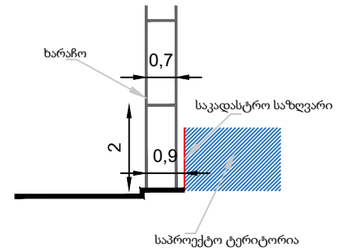

შენიშვნა:

დროებითი ხარაჩოს სიმაღლე დამოკიდებული იქნება სარეკონსტრუქციო შენობის სიმაღლეზე და სამუშაოების სპეციფიკაზე. დაზუსტდება სამუშაოების დაწყებამდე და შეთანხმდება სსიპ ტრანსპორტისა და ურბანული განვითარების სააგენტოში

შენიშვნა:

რეაბილიტაციის ხანგრძლივობა შეადგენს 3 წელს

შენიშვნა:

რეაბილიტაციის პერიოდში არსებული შენობის გარე კედლები რჩება უცვლელი, შესაბამისად ხარაჩოები მოეწყობა მხოლოდ ძუძის მხარეს უსაფრთხოების ნორმების დაცვით

შენიშვნა:

საპროექტო ტერიტორია მდებარეობს ისტორიული განაშენიანების რეგულირების ზონაში, შესაბამისად სქემაზე ნაჩვენებია შაქტობრივი მდგომარეობა

რეაბილიტაციის პერიოდში საგზაო მოძრაობის ორგანიზების დროებითი სქემა

მასშტაბი	ფორმატი	თარიღი
პირობითი	A3	6.08.2025
საკადასტრო კოდი		01.15.05.039.022
მისამართი		დიმიტრი ყიფიანის ქ. №20

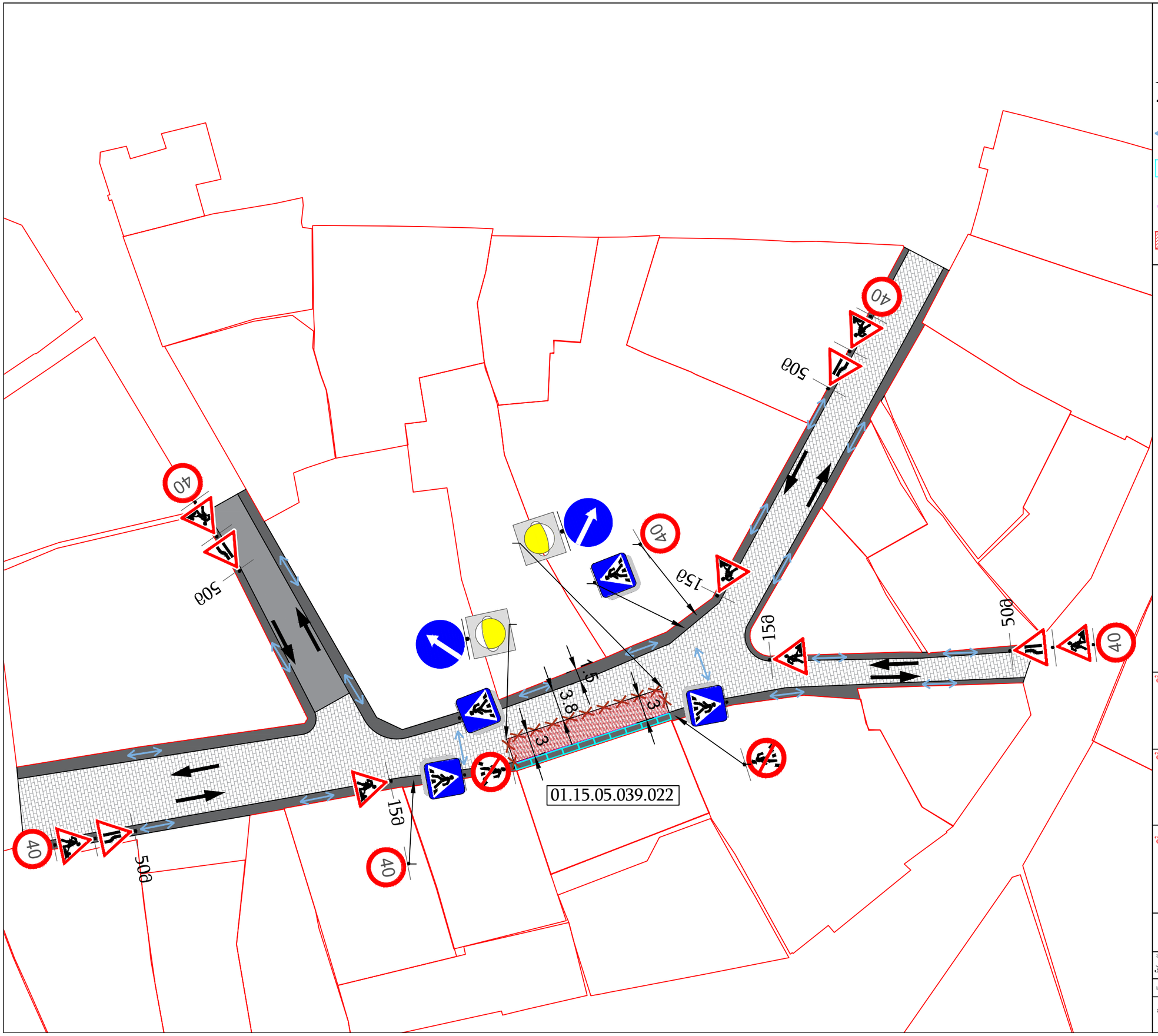

პირობითი აღნიშვნები

- სასიგნალო ლენტი
- ტრანსპორტის მოძრაობა
- ქვეითთა გადაადგილების მიმართულება
- დროებითი ხარაჩოები
- დროებითი დამცავი ბადე
- ტექნიკის განთავსების არეალი

საგზაო მოძრაობის ორგანიზების ტექნიკური საშუალებები

- 1.21.2 2 ცალი
- 1.21.3 2 ცალი
- 1.26 7 ცალი
- 3.10 2 ცალი
- 3.24 6 ცალი
- 4.2.1 1 ცალი
- 4.2.2 1 ცალი
- 5.19.1/2 8 ცალი
- ტ7 შუქ. 2 ცალი

შენიშვნა:
დღის განმავლობაში გზა მოყვანილი იქნება იმ მდგომარეობაში, რომ საავტომობილო და ქვეითთა გადაადგილებას არ შეექმნება შეფერხება

შენიშვნა:
სპეცტექნიკა განთავსდება რეაბილიტაციის პერიოდში 3 წლის განმავლობაში პერიოდულად საჭიროებიდან გამომდინარე თვეში 8 დღე 00:00-დან 06:00 მდე პერიოდში

შენიშვნა:
საპროექტო ტერიტორია მდებარეობს ისტორიული განაშენიანების რეგულირების ზონაში, შესაბამისად სქემაზე ნაჩვენებია ფაქტობრივი მდგომარეობა

სპეცტექნიკის განთავსების პერიოდში საგზაო მოძრაობის ორგანიზების დროებითი სქემა

მასშტაბი	ფორმატი	თარიღი
პირობითი	A3	6.08.2025

საკადასტრო კოდი: 01.15.05.039.022

მისამართი: დიმიტრი ყიფიანის ქ. №20