ქ. თბილისში, ი. აბაშიძის ქ. №42–ში არსებული შენობის პირველ სართულზე ფასადის რეკონსტრუქცია და ღიობების კონფიგურაციის ცვლილება

SURGULA STUDIO

ARCHITECTURE INTERIOR DESIGN

D:\KIRKI\LOGO-K-K.JPG

S.p.s "kirkitaZe da kompania" (s/n416294067)

pekinis q. #27 t: 2 37 23 00 mob: 5 99 56 22 76, faqsi: 2 37 23 00

L.T.D "KIRKITADZE & COMPANY"

Pekini str. N 27 tel: 2 37 23 00 mob: 5 99 56 22 76, fax: 2 37 23 00

ქალაქი თბილისი, ქუჩა ირაკლი აბაშიძე, №42 (ს/კ: 01.14.11.029.013)
მოქ. გელა იმნაძის (პ/ნ: 01006003706) (დანარჩენი მესაკუთრეები იხილეთ ამონაწერში) საკუთრებაში არსებული 3252 კვ.მ. არასასოფლო-სამეურნეო
დანიშნულების მიწის ნაკვეთის ნაწილის ტოპოგრაფიული

გეგმა

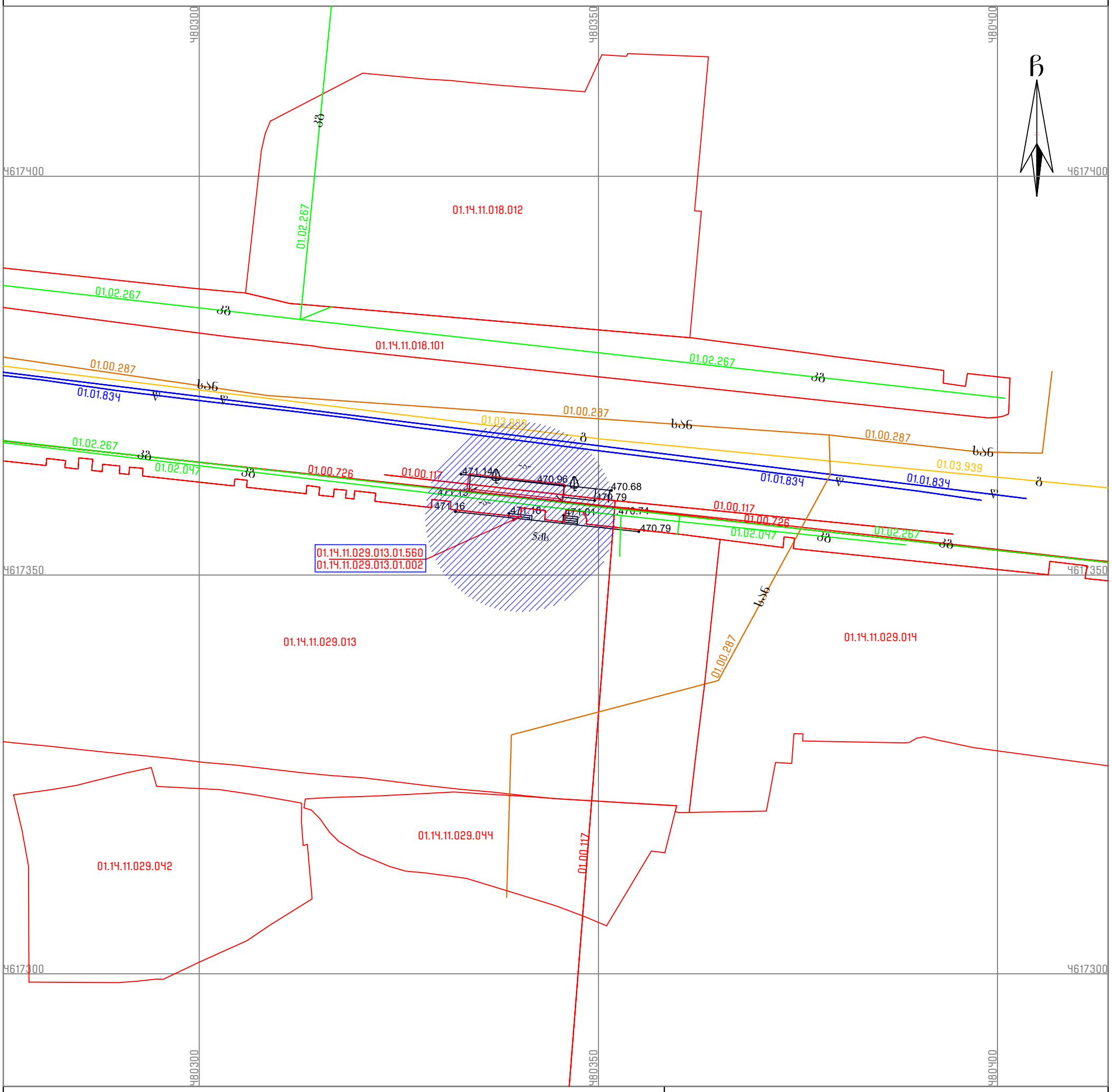

პირობითი აღნიშვნები

WGS 1984-ის კოორდინატთა სისტემის UTM პროექცია

- საცხ. შენობა
- ფარდული
- ფოთლოვანი ხე
- სამეთვალყურეო ჭები
- 1002.82 სიმაღლის ნიშნული
- მთავარი იზოჰიფსი
- დამხმარე იზოჰიფსი
- 01.17.14.001.229
- 01.00.038
- 01.00.287
- 01.00.086
- წ წყალგაყვანილობა
- გ გაზი
- სან სანიაღვრე კავშირგაბმულობა
- კბ ელ. ქსელები

შენიშვნა: 1) გეგმაზე დატანილია საჯარო რეესტრში რეგისტრირებული ნაკვეთის საზღვრები

2) ვინაიდან გეგმაზე დატანილია მხოლოდ რეგისტრირებული მიწისქვეშა კომუნიკაციები მათი მდებარეობების დაზუსტება მოხდეს ყველა კომუნიკაციის წარმომადგენლებთან

ფურცლის დასახელება

20.02.2023

S.p.s. "kirkitaZe da kompania" (s/n416294067)

pekinis q. #27/10 t: 2 37 23 00 mob: 5 99 56 22 76, faqsi: 2 37 23 00

L.T.D "KIRKITADZE & COMPANY"

Pekini str. N 27/10 tel: 2 37 23 00 mob: 5 99 56 22 76, fax: 2 37 23 00

www. kirkitadze.ge *kirkitadze@mail.ru*

დირექტორი:		რ. კირკიტაძე
აზომა:		გ. ხარაბაძე
დახაზა:		მ. კვეკვეცია
დამკვეთი		?????
მასშტაბი: 1:500		13.01.2026წ. 001

არსებული ფასადის ამსახველი ფოტოები





SURGULA STUDIO
ARCHITECTURE INTERIOR DESIGN
www.surgula.com
info@surgula.com
Tbilisi l.pasteur str.#5

ავტორი	არქიტექტორი		ფურცლის დასახელება	არსებულ ფასადის ამსახველი ფოტოები	ობიექტის მისამართი	ქ.თბილისი ი. აბაშიძის ქ. №42	შენიშვნა! პროექტი წარმოადგენს SURGULA-ს საკუთრებას.მისი ნებისმიერი ფორმით(მთლიანად,ან ნაწილობრივ) გამრავლება,ან კოპირება SURGULA-ს ნებართვის გარეშე იკრძალება.ნახაზი გამიზნულია მხოლოდ კონტრაქტორებისთვის არქიტექტურული ინფორმაციის მისაღებად, და მისი გამოყენება არ შეიძლება სხვა პროექტში.ზომები უნდა გადამოწმდეს სამშენებლო მოედანზე კონტრაქტორის მიერ.
ავტორი	არქიტექტორი						
ავტორი	არქიტექტორი		პროექტი	ფასადის რეკონსტრუქცია	ინფორმაცია დამკვეთზე		
დაამუშავა	არქიტექტორი		მასშტაბი				
დაამუშავა	არქიტექტორი		თარიღი	06.03.2026	კონტრაქტი		
შეამოწმა	არქიტექტორი		რევიზია		ელ.ფოსტა		

ფურცელი A3
002

არსებული ფასადის აზომვითი ნახაზი

გეგმა

მასშტაბი 1:75

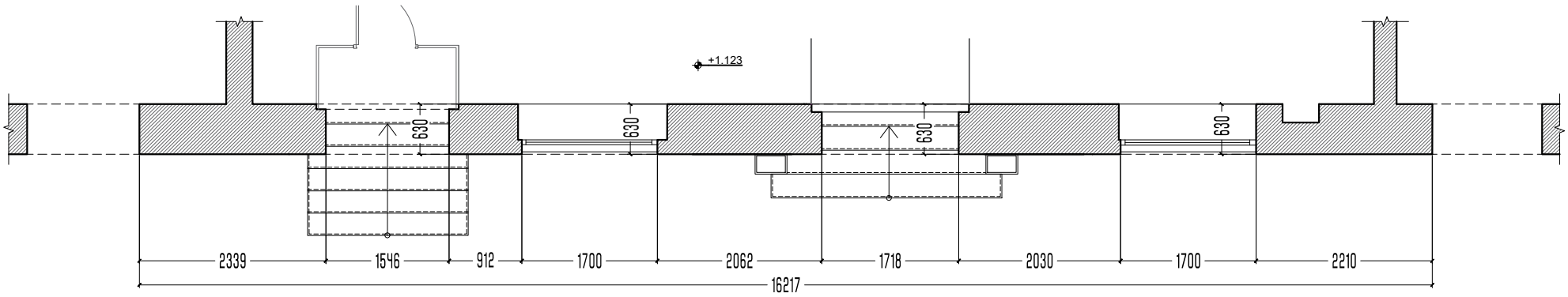

განშლა

მასშტაბი 1:75



SURGULA STUDIO ARCHITECTURE INTERIOR DESIGN www.surgula.com info@surgula.com Tbilisi l.pasteur str.#5	ავტორი	არქიტექტორი		ფურცლის დასახელება	არსებული ფასადის აზომვითი ნახაზი	ობიექტის მისამართი	ქ.თბილისი ი. აბაშიძის ქ. №42	შენიშვნა! პროექტი წარმოადგენს SURGULA-ს საკუთრებას,მისი ნებისმიერი ფორმით(მთლიანად,ან ნაწილობრივ) გამრავლება,ან კოპირება SURGULA-ს ნებართვის გარეშე იკრძალება.ნახაზი გამიზნულია მხოლოდ კონტრაქტორებისთვის არქიტექტურული ინფორმაციის მისაღებად, და მისი გამოყენება არ შეიძლება სხვა პროექტში.ზომები უნდა გადამოწმდეს სამშენებლო მოედანზე კონტრაქტორის მიერ.	ფურცელი	A3 003
	ავტორი	არქიტექტორი						
	ავტორი	არქიტექტორი		პროექტი	ფასადის რეკონსტრუქცია	ინფორმაცია დამკვეთზე		
	დაამუშავა	არქიტექტორი		მასშტაბი				
	დაამუშავა	არქიტექტორი		თარიღი	06.03.2026	კონტრაქტი		
	შეამოწმა	არქიტექტორი		რევიზია		ელ.ფოსტა		

არსებული ფასადის დემონტაჟი

გეგმა

მასშტაბი 1:75

დემონტაჟი

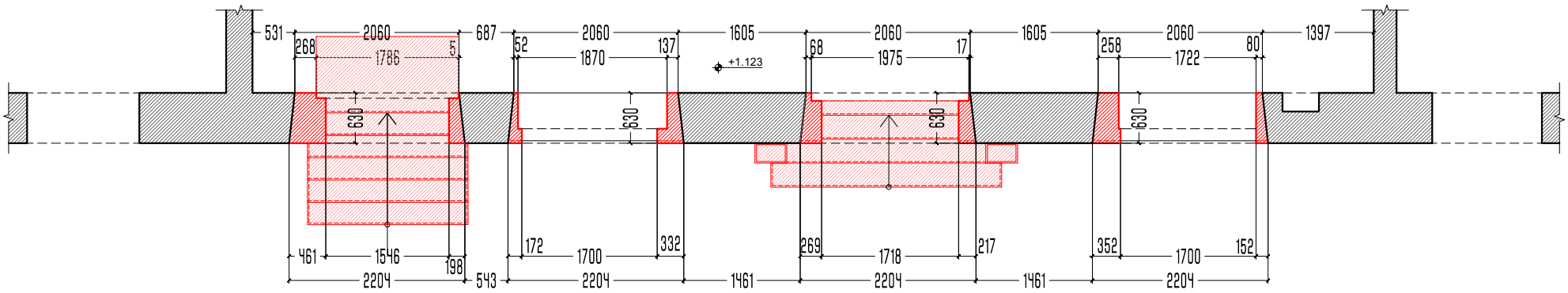

განშლა

მასშტაბი 1:75

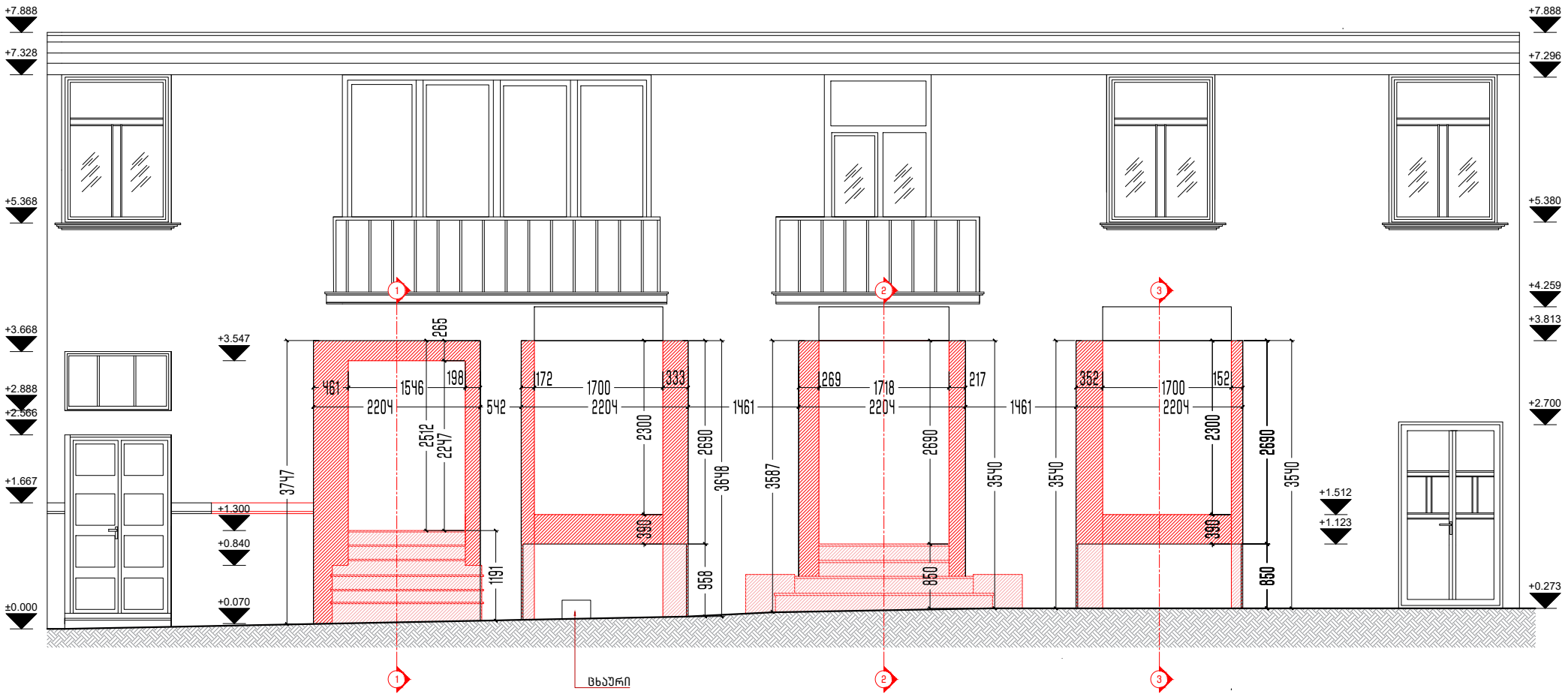

ჭრილი 1-1

მ 1:50

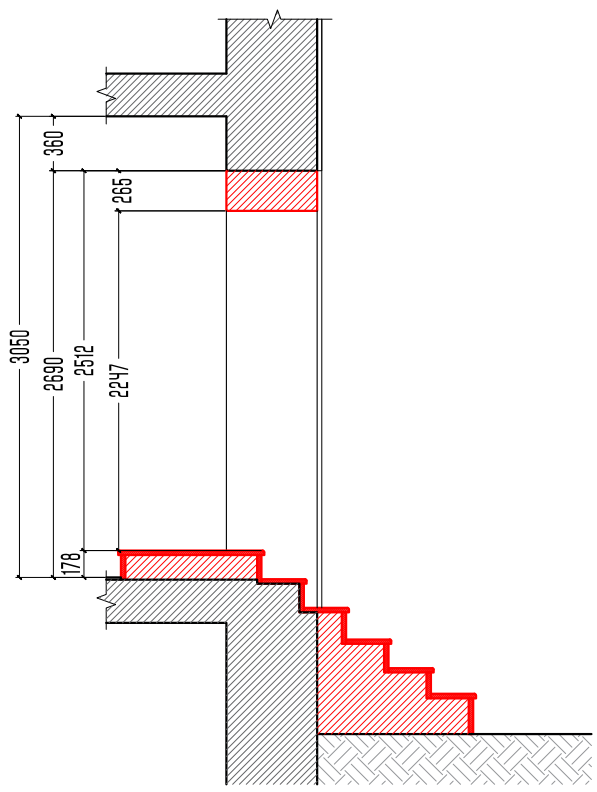

ჭრილი 2-2

მ 1:50

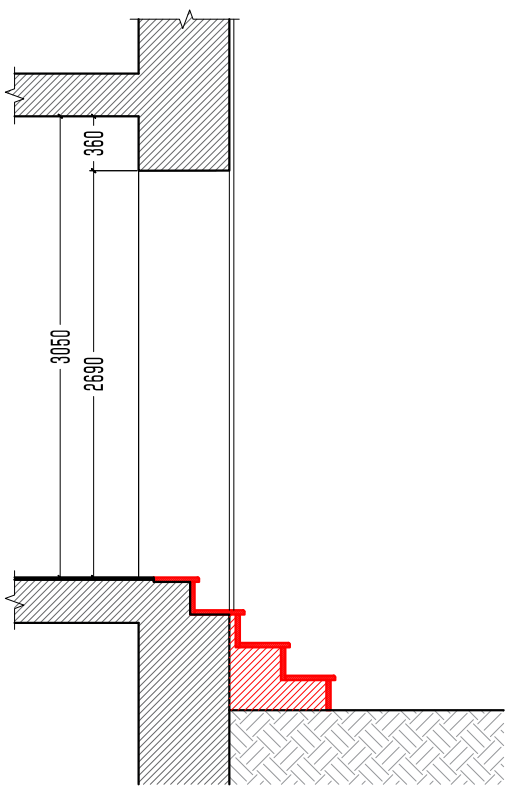

ჭრილი 3-3

მ 1:50

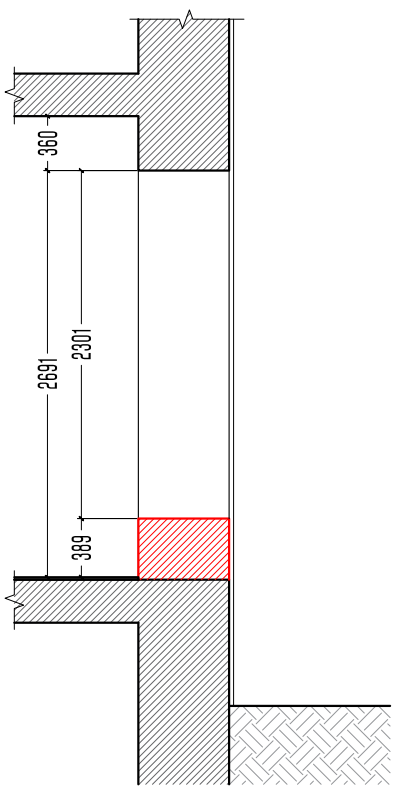

SURGULA STUDIO ARCHITECTURE INTERIOR DESIGN www.surgula.com info@surgula.com Tbilisi l.pasteur str.#5							
ავტორი	არქიტექტორი		ფურცლის დასახელება	არსებული ფასადის დემონტაჟი	ობიექტის მისამართი	ქ.თბილისი ი. აბაშიძის ქ. №42	შენიშვნა! პროექტი წარმოადგენს SURGULA-ს საკუთრებას.მისი ნებისმიერი ფორმით(მთლიანად,ან ნაწილობრივ) გამრავლება,ან კოპირება SURGULA-ს ნებართვის გარეშე იკრძალება.ნახაზი გამიზნულია მხოლოდ კონტრაქტორებისთვის არქიტექტურული ინფორმაციის მისაღებად, და მისი გამოყენება არ შეიძლება სხვა პროექტში.ზომები უნდა გადამოწმდეს სამშენებლო მოედანზე კონტრაქტორის მიერ.	ფურცელი	A3
ავტორი	არქიტექტორი						
ავტორი	არქიტექტორი		პროექტი	ფასადის რეკონსტრუქცია	ინფორმაცია დამკვეთზე		
დაამუშავა	არქიტექტორი		მასშტაბი				004
დაამუშავა	არქიტექტორი		თარიღი	06.03.2026	კონტრაქტი		
შეამოწმა	არქიტექტორი		რევიზია		ელ.ფოსტა		

არსებული გეგმის აზომვითი ნახაზი სადემონტაჟო ტიხრების ჩვენებით
მასტაბი 1:75

დემონტაჟი

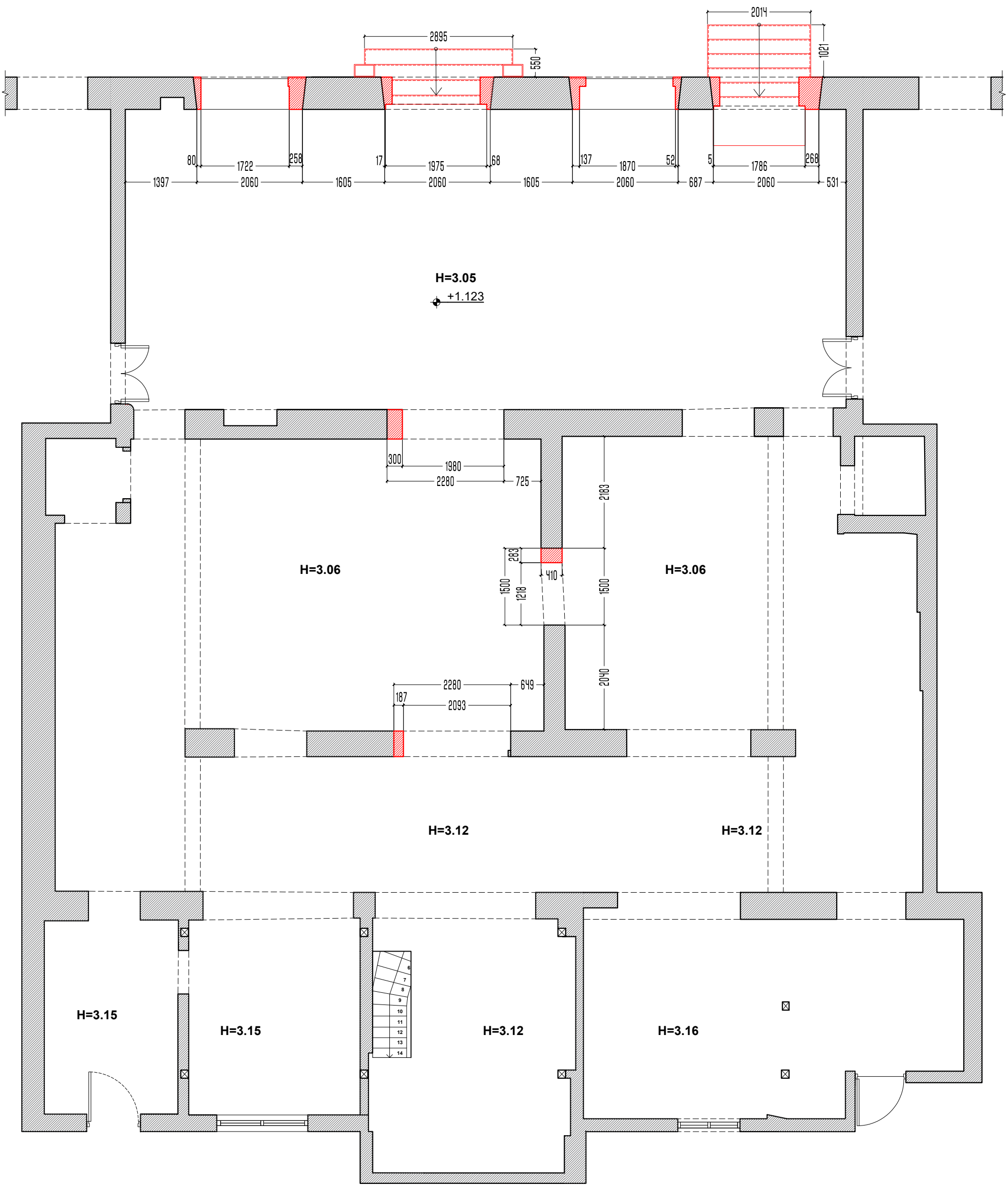

SURGULA STUDIO ARCHITECTURE INTERIOR DESIGN www.surgula.com info@surgula.com Tbilisi l.pasteur str.#5	ავტორი	არქიტექტორი		ფურცლის დასახელება	არსებული ფასადის აზომვითი ნახაზი	ობიექტის მისამართი	ქ.თბილისი ი. აბაშიძის ქ. №42
	ავტორი	არქიტექტორი					
	ავტორი	არქიტექტორი		პროექტი	ფასადის რეკონსტრუქცია	ინფორმაცია დამკვეთზე	
	დაამუშავა	არქიტექტორი		მასშტაბი			
	დაამუშავა	არქიტექტორი		თარიღი	04.03.2026	კონტრაქტი	
	შეამოწმა	არქიტექტორი		რევიზია		ელ.ფოსტა	

შენიშვნა!
პროექტი წარმოადგენს SURGULA-ს საკუთრებას.მისი ნებისმიერი ფორმით(მთლიანად,ან ნაწილობრივ) გამრავლება,ან კოპირება SURGULA-ს ნებართვის გარეშე იკრძალება.ნახაზი გამიზნულია მხოლოდ კონტრაქტორებისთვის არქიტექტურული ინფორმაციის მისაღებად, და მისი გამოყენება არ შეიძლება სხვა პროექტში.ზომები უნდა გადამოწმდეს სამშენებლო მოედანზე კონტრაქტორის მიერ.

ფურცელი A3
012

საპროექტო ფასადი

გეგმა

მასშტაბი 1:75

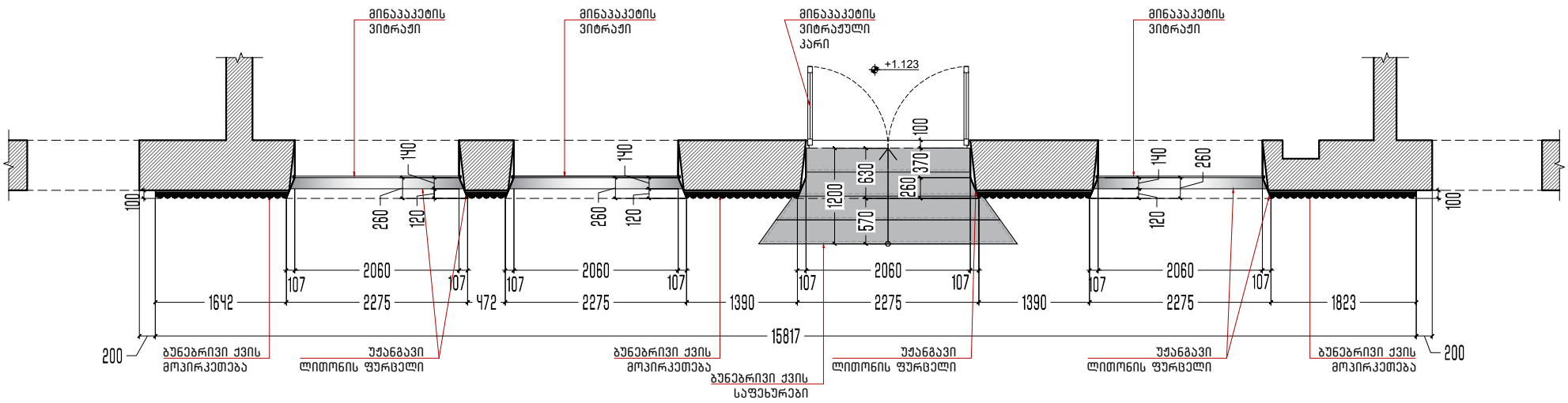

განშლა

მასშტაბი 1:75

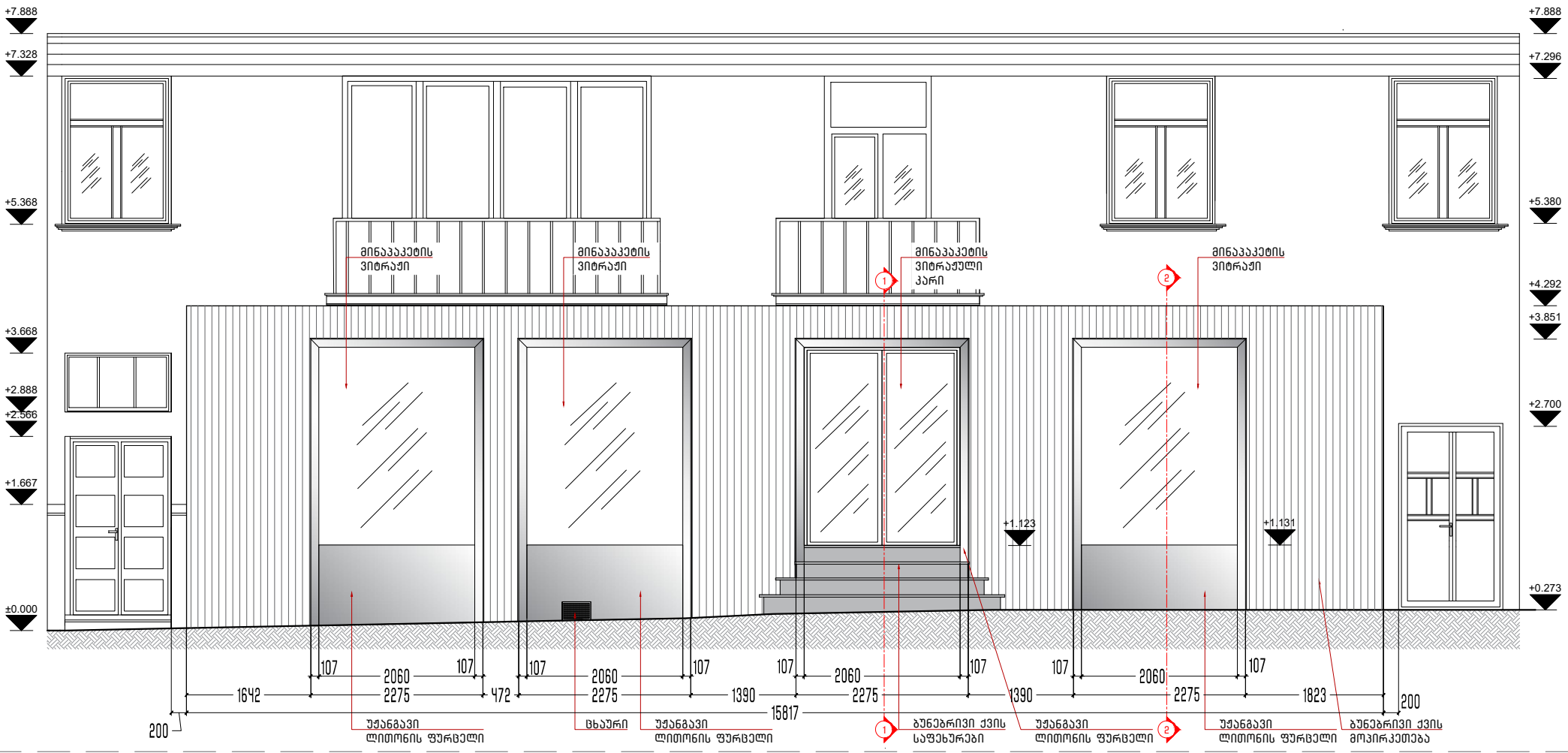

ჭრილი 1-1

მ 1:50

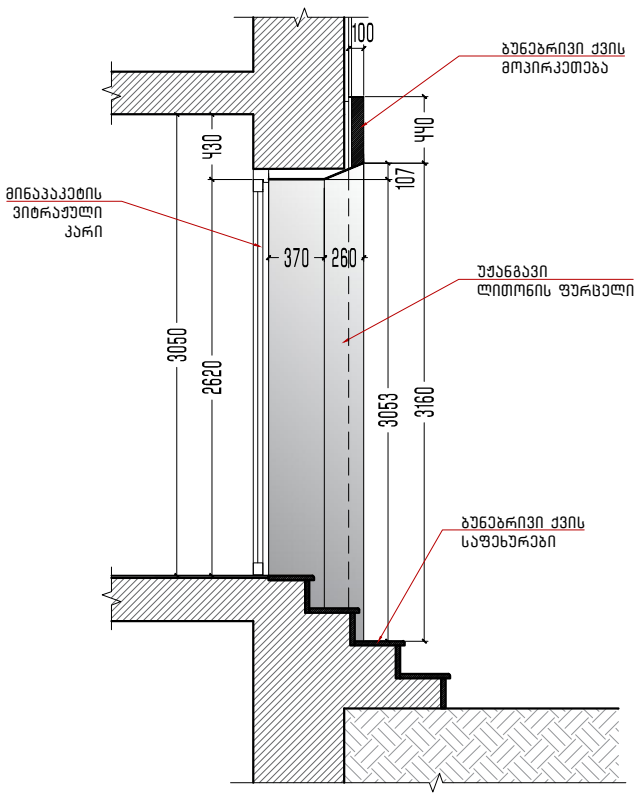

ჭრილი 2-2

მ 1:50

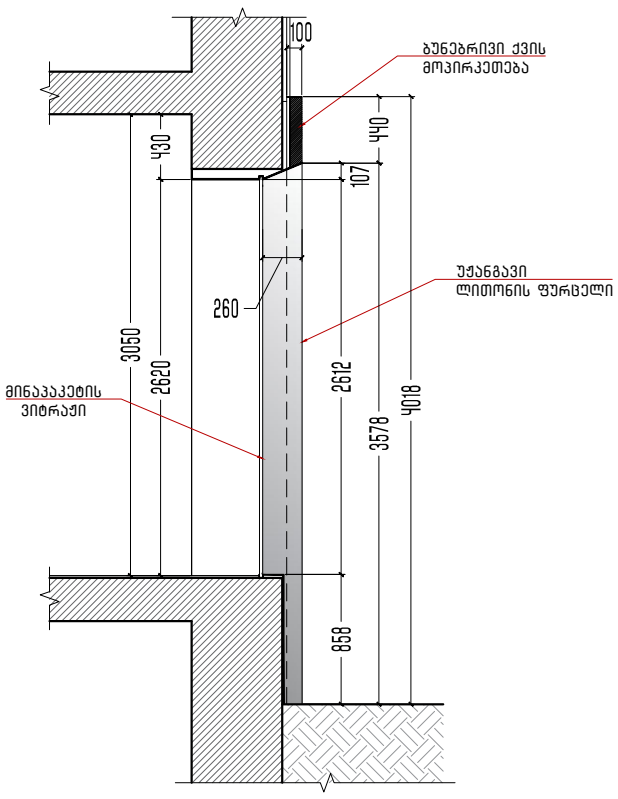

SURGULA STUDIO ARCHITECTURE INTERIOR DESIGN www.surgula.com info@surgula.com Tbilisi l.pasteur str.#5						
ავტორი	არქიტექტორი		ფურცლის დასახელება	საპროექტო ფასადი	ობიექტის მისამართი	ქ.თბილისი ი. აბაშიძის ქ. №42
ავტორი	არქიტექტორი					
ავტორი	არქიტექტორი		პროექტი	ფასადის რეკონსტრუქცია	ინფორმაცია დამკვეთზე	
დაამუშავა	არქიტექტორი		მასშტაბი			
დაამუშავა	არქიტექტორი		თარიღი	06.03.2026	კონტრაქტი	
შეამოწმა	არქიტექტორი		რევიზია		ელ.ფოსტა	

შენიშვნა!

პროექტი წარმოადგენს SURGULA-ს საკუთრებას.მისი ნებისმიერი ფორმით(მთლიანად,ან ნაწილობრივ) გამრავლება,ან კოპირება SURGULA-ს ნებართვის გარეშე იკრძალება.ნახაზი გამიზნულია მხოლოდ კონტრაქტორებისთვის არქიტექტურული ინფორმაციის მისაღებად, და მისი გამოყენება არ შეიძლება სხვა პროექტში.ზომები უნდა გადამოწმდეს სამშენებლო მოედანზე კონტრაქტორის მიერ.

ფურცელი A3

005

საპროექტო ფასადის ვიზუალიზაცია



SURGULA STUDIO ARCHITECTURE INTERIOR DESIGN www.surgula.com info@surgula.com Tbilisi l.pasteur str.#5	ავტორი	არქიტექტორი		ფურცლის დასახელება	საპროექტო ფასადის ვიზუალიზაცია	ობიექტის მისამართი	ქ.თბილისი ი. აბაშიძის ქ. №42	შენიშვნა! პროექტი წარმოადგენს SURGULA-ს საკუთრებას.მისი ნებისმიერი ფორმით(მთლიანად,ან ნაწილობრივ) გამრავლება,ან კოპირება SURGULA-ს ნებართვის გარეშე იკრძალება.ნახაზი გამიზნულია მხოლოდ კონტრაქტორებისთვის არქიტექტურული ინფორმაციის მისაღებად, და მისი გამოყენება არ შეიძლება სხვა პროექტში.ზომები უნდა გადამოწმდეს სამშენებლო მოედანზე კონტრაქტორის მიერ.	ფურცელი	A3
	ავტორი	არქიტექტორი		პროექტი	ფასადის რეკონსტრუქცია	ინფორმაცია დამკვეთზე			
	დაამუშავა	არქიტექტორი		მასშტაბი					006
	დაამუშავა	არქიტექტორი		თარიღი	06.03.2026	კონტრაქტი			
	შეამოწმა	არქიტექტორი		რევიზია		ელ.ფოსტა			

საპროექტო ფასადის ვიზუალიზაცია



SURGULA STUDIO ARCHITECTURE INTERIOR DESIGN www.surgula.com info@surgula.com Tbilisi l.pasteur str.#5	ავტორი	არქიტექტორი		ფურცლის დასახელება	საპროექტო ფასადის ვიზუალიზაცია	ობიექტის მისამართი	ქ.თბილისი ი. აბაშიძის ქ. №42
	ავტორი	არქიტექტორი					
	ავტორი	არქიტექტორი		პროექტი	ფასადის რეკონსტრუქცია	ინფორმაცია დამკვეთზე	
	დაამუშავა	არქიტექტორი		მასშტაბი			
	დაამუშავა	არქიტექტორი		თარიღი	06.03.2026	კონტრაქტი	
	შეამოწმა	არქიტექტორი		რევიზია		ელ.ფოსტა	

შენიშვნა!
პროექტი წარმოადგენს SURGULA-ს საკუთრებას.მისი ნებისმიერი ფორმით(მთლიანად,ან ნაწილობრივ) გამრავლება,ან კოპირება SURGULA-ს ნებართვის გარეშე იკრძალება.ნახაზი გამიზნულია მხოლოდ კონტრაქტორებისთვის არქიტექტურული ინფორმაციის მისაღებად, და მისი გამოყენება არ შეიძლება სხვა პროექტში.ზომები უნდა გადამოწმდეს სამშენებლო მოედანზე კონტრაქტორის მიერ.

ფურცელი A3

007

საპროექტო ფასადის ვიზუალიზაცია

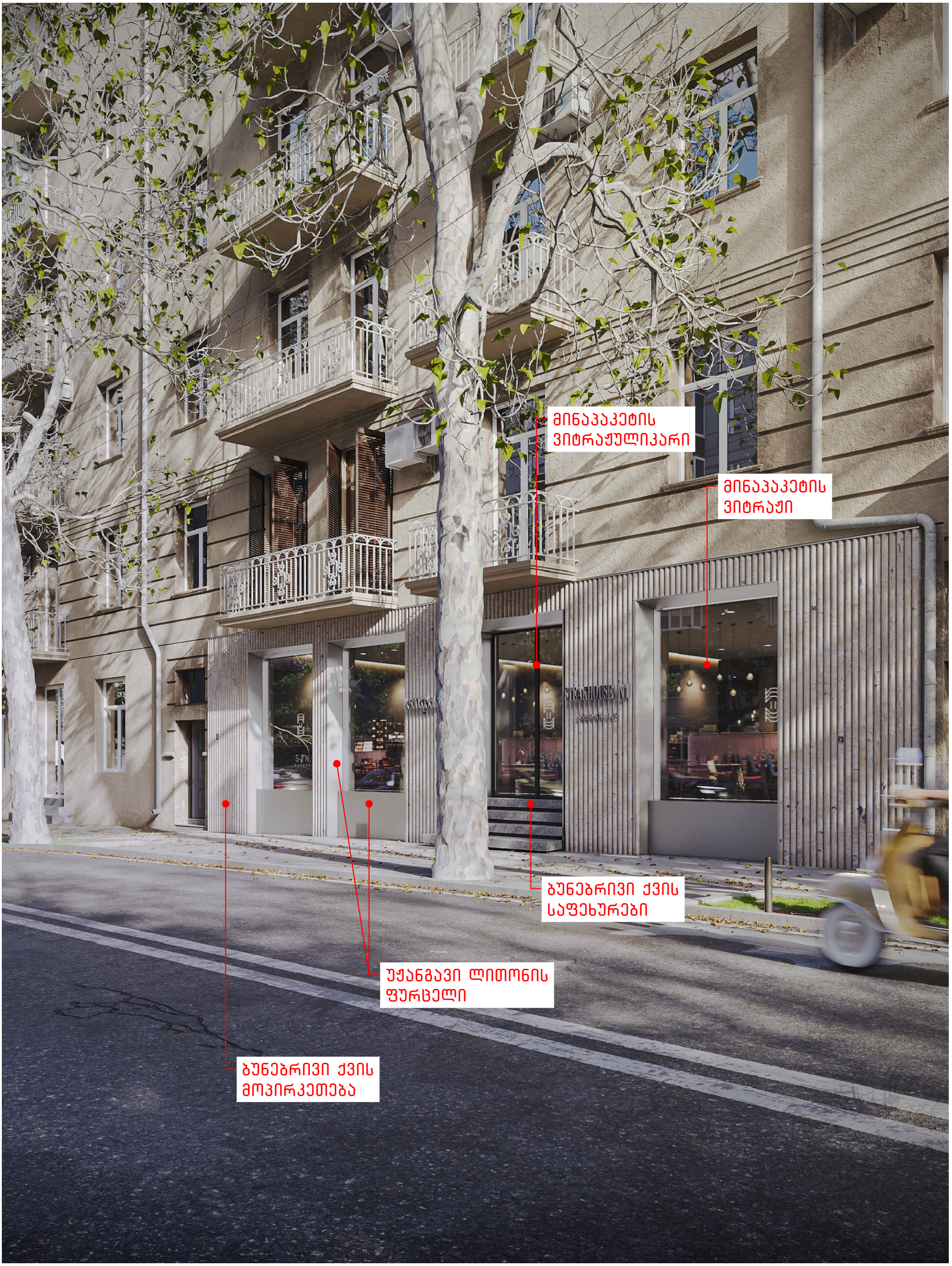

SURGULA STUDIO ARCHITECTURE INTERIOR DESIGN www.surgula.com info@surgula.com Tbilisi l.pasteur str.#5	ავტორი	არქიტექტორი		ფურცლის დასახელება	საპროექტო ფასადის ვიზუალიზაცია	ობიექტის მისამართი	ქ.თბილისი ი. აბაშიძის ქ. №42	შენიშვნა! პროექტი წარმოადგენს SURGULA-ს საკუთრებას.მისი ნებისმიერი ფორმით(მთლიანად,ან ნაწილობრივ) გამრავლება,ან კოპირება SURGULA-ს ნებართვის გარეშე იკრძალება.ნახაზი გამიზნულია მხოლოდ კონტრაქტორებისთვის არქიტექტურული ინფორმაციის მისაღებად, და მისი გამოყენება არ შეიძლება სხვა პროექტში.ზომები უნდა გადამოწმდეს სამშენებლო მოედანზე კონტრაქტორის მიერ.	ფურცელი	A3 008
	ავტორი	არქიტექტორი						
	ავტორი	არქიტექტორი		პროექტი	ფასადის რეკონსტრუქცია	ინფორმაცია დამკვეთზე		
	დაამუშავა	არქიტექტორი		მასშტაბი				
	დაამუშავა	არქიტექტორი		თარიღი	06.03.2026	კონტრაქტი		
	შეამოწმა	არქიტექტორი		რევიზია		ელ.ფოსტა		

საპროექტო ფასადის ფოტომონტაჟი არსებულ გარემოში



SURGULA STUDIO ARCHITECTURE INTERIOR DESIGN www.surgula.com info@surgula.com Tbilisi l.pasteur str.#5	ავტორი	არქიტექტორი		ფურცლის დასახელება	საპროექტო ფასადის ფოტომონტაჟი	ობიექტის მისამართი	ქ.თბილისი ი. აბაშიძის ქ. №42	შენიშვნა! პროექტი წარმოადგენს SURGULA-ს საკუთრებას.მისი ნებისმიერი ფორმით(მთლიანად,ან ნაწილობრივ) გამრავლება,ან კოპირება SURGULA-ს ნებართვის გარეშე იკრძალება.ნახაზი გამიზნულია მხოლოდ კონტრაქტორებისთვის არქიტექტურული ინფორმაციის მისაღებად, და მისი გამოყენება არ შეიძლება სხვა პროექტში.ზომები უნდა გადამოწმდეს სამშენებლო მოედანზე კონტრაქტორის მიერ.	ფურცელი	A3 009
	ავტორი	არქიტექტორი						
	ავტორი	არქიტექტორი		პროექტი	ფასადის რეკონსტრუქცია	ინფორმაცია დამკვეთზე		
	დაამუშავა	არქიტექტორი		მასშტაბი				
	დაამუშავა	არქიტექტორი		თარიღი	06.03.2026	კონტრაქტი		
	შეამოწმა	არქიტექტორი		რევიზია		ელ.ფოსტა		

საპროექტო ფასადის ფოტომონტაჟი არსებულ გარემოში



SURGULA STUDIO ARCHITECTURE INTERIOR DESIGN www.surgula.com info@surgula.com Tbilisi l.pasteur str.#5	ავტორი	არქიტექტორი		ფურცლის დასახელება	საპროექტო ფასადის ფოტომონტაჟი	ობიექტის მისამართი	ქ.თბილისი ი. აბაშიძის ქ. №42	შენიშვნა! პროექტი წარმოადგენს SURGULA-ს საკუთრებას.მისი ნებისმიერი ფორმით(მთლიანად,ან ნაწილობრივ) გამრავლება,ან კოპირება SURGULA-ს ნებართვის გარეშე იკრძალება.ნახაზი გამიზნულია მხოლოდ კონტრაქტორებისთვის არქიტექტურული ინფორმაციის მისაღებად, და მისი გამოყენება არ შეიძლება სხვა პროექტში.ზომები უნდა გადამოწმდეს სამშენებლო მოედანზე კონტრაქტორის მიერ.	ფურცელი	A3
	ავტორი	არქიტექტორი						
	ავტორი	არქიტექტორი		პროექტი	ფასადის რეკონსტრუქცია	ინფორმაცია დამკვეთზე		
	დაამუშავა	არქიტექტორი		მასშტაბი				
	დაამუშავა	არქიტექტორი		თარიღი	06.03.2026	კონტრაქტი		
	შეამოწმა	არქიტექტორი		რევიზია		ელ.ფოსტა		010

მოცემულ შენობაში ღიობების გაფართოების პრეცედენტი საპროექტო ობიექტის მარცხნივ



SURGULA STUDIO ARCHITECTURE INTERIOR DESIGN www.surgula.com info@surgula.com Tbilisi l.pasteur str.#5	ავტორი	არქიტექტორი		ფურცლის	ღიობების გაფართოების	ობიექტის	ქ.თბილისი	შენიშვნა! პროექტი წარმოადგენს SURGULA-ს საკუთრებას.მისი ნებისმიერი ფორმით(მთლიანად,ან ნაწილობრივ) გამრავლება,ან კოპირება SURGULA-ს ნებართვის გარეშე იკრძალება.ნახაზი გამიზნულია მხოლოდ კონტრაქტორებისთვის არქიტექტურული ინფორმაციის მისაღებად, და მისი გამოყენება არ შეიძლება სხვა პროექტში.ზომები უნდა გადამოწმდეს სამშენებლო მოედანზე კონტრაქტორის მიერ.	ფურცელი	A3
	ავტორი	არქიტექტორი		დასახელება	პრეცედენტი	მისამართი	ი. აბაშიძის ქ. №42			
	ავტორი	არქიტექტორი		პროექტი	ფასადის რეკონსტრუქცია	ინფორმაცია				
	დაამუშავა	არქიტექტორი		მასშტაბი		დამკვეთზე				011
	დაამუშავა	არქიტექტორი		თარიღი	06.03.2026	კონტრაქტი				
	შეამოწმა	არქიტექტორი		რევიზია		ელ.ფოსტა				

მოცემულ შენობაში ღიობების გაფართოების პრეცედენტი საპროექტო ობიექტის მარჯვნივ

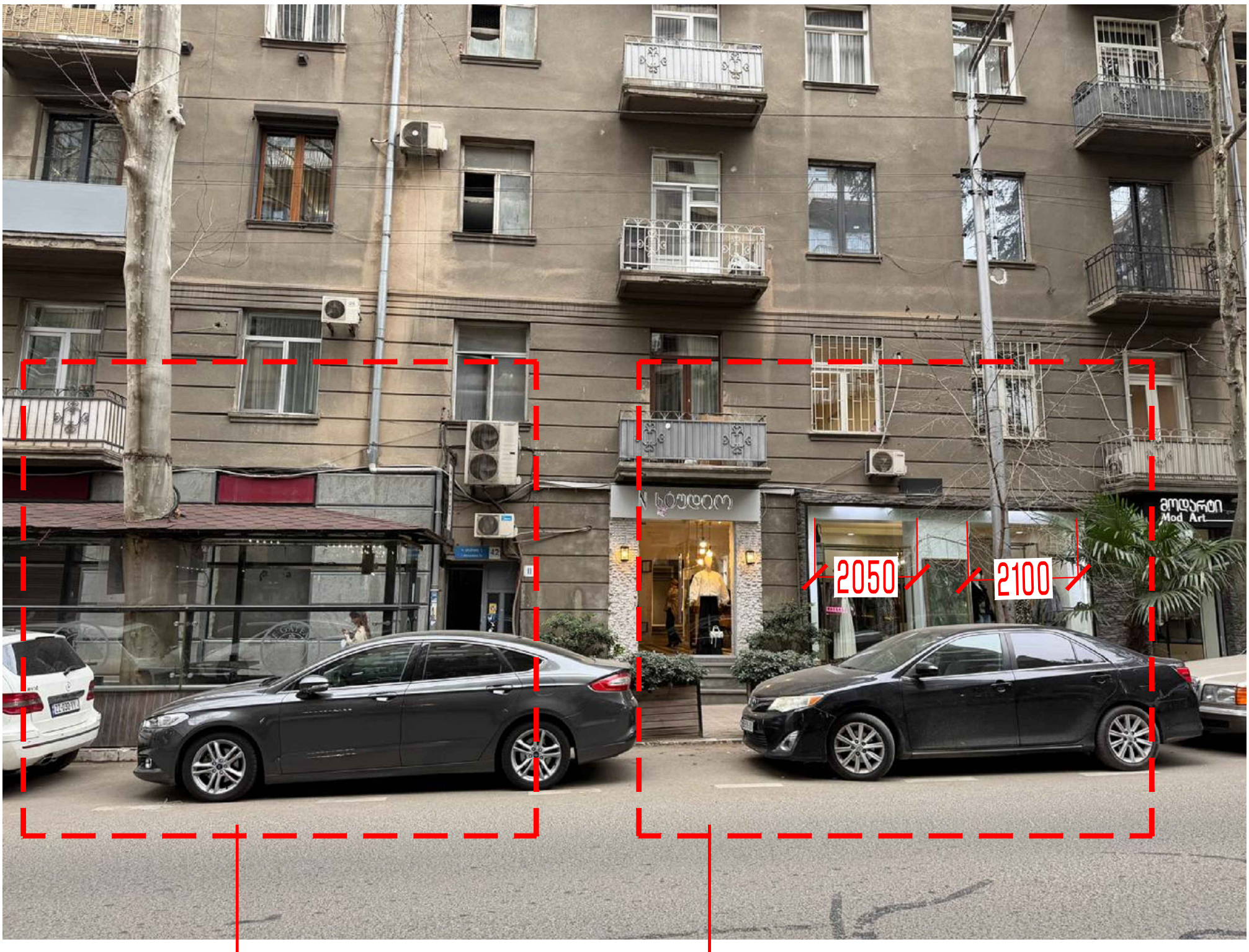

საპროექტო
ფასადი

გაფართოების
პრეცენდენტი

SURGULA STUDIO ARCHITECTURE INTERIOR DESIGN www.surgula.com info@surgula.com Tbilisi l.pasteur str.#5	ავტორი	არქიტექტორი		ფურცლის დასახელება	ღიობების გაფართოების პრეცედენტი	ობიექტის მისამართი	ქ.თბილისი ი. აბაშიძის ქ. №42	შენიშვნა! პროექტი წარმოადგენს SURGULA-ს საკუთრებას.მისი ნებისმიერი ფორმით(მთლიანად,ან ნაწილობრივ) გამრავლება,ან კოპირება SURGULA-ს ნებართვის გარეშე იკრძალება.ნახაზი გამიზნულია მხოლოდ კონტრაქტორებისთვის არქიტექტურული ინფორმაციის მისაღებად, და მისი გამოყენება არ შეიძლება სხვა პროექტში.ზომები უნდა გადამოწმდეს სამშენებლო მოედანზე კონტრაქტორის მიერ.	ფურცელი	A3
	ავტორი	არქიტექტორი						
	ავტორი	არქიტექტორი		პროექტი	ფასადის რეკონსტრუქცია	ინფორმაცია დამკვეთზე		
	დაამუშავა	არქიტექტორი		მასშტაბი				013
	დაამუშავა	არქიტექტორი		თარიღი	06.03.2026	კონტრაქტი		
	შეამოწმა	არქიტექტორი		რევიზია		ელ.ფოსტა		

გეგმა
მ 1:100

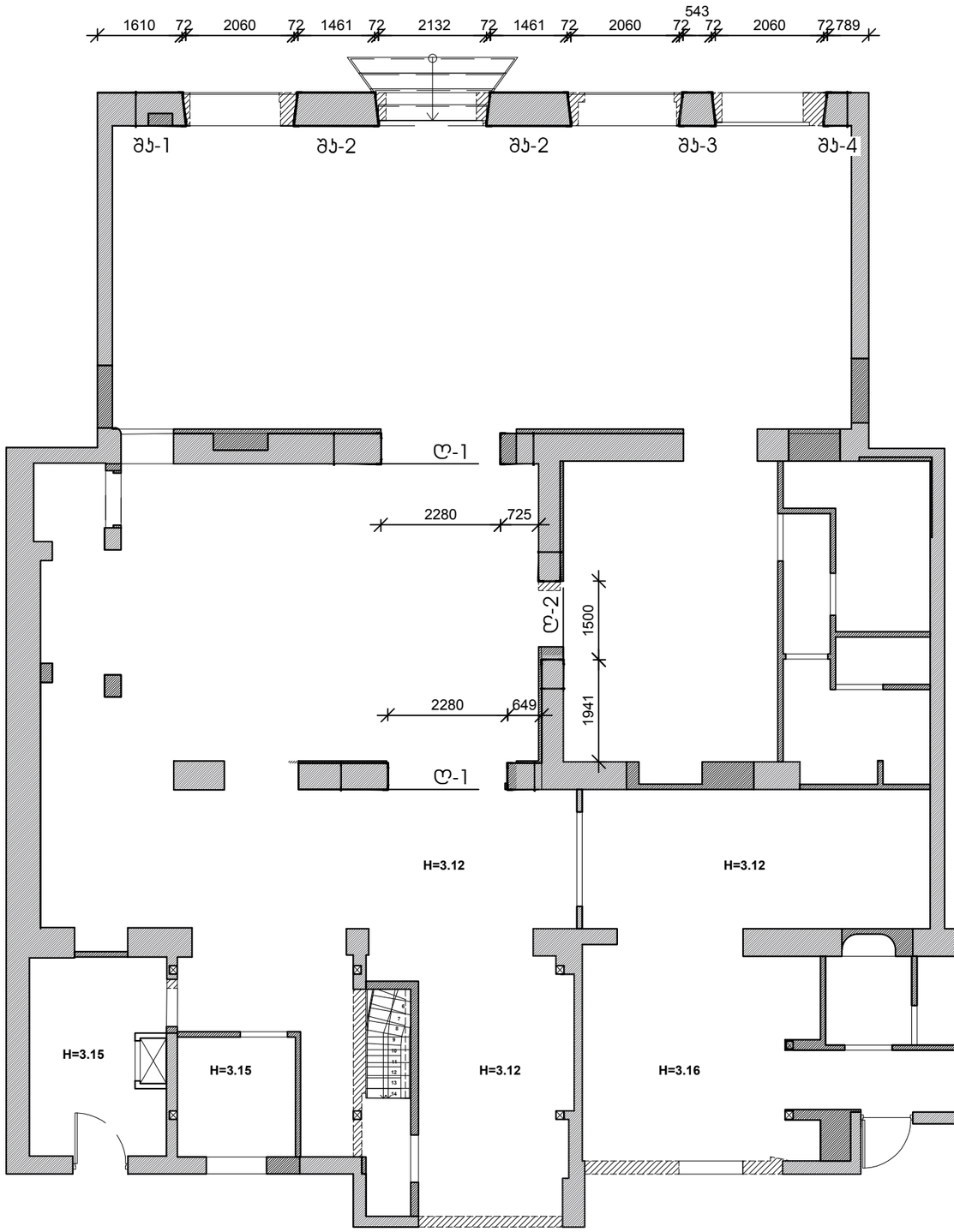

№	ელემენტის დასახელება	რაოდენობა	მასალების ხარჯი ერთ ელემენტზე, კგ			მასალების საერთო ხარჯი, კგ		
			კუთხოვანა 100x100x10	ზოლოვანა -6	ანკერი M16	კუთხოვანა 100x100x10	ზოლოვანა -6	ანკერი M16
1	შუაჯდელი შ-1	1	100	64	6	100	64	6
2	შუაჯდელი შ-2	2	200	105		400	210	
3	შუაჯდელი შ-3	1	200	61		200	61	
4	შუაჯდელი შ-4	1	100	39	6	100	39	6
5	ღიობი ღ-1	2	200	113	12	400	226	24
7	ღიობი ღ-2	1	260	108	12	260	108	12
					ჯამი:	1460	708	48
					სულ ჯამში:	2216		

განმარტებითი ბარათი

ქ.თბილისი აბაშიძის ქ. №42-ში კომერციულ ფართში გადაგეგმარების კონსტრუქციული პროექტის დამუშ ვებულია შპს "გეოკონი"-ს მიერ მიერ საქართველოში მოქმედი სამშენებლო ნორმების გათვალისწინებით.

საქართელოში ამჟამად მოქმედი სამშენებლო ნორმებისა და წესების სეისმომედეგი მშენებლობა (პნ 01.01-09) მიხედვით, ქ. თბილისი მიეკუთვნება 8 ბალიანი სეისმურიბის ზონას, სეისმურობის უგანზომილებო კოეფიციენტით A=0.17, გვ. 32 (მოქმედებაშია 01 იანვარი 2010 წ.).

შენობის ვიზუალური დათვალიერებით ვერ გამოვლინდა რაიმე კონსტრუქციული დაზიანებები.

პროექტის გათვალისწინებულია ზოგი ღიობების გაფართოება. ღიობების გაფართოება განხორციელდეს ლითონის მოჯავშნის მოწყობით.

ლითონის ელემენტების შეერთება განხორციელდეს ხელის ელექტროშემდუღებლით (ელექტროდი ე-42 ან სხვა მსგავსი) შეხების მთლიან კონტურებზე. შენადუღი ნაკერის სიმაღლე მიიღება შესადუღი ელემენტების უმცირესის სისქის ტოლი.

მოჩარჩოებების და სარტყელების ლითონები გაილესოს ქვიშა-ცემენტის დუღაბით, "რაბიტცის: ბადის გამოყენებით.

ლითონის ელემენტები დამუშავდეს ანტიკოროზიული ხსნარებით.

მოცემული ნახაზები განიხილება არქიტექტურულ ნახაზებთან ერთად.

ყველა ზომა დაზუსტდეს ადგილზე და არქიტექტურულ ნახაზებით.

სამშენებლო სამუშაოების წარმოების დროს ყველა ცვლილება პროექტში შეთანხმდეს საპროექტო ორგანიზაციასთან.

ობიექტი-
ქ. თბილისი აბაშიძის ქ. №42-ში კომერციულ ფართში გადაგეგმარების პროექტი

შ.პ.ს. გეოკონი
თბილისი 2026

დამკვეთი-

კონსტრუქციული პროექტი

დაკვეთა	სტადია	ფურცელი	ფურცლები
	მპ	ა-	

დირექტორი		გ. ცომაია
დაამუშავა		გ. ცომაია
შეამოწმა		

ნახაზი:
გეგმა

შუაკედელი შ-1
მ 1:20

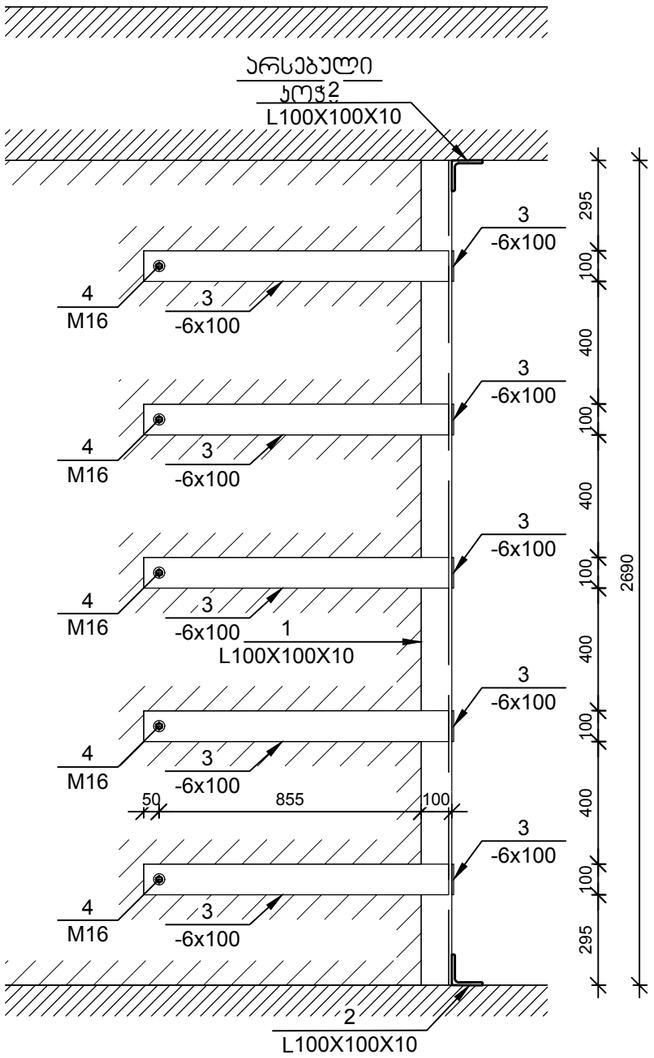

შუაკედელი შ-2
მ 1:20

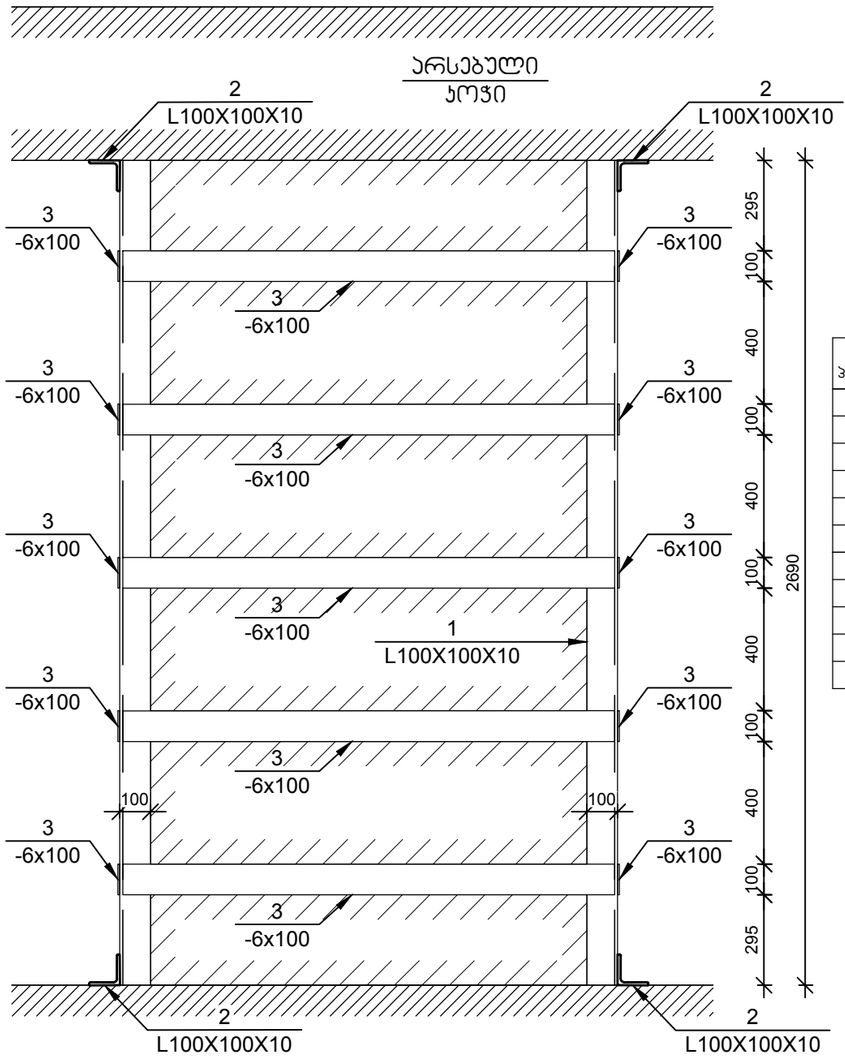

№ პოზ	აღნიშვნა	დასახელება	რაოდ. ელ-ში	წონა, (კგ) ერთ.ის	წონა, (კგ) საერთო	შენიშვნა
		შუაკედელი შ-1 1 ცალი				
1	კუთხოვანა	L 100x100x10 ∠= 2690 მმ	2	40.62	81	
2	კუთხოვანა	L 100x100x10 ∠= 630 მმ	2	9.51	19	
3	ზოლოვანა	-6 x100 ∠= 2720 მმ	5	12.81	64	
4	ანკერი	M 16 ∠= 730 მმ	5	1.15	6	
		ჯამი:			170	კგ
		შუაკედელი შ-2 2 ცალი				
1	კუთხოვანა	L 100x100x10 ∠= 2690 მმ	4	40.62	162	
2	კუთხოვანა	L 100x100x10 ∠= 630 მმ	4	9.51	38	
3	ზოლოვანა	-6 x100 ∠= 4465 მმ	5	21.03	105	
		ჯამი:			306	კგ

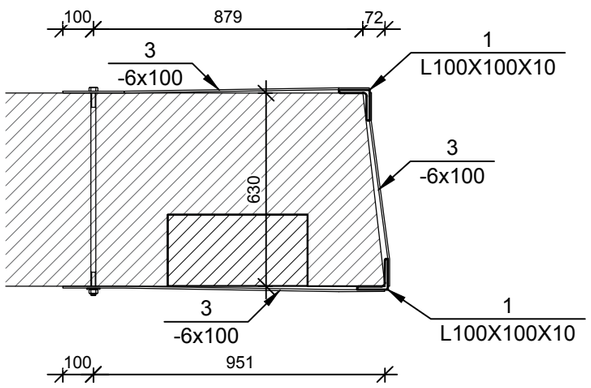

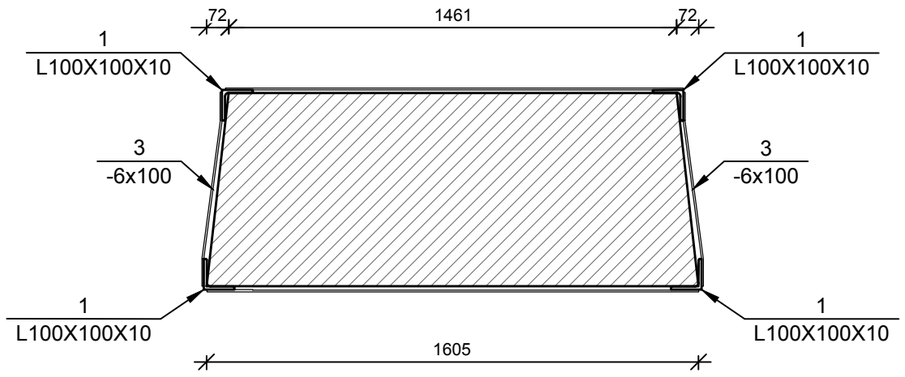

ობიექტი-
ქ. თბილისი აბაშიძის ქ. №42-ში კომერციულ ფართში გადაგეგმარების პროექტი

შ.პ.ს.
გეოკონი
თბილისი 2026

დამკვეთი-

კონსტრუქციული პროექტი

დაკვეთა	სტადია	ფურცელი	ფურცლები
	მპ	ჯ-	

დირექტორი		გ. ცომაია
დაამუშავა		გ. ცომაია
შეამოწმა		

ნახაზი:
შუაკედელი შ-1
შუაკედელი შ-2

შუაკედელი შ-3
მ 1:20

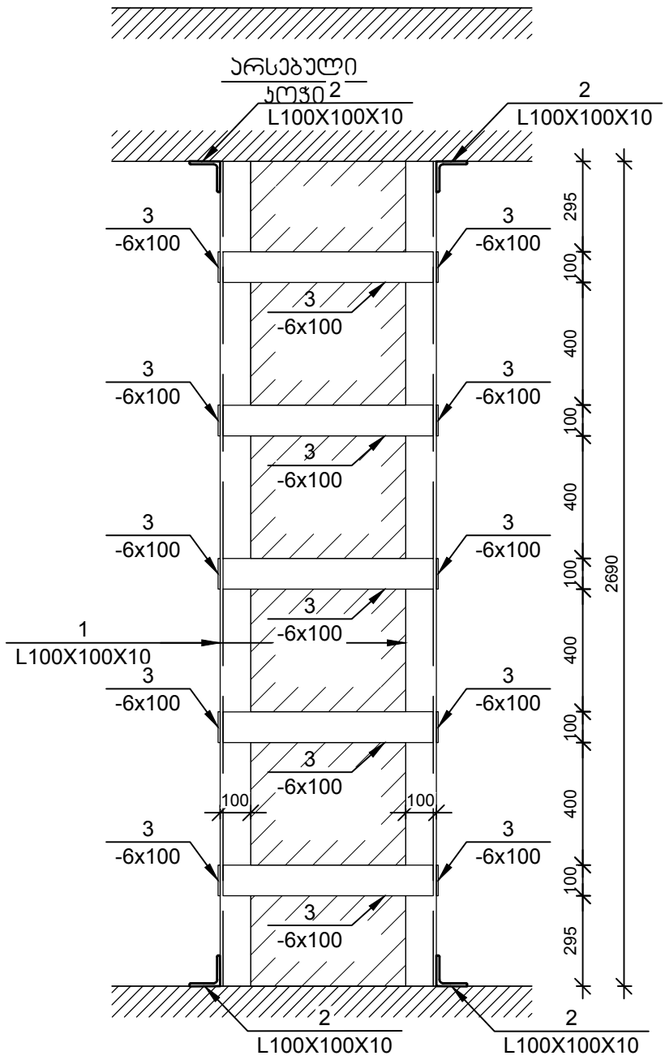

შუაკედელი შ-4
მ 1:20

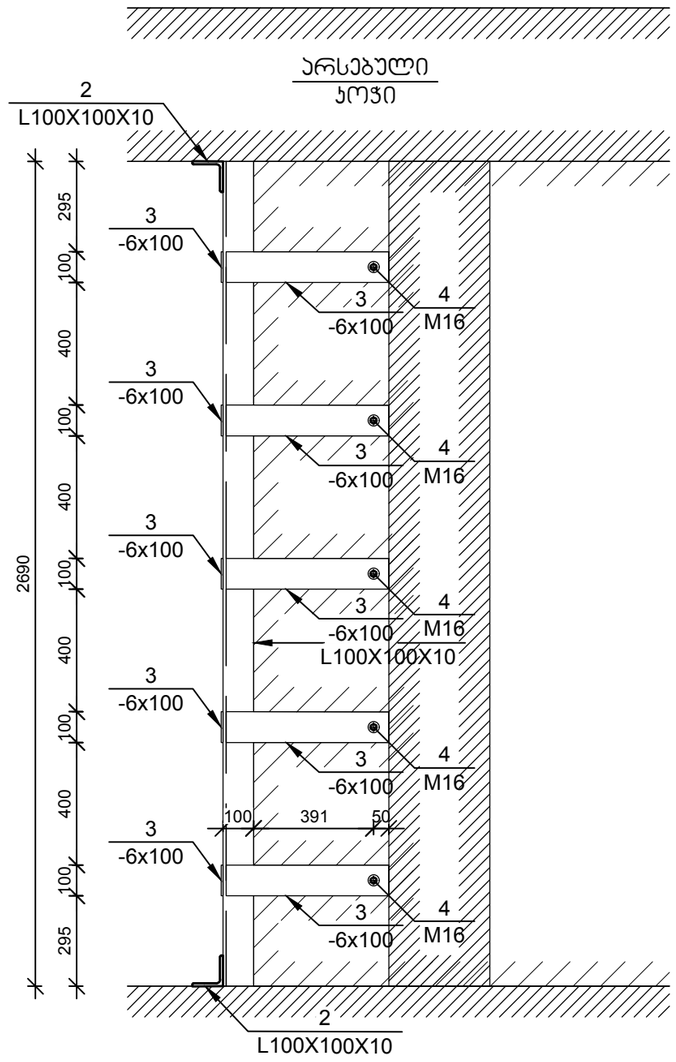

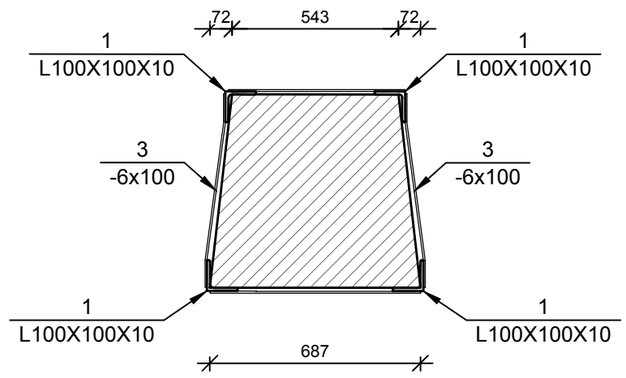

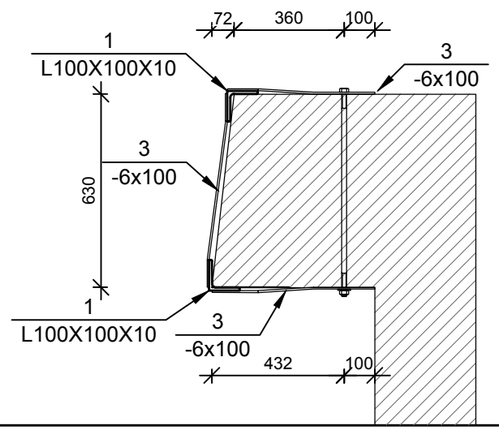

№ პოზ	აღნიშვნა	დასახელება	რაოდ. ელ-ში	წონა, (კგ)		შენიშვნა
				ერთის	საერთო	
		შუაკედელი შ-3 1 ცალი				
1	კუთხოვანა	L 100x100x10 ∠= 2690 მმ	4	40.62	162	
2	კუთხოვანა	L 100x100x10 ∠= 630 მმ	4	9.51	38	
3	ზოლოვანა	-6 x100 ∠= 2580 მმ	5	12.15	61	
		ჯამი:			261	კგ
		შუაკედელი შ-4 1 ცალი				
1	კუთხოვანა	L 100x100x10 ∠= 2690 მმ	2	40.62	81	
2	კუთხოვანა	L 100x100x10 ∠= 630 მმ	2	9.51	19	
3	ზოლოვანა	-6 x100 ∠= 1670 მმ	5	7.87	39	
4	ანჯარი	M 16 ∠= 730 მმ	5	1.15	6	
		ჯამი:			145	კგ

ობიექტი-
ქ. თბილისი აბაშიძის ქ. №42-ში კომერციულ ფართში გადაგეგმარების პროექტი

შ.პ.ს.
გეოკონი
თბილისი 2026

დამკვეთი-

კონსტრუქციული პროექტი

დაკვეთა	სტადია	ფურცელი	ფურცლები
	მპ	5-	

დირექტორი		გ. ცომაია
დაამუშავა		გ. ცომაია
შეამოწმა		

ნახაზი:
შუაკედელი შ-3
შუაკედელი შ-4

ღიობი ღ-1
მ 1:20

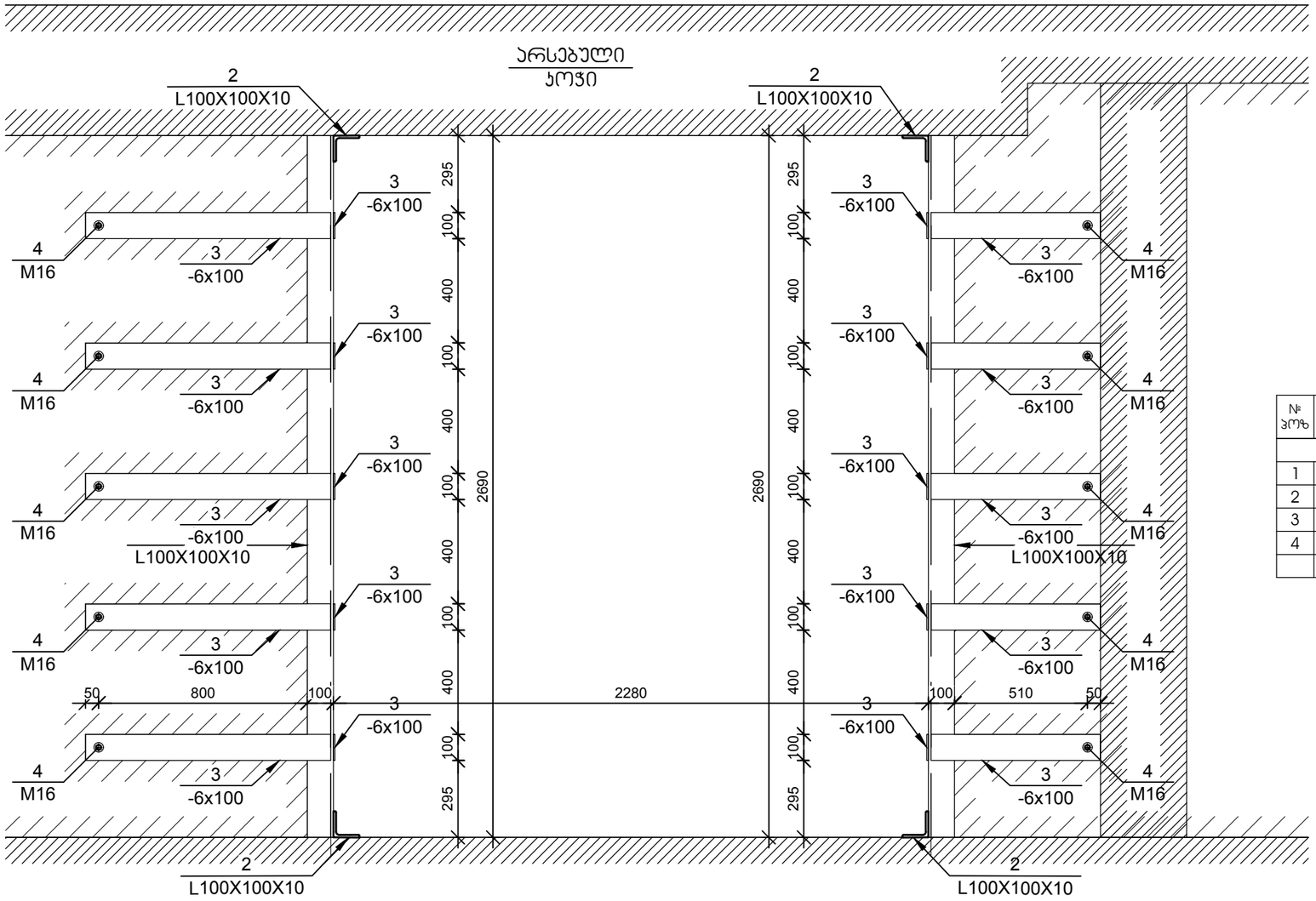

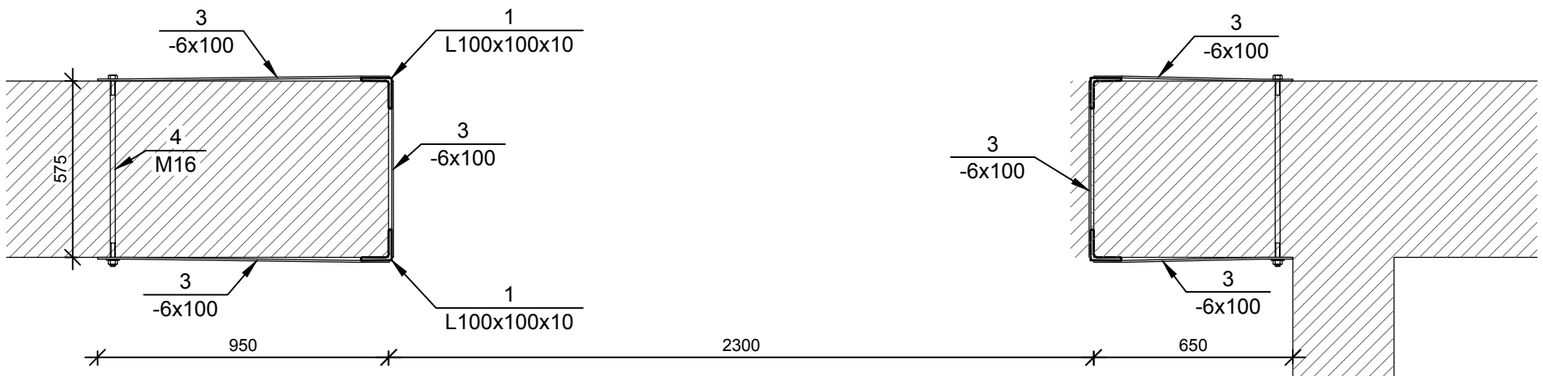

№ კოზ	აღნიშვნა	დასახელება			რაოდ. ელ-ში	წონა, (კგ)		შენიშვნა
						ერთის	საერთო	
		ღიობი ღ-1 2 ცალი						
1	კუთხოვანა	L 100x100x10	∠= 2690	მმ	4	40.62	162	
2	კუთხოვანა	L 100x100x10	∠= 630	მმ	4	9.51	38	
3	ზოლოვანა	-6 x100	∠= 4500	მმ	5	21.20	106	
4	ანკერი	M 16	∠= 730	მმ	10	1.15	12	
			ჯამი:				318	კგ

ობიექტი-
ქ. თბილისი აბაშიძის ქ. №42-ში კომერციულ ფართში გადაგეგმარების პროექტი

შ.პ.ს.
გეოკონი
თბილისი 2026

დამკვეთი-

კონსტრუქციული პროექტი

დაკვეთა	სტადია	ფურცელი	ფურცლები
	მპ	კ-	

დირექტორი		გ. ცომაია
დაამუშავა		გ. ცომაია
შეამოწმა		

ნახაზი:
ღიობი ღ-1

ღიობი ღ-2
მ 1:20

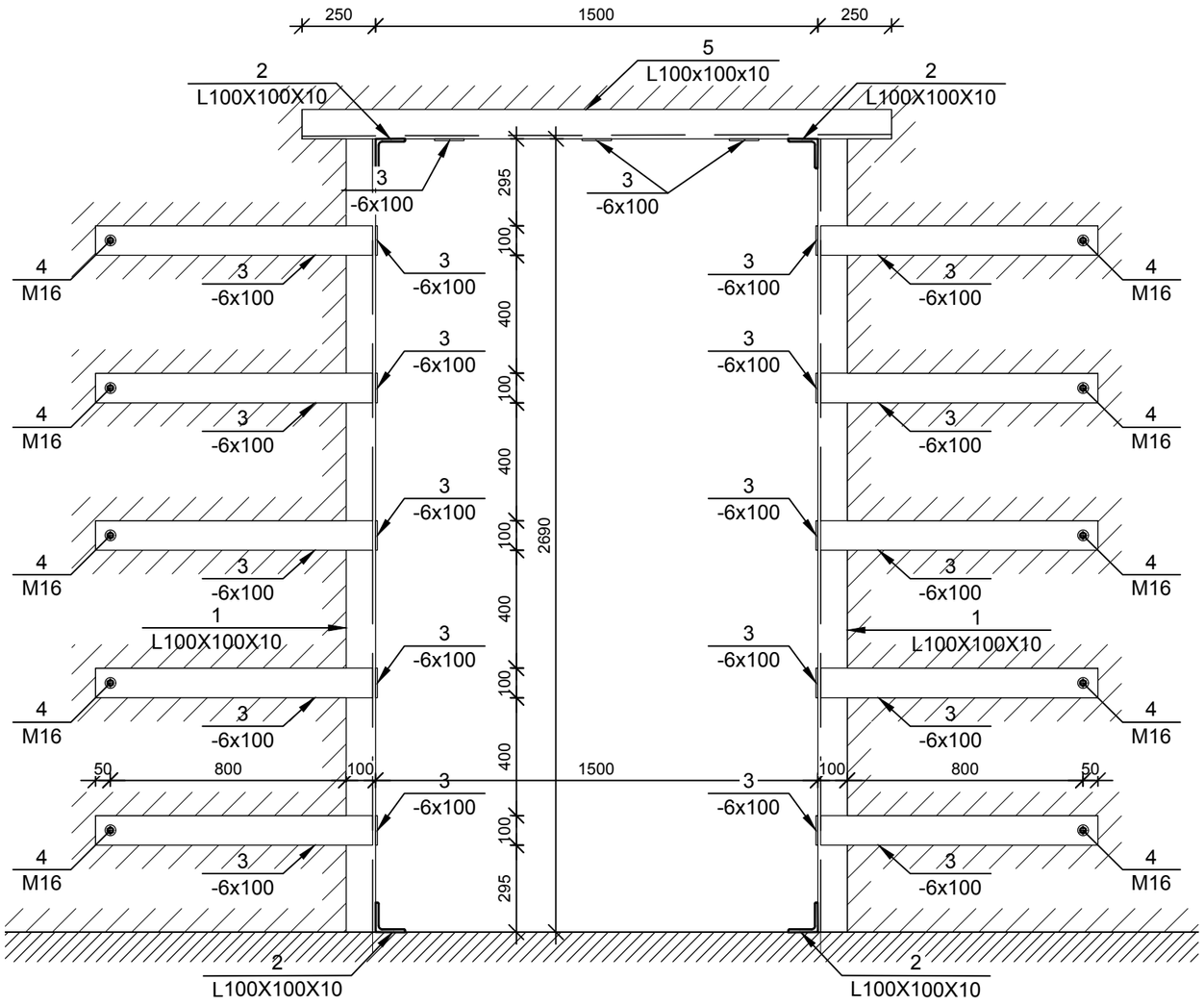

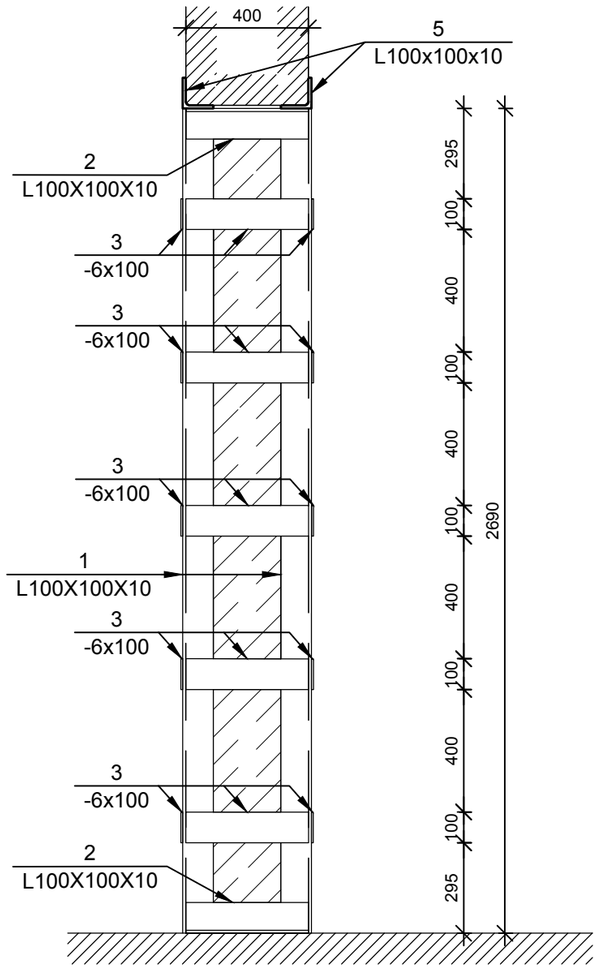

№ პოზ	ალნიშვნა	დასახელება			რაოდ. ელ-ში	წონა, (კგ)		შენიშვნა
						ერთის	საერთო	
		ღიობი ღ-1			1 ცალი			
1	კუთხოვანა	L 100x100x10	ℓ= 2690	მმ	4	40.62	162	
2	კუთხოვანა	L 100x100x10	ℓ= 630	მმ	4	9.51	38	
3	ზოლოვანა	-6 x100	ℓ= 4600	მმ	5	21.67	108	
4	ანკერი	M 16	ℓ= 730	მმ	10	1.15	12	
5	კუთხოვანა	L 100x100x10	ℓ= 2000	მმ	2	30.20	60	
				ჯამი:			381	კგ

ობიექტი-
ქ. თბილისი აბაშიძის ქ. №42-ში კომერციულ ფართში გადაგეგმარების პროექტი

შ.პ.ს,
გეოკონი
თბილისი 2026

დამკვეთი-

კონსტრუქციული პროექტი

დაკვეთა	სტადია	ფურცელი	ფურცლები
	მპ	5-	

დირექტორი		გ. ცომაია
დაამუშავა		გ. ცომაია
შეამოწმა		

ნახაზი:
ღიობი ღ-2