# შ.პ.ს. „გლობალ სერვის გრუპი"

ქალაქი თბილისი, დასახლება ფონიჭალა, IV მაცივარი, მიდებარედ. (ს.კ 01.18.13.039/105) შენობა №7 და 8 მიმდებარე ტერიტორია

## *გარე საჰაერო აბრეგატების და ავზის საპროექტო დოკუმენტაცია*

"GS GROUP" LLC
406025929
შპს "ჯი-ეს ჯგუფი"

თბილისი: 2026 წ

# საპროექტო განგება

ფრაგმენტი№1

საპროექტო აგრეგატები




დამკვეთი: client
პეპსიკო/Pepsico

შემსრულებელი/Executor:

შპს "გლობალ სერვის გრუპი"
ს/ნ 406025929

პროექტის სახელწოდება:Project name

მისამართი: Adress
ქალაქი თბილისი ,დასახლება ფონიჭალა/Tbilisi, District Phonitchala
საკადასტრო კოდი/cadastral index 01.18.13.039.105

ნახაზის დასახელება/Drawing name

საპროექტო განგება

| თანამდებობა/Position | გვარი/Name | ხელმოწერა/signature |
|---|---|---|
| დირექტორი/Director | ლ.ქვანია | |
| არქიტექტორი/Architect | ლ.ქვანია | |
| არქიტექტორი/Architect | ლ.ქვანია | |

| | | | |
|---|---|---|---|
| მასშტაბი/scale | 1:500 | | |
| formati | A-2 | | |
| ნახაზის ნომერი/Drawing Name | | | |
| თარიღი/Date | 2026 წ. | | |

# საჰაერო აგრეგატების საპროექტო გეგმა ფრაგმენტი-1

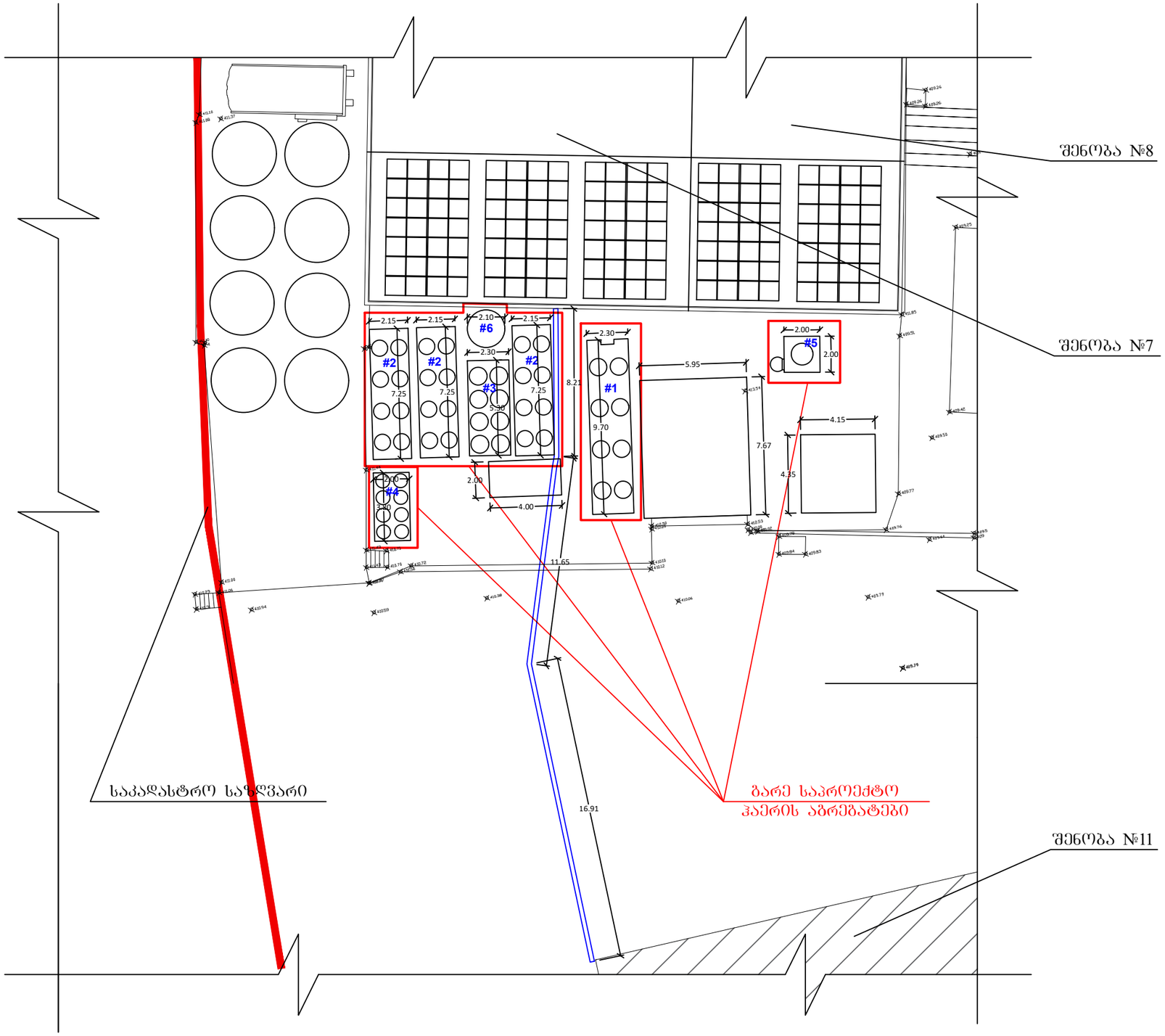


| | | | | |
|---|---|---|---|---|
| | | | შპს „გლობალ სერვის ბრუპი" ს/კ 406025929 | "GS GROUP" LLC 406025929 შპს "ჯი-ეს ჯრუპი" |
| დახაზა | | ლ ქვანია | ქალაქი თბილისი, დასახლება ფონიჭალა, IV მაცივარი, მიდებარედ. (ს.კ 01.18.13.039/105) შიდა ტერიტორია | |
| შეამოწმა | | ლ ქვანია | | |
| | | | | სტად. შეად. მასშტ. |
| | | | საპროექტო გეგმა: ფრაგმენტი-1 | 1: |

# საჰაერო აბრეშგატბი №1
(საპროექტო გეგმა)

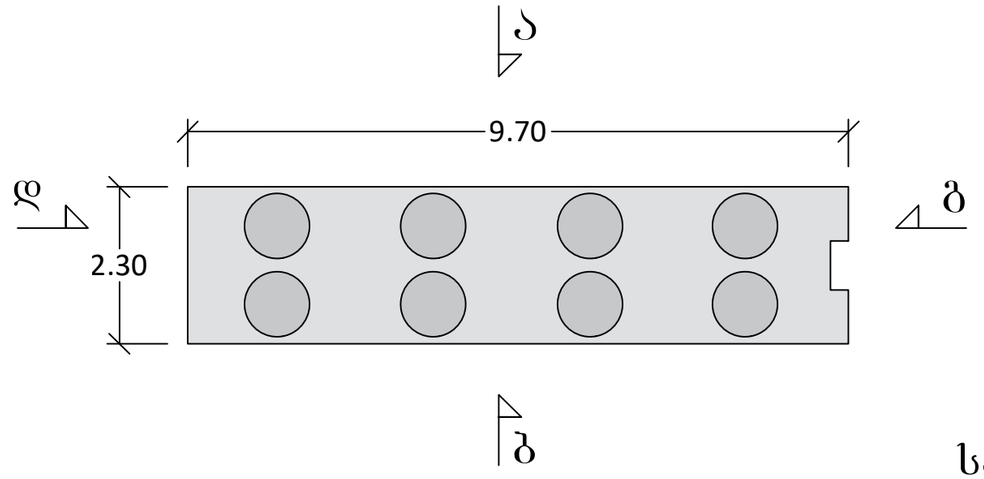


## საპროექტო ფასადი - ა

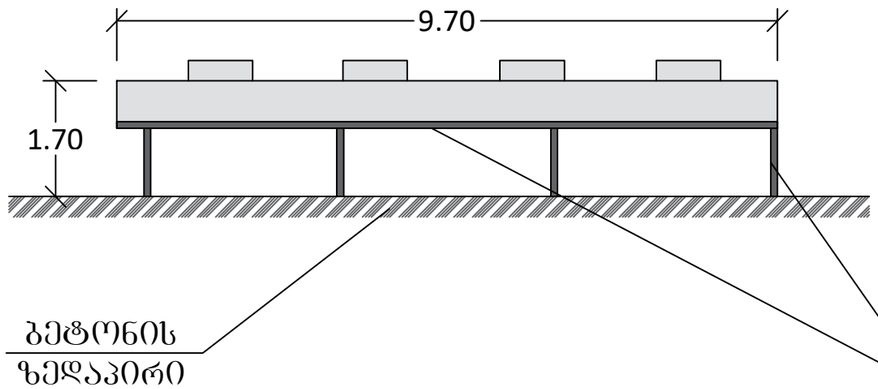


## საპროექტო ფასადი - ბ

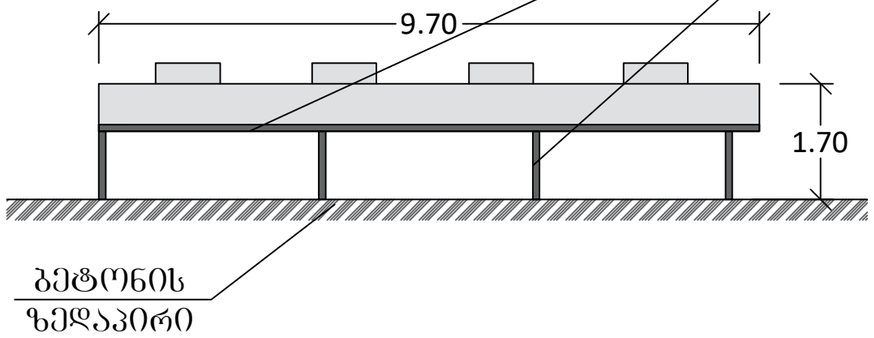


## საპროექტო ფასადი - დ

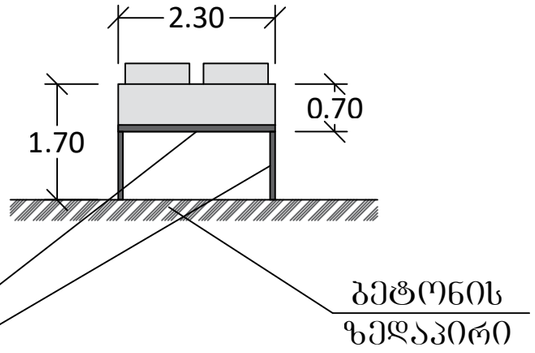


ლითონის კარკასი

## საპროექტო ფასადი - ბ

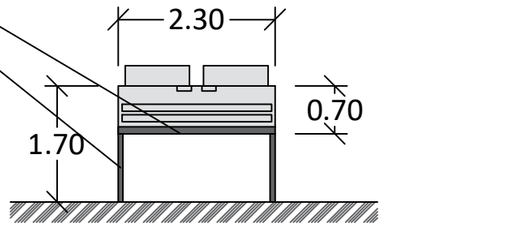


| | | | | |
|---|---|---|---|---|
| | | | შპს „გლობალ სერვის ჯრუპი" ს/კ 406025929 | "GS GROUP" LLC 406025929 შპს "ჯი-ეს ჯრუპი" |
| დახაზა | | ლ ქვანია | ქალაქი თბილისი, დასახლება ფონიჭალა, IV მაცივარი, მიწებარედ. (ს.კ 01.18.13.039/105) შენობა №7, №8-ის მიმწებარედ | |
| შეამოწმა | | ლ ქვანია | | |
| | | | | სტად. შრომ. მასშტ. |
| | | | ბარე აბრეშატების. საპროექტო ნახაზი | 1: |

# საჰაერო აგრეგატი №2
# (საპროექტო გეგმა)

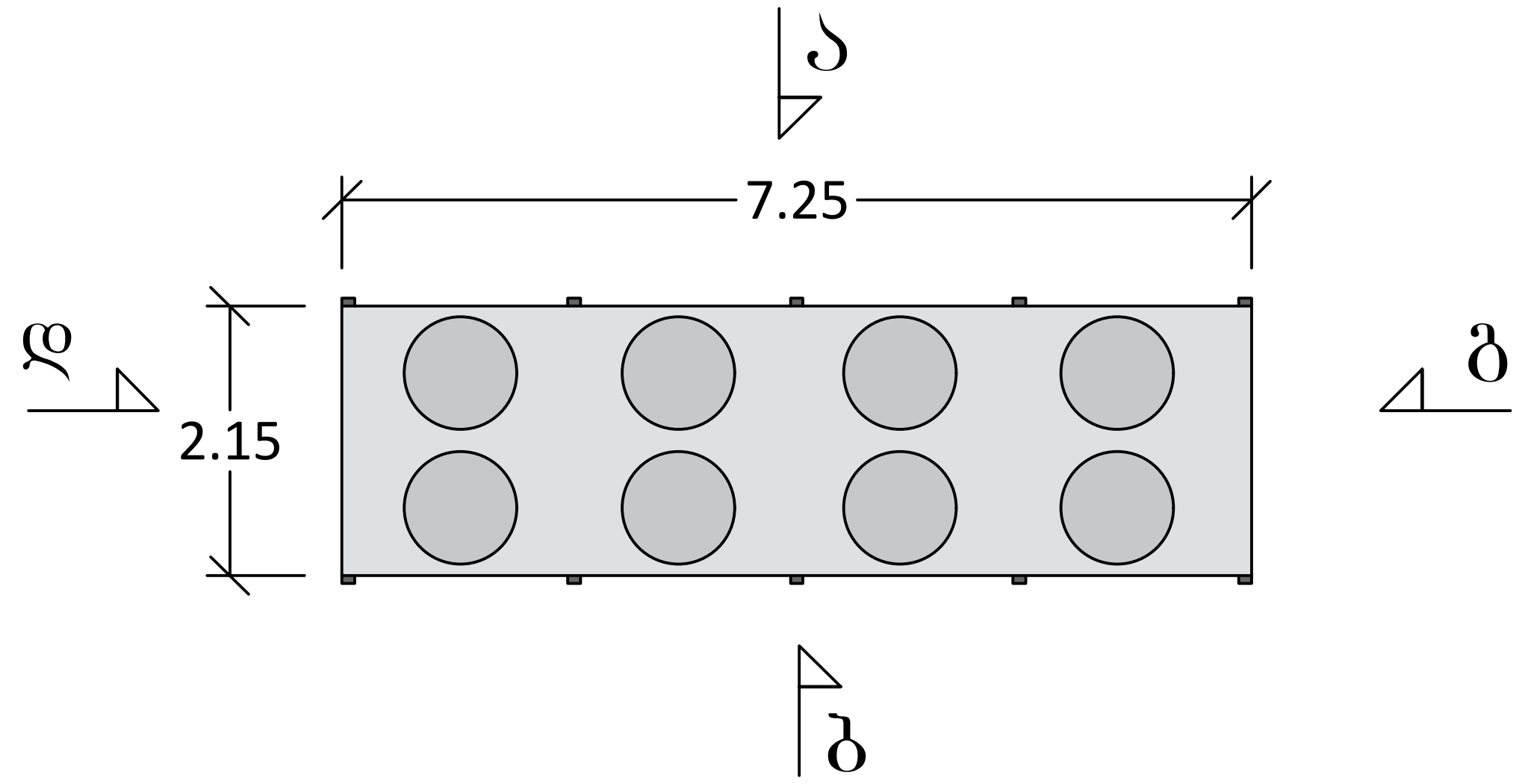


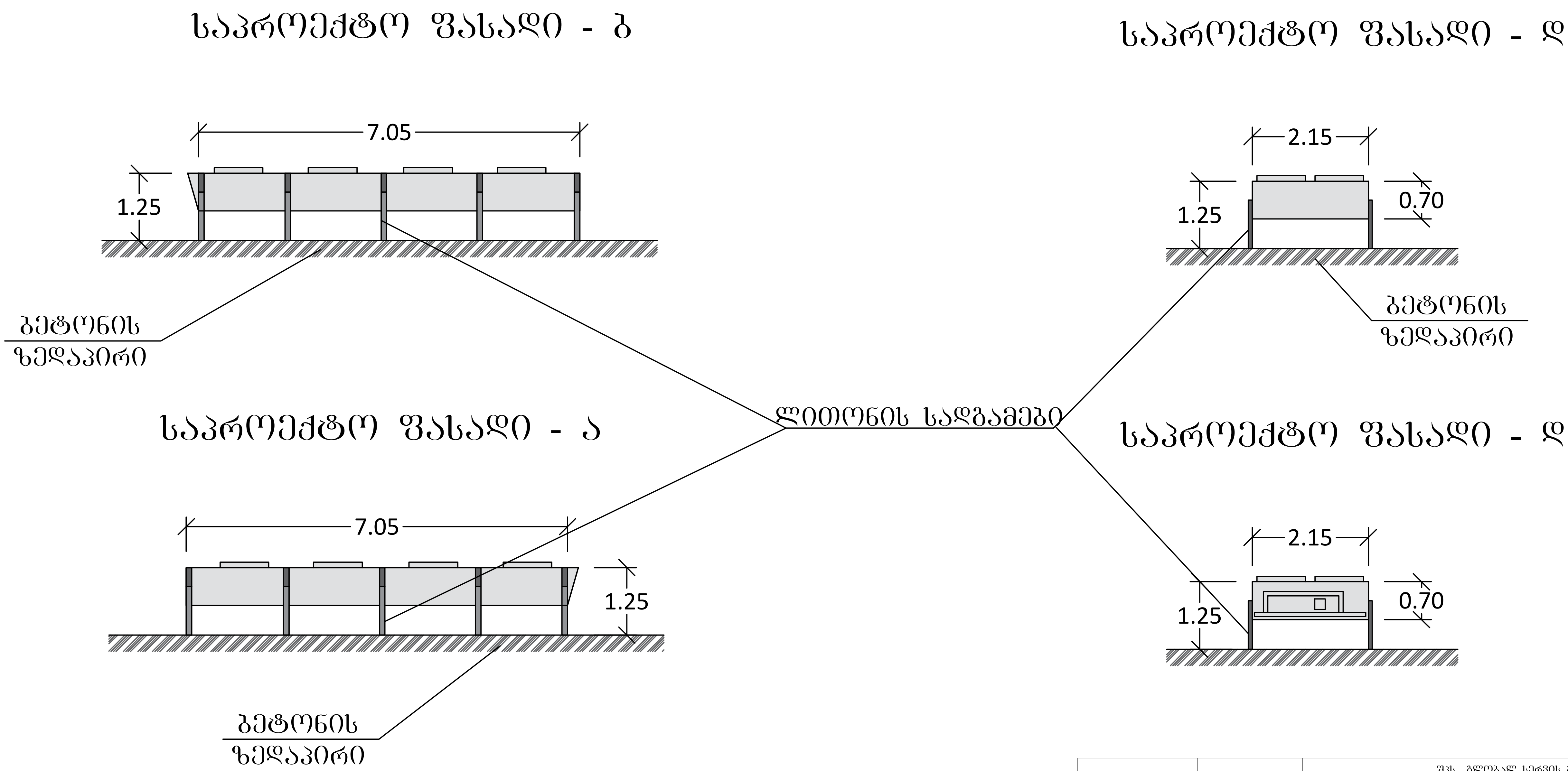


| | | | | |
|---|---|---|---|---|
| | | | შპს „გლობალ სერვის გრუპი" ს/კ 406025929 | "GS GROUP" LLC 406025929 შპს "ჯი-ეს გრუპი" |
| დახაზა | | ლ ქვანია | ქალაქი თბილისი, დასახლება ფონიჭალა, IV მაცივარი, მიდებარედ. (ს.კ 01.18.13.039/105) შენობა №7, №8-ის მიმდებარედ | |
| შეამოწმა | | ლ ქვანია | | |
| | | | | სტად. / ფურც. / მაშტ. |
| | | | გარე აგრეგატების. საპროექტო ნახაზი | 1: |

# საჰაერო აგრეგატი №3
# (საპროექტო გეგმა)

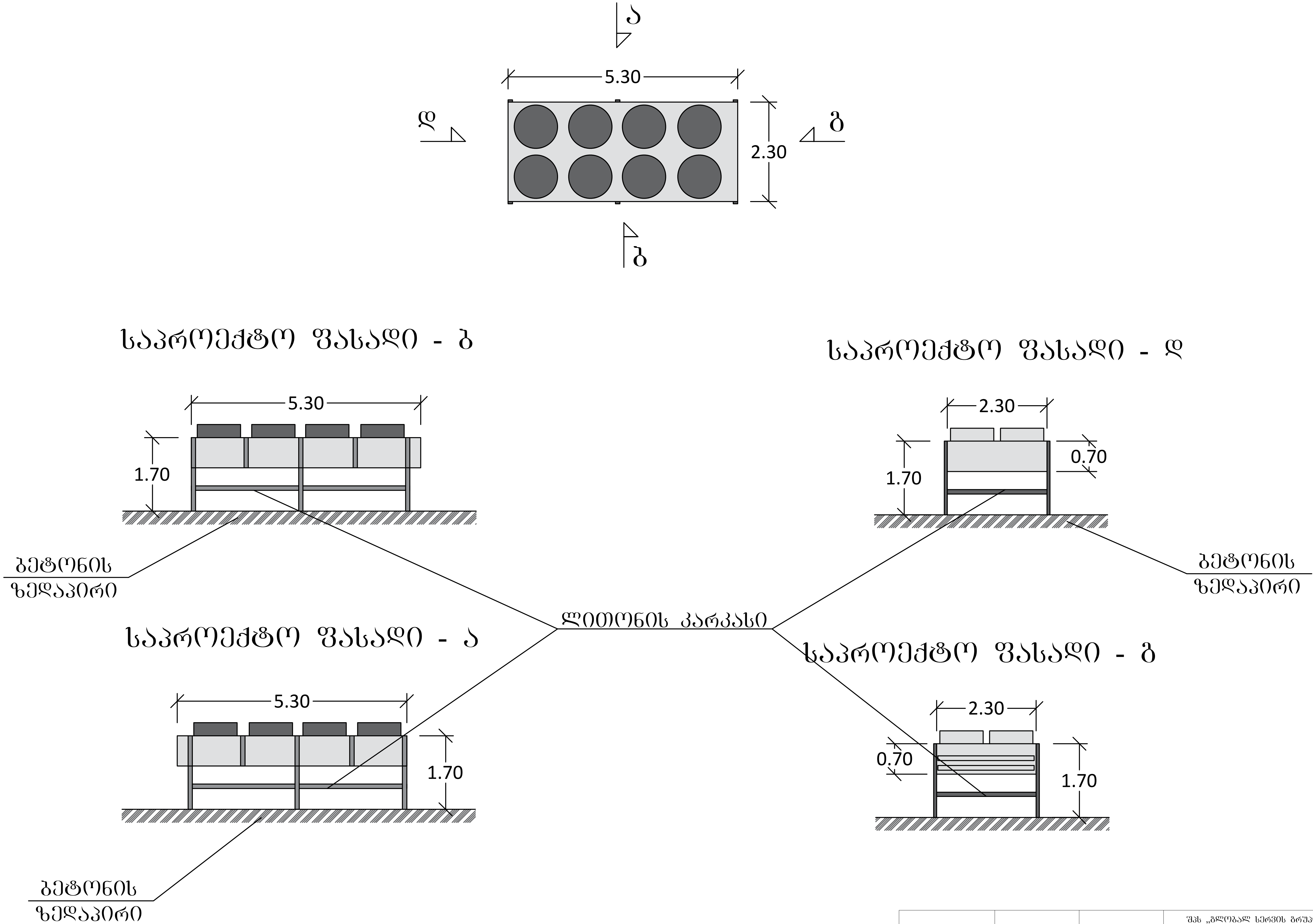


| | | | | |
|---|---|---|---|---|
| | | | შპს „გლობალ სერვის გრუპი" ს/კ 406025929 | "GS GROUP" LLC 406025929 შპს "ჯი-ეს გრუპი" |
| დახაზა | | ლ ქვანია | ქალაქი თბილისი, დასახლება ფონიჭალა, IV მაცივარი, მიდებარედ. (ს.კ 01.18.13.039/105) შენობა №7, №8-ის მიმდებარედ | |
| შეამოწმა | | ლ ქვანია | | |
| | | | | სტად. ფურც. მასშ. |
| | | | გარე აგრეგატების. საპროექტო ნახაზი | 1: |

# საჰაერო აბრეშგატი №4
## (საპროექტო გეგმა)

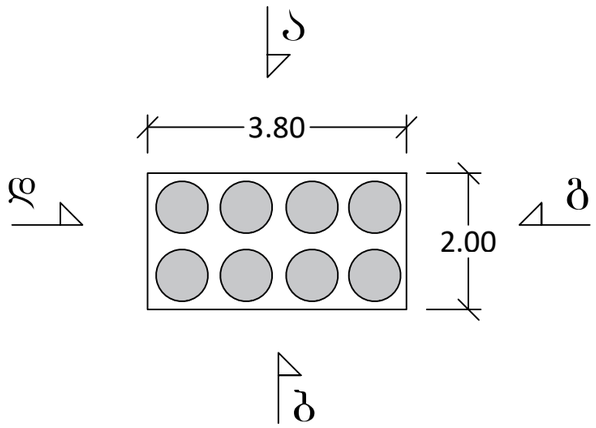


### საპროექტო ფასადი - ბ

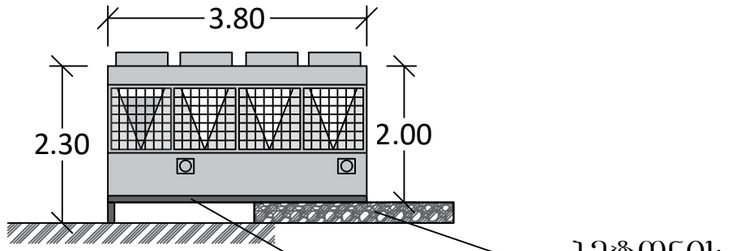


### საპროექტო ფასადი - გ

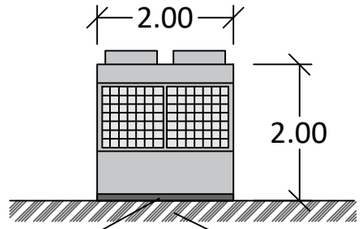


### საპროექტო ფასადი - ა

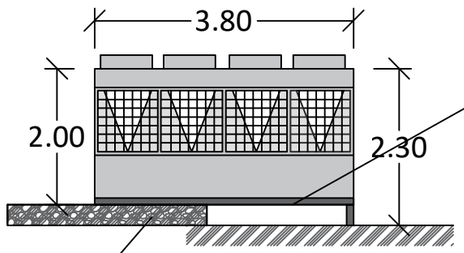


ლითონის კარკასი

### საპროექტო ფასადი - დ

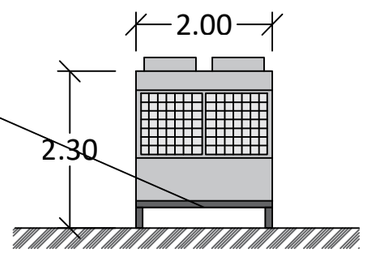


| | | | | |
|---|---|---|---|---|
| | | | შპს „გლობალ სერვის ჯორჯიას" ს/კ 406025929 | "GS GROUP" LLC 406025929 შპს "ჯი-ეს ჯგუფი" |
| დახაზა | | ლ ქვანია | ახალაძე თბილისი, დასახლება ფონიჭალა, IV მაცივარი, მიწებარედ. (ს.კ 01.18.13.039/105) შენობა №7, №8-ის მიმდებარედ | |
| შეამოწმა | | ლ ქვანია | | |
| | | | | სტად. შრომ. მაშტ. |
| | | | გარე აბრეშგატების. საპროექტო ნახაზი | 1: |

# საჰაერო აბრეშგატი №5
# (საპროექტო გეგმა)

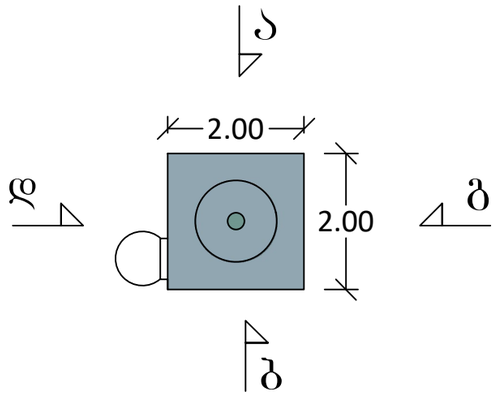


## საპროექტო ფასადი - ბ

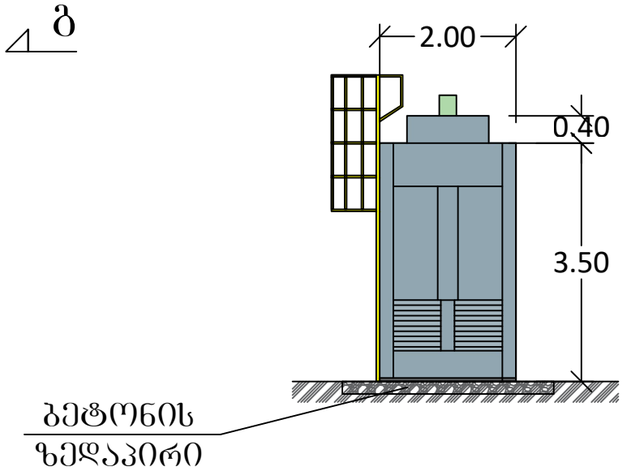


## საპროექტო ფასადი - დ

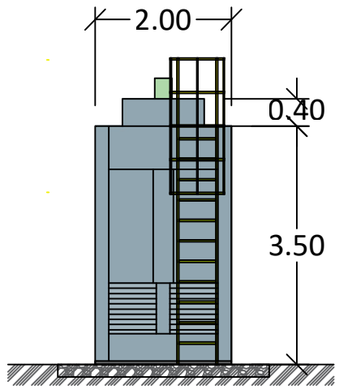


## საპროექტო ფასადი - ა

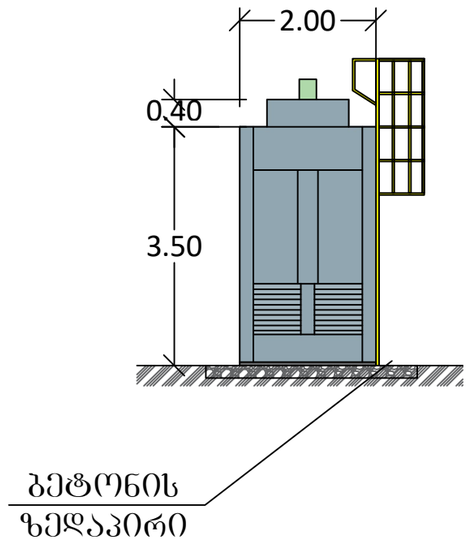


## საპროექტო ფასადი - გ

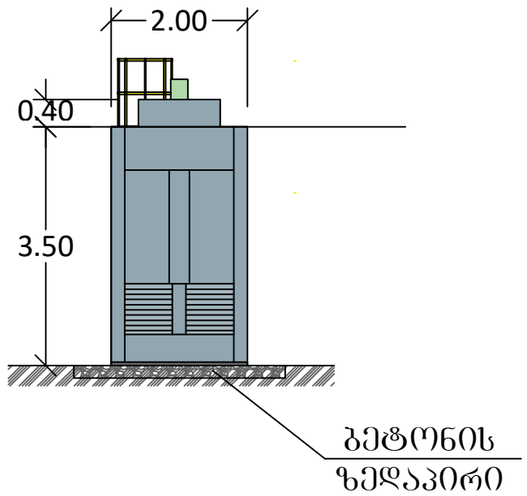


| | | | | |
|---|---|---|---|---|
| | | | შპს „გლობალ სერვის ჯორჯია" ს/კ 406025929 | "GS GROUP" LLC 406025929 შპს "ჯი-ეს ჯგუფი" |
| დახაზა | | ლ ქვანია | ქალაქი თბილისი, დასახლება ფონიჭალა, IV მაცივარი, მიწებარეზ. (ს.კ 01.18.13.039/105) შენობა №7, №8-ის მიმწებარედ | |
| შეამოწმა | | ლ ქვანია | | სტად. შენრც. მაშტ. |
| | | | ბარე აბრეშგატების. საპროექტო ნახაზი | 1: |

# ავზი №6 (საპროექტო გეგმა)

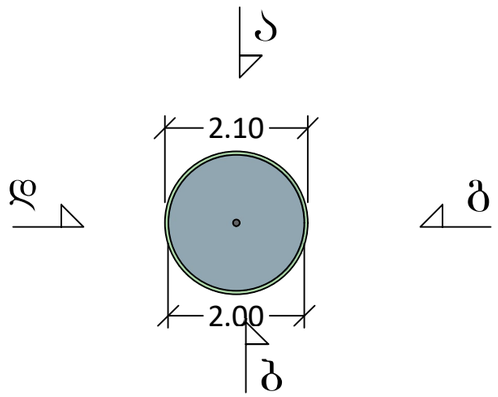


## საპროექტო ფასადი - ა

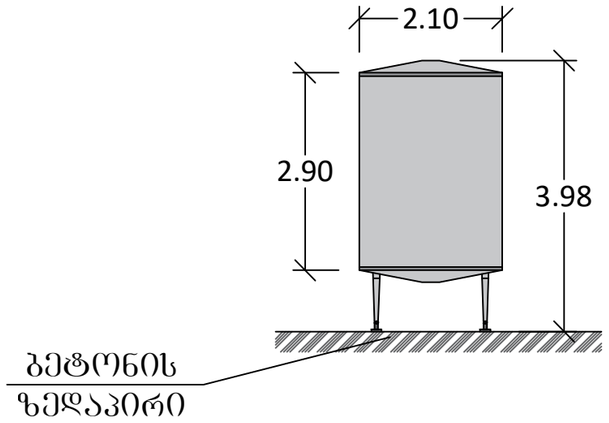


## საპროექტო ფასადი - ბ

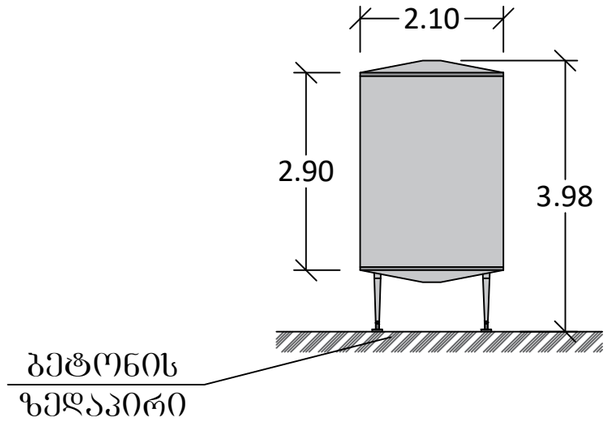


## საპროექტო ფასადი - გ

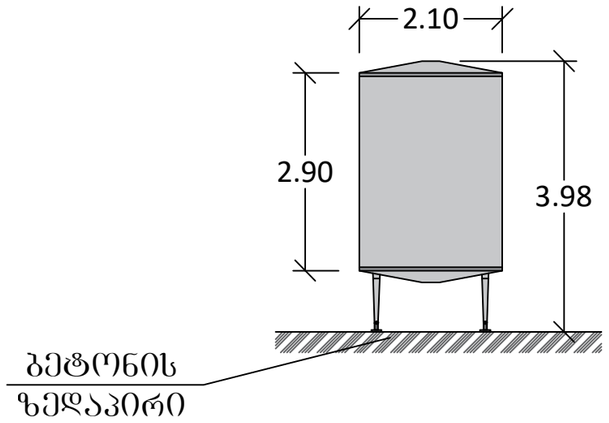


## საპროექტო ფასადი - დ

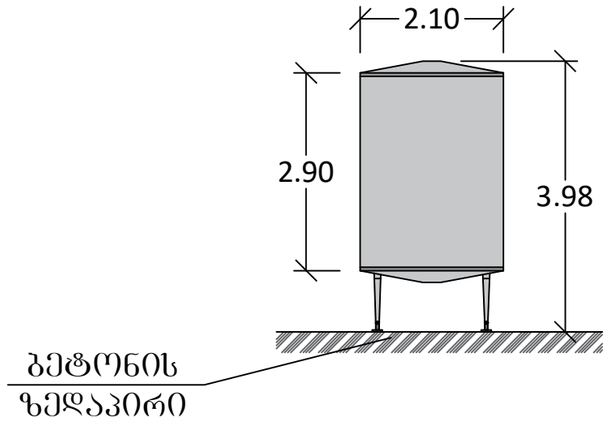


| | | | | |
|---|---|---|---|---|
| | | | შპს „პლოგალ სერვის ჯორჯია" ს/კ 406025929 | "GS GROUP" LLC 406025929 შპს "ჯი-ეს ჯორჯია" |
| დახაზა | | ლ ქვანია | ქალაქი თბილისი, დასახლება ფონიჭალა, IV მაცივარი, მიწებარეჯ. (ს.კ 01.18.13.039/105) შენობა №7, №8-ის მიმდებარედ | |
| შეამოწმა | | ლ ქვანია | | |
| | | | | სტად. შრომ. მასშტ. |
| | | | ბარე აბრებატების. საპროექტო ნახაზი | 1: |


09/03/2026
გარე საპროექტო
საჰაერო აგრეგატები
#4
#2
#6
#2
#3
#2
#1
#5
WIMM-BILL-DANN GEORGIA

09/03/2026

#6
#2
#2
#3
#2
#4
#1
#5

გარე სპროექტო
საჰაერო პრეგიატები

09/03/2026

#1

#2

#2

#3

#4

#5

#6


09/03/2026
გარე საპროექტო
საჰაერო აგრეგატები
#6
#5
#2
#3
#2
#2
#1
#4

09/03/2026

#5

#1

#6

#2

#3

#2

#2

#4

გარე საპროექტო
საჰაერო ამრეგატები

# საკადასტრო გეგმა

საჯარო რეესტრის ეროვნული სააგენტო

საკადასტრო კოდი: **01.18.13.039.105**

განცხადების ნომერი: **892023362350**

მომზადების თარიღი: **15/12/2023**

ნაკვეთის დანიშნულება: **არასასოფლო სამეურნეო**

ფართობი: **24994 კვ.მ (WGS 84 / UTM zone 38N)**

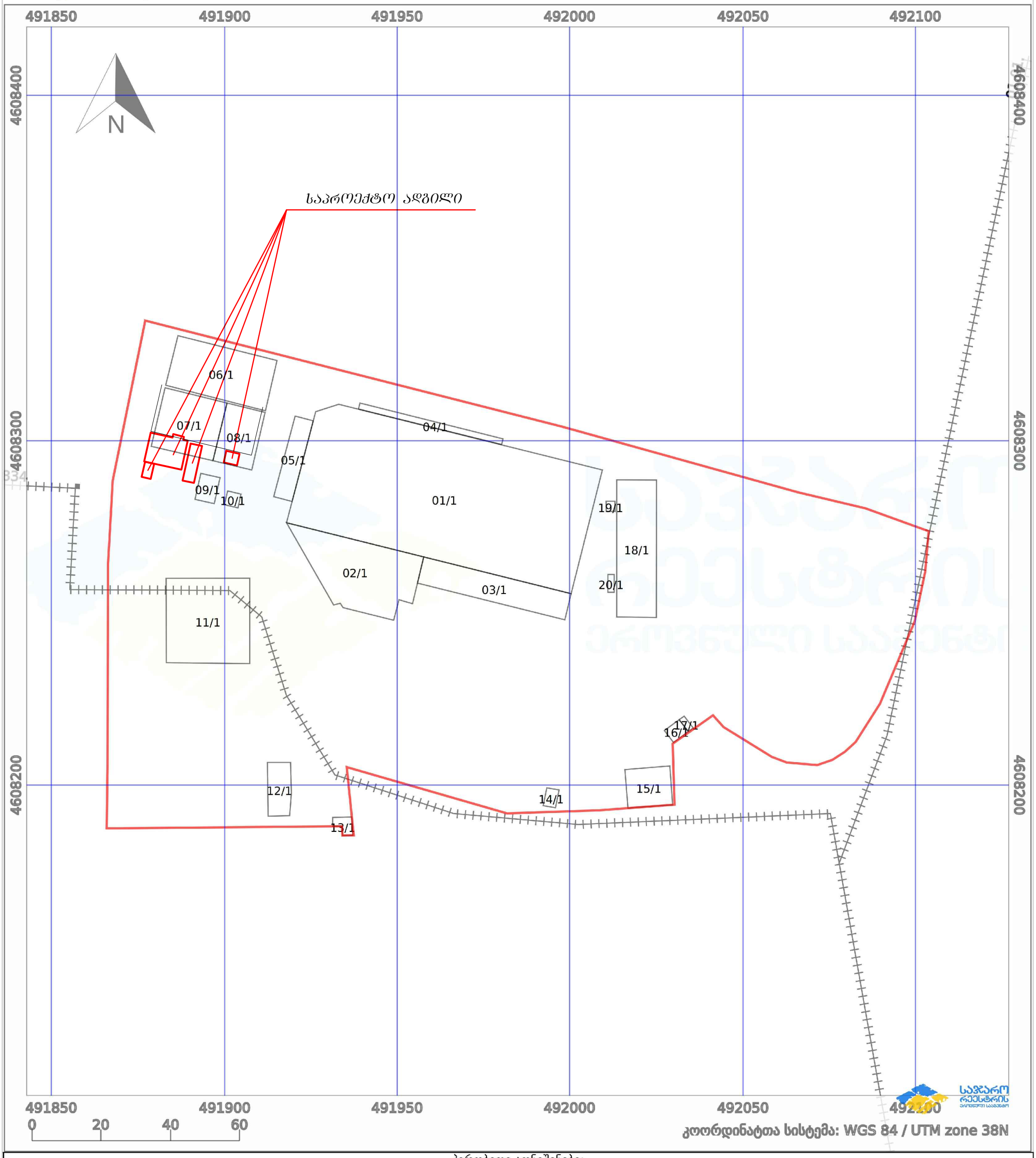


პირობითი აღნიშვნები:

ნაკვეთის საზღვარი

მშენებარე ნაგებობა

02/4 აშენებული ნაგებობა

ქარსაფარი ზოლი

ხაზობრივი ნაგებობა

ტყის ფონდი

ვალდებულება