შენობა-ნაგებობის უსაფრთხოების წესებთან შესაბამისობის ანალიზი

გამოყენებული წესები - **„შენობა-ნაგებობის უსაფრთხოების წესები“**

ჩამოთვალეთ შენობის დაკავებულებები და აღწერეთ თითოეული გამოყენება
საცხოვრებელი ჯგუფი სც-2 (საცხოვრებელი -3.20 0.00, +3.20, +6.40 და +9.60 ნიშნულებზე);
მცირე საფრთხის შემცვლელი სასაწყობო ჯგუფი სწ-2 (ავტოსადგომი -6.50 ნიშნულზე);
სავაჭრო ჯგუფი სვ (სავაჭრო ფართი -6.50 ნიშნულზე);

კონსტრუქციის ტიპი:	
განსაზღვრეთ კონსტრუქციის ტიპი ახალი შენობისთვის: მაგალითი: II-A, II-B, V-A, V-B	**I -B**

სიმაღლის შეზღუდვები ცხრილი 503 -ის მიხედვით		
დაკავებულობები	**დასაშვები სართულიანობა**	**შემოთავაზებული სართულიანობა**
საცხოვრებელი ჯგუფი სც-2	11	5
მცირე საფრთხის შემცვლელი სასაწყობო ჯგუფი სწ-2	5	1
სავაჭრო ჯგუფი სვ	11	1
	დასაშვები სიმაღლე	**შემოთავაზებული სიმაღლე**
შენობის სიმაღლე =	48.8მ.	16.00მ.
მიწის დონის ზემოთ სართულ(ებ)ის რაოდენობა =	5 (1 მიწის დონის ქვედა)	

ფართობის შეზღუდვები ცხრილი 503 -ის მიხედვით		
დაკავებულობები	**დასაშვები ფართობი** **(სართულზე)**	**შემოთავაზებული ფართობი** **(სართულზე)**
საცხოვრებელი ჯგუფი სც-2	შეუზღუდავი	-I სართულზე 1403.4კვ.მ I სართულზე 1072.2კვ.მ II სართულზე 1075.6კვ.მ III სართულზე 1077.6 IV სართულზე 1077.5კვ.მ
მცირე საფრთხის შემცვლელი სასაწყობო ჯგუფი სწ-2	3620	-II სართულზე 1025,4კვ.მ
სავაჭრო ჯგუფი სვ	შეუზღუდავი	-II სართულზე 367.5კვ.მ
შემოთავაზებული ფართობების ჯამი =	7093.9კვ.მ	
სართულების რაოდენობა =	5 (+1 მიწის დონის ქვედა)	
შენობის საერთო ფართობი =	8448.4 კვ.მ.	

გარე კედლის ცეცხლმედეგობისა და ღიობისადმი მოთხოვნები ცხრილების 602-ის და 705.8 -ის მიხედვით									
გარე კედელი	**ხანძარსაწინააღმდეგო მანძილი** (მეტრი)	**ცეცხლმედეგობის ხარისხი** (საათი)		**კედლის ღიობების ფართობი** (კედლის %)					
		მოთხოვნილი	**გათვალისწინებული**	**დასაშვები**			**გათვალისწინებული**		
				დაცული	**დაუცველი საშხეფებით**	**დაუცველი**	**დაცული**	**დაუცველი საშხეფებით**	**დაუცველი**
1-12 ღერძებში	9 <	0 სთ	2სთ	შეუზღუდავია	შეუზღუდავია	შეუზუდავია	არ იზღუდება	არ იზღუდება	არ იზღუდება
12-3 ღერძებში	9 <	2 სთ	2სთ	შეუზღუდავია	დაუშვებელია	დაუშვებელია	არ იზღუდებ ა	არ იზღუდება	არ იზღუდება
a-e ღერძებში	0.0-1.0	0 სთ	2სთ	დაუშვებე ლია	დაუშვებე ლია	დაუშვებე ლია			
E’-a’ ღერძებში	0.0-1.0	2 სთ	2სთ	დაუშვებელია	დაუშვებელია	დაუშვებელია	0%	0%	0%

ხანძრისაგან დაცვის სისტემებისადმი მოთხოვნები							
დაკავებულობები/ სივრცეები/გასასვლელი საშუალებები	ავტოსაშხეფი სისტემა	ალტერნატიული ავტომატური ცეცხლსაქრობი სისტემები	სახანძრო განგაშისა, კვამლაღმომჩენი და ცეცხლაღმომჩენი სისტემები	სახანძრო მილდგარების სისტემები	კვამლის საკონტროლო სისტემები	ხელის ცეცხლმაქრები	საავარიო განგაშის სისტემები
საცხოვრებელი ჯგუფი სც-2	-	-	კვამლზე მორეაგირე მაუწყებლები -საძინებლებში; სახანძრო განგაშის ხელით სამართავი სისტემა; დამკვებელთა შეტყობინების სისტემა; მხედველობითი განგაშის მოწყობილობები; კვამლაღმომჩენები დერეფანში;	კი	-	-	-
მცირე საფრთხის შემცვლელი სასაწყობო ჯგუფი სწ-2 (ვტოსადგომი)	კი	-	სახანძრო განგაშის ხელით სამართავი სისტემა; დამკვებელთა შეტყობინების სისტემა; მხედველობითი განგაშის მოწყობილობები; კვამლაღმომჩენები;	კი		კი	-
მცირე საფრთხის შემცვლელი სასაწყობო ჯგუფი სწ-2	-		კი (კვამლაღმომჩენი სახანძრო ტუმბოს ოთახსა და ავტოსადგომში)				
სავაჭრო ჯგუფი სვ	-	-	სახანძრო განგაშის ხელით სამართავი სისტემა; დამკვებელთა შეტყობინების სისტემა; მხედველობითი განგაშის მოწყობილობები; კვამლაღმომჩენები;	კი		კი	-
ლიფტი					კი (დაწნევის სისტემა)		
შენობიდან გამოსასვლელი ბილიკი	კი						
სახანძრო-სამაშველო სა დასაერმიერ თებელი გამოსაყანებელი			კი (სახანძრო მანქანის მისადგომის მხარეს ფასადზე)				

განიავებისადმი მოთხოვნები		
დაკავებულობები/სივრცეები/გასასვლელი საშუალებები	ბუნებრივი განიავება	ხელოვნური განიავება
საცხოვრებელი ჯგუფი სც-2	კი ბუნებრივი განიავება აღემატება იატაკის 4%-ს	-
სავაჭრო ფართი სვ	-	კი
ავტოსადგომი	-	კი
ტუალეტები და სააბაზანოები	-	კი
გენერატორის ოთახი სატუმბი და ავზის ოთახი	-	კი

თითოეული სართულიდანგასასვლელი საშუალება										
სართულები	დაკავებულობა და დაკავებულობის დატვირთვის ჯამური მაჩვენებელი	მოთხოვნილი გასასვლელების/გასასვლელთან მისადგომის რაოდენობა	გათვალისწინებული გასასვლელების / გასასვლელთან მისადგომის რაოდენობა და ტიპი	გასასვლელი საშუალებების სიგანე(მეტრი)					
				გზა-კიბეები		დერაფანი,		გასასვლელის გზა- კარი	
				მოთხოვნილი	გათვალისწინებული	მოთხოვნილი	გათვალისწინებული	მოთხოვნილი	გათვალისწინებული
-II სართული	სწ-2 ჯგუფი ავტოსადგომი *(დ.დ. 55)*	2	2	1.20	1.20	1.2	1.3	0.82	0.82 <
-II სართული	სვ ჯგუფი *(დ.დ. 146)*	2	2	-	-	-	-	0.82	0.82 <
I სართული	სც-2 ჯგუფი *(დ.დ. 56)*	2	2	1.20	1.20	1.2	1.3	0.82	0.82 <
II სართული	სც-2 ჯგუფი *(დ.დ. 50)*	2	2	1.20	1.20	1.2	1.3	0.82	0.82 <
III სართული	სც-2 ჯგუფი *(დ.დ. 50)*	2	2	1.20	1.20	1.2	1.3	0.82	0.82 <
IV სართული	სც-2 ჯგუფი *(დ.დ. 50)*	2	2	1.20	1.20	1.2	1.3	0.82	0.82 <
V სართული	სც-2 ჯგუფი *(დ.დ. 50)*	2	2	1.20	1.20	1.2	1.3	0.82	0.82 <

წყალსადენისისტემის ფიქსირებული მოწყობილობების რაოდენობა-საცხოვრებელი ჯგუფი სც-2 ქვეჯგუფი ცხრილი 1602.1-ის მიხედვით											
სართულები	საცხოვრებელი ერთეულები	ფიქსირებული მოწყობილობები									
		უნიტაზი (ერთ საცხოვრებელ ერთეულზე)		ტუალეტის ხელსაბანები (ერთ საცხოვრებელ ერთეულზე)		აბაზანა/შხაპი (ერთ საცხოვრებელ ერთეულზე)		სამზარეულოს ნიჟარა (ერთ საცხოვრებელ ერთეულზე)		ავტომატური სარეცხი მანქანის მისაერთებელი	
		მოთხოვნილი	გათვალისწინებული	მოთხოვნილი	გათვალისწინებული	მოთხოვნილი	გათვალისწინებული	მოთხოვნილი	გათვალისწინებული	მოთხოვნილი	გათვალისწინებული
-II-სართული	(სვ ჯგუფი სავაჭრო ფართი)	1	1	1	1	1	1	1	1	1	1

-I- V სართული	(სც-2 ჯგუფი საცხოვრებელი ერთეულები)	1	1	1	1	1	1	1	1	1	1

	ערכת עזרה ראשונה
	מטפי אבקה יבשה ABC
	מטפי פחמן דו חמצני CO2
	מטפי קצף
	מטפי מים
	מיכל חול
	גלגלון כיבוי אש
	ארון כיבוי אש
	ארון כיבוי אש עם מטפי אבקה יבשה ABC
	ארון כיבוי אש עם מטפי פחמן דו חמצני CO2
	ארון כיבוי אש עם מטפי קצף
	ארון כיבוי אש עם מטפי מים
	ארון כיבוי אש עם מיכל חול
	גלגלון כיבוי אש
	גלגלון כיבוי אש עם מטפי אבקה יבשה ABC
	גלגלון כיבוי אש עם מטפי פחמן דו חמצני CO2
	גלגלון כיבוי אש עם מטפי קצף
	גלגלון כיבוי אש עם מטפי מים
	גלגלון כיבוי אש עם מיכל חול
	ארון כיבוי אש עם גלגלון כיבוי אש
	ארון כיבוי אש עם גלגלון כיבוי אש ומטפי אבקה יבשה ABC
	ארון כיבוי אש עם גלגלון כיבוי אש ומטפי פחמן דו חמצני CO2
	ארון כיבוי אש עם גלגלון כיבוי אש ומטפי קצף
	ארון כיבוי אש עם גלגלון כיבוי אש ומטפי מים
	ארון כיבוי אש עם גלגלון כיבוי אש ומיכל חול

გეგმა -6.50 ნიშნულზე

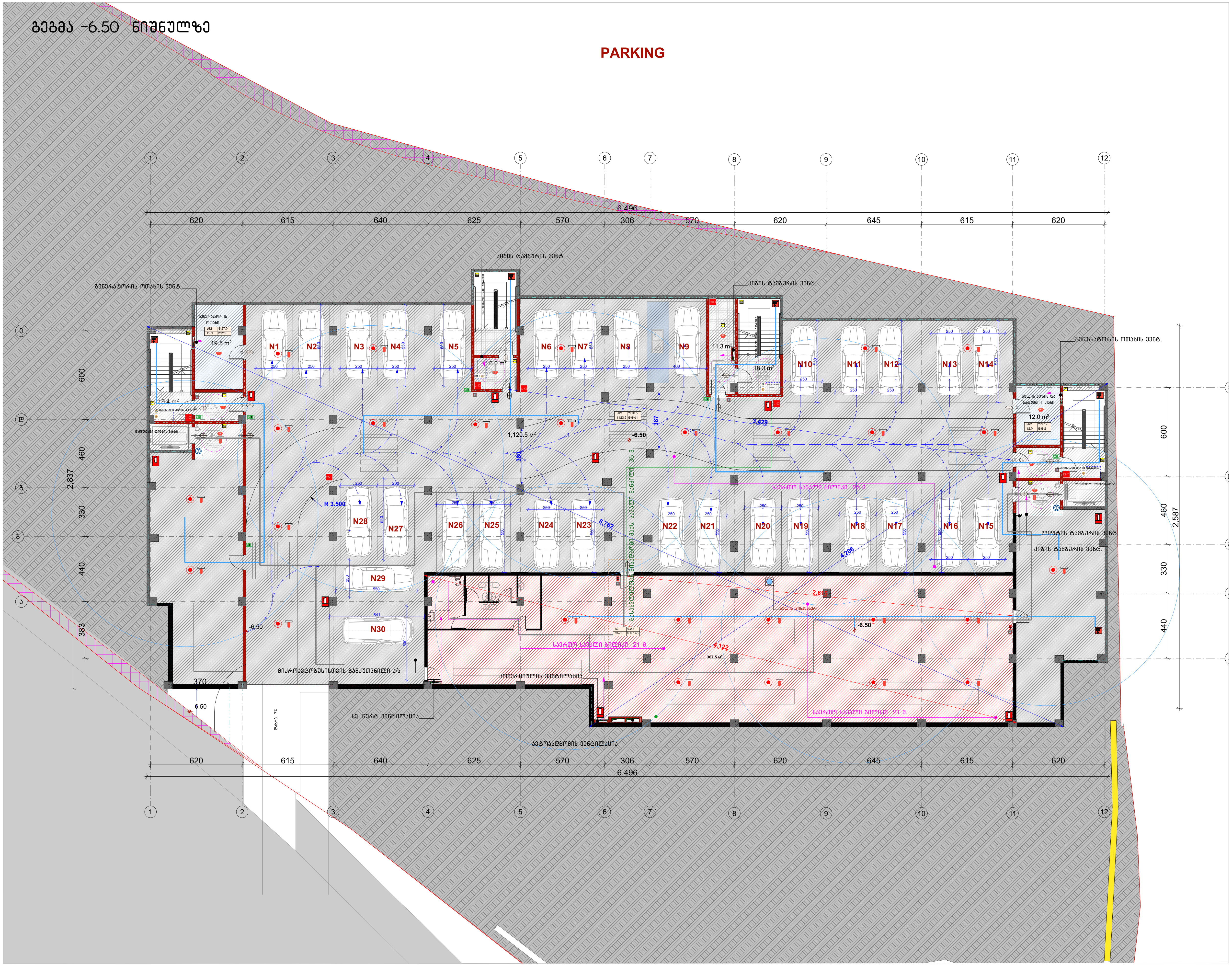

ფორმატი	დაკვეთა №	ფაილის სახელი
ა-3	-	-

ექსპლიკაცია

ავტოსადგომები	1120.5
სადარბაზო	65.6
კომერციული	367.5
საცხოვრებელი	-
საზაფხულო	-
დამხმარე	265.4

შენიშვნები

ზომები მოცემული სანტიმეტრებში

ნიშნულები მოცემულია მეტრებში

დამკვეთი:

ქ. თბილისში წინანაურის ქუჩის 83-ის მიმდებარედში მდებარე მიწის ნაკვეთზე

(ს.კ 01.18.01.003.152) მრავალბინიანი საცხოვრებელი სახლის არქიტექტურული პროექტი

არქიტექტურა

თანამდებობა	გვარი / ხელმოწერა
მთ. არქიტექტექტ.	ი. მირცხულავა

ნახაზი

მასშტაბი		თარიღი 15/10/2021
სტადია	ფურცლები	ფურცელი
პროექტი		

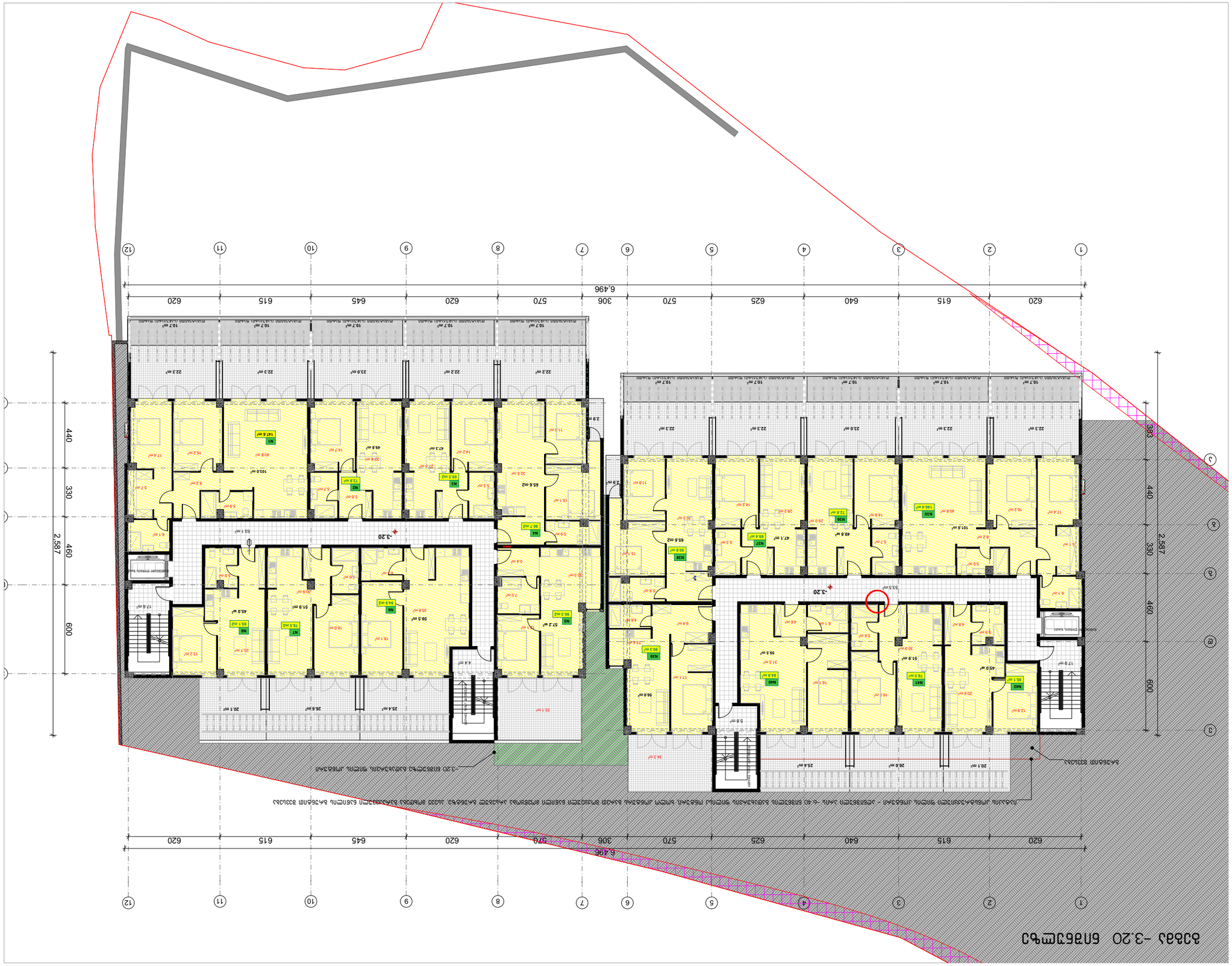
תוכנית -3.20 קומת חניון
1
2
3
4
5
6
7
8
9
10
11
12
620
615
640
625
570
306
645
620
615
620
6,496
2,587
440
330
460
600
383
N1
N2
N3
N4
N5
N6
N7
N8
N25
N26
N27
N28
N29
N30
N31
N32
N33
N34
N35
N36
N37
N38
N39
N40
N41
N42
מעלית
מדרגות
חדר אשפה
חדר טרנספורמציה
חדר משאבות
חדר חשמל
חדר אשפה
חדר אשפה
חדר אשפה



ชื่อแผ่นงาน	A-3
แบบเลขที่	-
ขนาดกระดาษ	A1

ชื่อโครงการ	-
พื้นที่ก่อสร้าง	152.6
พื้นที่ดินทั้งหมด	-
พื้นที่ดินที่ใช้	843.3
พื้นที่ใช้สอย	229.9
ที่จอดรถ	-

ชื่อโครงการ:	
ก. อาคารพักอาศัย อยู่ในที่ดินโฉนดเลขที่ 83-น. ตำบลคลองสองต้นนุ่น อำเภอลำลูกกา จังหวัดปทุมธานี (น.ว 01.18.01.003.152) สร้างขึ้นบนที่ดินกรรมสิทธิ์ของ นางสาวกนกวรรณ ศรีสุวรรณ อายุ 27 ปี	
ผู้ออกแบบ	
ตำแหน่ง/วุฒิการศึกษา	ลายมือชื่อ
สถ. วิศวกรรมโยธา ภ. สถาปัตยกรรมควบคุม นายพีรพัฒน์ ศรีสุวรรณ	
ผู้เขียนแบบ	
ตำแหน่ง	
ผู้ช่วยวิศวกร	

ครั้งที่	การแก้ไข	วันที่
1	ยื่นขอรับใบอนุญาตก่อสร้าง	15/10/2021



Экспликация помещений 1-го этажа

Обозначение	Площадь, м²	Примечание
1-3	-	-

Общая площадь квартиры, м²

Общая площадь	152.6
Жилая площадь	-
Площадь лоджий, балконов, террас	952.6
Площадь без лоджий, балконов, террас	252.1
Площадь летних помещений	-

Ведомость рабочих чертежей основного комплекта

Лист	Наименование	Примечание
3	План 3-го этажа	

Ведомость ссылочных и прилагаемых документов

Обозначение	Наименование	Примечание

Изм.	Кол. уч.	Лист	№ док.	Подпись	Дата
ГИП	Ефимов				15/10/2021
Разработал	Ефимов				

Жилой дом 3.20 блок-секция 1

Стадия: Р | Лист: 3 | Листов: 3

Согласовано

Инв. № подл. | Подпись и дата | Взам. инв. №

Изм. Кол. уч. Лист № док. Подпись Дата

Разработано в программе AutoCAD 2018

Копирование запрещено

Ф. ГИПРОМЕЗ 83-ЛО
Санкт-Петербургский филиал ГИПРОМЕЗ
Заказ 6333707

Жилой дом 3.20 блок-секция 1 (Ц.Э.01.18.01.003.1.1521) Ленинградская область, Всеволожский муниципальный район, Муниципальное образование "Город Мурино"

Стадия: Р | Лист: 3 | Листов: 3

Согласовано

Инв. № подл. | Подпись и дата | Взам. инв. №

Изм. Кол. уч. Лист № док. Подпись Дата

გეგმა 6.40 ნიშნულზე



ფორმატი	დაკვეთა №	ფაილის სახელი
ა-3	-	-

ექსპლიკაცია

ავტოსადგომები	-
სადარბაზო	152.6
კომერციული	-
საცხოვრებელი	984.2
საზაფხულო	245.4
დამხმარე	-

შენიშვნები

ზომები მოცემული სანტიმეტრებში

ნიშნულები მოცემულია მეტრებში

დამკვეთი:

ქ. თბილისში წინანაურის ქუჩის 83-ის მიმდებარედში მდებარე მიწის ნაკვეთზე

(ს.კ 01.18.01.003.152) მრავალბინიანი საცხოვრებელი სახლის არქიტექტურული პროექტი

არქიტექტურა

თანამდებობა	გვარი / ხელმოწერა
მთ. არქიტექტქტ.	ი. მირცხულავა

ნახაზი

მასშტაბი	თარიღი 15/10/2021	
სტადია	ფურცლები	ფურცელი
პროექტი		



ชื่อแบบ	ผังพื้นชั้น 9.60 ล้านลิตร	
ขนาดกระดาษ	ขนาดมาตราส่วน	ลำดับที่
A1	-	3-3

ผู้ออกแบบ	-
ผู้ตรวจสอบ	152.6
ผู้ตรวจสอบ	-
ผู้ตรวจสอบ	982.6
ผู้ตรวจสอบ	240.0
ผู้ตรวจสอบ	-

ผู้ออกแบบ	ตำแหน่ง 15/10/2021
ผู้ตรวจสอบ	ผู้ตรวจสอบ
	ผู้ตรวจสอบ

ชื่อโครงการ	อาคารสำนักงานและที่พักอาศัย 3 ชั้น พร้อมโรงจอดรถ
ที่ตั้งโครงการ	ตำบลหนองหญ้าปล้อง อำเภอเมืองกาญจนบุรี จังหวัดกาญจนบุรี
เจ้าของโครงการ	นายวิรัช ศรีสุวรรณ
ผู้ออกแบบ	นายวิรัช ศรีสุวรรณ
ผู้ตรวจสอ

გეგმა 12.80 ნიშნულზე

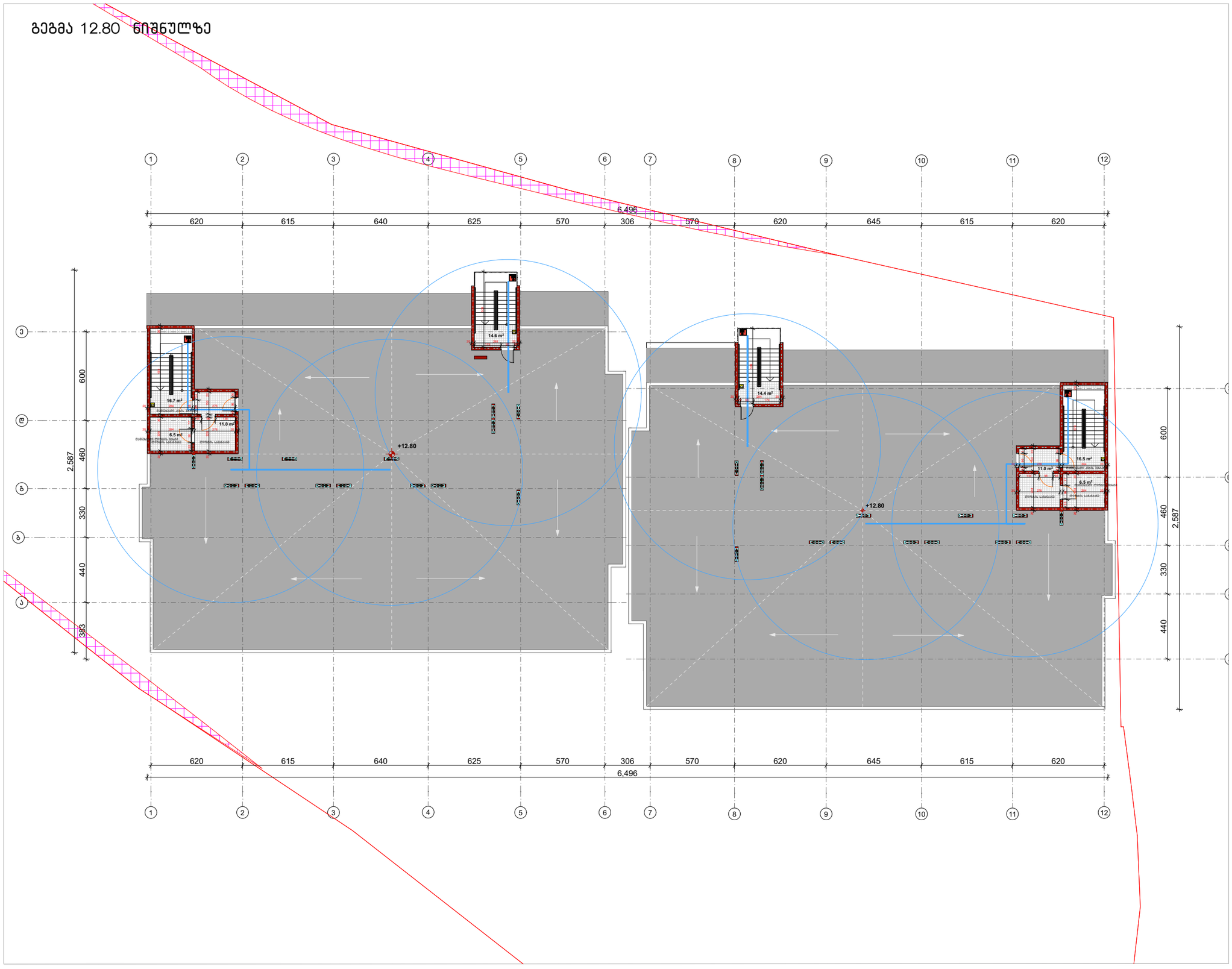

ფორმატი	დაკვეთა №	ფაილის სახელი
A-3	-	-

ექსპლიკაცია

ავტომანქანის ადგილები	-
სადარბაზო	65.2
კომერციული	-
საცხოვრებელი	-
საზაფხულო	-
დამხმარე	-

შენიშვნები

ზომები მოცემული სანიმუშო ნახაზებში

ნიშნულები მოცემულია მეტრებში

დამკვეთი:

ქ. თბილისში წინანდარის ქუჩის 83-ის მიმდებარედ მდებარე მიწის ნაკვეთზე

(ს.კ 01.18.01.003.152) მრავალბინიანი საცხოვრებელი სახლის არქიტექტურული პროექტი

არქიტექტურა

თანამდებობა	გვარი / ხელმოწერა
მთ. არქიტექტ.	ი. მირცხულავა

ნახაზი

მასშტაბი	თარიღი 15/10/2021
სტადია	ფერცლები / ფერცელი
პროექტი	

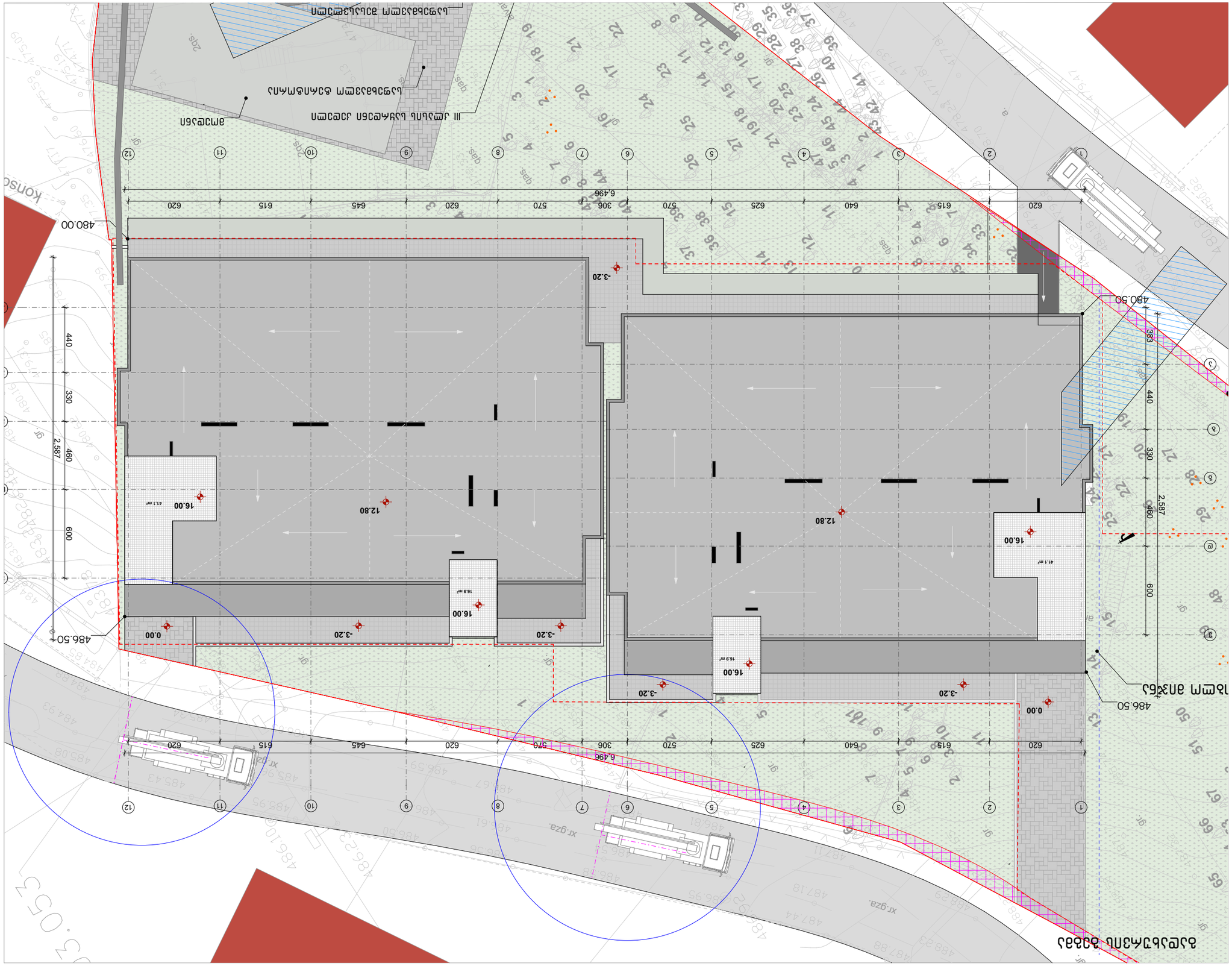

ГИП		
Гл. архитектор		
Гл. конструктор		
Н. контролер		
Разработал		Д-3

Двухквартирный жилой дом

Жилой дом по ул. Гагарина в г. Ростов-на-Дону

Ростовская область, г. Ростов-на-Дону, ул. Гагарина, 83

Стадия	Лист	Листов
Р	3	

ООО "Архитектурная мастерская "Проект"

Ситуационный план

Масштаб 1:500

Инв. № подл. | Подпись и дата | Взам. инв. №

Изм.	Кол.уч.	Лист	№ док.	Подпись	Дата
ГИП	Ростовцев				15/10/2021
Разработал	Ростовцев				
Н. контролер	Ростовцев				

პირობითი ნიშნები

მისაწვდომი სვლაგეზი

მოსატრიალებელი სივრცეები

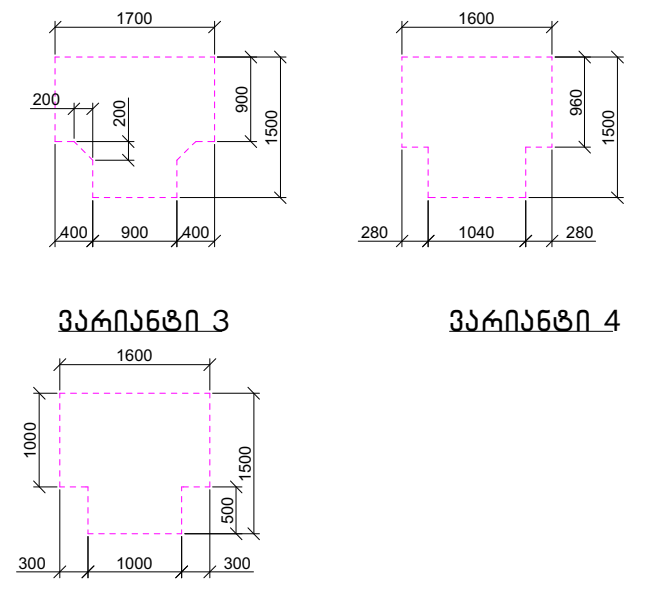

კარის წინ თავისუფალი სივრცე

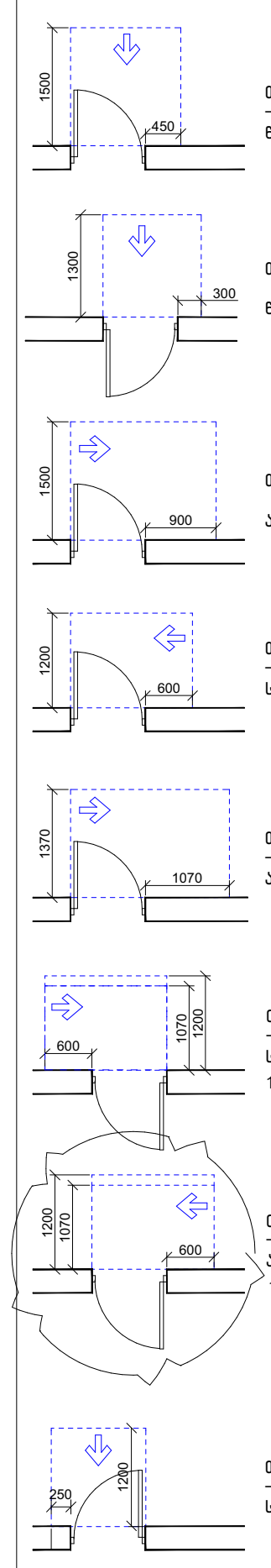

თავისუფალი სივრცე კართან მანევრირებისთვის
– ანჯამიანი კარი
წინიდან მისაწვდომი – გამოწევით გაღება

თავისუფალი სივრცე კართან მანევრირებისთვის
– ანჯამიანი კარი
წინიდან მისაწვდომი – მიწოლით გაღება

თავისუფალი სივრცე კართან მანევრირებისთვის
– ანჯამიანი კარი
ანჯამის მხრიდან მისაწვდომი – გამოწევით გაღება

თავისუფალი სივრცე კართან მანევრირებისთვის
– ანჯამიანი კარი
საკეტის მხრიდან მისაწვდომი – გამოწევით გაღება

თავისუფალი სივრცე კართან მანევრირებისთვის
– ანჯამიანი კარი
ანჯამის მხრიდან მისაწვდომი – გამოწევით გაღება

თავისუფალი სივრცე კართან მანევრირებისთვის
– ანჯამიანი კარი
საკეტის მხრიდან მისაწვდომი – მიწოლით გაღება
120 მინ. თუ მოწყობილია მიმხურავი

თავისუფალი სივრცე კართან მანევრირებისთვის
– ანჯამიანი კარი
ანჯამის მხრიდან მისაწვდომი – მიწოლით გაღება
120 მინ. თუ მოწყობილია მიმხურავი

თავისუფალი სივრცე კართან მანევრირებისთვის
– ანჯამიანი კარი
საკეტის მხრიდან მისაწვდომი – გამოწევით გაღება

შენიშვნები

1. იატაკის ზედაპირები მოეწყობა ისე, რომ იქნება მდგრადი, მყარი და არასრიალა.

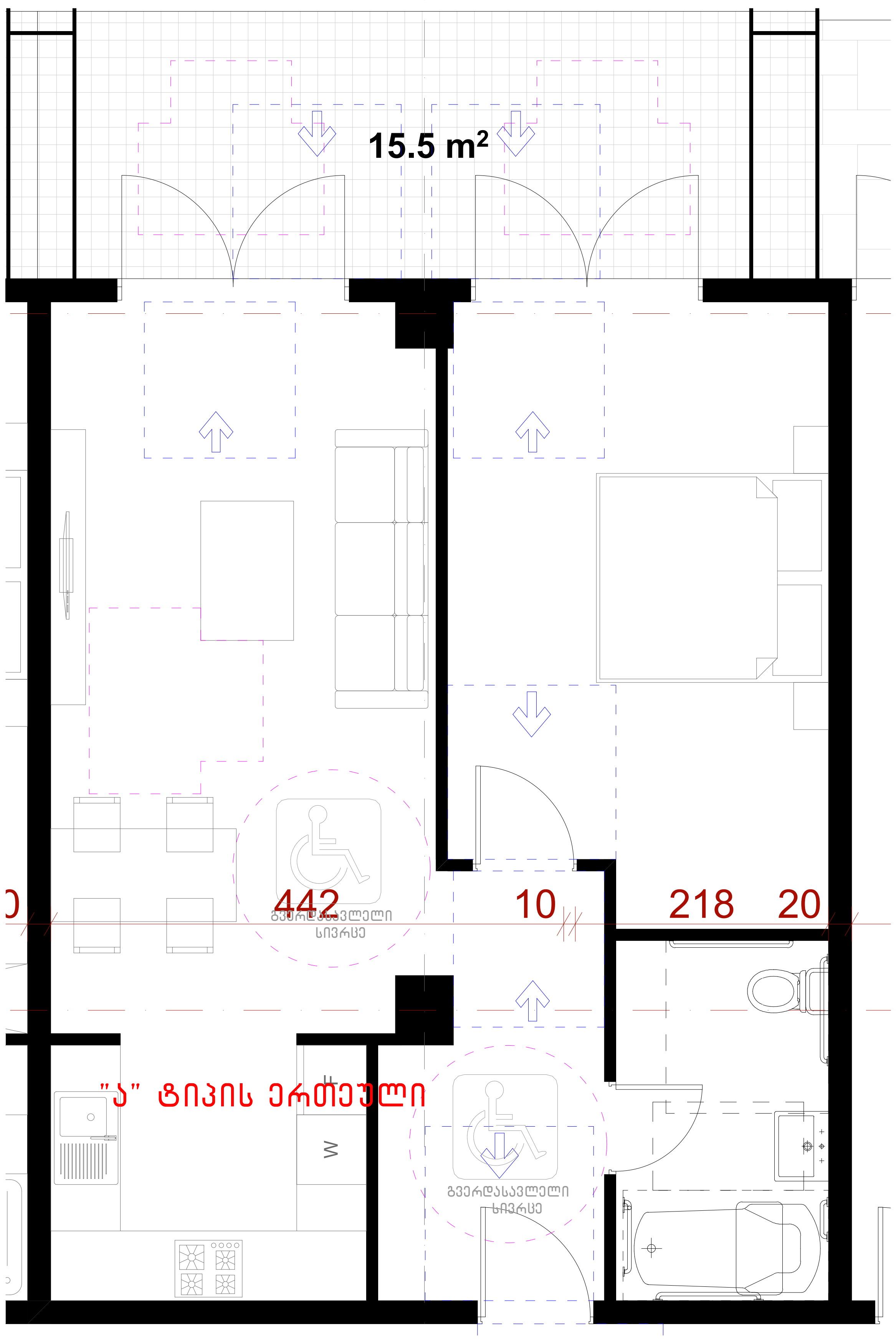

ფორმატი	დაკვეთა №	ფაილის სახელი
ა-3	-	-

ექსპლიკაცია

შენიშვნები

ზომები მოცემული სანტიმეტრებში

ნიშნულები მოცემულია მეტრებში

დამკვეთი:

ქ. თბილისში წინანაურის ქუჩის 83-ის მიმდებარედში მდებარე მიწის ნაკვეთზე

(ს.კ 01.18.01.003.152) მრავალბინიანი საცხოვრებელი სახლის არქიტექტურული პროექტი

არქიტექტურა

თანამდებობა	გვარი / ხელმოწერა
მთ. არქიტექტექტ.	ი. მირცხულავა

ნახაზი

მასშტაბი	თარიღი 15/10/2021	
სტადია	ფურცლები	ფურცელი
პროექტი		

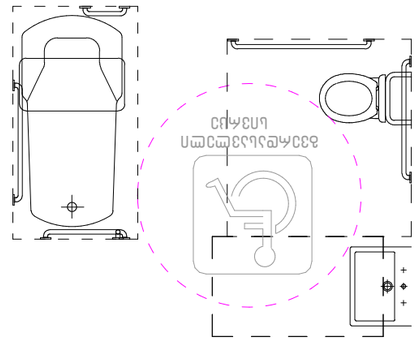

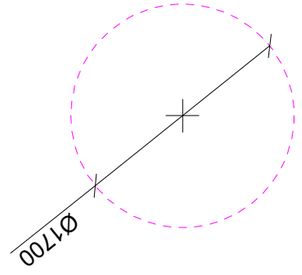

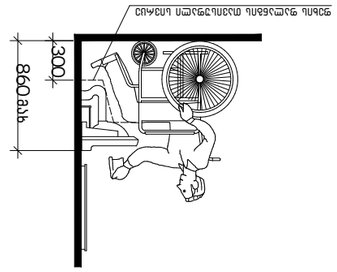

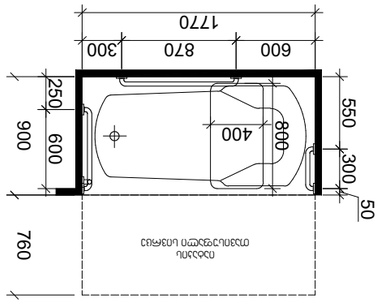

מתקני שירותים לנכים – מידות מינימום ומרחבי תמרון נדרשים

"ב" פרק ג' סימון מס' 13. סימון נגישות

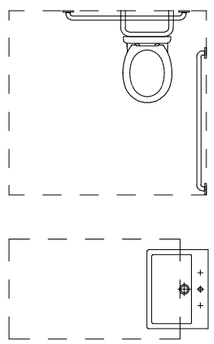

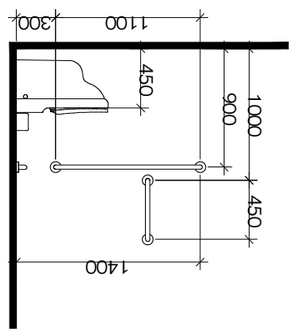

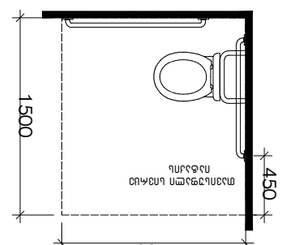

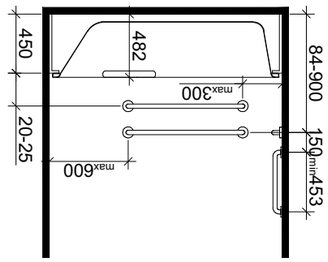

מתקני שירותים לנכים – מידות מינימום ומרחבי תמרון נדרשים

מהנדס:		
יועץ נגישות: מ. רוזנטל 83-לה, ת"א מתכנן שלד: מ. פרנקל אדריכלים בע"מ מתכנן: אדר' יעקב פרנקל (ג.ב 01.18.01.003.152) מרחבים מוגנים ומקלטים מתכנן תברואה, כיבוי אש וגז: מ. פרנקל אדריכלים בע"מ מתכנן חשמל ותקשורת: מ. פרנקל אדריכלים בע"מ		
מתכנן קונסטרוקציה:	אדר' יעקב פרנקל	
מתכנן אינסטלציה:	ר. אלמגור ושות'	

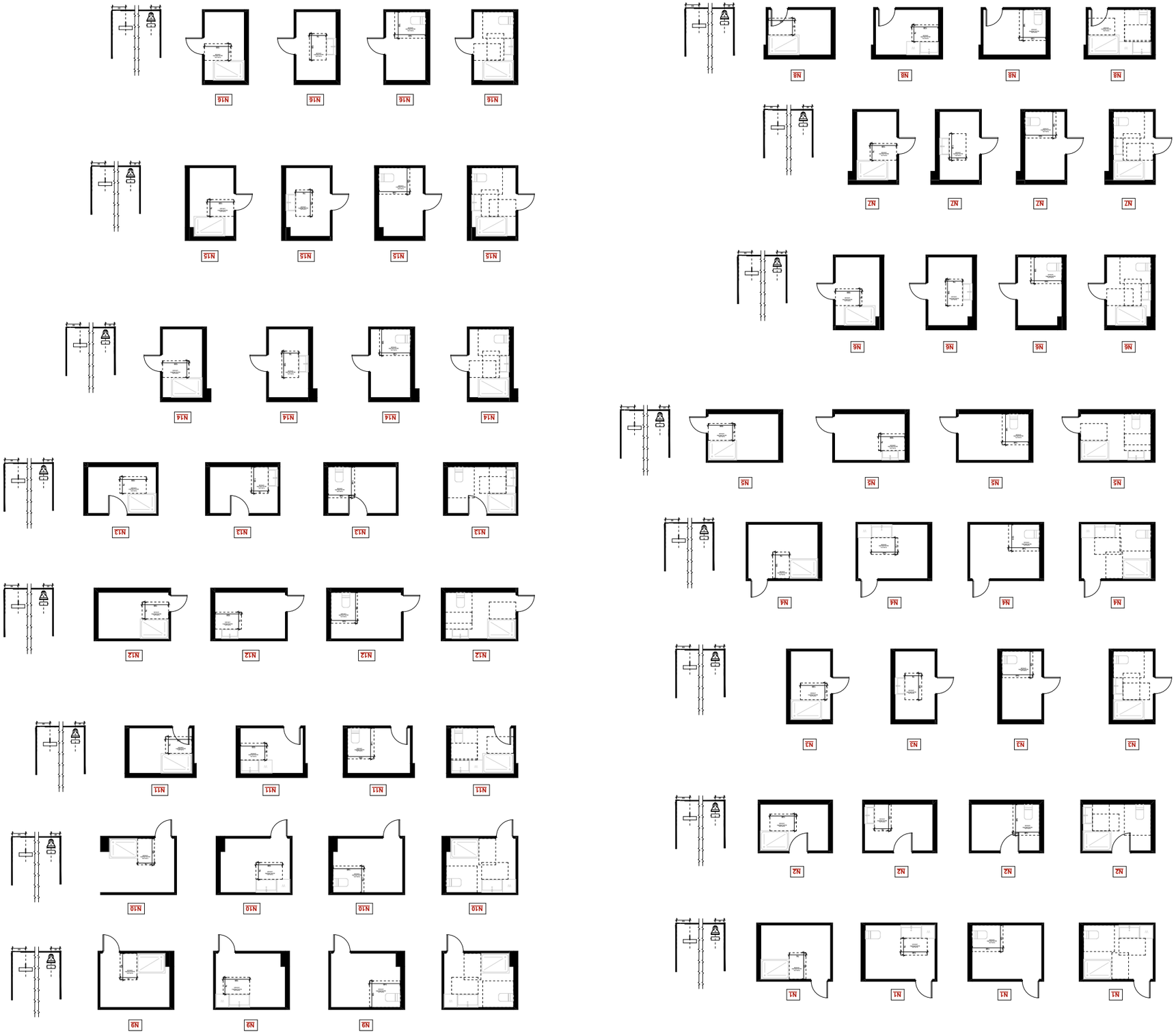

ЗАО «ТЕХНОПРОЕКТ»	
Главный архитектор проекта	
Главный инженер проекта	
Начальник отдела	
Разработал	
Н. контроль	
ГИП	

Технологическая планировка

Стадия	Лист	Листов
Р	3-3	-

Инв. № подл.	Подпись и дата	Взам. инв. №

Изм.	Кол.уч.	Лист
№ док.	Подпись	Дата

Р.Т. 01.18.01.003.1.152) ремонтно-строительные работы в помещениях лаборатории по производству и испытанию изделий из полимерных материалов

Производственный корпус №1 по ул. Ленина, 83-Б в г. Оренбурге

Технологическая планировка

Заказчик: ООО «Оренбургский завод полимерных материалов»

Главный инженер проекта: Ю.А. Ларионов

Начальник отдела: Е.А. Ларионова

Разработал: Е.А. Ларионова

Н. контроль: Е.А. Ларионова

ГИП: Е.А. Ларионова

Согласовано:

Инв. № подл. | Подпись и дата | Взам. инв. №

Изм. | Кол.уч. | Лист | № док. | Подпись | Дата

Р | 3-3 | - | -

Технологическая планировка

კ-1

კარი ზღურბლის
გარეშე მიმხურავით

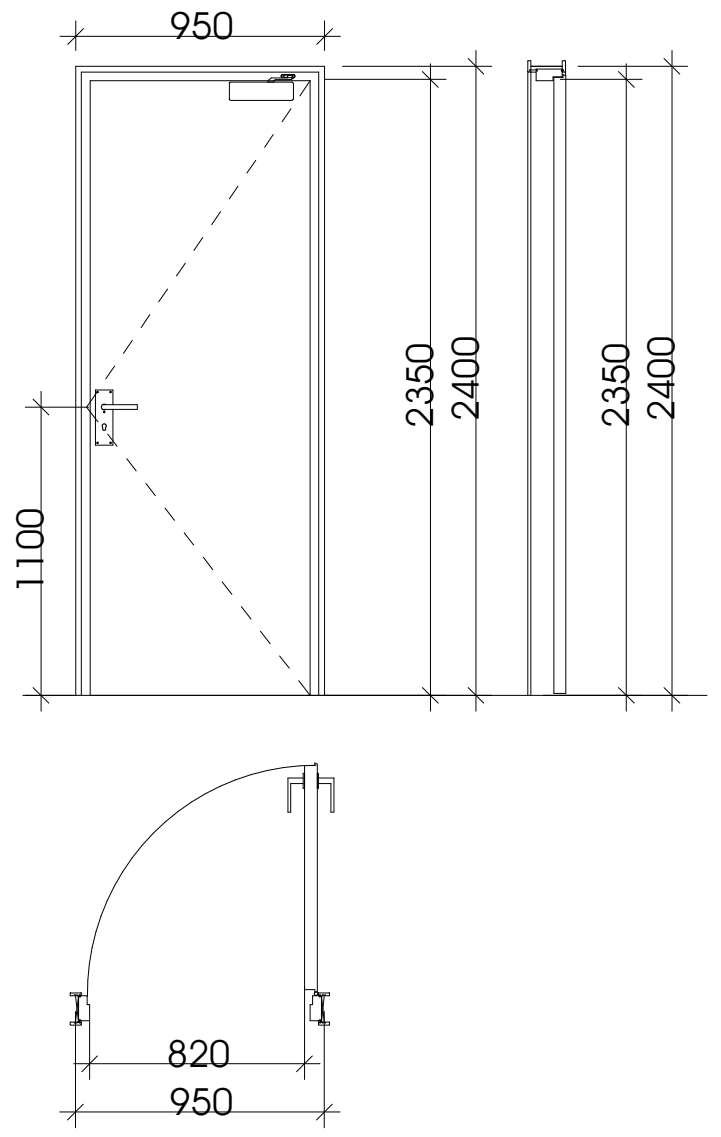

კ-2

კარი ზღურბლის
გარეშე მიმხურავით

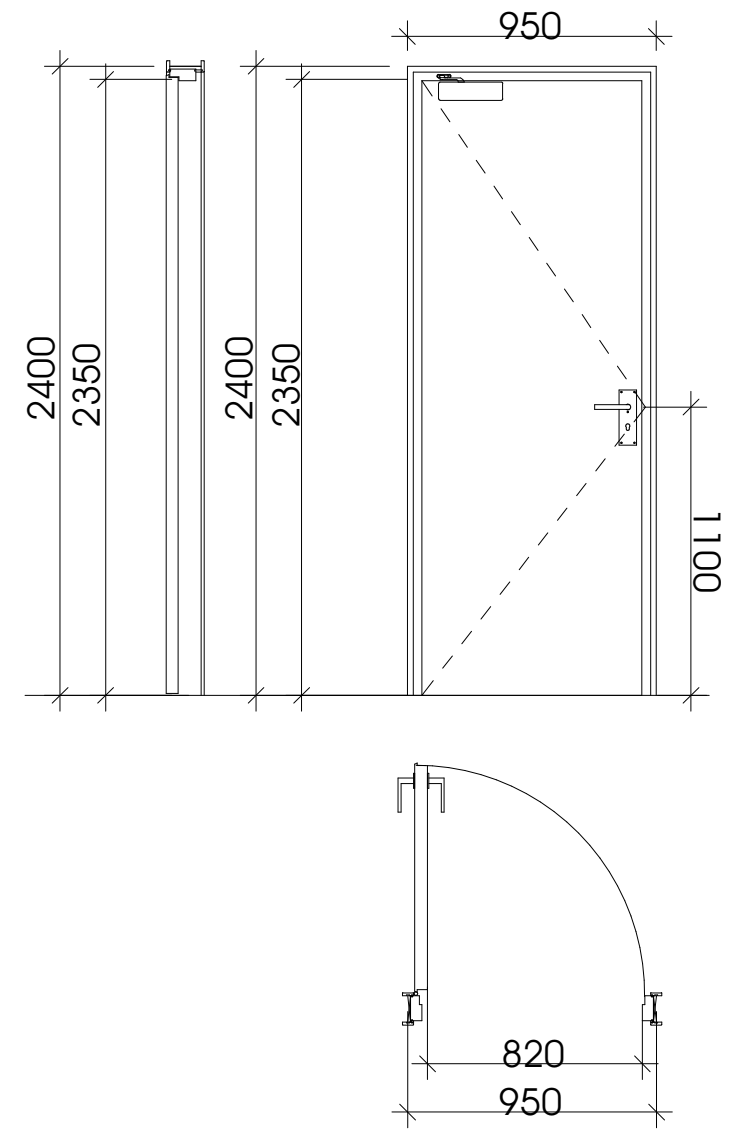

კ-4

კარი ზღურბლის და
მიმხურავის გარეშე

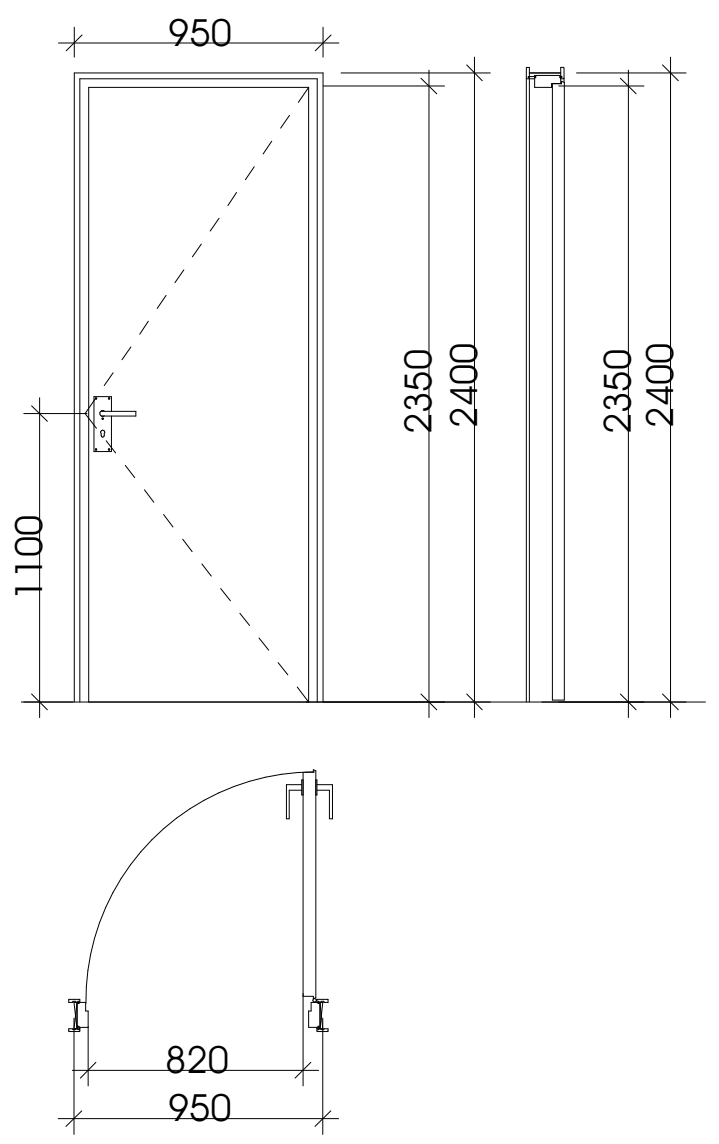

კ-5

კარი ზღურბლის
გარეშე მიმხურავით

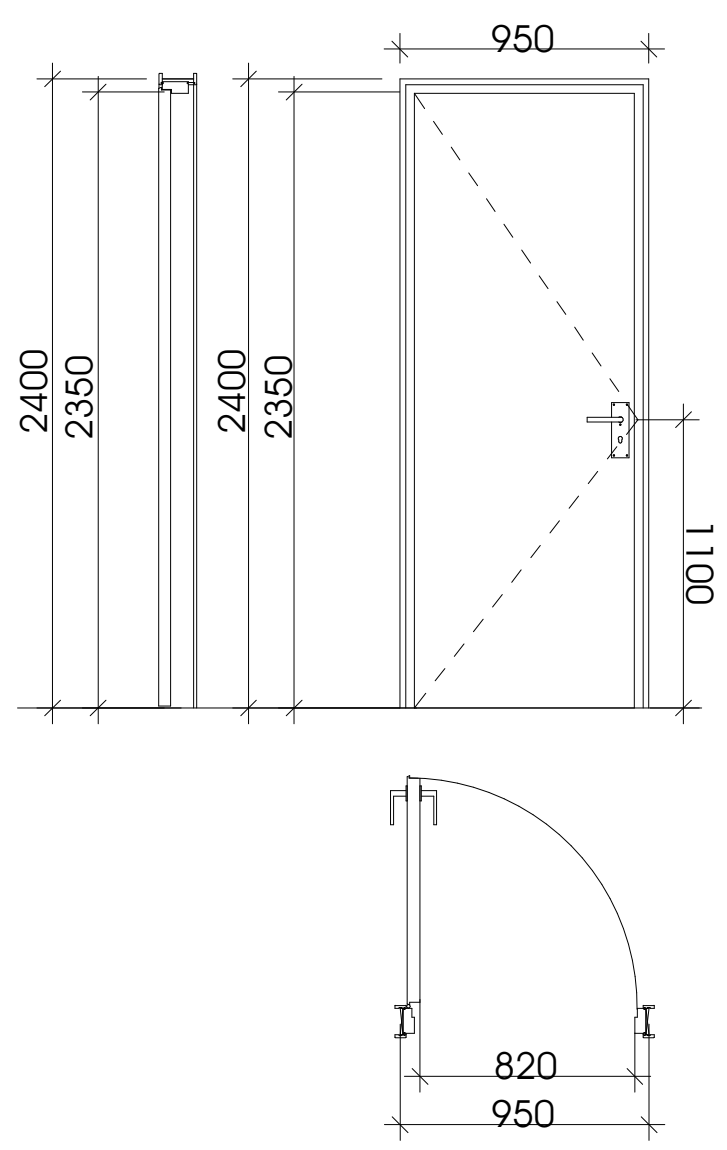

ფორმატი	დაკვეთა №	ფაილის სახელი
ა-3	-	-

ექსპლიკაცია

შენიშვნები

ზომები მოცემული სანტიმეტრებში

ნიშნულები მოცემულია მეტრებში

დამკვეთი:

ქ. თბილისში წინანაურის ქუჩის 83-ის
მიმდებარედში მდებარე
მიწის ნაკვეთზე

(ს.კ 01.18.01.003.152) მრავალბინიანი
საცხოვრებელი სახლის არქიტექტურული
პროექტი

არქიტექტურა

თანამდებობა	გვარი / ხელმოწერა
მთ. არქიტექტექტ.	ი. მირცხულავა

ნახაზი

მასშტაბი	თარიღი 15/10/2021	
სტადია	ფურცლები	ფურცელი
პროექტი		

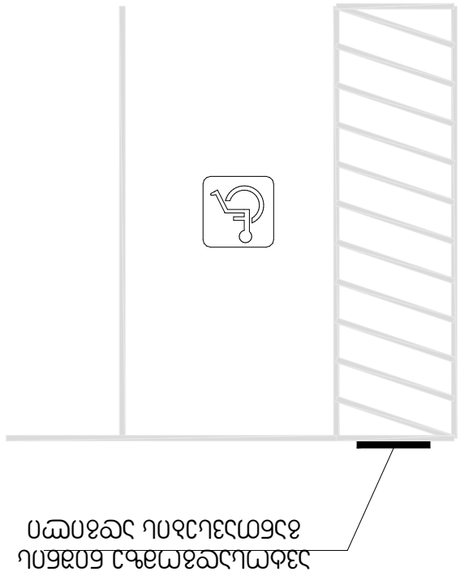

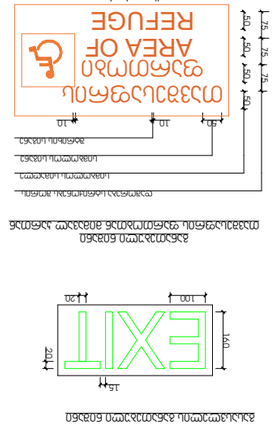

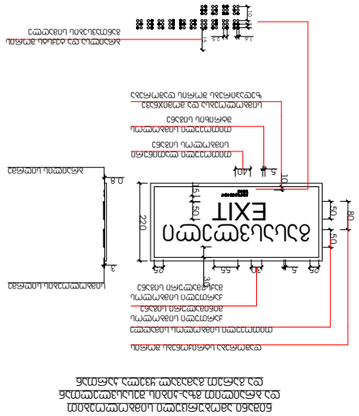

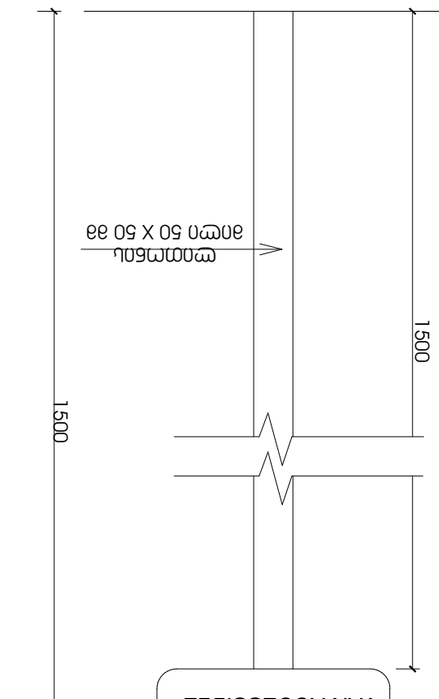

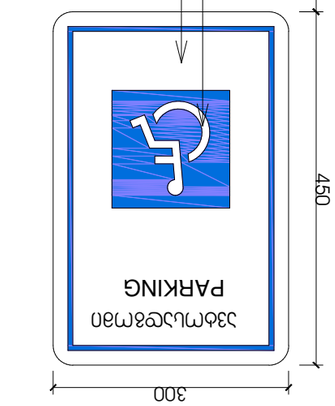



מספר שרטוט	מספר גרסה	גיליון
1-3	-	-

תכנית סימון חניה

קנה מידה: 1:50	בוצע ע"י:	
תאריך: 15/10/2021	שם הפרויקט:	

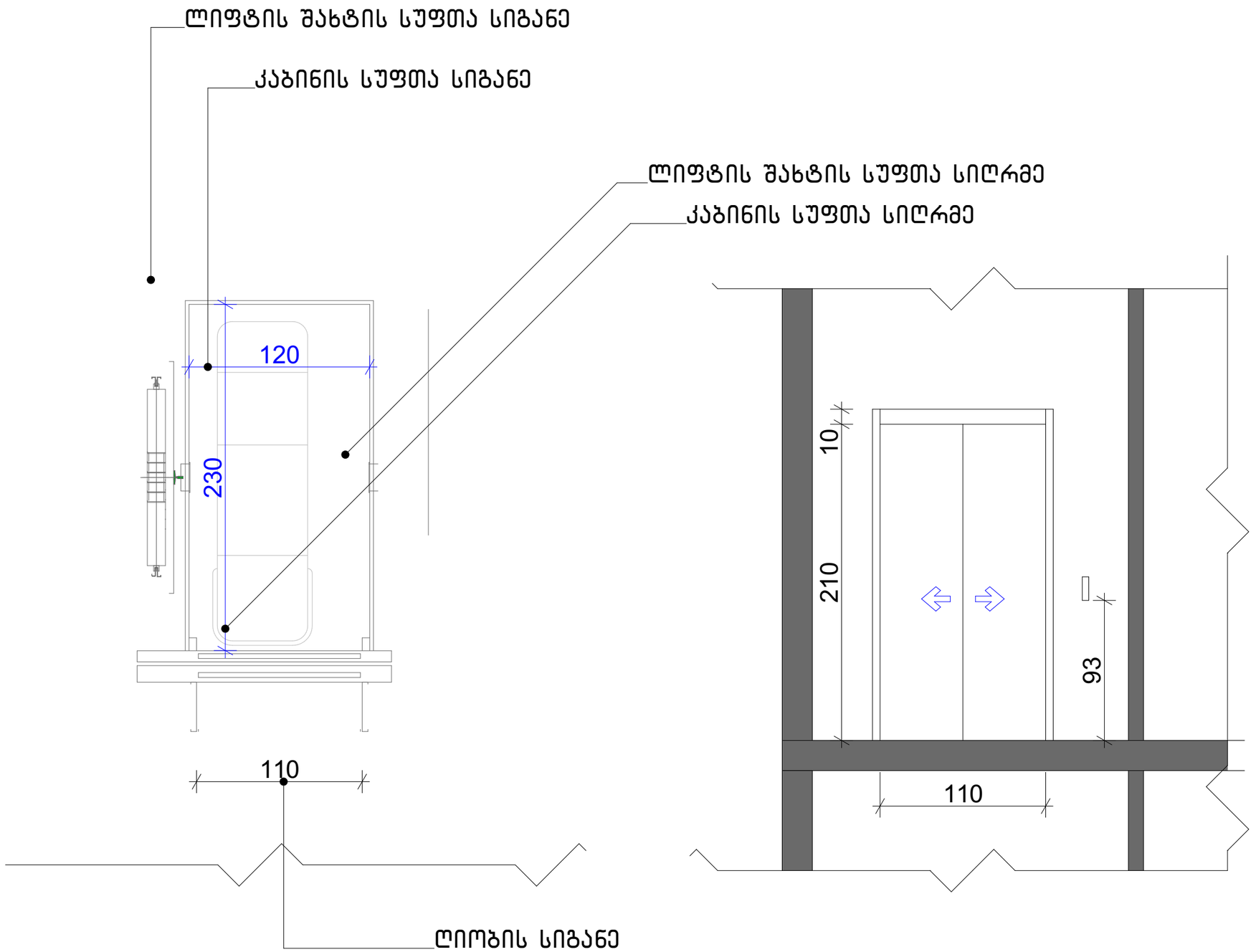

ფორმატი	დაკვეთა №	ფაილის სახელი
A-3	-	-

ექსპლიკაცია

შენიშვნები

ზომები მოცემული სანტიმეტრებში

ნიშნულები მოცემულია მეტრებში

დამკვეთი:	

ქ. თბილისში წინანდარის ქუჩის 83-ის მიმდებარედმი მდებარე მიწის ნაკვეთზე

(ს.კ 01.18.01.003.152) მრავალბინიანი საცხოვრებელი სახლის არქიტექტურული პროექტი

არქიტექტურა

თანამდებობა	გვარი/ხელმოწერა
მთ. არქიტექტ.	ი. მირცხულავა

ნახაზი

მასშტაბი		თარიღი 15/10/2021
სტადია	ფერცლები	ფერცელი
პროექტი		