შ. პ. ს. “ ჯი ენ პი “

მრავალბინიანი საცხოვრებელი სახლი
(ბლოკი "C")

ქ.თბილისი, "დელისი-3"-ის საცხოვრებელი რაიონის მიმდებარედ, ინტენსიფიკაციის გზის სამხრეთით,
(ნაკვეთი №1/124)

კონსტრუქციული ნაწილი

თბილისი 2026

A2 1:100

შ. პ. ს. “ ჯი ეი პი “

მრავალბინიანი საცხოვრებელი სახლი
(ბლოკი "C")

ქ.თბილისი, "დელისი-3"-ის საცხოვრებელი რაიონის მიმდებარედ, ინტენსიფიკაციის გზის სამხრეთით, (ნაკვეთი №1/124)

კონსტრუქციული ნაწილი

დირექტორი: ო. ქვრივიშვილი
Director: O. QvriviSvili

თბილისი 2026

A2 1:100

A2 1:100

№	Ведомость рабочих чертежей основного комплекта	Примечание
	Общие данные	
101	Благоустройство территории. План земельного участка	
102	ЭМ6-ПОЗ-ГЧ1-Б8-1; Б8-2	
103	ЭМ6-ПОЗ-ГЧ1-Б8-3; Б8-4	
104	ЭМ6-ПОЗ-ГЧ1-Б8-5; Б8-6	
105	ЭМ6-ПОЗ-ГЧ1-Б8-7; Б8-8	
106	ЭМ6-ПОЗ-ГЧ1-Б8-9; Б8-10	
107	ЭМ6-ПОЗ-ГЧ1-Б8-11	
108	ЭМ6-ПОЗ-ГЧ1-Б8-12	
109	ЭМ6-ПОЗ-ГЧ1-Б8-13	
110	ЭМ6-ПОЗ-ГЧ1-Б8-14	
111	ЭМ6-ПОЗ-ГЧ1-Б8-15	
112	ЭМ6-ПОЗ-ГЧ1-Б8-16	
113	ЭМ6-ПОЗ-ГЧ1-Б8-17	
114	ЭМ6-ПОЗ-ГЧ1-Б8-18; Б8-19	
115	ЭМ6-ПОЗ-ГЧ1-Б8-20	
116	ЭМ6-ПОЗ-ГЧ1-Б8-21	
117	ЭМ6-ПОЗ-ГЧ1-Б8-22	
118	ЭМ6-ПОЗ-ГЧ1-Б8-23	
119	ЭМ6-ПОЗ-ГЧ1-Б8-24	
120	ЭМ6-ПОЗ-ГЧ1-Б8-25	
121	ЭМ6-ПОЗ-ГЧ1-Б8-26; Б8-27	
122	ЭМ6-ПОЗ-ГЧ1-Б8-28; Б8-29	
123	ЭМ6-ПОЗ-ГЧ1-Б8-30	
124	ЭМ6-ПОЗ-ГЧ1-Б8-31	
125	ЭМ6-ПОЗ-ГЧ1-Б8-32	
126	ЭМ6-ПОЗ-ГЧ1-Б8-33	
127	ЭМ6-ПОЗ-ГЧ1-Б8-34	
128	ЭМ6-ПОЗ-ГЧ1-Б8-35	
129	ЭМ6-ПОЗ-ГЧ1-Б8-36	
130	ЭМ6-ПОЗ-ГЧ1-Б8-37	
131	ЭМ6-ПОЗ-ГЧ1-Б8-38	
132	ЭМ6-ПОЗ-ГЧ1-Б8-39	
133	ЭМ6-ПОЗ-ГЧ1-Б8-40	
134	ЭМ6-ПОЗ-ГЧ1-Б8-41	
135	ЭМ6-ПОЗ-ГЧ1-Б8-42	
136	ЭМ6-ПОЗ-ГЧ1-Б8-43	
137	ЭМ6-ПОЗ-ГЧ1-Б8-44	
138	ЭМ6-ПОЗ-ГЧ1-Б8-45	
139	ЭМ6-ПОЗ-ГЧ1-Б8-46	
140	ЭМ6-ПОЗ-ГЧ1-Б8-47	
141	ЭМ6-ПОЗ-ГЧ1-Б8-48	
142	ЭМ6-ПОЗ-ГЧ1-Б8-49	
143	ЭМ6-ПОЗ-ГЧ1-Б8-50	
144	ЭМ6-ПОЗ-ГЧ1-Б8-51	
145	ЭМ6-ПОЗ-ГЧ1-Б8-52	
146	ЭМ6-ПОЗ-ГЧ1-Б8-53	
147	ЭМ6-ПОЗ-ГЧ1-Б8-54	
148	ЭМ6-ПОЗ-ГЧ1-Б8-55; Б8-56	
149	ЭМ6-ПОЗ-ГЧ1-Б8-57; Б8-58	
150	АР1.Б3Д.АД.ЗОД.ВЛ.ЗОД.ВЛ.ЗОД.ВЛ.ЗОД.ВЛ 1-1 ... 7-7	
151	Б.ОЗП.АД.ЗОД.ВЛ. Б.ОЗП. Б.Д- 4 5 6 7	
152	Б.ОЗП.АД.ЗОД.ВЛ. Б.ОЗП. Б.Д- 7 8 9	
153	ЭМ6-ПОЗ-ГЧ1-ЭМ0-ОЗ1-ЗОД.ВЛ: ЭМ6-ПОЗ-ГЧ1-ЭМ0-ОЗ1-ЗОД.ВЛ +1880 +2,400 ЗОД.ВЛ ЗАД	
154	ЭМ6-ПОЗ-ГЧ1-ЭМ0-ОЗ1-ЗОД.ВЛ: ЭМ6-ПОЗ-ГЧ1-ЭМ0-ОЗ1-ЗОД.ВЛ +1880 +2,400 ЗОД.ВЛ ЗАД; ДЗОПЗОЛ ВЛ Б.ОЗПЛ9ЛЛЛЛЛЛ	
155	Изм. Кол.уч. Лист № док. Подп. Дата. Б.ОЗП.АД.ЗОД.ВЛ. ЭМ6-ПОЗ-ГЧ1-Б8-1; Б8-2 (ДЗОПЗОЛ ЗОД.ВЛ)	
156	Инв.№ подл. Подп. и дата. Взам.инв.№ Инв.№ дубл. Подп. и дата. Б.ОЗП.АД.ЗОД.ВЛ (ДЗОПЗОЛ ЗОД.ВЛ)	
157	Инв.№ подл. Подп. и дата. Взам.инв.№ Инв.№ дубл. Подп. и дата. Б.ОЗП.АД.ЗОД.ВЛ (ДЗОПЗОЛ ЗОД.ВЛ): ДЗОПЗОЛ	
158	Инв.№ подл. Подп. и дата. Взам.инв.№ Инв.№ дубл. Подп. и дата. Б.ОЗП.АД.ЗОД.ВЛ (ЧЗОЛЗ ЗОД.ВЛ): Б.ЗЗПЛ9ЛЛЛЛЛЛ	
159	Изм. Кол.уч. Лист № док. Подп. Дата. Благоустройство территории. План земельного участка	
	ЭМ6-ПОЗ-ГЧ1-Б8-1; Б8-2	
201	ЭЧ.ПЛЛ ЭМ6-ПОЗ-ГЧ1-Б8-1; Б8-2 ▽-100...-120 БЛ8Б3ЭЧ%Э.	
202	ЭЧ.ПЛЛ ЭМ6-ПОЗ-ГЧ1-Б8-3; Б8-4 ▽-6,800 БЛ8Б3ЭЧ%Э.	
203	ЭЧ.ПЛЛ ЭМ6-ПОЗ-ГЧ1-Б8-5; Б8-6 ▽-4,800 БЛ8Б3ЭЧ%Э.	
204	ЭЧ.ПЛЛ ЭМ6-ПОЗ-ГЧ1-Б8-7; Б8-8 ▽-0,100 БЛ8Б3ЭЧ%Э.	
205	ЭЧ.ПЛЛ ЭМ6-ПОЗ-ГЧ1-Б8-9; Б8-10 Б.ЗЗЧЛ%Э.	
206	ЭЧ.ПЛЛ ЭМ6-ПОЗ-ГЧ1-Б8-11; Б8-12 ▽+2,900 БЛ8Б3ЭЧ%Э.	
	ЭМ6-ПОЗ-ГЧ1-ЭЧ0-ОЗЛ ЗЧ0-ОЗЛ	
301	Л.ЗЧЛ	
302	Ли.ЭМ6-ПОЗ-ГЧ1-ЭЧ0-ОЗЛ ЗЧ0-ОЗ -0,100 БЛ8Б3ЭЧ%Э.	
303	Ли.ЭМ6-ПОЗ-ГЧ1-ЭЧ0-ОЗЛ ЗЧ0-ОЗ -0,100 БЛ8Б3ЭЧ%Э. ЗЛ%Б%ЭЧЛЛ ДЛ.Б%ЭЛЛЛЛ ДЛ ЕЗЛЗ%Б%ЭЛЛЛ ЗЛ%Б%ЭЧЛЛ Б.ЗЗЧЛ%Э ЧЗЛЕ%ЭЛЛЛЛЛ ДЛ.Б%ЭЛЛЛЛЛ ДЛ ЕЗЛЗ%Б%ЭЛЛЛЛ ЗЛ%Б%ЭЧЛЛ Б.ЗЗЧЛ%Э	
304	ЭМ6-ПОЗ-ГЧ1-ЭЧ0-ОЗЛ ЗЧ0-ОЗ -0,10 ЗЗЗ0ЛЛ 1-1 Б.ЗЗЧЛ%ЗЧЛЛЛ	
305	Ли.ЭМ6-ПОЗ-ГЧ1-ЭЧ0-ОЗЛ ЗЧ0-ОЗ +2,900 БЛ8Б3ЭЧ%Э.	
306	Ли.ЭМ6-ПОЗ-ГЧ1-ЭЧ0-ОЗЛ ЗЧ0-ОЗ +2,900 БЛ8Б3ЭЧ%Э. ЗЛ%Б%ЭЧЛЛ ДЛ.Б%ЭЛЛЛЛ ДЛ ЕЗЛЗ%Б%ЭЛЛЛЛ ЗЛ%Б%ЭЧЛЛ Б.ЗЗЧЛ%Э ЧЗЛЕ%ЭЛЛЛЛЛ ДЛ.Б%ЭЛЛЛЛЛ ДЛ ЕЗЛЗ%Б%ЭЛЛЛЛ ЗЛ%Б%ЭЧЛЛ Б.ЗЗЧЛ%Э	
307	ЭМ6-ПОЗ-ГЧ1-ЭЧ0-ОЗЛ ЗЧ0-ОЗ +2,900 ЗЗЗ0ЛЛ 1-1 Б.ЗЗЧЛ%ЗЧЛЛЛ	

№	Ведомость ссылочных и прилагаемых документов	Примечание
308	Ли.ЭМ6-ПОЗ-ГЧ1-ЭЧ0-ОЗЛ-1; Б.ЗЗЧЛ ▽-0,10-ЕЗ.Б ▽+2,90-ЭЕЧЭ	
309	Ли.ЭМ6-ПОЗ-ГЧ1-ЭЧ0-ОЗЛ-1; ДЗОПЗОЛ ЕЗ Б.ЗЗЧЛ%ЗЧЛЛЛ ▽-0,10-ЕЗ.Б ▽+2,90-ЭЕЧЭ	
310	Ли.ЭМ6-ПОЗ-ГЧ1-ЭЧ0-ОЗЛ-1; ДЗОПЗОЛ ЕЗ Б.ЗЗЧЛ%ЗЧЛЛЛ	
	ЭМ6-ПОЗ-ГЧ1-ЭЧ0-ОЗЛ Б.ЗЗЧЛ%ЗЧЛЛЛ	
401	ЭМ6-ПОЗ-ГЧ1-ЭЧ0-ОЗЛ Б.ЗЗЧЛ% Б-1	
402	ЭМ6-ПОЗ-ГЧ1-ЭЧ0-ОЗЛ Б.ЗЗЧЛ% Б-2	
403	ЭМ6-ПОЗ-ГЧ1-ЭЧ0-ОЗЛ Б.ЗЗЧЛ% Б-3	
404	ЭМ6-ПОЗ-ГЧ1-ЭЧ0-ОЗЛ Б.ЗЗЧЛ% Б-4	
405	ЭМ6-ПОЗ-ГЧ1-ЭЧ0-ОЗЛ Б.ЗЗЧЛ% Б-5	
406	ЭМ6-ПОЗ-ГЧ1-ЭЧ0-ОЗЛ Б.ЗЗЧЛ% Б-6	
407	ЭМ6-ПОЗ-ГЧ1-ЭЧ0-ОЗЛ Б.ЗЗЧЛ% Б-7	
408	ЭМ6-ПОЗ-ГЧ1-ЭЧ0-ОЗЛ Б.ЗЗЧЛ% Б-8	
409	ЭМ6-ПОЗ-ГЧ1-ЭЧ0-ОЗЛ Б.ЗЗЧЛ% Б-9	
410	ЭМ6-ПОЗ-ГЧ1-ЭЧ0-ОЗЛ Б.ЗЗЧЛ% Б-10	
	ЭМ6-ПОЗ-ГЧ1-ЭЧ0-ОЗЛ ДЛ.Б%ЭЛЛЛЛ	
501	ЭМ6-ПОЗ-ГЧ1-ЭЧ0-ОЗЛ ДЛ.Б% Д- 1 2	
502	ЭМ6-ПОЗ-ГЧ1-ЭЧ0-ОЗЛ ДЛ.Б% Д- 3 4	
503	ЭМ6-ПОЗ-ГЧ1-ЭЧ0-ОЗЛ ДЛ.Б% Д-5	
504	ЭМ6-ПОЗ-ГЧ1-ЭЧ0-ОЗЛ ДЛ.Б%ЗЧЛЛЛ Д- 6 7	
505	ЭМ6-ПОЗ-ГЧ1-ЭЧ0-ОЗЛ ДЛ.Б%ЗЧЛЛЛ Д- 8 9 10	
506	ЭМ6-ПОЗ-ГЧ1-ЭЧ0-ОЗЛ ДЛ.Б%ЗЧЛЛЛ Д-11 12 13 14	
507	ЭМ6-ПОЗ-ГЧ1-ЭЧ0-ОЗЛ ДЛ.Б% Д-14; 15; 16; 17; 18	
508	ЭМ6-ПОЗ-ГЧ1-ЭЧ0-ОЗЛ ДЛ.Б% Д - 19 20	
509	ЭМ6-ПОЗ-ГЧ1-ЭЧ0-ОЗЛ ДЛ.Б%ЗЧЛЛЛ Д-21 22 23	
510	ЭМ6-ПОЗ-ГЧ1-ЭЧ0-ОЗЛ ДЛ.Б% Д-24 25 26 27	
511	ЭМ6-ПОЗ-ГЧ1-ЭЧ0-ОЗЛ ДЛ.Б% Д 27 28 29 30	
	ЭМ6-ПОЗ-ГЧ1-ЭЧ0-ОЗЛ ДЛ.ЗЧЛЛЛ	
601	Ли.ЭМ6-ПОЗ-ГЧ1-ЭЧ0-ОЗЛ-1-ЛЬ ЗЛ.ЗЧЛ%Б%ЛЛЛЛ ЧЭЛ.Б%ЭЛЛЛЛ ЕЗ Б.ЗЗЧЛ%Э ЗЛ%Б%ЭЧЛЛ	
602	Ли.ЭМ6-ПОЗ-ГЧ1-ЭЧ0-ОЗЛ-2-ЛЬ ЗЛ.ЗЧЛ%Б%ЛЛЛЛ ЧЭЛ.Б%ЭЛЛЛЛ ЕЗ Б.ЗЗЧЛ%Э ЗЛ%Б%ЭЧЛЛ	
603	Б.ЗЗЧЛ%Э ЗЛ.ЗЧЛ%ДЗОПЗОЛ Б.ЗЗЧЛ	
604	Б.ЗЗЧЛ%Э ЗЛ.ЗЧЛ%ДЗОПЗОЛ Б.ЗЗЧЛ%Э ЗЛ%Б%ЭЧЛЛ Б.ЗЗЧЛ	
605	Ли.ЭМ6-ПОЗ-ГЧ1-ЭЧ0-ОЗЛ ДЗОПЗОЛ-3-ЛЬ ЗЛ.ЗЧЛ%Б%ЛЛЛЛ ЕЗ Б.ЗЗЧЛ%Э ▽-4,800 БЛ8Б3ЭЧ%Э	
606	Ли.ЭМ6-ПОЗ-ГЧ1-ЭЧ0-ОЗЛ ДЗОПЗОЛ-3 ДЗЗЗ0ЛЛ 1-1; 2-2	
607	ДЗЗЗ0ЛЛ А-А	
608	ЗЛ%ЛЛЗЛ-1 ДЗЗЗ0ЛЛ 1-1; 2-2	
	ЭМ6-ПОЗ-ГЧ1-ЭЧ0-ОЗЛ ДЛ.ЗЧЛЛЛ	
701	ЭМ6-ПОЗ-ГЧ1-ЭЧ0-ОЗЛ ДЛ.ЗЧЛ Д-1	
702	ЭМ6-ПОЗ-ГЧ1-ЭЧ0-ОЗЛ ДЛ.ЗЧЛ Д-1-ЛЬ ДЗЗЗ0ЛЛ 1-1	
703	ЭМ6-ПОЗ-ГЧ1-ЭЧ0-ОЗЛ ДЛ.ЗЧЛ Д-1-ЛЬ ЗЛ.Б%ЗЛЛЛ	
704	ЭМ6-ПОЗ-ГЧ1-ЭЧ0-ОЗЛ ДЛ.ЗЧЛ Д-1-ЛЬ ЗЛ%ЛЛЗЛЛЛЛЛ ЕЗ Б.ЗЗЧЛ%ЗЧЛЛЛ	
	ЭМ6-ПОЗ-ГЧ1-ЭЧ0-ОЗЛ ДЛ.ЗЧЛ-1	
705	Б.ЗЗЧЛ%Э ЗЛ.ЗЧЛ%ДЗОПЗОЛ Б.ЗЗЧЛ	
706	ЭМ6-ПОЗ-ГЧ1-ЭЧ0-ОЗЛ Б.ЗЗЧЛ% Б-1	
707	ЭМ6-ПОЗ-ГЧ1-ЭЧ0-ОЗЛ Б.ЗЗЧЛ% Б-2	
708	ЭМ6-ПОЗ-ГЧ1-ЭЧ0-ОЗЛ Б.ЗЗЧЛ% Б-3	
709	ЭМ6-ПОЗ-ГЧ1-ЭЧ0-ОЗЛ Б.ЗЗЧЛ% Б-4	
710	ЭМ6-ПОЗ-ГЧ1-ЭЧ0-ОЗЛ Б.ЗЗЧЛ% Б-5	
711	ЭМ6-ПОЗ-ГЧ1-ЭЧ0-ОЗЛ Б.ЗЗЧЛ% Б-6	
712	ЭМ6-ПОЗ-ГЧ1-ЭЧ0-ОЗЛ Б.ЗЗЧЛ% Б-7	
713	ЭМ6-ПОЗ-ГЧ1-ЭЧ0-ОЗЛ Б.ЗЗЧЛ% Б-8	
714	Б.ЗЗЧЛ%ЗЧЛЛЛ ЧЭЛ.Б%ЭЛЛЛЛ	
715	Б.ЗЗЧЛ%Э ЗЛ.ЗЧЛ%ДЗОПЗОЛ ЧЭЛ.Б%ЭЛЛЛЛ Б.ЗЗЧЛ	
716	Б.ЗЗЧЛ%ЗЧЛЛЛ ДЛ.ЗЧЛ	
	ЭМ6-ПОЗ-ГЧ1-ЭЧ0-ОЗЛ Б.ЗЗЧЛ% Б-10	
717	Б.ЗЗЧЛ%Э ЗЛ.ЗЧЛ%ДЗОПЗОЛ Б.ЗЗЧЛ	
718	ЭМ6-ПОЗ-ГЧ1-ЭЧ0-ОЗЛ ДЛ.ЗЧЛ Б.ЗЗЧЛ% 1	
719	ЭМ6-ПОЗ-ГЧ1-ЭЧ0-ОЗЛ ДЛ.ЗЧЛ Б.ЗЗЧЛ% 2	
720	ЭМ6-ПОЗ-ГЧ1-ЭЧ0-ОЗЛ ДЛ.ЗЧЛ Б.ЗЗЧЛ% 3	
721	ЭЧ.ПЛЛ 1-1	
722	ЭЧ.ПЛЛ 2-2	
723	ЭЧ.ПЛЛ 3-3	
724	Б.ЗЗЧЛ%ЗЧЛЛЛ Б.ЗЗЧЛ-1; Б.ЗЗЧЛ-2	
725	Б.ЗЗЧЛ%ЗЧЛЛЛ Б.ЗЗЧЛ-3; Б.ЗЗЧЛ-4	
726	ДЛ.ЗЧЛ Б.ЗЗЧЛ%	
727	Б.ЗЗЧЛ%ЗЧЛЛЛ ЕЗ Б.ЗЗЧЛ%	
728	Б.ЗЗЧЛ%Б%ЗЧЛЛЛ ЕЗ Б.ЗЗЧЛ% Б-1 ... Б-4	
729	Б.ЗЗЧЛ%ЗЧЛЛЛ	
801	Б.ЗЗЧЛ%Б%ЗЧЛЛЛ	
8022	Б.ЗЗЧЛ%Б%ЗЧЛЛЛ	

Согласовано

Взам.инв.№

Подп. и дата

Инв.№ подл.

Изм. Кол.уч. Лист № док. Подп. Дата.

ЭМ6-ПОЗ-ГЧ1-Б8-1; Б8-2 (ДЗОПЗОЛ ЗОД.ВЛ)

Благоустройство территории. План земельного участка

Стадия: Р

Лист: 1

Листов: 1

ООО "ПРОЕКТНАЯ ГРУППА "ЭЛЕМЕНТ"

Адрес: 620026, г. Екатеринбург, ул. Вилонова, 18, оф. 301

Тел.: +7 (343) 287-00-00

Главный инженер проекта: Ковалёв А.Н.

Н. контроль: Ковалёв А.Н.

ГИП: Ковалёв А.Н.

Разработал: Ковалёв А.Н.

Проверил

პოზ.	აღწერილობა	დასახელება	რაოდ.
	მონოლითური ხიმინჯები		
		ხმ-1	13
		ხმ-2	5
		ხმ-3	5
		ხმ-4	4
		ხმ-5	5
		ხმ-6	3
		ხმ-7	8
		ხმ-8	6
		ხმ-9	4
		ხმ-10	9
		ხმ-11	2
		ხმ-12	2
		ხმ-13	3
		ხმ-14	1
		ხმ-15	1
		ხმ-16	3
		ხმ-17	1
		ხმ-18	2
		ხმ-19	2
		ხმ-20	1
		ხმ-21	2
		ხმ-22	1
		ხმ-23	2
		ხმ-24	1
		ხმ-25	3
		ხმ-26	2
		ხმ-27	1
		ხმ-28	1
		ხმ-29	5
		ხმ-30	1

პოზ.	აღწერილობა	დასახელება	რაოდ.
		ხმ-31	2
		ხმ-32	1
		ხმ-33	1
		ხმ-34	1
		ხმ-35	1
		ხმ-36	1
		ხმ-37	1
		ხმ-38	11
		ხმ-39	19
		ხმ-40	16
		ხმ-41	10
		ხმ-42	10
		ხმ-43	10
		ხმ-44	10
		ხმ-45	10
		ხმ-46	5
		ხმ-47	4
		ხმ-48	3
		ხმ-49	9
		ხმ-50	15
		ხმ-51	15
		ხმ-52	5
		ხმ-53	10
		ხმ-54	10
		ხმ-55	5
		ხმ-56	10
		ხმ-57	10
		ხმ-58	26

ხიმინჯების განლაგების სქემა

მ. 1:500

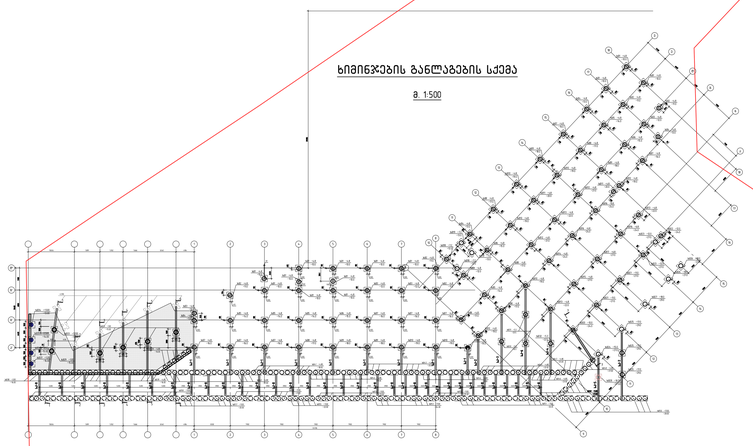

ხიმინჯების განლაგების სქემა

მ. 1:150

კონსტრუქტორი	შპს "ჯი ენ პი"
	ქ.თ. ვაჩნაძის ქ.№ 1ა ტელ: 0560705161, 0322400599 +995599150588 Gpic1@icloud.com
პროექტის დასახელება	მაგისტრალური ავტომაგისტრის ახალი სტრიქონი "C"(1) კილომეტრი "0+000.00-ზე გაშენებული ავტოგზა. მოძრაობის ორგანიზაციის პროექტის ჭრის ფარგლებში. ქსელები №1(ა)
ნახაზის დასახელება	ხიმინჯების განლაგების სქემა

მასშტაბი	ზომები	ფორმატი
	მ.მ.	ს.ა.
1:150	A0	ჯ- 101

მოწოლითური ხიმინჯი ხმ-1 (11ც)

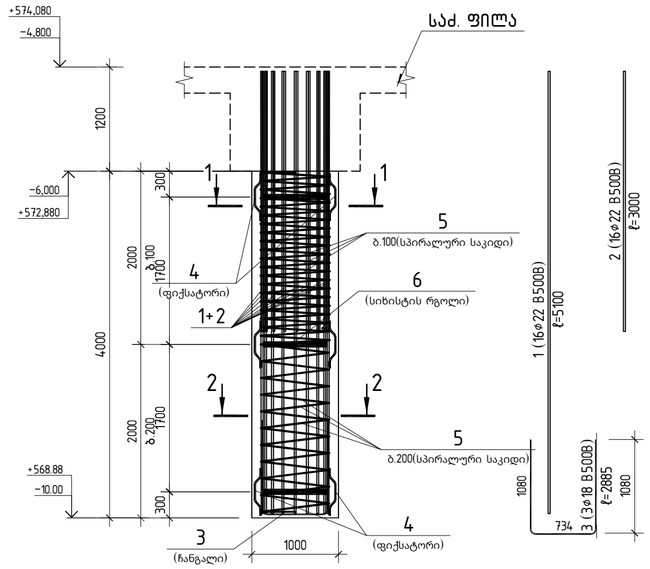

მოწოლითური ხიმინჯი ხმ-2 (5ც)

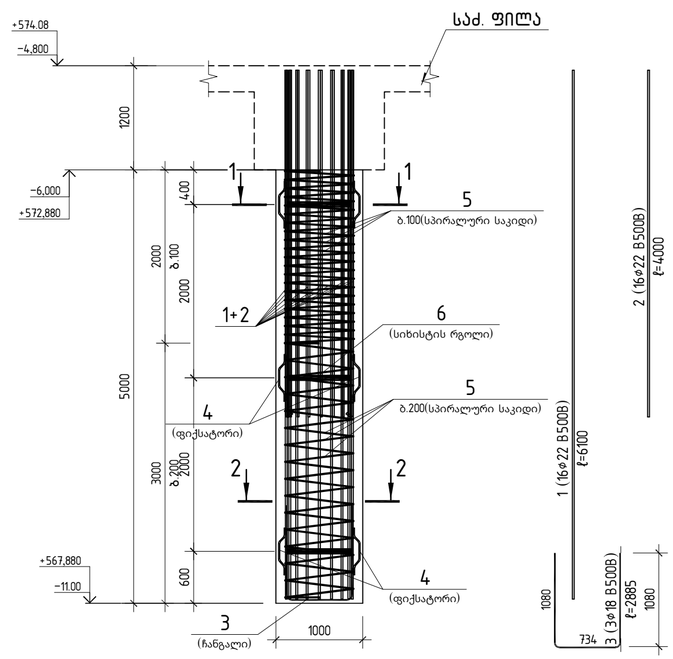

1-1

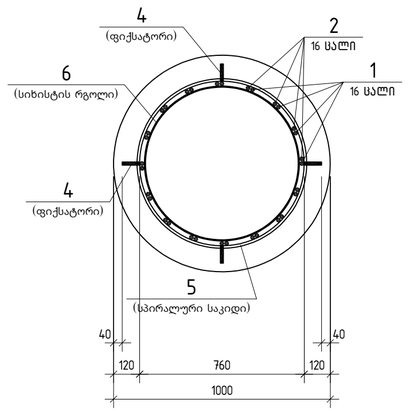

2-2

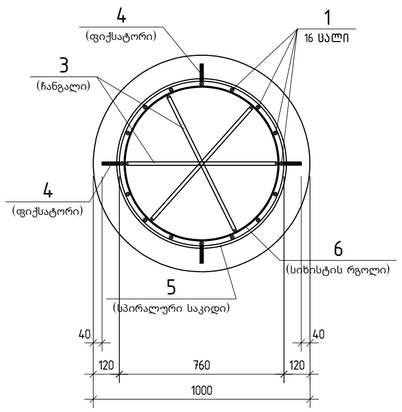

პოზ.	აღნიშვნა	დასახელება	რაოდ.	ერთ.წონა კგ	საერთო წონა კგ
		მოწოლითური ხიმინჯი ხმ-1			
		დეტალები			
1		ф 22 B500B ℓ= 5100	16	15.22 კგ	243.5
2		ф 22 B500B ℓ= 3000	16	8.95 კგ	143.2
3		ф 18 B500B ℓ= 2885	3	5.76 კგ	17.3
4		ф 14 B500B ℓ= 585	12	0.71 კგ	8.5
5		ф 12 B500B ℓ= 81850	1	72.67 კგ	72.7
6		−60×5 ℓ= 2250	3	5.91 კგ	17.7
		მასალები			503
		B30 კლასის ბეტონი		3.14 მ³	

პოზ.	აღნიშვნა	დასახელება	რაოდ.	ერთ.წონა კგ	საერთო წონა კგ
		მოწოლითური ხიმინჯი ხმ-2			
		დეტალები			
1		ф 22 B500B ℓ= 6100	16	18.20 კგ	291.2
2		ф 22 B500B ℓ= 4000	16	11.94 კგ	191.0
3		ф 18 B500B ℓ= 2885	3	5.76 კგ	17.3
4		ф 14 B500B ℓ= 585	12	0.71 კგ	8.5
5		ф 12 B500B ℓ= 95320	1	84.62 კგ	84.6
6		−60×5 ℓ= 2250	3	5.91 კგ	17.7
		მასალები			610
		B30 კლასის ბეტონი		3.93 მ³	

კონსტრუქტორი

შ.პ.ს "ჯი ენ აი"
ალ. ყაზბეგის გამზ. 14ბ
0160, თბილისი, საქართველო
+995599150088
Gipn.ltd@gmail.com

პროექტის დასახელება:

მრავალბინიანი საცხოვრებელი სახლი (ბლოკი "C") ქ.თბილისი, "დელისი-3"-ის საცხოვრებელი რაიონის მიმდებარედ. ინტენსიფიკაციის გზის სამხრეთით, (ნაკვეთი №9124)

ნახაზის დასახელება:

მოწოლითური ხიმინჯები ხმ-1; ხმ-2

დახაზა	შეამოწმა	დაამტკიცა
თ.ბ.	ო.ქ.	ო.ქ.

მასშტაბი	ფორმატი	თარიღი	რევიზია	ნახ.№
1:50	A2			ჯ-102

A2 1:50

A2 1:50

1-1

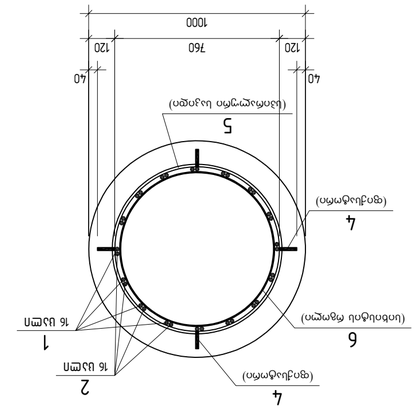

2-2

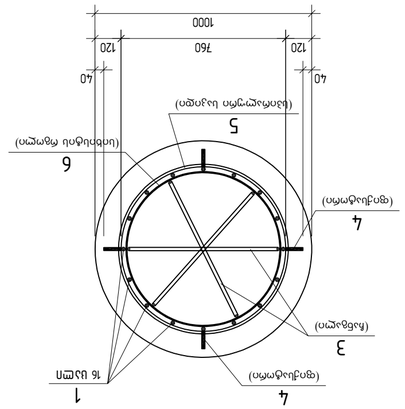

Ростверк монолитный b8-3 (5шт)

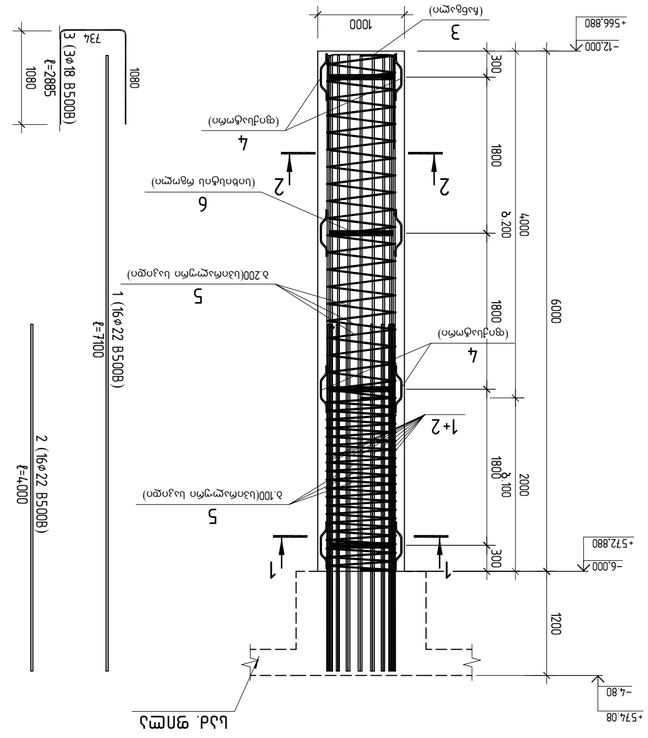
Ось 1
Ось 2
Ось 3
Ось 4
Ось 5
Ось 6
Ось А
Ось Б
Ось В
Ось Г
Ось Д
Ось Е
Ось Ж
Ось И
Ось К
Ось Л
Ось М
Ось Н
Ось П
Ось Р
Ось С
Ось Т
Ось У
Ось Ф
Ось Х
Ось Ц
Ось Ч
Ось Ш
Ось Щ
Ось Э
Ось Ю
Ось Я
Ось АА
Ось АБ
Ось АВ
Ось АГ
Ось АД
Ось АЕ
Ось АЖ
Ось АИ
Ось АК
Ось АЛ
Ось АМ
Ось АН
Ось АП
Ось АР
Ось АС
Ось АТ
Ось АУ
Ось АФ
Ось АХ
Ось АЦ
Ось АЧ
Ось АШ
Ось АЩ
Ось АЭ
Ось АЮ
Ось АЯ
Ось ББ
Ось БВ
Ось БГ
Ось БД
Ось БЕ
Ось БЖ
Ось БИ
Ось БК
Ось БЛ
Ось БМ
Ось БН
Ось БП
Ось БР
Ось БС
Ось БТ
Ось БУ
Ось БФ
Ось БХ
Ось БЦ
Ось БЧ
Ось БШ
Ось БЩ
Ось БЭ
Ось БЮ
Ось БЯ
Ось ВВ
Ось ВГ
Ось ВД
Ось ВЕ
Ось ВЖ
Ось ВИ
Ось ВК
Ось ВЛ
Ось ВМ
Ось ВН
Ось ВП
Ось ВР
Ось ВС
Ось ВТ
Ось ВУ
Ось ВФ
Ось ВХ
Ось ВЦ
Ось ВЧ
Ось ВШ
Ось ВЩ
Ось ВЭ
Ось ВЮ
Ось ВЯ
Ось ГГ
Ось ГД
Ось ГЕ
Ось ГЖ
Ось ГИ
Ось ГК
Ось ГЛ
Ось ГМ
Ось ГН
Ось ГП
Ось ГР
Ось ГС
Ось ГТ
Ось ГУ
Ось ГФ
Ось ГХ
Ось ГЦ
Ось ГЧ
Ось ГШ
Ось ГЩ
Ось ГЭ
Ось ГЮ
Ось ГЯ
Ось ДД
Ось ДЕ
Ось ДЖ
Ось ДИ
Ось ДК
Ось ДЛ
Ось ДМ
Ось ДН
Ось ДП
Ось ДР
Ось ДС
Ось ДТ
Ось ДУ
Ось ДФ
Ось ДХ
Ось ДЦ
Ось ДЧ
Ось ДШ
Ось ДЩ
Ось ДЭ
Ось ДЮ
Ось ДЯ
Ось ЕЕ
Ось ЕЖ
Ось ЕИ
Ось ЕК
Ось ЕЛ
Ось ЕМ
Ось ЕН
Ось ЕП
Ось ЕР
Ось ЕС
Ось ЕТ
Ось ЕУ
Ось ЕФ
Ось ЕХ
Ось ЕЦ
Ось ЕЧ
Ось ЕШ
Ось ЕЩ
Ось ЕЭ
Ось ЕЮ
Ось ЕЯ
Ось ЖЖ
Ось ЖИ
Ось ЖК
Ось ЖЛ
Ось ЖМ
Ось ЖН
Ось ЖП
Ось ЖР
Ось ЖС
Ось ЖТ
Ось ЖУ
Ось ЖФ
Ось ЖХ
Ось ЖЦ
Ось ЖЧ
Ось ЖШ
Ось ЖЩ
Ось ЖЭ
Ось ЖЮ
Ось ЖЯ
Ось ИИ
Ось ИК
Ось ИЛ
Ось ИМ
Ось ИН
Ось ИП
Ось ИР
Ось ИС
Ось ИТ
Ось ИУ
Ось ИФ
Ось ИХ
Ось ИЦ
Ось ИЧ
Ось ИШ
Ось ИЩ
Ось ИЭ
Ось ИЮ
Ось ИЯ
Ось КК
Ось КЛ
Ось КМ
Ось КН
Ось КП
Ось КР
Ось КС
Ось КТ
Ось КУ
Ось КФ
Ось КХ
Ось КЦ
Ось КЧ
Ось КШ
Ось КЩ
Ось КЭ
Ось КЮ
Ось КЯ
Ось ЛЛ
Ось ЛМ
Ось ЛН
Ось ЛП
Ось ЛР
Ось ЛС
Ось ЛТ
Ось ЛУ
Ось ЛФ
Ось ЛХ
Ось ЛЦ
Ось ЛЧ
Ось ЛШ
Ось ЛЩ
Ось ЛЭ
Ось ЛЮ
Ось ЛЯ
Ось ММ
Ось МН
Ось МП
Ось МР
Ось МС
Ось МТ
Ось МУ
Ось МФ
Ось МХ
Ось МЦ
Ось МЧ
Ось МШ
Ось МЩ
Ось МЭ
Ось МЮ
Ось МЯ
Ось НН
Ось НП
Ось НР
Ось НС
Ось НТ
Ось НУ
Ось НФ
Ось НХ
Ось НЦ
Ось НЧ
Ось НШ
Ось НЩ
Ось НЭ
Ось НЮ
Ось НЯ
Ось ПП
Ось ПР
Ось ПС
Ось ПТ
Ось ПУ
Ось ПФ
Ось ПХ
Ось ПЦ
Ось ПЧ
Ось ПШ
Ось ПЩ
Ось ПЭ
Ось ПЮ
Ось ПЯ
Ось РР
Ось РС
Ось РТ
Ось РУ
Ось РФ
Ось РХ
Ось РЦ
Ось РЧ
Ось РШ
Ось РЩ
Ось РЭ
Ось РЮ
Ось РЯ
Ось СС
Ось СТ
Ось СУ
Ось СФ
Ось СХ
Ось СЦ
Ось СЧ
Ось СШ
Ось СЩ
Ось СЭ
Ось СЮ
Ось СЯ
Ось ТТ
Ось ТУ
Ось ТФ
Ось ТХ
Ось ТЦ
Ось ТЧ
Ось ТШ
Ось ТЩ
Ось ТЭ
Ось ТЮ
Ось ТЯ
Ось УУ
Ось УФ
Ось УХ
Ось УЦ
Ось УЧ
Ось УШ
Ось УЩ
Ось УЭ
Ось УЮ
Ось УЯ
Ось ФФ
Ось ФХ
Ось ФЦ
Ось ФЧ
Ось ФШ
Ось ФЩ
Ось ФЭ
Ось ФЮ
Ось ФЯ
Ось ХХ
Ось ХЦ
Ось ХЧ
Ось ХШ
Ось ХЩ
Ось ХЭ
Ось ХЮ
Ось ХЯ
Ось ЦЦ
Ось ЦЧ
Ось ЦШ
Ось ЦЩ
Ось ЦЭ
Ось ЦЮ
Ось ЦЯ
Ось ЧЧ
Ось ЧШ
Ось ЧЩ
Ось ЧЭ
Ось ЧЮ
Ось ЧЯ
Ось ШШ
Ось ШЩ
Ось ШЭ
Ось ШЮ
Ось ШЯ
Ось ЩЩ
Ось ЩЭ
Ось ЩЮ
Ось ЩЯ
Ось ЭЭ
Ось ЭЮ
Ось ЭЯ
Ось ЮЮ
Ось ЮЯ
Ось ЯЯ
1
(бетонирование)
2
(напрягаемая арматура)
3
(бетонирование)
4
(арматура)
5
(бетонирование напрягаемой арматуры)
6
(напрягаемая арматура)
1+2
1
2
1
2
1

A2 1:50

1-1

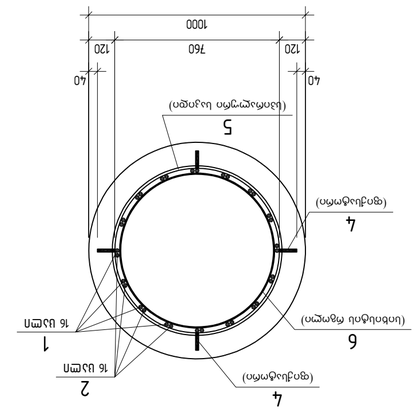

2-2

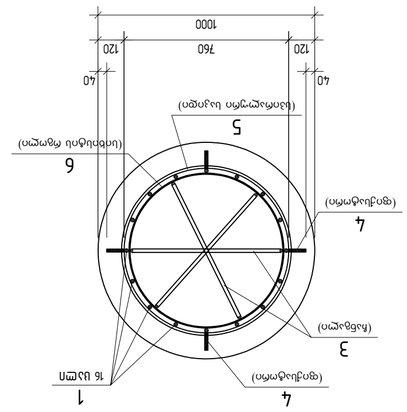

Арматурная балка b8-5 (5Ш)

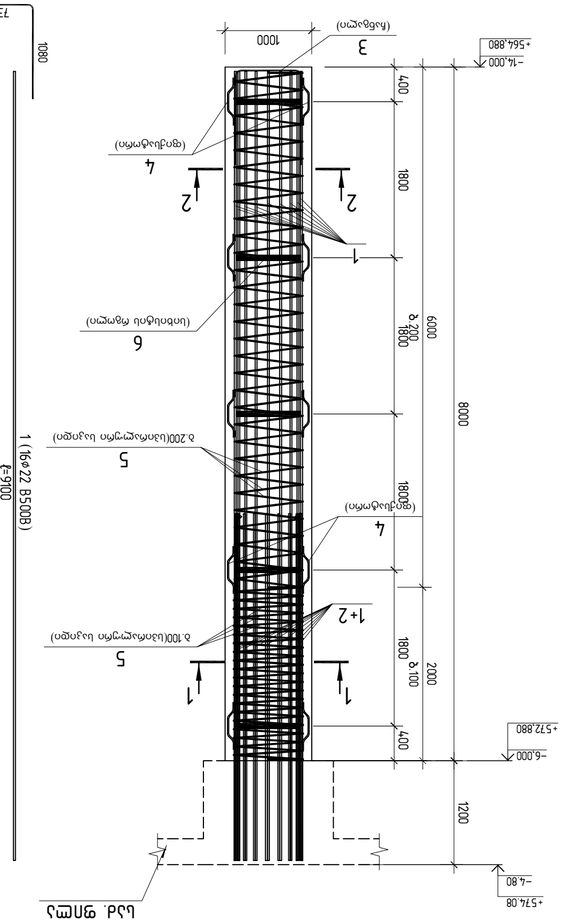

Арматурная балка b8-6 (3Ш)

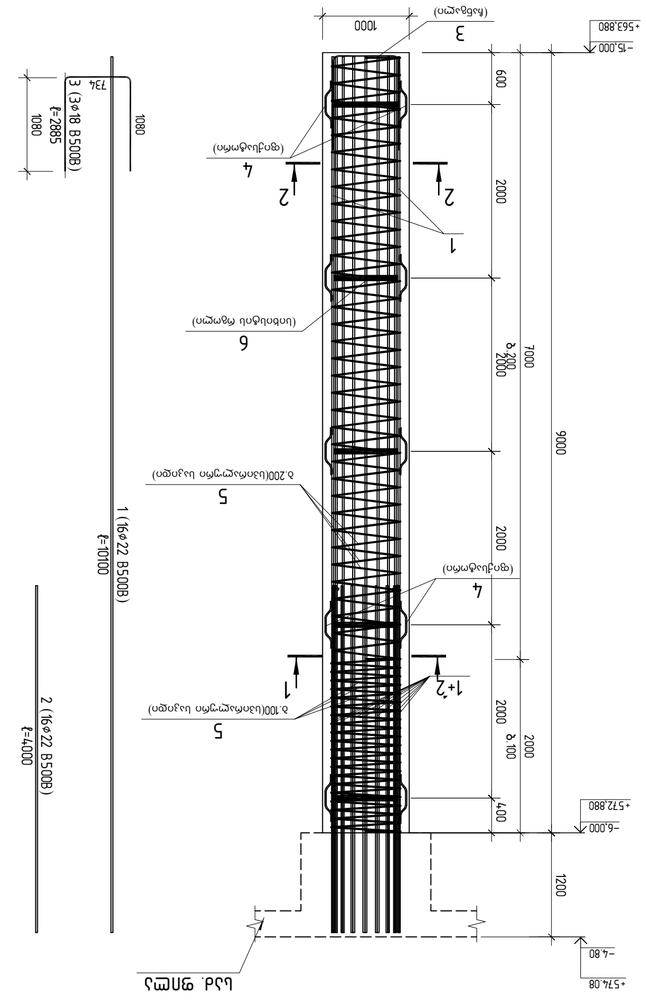

Эле.	Обозначение	Наименование	Кол.	Масса ед., кг	Масса общ., кг	Примечание
		Балка b8-5				
1		ø22 B500B ℓ=9100	16	27.15	434.5	
2		ø22 B500B ℓ=4000	16	11.94	191.0	
3		ø18 B500B ℓ=2885	3	5.76	17.3	
4		ø14 B500B ℓ=585	20	0.71	14.1	
5		ø12 B500B ℓ=14916	1	132.42	132.4	
6		−60×5 ℓ=2250	5	5.91	29.5	
		Балка b8-6				
1		ø22 B500B ℓ=10100	16	30.14	482.2	
2		ø22 B500B ℓ=4000	16	11.94	191.0	
3		ø18 B500B ℓ=2885	3	5.76	17.3	
4		ø14 B500B ℓ=585	20	0.71	14.1	
5		ø12 B500B ℓ=13570	1	120.47	120.5	
6		−60×5 ℓ=2250	5	5.91	29.5	
		Балки				867
		Бетон В30 – 7.07 м³				

Эле.	Обозначение	Наименование	Кол.	Масса ед., кг	Масса общ., кг	Примечание
		Балка b8-6				
1		ø22 B500B ℓ=10100	16	30.14	482.2	
2		ø22 B500B ℓ=4000	16	11.94	191.0	
3		ø18 B500B ℓ=2885	3	5.76	17.3	
4		ø14 B500B ℓ=585	20	0.71	14.1	
5		ø12 B500B ℓ=13700	1	120.47	120.5	
6		−60×5 ℓ=2250	5	5.91	29.5	
		Балки				807
		Бетон В30 – 6.28 м³				

ЛИТБЕТОНМОСТ
Литбетонмост а.д.
Россия, 109428, г. Москва, ул. Саянская, д.29, стр.1
+74959991500 88
litbetonmost@gmail.com

Балка предварительно напряженная (балка "С11") длиной 11,94 м для пролетного строения автодорожного моста через реку Ольховка, (63,23 км автодороги "Подъезд к г. Ивантеевка"). № 1724)

Арматурная балка b8-5; b8-6

Разработал	Проверил	Масштаб
гл. инж.	гл. инж.	1:50
Н.контр.	Утв.	Лист J-104

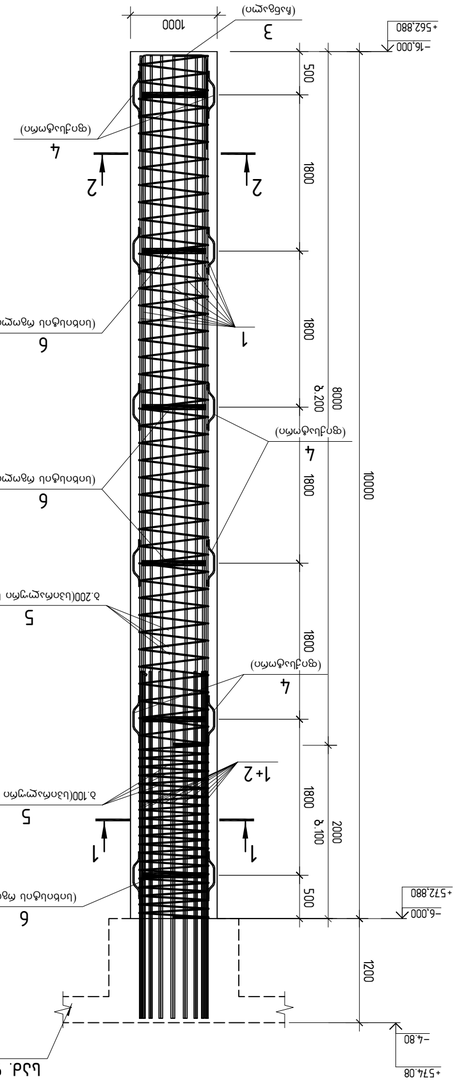
-16.000
-17.000
-6.000
-5.74.08
-4.80
-5.72.880
-5.62.880
1000
500
1800
2000
1200
8000
10000
11000
1 (16ø22 B500B)
ℓ=11100
2 (16ø22 B500B)
ℓ=4000
3 (3ø18 B500B)
ℓ=2885
1080
734
1+2
1
2
3
4
5
6
(ցցդԱպՓ)
(ցցդԱպՓ)
(ևՀՀՀ ցցդԱպՓ)
(ևՀՀՀ ցցդԱպՓ)
(ևՀՀՀ

A2 1:50

Армирование ствола ЬЗ-9 (4Ц)

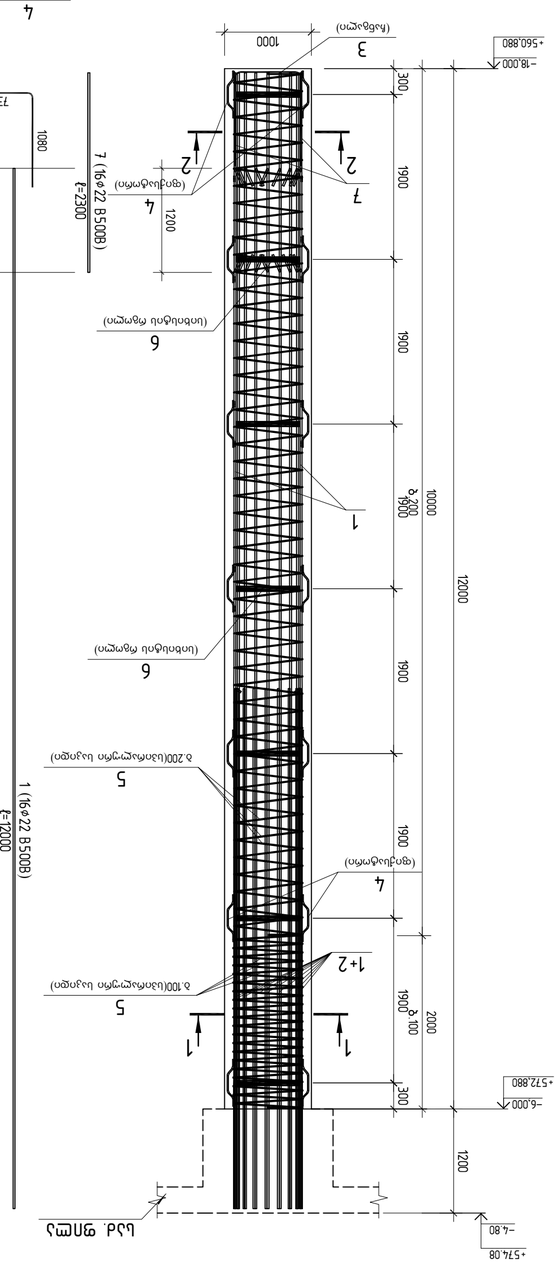

Армирование ствола ЬЗ-10 (9Ц)

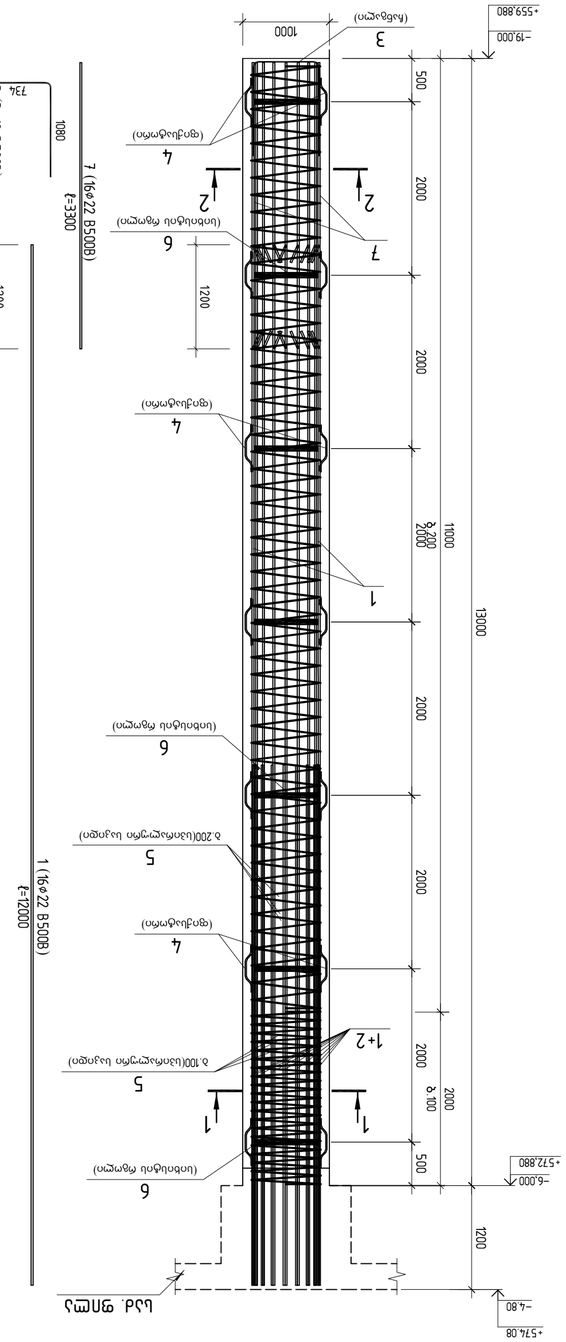

1-1

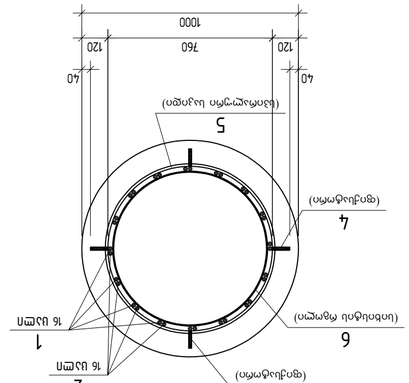

2-2

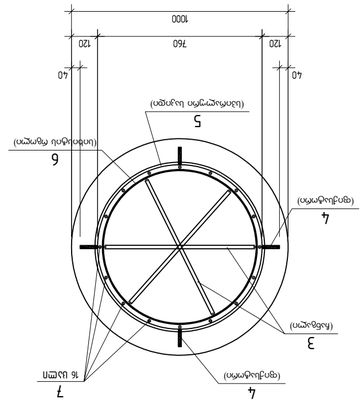

Эл.	Элемент	Ø, мм	Марка стали	Длина, мм	Кол.	Масса, кг
			Армирование ствола Ь3-9			
			Ребристая			
1		22	B500B	12000	16	35.81
2		22	B500B	6000	16	17.90
3		18	B500B	2885	3	5.76
4		14	B500B	585	28	0.71
5		12	B500B	204560	1	181.61
6		−60×5		2250	7	5.91
			Закладная			
			Всего изделие			1277

Эл.	Элемент	Ø, мм	Марка стали	Длина, мм	Кол.	Масса, кг
			Армирование ствола Ь3-10			
			Ребристая			
1		22	B500B	12000	16	35.81
2		22	B500B	6000	16	17.90
7		22	B500B	3300	16	9.85
3		18	B500B	2885	3	5.76
4		14	B500B	585	28	0.71
5		12	B500B	189540	1	168.27
6		−60×5		2250	7	5.91
			Закладная			1216
			Всего изделие			9.42 м³

Эл.	Элемент	Ø, мм	Марка стали	Длина, мм	Кол.	Масса, кг
			Армирование ствола Ь3-9			
			Ребристая			
1		22	B500B	12000	16	35.81
2		22	B500B	6000	16	17.90
7		22	B500B	2300	16	6.86
3		18	B500B	2885	3	5.76
4		14	B500B	585	28	0.71
5		12	B500B	204560	1	181.61
6		−60×5		2250	7	5.91
			Закладная			1277
			Всего изделие			10.21 м³

ООО «ЭЛЕКТРОМАШ»
Ведущий инженер-конструктор Ефимов А.Н.
Проверил Сидоров В.К.
Н. контроль Сидоров В.К.
ГИП Сидоров В.К.
Адрес: г. Ленинград, ул. Заводская, 14
Тел.: +7 (812) 555-01-88
E-mail: elektromash@mail.ru

Разработал	Дата
Проверил	Дата
Н. контроль	Дата
ГИП	Дата

Стадия	Лист	Листов
Р	3	6

Масштаб 1:50 | Формат А2 | Изм. | № док. | Подп. | Дата

Ь-106

A2 1:50

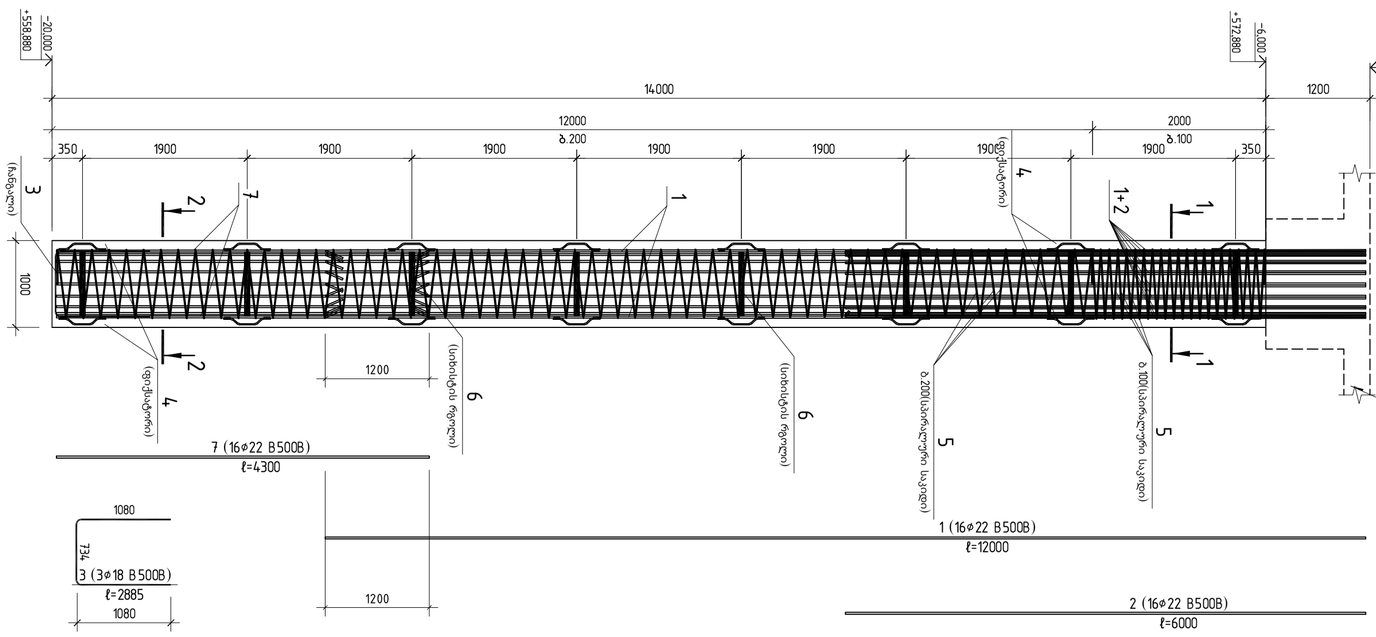

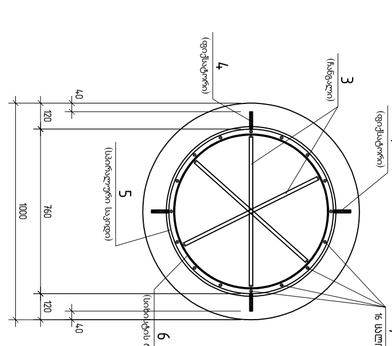

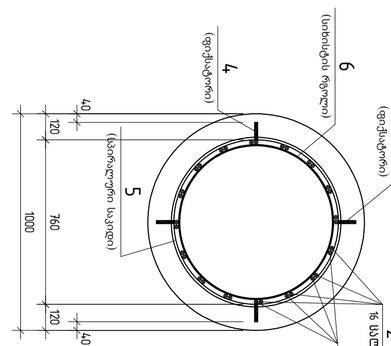

ფილა ფ1

ფილის ტიპიური ჭრილები ბ8-11 (2ც)

ელემენტის მარკა	ნახატი	დიამეტრი მმ	ფოლადის კლასი	ერთეულის სიგრძე მ	ერთეულების რაოდენობა	ჯამური სიგრძე მ	ერთეულის წონა კგ	ჯამური წონა კგ
ფილის ტიპიური ჭრილები ბ8-11								
ღეროვანი								
1		φ 22	B500B	ℓ= 12000	16	35.81	კგ	572.9
2		φ 22	B500B	ℓ= 6000	16	17.90	კგ	286.5
7		φ 22	B500B	ℓ= 4300	16	12.83	კგ	205.3
3		φ 18	B500B	ℓ= 2885	3	5.76	კგ	17.3
4		φ 14	B500B	ℓ= 585	32	0.71	კგ	22.6
5		φ 12	B500B	ℓ= 2164.70	1	192.18	კგ	192.2
6			-60x5	ℓ= 2250	8	5.91	კგ	47.3
								1344
ბეტონის კლასი B30 ჯამური მოცულობა						11.00	მ³	

ავტორი ს.ჩაჩანიძის სახელ. ქ.ბაზ. ს.ა.ბ.
ტელ. 0790270000, ს.ა.ბ.ბაზისთვალი
+995599150988
Giorgi.t.t@gmail.com

შპს „ჯი ენ პი“

ქონსტრუქციის დასახელება

ბინათმშენებლობა საცხოვრებელი სახლის (ბლოკის) "C" ქ.თბილისში, ლელიანის-2-ში საცხოვრებელი კომპლექსის მშენებლობა

ნებადართული ფართობის ზრდა საბინაო კოდექსით, ნებართვის № 17241

ნახაზის დასახელება

ფილის ტიპიური ჭრილები ბ8-11

მასშტაბი	ფორმატი	ფაილის ტიპი	ნახაზის №
1:50	A2	pdf	ქ-107

მასალა	
მ	მ.ქ

მასალა	
მ	მ.ქ

A2 1:50

ბურჯი ნომერი ბბ-12 (2ც)

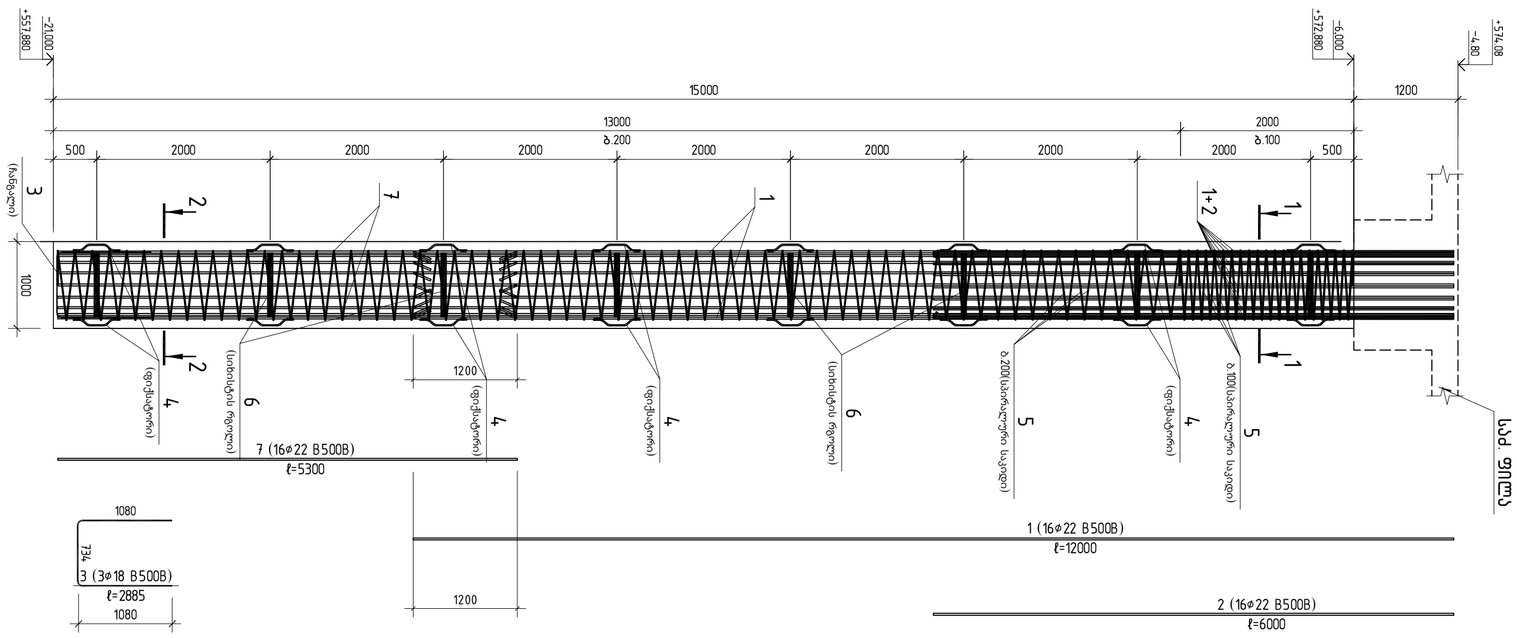

1-1

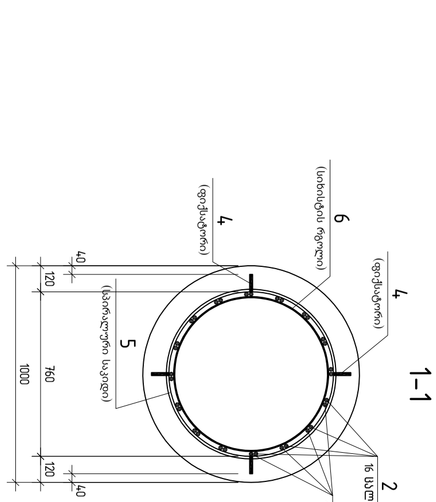

2-2

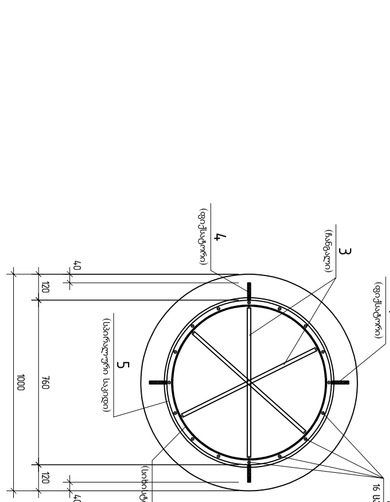

პოზ.	ნ ო მ ე რ ი	დ ა ს ა ხ ე ლ ე ბ ა	ერთ. ჯერ.	ერთ. წონა კგ	საერთო წონა კგ
		ბურჯი ნომერი ბბ-12			
		ფოლადი			
1		ø 22 B500B ℓ= 12000	16	35.81	572.9
2		ø 22 B500B ℓ= 6000	16	17.90	286.5
7		ø 22 B500B ℓ= 5300	16	15.81	253.0
3		ø 18 B500B ℓ= 2885	3	5.76	17.3
4		ø 14 B500B ℓ= 585	32	0.71	22.6
5		ø 12 B500B ℓ= 23920	1	205.90	205.9
6		-60x5 ℓ= 2250	8	5.91	47.3
		ბეტონი			
		B30 კლასის ბეტონი		11.78 მ³	1405

კონსტრუქტორი

შპს "ჯი ეს ჯი"

ქ.თბილისი, ზ.ჭიჭინაძის ქ.№18
0160, თბილისი, საქართველო
+995599150988
Giorgi.l1@gmail.com

ავტორის ან მისი უფლებამოსილი პირის ხელმოწერის ადგილი

ავტორის უფლებები დაცულია საქართველოს კანონით (ბეჭდური ნაწილი "C"), ქ.თბილისი, ფიდელიოს ქ-ნი №1, საავტორო და მომიჯნავე უფლებების ეროვნული ცენტრის მიერ გაცემული სერტიფიკატი №17241

ნებისმიერი ფორმით გამოყენებისათვის საჭიროა ავტორის წერილობითი ნებართვა

ბურჯი ნომერი ბბ-12

მასშტაბი	ფორმატი	ობიექტი	ნახაზის შინაარსი
1:50	A2	მ ა	მ ა

ნახაზის ნომერი
კ-108

A2 1:50

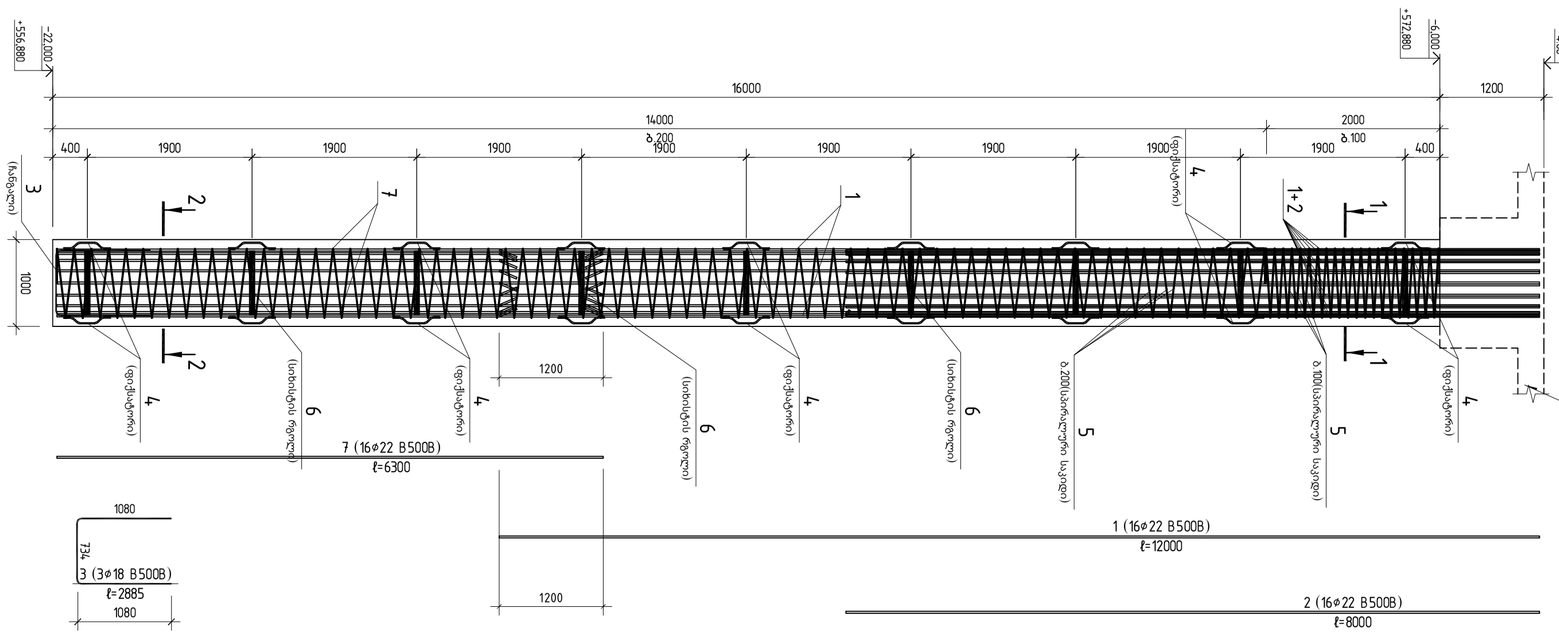
+556.880
-22.000
+572.880
-6.000
+574.08
-8.80
16000
1200
14000
ბ.200
2000
ბ.100
400
1900
1000
(ფრთაქანაფორი)
(სვეტ-ქანაფორი)
(სალტე)
(სალტე-ანაფორი)
(სალტე-ანაფორი)
(სალტე-ანაფორი

Ամբարձիչ մեխանիզմ

ՀՀ, Արագածոտն մարզ, Թալին համայնքապետարանի շենք

"ՀՀ ՊՆ ՀՀՇ" ՊՈԱԿ
0160, ք.Երևան, Կասյան 17
+37491500088
gipn.ltd@gmail.com

Գլխավոր ճարտարապետ Ա.Ղազարյան

Գլխավոր նախագծող Ա.Ղազարյան

Նախագծման փուլ Նախագիծ (Ա՛Շ՛՛)

Ամբարձիչ մեխանիզմի հիմքի կոնստրուկտիվ լուծումներ. Ամբարձիչ մեխանիզմի հիմքի կոնստրուկտիվ լուծումներ, Ամբարձիչ մեխանիզմի հիմքի կոնստրուկտիվ լուծումներ. (Ամբարձիչ մեխանիզմ Ա՛/Ղ՛4)

Գլխավոր ինժեներ Ա.Ղազարյան

ամբարձիչ մեխանիզմի հիմքեր Ե3-14

Ա.Ղազարյան	Ա.Ղ.
Ա.Ղազարյան	Ա.Ղ.
Ա.Ղազարյան	Ա.Ղ.

Նախագծման փուլ	Թերթ	Թերթերի քանակ
Նախագիծ (Ա՛Շ՛՛)	Ա2	Ա-110

Նշում	Անվանում	Քանակ	Զանգված մեկ միավորի, կգ	Ընդհանուր զանգված, կգ
	Ամբարձիչ մեխանիզմի հիմքեր Ե3-14			
	Բետոնային մասեր			
1	Ø 22 B500B ℓ= 12000	16	35.81	572.9
2	Ø 22 B500B ℓ= 8000	16	23.87	381.9
7	Ø 22 B500B ℓ= 8300	16	24.77	396.3
3	Ø 18 B500B ℓ= 2885	3	5.76	17.3
4	Ø 14 B500B ℓ= 585	40	0.71	28.3
5	Ø 12 B500B ℓ= 27289Ø	1	242.27	242.3
6	−60×5 ℓ= 2250	10	5.91	59.1
	Ձուլակտոր			1698
	B30 Ամրանավոր բետոն		14.14 մ³	

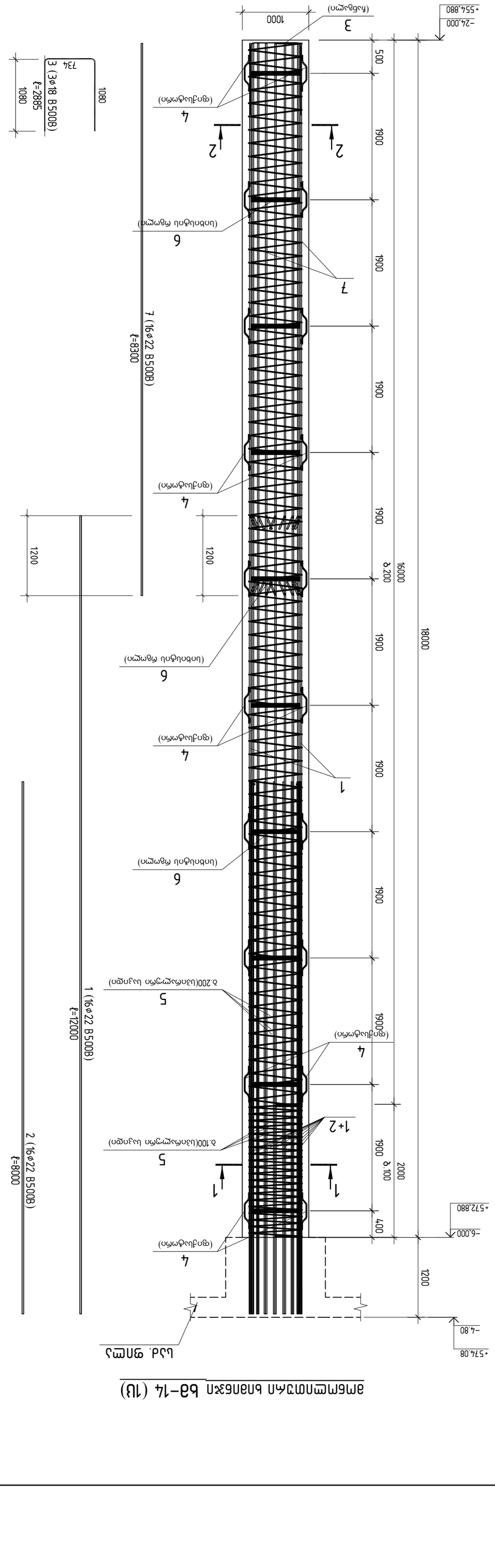

Армирование ствола бв-15 (Ш)

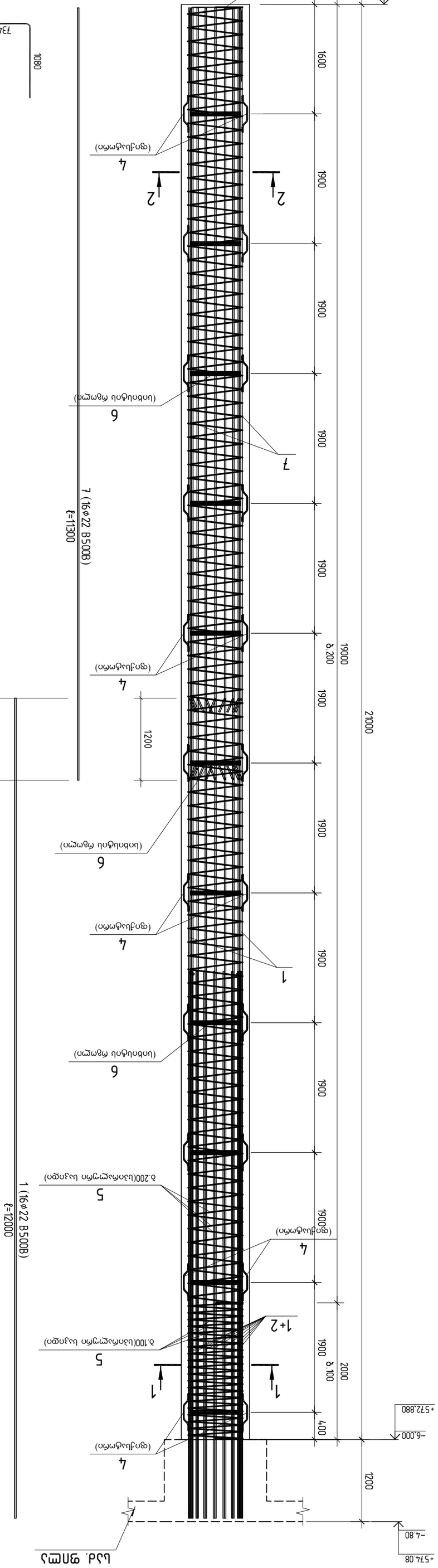

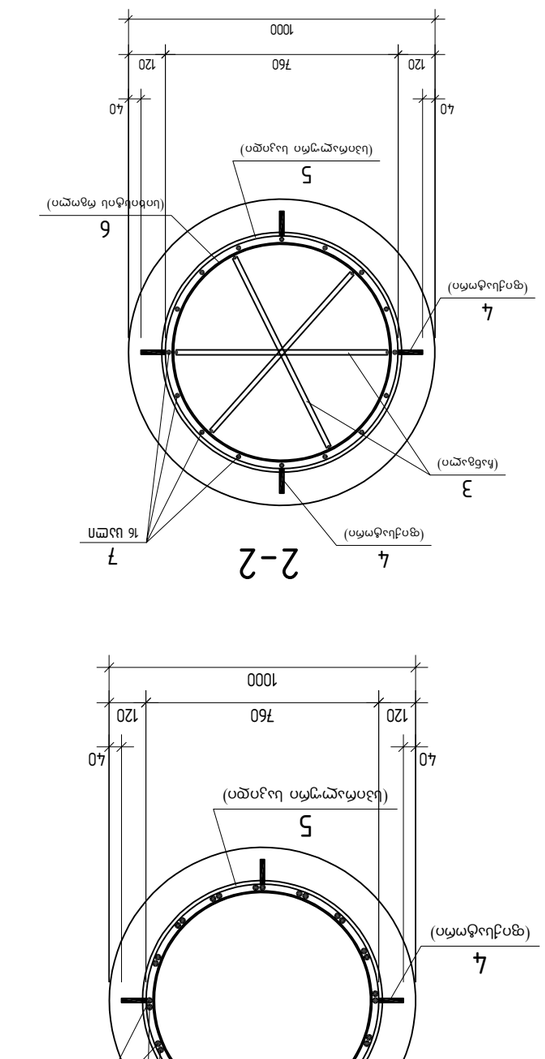

Армирование бв-15 (Ш)

Поз.	Обозначение	Наименование	Кол.	Масса ед., кг	Примечание
		Армирование ствола бв-15			
		Сборочные единицы			
1		ø 22 B500B ℓ= 12000	16	35.81	572.9
2		ø 22 B500B ℓ= 8000	16	23.87	381.9
7		ø 22 B500B ℓ= 11300	16	33.72	539.5
3		ø 18 B500B ℓ= 2885	3	5.76	17.3
4		ø 14 B500B ℓ= 585	44	0.71	31.1
5		ø 12 B500B ℓ= 313820	1	278.61	278.6
6		−60×5 ℓ= 2250	11	5.91	65.0
		Материалы			
		Бетон B30 Объем		16.49 м³	1886

Изм. Кол.уч. Лист № док. Подп. Дата			
ГИП	Гаврилов		Стадия / Лист / Листов
Нач.отд.	Иванов		Р / 1 / 1
Н.контр.	Петрова		
Разраб.	Сидоров		
ООО «ГИП Заря» г. Москва, ул. Строителей, 14, тел. +74951234567			
Армирование ствола бв-15			
Масштаб 1:50	Формат А2	Листов 1	Лист 1

ЛЛР
ЗАО "Ижэлектромонтаж"
г.Ижевск, ул.Пушкинская, 268, оф.1
+79555991500888
ilpnirf@gmail.com

Заказчик: Строительство Физкультурно-оздоровительного комплекса с универсальным игровым залом и плавательным бассейном в г.Ижевске, Устиновский район, 1 этап строительства (3 очередь)

Объект: Строительство физкультурно-оздоровительного комплекса с универсальным игровым залом и плавательным бассейном в г.Ижевске, Устиновский район, 1 этап строительства (3 очередь)

Армирование ростверка Р8-16

Стадия	Лист	Листов
Р	3	

Изм.	Кол.уч.	Лист	№док.	Подпись	Дата
Разраб.					
Пров.					
Н.контр.					
ГИП					

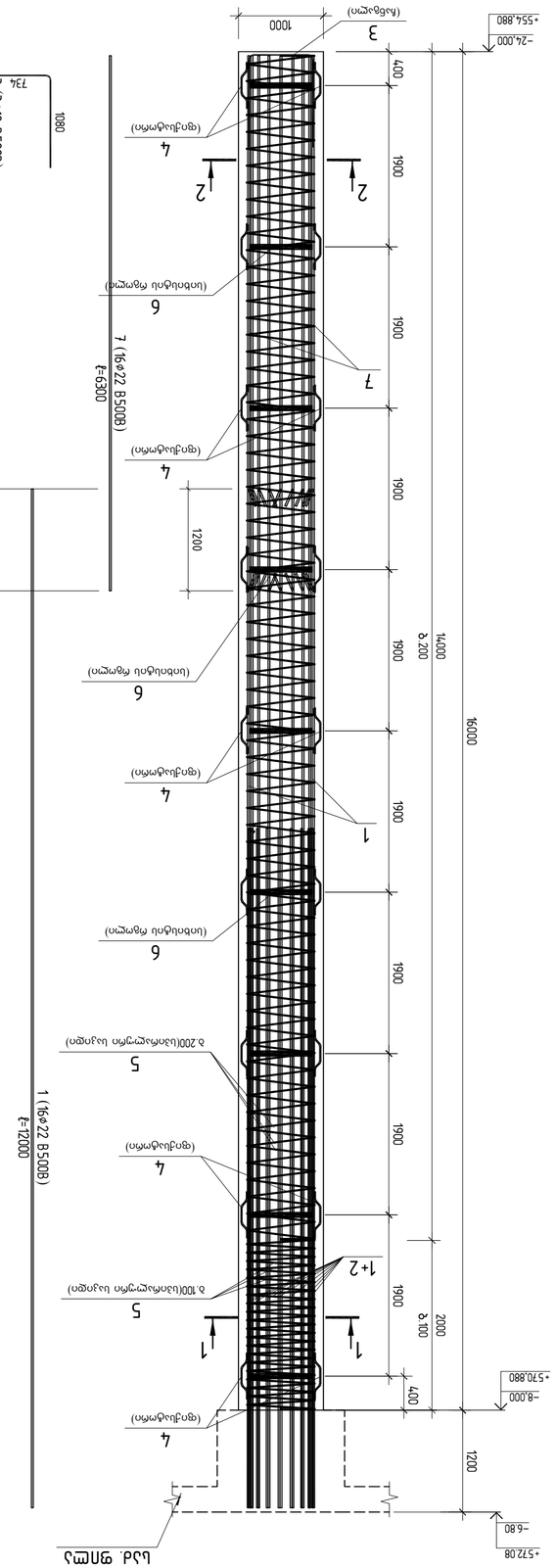

Поз.	Обозначение	Наименование	Кол.	Масса ед., кг	Примечание
		Железобетонные конструкции			
1		ø22 B500B ł=12000	16	35.81	572.9
2		ø22 B500B ł=8000	16	23.87	381.9
7		ø22 B500B ł=6300	16	18.80	300.8
3		ø18 B500B ł=2885	3	5.76	17.3
4		ø14 B500B ł=585	36	0.71	25.4
5		ø12 B500B ł=2455.60	1	218.01	218.0
6		−60×5 ł=2250	9	5.91	53.2
		Закладные детали			
					1570
		Бетон тяжелый В30		12.57 м³	

Арматурный каркас Кз-17

Выполнил	Проверил
т.в.	т.д.
Выполнил	Проверил
т.д.	т.д.
Масштаб	Формат	Листов	Лист
1:50	А2		Л-113

Изм. Кол.уч. Лист №док. Подп. Дата

ООО "НТР Зил"
Адрес: 0160, Армения, Ереван, Комитасский район, ул. Арташесян 36, 1/4
+995599150088
Gipn.ltd@gmail.com

Заказчик: Ереванский Городской Муниципалитет

Объект: Строительство Ереванского Городского Муниципального Здания (Мэрия) (Ереван, Кентрон, Северный проспект, 1/1)

Стадия: Рабочий проект

Наименование: Арматурный каркас Кз-17

Ереванский Городской Муниципалитет | Строительство Ереванского Городского Муниципального Здания (Мэрия) | Рабочий проект | Арматурный каркас Кз-17

Поз.	Обозначение	Наименование	Кол.	Масса ед., кг	Примечание
		Арматурный каркас Кз-17			
		Ведомость			
1		ф 22 B500B ℓ= 12000	16	35.81	572.9
2		ф 22 B500B ℓ= 8000	16	23.87	381.9
7		ф 22 B500B ℓ= 9300	16	27.75	444.0
3		ф 18 B500B ℓ= 2885	3	5.76	17.3
4		ф 14 B500B ℓ= 585	40	0.71	28.3
5		ф 12 B500B ℓ= 28690	1	254.34	254.3
6		−60×5 ℓ= 2250	10	5.91	59.1
		Закладные детали			1758
		B 30 Монолитный бетон		14.92 м³	

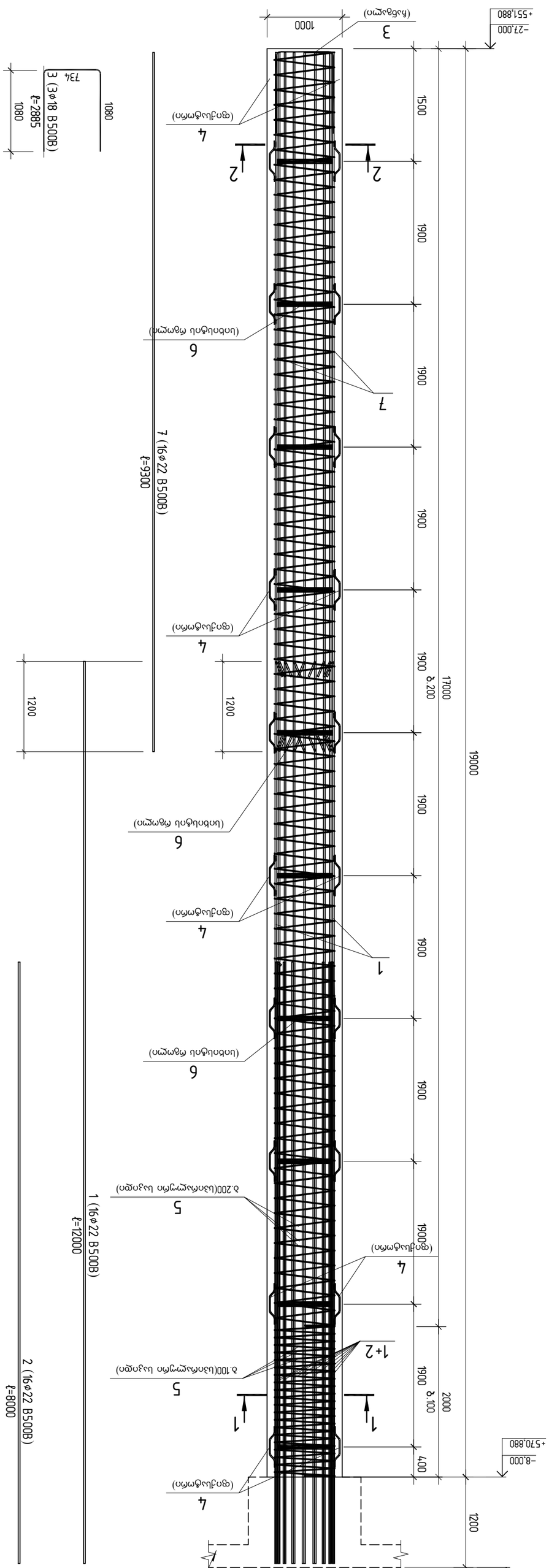
Кз-17 (1Ш)
1 (16ф22 B500B) ℓ=12000
2 (16ф22 B500B) ℓ=8000
7 (16ф22 B500B) ℓ=9300
3 (3ф18 B500B) ℓ=2885
1080
734
1080
1200
1200
1000
(Защитный слой)
+572.08
−6.80
+551.880
−27.000
+570.880
−8.000
1900
1900
1900

A2 1:50

1-1

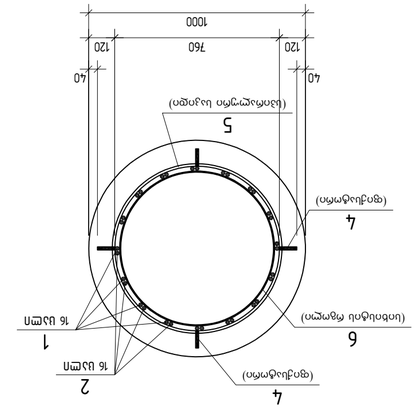

2-2

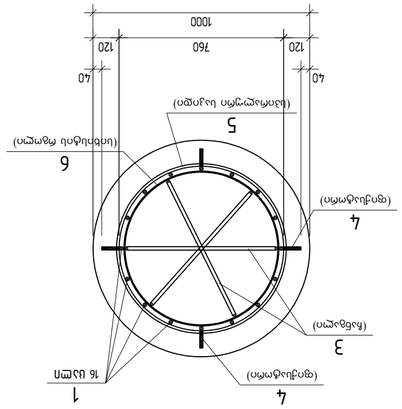

ամբարձիչ հանգույց Ե-18 (2Ս)

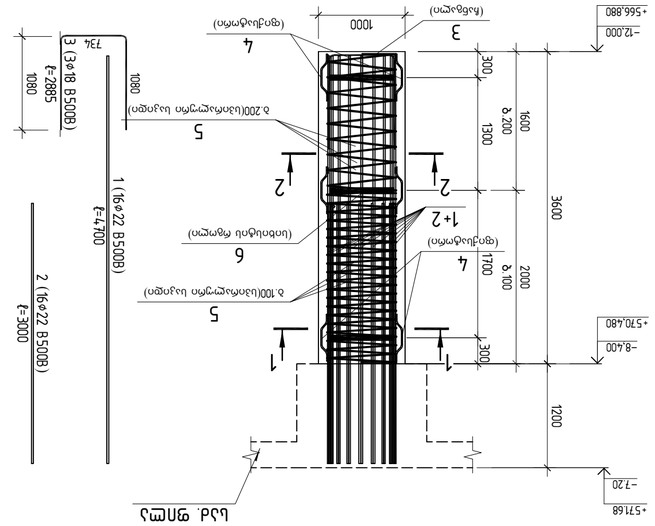

ամբարձիչ հանգույց Ե-19 (2Ս)

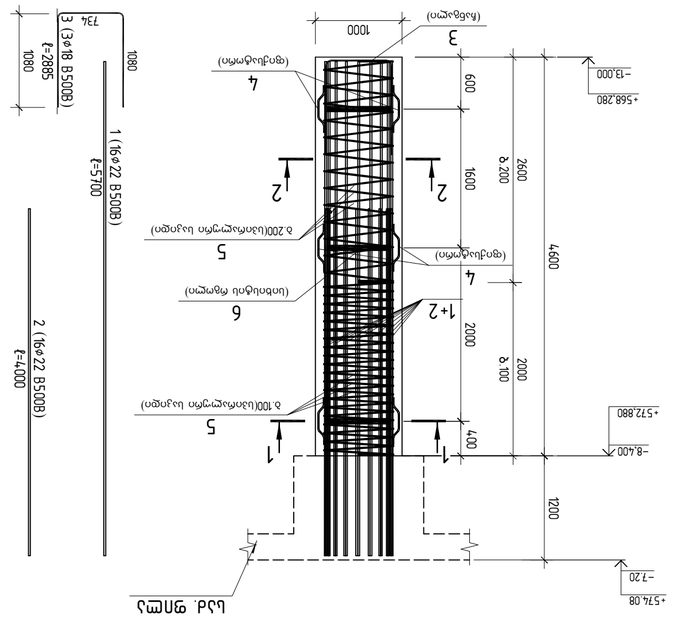

ՅՊՖ	Ս ա ճ ն ա խ ա ղ	ա ս ւ ս ղ ա ծ ո	քանակ	Ընդհանուր զանգված կգ	
		ամբարձիչ հանգույց Ե-18			
		գոգնաշղթան			
1	Ø 22 B500B ℓ= 4700		16	14.02 կգ	224.4
2	Ø 22 B500B ℓ= 3000		16	8.95 կգ	143.2
3	Ø 18 B500B ℓ= 2885		3	5.76 կգ	17.3
4	Ø 14 B500B ℓ= 585		12	0.71 կգ	8.5
5	Ø 12 B500B ℓ= 90150		1	80.03 կգ	80.0
6	−60×5 ℓ= 2250		3	5.91 կգ	17.7
	ձուլակտոր				587
	B30 ամրանի ծավալ			3.61 մ³	

ՅՊՖ	Ս ա ճ ն ա խ ա ղ	ա ս ւ ս ղ ա ծ ո	քանակ	Ընդհանուր զանգված կգ	
		ամբարձիչ հանգույց Ե-19			
		գոգնաշղթան			
1	Ø 22 B500B ℓ= 5700		16	17.01 կգ	272.1
2	Ø 22 B500B ℓ= 4000		16	11.94 կգ	191.0
3	Ø 18 B500B ℓ= 2885		3	5.76 կգ	17.3
4	Ø 14 B500B ℓ= 585		12	0.71 կգ	8.5
5	Ø 12 B500B ℓ= 79150		1	70.27 կգ	70.3
6	−60×5 ℓ= 2250		3	5.91 կգ	17.7
	ձուլակտոր				481
	B30 ամրանի ծավալ			2.83 մ³	

Ս ա ր ք ա կ ա ն	Ա ն ո ւ ն	Ստորագրություն	Ամսաթիվ	
Ս տ ո ւ գ ե ց				
Գ ծ ա գ ր ե ց				

ՀՀ, Կոտայքի մարզ, ք. Գավառ, Ա. Սայաթ-Նովա 1
+37491500088
info@gavarbeton.am

ՀՀԲ Գավառ ՍՊԸ

ամբարձիչ հանգույց (ձողային կոնստրուկցիա) Ե-18; Ե-19
հավաքման, "ԳՀԲՄԱՐ-Շ"-ում կիրառման ձեռնարկ. (ճանապարհային ծածկի համար). №ՎՀԿ)

Ելակետային ցանցին.

ամբարձիչ հանգույց Ե-18; Ե-19

Ելակետ	Հաշվարկված	Ստուգված
գ.ձ.	մ.յ.	մ.յ.

Նախագիծ	Փուլ	Թերթ	Թերթերի քանակ
Ե-114	Ա2		1:50

მონოლითური ხიმინჯი ხმ-20 (1ც)

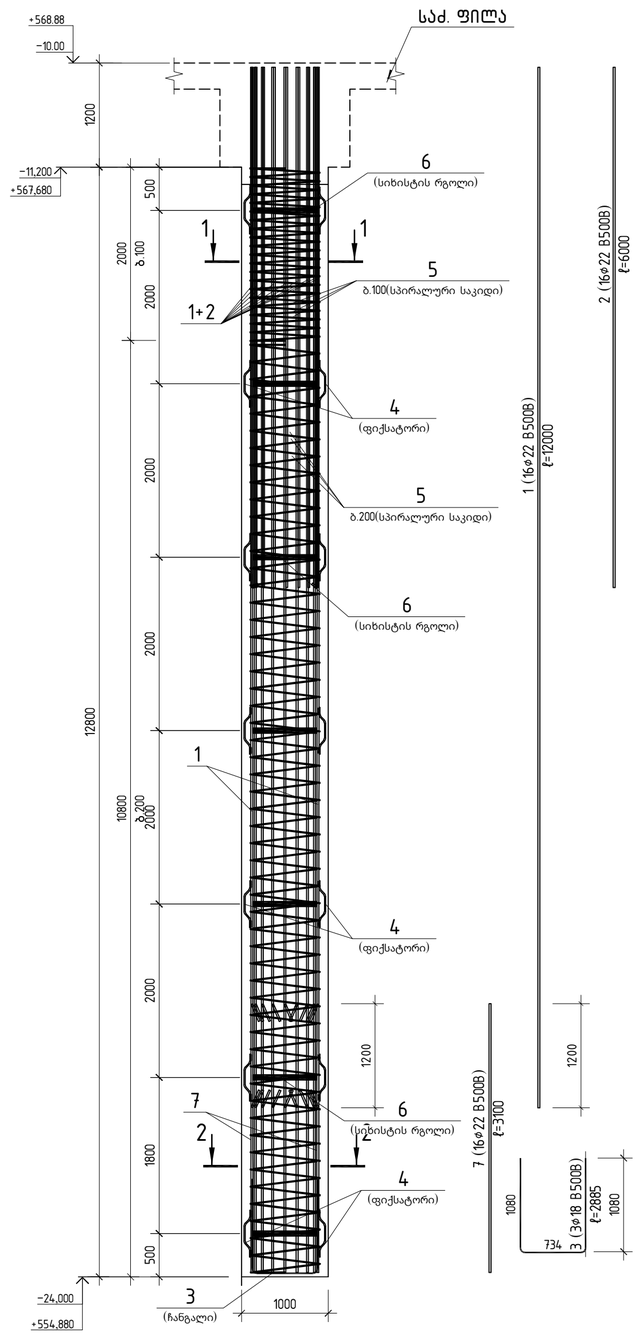

1-1

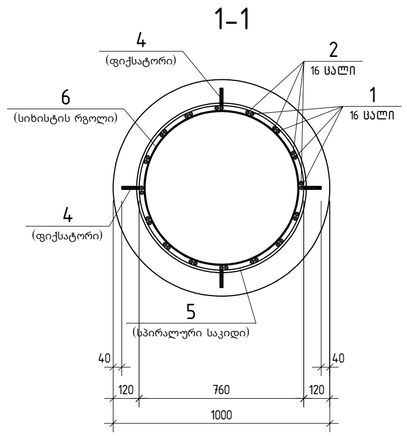

2-2

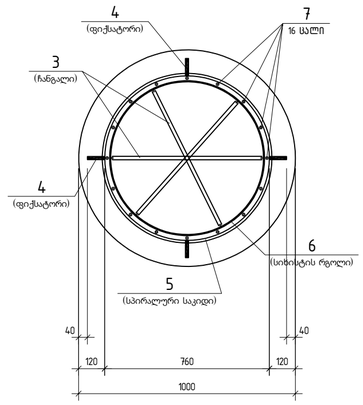

პოზ.	ა ღ ნ ი შ ვ ნ ა	დ ა ს ა ხ ე ლ ე ბ ა	რაოდ.	ერთ.წონა კგ	საერთო წონა კგ
		მონოლითური ხიმინჯი ხმ-20			
		დეტალები			
1		ф 22 B500B ℓ= 12000	16	35.81 კგ	572.9
2		ф 22 B500B ℓ= 6000	16	17.90 კგ	286.5
7		ф 22 B500B ℓ= 3100	16	9.25 კგ	148.0
3		ф 18 B500B ℓ= 2885	3	5.76 კგ	17.3
4		ф 14 B500B ℓ= 585	28	0.71 კგ	19.8
5		ф 12 B500B ℓ= 201870	1	179.22 კგ	179.2
6		-60x5 ℓ= 2250	7	5.91 კგ	41.3
		მასალები			1265
		B30 კლასის ბეტონი		10.05 მ³	

კონსტრუქტორი		
შ.პ.ს "ჯი ენ პი"	ალ. ყაზბეგის გამზ. 14ბ 0160, თბილისი, საქართველო	+995599150088 Gipn.ltd@gmail.com
პროექტის დასახელება:	მრავალბინიანი საცხოვრებელი სახლი (ბლოკი "C") ქ.თბილისი, "დელისი-3"-ის საცხოვრებელი რაიონის მიმდებარედ, ინტენსიფიკაციის ზზის სამხრეთით, (ნაკვეთი №1124)	
ნახაზის დასახელება:	მონოლითური ხიმინჯები ხმ-20	

დახაზა	შეამოწმა	დაამტკიცა
თ.ბ.	ო.ქ.	ო.ქ.

მასშტაბი	ფორმატი	თარიღი	რევიზია	ნახ.№
1:50	A2			კ-115

A2 1:50

მონოლითური ხიმინჯი ხმ-21 (2ც)

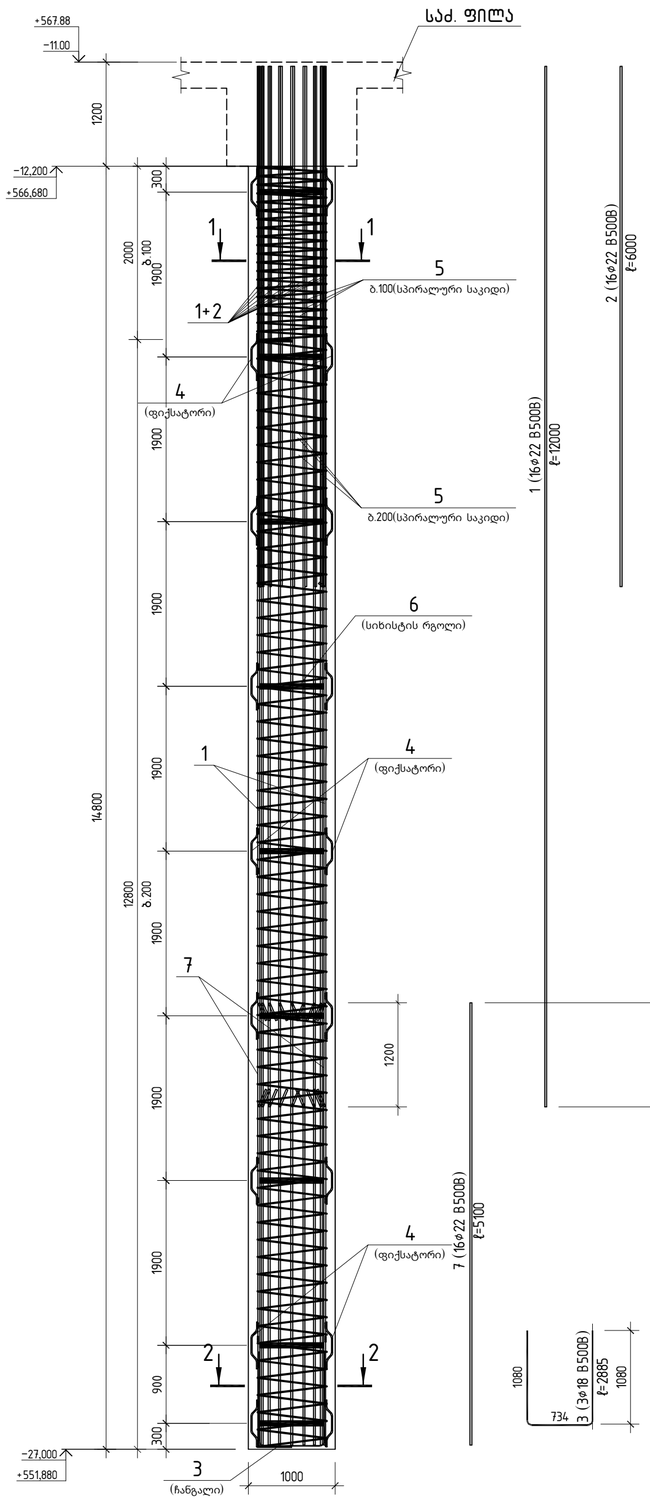

1-1

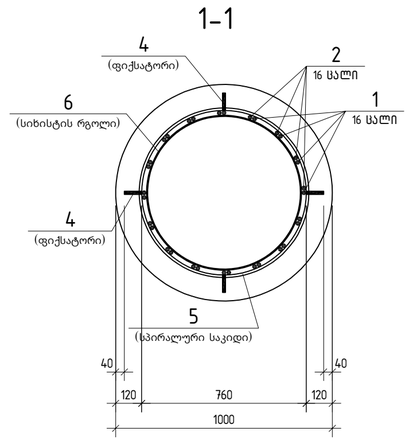

2-2

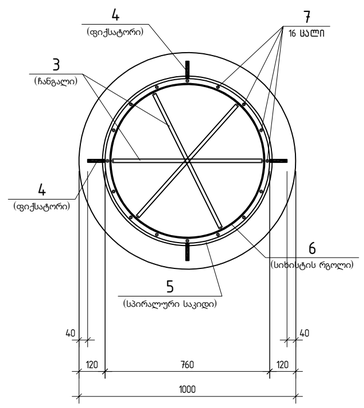

პოზ.	ა ღ ნ ი შ ვ ნ ა	დ ა ს ა ხ ე ლ ე ბ ა	რაოდ.	ერთ. წონა კგ	საერთო წონა კგ
		მონოლითური ხიმინჯი ხმ-21			
		დეტალები			
1		ф 22 B500B ℓ= 12000	16	35.81 კგ	572.9
2		ф 22 B500B ℓ= 6000	16	17.90 კგ	286.5
7		ф 22 B500B ℓ= 5100	16	15.22 კგ	243.5
3		ф 18 B500B ℓ= 2885	3	5.76 კგ	17.3
4		ф 14 B500B ℓ= 585	40	0.71 კგ	28.3
5		ф 12 B500B ℓ= 229200	1	203.48 კგ	203.5
6		-60x5 ℓ= 2250	10	5.91 კგ	59.1
		მასალები			1411
		B30 კლასის ბეტონი		11.62 მ³	

კონსტრუქტორი

შ.პ.ს "ჯი ეფ აი"

ალ. ყაზბეგის გამზ. №3
0160, თბილისი, საქართველო
+995599150088
Gipn.ltd@gmail.com

პროექტის დასახელება:

მრავალბინიანი საცხოვრებელი სახლი (ბლოკი "C")
ქ.თბილისი, "დელისი-3"-ის საცხოვრებელი რაიონის მიმდებარედ,
ინტენსიფიკაციის გზის სამხრეთით, (ნაკვეთი №1124)

ნახაზის დასახელება:

მონოლითური ხიმინჯები ხმ-21

დახაზა	შეამოწმა	დაამტკიცა
თ.ბ.	ო.ძ.	ო.ძ.

მასშტაბი	ფორმატი	თარიღი	რევიზია	ნახ.№
1:50	A2			ჯ-116

A2 1:50

მონოლითური ხიმინჯი ხმ-22 (1ს)

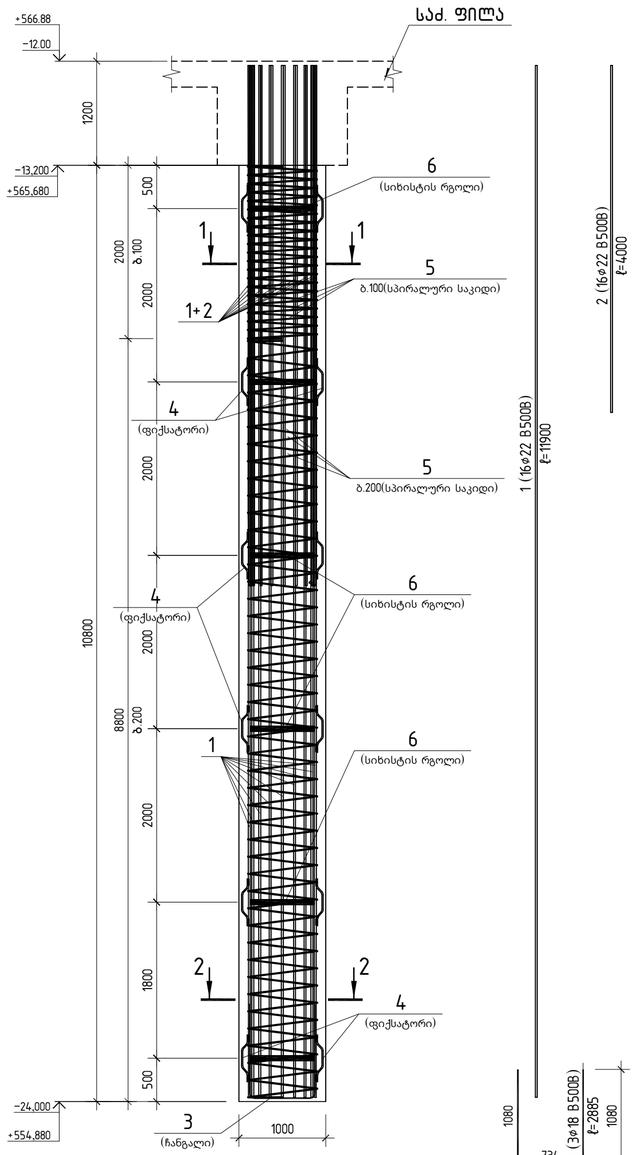

1-1

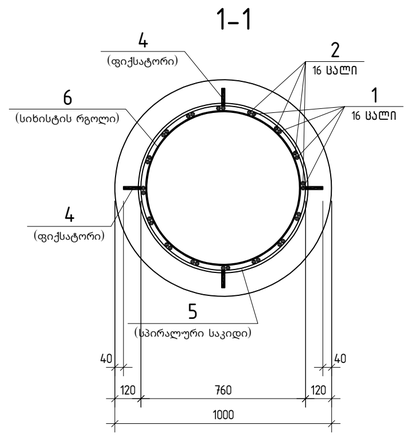

2-2

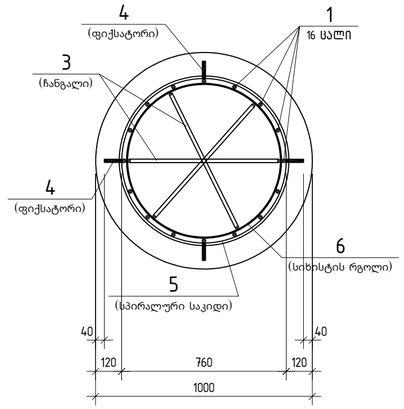

პოზ.	აღნიშვნა	დასახელება	რაოდ.	ერთ. წონა კგ	საერთო წონა კგ
		მონოლითური ხიმინჯი ხმ-22			
		დეტალები			
1		ф 22 B500B ℓ= 11900	16	35.51 კგ	568.1
2		ф 22 B500B ℓ= 4000	16	11.94 კგ	191.0
3		ф 18 B500B ℓ= 2885	3	5.76 კგ	17.3
4		ф 14 B500B ℓ= 585	24	0.71 კგ	17.0
5		ф 12 B500B ℓ= 174610	1	155.02 კგ	155.0
6		-60x5 ℓ= 2250	6	5.91 კგ	35.4
		მასალები			984
		B30 კლასის ბეტონი		8.48 მ³	

კონსტრუქტორი					
შ.პ.ს "ჯი ენ აი"		ალ. ყაზბეგის გამზ. №8 0160, თბილისი, საქართველო +995599150088 Gipn.ltd@gmail.com			
პროექტის დასახელება: მრავალბინიანი საცხოვრებელი სახლი (ბლოკი "C") ქ.თბილისი, "დელისი-3"-ის საცხოვრებელი რაიონის მიმდებარედ, ინტენსიფიკაციის გზის სამხრეთით, (ნაკვეთი №1124)					
ნახაზის დასახელება: მონოლითური ხიმინჯები ხმ-22					
დახაზა	შეამოწმა	დაამტკიცა			
თ.გ.	ო.ქ.	ო.ქ.			
მასშტაბი	ფორმატი	თარიღი	რევიზია	ნახ.№	
1:50	A2			კ-117	

A2 1:50

მონოლითური ხიმინჯი ხმ-23 (2ც)

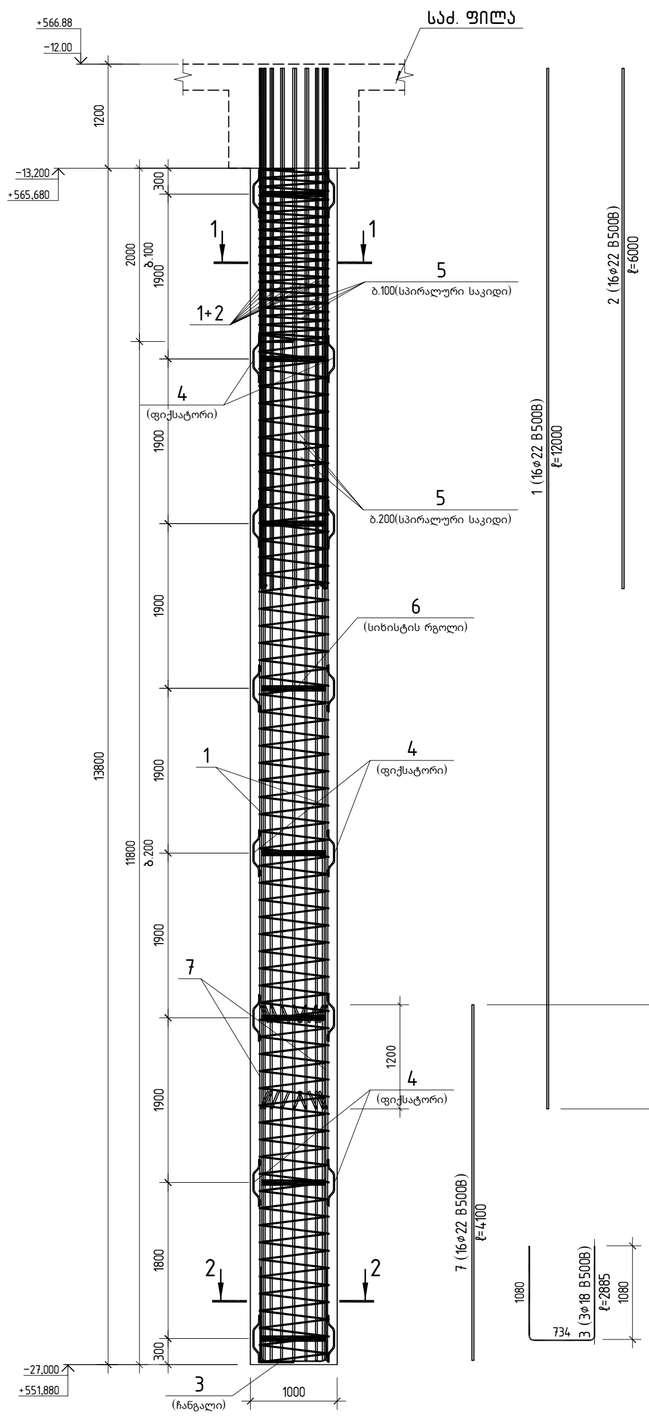

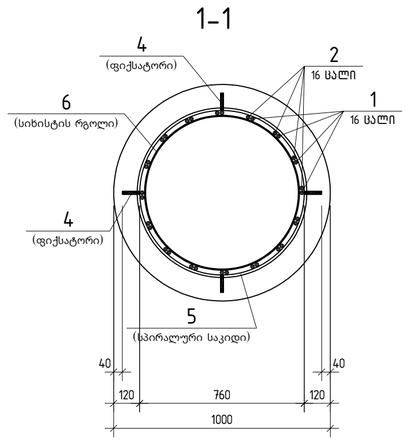

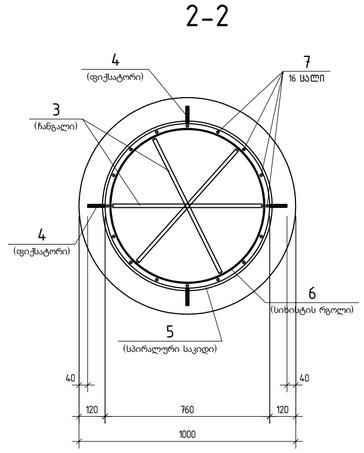

პოზ.	ა ღ ნ ი შ ვ ნ ა	დ ა ს ა ხ ე ლ ე ბ ა	რაოდ.	ერთ. წონა კგ	საერთო წონა კგ
		მონოლითური ხიმინჯი ხმ-23			
		დეტალები			
1		ф 22 B500B ℓ= 12000	16	35.81 კგ	572.9
2		ф 22 B500B ℓ= 6000	16	17.90 კგ	286.5
7		ф 22 B500B ℓ= 4100	16	12.23 კგ	195.7
3		ф 18 B500B ℓ= 2885	3	5.76 კგ	17.3
4		ф 14 B500B ℓ= 585	32	0.71 კგ	22.6
5		ф 12 B500B ℓ= 218200	1	193.72 კგ	193.7
6		-60x5 ℓ= 2250	8	5.91 კგ	47.3
		მასალები			1336
		B30 კლასის ბეტონი		10.84 მ³	

A2 1:50

კონსტრუქტორი

შ.პ.ს "ჯი ენ პი"
ალ. ყაზბეგის გამზ. №8
0160, თბილისი, საქართველო
+995599150088
Gipn.ltd@gmail.com

პროექტის დასახელება:
მრავალბინიანი საცხოვრებელი სახლი (ბლოკი "C")
ქ.თბილისი, "დელისი-3"-ის საცხოვრებელი რაიონის მიმდებარედ,
ინტენსიფიკაციის გზის სამხრეთით, (ნაკვეთი №1124)

ნახაზის დასახელება:
მონოლითური ხიმინჯები ხმ-23

დახაზა	შეამოწმა	დაამტკიცა
თ.ბ.	ო.ქ.	ო.ქ.

მასშტაბი	ფორმატი	თარიღი	რევიზია	ნახ.№
1:50	A2			კ- 118

მონოლითური ხიმინჯი ხმ-24 (1ც)

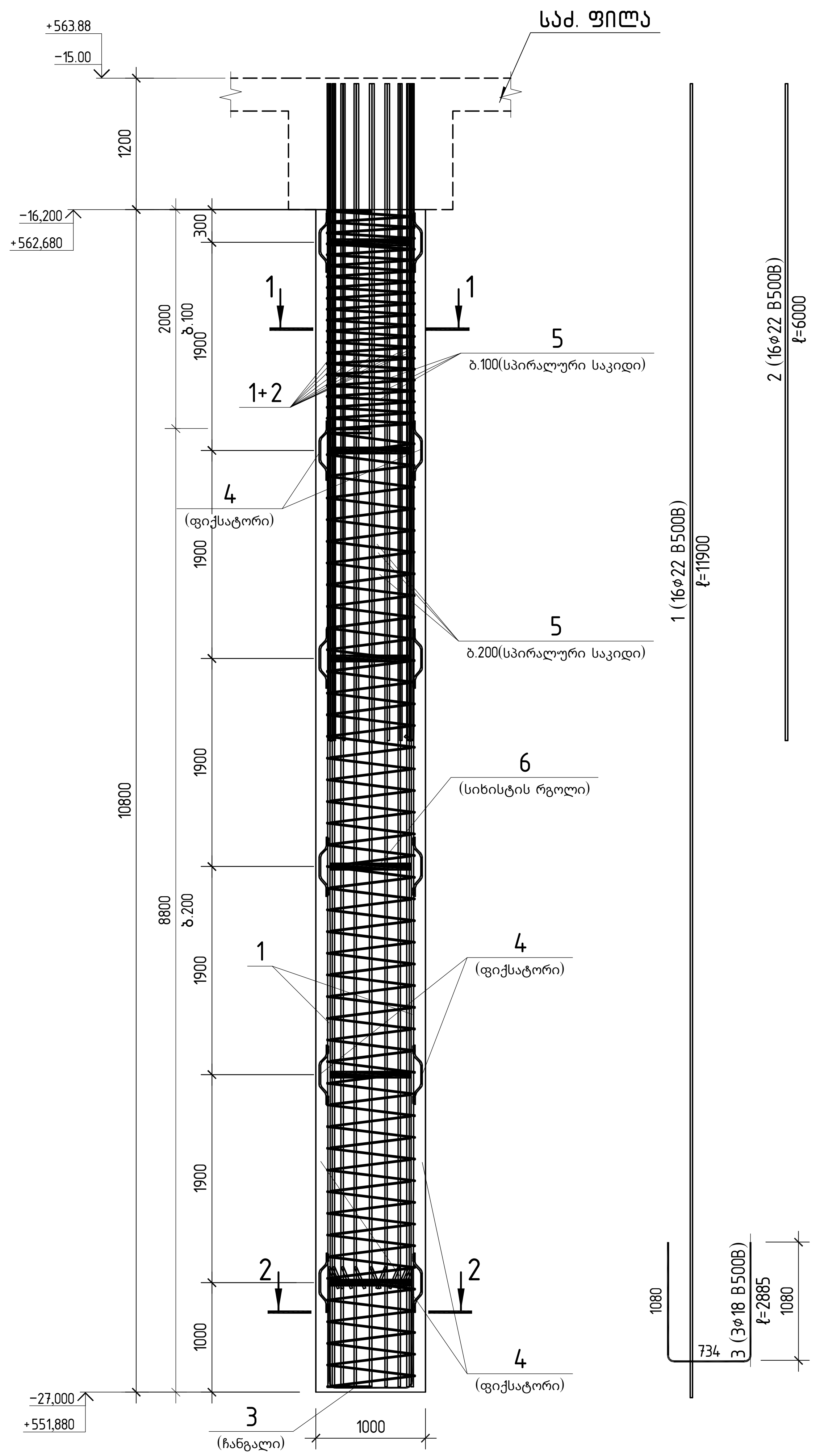

1-1

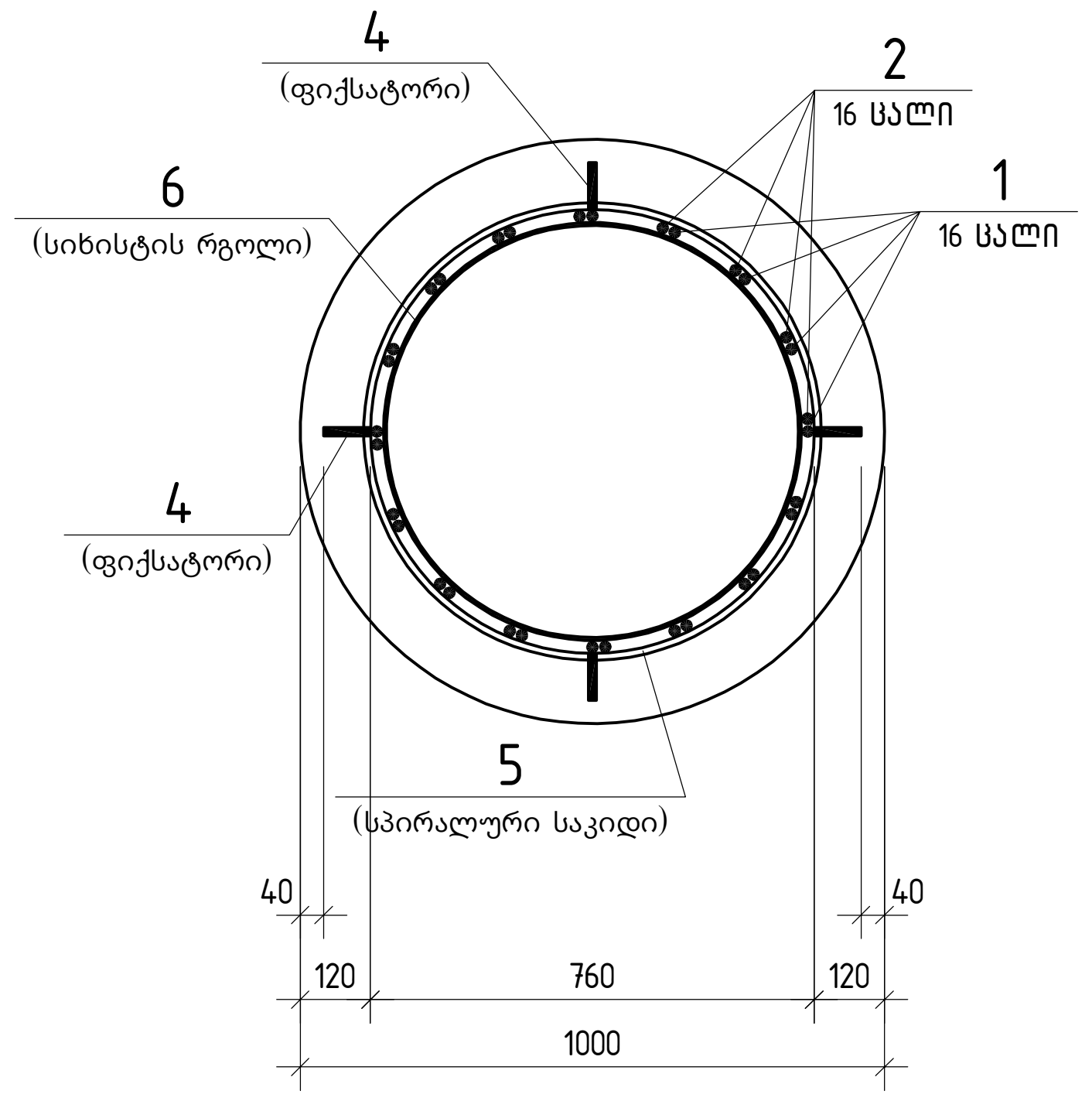

2-2

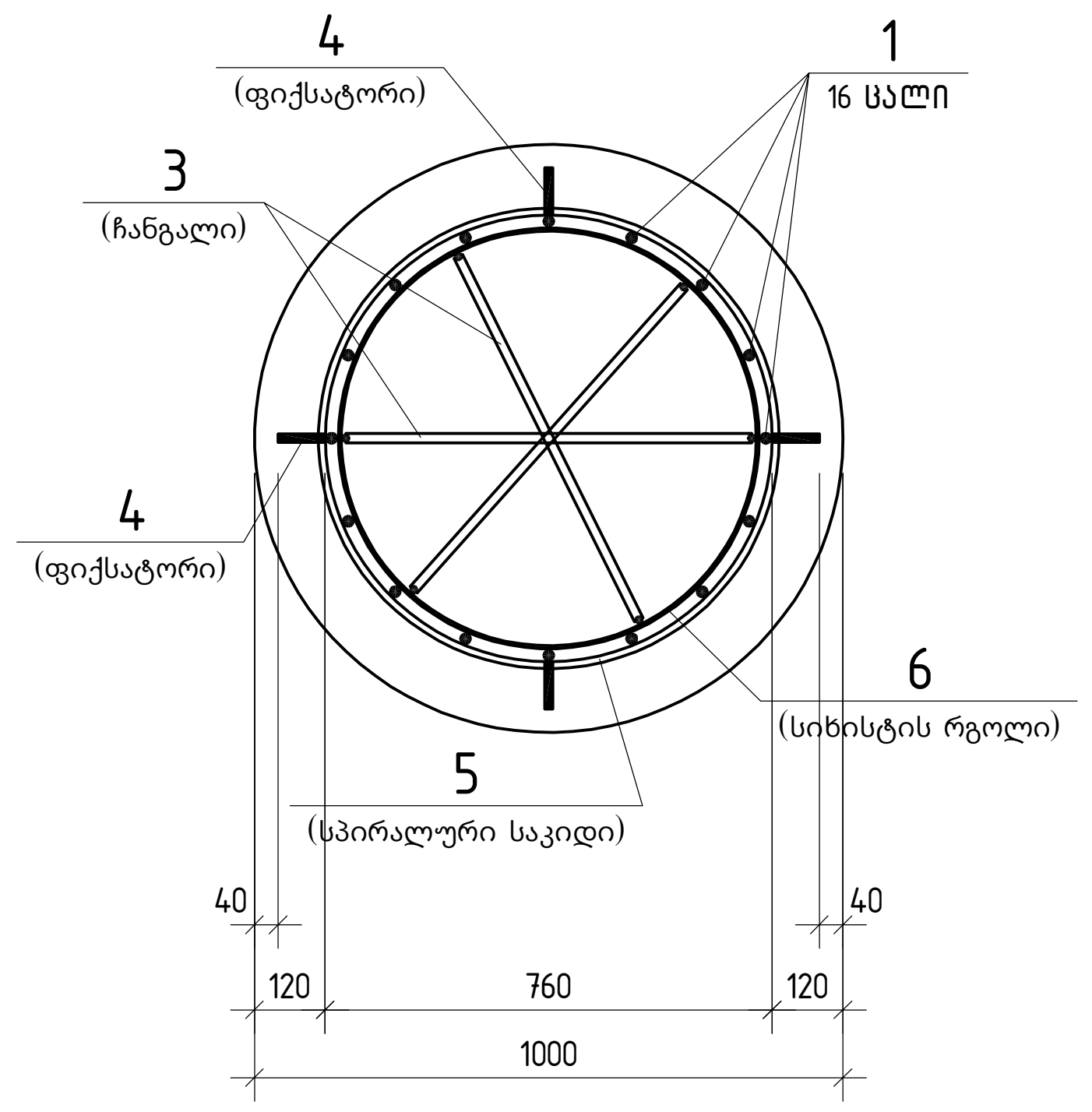

პოზ.	აღნიშვნა	დასახელება	რაოდ.	ერთ. წონა კგ	საერთო წონა კგ
		მონოლითური ხიმინჯი ხმ-24			
		დეტალები			
1		ф 22 B500B ℓ= 11900	16	35.51 კგ	568.1
2		ф 22 B500B ℓ= 6000	16	17.90 კგ	286.5
3		ф 18 B500B ℓ= 2885	3	5.76 კგ	17.3
4		ф 14 B500B ℓ= 585	24	0.71 კგ	17.0
5		ф 12 B500B ℓ= 174590	1	155.00 კგ	155.0
6		-60×5 ℓ= 2250	6	5.91 კგ	35.4
		მასალები			1079
		B30 კლასის ბეტონი		8.48 მ³	

A2 1:50

კონსტრუქტორი

შ.პ.ს "ჯი ენ პი"
ალ. ყაზბეგის გამზ. 14ბ
0160, თბილისი, საქართველო
+995599150088
Gipn.ltd@gmail.com

პროექტის დასახელება:
მრავალბინიანი საცხოვრებელი სახლი (ბლოკი "C")
ქ.თბილისი, "დელისი-3"-ის საცხოვრებელი რაიონის მიმდებარედ, ინტენსიფიკაციის გზის სამხრეთით, (ნაკვეთი №1/124)

ნახაზის დასახელება:
მონოლითური ხიმინჯები ხმ-24

დახაზა	შეამოწმა	დაადასტურა
თ.გ.	ო.ქ.	ო.ქ.

მასშტაბი	ფორმატი	თარიღი	რევიზია	ნახ.№
1:50	A2			კ-119

მონოლითური ხიმინჯი ხმ-25 (ვს)

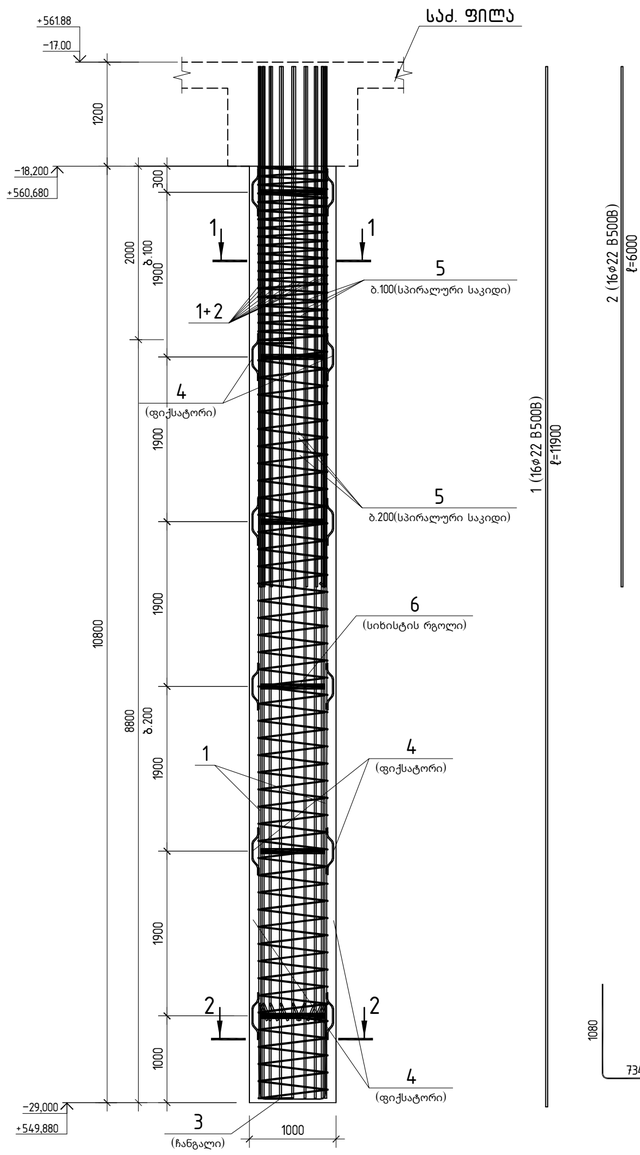

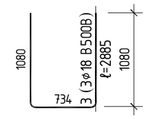

1-1

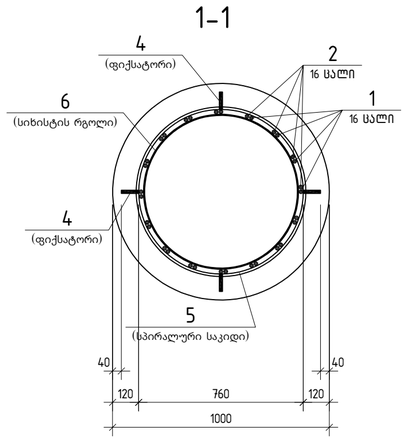

2-2

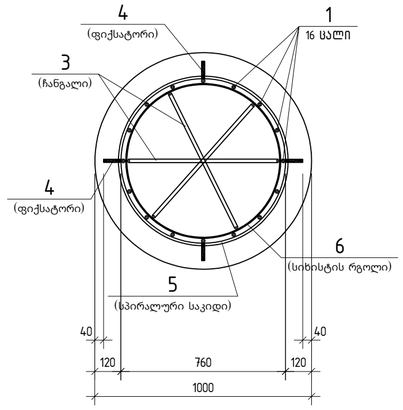

პოზ.	ა ღ ნ ი შ ვ ნ ა	დ ა ს ა ხ ე ლ ე ბ ა	რაოდ.	ერთ.წონა კგ	საერთო წონა კგ
		მონოლითური ხიმინჯი ხმ-25			
		დეტალები			
1		ф 22 B500B ℓ= 11900	16	35.51 კგ	568.1
2		ф 22 B500B ℓ= 6000	16	17.90 კგ	286.5
3		ф 18 B500B ℓ= 2885	3	5.76 კგ	17.3
4		ф 14 B500B ℓ= 585	24	0.71 კგ	17.0
5		ф 12 B500B ℓ= 174590	1	155.00 კგ	155.0
6		-60x5 ℓ= 2250	6	5.91 კგ	35.4
		მასალები			1079
		B30 კლასის ბეტონი		8.48 მ³	

A2 1:50

კონსტრუქტორი	
შ.პ.ს "ჯი ენ პი"	ალ. ყაზბეგის გამზ. №3 0160, თბილისი, საქართველო +995599150088 Gipn.ltd@gmail.com
პროექტის დასახელება:	მრავალბინიანი საცხოვრებელი სახლი (ბლოკი "C") ქ.თბილისი, "დელისი-3"-ის საცხოვრებელი რაიონის მიმდებარედ, ინტენსიფიკაციის გზის სამხრეთით, (ნაკვეთი №1124)
ნახაზის დასახელება:	მონოლითური ხიმინჯები ხმ-25

დახაზა	შეამოწმა	დაამტკიცა
თ.ბ.	ო.ქ.	ო.ქ.

მასშტაბი	ფორმატი	თარიღი	რევიზია	ნახ.№
1:50	A2			ქ-120

მონოლითური ხიმინჯი ხმ-26 (2ც)

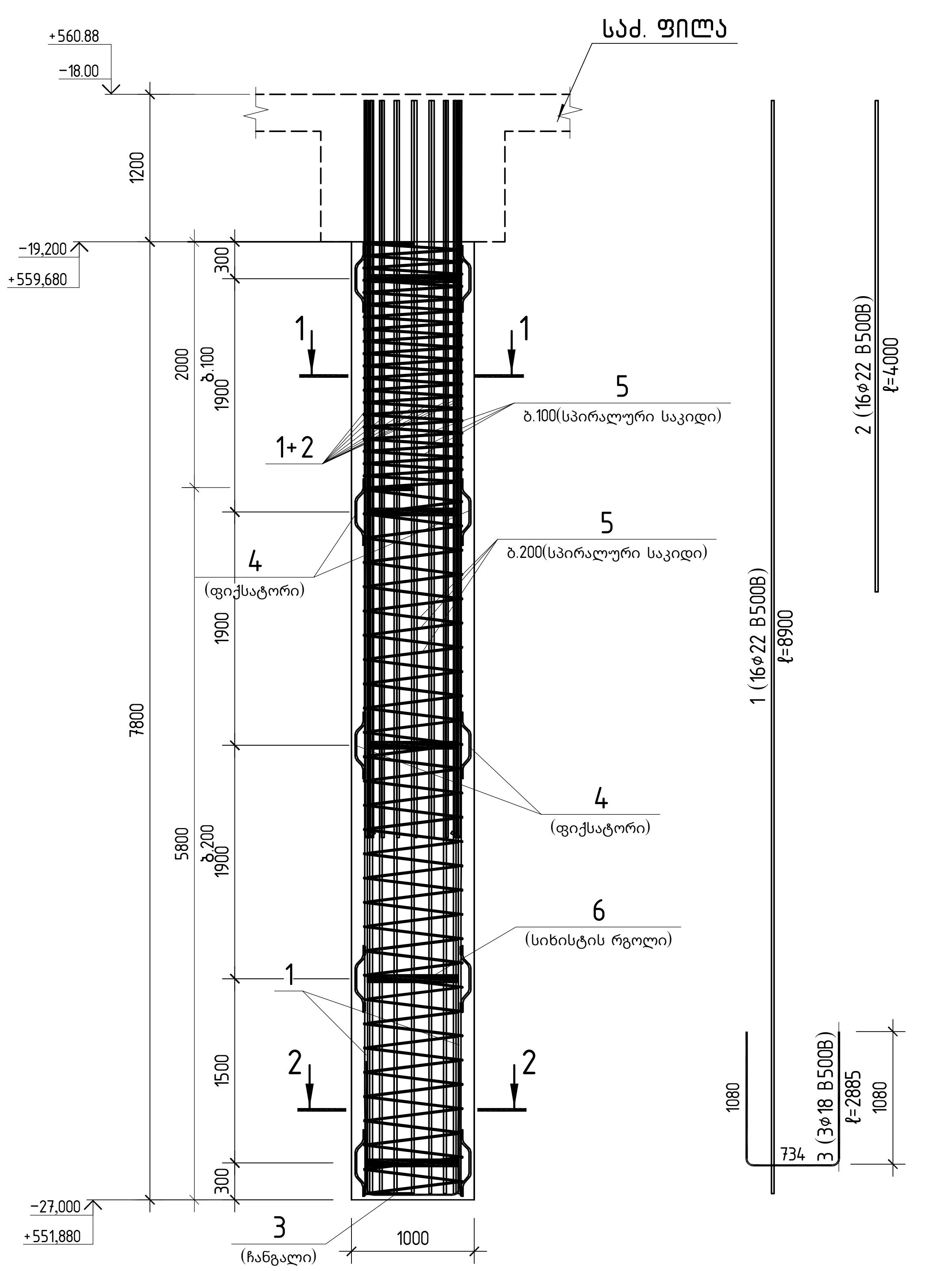

მონოლითური ხიმინჯი ხმ-27 (1ც)

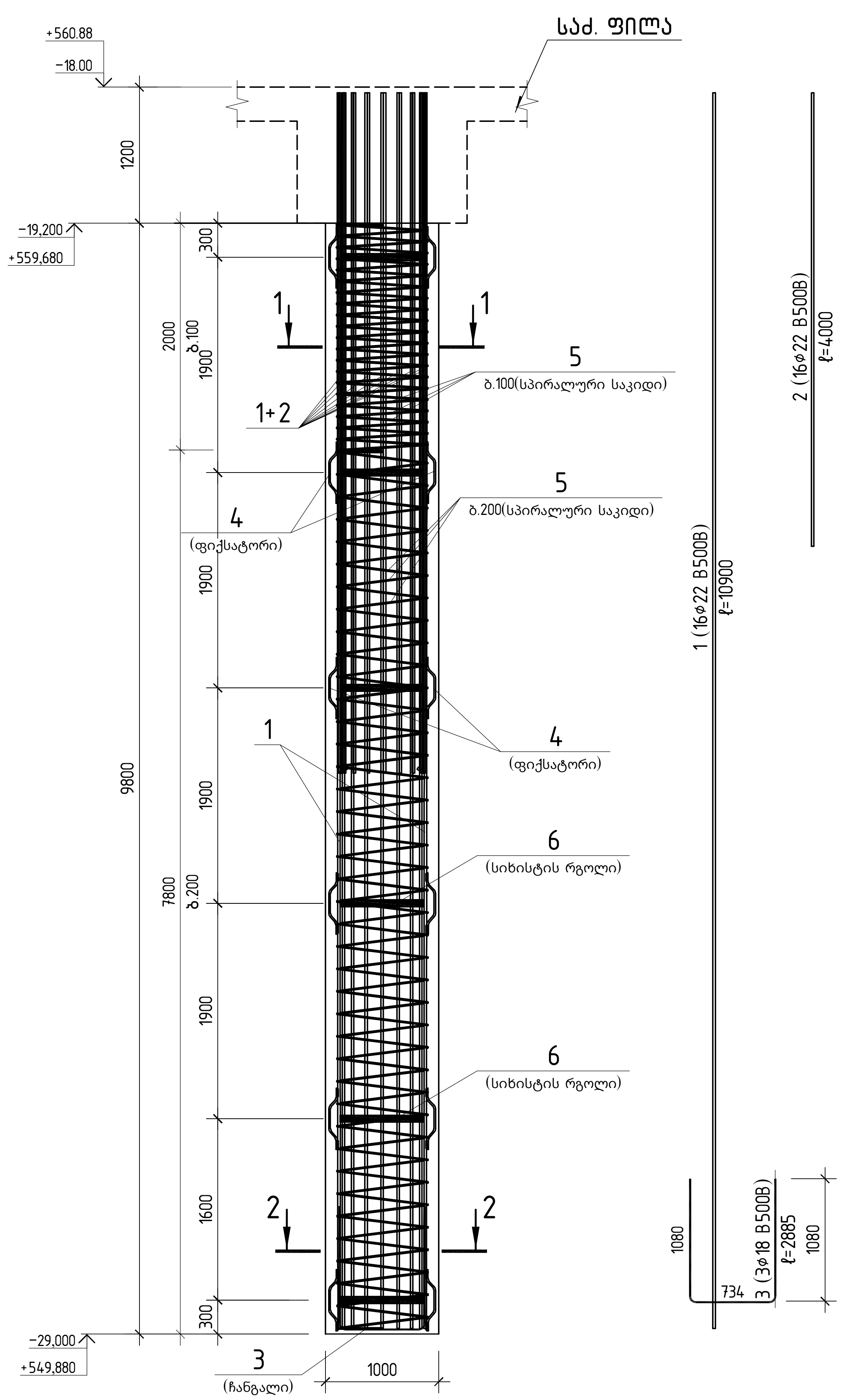

პოზ.	ა ღ ნ ი შ ვ ნ ა	დ ა ს ა ხ ე ლ ე ბ ა	რაოდ.	ე რ თ. წ ო ნ ა კგ	საერთო წონა კგ
		მონოლითური ხიმინჯი ხმ-26			
		დეტალები			
1		ϕ 22 B500B ℓ= 8900	16	26.56 კგ	424.9
2		ϕ 22 B500B ℓ= 4000	16	11.94 კგ	191.0
3		ϕ 18 B500B ℓ= 2885	3	5.76 კგ	17.3
4		ϕ 14 B500B ℓ= 585	20	0.71 კგ	14.1
5		ϕ 12 B500B ℓ= 133720	1	118.71 კგ	118.7
6		−60×5 ℓ= 2250	5	5.91 კგ	29.5
		მასალები			796
		B30 კლასის ბეტონი		6.13 $м^3$	

პოზ.	ა ღ ნ ი შ ვ ნ ა	დ ა ს ა ხ ე ლ ე ბ ა	რაოდ.	ე რ თ. წ ო ნ ა კგ	საერთო წონა კგ
		მონოლითური ხიმინჯი ხმ-27			
		დეტალები			
1		ϕ 22 B500B ℓ= 10900	16	32.53 კგ	520.4
2		ϕ 22 B500B ℓ= 4000	16	11.94 კგ	191.0
3		ϕ 18 B500B ℓ= 2885	3	5.76 კგ	17.3
4		ϕ 14 B500B ℓ= 585	24	0.71 კგ	17.0
5		ϕ 12 B500B ℓ= 160980	1	142.92 კგ	142.9
6		−60×5 ℓ= 2250	6	5.91 კგ	35.4
		მასალები			924
		B30 კლასის ბეტონი		7.70 $м^3$	

1-1

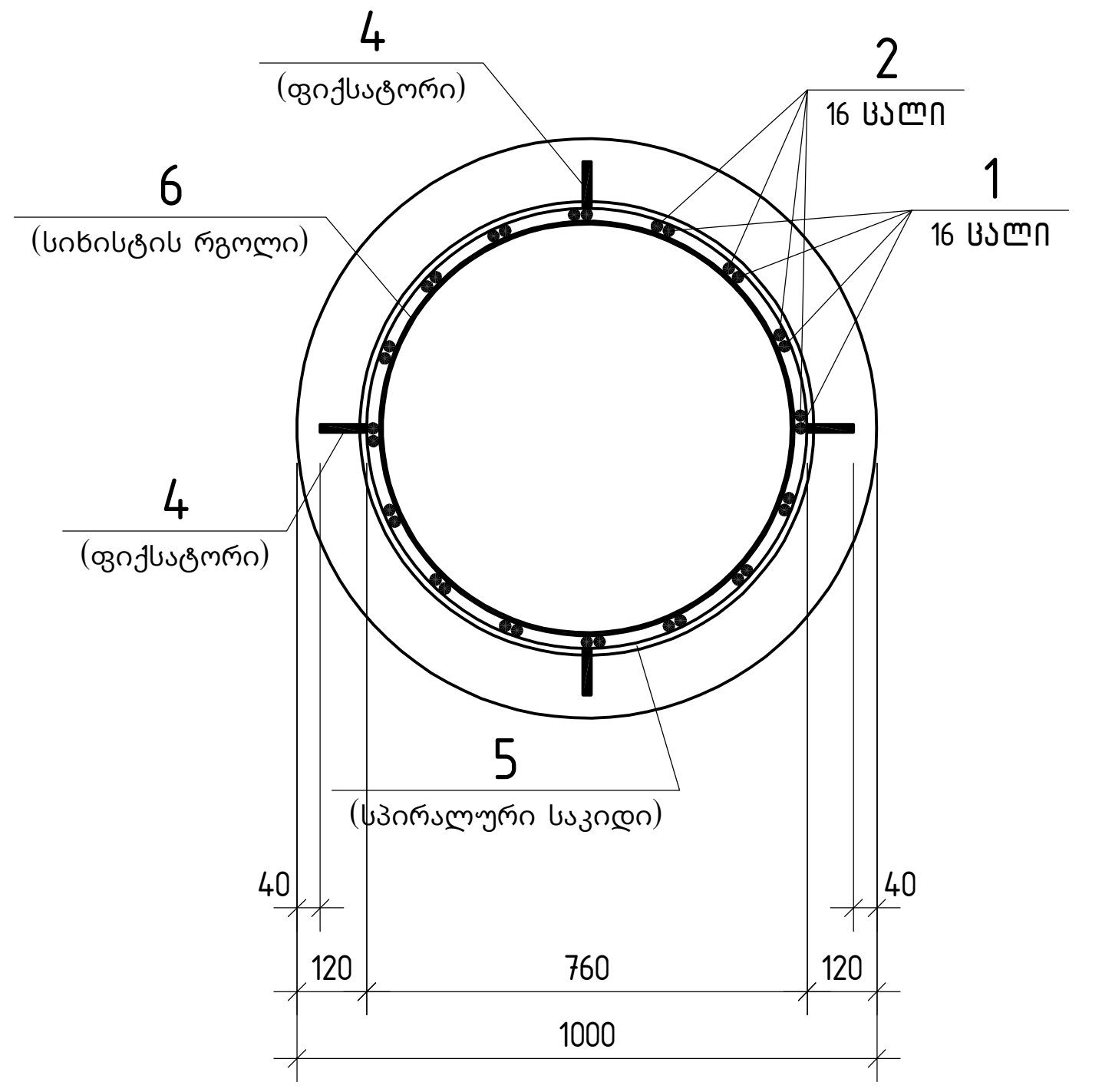

2-2

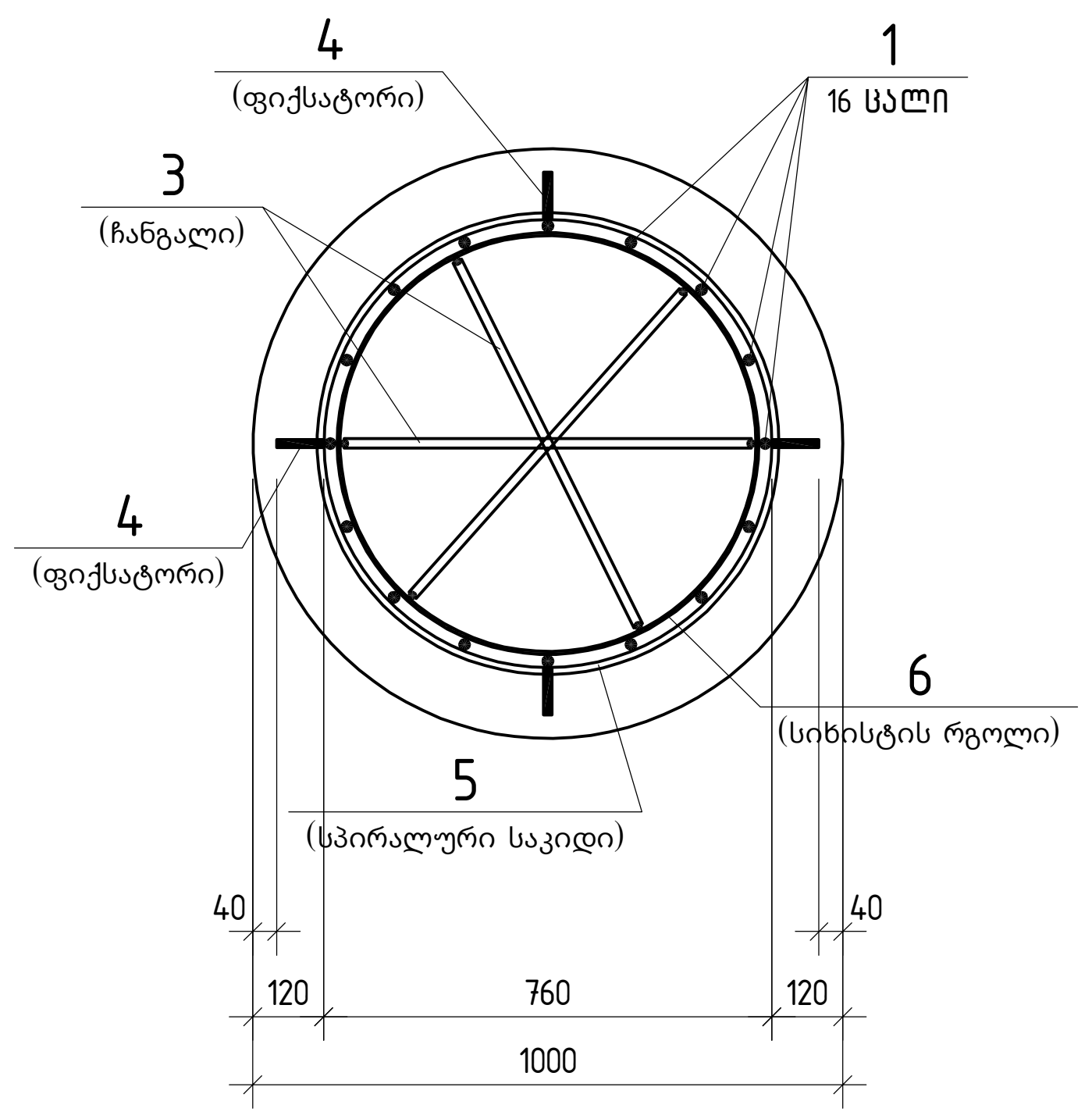

კონსტრუქტორი
შ.პ.ს "ჯი ენ პი"
ალ. ყაზბეგის გამზ. 14ბ
0160, თბილისი, საქართველო
+995599150088
Gipn.ltd@gmail.com

პროექტის დასახელება:
მრავალბინიანი საცხოვრებელი სახლი (ბლოკი "C")
ქ.თბილისი, "დელისი-3"-ის საცხოვრებელი რაიონის მიმდებარედ, ინტენსიფიკაციის გზის სამხრეთით, (ნაკვეთი №1/124)

ნახაზის დასახელება:
მონოლითური ხიმინჯები ხმ-26; ხმ-27

დახაზა	შეამოწმა	დაადასტურა
თ.გ.	ო.ქ.	ო.ქ.

მასშტაბი	ფორმატი	თარიღი	რევიზია	ნახ.№
1:50	A2			კ-121

A2 1:50

ЗАО "Завод ЖБК №2"
г.Ташкент, ул.Ахангаранская, 2
+998(71)2555555
info@zhbk2.uz

Спецификация арматурных изделий и закладных деталей

Для монолитных железобетонных колонн (марка К1) размерами 1000×1000 мм, высотой 12,8 м, с консолью на отм. +5,880. Бетон В30, F200, W6. Защитный слой 30 мм.

Заказчик: ООО "Строительная компания "Самарканд-Инвест". Объект: административно-деловой центр, 3 этап, 2 очередь. Договор № 47/24 от 12.03.2024.

Разработал: инж. Рахимов А.Т. Проверил: гл. инж. проекта Мирзаев Ш.Н. Н. контр.: Каримова Д.Р.

Арматурные изделия: **Ø 12 В500В — 1,842 т; Ø 22 В500В — 6,318 т; Ø 32 В500В — 2,104 т.** Закладные детали: **МН-1 — 4 шт.; МН-2 — 2 шт.** Общая масса металла: **10,264 т.**

Лист	Листов	Масса, кг	Масштаб
1	2	10264	1:50

Изм.	Кол. уч.	Лист	№ док.	Подпись	Дата
Разраб.	Рахимов				14.03.24
Пров.	Мирзаев				14.03.24
Н. контр.	Каримова				14.03.24
ГИП	Усманов				15.03.24

Спецификация арматурных изделий и закладных деталей

Поз.	Обозначение	Наименование	Кол.	Масса ед., кг	Примечание
		Арматурные изделия			
1		Ø 22 В500В, L = 12000	32	35,81	
2		Ø 22 В500В, L = 3100	32	9,25	
3		Ø 18 В500В, L = 2885	3	5,76	
4		Ø 14 В500В, L = 585	32	0,71	
5		Ø 12 В500В, L = 20192	1	179,26	
6		−60×5, L = 2250	8	5,91	
		Закладные детали			
МН-1		Закладная деталь МН-1	4	18,40	
МН-2		Закладная деталь МН-2	2	18,40	
		Материалы			
		Бетон В30, F200, W6		10,05 м³	
		Арматура класса А500С		9,944 т	
		Арматура класса А240С		0,320 т	

Ведомость арматурных изделий

Поз.	Обозначение	Наименование	Кол.	Масса ед., кг	Примечание
		Арматурные изделия			
1		Ø 22 В500В, L = 12000	32	35,81	
2		Ø 22 В500В, L = 3100	32	9,25	
3		Ø 18 В500В, L = 2885	3	5,76	
4		Ø 14 В500В, L = 585	32	0,71	
5		Ø 12 В500В, L = 20192	1	179,26	
6		−60×5, L = 2250	8	5,91	
		Закладные детали			
МН-1		Закладная деталь МН-1	4	18,40	
МН-2		Закладная деталь МН-2	2	18,40	
		Материалы			
		Бетон В30, F200, W6		10,05 м³	

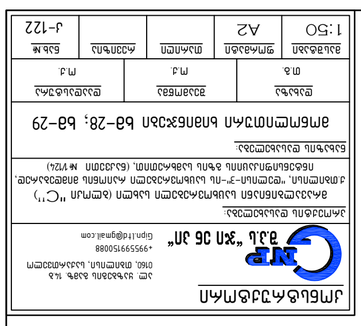

Ведомость арматурных изделий

Поз.	Обозначение	Наименование	Кол.	Масса ед., кг	Примечание
		Арматурные изделия			
1		Ø 22 В500В, L = 10900	16	32,53	
2		Ø 22 В500В, L = 4000	16	11,94	
3		Ø 18 В500В, L = 2885	3	5,76	
4		Ø 14 В500В, L = 585	24	0,71	
5		Ø 12 В500В, L = 16099О	1	142,92	
6		−60×5, L = 2250	6	5,91	
		Закладные детали			
		Бетон В30, F200, W6		7,70 м³	
		Материалы			
Поз.	Обозначение	Наименование и характеристика	Ед. изм.	Масса ед., кг	Примечание
1		Ø 22 В500В, L = 10900	16	32,53	
2		Ø 22 В500В, L = 4000	16	11,94	
3		Ø 18 В500В, L = 2885	3	5,76	
4		Ø 14 В500В, L = 585	24	0,71	
5		Ø 12 В500В, L = 16099О	1	142,92	
6		−60×5, L = 2250	6	5,91	
		Закладные детали			
		Бетон В30, F200, W6		7,70 м³	
		Материалы			
Поз.	Обозначение	Наименование и характеристика	Ед. изм.	Масса ед., кг	Примечание
1		Ø 22 В500В, L = 12000	32	35,81	
2		Ø 22 В500В, L = 3100	32	9,25	
3		Ø 18 В500В, L = 2885	3	5,76	
4		Ø 14 В500В, L = 585	32	0,71	
5		Ø 12 В500В, L = 20192	1	179,26	
6		−60×5, L = 2250	8	5,91	
		Закладные детали			
МН-1		Закладная деталь МН-1	4	18,40	
МН-2		Закладная деталь МН-2	2	18,40	
		Материалы			
		Бетон В30, F200, W6		10,05 м³	

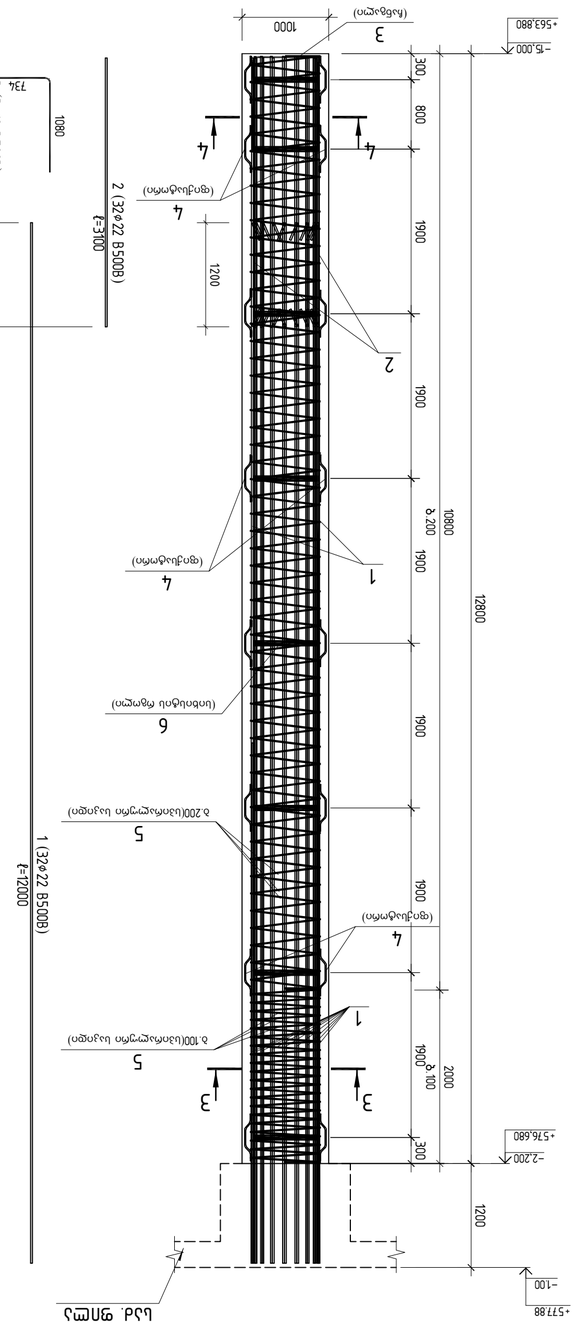

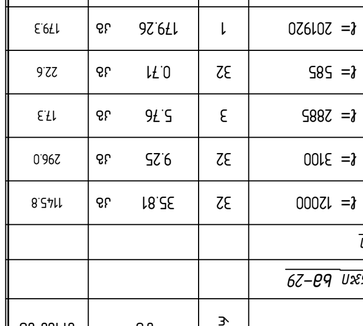

მონოლითური ხიმინჯი ხმ-30 (1ც)

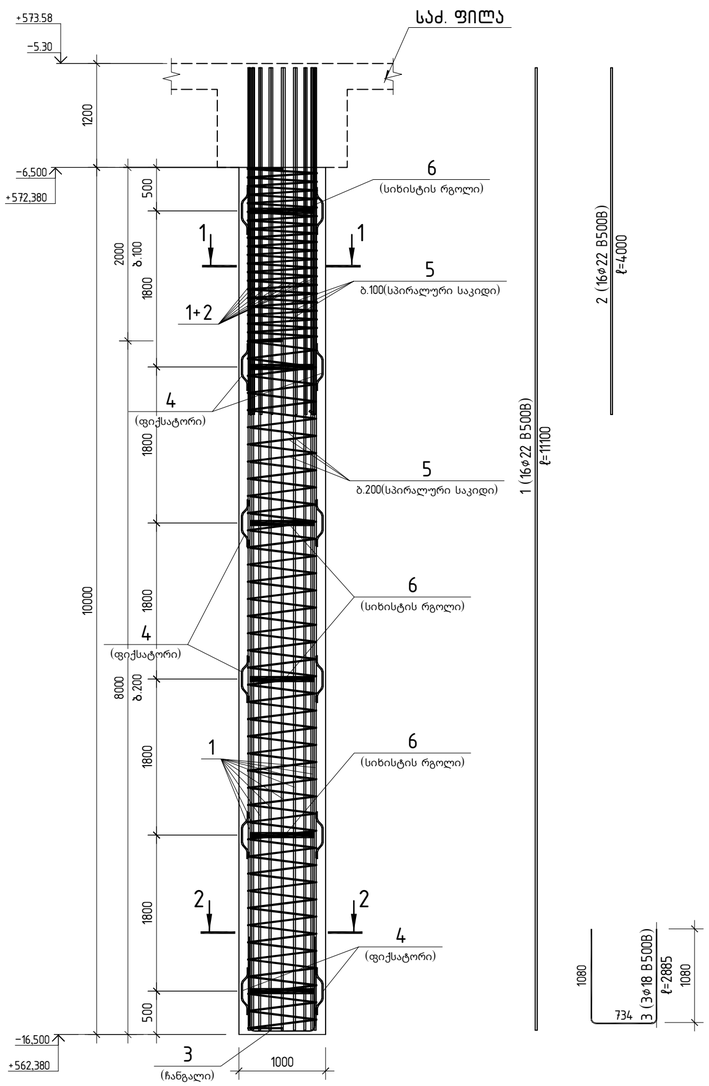

პოზ.	ა ღ ნ ი შ ვ ნ ა	დ ა ს ა ხ ე ლ ე ბ ა	რაოდ.	ერთ. წონა კგ	საერთო წონა კგ
		მონოლითური ხიმინჯი ხმ-30			
		დეტალები			
1		ф 22 B500B ℓ= 11100	16	33.12 კგ	530.0
2		ф 22 B500B ℓ= 4000	16	11.94 კგ	191.0
3		ф 18 B500B ℓ= 2885	3	5.76 კგ	17.3
4		ф 14 B500B ℓ= 585	24	0.71 კგ	17.0
5		ф 12 B500B ℓ= 162610	1	144.36 კგ	144.4
6		-60x5 ℓ= 2250	6	5.91 კგ	35.4
		მასალები			935
		B30 კლასის ბეტონი		7.85 მ³	

1-1

2-2

კონსტრუქტორი	
შ.პ.ს "ჯი ენ პი"	ალ. ყაზბეგის გამზ. №8 0160, თბილისი, საქართველო +995599150088 Gipn.ltd@gmail.com
პროექტის დასახელება:	მრავალბინიანი საცხოვრებელი სახლი (ბლოკი "C") ქ.თბილისი, "დელისი-3"-ის საცხოვრებელი რაიონის მიმდებარედ, ინტენსიფიკაციის გზის სამხრეთით, (ნაკვეთი №1124)
ნახაზის დასახელება:	მონოლითური ხიმინჯები ხმ-30

დახაზა	შეამოწმა	დაადასტურა
თ.ბ.	ო.ქ.	ო.ქ.

მასშტაბი	ფორმატი	თარიღი	რევიზია	ნახ.№
1:50	A2			კ-123

A2 1:50

A2 1:50

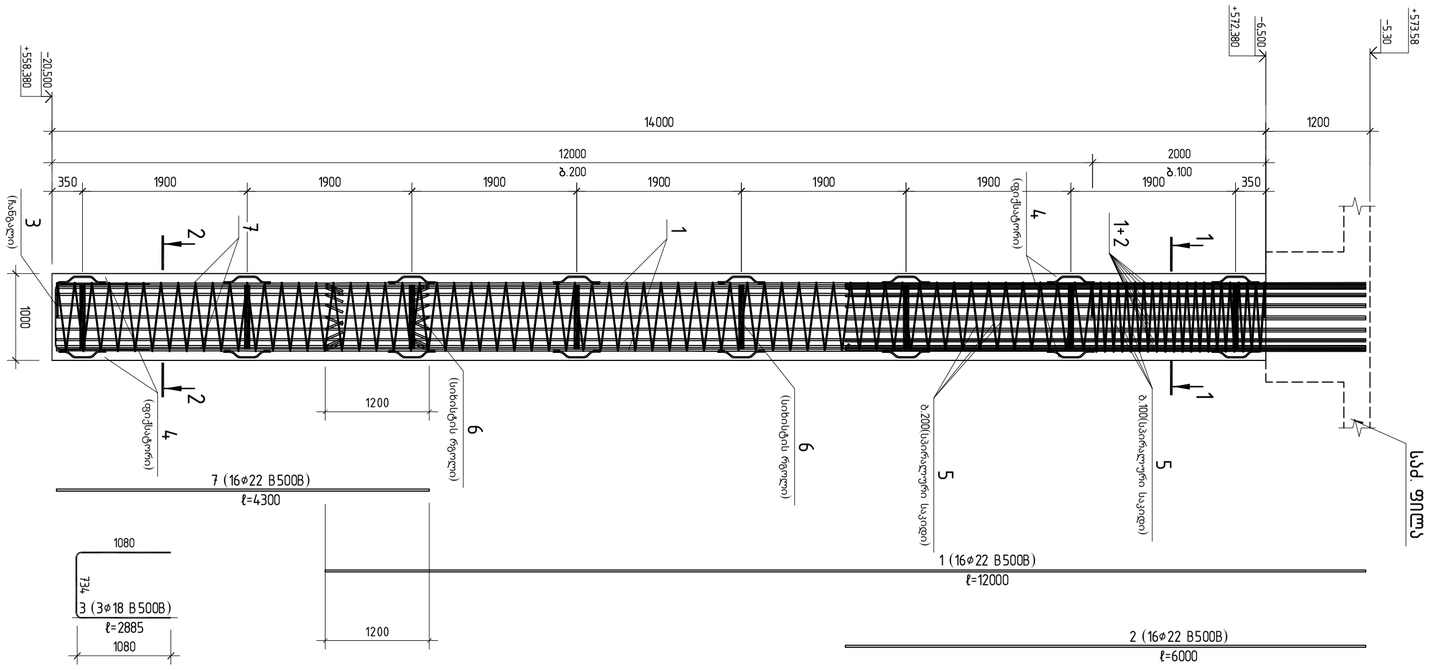

ამოწოლილი ხიდაკვანძი ხვ-31 (2ც)

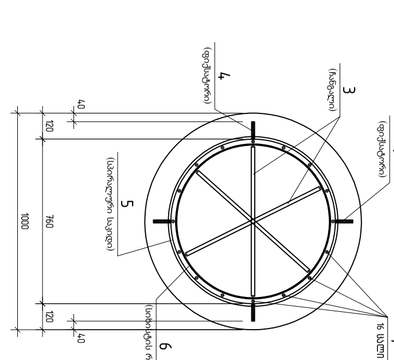

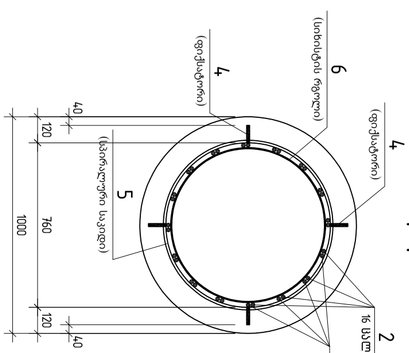

პოზ.	ნ ო მ ე რ ი	დ ა ს ა ხ ე ლ ე ბ ა	ერთ. ზომა	რაოდ.	საშ.წონა ერთეულის	საშ.ჯამური წონა
		ამოწოლილი ხიდაკვანძი ხვ-31				
		დეტალები				
1		φ 22 B500B ℓ= 12000		16	35.81	572.9
2		φ 22 B500B ℓ= 6000		16	17.90	286.5
7		φ 22 B500B ℓ= 4300		16	12.83	205.3
3		φ 18 B500B ℓ= 2885		3	5.76	17.3
4		φ 14 B500B ℓ= 585		32	0.71	22.6
5		φ 12 B500B ℓ= 21647.0		1	192.18	192.2
6		-60x5 ℓ= 2250		8	5.91	47.3
		ბეტონი				1344
		B30 კლასის ბეტონი		11.00	მ³	

კონსტრუქტორი			
შპს "ჯი ეს პი"			
ტექნიკური ზედამხედველობა:			
არაპირდაპირი ტექნიკური ზედამხედველობა განხორციელდა შპს "C'1" კონსტრუქტორ-ტ-ის ზედამხედველობის ატესტატის №17241			
ზედამხედველობა განახორციელა:			
ამოწოლილი ხიდაკვანძი ხვ-31			
მასშტაბი		მასალა	მასშტაბი
1:50		მ.ბ	მ.ბ
ფორმატი		ფიგურა	ნახ.№
A2		1	ა-124

A2 1:50

არმატურების ხიდაკვეთი ხ3-32 (1ც)

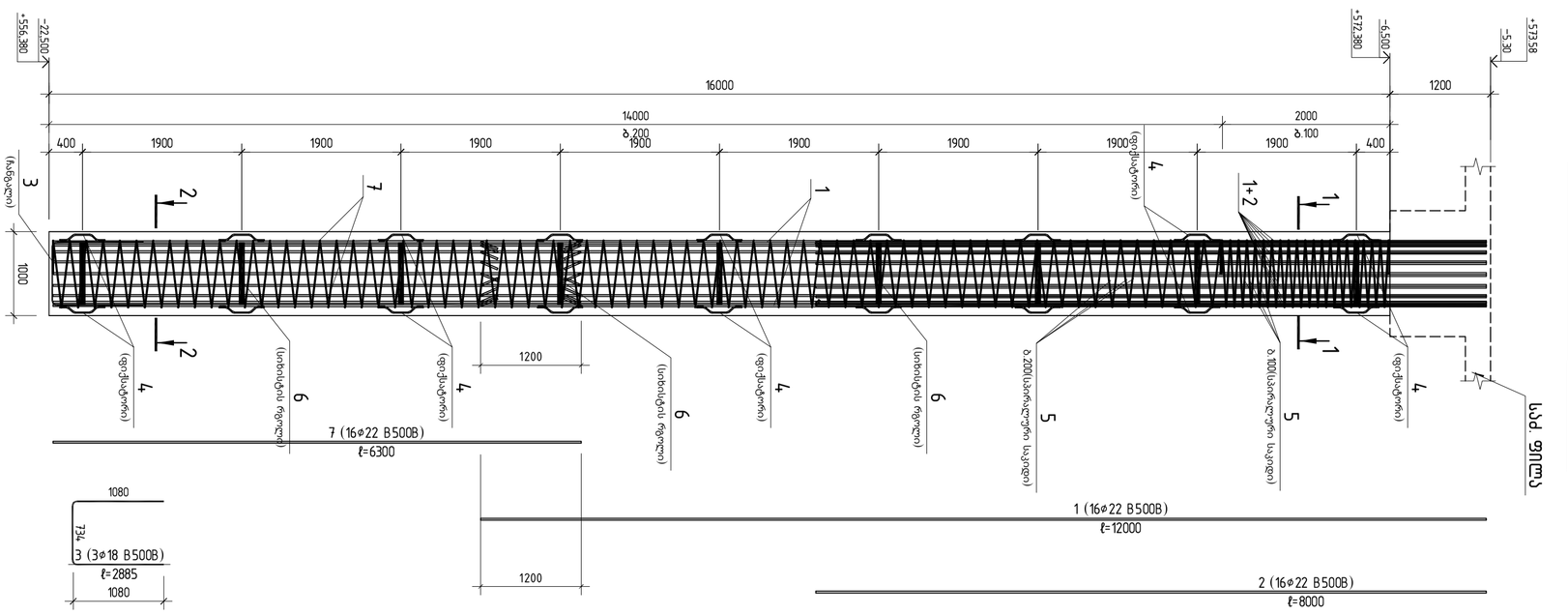
+556.386
-22.500
+572.388
-6.500
+573.58
-5.30
16000
1200
14000
ბ.200
2000
ბ.100
400
1900
1900
1900
1900
1900
1900
1900
1900
1900
400
1000
1200
1200
7 (16ø22 B500B)
ℓ=6300
1 (16ø22 B500B)
ℓ=12000
2 (16ø22 B500B)
ℓ=8000
1080
734
3 (3ø18 B500B)
ℓ=2885
1080
(ფრთაქანატორები)
(სახურავის ფილა)
(ბალიშის ფილა)
(ბალიშის ფილა)
(ბალიშ

ДПБыбФЗДФМАН
ЗАО "ЭЖЗ ЭБ ЭЛ"
ЗАО "ЭЖЗ ЭБ ЭЛ" ЗАО "ЭЖЗ ЭБ ЭЛ"
ЗАО "ЭЖЗ ЭБ ЭЛ"
ЗАО "ЭЖЗ ЭБ ЭЛ"

მონოლითური ხიმინჯი ხმ-34 (1ს)

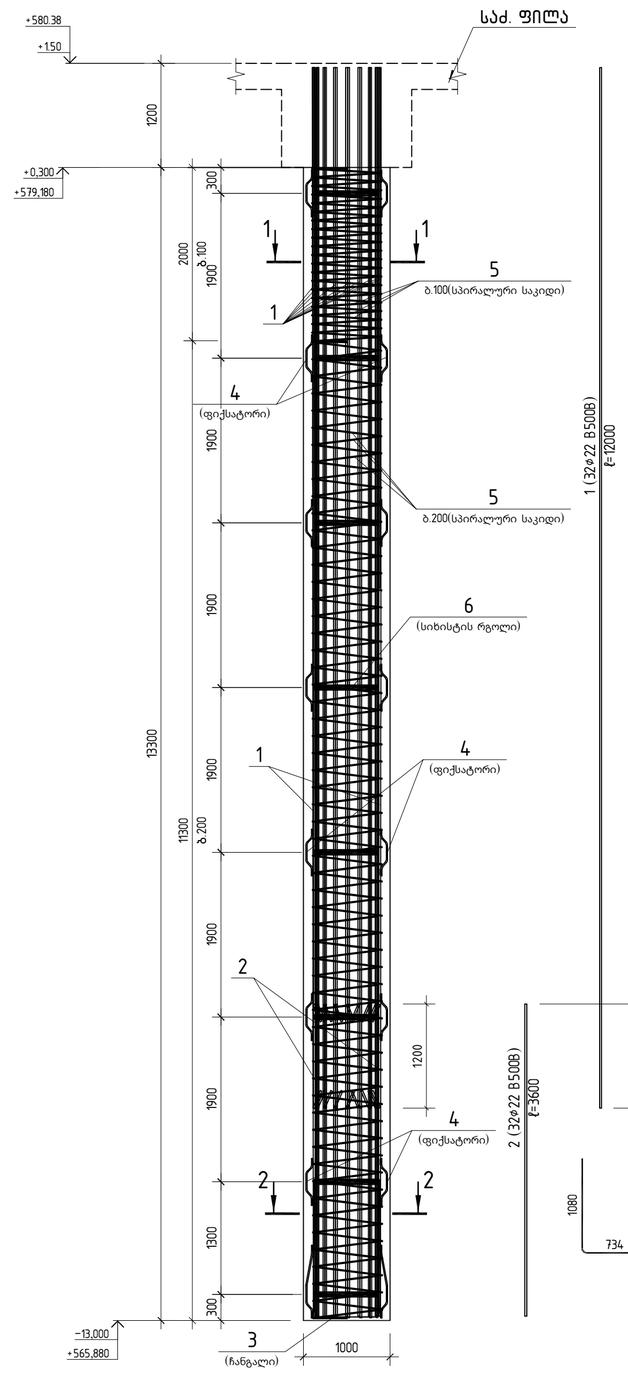

პოზ.	ა ღ ნ ი შ ვ ნ ა	დ ა ს ა ხ ე ლ ე ბ ა	რაოდ.	ერთ. წონა კგ	საერთო წონა კგ
		მონოლითური ხიმინჯი ხმ-34			
		დეტალები			
1		ф 22 B500B ℓ= 12000	32	35.81 კგ	1145.8
2		ф 22 B500B ℓ= 3600	32	10.74 კგ	343.8
3		ф 18 B500B ℓ= 2885	3	5.76 კგ	17.3
4		ф 14 B500B ℓ= 585	32	0.71 კგ	22.6
5		ф 12 B500B ℓ= 209700	1	186.17 კგ	186.2
6		-60x5 ℓ= 2250	8	5.91 კგ	47.3
		მასალები			1763
		B30 კლასის ბეტონი		10.45 მ³	

1-1

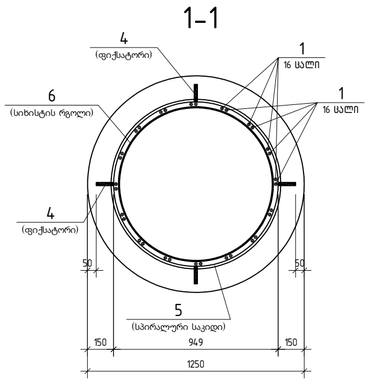

2-2

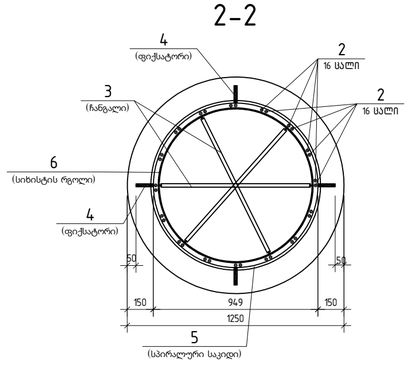

კონსტრუქტორი

შ.პ.ს "ჯი ენ პი"

ალ. ყაზბეგის გამზ. №3
0160, თბილისი, საქართველო
+995599150088
Gipn.ltd@gmail.com

პროექტის დასახელება:

მრავალბინიანი საცხოვრებელი სახლი (ბლოკი "C")
ქ.თბილისი, "დელისი-3"-ის საცხოვრებელი რაიონის მიმდებარედ, ინტენსიფიკაციის გზის სამხრეთით, (ნაკვეთი №1124)

ნახაზის დასახელება:

მონოლითური ხიმინჯები ხმ-34

დახაზა	შემოწმა	დაამტკიცა
თ.ბ.	ო.ქ.	ო.ქ.

მასშტაბი	ფორმატი	თარიღი	რევიზია	ნახ.№
1:50	A2			J-127

A2 1:50

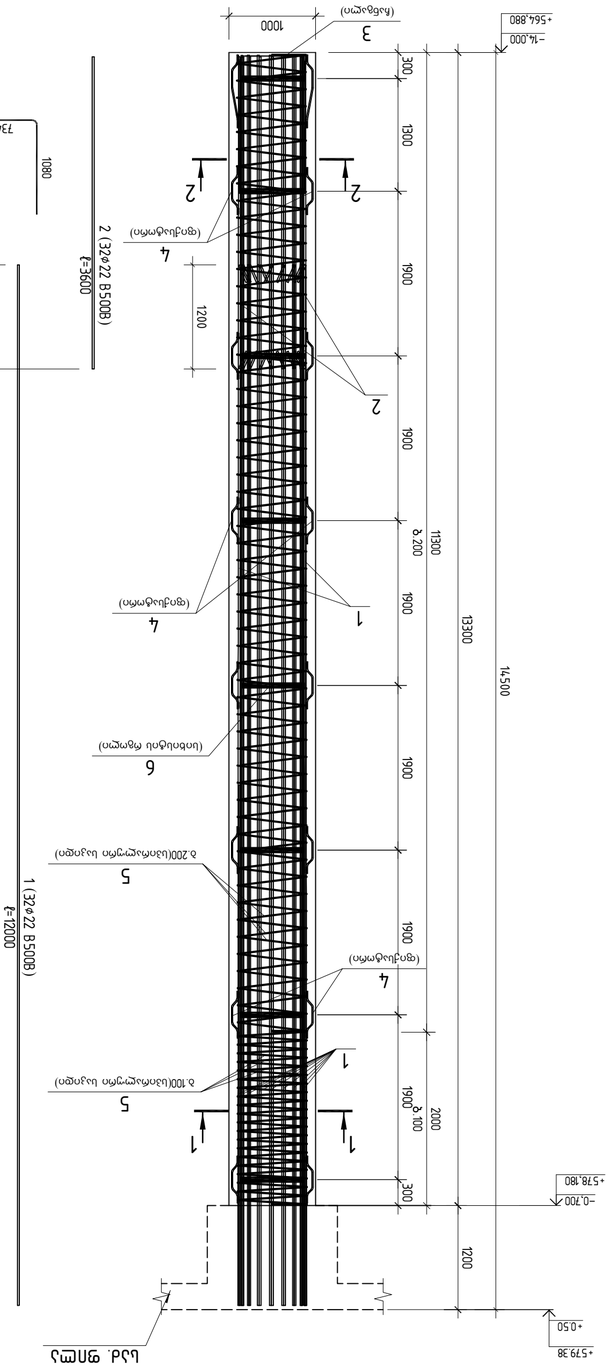

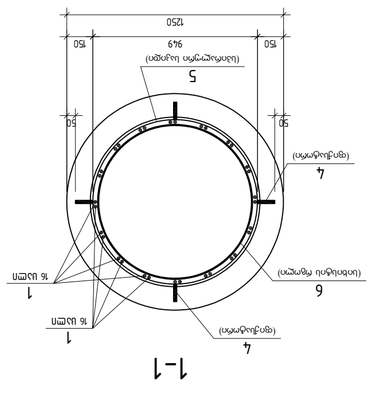

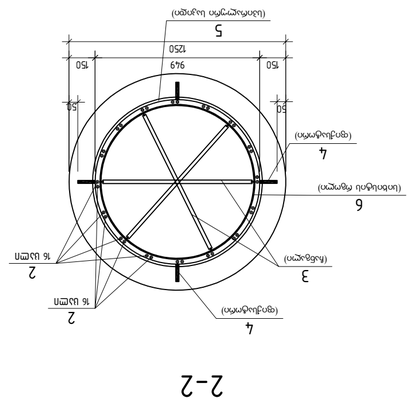

Поз.	Эскиз	Диаметр, мм / Длина, м	Кол.	Масса ед., кг	Масса общ., кг
		Армопояс bδ-35			
		Прямые			
1		ø 22 B500B ℓ= 12000	32	35.81 кг	1145.8
2		ø 22 B500B ℓ= 3600	32	10.74 кг	343.8
3		ø 18 B500B ℓ= 2885	3	5.76 кг	17.3
4		ø 14 B500B ℓ= 585	32	0.71 кг	22.6
5		ø 12 B500B ℓ= 209700	1	186.17 кг	186.2
6		−60×5 ℓ= 2250	8	5.91 кг	47.3
		Закладные			1763
		Всего Армопояс bδ-35		10.45 т	

Инв.№ подл.	Подпись и дата	Взам.инв.№	Инв.№ дубл.	Подпись и дата

Изм.	Кол.уч.	Лист	№док.	Подпись

Армопояс bδ-35 (ЧЦ)

Разраб.		Стадия	Лист	Листов
Пров.		Р		
Н.контр.				
ГИП				

ООО "ЭТК "Энергия"
г.Москва, ул.Ленинская Слобода, д.19, стр.1
Тел.: +7 (495) 123-45-67
e-mail: info@etk-energia.ru

Армопояс bδ-35 (ЧЦ)
Схема армирования
Спецификация

Инв.№ подл. | Подпись и дата | Взам.инв.№ | Инв.№ дубл. | Подпись и дата

Изм. | Кол.уч. | Лист | №док. | Подпись

Разраб. | Стадия | Лист | Листов
Пров. | Р | | |
Н.контр. | | | |
ГИП | | | |

ООО "ЭТК "Энергия"
г.Москва, ул.Ленинская Слобода, д.19, стр.1
Тел.: +7 (495) 123-45-67
e-mail: info@etk-energia.ru

Армопояс bδ-35 (ЧЦ)
Схема армирования
Спецификация

Инв.№ подл.	Подпись и дата	Взам.инв.№	Инв.№ дубл.	Подпись и дата

Изм.	Кол.уч.	Лист	№док.	Подпись

Армопояс bδ-35 (ЧЦ)

Разраб.		Стадия	Лист	Листов
Пров.		Р		
Н.контр.				
ГИП

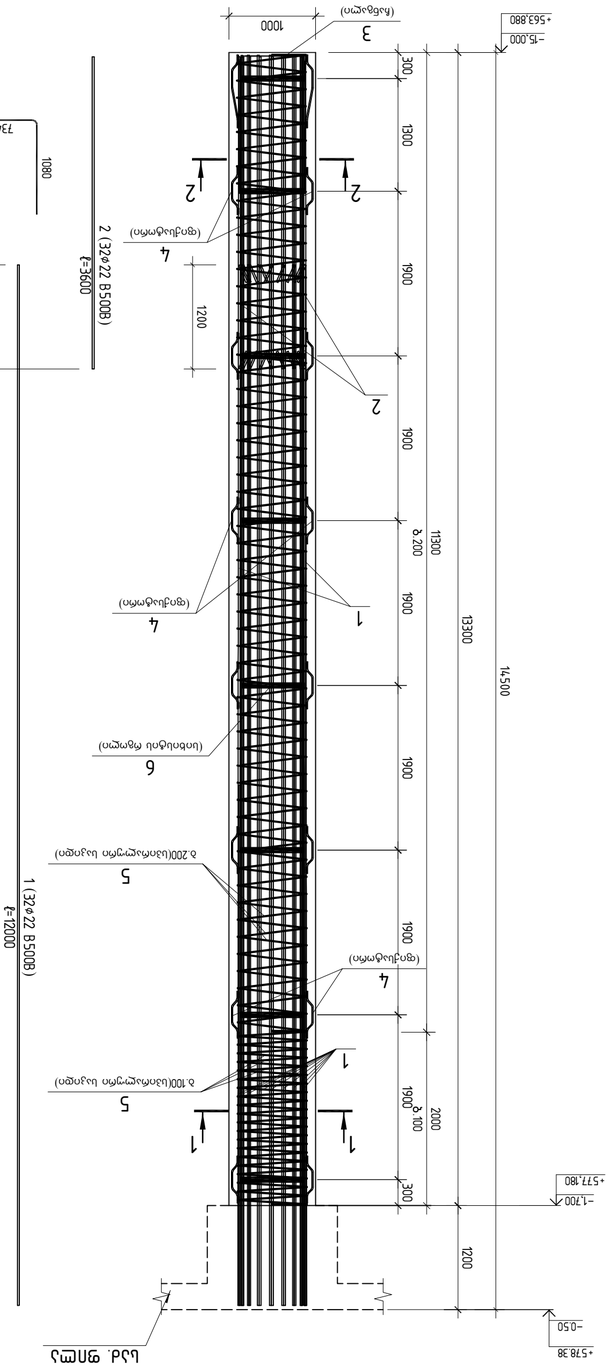

Железобетонный ростверк **Б8-36** (ЦЦ)

Бетонная подготовка h=100мм

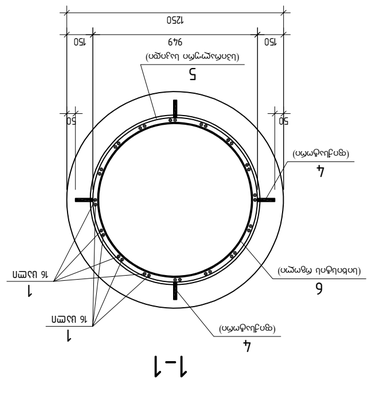

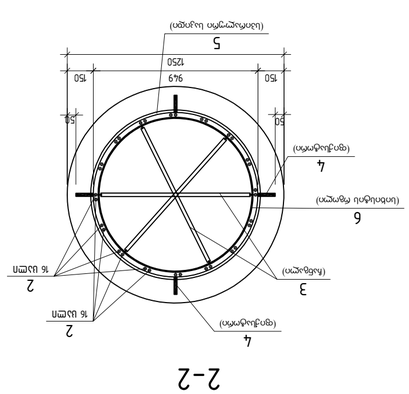

Элемент	Деталь	Марка	Кол.	Длина, мм	Масса, кг
Железобетонный ростверк Б8-36 (ЦЦ)					
	1	Ø22 B500B	32	12000	1145.8
	2	Ø22 B500B	32	3600	343.8
	3	Ø18 B500B	3	2885	17.3
	4	Ø14 B500B	32	585	22.6
	5	Ø12 B500B	1	209700	186.2
	6	-60x5	8	2250	47.3
Бетонная подготовка h=100мм					
		В30 Дренажный бетон		10.45 м³	1763

Разработал	Проверил	Н.контр.	Схема расположения свай
Гл.инж.	Нач.отд.	Гл.спец.	
Гл.инж.проекта			Б-129
Альбом	Формат	Лист	Масштаб
1:50	А2	1	

ООО "ЭТК "Энергия"
Адрес: г.Москва, ул.Ленинская слобода, д.19, стр.1
Тел.: +74951234567
Email: info@etk-energia.ru

ЗАО "ЭЛЕКТРОПРОЕКТ"
г. Москва, ул. Электродная, 2, стр. 1
+7 (495) 234-56-78
info@electroproekt.ru

Свайный фундамент под опору ВЛ 110 кВ

Ростверк. Схема армирования

Ростверк Р1

Поз.	Обозначение	Наименование	Кол.	Масса ед., кг	Примечание
1		Ø 22 В500В ℓ=12000	32	35.81	1145.8
2		Ø 22 В500В ℓ=3900	32	11.64	372.4
3		Ø 18 В500В ℓ=2885	3	5.76	17.3
4		Ø 14 В500В ℓ=585	32	0.71	22.6
5		Ø 12 В500В ℓ=21520	1	188.67	188.7
6		−60×5 ℓ=2250	8	5.91	47.3
		Материалы			1794
		Бетон тяжелый В30		11.62 м³	

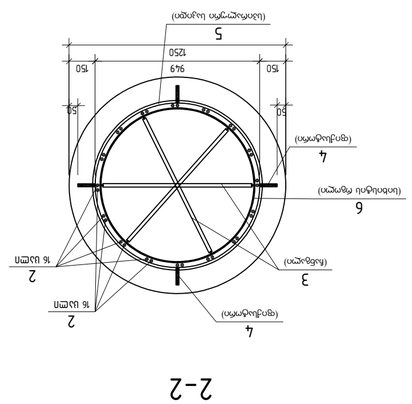

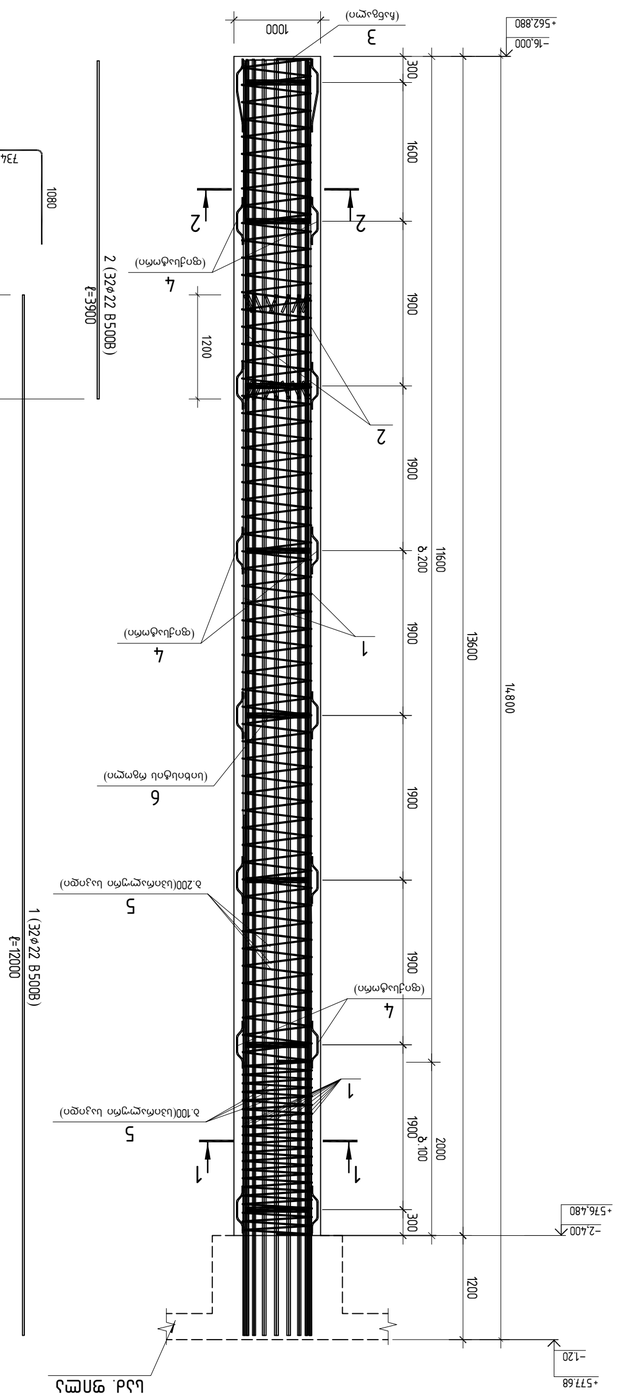

Арматурный каркас Б8-37 (Ш)

Изм.	Кол. уч.	Лист	№ док.	Подп.	Дата
Разраб.					
Пров.					
Н. контр.					
ГИП					

Стадия: Р | Лист: 1 | Листов: 1

Формат А2 1:50

A2 1:50

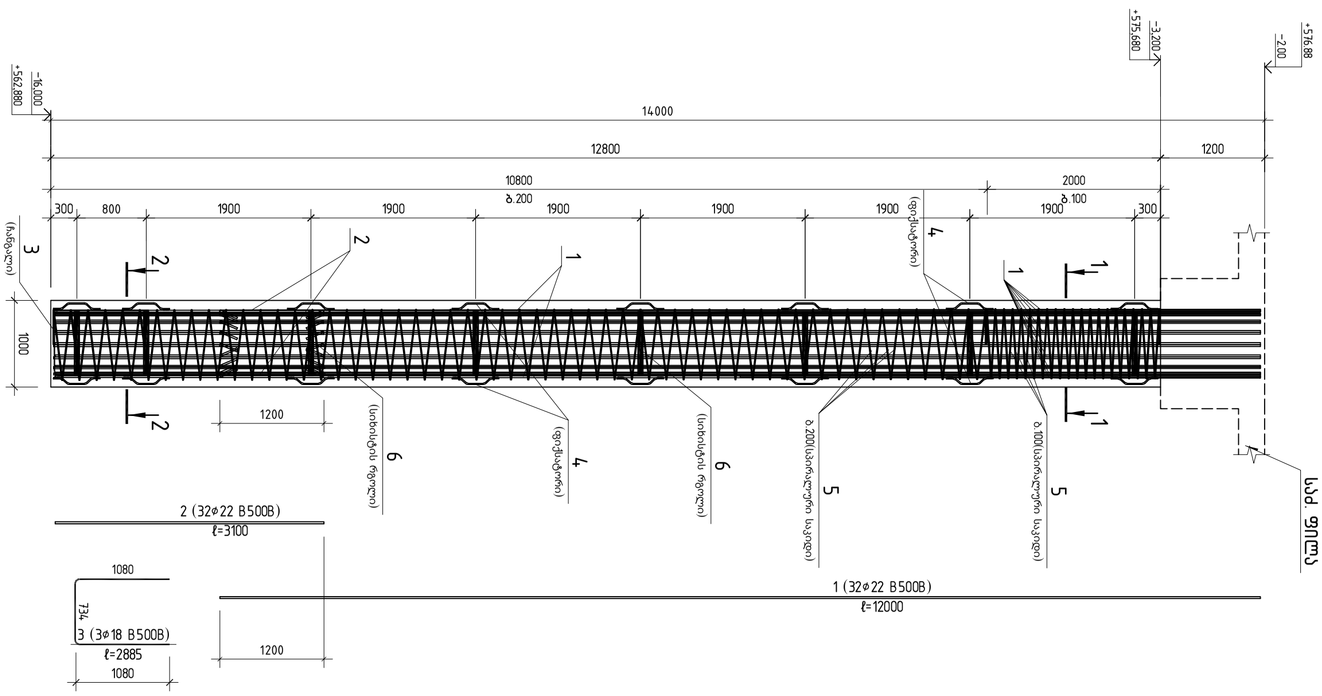

არმატურების ხარჯთაღრიცხვა ხბ-38 (11ს)

ელ. ნახ.	დასახელება	ტიპი, მარკა, ГОСТ	ერთ.	ერთ. წონა კგ	საერთო წონა კგ
		არმატურების ხარჯთაღრიცხვა ხბ-38			
		ღეროვანი			
1	ф 22	B500B ℓ= 12000	32	35.81	1145.8
2	ф 22	B500B ℓ= 3100	32	9.25	296.0
3	ф 18	B500B ℓ= 2885	3	5.76	17.3
4	ф 14	B500B ℓ= 585	32	0.71	22.6
5	ф 12	B500B ℓ= 203390	1	180.57	180.6
6		-60x5 ℓ= 2250	8	5.91	47.3
		ბრტყელი			1710
		B30 ქვოსარჩ ბეტონი	11.62	მ³	

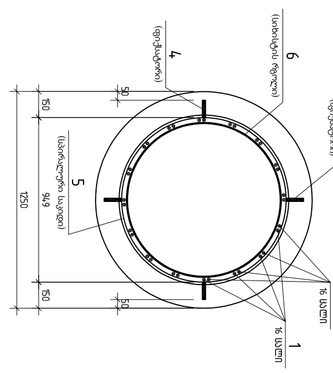

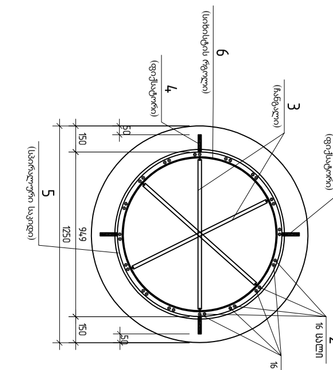

ავტორი	ა. ლაზარაშვილი	შპს "ჯიენპი ჯორჯია"	
		ქ. თბილისი, ბაზალეთის ხეობის გზატკეცილი, N3	
		+995599950888	
		Gnpi1148@gmail.com	
კონსტრუქციული ელემენტები			
ქარიშხლების ფუნდამენტები			
შპს "ჯიენპი ჯორჯია" (ყოფილი "GNP ჯ.პ.ს") ქობულეთის "ფალიაშვილი-2"-ის სახელმძღვანელო ტერიტორიის მიმდებარედ, ნაწილობრივ ზღვის სანაპირო ზოლში (ნაკვეთი № 1924)			
ნახაზის დასახელება			
არმატურების ხარჯთაღრიცხვა ხბ-38			
ფუნდამენტი	ზომა/წონა	ფუნდამენტის	ნახაზის №
მ.	მ.მ	მ.მ	
მასშტაბი	ფორმატი	ტიპობრივი	ნახაზის №
1:50	A2		ქ-131

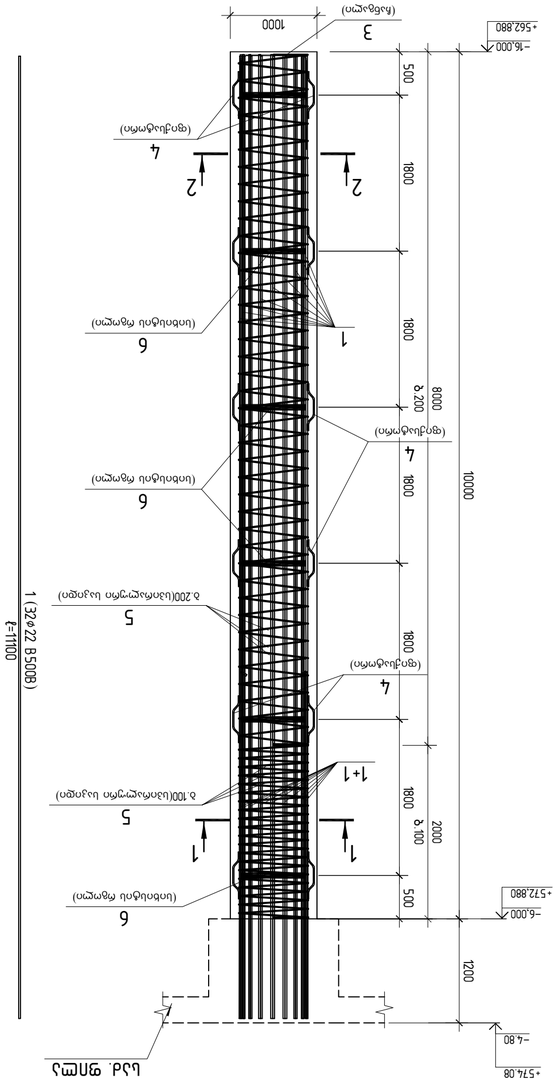

Армирование бан6анёжа **Б8-39** (19Ш)

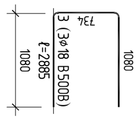

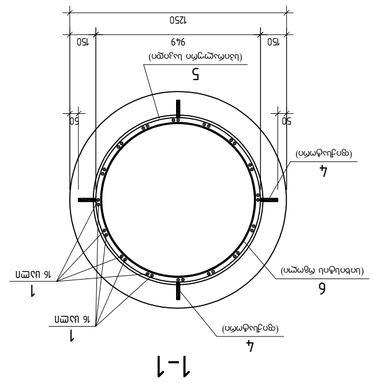

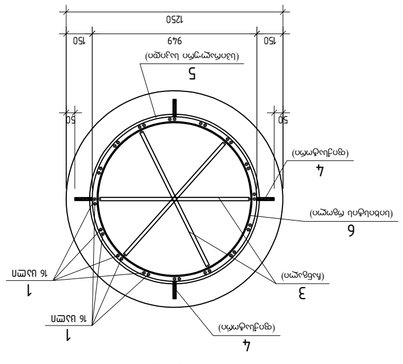

Элем.	Эскиз	Обозначение и наименование	Кол-во	Масса ед., кг	Масса общ., кг
		Армирование бан6анёжа Б8-39			
		Детали			
1		ϕ 22 B500B ℓ= 11100	32	33.12	1059.9
3		ϕ 18 B500B ℓ= 2885	3	5.76	17.3
4		ϕ 14 B500B ℓ= 585	24	0.71	17.0
5		ϕ 12 B500B ℓ= 16374.0	1	145.37	145.4
6		−60×5 ℓ= 2250	6	5.91	35.4
		Бетон			12.75
		B30 Армирование бан6анёжа		7.85	

A2 1:50

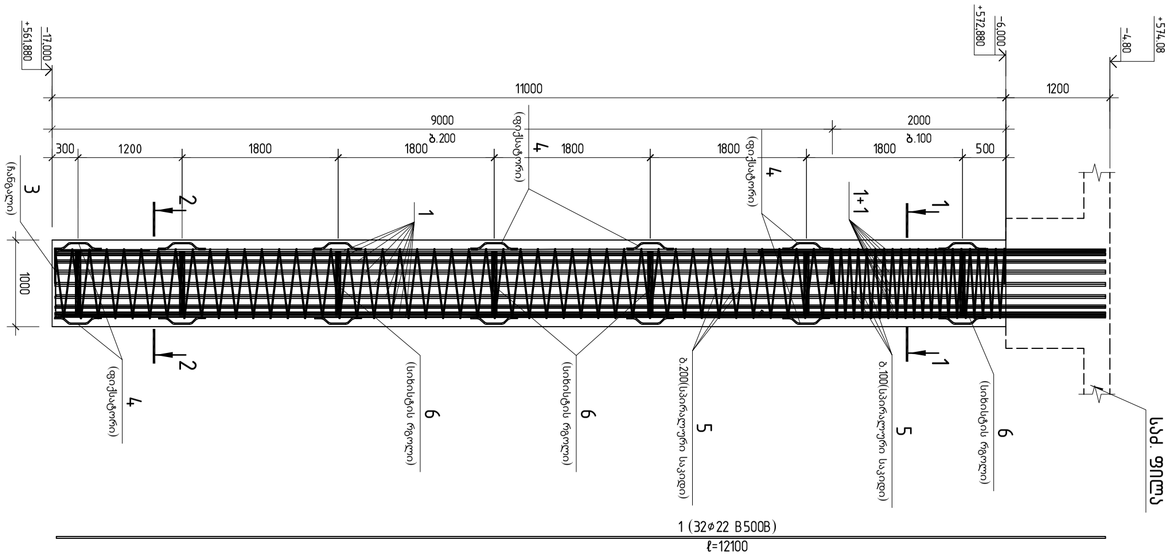

განივი ჭრილები ხიდზე №8-40 (1611)

ჯგუფ.	ნ ო ტ ი ს ნ ა ი მ ე ნ ო ბ ა	დ ა ხ ა ს ი ა თ ე ბ ა	ერთ. ჭრილ.	ერთ. წონა კგ	საერთო წონა კგ
		გრეხილმავთულა ხიდისთვის №8-40			
		ღეროსათვის			
1		Φ 22 B500B ℓ= 12100	32	36.11	1155.4
3		Φ 18 B500B ℓ= 2885	3	5.76	17.3
4		Φ 14 B500B ℓ= 585	28	0.71	19.8
5		Φ 12 B500B ℓ= 177.370	1	157.47	157.5
6		-60×5 ℓ= 2250	7	5.91	41.3
		ბაზისთვის			1391
		B30 კლასის ბეტონი		8.64	მ³

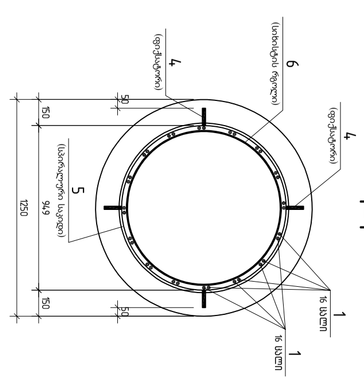

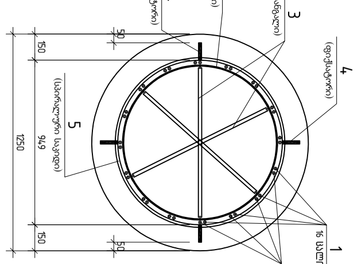

კონსტრუქტორი			
GNP შ.პ.ს "ჯი ენ პი"	ავტ. ჰასანაშვილის ბაღები №3 0160, თბილისი, საქართველო +995599950888 Gnpltd@gmail.com		
ტექნიკური დასახელება			
მრავალფუნქციანი სახმელეთო ტრანსპორტის (ავტოკრანი "GNP") ძირითადი, ფაქტიური 27-ტ სახმელეთო ტრანსპორტის ტიპიური მიმდევრობითი ინდივიდუალური სპეციალური ბაზის სახმელეთო (ნაკვეთი № 1724)			
ნახაზის დასახელება			
განივი ხიდისთვის №8-40			
ფასადზე	ზომა/წონა	ფასადის/ვარიანტი	
მ.შ.	მ.მ	მ.მ	
მასშტაბი 1:50	ფორმატი A2	ტიპობილეტი	ნახაზის № კ-133

ЗАО "ЭТЗ ОС ЗЯ"
г.Ц.Ц.
Elpn1fd@gmail.com
+9955991500B8
0160, Ш.Ш.Ъ.Ъ.Ъ

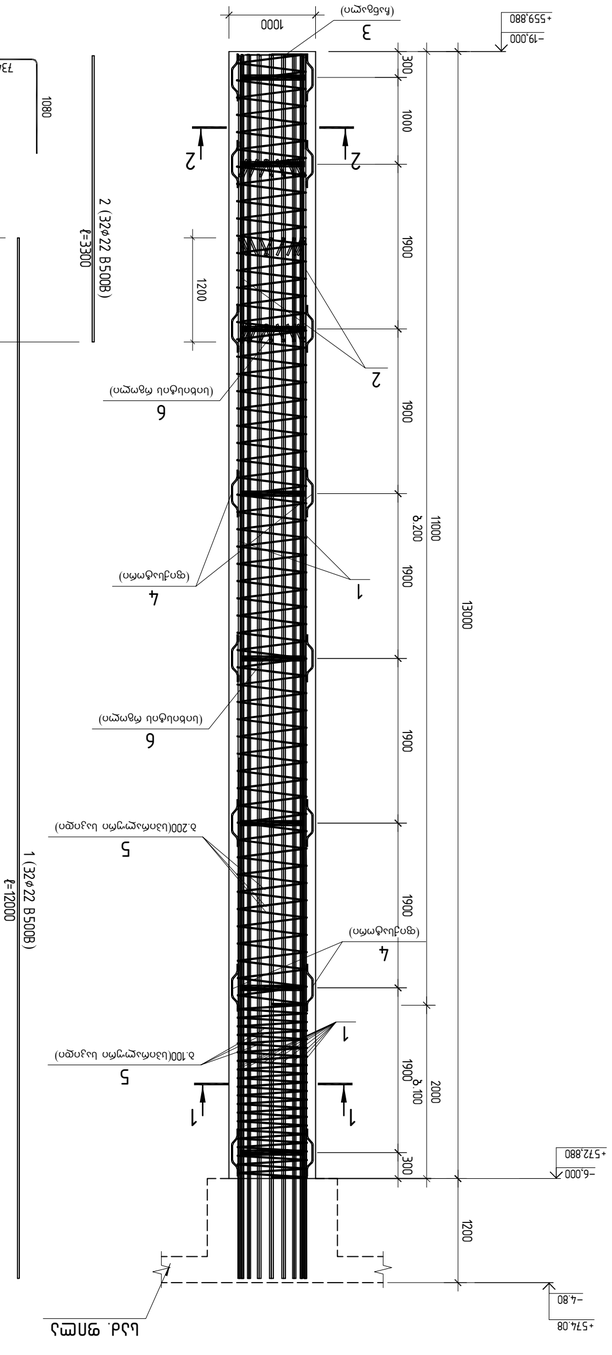

Фундамент Ф-42 (10Ш)

Поз.	Эскиз	Обозначение	Кол.	Масса ед., кг	Примечание
		Фундамент Ф-42			
		Детали			
1		⌀22 В500В L=12000	32	35.81	1145.8
2		⌀22 В500В L=3300	32	9.85	315.1
3		⌀18 В500В L=2885	3	5.76	17.3
4		⌀14 В500В L=585	32	0.71	22.6
5		⌀12 В500В L=20437	1	181.44	181.4
6		−60×5 L=2250	8	5.91	47.3
		Арматура			
		Всего Диаметр арматуры		10.21 т	1730

1-1

2-2

Изм.	Кол. уч.	Подпись	Дата
Разработал			
Проверил			
Н. контр.			
ГИП			

Фундамент Ф-42 для ж/б опоры ВЛ-10 кВ

Стадия	Лист	Листов
Р		

ООО "ЭнергоПроект"
г. Ижевск, ул. Пушкинская, 268
тел. (3412) 78-12-34

Масштаб 1:50 | Формат А2 | Инв. № | Взам. инв. № | Подпись и дата

А2 1:50

ЗАО "ЭЛЕКТРОПРОЕКТ"
г. Москва, ул. Электродная, 2, стр. 1
Тел.: (495) 234-56-78
E-mail: info@electroproekt.ru

Монолитный железобетонный ствол (шахта) "С-11" диаметром 14,0 м. Участок "Электрозаводская – Преображенская площадь" Московского центрального диаметра

Стадия | Лист | Листов
Р | 1 | 1

Ствол вентиляционный. Вентиляционная камера. Вентиляционный канал. Монолитная железобетонная обделка. Армирование

Инв. № подл. | Подпись и дата | Взам. инв. №

Главный инженер проекта — Иванов А.С.
Главный специалист — Петрова Е.Н.
Начальник отдела — Сидоров М.В.
Ведущий инженер — Кузнецова О.Д.
Инженер-конструктор — Васильев Р.Г.
Инженер-конструктор — Морозова Т.А.
Инженер-конструктор — Соколов Д.И.
Инженер-конструктор — Лебедева Н.К.

Изм.	Кол.уч.	Лист	№ док.	Подпись	Дата

Масштаб 1:50 | Формат А2 | Листов 1 | Лист 1 | Шифр Б-136

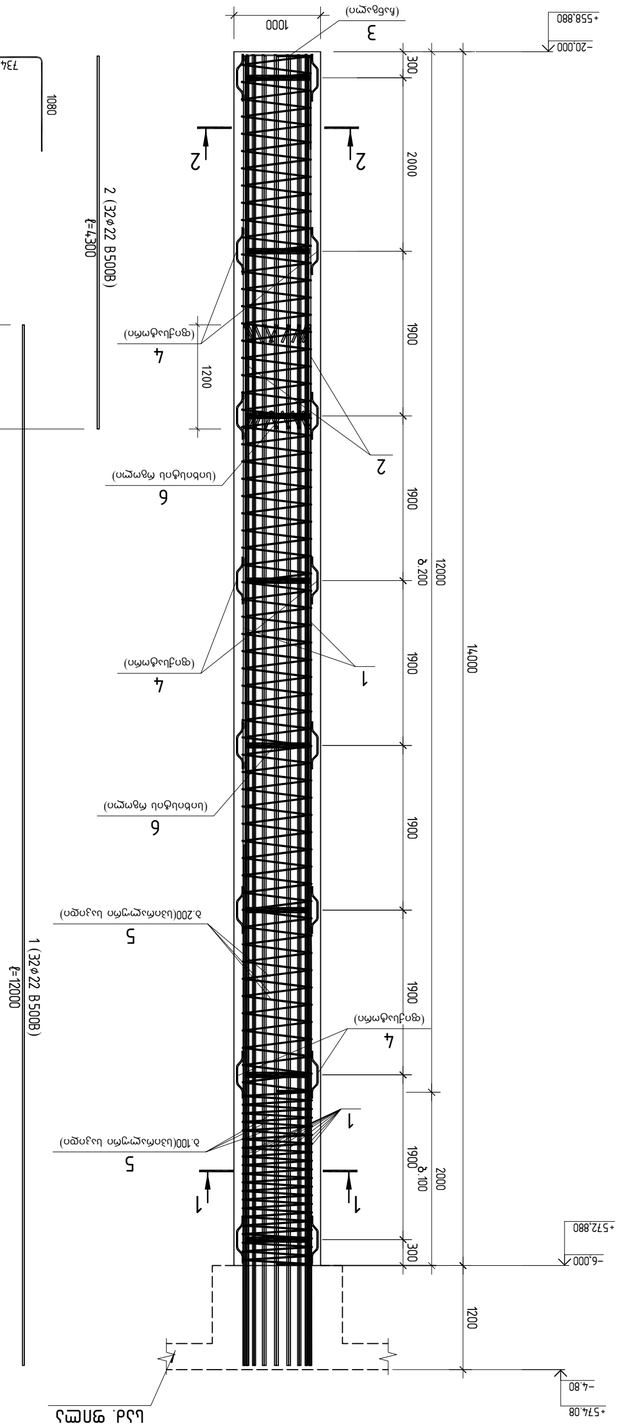

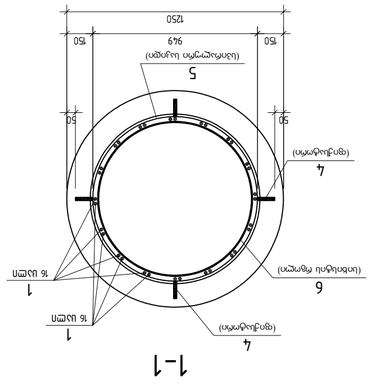

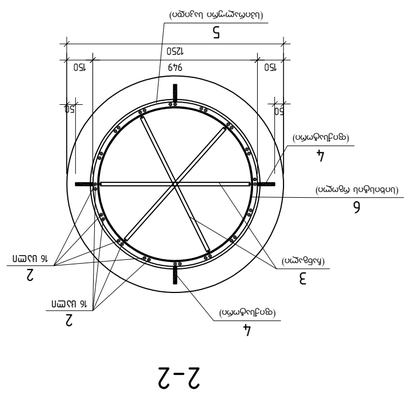

Поз.	Обозначение	Наименование	Кол.	Масса ед., кг	Примечание
		Железобетонная обделка			
1		ϕ22 B500B ℓ=12000	32	35.81	1145.8
2		ϕ22 B500B ℓ=4300	32	12.83	410.6
3		ϕ18 B500B ℓ=2885	3	5.76	17.3
4		ϕ14 B500B ℓ=585	32	0.71	22.6
5		ϕ12 B500B ℓ=21940	1	193.48	193.5
6		−60×5 ℓ=2250	8	5.91	47.3
		Закладные			
		Бетон монолитный В30		11.00 м³	

Инв. № подл.	Подпись и дата	Взам. инв. №	Инв. № дубл.	Подпись и дата

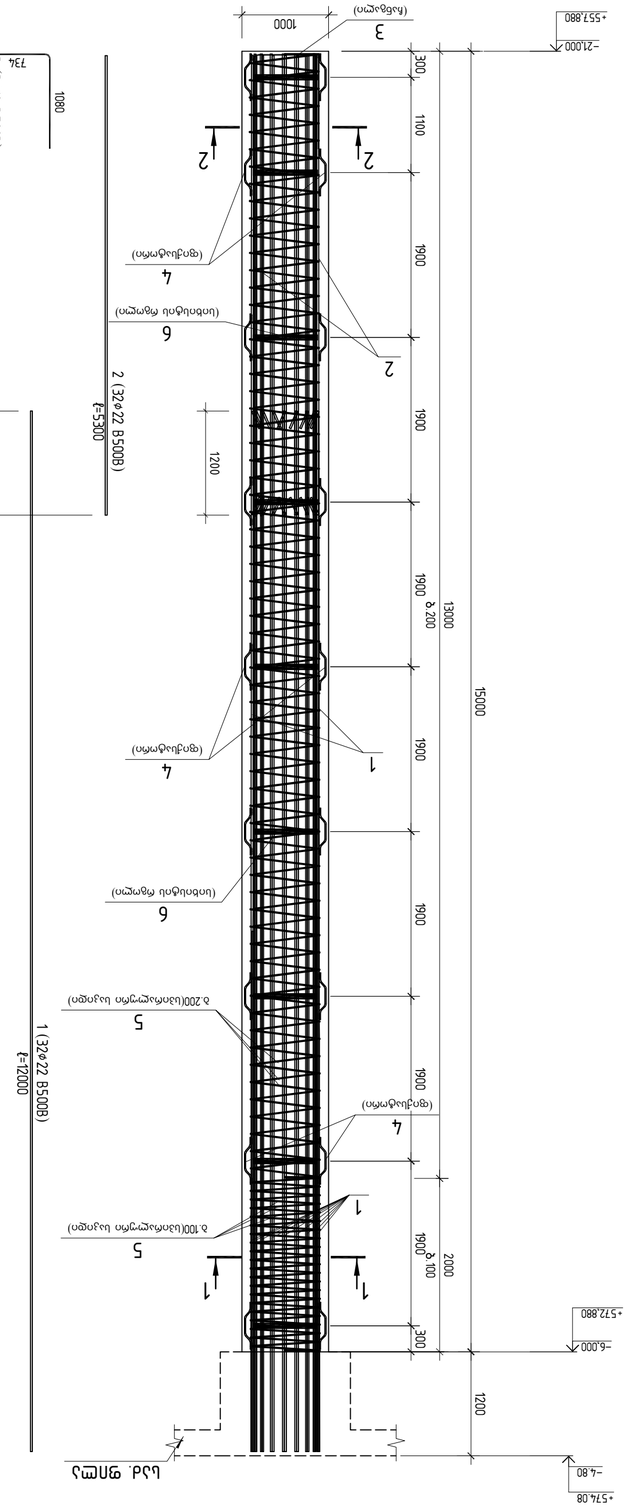

ямбмсптэлп ьпвпбжзл **Ь8-44 (10Ш)**

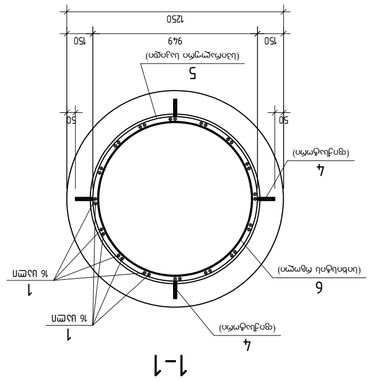

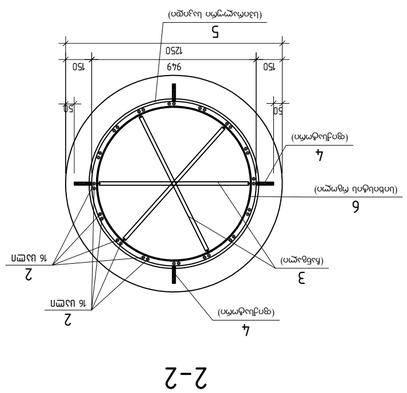

Јмфь	ъ е б п з б ъ	е ъ ь ъ ь э ш э з ъ	;ашуч	ъ.ш.бмбъ ъб ъъзмм
		ямбмсптэлп ьпвпбжзл Ь8-44		
		ецэьъсшзвп		
1		ф 22 B500B ℓ= 12000	32	35.81 цъ 1145.8
2		ф 22 B500B ℓ= 5300	32	15.81 цъ 506.1
3		ф 18 B500B ℓ= 2885	3	5.76 цъ 17.3
4		ф 14 B500B ℓ= 585	36	0.71 цъ 25.4
5		ф 12 B500B ℓ= 23160	1	205.58 цъ 205.6
6		-60x5 ℓ= 2250	9	5.91 цъ 53.2
		ъъьъсшзвп		1953
		B30 ъсшъпь ьэьямвп		11.78 м³

ЛМБЬЮЭДЖМАЛ

ъс ъьъьзвпь ьзвъ ъь

ъ.ь. "ъъп зс ъп"

0160, ювпсптпь.ь, ьзьъ.мпзъмсгм

+995599150088

Gipnlfd@gmail.com

ямбмсптэлп ьпвпбжзл ьпвпгъсвпсгпвпь ьзьъгмзлп (ямсгм ьзьъ ъсгмьъ ъъьъсшзвпь ъь.

ямвпсптпь, "ъсгмпь-гъ"-пь ьзьъгмзлпгмсгм ьпгмгпбпь ънвсвзьъсъе.

пбьзбьпъгпьпьпь ьъьъпь ьзьъсгпгпь, (ьзьзгпп №ъ/гь)

ьзьъъпь ъсьъъсшзвпь ьъьъпь.

ъсьъъь	ъъьъсшзвпь	ъъьъсъзсгмь
ъъ.	гп.ь.	гп.ь.
ьзьъзьпь	ъгмбзьзь	ьъьъ№
1:50	А2	ъ-137

მონოლითური ხიმინჯი ხმ-45 (10ც)

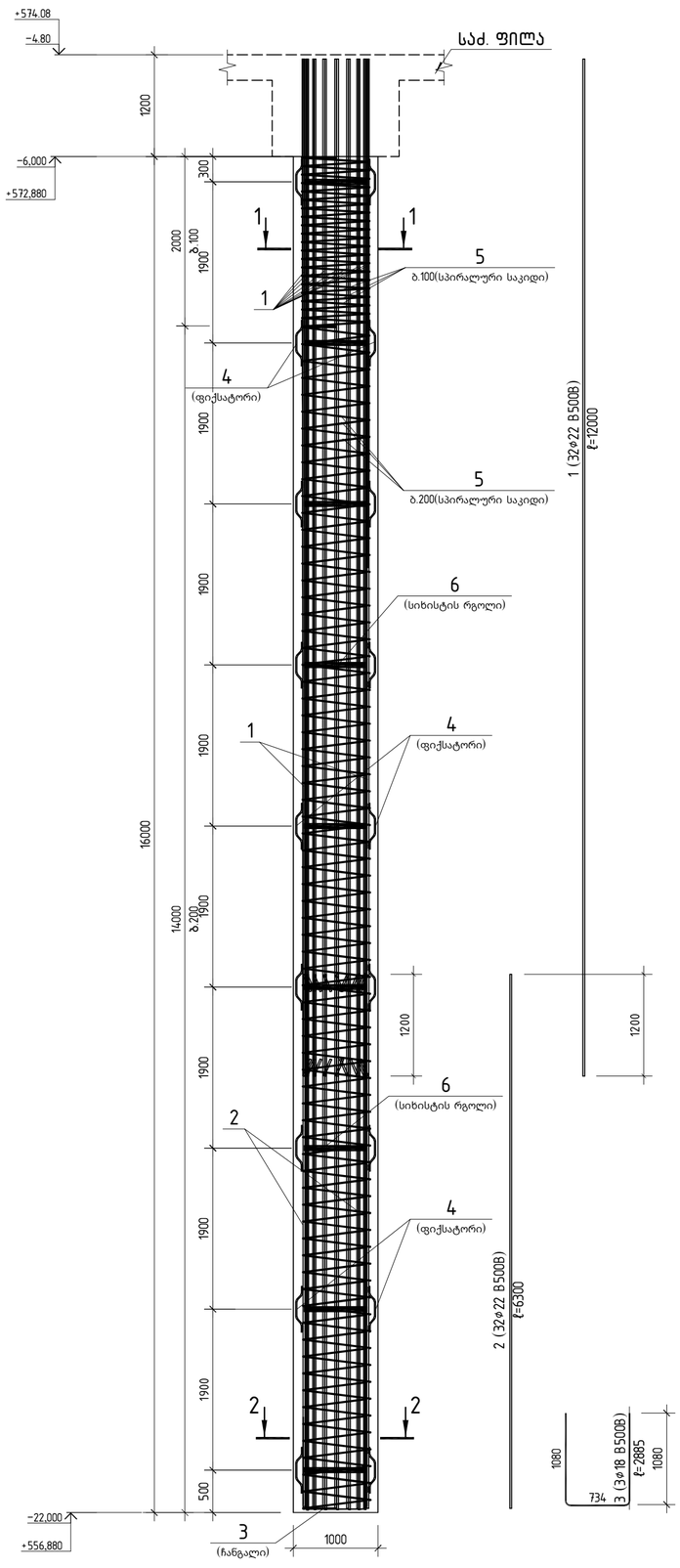

პოზ.	ა ღ ნ ი შ ვ ნ ა	დ ა ს ა ხ ე ლ ე ბ ა	რაოდ.	ერთ. წონა კგ	საერთო წონა კგ
		მონოლითური ხიმინჯი ხმ-45			
		დეტალები			
1		ф 22 B500B ℓ= 12000	32	35.81 კგ	1145.8
2		ф 22 B500B ℓ= 6300	32	18.80 კგ	601.6
3		ф 18 B500B ℓ= 2885	3	5.76 კგ	17.3
4		ф 14 B500B ℓ= 585	36	0.71 კგ	25.4
5		ф 12 B500B ℓ= 245150	1	217.64 კგ	217.6
6		-60x5 ℓ= 2250	9	5.91 კგ	53.2
		მასალები			2061
		B30 კლასის ბეტონი		12.57 მ³	

1-1

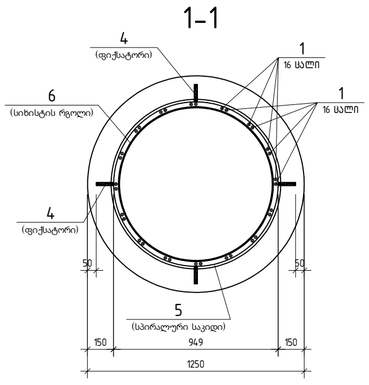

2-2

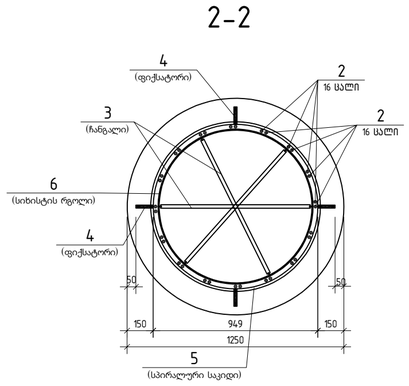

კონსტრუქტორი

შ.პ.ს "ჯი ეს აი"

ალ. ყაზბეგის გამზ. 14ბ
0160, თბილისი, საქართველო
+995599150088
Gipn.lfd@gmail.com

პროექტის დასახელება:

მრავალბინიანი საცხოვრებელი სახლი (ბლოკი "C")
ქ.თბილისი, "დელისი-3"-ის საცხოვრებელი რაიონის მიმდებარედ, ინტენსიფიკაციის გზის სამხრეთით, (ნაკვეთი №1124)

ნახაზის დასახელება:

მონოლითური ხიმინჯები ხმ-45

დახაზა	შეამოწმა	დაადასტურა
მ.ბ.	რ.ქ.	რ.ქ.

მასშტაბი	ფორმატი	თარიღი	რევიზია	ნახ.№
1:50	A2			ჯ- 138

A2 1:50

Ամբիոնի հատակ և պատ

ամբիոնի հատակ և պատ b3-46 (5և)

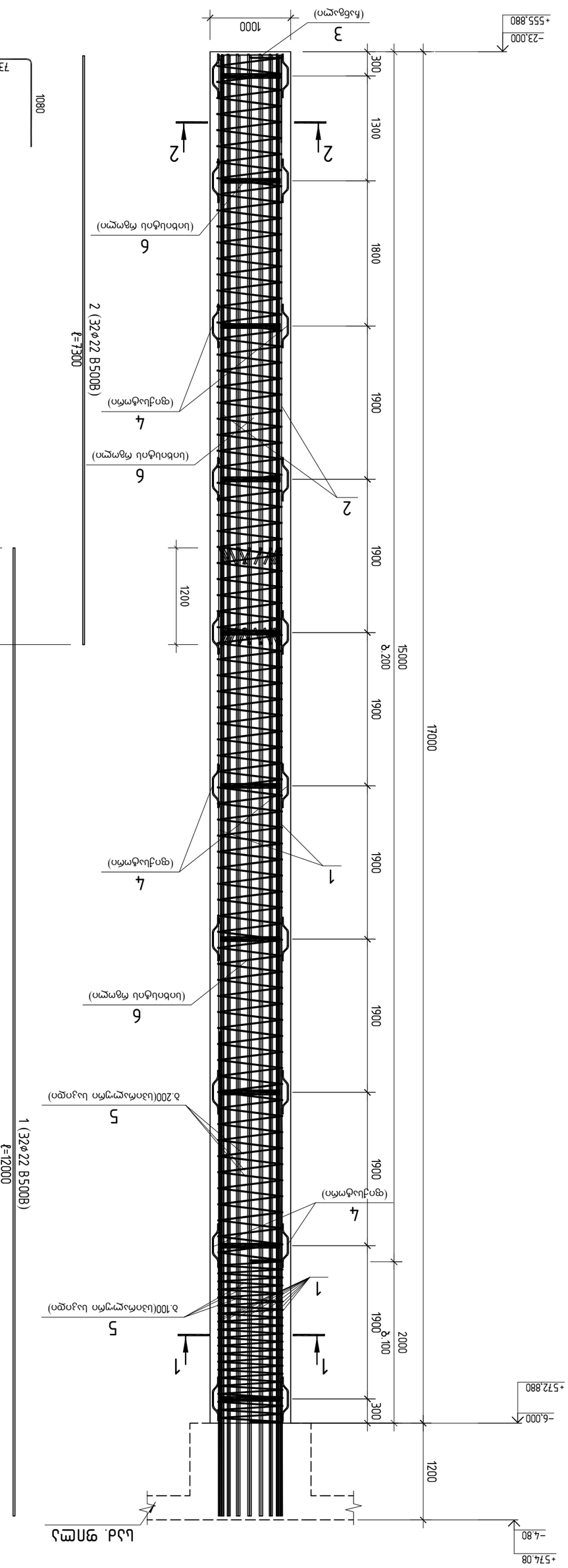
-23.000
+555.880
-6.000
+572.880
-574.08
-4.80
1000
(հաճախ)
300
1300
1800
1900
1900
1900
1900
1900
1900
1900
1900
1900
1200
1200
1200
15000
17000
2000
2
2
1
1
3
6 (ներքնակի մաքրող)
4 (գոյացման)
2 (32ø22 B500B) ℓ=17300
1 (32ø22 B500B) ℓ=12000
5 δ.100(նամակալող ամրան)
5 δ.200(նամակալող ամրան)
6 (ներքնակի մաքրող)
4 (գոյացման)
1
1
1

Ампьыкчдымкп

эмбмцпотчкп ьпапбжп №8-47 (4Ш)

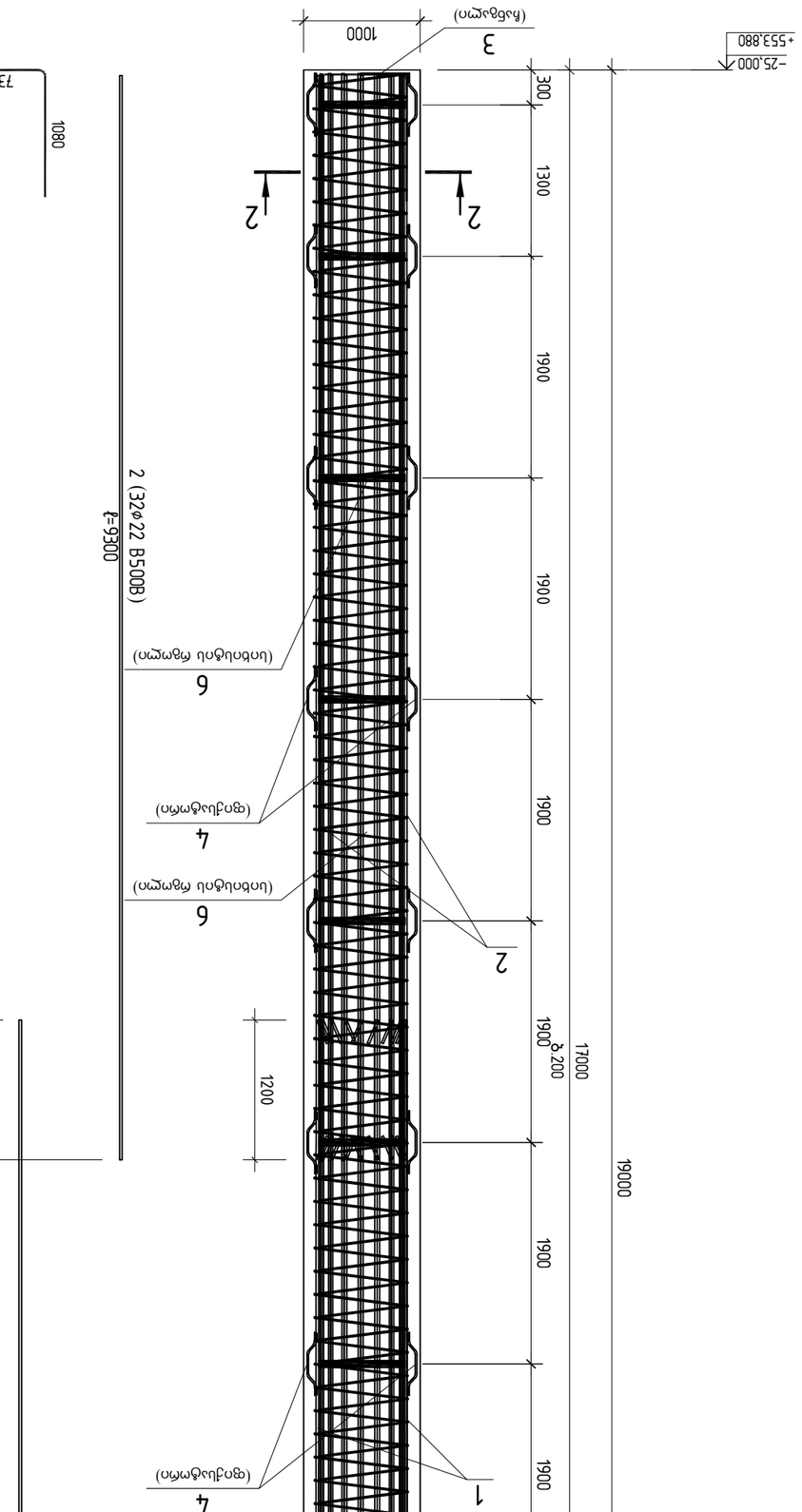
+553.880
–25.000
3
1000
(бъбщсчо)
2
2
300
1300
1900
1900
1900

ампаратно балансиране b3-48 (ЗЦ)

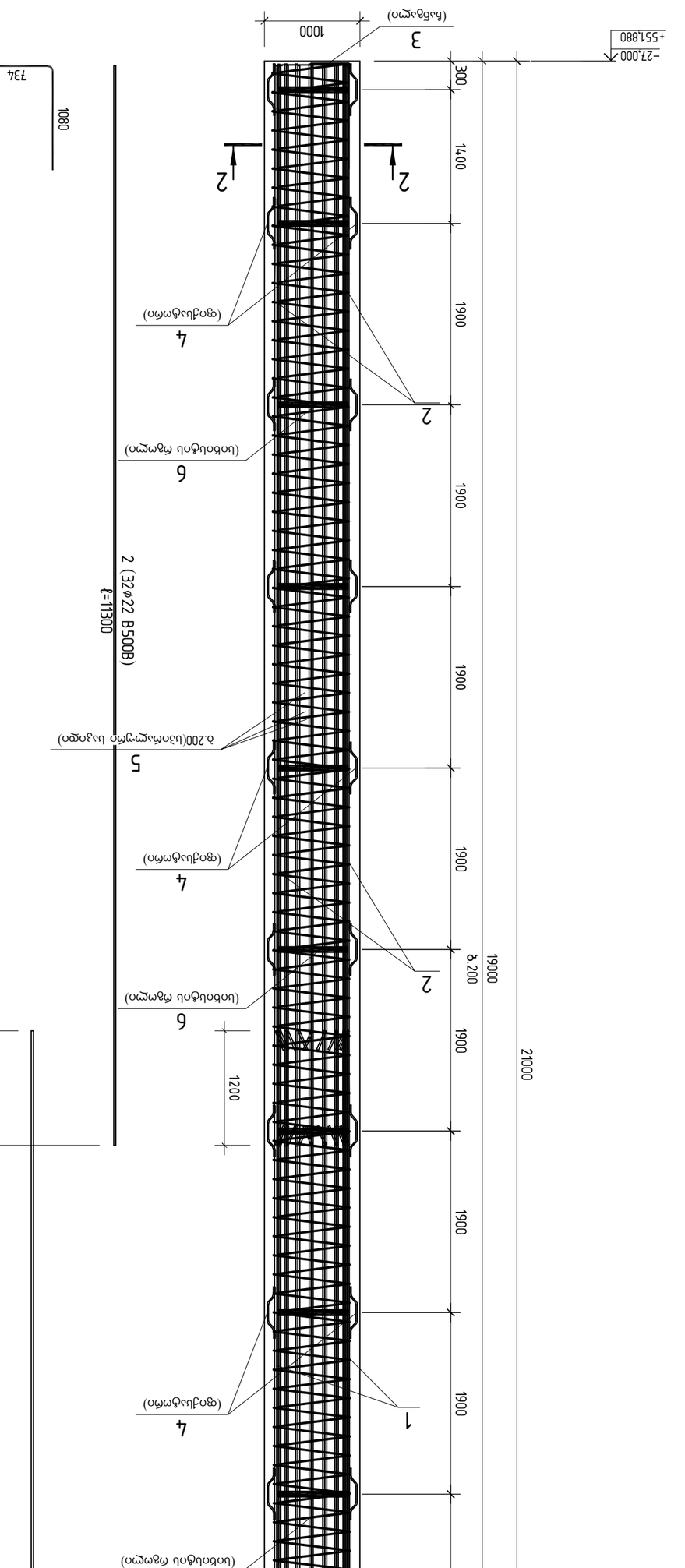
+574.08
-4.80
+572.880
-6.000
1200
300
2000
1900
δ.100
1900
1900
1900
1900
1900
1900
1900
1900
1400
300
1000
-27.000
+551.880
1200
1200
21000
δ.200
δ.200
δ.100
1 (32ø22 B500B)
ℓ=12000
2 (32ø22 B500B)
ℓ=11300
3 (3ø18 B500B)
ℓ=2885
1080
734
1080
1
2
3
4
5
6
1
2
3
4
5
6
1
2
3
4
5
6

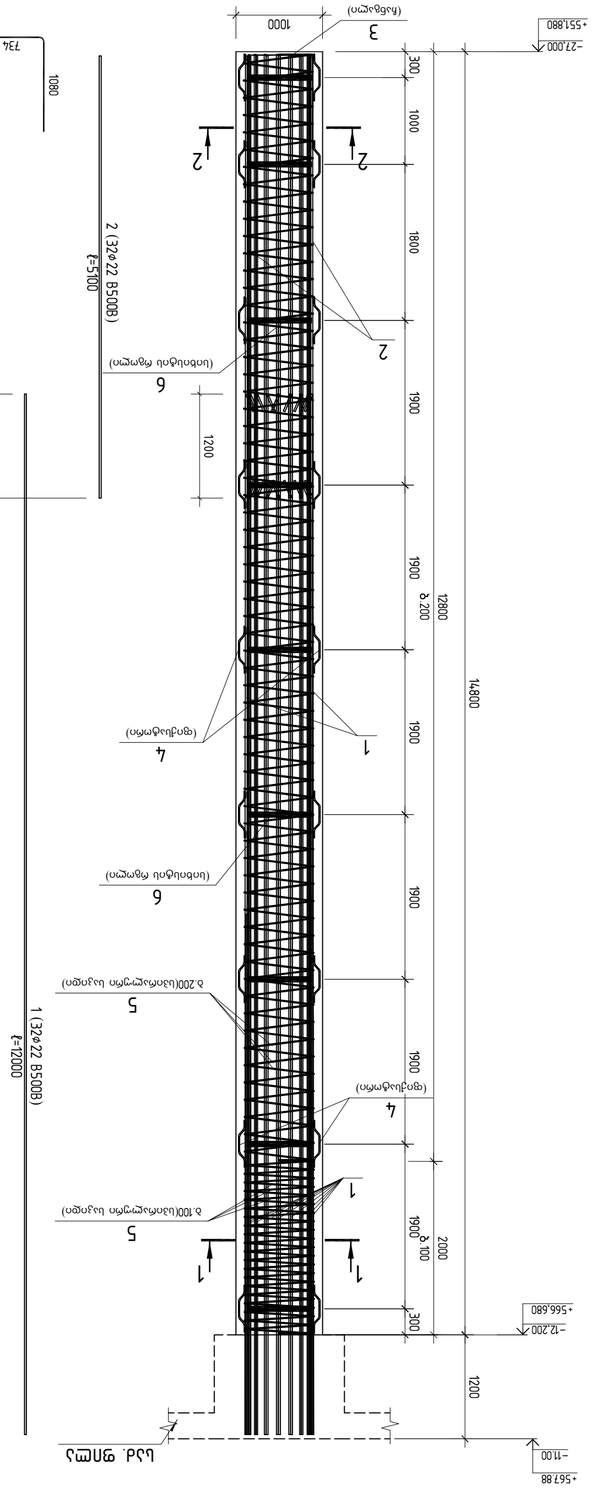

ямбмпптжкп бпапбжзп b8-49 (9ü)

Ямъ.	Ъ е б п з б ъ	е ъ ь ъ ь ъ е п з ъ ъ	Яшуч.	Зкп.бмбъ ъъ	Ъъжпп бмбъ ъъ
		ямбмпптжкп бпапбжзп b8-44			
		ёзъъъпзъп			
1		ф 22 B500B ℓ= 12000	32	35.81 ъъ	1145.8
2		ф 22 B500B ℓ= 5100	32	15.22 ъъ	487.0
3		ф 18 B500B ℓ= 2885	3	5.76 ъъ	17.3
4		ф 14 B500B ℓ= 585	36	0.71 ъъ	25.4
5		ф 12 B500B ℓ= 22850	1	203.17 ъъ	203.2
6		−60×5 ℓ= 2250	9	5.91 ъъ	53.2
		аъьъпзъп			1932
		B30 ъпзъпь ъъъмбп		11.62 м³	

ъъъ

მონოლითური ხიმინჯი ხმ-50 (15ს)

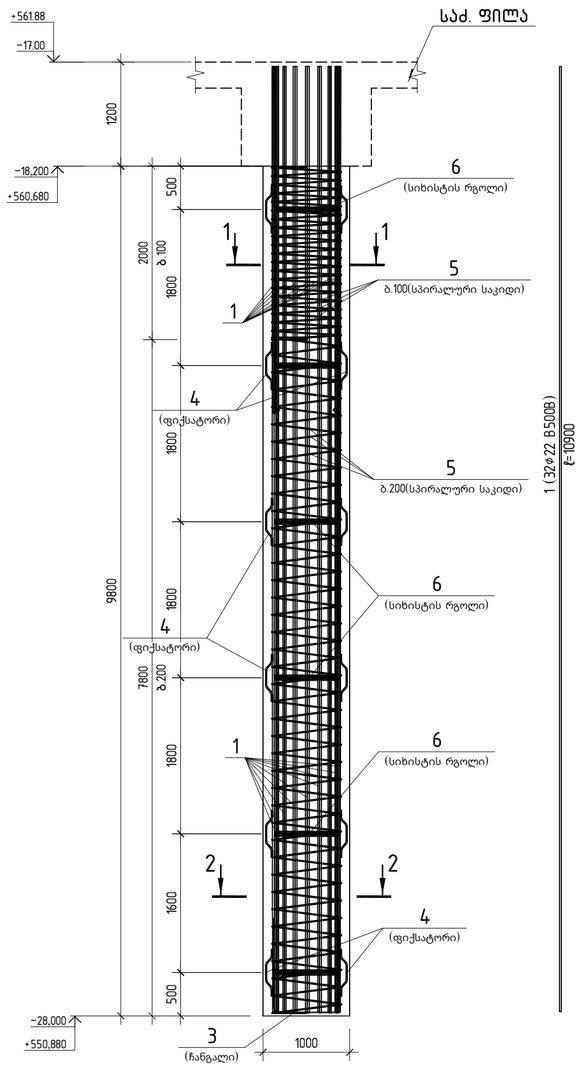

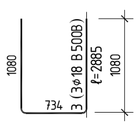

1-1

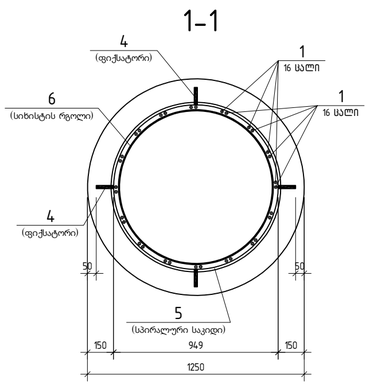

2-2

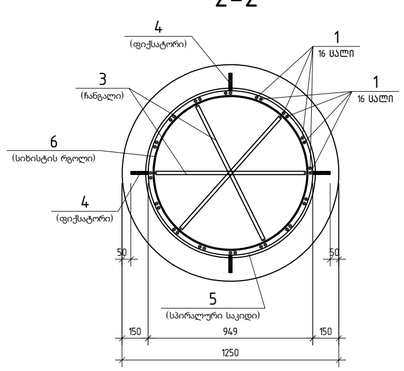

პოზ.	ა ღ ნ ი შ ვ ნ ა	დ ა ს ა ხ ე ლ ე ბ ა	რაოდ.	ერთ. წონა კგ	საერთო წონა კგ
		მონოლითური ხიმინჯი ხმ-50			
		დეტალები			
1		ф 22 B500B ℓ= 10900	32	32.53 კგ	1040.8
3		ф 18 B500B ℓ= 2885	3	5.76 კგ	17.3
4		ф 14 B500B ℓ= 585	24	0.71 კგ	17.0
5		ф 12 B500B ℓ= 161050	1	142.98 კგ	143.0
6		-60x5 ℓ= 2250	6	5.91 კგ	35.4
		მასალები			1253
		B30 კლასის ბეტონი		7.70 მ³	

კონსტრუქტორი			
შ.პ.ს "ჯი ენ პი"	ალ. ყაზბეგის გამზ. №8 0160, თბილისი, საქართველო +995599150088 Gipn.ltd@gmail.com		
პროექტის დასახელება: მრავალბინიანი საცხოვრებელი სახლი (ბლოკი "C") ქ.თბილისი, "დელისი-3"-ის საცხოვრებელი რაიონის მიმდებარედ, ინტენსიფიკაციის გზის სამხრეთით, (ნაკვეთი №1124)			
ნახაზის დასახელება: მონოლითური ხიმინჯები ხმ-50			
დახაზა	შეამოწმა	დაამტკიცა	
თ.ბ.	ო.ქ.	ო.ქ.	
მასშტაბი 1:50	ფორმატი A2	თარიღი	რევიზია	ნახ.№ ქ-143

A2 1:50

A2 1:50

ямбмпмпмэмн ьлпнбжэп b8-51 (15Ш)

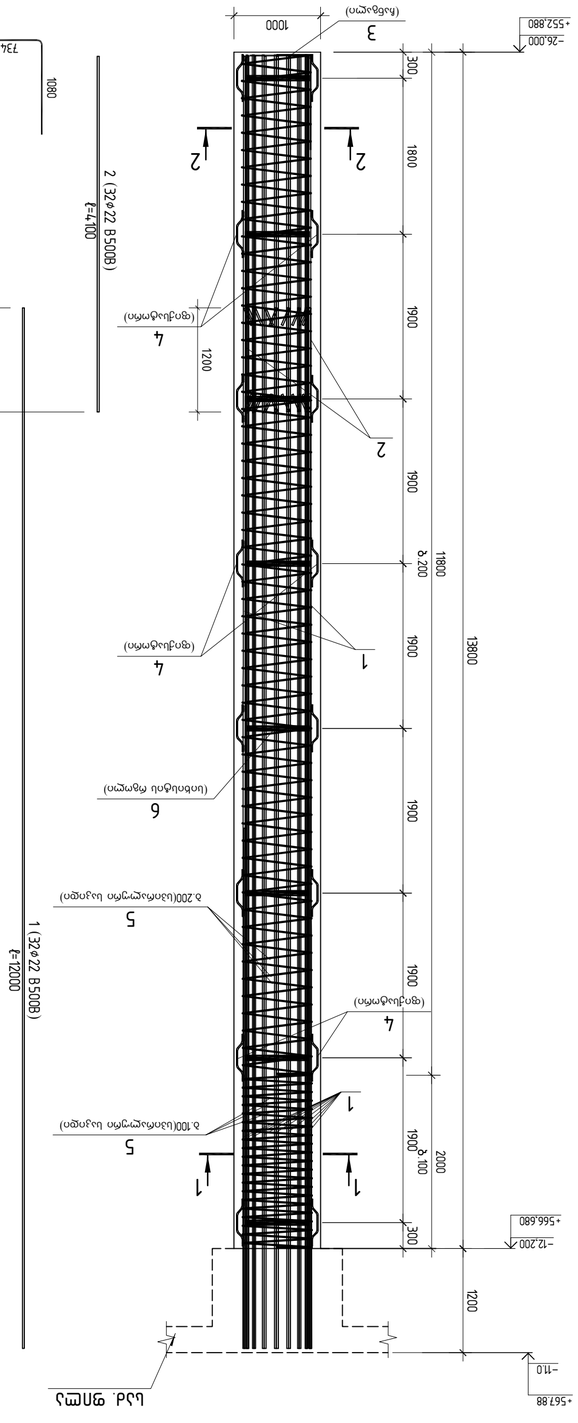
+567.88
-11.0
1220
-12.200
+556.680
300
1900
1900
1900
1900
1900
11800
≥ 200
2000
100
1200
1200
1
1
2
2
2
3
4
4
4
5
5
6
6
1 (32ф22 B500B)
ℓ=12000
2 (32ф22 B500B)
ℓ=4100
3 (3ф18 B500B)
ℓ=2885
734
1080
1080
1000
(ьбебэчпо)
(ьнбнбдьб пбэпспо)
(ьнбнбдьб пбэпспо)
(ьнбнбдьб пбэпс

A2 1:50

ամբարձիչ սարքի բռնակի մոնտաժային նշագիծ b8-52 (SU)

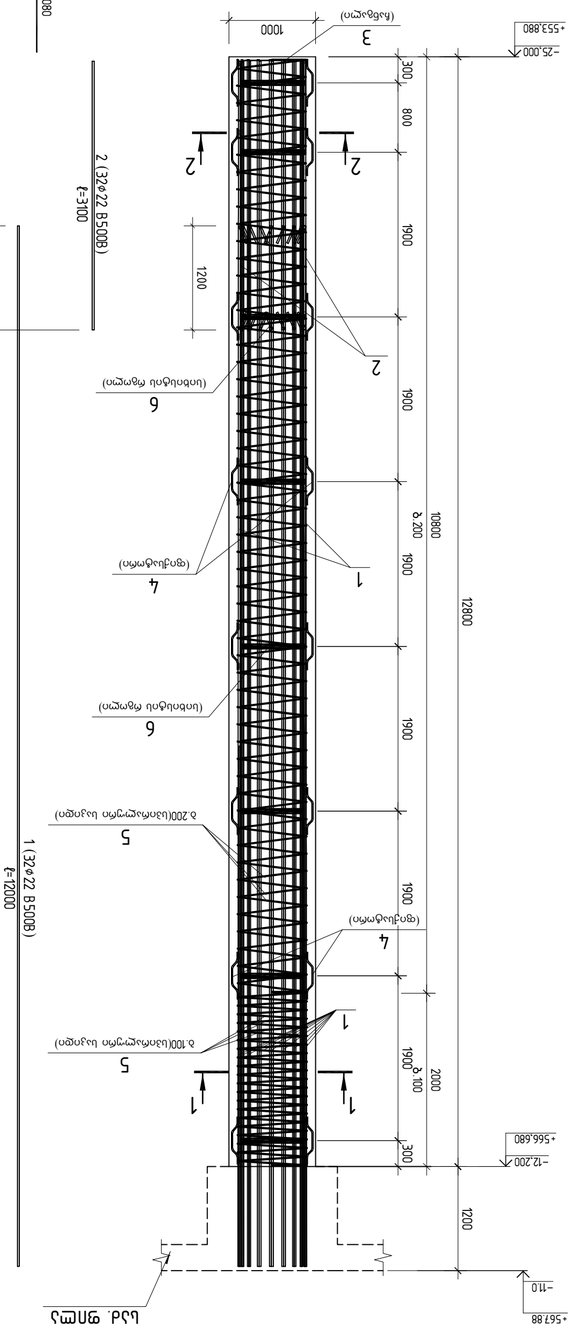

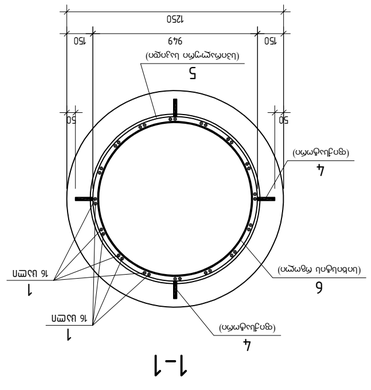

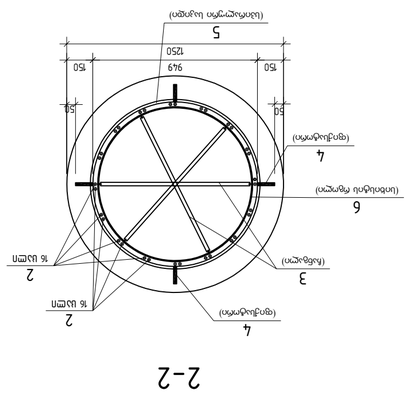

Ֆող.	Նշանակում	Տեսակ և չափսեր	Քանակ	Զանգված մեկ միավորի, կգ	Ընդհանուր զանգված, կգ
		ամբարձիչ սարքի բռնակի նշագիծ b8-52			
		Բազմամասնային			
1		⌀ 22 B500B ℓ= 12000	32	35.81 կգ	1145.8
2		⌀ 22 B500B ℓ= 3100	32	9.25 կգ	296.0
3		⌀ 18 B500B ℓ= 2885	3	5.76 կգ	17.3
4		⌀ 14 B500B ℓ= 585	32	0.71 կգ	22.6
5		⌀ 12 B500B ℓ= 201650	1	179.02 կգ	179.0
6		−60×5 ℓ= 2250	8	5.91 կգ	47.3
		ձևավորում			1708
		B30 մշակում ձմռանը		10.05 մ³	

ՀՄԳՆԱՐԱՐԱԿԱՆ
ՀՊ ՊԵՏԱԿԱՆ ԱՆԳ ՈՒՍՈՒՄՆԱԿԱՆ ԱՇԽ.
ՀՊՀ "ՀՊ ՊԵՏԱԿԱՆ ՃԱՐՏԱՐԱՊԵՏԱԿԱՆ ՀԱՄԱԼՍԱՐԱՆ"
ՀՀ, ք. Երևան, Ալեք Մանուկյան 1
+37491500088
gipnl1@gmail.com

ՀՀ ԿԱՌԱՎԱՐՈՒԹՅԱՆ ԱՇԽԱՏԱԿԱԶՄԻ ԱՆԱՍՆԱԿԱՆ ՀԱՐՑԵՐԻ ԿԱՌԱՎԱՐՄԱՆ ԳԼԽԱՎՈՐ ՎԱՐՉԱՊԵՏԱՐԱՆ ՀԱՄԱԿԱՐԳՉԱՅԻՆ ԱՇԽԱՏԱՆՔՆԵՐԻ ԿԱԶՄԱԿԵՐՊՄԱՆ ԵՎ ՎԱՐՉԱԿԱՆ ՀԱՐԱԲԵՐՈՒԹՅՈՒՆՆԵՐԻ ԱՆՀԱՏԱԿԱՆ ՀԱՄԱՅՆՔՆԵՐԻ ՀԱՄԱՐ ՊԱՏԱՍԽԱՆԱՏՎՈՒ ՀԱՄԱՅՆՔԱՅԻՆ ՈՉ ԱՌԵՎՏՐԱՅԻՆ ԿԱԶՄԱԿԵՐՊՈՒԹՅՈՒՆ (ՀԱՀԱՇՎ 00107424)

ԱՄԲԱՐՁԻՉ ՍԱՐՔԻ ԲՌՆԱԿԻ ՄՈՆՏԱԺԱՅԻՆ ՆՇԱԳԻԾ b8-52

Ընդ.	Թող.	Ստորագրություն	Ամսաթիվ
Գլխ.			
Ստուգ.			
Նախ.			

Փուլ	Թերթ	Թերթերի քանակ
ՌԴ	1	1

Ձևաչափ	Մասշտաբ	Կրկնօրինակ
A2	1:50	

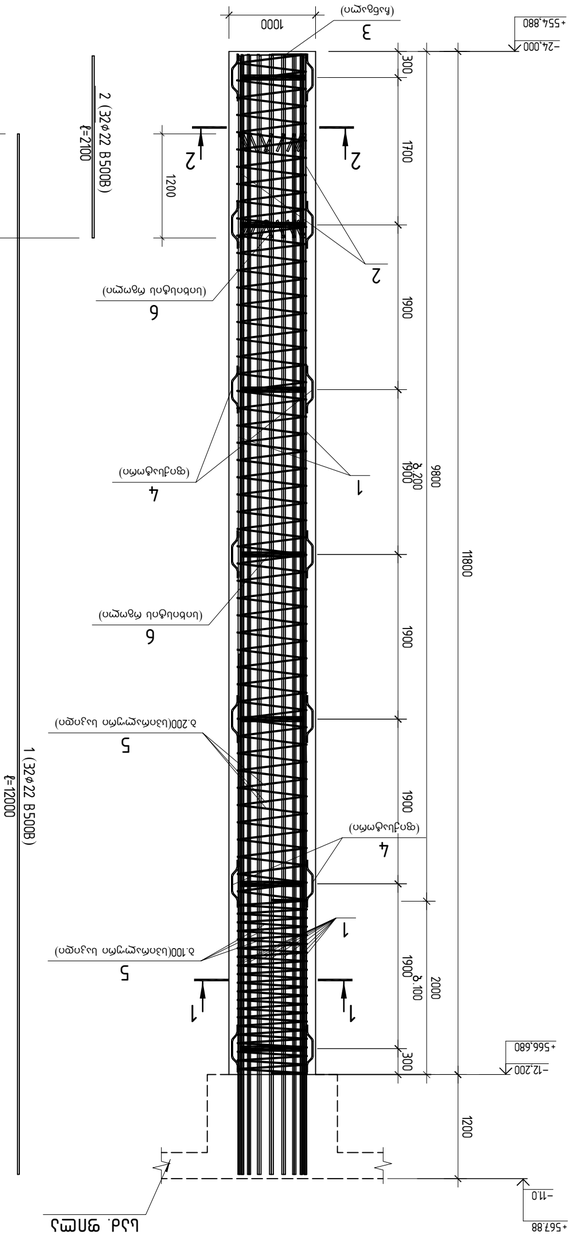

ямбмсплтэмл ьлапбжзл Ь8-53 (10Ш)

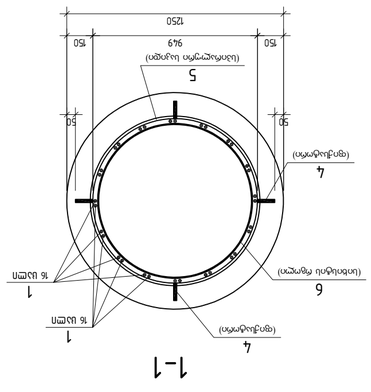

1-1

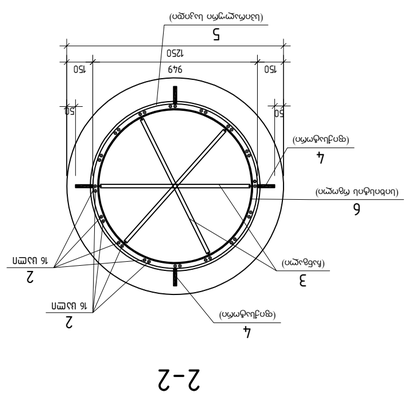

2-2

Јмѣ.	ѕ ш б п э б ѕ	ямбмсплтэмл ьлапбжзл Ь8-53	ѓшлгу.	ѕ м. б м б ѕ ѕ ш ѕ ѕ	ьѕѕмлм ѓмбѕ ѕѣ
		ѓэѣѕшсплэлл			
1		ø 22 B500B ℓ= 12000	32	35.81 ѕѣ	1145.8
2		ø 22 B500B ℓ= 2100	32	6.27 ѕѣ	200.5
3		ø 18 B500B ℓ= 2885	3	5.76 ѕѣ	17.3
4		ø 14 B500B ℓ= 585	28	0.71 ѕѣ	19.8
5		ø 12 B500B ℓ= 188050	1	166.95 ѕѣ	166.9
6		−60×5 ℓ= 2250	7	5.91 ѕѣ	41.3
		ѕѣѕѕшсплэлл			1592
		B30 ѕшсѕѣлѣ ѕѣѓѣмбл		9.27 м³	

ЛМБЫЂЖЗЪЭЛМЛ

ЗАО "ЭТК ЭЛЕКТРОСТАЛЬ"

ул. Кирова, д.69, оф. 14

0160, Армения, г.Ереван, ул.Комитаса 49/2

+995599150088

Eltrel1@gmail.com

Разработано в программном комплексе "Компас-3D v16 Home". Лицензия №V7(4)

Схема армирования

ямбмсплтэмл ьлапбжзл Ь8-53

Изм.	Кол.уч.	Лист	№док.	Подп.	Дата
Разраб.					
Пров.					
Н.контр.					
ГИП					

Стадия	Лист	Листов
Р		

Масштаб	Формат	Копировал
1:50	А2	

Инв.№ | Взам.инв.№ | Подп. и дата

А2 1:50

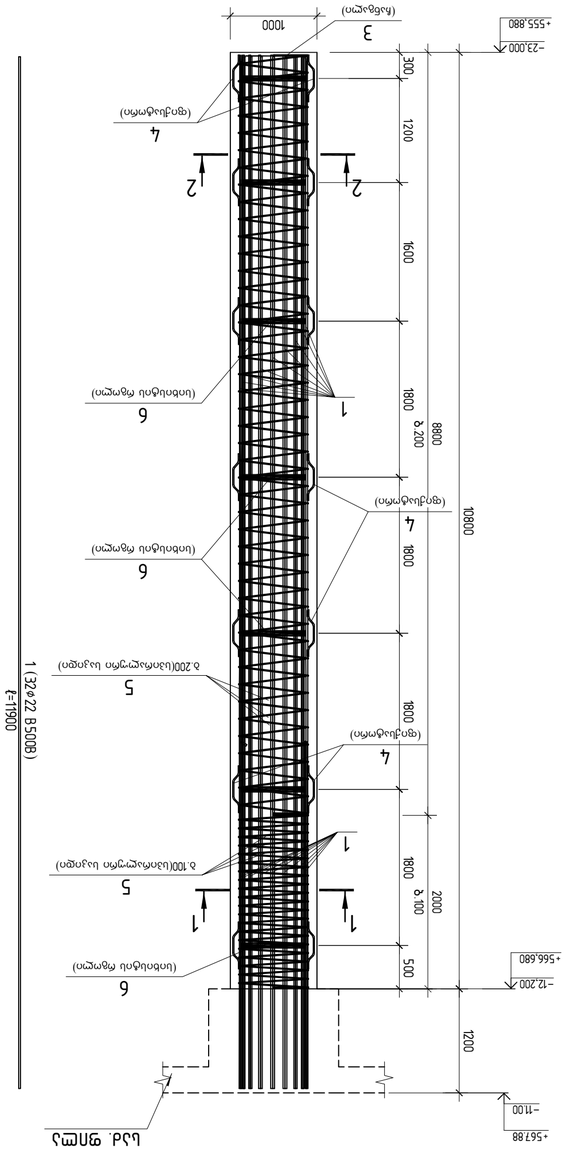

Ø1000 h=11900 (10Ш) **ЗЕМЛЕСОСНОЕ БЕЗНАБЖЕНИЕ Б8-54**

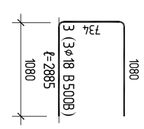

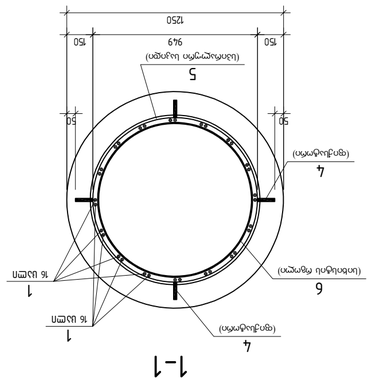

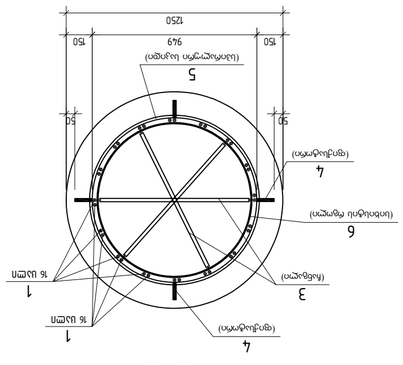

Поз.	Эскиз	Ø, мм	Марка, класс	Кол.	Масса 1 шт., кг	Общая масса, кг
			ЗЕМЛЕСОСНОЕ БЕЗНАБЖЕНИЕ Б8-54			
			ВЕДОМОСТЬ			
1		Ø 22	B500B L= 11900	32	35.51 кг	1136.3
3		Ø 18	B500B L= 2885	3	5.76 кг	17.3
4		Ø 14	B500B L= 585	28	0.71 кг	19.8
5		Ø 12	B500B L= 17463	1	155.03 кг	155.0
6		−60×5	L= 2250	7	5.91 кг	41.3
			Всего			1370
			Бетон тяжелый В30		8.48 м³	

ЗАО "ЗЕЛЕНЫЙ ЛЕС"
г. Москва, ул. Лесная, д. 12
тел. (495) 123-45-67

Здание (сооружение) Школа на 1100 учащихся
Земельный участок "Сосновый бор", кадастровый номер 77:01:0001234:5678
Раздел Конструкции железобетонные
Земляное безнабежное ограждение котлована Б8-54
Стадия Лист Листов
Р 1 1
Главный инженер проекта
Начальник отдела
Гип
Н. контр.
Разработал
Проверил
Масштаб 1:50
Формат А2
Дата 03.2026
Инв. № 1474

ЗАО "ЭТЖ ЭС ЭЛ"
Э.Э.Л.
Elpel.fd@gmail.com
+995599150088
0160, Грузия, г.Тбилиси, ул.Сабуртало, 14

Заказчик: Дирекция строительства Сабуртало (Дистрикт "С")

Объект: Строительство 4-этажного здания с подземной автостоянкой, "Восточная-3"-ая улица, Сабуртало район, г.Тбилиси, (Благоустройство территории, Сабуртало район, ул.Чиаурели, №1/24)

Армирование плитного фундамента Б8-55; Б8-56

Разработал	Проверил	Гип
Гл.инж.	Гл.инж.	Гл.инж.

Масштаб	Формат	Листов	Лист
1:50	А2	1	Ж-148

Армирование плитного фундамента Б8-55 (1шт)

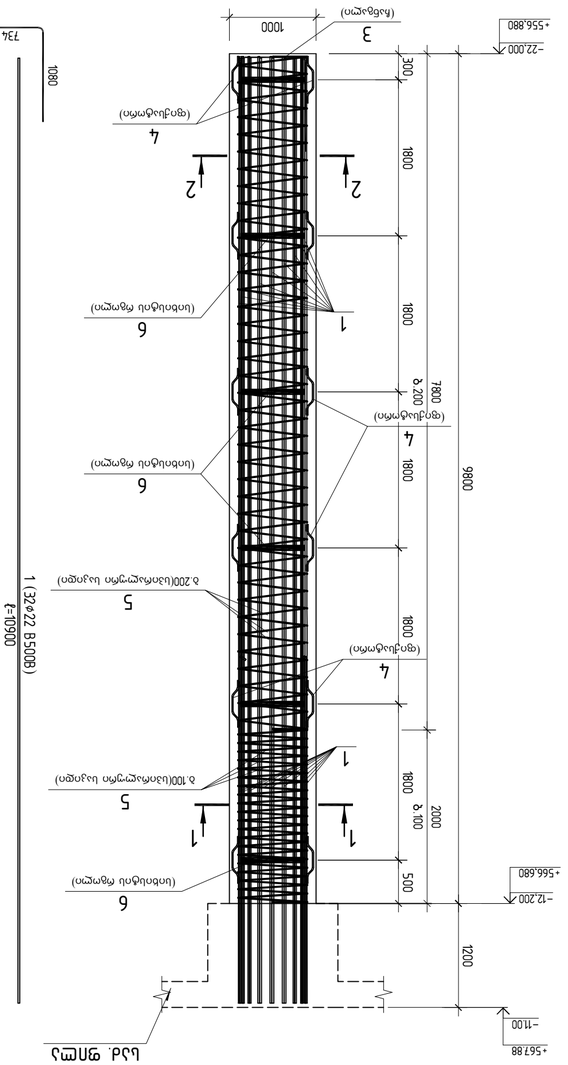

Армирование плитного фундамента Б8-56 (1шт)

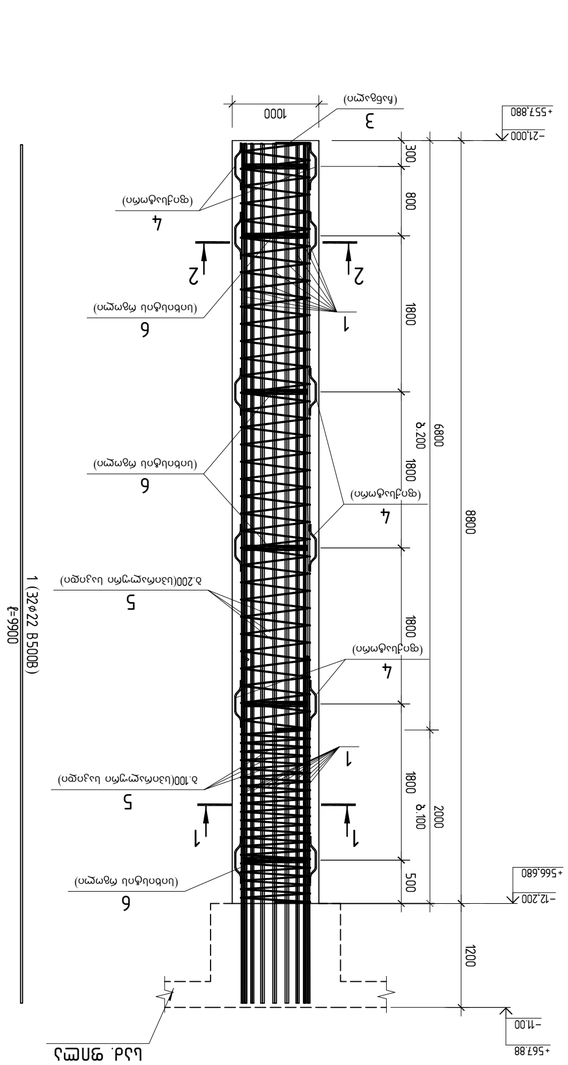

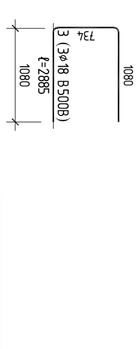

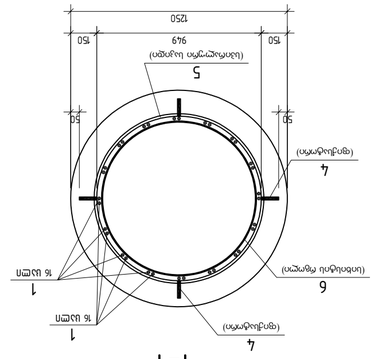

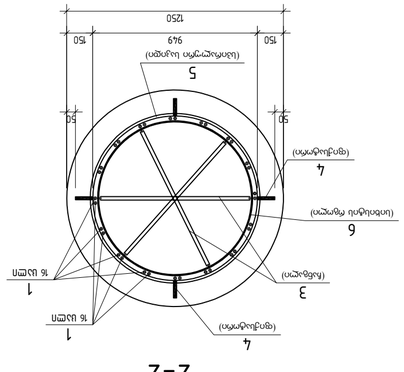

Поз.	Эскиз		Обозначение	Кол.	Масса ед., кг	Примечание
			Армирование фундамента Б8-55			
			Детали			
1			Ø 22 B500B ℓ= 10900	32	32.53	1040.8
3			Ø 18 B500B ℓ= 2885	3	5.76	17.3
4			Ø 14 B500B ℓ= 585	24	0.71	17.0
5			Ø 12 B500B ℓ= 16010	1	142.94	142.9
6			−60×5 ℓ= 2250	6	5.91	35.4
			Сборочные			1146
			Бетон B30 Объем		6.91 м³	

Поз.	Эскиз		Обозначение	Кол.	Масса ед., кг	Примечание
			Армирование фундамента Б8-56			
			Детали			
1			Ø 22 B500B ℓ= 9900	32	29.54	945.3
3			Ø 18 B500B ℓ= 2885	3	5.76	17.3
4			Ø 14 B500B ℓ= 585	24	0.71	17.0
5			Ø 12 B500B ℓ= 14738	1	130.84	130.8
6			−60×5 ℓ= 2250	6	5.91	35.4
			Сборочные			1253
			Бетон B30 Объем		7.70 м³	

მონოლითური ხიმინჯი ხმ-57 (10ც)

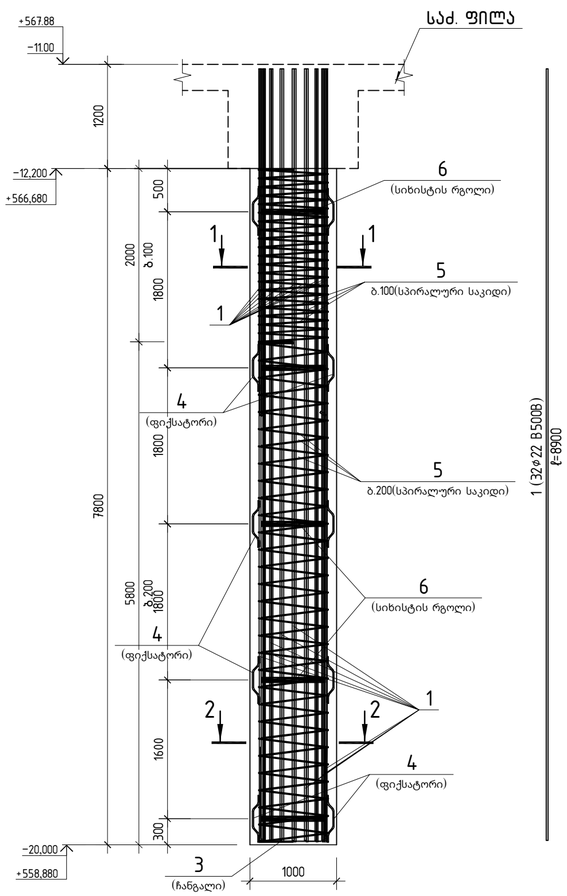

მონოლითური ხიმინჯი ხმ-58 (26ც)

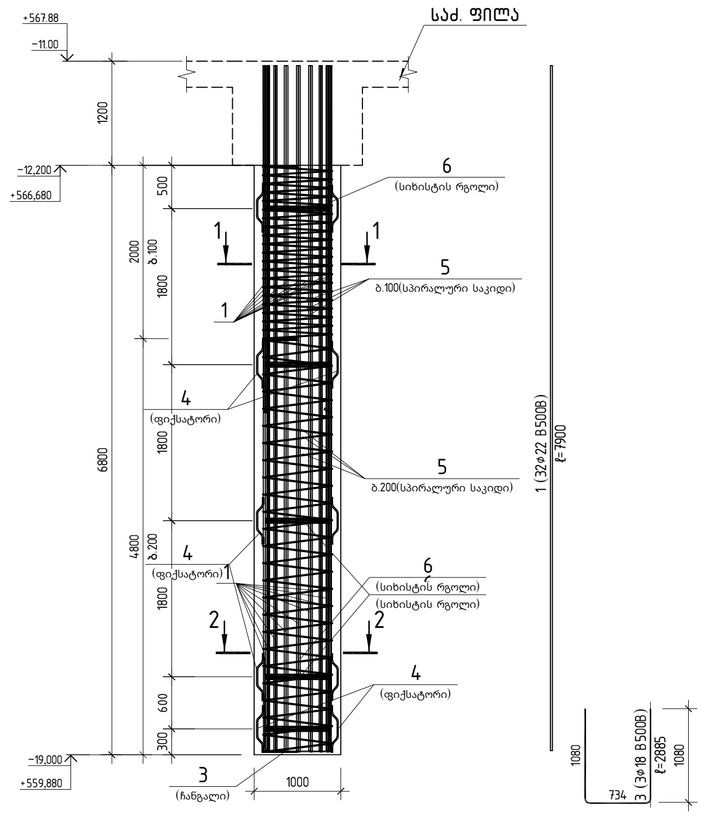

1-1

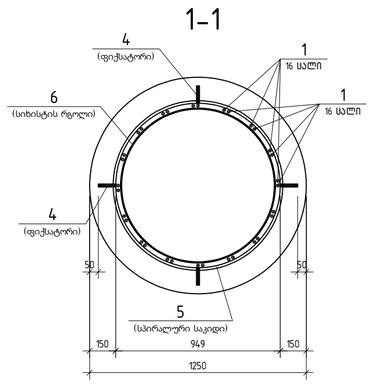

2-2

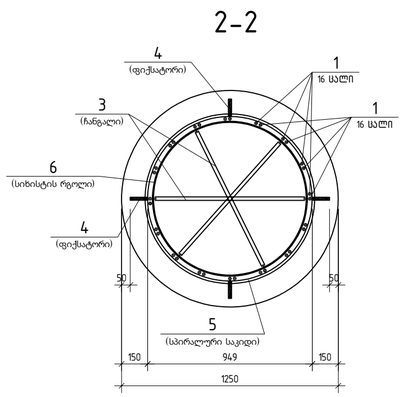

პოზ.	აღნიშვნა	დასახელება	რაოდ.	ერთ.წონა კგ	საერთო წონა კგ
		მონოლითური ხიმინჯი ხმ-57			
		დეტალები			
1		ф 22 B500B ℓ= 8900	32	26.56 კგ	849.8
3		ф 18 B500B ℓ= 2885	3	5.76 კგ	17.3
4		ф 14 B500B ℓ= 585	20	0.71 კგ	14.1
5		ф 12 B500B ℓ= 133740	1	118.73 კგ	118.7
6		-60x5 ℓ= 2250	5	5.91 კგ	29.5
		მასალები			1030
		B30 კლასის ბეტონი		6.13 მ³	

პოზ.	აღნიშვნა	დასახელება	რაოდ.	ერთ.წონა კგ	საერთო წონა კგ
		მონოლითური ხიმინჯი ხმ-58			
		დეტალები			
1		ф 22 B500B ℓ= 7900	32	23.57 კგ	754.3
3		ф 18 B500B ℓ= 2885	3	5.76 კგ	17.3
4		ф 14 B500B ℓ= 585	20	0.71 კგ	14.1
5		ф 12 B500B ℓ= 120120	1	106.64 კგ	106.6
6		-60x5 ℓ= 2250	5	5.91 კგ	29.5
		მასალები			922
		B30 კლასის ბეტონი		5.34 მ³	

კონსტრუქტორი

შ.პ.ს "ჯი ეი პი"
ალ. ყაზბეგის გამზ. 14ბ
0160, თბილისი, საქართველო
+995599150088
Gipn.ltd@gmail.com

პროექტის დასახელება:
მრავალბინიანი საცხოვრებელი სახლი (ბლოკი "C")
ქ.თბილისი, "დელისი-3"-ის საცხოვრებელი რაიონის მიმდებარედ, ინტენსიფიკაციის გზის სამხრეთით, (ნაკვეთი №1124)

ნახაზის დასახელება:
მონოლითური ხიმინჯები ხმ-57; ხმ-58

დახაზა	შეამოწმა	დაამტკიცა
თ.ბ.	რ.ქ.	რ.ქ.

მასშტაბი	ფორმატი	თარიღი	რევიზია	ნახ.№
1:50	A2			კ-149

A2 1:50

ملی ساختمان و مسکن ؛ ... 7-7 مقطع عرضی تیرهای اصلی سالن ورزشی ؛ 1-1

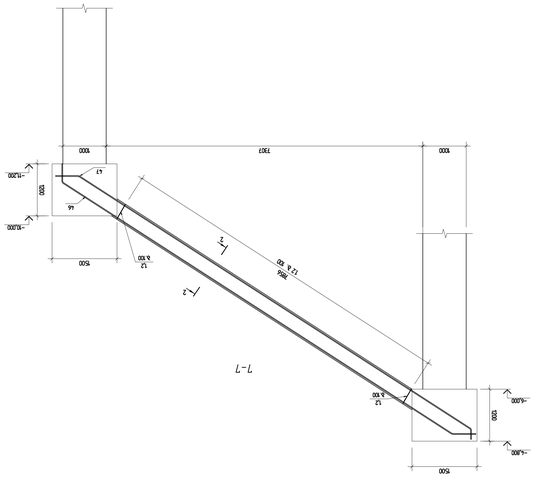
7-7
7500
7307
1000
500
500
1000
1000
1000

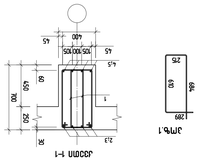
1-1 חתך
1 פרט
750
286
299
275
60
400
45
135 100 105
45
50
2.5
100
250
1
2

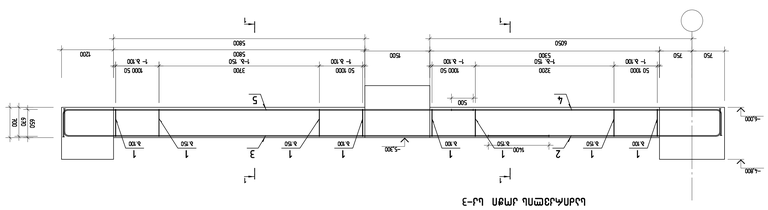
1
1
1

ЭМБЕМЕНТОЧНАЯ ФУНДА +1880 +2400 БЛОКИРОВАН
ОСИ ВЫЛЕТ ЛЕЗВИЯ ЗАКЛ ЛЕЗВИЯ ЗАЗОР

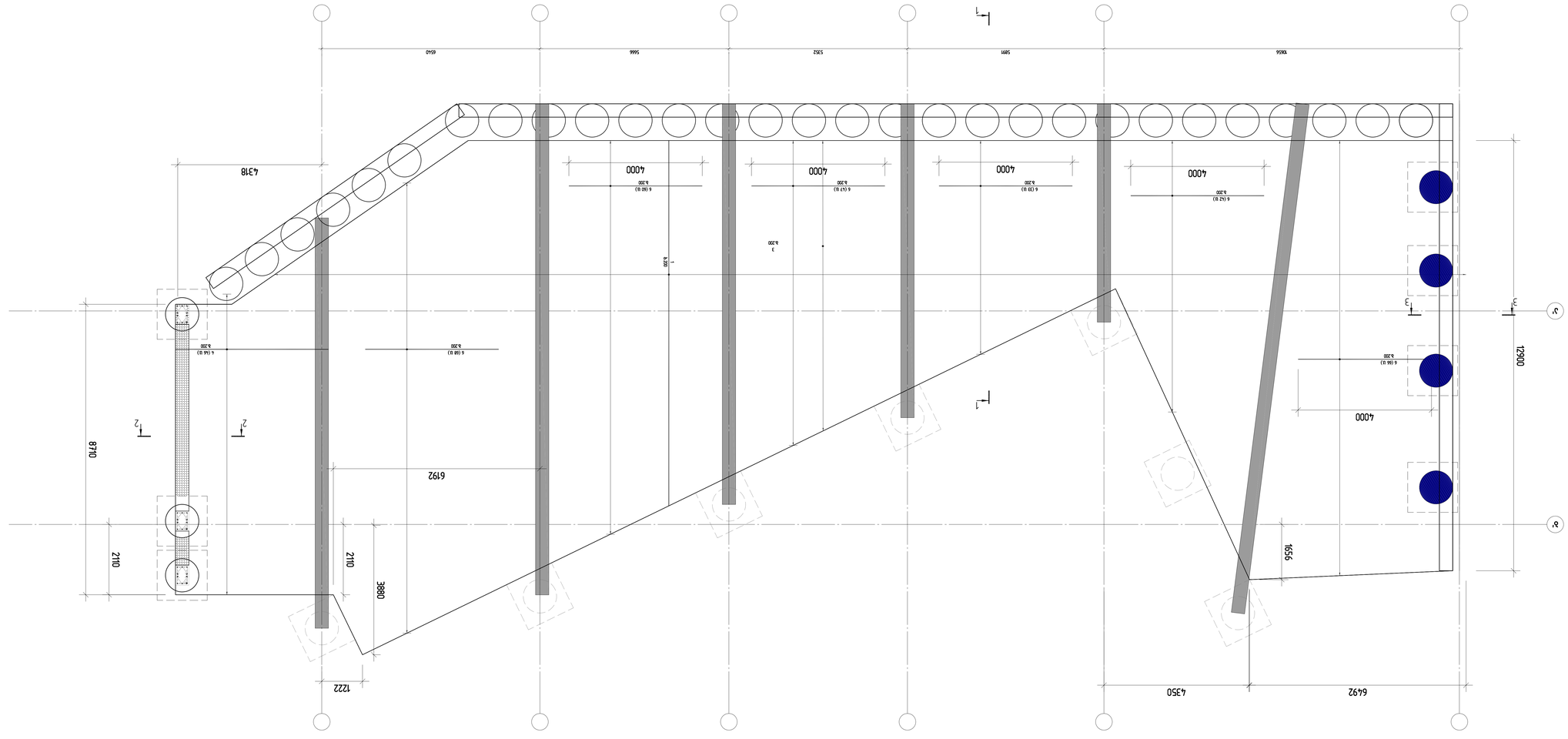

ВЫПОЛНИЛ	ЗЕЛЕНОВ	02.2025	АЗЗЗ*03	Б/Н.М
ПРОВЕРИЛ	ЗЕЛЕНОВ	02.2025	АЗЗЗ*03	Б/Н.М
Н.КОНТР.	ЗЕЛЕНОВ	02.2025	АЗЗЗ*03	Б/Н.М
ГИП	ЗЕЛЕНОВ	02.2025	АЗЗЗ*03	Б/Н.М

Стадия	Лист	Листов	
Р	53		

ООО "ЭЛЬ 36 ЛП"
Юр.адрес: 394000, г. Воронеж, ул. Кольцовская, д. 35, литер А, пом. 1, ком. 1
Тел.: +7 (473) 204-51-73
Email: info@ooolp.ru

Заказчик: ООО "Специализированный застройщик "Воронежская ипотечная корпорация"

Объект: Многоквартирный жилой дом №2 (поз. 1) по генплану, расположенный по адресу: г. Воронеж, Ленинский район, ул. Ленинградская, 2 (1 этап строительства)

Стадия: Рабочая документация

Раздел: Конструкции железобетонные монолитные

Марка: КЖ

Инв. № подл. | Подпись и дата | Взам. инв. №

Изм. | Кол.уч. | Лист | № док. | Подпись | Дата

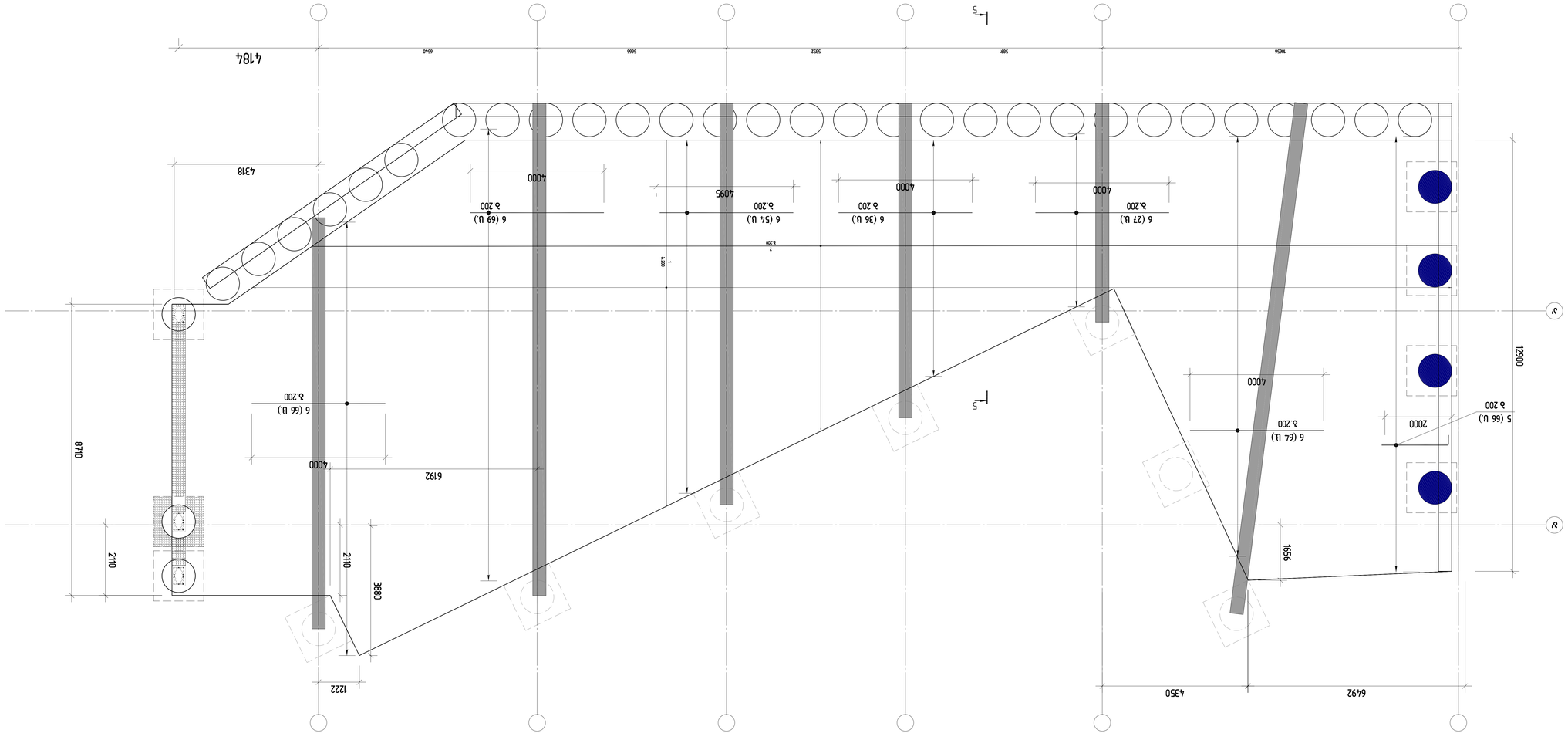

ЗАМЕЧАНИЯ ПО ЗАСТРОЙКЕ

1. ОТМЕТКИ ЗДАНИЯ ДАНЫ ОТНОСИТЕЛЬНО УРОВНЯ ЧИСТОГО ПОЛА ПЕРВОГО ЭТАЖА +1880 +2,400 ВЫСОТНОЙ ОТМЕТКИ.

1-1

2-2

1-1

ВЕДОМОСТЬ ОБЪЕМОВ РАБОТ

№	Наименование	Ø	Марка	Длина	Кол-во	Масса	
1	Ф10		В500	L=2300	1	2665.29	кг
2	Ф12		В500	L=21900	2	7906.14	кг
3	Ф14		В500	L=21600	3	26291.51	кг
4	Ф14		В500	L=540	46	5.49	кг
5	Ф14		В500	L=2285	66	2.76	кг
6	Ф14		В500	L=4000	632	6.83	кг
7	Ф10		В500	L=2000	637	1.23	кг
8	Ф8		В500	L=400	24189	0.16	кг
				ВЕЗ ДЕТАЛЕЙ		1116	кг

ДЛЯ ЗАМЕЧАНИЙ И ПРЕДЛОЖЕНИЙ
ООО "ЗАО ЭБ ЛП"
ул. Ленина, 1, г. Москва, 123456
+79991234567
email@example.com

Изм.	Кол.уч.	Лист	№ док.	Подпись	Дата
ГИП	Иванов				
Нач.отд.	Петров				
Н.контр.	Сидоров				
Разраб.	Кузнецов				

Стадия	Лист	Листов
Р	54	

ЗАО "ЭБ ЛП"

Технологическая планировка участка. Схема движения автотранспорта и спецтехники. Ограждение строительной площадки. Временные сети. Экспликация. Ведомость временных зданий и сооружений. Ведомость потребности в строительных машинах, механизмах, оборудовании, инструменте и инвентаре

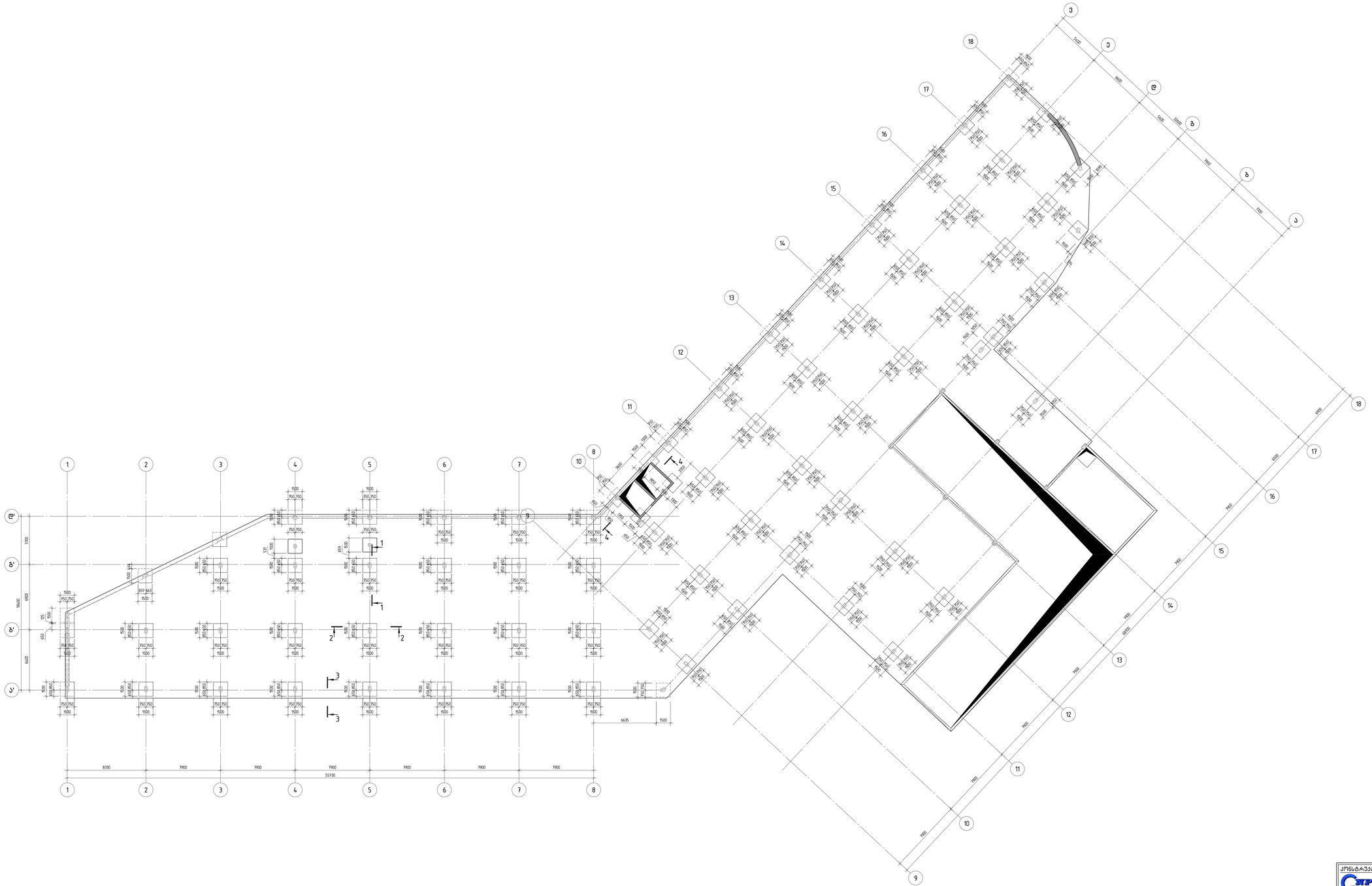
1
2
3
4
5
6
7
8
9
10
11
12
13
14
15
16
17
18
8330
7900
7900
7900
7900
7900
7900
55730
6635
1500
5430
6680
5430
3000
7405
7705
6650
6650
7700
7700
7700

ქვ-1 (ქვ-2)

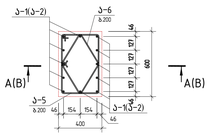

ქვ-3

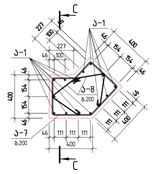

ქვ-4

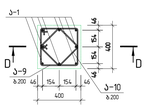

ქვ-5

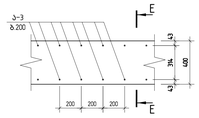

ქვ-6

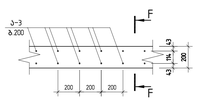

პოზ. ა-5

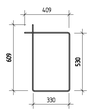

პოზ. ა-6



პოზ. ა-7

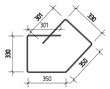

პოზ. ა-8



პოზ. ა-9



პოზ. ა-10



A-A(B-B)

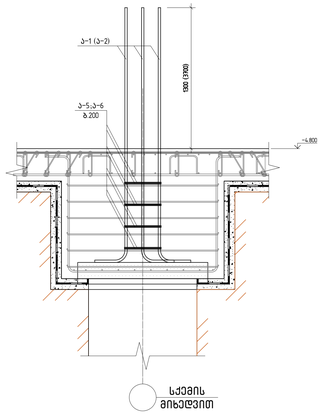

C-C(D-D)

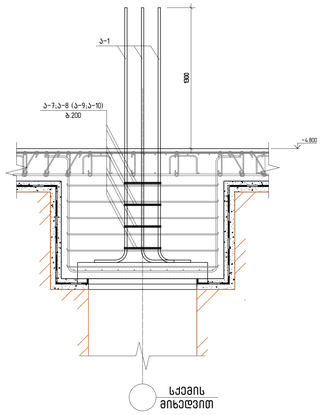

E-E

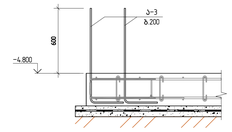

F-F

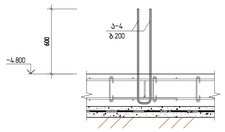

AO 1:150

კონსტრუქტორი

შპს "ჯი ეს ჯი"

ავტ. ნომერზე ბაზრ. ა.ა
ტელ. მობილური, საკონტაქტო
+995599150088
Gsc-118@mail.com

პროექტის დასახელება

ბაკურციხისთან სამრეწველო პარკი ფაზა "C")
კომპლექსი, ნელსაბი 7-ის სამრეწველო პარკზე მოწყობილობ
ინფრასტრუქტურის ზოგი სამუშაოების, ლანდშაფტ მოწყ

ნახაზის დასახელება

ფუნ საძირკველი
კომპრესორის სვეტის ქვეშ ფუძე

მასშტაბი		ფორმატი		ტექნიკური
1:150		A0		

ფასადები	ფორმატი	ტექნიკური	ფასადები	ნახაზი
1:150	A0			ქ- 156

კონსტრუქტორი

შ.პ.ს "ჯი ენ პი"

ალ. ყაზბეგის გამზ. 14ბ
0160, თბილისი, საქართველო
+995599150088
Gipn.ltd@gmail.com

პროექტის დასახელება:

მრავალბინიანი საცხოვრებელი სახლი (ბლოკი "C")
ქ.თბილისი, "დელისი-3"-ის საცხოვრებელი რაიონის მიმდებარედ, ინტენსიფიკაციის ზონის სამხრეთით, (ნაკვეთი №1/124)

ნახაზის დასახელება:

რ/ბ საძირკველი.
არმირების სქემა (ქვედა ფენა); კვეთები

დახაზა	შეამოწმა	დაადასტურა
მ.მ.	ო.ქ.	ო.ქ.

მასშტაბი	ფორმატი	თარიღი	რევიზია	ნახ.№
1:150	A0			კ- 157

A0 1:150

პოზ		დასახელება	ალკ	მასა ერთ. ცალ	მასა სულ
		<u>დეტალები</u>			
1		ø16 B500B L=55517.8 m		1.58	87607.1
		ø16 B500B			
2		L=10050	66	15.86	1046.7
3		L=8030	15	12.67	190.1
4		L=7530	29	11.88	344.6
5		L=6600	100	10.41	1041.5
6		L=5960	53	9.40	498.5
7		L=5700	58	8.99	521.7
8		L=5670	24	8.95	214.7
9		L=5620	39	8.87	345.9
10		L=5530	1486	8.73	12967.3
11		L=5370	429	8.47	3635.3
12		L=4970	115	7.84	901.9
13		L=4830	256	7.62	1951.2
14		L=4670	120	7.37	884.3
15		L=4660	203	7.35	1492.8
16		L=4620	472	7.29	3441.0
17		L=4550	125	7.18	897.5
18		L=4480	224	7.07	1583.6
19		L=4400	55	6.94	381.9
20		L=4200	116	6.63	768.8
21		L=4110	11	6.49	71.3
22		L=3920	313	6.19	1936.1
23		L=3780	477	5.96	2845.2
24		L=3570	140	5.63	788.7
25		L=3160	41	4.99	204.4
26		L=3090	203	4.88	989.8
27		L=2910	24	4.59	110.2
28		L=2810	71	4.43	314.8
29		L=2650	58	4.18	242.5
30		L=2600	29	4.10	119.0
31		L=2400	11	3.79	41.7
32		L=2160	55	3.41	187.5
33		L=2025	22	3.20	70.3

პოზ		დასახელება	ალკ	მასა ერთ. ცალ	მასა სულ
		ø8 B500B			
A		L=370	10	0.15	1.46
B		L=400	10	0.16	1.58
		ø12 B500B			
C		L=1510	10	1.34	13.44
D		L=1350	10	1.20	12.02
		ø22 B500B			
ა-1		L=2585	870	7.70	6701.87
ა-2		L=4985	12	14.86	178.26
		ø12 B500B			
ა-3		L=1155	1340	1.03	1377.45
ა-4		L=1825	70	1.62	113.70
		ø8 B500B			
ა-5		L=1880	284	0.74	210.90
ა-6		L=1445	284	0.57	162.10
ა-7		L=1970	4	0.78	3.11
ა-8		L=715	8	0.28	2.26
ა-9		L=1480	8	0.58	4.68
ა-10		L=1120	8	0.44	3.54
		ø14 B500B			
ბ-1		L=3820	2540	4.62	11740.39
ბ-2		L=3450	1524	4.17	6361.94
		ø8 B500B			
ბ-3		L=1540	10	0.63	6.32
		ø16 B500B			
ბ-4		L=11760	21	18.58	390.20
ბ-5		L=3320	74	5.25	388.17
ბ-6		L=3150	42	4.98	209.03
ბ-7		L=10010	32	15.82	506.11
ბ-8		L=6400	21	10.11	212.35
ბ-9		L=4650	32	2.53	80.90
		ø14 B500B			
ბ-10		L=697500	1	843.98	843.98
		ø12 B500B			
ბ-11		L=1920	1400	1.71	2392.32

პოზ		დასახელება	ალკ	მასა ერთ. ცალ	მასა სულ
ბ-12		L=1900	40	1.69	67.64
		ø8 B500B			
ბ-13		L=570	250	0.23	56.29
ბ-14		L=270	42	0.11	4.48
		ø22 B500B			
ბ-15		L=2680	950	7.99	7587.08
		<u>ბეტონი</u>			
		B30 კლასის ბეტონი		1137.66	81 14.8
		B7.5 კლასის ბეტონი		268.00	

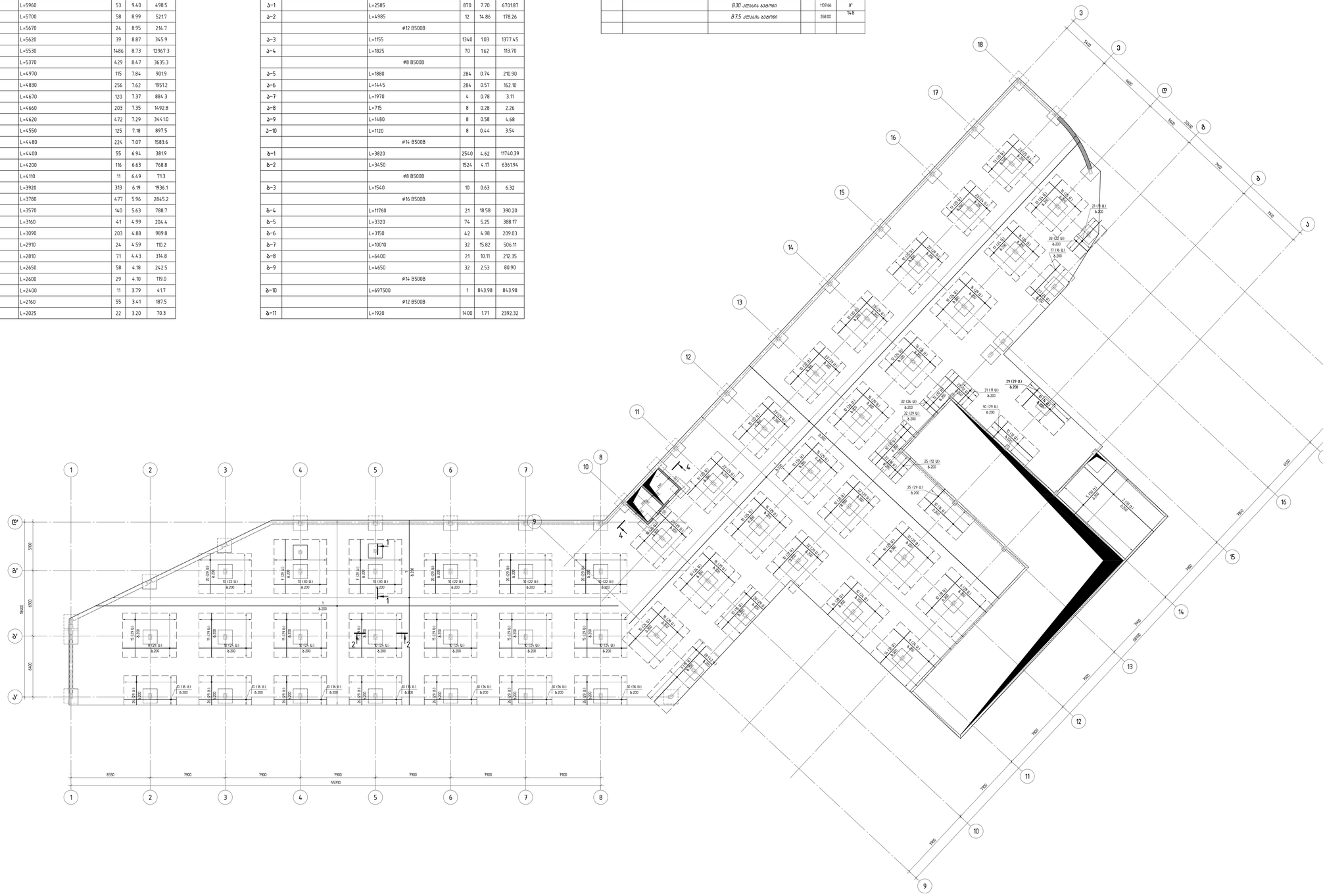

AO 1:150

კონსტრუქტორი

შპს "ჯი ენ ჯი"

ავტ. ნარმანია ბაია ია
ტექ. მენეჯერი, ა.ა.ი.პასპორტი
+995599150088
Gpc-118@gmail.com

პროექტის დასახელება

ბაკურციხის ისტორიული ნაკრძალის (ტერიტორიის "C") კომპლექსში, ნელსით ურ-ის სასტუმროების ტერიტორიაზე, ინჟინერ-ტექნიკური ზომა სამხატვრო ცენტრის მშენებლობა

ნაგებობის დასახელება

რკ სალოკავლები

პროექტირების სტადია ტექნიკური პროექტი

მასშტაბი	ზომები	ტექნიკური
მმ	მ.მ	მ.მ
ზომები 1:150	ფორმატი A0	ტექნიკური	ალბომის	ნახ.№ ა- 158

| | | |

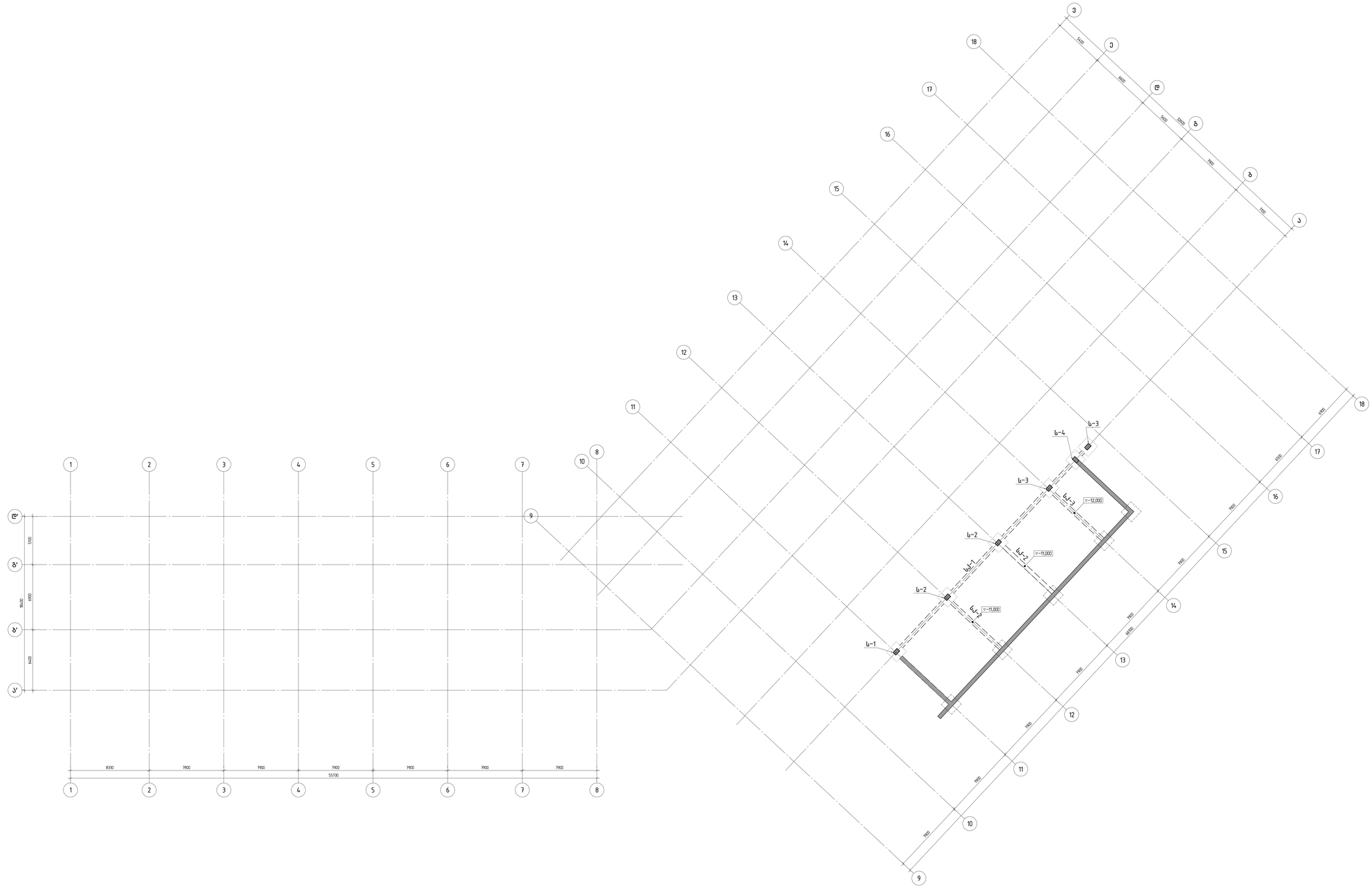
1
2
3
4
5
6
7
8
9
10
11
12
13
14
15
16
17
18
Ⓐ'
Ბ'
Გ'
Დ'
8330
7900
7900
7900
7900
7900
7900
55730
5300
6900
6420
18620
Ⴓ-1
Ⴓ-2
Ⴓ-3
Ⴓ-4
▽-11,000
▽-12,000
6900
7900
7900
7900
7900
7

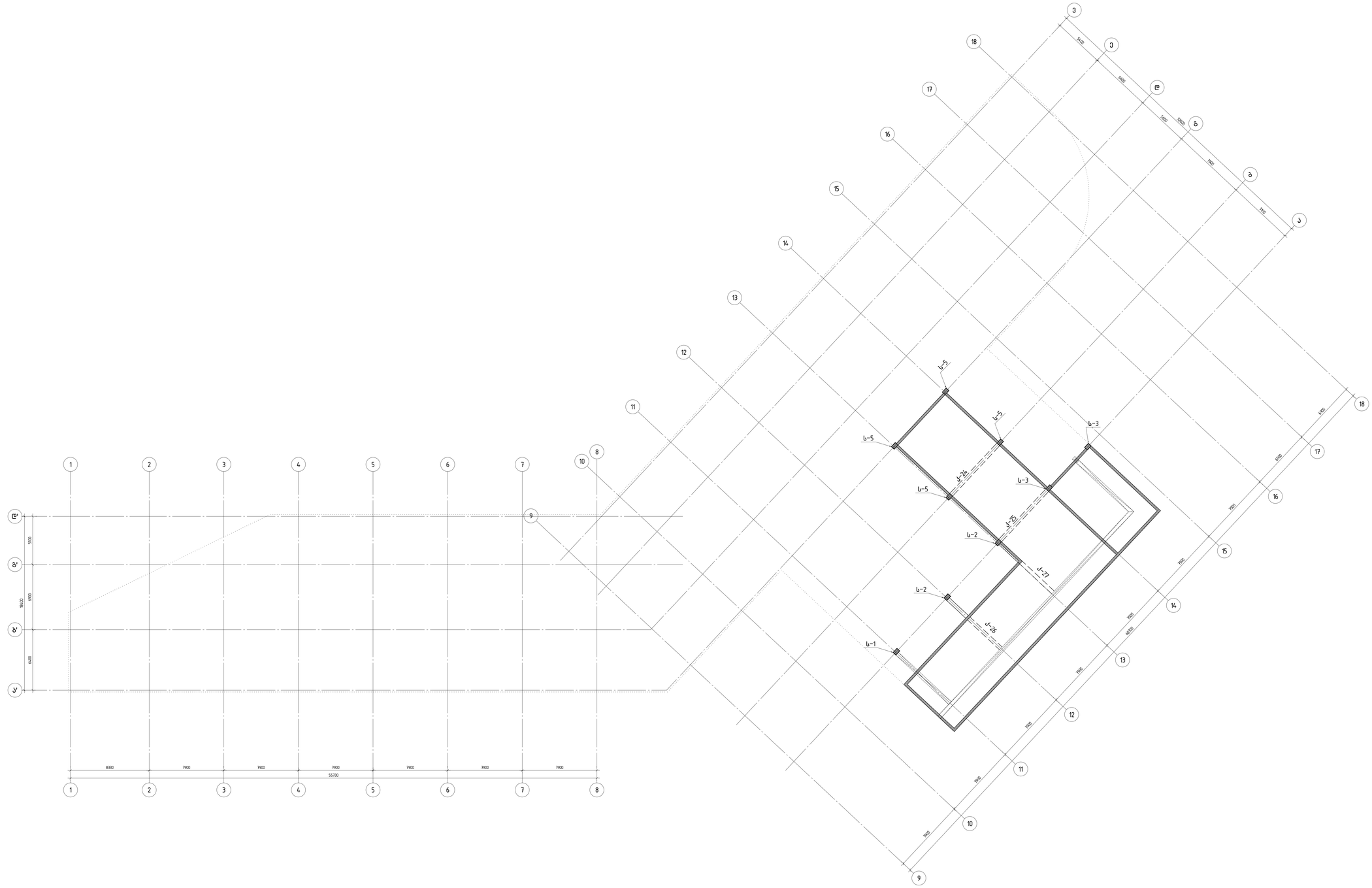
ს-5
ს-5
ს-5
ს-3
ს-3
ს-24
ს-25
ს-27
ს-2
ს-2
ს-26
ს-1
1
2
3
4
5
6
7
8
9
10
11
12
13
14
15
16
17
18
8330
7900
7900
7900
7900
7900
7900
55730
5100
6900
6400
7900
6900
7900
7900
7900
7900
7900
7900
7900
7900
7900
7900
7900
7900
6900
6900
7900
7900
7900
7900
7900
7900
7900
7900
7900
7900
7900
7

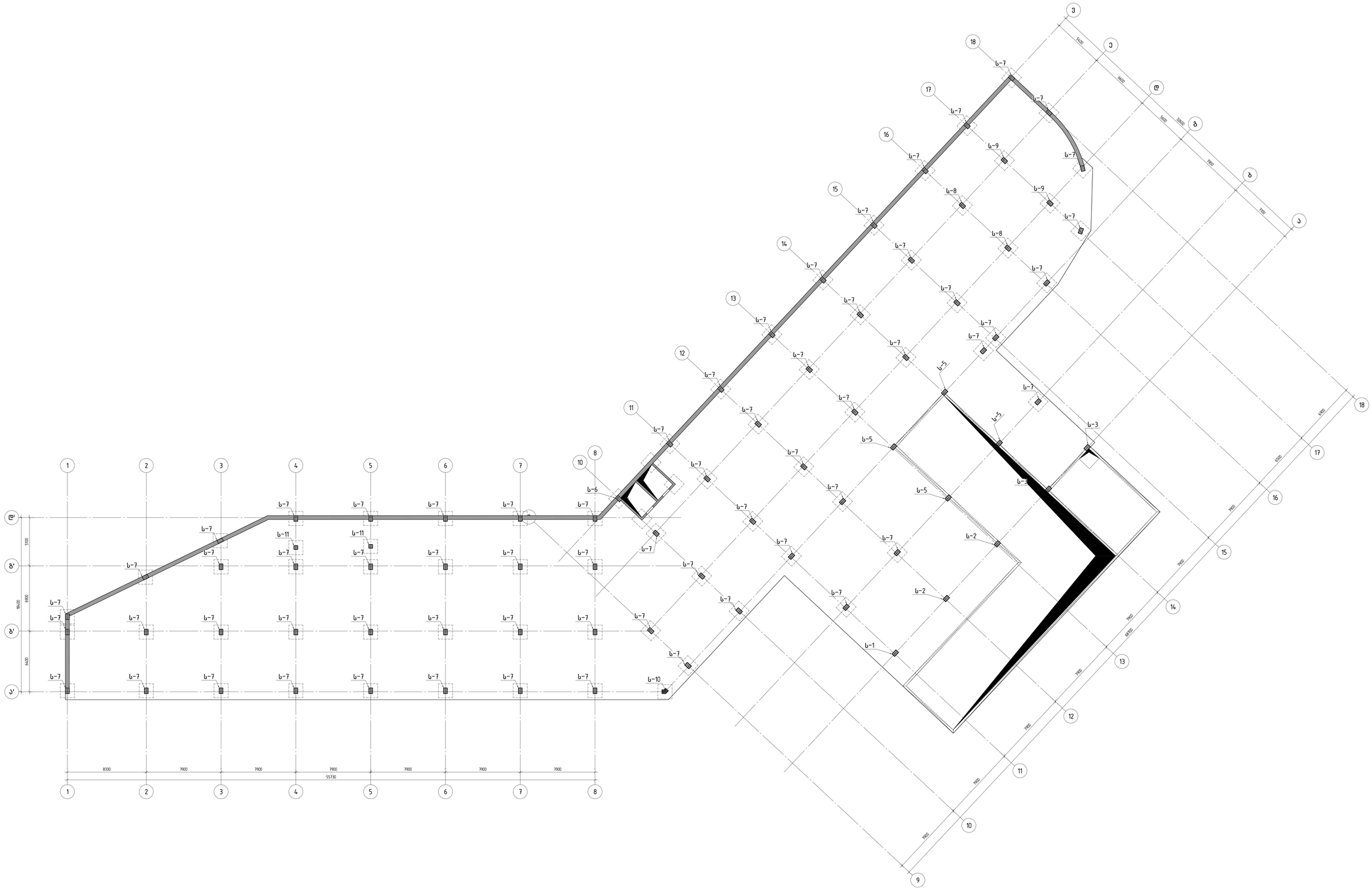
1
2
3
4
5
6
7
8
10
11
12
13
14
15
16
17
18
Ა
Ბ
Ბ'
Ა'
8330
7900
7900
7900
7900
7900
7900
7900
55730
5100
8400
6400
5400
3000
7900
7700
6900
6200
7900
7900
7900
7900
7900
7900
7900

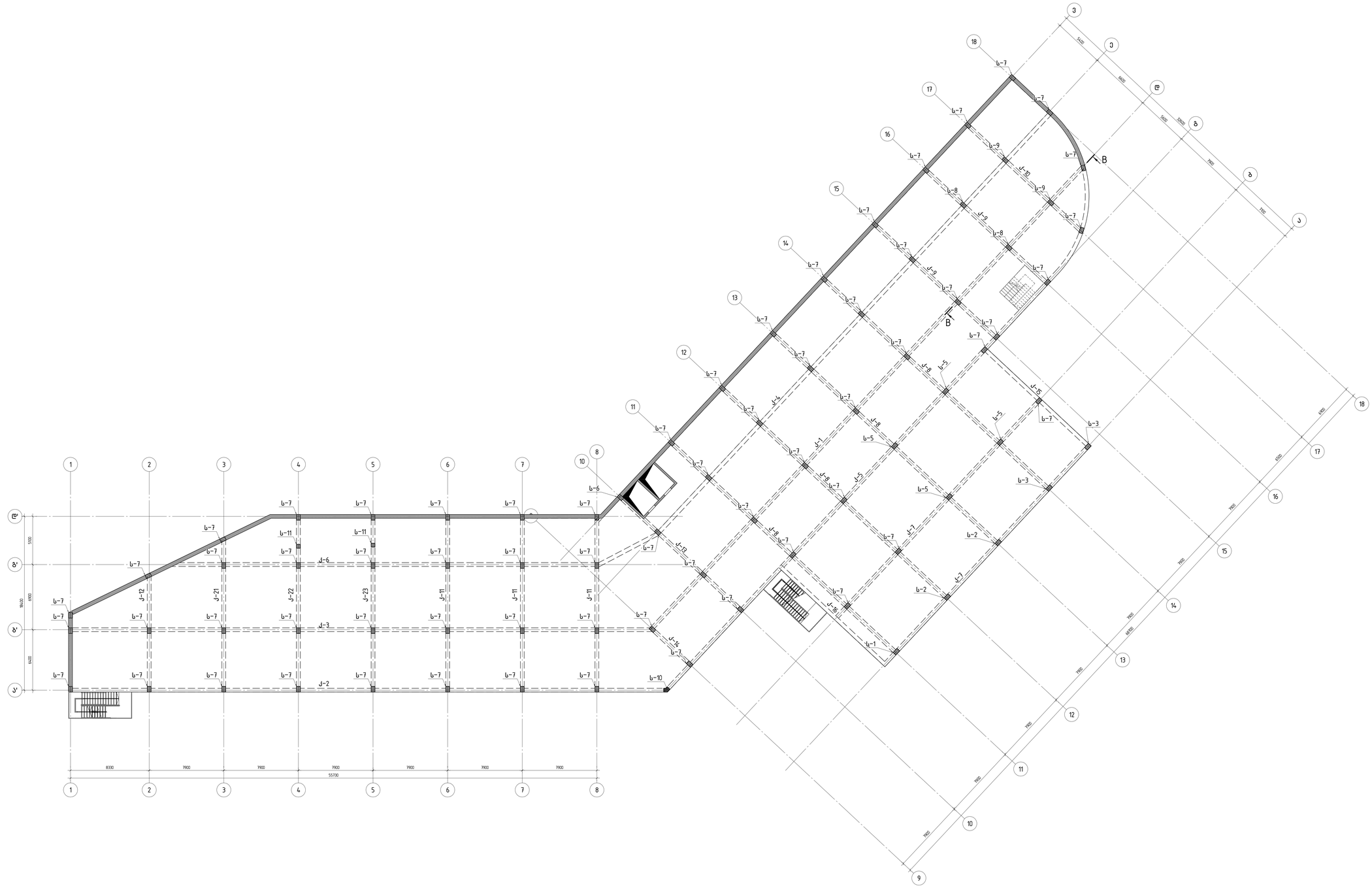
1
2
3
4
5
6
7
8
10
11
12
13
14
15
16
17
18
Ⓔ
Ⓓ'
Ⓓ
Ⓒ'
Ⓒ
Ⓑ'
Ⓑ
Ⓐ'
Ⓐ
Ⓐ
Ⓑ
Ⓑ
Ⓒ
Ⓒ
Ⓓ
Ⓔ
B
B
8330
7900
7900
7900
7900
7900
7900
55730
5100
6900
6400
5400
3000
7900
7700
6400
6200
7900
7900
7900
7900
7900
7900

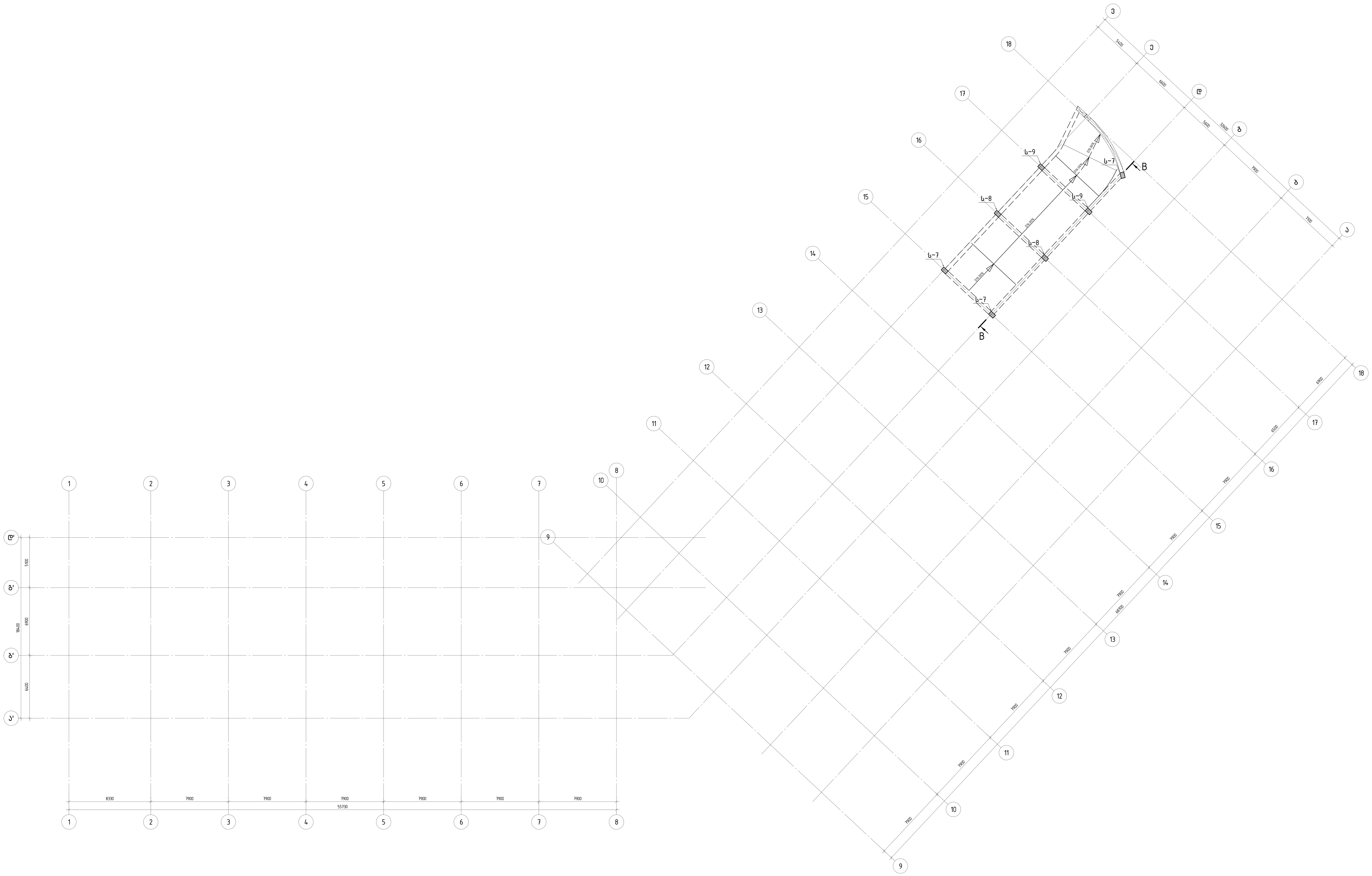

კონსტრუქტორი				
შ.პ.ს "ჯი ენ პი"		ალ. ყაზბეგის გამზ. 14.ბ 0160, თბილისი, საქართველო +995599150088 Gipn.ltd@gmail.com		
პროექტის დასახელება: მრავალბინიანი საცხოვრებელი სახლი (ბლოკი "C") ქ.თბილისი, "დელისი-3"-ის საცხოვრებელი რაიონის მიმდებარედ, ინტენსიფიკაციის გზის სამხრეთით, (ნაკვეთი № 1/124)				
ნახაზის დასახელება: მზიდი კონსტრუქციების განლაგების სქემა პანდუსზე.				
დახაზა: მ.მ.		შეამოწმა: ო.ქ.		დაადასტურა: ო.ქ.
მასშტაბი: 1:150	ფორმატი: A0	თარიღი:	რევიზია:	ნახ.№: კ- 205

A0 1:150

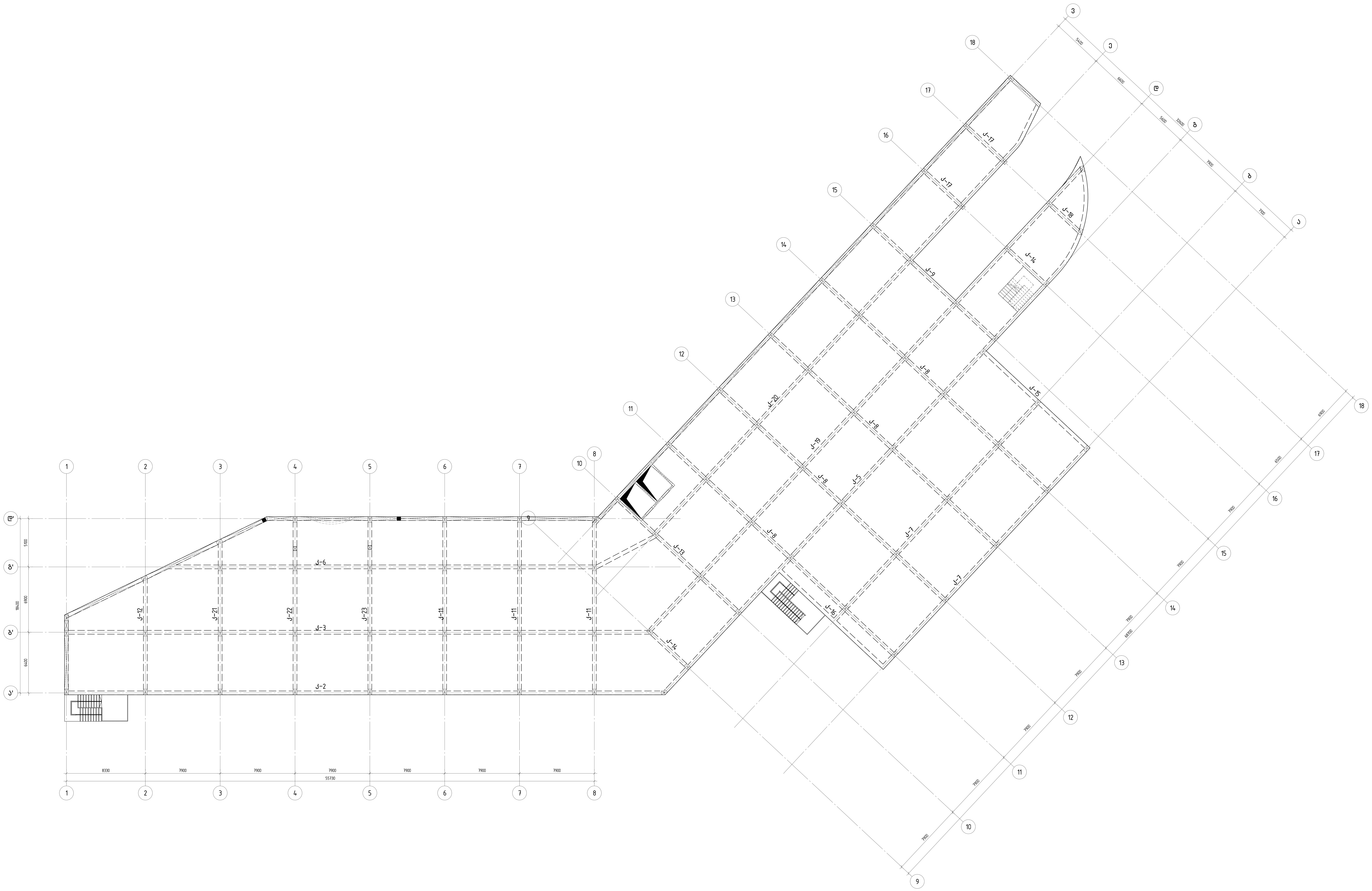

კონსტრუქტორი

შ.პ.ს "ჯი ენ პი"

ალ. ყაზბეგის გამზ. 14.ბ
0160, თბილისი, საქართველო
+995599150088
Gipn.ltd@gmail.com

პროექტის დასახელება:

მრავალბინიანი საცხოვრებელი სახლი (ბლოკი "C")
ქ.თბილისი, "დელისი-3"-ის საცხოვრებელი რაიონის მიმდებარედ, ინტენსიფიკაციის გზის სამხრეთით, (ნაკვეთი № 1/124)

ნახაზის დასახელება:

მზიდი კონსტრუქციების განლაგების სქემა ▽+2.900 ნიშნულზე.

დახაზა	შეამოწმა	დაადასტურა
მ.მ.	ო.ქ.	ო.ქ.

მასშტაბი	ფორმატი	თარიღი	რევიზია	ნახ.№
1:150	A0			კ- 206

A0 1:150

ГИП					
Нач.отд.					
Разраб.					
Н.контр.					

Альбом	Экземпляр	Формат	Масштаб	Изм.	Кол.уч.
		А0	1:150		301

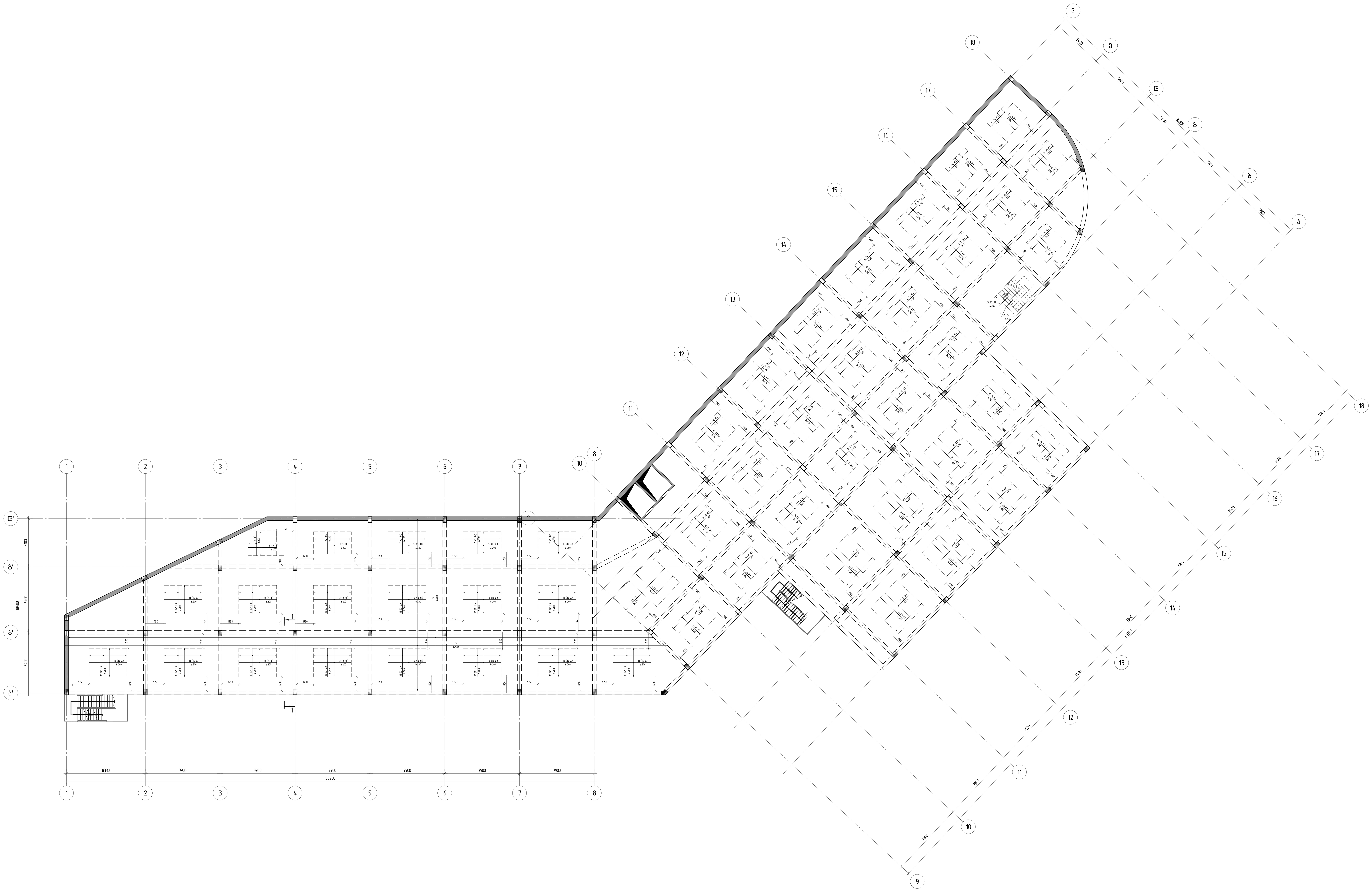

კონსტრუქტორი

შ.პ.ს "ჯი ენ პი"
ალ. ყაზბეგის გამზ. 14.ბ
0160, თბილისი, საქართველო
+995599150088
Gipn.ltd@gmail.com

პროექტის დასახელება:

მრავალბინიანი საცხოვრებელი სახლი (ბლოკი "C")
ქ.თბილისი, "დელისი-3"-ის საცხოვრებელი რაიონის მიმდებარედ, ინტენსიფიკაციის გზის სამხრეთით, (ნაკვეთი №1/124)

ნახაზის დასახელება:

რ/ბ მონოლითური ფილა -0.100 ნიშნულზე.
ქვედა ძირითადი და დამატებითი არმატურის განლაგების სქემა

დახაზა	შეამოწმა	დაადასტურა
მ.მ.	ო.ქ.	ო.ქ.

მასშტაბი	ფორმატი	თარიღი	რევიზია	ნახ.№
1:150	A0			კ- 302

A0 1:150

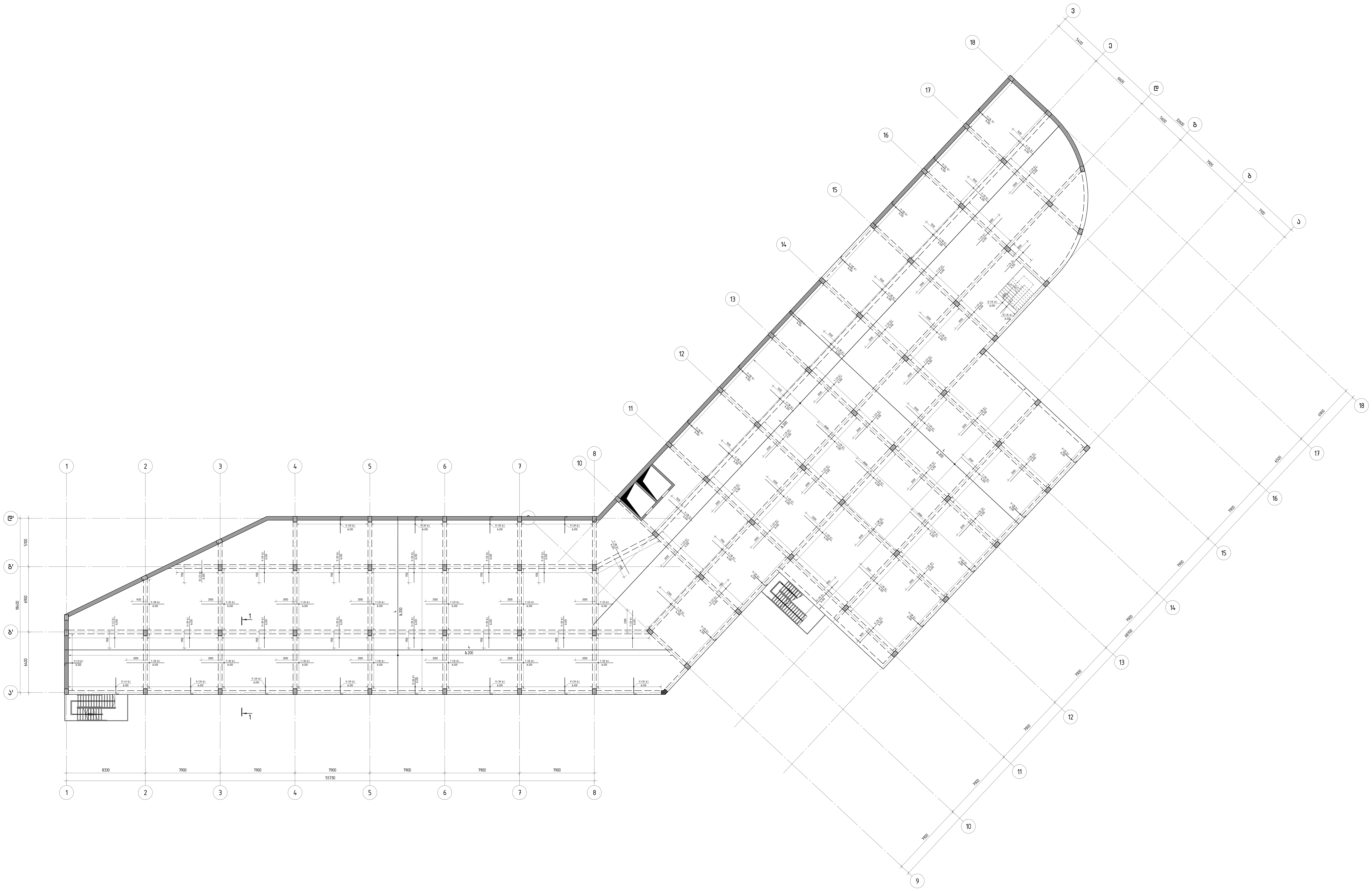

კონსტრუქტორი

შ.პ.ს "ჯი ენ პი"

ალ. ყაზბეგის გამზ. 14.ბ
0160, თბილისი, საქართველო
+995599150088
Gipn.ltd@gmail.com

პროექტის დასახელება:

მრავალბინიანი საცხოვრებელი სახლი (ბლოკი "C")
ქ.თბილისი, "დელისი-3"-ის საცხოვრებელი რაიონის მიმდებარედ, ინტენსიფიკაციის გზის სამხრეთით, (ნაკვეთი № 1/124)

ნახაზის დასახელება:

რ/ბ მონოლითური ფილა -0.100 ნიშნულზე.
ზედა ძირითადი და დამატებითი არმატურის განლაგების სქემა

დახაზა	შეამოწმა	დაადასტურა
მ.მ.	ო.ქ.	ო.ქ.

მასშტაბი	ფორმატი	თარიღი	რევიზია	ნახ.№
1:150	A0			კ- 303

A0 1:150

კვეთი 1-1

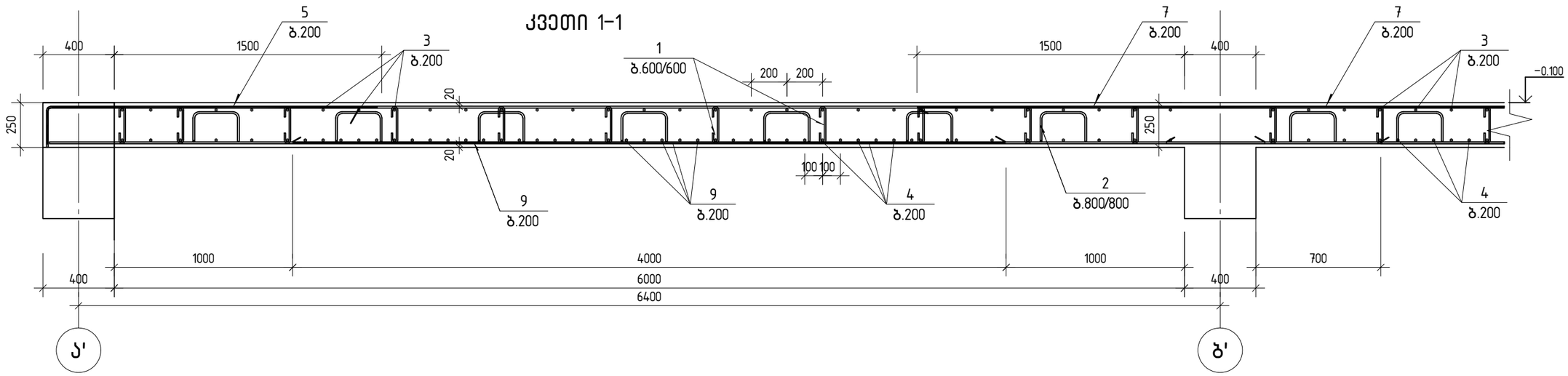

პოზ.	ა ღ წ ი შ ვ ნ ა	დ ა ს ა ხ ე ლ ე ბ ა	რაოდ.	მასა,ერთ. კგ	შენიშვნა
		დეტალები			
1		⌀8 B500B ℓ=330	6400	0.13	832.0
2		⌀8 B500B ℓ=1240	3600	0.49	1764.0
3		⌀12 B500B ℓ=26117.5 მ		0.89	23192.3
4		⌀10 B500B ℓ=26345.7 მ		0.62	16228.9
		⌀14 B500B			
5		ℓ=6000	21	7.25	152.2
		ℓ=4000	31	4.83	149.8
6		⌀12 B500B			
7		ℓ=4000	1480	3.55	5257.0
8		ℓ=3600	35	3.20	111.9
9		ℓ=3400	896	3.02	2705.2
10		ℓ=2400	23	2.13	49.0
11		ℓ=2000	977	1.78	1735.2
12		ℓ=2000	60	1.78	106.6
		⌀10 B500B			
13		ℓ=4000	810	2.46	1995.8
14		ℓ=3400	14	2.09	29.3
15		ℓ=3000	586	1.85	1082.9
16		ℓ=2600	281	1.60	450.0
17		ℓ=2350	84	1.45	121.6
		მასალები			
		B30 კლასის ბეტონი	576		
					55963.7

შენიშვნები

1. ძირითადი არმატურები (პოზ.1) მოეწყოს ბიჯით 200 მმ. ორივე მიმართულებით ქვედა და ზედა შრეში. ქვედა არმატურების გადამბა მოხდეს საყრდენებზე ერთმანეთზე გადადებით, მხოლოდ ზედა არმატურის მალის შუა ნაწილში საყრდენიდან არანაკლებ მალის 1/4. გადადების სიგრძე ⌀12-ის 500 მმ. ⌀10-ის 400 მმ.

პოზიცია 1

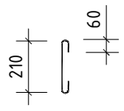

პოზიცია 2

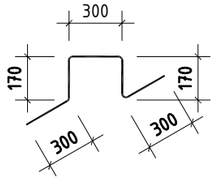

კონსტრუქტორი

შ.პ.ს "ჯი ენ პი"

ალ. ყაზბეგის გამზ. 14ბ
0160, თბილისი, საქართველო
+995599150088
Gipn.ltd@gmail.com

პროექტის დასახელება:
მრავალბინიანი საცხოვრებელი სახლი (ბლოკი "C")
ქ.თბილისი, "დელისი-3"-ის საცხოვრებელი რაიონის მიმდებარედ, ინტენსიფიკაციის გზის სამხრეთით, (ნაკვეთი №1/124)

ნახაზის დასახელება:
მონოლითური ფილა −0.10 კვეთი 1-1
სპეციფიკაცია

დახაზა	შეამოწმა	დაადასტურა
მ.მ.	ო.ქ.	ო.ქ.

მასშტაბი	ფორმატი	თარიღი	რევიზია	ნახ.№
1:25	A3			კ- 304

A3 1:25

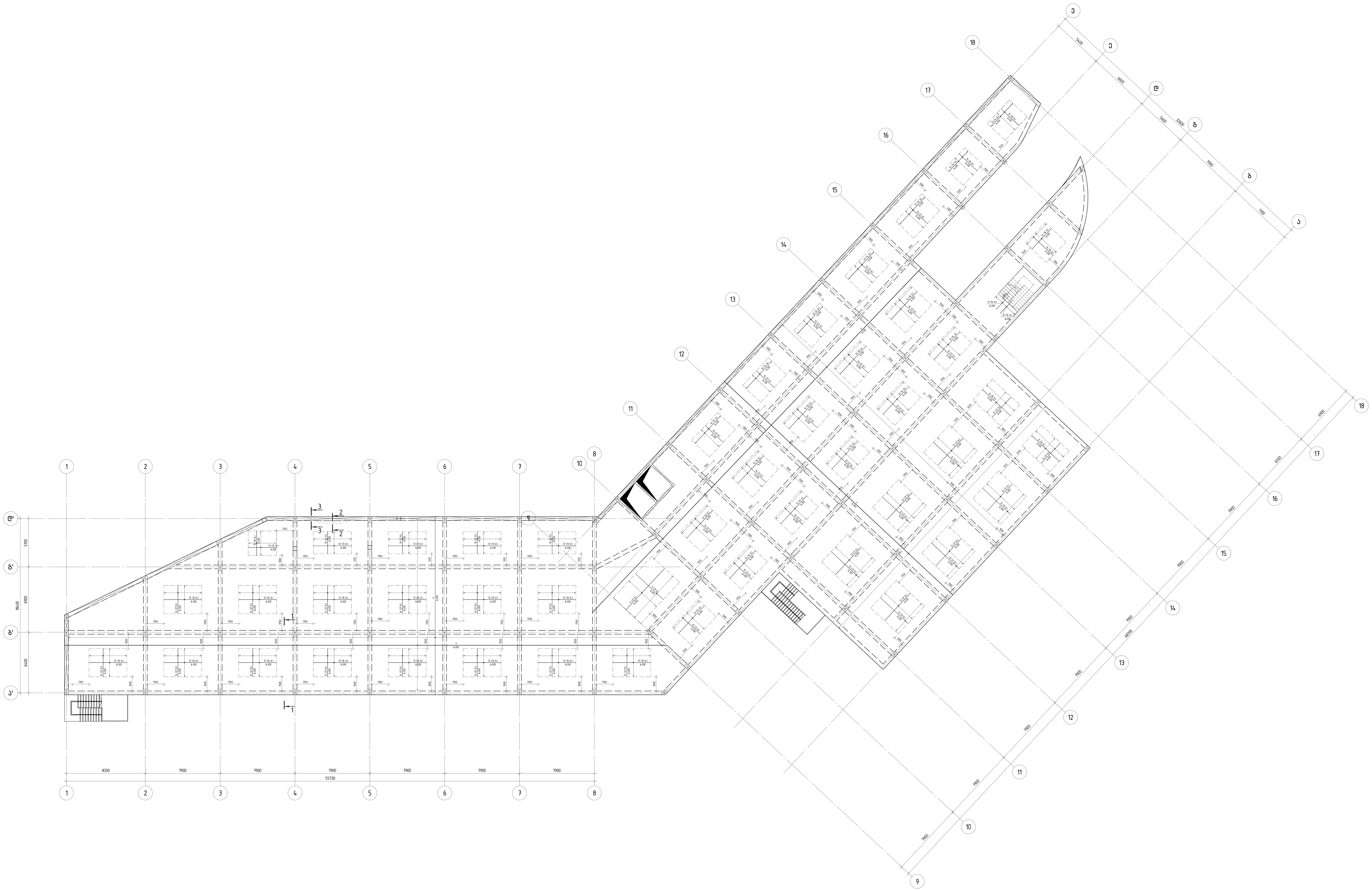

კონსტრუქტორი

შ.პ.ს "ჯი ენ პი"

ალ. ყაზბეგის გამზ. 14.ბ
0160, თბილისი, საქართველო
+995599150088
Gipn.ltd@gmail.com

პროექტის დასახელება:

მრავალბინიანი საცხოვრებელი სახლი (ბლოკი "C")
ქ.თბილისი, "დელისი-3"-ის საცხოვრებელი რაიონის მიმდებარედ, ინტენსიფიკაციის გზის სამხრეთით, (ნაკვეთი № 1/124)

ნახაზის დასახელება:

რ/ბ მონოლითური ფილა +2.900 ნიშნულზე.
ქვედა ძირითადი და დამატებითი არმატურის განლაგების სქემა

დახაზა	შეამოწმა	დაადასტურა
მ.მ.	ო.ქ.	ო.ქ.

მასშტაბი	ფორმატი	თარიღი	რევიზია	ნახ.№
1:150	A0			კ- 305

A0 1:150

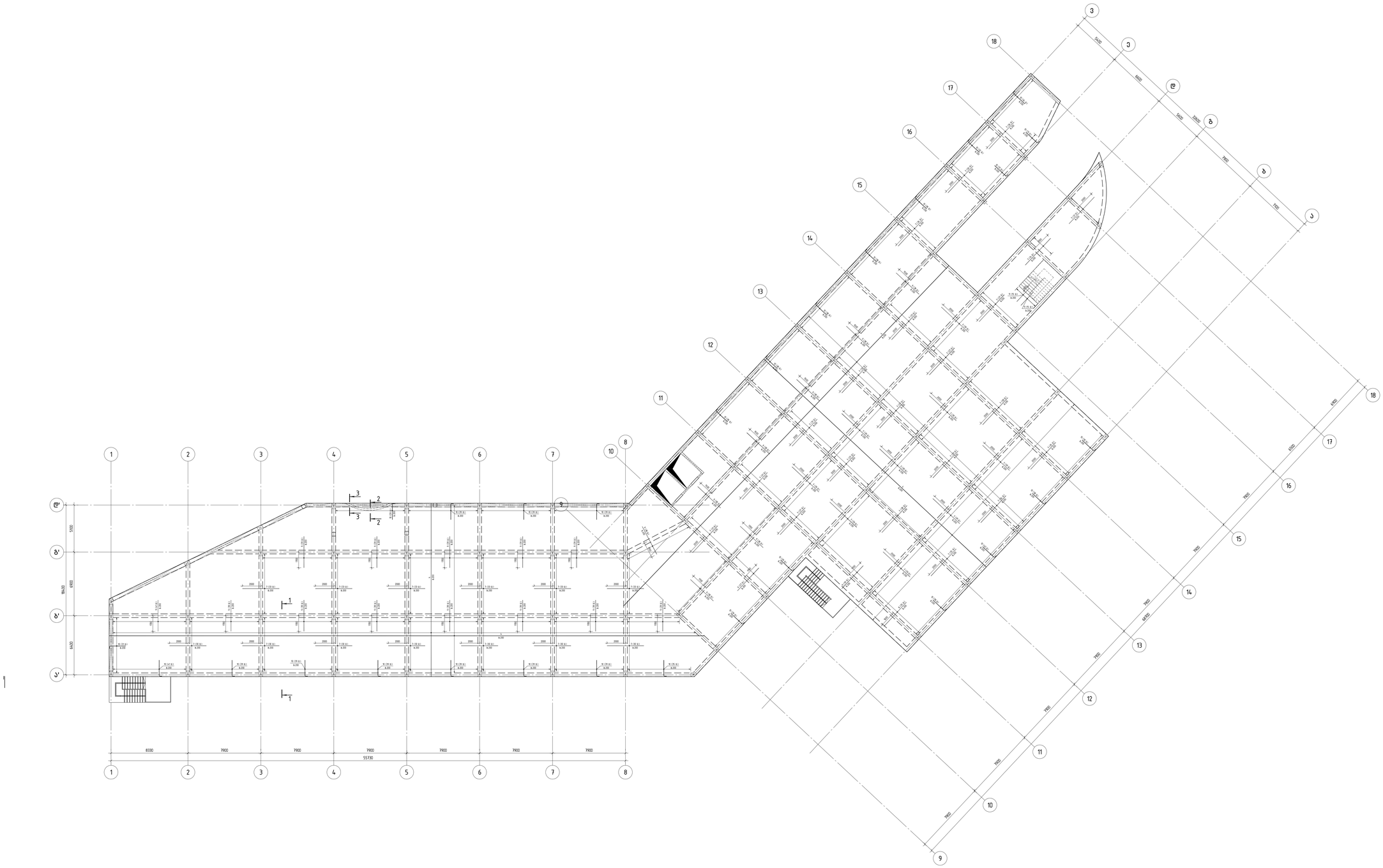
1
2
3
4
5
6
7
8
9
10
11
12
13
14
15
16
17
18
8330
7900
7900
7900
7900
7900
7900
55730
5300
6900
6400
12600
5400
3000
7900
7700
6900
7900
7900
7900
7900
7

კვეთი 1-1

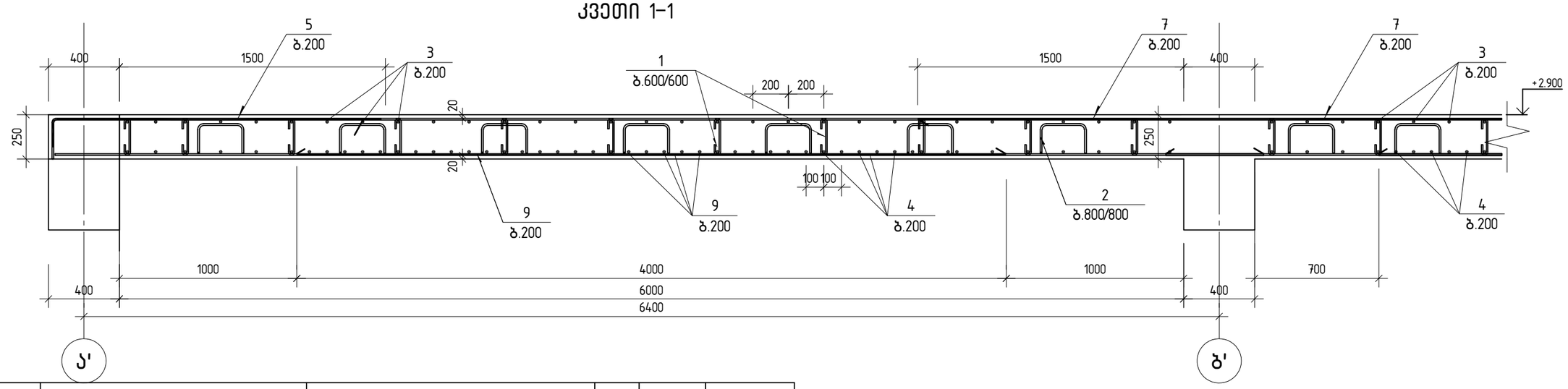

პოზ.	ა ღ ნ ი შ ვ ნ ა	დ ა ს ა ხ ე ლ ე ბ ა	რაო.	მასა,ერთ. კგ	შენიშვნა
		<u>დეტალები</u>			
1		ф8 B500B ℓ=330	6020	0.13	782.6
2		ф8 B500B ℓ=1240	3390	0.49	1661.1
3		ф12 B500B ℓ=24700.1 მ		0.89	21933.7
4		ф10 B500B ℓ=24700.1 მ		0.62	15215.3
		ф14 B500B			
5		ℓ=6000	21	7.25	152.2
		ℓ=4000	31	4.83	149.8
6		ф12 B500B			
7		ℓ=4000	1382	3.55	4908.9
8		ℓ=3600	35	3.20	111.9
9		ℓ=3400	869	3.02	2623.7
10		ℓ=2000	1021	1.78	1813.3
11		ℓ=2000	60	1.78	106.6
		ф10 B500B			
12		ℓ=4000	794	2.46	1956.4
13		ℓ=3400	14	2.09	29.3
14		ℓ=3000	501	1.85	925.8
15		ℓ=2600	281	1.60	450.0
16		ℓ=2350	84	1.45	121.6
		ф12 B500B			
17		ℓ=1050	46	0.92	42.50
18		ℓ=1200	24	1.06	25.34
		<u>მასალები</u>			
		B30 კლასის ბეტონი	542		
					52942.2

კვეთი 2-2

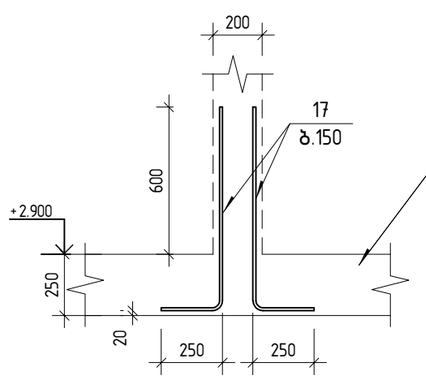

კვეთი 3-3

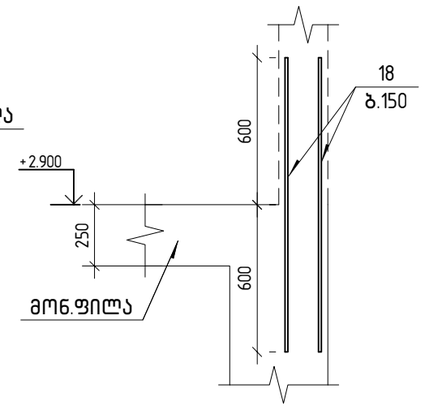

შენიშვნები

1. ძირითადი არმატურები (პოზ.1) მოეწყოს ბიჯით 200 მმ. ორივე მიმართულებით ქვედა და ზედა შრეში. ქვედა არმატურების გადამბა მოხდეს საყრდენებზე ერთმანეთზე გადადებით, მხოლოდ ზედა არმატურის მალის შუა ნაწილში საყრდენიდან არანაკლები მალის 1/4. გადადების სიგრძე ф12-ის 500 მმ. ф10-ის 400 მმ.

პოზიცია 1

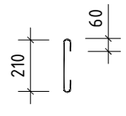

პოზიცია 2

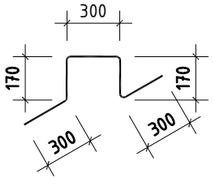

კონსტრუქტორი				
შ.პ.ს "ჯი ენ პი"	ალ. ყაზბეგის გამზ. 14ბ 0160, თბილისი, საქართველო +995599150088 Gipn.ltd@gmail.com			
პროექტის დასახელება: მრავალბინიანი საცხოვრებელი სახლი (ბლოკი "C'') ქ.თბილისი, "დელისი-3"-ის საცხოვრებელი რაიონის მიმდებარედ, ინტენსიფიკაციის გზის სამხრეთით, (ნაკვეთი №1/124)				
ნახაზის დასახელება: მონოლითური ფილა -0.10 კვეთი 1-1 სპეციფიკაცია				
<u>დახაზა</u>	<u>შეამოწმა</u>	<u>დაადასტურა</u>		
მ.მ.	ო.ქ.	ო.ქ.		
<u>მასშტაბი</u>	<u>ფორმატი</u>	<u>თარიღი</u>	<u>რევიზია</u>	<u>ნახ.№</u>
1:25	A3			ქ- 307

A3 1:25

A3 1:100

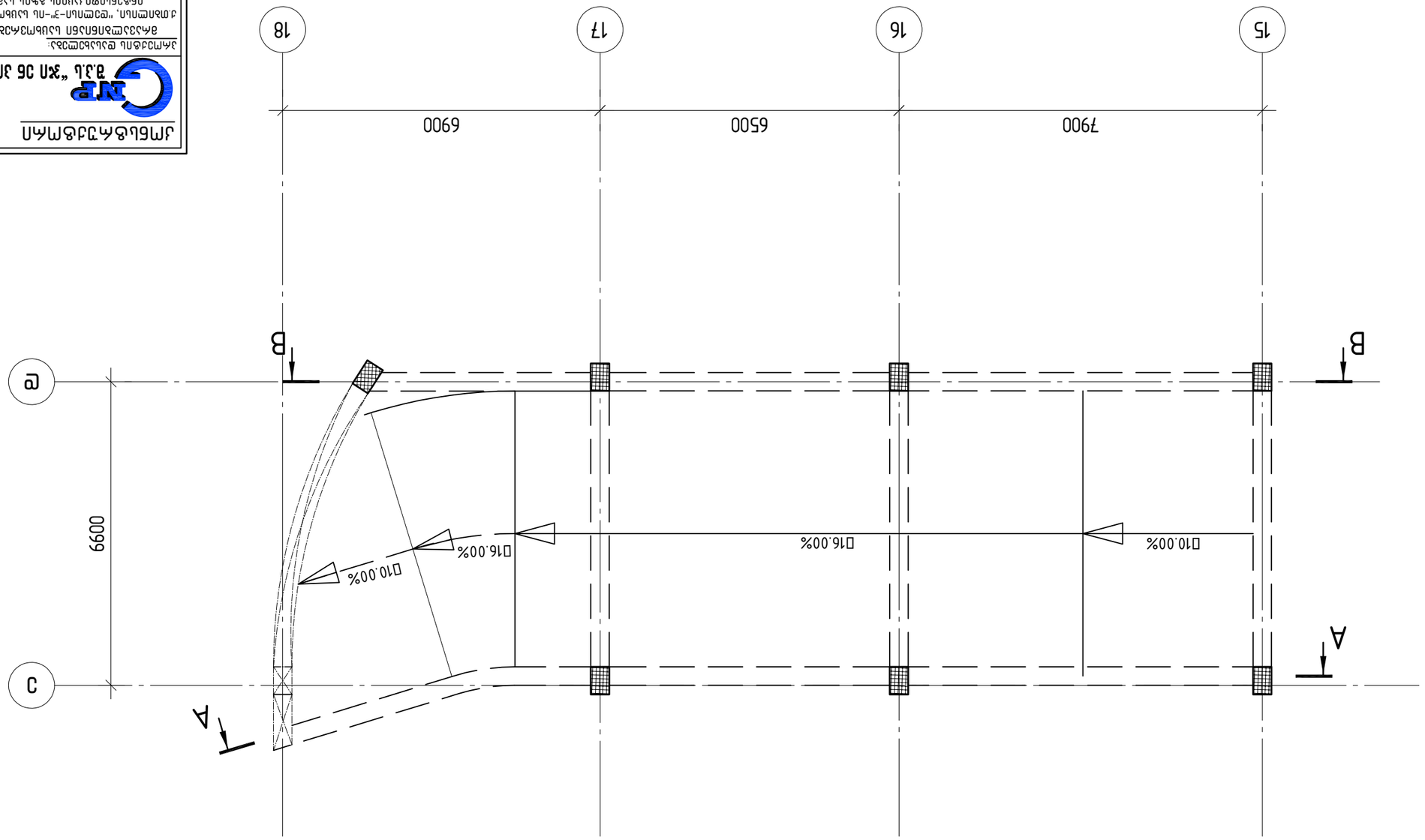

Дъждовна канализация с ПЕВП тръби ф315-ф630 L=2.90-ф250 ▽-0.10-ф315 ▽+2.90-ф250

Възложител		Проектант		
Община Ямбол		ЕТ "Жан Ле Жан"		
Ръководител		Проектирал		
инж. Ивайло Иванов		инж. Ивайло Иванов		
Обект				
Дъждовна канализация с ПЕВП тръби ф315-ф630 L=2.90-ф250 ▽-0.10-ф315 ▽+2.90-ф250				
Етап	Фаза	Лист	Листа	
Работен проект		1	1	
Чертеж				
Ситуация				
Мащаб	Формат	Дата	Поръчка №	
1:100	A3		308 - Д	

Дмитриев Дмитрий Александрович
ООО "ЭкспертПроект"
г. Воронеж, ул. Ленина, 1
+74732555555
dmitriev@expertproject.ru

Заказчик: Администрация городского округа город Воронеж

Объект: Реконструкция ул. Ленина от ул. Кольцовской до ул. Плехановской в г. Воронеже

Стадия: Р | Лист: 1 | Листов: 4

Фундаменты Ф1, Ф2. Схема расположения. Разрез 1-1

Масштаб 1:100 | Формат А3 | Изм. | Кол.уч. | Подп. | Дата

Инв. № подл. | Подп. и дата | Взам. инв. №

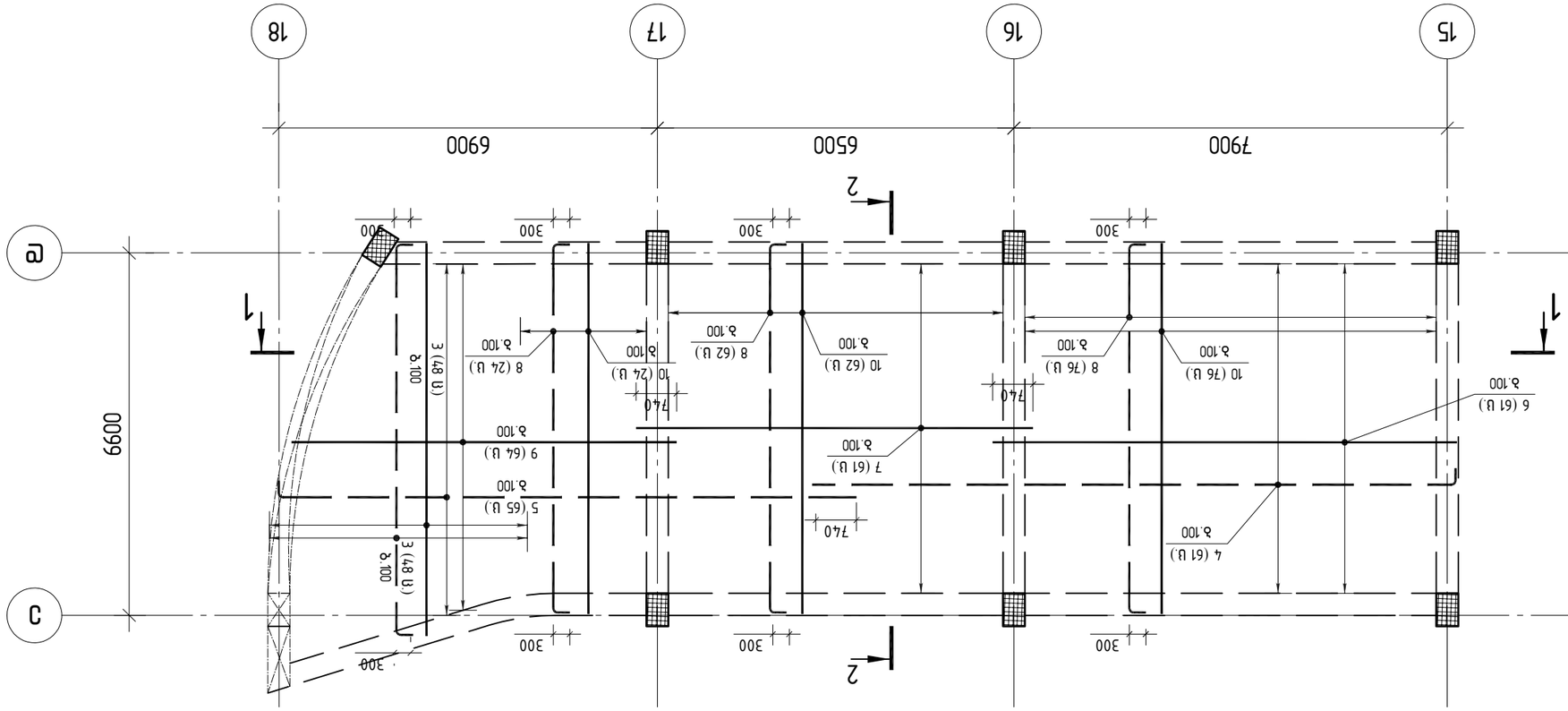
Ф1
Ф2
1
2
7900
6500
6900
3900
10500
1870
Ф1
Ф2
Ф1
Ф2
Ф1
Ф2
6000
300
300
300
300
300
300
300
300
740
740
740

კვეთი 2-2

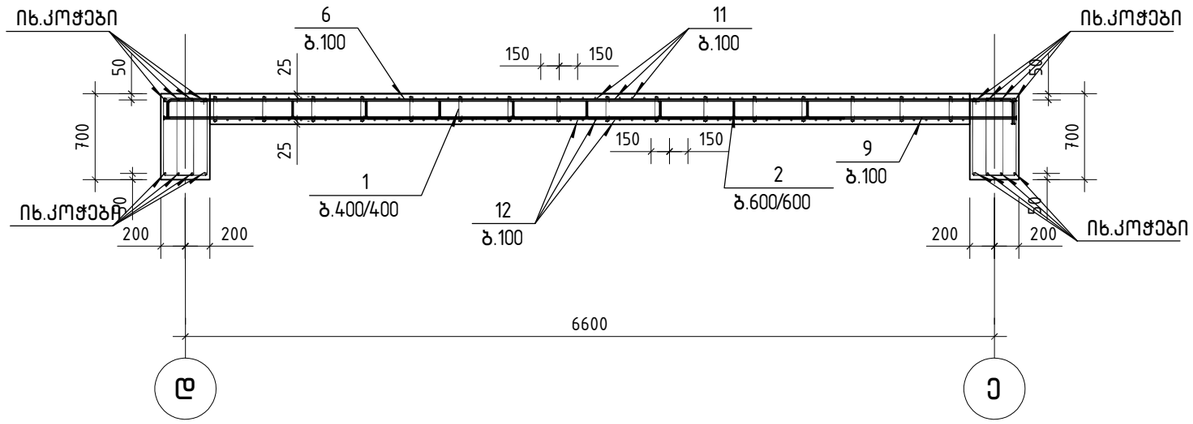

მონ. პანდუსის-1 არმირების კვანძი-1

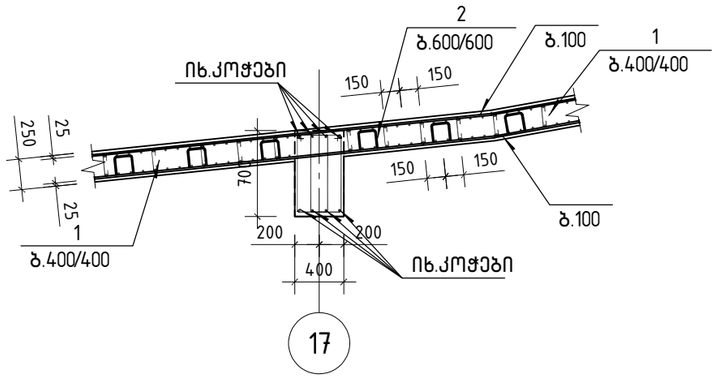

პოზ.	ა ღ წ ე რ ა	დ ა ს ა ხ ე ლ ე ბ ა	რაოდ.	მასა,ერთ. კგ	შენიშვნა
		დეტალები			
1		⌀8 B500B ℓ=330	804	0.13	104.5
2		⌀8 B500B ℓ=1240	360	0.49	176.4
3		⌀12 B500B ℓ=703.2 მ		0.89	624.5
		⌀12 B500B			
4		ℓ=12000	61	10.66	650.0
5		ℓ=10800	65	9.59	623.4
6		ℓ=8470	61	7.52	458.8
7		ℓ=7240	61	6.43	392.2
8		ℓ=7230	162	6.42	1040.1
9		ℓ=7020	64	6.23	399.0
10		ℓ=6750	162	5.99	971.0
		მასალები			
		B30 კლასის ბეტონი	31.6		
					5439.9

პოზიცია 1

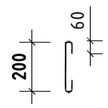

პოზიცია 2

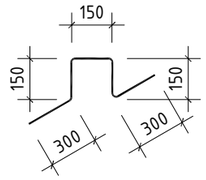

კონსტრუქტორი

შ.პ.ს "ჯი ენ პი"

ალ. ყაზბეგის გამზ. 14ბ
0160, თბილისი, საქართველო
+995599150088
Gipn.ltd@gmail.com

პროექტის დასახელება:
მრავალბინიანი საცხოვრებელი სახლი (ბლოკი "C")
ქ.თბილისი, "დელისი-3"-ის საცხოვრებელი რაიონის მიმდებარედ, ინტენსიფიკაციის გზის სამხრეთით, (ნაკვეთი №1/124)

ნახაზის დასახელება:
რ/ბ. მონოლითური პანდუსი-1;
კვეთი და სპეციფიკაცია

დახაზა	შეამოწმა	დაადასტურა
მ.მ.	ო.ქ.	ო.ქ.

მასშტაბი	ფორმატი	თარიღი	რევიზია	ნახ.№
1:50	A3			კ- 310

A3 1:50

მონოლითური სვეტი ს-1

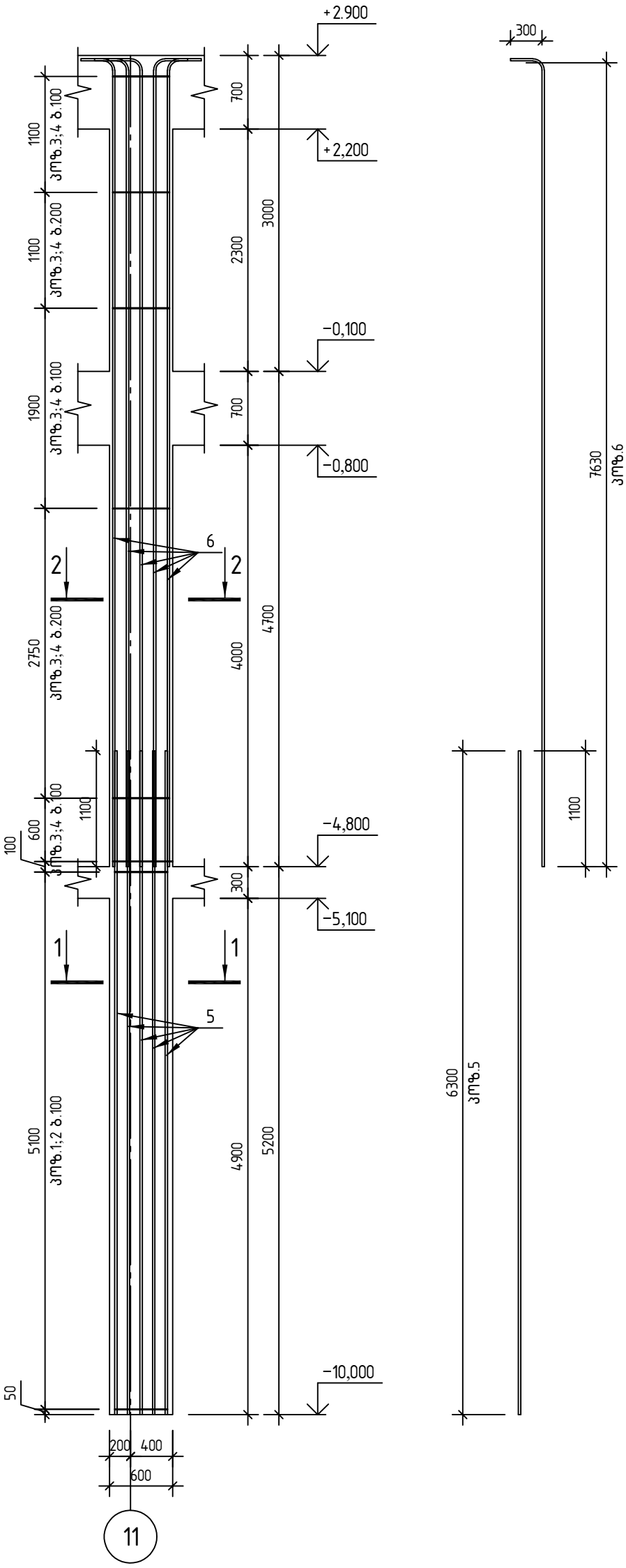

პოზ.	აღნიშვნა	დასახელება	რაოდ.	ერთ. წონა კგ	საერთო წონა კგ
		მონოლითური სვეტი ს-1			
		დეტალები			
1		⌀ 8 B500B ℓ= 1600	51	0.63 კგ	32.2
2		⌀ 8 B500B ℓ= 1360	51	0.54 კგ	27.4
3		⌀ 8 B500B ℓ= 1960	61	0.77 კგ	47.0
4		⌀ 8 B500B ℓ= 1480	61	0.58 კგ	35.5
5		⌀ 22 B500B ℓ= 6300	12	18.80 კგ	225.6
6		⌀ 22 B500B ℓ= 7930	12	23.66 კგ	284.0
		B30		3.10 მ³	

კვეთი 1-1

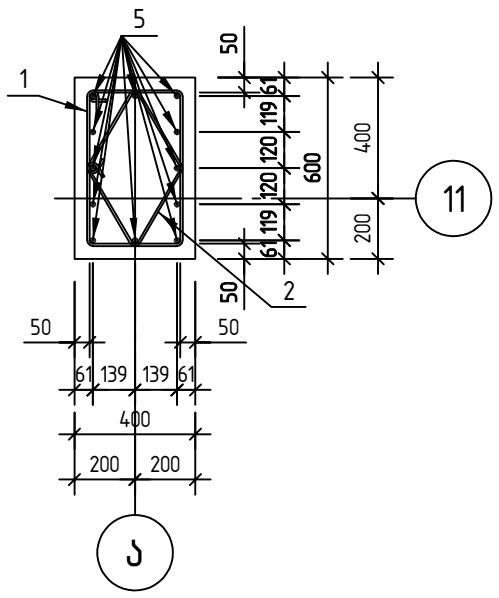

კვეთი 2-2

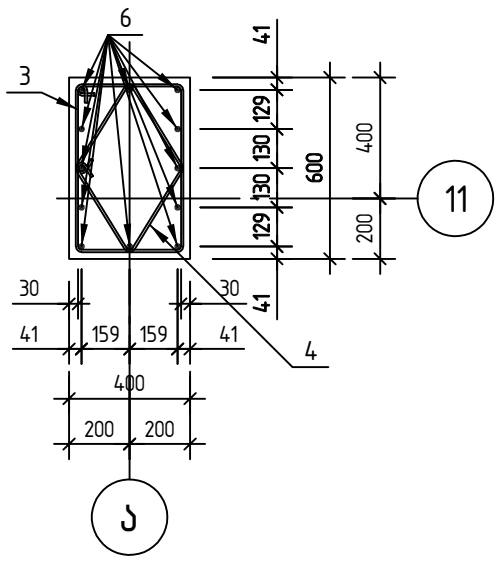

პოზ.1

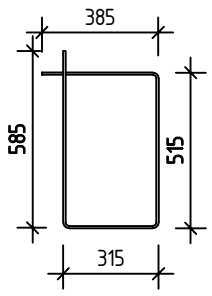

პოზ.3

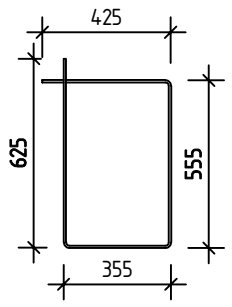

პოზ.2

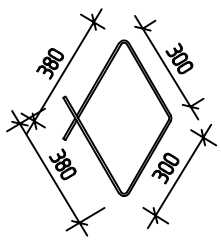

პოზ.4

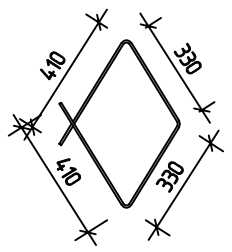

კონსტრუქტორი

შ.პ.ს "ჯი ენ პი"
ალ. ყაზბეგის გამზ. 14ბ
0160, თბილისი, საქართველო
+995599150088
Gipn.ltd@gmail.com

პროექტის დასახელება:

მრავალბინიანი საცხოვრებელი სახლი (ბლოკი "C") ქ.თბილისი, "დელისი-3"-ის საცხოვრებელი რაიონის მიმდებარედ, ინტენსიფიკაციის გზის სამხრეთით, (ნაკვეთი № 1/124)

ნახაზის დასახელება:

მონოლითური სვეტი ს-1

დახაზა	შეამოწმა	დაადასტურა
ნ.მ	ო.ქ.	ო.ქ.

მასშტაბი	ფორმატი	თარიღი	რევიზია	ნახ.№
1:50	A3			401

მონოლითური სვეტი ს-2

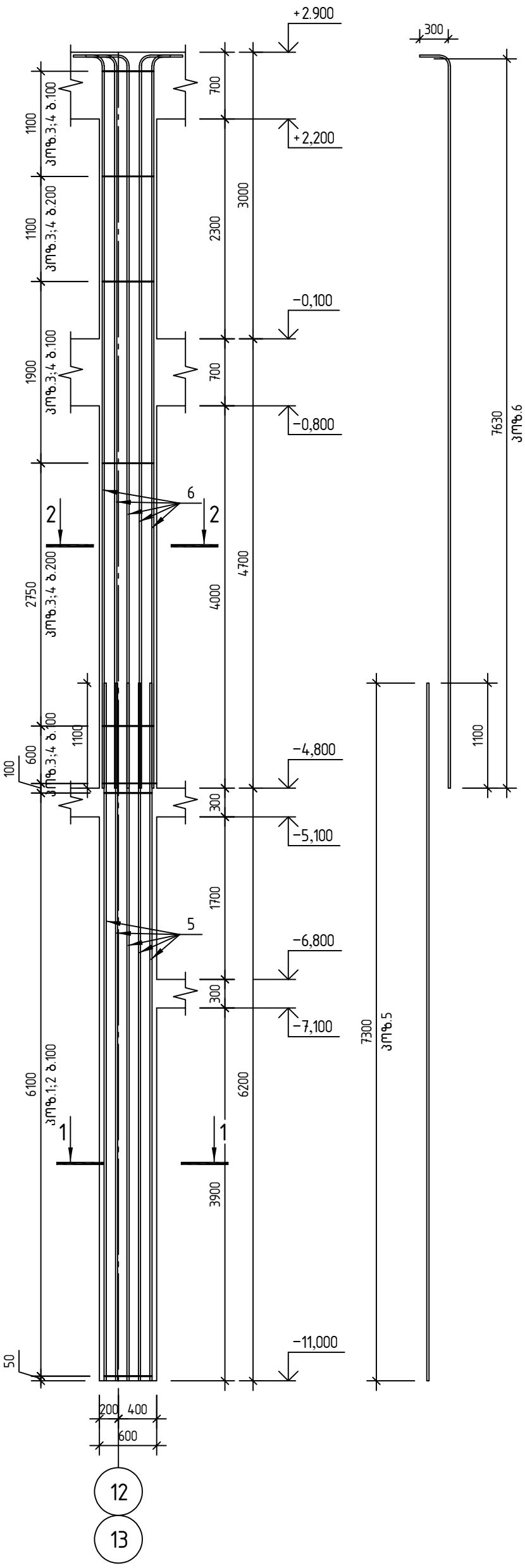

პოზ.	აღნიშვნა	დასახელება	რაოდ.	ერთ. წონა კგ	საერთო წონა კგ
		მონოლითური სვეტი ს-2			
		დეტალები			
1		⌀ 8 B500B ℓ= 1600	61	0.63 კგ	38.5
2		⌀ 8 B500B ℓ= 1360	61	0.54 კგ	32.7
3		⌀ 8 B500B ℓ= 1960	61	0.77 კგ	47.0
4		⌀ 8 B500B ℓ= 1480	61	0.58 კგ	35.5
5		⌀ 22 B500B ℓ= 7300	12	21.78 კგ	261.4
6		⌀ 22 B500B ℓ= 7930	12	23.66 კგ	284.0
		B30		3.34 მ³	

კვეთი 1-1

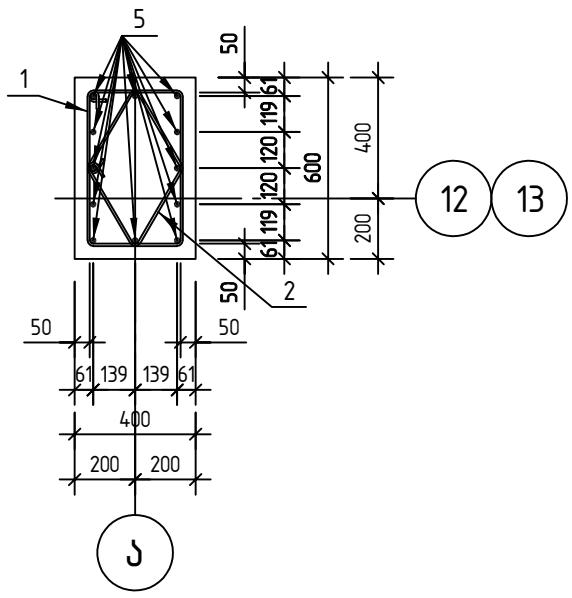

კვეთი 2-2

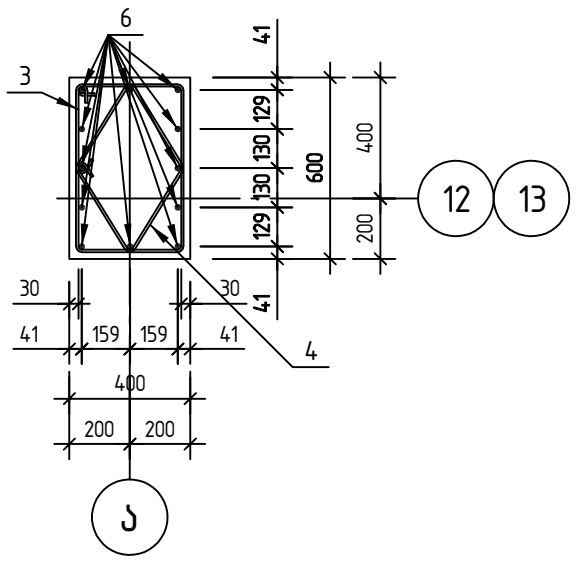

პოზ.1

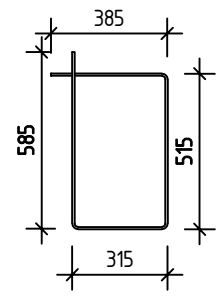

პოზ.3

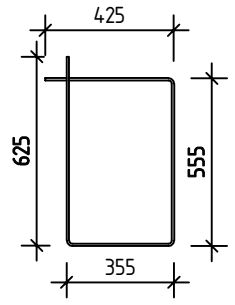

პოზ.2

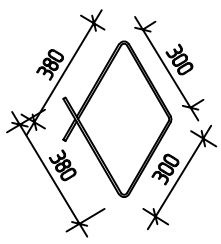

პოზ.4

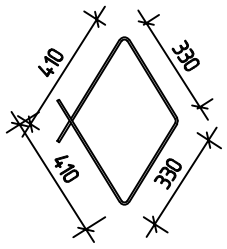

კონსტრუქტორი

შ.პ.ს "ჯი ენ პი"

ალ. ყაზბეგის გამზ. 14ბ
0160, თბილისი, საქართველო
+995599150088
Gipn.ltd@gmail.com

პროექტის დასახელება:

მრავალბინიანი საცხოვრებელი სახლი (ბლოკი "C") ქ.თბილისი, "დელისი-3"-ის საცხოვრებელი რაიონის მიმდებარედ, ინტენსიფიკაციის გზის სამხრეთით, (ნაკვეთი №1/124)

ნახაზის დასახელება:

მონოლითური სვეტი ს-2

დახაზა	შეამოწმა	დაადასტურა
ნ.მ	ო.ქ.	ო.ქ.

მასშტაბი	ფორმატი	თარიღი	რევიზია	ნახ.№
1:50	A3			402

მონოლითური სვეტი ს-3

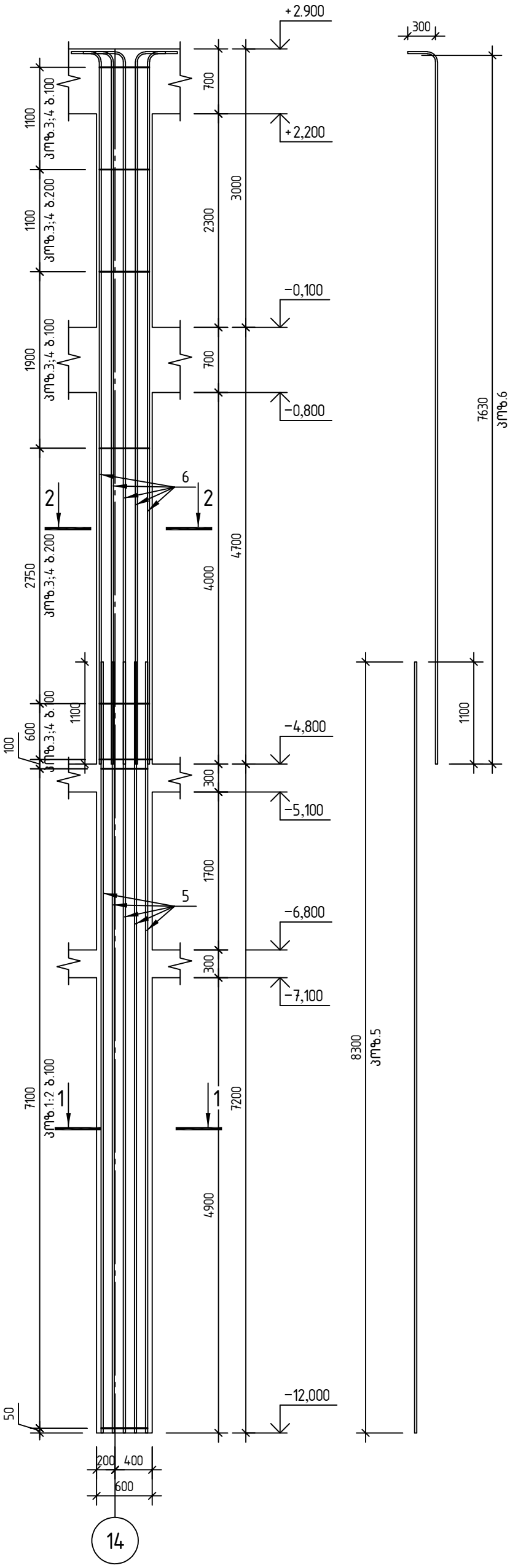

პოზ.	აღნიშვნა	დასახელება	რაოდ.	ერთ. წონა კგ	საერთო წონა კგ
		მონოლითური სვეტი ს-3			
		დეტალები			
1		⌀ 8 B500B ℓ= 1600	71	0.63 კგ	44.8
2		⌀ 8 B500B ℓ= 1360	71	0.54 კგ	38.1
3		⌀ 8 B500B ℓ= 1960	61	0.77 კგ	47.0
4		⌀ 8 B500B ℓ= 1480	61	0.58 კგ	35.5
5		⌀ 22 B500B ℓ= 8300	12	24.77 კგ	297.2
6		⌀ 22 B500B ℓ= 7930	12	23.66 კგ	284.0
		B30		3.58 მ³	

კვეთი 1-1

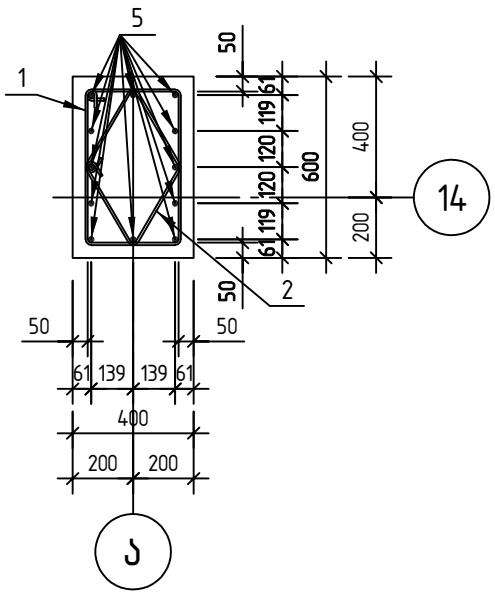

კვეთი 2-2

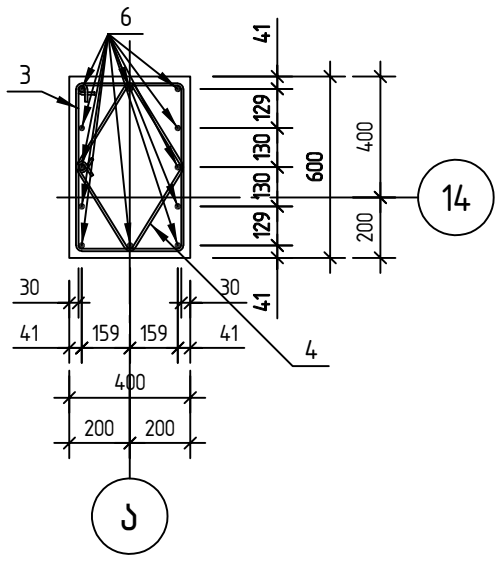

პოზ.1

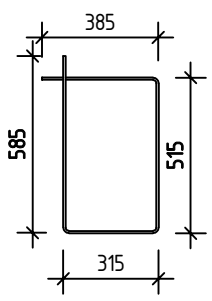

პოზ.3

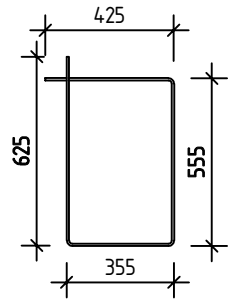

პოზ.2

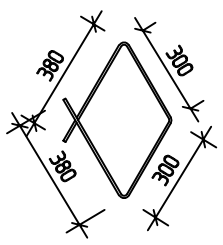

პოზ.4

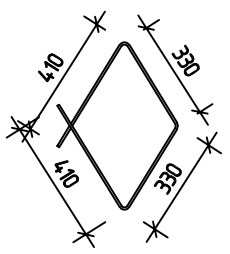

კონსტრუქტორი

შ.პ.ს "ჯი ენ პი"

ალ. ყაზბეგის გამზ. 14ბ
0160, თბილისი, საქართველო
+995599150088
Gipn.ltd@gmail.com

პროექტის დასახელება:

მრავალბინიანი საცხოვრებელი სახლი (ბლოკი "C") ქ.თბილისი, "დელისი-3"-ის საცხოვრებელი რაიონის მიმდებარედ, ინტენსიფიკაციის გზის სამხრეთით, (ნაკვეთი №1/124)

ნახაზის დასახელება:

მონოლითური სვეტი ს-3

დახაზა	შეამოწმა	დაადასტურა
ნ.მ	ო.ქ.	ო.ქ.

მასშტაბი	ფორმატი	თარიღი	რევიზია	ნახ.№
1:50	A3			403

მონოლითური სვეტი ს-4

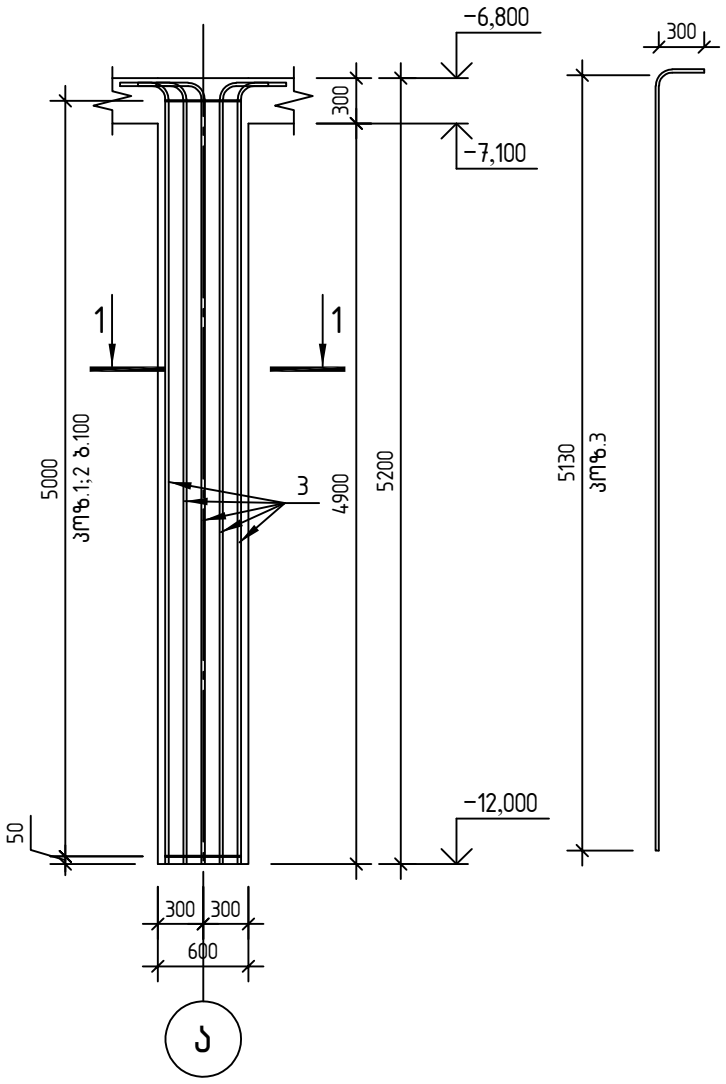

პოზ.	ა ღ ნ ი შ ვ ნ ა	დ ა ს ა ხ ე ლ ე ბ ა	რაოდ.	ერთ.წონა კგ	საერთო წონა კგ
		მონოლითური სვეტი ს-4			
		დეტალები			
1		ф 8 B500B ℓ= 1600	50	0.63 კგ	31.6
2		ф 8 B500B ℓ= 1360	50	0.54 კგ	26.8
3		ф 22 B500B ℓ= 5430	12	16.20 კგ	194.4
		B30		1.25 მ³	

კვეთი 1-1

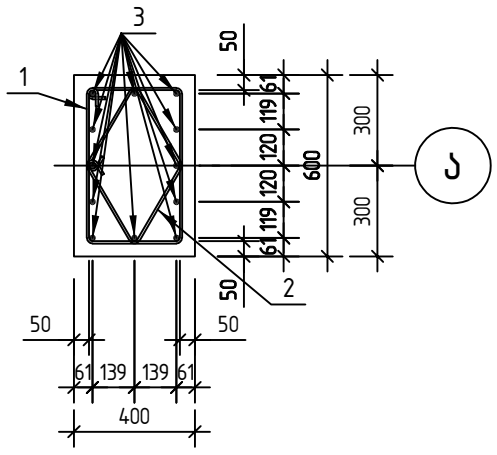

პოზ.1

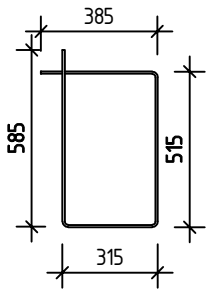

პოზ.2

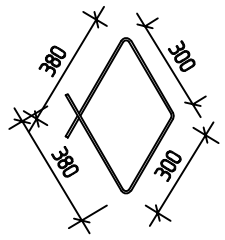

კონსტრუქტორი

შ.პ.ს "ჯი ენ პი"
ალ. ყაზბეგის გამზ. 14ბ
0160, თბილისი, საქართველო
+995599150088
Gipn.ltd@gmail.com

პროექტის დასახელება:

მრავალბინიანი საცხოვრებელი სახლი (ბლოკი "C")
ქ.თბილისი, "დელისი-3"-ის საცხოვრებელი რაიონის მიმდებარედ, ინტენსიფიკაციის გზის სამხრეთით, (ნაკვეთი № 1/124)

ნახაზის დასახელება:

მონოლითური სვეტი ს-4

დახაზა	შეამოწმა	დაადასტურა
ნ.მ	ო.ქ.	ო.ქ.

მასშტაბი	ფორმატი	თარიღი	რევიზია	ნახ.№
1:50	A3			404

მონოლითური სვეტი ს-5

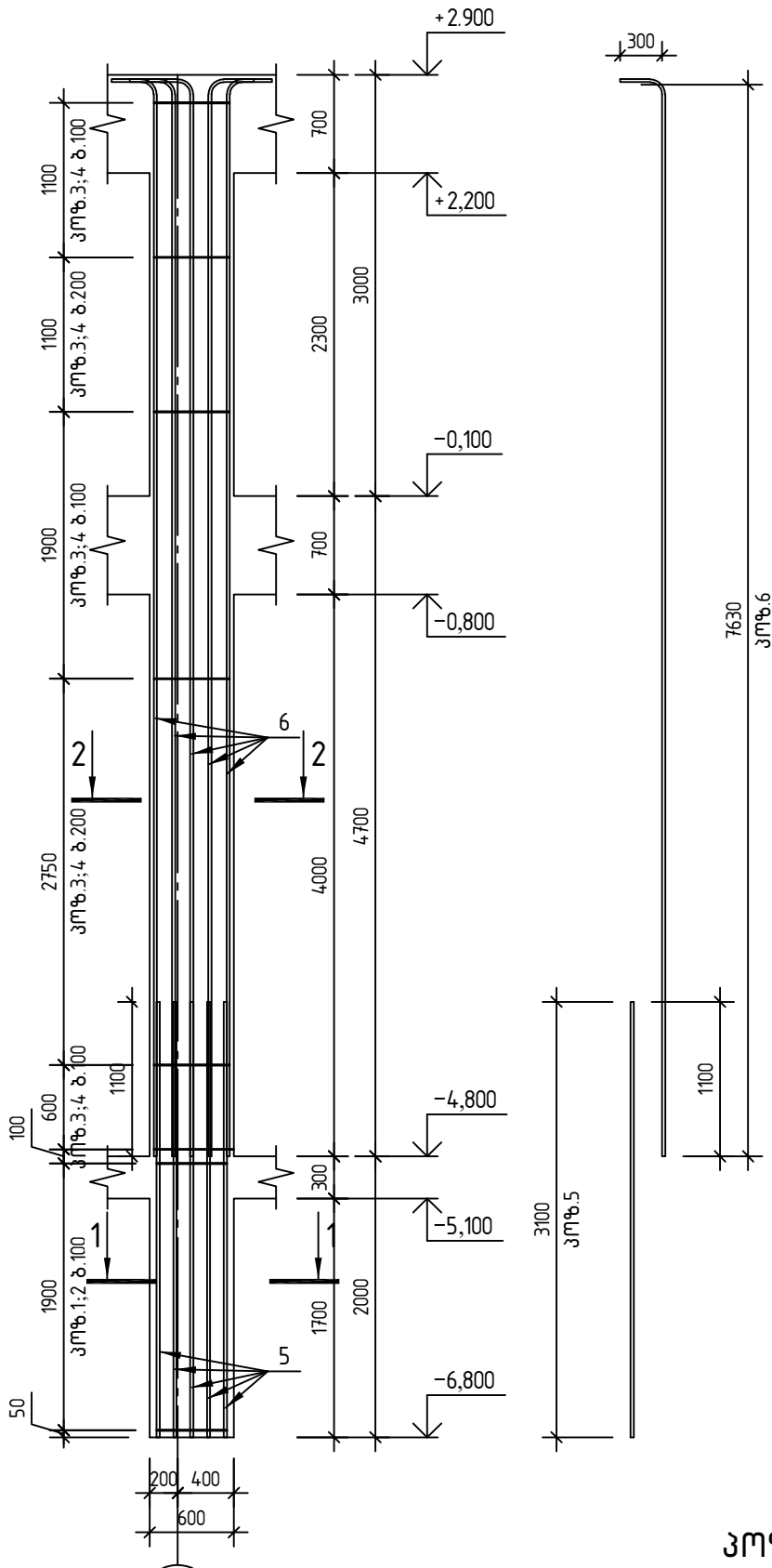

პოზ.	აღნიშვნა	დასახელება	რაოდ.	ერთ. წონა კგ	საერთო წონა კგ
		მონოლითური სვეტი ს-5			
		დეტალები			
1		⌀ 8 B500B ℓ= 1600	19	0.63 კგ	12.0
2		⌀ 8 B500B ℓ= 1360	19	0.54 კგ	10.2
3		⌀ 8 B500B ℓ= 1960	61	0.77 კგ	47.0
4		⌀ 8 B500B ℓ= 1480	61	0.58 კგ	35.5
5		⌀ 22 B500B ℓ= 3100	12	9.25 კგ	111.0
6		⌀ 22 B500B ℓ= 7930	12	23.66 კგ	284.0
		B30		2.33 მ³	

კვეთი 1-1

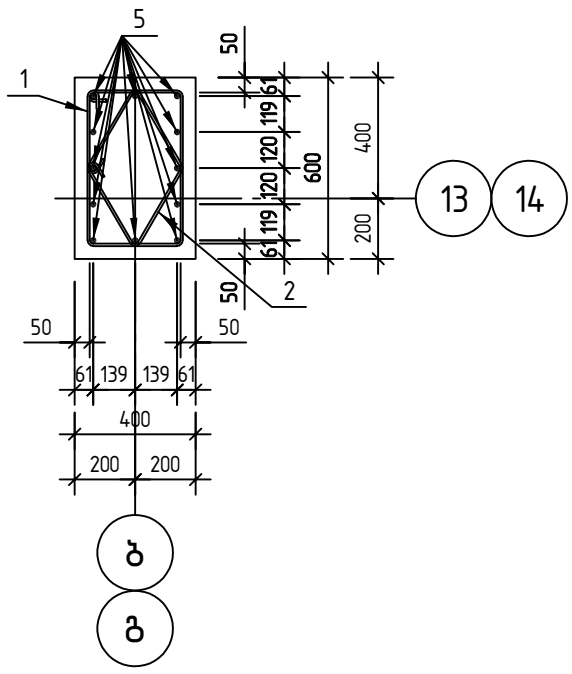

კვეთი 2-2

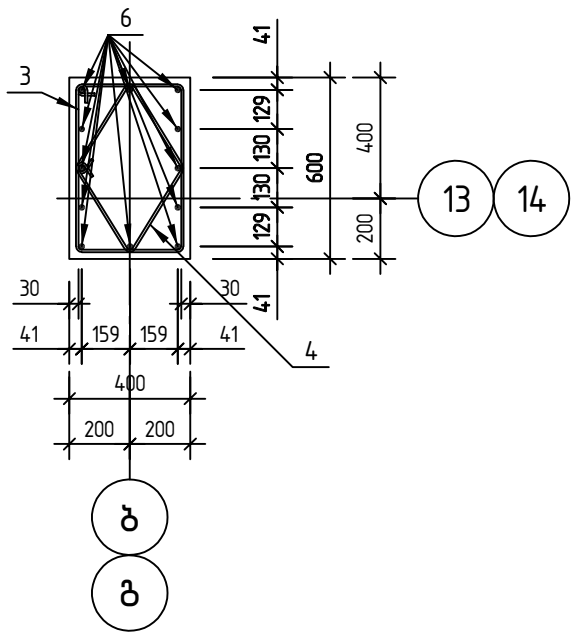

პოზ.1

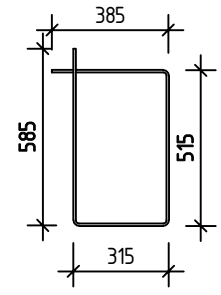

პოზ.3

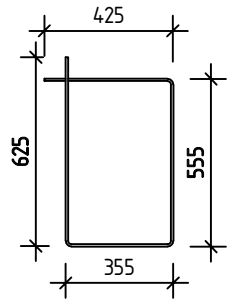

პოზ.2

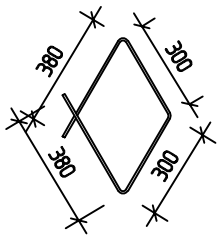

პოზ.4

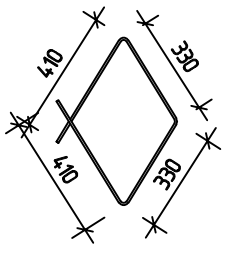

კონსტრუქტორი

შ.პ.ს "ჯი ენ პი"

ალ. ყაზბეგის გამზ. 14ბ
0160, თბილისი, საქართველო
+995599150088
Gipn.ltd@gmail.com

პროექტის დასახელება:

მრავალბინიანი საცხოვრებელი სახლი (ბლოკი "C")
ქ.თბილისი, "დელისი-3"-ის საცხოვრებელი რაიონის მიმდებარედ, ინტენსიფიკაციის გზის სამხრეთით, (ნაკვეთი №1/124)

ნახაზის დასახელება:

მონოლითური სვეტი ს-5

დახაზა	შეამოწმა	დაადასტურა
ნ.მ	ო.ქ.	ო.ქ.

მასშტაბი	ფორმატი	თარიღი	რევიზია	ნახ.№
1:50	A3			405

მონოლითური სვეტი ს-6

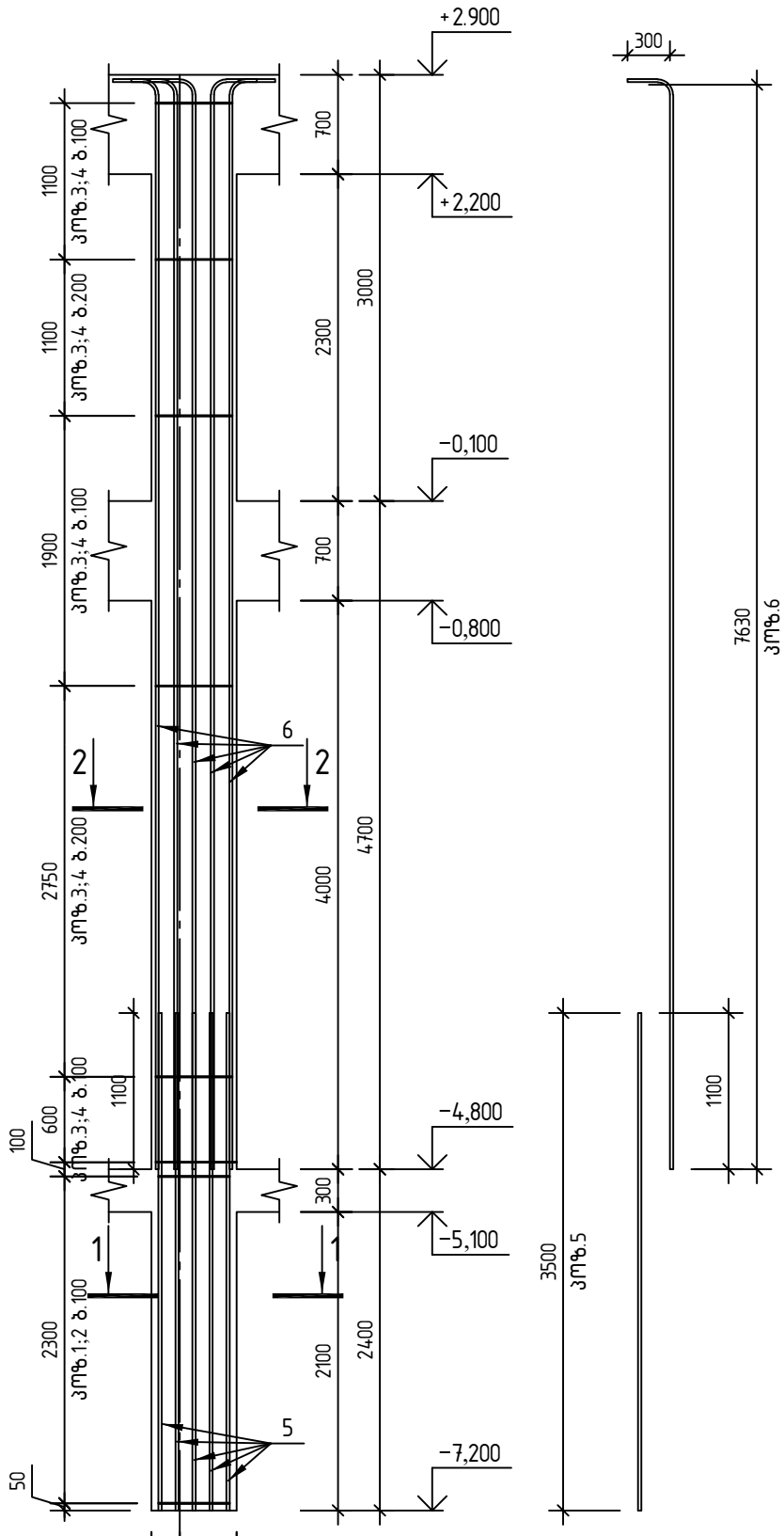

პოზ.	აღნიშვნა	დასახელება	რაოდ.	ერთ. წონა კგ	საერთო წონა კგ
		მონოლითური სვეტი ს-6			
		დეტალები			
1		ф 8 B500B ℓ= 1600	23	0.63 კგ	14.5
2		ф 8 B500B ℓ= 1360	23	0.54 კგ	12.3
3		ф 8 B500B ℓ= 1960	61	0.77 კგ	47.0
4		ф 8 B500B ℓ= 1480	61	0.58 კგ	35.5
5		ф 22 B500B ℓ= 3500	12	10.44 კგ	125.3
6		ф 22 B500B ℓ= 7930	12	23.66 კგ	284.0
		B30		2.42 მ³	

კვეთი 1-1

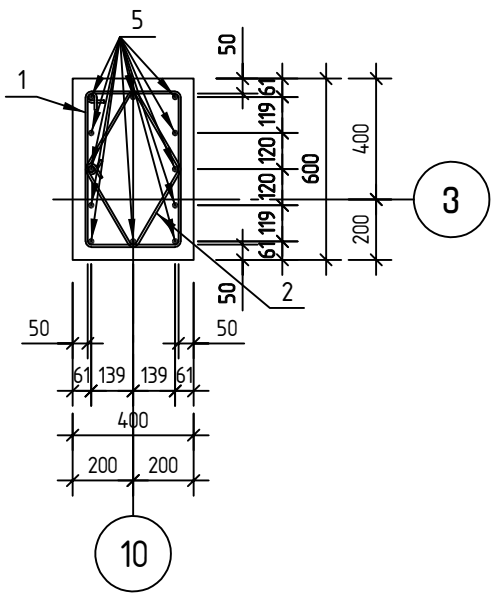

კვეთი 2-2

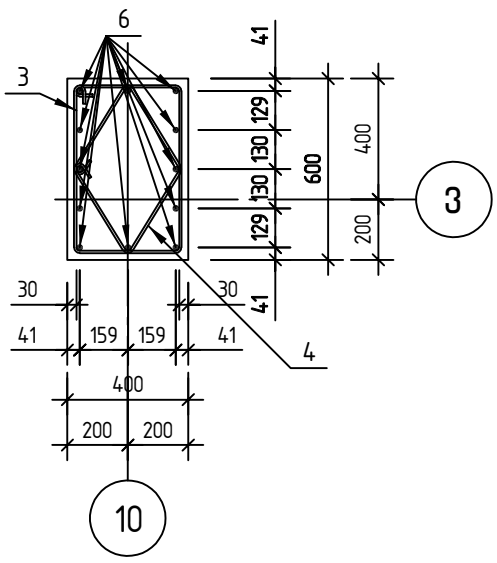

პოზ.1

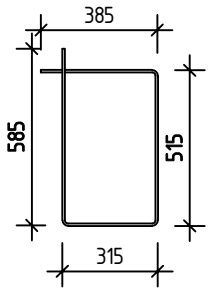

პოზ.3

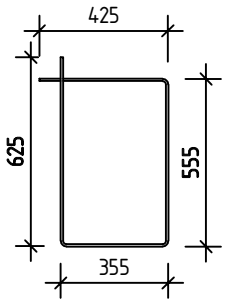

პოზ.2

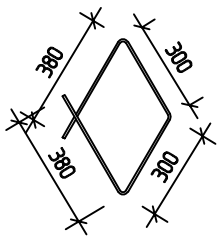

პოზ.4

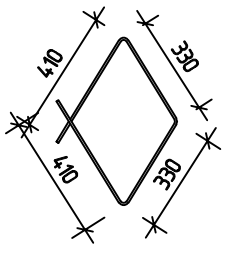

კონსტრუქტორი

შ.პ.ს "ჯი ენ პი"

ალ. ყაზბეგის გამზ. 14ბ
0160, თბილისი, საქართველო
+995599150088
Gipn.ltd@gmail.com

პროექტის დასახელება:

მრავალბინიანი საცხოვრებელი სახლი (ბლოკი "C")
ქ.თბილისი, "დელისი-3"-ის საცხოვრებელი რაიონის მიმდებარედ, ინტენსიფიკაციის გზის სამხრეთით, (ნაკვეთი №1/124)

ნახაზის დასახელება:

მონოლითური სვეტი ს-6

დახაზა	შეამოწმა	დაადასტურა
ნ.მ	ო.ქ.	ო.ქ.

მასშტაბი	ფორმატი	თარიღი	რევიზია	ნახ.№
1:50	A3			406

მონოლითური სვეტი ს-7

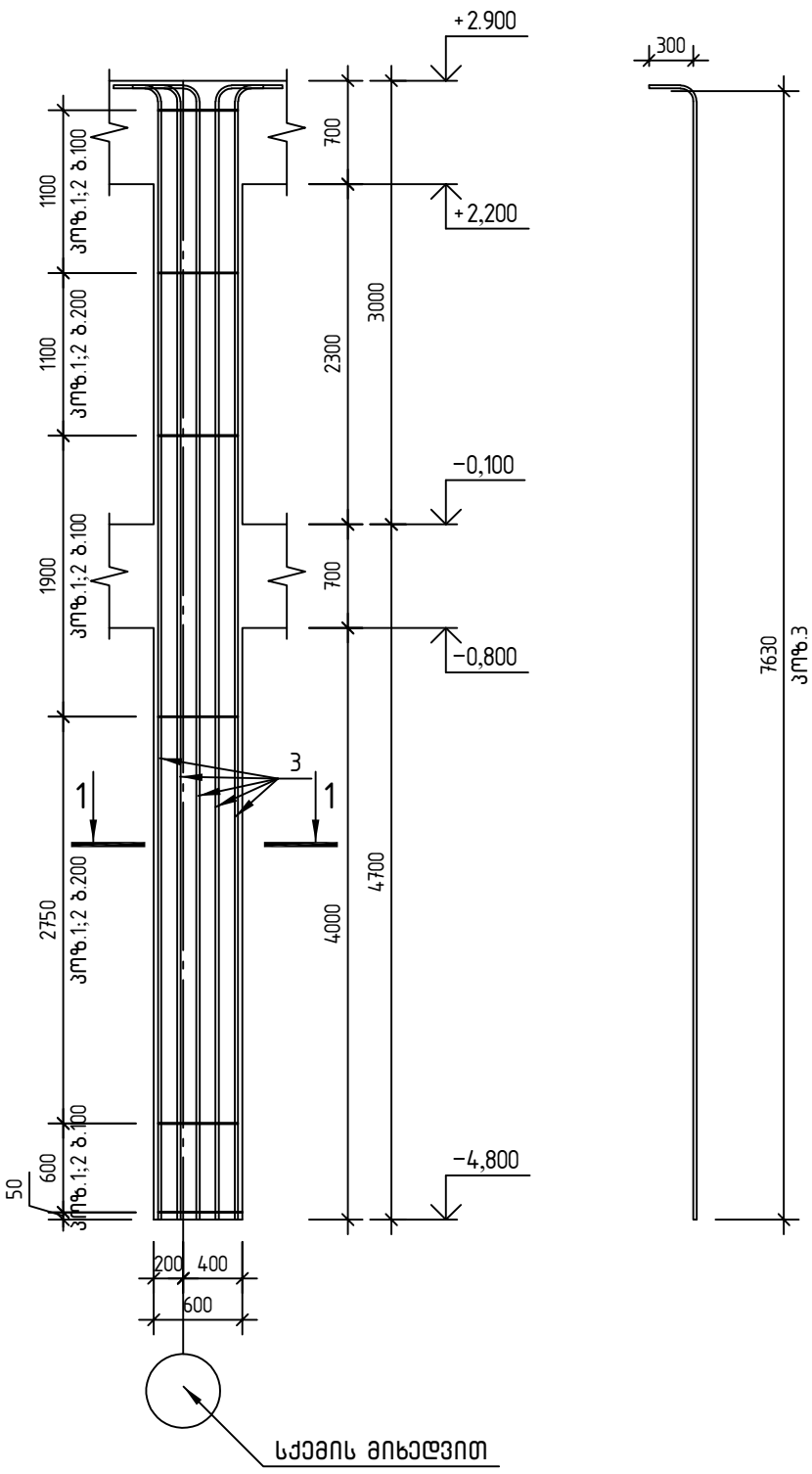

პოზ.	აღნიშვნა	დასახელება	რაოდ.	ერთ. წონა კგ	საერთო წონა კგ
		მონოლითური სვეტი ს-7			
		დეტალები			
1		⌀ 8 B500B ℓ= 1960	61	0.77 კგ	47.0
2		⌀ 8 B500B ℓ= 1480	61	0.58 კგ	35.5
3		⌀ 22 B500B ℓ= 7930	12	23.66 კგ	284.0
		B30		1.85 მ³	

კვეთი 1-1

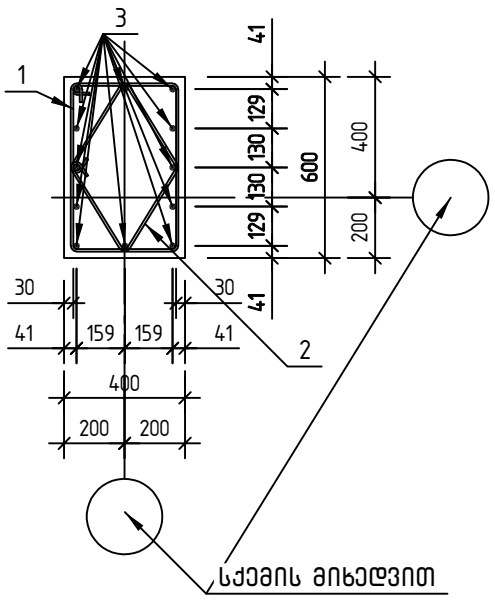

პოზ.1

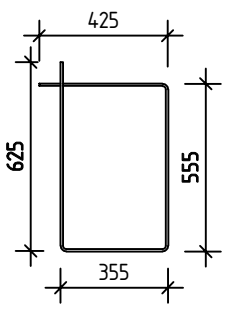

პოზ.2

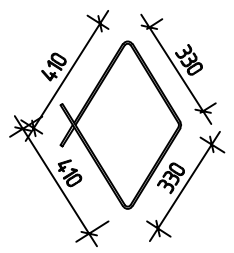

კონსტრუქტორი

შ.პ.ს "ჯი ენ პი"
ალ. ყაზბეგის გამზ. 14ბ
0160, თბილისი, საქართველო
+995599150088
Gipn.ltd@gmail.com

პროექტის დასახელება:

მრავალბინიანი საცხოვრებელი სახლი (ბლოკი "C")
ქ თბილისი, "დელისი-3"-ის საცხოვრებელი რაიონის მიმდებარედ, ინტენსიფიკაციის გზის სამხრეთით, (ნაკვეთი №1/124)

ნახაზის დასახელება:

მონოლითური სვეტი ს-7

დახაზა	შეამოწმა	დაადასტურა
ნ.მ	ო.ქ.	ო.ქ.

მასშტაბი	ფორმატი	თარიღი	რევიზია	ნახ.№
1:50	A3			407

მონოლითური სვეტი ს-8

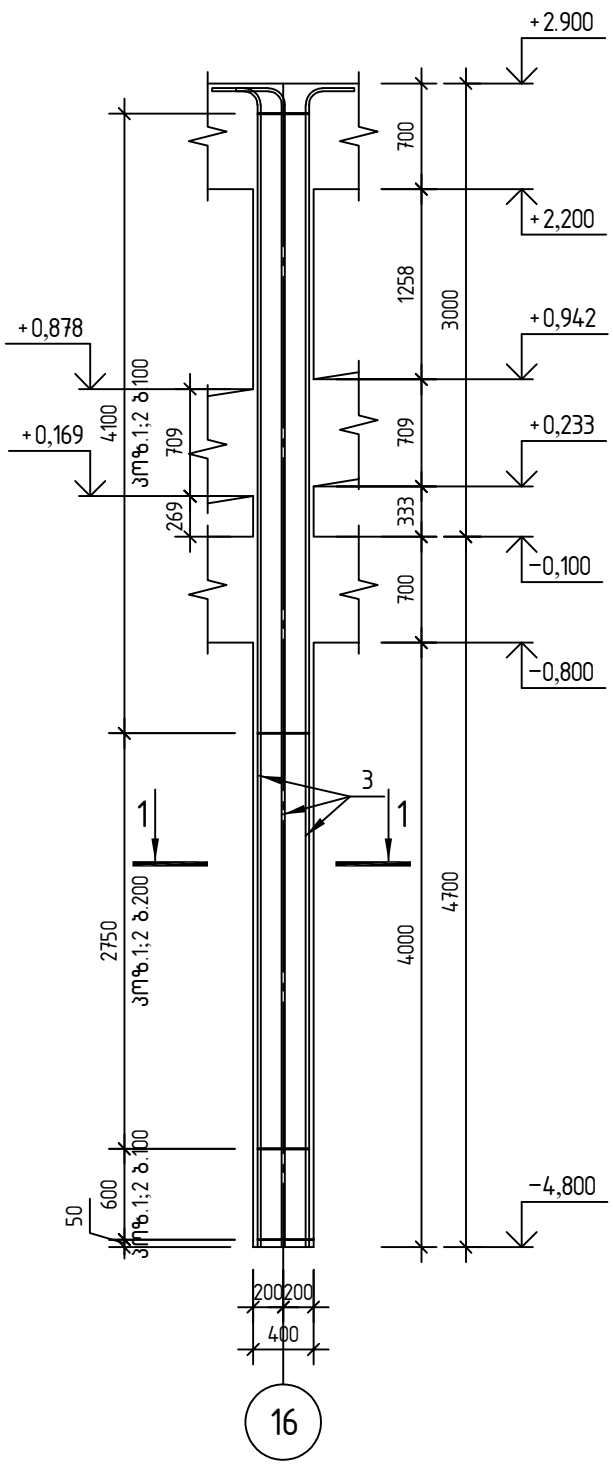

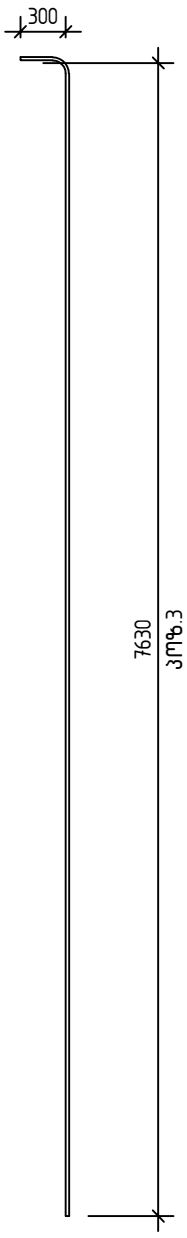

პოზ.	ა ღ ნ ი შ ვ ნ ა	დ ა ს ა ხ ე ლ ე ბ ა	რაოდ.	ერთ. წონა კგ	საერთო წონა კგ
		მონოლითური სვეტი ს-8			
		დეტალები			
1		ф 8 B500B ℓ= 1960	61	0.77 კგ	47.0
2		ф 8 B500B ℓ= 1480	61	0.58 კგ	35.5
3		ф 22 B500B ℓ= 7930	12	23.66 კგ	284.0
		B30		1.85 მ³	

კვეთი 1-1

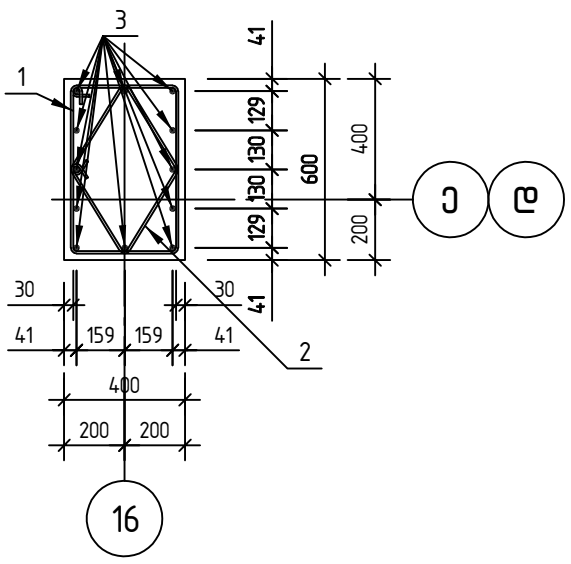

პოზ.1

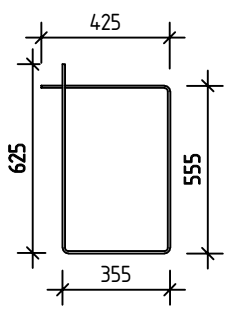

პოზ.2

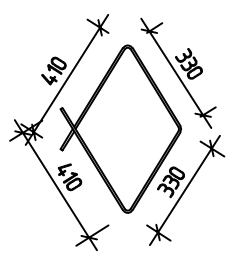

კონსტრუქტორი

შ.პ.ს "ჯი ენ პი"

ალ. ყაზბეგის გამზ. 14ბ
0160, თბილისი, საქართველო
+995599150088
Gipn.ltd@gmail.com

პროექტის დასახელება:

მრავალბინიანი საცხოვრებელი სახლი (ბლოკი "C")
ქ თბილისი, "დელისი-3"-ის საცხოვრებელი რაიონის მიმდებარედ,
ინტენსიფიკაციის გზის სამხრეთით, (ნაკვეთი №1/124)

ნახაზის დასახელება:

მონოლითური სვეტი ს-8

დახაზა	შეამოწმა	დაადასტურა
ნ.მ	ო.ქ.	ო.ქ.

მასშტაბი	ფორმატი	თარიღი	რევიზია	ნახ.№
1:50	A3			408

მონოლითური სვეტი ს-9

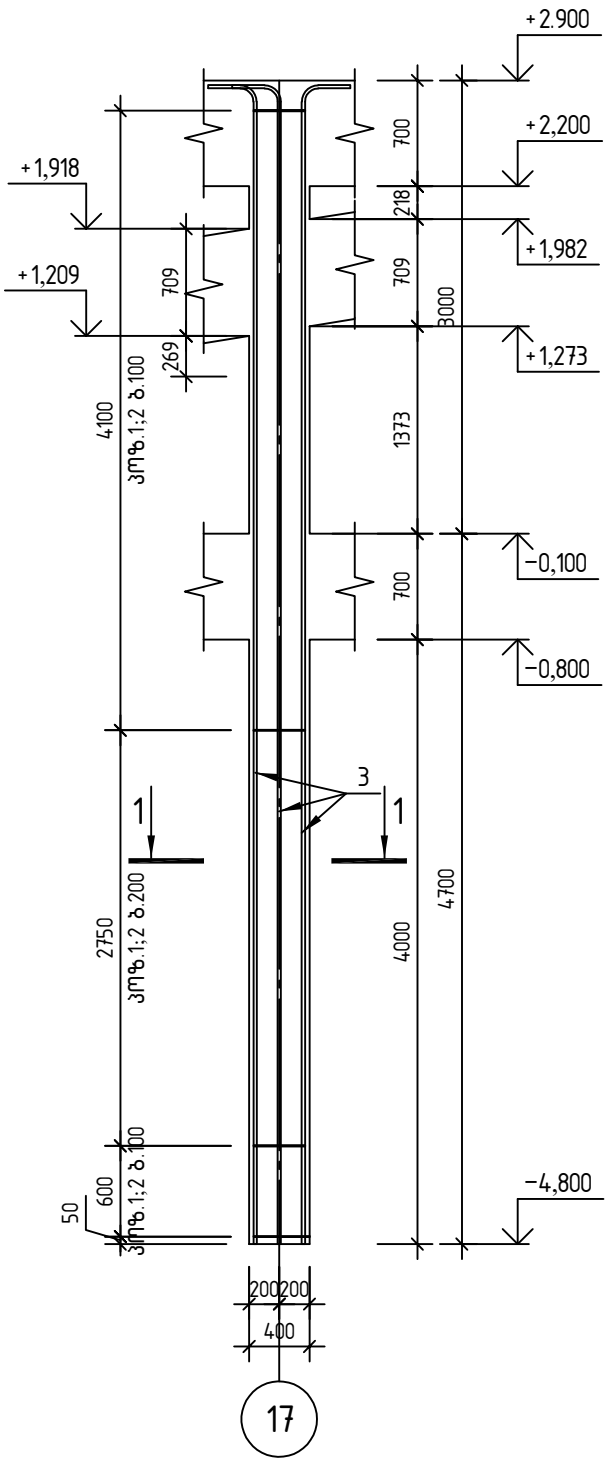

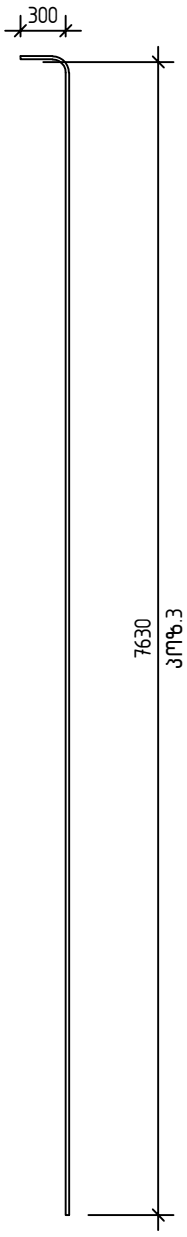

პოზ.	აღნიშვნა	დასახელება	რაოდ.	ერთ. წონა კგ	საერთო წონა კგ
		მონოლითური სვეტი ს-9			
		დეტალები			
1		⌀ 8 B500B ℓ= 1960	61	0.77 კგ	47.0
2		⌀ 8 B500B ℓ= 1480	61	0.58 კგ	35.5
3		⌀ 22 B500B ℓ= 7930	12	23.66 კგ	284.0
		B30		1.85 მ³	

კვეთი 1-1

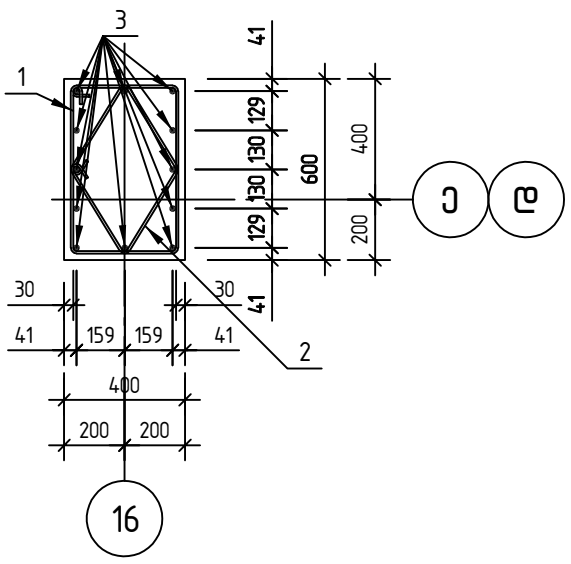

პოზ.1

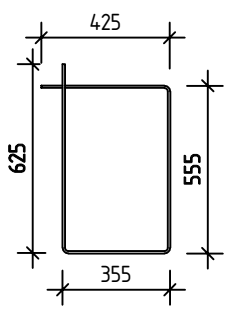

პოზ.2

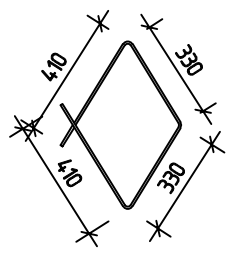

კონსტრუქტორი

შ.პ.ს "ჯი ენ პი"

ალ. ყაზბეგის გამზ. 14ბ
0160, თბილისი, საქართველო
+995599150088
Gipn.ltd@gmail.com

პროექტის დასახელება:

მრავალბინიანი საცხოვრებელი სახლი (ბლოკი "C")
ქ თბილისი, "დელისი-3"-ის საცხოვრებელი რაიონის მიმდებარედ,
ინტენსიფიკაციის გზის სამხრეთით, (ნაკვეთი №1/124)

ნახაზის დასახელება:

მონოლითური სვეტი ს-9

დახაზა	შეამოწმა	დაადასტურა
ნ.მ	ო.ქ.	ო.ქ.

მასშტაბი	ფორმატი	თარიღი	რევიზია	ნახ.№
1:50	A3			409

მონოლითური სვეტი ს-10

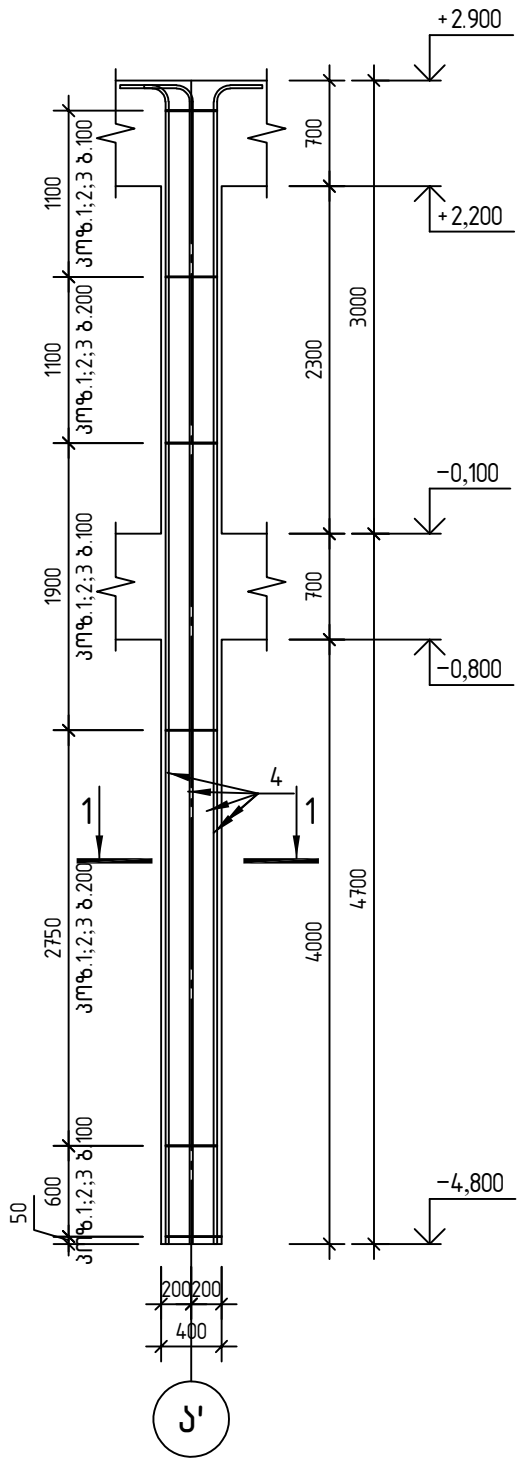

კვეთი 1-1

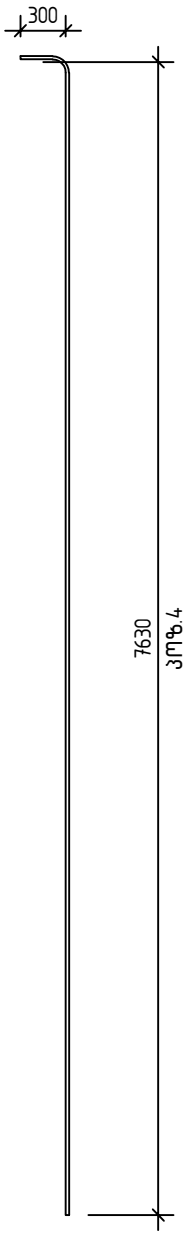

პოზ.	აღნიშვნა	დასახელება	რაოდ.	ერთ. წონა კგ	საერთო წონა კგ
		მონოლითური სვეტი ს-10			
		დეტალები			
1		⌀ 8 B500B ℓ= 2030	61	0.80 კგ	48.7
2		⌀ 8 B500B ℓ= 570	121	0.22 კგ	27.3
3		⌀ 8 B500B ℓ= 500	61	0.20 კგ	12.0
4		⌀ 22 B500B ℓ= 7930	14	23.66 კგ	331.3
		B30		1.93 მ³	

პოზ.1

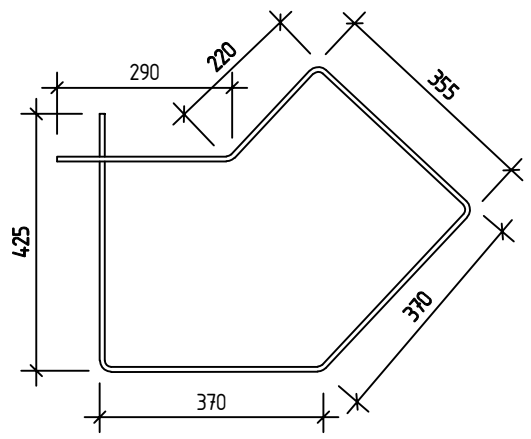

პოზ.2

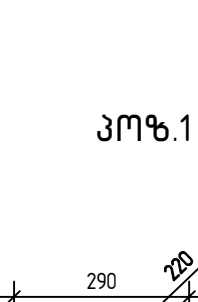

პოზ.3

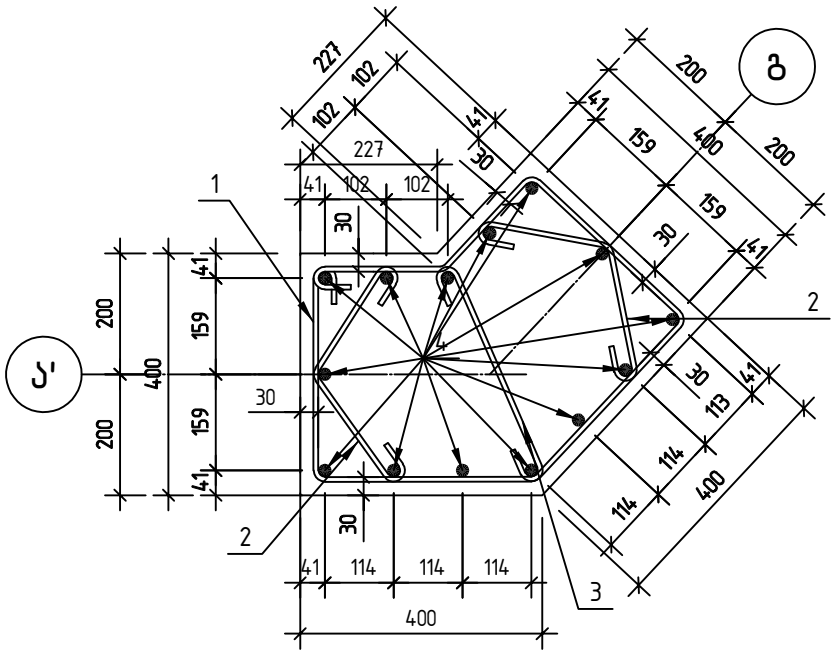

კონსტრუქტორი

შ.პ.ს "ჯი ენ პი"

ალ. ყაზბეგის გამზ. 14ბ
0160, თბილისი, საქართველო
+995599150088
Gipn.ltd@gmail.com

პროექტის დასახელება:

მრავალბინიანი საცხოვრებელი სახლი (ბლოკი "C")
ქ.თბილისი, "დელისი-3"-ის საცხოვრებელი რაიონის მიმდებარედ, ინტენსიფიკაციის გზის სამხრეთით, (ნაკვეთი №1/124)

ნახაზის დასახელება:

მონოლითური სვეტი ს-10

დახაზა	შეამოწმა	დაადასტურა
ნ.მ	ო.ქ.	ო.ქ.

მასშტაბი	ფორმატი	თარიღი	რევიზია	ნახ.№
1:50	A3			410

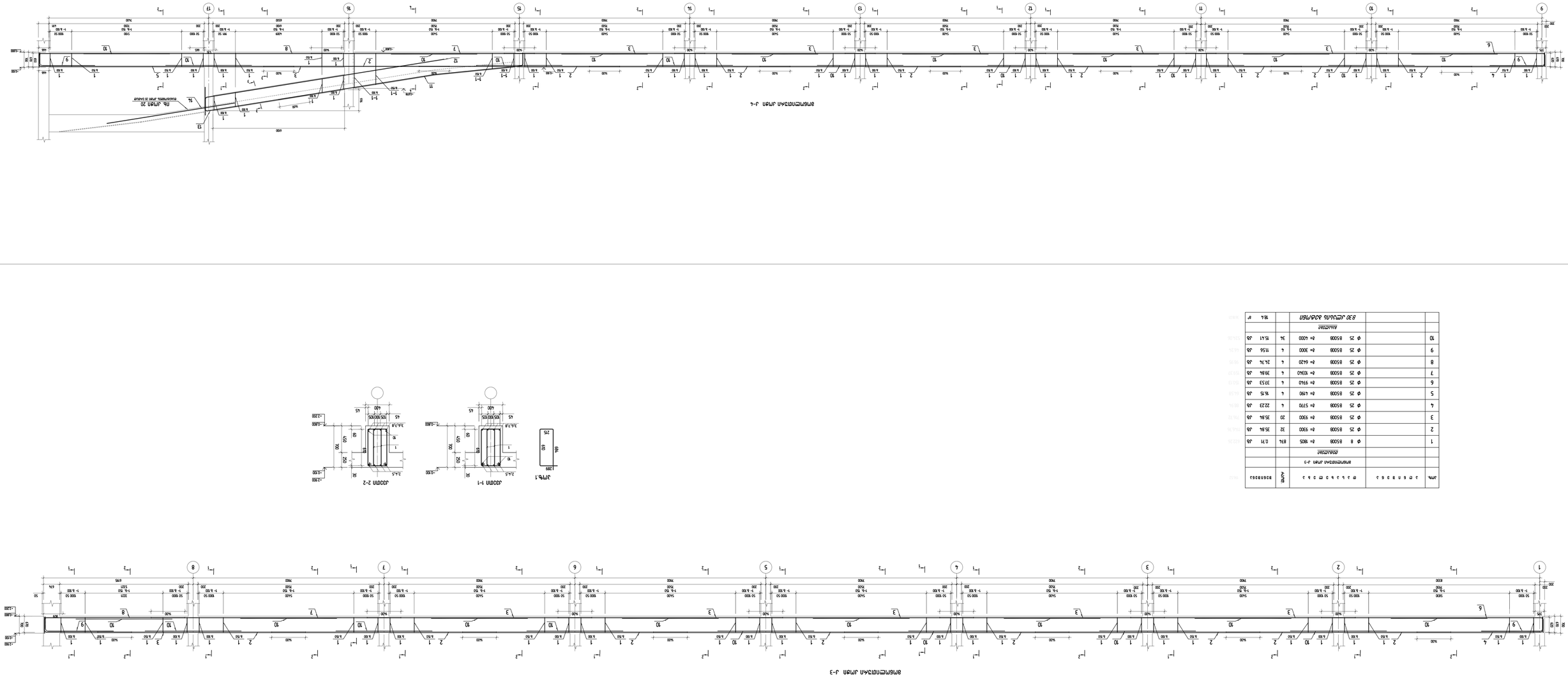

מס'	תיאור הפריט	יח'	כמות	משקל יחידה	משקל כולל
	מתחם מגורים א-1				
	קומת מרתף				
1	קורה עליונה 3800-1805				
1-1	⌀ 10 B500B ‎@ 360	122	2.22	ק"ג	270.84
1-2	⌀ 10 B500B ‎@ 530	122	0.33	ק"ג	40.26
1	⌀ 8 B500B ‎@ 1805	864	0.71	ק"ג	613.44
2	⌀ 25 B500B ‎@ 9900	32	38.64	ק"ג	1236.48
3	⌀ 25 B500B ‎@ 9900	20	38.64	ק"ג	772.80
4	⌀ 25 B500B ‎@ 5340	4	20.58	ק"ג	82.32
5	⌀ 25 B500B ‎@ 12290	4	47.74	ק"ג	190.96
6	⌀ 25 B500B ‎@ 9370	4	36.57	ק"ג	146.28
7	⌀ 25 B500B ‎@ 10340	4	39.84	ק"ג	159.36
8	⌀ 25 B500B ‎@ 14620	4	56.94	ק"ג	227.76
9	⌀ 25 B500B ‎@ 3000	6	11.56	ק"ג	69.36
10	⌀ 25 B500B ‎@ 4000	28	15.41	ק"ג	431.48
11	⌀ 25 B500B ‎@ 12000	4	46.24	ק"ג	184.96
12	⌀ 25 B500B ‎@ 12000	4	46.24	ק"ג	184.96
13	⌀ 25 B500B ‎@ 5970	4	22.77	ק"ג	91.08
13	⌀ 22 B500B ‎@ 4000	4	11.90	ק"ג	47.60
	אוגדנים				
	סה"כ משקל פלדה		23.5	טון	7,052.14

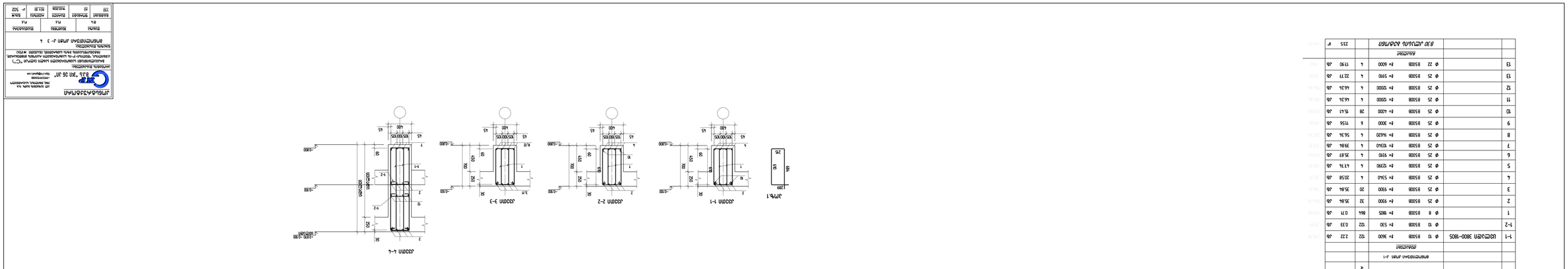

מס'	תיאור הפריט	יח'	כמות	משקל יחידה	משקל כולל
	מתחם מגורים א-3				
	קומת מרתף				
1	קורה עליונה 3800-1805				
1-1	⌀ 10 B500B ‎@ 360	134	2.22	ק"ג	297.48
1-2	⌀ 10 B500B ‎@ 530	134	0.33	ק"ג	44.22
1	⌀ 8 B500B ‎@ 1805	864	0.71	ק"ג	613.44
2	⌀ 25 B500B ‎@ 9900	32	38.64	ק"ג	1236.48
3	⌀ 25 B500B ‎@ 9300	20	36.04	ק"ג	720.80
4	⌀ 25 B500B ‎@ 5770	4	22.23	ק"ג	88.92
5	⌀ 25 B500B ‎@ 4790	4	18.75	ק"ג	75.00
6	⌀ 25 B500B ‎@ 9140	4	37.53	ק"ג	150.12
7	⌀ 25 B500B ‎@ 10340	4	39.84	ק"ג	159.36
8	⌀ 25 B500B ‎@ 6420	4	24.74	ק"ג	98.96
9	⌀ 25 B500B ‎@ 3000	4	11.56	ק"ג	46.24
10	⌀ 25 B500B ‎@ 4000	34	15.41	ק"ג	523.94
	אוגדנים				
	סה"כ משקל פלדה		18.4	טון	5,517.66

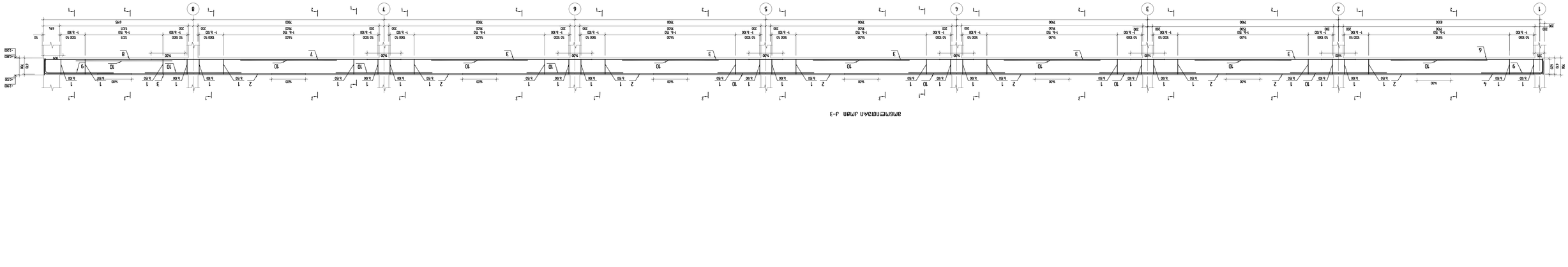

יזם	ג'וניור נכסים בע"מ
	רח' הברזל 3, תל אביב
	טל': 03-6789000
יועץ קונסטרוקציה	משרד מהנדסים ושות' בע"מ
	רח' הרצל 45, רמת גן
	טל': 03-5678900
יועץ אדריכלות	סטודיו לאדריכלות נוף ובנייה
	רח' דיזנגוף 120, תל אביב
	טל': 03-6543210
יועץ חשמל	חשמל ואוטומציה בע"מ
	רח' אבן גבירול 77, תל אביב
	טל': 03-7654321
יועץ אינסטלציה	אינסטלציה מתקדמת בע"מ
	רח' ז'בוטינסקי 45, רמת גן
	טל': 03-5432109
יועץ כיבוי אש	כיבוי אש ובטיחות בע"מ
	רח' הנמל 12, אשדוד
	טל': 08-8567890
יועץ תנועה	תנועה ותחבורה בע"מ
	רח' הרצל 88, רעננה
	טל': 09-7412589
יועץ איכות הסביבה	סביבה ירוקה בע"מ
	רח' הגפן 5, כפר סבא
	טל': 09-7654123
יועץ בטיחות	בטיחות ראשונה בע"מ
	רח' הברזל 3, תל אביב
	טל': 03-6789001
יועץ גיאוטכני	גיאוטכניקה ישראל בע"מ
	רח' הרצל 45, רמת גן
	טל': 03-5678900
יועץ מדידות	מדידות ותכנון בע"מ
	רח' הברזל 3, תל אביב
	טל': 03-6789000
יועץ נגישות	נגישות לכל בע"מ
	רח' הברזל 3, תל אביב
	טל': 03-6789000
יועץ תאורה	תאורה ואנרגיה בע"מ
	רח' הברזל 3, תל אביב
	טל': 03-6789000
יועץ אקוסטיקה	אקוסטיקה בע"מ
	רח' הברזל 3, תל אביב
	טל': 03-6789000
יועץ פיתוח	פיתוח ובנייה בע"מ
	רח' הברזל 3, תל אביב
	טל': 03-6789000
יועץ ניקוז	ניקוז ותשתיות בע"מ
	רח' הברזל 3, תל אביב
	טל': 03-6789000
יועץ ביוב	ביוב ומים בע"מ
	רח' הברזל 3, תל אביב
	טל': 03-6789000
יועץ כבישים	כבישים ומדרכות בע"מ
	רח' הברזל 3, תל אביב
	טל': 03-6789000
יועץ גשרים	גשרים ומבנים בע"מ
	רח' הברזל 3, תל אביב
	טל': 03-6789000
יועץ מנהרות	מנהרות ותת-קרקעי בע"מ
	רח' הברזל 3, תל אביב
	טל': 03-6789000
יועץ רכבת	רכבת ומסילה בע"מ
	רח' הברזל 3, תל אביב
	טל': 03-6789000
יועץ נמלים	נמלים ונמלי ים בע"מ
	רח' הברזל 3, תל אביב
	טל': 03-6789000
יועץ שדות תעופה	שדות תעופה בע"מ
	רח' הברזל 3, תל אביב
	טל': 03-6789000
יועץ מסילות ברזל	מסילות ברזל בע"מ
	רח' הברזל 3, תל אביב
	טל': 03-6789000
יועץ תחבורה	תחבורה ציבורית בע"מ
	רח' הברזל 3, תל אביב
	טל': 03-6789000
יועץ תכנון עירוני	תכנון עירוני בע"מ
	רח' הברזל 3, תל אביב
	טל': 03-6789000
יועץ תכנון אזורי	תכנון אזורי בע"מ
	רח' הברזל 3, תל אביב
	טל': 03-6789000
יועץ תכנון כלכלי	תכנון כלכלי בע"מ
	רח' הברזל 3, תל אביב
	טל': 03-6789000
יועץ תכנון חברתי	תכנון חברתי בע"מ
	רח' הברזל 3, תל אביב
	טל': 03-6789000
יועץ תכנון סביבתי	תכנון סביבתי בע"מ
	רח' הברזל 3, תל אביב
	טל': 03-6789000
יועץ תכנון נופי	תכנון נופי בע"מ
	רח' הברזל 3, תל אביב
	טל': 03-6789000
יועץ תכנון תשתיות	תכנון תשתיות בע"מ
	רח' הברזל 3, תל אביב
	טל': 03-6789000
יועץ תכנון מבנים	תכנון מבנים בע"מ
	רח' הברזל 3, תל אביב
	טל': 03-6789000
יועץ תכנון גשרים	תכנון גשרים בע"מ
	רח' הברזל 3, תל אביב
	טל': 03-6789000
יועץ תכנון מנהרות	תכנון מנהרות בע"מ
	רח' הברזל 3, תל אביב
	טל': 03-6789000
יועץ תכנון רכבת	תכנון רכבת בע"מ
	רח' הברזל 3, תל אביב
	טל': 03-6789000
יועץ תכנון נמלים	תכנון נמלים בע"מ
	רח' הברזל 3, תל אביב
	טל': 03-6789000
יועץ תכנון שדות תעופה	תכנון שדות תעופה בע"מ
	רח' הברזל 3, תל אביב
	טל': 03-6789000
יועץ תכנון מסילות ברזל	תכנון מסילות ברזל בע"מ
	רח' הברזל 3, תל אביב
	טל': 03-6789000
יועץ תכנון תחבורה	תכנון תחבורה

מס'	תיאור	קוטר	אורך	כמות	משקל	
1		Ø 8	B500B	ℓ= 1805	924	0.71 kg
2		Ø 25	B500B	ℓ= 9300	28	35.84 kg
3		Ø 25	B500B	ℓ= 9300	20	35.84 kg
4		Ø 25	B500B	ℓ= 8910	4	34.33 kg
5		Ø 25	B500B	ℓ= 11460	4	43.01 kg
6		Ø 25	B500B	ℓ= 12000	4	44.54 kg
7		Ø 25	B500B	ℓ= 10180	4	39.23 kg
8		Ø 25	B500B	ℓ= 7040	4	27.13 kg
9		Ø 25	B500B	ℓ= 3000	4	11.56 kg
10		Ø 25	B500B	ℓ= 4000	30	15.41 kg
11		Ø 25	B500B	ℓ= 8600	4	33.14 kg
10		Ø 25	B500B	ℓ= 5000	4	19.27 kg

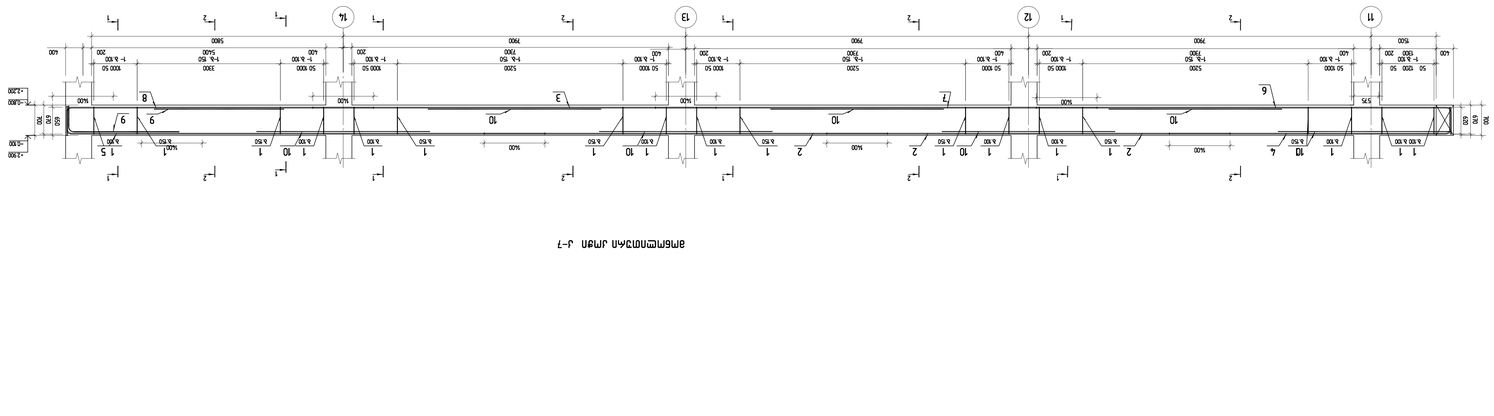

אפיון חתך אורכי ג-7

מס'	תיאור	סה"כ	יחידה	אורך יחידה	משקל יחידה	משקל כולל
	מוטות עיקריים ג-7					
1	⌀ 8 B500B	4	יח'	1805	0.71	4.33
2	⌀ 25 B500B	8	יח'	9300	35.84	286.72
3	⌀ 25 B500B	4	יח'	9300	35.84	143.36
4	⌀ 25 B500B	4	יח'	10740	27.13	108.51
5	⌀ 25 B500B	4	יח'	11600	44.70	178.81
6	⌀ 25 B500B	4	יח'	10130	39.03	156.14
7	⌀ 25 B500B	4	יח'	10180	39.23	156.91
8	⌀ 25 B500B	4	יח'	7670	29.56	118.22
9	⌀ 25 B500B	6	יח'	3000	11.56	69.36
10	⌀ 25 B500B	22	יח'	4000	15.41	339.01
	סה"כ משקל ברזל זיון				821	ק"ג

אפיון חתך אורכי ג-6

מס'	תיאור	סה"כ	יחידה	אורך יחידה	משקל יחידה	משקל כולל
	מוטות עיקריים ג-6					
1	⌀ 8 B500B	4	יח'	1805	0.71	4.33
2	⌀ 25 B500B	16	יח'	9300	35.84	573.44
3	⌀ 25 B500B	8	יח'	9300	35.84	286.72
4	⌀ 25 B500B	4	יח'	10740	41.39	165.54
5	⌀ 25 B500B	4	יח'	5600	21.58	86.32
6	⌀ 25 B500B	4	יח'	13800	53.29	213.15
7	⌀ 25 B500B	4	יח'	10980	39.23	156.91
8	⌀ 25 B500B	4	יח'	9570	36.88	147.51
9	⌀ 25 B500B	6	יח'	3000	11.56	69.36
10	⌀ 25 B500B	22	יח'	4000	15.41	339.01
	סה"כ משקל ברזל זיון				717	ק"ג

מתכנן השלד הבטוני
אבי שמעוני הנדסה בע"מ
רח' הנשיא 14, בת ים
טל' 03-5555555

מתכנן תשתיות חוץ (מים, ביוב, ניקוז וכבישים)
"קו ישר" יועצים בע"מ
רח' הברזל 26, תל אביב
טל' 03-7777777

יועץ בטיחות
בטיחות ראשונה בע"מ

יועץ קרקע
קרקעות הגליל בע"מ

יועץ נגישות
נגישות לכולם

קנ"מ	1:50	תאריך	03/2026
מהדורה	01	גרסה	1.0
שלב	היתר בניה	סטטוס	לביצוע

מחלף הגפן – גשר מעבר מס' 3

אפיון חתך אורכי ג-7 + אפיון חתך אורכי ג-6

מספר תכנית	3-07-2026
מספר שרטוט	3-07-2026-ש-01
מספר גרסה	1.0

ЛАБОРАТОРИЯ ЗА ПЪТНО СТРОИТЕЛСТВО
ул. „Проф. Марин Дринов" №
тел. 0888/123 456, 052/987654
e-mail: lab@pavement.com

Лаборатория за изследване на пътни настилки (ЛИПН) „Асфалтобетонов завод Марица"

Лаборатория за изследване на пътни настилки (ЛИПН) „Асфалтобетонов завод Марица", гр. Пловдив, промишлена зона „Юг", ул. „Трета" № 14, тел. 032/987-654, e-mail: lab@pavement.com

Протокол № 2026-ЛИПН-0312

Вид проба:	Асфалтобетонова смес	Дата на изпитване:	12.03.2026 г.
Вид асфалтобетон:	АБС 16 (БДС EN 13108-1)	Дата на протокола:	13.03.2026 г.
Количество:	1 240 t	Изпълнител:	„Пътстрой-Юг" ЕООД
Място на вземане:	Изход на асфалтовия завод, бункер за готова смес	Обект:	Рехабилитация на ул. „Трета" – участък от км 0+000 до км 1+850

Резултати от изпитването

№	Показател	Единица	Изискване	Резултат	Оценка
1	Съдържание на битум	%	4,8 ± 0,3	5,1	Не отговаря
2	Съдържание на минерална част, преминаваща през сито 2 mm	%	28 – 38	33	Отговаря
3	Съдържание на минерална част, преминаваща през сито 0,063 mm	%	4 – 9	6,5	Отговаря
4	Плътност на уплътнена проба	g/cm³	≥ 2,35	2,41	Отговаря
5	Водопоглъщане	%	≤ 2,0	1,2	Отговаря
6	Устойчивост на натиск при 60 °C	MPa	≥ 1,8	2,3	Отговаря
7	Температура на сместа при изпускане	°C	150 – 170	162	Отговаря

Заключение: Пробата **не отговаря** на изискванията по показател № 1 (съдържание на битум). Препоръчва се корекция на рецептурата преди следващото производство.

Изпитал: инж. Мария Стоянова Колева — Ръководител на ЛИПН: инж. Димитър Петров Николов

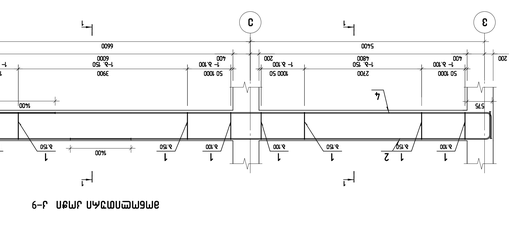

№	Диаметър	Вид и качество на стоманата	Брой	Дължина, m	Общо, kg
1	Ø 8	B500B	236	7,85	0,71
2	Ø 22	B500B	4	10,590	3160,0
3	Ø 22	B500B	4	9,000	2686,0
4	Ø 22	B500B	4	12,000	3581,0
5	Ø 22	B500B	4	7,590	2265,0
		Общо стомана:			12 252,71 kg

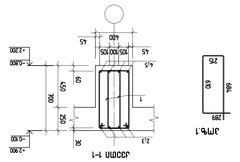

№	Диаметър	Вид и качество на стоманата	Брой	Дължина, m	Общо, kg
1	Ø 8	B500B	248	7,85	0,71
2	Ø 22	B500B	4	10,270	3065,0
3	Ø 22	B500B	4	10,770	3213,0
4	Ø 22	B500B	4	12,000	3581,0
5	Ø 22	B500B	4	8,440	2519,0
		Общо стомана:			12 569,71 kg

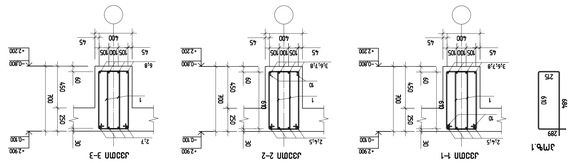

№	Диаметър	Вид и качество на стоманата	Брой	Дължина, m	Общо, kg
1	Ø 8	B500B	461	0,71	0,71
2	Ø 22	B500B	4	10,270	3065,0
3	Ø 22	B500B	4	7,100	2119,0
4	Ø 22	B500B	4	8,400	2507,0
5	Ø 25	B500B	8	9,900	3864,0
6	Ø 25	B500B	4	4,600	1173,0
7	Ø 22	B500B	4	12,000	3581,0
8	Ø 25	B500B	4	8,570	3302,0
9	Ø 25	B500B	6	9,400	3237,0
10	Ø 25	B500B	6	3,001	1156,0
11	Ø 25	B500B	22	4,000	1541,0
		Общо стомана:			8 420,71 kg

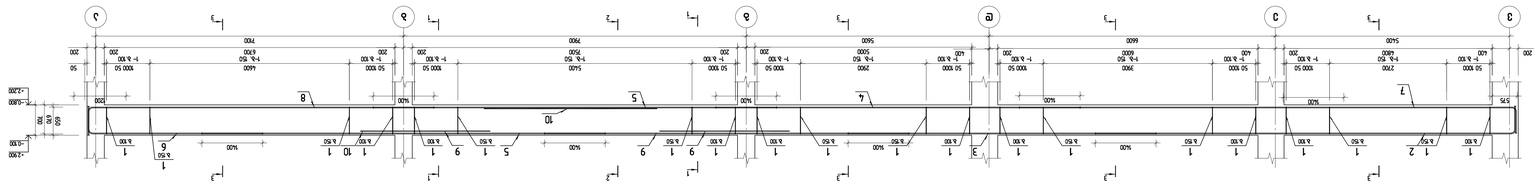

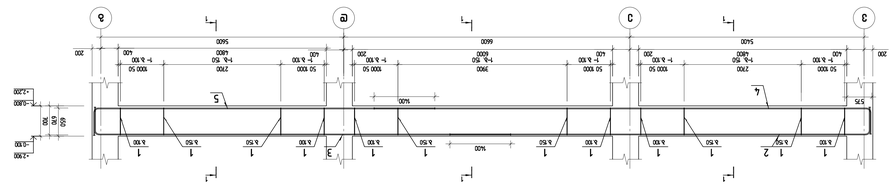
1-1
1-1
1-1

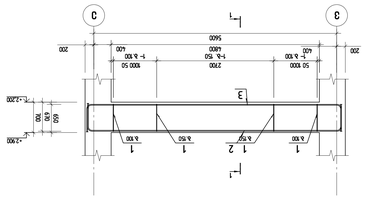
1
2
3
1-b 900
1-b 950
b 650
b 700
50 1000
1000 50
5600
200
-2.400
-2.200
50
600
700
1
2
3
1
2
3
1
2
3

მონოლითური კოჭი კ-19

პოზ.	აღნიშვნა	დასახელება	რაოდ.	შენიშვნა	
					193.51
		მონოლითური კოჭი კ-19			
		დეტალები			
1		ϕ 8 B500B ℓ= 1805	953	0.71 კგ	678.59
2		ϕ 25 B500B ℓ= 9300	32	35.84 კგ	1146.76
3		ϕ 25 B500B ℓ= 9300	20	35.84 კგ	716.72
4		ϕ 25 B500B ℓ= 5340	4	20.58 კგ	82.31
5		ϕ 25 B500B ℓ= 9880	4	38.07 კგ	152.28
6		ϕ 25 B500B ℓ= 9310	4	35.87 კგ	143.50
7		ϕ 25 B500B ℓ= 10340	4	39.84 კგ	159.37
8		ϕ 25 B500B ℓ= 12100	4	46.63 კგ	186.50
9		ϕ 25 B500B ℓ= 3000	4	11.56 კგ	46.24
10		ϕ 25 B500B ℓ= 4000	34	15.41 კგ	524.06
		მასალები			
		B30 კლასის ბეტონი		19.8 მ³	3836.34

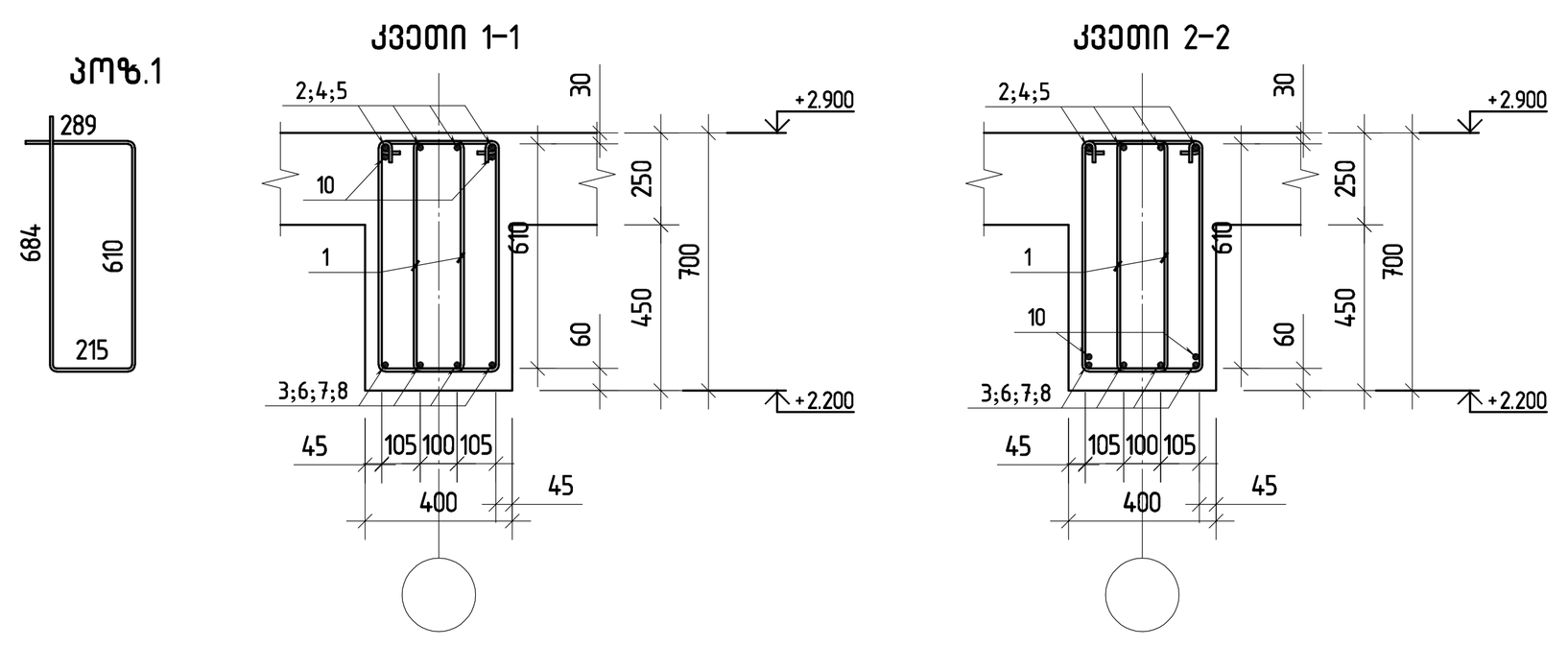

მონოლითური კოჭი კ-20

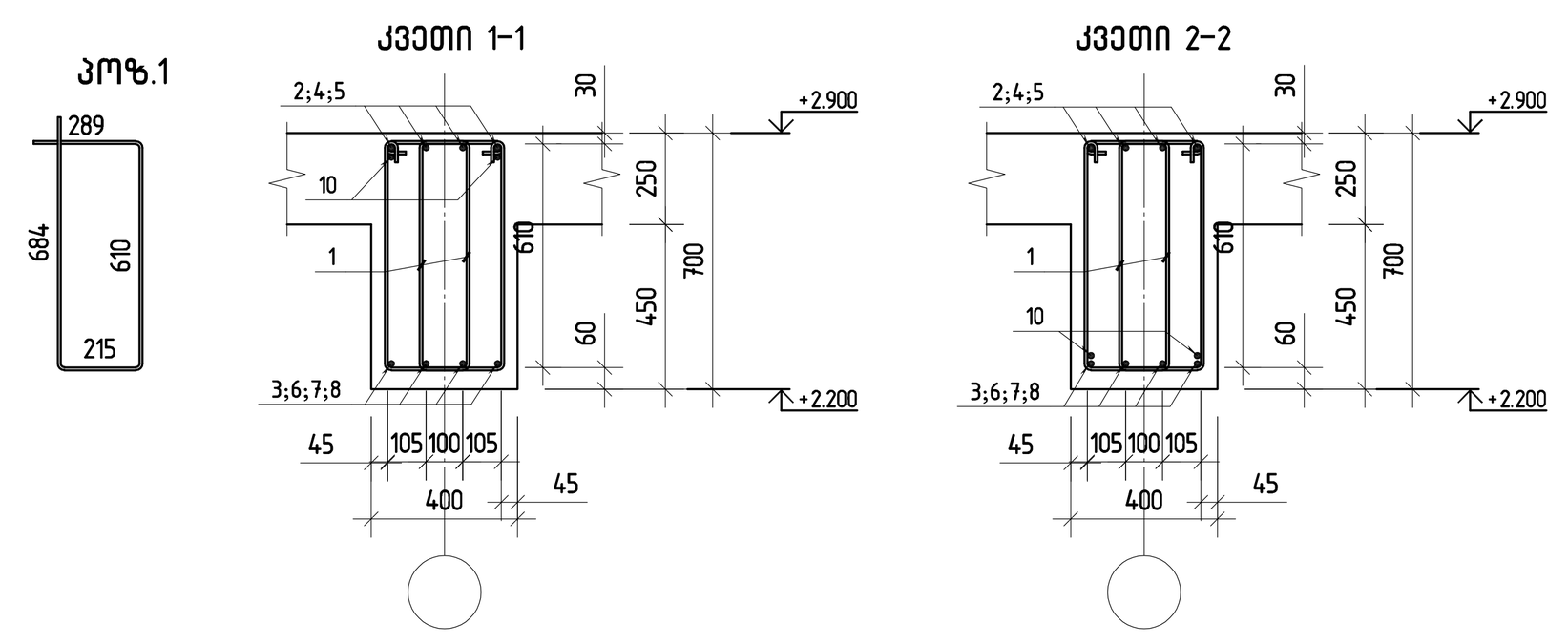

პოზ.	აღნიშვნა	დასახელება	რაოდ.	შენიშვნა	
					192.09
		მონოლითური კოჭი კ-20			
		დეტალები			
1		ϕ 8 B500B ℓ= 1805	982	0.71 კგ	699.17
2		ϕ 25 B500B ℓ= 9300	32	35.84 კგ	1146.76
3		ϕ 25 B500B ℓ= 9300	20	35.84 კგ	716.72
4		ϕ 25 B500B ℓ= 4990	4	19.23 კგ	76.91
5		ϕ 25 B500B ℓ= 12390	4	47.74 კგ	190.97
6		ϕ 25 B500B ℓ= 8960	4	34.53 კგ	138.10
7		ϕ 25 B500B ℓ= 10340	4	39.84 კგ	159.37
8		ϕ 25 B500B ℓ= 14620	4	56.34 კგ	225.34
9		ϕ 25 B500B ℓ= 3000	4	11.56 კგ	46.24
10		ϕ 25 B500B ℓ= 4000	34	15.41 კგ	524.06
		მასალები			
		B30 კლასის ბეტონი		20.4 მ³	3923.65

კონსტრუქტორი

შ.პ.ს "ჯი ენ პი"
ალ. ყაზბეგის გამზ. 14ა
0160, თბილისი, საქართველო
+995599150088
Gipn.ltd@gmail.com

პროექტის დასახელება:
მრავალბინიანი საცხოვრებელი სახლი (ბლოკი "C")
ქ.თბილისი, "დიღომი-3"-ის საცხოვრებელი რაიონის მიმდებარედ, ინტენსიფიკაციის ზონის საზღვრებში, (ნაკვეთი №1/124)

ნახაზის დასახელება:
მონოლითური კოჭი კ - 19 20

დახაზა	შეამოწმა	დაადასტურა
დ.ს	თ.ქ.	თ.ქ.

მასშტაბი	ფორმატი	თარიღი	რევიზია	ნახ.№
1:50	A0	19.02.2026	REV 00	კ- 508

ДЖР
ООО "ЖЕЛЕЗОБЕТОННЫЕ ИЗДЕЛИЯ"
ул. Заводская, 1, г. Подольск, Московская обл., 142100
тел./факс: (4967) 65-43-21, 65-43-22
e-mail: zhr@mail.ru

Заказчик: Администрация Подольского района Московской области

Объект: Строительство автомобильной дороги Подольск – Климовск – Львовский – Щапово – Ворсино – Ям, 2-й этап, 2-я очередь, участок от ул. Генерала Паскевича до ул. Академика Доллежаля в г. Подольске Московской области

Стадия: Рабочая документация

Наименование: Балка ребристая монолитная пролетного строения Б-21 22 23

Разраб.	Иванов	Декабрь 2024
Н.контр.	Сидоров	4АЗ.ПЗ
ГИП	Петров	Лист 509

Поз.	Обозначение	Наименование	Кол.	Масса ед., кг	Примечание
		Монолитная плита Б-21			
1		Ø 8 В500В ℓ=9805	272	0,71	
2		Ø 22 В500В ℓ=10270	4	30,65	
3		Ø 22 В500В ℓ=10970	4	32,73	
4		Ø 22 В500В ℓ=12000	4	35,81	
5		Ø 22 В500В ℓ=9240	4	27,57	
		Выпуски			
		Бетон В30 (М400) W8 F150		3,8	м³

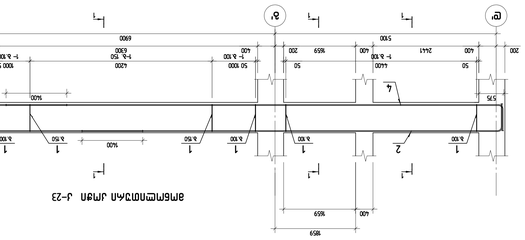

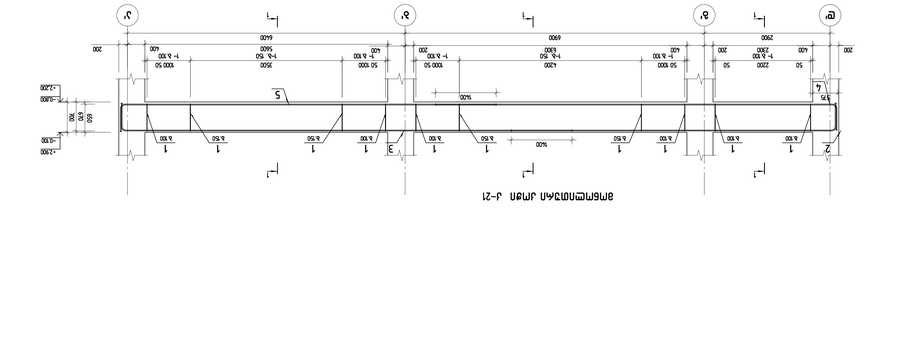

Поз.	Обозначение	Наименование	Кол.	Масса ед., кг	Примечание
		Монолитная плита Б-22			
1		Ø 8 В500В ℓ=9805	272	0,71	
2		Ø 22 В500В ℓ=10270	4	30,65	
3		Ø 22 В500В ℓ=10970	4	32,73	
4		Ø 22 В500В ℓ=12000	4	35,81	
5		Ø 22 В500В ℓ=9240	4	27,57	
		Выпуски			
		Бетон В30 (М400) W8 F150		3,8	м³

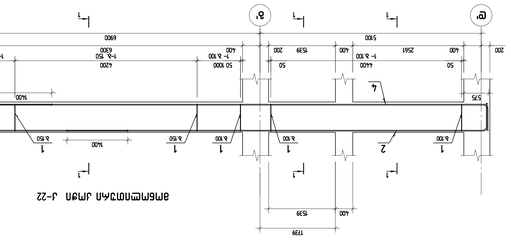

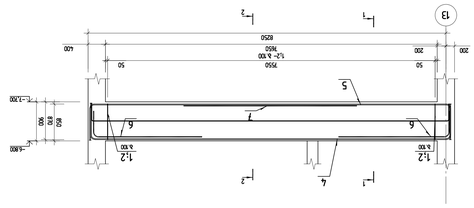

ตะแกรงเหล็กฝาบ่อ J-24

ลำดับ	ประเภทเหล็ก	ขนาด	ความยาว	จำนวน	น้ำหนัก	หมายเหตุ
	ตะแกรงเหล็กฝาบ่อ J-24					
	คอนกรีต					
1	ข้อต่อสำเร็จรูป	Ø10	1805	153	111	
2	ข้อต่อสำเร็จรูป	Ø10	530	57	0.33	
3	ข้อต่อสำเร็จรูป	Ø12	9060	2	8.04	
4	ข้อต่อสำเร็จรูป	Ø25	9910	4	38.15	
5	ข้อต่อสำเร็จรูป	Ø25	9910	4	38.19	
6	ข้อต่อสำเร็จรูป	Ø25	3000	4	11.56	
7	ข้อต่อสำเร็จรูป	Ø25	4000	2	15.41	
	คอนกรีตผสมเสร็จ					
	ปริมาณคอนกรีตรวม				26	ลบ.ม.

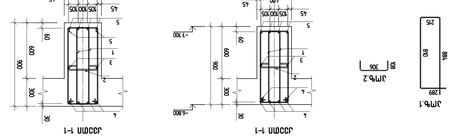
J-24 J-24 J-24
J-24 J-24 J-24
J-24 J-24 J-24

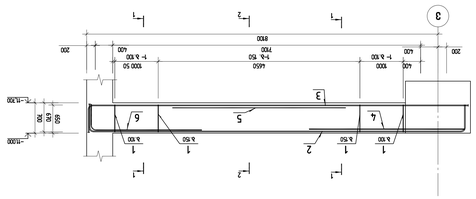

Ярмо монолитное Я-29

Марка	Эскиз	Сечение	Длина, мм	Масса, кг	Примечание
Я-29		1000×1000	8900	22200	

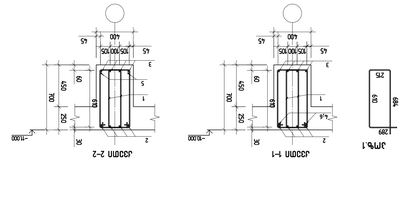

Ярмо монолитное Я-30

Марка	Эскиз	Сечение	Длина, мм	Масса, кг	Примечание
Я-30		1000×1000	8900	22200	

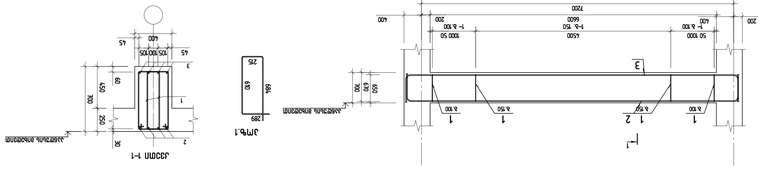

Ярмо монолитное Я-31

Марка	Эскиз	Сечение	Длина, мм	Масса, кг	Примечание
Я-31		1000×1000	8900	22200	

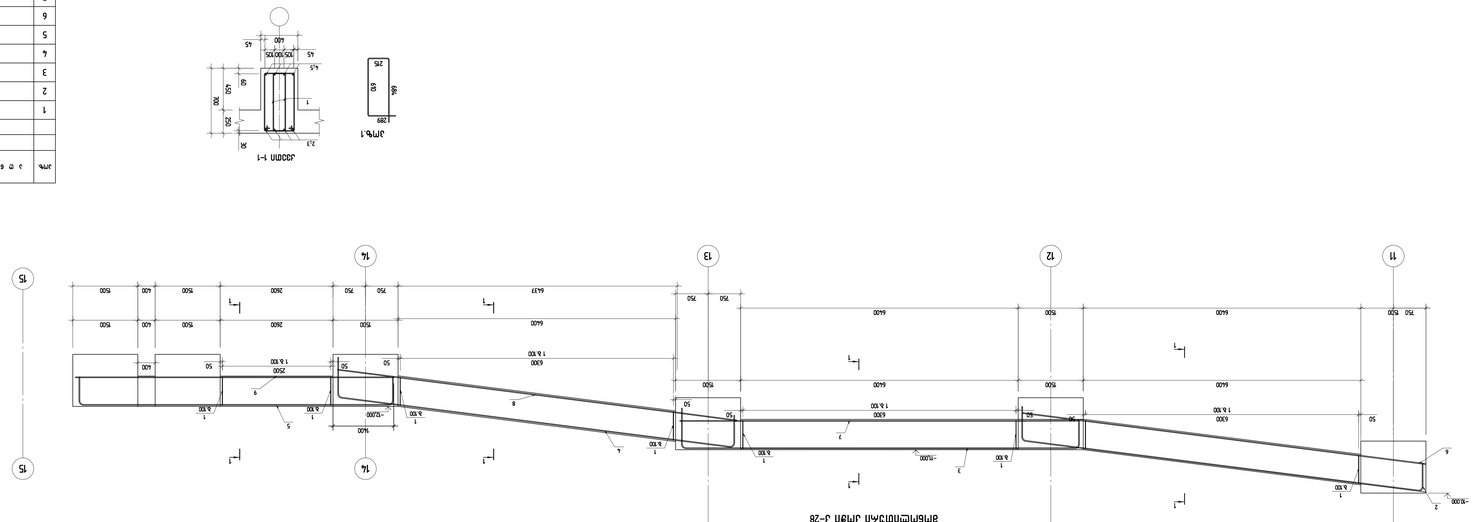

Ярмо монолитное Я-28

Марка	Эскиз	Сечение	Длина, мм	Масса, кг	Примечание
Я-28		1000×1000	17800	44500	

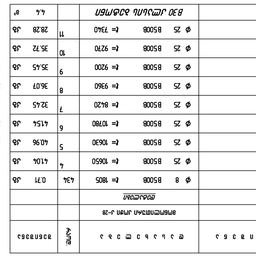

Поз.	Обозначение	Наименование	Кол.	Масса ед., кг	Примечание
		Документация			
		Ярмо монолитное Я-29			
1	ГОСТ 34028-2016	Ø 8 В500В ℓ= 8905	159	0,71	
2		Ø 22 В500В ℓ= 9820	6	29,30	
3		Ø 22 В500В ℓ= 9340	4	27,87	
4		Ø 22 В500В ℓ= 3590	4	10,71	
5		Ø 22 В500В ℓ= 4000	4	11,94	
6		Ø 22 В500В ℓ= 3700	4	9,25	
		Ø 30 Ø22 Ø16 Ø8			20 т



Поз.	Обозначение	Наименование	Кол.	Масса ед., кг	Примечание
		Документация			
		Ярмо монолитное Я-30			
1	ГОСТ 34028-2016	Ø 8 В500В ℓ= 8905	159	0,71	
2		Ø 22 В500В ℓ= 9820	6	29,30	
3		Ø 22 В500В ℓ= 9340	4	27,87	
4		Ø 22 В500В ℓ= 3590	4	10,71	
5		Ø 22 В500В ℓ= 4000	4	11,94	
6		Ø 22 В500В ℓ= 3700	4	9,25	
		Ø 30 Ø22 Ø16 Ø8			20 т

Поз.	Обозначение	Наименование	Кол.	Масса ед., кг	Примечание
		Документация			
		Ярмо монолитное Я-31			
1	ГОСТ 34028-2016	Ø 8 В500В ℓ= 8905	157	0,71	
2		Ø 25 В500В ℓ= 8800	4	33,91	
3		Ø 25 В500В ℓ= 8810	4	33,95	
		Ø 30 Ø25 Ø16 Ø8			18 т

Поз.	Обозначение	Наименование	Кол.	Масса ед., кг	Примечание
		Документация			
		Ярмо монолитное Я-28			
1	ГОСТ 34028-2016	Ø 8 В500В ℓ= 8905	434	0,71	
2		Ø 25 В500В ℓ= 10650	4	41,04	
3		Ø 25 В500В ℓ= 10630	5	40,96	
4		Ø 25 В500В ℓ= 10780	6	41,54	
5		Ø 25 В500В ℓ= 8420	7	32,45	
6		Ø 25 В500В ℓ= 9340	8	36,07	
7		Ø 25 В500В ℓ= 9200	9	35,45	
8		Ø 25 В500В ℓ= 9270	10	35,72	
9		Ø 25 В500В ℓ= 7340	11	28,28	
		Ø 30 Ø25 Ø16 Ø8			44 т

ЦМБ&ЭЗЭМ

ЗАО "ЭП 36 Ø1"

ул. Шаляпина, дом 4, к.3,
пом. 1Н/2, г. Санкт-Петербург, 194044
+78005556666
Ops1@mail.ru

Заказчик: Заказчик

Объект: Строительство здания спортивного комплекса с универсальным игровым залом, залом единоборств, залом хореографии, залом для занятий фитнесом, бассейном, открытой спортивной площадкой, трибунами, инженерными сетями и благоустройством территории

Стадия | Лист | Листов
Р.Д. | 27 | 29 29 30

Изм. | Кол.уч. | Лист | №док. | Подп. | Дата

საყრდენი კედელი-1-ის გეომეტრიული ზომები

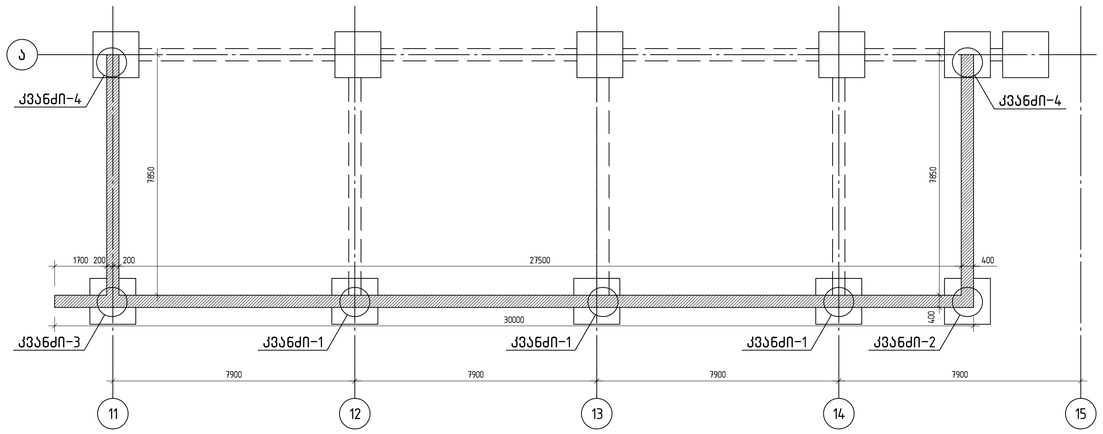

საყრდენი კედელი-1-ის არმირების სქემა
კვეთი A-A

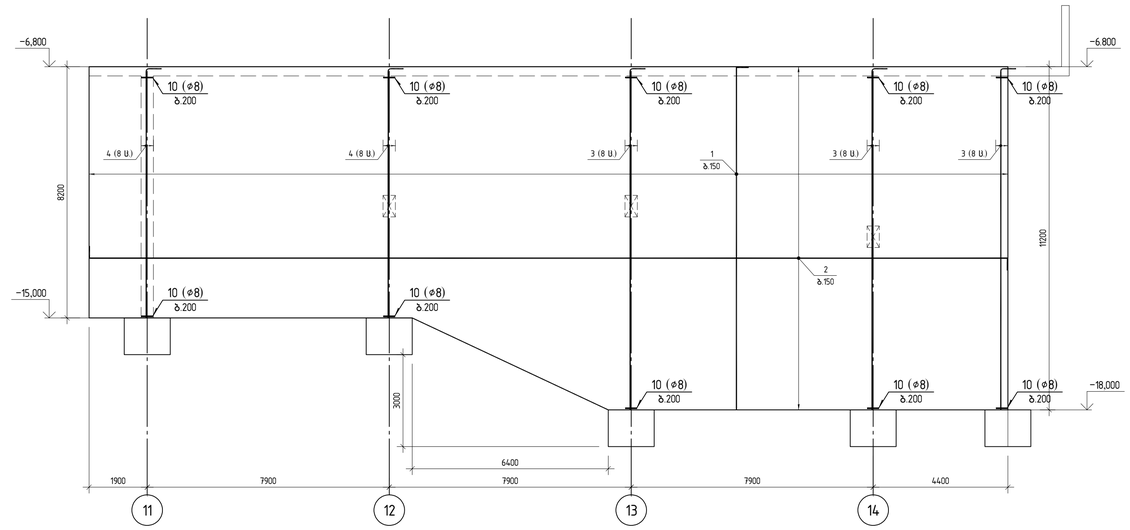

საყრდენი კედელი-1-ის არმირების სქემა
კვეთი B-B

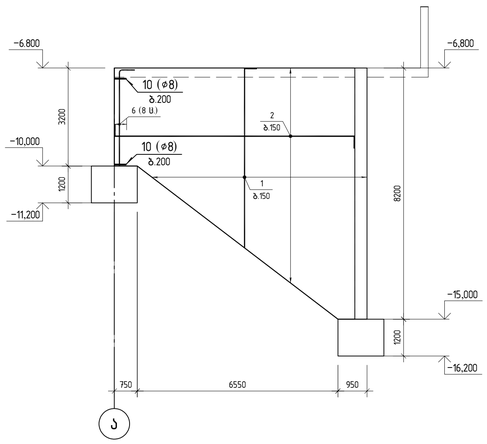

საყრდენი კედელი-1-ის არმირების სქემა
კვეთი C-C

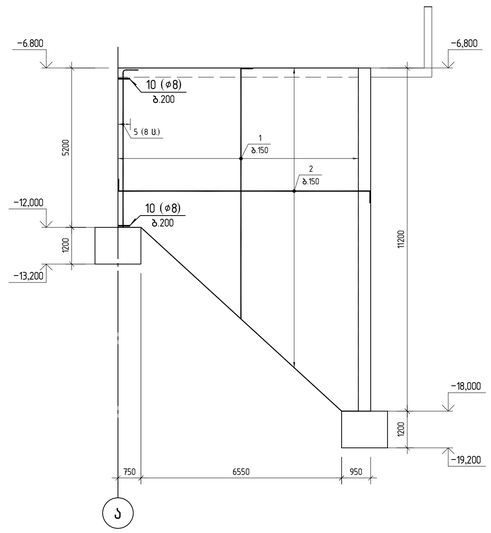

კვანძი-1

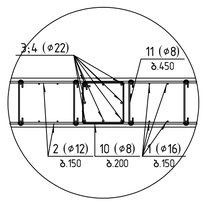

კვანძი-2

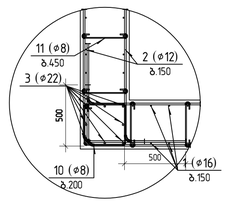

კვანძი-3

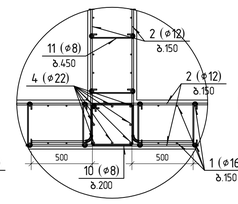

კვანძი-4

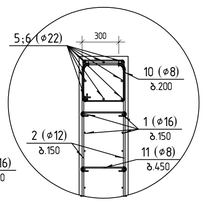

პოზ. 10



პოზ. 11



პოზ.	ა ღ წ ე რ ა	დ ა ს ა ხ ე ლ ე ბ ა	რაოდ.	მასა, ერთ. ც.	საერთო მასა, ც.
		საყრდენი კედელი-1			
		დეტალები			
1	დაიჭრას ადგილზე	ø16 B500B L=5413.9 მ		1.58	8554.0
2	დაიჭრას ადგილზე	ø12 B500B L=5626.4 მ		0.89	4996.3
		ø22 B500B			
3		L=11600	24	34.57	829.7
4		L=8600	16	25.63	410.1
5		L=5600	8	16.69	133.5
6		L=3600	8	10.73	85.8
		ø8 B500B			
7		L=1450	278	0.57	158
8		L=500	2009	0.20	402
		მასალები			15570
		B30 კლასის ბეტონი	164.2		მ³

კონსტრუქტორი
შ.პ.ს "ჯი ენ აი"
ა.წ. ვაზაგაშის ბ.პრ. 14.ბ
0160, თბილისი, საქართველო
+995599935088
Gpn.ltd@gmail.com

პროექტის დასახელება:
მრავალსართიანი საცხოვრებელი სახლი იგლოკი "C1")
ქ.თბილისის, "დელისი-2"-ის საცხოვრებელი რაიონის მიმდებარედ, ინტენსიფიკაციის ზონის საზღვრებში, (ნაკვეთი №1124)

ნახაზის დასახელება:
საყრდენი კედელი-1-ის გეომეტრიული ზომები და არმირება

დახაზა	შეამოწმა	დაამტკიცა
ი.ბ	ო.ქ	ო.ქ

მასშტაბი	ფორმატი	თარიღი	ცვლილება	ნახ.№
1:100	A1			601

A1 1:100

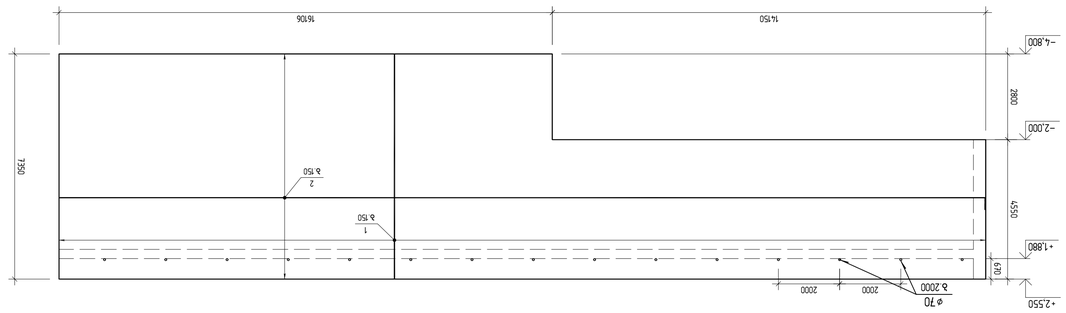

Разрез 1-1 по осям 1-2-ПЦ-2-ПЦ-1 Разрез А-А

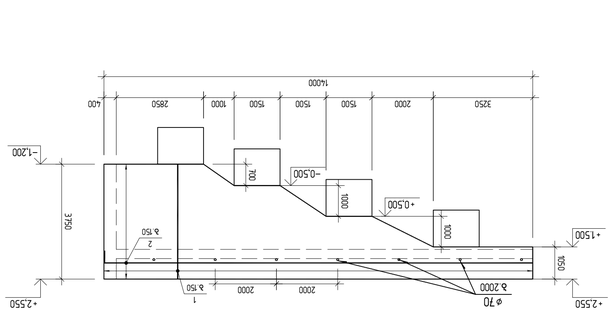

Разрез 2-2 по осям 1-2-ПЦ-2-ПЦ-1 Разрез Б-Б

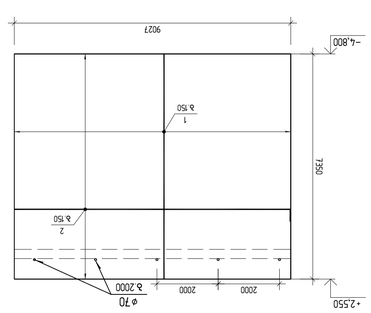

Разрез 3-3 по осям 1-2-ПЦ-2-ПЦ-1 Разрез В-В

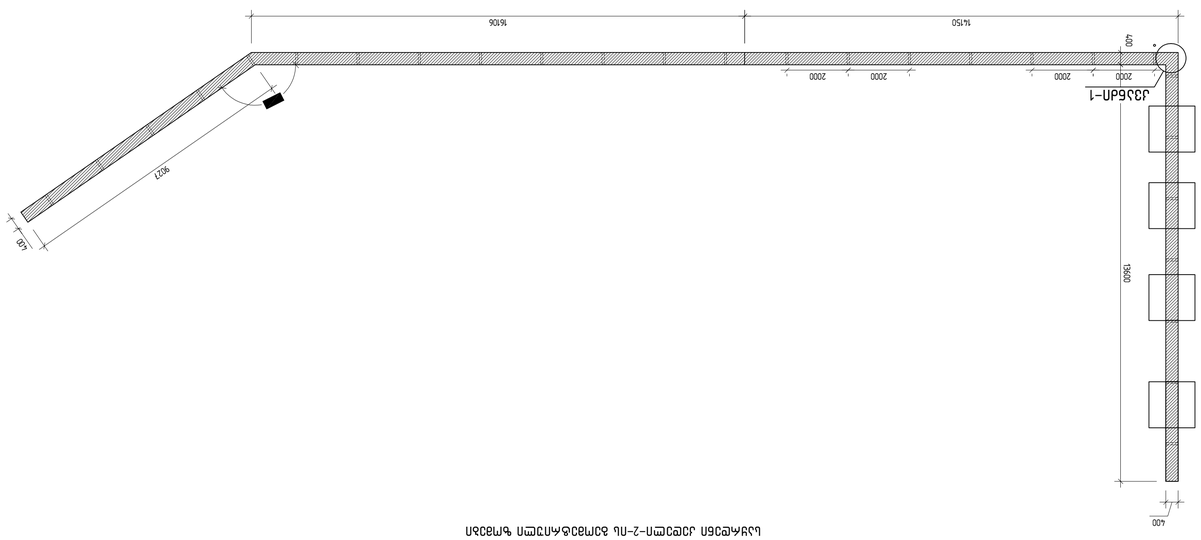

Ограждение кровли по осям 1-2-ПЦ-2-ПЦ-1

Поз.	Обозначение	Кол. на 1 эл.	Масса ед., кг	Примечание
	Ограждение кровли Ш-1			
	Детали			
1	Труба Ø108×3,5 L=3236,0	8	87,36	ГОСТ 10704-91
2	Труба Ø108×3,5 L=1956,7	8	120,73	ГОСТ 10704-91
	Ø8 В500В			
	L=500	1385	0,20	2,77
	Заглушка		4,358	
	Всего: Ограждение кровли	113,1		кг

Узел 1

ЭЛЕКТРОСТАЛЬМОНТАЖ
ЗАО "ЭМ ЭЗ ЭМ"
г.о. Электросталь, ул. Карла Маркса, д.5, оф.1
+79151234567

Ограждение кровли по осям 1-2-ПЦ-2-ПЦ-1 Узел 1

Изм.	Кол.	Лист	№ док.	Подп.	Дата
Разраб.					
Пров.					
Н. контр.					
ГИП					

Стадия	Лист	Листов
Р	1	1

Масштаб	Формат
1:100	А1

602

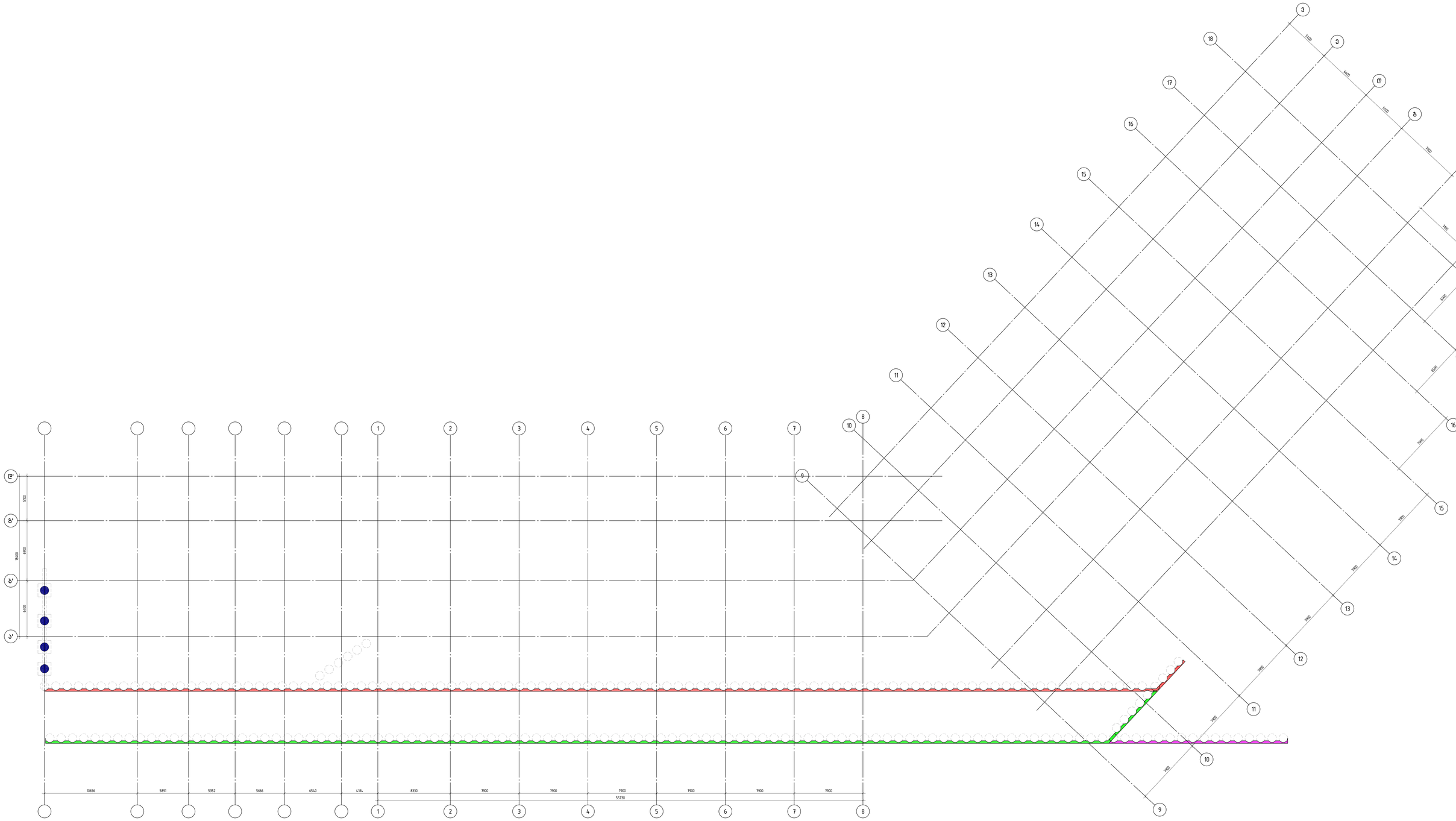
10656
5891
5352
5666
6540
4184
8330
7900
7900
7900
7900
7900
7900
55730
5320
6900
6400
5400
4600
3600
7900
700
4300
6500
7900
7900
7900
7900
7900
7900

A0 1:150

N	Наименование	Тип, марка	Кол.	Масса ед., кг	Примечание
	Железобетонные элементы				
	Монолитные				
1	Свая буровая d=1834 L=13934 3 ф8	ф1500 L=13934 3 ф8	1	5464.6	0.40
		ф15 Б500В			
2	Ростверк	L=755	2079	2472	1.19
	Всего			7939	
	Бетон тяжелый	В 30	283.3		8'

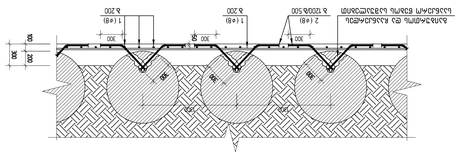
Армирование ростверка сетками С1 и С2 см. лист КЖ-2
2 (+8) L=12000 500
1 (+8) L=3200
1 (+8) L=3200
300
300
300
150
150
150

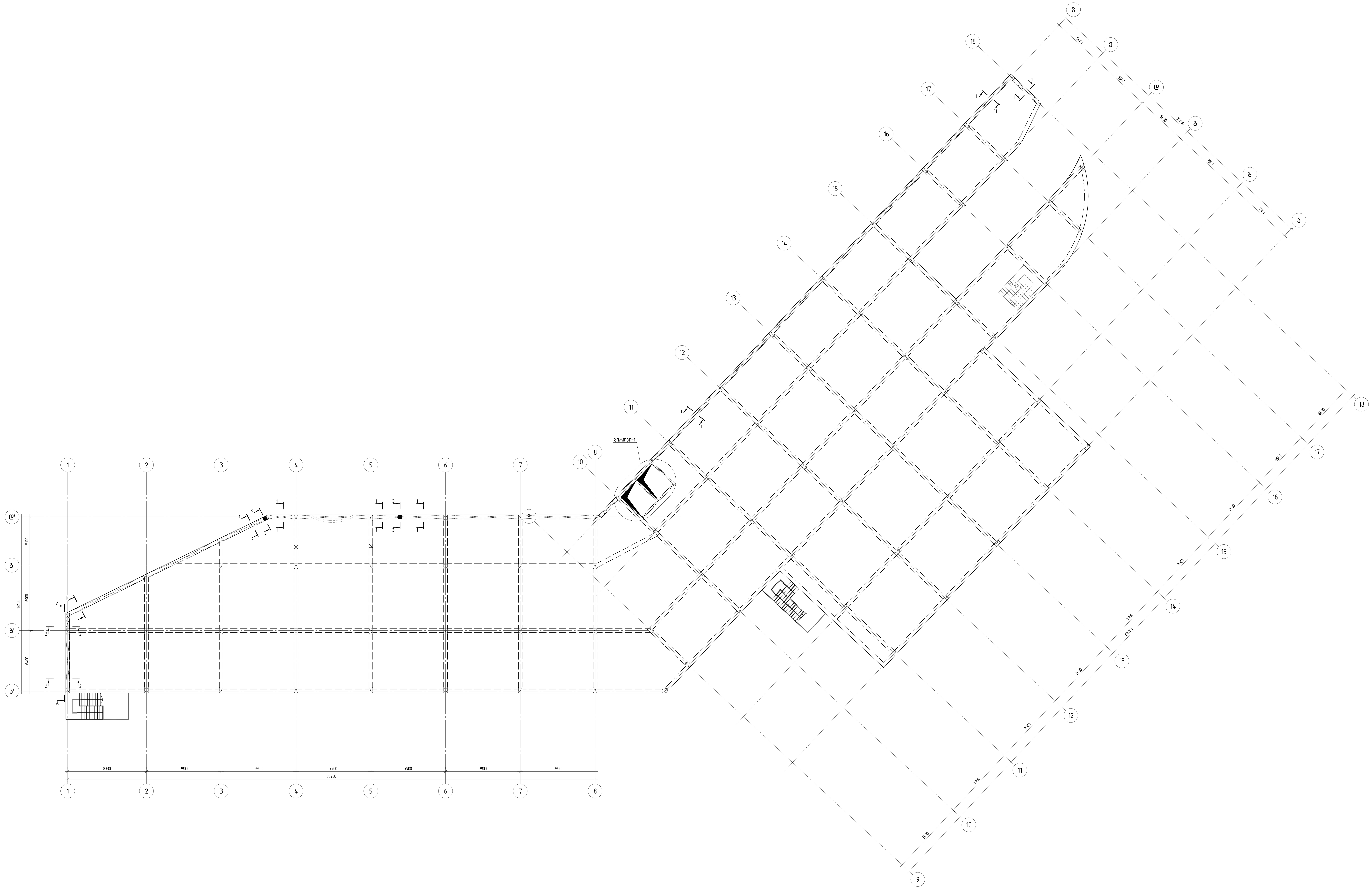

კონსტრუქტორი

შ.პ.ს "ჯი ენ პი"

ალ. ყაზბეგის გამზ. 14.ბ
0160, თბილისი, საქართველო
+995599150088
Gipn.ltd@gmail.com

პროექტის დასახელება:

მრავალბინიანი საცხოვრებელი სახლი (ბლოკი "C")
ქ.თბილისი, "დელისი-3"-ის საცხოვრებელი რაიონის მიმდებარედ, ინტენსიფიკაციის გზის სამხრეთით, (ნაკვეთი №1/124)

ნახაზის დასახელება:

საყრდენი კედელი-3-ისა და ბირთვი-1-ის განალგების სქემა ▽-4.800 ნიშნულზე

დახაზა	შეამოწმა	დაადასტურა
ი.გ.	ო.ქ.	ო.ქ.

მასშტაბი	ფორმატი	თარიღი	რევიზია	ნახ.№
1:150	A0			605

A0 1:150

კვეთი 1-1

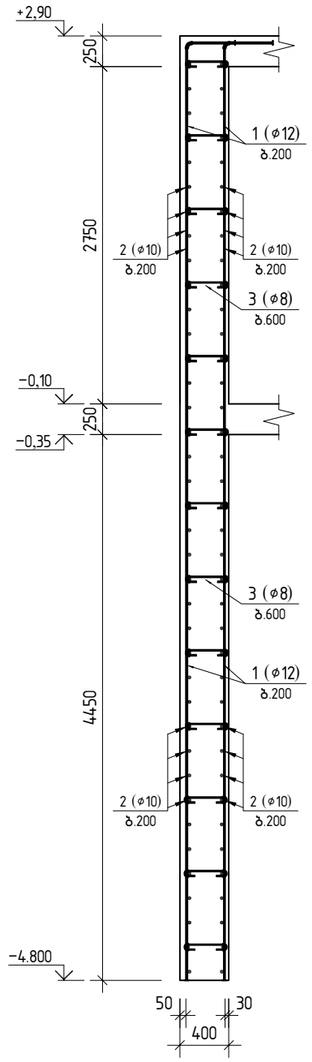

კვეთი 2-2

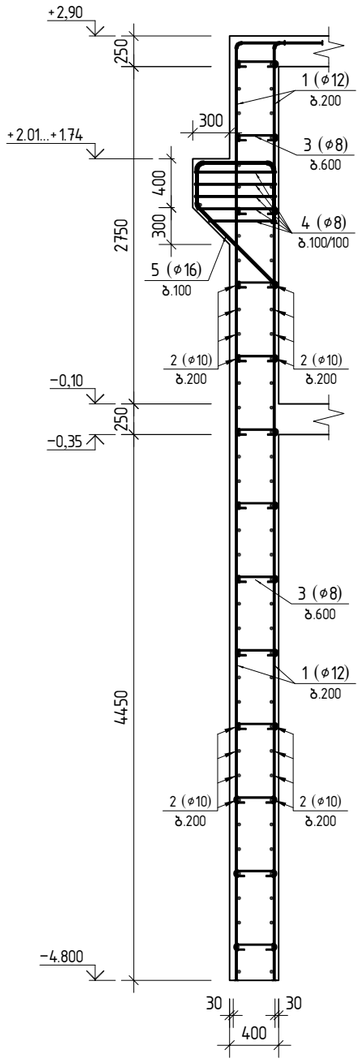

კვეთი 3-3

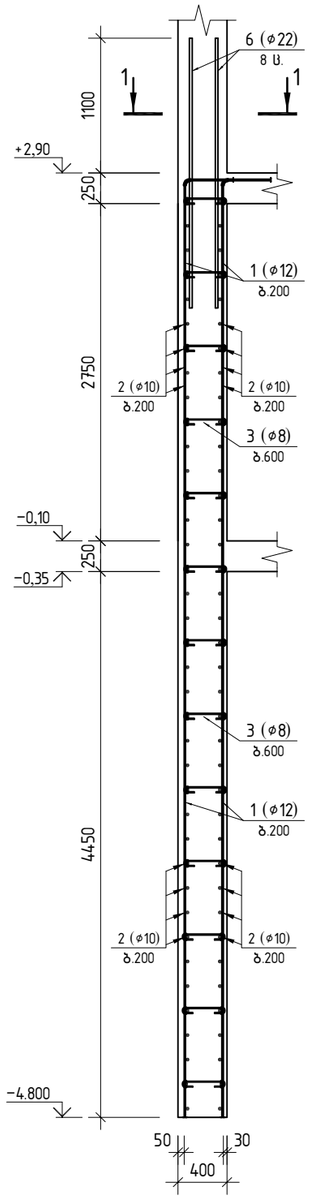

პოზ.	ა ღ ნ ი შ ვ ნ ა	დ ა ს ა ხ ე ლ ე ბ ა	რაოდ.	მასა, ერთ. კგ	საერთო მასა, კგ
		საყრდენი კედელი-3			
		დეტალები			
		ø12 B500B			
1		L=8030	1275	7.13	9089
		ø10 B500B			
2	დაიჭრას ადგილზე	L=11387.5 მ	1	0.62	7026
		ø8 B500B			
3		L=525	2762	0.21	580
		ø10 B500B			
4		L=850	331	0.51	169
		ø16 B500B			
5		L=2360	66	3.69	244
		ø22 B500B			
6		L=2200	16	6.56	105
		მასალები			17213
		B30 კლასის ბეტონი	396.3		მ³

პოზ.3

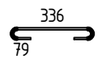

პოზ.4

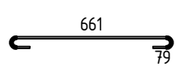

პოზ.5

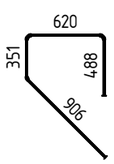

1-1

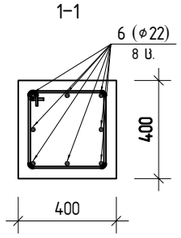

კონსტრუქტორი

შ.პ.ს "ჯი ენ პი"

ალ. ყაზბეგის გამზ. 14ბ
0160, თბილისი, საქართველო
+995599150088
Gipn.ltd@gmail.com

პროექტის დასახელება:

მრავალბინიანი საცხოვრებელი სახლი (ბლოკი "C")
ქ.თბილისი, "დელისი-3"-ის საცხოვრებელი რაიონის მიმდებარედ, ინტენსიფიკაციის გზის სამხრეთით, (ნაკვეთი №1/124)

ნახაზის დასახელება:

საყრდენი კედელი-3
კვეთი 1-1; 2-2

დახაზა	შეამოწმა	დაადასტურა
ი.ბ.	ო.ქ.	ო.ქ.

მასშტაბი	ფორმატი	თარიღი	რევიზია	ნახ.№
1:50	A3			606

კვეთი A-A

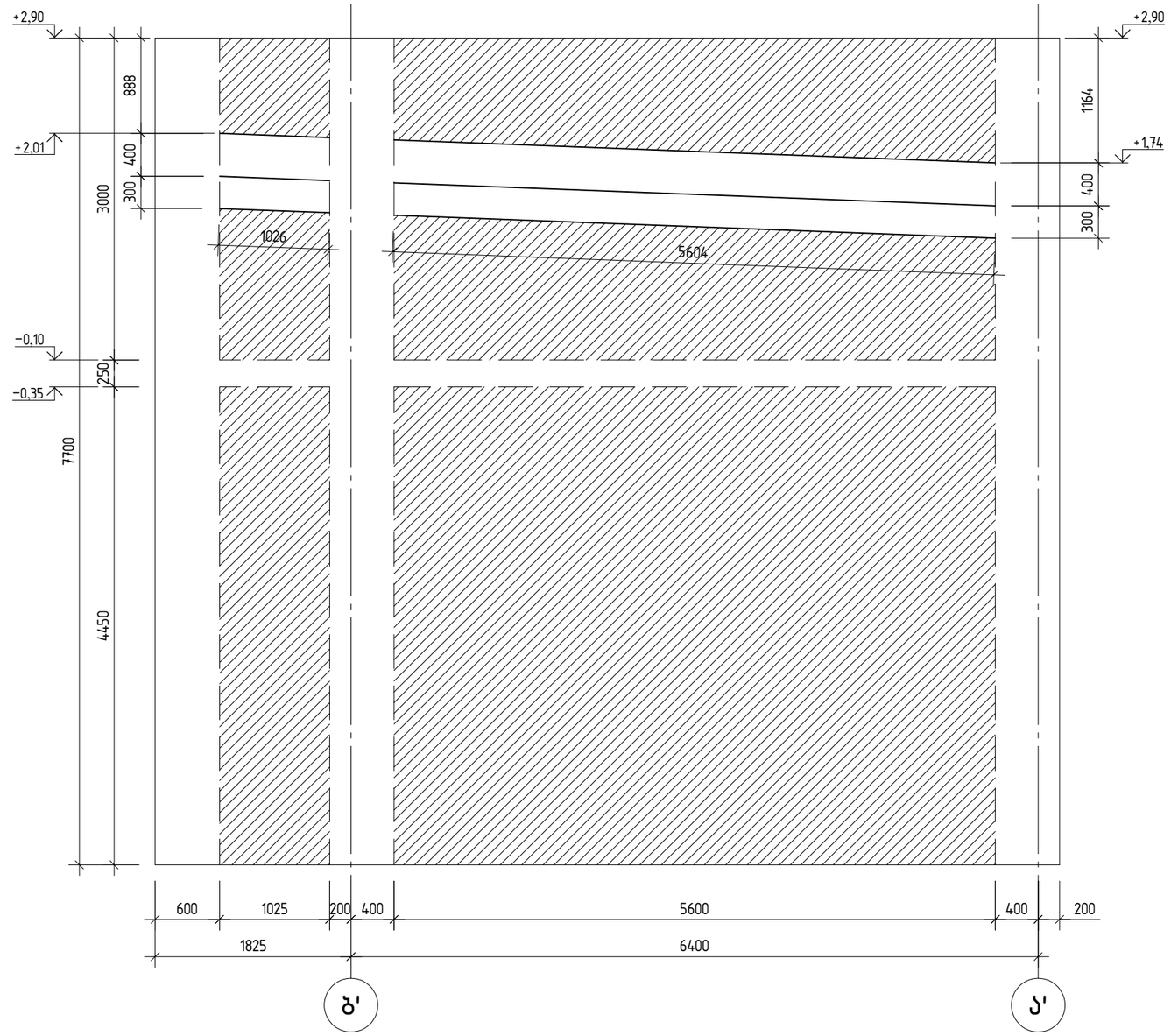

კონსტრუქტორი

შ.პ.ს "ჯი ენ პი"

ალ. ყაზბეგის გამზ. 14ბ
0160, თბილისი, საქართველო
+995599150088
Gipn.ltd@gmail.com

პროექტის დასახელება:

მრავალბინიანი საცხოვრებელი სახლი (ბლოკი "C")
ქ.თბილისი, "დელისი-3"-ის საცხოვრებელი რაიონის მიმდებარედ, ინტენსიფიკაციის გზის სამხრეთით, (ნაკვეთი №1/124)

ნახაზის დასახელება:

კვეთი A-A

დახაზა	შეამოწმა	დაადასტურა
ი.ბ.	ო.ქ.	ო.ქ.

მასშტაბი	ფორმატი	თარიღი	რევიზია	ნახ.№
1:50	A3			607

ბირთვი-1

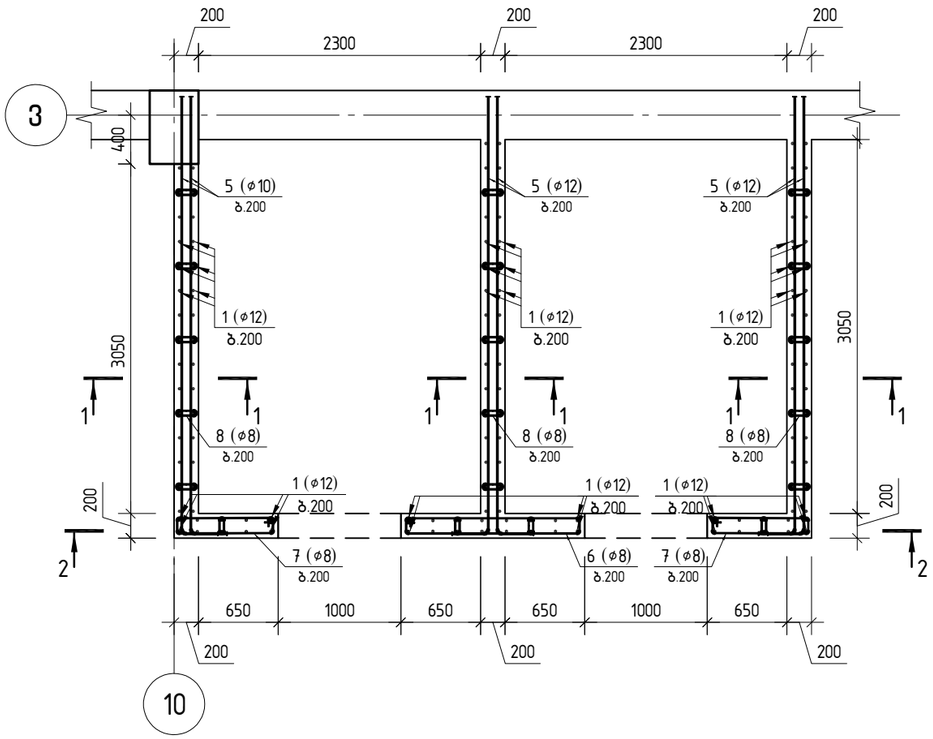

კვეთი 1-1

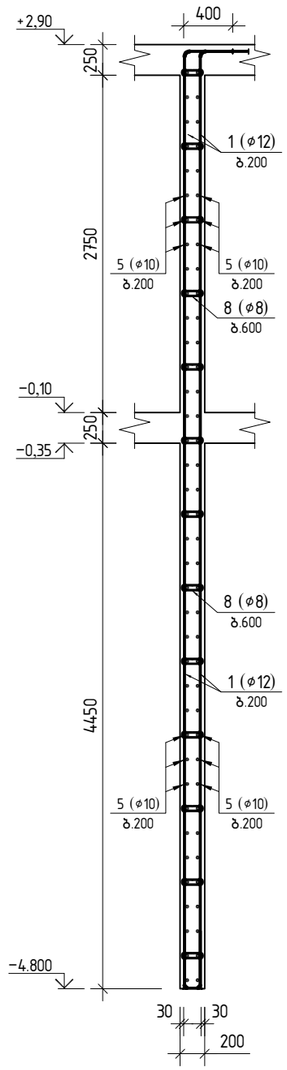

კვეთი 2-2

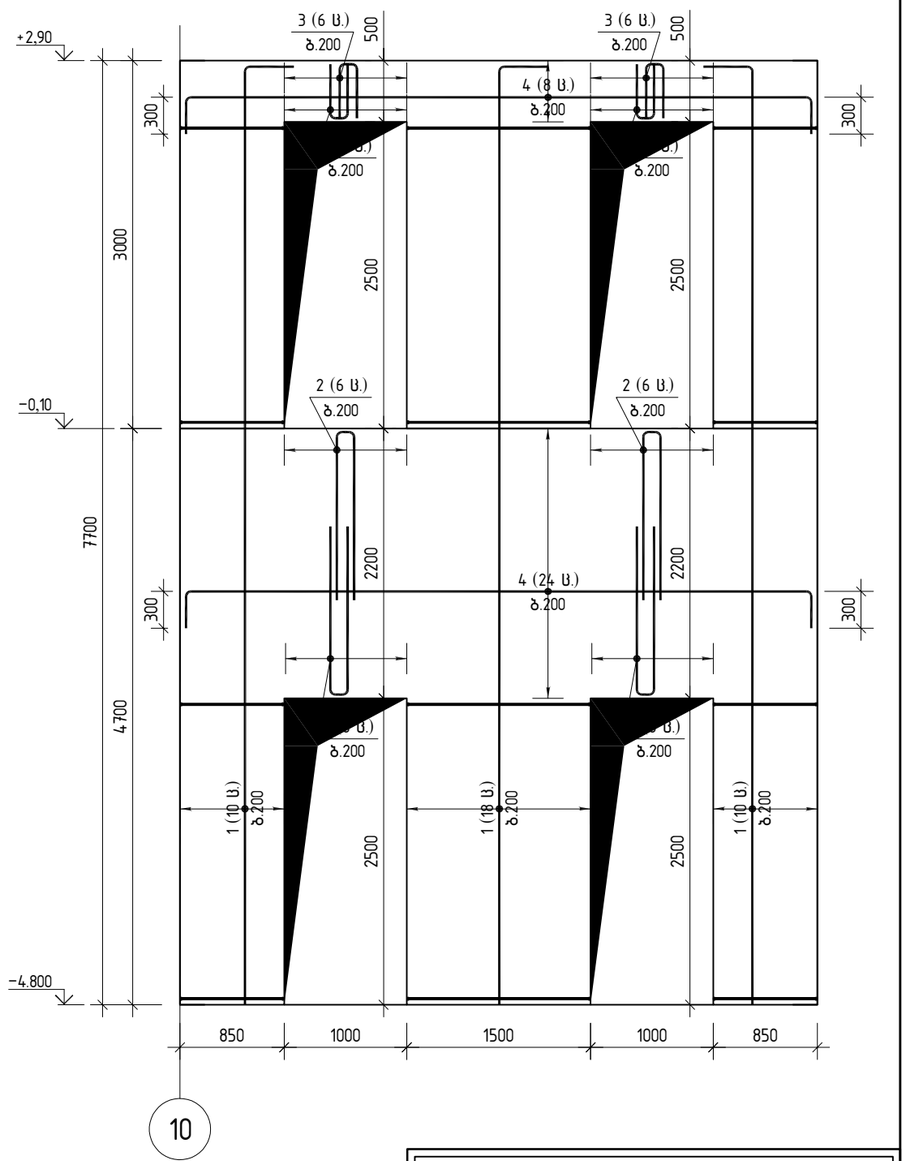

პოზ.	ა ღ წ ე რ ა	დ ა ს ა ხ ე ლ ე ბ ა	რაოდ.	მასა, ერთ. კგ	საერთო მასა, კგ
		ბირთვი-1			
		დეტალები			
		ø12 B500B			
1		L=8030	132	7.13	941.2
2		L=2845	24	2.53	60.6
3		L=985	24	0.87	21.0
		ø10 B500B			
4		L=5670	32	3.50	111.9
5		L=3840	228	2.37	540.4
		ø8 B500B			
6		L=3230	33	1.28	43
7		L=1965	67	0.78	52
8		L=320	222	0.13	29
		მასალები			1799
		B30 კლასის ბეტონი	19.9		მ³

პოზ. 2

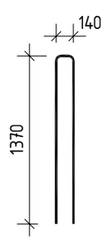

პოზ. 3

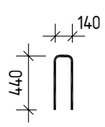

პოზ. 6

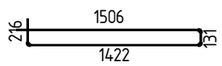

პოზ. 7

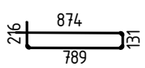

პოზ. 8



კონსტრუქტორი

შ.პ.ს "ჯი ენ პი"

ალ. ყაზბეგის გამზ. 14ბ
0160, თბილისი, საქართველო
+995599150088
Gipn.ltd@gmail.com

პროექტის დასახელება:

მრავალბინიანი საცხოვრებელი სახლი (ბლოკი "C")
ქ.თბილისი, "დელისი-3"-ის საცხოვრებელი რაიონის მიმდებარედ, ინტენსიფიკაციის გზის სამხრეთით, (ნაკვეთი №1/124)

ნახაზის დასახელება:

ბირთვი-1
კვეთი 1-1; 2-2

დახაზა	შეამოწმა	დაამტკიცა
ი.გ.	ო.ქ.	ო.ქ.

მასშტაბი	ფორმატი	თარიღი	რევიზია	ნახ.№
1:50	A3			608

მონოლითური კიბე ბკ-1

▽-4.800-დან ▽-0.100-მდე

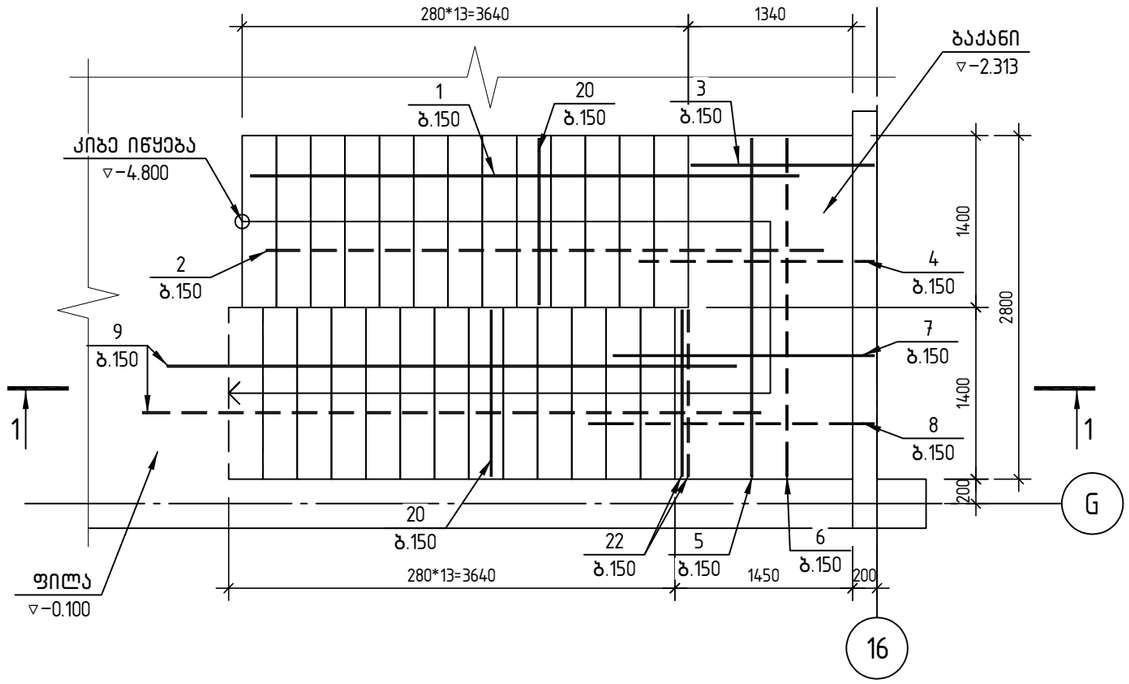

მონოლითური კიბე ბკ-1

▽-0.100-დან ▽+2.900-მდე

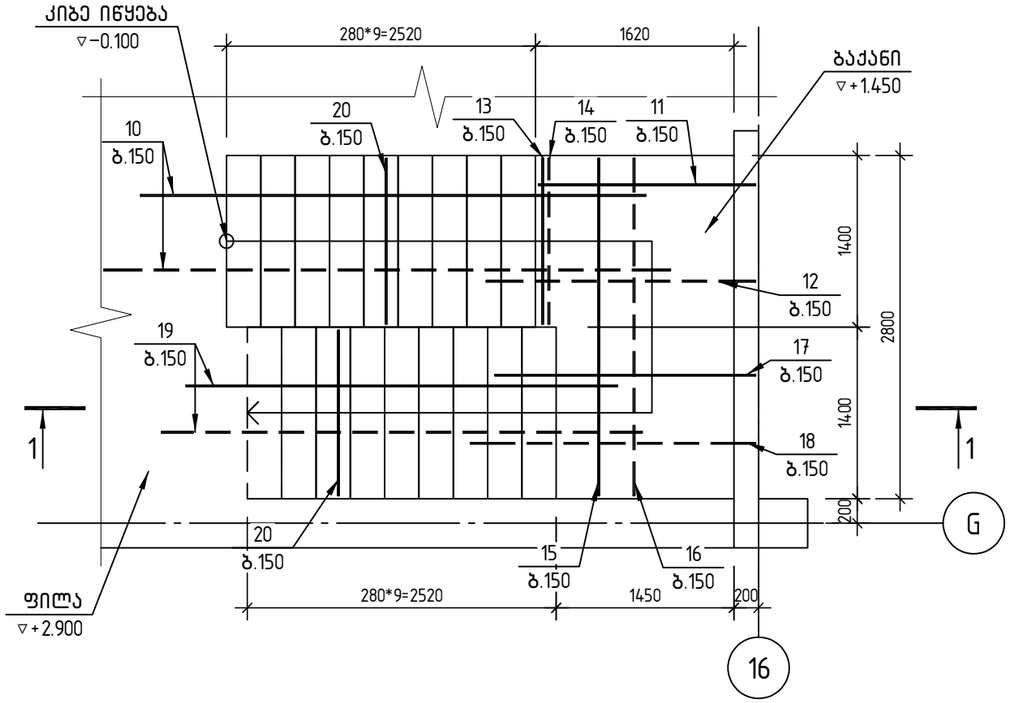

კონსტრუქტორი

შ.პ.ს "ჯი ეს აი"

ალ. ყაზბეგის გამზ. №8
0160, თბილისი, საქართველო
+995599150088
Gipn.ltd@gmail.com

პროექტის დასახელება:

მრავალბინიანი საცხოვრებელი სახლი (ბლოკი "C")
ქ.თბილისი, "დელისი-3"-ის საცხოვრებელი რაიონის მიმდებარედ, ინტენსიფიკაციის გზის სამხრეთით, (ნაკვეთი № 1124)

ნახაზის დასახელება:

მონოლითური კიბე კბ-1

დახაზა	შეამოწმა	დაადასტურა
ნ.მ	ო.ქ.	ო.ქ.

მასშტაბი	ფორმატი	თარიღი	რევიზია	ნახ.№
1:50	A3			კ- 701

მონოლითური კიბე კბ-1-ის
კვეთი 1-1

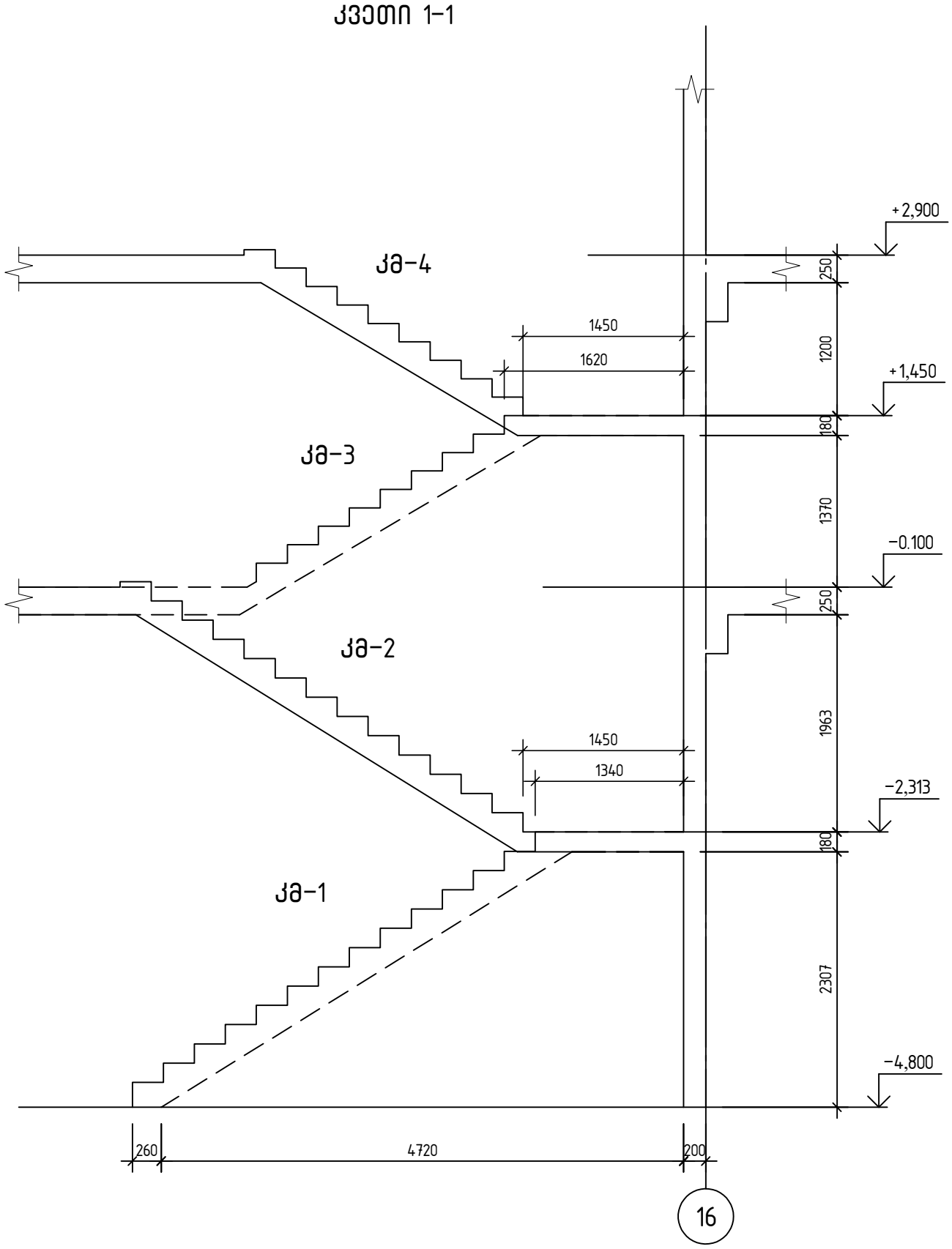

კონსტრუქტორი	
შ.პ.ს "ჯი ენ პი"	ალ. ყაზბეგის გამზ. 14ბ 0160, თბილისი, საქართველო +995599150088 Gipn.ltd@gmail.com
პროექტის დასახელება:	მრავალბინიანი საცხოვრებელი სახლი (ბლოკი "C") ქ.თბილისი, "დელისი-3"-ის საცხოვრებელი რაიონის მიმდებარედ, ინტენსიფიკაციის გზის სამხრეთით, (ნაკვეთი №1/124)
ნახაზის დასახელება:	მონოლითური კიბე კბ-1-ის კვეთი 1-1

დახაზა	შეამოწმა	დაადასტურა
ნ.მ	ო.ქ.	ო.ქ.

მასშტაბი	ფორმატი	თარიღი	რევიზია	ნახ.№
1:50	A3			კ- 702

კიბის მარში კმ-1

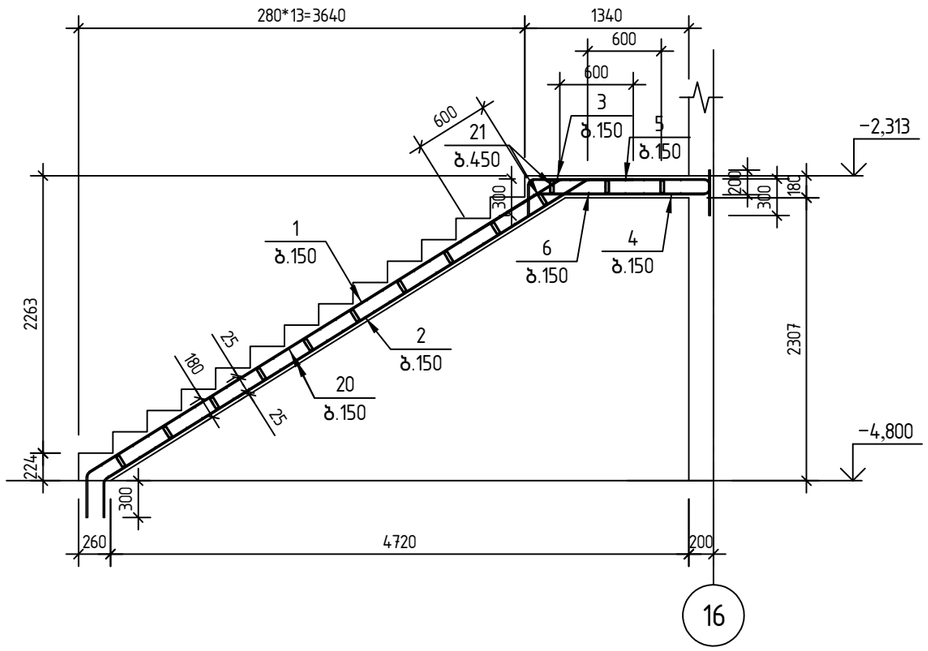

კიბის მარში კმ-2

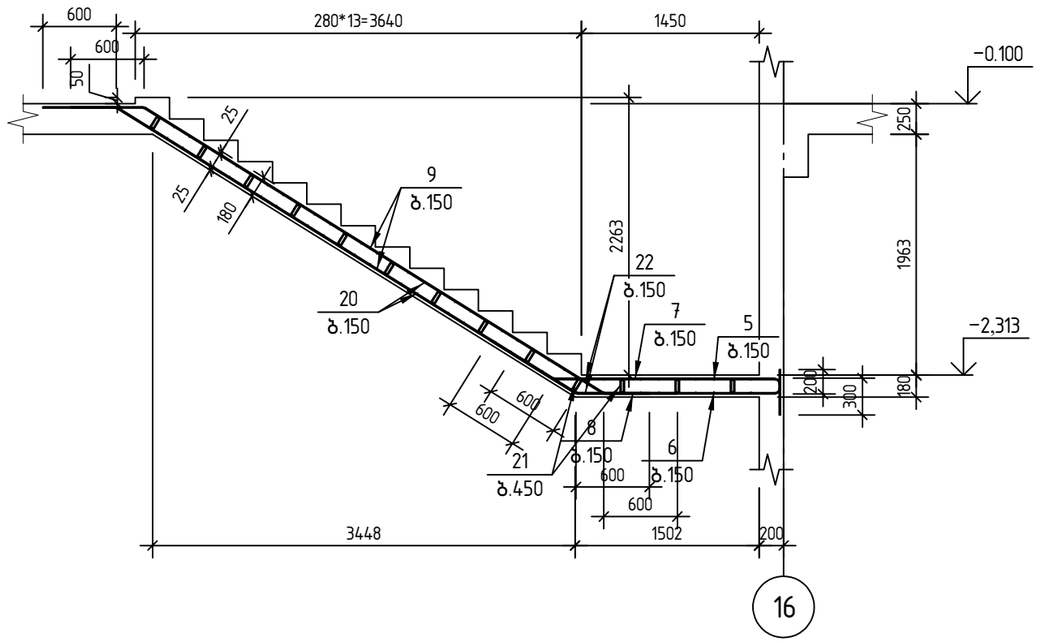

კიბის მარში კმ-3

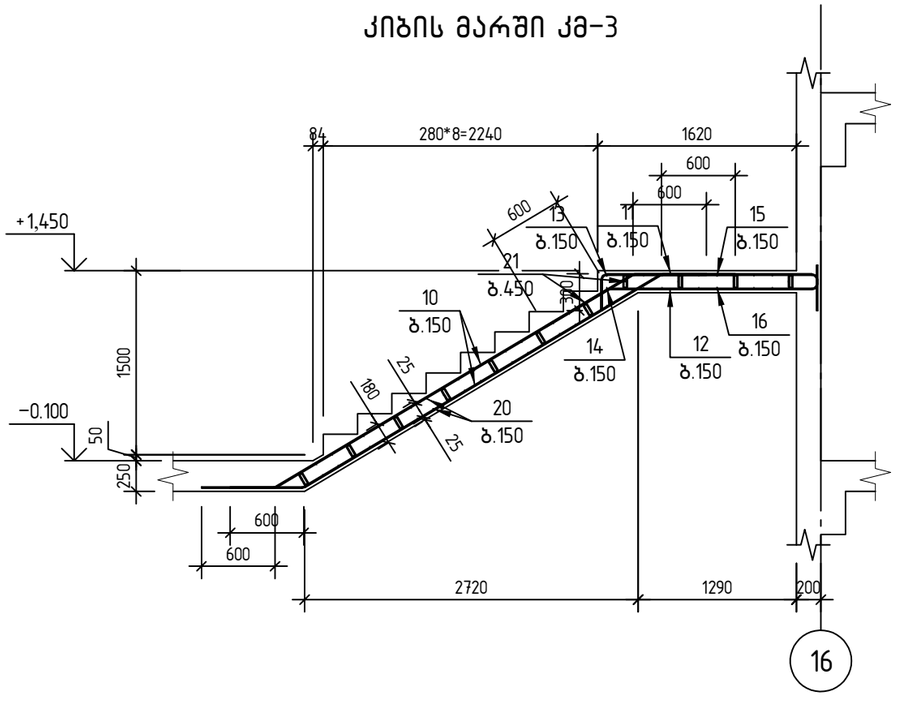

კიბის მარში კმ-4

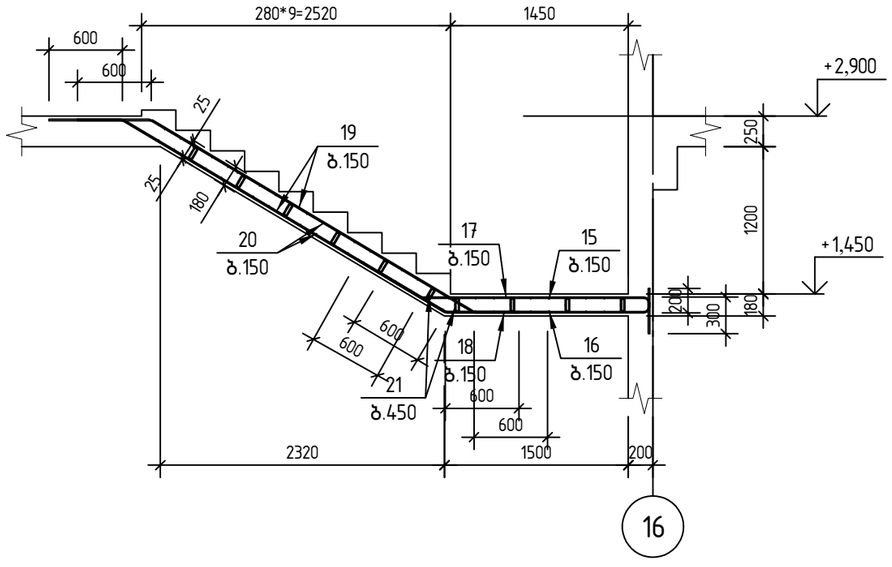

კონსტრუქტორი

შ.პ.ს "ჯი ეს პი"
ალ. ყაზბეგის გამზ. №8
0160, თბილისი, საქართველო
+995599150088
Gipn.ltd@gmail.com

პროექტის დასახელება:

მრავალბინიანი საცხოვრებელი სახლი (ბლოკი "C")
ქ.თბილისი, "დელისი-3"-ის საცხოვრებელი რაიონის მიმდებარედ, ინტენსიფიკაციის გზის სამხრეთით, (ნაკვეთი № 1124)

ნახაზის დასახელება:

მონოლითური კიბე კბ-1-ის მარშები

დახაზა	შეამოწმა	დაამტკიცა
ნ.მ	ო.ქ.	ო.ქ.

მასშტაბი	ფორმატი	თარიღი	რევიზია	ნახ.№
1:50	A3			კ- 703

Элемент	Эскиз	Диаметр, мм	Класс арматуры	Количество, шт	Длина одного стержня, см	Общая длина, м	Масса 1 м, кг	Масса всех стержней, кг
					Ленточный фундамент ФЛ-1			
					Верхняя часть			
1		12	B500B	9	5490	4.87	0.96	4.7
2		12	B500B	9	5550	4.93	0.96	4.7
3		12	B500B	9	2030	1.80	0.96	1.7
4		10	B500B	9	2180	1.34	0.61	0.8
5		12	B500B	9	2750	2.44	0.96	2.3
6		10	B500B	9	2750	1.70	0.61	1.0
7		12	B500B	9	2730	2.42	0.96	2.3
8		10	B500B	9	2430	1.50	0.61	0.9
9		12	B500B	18	5610	4.98	0.96	4.8
10		12	B500B	18	4600	4.08	0.96	3.9
11		12	B500B	9	2310	2.05	0.96	2.0
12		10	B500B	9	2470	1.52	0.61	0.9
13		12	B500B	1	1940	1.72	0.96	1.7
14		10	B500B	1	1560	0.96	0.61	0.6
15		12	B500B	10	2750	2.44	0.96	2.3
16		10	B500B	10	2750	1.70	0.61	1.0
17		12	B500B	9	2730	2.42	0.96	2.3
18		10	B500B	9	2430	1.50	0.61	0.9
19		12	B500B	18	4260	3.78	0.96	3.6
20		8	B500B	192	1940	0.77	0.31	0.6
21		8	B500B	141	240	0.09	0.04	0.0
22		12	B500B	2	1560	1.38	0.96	1.3
			B30			6.62	м³	

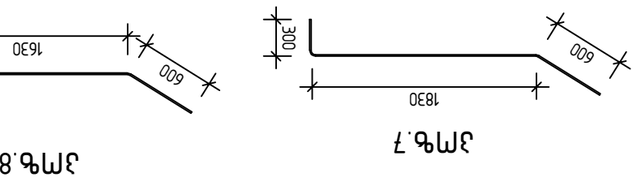

Эпю.1

Эпю.7

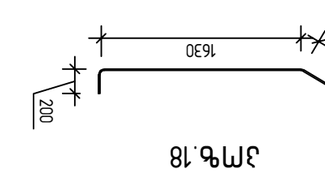

Эпю.10

Эпю.8

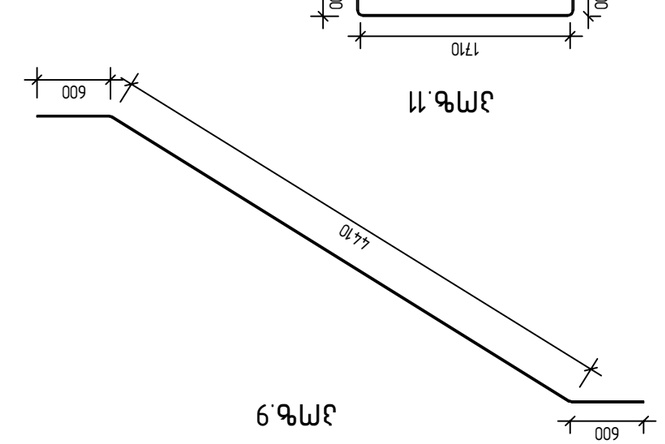

Эпю.9

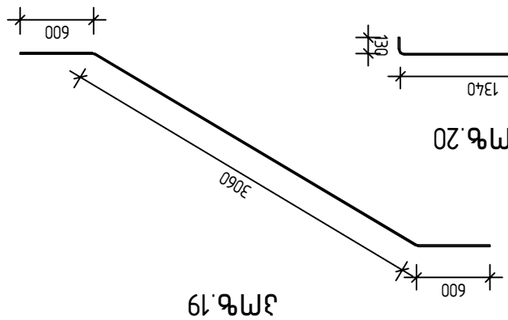

Эпю.19

Эпю.20

Эпю.11

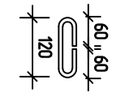

Эпю.21

Эпю.18



Эпю.3

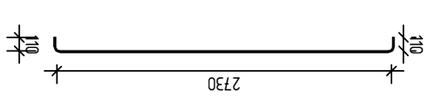

Эпю.5;6;15;16

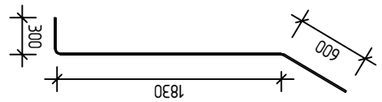

Эпю.17

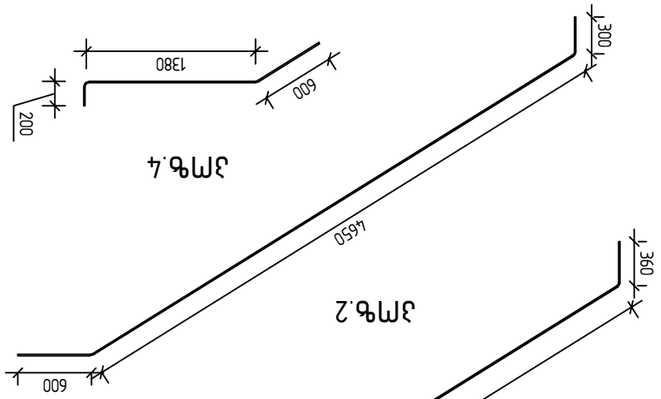

Эпю.2

Эпю.4

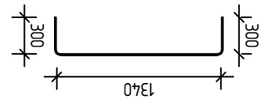

Эпю.13

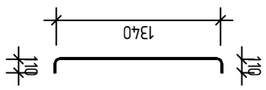

Эпю.14;22

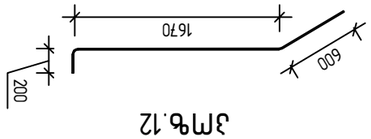

Эпю.12

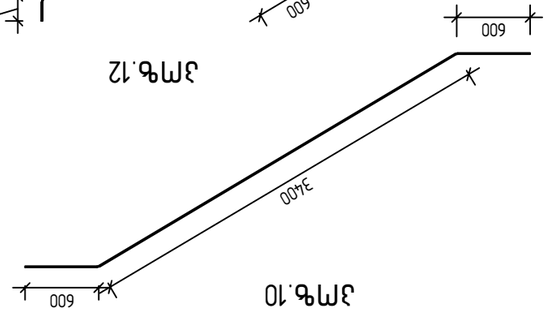

Эпю.10

Дмбьбжбдмжп

ЗАО "ЭЛЕКТРОПРОМ"
Ул. Высокая, 25/6
Электросталь, Московская область, 144001
+7 (495) 123-45-67
info@elektroprom.ru

Дмбьбжбдмжп

Ул. Высокая, 25/6
Электросталь, Московская область, 144001
+7 (495) 123-45-67
info@elektroprom.ru

ЗАО "ЭЛЕКТРОПРОМ"

საძირკვლის ფილის არმირების სქემა

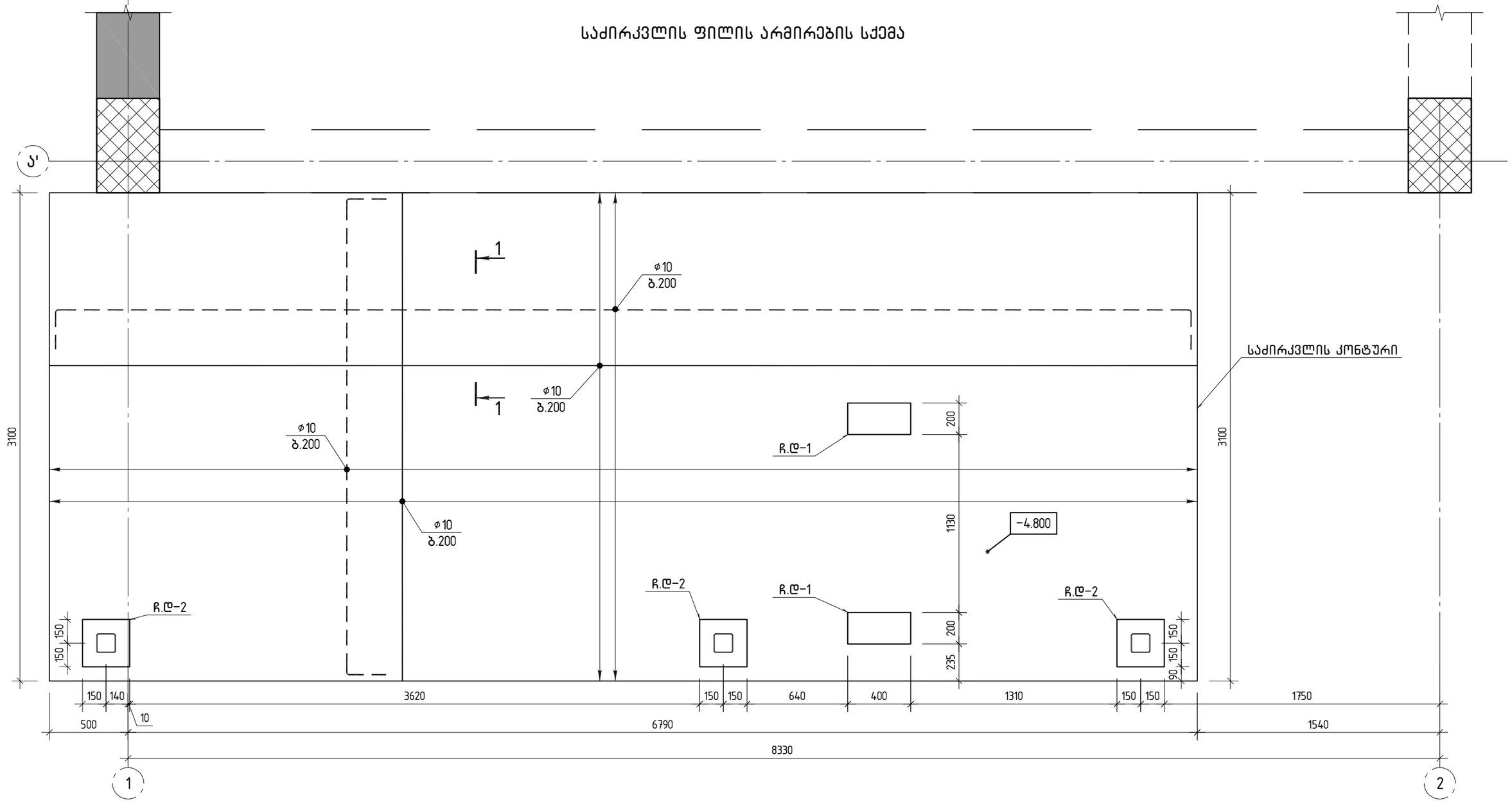

ჭრილი 1–1

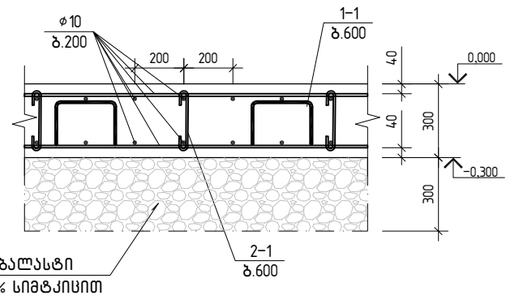

პოზ.1–1

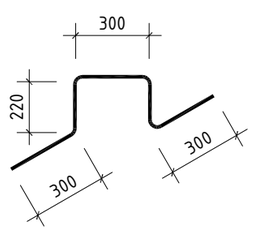

პოზ. 2–1

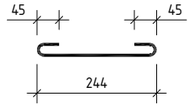

პოზ.	აღნიშვნა	დასახელება	რაოდ.	შენიშვნა
		საძირკვლის ფილა	1	
		დეტალები		
1	დაიჭრას ადგილზე	ø 10 B500B ℓ= 483000	1	297.79 კგ
1–1		ø 10 B500B ℓ= 1350	60	0.83 კგ
2–1		ø 6 B500B ℓ= 370	60	0.08 კგ
		მასალები		
		B25 კლასის ბეტონი		7.00 მ³

კონსტრუქტორი

შ.პ.ს "ჯი ენ პი"

ალ. ყაზბეგის გამზ. 14ბ
0160, თბილისი, საქართველო
+995599150088
Gipn.ltd@gmail.com

პროექტის დასახელება:

მრავალბინიანი საცხოვრებელი სახლი (ბლოკი "C")
ქ.თბილისი, "დელისი–3"–ის საცხოვრებელი რაიონის მიმდებარედ, ინტენსიფიკაციის გზის სამხრეთით, (ნაკვეთი №1/124)

ნახაზის დასახელება:

საძირკვლის ფილის არმირების სქემა

დახაზა	შეამოწმა	დაადასტურა
ბ.ჯ.	ო.ქ.	ო.ქ.

მასშტაბი	ფორმატი	თარიღი	რევიზია	ნახ.№
1:25	A3		R1	ქ– 705

A3 1:25

ლითონის კიბის სქემა 1

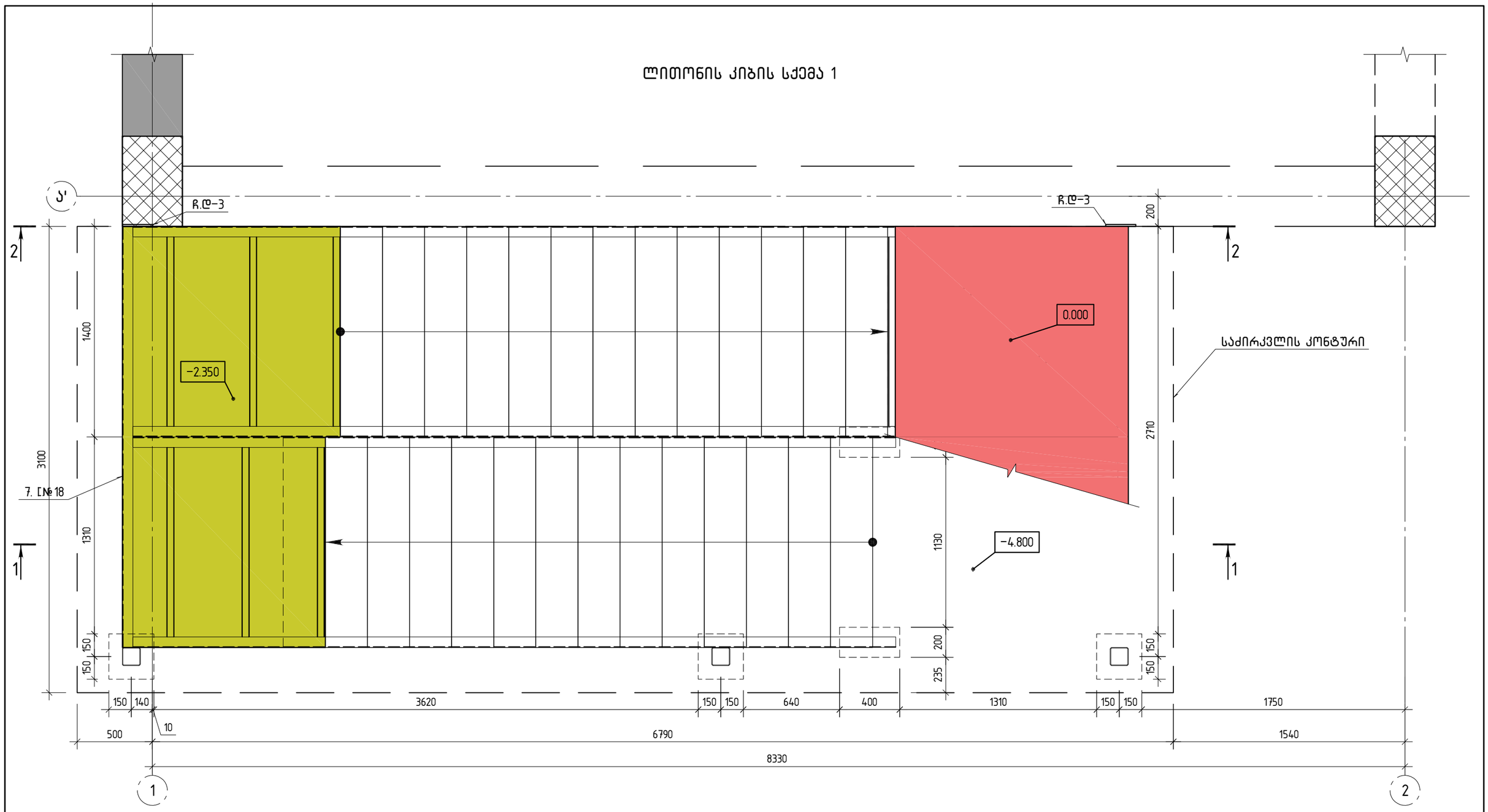

კონსტრუქტორი

შ.პ.ს "ჯი ენ პი"

ალ. ყაზბეგის გამზ. 14ბ
0160, თბილისი, საქართველო
+995599150088
Gipn.ltd@gmail.com

პროექტის დასახელება:

მრავალბინიანი საცხოვრებელი სახლი (ბლოკი "C")
ქ.თბილისი, "დელისი-3"-ის საცხოვრებელი რაიონის მიმდებარედ, ინტენსიფიკაციის გზის სამხრეთით, (ნაკვეთი №1/124)

ნახაზის დასახელება:

ლითონის კიბის სქემა 1

დახაზა	შეამოწმა	დაადასტურა
ბ.ჯ.	ო.ქ.	ო.ქ.

მასშტაბი	ფორმატი	თარიღი	რევიზია	ნახ.№
1:25	A3		R1	კ- 706

A3 1:25

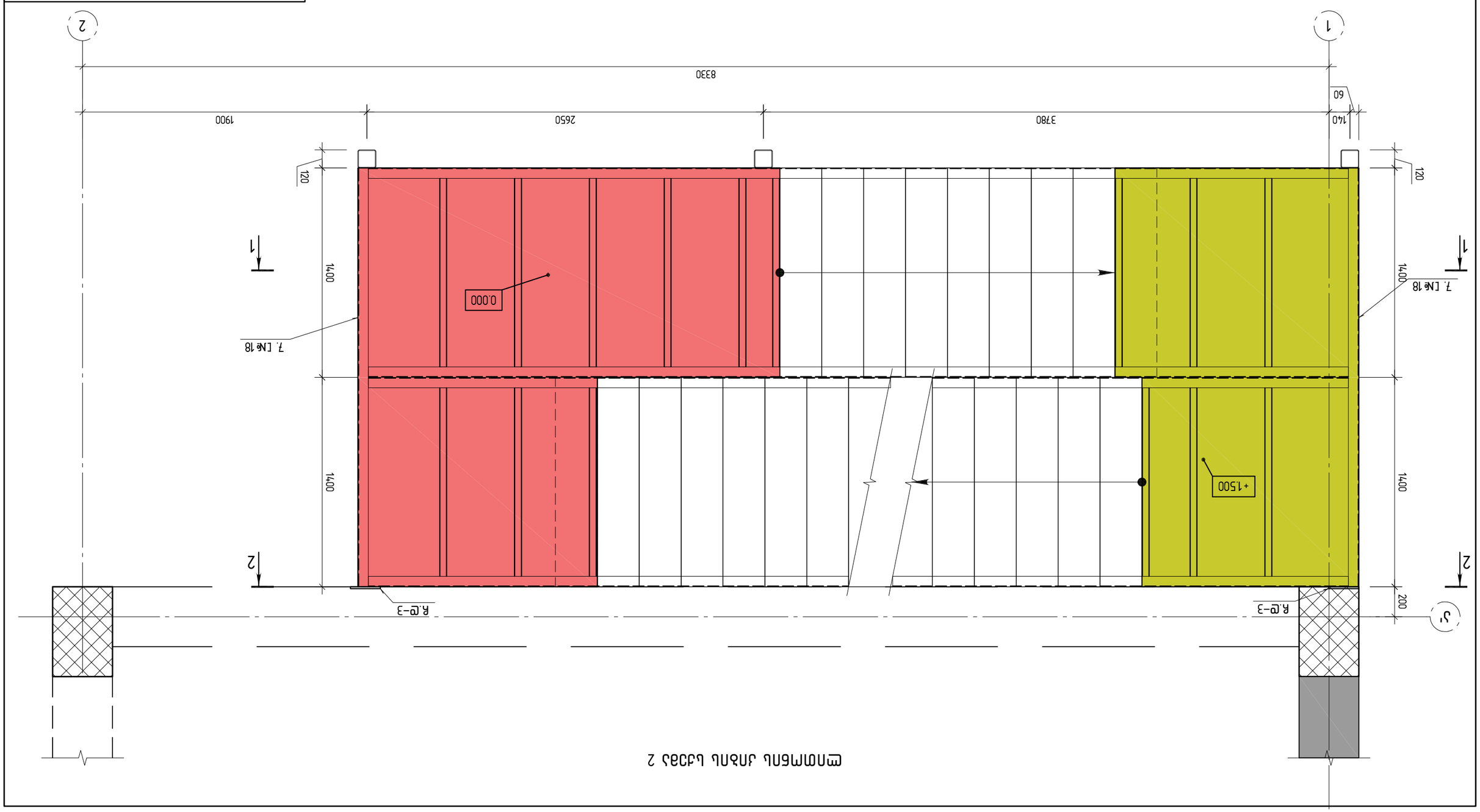

Дмбыьфмдфдьфмфл

ООО "ЭЛ ЭС ЭЛ"
Ulpn.ltd@gmail.com
+995599150088
Узб. ўзбекистон, Бухоро, ¼ä 0160, ёнлинчилик, Бухоро шаҳри

Дмфмдфдьл ёъыьфдфмфъёл:

ёмхээъсъёлбхёлбъ ыъыьфзмёхёхёъсъёл ыъыьсл (ёсмуил "('')
ғдлёлпсмёлл, "ёсъсмлъл–ғ"–лы ыъыьфзмёхёхёъсъёл ямлмгёлы ёлёёъёхёхёе,
лбёфёъёлпфлуълллы ёъыьл ыъёьфмхёлдмлл. (ёхёхёдмл №'/72ч)

ёъыьфлы ёъыьфъёсъёхёъ:

ёлплмгёлы лпёлы ыҳёаз 2

ёъыьфъ	ёъыьфёхёъсъёлбъфл
з.ж.	м.ғ.	м.ғ.

ёъыьфъ	ёсмёмфёъ	ёъыьфъ	ёъыьфъ
1:25	A3	R1	1- 707

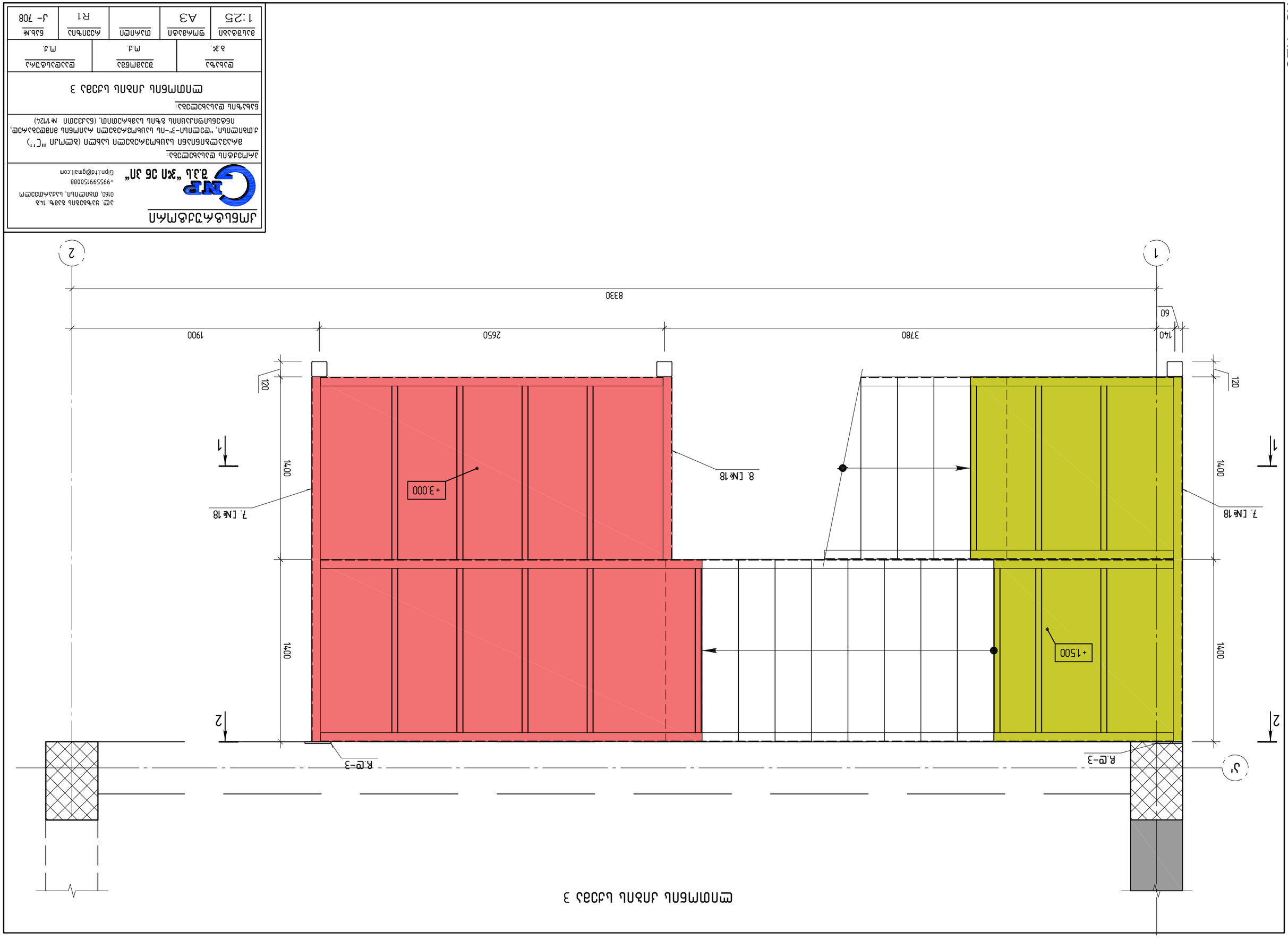

Детали дверного блока 3

Выполнил	Подпись	Дата
Зам.		
Н.контр.		
Гип		

Стадия	Лист	Листов
Р	1	1

ООО "ЭЗ ЭС ЭП"
г.Ташкент, Мирзо-Улугбекский район, ул. Буюк Ипак Йули, 1/4
+998712150088
Gipn.ltd@gmail.com

Заказчик: Строительство 3-х этажного здания с административными помещениями, расположенного по адресу: г.Ташкент, Мирзо-Улугбекский район, массив Ипак Йули, 1/4 (Кадастровый номер: 10:08:04:01:01:0001)

Генеральный проектировщик:

Главный инженер проекта	Подпись	Дата
Гип		

Масштаб	Формат	Изм.	Кол.уч.	Лист	№ док.	Подпись	Дата
1:25	A3						

Инв.№ подл. | Подпись и дата | Взам.инв.№

Дверной блок ДБ-3 (1 шт.)
Спецификация элементов заполнения проемов, расположенных по адресу: г.Ташкент, Мирзо-Улугбекский район, массив Ипак Йули, 1/4 (Кадастровый номер: 10:08:04:01:01:0001)
Ведомость ссылочных и прилагаемых документов: (Альбом Р №1/24)

Дверной блок ДБ-3:

Деталь 3
Масштаб 1:25

ჭრილი 1-1

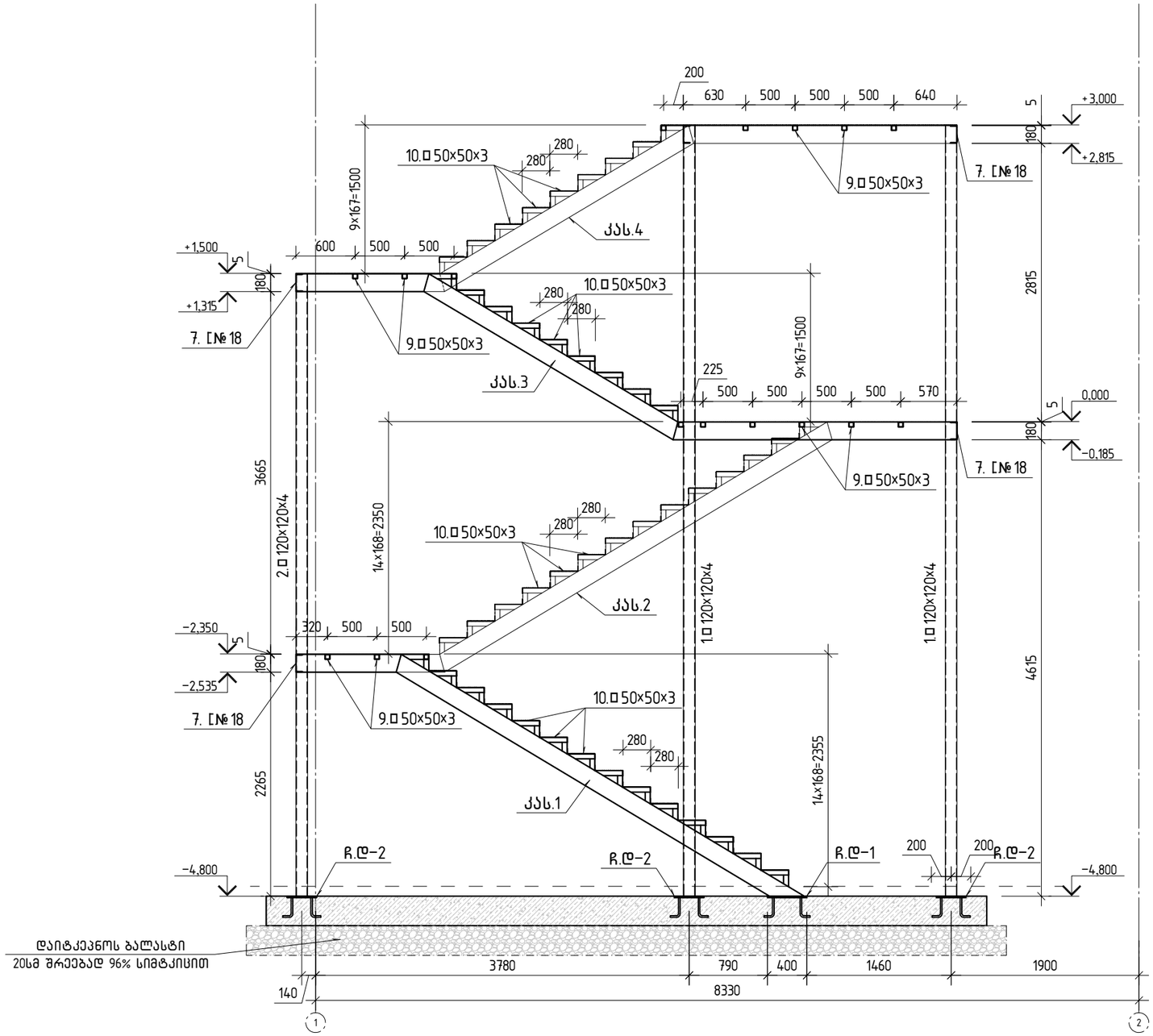

კონსტრუქტორი				
GNP შ.პ.ს "ჯი ენ პი"	ალ. ყაზბეგის გამზ. 14ბ 0160, თბილისი, საქართველო +995599150088 Gipn.ltd@gmail.com			
პროექტის დასახელება: მრავალბინიანი საცხოვრებელი სახლი (ბლოკი "C") ქ.თბილისი, "დელისი-3"-ის საცხოვრებელი რაიონის მიმდებარედ, ინტენსიფიკაციის გზის სამხრეთით, (ნაკვეთი №1/124)				
ნახაზის დასახელება: ჭრილი 1-1				
დახაზა: ბ.ჯ.	შეამოწმა: ო.ქ.	დაადასტურა: ო.ქ.		
მასშტაბი: 1:50	ფორმატი: A3	თარიღი:	რევიზია: R1	ნახ.№: ქ- 709

A3 1:50

ჭრილი 2-2
ჩასატანებელი დეტალების განლაგება რკინა-ბეტონის კონსტრუქციებში

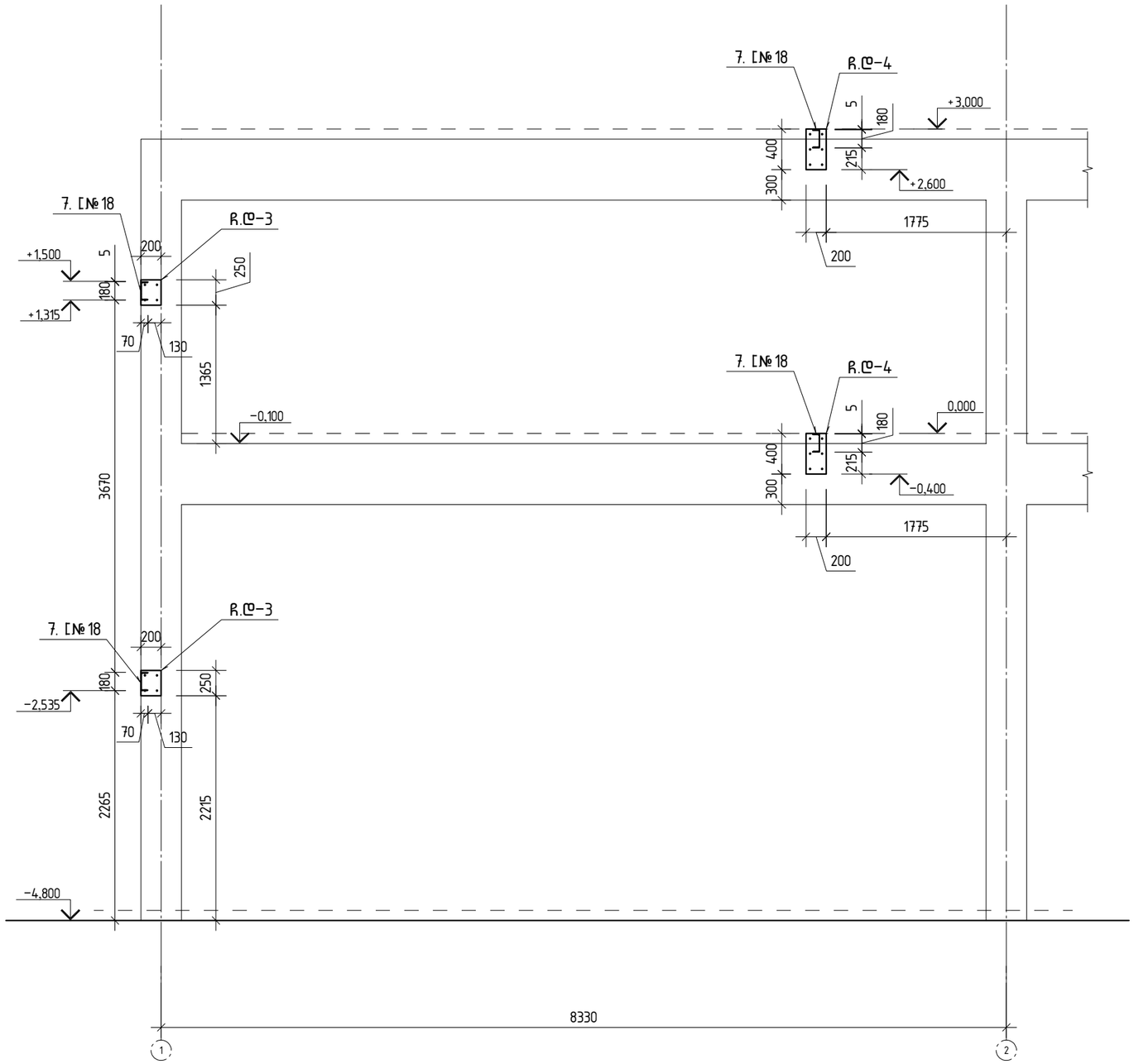

A3	1:50

კონსტრუქტორი

შ.პ.ს "ჯი ენ პი"

ალ. ყაზბეგის გამზ. 14ბ
0160, თბილისი, საქართველო
+995599150088
Gipn.ltd@gmail.com

პროექტის დასახელება:

მრავალბინიანი საცხოვრებელი სახლი (ბლოკი "C")
ქ.თბილისი, "დელისი-3"-ის საცხოვრებელი რაიონის მიმდებარედ, ინტენსიფიკაციის გზის სამხრეთით, (ნაკვეთი №1/124)

ნახაზის დასახელება:

ჭრილი 2-2

დახაზა	შეამოწმა	დაადასტურა
ბ.ჯ.	ო.ქ.	ო.ქ.

მასშტაბი	ფორმატი	თარიღი	რევიზია	ნახ.№
1:50	A3		R1	კ- 710

A3 1:25

კასაშრი კას-1

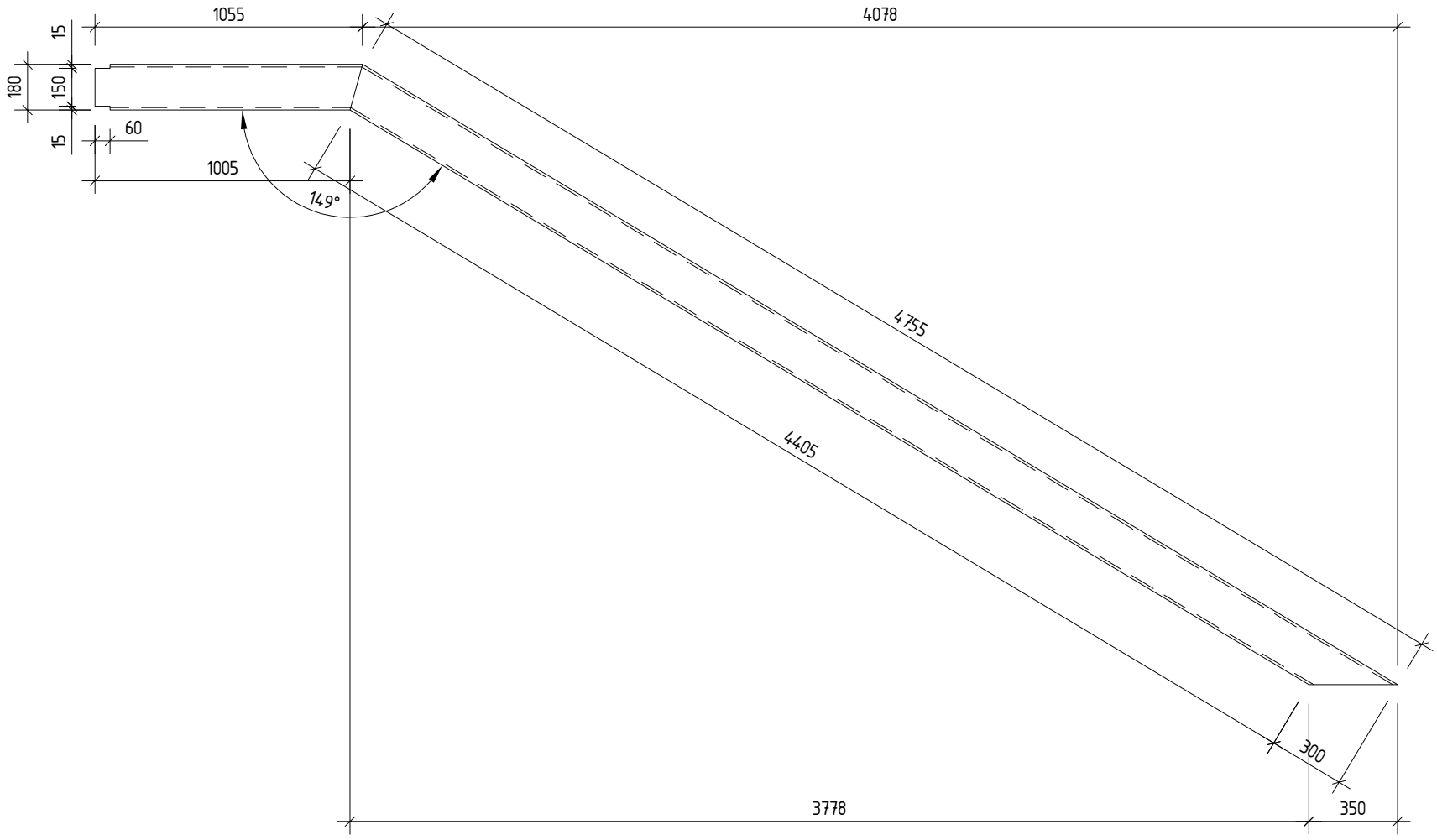

კასაშრი კას-2

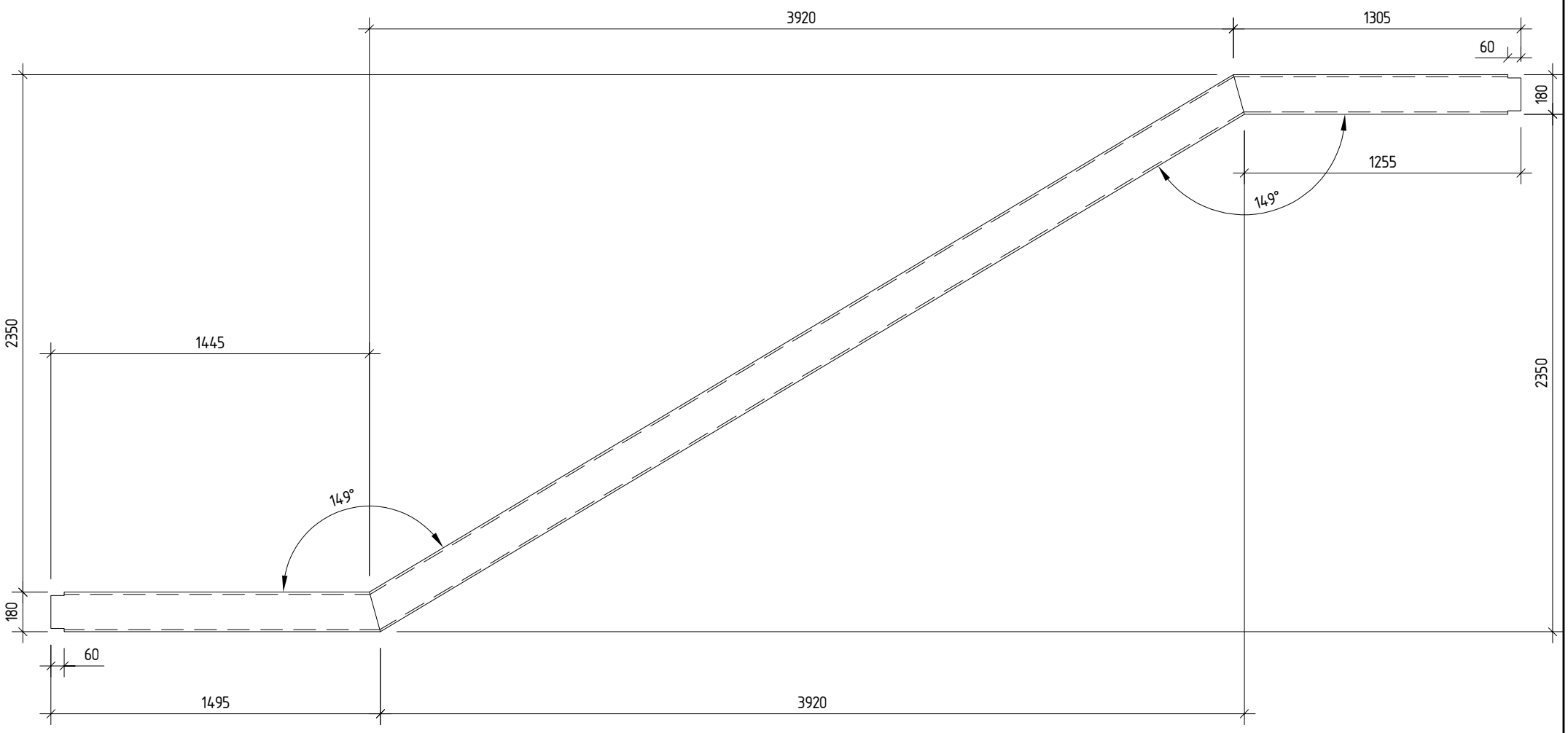

კონსტრუქტორი

შ.პ.ს "ჯი ენ პი"

ალ. ყაზბეგის გამზ. 14ბ
0160, თბილისი, საქართველო
+995599150088
Gipn.ltd@gmail.com

პროექტის დასახელება:

მრავალბინიანი საცხოვრებელი სახლი (ბლოკი "C")
ქ.თბილისი, "დელისი-3"-ის საცხოვრებელი რაიონის მიმდებარედ,
ინტენსიფიკაციის გზის სამხრეთით, (ნაკვეთი №1/124)

ნახაზის დასახელება:

კასაშრი კას-1; კას-2

დახაზა	შეამოწმა	დაადასტურა
ბ.ჯ.	ო.ქ.	ო.ქ.

მასშტაბი	ფორმატი	თარიღი	რევიზია	ნახ.№
1:25	A3		R1	კ- 711

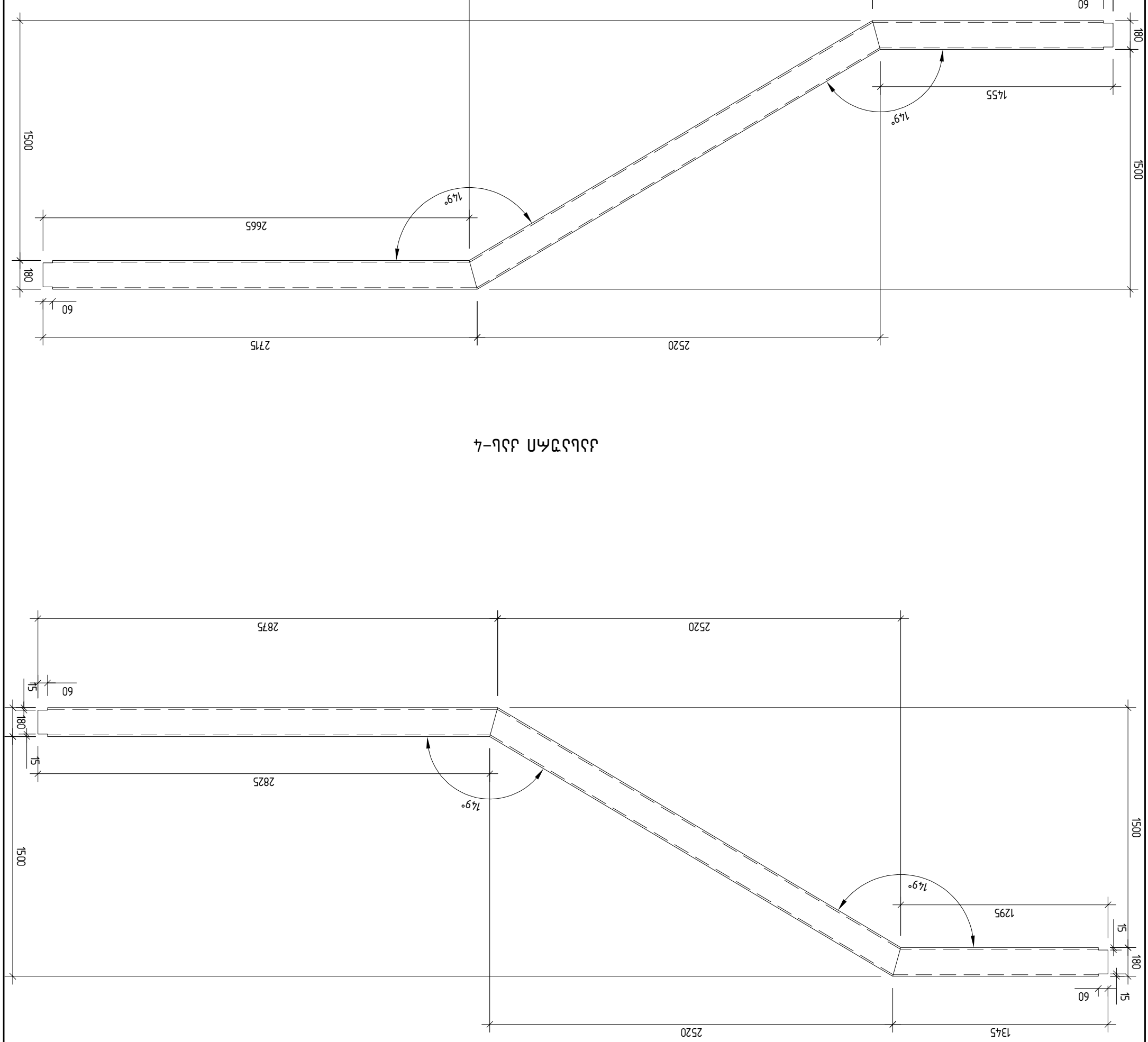

4-тип ишчи лойиҳаси

3-тип ишчи лойиҳаси

A3 1:25

Ишлаб чиқувчи: "NP" ЧП "Жиззах ЙТ"	Ҳамкорлик лойиҳаси: Ҳамкорлик лойиҳаси (ёмғир "С¹¹) Ғ.Ғулом номидаги Миллий боғ ҳудудида "Ғулом-3"-ли ландшафт дизайнини ўз ичига олган ҳолда ҳудудни ободонлаштириш. (Қозоғистон №1724)
Буюртмачи: Ғулом ота-боласи-3; ота-4	
Раҳбар:	Текширди:
Б.Ж.	М.Д.
Ишлаб чиқилган	Ўлчов бирлиги
1:25	A3
Ўзгартирилган	Варақ
R1	3- 7Ғ2

A3 1:25

კიბის ბაქანი №1 -4მმ

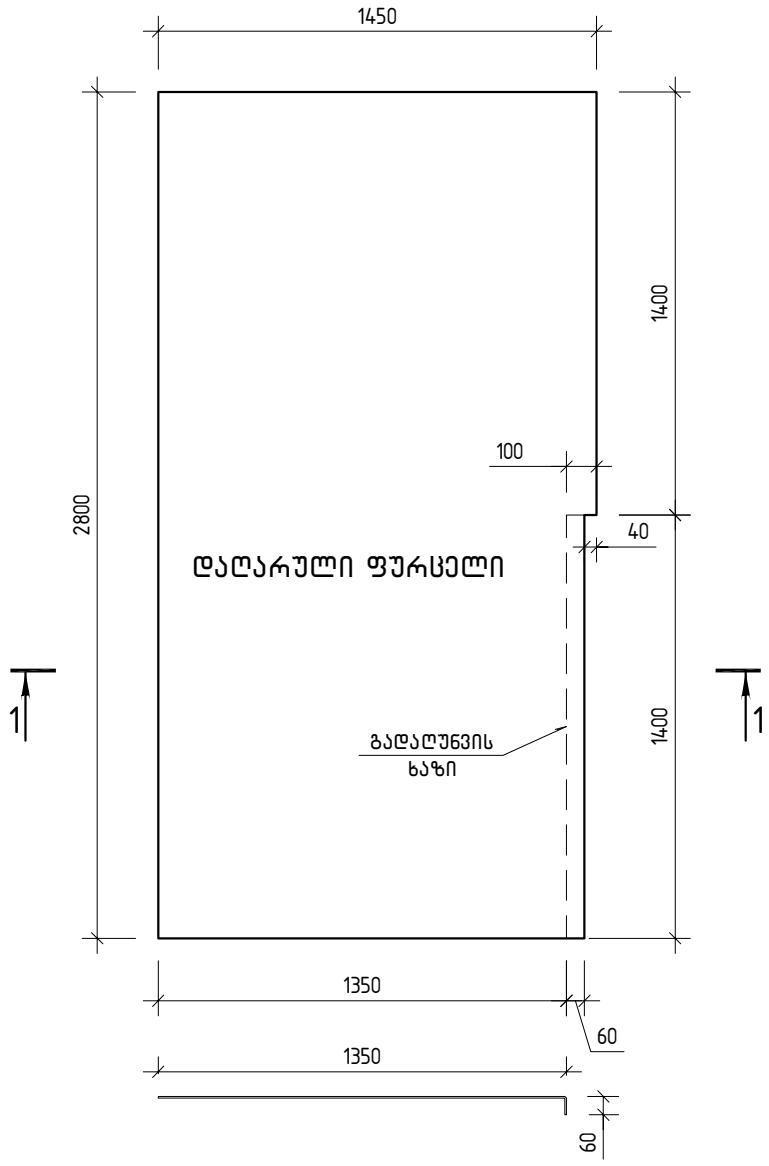

კიბის ბაქანი №2 -4მმ

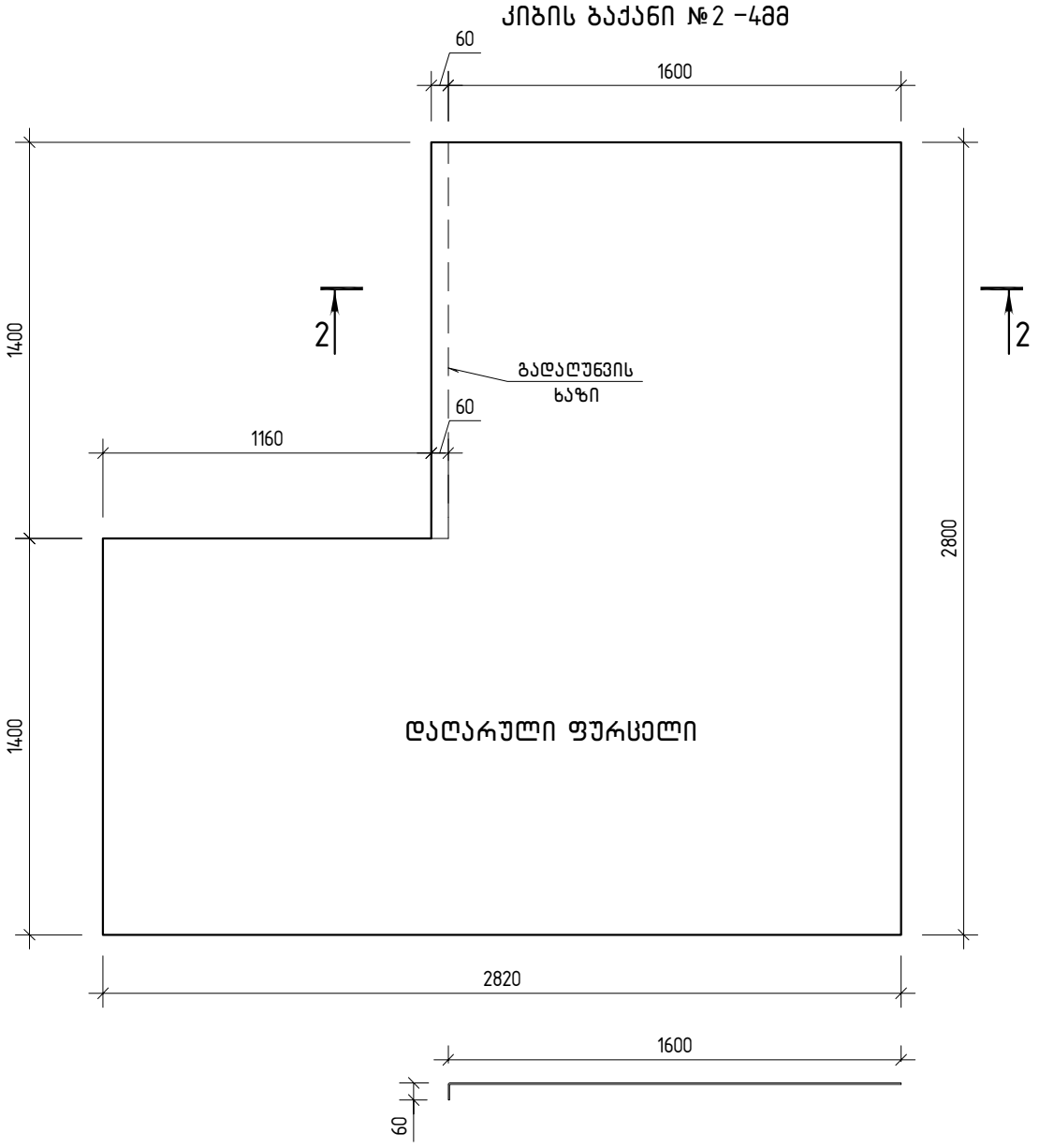

კიბის ბაქანი №3 -4მმ

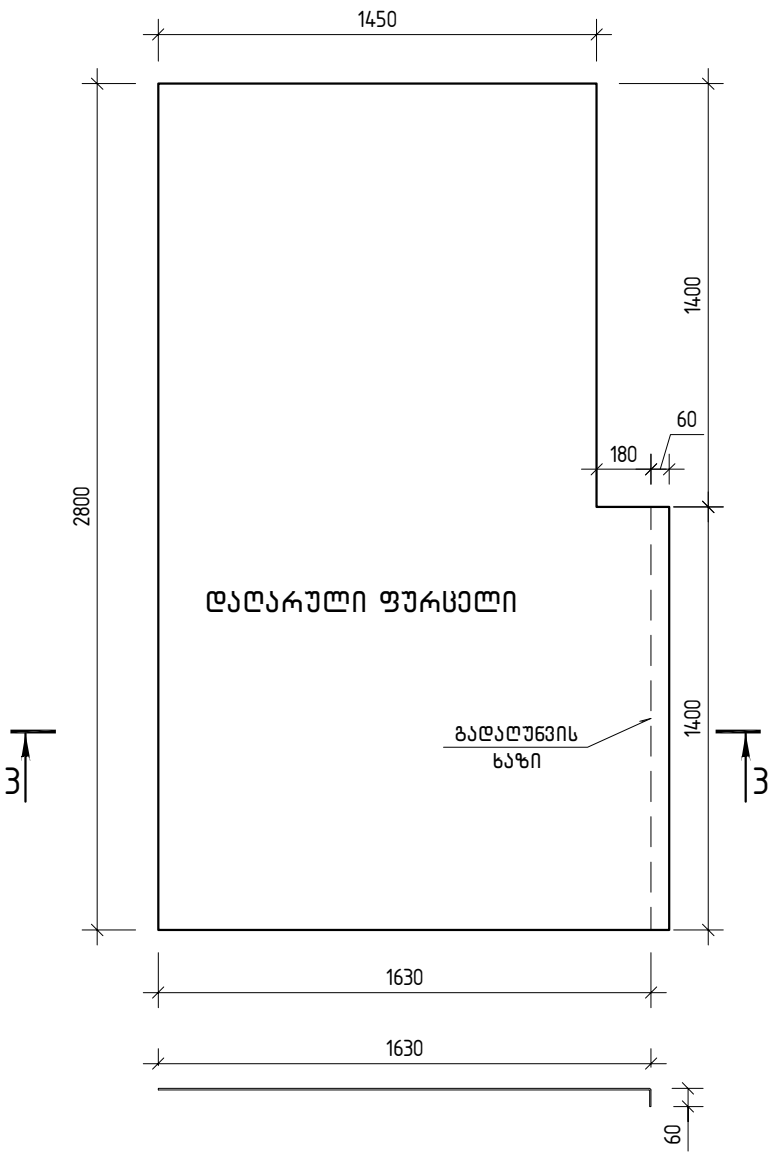

კიბის ბაქანი №4 -4მმ

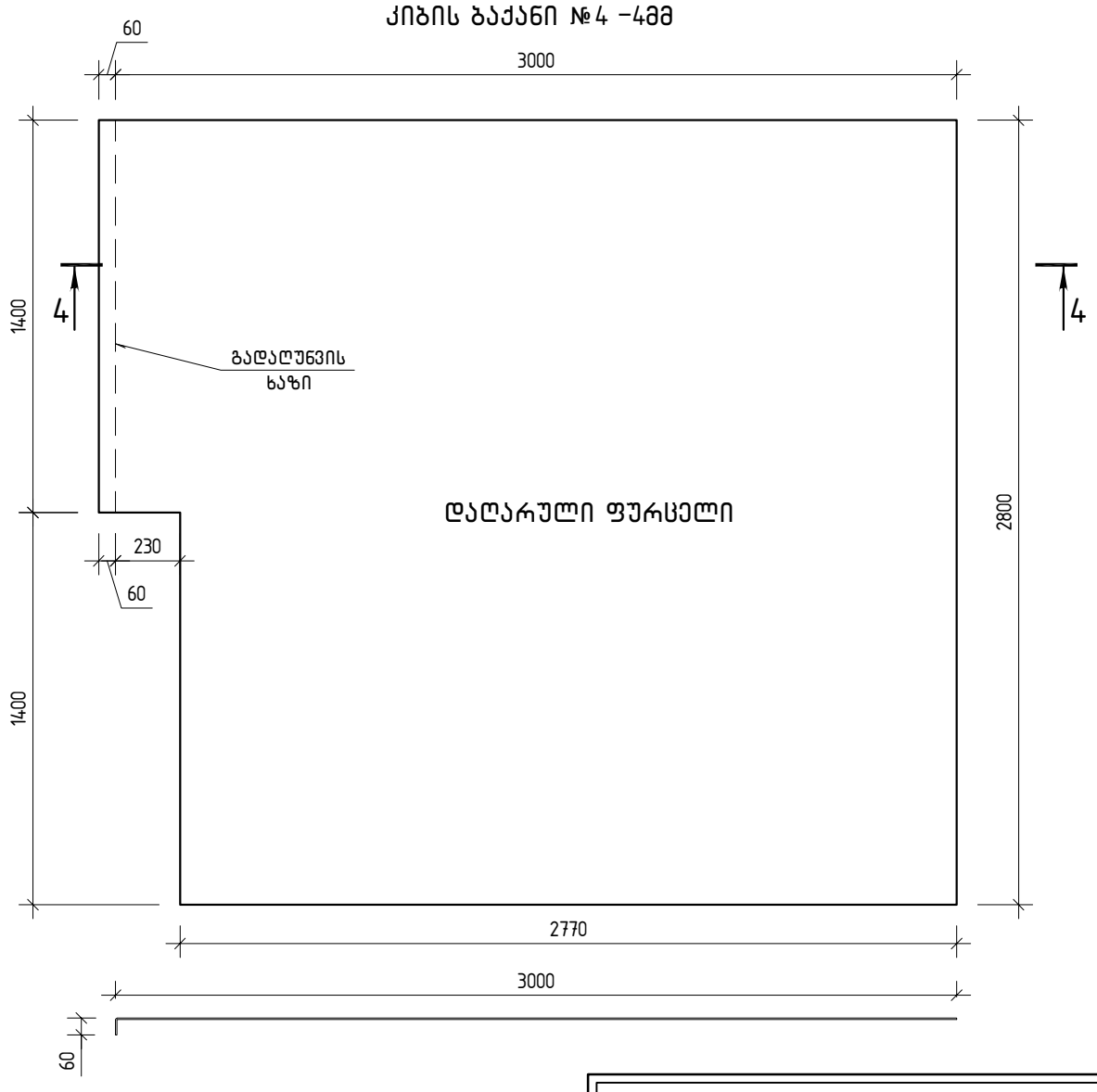

კონსტრუქტორი

შ.პ.ს "ჯი ენ პი"

ალ. ყაზბეგის გამზ. 14ბ
0160, თბილისი, საქართველო
+995599150088
Gipn.ltd@gmail.com

პროექტის დასახელება:

მრავალბინიანი საცხოვრებელი სახლი (ბლოკი "C")
ქ.თბილისი, "დელისი-3"-ის საცხოვრებელი რაიონის მიმდებარედ,
ინტენსიფიკაციის გზის სამხრეთით, (ნაკვეთი №1/124)

ნახაზის დასახელება:

კიბის ბაქნები

დახაზა	შეამოწმა	დაადასტურა
ბ.ჯ.	ო.ქ.	ო.ქ.

მასშტაბი	ფორმატი	თარიღი	რევიზია	ნახ.№
1:25	A3		R1	ქ- 713

საფეხურის ფრაგმენტი

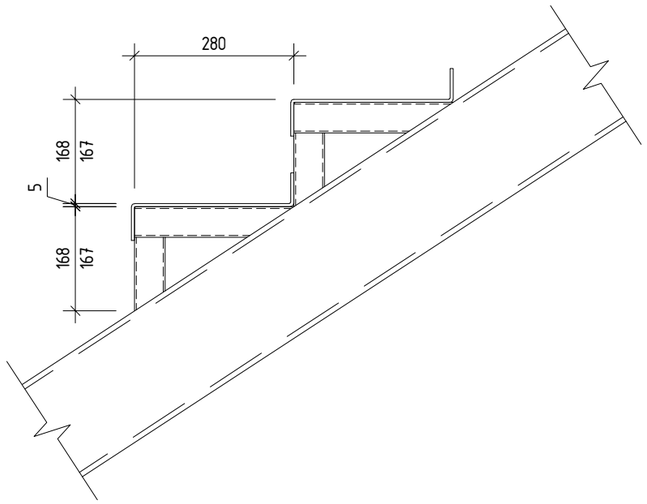

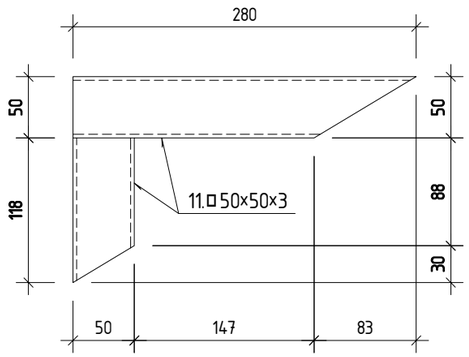

საფეხური –5მმ
დაღარული ფურცელი

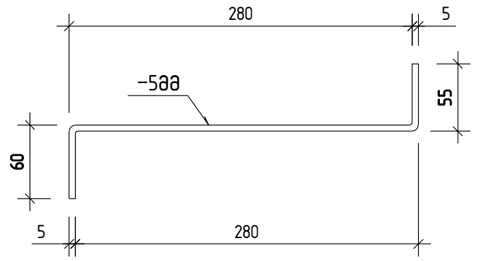

კვანძი–1 (4ც)

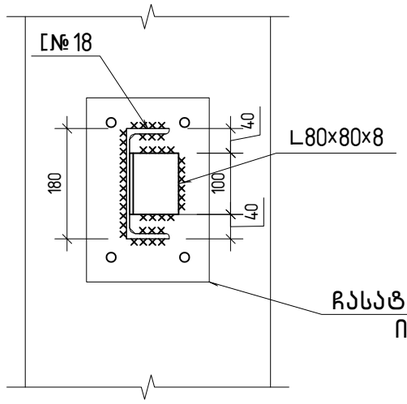

ჩასატანებელ დეტალებთან მიბმები
იხილეთ სქემის მიხედვით

კვანძი–1 (4ც)									
პოზ.	კვეთი	სიგრძე, მმ	1 მ.გ კგ	რაოდ.	წონა, კგ			ლითონის კლასი	შენიშვნა
					1 ცალის	საერთო	სულ		
1	L80x80x8	100		4	0.70	2.80	3	S235	

მასშტაბი	1:10
ფორმატი	A3

კონსტრუქტორი

შ.პ.ს "ჯი ენ პი"

ალ. ყაზბეგის გამზ. 14ბ
0160, თბილისი, საქართველო
+995599150088
Gipn.ltd@gmail.com

პროექტის დასახელება:

მრავალბინიანი საცხოვრებელი სახლი (ბლოკი "C")
ქ.თბილისი, "დელისი–3"–ის საცხოვრებელი რაიონის მიმდებარედ, ინტენსიფიკაციის გზის სამხრეთით, (ნაკვეთი №1/124)

ნახაზის დასახელება:

საფეხურის დეტალები

დახაზა	შეამოწმა	დაადასტურა
ბ.ჯ.	ო.ქ.	ო.ქ.

მასშტაბი	ფორმატი	თარიღი	რევიზია	ნახ.№
1:10	A3		R1	კ– 714

ჩასატანებელი დეტალი
ჩ.დ–1

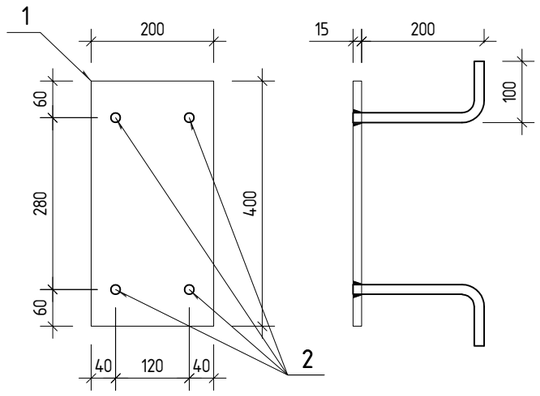

ჩასატანებელი დეტალი
ჩ.დ–3

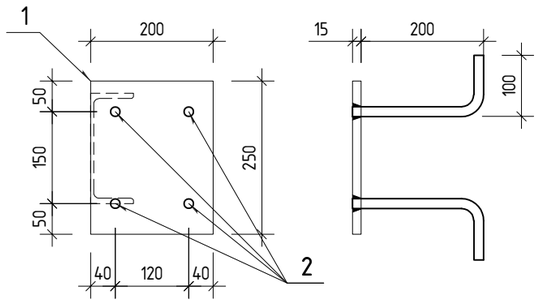

ჩასატანებელი დეტალი
ჩ.დ–2

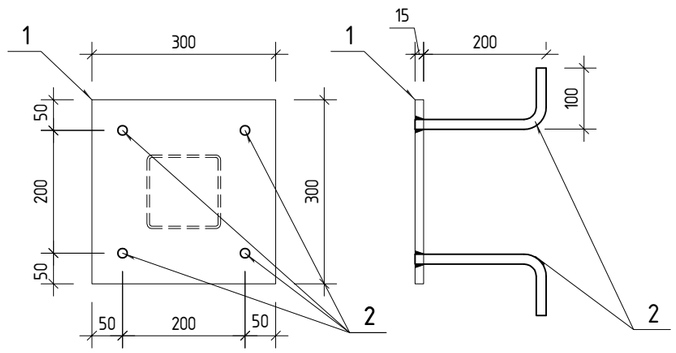

ჩასატანებელი დეტალი
ჩ.დ–4

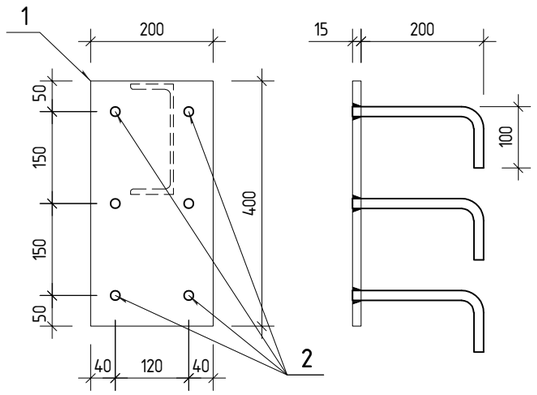

მარკა	ჩასატანებელი დეტალი ჩ.დ–1 (2ც)							
პოზ.	ესკიზი	სიგრძე, მმ	რაოდ.	წონა, კგ			ლითონის კლასი	შენიშვნა
				1 ცალის	საერთო	სულ		
1	–200×15	400	1	9.4	9.4	11	S235	
2	ø16 B500B	290	4	0.35	1.4			

მარკა	ჩასატანებელი დეტალი ჩ.დ–2 (3ც)							
პოზ.	ესკიზი	სიგრძე, მმ	რაოდ.	წონა, კგ			ლითონის კლასი	შენიშვნა
				1 ცალის	საერთო	სულ		
1	–300×15	300	1	10.6	10.6	12	S235	
2	ø16 B500B	290	4	0.35	1.4			

მარკა	ჩასატანებელი დეტალი ჩ.დ–3 (2ც)							
პოზ.	ესკიზი	სიგრძე, მმ	რაოდ.	წონა, კგ			ლითონის კლასი	შენიშვნა
				1 ცალის	საერთო	სულ		
1	–200×15	250	1	5.9	5.9	7	S235	
2	ø16 B500B	290	4	0.35	1.4			

მარკა	ჩასატანებელი დეტალი ჩ.დ–4 (2ც)							
პოზ.	ესკიზი	სიგრძე, მმ	რაოდ.	წონა, კგ			ლითონის კლასი	შენიშვნა
				1 ცალის	საერთო	სულ		
1	–200×15	400	1	9.4	9.4	12	S235	
2	ø16 B500B	290	6	0.35	2.1			

კონსტრუქტორი

შ.პ.ს "ჯი ენ პი"

ალ. ყაზბეგის გამზ. 14ბ
0160, თბილისი, საქართველო
+995599150088
Gipn.ltd@gmail.com

პროექტის დასახელება:

მრავალბინიანი სასხოვრებელი სახლი (ბლოკი "C")
ქ.თბილისი, "დელისი–3"–ის სასხოვრებელი რაიონის მიმდებარედ, ინტენსიფიკაციის გზის სამხრეთით, (ნაკვეთი №1/124)

ნახაზის დასახელება:

ჩასატანებელი დეტალი ჩ.დ–1 ..... ჩ.დ–4

დახაზა	შეამოწმა	დაადასტურა
ბ.ჯ.	ო.ქ.	ო.ქ.

მასშტაბი	ფორმატი	თარიღი	რევიზია	ნახ.№
1:10	A3		R1	ჯ– 715

A3 1:10

მარკა	ლითონის კიბე-1								
პოზ.	ეტიკეტი	სიგრძე, მმ	1 მ.მ კგ	რაოდ.	წონა, კგ			ლითონის კლასი	შენიშვნა
					1 ცალის	საერთო	სულ		
1	□120×120×4	7800	14,25	2	111.15	222.30		S235	
2	□120×120×4	6300	14,25	1	89.78	89.78		S235	
3	კას.1 [№18	5810	16.3	2	94.70	189.41		S235	
4	კას.2 [№18	7320	16.3	2	119.32	238.63		S235	
5	კას.3 [№18	7100	16.3	2	115.73	231.46		S235	
6	კას.4 [№18	7100	16.3	2	115.73	231.46		S235	
7	[№18	2800	16.3	4	45.64	182.56		S235	
8	[№18	1400	16.3	1	22.82	22.82	3425	S235	
9	□50×50×3	1390	4.31	30	5.99	179.73		S235	
10	□50×50×3	380	4.31	92	1.64	150.68		S235	
11	საფეხური -5მმ	390×1400	-	42	21.40	898.80		S235	
12	ბაქანი №1 -4მმ	1450×2800	-	1	127.5	127.50		S235	
13	ბაქანი №1 -4მმ	2820×2800	-	1	248	248.00		S235	
14	ბაქანი №1 -4მმ	1630×2800	-	1	143.3	143.30		S235	
15	ბაქანი №2 -4მმ	3060×2800	-	1	269	269.00		S235	

კონსტრუქტორი

შ.პ.ს "ჯი ენ პი"

ალ. ყაზბეგის გამზ. 14ბ
0160, თბილისი, საქართველო

+995599150088
Gipn.ltd@gmail.com

პროექტის დასახელება:

მრავალბინიანი საცხოვრებელი სახლი (ბლოკი "C")
ქ.თბილისი, "დელისი-3"-ის საცხოვრებელი რაიონის მიმდებარედ, ინტენსიფიკაციის გზის სამხრეთით, (ნაკვეთი №1/124)

ნახაზის დასახელება:

სპეციფიკაცია

დახაზა	შეამოწმა	დაადასტურა
ბ.ჯ.	ო.ქ.	ო.ქ.

მასშტაბი	ფორმატი	თარიღი	რევიზია	ნახ.№
1:10	A3		R1	ქ- 716

A3 1:10

საძირკვლის ფილის არმირების სქემა

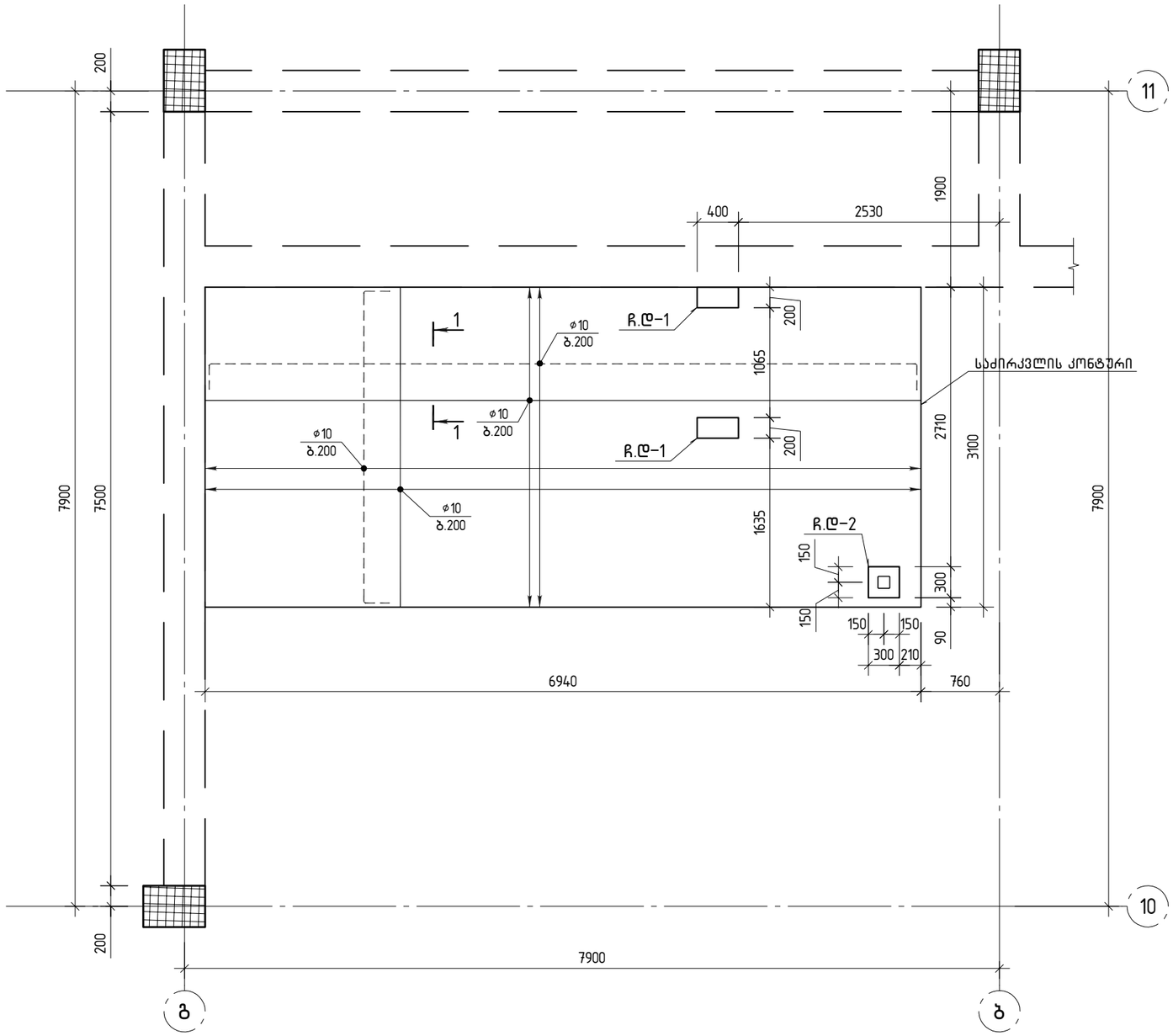

ჭრილი 1-1

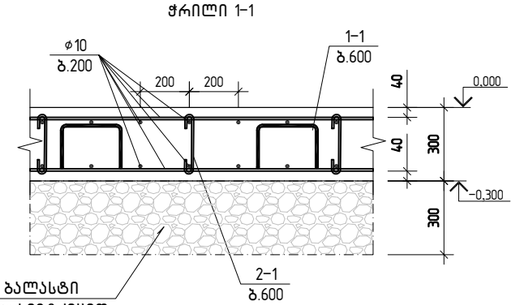

პოზ.1-1

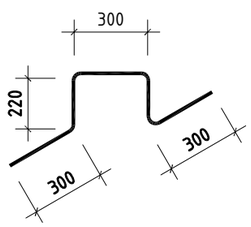

პოზ. 2-1

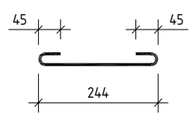

პოზ.	აღნიშვნა	დასახელება	რაოდ.	შენიშვნა
		საძირკვლის ფილა	1	
		დეტალები		
1	დაიჭრას ადგილზე	ø 10 B500B ℓ= 451500	1	278.37 კგ
1-1		ø 10 B500B ℓ= 1350	60	0.83 კგ
2-1		ø 6 B500B ℓ= 370	60	0.08 კგ
		მასალები		
		B 25 კლასის ბეტონი		6,45 მ³

კონსტრუქტორი

შ.პ.ს "ჯი ენ პი"

ალ. ყაზბეგის გამზ. 14ბ
0160, თბილისი, საქართველო
+995599150088
Gipn.ltd@gmail.com

პროექტის დასახელება:

მრავალბინიანი საცხოვრებელი სახლი (ბლოკი "C")
ქ.თბილისი, "დელისი-3"-ის საცხოვრებელი რაიონის მიმდებარედ, ინტენსიფიკაციის გზის სამხრეთით, (ნაკვეთი №1/124)

ნახაზის დასახელება:

საძირკვლის ფილის არმირების სქემა

დახაზა	შეამოწმა	დაადასტურა
ბ.ჯ.	ო.ქ.	ო.ქ.

მასშტაბი	ფორმატი	თარიღი	რევიზია	ნახ.№
1:50	A3		R1	ქ- 717

A3 1:50

ლითონის კიბის სქემა 1

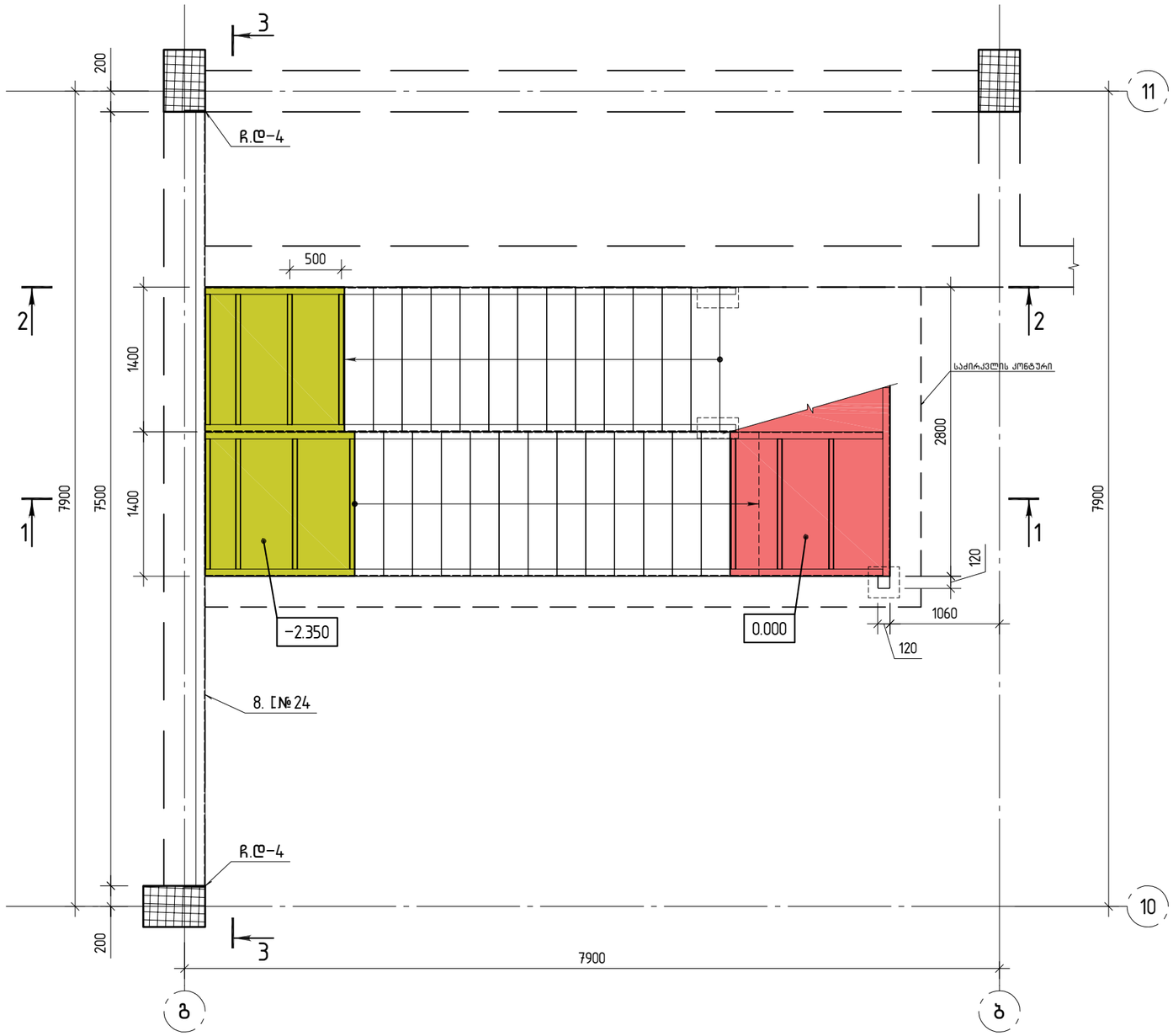

A3 1:50

კონსტრუქტორი

შ.პ.ს "ჯი ენ პი"

ალ. ყაზბეგის გამზ. 14ბ
0160, თბილისი, საქართველო
+995599150088
Gipn.ltd@gmail.com

პროექტის დასახელება:

მრავალბინიანი საცხოვრებელი სახლი (ბლოკი "C")
ქ.თბილისი, "დელისი-3"-ის საცხოვრებელი რაიონის მიმდებარედ, ინტენსიფიკაციის გზის სამხრეთით, (ნაკვეთი №1/124)

ნახაზის დასახელება:

ლითონის კიბის სქემა 1

დახაზა	შეამოწმა	დაადასტურა
ბ.ჯ.	ო.ქ.	ო.ქ.

მასშტაბი	ფორმატი	თარიღი	რევიზია	ნახ.№
1:50	A3		R1	ქ- 718

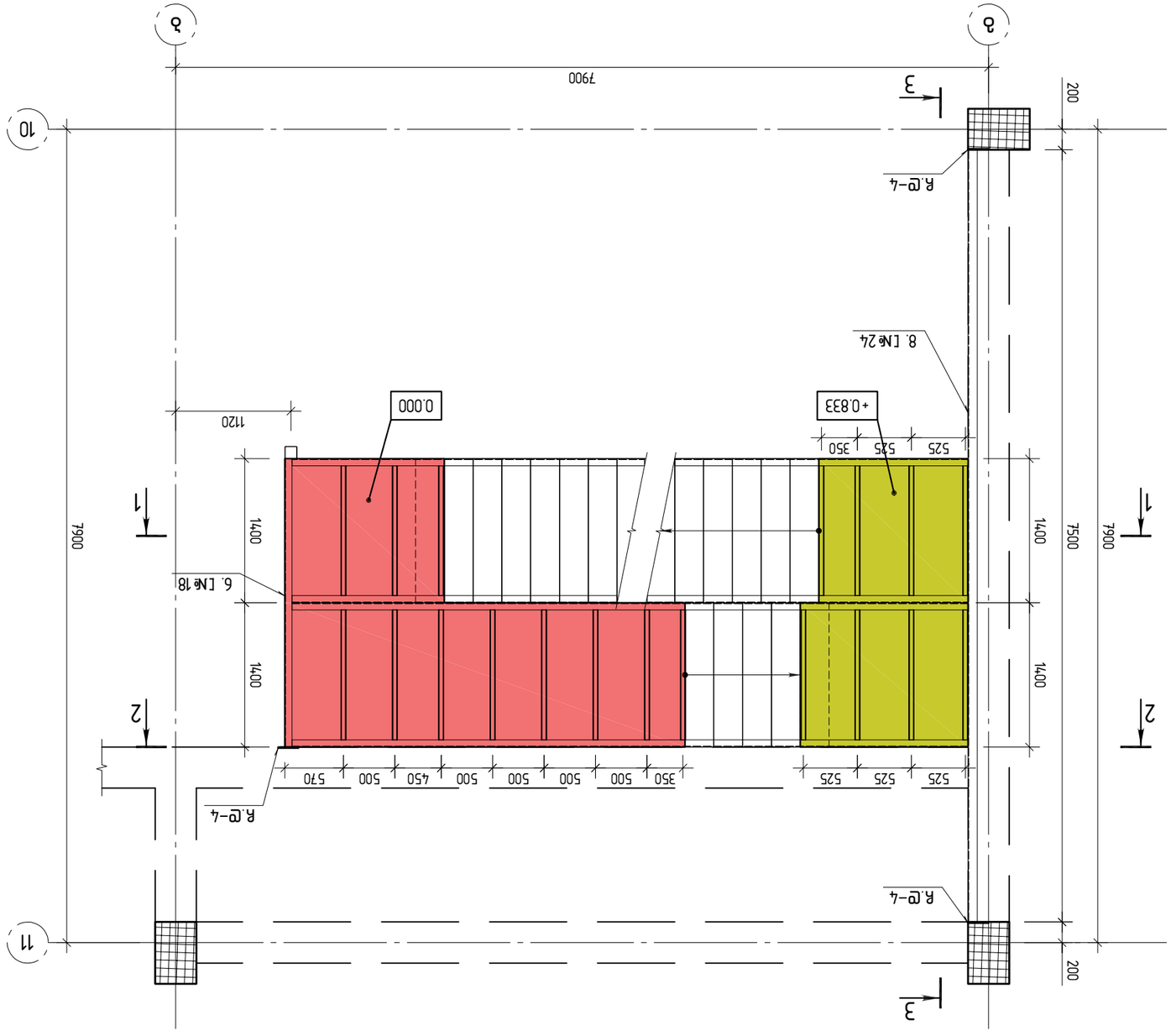

Фрагмент плана 2

Изм.	Кол.уч.	Лист	№ док.	Подп.	Дата
ГИП	Гилязов			03.24
Н.контр.	Гилязов			03.24
Разраб.	Гилязов			03.24

ООО "ЭкспертПроектСервис"
420111, г. Казань, ул. Дементьева, д. 8, пом. 1002
+79172222222
expert@mail.ru

Жилой дом по ул. Дементьева в Ново-Савиновском районе г. Казани (2 этап строительства)
Раздел "Конструктивные решения железобетонных монолитных конструкций. Фундаменты. Монолитные железобетонные стены подвала. Перекрытия. Лестницы. Колонны" (Блок 2)

Стадия: Р | Лист: 1 | Листов: 1

План фундаментной плиты. Монолитные железобетонные стены подвала. Перекрытия. Лестницы. Колонны. Фрагмент 2

Масштаб 1:50 | Формат А3 | Копировал | Инв. № подл. | Взам. инв. № | Подп. и дата | Инв. № подл. | Подп. и дата

А3 1:50

ლითონის კიბის სქემა 3

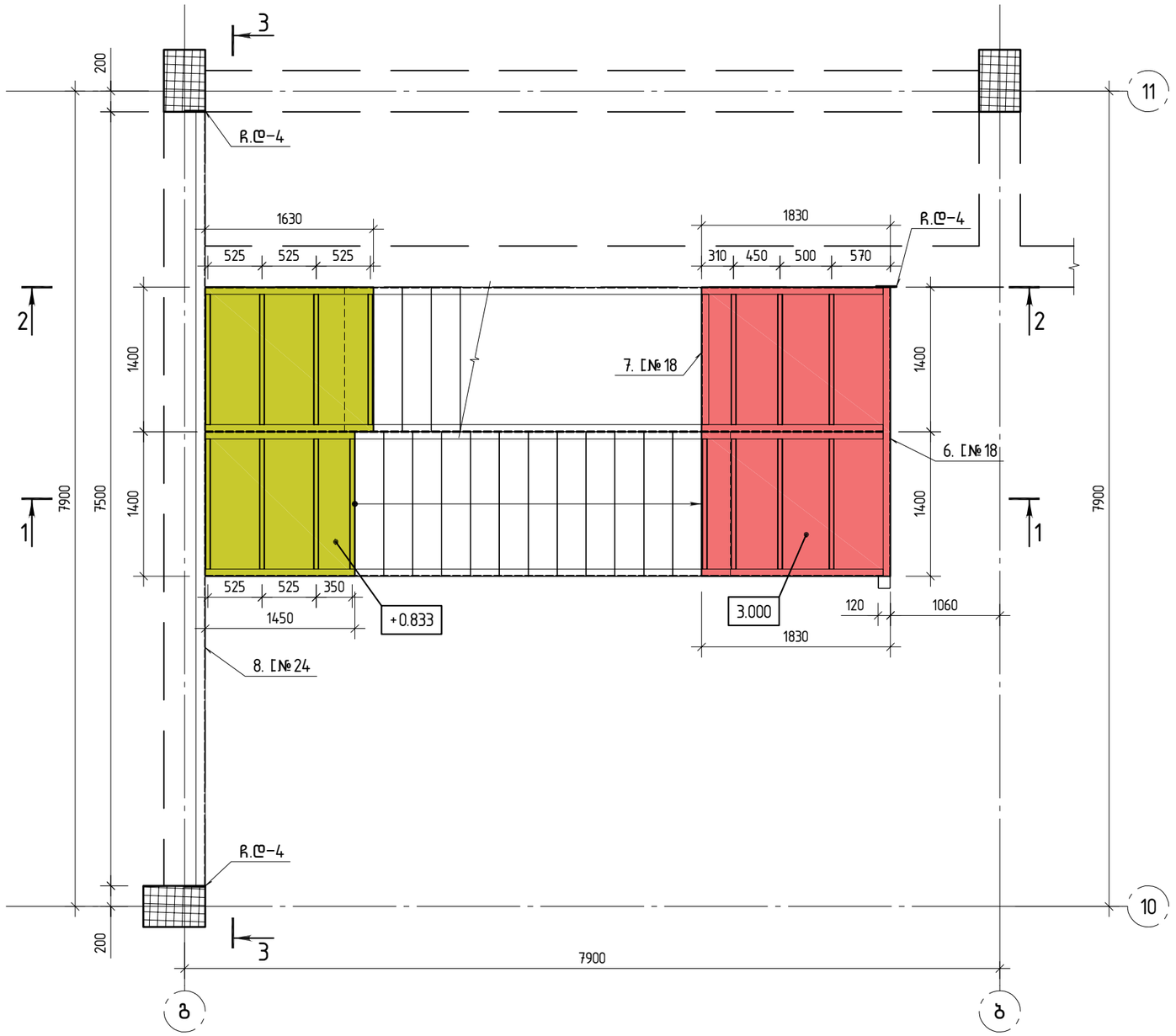

A3 1:50

კონსტრუქტორი

შ.პ.ს "ჯი ენ პი"

ალ. ყაზბეგის გამზ. 14ბ
0160, თბილისი, საქართველო
+995599150088
Gipn.ltd@gmail.com

პროექტის დასახელება:

მრავალბინიანი საცხოვრებელი სახლი (ბლოკი "C")
ქ.თბილისი, "დელისი-3"-ის საცხოვრებელი რაიონის მიმდებარედ, ინტენსიფიკაციის გზის სამხრეთით, (ნაკვეთი №1/124)

ნახაზის დასახელება:

ლითონის კიბის სქემა 3

დახაზა	შეამოწმა	დაადასტურა
ბ.ჯ.	ო.ქ.	ო.ქ.

მასშტაბი	ფორმატი	თარიღი	რევიზია	ნახ.№
1:50	A3		R1	ქ- 720

ДМБЫЫЫДДЫЫМЫЫ

ЗАО "ЭЦП ЭЛЬБРУС"
Адрес: 369000, КЧР, г. Черкесск, ул. Космонавтов, 1
+79054321234
elbrus@mail.ru

Заказчик: ООО "Строительная компания "Кавказ"

Объект: Многоквартирный жилой дом №2 по ул. Ленина в г. Черкесске

Стадия: Р | Лист: 12 | Листов: 24

Наименование: Лестница 1-1

Разработал	Проверил	Н. контр.
Иванов	Петров	Сидоров

Масштаб	Формат	Дата	Инв. №
1:50	A3	15.03.2024	721

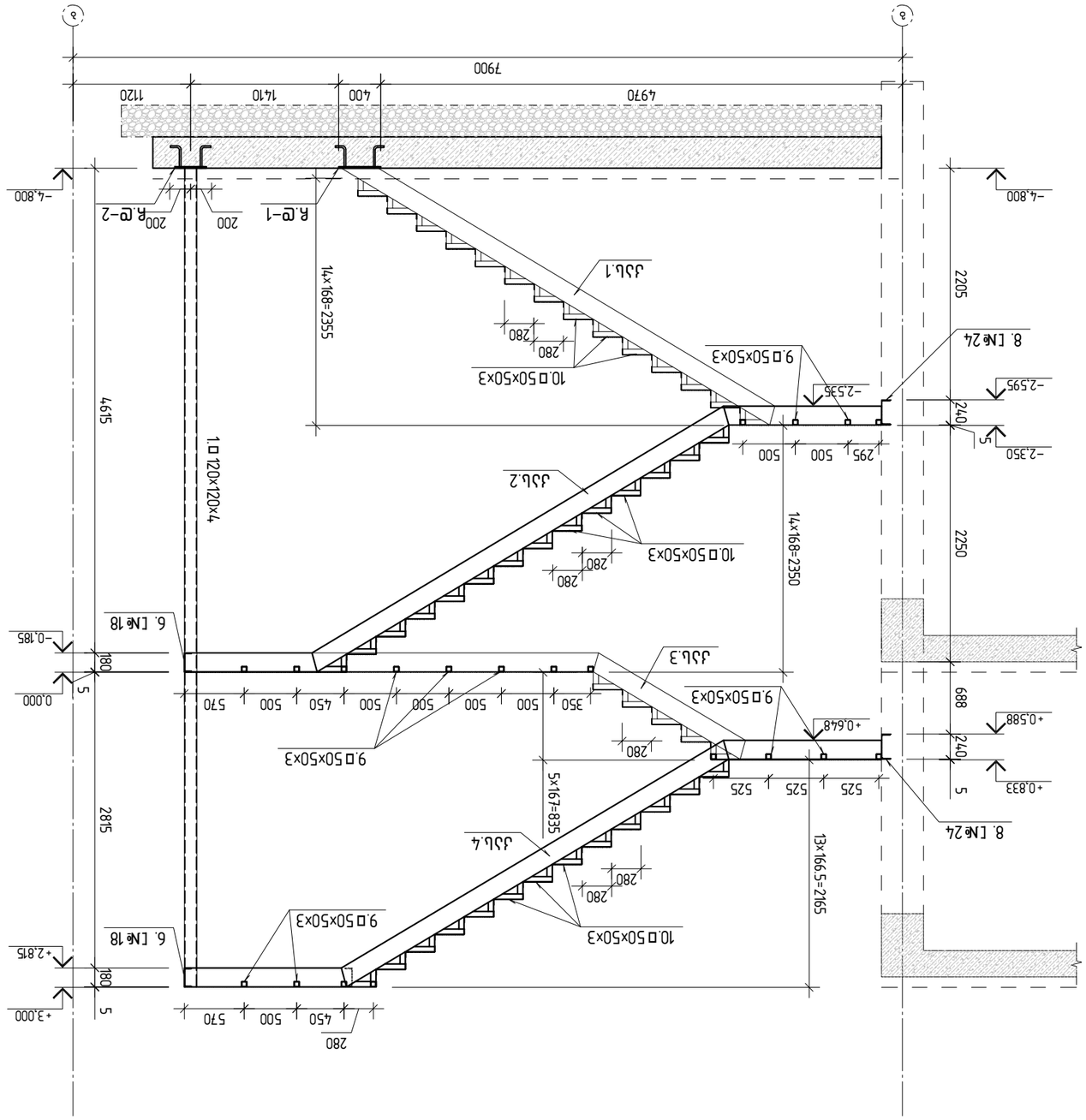

Лестница 1-1

Выполнил	Проверил	Н. контр.
Иванов	Петров	Сидоров

Масштаб	Формат	Дата	Инв. №
1:50	A3	15.03.2024	721

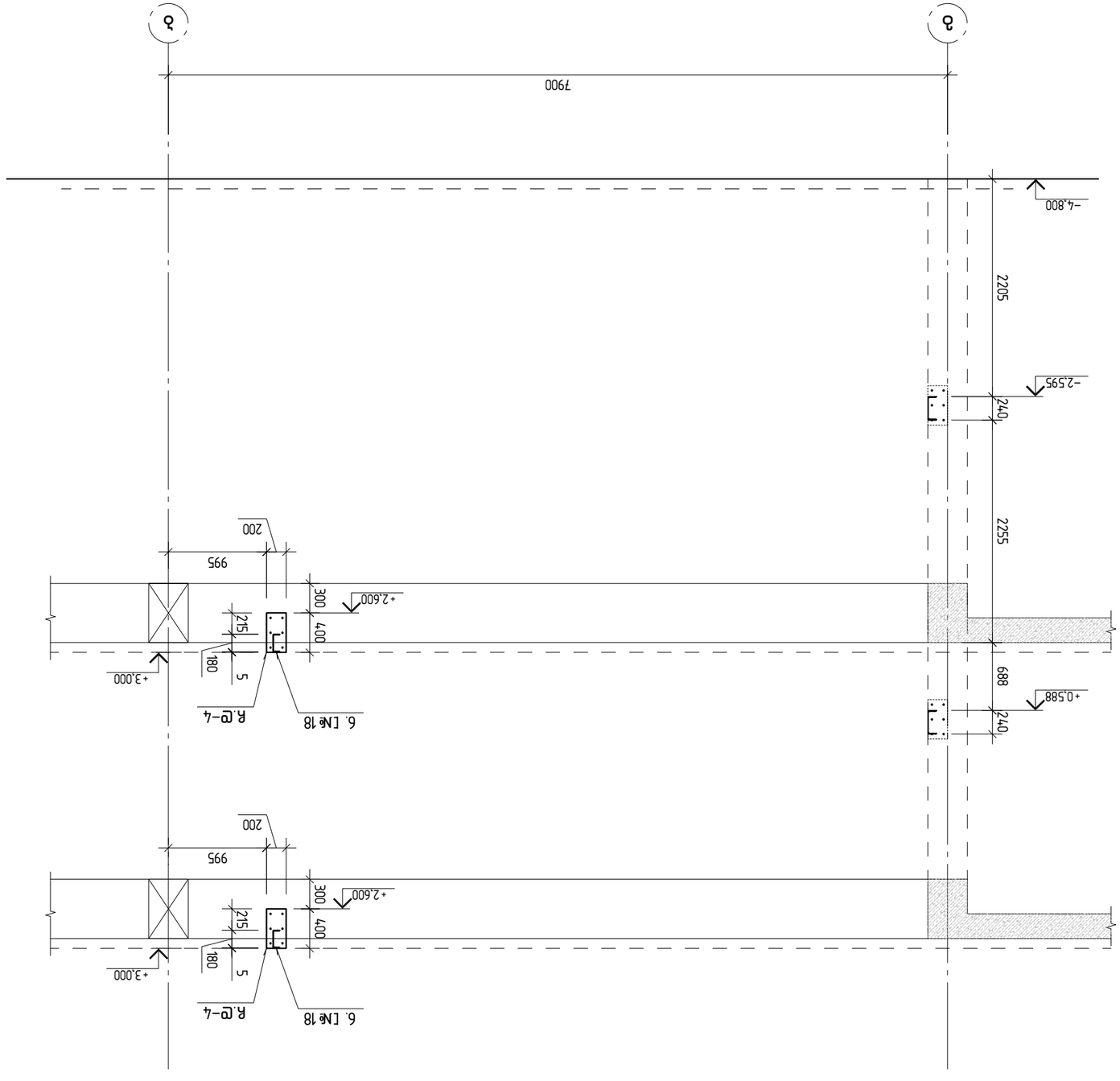

Фасад 2-2

Изм.	Кол.уч.	Лист	№ док.	Подп.	Дата

ЦТР

ООО "ЦТР"

Адрес: г. Москва, ул. Ленинская слобода, д.19, стр.1

Тел.: +74951234567

Email: info@ctr.ru

Объект: Реконструкция моста через реку Волга в г. Москва

Стадия: Р | Лист: 1 | Листов: 1

Наименование: Фасад 2-2

Масштаб	Формат	Ревизия	Дата
1:50	A3	R1	15.03.2024

Инв. № подл. | Подп. и дата | Взам. инв. №

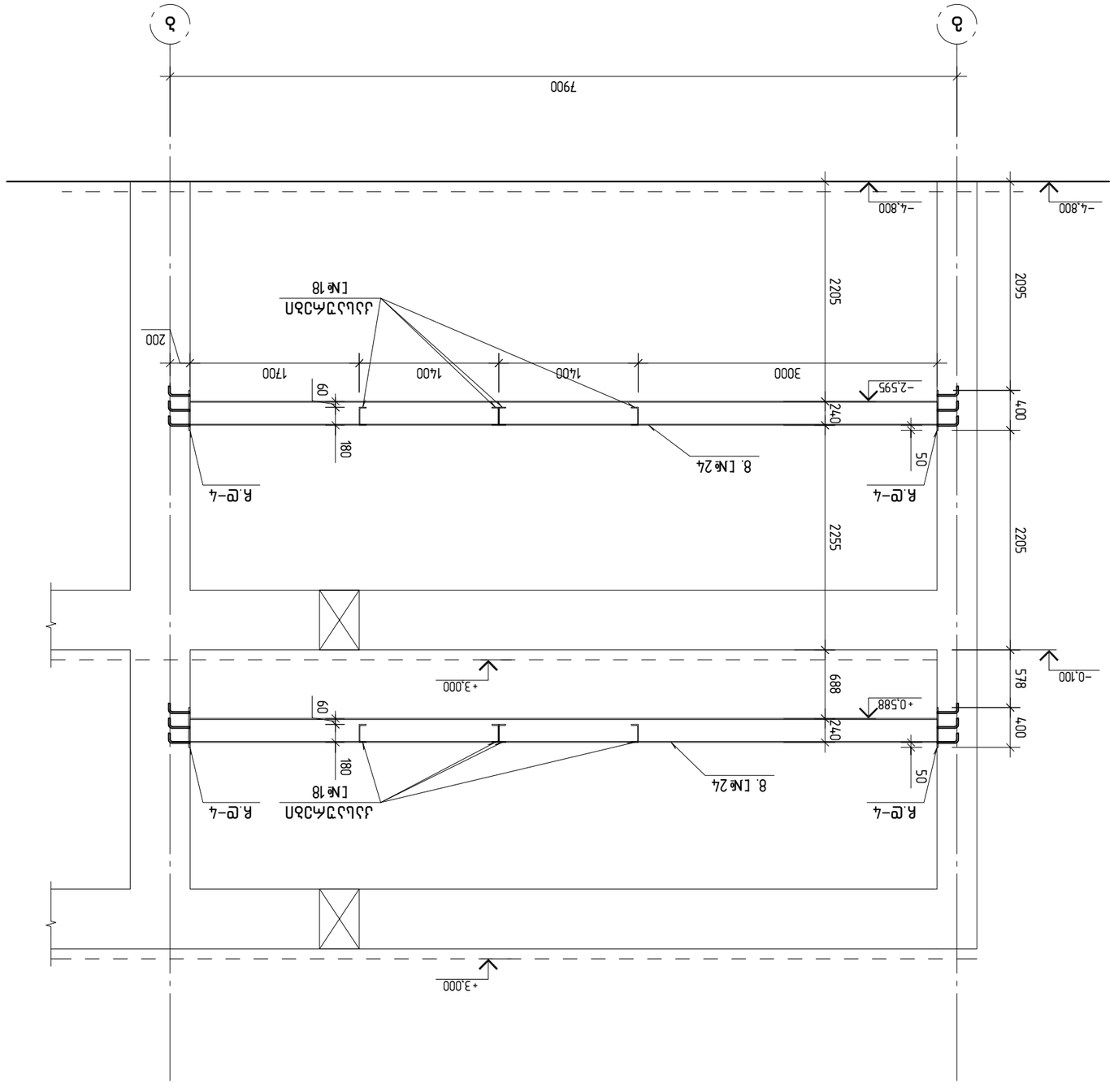

ϑчлпцп 3-3

Ц.Ь.Ъ.Ъ.Ъ	Ц.Ъ.Ъ.Ъ.Ъ.Ъ.Ъ
Ъ.Ъ.Ъ.	Ъ.Ъ.

Ъ.Ъ.Ъ.Ъ.Ъ.Ъ	Ъ.Ъ.Ъ.Ъ.Ъ.Ъ.Ъ	Ъ.Ъ.Ъ.Ъ.Ъ	Ъ.Ъ.Ъ.Ъ.Ъ	Ъ.Ъ.№
1:50	A3		R1	Д- 723

Ъ.Ъ.Ъ.Ъ.Ъ.Ъ.

ЗАО "ЭЛ ЭЛ ПИ"
Беларусь, 220600, г. Минск, ул. Ленина, 11, оф. 1
+375 17 331 11 22
info@lp.by

Проектная документация

Наименование объекта:
Реконструкция здания Минского государственного лингвистического университета по адресу: г. Минск, ул. Ленина, 11, оф. 1

Стадия | Лист | Листов
Р | 1 | 1

Ведомость рабочих чертежей основного комплекта

Изм.	Кол.уч.	Лист	№ док.	Подпись	Дата
Разраб.					
Пров.					
Н. контр.					
ГИП					

Лист 1

Узел 1. Вид сверху

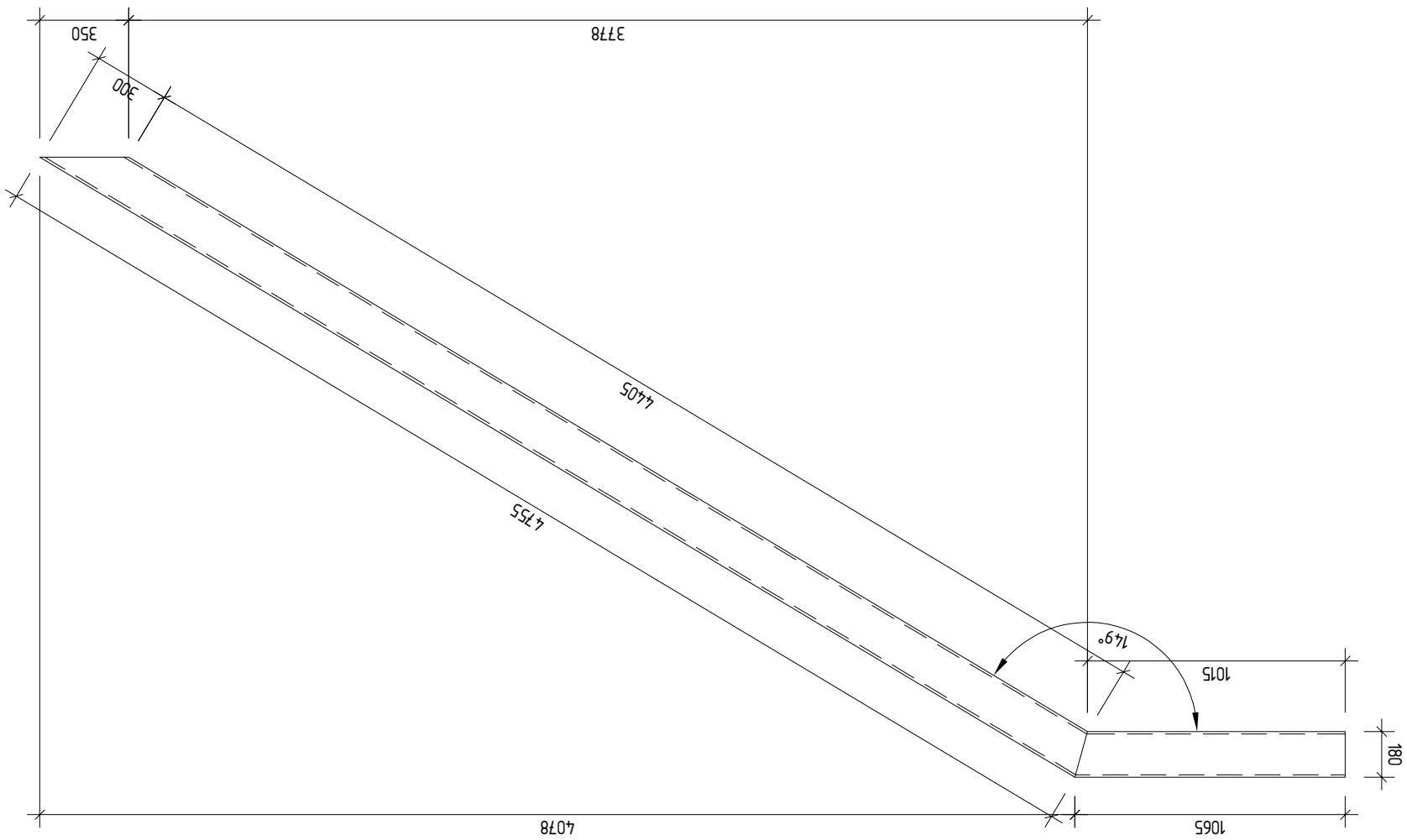

Узел 2. Вид сверху

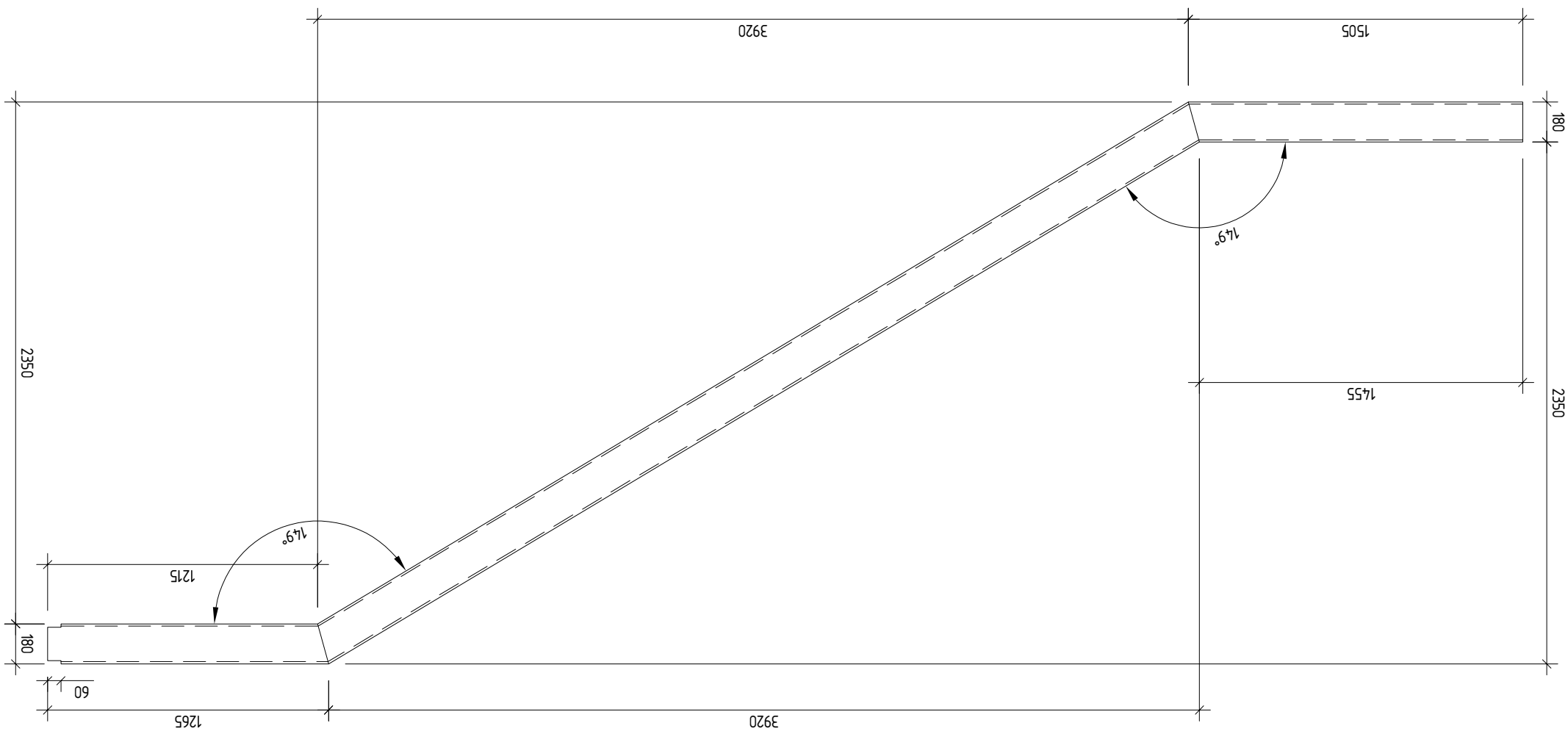

Формат А3 1:25

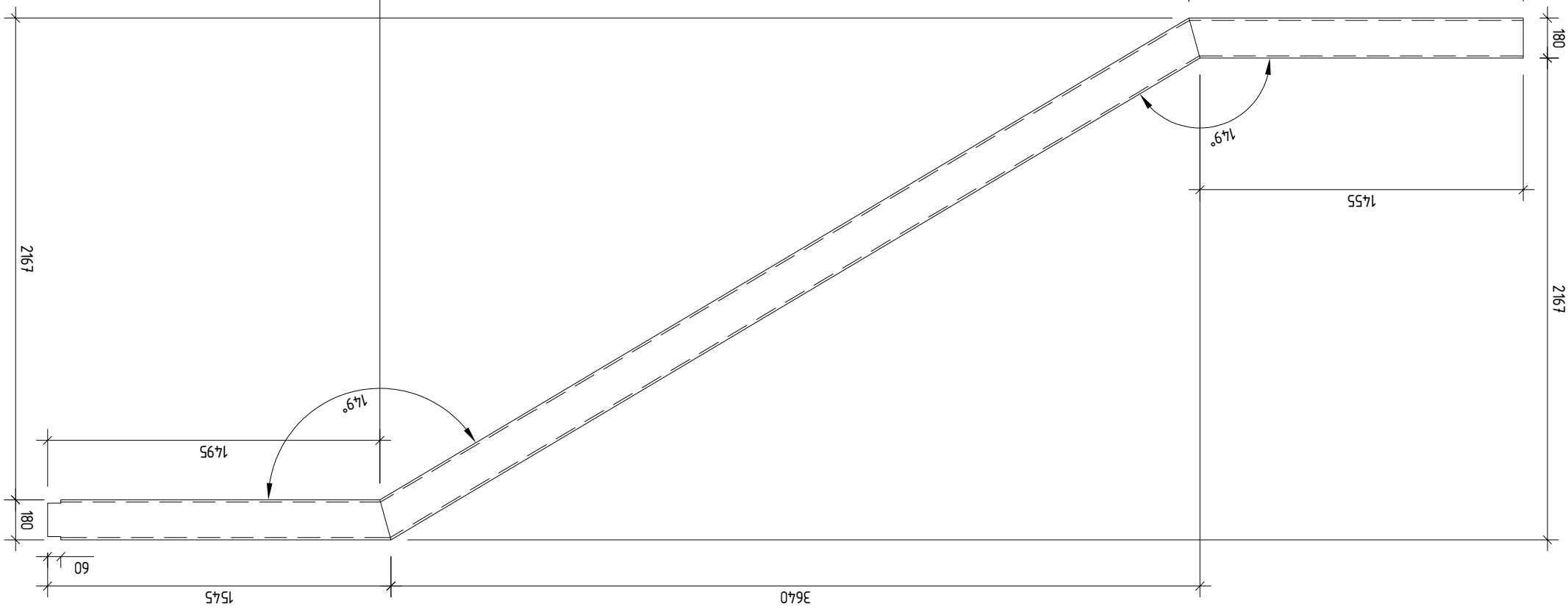

Ұ–ҮҚҚ ЫЖҚҚҮҚҚ

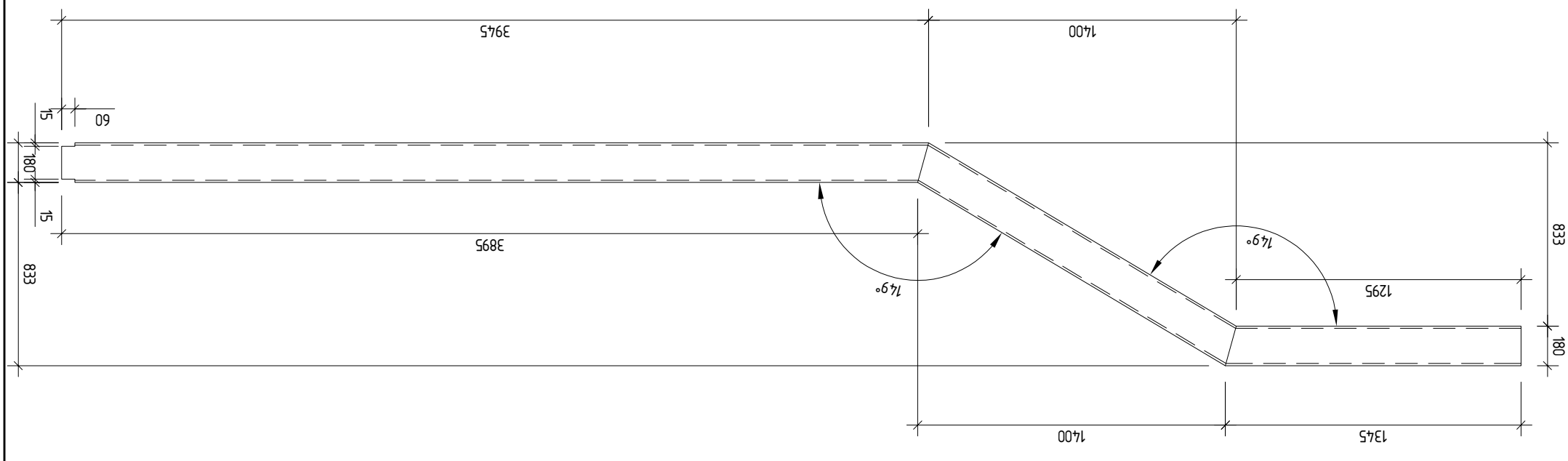

Э–ҮҚҚ ЫЖҚҚҮҚҚ

A3 1:25

ЛЛЦЗЂЦЛЛЛ ЛЛЦ–Ұ

Масштаб 1:25	Формат A3
Лист	Листов 1
Инв.№	Изм. Кол.уч. Лист № док. Подп. Дата

ЛЛЦЗЂЦЛЛЛ ЛЛЦ–Ұ; ЛЛЦ–Э

Разработано ЛЛЦЗЂЦЛЛЛ ЛЛЦ–Э, ЛЛЦ–Ұ

Адрес: Узбекистан, Бухара, ул. Ф.Хожаева 9/1, 0160, Махаллинский район, Бухара

ЛЛЦЗЂЦЛЛЛ ЛЛЦ–Ұ

ЛЛЦЗЂЦЛЛЛ ЛЛЦ–Ұ; ЛЛЦ–Э

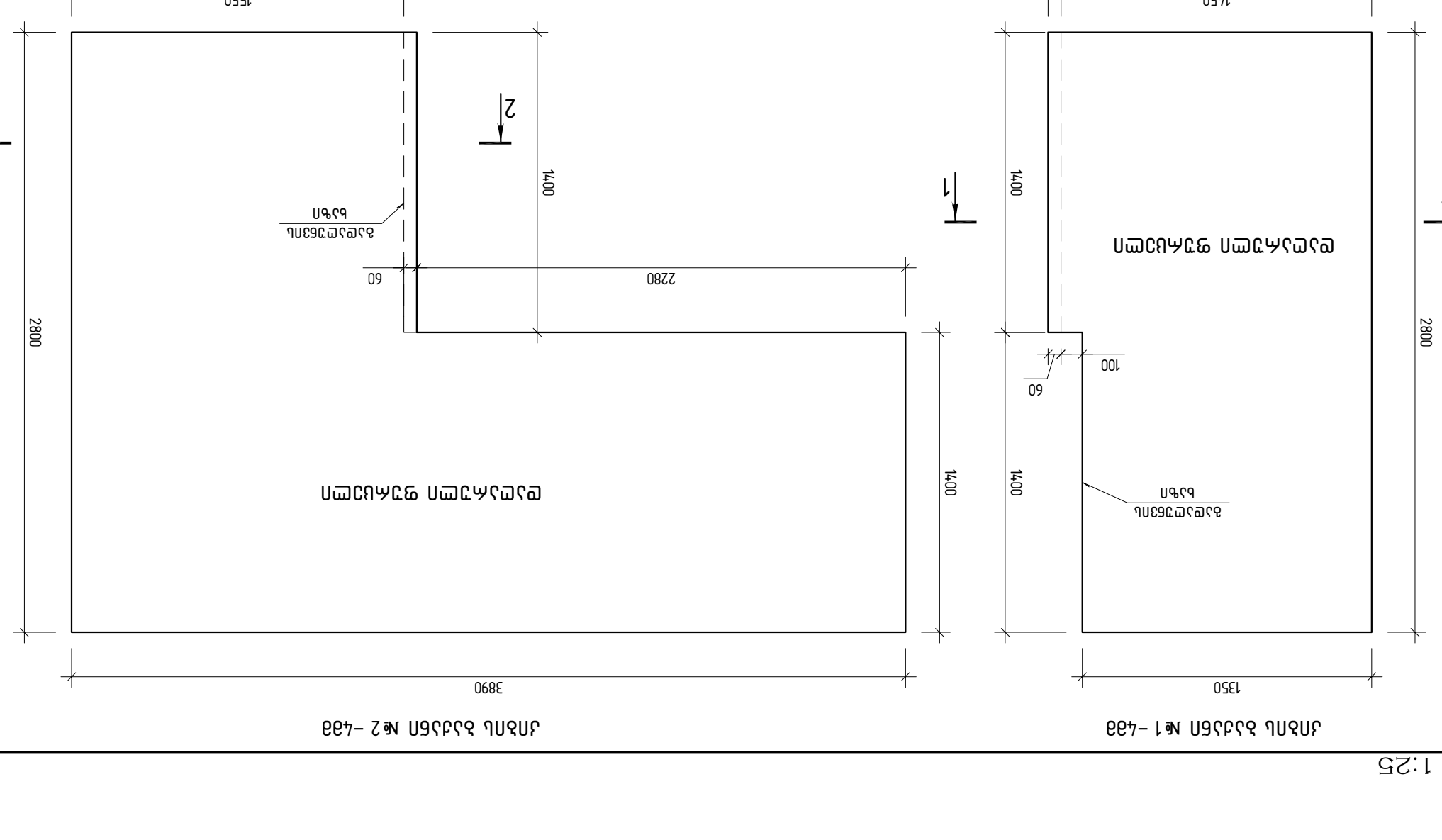

Изм. Кол.уч. Лист № док. Подп. Дата				
Разработал	Разработка	Стадия	Лист	Листов
Гл.инженер проекта				
Н.контр.				
ГИП				

Разработка чертежей благоустройства территории (вместо "С[11]) для строительства "Средней общеобразовательной школы на 1100 учащихся в г.Ташкенте, Яккасарайский район, массив Бешагач-3" (Блок 3)

Благоустройство территории. Малые архитектурные формы. План расположения малых архитектурных форм. Схемы установки малых архитектурных форм

Стадия	Лист	Листов

ООО "ЭЛЬ ЭР ДЖИ ЭЙ"
г.Ташкент, Яккасарайский район, массив Бешагач, 14-а, 0160, тел.: +998 71 255 99 15, e-mail: lgipn.ltd@gmail.com

Масштаб 1:25	Формат А3	Копировал	Лист R1	Инв.№ Ф-726

საფეხურის ფრაგმენტი

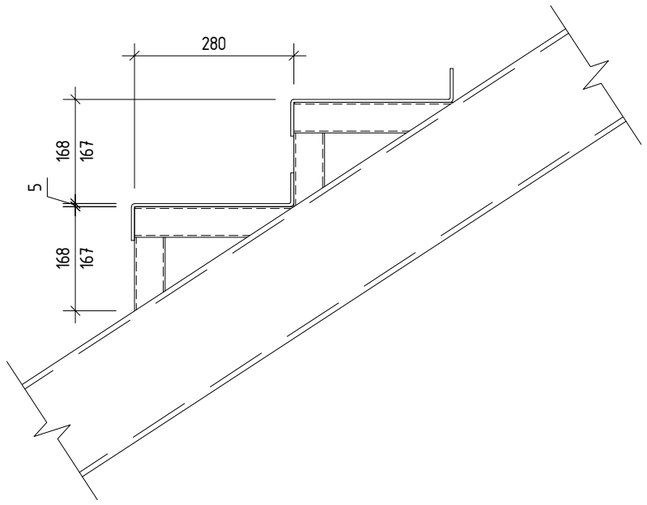

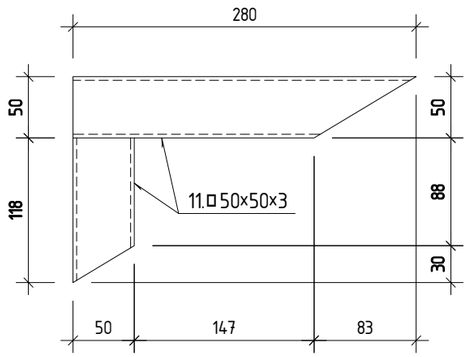

საფეხური –5მმ
დაღარული ფურცელი

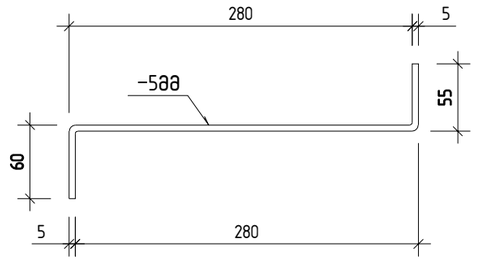

კვანძი–1 (4ც)

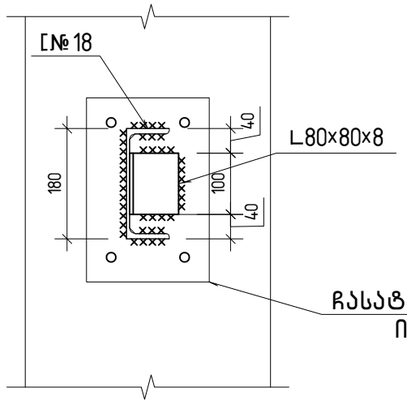

ჩასატანებელ დეტალებთან მიბმები
იხილეთ სქემის მიხედვით

ბარკა	კვანძი–1 (6ც)								
პოზ.	კვეთი	სიგრძე, მმ	1 ზ.გ კგ	რაოდ.	წონა, კგ			ლითონის კლასი	შენიშვნა
					1 ცალის	საერთო	სულ		
1	L80×80×8	100		4	0.70	2.80	3	S235	

კონსტრუქტორი	
შ.პ.ს "ჯი ენ პი"	ალ. ყაზბეგის გამზ. 14ბ 0160, თბილისი, საქართველო +995599150088 Gipn.ltd@gmail.com
პროექტის დასახელება:	მრავალბინიანი საცხოვრებელი სახლი (ბლოკი "C") ქ.თბილისი, "დელისი–3"–ის საცხოვრებელი რაიონის მიმდებარედ, ინტენსიფიკაციის გზის სამხრეთით, (ნაკვეთი №1/124)
ნახაზის დასახელება:	საფეხურის დეტალები

დახაზა	შეამოწმა	დაადასტურა
ბ.ჯ.	ო.ქ.	ო.ქ.

მასშტაბი	ფორმატი	თარიღი	რევიზია	ნახ.№
1:10	A3		R1	კ– 727

A3 1:10

ჩასატანებელი დეტალი
ჩ.დ–1

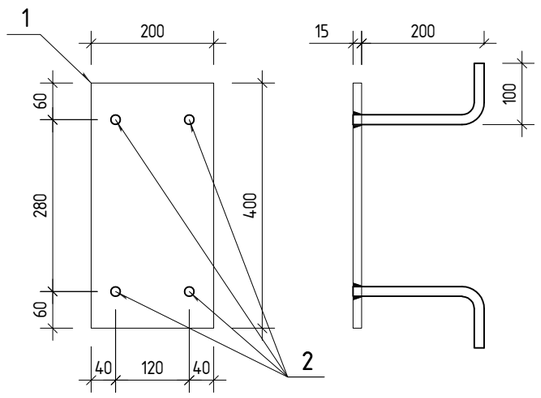

ჩასატანებელი დეტალი
ჩ.დ–4

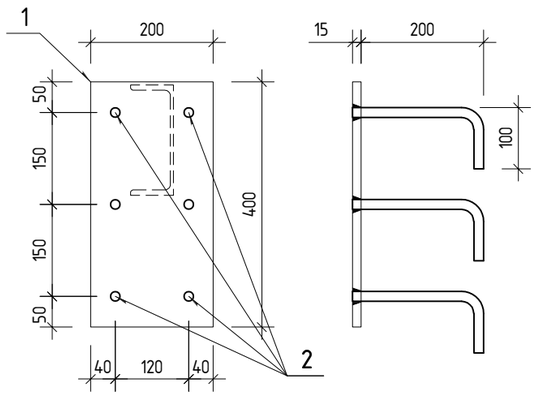

ჩასატანებელი დეტალი
ჩ.დ–2

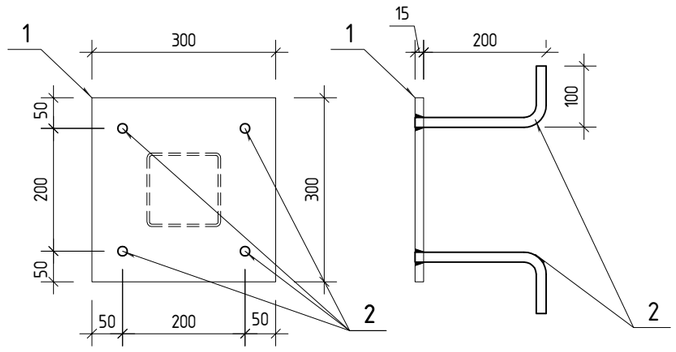

მარკა	ჩასატანებელი დეტალი ჩ.დ–1 (2ც)							
პოზ.	ესკიზი	სიგრძე, მმ	რაოდ.	წონა, კგ			ლითონის კლასი	შენიშვნა
				1 ცალის	საერთო	სულ		
1	–200×15	400	1	9.4	9.4	11	S235	
2	ø16 B500B	290	4	0.35	1.4			

მარკა	ჩასატანებელი დეტალი ჩ.დ–2 (1ც)							
პოზ.	ესკიზი	სიგრძე, მმ	რაოდ.	წონა, კგ			ლითონის კლასი	შენიშვნა
				1 ცალის	საერთო	სულ		
1	–300×15	300	1	10.6	10.6	12	S235	
2	ø16 B500B	290	4	0.35	1.4			

მარკა	ჩასატანებელი დეტალი ჩ.დ–4 (6ც)							
პოზ.	ესკიზი	სიგრძე, მმ	რაოდ.	წონა, კგ			ლითონის კლასი	შენიშვნა
				1 ცალის	საერთო	სულ		
1	–200×15	400	1	9.4	9.4	12	S235	
2	ø16 B500B	290	6	0.35	2.1			

კონსტრუქტორი

შ.პ.ს "ჯი ენ პი"

ალ. ყაზბეგის გამზ. 14ბ
0160, თბილისი, საქართველო
+995599150088
Gipn.ltd@gmail.com

პროექტის დასახელება:

მრავალბინიანი საცხოვრებელი სახლი (ბლოკი "C")
ქ.თბილისი, "დელისი–3"–ის საცხოვრებელი რაიონის მიმდებარედ, ინტენსიფიკაციის გზის სამხრეთით, (ნაკვეთი №1/124)

ნახაზის დასახელება:

ჩასატანებელი დეტალი ჩ.დ–1 ..... ჩ.დ–4

დახაზა	შეამოწმა	დაადასტურა
ბ.ჯ.	ო.ქ.	ო.ქ.

მასშტაბი	ფორმატი	თარიღი	რევიზია	ნახ.№
1:10	A3		R1	კ– 728

A3 1:10

ბარკ.	ლითონის კიბე-2								
პოზ.	კვეთი	სიგრძე, მმ	1 მ.მ კგ	რაოდ.	წონა, კგ			ლითონის კლასი	შენიშვნა
					1 ცალის	საერთო	სულ		
1	□ 120×120×4	7800	14,25	1	111.15	111.15	3153	S235	
2	კას.1 [№ 18	5820	16.3	2	94.87	189.73		S235	
3	კას.2 [№ 18	7290	16.3	2	118.83	237.65		S235	
4	კას.3 [№ 18	6870	16.3	2	111.98	223.96		S235	
5	კას.4 [№ 18	7240	16.3	2	118.01	236.02		S235	
6	[№ 18	2800	16.3	2	45.64	91.28		S235	
7	[№ 18	1300	16.3	1	21.19	21.19		S235	
8	□ 50×50×3	1390	4.31	34	5.99	203.69		S235	
9	□ 50×50×3	380	4.31	92	1.64	150.68		S235	
10	საფეხური -5მმ	390×1400	-	42	21.40	898.80		S235	
11	ბაქანი №1 -4მმ	1510×2800	-	1	133	133.00		S235	
12	ბაქანი №1 -4მმ	3890×2800	-	1	342	342.00		S235	
13	ბაქანი №1 -4მმ	1690×2800	-	1	148	148.00		S235	
14	ბაქანი №2 -4მმ	1890×2800	-	1	166	166.00		S235	

A3 1:10

კონსტრუქტორი

შ.პ.ს "ჯი ენ პი"

ალ. ყაზბეგის გამზ. 14ბ
0160, თბილისი, საქართველო

+995599150088
Gipn.ltd@gmail.com

პროექტის დასახელება:

მრავალბინიანი საცხოვრებელი სახლი (ბლოკი "C")
ქ.თბილისი, "დელისი-3"-ის საცხოვრებელი რაიონის მიმდებარედ, ინტენსიფიკაციის გზის სამხრეთით, (ნაკვეთი №1/124)

ნახაზის დასახელება:

სპეციფიკაცია

დახაზა	შეამოწმა	დაადასტურა
ბ.ჯ.	ო.ქ.	ო.ქ.

მასშტაბი	ფორმატი	თარიღი	რევიზია	ნახ.№
1:10	A3		R1	ქ- 729

| | | |

A2 1:25

მონოლითური კოჭები																														
კ-1	1		591.8		592		310.7						71.6	3548.9			3 931	4 523									4 523	22.80
კ-2	2		1274.0		1 274									6087.1			6 087	7 361									7 361	37.60
კ-3	2		1244.5		1 245									5991.5			5 992	7 236									7 236	36.80
კ-4	1		615.7		616		310.7						71.6	3626.9			4 009	4 625									4 625	23.50
კ-5	2		1459.2		1 459									6412.3			6 412	7 871									7 871	39.00
კ-6	2		899.8		900									4076.0			4 076	4 976									4 976	23.40
კ-7	4		1233.6		1 234									5765.8			5 766	6 999									6 999	40.40
კ-8	8		2626.7		2 627								3606.6	8739.0			12 346	14 972									14 972	67.20
კ-9	4		705.6		706								1951.8				1 952	2 657									2 657	17.60
კ-10	2		336.6		337								935.3				935	1 272									1 272	8.40
კ-11	4		728.4		728								2028.2				2 028	2 757									2 757	18.40
კ-12	2		261.6		262								769.2				769	1 031									1 031	6.60
კ-13	2		349.0		349								975.9				976	1 325									1 325	8.80
კ-14	2		109.7		110								334.4				334	444									444	2.60
კ-15	2		305.3		305									1566.3			1 566	1 872									1 872	8.00
კ-16	2		305.3		305									1566.3			1 566	1 872									1 872	8.00
კ-17	2		189.5		189								334.4				334	524									524	2.60
კ-18	1		87.1		87								148.1				148	235									235	1.10
კ-19	1		678.6		679									3157.7			3 158	3 836									3 836	19.80
კ-20	1		699.2		699									3224.5			3 224	3 924									3 924	20.40
კ-21	2		368.0		368								909.0				909	1 277									1 277	8.00
კ-22	2		387.0		387								1014.1				1 014	1 401									1 401	7.60
კ-23	2		387.0		387								1014.1				1 014	1 401									1 401	7.60
კ-24	1			144.4	144			16.1						382.4			399	543									543	2.60
კ-25	1			255.0	255			29.4						604.5			634	889									889	4.60
კ-26	1			195.6	196			16.0						380.9			397	592									592	2.80
კ-27	1			195.6	196			16.0						380.9			397	592									592	2.80
კ-28	1		309.1		309									2 121.3			2 121	2 430									2 430	4.40
კ-29	1		113.2		113								356.3				356	470									470	2.00
კ-30	1		113.2		113								356.3				356	470									470	2.00
კ-31	1		336.0		336									810.0			810	1 146									1 146	5.40
ბირთვი-1						123	652	1023									1 798	1 798									1 798	19.9
მონოლითური კიბე																														
კბ-1	1		160.4		160		86.1	448.6									535	695									695	6.62
ლითონის კიბე																														
ლითონის კიბე-1	1	5		348	353					14							14	367		788	899	70.6	312	1 096	330		3 496	3 863	7.0
ლითონის კიბე-2	1	5		328.0	333					16.8							17	350		789.0	898.8	85.8	111.2	999.8	354.4		3 239	3 589	6.45
		10	28 173	1 467	29 650	25 124	54 775	167 540	45 670	143 066	5 674	9 670	442 471	78 563			972 554	1 002 204	13 163	1 577	1 798	156	423	2 096	685		19 898	1 022 102	7 950	

კონსტრუქტორი

შ.პ.ს "ჯი ენ პი"

ალ. ყაზბეგის გამზ. 14ბ
0160, თბილისი, საქართველო
+995599150088
Gipn.ltd@gmail.com

პროექტის დასახელება:

მრავალბინიანი საცხოვრებელი სახლი (ბლოკი "C'')
ქ.თბილისი, "დელისი-3"-ის საცხოვრებელი რაიონის მიმდებარედ, ინტენსიფიკაციის გზის სამხრეთით, (ნაკვეთი №1/124)

ნახაზის დასახელება:

ამოკრება

დახაზა	შეამოწმა	დაადასტურა
თ.ბ.	ო.ქ.	ო.ქ.

მასშტაბი	ფორმატი	თარიღი	რევიზია	ნახ.№
1:25	A2			802

Georgian designing group

მრავალბინიანი საცხოვრებელი სახლი (ბლოკი “C”)

03.03.26

#14 b A. Kazbegi Avenue. Tbilisi, Georgia
www.gnp.com.ge

სარჩევი

1. შესავალი..... 2
1.1 გამოთვლის მიდგომები – მიმოხილვა..... 3
2. სამშენებლო სტანდარტები და მეთოდოლოგია
2.1 კოდები და სტანდარტები..... 3
2.2 მასალების სპეციფიკაციები..... 4
2.2.1 სტრუქტურული ელემენტებისთვის ბეტონის თვისებები ACI-ის მიხედვით.....4
2.2.2. ბეტონის დამცავი შრე..... 5
2.2.3. არმატურა.....5
2.2.4. ცეცხლგამძლეობის მოთხოვნები..... 5
2.2.5 ელემენტების კვეთები და მოდიფიკაცია..... 6
2.2.5.1 ღეროვანი ელემენტები..... 6
2.3.5.2 ბრტყელი ელემენტები..... 7
2.3 დატვირთვის პირობები..... 7
2.3.1 ფუნქციები..... 7
2.3.2 დატვირთვის შემთხვევა..... 8
2.3.3 დატვირთვების სქემა..... 11
2.3.4 დატვირთვის კომბინაციები..... 15
2.4 ექსპლუატაციის მოთხოვნები..... 16
2.4.1 დასაშვები დეფორმაციები..... 16
2.4.2 ბზარი სიგანე კონტროლი..... 17
3. სტრუქტურული სისტემის აღწერა..... 18
3.1 სტრუქტურული ანალიზის მოდელის გეგმები..... 18
4. სტრუქტურული ანალიზი და დიზაინი..... 21
დეტალური წრფივი ანალიზი..... 21
4.1 წრფივი ანალიზი..... 21
4.1.1 შენობის მოდალური პერიოდები და სიხშირეები..... 21
4.1.3.2 არმირების სქემა.....23
4.2 გადაადგილებები..... 25

1. შესავალი

ამ ანგარიშში წარმოდგენილია სტრუქტურული დაპროექტების კრიტერიუმები, მეთოდები და გადაწყვეტილებები პროექტისთვის “მრავალბინიანი საცხოვრებელი სახლი (ბლოკი “C”)” თბილისი, საქართველო. დიზაინი ორიენტირებულია სიმტკიცის, ეფექტურობისა და ნორმებთან შესაბამისობის მიღწევაზე, კონსტრუქციის დროის ოპტიმიზაციის პარალელურად. სისტემა აკმაყოფილებს მუდმივი და დროებითი დატვირთვის, ქარისა და სეისმური ზემოქმედების მოთხოვნებს ფუნქციონალურობისა და არქიტექტურული ჩანაფიქრის შელახვის გარეშე. სტრუქტურული პარამეტრების, მოდელირების და სისტემების დეტალები წარმოდგენილია შემდეგ თავებში.

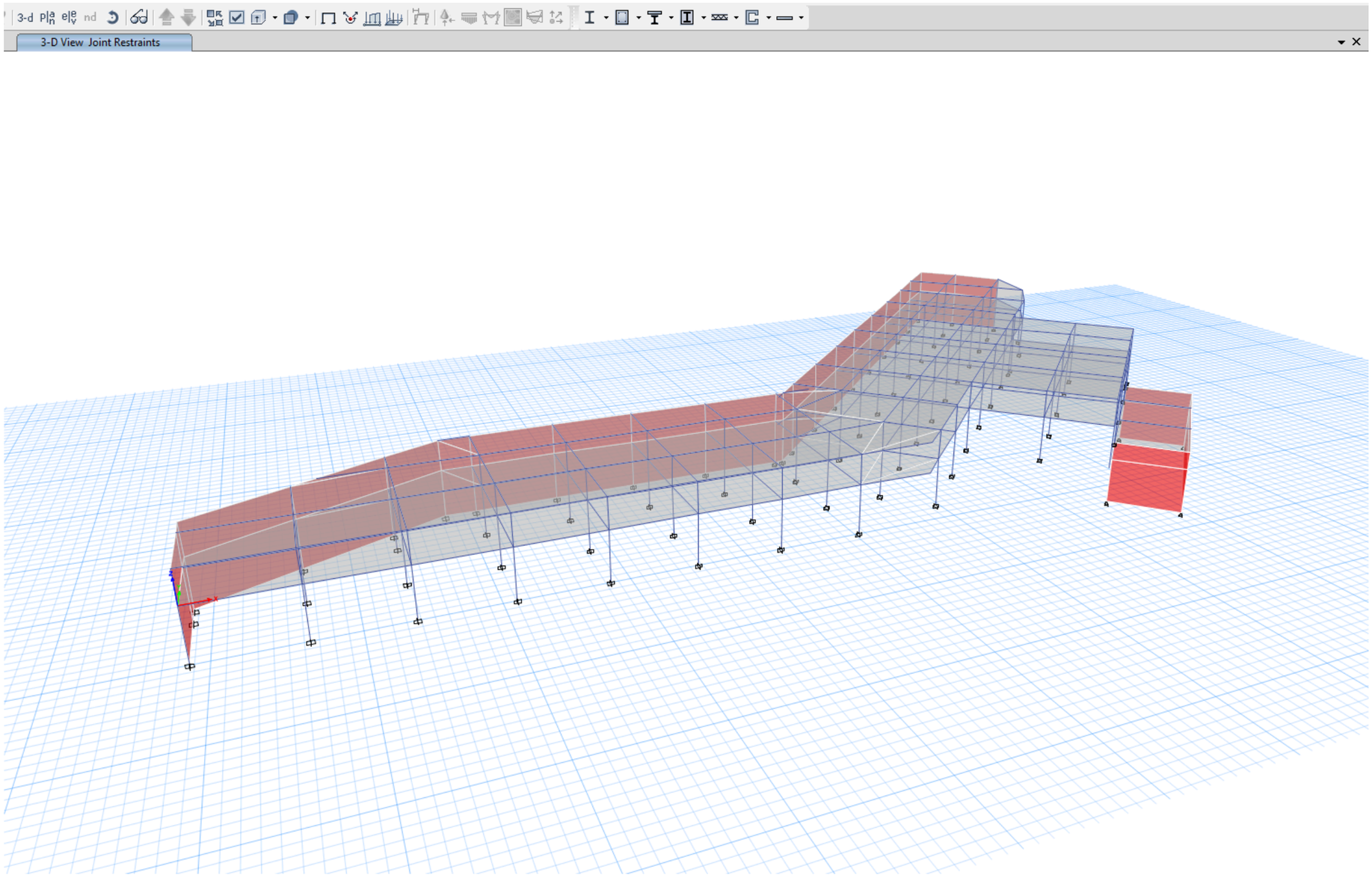

1.1 გამოთვლის მიდგომები – მიმოხილვა

“მრავალბინიანი საცხოვრებელი სახლი (ბლოკი “C”)” დაპროექტება ეფუძნება წრფივი ანალიზის მეთოდს:

წრფივი ანალიზი: გულისხმობს, რომ მასალები რჩებიან ელასტიურ მდგომარეობაში, რაც საშუალებას იძლევა ნაგებობაში შეფასდეს ძალების განაწილება და დეფორმაციები ნორმალური დატვირთვების ქვეშ.

2. სამშენებლო სტანდარტები და მეთოდოლოგია

2.1 კოდები და სტანდარტები

სტრუქტურული დაპროექტება და დოკუმენტაცია განხორციელდა შესაბამისი ამერიკული დიზაინის კოდებისა და სტანდარტების შესაბამისად და დაემორჩილება ადგილობრივი ორგანოების რეგულაციებს.

ზოგადად, გამოყენებული კოდები და რეგულაციები მოიცავს შემდეგს:

კატეგორია	კოდი/სტანდარტი	დეტალები
დიზაინის ძირითადი პრინციპები	EN 1990: ევროკოდი – სტრუქტურული დიზაინის ბაზისი	განსაზღვრავს პრინციპებსა და საჭიროებებს უსაფრთხოებისა და სიმყაროს მისაღებად სტრუქტურულ დიზაინში.
შენობებზე ზემოქმედებები	EN 1991-1-1: სიმკვრივე, საკუთრივი წონა და დაწესებული დატვირთვები	ეხება მუდმივ და ცვლად მოქმედებებს ზოგად სტრუქტურულ ელემენტებზე.
	EN 1991-1-3: თოვლის დატვირთვები	განსაზღვრავს მოქმედებებს, რომლებიც თოვლის დატვირთვებისგან შენობებზე მოდის.
	EN 1991-1-4: ქარის მოქმედებები	გაწვდის რჩევებს ქარის მოქმედებებზე შენობის სტაბილურობისა და მომსახურეობის მიზნით.
	EN 1991-1-5: თერმული მოქმედებები	ტემპერატურის გავლენა სტრუქტურებზე.
	EN 1991-1-7: შემთხვევითი მოქმედებები	ეხება შემთხვევით მოქმედებებს, როგორიცაა დარტყმა და აფეთქება.
სეისმური დატვირთვები	EN 1998-1: ევროკოდი 8 – სტრუქტურების დიზაინი მიწისძვრის მიმართ მდგრადობისთვის	მოიცავს შენობების სეისმური დიზაინის პრინციპებს.
ბეტონის დიზაინი	EN 1992-1-1: ევროკოდი 2 – ბეტონის კონსტრუქციების დიზაინი	განსაზღვრავს მოთხოვნებს ბეტონის კონსტრუქციებისთვის, მათ შორის გამძლეობას და უკიდურესი ზღვრული მდგომარეობებს.
ლითონის დიზაინი	EN 1993-1-1: ევროკოდი 3 – ფოლადის კონსტრუქციების დიზაინი	გაწვდის წესებს ფოლადის ელემენტებისა და შეერთებების დიზაინისთვის.
საძირკვლების დიზაინი	EN 1997-1: ევროკოდი 7 – გეოტექნიკური დიზაინი	ეხება მიწისა და სტრუქტურის ურთიერთქმედებას და გეოტექნიკურ შეფასებებს.
შესრულება და დეტალიზაცია	EN 13670: ბეტონის კონსტრუქციების შესრულება	განსაზღვრავს წესებს ბეტონის სამუშაოების მშენებლობისა და დეტალიზაციისთვის..
	EN 1090: ფოლადის კონსტრუქციების შესრულება	განსაზღვრავს მოთხოვნებს ფოლადის კონსტრუქციების წარმოებისა და აწყობისთვის.

2.2 მასალების სპეციფიკაციები

2.2.1 სტრუქტურული ელემენტებისთვის ბეტონის თვისებები ACI-ის მიხედვით

ქვემოთ მოცემულ ცხრილში წარმოდგენილია სხვადასხვა სტრუქტურული ელემენტისთვის გამოყენებული ბეტონის კლასების თვისებები ACI-ის სპეციფიკაციების მიხედვით. ცხრილი შეიცავს ბეტონის კლასების აღნიშვნებს, მათ შესაბამის ცილინდრული და კუბური წნევითი სიმტკიცეების მნიშვნელობებს. აღნიშნული მონაცემები უზრუნველყოფს, რომ სტრუქტურული ელემენტები აკმაყოფილებენ დიზაინისა და ექსპლუატაციის მოთხოვნებს უსაფრთხოებისა და მდგრადობის თვალსაზრისით.

Structural Element	**Concrete Grade**
ვერტიკალური ელემენტები (სვეტები,კედელები,ხიმინჯები)	B30
ჰორიზონტალური ელემენტები (კოჭები,ფილები)	B30

შენიშვნები:

- f’c = ბეტონის ხასიათობრივი წნევითი სიმტკიცე ცილინდრზე 28 დღეში
  fcu = ბეტონის ხასიათობრივი წნევითი სიმტკიცე კუბზე 28 დღეში
  უბრალო ბეტონის სიმკვრივე (არმატურის გარეშე) ρc = 2,400 კგ/მ³ (23.5 კნ/მ³)
  გაძლიერებული ბეტონის სიმკვრივე ρc = 2,550 კგ/მ³ (25 კნ/მ³)
  თერმული გაფართოების კოეფიციენტი, tc = 1.00 x 10^{-5} °C
  ბეტონის გამოშრობის შეკუმშვის დეფორმაცია, εsh = 400 ~ 800 x 10^{-6}

2.2.2. ბეტონის დამცავი შრე

გარე არმატურამდე სუფთა ბეტონის დამცავი შრე 1-საათიანი ცეცხლგამძლეობის კლასისათვის, ACI/TMS 216.1M-14(19)-ის მიხედვით, უნდა იყოს შემდეგი, გარდა იმ შემთხვევებისა, როდესაც ნახაზებზე მითითებულია სხვა რამ.

რკინაბეტონის ელემენტის ტიპი	**ნომინალური დამცავი შრე (მმ)**
საძირკვლის ფილა (R60)	40
გადახურვის ფილები (R60)	25
კოჭები (R60)	40
სვეტები (R60)	30
კედლები (R60)	30
კიბეები (R60)	25

2.2.3. არმატურა

ყველა არმატურა უნდა შეესაბამებოდეს EN 10080 სტანდარტს და იყოს კლასიფიცირებული როგორც Grade B500B ცხლად გალამინული ფოლადი, მინიმალური დნობადობის სიმტკიცით Fy = 500 MPa, შესაბამისობაში Eurocode 2-ის (EN 1992-1-1) მოთხოვნებთან.

ხელმისაწვდომი არმატურის დიამეტრებია: 8 მმ, 10 მმ, 12 მმ, 14 მმ, 16 მმ, 20 მმ, 22 მმ, 25 მმ, 28 მმ, 32 მმ.

2.2.4. ცეცხლგამძლეობის მოთხოვნები

ცეცხლგამძლეობის მოთხოვნები უზრუნველყოფს, რომ კონსტრუქციამ შეინარჩუნოს ტვირთმზიდი უნარი, იზოლაცია და მთლიანობა ხანძრის ზემოქმედების დროს. ცეცხლგამძლეობის კლასები განისაზღვრება ACI 216.1-14 (ბეტონი) და AISC 360-10 / AISC Design Guide 19 (ფოლადი) სტანდარტებით.

მინიმალური ცეცხლგამძლეობის კლასები – ACI 216.1-14.

2.2.5 ელემენტების კვეთები და მოდიფიკაცია

2.2.5.1 ღეროვანი ელემენტები

Table 2.2 - Frame Section Property Definitions - Summary

Section name	Material	Depth mm	Width mm	name
B40-70	B30	700	400	კოჭი
B40-90	B30	900	400	სვეტი
C40-60	B30	600	400	სვეტი

Table 2.2 - Frame Section Property Definitions - Summary

Name	PNA Offset 3 mm	PNA Offset 2 mm	Area Modifier	As2 Modifier	As3 Modifier	J Modifier	I33 Modifier	I22 Modifier	Mass Modifier	Weight Modifier
კოჭი	0	0	1	1	1	0.01	0.5	0.5	1	1
სვეტი	0	0	1	1	1	0.01	0.5	0.5	1	1

2.3.5.2 ბრტყელი ელემენტები

Area Section Property Definitions - Summary

Name	Type	Element Type	Material	Total Thickness cm
S25	Slab	Shell-Thin	B30	250
W40	Wall	Shell-Thin	B30	400

2.3 დატვირთვის პირობები

2.3.1 ფუნქციები

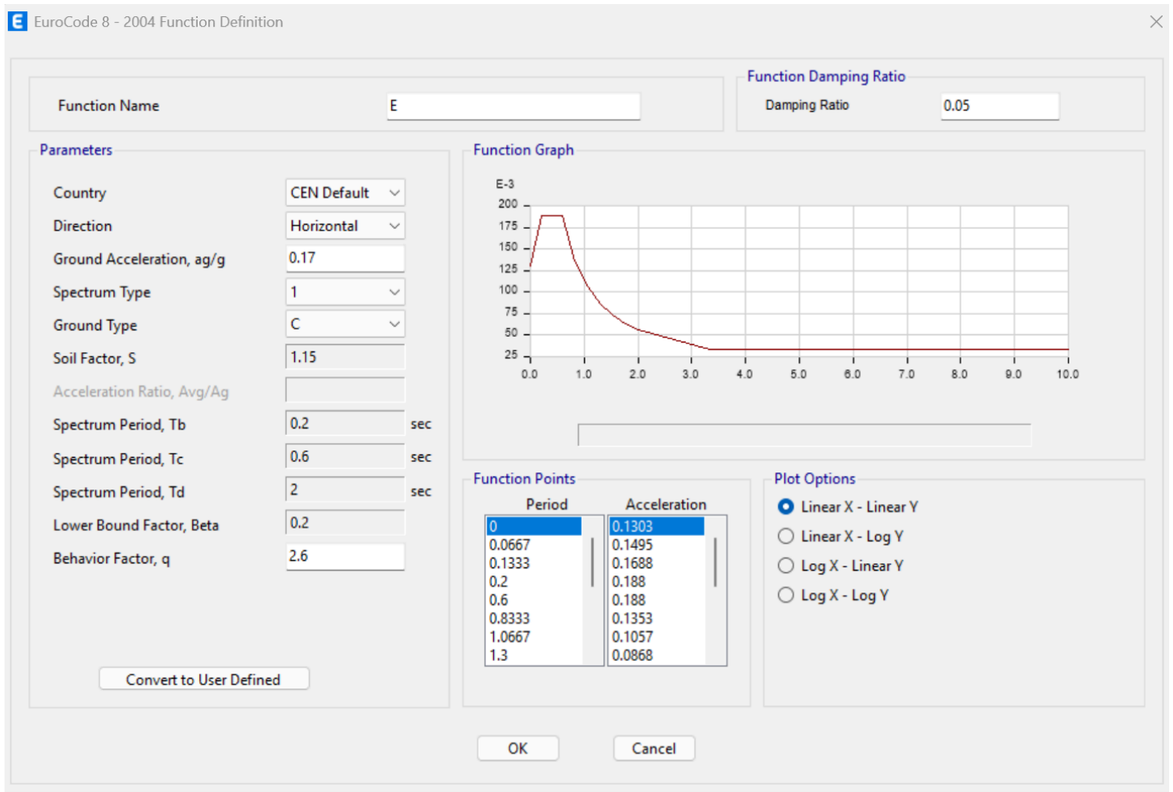

2.3.2 დატვირთვის შემთხვევა

Load Case Definitions - Summary

Name	Type
Dead	Linear Static
Live	Linear Static
Modal	Modal - Eigen
E-X	Response Spectrum
E-Y	Response Spectrum

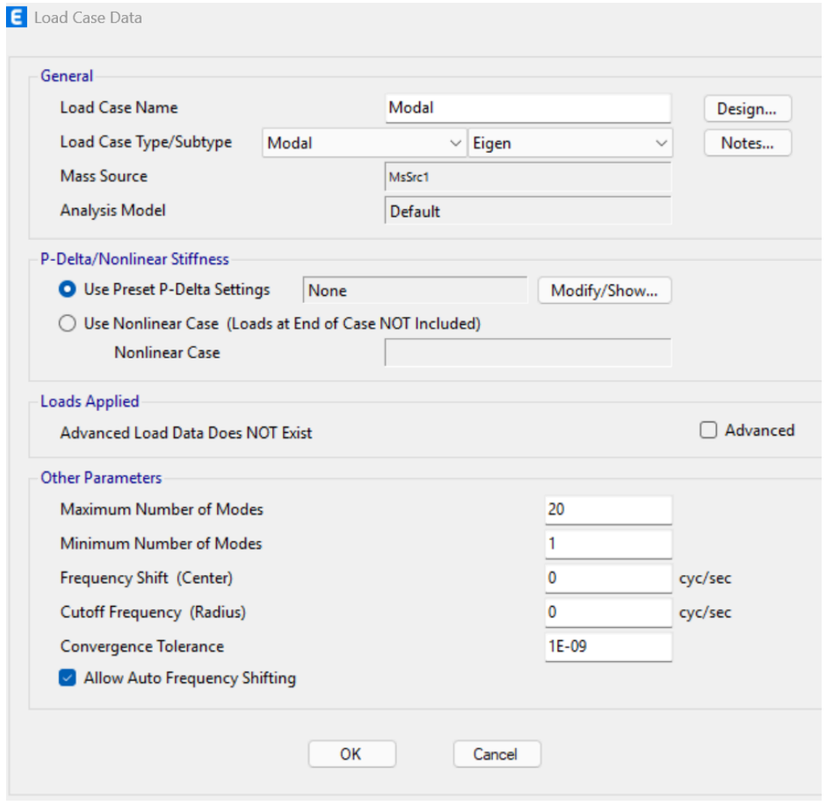

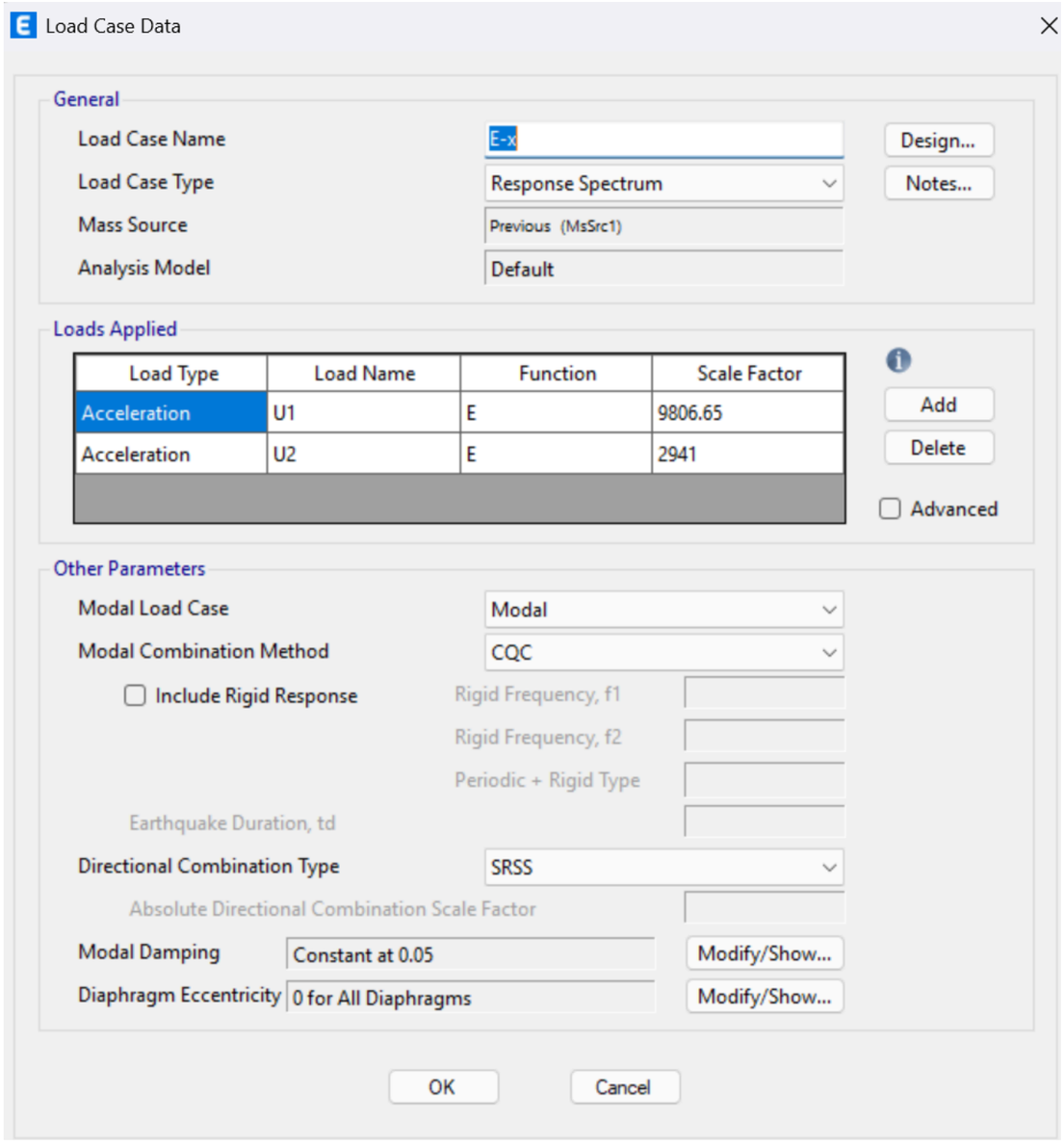
Load Case Data
General
Load Case Name
E-x
Design...
Load Case Type
Response Spectrum
Notes...
Mass Source
Previous (MsSrc1)
Analysis Model
Default
Loads Applied
Load Type
Load Name
Function
Scale Factor
Acceleration
U1
E
9806.65
Acceleration
U2
E
2941
Add
Delete
Advanced
Other Parameters
Modal Load Case
Modal
Modal Combination Method
CQC
Include Rigid Response
Rigid Frequency, f1
Rigid Frequency, f2
Periodic + Rigid Type
Earthquake Duration, td
Directional Combination Type
SRSS
Absolute Directional Combination Scale Factor
Modal Damping
Constant at 0.05
Modify/Show...
Diaphragm Eccentricity
0 for All Diaphragms
Modify/Show...
OK
Cancel

Load Case Data

General

Load Case Name: E-y
Load Case Type: Response Spectrum
Mass Source: Previous (MsSrc1)
Analysis Model: Default

Design...
Notes...

Loads Applied

Load Type	Load Name	Function	Scale Factor
Acceleration	U2	E	9806.65
Acceleration	U1	E	2941

Add
Delete
Advanced

Other Parameters

Modal Load Case: Modal
Modal Combination Method: CQC
Include Rigid Response
Rigid Frequency, f1
Rigid Frequency, f2
Periodic + Rigid Type
Earthquake Duration, td
Directional Combination Type: SRSS
Absolute Directional Combination Scale Factor
Modal Damping: Constant at 0.05 — Modify/Show...
Diaphragm Eccentricity: 0 for All Diaphragms — Modify/Show...

OK
Cancel

2.3.3 დატვირთვების სქემა

მუდმივი დატვირთვის სქემები

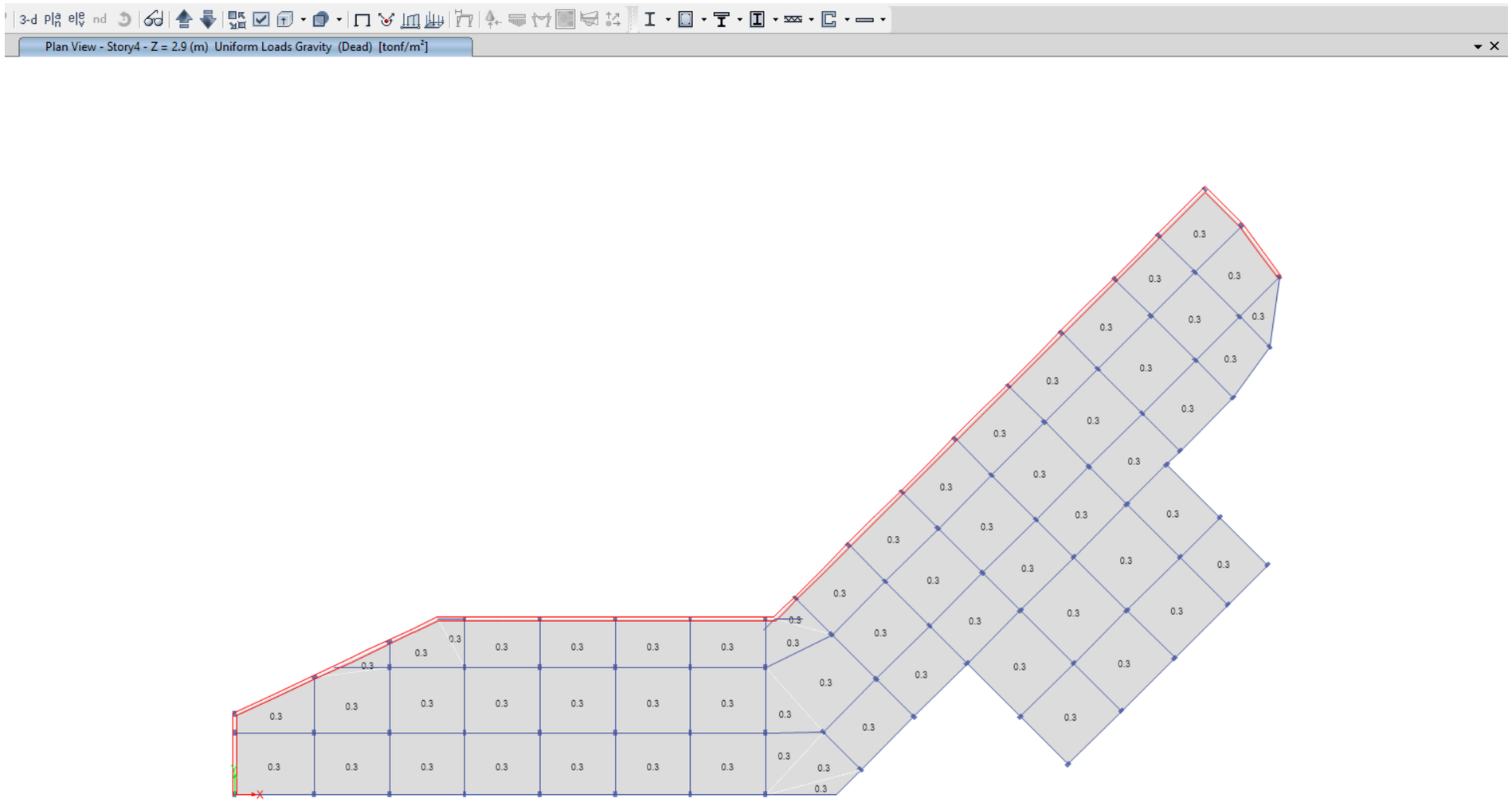

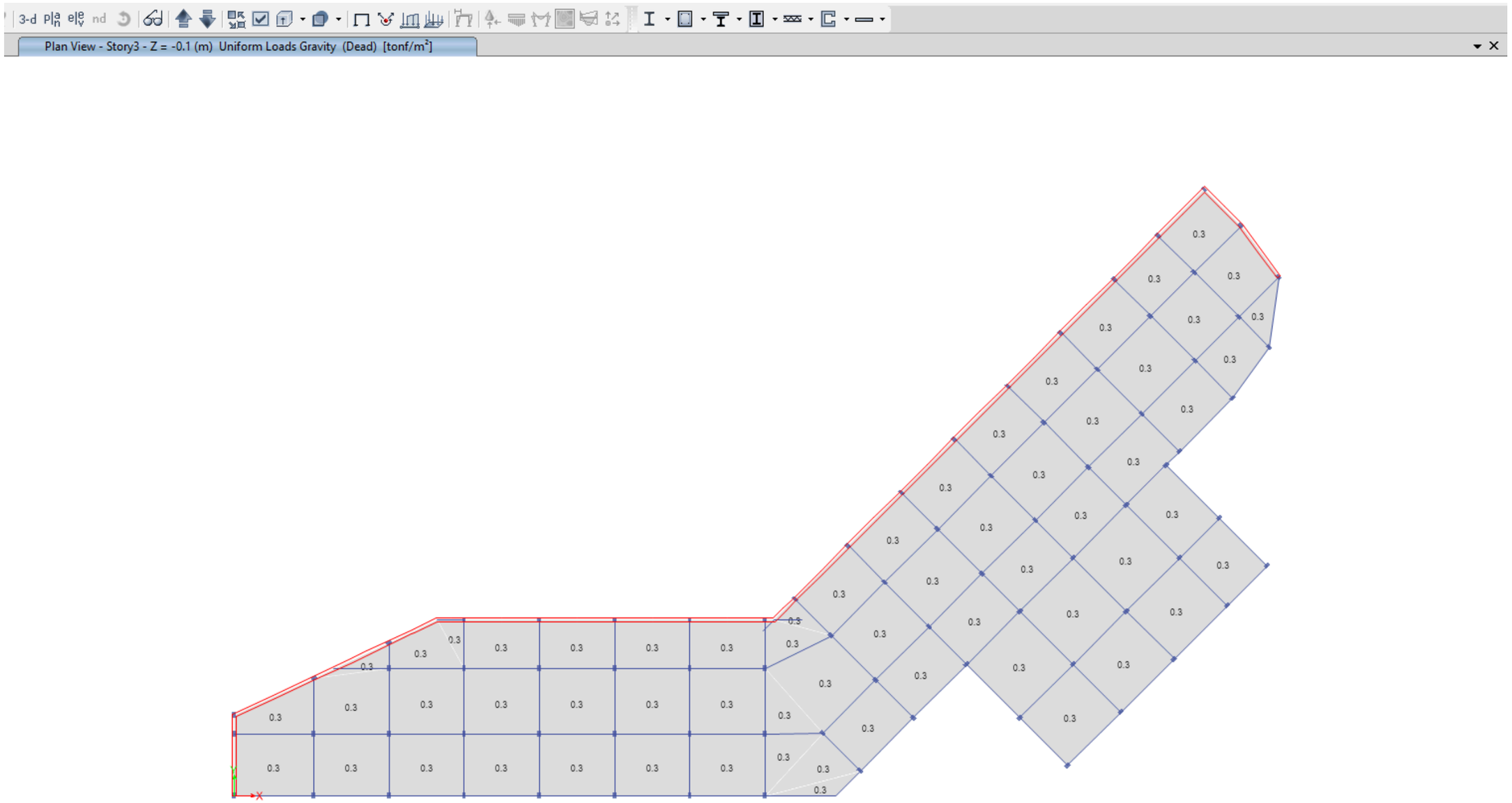

შენიშვნა: ფოტოზე გამოსახული დატვირთვების განზომილებაა ტონა/მ2

დროებითი დატვირთვა

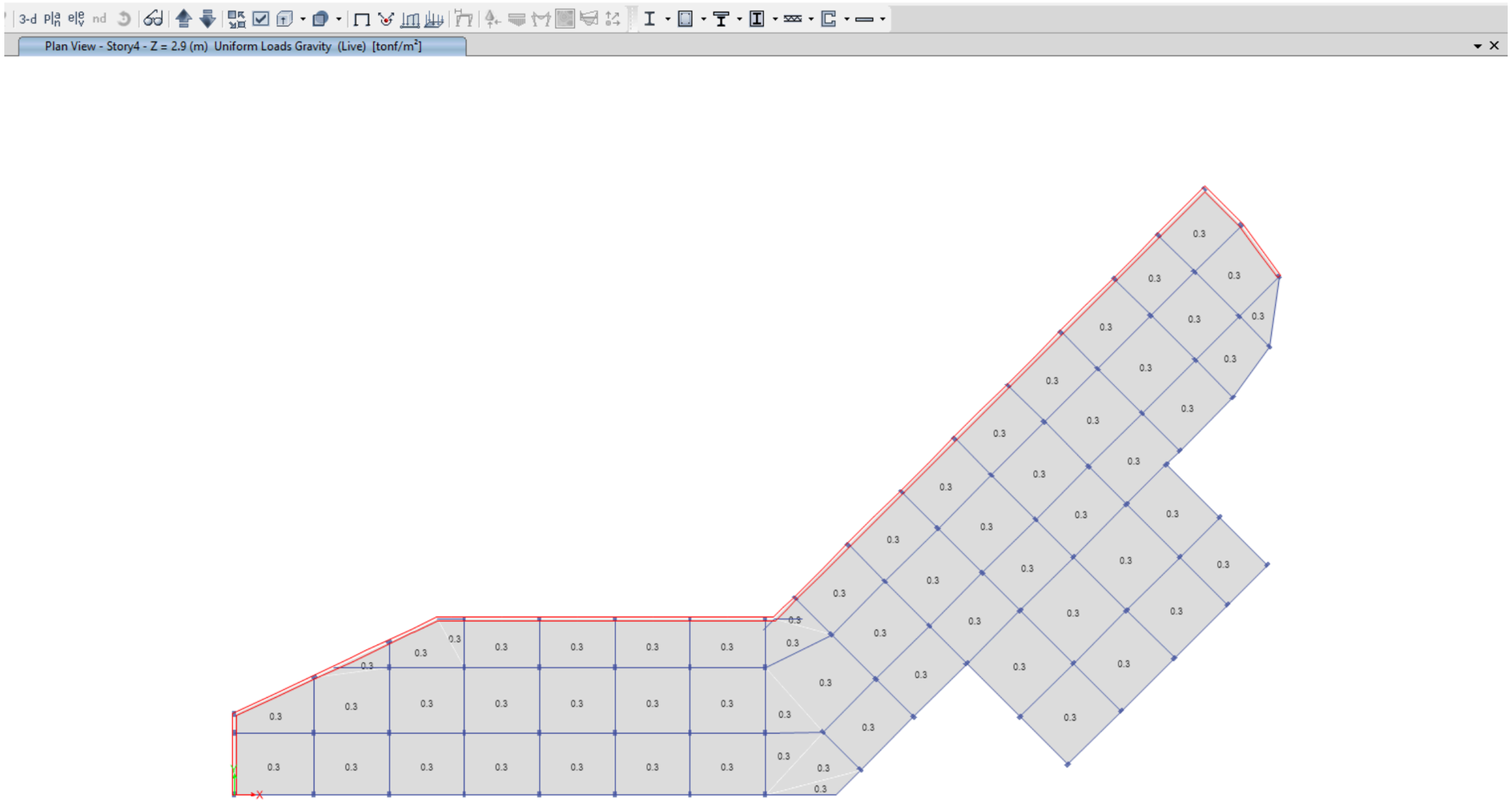

:

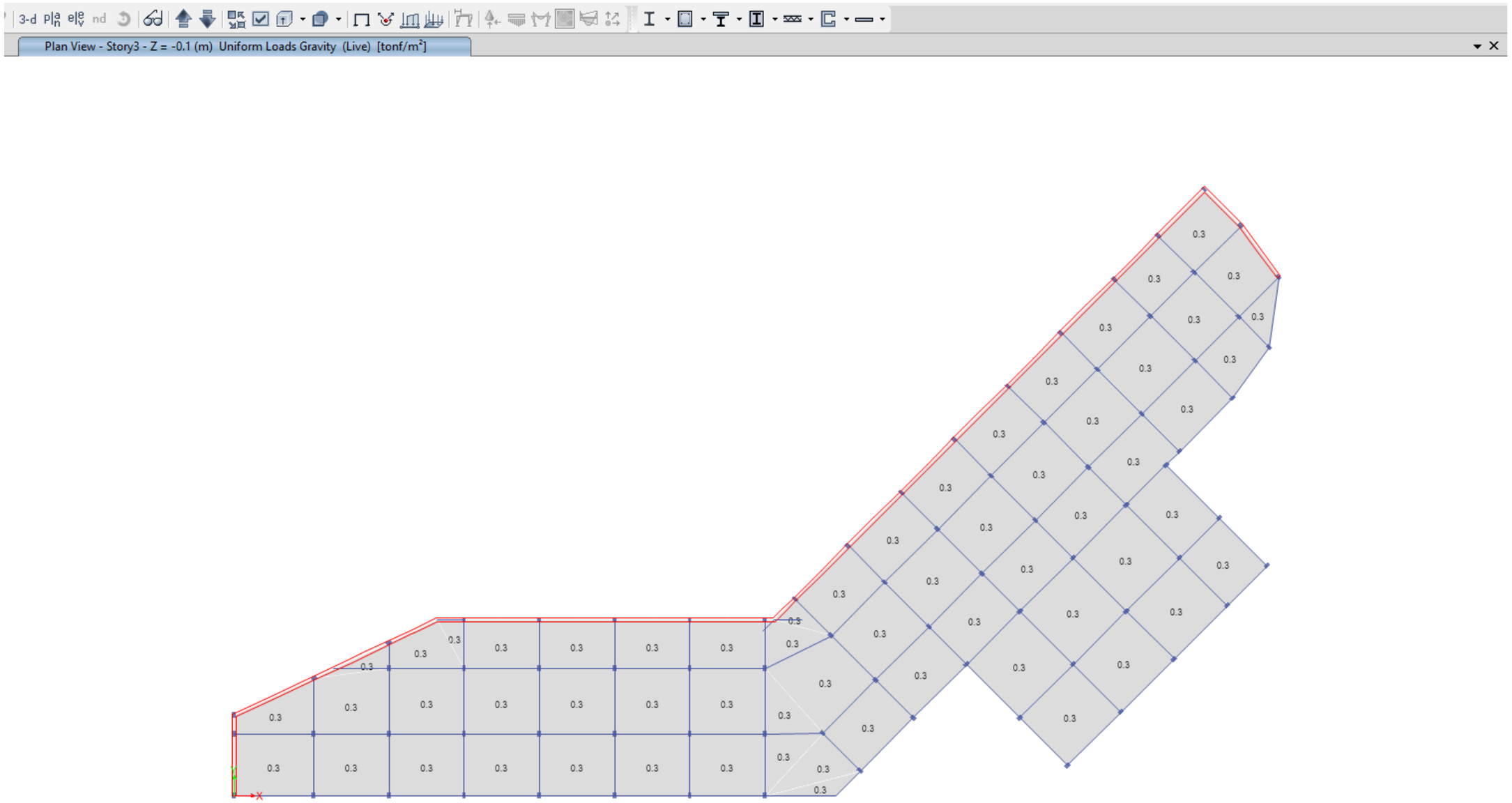

შენიშვნა: ფოტოზე გამოსახული დატვირთვების განზომილებაა ტონა/მ2

2.3.4 დატვირთვის კომბინაციები

დატვირთვის კომბინაციები უნდა იყოს შესაბამება ASCE 7-16-ის მოთხოვნებთან.

A. განსაზღვრებები:

Dead = მკვდარი დატვირთვა

Live = ცოცხალი დატვირთვა

W = ქარის დატვირთვა

E = სეისმური დატვირთვა

Table 4.8 - Load Combination Definitions

Name	Type	Load Name	SF	Notes
DConS1	Linear Add	Dead	1.35	Dead [Strength]
DConS2	Linear Add	Dead	1.35	Dead + Live [Strength]
DConS2		Live	1.5	
DConS3	Linear Add	Dead	1	Dead + Live + Response Spectrum [Strength]
DConS3		Live	0.3	
DConS3		E-X	1	
DConS4	Linear Add	Dead	1	Dead + Live + Response Spectrum [Strength]
DConS4		Live	0.3	
DConS4		E-Y	1	
DConS5	Linear Add	Dead	1	Dead + Response Spectrum [Strength]
DConS5		E-X	1	
DConS6	Linear Add	Dead	1	Dead + Response Spectrum [Strength]

DConS6		E-Y	1	
DConS7	Linear Add	Dead	1	Dead (min) + Response Spectrum [Strength]
DConS7		E-X	1	
DConS8	Linear Add	Dead	1	Dead (min) + Response Spectrum [Strength]

2.4 ექსპლუატაციის მოთხოვნები

ექსპლუატაციის მოთხოვნები უზრუნველყოფს, რომ კონსტრუქციამ იმუშაოს საკმარისად ჩვეულებრივი გამოყენების პირობებში, შეინარჩუნოს კომფორტი, მდგრადობა და ფუნქციონალობა. ამ განყოფილებაში განხილულია დეფლექციის ლიმიტები, ნაპრალის კონტროლი და ცეცხლგამძლეობის მოთხოვნები ACI 318-14-ის მიხედვით ბეტონის გაძლიერებული კონსტრუქციებისთვისა და AISC 360-10-ის მიხედვით სტრუქტურული ფოლადისათვის.

2.4.1 დასაშვები დეფორმაციები

შენობის კომპონენტებმა უნდა გაითვალისწინონ სტრუქტურის გადაადგილებები და ტოლერანტობები. გადაადგილებები გამოწვეულია გრავიტაციით და გვერდითი დატვირთვებით, გრძელვადიანი დეფორმაციითა და შეკუმშვის ეფექტებით, ტემპერატურის ცვლილებით და ა.შ. ეს ეფექტები ჩვეულებრივ აღწერილია როგორც გადაადგილებები, რომლებიც ხდება კომპონენტების მონტაჟის შემდეგ, რადგან ისინი მიუთითებენ კომპონენტში გათვალისწინებული გადაადგილების მასშტაბს, რაც გავლენას ახდენს მათ დეტალურ დიზაინზე. ზოგადად, მიიღება შემდეგი მნიშვნელობები.
ბეტონის სართულისა და სახურავის მშენებლობისთვის, მაქსიმალური დეფლექცია, რომელიც ხდება არამატყველი ელემენტების მონტაჟის შემდეგ, რომლებიც შეიძლება დაზიანდეს დიდი დეფლექციით, მათ შორის გრძელვადიანი კრიაპისა და დაუყოვნებელი ცოცხალი დატვირთვის დეფლექციით, არ უნდა აღემატებოდეს L/480 და საერთო მოკლევადიანი და გრძელვადიანი დეფლექცია არ უნდა აღემატებოდეს L/360 (Δ = Δ100%LT – Δ CDL).
ფოლადის სართულის მშენებლობისთვის, მაქსიმალური ცოცხალი დატვირთვის დეფლექცია არ უნდა აღემატებოდეს L/480 და საერთო დატვირთვის დეფლექცია არ უნდა აღემატებოდეს L/360. საერთო დატვირთვის დეფლექცია უნდა ითვალისწინებდეს ბეტონის ზედაპირის შეკუმშვის ეფექტებს.
ფოლადის სახურავის მშენებლობისთვის, მაქსიმალური ცოცხალი დატვირთვის დეფლექცია არ უნდა აღემატებოდეს L/360 და საერთო დატვირთვის დეფლექცია არ უნდა აღემატებოდეს L/240.
ქარის დატვირთვისას ვერტიკალური ელემენტების კედლების წევრების და სახურავის სტრუქტურის ჰორიზონტალური გადაადგილება შეზღუდულია L/500-მდე.
შენობის მრუდი ქარის დატვირთვებზე ≤ სიმაღლე / 400
ვერტიკალური ინტერშტორის დრიფტი და შენობის მრუდი სეისმური დატვირთვების დროს ≤ 0.02hsx

2.4.2 ბზარი სიგანე კონტროლი

წყლის შენახვის სტრუქტურებისთვის ან სტრუქტურებისთვის, რომლებიც წყალს აგროვებენ, ნაპრალის სიგანე შეზღუდული იქნება 0.1 მმ-მდე. ასეთი სტრუქტურები ასევე იქნებიან დაცული წყალგაუმტარი მემბრანით. სხვა შემთხვევაში, სტრუქტურები დაიმუშავება ნომინალური ნაპრალის სიგანით ACI 318-14-ის მოთხოვნების შესაბამისად.

3. სტრუქტურული სისტემის აღწერა

3.1 სტრუქტურული ანალიზის მოდელის გეგმები

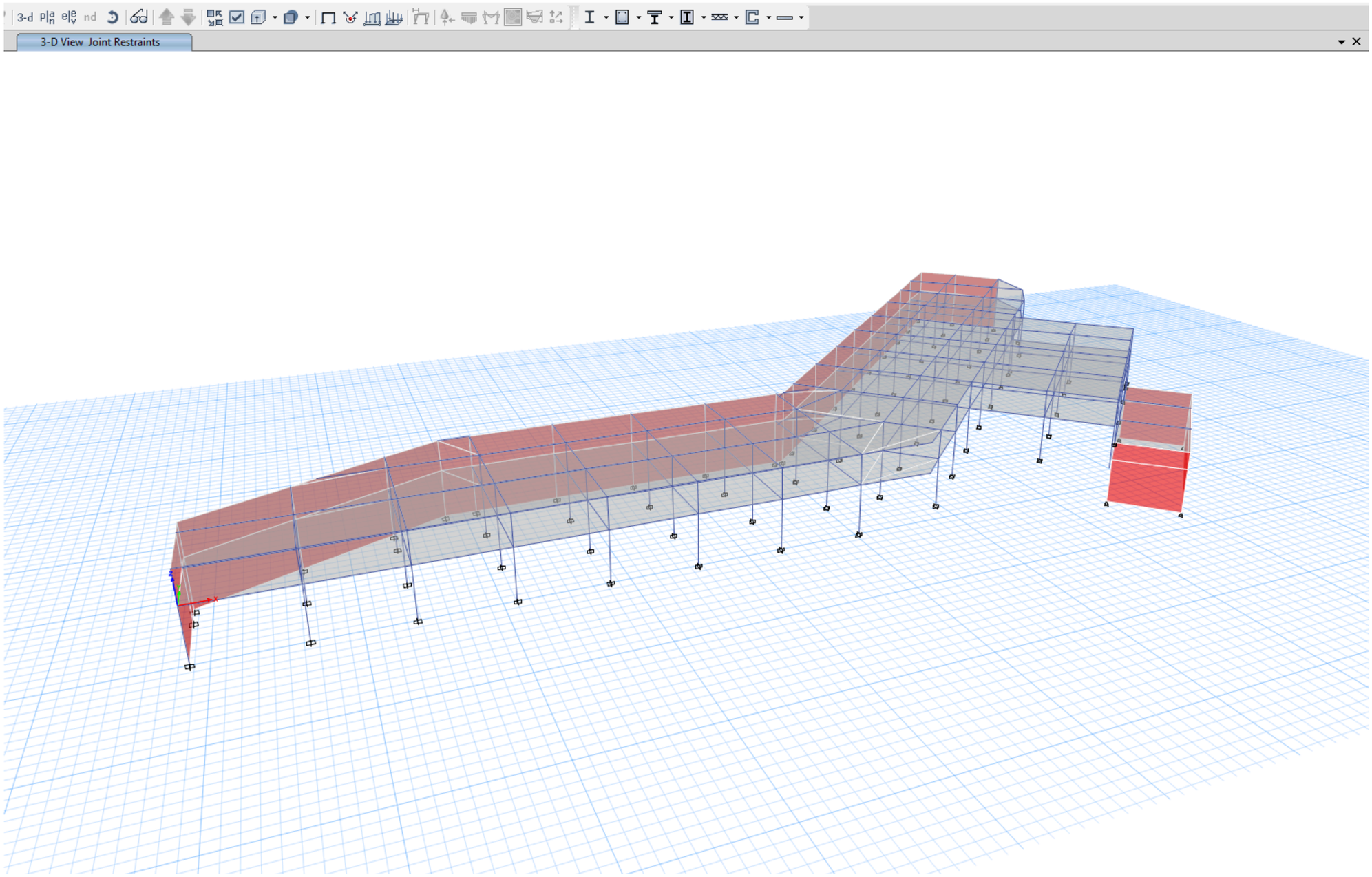

3D მოდელი

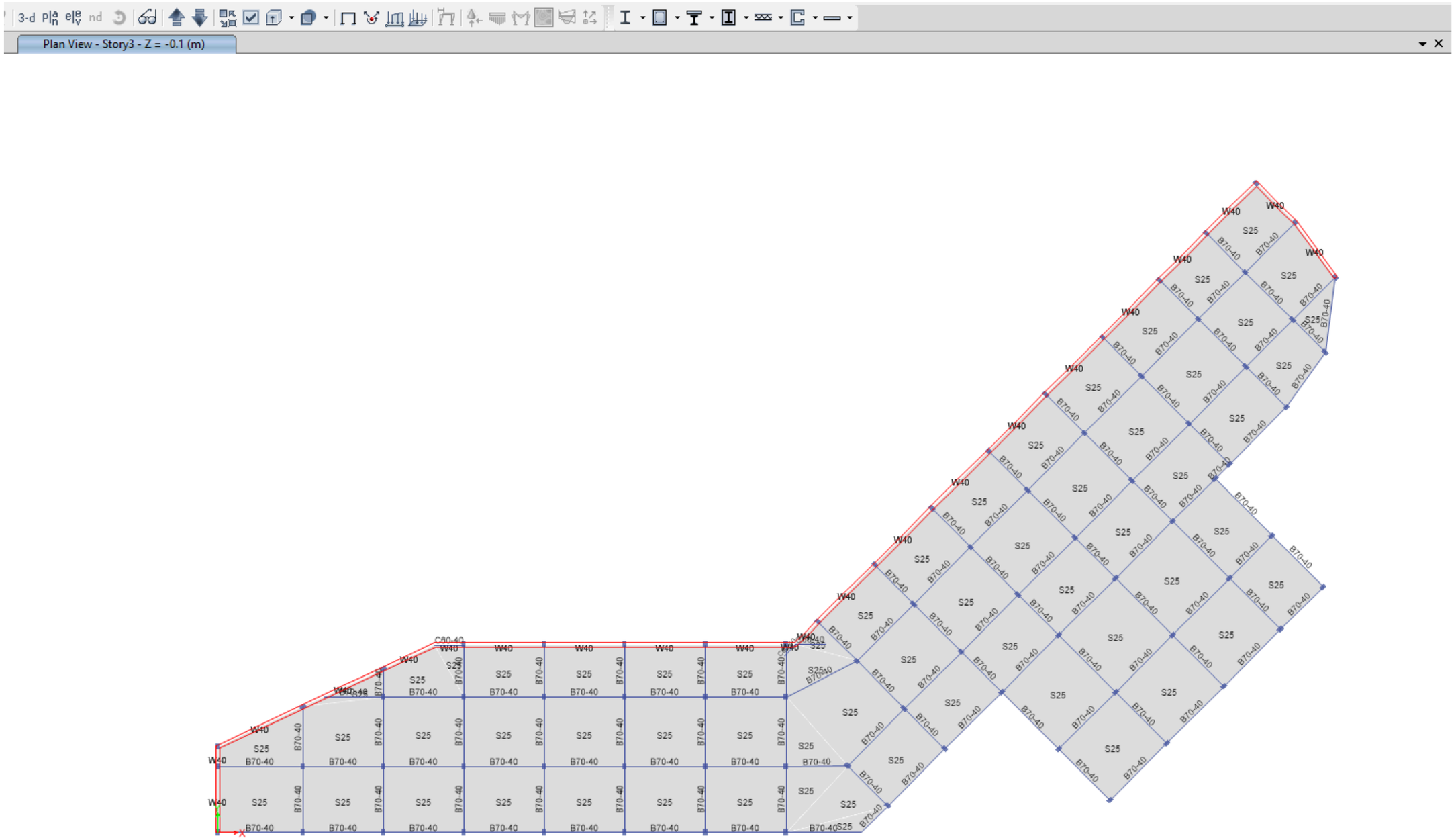
Plan View - Story3 - Z = -0.1 (m)
W40
S25
B70-40
C80-40

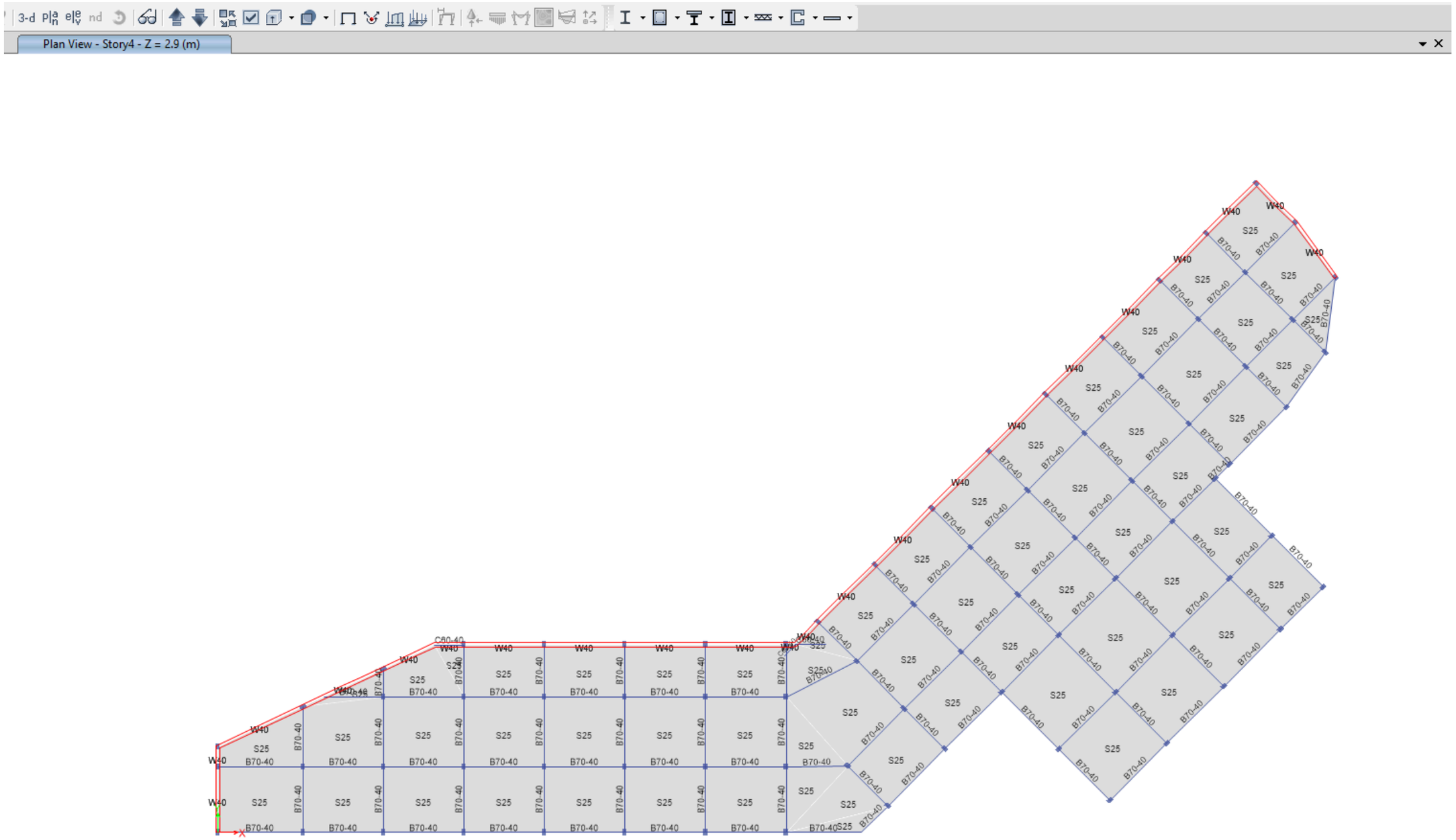
Plan View - Story4 - Z = 2.9 (m)
W40
S25
B70-40
C80-40

4. სტრუქტურული ანალიზი და დიზაინი

დეტალური წრფივი ანალიზი

4.1 წრფივი ანალიზი

(ძალის, გადაადგილებისა და კომპონენტების დიზაინის შეფასება ელასტიკური დიაპაზონის ფარგლებში.)

4.1.1 შენობის მოდალური პერიოდები და სიხშირეები

Modal	**Acceleration**	**UX**	**99.33**	**87.08**
Modal	**Acceleration**	**UY**	**99.77**	**91.58**

ცხრილი: მოდალური პერიოდები და სიხშირეები

Case	Mode	Period sec
Modal	1	0.188
Modal	2	0.161
Modal	3	0.104
Modal	4	0.099
Modal	5	0.084

Modal	6	0.079
Modal	7	0.075
Modal	8	0.061
Modal	9	0.055
Modal	10	0.053
Modal	11	0.05
Modal	12	0.049

4.1.3.2 არმირების სქემა

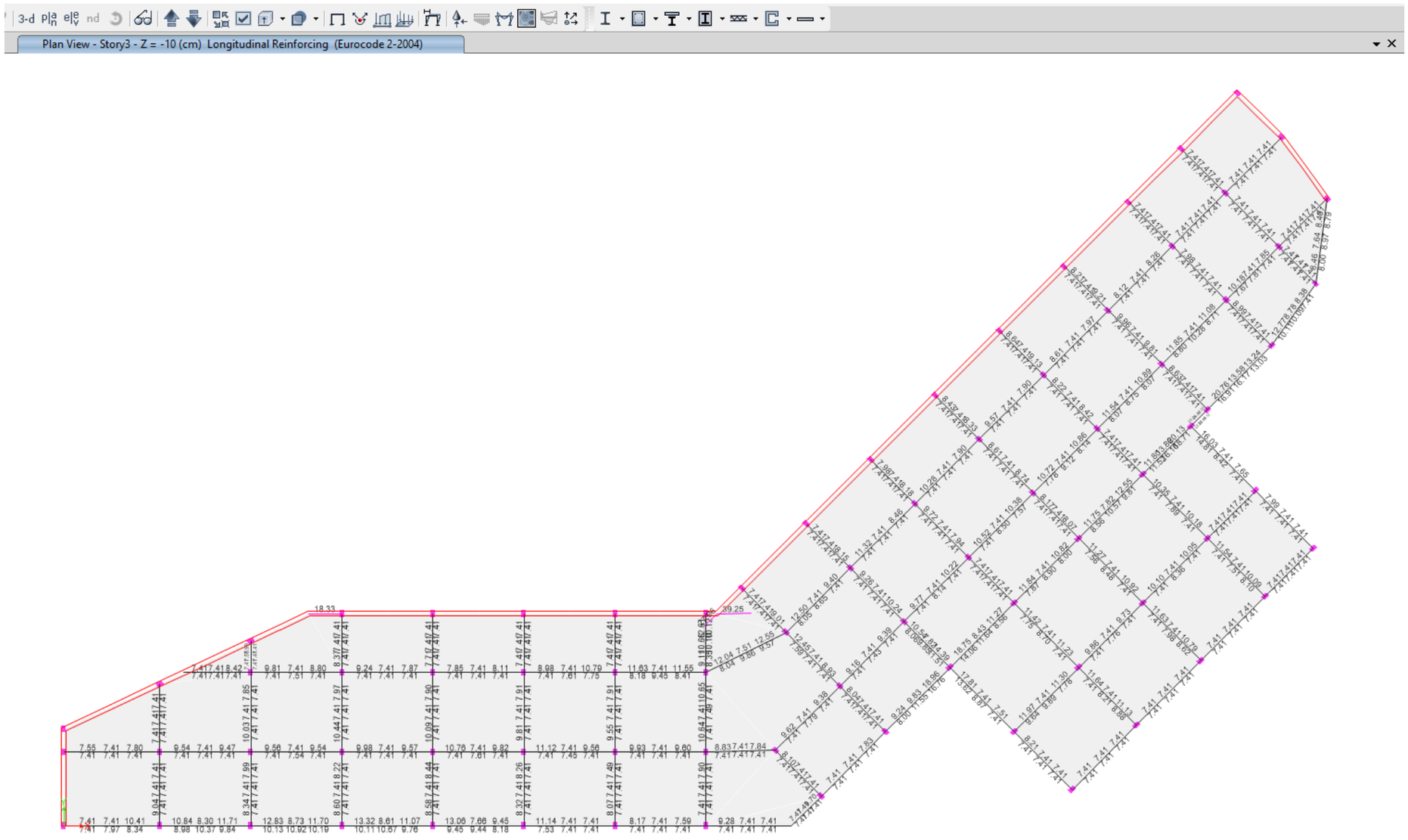

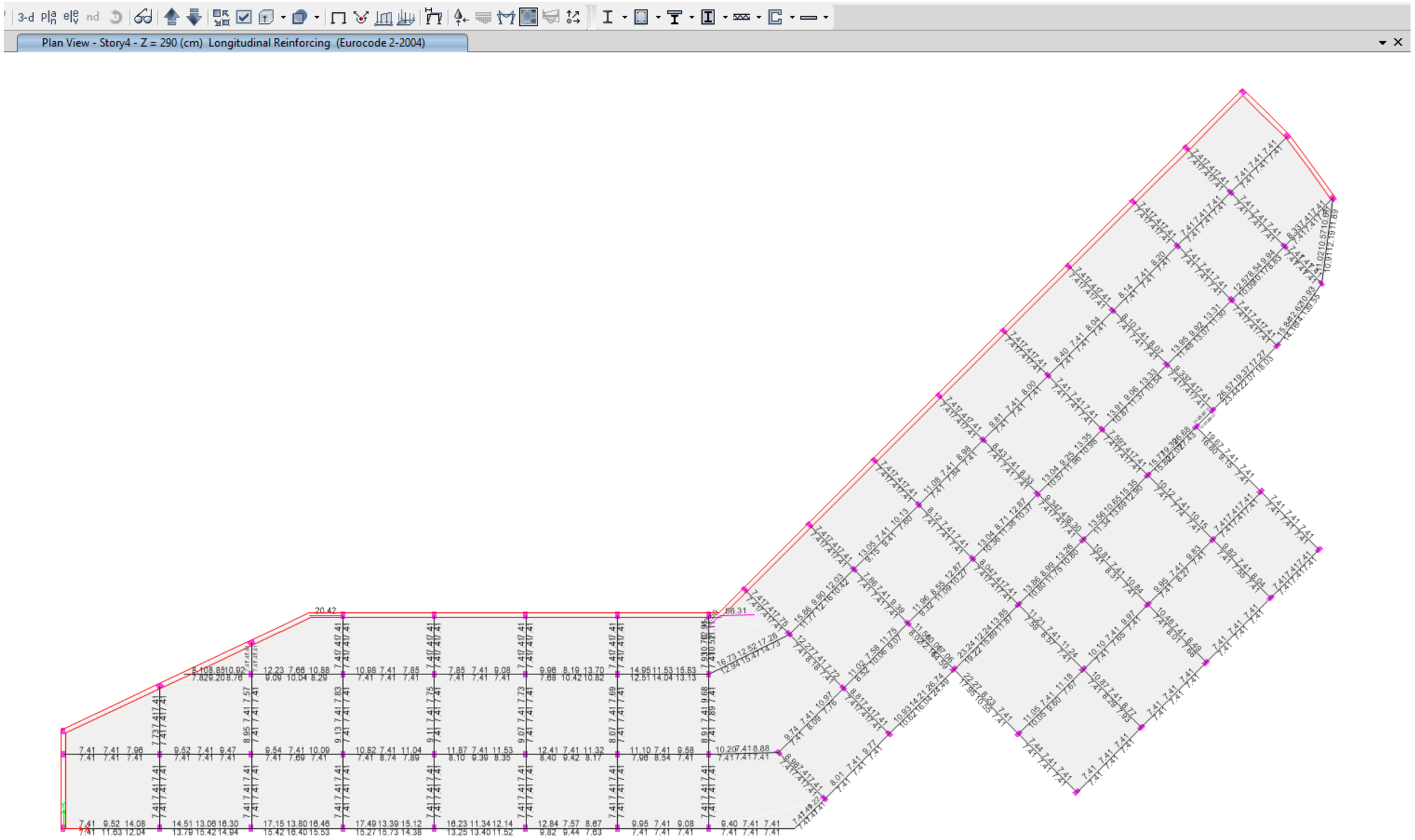

შენიშვნა: ფოტოზე გამოსახული კოჭების არმირების განზომილებაა სმ2

4.2 გადაადგილებები

სეისმიკისგან გამოწვეული სართულის გადაადგილებები X და Y ღერძების მიმართულებით:

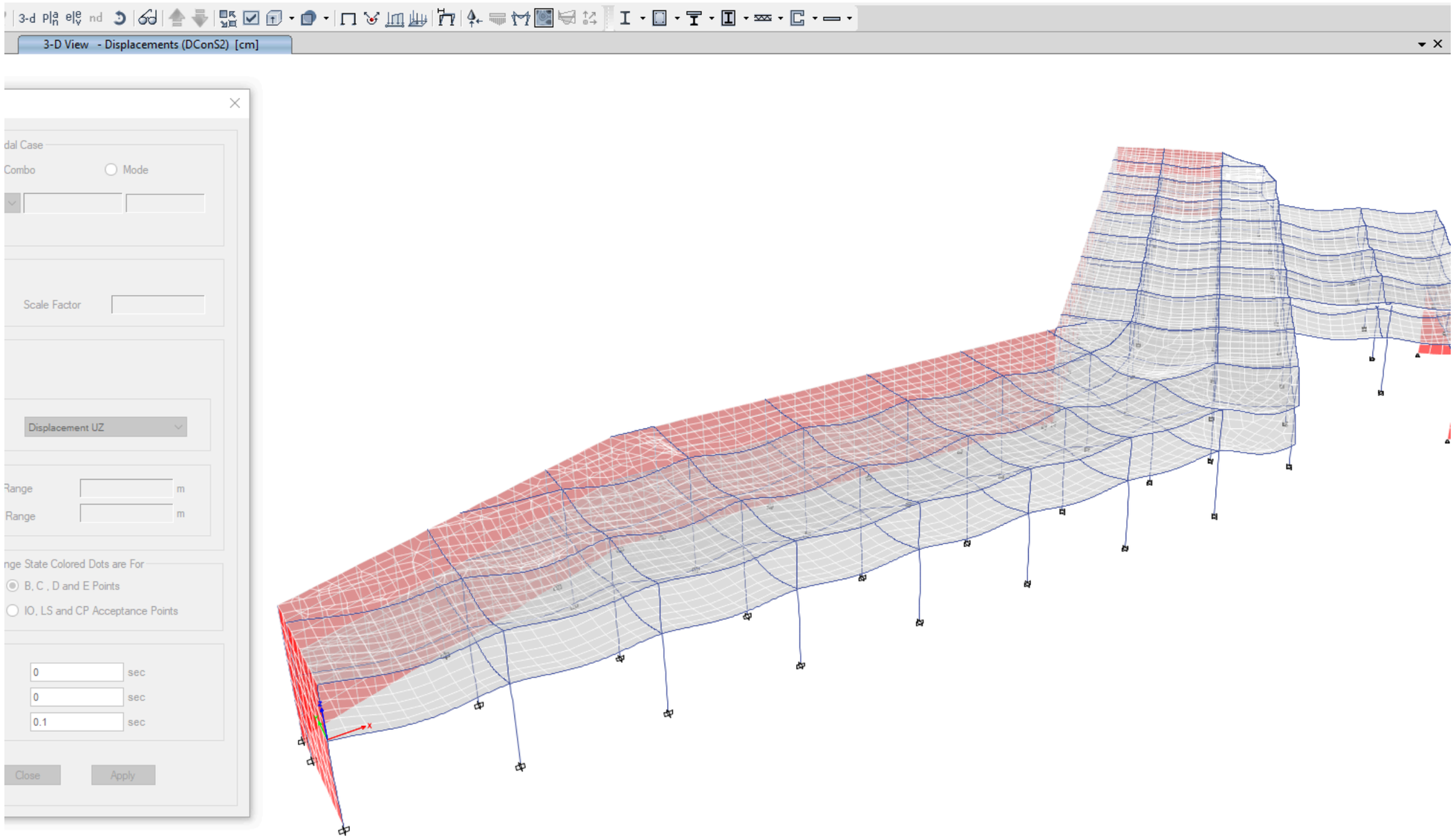

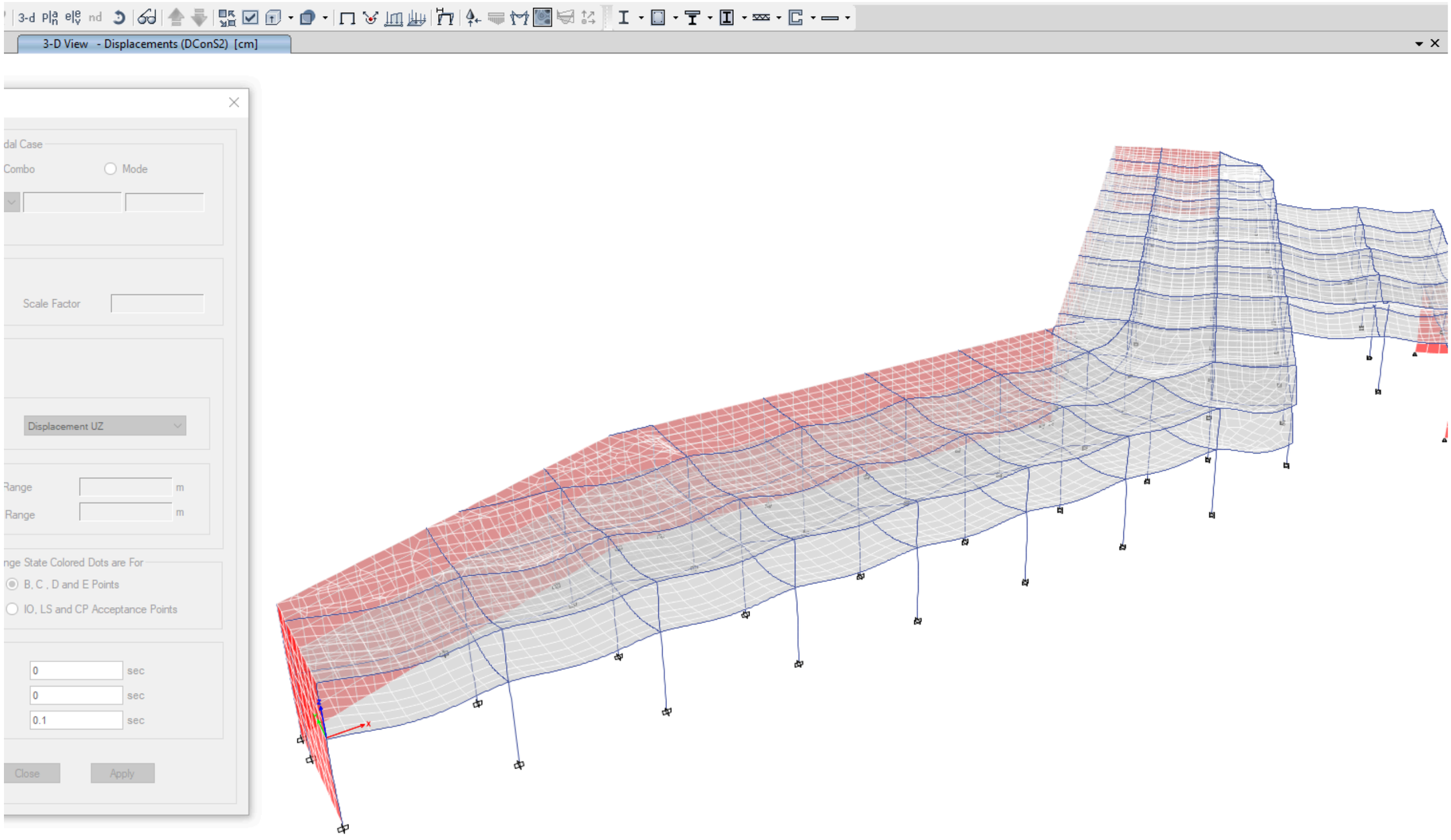
3-D View - Displacements (DConS2) [cm]
dal Case
Combo
Mode
Scale Factor
Displacement UZ
Range
m
Range
m
nge State Colored Dots are For
B, C , D and E Points
IO, LS and CP Acceptance Points
0
sec
0
sec
0.1
sec
Close
Apply

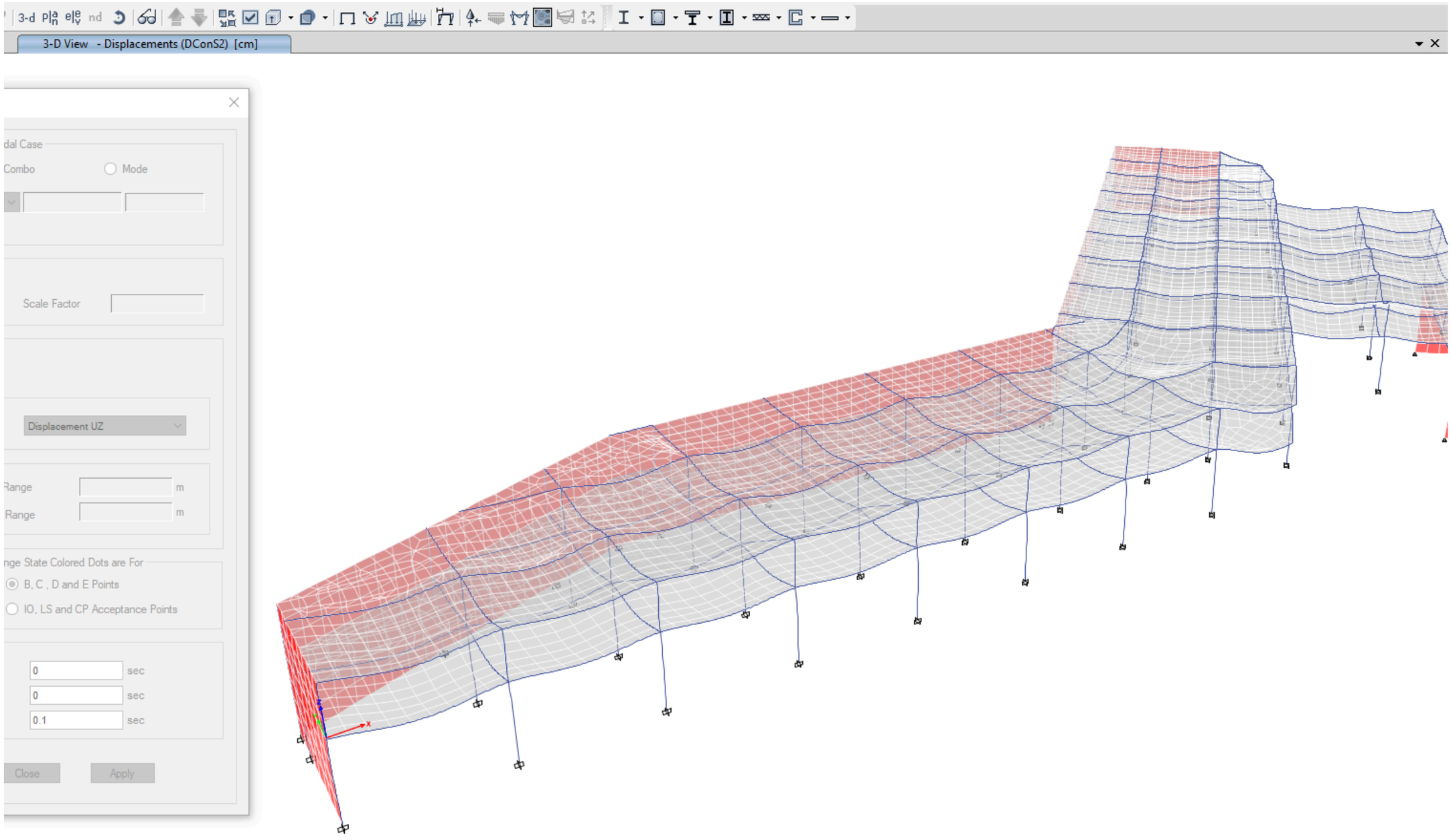
3-D View - Displacements (DConS2) [cm]
dal Case
Combo
Mode
Scale Factor
Displacement UZ
Range
m
Range
m
nge State Colored Dots are For
B, C , D and E Points
IO, LS and CP Acceptance Points
0
sec
0
sec
0.1
sec
Close
Apply

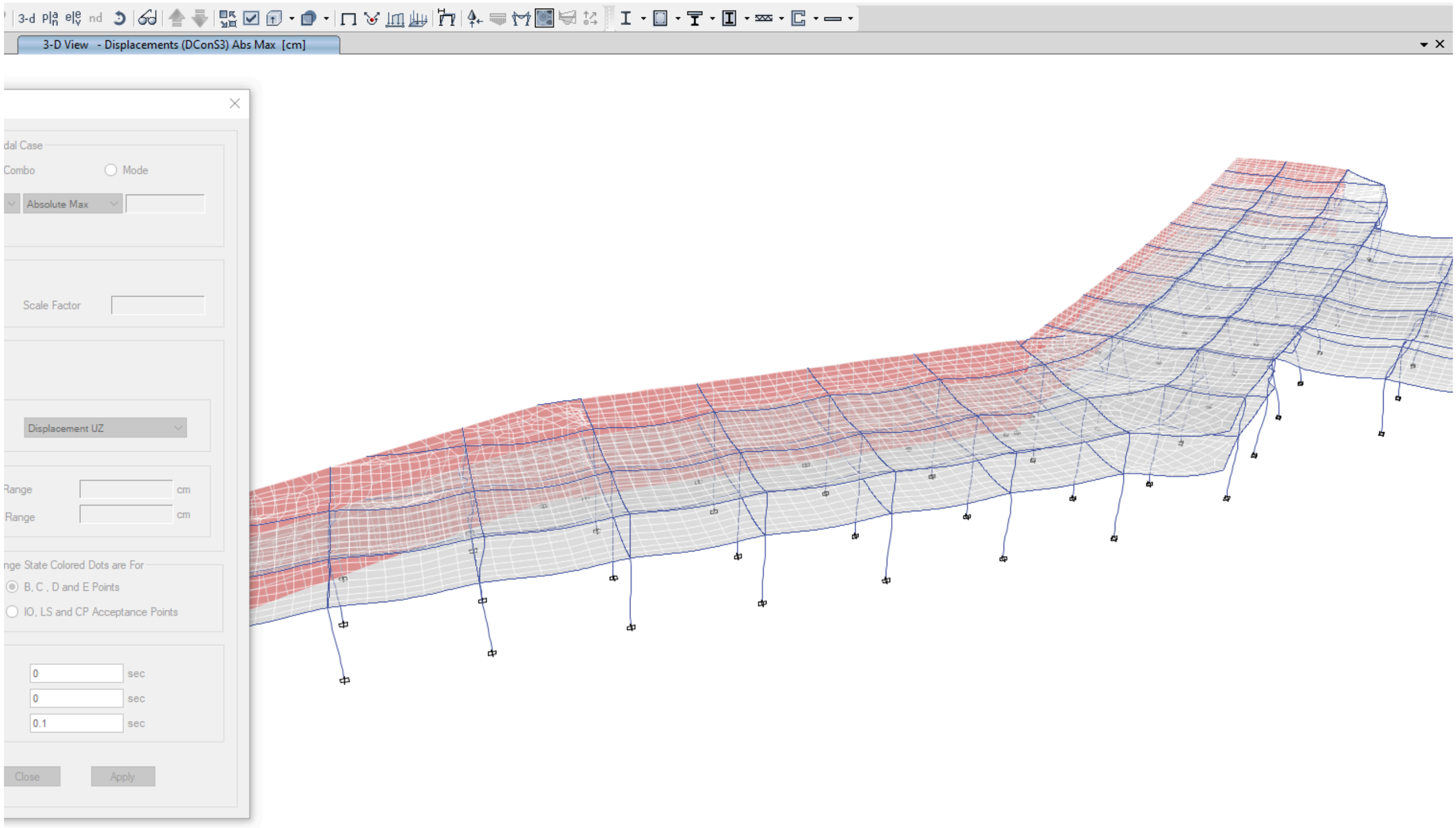
3-D View - Displacements (DConS3) Abs Max [cm]
dal Case
Combo
Mode
Absolute Max
Scale Factor
Displacement UZ
Range
cm
Range
cm
nge State Colored Dots are For
B, C , D and E Points
IO, LS and CP Acceptance Points
0
sec
0
sec
0.1
sec
Close
Apply

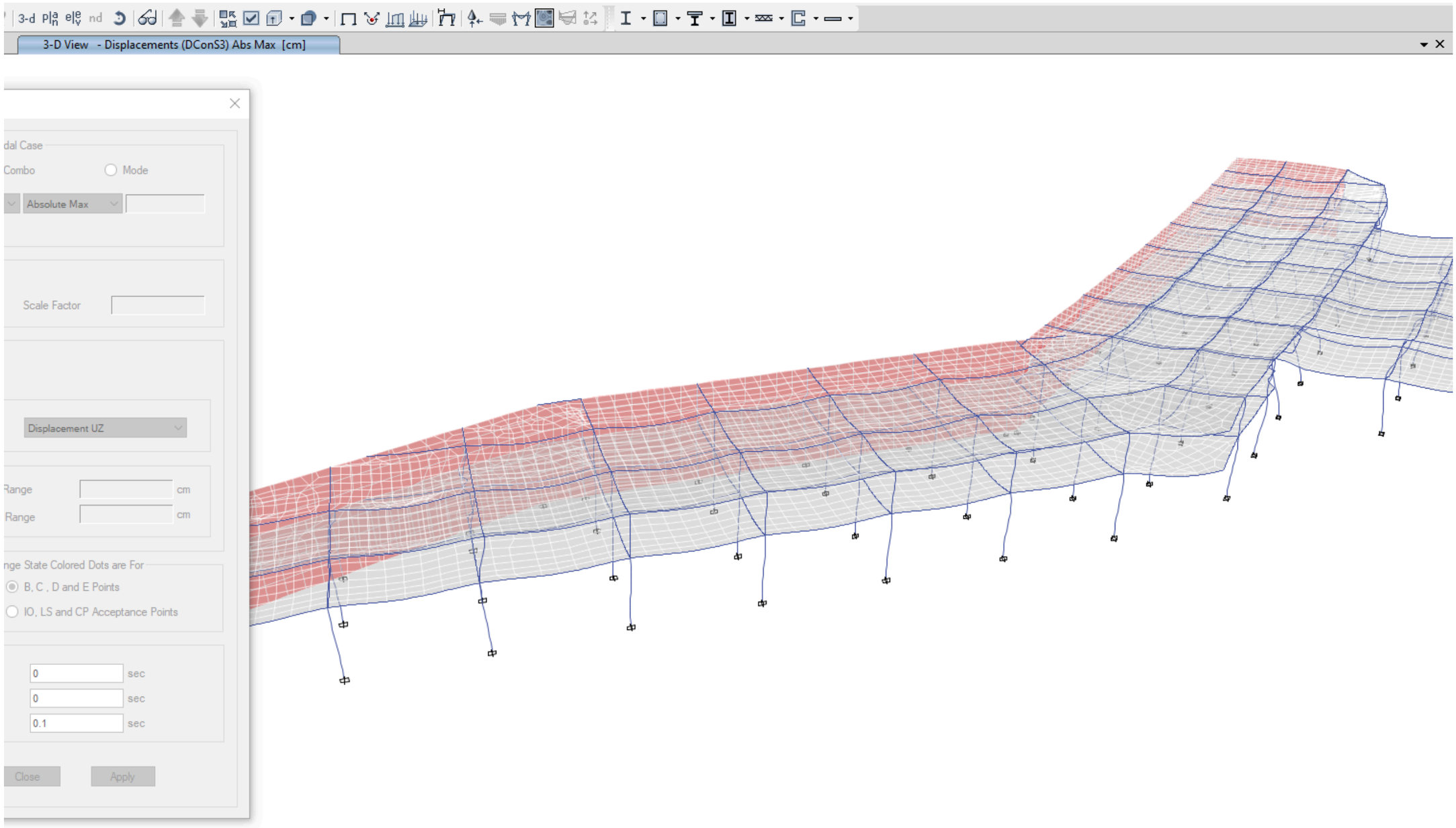
3-D View - Displacements (DConS3) Abs Max [cm]
dal Case
Combo
Mode
Absolute Max
Scale Factor
Displacement UZ
Range
cm
Range
cm
nge State Colored Dots are For
B, C , D and E Points
IO, LS and CP Acceptance Points
0
sec
0
sec
0.1
sec
Close
Apply

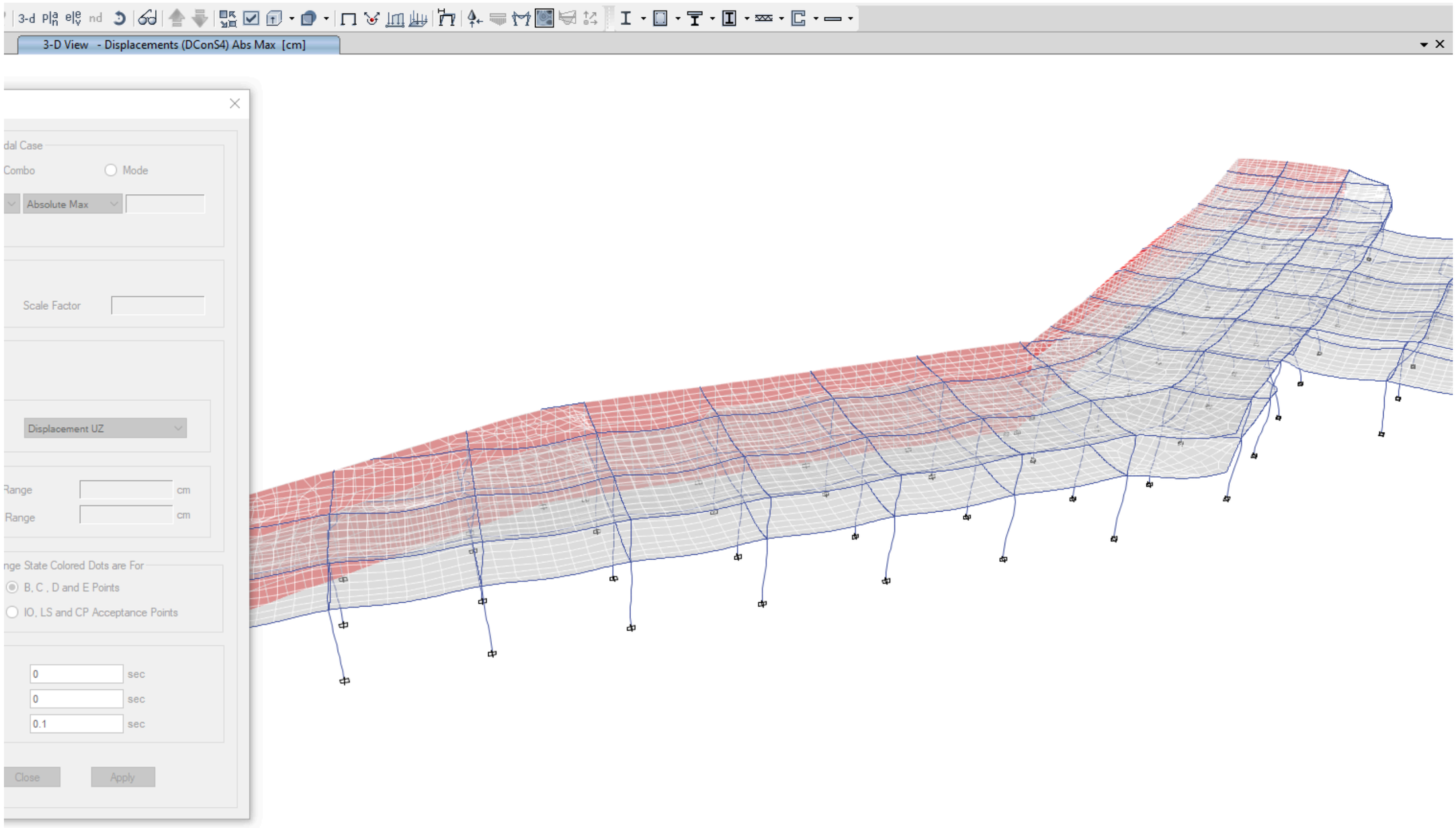

შენიშვნა: ფოტოზე გამოსახული გადაადგილების განზომილებაა სმ.

შ.პ.ს. “დიდგორი-2011” “Didgori-2011” Ltd
საქართველო, ქ. თბილისი, სოფელი დიღომი, ს/კ 404901111. ტელ.: 551147980
Village Dighomi, Tbilisi, Georgia, I/d: 404901111. Tel.: 551147980

ქ. თბილისი, “დელისი-3”-ის საცხოვრებელირაიონის მიმდებარედ ინტენსიფიკაციის გზის სამხრეთი (ნაკვეთი №1/124) მრავალბინიანი საცხოვრებელი სახლის კონსტრუქციული პროექტი (C ბლოკი)

საექსპერტო შეფასება

დირექტორი ნ. სილაგაძე

თბილისი 2026 წელი

საექსპერტო შეფასება

ექსპერტიზის მიზანი: მიშენება-დაშენების პროექტის კონსტრუქციული ნაწილის შესაბამისობა საქართველოს რესპუბლიკაში მოქმედ სამშენებლო ნორმებთან და სტანდარტებთან.

საექსპერტოდ წარმოდგენილი მასალები:

1. არქიტექტურული-სამშენებლო ნაწილი;
2. სამშენებლო მოედნის საინჟინრო-გეოლოგიური გამოკვლევა;
3. პროექტის კონსტრუქციული ნაწილი;
4. შენობის კონსტრუქციული ანგარიში შესრულებული კომპლექსური პროგრამა ETABS-ის გამოყენებით;

ყველა მასალა წარმოდგენილია ელექტრონულად.

გაფრთხილება

გაცნობილი ვარ ექსპერტის უფლება-მოვალეობებს, რაც გათვალის-წინებულია საქართველოს სამოქალაქო საპროცესო კოდექსის 168-ე და საქართველოს სისხლის სამართლის საპროცესო კოდექსის 51-ე და 52-ე მუხლებით.

ამასთან, ცრუ ჩვენების, ყალბი დასკვნის სისხლის სამართლის პასუხისმგებლობის შესახებ გაცნობილი ვარ საქართველოს სისხლის სამართლის კოდექსის 370-ე მუხლს.

ექსპერტი შემსრულებელი:

ინჟინერ-მშენებელი, კონსტრუქტორი ზაურ სილაგაძე, სპეციალობით მუშაობის უწყვეტი სტაჟი 45 წელი.

კვლევითი ნაწილი

საპროექტო შენობა ცხრამეტ მალიანია, ასიმეტრიული ფორმის, გაბარიტული ზომებით 154.819X32.60 მ. (ღერძებში) ექვს სართულიანია (დამატებით ერთი ტექნიკური სართული), საერთო სიმაღლით 32.65 მ.

სართულის სიმაღლეებია:

1. I მიწისქვეშა სართული – 4.70 მ;
2. II მიწისქვედა სართული – 3.0 მ;
3. ტექნიკური სართული – 2.65 მ;

საინჟინრო-გეოლოგიური გამოკვლევის თანახმად ტერიტორიაზე გავრცელებულია ქვიშაქვა, რომლის საანგარიშო მახასიათებლებია:

- სიმკვრივე 2.37 გ/სმ^3;
- შუგა ხახუნის კუთხე – 25^0;
- დეფორმაციის მოდული – 4000 ტძ/მ^2;
- პუასონის კოეფიციენტი – 0.27

სეისმური დარაიონების რუკის მიხედვით სამშენებლო მოედანი მიეკუთვნება 8 ბალიან სეისმოაქტივობის ზონას MSK64 შკალის მიხედვით, უგანზომილებო კოეფიციენტი A_0=0.17.

კონსტრუქციული ანგარიში შესრულებულია კომპლექსური პროგრამა ETABS-ის გამოყენებით.

კონსტრუქციული ელემენტები მიღებულია

საძირკველი – ხიმინჯები დიამეტრით 125 და 100 სმ. ბეტონი B30, არმატურა A500C და A240C;

საძირკველი – ხიმინჯის თავი 120 სმ. ბეტონი B30, არმატურა A500C და A240C;

სვეტები – მონოლითური რკინაბეტონის განიკვეთით 40X60 და 40X40X80 (ექვსკუთხა) სმ. ბეტონი B30, არმატურა A500C და A240C;

კედლები - მონოლითური რკინაბეტონის სისქით 40; 25 და 20 სმ. ბეტონი B30, არმატურა A500C და A240C;

რიგელები – მონოლითური რკინაბეტონი განიკვეთით 40X70; 40X60 და 40X40 სმ. ბეტონი B30, არმატურა A500C და A240C;

გადახურვის ფილები – მონოლითური რკინაბეტონი სისქით 30; 25 და 20 სმ. ბეტონი B30, არმატურა A500C და A240C;

კიბე – მონოლითური რკინაბეტონი სისქით 18 სმ. ბეტონი B30, არმატურა A500C და A240C;

ლითონის კიბე – მილკვადრატი 120X120X4 S235 ლითონის კლასი.
მილკვადრატი 50X50X3 S235 ლითონის კლასი.
შველერი №18 S235 ლითონის კლასი.
ფირფიტა სისქით 4 და 5 მმ. S235 ლითონის კლასი.

მუშა ნახაზები დამუშავებულია დეტალურად. მოიცავს 138 სტანდარტულ (A3) ფურცელს, საყალიბე ნახაზებს, არმირების სქემებს, კვანძებს, მასალის სპეციფიკაციებს და კვანძებს. მასალების ჯამური სპეციფიკაციები დამუშავებულია კონსტრუქციული ელემენტების სახეობების მიხედვით.

დასკვნა

პროექტის კონსტრუქციული ნაწილი დამუშავებულია არქიტექტურულ ნაწილთან და კონსტრუქციულ ანგარიშთან სრულ შესაბამისობაში. წარმოდგენილი დოკუმენტაციის ანალიზის საფუძველზე ექსპერტი დადებით შეფასებას აძლევს წარმოდგენილ პროექტს და რეკომენდაციას უწევს დასამტკიცებლად და განსახორციელებლად.

კონსტრუქტორი ზ. სილაგაძე

გამოყენებული ლიტერატურა

1. პნ 01.01-09 სეისმომედეგი მშენებლობა;
2. პნ 02.01-08 შენობებისა და ნაგებობების ფუძეები;
3. პნ 03.01-09 ბეტონისა და რკინაბეტონის კონსტრუქციები.

დიპლომი

Г-I № 182323

ეს დიპლომი მიეცა სილაგაძე
ზაური აპოლონის ძეს
მასზე, რომ იგი 1971 წელს შევიდა
ვ.ი. ლენინის სახ. საქართველოს
პოლიტექნიკურ ინსტიტუტში
და 1976წელს დაამთავრა
ალნიშნული ინსტიტუტის
სრული კურსი სპეციალობით
სამრეწველო და სამოქალაქო
მშენებლობა
სახელმწიფო საგამოცდო კომისიის 1976 წ.
„22“ ივნისის გადაწყვეტილებით
ზ.ა. სილაგაძეს მიენიჭა
ინჟინერ-მშენებლის კვალიფიკაცია.

სახელმწიფო საგამოცდო კომისიის თავმჯდომარე
რექტორი
მდივანი

ქალაქი თბილისი 1980წ. „17“ IV

სარეგისტრაციო № 4993-Сгр

Грузинский яз.

ДИПЛОМ

Г-I № 182323

Настоящий диплом выдан Силагадзе
Заури Аполлоновичу
в том, что он в 1971 году поступил
в Грузинский политехнический
ин-т им. В.И. Ленина
и в 1976 году окончил полный курс
названного института
по специальности
Промышленное и гражданское
строительство

Решением Государственной экзаменационной
комиссии от „22“ июня 1976 г.
Силагадзе З.А.
присвоена квалификация
инженера-строителя

Председатель Государственной
экзаменационной комиссии
Ректор
Секретарь

м. п.

Город Тбилиси „17“ IV 1980 г.

Регистрационный № 4993-Сгр.

Московская типография Гознака. 1976.

Georgia

IDENTITY CARD

მოქალაქის პირადობის მოწმობა

საქართველო

GEO



სახელი / FIRST NAME

ზაური

ZAUR

გვარი / LAST NAME

სილაგაძე

SILAGADZE

მოქ. / CIT | სქესი / SEX | პირადი No / PERSONAL No

GEO | მმ / M | 01003008527

დაბადების თარიღი / DATE OF BIRTH

20.01.1951

მოქმედების ვადა / DATE OF EXPIRY

14.05.2029

ხელმოწერა / SIGNATURE

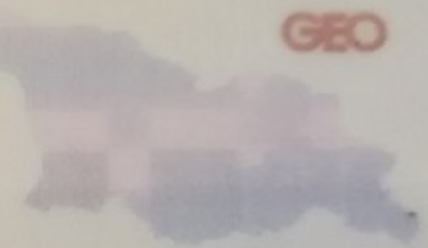

გარების No / CARD No

18IE40012

დაბადების ადგილი / PLACE OF BIRTH

წყალტუბო

TSKALTUBO

გაცემის თარიღი / DATE OF ISSUE

14.05.2019

გამცემი ორგანო / ISSUING AUTHORITY

იუსტიციის სამინისტრო

MINISTRY OF JUSTICE

დამკვეთი: სრს; დამამზადებელი: MB-IDS 2018

სფს-ს რეგისტრაციის No 26-3184





IDGE018IE40012401003008527<<<<
5101201M2905143GE0<<<<<<<<<<<8
SILAGADZE<<ZAUR<<<<<<<<<<<<<<

ზაურ სილაგაძე
(საპროექტო სამუშაოების გამოცდილება)

ქ. თბილისი, ვაკე-საბურთალოს რაიონი, სოფ. დიდგორი: (995 51)-14 79 80

დაბადების თარიღი: 2 იანვარი, 1951
ოჯახური მდგომარეობა: დაოჯახებული

განათლება:

1971 – 1976 ***საქართველოს პოლიტექნიკური ინსტიტუტი.***
სამშენებლო ფაკულტეტი
ინჟინერ-მშენებლის სპეციალობა

სამუშაო გამოცდილება:

2/08/1976 – 15/02/1992 ***თბილისის ზონალური სამეცნიერო კვლევითი და საპროექტო ინსტიტუტი "თბილზნიეპი"***
ინჟინერ კონსტრუქტორი
უფროსი ინჟინერი
ჯგუფის ხელმძღვანელი
პროექტის მთავარი ინჟინერი
პროექტის მთავარი კონსტრუქტორი

15/09/1989 – 15/01/1990 ***მივლინება კამბოჯის სახალხო რესპუბლიკაში, საპროექტო და სამშენებლო სამუშაოები***

10/11/1999 – 24/03/2004 ***შპს "არქგეიზი"-ს მთავარი ინჟინერი***

- კოსტავას ქ. 47-ში აშენებული 16 სართულიანი საცხოვრებელი სახლისა და სასტუმრო ვარაზის მთავარი კონსტრუქტორი და მშენებელი.
- ხორავას ქ. 4-ში 9 სართულიანი საცხოვრებელი სახლის მთავარი კონსტრუქტორი და მშენებელი.

07/06/2005 – 12/05/2006 ***შპს "გიკსი"-ს მთავარი ინჟინერი***

- სააქციო საზოგადოება "ცოდნის" შენობაზე 1 სართულის დაშენების მთავარი კონსტრუქტორი და მშენებელი.

10/07/2007 – 01/06/2010 ***შპს "გასნიკკომპანი"-ს მთავარი ინჟინერი***

- საცხოვრებელი სახლი დოლიძის ქუჩა №46-ში და ბალანჩივაძის ქუჩა №41-ში მთავარი კონსტრუქტორი და მშენებელი.

02/01/2007 – 16/07/2010 *შპს "პროექტი 21"*

- სასჯელაღსრულებისა და პრობაციის სამინისტროს დაკვეთით რუსთავის №6, გეგუთის №8 და ქსნის №7 სასჯელაღსრულების დაწესებულების პროექტების მთავარი კონსტრუქტორი.

1/06/2009 – 2011 წ. *შპს "გონი 2009"*
მთავარი ინჟინერი
შ.პ.ს. „გუნსან ტრაფიქ ელექტრიკ ვე ინშაათ მუჰენდისლიკ სანაი თიჯარეთ ლიმიტედ შირქეთი"-ს ქვეკონტრაქტორი

- იმერეთის რეგიონში შიდასახელმწიფოებრივი მნიშვნელობის საავტომობილო გზებზე დასახლებული პუნქტების გადასახვევებთან ინდივიდუალური პროექტირების საინფორმაციო-საგზაო ნიშნების მოწყობის სამუშაოები.

- კახეთის რეგიონში შიდასახელმწიფოებრივი მნიშვნელობის საავტომობილო გზებზე დასახლებული პუნქტების გადასახვევებთან ინდივიდუალური პროექტირების საინფორმაციო-საგზაო ნიშნების მოწყობის სამუშაოები.

2010-2013 წლები *შპს "ერდო"*
მიწვეული სპეციალისტი კონტრაქტით,
ლაითურის სასჯელაღსრულების პროექტების
მთავარი კონსტრუქტორი (მიმდინარეობს მშენებლობა)
დოკუმენტაცია გრიფით საიდუმლო.

2011 წლიდან დღემდე *შპს "დიდგორი-2011"*
დამფუძნებელი და მთავარი კონსტრუქტორი
მრავალსართულიანი საცხოვრებელი სახლების მთავარი კონსტრუქტორი

2014 წელი *მძლეოსნობის ოლიმპიური კომპლექსის მთავარი კონსტრუქტორი*

2014 წლიდან დღემდე *შპს "ბინექს"*
მთავარი კონსტრუქტორი
მრავალსართულიანი საცხოვრებელი სახლების მთავარი კონსტრუქტორი

კომპიუტერი და ენები:

- კომპიუტერული უნარ-ჩვევები: MONOMAKH Sapr, LIRA Sapr (მომხმარებლის დონეზე)
- ენები: ქართული, რუსული (სრულყოფილად).