მრავალბინიანი საცხოვრებელი სახლის არქიტექტურული პროექტი
ქალაქი თბილისი, ვახტანგ ნინუას ქუჩა, №3-15
საკ.კოდი: 01.12.12.001.221

არქიტექტურული ნაწილი

პროექტი დამუშავებულია საქართველოს მთავრობის დადგენილება №41, ტექნიკური რეგლამენტი "შენობა-ნაგებობის უსაფრთხოების წესები"-ს შესაბამისად

პროექტი დამუშავებულია საქართველოს მთავრობის დადგენილება №732, ტექნიკური რეგლამენტი "მისაწვდომობის ეროვნული სტანდარტი"-ს შესაბამისად



დირექტორი: გიორგი ბენდელიანი

არქიტექტორი: ირაკლი გოგოხია

არქიტექტორი: მიშიკო თოიძე

დამკვეთი: სააქციო საზოგადოება ''ბამბის ნართი''

ID ნომერი: 200003085

თბილისი 2026 წელი

შემსრულებელი:
შ.პ.ს. "ბიჯი"

ტელ:
595 55-35-74; 599 75-28-88

BIJI
ARCHITECTURE

დაგეგმარების საფუძველი და მიზნის აღწერა:

პროექტის მიზანია მრავალბინიანი კომპლექსის დაგეგმარება მოქმედი კანონმდებლობის დაცვით, თანამედროვე გეგმარების პრინციპების და შენობა–ნაგებობების უსაფრთხოების ნორმების გამოყენებით.

მიწის ნაკვეთის მდებარეობა, აღწერა:

საპროექტო მიწის ნაკვეთი (1953 მ^2) მდებარეობს ქალაქი თბილისი, ვახტანგ ნინუას ქუჩა, №3–15. საკ. კოდი: 01.12.12.001.221. საპროექტო ტერიტორიას მისასვლელი გზა ესაზღვრება სამხრეთ–აღმოსავლეთის მხრიდან, სხვა დანარჩენი მხრიდან ესაზღვრება კერძო საკუთრებაში არსებული მიწისნაკვეთები. ტერიტორია არის მცირედ ქანობიანი რელიეფის, ჩრდილოეთიდან სამხრეთ–დასავლეთოს მიმართულებით სადაც დონეთა სხვაობა შეადგენს 436.00–435.00 მეტრს შეადგენს. ტერიტორიაზე ასევე გვხვდება ხე–ნარგავები, რომელთა ნაწილის მოჭრა–გადარგვა გათვალისწინებულია დენდროლოგიური პროექტის შესაბამისად, ისევე როგორც ახალი ხე–მცენარეების დარგვა (იხ.დენდროლოგიური პრეოქტი). შენობის საპროექტო ±0.00 ნიშნული განისაზღვრა და უტოლდება +436.5 აბსოლუტურ ნიშნულს.

პროექტის კონცეფცია, იდეა:

პროექტის კონცეფცია სივრცით–მოცულობითი გადაწყვეტისას განპირობებულია სახოვრებელი გარემოს თავისებურებიდან გამომდინარე, სართულებზე ჰორიზონტალური და ვერტიკალური კავშირების გათვალისწინებით.

პროექტის შინაარსობრივი აღწერა:

საპროექტო შენობა–ნაგებობა წარმოადგენს მრავალბინიან საცხოვრებელ სახლს, რომელიც 10 სართულიანია და აქედან 1 სართული მიწისქვეშა განთავსებული სადაც შემოზღუდული ავტოსადგომია დაგეგმარებული, ასევ ავტოსადგომი მოწყობილია მიწისპირა სართულზე. შენობის ყველაზე მაღალი დაკავებული სართული ეზოს ყველაზე დაბალი დონიდან +24.91 მეტრ სიმაღლეზეა დაგეგმარებული, ხოლო ნაგებობის კონსტრუქციული სიმაღლე შეადგენს 33.92 მეტრს. ნაგებობის –3.13 და +0.00 ნიშნულზე მდებარე სართულებზე დაგეგმარებულია დახურული ავტოსადგომი, ხოლო დანარჩენ ზედა სართულებზე +3.00–დან +24.91 ნიშნულის ჩათვლით დაგეგმარებულია საცხოვრებელი ბინები.

შენობა–ნაგებობა სრულიად ადაპტირებულია შშმპ პირებისთვის, საპროექტო საცხოვრებელი ბინების ერთეულის რაოდენობა შენობაში არის 72, აქედან 2 ბინა დაგეგმარებულია (ა ტიპის) ხოლო 70 ბინა (ბ ტიპის) რაც აკმაყოფილებს 1107.6.2.1.2 ქვეთავის მოთხოვნებს.

შენობა–ნაგებობას გააჩნია ორი კიბის უჯრედი და ერთი ლიფტის შახტა, სადაც სახანძრო–სამაშველო და სასწრაფო დახმარების ბრიგადებს შეეძლებათ საკაცის განთავსება.

შენობის გარე კედლები მოპირკეთებულია ალუმინის ხის ფაქტურიანი კომპოზიტური პანელებითა და დამუშავებულია დეკორატიული ლესვა–ღებვით. ღიობებში მოწყობილია ალუმინის პროფილის კარ–ფანჯარა, ხოლო +0.00 ნიშნულზე მდებარე ავტოფარეხის ღიობებში ლითონის ცხაურებია მოწყობილი, აივნის მოაჯირები ლითონის მილკვადრატისაა. ტერიტორია კეთილმოეწყობა და გამწვანდება წარმოდგენილი დენდროლოგიური პროექტის მიხედვით.

პროექტის ძირითადი სტრუქტურული სისტემის აღწერა:

შენობის ძირითადი სტრუქტურული სისტემა წარმოადგენს რკინაბეტონის კარკასულ სტრუქტურას, რომელის საძირკველსაც წარმოადგენს ფილა; სახურავი ბრტყელი გადახურვისაა, რომელიც არ არის გამოყენებადი. გარე კედლები 30 სმ. სისქის თბოსაიზოლაციო ბლოკის წყობითაა შევსებული. შენობის კონსტრუქცია I–B ტიპისაა.

შენობის დაგეგმარებისას გამოყენებული კანონმდებლობის აღწერა:

"მშენებლობის ნებართვის გაცემისა წესისა და სანებართვო პირობების შესახებ" საქართველოს მთავრობის 2009 წ. 24 მარტის №57 დადგენილება; ქ. თბილისის მუნიციპალიტეტის საკრებულოს 2016 წ. 28 იანვრის №41 დადგენილება. ტექნიკური რეგლამენტის "შენობან–ნაგებობების უსაფრთხოების წესების" დამტკიცების თაობაზე.

პირობითი აღნიშვნები

	მიწის ნაკვეთის საკადასტრო საზღვარი
ა	ღერძის ხაზი
1	ჭრილის ხაზი
±0.00	კონსტრუქციული ნიშნული
+0.10	არქიტექტურული ნიშნული
ჩ	ჩრდილოეთის აღნიშვნა
	გასასვლელთან მისადგომი მაძს. სავალი მანძილი
	სახანძრო მილი
	კედლის ცეცხლმედეგობა (ორსაათიანი)
ოფისი 0.00 მ² 0.00 მ² | 0.00 მ²	დაკავებულობის ნომერი მთლიანი ფართობი საზაფხულო ფართობი დაკავებულობის ფართობი
190 1290 ვიტ-№	კარის/ვიტრაჟის სიგანე კარის/ვიტრ.-ის ტიპი (ზომის მიხედვით) კარის/ვიტრაჟის სიმაღლე
სც-2 კომფ. 18.6 დ.დ. 10	დაკავებულობის ჯგუფი (ძვეჯგუფი) დაკავებულობის დატვირთვა
	მწვანე საფარი
	ღიობი ფილაში
	რკ. ბეტონი
	შემავსებელი ბლოკის კედელი
	საცხოვრებელი დაკავებულობა (სც-2).
	სასაწყობე ჯგუფი (სწ-2)

EXIT	ავარიული გასასვლელი
	ხელის ცეცხლმაქრი
	ორმხრივი კავშირის სისტემა
	სახანძრო ღილაკი
	სახანძრო ონკანი
	სახანძრო ჰიდრანტი
	საგანგებო ხმოვანი განგაშის საკომუნიკაციო სისტემა (სახანძრო სიგნალიზაცია)
	ავარიული განათება
	საავარიო განათება
	კვამლის ავტომატური აღმომჩენი
	კვამლზე მორეაგირე მაუწყებელი
	ავტოსაშხეფი

გამოყენებული წესები: შენობა-ნაგებობის სსაფრთხოების წესები

ჩამოთვალეთ შენობის დაკავებულობები და აღწერეთ თითოეული გამოყენება	
1. საცხოვრებელი ზგუფი სც-2 (საცხოვრებელი)	+3.00, +6.13, +9.26, +12.39, +15.52, +18.65, +21.78, +24.91 ნიშნულებზე
2. სასაწყობე ზგუფი სწ-2 (ავტოსადგომი)	-3.13, +0.00, ნიშნულებზე
3. სასაწყობე ზგუფი სწ-1 (საწყობი)	+0.00 ნიშნულებზე

კონსტრუქციის ტიპი:	
განსაზღვრე კონსტრუქციის ტიპი ახალი შენობისთვის: მაგალითი: II-A, II-B, V-A, V-B	I-B
შერეული კონსტრუქციის შემთხვევაში მიუთითეთ ტიპები, რომლებიც გამოყენებული იქნება, განსაზღვრეთ მათი ტიპები და მდებარეობა:	

სიმაღლის შეზღუდვები
ცხრილი 503 მიხედვით

დაკავებულობები	დასაშვები სართულიანობა	შემოთავაზებული სართულიანობა
1. საცხოვრებელი ზგუფი (სც-2)	11	8 სართული
2. სასაწყობე ზგუფი (სწ-2)	11	2 სართული
3. სასაწყობე ზგუფი (სწ-1)	11	1 სართული
	დასაშვები სიმაღლე	შემოთავაზებული სიმაღლე
საერთო სიმაღლე =	შეუზღუდავი	33.92 მ
მიწის დონის ზემოთ სართულების რაოდენობა	11	9 სართული
მიწის დონის ქვემოთ სართულების რაოდენობა		1 სართული

ფართობის შეზღუდვები
ცხრილი 503 მიხედვით

დაკავებულობები	დასაშვები ფართობი (სართულზე)	შემოთავაზებული ფართობები
1. საცხოვრებელი ზგუფი სც-2	შეუზღუდავი	4552.0 მ^2
2. სასაწყობე ზგუფი სწ-2 (ავტოსადგომი)	7340	912.5 მ2
3. დამხმარე ზგუფი (სწ-1)	3300	21.6 მ^2
იატაკების საერთო (სასარგებლო) ფართობი =	5486.1 მ2	
იატაკების რაოდენობა =	10	
შენობის საერთო ფართობი =	6499.6 მ2	

გარე კედლის ცეცხლმედეგობისა და ღიობებისადმი მოთხოვნები
ცხრილი 602-ის და ცხრილი 705.8-ის მიხედვით

გარე კედელი	მინიმალური ხანძარსაწინააღმდეგო მანძილი	ცეცხლმედეგობის ხარისხი (საათი)		კედლის ღიობის ფართობი (კედლის%)					
				დასაშვები			გათვალისწინებული		
		მოთხოვნილი	გათვალისწინებული	დაცული	დაუცველი საშხეფებით	დაუცველი	დაცული	დაუცველი საშხეფებით	დაუცველი
1-4 ღერძებში +3.00, +6.13, +9.26, +12.39, +15.52, +18.65, +21.78, +24.91 ნიშნულებზე	2.30 მ.	0	2	შეუზღუდავი	შეუზღუდავი	25%	---	---	---
ა-ი ღერძებში +3.00, +6.13, +9.26, +12.39, +15.52, +18.65, +21.78, +24.91 ნიშნულებზე	7.67 მ.	0	2	შეუზღუდავი	შეუზღუდავი	შეუზღუდავი	---	---	არ იზღუდება
ი-ა ღერძებში +3.00, +6.13, +9.26, +12.39, +15.52, +18.65, +21.78, +24.91 ნიშნულებზე	10.0 მ.	0	2	აუცილებელი არაა	აუცილებელი არაა	შეუზღუდავი	---	---	არ იზღუდება
4-1 ღერძებში +3.00, +6.13, +9.26, +12.39, +15.52, +18.65, +21.78, +24.91 ნიშნულებზე	3.05 მ.	0	2	აუცილებელი არაა	აუცილებელი არაა	შეუზღუდავი	---	---	---

ხანძრისგან დაცვის სისტემებისადმი მოთხოვნები

დაკავებულობები/სივრცეები გასასვლელი საშვალებები	ავტოსაშხეფი სისტემა	ალტერნატიული ავტომატური ცეცხლსაქრობი სისტემები	კვამლზე მორეაგირე სახანძრო განგაშისა და ცეცხლ-აღმოჩენი სისტემები	სახანძრო მილღვრების სისტემები	კვამლის საკონტროლო სისტემები	ხელის ცეცხლმაქრები	საავარიო განგაშის სისტემები
1. სასაწყობე ჯგუფი: სწ-2	კი	---	კი	---	---	კი	კი
2. სასაწყობე ჯგუფი: სწ-1	კი	---	კი	---	---	კი	---
3. საცხოვრებელი ჯგუფი: სც-2	---	---	კი	---	---	კი	---
4. დერეფნები	კი	---	კი	კი	---	კი	კი
5. კიბის უჯრედები	---	---	კი	კი	---	---	---
6. ლიფტი	---	---	---	---	---	---	---
7. ლიფტისა და კიბის ჰოლი	---	---	კი	---	---	კი	კი
სახანძრო-სამაშველო სამსახურის მიერ გამოსაყენებელი მისაერთებლები				კი			

თითოეული სართულიდან გასასვლელი საშუალება

სართულები	დაკავებულობა და დაკავებულობის დატვირთვის ჯამური მაჩვენებელი (სართულზე)	გასასვლელების რაოდენობა / გასასვლელთან მისადგომის რაოდენობა		გასასვლელის საშუალებების სიგანე					
				ზღა-კიბეები		დერეფანი		გასასვლელის ზღა-კარი	
		მოთხოვნილი	გათვალისწინებული	მოთხოვნილი	გათვალისწინებული	მოთხოვნილი	გათვალისწინებული	მოთხოვნილი	გათვალისწინებული
-3.13; +0.00 ნიშნული (სწ-2)	დ.დ-26	1	2	1.1 მ	1.24 მ	---	---	0.82 მ (თითო)	0.92 მ (თითო)
+0.00 ნიშნული (სწ-1)	დ.დ-2	1	1	1.1 მ	1.24 მ	---	---	0.82 მ (თითო)	0.92 მ (თითო)
+3.00, +6.13, +9.26, +12.39, +15.52, +18.65, +21.78, +24.91 ნიშნულებზე (სც-2)	დ.დ-32	2	2 (შიგა გასასვლელი ზღა-კიბე)	1.1 მ	1.24 მ	1.2 მ	1.6 მ	0.82 მ (თითო)	0.92 მ (თითო)
მოითხოვება თუ არა თავშესაფრის ფართობი				მოითხოვება					

წყალსადენი სისტემების ფიქსირებული მოწყობილობების რაოდენობა
ცხრილი 1602.1 –ის მიხედვით

სართულები	ერთეულის რაოდენობა	ფიქსირებული მოწყობილობები													
		უნიტაზი (ერთ ერთეულზე)		ტუალეტის ხელსაბანი (ერთ ერთეულზე)		აბაზანა / საშხაპე (ერთ ერთეულზე)		სამზარეულოს ნიჟარა (ერთ ერთეულზე)		ავტ. სარეცხი მანქანის მისაერთებელი (ერთ ერთეულზე)		სამრეცხაო ნიჟარა		სასმელი წყლის დისპენსერი	
		მოთხოვნილი	გათვალისწინებული	მოთხოვნილი	გათვალისწინებული	მოთხოვნილი	გათვალისწინებული	მოთხოვნილი	გათვალისწინებული	მოთხოვნილი	გათვალისწინებული	მოთხოვნილი	გათვალისწინებული	მოთხოვნილი	გათვალისწინებული
+3.00, +6.13, +9.26, +12.39, +15.52, +18.65, +21.78, +24.91 ნიშნულებზე (სც-2)	72	1	1	1	1	1	1	1	1	1	1	---	---	---	---

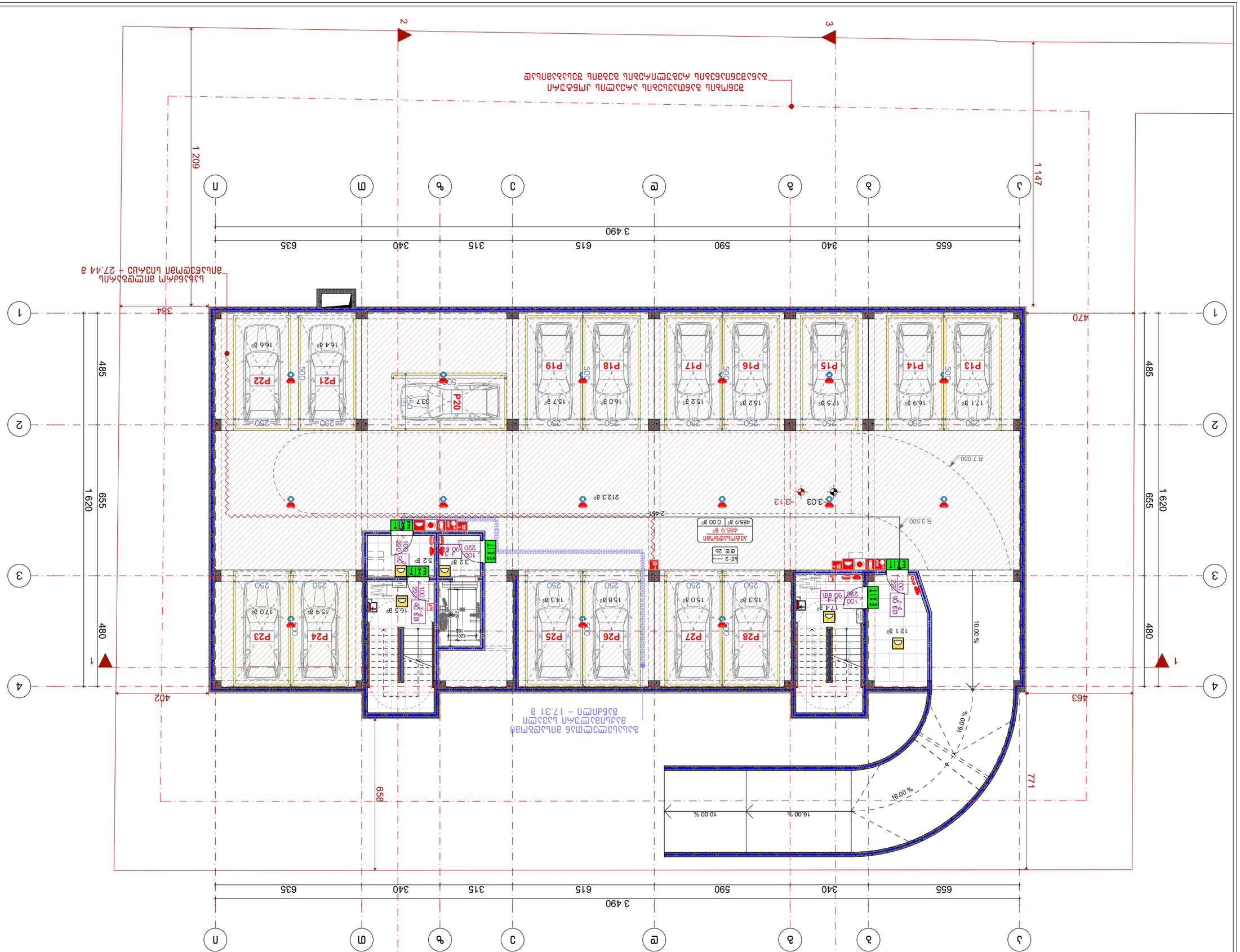
1 209
384
470
1 147
3 490
655
340
590
615
315
635
1 620
485
480
655
340
590
615
315
635
3 490
1 620
485
480
655
340
590
615
315
635
3 490
1 620
485
480
655
340
590
615
315
635
3 490

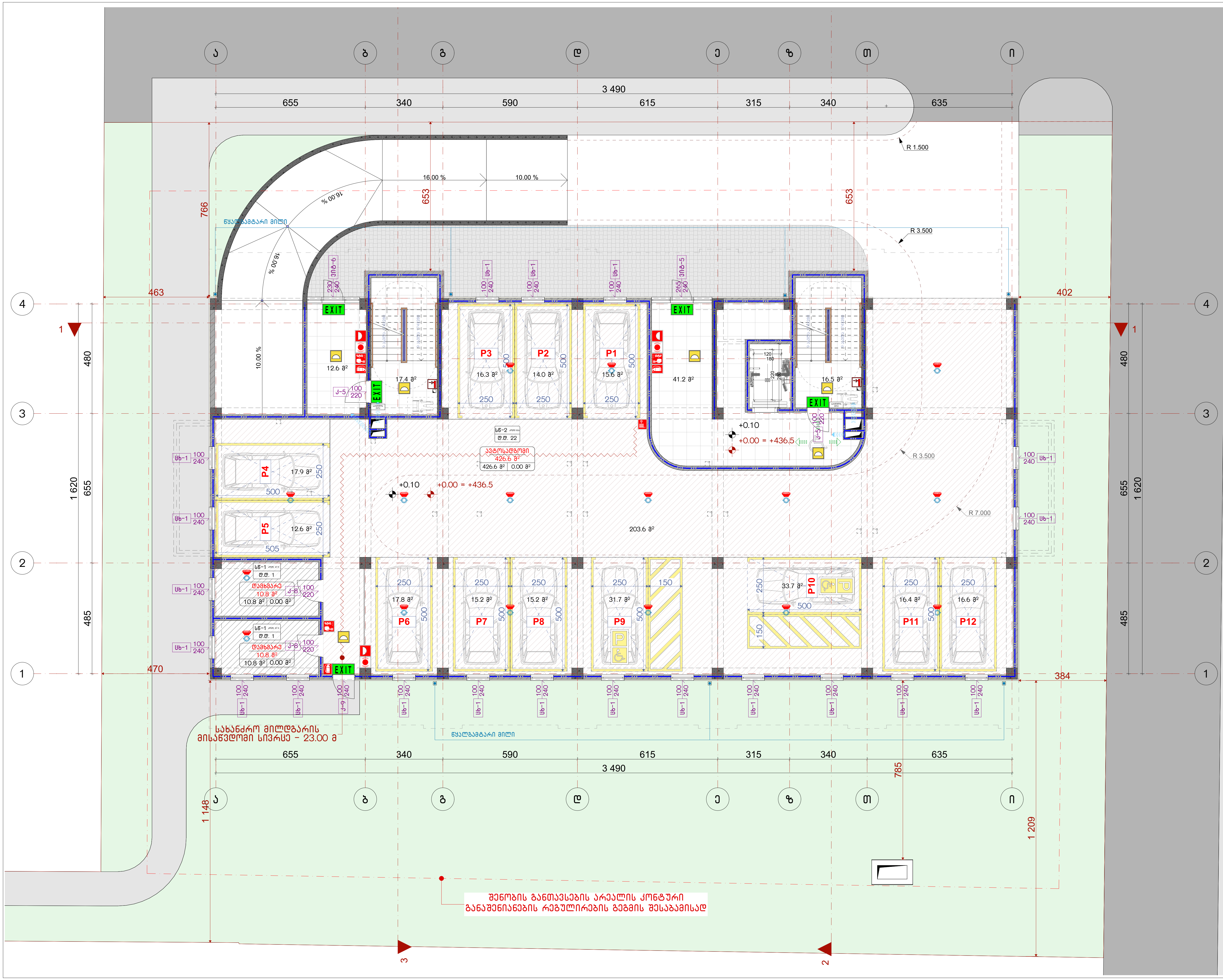

ნახაზის დასახელება:

1 სართულის გეგმა

ექსპლიკაცია:

პირობითი ნიშნები:

- ნაკვეთის საზღვარი
- მონოლითი
- იატაკის მოჭიმვა
- შემავსებელი
- ჭრილის ხაზი
- ±0.00 კონსტრუქციული ნიშნული
- ±0.00 არქიტექტურული ნიშნული

შენიშვნები

1. ნახაზში შეტანილი ყველა ცვლილება უნდა შეთანხმდეს პროექტის ავტორთან.
2. პროექტში ყველა ზომა მოცემულია სანტიმეტრებში, ნიშნულები მეტრებში
3. შენობის საპროექტო ნული (+0.00) ტოლია:

±0.00 = 436.5

მისამართი

ქ. თბილისი, ვახტანგ ნინუას ქუჩა, 3-8
საკ. კოდი: 01.12.12.001.221 1953.0 მ²

პროექტის სახელწოდება

მრავალბინიანი საცხოვრებელი სახლის არქიტექტურული პროექტი

სტადია	პროექტი	არ
თანამდებობა	გვარი	ხელმოწერა
დირექტორი	გ. ბენდელიანი	
არქიტექტორი	ი. გოგოხია	
არქიტექტორი	მ.თოიძე	

საპროექტოს ლოგო

BIJI ARCHITECTURE

ქ. თბილისი, მ. შავიშვილის №1ა
TEL: 595 55-35-74; 599 75-28-88

დაკვეთა №		მასშტაბი
სტადია	პროექტი	1:150
ფორმატი	ფურცლები	A.19
A-3		2025 წ.

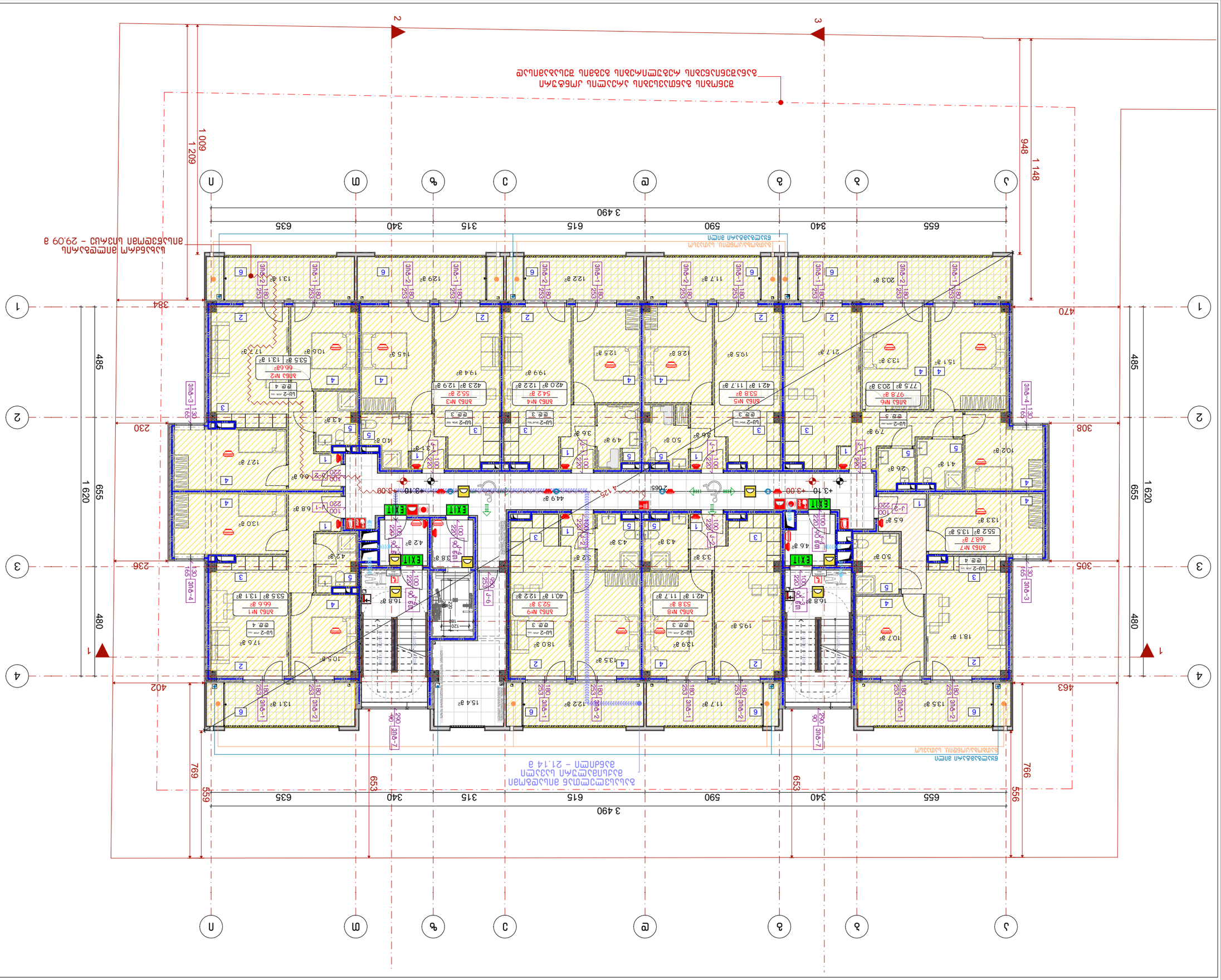
1 490
655
340
315
615
590
635
3 490
1 148
948
1 209
1 009
384
470
485
1 620
655
480
230
308
236
305
402
463
769
653
559
556
Ламели алюминиевые золотистого цвета
Ламели алюминиевые серого цвета
Экран алюминиевый перфорированный
Экран алюминиевый перфорированный
Экран алюминиевый перфорированный

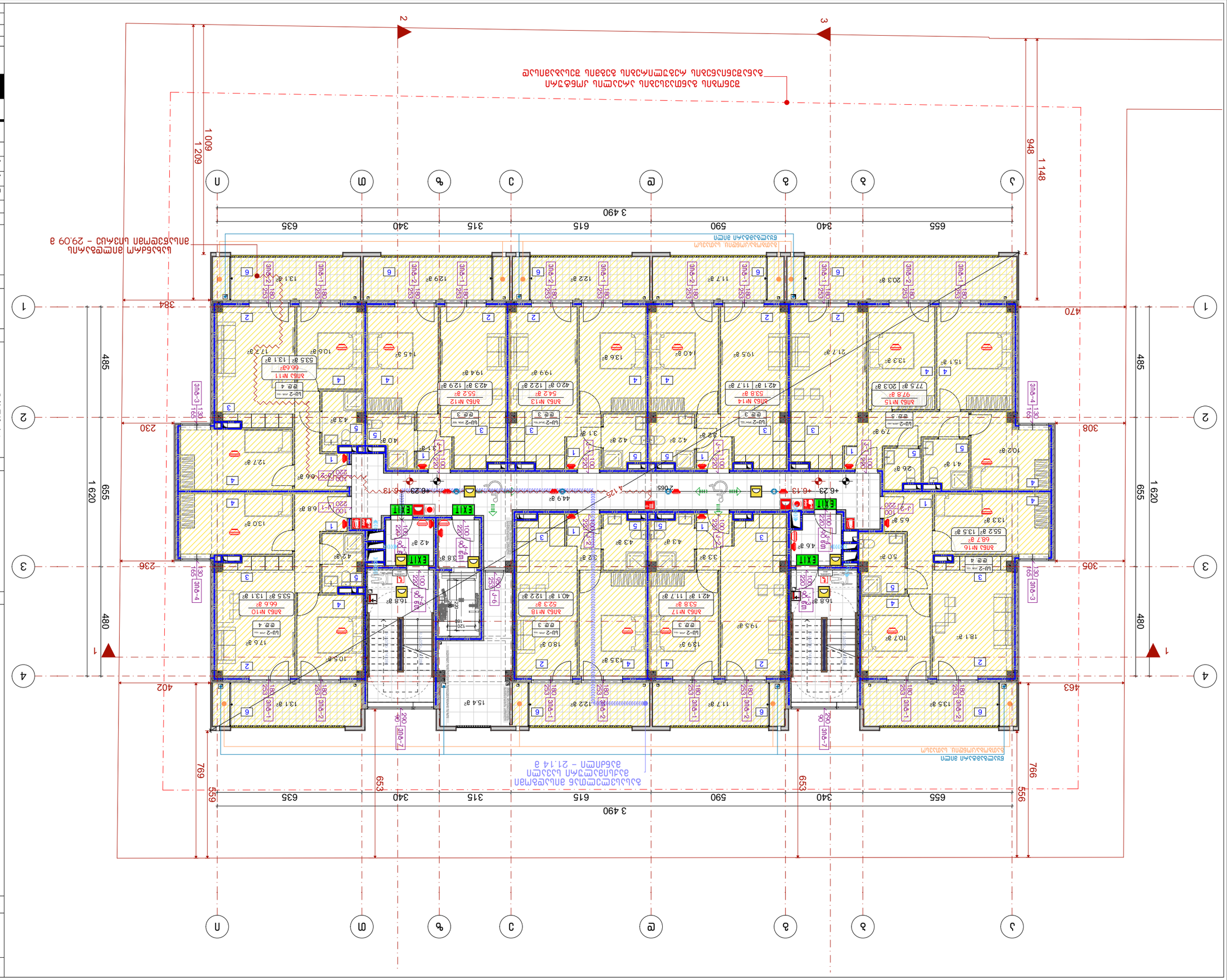
1 620
655
480
485
1 620
655
480
485
1 148
948
1 209
1 009
3 490
655
340
315
615
590
635
340
653
556
766
463
402
769
559
305
308
236
230
384
470
Ведомость жилых помещений
Экспликация помещений
Ведомость отделки помещений
Ведомость полов
Ведомость перемычек
Ведомость перегородок
Ведомость дверей
Ведомость окон
Ведомость элементов благоустройства
Ведомость малых архитектурных форм
Ведомость ограждений
Ведомость покрытий
Ведомость конструкций
Ведомость элементов
Ведомость деталей
Ведомость фасадов
Ведомость крыш
Ведомость перекрытий
Ведомость стен
Ведомость фундаментов
Ведомость свай
Ведомость ростверков
Ведомость монолитных конструкций
Ведомость сборных железобетонных конструкций
Ведомость металлических конструкций
Ведомость деревянных конструкций
Ведомость каменных конструкций
Ведомость кирпичных конструкций
Ведомость бетонных конструкций
Ведомость

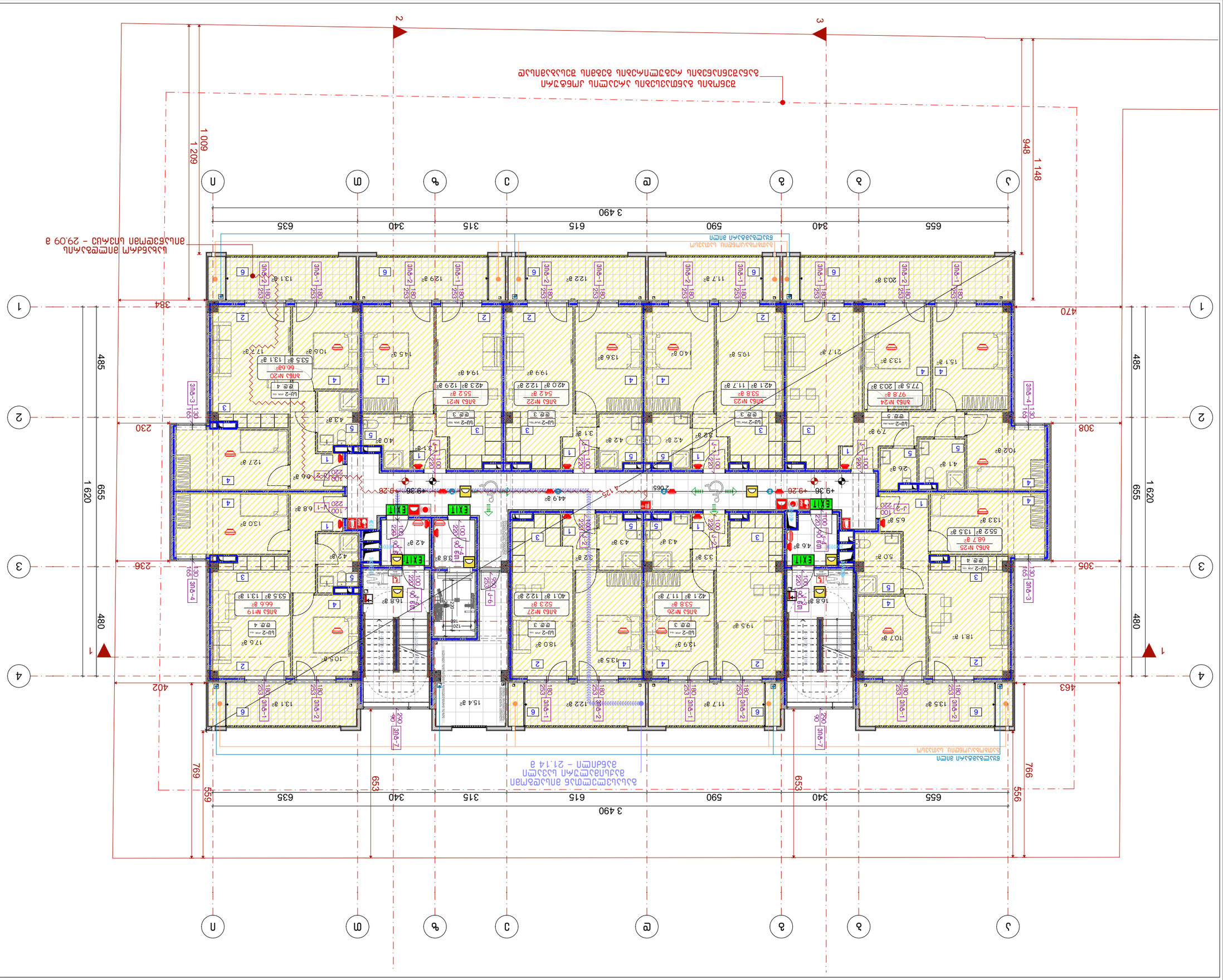

Благовещенск, ул. Зейская, 3-8
д. 01.12.001221 от 19.10.2021 г.

Жилой дом с нежилыми помещениями и подземной автостоянкой

Раздел 4 Часть 1 Архитектурные решения

Стадия: Рабочая документация

Инв. № подл. | Подпись и дата | Взам. инв. №

Изм.	Кол.уч.	Лист	№ док.	Подпись	Дата
ГИП	Е. Зубенко				
Н. контр.	Н. Зайцева				
Разработал	А. Шишкин				

BLUI ARCHITECTURE

г. Москва, ул. Зубовская, д. 13, стр. 2, оф. 10
Тел.: 495 55-35-74; 499 75-28-88

Подрядная №	
Масштаб	1:150
Формат	А1
Дата	2025 г.

Лист	А-3
Листов	

Условные обозначения:

- Граница земельного участка
- Граница зоны с особыми условиями использования территории
- Граница зоны планируемого размещения объекта капитального строительства
- Граница зоны планируемого размещения линейного объекта
- Граница территории объекта культурного наследия
- Граница территории, в отношении которой утвержден проект планировки территории
- Граница территории, в отношении которой утвержден проект межевания территории
- Красные линии
- Линии отступа от красных линий
- Границы зон действия публичных сервитутов
- Границы зон с особыми условиями использования территории
- Границы территорий объектов культурного наследия
- Границы лесничеств
- Границы особо охраняемых природных территорий
- Границы территорий, подверженных риску возникновения чрезвычайных ситуаций природного и техногенного характера
- Границы территорий, подверженных риску возникновения опасных природных процессов и явлений
- Границы территорий, подверженных риску возникновения техногенных чрезвычайных ситуаций
- Границы территорий, подверженных риску возникновения чрезвычайных ситуаций природного характера
- Границы территорий, подверженных риску возникновения чрезвычайных ситуаций техногенного характера
- Границы территорий, подверженных риску возникновения чрезвычайных ситуаций природного и

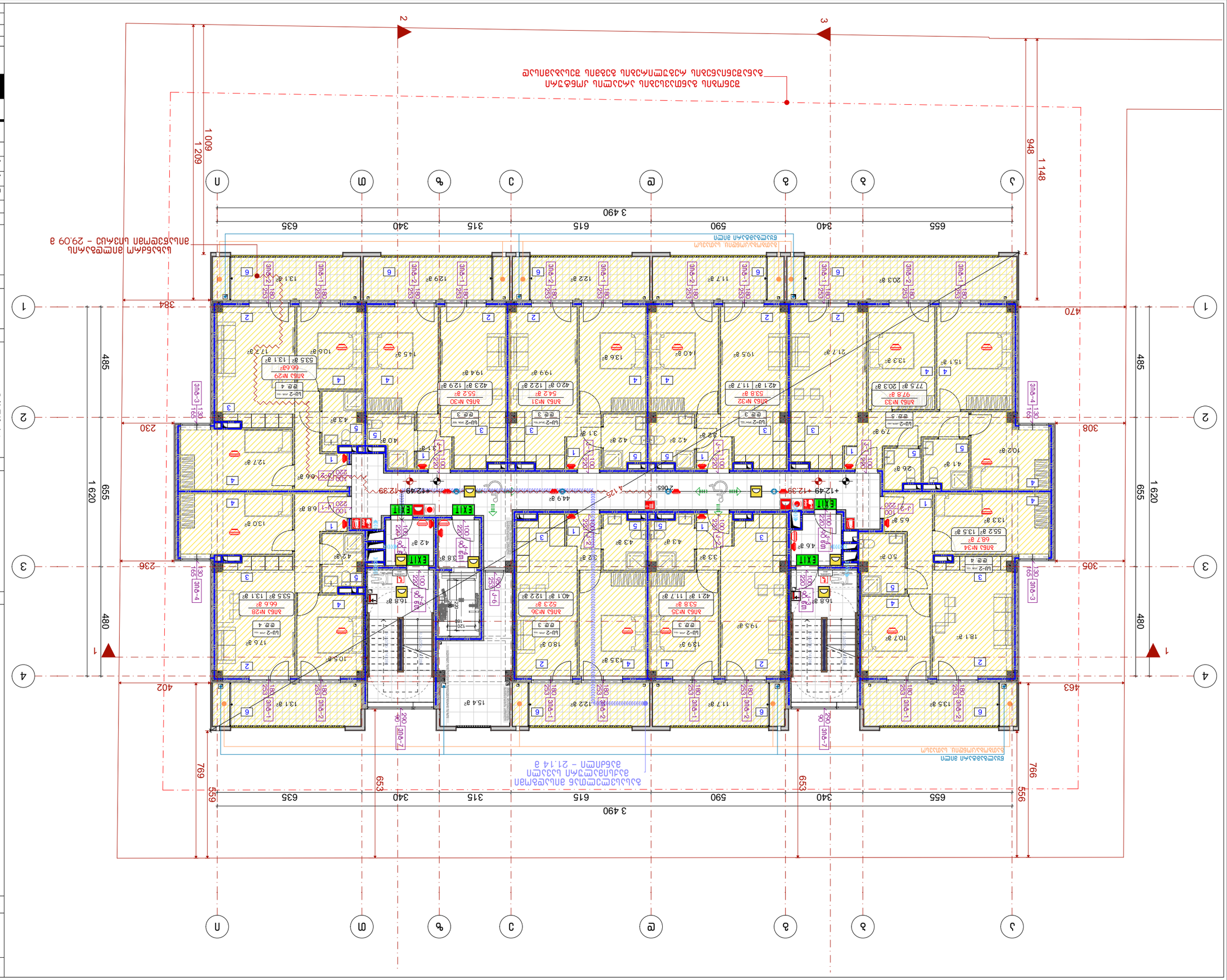
1 490
655
340
590
615
315
635
1 148
948
1 209
1 009
384
470
485
1 620
655
480
308
305
236
402
463
766
556
653
769
559
653
Ж
З
И
К
Л
М
Н
О
1
2
3
4
Ведомость заполнения оконных проемов
Экспликация дверных блоков
Ведомость перемычек
Ведомость элементов благоустройства
Ведомость элементов озеленения
Ведомость малых архитектурных форм
Ведомость покрытий
Ведомость отмостки
Ведомость ограждений
Ведомость полов
Ведомость перекрытий
Ведомость перегородок
Ведомость наружных стен
Ведомость фундаментов
Ведомость конструкций
Ведомость деталей
Ведомость деталей
Ведомость деталей

Благоустройство территории жилого дома с подземной автостоянкой

Благоустройство территории жилого дома с подземной автостоянкой по адресу: г. Москва, ЗАО район Дорогомилово, 3-я линия Поклонной горы, вл. 3

Заказчик: ООО «Специализированный застройщик «Поклонная 3»

Генеральный план

1. Благоустройство территории выполнено на топографической основе, предоставленной заказчиком.
2. Проектом предусмотрено устройство асфальтобетонных покрытий проездов, тротуаров, отмостки, площадок для отдыха взрослого населения, площадок для игр детей дошкольного возраста, площадок для занятий физкультурой, площадок для выгула собак, площадок для хозяйственных целей, площадок для мусоросборников, площадок для стоянки автомобилей, газонов, посадки деревьев и кустарников.
3. Высотная привязка выполнена в Балтийской системе высот (г.Кронштадт).

Экспликация

Наименование	Ед. изм.	Количество
Площадь участка	га	0,3384
Площадь застройки	м²	2 906,0
Площадь асфальтобетонных покрытий	м²	1 930,0
Площадь тротуарной плитки	м²	1 976,0
Площадь газонов	м²	1 200,0
Площадь площадок для отдыха взрослого населения	м²	100,0
Площадь площадок для игр детей дошкольного возраста	м²	100,0
Площадь площадок для занятий физкультурой	м²	100,0
Площадь площадок для выгула собак	м²	100,0
Площадь площадок для хозяйственных целей	м²	100,0
Площадь площадок для мусоросборников	м²	100,0
Площадь площадок для стоянки автомобилей	м²	1 000,0
Количество машиномест	шт.	30

Условные обозначения

- Граница земельного участка
- Асфальтобетонное покрытие
- Тротуарная плитка
- Газон
- Площадка для отдыха взрослого населения
- Площадка для игр детей дошкольного возраста
- Площадка для занятий физкультурой
- Площадка для выгула собак
- Площадка для хозяйственных целей
- Площадка для мусоросборников
- Площадка для стоянки автомобилей
- Проектируемое здание
- Существующее здание
- Проектируемое ограждение
- Существующее ограждение
- Проектируемый бордюр
- Существующий бордюр
- Проектируемый пандус
- Существующий пандус
- Проектируемый водосток
- Существующий водосток
- Проектируемый фонарь
- Существующий фонарь
- Проектируемый светильник
- Существующий светильник
- Проектируемый знак
- Существующий знак
- Проектируемый пешеходный переход
- Существующий пешеходный переход
- Проектируемый пешеходный переход с пандусом
- Существующий пешеходный переход с пандусом
- Проектируемый пешеходный переход с пандусом и ограждением
- Существующий пешеходный переход с пандусом и ограждением
- Проектируемый пешеходный переход с пандусом, ограждением и знаком
- Существующий пешеходный переход с пандусом, ограждением и знаком
- Проектируемый пешеходный переход с пандусом, ограждением, знаком и светильником
- Существующий пешеходный переход с пандусом, ограждением, знаком и светильником
- Проектируемый пешеходный переход с пандусом, ограждением, знаком, светильником и водостоком
- Существующий пешеходный переход с пандусом, ограждением, знаком, светильником и водостоком
- Проектируемый пешеходный переход с пандусом, ограждением, знаком, светильником, водостоком и фонарем
- Существующий пешеходный переход с пандусом, ограждением, знаком, светильником, водостоком и фонарем
- Проектируемый пешеходный переход с пандусом, ограждением, знаком, светильником, водостоком, фонарем и пандусом
- Существующий пешеходный переход с пандусом, ограждением, знаком, светильником, водостоком, фонарем и пандусом
- Проектируемый пешеходный переход с пандусом, ограждением, знаком, светильником, водостоком, фонарем, пандусом и ограждением
- Существующий пешеходный переход с пандусом, ограждением, знаком, светильником, водостоком, фонарем, пандусом и ограждением
- Проектируемый пешеходный переход с пандусом, ограждением, знаком, светильником, водостоком, фонарем, пандусом, ограждением и знаком
- Существующий пешеходный переход с пандусом, ограждением, знаком, светильником, водостоком, фонарем, пандусом, ограждением и знаком
- Проектируемый пешеходный переход с пандусом, ограждением, знаком, светильником, водостоком, фонарем, пандусом, ограждением, знаком и светильником
- Существующий пешеходный переход с пандусом, ограждением, знаком, светильником, водостоком, фонарем, пандусом, ограждением, знаком и светильником
- Проектируемый пешеходный переход с пандусом, ограждением, знаком, светильником, водостоком, фонарем, пандусом, ограждением, знаком, светильником и водостоком
- Существующий пешеходный переход с пандусом, ограждением, знаком, светильником, водостоком, фонарем, пандусом, ограждением, знаком, светильником и водостоком
- Проектируемый пешеходный переход с пандусом, ограждением, знаком, светильником, водостоком, фонарем, пандусом, ограждением, знаком, светильником, водостоком и фонарем
- Существующий пешеходный переход с пандусом, ограждением, знаком, светильником, водостоком, фонарем, пандусом, ограждением, знаком, светильником, водостоком и фонарем
- Проектируемый пешеходный переход с пандусом, ограждением, знаком, светильником, водостоком, фонарем, пандусом, ограждением, знаком, светильником, водостоком, фонарем и пандусом
- Существующий пешеходный переход с пандусом, ограждением, знаком, светильником, водостоком, фонарем, пандусом, ограждением, знаком, светильником, водостоком, фонарем и пандусом
- Проектируемый пешеходный переход с пандусом, ограждением, знаком, светильником, водостоком, фонарем, пандусом, ограждением, знаком, светильником, водостоком, фонарем, пандусом и ограждением
- Существующий пешеходный переход с пандусом, ограждением, знаком, светильником, водостоком, фонарем, пандусом, ограждением, знаком, светильником, водостоком, фонарем, пандусом и ограждением
- Проектируемый пешеходный переход с пандусом, ограждением, знаком, светильником, водостоком, фонарем, пандусом, ограждением, знаком, светильником, водостоком, фонарем, пандусом, ограждением и знаком
- Существующий пешеходный переход с пандусом, ограждением, знаком, светильником, водостоком, фонарем, пандусом, ограждением, знаком, светильником, водостоком, фонарем, пандусом, ограждением и знаком
- Проектируемый пешеходный переход с пандусом, ограждением, знаком, светильником, водостоком, фонарем, пандусом, ограждением, знаком, светильником, водостоком, фонарем, пандусом, ограждением, знаком и светильником
- Существующий пешеходный переход с пандусом, ограждением, знаком, светильником, водостоком, фонарем, пандусом, ограждением, знаком, светильником, водостоком, фонарем, пандусом, ограждением, знаком и светильником
- Проектируемый пешеходный переход с пандусом, ограждением, знаком, светильником, водостоком, фонарем, пандусом, ограждением, знаком, светильником, водостоком, фонарем, пандусом, ограждением, знаком, светильником и водостоком
- Существующий пешеходный переход с пандусом, ограждением, знаком, светильником, водостоком, фонарем, пандусом, ограждением, знаком, светильником, водостоком, фонарем, пандусом, ограждением, знаком, светильником и водостоком
- Проектируемый пешеходный переход с пандусом, ограждением, знаком, светильником, водостоком, фонарем, пандусом, ограждением, знаком, светильником, водостоком, фонарем, пандусом, ограждением, знаком, светильником, водостоком и фонарем
- Существующий пешеходный переход с пандусом, ограждением, знаком, светильником, водостоком, фонарем, пандусом, ограждением, знаком, светильником, водостоком, фонарем, пандусом, ограждением, знаком, светильником, водостоком и фонарем
- Проектируемый пешеходный переход с пандусом, ограждением, знаком, светильником, водостоком, фонарем, пандусом, ограждением, знаком, светильником, водостоком, фонарем, пандусом, ограждением, знаком, светильником, водостоком, фонарем и пандусом
- Существующий пешеходный переход с пандусом, ограждением, знаком, светильником, водостоком, фонарем, пандусом, ограждением, знаком, светильником, водостоком, фонарем, пандусом, ограждением, знаком, светильником, водостоком, фонарем и пандусом
- Проектируемый пешеходный переход с пандусом, ограждением, знаком, светильником, водостоком, фонарем, пандусом, ограждением, знаком, светильником, водостоком, фонарем, пандусом, ограждением, знаком, светильником, водостоком, фонарем, пандусом и ограждением
- Существующий пешеходный переход с пандусом, ограждением, знаком, светильником, водостоком, фонарем, пандусом, ограждением, знаком, светильником, водостоком, фонарем, пандусом, ограждением, знаком, светильником, водостоком, фонарем, пандусом и ограждением
- Проектируемый пешеходный переход с пандусом, ограждением, знаком, светильником, водостоком, фонарем, пандусом, ограждением, знаком, светильником, водостоком, фонарем, пандусом, ограждением, знаком, светильником, водостоком, фонарем, пандусом, ограждением и знаком
- Существующий пешеходный переход с пандусом, ограждением, знаком, светильником, водостоком, фонарем, пандусом, ограждением, знаком, светильником, водостоком, фонарем, пандусом, ограждением, знаком, светильником, водостоком, фонарем, пандусом, ограждением и знаком
- Проектируемый пешеходный переход с пандусом, ограждением, знаком, светильником, водостоком, фонарем, пандусом, ограждением, знаком, светильником, водостоком, фонарем, пандусом, ограждением, знаком, светильником, водостоком, фонарем, пандусом, ограждением, знаком и светильником
- Существующий пешеходный переход с пандусом, ограждением, знаком, светильником, водостоком, фонарем, пандусом, ограждением, знаком, светильником, водостоком, фонарем, пандусом, ограждением, знаком, светильником, водостоком, фонарем, пандусом, ограждением, знаком и светильником
- Проектируемый пешеходный переход с пандусом, ограждением, знаком, светильником, водостоком, фонарем, пандусом, ограждением, знаком, светильником, водостоком, фонарем, пандусом, ограждением, знаком, светильником, водостоком, фонарем, пандусом, ограждением, знаком, светильником и водостоком
- Существующий пешеходный переход с пандусом, ограждением, знаком, светильником, водостоком, фонарем, пандусом, ограждением, знаком, светильником, водостоком, фонарем, пандусом, ограждением, знаком, светильником, водостоком, фонарем, пандусом, ограждением, знаком, светильником и водостоком
- Проектируемый пешеходный переход с пандусом, ограждением, знаком, светильником, водостоком, фонарем, пандусом, ограждением, знаком, светильником, водостоком, фонарем, пандусом, ограждением, знаком, светильником, водостоком, фонарем, пандусом, ограждением, знаком, светильником, водостоком и фонарем
- Существующий пешеходный переход с пандусом, ограждением, знаком, светильником, водостоком, фонарем, пандусом, ограждением, знаком, светильником, водостоком, фонарем, пандусом, ограждением, знаком, светильником, водостоком, фонарем, пандусом, ограждением, знаком, светильником, водостоком и фонарем
- Проектируемый пешеходный переход с пандусом, ограждением, знаком, светильником, водостоком, фонарем, пандусом, ограждением, знаком, светильником, водостоком, фонарем, пандусом, ограждением, знаком, светильником, водостоком, фонарем, пандусом, ограждением, знаком, светильником, водостоком, фонарем и пандусом
- Существующий пешеходный переход с пандусом, ограждением, знаком, светильником, водостоком, фонарем, пандусом, ограждением, знаком, светильником, водостоком, фонарем, пандусом, ограждением, знаком, светильником, водостоком, фонарем, пандусом, ограждением, знаком, светильником, водостоком, фонарем и пандусом
- Проектируемый пешеходный переход с пандусом, ограждением, знаком, светильником, водостоком, фонарем, пандусом, ограждением, знаком, светильником, водостоком, фонарем, пандусом, ограждением, знаком, светильником, водостоком, фонарем, пандусом, ограждением, знаком, светильником, водостоком, фонарем, пандусом и ограждением
- Существующий пешеходный переход с пандусом, ограждением, знаком, светильником, водостоком, фонарем, пандусом, ограждением, знаком, светильником, водостоком, фонарем, пандусом, ограждением, знаком, светильником, водостоком, фонарем, пандусом, ограждением, знаком, светильником, водостоком, фонарем, пандусом и ограждением
- Проектируемый пешеходный переход с пандусом, ограждением, знаком, светильником, водостоком, фонарем, пандусом, ограждением, знаком, светильником, водостоком, фонарем, пандусом, ограждением, знаком, светильником, водостоком, фонарем, пандусом, ограждением, знаком, светильником, водостоком, фонарем, пандусом, ограждением и знаком
- Существующий пешеходный переход с пандусом, ограждением, знаком, светильником, водостоком, фонарем, пандусом, ограждением, знаком, светильником, водостоком, фонарем, пандусом, ограждением, знаком, светильником, водостоком, фонарем, пандусом, ограждением, знаком, светильником, водостоком, фонарем, пандусом, ограждением и знаком
- Проектируемый пешеходный переход с пандусом, ограждением, знаком, светильником, водостоком, фонарем, пандусом, ограждением, знаком, светильником, водостоком, фонарем, пандусом, ограждением, знаком, светильником, водостоком, фонарем, пандусом, ограждением, знаком, светильником, водостоком, фонарем, пандусом, ограждением, знаком и светильником
- Существующий пешеходный переход с пандусом, ограждением, знаком, светильником, водостоком, фонарем, пандусом, ограждением, знаком, светильником, водостоком, фонарем, пандусом, ограждением, знаком, светильником, водостоком, фонарем, пандусом, ограждением, знаком, светильником, водостоком, фонарем, пандусом, ограждением, знаком и светильником
- Проектируемый пешеходный переход с пандусом, ограждением, знаком, светильником, водостоком, фонарем, пандусом, ограждением, знаком, светильником, водостоком, фонарем, пандусом, ограждением, знаком, светильником, водостоком, фонарем, пандусом, ограждением, знаком, светильником, водостоком, фонарем, пандусом, ограждением, знаком, светильником и водостоком
- Существующий пешеходный переход с пандусом, ограждением, знаком, светильником, водостоком, фонарем, пандусом, ограждением, знаком, светильником, водостоком, фонарем, пандусом, ограждением, знаком, светильником, водостоком, фонарем, пандусом, ограждением, знаком, светильником, водостоком, фонарем, пандусом, ограждением, знаком, светильником и водостоком
- Проектируемый пешеходный переход с пандусом, ограждением, знаком, светильником, водостоком, фонарем, пандусом, ограждением, знаком, светильником, водостоком, фонарем, пандусом, ограждением, знаком, светильником, водостоком, фонарем, пандусом, ограждением, знаком, светильником, водостоком, фонарем, пандусом, ограждением, знаком, светильником, водостоком и фонарем
- Существующий пешеходный переход с пандусом, ограждением, знаком, светильником, водостоком, фонарем, пандусом, ограждением, знаком, светильником, водостоком, фонарем, пандусом, ограждением, знаком, светильником, водостоком, фонарем, пандусом, ограждением, знаком, светильником, водостоком, фонарем, пандусом, ограждением, знаком, светильником, водостоком и фонарем
- Проектируемый пешеходный переход с пандусом, ограждением, знаком, светильником, водостоком, фонарем, пандусом, ограждением, знаком, светильником, водостоком, фонарем, пандусом, ограждением, знаком, светильником, водостоком, фонарем, пандусом, ограждением, знаком, светильником, водостоком, фонарем, пандусом, ограждением, знаком, светильником, водостоком, фонарем и пандусом
- Существующий пешеходный переход с пандусом, ограждением, знаком, светильником, водостоком, фонарем, пандусом, ограждением, знаком, светильником, водостоком, фонарем, пандусом, ограждением, знаком, светильником, водостоком, фонарем, пандусом, ограждением, знаком, светильником, водостоком, фонарем, пандусом, ограждением, знаком, светильником, водостоком, фонарем и пандусом
- Проектируемый пешеходный переход с пандусом, ограждением, знаком, светильником, водостоком, фонарем, пандусом, ограждением, знаком, светильником, водостоком, фонарем, пандусом, ограждением, знаком, светильником, водостоком, фонарем, пандусом, ограждением, знаком, светильником, водостоком, фонарем, пандусом, ограждением, знаком, светильником, водостоком, фонарем, пандусом и ограждением
- Существующий пешеходный переход с пандусом, ограждением, знаком, светильником, водостоком, фонарем, пандусом, ограждением, знаком, светильником, водостоком, фонарем, пандусом, ограждением, знаком, светильником, водостоком, фонарем, пандусом, ограждением, знаком, светильником, водостоком, фонарем, пандусом, ограждением, знаком, светильником, водостоком, фонарем, пандусом и ограждением
- Проектируемый пешеходный переход с пандусом, ограждением, знаком, светильником, водостоком, фонарем, пандусом, ограждением, знаком, светильником, водостоком, фонарем, пандусом, ограждением, знаком, светильником, водостоком, фонарем, пандусом, ограждением, знаком, светильником, водостоком, фонарем, пандусом, ограждением, знаком, светильником, водостоком, фонарем, пандусом, ограждением и знаком
- Существующий пешеходный переход с пандусом, ограждением, знаком, светильником, водостоком, фонарем, пандусом, ограждением, знаком, светильником, водостоком, фонарем, пандусом, ограждением, знаком, светильником, водостоком, фонарем, пандусом, ограждением, знаком, светильником, водостоком, фонарем, пандусом, ограждением, знаком, светильником, водостоком, фонарем, пандусом, ограждением и знаком
- Проектируемый пешеходный переход с пандусом, ограждением, знаком, светильником, водостоком, фонарем, пандусом, ограждением, знаком, светильником, водостоком, фонарем, пандусом, ограждением, знаком, светильником, водостоком, фонарем, пандусом, ограждением, знаком, светильником, водостоком, фонарем, пандусом, ограждением, знаком, светильником, водостоком, фонарем, пандусом, ограждением, знаком и светильником
- Существующий пешеходный переход с пандусом, ограждением, знаком, светильником, водостоком, фонарем, пандусом, ограждением, знаком, светильником, водостоком, фонарем, пандусом, ограждением, знаком, светильником, водостоком, фонарем, пандусом, ограждением, знаком, светильником, водостоком, фонарем, пандусом, ограждением, знаком, светильником, водостоком, фонарем, пандусом, ограждением, знаком и светильником
- Проектируемый пешеходный переход с пандусом, ограждением, знаком, светильником, водостоком, фонарем, пандусом, ограждением, знаком, светильником, водостоком, фонарем, пандусом, ограждением, знаком, светильником, водостоком, фонарем, пандусом, ограждением, знаком, светильником, водостоком, фонарем, пандусом, ограждением, знаком, светильником, водостоком, фонарем, пандусом, ограждением, знаком, светильником и водостоком
- Существующий пешеходный переход с пандусом, ограждением, знаком, светильником, водостоком, фонарем, пандусом, ограждением, знаком, светильником, водостоком, фонарем, пандусом, ограждением, знаком, светильником, водостоком, фонарем, пандусом, ограждением, знаком, светильником, водостоком, фонарем, пандусом, ограждением, знаком, светильником, водостоком, фонарем, пандусом, ограждением, знаком, светильником и водостоком
- Проектируемый пешеходный переход с пандусом, ограждением, знаком, светильником, водостоком, фонарем, пандусом, ограждением, знаком, светильником, водостоком, фонарем, пандусом, ограждением, знаком, светильником, водостоком, фонарем, пандусом, ограждением, знаком, светильником, водостоком, фонарем, пандусом, ограждением, знаком, светильником, водостоком, фонарем, пандусом, ограждением, знаком, светильником, водостоком и фонарем
- Существующий пешеходный переход с пандусом, ограждением, знаком, светильником, водостоком, фонарем, пандусом, ограждением, знаком, светильником, водостоком, фонарем, пандусом, ограждением, знаком, светильником, водостоком, фонарем, пандусом, ограждением, знаком, светильником, водостоком, фонарем, пандусом, ограждением, знаком, светильником, водостоком, фонарем, пандусом, ограждением, знаком, светильником, водостоком и фонарем
- Проектируемый пешеходный переход с пандусом, ограждением, знаком, светильником, водостоком, фонарем, пандусом, ограждением, знаком, светильником, водостоком, фонарем, пандусом, ограждением, знаком, светильником, водостоком, фонарем, пандусом, ограждением, знаком, светильником, водостоком, фонарем, пандусом, ограждением, знаком, светильником, водостоком, фонарем, пандусом, ограждением, знаком, светильником, водостоком, фонарем и пандусом
- Существующий пешеходный переход с пандусом, ограждением, знаком, светильником, водостоком, фонарем, пандусом, ограждением, знаком, светильником, водостоком, фонарем, пандусом, ограждением, знаком, светильником, водостоком, фонарем, пандусом, ограждением, знаком, светильником, водостоком, фонарем, пандусом, ограждением, знаком, светильником, водостоком, фонарем, пандусом, ограждением, знаком, светильником, водостоком, фонарем и пандусом
- Проектируемый пешеходный переход с пандусом, ограждением, знаком, светильником, водостоком, фонарем, пандусом, ограждением, знаком, светильником, водостоком, фонарем, пандусом, ограждением, знаком, светильником, водостоком, фонарем, пандусом, ограждением, знаком, светильником, водостоком, фонарем, пандусом, ограждением, знаком, светильником, водостоком, фонарем, пандусом, ограждением, знаком, светильником, водостоком, фонарем, пандусом и ограждением
- Существующий пешеходный переход с пандусом, ограждением, знаком, светильником, водостоком, фонарем, пандусом, ограждением, знаком, светильником, водостоком, фонарем, пандусом, ограждением, знаком, светильником, водостоком, фонарем, пандусом, ограждением, знаком, светильником, водостоком, фонарем, пандусом, ограждением, знаком, светильником, водостоком, фонарем, пандусом, ограждением, знаком, светильником, водостоком, фонарем, пандусом и ограждением
- Проектируемый пешеходный переход с пандусом, ограждением, знаком, светильником, водостоком, фонарем, пандусом, ограждением, знаком, светильником, водостоком, фонарем, пандусом, ограждением, знаком, светильником, водостоком, фонарем, пандусом, ограждением, знаком, светильником, водостоком, фонарем, пандусом, ограждением, знаком, светильником, водостоком, фонарем, пандусом, ограждением, знаком, светильником, водостоком, фонарем, пандусом, ограждением и знаком
- Существующий пешеходный переход с пандусом, ограждением, знаком, светильником, водостоком, фонарем, пандусом, ограждением, знаком, светильником, водостоком, фонарем, пандусом, ограждением, знаком, светильником, водостоком, фонарем, пандусом, ограждением, знаком, светильником, водостоком, фонарем, пандусом, ограждением, знаком, светильником, водостоком, фонарем, пандусом, ограждением, знаком, светильником, водостоком, фонарем, пандусом, ограждением и знаком
- Проектируемый пешеходный переход с пандусом, ограждением, знаком, светильником, водостоком, фонарем, пандусом, ограждением, знаком, светильником, водостоком, фонарем, пандусом, ограждением, знаком, светильником, водостоком, фонарем, пандусом, ограждением, знаком, светильником, водостоком, фонарем, пандусом, ограждением, знаком, светильником, водостоком, фонарем, пандусом, ограждением, знаком, светильником, водостоком, фонарем, пандусом, ограждением, знаком и светильником
- Существующий пешеходный переход с пандусом, ограждением, знаком, светильником, водостоком, фонарем, пандусом, ограждением, знаком, светильником, водостоком, фонарем, пандусом, ограждением, знаком, светильником, водостоком, фонарем, пандусом, ограждением, знаком, светильником, водостоком, фонарем, пандусом, ограждением, знаком, светильником, водостоком, фонарем, пандусом, ограждением, знаком, светильником, водостоком, фонарем, пандусом, ограждением, знаком и светильником
- Проектируемый пешеходный переход с пандусом, ограждением, знаком, светильником, водостоком, фонарем, пандусом, ограждением, знаком, светильником, водостоком, фонарем, пандусом, ограждением, знаком, светильником, водостоком, фонарем, пандусом, ограждением, знаком, светильником, водостоком, фонарем, пандусом, ограждением, знаком, светильником, водостоком, фонарем, пандусом, ограждением, знаком, светильником, водостоком, фонарем, пандусом, ограждением, знаком, светильником и водостоком
- Существующий пешеходный переход с пандусом, ограждением, знаком, светильником, водостоком, фонарем, пандусом, ограждением, знаком, светильником, водостоком, фонарем, пандусом, ограждением, знаком, светильником, водостоком, фонарем, пандусом, ограждением, знаком, светильником, водостоком, фонарем, пандусом, ограждением, знаком, светильником, водостоком, фонарем, пандусом, ограждением, знаком, светильником, водостоком, фонарем, пандусом, ограждением, знаком, светильником и водостоком
- Проектируемый пешеходный переход с пандусом, ограждением, знаком, светильником, водостоком, фонарем, пандусом, ограждением, знаком, светильником, водостоком, фонарем, пандусом, ограждением, знаком, светильником, водостоком, фонарем, пандусом, ограждением, знаком, светильником, водостоком, фонарем, пандусом, ограждением, знаком, светильником, водостоком, фонарем, пандусом, ограждением, знаком, светильником, водостоком, фонарем, пандусом, ограждением, знаком, светильником, водостоком и фонарем
- Существующий пешеходный переход с пандусом, ограждением, знаком, светильником, водостоком, фонарем, пандусом, ограждением, знаком, светильником, водостоком, фонарем, пандусом, ограждением, знаком, светильником, водостоком, фонарем, пандусом, ограждением, знаком, светильником, водостоком, фонарем, пандусом, ограждением, знаком, светильником, водостоком, фонарем, пандусом, ограждением, знаком, светильником, водостоком, фонарем, пандусом, ограждением, знаком, светильником, водостоком и фонарем
- Проектируемый пешеходный переход с пандусом, ограждением, знаком, светильником, водостоком, фонарем, пандусом, ограждением, знаком, светильником, водостоком, фонарем, пандусом, ограждением, знаком, светильником, водостоком, фонарем, пандусом, ограждением, знаком, светильником, водостоком, фонарем, пандусом, ограждением, знаком, светильником, водостоком, фонарем, пандусом, ограждением, знаком, светильником, водостоком, фонарем, пандусом, ограждением, знаком, светильником, водостоком, фонарем и пандусом
- Существующий пешеходный переход с пандусом, ограждением, знаком, светильником, водостоком, фонарем, пандусом, ограждением, знаком, светильником, водостоком, фонарем, пандусом, ограждением, знаком, светильником, водостоком, фонарем, пандусом, ограждением, знаком, светильником, водостоком, фонарем, пандусом, ограждением, знаком, светильником, водостоком, фонарем, пандусом, ограждением, знаком, светильником, водостоком, фонарем, пандусом, ограждением, знаком, светильником, водостоком, фонарем и пандусом
- Проектируемый пешеходный переход с пандусом, ограждением, знаком, светильником, водостоком, фонарем, пандусом, ограждением, знаком, светильником, водостоком, фонарем, пандусом, ограждением, знаком, светильником, водостоком, фонарем, пандусом, ограждением, знаком, светильником, водостоком, фонарем, пандусом, ограждением, знаком, светильником, водостоком, фонарем, пандусом, ограждением, знаком, светильником, водостоком, фонарем, пандусом, ограждением, знаком, светильником, водостоком, фонарем, пандусом и ограждением
- Существующий пешеходный переход с пандусом, ограждением, знаком, светильником, водостоком, фонарем, пандусом, ограждением, знаком, светильником, водостоком, фонарем, пандусом, ограждением, знаком, светильником, водостоком, фонарем, пандусом, ограждением, знаком, светильником, водостоком, фонарем, пандусом, ограждением, знаком, светильником, водостоком, фонарем, пандусом, ограждением, знаком, светильником, водостоком, фонарем, пандусом, ограждением, знаком, светильником, водостоком, фонарем, пандусом и ограждением
- Проектируемый пешеходный переход с пандусом, ограждением, знаком, светильником, водостоком, фонарем, пандусом, ограждением, знаком, светильником, водостоком, фонарем, пандусом, ограждением, знаком, светильником, водостоком, фонарем, пандусом, ограждением, знаком, светильником, водостоком, фонарем, пандусом, ограждением, знаком, светильником, водостоком, фонарем, пандусом, ограждением, знаком, светильником, водостоком, фонарем, пандусом, ограждением, знаком, светильником, водостоком, фонарем, пандусом, ограждением и знаком
- Существующий пешеходный переход с пандусом, ограждением, знаком, светильником, водостоком, фонарем, пандусом, ограждением, знаком, светильником, водостоком, фонарем, пандусом, ограждением, знаком, светильником, водостоком, фонарем, пандусом, ограждением, знаком, светильником, водостоком, фонарем, пандусом, ограждением, знаком, светильником, водостоком, фонарем, пандусом, ограждением, знаком, светильником, водостоком, фонарем, пандусом, ограждением, знаком, светильником, водостоком, фонарем, пандусом, ограждением и знаком
- Проектируемый пешеходный переход с пандусом, ограждением, знаком, светильником, водостоком, фонарем, пандусом, ограждением, знаком, светильником, водостоком, фонарем, пандусом, ограждением, знаком, светильником, водостоком, фонарем, пандусом, ограждением, знаком, светильником, водостоком, фонарем, пандусом, ограждением, знаком, светильником, водостоком, фонарем, пандусом, ограждением, знаком, светильником, водостоком, фонарем, пандусом, ограждением, знаком, светильником, водостоком, фонарем, пандусом, ограждением, знаком и светильником
- Существующий пешеходный переход с пандусом, ограждением, знаком, светильником, водостоком, фонарем, пандусом, ограждением, знаком, светильником, водостоком, фонарем, пандусом, ограждением, знаком, светильником, водостоком, фонарем, пандусом, ограждением, знаком, светильником, водостоком, фонарем, пандусом, ограждением, знаком, светильником, водостоком, фонарем, пандусом, ограждением, знаком, светильником, водостоком, фонарем, пандусом, ограждением, знаком, светильником, водостоком, фонарем, пандусом, ограждением, знаком и светильником
- Проектируемый пешеходный переход с пандусом, ограждением, знаком, светильником, водостоком, фонарем, пандусом, ограждением, знаком, светильником, водостоком, фонарем, пандусом, ограждением, знаком, светильником, водостоком, фонарем, пандусом, ограждением, знаком, светильником, водостоком, фонарем, пандусом, ограждением, знаком, светильником, водостоком, фонарем, пандусом, ограждением, знаком, светильником, водостоком, фонарем, пандусом, ограждением, знаком, светильником, водостоком, фонарем, пандусом, ограждением, знаком, светильником и водостоком
- Существующий пешеходный переход с пандусом, ограждением, знаком, светильником, водостоком, фонарем, пандусом, ограждением, знаком, светильником, водостоком, фонарем, пандусом, ограждением, знаком, светильником, водостоком, фонарем, пандусом, ограждением, знаком, светильником, водостоком, фонарем, пандусом, ограждением, знаком, светильником, водостоком, фонарем, пандусом, ограждением, знаком, светильником, водостоком, фонарем, пандусом, ограждением, знаком, светильником, водостоком, фонарем, пандусом, ограждением, знаком, светильником и водостоком
- Проектируемый пешеходный переход с пандусом, ограждением, знаком, светильником, водостоком, фонарем, пандусом, ограждением, знаком, светильником, водостоком, фонарем, пандусом, ограждением, знаком, светильником, водостоком, фонарем, пандусом, ограждением, знаком, светильником, водостоком, фонарем, пандусом, ограждением, знаком, светильником, водостоком, фонарем, пандусом, ограждением, знаком, светильником, водостоком, фонарем, пандусом, ограждением, знаком, светильником, водостоком, фонарем, пандусом, ограждением, знаком, светильником, водостоком и фонарем
- Существующий пешеходный переход с пандусом, ограждением, знаком, светильником, водостоком, фонарем, пандусом, ограждением, знаком, светильником, водостоком, фонарем, пандусом, ограждением, знаком, светильником, водостоком, фонарем, пандусом, ограждением, знаком, светильником, водостоком, фонарем, пандусом, ограждением, знаком, светильником, водостоком, фонарем, пандусом, ограждением, знаком, светильником, водостоком, фонарем, пандусом, ограждением, знаком, светильником, водостоком, фонарем, пандусом, ограждением, знаком, светильником, водостоком и фонарем
- Проектируемый пешеходный переход с пандусом, ограждением, знаком, светильником, водостоком, фонарем, пандусом, ограждением, знаком, светильником, водостоком, фонарем, пандусом, ограждением, знаком, светильником, водостоком, фонарем, пандусом, ограждением, знаком, светильником, водостоком, фонарем, пандусом, ограждением, знаком, светильником, водостоком, фонарем, пандусом, ограждением, знаком, светильником, водостоком, фонарем, пандусом, ограждением, знаком, светильником, водостоком, фонарем, пандусом, ограждением, знаком, светильником, водостоком, фонарем и пандусом
- Существующий пешеходный переход с пандусом, ограждением, знаком, светильником, водостоком, фонарем, пандусом, ограждением, знаком, светильником, водостоком, фонарем, пандусом, ограждением, знаком, светильником, водостоком, фонарем, пандусом, ограждением, знаком, светильником, водостоком, фонарем, пандусом, ограждением, знаком, светильником, водостоком, фонарем, пандусом, ограждением, знаком, светильником, водостоком, фонарем, пандусом, ограждением, знаком, светильником, водостоком, фонарем, пандусом, ограждением, знаком, светильником, водостоком, фонарем и пандусом
- Проектируемый пешеходный переход с пандусом, ограждением, знаком, светильником, водостоком, фонарем, пандусом, ограждением, знаком, светильником, водостоком, фонарем, пандусом, ограждением, знаком, светильником, водостоком, фонарем, пандусом, ограждением, знаком, светильником, водостоком, фонарем, пандусом, ограждением, знаком, светильником, водостоком, фонарем, пандусом, ограждением, знаком, светильником, водостоком, фонарем, пандусом, ограждением, знаком, светильником, водостоком, фонарем, пандусом, ограждением, знаком, светильником, водостоком, фонарем, пандусом и ограждением
- Существующий пешеходный переход с пандусом, ограждением, знаком, светильником, водостоком, фонарем, пандусом, ограждением, знаком, светильником, водостоком, фонарем, пандусом, ограждением, знаком, светильником, водостоком, фонарем, пандусом, ограждением, знаком, светильником, водостоком, фонарем, пандусом, ограждением, знаком, светильником, водостоком, фонарем, пандусом, ограждением, знаком, светильником, водостоком, фонарем, пандусом, ограждением, знаком, светильником, водостоком, фонарем, пандусом, ограждением, знаком, светильником, водостоком, фонарем, пандусом и ограждением
- Проектируемый пешеходный переход с пандусом, ограждением, знаком, светильником, водостоком, фонарем, пандусом, ограждением, знаком, светильником, водостоком, фонарем, пандусом, ограждением, знаком, светильником, водостоком, фонарем, пандусом, ограждением, знаком, светильником, водостоком, фонарем, пандусом, ограждением, знаком, светильником, водостоком, фонарем, пандусом, ограждением, знаком, светильником, водостоком, фонарем, пандусом, ограждением, знаком, светильником, водостоком, фонарем, пандусом, ограждением, знаком, светильником, водостоком, фонарем, пандусом, ограждением и знаком
- Существующий пешеходный переход с пандусом, ограждением, знаком, светильником, водостоком, фонарем, пандусом, ограждением, знаком, светильником, водостоком, фонарем, пандусом, ограждением, знаком, светильником, водостоком, фонарем, пандусом, ограждением, знаком, светильником, водостоком, фонарем, пандусом, ограждением, знаком, светильником, водостоком, фонарем, пандусом, ограждением, знаком, светильником, водостоком, фонарем, пандусом, ограждением, знаком, светильником, водостоком, фонарем, пандусом, ограждением, знаком, светильником, водостоком, фонарем, пандусом, ограждением и знаком
- Проектируемый пешеходный переход с пандусом, ограждением, знаком, светильником, водостоком, фонарем, пандусом, ограждением, знаком, светильником, водостоком, фонарем, пандусом, ограждением, знаком, светильником, водостоком, фонарем, пандусом, ограждением, знаком, светильником, водостоком, фонарем, пандусом, ограждением, знаком, светильником, водостоком, фонарем, пандусом, ограждением, знаком, светильником, водостоком, фонарем, пандусом, ограждением, знаком, светильником, водостоком, фонарем, пандусом, ограждением, знаком, светильником, водостоком, фонарем, пандусом, ограждением, знаком и светильником
- Существующий пешеходный переход с пандусом, ограждением, знаком, светильником, водостоком, фонарем, пандусом, ограждением, знаком, светильником, водостоком, фонарем, пандусом, ограждением, знаком, светильником, водостоком, фонарем, пандусом, ограждением, знаком, светильником, водостоком, фонарем, пандусом, ограждением, знаком, светильником, водостоком, фонарем, пандусом, ограждением, знаком, светильником, водостоком, фонарем, пандусом, ограждением, знаком, светильником, водостоком, фонарем, пандусом, ограждением, знаком, светильником, водостоком, фонарем, пандусом, ограждением, знаком и светильником
- Проектируемый пешеходный переход с пандусом, ограждением, знаком, светильником, водостоком, фонарем, пандусом, ограждением, знаком, светильником, водостоком, фонарем, пандусом, ограждением, знаком, светильником, водостоком, фонарем, пандусом, ограждением, знаком, светильником, водостоком, фонарем, пандусом, ограждением, знаком, светильником, водостоком, фонарем, пандусом, ограждением, знаком, светильником, водостоком, фонарем, пандусом, ограждением, знаком, светильником, водостоком, фонарем, пандусом, ограждением, знаком, светильником, водостоком, фонарем, пандусом, ограждением, знаком, светильником и водостоком
- Существующий пешеходный переход с пандусом, ограждением, знаком, светильником, водостоком, фонарем, пандусом, ограждением, знаком, светильником, водостоком, фонарем, пандусом, ограждением, знаком, светильником, водостоком, фонарем, пандусом, ограждением, знаком, светильником, водостоком, фонарем, пандусом, ограждением, знаком, светильником, водостоком, фонарем, пандусом, ограждением, знаком, светильником, водостоком, фонарем, пандусом, ограждением, знаком, светильником, водостоком, фонарем, пандусом, ограждением, знаком, светильником, водостоком, фонарем, пандусом, ограждением, знаком, светильником и водостоком
- Проектируемый пешеходный переход с пандусом, ограждением, знаком, светильником, водостоком, фонарем, пандусом, ограждением, знаком, светильником, водостоком, фонарем, пандусом, ограждением, знаком, светильником, водостоком, фонарем

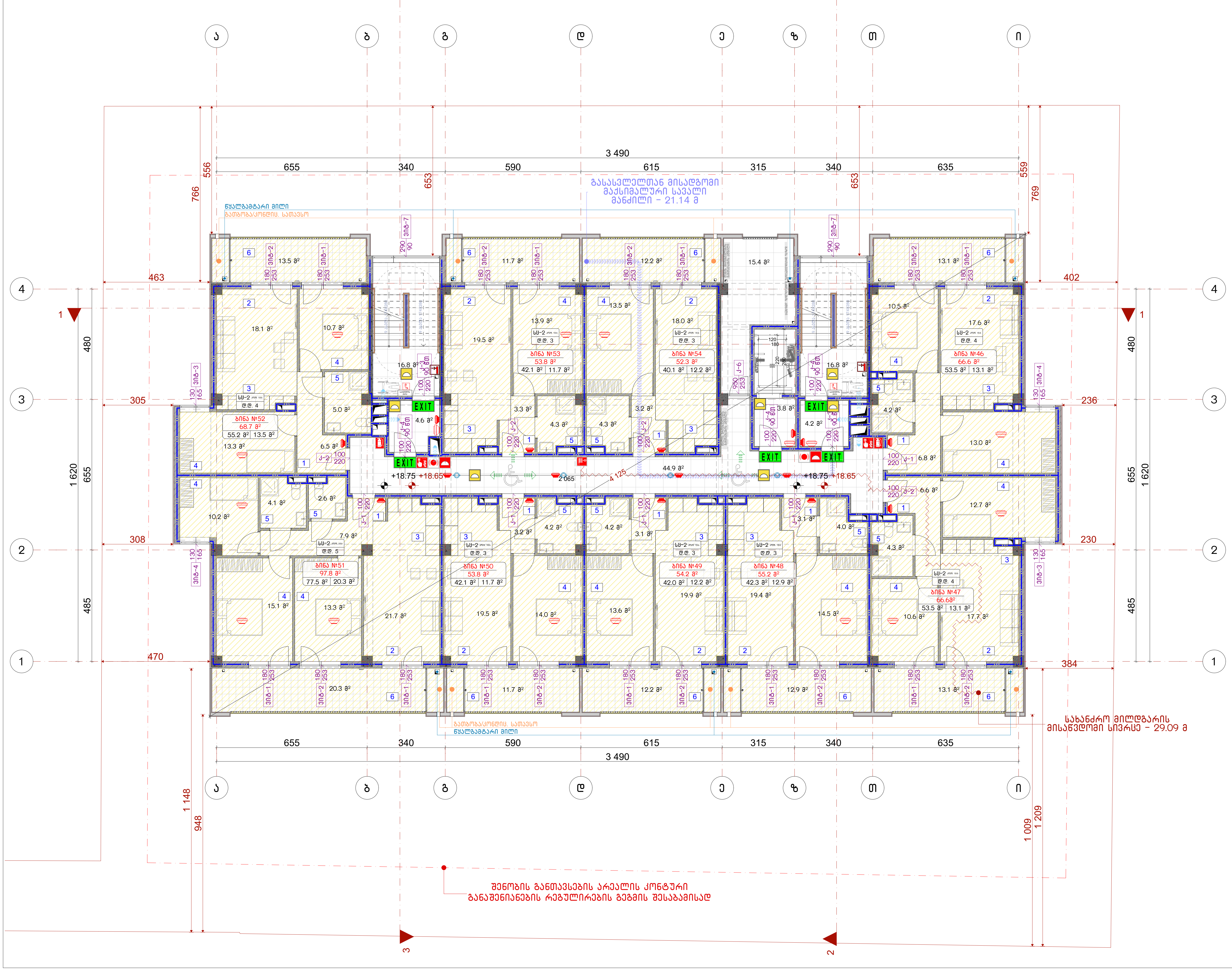

ნახაზის დასახელება:

7 სართულის გეგმა

ექსპლიკაცია:

პირობითი ნიშნები:

- ნაკვეთის საზღვარი
- მონოლითი
- იატაკის მოჭიმვა
- შემავსებელი
- ჭრილის ხაზი
- ±0.00 კონსტრუქციული ნიშნული
- ±0.00 არქიტექტურული ნიშნული

შენიშვნები

1. ნახაზში შეტანილი ყველა ცვლილება უნდა შეთანხმდეს პროექტის ავტორთან.
2. პროექტში ყველა ზომა მოცემულია სანტიმეტრებში, ნიშნულები მეტრებში
3. შენობის საპროექტო ნული (+0.00) ტოლია:

±0.00 = 436.5

მისამართი

ქ. თბილისი, ვახტანგ ნინუას ქუჩა, 3-8
საკ. კოდი: 01.12.12.001.221 1953.0 მ²

პროექტის სახელწოდება

მრავალბინიანი საცხოვრებელი სახლის არქიტექტურული პროექტი

სტადია	პროექტი	არ
თანამდებობა	გვარი	ხელმოწერა
დირექტორი	გ. ბენდელიანი	
არქიტექტორი	ი. გოგოხია	
არქიტექტორი	მ.თოიძე	

საპროექტოს ლოგო

BIJI ARCHITECTURE

ქ. თბილისი, მ. შავიშვილის №1ა
TEL: 595 55-35-74; 599 75-28-88

დაკვეთა №		მასშტაბი
სტადია	პროექტი	1:150
ფორმატი	ფურცლები	A.25
A-3		2025 წ.

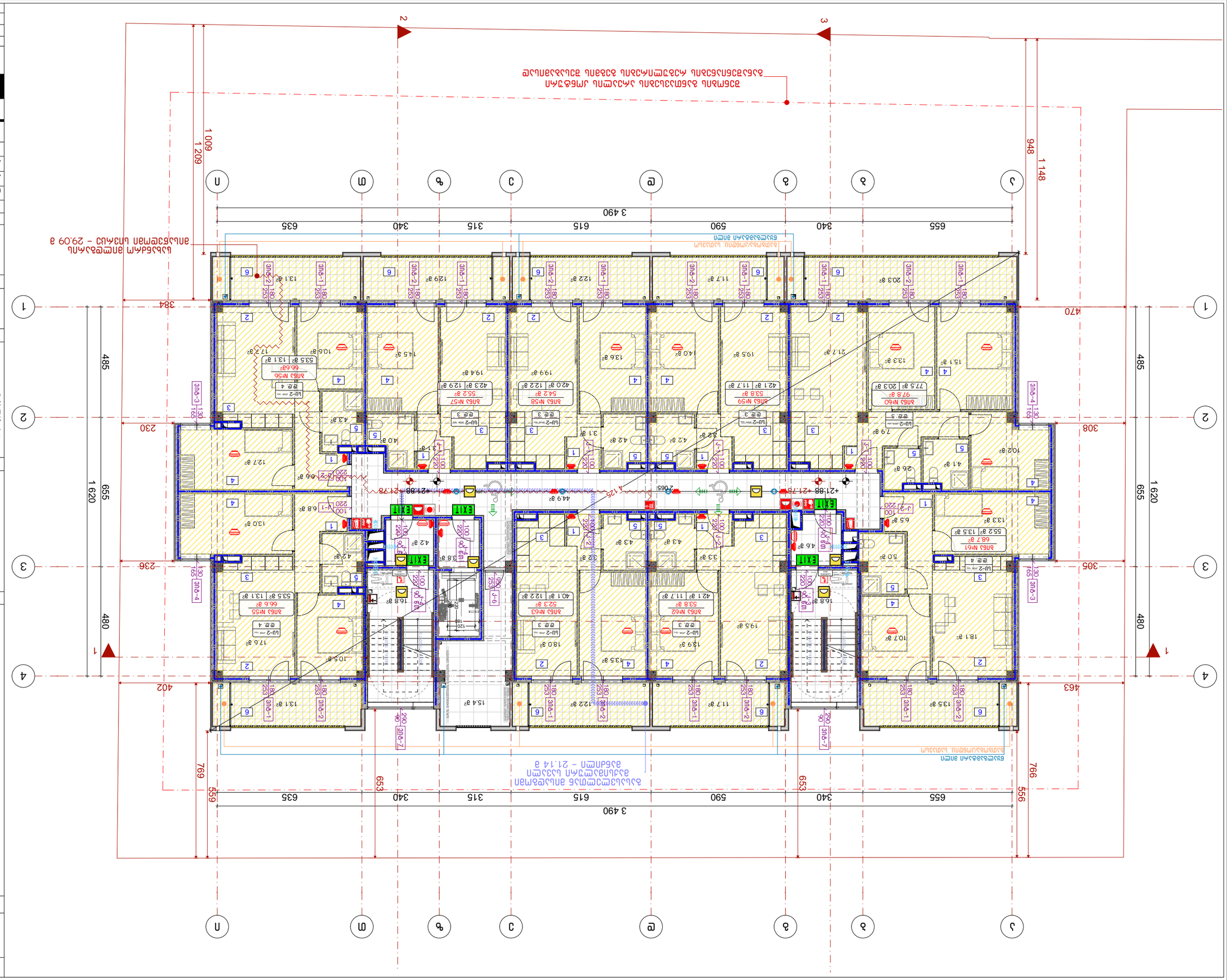

Изм.	Кол.уч.	№ док.	Подпись	Дата
ГИП	Е. Зубенчикова			
Нач.отд.	Л. Ефимова			
Разработал	Д.Ефимов			

8 этаж планировка

Стадия: Р | Лист: А-3 | Листов: 26

Формат А1

Согласовано:

Инв.№ подл. | Подпись и дата | Взам.инв.№

Условные обозначения:

- Граница зоны дымоудаления
- Граница зоны дымоудаления
- Зона дымоудаления 29,09 м²
- Зона дымоудаления 21,14 м²
- Граница зоны дымоудаления
- Граница зоны дымоудаления
- Зона дымоудаления 21,14 м²
- Граница зоны дымоудаления
- Граница зоны дымоудаления
- Зона дымоудаления 29,09

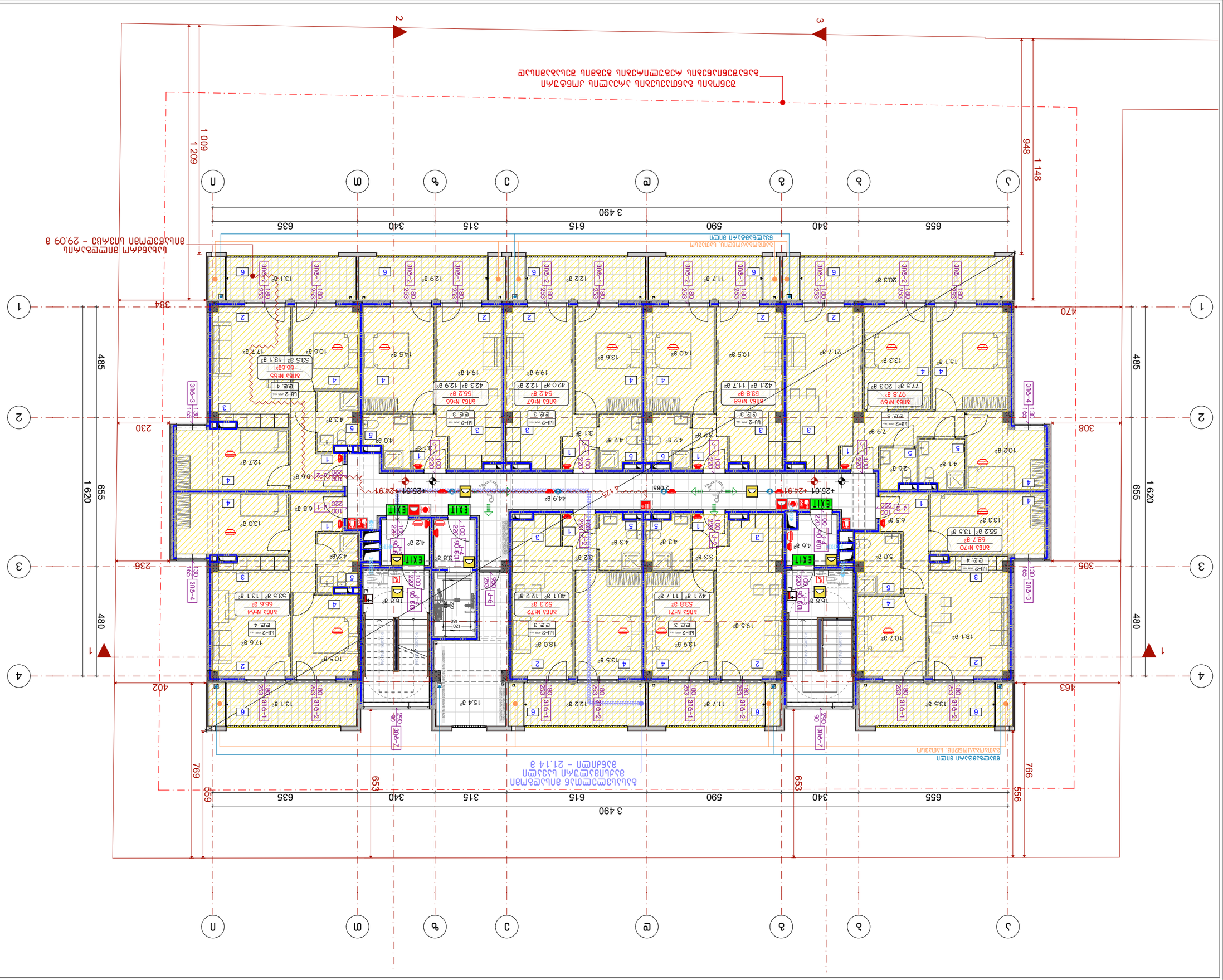

Благовещенск, ул. Зейская, 3-8

Кад. дом: 01.12.001221 1953.0 м²

Дом 9 с подземной автостоянкой и встроенными помещениями

Проектная документация

Раздел АР

Стадия | Лист | Листов

Р | 5 | 9

Главный архитектор проекта — Ф.И.О. — подпись

Гип — Ф.И.О. — подпись

Н. контр. — Ф.И.О. — подпись

Разработал — Ф.И.О. — подпись

Изм. | Кол.уч. | Лист | № док. | Подпись | Дата

Экспликация помещений 1-го этажа

Масштаб 1:150

Формат А-2

2025 г.

ООО «Архитектурная мастерская «BLUI ARCHITECTURE»

г. Москва, ул. Зорге, д. 13, стр. 1

Тел.: 495 55-35-74; 499 75-28-88

Условные обозначения:

- Граница земельного участка
- Граница здания
- Граница помещения
- Граница квартиры
- Граница балкона, лоджии
- Граница технического помещения
- Граница помещения общего пользования
- Граница помещения общего пользования (коридор)
- Граница помещения общего пользования (лестничная клетка)
- Граница помещения общего пользования (тамбур)
- Граница помещения общего пользования (холл)
- Граница помещения общего пользования (вестибюль)
- Граница помещения общего пользования (гардероб)
- Граница помещения общего пользования (санузел)
- Граница помещения общего пользования (душевая)
- Граница помещения общего пользования (комната отдыха)
- Граница помещения общего пользования (комната для занятий)
- Граница помещения общего пользования (комната для игр)
- Граница помещения общего пользования (комната для хранения)
- Граница помещения общего пользования (комната для уборочного инвентаря)
- Граница помещения общего пользования (комната для мусора)
- Граница помещения общего пользования (комната для отходов)
- Граница помещения общего пользования (комната для стирки)
- Граница помещения общего пользования (комната для сушки)
- Граница помещения общего пользования (комната для глажки)
- Граница помещения общего пользования (комната для шитья)
- Граница помещения общего пользования (комната для вязания)
- Граница помещения общего пользования (комната для рукоделия)
- Граница помещения общего пользования (комната для творчества)
- Граница помещения общего пользования (комната для отдыха)
- Граница помещения общего пользования (комната для сна)
- Граница помещения общего пользования (комната для кормления)
- Граница помещения общего пользования (комната для переодевания)
- Граница помещения общего пользования (комната для ожидания)
- Граница помещения общего пользования (комната для приема)
- Граница помещения общего пользования (комната для осмотра)
- Граница помещения общего пользования (комната для процедур)
- Граница помещения общего пользования (комната для операций)
- Граница помещения общего пользования (комната для реанимации)
- Граница помещения общего пользования (комната для интенсивной терапии)
- Граница помещения общего пользования (комната для послеоперационного наблюдения)
- Граница помещения общего пользования (комната для послеродового наблюдения)
- Граница помещения общего пользования (комната для новорожденных)
- Граница помещения общего пользования (комната для недоношенных)
- Граница помещения общего пользования (комната для грудного вскармливания)
- Граница помещения общего пользования (комната для кормления грудью)
- Граница помещения общего пользования (комната для сцеживания)
- Граница помещения общего пользования (комната для хранения молока)
- Граница помещения общего пользования (комната для стерилизации)
- Граница помещения общего пользования (комната для дезинфекции)
- Граница помещения общего пользования (комната для предстерилизационной очистки)
- Граница помещения общего пользования (комната для хранения стерильных материалов)
- Граница помещения общего пользования (комната для хранения нестерильных материалов)
- Граница помещения общего пользования (комната для хранения медицинских отходов)
- Граница помещения общего пользования (комната для хранения биологических отходов)
- Граница помещения общего пользования (комната для хранения патологических отходов)
- Граница помещения общего пользования (комната для хранения анатомических отходов)
- Граница помещения общего пользования (комната для хранения трупов)
- Граница помещения общего пользования (комната для хранения органов)
- Граница помещения общего пользования (комната для хранения тканей)
- Граница помещения общего пользования (комната для хранения крови)
- Граница помещения общего пользования (комната для хранения плазмы)
- Граница помещения общего пользования (комната для хранения эритроцитов)
- Граница помещения общего пользования (комната для хранения тромбоцитов)
- Граница помещения общего пользования (комната для хранения лейкоцитов)
- Граница помещения общего пользования (комната для хранения стволовых клеток)
- Граница помещения общего пользования (комната для хранения костного мозга)
- Граница помещения общего пользования (комната для хранения спермы)
- Граница помещения общего пользования (комната для хранения яйцеклеток)
- Граница помещения общего пользования (комната для хранения эмбрионов)
- Граница помещения общего пользования (комната для хранения генетического материала)
- Граница помещения общего пользования (комната для хранения ДНК)
- Граница помещения общего пользования (комната для хранения РНК)
- Граница помещения общего пользования (комната для хранения белков)
- Граница помещения общего пользования (комната для хранения ферментов)
- Граница помещения общего пользования (комната для хранения гормонов)
- Граница помещения общего пользования (комната для хранения витаминов)
- Граница помещения общего пользования (комната для хранения минералов)
- Граница помещения общего пользования (комната для хранения микроэлементов)
- Граница помещения общего пользования (комната для хранения макроэлементов)
- Граница помещения общего пользования (комната для хранения углеводов)
- Граница помещения общего пользования (комната для хранения жиров)
- Граница помещения общего пользования (комната для хранения белков)
- Граница помещения общего пользования (комната для хранения нуклеиновых кислот)
- Граница помещения общего пользования (комната для хранения аминокислот)
- Граница помещения общего пользования (комната для хранения пептидов)
- Граница помещения общего пользования (комната для хранения полипептидов)
- Граница помещения общего пользования (комната для хранения белков)
- Граница помещения общего пользования (комната для хранения ферментов)
- Граница помещения общего пользования (комната для хранения гормонов)
- Граница помещения общего пользования (комната для хранения витаминов)
- Граница помещения общего пользования (комната для хранения минералов)
- Граница помещения общего пользования (комната для хранения микроэлементов)
- Граница помещения общего пользования (комната для хранения макроэлементов)
- Граница помещения общего пользования (комната для хранения углеводов)
- Граница помещения общего пользования (комната для хранения жиров)
- Граница помещения общего пользования (комната для хранения белков)
- Граница помещения общего пользования (комната для хранения нуклеиновых кислот)
- Граница помещения общего пользования (комната для хранения аминокислот)
- Граница помещения общего пользования (комната для хранения пептидов)
- Граница помещения общего пользования (комната для хранения полипептидов)

Примечания:

1. Все размеры даны в миллиметрах, если не указано иное.
2. Все размеры даны в чистоте, если не указано иное.
3. Все размеры даны в миллиметрах, если не указано иное.

Отметка ±0.00 = 436.5

Общая площадь — 29.09 м²

Площадь квартиры — 21.14 м²

Площадь балкона, лоджии — 3.95 м²

Площадь помещения общего пользования — 5.00 м²

Площадь помещения общего пользования (коридор) — 2.00 м²

Площадь помещения общего пользования (тамбур) — 1.00 м²

Площадь помещения общего пользования (холл) — 3.00 м²

Площадь помещения общего пользования (вестибюль) — 4.00 м²

Площадь помещения общего пользования (гардероб) — 2.00 м²

Площадь помещения общего пользования (санузел) — 1.50 м²

Площадь помещения общего пользования (душевая) — 1.00 м²

Площадь помещения общего пользования (комната отдыха) — 2.00 м²

Площадь помещения общего пользования (комната для занятий) — 2.00 м²

Площадь помещения общего пользования (комната для игр) — 2.00 м²

Площадь помещения общего пользования (комната для хранения) — 2.00 м²

Площадь помещения общего пользования (комната для уборочного инвентаря) — 1.00 м²

Площадь помещения общего пользования (комната для мусора) — 1.00 м²

Площадь помещения общего пользования (комната для отходов) — 1.00 м²

Площадь помещения общего пользования (комната для стирки) — 2.00 м²

Площадь помещения общего пользования (комната для сушки) — 2.00 м²

Площадь помещения общего пользования (комната для глажки) — 2.00 м²

Площадь помещения общего пользования (комната для шитья) — 2.00 м²

Площадь помещения общего пользования (комната для вязания) — 2.00 м²

Площадь помещения общего пользования (комната для рукоделия) — 2.00 м²

Площадь помещения общего пользования (комната для творчества) — 2.00 м²

Площадь помещения общего пользования (комната для отдыха) — 2.00 м²

Площадь помещения общего пользования (комната для сна) — 2.00 м²

Площадь помещения общего пользования (комната для кормления) — 2.00 м²

Площадь помещения общего пользования (комната для переодевания) — 2.00 м²

Площадь помещения общего пользования (комната для ожидания) — 2.00 м²

Площадь помещения общего пользования (комната для приема) — 2.00 м²

Площадь помещения общего пользования (комната для осмотра) — 2.00 м²

Площадь помещения общего пользования (комната для процедур) — 2.00 м²

Площадь помещения общего пользования (комната для операций) — 2.00 м²

Площадь помещения общего пользования (комната для реанимации) — 2.00 м²

Площадь помещения общего пользования (комната для интенсивной терапии) — 2.00 м²

Площадь помещения общего пользования (комната для послеоперационного наблюдения) — 2.00 м²

Площадь помещения общего пользования (комната для послеродового наблюдения) — 2.00 м²

Площадь помещения общего пользования (комната для новорожденных) — 2.00 м²

Площадь помещения общего пользования (комната для недоношенных) — 2.00 м²

Площадь помещения общего пользования (комната для грудного вскармливания) — 2.00 м²

Площадь помещения общего пользования (комната для кормления грудью) — 2.00 м²

Площадь помещения общего пользования (комната для сцеживания) — 2.00 м²

Площадь помещения общего пользования (комната для хранения молока) — 2.00 м²

Площадь помещения общего пользования (комната для стерилизации) — 2.00 м²

Площадь помещения общего пользования (комната для дезинфекции) — 2.00 м²

Площадь помещения общего пользования (комната для предстерилизационной очистки) — 2.00 м²

Площадь помещения общего пользования (комната для хранения стерильных материалов) — 2.00 м²

Площадь помещения общего пользования (комната для хранения нестерильных материалов) — 2.00 м²

Площадь помещения общего пользования (комната для хранения медицинских отходов) — 2.00 м²

Площадь помещения общего пользования (комната для хранения биологических отходов) — 2.00 м²

Площадь помещения общего пользования (комната для хранения патологических отходов) — 2.00 м²

Площадь помещения общего пользования (комната для хранения анатомических отходов) — 2.00 м²

Площадь помещения общего пользования (комната для хранения трупов) — 2.00 м²

Площадь помещения общего пользования (комната для хранения органов) — 2.00 м²

Площадь помещения общего пользования (комната для хранения тканей) — 2.00 м²

Площадь помещения общего пользования (комната для хранения крови) — 2.00 м²

Площадь помещения общего пользования (комната для хранения плазмы) — 2.00 м²

Площадь помещения общего пользования (комната для хранения эритроцитов) — 2.00 м²

Площадь помещения общего пользования (комната для хранения тромбоцитов) — 2.00 м²

Площадь помещения общего пользования (комната для хранения лейкоцитов) — 2.00 м²

Площадь помещения общего пользования (комната для хранения стволовых клеток) — 2.00 м²

Площадь помещения общего пользования (комната для хранения костного мозга) — 2.00 м²

Площадь помещения общего пользования (комната для хранения спермы) — 2.00 м²

Площадь помещения общего пользования (комната для хранения яйцеклеток) — 2.00 м²

Площадь помещения общего пользования (комната для хранения эмбрионов) — 2.00 м²

Площадь помещения общего пользования (комната для хранения генетического материала) — 2.00 м²

Площадь помещения общего пользования (комната для хранения ДНК) — 2.00 м²

Площадь помещения общего пользования (комната для хранения РНК) — 2.00 м²

Площадь помещения общего пользования (комната для хранения белков) — 2.00 м²

Площадь помещения общего пользования (комната для хранения ферментов) — 2.00 м²

Площадь помещения общего пользования (комната для хранения гормонов) — 2.00 м²

Площадь помещения общего пользования (комната для хранения витаминов) — 2.00 м²

Площадь помещения общего пользования (комната для хранения минералов) — 2.00 м²

Площадь помещения общего пользования (комната для хранения микроэлементов) — 2.00 м²

Площадь помещения общего пользования (комната для хранения макроэлементов) — 2.00 м²

Площадь помещения общего пользования (комната для хранения углеводов) — 2.00 м²

Площадь помещения общего пользования (комната для хранения жиров) — 2.00 м²

Площадь помещения общего пользования (комната для хранения белков) — 2.00 м²

Площадь помещения общего пользования (комната для хранения нуклеиновых кислот) — 2.00 м²

Площадь помещения общего пользования (комната для хранения аминокислот) — 2.00 м²

Площадь помещения общего пользования (комната для хранения пептидов) — 2.00 м²

Площадь помещения общего пользования (комната для хранения полипептидов) — 2.00 м²

Площадь помещения общего пользования (комната для хранения белков) — 2.00 м²

Площадь помещения общего пользования (комната для хранения ферментов) — 2.00 м²

Площадь помещения общего пользования (комната для хранения гормонов) — 2.00 м²

Площадь помещения общего пользования (комната для хранения витаминов) — 2.00 м²

Площадь помещения общего пользования (комната для хранения минералов) — 2.00 м²

Площадь помещения общего пользования (комната для хранения микроэлементов) — 2.00 м²

Площадь помещения общего пользования (комната для хранения макроэлементов) — 2.00 м²

Площадь помещения общего пользования (комната для хранения углеводов) — 2.00 м²

Площадь помещения общего пользования (комната для хранения жиров) — 2.00 м²

Площадь помещения общего пользования (комната для хранения белков) — 2.00 м²

Площадь помещения общего пользования (комната для хранения нуклеиновых кислот) — 2.00 м²

Площадь помещения общего пользования (комната для хранения аминокислот) — 2.00 м²

Площадь помещения общего пользования (комната для хранения пептидов) — 2.00 м²

Площадь помещения общего пользования (комната для хранения полипептидов) — 2.00 м²

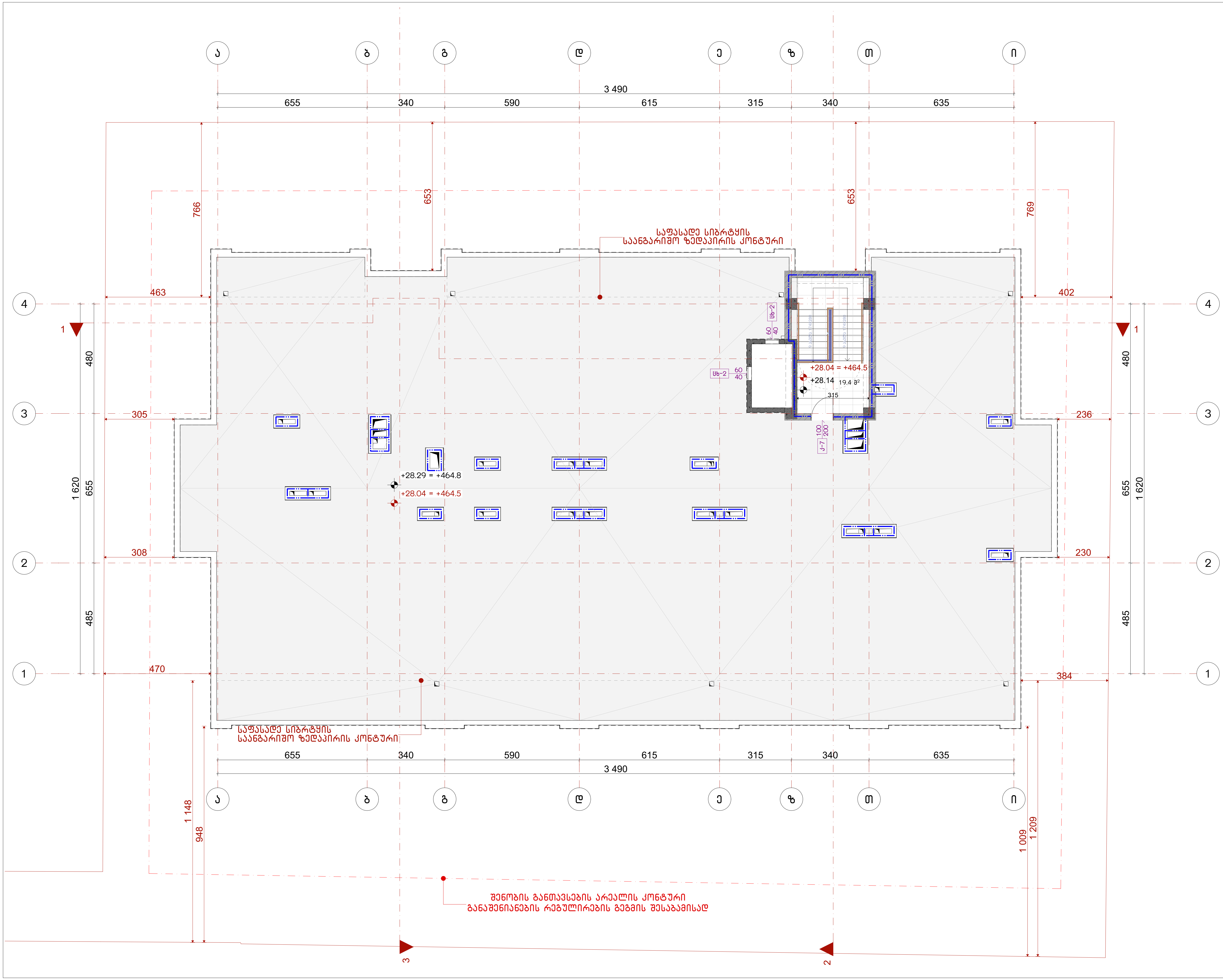

ნახაზის დასახელება:

სახურავის გეგმა

ექსპლიკაცია:

პირობითი ნიშნები:

- ნაკვეთის საზღვარი
- მონოლითი
- იატაკის მოჭიმვა
- შემავსებელი
- ჭრილის ხაზი
- ±0.00 კონსტრუქციული ნიშნული
- ±0.00 არქიტექტურული ნიშნული

შენიშვნები

1. ნახაზში შეტანილი ყველა ცვლილება უნდა შეთანხმდეს პროექტის ავტორთან.
2. პროექტში ყველა ზომა მოცემულია სანტიმეტრებში, ნიშნულები მეტრებში
3. შენობის საპროექტო ნული (+0.00) ტოლია:

±0.00 = 436.5

მისამართი

ქ. თბილისი, ვახტანგ ნინუას ქუჩა, 3-8
საკ. კოდი: 01.12.12.001.221 1953.0 მ²

პროექტის სახელწოდება

მრავალბინიანი საცხოვრებელი სახლის არქიტექტურული პროექტი

სტადია	პროექტი	არ
თანამდებობა	გვარი	ხელმოწერა
დირექტორი	გ. ბენდელიანი	
არქიტექტორი	ი. გოგოხია	
არქიტექტორი	მ.თოიძე	

საპროექტოს ლოგო

BIJI ARCHITECTURE

ქ. თბილისი, მ. შავიშვილის №1ა
TEL: 595 55-35-74; 599 75-28-88

დაკვეთა №		მასშტაბი
სტადია	პროექტი	1:150
ფორმატი	ფურცლები	A.28
A-3		2025 წ.


1
2
3
4
А
Б
В
Г
Д
Е
Ж
З
И
К
Л
485
480
655
1 620
3 490
655
340
590
615
315
340
635
+28.29 = +464.8
+28.04 = +464.5
+30.59 = +467.1
+30.49 = +467.0
16.00%
10.00%
16.00%
ВЪЗСТАНОВЯВАНА ЗИДКА
ВЪЗСТАНОВЯВАНА ЗИДКА
ВЪЗСТАНОВЯВАНА ЗИДКА

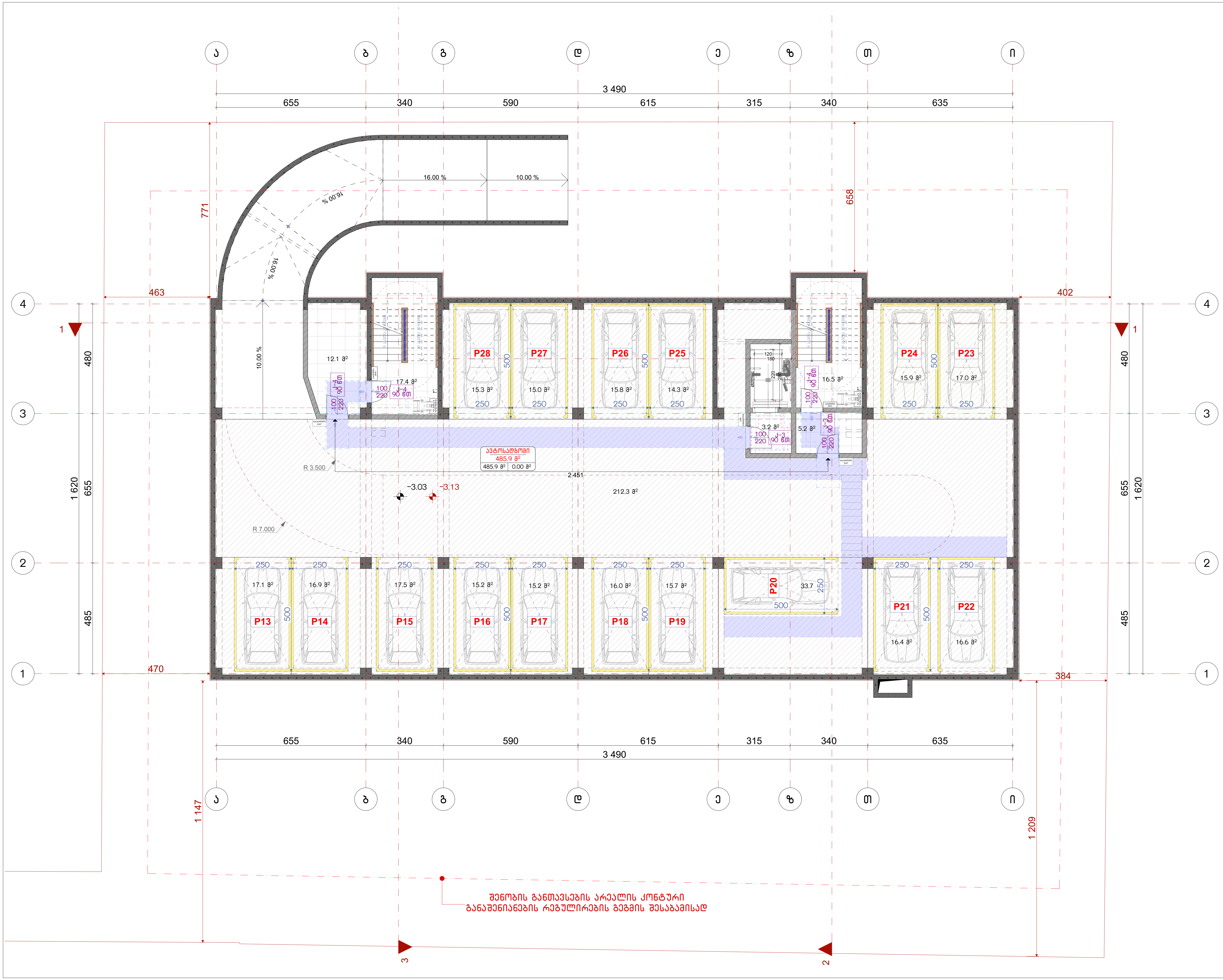

ნახაზის დასახელება:

-1 სართულის გეგმა

ექსპლიკაცია:

პირობითი ნიშნები:

- ნაკვეთის საზღვარი
- მონოლითი
- იატაკის მოჭიმვა
- შემავსებელი
- ჭრილის ხაზი
- ±0.00 კონსტრუქციული ნიშნული
- ±0.00 არქიტექტურული ნიშნული

შენიშვნები

1. ნახაზში შეტანილი ყველა ცვლილება უნდა შეთანხმდეს პროექტის ავტორთან.
2. პროექტში ყველა ზომა მოცემულია სანტიმეტრებში, ნიშნულები მეტრებში
3. შენობის საპროექტო ნული (+0.00) ტოლია:

±0.00 = 436.5

მისამართი

ქ. თბილისი, ვახტანგ ნინუას ქუჩა, 3-8
საკ. კოდი: 01.12.12.001.221 1953.0 მ²

პროექტის სახელწოდება

მრავალბინიანი საცხოვრებელი სახლის არქიტექტურული პროექტი

სტადია	პროექტი	არ
თანამდებობა	გვარი	ხელმოწერა
დირექტორი	გ. ბენდელიანი	
არქიტექტორი	ი. გოგოხია	
არქიტექტორი	მ.თოიძე	

საპროექტოს ლოგო

BIJI ARCHITECTURE

ქ. თბილისი, მ. შავიშვილის №1ა
TEL: 595 55-35-74; 599 75-28-88

დაკვეთა №		მასშტაბი
სტადია	პროექტი	1:150
ფორმატი	ფურცლები	A.30
A-3		2025 წ.

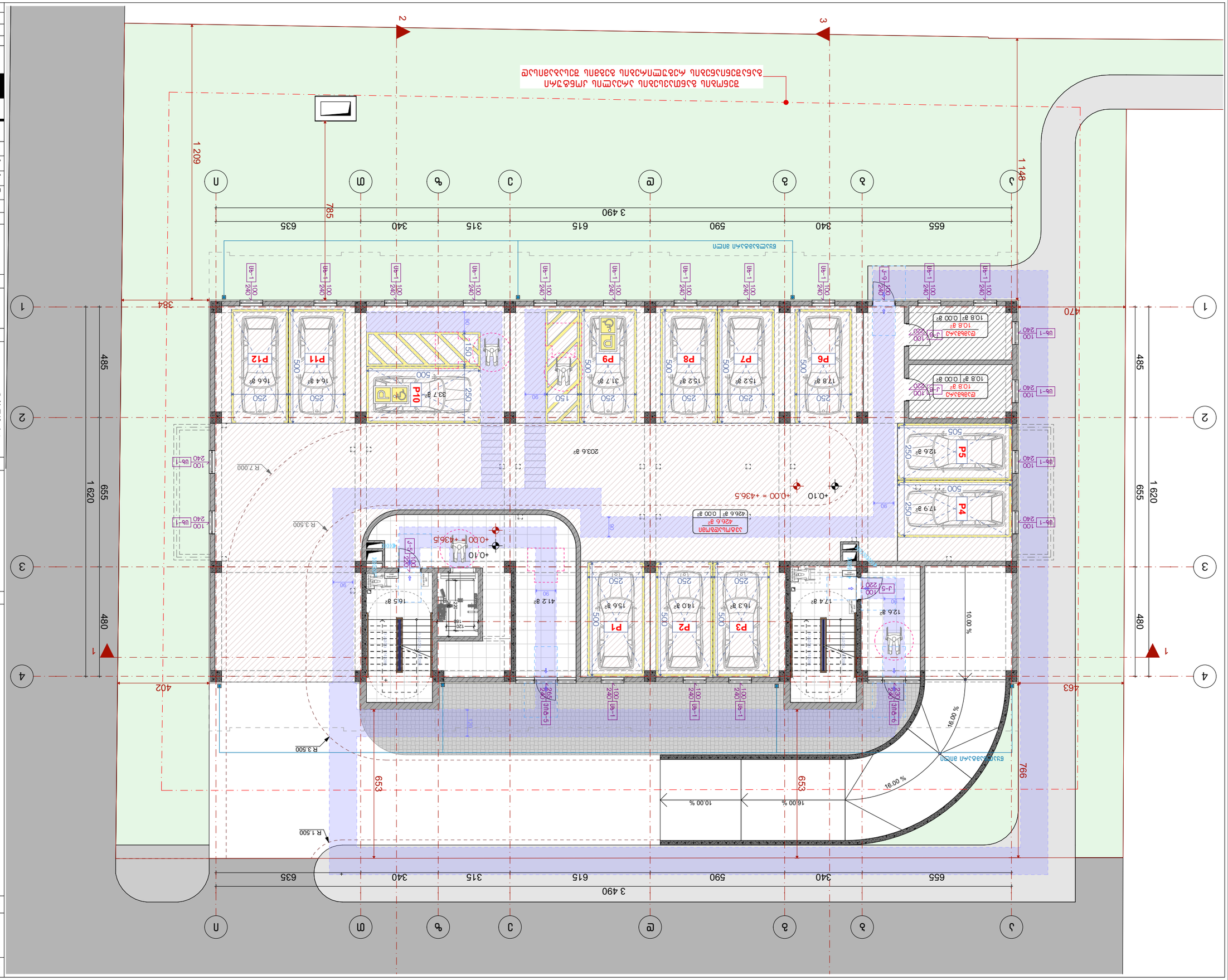

Благодарим	Јавно предузеће „Србијагас“
Пројекат	Главна свеска
Фаза	Идејно решење
Објекат	Гасификација Ваљева, 3-8 фаза, 3. део – Ваљево, Ул. Ђуре Јакшића, Ул. Ђуре Даничића, Ул. Ђуре Јакшића, Ул. Ђуре Даничића, Ул. Ђуре Јакшића, Ул. Ђуре Даничића

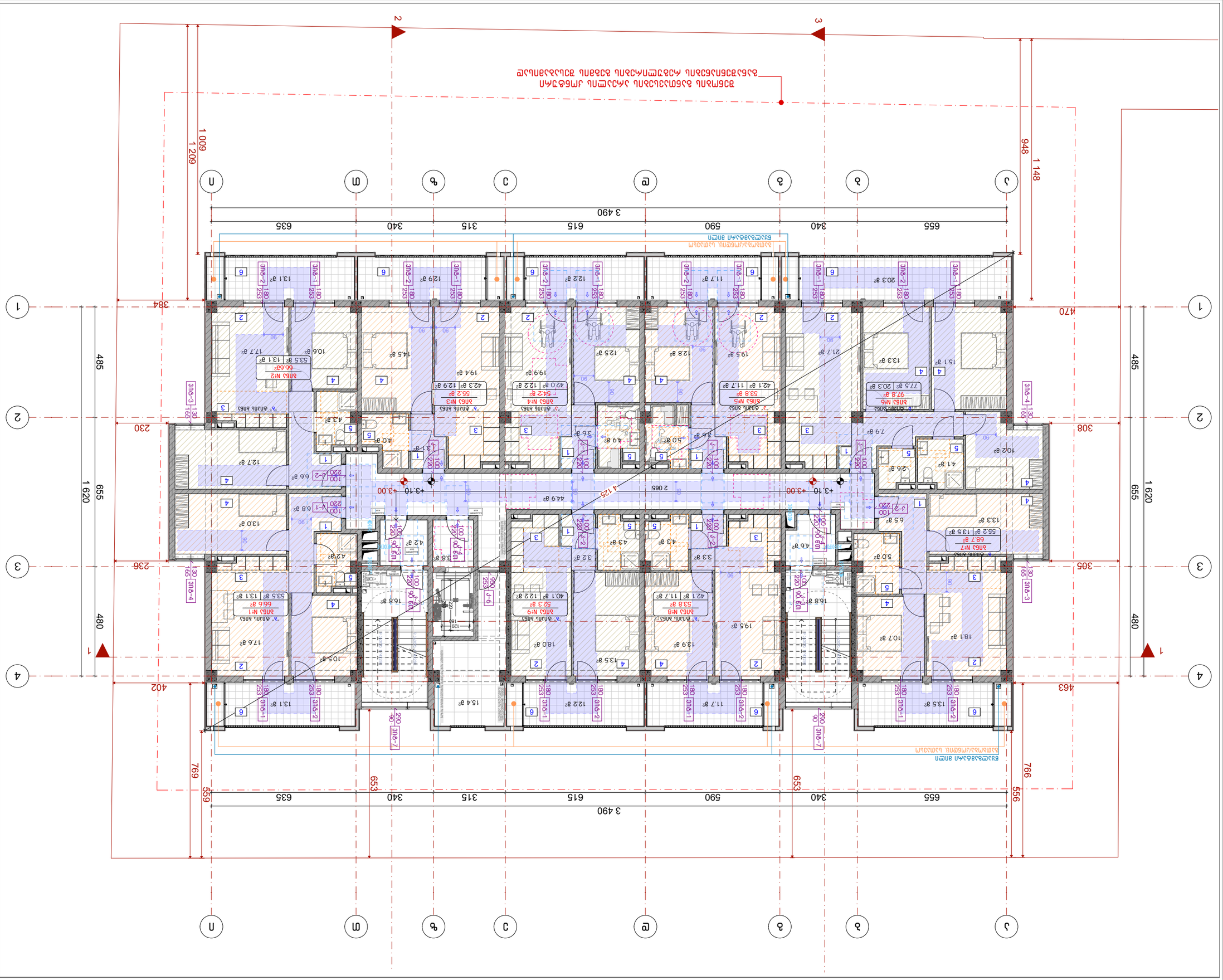

Благоустройство территории. Схема планировочной организации земельного участка

Условные обозначения:

- Граница земельного участка
- Проектируемое здание
- Существующее здание
- Проектируемое покрытие тротуарной плиткой
- Проектируемое покрытие из асфальтобетона
- Проектируемое покрытие из бетона
- Проектируемое покрытие из щебня
- Проектируемое покрытие из газонной решетки
- Проектируемое покрытие из резиновой крошки
- Проектируемое покрытие из песка
- Проектируемое покрытие из гравия
- Проектируемое покрытие из керамзита
- Проектируемое покрытие из плодородного грунта
- Проектируемое покрытие из отсева
- Проектируемое покрытие из мульчи
- Проектируемое покрытие из травяного газона
- Проектируемое покрытие из цветника
- Проектируемое покрытие из кустарника
- Проектируемое покрытие из деревьев
- Проектируемое покрытие из живой изгороди
- Проектируемое покрытие из лиственных деревьев
- Проектируемое покрытие из хвойных деревьев
- Проектируемое покрытие из смешанных деревьев
- Проектируемое покрытие из кустарников
- Проектируемое покрытие из цветников
- Проектируемое покрытие из газонов
- Проектируемое покрытие из травяного покрытия
- Проектируемое покрытие из искусственного покрытия
- Проектируемое покрытие из естественного покрытия
- Проектируемое покрытие из искусственного газона
- Проектируемое покрытие из естественного газона
- Проектируемое покрытие из искусственного покрытия
- Проектируемое покрытие из естественного покрытия

Экспликация зданий и сооружений:

1. Благоустройство территории предусмотрено в границах земельного участка, предоставленного для проектирования.
2. Проектом предусмотрено устройство тротуаров, отмостки, площадок для отдыха, площадок для игр детей, площадок для занятий спортом, площадок для выгула собак, площадок для стоянки автомобилей.
3. Высотная планировочная отметка земли (+0,00) принята:
±0,00 = 436.5

Экспликация

а. Общая площадь благоустройства: 19530 м²
Цз. Этаж: 01.12.001.221

Ведомость благоустройства территории

Цель	Единица измерения	Количество
Площадь участка	м²	19530
Площадь застройки	м²	3 870
Площадь покрытий	м²	11 200
Площадь озеленения	м²	4 460

Ведомость малых архитектурных форм

Наименование	Тип	Количество
Скамья	С-1	12
Урна	У-1	8
Качели	К-1	2
Песочница	П-1	1
Горка	Г-1	1
Спортивный комплекс	СК-1	1

Ведомость элементов озеленения

Наименование	Тип	Количество
Дерево лиственное	Д-1	24
Дерево хвойное	Д-2	18
Кустарник	К-1	36
Цветник	Ц-1	4
Газон	Г-1	1 240 м²

Ведомость покрытий

Наименование	Тип	Площадь, м²
Тротуарная плитка	Т-1	2 150
Асфальтобетон	А-1	6 420
Бетон	Б-1	1 180
Щебень	Щ-1	640
Газонная решетка	ГР-1	310
Резиновая крошка	РК-1	1 500

Ведомость ограждений

Наименование	Тип	Длина, м
Ограждение металлическое	О-1	420
Ограждение деревянное	О-2	180
Ограждение сетчатое	О-3	260

Ведомость освещения

Наименование	Тип	Количество
Светильник уличный	СУ-1	14
Светильник настенный	СН-1	6
Прожектор	П-1	4

Ведомость водоотведения

Наименование	Тип	Количество
Дождеприемник	Д-1	6
Решетка водоприемная	РВ-1	6
Лоток водоотводный	Л-1	120 м

Ведомость инженерных сетей

Наименование	Тип	Количество
Колодец смотровой	К-1	4
Колодец дождевой	К-2	2
Колодец газовый	К-3	1

Ведомость прочих работ

Наименование	Тип	Количество
Разбивка клумбы	Р-1	4
Посадка деревьев	П-1	42
Посадка кустарников	П-2	36
Посев газона	П-3	1 240 м²

Ведомость временных сооружений

Наименование	Тип	Количество
Временный забор	В-1	200 м
Временный туалет	В-2	1
Временный навес	В-3	1

Ведомость демонтажных работ

Наименование	Тип	Количество
Демонтаж асфальтобетона	Д-1	1 200 м²
Демонтаж бетона	Д-2	300 м²
Демонтаж ограждения	Д-3	150 м

Ведомость перемещения грунта

Наименование	Тип	Количество
Перемещение грунта	П-1	2 500 м³
Вывоз грунта	В-1	2 500 м³
Привоз грунта	П-2	1 800 м³

Ведомость материалов

Наименование	Тип	Количество
Щебень	Щ-1	640 м³
Песок	П-1	320 м³
Цемент	Ц-1	120 т

Ведомость техники

Наименование	Тип	Количество
Экскаватор	Э-1	1
Погрузчик	П-1	1
Самосвал	С-1	2

Ведомость рабочих

Наименование	Тип	Количество
Рабочий	Р-1	4
Машинист	М-1	2
Водитель	В-1	2

Ведомость ИТР

Наименование	Тип	Количество
Прораб	П-1	1
Инженер	И-1	1
Мастер	М-1	1

Ведомость охраны труда

Наименование	Тип	Количество
Каска	К-1	4
Жилет	Ж-1	4
Перчатки	П-1	4

Ведомость пожарной безопасности

Наименование	Тип	Количество
Огнетушитель	О-1	2
Пожарный щит	П-1	1
Ящик с песком	Я-1	1

Ведомость электробезопасности

Наименование	Тип	Количество
Заземление	З-1	1
Молниеотвод	М-1	1
Щит электрический	Щ-1	1

Ведомость экологической безопасности

Наименование	Тип	Количество
Контейнер для мусора	К-1	2
Биотуалет	Б-1	1
Ящик для отходов	Я-1	1

Ведомость санитарно-гигиенических мероприятий

Наименование	Тип	Количество
Аптечка	А-1	1
Питьевая вода	В-1	20 л
Мыло	М-1	2

Ведомость средств индивидуальной защиты

Наименование	Тип	Количество
Каска	К-1	4
Жилет	Ж-1	4
Перчатки	П-1	4

Ведомость средств коллективной защиты

Наименование	Тип	Количество
Ограждение	О-1	420
Знак	З-1	6
Конус	К-1	10

Ведомость средств пожаротушения

Наименование	Тип	Количество
Огнетушитель	О-1	2
Пожарный щит	П-1	1
Ящик с песком	Я-1	1

Ведомость средств связи

Наименование	Тип	Количество
Телефон	Т-1	1
Рация	Р-1	2
Мобильный телефон	М-1	4

Ведомость средств оповещения

Наименование	Тип	Количество
Сирена	С-1	1
Громкоговоритель	Г-1	1
Световой сигнал	С-2	1

Ведомость средств эвакуации

Наименование	Тип	Количество
Указатель	У-1	4
Световой указатель	С-1	2
Аварийное освещение	А-1	1

Ведомость средств спасения

Наименование	Тип	Количество
Спасательный круг	С-1	1
Спасательный жилет	С-2	4
Спасательная лестница	С-3	1

Ведомость средств медицинской помощи

Наименование	Тип	Количество
Аптечка	А-1	1
Носилки	Н-1	1
Шина	Ш-1	2

Ведомость средств индивидуальной защиты органов дыхания

Наименование	Тип	Количество
Респиратор	Р-1	4
Противогаз	П-1	4
Маска	М-1	4

Ведомость средств индивидуальной защиты глаз

Наименование	Тип	Количество
Очки	О-1	4
Щиток	Щ-1	4
Маска	М-1	4

Ведомость средств индивидуальной защиты рук

Наименование	Тип	Количество
Перчатки	П-1	4
Рукавицы	Р-1	4
Краги	К-1	4

Ведомость средств индивидуальной защиты ног

Наименование	Тип	Количество
Сапоги	С-1	4
Ботинки	Б-1	4
Галоши	Г-1	4

Ведомость средств индивидуальной защиты головы

Наименование	Тип	Количество
Каска	К-1	4
Шлем	Ш-1	4
Капюшон	К-2	4

Ведомость средств индивидуальной защиты тела

Наименование	Тип	Количество
Жилет	Ж-1	4
Куртка	К-1	4
Комбинезон	К-2	4

Ведомость средств индивидуальной защиты от падения

Наименование	Тип	Количество
Страховочная привязь	С-1	4
Карабин	К-1	4
Веревка	В-1	4

Ведомость средств индивидуальной защиты от поражения электрическим током

Наименование	Тип	Количество
Диэлектрические перчатки	Д-1	4
Диэлектрические боты	Д-2	4
Диэлектрический коврик	Д-3	1

Ведомость средств индивидуальной защиты от шума

Наименование	Тип	Количество
Наушники	Н-1	4
Беруши	Б-1	4
Шлем	Ш-1	4

Ведомость средств индивидуальной защиты от вибрации

Наименование	Тип	Количество
Перчатки	П-1	4
Рукавицы	Р-1	4
Краги	К-1	4

Ведомость средств индивидуальной защиты от химических веществ

Наименование	Тип	Количество
Респиратор	Р-1	4
Противогаз	П-1	4
Маска	М-1	4

Ведомость средств индивидуальной защиты от биологических веществ

Наименование	Тип	Количество
Респиратор	Р-1	4
Противогаз	П-1	4
Маска	М-1	4

Ведомость средств индивидуальной защиты от радиации

Наименование	Тип	Количество
Респиратор	Р-1	4
Противогаз	П-1	4
Маска	М-1	4

Ведомость средств индивидуальной защиты от низких температур

Наименование	Тип	Количество
Шапка	Ш-1	4
Шарф	Ш-2	4
Варежки	В-1	4

Ведомость средств индивидуальной защиты от высоких температур

Наименование	Тип	Количество
Каска	К-1	4
Шлем	Ш-1	4
Капюшон	К-2	4

Ведомость средств индивидуальной защиты от влаги

Наименование	Тип	Количество
Плащ	П-1	4
Дождевик	Д-1	4
Зонт	З-1	4

Ведомость средств индивидуальной защиты от ветра

Наименование	Тип	Количество
Ветровка	В-1	4
Куртка	К-1	4
Комбинезон	К-2	4

Ведомость средств индивидуальной защиты от солнца

Наименование	Тип	Количество
Кепка	К-1	4
Панама	П-1	4
Очки	О-1	4

Ведомость средств индивидуальной защиты от насекомых

Наименование	Тип	Количество
Сетка	С-1	4
Репеллент	Р-1	4
Браслет	Б-1	4

Ведомость средств индивидуальной защиты от клещей

Наименование	Тип	Количество
Сетка	С-1	4
Репеллент	Р-1	4
Браслет	Б-1	4

Ведомость средств индивидуальной защиты от змей

Наименование	Тип	Количество
Сетка	С-1	4
Репеллент	Р-1	4
Браслет	Б-1	4

Ведомость средств индивидуальной защиты от собак

Наименование	Тип	Количество
Сетка	С-1	4
Репеллент	Р-1	4
Браслет	Б-1	4

Ведомость средств индивидуальной защиты от птиц

Наименование	Тип	Количество
Сетка	С-1	4
Репеллент	Р-1	4
Браслет	Б-1	4

Ведомость средств индивидуальной защиты от грызунов

Наименование	Тип	Количество
Сетка	С-1	4
Репеллент	Р-1	4
Браслет	Б-1	4

Ведомость средств индивидуальной защиты от рептилий

Наименование	Тип	Количество
Сетка	С-1	4
Репеллент	Р-1	4
Браслет	Б-1	4

Ведомость средств индивидуальной защиты от амфибий

Наименование	Тип	Количество
Сетка	С-1	4
Репеллент	Р-1	4
Браслет	Б

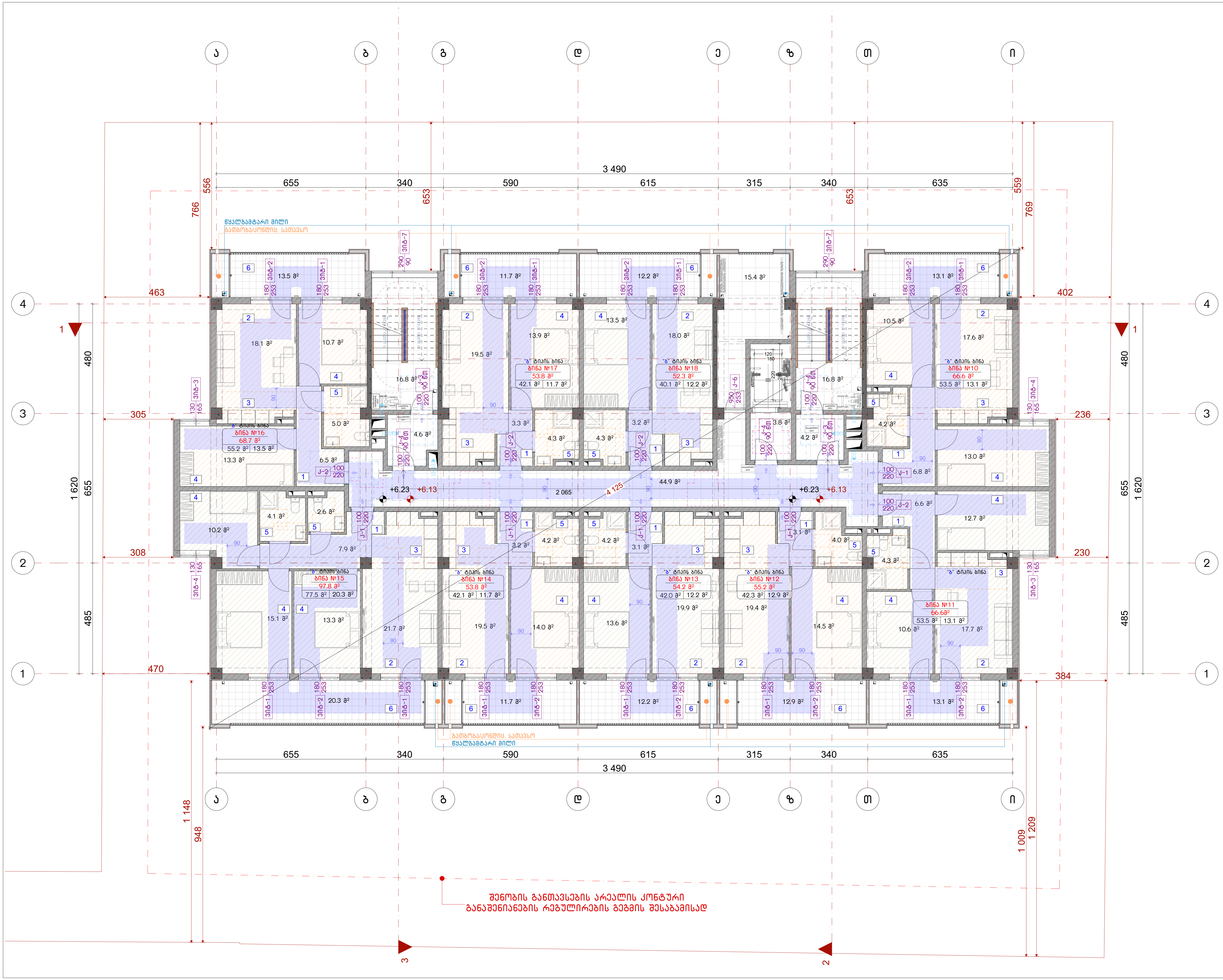

ნახაზის დასახელება:

3 სართულის გეგმა

ექსპლიკაცია:

პირობითი ნიშნები:

- ნაკვეთის საზღვარი
- მონოლითი
- იატაკის მოჭიმვა
- შემავსებელი
- ჭრილის ხაზი
- ±0.00 კონსტრუქციული ნიშნული
- ±0.00 არქიტექტურული ნიშნული

შენიშვნები

1. ნახაზში შეტანილი ყველა ცვლილება უნდა შეთანხმდეს პროექტის ავტორთან.
2. პროექტში ყველა ზომა მოცემულია სანტიმეტრებში, ნიშნულები მეტრებში
3. შენობის საპროექტო ნული (+0.00) ტოლია:

±0.00 = 436.5

მისამართი

ქ. თბილისი, ვახტანგ ნინუას ქუჩა, 3-8
საკ. კოდი: 01.12.12.001.221 1953.0 მ²

პროექტის სახელწოდება

მრავალბინიანი საცხოვრებელი სახლის არქიტექტურული პროექტი

სტადია	პროექტი	არ
თანამდებობა	გვარი	ხელმოწერა
დირექტორი	გ. ბენდელიანი	
არქიტექტორი	ი. გოგოხია	
არქიტექტორი	მ.თოიძე	

საპროექტოს ლოგო

BIJI ARCHITECTURE

ქ. თბილისი, მ. შავიშვილის №1ა
TEL: 595 55-35-74; 599 75-28-88

დაკვეთა №		მასშტაბი
სტადია	პროექტი	1:150
ფორმატი	ფურცლები	A.33
A-3		2025 წ.

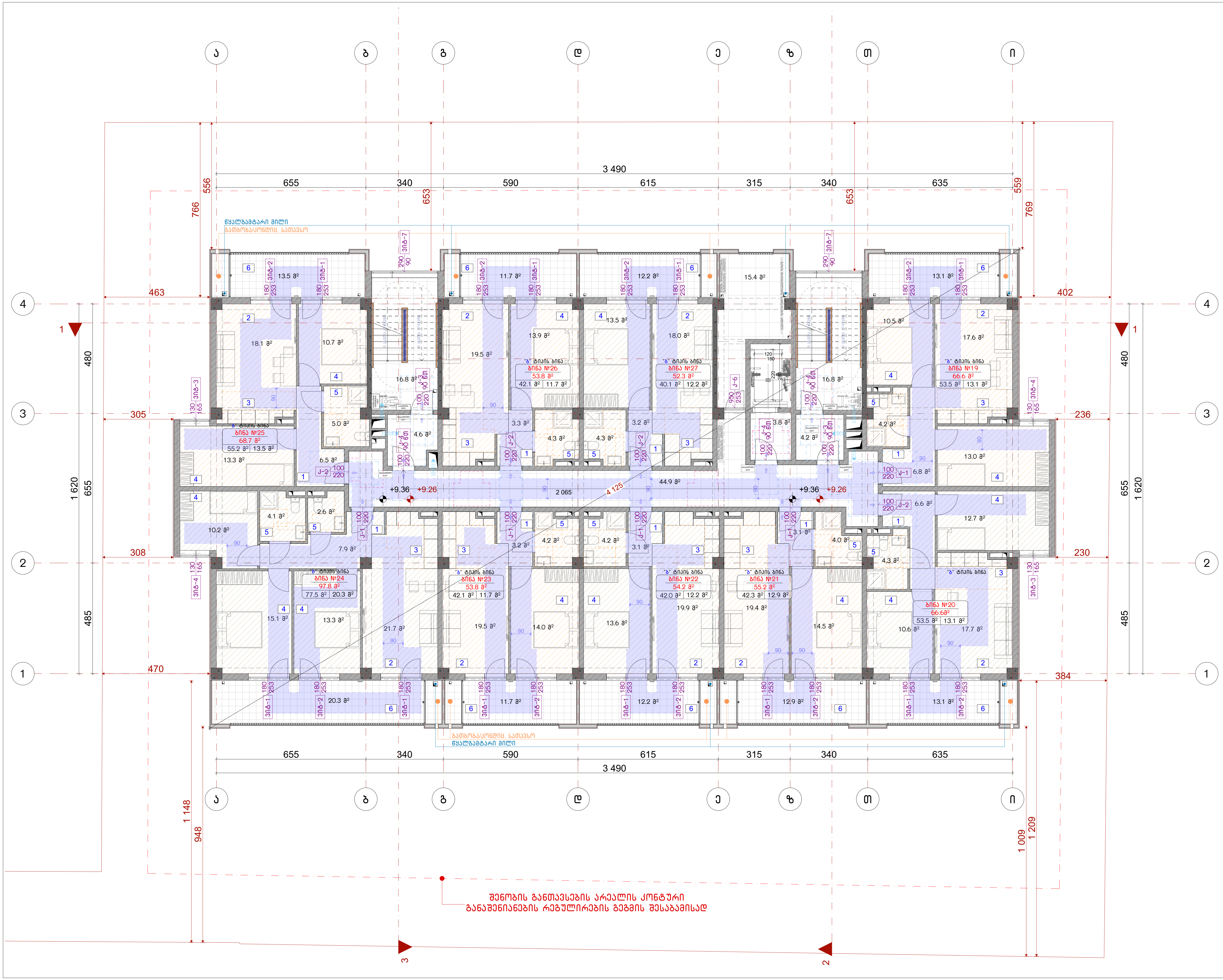

ნახაზის დასახელება:

4 სართულის გეგმა

ექსპლიკაცია:

პირობითი ნიშნები:

- ნაკვეთის საზღვარი
- მონოლითი
- იატაკის მოჭიმვა
- შემავსებელი
- ჭრილის ხაზი
- ±0.00 კონსტრუქციული ნიშნული
- ±0.00 არქიტექტურული ნიშნული

შენიშვნები

1. ნახაზში შეტანილი ყველა ცვლილება უნდა შეთანხმდეს პროექტის ავტორთან.
2. პროექტში ყველა ზომა მოცემულია სანტიმეტრებში, ნიშნულები მეტრებში
3. შენობის საპროექტო ნული (+0.00) ტოლია:

±0.00 = 436.5

მისამართი

ქ. თბილისი, ვახტანგ ნინუას ქუჩა, 3-8
საკ. კოდი: 01.12.12.001.221 1953.0 მ²

პროექტის სახელწოდება

მრავალბინიანი საცხოვრებელი სახლის არქიტექტურული პროექტი

სტადია	პროექტი	არ
თანამდებობა	გვარი	ხელმოწერა
დირექტორი	გ. ბენდელიანი	
არქიტექტორი	ი. გოგოხია	
არქიტექტორი	მ.თოიძე	

საპროექტოს ლოგო

BIJI ARCHITECTURE

ქ. თბილისი, მ. შავიშვილის №1ა
TEL: 595 55-35-74; 599 75-28-88

დაკვეთა №		მასშტაბი
სტადია	პროექტი	1:150
ფორმატი	ფურცლები	A.34
A-3		2025 წ.

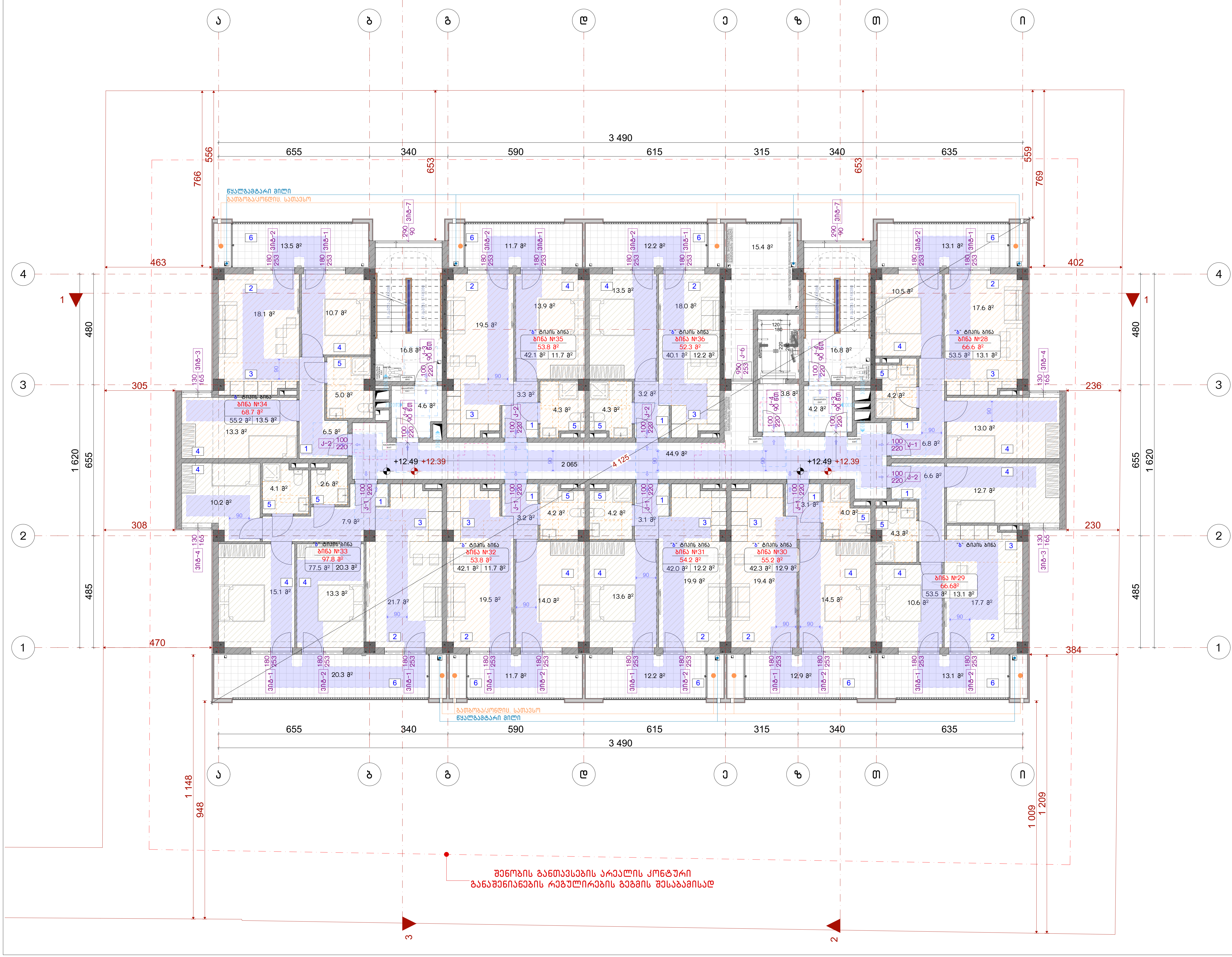

ნახაზის დასახელება:

5 სართულის გეგმა

ექსპლიკაცია:

პირობითი ნიშნები:

- ნაკვეთის საზღვარი
- მონოლითი
- იატაკის მოჭიმვა
- შემავსებელი
- ჭრილის ხაზი
- ±0.00 კონსტრუქციული ნიშნული
- ±0.00 არქიტექტურული ნიშნული

შენიშვნები

1. ნახაზში შეტანილი ყველა ცვლილება უნდა შეთანხმდეს პროექტის ავტორთან.
2. პროექტში ყველა ზომა მოცემულია სანტიმეტრებში, ნიშნულები მეტრებში
3. შენობის საპროექტო ნული (+0.00) ტოლია:

±0.00 = 436.5

მისამართი

ქ. თბილისი, ვახტანგ ნინუას ქუჩა, 3-8
საკ. კოდი: 01.12.12.001.221 1953.0 მ²

პროექტის სახელწოდება

მრავალბინიანი საცხოვრებელი სახლის არქიტექტურული პროექტი

სტადია	პროექტი	არ
თანამდებობა	გვარი	ხელმოწერა
დირექტორი	გ. ბენდელიანი	
არქიტექტორი	ი. გოგოხია	
არქიტექტორი	მ.თოიძე	

საპროექტოს ლოგო

BIJI ARCHITECTURE

ქ. თბილისი, მ. შავიშვილის №1ა
TEL: 595 55-35-74; 599 75-28-88

დაკვეთა №		მასშტაბი
სტადია	პროექტი	1:150
ფორმატი	ფურცლები	A.35
A-3		2025 წ.

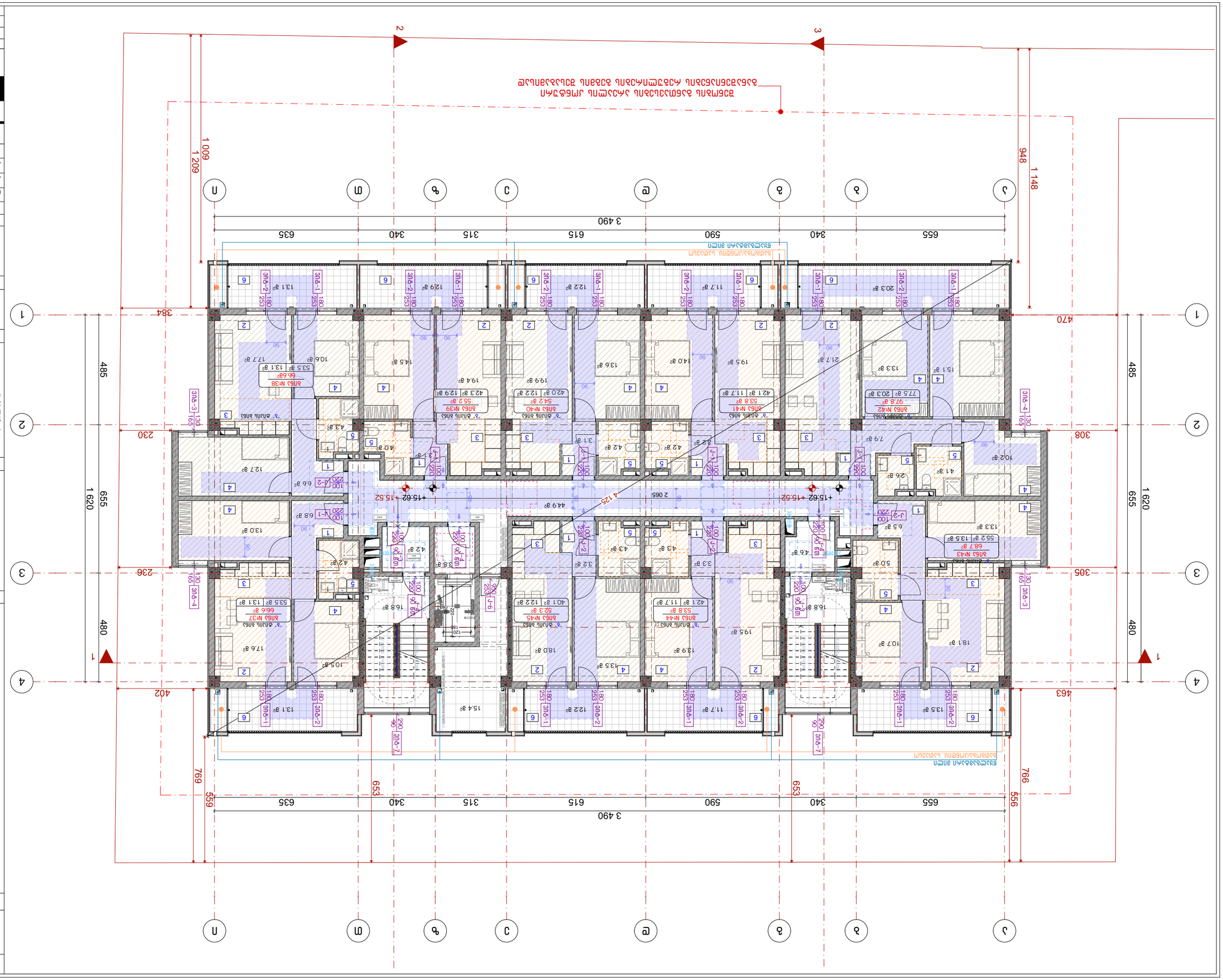

Масштаб	1:150
Формат	A.36
Лист №	A-3
	2025 г.

ТОО "BUJI ARCHITECTURE"
г. Алматы, ул. Наурызбай батыра 154
ТЕЛ: 596 55-35-74; 599 75-28-88

Главный архитектор проекта	Ержанов Ж.Ж.	
Руководитель проекта	Ержанов Ж.Ж.	
Архитектор	Ержанов Ж.Ж.	
Инженер-конструктор	Ержанов Ж.Ж.	
Инженер-конструктор	Ержанов Ж.Ж.	
Инженер-конструкт

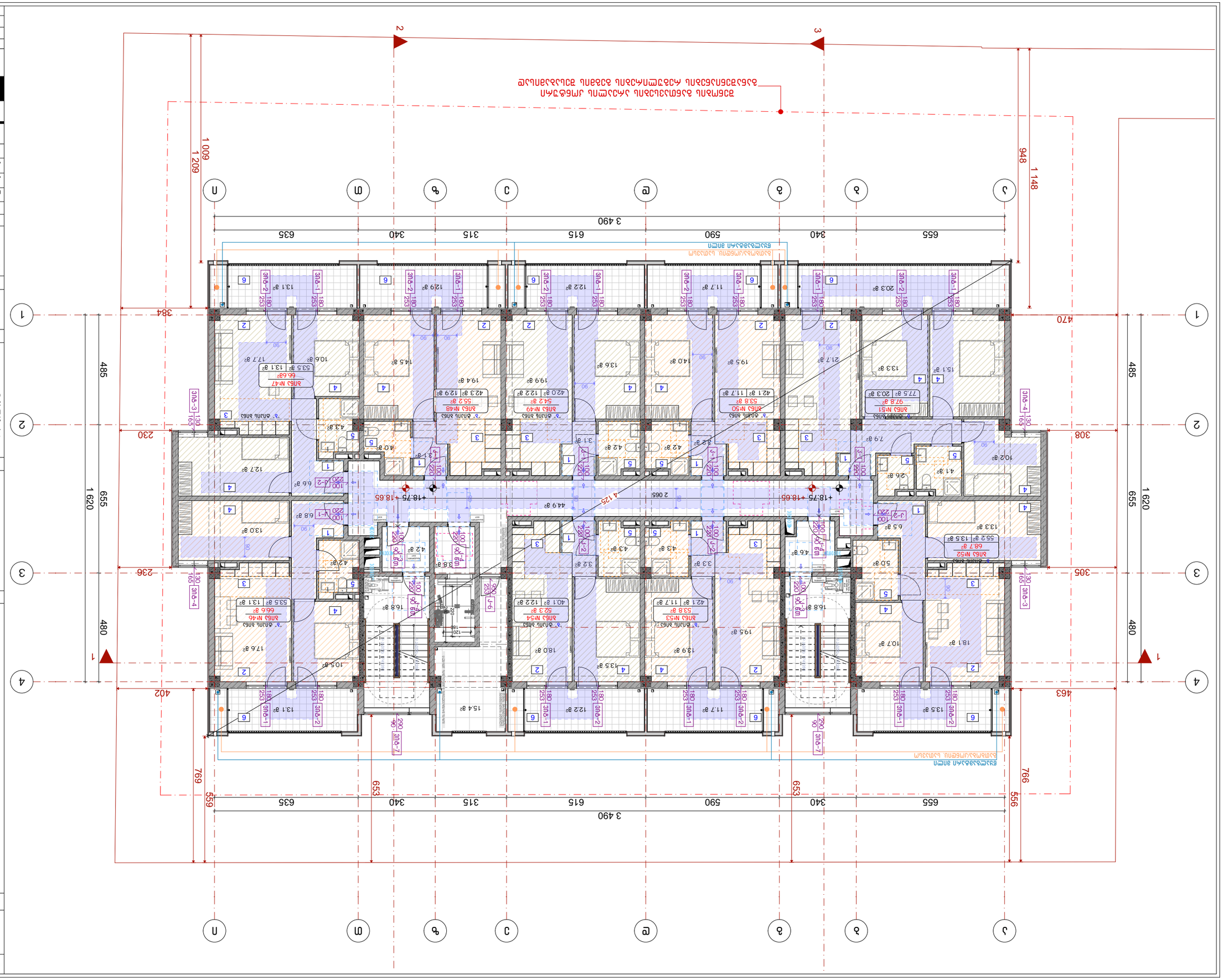
1 148
948
1 209
1 600
384
470
485
655
1 620
230
308
480
236
305
402
463
653
769
559
766
556
3 490
655
340
590
615
315
635
+18.75
+18.65
4.125
2 065
Ø16 L=1 220
Ø10 L=1 220
Ø10 L=2 220
Ø10 L=1 100
Ø10 L=2 100

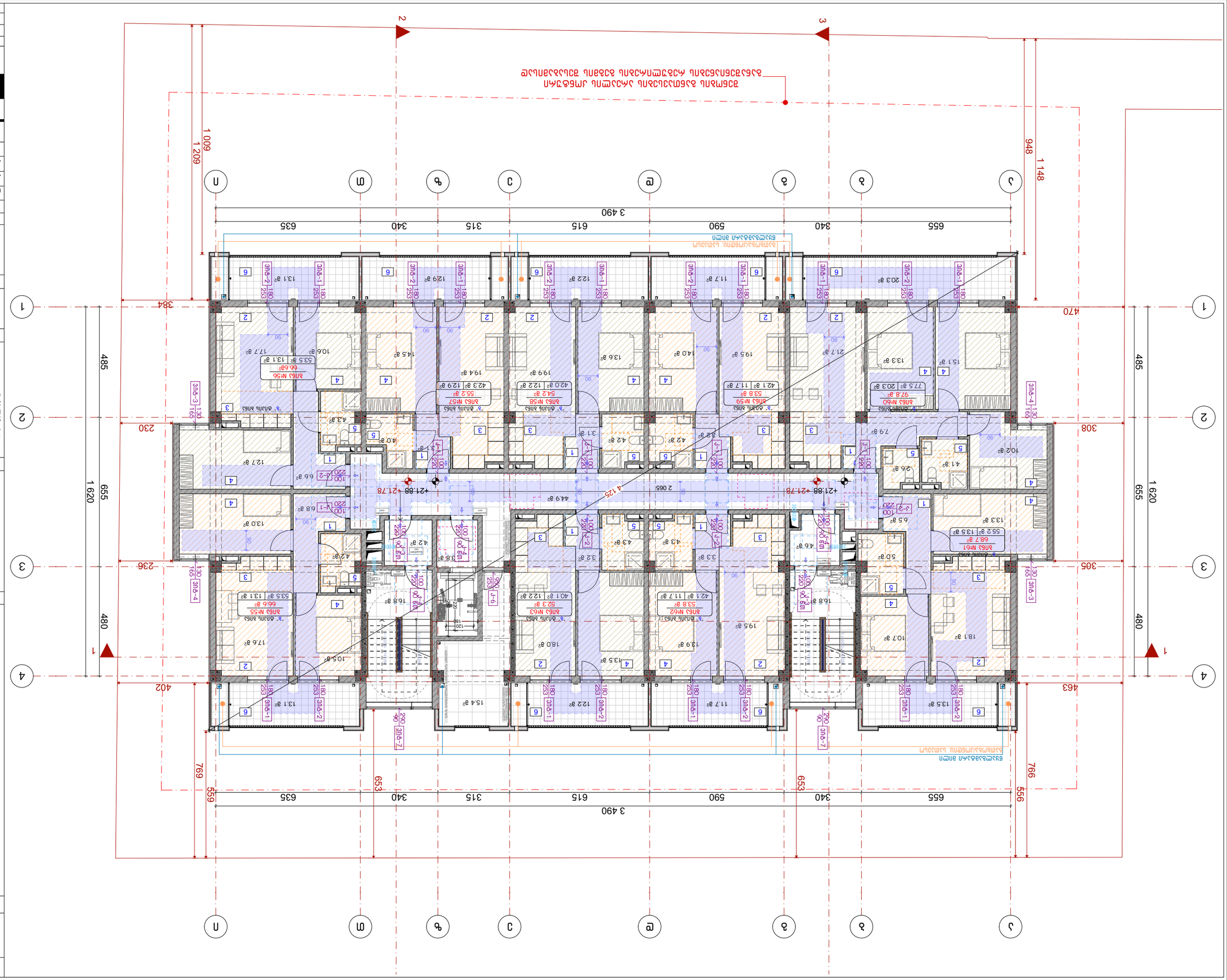

Бүлэг	Дэд бүлэг	Дугаар
Архитектурын ерөнхий төлөвлөгөө	Ерөнхий төлөвлөгөө	А.38
Масштаб	1:150	
Гүйцэтгэсэн		
Хянасан		
Нягтлан бодох		
Зохиогчийн эрх		
Гүйцэтгэсэн		
Хянасан		
Нягтлан бодох		
Зохиогчийн эрх		

Барилгын нэр төрөл, хаяг:

Захиалагч:

Зураг төслийн үе шат:

Зураг төслийн дугаар:

Зураг төслийн огноо:

Барилгын материал, өнгө, гадаад төрх, дизайны талаарх тайлбар:

1. Барилгын гадаад өнгөлгөөний материал нь хөнгөн цагаан хийцтэй шилэн хаалт, цагаан өнгийн шохойн будаг, хөнгөн цагаан хийцтэй шилэн хаалт, цагаан өнгийн шохойн будаг, өнгөлгөөний материал нь хөнгөн цагаан хийцтэй шилэн хаалт, цагаан өнгийн шохойн будаг, өнгөлгөөний материал нь хөнгөн цагаан хийцтэй шилэн хаалт, цагаан өнгийн шохойн будаг болно.
2. Барилгын өндөр нь 36.5 метр, дээвэр нь хавтгай, дээвэрийн ус зайлуулалт нь дотоод.
3. Өрөөний цэвэрлэгээний өндөр нь 2.7 метр (+0.00) байна.

±0.00 = 436.5

Зөвшөөрөл олгосон байгууллагын нэр, албан тушаалтны гарын үсэг, тамга:

Д. Оюунчимэг, Газар зохион байгуулалтын газрын дарга, 3-р албан тушаалтан: 01.12.001.221 19530 ам²

Барилгын ерөнхий төлөвлөгөөний зураг

Барилгын ерөнхий төлөвлөгөөний зураг

Барилгын ерөнхий төлөвлөгөө

Барилгын талбай	8 638.0 м²
Барилгын суурь	3 490.0 м²
Барилгын нийт талбай	19 530.0 м²
Барилгын эзлэхүүн	68 355.0 м³
Барилгын давхар	5
Барилгын өндөр	36.5 м
Барилгын дээд цэг	+36.50
Барилгын доод цэг	±0.00
Барилгын дээвэр	Хавтгай
Барилгын суурь	Монолит бетон
Барилгын хана	Хөнгөн цагаан хийцтэй шилэн хаалт, шохойн будаг
Барилгын шал	Керамик хавтан, паркет
Барилгын цонх	Хөнгөн цагаан хийцтэй шилэн хаалт
Барилгын хаалга	Модон, шилэн
Барилгын шат	Монолит бетон
Барилгын лифт	2 ширхэг
Барилгын дулаалга	Шилэн хаалт, шохойн будаг
Барилгын цахилгаан	3 фазын 380В, 50Гц
Барилгын ус хангамж	Төвлөрсөн
Барилгын ариутгах татуурга	Төвлөрсөн
Барилгын дулаан	Төвлөрсөн
Барилгын агааржуулалт	Механик
Барилгын галын аюулгүй байдал	Автомат галын дохиолол, гал унтраах систем
Барилгын хамгаалалт	Видео хяналт, хүний нөөцийн хамгаалалт
Барилгын ногоон байгууламж	1 200 м²
Барилгын зогсоол	120 машины багтаамжтай
Барилгын ашиглалтын хугацаа	50 жил

Барилгын ерөнхий төлөвлөгөөний зураг

Барилгын ерөнхий төлөвлөгөөний зураг

Барилгын ерөнхий төлөвлөгөөний зураг

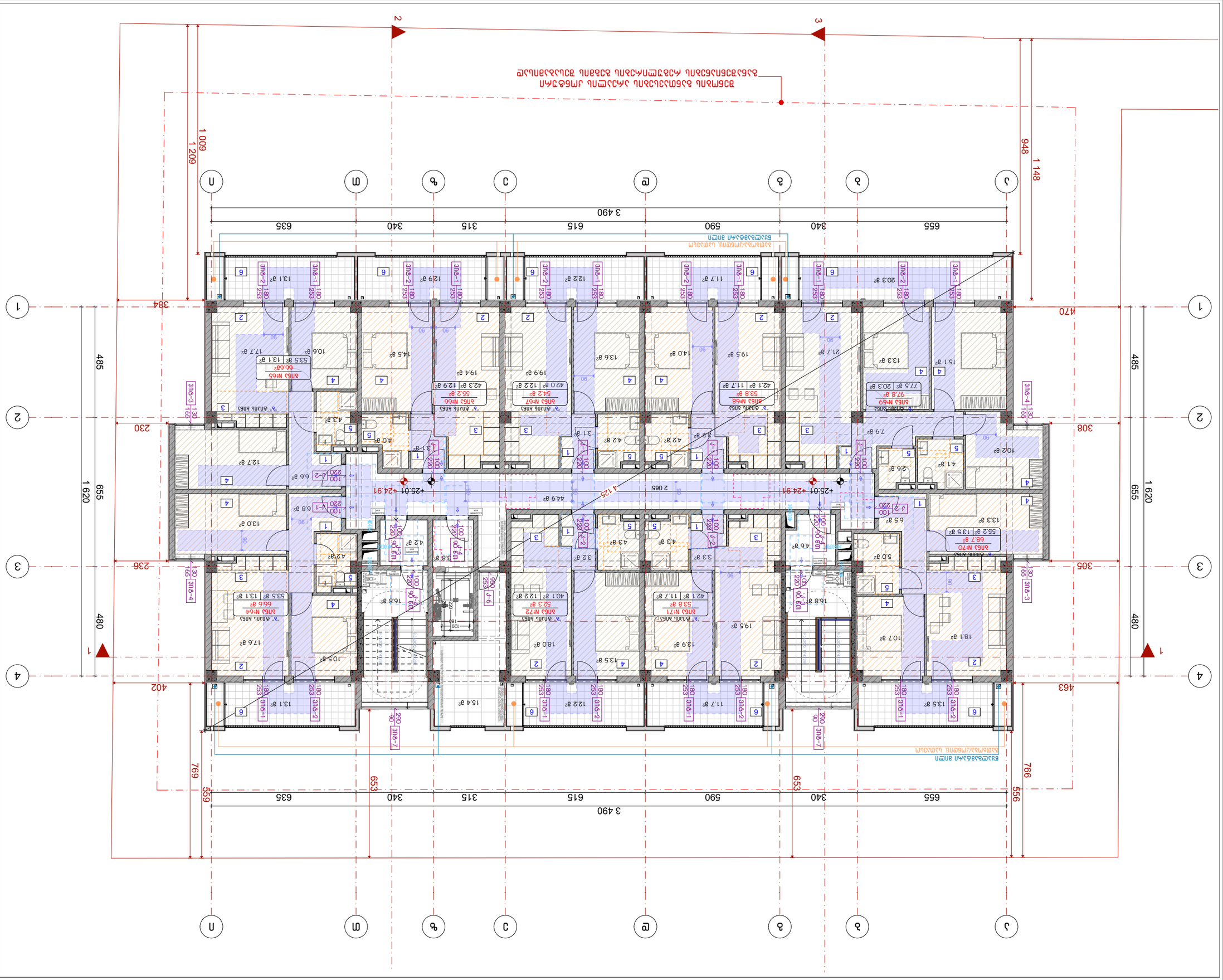
1 620
655
480
485
230
308
236
305
402
463
384
470
1 209
1 148
948
3 490
655
340
615
590
315
635
769
653
559
766
556
+25.01 +24.91
4.125
2 065
44.9 м²
Ванна №65
53.5 м² 13.1 м²
66.6 м²
Ванна №66
42.3 м² 12.9 м²
55.2 м²
Ванна №67
42.0 м² 12.2 м²
54.2 м²
Ванна №68
42.1 м² 11.7 м²
53.8 м²
Ванна №69
77.5 м² 20.3 м²
97.8 м²
Ванна №70
55.2 м² 13.5 м²
68.7 м²
Ванна №71
42.1 м² 11.7 м²
53.8 м²
Ванна №72
40.1 м² 12.2 м²
52.3 м²
Ванна №64
53.5 м² 13.1 м²
66.6 м²
Ванна
Ванна
Ванна

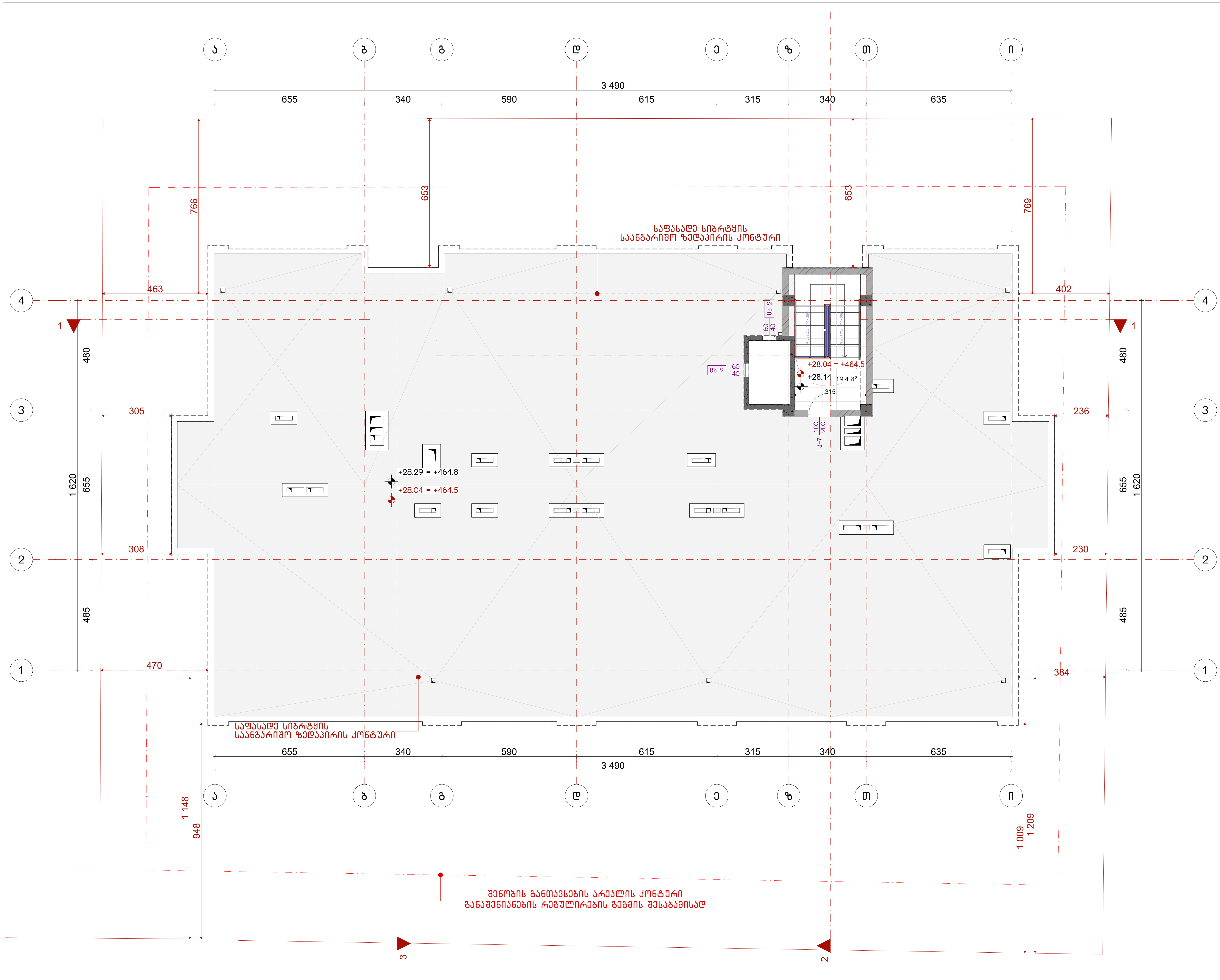

ნახაზის დასახელება:

სახურავის გეგმა

ექსპლიკაცია:

პირობითი ნიშნები:

- ნაკვეთის საზღვარი
- მონოლითი
- იატაკის მოჭიმვა
- შემავსებელი
- ჭრილის ხაზი
- ±0.00 კონსტრუქციული ნიშნული
- ±0.00 არქიტექტურული ნიშნული

შენიშვნები

1. ნახაზში შეტანილი ყველა ცვლილება უნდა შეთანხმდეს პროექტის ავტორთან.
2. პროექტში ყველა ზომა მოცემულია სანტიმეტრებში, ნიშნულები მეტრებში
3. შენობის საპროექტო ნული (+0.00) ტოლია:

±0.00 = 436.5

მისამართი

ქ. თბილისი, ვახტანგ ნინუას ქუჩა, 3-8
საკ. კოდი: 01.12.12.001.221 1953.0 მ²

პროექტის სახელწოდება

მრავალბინიანი საცხოვრებელი სახლის არქიტექტურული პროექტი

სტადია	პროექტი	არ
თანამდებობა	გვარი	ხელმოწერა
დირექტორი	გ. ბენდელიანი	
არქიტექტორი	ი. გოგოხია	
არქიტექტორი	მ.თოიძე	

საპროექტოს ლოგო

BIJI ARCHITECTURE

ქ. თბილისი, მ. შავიშვილის №1ა

TEL: 595 55-35-74; 599 75-28-88

დაკვეთა №		მასშტაბი
სტადია	პროექტი	1:150
ფორმატი	ფურცლები	A.40
A-3		2025 წ.

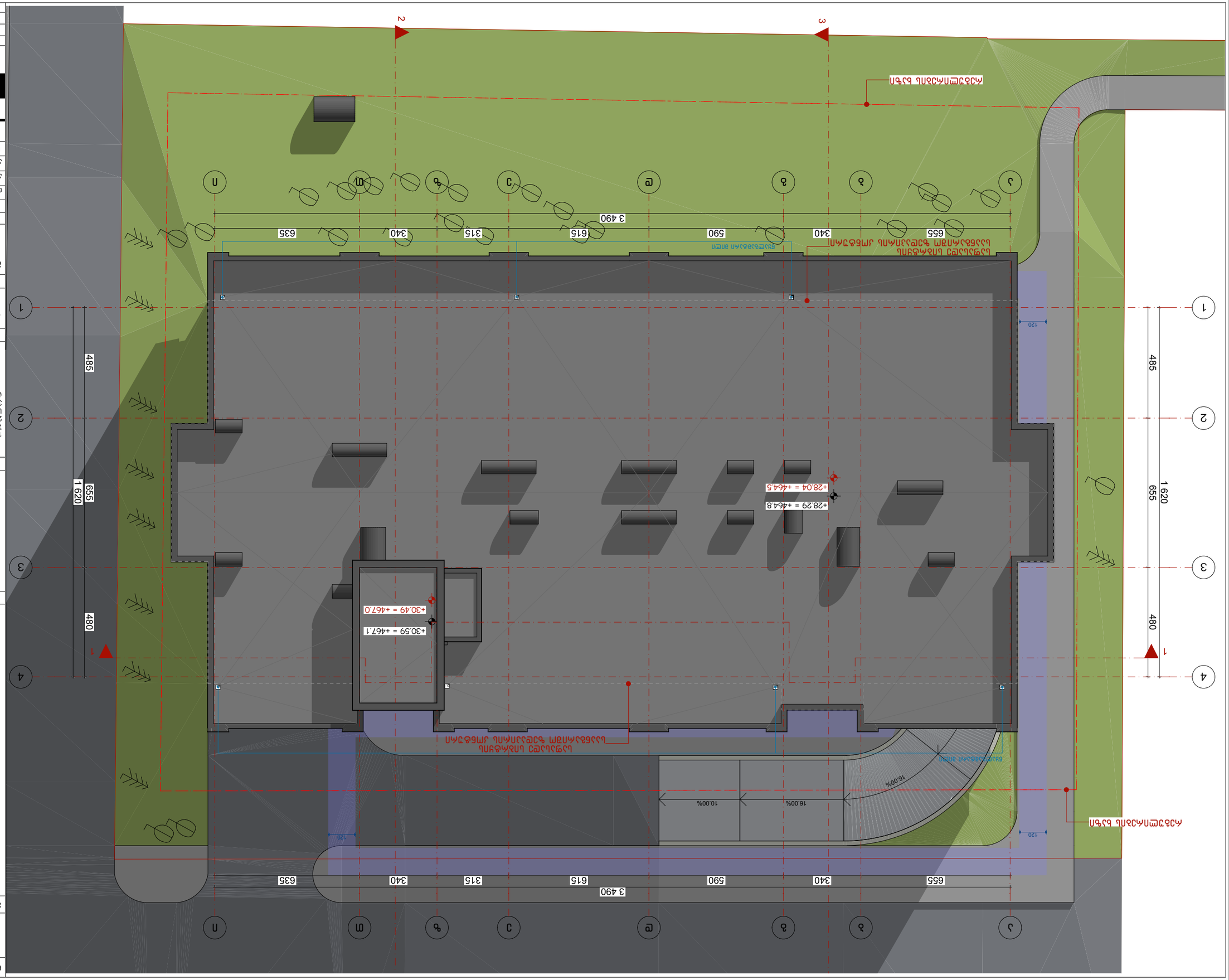

Выполнил:	Ахмедов Ахмед Ахмедович
Проверил:	
Н. контр.	
ГИП	

Благоустройство территории

Генплан

Масштаб 1:150

Лист А.41

Листов А-3

2025 г.

BLUI ARCHITECTURE

г. Махачкала, ул. Ирчи Казака №113

ТЕЛ.: 996 55-35-74; 599 75-28-88

Благоустройство территории по адресу: г. Махачкала, ул. Ирчи Казака, 3-8

Кад. номер: 01.12.1001221 19330 м²

Экспликация благоустройства территории

Наименование	Ед.изм.	Количество
Площадь участка	м²	19330
Площадь застройки	м²	4500
Площадь твердого покрытия	м²	6000
Площадь озеленения	м²	8830

Ведомость элементов благоустройства

Наименование	Ед.изм.	Количество
Площадь участка	м²	19330
Площадь застройки	м²	4500
Площадь твердого покрытия	м²	6000
Площадь озеленения	м²	8830

Примечания:

1. Благоустройство территории произвести после завершения строительных работ.
2. Асфальтовое покрытие, тротуарная плитка, бортовой камень выполнить согласно проекту.
3. Вертикальная планировка территории выполнена относительно отметки чистого пола (±0.00) = 436.5

Экспликация элементов благоустройства территории

	Граница земельного участка
	Асфальтобетонное покрытие
	Тротуарная плитка
	Газон
	Бортовой камень
	Отмостка
	Проектируемое здание
	Существующее здание
±0.00	Абсолютная отметка проектируемого здания
±0.00	Относительная отметка проектируемого здания
	Пешеходный переход
	Направление движения транспорта
	Направление движения пешеходов
	Пандус
	Ограждение
	Ограждение
	Ограждение

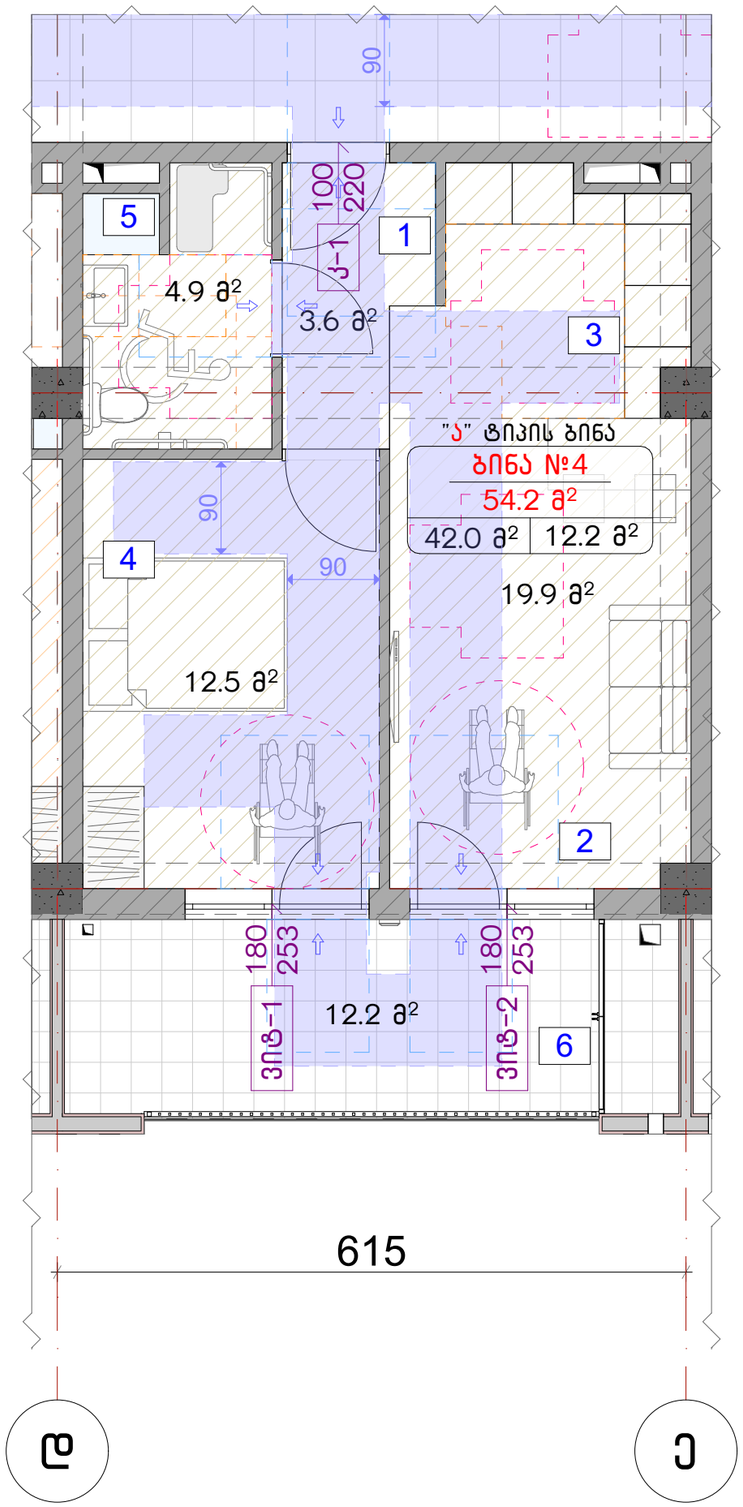

მისაწვდომი "ა" ტიპის საცხოვრებელი ერთეული +3.00 ნიშნულზე

საპროექტო ობიექტში მდებარეობს 72 საცხოვრებელი ერთეული, რომელთა 2% წარმოადგენს "ა" ტიპის ბინას. შესაბამისად გვაქვს 2 "ა" ტიპის ერთეული.

ანჯამიანი კარი წინიდან მისაწვდომი მიწოლითი გაღება

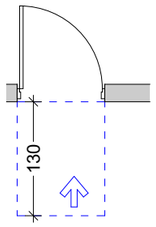

ანჯამიანი კარი საკეტის მხრიდან მისაწვდომი გამოწევით გაღება

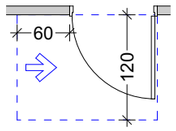

ანჯამიანი კარი საკეტის მხრიდან მისაწვდომი მიწოლით გაღება

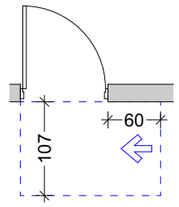

ანჯამიანი კარი ანჯამის მხრიდან მისაწვდომი მიწოლით გაღება

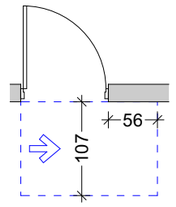

ანჯამიანი კარი წინიდან მისაწვდომი გამოწევით გაღება

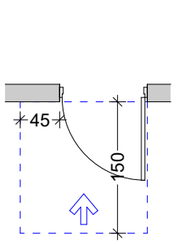

ვარიანტი 1

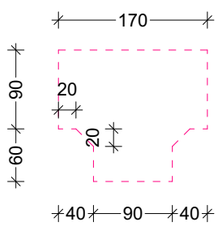

ვარიანტი 2

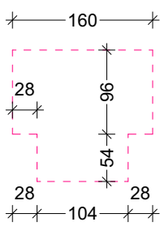

ვარიანტი 3

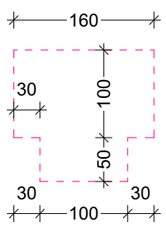

ვარიანტი 4

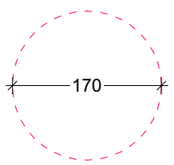

ნახაზის დასახელება:

მისაწვდომი "ა" ტიპის საცხოვრებელი ერთეული

ქმკალიკაცია:

პიქტოგრამული ნიშნები:

- ნაკვეთის საზღვარი
- მონოლითი
- იატაკის მოჭიმვა
- შეგავსებელი
- ჭრილის ხაზი
- ±0.00 კონსტრუქციული ნიშნული
- ±0.00 არქიტექტურული ნიშნული

შენიშვნები

1. ნახაზში შეტანილი ყველა ცვლილება უნდა შეთანხმდეს პროექტის ავტორთან.
2. პროექტში ყველა ზომა მოცემულია სანტიმეტრებში, ნიშნულები მეტრებში
3. შენობის საპროექტო ნული (+0.00) ტოლია:

±0.00 = 436.5

მისამართი

ქ. თბილისი, ვახტანგ ნინუას ქუჩა, 3-8
საკ. კოდი: 01.12.12.001.221 1953.0 მ²

პროექტის სახელწოდება

მრავალბინიანი საცხოვრებელი სახლის არქიტექტურული პროექტი

სტადია	პროექტი	არ
თანამდებობა	გვარი	ხელმოწერა
დირექტორი	გ. ბენდელიანი	
არქიტექტორი	ი. ბოგოხია	
არქიტექტორი	გ.თოიძე	

საპროექტო ლოგო

BIJI ARCHITECTURE
ქ. თბილისი, მ. შავიშვილის №1ა
TEL: 595 55-35-74; 599 75-28-88

დაკვეთა №		მასშტაბი
სტადია	პროექტი	1:60, 1:70
ფორმატი	ფურცლები	A.42
A-3		2025 წ.

მისაწვდომი "ა" ტიპის საცხოვრებელი ერთეული +3.00 ნიშნულზე

საპროექტო ობიექტში მდებარეობს 72 საცხოვრებელი ერთეული, რომელთა 2% წარმოადგენს "ა" ტიპის ბინას. შესაბამისად გვაქვს 2 "ა" ტიპის ერთეული.

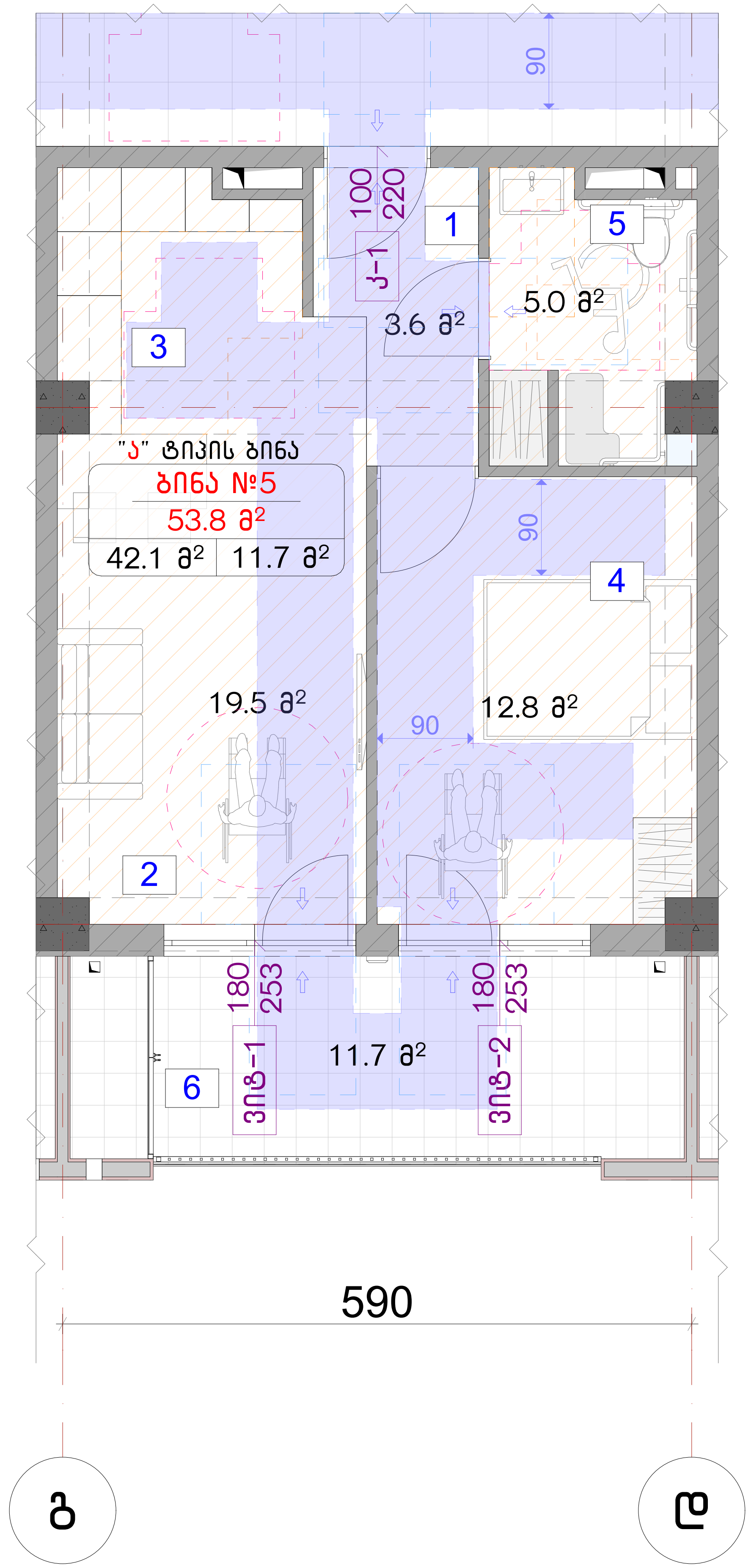

ანჯამიანი კარი წინიდან მისაწვდომი მიწოლით გაღება

ანჯამიანი კარი საკეტის მხრიდან მისაწვდომი გამოწევით გაღება

ანჯამიანი კარი საკეტის მხრიდან მისაწვდომი მიწოლით გაღება

ანჯამიანი კარი ანჯამის მხრიდან მისაწვდომი მიწოლით გაღება

ანჯამიანი კარი წინიდან მისაწვდომი გამოწევით გაღება

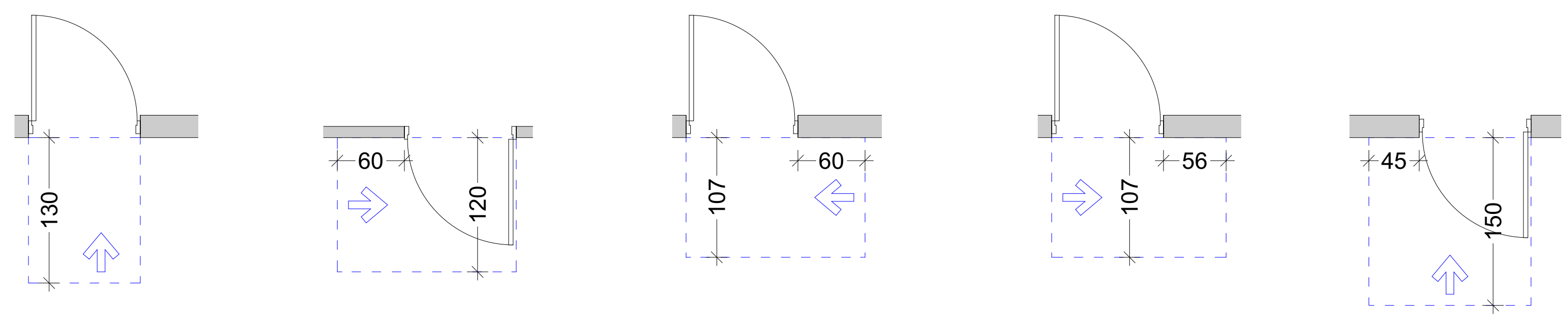

ვარიანტი 1

ვარიანტი 2

ვარიანტი 3

ვარიანტი 4

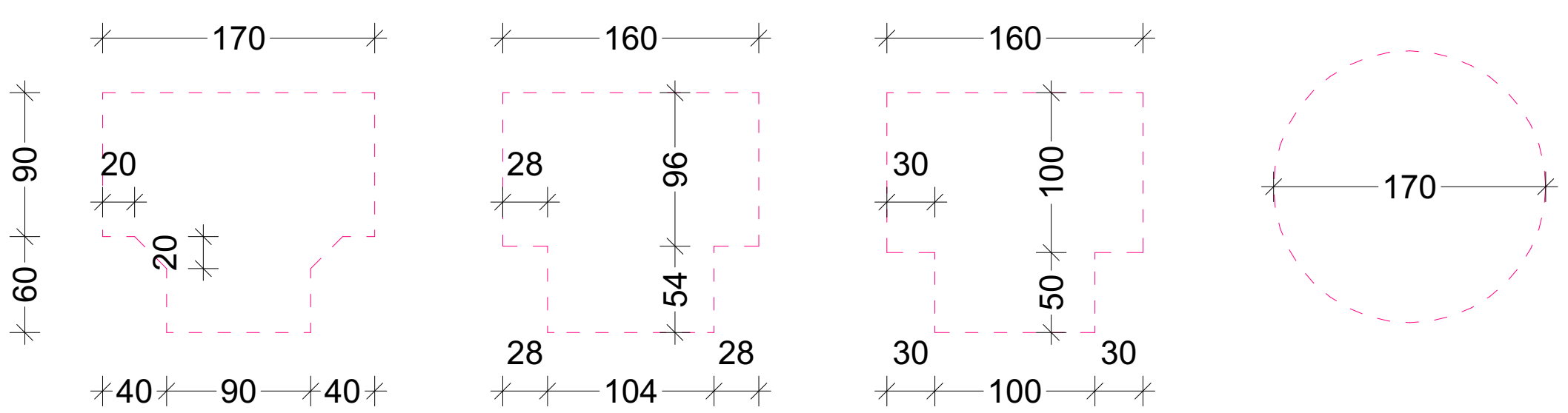

ნახაზის დასახელება:

მისაწვდომი "ა" ტიპის საცხოვრებელი ერთეული

ექსპლიკაცია:

პირობითი ნიშნები:

- ნაკვეთის საზღვარი
- მონოლითი
- იატაკის მოჭიმვა
- შემავსებელი
- ჭრილის ხაზი
- ±0.00 კონსტრუქციული ნიშნული
- ±0.00 არქიტექტურული ნიშნული

შენიშვნები

1. ნახაზში შეტანილი ყველა ცვლილება უნდა შეთანხმდეს პროექტის ავტორთან.
2. პროექტში ყველა ზომა მოცემულია სანტიმეტრებში, ნიშნულები მეტრებში
3. შენობის საპროექტო ნული (+0.00) ტოლია:

±0.00 = 436.5

მისამართი

ქ. თბილისი, ვახტანგ ნინუას ქუჩა, 3-8
საკ. კოდი: 01.12.12.001.221 1953.0 მ²

პროექტის სახელწოდება

მრავალბინიანი საცხოვრებელი სახლის არქიტექტურული პროექტი

სტადია	პროექტი	არ
თანამდებობა	გვარი	ხელმოწერა
დირექტორი	გ. ბენდელიანი	
არქიტექტორი	ი. გოგოხია	
არქიტექტორი	მ.თოიძე	

საპროექტოს ლოგო

BIJI ARCHITECTURE

ქ. თბილისი, მ. შავიშვილის №1ა
TEL: 595 55-35-74; 599 75-28-88

დაკვეთა №		მასშტაბი
სტადია	პროექტი	1:60, 1:70
ფორმატი	ფურცლები	A.43
A-3		2025 წ.

I "ა" ტიპის ერთეულში ბინა №4 – სთვის

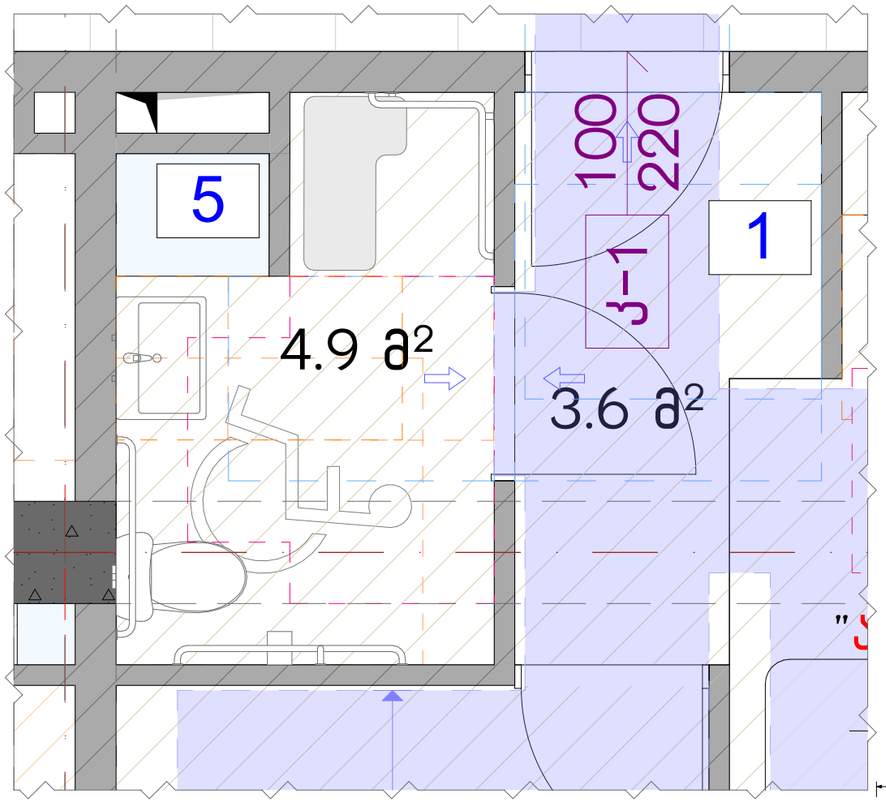

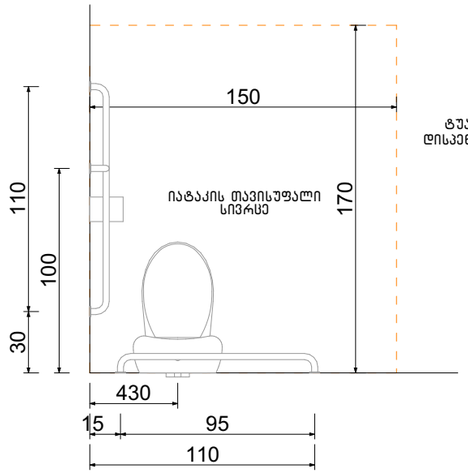

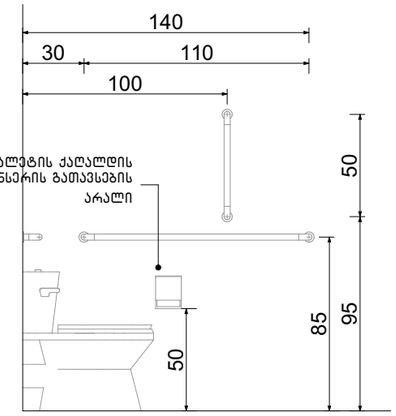

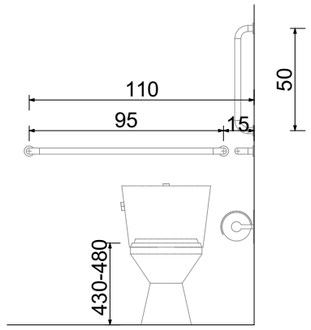

ხელსაბანის მდებარეობა

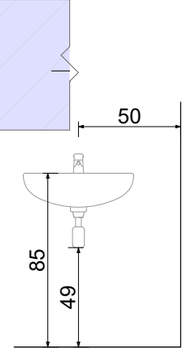

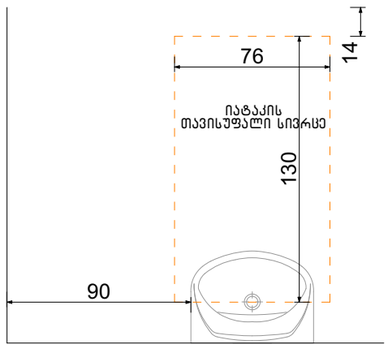

თავისუფალი სივრცე ფეხის ფალანგისათვის

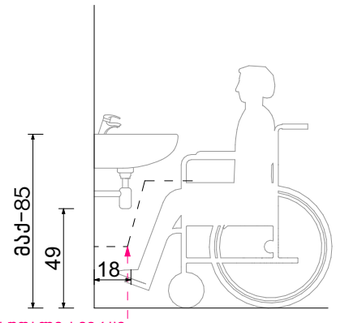

ფეხის ფალანგის თავისუფალი სივრცე

თავისუფალი სივრცე კართან მანევრირებისთვის ანჯამიანი კარი. საკეტის მხრიდან მისაწვდომი – გამოწევით გაღება

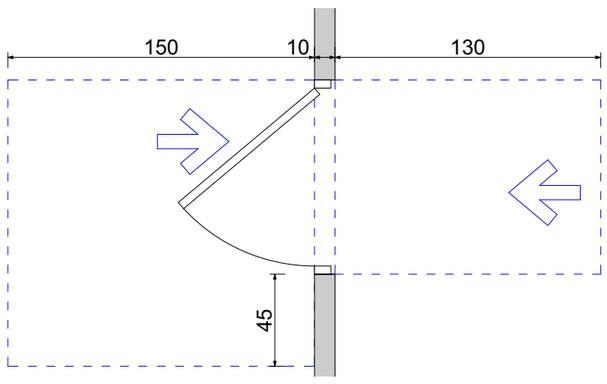

ფორმის მოსატრიალებელი სივრცე ვარიანტი 4

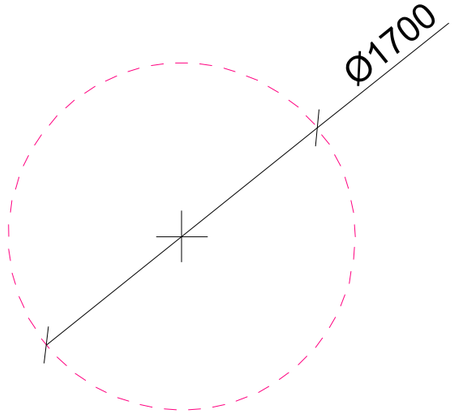

აბაზანის მდებარეობა

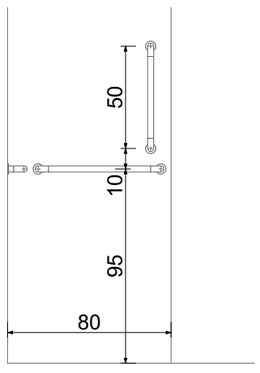

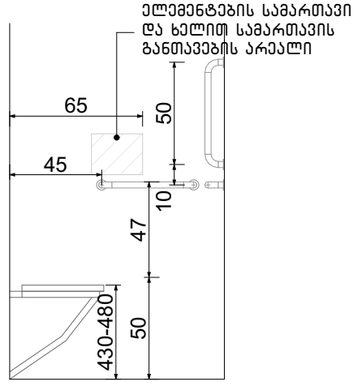

ნახაზის დასახელება:

მისაწვდომი სველი წერტილი ბინა №4 – სთვის

ექსპლიკაცია:

პირობითი ნიშნები:

- ნაკვეთის საზღვარი
- მონოლითი
- იატაკის მოჭიმვა
- შეთავსებელი
- ჭრილის ხაზი
- ±0.00 კონსტრუქციული ნიშნული
- ±0.00 არქიტექტურული ნიშნული

შენიშვნები

1. ნახაზში შეტანილი ყველა ცვლილება უნდა შეთანხმდეს პროექტის ავტორთან.
2. პროექტში ყველა ზომა მოცემულია სანტიმეტრებში, ნიშნულები მეტრებში
3. შენობის საპროექტო ნული (+0.00) ტოლია:

±0.00 = 436.5

მისამართი

ქ. თბილისი, ვახტანგ ნინუას ქუჩა, 3-8
საკ. კოდი: 01.12.12.001.221 1953.0 მ²

პროექტის სახელწოდება

მრავალბინიანი საცხოვრებელი სახლის არქიტექტურული პროექტი

სტადია	პროექტი	არ
თანამდებობა	გვარი	ხელმოწერა
დირექტორი	გ. გენდელიანი	
არქიტექტორი	ი. გოგოხია	
არქიტექტორი	გ.თოთიძე	

საპროექტო ლოგო

BIJI ARCHITECTURE
ქ. თბილისი, მ. შავიშვილის №1ა
TEL: 595 55-35-74; 599 75-28-88

დაკვეთა №		მასშტაბი
სტადია	პროექტი	1:30
ფორმატი	ფურცლები	A.44
A-3		2025 წ.

ნძი "ა" ტიპის ერთეულში ბინა №5 – სთვის

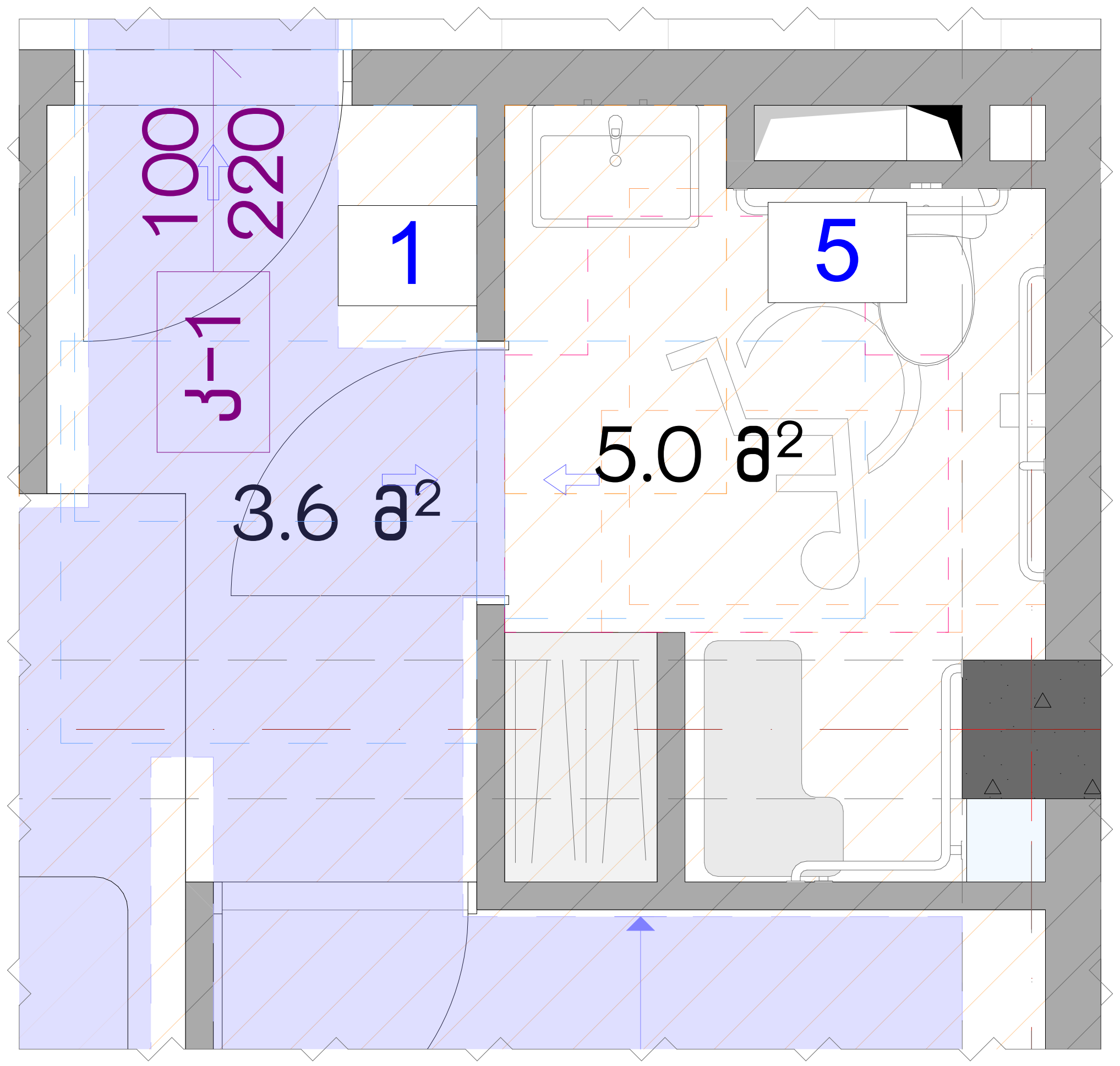

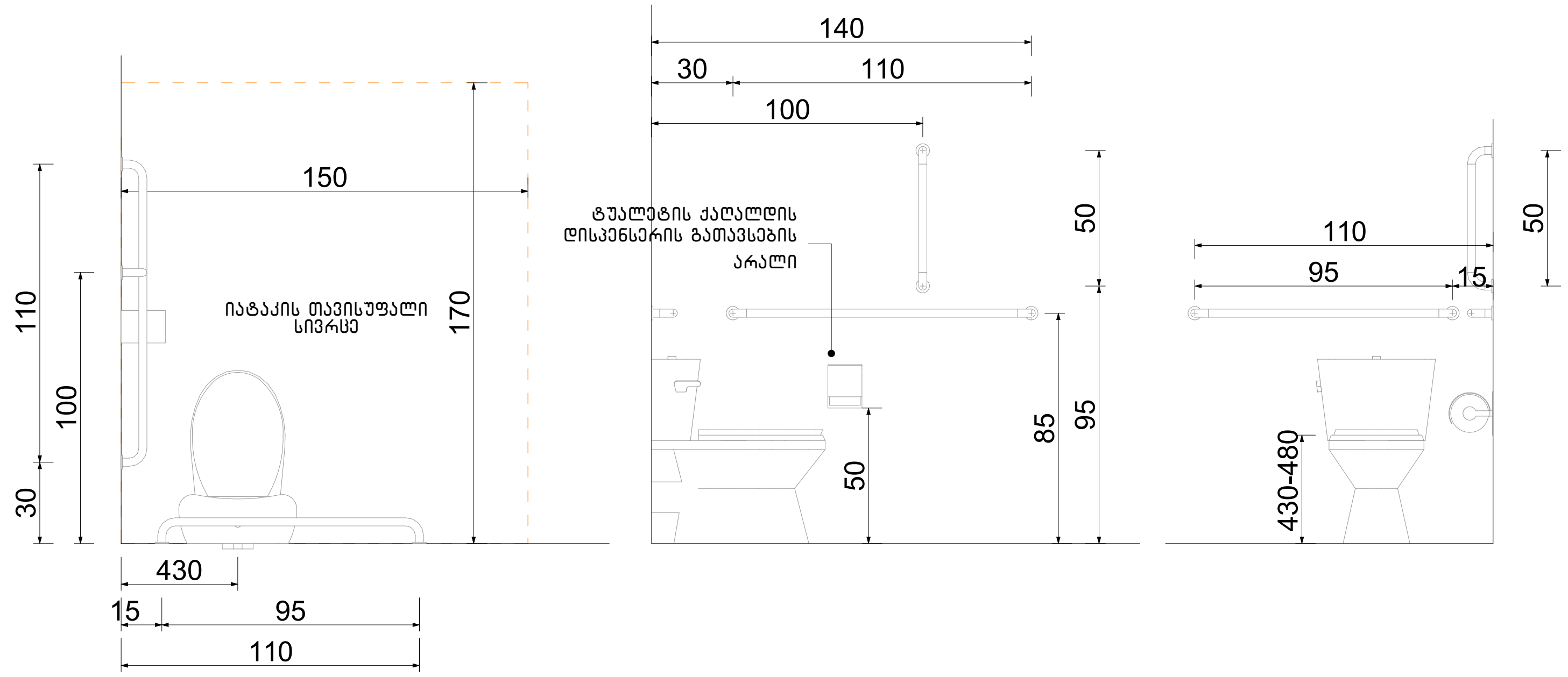

ხელსაბანის მდებარეობა

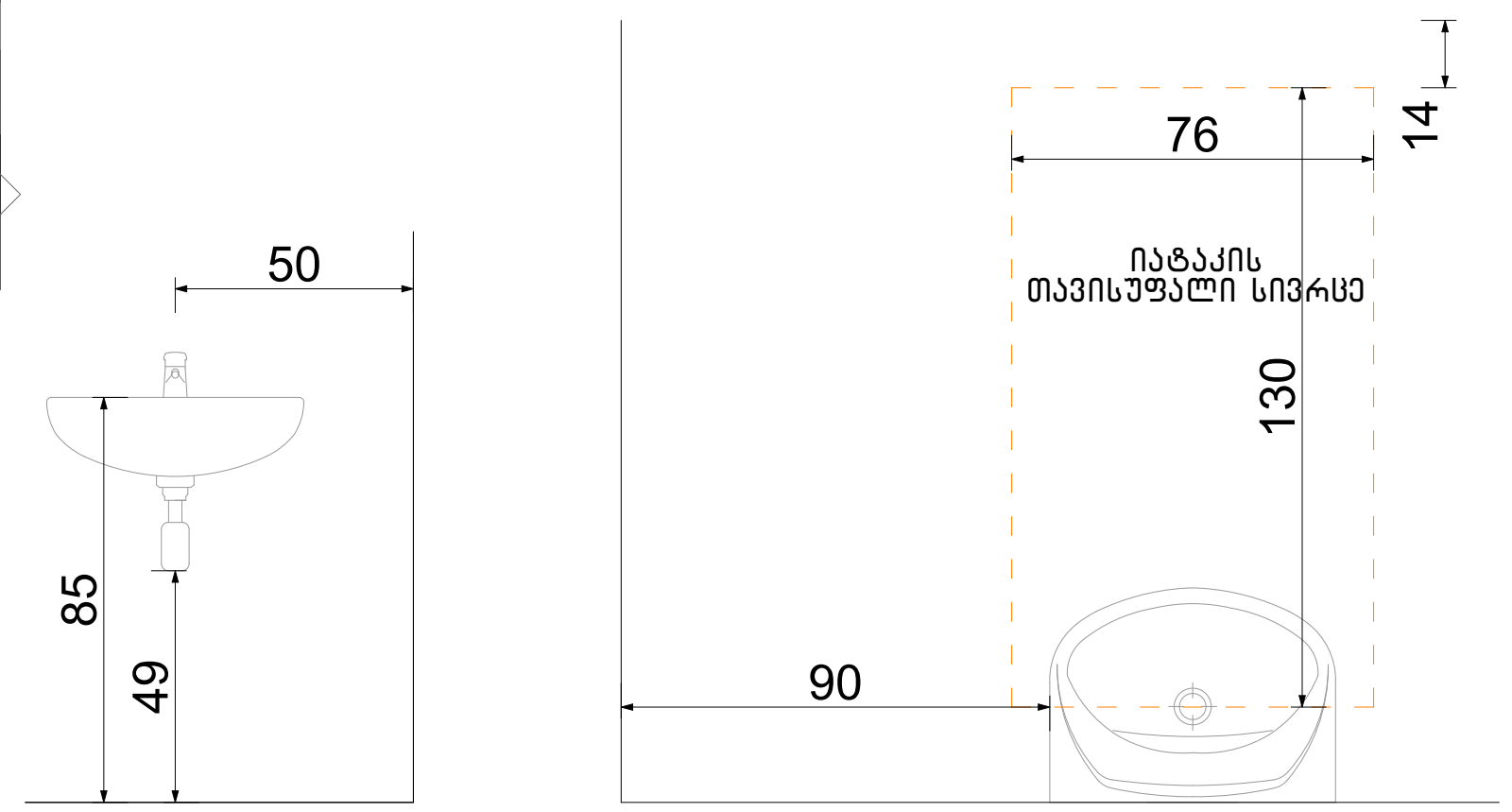

თავისუფალი სივრცე ფეხის ფალანგისათვის

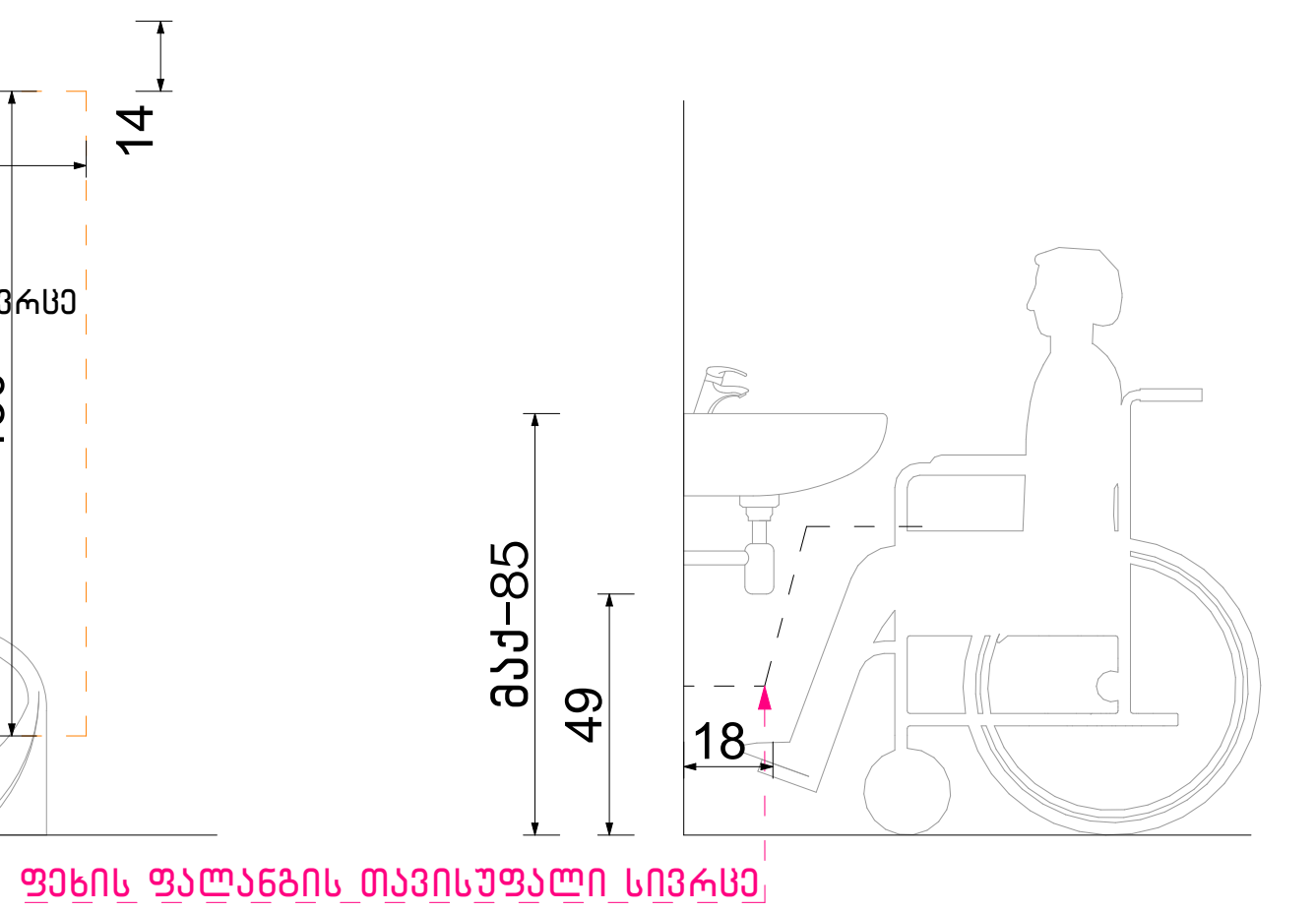

თავისუფალი სივრცე კართან მანევრირებისთვის ანჯამიანი კარი. საკეტის მხრიდან მისაწვდომი – გამოწევით გაღება

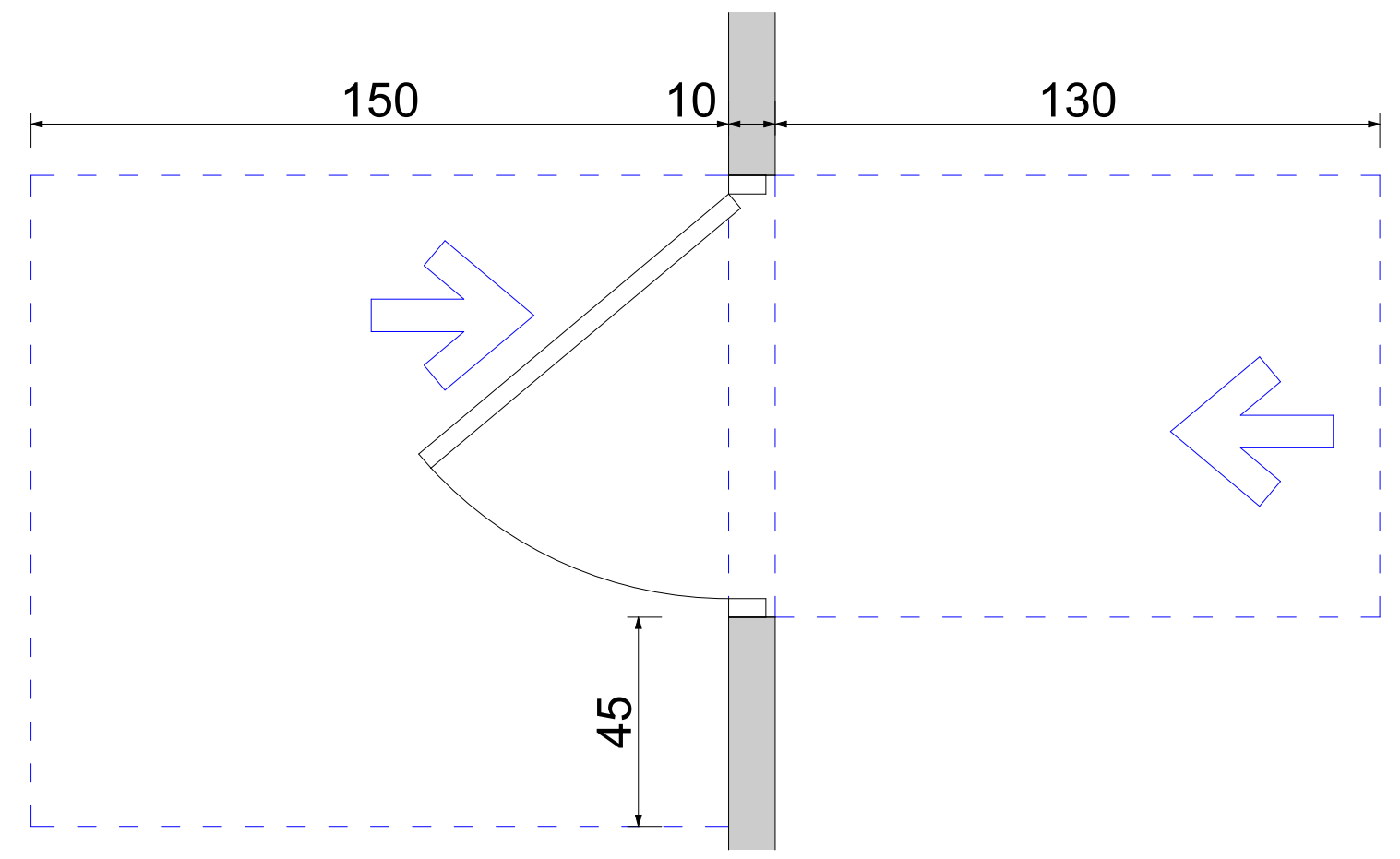

ფორმის მოსატრიალებელი სივრცე ვარიანტი 4

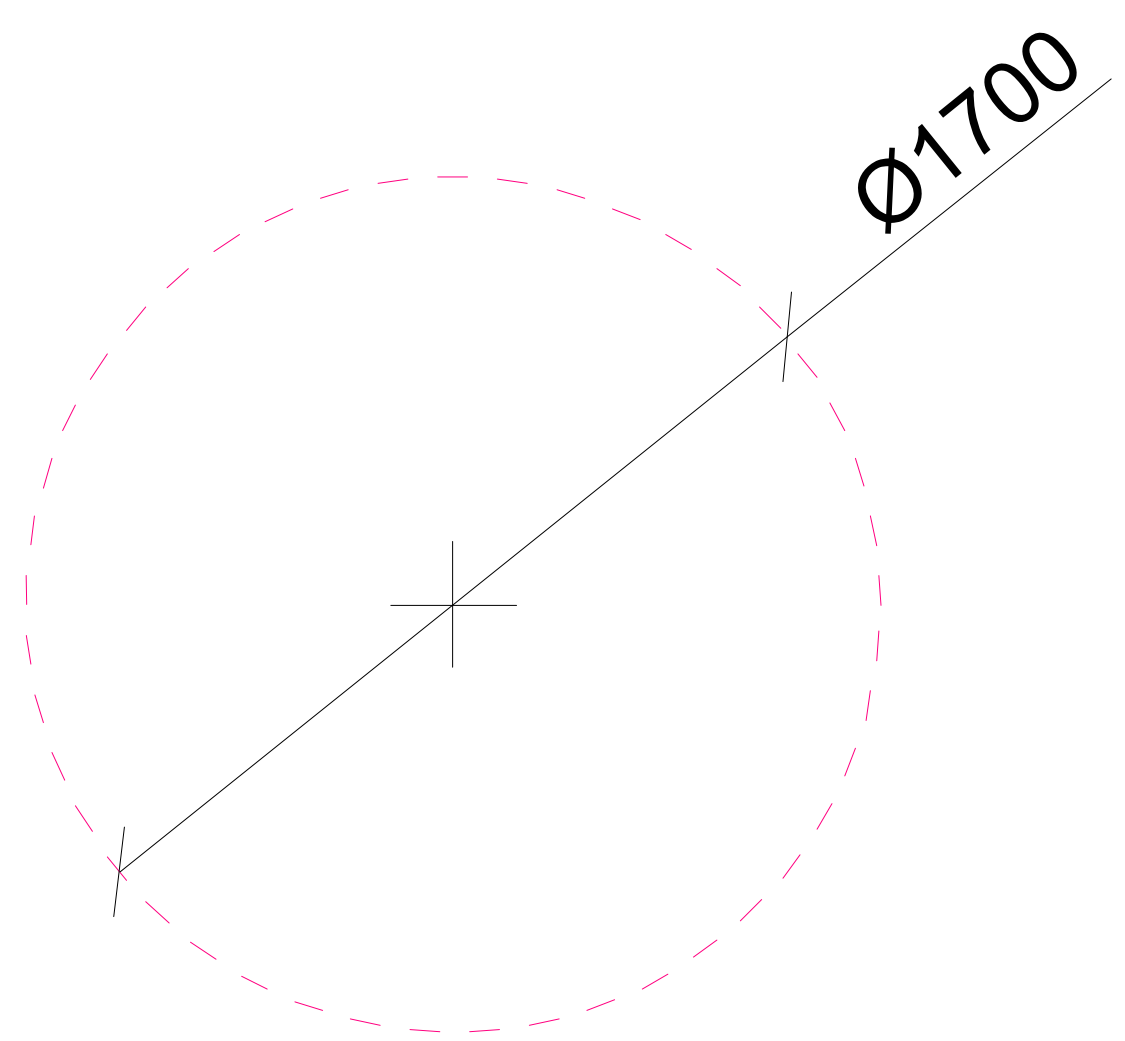

აბაზანის მდებარეობა

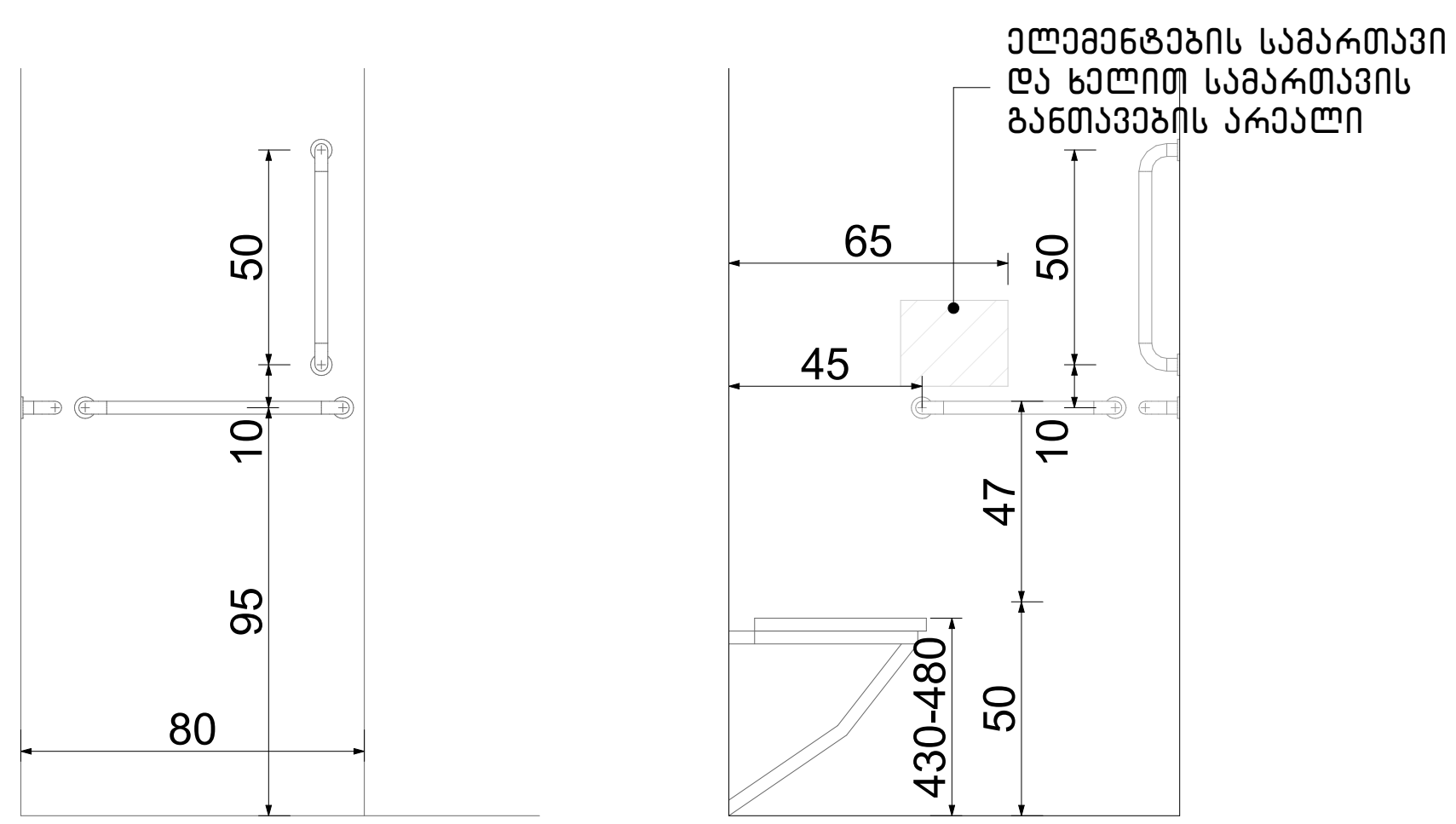

ნახაზის დასახელება:

მისაწვდომი სველი წერტილი ბინა №5 – სთვის

ექსპლიკაცია:

პირობითი ნიშნები:

- ნაკვეთის საზღვარი
- მონოლითი
- იატაკის მოჭიმვა
- შემავსებელი
- ჭრილის ხაზი
- ±0.00 კონსტრუქციული ნიშნული
- ±0.00 არქიტექტურული ნიშნული

შენიშვნები

1. ნახაზში შეტანილი ყველა ცვლილება უნდა შეთანხმდეს პროექტის ავტორთან.
2. პროექტში ყველა ზომა მოცემულია სანტიმეტრებში, ნიშნულები მეტრებში
3. შენობის საპროექტო ნული (+0.00) ტოლია:

±0.00 = 436.5

მისამართი

ქ. თბილისი, ვახტანგ ნინუას ქუჩა, 3-8
საკ. კოდი: 01.12.12.001.221 1953.0 მ²

პროექტის სახელწოდება

მრავალბინიანი საცხოვრებელი სახლის არქიტექტურული პროექტი

სტადია	პროექტი	არ
თანამდებობა	გვარი	ხელმოწერა
დირექტორი	გ. ბენდელიანი	
არქიტექტორი	ი. გოგოხია	
არქიტექტორი	მ.თოიძე	

საპროექტოს ლოგო

BIJI ARCHITECTURE

ქ. თბილისი, მ. შავიშვილის №1ა
TEL: 595 55-35-74; 599 75-28-88

დაკვეთა №		მასშტაბი
სტადია	პროექტი	1:30
ფორმატი	ფურცლები	A.45
A-3		2025 წ.

ორმხრივი კავშირის გამოყენების წესები, ნიშანი უნდა გაიკრას თავშესაფრის ფართობებთან

გზა-კიბის ამოსაცნობის ნიშანი, გზა-კიბის საზღვრებში, დერეფანში გამავალი კარის საკეტის მოპირდაპირე მხარეს

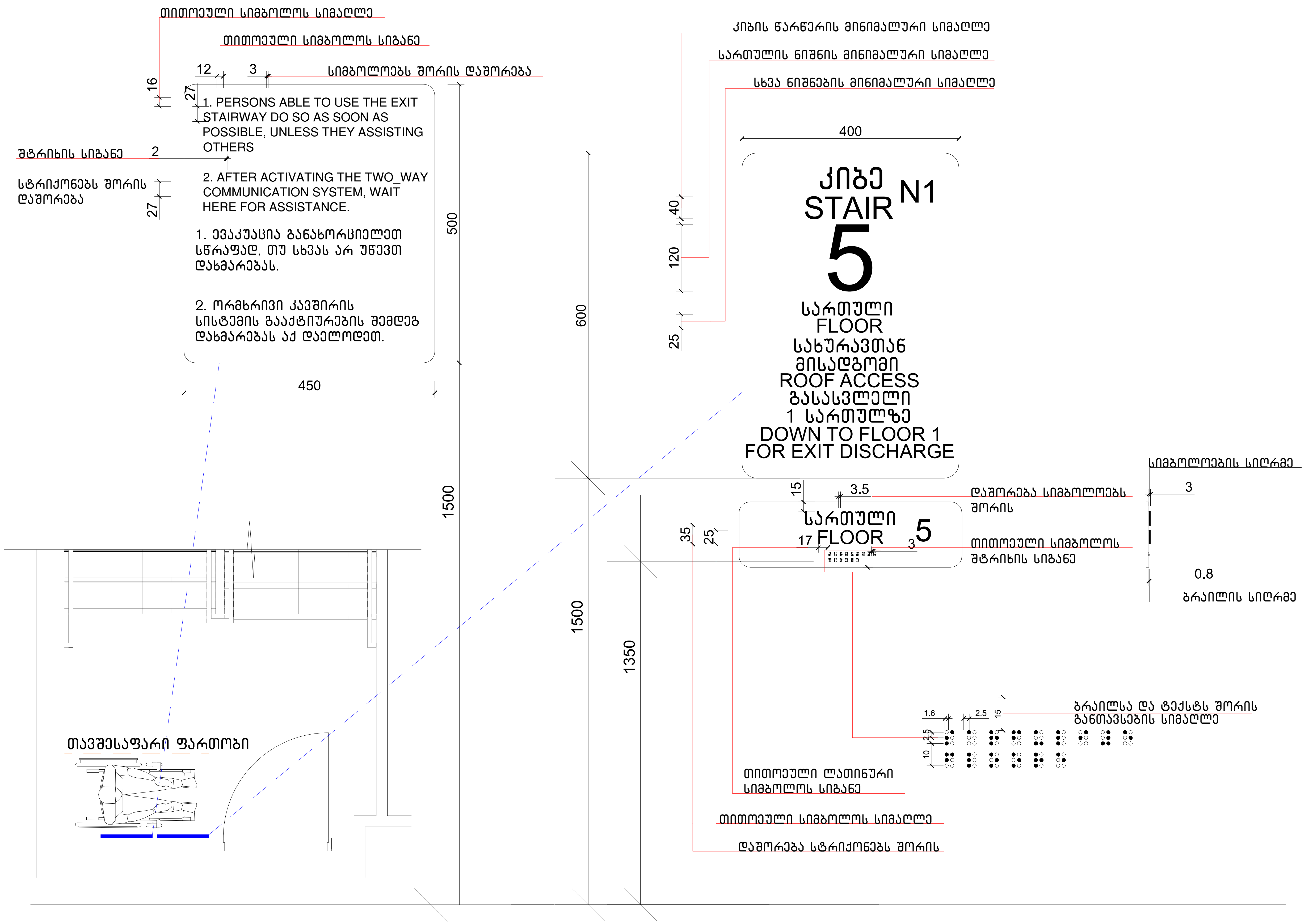

ნახაზის დასახელება:

ნიშნები

ექსპლიკაცია:

პირობითი ნიშნები:

- ნაკვეთის საზღვარი
- მონოლითი
- იატაკის მოჭიმვა
- შემავსებელი
- ჭრილის ხაზი
- ±0.00 კონსტრუქციული ნიშნული
- ±0.00 არქიტექტურული ნიშნული

შენიშვნები

1. ნახაზში შეტანილი ყველა ცვლილება უნდა შეთანხმდეს პროექტის ავტორთან.
2. პროექტში ყველა ზომა მოცემულია სანტიმეტრებში, ნიშნულები მეტრებში
3. შენობის საპროექტო ნული (+0.00) ტოლია:

±0.00 = 436.5

მისამართი

ქ. თბილისი, ვახტანგ ნინუას ქუჩა, 3-8
საკ. კოდი: 01.12.12.001.221 1953.0 მ²

პროექტის სახელწოდება

მრავალბინიანი საცხოვრებელი სახლის არქიტექტურული პროექტი

სტადია	პროექტი	არ
თანამდებობა	გვარი	ხელმოწერა
დირექტორი	გ. ბენდელიანი	
არქიტექტორი	ი. გოგოხია	
არქიტექტორი	მ.თოიძე	

საპროექტოს ლოგო

BIJI ARCHITECTURE

ქ. თბილისი, მ. შავიშვილის №1ა
TEL: 595 55-35-74; 599 75-28-88

დაკვეთა №		მასშტაბი
სტადია	პროექტი	1:72.10
ფორმატი	ფურცლები	A.46
A-3		2025 წ.

გასასვლელის განათებული ნიშანი

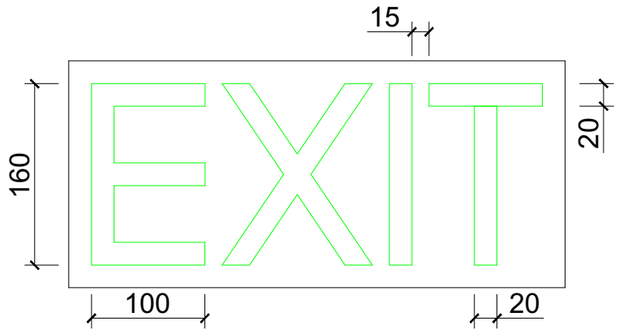

განათებული ნიშანი თავშესაფრის ფართობთან მიმავალ კართან

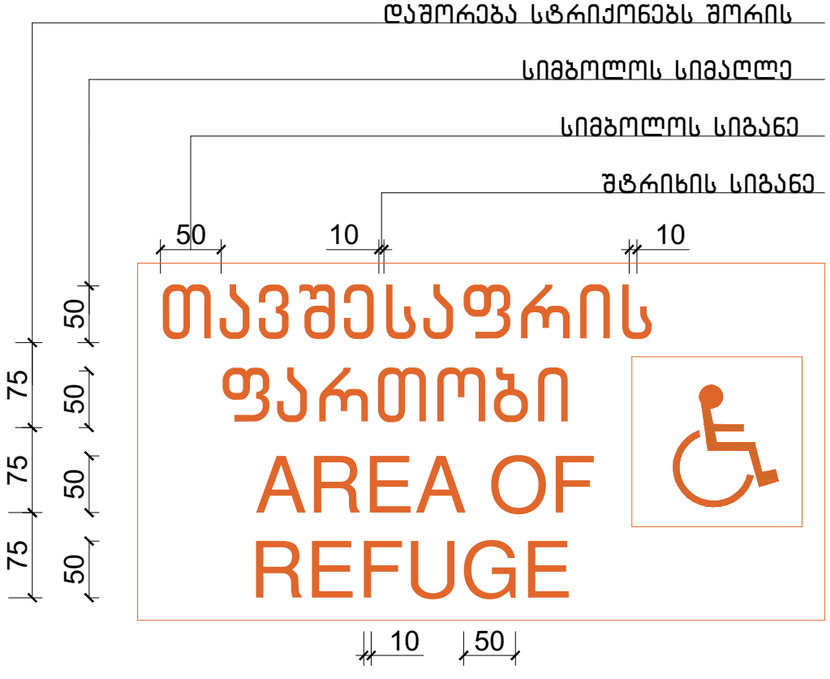

ნიშანი ამობურცული სიმბოლოებით და ბრაილით გზა-კიბის შესასვლელთან და გარეთ გამავალ ყველა კართან



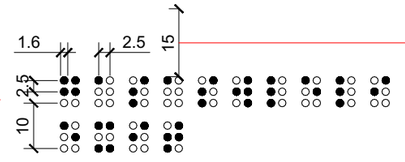

ბრაილსა და ტექსტს შორის განთავსების სიმაღლე

ნახაზის დასახელება:

ნიშნები

ექსპლიკაცია:

პირობითი ნიშნები:

- ნაკვეთის საზღვარი
- მონოლითი
- იატაკის მოჭიმვა
- შემაკავებელი
- ჭრილის ხაზი
- ±0.00 კონსტრუქციული ნიშნული
- ±0.00 არქიტექტურული ნიშნული

შენიშვნები

1. ნახაზში შეტანილი ყველა ცვლილება უნდა შეთანხმდეს პროექტის ავტორთან.
2. პროექტში ყველა ზომა მოცემულია სანტიმეტრებში, ნიშნულები მეტრებში
3. შენობის საპროექტო ნული (+0.00) ტოლია:

±0.00 = 436.5

მისამართი

ქ. თბილისი, ვახტანგ ნინუას ქუჩა, 3-8
საკ. კოდი: 01.12.12.001.221 1953.0 მ²

პროექტის სახელწოდება

მრავალბინიანი საცხოვრებელი სახლის არქიტექტურული პროექტი

სტადია	პროექტი	არ
თანამდებობა	გვარი	ხელმოწერა
დირექტორი	გ. ბენდელიანი	
არქიტექტორი	ი. გოგოხია	
არქიტექტორი	მ.თოთიძე	

საპროექტო ლოგო

BIJI ARCHITECTURE
ქ. თბილისი, მ. შავიშვილის №1ა
TEL: 595 55-35-74; 599 75-28-88

დაკვეთა №		მასშტაბი
სტადია	პროექტი	1:54.09
ფორმატი	ფურცლები	A.47
A-3		2025 წ.

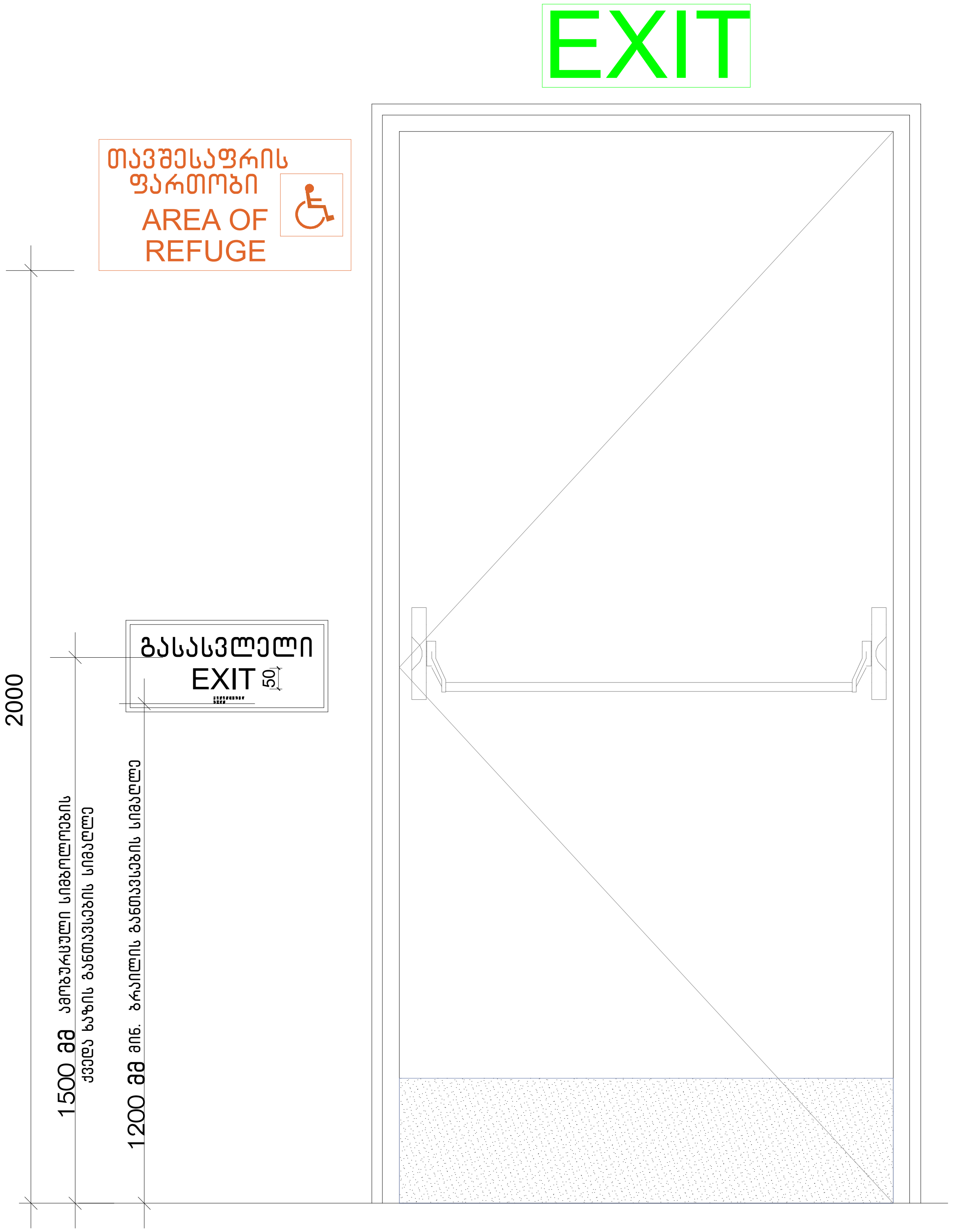

ნიშანი პიქტოგრამებით, ამობურცული ნიშნებით და ბრაილით განთავსლება
მისაწვდომ ტუალეტებთან კარის მომიჯნავედ

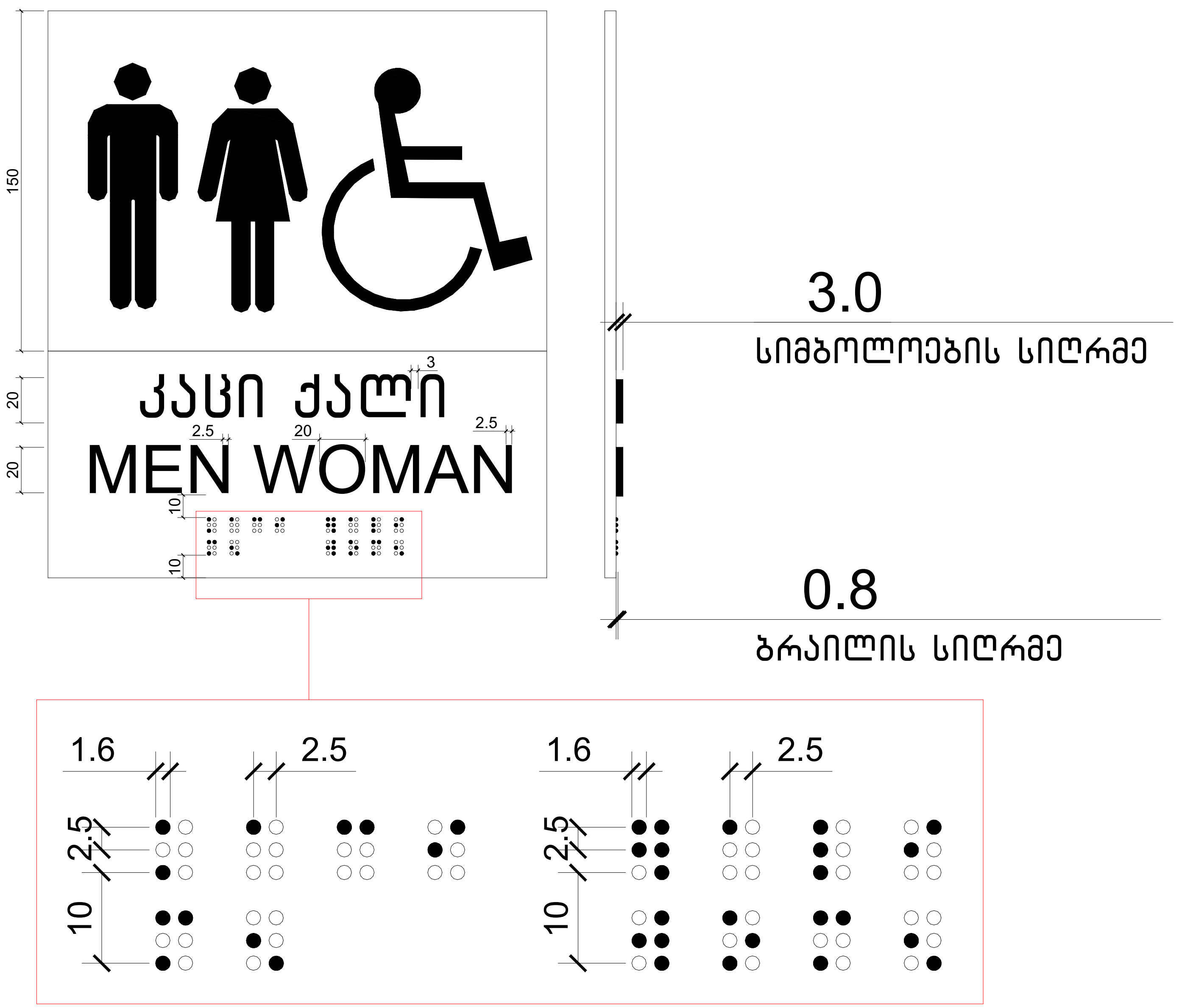

ნახაზის დასახელება:

ნიშნები

ექსპლიკაცია:

პირობითი ნიშნები:

- ნაკვეთის საზღვარი
- მონოლითი
- იატაკის მოჭიმვა
- შემავსებელი
- ჭრილის ხაზი
- ±0.00 კონსტრუქციული ნიშნული
- ±0.00 არქიტექტურული ნიშნული

შენიშვნები

1. ნახაზში შეტანილი ყველა ცვლილება უნდა შეთანხმდეს პროექტის ავტორთან.
2. პროექტში ყველა ზომა მოცემულია სანტიმეტრებში, ნიშნულები მეტრებში
3. შენობის საპროექტო ნული (+0.00) ტოლია:

±0.00 = 436.5

მისამართი

ქ. თბილისი, ვახტანგ ნინუას ქუჩა, 3-8
საკ. კოდი: 01.12.12.001.221 1953.0 მ²

პროექტის სახელწოდება

მრავალბინიანი საცხოვრებელი სახლის არქიტექტურული პროექტი

სტადია	პროექტი	არ
თანამდებობა	გვარი	ხელმოწერა
დირექტორი	გ. ბენდელიანი	
არქიტექტორი	ი. გოგოხია	
არქიტექტორი	მ.თოიძე	

საპროექტოს ლოგო

BIJI ARCHITECTURE

ქ. თბილისი, მ. შავიშვილის №1ა
TEL: 595 55-35-74; 599 75-28-88

დაკვეთა №		მასშტაბი
სტადია	პროექტი	1:70.66
ფორმატი	ფურცლები	A.48
A-3		2025 წ.

ნიშანი განთავსდება
გზა-კიბის საზღვრებში
კარის მომიჯნავედ

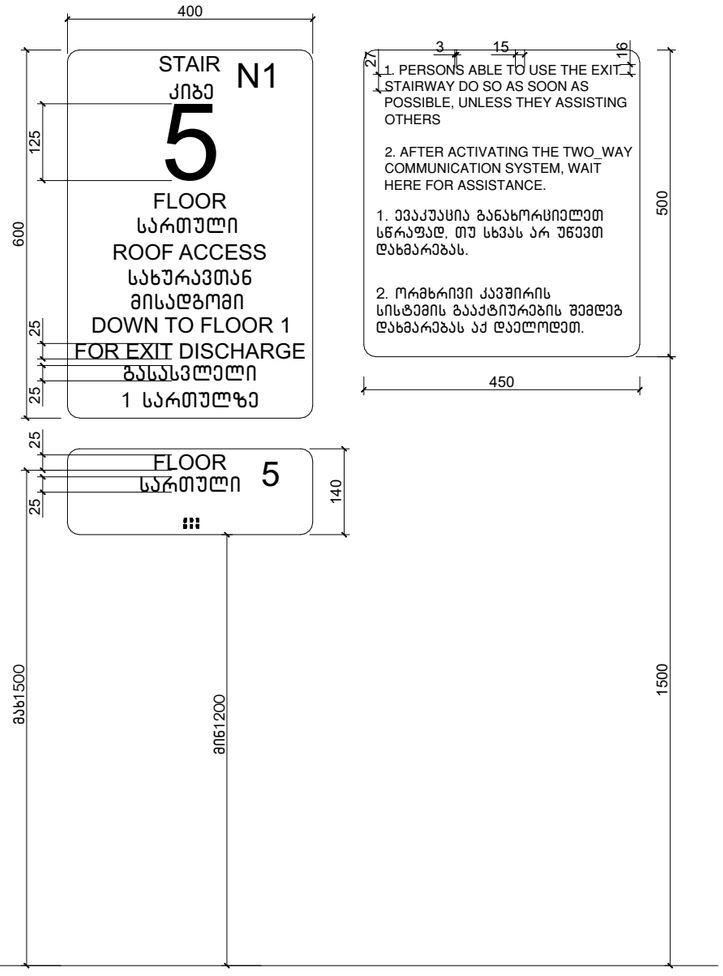

ნიშანი განთავსდება
გზა-კიბის საზღვრებში
კარის მომიჯნავედ

ნიშანი განთავსდება
გარე მისაწვდომ ავტოსადგომთან

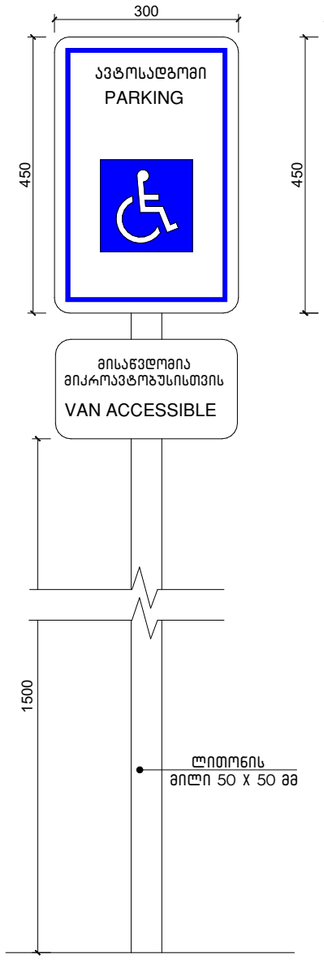



ამოსცობადი გამაფრთხილებელი

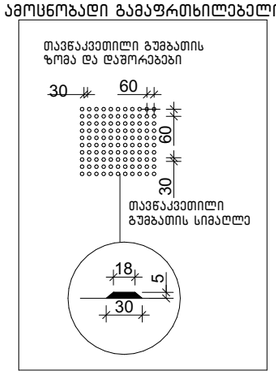

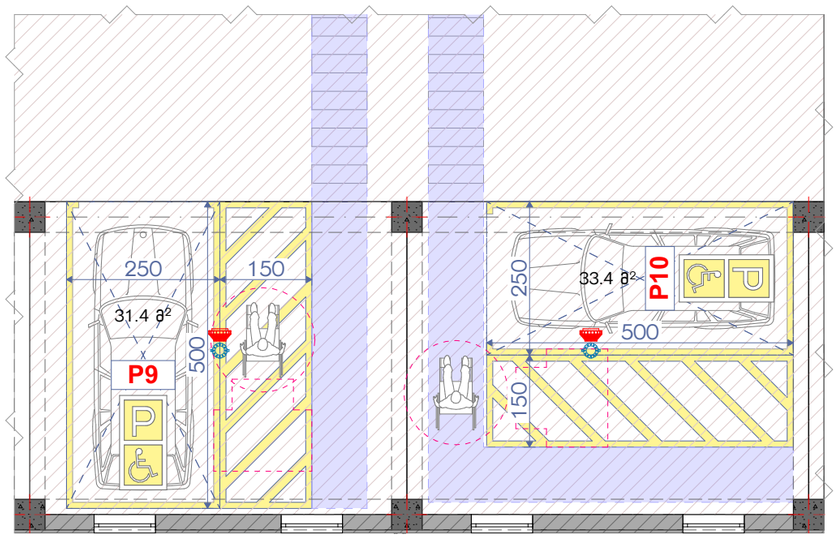

ნახაზის დასახელება:

ნიშნები

ქმსკლიკაცია:

პიქტოგრამი ნიშნები:

- ნაკვეთის საზღვარი
- მონოლითი
- იატაკის მოჭიმვა
- შემავსებელი
- ჭრილის ხაზი
- ±0.00 კონსტრუქციული ნიშნული
- ±0.00 არქიტექტურული ნიშნული

შენიშვნები

1. ნახაზში შეტანილი ყველა ცვლილება უნდა შეთანხმდეს პროექტის ავტორთან.
2. პროექტში ყველა ზომა მოცემულია სანტიმეტრებში, ნიშნულები მეტრებში
3. შენობის საპროექტო ნული (+0.00) ტოლია:
±0.00 = 436.5

მისამართი

ქ. თბილისი, ვახტანგ ნინუას ქუჩა, 3-8
საკ. კოდი: 01.12.12.001.221 1953.0 მ²

პროექტის სახელწოდება

მრავალბინიანი საცხოვრებელი სახლის არქიტექტურული პროექტი

სტადია	პროექტი	არ
თანამდებობა	გვარი	ხელმოწერა
დირექტორი	გ. გენდელიანი	
არქიტექტორი	ი. გოგოხია	
არქიტექტორი	გ.თოთიძე	

საპროექტო ლოგო

BIJI
ARCHITECTURE
ქ. თბილისი, მ. შავიშვილის №1ა
TEL: 595 55-35-74; 599 75-28-88

დაკვეთა №		მასშტაბი
სტადია	პროექტი	1:100
ფორმატი	ფურცლები	A.49
A-3		2025 წ.

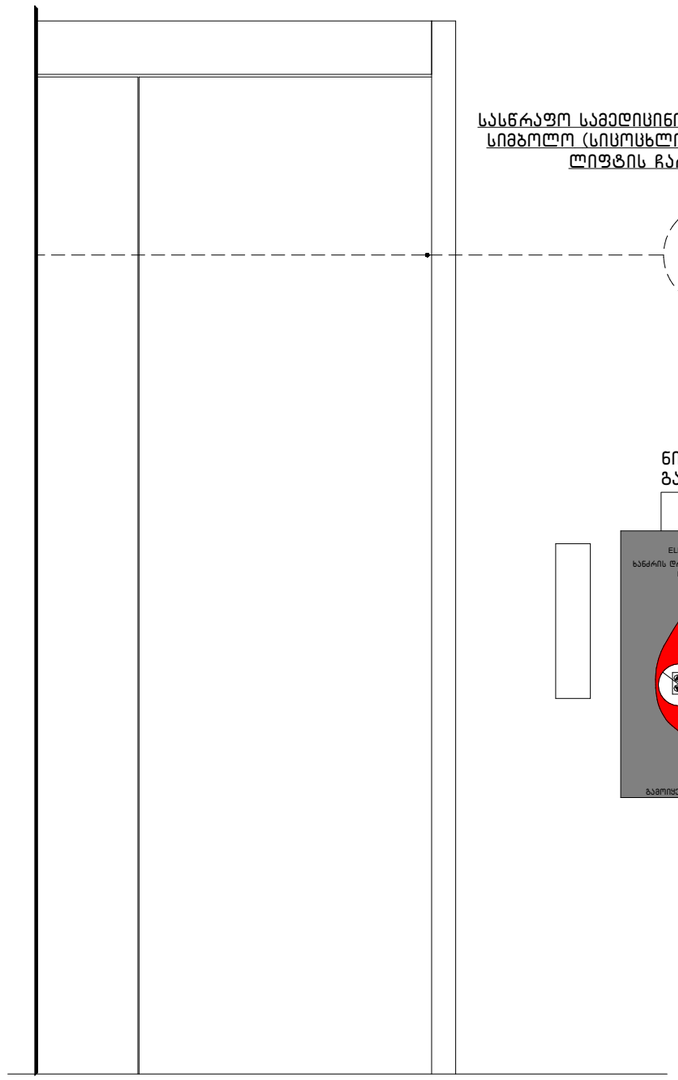

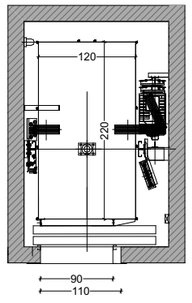

სხრილი 407.4.7.1.3 - სამართავი ღილაკის ამოსცნობა

სამართავი ღილაკის ტიპი	ამოსაცნობი ნიშანი	ამოსაცნობი ნიშანი	შესაძლებელია ნაკლები კონტრასტის გამოყენება ნაგებობის ელემენტის ფონისთვის
DOOR OPEN		OPEN	
REAR/SIDE DOOR OPEN		OPEN	
DOOR CLOSE		CLOSE	
REAR/SIDE DOOR CLOSE		CLOSE	

ნახაზის დასახელება:

ნიშნები

ქმაკლიკაცია:

პირობითი ნიშნები:

- ნაკვეთის საზღვარი
- მონოლითი
- იატაკის მოჭიმვა
- შემავსებელი
- ჭრილის ხაზი
- ±0.00 კონსტრუქციული ნიშნული
- ±0.00 არქიტექტურული ნიშნული

შენიშვნები

1. ნახაზში შეტანილი ყველა ცვლილება უნდა შეთანხმდეს პროექტის ავტორთან.
2. პროექტში ყველა ზომა მოცემულია სანტიმეტრებში, ნიშნულები მეტრებში
3. შენობის საპროექტო ნული (+0.00) ტოლია:

±0.00 = 436.5

მისამართი

ქ. თბილისი, ვახტანგ ნინუას ქუჩა, 3-8
საკ. კოდი: 01.12.12.001.221 1953.0 მ²

პროექტის სახელწოდება

მრავალბინიანი საცხოვრებელი სახლის არქიტექტურული პროექტი

სტადია	პროექტი	არ
თანამდებობა	გვარი	ხელმოწერა
დირექტორი	გ. ბენდელიანი	
არქიტექტორი	ი. გოგოხია	
არქიტექტორი	მ.თოიძე	

საპროექტო ლოგო

BIJI ARCHITECTURE
ქ. თბილისი, მ. შავიშვილის №1ა
TEL: 595 55-35-74; 599 75-28-88

დაკვეთა №		მასშტაბი
სტადია	პროექტი	1:115
ფორმატი	ფურცლები	A.50
A-3		2025 წ.

ნახაზის დასახელება:

-1 სართულის გეგმა

ქმსკლიკაცია:

პირობითი ნიშნები:

- ნაკვეთის საზღვარი
- მონოლითი
- იატაკის მოჭიმვა
- შემავსებელი
- ჭრილის ხაზი
- ±0.00 კონსტრუქციული ნიშნული
- ±0.00 არქიტექტურული ნიშნული

შენიშვნები

1. ნახაზში შეტანილი ყველა ცვლილება უნდა შეთანხმდეს პროექტის ავტორთან.
2. პროექტში ყველა ზომა მოცემულია სანტიმეტრებში. ნიშნულები მეტრებში
3. შენობის საპროექტო ნული (+0.00) ტოლია:
±0.00 = 436.5

მისამართი

ქ. თბილისი, ვახტანგ ნინუას ქუჩა, 3-8
საკ. კოდი: 01.12.12.001.221 1953.0 მ²

პროექტის სახელწოდება

მრავალბინიანი საცხოვრებელი სახლის არქიტექტურული პროექტი

სტადია	პროექტი	არ
თანამდებობა	გვარი	ხელმოწერა
დირექტორი	გ. ბენდელიანი	
არქიტექტორი	ი. გოგოხია	
არქიტექტორი	მ.თოიძე	

საპროექტო ლოგო

BIJI ARCHITECTURE
ქ. თბილისი, მ. შავიშვილის №1ა
TEL: 595 55-35-74; 599 75-28-88

დაკვეთა №		მასშტაბი
სტადია	პროექტი	1:150
ფორმატი	ფურცლები	A.51
A-3		2025 წ.

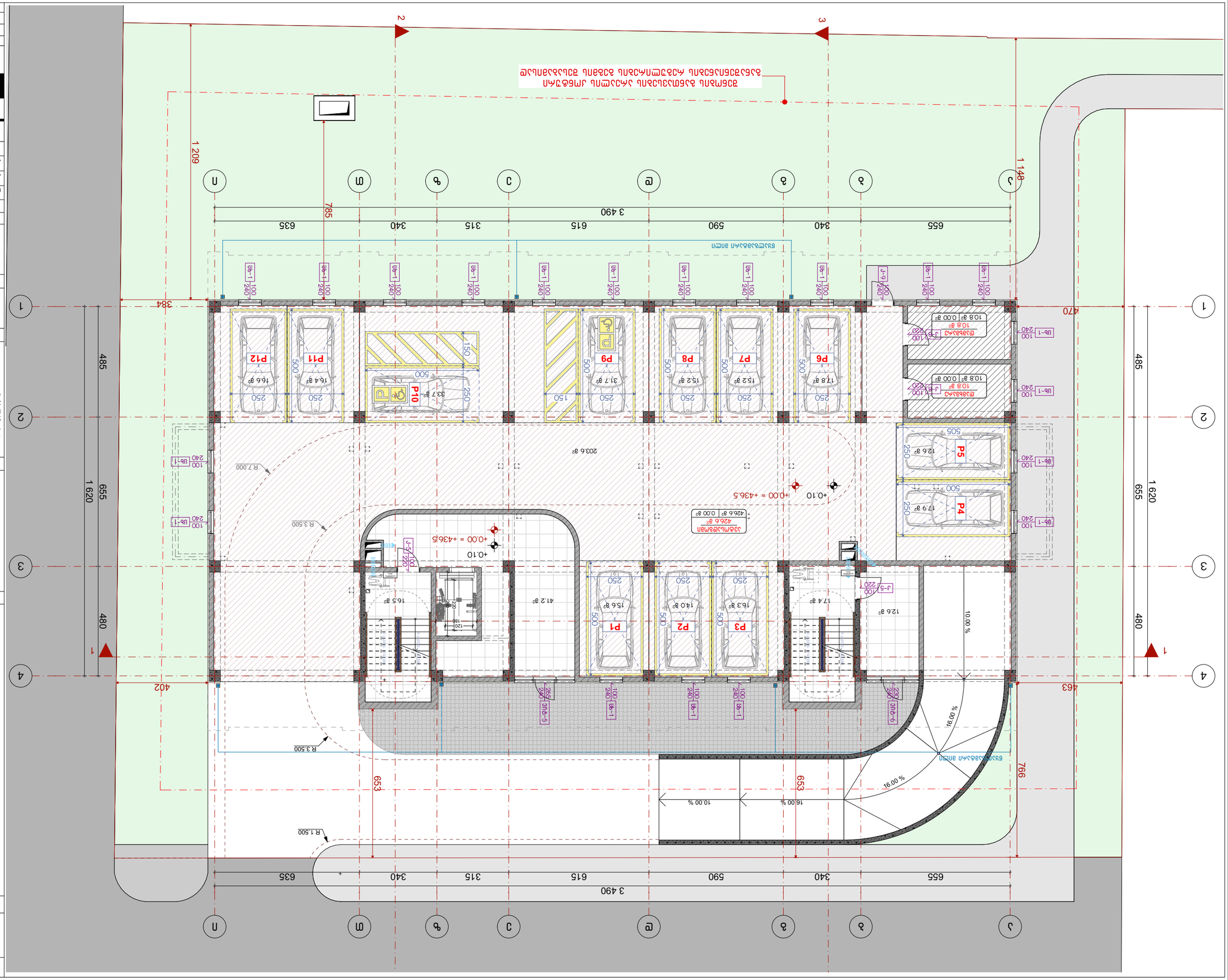

Благоустройство территории. Ограждение территории. Освещение территории. Озеленение территории. Малые архитектурные формы. Покрытие территории. Площадки для отдыха. Площадки для занятий спортом. Площадки для выгула собак. Площадки для стоянки автомобилей. Площадки для сушки белья. Площадки для мусоросборников. Площадки для хозяйственных целей. Площадки для прогулок. Площадки для игр детей. Площадки для занятий физкультурой. Площадки для занятий спортом. Площадки для выгула собак. Площадки для стоянки автомобилей. Площадки для сушки белья. Площадки для мусоросборников. Площадки для хозяйственных целей. Площадки для прогулок. Площадки для игр детей. Площадки для занятий физкультурой.

Благоустройство территории

Ограждение территории

Освещение территории

Озеленение территории

Малые архитектурные формы

Покрытие территории

Площадки для отдыха

Площадки для занятий спортом

Площадки для выгула собак

Площадки для стоянки автомобилей

Площадки для сушки белья

Площадки для мусоросборников

Площадки для хозяйственных целей

Площадки для прогулок

Площадки для игр детей

Площадки для занятий физкультурой

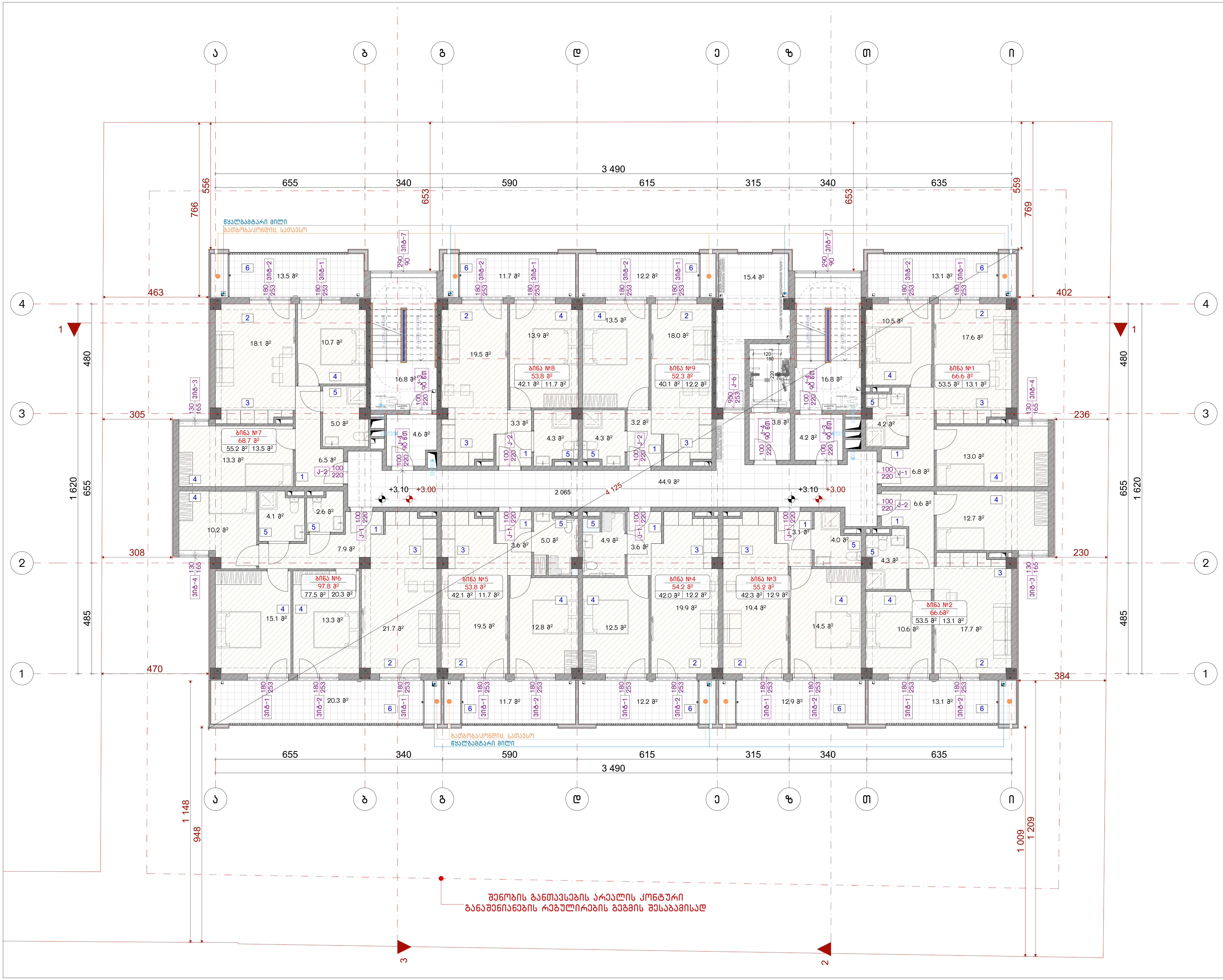

ნახაზის დასახელება:

2 სართულის გეგმა

ექსპლიკაცია:

პირობითი ნიშნები:

- ნაკვეთის საზღვარი
- მონოლითი
- იატაკის მოჭიმვა
- შემავსებელი
- ჭრილის ხაზი
- ±0.00 კონსტრუქციული ნიშნული
- ±0.00 არქიტექტურული ნიშნული

შენიშვნები

1. ნახაზში შეტანილი ყველა ცვლილება უნდა შეთანხმდეს პროექტის ავტორთან.
2. პროექტში ყველა ზომა მოცემულია სანტიმეტრებში, ნიშნულები მეტრებში
3. შენობის საპროექტო ნული (+0.00) ტოლია:

±0.00 = 436.5

მისამართი

ქ. თბილისი, ვახტანგ ნინუას ქუჩა, 3-8
საკ. კოდი: 01.12.12.001.221 1953.0 მ²

პროექტის სახელწოდება

მრავალბინიანი საცხოვრებელი სახლის არქიტექტურული პროექტი

სტადია	პროექტი	არ
თანამდებობა	გვარი	ხელმოწერა
დირექტორი	გ. ბენდელიანი	
არქიტექტორი	ი. გოგოხია	
არქიტექტორი	მ.თოიძე	

საპროექტოს ლოგო

BIJI ARCHITECTURE

ქ. თბილისი, მ. შავიშვილის №1ა
TEL: 595 55-35-74; 599 75-28-88

დაკვეთა №		მასშტაბი
სტადია	პროექტი	1:150
ფორმატი	ფურცლები	A.53
A-3		2025 წ.

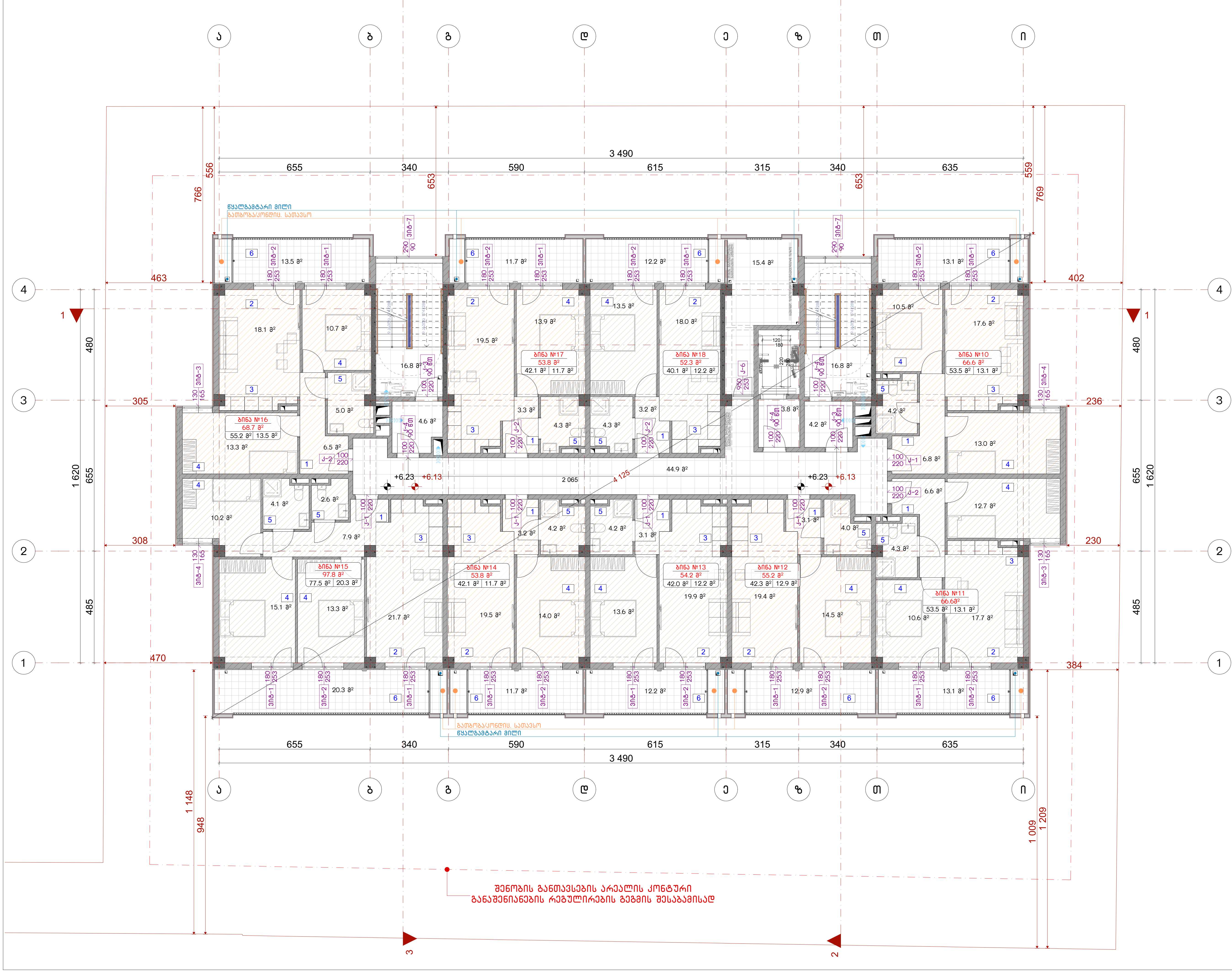

ნახაზის დასახელება:

3 სართულის გეგმა

ექსპლიკაცია:

პირობითი ნიშნები:

- ნაკვეთის საზღვარი
- მონოლითი
- იატაკის მოჭიმვა
- შემავსებელი
- ჭრილის ხაზი
- ±0.00 კონსტრუქციული ნიშნული
- ±0.00 არქიტექტურული ნიშნული

შენიშვნები

1. ნახაზში შეტანილი ყველა ცვლილება უნდა შეთანხმდეს პროექტის ავტორთან.
2. პროექტში ყველა ზომა მოცემულია სანტიმეტრებში, ნიშნულები მეტრებში
3. შენობის საპროექტო ნული (+0.00) ტოლია:

±0.00 = 436.5

მისამართი

ქ. თბილისი, ვახტანგ ნინუას ქუჩა, 3-8
საკ. კოდი: 01.12.12.001.221 1953.0 მ²

პროექტის სახელწოდება

მრავალბინიანი საცხოვრებელი სახლის არქიტექტურული პროექტი

სტადია	პროექტი	არ
თანამდებობა	გვარი	ხელმოწერა
დირექტორი	გ. ბენდელიანი	
არქიტექტორი	ი. გოგოხია	
არქიტექტორი	მ.თოიძე	

საპროექტოს ლოგო

BIJI ARCHITECTURE

ქ. თბილისი, მ. შავიშვილის №1ა
TEL: 595 55-35-74; 599 75-28-88

დაკვეთა №		მასშტაბი
სტადია	პროექტი	1:150
ფორმატი	ფურცლები	A.54
A-3		2025 წ.

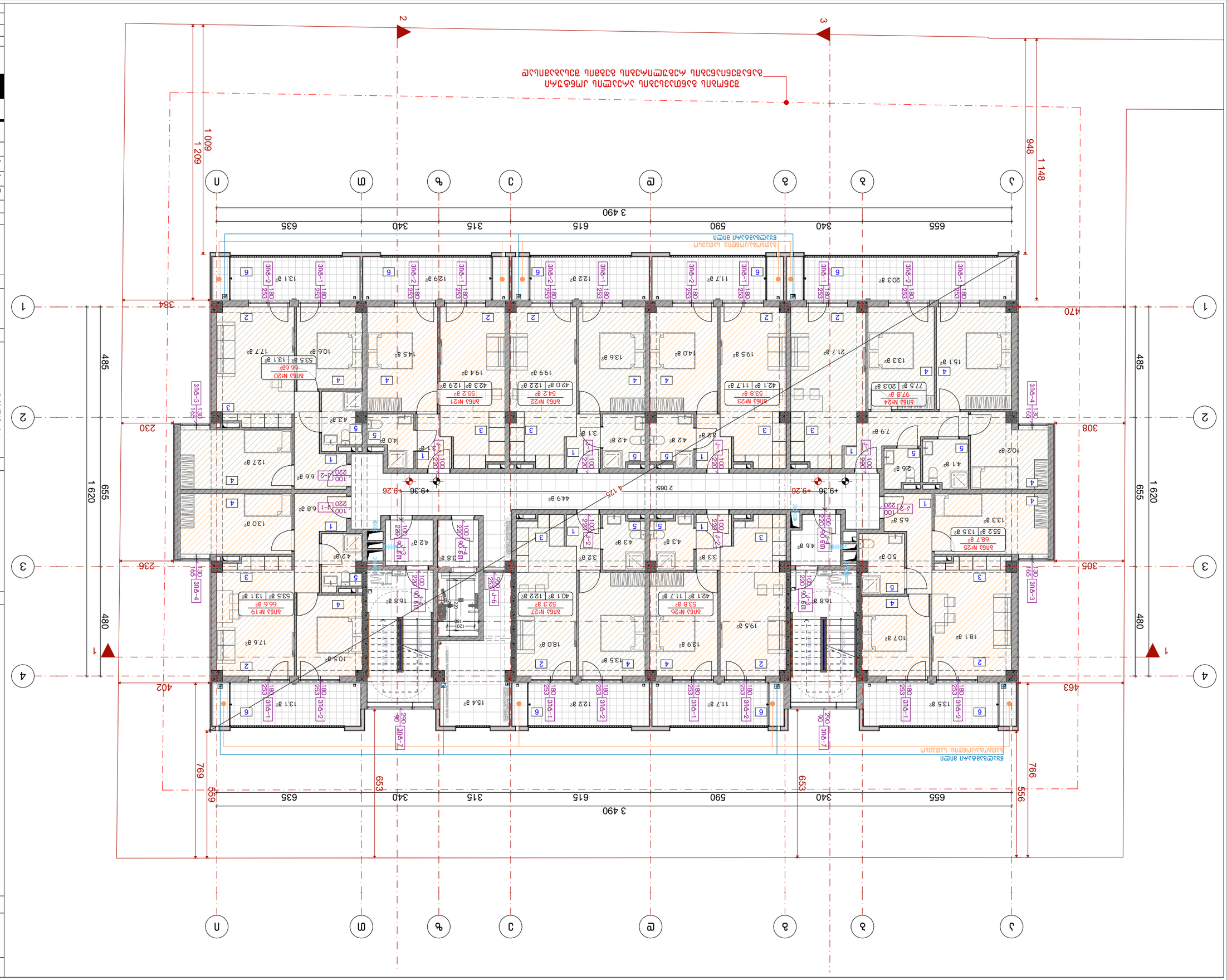

Благовещенск, ул. Ленина, 135

4 цоколь, этажи

Экспликация

Условные обозначения

- Граница помещения
- Граница зоны дымоудаления
- Граница зоны дымоудаления
- ±0.00 Уровень чистого пола помещения
- ±0.00 Уровень чистого пола помещения

Ведомость

Ведомость

1. Благовещенск, ул. Ленина, 135. Цоколь, этажи. Экспликация.
2. Архитектурные решения. Планы этажей.
3. Экспликация помещений. Планы этажей.

±0.00 = 436.5

Заголовок

д. Отопление, газоснабжение, ГВС, 3-я бсд. 01.12.001221 19330 м²

Дополнительные данные

Жилой комплекс «Ленинский»

Архитектурные решения

Стадия | Лист | Листов

Р | 1 | 1

Главный архитектор

Руководитель проекта

Архитектор

Н. контроль

Разработал

Изм. | Кол.уч. | Лист | № док. | Подпись | Дата

BLUI ARCHITECTURE

г. Москва, ул. Зоологическая, 13

ТЕЛ.: 596 55-35-74; 599 75-28-88

Шифр | Стадия | Лист | Листов

А-3 | | 2025 г.

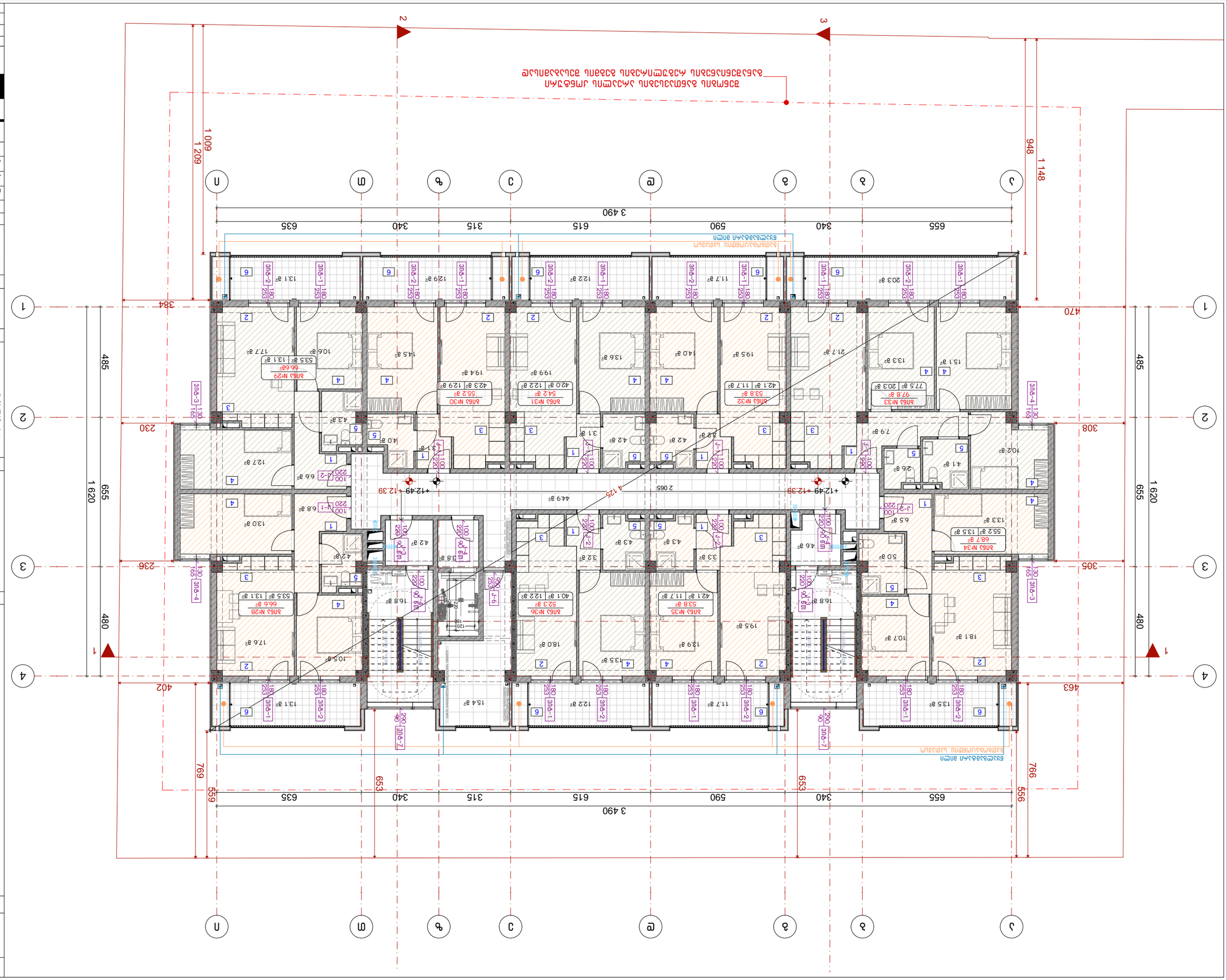

1. Благоустройство территории выполнить в соответствии с генеральным планом.
2. Конструкции ограждений, элементы благоустройства согласовать с заказчиком.
3. Высотные отметки даны в системе Балтийской 1977 года.

±0.00 = 436.5

Выполнил	
Дата	2025 г.

Дом 5 (поз. 1)

Блок-секция 1

Этаж 1

Экспликация помещений

№	Наименование	Площадь, м²
1	Тамбур	6.6
2	Коридор	10.6
3	Санузел	4.3
4	Комната	13.1
5	Кухня	12.7
6	Лоджия	6.6

Площадь квартиры: 53.5 м²
Площадь с коэф.: 66.6 м²

Материал стен	Газобетонные блоки D500
Толщина стен	300 мм
Перекрытия	Монолитные ж/б
Кровля	Плоская, рулонная
Фундамент	Ленточный ж/б
Окна	ПВХ, двухкамерный стеклопакет
Двери	Металлические, утепленные

Главный архитектор	
Гип	
Нач. отдела	
Н. контр.	
Разработал	Д.Ермолаев

ООО «Проект-Строй»
г. Ростов-на-Дону, ул. Большая Садовая, 118
Тел.: (863) 240-15-67

Стадия	Лист	Листов
Р	А-3	

Масштаб 1:150
Формат А3

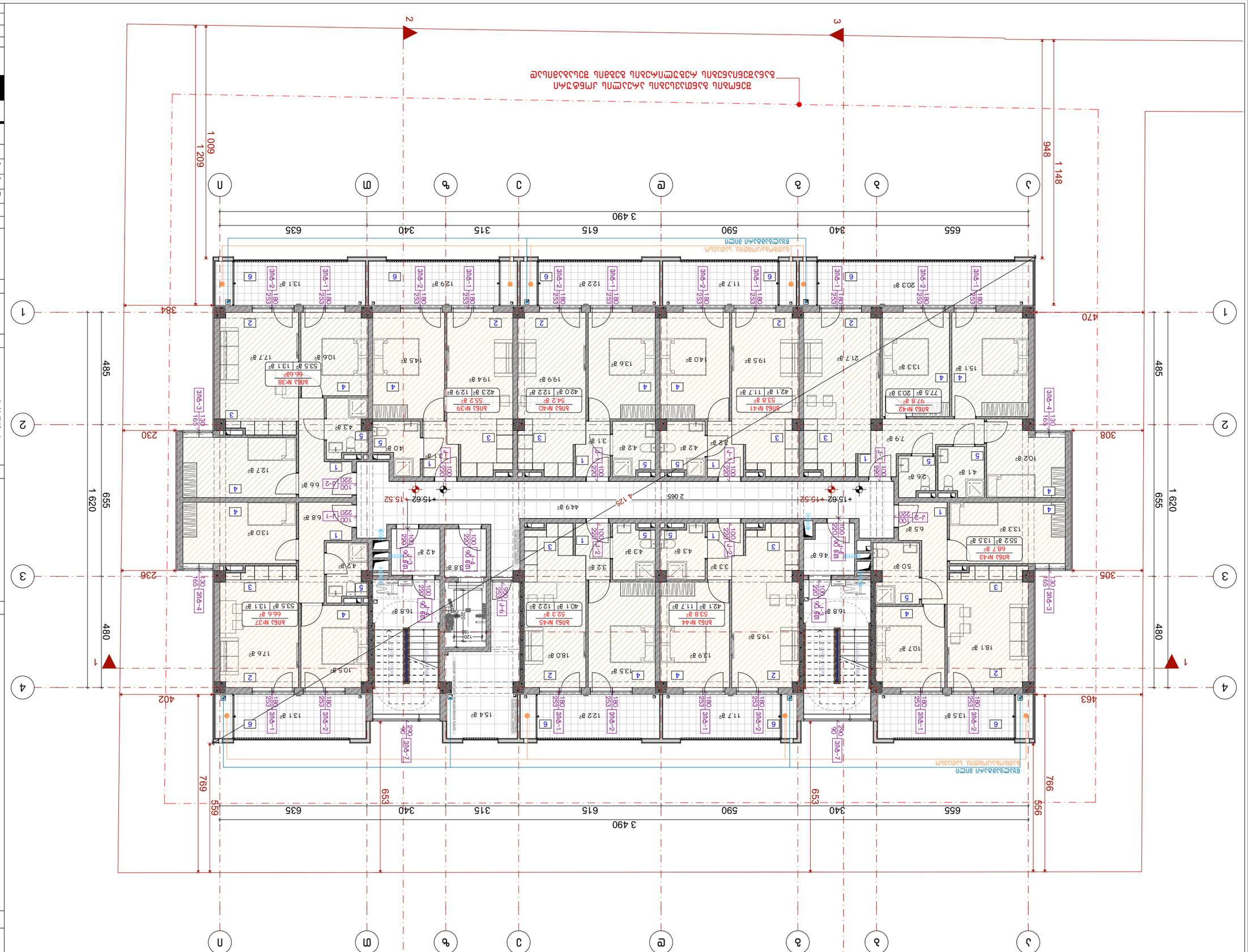

Граница земельного участка, предоставленного для индивидуального жилищного строительства или ведения личного подсобного хозяйства

Граница земельного участка, предоставленного для индивидуального жилищного строительства или ведения личного подсобного хозяйства

Согласовано:

Взам. инв. №

Подпись и дата

Инв. № подл.

6 блокированных жилых домов

Содержание:

Ситуационный план застройки земельного участка

Ситуационный план застройки земельного участка

Ситуационный план застройки земельного участка

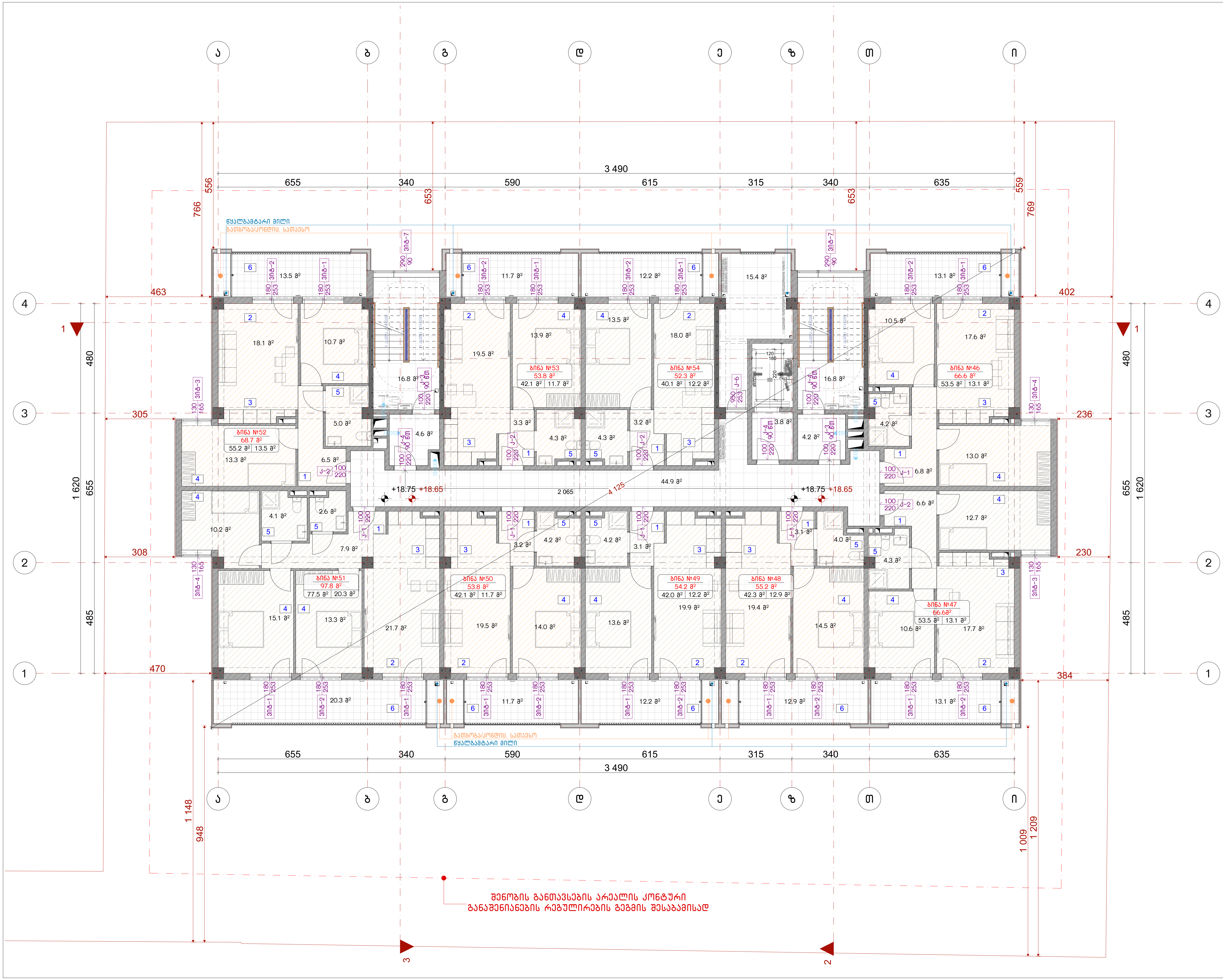

ნახაზის დასახელება:

7 სართულის გეგმა

ექსპლიკაცია:

პირობითი ნიშნები:

- ნაკვეთის საზღვარი
- მონოლითი
- იატაკის მოჭიმვა
- შემავსებელი
- ჭრილის ხაზი
- ±0.00 კონსტრუქციული ნიშნული
- ±0.00 არქიტექტურული ნიშნული

შენიშვნები

1. ნახაზში შეტანილი ყველა ცვლილება უნდა შეთანხმდეს პროექტის ავტორთან.
2. პროექტში ყველა ზომა მოცემულია სანტიმეტრებში, ნიშნულები მეტრებში
3. შენობის საპროექტო ნული (+0.00) ტოლია:

±0.00 = 436.5

მისამართი

ქ. თბილისი, ვახტანგ ნინუას ქუჩა, 3-8
საკ. კოდი: 01.12.12.001.221 1953.0 მ²

პროექტის სახელწოდება

მრავალბინიანი საცხოვრებელი სახლის არქიტექტურული პროექტი

სტადია	პროექტი	არ
თანამდებობა	გვარი	ხელმოწერა
დირექტორი	გ. ბენდელიანი	
არქიტექტორი	ი. გოგოხია	
არქიტექტორი	მ.თორიძე	

საპროექტოს ლოგო

BIJI ARCHITECTURE

ქ. თბილისი, მ. შავიშვილის №1ა
TEL: 595 55-35-74; 599 75-28-88

დაკვეთა №		მასშტაბი
სტადია	პროექტი	1:150
ფორმატი	ფურცლები	A.58
A-3		2025 წ.

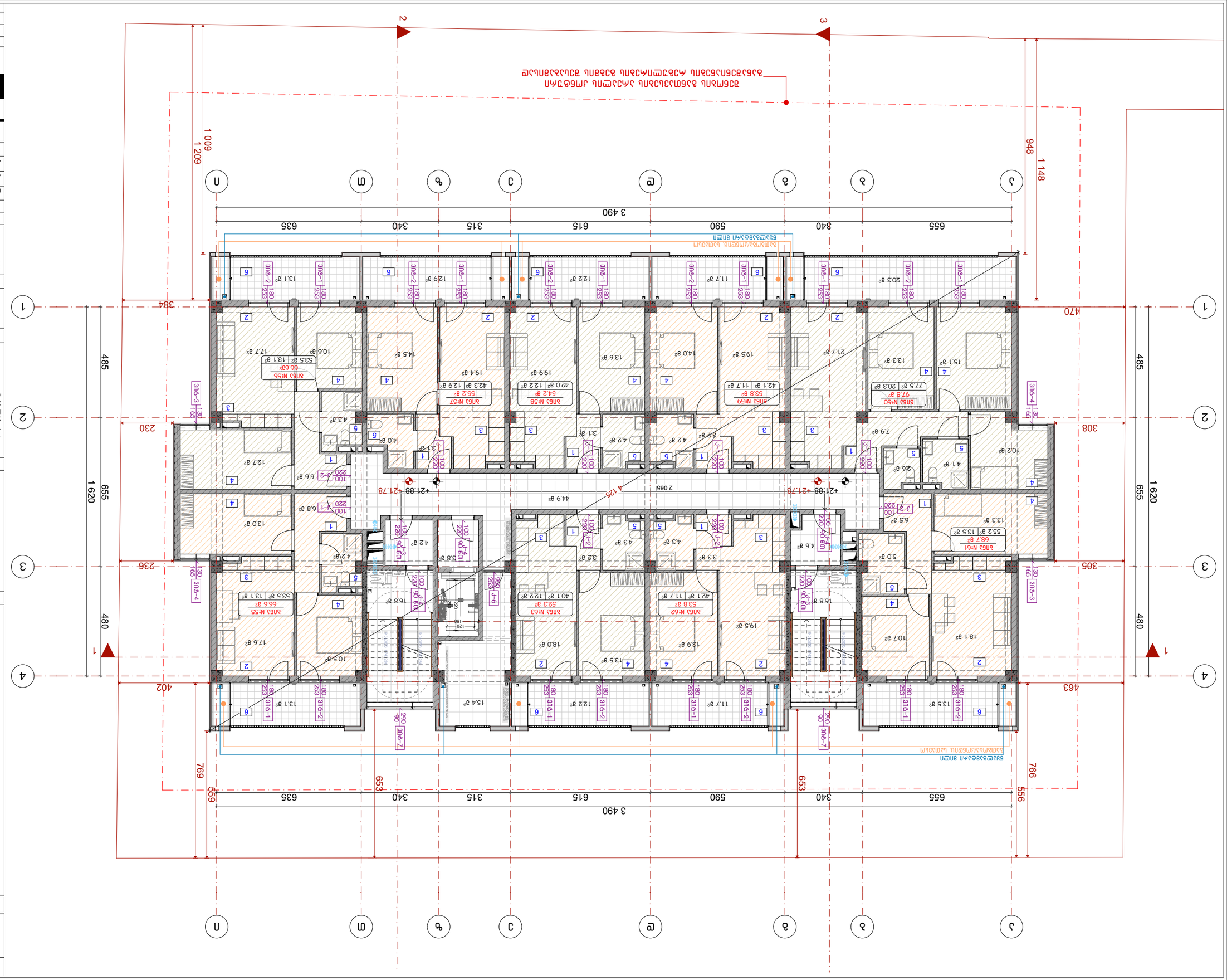
1 620
655
480
485
1 620
655
480
485
1 148
948
1 209
1 009
384
470
230
308
236
305
402
463
769
766
559
556
653
653
3 490
655
340
590
615
315
340
635
3 490
655
340
590
615
315
340
635
1
2
3
4
А
Б
В
Г
Д
Е
Ж
З
И
К
Л
+21.88
+21.78
4125
2065
Зона ИК-облучения
Зона ИК-облучения
Зона ИК-облучения

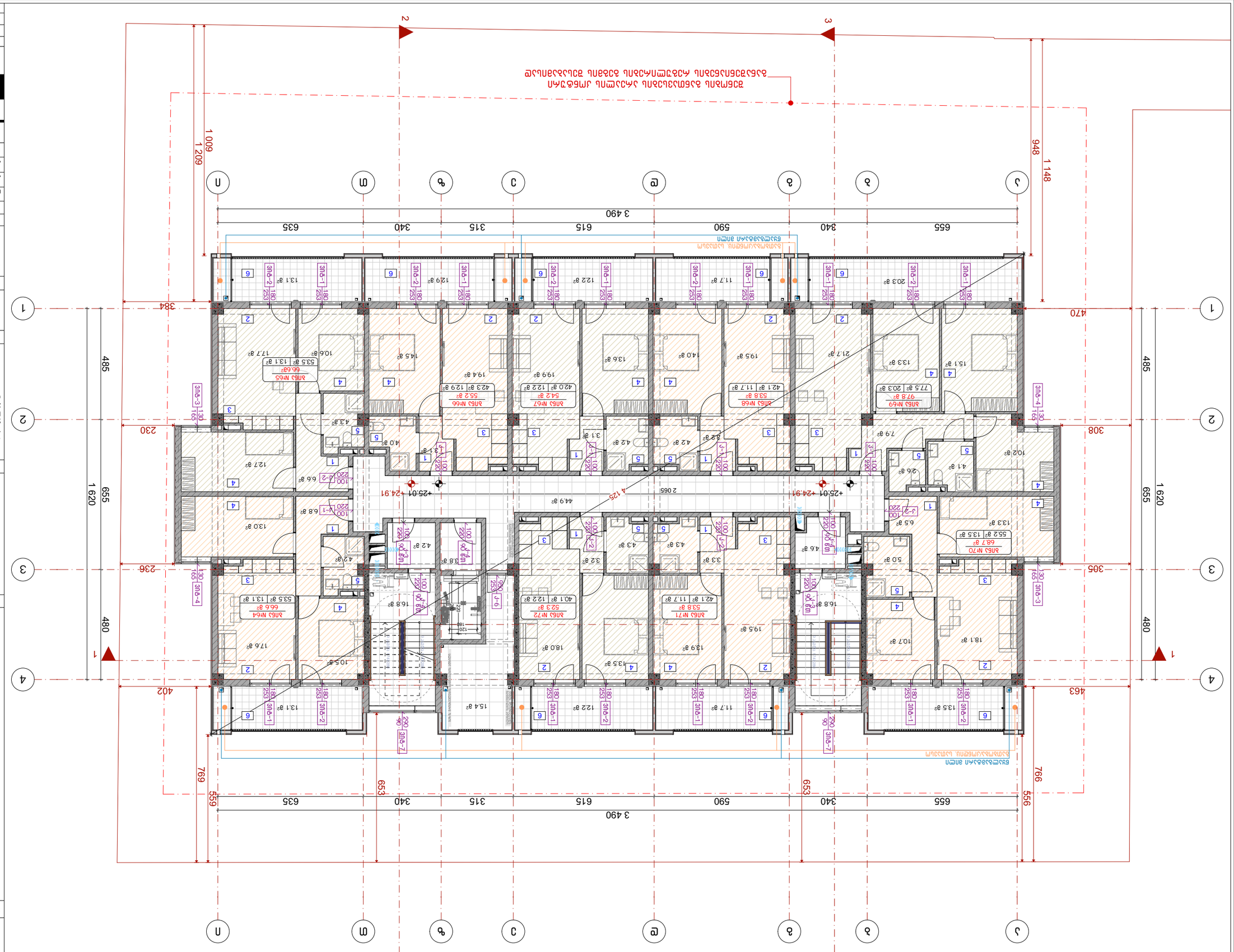

Выполнил	Ахмадуллин	
Гип	Ахмадуллин	
Н. контр.	Ахмадуллин	
Рук. проекта	Ахмадуллин	

Благоустройство территории жилого дома по ул. Дружбы, 3-8 в г. Оренбурге

Экспликация помещений

Ситуационный план

1. Высота этажа принята 3,0 м, высота подвала 2,5 м.
2. Материал наружных стен – кирпич силикатный одинарный.
3. Внутренние несущие стены толщиной 380 мм (+0,00):
Ø=1,00 = 436.5
±0,00

Экспликация полов

Спецификация элементов заполнения проемов

Ведомость отделки помещений

Ведомость перемычек

Ведомость элементов

Ведомость ограждений

Ведомость малых архитектурных форм

Ведомость дверей

Ведомость окон

Ведомость балконов

Ведомость лоджий

Ведомость эксплуатируемой кровли

Ведомость плоской кровли

Ведомость скатной кровли

Ведомость перфорированных листов

Ведомость металлических изделий

Ведомость деревянных изделий

Ведомость стальных изделий

Ведомость железобетонных изделий

Ведомость сборных железобетонных изделий

Ведомость монолитных железобетонных изделий

Ведомость сборных железобетонных конструкций

Ведомость монолитных железобетонных конструкций

Ведомость несущих конструкций

Ведомость фундаментов

Ведомость свай

Ведомость ростверков

Ведомость фундаментных балок

Ведомость фундаментных плит

Ведомость фундаментных блоков

Ведомость фундаментных стен

Ведомость фундаментных колонн

Ведомость фундаментных столбов

Ведомость фундаментных опор

Ведомость фундаментных ростверков

Ведомость фундаментных свай

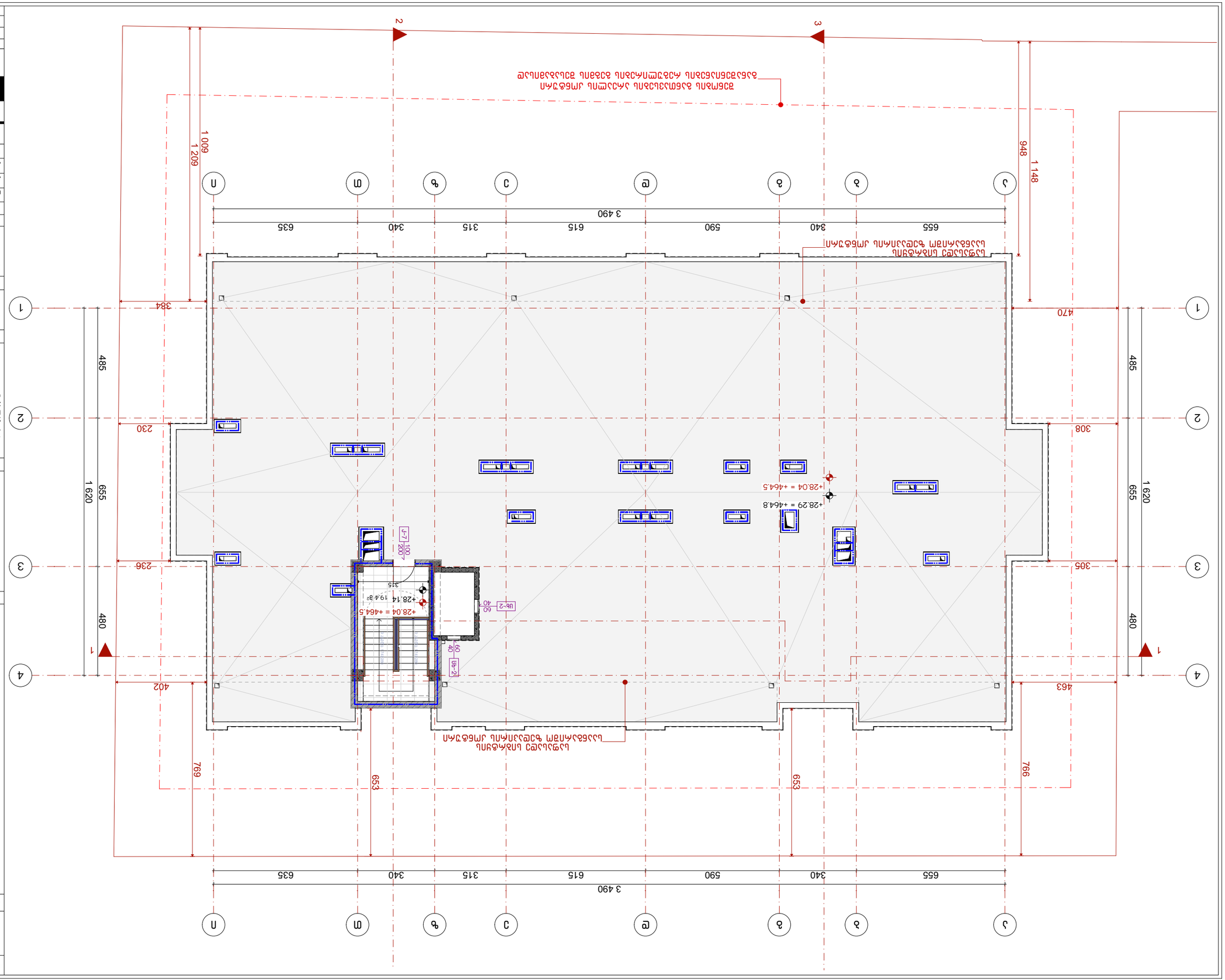
1. Бъркането да се извърши съгласно изискванията на производителя.
2. Армировъчна мрежа да се положи в средата на замазката.
3. Всички нива са отнесени към кота (+0.00) в метри:
±0.00 = 436.5
Забележки:
Легенда:
Изолация на пода
Армировъчна мрежа
Замазка
Гранична линия
Кота в метри
Забележки:
Мащаб:
Дата:
Проект №:
Фаза:
Обект:
Адрес:
Възложител:
Чертеж:
Мащаб:
Дата:
Фаза
Чертеж №
2025 г.
Възложител
Обект
Адрес
Проектант
Архитект
Проектът е собственост на архитектурното бюро и е защитен с авторски права. Забранено е копирането, разпространението и използването му без изрично писмено съгласие.
Забележки:
Легенда:
Изолация на пода
Армировъчна мрежа
Замазка
Гранична линия
Кота в метри
Забележки:
Мащаб:
Дата:
Проект №:
Фаза:
Обект:
Адрес:
Възложител:
Чертеж:
Мащаб:
Дата:
Фаза
Чертеж №
2025 г.
Възложител
Обект
Адрес
Проектант
Архитект
Проектът е собственост на архитектурното бюро и е защитен с авторски права. Забранено е копирането, разпространението и използването му без изрично писмено съгласие.



Благоустройство территории	
Планировочная организация земельного участка	
Экспликация	
Ситуационный план	
Условные обозначения:	
Граница земельного участка	
Граница зоны с особыми условиями использования территории	
Здание, сооружение	
Проектируемое здание	
Существующее здание, сооружение	
Проектируемое покрытие из тротуарной плитки	
Проектируемое покрытие из асфальтобетона	
Проектируемое покрытие из бетона	
Проектируемое покрытие из щебня	
Проектируемое покрытие из газона	
Проектируемое покрытие из плодородного слоя почвы	
Проектируемое покрытие из отмостки	
Проектируемое покрытие из бетонной плитки	
Проектируемое покрытие из гравия	
Проектируемое покрытие из песка	
Проектируемое покрытие из керамической плитки	
Проектируемое покрытие из резиновой крошки	
Проектируемое покрытие из искусственной травы	
Проектируемое покрытие из керамогранита	
Проектируемое покрытие из брусчатки	
Проектируемое покрытие из мозаичной плитки	
Проектируемое покрытие из каменной плитки	
Проектируемое покрытие из металлической решетки	
Проектируемое покрытие из деревянного настила	
Проектируемое покрытие из резиновой плитки	
Проектируемое покрытие из ковра	
Проектируемое покрытие из ковролина	
Проектируемое покрытие из линолеума	
Проектируемое покрытие из ламината	
Проектируемое покрытие из паркета	
Проектируемое покрытие из пробки	
Проектируемое покрытие из бамбука	
Проектируемое покрытие из фанеры	
Проектируемое покрытие из ДСП	
Проектируемое покрытие из ДВП	
Проектируемое покрытие из МДФ	
Проектируемое покрытие из ЛДСП	
Проектируемое покрытие из ОСП	
Проектируемое покрытие из ЦСП	
Проектируемое покрытие из ЦВ

დასახელება	ვიტ-1	ვიტ-2	ვიტ-3	ვიტ-4
მასალა	შავი ფერის ალუმინის ვიტრაჟი			
რაოდენობა	80	72	16	16
ზომები	1850X2530	1850X2530	1150X1630	1150X1630
კვადრატულობა	368.0 მ²	331.2 მ²	25.2 მ²	25.2 მ²
ერთეულის ჯამი ფართი	4.6 მ²	4.6 მ²	2.1 მ²	2.1 მ²
გეგმა გაღებების ჩვენებით მ. 1:100	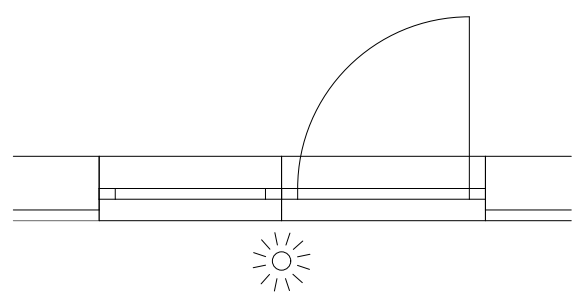	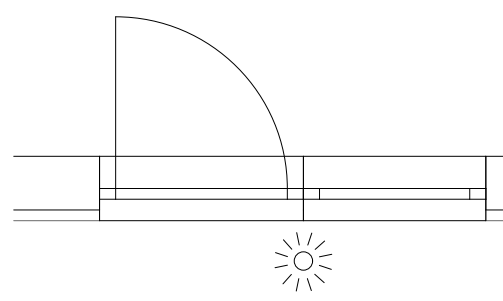	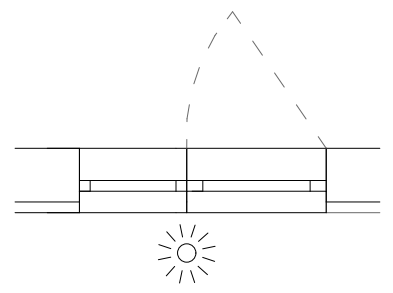	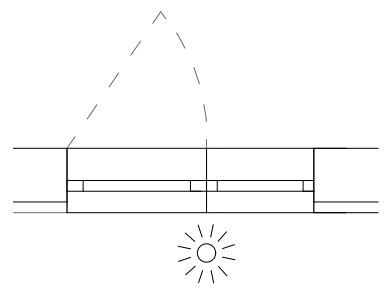
ნახაზი გაღებების ჩვენებით მ. 1:100	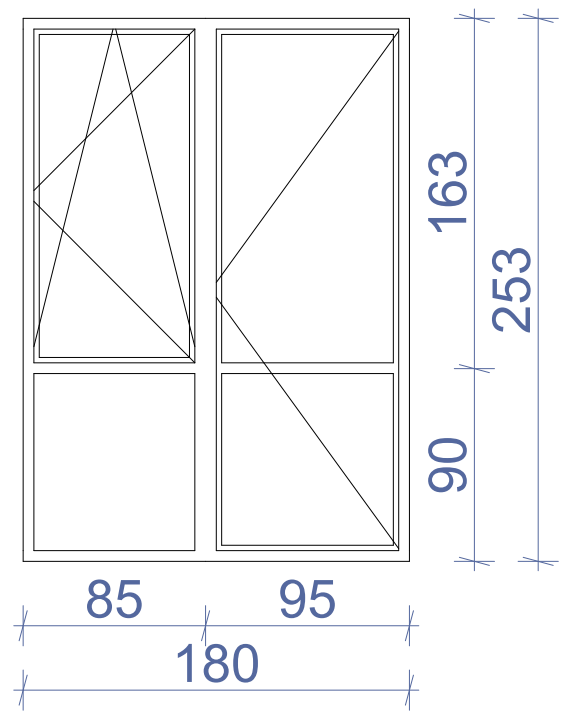	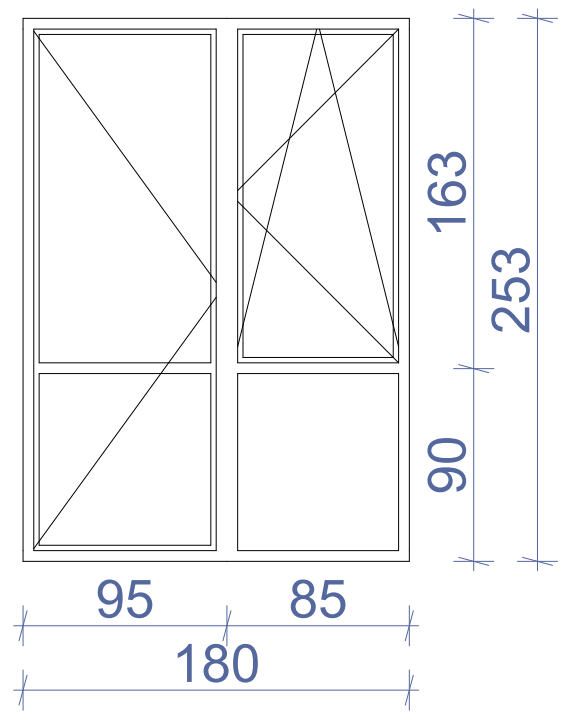	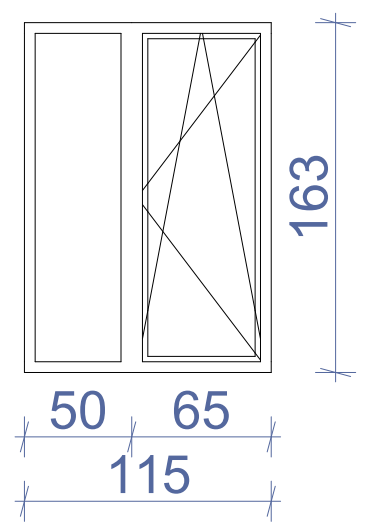	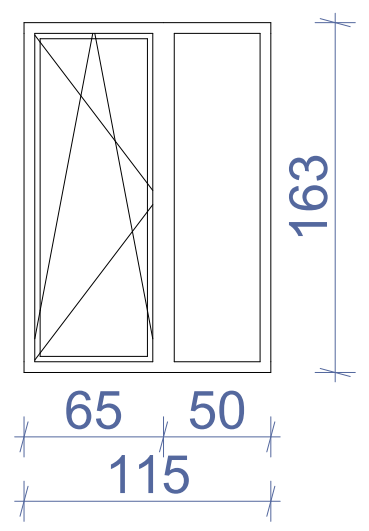
ჯამი	749.6 მ²			

დასახელება	ცხ-1	ცხ-2
მასალა	შავი ფერის ლითონის ცხაური	
რაოდენობა	20	2
ზომები	1000X2400	600X400
კვადრატულობა	48.0 მ²	0.48 მ²
ერთეულის ჯამი ფართი	2.4 მ²	0.24 მ²
გეგმა გაღებების ჩვენებით მ. 1:100	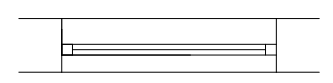	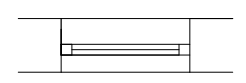
ნახაზი გაღებების ჩვენებით მ. 1:100	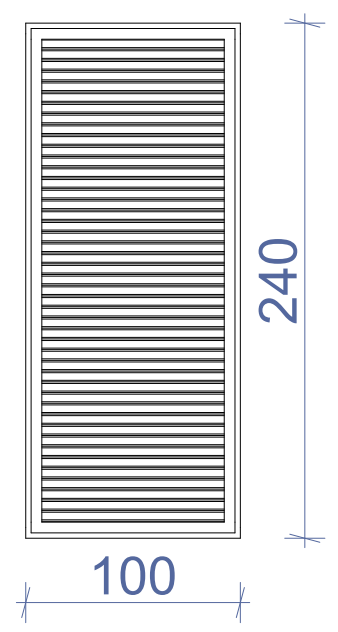	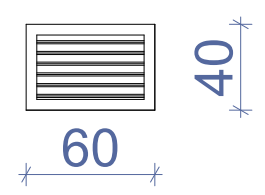
ჯამი	48.48 მ²	

დასახელება	ვიტ-5	ვიტ-6	ვიტ-7
მასალა	შავი ფერის ალუმინის ვიტრაჟი		
რაოდენობა	1	1	16
ზომები	2650X2400	2300X2400	2900X900
კვადრატულობა	6.4 მ²	5.5 მ²	41.6 მ²
ერთეულის ჯამი ფართი	6.4 მ²	5.5 მ²	2.6 მ²
გეგმა გაღებების ჩვენებით მ. 1:100	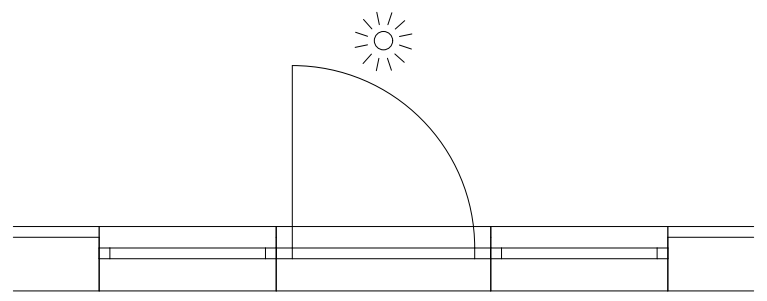	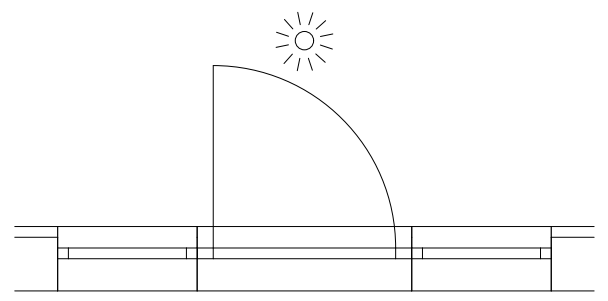	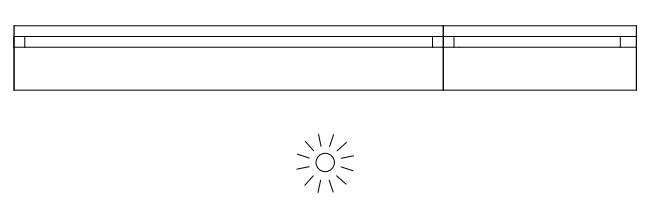
ნახაზი გაღებების ჩვენებით მ. 1:100	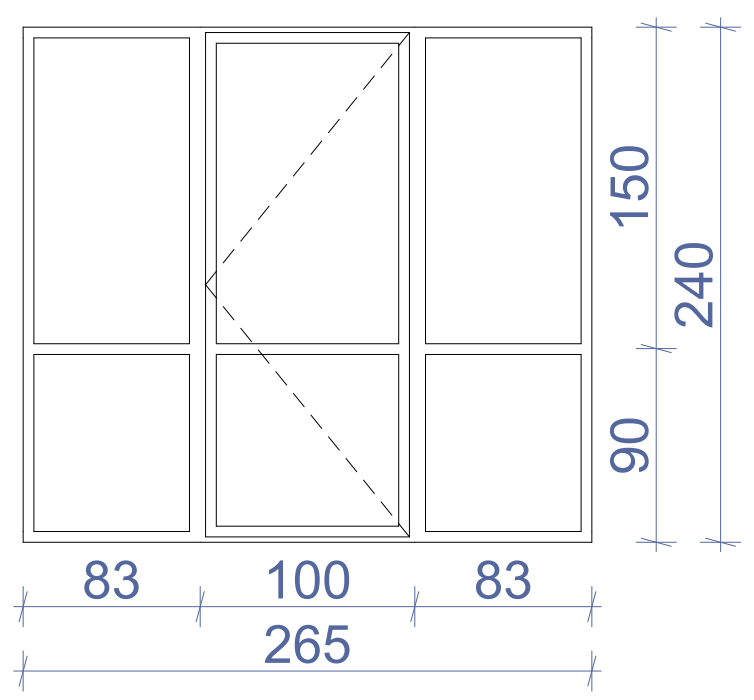	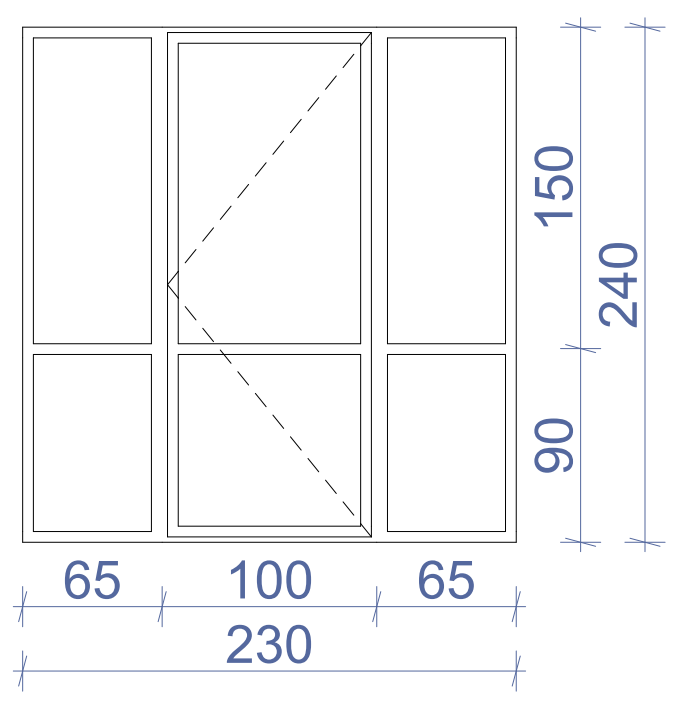	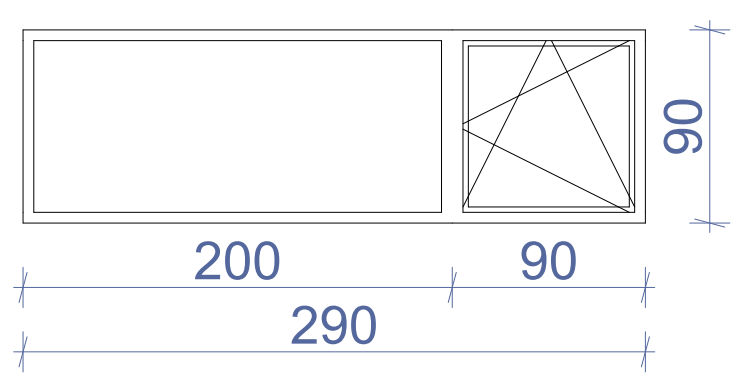
ჯამი	53.5 მ²		

შენიშვნა: დეტალური ზომები და გაღების მიმართულებები დაზუსტდეს ადგილზე შემსრულებლის მიერ.

ნახაზის დასახელება:

ვიტრაჟების სპეციფიკაცია

ექსპლიკაცია:

პირობითი ნიშნები:

- ნაკვეთის საზღვარი
- მონოლითი
- იატაკის მოჭიმვა
- შემავსებელი
- ჭრილის ხაზი
- ±0.00 კონსტრუქციული ნიშნული
- ±0.00 არქიტექტურული ნიშნული

შენიშვნები

1. ნახაზში შეტანილი ყველა ცვლილება უნდა შეთანხმდეს პროექტის ავტორთან.
2. პროექტში ყველა ზომა მოცემულია სანტიმეტრებში, ნიშნულები მეტრებში
3. შენობის საპროექტო ნული (+0.00) ტოლია:

±0.00 = 436.5

მისამართი

ქ. თბილისი, ვახტანგ ნინუას ქუჩა, 3-8
საკ. კოდი: 01.12.12.001.221 1953.0 მ²

პროექტის სახელწოდება

მრავალბინიანი საცხოვრებელი სახლის არქიტექტურული პროექტი

სტადია	პროექტი	არ
თანამდებობა	გვარი	ხელმოწერა
დირექტორი	გ. ბენდელიანი	
არქიტექტორი	ი. გოგოხია	
არქიტექტორი	მ.თოიძე	

საპროექტოს ლოგო

BIJI ARCHITECTURE
ქ. თბილისი, მ. შავიშვილის №1ა
TEL: 595 55-35-74; 599 75-28-88

დაკვეთა №		მასშტაბი
სტადია	პროექტი	1:70.45
ფორმატი	ფურცლები	A.72
A-3		2025 წ.

დასახელება	კ-1	კ-2	კ-3	კ-4	კ-5	კ-6	კ-7	კ-8
მასალა	შავი ფერის ლითონის კარები		შავი ფერის ლითონის კარები. ცეცხლმედებობა 90 წუთი (მიმხურავით)			შავი ფერის ლითონის ვიტრაჟული კარები	შავი ფერის ლითონის კარები	
რაოდენობა	40	32	18	27	2	8	1	2
ზომები	1000X2200	1000X2200	1000X2200	1000X2200	1000X2200	950X2530	1000X2000	1000X2200
კვადრატულობა	88.0 მ²	70.4 მ²	39.6 მ²	59.4 მ²	4.4 მ²	19.2 მ²	2.0 მ²	2.2 მ²
ერთეულის ჯამი ფართი	2.2 მ²	2.2 მ²	2.2 მ²	2.2 მ²	2.2 მ²	2.4 მ²	2.0 მ²	4.4 მ²
გეგმა გაღებების ჩვენებით მ. 1:100	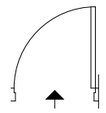	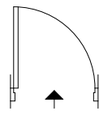	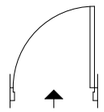	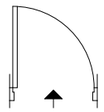	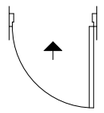	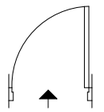	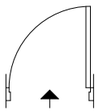	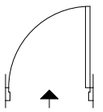
ნახაზი გაღებების ჩვენებით მ. 1:100	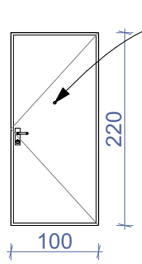	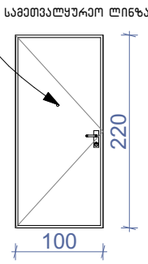	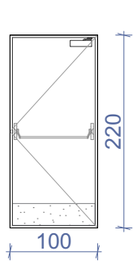	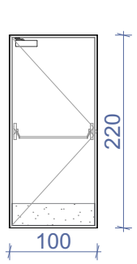	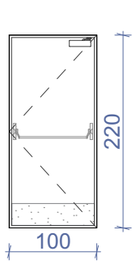	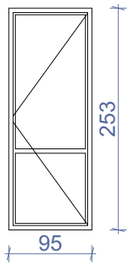	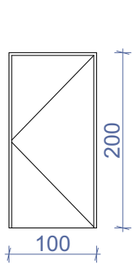	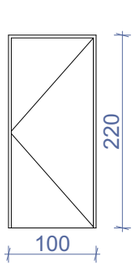
ჯამი								287.4 მ²

დასახელება	კ-9
მასალა	შავი ფერის ლითონის კარები
რაოდენობა	1
ზომები	1000X2400
კვადრატულობა	2.4 მ²
ერთეულის ჯამი ფართი	2.4 მ²
გეგმა გაღებების ჩვენებით მ. 1:100	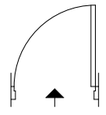
ნახაზი გაღებების ჩვენებით მ. 1:100	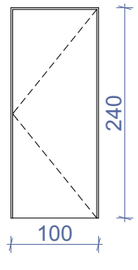
ჯამი	2.4 მ²

შენიშვნა: დეტალური ზომები და გაღების მიმართულებები დაზუსტდეს ადგილზე შემსრულებლის მიერ.

ნახაზის დასახელება:

ვიტრაჟების სქეციფიკაცია

ქმსკლიკაცია:

პირობითი ნიშნები:

- ნაკვეთის საზღვარი
- მონოლითი
- იატაკის მოჭიმვა
- შემავსებელი
- ჭრილის ხაზი
- ±0.00 კონსტრუქციული ნიშნული
- ±0.00 არქიტექტურული ნიშნული

შენიშვნები

1. ნახაზში შეტანილი ყველა ცვლილება უნდა შეთანხმდეს პროექტის ავტორთან.
2. პროექტში ყველა ზომა მოცემულია სანტიმეტრებში, ნიშნულები მეტრებში
3. შენობის საპროექტო ნული (+0.00) ტოლია:

±0.00 = 436.5

მისამართი

ქ. თბილისი, ვახტანგ ნინუას ქუჩა, 3-8
საკ. კოდი: 01.12.12.001.221 1953.0 მ²

პროექტის სახელწოდება

მრავალბინიანი საცხოვრებელი სახლის არქიტექტურული პროექტი

სტადია	პროექტი	არ
თანამდებობა	გვარი	ხელმოწერა
დირექტორი	გ. ბენდელიანი	
არქიტექტორი	ი. გოგოხია	
არქიტექტორი	მ.თოიძე	

საპროექტო ლოგო

BIJI ARCHITECTURE
ქ. თბილისი, მ. შავიშვილის №1ა
TEL: 595 55-35-74; 599 75-28-88

დაკვეთა №		მასშტაბი
სტადია	პროექტი	1:70
ფორმატი	ფურცლები	A.73
A-3		2025 წ.

კიბე -3.13 დან +24.91 მდე

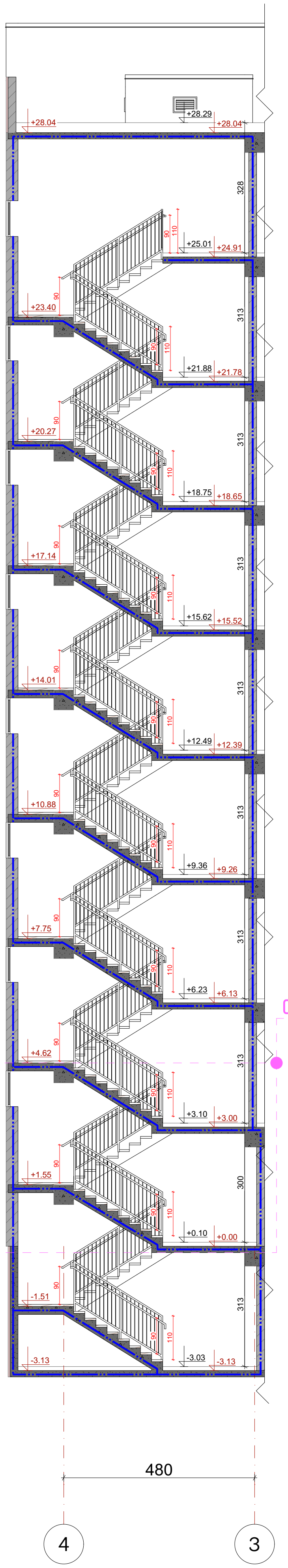

დეტალი №1

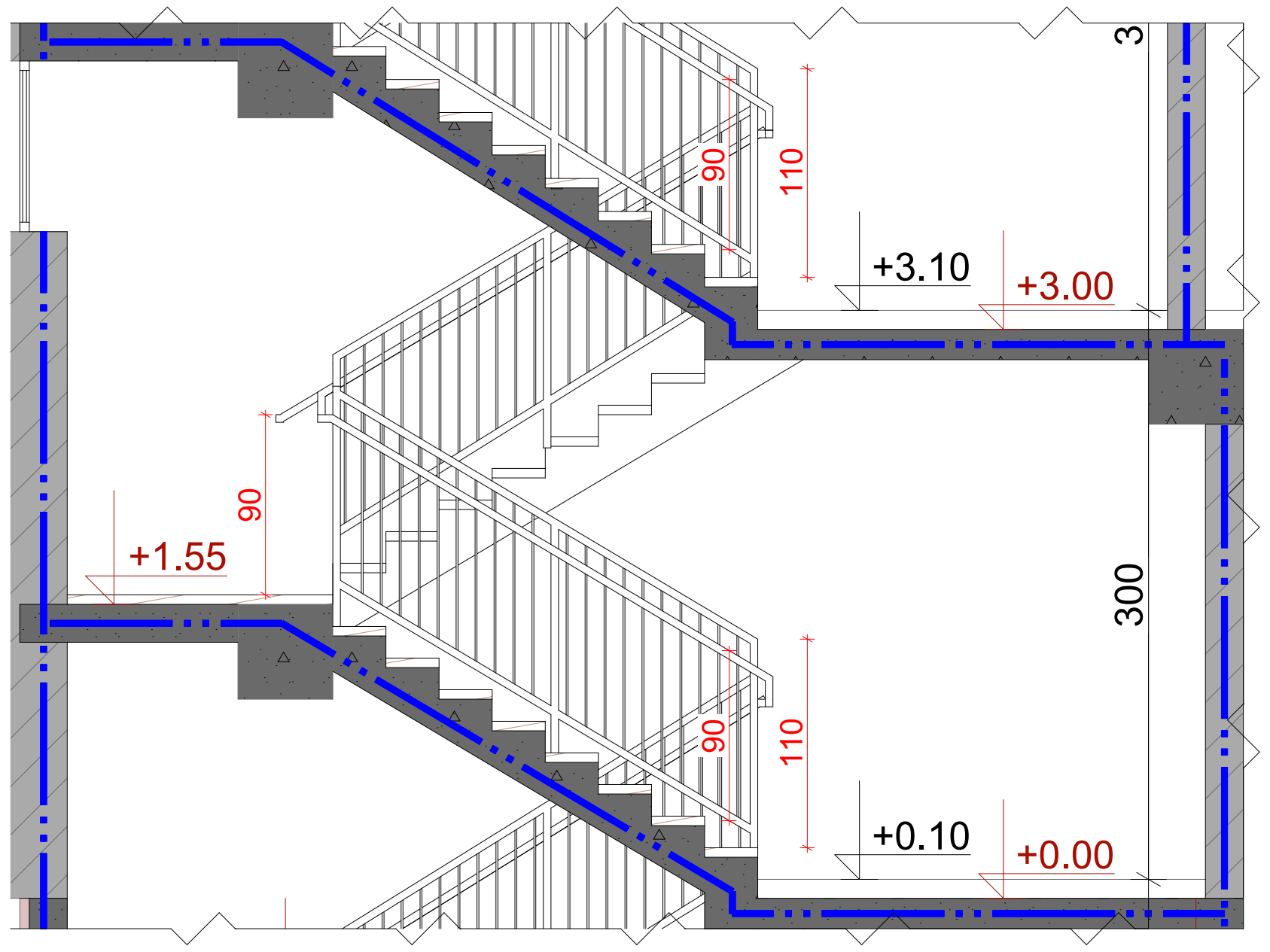

დეტალი №2

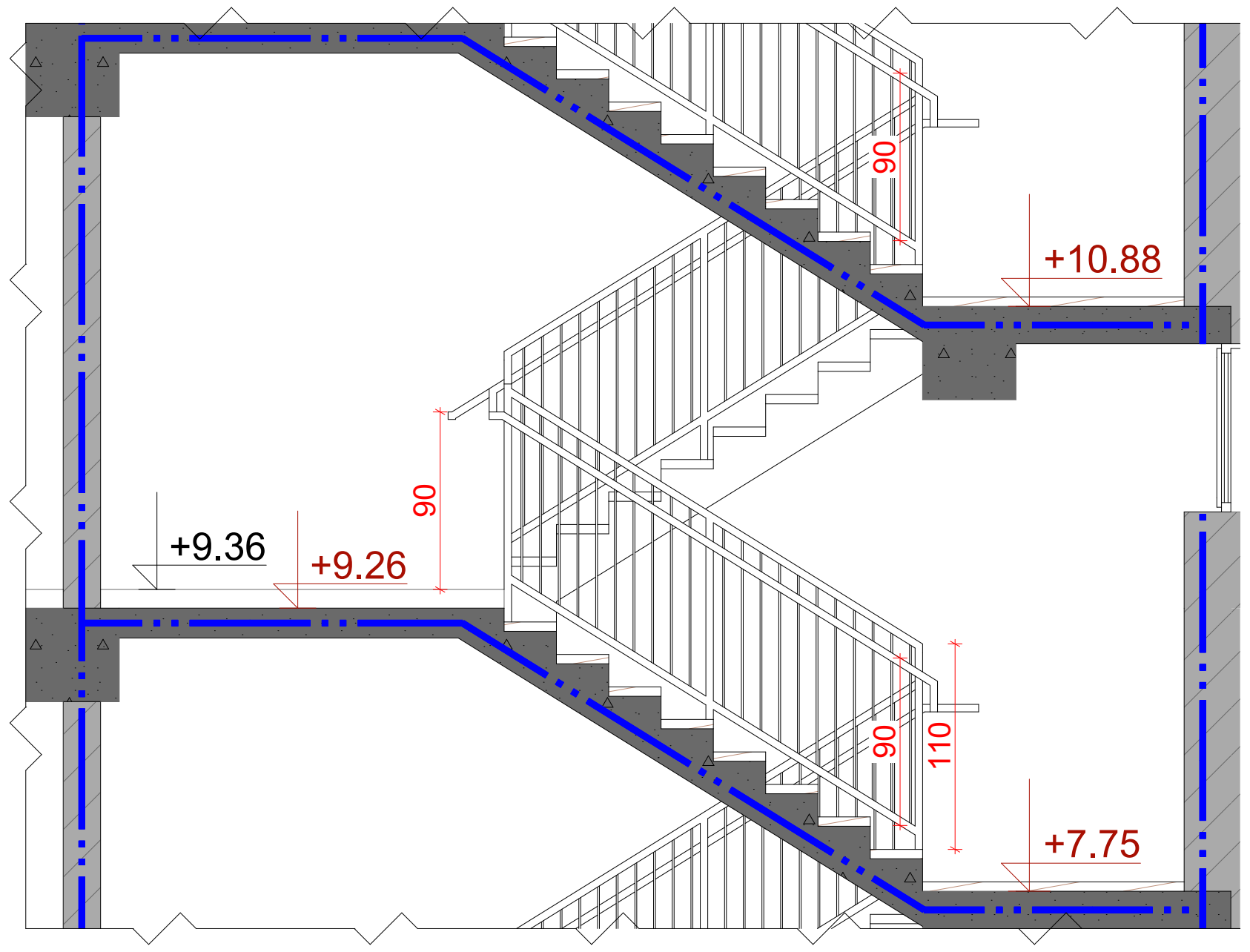

კიბე -3.13 დან +28.04 მდე

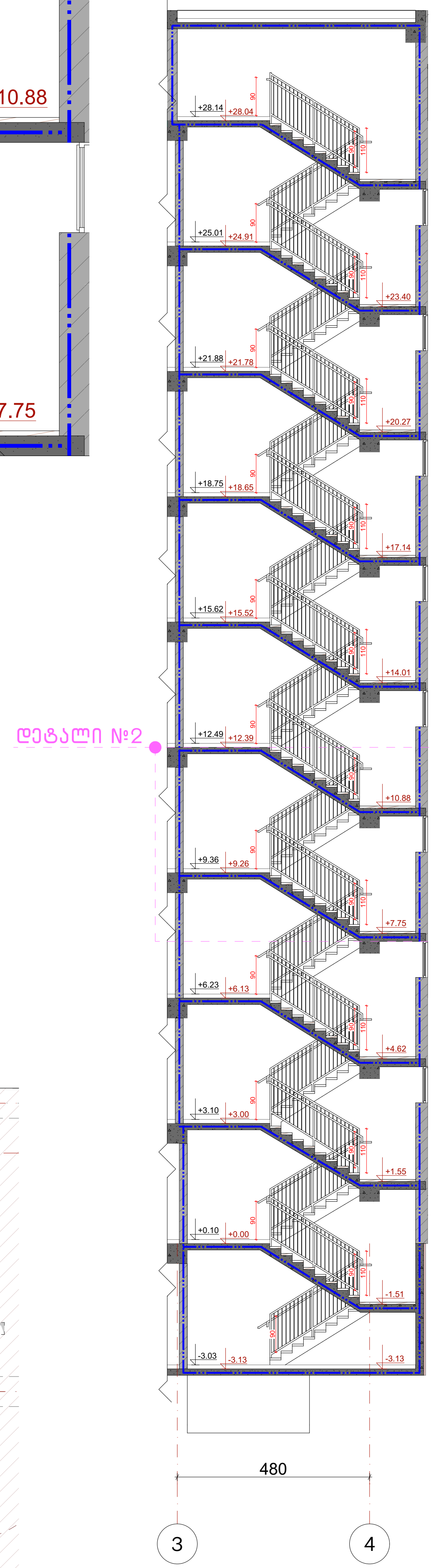

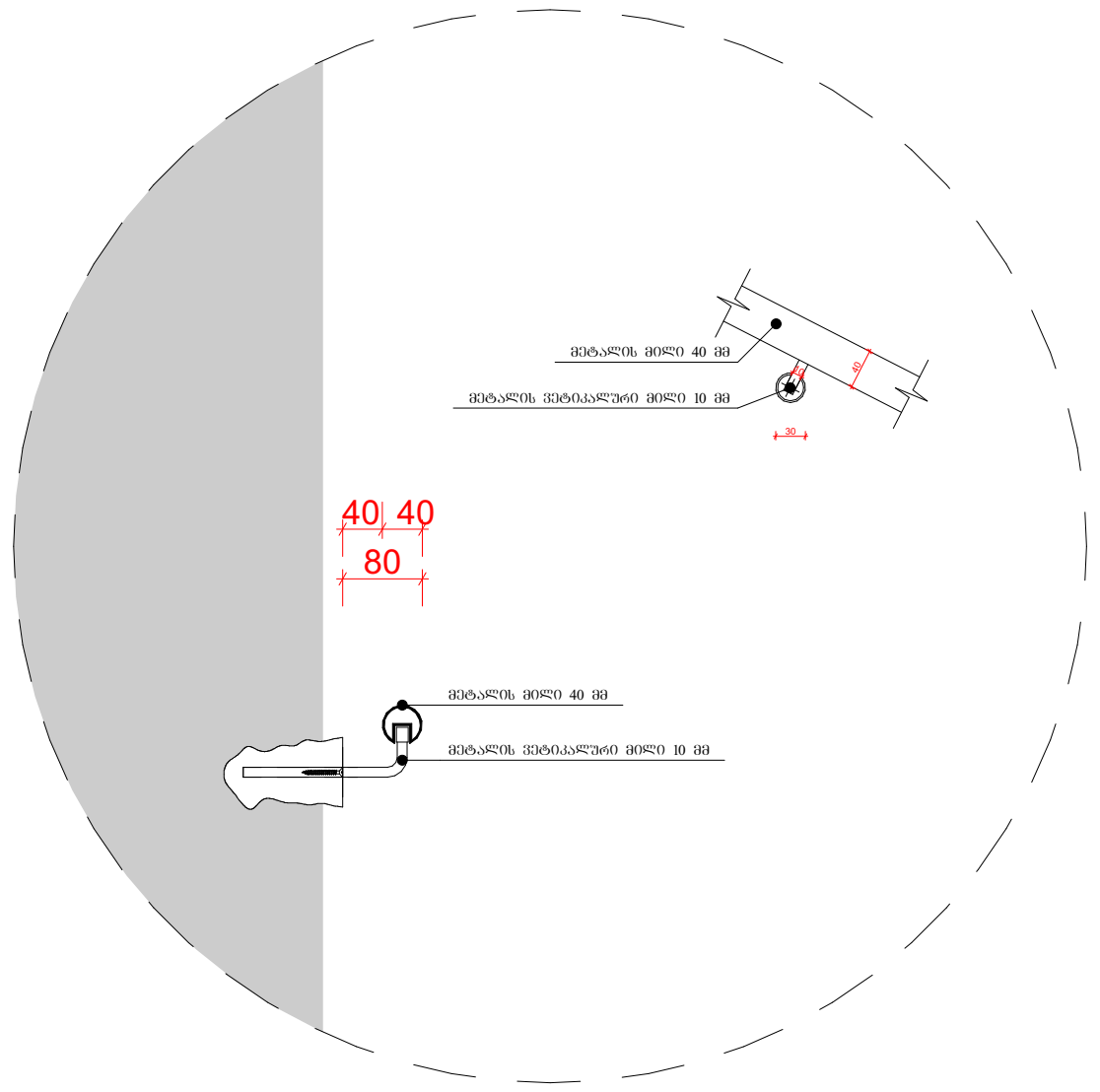

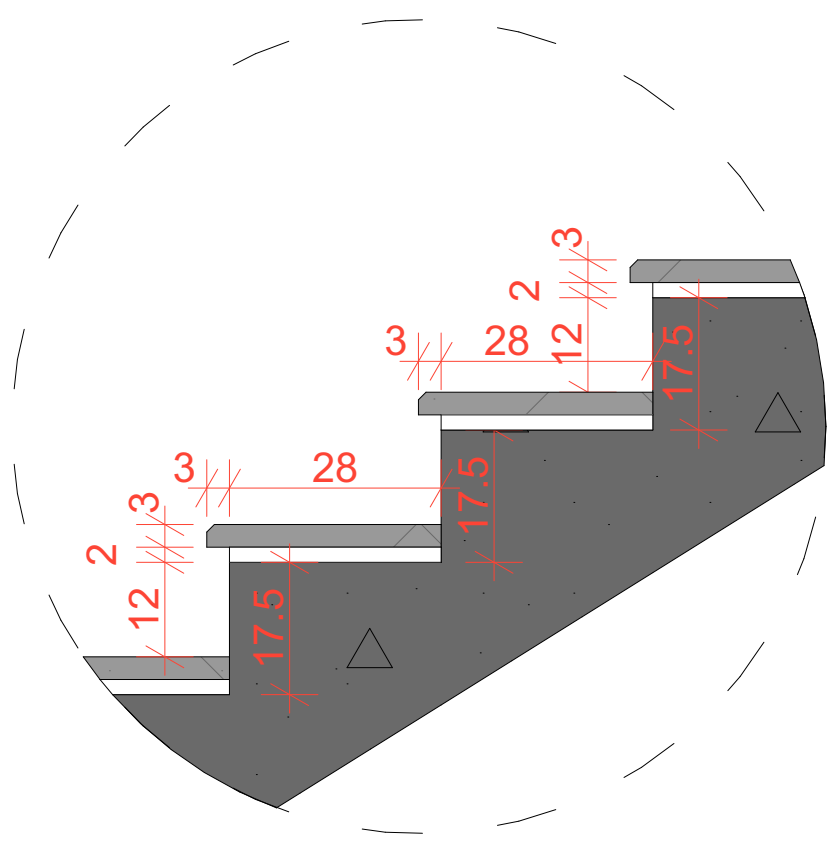

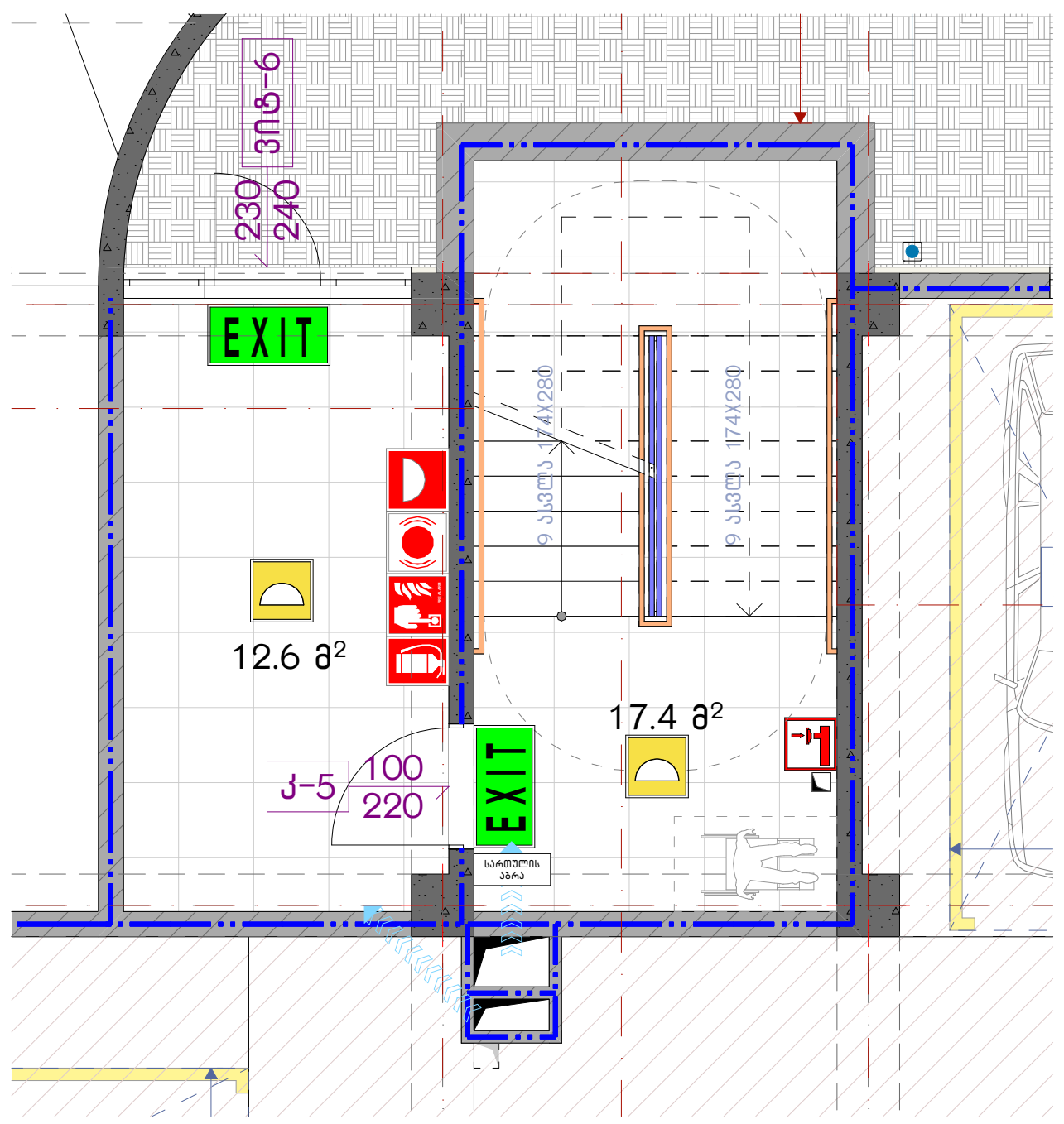

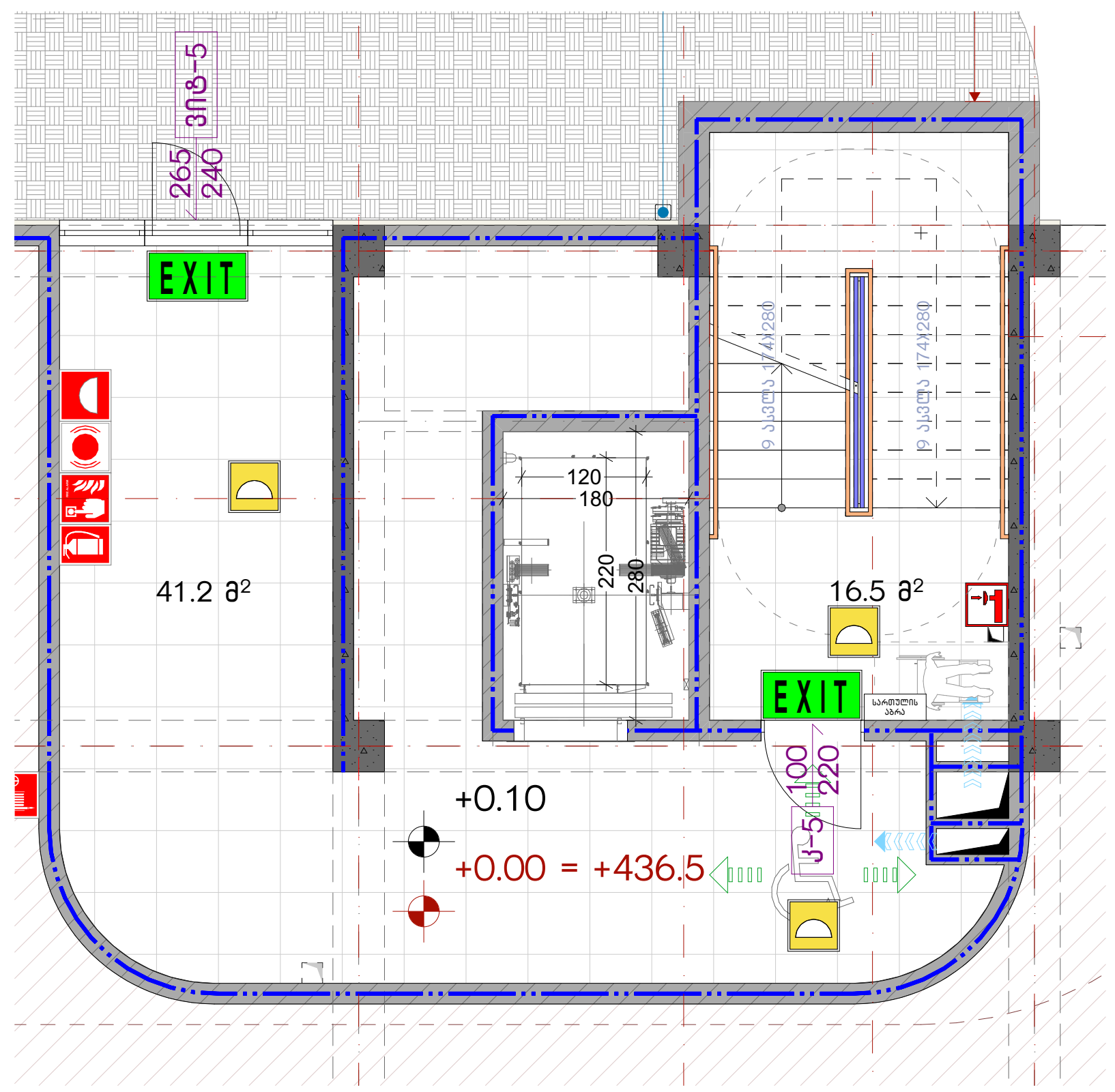

ნახაზის დასახელება:

კიბეები / კვანძები

ექსპლიკაცია:

პირობითი ნიშნები:

- ნაკვეთის საზღვარი
- მონოლითი
- იატაკის მოჭიმვა
- შემავსებელი
- ჭრილის ხაზი
- ±0.00 კონსტრუქციული ნიშნული
- ±0.00 არქიტექტურული ნიშნული

შენიშვნები

1. ნახაზში შეტანილი ყველა ცვლილება უნდა შეთანხმდეს პროექტის ავტორთან.
2. პროექტში ყველა ზომა მოცემულია სანტიმეტრებში, ნიშნულები მეტრებში
3. შენობის საპროექტო ნული (+0.00) ტოლია:

±0.00 = 436.5

მისამართი

ქ. თბილისი, ვახტანგ ნინუას ქუჩა, 3-8
საკ. კოდი: 01.12.12.001.221 1953.0 მ²

პროექტის სახელწოდება

მრავალბინიანი საცხოვრებელი სახლის არქიტექტურული პროექტი

სტადია	პროექტი	არ
თანამდებობა	გვარი	ხელმოწერა
დირექტორი	გ. ბენდელიანი	
არქიტექტორი	ი. გოგოხია	
არქიტექტორი	მ.თოიძე	

საპროექტოს ლოგო

BIJI ARCHITECTURE

ქ. თბილისი, მ. შავიშვილის №1ა
TEL: 595 55-35-74; 599 75-28-88

დაკვეთა №		მასშტაბი
სტადია	პროექტი	1:150, 1:20, 1:100, 1:60
ფორმატი	ფურცლები	A.74
A-3		2025 წ.