ს/ჯ 01.16.03.058.081	
ნაგებობის	ბეტონი
ლიტერატურა:	
ა. ელექტრონული ვერსია	
ბ. ბეჭდური ვერსია	
ტექნიკური ზედამხედველობა განახორციელა	
ტექნიკური ზედამხედველობა განახორციელა	
ნახაზების სია	
ფასადი 1-4	
მასშტაბი SCALE	1:100
თარიღი DATE OF ISSUE	11.2025
ფორმატი LAYOUT SIZE	A2
ფურცელი PAGES	ALL

ფასადი 1

ელექტრონული ვერსია წარმოადგენს ავტორისეულ ნამუშევარს, რომელიც დაცულია საავტორო და მომიჯნავე უფლებების შესახებ საქართველოს კანონმდებლობით. ელექტრონული ვერსიის გამოყენება, კოპირება, გავრცელება ან სხვა ნებისმიერი ფორმით გამოყენება ავტორის წერილობითი ნებართვის გარეშე აკრძალულია და გამოიწვევს კანონმდებლობით გათვალისწინებულ პასუხისმგებლობას.

ელექტრონული ვერსია - ბინათმშენებლობა ფასადის ნაწილში, ტიპი Caparol Kiesel 1G

ელექტრონული ალუმინის ფანჯრის კონსტრუქცია

ელექტრონული ალუმინის ბალკონის კონსტრუქცია

ბინათმშენებლობა ალუმინის ფანჯრის ბადე

ბინათმშენებლობა ალუმინის ბალკონის ბადე

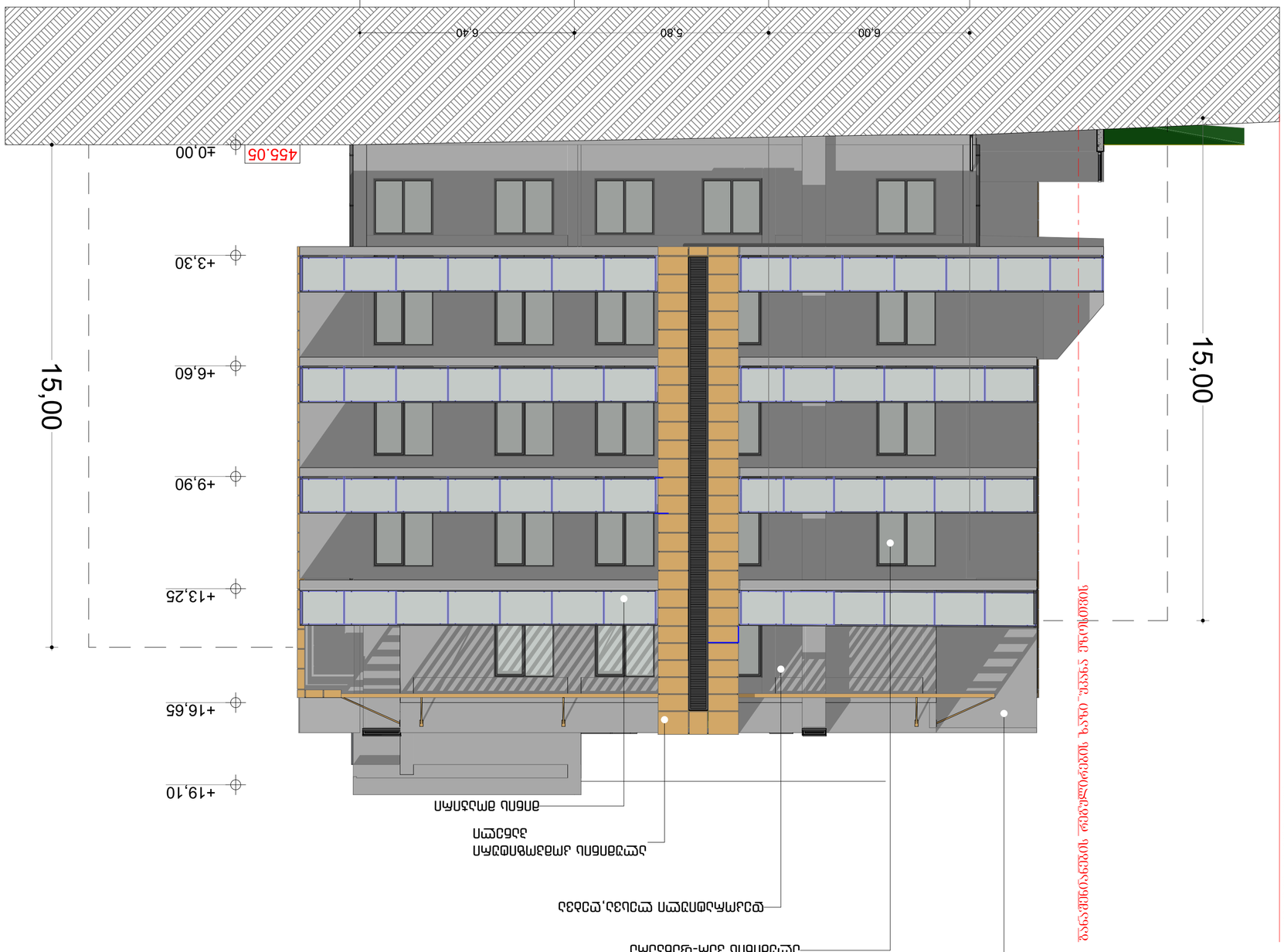

ბლოკი 1



ს/კ 01.16.03.058.081		
	გვარი	ხელმოწერა
დამკვეთი:		
არქიტექტორი:	მ. ცუცქირიძე	
არქიტექტორი:	ნ.ბამყრელიძე	
ნახაზის დასახელება		
ფასადი 1-4		
მასშტაბი SCALE	თარიღი DATE OF ISSUE	11.2025
1:100	ფორმატი LAYOUT SIZE	A2
ფურც. PAGES	სულ ALL	

ბლოკი 1



			ს/კ 01:18.03.058.081
ა	გვარი	ა	ხელმოწერა
დამკვეთი:			
არქიტექტორი:	მ. ცუცქირიძე		
არქიტექტორი:	ნ. გამყრელიძე		
ნახაზის დასახელება			
ფასადი ი-ა			
მასშტაბი SCALE		თარიღი DATE OF ISSUE	11.2025
1:100		ფორმატი LAYOUT SIZE	A2
ფურც. PAGES		სულ ALL	

ბლოკი 1



ს/კ 01.16.03.058.081		
	გვარი	ხელმოწერა
დამკვეთი:		
არქიტექტორი:	მ. ცუცქირიძე	
არქიტექტორი:	ნ. ბამყრელიძე	

ნახაზის დასახელება			
ფასადი 4-1			
მასშტაბი SCALE		თარიღი DATE OF ISSUE	11.2025
1:100		ფორმატი LAYOUT SIZE	A2
ფურც. PAGES		სულ ALL	

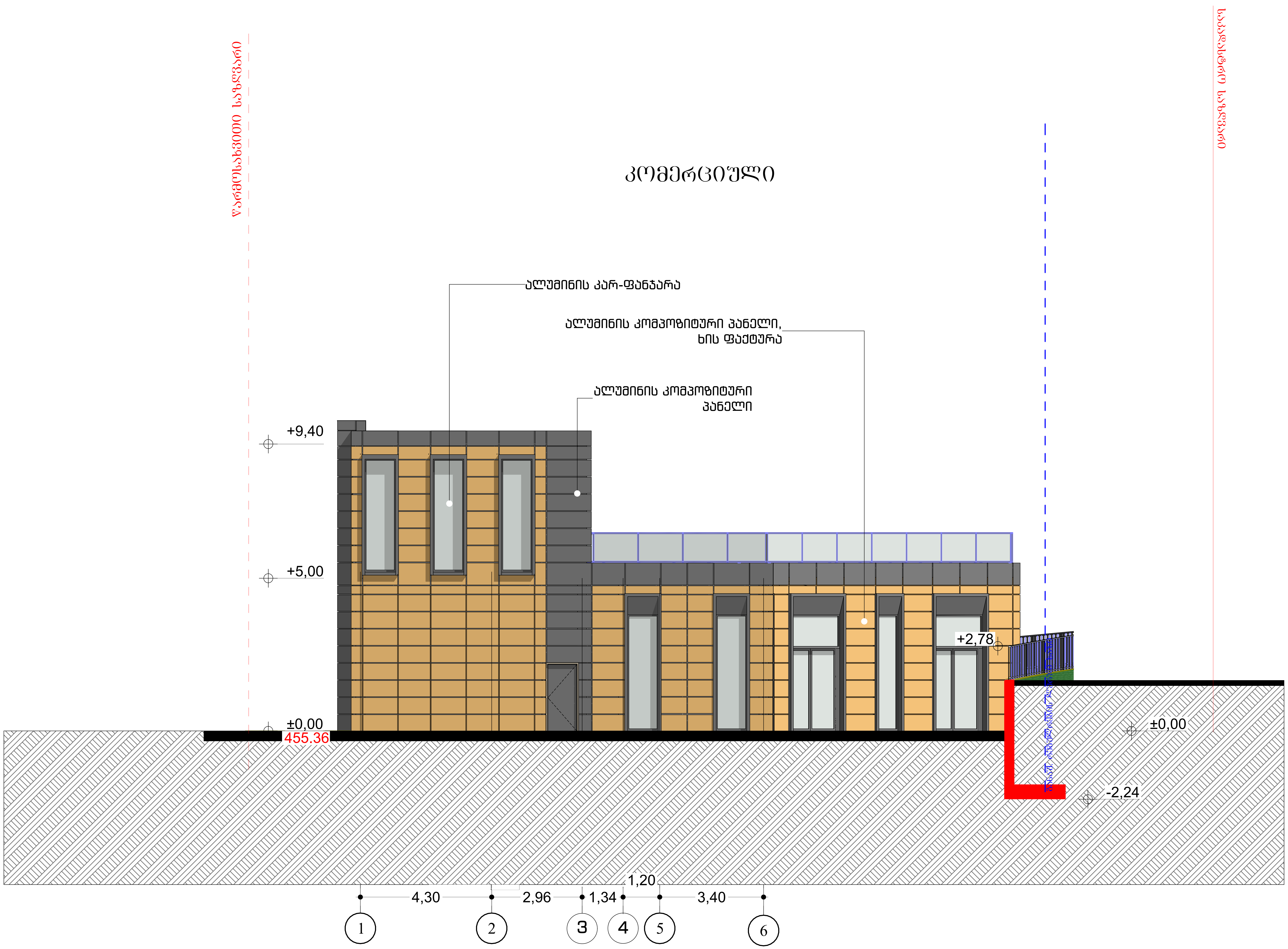

ს/კ 01.16.03.058.081		
	გვარი	ხელმოწერა
დამკვეთი:		
არქიტექტორი:	მ. ცუცქირიძე	
არქიტექტორი:	ნ. გამყრელიძე	

ნახაზის დასახელება		
ფასადი 1-4		
მასშტაბი SCALE	თარიღი DATE OF ISSUE	11.2025
1:100	ფორმატი LAYOUT SIZE	A2
ფურც. PAGES	სულ ALL	

ასონომეტრია

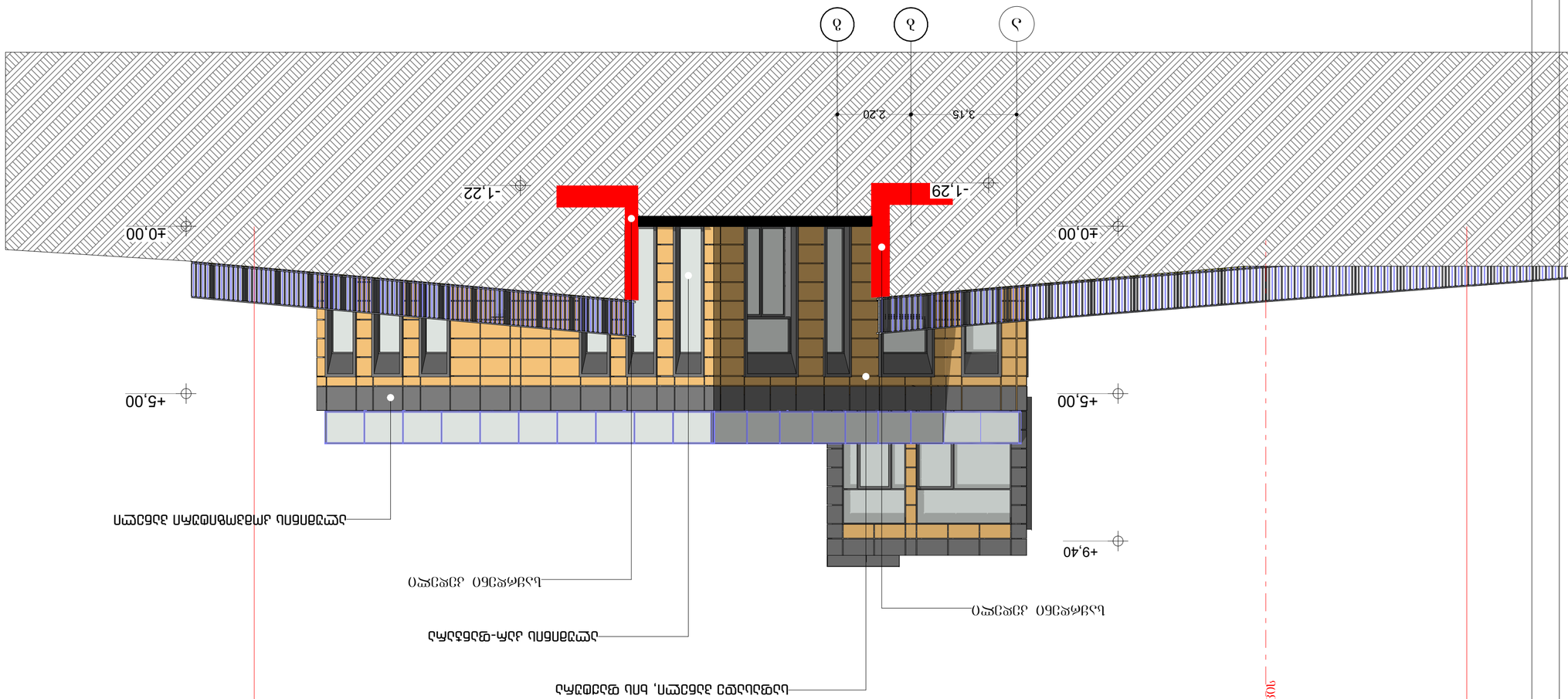

საავტორო უფლებებით დაცული მასალა

მასალები და ტექნოლოგიები უნდა შეესაბამებოდეს ევროკავშირის მოთხოვნებს

ნებისმიერი ცვლილება შეთანხმებული უნდა იქნეს ავტორთან

	ობიექტი	პროექტის ეტაპი
ობიექტის მისამართი:	ა. ცენტრალური ბიბლიოთეკა	
ობიექტის მისამართი:	ბ. ბავშვთა ბიბლიოთეკა	
ობიექტის მისამართი:	ბ. ბავშვთა ბიბლიოთეკა	
	ბათუმის ცენტრალური ბიბლიოთეკის და ბავშვთა ბიბლიოთეკის რეაბილიტაცია	
	ასონომეტრია	
	ა/პ 01.16.03.058.081	

პროექტის სტადია STAGE	ტექნიკური პროექტი TECHNICAL PROJECT
ნახატის ნომერი DRAWING NO.	08.2025 DATE OF ISSUE
1:100 LAYOUT SIZE	A2
ფურცელი PAGES	ფურცელი ALL

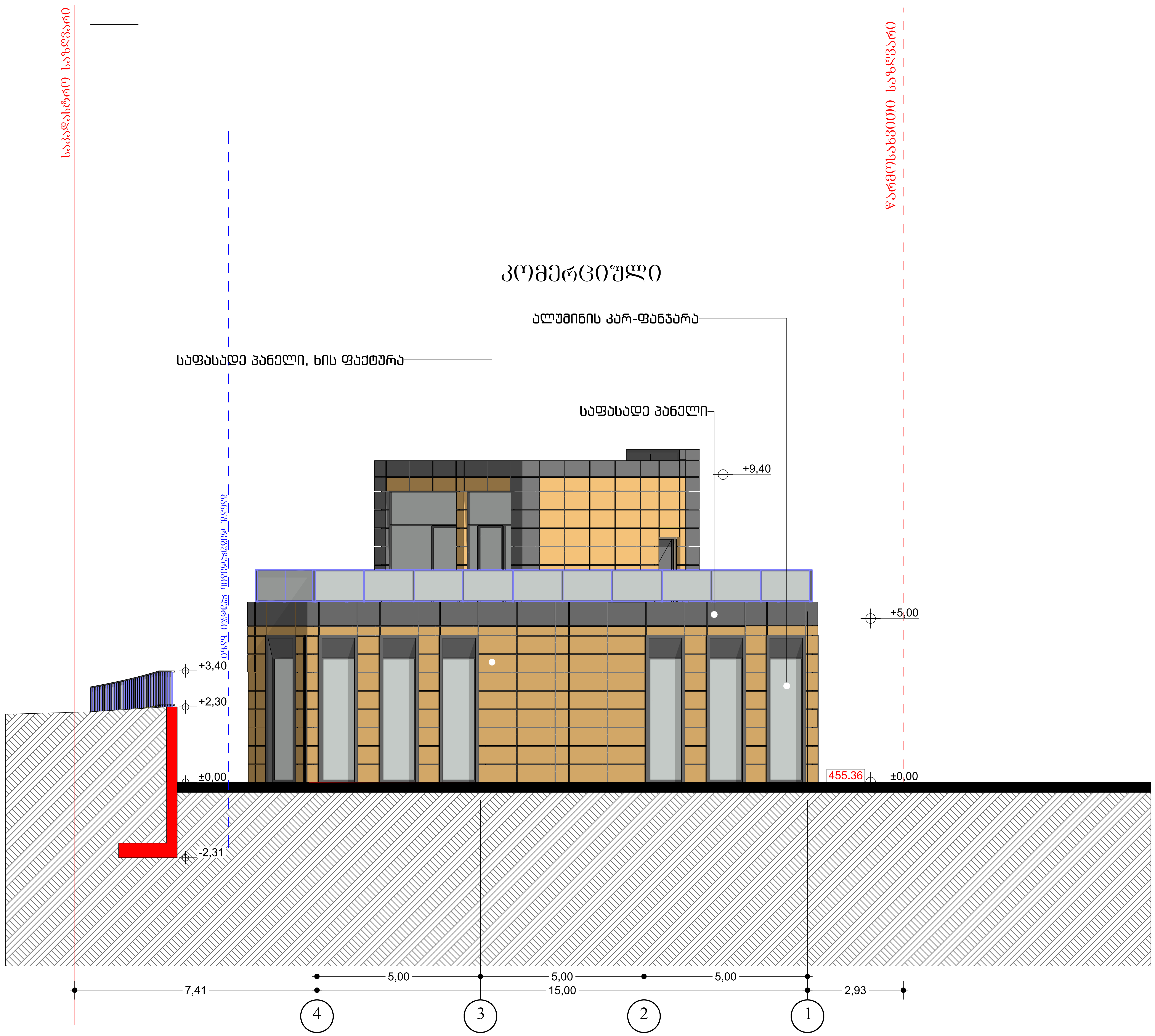

ს/კ 01.16.03.058.081		
	გვარი	ხელმოწერა
დამკვეთი:		
არქიტექტორი:	მ. ცუცქირიძე	
არქიტექტორი:	ნ. გამყრელიძე	
ნახაზის დასახელება		
ფასადი 4-1		
მასშტაბი SCALE	თარიღი DATE OF ISSUE	11.2025
1:100	ფორმატი LAYOUT SIZE	A2
ფურც. PAGES	სულ ALL	



ს/კ 01.16.03.058.081		
	გვარი	ხელმოწერა
დამკვეთი:		
არქიტექტორი:	მ. ცუცქირიძე	
არქიტექტორი:	ნ. გამყრელიძე	
ნახაზის დასახელება		
ფასადი ე-თ		
მასშტაბი SCALE	თარიღი DATE OF ISSUE	08.2025
1:100	ფორმატი LAYOUT SIZE	A2
ფურც. PAGES	სულ ALL	

ღიობების სპეციფიკაცია

ღიობის სახელი	სადარბაზოს კარი	აივნის კარი	აივნის კარი	აივნის კარი	ფანჯარა
სიგრძეXსიგანე	1,00x2,20	1,80x2,70	1,80x2,70	1,60x2,70	1,80x1,70
	0,00	0,00	0,00	0,00	1,00
სიმაღლე	2,20	2,70	2,70	2,70	2,70
2**D** სიმბოლო	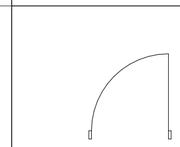	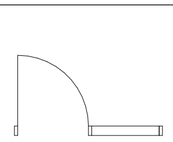	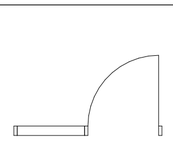	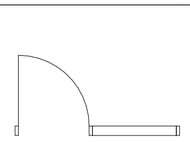	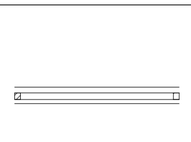
ფასადი		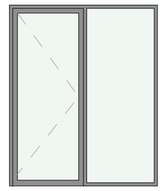	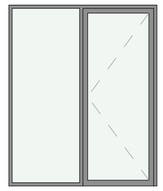	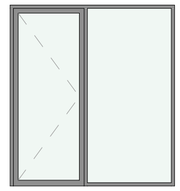	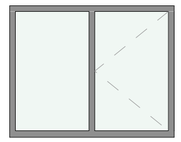

კიბის შჯრედის ცხაურა

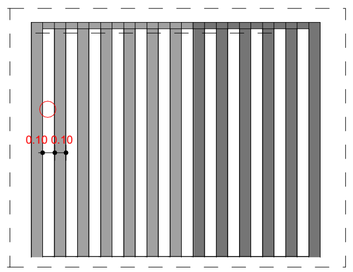

კიბის მოაჯირი

დანართი 1

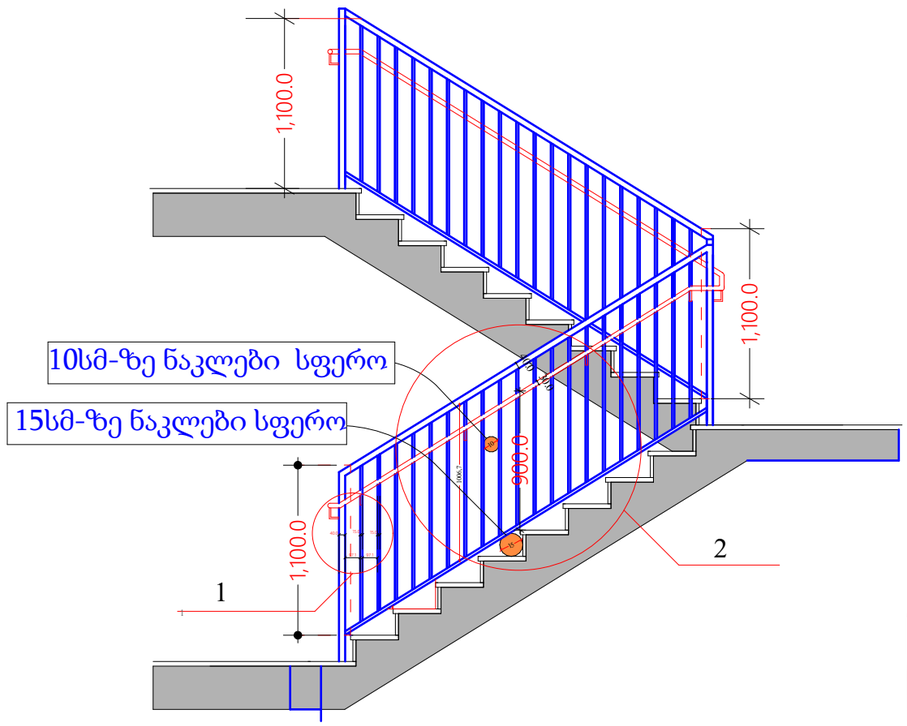

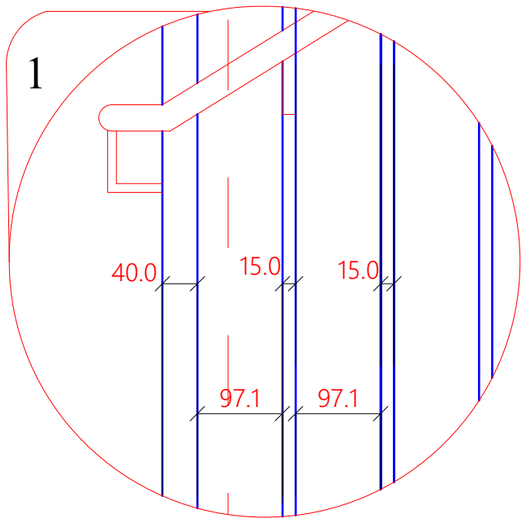

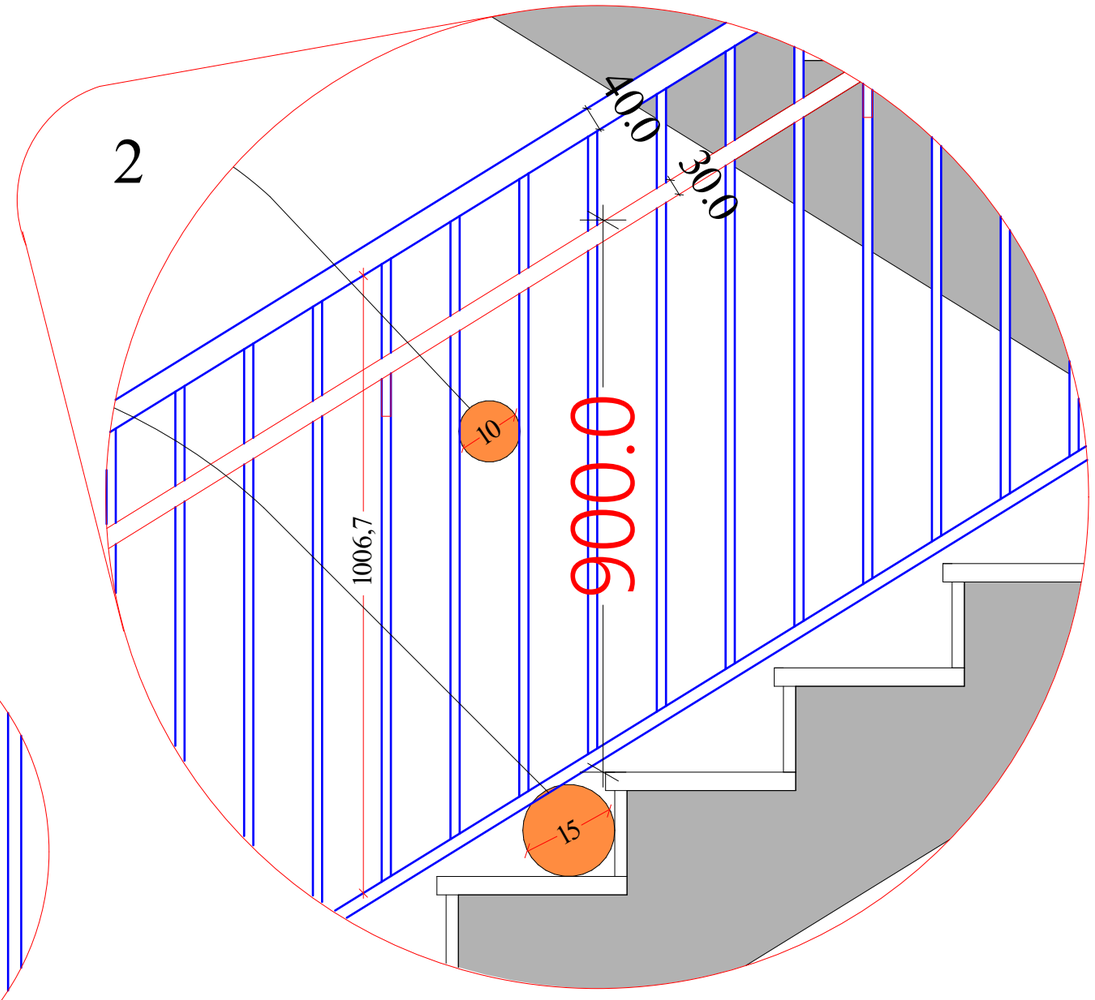

საყრდენი კედელი
- III კლასი

$70x6.2x0.3=130.2მ^3$

