პროექტის დასახელება: მრავალბინიანი საცხოვრებელი სახლი

მისამართი: ქ.თბილისი, ნუცუბიძის IV მიკრო/რაიონი ს.კ. 01.14.16.009.304

პროექტის სტადია: მუშა პროექტი

დამკვეთი: შ.პ.ს "არქი"

შემსრულებელი: შპს "ქიუ ენჯინერინგი"

დირექტორი: დავით ქევანიშვილი

საპროექტო ჯგუფის უფროსი: ოლეგ ილიუხინი

პროექტის მთავარი კონსტრუქტორი: რატი თოიძე

თბილისი 2022

ფორმატი / A-2

ماهانه‌ی نیشتمانی ئاوه‌ڕۆی ئاوه‌ڕۆی ئاوه‌ڕۆی ئاوه‌ڕۆی ئاوه‌ڕۆی ئاوه‌ڕۆی ئاوه‌ڕۆی ئاوه‌ڕۆی ئاوه‌ڕۆی ئاوه‌ڕۆی										
ئاوه‌ڕۆی ئاوه‌ڕۆی ئاوه‌ڕۆی ئاوه‌ڕۆی ئاوه‌ڕۆی ئاوه‌ڕۆی ئاوه‌ڕۆی ئاوه‌ڕۆی ئاوه‌ڕۆی ئاوه‌ڕۆی	ئاوه‌ڕۆی (٤٣)	ئاوه‌ڕۆی (٤٤)	ئاوه‌ڕۆی (٤٥)							
ئاوه‌ڕۆی ٣٥–٤٠	٤٠–٤٥	٤٥–٥٠	٥٠–٥٥	٥٥–٦٠	٦٠–٦٥	٦٥–٧٠	٧٠–٧٥	٧٥–٨٠	٨٠–٨٥	٨٥–٩٠
٤٢٠٤	٤٨٣٥	٥٤٢٠	٥٩٤٥	٦٨٣٠	٧٤٢٥	٨٠٤٠	٨٦٥٥	٩٣٢٠	٩٩٨٥	١٠٥٤

განმარტებითი ბარათი

წინამდებარე წარმოადგენს ქალაქი თბილისი, ნუცუბიძის ფერდობი, IV მკრ. კორ.36-ის მიმდებარედ (ნაკვ. 08/016) მდებარე მრავალბინიანი საცხოვრებელი სახლი პროექტის კონსტრუქციული ნაწილის მუშა დოკუმენტაციას.

საცხოვრებელი კომპლექსის პროექტის არქიტექტურული ნაწილი დამუშავებულია შპს „ARCHI"-ის მიერ (პროექტის მთავარი არქიტექტორი ბ. ჩეხერია), პროექტის კონსტრუქციული ნაწილი კი შპს „Q Engeneering" (პროექტის მთავარი კონსტრუქტორი რ. თოიძე).

შენობის არქიტექტურული გადაწყვეტა

არქიტექტურული პროექტის მიხედვით შენობა ოცდაორ სართულიანია, ერთი მიწისქვეშა სართულით (მიწისქვეშა სართულებზე განლაგებული არის ავტოფარეხები და ტექნიკური სათავსები) . მიწიქვეშა ნაწილში გეგმაში მართკუთხა ფორმისაა, გაბარიტული ზომებით 74.55x15.50 მეტრი, მიწისზედა სართულები ასევე მრავალკუთხედის ფორმისაა გაბარიტული ზომებია 74.55x15.50 მეტრი. სართულების სიმაღლეები ცვლადია მიწისქვეშა ნაწილში სართული 3.10 მეტრის სიმაღლისაა, მიწის ზევით პირველი სართული 3.80 მეტრის სიმაღლისაა. დანარჩენის კი 3.15 მეტრი. შენობის აბსოლიტური ნული შეესაბამება პირველი სარტულის იატაკის დონეს და უდრის 0.00 = 627.90;

შენობის დაფუძნების პირობები.

კონსტრუქციული გადაწყვეტილებების მიხედვით შენობის დაფუძნება განხორციელებული არის , ძირითად ქანებზე – სუსტად გამოფიტულ ქვიშაქვებისა და არგილიტების და მორიგეობაზე (საანგარიშო წინაღობით ერთღერძა კუმშვაზე R საან=110 კგ/სმ2, დეფორმაციის მოდული E=1793 მპა, სიმკვრივე p=2.25 გ/სმ3). (იხ. შპს გეოინჟკომპლექსის-მიერ ქალაქ თბილისში, ნუცუბიძის ფერდობზე, IV მკრ, კორ. 36-ის მიმდებარედ (ნაკვ. 08/016) ჩატარებული საინჟინრო გეოლოგიური კვლევის შედეგები.)

შენობის სისტემის კონსტრუქციული გადაწყვეტა.

კონსტრუქციული სქემის გადაწყვეტის მიხედვით შენობა მიეკუთვნება მონოლითური რკინაბეტონის ჩარჩო-კავშირებიანი სივრცულ სისტემას, რომლის მზიდი ელემენტებია :

მონოლითური რკინაბეტონის საძირკველი და დგარი ხიმინჯები - ხიმინჯების სიგრძე 20 მეტრს შეადგენს,დიამეტრი კი 1200მმ. რომელიც თავის მხრივ ჩაანკერებულია ძირითად ქანში მინიმუმ 3000 მმ.-ით შემკრავი საძირკველის ფილის არის h=100.0 სმ. საძირკველში გამოყენებული ბეტონის კლასია B-35, W8, სულფატომედეგი (გეოლოგიური კვლევის მიხედვით) . გამოყენებული არმატურის კლასი გრძივი და განივი მიმართულებებზე A500C.

მონოლითური რკინაბეტონის სვეტები - შენობის სვეტების განიკვეთის ზომები ცვალებადია 120X50 სმ. -3.10 ნიშნულიდან -10.10 ნიშნულამდე, 100X50 სმ. +10.10 ნიშნულიდან +29.00 ნიშნულამდე. 80X50 სმ. +29.00 ნიშნულიდან 47.90 ნიშნულამდე, 60X50 სმ. 47.90 ნიშნულიდან 66.80 ნიშნულამდე. სვეტებში გამოყენებული ბეტონის კლასია B-35 (+10.10 ნიშნულის ჩათვლით) B-30 (+10.10 ნიშნულიდან 66.80 ნიშნულამდე) , გამოყენებული არმატურის კლასი გრძივი და განივი მიმართულებებზე A500C.

მონოლითური რკინაბეტონის შემომზღუდი კედლები , დიაფრაგმები და ბირთვი .

პერიმეტრის შემომზღუდი კედლები სარდაფის დონეზე 250 მმ სისქის ტოლია , მასში გამოყენებული არის ბეტონები B-35 კლასის. დიაფრაგმების სისქე ცვალებადია +10.10 ნიშნულამდე მისი სისქე შეადგენს 300 მმ. ხოლო შემდეგ 250 მმ. სიხისტის ბირთვის კედლების სისქე უცვლელია და შეადგენს 300მმ და 200მმ-ს. დიაფრაგმებსა და ბირთვებში გამოყენებული ბეტონის კლასია B-35 (+10.10 ნიშნულის ჩათვლით) B-30 (+10.10 ნიშნულიდან 66.80; 70.95 ნიშნულამდე) , გამოყენებული არმატურის კლასი გრძივი და განივი მიმართულებებზე A500C.

მონოლითური რკინაბეტონის სართულშუა გადახურვის ფილები და კიბის მარშ-ბაქნები.

სართულის გადახურვები განხორციელებული არის მონოლითური რკინაბეტონის წიბოვანი ფილებით, სისქით 18.0 სმ. წიბოების სიმაღლე 50 სმ ფილის ჩათვლით. მონოლითური რკინაბეტონისაა აგრეთვე კიბის და პანდუსის კონსტრუქციებიც. სართულშუა გადახურვის ფილებში, ფილის წიბოებში და კიბის მარშ-ბაქნებში გამოყენებულია ბეტონის კლასია B-35 (+10.10 ნიშნულის ჩათვლით) B-30 (+10.10 ნიშნულიდან), ხოლო გამოყენებული არმატურის კლასი გრძივი და განივი მიმართულებებზე A500C.

შენობის გაანგარიშების შედეგები :

შენობის მზიდი ელემენტების, როგორც სივრცული სისტემის გაანგარიშება მუდმივ, დროებით ხანმოკლე ვერტიკალურ დატვირთვაზე, ჰორიზონტალურ ქარის დატვირთვაზე პულსაციის გათვალისწინებით, 8 ბალიან სეისმურ ზემოქმედებაზე და მათ საანგარიშო თანწყობაზე, ჩატარებულია ლიცენზირებული საანგარიშო კომპლექსი ЛИРА-SAPR 21-ს საშუალებით (ლიც. №6460).

სეისმური ძალების ფორმირება X, Y და მათ მიმართ 450-იანი კუთხის მიმართულებით ხდება ნორმატიულ დოკუმენტში „სეისმომედეგი მშენებლობა" (პნ 01.01-09)-ში მოყვანილი მეთოდიკის საფუძველზე. დამატებით ჩატარდა გაანგარიშება ფუძის სეისმური აჩქარებების ინსტრუმენტულ ჩანაწერებზე ე. წ. რეალურ აქსელეროგრამებზე. სეისმური აჩქარებების ინსტრუმენტული ჩანაწერები აღებული იქნა შენობების განთავსების ტერიტორიის გეოფიზიკური კვლევების სასფუძველზე.

პროექტი დამუშავებულია ქვეყანაში მოქმედი ნორმატული დოკუმენტების "სეისმომედეგი მშენებლობა (პნ 01.01-09)"; "ბეტონისა და რკინაბეტონის კონსტრუქციები (პნ 03..01.-09)"; "მშენებლობის და ნაგებობების ფუძეები (პნ 02.01.-08)"; "სამშენებლო კლიმატოლოგია (პნ 01.05.-08)"; "СНиП 2.01.07.85 Нагрузки и воздействия"; მოთხოვნების შესაბამისად.

ზ ო გ ა დ ი   შ ე ნ ი შ ვ ნ ე ბ ი:

1. მშენებლობის ორგანიზაციამ უზრუნველყოს მონოლითური რკ.ბ-ის კონსტრუქციებში (საძირკვლის ფილა, ფილები, სვეტები) ბეტონის ჩაწყობა უწყვეტად. წყვეტის შემთხვევაში წინასწარ დამუშავებული მეთოდოლოგიის მიხედვით განხორციელდეს დაბეტონების გაგრძელება.
2. რკ.ბ-ის ელემენტების დაბეტონებისას უნდა გაეწიოს კონტროლი ბეტონის კლასს, ვიბრირებას, დაბეტონების ხარისხს და შრობის პროცესებს თანახმად ГОСТ 10180-78; ГОСТ 18105.0-80; ГОСТ 18105.1-80; ГОСТ 18105.2-80;
3. რკ.ბ-ის კონსტრუქციებში გამოყენებული A500C (ДСТУ 3760-98) კლასის არმატურაზე შემოწმებული იქნას ხარისხი და შედგეს არმატურის გამოცდების შესაბამისი აქტები.
4. რკ.ბ-ის კონსტრუქციებში დაცული იქნას დამცავი შრეები, როგორც ეს პროექტში არის მითითებული.
5. კარკასის ღეროვან ელემენტებში განივი არმირება შესრულდეს შეკრული არმატურის საკიდების მეშვეობით, რომელთა ბოლოები გადაიღუნოს და ჩაანკერდეს კონსტრუქციის ტანში.
6. სვეტებში და კედლებში გრძივი მუშა არმატურების გადაბმა განხორციელდეს პირგადადებით, ღეროების რაოდენობის შესაბამისად და ნახაზებზე ნაჩვენები გადაბმის მიხედვით, სადაც არმატურათა 50% გადაებმება სხვადასხვა დონეზე.
7. არმატურების მოღუნვა განხორციელდეს ცივად (გაცხელების გარეშე). არმატურის დაბოლოება ჩაიღუნოს.
8. რ/ბ კონსტრუქციები რომლებიც ეხება გრუნტს უნდა დაიფაროს 2 ფენა ცხელი ბიტუმის ან 2 ფენა პრაიმერის მეშვეობით.
9. კონსტრუქციების საყალიბო ნახაზები განხილული იქნას არქიტექტურულ ნახაზებთან ერთად.
10. მშენებლობის გაჩერების შემთხვევაში გათვალისწინებული იქნას კონსერვაციის სამუშაოები, რომელიც შეთანხმებული უნდა იქნას პროექტის კონსტრუქციული ნაწილის ავტორებთან.
11. ქვაბული მიღებულ იქნას ინჟინერ გეოლოგის მიერ სათანადო აქტზე ხელმოწერით.
12. რკ.ბ-ის ელემენტების დაბეტონებისას უნდა გაეწიოს კონტროლი ბეტონის კლასს, ვიბრირებას, დაბეტონების ხარისხს და შრობის პროცესებს თანახმად ГОСТ 10180-90, ГОСТ 18105-86
13. ბლოკის კედლის წყობა შესრულდეს არმირებით, რომლებიც დაკავშირებულ უნდა იქნას რკინაბეტონის კონსტრუქციებთან.
14. სვეტებში გრძივი მუშა არმატურების გადაბმა განხორციელდეს პირგადადებით, ღეროების რაოდენობის შესაბამისად და ნახაზებზე ნაჩვენები გადაბმის მიხედვით, სადაც არმატურათა 50% გადაებმება სხვადასხვა დონეზე.
15. სვეტების არმირების მიბმები ღერძებთან იხილეთ შესაბამისი ნიშნულის სვეტების მარკირების და ფილის საყალიბო ნახაზებზე
16. სვეტების არმირების ნახაზები განხილულ იქნას ზედა და ქვედა სვეტების არმირების ნახაზებთან ერთად.
17. კონსტრუქციების საყალიბო ნახაზები განხილული იქნას არქიტექტურულ ნახაზებთან ერთად.
18. ყველა ცვლილება მშენებლის მიერ შეთანხმებული იქნას კონსტრუქციული და არქიტექტურული პროექტის ავტორებათან.
19. გადახურვის ფილებზე არსებული საკომუნიკაციო ხვრელების დაკვალვა განხორციელდეს კონსტრუქციული, არქიტექტურული და MEP ნახაზებთან ერთად.
20. გადახურვის ფილების, ლიფტის და კიბის უჯრედებში კარის ღიოების გაბარიტული ზომები გადამოწმდეს არქიტექტურული ნახაზების მიხედვით.
21. მიწისქვეშა (საძირკვლის) კონსტრუქციები უნდა დაიფაროს გრუნტის მიყრის მხრიდან 2 ფენა ცხელი ბიტუმით ან 2 ფენა რულონური ჰიდროსაიზოლაციო მასალით და დამატებით მოეწყოს ფიდროსაიზოლაციო ფენის დამცავი მემბრანა.

თბილისი / 2023 წელი

ფაილის სახელი:

KEYPLAN:

ყოველი შემდეგი რევიზია აუქმებს წინა რევიზიას

პროექტის სტატუსი:

სამშენებლო დოკუმენტაცია

რევიზია

რევ.	თარიღი	აღწერილობა	დამტკ.

შენიშვნები:

მისამართი:

ქ. თბილისი, ნუცუბიძის ფერდობი, IV მკრ, კორ 36-ს მიმდებარედ(ნაკვ 08/016)

დამკვეთი:

თანამდებობა	სახელი გვარი	ხელმოწერა
პროექტის მენეჯერი		
დამტკიცებულია: დამკვეთის მიერ		

შემსრულებელი:

შპს "ქიუ ენჯინეარინგი"

მისამართი :

ქ.თბილისი ა.ბაქრაძის №7 ბინა №6

შპს "ქიუ ენჯინერინგის" პროფესიული პასუხისმგებლობის მზღვეველია სს "დაზღვევის საერთაშორისო კომპანია ირაო" (პ/ნ №PFL 417/21)

თანამდებობა	სახელი გვარი	ხელმოწერა
დირექტორი	დ.ქევანიშვილი	
საპროექტო ჯგუფის უფროსი	ო. ილიუხინი	
პროექტის მთ. კონსტრუქტორი	რ.თოიძე	
შეასრულა	რ.თოიძე	

პროექტის სახელწოდება:

მრავალბინიანი საცხოვრებელი სახლი

პროექტის სტადია:

ახალი მშენებლობა

პროექტის ნაწილი:

კონსტრუქცია

ფორმატი A2	ნახაზის დასახელება:
სტადია მ.პ.	
თარიღი 08/09/2023	განმარტებითი ბარათი
მასშტაბი 1:	

რევიზია:	ნახაზის ნომერი:	ფურც. საერთო რაოდენობა
R2	კ- 0.2	2

ՍԱՀԱՊԱՆԱԿԱՆ ՀԱՄԱԼԻՐ

ՀՀ ԱՐՄԱՎԻՐԻ ՄԱՐԶԻ ԳՅՈՒՄՐԻ ՀԱՄԱՅՆՔԱՊԵՏԱՐԱՆԻ ՇԵՆՔԵՐԻ ՎԵՐԱԿԱՌՈՒՑՈՒՄ ԵՎ ԱՌԱՋԻՆ ՀԱՐԿԱՅԻՆ ՇԵՆՔԻ ԿԱՌՈՒՑՈՒՄ

ՀԱՍՑԵ N 1 ԱՎԱԶԱՆԻ ՓՈՂՈՑ, ՀՈՒՇԱՐՁԱՆԻ ՀԱՄԱՅՆՔԱՅԻՆ ՍԵՓԱԿԱՆՈՒԹՅՈՒՆ

ՇԻՆԱՐԱՐԱԿԱՆ ԱՇԽԱՏԱՆՔՆԵՐԻ ՀԱՄԱԽՄԲԱԿԱՆ ԾԱՎԱԼ

ՀԱՄԱՐ 0.0016

ՀՀ, ԱՐՄԱՎԻՐԻ ՄԱՐԶ, ԳՅՈՒՄՐԻ ՀԱՄԱՅՆՔԱՊԵՏԱՐԱՆ, ՀՈՒՇԱՐՁԱՆԻ ՀԱՄԱՅՆՔԱՅԻՆ ՍԵՓԱԿԱՆՈՒԹՅՈՒՆ ՀԱՍՑԵ N 1 ԱՎԱԶԱՆԻ ՓՈՂՈՑ, 36-Ն ՇԵՆՔԻ ԿԱՌՈՒՑՈՒՄ ԵՎ ԱՌԱՋԻՆ ՀԱՐԿԱՅԻՆ ՇԵՆՔԻ ԿԱՌՈՒՑՈՒՄ

ՀԱՄԱՐ 0.0016

ՀՀ, ԱՐՄԱՎԻՐԻ ՄԱՐԶ, ԳՅՈՒՄՐԻ ՀԱՄԱՅՆՔԱՊԵՏԱՐԱՆ, ՀՈՒՇԱՐՁԱՆԻ ՀԱՄԱՅՆՔԱՅԻՆ ՍԵՓԱԿԱՆՈՒԹՅՈՒՆ ՀԱՍՑԵ N 1 ԱՎԱԶԱՆԻ ՓՈՂՈՑ, 36-Ն ՇԵՆՔԻ ԿԱՌՈՒՑՈՒՄ ԵՎ ԱՌԱՋԻՆ ՀԱՐԿԱՅԻՆ ՇԵՆՔԻ ԿԱՌՈՒՑՈՒՄ

ՀԱՄԱՐ 0.0016	ՀՀ, ԱՐՄԱՎԻՐԻ ՄԱՐԶ, ԳՅՈՒՄՐԻ ՀԱՄԱՅՆՔԱՊԵՏԱՐԱՆ, ՀՈՒՇԱՐՁԱՆԻ ՀԱՄԱՅՆՔԱՅԻՆ ՍԵՓԱԿԱՆՈՒԹՅՈՒՆ ՀԱՍՑԵ N 1 ԱՎԱԶԱՆԻ ՓՈՂՈՑ, 36-Ն ՇԵՆՔԻ ԿԱՌՈՒՑՈՒՄ ԵՎ ԱՌԱՋԻՆ ՀԱՐԿԱՅԻՆ ՇԵՆՔԻ ԿԱՌՈՒՑՈՒՄ	
ՀԱՄԱՐ 0.0016		
ՀԱՄԱՐ 0.0016		

ՀԱՄԱՐ 0.0016

ՀՀ, ԱՐՄԱՎԻՐԻ ՄԱՐԶ, ԳՅՈՒՄՐԻ ՀԱՄԱՅՆՔԱՊԵՏԱՐԱՆ, ՀՈՒՇԱՐՁԱՆԻ ՀԱՄԱՅՆՔԱՅԻՆ ՍԵՓԱԿԱՆՈՒԹՅՈՒՆ ՀԱՍՑԵ N 1 ԱՎԱԶԱՆԻ ՓՈՂՈՑ, 36-Ն ՇԵՆՔԻ ԿԱՌՈՒՑՈՒՄ ԵՎ ԱՌԱՋԻՆ ՀԱՐԿԱՅԻՆ ՇԵՆՔԻ ԿԱՌՈՒՑՈՒՄ

ΠΡΟΔΙΑΓΡΑΦΗ ΑΛΛΑΓΩΝ			
ΑΡΙΘΜΟΣ ΦΥΛΛΟΥ	ΑΝΑΘΕΩΡΗΣΗ	ΗΜΕΡΟΜΗΝΙΑ	ΥΠΟΓΡΑΦΗ

ΕΠΙΒΛΕΠΩΝ:

ΣΧΕΔΙΑΣΘΗΚΕ ΑΠΟ:

ΚΕΥΡLAN:

ΦΥΛΛΟ ΠΛΗΡΟΦΟΡΙΩΝ

ΤΙΤΛΟΣ ΣΧΕΔΙΟΥ:

ΣΤΑΔΙΟ ΜΕΛΕΤΗΣ:

ΑΡΙΘΜΟΣ ΣΧΕΔΙΟΥ:

ΚΛΙΜΑΚΑ:

ΣΧΕΔΙΑΣΤΗΚΕ	ΕΛΕΓΧΘΗΚΕ	ΕΓΚΡΙΘΗΚΕ

ΣΥΜΒΑΣΗ:

ΑΝΑΘΕΩΡΗΣΕΙΣ

ΑΡ.	ΗΜΕΡΟΜΗΝΙΑ	ΠΕΡΙΓΡΑΦΗ

ΣΤΟΙΧΕΙΑ ΕΠΙΚΟΙΝΩΝΙΑΣ ΜΕΛΕΤΗΤΩΝ

engineering

ΑΠΟΣΤΟΛΟΠΟΥΛΟΣ ΑΛΕΞΑΝΔΡΟΣ & ΣΙΑ Ο.Ε.
ΔΗΜΗΤΡΙΟΥ ΑΛΕΞΑΝΔΡΟΥ 7
ΔΗΛΕΣ Κ6

ΣΥΜΒΑΣΗ:

ΕΡΓΟΔΟΤΗΣ:

ΤΟΠΟΓΡΑΦΙΚΟ ΔΙΑΓΡΑΜΜΑ ΚΛΙΜΑΚΑΣ

ΤΟΠΟΓΡΑΦΙΚΟ ΔΙΑΓΡΑΜΜΑ ΚΛΙΜΑΚΑΣ

ΚΛΙΜΑΚΑ

ΚΛΙΜ.	ΟΝΟΜΑΣΙΑ	ΣΥΝΤΕΤΑΓΜΕΝΕΣ

ΣΥΝΤΕΤΑΓΜΕΝΕΣ ΚΟΡΥΦΩΝ ΟΡΙΟΘΕΤΗΣΗΣ

ΚΟΡΥΦΗ	ΣΥΝΤΕΤΑΓΜΕΝΕΣ ΕΓΣΑ 87	
	Y	X
1	4206.616	5624.395
2	4206.528	5624.552
3	4206.122	5624.285
4	4205.943	5624.736
5	4205.362	5624.988
6	4205.656	5625.188
7	4205.672	5625.356
8	4205.872	5625.486
9	4205.890	5625.624
10	4205.598	5625.761
11	4205.464	5625.882
12	4205.388	5625.992
13	4205.918	5626.179
14	4205.962	5626.334
15	4206.167	5626.465
16	4206.048	5626.619
17	4205.804	5626.747
18	4205.827	5626.856
19	4205.778	5626.964
20	4205.825	5627.064
21	4205.721	5627.164
22	4205.927	5627.265
23	4205.688	5627.365
24	4205.500	5627.465
25	4205.678	5627.565
26	4205.832	5627.665
27	4205.240	5627.765
28	4205.605	5627.865
29	4205.178	5627.965
30	4205.340	5628.065
31	4205.508	5628.165
32	4205.769	5628.265
33	4205.909	5628.365
34	4205.660	5628.465
35	4205.497	5628.565
36	4205.580	5628.665
37	4205.890	5628.765
38	4205.598	5628.865
39	4205.388	5628.965
40	4205.464	5629.065
41	4205.598	5629.165
42	4205.918	5629.265
43	4205.962	5629.365
44	4206.167	5629.465
45	4206.048	5629.565
46	4205.804	5629.665
47	4205.827	5629.765
48	4205.778	5629.865
49	4205.825	5629.965
50	4205.721	5630.065
51	4205.927	5630.165
52	4205.688	5630.265
53	4205.500	5630.365
54	4205.678	5630.465
55	4205.832	5630.565
56	4205.240	5630.665
57	4205.605	5630.765
58	4205.178	5630.865
59	4205.340	5630.965
60	4205.508	5631.065
61	4205.769	5631.165
62	4205.909	5631.265
63	4205.660	5631.365
64	4205.497	5631.465
65	4205.580	5631.565
66	4205.890	5631.665
67	4205.598	5631.765
68	4205.388	5631.865
69	4205.464	5631.965
70	4205.598	5632.065
71	4205.918	5632.165
72	4205.962	5632.265
73	4206.167	5632.365
74	4206.048	5632.465
75	4205.804	5632.565
76	4205.827	5632.665
77	4205.778	5632.765
78	4205.825	5632.865
79	4205.721	5632.965
80	4205.927	5633.065
81	4205.688	5633.165
82	4205.500	5633.265
83	4205.678	5633.365
84	4205.832	5633.465
85	4205.240	5633.565
86	4205.605	5633.665
87	4205.178	5633.765
88	4205.340	5633.865
89	4205.508	5633.965
90	4205.769	5634.065
91	4205.909	5634.165
92	4205.660	5634.265
93	4205.497	5634.365
94	4205.580	5634.465
95	4205.890	5634.565
96	4205.598	5634.665
97	4205.388	5634.765
98	4205.464	5634.865
99	4205.598	5634.965
100	4205.918	5635.065
101	4205.962	5635.165
102	4206.167	5635.265
103	4206.048	5635.365
104	4205.804	5635.465
105	4205.827	5635.565
106	4205.778	5635.665
107	4205.825	5635.765
108	4205.721	5635.865
109	4205.927	5635.965
110	4205.688	5636.065
111	4205.500	5636.165
112	4205.678	5636.265
113	4205.832	5636.365
114	4205.240	5636.465
115	4205.605	5636.565
116	4205.178	5636.665
117	4205.340	5636.765
118	4205.508	5636.865
119	4205.769	5636.965
120	4205.909	5637.065
121	4205.660	5637.165
122	4205.497	5637.265
123	4205.580	5637.365
124	4205.890	5637.465
125	4205.598	5637.565
126	4205.388	5637.665
127	4205.464	5637.765
128	4205.598	5637.865
129	4205.918	5637.965
130	4205.962	5638.065
131	4206.167	5638.165
132	4206.048	5638.265
133	4205.804	5638.365
134	4205.827	5638.465
135	4205.778	5638.565
136	4205.825	5638.665
137	4205.721	5638.765
138	4205.927	5638.865
139	4205.688	5638.965
140	4205.500	5639.065
141	4205.678	5639.165
142	4205.832	5639.265
143	4205.240	5639.365
144	4205.605	5639.465
145	4205.178	5639.565
146	4205.340	5639.665
147	4205.508	5639.765
148	4205.769	5639.865
149	4205.909	5639.965
150	4205.660	5640.065
151	4205.497	5640.165
152	4205.580	5640.265
153	4205.890	5640.365
154	4205.598	5640.465
155	4205.388	5640.565
156	4205.464	5640.665
157	4205.598	5640.765
158	4205.918	5640.865
159	4205.962	5640.965
160	4206.167	5641.065
161	4206.048	5641.165
162	4205.804	5641.265
163	4205.827	5641.365
164	4205.778	5641.465
165	4205.825	5641.565
166	4205.721	5641.665
167	4205.927	5641.765
168	4205.688	5641.865
169	4205.500	5641.965
170	4205.678	5642.065
171	4205.832	5642.165
172	4205.240	5642.265
173	4205.605	5642.365
174	4205.178	5642.465
175	4205.340	5642.565
176	4205.508	5642.665
177	4205.769	5642.765
178	4205.909	5642.865
179	4205.660	5642.965
180	4205.497	5643.065
181	4205.580	5643.165
182	4205.890	5643.265
183	4205.598	5643.365
184	4205.388	5643.465
185	4205.464	5643.565
186	4205.598	5643.665
187	4205.918	5643.765
188	4205.962	5643.865
189	4206.167	5643.965
190	4206.048	5644.065
191	4205.804	5644.165
192	4205.827	5644.265
193	4205.778	5644.365
194	4205.825	5644.465
195	4205.721	5644.565
196	4205.927	5644.665
197	4205.688	5644.765
198	4205.500	5644.865
199	4205.678	5644.965
200	4205.832	5645.065
201	4205.240	5645.165
202	4205.605	5645.265
203	4205.178	5645.365
204	4205.340	5645.465
205	4205.508	5645.565
206	4205.769	5645.665
207	4205.909	5645.765
208	4205.660	5645.865
209	4205.497	5645.965
210	4205.580	5646.065
211	4205.890	5646.165
212	4205.598	5646.265
213	4205.388	5646.365
214	4205.464	5646.465
215	4205.598	5646.565
216	4205.918	5646.665
217	4205.962	5646.765
218	4206.167	5646.865
219	4206.048	5646.965
220	4205.804	5647.065
221	4205.827	5647.165
222	4205.778	5647.265
223	4205.825	5647.365
224	4205.721	5647.465
225	4205.927	5647.565
226	4205.688	5647.665
227	4205.500	5647.765
228	4205.678	5647.865
229	4205.832	5647.965
230	4205.240	5648.065
231	4205.605	5648.165
232	4205.178	5648.265
233	4205.340	5648.365
234	4205.508	5648.465
235	4205.769	5648.565
236	4205.909	5648.665
237	4205.660	5648.765
238	4205.497	5648.865
239	4205.580	5648.965
240	4205.890	5649.065
241	4205.598	5649.165
242	4205.388	5649.265
243	4205.464	5649.365
244	4205.598	5649.465
245	4205.918	5649.565
246	4205.962	5649.665
247	4206.167	5649.765
248	4206.048	5649.865
249	4205.804	5649.965
250	4205.827	5650.065
251	4205.778	5650.165
252	4205.825	5650.265
253	4205.721	5650.365
254	4205.927	5650.465
255	4205.688	5650.565
256	4205.500	5650.665
257	4205.678	5650.765
258	4205.832	5650.865
259	4205.240	5650.965
260	4205.605	5651.065
261	4205.178	5651.165
262	4205.340	5651.265
263	4205.508	5651.365
264	4205.769	5651.465
265	4205.909	5651.565
266	4205.660	5651.665
267	4205.497	5651.765
268	4205.580	5651.865
269	4205.890	5651.965
270	4205.598	5652.065
271	4205.388	5652.165
272	4205.464	5652.265
273	4205.598	5652.365
274	4205.918	5652.465
275	4205.962	5652.565
276	4206.167	5652.665
277	4206.048	5652.765
278	4205.804	5652.865
279	4205.827	5652.965
280	4205.778	5653.065
281	4205.825	5653.165
282	4205.721	5653.265
283	4205.927	5653.365
284	4205.688	5653.465
285	4205.500	5653.565
286	4205.678	5653.665
287	4205.832	5653.765
288	4205.240	5653.865
289	4205.605	5653.965
290	4205.178	5654.065
291	4205.340	5654.165
292	4205.508	5654.265
293	4205.769	5654.365
294	4205.909	5654.465
295	4205.660	5654.565
296	4205.497	5654.665
297	4205.580	5654.765
298	4205.890	5654.865
299	4205.598	5654.965
300	4205.388	5655.065
301	4205.464	5655.165
302	4205.598	5655.265
303	4205.918	5655.365
304	4205.962	5655.465
305	4206.167	5655.565
306	4206.048	5655.665
307	4205.804	5655.765
308	4205.827	5655.865
309	4205.778	5655.965
310	4205.825	5656.065
311	4205.721	5656.165
312	4205.927	5656.265
313	4205.688	5656.365
314	4205.500	5656.465
315	4205.678	5656.565
316	4205.832	5656.665
317	4205.240	5656.765
318	4205.605	5656.865
319	4205.178	5656.965
320	4205.340	5657.065
321	4205.508	5657.165
322	4205.769	5657.265
323	4205.909	5657.365
324	4205.660	5657.465
325	4205.497	5657.565
326	4205.580	5657.665
327	4205.890	5657.765
328	4205.598	5657.865
329	4205.388	5657.965
330	4205.464	5658.065
331	4205.598	5658.165
332	4205.918	5658.265
333	4205.962	5658.365
334	4206.167	5658.465
335	4206.048	5658.565
336	4205.804	5658.665
337	4205.827	5658.765
338	4205.778	5658.865
339	4205.825	5658.965
340	4205.721	5659.065
341	4205.927	5659.165
342	4205.688	5659.265
343	4205.500	5659.365
344	4205.678	5659.465
345	4205.832	5659.565
346	4205.240	5659.665
347	4205.605	5659.765
348	4205.178	5659.865
349	4205.340	5659.965
350	4205.508	5660.065
351	4205.769	5660.165
352	4205.909	5660.265
353	4205.660	5660.365
354	4205.497	5660.465
355	4205.580	5660.565
356	4205.890	5660.665
357	4205.598	5660.765
358	4205.388	5660.865
359	4205.464	5660.965
360	4205.598	5661.065
361	4205.918	5661.165
362	4205.962	5661.265
363	4206.167	5661.365
364	4206.048	5661.465
365	4205.804	5661.565
366	4205.827	5661.665
367	4205.778	5661.765
368	4205.825	5661.865
369	4205.721	5661.965
370	4205.927	5662.065
371	4205.688	5662.165
372	4205.500	5662.265
373	4205.678	5662.365
374	4205.832	5662.465
375	4205.240	5662.565
376	4205.605	5662.665
377	4205.178	5662.765
378	4205.340	5662.865
379	4205.508	5662.965
380	4205.769	5663.065
381	4205.909	5663.165
382	4205.660	5663.265
383	4205.497	5663.365
384	4205.580	5663.465
385	4205.890	5663.565
386	4205.598	5663.665
387	4205.388	5663.765
388	4205.464	5663.865
389	4205.598	5663.965
390	4205.918	5664.065
391	4205.962	5664.165
392	4206.167	5664.265
393	4206.048	5664.365
394	4205.804	5664.465
395	4205.827	5664.565
396	4205.778	5664.665
397	4205.825	5664.765
398	4205.721	5664.865
399	4205.927	5664.965
400	4205.688	5665.065
401	4205.500	5665.165
402	4205.678	5665.265
403	4205.832	5665.365
404	4205.240	5665.465
405	4205.605	5665.565
406	4205.178	5665.665
407	4205.340	5665.765
408	4205.508	5665.865
409	4205.769	5665.965
410	4205.909	5666.065
411	4205.660	5666.165
412	4205.497	5666.265
413	4205.580	5666.365
414	4205.890	5666.465
415	4205.598	5666.565
416	4205.388	5666.665
417	4205.464	5666.765
418	4205.598	5666.865
419	4205.918	5666.965
420	4205.962	5667.065
421	4206.167	5667.165
422	4206.048	5667.265
423	4205.804	5667.365
424	4205.827	5667.465
425	4205.778	5667.565
426	4205.825	5667.665
427	4205.721	5667.765
428	4205.927	5667.865
429	4205.688	5667.965
430	4205.500	5668.065
431	4205.678	5668.165
432	4205.832	5668.265
433	4205.240	5668.365
434	4205.605	5668.465
435	4205.178	5668.565
436	4205.340	5668.665
437	4205.508	5668.765
438	4205.769	5668.865
439	4205.909	5668.965
440	4205.660	5669.065
441	4205.497	5669.165
442	4205.580	5669.265
443	4205.890	5669.365
444	4205.598	5669.465
445	4205.388	5669.565
446	4205.464	5669.665
447	4205.598	5669.765
448	4205.918	5669.865
449	4205.962	5669.965
450	4206.167	5670.065
451	4206.048	5670.165
452	4205.804	5670.265
453	4205.827	5670.365
454	4205.778	5670.465
455	4205.825	5670.565
456	4205.721	5670.665
457	4205.927	5670.765
458	4205.688	5670.865
459	4205.500	5670.965
460	4205.678	5671.065
461	4205.832	5671.165
462	4205.240	5671.265
463	4205.605	5671.365
464	4205.178	5671.465
465	4205.340	5671.565
466	4205.508	5671.665
467	4205.769	5671.765
468	4205.909	5671.865
469	4205.660	5671.965
470	4205.497	5672.065
471	4205.580	5672.165
472	4205.890	5672.265
473	4205.598	5672.365
474	4205.388	5672.465
475	4205.464	5672.565
476	4205.598	5672.665
477	4205.918	5672.765
478	4205.962	5672.865
479	4206.167	5672.965
480	4206.048	5673.065
481	4205.804	5673.165
482	4205.827	5673.265
483	4205.778	5673.365
484	4205.825	5673.465
485	4205.721	5673.565
486	4205.927	5673.665
487	4205.688	5673.765
488	4205.500	5673.865
489	4205.678	5673.965
490	4205.832	5674.065
491	4205.240	5674.165
492	4205.605	5674.265
493	4205.178	5674.365
494	4205.340	5674.465
495	4205.508	5674.565
496	4205.769	5674.665
497	4205.909	5674.765
498	4205.660	5674.865
499	4205.497	5674.965
500	4205.580	5675.065
501	4205.890	5675.165
502	4205.598	5675.265
503	4205.388	5675.365
504	4205.464	5675.465
505	4205.598	5675.565
506	4205.918	5675.665
507	4205.962	5675.765
508	4206.167	5675.865
509	4206.048	5675.965
510	4205.804	5676.065
511	4205.827	5676.165
512	4205.778	5676.265
513	4205.825	5676.365
514	4205.721	5676.465
515	4205.927	5676.565
516	4205.688	5676.665
517	4205.500	5676.765
518	4205.678	5676.865
519	4205.832	5676.965
520	4205.240	5677.065
521	4205.605	5677.165
522	4205.178	5677.265
523	4205.340	5677.365
524	4205.508	5677.465
525	4205.769	5677.565
526	4205.909	5677.665
527	4205.660	5677.765
528	4205.497	5677.865
529	4205.580	5677.965
530	4205.890	5678.065
531	4205.598	5678.165
532	4205.388	5678.265
533	4205.464	5678.365
534	4205.598	5678.465
535	4205.918	5678.565
536	4205.962	5678.665
537	4206.167	5678.765
538	4206.048	5678.865
539	4205.804	5678.965
540	4205.827	5679.065
541	4205.778	5679.165
542	4205.825	5679.265
543	4205.721	5679.365
544	4205.927	5679.465
545	4205.688	5679.565
546	4205.500	5679.665
547	4205.678	5679.765
548	4205.832	5679.865
549	4205.240	5679.965
550	4205.605	5680.065
551	4205.178	5680.165
552	4205.340	5680.265
553	4205.508	5680.365
554	4205.769	5680.465
555	4205.909	5680.565
556	4205.660	5680.665
557	4205.497	5680.765
558	4205.580	5680.865
559	4205.890	5680.965
560	4205.598	5681.065
561	4205.388	5681.165
562	4205.464	5681.265
563	4205.598	5681.365
564	4205.918	5681.465
565	4205.962	5681.565
566	4206.167	5681.665
567	4206.048	5681.765
568	4205.804	5681.865
569	4205.827	5681.965
570	4205.778	5682.065
571	4205.825	5682.165
572	4205.721	5682.265
573	4205.927	5682.365
574	4205.688	5682.465
575	4205.500	5682.565
576	4205.678	5682.665
577	4205.832	5682.765
578	4205.240	5682.865
579	4205.605	5682.965
580	4205.178	5683.065
581	4205.340	5683.165
582	4205.508	5683.265
583	4205.769	5683.365
584	4205.909	5683.465
585	4205.660	5683.565
586	4205.497	5683.665
587	4205.580	5683.765
588	4205.890	5683.865
589	4205.598	5683.965
590	4205.388	5684.065
591	4205.464	5684.165
592	4205.598	5684.265
593	4205.918	5684.365
594	4205.962	5684.465
595	4206.167	5684.565
596	4206.048	5684.665
597	4205.804	5684.765
598	4205.827	5684.865
599	4205.778	5684.965
600	4205.825	5685.065
601	4205.721	5685.165
602	4205.927	5685.265
603	4205.688	5685.365
604	4205.500	5685.465
605	4205.678	5685.565
606	4205.832	5685.665
607	4205.240	5685.765
608	4205.605	5685.865
609	4205.178	5685.965
610	4205.340	5686.065
611	4205.508	5686.165
612	4205.769	5686.265
613	4205.909	5686.365
614	4205.660	5686.465
615	4205.497	5686.565
616	4205.580	5686.665
617	4205.890	5686.765
618	4205.598	5686.865
619	4205.388	5686.965
620	4205.464	5687.065
621	4205.598	5687.165
622	4205.918	5687.265
623	4205.962	5687.365
624	4206.167	5687.465
625	4206.048	5687.565
626	4205.804	5687.665
627	4205.827	5687.765
628	4205.778	5687.865
629	4205.825	5687.965
630	4205.721	5688.065
631	4205.927	5688.165
632	4205.688	5688.265
633	4205.500	5688.365
634	4205.678	5688.465
635	4205.832	5688.565
636	4205.240	5688.665
637	4205.605	5688.765
638	4205.178	5688.865
639	4205.340	5688.965
640	4205.508	5689.065
641	4205.769	5689.165
642	4205.909	5689.265
643	4205.660	5689.365
644	4205.497	5689.465
645	4205.580	5689.565
646	4205.890	5689.665
647	4205.598	5689.765
648	4205.388	5689.865
649	4205.464	5689.965
650	4205.598	5690.065
651	4205.918	5690.165
652	4205.962	5690.265
653	4206.167	5690.365
654	4206.048	5690.465
655	4205.804	5690.565
656	4205.827	5690.665
657	4205.778	5690.765
658	4205.825	5690.865
659	4205.721	5690.965
660	4205.927	5691.065
661	4205.688	5691.165
662	4205.500	5691.265
663	4205.678	5691.365
664	4205.832	5691.465
665	4205.240	5691.565
666	4205.605	5691.665
667	4205.178	5691.765
668	4205.340	5691.865
669	4205.508	5691.965
670	4205.769	5692.065
671	4205.909	5692.165
672	4205.660	5692.265
673	4205.497	5692.365
674	4205.580	5692.465
675	4205.890	5692.565
676	4205.598	5692.665
677	4205.388	5692.765
678	4205.464	5692.865
679	4205.598	5692.965
680	4205.918	5693.065
681	4205.962	5693.165
682	4206.167	5693.265
683	4206.048	5693.365
684	4205.804	5693.465
685	4205.827	5693.565
686	4205.778	5693.665
687	4205.825	5693.765
688	4205.721	5693.865
689	4205.927	5693.965
690	4205.688	5694.065
691	4205.500	5694.165
692	4205.678	5694.265
693	4205.832	5694.365
694	4205.240	5694.465
695	4205.605	5694.565
696	4205.178	5694.665
697	4205.340	5694.765
698	4205.508	5694.865
699	4205.769	5694.965
700	4205.909	5695.065
701	4205.660	5695.165
702	4205.497	5695.265
703	4205.580	5695.365
704	4205.890	5695.465
705	4205.598	5695.565
706	4205.388	5695.665
707	4205.464	5695.765
708	4205.598	5695.865
709	4205.918	5695.965
710	4205.962	5696.065
711	4206.167	5696.165
712	4206.048	5696.265
713	4205.804	5696.365
714	4205.827	5696.465
715	4205.778	5696.565
716	4205.825	5696.665
717	4205.721	5696.765
718	4205.927	5696.865
719	4205.688	5696.965
720	4205.500	5697.065
721	4205.678	5697.165
722	4205.832	5697.265
723	4205.240	5697.365
724	4205.605	5697.465
725	4205.178	5697.565
726	4205.340	5697.665
727	4205.508	5697.765
728	4205.769	5697.865
729	4205.909	5697.965
730	4205.660	5698.065
731	4205.497	5698.165
732	4205.580	5698.265
733	4205.890	5698.365
734	4205.598	5698.465
735	4205.388	5698.565
736	4205.464	5698.665
737	4205.598	5698.765
738	4205.918	5698.865
739	4205.962	5698.965
740	4206.167	5699.065
741	4206.048

ჭრილი 1 – 1
მ. 1:100

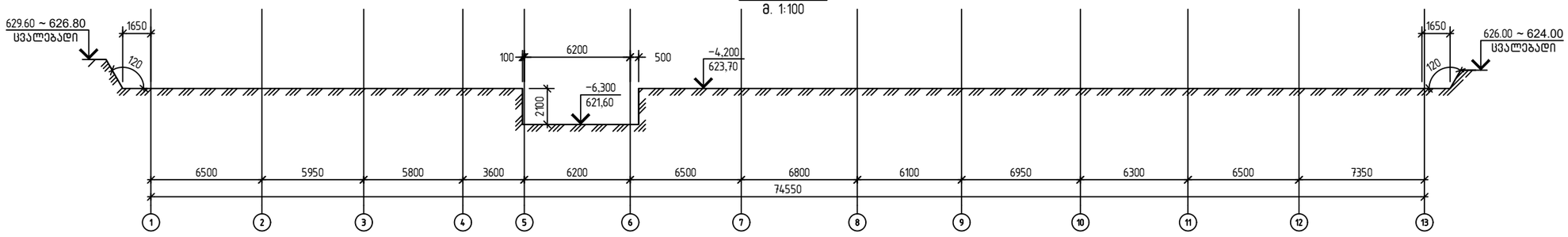

ჭრილი 2 – 2
მ. 1:100

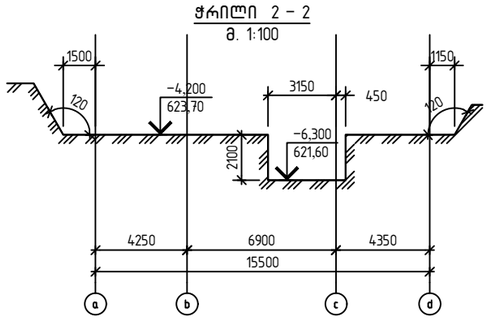

1	ამოსაღები გრუნტის მოცულობა(გაფხვიერების კოეფიციენტის გარეშე)	4000 მ³
2	მჭლე ბეტონის მომზადება (კლასი B–10)	134 მ³
3	საძირკვლის ჰიდროიზოლაცია	1660 მ²
4	ქედლების ჰიდროიზოლაცია	500 მ²
5	ქედლების მექანიკური დამცავი შრე	500 მ²

შენიშვნა
1. მოცულობები უნდა დაზუსტდეს ადგილზე მშენებლობის ორგანიზაციის პროექტის მიხედვით

თბილისი / 2023 წელი

ფაილის სახელი:

KEYPLAN:

ყოველი შემდები რევიზია აუქმებს წინა რევიზიას

პროექტის სტატუსი:

სამშენებლო დოკუმენტაცია

რევიზია

რევ.	თარიღი	აღწერილობა	დამტკ.

შენიშვნები:

მისამართი:
ქ. თბილისი, ნუცუბიძის ფერდობი, IV მკრ, კორ 36–ს მიმდებარედ(ნაკვ 08/016)

დამკვეთი:

თანამდებობა	სახელი გვარი	ხელმოწერა
პროექტის მენეჯერი		
შესაბამისობაზე პასუხისმგებელი პირი		

შემსრულებელი:
შპს "ქიუ ენჯინეარინგი"

მისამართი :
ქ.თბილისი აბაკრაძის №7 ბინა №6

შპს "ქიუ ენჯინეარინგის" პროფესიული პასუხისმგებლობის მზღვეველია სს "ზაზღვევის საერთაშორისო კომპანია ირაო" (პ/ნ №PFL 417/21)

თანამდებობა	სახელი გვარი	ხელმოწერა
დირექტორი	დ.ქევანიშვილი	
საპროექტო ჯგუფის უფროსი	ო. ილოშვილი	
პროექტის მთ. კონსტრუქტორი	რ.თოთიძე	
შემსრულებელი	რ.თოთიძე	

პროექტის სახელწოდება:
მრავალბინიანი საცხოვრებელი სახლი

პროექტის სტადია:
ახალი მშენებლობა

პროექტის ნაწილი:
კონსტრუქცია

ფორმატი	A2
სტადია	მ.პ
თარიღი	08/09/2023
მასშტაბი	1:200
რევიზია	R2

ნახაზის დასახელება:
ჭრილი 1 – 1; 2 – 2

ნახაზის ნომერი: კ-1.2

ფურც. საერთო რაოდენობა 4

დეტალი დ-1 საძირკვლის ფილის და კედლების ჰიდროიზოლაციის მოწყობის დეტალი მ. 1:15

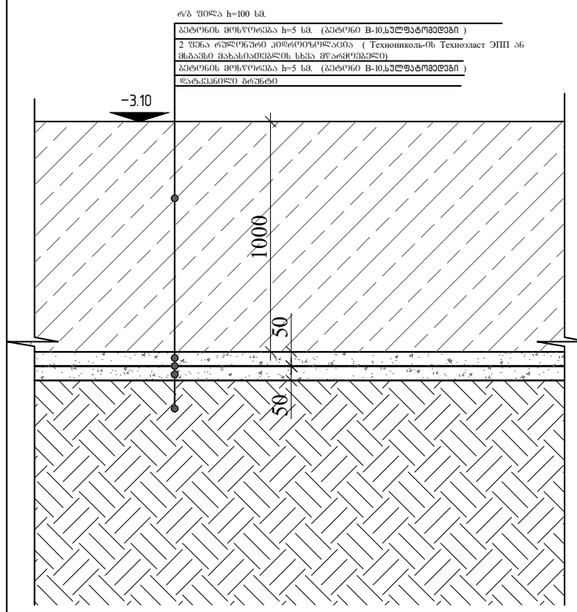

დეტალი დ-2 საძირკვლის ფილის და ხიმინჯის შეერთებაში ჰიდროიზოლაციის მოწყობის დეტალი მ. 1:15

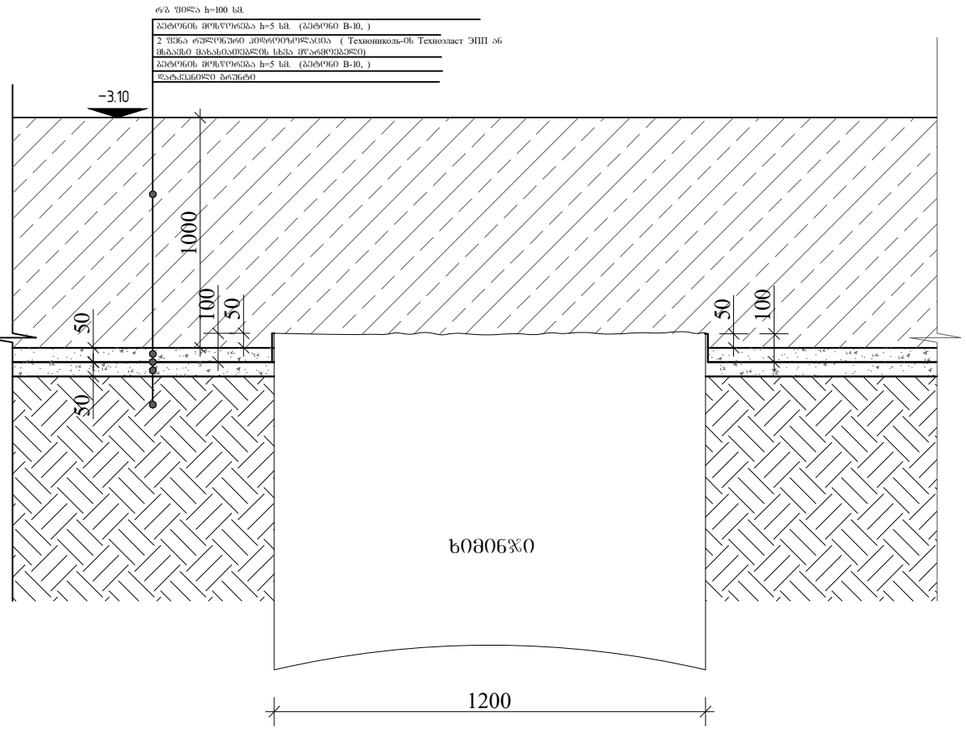

დეტალი დ-3 საძირკვლის კედლების და ჰიდროიზოლაციის მოწყობის დეტალი მ. 1:15

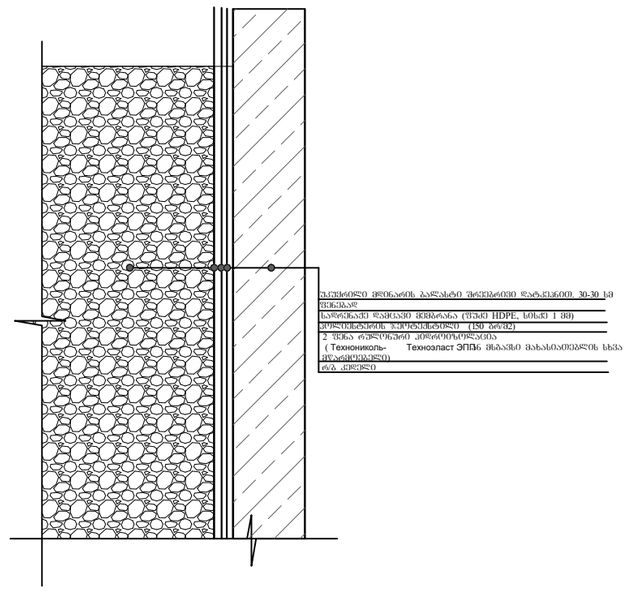

შენიშვნა

1.ძვემოთ მოცემული სპეციფიკაციებში მასალის მოცულობები და ფართები დათვლილია გეომეტრიული ზომებით და მათზე არ არის მიქცენებული გადახარჯვის კოეფიციენტები, რაც გასათვალისწინებელი იქნება ტექნოლოგიური მოთხოვნილებებიდან
2. ამოსაღები და უკუდასაყრელი ბრუნტის მოცულობები მოცემულია დაახლოებითი მნიშვნელობები და შნდა დაზუსტდეს ადგილზე რეალური რელიეფის მიხედვით მშენებლობის ორგანიზაციის პროექტის მიხედვით.
3 სპეციფიკაციაში მითითებული მასალები წარმოადგენს საბაზისო მახასიათებლის მასალებს და მშენებლობის დროს შესაძლოა გამოყენებული იქნას ამ მასალების მსგავსი მახასიათებლების სხვა მწარმოებლის მასალები.

თბილისი / 2023 წელი

ფაილის სახელი:

KEYPLAN:

ყოველი შემდები რევიზია აუქმებს წინა რევიზიას

პროექტის სტატუსი:

სამშენებლო დოკუმენტაცია

რევიზია

რევ.	თარიღი	აღწერილობა	დამტკ.

შენიშვნები:

მისამართი:
ქ. თბილისი, ნუცუბიძის ფერდობი, IV მკრ, კორპ 36-ს მიმდებარედ(ნაკვ 08/016)

დამკვეთი:

თანამდებობა	სახელი გვარი	ხელმოწერა
პროექტის მენეჯერი		
შესრულებულია: მასალების მიღ.		

შემსრულებელი:
შპს "ქიუ ენჯინეარინგი"

მისამართი :
ქ.თბილისი აბაშიძის №7 ბინა №6

შპს "ქიუ ენჯინეარინგის" პროფესიული პასუხისმგებლობის მზღვეველია სს "ლიბერთი საერთაშორისო კომპანია ირაო" (პ/ნ №PFL 417/21)

თანამდებობა	სახელი გვარი	ხელმოწერა
დირექტორი	დ.ქევანიშვილი	
საპროექტო ჯგუფის უფროსი	ო. ილოშვილი	
პროექტის მთ. კონსტრუქტორი	რ.თოთიძე	
შესრულება	რ.თოთიძე	

პროექტის სახელწოდება:
მრავალბინიანი საცხოვრებელი სახლი

პროექტის სტადია:
ახალი მშენებლობა

პროექტის ნაწილი:
კონსტრუქცია

ფორმატი A2
სტადია მ.პ
თარიღი 08/09/2023
მასშტაბი 1:15

ნახაზის დასახელება:
დეტალი დ-1; დ-2

რევიზია R2

ნახაზის ნომერი: კ-13

ფურც. საერთო რაოდენობა 4

საყალიბე ნახაზები

თბილისი / 2023 წელი

ფაილის სახელი:

KEYPLAN:

ყოველი შემდეგი რევიზია აუქმებს წინა რევიზიას

პროექტის სტატუსი:

სამშენებლო დოკუმენტაცია

რევიზია

რევ.	თარიღი	აღწერილობა	დამტკ.

შენიშვნები:

მისამართი:

ქ. თბილისი, ნუცუბიძის ფერდობი, IV მკრ, კორ 36–ს მიმდებარედ(ნაკვ 08/016)

დამკვეთი:

თანამდებობა	სახელი გვარი	ხელმოწერა
პროექტის მენეჯერი		
დამტკიცებულია: დამკვეთის მიერ		

შემსრულებელი:

შპს "ქიუ ენჯინეარინგი"

მისამართი :

ქ.თბილისი ა.ბაქრაძის №7 ბინა №6

შპს "ქიუ ენჯინერინგის" პროფესიული პასუხისმგებლობის მზღვეველია სს "დაზღვევის საერთაშორისო კომპანია ირაო" (პ/6 №PFL 417/21)

თანამდებობა	სახელი გვარი	ხელმოწერა
დირექტორი	დ.ქევანიშვილი	
საპროექტო ჯგუფის უფროსი	ო. ილიუხინი	
პროექტის მთ. კონსტრუქტორი	რ.თოიძე	
შეასრულა	რ.თოიძე	

პროექტის სახელწოდება:

მრავალბინიანი საცხოვრებელი სახლი

პროექტის სტადია:
ახალი მშენებლობა

პროექტის ნაწილი:
კონსტრუქცია

ფორმატი: A2
სტადია: მ.პ.
თარიღი: 27/12/2024
მასშტაბი: 1:200

ნახაზის დასახელება:

საყალიბე ნახაზები

რევიზია: R3

ნახაზის ნომერი: კ–2.0

ფურც. საერთო რაოდენობა

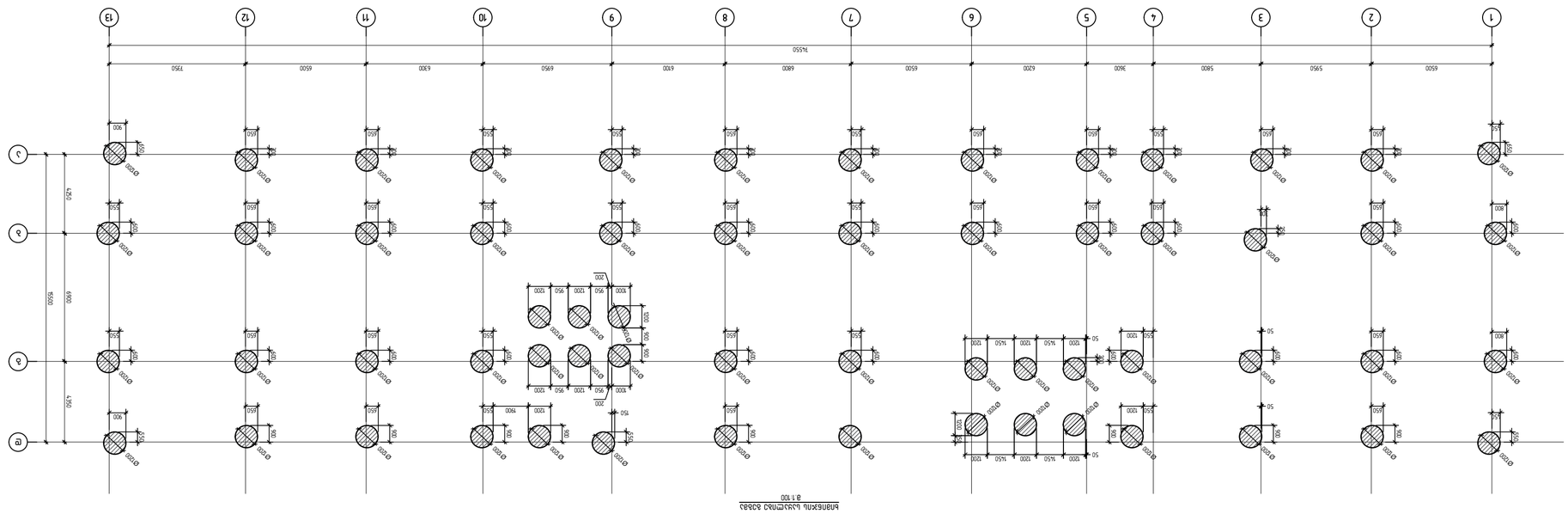

ბმანსჯჯიი სკსკმიიმ ვიმიმ
1:100

ტიპი	ზომა	რაოდ.	შენიშვნა

ანკერული ჯგუფების სპეციფიკაცია

ნიშნული	ანკერული ჯგუფის ტიპი	რაოდ.	შენიშვნა

ანკერული ჯგუფების ტიპები

ტიპი	ზომა

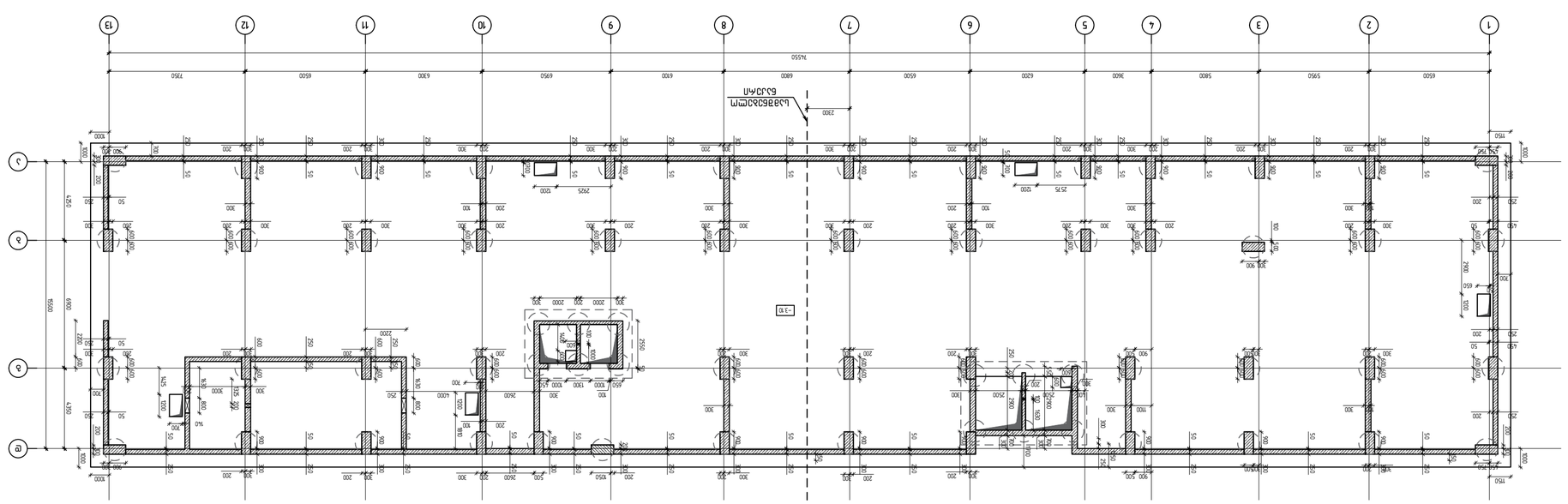

ВЕРТИКАЛЬНАЯ ПЛАНИРОВКА. ПРОДОЛЬНЫЙ РАЗРЕЗ 1-1 ВЛАСОВА ОТ ОСИ 13 ДО ОСИ 1
М 1:100

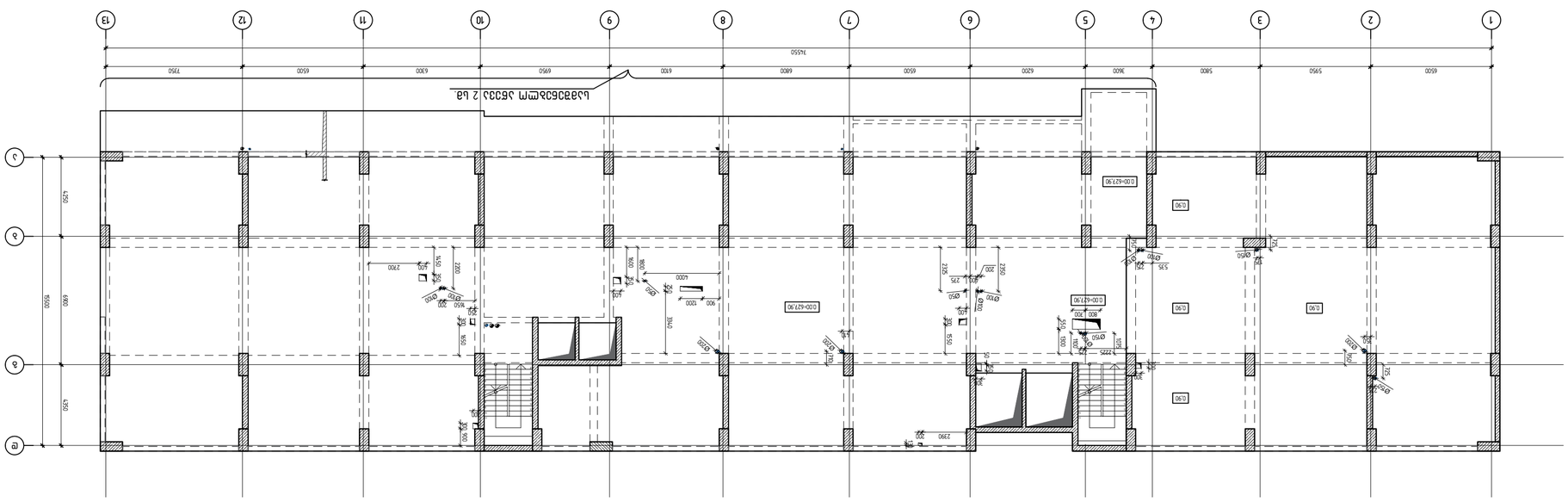

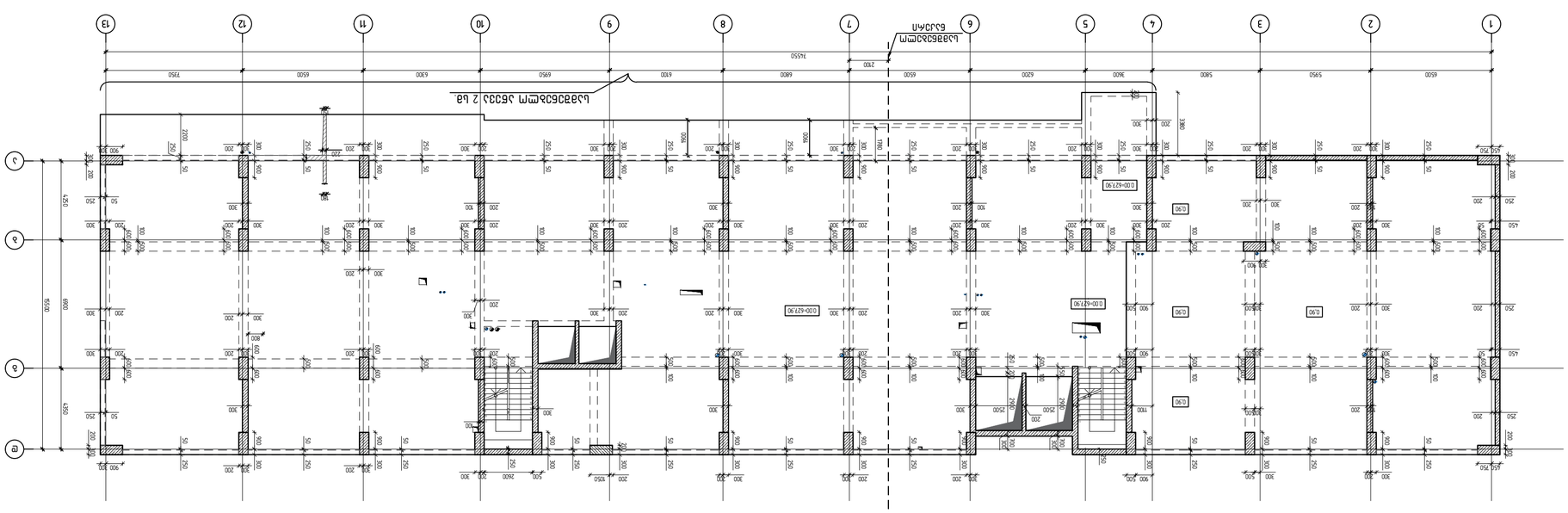

Разработал	Иванов		
Проверил	Петрова		
Н. контр.	Сидоров		
ГИП	Кузнецов		

Стадия	Лист
Р	1

ООО «Проектстрой»
г. Москва, ул. Ленина, д. 14, стр. 2
Тел. (495) 123-45-67

Жилой дом по ул. Ленина, д. 14, стр. 2
Этажи 1–3, 5–13
Планы этажей

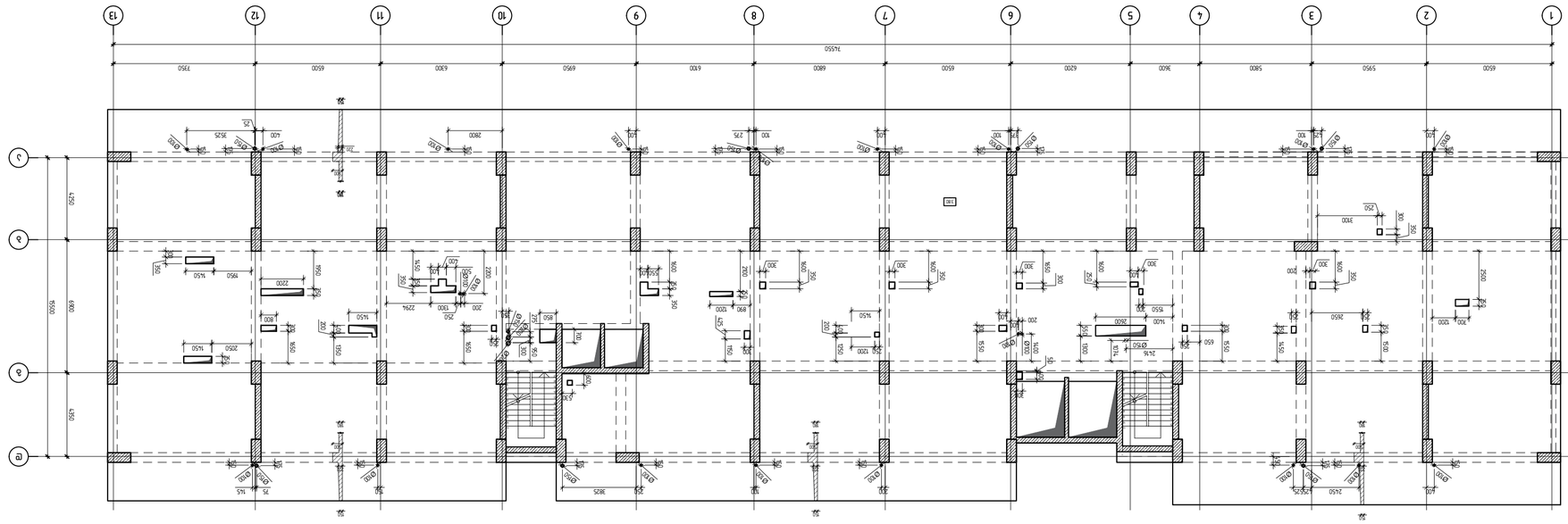

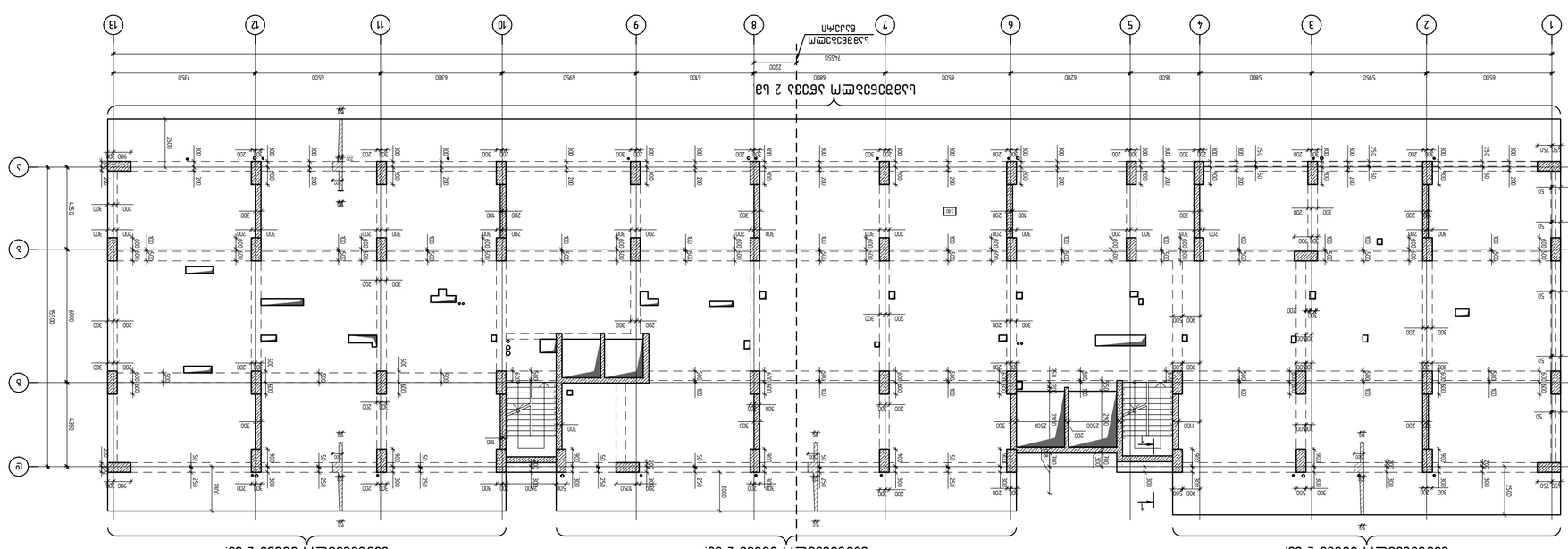

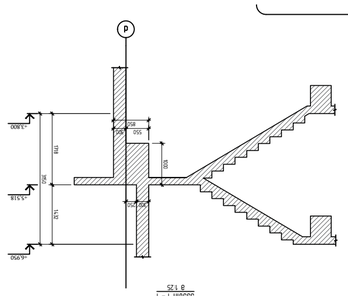

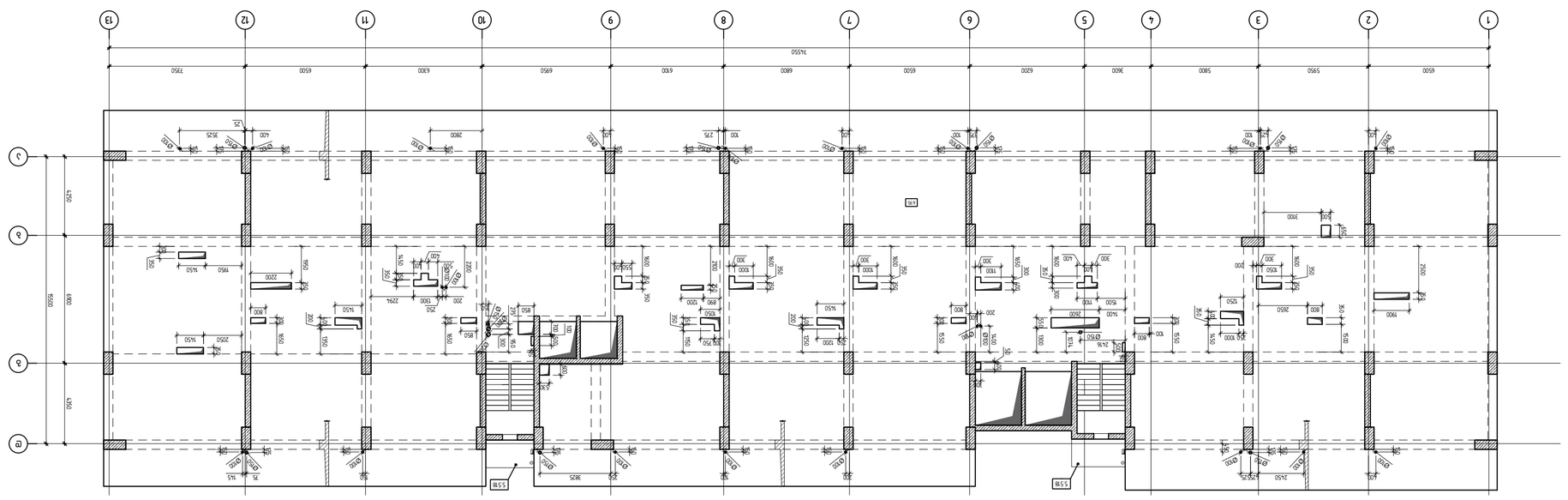

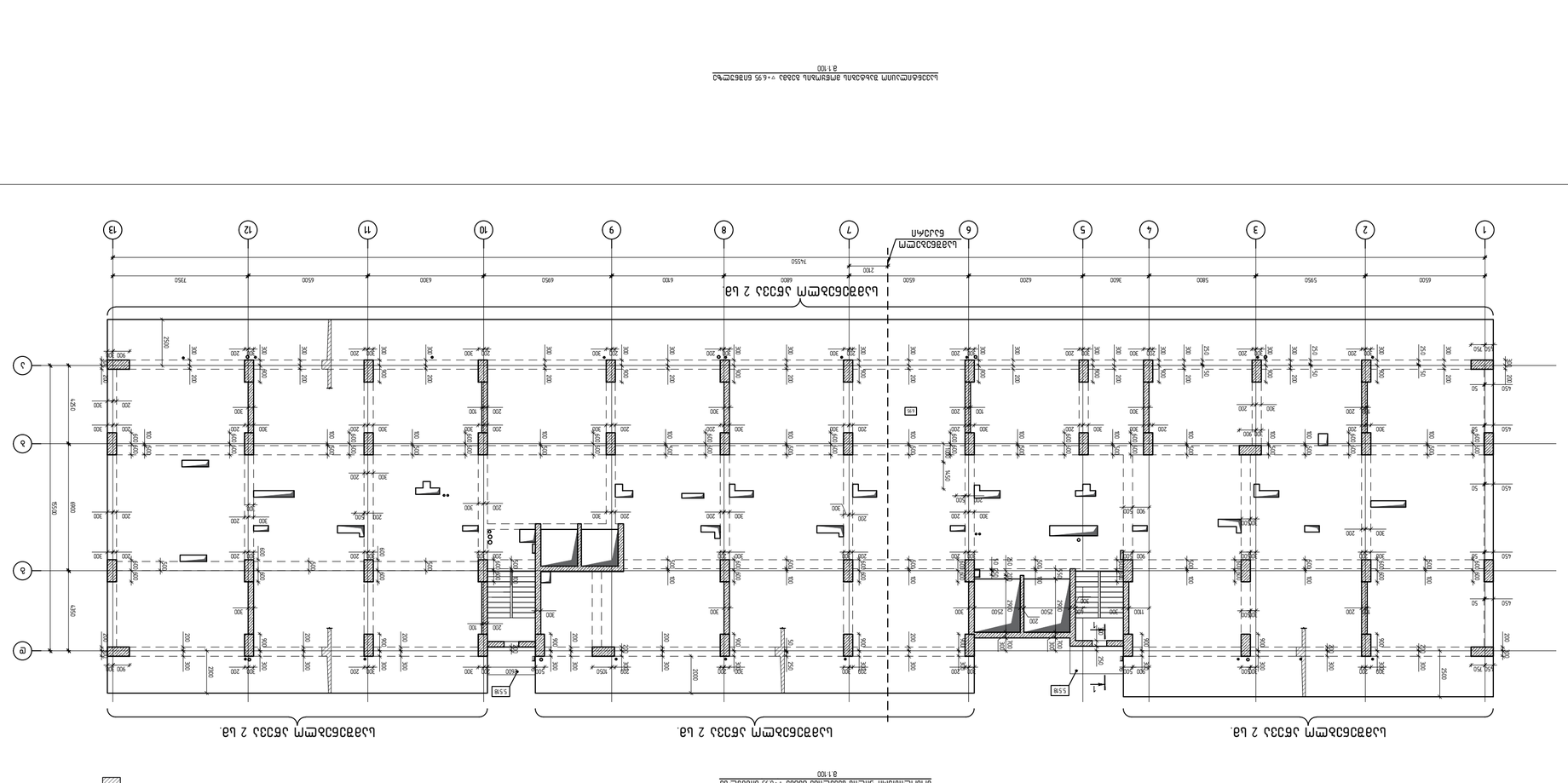

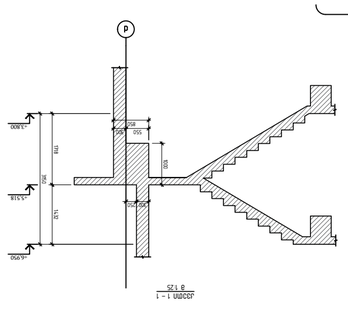

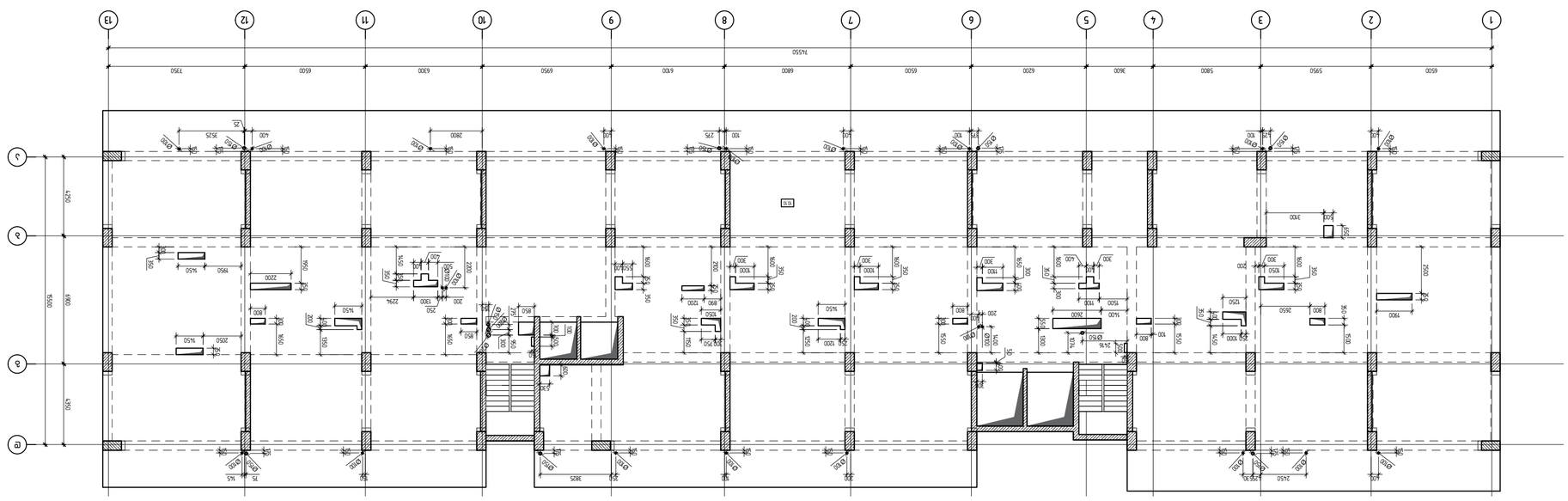

ბინათმშენებლობითი პროექტის გენერალური გეგმა
ა 1:100

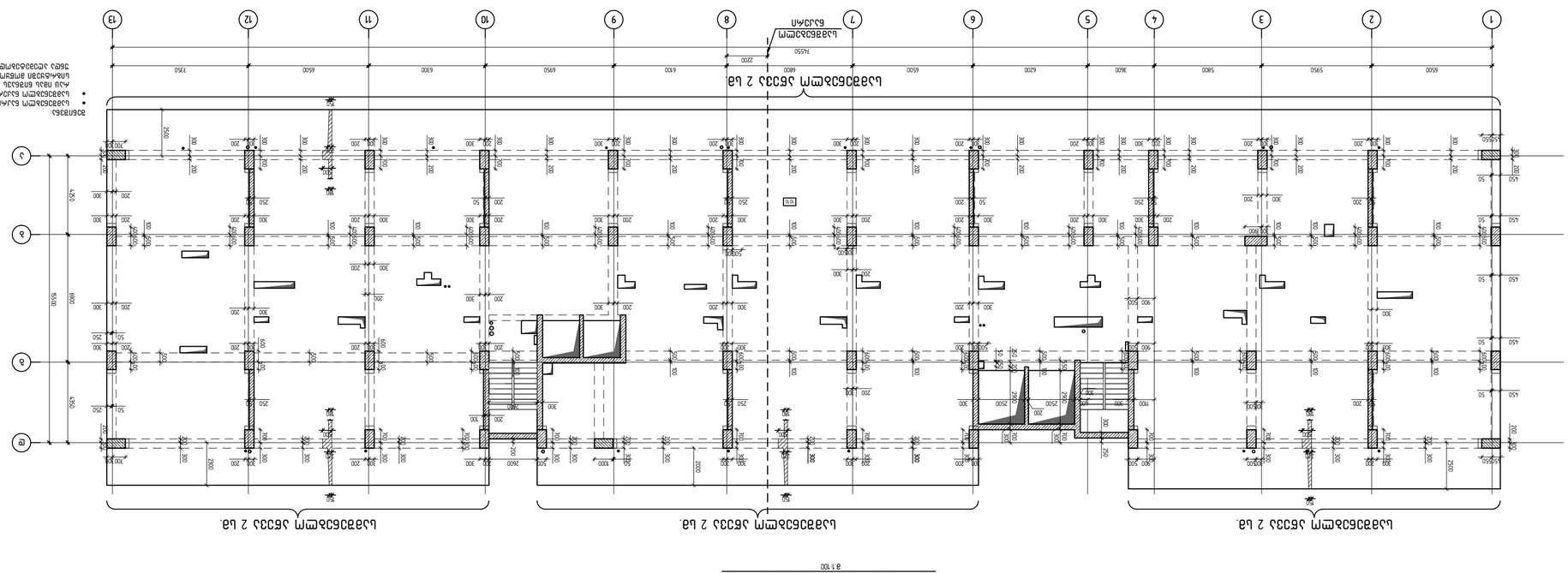

ბინათმშენებლობითი პროექტის გენერალური გეგმა
ა 1:100

ბინა №1 ფართი 2 ა.ქ.
ბინა №2 ფართი 2 ა.ქ.
ბინა №3 ფართი 2 ა.ქ.

ნახაზის ნომრები და ადგილმდებარეობა იხილეთ გენერალური გეგმის ნახაზზე.

- ბინათშორისი კედლები ბეტონის ბლოკის 200 მმ სისქის.
- ბინის შიდა კედლები ბეტონის ბლოკის 100 მმ სისქის.
- ბინის შიდა ტიხრები ბეტონის ბლოკის 100 მმ სისქის.

ნახაზის ნომრები და ადგილმდებარეობა იხილეთ არქიტექტურული ნაწილის ნახაზებზე.

ნახაზის ნომერი:

ნახაზი

ფაზა	ფურცელი	ფურცლების რაოდენობა	

პროექტის ნომერი:

პროექტის დასახელება:
ბინათმშენებლობითი პროექტი
ქ. თბილისი, ნაძალადევის რაიონი, ვაჟა-ფშაველას გამზირის მე-7 კვარტალი, ნაკვეთი №6

პროექტის ავტორი:
შპს "ენჯინირინგ"
ქ. თბილისი, ნაძალადევის რაიონი, ვაჟა-ფშაველას გამზირის მე-7 კვარტალი, ნაკვეთი №6

შპს "ენჯინირინგ"

დირექტორი	ლ. ფირცხალავა		
მთავარი ინჟინერი	ლ. ფირცხალავა		
მთავარი არქიტექტორი	ლ. ფირცხალავა		
პროექტის ხელმძღვანელი	ლ. ფირცხალავა		
კონსტრუქციული ნაწილი	ლ. ფირცხალავა		
ინჟინერი	ლ. ფირცხალავა		
ინჟინერი	ლ. ფირცხალავა		
ინჟინერი	ლ. ფირცხალავა		

ინჟინერი	ლ. ფირცხალავა		
ინჟინერი	ლ. ფირცხალავა		
ინჟინერი	ლ. ფირცხალავა		
ინჟინერი	ლ. ფირცხალავა		
ინჟინერ

ПЛАНЫ / 2023 ГОДЫ

Чертежи:

КЕУPLAN:

Изм.	Кол.уч.	Лист	№ док.
Разраб.			
Пров.			
Т.контр.			
Н.контр.			
ГИП			

Жилой дом №7 в 3-А мкр. Ангел
Литер 1
Рабочий проект

Общество с ограниченной ответственностью "Специализированный застройщик "Ангел"
(ИНН РЕГ. 473/21)

Разработал	Бобков		
Гл. инженер проекта	Лебедев		
Н. контр.	Ефимов		
ГИП	Ефимов		

Схема расположения плит перекрытия 1 этажа

Стадия	Лист	Листов	
Р	1	1	

Формат А3

Копировал:

Инв. № подл. | Подпись и дата | Взам. инв. №

Схема расположения плит перекрытия 1 этажа
1:100

Схема расположения плит перекрытия 1 этажа
1:100

Примечания:
1. Все размеры и отметки уточнить по месту.
2. Все монтажные петли, не используемые при монтаже, срезать заподлицо с поверхностью плиты.
3. Все отверстия и борозды, не показанные на данном чертеже, выполнить согласно архитектурным чертежам.
4. Все работы выполнять в соответствии с требованиями СНиП 3.03.01-87.
5. Монтаж плит перекрытия производить после достижения бетоном 50% проектной прочности.

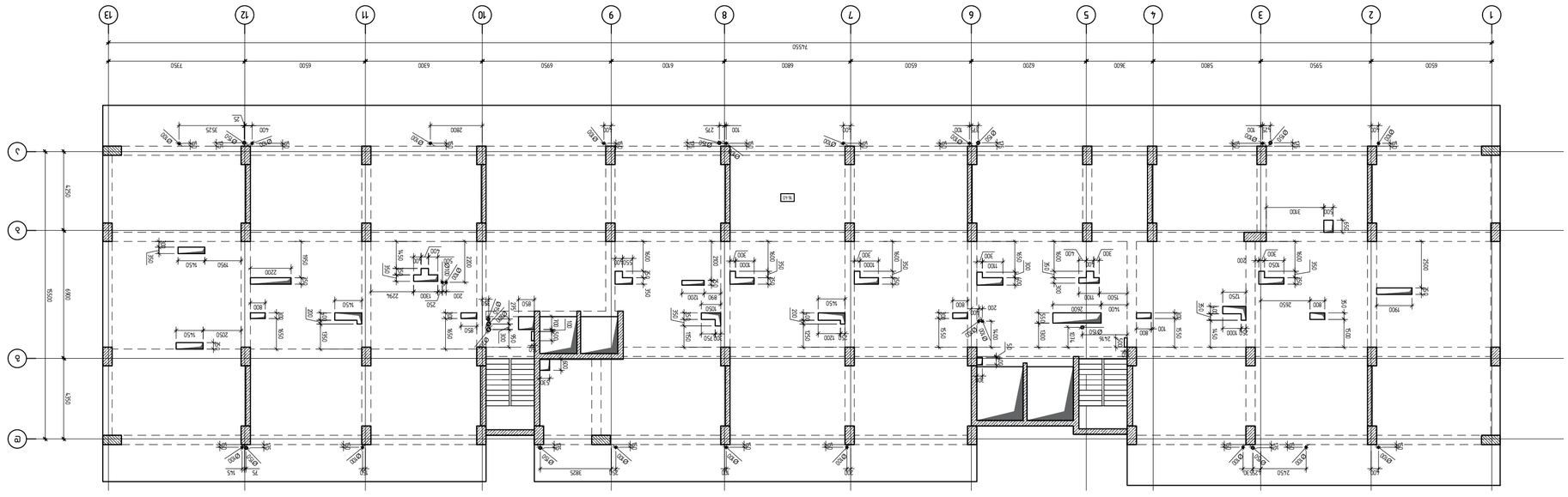

לוח הרכבת קירות בלוקים 2 קומה.

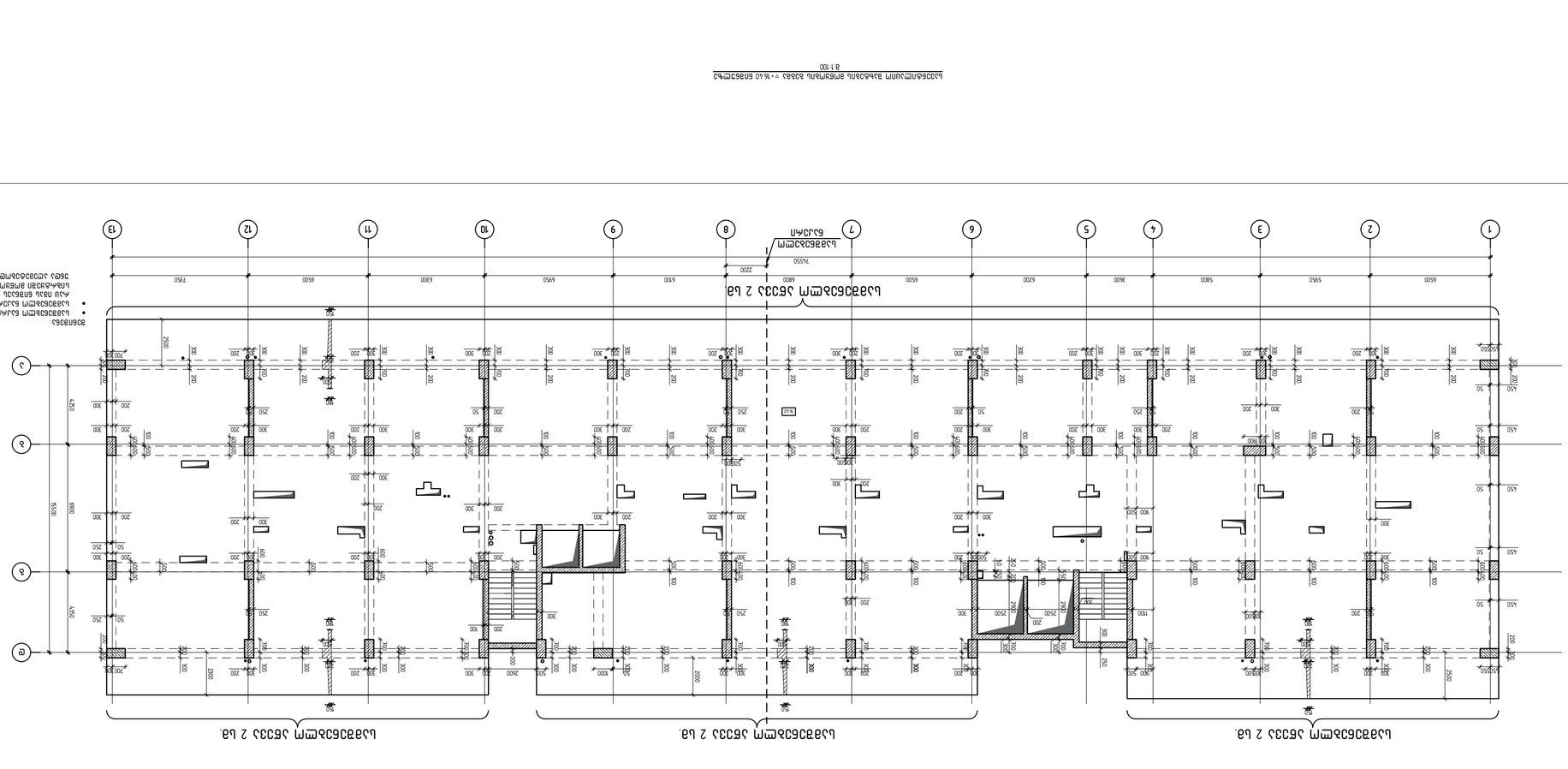

לוח הרכבת קירות בלוקים 2 קומה.

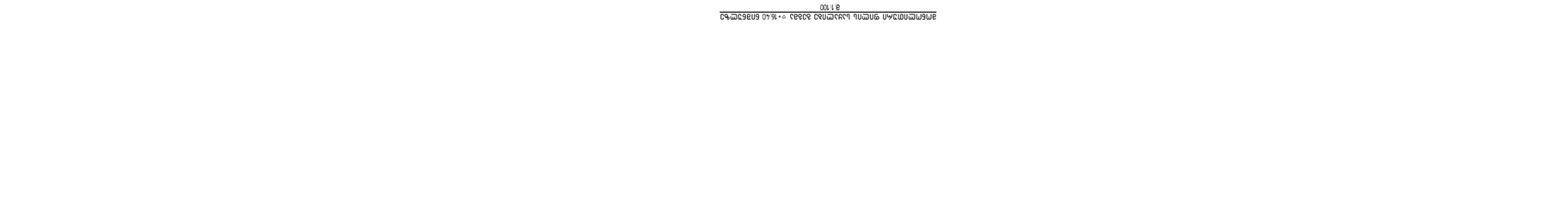

לוח הרכבת קירות בלוקים 2 קומה.

הערות
- כל הקירות המסומנים בקו עבה הינם קירות בלוקים בטון בעובי 20 ס"מ אלא אם צויין אחרת.
- כל הקירות המסומנים בקו דק הינם קירות בלוקים בטון בעובי 15 ס"מ אלא אם צויין אחרת.
- כל הקירות המסומנים בקו מקווקו הינם קירות גבס על מסגרת פלדה בעובי 10 ס"מ.

מפרט הרכבת קירות בלוקים

מקרא	
קיר בלוקים בטון	
קיר גבס על מסגרת פלדה	
קיר בלוקים בטון מחוזק	
קיר בלוקים בטון מחוזק	

מס.	תיאור	נערך ע"י	תאריך

שינויים:

מקור	
KEYPLAN:	

תוכנית קירות בלוקים	
קומה 2	
קנה מידה 1:100	
תאריך 07/2023	
מספר תוכנית A-202	
גרסה 1	

מתכנן			
יועץ			
יועץ			
יועץ			
יועץ			
יועץ			
יועץ			
יועץ			
יועץ			

engineering

אדריכלות ובינוי בע"מ
רח' הברזל 3, תל אביב
טל: 03-6944555

מתכנן:
ד. חיים מלון, בניה ציבורית, מגורים
רח' אלנבי 36-ו, תל אביב
08/016

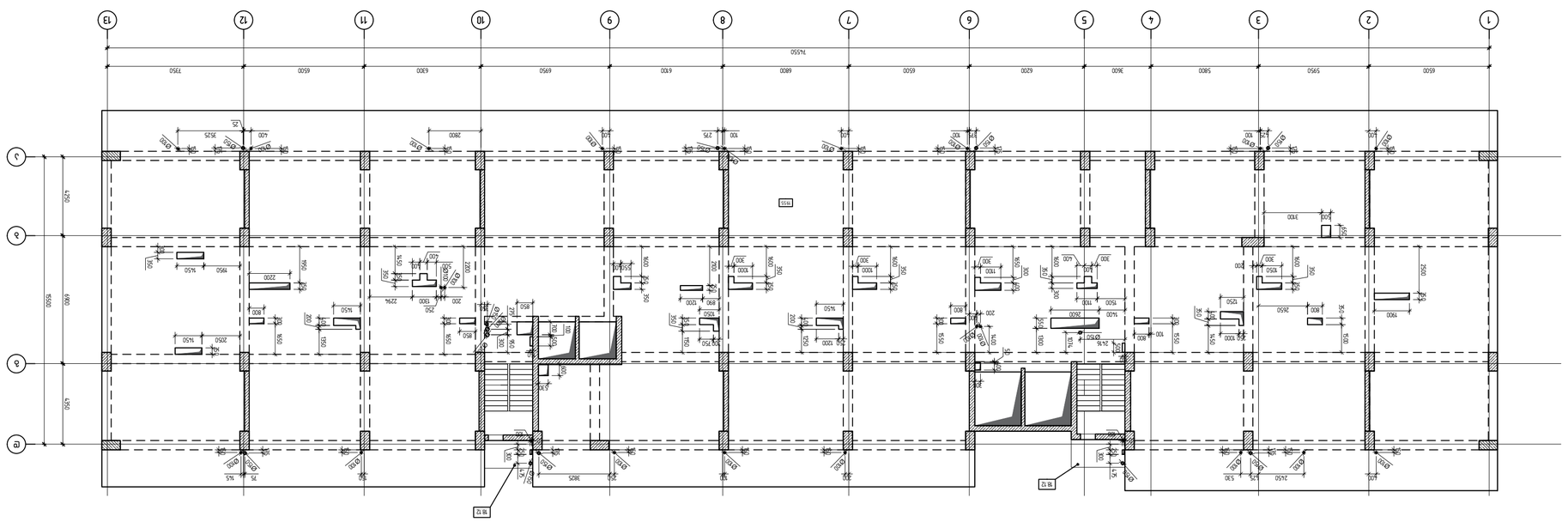

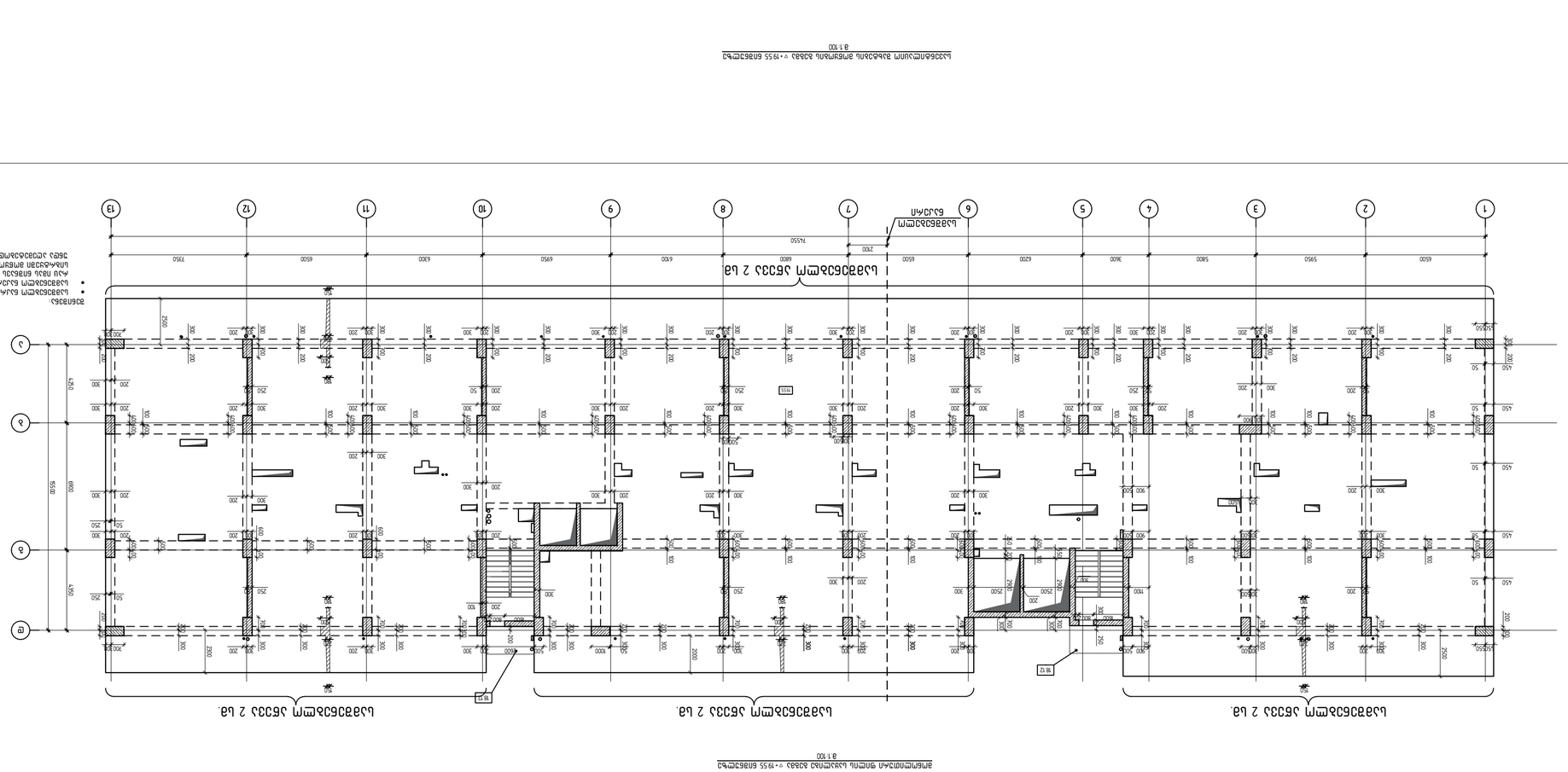

მონოლითური ფილის საყალიბე გეგმა ▽+22.70 ნიშნულზე
მ.1:100

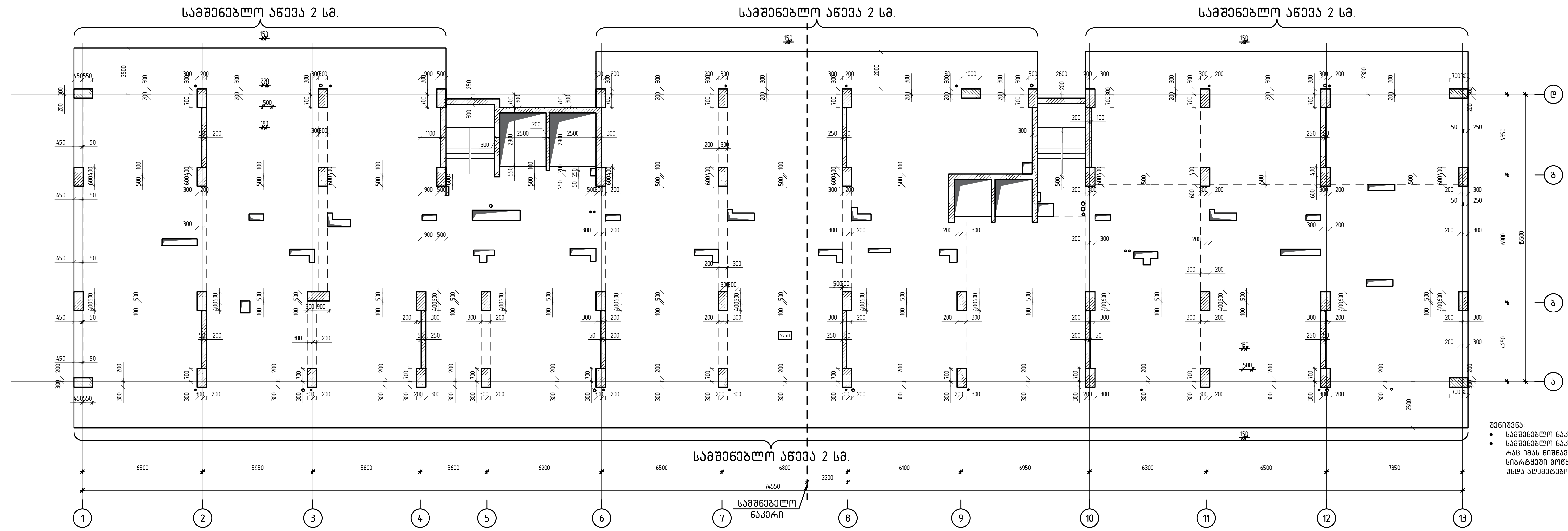

შენიშვნა:
- სამშენებლო ნაკერი მოეწყოს მალის მესამედში;
- სამშენებლო ნაკერი მოეწყოს მონაცვლეობით სართულებზე, რაც იმას ნიშნავს რომ არ დაიშვება ყველა ნაკერის ერთ სიბრტყეში მოწყობა, ნაკერის რაოდენობა ერთ სიბრტყეში არ უნდა აღემატებოდეს 50%;

სავენტილაციო შახტების მოწყობის გეგმა ▽+22.70 ნიშნულზე
მ.1:100

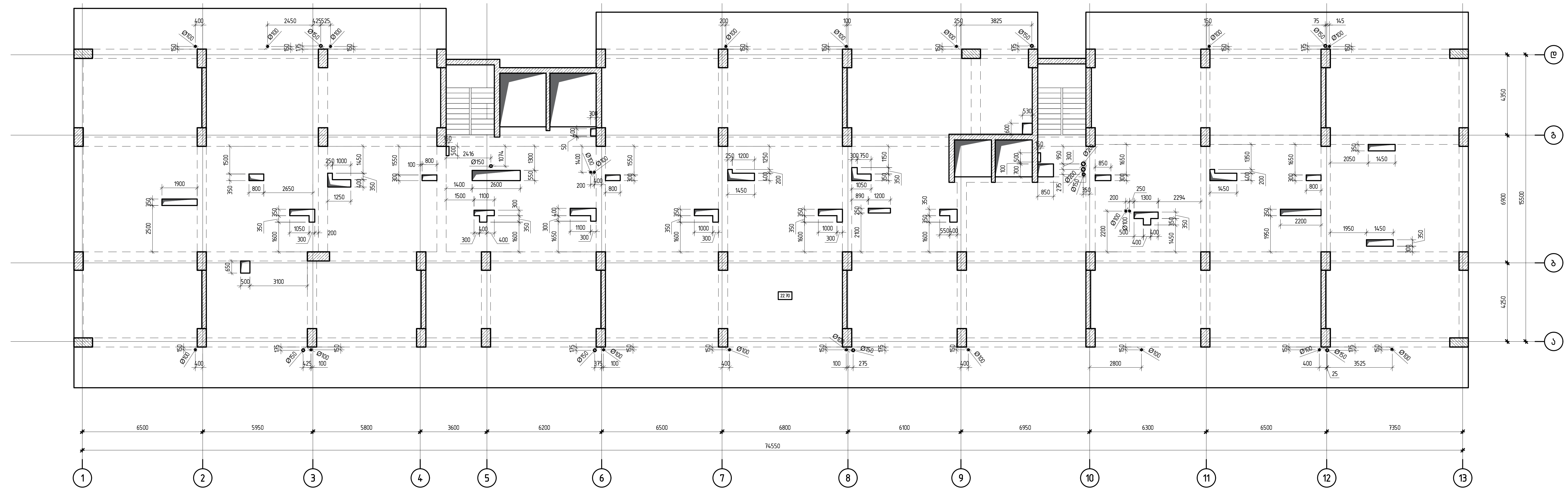

თბილისი / 2023 წელი

ფაილის სახელი:

KEYPLAN:

ყოველი შემდეგი რევიზია აუქმებს წინა რევიზიას

პროექტის სტატუსი:
სამშენებლო დოკუმენტაცია

რევიზია

რევ.	თარიღი	აღწერილობა	დამტკ.

შენიშვნები:

მისამართი:
ქ. თბილისი, ნუცუბიძის ფერდობი, IV მკრ, კორ 36-ს მიმდებარედ(ნაკვ 08/016)

დამკვეთი:

თანამდებობა	სახელი გვარი	ხელმოწერა
პროექტის მენეჯერი		
დამტკიცებულია: დამკვეთის მიერ		

შემსრულებელი:
შპს "ქიუ ინჟინეარინგი"

მისამართი :
ქ.თბილისი ა.ბაქრაძის №7 ბინა №6

შპს "ქიუ ინჟინერინგის" პროფესიული პასუხისმგებლობის მზღვეველია სს "დაზღვევის საერთაშორისო კომპანია ირაო" (პ/ნ №PFL 417/21)

თანამდებობა	სახელი გვარი	ხელმოწერა
დირექტორი	დ.ქევანიშვილი	
საპროექტო ჯგუფის უფროსი	ო. ილიუხინი	
პროექტის მთ. კონსტრუქტორი	რ.თოიძე	
შეასრულა	რ.თოიძე	

პროექტის სახელწოდება:
მრავალბინიანი საცხოვრებელი სახლი

პროექტის სტადია:
ახალი მშენებლობა

პროექტის ნაწილი:
კონსტრუქცია

ფორმატი	ნახაზის დასახელება:
A2	
სტადია	
მ.პ.	მონოლითური ფილის საყალიბე გეგმა ▽+22.70 ნიშნულზე
თარიღი	
27/12/2024	
მასშტაბი	
1:200	

რევიზია:	ნახაზის ნომერი:	ფურც. საერთო რაოდენობა
R3	კ-2.10	

ΠΙΔΝΕΠΛΗ / 2023 ϬΣΠΝ	
ϕΔΛΠΕΠΛ Ь∆Ь∂ΣΠΝ:	
KEYPLAN:	

ΠΙΔΝΕΠΛΗ ΔΛΠΕΠΛΗ ΔΕΡΔΕΔΕΔΕΔΛΠ	Ь∆Ь∂ΣΠΝ ΔΔΔΠ	ΔΕΔΕΠΝ ΔΔΔΠ	ΔΕΔΕΠΝ ΔΔΔΠ
ΔΕΔΕΔΕΔΛΠΕΠΛΗ ΔΕΡΔΕΔΕΔΕΔΛΠ			
ΔΕΔΕΔΕΔΛΠΕΠΛΗ ΔΕΡΔΕΔΕΔΕΔΛΠ			

ΔΠΔΛΠΕΠΛΗ ΔΕΡΔΕΔΕΔΕΔΛΠ ΔΕΔΕΔΕΔΕΔΛΠ ΔΕΔΕΔΕΔΕΔΛΠ ΔΕΔΕΔΕΔΕΔΛΠ

ΔΕΔΕΔΕ

ანსამბლი, ცვლილება, ტექნიკური ზედამხედველობა, IV ჯგუფი, კონსტრუქციული ნაწილი 36-ს (ნახ. 08/016)

ავტორი:

ტექნიკური ზედამხედველობა			
არქიტექტურული ნაწილი			
კონსტრუქციული ნაწილი			
ელექტრომოწყობილობა			

ტექნიკური ზედამხედველობა:

შპს "ენერგოსაინჟინირინგი"
ი/მ ალექსანდრე ჯაფარიძის ქუჩა №7
ბინა №6

engineering

შპს "ენერგოსაინჟინირინგი"
ელექტრომოწყობილობის, ტექნიკური ზედამხედველობის და არქიტექტურული ნაწილის პროექტების ავტორი
(ა/ნ №PFL 473/21)

ელექტრომომარაგება	ნ.ლომთათიძე		
ელექტრომოწყობილობა	ნ.ლომთათიძე		
არქიტექტურული ნაწილი	ნ.ლომთათიძე		
კონსტრუქციული ნაწილი	ნ.ლომთათიძე		
ტექნიკური ზედამხედველობა	ნ.ლომთათიძე		

პროექტის ხელმძღვანელი:

პროექტის მთავარი ინჟინერი:

ნახაზის დასახელება:

ანსამბლი, ცვლილება, ტექნიკური ზედამხედველობა, IV ჯგუფი, კონსტრუქციული ნაწილი 36-ს (ნახ. 08/016)

მასშტაბი	სტადია	ლისტი	ლისტების რაოდენობა

ნახაზის №:

ცვლილების №1	06.06.2023		
ცვლილების №2	27.07.2024		
ცვლილების №3	08.08.2024		
ცვლილების №4	27.08.2024		

ანსამბლი ფილტრაციული ბალიშით, ფილტრაციული ბალიშის ქვეშ ბეტონის მომზადება, ფილტრაციული ბალიშის ზედა ნაწილის ბეტონის მომზადება, ანსამბლის ტერიტორიის ასფალტის საფარი, ანსამბლის ტერიტორიის ბეტონის საფარი, ანსამბლის ტერიტორიის ბეტონის ბორდიურები, ანსამბლის ტერიტორიის ბეტონის ბორდიურების ქვეშ ბეტონის მომზადება

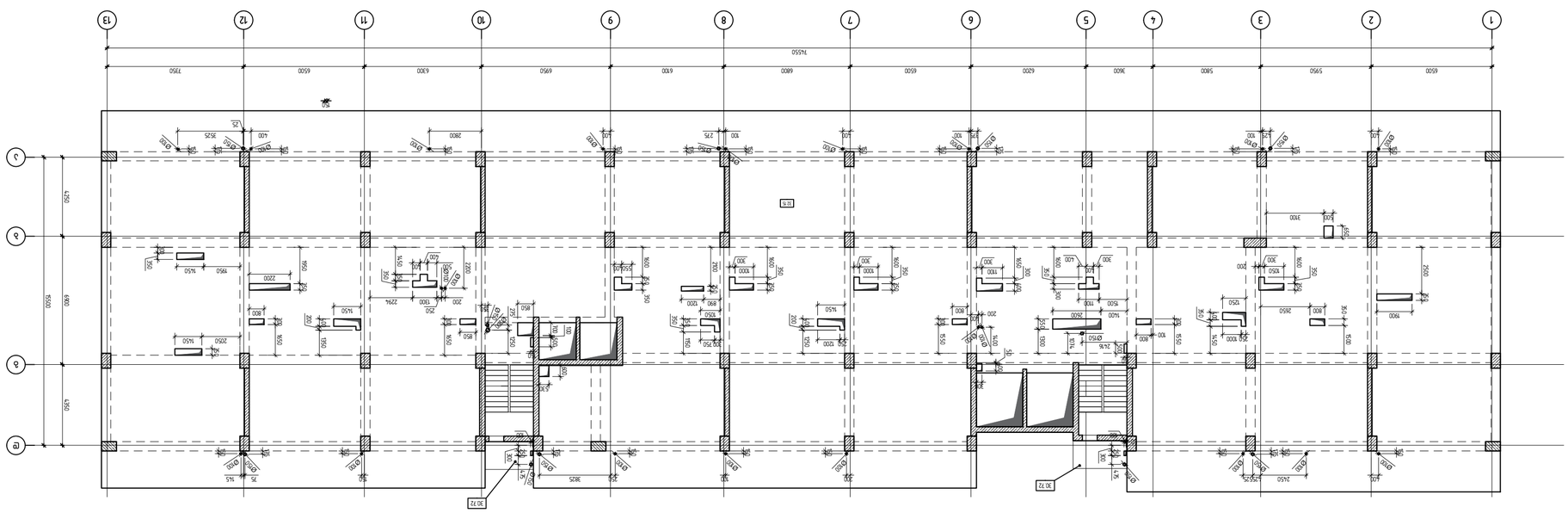

Блок 2 Ось 1-13 / А-Д

Фундаментная плита

KEYPLAN:

Изм.	Кол.уч.	Лист	№ док.	Подпись	Дата
ГИП	Ефремов				
Нач.отд.	Ефремов				
Разработал	Ефремов				
Н.контр.	Ефремов				

Заказчик: ООО "СЗ Экспедиционная 7"

Объект: Жилой дом № 7 в квартале ул. Адмирала Ушакова, ул. Экспедиционная, г. Мурманск

Стадия | Лист | Листов

Р | 1 | 1

Раздел: Конструкции железобетонные монолитные

Фундаментная плита

Формат А3

Инв.№ подл. | Подпись и дата | Взам.инв.№

Блок 2 Ось 1-13 / А-Д

Фундаментная плита

Масштаб 1:100

Примечания:

1. Все размеры и отметки уточнять по месту.
2. Все работы выполнять в соответствии с требованиями СП 70.13330.2012 "Несущие и ограждающие конструкции" Актуализированная редакция СНиП 3.03.01-87 (с Изменениями N 1, 2, 3, 4).
3. Бетонирование производить с соблюдением требований СП 63.13330.2012 "Бетонные и железобетонные конструкции. Основные положения" Актуализированная редакция СНиП 52-01-2003 (с Изменениями N 1).
4. Бетонирование производить с соблюдением требований ГОСТ 7473-2010 "Смеси бетонные. Технические условия" (с Изменением N 1).
5. Бетонирование производить с соблюдением требований ГОСТ 26633-2015 "Бетоны тяжелые и мелкозернистые. Технические условия" (с Изменением N 1).
6. Бетонирование производить с соблюдением требований ГОСТ 18105-2010 "Бетоны. Правила контроля и оценки прочности" (с Изменением N 1).
7. Бетонирование производить с соблюдением требований ГОСТ 10181-2014 "Смеси бетонные. Методы испытаний" (с Изменением N 1).
8. Бетонирование производить с соблюдением требований ГОСТ 10180-2012 "Бетоны. Методы определения прочности по контрольным образцам" (с Изменением N 1).
9. Бетонирование производить с соблюдением требований ГОСТ 22690-2015 "Бетоны. Определение прочности механическими методами неразрушающего контроля" (с Изменением N 1).
10. Бетонирование производить с соблюдением требований ГОСТ 17624-2012 "Бетоны. Ультразвуковой метод определения прочности" (с Изменением N 1).
11. Бетонирование производить с соблюдением требований ГОСТ 18105-2010 "Бетоны. Правила контроля и оценки прочности" (с Изменением N 1).
12. Бетонирование производить с соблюдением требований ГОСТ 10181-2014 "Смеси бетонные. Методы испытаний" (с Изменением N 1).
13. Бетонирование производить с соблюдением требований ГОСТ 10180-2012 "Бетоны. Методы определения прочности по контрольным образцам" (с Изменением N 1).
14. Бетонирование производить с соблюдением требований ГОСТ 22690-2015 "Бетоны. Определение прочности механическими методами неразрушающего контроля" (с Изменением N 1).
15. Бетонирование производить с соблюдением требований ГОСТ 17624-2012 "Бетоны. Ультразвуковой метод определения прочности" (с Изменением N 1).

Ведомость ссылочных и прилагаемых документов:

Обозначение	Наименование	Примечание
	Ссылочные документы	
ГОСТ 7473-2010	Смеси бетонные. Технические условия	
ГОСТ 26633-2015	Бетоны тяжелые и мелкозернистые. Технические условия	
ГОСТ 18105-2010	Бетоны. Правила контроля и оценки прочности	
ГОСТ 10181-2014	Смеси бетонные. Методы испытаний	
ГОСТ 10180-2012	Бетоны. Методы определения прочности по контрольным образцам	
ГОСТ 22690-2015	Бетоны. Определение прочности механическими методами неразрушающего контроля	
ГОСТ 17624-2012	Бетоны. Ультразвуковой метод определения прочности	
	Прилагаемые документы	
	Фундаментная плита	

Ведомость рабочих чертежей основного комплекта:

Марка	Наименование	Примечание
КЖ	Фундаментная плита	

Ведомость элементов:

Марка	Эскиз	Сечение	Кол.	Масса	Примечание
Ф1		1000x500	12	1.25	
Ф2		1200x500	8	1.50	
Ф3		1500x500	6	1.88	
Ф4		2000x500	4	2.50	
Ф5		2500x500	2	3.13	
Ф6		3000x500	2	3.75	
Ф7		3500x500	1	4.38	
Ф8		4000x500	1	5.00	
Ф9		4500x500	1	5.63	
Ф10		5000x500	1	6.25	
Ф11		5500x500	1	6.88	
Ф12		6000x500	1	7.50	
Ф13		6500x500	1	8.13	
Ф14		7000x500	1	8.75	
Ф15		7500x500	1	9.38	
Ф16		8000x500	1	10.00	
Ф17		8500x500	1	10.63	
Ф18		9000x500	1	11.25	
Ф19		9500x500	1	11.88	
Ф20		10000x500	1	12.50	

Спецификация элементов:

Марка	Обозначение	Наименование	Кол.	Масса	Примечание
Ф1		1000x500	12	1.25	
Ф2		1200x500	8	1.50	
Ф3		1500x500	6	1.88	
Ф4		2000x500	4	2.50	
Ф5		2500x500	2	3.13	
Ф6		3000x500	2	3.75	
Ф7		3500x500	1	4.38	
Ф8		4000x500	1	5.00	
Ф9		4500x500	1	5.63	
Ф10		5000x500	1	6.25	
Ф11		5500x500	1	6.88	
Ф12		6000x500	1	7.50	
Ф13		6500x500	1	8.13	
Ф14		7000x500	1	8.75	
Ф15		7500x500	1	9.38	
Ф16		8000x500	1	10.00	
Ф17		8500x500	1	10.63	
Ф18		9000x500	1	11.25	
Ф19		9500x500	1	11.88	
Ф20		10000x500	1	12.50	

Заказчик: ООО "СЗ Экспедиционная 7"

Объект: Жилой дом № 7 в квартале ул. Адмирала Ушакова, ул. Экспедиционная, г. Мурманск

Стадия | Лист | Листов

Р | 1 | 1

engineering

ООО "ЭНЖИНИРИНГ"

Раздел: Конструкции железобетонные монолитные

Фундаментная плита

Формат А3

Инв.№ подл. | Подпись и дата | Взам.инв.№

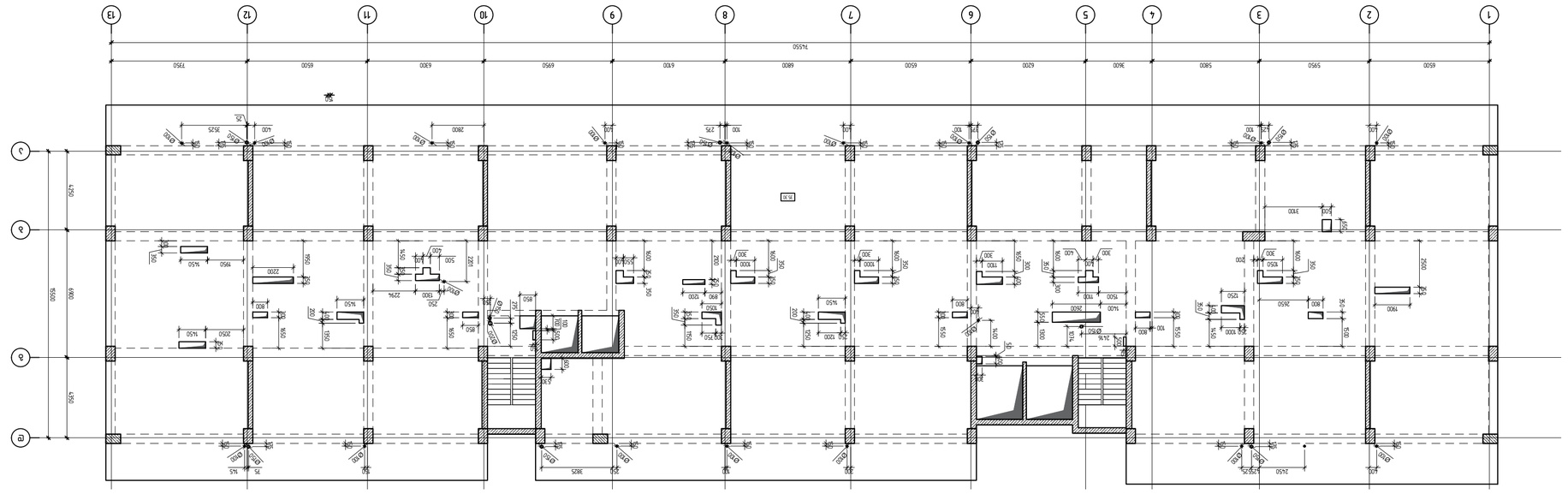

אגף מבנים, פיתוח ותכנון בע"מ
ת.ד. 1234, ירושלים 91012
טל: 02-5678900 פקס: 02-5678901

בית ספר יסודי "הגפן" ברחוב הרימון 7, שכונת הדקל, ירושלים

שלב: היתר בניה

קנה מידה: 1:100

תאריך: 15.03.2024

מספר תוכנית: ב-104

גרסה: 3

מהנדס: ד"ר יוסף אלמגור

מתכנן: אדר' שרה לוי-בנימין

רשיון מס': 41872

בדק: מיכאל רוזנברג

תאריך בדיקה: 12.03.2024

מספר שרטוט: ב-104-ג

שם השרטוט: חתך אורכי א-א

מספר גרסה: 3

הערות: כל המידות בס"מ אלא אם צוין אחרת

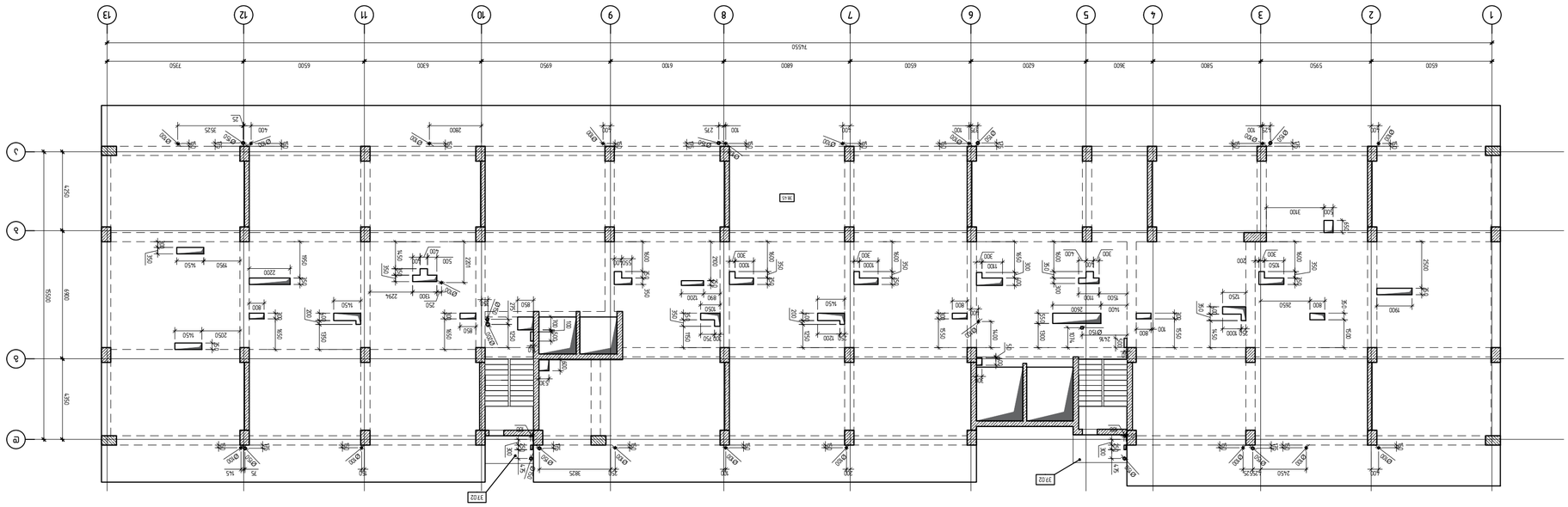

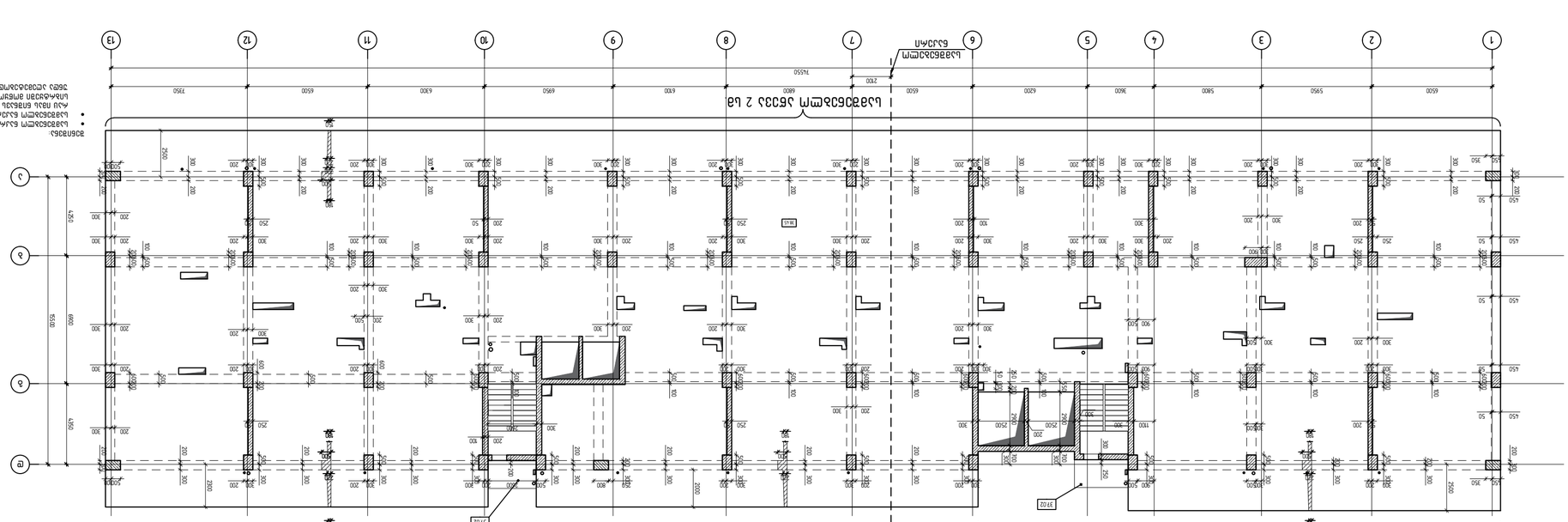

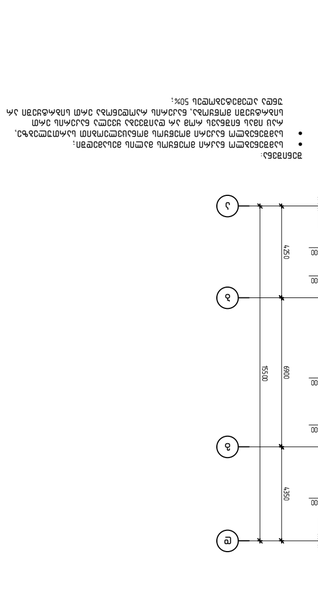

მონოლითური ფილის საყალიბე გეგმა ▿+41.60 ნიშნულზე
მ.1:100

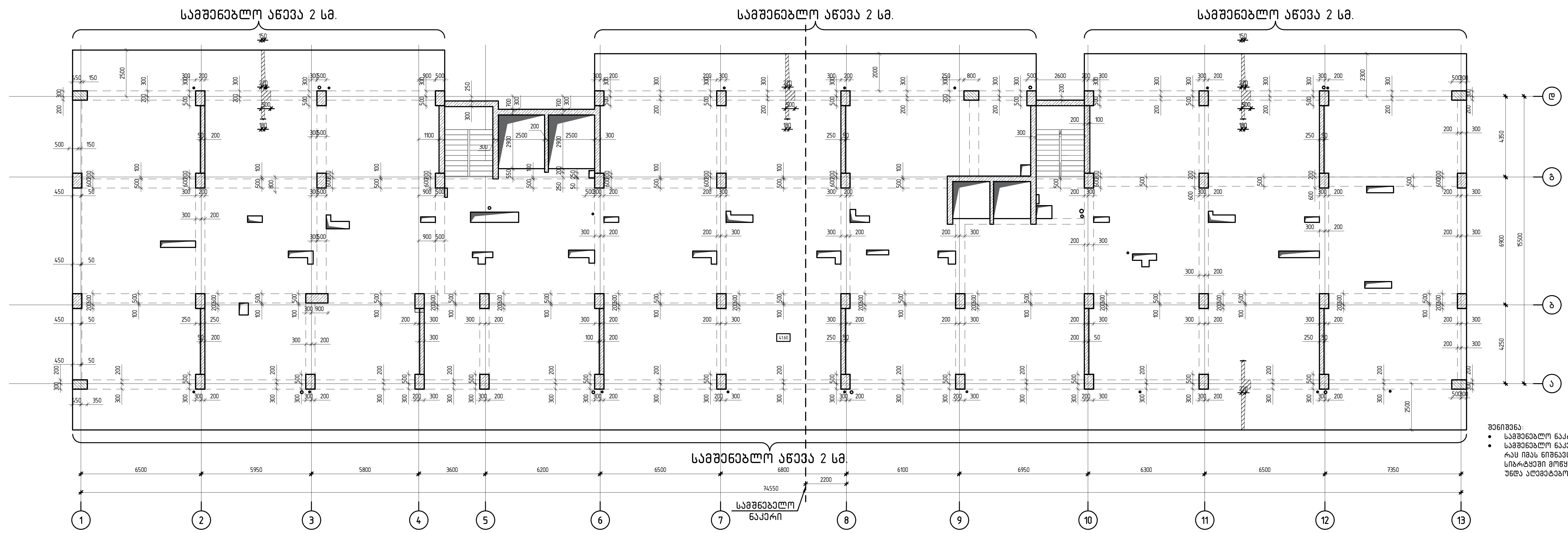

შენიშვნა:

- სამშენებლო ნაკრი მოეწყოს მალის მესამედში;
- სამშენებლო ნაკერი მოეწყოს მონაცვლეობით სართულებზე, რას იმას ნიშნავს რომ არ დაიშვება ყველა ნაკერის ერთ სიბრტყეში მოწყობა, ნაკერის რაოდენობა ერთ სიბრტყეში არ უნდა აღემატებოდეს 50%;

საუენტილაციო შახტების მოწყობის გეგმა ▿+41.60 ნიშნულზე
მ.1:100

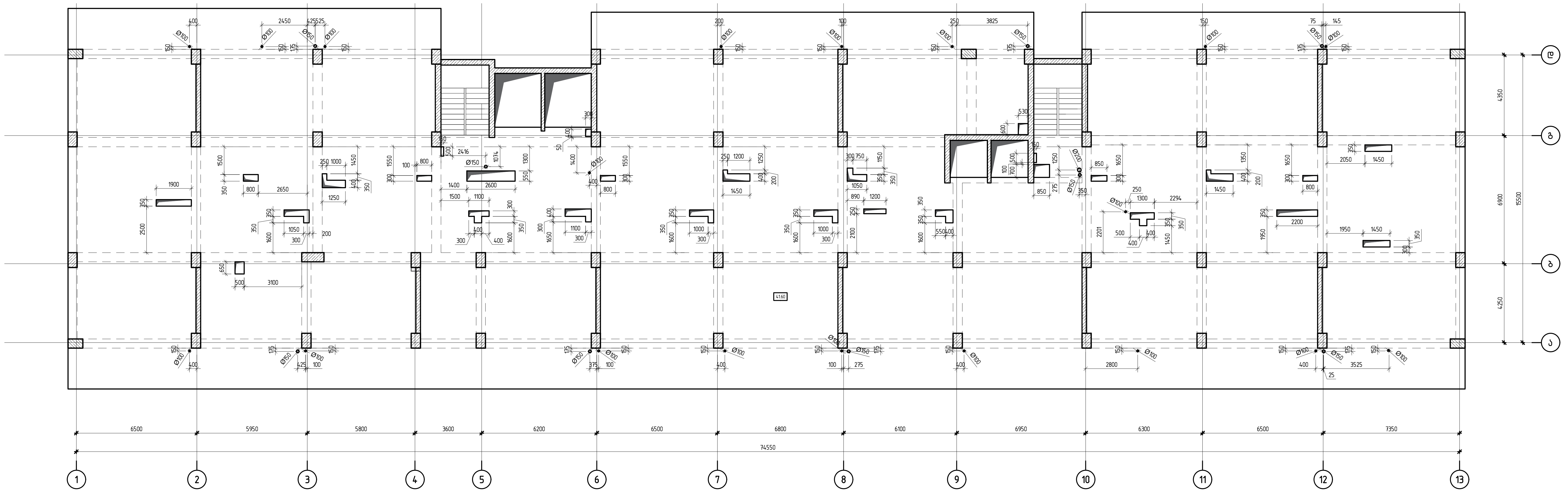

თბილისი / 2023 წელი

ფაილის სახელი:

KEYPLAN:

ყოველი შემდეგი რევიზია აუქმებს წინა რევიზიას

პროექტის სტატუსი:

სამშენებლო დოკუმენტაცია

რევიზია

რევ.	თარიღი	აღწერილობა	დამტკ.

შენიშვნები:

მისამართი:

ქ. თბილისი, ნუცუბიძის ფერდობი, IV მკრ, კორ 36-ს მიმდებარედ(ნაკვ 08/016)

დამკვეთი:

თანამდებობა	სახელი გვარი	ხელმოწერა
პროექტის მენეჯერი		
დამტკიცებულია: დამკვეთის მიერ		

შემსრულებელი:

შპს "ქიუ ენჟინეარინგი"

მისამართი :

ქ.თბილისი ა.ბაქრაძის №7 ბინა №6

შპს "ქიუ ენჟინერინგის" პროფესიული პასუხისმგებლობის მზღვეველია სს "დაზღვევის საერთაშორისო კომპანია ირაო" (პ/ნ №PFL 417/21)

თანამდებობა	სახელი გვარი	ხელმოწერა
დირექტორი	დ.ქევანიშვილი	
საპროექტო ჯგუფის უფროსი	ო. ილიუხინი	
პროექტის მთ. კონსტრუქტორი	რ.თოიძე	
შეასრულა	რ.თოიძე	

პროექტის სახელწოდება:

მრავალბინიანი საცხოვრებელი სახლი

პროექტის სტადია:

ახალი მშენებლობა

პროექტის ნაწილი:

კონსტრუქცია

ფორმატი A2	ნახაზის დასახელება:
სტადია მ.პ.	მონოლითური ფილის საყალიბე გეგმა ▿+41.60 ნიშნულზე
თარიღი 27/12/2024	
მასშტაბი 1:200	
რევიზია: R3	ნახაზის ნომერი: ქ-2.16
	ფურც. საერთო რაოდენობა

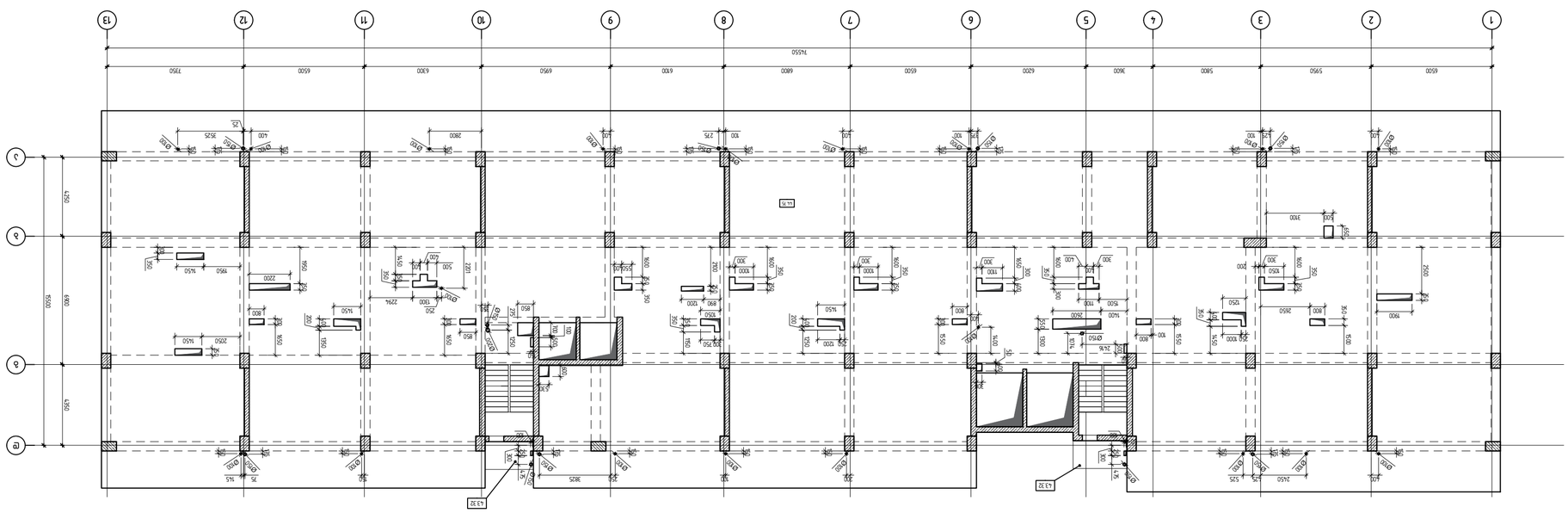

Схема расположения элементов лестниц. Отм. 0.000 ÷ +44.75 для секций 2,3,4,5,6,7,8,9,10,11,12,13

М 1:100

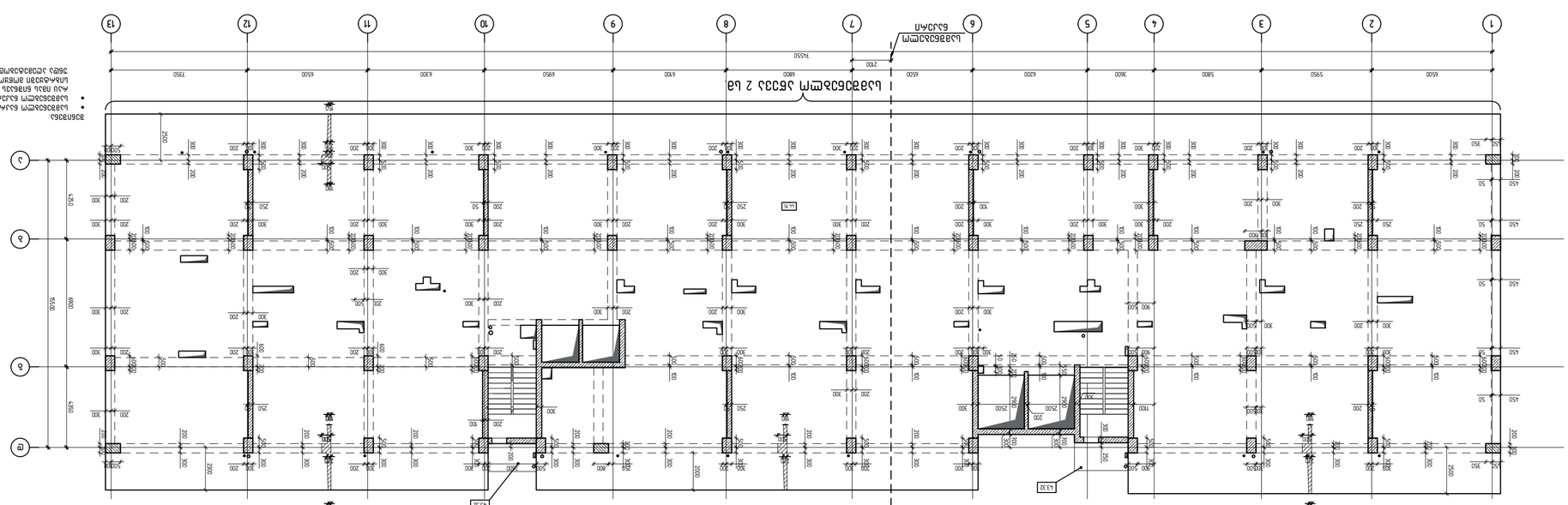

Схема расположения элементов лестниц. Отм. +44.75 для секций 2,3,4,5,6,7,8,9,10,11,12,13

М 1:100

Примечания:

1. Все размеры даны в мм, если не указано иное.
2. Все размеры уточнять по месту.
3. Перед началом работ проверить все размеры по месту.
4. Все работы выполнять в соответствии с требованиями СП 70.13330.2012 "Несущие и ограждающие конструкции".
5. Все работы выполнять в соответствии с требованиями СП 48.13330.2019 "Организация строительства".
6. Все работы выполнять в соответствии с требованиями СП 49.13330.2010 "Безопасность труда в строительстве".
7. Все работы выполнять в соответствии с требованиями СП 71.13330.2017 "Изоляционные и отделочные покрытия".
8. Все работы выполнять в соответствии с требованиями СП 73.13330.2016 "Внутренние санитарно-технические системы".
9. Все работы выполнять в соответствии с требованиями СП 74.13330.2011 "Отопление, вентиляция и кондиционирование".
10. Все работы выполнять в соответствии с требованиями СП 75.13330.2011 "Газораспределительные системы".
11. Все работы выполнять в соответствии с требованиями СП 76.13330.2016 "Электротехнические устройства".
12. Все работы выполнять в соответствии с требованиями СП 77.13330.2016 "Автоматизация технологических процессов".
13. Все работы выполнять в соответствии с требованиями СП 78.13330.2012 "Автомобильные дороги".
14. Все работы выполнять в соответствии с требованиями СП 79.13330.2012 "Мосты и трубы".
15. Все работы выполнять в соответствии с требованиями СП 80.13330.2016 "Гидротехнические сооружения".
16. Все работы выполнять в соответствии с требованиями СП 81.13330.2016 "Железнодорожный путь".
17. Все работы выполнять в соответствии с требованиями СП 82.13330.2016 "Благоустройство территорий".
18. Все работы выполнять в соответствии с требованиями СП 83.13330.2016 "Безопасность труда в строительстве".
19. Все работы выполнять в соответствии с требованиями СП 84.13330.2016 "Безопасность труда в строительстве".
20. Все работы выполнять в соответствии с требованиями СП 85.13330.2016 "Безопасность труда в строительстве".
21. Все работы выполнять в соответствии с требованиями СП 86.13330.2016 "Безопасность труда в строительстве".
22. Все работы выполнять в соответствии с требованиями СП 87.13330.2016 "Безопасность труда в строительстве".
23. Все работы выполнять в соответствии с требованиями СП 88.13330.2016 "Безопасность труда в строительстве".
24. Все работы выполнять в соответствии с требованиями СП 89.13330.2016 "Безопасность труда в строительстве".
25. Все работы выполнять в соответствии с требованиями СП 90.13330.2016 "Безопасность труда в строительстве".
26. Все работы выполнять в соответствии с требованиями СП 91.13330.2016 "Безопасность труда в строительстве".
27. Все работы выполнять в соответствии с требованиями СП 92.13330.2016 "Безопасность труда в строительстве".
28. Все работы выполнять в соответствии с требованиями СП 93.13330.2016 "Безопасность труда в строительстве".
29. Все работы выполнять в соответствии с требованиями СП 94.13330.2016 "Безопасность труда в строительстве".
30. Все работы выполнять в соответствии с требованиями СП 95.13330.2016 "Безопасность труда в строительстве".
31. Все работы выполнять в соответствии с требованиями СП 96.13330.2016 "Безопасность труда в строительстве".
32. Все работы выполнять в соответствии с требованиями СП 97.13330.2016 "Безопасность труда в строительстве".
33. Все работы выполнять в соответствии с требованиями СП 98.13330.2016 "Безопасность труда в строительстве".
34. Все работы выполнять в соответствии с требованиями СП 99.13330.2016 "Безопасность труда в строительстве".
35. Все работы выполнять в соответствии с требованиями СП 100.13330.2016 "Безопасность труда в строительстве".
36. Все работы выполнять в соответствии с требованиями СП 101.13330.2016 "Безопасность труда в строительстве".
37. Все работы выполнять в соответствии с требованиями СП 102.13330.2016 "Безопасность труда в строительстве".
38. Все работы выполнять в соответствии с требованиями СП 103.13330.2016 "Безопасность труда в строительстве".
39. Все работы выполнять в соответствии с требованиями СП 104.13330.2016 "Безопасность труда в строительстве".
40. Все работы выполнять в соответствии с требованиями СП 105.13330.2016 "Безопасность труда в строительстве".
41. Все работы выполнять в соответствии с требованиями СП 106.13330.2016 "Безопасность труда в строительстве".
42. Все работы выполнять в соответствии с требованиями СП 107.13330.2016 "Безопасность труда в строительстве".
43. Все работы выполнять в соответствии с требованиями СП 108.13330.2016 "Безопасность труда в строительстве".
44. Все работы выполнять в соответствии с требованиями СП 109.13330.2016 "Безопасность труда в строительстве".
45. Все работы выполнять в соответствии с требованиями СП 110.13330.2016 "Безопасность труда в строительстве".
46. Все работы выполнять в соответствии с требованиями СП 111.13330.2016 "Безопасность труда в строительстве".
47. Все работы выполнять в соответствии с требованиями СП 112.13330.2016 "Безопасность труда в строительстве".
48. Все работы выполнять в соответствии с требованиями СП 113.13330.2016 "Безопасность труда в строительстве".
49. Все работы выполнять в соответствии с требованиями СП 114.13330.2016 "Безопасность труда в строительстве".
50. Все работы выполнять в соответствии с требованиями СП 115.13330.2016 "Безопасность труда в строительстве".

Ведомость ссылочных и прилагаемых документов

Обозначение	Наименование	Примечание
ГОСТ 23279-2012	Сетки арматурные сварные для железобетонных конструкций и изделий. Общие технические условия	
ГОСТ 6727-80	Проволока из низкоуглеродистой холоднотянутой стали для армирования железобетонных конструкций. Технические условия	
ГОСТ 10922-2012	Арматурные и закладные изделия сварные, соединения сварные арматуры и закладных изделий железобетонных конструкций. Общие технические условия	
ГОСТ 14098-2014	Соединения сварные арматуры и закладных изделий железобетонных конструкций. Типы, конструкция и размеры	
ГОСТ 5781-82	Сталь горячекатаная для армирования железобетонных конструкций. Технические условия	
ГОСТ 23118-2012	Конструкции стальные строительные. Общие технические условия	
ГОСТ 27772-2015	Прокат для стальных строительных конструкций. Общие технические условия	
ГОСТ 8240-97	Швеллеры стальные горячекатаные. Сортамент	
ГОСТ 8509-93	Уголки стальные горячекатаные равнополочные. Сортамент	
ГОСТ 8510-86	Уголки стальные горячекатаные неравнополочные. Сортамент	
ГОСТ 8568-77	Листы стальные просечно-вытяжные. Технические условия	
ГОСТ 19903-2015	Прокат листовой горячекатаный. Сортамент	
ГОСТ 19904-90	Прокат листовой холоднокатаный. Сортамент	
ГОСТ 24045-2016	Профили стальные листовые гнутые с трапециевидными гофрами для строительства. Технические условия	
ГОСТ 24379.0-2012	Болты фундаментные. Общие технические условия	
ГОСТ 24379.1-2012	Болты фундаментные. Конструкция и размеры	
ГОСТ 30245-2003	Профили стальные гнутые замкнутые сварные квадратные и прямоугольные для строительных конструкций. Технические условия	
ГОСТ 31174-2003	Профили стальные гнутые замкнутые сварные круглые для строительных конструкций. Технические условия	
ГОСТ 34028-2016	Прокат арматурный для железобетонных конструкций. Технические условия	
ГОСТ 34347-2017	Конструкции стальные строительные. Термины и определения	
ГОСТ 34642-2019	Конструкции стальные строительные. Технические условия	
ГОСТ 34643-2019	Конструкции стальные строительные. Правила монтажа	
ГОСТ 34644-2019	Конструкции стальные строительные. Правила приемки	
ГОСТ 34645-2019	Конструкции стальные строительные. Правила транспортирования, хранения и консервации	
ГОСТ 34646-2019	Конструкции стальные строительные. Правила эксплуатации	
ГОСТ 34647-2019	Конструкции стальные строительные. Правила ремонта	
ГОСТ 34648-2019	Конструкции стальные строительные. Правила усиления	
ГОСТ 34649-2019	Конструкции стальные строительные. Правила реконструкции	
ГОСТ 34650-2019	Конструкции стальные строительные. Правила демонтажа	
ГОСТ 34651-2019	Конструкции стальные строительные. Правила утилизации	
ГОСТ 34652-2019	Конструкции стальные строительные. Правила испытаний	
ГОСТ 34653-2019	Конструкции стальные строительные. Правила контроля качества	
ГОСТ 34654-2019	Конструкции стальные строительные. Правила приемки	
ГОСТ 34655-2019	Конструкции стальные строительные. Правила транспортирования, хранения и консервации	
ГОСТ 34656-2019	Конструкции стальные строительные. Правила эксплуатации	
ГОСТ 34657-2019	Конструкции стальные строительные. Правила ремонта	
ГОСТ 34658-2019	Конструкции стальные строительные. Правила усиления	
ГОСТ 34659-2019	Конструкции стальные строительные. Правила реконструкции	
ГОСТ 34660-2019	Конструкции стальные строительные. Правила демонтажа	
ГОСТ 34661-2019	Конструкции стальные строительные. Правила утилизации	
ГОСТ 34662-2019	Конструкции стальные строительные. Правила испытаний	
ГОСТ 34663-2019	Конструкции стальные строительные. Правила контроля качества	
ГОСТ 34664-2019	Конструкции стальные строительные. Правила приемки	
ГОСТ 34665-2019	Конструкции стальные строительные. Правила транспортирования, хранения и консервации	
ГОСТ 34666-2019	Конструкции стальные строительные. Правила эксплуатации	
ГОСТ 34667-2019	Конструкции стальные строительные. Правила ремонта	
ГОСТ 34668-2019	Конструкции стальные строительные. Правила усиления	
ГОСТ 34669-2019	Конструкции стальные строительные. Правила реконструкции	
ГОСТ 34670-2019	Конструкции стальные строительные. Правила демонтажа	
ГОСТ 34671-2019	Конструкции стальные строительные. Правила утилизации	
ГОСТ 34672-2019	Конструкции стальные строительные. Правила испытаний	
ГОСТ 34673-2019	Конструкции стальные строительные. Правила контроля качества	
ГОСТ 34674-2019	Конструкции стальные строительные. Правила приемки	
ГОСТ 34675-2019	Конструкции стальные строительные. Правила транспортирования, хранения и консервации	
ГОСТ 34676-2019	Конструкции стальные строительные. Правила эксплуатации	
ГОСТ 34677-2019	Конструкции стальные строительные. Правила ремонта	
ГОСТ 34678-2019	Конструкции стальные строительные. Правила усиления	
ГОСТ 34679-2019	Конструкции стальные строительные. Правила реконструкции	
ГОСТ 34680-2019	Конструкции стальные строительные. Правила демонтажа	
ГОСТ 34681-2019	Конструкции стальные строительные. Правила утилизации	
ГОСТ 34682-2019	Конструкции стальные строительные. Правила испытаний	
ГОСТ 34683-2019	Конструкции стальные строительные. Правила контроля качества	
ГОСТ 34684-2019	Конструкции стальные строительные. Правила приемки	
ГОСТ 34685-2019	Конструкции стальные строительные. Правила транспортирования, хранения и консервации	
ГОСТ 34686-2019	Конструкции стальные строительные. Правила эксплуатации	
ГОСТ 34687-2019	Конструкции стальные строительные. Правила ремонта	
ГОСТ 34688-2019	Конструкции стальные строительные. Правила усиления	
ГОСТ 34689-2019	Конструкции стальные строительные. Правила реконструкции	
ГОСТ 34690-2019	Конструкции стальные строительные. Правила демонтажа	
ГОСТ 34691-2019	Конструкции стальные строительные. Правила утилизации	
ГОСТ 34692-2019	Конструкции стальные строительные. Правила испытаний	
ГОСТ 34693-2019	Конструкции стальные строительные. Правила контроля качества	
ГОСТ 34694-2019	Конструкции стальные строительные. Правила приемки	
ГОСТ 34695-2019	Конструкции стальные строительные. Правила транспортирования, хранения и консервации	
ГОСТ 34696-2019	Конструкции стальные строительные. Правила эксплуатации	
ГОСТ 34697-2019	Конструкции стальные строительные. Правила ремонта	
ГОСТ 34698-2019	Конструкции стальные строительные. Правила усиления	
ГОСТ 34699-2019	Конструкции стальные строительные. Правила реконструкции	
ГОСТ 34700-2019	Конструкции стальные строительные. Правила демонтажа	
ГОСТ 34701-2019	Конструкции стальные строительные. Правила утилизации	
ГОСТ 34702-2019	Конструкции стальные строительные. Правила испытаний	
ГОСТ 34703-2019	Конструкции стальные строительные. Правила контроля качества	
ГОСТ 34704-2019	Конструкции стальные строительные. Правила приемки	
ГОСТ 34705-2019	Конструкции стальные строительные. Правила транспортирования, хранения и консервации	
ГОСТ 34706-2019	Конструкции стальные строительные. Правила эксплуатации	
ГОСТ 34707-2019	Конструкции стальные строительные. Правила ремонта	
ГОСТ 34708-2019	Конструкции стальные строительные. Правила усиления	
ГОСТ 34709-2019	Конструкции стальные строительные. Правила реконструкции	
ГОСТ 34710-2019	Конструкции стальные строительные. Правила демонтажа	
ГОСТ 34711-2019	Конструкции стальные строительные. Правила утилизации	
ГОСТ 34712-2019	Конструкции стальные строительные. Правила испытаний	
ГОСТ 34713-2019	Конструкции стальные строительные. Правила контроля качества	
ГОСТ 34714-2019	Конструкции стальные строительные. Правила приемки	
ГОСТ 34715-2019	Конструкции стальные строительные. Правила транспортирования, хранения и консервации	
ГОСТ 34716-2019	Конструкции стальные строительные. Правила эксплуатации	
ГОСТ 34717-2019	Конструкции стальные строительные. Правила ремонта	
ГОСТ 34718-2019	Конструкции стальные строительные. Правила усиления	
ГОСТ 34719-2019	Конструкции стальные строительные. Правила реконструкции	
ГОСТ 34720-2019	Конструкции стальные строительные. Правила демонтажа	
ГОСТ 34721-2019	Конструкции стальные строительные. Правила утилизации	
ГОСТ 34722-2019	Конструкции стальные строительные. Правила испытаний	
ГОСТ 34723-2019	Конструкции стальные строительные. Правила контроля качества	
ГОСТ 34724-2019	Конструкции стальные строительные. Правила приемки	
ГОСТ 34725-2019	Конструкции стальные строительные. Правила транспортирования, хранения и консервации	
ГОСТ 34726-2019	Конструкции стальные строительные. Правила эксплуатации	
ГОСТ 34727-2019	Конструкции стальные строительные. Правила ремонта	
ГОСТ 34728-2019	Конструкции стальные строительные. Правила усиления	
ГОСТ 34729-2019	Конструкции стальные строительные. Правила реконструкции	
ГОСТ 34730-2019	Конструкции стальные строительные. Правила демонтажа	
ГОСТ 34731-2019	Конструкции стальные строительные. Правила утилизации	
ГОСТ 34732-2019	Конструкции стальные строительные. Правила испытаний	
ГОСТ 34733-2019	Конструкции стальные строительные. Правила контроля качества	
ГОСТ 34734-2019	Конструкции стальные строительные. Правила приемки	
ГОСТ 34735-2019	Конструкции стальные строительные. Правила транспортирования, хранения и консервации	
ГОСТ 34736-2019	Конструкции стальные строительные. Правила эксплуатации	
ГОСТ 34737-2019	Конструкции стальные строительные. Правила ремонта	
ГОСТ 34738-2019	Конструкции стальные строительные. Правила усиления	
ГОСТ 34739-2019	Конструкции стальные строительные. Правила реконструкции	
ГОСТ 34740-2019	Конструкции стальные строительные. Правила демонтажа	
ГОСТ 34741-2019	Конструкции стальные строительные. Правила утилизации	
ГОСТ 34742-2019	Конструкции стальные строительные. Правила испытаний	
ГОСТ 34743-2019	Конструкции стальные строительные. Правила контроля качества	
ГОСТ 34744-2019	Конструкции стальные строительные. Правила приемки	
ГОСТ 34745-2019	Конструкции стальные строительные. Правила транспортирования, хранения и консервации	
ГОСТ 34746-2019	Конструкции стальные строительные. Правила эксплуатации	
ГОСТ 34747-2019	Конструкции стальные строительные. Правила ремонта	
ГОСТ 34748-2019	Конструкции стальные строительные. Правила усиления	
ГОСТ 34749-2019	Конструкции стальные строительные. Правила реконструкции	
ГОСТ 34750-2019	Конструкции стальные строительные. Правила демонтажа	
ГОСТ 34751-2019	Конструкции стальные строительные. Правила утилизации	
ГОСТ 34752-2019	Конструкции стальные строительные. Правила испытаний	
ГОСТ 34753-2019	Конструкции стальные строительные. Правила контроля качества	
ГОСТ 34754-2019	Конструкции стальные строительные. Правила приемки	
ГОСТ 34755-2019	Конструкции стальные строительные. Правила транспортирования, хранения и консервации	
ГОСТ 34756-2019	Конструкции стальные строительные. Правила эксплуатации	
ГОСТ 34757-2019	Конструкции стальные строительные. Правила ремонта	
ГОСТ 34758-2019	Конструкции стальные строительные. Правила усиления	
ГОСТ 34759-2019	Конструкции стальные строительные. Правила реконструкции	
ГОСТ 34760-2019	Конструкции стальные строительные. Правила демонтажа	
ГОСТ 34761-2019	Конструкции стальные строительные. Правила утилизации	
ГОСТ 34762-2019	Конструкции стальные строительные. Правила испытаний	
ГОСТ 34763-2019	Конструкции стальные строительные. Правила контроля качества	
ГОСТ 34764-2019	Конструкции стальные строительные. Правила приемки	
ГОСТ 34765-2019	Конструкции стальные строительные. Правила транспортирования, хранения и консервации	
ГОСТ 34766-2019	Конструкции стальные строительные. Правила эксплуатации	
ГОСТ 34767-2019	Конструкции стальные строительные. Правила ремонта	
ГОСТ 34768-2019	Конструкции стальные строительные. Правила усиления	
ГОСТ 34769-2019	Конструкции стальные строительные. Правила реконструкции	
ГОСТ 34770-2019	Конструкции стальные строительные. Правила демонтажа	
ГОСТ 34771-2019	Конструкции стальные строительные. Правила утилизации	
ГОСТ 34772-2019	Конструкции стальные строительные. Правила испытаний	
ГОСТ 34773-2019	Конструкции стальные строительные. Правила контроля качества	
ГОСТ 34774-2019	Конструкции стальные строительные. Правила приемки	
ГОСТ 34775-2019	Конструкции стальные строительные. Правила транспортирования, хранения и консервации	
ГОСТ 34776-2019	Конструкции стальные строительные. Правила эксплуатации	
ГОСТ 34777-2019	Конструкции стальные строительные. Правила ремонта	
ГОСТ 34778-2019	Конструкции стальные строительные. Правила усиления	
ГОСТ 34779-2019	Конструкции стальные строительные. Правила реконструкции	
ГОСТ 34780-2019	Конструкции стальные строительные. Правила демонтажа	
ГОСТ 34781-2019	Конструкции стальные строительные. Правила утилизации	
ГОСТ 34782-2019	Конструкции стальные строительные. Правила испытаний	
ГОСТ 34783-2019	Конструкции стальные строительные. Правила контроля качества	
ГОСТ 34784-2019	Конструкции стальные строительные. Правила приемки	
ГОСТ 34785-2019	Конструкции стальные строительные. Правила транспортирования, хранения и консервации	
ГОСТ 34786-2019	Конструкции стальные строительные. Правила эксплуатации	
ГОСТ 34787-2019	Конструкции стальные строительные. Правила ремонта	
ГОСТ 34788-2019	Конструкции стальные строительные. Правила усиления	
ГОСТ 34789-2019	Конструкции стальные строительные. Правила реконструкции	
ГОСТ 34790-2019	Конструкции стальные строительные. Правила демонтажа	
ГОСТ 34791-2019	Конструкции стальные строительные. Правила утилизации	
ГОСТ 34792-2019	Конструкции стальные строительные. Правила испытаний	
ГОСТ 34793-2019	Конструкции стальные строительные. Правила контроля качества	
ГОСТ 34794-2019	Конструкции стальные строительные. Правила приемки	
ГОСТ 34795-2019	Конструкции стальные строительные. Правила транспортирования, хранения и консервации	
ГОСТ 34796-2019	Конструкции стальные строительные. Правила эксплуатации	
ГОСТ 34797-2019	Конструкции стальные строительные. Правила ремонта	
ГОСТ 34798-2019	Конструкции стальные строительные. Правила усиления	
ГОСТ 34799-2019	Конструкции стальные строительные. Правила реконструкции	
ГОСТ 34800-2019	Конструкции стальные строительные. Правила демонтажа	
ГОСТ 34801-2019	Конструкции стальные строительные. Правила утилизации	
ГОСТ 34802-2019	Конструкции стальные строительные. Правила испытаний	
ГОСТ 34803-2019	Конструкции стальные строительные. Правила контроля качества	
ГОСТ 34804-2019	Конструкции стальные строительные. Правила приемки	
ГОСТ 34805-2019	Конструкции стальные строительные. Правила транспортирования, хранения и консервации	
ГОСТ 34806-2019	Конструкции стальные строительные. Правила эксплуатации	
ГОСТ 34807-2019	Конструкции стальные строительные. Правила ремонта	
ГОСТ 34808-2019	Конструкции стальные строительные. Правила усиления	
ГОСТ 34809-2019	Конструкции стальные строительные. Правила реконструкции	
ГОСТ 34810-2019	Конструкции стальные строительные. Правила демонтажа	
ГОСТ 34811-2019	Конструкции стальные строительные. Правила утилизации	
ГОСТ 34812-2019	Конструкции стальные строительные. Правила испытаний	
ГОСТ 34813-2019	Конструкции стальные строительные. Правила контроля качества	
ГОСТ 34814-2019	Конструкции стальные строительные. Правила приемки	
ГОСТ 34815-2019	Конструкции стальные строительные. Правила транспортирования, хранения и консервации	
ГОСТ 34816-2019	Конструкции стальные строительные. Правила эксплуатации	
ГОСТ 34817-2019	Конструкции стальные строительные. Правила ремонта	
ГОСТ 34818-2019	Конструкции стальные строительные. Правила усиления	
ГОСТ 34819-2019	Конструкции стальные строительные. Правила реконструкции	
ГОСТ 34820-2019	Конструкции стальные строительные. Правила демонтажа	
ГОСТ 34821-2019	Конструкции стальные строительные. Правила утилизации	
ГОСТ 34822-2019	Конструкции стальные строительные. Правила испытаний	
ГОСТ 34823-2019	Конструкции стальные строительные. Правила контроля качества	
ГОСТ 34824-2019	Конструкции стальные строительные. Правила приемки	
ГОСТ 34825-2019	Конструкции стальные строительные. Правила транспортирования, хранения и консервации	
ГОСТ 34826-2019	Конструкции стальные строительные. Правила эксплуатации	
ГОСТ 34827-2019	Конструкции стальные строительные. Правила ремонта	
ГОСТ 34828-2019	Конструкции стальные строительные. Правила усиления	
ГОСТ 34829-2019	Конструкции стальные строительные. Правила реконструкции	
ГОСТ 34830-2019	Конструкции стальные строительные. Правила демонтажа	
ГОСТ 34831-2019	Конструкции стальные строительные. Правила утилизации	
ГОСТ 34832-2019	Конструкции стальные строительные. Правила испытаний	
ГОСТ 34833-2019	Конструкции стальные строительные. Правила контроля качества	
ГОСТ 34834-2019	Конструкции стальные строительные. Правила приемки	
ГОСТ 34835-2019	Конструкции стальные строительные. Правила транспортирования, хранения и консервации	
ГОСТ 34836-2019	Конструкции стальные строительные. Правила эксплуатации	
ГОСТ 34837-2019	Конструкции стальные строительные. Правила ремонта	
ГОСТ 34838-2019	Конструкции стальные строительные. Правила усиления	
ГОСТ 34839-2019	Конструкции стальные строительные. Правила реконструкции	
ГОСТ 34840-2019	Конструкции стальные строительные. Правила демонтажа	
ГОСТ 34841-2019	Конструкции стальные строительные. Правила утилизации	
ГОСТ 34842-2019	Конструкции стальные строительные. Правила испытаний	
ГОСТ 34843-2019	Конструкции стальные строительные. Правила контроля качества	
ГОСТ 34844-2019	Конструкции стальные строительные. Правила приемки	
ГОСТ 34845-2019	Конструкции стальные строительные. Правила транспортирования, хранения и консервации	
ГОСТ 34846-2019	Конструкции стальные строительные. Правила эксплуатации	
ГОСТ 34847-2019	Конструкции стальные строительные. Правила ремонта	
ГОСТ 34848-2019	Конструкции стальные строительные. Правила усиления	
ГОСТ 34849-2019	Конструкции стальные строительные. Правила реконструкции	
ГОСТ 34850-2019	Конструкции стальные строительные. Правила демонтажа	
ГОСТ 34851-2019	Конструкции стальные строительные. Правила утилизации	
ГОСТ 34852-2019	Конструкции стальные строительные. Правила испытаний	
ГОСТ 34853-2019	Конструкции стальные строительные. Правила контроля качества	
ГОСТ 34854-2019	Конструкции стальные строительные. Правила приемки	
ГОСТ 34855-2019	Конструкции стальные строительные. Правила транспортирования, хранения и консервации	
ГОСТ 34856-2019	Конструкции стальные строительные. Правила эксплуатации	
ГОСТ 34857-2019	Конструкции стальные строительные. Правила ремонта	
ГОСТ 34858-2019	Конструкции стальные строительные. Правила усиления	
ГОСТ 34859-2019	Конструкции стальные строительные. Правила реконструкции	
ГОСТ 34860-2019	Конструкции стальные строительные. Правила демонтажа	
ГОСТ 34861-2019	Конструкции стальные строительные. Правила утилизации	
ГОСТ 34862-2019	Конструкции стальные строительные. Правила испытаний	
ГОСТ 34863-2019	Конструкции стальные строительные. Правила контроля качества	
ГОСТ 34864-2019	Конструкции стальные строительные. Правила приемки	
ГОСТ 34865-2019	Конструкции стальные строительные. Правила транспортирования, хранения и консервации	
ГОСТ 34866-2019	Конструкции стальные строительные. Правила эксплуатации	
ГОСТ 34867-2019	Конструкции стальные строительные. Правила ремонта	
ГОСТ 34868-2019	Конструкции стальные строительные. Правила усиления	
ГОСТ 34869-2019	Конструкции стальные строительные. Правила реконструкции	
ГОСТ 34870-2019	Конструкции стальные строительные. Правила демонтажа	
ГОСТ 34871-2019	Конструкции стальные строительные. Правила утилизации	
ГОСТ 34872-2019	Конструкции стальные строительные. Правила испытаний	
ГОСТ 34873-2019	Конструкции стальные строительные. Правила контроля качества	
ГОСТ 34874-2019	Конструкции стальные строительные. Правила приемки	
ГОСТ 34875-2019	Конструкции стальные строительные. Правила транспортирования, хранения и консервации	
ГОСТ 34876-2019	Конструкции стальные строительные. Правила эксплуатации	
ГОСТ 34877-2019	Конструкции стальные строительные. Правила ремонта	
ГОСТ 34878-2019	Конструкции стальные строительные. Правила усиления	
ГОСТ 34879-2019	Конструкции стальные строительные. Правила реконструкции	
ГОСТ 34880-2019	Конструкции стальные строительные. Правила демонтажа	
ГОСТ 34881-2019	Конструкции стальные строительные. Правила утилизации	
ГОСТ 34882-2019	Конструкции стальные строительные. Правила испытаний	
ГОСТ 34883-2019	Конструкции стальные строительные. Правила контроля качества	
ГОСТ 34884-2019	Конструкции стальные строительные. Правила приемки	
ГОСТ 34885-2019	Конструкции стальные строительные. Правила транспортирования, хранения и консервации	
ГОСТ 34886-2019	Конструкции стальные строительные. Правила эксплуатации	
ГОСТ 34887-2019	Конструкции стальные строительные. Правила ремонта	
ГОСТ 34888-2019	Конструкции стальные строительные. Правила усиления	
ГОСТ 34889-2019	Конструкции стальные строительные. Правила реконструкции	
ГОСТ 34890-2019	Конструкции стальные строительные. Правила демонтажа	
ГОСТ 34891-2019	Конструкции стальные строительные. Правила утилизации	
ГОСТ 34892-2019	Конструкции стальные строительные. Правила испытаний	
ГОСТ 34893-2019	Конструкции стальные строительные. Правила контроля качества	
ГОСТ 34894-2019	Конструкции стальные строительные. Правила приемки	
ГОСТ 34895-2019	Конструкции стальные строительные. Правила транспортирования, хранения и консервации	
ГОСТ 34896-2019	Конструкции стальные строительные. Правила эксплуатации	
ГОСТ 34897-2019	Конструкции стальные строительные. Правила ремонта	
ГОСТ 34898-2019	Конструкции стальные строительные. Правила усиления	
ГОСТ 34899-2019	Конструкции стальные строительные. Правила реконструкции	
ГОСТ 34900-2019	Конструкции стальные строительные. Правила демонтажа	
ГОСТ 34901-2019	Конструкции стальные строительные. Правила утилизации	
ГОСТ 34902-2019	Конструкции стальные строительные. Правила испытаний	
ГОСТ 34903-2019	Конструкции стальные строительные. Правила контроля качества	
ГОСТ 34904-2019	Конструкции стальные строительные. Правила приемки	
ГОСТ 34905-2019	Конструкции стальные строительные. Правила транспортирования, хранения и консервации	
ГОСТ 34906-2019	Конструкции стальные строительные. Правила эксплуатации	
ГОСТ 34907-2019	Конструкции стальные строительные. Правила ремонта	
ГОСТ 34908-2019	Конструкции стальные строительные. Правила усиления	
ГОСТ 34909-2019	Конструкции стальные строительные. Правила реконструкции	
ГОСТ 34910-2019	Конструкции стальные строительные. Правила демонтажа	
ГОСТ 34911-2019	Конструкции стальные строительные. Правила утилизации	
ГОСТ 34912-2019	Конструкции стальные строительные. Правила испытаний	
ГОСТ 34913-2019	Конструкции стальные строительные. Правила контроля качества	
ГОСТ 34914-2019	Конструкции стальные строительные. Правила приемки	
ГОСТ 34915-2019	Конструкции стальные строительные. Правила транспортирования, хранения и консервации	
ГОСТ 34916-2019	Конструкции стальные строительные. Правила эксплуатации	
ГОСТ 34917-2019	Конструкции стальные строительные. Правила ремонта	
ГОСТ 34918-2019	Конструкции стальные строительные. Правила усиления	
ГОСТ 34919-2019	Конструкции стальные строительные. Правила реконструкции	
ГОСТ 34920-2019	Конструкции стальные строительные. Правила демонтажа	
ГОСТ 34921-2019	Конструкции стальные строительные. Правила утилизации	
ГОСТ 34922-2019	Конструкции стальные строительные. Правила испытаний	
ГОСТ 34923-2019	Конструкции стальные строительные. Правила контроля качества	
ГОСТ 34924-2019	Конструкции стальные строительные. Правила приемки	
ГОСТ 34925-2019	Конструкции стальные строительные. Правила транспортирования, хранения и консервации	
ГОСТ 34926-2019	Конструкции стальные строительные. Правила эксплуатации	
ГОСТ 34927-2019	Конструкции стальные строительные. Правила ремонта	
ГОСТ 34928-2019	Конструкции стальные строительные. Правила усиления	
ГОСТ 34929-2019	Конструкции стальные строительные. Правила реконструкции	
ГОСТ 34930-2019	Конструкции стальные строительные. Правила демонтажа	
ГОСТ 34931-2019	Конструкции стальные строительные. Правила утилизации	
ГОСТ 34932-2019	Конструкции стальные строительные. Правила испытаний	
ГОСТ 34933-2019	Конструкции стальные строительные. Правила контроля качества	
ГОСТ 34934-2019	Конструкции стальные строительные. Правила приемки	
ГОСТ 34935-2019	Конструкции стальные строительные. Правила транспортирования, хранения и консервации	
ГОСТ 34936-2019	Конструкции стальные строительные. Правила эксплуатации	
ГОСТ 34937-2019	Конструкции стальные строительные. Правила ремонта	
ГОСТ 34938-2019	Конструкции стальные строительные. Правила усиления	
ГОСТ 34939-2019	Конструкции стальные строительные. Правила реконструкции	
ГОСТ 34940-2019	Конструкции стальные строительные. Правила демонтажа	
ГОСТ 34941-2019	Конструкции стальные строительные. Правила утилизации	
ГОСТ 34942-2019	Конструкции стальные строительные. Правила испытаний	
ГОСТ 34943-2019	Конструкции стальные строительные. Правила контроля качества	
ГОСТ 34944-2019	Конструкции стальные строительные. Правила приемки	
ГОСТ 34945-2019	Конструкции стальные строительные. Правила транспортирования, хранения и консервации	
ГОСТ 34946-2019	Конструкции стальные строительные. Правила эксплуатации	
ГОСТ 34947-2019	Конструкции стальные строительные. Правила ремонта	
ГОСТ 34948-2019	Конструкции стальные строительные. Правила усиления	
ГОСТ 34949-2019	Конструкции стальные строительные. Правила реконструкции	
ГОСТ 34950-2019	Конструкции стальные строительные. Правила демонтажа	
ГОСТ 34951-2019	Конструкции стальные строительные. Правила утилизации	
ГОСТ 34952-2019	Конструкции стальные строительные. Правила испытаний	
ГОСТ 34953-2019	Конструкции стальные строительные. Правила контроля качества	
ГОСТ 34954-2019	Конструкции стальные строительные. Правила приемки	
ГОСТ 34955-2019	Конструкции стальные строительные. Правила транспортирования, хранения и консервации	
ГОСТ 34956-2019	Конструкции стальные строительные. Правила эксплуатации	
ГОСТ 34957-2019	Конструкции стальные строительные. Правила ремонта	
ГОСТ 34958-2019	Конструкции стальные строительные. Правила усиления	
ГОСТ 34959-2019	Конструкции стальные строительные. Правила реконструкции	
ГОСТ 34960-2019	Конструкции стальные строительные. Правила демонтажа	
ГОСТ 34961-2019	Конструкции стальные строительные. Правила утилизации	
ГОСТ 34962-2019	Конструкции стальные строительные. Правила испытаний	
ГОСТ 34963-2019	Конструкции стальные строительные. Правила контроля качества	
ГОСТ 34964-2019	Конструкции стальные строительные. Правила приемки	
ГОСТ 34965-2019	Конструкции стальные строительные. Правила транспортирования, хранения и консервации	
ГОСТ 34966-2019	Конструкции стальные строительные. Правила эксплуатации	
ГОСТ 34967-2019	Конструкции стальные строительные. Правила ремонта	
ГОСТ 34968-2019	Конструкции стальные строительные. Правила усиления	
ГОСТ 34969-2019	Конструкции стальные строительные. Правила реконструкции	
ГОСТ 34970-2019	Конструкции стальные строительные. Правила демонтажа	
ГОСТ 34971-2019	Конструкции стальные строительные. Правила утилизации	
ГОСТ 34972-2019	Конструкции стальные строительные. Правила испытаний	

მონოლითური ფილის საყალიბე გეგმა ▿+47.90 ნიშნულზე
მ.1:100

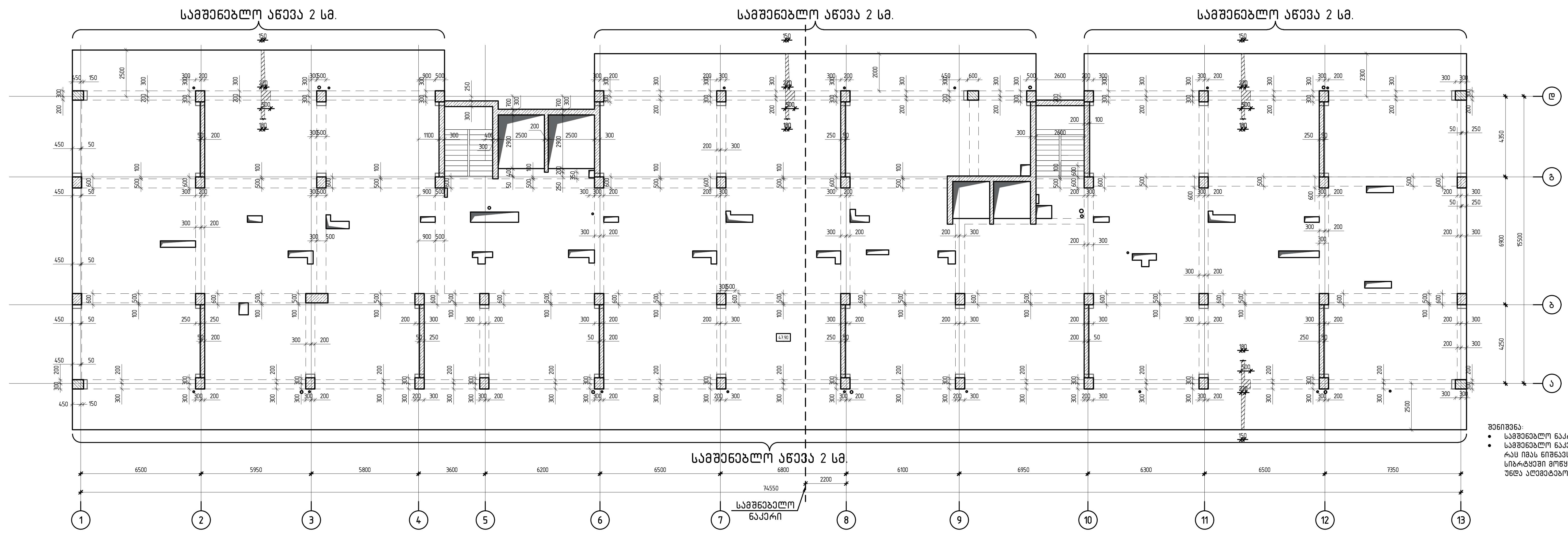

შენიშვნა:

- სამშენებლო ნაკერი მოეწყოს მალის მესამედში;
- სამშენებლო ნაკერი მოეწყოს მონაცვლეობით სართულებზე, რაც იმას ნიშნავს რომ არ დაიშვება ყველა ნაკერის ერთ სიბრტყეში მოწყობა, ნაკერის რაოდენობა ერთ სიბრტყეში არ უნდა აღემატებოდეს 50%;

სავენტილაციო შახტების მოწყობის გეგმა ▿+47.90 ნიშნულზე
მ.1:100

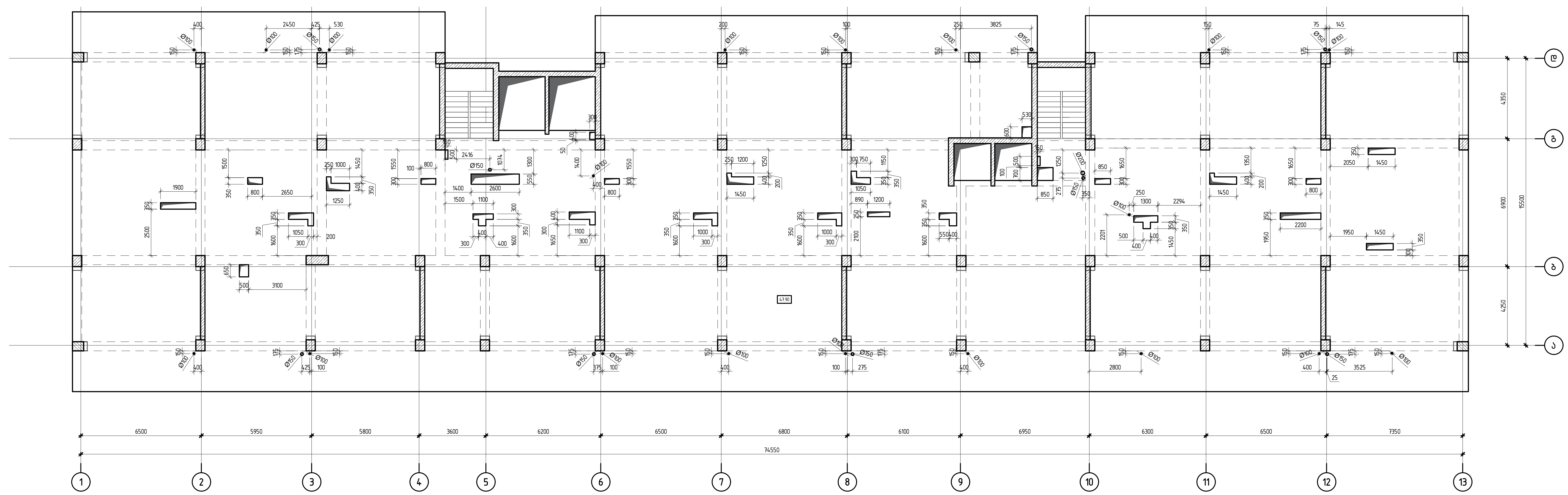

თბილისი / 2023 წელი

ფაილის სახელი:

KEYPLAN:

ყოველი შემდეგი რევიზია აუქმებს წინა რევიზიას

პროექტის სტატუსი:

სამშენებლო დოკუმენტაცია

რევიზია

რევ.	თარიღი	აღწერილობა	დამტკ.

შენიშვნები:

მისამართი:

ქ. თბილისი, ნუცუბიძის ფერდობი, IV მკრ, კორ 36-ს მიმდებარედ(ნაკვ 08/016)

დამკვეთი:

თანამდებობა	სახელი გვარი	ხელმოწერა
პროექტის მენეჯერი		
დამტკიცებულია: დამკვეთის მიერ		

შემსრულებელი:

შპს "ქიუ ენჯინეარინგი"

მისამართი :

ქ.თბილისი ა.ბაქრაძის №7 ბინა №6

შპს "ქიუ ენჯინერინგის" პროფესიული პასუხისმგებლობის მზღვეველია სს "დაზღვევის საერთაშორისო კომპანია ირაო" (პ/ნ №PFL 417/21)

თანამდებობა	სახელი გვარი	ხელმოწერა
დირექტორი	დ.ქევანიშვილი	
საპროექტო ჯგუფის უფროსი	ო. ილიუხინი	
პროექტის მთ. კონსტრუქტორი	რ.თოიძე	
შეასრულა	რ.თოიძე	

პროექტის სახელწოდება:

მრავალბინიანი საცხოვრებელი სახლი

პროექტის სტადია:

ახალი მშენებლობა

პროექტის ნაწილი:

კონსტრუქცია

ფორმატი	ნახაზის დასახელება:
A2	
სტადია	
მ.პ.	მონოლითური ფილის საყალიბე გეგმა ▿+47.90 ნიშნულზე
თარიღი	
27/12/2024	
მასშტაბი	
1:200	

რევიზია:	ნახაზის ნომერი:	ფურც. საერთო რაოდენობა
R3	კ-2.18	

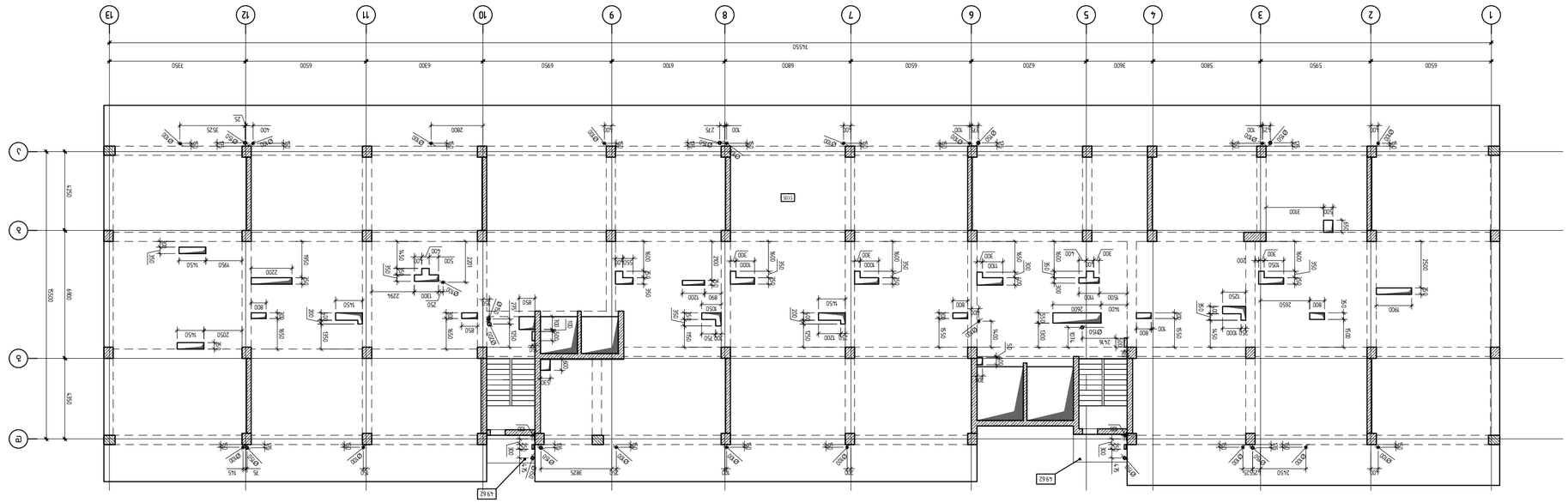

ընդհանուր նկարագրություն
ՏԱՆ
KEYPLAN:

ՀԱՄ	ԱՆՎԱՆՈՒՄ	ՀԵՂԻՆԱԿ
A03	ՈՒՂՂՈՒՄ	ՀԱՏԱԿԱՄԱՍՆ

ՀԱՏԱԿԱՄԱՍՆ

ԱՆՎԱՆՈՒՄ ՈՒՂՂՈՒՄ ՀԱՏԱԿԱՄԱՍՆ

ՀԱՏԱԿԱՄԱՍՆ ՀԱՄԱՐ ՀԱՏԱԿԱՆ ՆՇԱՆԱԿՈՒԹՅՈՒՆՆԵՐ

ბინის განლაგების გეგმა 1:100

ბინის განლაგების გეგმა 1:100

ბინის განლაგების გეგმა 1:100

პროექტის დასახელება:	ბინების განლაგების გეგმები
ობიექტის მისამართი:	ქ. თბილისი, ნუცუბიძის ფერდობი, IV მკრ., კვ. 36-ა (ნაკვეთი 08/016)
დამკვეთი:	
პროექტის ხელმძღვანელი:	
არქიტექტორი:	
კონსტრუქციული ნაწილი:	

engineering

შპს "კონსტრუქციული ინჟინერინგის ცენტრი"
ქ. თბილისი, ა.ჭავჭავაძის N67
ტელ.: 2 23 45 67, 8 555 12 34 56
ელ-ფოსტა: info@engineering.ge

ფასადების ფერადოვანი გადაწყვეტა			
ბინების განლაგების გეგმები			
ბინების განლაგების გეგმები			
ბინების განლაგების გეგმები

ანსამბლი, კუთხური ნაგებობა, ტრანსფორმატორული ქვესადგური (ნაგებობა №1) 36-ბინიანი საცხოვრებელი სახლით IV ჯგუფის, კორპუსი 36-ს, პირველი ეტაპის (ნაგებობა №2) 08/016)

ობიექტი:

მთავარი არქიტექტორი	ბ.ბერიძე		
მთავარი ინჟინერ-კონსტრუქტორი			
ჯგუფის უფროსი			

შპს "ენჯინირინგ ჯორჯია"

ინჟინერული კვლევები, საპროექტო და სამშენებლო მომსახურება

ქ. თბილისი, ვაკის რაიონი, ი. ჭავჭავაძის გამზ. №7, კორპუსი №6

ტელ.: (+995 32) 2 00 66 66

შპს "ენჯინირინგ ჯორჯია"

ინჟინერული კვლევები, საპროექტო და სამშენებლო მომსახურება

(ს/კ №PFL 417/21)

დირექტორი	ე.ჯაფარიძე		
პროექტის ხელმძღვანელი	ო. ლილუაშვილი		
პროექტის მენეჯერი	ნ. ლილუაშვილი		
პროექტის ინჟინერ-ტექნოლოგი	ნ.ლილუაშვილი		
პროექტის ინჟინერ-კონსტრუქტორი	ნ.ლილუაშვილი		
პროექტის არქიტექტორი	ნ.ლილუაშვილი		

პროექტის სტადია: ტექნიკური პროექტი

პროექტის დასახელება: ანსამბლი, კუთხური ნაგებობა, ტრანსფორმატორული ქვესადგური (ნაგებობა №1) 36-ბინიანი საცხოვრებელი სახლით IV ჯგუფის, კორპუსი 36-ს, პირველი ეტაპის (ნაგებობა №2) 08/016)

ნახაზის დასახელება: ქვედა სართულის გეგმა ნიშნულ ±0.00-ზე

ნახაზის ავტორი	ნ.ლილუაშვილი		
ნახაზის შემოწმებული	ნ.ლილუაშვილი		
ნახაზის ტიპი			

პროექტის ეტაპი: ტექნიკური პროექტი

ნახაზის ნომერი: 01/ტპ

ნახაზის ფორმატი: A2

მასშტაბი: 1:100

ელ.ფოსტა: info@engineering.ge

ტელ.: (+995 32) 2 00 66 66

ქ. თბილისი, ვაკის რაიონი, ი. ჭავჭავაძის გამზ. №7, კორპუსი №6

A03	დასრულებული	პროექტის ეტაპი	ფურცელი

ფურცლების რაოდენობა: 1

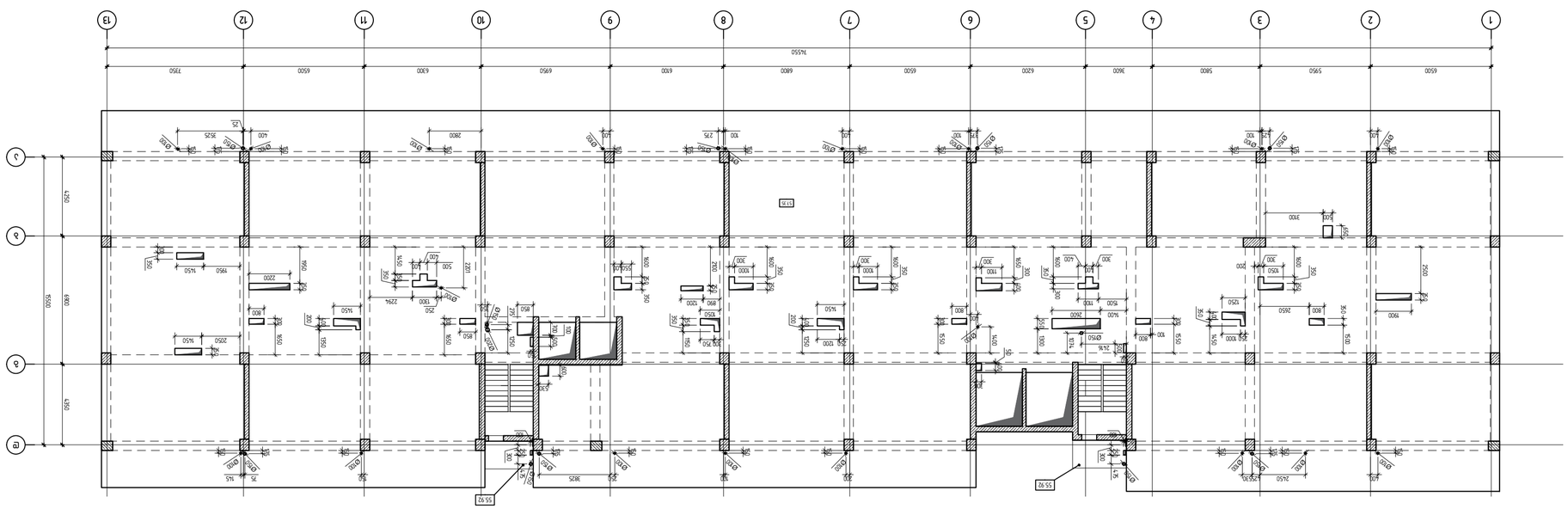

ქვედა სართულის გეგმა ნიშნულ ±0.00-ზე
1:100

ბლოკი ა.ბ.ბ.ბ

ანსამბლი, ტურისტული ცენტრი,
კინოთეატრი, 1V ეტაპი, კორპუსი 36-ს ბინათმშენებლობა
08/016)

ნებართვის №:

დამკვეთის ხელმოწერა	პირადი ნომერი	სახელი, გვარი
არქიტექტორის ხელმოწერა		
ნებართვაზე პასუხისმგებელი პირის ხელმოწერა		

შპს "არქ ენჯინირინგ"
ქ. თბილისი, ვაკის რაიონი, ი.ჭავჭავაძის გამზ. №7
ტელ.: 032 2 00 36 36

ობიექტის დასახელება და მისამართი:
ქ. თბილისი, ისანი-სამგორის რაიონი, ნაძალადევის
მეტრო სადგურის მიმდებარე ტერიტორია

ნახაზის დასახელება:
სართულის გეგმა ნიშნულებით

ფორმატი	ნახაზის ნომერი	პროექტის ეტაპი
A3	01/ARCH	პროექტის ეტაპი

ავტორი:
ნ. ბერიძე

ხელმძღვანელი	
ტექნიკური ხელმძღვანელი	
ტექნიკური კონტროლი	

ეტაპი	ფურცელი	ფურცლების რაოდენობა

ანსამბლი, ტურისტული ცენტრი,
კინოთეატრი, 1V ეტაპი, კორპუსი 36-ს ბინათმშენებლობა
08/016)

ნებართვის №:

დამკვეთის ხელმოწერა	პირადი ნომერი	სახელი, გვარი
არქიტექტორის ხელმოწერა		
ნებართვაზე პასუხისმგებელი პირის ხელმოწერა		

შპს "არქ ენჯინირინგ"
ქ. თბილისი, ვაკის რაიონი, ი.ჭავჭავაძის გამზ. №7
ტელ.: 032 2 00 36 36

ობიექტის დასახელება და მისამართი:
ქ. თბილისი, ისანი-სამგორის რაიონი, ნაძალადევის
მეტრო სადგურის მიმდებარე ტერიტორია

ნახაზის დასახელება:
სართულის გეგმა ნიშნულებით

ფორმატი	ნახაზის ნომერი	პროექტის ეტაპი
A3	01/ARCH	პროექტის ეტაპი

ავტორი:
ნ. ბერიძე

ხელმძღვანელი	
ტექნიკური ხელმძღვანელი	
ტექნიკური კონტროლი	

ეტაპი	ფურცელი	ფურცლების რაოდენობა

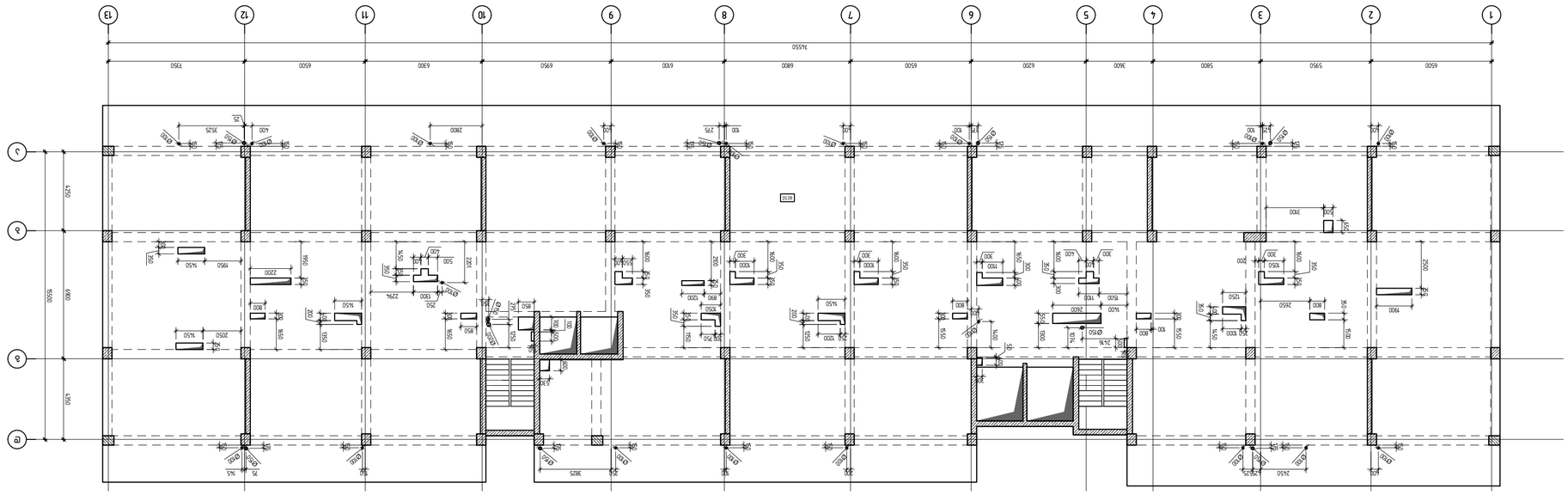

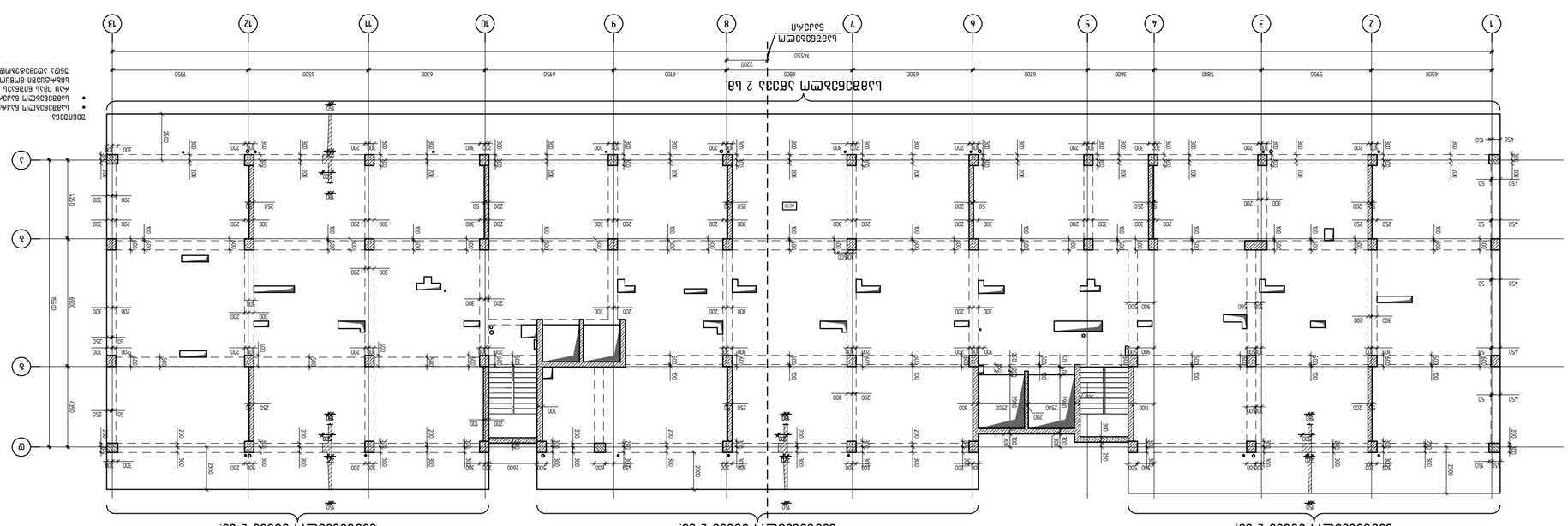

ნახაზზე:
• ბლოკების ურთიერთ განლაგების ზომები მოცემულია ღერძებს შორის;
• ბლოკების ფარგლებში ყველა ზომა მოცემულია მილიმეტრებში, თუ სხვა რამ არ არის მითითებული;
• ნახაზზე მითითებული ნიშნულები მოცემულია მეტრებში, თუ სხვა რამ არ არის მითითებული;
• ნახაზზე მითითებული ნიშნულები ეხება მონოლითური რკინაბეტონის კონსტრუქციების ზედაპირებს

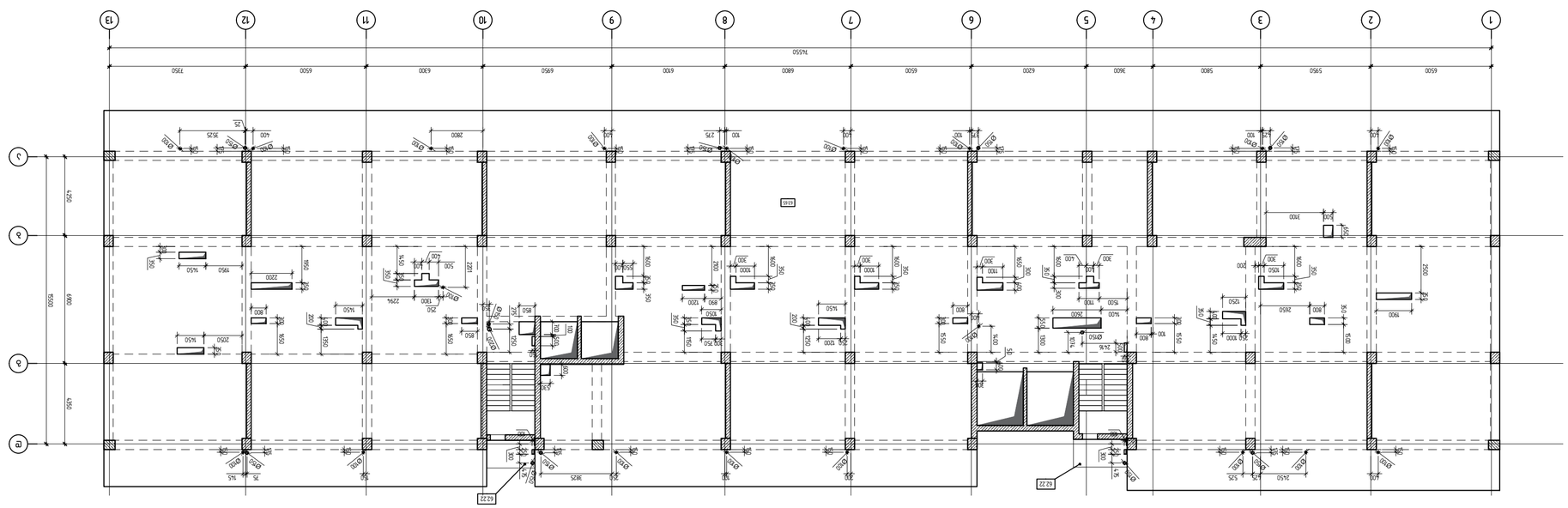

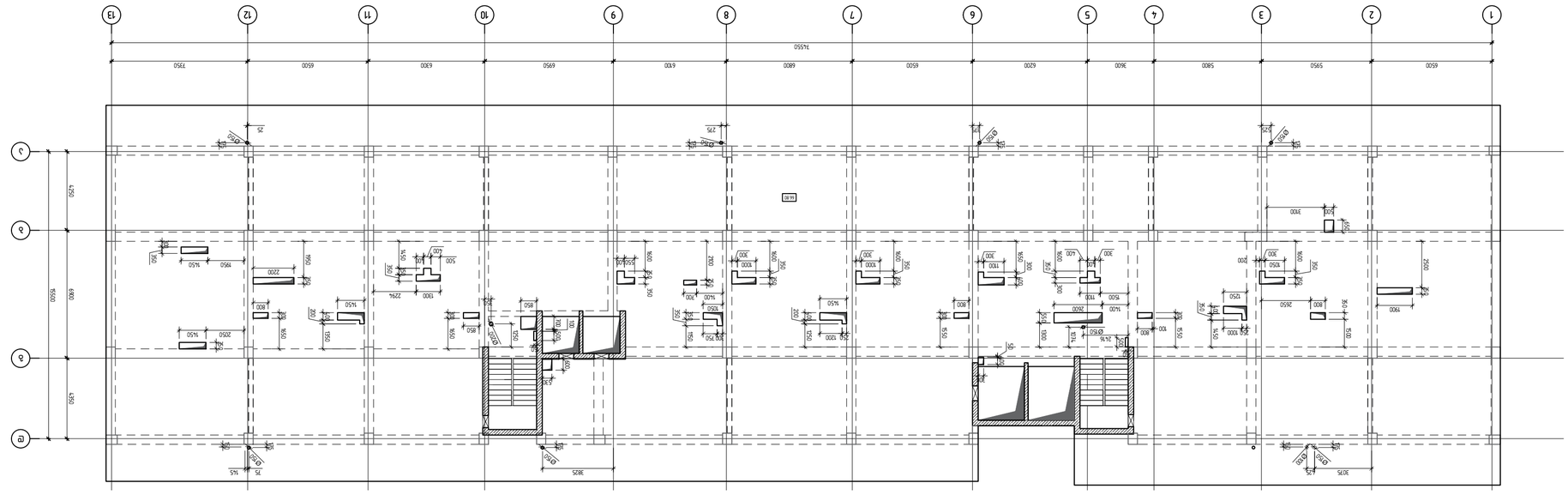

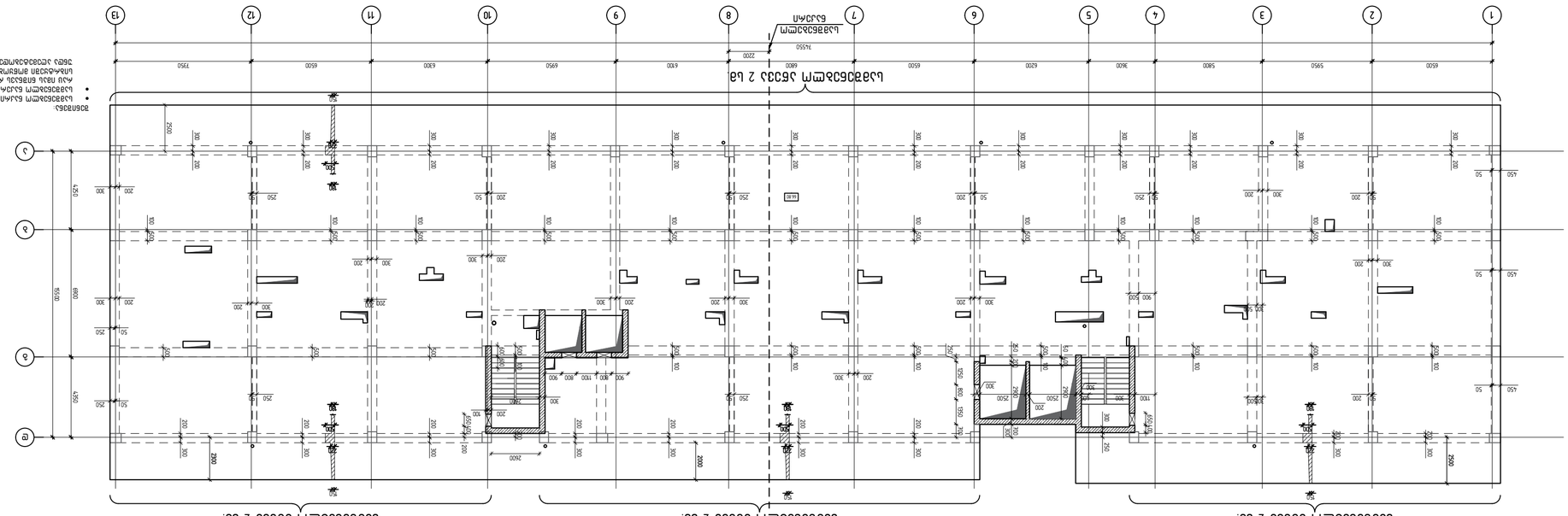

ГИПРОМОНТАЖ / 2023 БЗПП			
Фазлиев Б.Ф.			
KEYPLAN:			
ЗАКАЗЧИК:			
ВЕДОМОСТЬ ОБЪЕМОВ РАБОТ			
ПЛАН ЭТАЖА			
ЗАДАНИЕ НА ПРОЕКТИРОВАНИЕ			
ЗАКАЗЧИК:			
ЗАО "ЭКОТЕХСТРОЙ"			
ГЕНПЛАН:			
ЗАО "ЭКОТЕХСТРОЙ" ЖИЛОЙ КОМПЛЕКС ПО УЛ. ЗЕЛЕНАЯ, ВЛАДЕНИЕ 7			
ЗАО "ЭКОТЕХСТРОЙ"			
ГИПРОМОНТАЖ

ՄԱՍՊՈՒԼ / 2023 ՏՓՈ

ջնարկային նկարներ:

KEYPLAN:

Ամսաթիվ	Ստորագրություն	Անուն, ազգանուն

ՀԱՅԱՍՏԱՆԻ ՀԱՆՐԱՊԵՏՈՒԹՅԱՆ
ՏԱՎՈՒՇԻ ՄԱՐԶԻ ԴԻԼԻՋԱՆ ՔԱՂԱՔԱՇԻՆԱԿԱՆ ՀԱՄԱՅՆՔԻ
ՀԱՍԱՐԱԿԱՅԻՆ ԾԱՌԱՅՈՒԹՅՈՒՆՆԵՐԻ ԿԱԶՄԱԿԵՐՊՄԱՆ ՀԱՄԱՐ

ՀՀ, ՏԱՎՈՒՇԻ ՄԱՐԶ, ԴԻԼԻՋԱՆ ՔԱ., 36-Ն ՓՈՂՈՑԱՅԻՆ ՃԱՆԱՊԱՐՀ
N7 ՇԵՆՔ, 1V ՀԱՏ, ՀՐԱ 36-Ն ՀԱՏԱԿԱՑՈՒՄ ՈՒ ՎԵՐԱԿԱՆԳՆՈՒՄ
(ՀՎՀՀ 08/016)

ԳԾԱՀԱՏՈՒՄՆ:

Գծագրի անվանում	Թերթի համար	Թերթերի քանակ
ԱՇԽԱՏԱՆՔԱՅԻՆ ՏԵՍԱԿ		
ԳԼԽԱՎՈՐ ԱՐՀԵՍՏԱԳԵՏ		

ՀՀ ՏԱՎՈՒՇԻ ՄԱՐԶ ԴԻԼԻՋԱՆ ՔԱՂԱՔԱՇԻՆԱԿԱՆ ՀԱՄԱՅՆՔԻ
ՀԱՍԱՐԱԿԱՅԻՆ ԾԱՌԱՅՈՒԹՅՈՒՆՆԵՐԻ ԿԱԶՄԱԿԵՐՊՄԱՆ ՀԱՄԱՐ
ՀՎՀՀ 08/016

engineering

ՀՀ, ՏԱՎՈՒՇԻ ՄԱՐԶ, ԴԻԼԻՋԱՆ ՔԱ., 36-Ն ՓՈՂՈՑԱՅԻՆ ՃԱՆԱՊԱՐՀ
N7 ՇԵՆՔ, 1V ՀԱՏ

ՀԱՄԱՅՆՔԻ ՂԵԿԱՎԱՐ ՝ Ա. ՄԱՐՏԻՐՈՍՅԱՆ

ՀԱՄԱՅՆՔԻ ՂԵԿԱՎԱՐԻ ԱՇԽԱՏԱԿԱԶՄԻ ՂԵԿԱՎԱՐ ՝ Ա. ՄԱՐՏԻՐՈՍՅԱՆ

ՀԱՄԱՅՆՔԻ ՂԵԿԱՎԱՐԻ ԱՇԽԱՏԱԿԱԶՄԻ ՀԱՄԱՅՆՔԻ ԶԱՐԳԱՑՄԱՆ ԵՎ ՀԱՄԱՅՆՔԱՅԻՆ ԾԱՌԱՅՈՒԹՅՈՒՆՆԵՐԻ ԿԱԶՄԱԿԵՐՊՄԱՆ ԲԱԺՆԻ ՊԱՏԱՍԽԱՆԱՏՈՒ ՊԱՇՏՈՆԱՏԱՐ ՝ Ա. ՄԱՐՏԻՐՈՍՅԱՆ

ՀԱՄԱՅՆՔԻ ՂԵԿԱՎԱՐԻ ԱՇԽԱՏԱԿԱԶՄԻ ՀԱՄԱՅՆՔԻ ԶԱՐԳԱՑՄԱՆ ԵՎ ՀԱՄԱՅՆՔԱՅԻՆ ԾԱՌԱՅՈՒԹՅՈՒՆՆԵՐԻ ԿԱԶՄԱԿԵՐՊՄԱՆ ԲԱԺՆԻ ՊԱՏԱՍԽԱՆԱՏՈՒ ՊԱՇՏՈՆԱՏԱՐ ՝ Ա. ՄԱՐՏԻՐՈՍՅԱՆ

(ՀՀ ԿԱՌ 473/21)

Ծրագրավորման փուլ	Նախագիծ	ԿՑ
Գլխավոր ճարտարապետ	Ա. ՄԱՐՏԻՐՈՍՅԱՆ	
Գլխավոր նախագծող	Ա. ՄԱՐՏԻՐՈՍՅԱՆ	
Նախագծի ղեկավար	Ա. ՄԱՐՏԻՐՈՍՅԱՆ	
Գլխավոր ինժեներ	Ա. ՄԱՐՏԻՐՈՍՅԱՆ	

ՀԱՄԱՅՆՔԱՅԻՆ ԿԱՊԱԼՆԵՐԻ ՇԻՆԱՐԱՐՈՒԹՅԱՆ
ՀԱՄԱՐ ՊԱՏԱՍԽԱՆԱՏՈՒ ՀԱՍԱՐԱԿԱՅԻՆ ՇԻՆԱՐԱՐՈՒԹՅՈՒՆ

ՀԱՄԱՅՆՔԱՅԻՆ ԿԱՊԱԼՆԵՐԻ ՇԻՆԱՐԱՐՈՒԹՅԱՆ

საძირკვლის კონსტრუქცია

ხიმინჯები										
დასახელება	რაოდენობა	არმატურის კლასი A 500 C						ჯამი (კგ)	ბეტონი B35 ($მ^3$)	არმატურის ხარჯი 1 $მ^3$ ბეტონზე
		Ø8	Ø14	Ø18	Ø20	Ø22	Ø25			
არმატურის წონა (კგ.)	1	16975.0	2064	2493.0	49075.0	6158	11952.0	88717.00	1354.0	65.5

ლითონის ფურცელი სისქით 8 მმ. – 1180 კგ.

მონ. სვეტების ნაშვერების ჯამური საძირკველი							
დასახელება	რაოდენობა	არმატურის კლასი A 500 C					ჯამი (კგ)
		Ø8	Ø20	Ø22	Ø25	Ø28	
არმატურის წონა (კგ.)	1	199.0	827	104	5593	8667.0	15390.00

1. გრუნტების დამარილიანების და გრუნტის წყლის სულფატური აგრესიულობის გამო, ხიმინჯებში გამოყენებულ იქნას სულფატომედეგი ბეტონი B35 წყალშეუღწევადობის მარკით W6 (იხ.პროექტის საინჟინრო-გეოლოგიური კვლევის შედეგები);
2. საძირკვლის ფილაში გამოყენებულ იქნას ბეტონი B35 წყალშეუღწევადობის მარკით W6;

საძირკველი												
დასახელება	რაოდენობა	არმატურის კლასი A 500 C								ჯამი (კგ)	ბეტონი B35 ($მ^3$)	არმატურის ხარჯი 1 $მ^3$ ბეტონზე
		Ø8	Ø12	Ø16	Ø18	Ø20	Ø22	Ø25	Ø28			
არმატურის წონა (კგ.)	1	752.0	12343	6368.0	12094.0	2355	97509	19658	4689.0	155768.00	1428.0	109.1

მონ. კედლების ნაშვერების ჯამური საძირკველი									
დასახელება	რაოდენობა								ჯამი (კგ)
		Ø12	Ø14	Ø16	Ø18	Ø20	Ø22	Ø25	
არმატურის წონა (კგ.)	1	420	3135	1500	738	3545	683	4328	14349.00

თბილისი / 2023 წელი

ფაილის სახელი:

KEYPLAN:

ყოველი შემდეგი რევიზია აუქმებს წინა რევიზიას

პროექტის სტატუსი: სამშენებლო დოკუმენტაცია

რევიზია

რევ.	თარიღი	აღწერილობა	დამტკ.

შენიშვნები:

მისამართი: ქ. თბილისი, წუწუნიძის ფერდობი, IV მკრ, კორ 36-ს მიმდებარედ(ნაკვ 08/016)

დამკვეთი:

თანამდებობა	სახელი გვარი	ხელმოწერა
პროექტის მენეჯერი		
დამტკიცებულია: დამკვეთის მიერ		

შემსრულებელი: შპს "ქიუ ენჯინეარინგი"

მისამართი : ქ.თბილისი ა.ბაქრაძის №7 ბინა №6

შპს "ქიუ ენჯინერინგის" პროფესიული პასუხისმგებლობის მზღვეველია სს "დაზღვევის საერთაშორისო კომპანია ირაო" (პ/ნ №PFL 417/21)

თანამდებობა	სახელი გვარი	ხელმოწერა
დირექტორი	დ.ქევანიშვილი	
საპროექტო ჯგუფის უფროსი	ო. ილიუხინი	
პროექტის მთ. კონსტრუქტორი	რ.თოიძე	
შეასრულა	რ.თოიძე	

პროექტის სახელწოდება: მრავალბინიანი საცხოვრებელი სახლი

პროექტის სტადია: ახალი მშენებლობა

პროექტის ნაწილი: კონსტრუქცია

ფორმატი	A2
სტადია	მ.პ.
თარიღი	08/09/2023
მასშტაბი	1:200

ნახაზის დასახელება: საძირკვლის კონსტრუქცია

რევიზია:	ნახაზის ნომერი:	ფურც. საერთო რაოდენობა
R2	კ-3.0	30

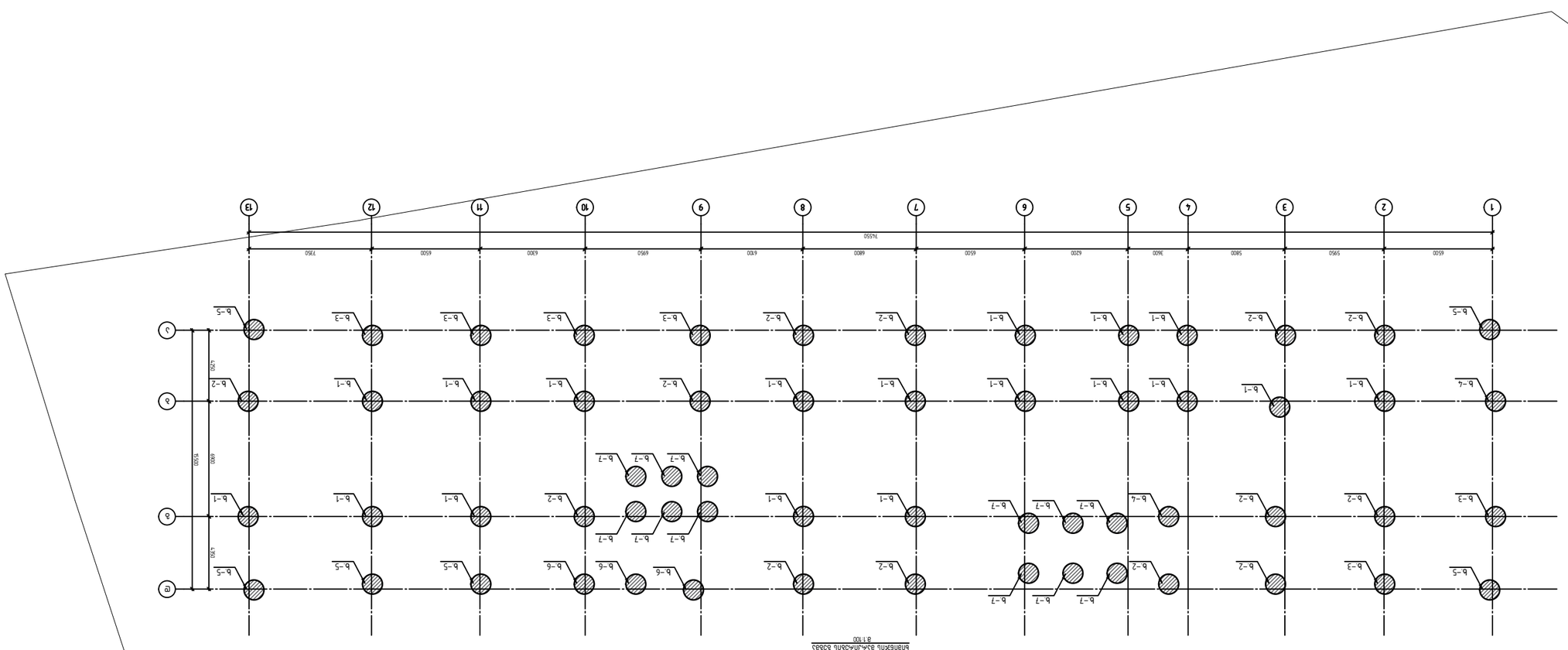

Вариант 1
1:100

მაქსიმალური მკუმშავი (−) და გამჭიმავი (+) ძალა ხიმინჯებში ძალათა შეხამებებიდან
მ.1:100

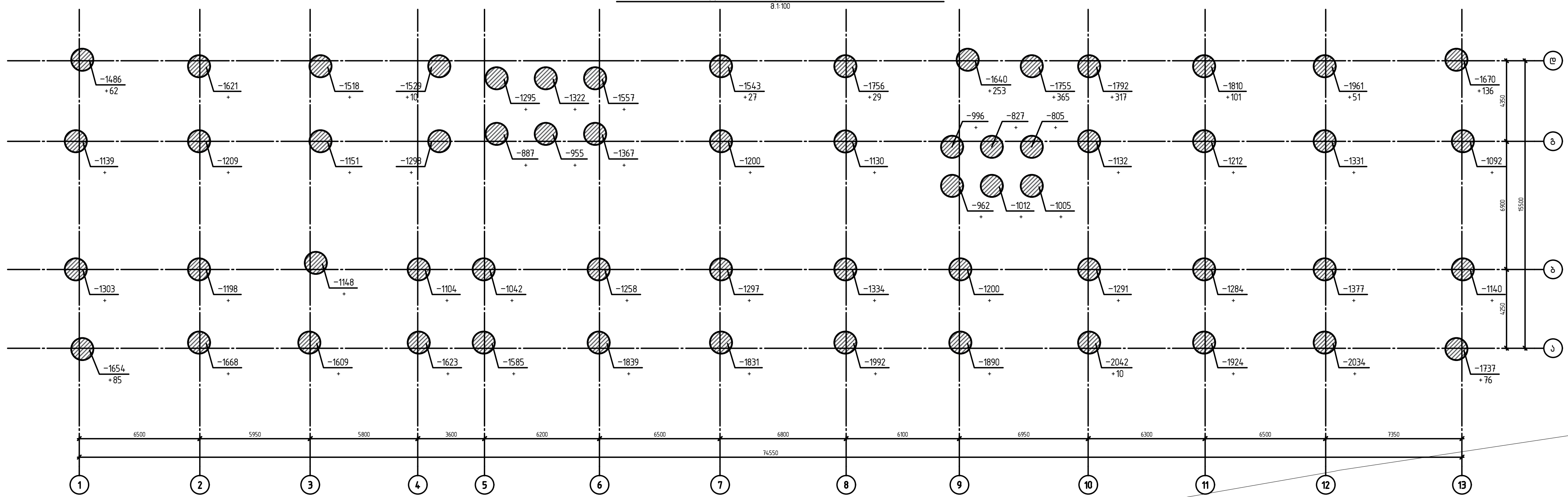

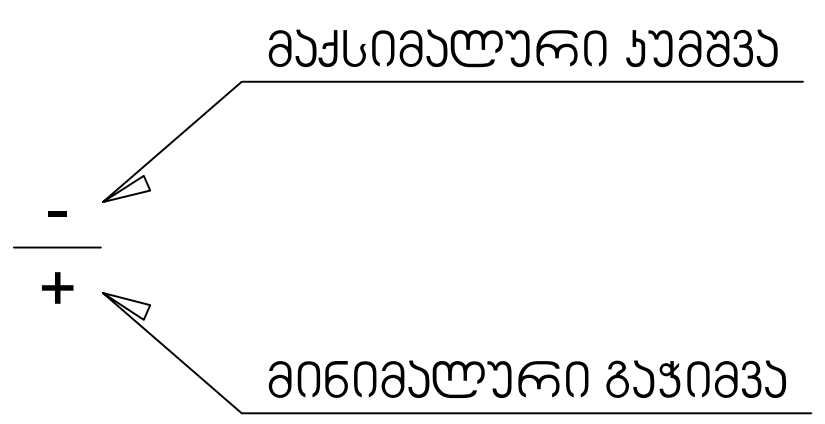

თბილისი / 2023 წელი

ფაილის სახელი:

KEYPLAN:

ყოველი შემდეგი რევიზია აუქმებს წინა რევიზიას

პროექტის სტატუსი:

სამშენებლო დოკუმენტაცია

რევიზია

რევ.	თარიღი	აღწერილობა	დამტკ.

შენიშვნები:

მისამართი:
ქ. თბილისი, ნუცუბიძის ფერდობი, IV მკრ, კორ 36-ს მიმდებარედ(ნაკვ 08/016)

დამკვეთი:

თანამდებობა	სახელი გვარი	ხელმოწერა
პროექტის მენეჯერი		
დამტკიცებულია: დამკვეთის მიერ		

შემსრულებელი:
შპს "ქიუ ენჯინეარინგი"

მისამართი :
ქ.თბილისი ა.ბაქრაძის №7 ბინა №6

შპს "ქიუ ენჯინეარინგის" პროფესიული პასუხისმგებლობის მზღვეველია სს "დაზღვევის საერთაშორისო კომპანია ირაო" (პ/ნ №PFL 417/21)

თანამდებობა	სახელი გვარი	ხელმოწერა
დირექტორი	დ.ქევანიშვილი	
საპროექტო ჯგუფის უფროსი	ო. ილიუხინი	
პროექტის მთ. კონსტრუქტორი	რ.თოიძე	
შეასრულა	რ.თოიძე	

პროექტის სახელწოდება:
მრავალბინიანი საცხოვრებელი სახლი

პროექტის სტადია:
ახალი მშენებლობა

პროექტის ნაწილი:
კონსტრუქცია

ფორმატი	ნახაზის დასახელება:
A2	
სტადია	
მ.პ.	მაქსიმალური მკუმშავი (−) და გამჭიმავი (+) ძალა ხიმინჯებში ძალათა შეხამებებიდან
თარიღი	
08/09/2023	
მასშტაბი	
1:200	

რევიზია:	ნახაზის ნომერი:	ფურც. საერთო რაოდენობა
R2	კ-3.1*	30

ქარიშხლის ქანის გამოფიტული
-24.100
1900
MIN 3000
1200
-3.100
1000
100
50
200
2000
20000
21000
8.80 - 1500
8.100 - 18500
1000
1
16ø20A500C L=12000
2
16ø20A500C L=10100
3
ø8A240C ბ.100/80
ბეტონი B35
ბალიშის ქვეშ ნიადაგის ჩაყრილობის მკვრივი ტიპის ქვიშა

ქარიშხლის გამტარი ქსელი - 4
-24.100
MIN.3000
1900
1200
2000
2000
2000
2000
2000
2000
2000
2000
20000
21000
1000
8-100 - 18500
4550
1000
100
50
200
-3.100
-4.100
16ø20A500C L=12000
1
16ø18A500C L=6000
2
16ø20A500C L=10100
3
ø8A240C ბ.100/80
4
2
2
1
1
ბეტონის საფარი
ბალასტის ფენა
ქვიშა-ხრეშოვანი ნარევი
ბეტონის ბლოკი
ასფალტის ბეტონი
ბნელი ნაცრისფერი
ბალასტის ფენა
ბნელი ნაცრისფერი
ბალასტის ფენა
ბნელი ნაცრისფერი
ბალასტის ფენა

ბეტონის ფენა - 100
-24.100
1200
MIN.3000
1990
4
2000
2000
2000
2000
2000
2000
2000
2000
20000
1000
185 - 100x8
2
2
2
2
3
16ø20A500C L=10100
4
ø8A240C ბ.100/80
16ø20A500C L=12000
1
16ø20A500C L=6000
2
4550
1500
2000
2000
2000
2000
2000
2000
2000
21000
50
100
1000
-3.100
-4.100
ბიბლიოთეკა
ტექნიკური ნახატები
ბიბლიოთეკა
ტექნიკური ნახატები
ბიბლიოთეკა
ტექნიკური ნახატები

ქარიშხლის ქუჩის გაგრძელება - 4
-24.100
MIN.3000
1900
2000
1200
-3.100
-4.100
20000
2000
1000
8.100 - 18500
50
100
1000
4550
1
2
3
16ø20A500C L=12000
16ø22A500C L=6000
16ø20A500C L=10100
ø8A240C ბ.100/80
4
ø8A240C ბ.100/80
4
ბეტონი B35
ბალიშის ქვეშ ღორღის მომზადება
ასფალტის საფარი
ბალიშის ქვეშ ქვიშის მომზადება
ბეტონის ბორდიური
ბეტონის ბორდიური
ბალიშის ქვეშ ქვიშის მომზადება
ბალიშის ქვეშ ღორღის მომზადება

ქარიშხლის ჯებირის გამაგრება
4
1900
2000
MIN.3000
-24.100
1200
20000
2000
2000
2000
2000
2000
2000
2000
2000
2000
1500
ø100 - 18500
16ø20A500C L=10600
3
ø8A240C ბ.100/80
4
3
3
16ø25A500C L=12000
1
16ø25A500C L=6000
2
2
2
1
1
4550
ø80 - 1500
50
100
1000
-4.100
-3.100
21000
200
200
ბეტონი B35
ბეტონის მოსწორება
ბეტონის მომზადება
ხრეშოვანი ფენა
ტერიტორიის კეთილმოწყობა
ბაზალტის ღორღი
ბაზალტის ბალასტი
ბაზალტის ბალასტის ფენა
ბალახის თესვა
ბალახის ნათესი ფენა
ბალახის ნათესი ფენა
ბალახის ნათესი ფენ

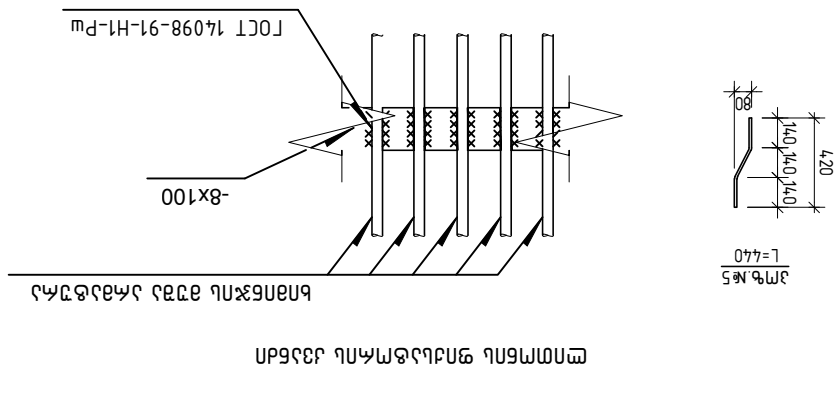

ბიბლიოთეკის კორპუსის ანკერული ძირითადი ჯებირის ფრაგმენტი
ანკერული ჯებირის ელემენტების ბიბლიოთეკის კორპუსის ანკერული ძირითადი ჯებირის ფრაგმენტი

1. ბიბლიოთეკის ფერდის ჩაღრმავების ძირითადი ჯებირის პარამეტრები აღებულია ტოპოგრაფიული გეგმიდან მ 1:500 და ადგილზე ჩატარებული საინჟინრო-გეოლოგიური კვლევების შედეგად.
2. ანკერული ჯებირის ელემენტების ბეტონის კლასი B35, ბიბლიოთეკის ფერდის ქვედა ნაწილის ანკერული ჯებირის ელემენტების ბეტონის კლასი B25, ბეტონის ყინვაგამძლეობა F200, წყალგაუმტარობა W6.
3. ანკერული ღეროების და ბრტყელი ანკერების ელემენტების ფოლადის კლასი A500C, ბიბლიოთეკის ფერდის ქვედა ნაწილის ანკერული ჯებირის ელემენტების ფოლადის კლასი A240C (ანკერული ბადის ელემენტების ჩათვლით).
4. ბიბლიოთეკის ფერდის ქვედა ნაწილის ანკერული ჯებირის ელემენტების ანტიკოროზიული დაცვა:

	ხვრელის ბურღვა B35			
			22.60	67.80
			ელემენტების რაოდენობა (ც)	სულ წონა (ტ)
	ბეტონი B35	3	ცალი	
1	Ø 25 A500C	ℓ= 12000	20	924.81	2774.42
2	Ø 22 A500C	ℓ= 12000	20	716.17	2148.51
3	Ø 25 A500C	ℓ= 10600	20	816.91	2450.74
4	Ø 8 A240C	ℓ= 725000	1	286.07	858.22
5	Ø 14 A500C	ℓ= 440	66	35.09	105.28
6	C235	8X100X2970	11	20	59
				2798.71	8396.14
	ბეტონი B35			22.60	67.80
			ელემენტების რაოდენობა (ც)	სულ წონა (ტ)

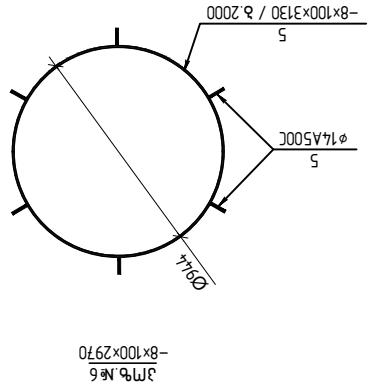

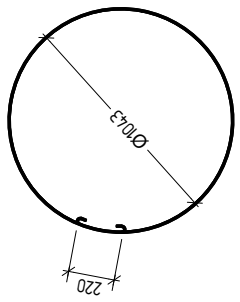

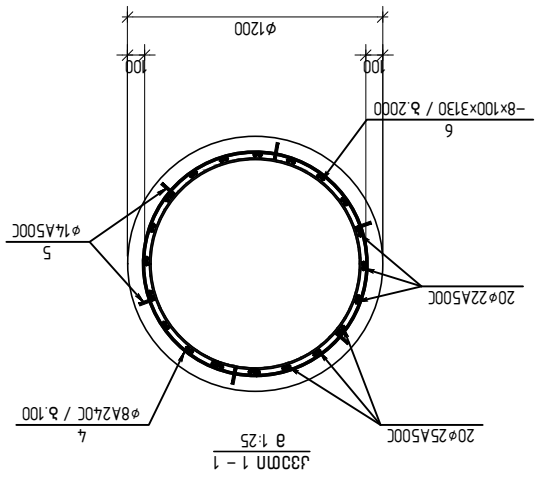

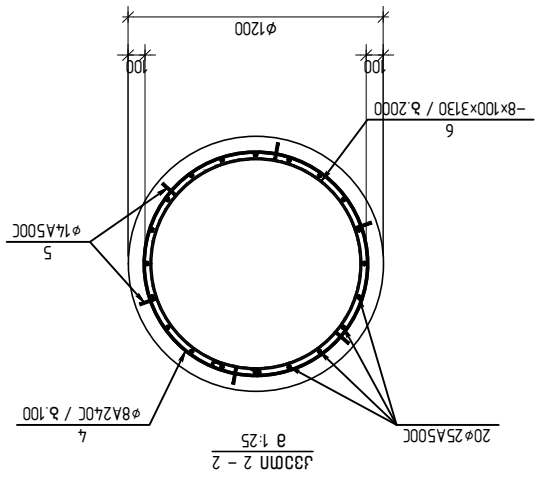

მშენებლობის ეტაპი:	ძ. თბილისი, ნუცუბიძის ფერდობი, IV მკრ, კორ 36-ს მიმდებარედ(ნაკვ 08/016)
დამკვეთი:	
მთავარი ინჟინერი:	საბადო გიორგი ხელმოწერა
პროექტის მენეჯერი:	
დამკვეთის წარმ.	
მშენებლობის ხელმძღვანელი:	საბადო გიორგი ხელმოწერა
	შპს "ქალაქ თბილისის ბიბლიოთეკები"
	ობიექტის ავტორი : ქ.თბილისი პ.ცაბაძის №7 ბინა №6
	შპს "ქალაქ თბილისის ბიბლიოთეკების კორპორაციული ცენტრის ახალი შენობის მშენებლობა და ინფრასტრუქტურის განვითარება" (პ/წ № PFL 477/21)
მთავარი ინჟინერი	საბადო გიორგი ხელმოწერა
დიზაინერი	ე.ჯავახიშვილი
პასუხისმგებელი პროექტის ნაწილზე	ი. ლილუაშვილი
პროექტის მთ. კოორდინატორი	ნ. ლილუაშვილი
მთავარი არქიტექტორი	ნ. ლილუაშვილი
კრებულის სახელწოდება:	
მონაცემები სასმელი წყლის მიწოდების ქსელის შესახებ	
ობიექტის სტატუსი: ახალი მშენებლობა	
ობიექტის ნაწილი: კორპუსის ანკერული ჯებირის ელემენტების ბიბლიოთეკა	
ფორმატი A2	ბიბლიოთეკის კორპუსის ანკერული ჯებირის ელემენტების ბიბლიოთეკა - 6
სტადია P	
ცვლილება 3	
თარიღი 08/09/2023	
მასშტაბი 1:50	ფურც. საერთო რაოდენობა 30
ობიექტის N R2	ნახაზის ნომერი: ა-3.7

ბეტონის ფენა - 7
-24.100
-4.600
-5.600
4.00
MIN.3000
1200
2000
1000
100
50
1500
4550
18500
19500
ø 80 - 1500
ø 100 - 18500
16ø20A500C L=12000
16ø22A500C L=6000
16ø20A500C L=8600
ø8A240C ბ.100/80
ბაღნარის ფენა
ბეტონის ფენა
ქვიშა-ხრეშოვანი ბალასტი
ბალასტის ფენა
ბეტონის ფენა
ბუნებრივი გრუნტი
ბოძების ფუნდამენტი
ბოძების ფუნდამენტი
ბოძების ფუნდამენ

saZirkvlis filis armirebis gegma N-310 niSnulze
m.1:100

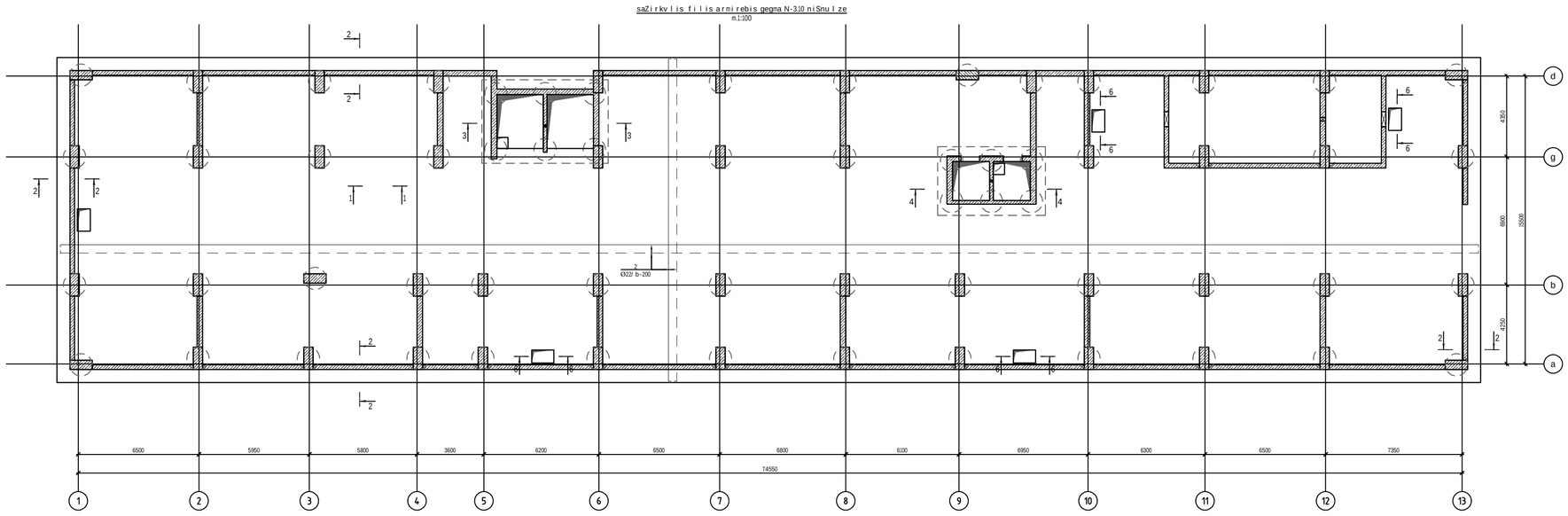



Tbilisi / 2023 weli

faili saxeli:

KEYPLAN:

yoveli Semdegi revizia auqmebs wina revizias

proeqtis statusi:

samSeneblo dokumentacia

revizia

rev.	TariRi	aRweriloba	damtk.

SeniSvnebi:

misamarTi:

q. Tbilisi, nucubiZis ferdobi, IV mkr, kor 36-s mimdebared(nakv 08/016)

damkveTi:

Tanamdeboba	saxeli gvari	xelmowera
proeqtis menejeri		
damtkicebulia: damkveTis mier		

Semsrulebeli:

Sps "qiu enjinearingi"

misamarTi:

q.Tbilisi.abaqraZis #7 bina #6

engineering

Sps "qiu enjineringis"
profesiuli pasuxismgeblobis mzRveveliass "dazRvevis saerTaSoriso kompaniirao" (p/n #PFL 417/21)

Tanamdeboba	saxeli gvari	xelmowera
direqtori	**d.qevaniSvili**	
saproeqto jgufis ufrosi	**o. iliuxini**	
proeqtisnT. konstruqtori	**r.ToiZe**	
Seasrula	**r.ToiZe**	

proeqtis saxelwodeba:

mravalbiniani sacxovrebeli saxli

proeqtis stadia:

axali mSenebloba

proeqtis nawili:

konstruqcia

formati	naxazis dasaxeleba:
A2	saZirkvlis filis armirebis gegma N-310 niSnulze
stadia	
მპ.	
TariRi	
09/09/2023	
masStabi	
1:200	

ჩვეულება:	ნახაზის ნომერი:	ფურც. სულ რიც.
R2	k-3.9	30

saZirkvlis filis armirebis gegma N-3.10 niSnulze (qveda Sris damatebiTi Rerobi X mimarTulebiT)

m.1:100

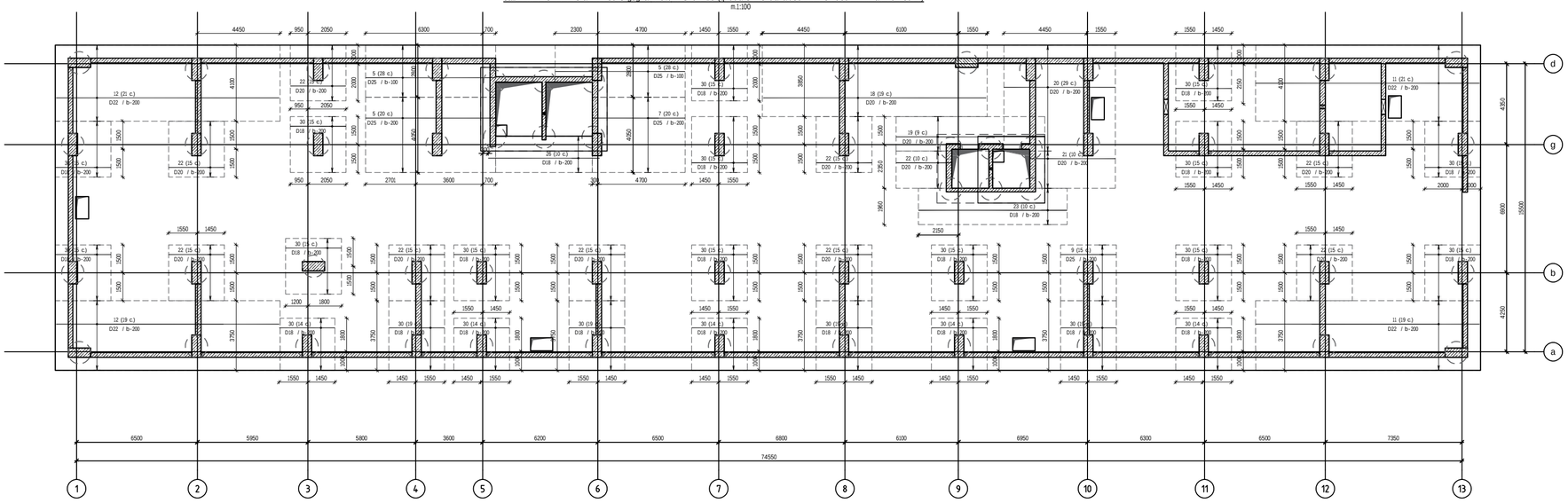



Tbilisi / 2023 weli

faili saxeli:

KEYPLAN:

yoveli Semdegi revizia auqmebs wina revizias

proeqtis statusi:

samSeneblo dokumentacia

revizia

rev.	TariRi	aRweriloba	damtk.

SeniSvnebi:

misamarTi:

q. Tbilisi, nucubiZis ferdobi, IV mkr, kor 36-s mimdebared(nakv 08/016)

damkveTi:

Tanamdeboba	saxeli gvari	xelmowera
proeqtis menejeri		
damkvetis damkveTi nier		

engineering

Semsrulebeli:

Sps "qiu enjinearingi"

misamarTi:

q.Tbilisi.abaqraZis #7 bina #6

Sps "qiu enjineringis"
profesiuli pasuxismgeblobis mzRveveli ass "dazRvevis saerTaSoriso kompaniira" (p/n #PFL 417/21)

Tanamdeboba	saxeli gvari	xelmowera
direqtori	**d.qevaniSvili**	
saproeqto igulisufrogi proeqtisinT. konstruqtori	**o. iliuxini**	
Seasrula	**r.ToiZe**	

proeqtis saxelwodeba:

mravalbiniani sacxovrebeli saxli

proeqtis stadia:

axali mSenebloba

proeqtis nawili:

konstruqcia

formati: A2

stadia: 8ა.

TariRi: 08/09/2023

masStabi: 1:200

naxazis dasaxeleba:

saZirkvlis filis armirebis gegma N-3.10 niSnulze (qveda Sris damatebiTi Rerobi X mimarTulebiT)

ფურცლის:	ნახაზის ნომერი:	ფურც. სულ იმ ფაილებში
R2	k-3.10	30

saZirkvlis filis armirebis gegma N-3.10 niSnulze (qveda Sris damatebiTi Rerobi Yminar TulebiT)

m.1:100

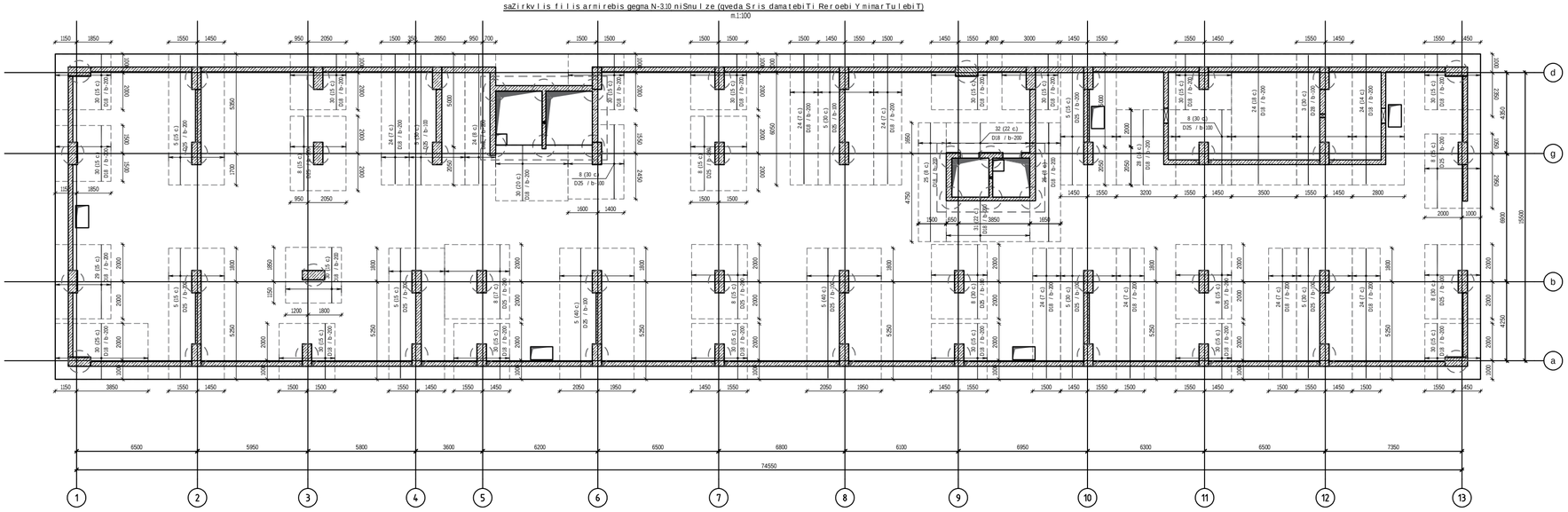



Tbilisi / 2023 weli

faili saxeli:

KEYPLAN:

yoveli Semdegi revizia auqmebs wina revizias

proeqtis statusi:

samSeneblo dokumentacia

revizia

rev.	TariRi	aRweriloba	damtk.

SeniSvnebi:

misamarTi:

q. Tbilisi, nucubiZis ferdobi, IV mkr, kor 36-s mimdebared(nakv 08/016)

damkveTi:

Tanamdeboba	saxeli gvari	xelmowera
proeqtis menejeri		
damtkicebulia: damkveTisnier		

Semsrulebeli:

Sps "qiu enjinearingi"

misamarTi:

q.Tbilisi abaqraZis #7 bina #6

Sps "qiu enjineringis"
profesiuli pasuxismgeblobis mzRveveliass "dazRvevis saerTaSoriso kompaniira" (p/n #PFL 417/21)

Tanamdeboba	saxeli gvari	xelmowera
direqtori	**d.qevaniSvili**	
saproeqto jgufis ufrosi	**o. iliuxini**	
proeqtisnT. konstruqtori	**r.ToiZe**	
Seasrula	**r.ToiZe**	

proeqtis saxelwodeba:

mravalbiniani sacxovrebeli saxli

proeqtis stadia:

axali mSenebloba

proeqtis nawili:

konstruqcia

formati A2

stadia P.S.

TariRi 08/09/2023

masStabi 1:200

naxazis dasaxeleba:

saZirkvlis filis armirebis gegma N-3.10 niSnulze (qveda Sris damatebiTi Rerobi Y minar TulebiT)

ვერსია:	ნახაზის ნომერი:	ფურც. სულ ფურც. რაოდენობა
R2	k-3.11	30

saZirkvlis fila armirebis gegma N-3.10 niSnuli ze (zeda Sris damatebiTi Rero ebi X mimarTulebiT)

m.1:100

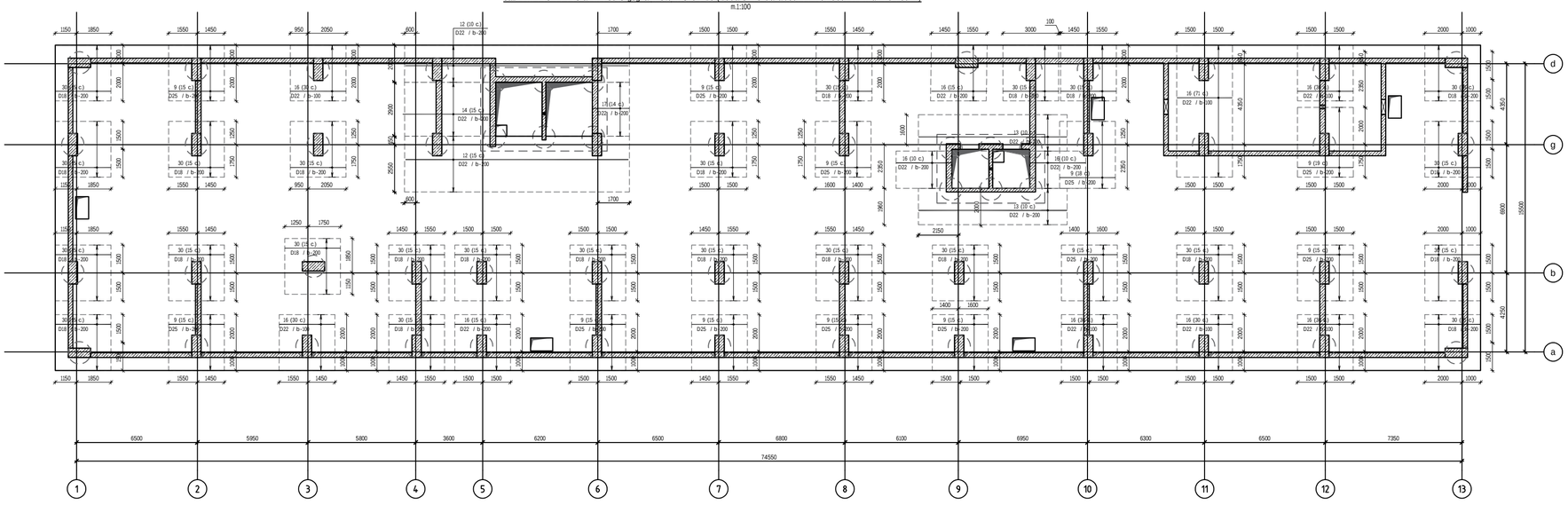



Tbilisi / 2023 weli

faili saxeli:

KEYPLAN:

yoveli Semdegi revizia auqmebs wina revizias

proeqtis statusi:

samSeneblo dokumentacia

revizia

rev.	TariRi	aRweriloba	damtk.

SeniSvnebi:

misamarTi:

q. Tbilisi, nucubiZis ferdobi, IV mkr, kor 36-s mimdebared(nakv 08/016)

damkveTi:

Tanamdeboba	saxeli gvari	xelmowera
proeqtis menejeri		
damtkicebulia: damkveTis mier		

engineering

Semsrulebeli:

Sps "qiu enjinearingi"

misamarTi:

q.Tbilisi a.baqraZis #7 bina #6

Sps "qiu enjineringis"
profesiuli pasuxismgeblobis mzRveveliass "dazRvevis saerTaSoriso kompania irao"
(p/n # PFL 417/21)

Tanamdeboba	saxeli gvari	xelmowera
direqtori	**dqevaniSvili**	
saproeqto igufisufrosi	**o. iliuxini**	
proeqtismT. konstruqtori	**r.ToiZe**	
Seasrula	**r.ToiZe**	

proeqtis saxelwodeba:

mravalbiniani sacxovrebeli saxli

proeqtis stadia:

axali mSenebloba

proeqtis nawili:

konstruqcia

formati: A2

stadia: მპ.

TariRi: 08/09/2023

masStabi: 1:200

naxazis dasaxeleba:

saZirkvlis fila armirebis gegma N-3.10 niSnuli ze (zeda Sris damatebiTi Rero ebi X mimarTulebiT)

ფორმატი	ნახაზის ნომერი:	ფურც. ჯამური რაოდენობა
R2	k-3.12	30

saZirkvlis filis armirebis gegma N-3.10 niSnulze (zeda Sris damatebiTi Rrooebi Y mimarTulebiT)

m.1:100

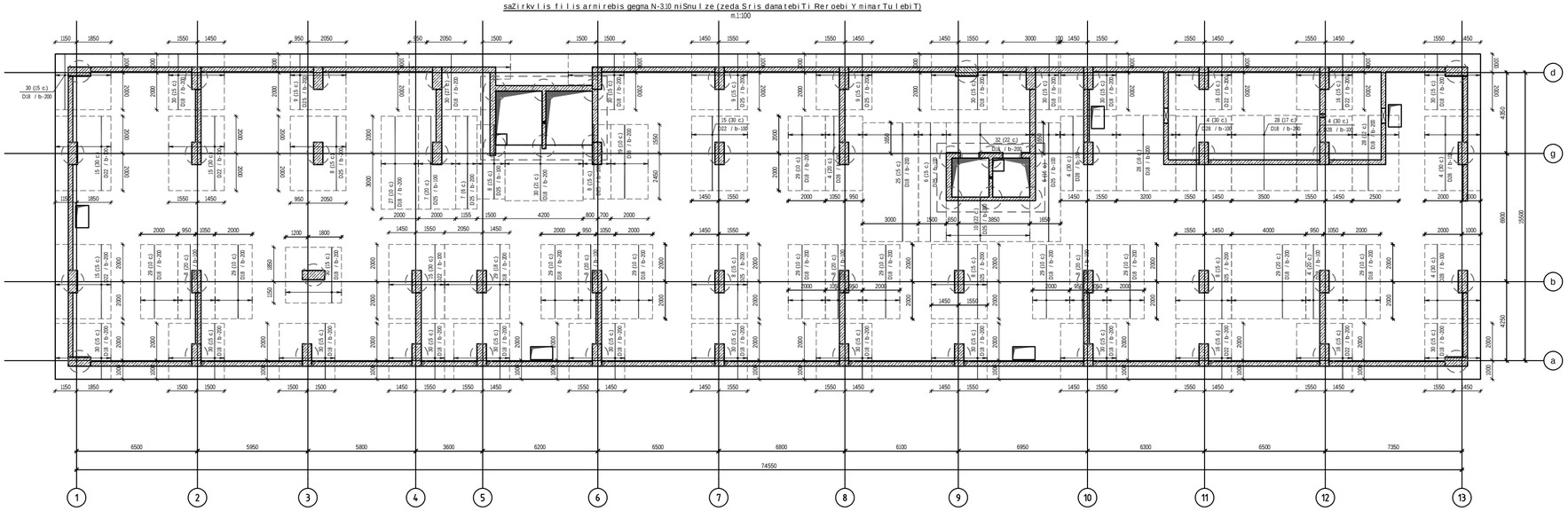

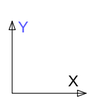

Tbilisi / 2023 weli

faili saxeli:

KEYPLAN:

yoveli Semdegi revizia auqmebs wina revizias

proeqtis statusi:

samSeneblo dokumentacia

revizia

rev.	TariRi	aRweriloba	damtk.

SeniSvnebi:

misamarTi:

q. Tbilisi, nucubiZis ferdobi, IV mkr, kor 36-s mimdebared(nakv 08/016)

damkveTi:

Tanamdeboba	saxeligvari	xelmowera
proeqtis menejeri		
damtkicebulia: damkveTismier		

Semsrulebeli:

Sps "qiu enjinearingi"

misamarTi:

q.Tbilisi abaqraZis #7 bina #6

Sps "qiu enjineringis"
profesiuli pasuxismgeblobis mzRvevelias ss "dazRvevis saerTaSoriso kompania irao"
(p/n #PFL 417/21)

Tanamdeboba	saxeligvari	xelmowera
direqtori	**d.qevaniSvili**	
saproeqto igufisufrosi	**o.iliuxini**	
proeqtismT. konstruqtori	**r.ToiZe**	
Seasrula	**r.ToiZe**	

proeqtis saxelwodeba:

mravalbiniani sacxovrebeli saxli

proeqtis stadia:

axali mSenebloba

proeqtis nawili:

konstruqcia

formati: A2

stadia: D.I

TariRi: 08/09/2023

masStabi: 1:200

naxazis dasaxeleba:

saZirkvlis filis armirebis gegma N-3.10 niSnulze (zeda Sris damatebiTi Rrooebi Y mimarTulebiT)

ალბომის: R2	ნახაზის ნომერი: k-3.13	ფურცლის ჯამური რაოდენობა 30

saZirkvlis filis vertikaluri armirebis gegma -3.10 niSnulze

m.1:100

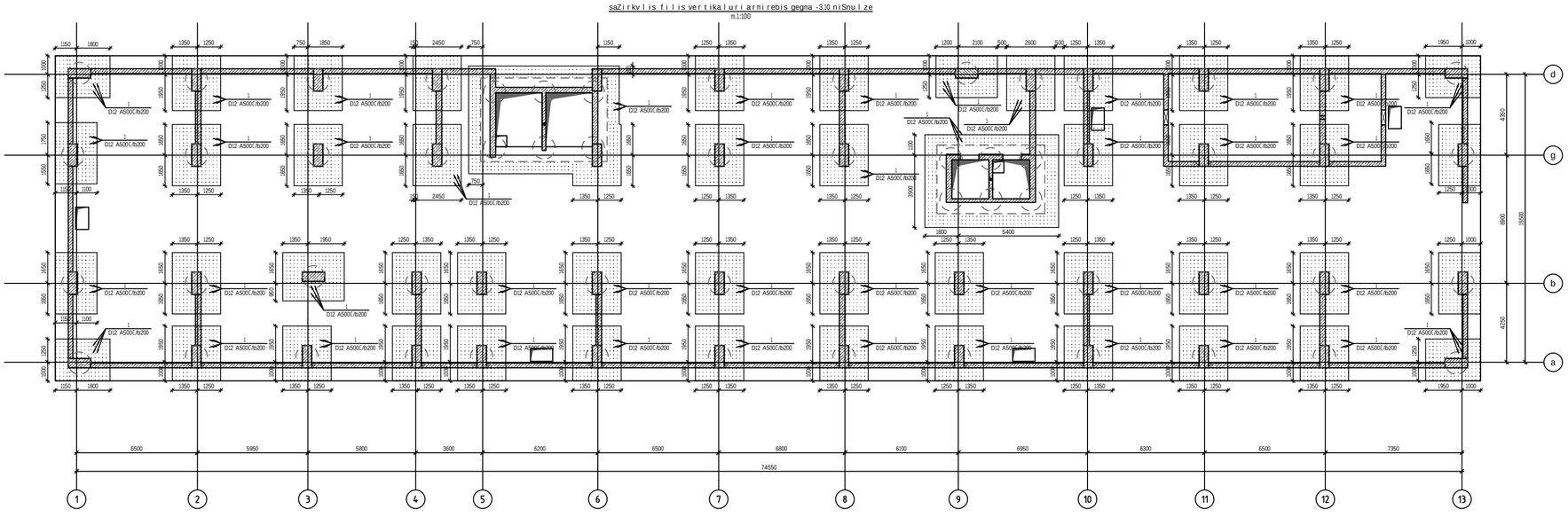



Tbilisi / 2023 weli

faili saxeli:

KEYPLAN:

yoveli Semdegi revizia auqmebs wina revizias

proeqtis statusi:

samSeneblo dokumentacia

revizia

rev.	TariRi	aRweriloba	damtk.

SeniSvnebi:

misamarTi:

q. Tbilisi, nucubiZis ferdobi, IV mkr, kor 36-s mimdebared(nakv 08/016)

damkveTi:

Tanamdeboba	saxeli gvari	xelmowera
proeqtis menejeri		
damtkicebulia: damkveTis nier		

Semsrulebeli:

Sps "qiu enjinearingi"

misamarTi:

q.Tbilisi abaqraZis #7 bina #6

Sps "qiu enjineringis"
profesiuli pasuxismgeblobis mzRveveli ass "dazRvevis saerTaSoriso kompania irao"
(p/n #PFL 417/21)

Tanamdeboba	saxeli gvari	xelmowera
direqtori	**d.qevaniSvili**	
saproeqto jgufis ufrosi	**o. iliuxini**	
proeqtisT. konstruqtori	**r.ToiZe**	
Seasrula	**r.ToiZe**	

proeqtis saxelwodeba:

mravalbiniani sacxovrebeli saxli

proeqtis stadia:

axali mSenebloba

proeqtis nawili:

konstruqcia

formati	naxazis dasaxeleba:
A2	saZirkvlis filis vertikaluri armirebis gegma -3.10 niSnulze
stadia	
მპ.	
TariRi	
09/09/2023	
masStabi	
1:200	

ფორმატი	ნახაზის ნომერი:	ფურც. ხვედრითი რაოდენობა
R2	k-3.14	30

kveTi 1 - 1
m 1:25

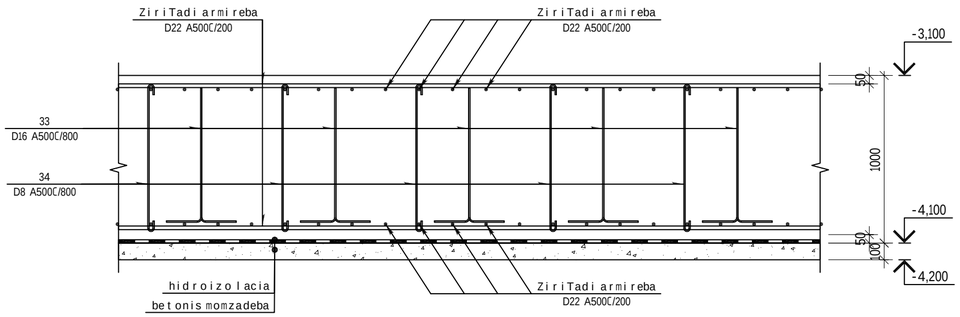

kveTi 2 - 2
m 1:25

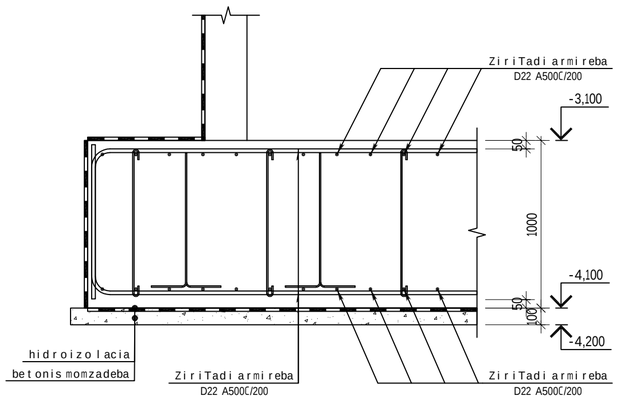

kveTi 3 - 3
m 1:25

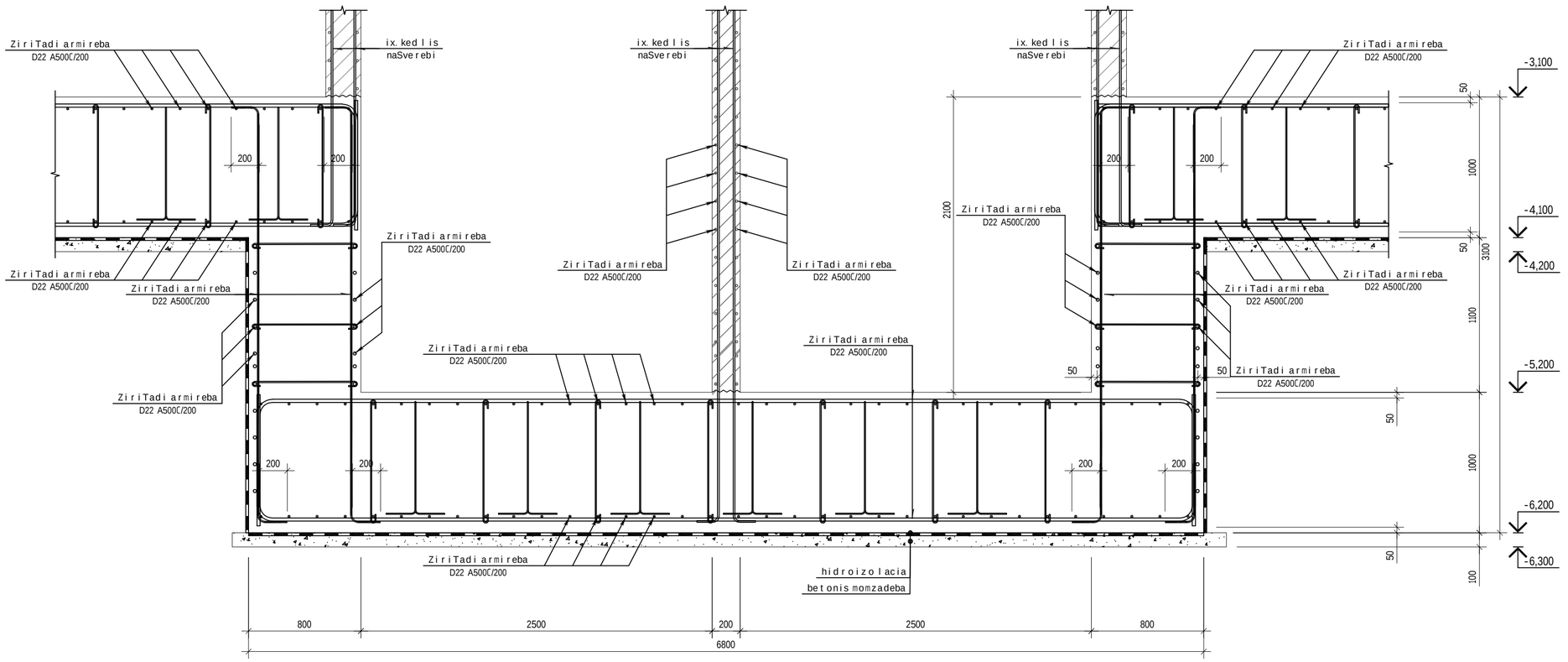

Tbilisi / 2023 weli

failis saxeli:

KEYPLAN:

yoveli Semdegi revizia auqmebs wina revizias

proeqtis statusi:

samSeneblo dokumentacia

revizia

rev.	TariRi	aRweriloba	damtk.

SeniSvnebi:

misamarTi:

q. Tbilisi, nucubiZis ferdobi, IV mkr, kor 36-s mimdebared(nakv 08/016)

damkveTi:

Tanamdeboba	saxeli gvari	xelmowera
proeqtis menejeri		
damtkicebulia: damkveTisnier		

Semsrulebeli:

Sps "qiu enjineringi"

misamarTi:

q.Tbilisi abaqraZis #7 bina #6

Sps "qiu enjineringis"
profesiuli pasuxismgeblobis mZRveveli ia ss "dazRvevis saerTaSoriso kompania irao"
(p/n #PFL 417/21)

Tanamdeboba	saxeli gvari	xelmowera
direqtori	**d.qevaniSvili**	
saproeqto igufisufrosi	**o. iliuxini**	
proeqtisnT. konstruqtori	**r.ToiZe**	
Seasrula	**r.ToiZe**	

proeqtis saxelwodeba:

mravalbiniani sacxovrebeli saxli

proeqtis stadia:

axali mSenebloba

proeqtis nawili:

konstruqcia

formati: A2
stadia: D.J.
TariRi: 08/09/2023
masStabi: 1:25

naxazis dasaxeleba:

kveTi 1 - 1; 2 - 2;
3 - 3; 4 - 4

ალბომის ნომერი	ნახაზის ნომერი:	ფურც. სულ ფურც. რაოდენობა
R2	k-3.15	30

kveTi 4 - 4
m 1:25

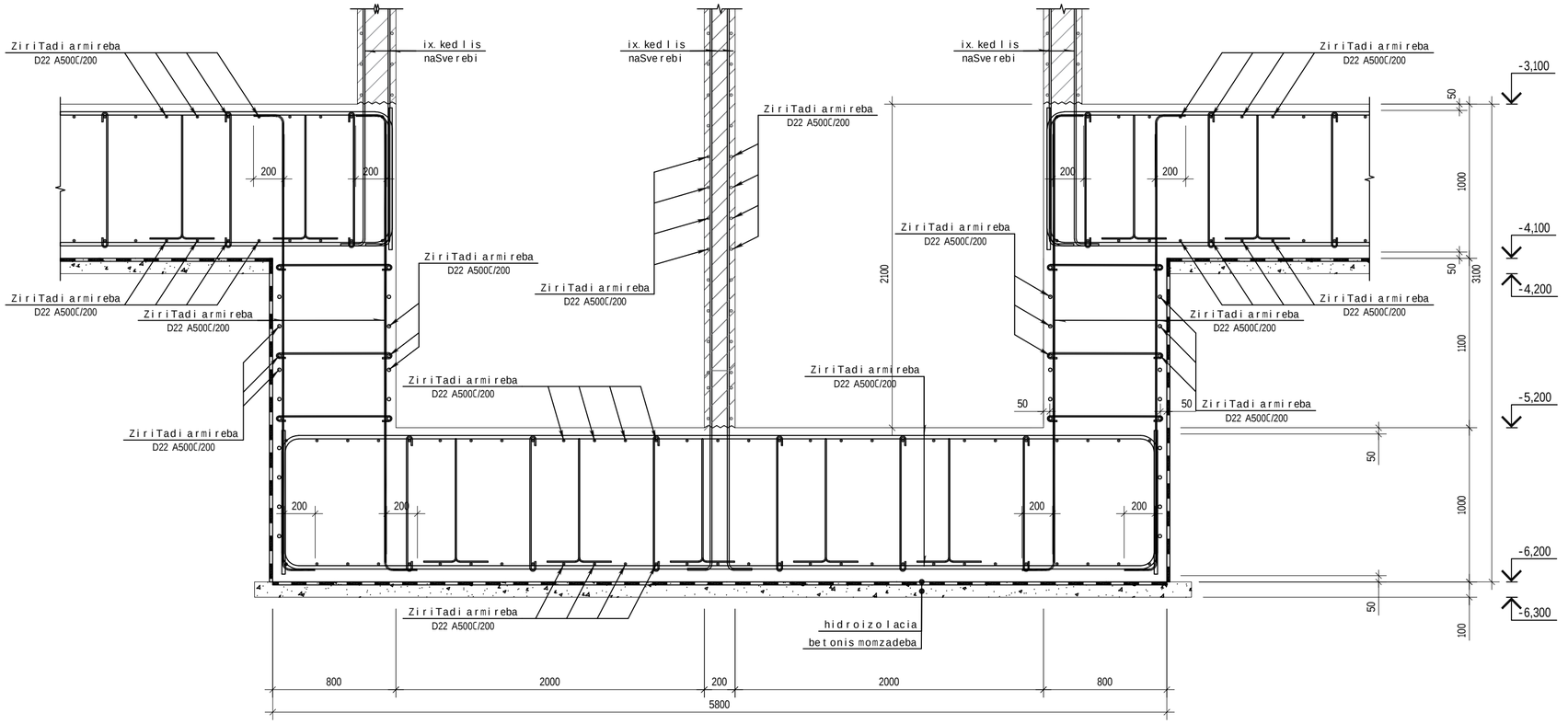

fragmenti - I (vertikaluri armirebis mowyobis gegma)
m. 1:25

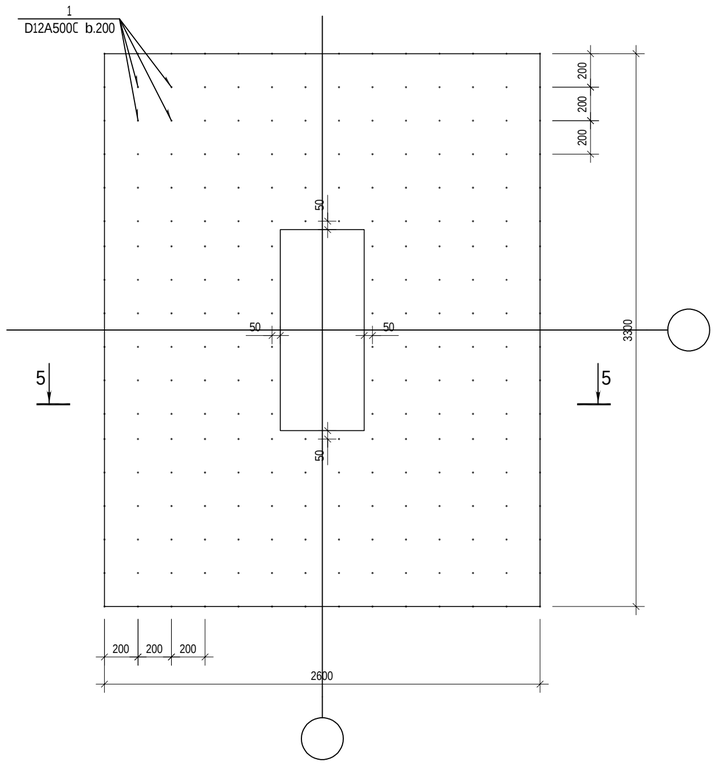

kveTi 5 - 5
m 1:25

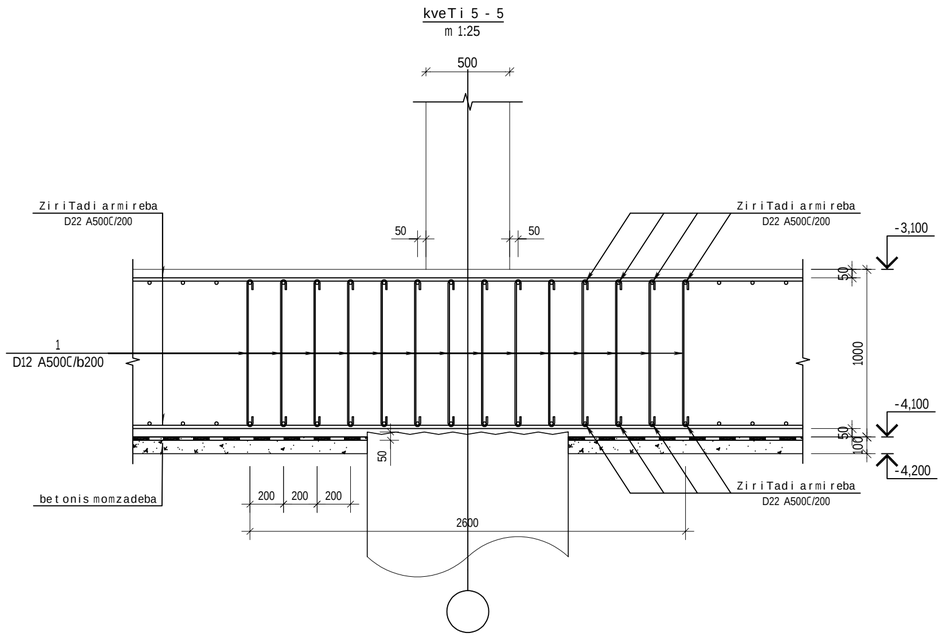

Tbilisi / 2023 weli

faili saxeli:

KEYPLAN:

yoveli Semdegi revizia auqmebs wina revizias

proeqtis statusi:

samSeneblo dokumentacia

revizia

rev.	TariRi	aRweriloba	damtk.

SeniSvnebi:

misamarTi:

q. Tbilisi, nucubiZis ferdobi, IV mkr, kor 36-s mimdebared(nakv 08/016)

damkveTi:

Tanamdeboba	saxeli gvari	xelmowera
proeqtis menejeri		
damkicebulia: damkveTis nier		

Semsrulebeli:

Sps "qiu enjinearingi"

misamarTi:

q.Tbilisi.abaqraZis #7 bina #6

Sps "qiu enjineringis"
profesiuli pasuxismgeblobis mzRvevelias ss "dazRvevis saerTaSoriso kompania irao"
(p/n #PFL 417/21)

Tanamdeboba	saxeli gvari	xelmowera
direqtori	**d.qevaniSvili**	
saproeqto igufis ufrosi	**o. iliuxini**	
proeqtis mT. konstruqtori	**r.ToiZe**	
Seasrula	**r.ToiZe**	

proeqtis saxelwodeba:

mravalbiniani sacxovrebeli saxli

proeqtis stadia:
axali mSenebloba

proeqtis nawili:
konstruqcia

formati: A2
stadia: D.I.
TariRi: 08/09/2023
masStabi: 1:25

naxazis dasaxeleba:

kveTi 4 - 4; 5 - 5;

ალბომის #	ნახაზის ნომერი:	ფურცლის სქემატური ნუმერაციით
R2	k-3.16	30

1. სამარკირებლო ფილის ბეტონის მარკა B35 წყალმედეგობის W6;
ნაგებობის ძირითადი მონოლითური რკინაბეტონის კონსტრუქციების ბეტონის მარკა F200;

№	დასახელება	ერთ. ნაწილის მასა, კგ	ნაწილების რაოდენობა	ნაწილების საერთო მასა, კგ
1	ГОСТ Р 52544-2006 Ø12 A500C L=7200	0.107	1534	1234.35
2	ГОСТ Р 52544-2006 Ø22 A500C L=29529.5 м	2.98		8811.6.0
3	ГОСТ Р 52544-2006 Ø28 A500C L=7000	33.84	30	1015.1
4	ГОСТ Р 52544-2006 Ø28 A500C L=4000	19.34	190	3673.8
5	ГОСТ Р 52544-2006 Ø25 A500C L=7000	26.97	336	9062.3
6	ГОСТ Р 52544-2006 Ø25 A500C L=6400	24.66	31	764.4
7	ГОСТ Р 52544-2006 Ø25 A500C L=5000	19.27	46	886.2
8	ГОСТ Р 52544-2006 Ø25 A500C L=4000	15.41	382	5887.4
9	ГОСТ Р 52544-2006 Ø25 A500C L=3000	11.56	247	2855.1
10	ГОСТ Р 52544-2006 Ø25 A500C L=2400	9.25	22	203.4
11	ГОСТ Р 52544-2006 Ø22 A500C L=12050	35.96	40	1438.3
12	ГОСТ Р 52544-2006 Ø22 A500C L=12000	35.81	65	2327.5
13	ГОСТ Р 52544-2006 Ø22 A500C L=8000	23.87	20	477.4
14	ГОСТ Р 52544-2006 Ø22 A500C L=5000	14.92	15	223.8
15	ГОСТ Р 52544-2006 Ø22 A500C L=4000	11.94	135	1611.4
16	ГОСТ Р 52544-2006 Ø22 A500C L=3000	8.95	361	3231.7
17	ГОСТ Р 52544-2006 Ø22 A500C L=2000	5.97	14	83.6
18	ГОСТ Р 52544-2006 Ø20 A500C L=12000	29.59	19	562.2
19	ГОСТ Р 52544-2006 Ø20 A500C L=8000	19.73	9	177.6
20	ГОСТ Р 52544-2006 Ø20 A500C L=6000	14.80	29	429.1
21	ГОСТ Р 52544-2006 Ø20 A500C L=4600	11.34	10	113.4
22	ГОСТ Р 52544-2006 Ø20 A500C L=3000	7.40	145	1072.7
23	ГОСТ Р 52544-2006 Ø18 A500C L=8000	15.98	10	159.8
24	ГОСТ Р 52544-2006 Ø18 A500C L=7000	13.99	89	1244.8
25	ГОСТ Р 52544-2006 Ø18 A500C L=6400	12.79	31	396.4
26	ГОСТ Р 52544-2006 Ø18 A500C L=6000	11.99	10	119.9
27	ГОСТ Р 52544-2006 Ø18 A500C L=5000	9.99	10	99.9
28	ГОСТ Р 52544-2006 Ø18 A500C L=4050	8.09	61	493.6
29	ГОСТ Р 52544-2006 Ø18 A500C L=4000	7.99	163	1302.7
30	ГОСТ Р 52544-2006 Ø18 A500C L=3000	5.99	1334	7996.0
31	ГОСТ Р 52544-2006 Ø18 A500C L=2400	4.80	22	105.5
32	ГОСТ Р 52544-2006 Ø18 A500C L=2000	4.00	44	175.8
33	ГОСТ Р 52544-2006 Ø16 A500C L=2520	3.98	1600	6368.0
34	ГОСТ Р 52544-2006 Ø8 A500C L=1200	0.47	1600	752.0

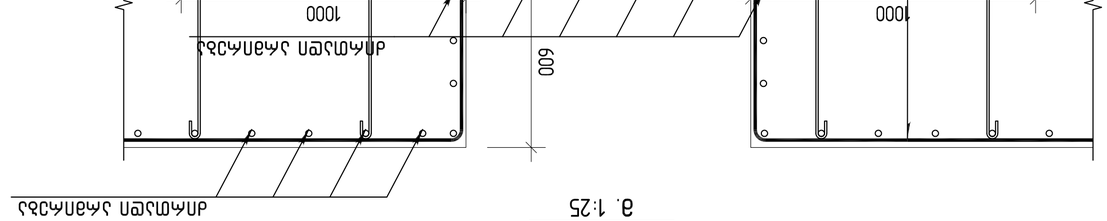

კედლის 6 – 6
მ. 1:25

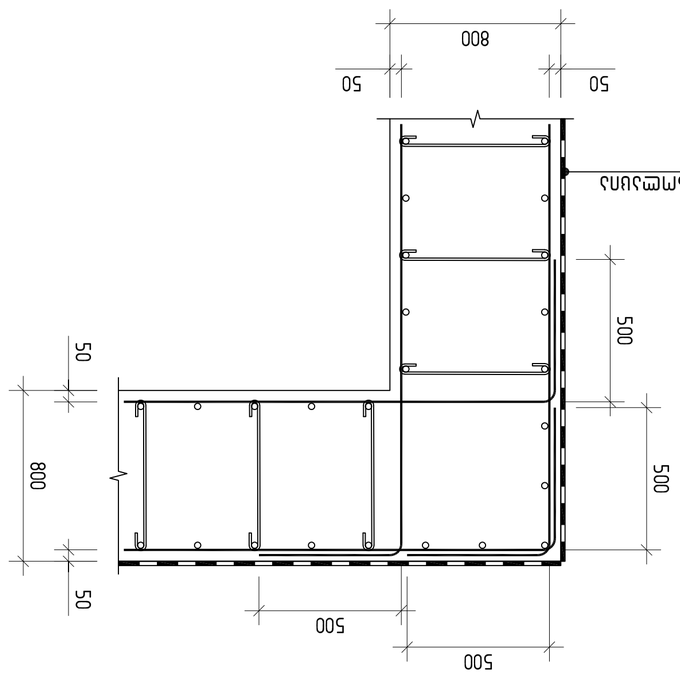

სარემონტო ხვრელის ადგილმდებარეობის სქემა
მ. 1:25

ნომინალური დიამეტრი	ფოლადის კლასი	ერთეული სიგრძის მასა, კგ/მ	ნაწილების რაოდენობა	ნაწილების საერთო მასა, კგ
Ø8	A500C	0.395	1600	632.0
Ø12	A500C	0.888	1600	1420.8
Ø16	A500C	1.578	1600	2524.8
Ø18	A500C	1.998	1600	3196.8
Ø20	A500C	2.466	1600	3945.6
Ø22	A500C	2.984	1600	4774.4
Ø25	A500C	3.853	1600	6164.8
Ø28	A500C	4.834	1600	7734.4

ნომინალური დიამეტრი	ნაწილის ფორმა	ნაწილის ზომები, მმ										ნაწილების რაოდენობა	ნაწილების საერთო მასა, კგ
		A	B	C	D	E	F	G	H	K	L		
Ø8	33	300	810	300								1600	2520
Ø8	1 34	900	150	150								1600	1200

ნომინალური დიამეტრი	ნაწილის ფორმა	ნაწილის ზომები, მმ										ნაწილების რაოდენობა	ნაწილების საერთო მასა, კგ
		A	B	C	D	E	F	G	H	K	L		
Ø8	1	752.0										1600	1200
Ø12	2	1234.3										1534	1894.4
Ø16	3	6368.0										1600	10188.8
Ø18	4	12094.0										1600	19350.4
Ø20	5	2355										1600	3768.0
Ø22	6	97509										1600	156014.4
Ø25	7	19658										1600	31452.8
Ø28	8	4689.0										1600	7502.4

ბეტონის კლასი (ჯგ.)	რკინამედეგობა	A 500 C								ბეტონის მოცულობა (მ³)	ბეტონის წყალგამტარობა 1 მ³ ბეტონზე
		Ø8	Ø12	Ø16	Ø18	Ø20	Ø22	Ø25	Ø28		
B35	W6	752.0	1234.3	6368.0	12094.0	2355	97509	19658	4689.0	1557768.00	1428.0	109.1

ბეტონის მარკა

ასო	ბეტონის მარკა	ბეტონის კლასი	ფასი
А	B35	B30	1.15

ფასების ცხრილი:

ასო	ბეტონის მარკა	ბეტონის კლასი	ფასი
А	B35	B30	1.15

ცვლილების ნომერი:

ნომერი	ცვლილების შინაარსი	ავტორი	თარიღი
1	ცვლილება N1	ა. ბერიძე	08/09/2023

ნახაზის ნომერი:

ნომერი	ცვლილების შინაარსი	ავტორი	თარიღი
1	ცვლილება N1	ა. ბერიძე	08/09/2023

ნახაზის ნომერი:

monoliTuri svetebis naSverebis markirebis gegma -3.10 niSnuli ze
m.1:100

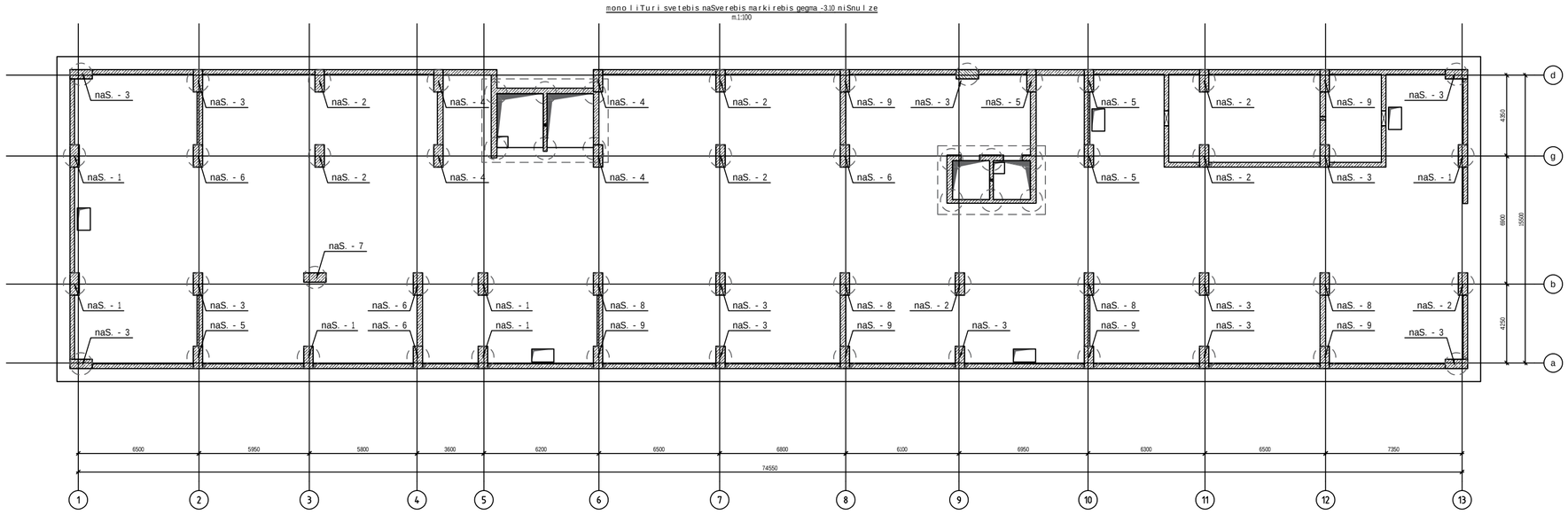

Tbilisi / 2023 weli

faili saxeli:

KEYPLAN:

yoveli Semdegi revizia auqmebs wina revizias

proeqtis statusi:

samSeneblo dokumentacia

revizia

rev.	TariRi	aRweriloba	damtk.

SeniSvnebi:

misamarTi:
q. Tbilisi, nucubiZis ferdobi, IV mkr, kor 36-s mimdebared(nakv 08/016)

damkveTi:

Tanamdeboba	saxeli gvari	xelmowera
proeqtis menejeri		
damtkicebulia: damkveTis mier		

engineering

Semsrulebeli:

Sps "qiu enjinearingi"

misamarTi:

q.Tbilisi abaqraZis #7 bina #6

Sps "qiu enjineringis"
profesiuli pasuxismgeblobis mzRveveliass "dazRvevis saerTaSoriso kompaniirao"
(p/n #PFL 417/21)

Tanamdeboba	saxeli gvari	xelmowera
direqtori	**d.qevaniSvili**	
saproeqto igufisufrosi	**o.iliuxini**	
proeqtisT. konstruqtori	**r.ToiZe**	
Seasrula	**r.ToiZe**	

proeqtis saxelwodeba:
mravalbiniani sacxovrebeli saxli

proeqtis stadia:
axali mSenebloba

proeqtis nawili:
konstruqcia

formati: A2
stadia: D.I
TariRi: 08/09/2023
masStabi: 1:200

naxazis dasaxeleba:
monoliTuri svetebis naSverebis markirebis gegma -3.10 niSnuli ze

ალბომის ნომერი:	ნახაზის ნომერი:	ფურც. სულ რაოდ.
R2	k-3.18	30

naSveri #1
m. 1:25

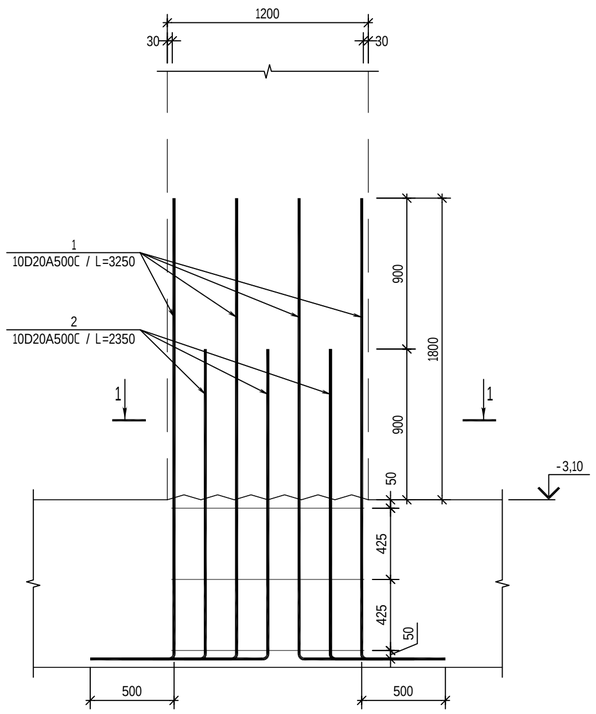

kveTi 1 - 1
m. 1:10

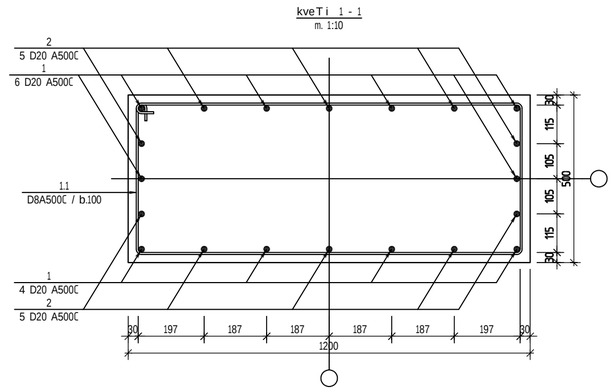

ჰეზ. №	ესკიზი	L ზმ	ჰეზ. №	ესკიზი	L ზმ
1		3250	1.1	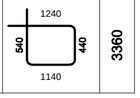	3360
2		2350			

	naSveri - 1				6 cali	
	detalebi				erTuli (kg)	sul (kg)
1	Ø 20	A500C	ℓ=	3250	10	80.15	480.90
2	Ø 20	A500C	ℓ=	2350	10	57.95	347.73
1.1	Ø 8	A500C	ℓ=	3360	3	3.98	23.86
						142.08	852.49
						erTuli (m^3)	sul (m^3)

naSveri #2
m. 1:25

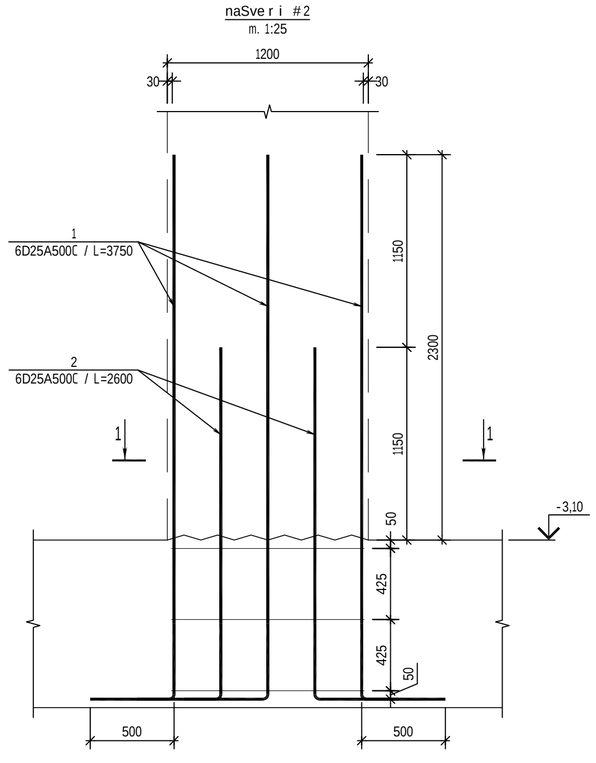

kveTi 1 - 1
m. 1:10

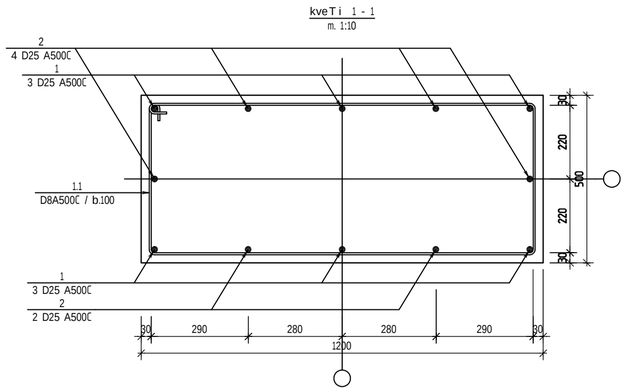

ჰეზ. №	ესკიზი	L ზმ	ჰეზ. №	ესკიზი	L ზმ
1		3750	1.1	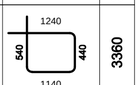	3360
2		2600			

	naSveri - 2				8 cali	
	detalebi				erTuli (kg)	sul (kg)
1	Ø 25	A500C	ℓ=	3750	6	86.70	693.60
2	Ø 25	A500C	ℓ=	2600	6	60.11	480.90
1.1	Ø 8	A500C	ℓ=	3360	3	3.98	31.82
						150.79	1206.32
						erTuli (m^3)	sul (m^3)

Tbilisi / 2023 weli

faili saxeli:

KEYPLAN:

yoveli Semdegi revizia auqmebs wina revizias

proeqtis statusi:

samSeneblo dokumentacia

revizia

rev.	TariRi	aRweriloba	damtk.

SeniSvnebi:

misamarTi:

q. Tbilisi, nucubiZis ferdobi, IV mkr, kor 36-s mimdebared(nakv 08/016)

damkveTi:

Tanamdeboba	saxeli gvari	xelmowera
proeqtis menejeri		
damkveTis mier		

Semsrulebeli:

Sps "qiu enjinearingi"

misamarTi:

q.Tbilisi a.baqraZis #7 bina #6

Sps "qiu enjineringis"
profesiuli pasuxismgeblobis mzRveveli ia ss "dazRvevis saerTaSoriso kompania irao"
(p/n #PFL 417/21)

Tanamdeboba	saxeli gvari	xelmowera
direqtori	d.qevaniSvili	
saproeqto igufisufrosi	o. iliuxini	
proeqtis mT. konstruqtori	r.ToiZe	
Seasrula	r.ToiZe	

proeqtis saxelwodeba:
mravalbiniani sacxovrebeli saxli

proeqtis stadia:
axali mSenebloba

proeqtis nawili:
konstruqcia

formati: A2 | stadia: d.i. | TariRi: 08/09/2023 | masStabi: 1:25

naxazis dasaxeleba:
naSveri #1;2

ფორმატი	ნახაზის ნომერი:	ფურც. ჯამური რაოდენობა
R2	k-3.19	30

naSveri #3
m. 1:25

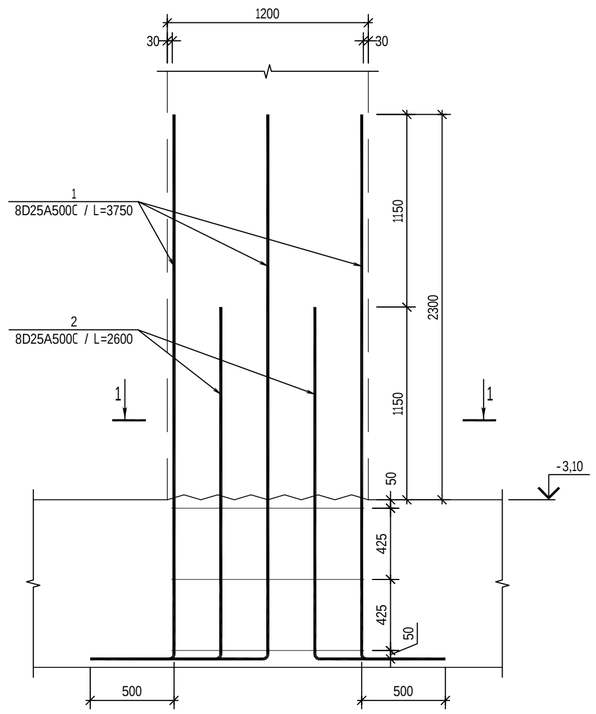

kveTi 1 - 1
m. 1:10

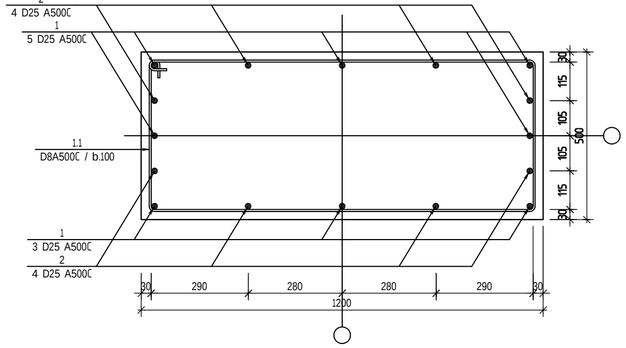

ჰეზ. №	ესკიზი	L ცმ	ჰეზ. №	ესკიზი	L ცმ
1	3250 / 500	3750	1.1	1240; 540; 440; 1140	3360
2	2100 / 500	2800			

	naSveri - 3			13 cali	
	detalebi			erTuli (kg)	sul (kg)
1	Ø 25	A500C	ℓ= 3750	8	115.60	1502.81
2	Ø 25	A500C	ℓ= 2600	8	80.15	1041.95
1.1	Ø 8	A500C	ℓ= 3360	3	3.98	51.71
					199.73	2596.47
					erTuli (m^3)	sul (m^3)

Tbilisi / 2023 weli

faili saxeli:

KEYPLAN:

yoveli Semdegi revizia auqmebs wina revizias

proeqtis statusi:

samSeneblo dokumentacia

revizia

rev.	TariRi	aRweriloba	damtk.

SeniSvnebi:

naSveri #4
m. 1:25

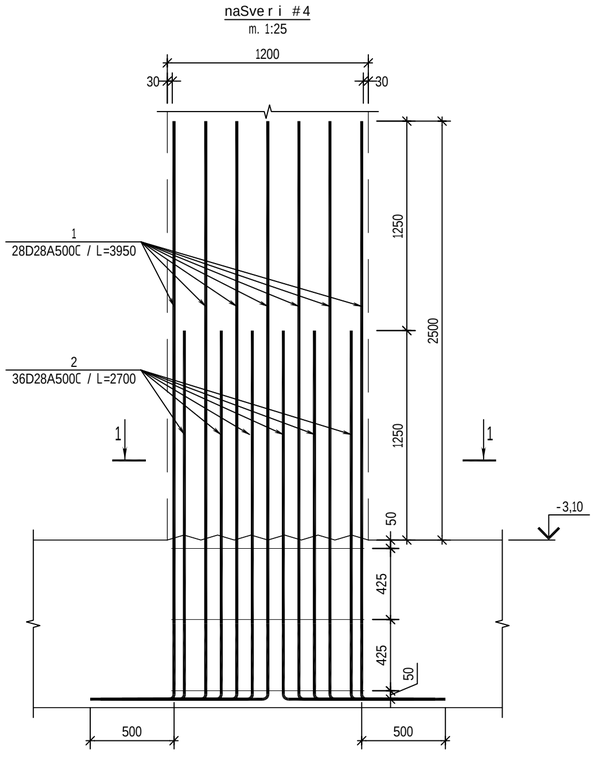

kveTi 1 - 1
m. 1:10

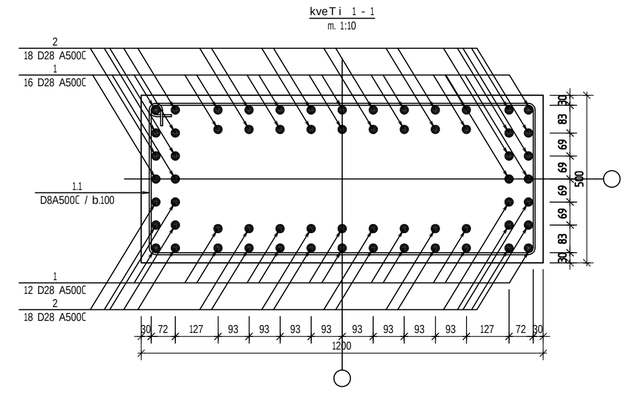

ჰეზ. №	ესკიზი	L ცმ	ჰეზ. №	ესკიზი	L ცმ
1	3450 / 500	3950	1.1	1240; 540; 440; 1140	3360
2	2200 / 500	2700			

	naSveri - 4			4 cali	
	detalebi			erTuli (kg)	sul (kg)
1	Ø 28	A500C	ℓ= 3950	28	534.60	2138.41
2	Ø 28	A500C	ℓ= 2700	36	469.83	1879.32
1.1	Ø 8	A500C	ℓ= 3360	3	3.98	15.91
					1008.41	4033.64
					erTuli (m^3)	sul (m^3)

misamarTi:

q. Tbilisi, nucubiZis ferdobi, IV mkr, kor 36-s mimdebared(nakv 08/016)

damkveTi:

Tanamdeboba	saxeli gvari	xelmowera
proeqtis menejeri		
damtkicebulia: damkveTismier		

Semsrulebeli:

Sps "qiu enjineringi"

misamarTi:

q.Tbilisi a.baqraZis #7 bina #6

Sps "qiu enjineringis"
profesiuli pasuxismgeblobis mzRveveliass "dazRvevis saerTaSoriso kompaniirao"
(p/n #PFL 417/21)

Tanamdeboba	saxeli gvari	xelmowera
direqtori	dgevaniSvili	
saproeqto jgufis ufrosi	o. iliuxini	
proeqtis mT. konstruqtori	r.ToiZe	
Seasrula	r.ToiZe	

proeqtis saxelwodeba:
mravalbiniani sacxovrebeli saxli

proeqtis stadia:
axali mSenebloba

proeqtis nawili:
konstruqcia

formati A2 | stadia 0.ა. | TariRi 08/09/2023 | masStabi 1:25

naxazis dasaxeleba:
naSveri #3;4

ᲙᲐᲢᲔᲒᲝᲠᲘᲐ	ნახაზის ნომერი:	ᲤᲣᲠᲪᲚᲘᲡ ᲒᲐᲠᲔᲛᲝᲡ ᲠᲐᲝᲑᲔᲑᲖᲔ
R2	k-3.20	30

naSveri #5
m. 1:25

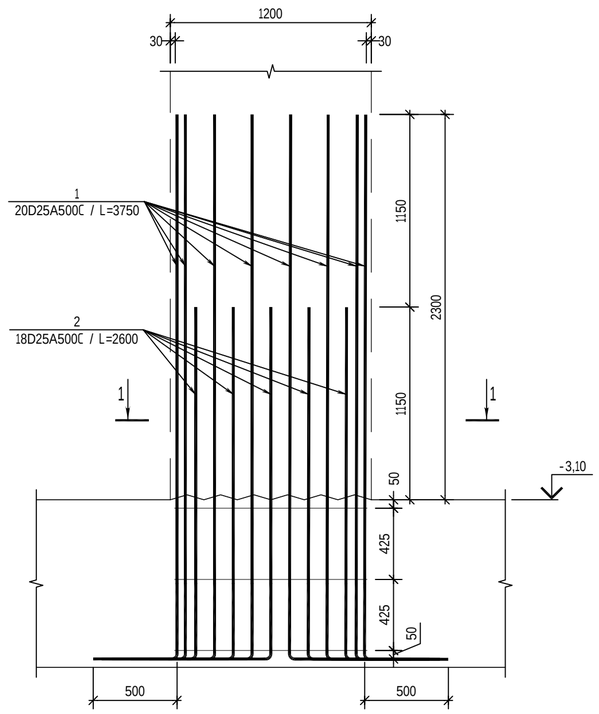

kveTi 1 - 1
m. 1:10

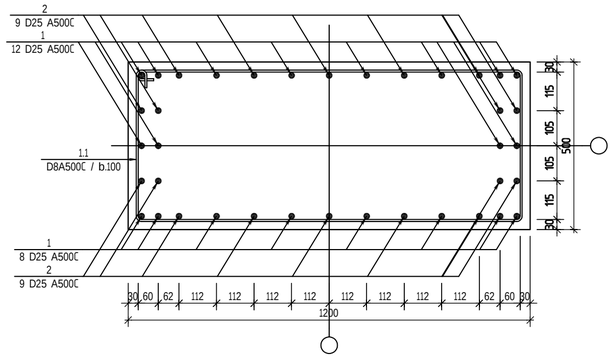

ჰეზ. №	ესკიზი	L მმ	ჰეზ. №	ესკიზი	L მმ
1	3250 / 500	3750	1.1	1240 / 540 / 440 / 1140	3360
2	2100 / 500	2800			

	naSveri - 5	4 cali		
	detalebi		erTuli (kg)	sul (kg)
1	Ø 25 A500C ℓ= 3750	20	289.00	1156.01
2	Ø 25 A500C ℓ= 2600	18	180.34	721.35
1.1	Ø 8 A500C ℓ= 3360	3	3.98	15.91
			473.32	1893.27
			erTuli (m^3)	sul (m^3)

naSveri #6
m. 1:25

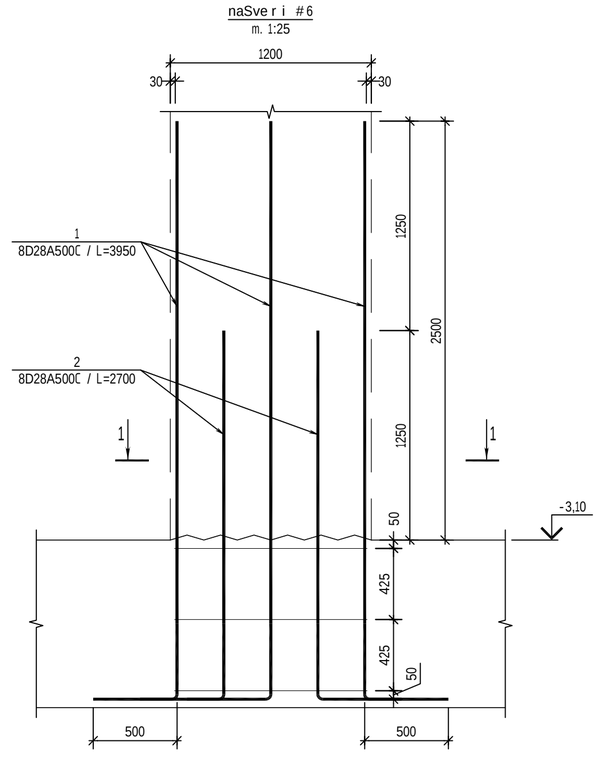

kveTi 1 - 1
m. 1:10

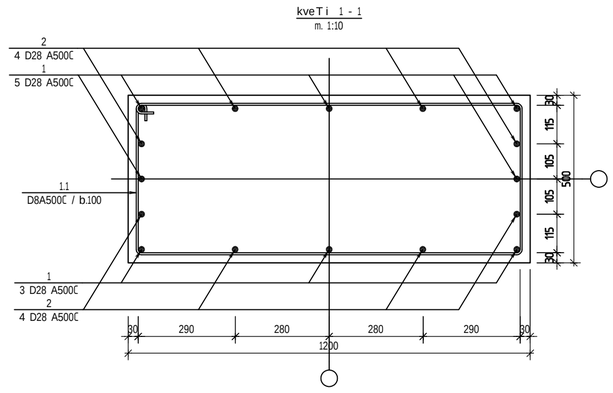

ჰეზ. №	ესკიზი	L მმ	ჰეზ. №	ესკიზი	L მმ
1	3450 / 500	3950	1.1	1240 / 540 / 440 / 1140	3360
2	2200 / 500	2700			

	naSveri - 6	4 cali		
	detalebi		erTuli (kg)	sul (kg)
1	Ø 28 A500C ℓ= 3950	8	152.74	610.97
2	Ø 28 A500C ℓ= 2700	8	104.41	417.63
1.1	Ø 8 A500C ℓ= 3360	3	3.98	15.91
			261.13	1044.51
			erTuli (m^3)	sul (m^3)

Tbilisi / 2023 weli

faili saxeli:

KEYPLAN:

yoveli Semdegi revizia auqmebs wina revizias

proeqtis statusi:

samSeneblo dokumentacia

revizia

rev.	TariRi	aRweriloba	damtk.

SeniSvnebi:

misamarTi:

q. Tbilisi, nucubiZis ferdobi, IV mkr, kor 36-s mimdebared(nakv 08/016)

damkveTi:

Tanamdeboba	saxeli gvari	xelmowera
proeqtis menejeri		
damtkicebulia: dankveTis mier		

engineering

Semsrulebeli:

Sps "qiu enjinearingi"

misamarTi:

q.Tbilisi a.baqraZis #7 bina #6

Sps "qiu enjineringis"
profesiuli pasuxismgebloba mzRveveli ia ss "daz Rvevis saerTaSoriso kompania irao"
(p/n #PFL 417/21)

Tanamdeboba	saxeli gvari	xelmowera
direqtori	**d.qevaniSvili**	
saproeqto jgufis ufrosi	**o. iliuxini**	
proeqtis mT. konstruqtori	**r.ToiZe**	
Seasrula	**r.ToiZe**	

proeqtis saxelwodeba:
mravalbiniani sacxovrebeli saxli

proeqtis stadia:
axali mSenebloba

proeqtis nawili:
konstruqcia

formati: A2
stadia: d.s.
TariRi: 08/09/2023
masStabi: 1:25

naxazis dasaxeleba:
naSveri #5;6

ალბომის №	ნახაზის ნომერი:	ფურც. სპეციფ. ალბომებში
R2	k-3.21	30

naSveri #7
m. 1:25

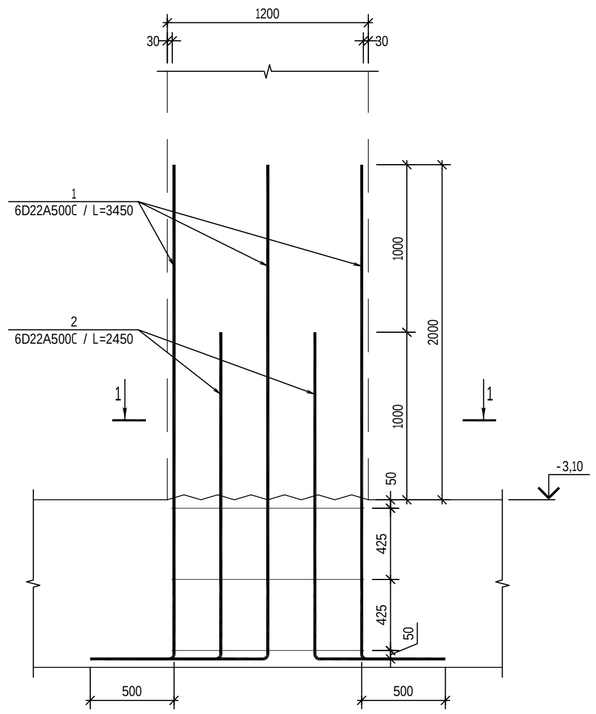

kveTi 1 - 1
m. 1:10

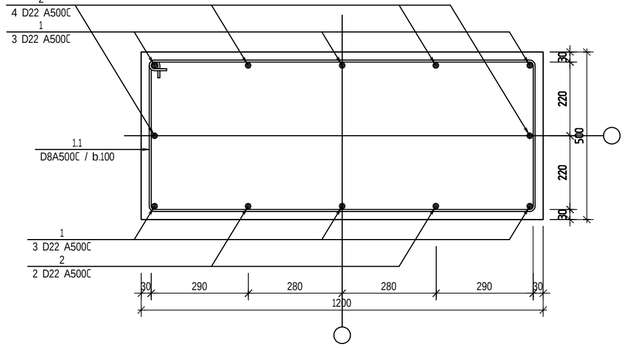

პოზ. №	ესკიზი	L მმ	პოზ. №	ესკიზი	L მმ
1	2950 / 500	3450	1.1	1240 / 540 / 440 / 1140	3360
2	1950 / 500	2450			

	naSveri - 7	1 cali	
	detalebi	erTuli (kg)	sul (kg)
1	Ø 22 A500C ℓ= 3450	6	61.77	61.77
2	Ø 22 A500C ℓ= 2450	6	43.87	43.87
1.1	Ø 8 A500C ℓ= 3360	3	3.98	3.98
			109.61	109.61
			erTuli (m^3)	sul (m^3)

naSveri #8
m. 1:25

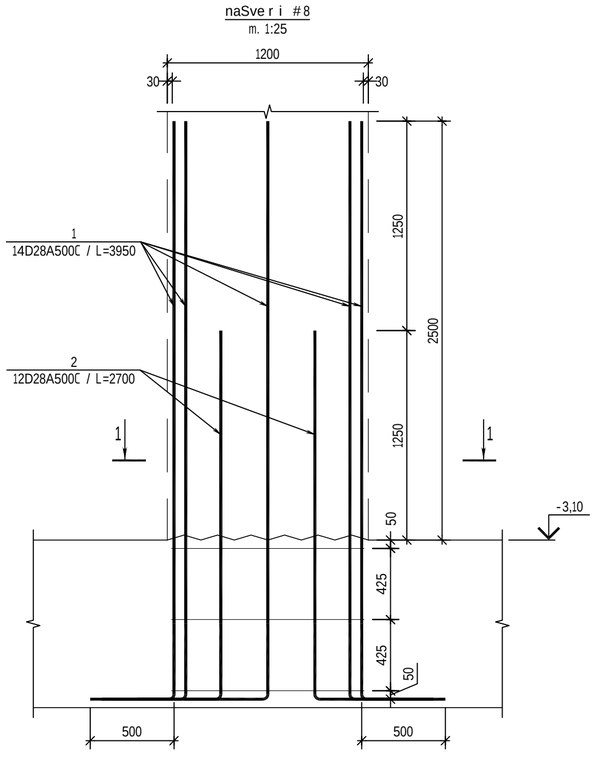

kveTi 1 - 1
m. 1:10

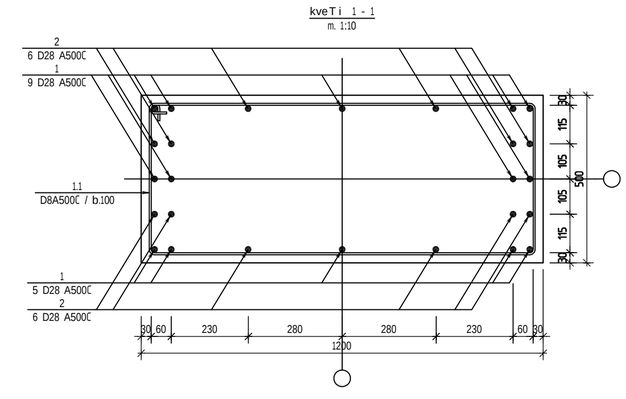

პოზ. №	ესკიზი	L მმ	პოზ. №	ესკიზი	L მმ
1	3450 / 500	3950	1.1	1240 / 540 / 440 / 1140	3360
2	2200 / 500	2700			

	naSveri - 8	4 cali	
	detalebi	erTuli (kg)	sul (kg)
1	Ø 28 A500C ℓ= 3950	14	267.30	1069.20
2	Ø 28 A500C ℓ= 2700	12	156.61	626.44
1.1	Ø 8 A500C ℓ= 3360	3	3.98	15.91
			427.89	1711.56
			erTuli (m^3)	sul (m^3)

Tbilisi / 2023 weli

failis saxeli:

KEYPLAN:

yoveli Semdegi revizia auqmebs wina revizias

proeqtis statusi:

samSeneblo dokumentacia

revizia

rev.	TariRi	aRweriloba	damtk.

SeniSvnebi:

misamarTi:

q. Tbilisi, nucubiZis ferdobi, IV mkr, kor 36-s mimdebared(nakv 08/016)

damkveTi:

Tanamdeboba	saxeli gvari	xelmowera
proeqtis menejeri		
damkveTis mier		

engineering

Semsrulebeli:

Sps "qiu enjinearingi"

misamarTi:

q.Tbilisi a.baqraZis #7 bina #6

Sps "qiu enjineringis"
profesiuli pasuxismgeblobis mzRveveli ia ss "dazRvevis saerTaSoriso kompania irao"
(p/n #PFL 417/21)

Tanamdeboba	saxeli gvari	xelmowera
direqtori	d.qevaniSvili	
saproeqto igufisufrosi	o. iliuxini	
proeqtis mT. konstruqtori	r.ToiZe	
Seasrula	r.ToiZe	

proeqtis saxelwodeba:
mravalbiniani sacxovrebeli saxli

proeqtis stadia:
axali mSenebloba

proeqtis nawili:
konstruqcia

formati: A2
stadia: d.a.
TariRi: 08/09/2023
masStabi: 1:25

naxazis dasaxeleba:
naSveri #7;8

ფორმატი	ნახაზის ნომერი	ფურცლის ნუმერაცია ალბომში
R2	k-322	30

naSveri #9
m. 1:25

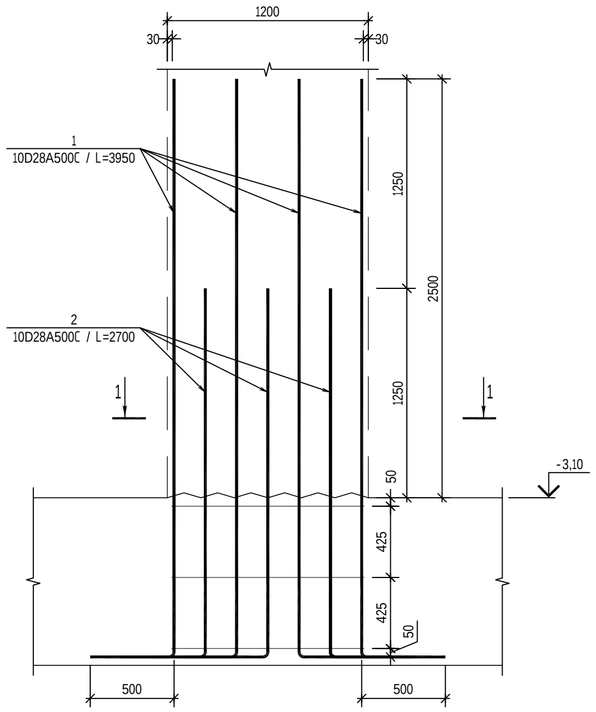

kveTi 1 - 1
m. 1:10

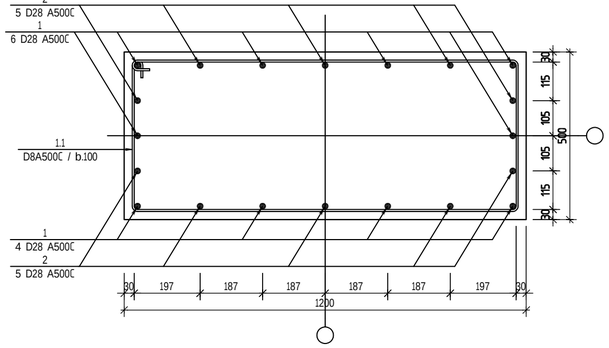

პოზ. №	ესკიზი	L ემ	პოზ. №	ესკიზი	L ემ
1	3450 / 500	3950	1.1	1240 / 540 / 440 / 1140	3360
2	2200 / 500	2700			

	naSveri - 9	6 cali		
	detalebi		erTeuli (kg)	sul (kg)
1	Ø 28 A500C ℓ= 3950	10	190.93	1145.58
2	Ø 28 A500C ℓ= 2700	10	130.51	783.05
1.1	Ø 8 A500C ℓ= 3360	3	3.98	23.86
			325.42	1952.49
			erTeuli (m^3)	sul (m^3)

mon. svetebis naSverebis jamuri saZirkveli							
dasaxeleba	raodenoba	armaturisklasi					jami (kg)
		A 500 C					
		Ø8	Ø20	Ø22	Ø25	Ø28	
armaturis wona (kg.)	1	199.0	827	104	5593	8667.0	15390.00

Tbilisi / 2023 weli

faili saxeli:

KEYPLAN:

yoveli Semdegi revizia auqmebs wina revizias

proeqtis statusi:

samSeneblo dokumentacia

revizia

rev.	TariRi	aRweriloba	damtk.

SeniSvnebi:

misamarTi:

q. Tbilisi, nucubiZis ferdobi, IV mkr, kor 36-s mimdebared(nakv 08/016)

damkveTi:

Tanamdeboba	saxeli gvari	xelmowera
proeqtis menejeri		
damtkicebulia: damkveTis mier		

engineering

Semsrulebeli:

Sps "qiu enjinearingi"

misamarTi:

q.Tbilisi a.baqraZis #7 bina #6

Sps "qiu enjineringis"
profesiuli pasuxismgeblobis mzRveveliass "dazRvevis saerTaSoriso kompaniirao"
(p/n #PFL 417/21)

Tanamdeboba	saxeli gvari	xelmowera
direqtori	d.qevaniSvili	
saproeqto igulisufrosi	o. iliuxini	
proeqtismT. konstruqtori	r.ToiZe	
Seasrula	r.ToiZe	

proeqtis saxelwodeba:

mravalbiniani sacxovrebeli saxli

proeqtis stadia:
axali mSenebloba

proeqtis nawili:
konstruqcia

formati: A2

stadia: d.i.

TariRi: 08/09/2023

masStabi: 1:25

naxazis dasaxeleba:

naSveri #9

ალბომის №	ნახაზის ნომერი:	ფურც. სულ რაოდენობა
R2	k-3.23	30

birTvebis, diafragmebisa da sardafis kedlebis naSverebis gegma
m. 1:150

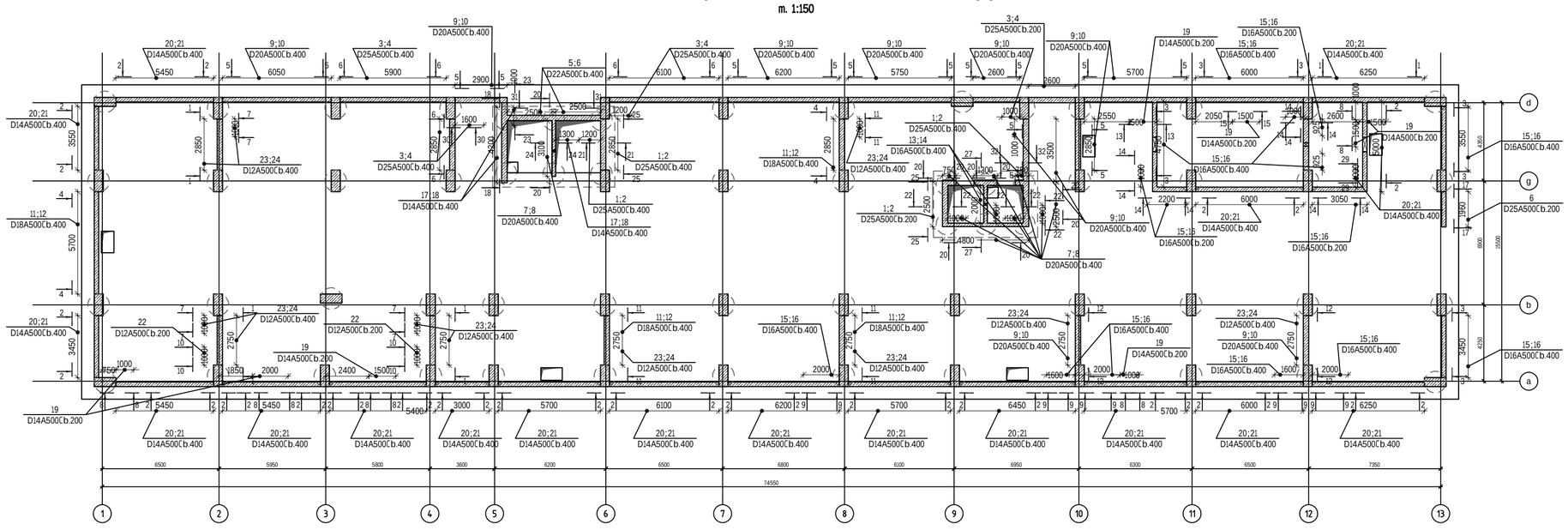

Tbilisi / 2023 weli	
faili saxeli:	
KEYPLAN:	
yoveli Semdegi revizia auqmebs wina revizias	
proeqtis statusi:	samSeneblo dokumentacia

revizia

rev.	TariRi	aRweriloba	damtk.

SeniSvnebi:

misamarTi:
q. Tbilisi, nucubiZis ferdobi, IVmkr, kor 36-s mimdebared(nakv 08/016)

damkveTi:

Tanamdeboba	saxeli gvari	xelmowera
proeqtis menejeri		
damtkicebulia: damkveTis mier		

engineering

Semsrulebeli:
Sps "qiu enjinearingi"

misamarTi:
q.Tbilisi abaqraZis #7 bina #6

Sps "qiu enjineringis"
profesiuli pasuxismgeblobis mzRveveliass "dazRvevis saerTaSoriso kompaniirao"
(p/n #PFL 417/21)

Tanamdeboba	saxeli gvari	xelmowera
direqtori	**d.qevaniSvili**	
saproeqto jgufis ufrosi	**o. iliuxini**	
proeqtisnT konstruqtori	**r.ToiZe**	
Seasrula	**r.ToiZe**	

proeqtis saxelwodeba:
mravalbiniani sacxovrebeli saxli

proeqtis stadia:
axali mSenebloba

proeqtis nawili:
konstruqcia

formati	naxazis dasaxeleba:
A2	birTvebis, diafragmebisa da sardafis kedlebis naSverebis gegma
stadia	
P.S.	
TariRi	
09/09/2023	
masStabi	
1:200	

ჯგუფის N	ნახაზის ნომერი:	ფურც. საერთო რაოდენობა
R2	k-3.24	30

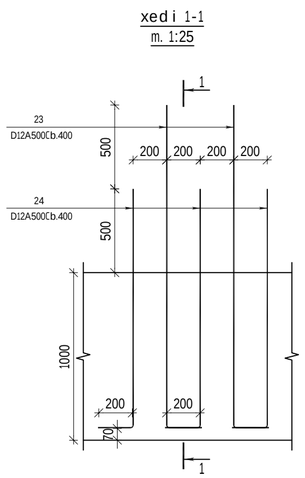

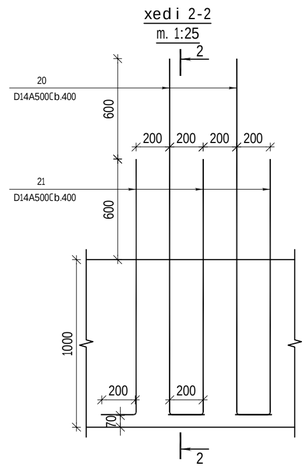

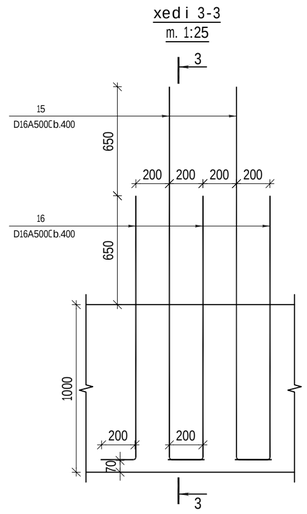

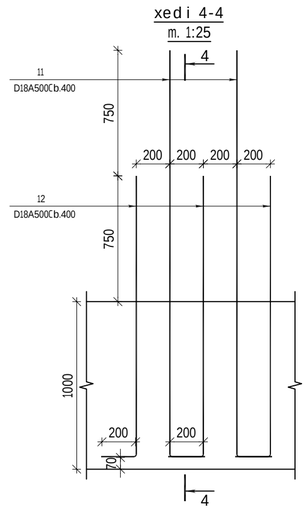

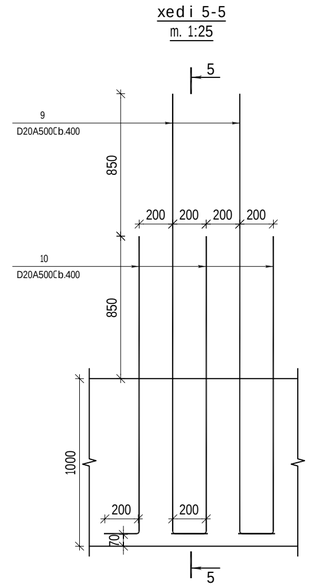

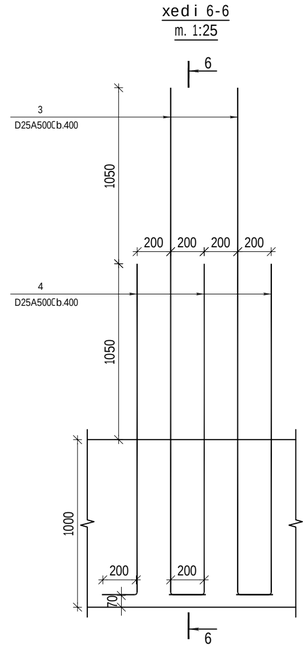

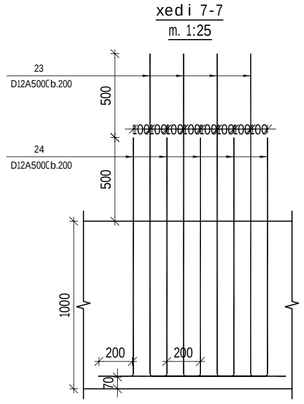

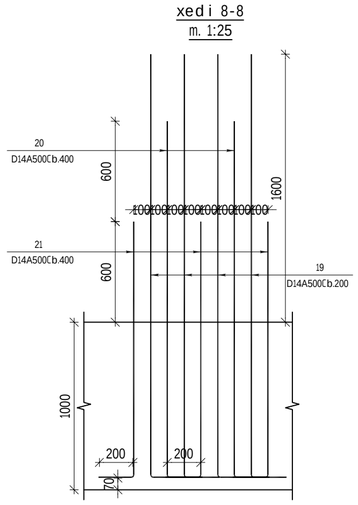

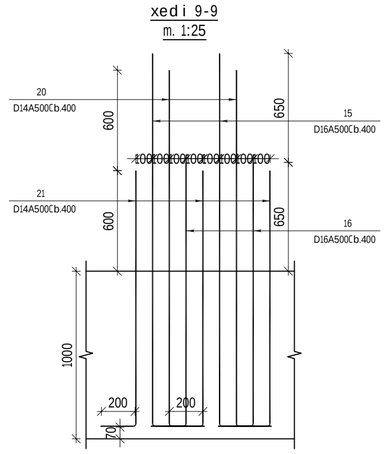

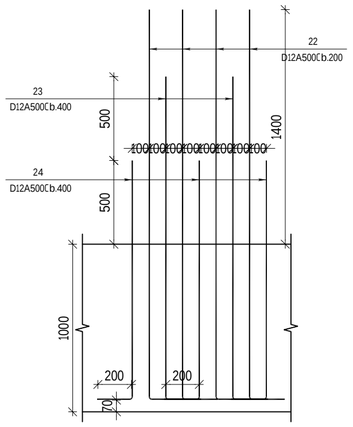

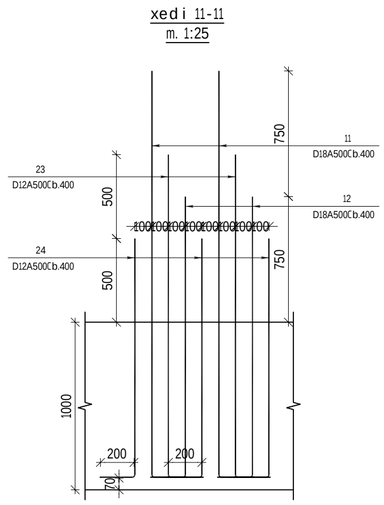

Tbilisi / 2023 weli

failis saxeli:

KEYPLAN:

yoveli Semdegi revizia auqmebs wina revizias

proeqtis statusi:

samSeneblo dokumentacia

revizia

rev.	TariRi	aRweriloba	damtk.

SeniSvnebi:

misamarTi:

q. Tbilisi, nucubiZis ferdobi, IV mkr, kor 36-s mimdebared(nakv 08/016)

damkveTi:

Tanamdeboba	saxeli gvari	xelmowera
proeqtis menejeri		
damkicebuli: damkveTisnier		

engineering

Semsrulebeli:

Sps "qiuenjineringi"

misamarTi:

q.Tbilisi.abaqraZis #7 bina #6

Sps "qiuenjineringis"
profesiuli pasuxismgeblobis mzRveveliass "dazRvevis saerTaSoriso kompaniirao"
(p/n #PFL 417/21)

Tanamdeboba	saxeli gvari	xelmowera
direqtori	**d.qevaniSvili**	
saproeqto jgufis ufrosi	**o.iliuxini**	
proeqtis mT. konstruqtori	**r.ToiZe**	
Seasrula	**r.ToiZe**	

proeqtis saxelwodeba:

mravalbiniani sacxovrebeli saxli

proeqtis stadia:

axali mSeneblobа

proeqtis nawili:

konstruqcia

formati: A2

stadia: D.I.

TariRi: 08/09/2023

masStabi: 1:25

naxazis dasaxeleba:

xedi 1 - 1;2 - 2;3 - 3;4 - 4;5 - 5; 6 - 6;7 - 7;8 - 8;9 - 9;10 - 10;11 11

ვერსია: R2

ნახაზის ნომერი: k-3.25

ფურც. სულადი რაოდენობა: 30

xedi 12-12
m. 1:25

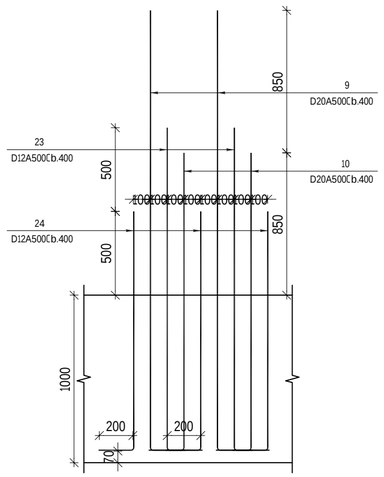

xedi 13-13
m. 1:25

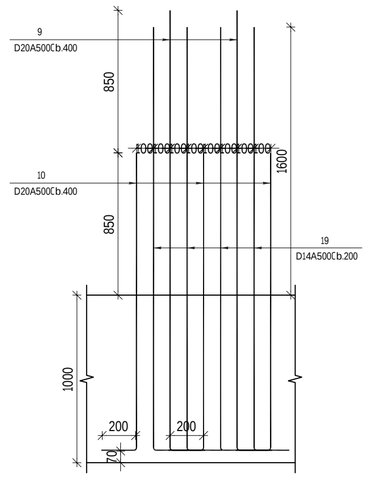

xedi 14-14
m. 1:25

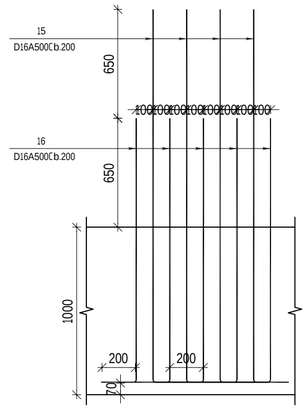

xedi 15-15
m. 1:25

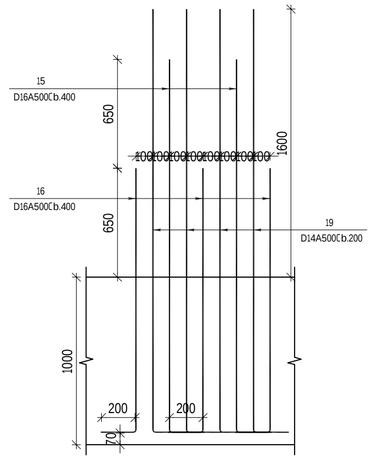

xedi 16-16
m. 1:25

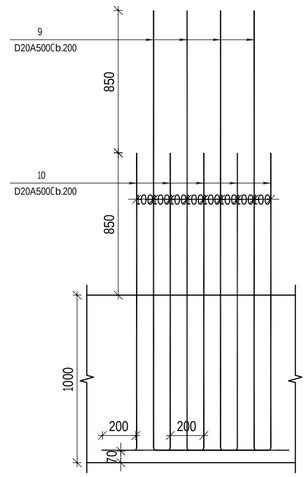

xedi 17-17
m. 1:25

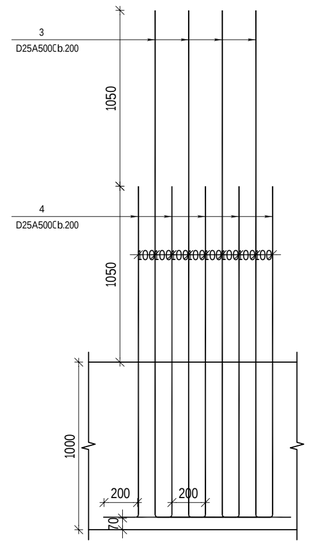

xedi 18-18
m. 1:25

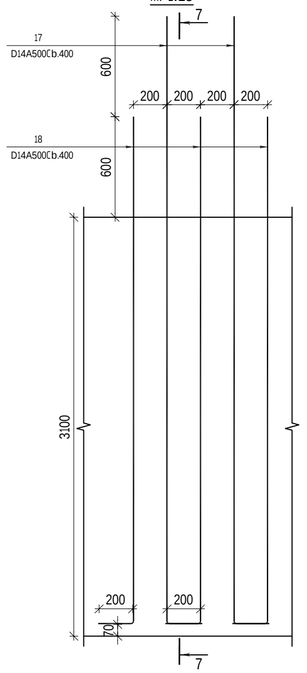

xedi 19-19
m. 1:25

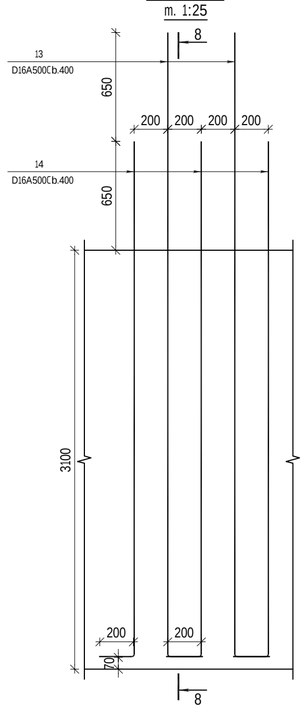

xedi 20-20
m. 1:25

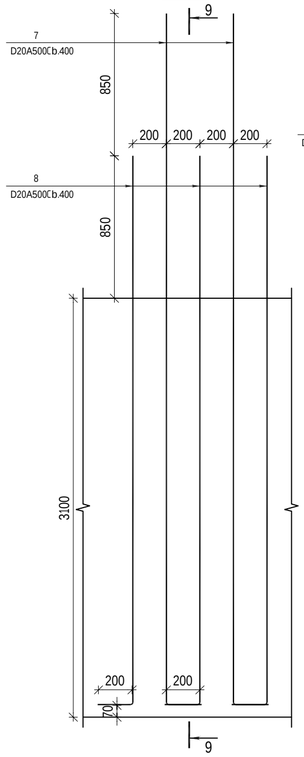

xedi 21-21
m. 1:25

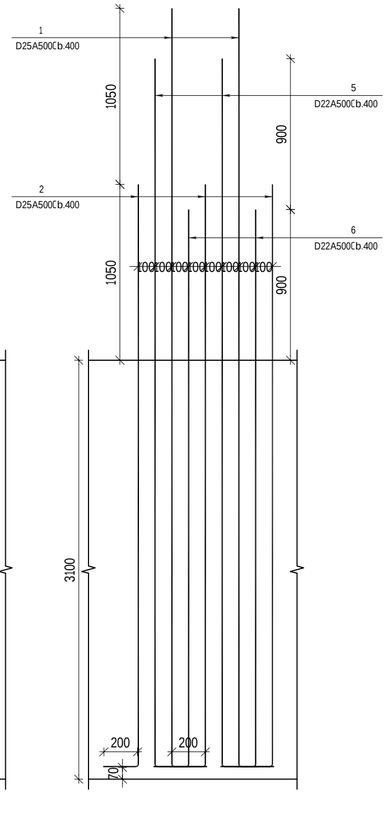

xedi 22-22
m. 1:25

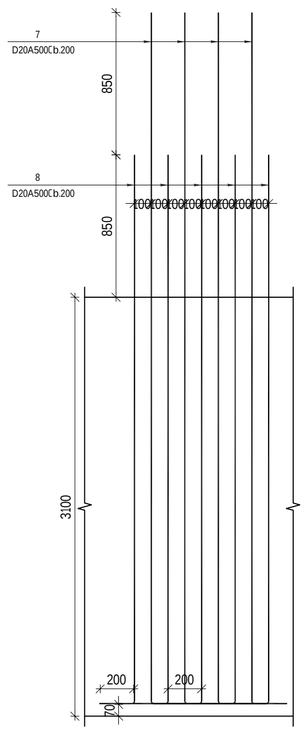

Tbilisi / 2023 weli

faili saxeli:

KEYPLAN:

yoveli Semdegi revizia auqmebs wina revizias

proeqtis statusi:

samSeneblo dokumentacia

revizia

rev.	TariRi	aRweriloba	damtk.

SeniSvnebi:

misamarTi:

q. Tbilisi, nucubiZis ferdobi, IV mkr, kor 36-s mimdebared(nakv 08/016)

damkveTi:

Tanamdeboba	saxeli gvari	xelmowera
proeqtis menejeri		
damtkicebulia: damkveTis nier		

Semsrulebeli:

Sps "qiu enjinearingi"

misamarTi:

q.Tbilisi a.baqraZis #7 bina #6

Sps "qiu enjineringis"
profesiuli pasuxismgeblobis mzRveveliass "dazRvevis saerTaSoriso kompaniirao"
(p/n #PFL 417/21)

Tanamdeboba	saxeli gvari	xelmowera
direqtori	**d.qevaniSvili**	
saproeqto juriswufrosi	**o. iliuxini**	
proeqtisnT. konstruqtori	**r.ToiZe**	
Seasrula	**r.ToiZe**	

proeqtis saxelwodeba:

mravalbiniani sacxovrebeli saxli

proeqtis stadia:
axali mSeneblobа

proeqtis nawili:
konstruqcia

formati	A2
stadia	**ბ.ა.**
TariRi	**09/09/2023**
masStabi	1:25

naxazis dasaxeleba:

xedi 12 - 12;13 - 13;14 - 14;15 - 15;16 - 16;17 - 17;18 - 18;19 - 19;20 - 20;21 - 21; 22 - 22

ვერსია:	**ნახაზის ნომერი:**	**ფურც. სულ ფურც. რაოდენობა**
R2	k-3.26	30

xedi 23-23
m. 1:25

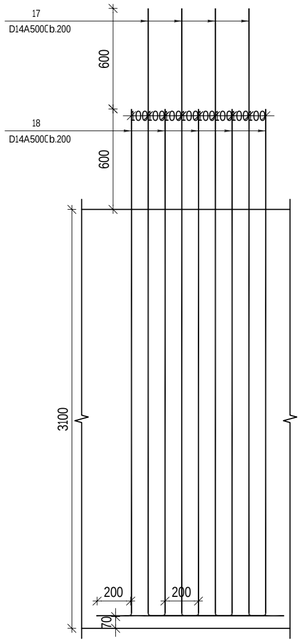

xedi 24-24
m. 1:25

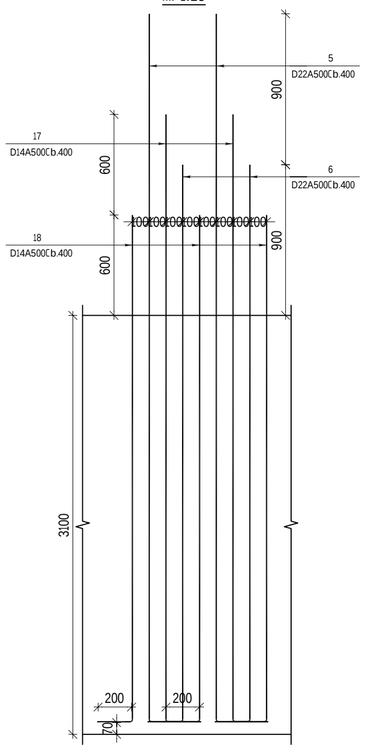

xedi 25-25
m. 1:25

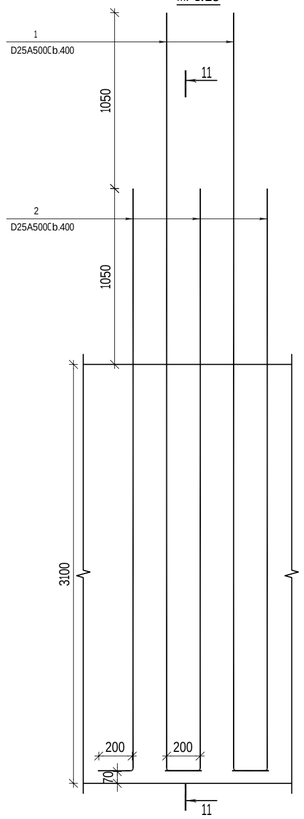

xedi 26-26
m. 1:25

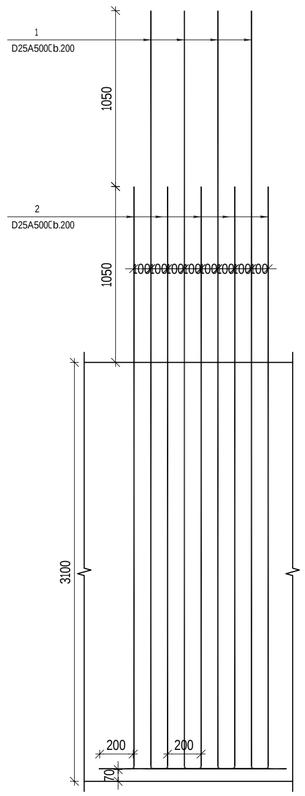

xedi 27-27
m. 1:25

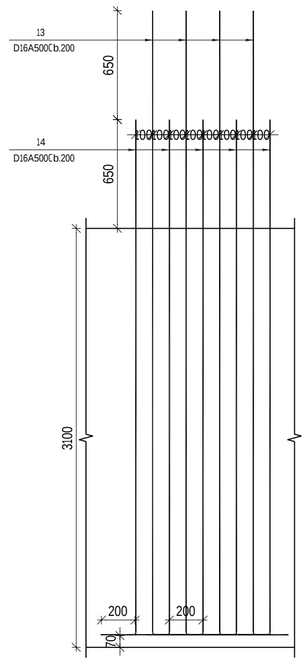

xedi 28-28
m. 1:25

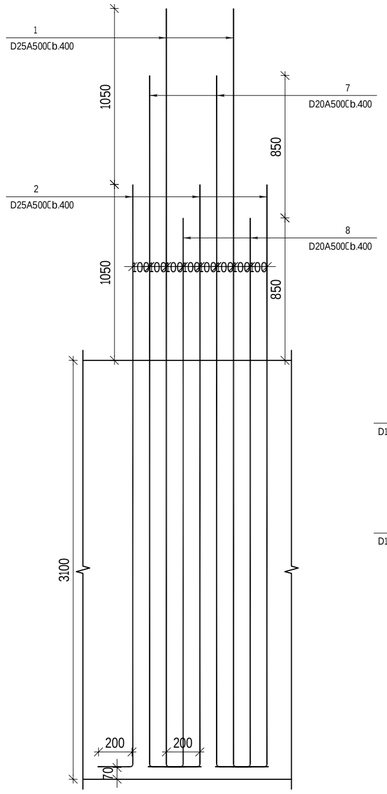

xedi 29-29
m. 1:25

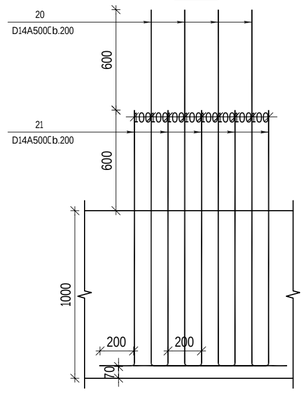

xedi 30-30
m. 1:25

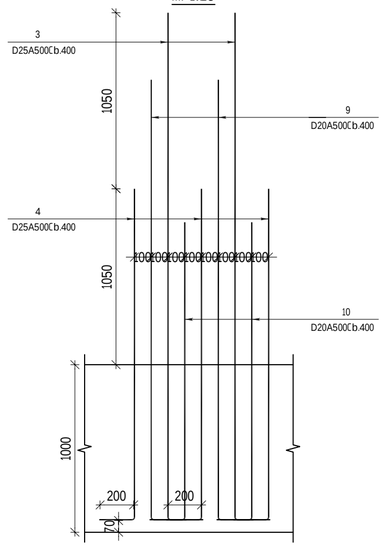

xedi 31-31
m. 1:25

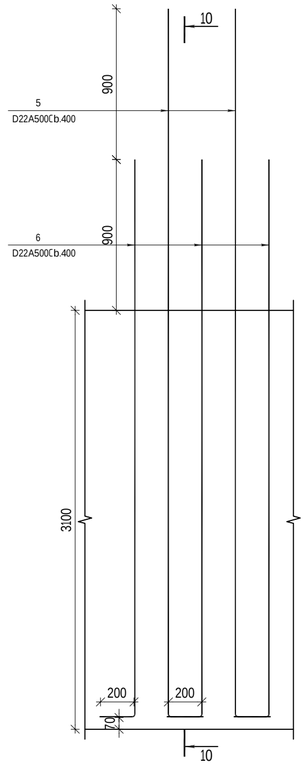

xedi 32-32
m. 1:25

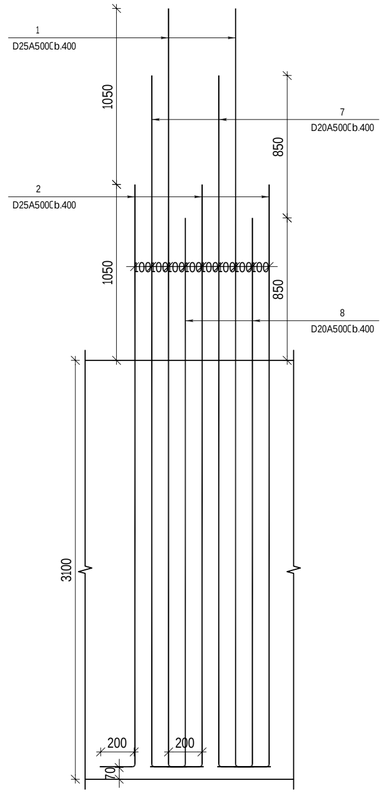

Tbilisi / 2023 weli

faili saxeli:

KEYPLAN:

yoveli Semdegi revizia auqmebs wina revizias

proeqtis statusi:

samSeneblo dokumentacia

revizia

rev.	TariRi	aRweriloba	damtk.

SeniSvnebi:

misamarTi:

q. Tbilisi, nucubiZis ferdobi, IV mkr, kor 36-s mimdebared(nakv 08/016)

damkveTi:

Tanamdeboba	saxeli gvari	xelmowera
proeqtis menejeri		
damkicebulia: damkveTis nier		

engineering

Semsrulebeli:

Sps "qiu enjinearingi"

misamarTi:

q.Tbilisi.abaqraZis #7 bina #6

Sps "qiu enjineringis"
profesiuli pasuxismgeblobis mzRveveliass "dazRvevis saerTaSoriso kompaniirao"
(p/n #PFL 417/21)

Tanamdeboba	saxeli gvari	xelmowera
direqtori	**d.qevaniSvili**	
saproeqto jgufis ufrosi	**o. iliuxini**	
proeqtis mT. konstruqtori	**r.ToiZe**	
Seasrula	**r.ToiZe**	

proeqtis saxelwodeba:

mravalbiniani sacxovrebeli saxli

proeqtis stadia:
axali mSenebloba

proeqtis nawili:
konstruqcia

formati: A2
stadia: D.I.
TariRi: 08/09/2023
masStabi: 1:25

naxazis dasaxeleba:
xedi 23 - 23;24 - 24;25 - 25;26 - 26;27 - 27;28 - 28;29 - 29;30 - 30;31 - 31;32 - 32

ვერსია:	ნახაზის ნომერი:	ფურცლის სტანდარტული ფორმატისაა
R2	k-327	30

Wrili 1-1
m. 1:25

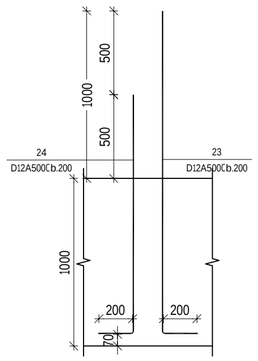

Wrili 2-2
m. 1:25

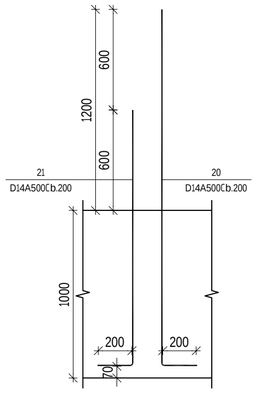

Wrili 3-3
m. 1:25

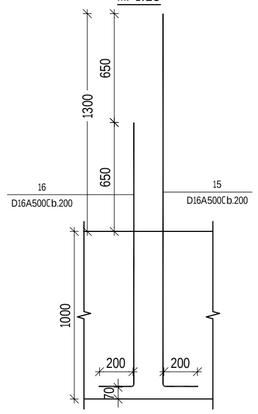

Wrili 4-4
m. 1:25

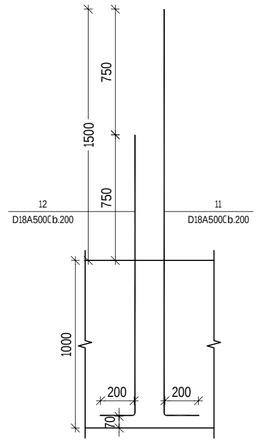

Wrili 5-5
m. 1:25

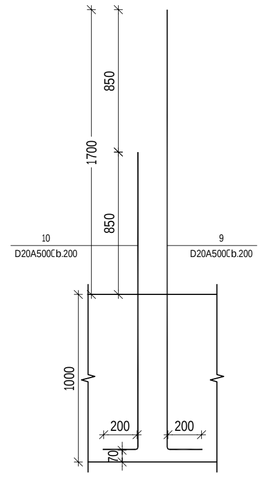

Wrili 6-6
m. 1:25

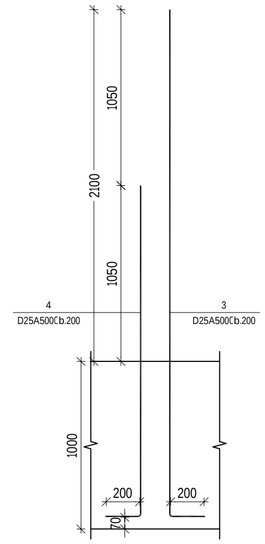

Wrili 7-7
m. 1:25

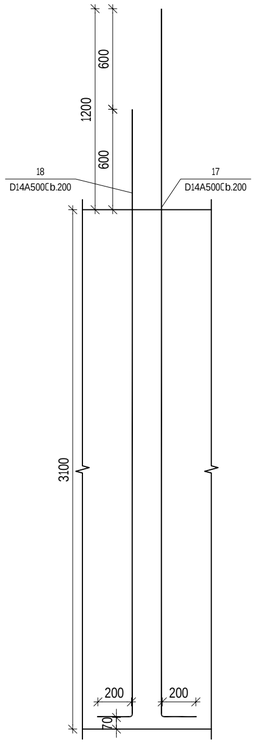

Wrili 8-8
m. 1:25

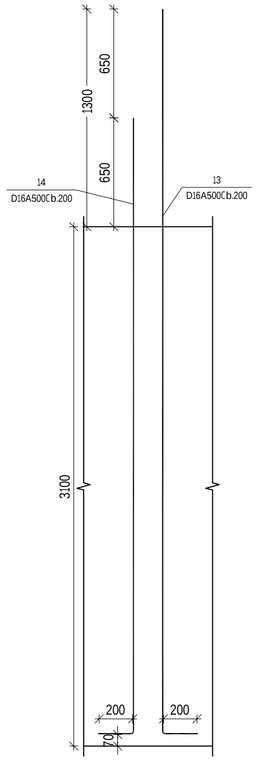

Wrili 9-9
m. 1:25

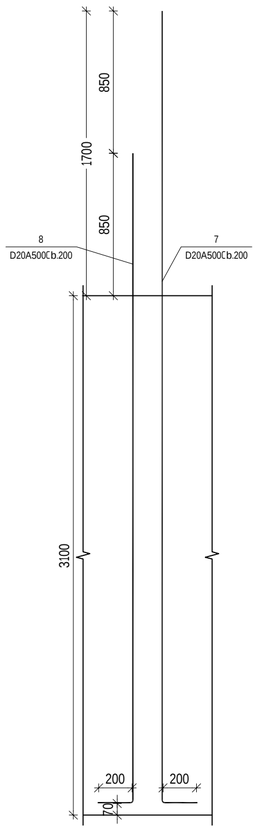

Wrili 10-10
m. 1:25

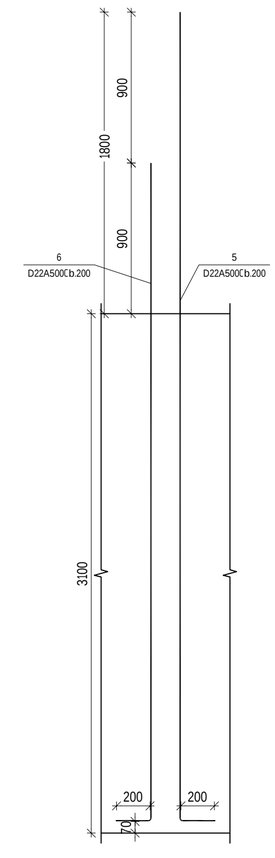

Wrili 11-11
m. 1:25

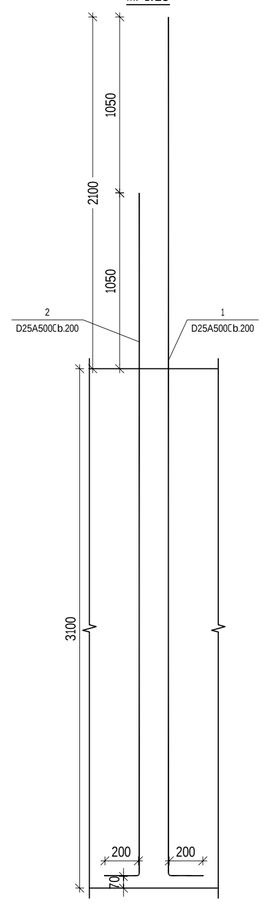

Tbilisi / 2023 weli

failis saxeli:

KEYPLAN:

yoveli Semdegi revizia auqmebs wina revizias

proeqtis statusi:

samSeneblo dokumentacia

revizia

rev.	TariRi	aRweriloba	damt.

SeniSvnebi:

misamarTi:

q. Tbilisi, nucubiZis ferdobi, IVmkr, kor 36-s mimdebared(nakv 08/016)

damkveTi:

Tanamdeboba	saxeli gvari	xelmowera
proeqtis menejeri		
damtkicebulia: damkveTis mier		

Semsrulebeli:

Sps "qiu enjinearingi"

misamarTi:

q.Tbilisi abaqraZis #7 bina #6

Sps "qiu enjineringis"
profesiuli pasuxismgeblobis mzRveveli ia ss "dazRvevis saerTaSoriso kompania irao" (p/n #PFL 417/21)

Tanamdeboba	saxeli gvari	xelmowera
direqtori	**d.qevaniSvili**	
saproeqto jgufis ufrosi	**o. iliuxini**	
proeqtisT. konstruqtori	**r.ToiZe**	
Seasrula	**r.ToiZe**	

proeqtis saxelwodeba:

mravalbiniani sacxovrebeli saxli

proeqtis stadia:

axali mSenebloba

proeqtis nawili:

konstruqcia

formati: A2

stadia: d.d.

TariRi: 09/09/2023

masStabi: 1:25

naxazis dasaxeleba:

Wrili 1 - 1;2 - 2;3 - 3;4 - 4;5 - 5; 6 - 6;7 - 7;8 - 8;9 - 9;10 - 10;11 11

ვერსია	ნახაზის ნომერი:	ფურც. საერთო რაოდენობა
R2	k-3.28	30

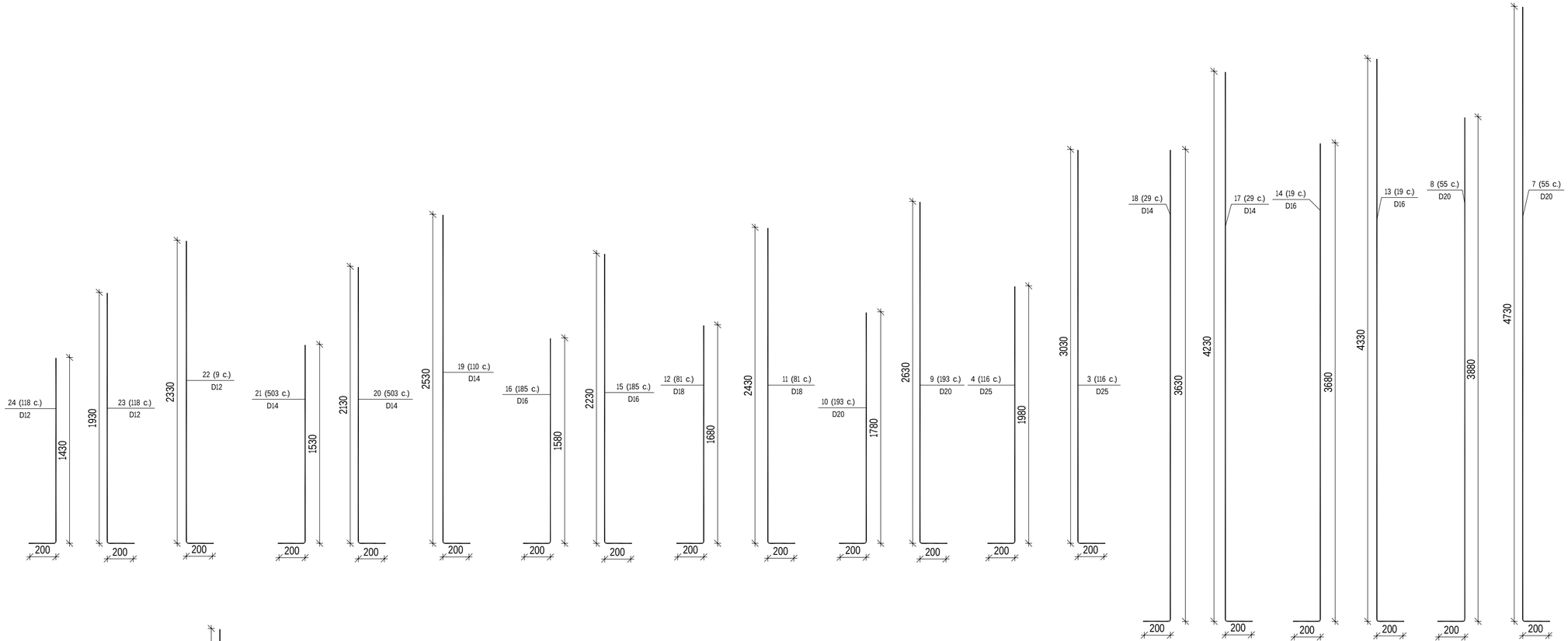

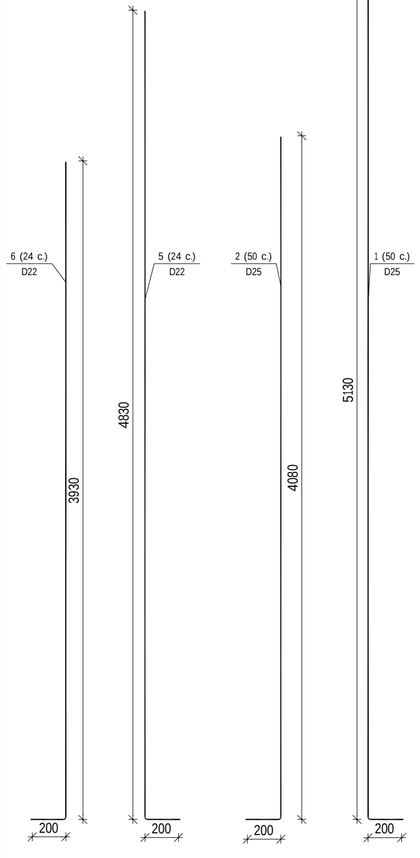

poz.	SeniSvna	dasaxeleba	raod	masa kg	masa sul kg
		kedlebis naSverebi	1 c		
		masalebi			
		armaturis nakeTobebi			
1	ГОСТ Р 52544-2006	ф25 А500С L=5330	51	20.54	1047.5
2	ГОСТ Р 52544-2006	ф25 А500С L=4280	51	16.49	841.0
3	ГОСТ Р 52544-2006	ф25 А500С L=3230	117	12.45	1456.6
4	ГОСТ Р 52544-2006	ф25 А500С L=2180	117	8.40	982.8
5	ГОСТ Р 52544-2006	ф22 А500С L=5030	25	15.01	375.3
6	ГОСТ Р 52544-2006	ф22 А500С L=4130	25	12.32	308.0
7	ГОСТ Р 52544-2006	ф20 А500С L=4930	56	12.16	681.0
8	ГОСТ Р 52544-2006	ф20 А500С L=4080	56	10.06	563.4
9	ГОСТ Р 52544-2006	ф20 А500С L=2830	194	6.98	1354.1
10	ГОСТ Р 52544-2006	ф20 А500С L=1980	194	4.88	946.7
11	ГОСТ Р 52544-2006	ф18 А500С L=2630	82	5.25	430.5
12	ГОСТ Р 52544-2006	ф18 А500С L=1880	82	3.76	308.3
13	ГОСТ Р 52544-2006	ф16 А500С L=4530	20	7.15	143.0
14	ГОСТ Р 52544-2006	ф16 А500С L=3880	20	6.12	122.4
15	ГОСТ Р 52544-2006	ф16 А500С L=2430	186	3.83	712.4
16	ГОСТ Р 52544-2006	ф16 А500С L=1780	186	2.81	522.7
17	ГОСТ Р 52544-2006	ф14 А500С L=4430	30	5.35	160.5
18	ГОСТ Р 52544-2006	ф14 А500С L=3830	30	4.63	138.9
19	ГОСТ Р 52544-2006	ф14 А500С L=2730	111	3.30	366.3
20	ГОСТ Р 52544-2006	ф14 А500С L=2330	504	2.81	1416.2
21	ГОСТ Р 52544-2006	ф14 А500С L=1730	504	2.09	1053.4
22	ГОСТ Р 52544-2006	ф12 А500С L=2530	10	2.25	22.5
23	ГОСТ Р 52544-2006	ф12 А500С L=2130	119	1.89	224.9
24	ГОСТ Р 52544-2006	ф12 А500С L=1630	119	1.45	172.5

mon. svetebis naSverebis jamuri saZirkveli									
dasaxeleba	raodenoba	Ø12	Ø14	Ø16	Ø18	Ø20	Ø22	Ø25	jami (kg)
armaturis wona (kg.)	1	420	3135	1500	738	3545	683	4328	14349.00

Tbilisi / 2023 weli

failis saxeli:

KEYPLAN:

yoveli Semdegi revizia auqmebs wina revizias

proeqtis statusi:

samSeneblo dokumentacia

revizia

rev.	TariRi	aRweriloba	damtk.

SeniSvnebi:

misamarTi:

q. Tbilisi, nucubiZis ferdobi, IV mkr, kor 36-s mimdebared(nakv 08/016)

damkveTi:

Tanamdeboba	saxeli gvari	xelmowera
proeqtis menejeri		
damtkicebuli: damkveTis mier		

engineering

Semsruleblebi:

Sps "qiu enjinearingi"

misamarTi:

q.Tbilisi.abaqraZis #7 bina #6

Sps "qiu enjineringis"
profesiuli pasuxismgeblobis mzRveveli ass "dazRvevis saerTaSoriso kompaniairao"
(p/n #PFL 417/21)

Tanamdeboba	saxeli gvari	xelmowera
direqtori	**d.qevaniSvili**	
saproeqto jgufis ufrosi	**o. iliuxini**	
proeqtisT. konstruqtori	**r.ToiZe**	
Seasrula	**r.ToiZe**	

proeqtis saxelwodeba:

mravalbiniani sacxovrebeli saxli

proeqtis stadia:

axali mSenebloba

proeqtis nawili:

konstruqcia

formati: A2
stadia: მპ.
TariRi: 09/09/2023
masStabi: 1:25

naxazis dasaxeleba:

mon.kedlebis naSverebis specifikacia

ალბომის ნომერი	ნახაზის ნომერი:	ფურც. საერთო რაოდენობა
R2	k-3.29	30

monsvetebis konstruqcia

svetebi								
dasaxeleba	raodenoba	armaturisklasi A 500 C					jami (kg)	betoni B35 (m^3)	betoni B30 (m^3)
		Ø8	Ø20	Ø22	Ø25	Ø28			
armaturis wona (kg)	1	91118.0	49877	24270.0	135155.0	35875	336295.00	397.0	1096

Tbilisi / 2023 weli

failis saxeli:

KEYPLAN:

yoveli Semdegi revizia auqmebs wina revizias

proeqtis statusi:

samSeneblo dokumentacia

revizia

rev.	TariRi	aRweriloba	damtk.

SeniSvnebi:

misamarTi:

q. Tbilisi, nucubiZis ferdobi, IV mkr, kor 36-s mimdebared(nakv 08/016)

damkveTi:

Tanamdeboba	saxeligvari	xelmowera
proeqtis menejeri		
damtkicebulia: damkveTis nier		

engineering

Semsrulebeli:

Sps "qiu enjinearingi"

misamarTi:

q.Tbilisi abaqraZis #7 bina #6

Sps "qiu enjineringis"
profesiuli pasuxismgeblobis mzRvevelias "dazRvevis saerTaSoriso kompaniirao"
(p/n #PFL 417/21)

Tanamdeboba	saxeligvari	xelmowera
direqtori	**d.qevaniSvili**	
saproeqto igufisufrosi	**o. iliuxini**	
proeqtismT. konstruqtori	**r.ToiZe**	
Seasrula	**r.ToiZe**	

proeqtis saxelwodeba:

mravalbiniani sacxovrebeli saxli

proeqtis stadia:
axali mSenebloba

proeqtis nawili:
konstruqcia

formati: A2

stadia: PI

TariRi: 08/09/2023

masStabi: 1:200

naxazis dasaxeleba:

monsvetebis konstruqcia

ცვლილება:	ნახაზის ნომერი:	ფურცლის ჯამური რაოდენობა
R2	k-4.0	38

monoliTuri svetebis markirebis gegma -3.10 nisnuli ze

m.1:100

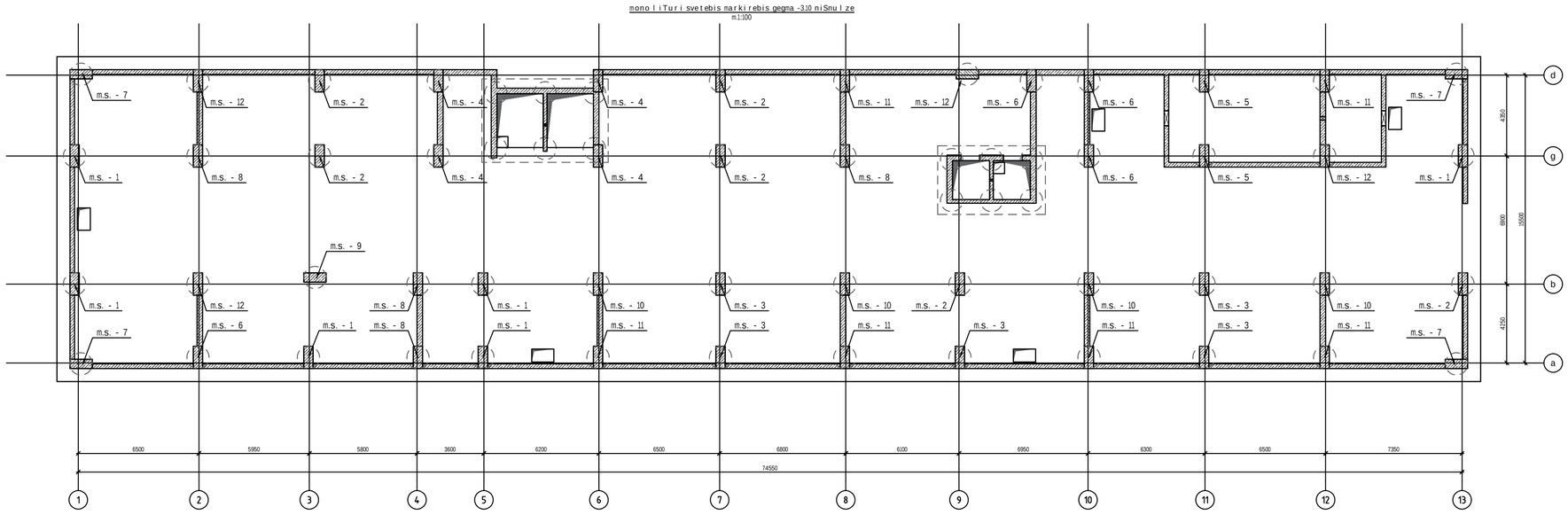

Tbilisi / 2023 weli

faili saxeli:

KEYPLAN:

yoveli Semdegi revizia auqmebs wina revizias

proeqtis statusi:

samSeneblo dokumentacia

revizia

rev.	TariRi	aRweriloba	damtk.

SeniSvnebi:

misamarTi:

q. Tbilisi, nucubiZis ferdobi, IV mkr, kor 36-s mimdebared(nakv 08/016)

damkveTi:

Tanamdeboba	saxeli gvari	xelmowera
proeqtis menejeri		
damtkicebulia: damkveTismier		

Semsrulebeli:

Sps "qiu enjineringi"

misamarTi:

q.Tbilisi abaqraZis #7 bina #6

engineering

Sps "qiu enjineringis"
profesiuli pasuxismgeblobis mzRveveliass "dazRvevis saerTaSoriso kompania irao"
(p/n #PFL 417/21)

Tanamdeboba	saxeli gvari	xelmowera
direqtori	**d.qevaniSvili**	
saproeqto igufisufrosi	**o.iliuxini**	
proeqtisT. konstruqtori	**r.ToiZe**	
Seasrula	**r.ToiZe**	

proeqtis saxelwodeba:

mravalbiniani sacxovrebeli saxli

proeqtis stadia:

axali mSenebloba

proeqtis nawili:

konstruqcia

formati: A2

stadia: D.I

TariRi: 08/09/2023

masStabi: 1:200

naxazis dasaxeleba:

monoliTuri svetebis markirebis gegma -3.10 nisnuli ze

ჯვრების ნუმერაცია:	ნახაზის ნომერი:	ფურც. სულ ფურც. რაოდენობა
R2	k-41	38

Изм.	Кол.уч.	Лист	№ док.
Разраб.			
Пров.			
Н.контр.			
ГИП			

Стадия: Р

Лист: 1

Листов: 1

engineering

ООО "ПКФ Инженеринг"

г. Волгоград, ул. Рабоче-Крестьянская, 30, оф. 1

Заказчик: ООО "ПКФ ЭЛЕКТРОСИЛА"

Объект: Реконструкция ТП-6/0,4 кВ №1 "Ветеринарная" с заменой силового трансформатора мощностью 400 кВА

Раздел: Архитектурно-строительные решения

Стадия | Лист | Листов

Р | 1 | 1

Инв. № подл. | Подпись и дата | Взам. инв. №

Обозначение: 34.21-АР

Наименование: Фундамент Ф1

Масштаб: 1:50

Формат: А1

Примечания:

1. Отметка верха фундамента -0,150 соответствует абсолютной отметке 100,00 м.
2. Бетон фундамента В30 (М400), F200, W6.
3. Арматура: продольная А500С, поперечная А240.
4. Защитный слой бетона 50 мм.
5. Фундамент устанавливается на подготовку из бетона В7,5 толщиной 100 мм.
6. Все размеры даны в мм, отметки в м.

Спецификация арматуры:

Поз.	Обозначение	Наименование	Кол.	Масса ед., кг	Примечание
1	ГОСТ 34028-2016	Ø12 А500С, L=3150	4	27,94	
2	ГОСТ 34028-2016	Ø12 А500С, L=2650	4	23,51	
3	ГОСТ 34028-2016	Ø10 А240, L=1800	8	11,10	
4	ГОСТ 34028-2016	Ø10 А240, L=900	4	5,55	
5	ГОСТ 34028-2016	Ø10 А240, L=500	4	3,08	
6	ГОСТ 34028-2016	Ø10 А240, L=2550	2	15,72	

Ведомость материалов:

Материал	Ед. изм.	Количество
Бетон В30 (М400), F200, W6	м³	6,75
Сталь А500С, Ø12	кг	51,45
Сталь А240, Ø10	кг	33,44
Подготовка из бетона В7,5	м³	0,90
Опалубка	м²	27,00

Ведомость объемов работ:

Наименование работ	Ед. изм.	Количество
Разработка грунта	м³	9,45
Устройство подготовки	м³	0,90
Установка опалубки	м²	27,00
Бетонирование фундамента	м³	6,75
Армирование фундамента	т	0,085
Обратная засыпка пазух	м³	2,70
Гидроизоляция боковая	м²	13,50

Примечания:

1. Фундамент Ф1 предназначен для установки трансформатора мощностью 400 кВА.
2. Бетонирование производить непрерывно, без рабочих швов.
3. Уплотнение бетонной смеси глубинными вибраторами.
4. Защитный слой бетона обеспечивается пластиковыми фишками.
5. Обратную засыпку производить послойно с уплотнением.
6. Все работы выполнять в соответствии с СП 63.13330.2018.

Согласовано:

Должность	Подпись	Дата
Главный инженер проекта		
Начальник ПТО		
Представитель заказчика		

Инв. № подл. | Подпись и дата | Взам. инв. №

Изм.	Кол.уч.	Лист	№ док.	Подпись	Дата
Разраб.					
Пров.					
Н.контр.					
ГИП					

Стадия: Р | Лист: 1 | Листов: 1

engineering

ООО "ПКФ Инженеринг"

г. Волгоград, ул. Рабоче-Крестьянская, 30, оф. 1

Заказчик: ООО "ПКФ ЭЛЕКТРОСИЛА"

Объект: Реконструкция ТП-6/0,4 кВ №1 "Ветеринарная" с заменой силового трансформатора мощностью 400 кВА

Раздел: Архитектурно-строительные решения

Обозначение: 34.21-АР

Наименование: Фундамент Ф2

Масштаб: 1:50

Формат: А1

Примечания:

1. Отметка верха фундамента -0,150 соответствует абсолютной отметке 100,00 м.
2. Бетон фундамента В30 (М400), F200, W6.
3. Арматура: продольная А500С, поперечная А240.
4. Защитный слой бетона 50 мм.
5. Фундамент устанавливается на подготовку из бетона В7,5 толщиной 100 мм.
6. Все размеры даны в мм, отметки в м.

Спецификация арматуры:

Поз.	Обозначение	Наименование	Кол.	Масса ед., кг	Примечание
1	ГОСТ 34028-2016	Ø12 А500С, L=3150	4	27,94	
2	ГОСТ 34028-2016	Ø12 А500С, L=2650	4	23,51	
3	ГОСТ 34028-2016	Ø10 А240, L=1800	8	11,10	
4	ГОСТ 34028-2016	Ø10 А240, L=900	4	5,55	
5	ГОСТ 34028-2016	Ø10 А240, L=500	4	3,08	
6	ГОСТ 34028-2016	Ø10 А240, L=2550	2	15,72	

Ведомость материалов:

Материал	Ед. изм.	Количество
Бетон В30 (М400), F200, W6	м³	6,75
Сталь А500С, Ø12	кг	51,45
Сталь А240, Ø10	кг	33,44
Подготовка из бетона В7,5	м³	0,90
Опалубка	м²	27,00

Ведомость объемов работ:

Наименование работ	Ед. изм.	Количество
Разработка грунта	м³	9,45
Устройство подготовки	м³	0,90
Установка опалубки	м²	27,00
Бетонирование фундамента	м³	6,75
Армирование фундамента	т	0,085
Обратная засыпка пазух	м³	2,70
Гидроизоляция боковая	м²	13,50

Примечания:

1. Фундамент Ф2 предназначен для установки трансформатора мощностью 400 кВА.
2. Бетонирование производить непрерывно, без рабочих швов.
3. Уплотнение бетонной смеси глубинными вибраторами.
4. Защитный слой бетона обеспечивается пластиковыми фишками.
5. Обратную засыпку производить послойно с уплотнением.
6. Все работы выполнять в соответствии с СП 63.13330.2018.

Согласовано:

Должность	Подпись	Дата
Главный инженер проекта		
Начальник ПТО		
Представитель заказчика		

Инв. № подл. | Подпись и дата | Взам. инв. №

Изм.	Кол.уч.	Лист	№ док.	Подпись	Дата
Разраб.					
Пров.					
Н.контр.					
ГИП					

Стадия: Р | Лист: 1 | Листов: 1

engineering

ООО "ПКФ Инженеринг"

г. Волгоград, ул. Рабоче-Крестьянская, 30, оф. 1

Заказчик: ООО "ПКФ ЭЛЕКТРОСИЛА"

Объект: Реконструкция ТП-6/0,4 кВ №1 "Ветеринарная" с заменой силового трансформатора мощностью 400 кВА

Раздел: Архитектурно-строительные решения

Обозначение: 34.21-АР

Наименование: Фундамент Ф3

Масштаб: 1:50

Формат: А1

Примечания:

1. Отметка верха фундамента -0,150 соответствует абсолютной отметке 100,00 м.
2. Бетон фундамента В30 (М400), F200, W6.
3. Арматура: продольная А500С, поперечная А240.
4. Защитный слой бетона 50 мм.
5. Фундамент устанавливается на подготовку из бетона В7,5 толщиной 100 мм.
6. Все размеры даны в мм, отметки в м.

Спецификация арматуры:

Поз.	Обозначение	Наименование	Кол.	Масса ед., кг	Примечание
1	ГОСТ 34028-2016	Ø12 А500С, L=3150	4	27,94	
2	ГОСТ 34028-2016	Ø12 А500С, L=2650	4	23,51	
3	ГОСТ 34028-2016	Ø10 А240, L=1800	8	11,10	
4	ГОСТ 34028-2016	Ø10 А240, L=900	4	5,55	
5	ГОСТ 34028-2016	Ø10 А240, L=500	4	3,08	
6	ГОСТ 34028-2016	Ø10 А240, L=2550	2	15,72	

Ведомость материалов:

Материал	Ед. изм.	Количество
Бетон В30 (М400), F200, W6	м³	6,75
Сталь А500С, Ø12	кг	51,45
Сталь А240, Ø10	кг	33,44
Подготовка из бетона В7,5	м³	0,90
Опалубка	м²	27,00

Ведомость объемов работ:

Наименование работ	Ед. изм.	Количество
Разработка грунта	м³	9,45
Устройство подготовки	м³	0,90
Установка опалубки	м²	27,00
Бетонирование фундамента	м³	6,75
Армирование фундамента	т	0,085
Обратная засыпка пазух	м³	2,70
Гидроизоляция боковая	м²	13,50

Примечания:

1. Фундамент Ф3 предназначен для установки трансформатора мощностью 400 кВА.
2. Бетонирование производить непрерывно, без рабочих швов.
3. Уплотнение бетонной смеси глубинными вибраторами.
4. Защитный слой бетона обеспечивается пластиковыми фишками.
5. Обратную засыпку производить послойно с уплотнением.
6. Все работы выполнять в соответствии с СП 63.13330.2018.

Согласовано:

Должность	Подпись	Дата
Главный инженер проекта		
Начальник ПТО		
Представитель заказчика		

Инв. № подл. | Подпись и дата | Взам. инв. №

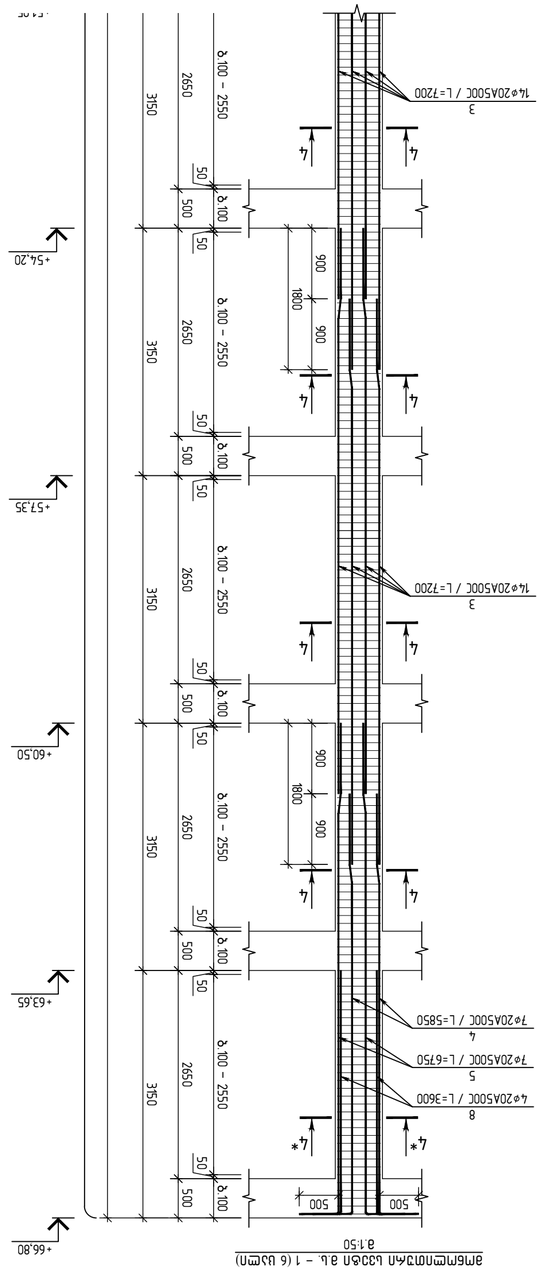
3
14⌀20A500C / L=7200
4
δ100 – 2550
2650
350
50
500
50
δ100
900
1800
+54.20
+57.35
+60.50
+63.65
+66.80
8
4⌀20A500C / L=3600
5
7⌀20A500C / L=6750
4
7⌀20A500C / L=5850
500
4*
4
4
4

	ձողերի նշագրման և նկարագրության տվյալներ - 1		քաշը (մեկ)		
				ընդհանուր	
1	Ø 20 A500C	ℓ= 7800	20	384.72	2308.32
2	Ø 20 A500C	ℓ= 6000	8	118.38	710.25
3	Ø 20 A500C	ℓ= 7200	135	2397.10	14382.59
4	Ø 20 A500C	ℓ= 5850	15	216.40	1298.43
5	Ø 20 A500C	ℓ= 6750	14	233.05	1398.31
6	Ø 20 A500C	ℓ= 2400	4	23.68	142.05
7	Ø 20 A500C	ℓ= 3200	5	39.46	236.75
8	Ø 20 A500C	ℓ= 3600	4	35.51	213.08
11	Ø 8 A500C	ℓ= 2980	264	310.43	1862.56
12	Ø 8 A500C	ℓ= 800	1410	445.09	2670.54
13	Ø 8 A500C	ℓ= 640	132	33.33	200.01
14	Ø 8 A500C	ℓ= 2220	384	336.38	2018.25
15	Ø 8 A500C	ℓ= 2200	378	328.14	1968.82
16	Ø 8 A500C	ℓ= 2160	378	322.17	1933.02
				4901.66	31342.97
				ընդհանուր քաշը (տ)	ներկման մակերեսը (մ²)
	ձողեր B35			7.90	47.40
	ձողեր B30			21.70	130.20

№	ձևը	L	քանակը	ծալման տեսակը
3	500 / 5350	5850	1.1	1050 / 440 / 540 / 950
4	500 / 6250	6750	1.2	100 / 100 / 90° / 90°
8	500 / 3100	3600	1.3	100 / 440 / 100
13	640	640	1.6	540 / 440 / 540 / 540
14	2220	2980	1.4	670 / 440 / 540 / 570
15	2200	800	1.5	660 / 440 / 540 / 560
16	2160	2160	1.6	640 / 440 / 540 / 540

	ձողերի նշագրման և նկարագրության տվյալներ - 1				
	ընդհանուր քաշը (կգ)				
		ընդհանուր քաշը մեկ	A 500 C		
			Ø8	Ø20	
1	1068.30	1068.3	20689	3137.00	47	130.2	176.6

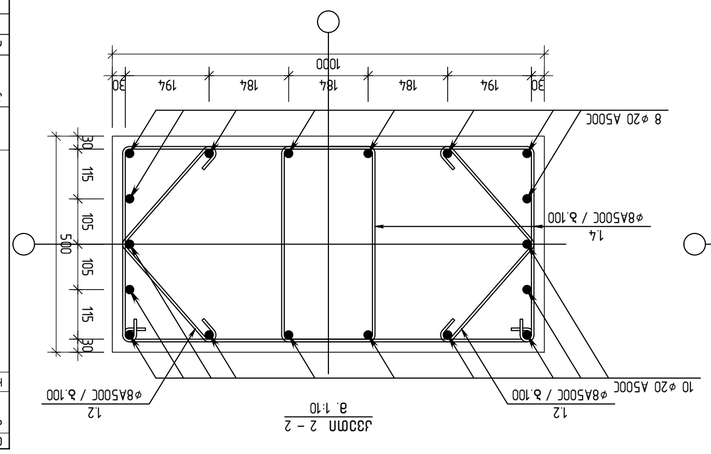

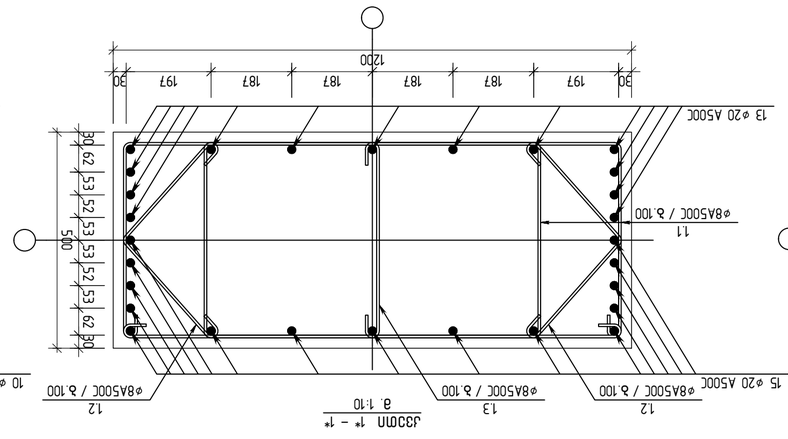

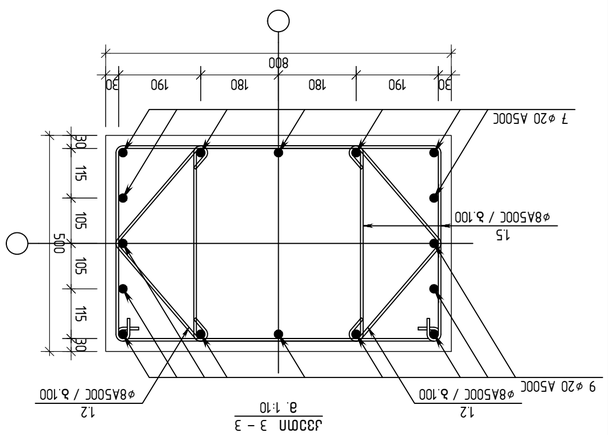

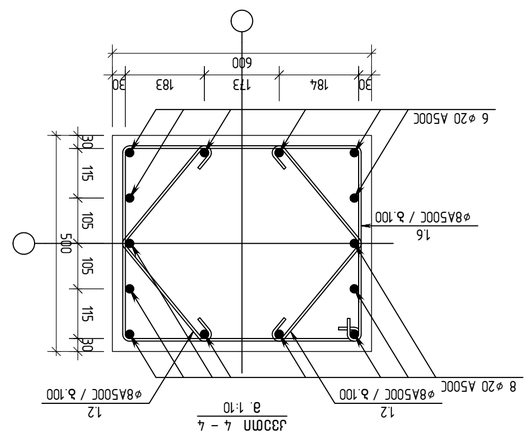

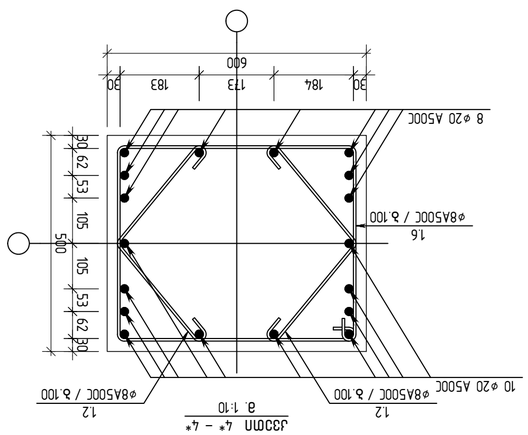

ՀԱՄԱՐ / 2023 ԹՎՄ

ԳԱՂԱՓԱՐԸ՝

ՀՂՈՒՄ ԱՇԽԱՏԱՆՔԱՅԻՆ ՊԱՏՎԵՐՆԵՐԻ ԵՎ ՀԱՎԱՍԱՐԱԿՆԵՐԻ ՑԱՆԿ

ՀԱՏՎԱԾԻ ԱՆՎԱՆՈՒՄԸ	ՔԱՆԱԿԸ	ՄԱՍՍԱՆ ՄԻԱՎՈՐԸ	ԾԱՆՈԹՈՒԹՅՈՒՆՆԵՐ

ՀԱՅԱՍՏԱՆԻ ՀԱՆՐԱՊԵՏՈՒԹՅԱՆ ԱՐՄԱՎԻՐԻ ՄԱՐԶԻ ՀԱՄԱՅՆՔԱՊԵՏԱՐԱՆ

engineering

ՀՀ, ք. ԱՐՄԱՎԻՐ, ՀԱՍԱԿԱՑՈՒԹՅԱՆ 1-ԻՆ ՓՈՂՈՑ, ՇԵՆՔ 36-Ա, ՀԵՌ. (+374 98) 08 07 16

ՀԱՄԱՐ՝ ՀՀ, ՀՄԿ, 36-Ա ՇԵՆՔԻ ԳՅՈՒՂԱՄԱՍ, 3 ՀԱՐԿ, ՄՆԱԿԱՐԱՆ 4

ՊԱՏՎԻՐԱՏՈՒ՝

ՀՀ ԱՐՄԱՎԻՐԻ ՄԱՐԶԻ ՀԱՄԱՅՆՔԱՊԵՏԱՐԱՆԻ «ՀԱՅԱՍՏԱՆԻ ՀԱՆՐԱՊԵՏՈՒԹՅԱՆ ԱՐՄԱՎԻՐԻ ՄԱՐԶԻ ՀԱՄԱՅՆՔԱՅԻՆ ԾԱՌԱՅՈՒԹՅՈՒՆՆԵՐԻ ԿԱԶՄԱԿԵՐՊՄԱՆ ԵՎ ՀՈՍԱՆՔԱՇԻՆՈՒԹՅԱՆ ՎԱՐՉՈՒԹՅՈՒՆ» ՊԵՏԱԿԱՆ ՈՉ ԱՌԵՎՏՐԱՅԻՆ ԿԱԶՄԱԿԵՐՊՈՒԹՅԱՆ ՄԱՍՆԱՃՅՈՒՂ (ՀՎՀՀ 47/21)

ԱՇԽԱՏԱՆՔԱՅԻՆ ՏԵՍԱԿԱՆ ՂԵԿԱՎԱՐ	Ա. ՄԱՆՈՒԿՅԱՆ		
ԳԼԽԱՎՈՐ ՃԱՐՏԱՐԱՊԵՏ	Ռ. ՀՈՎՀԱՆՆԻՍՅԱՆ		
ՀԱՄԱԿԱՐԳՉԱՅԻՆ ԽՄԲԻ ՂԵԿԱՎԱՐ	Ա. ՄԱՆՈՒԿՅԱՆ		
ՀԱՄԱԿԱՐԳՉԱՅԻՆ ԽՄԲԻ ԱՇԽԱՏԱՆՔԱՅԻՆ ՏԵՍԱԿԱՆ ՂԵԿԱՎԱՐ	Ա. ՄԱՆՈՒԿՅԱՆ		
ՀԱՄԱԿԱՐԳՉԱՅԻՆ ԽՄԲԻ ՃԱՐՏԱՐԱՊԵՏ	Ա. ՄԱՆՈՒԿՅԱՆ		

ՀԱՄԱՐԻ ԱՇԽԱՏԱՆՔԱՅԻՆ ՊԱՏՎԵՐՆԵՐԻ ԵՎ ՀԱՎԱՍԱՐԱԿՆԵՐԻ ՑԱՆԿ

ՀՂՈՒՄ ԱՇԽԱՏԱՆՔԱՅԻՆ ՊԱՏՎԵՐՆԵՐԻ ԵՎ ՀԱՎԱՍԱՐԱԿՆԵՐԻ ՑԱՆԿ

ՀԱՄԱՐԻ

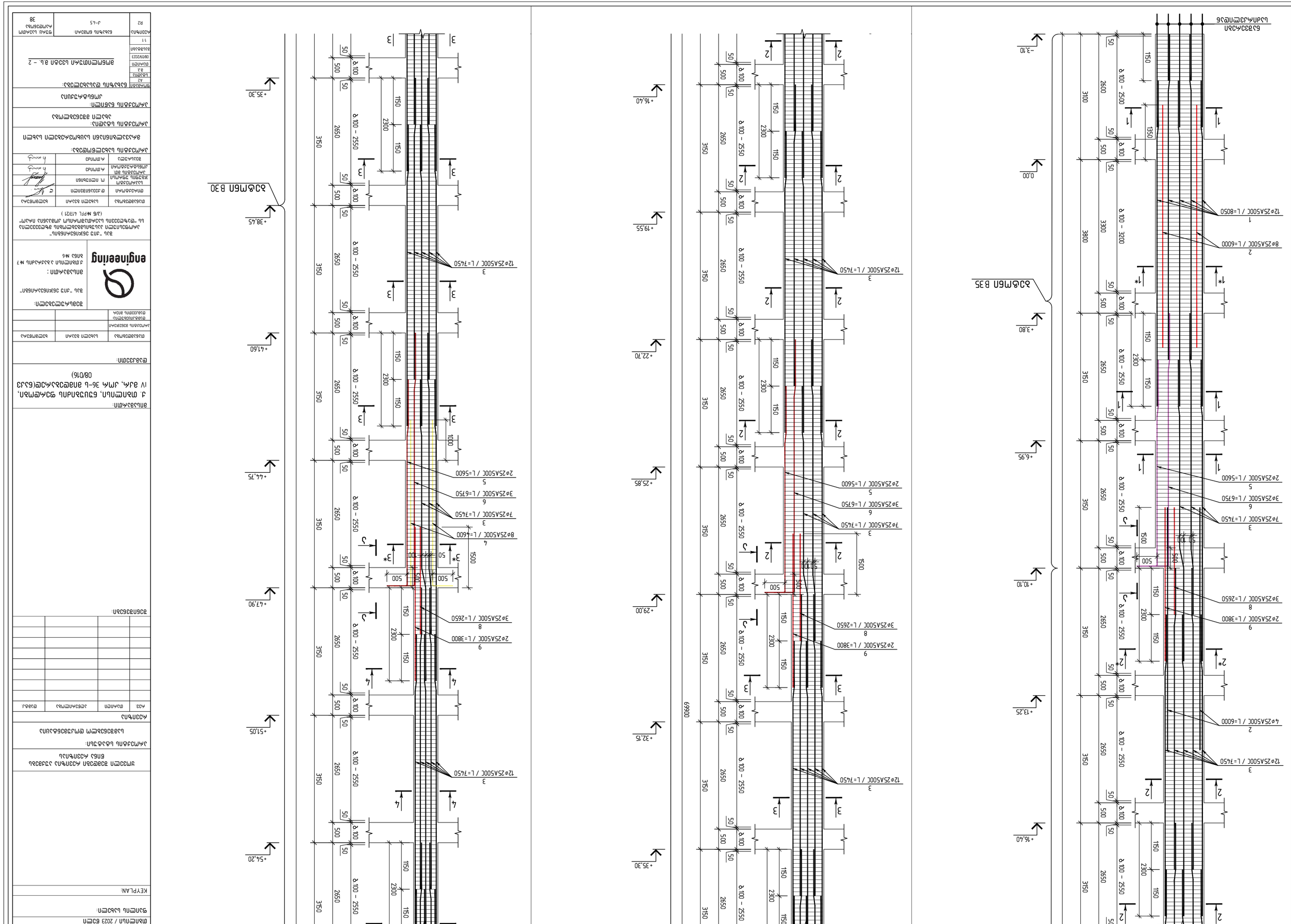

Възложител:	Община Бургас, бул. „Проф. д-р Асен Златаров" № 26, 8000 Бургас
Проектант:	„Инженеринг" ЕООД, гр. Бургас, ул. „Княз Борис I" № 69, ет. 2, ап. 4
Обект:	Ремонт на съществуващ мост на ул. „Княз Борис I" над р. Аспарухова, гр. Бургас
Етап:	Работен проект
Фаза:	Конструктивна част
Наименование на чертежа:	Армировка на стена 1
Мащаб:	1:50
Дата:	08/2023
Проектант:	инж. Ивайло Стоянов
Проектант:	инж. Ивайло Стоянов
Проектант:	инж. Ивайло Стоянов

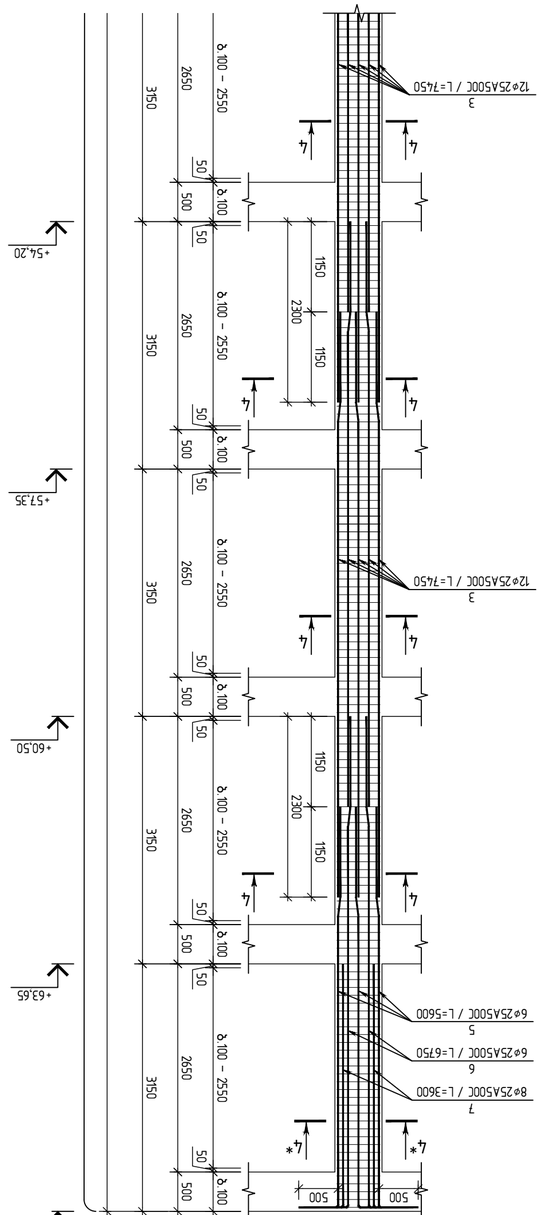

ЭЛЕМЕНТЫ ЛЕСТНИЦ ЛС-1 (6 ШТ.)
а.1:50

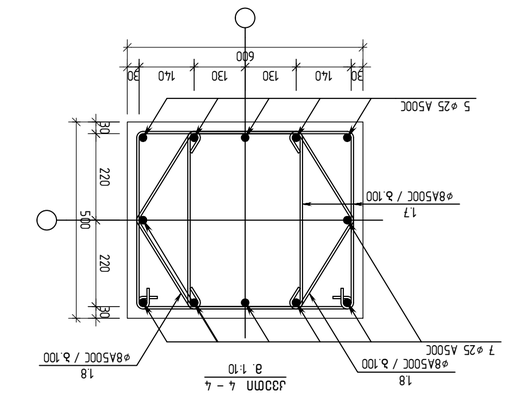

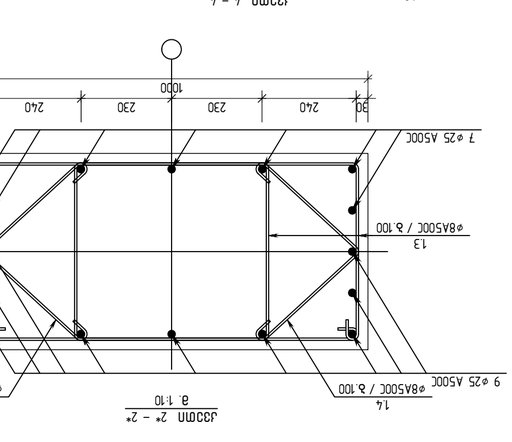

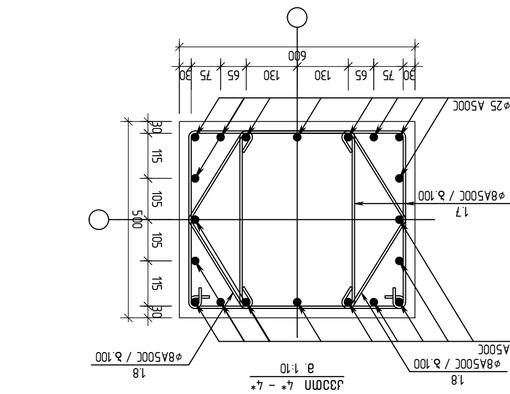

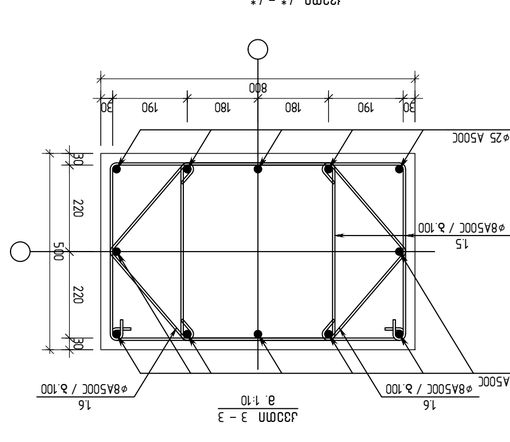

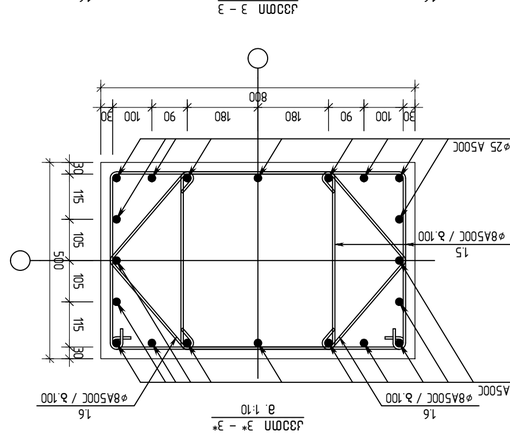

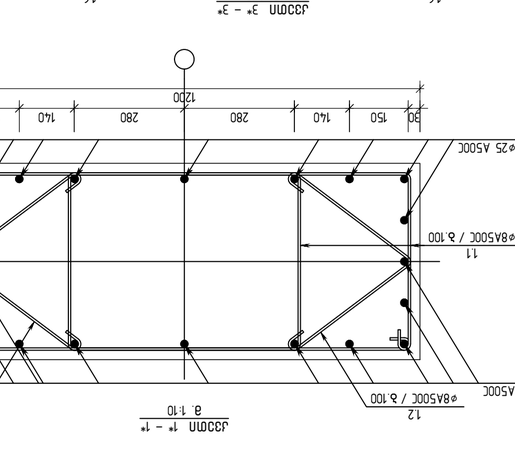

⌀32	Л333П	Л333П4Л333	Ед.изм.

Ведомости ссылочных и прилагаемых документов

Обозначение	Наименование	Примечание
	Ссылочные документы	
ГОСТ 34028-2016	Прокат арматурный для железобетонных конструкций. Технические условия	
	Прилагаемые документы	
36.2023-КЖ	Общие данные	
36.2023-КЖ1	Схема расположения элементов лестниц. Опалубочные чертежи	
36.2023-КЖ2	Схема расположения элементов лестниц. Армирование	
36.2023-КЖ3	Ведомости расхода стали. Спецификации	

Примечания:

1. Все размеры даны в мм, если не указано иное.
2. Бетон тяжелый класса В25, F200, W6.
3. Защитный слой бетона для арматуры 30 мм.
4. Арматурные изделия выполнить в соответствии с ГОСТ 34028-2016.
5. Сварные соединения выполнить по ГОСТ 14098-2014.
6. Перед бетонированием произвести освидетельствование скрытых работ.
7. Монтаж сборных элементов производить после достижения бетоном 70% проектной прочности.
8. Отклонения от проектных размеров не должны превышать допусков по ГОСТ 26433.1-89.
9. Все работы выполнять в соответствии с требованиями СП 70.13330.2012.
10. Привязку см. на листе 36.2023-КЖ1.

Изм.	Кол.уч.	Лист	№ док.	Подп.

Лестницы ЛС-1, ЛС-2
Стадия: Р
Лист 1
Листов 4

Заказчик: ООО "ЗЕЛЕНОГОРСКИЙ ЗАВОД ЖЕЛЕЗОБЕТОННЫХ ИЗДЕЛИЙ"

Генеральный проектировщик: ООО "ПРОЕКТНАЯ МАСТЕРСКАЯ "ЛЕСНОЙ" (Ш/Б №РРL 417/21)

engineering

ЗАО "ЗЕЛЕНОГОРСКИЙ ЗАВОД ЖЕЛЕЗОБЕТОННЫХ ИЗДЕЛИЙ"

Заказчик: ЗАО "ЗЕЛЕНОГОРСКИЙ ЗАВОД ЖЕЛЕЗОБЕТОННЫХ ИЗДЕЛИЙ"

Здание производственного назначения

Лестницы ЛС-1, ЛС-2

Стадия: Р

Лист 1

Листов 4

Ведомости ссылочных и прилагаемых документов

Примечания:

1. Все размеры даны в мм, если не указано иное.
2. Бетон тяжелый класса В25, F200, W6.
3. Защитный слой бетона для арматуры 30 мм.
4. Арматурные изделия выполнить в соответствии с ГОСТ 34028-2016.
5. Сварные соединения выполнить по ГОСТ 14098-2014.
6. Перед бетонированием произвести освидетельствование скрытых работ.
7. Монтаж сборных элементов производить после достижения бетоном 70% проектной прочности.
8. Отклонения от проектных размеров не должны превышать допусков по ГОСТ 26433.1-89.
9. Все работы выполнять в соответствии с требованиями СП 70.13330.2012.
10. Привязку см. на листе 36.2023-КЖ1.

Ведомость расхода стали

Марка	Эскиз	Ø, мм	Длина, мм	Кол.	Масса, кг
ЛС-1					
1		25	7450	12	1150.4
2		25	5600	6	648.0
3		25	6750	6	778.2
4		25	3600	8	553.6
5		25	7450	12	1150.4
6		25	5600	6	648.0
7		25	6750	6	778.2
8		25	3600	8	553.6
ЛС-2					
1		25	7450	12	1150.4
2		25	5600	6	648.0
3		25	6750	6	778.2
4		25	3600	8	553.6
5		25	7450	12	1150.4
6		25	5600	6	648.0
7		25	6750	6	778.2
8		25	3600	8	553.6

Спецификация элементов

Поз.	Обозначение	Наименование	Кол.	Масса ед., кг	Примечание
		Сборные железобетонные изделия			
1	ГОСТ 34028-2016	Марш лестницы ЛС-1	1	3850	
2	ГОСТ 34028-2016	Марш лестницы ЛС-2	1	3850	
		Материалы			
		Бетон тяжелый В25, F200, W6	7.7 м³		
		Арматура А500С	1.2 т		

Общие данные

Лестницы ЛС-1, ЛС-2

Схема расположения элементов лестниц. Опалубочные чертежи

Схема расположения элементов лестниц. Армирование

Ведомости расхода стали. Спецификации

	ձողաքարերի նշագրումը և տարրերի քանակը մեկ կմ երկարության վրա - 2		6	ընդհանուր	
				ընդհանուր (մետր)	կշիռը (կգ)
1	Ø 25 A500C	ℓ= 8050	12	372.23	2233.41
2	Ø 25 A500C	ℓ= 6000	8	184.96	1109.77
3	Ø 25 A500C	ℓ= 7450	93	2669.80	16018.80
4	Ø 25 A500C	ℓ= 4600	8	141.80	850.82
5	Ø 25 A500C	ℓ= 5600	12	258.95	1553.67
6	Ø 25 A500C	ℓ= 6750	15	390.15	2340.92
7	Ø 25 A500C	ℓ= 3600	8	110.98	665.86
8	Ø 25 A500C	ℓ= 2650	9	91.90	551.42
9	Ø 25 A500C	ℓ= 3800	6	87.86	527.14
11	Ø 8 A500C	ℓ= 2800	264	291.68	1750.06
12	Ø 8 A500C	ℓ= 940	264	97.92	587.52
13	Ø 8 A500C	ℓ= 2500	384	378.80	2272.80
14	Ø 8 A500C	ℓ= 860	384	130.31	781.84
15	Ø 8 A500C	ℓ= 2200	378	328.14	1968.82
16	Ø 8 A500C	ℓ= 800	378	119.32	715.93
17	Ø 8 A500C	ℓ= 1900	384	287.89	1727.33
18	Ø 8 A500C	ℓ= 740	384	112.13	672.75
				5535.47	33228.86
				ծավալ (մ³)	ընդհանուր (մ³)
	ՀՀՇ B35			7.90	47.40
	ՀՀՇ B30			21.70	130.20

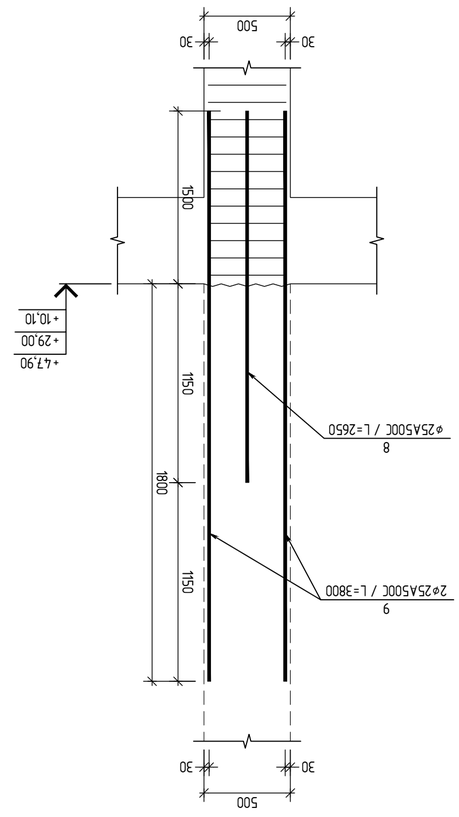

ՀՀՇՈՒ Ա – Ա
(ճկման ձևերի ցանցի նկարագրությամբ)
1:25

ձող. №	L մմ	ձև №	0	1	2	3	4	5	6	7	8	9	10	11	12	13	14	15	16	17	18	19	20	21	22	23	24	25	26	27	28	29	30	31	32	33	34	35	36	37	38	39	40	41	42	43	44	45	46	47	48	49	50
4	4600	1.1	960	440	540	860																																																
5	5600	1.2	100	100	3/0	3/0																																															
6	6750	1.3	810	440	540	710																																														
7	3600	1.4	100	100	3/0	3/0																																														
740	1900	1.7	510	440	540	410																																														
860	2500	1.7	510	440	540	410																																														
1.8	100	100	2/0	2/0																																																
940	2800	1.5	660	440	540	560																																															
1.6	100	100	3/0	3/0																																															
2200	800	1.8	100	100	2/0	2/0																																														

| | | | | | | | | | | | | | | | | | | |

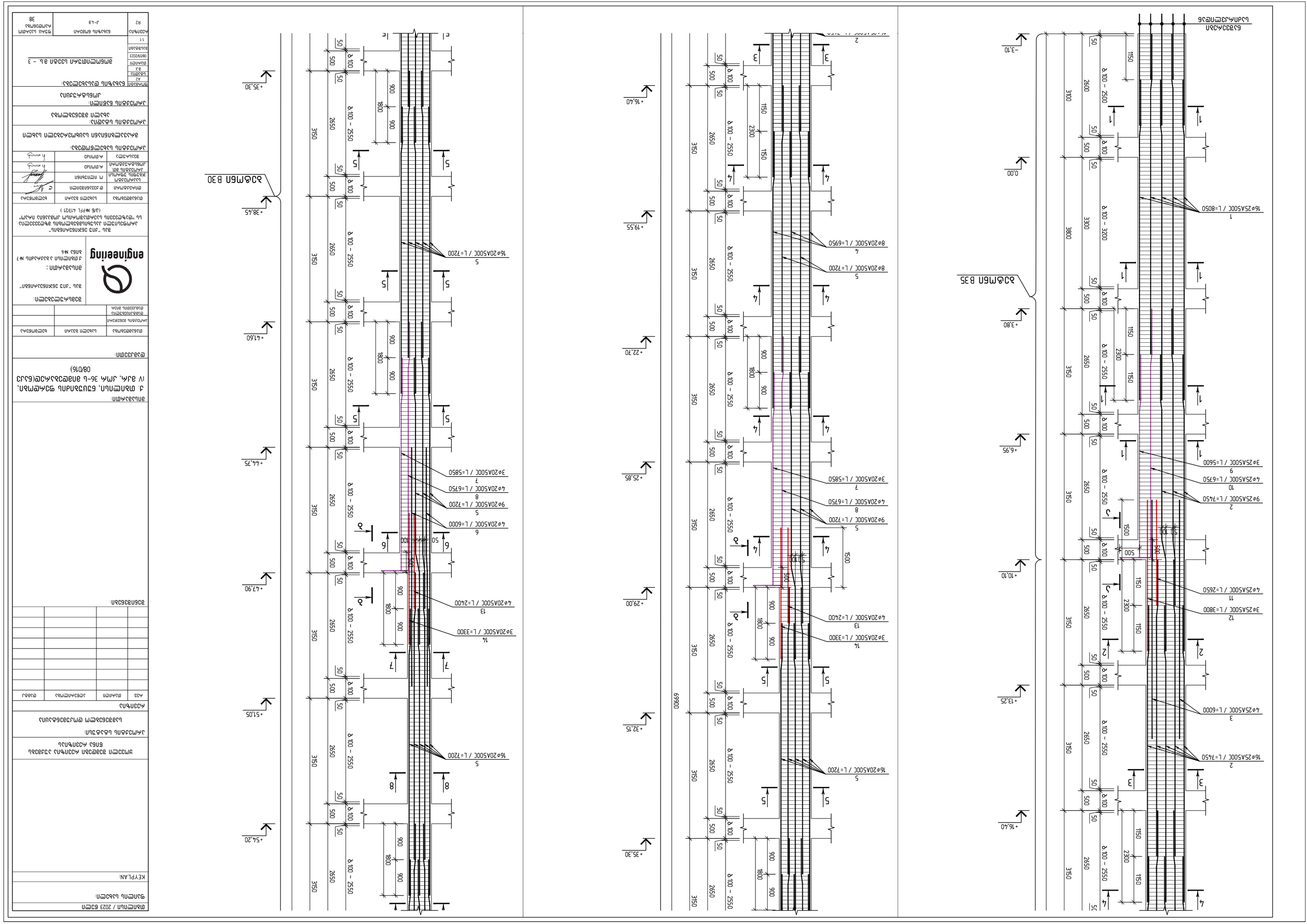
Б.Б.ЭЛЕМЕНТ
Б.Б.ЭЛЕМЕНТ
Б.Б.ЭЛЕМЕНТ

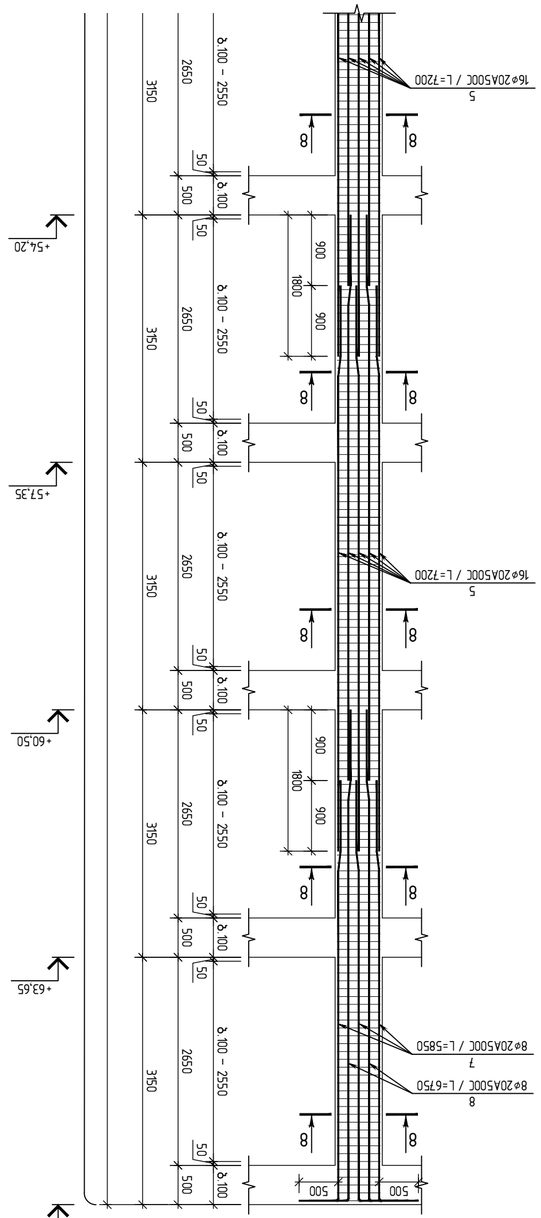

Армирование ствола в.п. – 3 (5 шт)
в 1:50

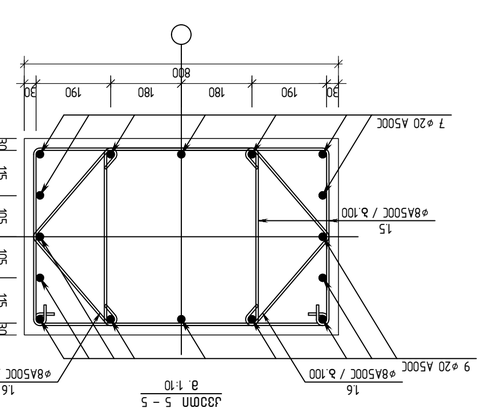

Узел 1 – 1
в 1:10

Узел 2 – 2
в 1:10

Узел 3 – 3
в 1:10

Узел 4 – 4
в 1:10

Узел 5 – 5
в 1:10

Узел 6 – 6
в 1:10

Узел 7 – 7
в 1:10

Узел 8 – 8
в 1:10

Изм.	Кол.уч.	Лист	№ док.
Разраб.			
Пров.			
Н.контр.			
ГИП			

Стадия: Р2 | Лист: 38 | Листов: 38

Схема армирования ствола в.п. – 3

ГИПРОМОРНЕФТЕГАЗ

Инв. № подл. | Подпись и дата | Взам. инв. №

Разработано в программе AutoCAD 2023

Копирование без разрешения ГИПРОМОРНЕФТЕГАЗ запрещено

Формат А3

					ՀՀՇՄ(Գ60 B35	
					ՀՀՇՄ(Գ60 B30	

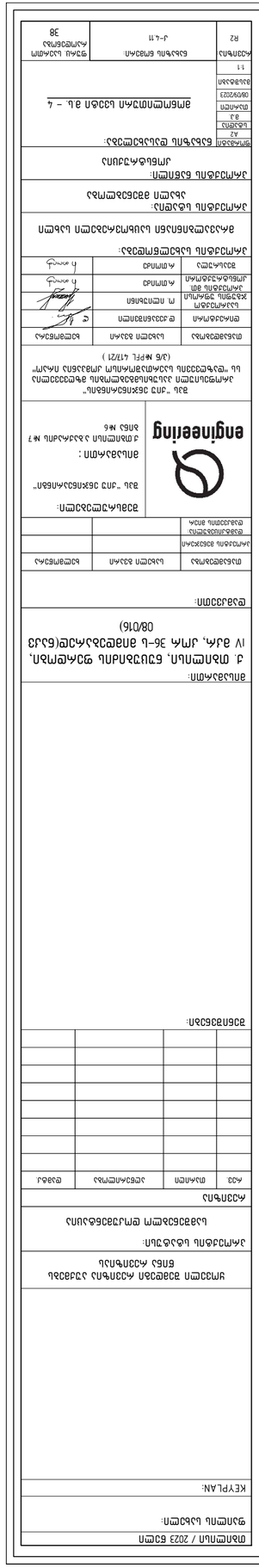

მშენებლობის ეტაპი	სამუშაო პროექტის დასახელება	სამუშაო პროექტის ნომერი	

შპს "ენჯინირინგ ცენტრი"

engineering

ინსტიტუტი

ავტორის ხელმოწერა

ინჟინერი	ნ. ლომთათიძე	
ინჟინერი	ნ. ლომთათიძე	
ინჟინერი	ნ. ლომთათიძე	
ინჟინერი	ნ. ლომთათიძე	
ინჟინერი	ნ. ლომთათიძე	
ინჟინერი	ნ. ლომთათიძე	

ინჟინერი	ნ. ლომთათიძე		
ინჟინერი	ნ. ლომთათიძე		
ინჟინერი	ნ. ლომთათიძე		
ინჟინერი	ნ. ლომთათიძე		
ინჟინერი	ნ. ლომთათიძე		
ინჟინერი	ნ. ლომთათიძე

Ж – Ж ДЭОМ
(БЭЭЭСАЭЛЬ ЭМБЭЯМЭЛЬ ЬДЭЭЬ)
а. 1:25

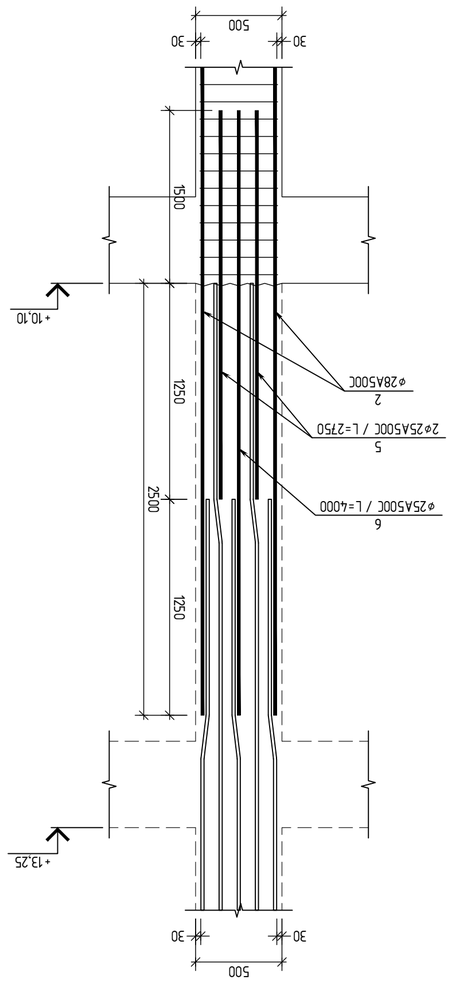

З – З ДЭОМ
(БЭЭЭСАЭЛЬ ЭМБЭЯМЭЛЬ ЬДЭЭЬ)
а. 1:25

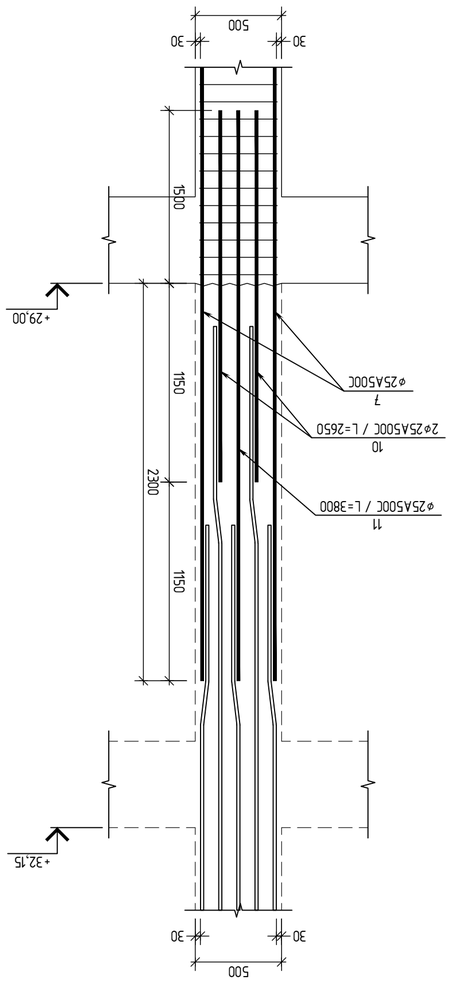

Д – Д ДЭОМ
(БЭЭЭСАЭЛЬ ЭМБЭЯМЭЛЬ ЬДЭЭЬ)
а. 1:25

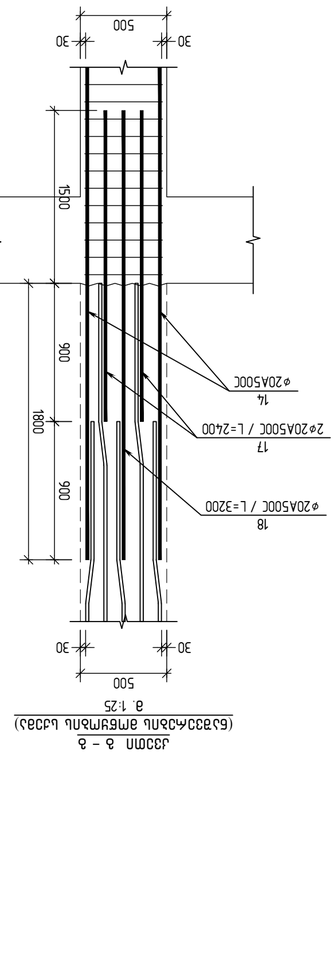

ЭМБЭЯМЭПОЭЭАЛ ЬДЭЭЬ ЭЛ ЗЬ. – 4 (4 ЬЭЯП)
а.1:50

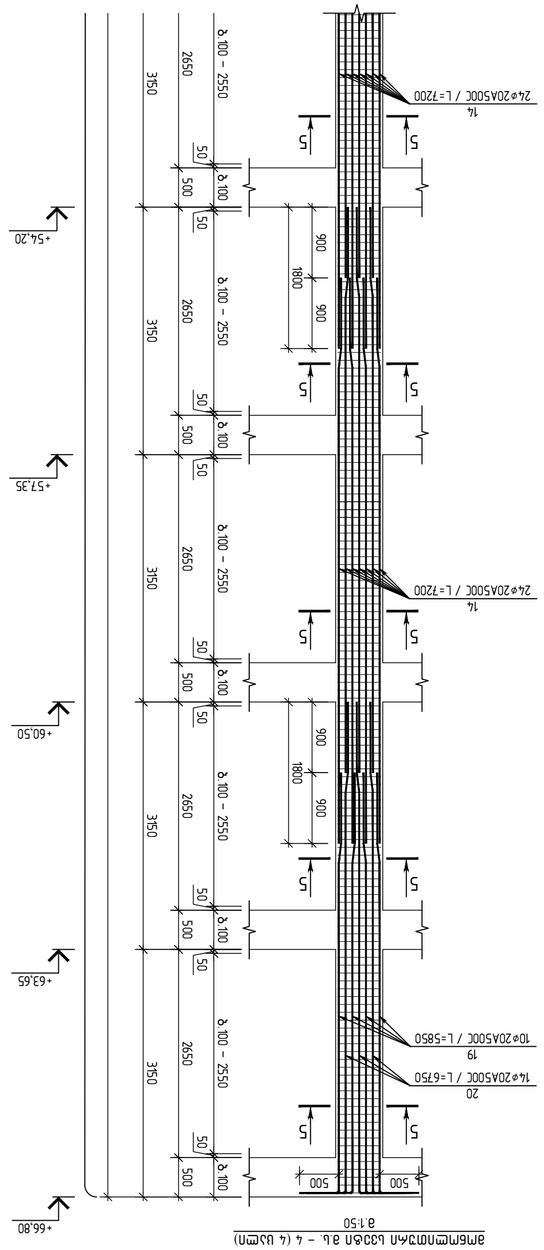

ПЭЬЭЯЭЬЭЯЭЛЭ	ЬЭЭЛЭ ПЭЯП ЭЭЛЭЬ	ЬЭЯЭЯЭЬЭЯЭЛЭ	ПЭЬЭЯЭЬЭЯЭЛЭ
ЛЭЯЭЬЭЯЭЛЭ ЭЭЬЭЯЭЬЭЯЭЛЭ ЭЬЭЯЭЬЭЯЭЛЭ			
ЯЭЬЭЯЭЬЭЯЭЛЭ ЭЬЭЯЭЬЭЯЭЛЭ ЭЬЭЯЭЬЭЯЭЛЭ			
ЯЭЬЭЯЭЬЭЯЭЛЭ ЭЬЭЯЭЬЭЯЭЛЭ ЭЬЭЯЭЬЭЯЭЛЭ			

ЯЭЬЭЯЭЬЭЯЭЛЭ:

ЯЭЬЭЯЭЬЭЯЭЛЭ ЭЬЭЯЭЬЭЯЭЛЭ ЭЬЭЯЭЬЭЯЭЛЭ

| | | |

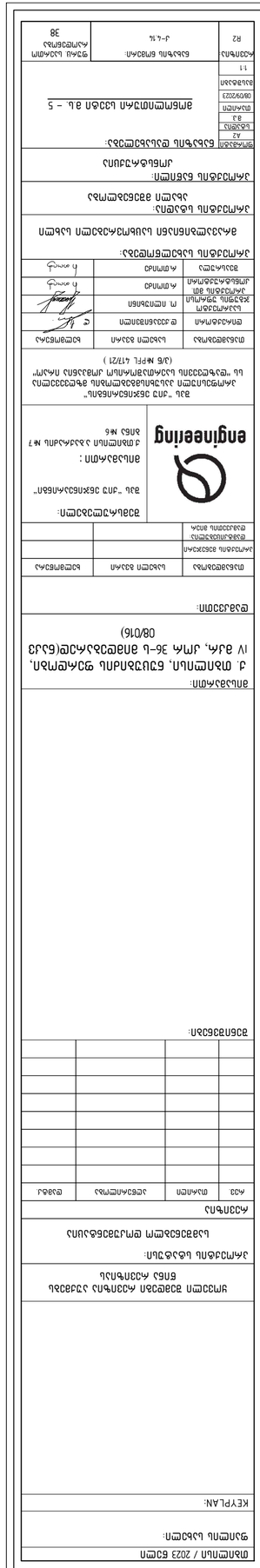
ВЗБЛКА
ВЗБЛКА
ВЗБЛКА

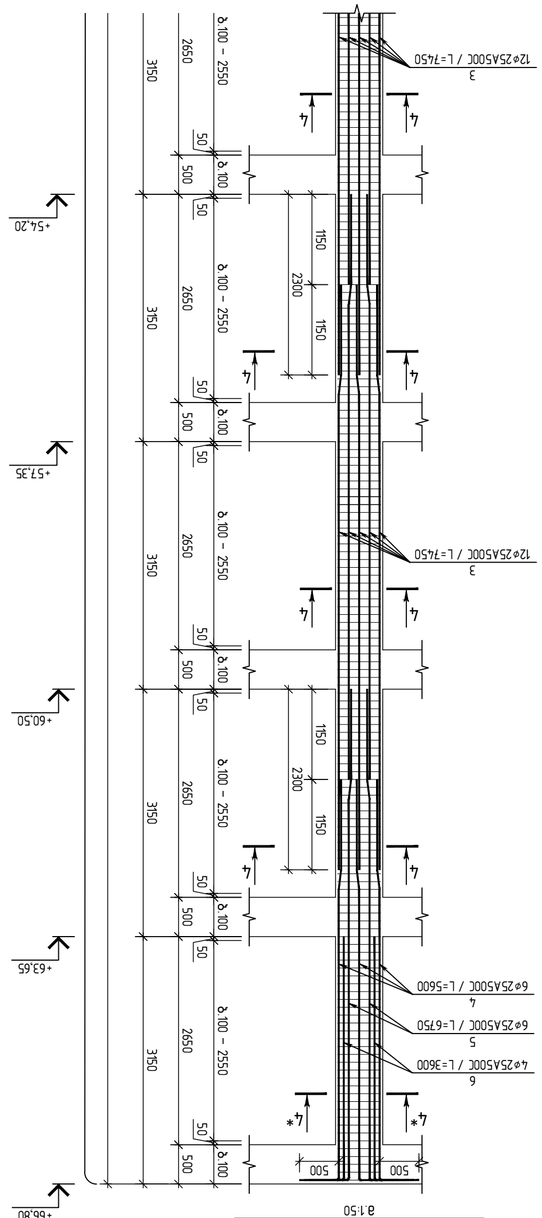

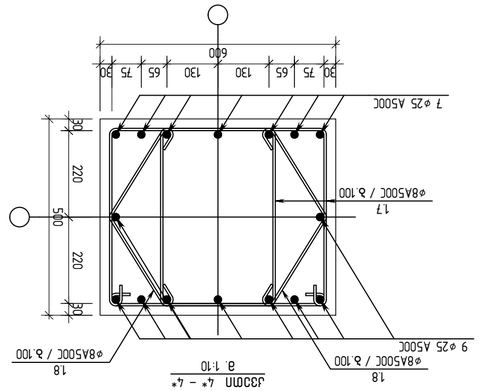

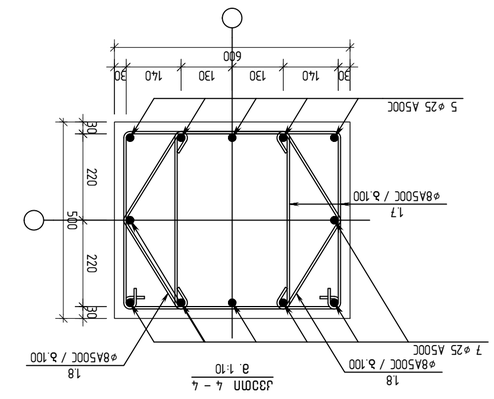

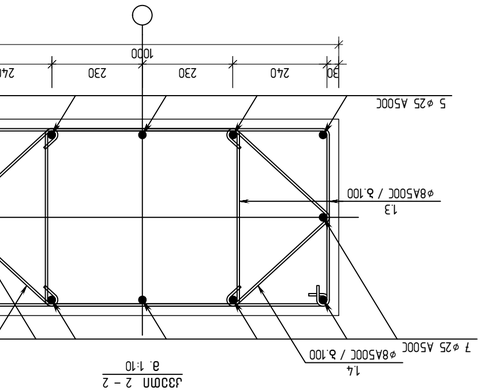

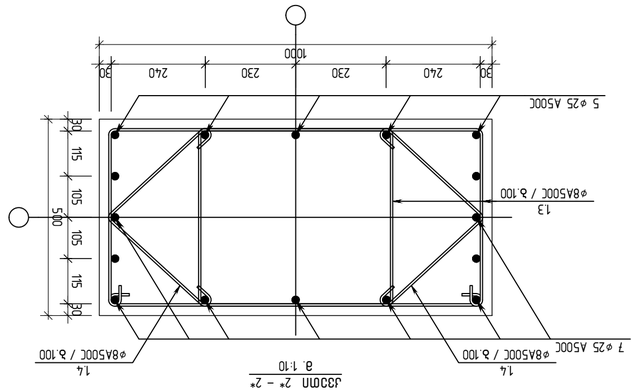

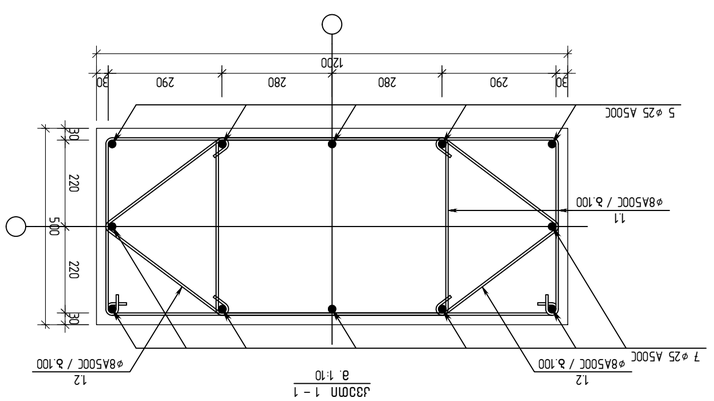

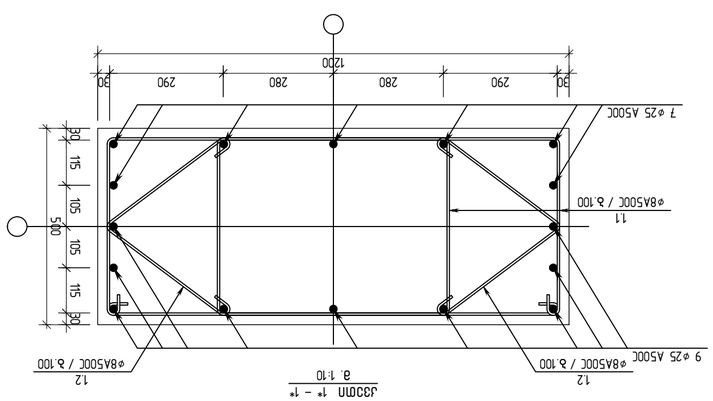

Розробив	Бабенко		
Перевірив	Шевченко		
Н.контр.	Шевченко		
ГІП	Шевченко		

Будівництво 2-х 63-квартирних житлових будинків з вбудованими приміщеннями громадського призначення та підземним паркінгом по вул. Лісовій, 7 в м. Ірпінь Київської області

Арматурні вироби

Змін.	Арк.	№ докум.	Підпис	Дата

Стадія: Р | Аркушів: 38

engineering

ТОВ "ІНЖИНІРІНГ ГРУП"
Свідоцтво про внесення до Єдиного державного реєстру суб'єктів господарювання України: серія та номер: "Ідентифікаційний код юридичної особи 43078543"
(Ідентифікаційний код юридичної особи в Єдиному державному реєстрі підприємств та організацій України)

Замовник: Товариство з обмеженою відповідальністю "ЛІСОВА 7"

Генеральний директор: Шевченко

Головний інженер проекту: Шевченко

Начальник відділу: Шевченко

Н.контр.: Шевченко

Виконавець: Бабенко

Арк. | Аркушів

Інв.№ підл. | Підпис і дата | Взам.інв.№

Поз.	Ескіз	Діаметр, мм	Довжина, мм	Кількість, шт.	Маса, кг
1		8	5000	2	12.34
2		8	5000	2	12.34
3		8	5000	2	12.34
4		8	5000	2	12.34
5		8	5000	2	12.34
6		8	5000	2	12.34
7		8	5000	2	12.34
8		8	5000	2	12.34
9		8	5000	2	12.34
10		8	5000	2	12.34
11		8	5000	2	12.34
12		8	5000	2	12.34
13		8	5000	2	12.34
14		8	5000	2	12.34
15		8	5000	2	12.34
16		8	5000	2	12.34
17		8	5000	2	12.34
18		8	5000	2	12.34

Відомість деталей

Марка	Діаметр, мм	Загальна довжина, м	Маса, кг
R2	8	1.5	38

Специфікація

Позиція	Обозначення	Найменування	Кількість	Примітка
11				
R2		Арматура А500С ⌀8 L – 5	38	

Загальні вказівки:

1. Арматурні вироби виготовлені згідно ДСТУ 3760:2019 "Прокат арматурний для залізобетонних конструкцій. Загальні технічні умови" (ГОСТ 34028-2016, IDT)
2. Арматурні вироби виготовлені з арматурної сталі класу А500С ⌀8 мм
3. Маса виробів 38 кг
4. Вироби виготовлені згідно ДСТУ Б В.2.6-156:2010 "Конструкції будинків і споруд. Бетонні та залізобетонні конструкції з важкого бетону. Правила проектування" (ГОСТ 26633-2015, IDT)
5. Вироби виготовлені згідно ДСТУ Б В.2.6-145:2010 "Сталева арматура для залізобетонних конструкцій. Технічні умови" (ГОСТ 34028-2016, IDT)
6. Вироби виготовлені згідно ДСТУ Б В.2.6-156:2010 "Конструкції будинків і споруд. Бетонні та залізобетонні конструкції з важкого бетону. Правила проектування" (ГОСТ 26633-2015, IDT)
7. Вироби виготовлені згідно ДСТУ Б В.2.6-145:2010 "Сталева арматура для залізобетонних конструкцій. Технічні умови" (ГОСТ 34028-2016, IDT)
8. Вироби виготовлені згідно ДСТУ Б В.2.6-156:2010 "Конструкції будинків і споруд. Бетонні та залізобетонні конструкції з важкого бетону. Правила проектування" (ГОСТ 26633-2015, IDT)
9. Вироби виготовлені згідно ДСТУ Б В.2.6-145:2010 "Сталева арматура для залізобетонних конструкцій. Технічні умови" (ГОСТ 34028-2016, IDT)
10. Вироби виготовлені згідно ДСТУ Б В.2.6-156:2010 "Конструкції будинків і споруд. Бетонні та залізобетонні конструкції з важкого бетону. Правила проектування" (ГОСТ 26633-2015, IDT)
11. Вироби виготовлені згідно ДСТУ Б В.2.6-145:2010 "Сталева арматура для залізобетонних конструкцій. Технічні умови" (ГОСТ 34028-2016, IDT)
12. Вироби виготовлені згідно ДСТУ Б В.2.6-156:2010 "Конструкції будинків і споруд. Бетонні та залізобетонні конструкції з важкого бетону. Правила проектування" (ГОСТ 26633-2015, IDT)
13. Вироби виготовлені згідно ДСТУ Б В.2.6-145:2010 "Сталева арматура для залізобетонних конструкцій. Технічні умови" (ГОСТ 34028-2016, IDT)
14. Вироби виготовлені згідно ДСТУ Б В.2.6-156:2010 "Конструкції будинків і споруд. Бетонні та залізобетонні конструкції з важкого бетону. Правила проектування" (ГОСТ 26633-2015, IDT)
15. Вироби виготовлені згідно ДСТУ Б В.2.6-145:2010 "Сталева арматура для залізобетонних конструкцій. Технічні умови" (ГОСТ 34028-2016, IDT)
16. Вироби виготовлені згідно ДСТУ Б В.2.6-156:2010 "Конструкції будинків і споруд. Бетонні та залізобетонні конструкції з важкого бетону. Правила проектування" (ГОСТ 26633-2015, IDT)
17. Вироби виготовлені згідно ДСТУ Б В.2.6-145:2010 "Сталева арматура для залізобетонних конструкцій. Технічні умови" (ГОСТ 34028-2016, IDT)
18. Вироби виготовлені згідно ДСТУ Б В.2.6-156:2010 "Конструкції будинків і споруд. Бетонні та залізобетонні конструкції з важкого бетону. Правила проектування" (ГОСТ 26633-2015, IDT)

Примітки:

1. Арматурні вироби виготовлені згідно ДСТУ 3760:2019 "Прокат арматурний для залізобетонних конструкцій. Загальні технічні умови" (ГОСТ 34028-2016, IDT)
2. Арматурні вироби виготовлені з арматурної сталі класу А500С ⌀8 мм
3. Маса виробів 38 кг
4. Вироби виготовлені згідно ДСТУ Б В.2.6-156:2010 "Конструкції будинків і споруд. Бетонні та залізобетонні конструкції з важкого бетону. Правила проектування" (ГОСТ 26633-2015, IDT)
5. Вироби виготовлені згідно ДСТУ Б В.2.6-145:2010 "Сталева арматура для залізобетонних конструкцій. Технічні умови" (ГОСТ 34028-2016, IDT)
6. Вироби виготовлені згідно ДСТУ Б В.2.6-156:2010 "Конструкції будинків і споруд. Бетонні та залізобетонні конструкції з важкого бетону. Правила проектування" (ГОСТ 26633-2015, IDT)
7. Вироби виготовлені згідно ДСТУ Б В.2.6-145:2010 "Сталева арматура для залізобетонних конструкцій. Технічні умови" (ГОСТ 34028-2016, IDT)
8. Вироби виготовлені згідно ДСТУ Б В.2.6-156:2010 "Конструкції будинків і споруд. Бетонні та залізобетонні конструкції з важкого бетону. Правила проектування" (ГОСТ 26633-2015, IDT)
9. Вироби виготовлені згідно ДСТУ Б В.2.6-145:2010 "Сталева арматура для залізобетонних конструкцій. Технічні умови" (ГОСТ 34028-2016, IDT)
10. Вироби виготовлені згідно ДСТУ Б В.2.6-156:2010 "Конструкції будинків і споруд. Бетонні та залізобетонні конструкції з важкого бетону. Правила проектування" (ГОСТ 26633-2015, IDT)
11. Вироби виготовлені згідно ДСТУ Б В.2.6-145:2010 "Сталева арматура для залізобетонних конструкцій. Технічні умови" (ГОСТ 34028-2016, IDT)
12. Вироби виготовлені згідно ДСТУ Б В.2.6-156:2010 "Конструкції будинків і споруд. Бетонні та залізобетонні конструкції з важкого бетону. Правила проектування" (ГОСТ 26633-2015, IDT)
13. Вироби виготовлені згідно ДСТУ Б В.2.6-145:2010 "Сталева арматура для залізобетонних конструкцій. Технічні умови" (ГОСТ 34028-2016, IDT)
14. Вироби виготовлені згідно ДСТУ Б В.2.6-156:2010 "Конструкції будинків і споруд. Бетонні та залізобетонні конструкції з важкого бетону. Правила проектування" (ГОСТ 26633-2015, IDT)
15. Вироби виготовлені згідно ДСТУ Б В.2.6-145:2010 "Сталева арматура для залізобетонних конструкцій. Технічні умови" (ГОСТ 34028-2016, IDT)
16. Вироби виготовлені згідно ДСТУ Б В.2.6-156:2010 "Конструкції будинків і споруд. Бетонні та залізобетонні конструкції з важкого бетону. Правила проектування" (ГОСТ 26633-2015, IDT)
17. Вироби виготовлені згідно ДСТУ Б В.2.6-145:2010 "Сталева арматура для залізобетонних конструкцій. Технічні умови" (ГОСТ 34028-2016, IDT)
18. Вироби виготовлені згідно ДСТУ Б В.2.6-156:2010 "Конструкції будинків і споруд. Бетонні та залізобетонні конструкції з важкого бетону. Правила проектування" (ГОСТ 26633-2015, IDT)

Примітки:

1. Арматурні вироби виготовлені згідно ДСТУ 3760:2019 "Прокат арматурний для залізобетонних конструкцій. Загальні технічні умови" (ГОСТ 34028-2016, IDT)
2. Арматурні вироби виготовлені з арматурної сталі класу А500С ⌀8 мм
3. Маса виробів 38 кг
4. Вироби виготовлені згідно ДСТУ Б В.2.6-156:2010 "Конструкції будинків і споруд. Бетонні та залізобетонні конструкції з важкого бетону. Правила проектування" (ГОСТ 26633-2015, IDT)
5. Вироби виготовлені згідно ДСТУ Б В.2.6-145:2010 "Сталева арматура для залізобетонних конструкцій. Технічні умови" (ГОСТ 34028-2016, IDT)
6. Вироби виготовлені згідно ДСТУ Б В.2.6-156:2010 "Конструкції будинків і споруд. Бетонні та залізобетонні конструкції з важкого бетону. Правила проектування" (ГОСТ 26633-2015, IDT)
7. Вироби виготовлені згідно ДСТУ Б В.2.6-145:2010 "Сталева арматура для залізобетонних конструкцій. Технічні умови" (ГОСТ 34028-2016, IDT)
8. Вироби виготовлені згідно ДСТУ Б В.2.6-156:2010 "Конструкції будинків і споруд. Бетонні та залізобетонні конструкції з важкого бетону. Правила проектування" (ГОСТ 26633-2015, IDT)
9. Вироби виготовлені згідно ДСТУ Б В.2.6-145:2010 "Сталева арматура для залізобетонних конструкцій. Технічні умови" (ГОСТ 34028-2016, IDT)
10. Вироби виготовлені згідно ДСТУ Б В.2.6-156:2010 "Конструкції будинків і споруд. Бетонні та залізобетонні конструкції з важкого бетону. Правила проектування" (ГОСТ 26633-2015, IDT)
11. Вироби виготовлені згідно ДСТУ Б В.2.6-145:2010 "Сталева арматура для залізобетонних конструкцій. Технічні умови" (ГОСТ 34028-2016, IDT)
12. Вироби виготовлені згідно ДСТУ Б В.2.6-156:2010 "Конструкції будинків і споруд. Бетонні та залізобетонні конструкції з важкого бетону. Правила проектування" (ГОСТ 26633-2015, IDT)
13. Вироби виготовлені згідно ДСТУ Б В.2.6-145:2010 "Сталева арматура для залізобетонних конструкцій. Технічні умови" (ГОСТ 34028-2016, IDT)
14. Вироби виготовлені згідно ДСТУ Б В.2.6-156:2010 "Конструкції будинків і споруд. Бетонні та залізобетонні конструкції з важкого бетону. Правила проектування" (ГОСТ 26633-2015, IDT)
15. Вироби виготовлені згідно ДСТУ Б В.2.6-145:2010 "Сталева арматура для залізобетонних конструкцій. Технічні умови" (ГОСТ 34028-2016, IDT)
16. Вироби виготовлені згідно ДСТУ Б В.2.6-156:2010 "Конструкції будинків і споруд. Бетонні та залізобетонні конструкції з важкого бетону. Правила проектування" (ГОСТ 26633-2015, IDT)
17. Вироби виготовлені згідно ДСТУ Б В.2.6-145:2010 "Сталева арматура для залізобетонних конструкцій. Технічні умови" (ГОСТ 34028-2016, IDT)
18. Вироби виготовлені згідно ДСТУ Б В.2.6-156:2010 "Конструкції будинків і споруд. Бетонні та залізобетонні конструкції з важкого бетону. Правила проектування" (ГОСТ 26633-2015, IDT)

	ձողերի նշագրումով B35			7.90	15.80
	ձողերի նշագրումով B30			21.70	43.40
				5338.18	11715.04
				ծավալը (մ³)	կշիռը (տ)
1	Ø 25 A500C ℓ= 8050	12	372.23	744.47	
2	Ø 25 A500C ℓ= 6000	8	184.96	369.92	
3	Ø 25 A500C ℓ= 7450	93	2669.80	5339.60	
4	Ø 25 A500C ℓ= 5600	12	258.95	517.89	
5	Ø 25 A500C ℓ= 6750	15	390.15	780.31	
6	Ø 25 A500C ℓ= 3600	4	55.49	110.98	
7	Ø 25 A500C ℓ= 2650	9	91.90	183.81	
8	Ø 25 A500C ℓ= 3800	6	87.86	175.71	
11	Ø 8 A500C ℓ= 2800	264	291.68	583.35	
12	Ø 8 A500C ℓ= 940	264	97.92	195.84	
13	Ø 8 A500C ℓ= 2500	384	378.80	757.60	
14	Ø 8 A500C ℓ= 860	384	130.31	260.61	
15	Ø 8 A500C ℓ= 2200	378	328.14	656.27	
16	Ø 8 A500C ℓ= 800	378	119.32	238.64	
17	Ø 8 A500C ℓ= 1900	384	287.89	575.78	
18	Ø 8 A500C ℓ= 740	384	112.13	224.25	

ձող. №	L մմ	ձևը և չափերը		ձող. №	L մմ	ձևը և չափերը	
1.1	2800	540 440 960 860		1.2	940	100 370 100 370	
1.3	2500	540 440 810 710		1.4	860	100 330 100 330	
1.5	2200	540 440 660 560		1.6	800	100 300 100 300	
1.7	1900	540 440 510 410		1.8	740	100 270 100 270	

ձող. №	L մմ	ձևը և չափերը		ձող. №	L մմ	ձևը և չափերը	
4	5600	5100 500		5	6750	6250 500	
6	5600	3100 500					

ձողերի նշագրումով B35							
ընդհանուր երկարությունը, ℓ մ		1	3492.0	Ø8	8222	11714.00	16	43.4	197.9
				Ø25					
		ցանցերում	A 500 C						
ձողերի քաշը (կգ)									
ընդհանուր երկարությունը, ℓ մ									
ձողերի քաշը (կգ)									

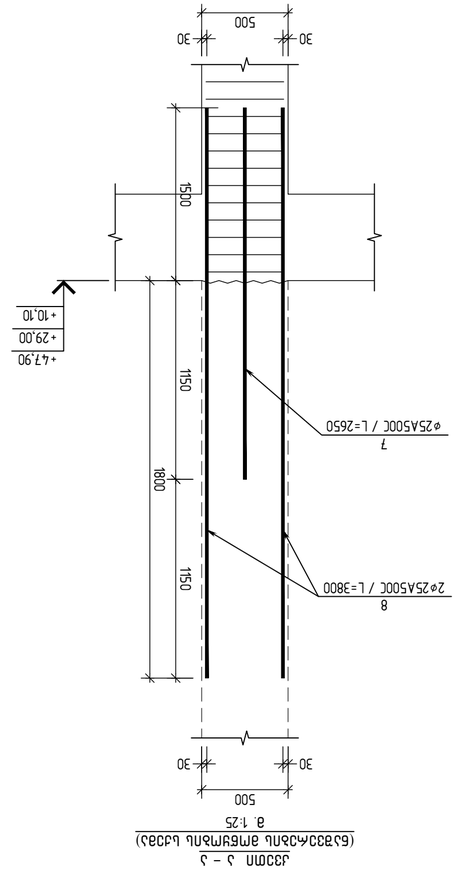

ձողերի քաշը (կգ)							
ընդհանուր երկարությունը, ℓ մ							

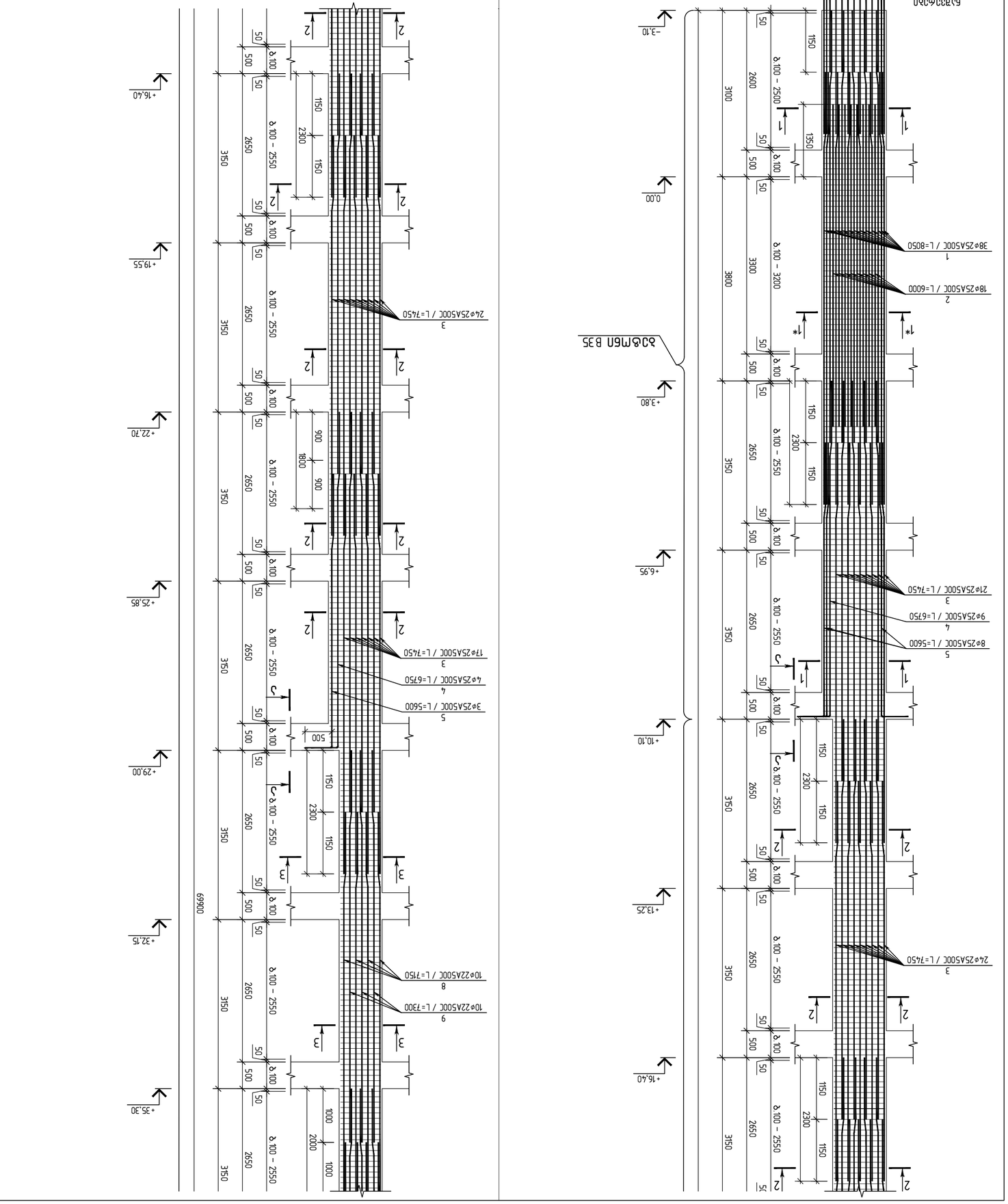

ΠΙΑΗΟΜΠΛΗ / 2023 ΒΟΜΠ			
ϕЭΛΠΟΜΠΛ ЬΛЬϕΟΜΠ:			
KΣΥPLAN:			

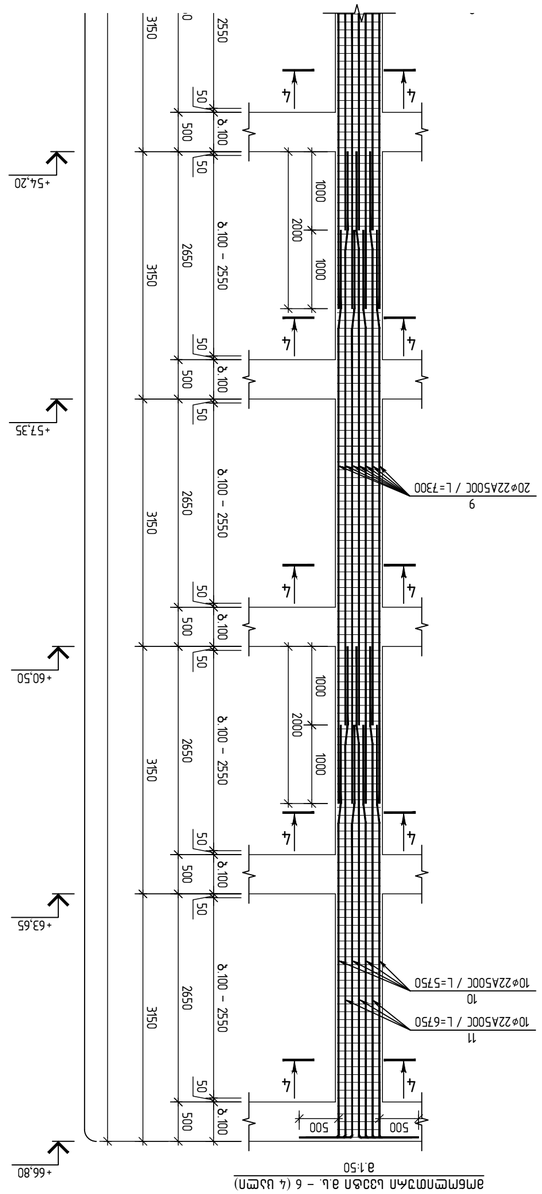

Зрителна част – 6 (4 части)
М 1:50

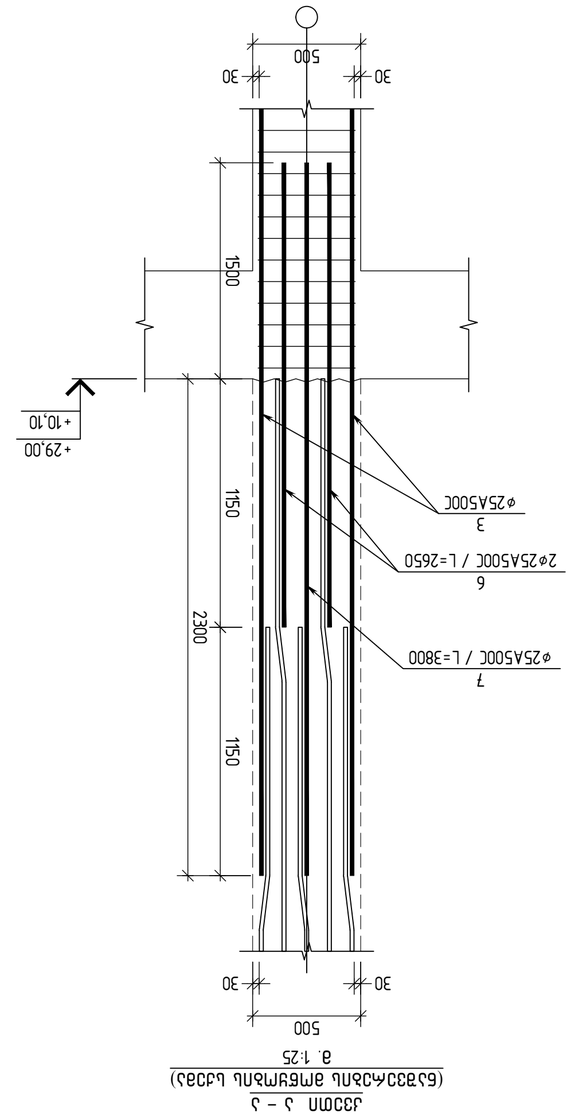

Напречно сечение 2 – 2
М 1:25

Изготвил:	инж. Ивелина Стоянова		
Проверил:	инж. Ивелина Стоянова		
Технически ръководител:	инж. Ивелина Стоянова		
Ръководител проект:	инж. Ивелина Стоянова		
Одобрил:	инж. Ивелина Стоянова		

Възложител:
ЗЗЛ "ЗАГ ЗАЕКАМБАЛ"

engineering

Изпълнител:
ЗЗЛ "ЗАГ ЗАЕКАМБАЛ"
д-р Мирослав Атанасов №7
Ап.5 №6

Заглавие на проекта:
Основен ремонт на сградата на Заекамбал ЗЗЛ "ЗАГ ЗАЕКАМБАЛ" ул. "Васил Левски" №7 гр. Стара Загора
(Д/Б №PFL 417/21)

Отговорен проектант:	инж.Ивелина Стоянова	Е-дозиране№	
Част:	Конструктивна	Т. Ивелина	
Проектирал:	инж.Ивелина Стоянова	Конструктивна част	
Проектирал:	инж.Ивелина Стоянова	Конструктивна част	

Етап на проекта:
Работен проект

Наименование на чертежа:
Армировка на стоманобетонова стена ос 3 – 4 (Зрителна част, Напречно сечение 2 – 2)

Мащаб:	Дата:	Подпис:
1:25	08/2023	

Кодово означение на чертежа:
Ел.Конструкции

Проектирал:	инж.Ивелина Стоянова	
Чертал:	инж.Ивелина Стоянова	
Проверил:	инж.Ивелина Стоянова	

Списък на чертежите:

Ел.Конструкции	Мащаб: 1:25	Дата: 08/2023
Ел.Конструкции	Мащаб: 1:50	Дата: 08/2023

Забележки:
1. Всички размери са в [cm], освен ако не е посочено друго.
2. Преди започване на строителните работи, строителят е длъжен да се запознае с проекта и да провери съответствието на размерите, посочени в него, с действителните размери на място.
3. Строителят е длъжен да спазва всички изисквания на Закона за устройство на територията, Закона за здравословни и безопасни условия на труд, Закона за пожарната безопасност и защита на населението, Закона за опазване на околната среда и всички други приложими нормативни актове.
4. Строителят е длъжен да осигури необходимите мерки за безопасност на труда и за опазване на околната среда по време на строителните работи.
5. Строителят е длъжен да уведоми проектанта за всички промени, които са необходими по време на строителните работи.
6. Строителят е длъжен да осигури необходимите документи за приемане на строежа.

Списък на приложените документи:

Ел.Конструкции	А2	Брой листове:	38
Ел.Конструкции	А3	Брой листове:	1 – 4, 18

Армировка на стоманобетонова стена ос 3 – 6 (4 части, Напречно сечение 2 – 2)

Ел.Конструкции	Мащаб: 1:25	Дата: 08/2023	R2

Списък на чертежите:

Ел.Конструкции	Мащаб: 1:50	Дата: 08/2023	R2
Ел.Конструкции	Мащаб: 1:25	Дата: 08/2023	R2

	ვერტიკალური ზ.ბ. - 6				
	ჯამური სიგრძე (მ)		ერთ. წონა (კგ)		
1	Ø 25 A500C ℓ= 8050	38	1178.74	4714.97	
2	Ø 25 A500C ℓ= 6000	18	416.16	1664.65	
3	Ø 25 A500C ℓ= 7450	86	2468.85	9875.39	
4	Ø 25 A500C ℓ= 6750	13	338.13	1352.53	
5	Ø 25 A500C ℓ= 5600	11	237.37	949.47	
6	Ø 25 A500C ℓ= 2650	4	40.85	163.38	
7	Ø 25 A500C ℓ= 3800	2	29.29	117.14	
8	Ø 22 A500C ℓ= 7150	10	213.36	853.44	
9	Ø 22 A500C ℓ= 7300	90	1960.52	7842.06	
10	Ø 22 A500C ℓ= 5750	10	171.58	686.33	
11	Ø 22 A500C ℓ= 6750	10	201.42	805.69	
12	Ø 8 A500C ℓ= 860	264	89.59	358.35	
13	Ø 8 A500C ℓ= 640	1100	277.79	1111.15	
14	Ø 8 A500C ℓ= 2500	384	378.80	1515.20	
15	Ø 8 A500C ℓ= 860	384	130.31	521.23	
16	Ø 8 A500C ℓ= 2320	378	346.03	1384.14	
17	Ø 8 A500C ℓ= 720	378	107.39	429.56	
18	Ø 8 A500C ℓ= 2320	384	351.53	1406.11	
19	Ø 8 A500C ℓ= 720	384	109.09	436.38	
			8436.92	37403.87	
	ბეტონი B35		ფოლადის წონა (ტ)	7.90	31.60
	ბეტონი B30			21.70	86.80

ვერტიკალური ზ.ბ. - 6							
ფასონური ელემენტები	ჯამური ელემ.			ერთ. წონა (კგ)	ჯამური წონა (ტ)	ცალკეული ელემენტის წონა (კგ)	
	რაოდენობა	A 500 C					
		Ø8	Ø22	Ø25			
1	8378.0	10187.0	18837	37402.00	32	88.8	315.9

1.1	ე ლ ი პ ტ ი კ ი	2920	1	1.4	2920
1.2	ე ლ ი პ ტ ი კ ი	860	1	1.5	860
1.3	ე ლ ი პ ტ ი კ ი	640	1	1.9	640
№	ეს.	ზომა	№	ეს.	ზომა

4	ე ლ ი პ ტ ი კ ი	6750	10	5750	
5	ე ლ ი პ ტ ი კ ი	5600	11	6750	
№	ეს.	ზომა	№	ეს.	ზომა

1.7	ე ლ ი პ ტ ი კ ი	2500	1.6	ე ლ ი პ ტ ი კ ი	2320
1.9	ე ლ ი პ ტ ი კ ი	2320	1.8	ე ლ ი პ ტ ი კ ი	2320
№	ეს.	ზომა	№	ეს.	ზომა

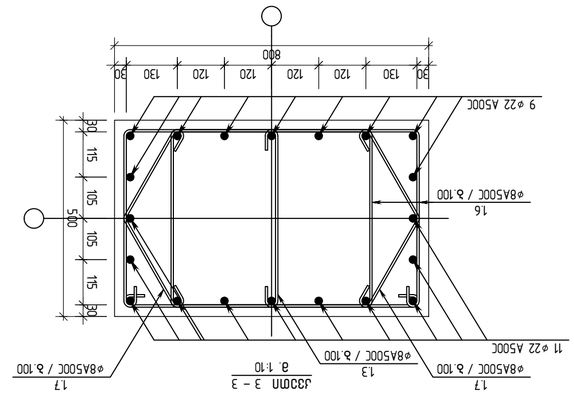

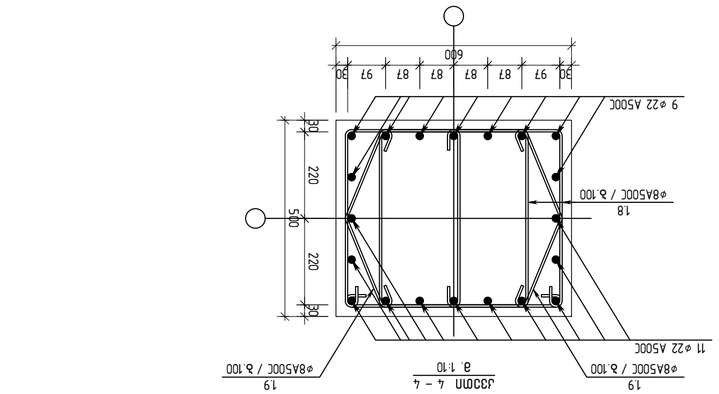

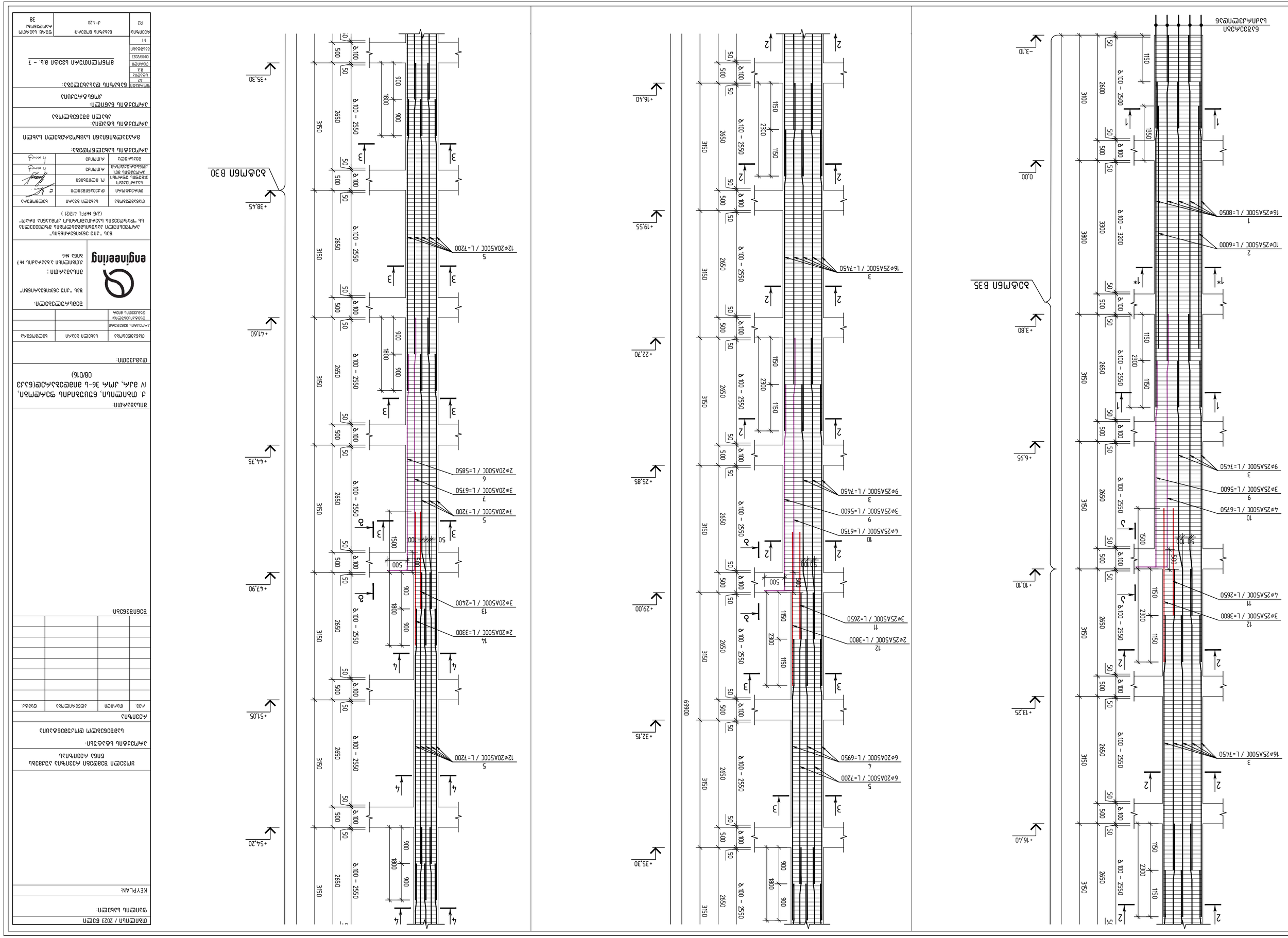

ГИП	Ф.И.О.	подпись	дата
Разработал	Ф.И.О.		
Проверил	Ф.И.О.		
Н.контр.	Ф.И.О.		

Б30Ж1Б6Л В35, В30

ООО "ГИП ЗАЗЕМЛЕНИЕ"
engineering

Заказчик: ООО "ГИП ЗАЗЕМЛЕНИЕ"

Объект: Многоэтажный жилой дом №7 блок №6

Стадия | Лист | Листов
Р | 1 | 1

Общество с ограниченной ответственностью "ГИП ЗАЗЕМЛЕНИЕ"
(ОГРН 1237700000000, ИНН 9705123456, КПП 770501001)

Согласовано | Дата

Инв. № подл. | Подпись и дата | Взам. инв. №

Изм. | Кол.уч. | Лист | № док. | Подпись | Дата

Монтажная схема расположения арматурных сеток и каркасов

Копировал | Формат А3

Поз.	Обозначение	Наименование	Кол.	Масса ед., кг	Примечание
		Сборные железобетонные изделия			
1	ГОСТ 23279-2012	Сетка С1	12	18.4	
2	ГОСТ 23279-2012	Сетка С2	8	22.6	
3	ГОСТ 23279-2012	Сетка С3	6	31.2	
4	ГОСТ 23279-2012	Каркас К1	4	46.8	
5	ГОСТ 23279-2012	Каркас К2	2	58.3	
6	ГОСТ 23279-2012	Каркас К3	2	64.1	
7	ГОСТ 23279-2012	Каркас К4	1	72.5	
8	ГОСТ 23279-2012	Каркас К5	1	81.0	
9	ГОСТ 23279-2012	Каркас К6	1	88.7	
10	ГОСТ 23279-2012	Каркас К7	1	96.4	
11	ГОСТ 23279-2012	Каркас К8	1	104.2	
12	ГОСТ 23279-2012	Каркас К9	1	112.0	
13	ГОСТ 23279-2012	Каркас К10	1	119.8	
14	ГОСТ 23279-2012	Каркас К11	1	127.5	
15	ГОСТ 23279-2012	Каркас К12	1	135.3	
16	ГОСТ 23279-2012	Каркас К13	1	143.1	
		Материалы			
	ГОСТ 34028-2016	Арматура А500С, ø10 мм	1250 кг		
	ГОСТ 34028-2016	Арматура А500С, ø12 мм	980 кг		
	ГОСТ 34028-2016	Арматура А500С, ø16 мм	1420 кг		
	ГОСТ 34028-2016	Арматура А500С, ø20 мм	2150 кг		
	ГОСТ 34028-2016	Арматура А500С, ø25 мм	3680 кг		
	ГОСТ 7473-2010	Бетон В35, F200, W8	412 м³		
	ГОСТ 7473-2010	Бетон В30, F200, W8	268 м³		
	ГОСТ 7473-2010	Бетон В25, F150	96 м³		
	ГОСТ 7473-2010	Бетон В20, F150	54 м³		

Ведомость расхода стали

Марка	Диаметр, мм	Масса, кг
Б30Ж1Б6Л	Ø10	1250
	Ø12	980
	Ø16	1420
	Ø20	2150
	Ø25	3680
	Итого	**9480**

Спецификация сборных железобетонных изделий

Марка	Наименование	Кол.	Масса ед., кг	Примечание
Б30Ж1Б6Л	Б30Ж1Б6Л	1	9480	

Примечания:

1. Монтаж выполнять в соответствии с СП 70.13330.2012 и ППР.
2. Все сварные соединения выполнять электродами Э50А по ГОСТ 9467-75.
3. Защитный слой бетона 50 мм, если не указано иное.
4. Отклонения от проектных размеров не должны превышать ±10 мм.
5. Перед бетонированием принять скрытые работы по акту.
6. Бетонирование вести непрерывно, не допускать холодных швов.
7. Уплотнение бетонной смеси глубинными вибраторами.
8. Уход за бетоном — влажная выдержка не менее 7 суток.
9. Все размеры уточнять по месту.
10. Допуск по толщине плиты ±5 мм.
11. Монтажные петли не показаны.
12. Отверстия и проемы см. АР.
13. Закладные детали см. КЖ.
14. Антикоррозионное покрытие см. ТХ.
15. Гидроизоляция см. ГИ.
16. Утеплитель см. ТМ.
17. Пароизоляция см. ТМ.
18. Кровельный ковер см. АР.
19. Водосточные воронки см. ВК.
20. Молниезащита см. ЭМ.
21. Заземление см. ЭМ.
22. Освещение см. ЭМ.
23. Слаботочные сети см. ЭМ.
24. Пожарная сигнализация см. ЭМ.
25. Вентиляция см. ОВ.
26. Отопление см. ОВ.
27. Водопровод см. ВК.
28. Канализация см. ВК.
29. Газоснабжение см. ГСН.
30. Благоустройство см. ПЗУ.
31. Озеленение см. ПЗУ.
32. Ограждение см. ПЗУ.
33. Дорожное покрытие см. ПЗУ.
34. Тротуарная плитка см. ПЗУ.
35. Бортовой камень см. ПЗУ.
36. Ливневая канализация см. ПЗУ.
37. Дренаж см. ПЗУ.
38. Подпорная стена см. КЖ.
39. Фундамент см. КЖ.
40. Ростверк см. КЖ.
41. Свайное поле см. КЖ.
42. Испытание свай см. КЖ.
43. Геодезическая разбивочная основа см. ГП.
44. Исполнительная съемка см. ГП.
45. Вынос в натуру см. ГП.
46. Контроль качества см. ПОС.
47. Техника безопасности см. ПОС.
48. Пожарная безопасность см. ПОС.
49. Охрана труда см. ПОС.
50. Экология см. ПОС.
51. Утилизация отходов см. ПОС.
52. Временные здания см. ПОС.
53. Складирование см. ПОС.
54. Транспортировка см. ПОС.
55. Погрузка-разгрузка см. ПОС.
56. Монтаж см. ПОС.
57. Демонтаж см. ПОС.
58. Гарантийный срок 5 лет.
59. Авторский надзор см. ПЗ.
60. Согласование см. ПЗ.
61. Экспертиза см. ПЗ.
62. Лицензия см. ПЗ.
63. Страхование см. ПЗ.
64. Приемка см. ПЗ.
65. Сдача см. ПЗ.
66. Эксплуатация см. ПЗ.
67. Ремонт см. ПЗ.
68. Реконструкция см. ПЗ.
69. Снос см. ПЗ.
70. Утилизация см. ПЗ.
71. Рекультивация см. ПЗ.
72. Благоустройство территории см. ПЗУ.
73. Малые архитектурные формы см. ПЗУ.
74. Освещение территории см. ЭМ.
75. Видеонаблюдение см. ЭМ.
76. Домофония см. ЭМ.
77. Система контроля доступа см. ЭМ.
78. Охранная сигнализация см. ЭМ.
79. Пожарная сигнализация см. ЭМ.
80. Система оповещения см. ЭМ.
81. Система дымоудаления см. ОВ.
82. Система вентиляции см. ОВ.
83. Система отопления см. ОВ.
84. Система водоснабжения см. ВК.
85. Система канализации см. ВК.
86. Система газоснабжения см. ГСН.
87. Система электроснабжения см. ЭМ.
88. Система молниезащиты см. ЭМ.
89. Система заземления см. ЭМ.
90. Система освещения см. ЭМ.
91. Система слаботочных сетей см. ЭМ.
92. Система пожарной сигнализации см. ЭМ.
93. Система оповещения см. ЭМ.
94. Система дымоудаления см. ОВ.
95. Система вентиляции см. ОВ.
96. Система отопления см. ОВ.
97. Система водоснабжения см. ВК.
98. Система канализации см. ВК.
99. Система газоснабжения см. ГСН.
100. Система электроснабжения см. ЭМ.
101. Система молниезащиты см. ЭМ.
102. Система заземления см. ЭМ.
103. Система освещения см. ЭМ.
104. Система слаботочных сетей см. ЭМ.
105. Система пожарной сигнализации см. ЭМ.
106. Система оповещения см. ЭМ.
107. Система дымоудаления см. ОВ.
108. Система вентиляции см. ОВ.
109. Система отопления см. ОВ.
110. Система водоснабжения см. ВК.
111. Система канализации см. ВК.
112. Система газоснабжения см. ГСН.
113. Система электроснабжения см. ЭМ.
114. Система молниезащиты см. ЭМ.
115. Система заземления см. ЭМ.
116. Система освещения см. ЭМ.
117. Система слаботочных сетей см. ЭМ.
118. Система пожарной сигнализации см. ЭМ.
119. Система оповещения см. ЭМ.
120. Система дымоудаления см. ОВ.
121. Система вентиляции см. ОВ.
122. Система отопления см. ОВ.
123. Система водоснабжения см. ВК.
124. Система канализации см. ВК.
125. Система газоснабжения см. ГСН.
126. Система электроснабжения см. ЭМ.
127. Система молниезащиты см. ЭМ.
128. Система заземления см. ЭМ.
129. Система освещения см. ЭМ.
130. Система слаботочных сетей см. ЭМ.
131. Система пожарной сигнализации см. ЭМ.
132. Система оповещения см. ЭМ.
133. Система дымоудаления см. ОВ.
134. Система вентиляции см. ОВ.
135. Система отопления см. ОВ.
136. Система водоснабжения см. ВК.
137. Система канализации см. ВК.
138. Система газоснабжения см. ГСН.
139. Система электроснабжения см. ЭМ.
140. Система молниезащиты см. ЭМ.
141. Система заземления см. ЭМ.
142. Система освещения см. ЭМ.
143. Система слаботочных сетей см. ЭМ.
144. Система пожарной сигнализации см. ЭМ.
145. Система оповещения см. ЭМ.
146. Система дымоудаления см. ОВ.
147. Система вентиляции см. ОВ.
148. Система отопления см. ОВ.
149. Система водоснабжения см. ВК.
150. Система канализации см. ВК.
151. Система газоснабжения см. ГСН.
152. Система электроснабжения см. ЭМ.
153. Система молниезащиты см. ЭМ.
154. Система заземления см. ЭМ.
155. Система освещения см. ЭМ.
156. Система слаботочных сетей см. ЭМ.
157. Система пожарной сигнализации см. ЭМ.
158. Система оповещения см. ЭМ.
159. Система дымоудаления см. ОВ.
160. Система вентиляции см. ОВ.
161. Система отопления см. ОВ.
162. Система водоснабжения см. ВК.
163. Система канализации см. ВК.
164. Система газоснабжения см. ГСН.
165. Система электроснабжения см. ЭМ.
166. Система молниезащиты см. ЭМ.
167. Система заземления см. ЭМ.
168. Система освещения см. ЭМ.
169. Система слаботочных сетей см. ЭМ.
170. Система пожарной сигнализации см. ЭМ.
171. Система оповещения см. ЭМ.
172. Система дымоудаления см. ОВ.
173. Система вентиляции см. ОВ.
174. Система отопления см. ОВ.
175. Система водоснабжения см. ВК.
176. Система канализации см. ВК.
177. Система газоснабжения см. ГСН.
178. Система электроснабжения см. ЭМ.
179. Система молниезащиты см. ЭМ.
180. Система заземления см. ЭМ.
181. Система освещения см. ЭМ.
182. Система слаботочных сетей см. ЭМ.
183. Система пожарной сигнализации см. ЭМ.
184. Система оповещения см. ЭМ.
185. Система дымоудаления см. ОВ.
186. Система вентиляции см. ОВ.
187. Система отопления см. ОВ.
188. Система водоснабжения см. ВК.
189. Система канализации см. ВК.
190. Система газоснабжения см. ГСН.
191. Система электроснабжения см. ЭМ.
192. Система молниезащиты см. ЭМ.
193. Система заземления см. ЭМ.
194. Система освещения см. ЭМ.
195. Система слаботочных сетей см. ЭМ.
196. Система пожарной сигнализации см. ЭМ.
197. Система оповещения см. ЭМ.
198. Система дымоудаления см. ОВ.
199. Система вентиляции см. ОВ.
200. Система отопления см. ОВ.
201. Система водоснабжения см. ВК.
202. Система канализации см. ВК.
203. Система газоснабжения см. ГСН.
204. Система электроснабжения см. ЭМ.
205. Система молниезащиты см. ЭМ.
206. Система заземления см. ЭМ.
207. Система освещения см. ЭМ.
208. Система слаботочных сетей см. ЭМ.
209. Система пожарной сигнализации см. ЭМ.
210. Система оповещения см. ЭМ.
211. Система дымоудаления см. ОВ.
212. Система вентиляции см. ОВ.
213. Система отопления см. ОВ.
214. Система водоснабжения см. ВК.
215. Система канализации см. ВК.
216. Система газоснабжения см. ГСН.
217. Система электроснабжения см. ЭМ.
218. Система молниезащиты см. ЭМ.
219. Система заземления см. ЭМ.
220. Система освещения см. ЭМ.
221. Система слаботочных сетей см. ЭМ.
222. Система пожарной сигнализации см. ЭМ.
223. Система оповещения см. ЭМ.
224. Система дымоудаления см. ОВ.
225. Система вентиляции см. ОВ.
226. Система отопления см. ОВ.
227. Система водоснабжения см. ВК.
228. Система канализации см. ВК.
229. Система газоснабжения см. ГСН.
230. Система электроснабжения см. ЭМ.
231. Система молниезащиты см. ЭМ.
232. Система заземления см. ЭМ.
233. Система освещения см. ЭМ.
234. Система слаботочных сетей см. ЭМ.
235. Система пожарной сигнализации см. ЭМ.
236. Система оповещения см. ЭМ.
237. Система дымоудаления см. ОВ.
238. Система вентиляции см. ОВ.
239. Система отопления см. ОВ.
240. Система водоснабжения см. ВК.
241. Система канализации см. ВК.
242. Система газоснабжения см. ГСН.
243. Система электроснабжения см. ЭМ.
244. Система молниезащиты см. ЭМ.
245. Система заземления см. ЭМ.
246. Система освещения см. ЭМ.
247. Система слаботочных сетей см. ЭМ.
248. Система пожарной сигнализации см. ЭМ.
249. Система оповещения см. ЭМ.
250. Система дымоудаления см. ОВ.
251. Система вентиляции см. ОВ.
252. Система отопления см. ОВ.
253. Система водоснабжения см. ВК.
254. Система канализации см. ВК.
255. Система газоснабжения см. ГСН.
256. Система электроснабжения см. ЭМ.
257. Система молниезащиты см. ЭМ.
258. Система заземления см. ЭМ.
259. Система освещения см. ЭМ.
260. Система слаботочных сетей см. ЭМ.
261. Система пожарной сигнализации см. ЭМ.
262. Система оповещения см. ЭМ.
263. Система дымоудаления см. ОВ.
264. Система вентиляции см. ОВ.
265. Система отопления см. ОВ.
266. Система водоснабжения см. ВК.
267. Система канализации см. ВК.
268. Система газоснабжения см. ГСН.
269. Система электроснабжения см. ЭМ.
270. Система молниезащиты см. ЭМ.
271. Система заземления см. ЭМ.
272. Система освещения см. ЭМ.
273. Система слаботочных сетей см. ЭМ.
274. Система пожарной сигнализации см. ЭМ.
275. Система оповещения см. ЭМ.
276. Система дымоудаления см. ОВ.
277. Система вентиляции см. ОВ.
278. Система отопления см. ОВ.
279. Система водоснабжения см. ВК.
280. Система канализации см. ВК.
281. Система газоснабжения см. ГСН.
282. Система электроснабжения см. ЭМ.
283. Система молниезащиты см. ЭМ.
284. Система заземления см. ЭМ.
285. Система освещения см. ЭМ.
286. Система слаботочных сетей см. ЭМ.
287. Система пожарной сигнализации см. ЭМ.
288. Система оповещения см. ЭМ.
289. Система дымоудаления см. ОВ.
290. Система вентиляции см. ОВ.
291. Система отопления см. ОВ.
292. Система водоснабжения см. ВК.
293. Система канализации см. ВК.
294. Система газоснабжения см. ГСН.
295. Система электроснабжения см. ЭМ.
296. Система молниезащиты см. ЭМ.
297. Система заземления см. ЭМ.
298. Система освещения см. ЭМ.
299. Система слаботочных сетей см. ЭМ.
300. Система пожарной сигнализации см. ЭМ.
301. Система оповещения см. ЭМ.
302. Система дымоудаления см. ОВ.
303. Система вентиляции см. ОВ.
304. Система отопления см. ОВ.
305. Система водоснабжения см. ВК.
306. Система канализации см. ВК.
307. Система газоснабжения см. ГСН.
308. Система электроснабжения см. ЭМ.
309. Система молниезащиты см. ЭМ.
310. Система заземления см. ЭМ.
311. Система освещения см. ЭМ.
312. Система слаботочных сетей см. ЭМ.
313. Система пожарной сигнализации см. ЭМ.
314. Система оповещения см. ЭМ.
315. Система дымоудаления см. ОВ.
316. Система вентиляции см. ОВ.
317. Система отопления см. ОВ.
318. Система водоснабжения см. ВК.
319. Система канализации см. ВК.
320. Система газоснабжения см. ГСН.
321. Система электроснабжения см. ЭМ.
322. Система молниезащиты см. ЭМ.
323. Система заземления см. ЭМ.
324. Система освещения см. ЭМ.
325. Система слаботочных сетей см. ЭМ.
326. Система пожарной сигнализации см. ЭМ.
327. Система оповещения см. ЭМ.
328. Система дымоудаления см. ОВ.
329. Система вентиляции см. ОВ.
330. Система отопления см. ОВ.
331. Система водоснабжения см. ВК.
332. Система канализации см. ВК.
333. Система газоснабжения см. ГСН.
334. Система электроснабжения см. ЭМ.
335. Система молниезащиты см. ЭМ.
336. Система заземления см. ЭМ.
337. Система освещения см. ЭМ.
338. Система слаботочных сетей см. ЭМ.
339. Система пожарной сигнализации см. ЭМ.
340. Система оповещения см. ЭМ.
341. Система дымоудаления см. ОВ.
342. Система вентиляции см. ОВ.
343. Система отопления см. ОВ.
344. Система водоснабжения см. ВК.
345. Система канализации см. ВК.
346. Система газоснабжения см. ГСН.
347. Система электроснабжения см. ЭМ.
348. Система молниезащиты см. ЭМ.
349. Система заземления см. ЭМ.
350. Система освещения см. ЭМ.
351. Система слаботочных сетей см. ЭМ.
352. Система пожарной сигнализации см. ЭМ.
353. Система оповещения см. ЭМ.
354. Система дымоудаления см. ОВ.
355. Система вентиляции см. ОВ.
356. Система отопления см. ОВ.
357. Система водоснабжения см. ВК.
358. Система канализации см. ВК.
359. Система газоснабжения см. ГСН.
360. Система электроснабжения см. ЭМ.
361. Система молниезащиты см. ЭМ.
362. Система заземления см. ЭМ.
363. Система освещения см. ЭМ.
364. Система слаботочных сетей см. ЭМ.
365. Система пожарной сигнализации см. ЭМ.
366. Система оповещения см. ЭМ.
367. Система дымоудаления см. ОВ.
368. Система вентиляции см. ОВ.
369. Система отопления см. ОВ.
370. Система водоснабжения см. ВК.
371. Система канализации см. ВК.
372. Система газоснабжения см. ГСН.
373. Система электроснабжения см. ЭМ.
374. Система молниезащиты см. ЭМ.
375. Система заземления см. ЭМ.
376. Система освещения см. ЭМ.
377. Система слаботочных сетей см. ЭМ.
378. Система пожарной сигнализации см. ЭМ.
379. Система оповещения см. ЭМ.
380. Система дымоудаления см. ОВ.
381. Система вентиляции см. ОВ.
382. Система отопления см. ОВ.
383. Система водоснабжения см. ВК.
384. Система канализации см. ВК.
385. Система газоснабжения см. ГСН.
386. Система электроснабжения см. ЭМ.
387. Система молниезащиты см. ЭМ.
388. Система заземления см. ЭМ.
389. Система освещения см. ЭМ.
390. Система слаботочных сетей см. ЭМ.
391. Система пожарной сигнализации см. ЭМ.
392. Система оповещения см. ЭМ.
393. Система дымоудаления см. ОВ.
394. Система вентиляции см. ОВ.
395. Система отопления см. ОВ.
396. Система водоснабжения см. ВК.
397. Система канализации см. ВК.
398. Система газоснабжения см. ГСН.
399. Система электроснабжения см. ЭМ.
400. Система молниезащиты см. ЭМ.
401. Система заземления см. ЭМ.
402. Система освещения см. ЭМ.
403. Система слаботочных сетей см. ЭМ.
404. Система пожарной сигнализации см. ЭМ.
405. Система оповещения см. ЭМ.
406. Система дымоудаления см. ОВ.
407. Система вентиляции см. ОВ.
408. Система отопления см. ОВ.
409. Система водоснабжения см. ВК.
410. Система канализации см. ВК.
411. Система газоснабжения см. ГСН.
412. Система электроснабжения см. ЭМ.
413. Система молниезащиты см. ЭМ.
414. Система заземления см. ЭМ.
415. Система освещения см. ЭМ.
416. Система слаботочных сетей см. ЭМ.
417. Система пожарной сигнализации см. ЭМ.
418. Система оповещения см. ЭМ.
419. Система дымоудаления см. ОВ.
420. Система вентиляции см. ОВ.
421. Система отопления см. ОВ.
422. Система водоснабжения см. ВК.
423. Система канализации см. ВК.
424. Система газоснабжения см. ГСН.
425. Система электроснабжения см. ЭМ.
426. Система молниезащиты см. ЭМ.
427. Система заземления см. ЭМ.
428. Система освещения см. ЭМ.
429. Система слаботочных сетей см. ЭМ.
430. Система пожарной сигнализации см. ЭМ.
431. Система оповещения см. ЭМ.
432. Система дымоудаления см. ОВ.
433. Система вентиляции см. ОВ.
434. Система отопления см. ОВ.
435. Система водоснабжения см. ВК.
436. Система канализации см. ВК.
437. Система газоснабжения см. ГСН.
438. Система электроснабжения см. ЭМ.
439. Система молниезащиты см. ЭМ.
440. Система заземления см. ЭМ.
441. Система освещения см. ЭМ.
442. Система слаботочных сетей см. ЭМ.
443. Система пожарной сигнализации см. ЭМ.
444. Система оповещения см. ЭМ.
445. Система дымоудаления см. ОВ.
446. Система вентиляции см. ОВ.
447. Система отопления см. ОВ.
448. Система водоснабжения см. ВК.
449. Система канализации см. ВК.
450. Система газоснабжения см. ГСН.
451. Система электроснабжения см. ЭМ.
452. Система молниезащиты см. ЭМ.
453. Система заземления см. ЭМ.
454. Система освещения см. ЭМ.
455. Система слаботочных сетей см. ЭМ.
456. Система пожарной сигнализации см. ЭМ.
457. Система оповещения см. ЭМ.
458. Система дымоудаления см. ОВ.
459. Система вентиляции см. ОВ.
460. Система отопления см. ОВ.
461. Система водоснабжения см. ВК.
462. Система канализации см. ВК.
463. Система газоснабжения см. ГСН.
464. Система электроснабжения см. ЭМ.
465. Система молниезащиты см. ЭМ.
466. Система заземления см. ЭМ.
467. Система освещения см. ЭМ.
468. Система слаботочных сетей см. ЭМ.
469. Система пожарной сигнализации см. ЭМ.
470. Система оповещения см. ЭМ.
471. Система дымоудаления см. ОВ.
472. Система вентиляции см. ОВ.
473. Система отопления см. ОВ.
474. Система водоснабжения см. ВК.
475. Система канализации см. ВК.
476. Система газоснабжения см. ГСН.
477. Система электроснабжения см. ЭМ.
478. Система молниезащиты см. ЭМ.
479. Система заземления см. ЭМ.
480. Система освещения см. ЭМ.
481. Система слаботочных сетей см. ЭМ.
482. Система пожарной сигнализации см. ЭМ.
483. Система оповещения см. ЭМ.
484. Система дымоудаления см. ОВ.
485. Система вентиляции см. ОВ.
486. Система отопления см. ОВ.
487. Система водоснабжения см. ВК.
488. Система канализации см. ВК.
489. Система газоснабжения см. ГСН.
490. Система электроснабжения см. ЭМ.
491. Система молниезащиты см. ЭМ.
492. Система заземления см. ЭМ.
493. Система освещения см. ЭМ.
494. Система слаботочных сетей см. ЭМ.
495. Система пожарной сигнализации см. ЭМ.
496. Система оповещения см. ЭМ.
497. Система дымоудаления см. ОВ.
498. Система вентиляции см. ОВ.
499. Система отопления см. ОВ.
500. Система водоснабжения см. ВК.
501. Система канализации см. ВК.
502. Система газоснабжения см. ГСН.
503. Система электроснабжения см. ЭМ.
504. Система молниезащиты см. ЭМ.
505. Система заземления см. ЭМ.
506. Система освещения см. ЭМ.
507. Система слаботочных сетей см. ЭМ.
508. Система пожарной сигнализации см. ЭМ.
509. Система оповещения см. ЭМ.
510. Система дымоудаления см. ОВ.
511. Система вентиляции см. ОВ.
512. Система отопления см. ОВ.
513. Система водоснабжения см. ВК.
514. Система канализации см. ВК.
515. Система газоснабжения см. ГСН.
516. Система электроснабжения см. ЭМ.
517. Система молниезащиты см. ЭМ.
518. Система заземления см. ЭМ.
519. Система освещения см. ЭМ.
520. Система слаботочных сетей см. ЭМ.
521. Система пожарной сигнализации см. ЭМ.
522. Система оповещения см. ЭМ.
523. Система дымоудаления см. ОВ.
524. Система вентиляции см. ОВ.
525. Система отопления см. ОВ.
526. Система водоснабжения см. ВК.
527. Система канализации см. ВК.
528. Система газоснабжения см. ГСН.
529. Система электроснабжения см. ЭМ.
530. Система молниезащиты см. ЭМ.
531. Система заземления см. ЭМ.
532. Система освещения см. ЭМ.
533. Система слаботочных сетей см. ЭМ.
534. Система пожарной сигнализации см. ЭМ.
535. Система оповещения см. ЭМ.
536. Система дымоудаления см. ОВ.
537. Система вентиляции см. ОВ.
538. Система отопления см. ОВ.
539. Система водоснабжения см. ВК.
540. Система канализации см. ВК.
541. Система газоснабжения см. ГСН.
542. Система электроснабжения см. ЭМ.
543. Система молниезащиты см. ЭМ.
544. Система заземления см. ЭМ.
545. Система освещения см. ЭМ.
546. Система слаботочных сетей см. ЭМ.
547. Система пожарной сигнализации см. ЭМ.
548. Система оповещения см. ЭМ.
549. Система дымоудаления см. ОВ.
550. Система вентиляции см. ОВ.
551. Система отопления см. ОВ.
552. Система водоснабжения см. ВК.
553. Система канализации см. ВК.
554. Система газоснабжения см. ГСН.
555. Система электроснабжения см. ЭМ.
556. Система молниезащиты см. ЭМ.
557. Система заземления см. ЭМ.
558. Система освещения см. ЭМ.
559. Система слаботочных сетей см. ЭМ.
560. Система пожарной сигнализации см. ЭМ.
561. Система оповещения см. ЭМ.
562. Система дымоудаления см. ОВ.
563. Система вентиляции см. ОВ.
564. Система отопления см. ОВ.
565. Система водоснабжения см. ВК.
566. Система канализации см. ВК.
567. Система газоснабжения см. ГСН.
568. Система электроснабжения см. ЭМ.
569. Система молниезащиты см. ЭМ.
570. Система заземления см. ЭМ.
571. Система освещения см. ЭМ.
572. Система слаботочных сетей см. ЭМ.
573. Система пожарной сигнализации см. ЭМ.
574. Система оповещения см. ЭМ.
575. Система дымоудаления см. ОВ.
576. Система вентиляции см. ОВ.
577. Система отопления см. ОВ.
578. Система водоснабжения см. ВК.
579. Система канализации см. ВК.
580. Система газоснабжения см. ГСН.
581. Система электроснабжения см. ЭМ.
582. Система молниезащиты см. ЭМ.
583. Система заземления см. ЭМ.
584. Система освещения см. ЭМ.
585. Система слаботочных сетей см. ЭМ.
586. Система пожарной сигнализации см. ЭМ.
587. Система оповещения см. ЭМ.
588. Система дымоудаления см. ОВ.
589. Система вентиляции см. ОВ.
590. Система отопления см. ОВ.
591. Система водоснабжения см. ВК.
592. Система канализации см. ВК.
593. Система газоснабжения см. ГСН.
594. Система электроснабжения см. ЭМ.
595. Система молниезащиты см. ЭМ.
596. Система заземления см. ЭМ.
597. Система освещения см. ЭМ.
598. Система слаботочных сетей см. ЭМ.
599. Система пожарной сигнализации см. ЭМ.
600. Система оповещения см. ЭМ.
601. Система дымоудаления см. ОВ.
602. Система вентиляции см. ОВ.
603. Система отопления см. ОВ.
604. Система водоснабжения см. ВК.
605. Система канализации см. ВК.
606. Система газоснабжения см. ГСН.
607. Система электроснабжения см. ЭМ.
608. Система молниезащиты см. ЭМ.
609. Система заземления см. ЭМ.
610. Система освещения см. ЭМ.
611. Система слаботочных сетей см. ЭМ.
612. Система пожарной сигнализации см. ЭМ.
613. Система оповещения см. ЭМ.
614. Система дымоудаления см. ОВ.
615. Система вентиляции см. ОВ.
616. Система отопления см. ОВ.
617. Система водоснабжения см. ВК.
618. Система канализации см. ВК.
619. Система газоснабжения см. ГСН.
620. Система электроснабжения см. ЭМ.
621. Система молниезащиты см. ЭМ.
622. Система заземления см. ЭМ.
623. Система освещения см. ЭМ.
624. Система слаботочных сетей см. ЭМ.
625. Система пожарной сигнализации см. ЭМ.
626. Система оповещения см. ЭМ.
627. Система дымоудаления см. ОВ.
628. Система вентиляции см. ОВ.
629. Система отопления см. ОВ.
630. Система водоснабжения см. ВК.
631. Система канализации см. ВК.
632. Система газоснабжения см. ГСН.
633. Система электроснабжения см. ЭМ.
634. Система молниезащиты см. ЭМ.
635. Система заземления см. ЭМ.
636. Система освещения см. ЭМ.
637. Система слаботочных сетей см. ЭМ.
638. Система пожарной сигнализации см. ЭМ.
639. Система оповещения см. ЭМ.
640. Система дымоудаления см. ОВ.
641. Система вентиляции см. ОВ.
642. Система отопления см. ОВ.
643. Система водоснабжения см. ВК.
644. Система канализации см. ВК.
645. Система газоснабжения см. ГСН.
646. Система электроснабжения см. ЭМ.
647. Система молниезащиты см. ЭМ.
648. Система заземления см. ЭМ.
649. Система освещения см. ЭМ.
650. Система слаботочных сетей см. ЭМ.
651. Система пожарной сигнализации см. ЭМ.
652. Система оповещения см. ЭМ.
653. Система дымоудаления см. ОВ.
654. Система вентиляции см. ОВ.
655. Система отопления см. ОВ.
656. Система водоснабжения см. ВК.
657. Система канализации см. ВК.
658. Система газоснабжения см. ГСН.
659. Система электроснабжения см. ЭМ.
660. Система молниезащиты см. ЭМ.
661. Система заземления см. ЭМ.
662. Система освещения см. ЭМ.
663. Система слаботочных сетей см. ЭМ.
664. Система пожарной сигнализации см. ЭМ.
665. Система оповещения см. ЭМ.
666. Система дымоудаления см. ОВ.
667. Система вентиляции см. ОВ.
668. Система отопления см. ОВ.
669. Система водоснабжения см. ВК.
670. Система канализации см. ВК.
671. Система газоснабжения см. ГСН.
672. Система электроснабжения см. ЭМ.
673. Система молниезащиты см. ЭМ.
674. Система заземления см. ЭМ.
675. Система освещения см. ЭМ.
676. Система слаботочных сетей см. ЭМ.
677. Система пожарной сигнализации см. ЭМ.
678. Система оповещения см. ЭМ.
679. Система дымоудаления см. ОВ.
680. Система вентиляции см. ОВ.
681. Система отопления см. ОВ.
682. Система водоснабжения см. ВК.
683. Система канализации см. ВК.
684. Система газоснабжения см. ГСН.
685. Система электроснабжения см. ЭМ.
686. Система молниезащиты см. ЭМ.
687. Система заземления см. ЭМ.
688. Система освещения см. ЭМ.
689. Система слаботочных сетей см. ЭМ.
690. Система пожарной сигнализации см. ЭМ.
691. Система оповещения см. ЭМ.
692. Система дымоудаления см. ОВ.
693. Система вентиляции см. ОВ.
694. Система отопления см. ОВ.
695. Система водоснабжения см. ВК.
696. Система канализации см. ВК.
697. Система газоснабжения см. ГСН.
698. Система электроснабжения см. ЭМ.
699. Система молниезащиты см. ЭМ.
700. Система заземления см. ЭМ.
701. Система освещения см. ЭМ.
702. Система слаботочных сетей см. ЭМ.
703. Система пожарной сигнализации см. ЭМ.
704. Система оповещения см. ЭМ.
705. Система дымоудаления см. ОВ.
706. Система вентиляции см. ОВ.
707. Система отопления см. ОВ.
708. Система водоснабжения см. ВК.
709. Система канализации см. ВК.
710. Система газоснабжения см. ГСН.
711. Система электроснабжения см. ЭМ.
712. Система молниезащиты см. ЭМ.
713. Система заземления см. ЭМ.
714. Система освещения см. ЭМ.
715. Система слаботочных сетей см. ЭМ.
716. Система пожарной сигнализации см. ЭМ.
717. Система оповещения см. ЭМ.
718. Система дымоудаления см. ОВ.
719. Система вентиляции см. ОВ.
720. Система отопления см. ОВ.
721. Система водоснабжения см. ВК.
722. Система канализации см. ВК.
723. Система газоснабжения см. ГСН.
724. Система электроснабжения см. ЭМ.
725. Система молниезащиты см. ЭМ.
726. Система заземления см. ЭМ.
727. Система освещения см. ЭМ.
728. Система слаботочных сетей см. ЭМ.
729. Система пожарной сигнализации см. ЭМ.
730. Система оповещения см. ЭМ.
731. Система дымоудаления см. ОВ.
732. Система вентиляции см. ОВ.
733. Система отопления см. ОВ.
734. Система водоснабжения см. ВК.
735. Система канализации см. ВК.
736. Система газоснабжения см. ГСН.
737. Система электроснабжения см. ЭМ.
738. Система молниезащиты см. ЭМ.
739. Система заземления см. ЭМ.
740. Система освещения см. ЭМ.
741. Система слаботочных сетей см. ЭМ.
742. Система пожарной сигнализации см. ЭМ.
743. Система оповещения см. ЭМ.
744. Система дымоудаления см. ОВ.
745. Система вентиляции см. ОВ.
746. Система отопления см. ОВ.
747. Система водоснабжения см. ВК.
748. Система канализации см. ВК.
749. Система газоснабжения см. ГСН.
750. Система электроснабжения см. ЭМ.
751. Система молниезащиты см. ЭМ.
752. Система заземления см. ЭМ.
753. Система освещения см. ЭМ.
754. Система слаботочных сетей см. ЭМ.
755. Система пожарной сигнализации см. ЭМ.
756. Система оповещения см. ЭМ.
757. Система дымоудаления см. ОВ.
758. Система вентиляции см. ОВ.
759. Система отопления см. ОВ.
760. Система водоснабжения см. ВК.
761. Система канализации см. ВК.
762. Система газоснабжения см. ГСН.
763. Система электроснабжения см. ЭМ.
764. Система молниезащиты см. ЭМ.
765. Система заземления см. ЭМ.
766. Система освещения см. ЭМ.
767. Система слаботочных сетей см. ЭМ.
768. Система пожарной сигнализации см. ЭМ.
769. Система оповещения см. ЭМ.
770. Система дымоудаления см. ОВ.
771. Система вентиляции см. ОВ.
772. Система отопления см. ОВ.
773. Система водоснабжения см. ВК.
774. Система канализации см. ВК.
775. Система газоснабжения см. ГСН.
776. Система электроснабжения см. ЭМ.
777. Система молниезащиты см. ЭМ.
778. Система заземления см. ЭМ.
779. Система освещения см. ЭМ.
780. Система слаботочных сетей см. ЭМ.
781. Система пожарной сигнализации см.

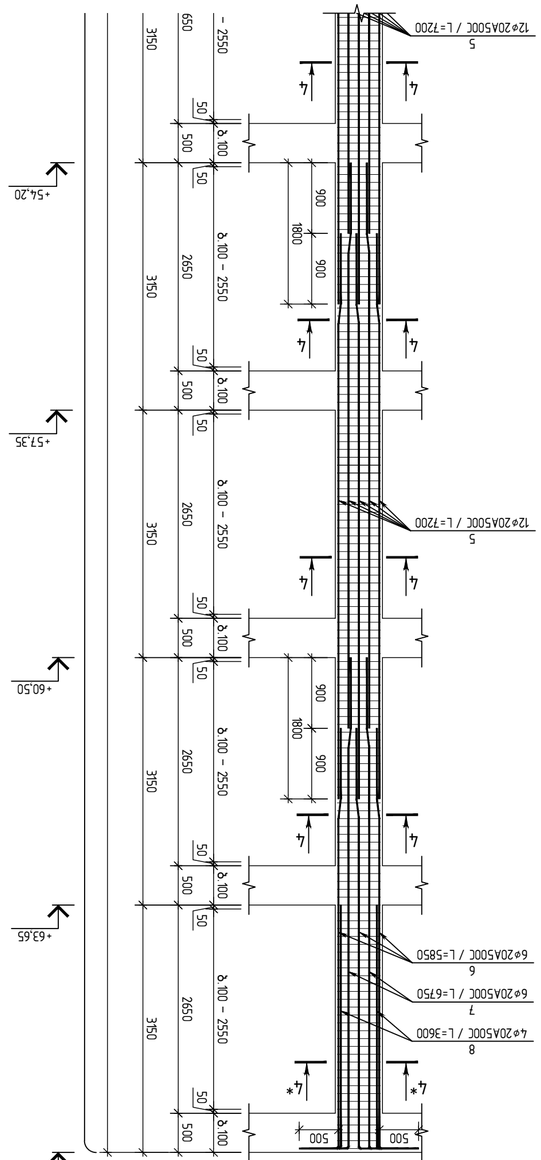
12⌀20A500C / L=7200
5
4
4
4
4
4
4
δ 100 – 2550
δ 100 – 2550
δ 100 – 2550
δ 100
δ 100
δ 100

	ვრცელი აღწერილობა ბეტონი B30		21.70	86.80
	ბეტონი B35		7.90	31.60
		ნაკეთობის მოცულობა (მ³)	ჯამი (მ³)	
			5209.72	22923.79
1.8	Ø 8 A500C ℓ= 740	384	112.13	448.50
1.7	Ø 8 A500C ℓ= 1900	384	287.89	1151.55
1.6	Ø 8 A500C ℓ= 800	384	121.22	484.86
15	Ø 8 A500C ℓ= 2200	384	333.34	1333.38
14	Ø 8 A500C ℓ= 860	384	130.31	521.23
13	Ø 8 A500C ℓ= 2500	384	378.80	1515.20
12	Ø 8 A500C ℓ= 940	264	97.92	391.68
11	Ø 8 A500C ℓ= 2800	264	291.68	1166.71
14	Ø 20 A500C ℓ= 3300	2	16.28	65.11
13	Ø 20 A500C ℓ= 2400	3	17.76	71.03
12	Ø 25 A500C ℓ= 3800	6	87.86	351.43
11	Ø 25 A500C ℓ= 2650	8	81.69	326.76
10	Ø 25 A500C ℓ= 6750	8	208.08	832.33
9	Ø 25 A500C ℓ= 5600	6	129.47	517.89
8	Ø 20 A500C ℓ= 3600	4	35.51	142.05
7	Ø 20 A500C ℓ= 6750	9	149.82	599.27
6	Ø 20 A500C ℓ= 5850	8	115.42	461.66
5	Ø 20 A500C ℓ= 7200	49	870.06	3480.23
4	Ø 20 A500C ℓ= 6950	6	102.84	411.35
3	Ø 25 A500C ℓ= 7450	50	1435.38	5741.51
2	Ø 25 A500C ℓ= 6000	10	231.20	924.81
1	Ø 25 A500C ℓ= 8050	16	496.31	1985.25
	ღეროს ნომერი		ნაკეთობის ჯამური მოცულობა (მ³)	ჯამური წონა (კგ)

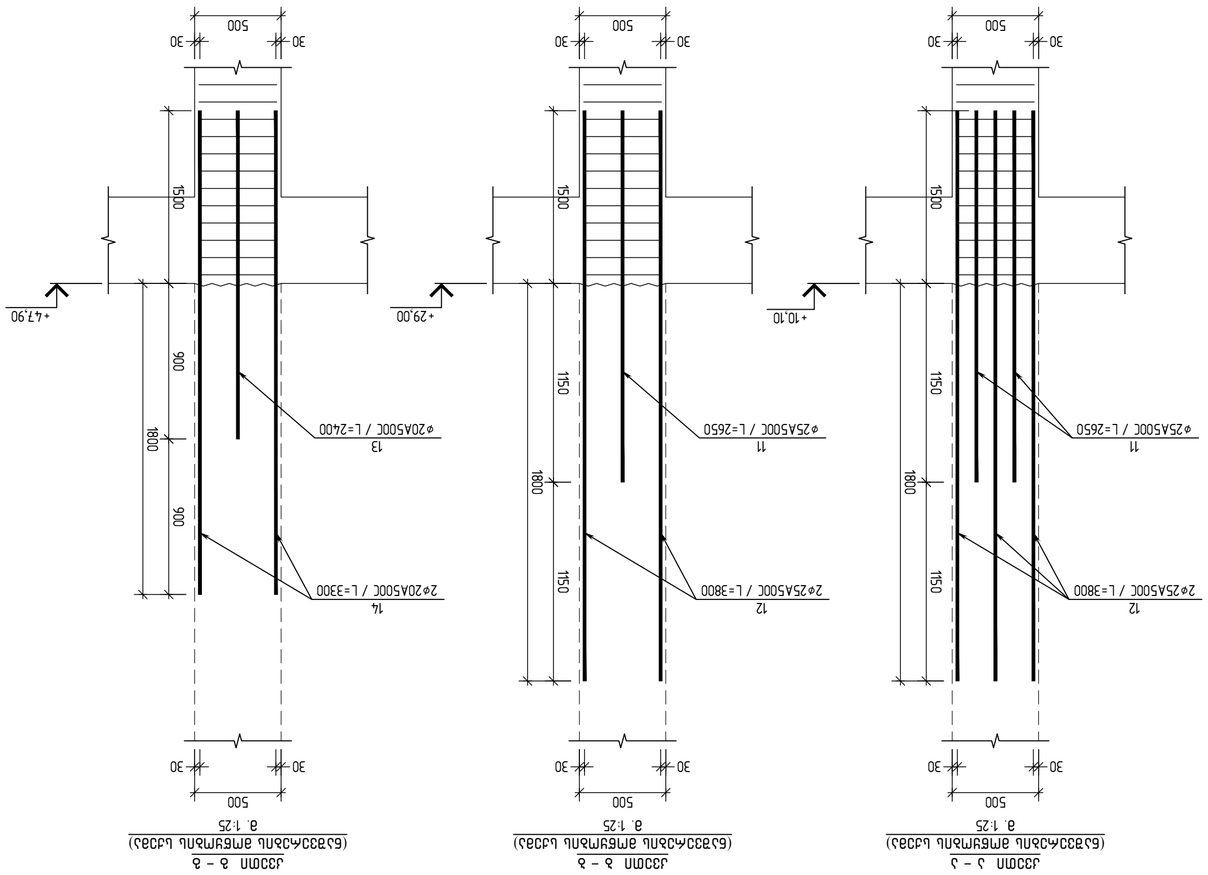

(ბ.ხ.ა.ა.ა

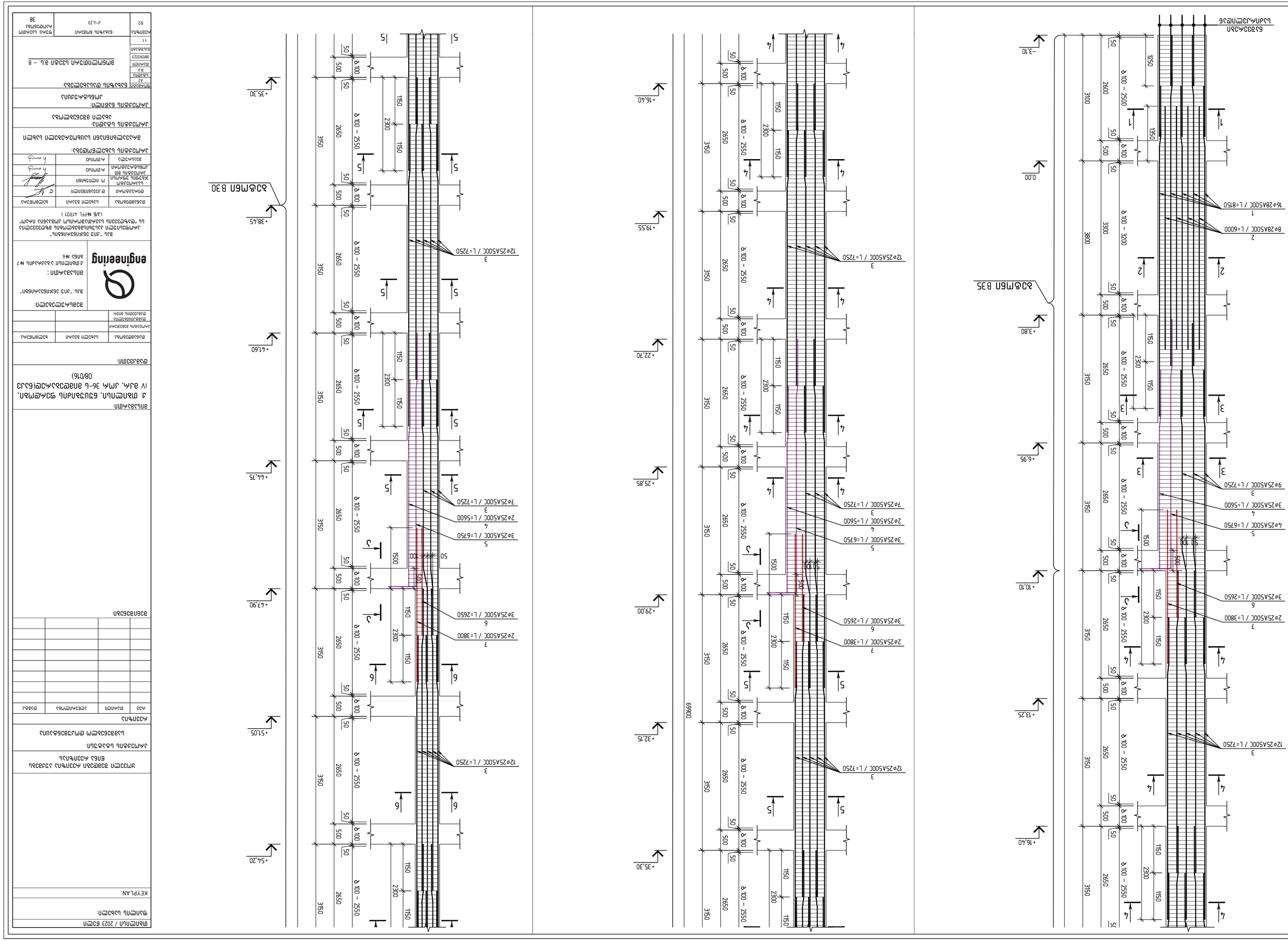

Изм.	Кол.уч.	Лист	№ док.
Разраб.			
Пров.			
Н.контр.			
ГИП			

Многоэтажный жилой дом по ул. Ленина в г. Ростов-на-Дону. Корпус 3. Секция 1

Стадия: Р

Лист: 36

Листов: 38

Схема расположения монолитных стен. Отм. +3,800 ... +16,400

ООО "Инженерный центр "Юг-Строй"

г. Ростов-на-Дону, ул. Ленина, 36

Инв. № подл. | Подпись и дата | Взам. инв. №

Изм.	Кол.уч.	Лист	№ док.	Подпись	Дата

Согласовано:

Гип проекта

Н.контр.

Разработано:

Гип проекта

Проверено:

Гип проекта

Н.контр.

Гип проекта

Утверждено:

Гип проекта

Гип проекта

Гип проекта

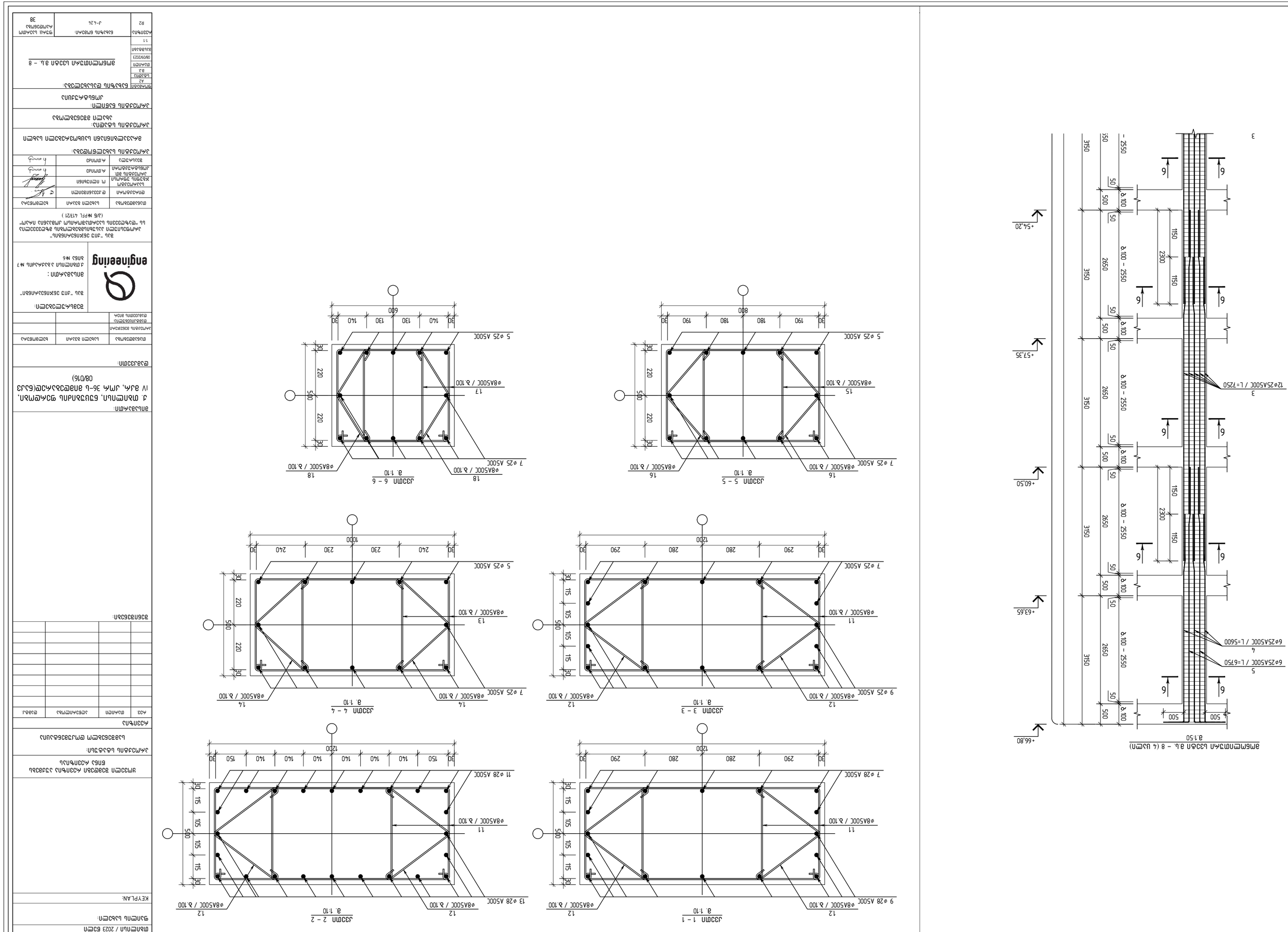

ΔΠL.ΔЗ.ΔΔ.ΔΠ	L.ΔЗ.ΔΔ.ΔΠ	ΔΔ.ΔΔ.ΔΔ.ΔΔ	
ΔΔ.ΔΔ.ΔΔ.ΔΔ			
ΔΔ.ΔΔ.ΔΔ.ΔΔ			
ΔΔ.ΔΔ.ΔΔ.ΔΔ			

ΔΠL.ΔЗ.ΔΔ.ΔΔ

ΔΔ.ΔΔ.ΔΔ.ΔΔ

ΔΔ.ΔΔ.ΔΔ.ΔΔ

ΔΔ.ΔΔ

	ցրված բետոնապատման ձողերի ամրանավորում ø16-8 մմ	4	ընդհանուր		
			ընդհանուր երկարությունը (մ)	ընդհանուր քաշը (կգ)	
1	Ø 28 A500C ℓ= 8150	16	630.31	2521.23	
2	Ø 28 A500C ℓ= 6000	8	232.02	928.06	
3	Ø 25 A500C ℓ= 7250	95	2654.00	10616.01	
4	Ø 25 A500C ℓ= 5600	13	280.52	1122.10	
5	Ø 25 A500C ℓ= 6750	16	416.16	1664.65	
6	Ø 25 A500C ℓ= 2650	9	91.90	367.61	
7	Ø 25 A500C ℓ= 3800	6	87.86	351.43	
11	Ø 8 A500C ℓ= 2800	264	291.68	1166.71	
12	Ø 8 A500C ℓ= 940	264	97.92	391.68	
13	Ø 8 A500C ℓ= 2500	384	378.80	1515.20	
14	Ø 8 A500C ℓ= 860	384	130.31	521.23	
15	Ø 8 A500C ℓ= 2200	384	333.34	1333.38	
16	Ø 8 A500C ℓ= 800	384	121.22	484.86	
17	Ø 8 A500C ℓ= 1900	384	287.89	1151.55	
18	Ø 8 A500C ℓ= 740	384	112.13	448.50	
			5624.82	24584.20	
			ընդհանուր ծավալը (մ³)	կշիռը (տ)	
	ընդհանուր բետոն B35		7.90	31.60	
	ընդհանուր բետոն B30		21.70	86.80	

ձող. №	ձևը	L մմ	ձող. №	ձևը	L մմ
1.1	960 / 440 / 540	2800	1.3	810 / 710 / 440 / 540	2500
1.2	100 / 370 / 100	940	1.4	100 / 390 / 100	860
1.5	660 / 440 / 540	2200	1.6	100 / 300 / 300 / 100	800
1.7	510 / 440 / 540 / 410	1900	1.8	100 / 270 / 270 / 100	740

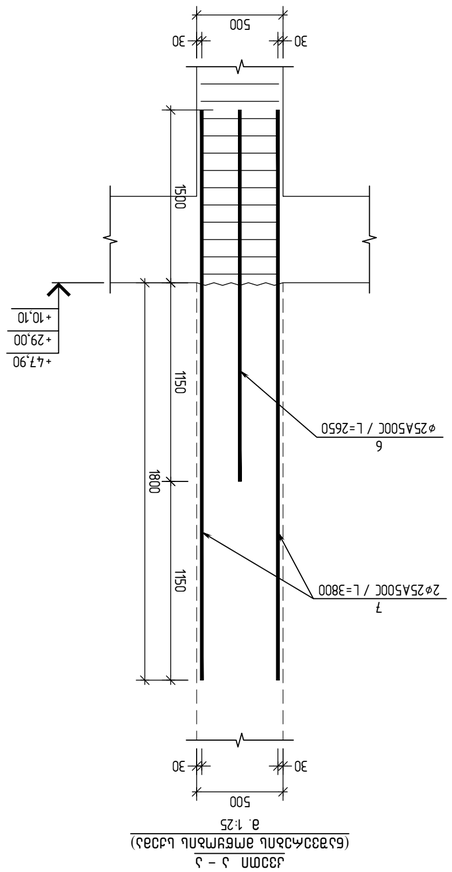

ձող. №	ձևը	L մմ
4	5100 / 500	5600
5	6250 / 500	6750

Յ3ՄՈ Ա – Ա
(ճՀՅՅՈՒՆՆԵՐ ՅՈՒՑԱԴՐԱԾ Է. 1:25

| | | |

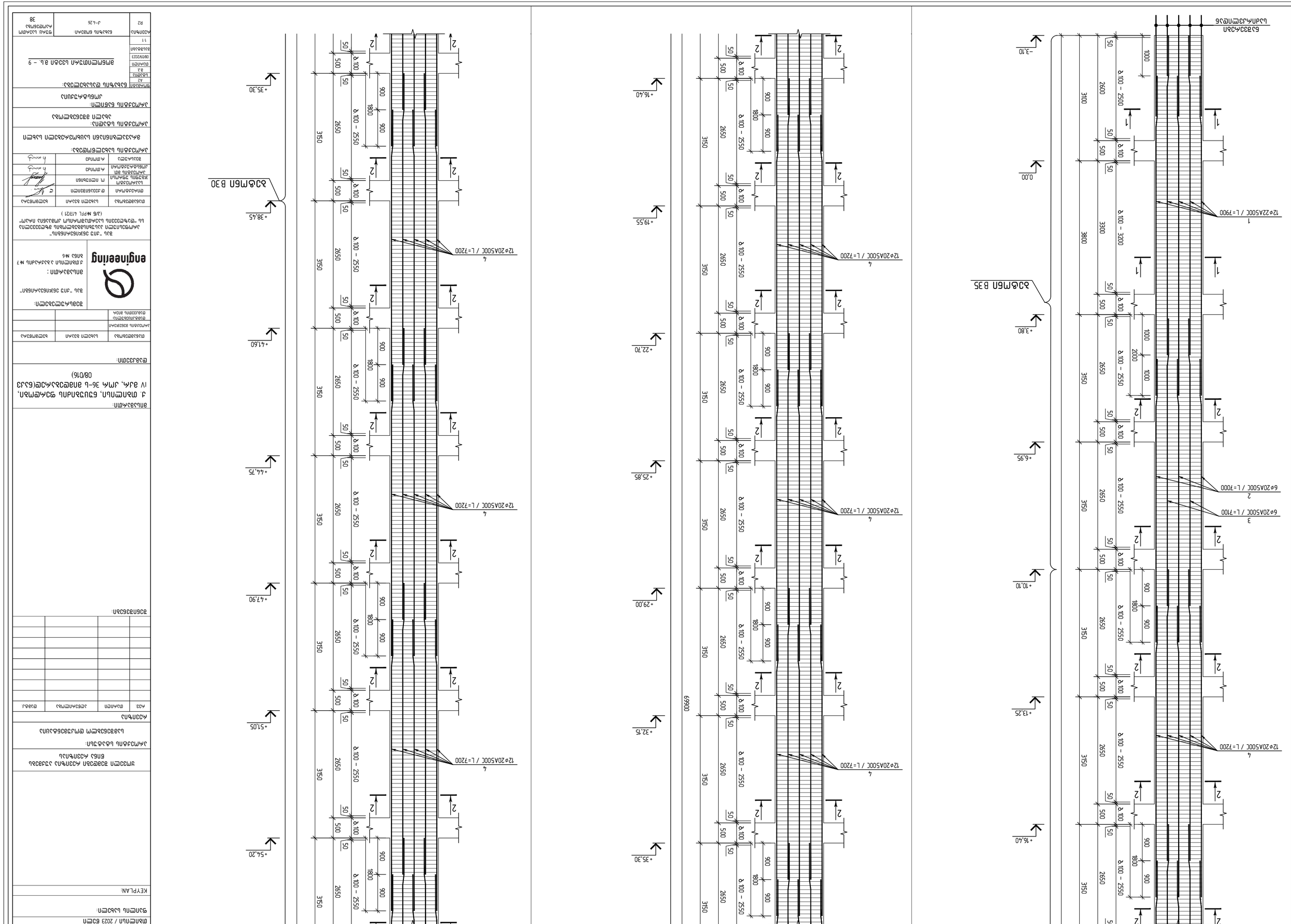

Изм.	Кол.уч.	Лист	№ док.
Разраб.			
Пров.			
Н.контр.			
ГИП			

Здание "ЛЮ 36Х6АЛ6БЛ6"
Многофункциональный комплекс с подземной автостоянкой
"Центральный"

Стадия: Р
Лист: 1
Листов: 1

Общество с ограниченной ответственностью "Инжиниринг"
г. Москва, Ленинградский проспект, вл. 36-Б, этаж 3, пом. IV
(495) 984-08-16

Схема расположения свай

Формат А3

Инв.№ подл.	Подпись и дата	Взам.инв.№	

მონოლითური სვეტი მ.ს. – 9 (1 ცალი)
მ.1:50

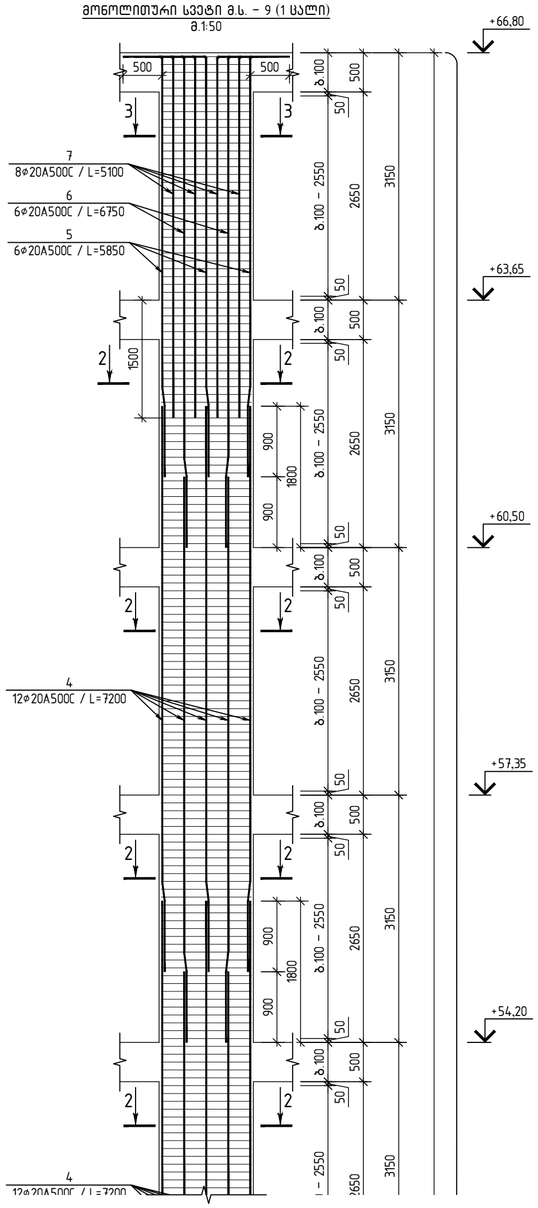

კვეთი 1 – 1
მ. 1:10

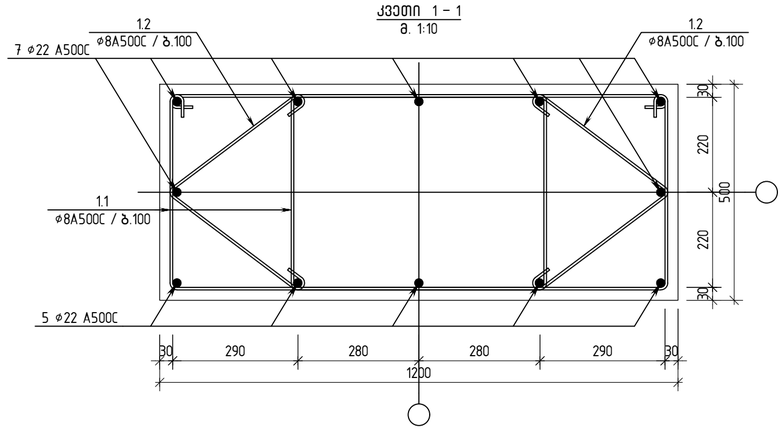

კვეთი 2 – 2
მ. 1:10

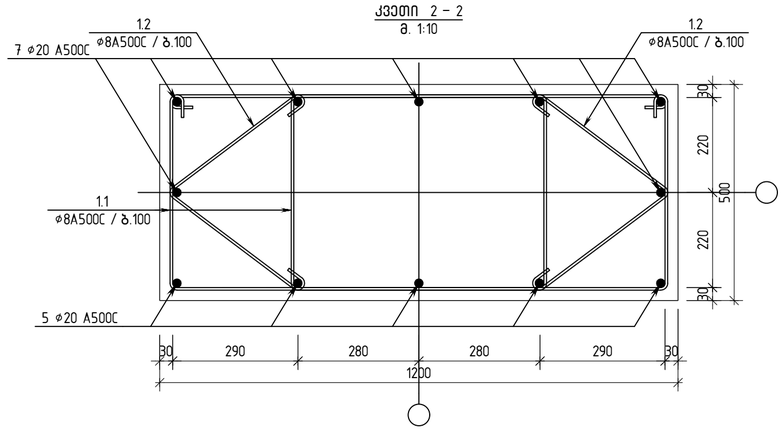

კვეთი 3 – 3
მ. 1:10

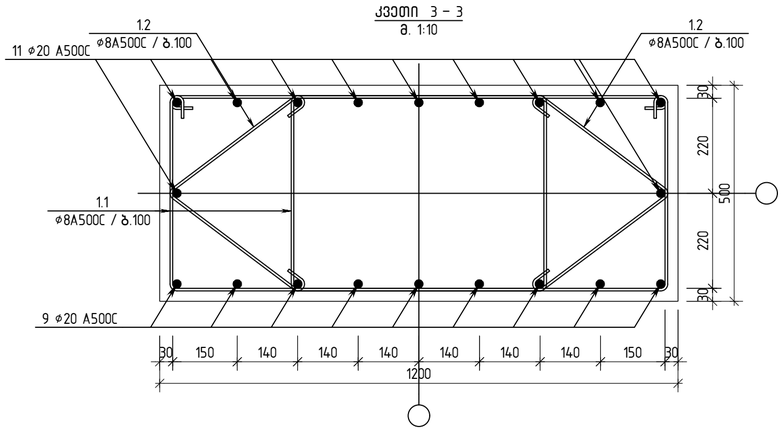

თბილისი / 2023 წელი

ფაილის სახელი:

KEYPLAN:

ყოველი შემდეგი რევიზია აუქმებს წინა რევიზიას

პროექტის სტატუსი:

სამშენებლო დოკუმენტაცია

რევიზია

რევ.	თარიღი	აღწერილობა	დამტკ.

შენიშვნები:

მისამართი:

ქ. თბილისი, ნუცუბიძის ფერდობი, IV მკრ, კორ 36-ს მიმდებარედ(ნაკვ 08/016)

დამკვეთი:

თანამდებობა	სახელი გვარი	ხელმოწერა
პროექტის მენეჯერი		
შესრულებულია: დამკვეთის მიერ		

შემსრულებელი:

შპს "ქიუ ენჯინირინგი"

მისამართი :

ქ.თბილისი ა.აბაშიძის №7 ბინა №6

შპს "ქიუ ენჯინირინგის" პროფესიული პასუხისმგებლობის მზღვეველია სს "ლიბერტის საერთაშორისო კომპანია ირაო" (პ/ნ №PFL 417/21)

თანამდებობა	სახელი გვარი	ხელმოწერა
დირექტორი	დ.კვანთიანი	
საპროექტო ჯგუფის უფროსი	ო. ილიუხინი	
პროექტის მთ. კონსტრუქტორი	რ.თოთიძე	
შემსრულა	რ.თოთიძე	

პროექტის სახელწოდება:

მრავალბინიანი საცხოვრებელი სახლი

პროექტის სტადია:

ახალი მშენებლობა

პროექტის ნაწილი:

კონსტრუქცია

ფორმატი	ნახაზის დასახელება:
A2	მონოლითური სვეტი მ.ს. – 9
სტადია	
მ.ს	
თარიღი	
08/09/2023	
მასშტაბი	
1:1	
რევიზია	ნახაზის ნომერი:
R2	კ-4.27

ფურცლის საერთო რაოდენობა 38

	ձողաձև տարրեր 9 մ. - ից պակաս երկարությամբ		1	ԿՀՊ		
	ձուլակներ B35				7.90	7.90
	ձուլակներ B30				34.00	34.00
1.2	Ø 8 AI500C	ℓ= 940	1410	522.98		522.98
1.1	Ø 8 AI500C	ℓ= 2800	1410	1557.82		1557.82
				4563.99		4563.99
	ընդհանուր զանգված (ձ՝)				կգ (ձ՝)	
	ձուլակներ		12	282.89		282.89
	ձողաձև տարրեր 9 մ. - ից պակաս երկարությամբ				կգ (ձմ)	
1	Ø 22 AI500C	ℓ= 7900	12	282.89		282.89
2	Ø 20 AI500C	ℓ= 7000	6	103.58		103.58
3	Ø 20 AI500C	ℓ= 7100	6	105.06		105.06
4	Ø 20 AI500C	ℓ= 7200	96	1704.60		1704.60
5	Ø 20 AI500C	ℓ= 5850	6	86.56		86.56
6	Ø 20 AI500C	ℓ= 6750	6	99.88		99.88
7	Ø 20 AI500C	ℓ= 5100	8	100.62		100.62
1.1	Ø 8 AI500C	ℓ= 2800	1410	1557.82		1557.82
1.2	Ø 8 AI500C	ℓ= 940	1410	522.98		522.98
				4563.99		4563.99
	ընդհանուր զանգված (ձ՝)				կգ (ձ՝)	
	ձուլակներ B35				7.90	7.90
	ձուլակներ B30				34.00	34.00

ձող. №	ձևավորում	L մմ	քանակ	L մ
5	500 5350	5850	8	2800
1.1	960 540 440 100 100 860	1410	2	2800
1.2	100 100 370 370	940	2	1880
6	500 6250	6750	6	4050
7	500 4600	5100	8	4080

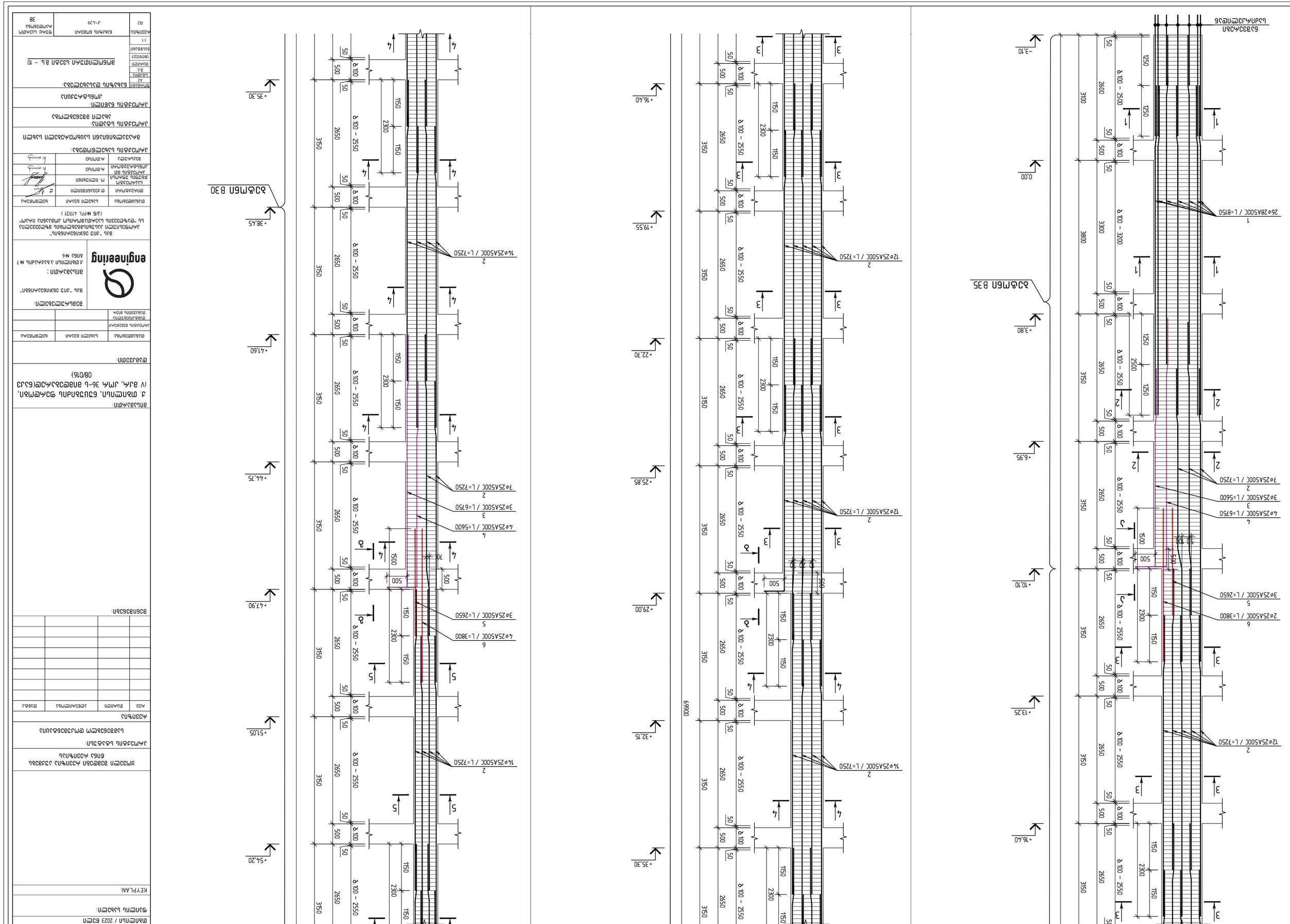
Бетон В35
Бетон В30
Арматура А500С
Бетон В30
Арматура А500С
Бетон В30
Арматура А500С

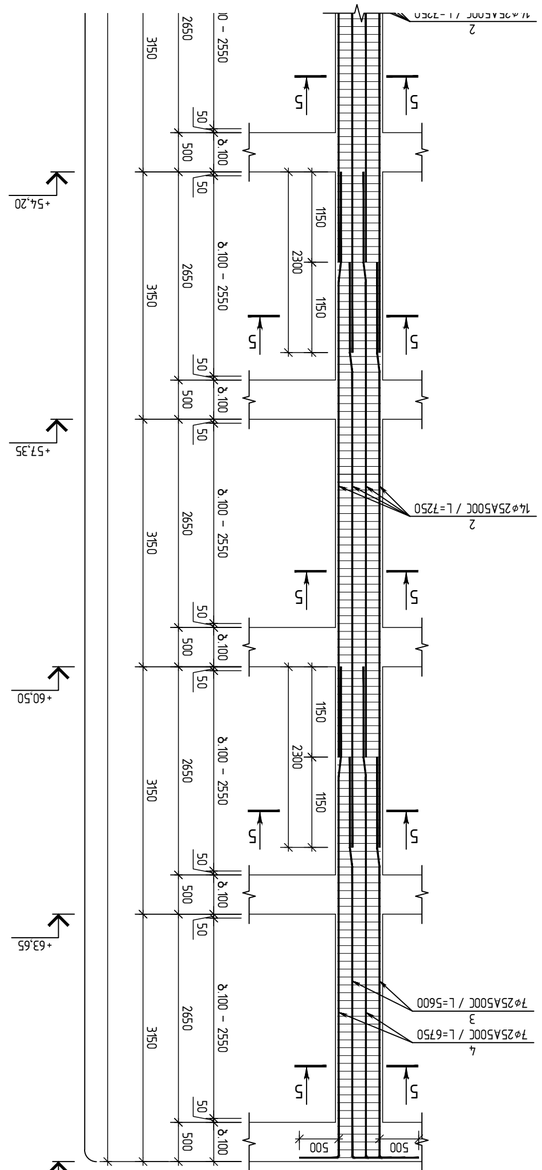

Узел 5 – 5
а. 1:10

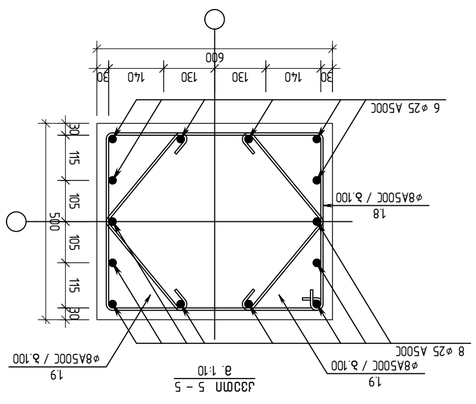

Узел 3 – 3
а. 1:10

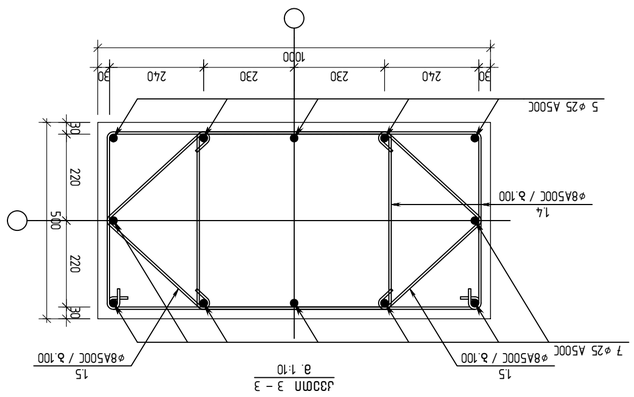

Узел 4 – 4
а. 1:10

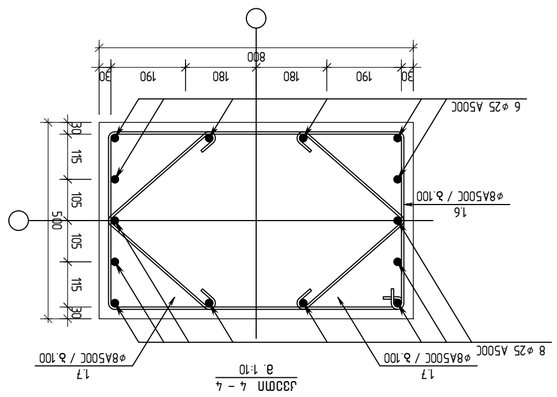

Узел 1 – 1
а. 1:10

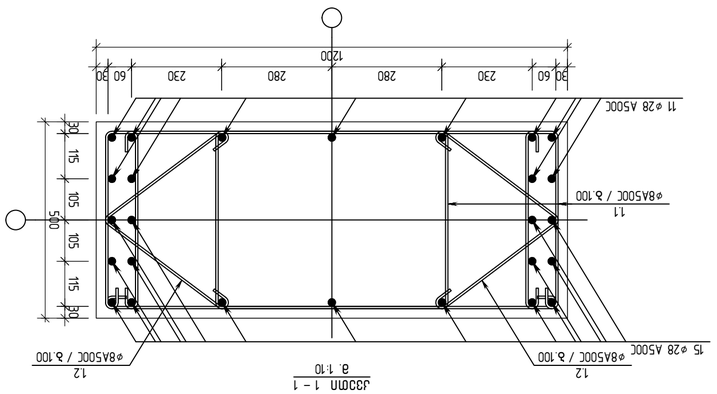

Узел 2 – 2
а. 1:10

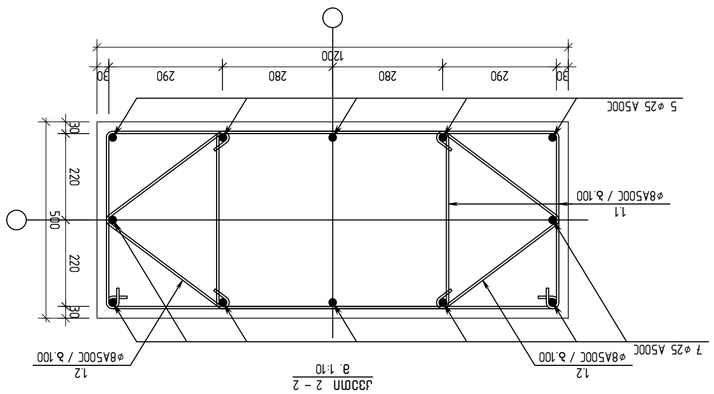

Изм.	Кол.уч.	Лист	№ док.
Разраб.			
Пров.			
Н.контр.			
ГИП			

Заказчик: "ЗАО ЭЗХЛАЗНАБЛ"

Объект: Реконструкция ж/д подъездных путей с устройством тупика для обслуживания ЗАО "ЭЗХЛАЗНАБЛ" (Ж/Д №PFL 417/21)

Стадия | Лист | Листов
Р | 1 | 1

engineering

ЗАО "ЭЗХЛАЗНАБЛ"
г.Ижевск, ул.Автозаводская, 7
тел.(3412) 56-78-90

Схема армирования ростверка
Узлы 1 – 1, 2 – 2, 3 – 3, 4 – 4, 5 – 5
Спецификация стержней

Инв.№ подл. | Подп. и дата | Взам.инв.№

Копировал | Формат А3

Поз.	Обозначение	Наименование	Кол.	Масса ед., кг	Примечание
		Спецификация стержней			
1		⌀28 A500C, L=1200	26	21.55	
2		⌀25 A500C, L=7250	14	27.83	
3		⌀25 A500C, L=6750	7	25.92	
4		⌀25 A500C, L=5600	7	21.50	
5		⌀25 A500C, L=1250	14	4.80	
6		⌀25 A500C, L=1200	6	4.61	
7		⌀25 A500C, L=1000	7	3.84	
8		⌀25 A500C, L=800	8	3.07	
9		⌀25 A500C, L=600	2	2.30	
10		⌀8 A500C, L=2300	100	3.26	
11		⌀8 A500C, L=1150	100	1.63	
12		⌀8 A500C, L=500	100	0.71	
13		⌀8 A500C, L=350	100	0.50	
14		⌀8 A500C, L=150	100	0.21	
15		⌀8 A500C, L=100	100	0.14	
16		⌀8 A500C, L=50	100	0.07	

Ведомость ссылочных и прилагаемых документов

Обозначение	Наименование	Примечание
	Ссылочные документы	
	ГОСТ 34028-2016 Прокат арматурный для железобетонных конструкций. Технические условия	
	ГОСТ 23279-2012 Сетки арматурные сварные для железобетонных конструкций и изделий. Общие технические условия	
	Прилагаемые документы	
08/016	Задание на проектирование	
	Технический отчет по инженерно-геологическим изысканиям	
	Технический отчет по инженерно-геодезическим изысканиям	
	Технический отчет по инженерно-экологическим изысканиям	
	Технический отчет по инженерно-гидрометеорологическим изысканиям	
	Технический отчет по обследованию технического состояния	
	Технический отчет по обследованию технического состояния	
	Технический отчет по обследованию технического состояния

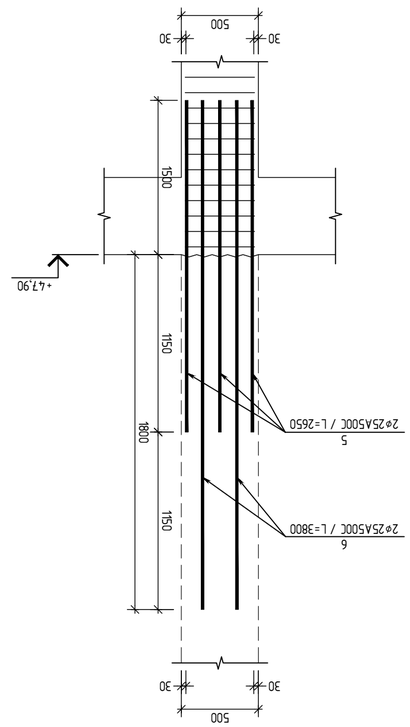

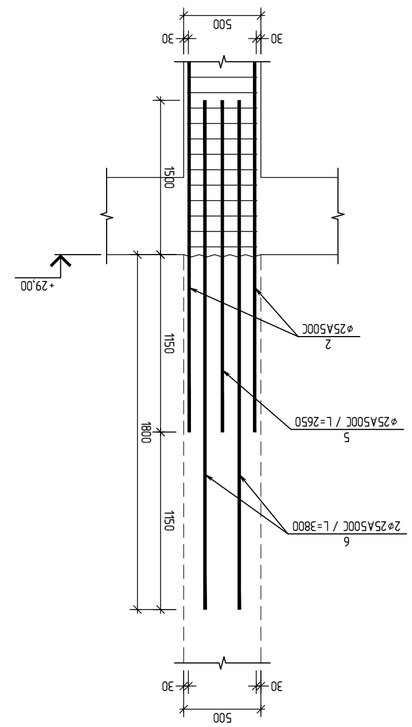

	ձողերի նշագրումը և ծռվածքի ձևերը		ընդհանուր երկարությունը (մ)		
				ամբողջ ձողերի	
1	Ø 28 A500C ℓ= 8150	26	1024.25	4097.01	
2	Ø 25 A500C ℓ= 7250	106	2961.31	11845.23	
3	Ø 25 A500C ℓ= 5600	13	280.52	1122.10	
4	Ø 25 A500C ℓ= 6750	15	390.15	1560.61	
5	Ø 25 A500C ℓ= 2650	6	61.27	245.07	
6	Ø 25 A500C ℓ= 3800	6	87.86	351.43	
11	Ø 8 A500C ℓ= 2800	264	291.68	1166.71	
12	Ø 8 A500C ℓ= 940	264	97.92	391.68	
13	Ø 8 A500C ℓ= 640	188	47.48	189.91	
14	Ø 8 A500C ℓ= 2500	384	378.80	1515.20	
15	Ø 8 A500C ℓ= 860	384	130.31	521.23	
16	Ø 8 A500C ℓ= 2800	189	208.81	835.26	
17	Ø 8 A500C ℓ= 2800	378	417.63	1670.51	
18	Ø 8 A500C ℓ= 2160	189	161.08	644.34	
19	Ø 8 A500C ℓ= 780	378	116.34	465.36	
			6655.41	26621.63	
			7.90	31.60	
			21.70	86.80	

| | | | |

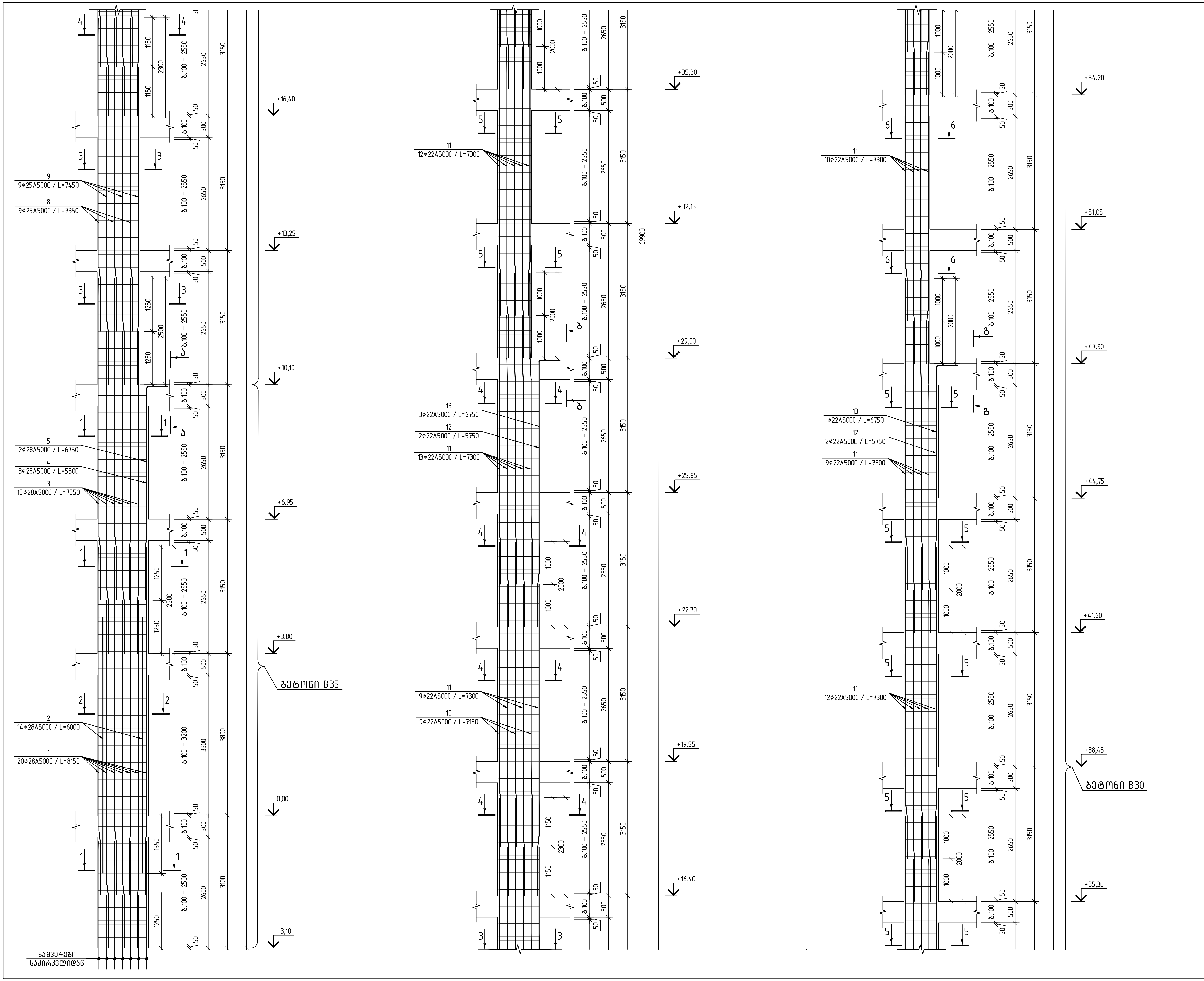

თბილისი / 2023 წელი

ფაილის სახელი:

KEYPLAN:

ყოველი შემდეგი რევიზია აუქმებს წინა რევიზიას

პროექტის სტატუსი:

სამშენებლო დოკუმენტაცია

რევიზია

რევ.	თარიღი	აღწერილობა	დამტკ.

შენიშვნები:

მისამართი:
ქ. თბილისი, ნუცუბიძის ფერდობი, IV მკრ, კორ 36-ს მიმდებარედ(ნაკვ 08/016)

დამკვეთი:

თანამდებობა	სახელი გვარი	ხელმოწერა
პროექტის მენეჯერი		
დამტკიცებულია: დამკვეთის მიერ		

შემსრულებელი:
შპს "ქიუ ენჯინეარინგი"

მისამართი :
ქ.თბილისი ა.ბაქრაძის №7 ბინა №6

შპს "ქიუ ენჯინერინგის"
პროფესიული პასუხისმგებლობის მზღვეველია
სს "დაზღვევის საერთაშორისო კომპანია ირაო"
(პ/ნ №PFL 417/21)

თანამდებობა	სახელი გვარი	ხელმოწერა
დირექტორი	დ.ქევანიშვილი	[signature]
საპროექტო ჯგუფის უფროსი	ო. ილიუხინი	[signature]
პროექტის მთ. კონსტრუქტორი	რ.თოიძე	[signature]
შეასრულა	რ.თოიძე	[signature]

პროექტის სახელწოდება:
მრავალბინიანი საცხოვრებელი სახლი

პროექტის სტადია:
ახალი მშენებლობა

პროექტის ნაწილი:
კონსტრუქცია

ფორმატი: A2
სტადია: მ.პ.
თარიღი: 08/09/2023
მასშტაბი: 1:1

ნახაზის დასახელება:
მონოლითური სვეტი მ.ს. – 11

რევიზია: R2
ნახაზის ნომერი: კ-4.32
ფურც. საერთო რაოდენობა: 38

მონოლითური სვეტი მ.ს. – 11 (6 ცალი)

მ.1:50

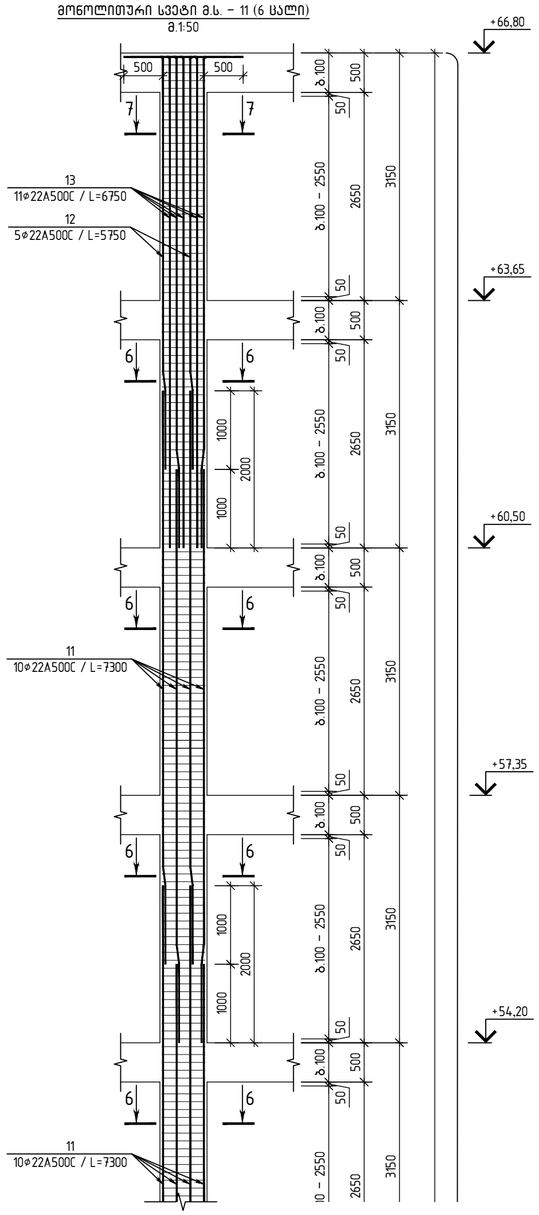

კვეთი ა – ა
(ნაშვერების მოწყობის სქემა)

მ. 1:25

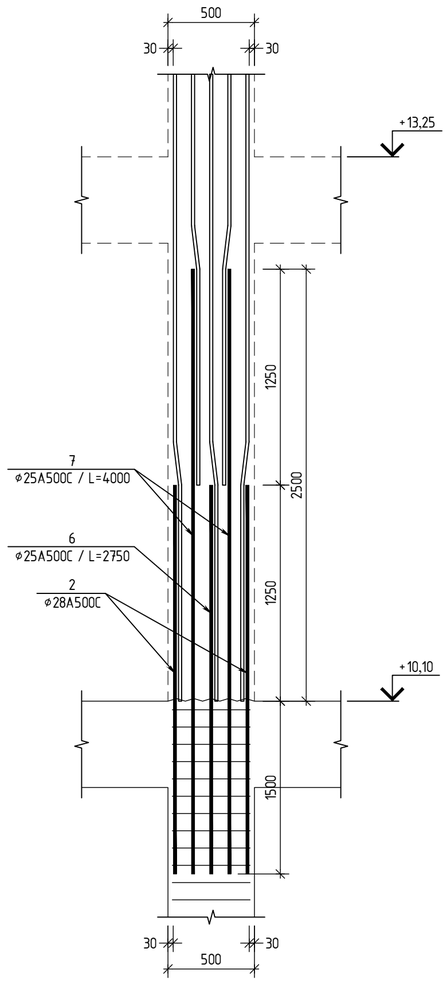

კვეთი ბ – ბ
(ნაშვერების მოწყობის სქემა)

მ. 1:25

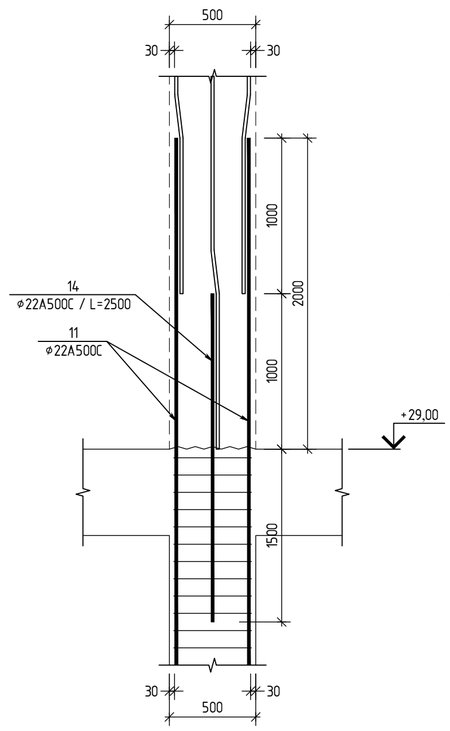

კვეთი გ – გ
(ნაშვერების მოწყობის სქემა)

მ. 1:25

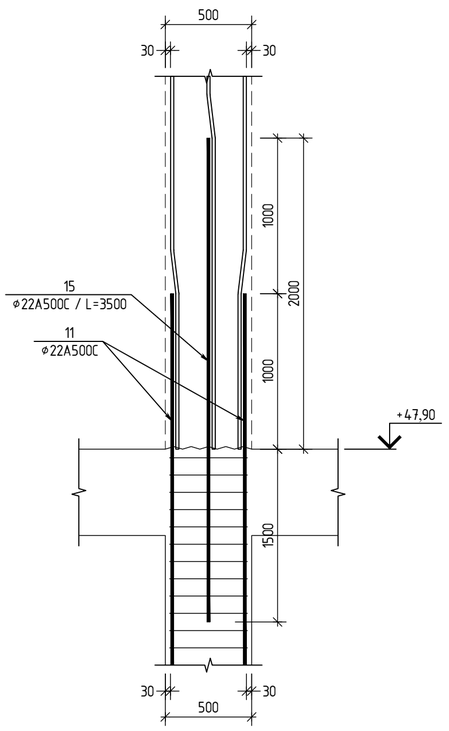

თბილისი / 2023 წელი

ფაილის სახელი:

KEYPLAN:

ყოველი შემდეგი რევიზია აუქმებს წინა რევიზიას

პროექტის სტატუსი:

სამშენებლო დოკუმენტაცია

რევიზია

რევ.	თარიღი	აღწერილობა	დამტკ.

შენიშვნები:

მისამართი:

ქ. თბილისი, ნუცუბიძის ფერდობი, IV მკრ, კორპ 36-ს მიმდებარედ(ნაკვ 08/016)

დამკვეთი:

თანამდებობა	სახელი გვარი	ხელმოწერა
პროექტის მენეჯერი		
შესაბამისობის დამკვეთის მიერ		

შემსრულებელი:

შპს "ქიუ ენჯინეარინგი"

მისამართი :

ქ.თბილისი აბაშიძის №7 ბინა №6

შპს "ქიუ ენჯინეარინგის" პროფესიული პასუხისმგებლობის მზღვეველია სს "დაზღვევის საერთაშორისო კომპანია ირაო" (პ/ნ №PFL 417/21)

თანამდებობა	სახელი გვარი	ხელმოწერა
დირექტორი	დ.ქვანიშვილი	
საპროექტო ჯგუფის უფროსი	ო. ილიუხინი	
პროექტის მთ. კონსტრუქტორი	რ.თოთიძე	
შემსრულ.	რ.თოთიძე	

პროექტის სახელწოდება:

მრავალბინიანი საცხოვრებელი სახლი

პროექტის სტადია:

ახალი მშენებლობა

პროექტის ნაწილი:

კონსტრუქცია

ფორმატი	ნახაზის დასახელება:
A2	მონოლითური სვეტი მ.ს. – 11
სტადია	
მ.ა.	
თარიღი	
08/09/2023	
მასშტაბი	
1:1	

რევიზია	ნახაზის ნომერი:	ფურც. საერთო რაოდენობა
R2	ა-4.33	38

| | | |

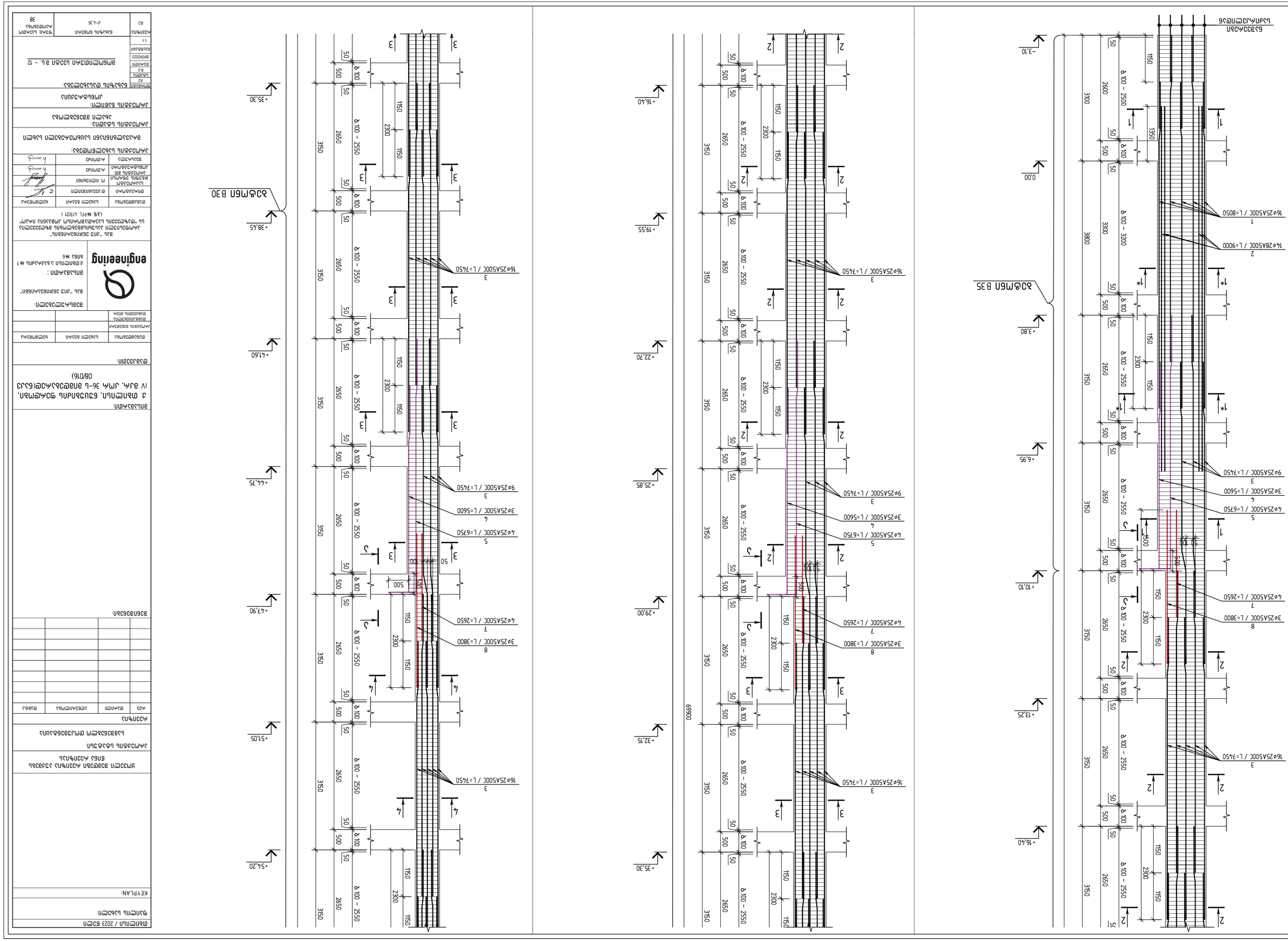

Инв.№подл.	Подпись и дата	Взам.инв.№	

ГИПРОМОСТ
Заказ №6

Заказчик: ГКУ "ЗАКСТРОЙНАДЗОР"

Объект: Строительство Западного участка Центральной кольцевой автомагистрали в Санкт-Петербурге (3/6 №PFL 417/21)

ГИП	Ермаков		
Нач.отд.	Ларионов		
Нач.сект.	Ларионов		
Разработал	Ларионов		

Стадия: Р | Лист: 38 | Листов: 38

Схема армирования монолитных участков стен. Ось 1

Формат А3

Изм.	Кол.уч.	Лист	№док.	Подпись	Дата

Копировал:

Инв.№подл. | Подпись и дата | Взам.инв.№

ГИПРОМОСТ / 2023 Без.
Чертежи КЖ:
КЕУРЛАН:

Инв.№подл.: 3. Опалубка, бетонирование, армирование. IV этап, ЛПК 36–Ц, элементы (бетон) 08/016)

Взам.инв.№:

Инв.№подл.	Подпись и дата	Взам.инв.№	

engineering

ЗАО "ЛЕНГИПРОМОСТ"
Главный инженер проекта Ларионов Г.Ю.
Главный специалист Ларионов Г.Ю.
Начальник отдела Ларионов Г.Ю.
Разработал Ларионов Г.Ю.

Стадия | Лист | Листов
Р | 38 | 38

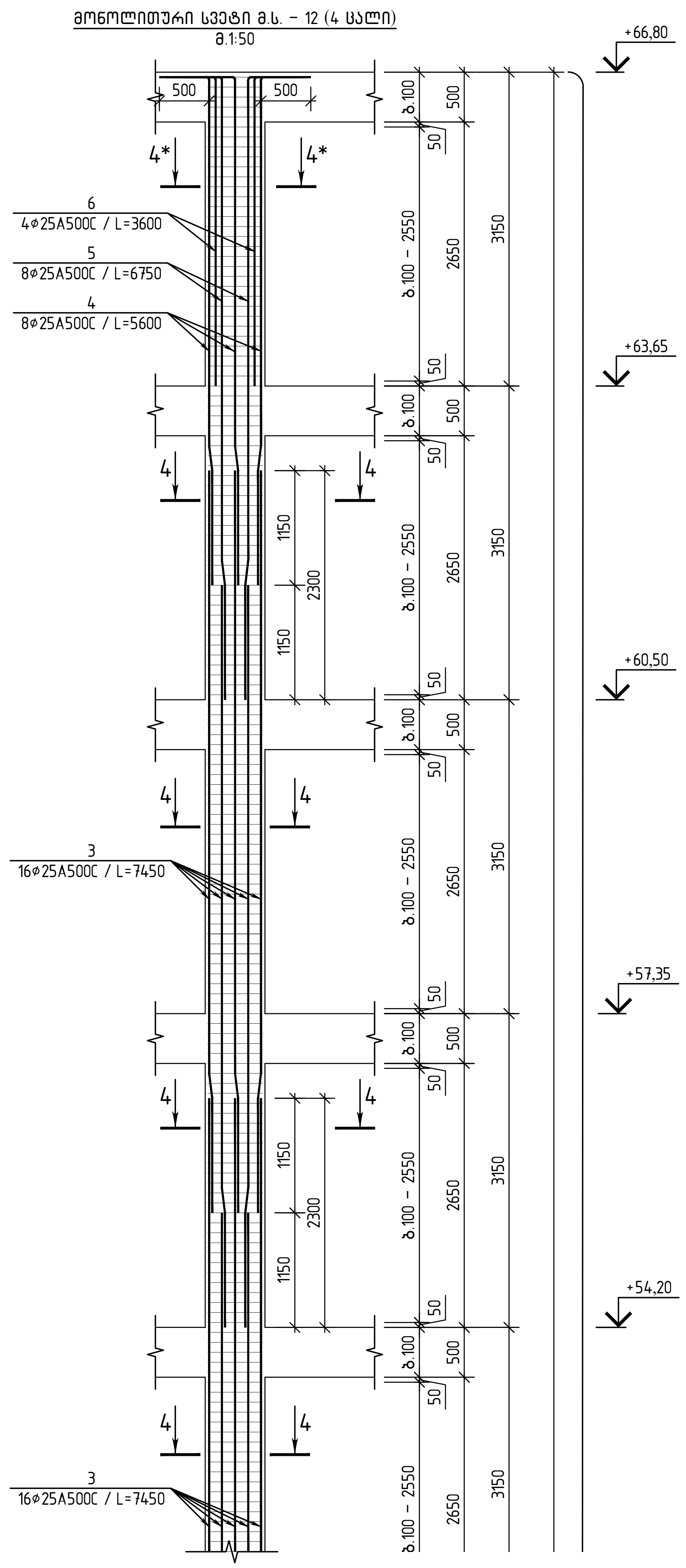

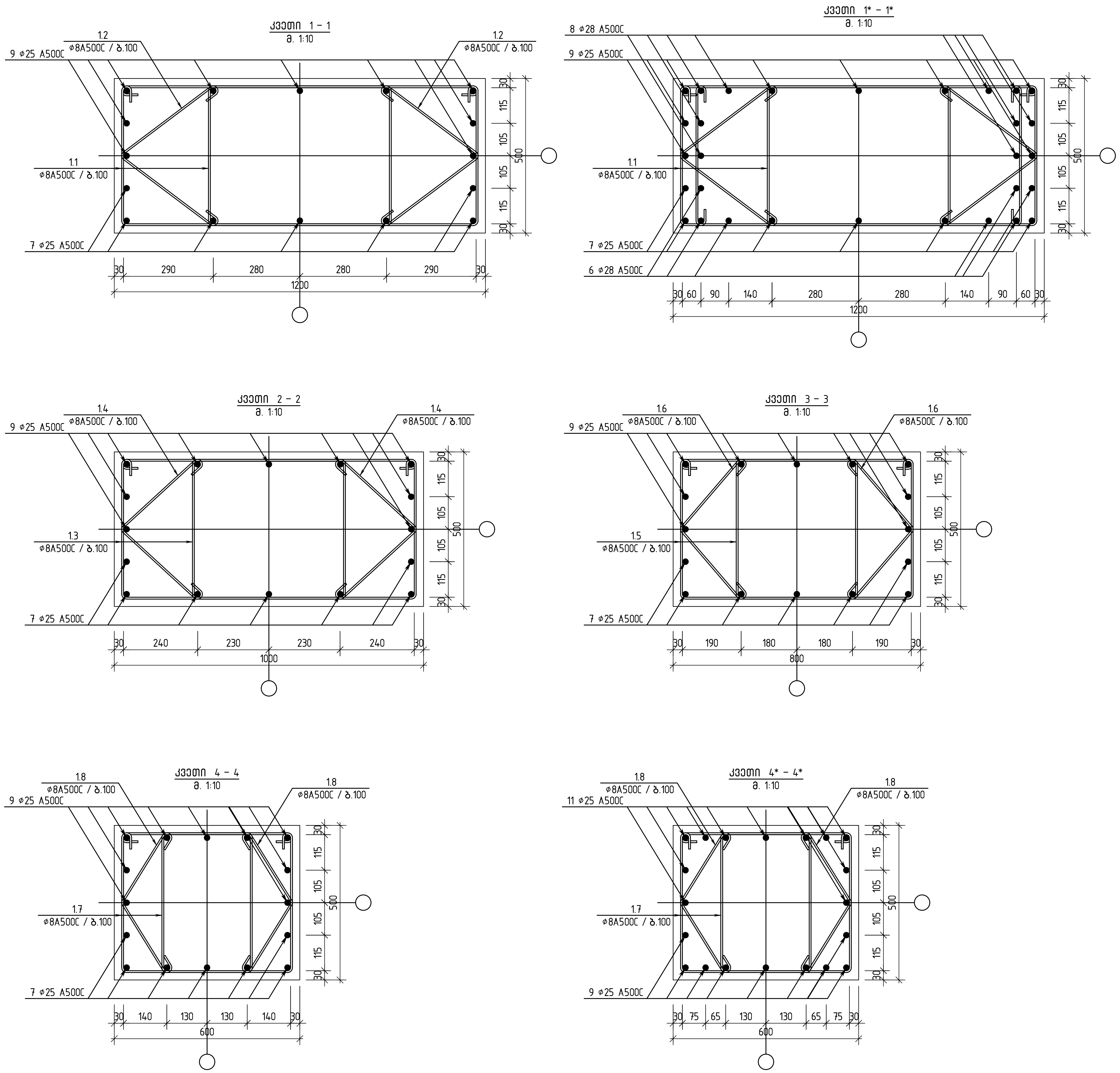

თბილისი / 2023 წელი

ფაილის სახელი:

KEYPLAN:

ყოველი შემდეგი რევიზია აუქმებს
წინა რევიზიას

პროექტის სტატუსი:

სამშენებლო დოკუმენტაცია

რევიზია

რევ.	თარიღი	აღწერილობა	დამტკ.

შენიშვნები:

მისამართი:

ქ. თბილისი, ნუცუბიძის ფერდობი, IV მკრ, კორ 36-ს მიმდებარედ(ნაკვ 08/016)

დამკვეთი:

თანამდებობა	სახელი გვარი	ხელმოწერა
პროექტის მენეჯერი		
დამტკიცებულია: დამკვეთის მიერ		

engineering

შემსრულებელი:

შპს "ქიუ ენჯინეარინგი"

მისამართი :

ქ.თბილისი ა.ბაქრაძის №7 ბინა №6

შპს "ქიუ ენჯინერინგის"
პროფესიული პასუხისმგებლობის მზღვეველია
სს "დაზღვევის საერთაშორისო კომპანია ირაო"
(პ/ნ №PFL 417/21)

თანამდებობა	სახელი გვარი	ხელმოწერა
დირექტორი	დ.ქევანიშვილი	
საპროექტო ჯგუფის უფროსი	ო. ილიუხინი	
პროექტის მთ. კონსტრუქტორი	რ.თოიძე	
შეასრულა	რ.თოიძე	

პროექტის სახელწოდება:

მრავალბინიანი საცხოვრებელი სახლი

პროექტის სტადია:
ახალი მშენებლობა

პროექტის ნაწილი:
კონსტრუქცია

ფორმატი	ნახაზის დასახელება:
A2	
სტადია	
მ.პ.	მონოლითური სვეტი მ.ს. – 12
თარიღი	
08/09/2023	
მასშტაბი	
1:1	

რევიზია:	ნახაზის ნომერი:	ფურც. საერთო რაოდენობა
R2	კ–4.36	38

	ვიწრო ფილების ბეტონი კლ. B30			21.70	86.80
	ბეტონი B35			7.90	31.60
				ტოლი (მ³)	ტოლი (მ³)
				1788.40	30838.51
1	Ø 25 A500C	ℓ= 8050	16	496.31	1985.25
2	Ø 28 A500C	ℓ= 9000	14	609.04	2436.16
3	Ø 25 A500C	ℓ= 7450	123	3531.03	14124.10
4	Ø 25 A500C	ℓ= 6950	17	455.27	1821.10
5	Ø 25 A500C	ℓ= 7200	20	554.88	2219.54
6	Ø 25 A500C	ℓ= 3600	4	55.49	221.95
7	Ø 25 A500C	ℓ= 2650	12	122.54	490.15
8	Ø 25 A500C	ℓ= 3800	9	131.78	527.14
11	Ø 8 A500C	ℓ= 2800	264	291.68	1166.71
12	Ø 8 A500C	ℓ= 940	264	97.92	391.68
13	Ø 8 A500C	ℓ= 2500	384	378.80	1515.20
14	Ø 8 A500C	ℓ= 860	384	130.31	521.23
15	Ø 8 A500C	ℓ= 2200	384	333.34	1333.38
16	Ø 8 A500C	ℓ= 800	384	121.22	484.86
17	Ø 8 A500C	ℓ= 1900	384	287.89	1151.55
18	Ø 8 A500C	ℓ= 740	384	112.13	448.50
				ტოლი (მ³)	ტოლი (მ³)
	ვიწრო ფილების არმატურის ჩარჩოები ბლ. - 12		4	ცალი	

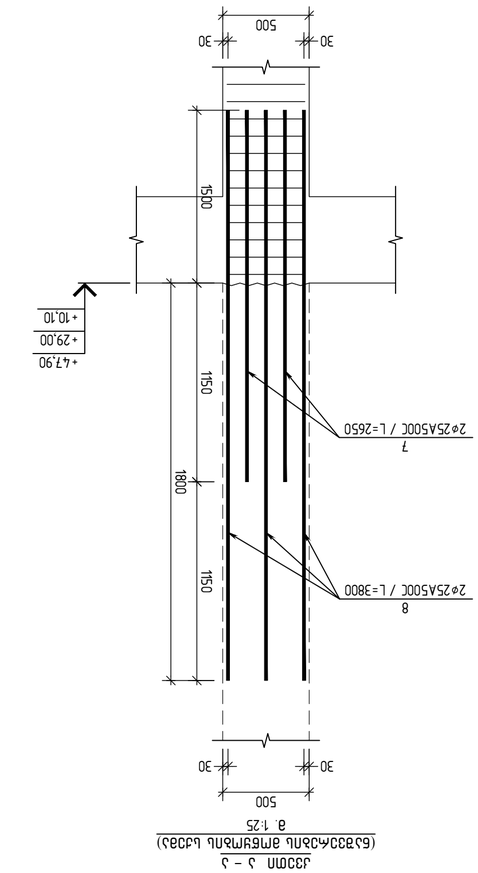

ა-ა ჯვარი
(ნახატის მიხედვით)
მ. 1:25

ნომ.	ნახატი	ბლოკის სიგანე	ბლოკის რაოდენობა	ბეტონის მოცულობა (მ³)
4	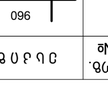	5100	12	122.54
5	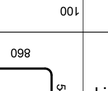	6250	264	97.92
6		3100	384	112.13
			660	331.97

ნომ.	ნახატი	L მმ	ნომ.	ნახატი	L მმ
1.1		5600	1.2		6750
1.3		3600	1.4	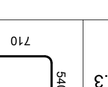	2800
1.5		940	1.6		2500
1.7		2200	1.8		800

ნომ.	ნახატი	L მმ
4		5100
5		6250
6		3100

ნომ.	ნახატი	L მმ
1.1		5600
1.2		6750
1.3		3600

ნომ.	ნახატი	L მმ
1.4		2800
1.5		940
1.6		2500

ნომ.	ნახატი	L მმ
1.7		2200
1.8		800

| ΔΙΑΜΕΤΡΟΣ ΣΙΔΗΡΟΔΕΣΜΩΝ ΑΝΑ ΣΧΕΔΙΑΣΜΟ ΚΑΙ ΜΗΚΟΣ ΑΓΚΥΡΩΣΗΣ | | |

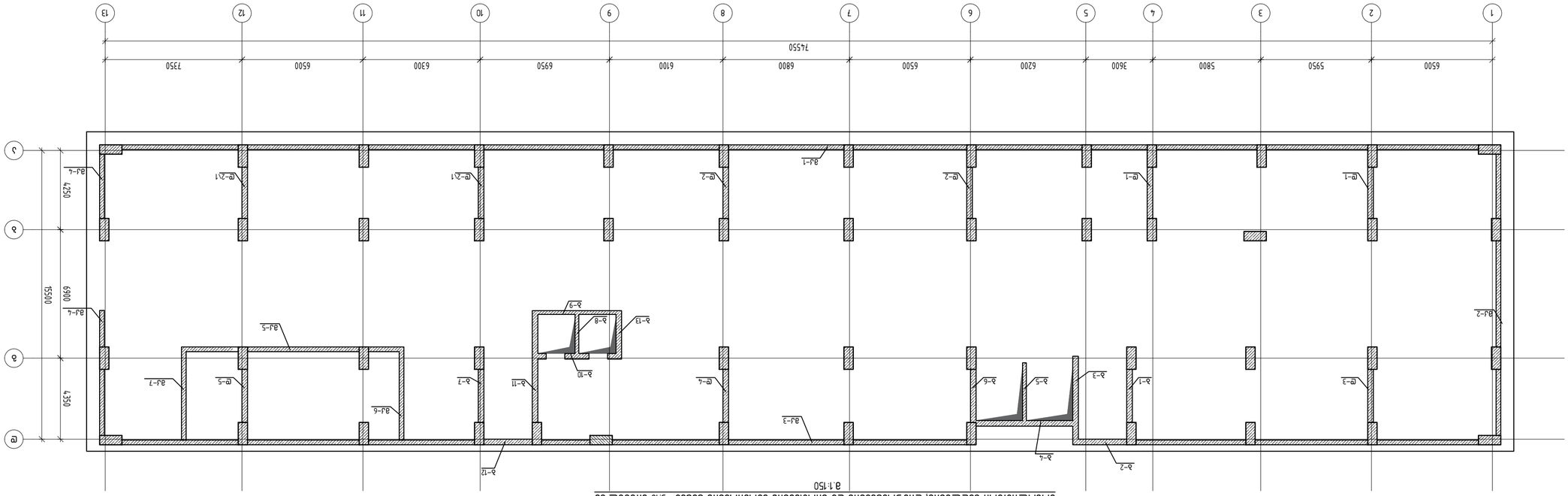

ЭМБЕМПОЛИТЕЛЬНЫЕ ПЛАНЫ ВЕРХНИХ ЭТАЖЕЙ ОТ ОТМ. -3.10 ДО ОТМ. +6.00 ПО ОСЯМ Д-А/1-13

8.1:150

ПЛАН	ЛИСТ	ЛИСТОВ	
ГИП			
ГАП			
Н.КОНТР.			
РАЗРАБ.			

ЗАО "ЭНЕРГОМАШБАНК"
ЭЛЕКТРОННЫЙ ЗАКАЗ ОТ ООО "ЭЛЕКТРОТЕХНИЧЕСКАЯ КОМПАНИЯ ЭНЕРГОМАШБАНК" ПО ДОГОВОРУ ПОСТАВКИ ОТ 17.07.2023 № PFL 617/21 (ЭЛ/6)

ПОЛКОВНИКОВ		
ЕФИМОВ		
ЗАЙЦЕВ		
ЗАМЯТИН		
ЛЕБЕДЕВ		

ГАП		
ГИП		
Н.КОНТР.		
РАЗРАБ.		

ЭЛЕКТРОННЫЙ ЭКЗЕМПЛЯР ПРЕДНАЗНАЧЕН ДЛЯ ЗАО "ЭНЕРГОМАШБАНК"

ЗАО "ЭНЕРГОМАШБАНК"

ЭЛЕКТРОННЫЙ ЭКЗЕМПЛЯР ПРЕДНАЗНАЧЕН ДЛЯ ЗАО "ЭНЕРГОМАШБАНК"

engineering

ЗАО "ЭНЕРГОМАШБАНК"

ЭЛЕКТРОННЫЙ ЭКЗЕМПЛЯР ПРЕДНАЗНАЧЕН ДЛЯ ЗАО "ЭНЕРГОМАШБАНК"

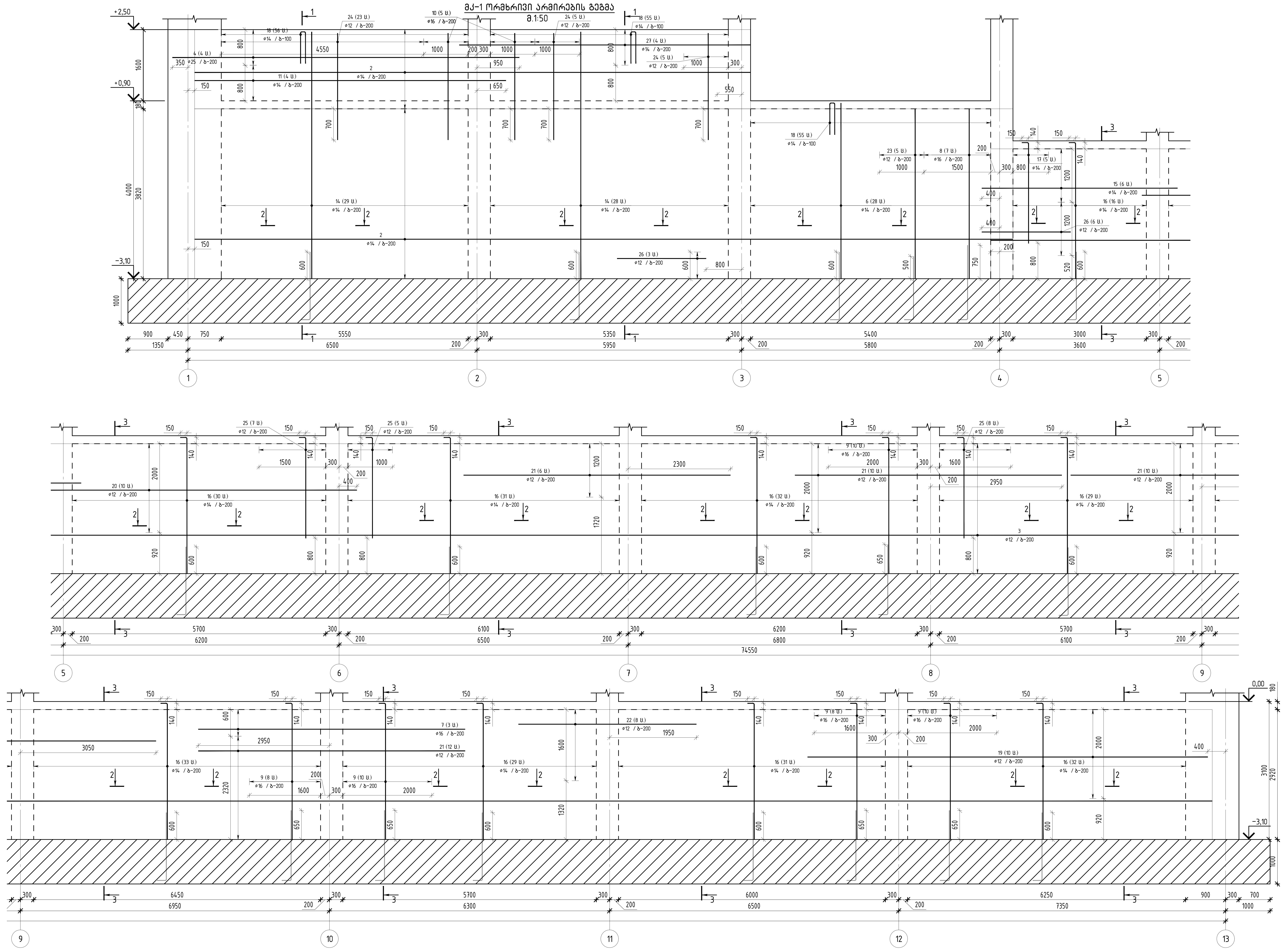

თბილისი / 2023 წელი

ფაილის სახელი: QE_STR_NUC_WALLS_shesworebuli 04.10.2023

KEYPLAN:

ყოველი შემდეგი რევიზია აუქმებს ყველა წინა რევიზიას

პროექტის სტატუსი:

სამშენებლო დოკუმენტაცია

რევიზია

რევ.	თარიღი	აღწერილობა	დამტკ.

შენიშვნები:

მისამართი:

ქ. თბილისი, ნუცუბიძის ფერდობი, IV მკრ, კორ 36-ს მიმდებარედ(ნაკვ 08/016)

დამკვეთი:

თანამდებობა	სახელი გვარი	ხელმოწერა
პროექტის მენეჯერი		
დამტკიცებულია: დამკვეთის მიერ		

შემსრულებელი:

შპს "ქიუ ენჯინერინგი"

მისამართი :

ქ.თბილისი ა.ბაქრაძის №7 ბინა №6

შპს "ქიუ ენჯინერინგის" პროფესიული პასუხისმგებლობის მზღვეველია სს "დაზღვევის საერთაშორისო კომპანია ირაო" (პ/ნ №PFL 417/21)

თანამდებობა	სახელი გვარი	ხელმოწერა
დირექტორი	დ.ქევანიშვილი	
საპროექტო ჯგუფის უფროსი	ო. ილიუხინი	
პროექტის მთ. კონსტრუქტორი	რ.თოიძე	
შეასრულა	ზ.ჯანგიძე	

პროექტის სახელწოდება:

მრავალბინიანი საცხოვრებელი სახლი

პროექტის სტადია:

ახალი მშენებლობა

პროექტის ნაწილი:

კონსტრუქცია

ფორმატი A2	ნახაზის დასახელება:
სტადია მ.პ.	მკ-1 ორმხრივი არმირების გეგმა
თარიღი 08/09/2023	
მასშტაბი 1:50	

რევიზია:	ნახაზის ნომერი:	ფურც. საერთო რაოდენობა
R2	კ-5. 2	49

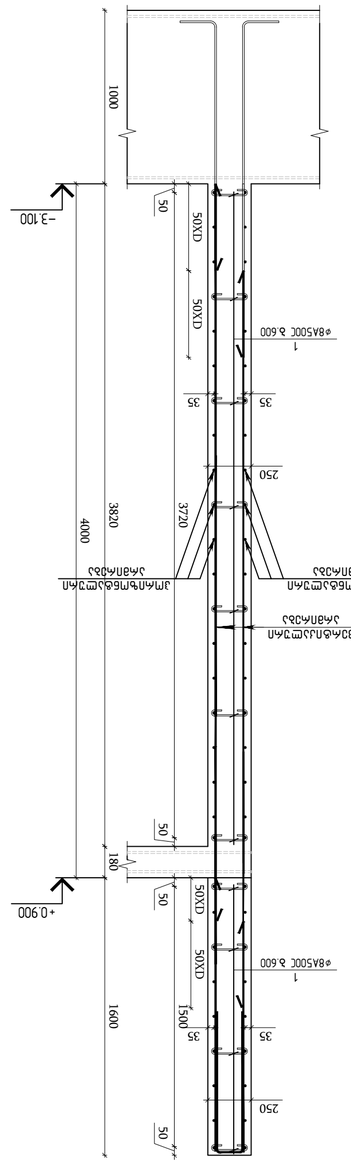

Ж3-1

1. Деталь 3 см. лист КЖ-3.
2. Деталь 4 см. лист КЖ-4.
3. Деталь 5 см. лист КЖ-5.
4. Деталь 6 см. лист КЖ-6.

Ж3-1 (1:25)

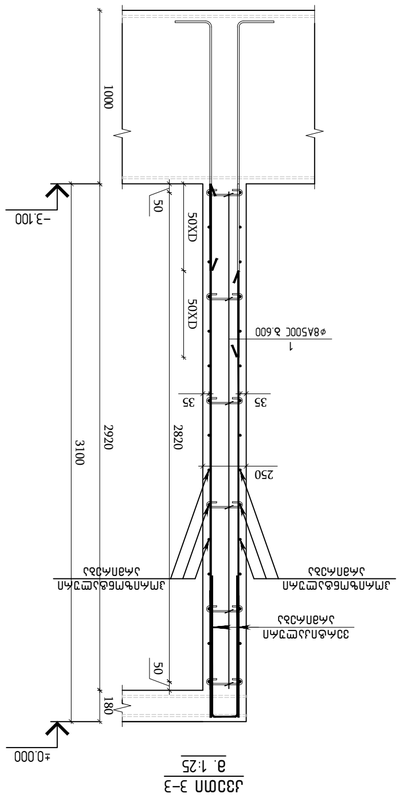

Ж3-1 (1:25)

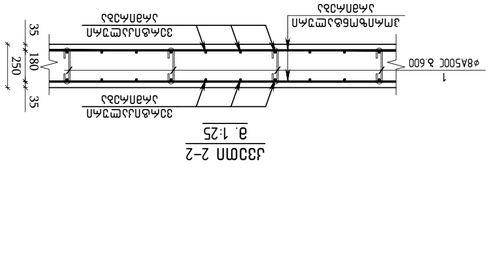

Поз.	Обозначение	Наименование	Кол.	Масса ед., кг	Масса общ., кг	Примечание
		Железобетонные изделия				
		Ж3-1	1			
		Сборочные единицы				
		Детали				
1	ГОСТ Р 52544-2006	Ø4 А500С L=4170	1330	0.99	1317.7	
2	ГОСТ Р 52544-2006	Ø16 А500С L=23638 мм	1	121	2613.9	
3	ГОСТ Р 52544-2006	Ø12 А500С L=3445 мм		0.89	3064.0	
4	ГОСТ Р 52544-2006	Ø25 А500С L=1800	8	30.03	2404.4	
5	ГОСТ Р 52544-2006	Ø25 А500С L=1000	8	16.97	2718.4	
6	ГОСТ Р 52544-2006	Ø25 А500С L=2510	5	9.47	4.84	
7	ГОСТ Р 52544-2006	Ø16 А500С L=6000	6	9.47	56.8	
8	ГОСТ Р 52544-2006	Ø16 А500С L=3820	14	6.03	84.4	
9	ГОСТ Р 52544-2006	Ø16 А500С L=3200	92	5.05	464.6	
10	ГОСТ Р 52544-2006	Ø16 А500С L=2400	36	3.79	136.3	
11	ГОСТ Р 52544-2006	Ø16 А500С L=7000	8	8.45	67.6	
12	ГОСТ Р 52544-2006	Ø16 А500С L=6850	8	8.27	66.2	
13	ГОСТ Р 52544-2006	Ø16 А500С L=6600	8	7.97	63.8	
14	ГОСТ Р 52544-2006	Ø16 А500С L=5550	170	6.70	1139.7	
15	ГОСТ Р 52544-2006	Ø16 А500С L=4100	12	5.32	63.8	
16	ГОСТ Р 52544-2006	Ø16 А500С L=3200	526	3.97	2333.3	
17	ГОСТ Р 52544-2006	Ø16 А500С L=2400	16	2.90	29.0	
18	ГОСТ Р 52544-2006	Ø16 А500С L=510	175	1.62	284.7	
19	ГОСТ Р 52544-2006	Ø12 А500С L=9000	20	7.99	159.8	
20	ГОСТ Р 52544-2006	Ø12 А500С L=7000	20	6.22	124.3	
21	ГОСТ Р 52544-2006	Ø12 А500С L=6000	76	5.33	404.9	
22	ГОСТ Р 52544-2006	Ø12 А500С L=4000	16	3.55	56.8	
23	ГОСТ Р 52544-2006	Ø12 А500С L=3820	10	3.39	33.9	
24	ГОСТ Р 52544-2006	Ø12 А500С L=2400	106	2.13	225.9	
25	ГОСТ Р 52544-2006	Ø12 А500С L=2400	40	2.13	85.2	
26	ГОСТ Р 52544-2006	Ø12 А500С L=2000	18	1.78	32.0	

Ж3-1

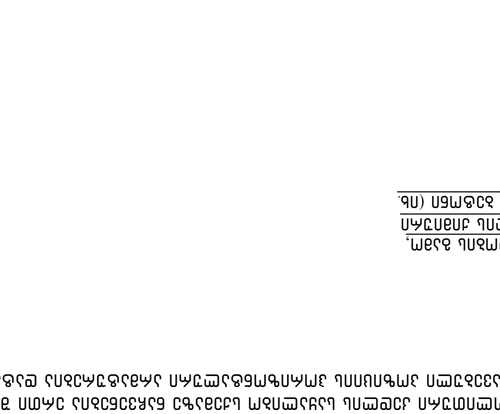

Вид по стрелке 1 (стены заглублённого фундамента) в 1:25

Экспликация железобетонных изделий

Марка	Эскиз	Кол.	Масса ед., кг	Примечание
Ж3-1		1		

Ведомость деталей

Поз.	Обозначение	Наименование	Кол.	Масса ед., кг	Масса общ., кг	Примечание
		Сборочные единицы				
		Детали				
1	ГОСТ Р 52544-2006	Ø4 А500С L=4170	1330	0.99	1317.7	
2	ГОСТ Р 52544-2006	Ø16 А500С L=23638 мм	1	121	2613.9	
3	ГОСТ Р 52544-2006	Ø12 А500С L=3445 мм		0.89	3064.0	
4	ГОСТ Р 52544-2006	Ø25 А500С L=1800	8	30.03	2404.4	
5	ГОСТ Р 52544-2006	Ø25 А500С L=1000	8	16.97	2718.4	
6	ГОСТ Р 52544-2006	Ø25 А500С L=2510	5	9.47	4.84	
7	ГОСТ Р 52544-2006	Ø16 А500С L=6000	6	9.47	56.8	
8	ГОСТ Р 52544-2006	Ø16 А500С L=3820	14	6.03	84.4	
9	ГОСТ Р 52544-2006	Ø16 А500С L=3200	92	5.05	464.6	
10	ГОСТ Р 52544-2006	Ø16 А500С L=2400	36	3.79	136.3	
11	ГОСТ Р 52544-2006	Ø16 А500С L=7000	8	8.45	67.6	
12	ГОСТ Р 52544-2006	Ø16 А500С L=6850	8	8.27	66.2	
13	ГОСТ Р 52544-2006	Ø16 А500С L=6600	8	7.97	63.8	
14	ГОСТ Р 52544-2006	Ø16 А500С L=5550	170	6.70	1139.7	
15	ГОСТ Р 52544-2006	Ø16 А500С L=4100	12	5.32	63.8	
16	ГОСТ Р 52544-2006	Ø16 А500С L=3200	526	3.97	2333.3	
17	ГОСТ Р 52544-2006	Ø16 А500С L=2400	16	2.90	29.0	
18	ГОСТ Р 52544-2006	Ø16 А500С L=510	175	1.62	284.7	
19	ГОСТ Р 52544-2006	Ø12 А500С L=9000	20	7.99	159.8	
20	ГОСТ Р 52544-2006	Ø12 А500С L=7000	20	6.22	124.3	
21	ГОСТ Р 52544-2006	Ø12 А500С L=6000	76	5.33	404.9	
22	ГОСТ Р 52544-2006	Ø12 А500С L=4000	16	3.55	56.8	
23	ГОСТ Р 52544-2006	Ø12 А500С L=3820	10	3.39	33.9	
24	ГОСТ Р 52544-2006	Ø12 А500С L=2400	106	2.13	225.9	
25	ГОСТ Р 52544-2006	Ø12 А500С L=2400	40	2.13	85.2	
26	ГОСТ Р 52544-2006	Ø12 А500С L=2000	18	1.78	32.0	

Ведомость ссылочных и прилагаемых документов

Обозначение	Наименование	Примечание
	Ссылочные документы	
ГОСТ Р 52544-2006	Прутки арматурные стальные горячекатаные и термомеханически упрочненные для армирования железобетонных конструкций. Технические условия	
	Прилагаемые документы	
04.10.2023	Спецификация стали	
04.10.2023	Ведомость деталей	
04.10.2023	Ведомость ссылочных и прилагаемых документов	

Общие данные

1. Данный лист разработан на основании задания на проектирование, выданного заказчиком, и архитектурно-планировочных решений.
2. Проектная документация разработана в соответствии с требованиями нормативных документов, действующих на территории Российской Федерации.
3. Все размеры даны в миллиметрах, если не указано иное.
4. Отметки даны в метрах относительно уровня чистого пола первого этажа.
5. Привязки даны к осям, отмеченным на планах.
6. Перед началом работ необходимо проверить все размеры по месту.
7. Все работы выполнять в соответствии с требованиями СП 70.13330.2012 «Несущие и ограждающие конструкции».
8. Бетон тяжелый класса по прочности на сжатие В25, марки по морозостойкости F200, по водонепроницаемости W6.
9. Арматура: продольная класса А500С по ГОСТ Р 52544-2006, поперечная класса А240 по ГОСТ 34028-2016.
10. Защитный слой бетона для стен — 50 мм, для фундаментной плиты — 70 мм.
11. Стыки арматуры выполнять внахлёстку с длиной перепуска не менее 50 диаметров.
12. Все закладные детали предварительно окрасить грунтовкой ГФ-021 за два раза.
13. Сварные швы выполнять электродами Э50А по ГОСТ 9467-75.
14. Контроль качества сварных соединений — по ГОСТ 23118-2012.
15. Гидроизоляцию наружных поверхностей стен выполнить обмазочным битумно-полимерным составом в два слоя по грунтовке.
16. Обратную засыпку пазух котлована производить после приёмки гидроизоляции и дренажа.
17. Дренажную трубу уложить по периметру фундамента с уклоном не менее 0,02 в сторону приямка.
18. Приямок оборудовать трапом и обратным клапаном.
19. Вертикальные швы бетонирования устраивать в местах, указанных на разрезах.
20. Рабочие швы бетонирования обработать пескоструйным способом до обнажения крупного заполнителя.
21. Бетонирование вести непрерывно, без перерывов, превышающих время начала схватывания бетонной смеси.
22. Уплотнение бетонной смеси производить глубинными вибраторами.
23. Не допускается сбрасывать бетонную смесь с высоты более 1 м.
24. Защитный слой бетона для плиты перекрытия — 30 мм.
25. Для защиты от коррозии применить ингибирующую добавку в бетонную смесь.
26. Все отверстия и проёмы в стенах выполнить согласно архитектурным чертежам.
27. Закладные детали для крепления оборудования установить до бетонирования.
28. Монтажные петли срезать и заделать ремонтным составом.
29. Работы по бетонированию при отрицательных температурах выполнять с противоморозными добавками.
30. Прочность бетона в конструкции определять неразрушающими методами.
31. Отклонение от вертикали не более 1/200 высоты конструкции.
32. Отклонение от проектных размеров не более ±10 мм.
33. Все работы выполнять с соблюдением требований СНиП 12-03-2001 «Безопасность труда в строительстве».
34. Ответственность за качество работ несёт генеральный подрядчик.
35. Авторский надзор осуществляется по отдельному договору.

Спецификация элементов

Поз.	Обозначение	Наименование	Кол.	Масса ед., кг	Масса общ., кг	Примечание
		Железобетонные изделия				
		Ж3-1	1			

თბილისი / 2023 წელი

ფაილის სახელი:
QE_STR_NUC_WALLS_shesworebuli
04.10.2023
KEYPLAN:

ყოველი მშენებელი ვალდებულია ამშენებლობის ადგილზე
ყველა წესი დაიცვას

ვალიდაციის ტიპი:

ნომერი	თარიღი	ხელმოწერა	დასახელება

ობიექტის მისამართი:

ობიექტის დასახელება	საბაზო მასალა	ხელშეკრულება
პარკინგის მშენებლობა		
მშენებლობის ეტაპი		

engineering

შპს "ქალაქის მშენებლობის ინჟინერინგი"
ქ.თბილისი, ვაჟა-ფშაველას №76
ტელ: (+995 577) 41 72 21

ობიექტის დასახელება	საბაზო მასალა	ხელშეკრულება
დირექტორი	ლ.ლეკიშვილი	
სპეციალისტი		
პროექტის ხელმძღვანელი	ი. ლილუაშვილი	
პროექტირების ეტაპი	ტექნიკური პროექტი	
მთავარი ინჟინერი	ზ. ჯაშიაშვილი	

პროექტის სახელწოდება:

მრავალსართულიანი საცხოვრებლის სახლი

პროექტის ნაწილის:

სახლის მშენებლობა

პროექტის ნაწილის დასახელება:

ფორმატის A2	ნახაზის დასახელება:	ფურცლების რაოდენობა:
M 1:50	ქ-2 მრავალსართული არამონოლითური მონოლითური და სამონოლითო	
თარიღი 09/10/2023		
ბაზისური 150.25	ქ-5 4	

რედაქციის ნომერი:	ნახაზის დასახელება:	ფურცლის ნომერი:
R2	ქ-5 4	49

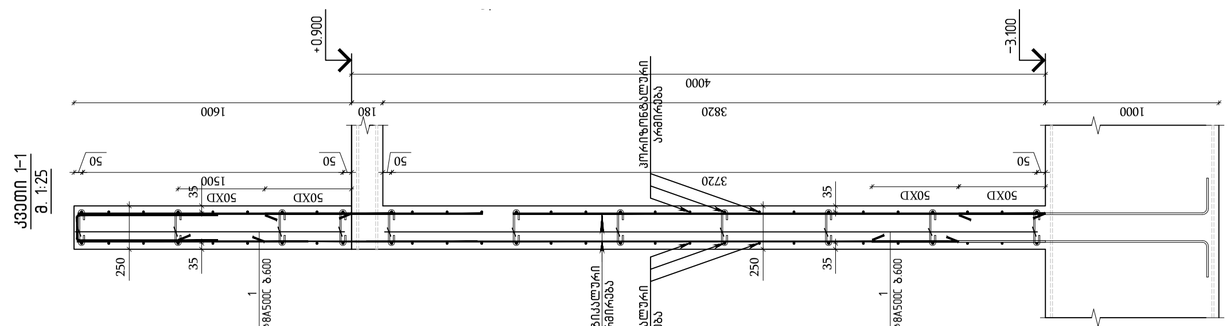

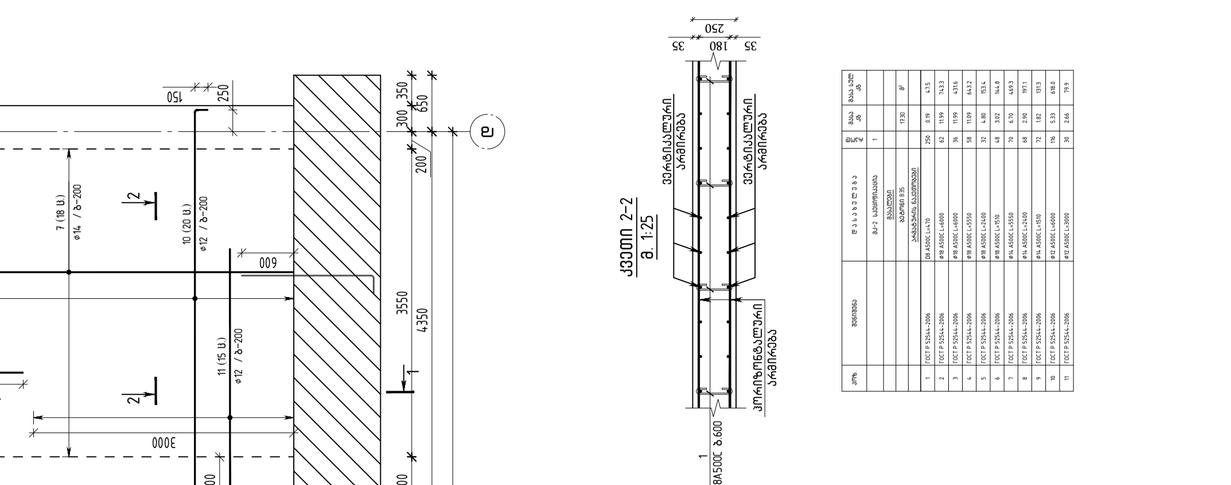

პოზ.	დასახელება	ტიპ. ზომა და ნახაზი	ერთ. წონა კგ	ჯამური წონა კგ
	ქ-2 პანელის ბადე		1	
	ბადეები		1130	კგ
	არმატურის ჩარჩოები			
1	ГОСТ Р 52544-2006	Ø8 A500C L=470	250	0.19	47.5
2	ГОСТ Р 52544-2006	Ø18 A500C L=6000	62	11.98	742.3
3	ГОСТ Р 52544-2006	Ø18 A500C L=6000	36	11.98	431.4
4	ГОСТ Р 52544-2006	Ø18 A500C L=5550	58	11.08	642.2
5	ГОСТ Р 52544-2006	Ø18 A500C L=4340	32	8.48	153.4
6	ГОСТ Р 52544-2006	Ø18 A500C L=1010	48	2.02	96.8
7	ГОСТ Р 52544-2006	Ø14 A500C L=5550	70	6.79	469.3
8	ГОСТ Р 52544-2006	Ø14 A500C L=4340	68	5.26	357.1
9	ГОСТ Р 52544-2006	Ø14 A500C L=1010	72	1.82	131.3
10	ГОСТ Р 52544-2006	Ø12 A500C L=6000	196	5.33	698.6
11	ГОСТ Р 52544-2006	Ø12 A500C L=6000	30	2.66	79.9

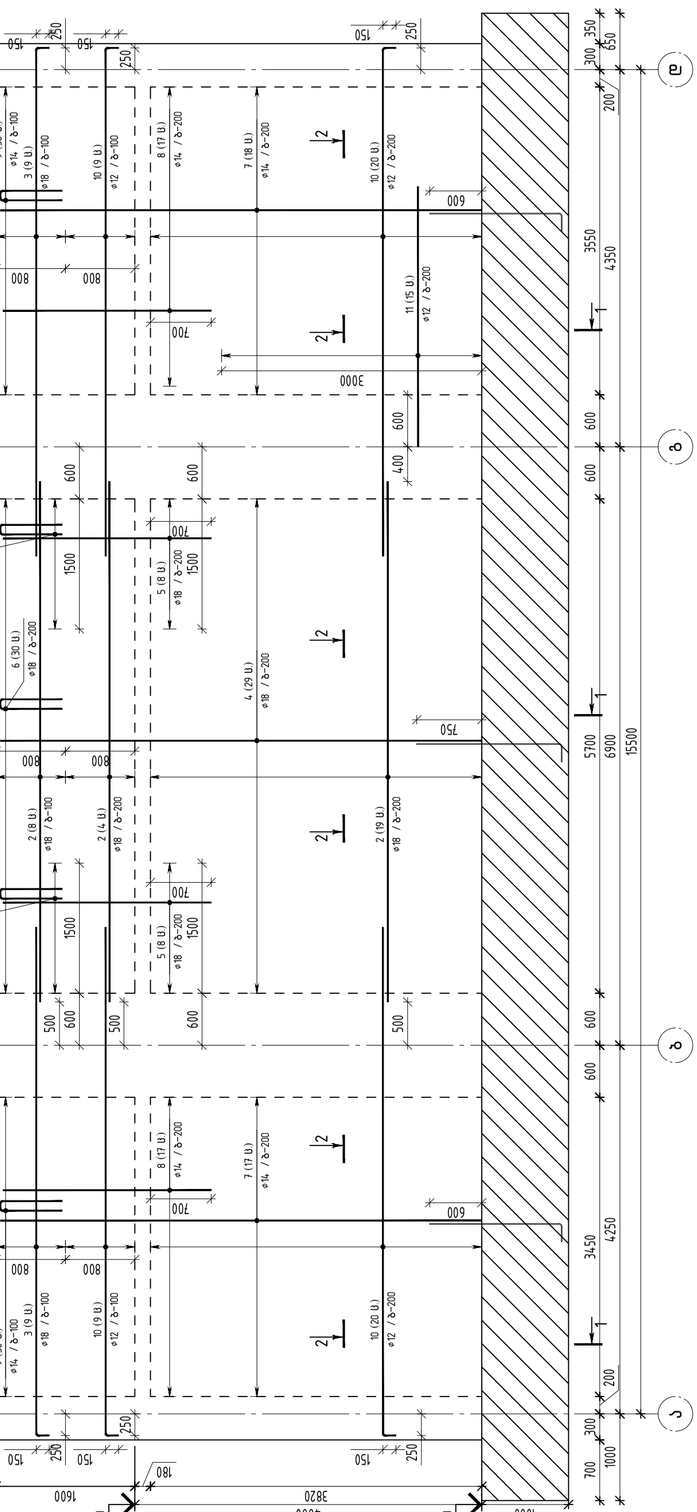

ზ-1
100
100

გრუნტის ვერტიკალური არამასიური არამაგრების
მაღალის ფრაგმენტი (ერთი მხრის არმირება) მ 1:25

შენიშვნა:

1. კედლის ვერტიკალური არმატურების მაღალმები მანძილისთვის ურთიერთარანაცვლებით, რაც იმას ნიშნავს რომ არ დაემთხვას ყველა არმატურის მაღალის ერთ სიბრტყეში, მაღალების სქემა ნაჩვენებია ჭრილებზე და ფრაგმენტზე
2. არმატურების მაღალმა უნდა მანძილისთვის ვერტიკალურად მინ 50xø მანძილზე, სადაც ø მაღალებული არმატურის დიამეტრია.
3. ტრანსპორტირების კედლის სამუშაო ნაჩვენებია ერთი მხრის არმირების სქემა, დერეფ მხრის არმირების მხოლოდ მანძილის ფუნქციის ვერტიკალური არმატურების დამატებული ნაწილი (არმატურის შეთხვევაში).

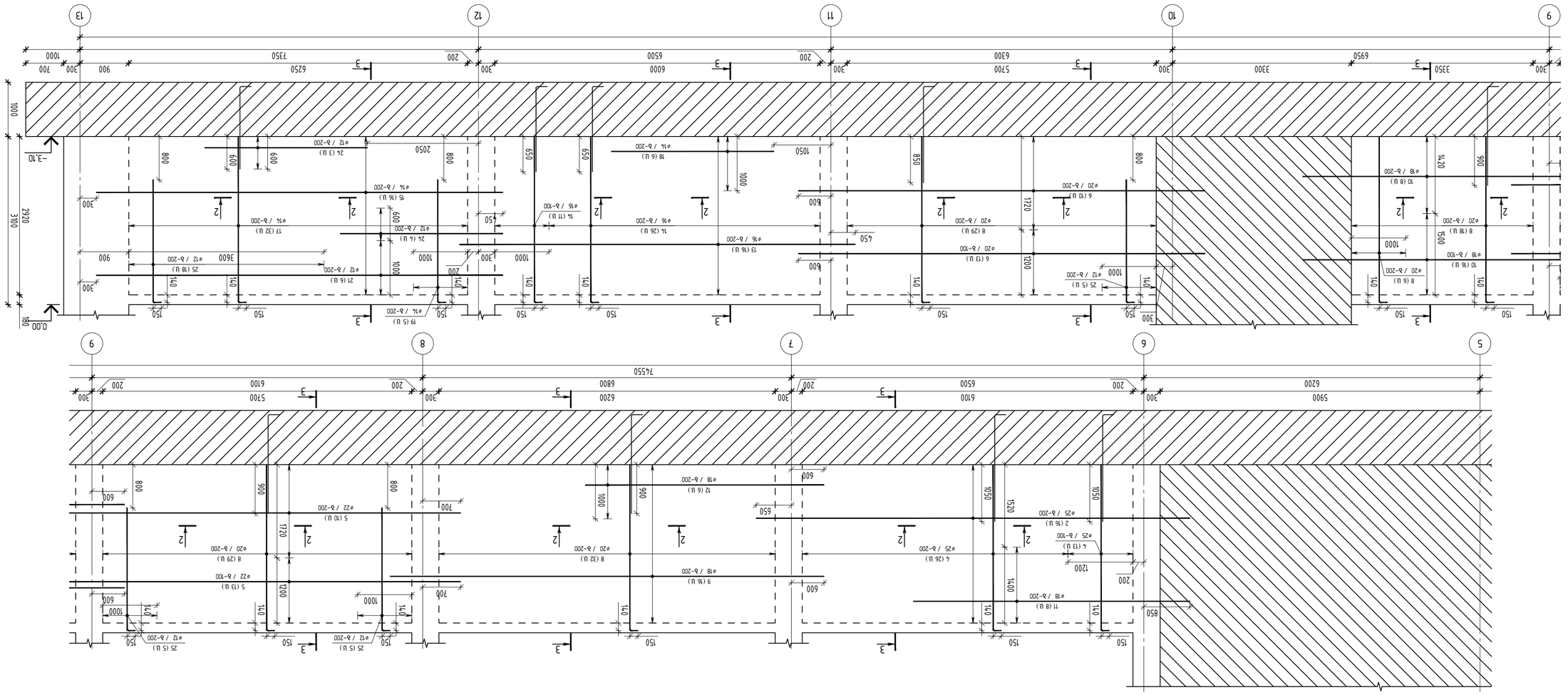

ВЈ-3 РМАВЬЛПЗП ЈЛАПЈВЬЛПЬ ВЗВВЈ

ВЗВЛЬЛПЗП ЗЛЛЗЛЛЗЛЛЬ ВЗВВЈ			

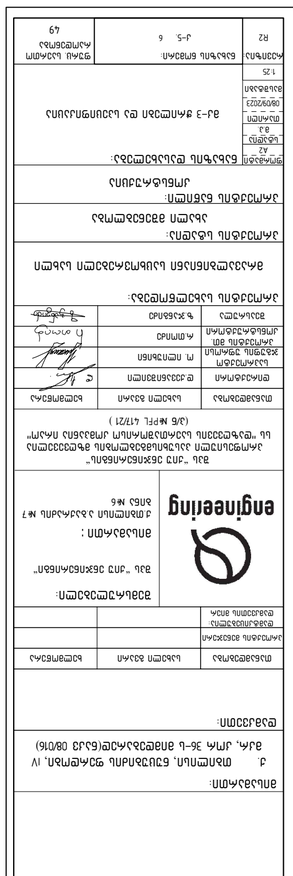

מהנדס הפרויקט	גוברין אבי	
מתכנן שלד		
מתכנן אינסטלציה		
מתכנן חשמל		

שם הפרויקט:
בנין "נוף הצפון"
רחוב נוף הצפון 46
נהריה

engineering

שלב:
היתר בניה

שם התוכנית:
קירות תומכים

מס' תוכנית:
S-1

מהדורה:
02

תאריך:
08/2023

קנה מידה:
1:25

מתכנן: מ.ר. מהנדסים בע"מ
רח' הנשיא 3, נהריה
טל: 04-9922333, פקס: 04-9922334

מס' רישיון: 47321

מס' פרויקט: 2023

שם הקובץ:
S-1_קירות תומכים_נוף הצפון

מהדורות:

מהדורה	תאריך	שינוי
01	08/2023	הוצאה לביצוע
02	08/2023	עדכון לפי הערות

קנה מידה:
1:25

מס' גיליון:
S-1

סה"כ גיליונות:
S-1

הערות:
1. כל המידות בס"מ אלא אם צוין אחרת.
2. יש לבדוק את כל המידות במקום לפני ביצוע.
3. אין לסטות מהתכנון ללא אישור מהנדס.
4. יש לתאם עם יועץ הקרקע את שלבי הביצוע.
5. יש לתאם עם יועץ האינסטלציה את כל הפתחים.
6. יש לתאם עם יועץ החשמל את כל הפתחים.
7. יש לתאם עם יועץ הבטיחות את כל אמצעי הבטיחות.
8. יש לתאם עם יועץ הנגישות את כל אמצעי הנגישות.
9. יש לתאם עם יועץ הכבאות את כל אמצעי הכבאות.
10. יש לתאם עם יועץ האיטום את כל אמצעי האיטום.
11. יש לתאם עם יועץ הניקוז את כל אמצעי הניקוז.
12. יש לתאם עם יועץ הגינון את כל אמצעי הגינון.
13. יש לתאם עם יועץ הנוף את כל אמצעי הנוף.
14. יש לתאם עם יועץ התנועה את כל אמצעי התנועה.
15. יש לתאם עם יועץ הסביבה את כל אמצעי הסביבה.
16. יש לתאם עם יועץ האקוסטיקה את כל אמצעי האקוסטיקה.
17. יש לתאם עם יועץ התאורה את כל אמצעי התאורה.
18. יש לתאם עם יועץ המעליות את כל אמצעי המעליות.
19. יש לתאם עם יועץ המדרגות הנעות את כל אמצעי המדרגות הנעות.
20. יש לתאם עם יועץ הרמפות את כל אמצעי הרמפות.
21. יש לתאם עם יועץ הגשרים את כל אמצעי הגשרים.
22. יש לתאם עם יועץ המנהרות את כל אמצעי המנהרות.
23. יש לתאם עם יועץ הסכרים את כל אמצעי הסכרים.
24. יש לתאם עם יועץ הנמלים את כל אמצעי הנמלים.
25. יש לתאם עם יועץ הרציפים את כל אמצעי הרציפים.
26. יש לתאם עם יועץ הגשרים הנעים את כל אמצעי הגשרים הנעים.
27. יש לתאם עם יועץ הגשרים המתרוממים את כל אמצעי הגשרים המתרוממים.
28. יש לתאם עם יועץ הגשרים הנשלפים את כל אמצעי הגשרים הנשלפים.
29. יש לתאם עם יועץ הגשרים הנפתחים את כל אמצעי הגשרים הנפתחים.
30. יש לתאם עם יועץ הגשרים הנסגרים את כל אמצעי הגשרים הנסגרים.
31. יש לתאם עם יועץ הגשרים הנעים את כל אמצעי הגשרים הנעים.
32. יש לתאם עם יועץ הגשרים המתרוממים את כל אמצעי הגשרים המתרוממים.
33. יש לתאם עם יועץ הגשרים הנשלפים את כל אמצעי הגשרים הנשלפים.
34. יש לתאם עם יועץ הגשרים הנפתחים את כל אמצעי הגשרים הנפתחים.
35. יש לתאם עם יועץ הגשרים הנסגרים את כל אמצעי הגשרים הנסגרים.

מקרא:

קיר תומך	
יסוד	
עמוד	
קורה	
פלטה	
מדרגות	
רמפה	
גשר	
מנהרה	
סכר	
נמל	
רציף	
גשר נע	
גשר מתרומם	
גשר נשלף	
גשר נפתח	
גשר נסגר	

רשימת שרטוטים:

מס'	שם	קנ"מ
S-1	חתכים 1-1, 2-2, 3-3	1:25
S-2	פרטי זיון	1:10
S-3	כתב כמויות	

חתכים:

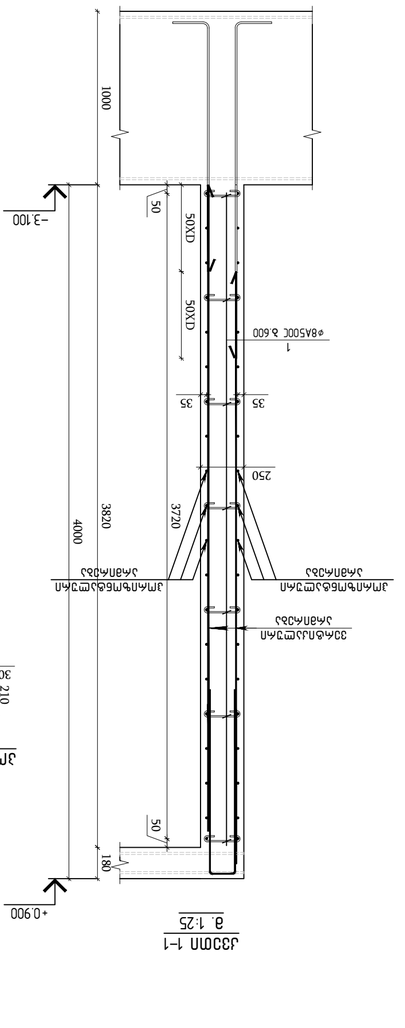

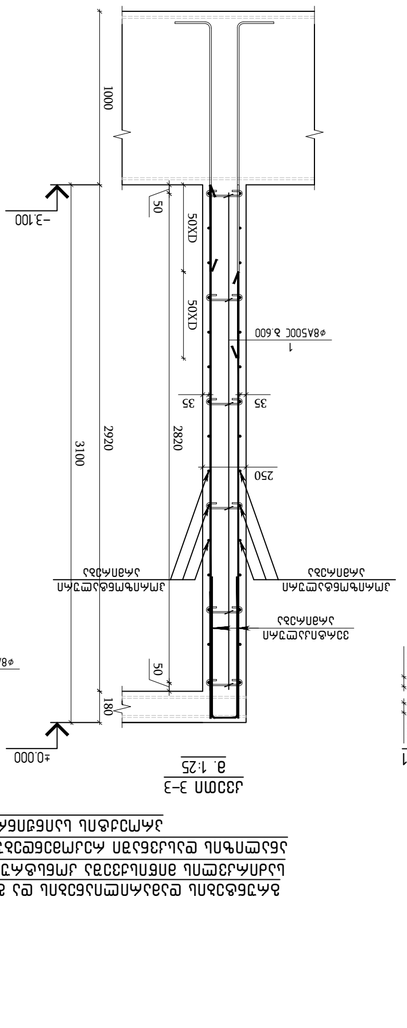

תכולת הכמויות:

מס'	תיאור	יח'	כמות	אורך כולל (מ')	משקל כולל (ק"ג)
1	קיר תומך 1-1	יח'	1		
2	קיר תומך 2-2	יח'	1		
3	קיר תומך 3-3	יח'	1		
4	ברזל זיון				
5	ברזל זיון #10			1,234.56	761.23
6	ברזל זיון #12			2,345.67	2,081.45
7	ברזל זיון #16			3,456.78	5,461.23
8	ברזל זיון #20			4,567.89	11,269.34
9	ברזל זיון #25			5,678.90	21,934.56
10	ברזל זיון #32			6,789.01	42,987.12
11	ברזל זיון #40			7,890.12	77,234.67
12	ברזל זיון #50			8,901.23	136,789.01
13	בטון				
14	בטון C30/37	מ"ק	1,234.56		
15	בטון C25/30	מ"ק	2,345.67		
16	בטון C20/25	מ"ק	3,456.78		
17	בטון C16/20	מ"ק	4,567.89		
18	בטון C12/15	מ"ק	5,678.90		
19	בטון רזה	מ"ק	6,789.01		
20	בטון מיוחד	מ"ק	7,890.12		
21	בטון מיוחד C40/50	מ"ק	8,901.23		
22	בטון מיוחד C50/60	מ"ק	9,012.34		
23	בטון מיוחד C60/75	מ"ק	10,123.45		
24	בטון מיוחד C70/85	מ"ק	11,234.56		
25	בטון מיוחד C80/95	מ"ק	12,345.67		

תכולת הכמויות:

מס'	תיאור	יח'	כמות	אורך כולל (מ')	משקל כולל (ק"ג)
1	קיר תומך 1-1	יח'	1		
2	קיר תומך 2-2	יח'	1		
3	קיר תומך 3-3	יח'	1		
4	ברזל זיון				
5	ברזל זיון #10			1,234.56	761.23
6	ברזל זיון #12			2,345.67	2,081.45
7	ברזל זיון #16			3,456.78	5,461.23
8	ברזל זיון #20			4,567.89	11,269.34
9	ברזל זיון #25			5,678.90	21,934.56
10	ברזל זיון #32			6,789.01	42,987.12
11	ברזל זיון #40			7,890.12	77,234.67
12	ברזל זיון #50			8,901.23	136,789.01
13	בטון				
14	בטון C30/37	מ"ק	1,234.56		
15	בטון C25/30	מ"ק	2,345.67		
16	בטון C20/25	מ"ק	3,456.78		
17	בטון C16/20	מ"ק	4,567.89		
18	בטון C12/15	מ"ק	5,678.90		
19	בטון רזה	מ"ק	6,789.01		
20	בטון מיוחד	מ"ק	7,890.12		
21	בטון מיוחד C40/50	מ"ק	8,901.23		
22	בטון מיוחד C50/60	מ"ק	9,012.34		
23	בטון מיוחד C60/75	מ"ק	10,123.45		
24	בטון מיוחד C70/85	מ"ק	11,234.56		
25	בטון מיוחד C80/95	מ"ק	12,345.67		

הערות:
1. כל המידות בס"מ אלא אם צוין אחרת, אלו הוראות כלליות בלבד ואין להסתמך עליהן ללא בדיקה מול התכניות המפורטות של כל תחום.
2. הקבלן אחראי לבדוק את כל המידות במקום לפני ביצוע העבודה ולדווח על כל סטייה מהתכנון.
3. אין לבצע שינויים בתכנון ללא אישור מראש ובכתב מהמתכנן ומהגורמים המוסמכים.
4. יש לתאם את כל העבודות עם יועץ הקרקע, יועץ האינסטלציה, יועץ החשמל, יועץ הבטיחות ויועץ הנגישות.
5. יש לבצע בקרת איכות על כל שלבי הביצוע ולתעד את כל הממצאים.
6. יש לשמור על כל הוראות הבטיחות בעבודה ולהקפיד על כל אמצעי הזהירות הנדרשים.
7. יש לפנות את כל הפסולת והעודפים לאתר מורשה בלבד.
8. יש לתאם את כל העבודות עם יועץ הסביבה ולנקוט בכל אמצעי הזהירות למניעת פגיעה בסביבה.
9. יש לתאם את כל העבודות עם יועץ התנועה ולנקוט בכל אמצעי הזהירות למניעת הפרעות לתנועה.
10. יש לתאם את כל העבודות עם יועץ הנגישות ולנקוט בכל אמצעי הזהירות למניעת פגיעה בנגישות.
11. יש לתאם את כל העבודות עם יועץ הכבאות ולנקוט בכל אמצעי הזהירות למניעת שריפות.
12. יש לתאם את כל העבודות עם יועץ האיטום ולנקוט בכל אמצעי הזהירות למניעת נזילות.
13. יש לתאם את כל העבודות עם יועץ הניקוז ולנקוט בכל אמצעי הזהירות למניעת הצפות.
14. יש לתאם את כל העבודות עם יועץ הגינון והנוף ולנקוט בכל אמצעי הזהירות למניעת פגיעה בצמחייה.
15. יש לתאם את כל העבודות עם יועץ האקוסטיקה ולנקוט בכל אמצעי הזהירות למניעת רעש מיותר.
16. יש לתאם את כל העבודות עם יועץ התאורה ולנקוט בכל אמצעי הזהירות למניעת פגיעה בתאורה.
17. יש לתאם את כל העבודות עם יועץ המעליות ולנקוט בכל אמצעי הזהירות למניעת פגיעה במעליות.
18. יש לתאם את כל העבודות עם יועץ המדרגות הנעות ולנקוט בכל אמצעי הזהירות למניעת פגיעה במדרגות הנעות.
19. יש לתאם את כל העבודות עם יועץ הרמפות ולנקוט בכל אמצעי הזהירות למניעת פגיעה ברמפות.
20. יש לתאם את כל העבודות עם יועץ הגשרים ולנקוט בכל אמצעי הזהירות למניעת פגיעה בגשרים.
21. יש לתאם את כל העבודות עם יועץ המנהרות ולנקוט בכל אמצעי הזהירות למניעת פגיעה במנהרות.
22. יש לתאם את כל העבודות עם יועץ הסכרים ולנקוט בכל אמצעי הזהירות למניעת פגיעה בסכרים.
23. יש לתאם את כל העבודות עם יועץ הנמלים ולנקוט בכל אמצעי הזהירות למניעת פגיעה בנמלים.
24. יש לתאם את כל העבודות עם יועץ הרציפים ולנקוט בכל אמצעי הזהירות למניעת פגיעה ברציפים.
25. יש לתאם את כל העבודות עם יועץ הגשרים הנעים ולנקוט בכל אמצעי הזהירות למניעת פגיעה בגשרים הנעים.
26. יש לתאם את כל העבודות עם יועץ הגשרים המתרוממים ולנקוט בכל אמצעי הזהירות למניעת פגיעה בגשרים המתרוממים.
27. יש לתאם את כל העבודות עם יועץ הגשרים הנשלפים ולנקוט בכל אמצעי הזהירות למניעת פגיעה בגשרים הנשלפים.
28. יש לתאם את כל העבודות עם יועץ הגשרים הנפתחים ולנקוט בכל אמצעי הזהירות למניעת פגיעה בגשרים הנפתחים.
29. יש לתאם את כל העבודות עם יועץ הגשרים הנסגרים ולנקוט בכל אמצעי הזהירות למניעת פגיעה בגשרים הנסגרים.
30. יש לתאם את כל העבודות עם יועץ הגשרים הנעים ולנקוט בכל אמצעי הזהירות למניעת פגיעה בגשרים הנעים.
31. יש לתאם את כל העבודות עם יועץ הגשרים המתרוממים ולנקוט בכל אמצעי הזהירות למניעת פגיעה בגשרים המתרוממים.
32. יש לתאם את כל העבודות עם יועץ הגשרים הנשלפים ולנקוט בכל אמצעי הזהירות למניעת פגיעה בגשרים הנשלפים.
33. יש לתאם את כל העבודות עם יועץ הגשרים הנפתחים ולנקוט בכל אמצעי הזהירות למניעת פגיעה בגשרים הנפתחים.
34. יש לתאם את כל העבודות עם יועץ הגשרים הנסגרים ולנקוט בכל אמצעי הזהירות למניעת פגיעה בגשרים הנסגרים.
35. יש לתאם את כל העבודות עם יועץ הגשרים הנעים ולנקוט בכל אמצעי הזהירות למניעת פגיעה בגשרים הנעים.

חתכים:

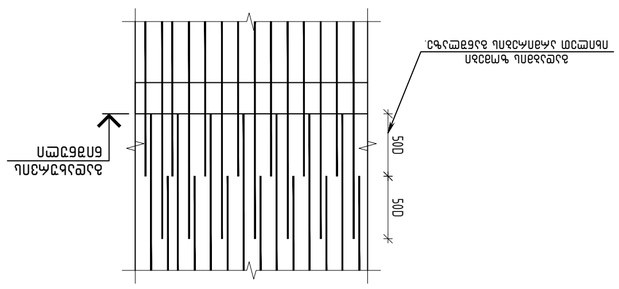

חתך 1-1
1:25

הערות:
1. כל המידות בס"מ אלא אם צוין אחרת, אלו הוראות כלליות בלבד ואין להסתמך עליהן ללא בדיקה מול התכניות המפורטות של כל תחום.
2. הקבלן אחראי לבדוק את כל המידות במקום לפני ביצוע העבודה ולדווח על כל סטייה מהתכנון.
3. אין לבצע שינויים בתכנון ללא אישור מראש ובכתב מהמתכנן ומהגורמים המוסמכים.

חתך 2-2
1:25

הערות:
1. כל המידות בס"מ אלא אם צוין אחרת, אלו הוראות כלליות בלבד ואין להסתמך עליהן ללא בדיקה מול התכניות המפורטות של כל תחום.
2. הקבלן אחראי לבדוק את כל המידות במקום לפני ביצוע העבודה ולדווח על כל סטייה מהתכנון.
3. אין לבצע שינויים בתכנון ללא אישור מראש ובכתב מהמתכנן ומהגורמים המוסמכים.

חתך 3-3
1:25

הערות:
1. כל המידות בס"מ אלא אם צוין אחרת, אלו הוראות כלליות בלבד ואין להסתמך עליהן ללא בדיקה מול התכניות המפורטות של כל תחום.
2. הקבלן אחראי לבדוק את כל המידות במקום לפני ביצוע העבודה ולדווח על כל סטייה מהתכנון.
3. אין לבצע שינויים בתכנון ללא אישור מראש ובכתב מהמתכנן ומהגורמים המוסמכים.

פרטי זיון:

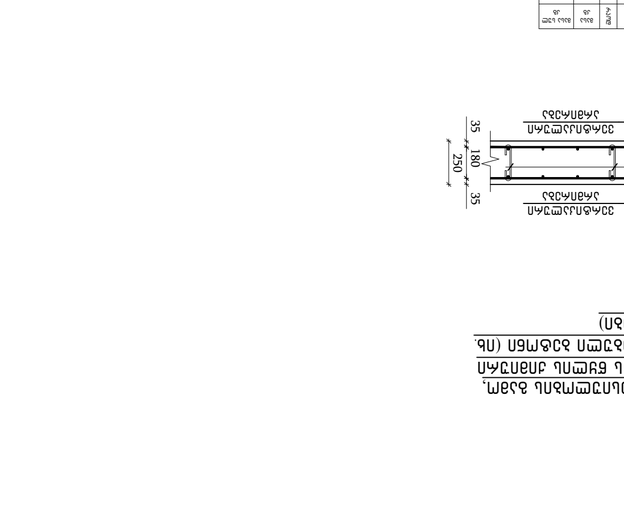

כתב כמויות:

מס'	תיאור	יח'	כמות	אורך כולל (מ')	משקל כולל (ק"ג)
1	קיר תומך 1-1	יח'	1		
2	קיר תומך 2-2	יח'	1		
3	קיר תומך 3-3	יח'	1		
4	ברזל זיון				
5	ברזל זיון #10			1,234.56	761.23
6	ברזל זיון #12			2,345.67	2,081.45
7	ברזל זיון #16			3,456.78	5,461.23
8	ברזל זיון #20			4,567.89	11,269.34
9	ברזל זיון #25			5,678.90	21,934.56
10	ברזל זיון #32			6,789.01	42,987.12
11	ברזל זיון #40			7,890.12	77,234.67
12	ברזל זיון #50			8,901.23	136,789.01
13	בטון				
14	בטון C30/37	מ"ק	1,234.56		
15	בטון C25/30	מ"ק	2,345.67		
16	בטון C20/25	מ"ק	3,456.78		
17	בטון C16/20	מ"ק	4,567.89		
18	בטון C12/15	מ"ק	5,678.90		
19	בטון רזה	מ"ק	6,789.01		
20	בטון מיוחד	מ"ק	7,890.12		
21	בטון מיוחד C40/50	מ"ק	8,901.23		
22	בטון מיוחד C50/60	מ"ק	9,012.34		
23	בטון מיוחד C60/75	מ"ק	10,123.45		
24	בטון מיוחד C70/85	מ"ק	11,234.56		
25	בטון מיוחד C80/95	מ"ק	12,345.67		

כתב כמויות:

מס'	תיאור	יח'	כמות	אורך כולל (מ')	משקל כולל (ק"ג)
1	קיר תומך 1-1	יח'	1		
2	קיר תומך 2-2	יח'	1		
3	קיר תומך 3-3	יח'	1		
4	ברזל זיון				
5	ברזל זיון #10			1,234.56	761.23
6	ברזל זיון #12			2,345.67	2,081.45
7	ברזל זיון #16			3,456.78	5,461.23
8	ברזל זיון #20			4,567.89	11,269.34
9	ברזל זיון #25			5,678.90	21,934.56
10	ברזל זיון #32			6,789.01	42,987.12
11	ברזל זיון #40			7,890.12	77,234.67
12	ברזל זיון #50			8,901.23	136,789.01
13	בטון				
14	בטון C30/37	מ"ק	1,234.56		
15	בטון C25/30	מ"ק	2,345.67		
16	בטון C20/25	מ"ק	3,456.78		
17	בטון C16/20	מ"ק	4,567.89		
18	בטון C12/15	מ"ק	5,678.90		
19	בטון רזה	מ"ק	6,789.01		
20	בטון מיוחד	מ"ק	7,890.12		
21	בטון מיוחד C40/50	מ"ק	8,901.23		
22	בטון מיוחד C50/60	מ"ק	9,012.34		
23	בטון מיוחד C60/75	מ"ק	10,123.45		
24	בטון מיוחד C70/85	מ"ק	11,234.56		
25	בטון מיוחד C80/95	מ"ק	12,345.67		

მპ-4 ორმხრივი არმირების გეგმა

მ.1:50

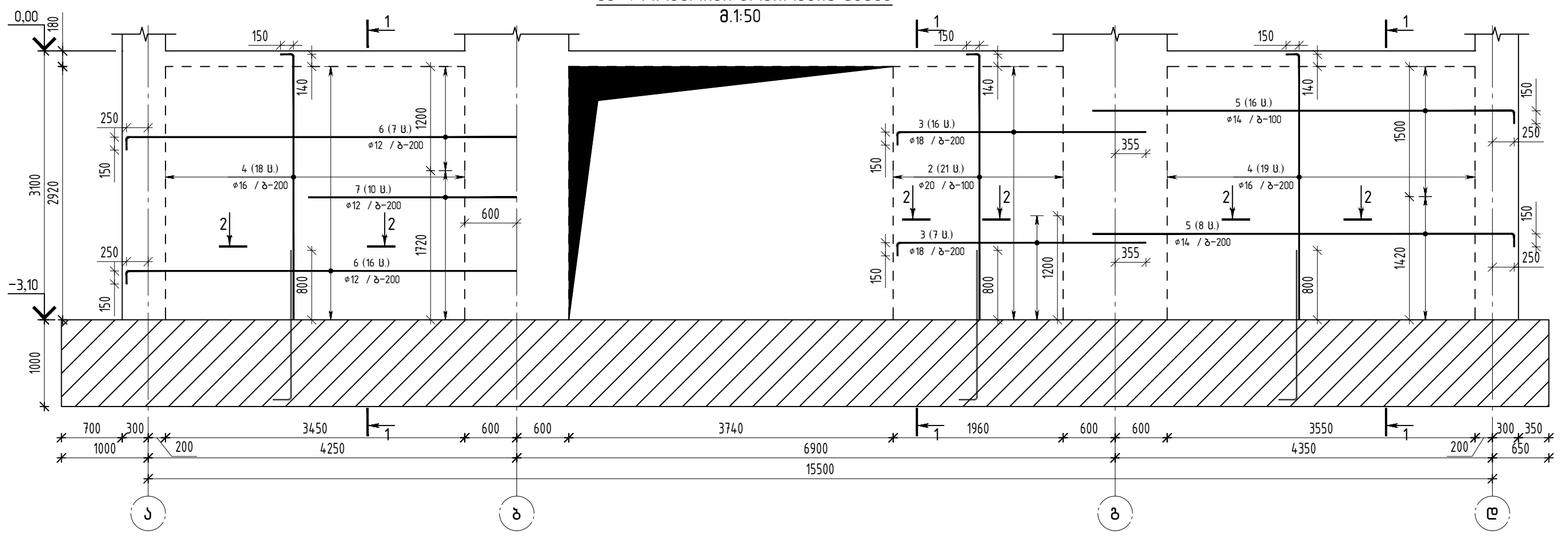

მონოლითური კედლის ვერტიკალური არმატურების გადაბმის ფრაგმენტი (ერთი შრის არმირება) მ 1:25

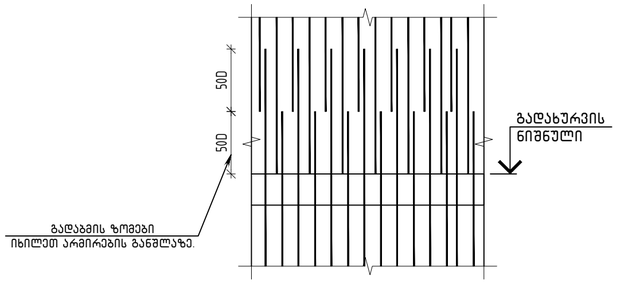

კვეთი 1-1

მ. 1:25

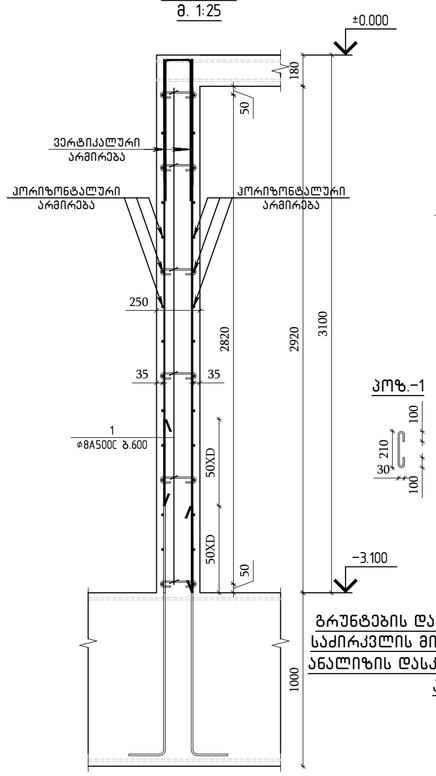

კვეთი 2-2

მ. 1:25

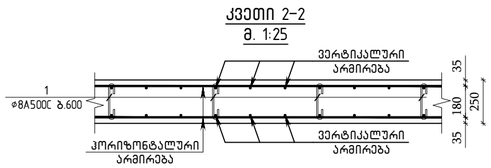

პოზ.-1

პოზ.	შენიშვნა	დ ა ს ა ხ ე ლ ე ბ ა	ერთეულ	მასა ცალ. კგ	მასა ჯამ. კგ
		მპ-4 სპეციფიკაცია	1		
		ბეტონი			
		ბეტონი B35		6.60	მ³
		არმატურის ნაკეთობები			
1		ГОСТ Р 52544-2006 Ø8 A500C L=470	108	0.19	20.5
2		ГОСТ Р 52544-2006 Ø20 A500C L=3200	42	7.89	331.4
3		ГОСТ Р 52544-2006 Ø18 A500C L=3000	46	5.99	275.7
4		ГОСТ Р 52544-2006 Ø16 A500C L=3200	74	5.05	373.7
5		ГОСТ Р 52544-2006 Ø14 A500C L=5000	48	6.04	289.9
6		ГОСТ Р 52544-2006 Ø12 A500C L=4640	46	4.12	189.5
7		ГОСТ Р 52544-2006 Ø12 A500C L=2400	20	2.13	42.6

შენიშვნა:

გრუნტების დამარილიანების და გრუნტის წყლის სულფატური აგრესიულობის გამო, საძირკვლის მიწისქვეშა კონსტრუქციებისათვის გამოყენებული იქნას წყლის ქიმიური ანალიზის დასკვნაში რეკომენდებულ ცემენტების სახეებზე დამზადებული ბეტონი (იხ. პროექტის საინჟინრო-გეოლოგიური კვლევის შედეგები)

შენიშვნა:

1. კედლის ვერტიკალური არმატურების გადაბმები განხორციელდეს ურთიერთჩანაცვლებით, რაც იმას ნიშნავს რომ არ დაიშვება ყველა არმატურის გადაბმა ერთ სიბრტყეში, გადაბმის სქემა ნაჩვენებია ჭრილებზე და ფრაგმენტზე.
2. არმატურების გადაბმა უნდა განხორციელდეს პირგადადებით მინ 50×ø მანძილზე, სადაც ø გადასაბმელი არმატურის დიამეტრია.
3. მონოლითური კედლის საყალიბო სქემაზე ნაჩვენებია ერთი შრის არმირების სქემა, მეორე შრის არმირების მხოლოდ განსხვავებული პოზიციის პორიზონტალური არმატურებია დატანილი წყვეტილად (არსებობის შემთხვევაში).

თბილისი / 2023 წელი

ფაილის სახელი:
QE_STR_NUC_WALLS_shesworebuli
04.10.2023

KEYPLAN:

ყოველი შემდები რევიზია აუქმებს ყველა წინა რევიზიას

პროექტის სტატუსი:

სამშენებლო დოკუმენტაცია

რევიზია

რევ.	თარიღი	აღწერილობა	დამტკ.

შენიშვნები:

მისამართი:

ქ. თბილისი, ნუცუბიძის ფერდობი, IV მკრ, კორ 36-ს მიმდებარედ(ნაკვ 08/016)

დამკვეთი:

თანამდებობა	სახელი გვარი	ხელმოწერა
პროექტის მენეჯერი		
დამკვეთის წარმომადგენელი: დამკვეთის მიერ		

შემსრულებელი:

შპს "ქიუ ენჯინირინგი"

მისამართი :

ქ.თბილისი აბაშიძის №7 ბინა №6

შპს "ქიუ ენჯინირინგის" პროფესიული აასუხისმგებლობის მზღვეველია სს "დაზღვევის საერთაშორისო კომპანია ირაო" (ა/ბ №PFL 417/21)

თანამდებობა	სახელი გვარი	ხელმოწერა
დირექტორი	დ.ქევანიშვილი	
საპროექტო ჯგუფის უფროსი	ო. ილიუხინი	
პროექტის მთ. კონსტრუქტორი	რ.თოთიძე	
შემსრულა	ზ.ჯაბაგიძე	

პროექტის სახელწოდება:

მრავალბინიანი საცხოვრებელი სახლი

პროექტის სტადია:

ახალი მშენებლობა

პროექტის ნაწილი:

კონსტრუქცია

ფორმატი	A2
სტატუსი	გ.ე
თარიღი	08/09/2023
მასშტაბი	1:50
რევიზია	R2

ნახაზის დასახელება:

მპ-4 ორმხრივი არმირების გეგმა; ჭრილები და სპეციფიკაცია

ნახაზის ნომერი: კ-5. 7

ფურც. საერთო რაოდენობა 49

ფაილის სახელი: QE_STR_NUC_WALLS_shesworebuli 04.10.2023
KEYPLAN:

მკ-5 ორმხრივი არმირების გეგმა
მ.1:50

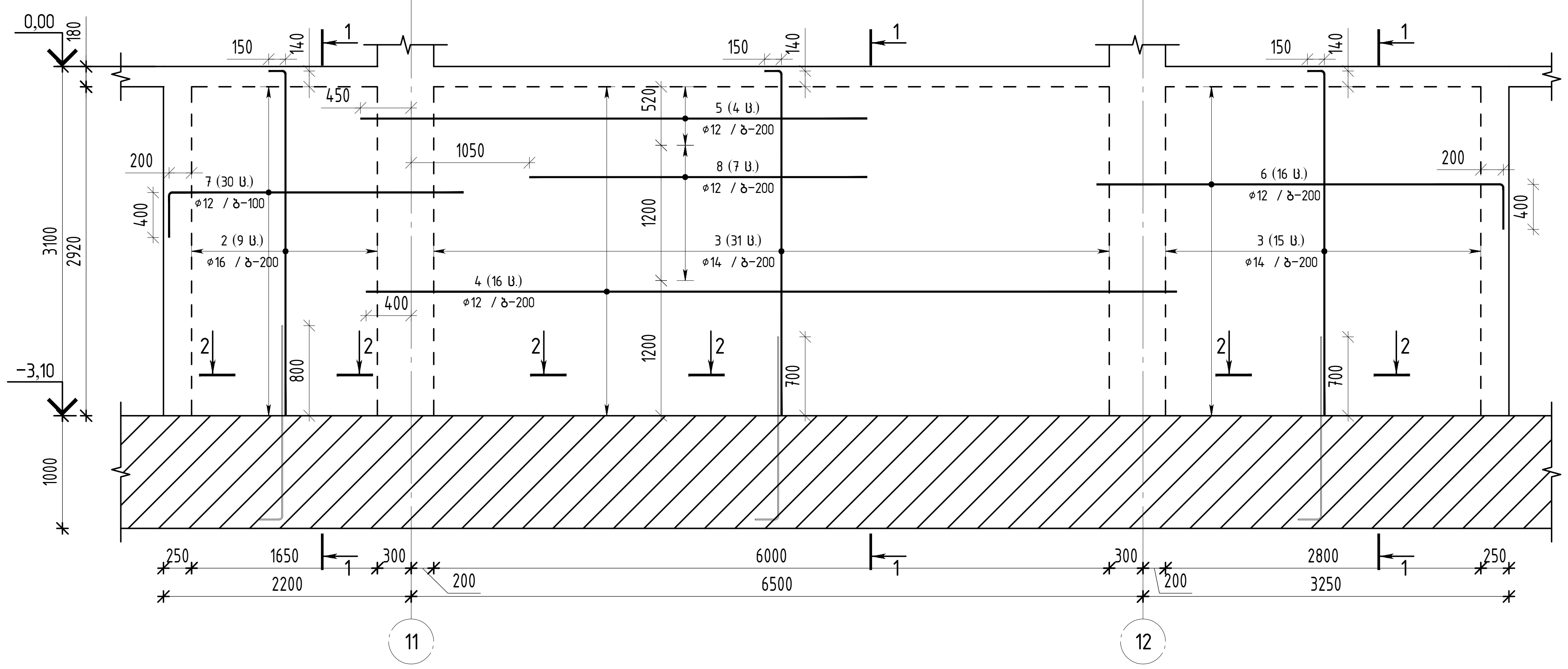

კვეთი 1-1
მ. 1:25

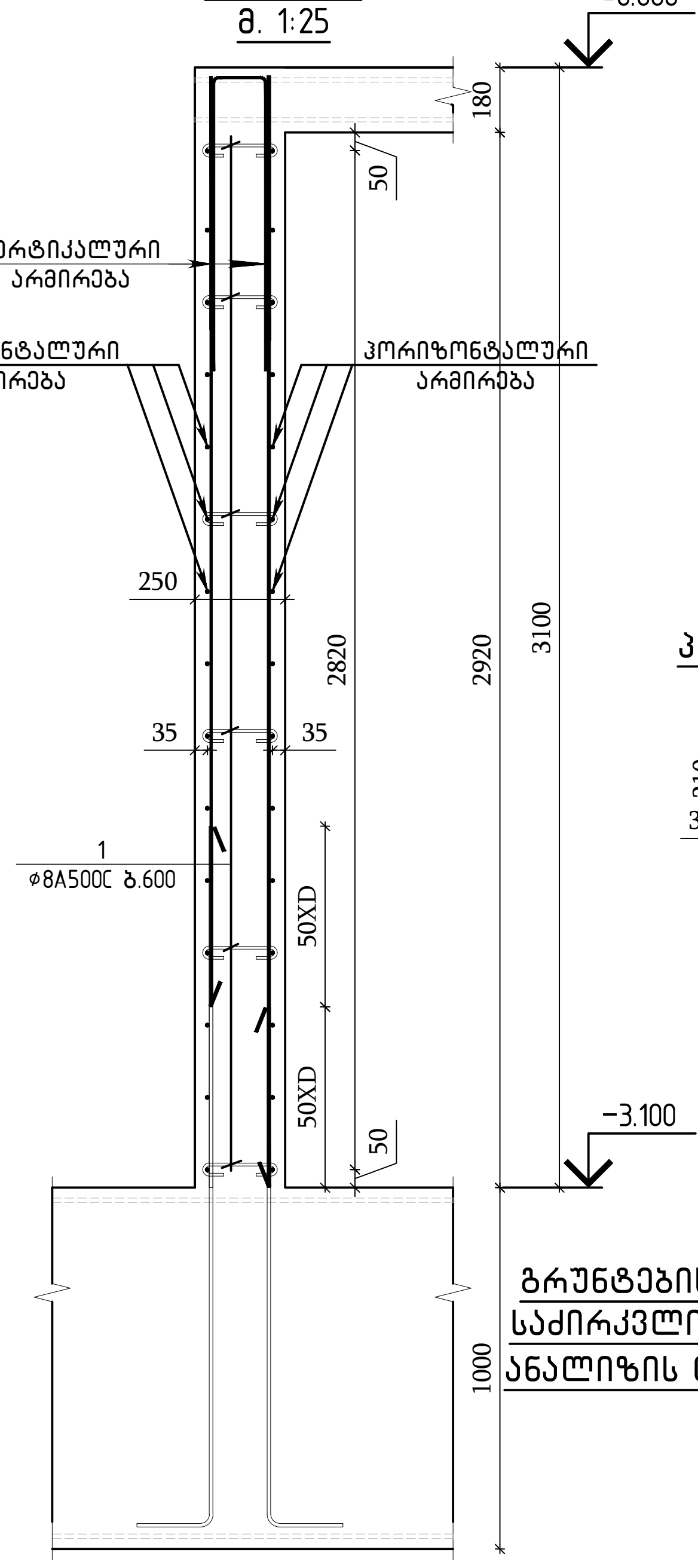

კვეთი 2-2
მ. 1:25

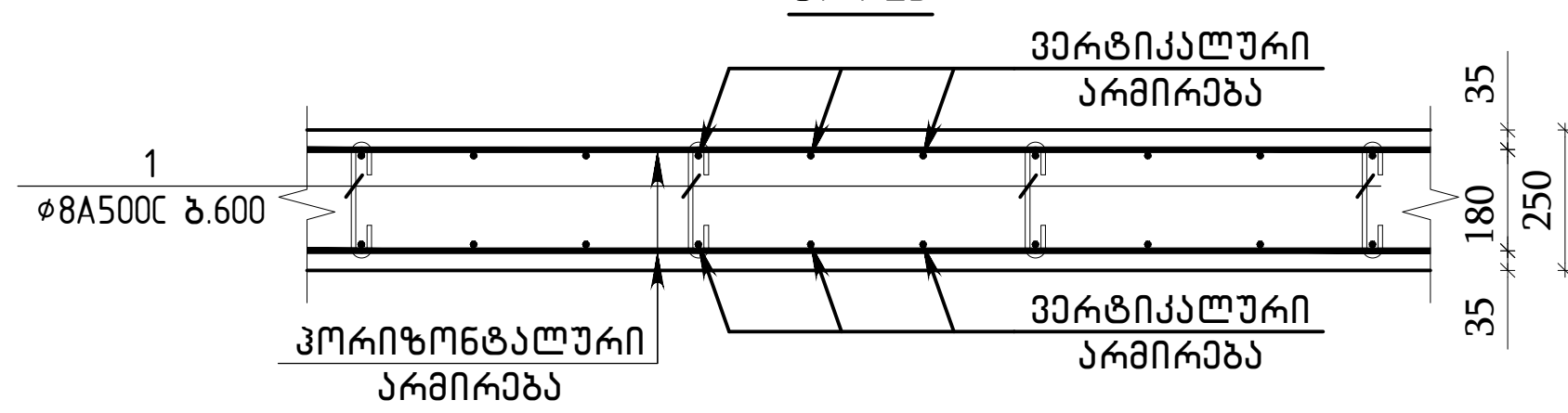

პოზ.-1

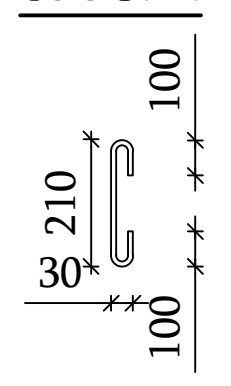

პოზ.	შენიშვნა	დასახელება	რაოდ	მასა კგ	მასა სულ კგ
		მკ-5 სპეციფიკაცია	1		
		მასალები			
		ბეტონი B35		7.70	მ³
		არმატურის ნაკეთობები			
1	ГОСТ Р 52544-2006	D8 A500C L=470	103	0.19	19.6
2	ГОСТ Р 52544-2006	⌀16 A500C L=3200	18	5.05	90.9
3	ГОСТ Р 52544-2006	⌀14 A500C L=3200	92	3.87	355.6
4	ГОСТ Р 52544-2006	⌀12 A500C L=7200	32	6.39	204.6
5	ГОСТ Р 52544-2006	⌀12 A500C L=4500	8	4.00	32.0
6	ГОСТ Р 52544-2006	⌀12 A500C L=4000	32	3.55	113.7
7	ГОСТ Р 52544-2006	⌀12 A500C L=3000	60	2.66	159.8
8	ГОСТ Р 52544-2006	⌀12 A500C L=3000	14	2.66	37.3

შენიშვნა:
გრუნტების დამარილიანების და გრუნტის წყლის სულფატური აგრესიულობის გამო, საძირკვლის მიწისქვეშა კონსტრუქციებისათვის გამოყენებული იქნას წყლის ქიმიური ანალიზის დასკვნაში რეკომენდებულ ცემენტების სახეებზე დამზადებული ბეტონი (იხ. პროექტის საინჟინრო-გეოლოგიური კვლევის შედეგები)

მონოლითური კედლის ვერტიკალური არმატურების გადაბმის ფრაგმენტი (ერთი შრის არმირება) მ 1:25

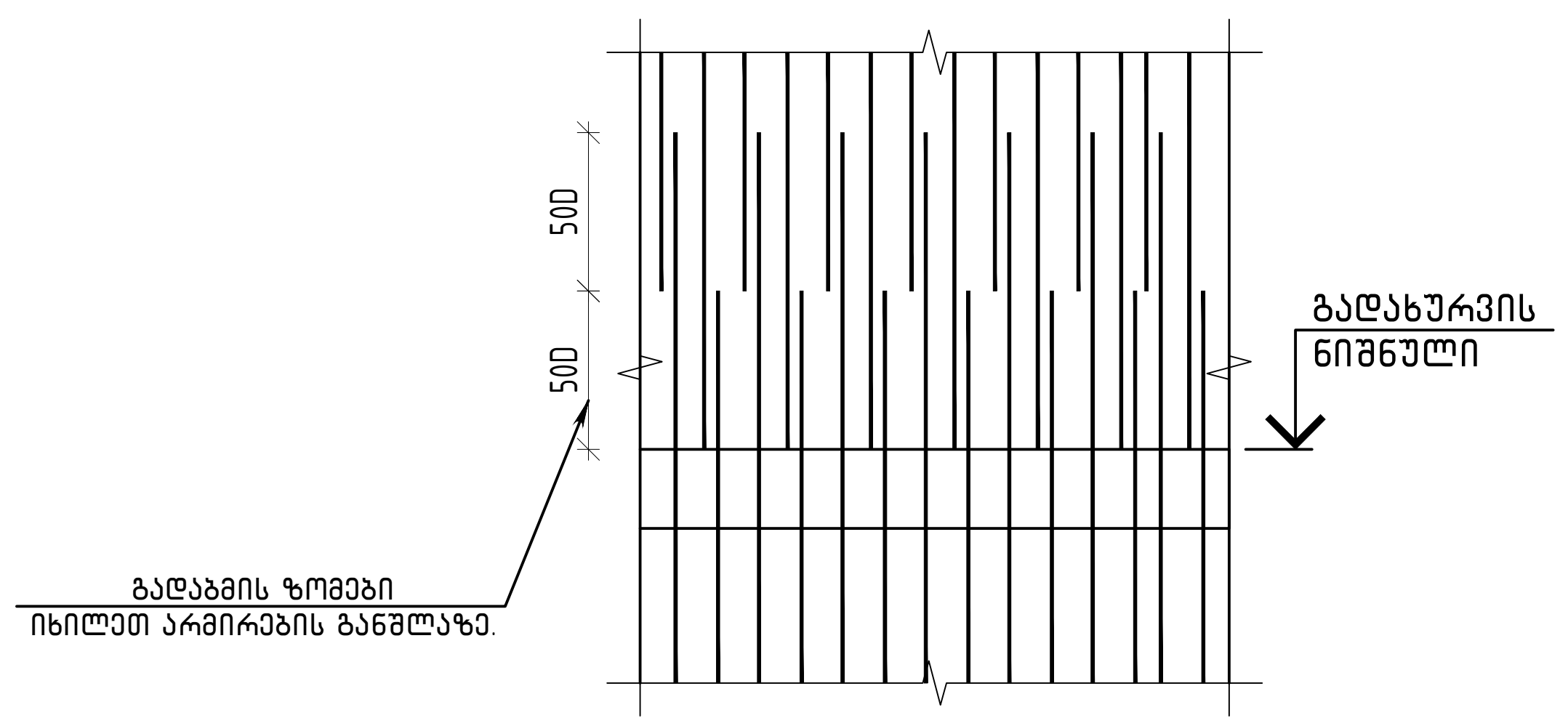

შენიშვნა:
1. კედლის ვერტიკალური არმატურების გადაბმები განხორციელდეს ურთიერთჩანაცვლებით, რაც იმას ნიშნავს რომ არ დაიშვება ყველა არმატურის გადაბმა ერთ სიბრტყეში, გადაბმის სქემა ნაჩვენებია ჭრილებზე და ფრაგმენტზე.
2. არმატურების გადაბმა უნდა განხორციელდეს პირგადადებით მინ 50×⌀ მანძილზე, სადაც ⌀ გადასაბმელი არმატურის დიამეტრია.
3. მონოლითური კედლის საყალიბო სქემაზე ნაჩვენებია ერთი შრის არმირების სქემა, მეორე შრის არმირების მხოლოდ განსხვავებული პოზიციის ჰორიზონტალური არმატურებია დატანილი წყვეტილად (არსებობის შემთხვევაში).

ყოველი შემდეგი რევიზია აუქმებს ყველა წინა რევიზიას

პროექტის სტატუსი: სამშენებლო დოკუმენტაცია

რევიზია

რევ.	თარიღი	აღწერილობა	დამტკ.

შენიშვნები:

მისამართი: ქ. თბილისი, ნუცუბიძის ფერდობი, IV მკრ, კორ 36-ს მიმდებარედ(ნაკვ 08/016)

დამკვეთი:

თანამდებობა	სახელი გვარი	ხელმოწერა
პროექტის მენეჯერი		
დამტკიცებულია: დამკვეთის მიერ		

შემსრულებელი: შპს "ქიუ ენჯინერინგი"
მისამართი: ქ.თბილისი ა.ბაქრაძის №7 ბინა №6

შპს "ქიუ ენჯინერინგის" პროფესიული პასუხისმგებლობის მზღვეველია სს "დაზღვევის საერთაშორისო კომპანია ირაო" (პ/ნ №PFL 417/21)

თანამდებობა	სახელი გვარი	ხელმოწერა
დირექტორი	დ.ქევანიშვილი	[signature]
საპროექტო ჯგუფის უფროსი	ო. ილიუხინი	[signature]
პროექტის მთ. კონსტრუქტორი	რ.თოიძე	[signature]
შეასრულა	ზ.ჯანგიძე	[signature]

პროექტის სახელწოდება: მრავალბინიანი საცხოვრებელი სახლი

პროექტის სტადია: ახალი მშენებლობა

პროექტის ნაწილი: კონსტრუქცია

ფორმატი: A2
სტადია: მ.პ.
თარიღი: 08/09/2023
მასშტაბი: 1:50;25

ნახაზის დასახელება: მკ-5 ორმხრივი არმირების გეგმა; ჭრილები და სპეციფიკაცია

რევიზია: R2
ნახაზის ნომერი: კ-5. 8
ფურც. საერთო რაოდენობა: 49

მკ-6 ორმხრივი არმირების გეგმა
მ.1:50

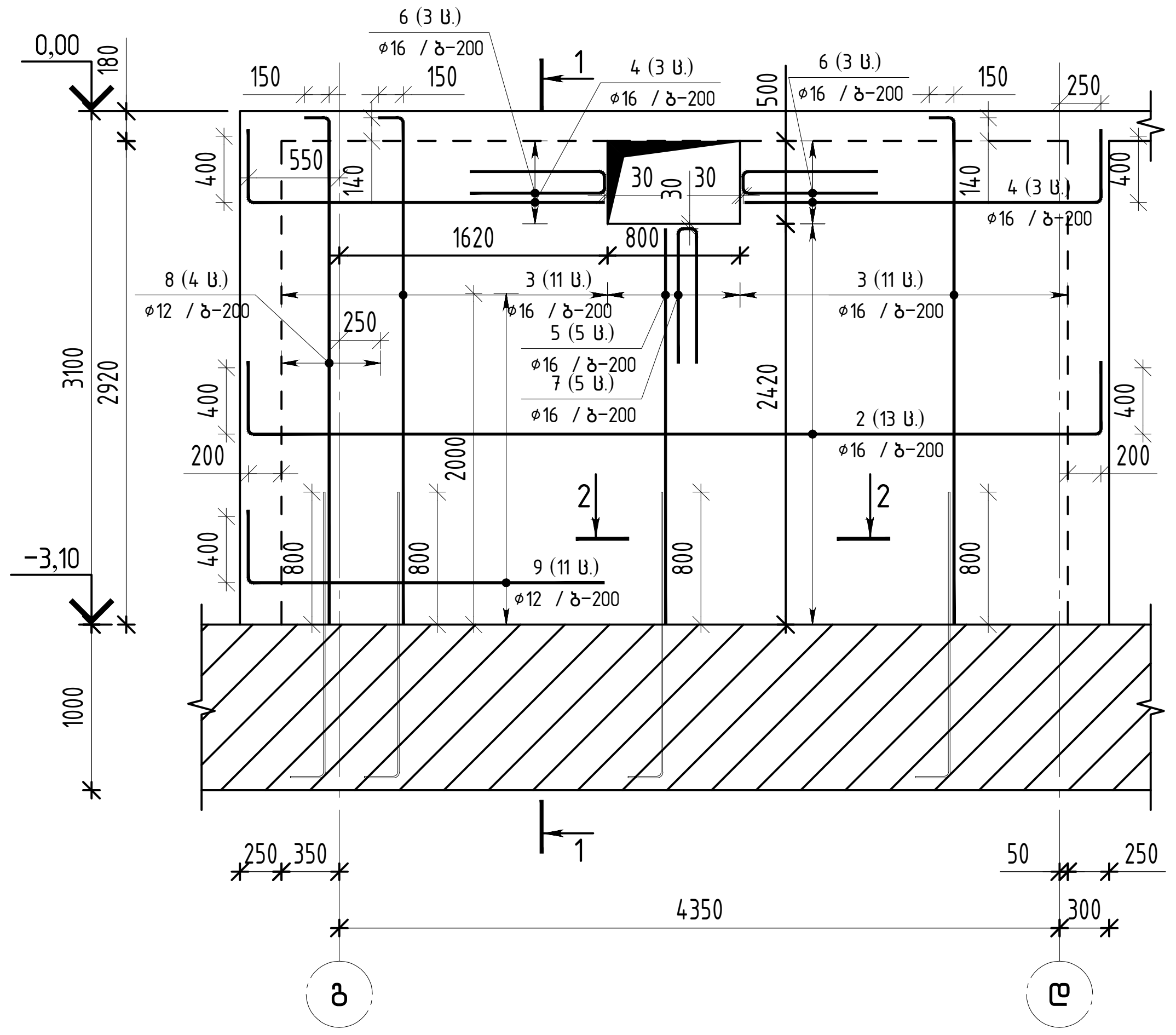

კვეთი 1-1
მ. 1:25

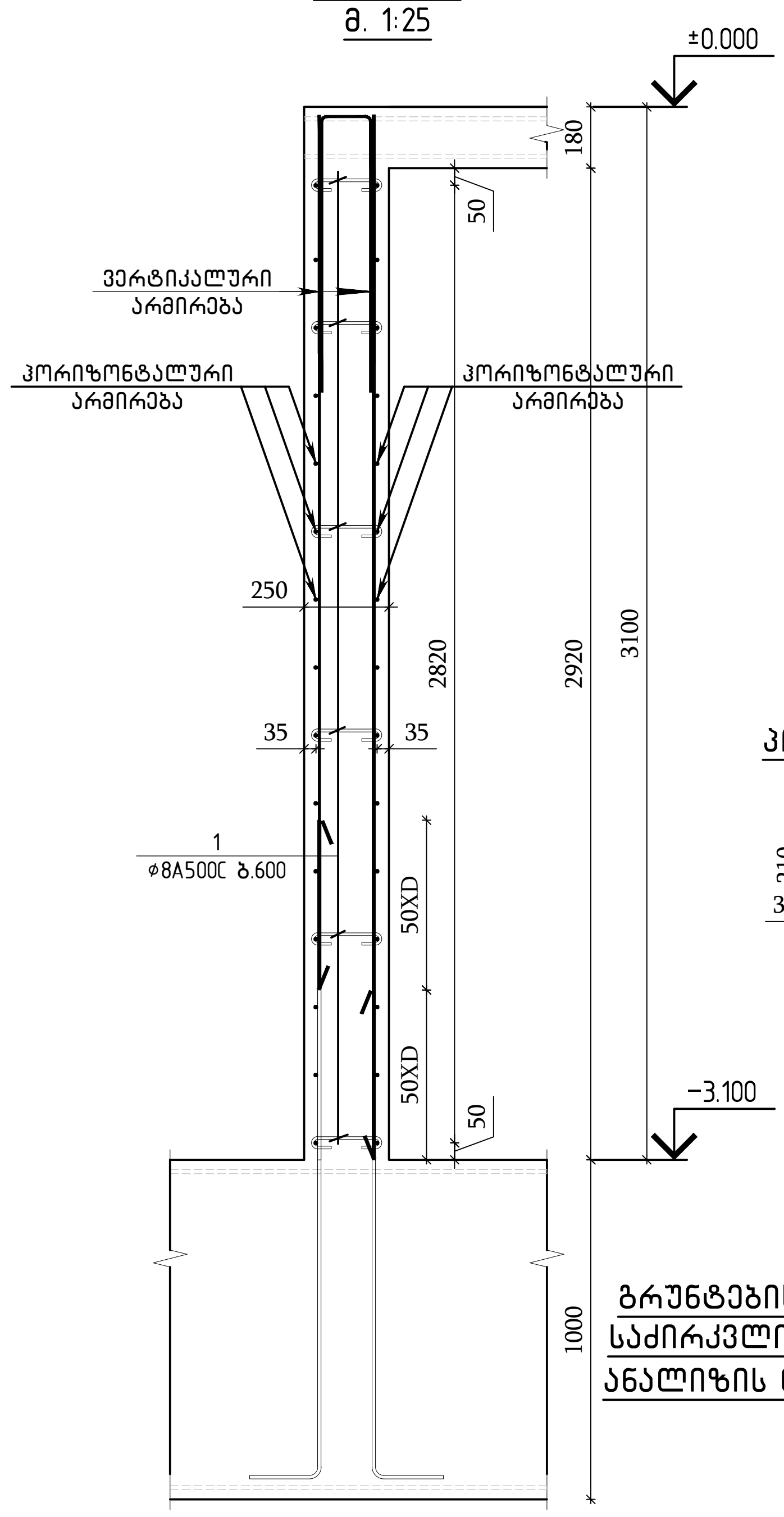

კვეთი 2-2
მ. 1:25

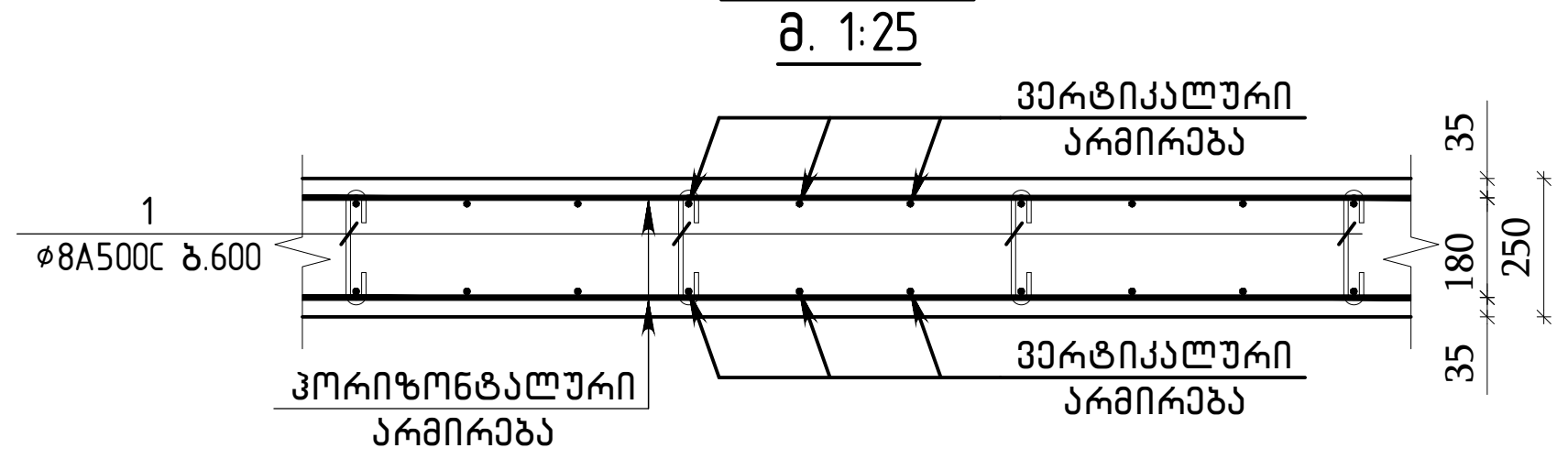

კოზ.-1

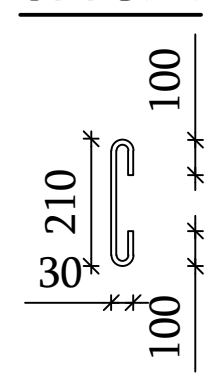

კოზ.	შენიშვნა	დ ა ს ა ხ ე ლ ე ბ ა	რაოდ	მასა კგ	მასა სულ კგ
		მკ-6 სპეციფიკაცია	1		
		მასალები			
		ბეტონი B35		3.40	მ³
		არმატურის ნაკეთობები			
1	ГОСТ Р 52544-2006	D8 A500C L=470	46	0.19	8.7
2	ГОСТ Р 52544-2006	⌀16 A500C L=6000	26	9.47	246.2
3	ГОСТ Р 52544-2006	⌀16 A500C L=3200	44	5.05	222.2
4	ГОСТ Р 52544-2006	⌀16 A500C L=2580	12	4.07	48.9
5	ГОСТ Р 52544-2006	⌀16 A500C L=2390	10	3.77	37.7
6	ГОСТ Р 52544-2006	⌀16 A500C L=1730	6	2.73	16.4
7	ГОСТ Р 52544-2006	⌀16 A500C L=1710	5	2.70	13.5
8	ГОСТ Р 52544-2006	⌀12 A500C L=3200	8	2.84	22.7
9	ГОСТ Р 52544-2006	⌀12 A500C L=2580	22	2.29	50.4

შენიშვნა:
გრუნტების დამარილიანების და გრუნტის წყლის სულფატური აგრესიულობის გამო, საძირკვლის მიწისქვეშა კონსტრუქციებისათვის გამოყენებული იქნას წყლის ქიმიური ანალიზის დასკვნაში რეკომენდებულ ცემენტების სახეებზე დამზადებული ბეტონი (იხ. პროექტის საინჟინრო-გეოლოგიური კვლევის შედეგები)

მონოლითური კედლის ვერტიკალური არმატურების გადაბმის ფრაგმენტი (ერთი შრის არმირება) მ 1:25

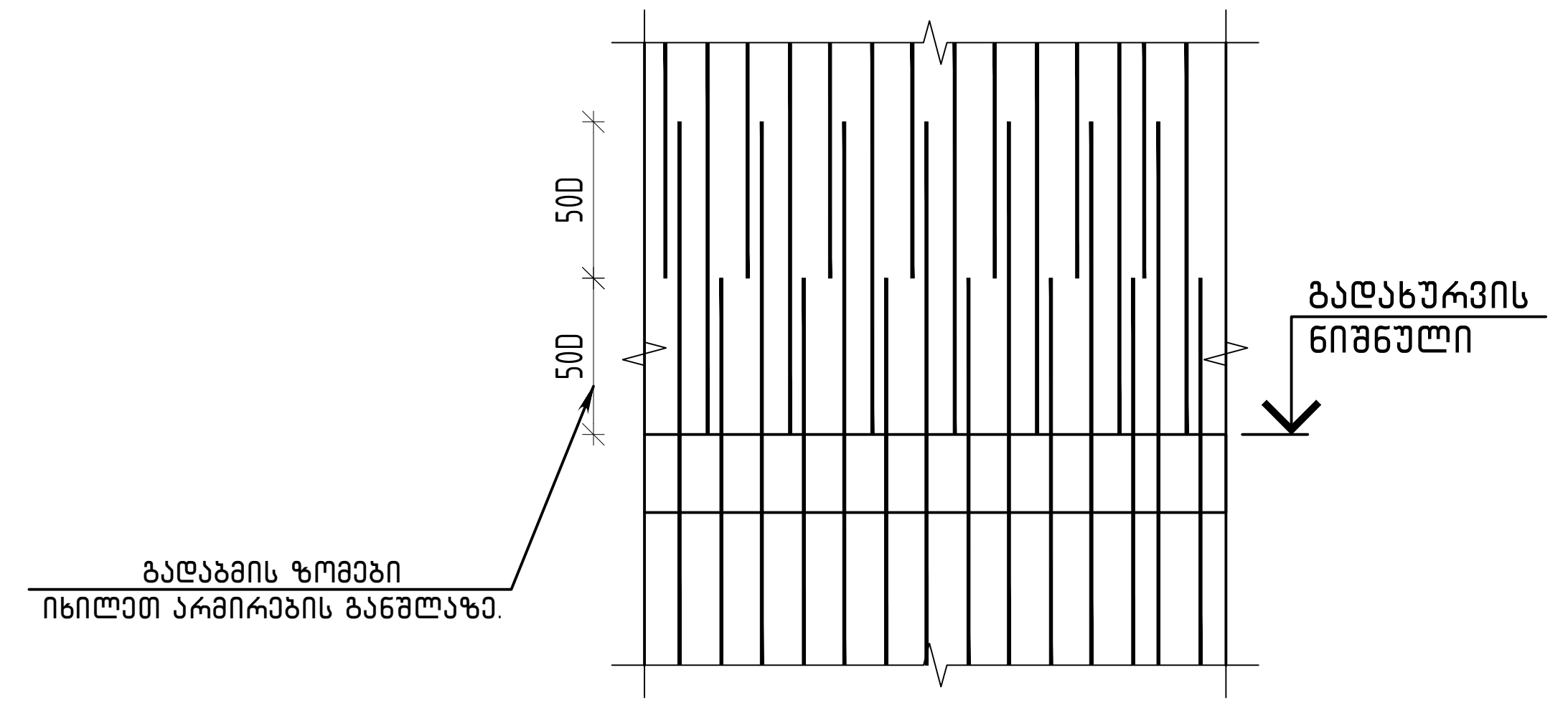

შენიშვნა:
1. კედლის ვერტიკალური არმატურების გადაბმები განხორციელდეს ურთიერთჩანაცვლებით, რაც იმას ნიშნავს რომ არ დაიშვება ყველა არმატურის გადაბმა ერთ სიბრტყეში, გადაბმის სქემა ნაჩვენებია ჭრილებზე და ფრაგმენტზე.
2. არმატურების გადაბმა უნდა განხორციელდეს პირგადადებით მინ 50×⌀ მანძილზე, სადაც ⌀ გადასაბმელი არმატურის დიამეტრია.
3. მონოლითური კედლის საყალიბო სქემაზე ნაჩვენებია ერთი შრის არმირების სქემა, მეორე შრის არმირების მხოლოდ განსხვავებული პოზიციის ჰორიზონტალური არმატურებია დატანილი წყვეტილად (არსებობის შემთხვევაში).

თბილისი / 2023 წელი
ფაილის სახელი: QE_STR_NUC_WALLS_sheswörebuli 04.10.2023
KEYPLAN:

ყოველი შემდეგი რევიზია აუქმებს ყველა წინა რევიზიას

პროექტის სტატუსი:
სამშენებლო დოკუმენტაცია

რევიზია

რევ.	თარიღი	აღწერილობა	დამტკ.

შენიშვნები:

მისამართი:
ქ. თბილისი, ნუცუბიძის ფერდობი, IV მკრ, კორ 36-ს მიმდებარედ(ნაკვ 08/016)

დამკვეთი:

თანამდებობა	სახელი გვარი	ხელმოწერა
პროექტის მენეჯერი		
დამტკიცებულია: დამკვეთის მიერ		

შემსრულებელი:
შპს "ქიუ ენჯინერინგი"
მისამართი:
ქ.თბილისი ა.ბაქრაძის №7 ბინა №6

შპს "ქიუ ენჯინერინგის" პროფესიული პასუხისმგებლობის მზღვეველია სს "დაზღვევის საერთაშორისო კომპანია ირაო" (პ/ნ №PFL 417/21)

თანამდებობა	სახელი გვარი	ხელმოწერა
დირექტორი	დ.ქევანიშვილი	
საპროექტო ჯგუფის უფროსი	ო. ილიუხინი	
პროექტის მთ. კონსტრუქტორი	რ.თოიძე	
შეასრულა	ზ.ჯანგიძე	

პროექტის სახელწოდება:
მრავალბინიანი საცხოვრებელი სახლი

პროექტის სტადია:
ახალი მშენებლობა

პროექტის ნაწილი:
კონსტრუქცია

ფორმატი A2
სტადია მ.პ.
თარიღი 08/09/2023
მასშტაბი 1:50;25

ნახაზის დასახელება:
მკ-6 ორმხრივი არმირების გეგმა; ჭრილები და სპეციფიკაცია

რევიზია: R2
ნახაზის ნომერი: კ-5. 9
ფურც. საერთო რაოდენობა 49

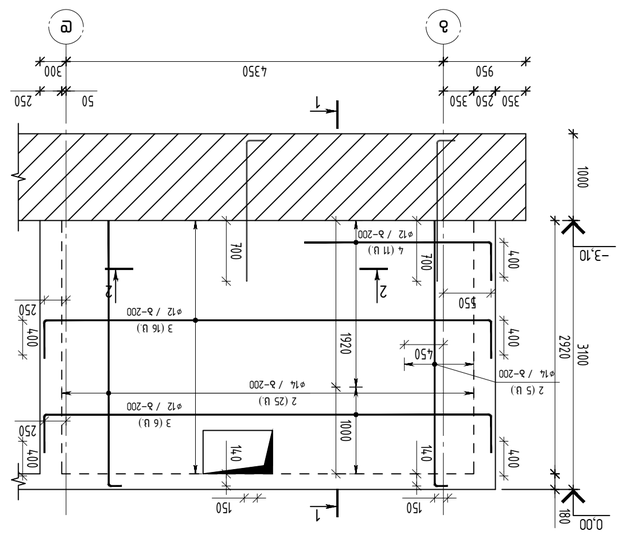

ЭЗ-7 Монтажная схема блока

а.1:50

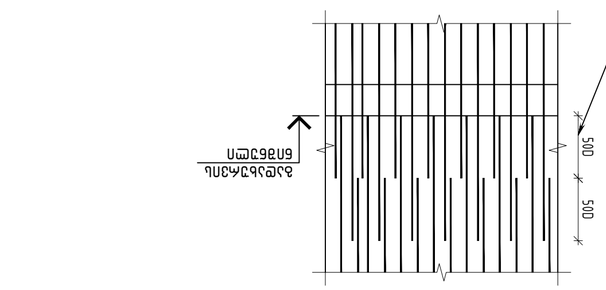

Экспликация блоков

Марка	Обозначение	Наименование	Кол.	Масса ед., кг	Масса общ., кг	Примечание
		Железобетонные блоки				
		Блок ВЗ				
		Блок типа 83				3 шт.
1	ГОСТ Р 52544-2006	Ø8 А500С L=170	44	0,79	67	
2	ГОСТ Р 52544-2006	Ø14 А500С L=3200	60	31,87	2319	
3	ГОСТ Р 52544-2006	Ø12 А500С L=6000	38	5,33	2025	
4	ГОСТ Р 52544-2006	Ø12 А500С L=2580	26	2,29	59,6	

Разрез 1–1

а. 1:25

Разрез 2–2

а. 1:25

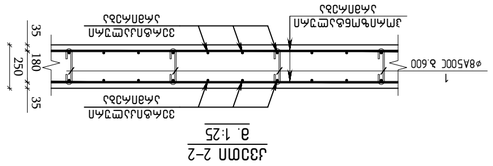

Экспликация блоков

Марка	Обозначение	Наименование	Кол.	Масса ед., кг	Масса общ., кг	Примечание
		Железобетонные блоки				
		Блок В1				
		Блок типа 81				1 шт.
1	ГОСТ Р 52544-2006	Ø8 А500С L=170	22	0,79	33,5	
2	ГОСТ Р 52544-2006	Ø14 А500С L=3200	30	31,87	1159,5	
3	ГОСТ Р 52544-2006	Ø12 А500С L=6000	19	5,33	1012,5	
4	ГОСТ Р 52544-2006	Ø12 А500С L=2580	13	2,29	29,8	

Экспликация блоков

Марка	Обозначение	Наименование	Кол.	Масса ед., кг	Масса общ., кг	Примечание
		Железобетонные блоки				
		Блок В2				
		Блок типа 82				2 шт.
1	ГОСТ Р 52544-2006	Ø8 А500С L=170	33	0,79	50,2	
2	ГОСТ Р 52544-2006	Ø14 А500С L=3200	45	31,87	1739,5	
3	ГОСТ Р 52544-2006	Ø12 А500С L=6000	29	5,33	1518,5	
4	ГОСТ Р 52544-2006	Ø12 А500С L=2580	20	2,29	44,7	

Экспликация блоков

Марка	Обозначение	Наименование	Кол.	Масса ед., кг	Масса общ., кг	Примечание
		Железобетонные блоки				
		Блок В3				
		Блок типа 83				3 шт.
1	ГОСТ Р 52544-2006	Ø8 А500С L=170	44	0,79	67	
2	ГОСТ Р 52544-2006	Ø14 А500С L=3200	60	31,87	2319	
3	ГОСТ Р 52544-2006	Ø12 А500С L=6000	38	5,33	2025	
4	ГОСТ Р 52544-2006	Ø12 А500С L=2580	26	2,29	59,6	

Экспликация блоков

Марка	Обозначение	Наименование	Кол.	Масса ед., кг	Масса общ., кг	Примечание
		Железобетонные блоки				
		Блок В4				
		Блок типа 84				4 шт.
1	ГОСТ Р 52544-2006	Ø8 А500С L=170	55	0,79	83,5	
2	ГОСТ Р 52544-2006	Ø14 А500С L=3200	75	31,87	2899	
3	ГОСТ Р 52544-2006	Ø12 А500С L=6000	47	5,33	2531	
4	ГОСТ Р 52544-2006	Ø12 А500С L=2580	33	2,29	74,5	

Экспликация блоков

Марка	Обозначение	Наименование	Кол.	Масса ед., кг	Масса общ., кг	Примечание
		Железобетонные блоки				
		Блок В5				
		Блок типа 85				5 шт.
1	ГОСТ Р 52544-2006	Ø8 А500С L=170	66	0,79	100,5	
2	ГОСТ Р 52544-2006	Ø14 А500С L=3200	90	31,87	3479	
3	ГОСТ Р 52544-2006	Ø12 А500С L=6000	56	5,33	3037	
4	ГОСТ Р 52544-2006	Ø12 А500С L=2580	40	2,29	89,4	

Экспликация блоков

Марка	Обозначение	Наименование	Кол.	Масса ед., кг	Масса общ., кг	Примечание
		Железобетонные блоки				
		Блок В6				
		Блок типа 86				6 шт.
1	ГОСТ Р 52544-2006	Ø8 А500С L=170	77	0,79	117,5	
2	ГОСТ Р 52544-2006	Ø14 А500С L=3200	105	31,87	4059	
3	ГОСТ Р 52544-2006	Ø12 А500С L=6000	65	5,33	3526	
4	ГОСТ Р 52544-2006	Ø12 А500С L=2580	46	2,29	103,8	

Экспликация блоков

Марка	Обозначение	Наименование	Кол.	Масса ед., кг	Масса общ., кг	Примечание
		Железобетонные блоки				
		Блок В7				
		Блок типа 87				7 шт.
1	ГОСТ Р 52544-2006	Ø8 А500С L=170	88	0,79	134,5	
2	ГОСТ Р 52544-2006	Ø14 А500С L=3200	120	31,87	4639	
3	ГОСТ Р 52544-2006	Ø12 А500С L=6000	74	5,33	4032	
4	ГОСТ Р 52544-2006	Ø12 А500С L=2580	53	2,29	118,7	

Экспликация блоков

Марка	Обозначение	Наименование	Кол.	Масса ед., кг	Масса общ., кг	Примечание
		Железобетонные блоки				
		Блок В8				
		Блок типа 88				8 шт.
1	ГОСТ Р 52544-2006	Ø8 А500С L=170	99	0,79	151,5	
2	ГОСТ Р 52544-2006	Ø14 А500С L=3200	135	31,87	5219	
3	ГОСТ Р 52544-2006	Ø12 А500С L=6000	83	5,33	4538	
4	ГОСТ Р 52544-2006	Ø12 А500С L=2580	59	2,29	133,6	

Экспликация блоков

Марка	Обозначение	Наименование	Кол.	Масса ед., кг	Масса общ., кг	Примечание
		Железобетонные блоки				
		Блок В9				
		Блок типа 89				9 шт.
1	ГОСТ Р 52544-2006	Ø8 А500С L=170	110	0,79	167,5	
2	ГОСТ Р 52544-2006	Ø14 А500С L=3200	150	31,87	5799	
3	ГОСТ Р 52544-2006	Ø12 А500С L=6000	92	5,33	5044	
4	ГОСТ Р 52544-2006	Ø12 А500С L=2580	66	2,29	148,5	

Экспликация блоков

Марка	Обозначение	Наименование	Кол.	Масса ед., кг	Масса общ., кг	Примечание
		Железобетонные блоки				
		Блок В10				
		Блок типа 810				10 шт.
1	ГОСТ Р 52544-2006	Ø8 А500С L=170	121	0,79	184,5	
2	ГОСТ Р 52544-2006	Ø14 А500С L=3200	165	31,87	6379	
3	ГОСТ Р 52544-2006	Ø12 А500С L=6000	101	5,33	5550	
4	ГОСТ Р 52544-2006	Ø12 А500С L=2580	73	2,29	163,4	

Экспликация блоков

Марка	Обозначение	Наименование	Кол.	Масса ед., кг	Масса общ., кг	Примечание
		Железобетонные блоки				
		Блок В11				
		Блок типа 811				11 шт.
1	ГОСТ Р 52544-2006	Ø8 А500С L=170	132	0,79	201,5	
2	ГОСТ Р 52544-2006	Ø14 А500С L=3200	180	31,87	6959	
3	ГОСТ Р 52544-2006	Ø12 А500С L=6000	110	5,33	6056	
4	ГОСТ Р 52544-2006	Ø12 А500С L=2580	79	2,29	177,3	

Экспликация блоков

Марка	Обозначение	Наименование	Кол.	Масса ед., кг	Масса общ., кг	Примечание
		Железобетонные блоки				
		Блок В12				
		Блок типа 812				12 шт.
1	ГОСТ Р 52544-2006	Ø8 А500С L=170	143	0,79	218,5	
2	ГОСТ Р 52544-2006	Ø14 А500С L=3200	195	31,87	7539	
3	ГОСТ Р 52544-2006	Ø12 А500С L=6000	119	5,33	6562	
4	ГОСТ Р 52544-2006	Ø12 А500С L=2580	86	2,29	192,2	

Экспликация блоков

Марка	Обозначение	Наименование	Кол.	Масса ед., кг	Масса общ., кг	Примечание
		Железобетонные блоки				
		Блок В13				
		Блок типа 813				13 шт.
1	ГОСТ Р 52544-2006	Ø8 А500С L=170	154	0,79	234,5	
2	ГОСТ Р 52544-2006	Ø14 А500С L=3200	210	31,87	8119	
3	ГОСТ Р 52544-2006	Ø12 А500С L=6000	128	5,33	7068	
4	ГОСТ Р 52544-2006	Ø12 А500С L=2580	92	2,29	205,8	

Экспликация блоков

Марка	Обозначение	Наименование	Кол.	Масса ед., кг	Масса общ., кг	Примечание
		Железобетонные блоки				
		Блок В14				
		Блок типа 814				14 шт.
1	ГОСТ Р 52544-2006	Ø8 А500С L=170	165	0,79	251,5	
2	ГОСТ Р 52544-2006	Ø14 А500С L=3200	225	31,87	8699	
3	ГОСТ Р 52544-2006	Ø12 А500С L=6000	137	5,33	7574	
4	ГОСТ Р 52544-2006	Ø12 А500С L=2580	99	2,29	221,4	

Экспликация блоков

Марка	Обозначение	Наименование	Кол.	Масса ед., кг	Масса общ., кг	Примечание
		Железобетонные блоки				
		Блок В15				
		Блок типа 815				15 шт.
1	ГОСТ Р 52544-2006	Ø8 А500С L=170	176	0,79	268,5	
2	ГОСТ Р 52544-2006	Ø14 А500С L=3200	240	31,87	9279	
3	ГОСТ Р 52544-2006	Ø12 А500С L=6000	146	5,33	8080	
4	ГОСТ Р 52544-2006	Ø12 А500С L=2580	106	2,29	237,1	

Экспликация блоков

Марка	Обозначение	Наименование	Кол.	Масса ед., кг	Масса общ., кг	Примечание
		Железобетонные блоки				
		Блок В16				
		Блок типа 816				16 шт.
1	ГОСТ Р 52544-2006	Ø8 А500С L=170	187	0,79	285,5	
2	ГОСТ Р 52544-2006	Ø14 А500С L=3200	255	31,87	9859	
3	ГОСТ Р 52544-2006	Ø12 А500С L=6000	155	5,33	8586	
4	ГОСТ Р 52544-2006	Ø12 А500С L=2580	112	2,29	250,7	

Экспликация блоков

Марка	Обозначение	Наименование	Кол.	Масса ед., кг	Масса общ., кг	Примечание
		Железобетонные блоки				
		Блок В17				
		Блок типа 817				17 шт.
1	ГОСТ Р 52544-2006	Ø8 А500С L=170	198	0,79	301,5	
2	ГОСТ Р 52544-2006	Ø14 А500С L=3200	270	31,87	10439	
3	ГОСТ Р 52544-2006	Ø12 А500С L=6000	164	5,33	9092	
4	ГОСТ Р 52544-2006	Ø12 А500С L=2580	119	2,29	266,3	

Экспликация блоков

Марка	Обозначение	Наименование	Кол.	Масса ед., кг	Масса общ., кг	Примечание
		Железобетонные блоки				
		Блок В18				
		Блок типа 818				18 шт.
1	ГОСТ Р 52544-2006	Ø8 А500С L=170	209	0,79	318,5	
2	ГОСТ Р 52544-2006	Ø14 А500С L=3200	285	31,87	11019	
3	ГОСТ Р 52544-2006	Ø12 А500С L=6000	173	5,33	9598	
4	ГОСТ Р 52544-2006	Ø12 А500С L=2580	126	2,29	281,9	

Экспликация блоков

Марка	Обозначение	Наименование	Кол.	Масса ед., кг	Масса общ., кг	Примечание
		Железобетонные блоки				
		Блок В19				
		Блок типа 819				19 шт.
1	ГОСТ Р 52544-2006	Ø8 А500С L=170	220	0,79	335,5	
2	ГОСТ Р 52544-2006	Ø14 А500С L=3200	300	31,87	11599	
3	ГОСТ Р 52544-2006	Ø12 А500С L=6000	182	5,33	10104	
4	ГОСТ Р 52544-2006	Ø12 А500С L=2580	132	2,29	296,7	

Экспликация блоков

Марка	Обозначение	Наименование	Кол.	Масса ед., кг	Масса общ., кг	Примечание
		Железобетонные блоки				
		Блок В20				
		Блок типа 820				20 шт.
1	ГОСТ Р 52544-2006	Ø8 А500С L=170	231	0,79	351,5	
2	ГОСТ Р 52544-2006	Ø14 А500С L=3200	315	31,87	12179	
3	ГОСТ Р 52544-2006	Ø12 А500С L=6000	191	5,33	10610	
4	ГОСТ Р 52544-2006	Ø12 А500С L=2580	139	2,29	312,4	

Экспликация блоков

Марка	Обозначение	Наименование	Кол.	Масса ед., кг	Масса общ., кг	Примечание
		Железобетонные блоки				
		Блок В21				
		Блок типа 821				21 шт.
1	ГОСТ Р 52544-2006	Ø8 А500С L=170	242	0,79	367,5	
2	ГОСТ Р 52544-2006	Ø14 А500С L=3200	330	31,87	12759	
3	ГОСТ Р 52544-2006	Ø12 А500С L=6000	200	5,33	11116	
4	ГОСТ Р 52544-2006	Ø12 А500С L=2580	146	2,29	328,1	

Экспликация блоков

Марка	Обозначение	Наименование	Кол.	Масса ед., кг	Масса общ., кг	Примечание
		Железобетонные блоки				
		Блок В22				
		Блок типа 822				22 шт.
1	ГОСТ Р 52544-2006	Ø8 А500С L=170	253	0,79	383,5	
2	ГОСТ Р 52544-2006	Ø14 А500С L=3200	345	31,87	13339	
3	ГОСТ Р 52544-2006	Ø12 А500С L=6000	209	5,33	11622	
4	ГОСТ Р 52544-2006	Ø12 А500С L=2580	152	2,29	343,8	

Экспликация блоков

Марка	Обозначение	Наименование	Кол.	Масса ед., кг	Масса общ., кг	Примечание
		Железобетонные блоки				
		Блок В23				
		Блок типа 823				23 шт.
1	ГОСТ Р 52544-2006	Ø8 А500С L=170	264	0,79	399,5	
2	ГОСТ Р 52544-2006	Ø14 А500С L=3200	360	31,87	13919	
3	ГОСТ Р 52544-2006	Ø12 А500С L=6000	218	5,33	12128	
4	ГОСТ Р 52544-2006	Ø12 А500С L=2580	159	2,29	359,5	

Экспликация блоков

Марка	Обозначение	Наименование	Кол.	Масса ед., кг	Масса общ., кг	Примечание
		Железобетонные блоки				
		Блок В24				
		Блок типа 824				24 шт.
1	ГОСТ Р 52544-2006	Ø8 А500С L=170	275	0,79	415,5	
2	ГОСТ Р 52544-2006	Ø14 А500С L=3200	375	31,87	14499	
3	ГОСТ Р 52544-2006	Ø12 А500С L=6000	227	5,33	12634	
4	ГОСТ Р 52544-2006	Ø12 А500С L=2580	165	2,29	373,1	

Экспликация блоков

Марка	Обозначение	Наименование	Кол.	Масса ед., кг	Масса общ., кг	Примечание
		Железобетонные блоки				
		Блок В25				
		Блок типа 825				25 шт.
1	ГОСТ Р 52544-2006	Ø8 А500С L=170	286	0,79	431,5	
2	ГОСТ Р 52544-2006	Ø14 А500С L=3200	390	31,87	15079	
3	ГОСТ Р 52544-2006	Ø12 А500С L=6000	236	5,33	13140	
4	ГОСТ Р 52544-2006	Ø12 А500С L=2580	172	2,29	388,7	

Экспликация блоков

Марка	Обозначение	Наименование	Кол.	Масса ед., кг	Масса общ., кг	Примечание
		Железобетонные блоки				
		Блок В26				
		Блок типа 826				26 шт.
1	ГОСТ Р 52544-2006	Ø8 А500С L=170	297	0,79	447,5	
2	ГОСТ Р 52544-2006	Ø14 А500С L=3200	405	31,87	15659	
3	ГОСТ Р 52544-2006	Ø12 А500С L=6000	245	5,33	13646	
4	ГОСТ Р 52544-2006	Ø12 А500С L=2580	179	2,29	404,3	

Экспликация блоков

Марка	Обозначение	Наименование	Кол.	Масса ед., кг	Масса общ., кг	Примечание
		Железобетонные блоки				
		Блок В27				
		Блок типа 827				27 шт.
1	ГОСТ Р 52544-2006	Ø8 А500С L=170	308	0,79	463,5	
2	ГОСТ Р 52544-2006	Ø14 А500С L=3200	420	31,87	16239	
3	ГОСТ Р 52544-2006	Ø12 А500С L=6000	254	5,33	14152	
4	ГОСТ Р 52544-2006	Ø12 А500С L=2580	185	2,29	417,9	

Экспликация блоков

Марка	Обозначение	Наименование	Кол.	Масса ед., кг	Масса общ., кг	Примечание
		Железобетонные блоки				
		Блок В28				
		Блок типа 828				28 шт.
1	ГОСТ Р 52544-2006	Ø8 А500С L=170	319	0,79	479,5	
2	ГОСТ Р 52544-2006	Ø14 А500С L=3200	435	31,87	16819	
3	ГОСТ Р 52544-2006	Ø12 А500С L=6000	263	5,33	14658	
4	ГОСТ Р 52544-2006	Ø12 А500С L=2580	192	2,29	433,5	

Экспликация блоков

Марка	Обозначение	Наименование	Кол.	Масса ед., кг	Масса общ., кг	Примечание
		Железобетонные блоки				
		Блок В29				
		Блок типа 829				29 шт.
1	ГОСТ Р 52544-2006	Ø8 А500С L=170	330	0,79	495,5	
2	ГОСТ Р 52544-2006	Ø14 А500С L=3200	450	31,87	17399	
3	ГОСТ Р 52544-2006	Ø12 А500С L=6000	272	5,33	15164	
4	ГОСТ Р 52544-2006	Ø12 А500С L=2580	199	2,29	449,1	

Экспликация блоков

Марка	Обозначение	Наименование	Кол.	Масса ед., кг	Масса общ., кг	Примечание
		Железобетонные блоки				
		Блок В30				
		Блок типа 830				30 шт.
1	ГОСТ Р 52544-2006	Ø8 А500С L=170	341	0,79	511,5	
2	ГОСТ Р 52544-2006	Ø14 А500С L=3200	465	31,87	17979	
3	ГОСТ Р 52544-2006	Ø12 А500С L=6000	281	5,33	15670	
4	ГОСТ Р 52544-2006	Ø12 А500С L=2580	205	2,29	462,7	

Экспликация блоков

Марка	Обозначение	Наименование	Кол.	Масса ед., кг	Масса общ., кг	Примечание
		Железобетонные блоки				
		Блок В31				
		Блок типа 831				31 шт.
1	ГОСТ Р 52544-2006	Ø8 А500С L=170	352	0,79	527,5	
2	ГОСТ Р 52544-2006	Ø14 А500С L=3200	480	31,87	18559	
3	ГОСТ Р 52544-2006	Ø12 А500С L=6000	290	5,33	16176	
4	ГОСТ Р 52544-2006	Ø12 А500С L=2580	212	2,29	478,3	

Экспликация блоков

Марка	Обозначение	Наименование	Кол.	Масса ед., кг	Масса общ., кг	Примечание
		Железобетонные блоки				
		Блок В32				
		Блок типа 832				32 шт.
1	ГОСТ Р 52544-2006	Ø8 А500С L=170	363	0,79	543,5	
2	ГОСТ Р 52544-2006	Ø14 А500С L=3200	495	31,87	19139	
3	ГОСТ Р 52544-2006	Ø12 А500С L=6000	299	5,33	16682	
4	ГОСТ Р 52544-2006	Ø12 А500С L=2580	219	2,29	493,9	

Экспликация блоков

Марка	Обозначение	Наименование	Кол.	Масса ед., кг	Масса общ., кг	Примечание
		Железобетонные блоки				
		Блок В33				
		Блок типа 833				33 шт.
1	ГОСТ Р 52544-2006	Ø8 А500С L=170	374	0,79	559,5	
2	ГОСТ Р 52544-2006	Ø14 А500С L=3200	510	31,87	19719	
3	ГОСТ Р 52544-2006	Ø12 А500С L=6000	308	5,33	17188	
4	ГОСТ Р 52544-2006	Ø12 А500С L=2580	225	2,29	507,5	

Экспликация блоков

Марка	Обозначение	Наименование	Кол.	Масса ед., кг	Масса общ., кг	Примечание
		Железобетонные блоки				
		Блок В34				
		Блок типа 834				34 шт.
1	ГОСТ Р 52544-2006	Ø8 А500С L=170	385	0,79	575,5	
2	ГОСТ Р 52544-2006	Ø14 А500С L=3200	525	31,87	20299	
3	ГОСТ Р 52544-2006	Ø12 А500С L=6000	317	5,33	17694	
4	ГОСТ Р 52544-2006	Ø12 А500С L=2580	232	2,29	523,1	

Экспликация блоков

Марка	Обозначение	Наименование	Кол.	Масса ед., кг	Масса общ., кг	Примечание
		Железобетонные блоки				
		Блок В35				
		Блок типа 835				35 шт.
1	ГОСТ Р 52544-2006	Ø8 А500С L=170	396	0,79	591,5	
2	ГОСТ Р 52544-2006	Ø14 А500С L=3200	540	31,87	20879	
3	ГОСТ Р 52544-2006	Ø12 А500С L=6000	326	5,33	18200	
4	ГОСТ Р 52544-2006	Ø12 А500С L=2580	239	2,29	538,7	

Экспликация блоков

Марка	Обозначение	Наименование	Кол.	Масса ед., кг	Масса общ., кг	Примечание
		Железобетонные блоки				
		Блок В36				
		Блок типа 836				36 шт.
1	ГОСТ Р 52544-2006	Ø8 А500С L=170	407	0,79	607,5	
2	ГОСТ Р 52544-2006	Ø14 А500С L=3200	555	31,87	21459	
3	ГОСТ Р 52544-2006	Ø12 А500С L=6000	335	5,33	18706	
4	ГОСТ Р 52544-2006	Ø12 А500С L=2580	246	2,29	554,3	

Экспликация блоков

Марка	Обозначение	Наименование	Кол.	Масса ед., кг	Масса общ., кг	Примечание
		Железобетонные блоки				
		Блок В37				
		Блок типа 837				37 шт.
1	ГОСТ Р 52544-2006	Ø8 А500С L=170	418	0,79	623,5	
2	ГОСТ Р 52544-2006	Ø14 А500С L=3200	570	31,87	22039	
3	ГОСТ Р 52544-2006	Ø12 А500С L=6000	344	5,33	19212	
4	ГОСТ Р 52544-2006	Ø12 А500С L=2580	252	2,29	569,1	

Экспликация блоков

Марка	Обозначение	Наименование	Кол.	Масса ед., кг	Масса общ., кг	Примечание
		Железобетонные блоки				
		Блок В38				
		Блок типа 838				38 шт.
1	ГОСТ Р 52544-2006	Ø8 А500С L=170	429	0,79	639,5	
2	ГОСТ Р 52544-2006	Ø14 А500С L=3200	585	31,87	22619	
3	ГОСТ Р 52544-2006	Ø12 А500С L=6000	353	5,33	19718	
4	ГОСТ Р 52544-2006	Ø12 А500С L=2580	259	2,29	584,9	

Экспликация блоков

Марка	Обозначение	Наименование	Кол.	Масса ед., кг	Масса общ., кг	Примечание
		Железобетонные блоки				
		Блок В39				
		Блок типа 839				39 шт.
1	ГОСТ Р 52544-2006	Ø8 А500С L=170	440	0,79	655,5	
2	ГОСТ Р 52544-2006	Ø14 А500С L=3200	600	31,87	23199	
3	ГОСТ Р 52544-2006	Ø12 А500С L=6000	362	5,33	20224	
4	ГОСТ Р 52544-2006	Ø12 А500С L=2580	266	2,29	600,7	

Экспликация блоков

Марка	Обозначение	Наименование	Кол.	Масса ед., кг	Масса общ., кг	Примечание
		Железобетонные блоки				
		Блок В40				
		Блок типа 840				40 шт.
1	ГОСТ Р 52544-2006	Ø8 А500С L=170	451	0,79	671,5	
2	ГОСТ Р 52544-2006	Ø14 А500С L=3200	615	31,87	23779	
3	ГОСТ Р 52544-2006	Ø12 А500С L=6000	371	5,33	20730	
4	ГОСТ Р 52544-2006	Ø12 А500С L=2580	273	2,29	616,5	

Экспликация блоков

Марка	Обозначение	Наименование	Кол.	Масса ед., кг	Масса общ., кг	Примечание
		Железобетонные блоки				
		Блок В41				
		Блок типа 841				41 шт.
1	ГОСТ Р 52544-2006	Ø8 А500С L=170	462	0,79	687,5	
2	ГОСТ Р 52544-2006	Ø14 А500С L=3200	630	31,87	24359	
3	ГОСТ Р 52544-2006	Ø12 А500С L=6000	380	5,33	21236	
4	ГОСТ Р 52544-2006	Ø12 А500С L=2580	279	2,29	631,4	

Экспликация блоков

Марка	Обозначение	Наименование	Кол.	Масса ед., кг	Масса общ., кг	Примечание
		Железобетонные блоки				
		Блок В42				
		Блок типа 842				42 шт.
1	ГОСТ Р 52544-2006	Ø8 А500С L=170	473	0,79	703,5	
2	ГОСТ Р 52544-2006	Ø14 А500С L=3200	645	31,87	24939	
3	ГОСТ Р 52544-2006	Ø12 А500С L=6000	389	5,33	21742	
4	ГОСТ Р 52544-2006	Ø12 А500С L=2580	286	2,29	646,8	

Экспликация блоков

Марка	Обозначение	Наименование	Кол.	Масса ед., кг	Масса общ., кг	Примечание
		Железобетонные блоки				
		Блок В43				
		Блок типа 843				43 шт.
1	ГОСТ Р 52544-2006	Ø8 А500С L=170	484	0,79	719,5	
2	ГОСТ Р 52544-2006	Ø14 А500С L=3200	660	31,87	25519	
3	ГОСТ Р 52544-2006	Ø12 А500С L=6000	398	5,33	22248	
4	ГОСТ Р 52544-2006	Ø12 А500С L=2580	293	2,29	662,2	

Экспликация блоков

Марка	Обозначение	Наименование	Кол.	Масса ед., кг	Масса общ., кг	Примечание
		Железобетонные блоки				
		Блок В44				
		Блок типа 844				44 шт.
1	ГОСТ Р 52544-2006	Ø8 А500С L=170	495	0,79	735,5	
2	ГОСТ Р 52544-2006	Ø14 А500С L=3200	675	31,87	26099	
3	ГОСТ Р 52544-2006	Ø12 А500С L=6000	407	5,33	22754	
4	ГОСТ Р 52544-2006	Ø12 А500

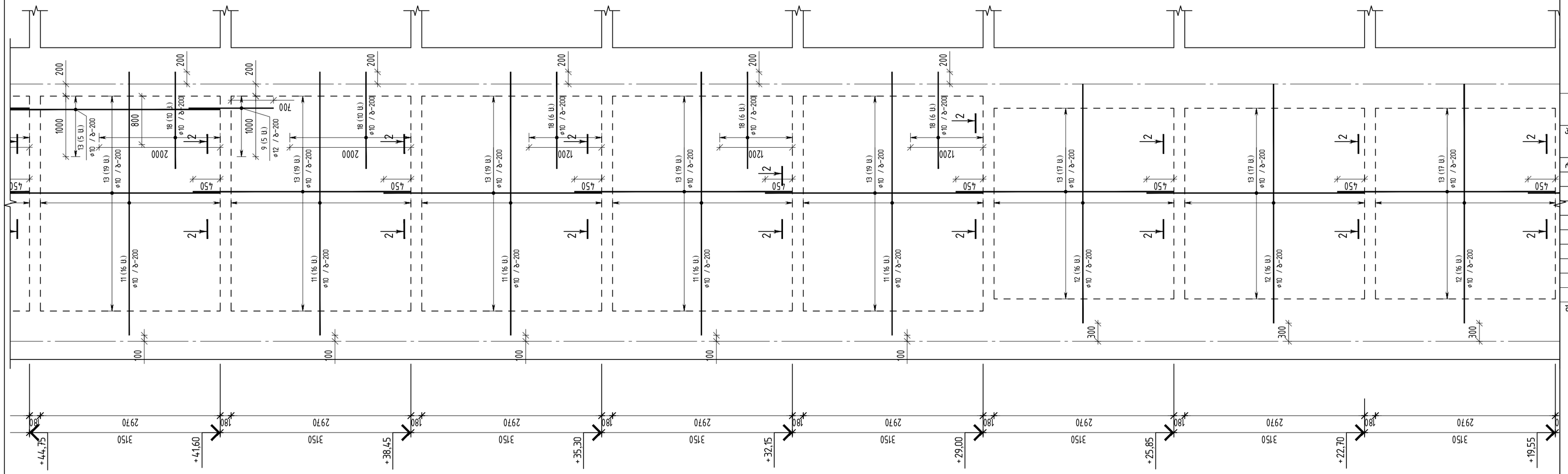

დ–1 (2 ს) ორგბრივი არმირების გეგმა

თბილისი / 2023 წელი

ფაილის სახელი:
QE_STR_NUC_WALLS_shesworebuli
04.10.2023

KEYPLAN:

ყოველი შემდები რევიზია აუქმებს ყველა წინა რევიზიას

პროექტის სტატუსი:
საგმანებლო დოკუმენტაცია

რევიზია

რევ.	თარიღი	აღწერილობა	დამტკ.

შენიშვნები:

მისამართი:
ქ. თბილისი, ნუცუბიძის ფერდობი, IV მკრ, კორ 36-ს მიმდებარედ(ნაკვ 08/016)

დამკვეთი:

თანამდებობა	სახელი გვარი	ხელმოწერა
პროექტის მენეჯერი		
დამტკიცებულია: დამკვეთის მიერ		

შემსრულებელი:
შპს "ქიუ ენჯინირინგი"

მისამართი :
ქ.თბილისის აბაკარაძის №7 ბინა №6

შპს "ქიუ ენჯინირინგის" პროფესიული პასუხისმგებლობის გზღვეველია სს "დაზღვევის საერთაშორისო კომპანია ირაო" (პ/ნ №PFL 417/21)

თანამდებობა	სახელი გვარი	ხელმოწერა
დირექტორი	დ.ქევანიშვილი	
საკონსტრუქციო ჯგუფის უფროსი	ო. ილიუხინი	
პროექტის მთ. კონსტრუქტორი	რ.თოთიძე	
შესრულა	ზ.ჯანგიძე	

პროექტის სახელწოდება:
მრავალბინიანი საცხოვრებელი სახლი

პროექტის სტადია:
ახალი მშენებლობა

პროექტის ნაწილი:
კონსტრუქცია

ფორმატი	ნახაზის დასახელება:
A2	დ–1 ორგბრივი არმირების გეგმა
სტადია	
მ.პ	
თარიღი	
08/09/2023	
მასშტაბი	
1:50	
რევიზია	ნახაზის ნომერი:
R2	ქ–5. 11

ფურც. საერთო რაოდენობა
49

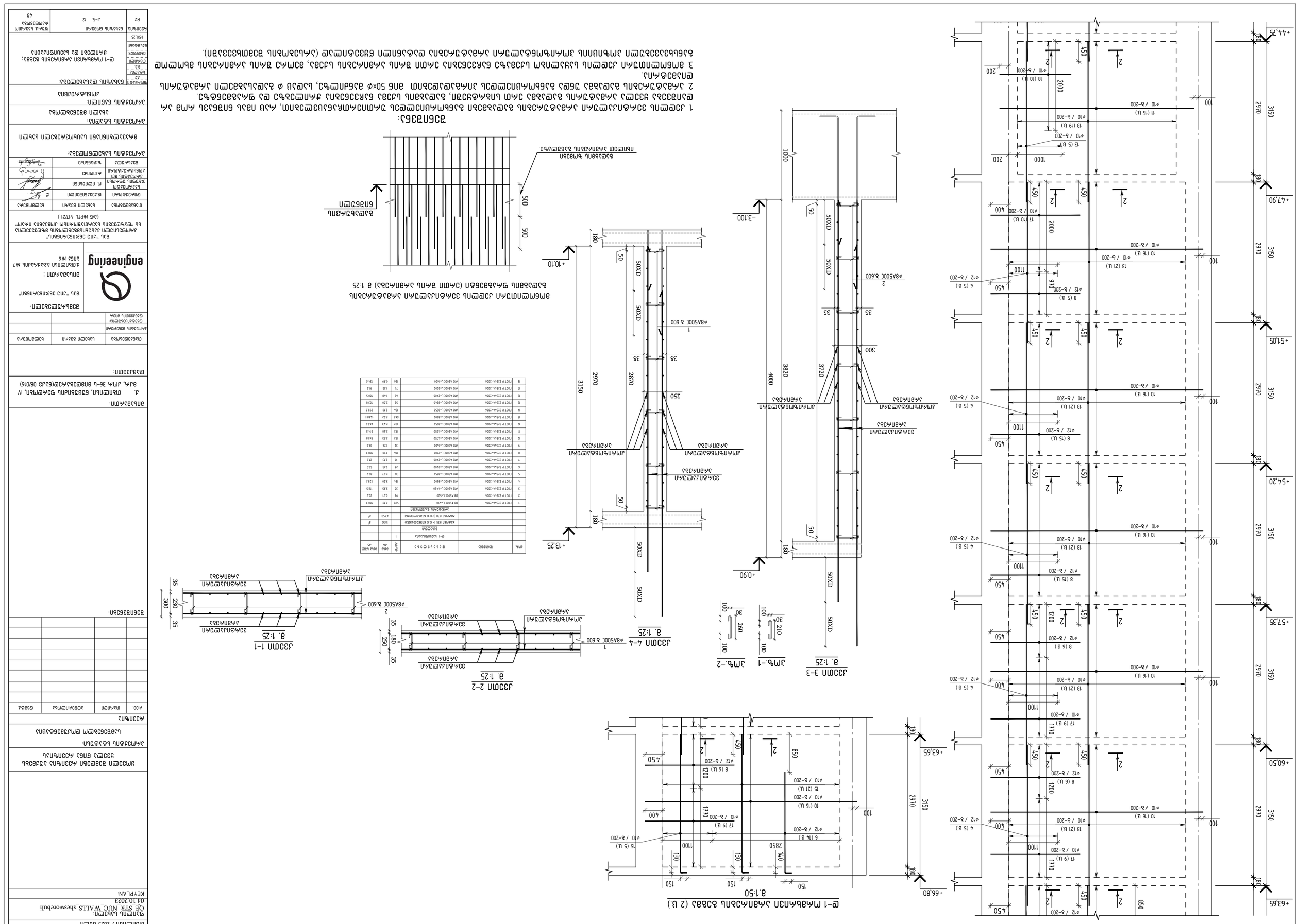

Фрагмент плана балок 3-го этажа (отм. +10.10) в 1:25

Марка	Эскиз	Ø	Кол.	Длина, мм	Масса, кг
Э3ДМ4,Э5					
Э4ДМ4,Э5					
Э3ДМ4,Э3					
Э4ДМ4,Э3					
Э3ДМ4,Э2					
Э4ДМ4,Э2					
Э3ДМ4,Э1					
Э4ДМ4,Э1					
Э3ДМ4,Э4					
Э4ДМ4,Э4					
Э3ДМ4,Э6					
Э4ДМ4,Э6					
Э3ДМ4,Э7					
Э4ДМ4,Э7					
Ф-1 монолитная			1		
Бетон					
Балка Б1 (-0.15) 6180х300(h)			10		кг
Балка Б1 (-0.15) 6180х300(h)			4		кг
Арматура класса					
1	ГОСТ Р 52544-2006	Ø10 А500С L=170	528	0.39	100.3
2	ГОСТ Р 52544-2006	Ø8 А500С L=520	96	0.21	20.2
3	ГОСТ Р 52544-2006	Ø12 А500С L=450	30	3.99	119.5
4	ГОСТ Р 52544-2006	Ø12 А500С L=3460	134	3.20	428.4
5	ГОСТ Р 52544-2006	Ø12 А500С L=3350	30	2.97	89.2
6	ГОСТ Р 52544-2006	Ø12 А500С L=2540	28	2.03	57.7
7	ГОСТ Р 52544-2006	Ø12 А500С L=2540	16	2.03	21.3
8	ГОСТ Р 52544-2006	Ø12 А500С L=2000	106	1.78	188.3
9	ГОСТ Р 52544-2006	Ø12 А500С L=1500	32	1.34	39.8
10	ГОСТ Р 52544-2006	Ø12 А500С L=750	192	2.93	561.8
11	ГОСТ Р 52544-2006	Ø12 А500С L=350	192	2.68	514.5
12	ГОСТ Р 52544-2006	Ø12 А500С L=1950	192	2.43	467.2
13	ГОСТ Р 52544-2006	Ø12 А500С L=3460	442	2.22	1446.1
14	ГОСТ Р 52544-2006	Ø12 А500С L=3550	134	2.19	293.0
15	ГОСТ Р 52544-2006	Ø12 А500С L=2240	52	2.00	103.8
16	ГОСТ Р 52544-2006	Ø12 А500С L=1240	48	1.68	100.5
17	ГОСТ Р 52544-2006	Ø12 А500С L=2000	74	1.23	91.2
18	ГОСТ Р 52544-2006	Ø12 А500С L=1900	136	0.99	134.0

Э-1 Монолитная Э3ДМ4,Э5 Э4ДМ4,Э5 (2 ш.)
8:1:50

Э3ДМ1 1-1
8:1:25

Э3ДМ4 2-2
8:1:25

Э3ДМ4 4-4
8:1:25

Э3ДМ4 3-3
8:1:25

Э3ДМ4 Э3ДМ4,Э5 Э4ДМ4,Э5 Э3ДМ4,Э6 Э4ДМ4,Э6 Э3ДМ4,Э7 Э4ДМ4,Э7 Э3ДМ4,Э4 Э4ДМ4,Э4 Э3ДМ4,Э2 Э4ДМ4,Э2 Э3ДМ4,Э1 Э4ДМ4,Э1 Э3ДМ4,Э3 Э4ДМ4,Э3

Э3ДМ4 Э3ДМ4,Э5 Э4ДМ4,Э5 Э3ДМ4,Э6 Э4ДМ4,Э6 Э3ДМ4,Э7 Э4ДМ4,Э7 Э3ДМ4,Э4 Э4ДМ4,Э4 Э3ДМ4,Э2 Э4ДМ4,Э2 Э3ДМ4,Э1 Э4ДМ4,Э1 Э3ДМ4,Э3 Э4ДМ4,Э3

Э3ДМ1 Ф-1 Б1 (-0.15) 6180х300(h) Б1 (-0.15) 6180х300(h)

Ф-1 Б1 (-0.15) 6180х300(h) Б1 (-0.15) 6180х300(h)

Э3ДМ4,Э5 Э4ДМ4,Э5 Э3ДМ4,Э3 Э4ДМ4,Э3 Э3ДМ4,Э2 Э4ДМ4,Э2 Э3ДМ4,Э1 Э4ДМ4,Э1 Э3ДМ4,Э4 Э4ДМ4,Э4 Э3ДМ4,Э6 Э4ДМ4,Э6 Э3ДМ4,Э7 Э4ДМ4,Э7

Э3ДМ4 Э3ДМ4,Э5 Э4ДМ4,Э5 Э3ДМ4,Э6 Э4ДМ4,Э6 Э3ДМ4,Э7 Э4ДМ4,Э7 Э3ДМ4,Э4 Э4ДМ4,Э4 Э3ДМ4,Э2 Э4ДМ4,Э2 Э3ДМ4,Э1 Э4ДМ4,Э1 Э3ДМ4,Э3 Э4ДМ4,Э3

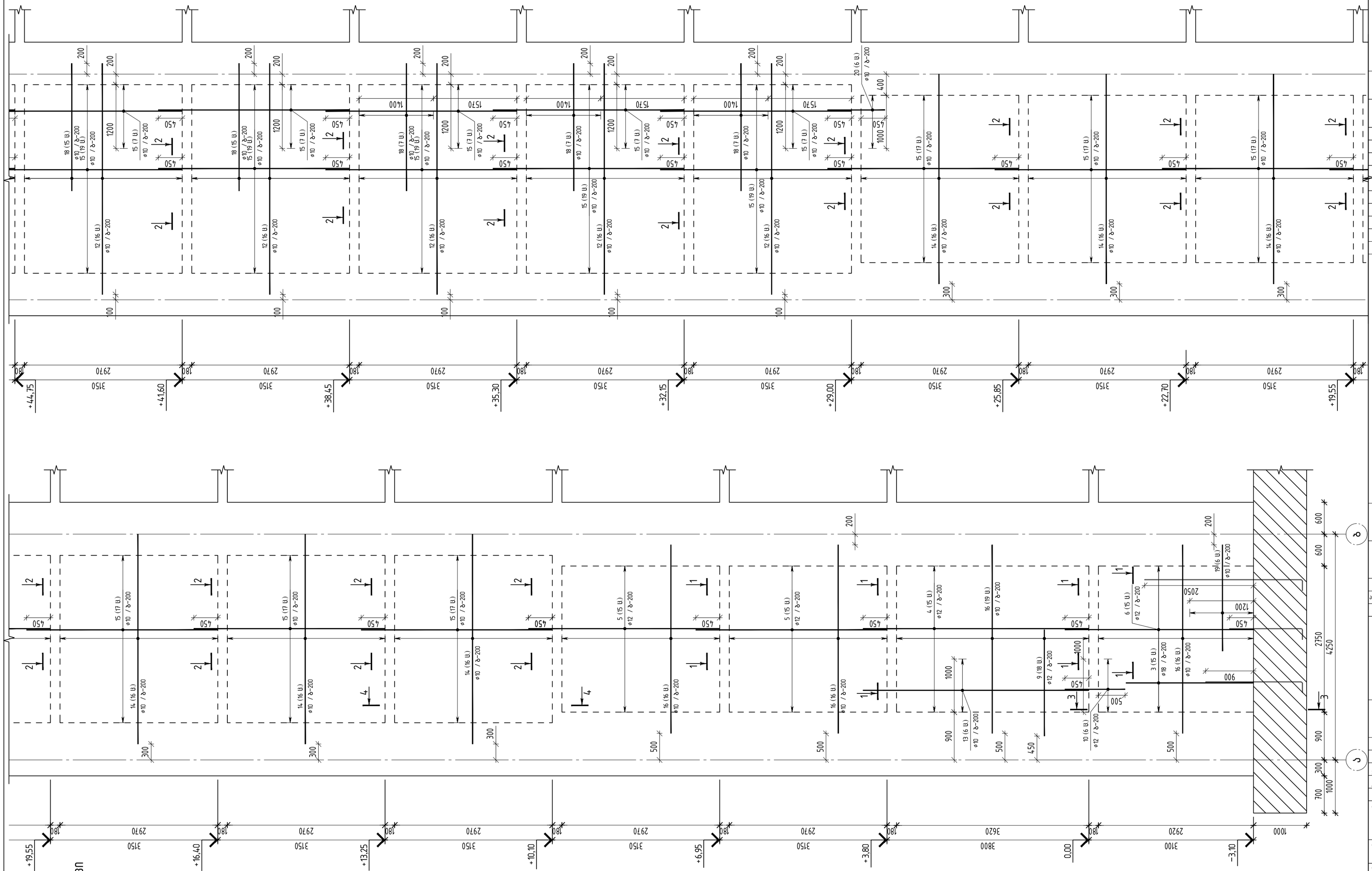

დ–2 (4 ს.) ორმხრივი არმირების გეგმა

თბილისი / 2023 წელი

ფაილის სახელი:
QE_STR_NUC_WALLS_shesworebuli
04.10.2023

KEYPLAN:

ყოველი შემდეგი რევიზია აუქმებს ყველა წინა რევიზიას

პროექტის სტატუსი:
სამშენებლო დოკუმენტაცია

რევიზია

რევ.	თარიღი	აღწერილობა	ტევტ.

შენიშვნები:

მისამართი:
ქ. თბილისი, ნუცუბიძის ფერდობი, IV მკრ, კორ 36-ს მიმდებარედ(ნაკვ 08/016)

დამკვეთი:

თანამდებობა	სახელი გვარი	ხელმოწერა
პროექტის მენეჯერი		
დეველოპერის/დამკვეთის მიერ		

შემსრულებელი:
შპს "ქიუ ენჯინირინგი"

მისამართი :
ქ.თბილისი აბაკარაძის №7 ბინა №6

შპს "ქიუ ენჯინირინგის" პროფესიული პასუხისმგებლობის მზღვეველია სს "დაზღვევის საერთაშორისო კომპანია ირაო" (პ/ნ №PFL 417/21)

თანამდებობა	სახელი გვარი	ხელმოწერა
დირექტორი	დ.ქევანიშვილი	
საპარტნერო პასუხის უფროსი	ო. ილიუხინი	
პროექტის მთ. კონსტრუქტორი	რ.თოთიძე	
შესრულა	ზ.ჯანგიძე	

პროექტის სახელწოდება:
მრავალბინიანი საცხოვრებელი სახლი

პროექტის სტადია:
ახალი მშენებლობა

პროექტის ნაწილი:
კონსტრუქცია

ფორმატი	A2
სტადია	P.3
თარიღი	08/09/2023
მასშტაბი	1:50
რევიზია	R2

ნახაზის დასახელება:
დ–2 ორმხრივი არმირების გეგმა

ნახაზის ნომერი: კ–5. 13

ფურც. საერთო რაოდენობა 49

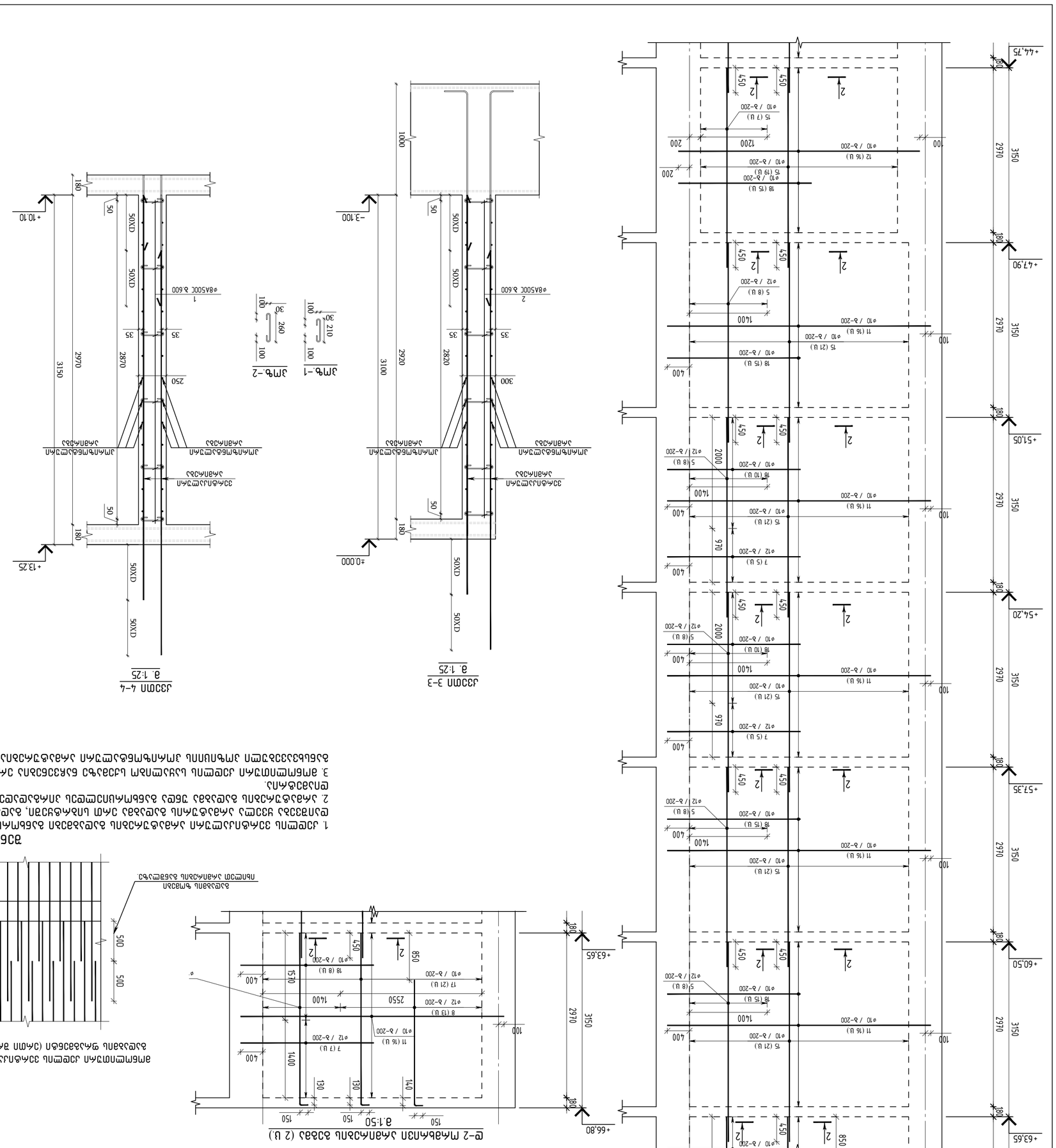

Э1 1:25

Э2 1:25

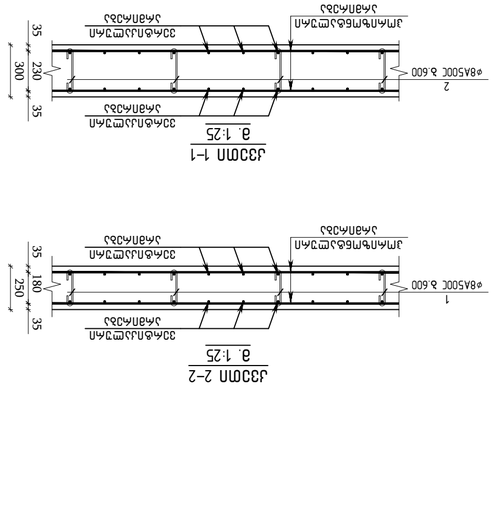

Э3 1:25

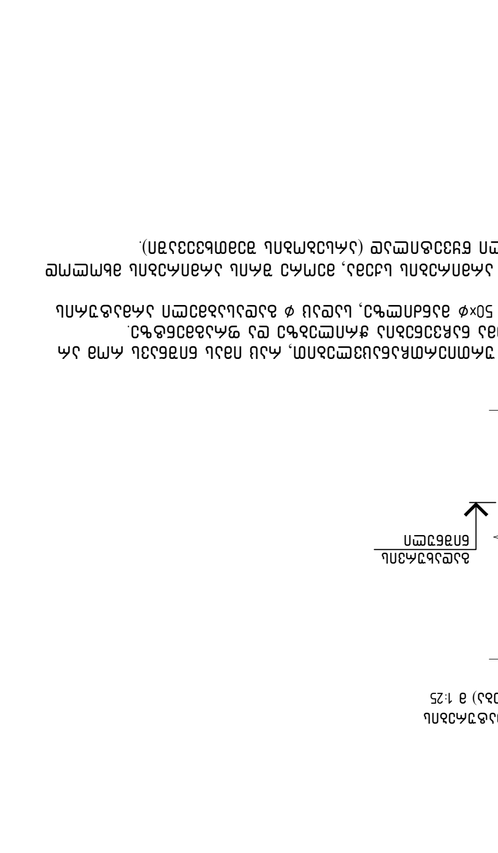

Э4 1:25

Э-2 ракетное заземление (2 шт.)
М 1:50

Э5 1:25

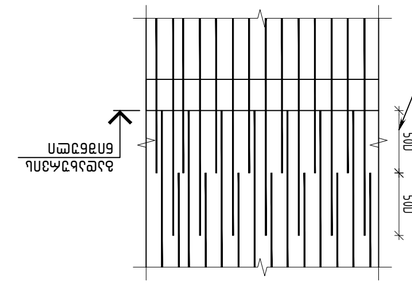

Элемент железобетонный предварительно напряженный для опор электропередач (эллип заземления) М 1:25

Элемент железобетонный предварительно напряженный для опор электропередач (эллип заземления) М 1:25

Заземление:

1. Для стальных элементов заземления использовать круглую сталь диаметром не менее 16 мм по ГОСТ 2590-2006.
2. Элементы заземления соединять между собой сваркой. Сварные швы должны быть защищены от коррозии.
3. Элементы заземления должны быть защищены от механических повреждений.

Марка	Обозначение	Наименование	Кол.	Масса ед., кг	Примечание
		Сборные железобетонные элементы			
Э1	ГОСТ 22704-2006	Э-2	1	1000	
Э2	ГОСТ 22704-2006	ОЖ А500С L=510	96	0,21	20,2
Э3	ГОСТ 22704-2006	ОЖ А500С L=2410	30	5,80	173,9
Э4	ГОСТ 22704-2006	ОЖ А500С L=4250	30	9,77	293,2
Э5	ГОСТ 22704-2006	ф12 А500С L=3400	140	3,20	448,0
1	ГОСТ 22704-2006	ф12 А500С L=3550	30	3,75	96,6
2	ГОСТ 22704-2006	ф12 А500С L=2420	34	2,13	72,5
3	ГОСТ 22704-2006	ф12 А500С L=2420	26	2,13	55,4
4	ГОСТ 22704-2006	ф12 А500С L=2420	36	1,78	64,0
5	ГОСТ 22704-2006	ф12 А500С L=2000	36	1,78	64,0
6	ГОСТ 22704-2006	ф12 А500С L=1750	12	1,00	12,0
7	ГОСТ 22704-2006	ф12 А500С L=4750	192	2,93	561,8
8	ГОСТ 22704-2006	ф12 А500С L=4250	192	2,68	514,5
9	ГОСТ 22704-2006	ф12 А500С L=4250	12	2,62	31,4
10	ГОСТ 22704-2006	ф12 А500С L=3950	192	2,43	467,2
11	ГОСТ 22704-2006	ф12 А500С L=3400	728	2,22	1616,0
12	ГОСТ 22704-2006	ф12 А500С L=3350	156	2,19	299,0
13	ГОСТ 22704-2006	ф12 А500С L=2420	58	2,00	115,8
14	ГОСТ 22704-2006	ф12 А500С L=2420	278	1,68	471,0
15	ГОСТ 22704-2006	ф12 А500С L=2000	12	1,23	14,8
16	ГОСТ 22704-2006	ф12 А500С L=1080	12	0,67	8,0
17	ГОСТ 22704-2006	ф12 А500С L=3250	58	2,00	115,8
18	ГОСТ 22704-2006	ф12 А500С L=2420	278	1,68	471,0
19	ГОСТ 22704-2006	ф12 А500С L=2000	12	1,23	14,8
20	ГОСТ 22704-2006	ф12 А500С L=1080	12	0,67	8,0

Заземление:

1. Для стальных элементов заземления использовать круглую сталь диаметром не менее 16 мм по ГОСТ 2590-2006.
2. Элементы заземления соединять между собой сваркой. Сварные швы должны быть защищены от коррозии.
3. Элементы заземления должны быть защищены от механических повреждений.

Э-2 ракетное заземление (2 шт.)
М 1:50

Элемент железобетонный предварительно напряженный для опор электропередач (эллип заземления) М 1:25

Элемент железобетонный предварительно напряженный для опор электропередач (эллип заземления) М 1:25

Э1 1:25

Э2 1:25

Э3 1:25

Э4 1:25

Э5 1:25

Марка	Обозначение	Наименование	Кол.	Масса ед., кг	Примечание
		Сборные железобетонные элементы			
Э1	ГОСТ 22704-2006	Э-2	1	1000	
Э2	ГОСТ 22704-2006	ОЖ А500С L=510	96	0,21	20,2
Э3	ГОСТ 22704-2006	ОЖ А500С L=2410	30	5,80	173,9
Э4	ГОСТ 22704-2006	ОЖ А500С L=4250	30	9,77	293,2
Э5	ГОСТ 22704-2006	ф12 А500С L=3400	140	3,20	448,0
1	ГОСТ 22704-2006	ф12 А500С L=3550	30	3,75	96,6
2	ГОСТ 22704-2006	ф12 А500С L=2420	34	2,13	72,5
3	ГОСТ 22704-2006	ф12 А500С L=2420	26	2,13	55,4
4	ГОСТ 22704-2006	ф12 А500С L=2420	36	1,78	64,0
5	ГОСТ 22704-2006	ф12 А500С L=2000	36	1,78	64,0
6	ГОСТ 22704-2006	ф12 А500С L=1750	12	1,00	12,0
7	ГОСТ 22704-2006	ф12 А500С L=4750	192	2,93	561,8
8	ГОСТ 22704-2006	ф12 А500С L=4250	192	2,68	514,5
9	ГОСТ 22704-2006	ф12 А500С L=4250	12	2,62	31,4
10	ГОСТ 22704-2006	ф12 А500С L=3950	192	2,43	467,2
11	ГОСТ 22704-2006	ф12 А500С L=3400	728	2,22	1616,0
12	ГОСТ 22704-2006	ф12 А500С L=3350	156	2,19	299,0
13	ГОСТ 22704-2006	ф12 А500С L=2420	58	2,00	115,8
14	ГОСТ 22704-2006	ф12 А500С L=2420	278	1,68	471,0
15	ГОСТ 22704-2006	ф12 А500С L=2000	12	1,23	14,8
16	ГОСТ 22704-2006	ф12 А500С L=1080	12	0,67	8,0
17	ГОСТ 22704-2006	ф12 А500С L=3250	58	2,00	115,8
18	ГОСТ 22704-2006	ф12 А500С L=2420	278	1,68	471,0
19	ГОСТ 22704-2006	ф12 А500С L=2000	12	1,23	14,8
20	ГОСТ 22704-2006	ф12 А500С L=1080	12	0,67	8,0

ГИП	Фамилия И.О.				
Гл.спец.	Фамилия И.О.				
Нач.отд.	Фамилия И.О.				
Н.контр.	Фамилия И.О.				
Разраб.	Фамилия И.О.				
Изм.	Кол.уч.	Лист	№ док.	Подп.	Дата

Заземление опор ВЛ 6-10 кВ. Опора анкерная угловая концевая. Схема заземления. Чертеж заземления. Спецификация элементов заземления

Стадия	Лист	Листов
Р	1	4

ООО "ЭнергоИнжиниринг"
г. Москва, ул. Ленинская Слобода, д. 19, стр. 1, эт. 4, пом. I, ком. 1

Инв. № подл. | Подпись и дата | Взам. инв. №

Копирование и использование документа без разрешения ООО "ЭнергоИнжиниринг" запрещено

ГИП	Фамилия И.О.				
Гл.спец.	Фамилия И.О.				
Нач.отд.	Фамилия И.О.				
Н.контр.	Фамилия И.О.				
Разраб.	Фамилия И.О.				
Изм.	Кол.уч.	Лист	№ док.	Подп.	Дата

Заземление опор ВЛ 6-10 кВ. Опора анкерная угловая концевая. Схема заземления. Чертеж заземления. Спецификация элементов заземления

Стадия	Лист	Листов
Р	1	4

ООО "ЭнергоИнжиниринг"
г. Москва, ул. Ленинская Слобода, д. 19, стр. 1, эт. 4, пом. I, ком. 1

Инв. № подл. | Подпись и дата | Взам. инв. №

Копирование и использование документа без разрешения ООО "ЭнергоИнжиниринг" запрещено

ГИП	Фамилия И.О.				
Гл.спец.	Фамилия И.О.				
Нач.отд.	Фамилия И.О.				
Н.контр.	Фамилия И.О.				
Разраб.	Фамилия И.О.				
Изм.	Кол.уч.	Лист	№ док.	Подп.	Дата

Заземление опор ВЛ 6-10 кВ. Опора анкерная угловая концевая. Схема заземления. Чертеж заземления. Спецификация элементов заземления

Стадия	Лист	Листов
Р	1	4

ООО "ЭнергоИнжиниринг"
г. Москва, ул. Ленинская Слобода, д. 19, стр. 1, эт. 4, пом. I, ком. 1

Инв. № подл. | Подпись и дата | Взам. инв. №

Копирование и использование документа без разрешения ООО "ЭнергоИнжиниринг" запрещено

ГИП	Фамилия И.О.				
Гл.спец.	Фамилия И.О.				
Нач.отд.	Фамилия И.О.				
Н.контр.	Фамилия И.О.				
Разраб.	Фамилия И.О.				
Изм.	Кол.уч.	Лист	№ док.	Подп.	Дата

Заземление опор ВЛ 6-10 кВ. Опора анкерная угловая концевая. Схема заземления. Чертеж заземления. Спецификация элементов заземления

Стадия	Лист	Листов
Р	1	4

ООО "ЭнергоИнжиниринг"
г. Москва, ул. Ленинская Слобода, д. 19, стр. 1, эт. 4, пом. I, ком. 1

Инв. № подл. | Подпись и дата | Взам. инв. №

Копирование и использование документа без разрешения ООО "ЭнергоИнжиниринг" запрещено

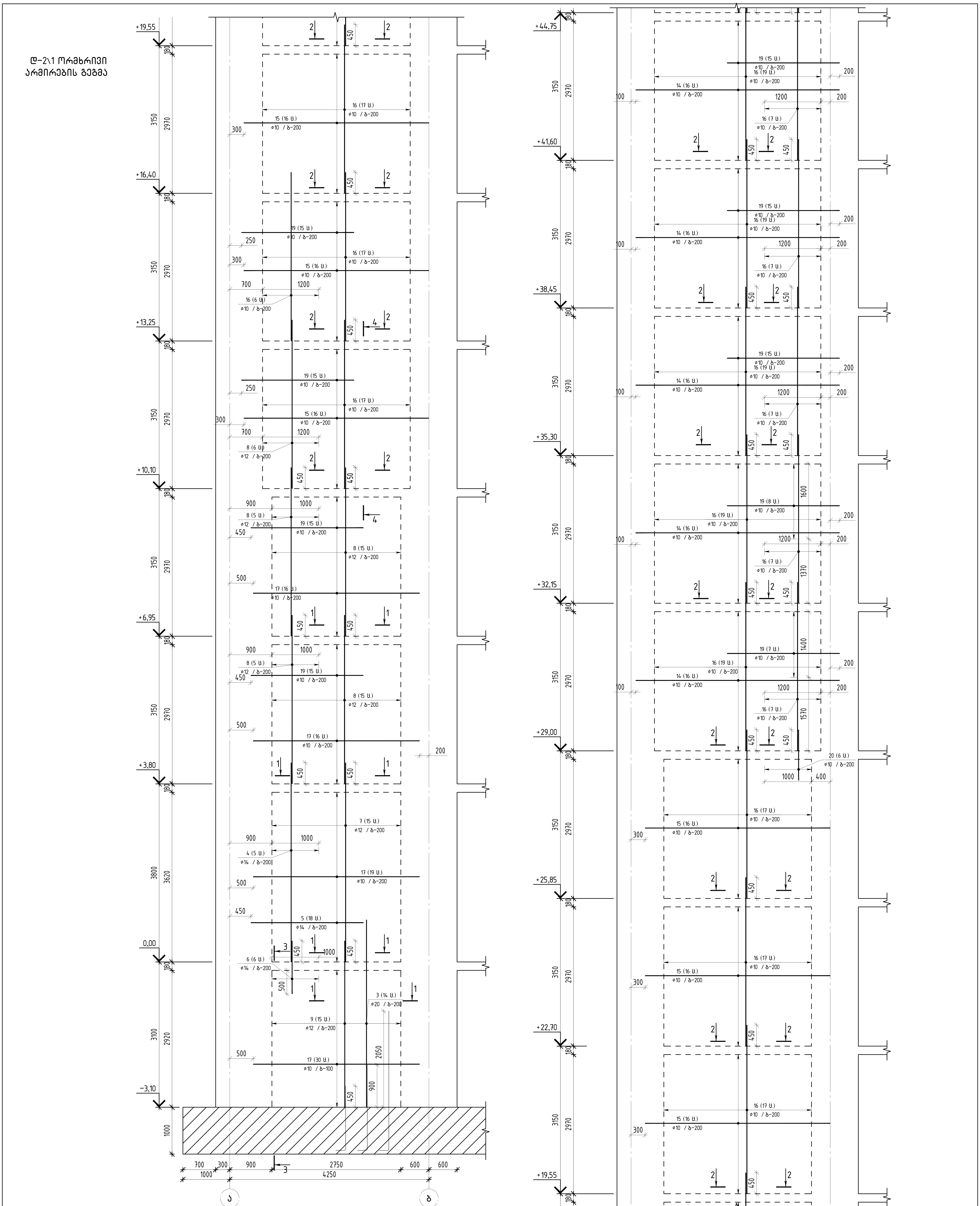

თბილისი / 2023 წელი

ფაილის სახელი: QE_STR_NUC_WALLS_sheswōrebuli
04.10.2023
KEYPLAN:

ყოველი მეტადი რევიზია აუქმებს ყველა წინა რევიზიას

პროექტის სტატუსი: სამშენებლო დოკუმენტაცია

რევ.	თარიღი	აღწერილობა	დამტ.

შენიშვნები:

მისამართი: ქ. თბილისი, ნუცუბიძის ფერდობი, IV მკრ, კორ 36-ს მიმდებარედ(ნაკვ 08/016)

დამკვეთი:

თანამდებობა	სახელი გვარი	ხელმოწერა
პროექტის მენეჯერი:		
დამკვეთის წარმომადგენელი		

შემსრულებელი: შპს "ქიუ ინჟინერინგი"

მისამართი: ქ.თბილისი აბაშიძის №7 ბინა №6

engineering

შპს "ქიუ ინჟინერინგი" პროექტირებული ნახაზები და დოკუმენტაცია არის "ქიუ ინჟინერინგის" საკუთრება (პ/ნ №PFL 417/21)

თანამდებობა	სახელი გვარი	ხელმოწერა
დირექტორი	ლ. კვარაცხელია	
სამშენებლო ჯგუფის უფროსი / პროექტის მთ. კონსტრუქტორი	ო. ლომიძე	
კონსტრუქტორი	რ. ...	
შემსრულებელი	ზ. ჯავახიძე	

პროექტის სახელწოდება: მრავალფუნქციური საცხოვრებელი სახლი

პროექტის სტადია: ახალი მშენებლობა

პროექტის ნაწილი: კონსტრუქციული

ნახაზის დასახელება: დ-2\1 ორმხრივი არმირების გეგმა

ფორმატი	A2
სტადია	მ.პ.
თარიღი	08/09/2023
მასშტაბი	1:50
რევიზია:	R2
ნახაზის ნომერი:	კ-5. 15
ფურც. საერთო რაოდენობა	49

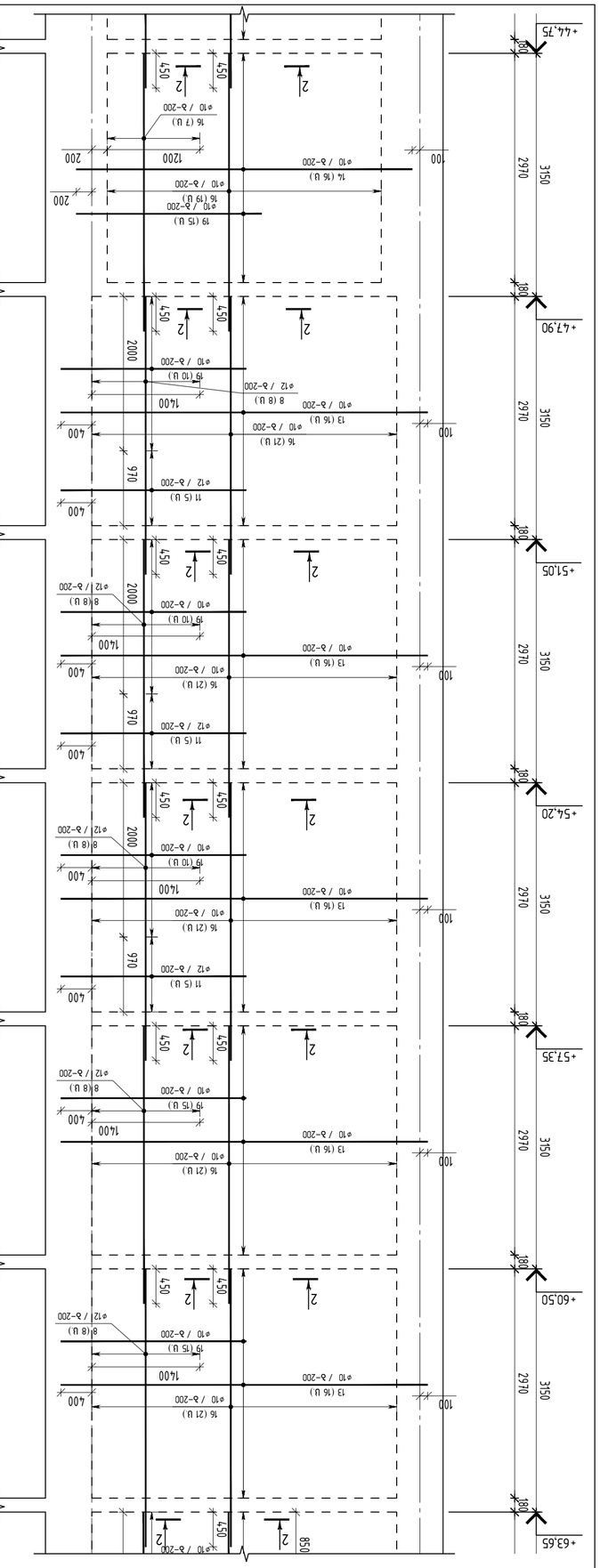

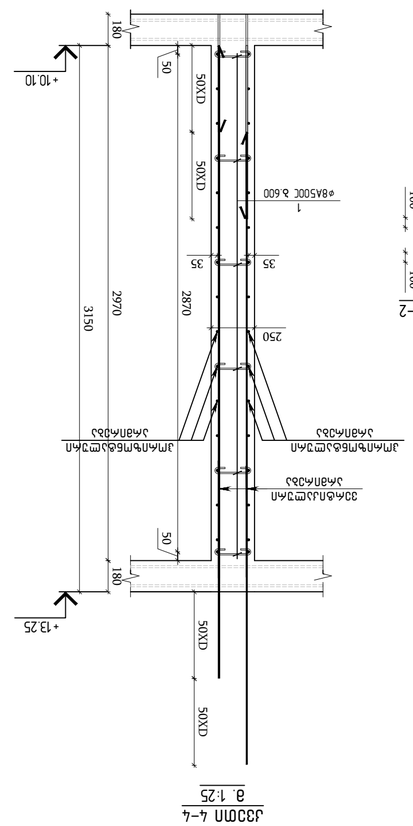

Ж33ОП 4–4
а. 1:25

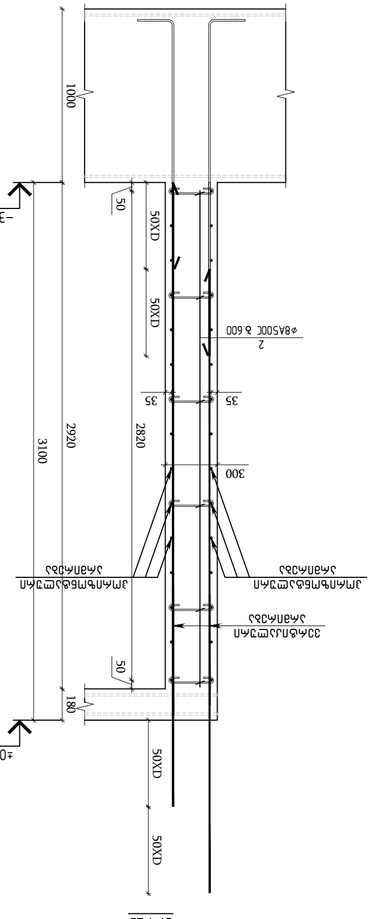

Ж33ОП 3–3
а. 1:25

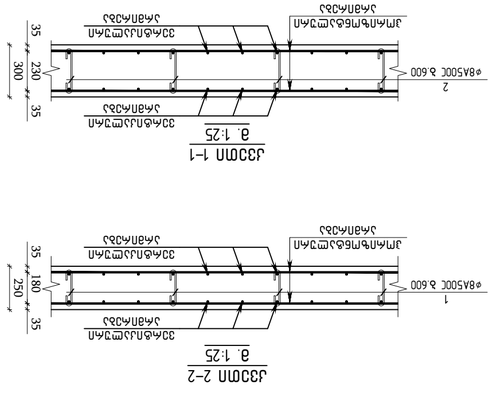

Ж33ОП 1–1
а. 1:25

Ж33ОП 2–2
а. 1:25

№№	Позиция	Кол.	Вес 1 ед., кг	Вес общ., кг
	Ø-21 мкаабкапзн	1		
	Ø10 АIII ГОСТ 34028-2016			
	Ø10 АIII ГОСТ 34028-2016			
	Ø10 АIII ГОСТ 34028-2016			
	Ø12 АIII ГОСТ 34028-2016			
	Ø12 АIII ГОСТ 34028-2016			
	Ø12 АIII ГОСТ 34028-2016			
	Ø12 АIII ГОСТ 34028-2016			
	Ø12 АIII ГОСТ 34028-2016			
	Ø12 АIII ГОСТ 34028-2016			
	Ø12 АIII ГОСТ 34028-2016			
	Ø12 АIII ГОСТ 34028-2016			
	Ø12 АIII ГОСТ 34028-2016			
	Ø12 АIII ГОСТ 34028-2016			
	Ø12 АIII ГОСТ 34028-2016			
	Ø12 АIII ГОСТ 34028-2016			
	Ø12 АIII ГОСТ 34028-2016			
	Ø12 АIII ГОСТ 34028-2016			
	Ø12 АIII ГОСТ 34028-2016			
	Ø12 АIII ГОСТ 34028-2016			
	Ø12 АIII ГОСТ 34028-2016			

Ø-21 мкаабкапзн ЭЛАПАЖ ЭЛАПАЖ ЭЛАПАЖ ЭЛАПАЖ (2 Ш.)
а. 1:50

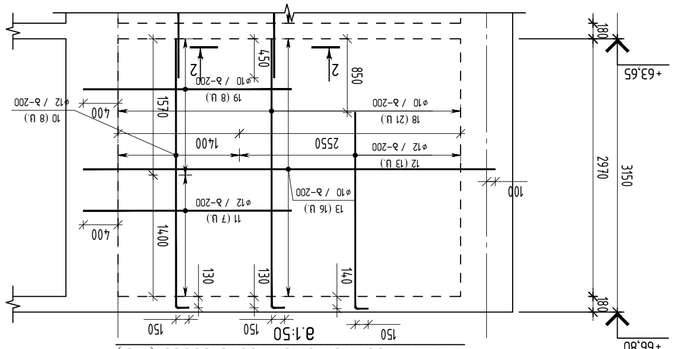

ЭЛАПАЖ ЭЛАПАЖ ЭЛАПАЖ ЭЛАПАЖ

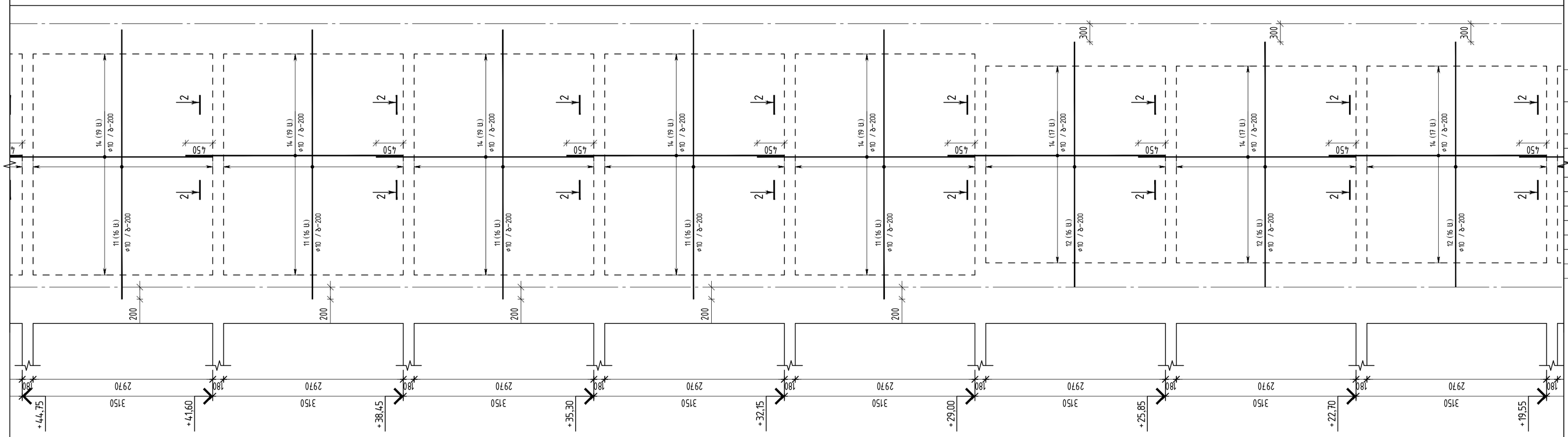

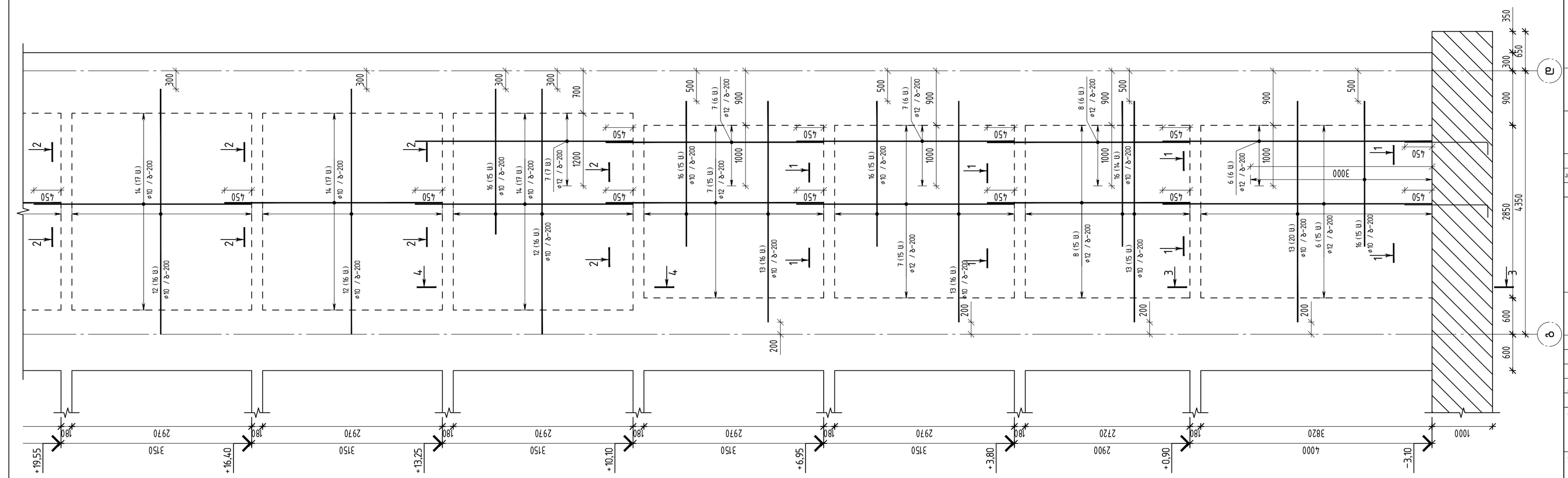

დ-3 ორმხრივი არმირების გეგმა

თბილისი / 2023 წელი

ფაილის სახელი:
QE_STR_NUC_WALLS_shesworebuli
04.10.2023

KEYPLAN:

ყოველი შემდეგი რევიზია აუქმებს ყველა წინა რევიზიას

პროექტის სტატუსი:
საგმანებლო დოკუმენტაცია

რევიზია

რევ.	თარიღი	აღწერილობა	დამტკ.

შენიშვნები:

მისამართი:
ქ. თბილისი, ნუცუბიძის ფერდობი, IV მკრ, კორ 36-ს მიმდებარედ(ნაკვ 08/016)

დამკვეთი:

თანამდებობა	სახელი გვარი	ხელმოწერა
პროექტის მენეჯერი		
დამატებითების დამკვეთის მიერ		

შემსრულებელი:
შპს "ქიუ ენჯინერინგი"

მისამართი :
ქ.თბილისის აბაკარაძის №7 ბინა №6

შპს "ქიუ ენჯინერინგის" პროფესიული პასუხისმგებლობის გზღვეველია სს "დაზღვევის საერთაშორისო კომპანია ირაო" (პ/ნ №PFL 417/21)

თანამდებობა	სახელი გვარი	ხელმოწერა
დირექტორი	დ.ქევანიშვილი	
საპროექტო ჯგუფის უფროსი	ო. ილიუხინი	
პროექტის მთ. კონსტრუქტორი	რ.თოთიძე	
შემსრულა	ზ.ჯანგიძე	

პროექტის სახელწოდება:
მრავალბინიანი საცხოვრებელი სახლი

პროექტის სტადია:
ახალი მშენებლობა

პროექტის ნაწილი:
კონსტრუქცია

ფორმატი A2
სტადია R3
თარიღი 08/09/2023
მასშტაბი 1:50

ნახაზის დასახელება:
დ-3 ორმხრივი არმირების გეგმა

რევიზია R2

ნახაზის ნომერი: ა-5. 17

ფურც. საერთო რაოდენობა 49

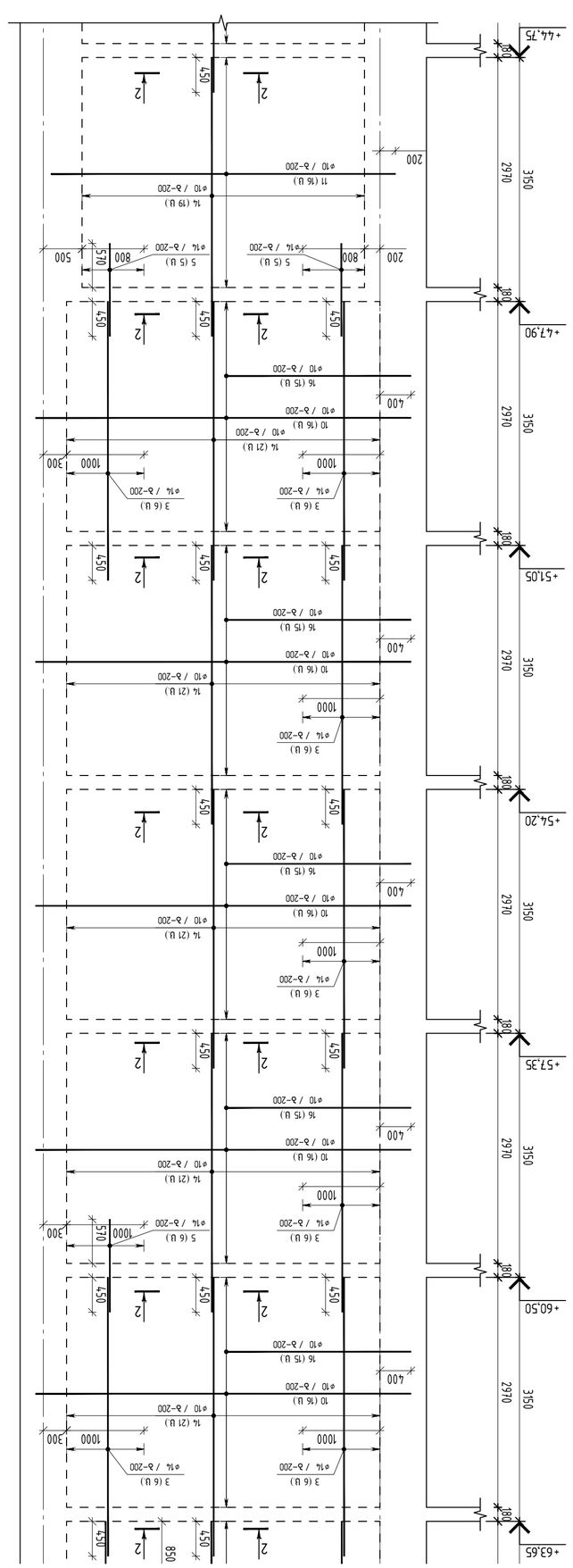

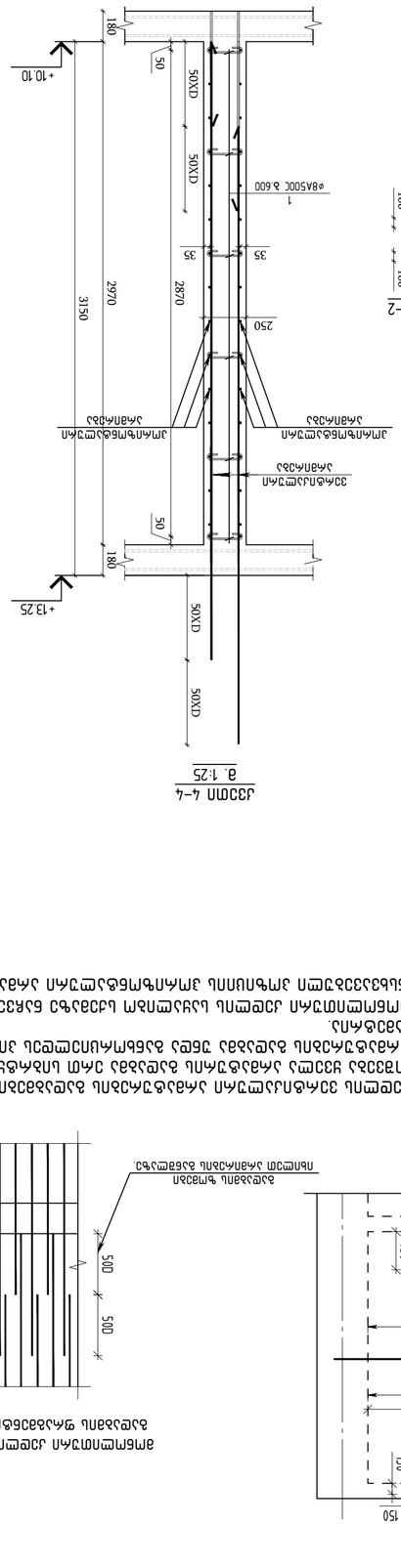

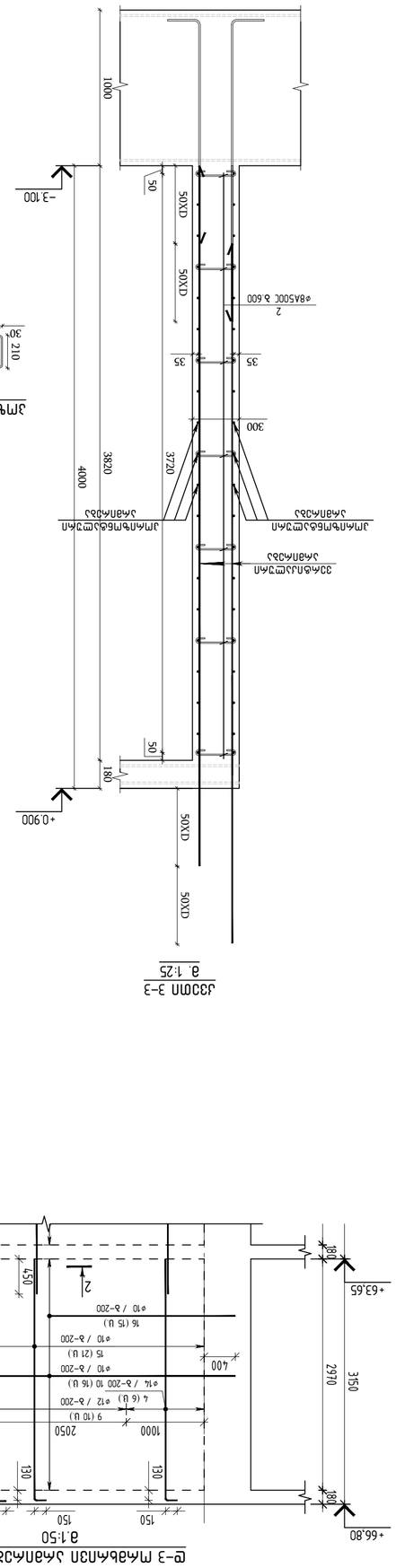

ЗЖБ1 1-1
ø8A500C s.600
ЗЖБ2
ЗЖБ3
ЗЖБ4
ЗЖБ5
ЗЖБ6
ЗЖБ7
ЗЖБ8

ЗЖБ1 2-2
ø8A500C s.600
ЗЖБ2
ЗЖБ3
ЗЖБ4
ЗЖБ5
ЗЖБ6
ЗЖБ7
ЗЖБ8

ЗЖБ1 3-3
ø8A500C s.600
ЗЖБ2
ЗЖБ3
ЗЖБ4
ЗЖБ5
ЗЖБ6
ЗЖБ7
ЗЖБ8

ЗЖБ1 4-4
ø8A500C s.600
ЗЖБ2
ЗЖБ3
ЗЖБ4
ЗЖБ5
ЗЖБ6
ЗЖБ7
ЗЖБ8

ЗЖБ-1
ЗЖБ-2

№	ТИП	ø	L	n	m	кг
1	ГОСТ 52544-2006	ø8 A500C L=470	0.47	543	255.2	160.0
2	ГОСТ 52544-2006	ø8 A500C L=520	0.52	700	364.0	210
3	ГОСТ 52544-2006	ø14 A500C L=3240	3.24	64	207.4	319.9
4	ГОСТ 52544-2006	ø14 A500C L=3240	3.24	64	207.4	319.9
5	ГОСТ 52544-2006	ø14 A500C L=1250	1.25	32	40.0	48.6
6	ГОСТ 52544-2006	ø12 A500C L=4450	4.45	64	284.8	394.6
7	ГОСТ 52544-2006	ø12 A500C L=3450	3.45	64	220.8	305.3
8	ГОСТ 52544-2006	ø12 A500C L=1350	1.35	64	86.4	119.4
9	ГОСТ 52544-2006	ø12 A500C L=2450	2.45	20	49.0	67.8
10	ГОСТ 52544-2006	ø12 A500C L=4850	4.85	192	931.2	1288
11	ГОСТ 52544-2006	ø12 A500C L=4450	4.45	192	854.4	1182
12	ГОСТ 52544-2006	ø12 A500C L=4450	4.45	192	854.4	1182
13	ГОСТ 52544-2006	ø12 A500C L=3450	3.45	192	662.4	916.1
14	ГОСТ 52544-2006	ø12 A500C L=3450	3.45	64	220.8	305.3
15	ГОСТ 52544-2006	ø12 A500C L=2450	2.45	64	156.8	216.9
16	ГОСТ 52544-2006	ø12 A500C L=2500	2.50	328	820.0	1134.0

Ведомость ссылочных и прилагаемых документов			
Обозначение	Наименование	Примечание	
	Ссылочные документы		
	Ведомость ЖБИ		
	Ведомость расхода стали		
	Прилагаемые документы		
	Спецификация		

Примечания:
1. Все размеры даны в мм, если не указано иное.
2. Бетон монолитных конструкций – В25, F200, W8.
3. Защитный слой бетона для арматуры – 35 мм.
4. Арматурные стержни класса А500С по ГОСТ Р 52544-2006.
5. Сварные соединения выполнять ручной дуговой сваркой электродами Э50А по ГОСТ 14098-2014.
6. Перед бетонированием произвести освидетельствование скрытых работ.
7. Монтаж выполнять в соответствии с СП 70.13330.2012.

Ведомость ЖБИ

Марка	Эскиз	Кол.	Масса ед., т	Масса общ., т
ЗЖБ1		1	3.42	3.42
ЗЖБ2		1	3.18	3.18
ЗЖБ3		1	3.05	3.05
ЗЖБ4		1	2.91	2.91
ЗЖБ5		1	2.78	2.78
ЗЖБ6		1	2.64	2.64
ЗЖБ7		1	2.51	2.51
ЗЖБ8		1	2.37	2.37

Ведомость расхода стали

Марка	Класс	Масса, т
ЗЖБ1	А500С	3.42
ЗЖБ2	А500С	3.18
ЗЖБ3	А500С	3.05
ЗЖБ4	А500С	2.91
ЗЖБ5	А500С	2.78
ЗЖБ6	А500С	2.64
ЗЖБ7	А500С	2.51
ЗЖБ8	А500С	2.37
Итого		**22.91**

Спецификация

Поз.	Обозначение	Наименование	Кол.	Масса ед., кг	Примечание
		Сборные единицы			
1	ГОСТ 52544-2006	ø8 A500C L=470	543	0.19	
2	ГОСТ 52544-2006	ø8 A500C L=520	700	0.21	
3	ГОСТ 52544-2006	ø14 A500C L=3240	64	3.91	
4	ГОСТ 52544-2006	ø14 A500C L=3240	64	3.91	
5	ГОСТ 52544-2006	ø14 A500C L=1250	32	1.45	
6	ГОСТ 52544-2006	ø12 A500C L=4450	64	3.95	
7	ГОСТ 52544-2006	ø12 A500C L=3450	64	3.20	
8	ГОСТ 52544-2006	ø12 A500C L=1350	64	2.91	
9	ГОСТ 52544-2006	ø12 A500C L=2450	20	2.13	
10	ГОСТ 52544-2006	ø12 A500C L=4850	192	2.99	
11	ГОСТ 52544-2006	ø12 A500C L=4450	192	2.74	
12	ГОСТ 52544-2006	ø12 A500C L=4450	192	2.49	
13	ГОСТ 52544-2006	ø12 A500C L=3450	192	2.25	
14	ГОСТ 52544-2006	ø12 A500C L=3450	64	2.22	
15	ГОСТ 52544-2006	ø12 A500C L=2450	64	2.00	
16	ГОСТ 52544-2006	ø12 A500C L=2500	328	1.48	

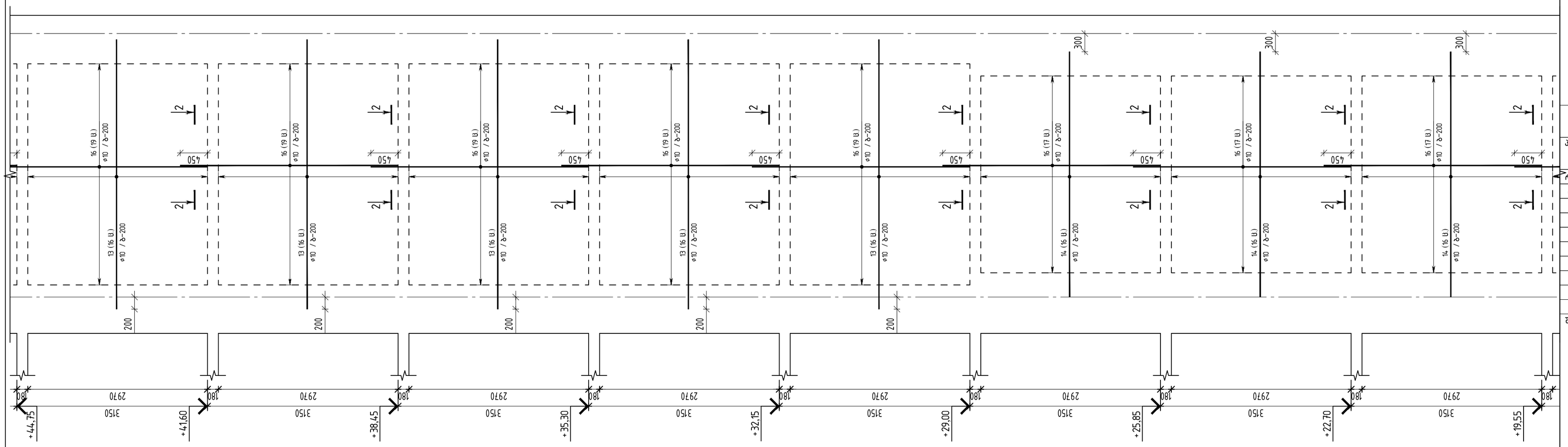

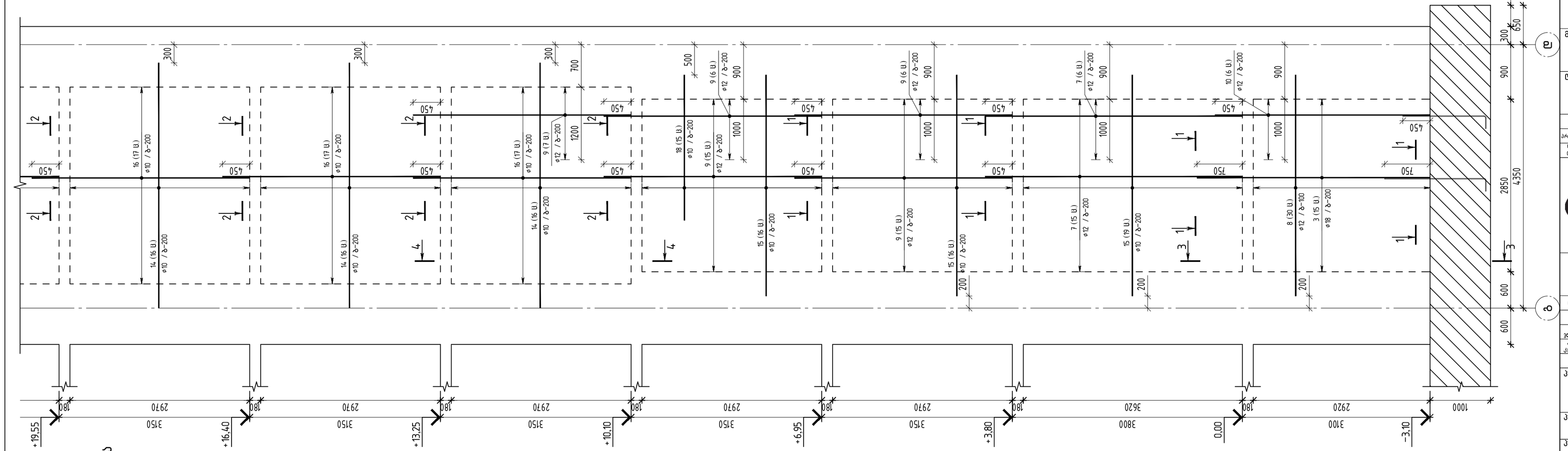

დ-4 ორმხრივი არმირების გეგმა

თბილისი / 2023 წელი

ფაილის სახელი:
QE_STR_NUC_WALLS_shesworebuli
04.10.2023

KEYPLAN:

ყოველი შემდეგი რევიზია აუქმებს
ყველა წინა რევიზიას

პროექტის სტატუსი:
სამშენებლო დოკუმენტაცია

რევიზია

რევ.	თარიღი	აღწერილობა	დამტკ.

შენიშვნები:

მისამართი:
ქ. თბილისი, ნუცუბიძის ფერდობი, IV მკრ, კორ 36-ს მიმდებარედ(ნაკვ 08/016)

დამკვეთი:

თანამდებობა	სახელი გვარი	ხელმოწერა
პროექტის მენეჯერი		
დეპარტამენტის/დამკვეთის მიერ		

შემსრულებელი:
შპს "ქიუ ენჯინირინგი"

მისამართი :
ქ.თბილისის აბაკარაძის №7 ბინა №6

შპს "ქიუ ენჯინირინგის"
პროფესიული პასუხისმგებლობის მზღვეველია სს "დაზღვევის საერთაშორისო კომპანია ირაო"
(პ/ნ №PFL 417/21)

თანამდებობა	სახელი გვარი	ხელმოწერა
დირექტორი	დ.ქვავნიშვილი	
საპროექტო ჯგუფის უფროსი	ო. ილიუხინი	
პროექტის მთ. კონსტრუქტორი	რ.თოთიძე	
შემსრულა	ზ.ჯანგიძე	

პროექტის სახელწოდება:
მრავალბინიანი საცხოვრებელი სახლი

პროექტის სტადია:
ახალი მშენებლობა

პროექტის ნაწილი:
კონსტრუქცია

ფორმატი	A2
სტადია	მ.პ
თარიღი	08/09/2023
მასშტაბი	1:50
რევიზია	R2

ნახაზის დასახელება:
დ-4 ორმხრივი არმირების გეგმა

ნახაზის ნომერი: კ-5. 19

ფურც. საერთო რაოდენობა 49

დ-4 ორმხრივი არმირების გეგმა
მ.1:50

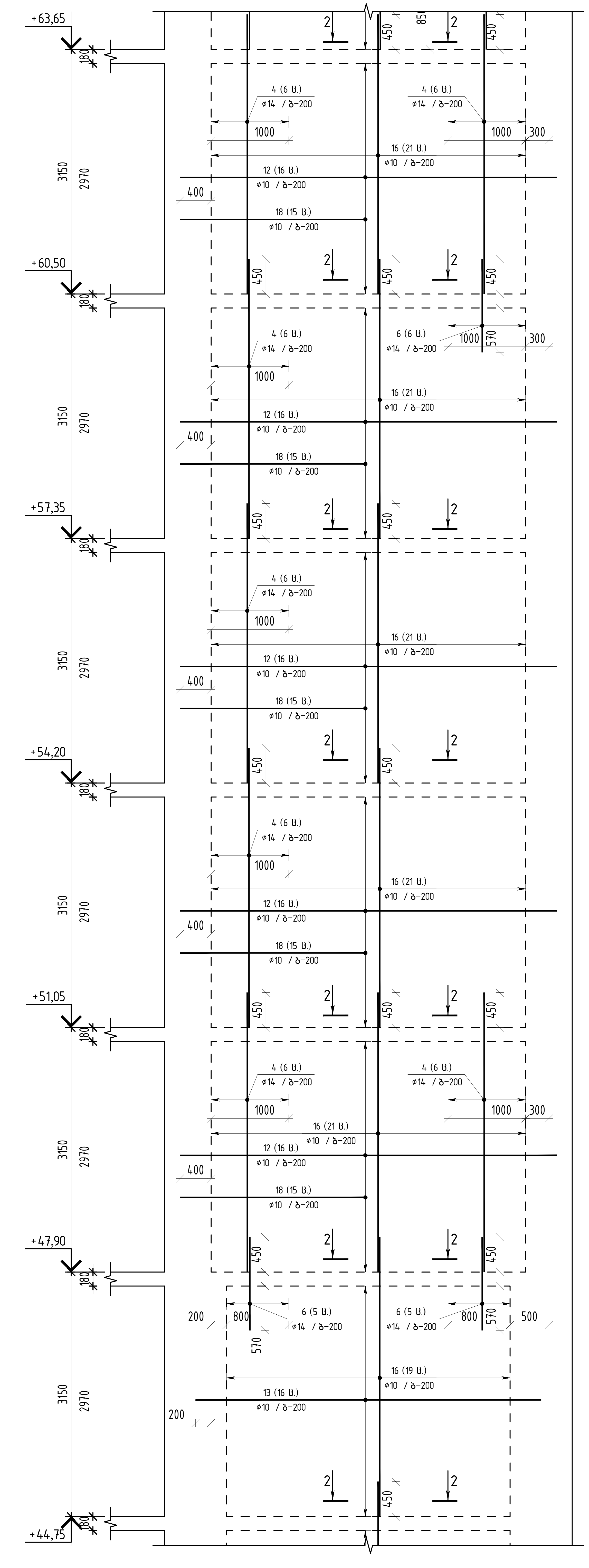

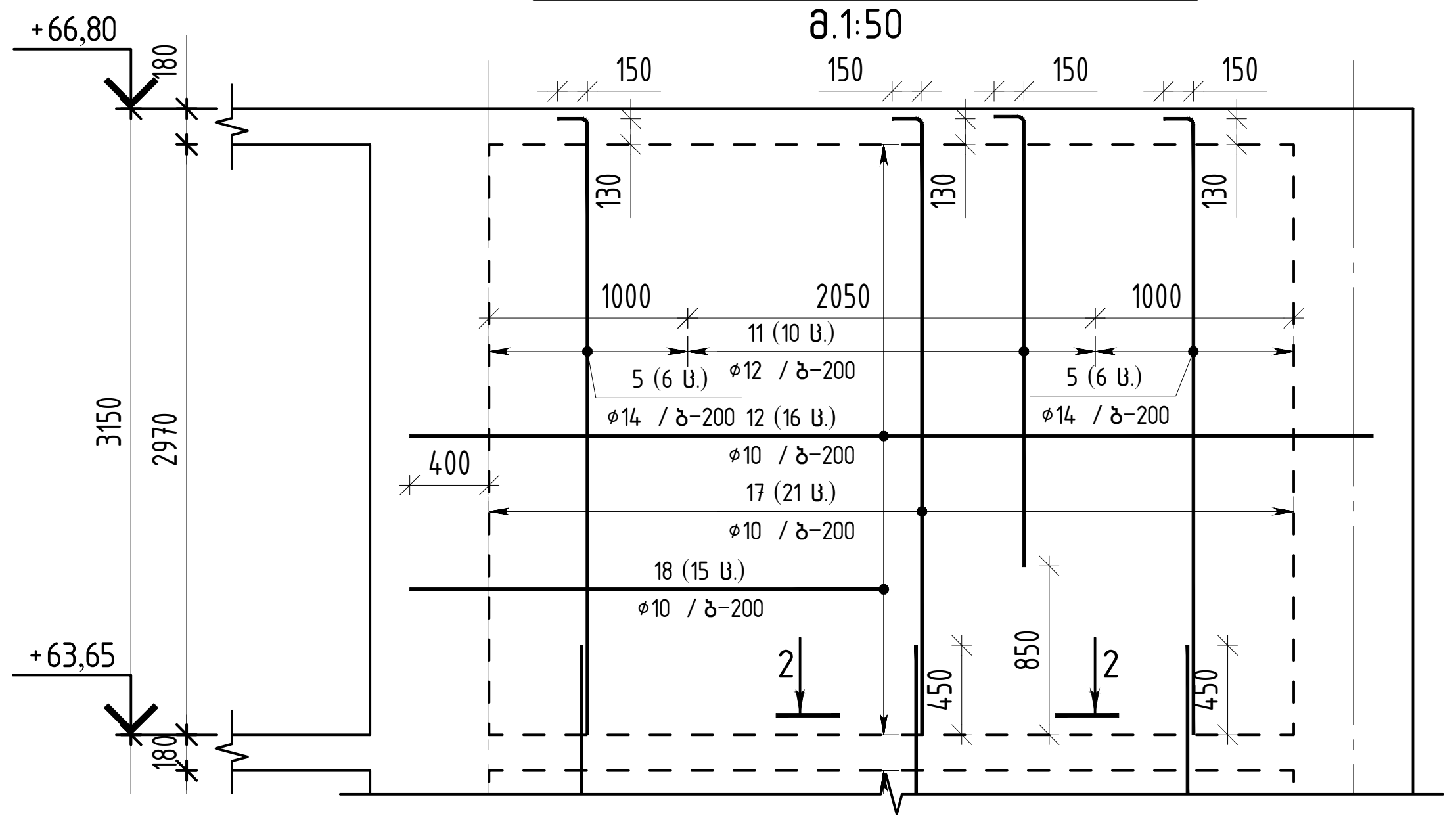

მონოლითური კედლის ვერტიკალური არმატურების გადაბმის ფრაგმენტი (ერთი შრის არმირება) მ 1:25

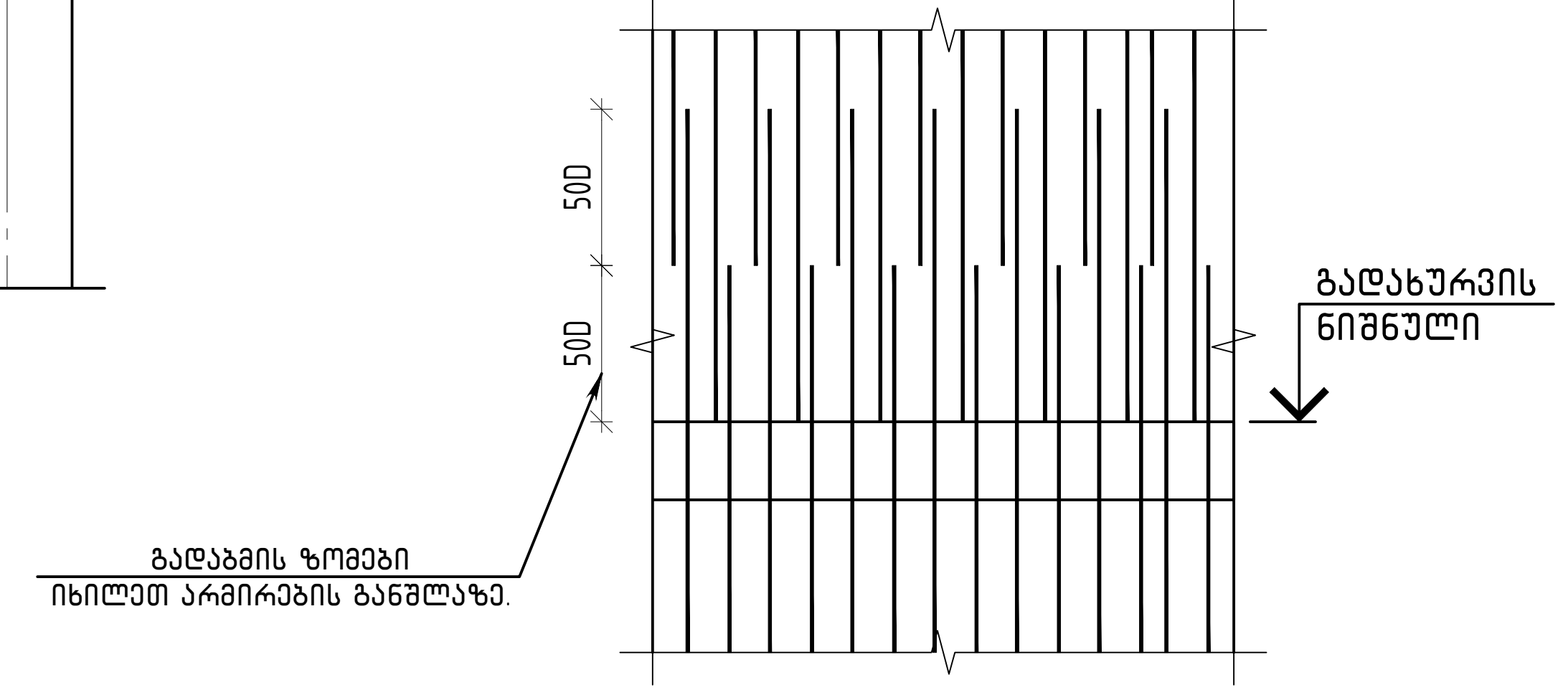

შენიშვნა:

1. კედლის ვერტიკალური არმატურების გადაბმები განხორციელდეს ურთიერთჩანაცვლებით, რაც იმას ნიშნავს რომ არ დაიშვება ყველა არმატურის გადაბმა ერთ სიბრტყეში, გადაბმის სქემა ნაჩვენებია ჭრილებზე და ფრაგმენტზე.
2. არმატურების გადაბმა უნდა განხორციელდეს პირგადადებით მინ 50×ϕ მანძილზე, სადაც ϕ გადასაბმელი არმატურის დიამეტრია.
3. მონოლითური კედლის საყალიბო სქემაზე ნაჩვენებია ერთი შრის არმირების სქემა, მეორე შრის არმირების მხოლოდ განსხვავებული პოზიციის ჰორიზონტალური არმატურებია დატანილი წყვეტილად (არსებობის შემთხვევაში).

კვეთი 3-3
მ. 1:25

კვეთი 4-4
მ. 1:25

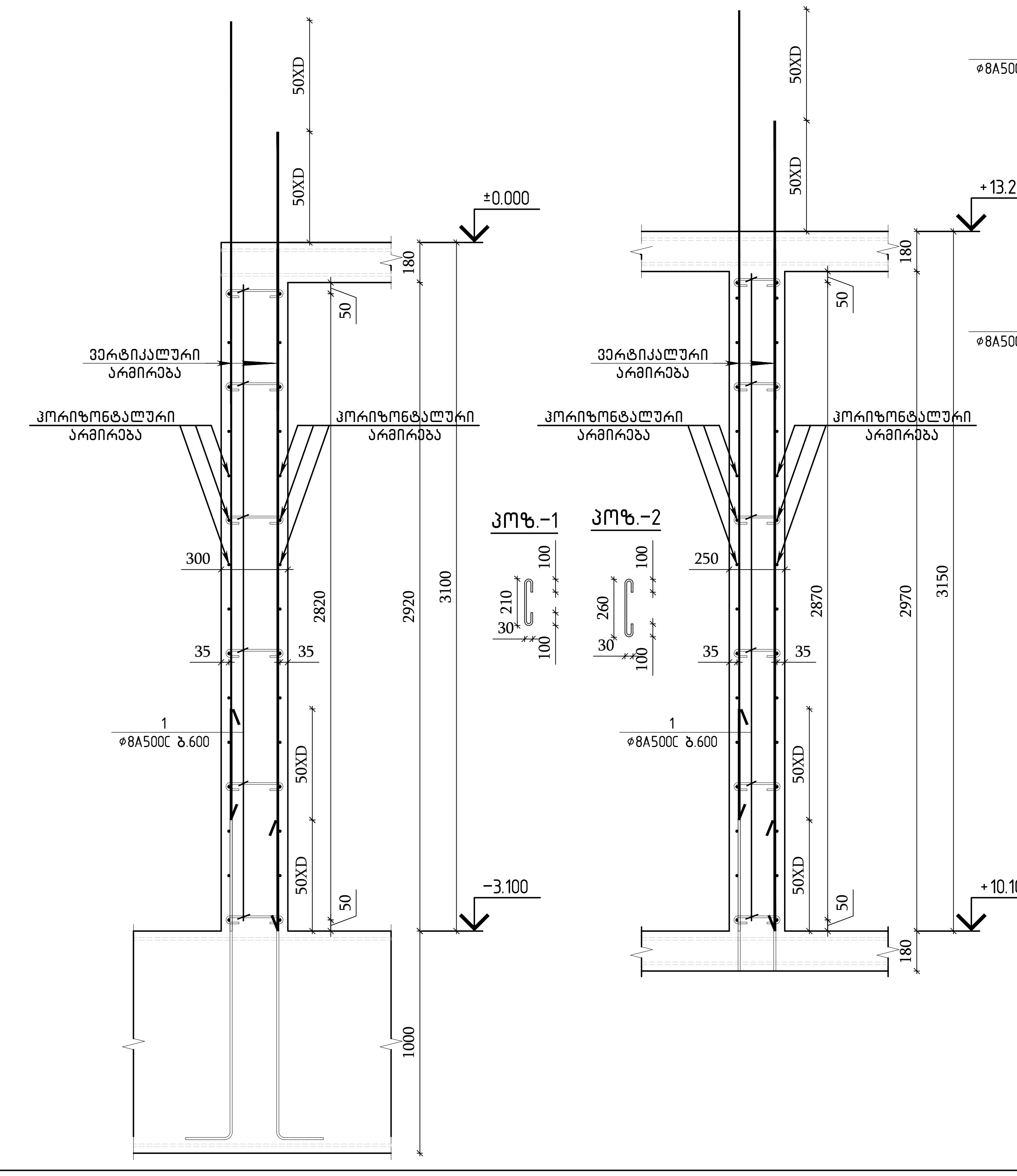

კვეთი 2-2
მ. 1:25

კვეთი 1-1
მ. 1:25

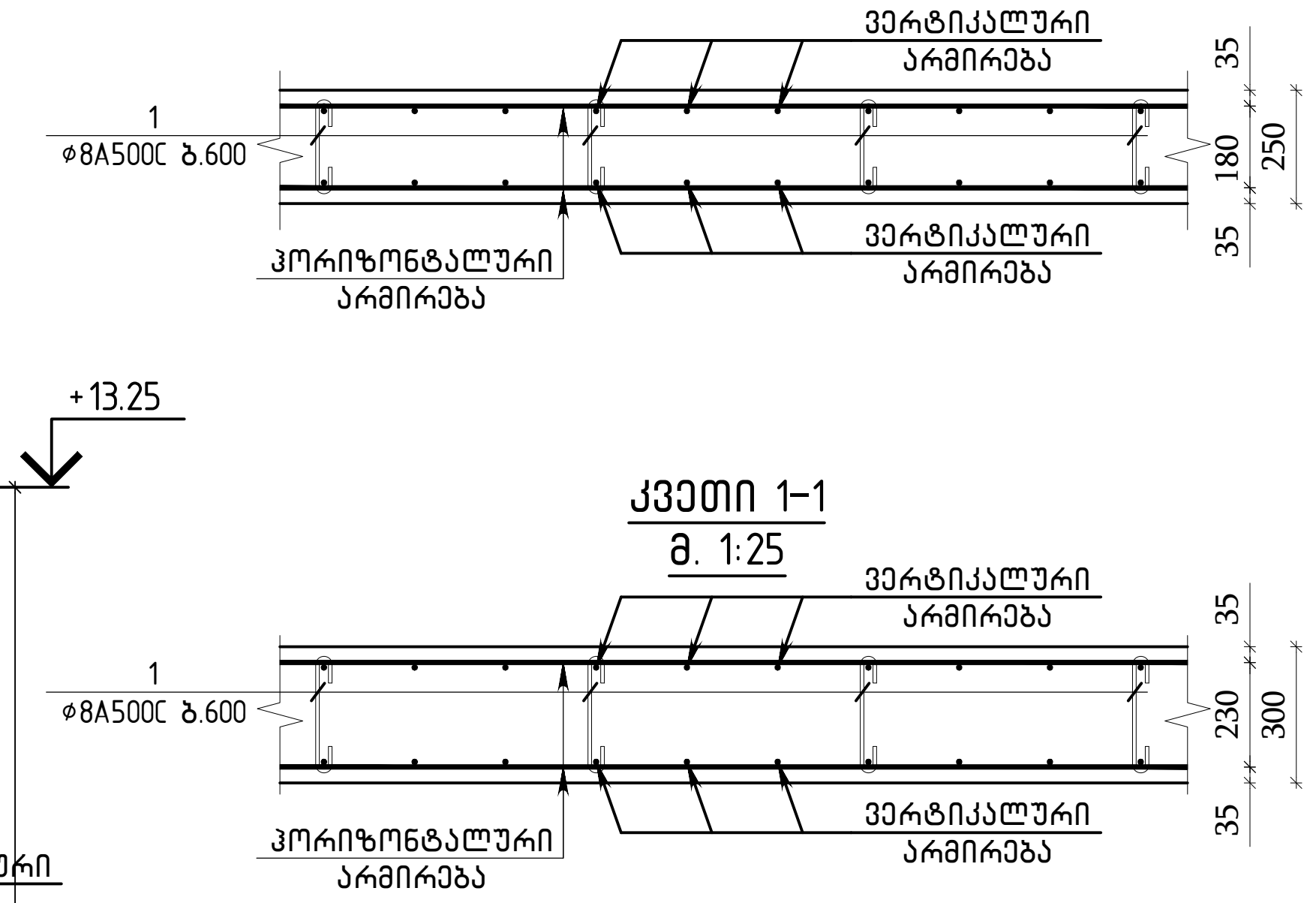

პოზ.	შენიშვნა	დ ა ს ა ხ ე ლ ე ბ ა	რაოდ	მასა კგ	მასა სულ კგ
		დ-4 სპეციფიკაცია	1		
		მასალები			
		ბეტონი B35 (+10.10 ნიშნულამდე)		10.70	მ³
		ბეტონი B30 (+10.10 ნიშნულიდან)		48.80	მ³
		არმატურის ნაკეთობები			
1	ГОСТ Р 52544-2006	D8 A500C L=470	542	0.19	103.0
2	ГОСТ Р 52544-2006	D8 A500C L=520	100	0.21	21.0
3	ГОСТ Р 52544-2006	ϕ18 A500C L=3850	30	7.69	230.8
4	ГОСТ Р 52544-2006	ϕ14 A500C L=3600	84	4.35	365.3
5	ГОСТ Р 52544-2006	ϕ14 A500C L=3240	24	3.91	93.9
6	ГОСТ Р 52544-2006	ϕ14 A500C L=1200	32	1.45	46.4
7	ГОСТ Р 52544-2006	ϕ12 A500C L=4250	42	3.77	158.5
8	ГОСТ Р 52544-2006	ϕ12 A500C L=3650	60	3.24	194.5
9	ГОСТ Р 52544-2006	ϕ12 A500C L=3600	98	3.20	313.3
10	ГОСТ Р 52544-2006	ϕ12 A500C L=3550	12	3.15	37.8
11	ГОСТ Р 52544-2006	ϕ12 A500C L=2400	20	2.13	42.6
12	ГОСТ Р 52544-2006	ϕ10 A500C L=4850	192	2.99	573.6
13	ГОСТ Р 52544-2006	ϕ10 A500C L=4450	192	2.74	526.3
14	ГОСТ Р 52544-2006	ϕ10 A500C L=4050	192	2.49	479.0
15	ГОСТ Р 52544-2006	ϕ10 A500C L=3650	102	2.25	229.3
16	ГОСТ Р 52544-2006	ϕ10 A500C L=3600	642	2.22	1423.7
17	ГОСТ Р 52544-2006	ϕ10 A500C L=3240	42	2.00	83.8
18	ГОСТ Р 52544-2006	ϕ10 A500C L=2400	210	1.48	310.5

თბილისი / 2023 წელი

ფაილის სახელი:
QE_STR_NUC_WALLS_sheswore buli
04.10.2023

KEYPLAN:

ყოველი შემდეგი რევიზია აუქმებს ყველა წინა რევიზიას

პროექტის სტატუსი:
სამშენებლო დოკუმენტაცია

რევიზია

რევ.	თარიღი	აღწერილობა	დამტკ.

შენიშვნები:

მისამართი:
ქ. თბილისი, ნუცუბიძის ფერდობი, IV მკრ, კორ 36-ს მიმდებარედ(ნაკვ 08/016)

დამკვეთი:

თანამდებობა	სახელი გვარი	ხელმოწერა
პროექტის მენეჯერი		
დამტკიცებულია: დამკვეთის მიერ		

შემსრულებელი:
შპს "ქიუ ენჯინერინგი"

მისამართი :
ქ.თბილისი ა.ბაქრაძის №7 ბინა №6

შპს "ქიუ ენჯინერინგის" პროფესიული პასუხისმგებლობის მზღვეველია სს "დაზღვევის საერთაშორისო კომპანია ირაო" (პ/ნ №PFL 417/21)

თანამდებობა	სახელი გვარი	ხელმოწერა
დირექტორი	დ.ქევანიშვილი	
საპროექტო ჯგუფის უფროსი	ო. ილიუხინი	
პროექტის მთ. კონსტრუქტორი	რ.თოიძე	
შეასრულა	ზ.ჯანგიძე	

პროექტის სახელწოდება:
მრავალბინიანი საცხოვრებელი სახლი

პროექტის სტადია:
ახალი მშენებლობა

პროექტის ნაწილი:
კონსტრუქცია

ფორმატი: A2
სტადია: მ.პ.
თარიღი: 08/09/2023
მასშტაბი: 1:50;25

ნახაზის დასახელება:
დ-4 ორმხრივი არმირების გეგმა; ჭრილები და სპეციფიკაცია

რევიზია: R2
ნახაზის ნომერი: კ-5. 20
ფურც. საერთო რაოდენობა: 49

ტ-5 ოთახის სექციის არმირების ჩარჩოები

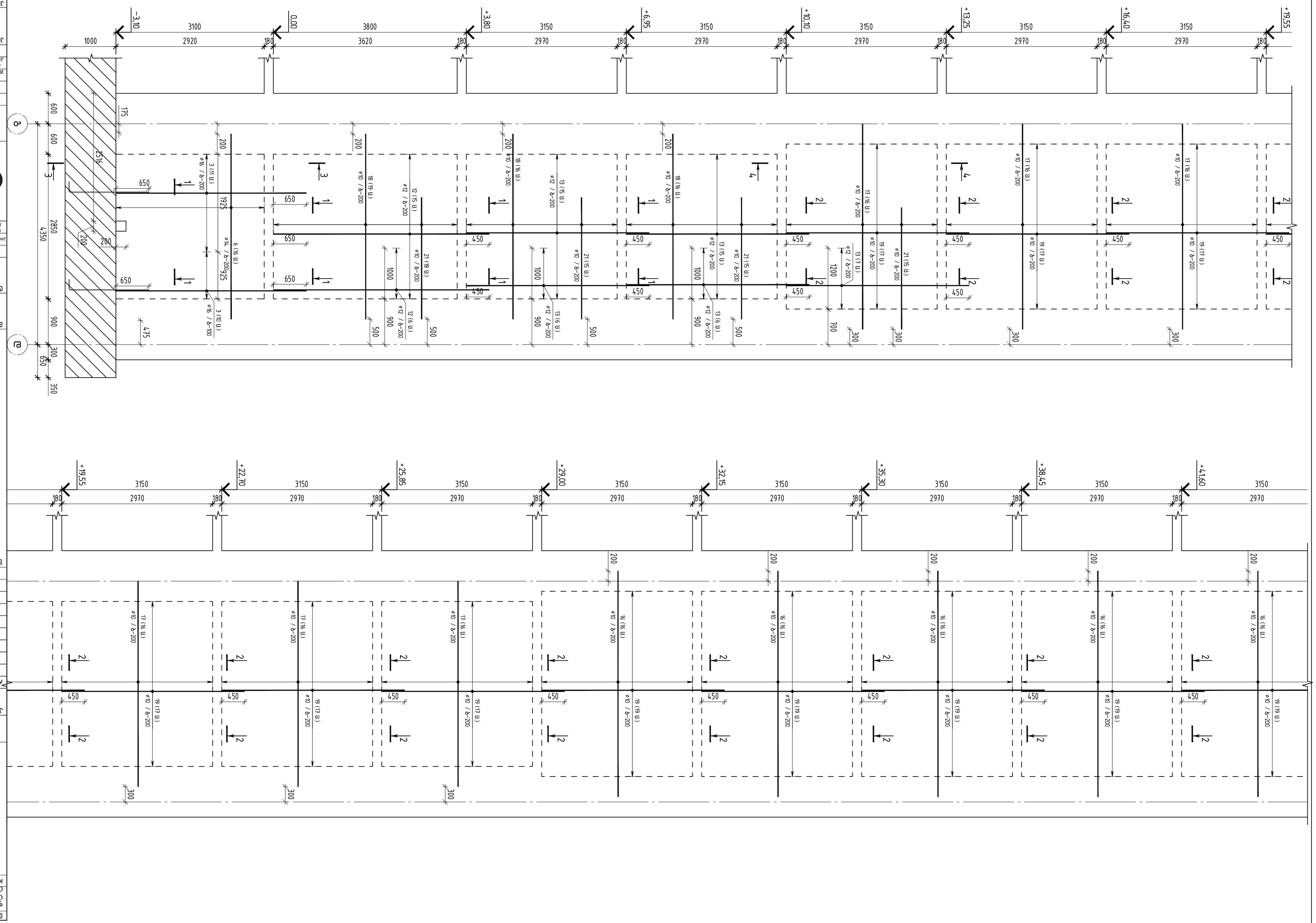

ცვლ.	დოკუმენტის №	ხელმოწერა	თარიღი

ნახაზის ნომერი:

მთავარი ინჟინერი			
ჯგუფის უფროსი			
პროექტის ხელმძღვანელი			
შემსრულებელი	ლ. ლომიძე		
კონტროლი	ე.ქავთარიძე		

პროექტის დასახელება:
ქ. თბილისი, ნაძალადევის ფერდობის ზედა ნაწილის ტერასირება IV ეტაპი. კორპუსი 36-ს ბინათმშენებლობა (ნაკვ. 08/016)

ნახაზის დასახელება:
არმირების ჩარჩოები

პროექტის ხელმძღვანელი		
შემსრულებელი	ლ. ლომიძე	
კონტროლი	ე.ქავთარიძე	
ინჟინერი		
ინჟინერი		

შპს "ენჯინირინგ ჯგუფი"
engineering
ქ.თბილისი ა.ჭავჭავაძის №7
ტელ №6

შპს "ენჯინირინგ ჯგუფი"
ა(ა)იპ "ქალაქ თბილისის ადგილობრივი თვითმმართველობის ორგანოების ავტომატიზებული ელექტრონული სისტემების განვითარების სააგენტო"
(ს/კ №PFL 417/21)

მთავარი პასუხისმგებელი	ნ. ლომიძე	
ტექნიკური ზედამხედველი	ე.ქავთარიძე	
ავტორი	ლ. ლომიძე	
ტექნიკური ზედამხედველის მოადგილე	ი. ლილუაშვილი	
ტექნიკური ზედამხედველის მოადგილე	ნ. ლილუაშვილი	
პროექტის ხელმძღვანელი	ნ. ლილუაშვილი	

ტექნიკური ზედამხედველის მოადგილე:

პროექტის ხელმძღვანელი:

ავტორის ხელმოწერა:

პროექტის ნომერი:
ტექნიკური ზედამხედველი:
პროექტის ხელმძღვანელი:
KE YPL.AN:

R2	ნახაზის გადაცემა	ფურცლების რაოდენობა
	J-S 21	49

ფორმატი	A2
სტადია	მ.პ.
ტექნიკური	
09/09/2023	
ვერსიის	
150	

ნახაზის დასახელება: ტ-5 ოთახის ექვსი სექციის ბეტონი

ნახაზის ნომერი:
ფურცლების რაოდენობა:

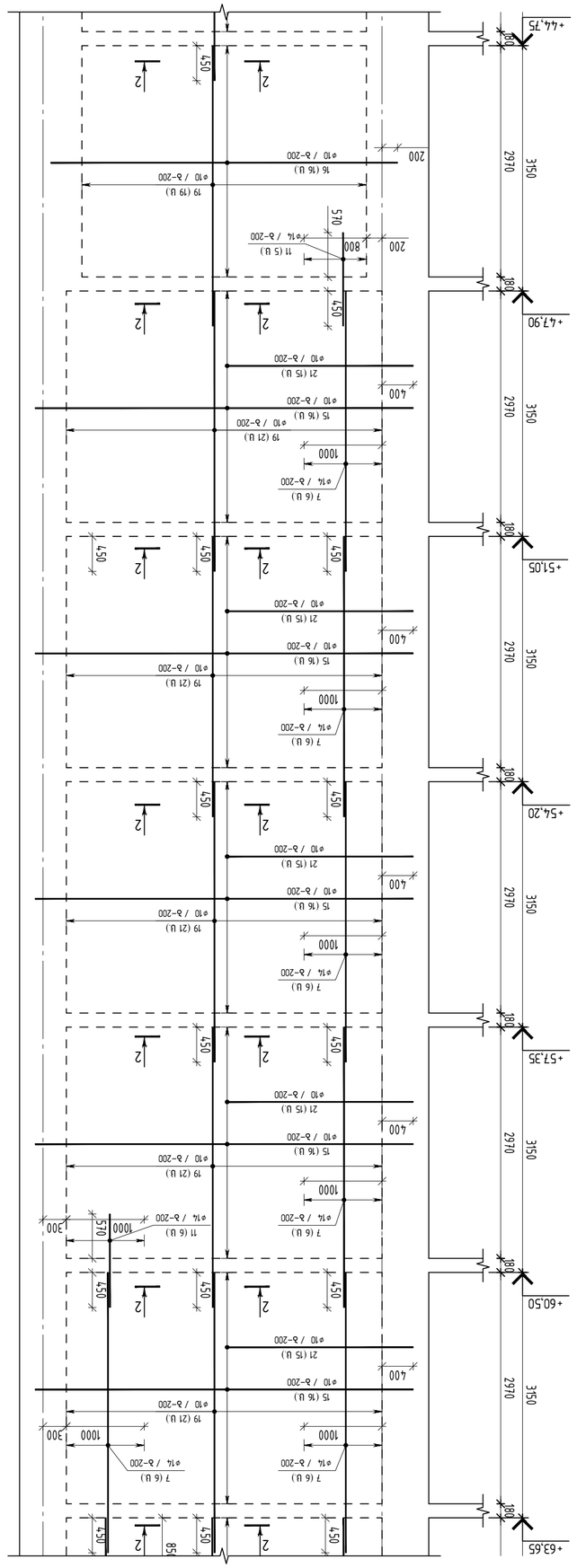

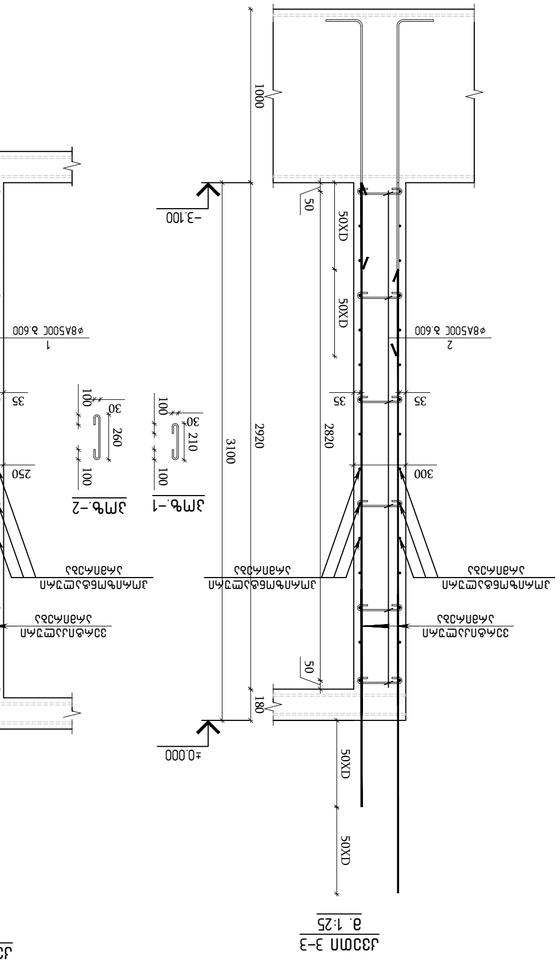

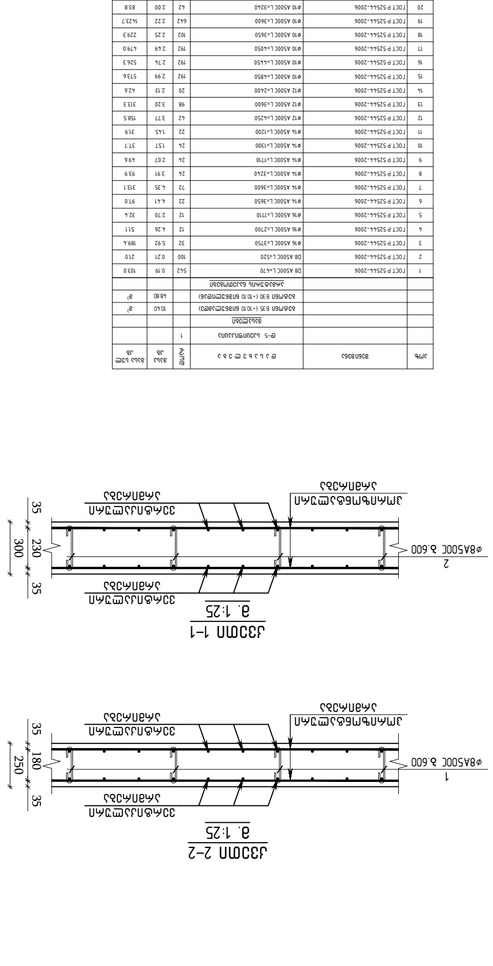

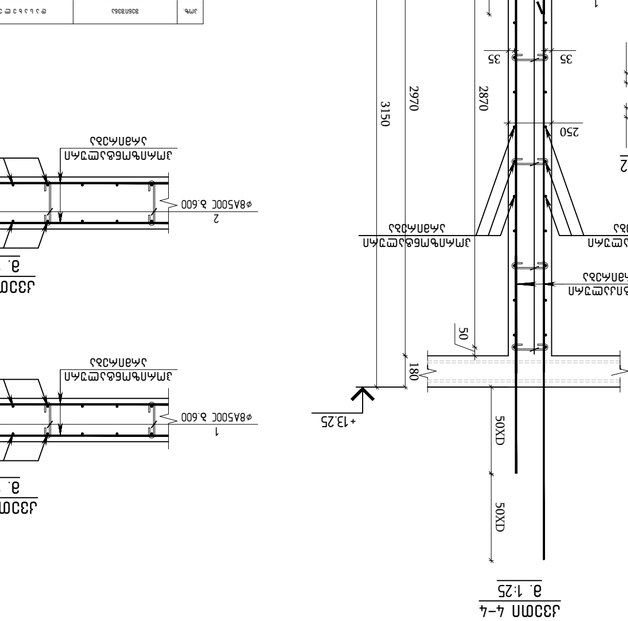

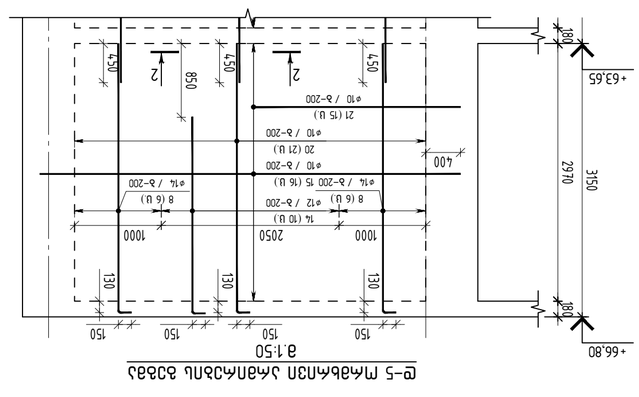

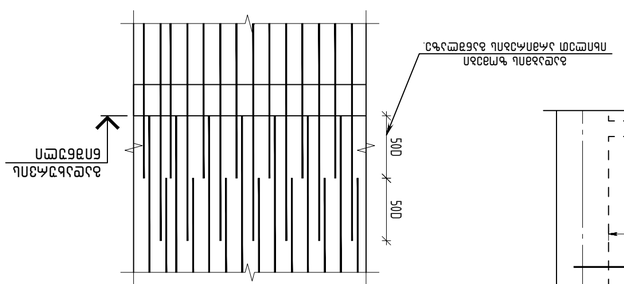
Э3ДП 1–1
Э3ДП 2–2
Э3ДП 3–3
Э3ДП 4–4
а. 1:25
Э3Ф1–1
Э3Ф1–2
Э3Ф1–1
Э3Ф1–2
Э3Ф1–1
Э3Ф1–2
Э3Ф1–1
Э3Ф1–2
⌀8A500C b.600
2
1
35
230
300
250
180

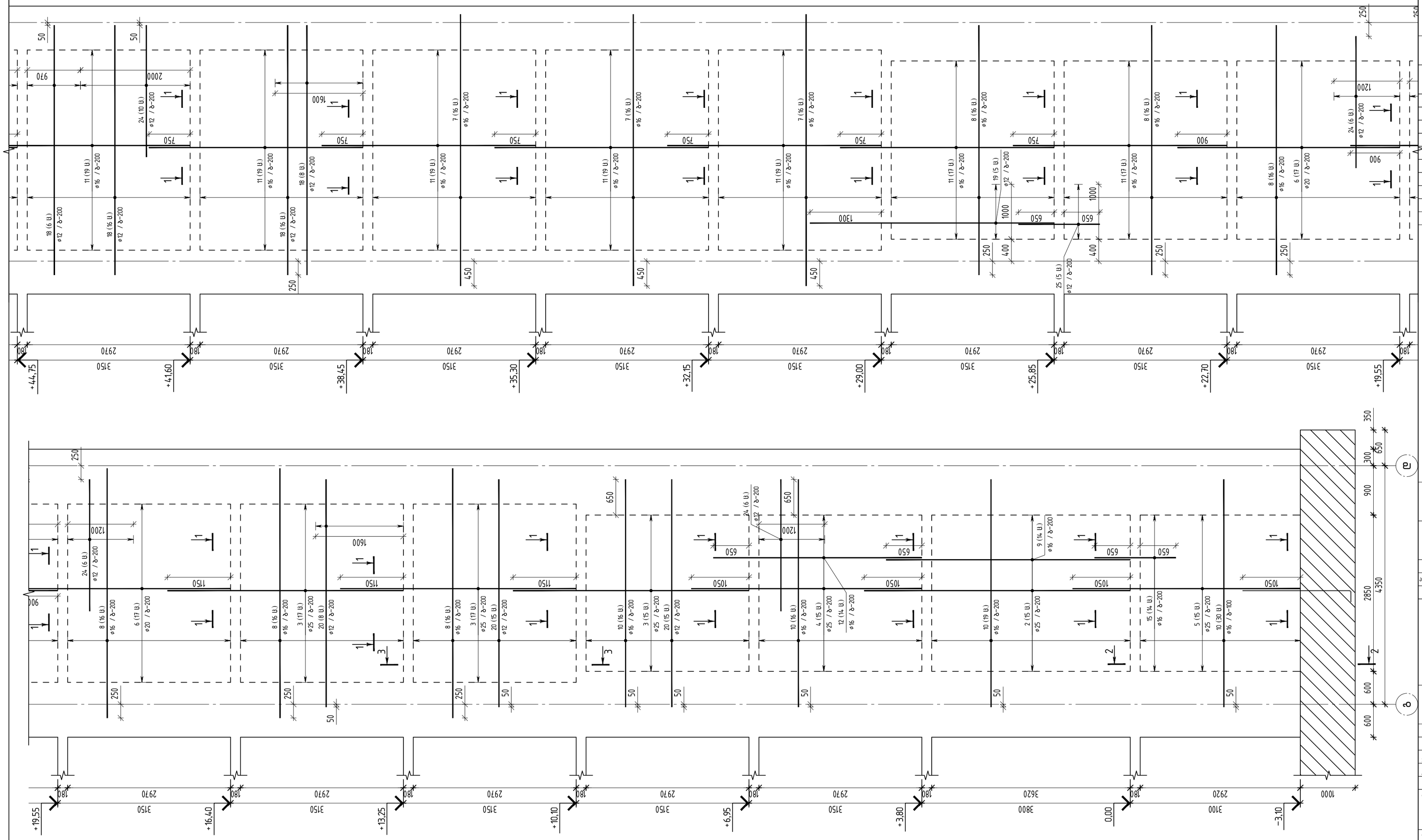

თბილისი / 2023 წელი

ფაილის სახელი:
QE_STR_NUC_WALLS_shesworebuli
04.10.2023

KEYPLAN:

ყოველი შემდები რევიზია აუქმებს
ყველა წინა რევიზიას

პროექტის სტატუსი:

საგმანგბლო დოკუმენტაცია

რევიზია

რევ.	თარიღი	აღწერილობა	დამტკ.

შენიშვნები:

მისამართი:

ქ. თბილისი, ნუსუხბიძის ფერდობი, IV მკრ, კორ 36-ს მიმდებარედ(ნაკვ 08/016)

დამკვეთი:

თანამდებობა	სახელი გვარი	ხელმოწერა
პროექტის მენეჯერი		
დამგეგმარებლის დამკვეთის მხრ		

შემსრულებელი:

შპს "ქიუ ენჯინირინგი"

მისამართი :

ქ.თბილისი აბაკარაძის №7 ბინა №6

შპს "ქიუ ენჯინირინგის"
პროფესიული პასუხისმგებლობის გზღვეველია
სს "დაზღვევის საერთაშორისო კომპანია ირაო"
(პ/ნ №PFL 417/21)

თანამდებობა	სახელი გვარი	ხელმოწერა
დირექტორი	დ.ქევანიშვილი	
საარქიტექტო ჯგუფის უფროსი პროექტის მთ. კონსტრუქტორი	ო. ილიუხინი	
	რ.თოთიძე	
შემსრულა	ზ.ჯანგიძე	

პროექტის სახელწოდება:

მრავალბინიანი საცხოვრებელი სახლი

პროექტის სტადია:

ახალი მშენებლობა

პროექტის ნაწილი:

კონსტრუქცია

ფორმატი	ნახაზის დასახელება:
A2	
სტადია	ბ-1 ორმხრივი არმირების გეგმა
მ.ა	
თარიღი	
08/09/2023	
მასშტაბი	
1:50	

რევიზია	ნახაზის ნომერი:	ფურც. საერთო რაოდენობა
R2	კ-5. 23	49

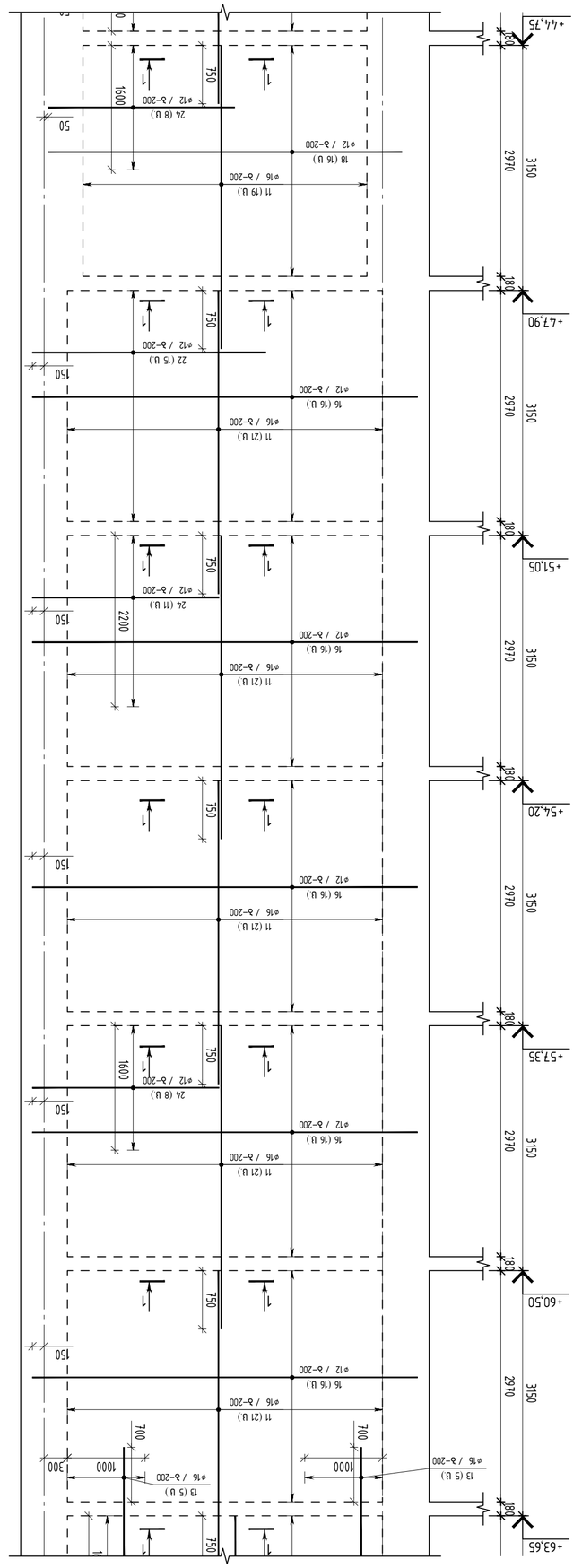

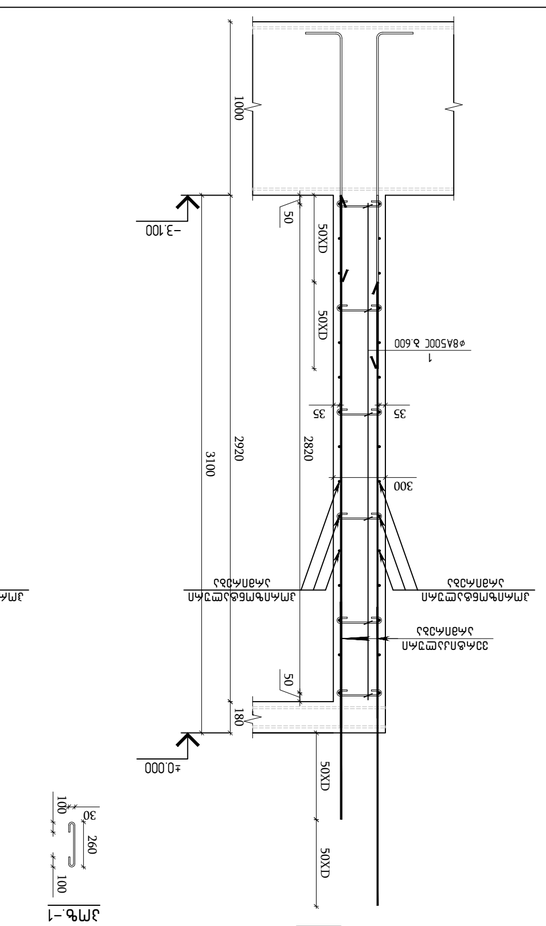

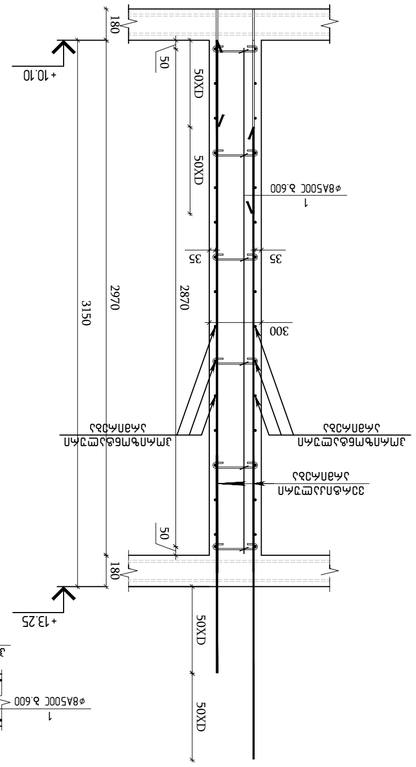

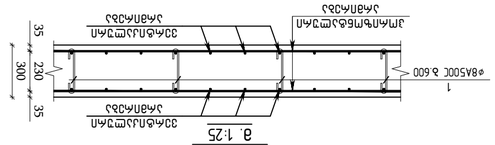

Поз.	Обозначение	Наименование	Кол.	Масса ед., кг	Примечание
		Документация			
1	ГОСТ Р 52544-2006	ОК 500С-L=20	642	0,21	
		Арматурные изделия			
		Каркас К-1 (×10 шт.)		10,70	кг
		Каркас К-2 (×10 шт.)		67,80	кг
		Каркасы плоские сварные			
2	ГОСТ Р 52544-2006	ф25 А500С L=4850	32	93,61	3,000
3	ГОСТ Р 52544-2006	ф25 А500С L=4200	96	80,71	7,743
4	ГОСТ Р 52544-2006	ф25 А500С L=4200	32	78,48	2,512
5	ГОСТ Р 52544-2006	ф25 А500С L=4150	32	77,51	2,480
6	ГОСТ Р 52544-2006	ф25 А500С L=4150	64	77,51	4,961
7	ГОСТ Р 52544-2006	ф16 А500С L=4150	96	31,01	2,977
8	ГОСТ Р 52544-2006	ф16 А500С L=4150	192	31,01	5,954
9	ГОСТ Р 52544-2006	ф16 А500С L=4150	32	31,01	0,992
10	ГОСТ Р 52544-2006	ф16 А500С L=4150	192	31,01	5,954
11	ГОСТ Р 52544-2006	ф16 А500С L=3900	504	29,23	14,730
12	ГОСТ Р 52544-2006	ф16 А500С L=3900	32	29,23	0,935
13	ГОСТ Р 52544-2006	ф16 А500С L=2300	32	17,24	0,552
14	ГОСТ Р 52544-2006	ф16 А500С L=2300	32	17,24	0,552
15	ГОСТ Р 52544-2006	ф16 А500С L=1400	32	10,50	0,336
16	ГОСТ Р 52544-2006	ф16 А500С L=1400	192	10,50	2,016
17	ГОСТ Р 52544-2006	ф16 А500С L=1400	32	10,50	0,336
18	ГОСТ Р 52544-2006	ф16 А500С L=1400	192	10,50	2,016
19	ГОСТ Р 52544-2006	ф16 А500С L=1400	32	10,50	0,336
20	ГОСТ Р 52544-2006	ф12 А500С L=1450	16	3,69	0,059
21	ГОСТ Р 52544-2006	ф12 А500С L=1800	42	3,37	0,142
22	ГОСТ Р 52544-2006	ф12 А500С L=1800	32	2,66	0,085
23	ГОСТ Р 52544-2006	ф12 А500С L=2175	64	2,66	0,170
24	ГОСТ Р 52544-2006	ф12 А500С L=2540	128	2,72	0,348
25	ГОСТ Р 52544-2006	ф12 А500С L=4480	32	1,91	0,061
26	ГОСТ Р 52544-2006	ф12 А500С L=4780	4	1,14	0,005

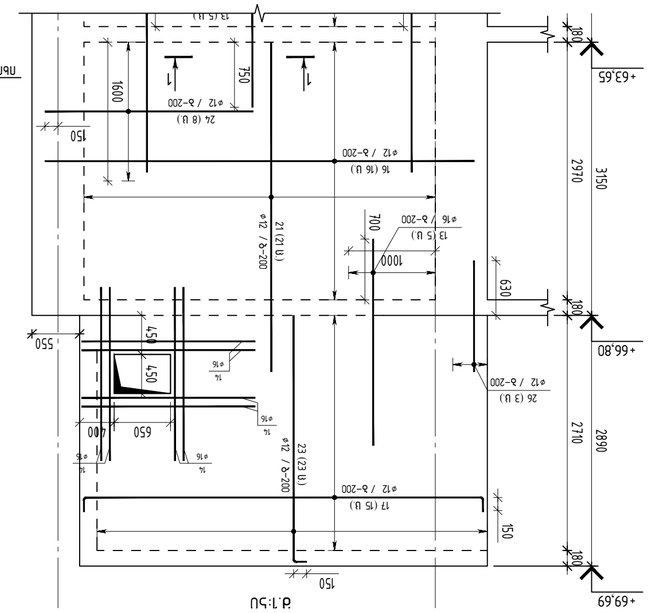

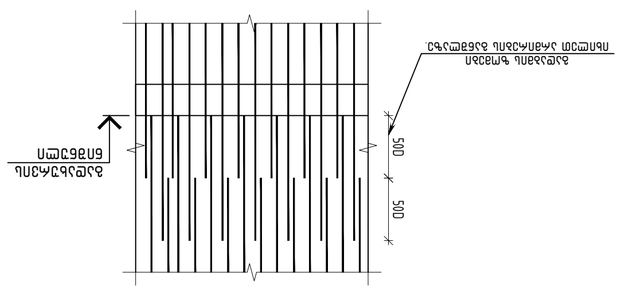
Вид по стрелке 1
Закладная деталь (для крепления ограждения)
Закладная деталь (для крепления ограждения)
Закладная деталь (для крепления ограждения)

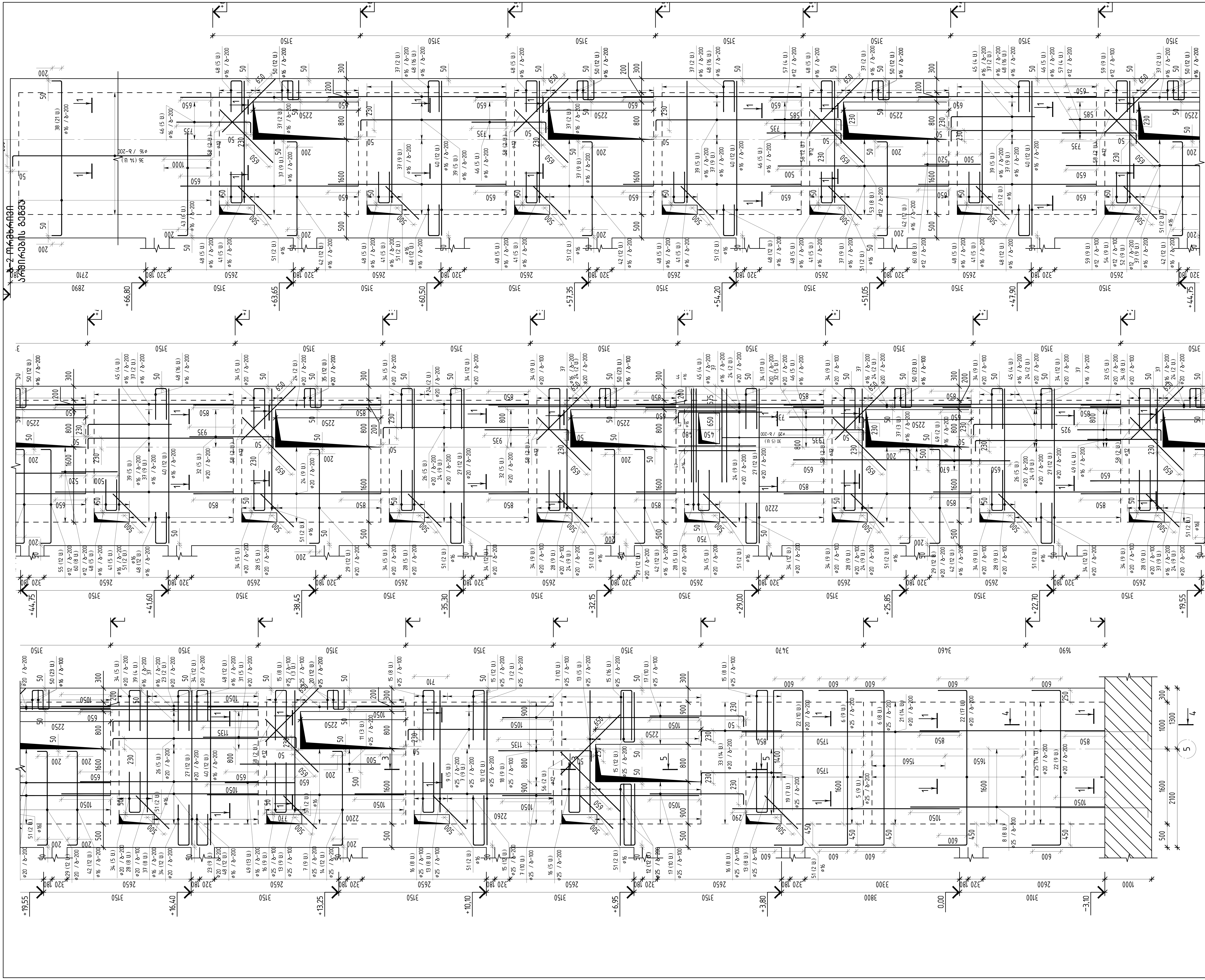

თბილისი / 2023 წელი

ფაილის სახელი: QE_STR_NUC_WALLS_sheswore buli 04.10.2023

KEYPLAN:

ყოველი შემდეგი რევიზია აუქმებს ყველა წინა რევიზიას

პროექტის სტატუსი: სამშენებლო დოკუმენტაცია

რევიზია

რევ.	თარიღი	აღწერილობა	დამტკ.

შენიშვნები:

მისამართი: ქ. თბილისი, ნუცუბიძის ფერდობი, IV მკრ, კორ 36-ს მიმდებარედ(ნაკვ 08/016)

დამკვეთი:

თანამდებობა	სახელი გვარი	ხელმოწერა
პროექტის მენეჯერი		
დამტკიცებულია: დამკვეთის მიერ		

engineering

შემსრულებელი: შპს "ქიუ ენჯინერინგი"

მისამართი: ქ.თბილისი ა.ბაქრაძის №7 ბინა №6

შპს "ქიუ ენჯინერინგის" პროფესიული პასუხისმგებლობის მზღვეველია სს "დაზღვევის საერთაშორისო კომპანია ირაო" (პ/ნ №PFL 417/21)

თანამდებობა	სახელი გვარი	ხელმოწერა
დირექტორი	დ.ქევანიშვილი	[signature]
საპროექტო ჯგუფის უფროსი	ო. ილიუხინი	[signature]
პროექტის მთ. კონსტრუქტორი	რ.თოიძე	[signature]
შეასრულა	ზ.ჯანგიძე	[signature]

პროექტის სახელწოდება: მრავალბინიანი საცხოვრებელი სახლი

პროექტის სტადია: ახალი მშენებლობა

პროექტის ნაწილი: კონსტრუქცია

ფორმატი: A2	ნახაზის დასახელება: ბ-2 ორმხრივი არმირების გეგმა
სტადია: მ.პ.	
თარიღი: 08/09/2023	
მასშტაბი: 1:50	

რევიზია:	ნახაზის ნომერი:	ფურც. საერთო რაოდენობა
R2	კ-5. 25	49

| | | |

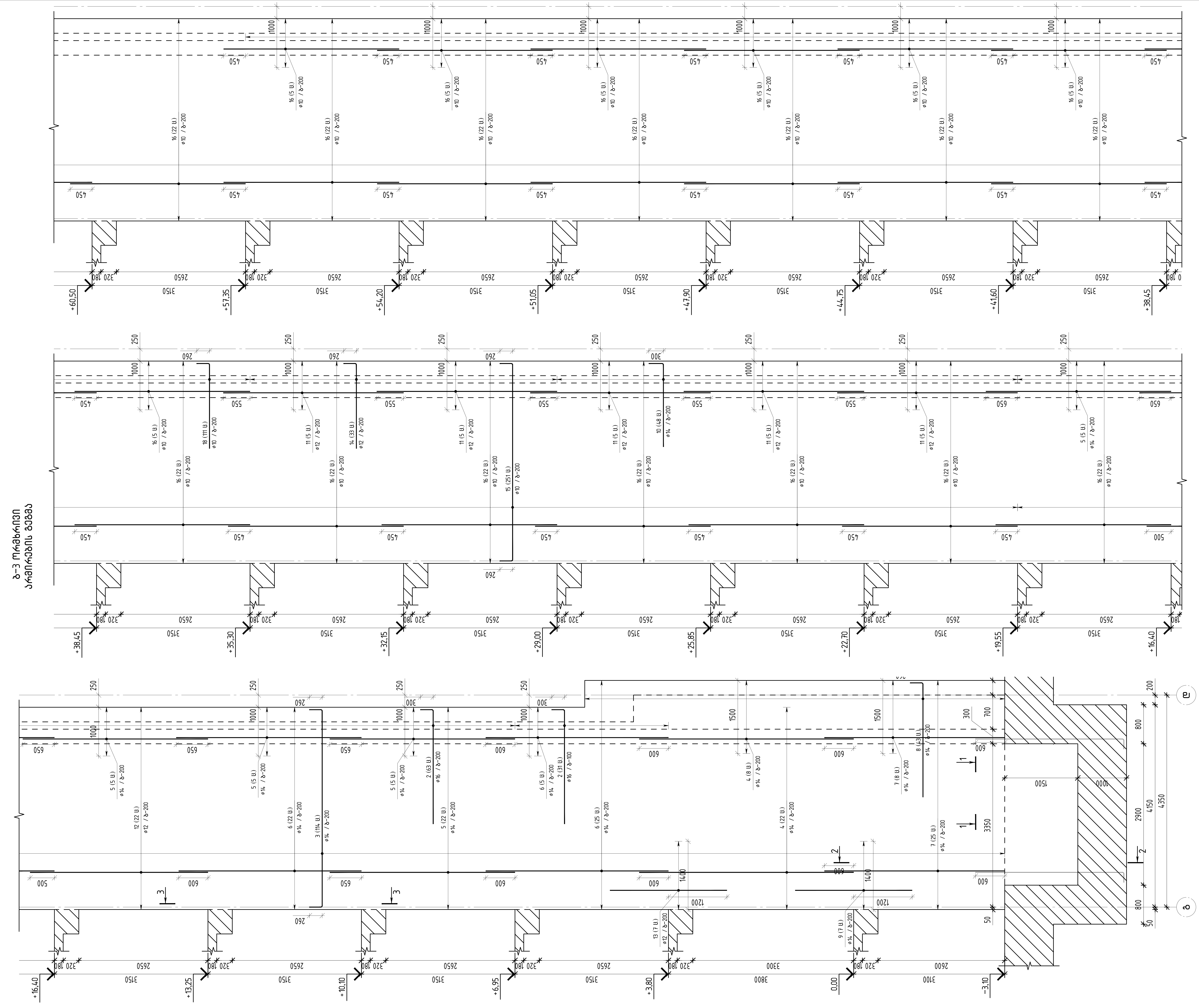

ბ-3 ორმხრივი არმირების გეგმა

თბილისი / 2023 წელი	
ფაილის სახელი: QE_STR_NUC_WALLS_sesworebuli 04.10.2023	
KEYPLAN:	

ყოველი შემდეგი რევიზია აუქმებს ყველა წინა რევიზიას

პროექტის სტატუსი: სამშენებლო დოკუმენტაცია

რევიზია

რევ.	თარიღი	აღწერილობა	დამტ.

შენიშვნები:

მისამართი: ქ. თბილისი, ნუცუბიძის ფერდობი, IV მკრ, კორ 36-ს მიმდებარედ(ნაკვ 08/016)

დამკვეთი:

თანამდებობა	სახელი გვარი	ხელმოწერა
პროექტის მენეჯერი		
დამკვეთის წარმომადგენელი		

შემსრულებელი: შპს "ქიუ ენჯინერინგი"

მისამართი: ქ.თბილისი ა.ბაქრაძის №7 ბინა №6

შპს "ქიუ ენჯინერინგი" პროფესიული პასუხისმგებლობის მზღვეველია სს "დაზღვევის საერთაშორისო კომპანია ირაო" (პ/ნ №PFL 417/21)

თანამდებობა	სახელი გვარი	ხელმოწერა
დირექტორი	ღ.ქევხიშვილი	
საპროექტო ჯგუფის უფროსი	ო. ილიუხინი	
პროექტის მთ. კონსტრუქტორი	რ.ოთიძე	
შეასრულა	ზ.ჯანგიძე	

პროექტის სახელწოდება: მრავალბინიანი საცხოვრებელი სახლი

პროექტის სტადია: ახალი მშენებლობა

პროექტის ნაწილი: კონსტრუქცია

ფორმატი	A2
სტადია	მ.პ
თარიღი	08/09/2023
მასშტაბი	1:50

ნახაზის დასახელება: ბ-3 ორმხრივი არმირების გეგმა

რევიზია	ნახაზის ნომერი:	ფურც. სერთო რაოდენობა
R2	J-5. 27	49

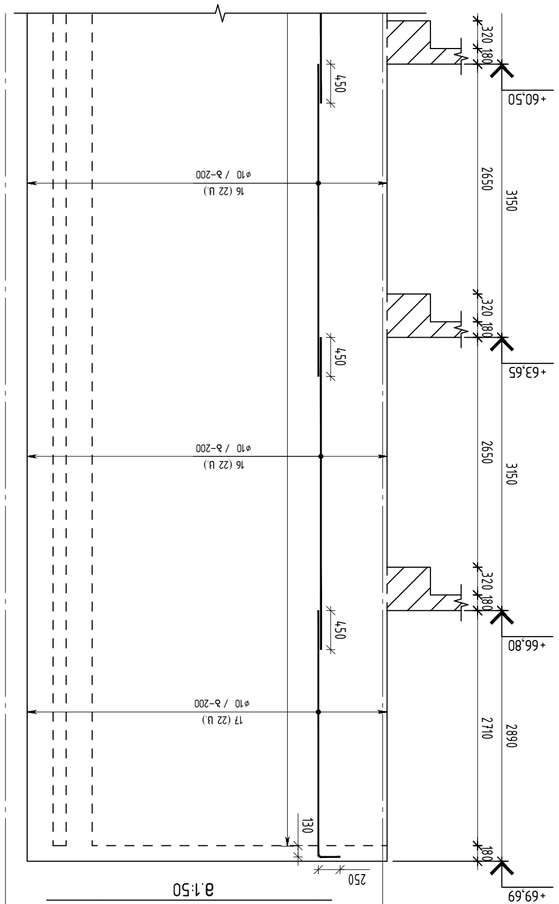

3-3 разбивка балок на монтажные марки

1:50

Разрез 2-2

1:25

Разрез 3-3

1:25

Ж3

1	ГОСТ Р 52544-2006	Ø8 А500С L=520	94	0,21	19,74		
2	ГОСТ Р 52544-2006	Ø8 А500С L=2400	198	4,18	772,3		
3	ГОСТ Р 52544-2006	Ø8 А500С L=4450	228	5,50	1252,2		
4	ГОСТ Р 52544-2006	Ø8 А500С L=4440	68	5,52	788,9		
5	ГОСТ Р 52544-2006	Ø8 А500С L=3860	86	4,59	1365,6		
6	ГОСТ Р 52544-2006	Ø8 А500С L=3750	164	4,53	4,791		
7	ГОСТ Р 52544-2006	Ø8 А500С L=3700	66	4,47	2765,9		
8	ГОСТ Р 52544-2006	Ø8 А500С L=2400	86	3,14	2765,1		
9	ГОСТ Р 52544-2006	Ø8 А500С L=2400	74	2,98	4,814		
10	ГОСТ Р 52544-2006	Ø8 А500С L=2400	96	2,42	2329,9		
11	ГОСТ Р 52544-2006	Ø12 А500С L=3700	50	3,29	9643,9		
12	ГОСТ Р 52544-2006	Ø12 А500С L=3620	44	3,24	9424,8		
13	ГОСТ Р 52544-2006	Ø12 А500С L=2400	74	2,13	2329,9		
14	ГОСТ Р 52544-2006	Ø12 А500С L=2400	66	1,19	1917,2		
15	ГОСТ Р 52544-2006	Ø18 А500С L=4450	502	2,98	14019,0		
16	ГОСТ Р 52544-2006	Ø18 А500С L=3840	774	2,22	17816,4		
17	ГОСТ Р 52544-2006	Ø18 А500С L=3860	44	1,93	2315,1		
18	ГОСТ Р 52544-2006	Ø18 А500С L=2000	222	1,23	2315,1		

Разрез 1-1

1:25

Ж3

Ведомость деталей

მიმდინარე / 2023 წელი

ფაილის სახელი:
QE_STR_NUC_WALLS_shesworebuli
04.10.2023
KEYPLAN:

ყოველი შეღებვის ჩავიზიტა აუცილებლად
ყველა წინა ჩავიზიტას

პროექტის სტადია:
სამშენებლო დოკუმენტაცია

ჩავიზიტა

ნომ.	თარიღი	ალწერილობა	შენიშვნა

შენიშვნები:

მისამართი:
ქ. თბილისი, ნუცუბიძის ფერდობი, IV მკრ, კორ 36-ს მიმდებარედ(ნაკვ 08/016)

დამკვეთი:

თანამდებობა	სახელი გვარი	ხელმოწერა
პროექტის მთავარი ინჟინერი		
შესაბამისობაზე პასუხისმგებელი პირი		

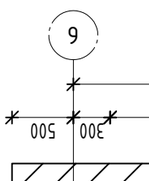

შპს "ქალაქ თბილისის ინფრასტრუქტურის განვითარების სააგენტო"

პროექტის ავტორი:
შპს "ქალაქ თბილისის მუნიციპალიტეტის ქონების მართვის სააგენტოს საპროექტო ჯგუფი №7
ბინა №6

შპს "ქალაქ თბილისის მუნიციპალიტეტის ქონების მართვის სააგენტოს საპროექტო ჯგუფი №7
(პ/მ №PPL 417/21)

თანამდებობა	სახელი გვარი	ხელმოწერა
ლიცენზიარი	დავით ანთაძე	
სპეციალობა ჯგუფის უფროსი პროექტის მმწ.	ო. ილიაშვილი	
პროექტის ხელმძღვანელი	ო. ილიაშვილი	
შემსრულებელი	ზ.ჯანიძე	

პროექტის სახელწოდება:
მრავალბინიანი საცხოვრებელი სახლი

პროექტის სტადია:
ძირითადი პროექტი

პროექტის ნაწილი:
კონსტრუქციები

ფორმატი _A2
სტეპენი _1:1
თარიღი _08/09/2023
მასშტაბი 1:50

ნახაზის დასახელება:
ბ-4 მონოლითი კედლების ბადეა

ჩავიზია: R2 ნახაზის ნომერი: ქ-5. 29 ფურც. საერთო რაოდენობა 49

ბ-4 მონოლითი კედლების ბადეა
პროექტის ნაწილი: კონსტრუქციები

დამკვეთი / 2023 წლის		
ფაილის სახელი: QE_STR_NUC_WALLS_shesworebuli 04.10.2023 KEYPLAN:		
ყოველი მომდევნო რკინების ადგილის ყველა წვრილ რკინებს		
კონსტრუქციის სპეციალური მოსაზღვრული ელემენტები		
რკინების		
რკინ.	მასალები	ზომები,მმ
მშენებლობის ეტაპი:		

მშენებლობის ეტაპი	სახელი გვარი	ხელმოწერა
პროექტის მენეჯერი		
მშენებლობის მენეჯერი		
მშენებლობის მენეჯერი		

engineering

შპს "ქალაქის ინჟინერია"
ქართველიშვილების ფილიალი "ქალაქის ინჟინერია"
ს/კ 405481121 (ქალაქი თბილისი, ქართველიშვილების ქუჩა №49)

მშენებლობის ეტაპი	სახელი გვარი	ხელმოწერა
ლიცენზირებული სპეციალისტი	ლ. ლილუაშვილი	
პროექტის ხელმძღვანელი	ლ. ლილუაშვილი	
პროექტის მთავარი ინჟინერი	ზ. ჯაბანაძე	

პროექტის სახელწოდება:
ბ-4, ტრიბუნის არმირების, ბეტონის, ფოილების და საპოხილების

ფორმატი A2	ნახაზის დასახელება:	
სტადია R2		
თარიღი 09/10/2023	ბ-4 ტრიბუნის არმირების ბეტონის ფოილების და საპოხილების	
მასშტაბი 1:50;25		
ნახაზის ნომერი: R2	ფურცელი 4-5 30	ფურცლების რაოდენობა 49

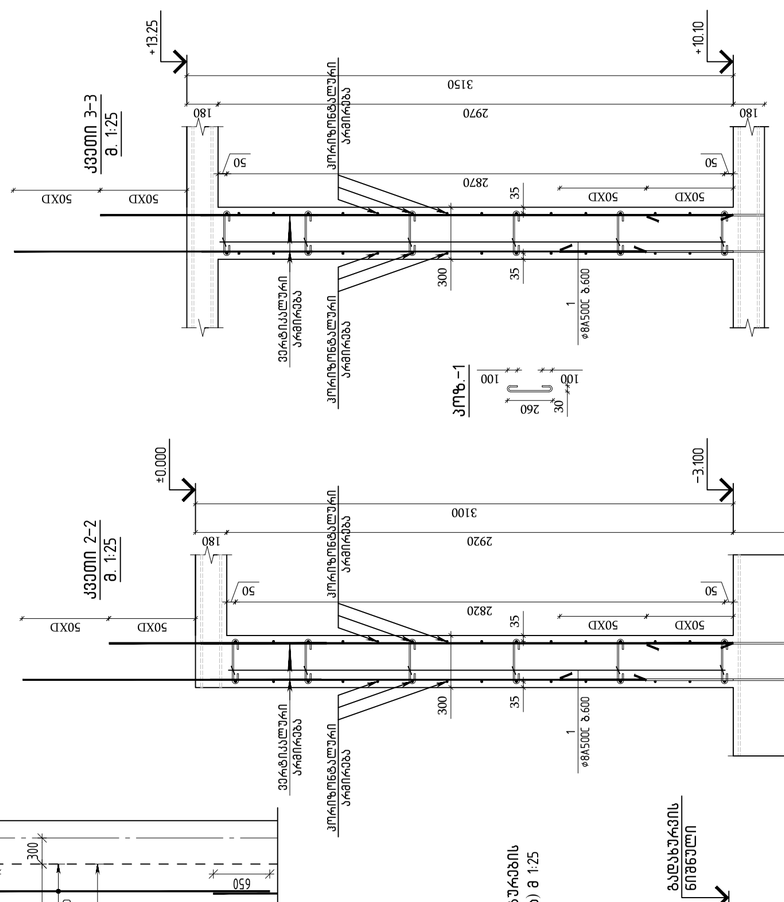

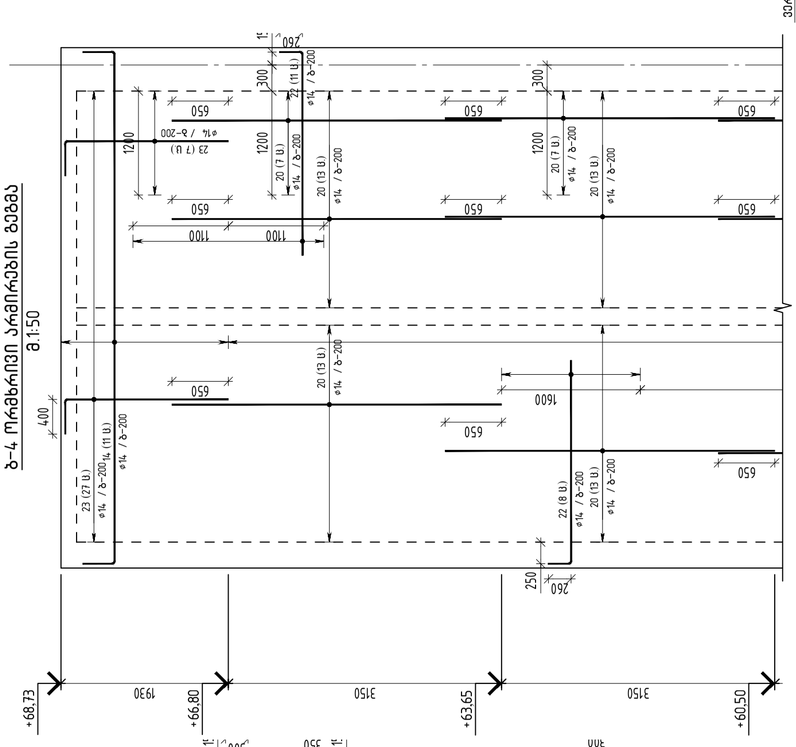

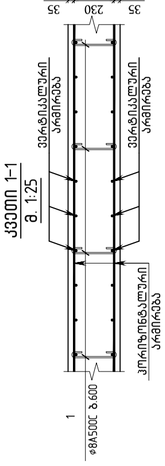

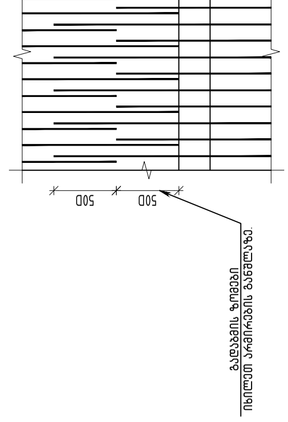

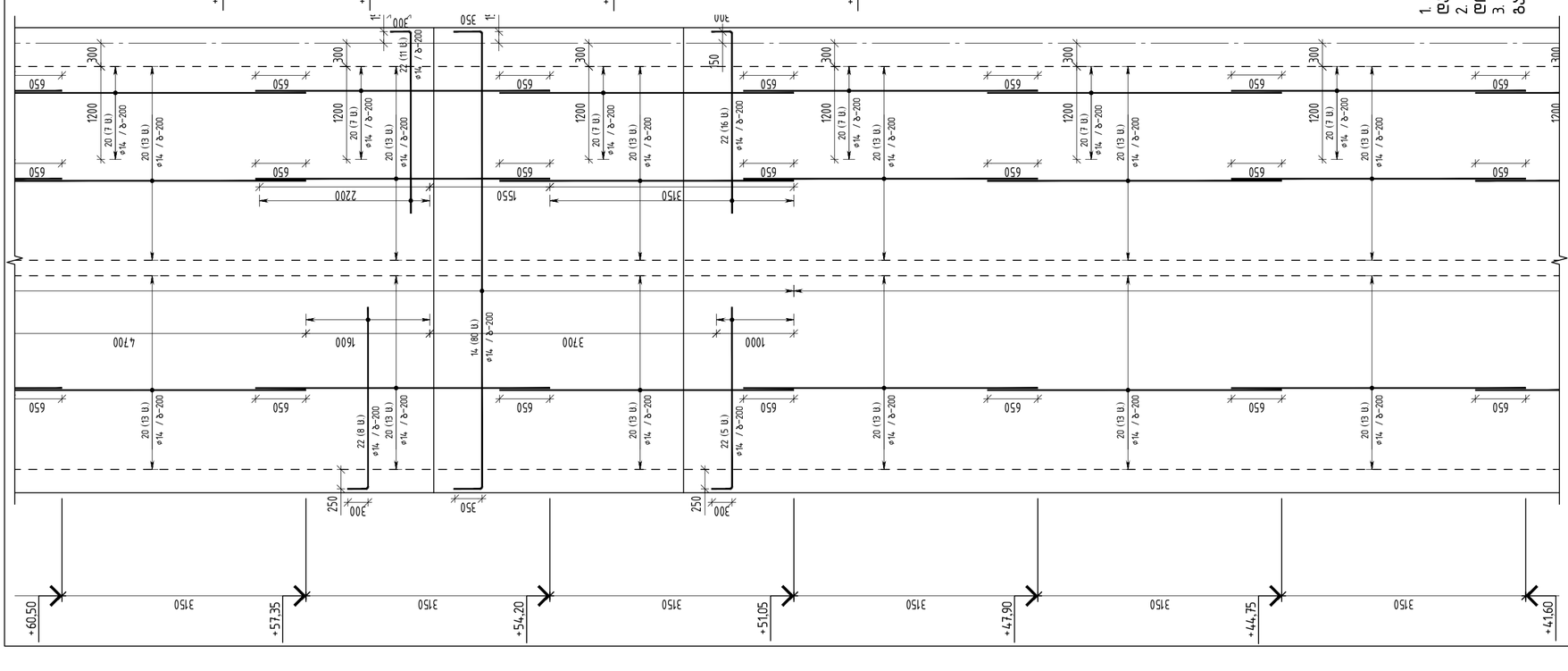

კოდი	დასახელება	ტიპი	ზომა მმ	ზომა ერთ.	ერთ.	ზომა ერთ.
	ბ-4 ტრიბუნის არმირება					
	ბეტონი					
	ბეტონი B25 (M350) W8 F300 (C20/25)			3190	მ³	
	ბეტონი B30 (C25) W8F300 (M400)			8930	მ³	
	არმატურა A500C (A500HW)					
1	ø8 A500C L=320	CKT P 1254-2006	1064	0.21	298.3	
2	ø10 A500C L=1650	CKT P 1254-2006	12	2.177	2612	
3	ø10 A500C L=1490	CKT P 1254-2006	12	1868	224.2	
4	ø10 A500C L=1400	CKT P 1254-2006	40	1.372	3918	
5	ø12 A500C L=1700	CKT P 1254-2006	228	2.148	489.5	
6	ø12 A500C L=1500	CKT P 1254-2006	52	1864	853.4	
7	ø12 A500C L=1390	CKT P 1254-2006	52	1402	729.3	
8	ø12 A500C L=1400	CKT P 1254-2006	38	1373	521.6	
9	ø12 A500C L=1450	CKT P 1254-2006	288	1238	2758	
10	ø12 A500C L=1490	CKT P 1254-2006	52	1269	6284	
11	ø18 A500C L=1490	CKT P 1254-2006	398	1379	4386.8	
12	ø18 A500C L=1400	CKT P 1254-2006	284	1399	2263.7	
13	ø18 A500C L=1900	CKT P 1254-2006	12	1379	935	
14	ø14 A500C L=1600	CKT P 1254-2006	296	1397	11221	
15	ø14 A500C L=1540	CKT P 1254-2006	14	6.52	913	
16	ø14 A500C L=1200	CKT P 1254-2006	14	4.28	819	
17	ø14 A500C L=1400	CKT P 1254-2006	14	5.32	744	
18	ø14 A500C L=1400	CKT P 1254-2006	12	4.83	580	
19	ø14 A500C L=1400	CKT P 1254-2006	12	4.83	580	
20	ø14 A500C L=1800	CKT P 1254-2006	634	4.59	30919	
21	ø14 A500C L=1750	CKT P 1254-2006	28	4.53	1268	
22	ø14 A500C L=2400	CKT P 1254-2006	244	3.14	7664	
23	ø14 A500C L=2265	CKT P 1254-2006	68	2.74	186.1	
24	ø14 A500C L=950	CKT P 1254-2006	14	1.99	27.9	

შენიშვნა:

1. ყველა ვერტიკალური არმატურის მაღალები განსრულდეს ურთიერთ დაშორებით ყველა არმატურის ერთ სიბრტყეში. მაღალის სქემა ნახ. 5 ზე.
2. არმატურის მაღალა უნდა განსრულდეს ორ 50×ø მანძილზე.
3. ბეტონირების ყველა საკონტროლო ნაკვეთზე ერთი მარის არმატურის ბეტონი წყვეტილად (არასრული ბეტონირების დაშვების გამოსვლით).

ხ–5 ოსი ფასადის კედლების გაშლილი

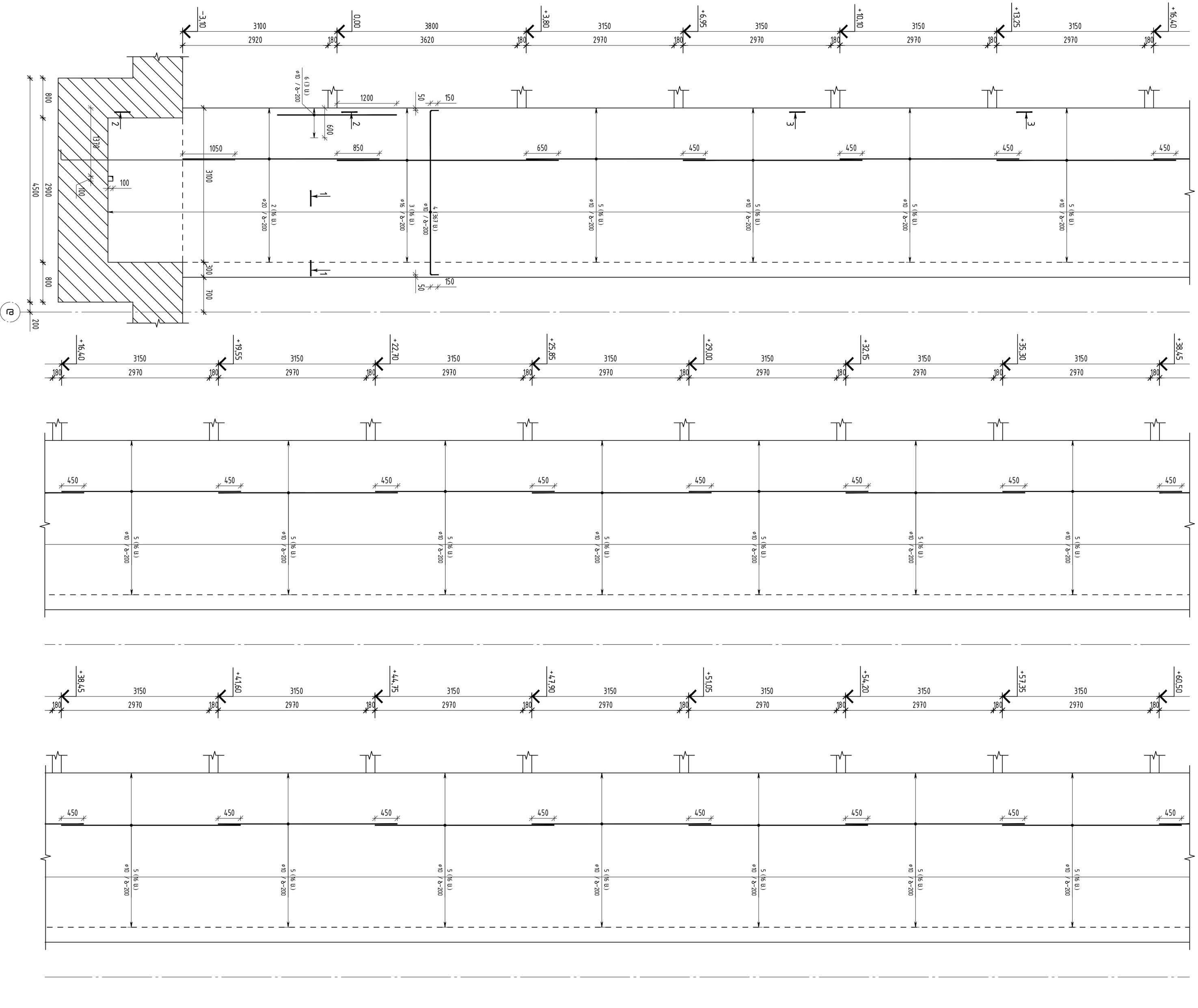

შპს "ინჟ. ენერჯინგი"
ქ.თბილისი, ნაძალადევის რ-ნი, IV მკრ., კორპ. 36-ს ბინა 08/016)

ძირითადი ტექნიკური პირობები		
ტექნიკური ანგარიში		
ტექნიკური ანგარიში		
ტექნიკური ანგარიში

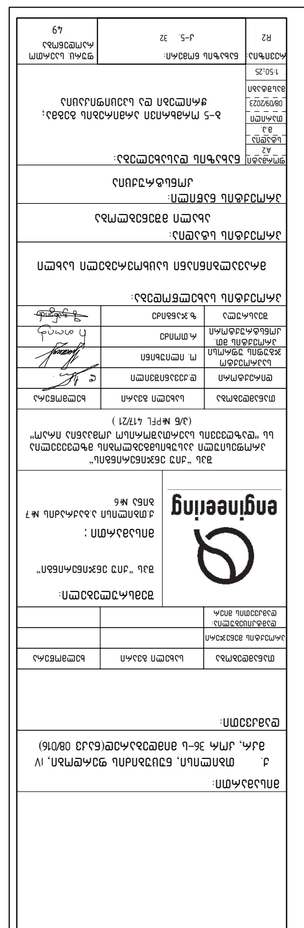

ბ-ნ ორმხრივი არმირების ბეჭმა

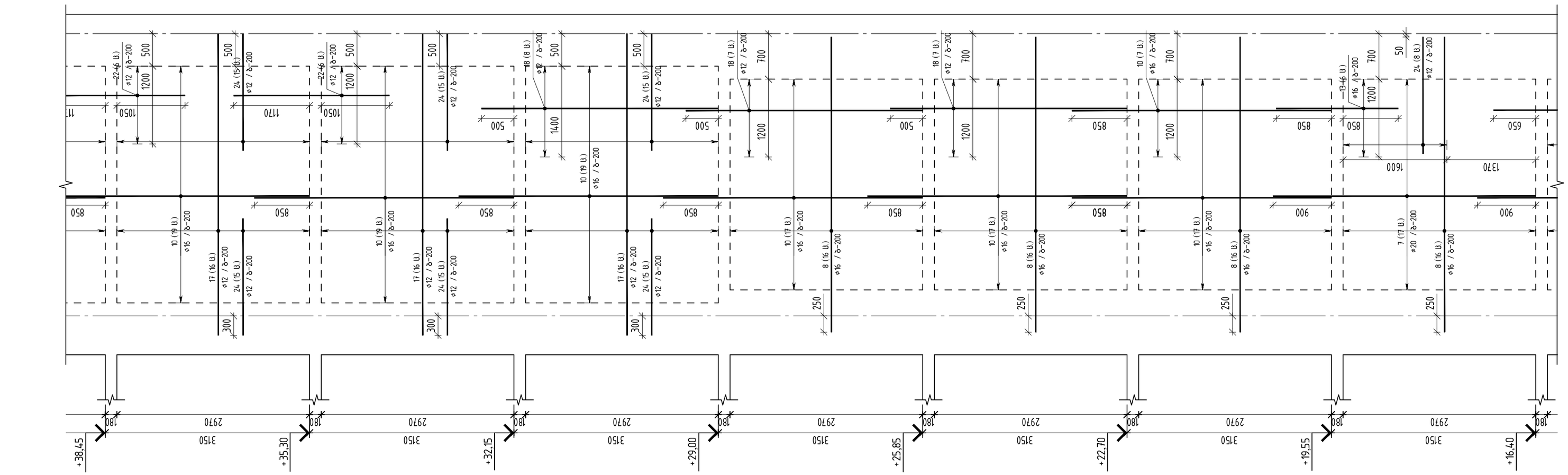

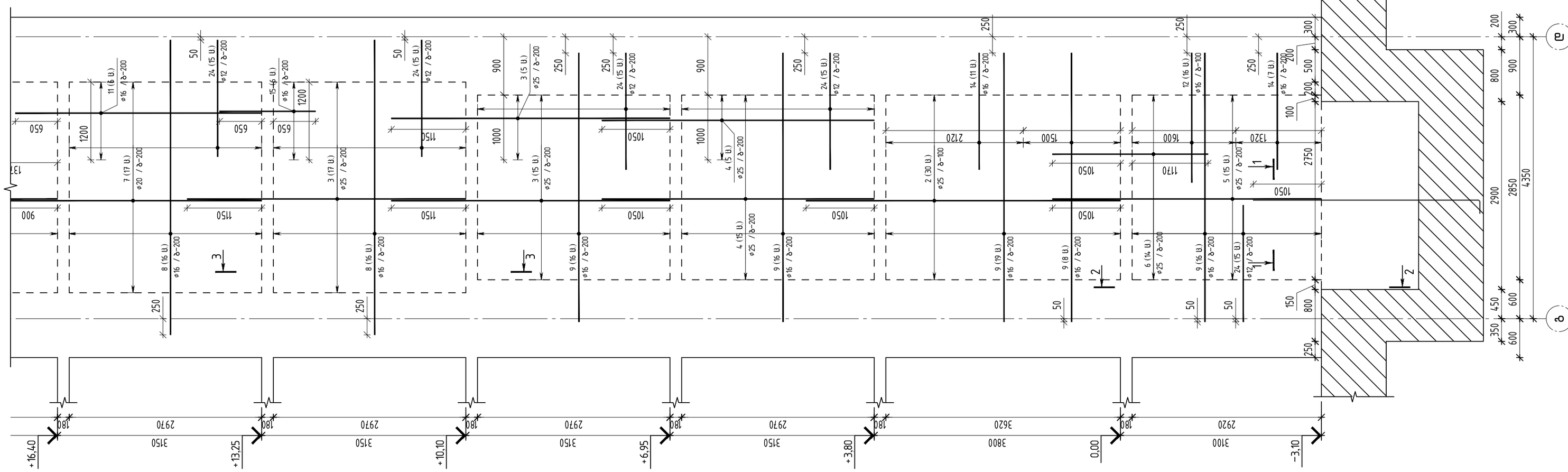

თბილისი / 2023 წელი

ფაილის სახელი:
QE_STR_NUC_WALLS_shesworebuli
04.10.2023

KEYPLAN:

ყოველი შემდები რევიზია აუქმებს
ყველა წინა რევიზიას

პროექტის სტატუსი:
საბოლოო დოკუმენტაცია

რევიზია

რევ.	თარიღი	აღწერილობა	დამტკ.

შენიშვნები:

მისამართი:
ქ. თბილისი, ნუცუბიძის ფერდობი, IV მკრ, კორ 36-ს მიმდებარედ(ნაკვ 08/016)

დამკვეთი:

თანამდებობა	სახელი გვარი	ხელმოწერა
პროექტის მენეჯერი		
შესაბამისობის დამადასტურებელი პირი		

შემსრულებელი:
შპს "ქიუ ენჯინერინგი"

მისამართი :
ქ.თბილისი აბაშიძის №7 ბინა №6

შპს "ქიუ ენჯინერინგის"
პროფესიული აასუხისმგებლობის გზღვეველია
სს "ღვზღვევის საერთაშორისო კომპანია ირაო"
(პ/ნ №PFL 477/21)

თანამდებობა	სახელი გვარი	ხელმოწერა
დირექტორი	დ.ქევანიშვილი	
საარქიტექტო ჯგუფის უფროსი	ო. ილიუხინი	
პროექტის მთ. კონსტრუქტორი	რ.თოთიძე	
შემსრულა	ზ.ჯანიძე	

პროექტის სახელწოდება:
მრავალბინიანი საცხოვრებელი სახლი

პროექტის სტადია:
ახალი მშენებლობა

პროექტის ნაწილი:
კონსტრუქცია

ფორმატი	ნახაზის დასახელება:
A2	ბ-ნ ორმხრივი არმირების ბეჭმა
სტადია	
მ.ე.	
თარიღი	
08/09/2023	
მასშტაბი	
1:50	

რევიზია	ნახაზის ნომერი:	ფურც. საერთო რაოდენობა
R2	ა-ნ. 33	49

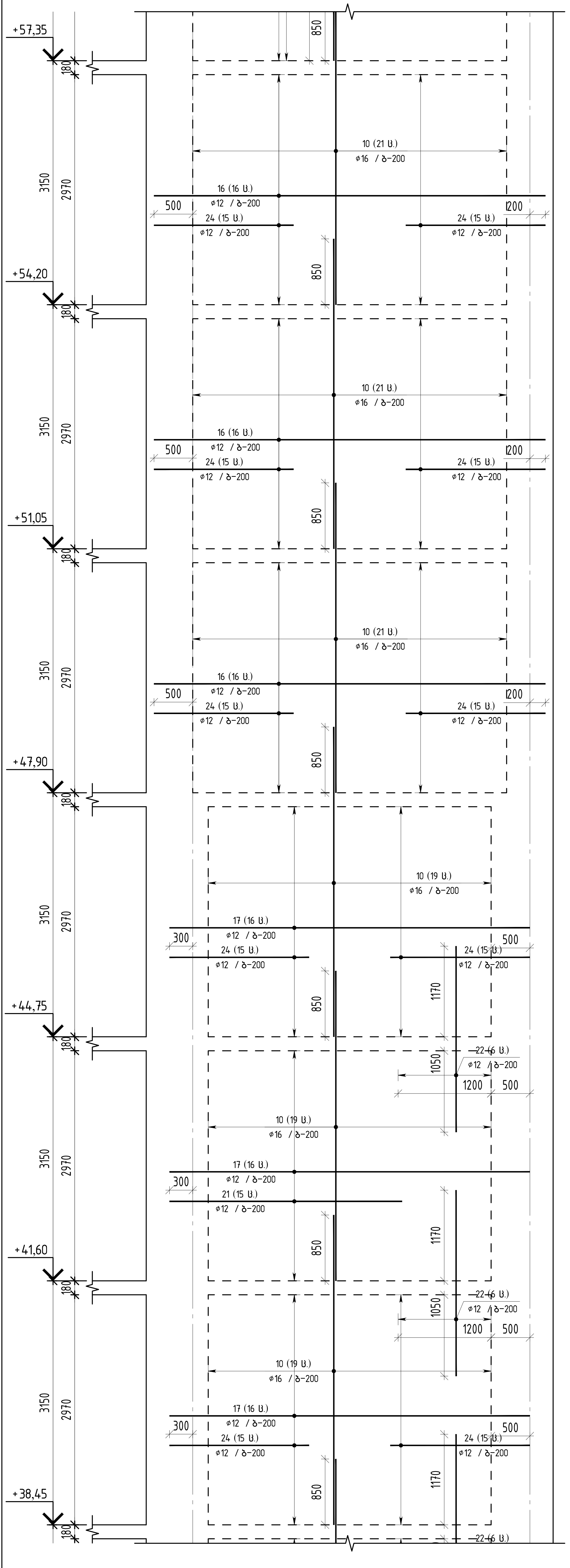

ბ-6 ორმხრივი არმირების გეგმა
მ.1:50

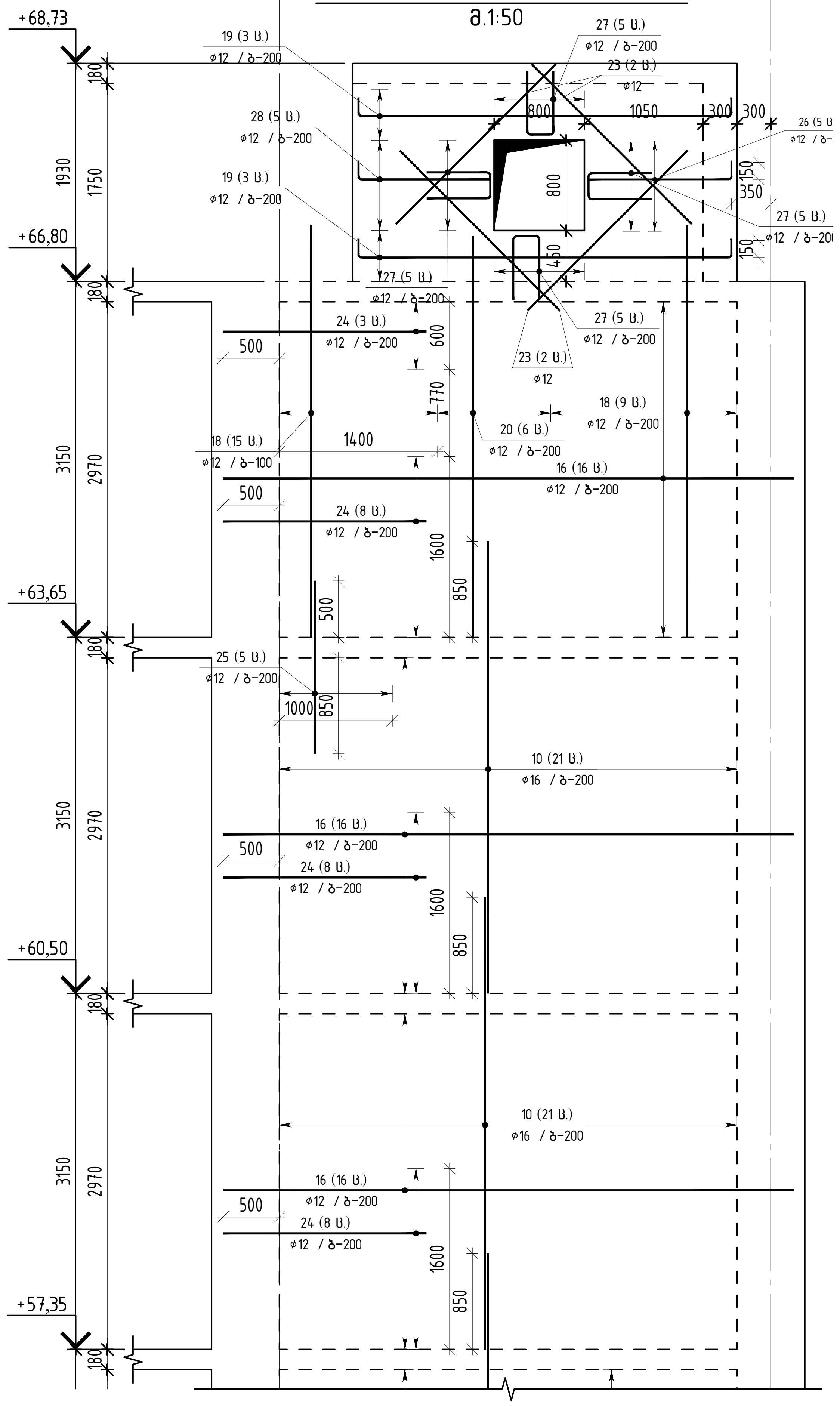

კვეთი 2-2
მ. 1:25

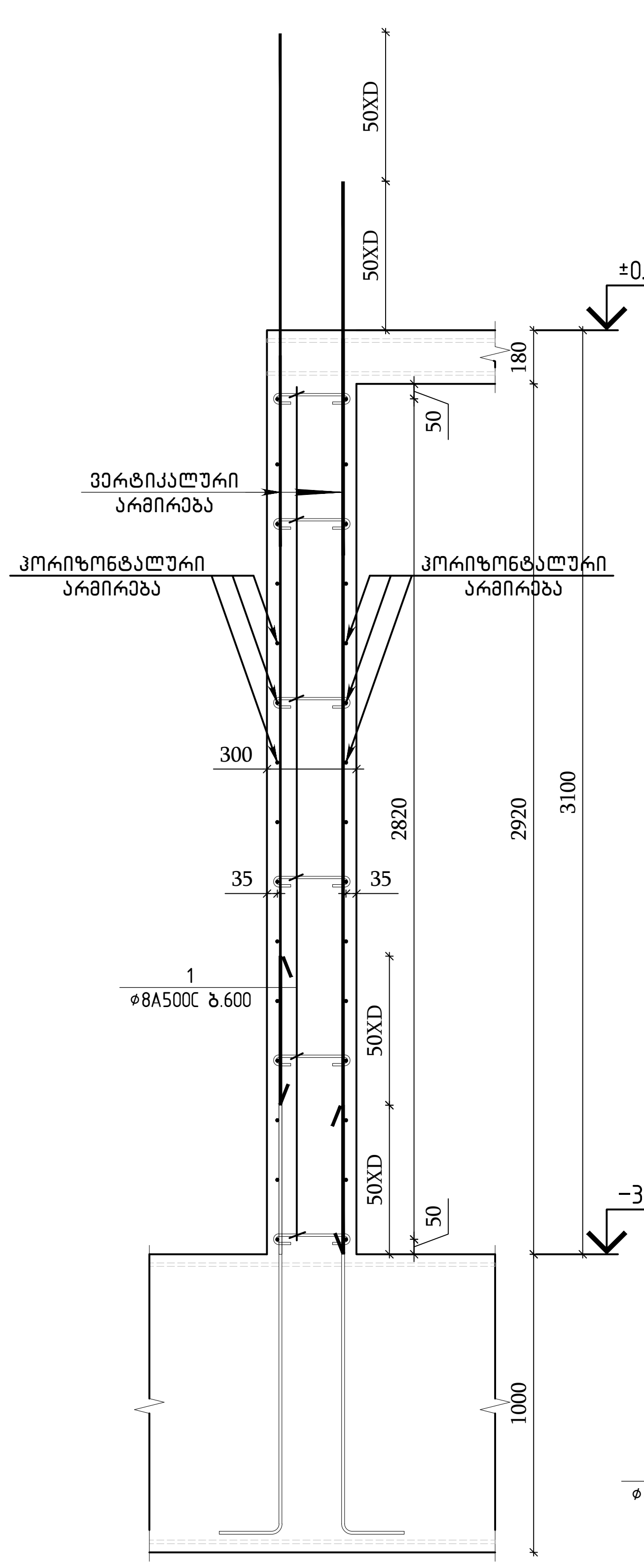

კვეთი 3-3
მ. 1:25

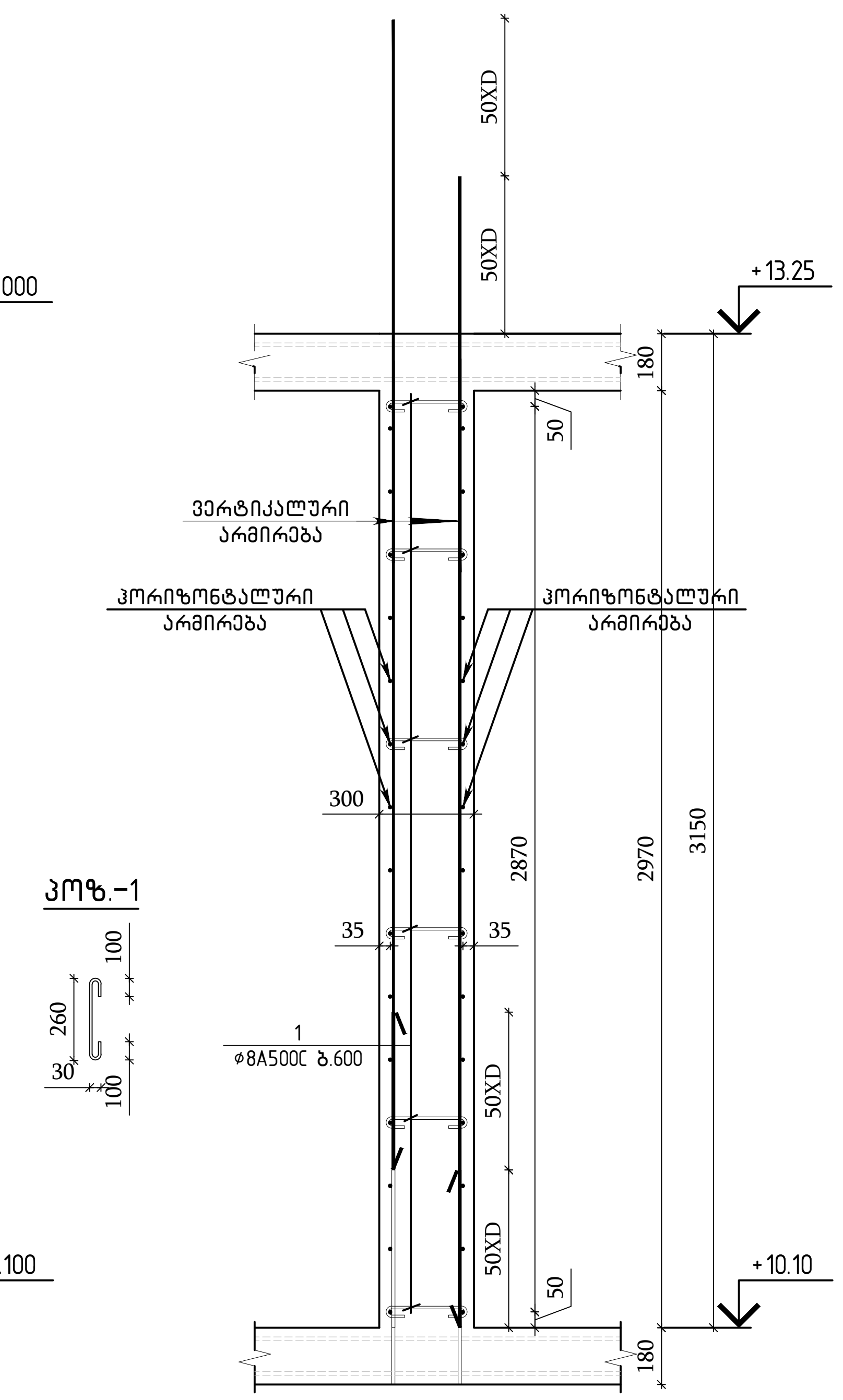

კვეთი 1-1
მ. 1:25

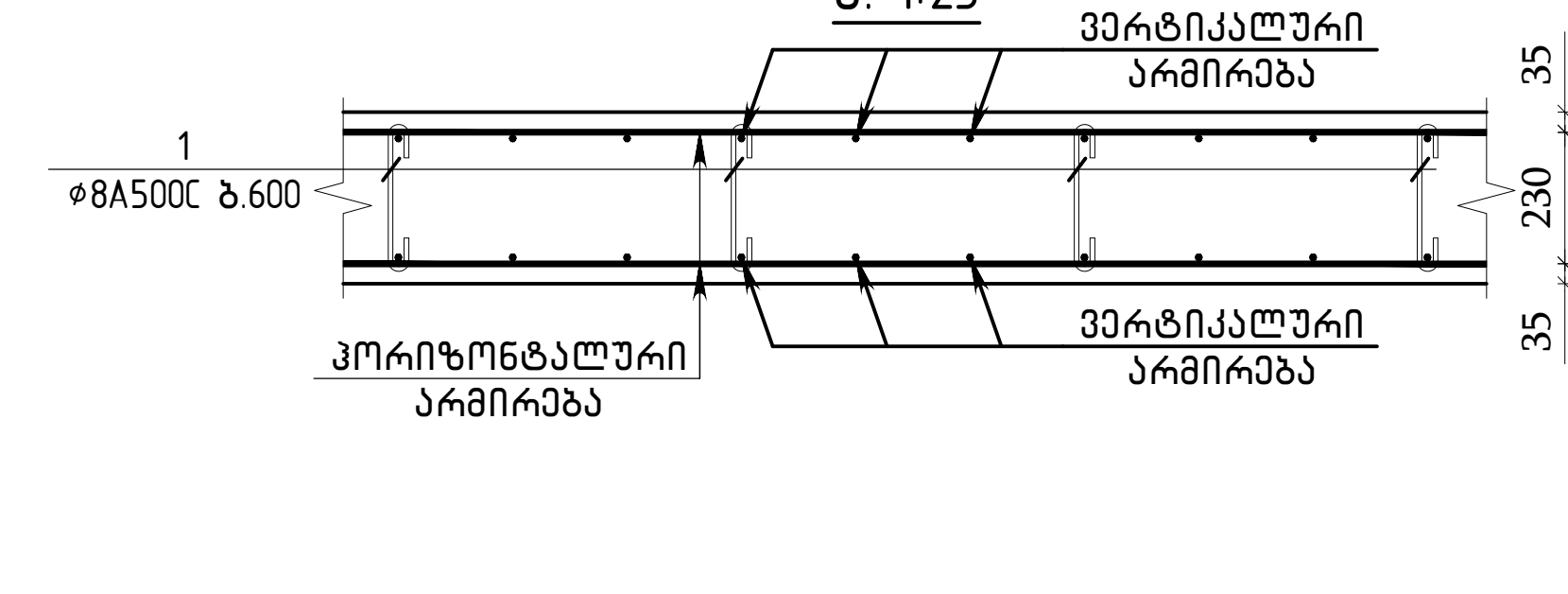

მონოლითური კედლის ვერტიკალური არმატურების
გადაბმის ფრაგმენტი (ერთი შრის არმირება) მ 1:25

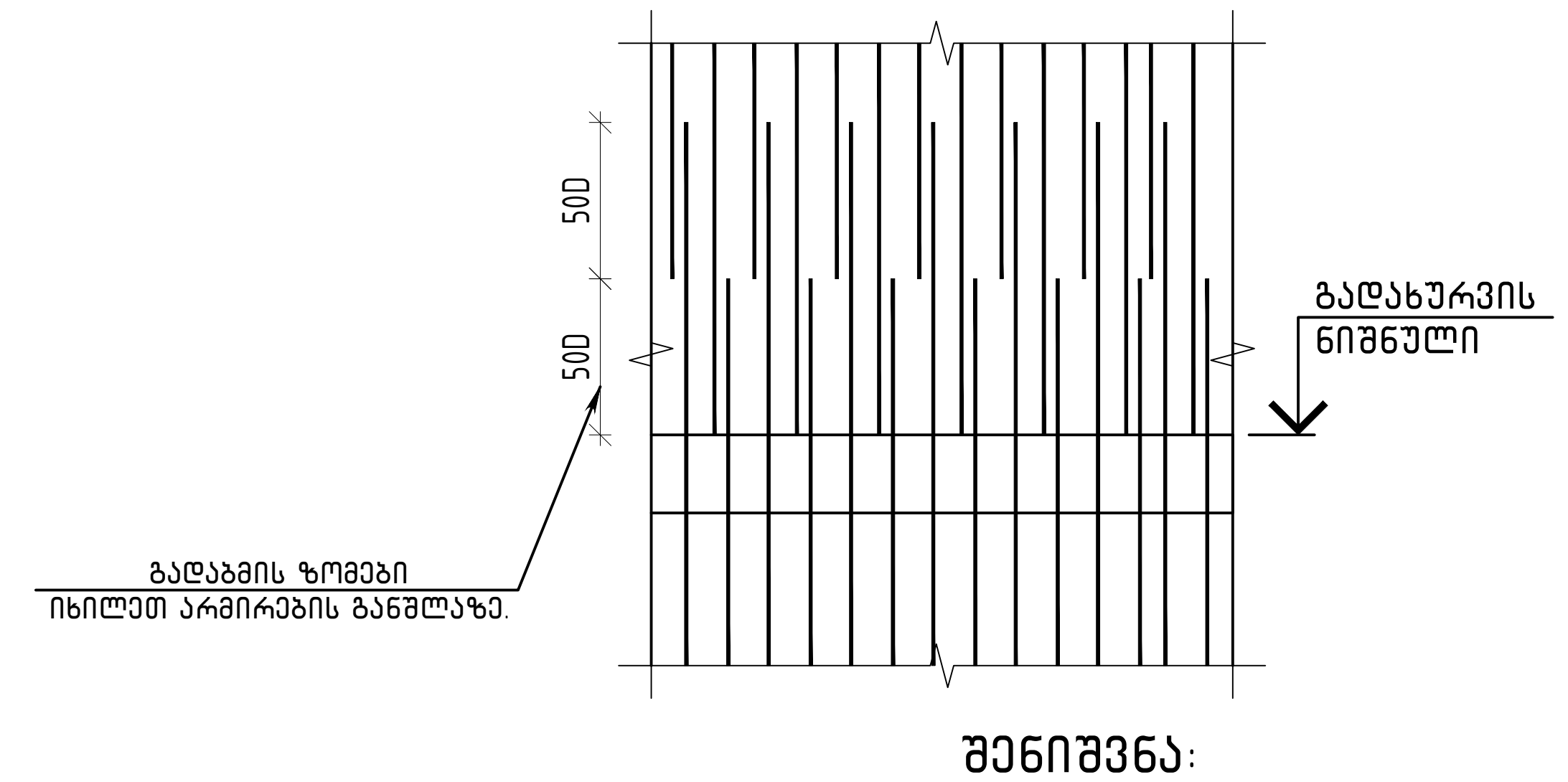

პოზ.	შენიშვნა	დ ა ს ა ხ ე ლ ე ბ ა	რაოდ	მასა კგ	მასა სულ კგ
		ბ-6 სპეციფიკაცია	1		
		მასალები			
		ბეტონი B35 (+10.10 ნიშნულამდე)		10.70	$მ^3$
		ბეტონი B30 (+10.10 ნიშნულიდან)		60.70	$მ^3$
		არმატურის ნაკეთობები			
1	ГОСТ Р 52544-2006	D8 A500C L=520	662	0.21	139.0
2	ГОСТ Р 52544-2006	Φ25 A500C L=4850	60	18.69	1121.2
3	ГОСТ Р 52544-2006	Φ25 A500C L=4300	74	16.57	1226.0
4	ГОСТ Р 52544-2006	Φ25 A500C L=4200	40	16.18	647.3
5	ГОСТ Р 52544-2006	Φ25 A500C L=4150	30	15.99	479.7
6	ГОСТ Р 52544-2006	Φ25 A500C L=2400	28	9.25	258.9
7	ГОСТ Р 52544-2006	Φ20 A500C L=4050	68	9.99	679.1
8	ГОСТ Р 52544-2006	Φ16 A500C L=4550	192	7.18	1378.5
9	ГОСТ Р 52544-2006	Φ16 A500C L=4150	150	6.55	982.3
10	ГОСТ Р 52544-2006	Φ16 A500C L=4000	554	6.31	3496.8
11	ГОСТ Р 52544-2006	Φ16 A500C L=3800	12	6.00	72.0
12	ГОСТ Р 52544-2006	Φ16 A500C L=2000	32	3.16	101.0
13	ГОСТ Р 52544-2006	Φ16 A500C L=1880	12	2.97	35.6
14	ГОСТ Р 52544-2006	Φ16 A500C L=1800	36	2.84	102.3
15	ГОСТ Р 52544-2006	Φ16 A500C L=1480	12	2.34	28.0
16	ГОСТ Р 52544-2006	Φ12 A500C L=5050	192	4.48	861.0
17	ГОСТ Р 52544-2006	Φ12 A500C L=4650	192	4.13	792.8
18	ГОСТ Р 52544-2006	Φ12 A500C L=3650	92	3.24	298.2
19	ГОСТ Р 52544-2006	Φ12 A500C L=3600	12	3.20	38.4
20	ГОСТ Р 52544-2006	Φ12 A500C L=3550	12	3.15	37.8
21	ГОСТ Р 52544-2006	Φ12 A500C L=3000	30	2.66	79.9
22	ГОСТ Р 52544-2006	Φ12 A500C L=2400	48	2.13	102.3
23	ГОСТ Р 52544-2006	Φ12 A500C L=2000	16	1.78	28.5
24	ГОСТ Р 52544-2006	Φ12 A500C L=1800	700	1.60	1118.9
25	ГОСТ Р 52544-2006	Φ12 A500C L=1530	10	1.36	13.6
26	ГОСТ Р 52544-2006	Φ12 A500C L=1420	10	1.26	12.6
27	ГОСТ Р 52544-2006	Φ12 A500C L=1330	20	1.18	23.6
28	ГОСТ Р 52544-2006	Φ12 A500C L=1320	10	1.17	11.7

შენიშვნა:

1. კედლის ვერტიკალური არმატურების გადაბმები განხორციელდეს ურთიერთჩანაცვლებით, რაც იმას ნიშნავს რომ არ დაიშვება ყველა არმატურის გადაბმა ერთ სიბრტყეში, გადაბმის სქემა ნაჩვენებია ჭრილებზე და ფრაგმენტზე.
2. არმატურების გადაბმა უნდა განხორციელდეს პირგადადებით მინ 50×⌀ მანძილზე, სადაც ⌀ გადასაბმელი არმატურის დიამეტრია.
3. მონოლითური კედლის საყალიბო სქემაზე ნაჩვენებია ერთი შრის არმირების სქემა, მეორე შრის არმირების მხოლოდ განსხვავებული პოზიციის ჰორიზონტალური არმატურებია დატანილი წყვეტილად (არსებობის შემთხვევაში).

თბილისი / 2023 წელი

ფაილის სახელი:
QE_STR_NUC_WALLS_sheswоrebuli
04.10.2023

KEYPLAN:

ყოველი შემდეგი რევიზია აუქმებს ყველა წინა რევიზიას

პროექტის სტატუსი:
სამშენებლო დოკუმენტაცია

რევიზია

რევ.	თარიღი	აღწერილობა	დამტკ.

შენიშვნები:

მისამართი:
ქ. თბილისი, ნუცუბიძის ფერდობი, IV მკრ, კორ 36-ს მიმდებარედ(ნაკვ 08/016)

დამკვეთი:

თანამდებობა	სახელი გვარი	ხელმოწერა
პროექტის მენეჯერი		
დამტკიცებულია: დამკვეთის მიერ		

შემსრულებელი:
შპს "ქიუ ენჟინერინგი"

engineering

მისამართი :
ქ.თბილისი ა.ბაქრაძის №7 ბინა №6

შპს "ქიუ ენჟინერინგის"
პროფესიული პასუხისმგებლობის მზღვეველია
სს "დაზღვევის საერთაშორისო კომპანია ირაო"
(პ/ნ №PFL 417/21)

თანამდებობა	სახელი გვარი	ხელმოწერა
დირექტორი	დ.ქევანიშვილი	
საპროექტო ჯგუფის უფროსი	ო. ილიუხინი	
პროექტის მთ. კონსტრუქტორი	რ.თოიძე	
შეასრულა	ზ.ჯანგიძე	

პროექტის სახელწოდება:
მრავალბინიანი საცხოვრებელი სახლი

პროექტის სტადია:
ახალი მშენებლობა

პროექტის ნაწილი:
კონსტრუქცია

ფორმატი: A2
სტადია: მ.პ.
თარიღი: 08/09/2023
მასშტაბი: 1:50;25

ნახაზის დასახელება:
ბ-6 ორმხრივი არმირების გეგმა; ჭრილები და სპეციფიკაცია

რევიზია: R2
ნახაზის ნომერი: კ-5. 34
ფურც. საერთო რაოდენობა: 49

ბ-7 ორმხრივი არმირების გეგმა

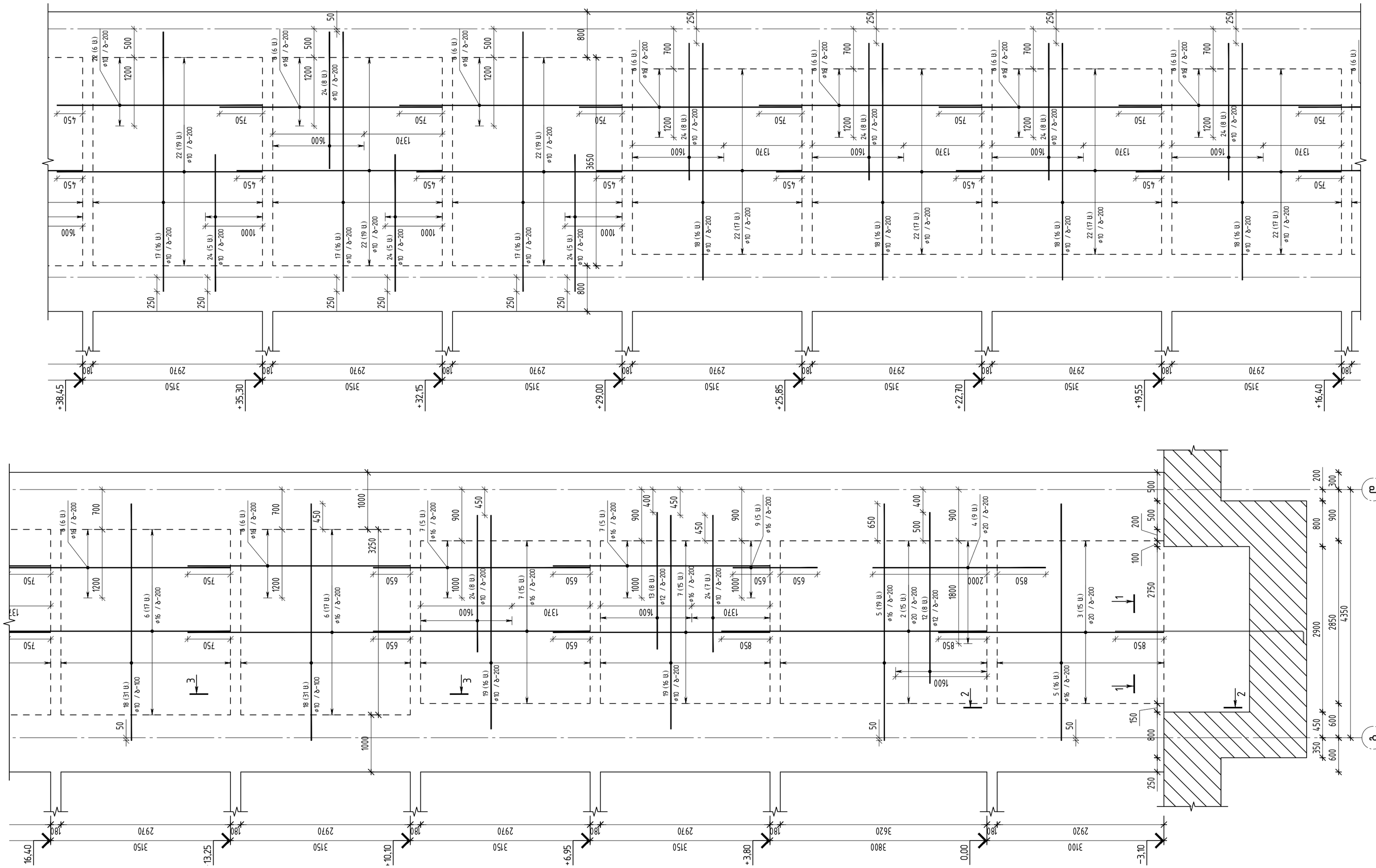

თბილისი / 2023 წელი	
ფაილის სახელი: QE_STR_NUC_WALLS_shesworebuli 04.10.2023	
KEYPLAN:	
ყოველი შემდები რევიზია აუქმებს ყველა წინა რევიზიას	
პროექტის სტატუსი:	საგმანებლო დოკუმენტაცია

რევიზია

რევ.	თარიღი	აღწერილობა	დამტკ.

შენიშვნები:

მისამართი:
ქ. თბილისი, ნუცუბიძის ფერდობი, IV მკრ, კორ 36-ს მიმდებარედ(ნაკვ 08/016)

დამკვეთი:

თანამდებობა	სახელი გვარი	ხელმოწერა
პროექტის მენეჯერი		
დამკვეთის წარმომადგენელი: დამკვეთის მიერ		

შემსრულებელი:
შპს "ქიუ ენჯინერინგი"

მისამართი :
ქ.თბილისი აბაკარაძის №7 ბინა №6

შპს "ქიუ ენჯინერინგის"
პროფესიული აასუხისმგებლობის გზღვეველია
სს "დაზღვევის საერთაშორისო კომპანია ირაო"
(პ/ნ №PFL 477/21)

თანამდებობა	სახელი გვარი	ხელმოწერა
დირექტორი	დ.ქევანიშვილი	
საარქიტექტო ჯგუფის უფროსი	ო. ილიუხინი	
პროექტის მთ. კონსტრუქტორი	რ.თოთიძე	
შემსრულა	ზ.ჯანიძე	

პროექტის სახელწოდება:
მრავალბინიანი საცხოვრებელი სახლი

პროექტის სტადია:
ახალი მშენებლობა

პროექტის ნაწილი:
კონსტრუქცია

ფორმატი	A2
სტადია	მ.პ
თარიღი	08/09/2023
მასშტაბი	1:50
რევიზია	R2

ნახაზის დასახელება:
ბ-7 ორმხრივი არმირების გეგმა

ნახაზის ნომერი:	ს-5. 35	ფურც. საერთო რაოდენობა 49

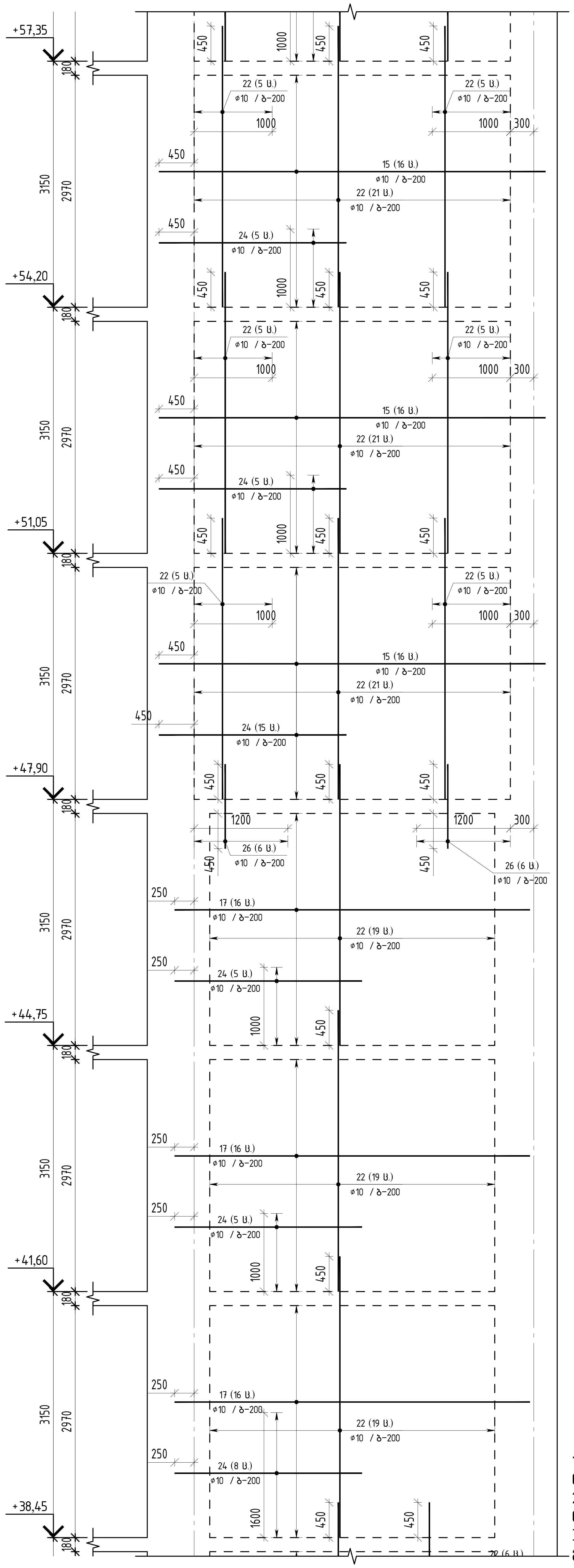

ბ-7 ორმხრივი არმირების გეგმა
მ.1:50

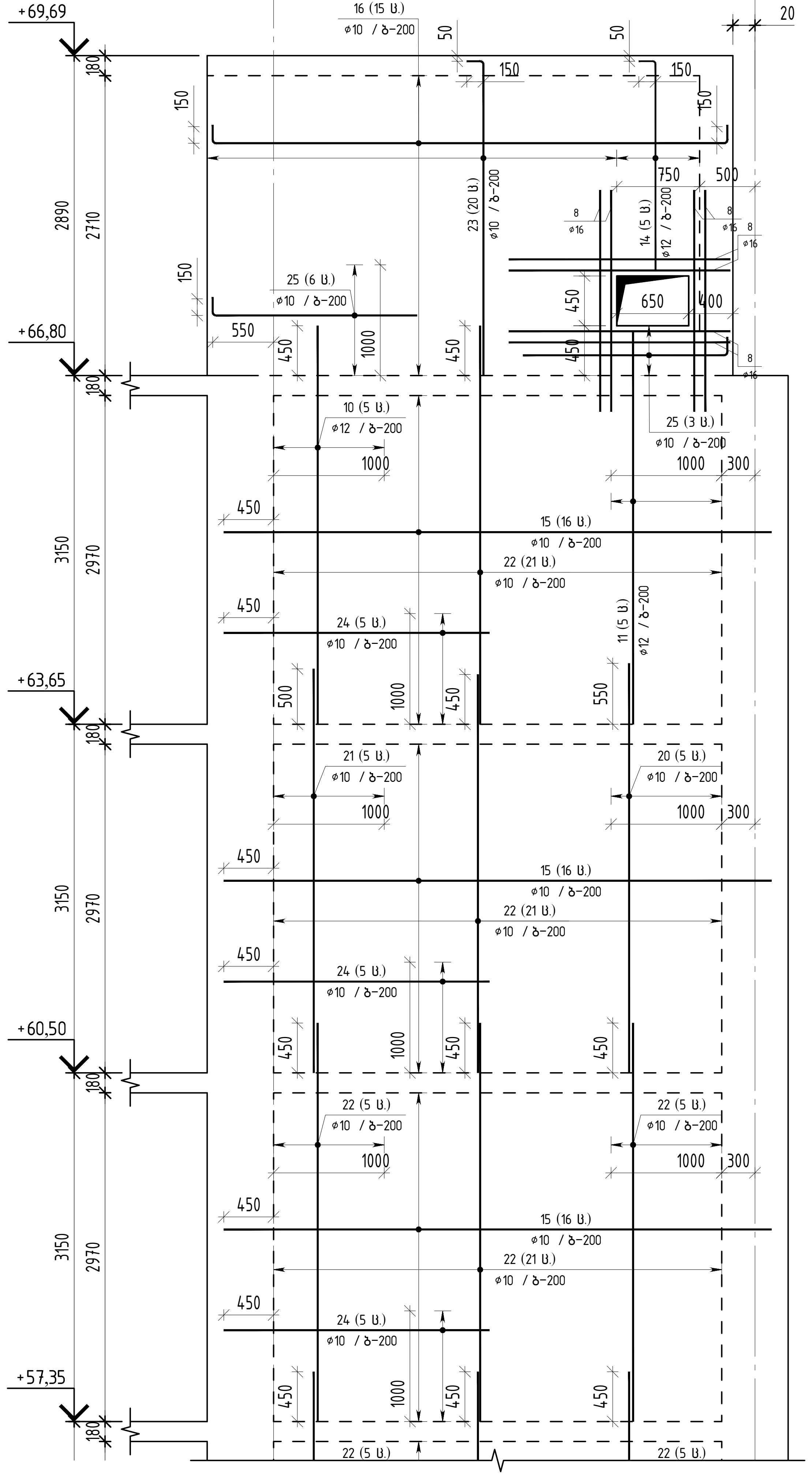

კვეთი 2-2
მ. 1:25

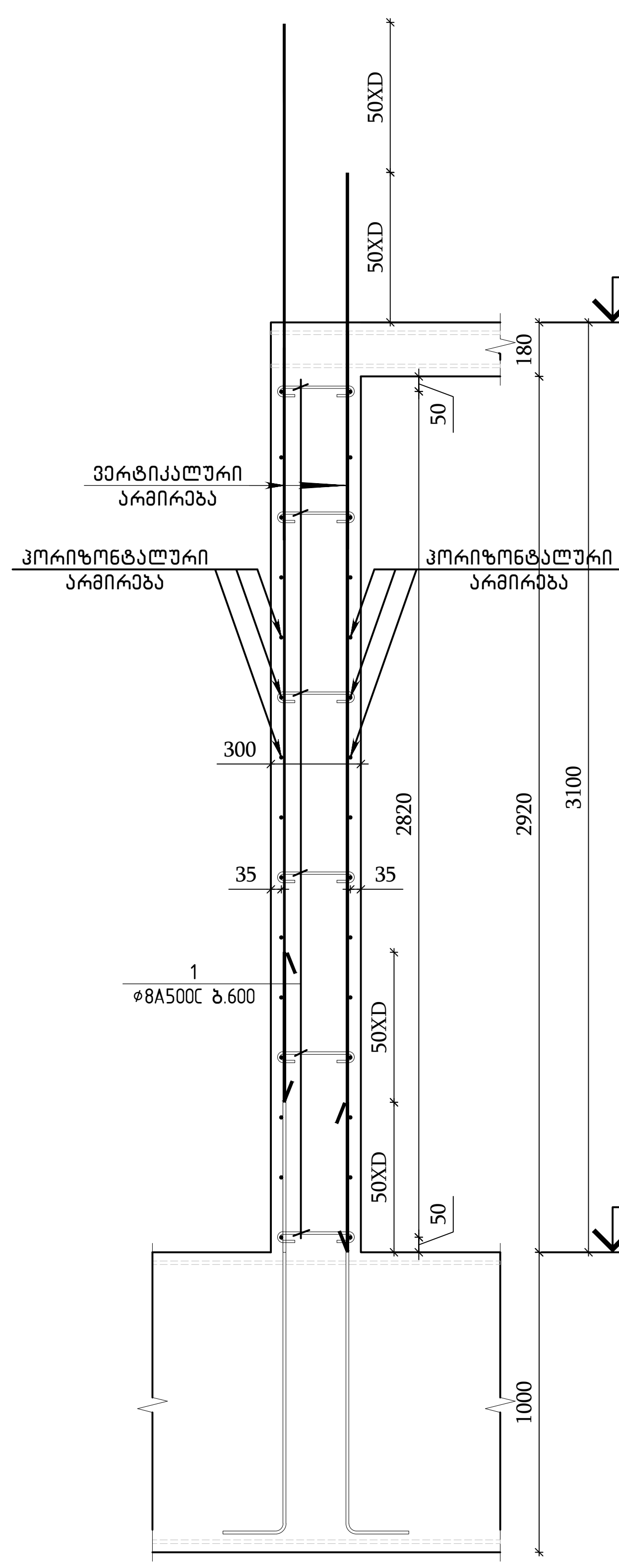

კვეთი 3-3
მ. 1:25

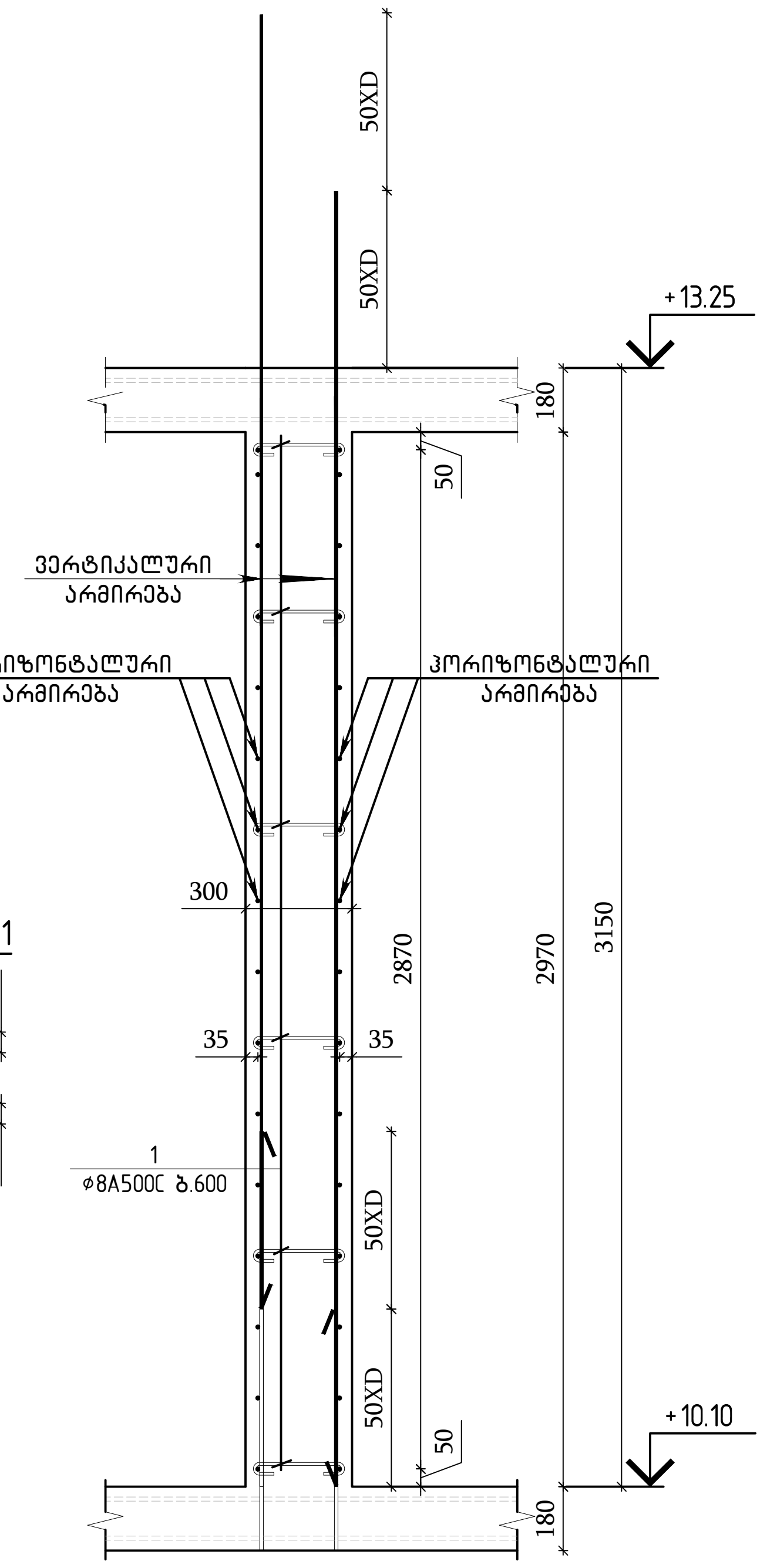

კოზ.-1

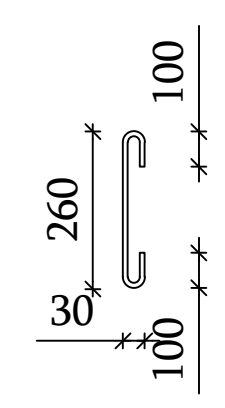

კვეთი 1-1
მ. 1:25

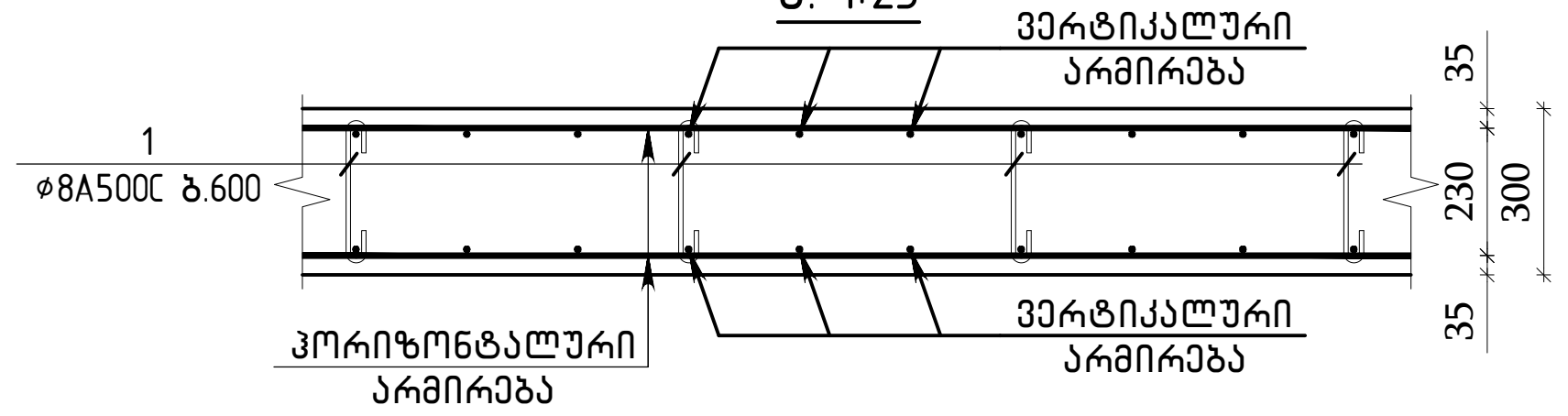

მონოლითური კედლის ვერტიკალური არმატურების გადაბმის ფრაგმენტი (ერთი შრის არმირება) მ 1:25

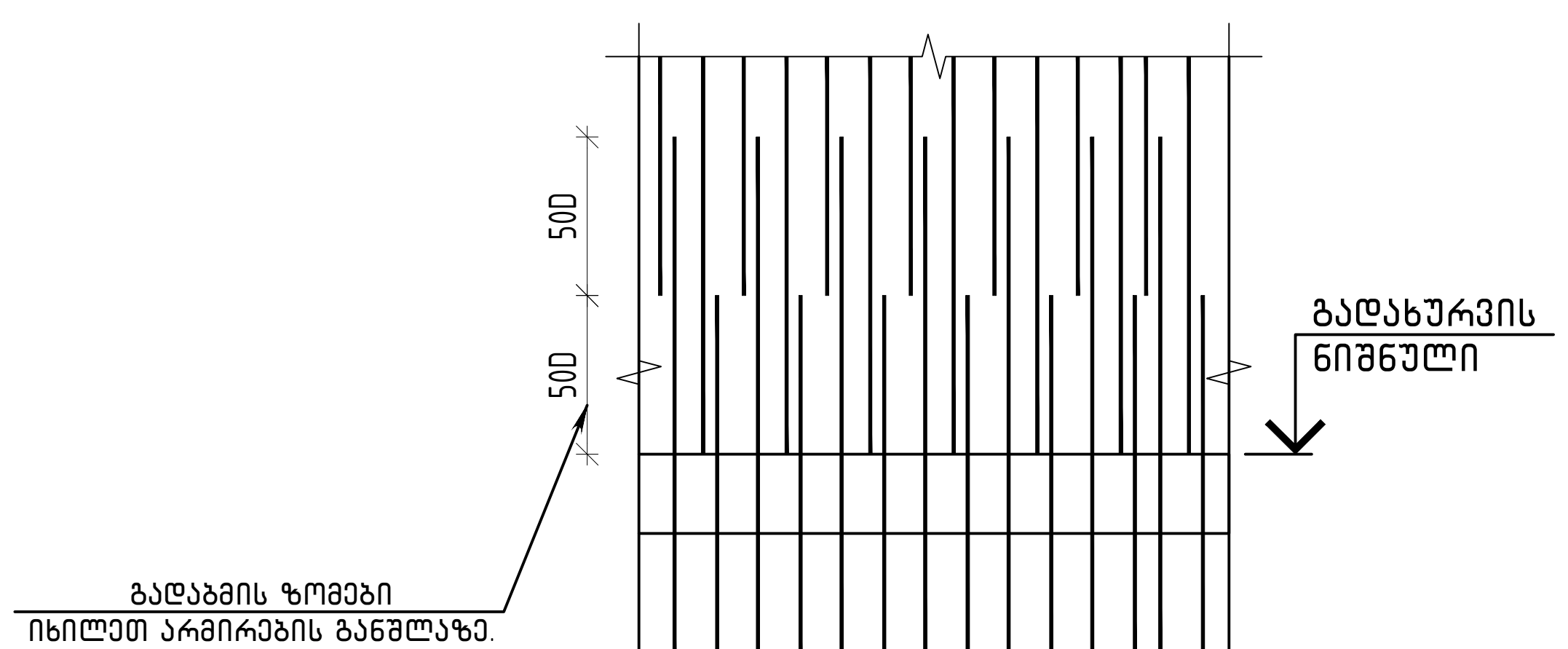

შენიშვნა:

1. კედლის ვერტიკალური არმატურების გადაბმები განხორციელდეს ურთიერთჩანაცვლებით, რაც იმას ნიშნავს რომ არ დაიშვება ყველა არმატურის გადაბმა ერთ სიბრტყეში, გადაბმის სქემა ნაჩვენებია ჭრილებზე და ფრაგმენტზე.
2. არმატურების გადაბმა უნდა განხორციელდეს პირგადადებით მინ 50×⌀ მანძილზე, სადაც ⌀ გადასაბმელი არმატურის დიამეტრია.
3. მონოლითური კედლის საყალიბო სქემაზე ნაჩვენებია ერთი შრის არმირების სქემა, მეორე შრის არმირების მხოლოდ განსხვავებული პოზიციის ჰორიზონტალური არმატურებია დატანილი წყვეტილად (არსებობის შემთხვევაში).

პოზ.	შენიშვნა	დასახელება	რაოდ	მასა კგ	მასა სულ კგ
		ბ-7 სპეციფიკაცია	1		
		მასალები			
		ბეტონი B35 (+10.10 ნიშნულამდე)		10.70	მ³
		ბეტონი B30 (+10.10 ნიშნულიდან)		60.70	მ³
		არმატურის ნაკეთობები			
1	ГОСТ Р 52544-2006	D8 A500C L=520	662	0.21	139.0
2	ГОСТ Р 52544-2006	Φ20 A500C L=4650	30	11.47	344.0
3	ГОСТ Р 52544-2006	Φ20 A500C L=3950	30	9.74	292.2
4	ГОСТ Р 52544-2006	Φ20 A500C L=3030	18	7.47	134.5
5	ГОСТ Р 52544-2006	Φ16 A500C L=4150	70	6.55	458.4
6	ГОСТ Р 52544-2006	Φ16 A500C L=3900	164	6.15	1009.3
7	ГОСТ Р 52544-2006	Φ16 A500C L=3800	80	6.00	479.7
8	ГОСТ Р 52544-2006	Φ16 A500C L=2000	16	3.16	50.6
9	ГОСТ Р 52544-2006	Φ16 A500C L=1480	10	2.34	23.4
10	ГОСТ Р 52544-2006	Φ12 A500C L=3600	10	3.20	32.0
11	ГОСТ Р 52544-2006	Φ12 A500C L=3550	10	3.15	31.5
12	ГОСТ Р 52544-2006	Φ12 A500C L=3000	16	2.66	42.6
13	ГОСТ Р 52544-2006	Φ12 A500C L=2400	16	2.13	34.1
14	ГОСТ Р 52544-2006	Φ12 A500C L=2030	10	1.80	18.0
15	ГОСТ Р 52544-2006	Φ10 A500C L=4950	192	3.05	585.4
16	ГОСТ Р 52544-2006	Φ10 A500C L=4950	30	3.05	91.5
17	ГОСТ Р 52544-2006	Φ10 A500C L=4550	192	2.80	538.1
18	ГОСТ Р 52544-2006	Φ10 A500C L=4150	252	2.56	644.2
19	ГОСТ Р 52544-2006	Φ10 A500C L=3750	64	2.31	147.8
20	ГОСТ Р 52544-2006	Φ10 A500C L=3700	10	2.28	22.8
21	ГОСТ Р 52544-2006	Φ10 A500C L=3650	10	2.25	22.5
22	ГОСТ Р 52544-2006	Φ10 A500C L=3600	708	2.22	1570.1
23	ГОСТ Р 52544-2006	Φ10 A500C L=2975	40	1.83	73.3
24	ГОСТ Р 52544-2006	Φ10 A500C L=2400	256	1.48	378.5
25	ГОСТ Р 52544-2006	Φ10 A500C L=2000	18	1.23	22.2
26	ГОСТ Р 52544-2006	Φ10 A500C L=1080	24	0.67	16.0

თბილისი / 2023 წელი

ფაილის სახელი:
QE_STR_NUC_WALLS_sheswworebuli
04.10.2023

KEYPLAN:

ყოველი შემდეგი რევიზია აუქმებს ყველა წინა რევიზიას

პროექტის სტატუსი:
სამშენებლო დოკუმენტაცია

რევიზია

რევ.	თარიღი	აღწერილობა	დამტკ.

შენიშვნები:

მისამართი:
ქ. თბილისი, ნუცუბიძის ფერდობი, IV მკრ, კორ 36-ს მიმდებარედ(ნაკვ 08/016)

დამკვეთი:

თანამდებობა	სახელი გვარი	ხელმოწერა
პროექტის მენეჯერი		
დამტკიცებულია: დამკვეთის მიერ		

engineering

შემსრულებელი:
შპს "ქიუ ენჯინერინგი"

მისამართი :
ქ.თბილისი ა.ბაქრაძის №7 ბინა №6

შპს "ქიუ ენჯინერინგის" პროფესიული პასუხისმგებლობის მზღვეველია სს "დაზღვევის საერთაშორისო კომპანია ირაო" (პ/ნ №PFL 417/21)

თანამდებობა	სახელი გვარი	ხელმოწერა
დირექტორი	დ.ქევანიშვილი	
საპროექტო ჯგუფის უფროსი	ო. ილიუხინი	
პროექტის მთ. კონსტრუქტორი	რ.თოიძე	
შეასრულა	ზ.ჯანგიძე	

პროექტის სახელწოდება:
მრავალბინიანი საცხოვრებელი სახლი

პროექტის სტადია:
ახალი მშენებლობა

პროექტის ნაწილი:
კონსტრუქცია

ფორმატი	A2
სტადია	მ.პ.
თარიღი	08/09/2023
მასშტაბი	1:50;25

ნახაზის დასახელება:
ბ-7 ორმხრივი არმირების გეგმა; ჭრილები და სპეციფიკაცია

რევიზია: R2
ნახაზის ნომერი: კ-5. 36
ფურც. საერთო რაოდენობა: 49

ბ-8 ორმხრივი არმირების გეგმა

ბ-8 ორმხრივი არმირების გეგმა
მ 1:50

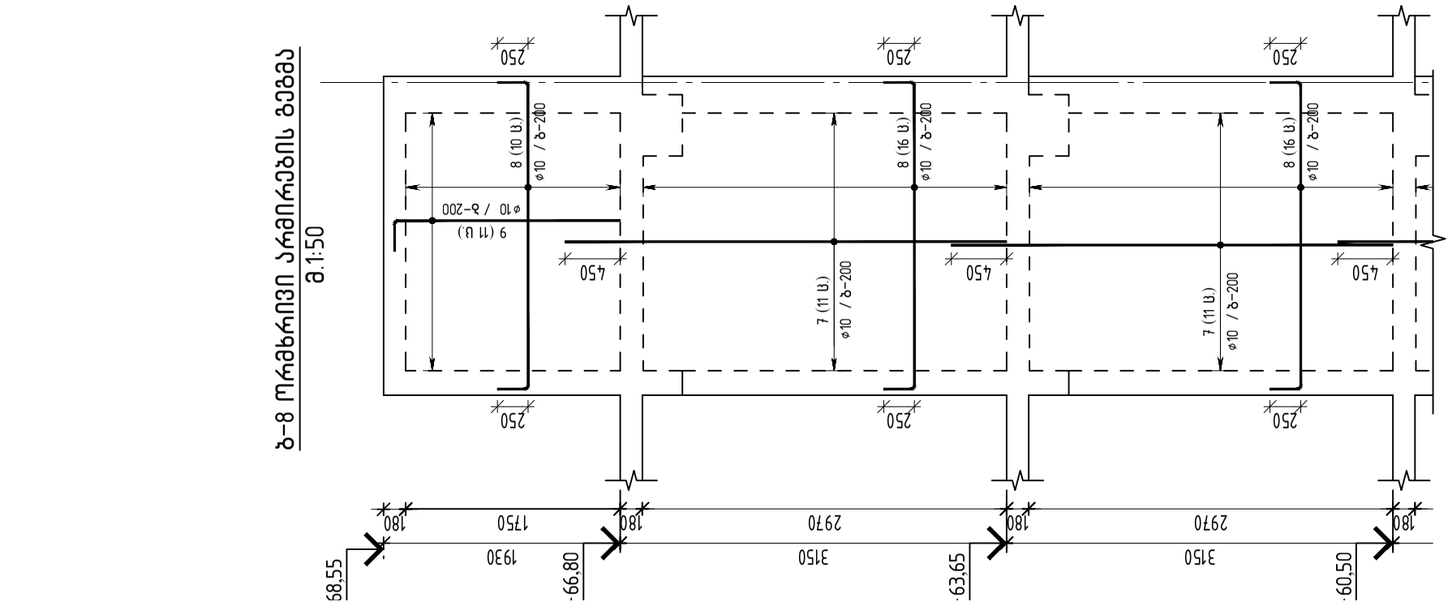

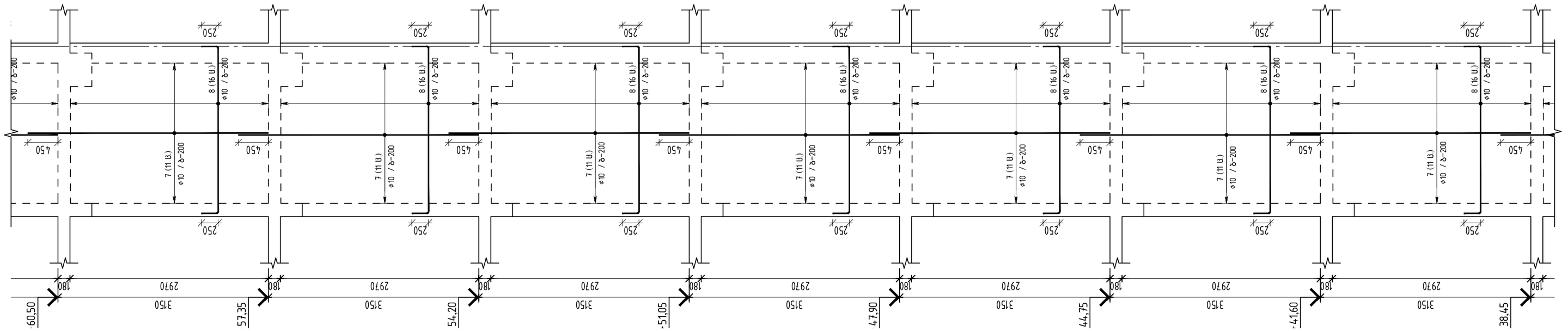

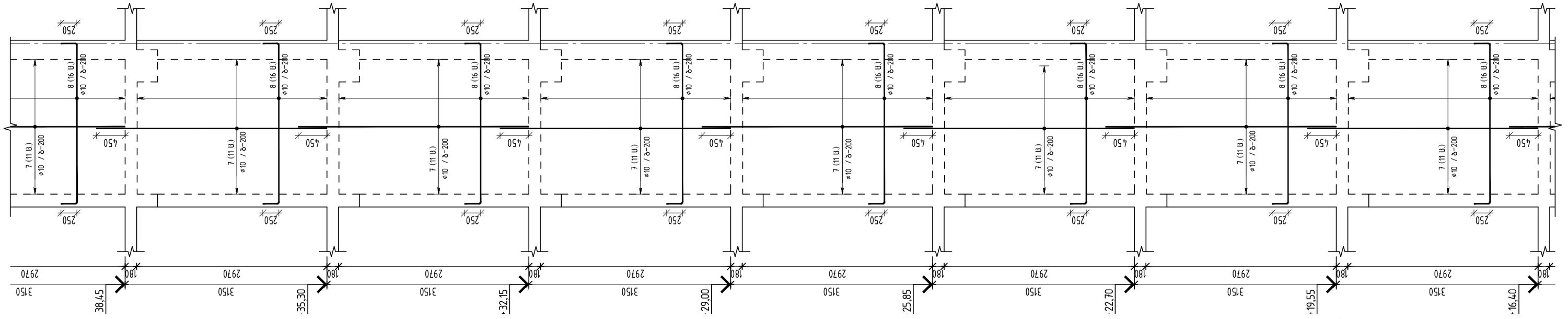

თბილისი / 2023 წელი
ფაილის სახელი: QE_STR_NUC_WALLS_shesworebuli 04.10.2023
KEYPLAN:

ყოველი შემდეგი რევიზია აუქმებს
ყველა წინა რევიზიას

პროექტის სტატუსი:
საგმანებლო დოკუმენტაცია

რევიზია

რევ.	თარიღი	აღწერილობა	დამტკ.

შენიშვნები:

მისამართი:
ქ. თბილისი, ნუცუბიძის ფერდობი, IV მკრ, კორ 36-ს მიმდებარედ(ნაკვ 08/016)

დამკვეთი:

თანამდებობა	სახელი გვარი	ხელმოწერა
პროექტის მენეჯერი		
დამკვეთის/ტექნიკური დამკვეთის წევრი		

engineering

შემსრულებელი:
შპს "ქიუ ენჯინირინგი"

მისამართი :
ქ.თბილისი ა.ბაქრაძის №7 ბინა №6

შპს "ქიუ ენჯინირინგის"
პროფესიული პასუხისმგებლობის გზღვეველია
სს "დაზღვევის საერთაშორისო კომპანია ირაო"
(პ/ნ №PFL 417/21)

თანამდებობა	სახელი გვარი	ხელმოწერა
ტიპაჟეორი	დ.კვავაძე	
საპროექტო ჯგუფის უფროსი	ო. ილიუაშინი	
პროექტის მთ. კონსტრუქტორი	რ.თოთიძე	
შემსრულა	ზ.ჯაგმიძე	

პროექტის სახელწოდება:
მრავალბინიანი საცხოვრებელი სახლი

პროექტის სტადია:
ახალი მშენებლობა

პროექტის ნაწილი:
კონსტრუქცია

ფორმატი A3
სტადია მპ
თარიღი 09/09/2023
მასშტაბი 1:50
რევიზია R2

ნახაზის დასახელება:
ბ-8 ორმხრივი არმირების გეგმა

ნახაზის ნომერი: კ-5. 37

ფურც. საერთო რაოდენობა 49

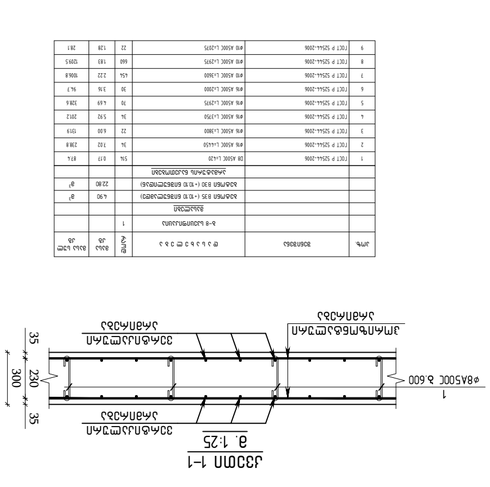
Ø8A500C s.600
1
Ø8A500C s.600
1
Ø8A500C s.600
1
50XD
50XD
50XD
50XD
50XD
50XD
50
50
50
50
180
180
180
35
2820
2870
2920
2970
3100
3150
200
200
200
100
100
260
30
-3.100
±0.000
+13.25
+10.10
Ø8A500C s.600
1
Ø8A500C s.600
1
Ø8A500C s.600
1

ბ-9 ორმხრივი არმირების გეგმა
მ.1:50

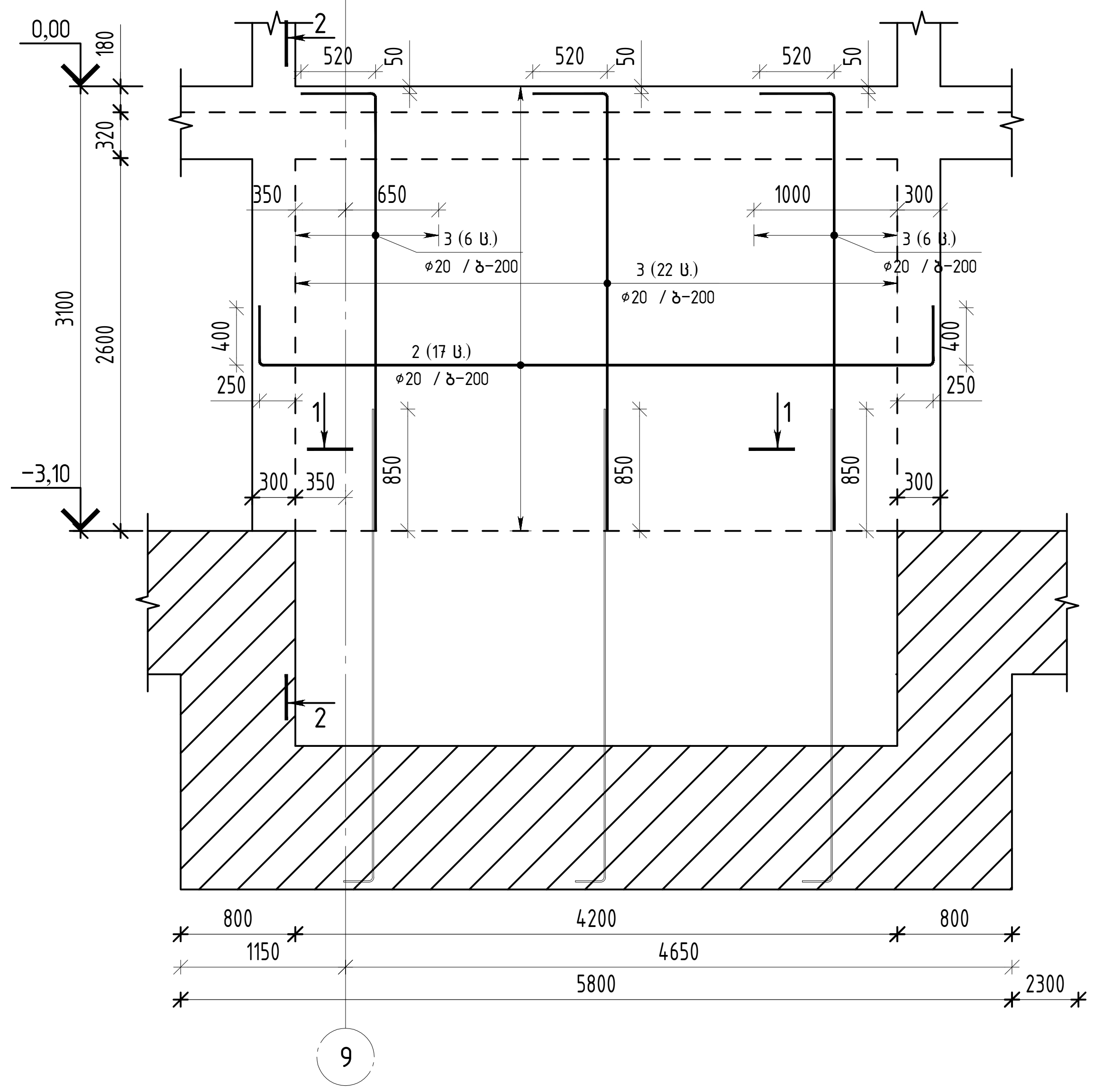

კვეთი 2-2
მ. 1:25

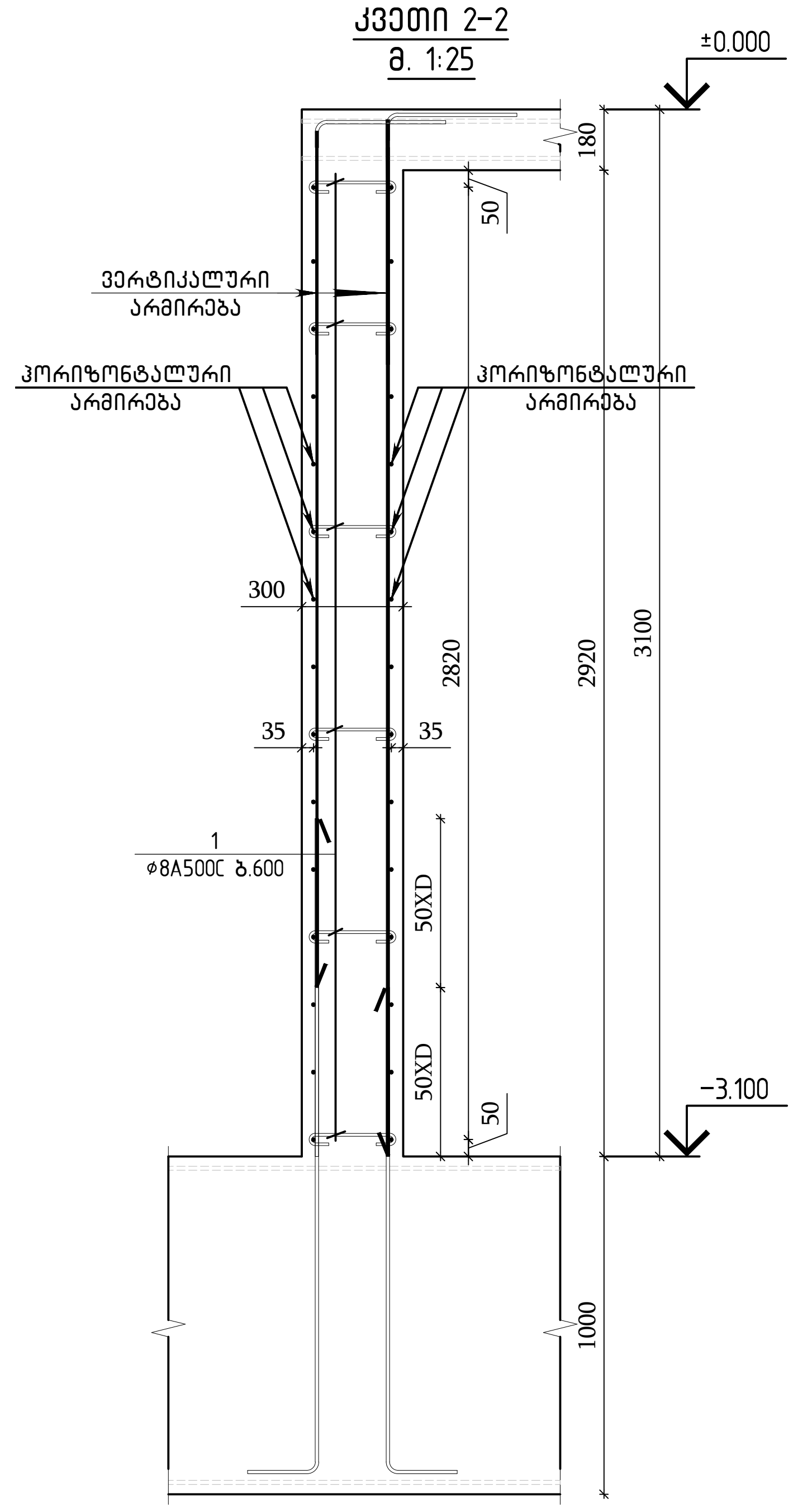

პოზ.-1

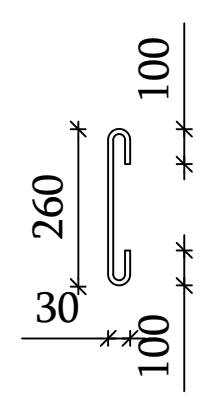

კვეთი 1-1
მ. 1:25

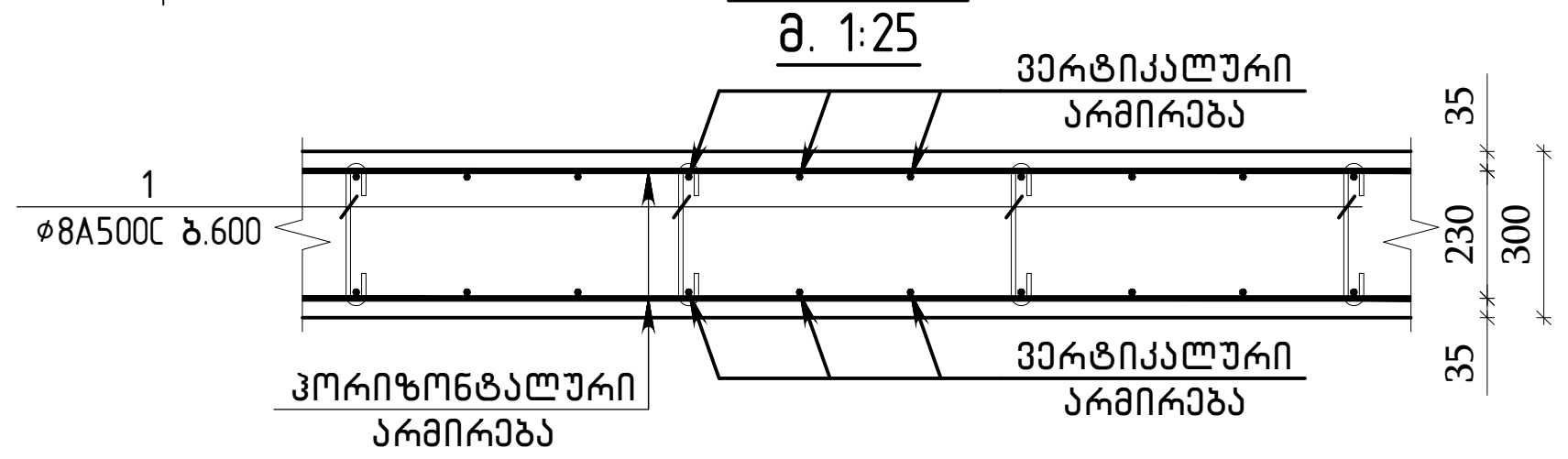

პოზ.	შენიშვნა	დ ა ს ა ხ ე ლ ე ბ ა	რაოდ	მასა კგ	მასა სულ კგ
		ბ-9 სპეციფიკაცია	1		
		მასალები			
		ბეტონი B35		2.20	მ^3
		არმატურის ნაკეთობები			
1	ГОСТ Р 52544-2006	D8 A500C L=420	20	0.17	3.4
2	ГОСТ Р 52544-2006	Ф20 A500C L=5500	34	13.56	461.1
3	ГОСТ Р 52544-2006	Ф20 A500C L=3560	68	8.78	597.0

მონოლითური კედლის ვერტიკალური არმატურების გადაბმის ფრაგმენტი (ერთი შრის არმირება) მ 1:25

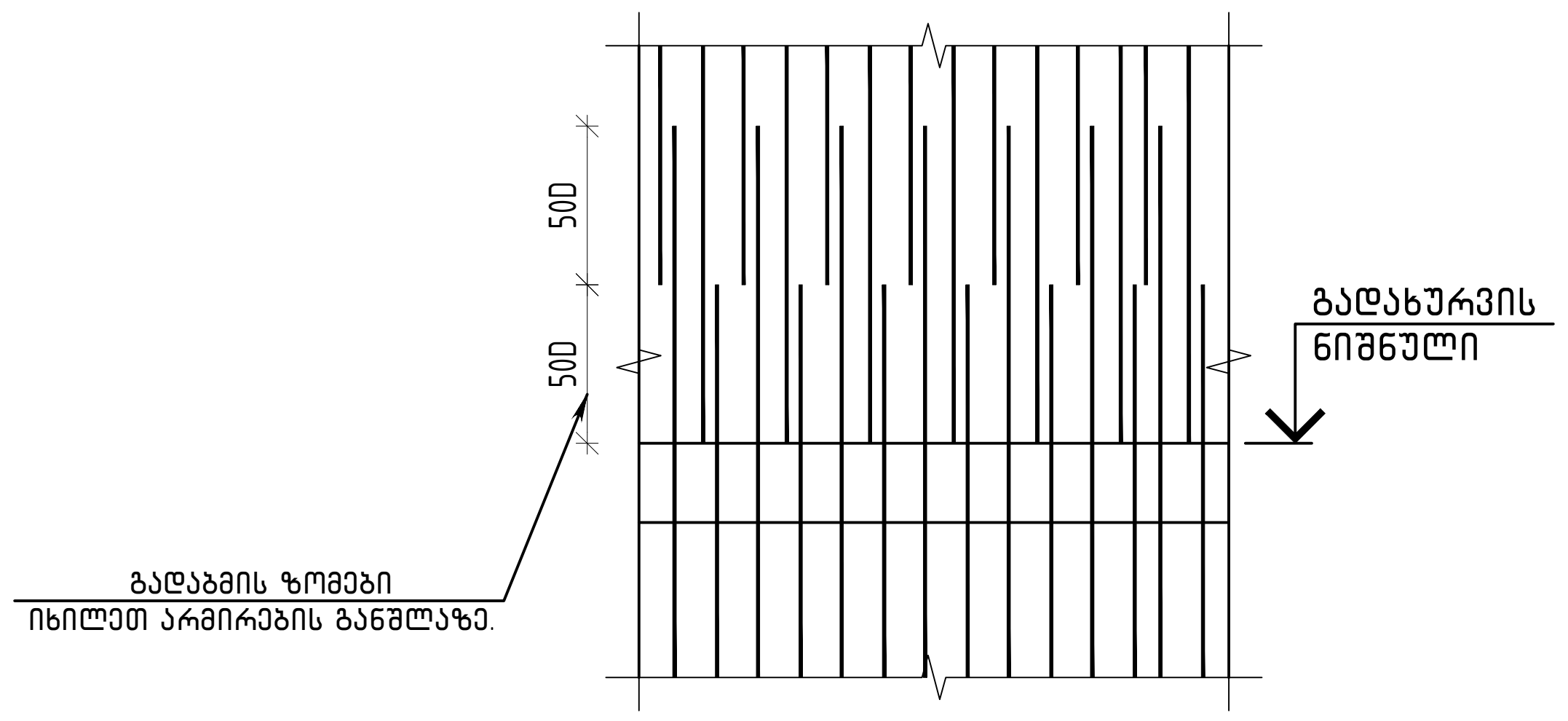

შენიშვნა:

1. კედლის ვერტიკალური არმატურების გადაბმები განხორციელდეს ურთიერთჩანაცვლებით, რაც იმას ნიშნავს რომ არ დაიშვება ყველა არმატურის გადაბმა ერთ სიბრტყეში, გადაბმის სქემა ნაჩვენებია ჭრილებზე და ფრაგმენტზე.
2. არმატურების გადაბმა უნდა განხორციელდეს პირგადადებით მინ 50×Ø მანძილზე, სადაც Ø გადასაბმელი არმატურის დიამეტრია.
3. მონოლითური კედლის საყალიბო სქემაზე ნაჩვენებია ერთი შრის არმირების სქემა, მეორე შრის არმირების მხოლოდ განსხვავებული პოზიციის ჰორიზონტალური არმატურებია დატანილი წყვეტილად (არსებობის შემთხვევაში).

თბილისი / 2023 წელი

ფაილის სახელი:
QE_STR_NUC_WALLS_shesworebuli
04.10.2023

KEYPLAN:

ყოველი შემდეგი რევიზია აუქმებს ყველა წინა რევიზიას

პროექტის სტატუსი:
სამშენებლო დოკუმენტაცია

რევიზია

რევ.	თარიღი	აღწერილობა	დამტკ.

შენიშვნები:

მისამართი:
ქ. თბილისი, ნუცუბიძის ფერდობი, IV მკრ, კორ 36-ს მიმდებარედ(ნაკვ 08/016)

დამკვეთი:

თანამდებობა	სახელი გვარი	ხელმოწერა
პროექტის მენეჯერი		
დამტკიცებულია: დამკვეთის მიერ		

შემსრულებელი:
შპს "ქიუ ენჯინერინგი"

მისამართი :
ქ.თბილისი ა.ბაქრაძის №7 ბინა №6

შპს "ქიუ ენჯინერინგის" პროფესიული პასუხისმგებლობის მზღვეველია სს "დაზღვევის საერთაშორისო კომპანია ირაო" (პ/ნ №PFL 417/21)

თანამდებობა	სახელი გვარი	ხელმოწერა
დირექტორი	დ.ქევანიშვილი	
საპროექტო ჯგუფის უფროსი	ო. ილიუხინი	
პროექტის მთ. კონსტრუქტორი	რ.თოიძე	
შეასრულა	ზ.ჯანგიძე	

პროექტის სახელწოდება:
მრავალბინიანი საცხოვრებელი სახლი

პროექტის სტადია:
ახალი მშენებლობა

პროექტის ნაწილი:
კონსტრუქცია

ფორმატი	A2
სტადია	მ.პ.
თარიღი	08/09/2023
მასშტაბი	1:50;25
რევიზია:	R2

ნახაზის დასახელება:
ბ-9 ორმხრივი არმირების გეგმა ჭრილები და სპეციფიკაცია

ნახაზის ნომერი: კ-5. 39

ფურც. საერთო რაოდენობა: 49

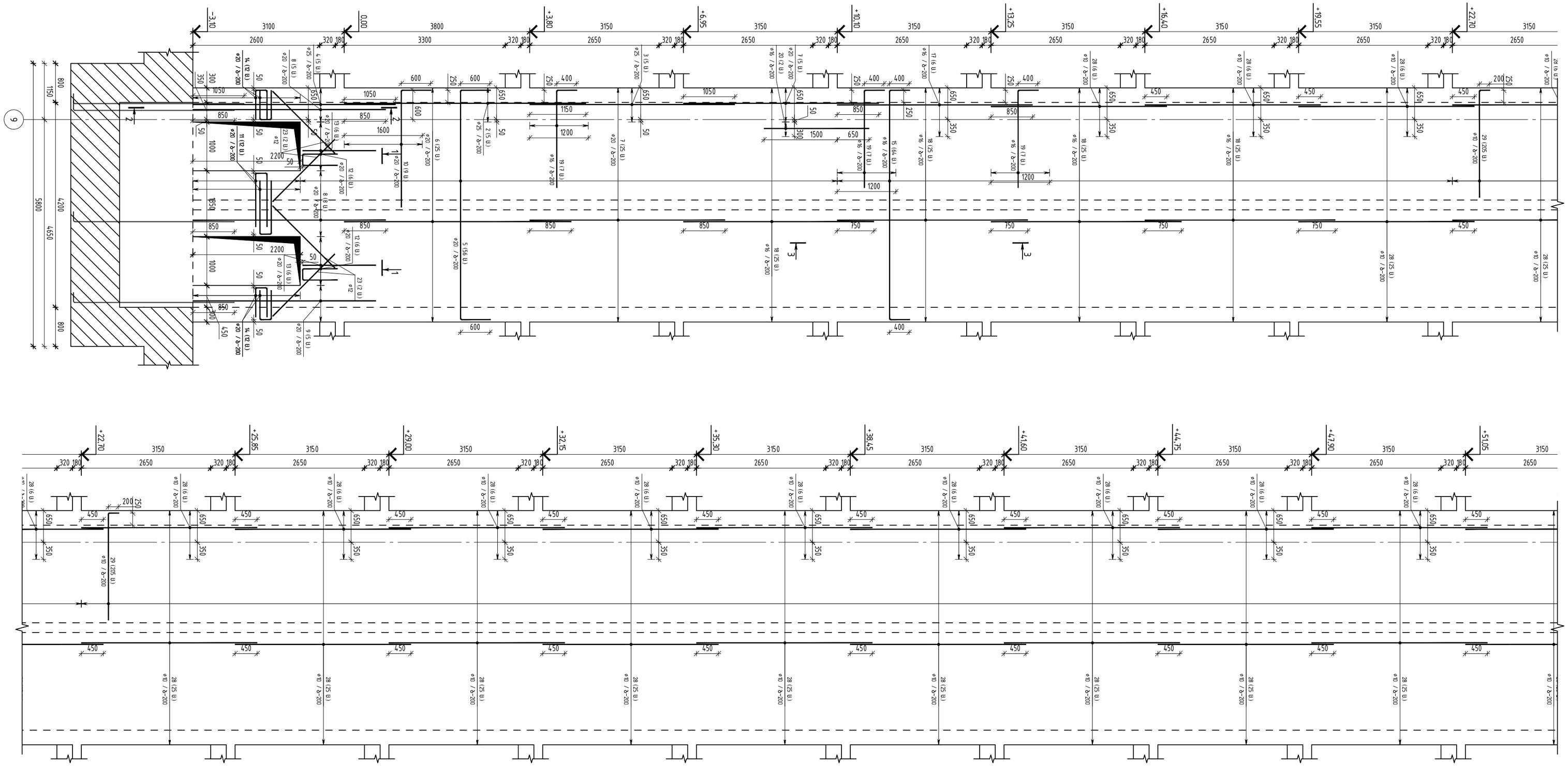

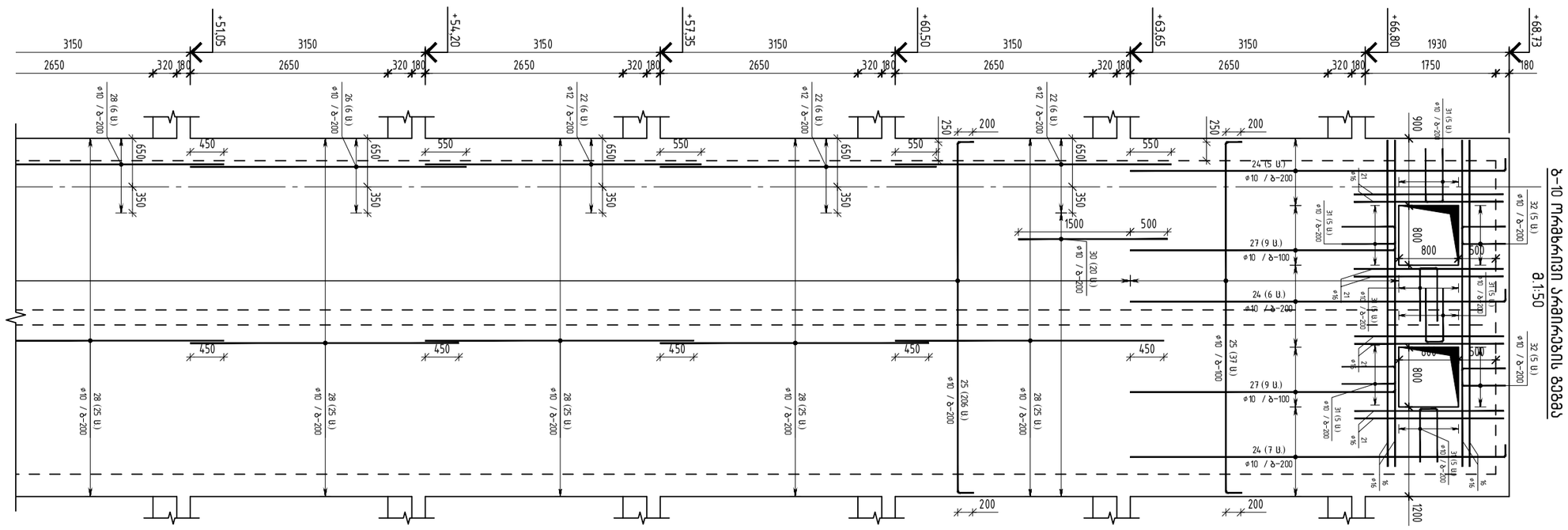

Изм.	Кол.уч.	№док.	Подп.

Взам.инв.№

ГИП	Шевчук		
Нач.отд.	Шевчук		
Нач.сект.	Шевчук		
Разработал	Шевчук		
Н.контр.	Шевчук		

Стадия	Лист	Листов
Р	40	

ООО "ЭНЕРГОСТРОЙ"

Инв.№подл. | Подпись и дата | Взам.инв.№ | Инв.№дубл. | Подпись и дата

Изм. Кол.уч. Лист №док. Подп. Дата

Шифр 2023 / 63СМ

Формат А1

Копировал

Инв.№подл.: 63СМ

Подпись и дата:

Взам.инв.№:

Инв.№дубл.:

Подпись и дата:

Справ.№:

Перв.примен.:

Подпись и дата:

Инв.№подл.: 63СМ

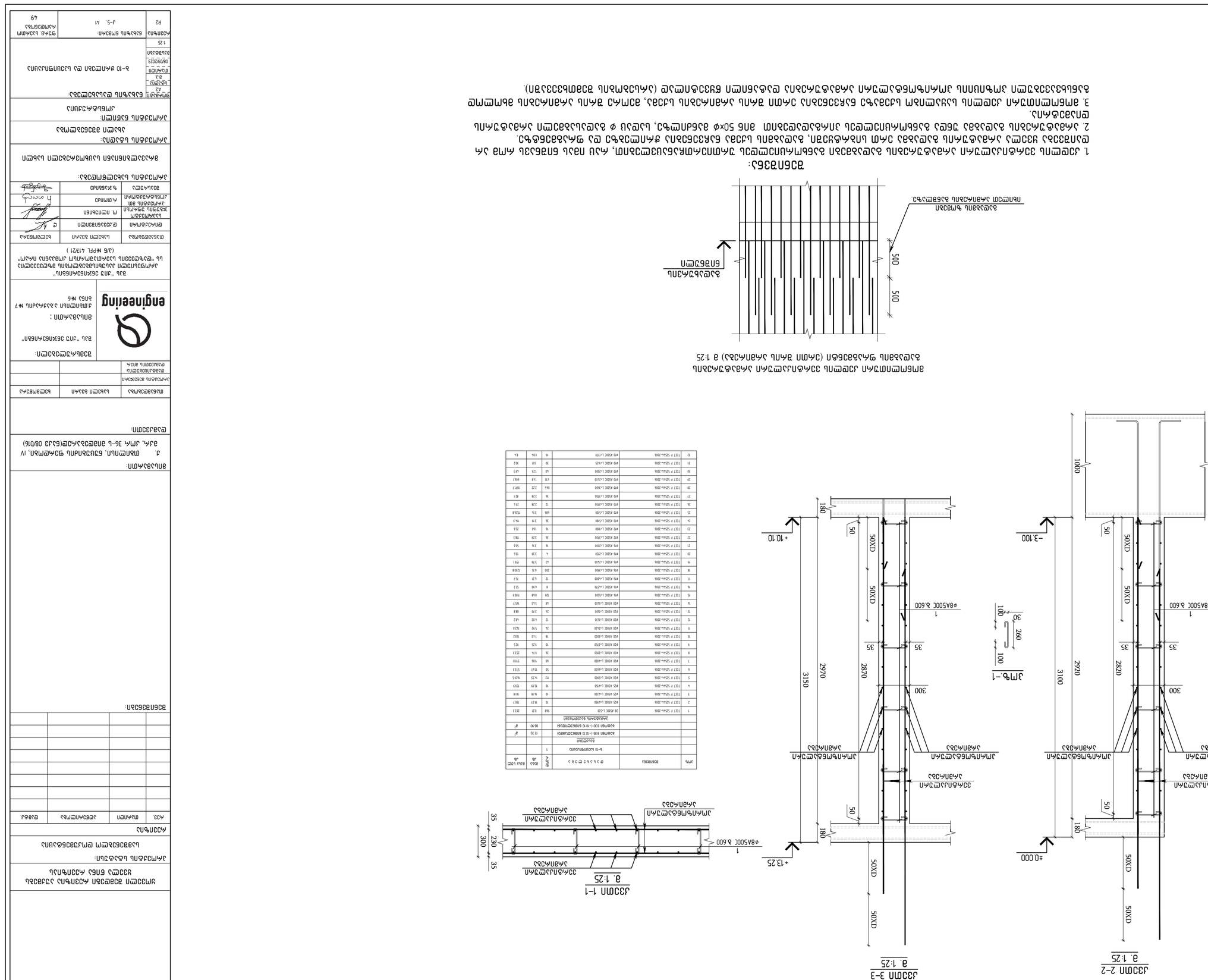

№	Марка	Диаметр, мм	Класс	Длина, мм	Масса, кг
	Сборочные единицы				
	Детали				
	Арматурные изделия				
1	ГОСТ Р 52544-2006	Ø10	A500C	6400	3.95
2	ГОСТ Р 52544-2006	Ø10	A500C	6350	3.92
3	ГОСТ Р 52544-2006	Ø25	A500C	6230	59.87
4	ГОСТ Р 52544-2006	Ø25	A500C	6150	59.14
5	ГОСТ Р 52544-2006	Ø20	A500C	6100	96.55
6	ГОСТ Р 52544-2006	Ø20	A500C	6050	95.67
7	ГОСТ Р 52544-2006	Ø20	A500C	6000	94.78
8	ГОСТ Р 52544-2006	Ø20	A500C	5950	93.90
9	ГОСТ Р 52544-2006	Ø20	A500C	5950	93.90
10	ГОСТ Р 52544-2006	Ø20	A500C	5900	93.01
11	ГОСТ Р 52544-2006	Ø20	A500C	5850	92.13
12	ГОСТ Р 52544-2006	Ø20	A500C	5800	91.24
13	ГОСТ Р 52544-2006	Ø20	A500C	5750	90.36
14	ГОСТ Р 52544-2006	Ø20	A500C	5700	89.47
15	ГОСТ Р 52544-2006	Ø20	A500C	5650	88.59
16	ГОСТ Р 52544-2006	Ø20	A500C	5600	87.70
17	ГОСТ Р 52544-2006	Ø20	A500C	5550	86.82
18	ГОСТ Р 52544-2006	Ø20	A500C	5500	85.93
19	ГОСТ Р 52544-2006	Ø20	A500C	5450	85.05
20	ГОСТ Р 52544-2006	Ø16	A500C	5250	51.99
21	ГОСТ Р 52544-2006	Ø16	A500C	5200	51.50
22	ГОСТ Р 52544-2006	Ø16	A500C	5150	51.01
23	ГОСТ Р 52544-2006	Ø12	A500C	1800	16.00
24	ГОСТ Р 52544-2006	Ø16	A500C	5100	50.52
25	ГОСТ Р 52544-2006	Ø16	A500C	5050	50.03
26	ГОСТ Р 52544-2006	Ø12	A500C	1700	15.11
27	ГОСТ Р 52544-2006	Ø16	A500C	1700	16.83
28	ГОСТ Р 52544-2006	Ø16	A500C	1600	15.85
29	ГОСТ Р 52544-2006	Ø16	A500C	1500	14.86
30	ГОСТ Р 52544-2006	Ø16	A500C	1200	11.89
31	ГОСТ Р 52544-2006	Ø16	A500C	435	4.31
32	ГОСТ Р 52544-2006	Ø16	A500C	370	3.66

Экспликация элементов железобетонных конструкций
1. Данный чертеж разработан в соответствии с требованиями ГОСТ Р 21.1101-2013 и ГОСТ 21.501-2018.
2. Все размеры даны в миллиметрах, если не указано иное.
3. Защитный слой бетона для рабочей арматуры принят 50 мм, для монтажной — 30 мм.
4. Марка бетона по прочности на сжатие — В25, по морозостойкости — F200, по водонепроницаемости — W8.
5. Арматура класса А500С по ГОСТ Р 52544-2006.
6. Сварные соединения выполнять ручной дуговой сваркой электродами Э50А.
7. Перед бетонированием поверхности рабочих швов очистить от цементной пленки и обильно увлажнить.
8. Отклонения от проектных размеров не должны превышать допусков, установленных СП 70.13330.2012.
9. Все закладные детали и выпуски арматуры защитить от коррозии двумя слоями битумного лака.
10. Монтаж конструкций вести с соблюдением требований СП 48.13330.2019 «Организация строительства».

Ведомость ссылочных и прилагаемых документов

Обозначение	Наименование	Примечание
ГОСТ Р 52544-2006	Прокат арматурный для железобетонных конструкций	
ГОСТ 14098-2014	Соединения сварные арматуры и закладных изделий	
ГОСТ 10922-2012	Арматурные и закладные изделия	
СП 70.13330.2012	Несущие и ограждающие конструкции	
СП 48.13330.2019	Организация строительства	
ГОСТ 21.501-2018	Правила выполнения рабочей документации	
ГОСТ 21.1101-2013	Основные требования к рабочей документации	
ГОСТ 23279-2012	Сетки арматурные для железобетонных конструкций	
ГОСТ 5781-82	Сталь горячекатаная для армирования	
ГОСТ 8829-2018	Методы испытаний железобетонных конструкций	
ГОСТ 18105-2018	Бетоны. Правила контроля и оценки прочности	
ГОСТ 7473-2010	Смеси бетонные. Технические условия	
ГОСТ 26633-2015	Бетоны тяжелые и мелкозернистые	
ГОСТ 10180-2012	Бетоны. Методы определения прочности	
ГОСТ 31384-2017	Защита бетонных конструкций от коррозии	
ГОСТ 27751-2014	Надежность строительных конструкций	
ГОСТ 24211-2008	Добавки для бетонов и строительных растворов	
ГОСТ 30515-2013	Цементы. Общие технические условия	
ГОСТ 8267-93	Щебень из плотных горных пород	
ГОСТ 8736-2014	Песок для строительных работ	
ГОСТ 23732-2011	Вода для бетонов и растворов	
ГОСТ 12730.5-2018	Бетоны. Методы определения водонепроницаемости	
ГОСТ 12730.1-2020	Бетоны. Методы определения плотности	
ГОСТ 12730.3-2020	Бетоны. Методы определения водопоглощения	
ГОСТ 12730.4-2020	Бетоны. Методы определения пористости	
ГОСТ 12730.2-2020	Бетоны. Методы определения влажности	
ГОСТ 12730.0-2020	Бетоны. Общие требования к методам испытаний	
ГОСТ 22690-2015	Бетоны. Определение прочности механическими методами	
ГОСТ 17624-2012	Бетоны. Ультразвуковой метод определения прочности	
ГОСТ 18353-2016	Контроль неразрушающий. Классификация видов и методов	
ГОСТ 26433.1-89	Правила выполнения измерений параметров зданий	
ГОСТ 26433.2-94	Правила выполнения измерений. Элементы заводского изготовления	
ГОСТ 21.508-2020	Правила выполнения рабочей документации генерального плана	
ГОСТ 21.204-2020	Условные графические обозначения и изображения элементов генеральных планов	
ГОСТ 21.205-2016	Условные обозначения элементов сантехнических систем	
ГОСТ 21.206-2013	Условные обозначения трубопроводов	
ГОСТ 21.210-2014	Условные графические обозначения и изображения элементов благоустройства	
ГОСТ 21.110-2013	Правила выполнения спецификации оборудования	
ГОСТ 21.101-2020	Основные требования к проектной и рабочей документации	
ГОСТ 21.408-2013	Правила выполнения рабочей документации технологических решений	
ГОСТ 21.609-2014	Правила выполнения рабочей документации газоснабжения	
ГОСТ 21.602-2016	Правила выполнения рабочей документации отопления, вентиляции и кондиционирования	
ГОСТ 21.601-2011	Правила выполнения рабочей документации водопровода и канализации	
ГОСТ 21.613-2014	Правила выполнения рабочей документации силового электрооборудования	
ГОСТ 21.608-2010	Правила выполнения рабочей документации автомобильных дорог	
ГОСТ 21.701-2013	Правила выполнения рабочей документации автомобильных дорог	
ГОСТ 21.702-2016	Правила выполнения рабочей документации искусственных сооружений	
ГОСТ 21.703-2011	Правила выполнения рабочей документации земляного полотна	
ГОСТ 21.704-2011	Правила выполнения рабочей документации дорожной одежды	
ГОСТ 21.705-2016	Правила выполнения рабочей документации транспортных развязок	
ГОСТ 21.706-2012	Правила выполнения рабочей документации технических средств организации дорожного движения	
ГОСТ 21.707-2016	Правила выполнения рабочей документации освещения автомобильных дорог	
ГОСТ 21.708-2013	Правила выполнения рабочей документации автобусных остановок	
ГОСТ 21.709-2014	Правила выполнения рабочей документации пешеходных переходов	
ГОСТ 21.710-2014	Правила выполнения рабочей документации автомобильных стоянок	
ГОСТ 21.711-2014	Правила выполнения рабочей документации автозаправочных станций	
ГОСТ 21.712-2014	Правила выполнения рабочей документации объектов дорожного сервиса	
ГОСТ 21.713-2014	Правила выполнения рабочей документации малых архитектурных форм	
ГОСТ 21.714-2014	Правила выполнения рабочей документации ограждений	
ГОСТ 21.715-2014	Правила выполнения рабочей документации шумозащитных экранов	
ГОСТ 21.716-2014	Правила выполнения рабочей документации пешеходных тоннелей	
ГОСТ 21.717-2014	Правила выполнения рабочей документации подземных пешеходных переходов	
ГОСТ 21.718-2014	Правила выполнения рабочей документации надземных пешеходных переходов	
ГОСТ 21.719-2014	Правила выполнения рабочей документации мостов и путепроводов	
ГОСТ 21.720-2014	Правила выполнения рабочей документации труб	
ГОСТ 21.721-2014	Правила выполнения рабочей документации подпорных стен	
ГОСТ 21.722-2014	Правила выполнения рабочей документации тоннелей	
ГОСТ 21.723-2014	Правила выполнения рабочей документации галерей	
ГОСТ 21.724-2014	Правила выполнения рабочей документации эстакад	
ГОСТ 21.725-2014	Правила выполнения рабочей документации путепроводов	
ГОСТ 21.726-2014	Правила выполнения рабочей документации мостов	
ГОСТ 21.727-2014	Правила выполнения рабочей документации труб	
ГОСТ 21.728-2014	Правила выполнения рабочей документации подпорных стен	
ГОСТ 21.729-2014	Правила выполнения рабочей документации тоннелей	
ГОСТ 21.730-2014	Правила выполнения рабочей документации галерей	
ГОСТ 21.731-2014	Правила выполнения рабочей документации эстакад	
ГОСТ 21.732-2014	Правила выполнения рабочей документации путепроводов	
ГОСТ 21.733-2014	Правила выполнения рабочей документации мостов	
ГОСТ 21.734-2014	Правила выполнения рабочей документации труб	
ГОСТ 21.735-2014	Правила выполнения рабочей документации подпорных стен	
ГОСТ 21.736-2014	Правила выполнения рабочей документации тоннелей	
ГОСТ 21.737-2014	Правила выполнения рабочей документации галерей	
ГОСТ 21.738-2014	Правила выполнения рабочей документации эстакад	
ГОСТ 21.739-2014	Правила выполнения рабочей документации путепроводов	
ГОСТ 21.740-2014	Правила выполнения рабочей документации мостов	
ГОСТ 21.741-2014	Правила выполнения рабочей документации труб	
ГОСТ 21.742-2014	Правила выполнения рабочей документации подпорных стен	
ГОСТ 21.743-2014	Правила выполнения рабочей документации тоннелей	
ГОСТ 21.744-2014	Правила выполнения рабочей документации галерей	
ГОСТ 21.745-2014	Правила выполнения рабочей документации эстакад	
ГОСТ 21.746-2014	Правила выполнения рабочей документации путепроводов	
ГОСТ 21.747-2014	Правила выполнения рабочей документации мостов	
ГОСТ 21.748-2014	Правила выполнения рабочей документации труб	
ГОСТ 21.749-2014	Правила выполнения рабочей документации подпорных стен	
ГОСТ 21.750-2014	Правила выполнения рабочей документации тоннелей	
ГОСТ 21.751-2014	Правила выполнения рабочей документации галерей	
ГОСТ 21.752-2014	Правила выполнения рабочей документации эстакад	
ГОСТ 21.753-2014	Правила выполнения рабочей документации путепроводов	
ГОСТ 21.754-2014	Правила выполнения рабочей документации мостов	
ГОСТ 21.755-2014	Правила выполнения рабочей документации труб	
ГОСТ 21.756-2014	Правила выполнения рабочей документации подпорных стен	
ГОСТ 21.757-2014	Правила выполнения рабочей документации тоннелей	
ГОСТ 21.758-2014	Правила выполнения рабочей документации галерей	
ГОСТ 21.759-2014	Правила выполнения рабочей документации эстакад	
ГОСТ 21.760-2014	Правила выполнения рабочей документации путепроводов	
ГОСТ 21.761-2014	Правила выполнения рабочей документации мостов	
ГОСТ 21.762-2014	Правила выполнения рабочей документации труб	
ГОСТ 21.763-2014	Правила выполнения рабочей документации подпорных стен	
ГОСТ 21.764-2014	Правила выполнения рабочей документации тоннелей	
ГОСТ 21.765-2014	Правила выполнения рабочей документации галерей	
ГОСТ 21.766-2014	Правила выполнения рабочей документации эстакад	
ГОСТ 21.767-2014	Правила выполнения рабочей документации путепроводов	
ГОСТ 21.768-2014	Правила выполнения рабочей документации мостов	
ГОСТ 21.769-2014	Правила выполнения рабочей документации труб	
ГОСТ 21.770-2014	Правила выполнения рабочей документации подпорных стен	
ГОСТ 21.771-2014	Правила выполнения рабочей документации тоннелей	
ГОСТ 21.772-2014	Правила выполнения рабочей документации галерей	
ГОСТ 21.773-2014	Правила выполнения рабочей документации эстакад	
ГОСТ 21.774-2014	Правила выполнения рабочей документации путепроводов	
ГОСТ 21.775-2014	Правила выполнения рабочей документации мостов	
ГОСТ 21.776-2014	Правила выполнения рабочей документации труб	
ГОСТ 21.777-2014	Правила выполнения рабочей документации подпорных стен	
ГОСТ 21.778-2014	Правила выполнения рабочей документации тоннелей	
ГОСТ 21.779-2014	Правила выполнения рабочей документации галерей	
ГОСТ 21.780-2014	Правила выполнения рабочей документации эстакад	
ГОСТ 21.781-2014	Правила выполнения рабочей документации путепроводов	
ГОСТ 21.782-2014	Правила выполнения рабочей документации мостов	
ГОСТ 21.783-2014	Правила выполнения рабочей документации труб	
ГОСТ 21.784-2014	Правила выполнения рабочей документации подпорных стен	
ГОСТ 21.785-2014	Правила выполнения рабочей документации тоннелей	
ГОСТ 21.786-2014	Правила выполнения рабочей документации галерей	
ГОСТ 21.787-2014	Правила выполнения рабочей документации эстакад	
ГОСТ 21.788-2014	Правила выполнения рабочей документации путепроводов	
ГОСТ 21.789-2014	Правила выполнения рабочей документации мостов	
ГОСТ 21.790-2014	Правила выполнения рабочей документации труб	
ГОСТ 21.791-2014	Правила выполнения рабочей документации подпорных стен	
ГОСТ 21.792-2014	Правила выполнения рабочей документации тоннелей	
ГОСТ 21.793-2014	Правила выполнения рабочей документации галерей	
ГОСТ 21.794-2014	Правила выполнения рабочей документации эстакад	
ГОСТ 21.795-2014	Правила выполнения рабочей документации путепроводов	
ГОСТ 21.796-2014	Правила выполнения рабочей документации мостов	
ГОСТ 21.797-2014	Правила выполнения рабочей документации труб	
ГОСТ 21.798-2014	Правила выполнения рабочей документации подпорных стен	
ГОСТ 21.799-2014	Правила выполнения рабочей документации тоннелей	
ГОСТ 21.800-2014	Правила выполнения рабочей документации галерей	
ГОСТ 21.801-2014	Правила выполнения рабочей документации эстакад	
ГОСТ 21.802-2014	Правила выполнения рабочей документации путепроводов	
ГОСТ 21.803-2014	Правила выполнения рабочей документации мостов	
ГОСТ 21.804-2014	Правила выполнения рабочей документации труб	
ГОСТ 21.805-2014	Правила выполнения рабочей документации подпорных стен	
ГОСТ 21.806-2014	Правила выполнения рабочей документации тоннелей	
ГОСТ 21.807-2014	Правила выполнения рабочей документации галерей	
ГОСТ 21.808-2014	Правила выполнения рабочей документации эстакад	
ГОСТ 21.809-2014	Правила выполнения рабочей документации путепроводов	
ГОСТ 21.810-2014	Правила выполнения рабочей документации мостов	
ГОСТ 21.811-2014	Правила выполнения рабочей документации труб	
ГОСТ 21.812-2014	Правила выполнения рабочей документации подпорных стен	
ГОСТ 21.813-2014	Правила выполнения рабочей документации тоннелей	
ГОСТ 21.814-2014	Правила выполнения рабочей документации галерей	
ГОСТ 21.815-2014	Правила выполнения рабочей документации эстакад	
ГОСТ 21.816-2014	Правила выполнения рабочей документации путепроводов	
ГОСТ 21.817-2014	Правила выполнения рабочей документации мостов	
ГОСТ 21.818-2014	Правила выполнения рабочей документации труб	
ГОСТ 21.819-2014	Правила выполнения рабочей документации подпорных стен	
ГОСТ 21.820-2014	Правила выполнения рабочей документации тоннелей	
ГОСТ 21.821-2014	Правила выполнения рабочей документации галерей	
ГОСТ 21.822-2014	Правила выполнения рабочей документации эстакад	
ГОСТ 21.823-2014	Правила выполнения рабочей документации путепроводов	
ГОСТ 21.824-2014	Правила выполнения рабочей документации мостов	
ГОСТ 21.825-2014	Правила выполнения рабочей документации труб	
ГОСТ 21.826-2014	Правила выполнения рабочей документации подпорных стен	
ГОСТ 21.827-2014	Правила выполнения рабочей документации тоннелей	
ГОСТ 21.828-2014	Правила выполнения рабочей документации галерей	
ГОСТ 21.829-2014	Правила выполнения рабочей документации эстакад	
ГОСТ 21.830-2014	Правила выполнения рабочей документации путепроводов	
ГОСТ 21.831-2014	Правила выполнения рабочей документации мостов	
ГОСТ 21.832-2014	Правила выполнения рабочей документации труб	
ГОСТ 21.833-2014	Правила выполнения рабочей документации подпорных стен	
ГОСТ 21.834-2014	Правила выполнения рабочей документации тоннелей	
ГОСТ 21.835-2014	Правила выполнения рабочей документации галерей	
ГОСТ 21.836-2014	Правила выполнения рабочей документации эстакад	
ГОСТ 21.837-2014	Правила выполнения рабочей документации путепроводов	
ГОСТ 21.838-2014	Правила выполнения рабочей документации мостов	
ГОСТ 21.839-2014	Правила выполнения рабочей документации труб	
ГОСТ 21.840-2014	Правила выполнения рабочей документации подпорных стен	
ГОСТ 21.841-2014	Правила выполнения рабочей документации тоннелей	
ГОСТ 21.842-2014	Правила выполнения рабочей документации галерей	
ГОСТ 21.843-2014	Правила выполнения рабочей документации эстакад	
ГОСТ 21.844-2014	Правила выполнения рабочей документации путепроводов	
ГОСТ 21.845-2014	Правила выполнения рабочей документации мостов	
ГОСТ 21.846-2014	Правила выполнения рабочей документации труб	
ГОСТ 21.847-2014	Правила выполнения рабочей документации подпорных стен	
ГОСТ 21.848-2014	Правила выполнения рабочей документации тоннелей	
ГОСТ 21.849-2014	Правила выполнения рабочей документации галерей	
ГОСТ 21.850-2014	Правила выполнения рабочей документации эстакад	
ГОСТ 21.851-2014	Правила выполнения рабочей документации путепроводов	
ГОСТ 21.852-2014	Правила выполнения рабочей документации мостов	
ГОСТ 21.853-2014	Правила выполнения рабочей документации труб	
ГОСТ 21.854-2014	Правила выполнения рабочей документации подпорных стен	
ГОСТ 21.855-2014	Правила выполнения рабочей документации тоннелей	
ГОСТ 21.856-2014	Правила выполнения рабочей документации галерей	
ГОСТ 21.857-2014	Правила выполнения рабочей документации эстакад	
ГОСТ 21.858-2014	Правила выполнения рабочей документации путепроводов	
ГОСТ 21.859-2014	Правила выполнения рабочей документации мостов	
ГОСТ 21.860-2014	Правила выполнения рабочей документации труб	
ГОСТ 21.861-2014	Правила выполнения рабочей документации подпорных стен	
ГОСТ 21.862-2014	Правила выполнения рабочей документации тоннелей	
ГОСТ 21.863-2014	Правила выполнения рабочей документации галерей	
ГОСТ 21.864-2014	Правила выполнения рабочей документации эстакад	
ГОСТ 21.865-2014	Правила выполнения рабочей документации путепроводов	
ГОСТ 21.866-2014	Правила выполнения рабочей документации мостов	
ГОСТ 21.867-2014	Правила выполнения рабочей документации труб	
ГОСТ 21.868-2014	Правила выполнения рабочей документации подпорных стен	
ГОСТ 21.869-2014	Правила выполнения рабочей документации тоннелей	
ГОСТ 21.870-2014	Правила выполнения рабочей документации галерей	
ГОСТ 21.871-2014	Правила выполнения рабочей документации эстакад	
ГОСТ 21.872-2014	Правила выполнения рабочей документации путепроводов	
ГОСТ 21.873-2014	Правила выполнения рабочей документации мостов	
ГОСТ 21.874-2014	Правила выполнения рабочей документации труб	
ГОСТ 21.875-2014	Правила выполнения рабочей документации подпорных стен	
ГОСТ 21.876-2014	Правила выполнения рабочей документации тоннелей	
ГОСТ 21.877-2014	Правила выполнения рабочей документации галерей	
ГОСТ 21.878-2014	Правила выполнения рабочей документации эстакад	
ГОСТ 21.879-2014	Правила выполнения рабочей документации путепроводов	
ГОСТ 21.880-2014	Правила выполнения рабочей документации мостов	
ГОСТ 21.881-2014	Правила выполнения рабочей документации труб	
ГОСТ 21.882-2014	Правила выполнения рабочей документации подпорных стен	
ГОСТ 21.883-2014	Правила выполнения рабочей документации тоннелей	
ГОСТ 21.884-2014	Правила выполнения рабочей документации галерей	
ГОСТ 21.885-2014	Правила выполнения рабочей документации эстакад	
ГОСТ 21.886-2014	Правила выполнения рабочей документации путепроводов	
ГОСТ 21.887-2014	Правила выполнения рабочей документации мостов	
ГОСТ 21.888-2014	Правила выполнения рабочей документации труб	
ГОСТ 21.889-2014	Правила выполнения рабочей документации подпорных стен	
ГОСТ 21.890-2014	Правила выполнения рабочей документации тоннелей	
ГОСТ 21.891-2014	Правила выполнения рабочей документации галерей	
ГОСТ 21.892-2014	Правила выполнения рабочей документации эстакад	
ГОСТ 21.893-2014	Правила выполнения рабочей документации путепроводов	
ГОСТ 21.894-2014	Правила выполнения рабочей документации мостов	
ГОСТ 21.895-2014	Правила выполнения рабочей документации труб	
ГОСТ 21.896-2014	Правила выполнения рабочей документации подпорных стен	
ГОСТ 21.897-2014	Правила выполнения рабочей документации тоннелей	
ГОСТ 21.898-2014	Правила выполнения рабочей документации галерей	
ГОСТ 21.899-2014	Правила выполнения рабочей документации эстакад	
ГОСТ 21.900-2014	Правила выполнения рабочей документации путепроводов	
ГОСТ 21.901-2014	Правила выполнения рабочей документации мостов	
ГОСТ 21.902-2014	Правила выполнения рабочей документации труб	
ГОСТ 21.903-2014	Правила выполнения рабочей документации подпорных стен	
ГОСТ 21.904-2014	Правила выполнения рабочей документации тоннелей	
ГОСТ 21.905-2014	Правила выполнения рабочей документации галерей	
ГОСТ 21.906-2014	Правила выполнения рабочей документации эстакад	
ГОСТ 21.907-2014	Правила выполнения рабочей документации путепроводов	
ГОСТ 21.908-2014	Правила выполнения рабочей документации мостов	
ГОСТ 21.909-2014	Правила выполнения рабочей документации труб	
ГОСТ 21.910-2014	Правила выполнения рабочей документации подпорных стен	
ГОСТ 21.911-2014	Правила выполнения рабочей документации тоннелей	
ГОСТ 21.912-2014	Правила выполнения рабочей документации галерей	
ГОСТ 21.913-2014	Правила выполнения рабочей документации эстакад	
ГОСТ 21.914-2014	Правила выполнения рабочей документации путепроводов	
ГОСТ 21.915-2014	Правила выполнения рабочей документации мостов	
ГОСТ 21.916-2014	Правила выполнения рабочей документации труб	
ГОСТ 21.917-2014	Правила выполнения рабочей документации подпорных стен	
ГОСТ 21.918-2014	Правила выполнения рабочей документации тоннелей	
ГОСТ 21.919-2014	Правила выполнения рабочей документации галерей	
ГОСТ 21.920-2014	Правила выполнения рабочей документации эстакад	
ГОСТ 21.921-2014	Правила выполнения рабочей документации путепроводов	
ГОСТ 21.922-2014	Правила выполнения рабочей документации мостов	
ГОСТ 21.923-2014	Правила выполнения рабочей документации труб	
ГОСТ 21.924-2014	Правила выполнения рабочей документации подпорных стен	
ГОСТ 21.925-2014	Правила выполнения рабочей документации тоннелей	
ГОСТ 21.926-2014	Правила выполнения рабочей документации галерей	
ГОСТ 21.927-2014	Правила выполнения рабочей документации эстакад	
ГОСТ 21.928-2014	Правила выполнения рабочей документации путепроводов	
ГОСТ 21.929-2014	Правила выполнения рабочей документации мостов	
ГОСТ 21.930-2014	Правила выполнения рабочей документации труб	
ГОСТ 21.931-2014	Правила выполнения рабочей документации подпорных стен	
ГОСТ 21.932-2014	Правила выполнения рабочей документации тоннелей	
ГОСТ 21.933-2014	Правила выполнения рабочей документации галерей	
ГОСТ 21.934-2014	Правила выполнения рабочей документации эстакад	
ГОСТ 21.935-2014	Правила выполнения рабочей документации путепроводов	
ГОСТ 21.936-2014	Правила выполнения рабочей документации мостов	
ГОСТ 21.937-2014	Правила выполнения рабочей документации труб	
ГОСТ 21.938-2014	Правила выполнения рабочей документации подпорных стен	
ГОСТ 21.939-2014	Правила выполнения рабочей документации тоннелей	
ГОСТ 21.940-2014	Правила выполнения рабочей документации галерей	
ГОСТ 21.941-2014	Правила выполнения рабочей документации эстакад	
ГОСТ 21.942-2014	Правила выполнения рабочей документации путепроводов	
ГОСТ 21.943-2014	Правила выполнения рабочей документации мостов	
ГОСТ 21.944-2014	Правила выполнения рабочей документации труб	
ГОСТ 21.945-2014	Правила выполнения рабочей документации подпорных стен	
ГОСТ 21.946-2014	Правила выполнения рабочей документации тоннелей	
ГОСТ 21.947-2014	Правила выполнения рабочей документации галерей	
ГОСТ 21.948-2014	Правила выполнения рабочей документации эстакад	
ГОСТ 21.949-2014	Правила выполнения рабочей документации путепроводов	
ГОСТ 21.950-2014	Правила выполнения рабочей документации мостов	
ГОСТ 21.951-2014	Правила выполнения рабочей документации труб	
ГОСТ 21.952-2014	Правила выполнения рабочей документации подпорных стен	
ГОСТ 21.953-2014	Правила выполнения рабочей документации тоннелей	
ГОСТ 21.954-2014	Правила выполнения рабочей документации галерей	
ГОСТ 21.955-2014	Правила выполнения рабочей документации эстакад	
ГОСТ 21.956-2014	Правила выполнения рабочей документации путепроводов	
ГОСТ 21.957-2014	Правила выполнения рабочей документации мостов	
ГОСТ 21.958-2014	Правила выполнения рабочей документации труб	
ГОСТ 21.959-2014	Правила выполнения рабочей документации подпорных стен	
ГОСТ 21.960-2014	Правила выполнения рабочей документации тоннелей	
ГОСТ 21.961-2014	Правила выполнения рабочей документации галерей	
ГОСТ 21.962-2014	Правила выполнения рабочей документации эстакад	
ГОСТ 21.963-2014	Правила выполнения рабочей документации путепроводов	
ГОСТ 21.964-2014	Правила выполнения рабочей документации мостов	
ГОСТ 21.965-2014	Правила выполнения рабочей документации труб	
ГОСТ 21.966-2014	Правила выполнения рабочей документации подпорных стен	
ГОСТ 21.967-2014	Правила выполнения рабочей документации тоннелей	
ГОСТ 21.968-2014	Правила выполнения рабочей документации галерей	
ГОСТ 21.969-2014	Правила выполнения рабочей документации эстакад	
ГОСТ 21.970-2014	Правила выполнения рабочей документации путепроводов	
ГОСТ 21.971-2014	Правила выполнения рабочей документации мостов	
ГОСТ 21.972-2014	Правила выполнения рабочей документации труб	
ГОСТ 21.973-2014	Правила выполнения рабочей документации подпорных стен	
ГОСТ 21.974-2014	Правила выполнения рабочей документации тоннелей	
ГОСТ 21.975-2014	Правила выполнения рабочей документации галерей	
ГОСТ 21.976-2014	Правила выполнения рабочей документации эстакад	
ГОСТ 21.977-2014	Правила выполнения рабочей документации путепроводов	
ГОСТ 21.978-2014	Правила выполнения рабочей документации мостов	
ГОСТ 21.979-2014	Правила выполнения рабочей документации труб	
ГОСТ 21.980-2014	Правила выполнения рабочей документации подпорных стен	
ГОСТ 21.981-2014	Правила выполнения рабочей документации тоннелей	
ГОСТ 21.982-2014	Правила выполнения рабочей документации галерей	
ГОСТ 21.983-2014	Правила выполнения рабочей документации эстакад	
ГОСТ 21.984-2014	Правила выполнения рабочей документации путепроводов	
ГОСТ 21.985-2014	Правила выполнения рабочей документации мостов	
ГОСТ 21.986-2014	Правила выполнения рабочей документации труб	
ГОСТ 21.987-2014	Правила выполнения рабочей документации подпорных стен	
ГОСТ 21.988-2014	Правила выполнения рабочей документации тоннелей	
ГОСТ 21.989-2014	Правила выполнения рабочей документации галерей	
ГОСТ 21.990-2014	Правила выполнения рабочей документации эстакад	
ГОСТ 21.991-2014	Правила выполнения рабочей документации путепроводов	
ГОСТ 21.992-2014	Правила выполнения рабочей документации мостов	
ГОСТ 21.993-2014	Правила выполнения рабочей документации труб	
ГОСТ 21.994-2014	Правила выполнения рабочей документации подпорных стен	
ГОСТ 21.995-2014	Правила выполнения рабочей документации тоннелей	
ГОСТ 21.996-2014	Правила выполнения рабочей документации галерей	
ГОСТ 21.997-2014	Правила выполнения рабочей документации эстакад	
ГОСТ 21.998-2014	Правила выполнения рабочей документации путепроводов	
ГОСТ 21.999-2014	Правила выполнения рабочей документации мостов	
ГОСТ 21.1000-2014	Правила выполнения рабочей документации труб	
ГОСТ 21.1001-2014	Правила выполнения рабочей документации подпорных стен	
ГОСТ 21.1002-2014	Правила выполнения рабочей документации тоннелей	
ГОСТ 21.1003-2014	Правила выполнения рабочей документации галерей	
ГОСТ 21.1004-2014	Правила выполнения рабочей документации эстакад	
ГОСТ 21.1005-2014	Правила выполнения рабочей документации путепроводов	
ГОСТ 21.1006-2014	Правила выполнения рабочей документации мостов	
ГОСТ 21.1007-2014	Правила выполнения рабочей документации труб	
ГОСТ 21.1008-2014	Правила выполнения рабочей документации подпорных стен	
ГОСТ 21.1009-2014	Правила выполнения рабочей документации тоннелей	
ГОСТ 21.1010-2014	Правила выполнения рабочей документации галерей	
ГОСТ 21.1011-2014	Правила выполнения рабочей документации эстакад	
ГОСТ 21.1012-2014	Правила выполнения рабочей документации путепроводов	
ГОСТ 21.1013-2014	Правила выполнения рабочей документации мостов	
ГОСТ 21.1014-2014	Правила выполнения рабочей документации труб	
ГОСТ 21.1015-2014	Правила выполнения рабочей документации подпорных стен	
ГОСТ 21.1016-2014	Правила выполнения рабочей документации тоннелей	
ГОСТ 21.1017-2014	Правила выполнения рабочей документации галерей	
ГОСТ 21.1018-2014	Правила выполнения рабочей документации эстакад	
ГОСТ 21.1019-2014	Правила выполнения рабочей документации путепроводов	
ГОСТ 21.1020-2014	Правила выполнения рабочей документации мостов	
ГОСТ 21.1021-2014	Правила выполнения рабочей документации труб	
ГОСТ 21.1022-2014	Правила выполнения рабочей документации подпорных стен	
ГОСТ 21.1023-2014	Правила выполнения рабочей документации тоннелей	
ГОСТ 21.1024-2014	Правила выполнения рабочей документации галерей	
ГОСТ 21.1025-2014	Правила выполнения рабочей документации эстакад	
ГОСТ 21.1026-2014	Правила выполнения рабочей документации путепроводов	
ГОСТ 21.1027-2014	Правила выполнения рабочей документации мостов	
ГОСТ 21.1028-2014	Правила выполнения рабочей документации труб	
ГОСТ 21.1029-2014	Правила выполнения рабочей документации подпорных стен	
ГОСТ 21.1030-2014	Правила выполнения рабочей документации тоннелей	
ГОСТ 21.1031-2014	Правила выполнения рабочей документации галерей	

ბ-11 ორმხრივი არმირების გეგმა

თბილისი / 2023 წელი

ფაილის სახელი:
QE_STR_NUC_WALLS_shesworebuli
04.10.2023

KEYPLAN:

ყოველი შემდები რევიზია აუქმებს ყველა წინა რევიზიას

პროექტის სტატუსი:
საგმანებლო დოკუმენტაცია

რევიზია

რევ.	თარიღი	აღწერილობა	დამტკ.

შენიშვნები:

მისამართი:
ქ. თბილისი, ნუცუბიძის ფერდობი, IV მკრ, კორ 36-ს მიმდებარედ(ნაკ3 08/016)

დამკვეთი:

თანამდებობა	სახელი გვარი	ხელმოწერა
პროექტის მენეჯერი		
დებულებებულის დამკვეთის მიერ		

შემსრულებელი:
შპს "ქიუ ენჯინირინგი"

მისამართი :
ქ.თბილისი აბაშიძის №7 ბინა №6

შპს "ქიუ ენჯინირინგის"
პროფესიული პასუხისმგებლობის ზღვევეველია ს/ს "დაზღვევის საერთაშორისო კომპანია ირაო"
(პ/ნ №PFL 417/21)

თანამდებობა	სახელი გვარი	ხელმოწერა
დიზაინერი	დ.კვავილიშვილი	
საპროექტო ჯგუფის უფროსი	ო. ილიუაშინი	
პროექტის ხელმძ. ინჟინერ-კონსტრუქტორი	რ.თოთიძე	
შემსრულა	ზ.ჯანგიძე	

პროექტის სახელწოდება:
მრავალბინიანი საცხოვრებელი სახლი

პროექტის სტადია:
ახალი მშენებლობა

პროექტის ნაწილი:
კონსტრუქცია

ნახაზის დასახელება:
ბ-11 ორმხრივი არმირების გეგმა

ფორმატი	A2
სტადია	მ.პ.
თარიღი	08/09/2023
მასშტაბი	1:50
რევიზია	R2

ნახაზის ნომერი: კ-5. 42

ფურც. საერთო რაოდენობა 49

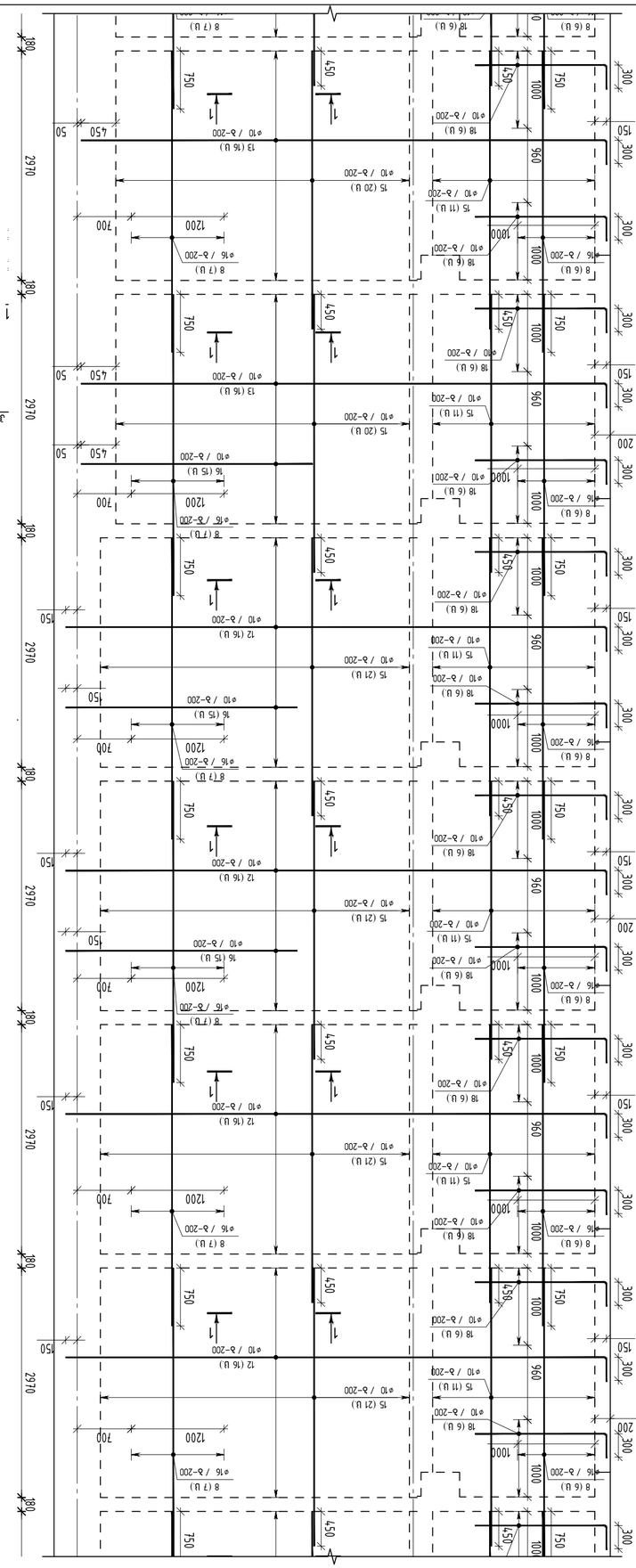

Б-11 Монтажная зона балки Б2Б2

а.1:50

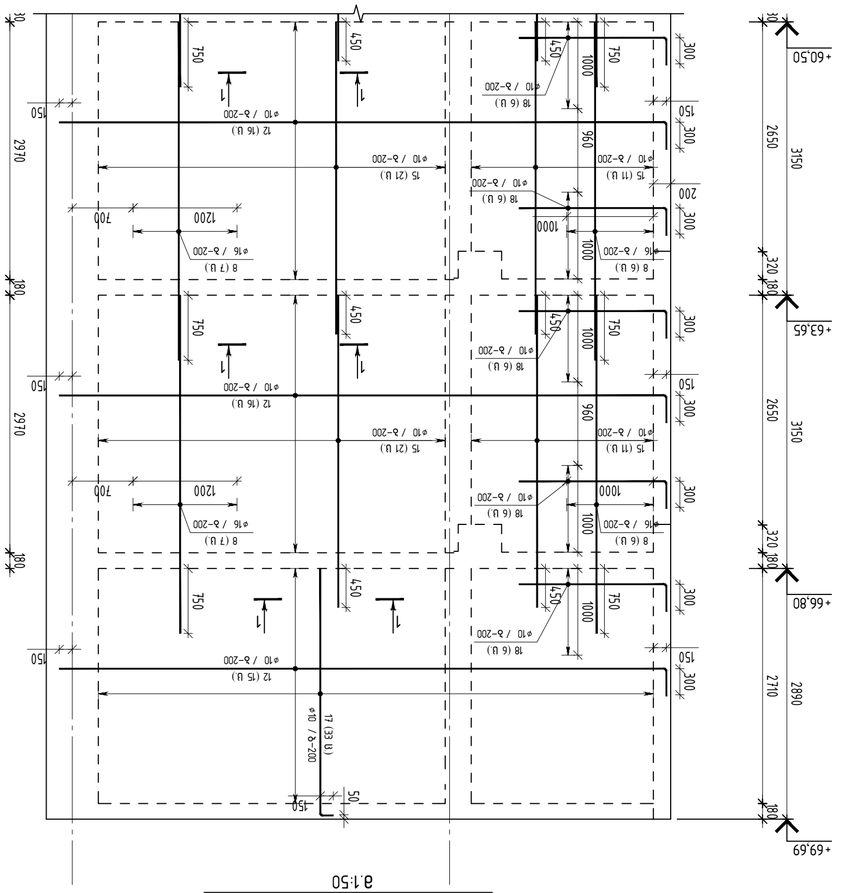

Ж33М 2–2

а. 1:25

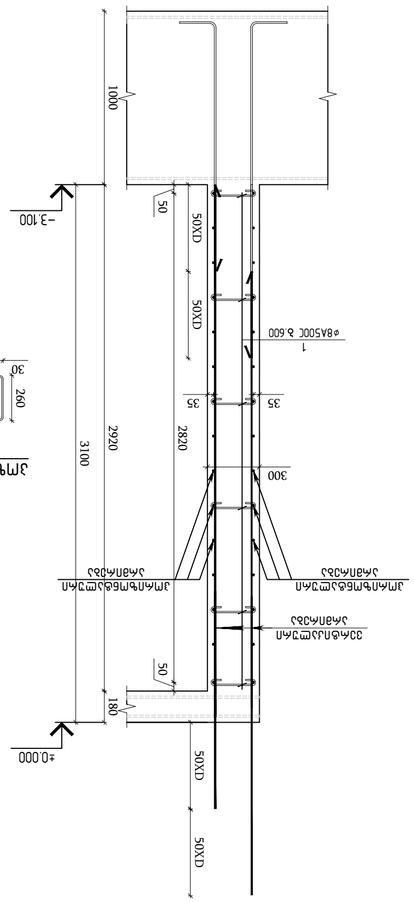

Элементы Ж33М 2–2 (Ж3М Ж1М Ж3ФМ2) в 1:25

Ж1М	Ø	Ø стерж.	Ø общ.	Вид ст.	Ø стерж.	Ø общ.	Вид ст.
Ж1М1	8	8	8	А500С	8	8	А500С
Ж1М2	8	8	8	А500С	8	8	А500С
Ж1М3	8	8	8	А500С	8	8	А500С
Ж1М4	8	8	8	А500С	8	8	А500С
Ж1М5	8	8	8	А500С	8	8	А500С
Ж1М6	8	8	8	А500С	8	8	А500С
Ж1М7	8	8	8	А500С	8	8	А500С
Ж1М8	8	8	8	А500С	8	8	А500С
Ж1М9	8	8	8	А500С	8	8	А500С
Ж1М10	8	8	8	А500С	8	8	А500С
Ж1М11	8	8	8	А500С	8	8	А500С
Ж1М12	8	8	8	А500С	8	8	А500С
Ж1М13	8	8	8	А500С	8	8	А500С
Ж1М14	8	8	8	А500С	8	8	А500С
Ж1М15	8	8	8	А500С	8	8	А500С
Ж1М16	8	8	8	А500С	8	8	А500С
Ж1М17	8	8	8	А500С	8	8	А500С
Ж1М18	8	8	8	А500С	8	8	А500С

Ведомость Ж33М 2–2 (Ж3М Ж1М Ж3ФМ2)

Ж1М	Ø	Вид ст.	Длина, мм	Кол.	Общ. длина, м	Масса, кг
Ж1М1	8	А500С	2320	8	18.56	7.32
Ж1М2	8	А500С	4550	8	36.40	14.36
Ж1М3	8	А500С	3900	10	39.00	15.38
Ж1М4	8	А500С	3850	8	30.80	12.15
Ж1М5	8	А500С	3000	20	60.00	23.66
Ж1М6	8	А500С	2300	64	147.20	58.06
Ж1М7	8	А500С	1700	134	227.80	89.84
Ж1М8	8	А500С	1900	152	288.80	113.93
Ж1М9	8	А500С	1800	40	72.00	28.40
Ж1М10	8	А500С	1300	64	83.20	32.82
Ж1М11	8	А500С	2995	36	107.82	42.54
Ж1М12	8	А500С	1700	192	326.40	128.76
Ж1М13	8	А500С	1700	222	377.40	148.90
Ж1М14	8	А500С	2995	66	197.67	77.98
Ж1М15	8	А500С	3400	136	462.40	182.41
Ж1М16	8	А500С	3995	240	958.80	378.25
Ж1М17	8	А500С	3400	136	462.40	182.41
Ж1М18	8	А500С	2000	348	696.00	274.63

Ведомость Ж33М 3–3 (Ж1М1Ф6Б2Ш2Ж1М Ж3ФМ2Ж2)

Ж1М	Ø	Вид ст.	Длина, мм	Кол.	Общ. длина, м	Масса, кг
Ж1М1	8	А500С	2320	8	18.56	7.32
Ж1М2	8	А500С	4550	8	36.40	14.36
Ж1М3	8	А500С	3900	10	39.00	15.38
Ж1М4	8	А500С	3850	8	30.80	12.15
Ж1М5	8	А500С	3000	20	60.00	23.66
Ж1М6	8	А500С	2300	64	147.20	58.06
Ж1М7	8	А500С	1700	134	227.80	89.84
Ж1М8	8	А500С	1900	152	288.80	113.93
Ж1М9	8	А500С	1800	40	72.00	28.40
Ж1М10	8	А500С	1300	64	83.20	32.82
Ж1М11	8	А500С	2995	36	107.82	42.54
Ж1М12	8	А500С	1700	192	326.40	128.76
Ж1М13	8	А500С	1700	222	377.40	148.90
Ж1М14	8	А500С	2995	66	197.67	77.98
Ж1М15	8	А500С	3400	136	462.40	182.41
Ж1М16	8	А500С	3995	240	958.80	378.25
Ж1М17	8	А500С	3400	136	462.40	182.41
Ж1М18	8	А500С	2000	348	696.00	274.63

Ведомость Ж33М 1–1 (Ж1М1Ф6Б2Ш2Ж1М Ж3ФМ2Ж2)

Ж1М	Ø	Вид ст.	Длина, мм	Кол.	Общ. длина, м	Масса, кг
Ж1М1	8	А500С	2320	8	18.56	7.32
Ж1М2	8	А500С	4550	8	36.40	14.36
Ж1М3	8	А500С	3900	10	39.00	15.38
Ж1М4	8	А500С	3850	8	30.80	12.15
Ж1М5	8	А500С	3000	20	60.00	23.66
Ж1М6	8	А500С	2300	64	147.20	58.06
Ж1М7	8	А500С	1700	134	227.80	89.84
Ж1М8	8	А500С	1900	152	288.80	113.93
Ж1М9	8	А500С	1800	40	72.00	28.40
Ж1М10	8	А500С	1300	64	83.20	32.82
Ж1М11	8	А500С	2995	36	107.82	42.54
Ж1М12	8	А500С	1700	192	326.40	128.76
Ж1М13	8	А500С	1700	222	377.40	148.90
Ж1М14	8	А500С	2995	66	197.67	77.98
Ж1М15	8	А500С	3400	136	462.40	182.41
Ж1М16	8	А500С	3995	240	958.80	378.25
Ж1М17	8	А500С	3400	136	462.40	182.41
Ж1М18	8	А500С	2000	348	696.00	274.63

Ведомость Ж33М 2–2 (Ж3М Ж1М Ж3ФМ2)

Ж3ФМ2	Ø	Длина, мм	Эскиз	Кол.
Ж3ФМ2	8	3100	100 260 100	1

Ведомость Ж33М 3–3 (Ж1М1Ф6Б2Ш2Ж1М Ж3ФМ2Ж2)

Ж3ФМ2	Ø	Длина, мм	Эскиз	Кол.
Ж3ФМ2	8	3100	100 260 100	1

Ведомость Ж33М 1–1 (Ж1М1Ф6Б2Ш2Ж1М Ж3ФМ2Ж2)

Ж3ФМ2	Ø	Длина, мм	Эскиз	Кол.
Ж3ФМ2	8	3100	100 260 100	1

Ведомость Ж33М 2–2 (Ж3М Ж1М Ж3ФМ2)

Ж33М	Ø	Длина, мм	Эскиз	Кол.
Ж33М1	8	2320	1160	1
Ж33М2	8	4550	2275	1
Ж33М3	8	3900	1950	1
Ж33М4	8	3850	1925	1
Ж33М5	8	3000	1500	1
Ж33М6	8	2300	1150	1
Ж33М7	8	1700	850	1
Ж33М8	8	1900	950	1
Ж33М9	8	1800	900	1
Ж33М10	8	1300	650	1
Ж33М11	8	2995	1498	1
Ж33М12	8	1700	850	1
Ж33М13	8	1700	850	1
Ж33М14	8	2995	1498	1
Ж33М15	8	3400	1700	1
Ж33М16	8	3995	1998	1
Ж33М17	8	3400	1700	1
Ж33М18	8	2000	1000	1

Ведомость Ж33М 3–3 (Ж1М1Ф6Б2Ш2Ж1М Ж3ФМ2Ж2)

Ж33М	Ø	Длина, мм	Эскиз	Кол.
Ж33М1	8	2320	1160	1
Ж33М2	8	4550	2275	1
Ж33М3	8	3900	1950	1
Ж33М4	8	3850	1925	1
Ж33М5	8	3000	1500	1
Ж33М6	8	2300	1150	1
Ж33М7	8	1700	850	1
Ж33М8	8	1900	950	1
Ж33М9	8	1800	900	1
Ж33М10	8	1300	650	1
Ж33М11	8	2995	1498	1
Ж33М12	8	1700	850	1
Ж33М13	8	1700	850	1
Ж33М14	8	2995	1498	1
Ж33М15	8	3400	1700	1
Ж33М16	8	3995	1998	1
Ж33М17	8	3400	1700	1
Ж33М18	8	2000	1000	1

Ведомость Ж33М 1–1 (Ж1М1Ф6Б2Ш2Ж1М Ж3ФМ2Ж2)

Ж33М	Ø	Длина, мм	Эскиз	Кол.
Ж33М1	8	2320	1160	1
Ж33М2	8	4550	2275	1
Ж33М3	8	3900	1950	1
Ж33М4	8	3850	1925	1
Ж33М5	8	3000	1500	1
Ж33М6	8	2300	1150	1
Ж33М7	8	1700	850	1
Ж33М8	8	1900	950	1
Ж33М9	8	1800	900	1
Ж33М10	8	1300	650	1
Ж33М11	8	2995	1498	1
Ж33М12	8	1700	850	1
Ж33М13	8	1700	850	1
Ж33М14	8	2995	1498	1
Ж33М15	8	3400	1700	1
Ж33М16	8	3995	1998	1
Ж33М17	8	3400	1700	1
Ж33М18	8	2000	1000	1

Элементы Ж33М 3–3 (Ж3М Ж1М Ж3ФМ2)

Элементы Ж33М 1–1 (Ж1М1Ф6Б2Ш2Ж1М Ж3ФМ2Ж2)

Элементы Ж33М 2–2 (Ж3М Ж1М Ж3ФМ2)

Ведомость Ж33М 2–2 (Ж3М Ж1М Ж3ФМ2)

Ж3ФМ2	Ø	Длина, мм	Эскиз	Кол.
Ж3ФМ2	8	3100	100 260 100	1

Ведомость Ж33М 3–3 (Ж1М1Ф6Б2Ш2Ж1М Ж3ФМ2Ж2)

Ж3ФМ2	Ø	Длина, мм	Эскиз	Кол.
Ж3ФМ2	8	3100	100 260 100	1

Ведомость Ж33М 1–1 (Ж1М1Ф6Б2Ш2Ж1М Ж3ФМ2Ж2)

Ж3ФМ2	Ø	Длина, мм	Эскиз	Кол.
Ж3ФМ2	8	3100	100 260 100	1

Ведомость Ж33М 2–2 (Ж3М Ж1М Ж3ФМ2)

Ж33М	Ø	Длина, мм	Эскиз	Кол.
Ж33М1	8	2320	1160	1
Ж33М2	8	4550	2275	1
Ж33М3	8	3900	1950	1
Ж33М4	8	3850	1925	1
Ж33М5	8	3000	1500	1
Ж33М6	8	2300	1150	1
Ж33М7	8	1700	850	1
Ж33М8	8	1900	950	1
Ж33М9	8	1800	900	1
Ж33М10	8	1300	650	1
Ж33М11	8	2995	1498	1
Ж33М12	8	1700	850	1
Ж33М13	8	1700	850	1
Ж33М14	8	2995	1498	1
Ж33М15	8	3400	1700	1
Ж33М16	8	3995	1998	1
Ж33М17	8	3400	1700	1
Ж33М18	8	2000	1000	1

Ведомость Ж33М 3–3 (Ж1М1Ф6Б2Ш2Ж1М Ж3ФМ2Ж2)

Ж33М	Ø	Длина, мм	Эскиз	Кол.
Ж33М1	8	2320	1160	1
Ж33М2	8	4550	2275	1
Ж33М3	8	3900	1950	1
Ж33М4	8	3850	1925	1
Ж33М5	8	3000	1500	1
Ж33М6	8	2300	1150	1
Ж33М7	8	1700	850	1
Ж33М8	8	1900	950	1
Ж33М9	8	1800	900	1
Ж33М10	8	1300	650	1
Ж33М11	8	2995	1498	1
Ж33М12	8	1700	850	1
Ж33М13	8	1700	850	1
Ж33М14	8	2995	1498	1
Ж33М15	8	3400	1700	1
Ж33М16	8	3995	1998	1
Ж33М17	8	3400	1700	1
Ж33М18	8	2000	1000	1

Ведомость Ж33М 1–1 (Ж1М1Ф6Б2Ш2Ж1М Ж3ФМ2Ж2)

Ж33М	Ø	Длина, мм	Эскиз	Кол.
Ж33М1	8	2320	1160	1
Ж33М2	8	4550	2275	1
Ж33М3	8	3900	1950	1
Ж33М4	8	3850	1925	1
Ж33М5	8	3000	1500	1
Ж33М6	8	2300	1150	1
Ж33М7	8	1700	850	1
Ж33М8	8	1900	950	1
Ж33М9	8	1800	900	1
Ж33М10	8	1300	650	1
Ж33М11	8	2995	1498	1
Ж33М12	8	1700	850	1
Ж33М13	8	1700	850	1
Ж33М14	8	2995	1498	1
Ж33М15	8	3400	1700	1
Ж33М16	8	3995	1998	1
Ж33М17	8	3400	1700	1
Ж33М18	8	2000	1000	1

Элементы Ж33М 3–3 (Ж1М1Ф6Б2Ш2Ж1М Ж3ФМ2Ж

თბილისი / 2023 წელი

ფაილის სახელი:
QE_STR_NUC_WALLS_shesworebuli
04.10.2023

KEYPLAN:

ყოველი შემდები რევიზია აუქმებს
ყველა წინა რევიზიას

პროექტის სტატუსი:
საგმანგბლო დოკუმენტაცია

რევიზია

რევ.	თარიღი	აღწერილობა	დამტკ.

შენიშვნები:

მისამართი:
ქ. თბილისი, ნუცუბიძის ფერდობი, IV მკრ, კორ 36-ს მიმდებარედ(ნაკვ 08/016)

დამკვეთი:

თანამდებობა	სახელი გვარი	ხელმოწერა
პროექტის მენეჯერი		
დამატებების: დამკვეთის მიერ		

შემსრულებელი:
შპს "ქიუ ენჯინირინგი"

მისამართი :
ქ.თბილისი აბაშიძის №7 ბინა №6

შპს "ქიუ ენჯინირინგის"
პროფესიული პასუხისმგებლობის გზღვეველია
სს "დაზღვევის საერთაშორისო კომპანია ირაო"
(პ/ნ №PFL 417/21)

თანამდებობა	სახელი გვარი	ხელმოწერა
დირექტორი	დ.ქევანიშვილი	
საპროექტო ჯგუფის უფროსი	ო. ილიუხინი	
პროექტის მთ. კონსტრუქტორი	რ.თოთიძე	
შემსრულა	ზ.ჯავახიძე	

პროექტის სახელწოდება:
მრავალბინიანი საცხოვრებელი სახლი

პროექტის სტადია:
ახალი მშენებლობა

პროექტის ნაწილი:
კონსტრუქცია

ფორმატი A3
სტადია მპ.
თარიღი 08/09/2023
მასშტაბი 1:50
რევიზია R2

ნახაზის დასახელება:
ბ-12 ვერტიკალური არმირების გეგმა

ნახაზის ნომერი: კ-5. 44

ფურც. საერთო რაოდენობა 49

ბ-12 კორიზონტალური არმირების ვებგა
M 1:50

თბილისი / 2023 წელი

ფაილის სახელი:
QE_STR_NUC_WALLS_shesworebuli
04.10.2023

KEYPLAN:

ყოველი შემდები რევიზია აუქმებს
ყველა წინა რევიზიას

პროექტის სტატუსი:
საპროექტო დოკუმენტაცია

რევიზია

რევ.	თარიღი	აღწერილობა	ფორმ.

შენიშვნები:

მისამართი:
ქ. თბილისი, ნუცუბიძის ფერდობი, IV მკრ, კორ 36-ს მიმდებარედ(ნაკვ 08/016)

დამკვეთი:

თანამდებობა	სახელი გვარი	ხელმოწერა
პროექტის მენეჯერი		
დამკვეთისგან უფლებამოსილი პირი		

შემსრულებელი:
შპს "ქიუ ენჯინირინგი"

მისამართი :
ქ.თბილისის აბაჟარაძის №7 ბინა №6

შპს "ქიუ ენჯინირინგის" პროფესიული პასუხისმგებლობის გზღვეველია ს/ს "დაზღვევის საერთაშორისო კომპანია ირაო" (პ/ნ №PFL 417/21)

თანამდებობა	სახელი გვარი	ხელმოწერა
დირექტორი	დ.ქევანიშვილი	
საპროექტო ჯგუფის უფროსი	ო. ილიუხინი	
პროექტის მთ. კონსტრუქტორი	რ.თოთიძე	
მპასუხე	ზ.ჯანგიძე	

პროექტის სახელწოდება:
მრავალბინიანი საცხოვრებელი სახლი

პროექტის სტადია:
ახალი მშენებლობა

პროექტის ნაწილი:
კონსტრუქცია

ფორმატი	ნახაზის დასახელება:
A2	
სტადია	ბ-12 კორიზონტალური არმირების ვებგა
მპ	
თარიღი	
09.09.2023	
მასშტაბი	
1:50	
რევიზია	ნახაზის ნომერი:
R2	კ-5. 45

შპს. საერთო რაოდენობა
49

კვეთი 2-2
მ. 1:25

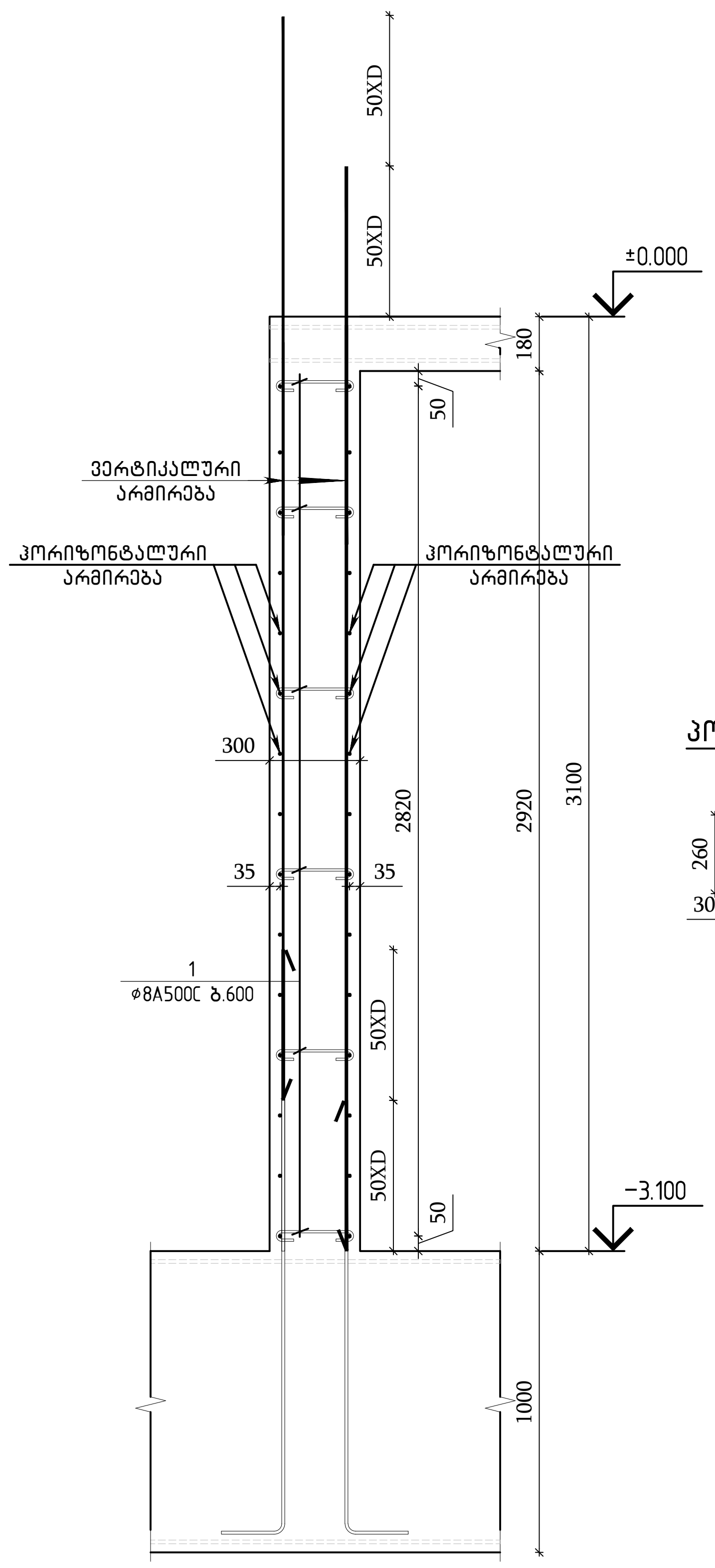

კვეთი 3-3
მ. 1:25

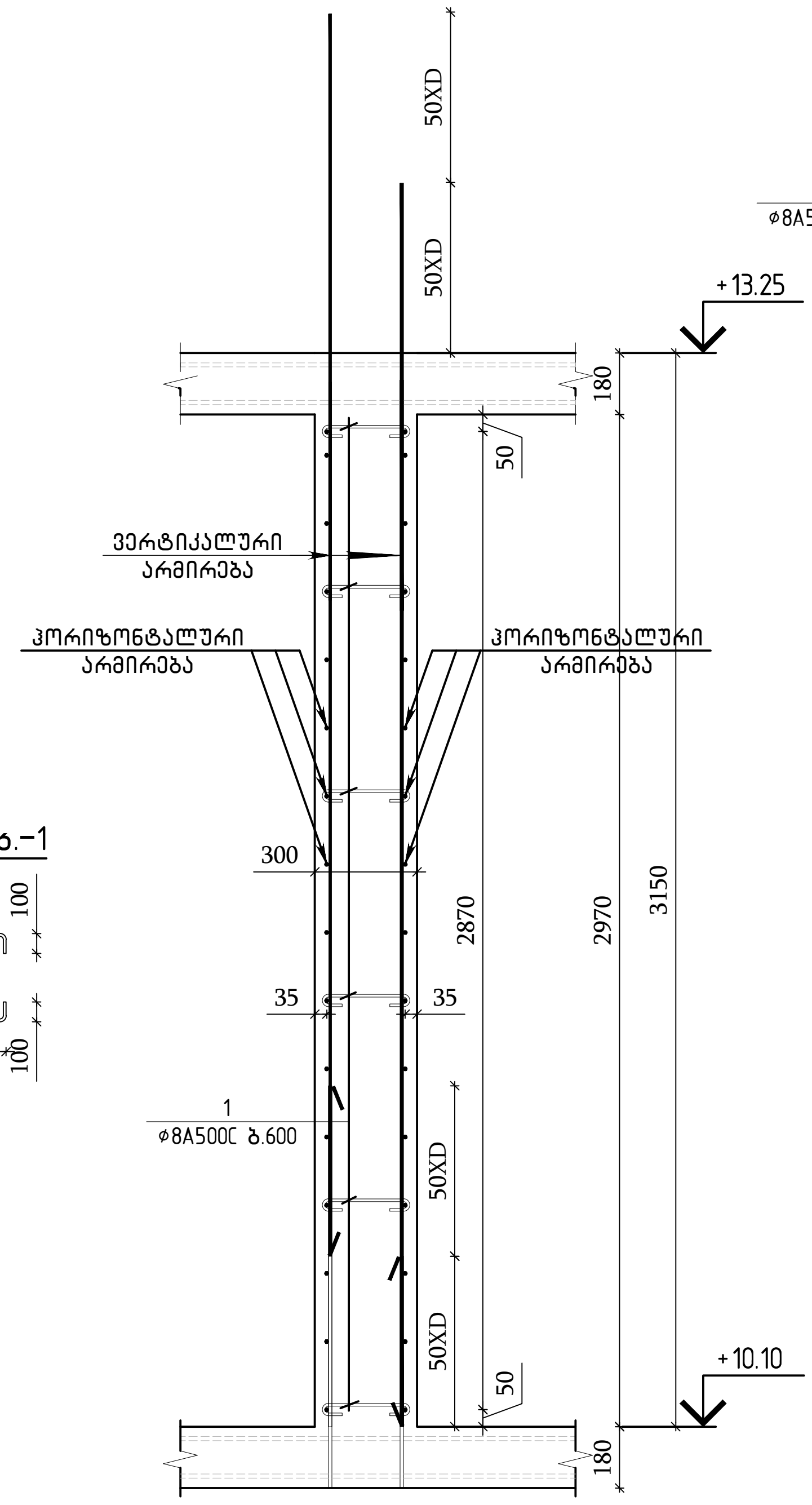

პოზ.-1

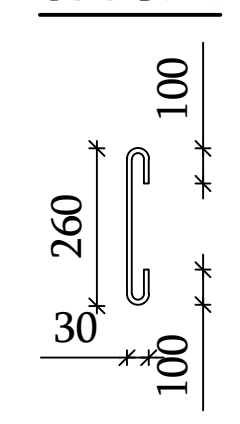

კვეთი 1-1
მ. 1:25

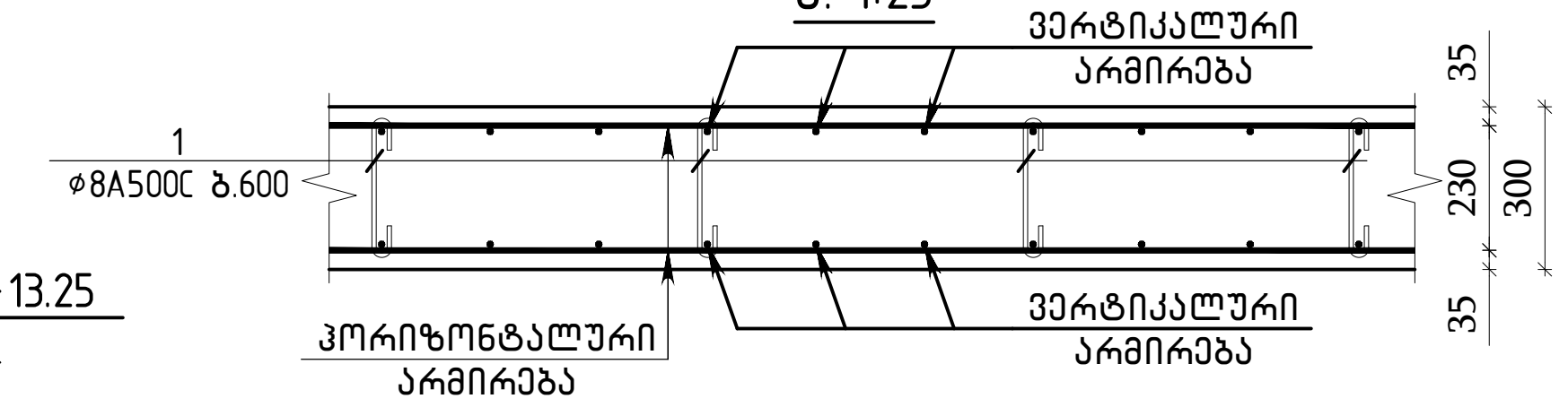

პოზ.	შენიშვნა	დასახელება	რაოდ.	მასა კგ	მასა სულ კგ
		ბ-12 სპეციფიკაცია	1		
		მასალები			
		ბეტონი B35 (+10.10 ნიშნულამდე)		8.60	$მ^3$
		ბეტონი B30 (+10.10 ნიშნულიდან)		39.90	$მ^3$
		არმატურის ნაკეთობები			
1	ГОСТ Р 52544-2006	D8 A500C L=2620	81	1.03	83.4
2	ГОСТ Р 52544-2006	D8 A500C L=520	450	0.21	94.5
3	ГОСТ Р 52544-2006	D8 A500C L=1060	54	0.42	22.7
4	ГОСТ Р 52544-2006	⌀25 A500C L=5100	18	19.65	353.7
5	ГОСТ Р 52544-2006	⌀25 A500C L=4700	66	18.11	1195.2
6	ГОСТ Р 52544-2006	⌀25 A500C L=4480	54	17.26	932.1
7	ГОСТ Р 52544-2006	⌀25 A500C L=4300	26	16.57	430.8
8	ГОСТ Р 52544-2006	⌀25 A500C L=3600	28	13.87	388.4
9	ГОСТ Р 52544-2006	⌀25 A500C L=2810	54	10.83	584.7
10	ГОСТ Р 52544-2006	⌀25 A500C L=2200	20	8.48	169.5
11	ГОСТ Р 52544-2006	⌀20 A500C L=4300	54	10.60	572.6
12	ГОСТ Р 52544-2006	⌀20 A500C L=4050	6	9.99	59.9
13	ГОСТ Р 52544-2006	⌀20 A500C L=3200	18	7.89	142.0
14	ГОСТ Р 52544-2006	⌀16 A500C L=4720	28	7.45	208.5
15	ГОСТ Р 52544-2006	⌀16 A500C L=4200	6	6.63	39.8
16	ГОСТ Р 52544-2006	⌀16 A500C L=3900	396	6.15	2437.1
17	ГОСТ Р 52544-2006	⌀16 A500C L=3900	168	6.15	1033.9
18	ГОСТ Р 52544-2006	⌀16 A500C L=3600	20	5.68	113.6
19	ГОСТ Р 52544-2006	⌀16 A500C L=3290	60	5.19	311.5
20	ГОСТ Р 52544-2006	⌀16 A500C L=3200	156	5.05	787.7
21	ГОСТ Р 52544-2006	⌀16 A500C L=2405	144	3.80	546.5
22	ГОСТ Р 52544-2006	⌀16 A500C L=2375	8	3.75	30.0
23	ГОСТ Р 52544-2006	⌀16 A500C L=2000	8	3.16	25.3
24	ГОСТ Р 52544-2006	⌀16 A500C L=1800	20	2.84	56.8
25	ГОСТ Р 52544-2006	⌀16 A500C L=1750	108	2.76	298.2
26	ГОСТ Р 52544-2006	⌀16 A500C L=1705	58	2.69	156.0
27	ГОСТ Р 52544-2006	⌀16 A500C L=1650	8	2.60	20.8
28	ГОСТ Р 52544-2006	⌀16 A500C L=1430	144	2.26	324.9
29	ГОСТ Р 52544-2006	⌀16 A500C L=1000	80	1.58	126.4
30	ГОСТ Р 52544-2006	⌀12 A500C L=3700	94	3.29	308.8
31	ГОСТ Р 52544-2006	⌀12 A500C L=3200	60	2.84	170.5
32	ГОСТ Р 52544-2006	⌀12 A500C L=2400	40	2.13	85.2
33	ГОСТ Р 52544-2006	⌀12 A500C L=2050	14	1.82	25.5
34	ГОСТ Р 52544-2006	⌀12 A500C L=1800	80	1.60	128.0
35	ГОСТ Р 52544-2006	⌀10 A500C L=3900	118	2.40	283.5
36	ГОСТ Р 52544-2006	⌀10 A500C L=3200	90	1.97	177.4
37	ГОСТ Р 52544-2006	⌀10 A500C L=2405	92	1.48	136.3
38	ГОСТ Р 52544-2006	⌀10 A500C L=2400	20	1.48	29.6
39	ГОСТ Р 52544-2006	⌀10 A500C L=1430	72	0.88	63.4

კვეთი 4-4
მ. 1:25

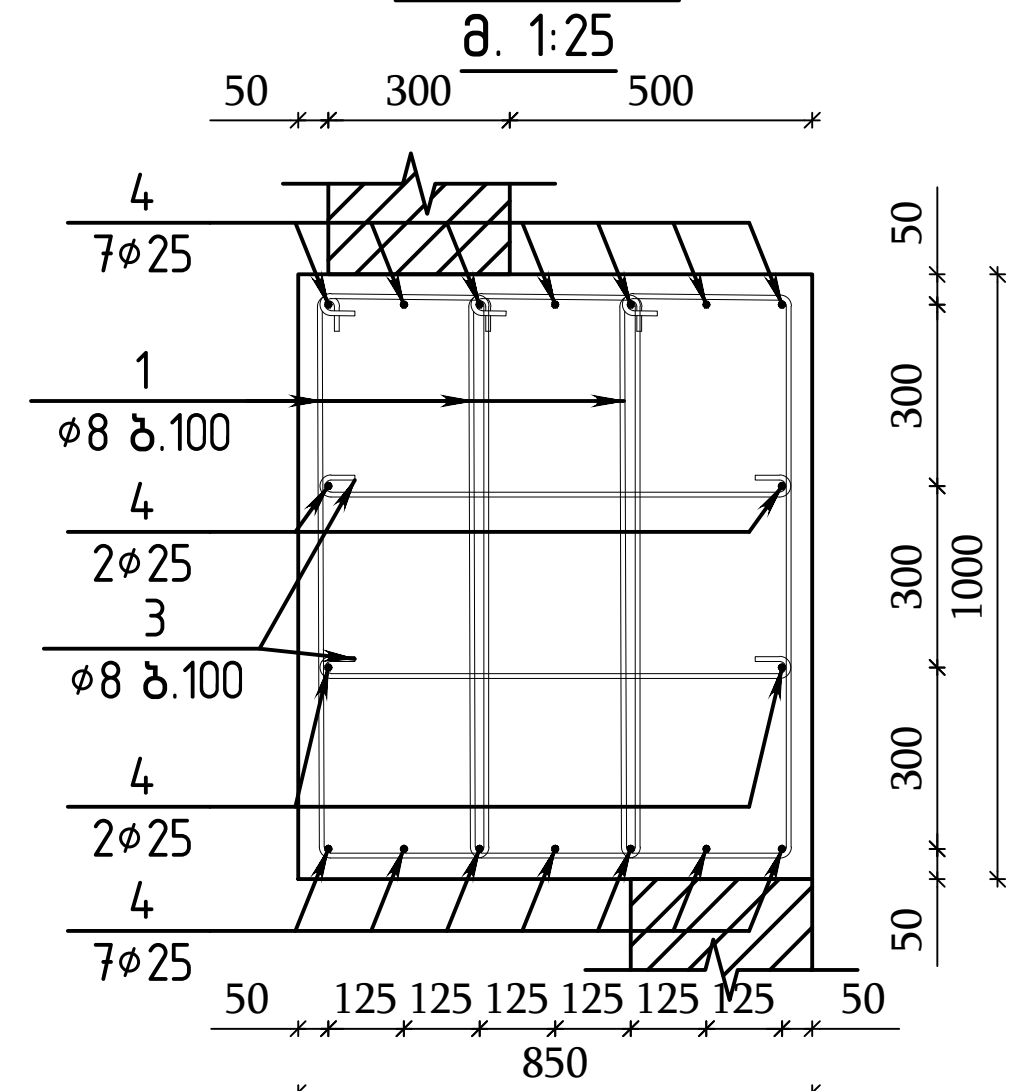

მონოლითური კედლის ვერტიკალური არმატურების
გადაბმის ფრაგმენტი (ერთი შრის არმირება) მ 1:25

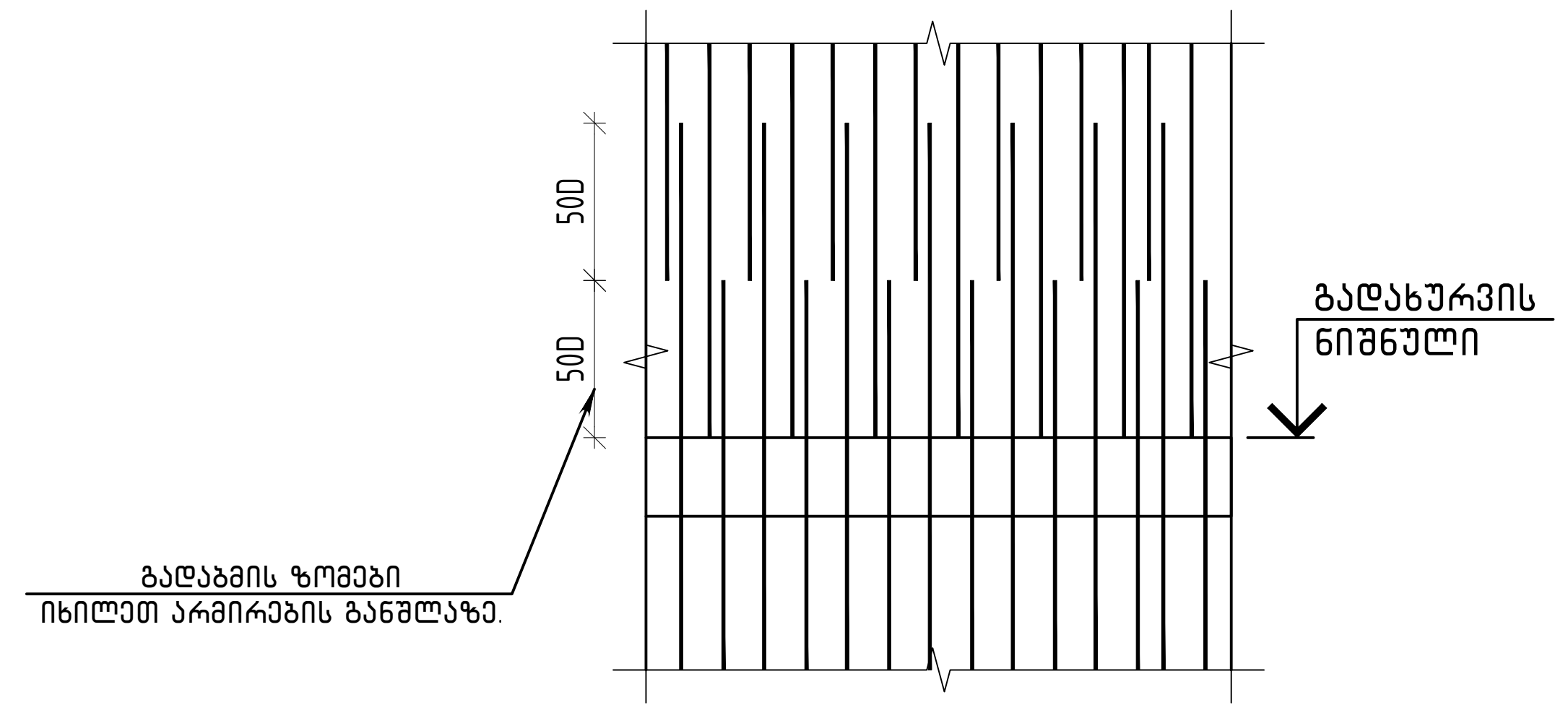

შენიშვნა:

1. კედლის ვერტიკალური არმატურების გადაბმები განხორციელდეს ურთიერთჩანაცვლებით, რაც იმას ნიშნავს რომ არ დაიშვება ყველა არმატურის გადაბმა ერთ სიბრტყეში, გადაბმის სქემა ნაჩვენებია ჭრილებზე და ფრაგმენტზე.
2. არმატურების გადაბმა უნდა განხორციელდეს პირგადადებით მინ 50×⌀ მანძილზე, სადაც ⌀ გადასაბმელი არმატურის დიამეტრია.
3. მონოლითური კედლის საყალიბო სქემაზე ნაჩვენებია ერთი შრის არმირების სქემა, მეორე შრის არმირების მხოლოდ განსხვავებული პოზიციის ჰორიზონტალური არმატურებია დატანილი წყვეტილად (არსებობის შემთხვევაში).

თბილისი / 2023 წელი

ფაილის სახელი:
QE_STR_NUC_WALLS_sheswörebuli
04.10.2023

KEYPLAN:

ყოველი შემდეგი რევიზია აუქმებს
ყველა წინა რევიზიას

პროექტის სტატუსი:

სამშენებლო დოკუმენტაცია

რევიზია

რევ.	თარიღი	აღწერილობა	დამტკ.

შენიშვნები:

მისამართი:

ქ. თბილისი, ნუცუბიძის ფერდობი, IV მკრ, კორ 36-ს მიმდებარედ(ნაკვ 08/016)

დამკვეთი:

თანამდებობა	სახელი გვარი	ხელმოწერა
პროექტის მენეჯერი		
დამტკიცებულია: დამკვეთის მიერ		

შემსრულებელი:

შპს "ქიუ ენჯინერინგი"

მისამართი :

ქ.თბილისი ა.ბაქრაძის №7 ბინა №6

შპს "ქიუ ენჯინერინგის"
პროფესიული პასუხისმგებლობის მზღვეველია
სს "დაზღვევის საერთაშორისო კომპანია ირაო"
(პ/ნ №PFL 417/21)

თანამდებობა	სახელი გვარი	ხელმოწერა
დირექტორი	დ.ქევანიშვილი	
საპროექტო ჯგუფის უფროსი	ო. ილიუხინი	
პროექტის მთ. კონსტრუქტორი	რ.თოიძე	
შეასრულა	ზ.ჯანბიძე	

პროექტის სახელწოდება:

მრავალბინიანი საცხოვრებელი სახლი

პროექტის სტადია:
ახალი მშენებლობა

პროექტის ნაწილი:
კონსტრუქცია

ფორმატი: A2
სტადია: მ.პ.
თარიღი: 08/09/2023
მასშტაბი: 1:50;25

ნახაზის დასახელება:
ბ-12 ჰორიზონტალური არმირების გეგმა ჭრილები და სპეციფიკაცია

რევიზია: R2
ნახაზის ნომერი: კ-5. 46
ფურც. საერთო რაოდენობა 49

ბ-13 ორმხრივი არმირების გეგმა
მ.1:50

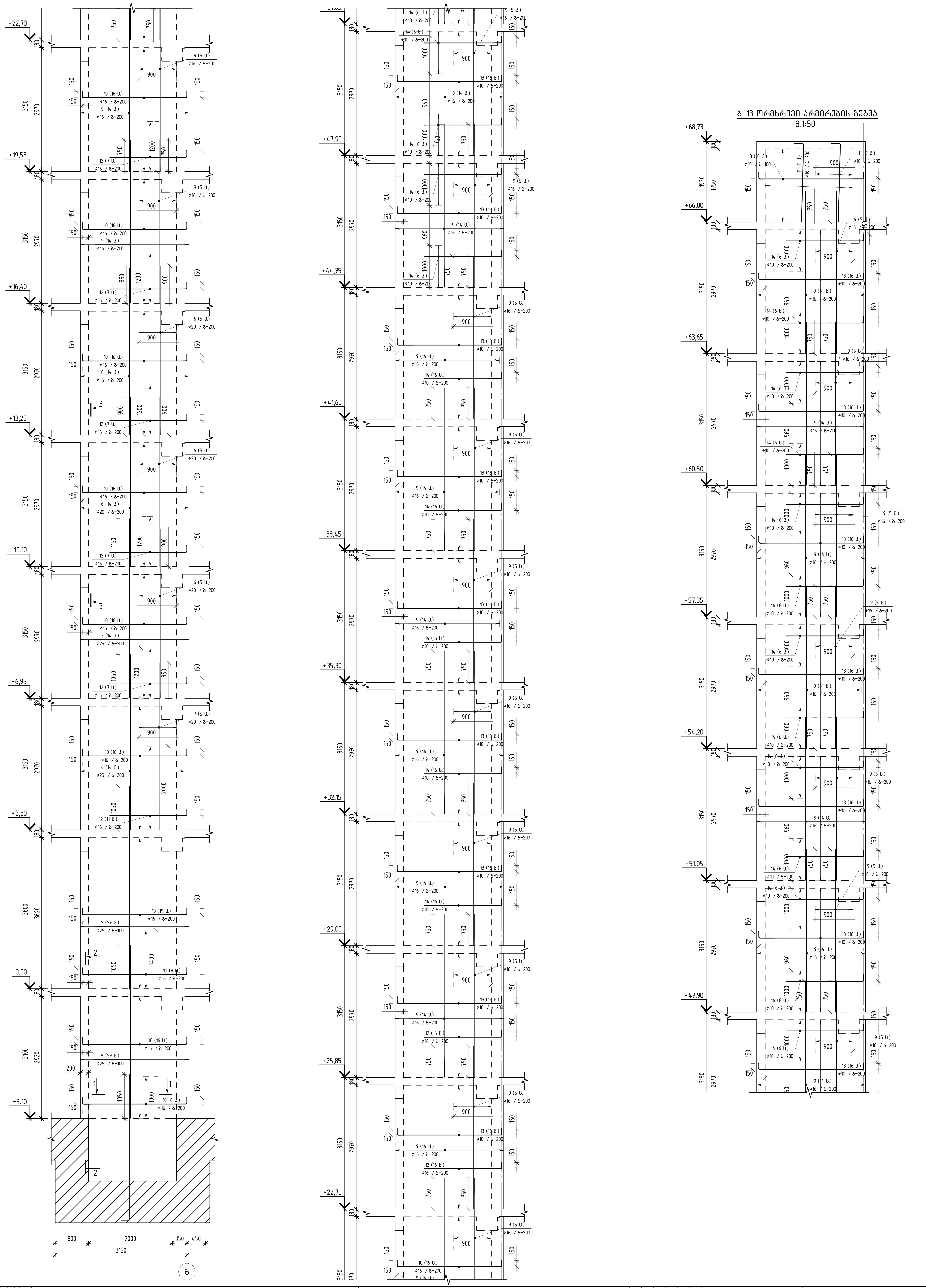

მისამართი: ქ. თბილისი, ნაძალადევის რაიონი, IV მკრ, კორ 36-ს მიმდებარედ(ნაკვ 08/016)

დამკვეთი:

თანამდებობა	სახელი გვარი	ხელმოწერა
პროექტის მენეჯერი დამკვეთის მხრიდან:		

დამპროექტებელი: შპს "ქიუ ინჟინირინგი"

მისამართი: ქ.თბილისი პ.ქავთარაძის №7 ბინა №6

შპს "ქიუ ინჟინირინგის" პროფესიული პასუხისმგებლობის დაზღვევის სს "ალდაგის საერთაშორისო კომპანია ირაო" (პ/6 №PFL 47/21)

თანამდებობა	სახელი გვარი	ხელმოწერა
დირექტორი	დ.ქავთარაძე	
საპროექტო ჯგუფის უფროსი	მ. ილიაშვილი	
პროექტის მთ. კონსტრუქტორი	რ.ითოიძე	
შემსრულებელი	ზ.ჯანელიძე	

პროექტის სახელწოდება: მრავალსართულიანი საცხოვრებელი სახლი

პროექტის სტადია: მუშა პროექტი

პროექტის ნაწილი: კონსტრუქციული

ნახაზის დასახელება: ბ-13 ორმხრივი არმირების გეგმა

ფორმატი	სტადია	თარიღი	მასშტაბი
A2	მ.პ.	08/09/2023	1:50

რევიზია:	ნახაზის ნომერი:	ფურც. საერთო რაოდენობა
R2	კ-5. 47	49

თბილისი / 2023 წელი

ფაილის სახელი: QE_STR_NUC_WALLS_sheswore buli
04.10.2023
KEYPLAN:

ყოველი შემდეგი რევიზიის აუქმებს ყველა წინა რევიზიას

პროექტის სტატუსი: სამშენებლო დოკუმენტაცია

რევიზია

რევ.	თარიღი	აღწერილობა	დამტკ.

შენიშვნები:

კვეთი 2-2
მ. 1:25

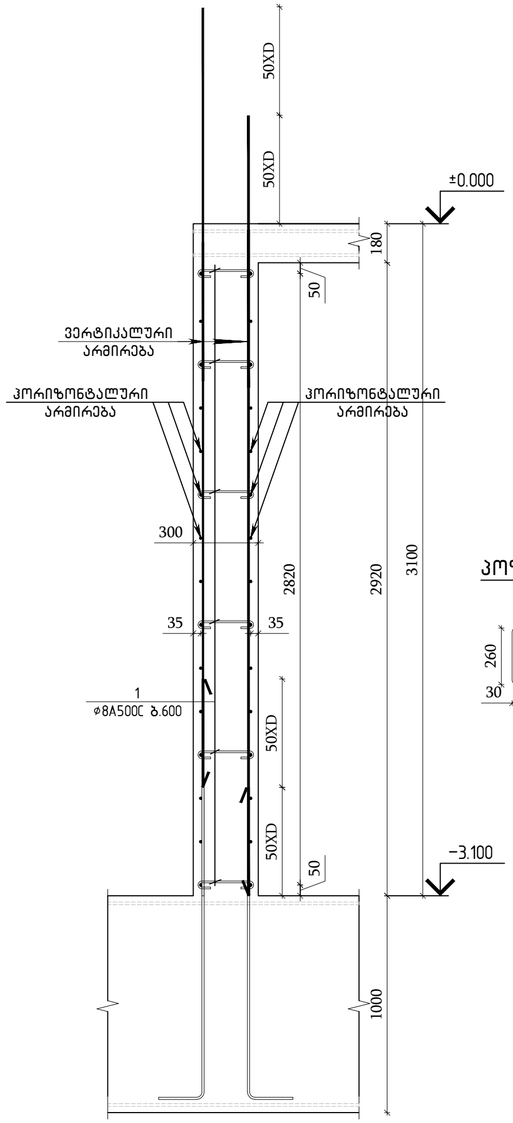

პოზ.-1

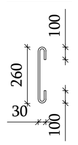

კვეთი 3-3
მ. 1:25

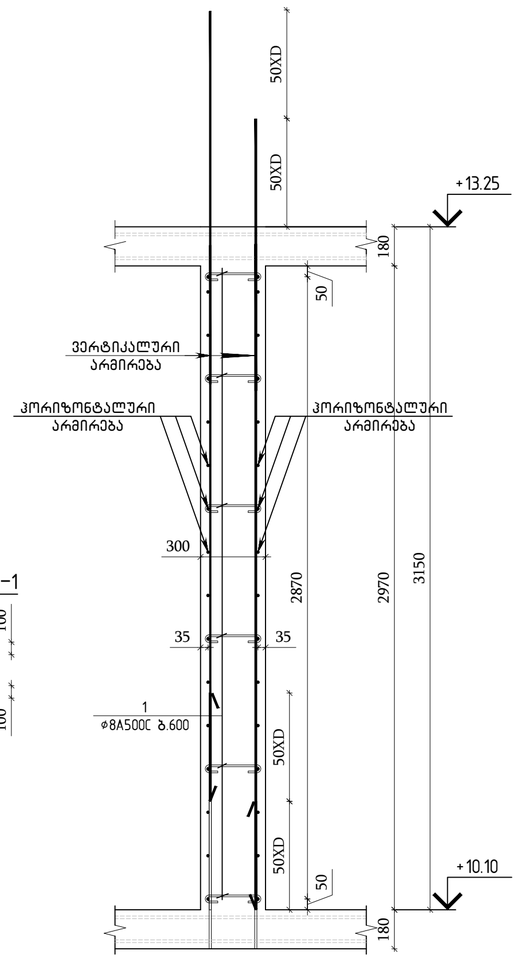

კვეთი 1-1
მ. 1:25

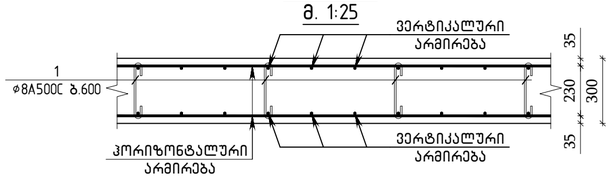

პოზ	შენიშვნა	დ ა ს ა ხ ე ლ ე ბ ა	ერთ.	მასა კგ	მასა სულ კგ
		ბ-13 სავიბრაციო	1		
		მასალები			
		ბეტონი B35 (+10.10 ნიშნულამდე)		7.40	მ³
		ბეტონი B30 (+10.10 ნიშნულიდან)		20.30	მ³
		არმატურის ნაკეთობები			
1		ГОСТ Р 52544-2006	514	0.21	107.9
2		ГОСТ Р 52544-2006	54	18.69	1009.1
3		ГОСТ Р 52544-2006	28	16.57	463.9
4		ГОСТ Р 52544-2006	28	16.18	453.1
5		ГОСТ Р 52544-2006	54	15.99	863.5
6		ГОСТ Р 52544-2006	58	9.99	579.3
7		ГОСТ Р 52544-2006	10	9.86	98.6
8		ГОСТ Р 52544-2006	28	6.31	176.7
9		ГОСТ Р 52544-2006	608	6.15	3741.8
10		ГОСТ Р 52544-2006	290	4.43	1283.6
11		ГОСТ Р 52544-2006	32	3.31	105.8
12		ГОСТ Р 52544-2006	156	3.16	492.3
13		ГОСТ Р 52544-2006	484	1.73	836.3
14		ГОСТ Р 52544-2006	328	1.23	404.1

მოწოლითური კედლის ვერტიკალური არმატურების გადაბმის ფრაგმენტი (ერთი შრის არმირება) მ 1:25

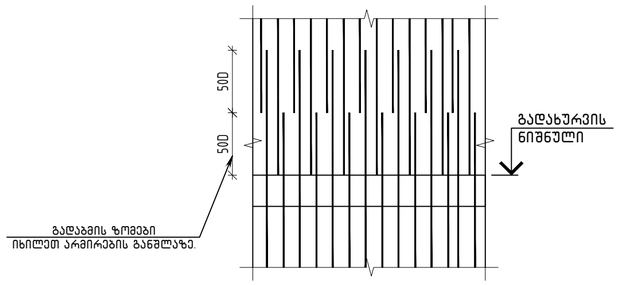

შენიშვნა:

1. კედლის ვერტიკალური არმატურების გადაბმები განხორციელდეს ურთიერთჩანაცვლებით, რაც იმას ნიშნავს რომ არ დაიშვება ყველა არმატურის გადაბმა ერთ სიბრტყეში, გადაბმის სქემა ნაჩვენებია ჭრილებზე და ფრაგმენტზე.
2. არმატურების გადაბმა უნდა განხორციელდეს პირგადადებით მინ 50×ø მანძილზე, სადაც ø გადასაბმელი არმატურის დიამეტრია.
3. მოწოლითური კედლის საყალიბო სქემაზე ნაჩვენებია ერთი შრის არმირების სქემა, მეორე შრის არმირების მხოლოდ განსხვავებული პოზიციის ჰორიზონტალური არმატურებია დატანილი წყვეტილად (არსებობის შემთხვევაში).

თბილისი / 2023 წელი

ფაილის სახელი:
QE_STR_NUC_WALLS_shesworebuli
04.10.2023

KEYPLAN:

ყოველი შემდეგი რევიზია აუქმებს ყველა წინა რევიზიას

პროექტის სტატუსი:
სამშენებლო დოკუმენტაცია

რევიზია

რევ.	თარიღი	აღწერილობა	დამტკ.

შენიშვნები:

მისამართი:
ქ. თბილისი, ნუცუბიძის ფერდობი, IV მკრ, კორ 36-ს მიმდებარედ(ნაკვ 08/016)

დამკვეთი:

თანამდებობა	სახელი გვარი	ხელმოწერა
პროექტის მენეჯერი		
შპმტკიცებულია: დამკვეთის მიერ		

შემსრულებელი:
შპს "ქიუ ენჯინერინგი"
მისამართი :
ქ.თბილისი აბაშიძის №7 ბინა №6

შპს "ქიუ ენჯინერინგის" პროფესიული პასუხისმგებლობის მზღვეველია სს "დაზღვევის საერთაშორისო კომპანია ირაო" (პ/ნ №PFL 417/21)

თანამდებობა	სახელი გვარი	ხელმოწერა
დირექტორი	დ.ქევანიშვილი	
საპროექტო ჯგუფის უფროსი	ო. ილიუხინი	
პროექტის მთ. კონსტრუქტორი	რ.თოთიძე	
შემსრულა	ზ.ჯანგიძე	

პროექტის სახელწოდება:
მრავალბინიანი საცხოვრებელი სახლი

პროექტის სტადია:
ახალი მშენებლობა

პროექტის ნაწილი:
კონსტრუქცია

ფორმატი A2
სტადია მ.პ.
თარიღი 08/09/2023
მასშტაბი 1:50;25

ნახაზის დასახელება:
ბ-13 ორმხრივი არმირების გეგმა ჭრილები და სავიბრაციო

რევიზია R2

ნახაზის ნომერი: ა-5. 48

ფურც. საერთო რაოდენობა 49

ՀԱՏԱԿԱՐԳԱՅԻՆ ԱՂՅՈՒՍԱԿԻ ՆԱԽԱԳԻԾ

| ՀԱՏԱԿԱՐԳԱՅԻՆ ԱՂՅՈՒՍԱԿԻ ՕԳՏԱԳՈՐԾՎՈՂ ԲԵՏՈՆԻ ՄԱՐԿԱՆԻՇՆԵՐԸ | | |

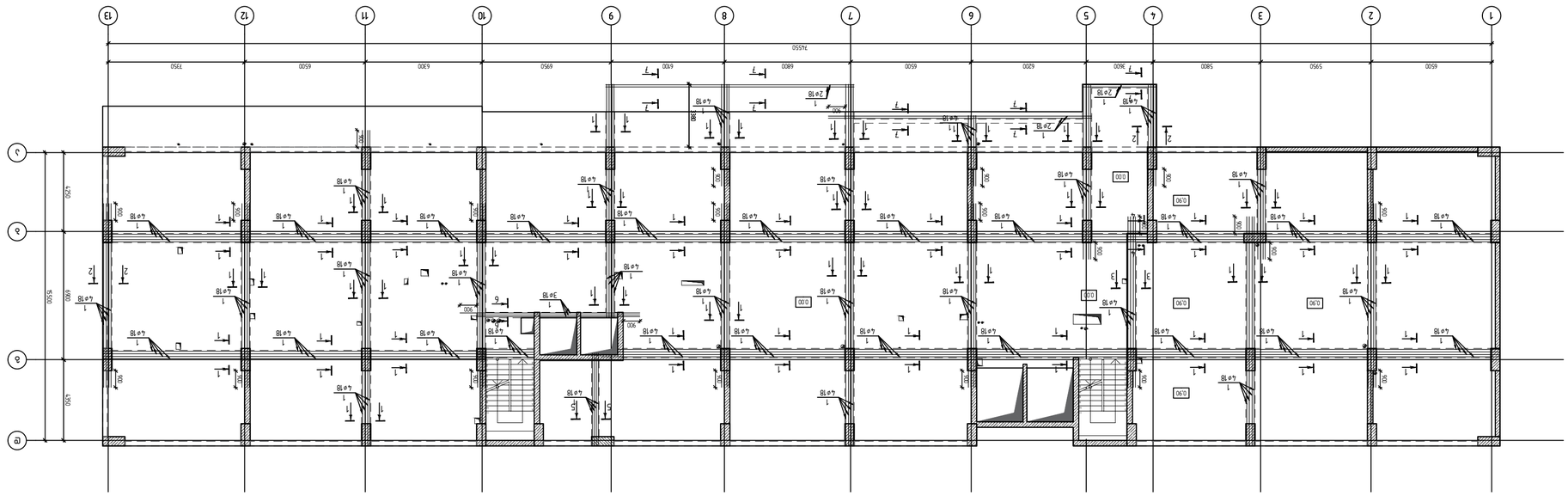

Аналогично жилым домам №№1,2,3 Общая площадь квартир: 3-комнатных 83,83 кв.м. 2-комнатных 63,63 кв.м. 1-комнатных 36,36 кв.м. Общая площадь квартир с учетом коэффициента: 3-комнатных 85,46 кв.м. 2-комнатных 64,90 кв.м. 1-комнатных 37,07 кв.м. Общая площадь квартир с учетом коэффициента и площади лоджий, балконов, террас: 3-комнатных 87,09 кв.м. 2-комнатных 66,17 кв.м. 1-комнатных 37,80 кв.м. Количество квартир: 1-комнатных 36 шт. 2-комнатных 36 шт. 3-комнатных 36 шт. Общее количество квартир: 108 шт. Количество этажей: 17 этажей. Высота этажа: 3,0 м. Общая высота здания: 51,0 м. Площадь застройки: 1 секция 1 этаж 1 подъезд 1 этаж 1 подъезд 1 этаж 1 подъезд

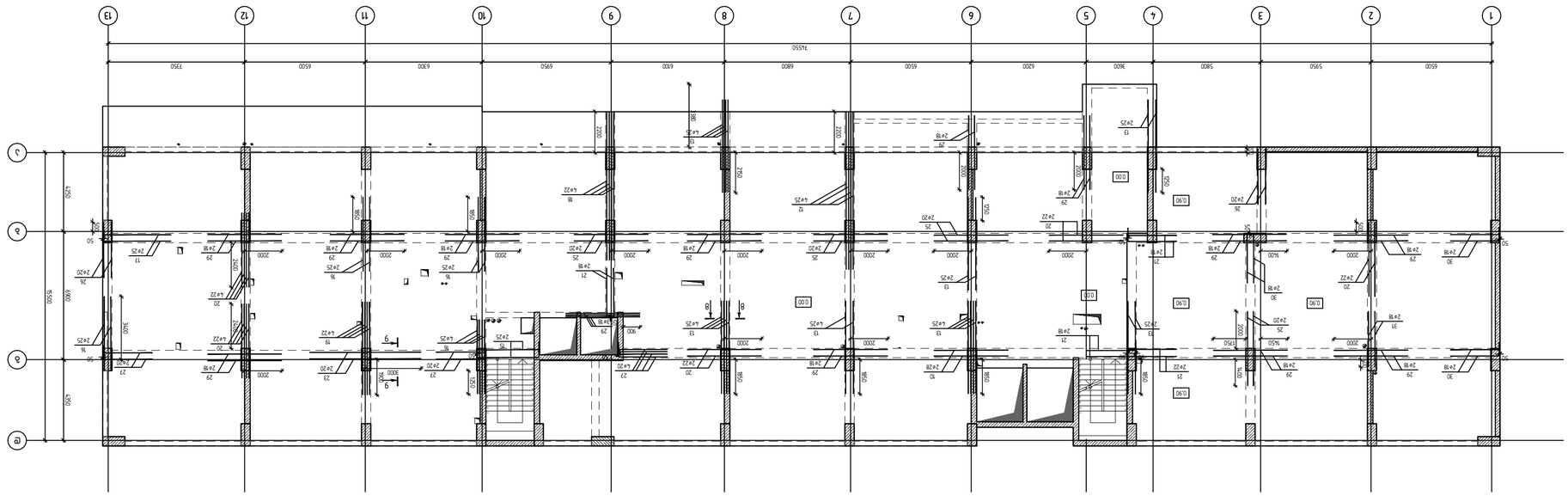

АКВАТЕРМИЯ ЧЕРЕЗ ЕЛЕКТРИЧЕСКИ ВОДОНАГРЕВАТЕЛИ
1:100

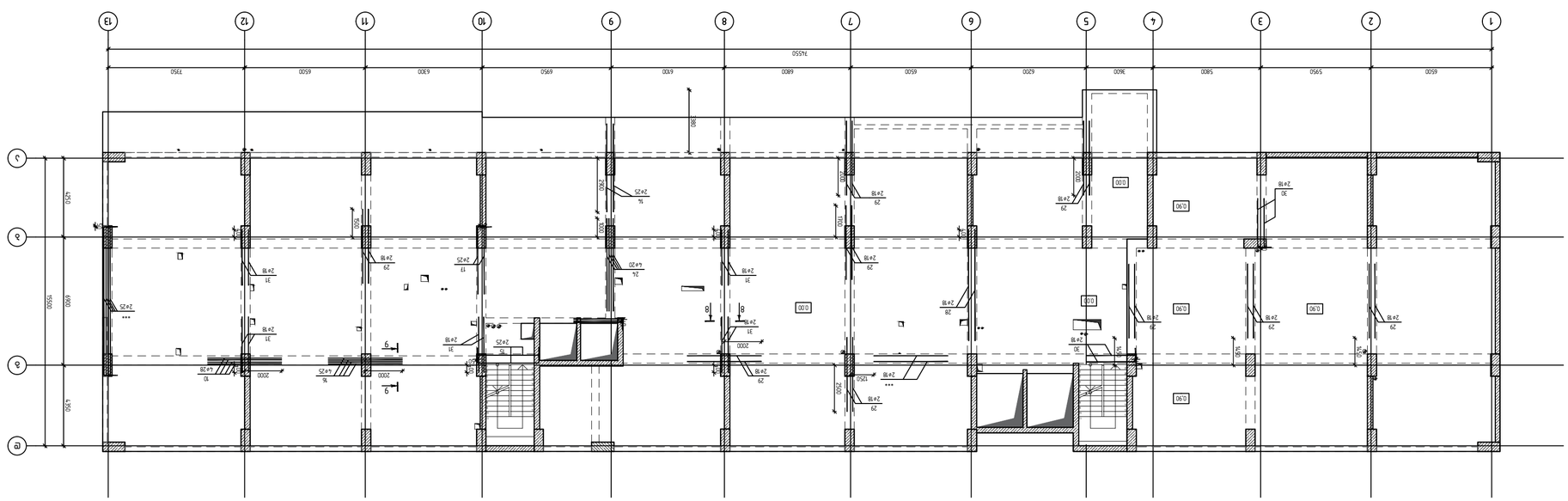

ТОПЛОСНАБДИТЕЛНА ИНСТАЛАЦИЯ ЧРЕЗ ЕЛЕКТРИЧЕСКИ ВОДОНАГРЕВАТЕЛИ
1:100

ОБЩИНА ВИДИН / 2023 БЮДЖЕТ	
ОБЩЕСТВЕНА СГРАДА, БЪЛГАРСКА ПРАВОСЛАВНА ЕПАРХИЯ - ВИДИН	
KEYPLAN:	
ФАЗИ НА ПРОЕКТИРАНЕ:	
ТЕХНИЧЕСКИ ПРОЕКТ	
ИМЕ НА ОБЕКТА:	
ЗАСТРОЯВАНЕ НА ПОЗЕМЛЕН ЕТАЖ, ЗАТВАРЯНЕ НА ТЕРАСИ И ПРОМЯНА НА ВЪНШНИ ДЕКОРАТИВНИ ЕЛЕМЕНТИ НА СЪЩЕСТВУВАЩА СГРАДА	
ОБЩИНА ВИДИН, ГР. ВИДИН, УЛ. "ЦАР ИВАН АСЕН II" № 6	
ВЪЗЛОЖИТЕЛ:	
ЕВРОПЕЙСКИ СЪЮЗ ПО ФИНАНСИРАНЕ НА ПРОЕКТИ ЗА ЕНЕРГИЙНА ЕФЕКТИВНОСТ И ВЪЗОБНОВЯЕМИ ЕНЕРГИЙНИ ИЗТОЧНИЦИ ЗА ПЕРИОДА 2014-2020 ГОДИНА ("ЕЗЕФ 2014-2020")	
engineering	ЕНЕРГИЙНО ОБСЛЕДВАНЕ И ЕНЕРГИЙНО ПАСПОРТИРАНЕ НА ОБЩИНСКИ СГРАДИ ПО ПРОЕКТ "ЗАСТРОЯВАНЕ НА ПОЗЕМЛЕН ЕТАЖ, ЗАТВАРЯНЕ НА ТЕРАСИ И ПРОМЯНА НА ВЪНШНИ ДЕКОРАТИВНИ ЕЛЕМЕНТИ НА СЪЩЕСТВУВАЩА СГРАДА ЗА НУЖДИТЕ НА ОБЩИНА ВИДИН" (ДБ NPFL 417/21)
ИЗПЪЛНИТЕЛ: ЕНЕРГИЙНО ОБСЛЕДВАНЕ И ЕНЕРГИЙНО ПАСПОРТИРАНЕ НА ОБЩИНСКИ СГРАДИ ПО ПРОЕКТ "ЗАСТРОЯВАНЕ НА ПОЗЕМЛЕН ЕТАЖ, ЗАТВАРЯНЕ НА ТЕРАСИ И ПРОМЯНА НА ВЪНШНИ ДЕКОРАТИВНИ ЕЛЕМЕНТИ НА СЪЩЕСТВУВАЩА СГРАДА ЗА НУЖДИТЕ НА ОБЩИНА ВИДИН" (ДБ NPFL 417/21)	
ОТГОВОРЕН ЕКСПЕРТ	ИМЕ И ФАМИЛИЯ
ЕНЕРГИЙНО ОБСЛЕДВАНЕ И ЕНЕРГИЙНО ПАСПОРТИРАНЕ	Д. ПЕНЧЕВ
ЕНЕРГИЙНО ОБСЛЕДВАНЕ ВИК	Д. ПЕНЧЕВ
ЕНЕРГИЙНО ОБСЛЕДВАНЕ ЕЛ. ЧАСТ	Д. ПЕНЧЕВ
ЕНЕРГИЙНО ОБСЛЕДВАНЕ ОВК	Д. ПЕНЧЕВ
ЕНЕРГИЙНО ОБСЛЕДВАНЕ ОБЩА ЧАСТ

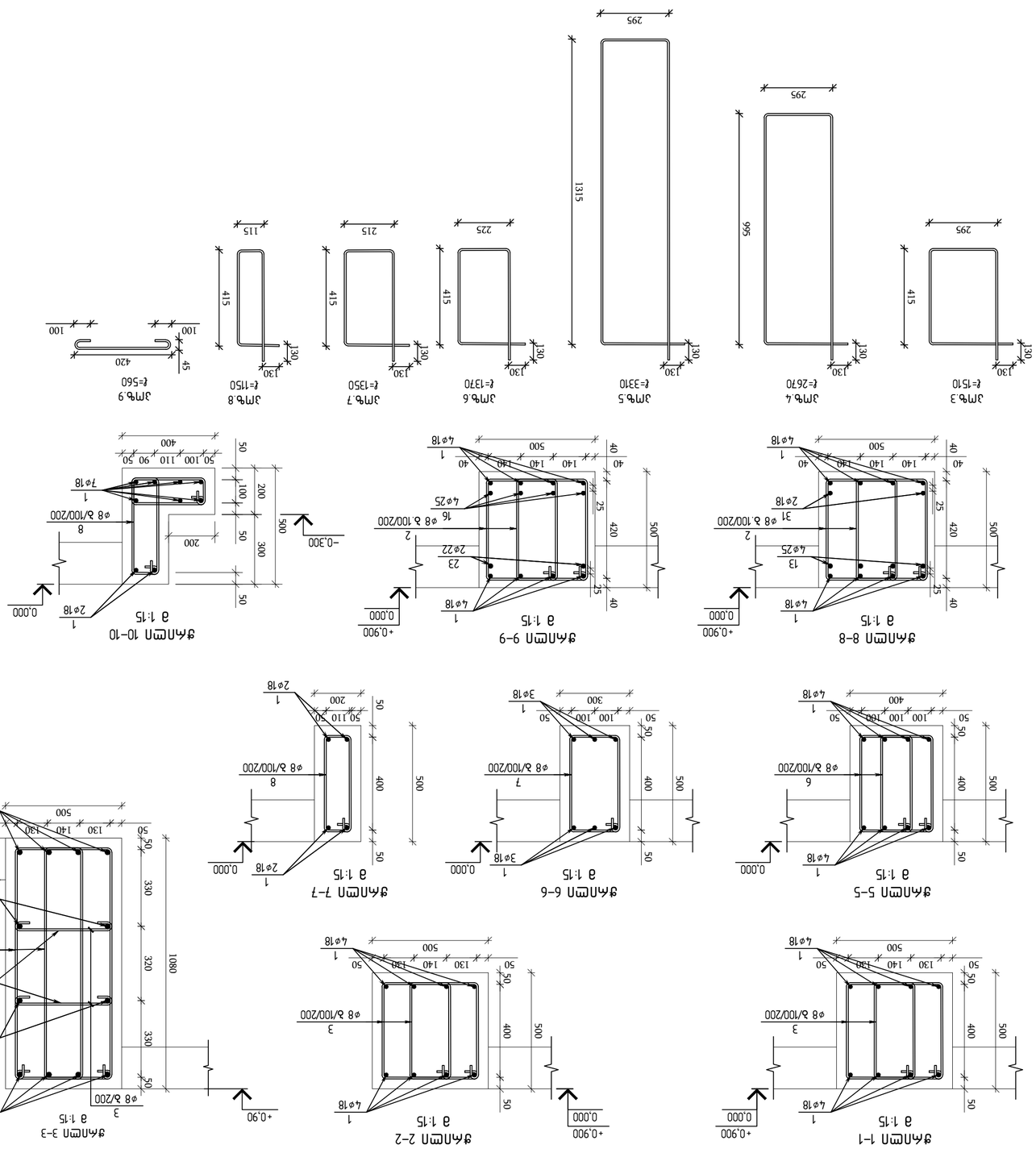

ЭМФ.	ЗАГЛАВИЕ	ОБЩА ДЪЛЖИНА ВСИЧКИ ЕДИНИЦИ	ОБЩО ТЕГЛО ВСИЧКИ ЕДИНИЦИ kg	ОБЩО ТЕГЛО ВСИЧКИ ЕДИНИЦИ ТОНОВЕ
1	ГОСТ Р 52544-2006 Ø18 А500С L=12000	222	23.98	5323.6
2	ГОСТ Р 52544-2006 Ø14 А500С L=12000	3	14.50	4.35
3	ГОСТ Р 52544-2006 Ø8 А500С L=1510	3036	0.60	1821.6
4	ГОСТ Р 52544-2006 Ø8 А500С L=2670	90	1.05	94.5
5	ГОСТ Р 52544-2006 Ø8 А500С L=3310	22	1.31	28.8
6	ГОСТ Р 52544-2006 Ø8 А500С L=1370	60	0.54	32.4
7	ГОСТ Р 52544-2006 Ø8 А500С L=1350	40	0.53	21.2
8	ГОСТ Р 52544-2006 Ø8 А500С L=1150	178	0.45	80.1
9	ГОСТ Р 52544-2006 Ø8 А500С L=560	68	0.22	15.0
10	ГОСТ Р 52544-2006 Ø28 А500С L=4000	6	19.34	116.0
11	ГОСТ Р 52544-2006 Ø25 А500С L=8750	4	33.71	134.8
12	ГОСТ Р 52544-2006 Ø25 А500С L=8500	4	32.75	131.0
13	ГОСТ Р 52544-2006 Ø25 А500С L=5000	20	19.27	385.4
14	ГОСТ Р 52544-2006 Ø25 А500С L=4750	2	18.30	36.6
15	ГОСТ Р 52544-2006 Ø25 А500С L=4100	4	15.80	63.2
16	ГОСТ Р 52544-2006 Ø25 А500С L=4000	14	15.41	215.7
17	ГОСТ Р 52544-2006 Ø25 А500С L=4000	4	15.41	61.6
18	ГОСТ Р 52544-2006 Ø22 А500С L=8000	4	23.87	95.5
19	ГОСТ Р 52544-2006 Ø22 А500С L=5000	4	14.92	59.7
20	ГОСТ Р 52544-2006 Ø22 А500С L=4000	14	11.94	167.2
21	ГОСТ Р 52544-2006 Ø22 А500С L=3000	7	8.95	62.6
22	ГОСТ Р 52544-2006 Ø22 А500С L=3000	1	8.95	8.9
23	ГОСТ Р 52544-2006 Ø20 А500С L=6000	2	14.80	29.6
24	ГОСТ Р 52544-2006 Ø20 А500С L=5000	4	12.33	49.3
25	ГОСТ Р 52544-2006 Ø20 А500С L=4000	8	9.86	78.9
26	ГОСТ Р 52544-2006 Ø20 А500С L=3000	4	7.40	29.6
27	ГОСТ Р 52544-2006 Ø20 А500С L=3000	8	7.40	59.2
28	ГОСТ Р 52544-2006 Ø18 А500С L=6000	2	11.99	24.0
29	ГОСТ Р 52544-2006 Ø18 А500С L=4000	47	7.99	375.5
30	ГОСТ Р 52544-2006 Ø18 А500С L=3000	13	5.99	77.9
31	ГОСТ Р 52544-2006 Ø18 А500С L=3000	12	5.99	71.9

ФОРМИРОВКА ※ЗАГЛАВИЕ ЪЗДВОЗЮЗДЗОЗ -0.10; +0.90 БОЗЮЗМЧЬЗ										
ФОЛДЖЪЛ ЕМБА ЗАМЗЪЗЮЗАМЗЪЗ	ТИП АРМИРОВКА		2093.60	4.3.50	5872.80	2.4.6.60	393.90	1028.40	116.00	9794.80	45.00
		А 500 С	Ø8	Ø14	Ø18	Ø20	Ø22	Ø25	Ø28	ЗЪЗЮЗЪЗ (кг)	ОБЩО ТЕГЛО В35 (кг³)

ЗАПОВЕД ЗА ИЗПЪЛНЕНИЕ	
ЗАПОВЕД ЗА ИЗПЪЛНЕНИЕ:	

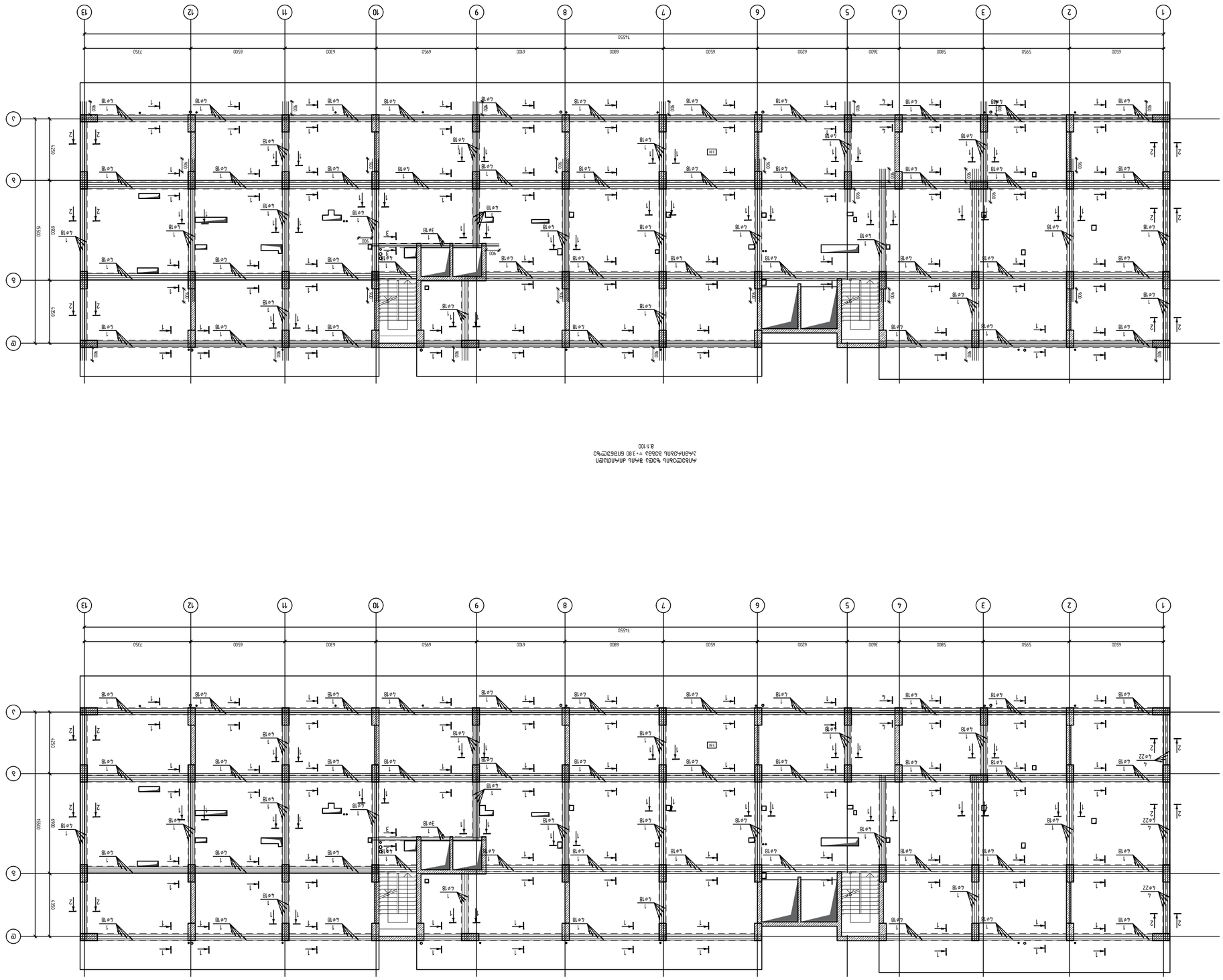

АЛЛЕЯ ДЛЯ ПЕРЕМЕЩЕНИЯ ЛЮДЕЙ С ОГРАНИЧЕННЫМИ ВОЗМОЖНОСТЯМИ
0 1:100

ПЛАН ЭТАЖА НА ОТМ. +3.30 ВЫШЕ УРОВНЯ ЧИСТОГО ПОЛА
1:100

ГИП	Ф.И.О.	подпись	дата
Разработал			
Проверил			
Н.контр.			
Утвердил			

Многоквартирный жилой дом с встроенными помещениями общественного назначения и подземной автостоянкой по адресу: г. Ростов-на-Дону, Ворошиловский район, ул. 1-я Майская, 36-в, 36-г (2 очередь строительства)

Стадия: П

Лист: 1

Листов: 1

Наименование листа: ПЛАН ЭТАЖА НА ОТМ. +3.30

engineering

ООО "ПКФ ЭНЕРГОСТРОЙ"
344091, г. Ростов-на-Дону, ул. Вятская, 27/2, оф. 7
тел./факс: (863) 309-00-00, 309-00-01
www.energostroy.ru

Изм. | Кол.уч. | Лист | № док. | Подпись | Дата

Взам. инв. №

Подпись и дата

Инв. № подл.

Изм.	Кол.уч.	Лист	№ док.	Подпись	Дата

Согласовано:

Разработано: Технологическая часть

Разработано: АПОА

Проверено: Технологическая часть

Н.контр.: Технологическая часть

Утверждено:

Многоквартирный жилой дом с встроенными помещениями общественного назначения и подземной автостоянкой по адресу: г. Ростов-на-Дону, Ворошиловский район, ул. 1-я Майская, 36-в, 36-г (2 очередь строительства)

Стадия: П

Лист: 1

Листов: 1

Наименование листа: ПЛАН ЭТАЖА НА ОТМ. +3.30

ООО "ПКФ ЭНЕРГОСТРОЙ"
344091, г. Ростов-на-Дону, ул. Вятская, 27/2, оф. 7
тел./факс: (863) 309-00-00, 309-00-01
www.energostroy.ru

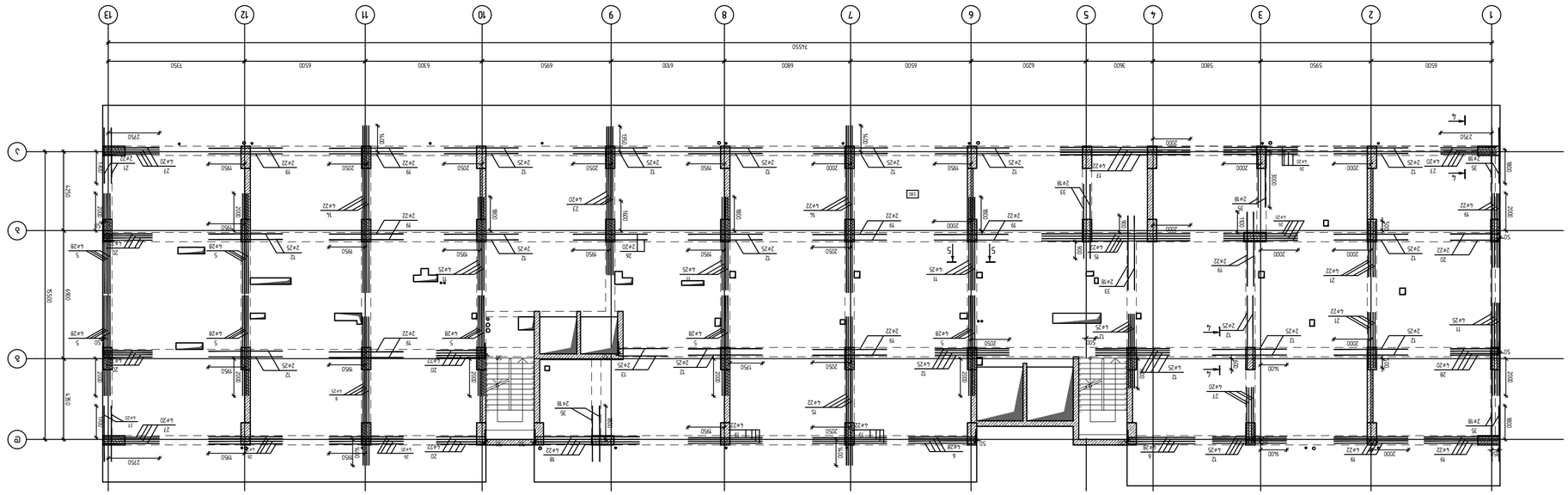

АКВАТОРИЯ ЗАЛИВА ВДОЛЬ ДЕБАРКАДЕРА ЛЕНИНА
1:100

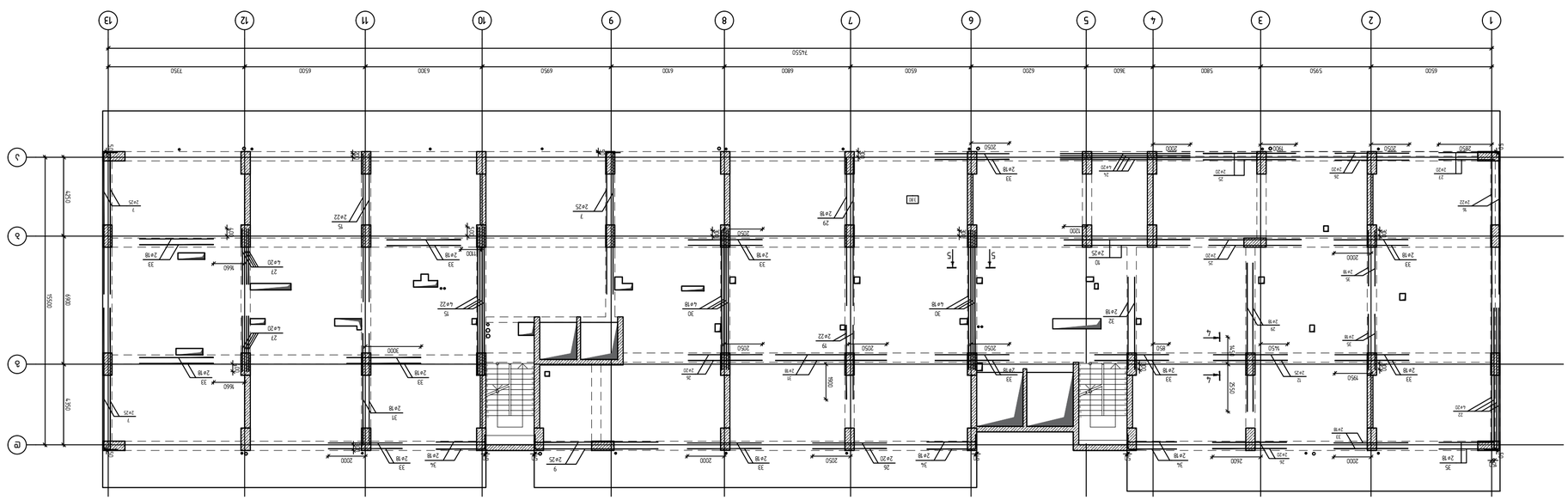

АКВАТОРИЯ ЗАЛИВА ВДОЛЬ ДЕБАРКАДЕРА ЛЕНИНА
1:100

ФОЛЬГОИЗОЛЯЦИЯ ТИП ПЕНОПЛЭКС 45 ТОЛЩИНОЙ 50 ММ								
ФУНДАМЕНТНАЯ ПЛИТА	УСИЛЕНИЕ	А 500 С						
			Ø8	Ø18	Ø20	Ø22	Ø25	Ø28
ОБЩАЯ МАССА БЕТОНА (м³)	ОБЩАЯ МАССА (кг)	160520	885.50	1485.70	1456.30	769.40	8524.70	2931.20
59.00								

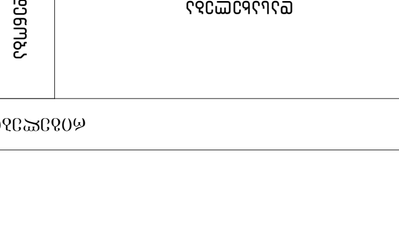

Ж3.1 ℓ=1510

Ж3.2 ℓ=1350

ФУНДАМЕНТ 1–1
М 1:15

ФУНДАМЕНТ 2–2
М 1:15

ФУНДАМЕНТ 3–3
М 1:15

ФУНДАМЕНТ 4–4
М 1:15

ФУНДАМЕНТ 5–5
М 1:15

ЭЛЕМЕНТ	ТИП	ОБЪЕМ БЕТОНА (м³)	ОБЩАЯ МАССА АРМАТУРЫ (кг)	ПРОЦЕНТ АРМИРОВАНИЯ (%)
ФУНДАМЕНТНАЯ ПЛИТА	ЛЕНТОЧНЫЙ ФУНДАМЕНТ	59.00	160520	0.35
ИТОГО		59.00	160520	0.35

ՄԱՍՆՄՆԼՌ / 2023 ՓՄՆ

ՑՍՈՒՄՆԼԼ ԼՃԼՓՄՆ:

KEYPLAN:

ՄԱՍՆՄՆԼՌ	ԼՃԼՓՄՆ ՑՍՈՒՄՆԼԼ	ՀՀ ԿՐԹՈՒԹՅԱՆ, ԳԻՏՈՒԹՅԱՆ ԵՎ ՄՇԱԿՈՒՅԹԻ ՆԱԽԱՐԱՐՈՒԹՅԱՆ
		ՀԱՅԿԱԿԱՆ ՃԱՐՏԱՐԱՊԵՏՈՒԹՅԱՆ ԱԶԳԱՅԻՆ ՊՈԼԻՏԵԽՆԻԿԱԿԱՆ ՀԱՄԱԼՍԱՐԱՆ

ՇԻՆԱՐԱՐՈՒԹՅՈՒՆ:

engineering

ՀԱՊՀ "ՀՐԱՆՏ ՀԱՅԿԱԶԱՆ ՃԱՐՏԱՐԱՊԵՏԱԿԱՆ ՀԱՄԱԼՍԱՐԱՆ"

ԱՌԱՆՁՆԱՑՎԱԾ ՄԱՍՆԱԳԻՏԱԿԱՆ ԱՇԽԱՏԱՆՔՆԵՐԻ ԿԱՏԱՐՄԱՆ ՀԱՄԱՐ ՊԱՏԱՍԽԱՆԱՏՎՈՂ ՀԱՅԿԱԿԱՆ ՀԱՄԱԼՍԱՐԱՆ

ՀՀ, "ԵՐԵՎԱՆԻ ՊԵՏԱԿԱՆ ՃԱՐՏԱՐԱՊԵՏԱԿԱՆ ՀԱՄԱԼՍԱՐԱՆ" ՀՄՀՊ
(ՀՊԵԼ 473/21)

ՇԻՆԱՐԱՐԻ ԱՆՈՒՆ, ԱԶԳԱՆՈՒՆ	ՀՀՇՄ ՀԱՄԱՐ	ՇԻՆԱՐԱՐԻ ՍՏՈՐԱԳՐՈՒԹՅՈՒՆ
ՄԱՍՆԱԳԻՏ.		
ՀԱՐԿԱՅԻՆ ՎԱՐՉ		
ՀԱՇՎԱՐԿՈՂ		
ՆԱԽԱԳԻԾ		

ՇԻՆԱՐԱՐԱԿԱՆ ՄԱՍ

ՀԱՏԱԿ

ՀԱՏ.	ՈՒՄԱՐՈՒ	ՀԱՄԱՐԱԿԱՐԳՈՒՄ	ԸՆԴՀԱՆՈՒՐ

ՀՀՇՄ ՀԱՄԱՐ:

ՀԱՄԱՁԱՅՆԱԳՐՎԱԾ ՀԱՏԱԿԻ ԱՆՎԱՆԱՑՈՒՄԸ
ՀԱՄԱՊԱՏԱՍԽԱՆ ՀԱՏԱԿԻ ՏԵՍՔ
1:100

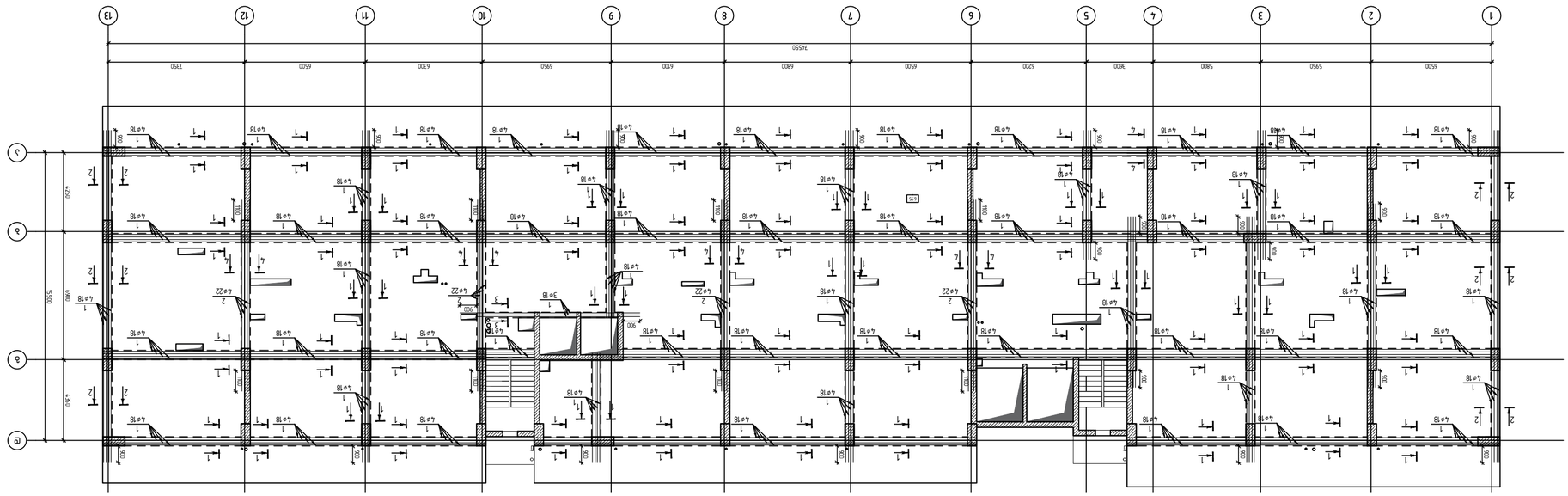

ՀԱՄԱՁԱՅՆԱԳՐՎԱԾ ՀԱՏԱԿԻ ԱՆՎԱՆԱՑՈՒՄԸ
ՀԱՄԱՊԱՏԱՍԽԱՆ ՀԱՏԱԿԻ ՏԵՍՔ
1:100

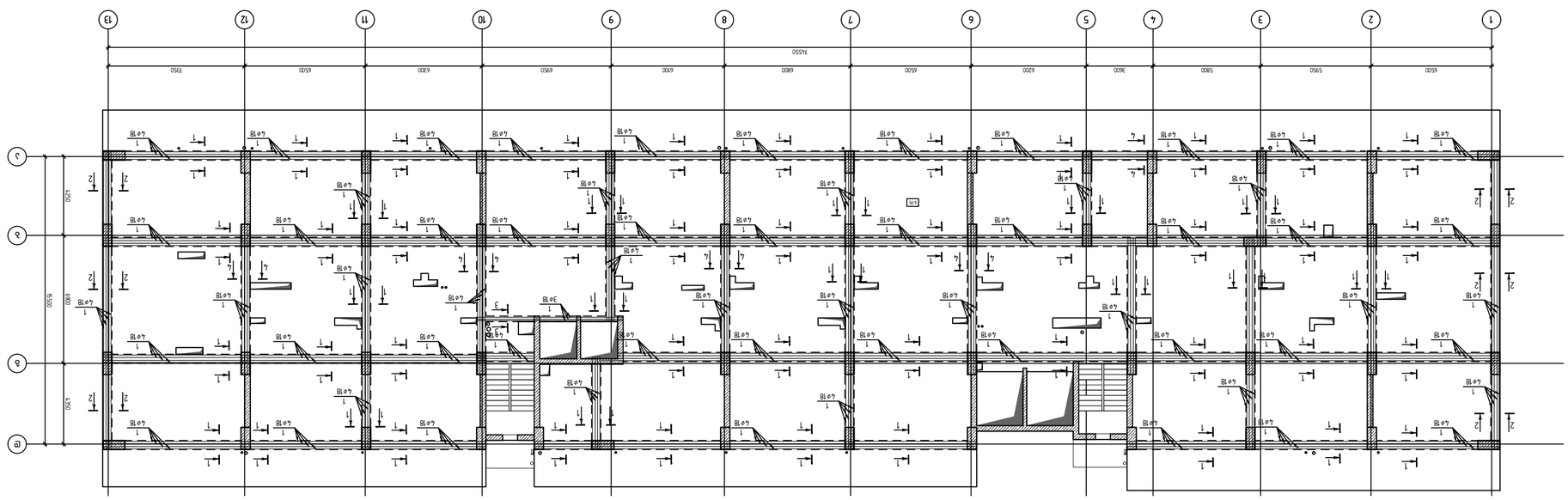

ՀԱՏԱԿԻ ԱՆՎԱՆԱՑՈՒՄ ԵՎ ՀԱՏԱԿԻ ՀԱՄԱՐ ՊԱՏԱՍԽԱՆԱՏՎՈՂ ՀԱՅԿԱԿԱՆ ՀԱՄԱԼՍԱՐԱՆ

ՀԱՏԱԿ

ՀՀՇՄ ՀԱՄԱՐ:

ՓՈՓՈԽՈՒԹՅՈՒՆ	ՀԵՂԻՆԱԿ	ՀԱՍԿԱՑՈՒԹՅՈՒՆ
ՀՀՇՄ	ՀԱՅԿԱԿԱՆ ՀԱՄԱԼՍԱՐԱՆ	

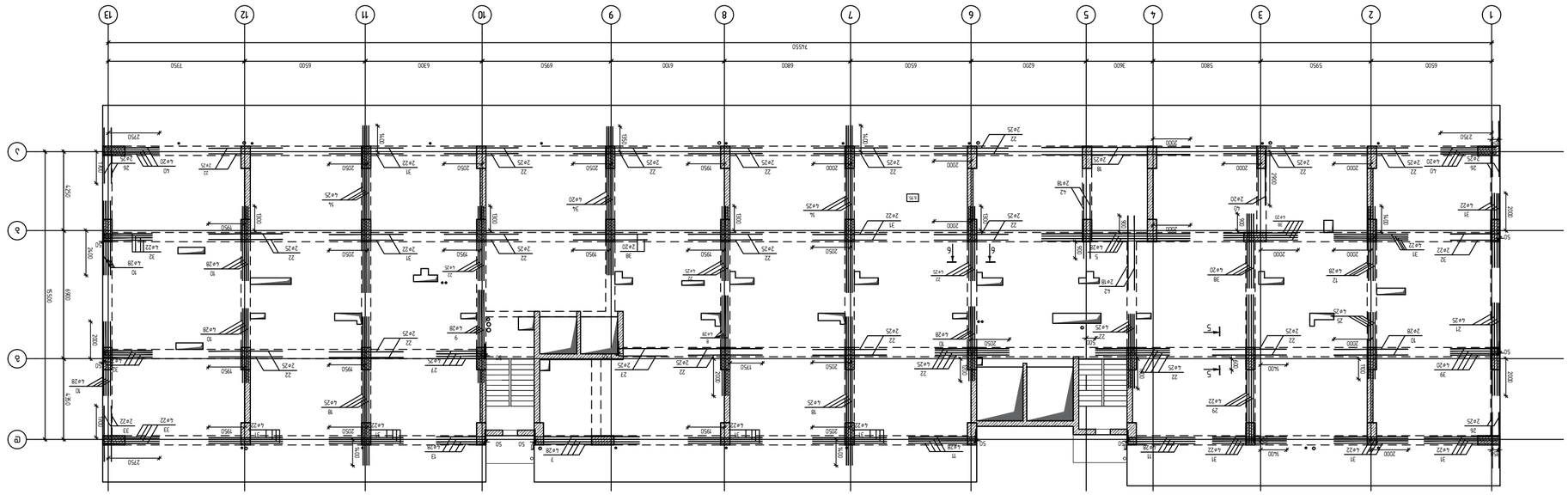

Аксонометрическая схема фундаментной плиты
М 1:100

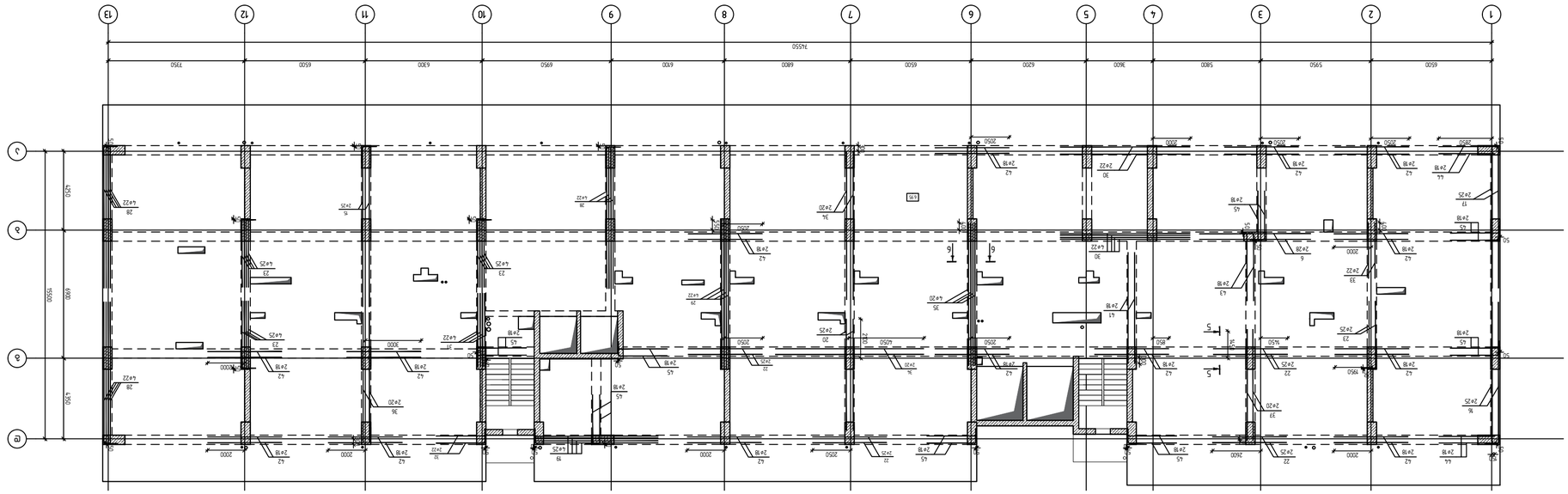

Аксонометрическая схема фундаментной плиты
М 1:100

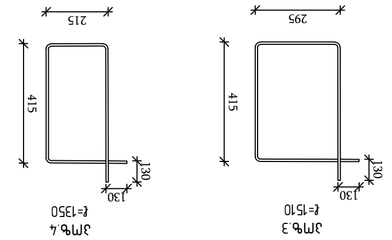

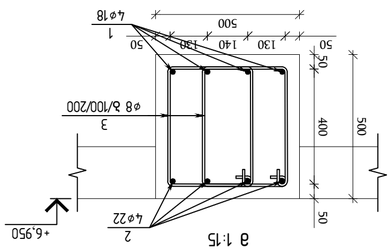

ვარ.4 ფასადი 4–4
მ 1:15

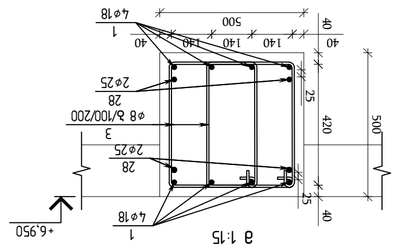

ვარ.5 ფასადი 5–5
მ 1:15

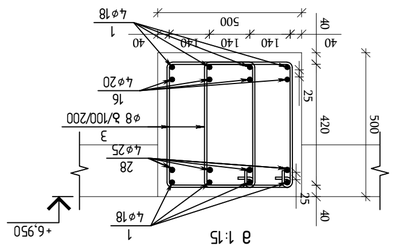

ვარ.6 ფასადი 6–6
მ 1:15

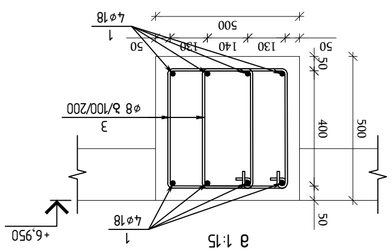

ვარ.1 ფასადი 1–1
მ 1:15

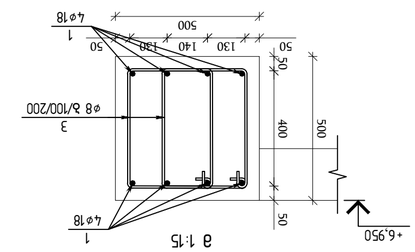

ვარ.2 ფასადი 2–2
მ 1:15

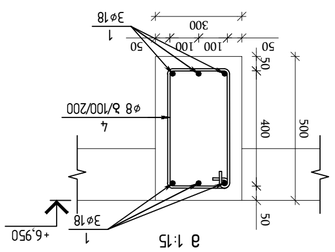

ვარ.3 ფასადი 3–3
მ 1:15

ტიპი	ნახატი	ჯამური სიგრძე მ	ერთეულის მასა კგ	ჯამური მასა კგ
⌀28	1	2931.20	1695.10	59.00
⌀18	2	7969.10	1245.20	
⌀20	3	500.10	2436.40	
⌀22	4	1868.10		
⌀25	5	2436.40		
⌀28	6	1245.20		

ბეტონი B35 (ჯ30) ჯამური მოცულობა (მ³) 1695.10

არმატურა							
A 500 C							
	⌀8	⌀18	⌀20	⌀22	⌀25	⌀28	
ერთეულის მასა კგ	29.31.20	79.69.10	5.00.10	18.68.10	24.36.40	12.45.20	16.95.10
ჯამური მასა კგ							59.00

ტიპიური ბადეების ნახატი

ნახ.	ტიპი	ნახატი	ჯამური მასა კგ
1	1	1	315.0
2	2	2	315.0
3	3	3	315.0
4	4	4	315.0
5	5	5	315.0
6	6	6	315.0

ეს ნახაზი დაცულია საავტორო უფლებით. ნებადართულია მხოლოდ პირადი გამოყენება. ნებისმიერი სახის კომერციული გამოყენება, კოპირება ან გავრცელება აკრძალულია.

ნახ.	ტიპი	ნახატი	ჯამური მასა კგ
1	1	1	315.0
2	2	2	315.0
3	3	3	315.0
4	4	4	315.0
5	5	5	315.0
6	6	6	315.0

№	ჯამური მასა კგ	ერთეულის მასა კგ	ტიპი
1	315.0	315.0	1
2	315.0	315.0	2
3	315.0	315.0	3
4	315.0	315.0	4
5	315.0	315.0	5
6	315.0	315.0	6

№	ტიპი	ნახატი	ჯამური მასა კგ
1	1	1	315.0
2	2	2	315.0
3	3	3	315.0
4	4	4	315.0
5	5	5	315.0
6	6	6	315.0

ՄԱՍՆԱԼԻՆ / 2023 ԹՎԱԿԱՆ

ՊԱՏՐԱՍՏՎԱԾ Է՝

ԱՆԱՀԻՏ, ՀՐԱՉԵԱՅԻ ՊՈՂՈՏԱՄԱՍ, ՀԱՄԱՅՆՔԱՅԻՆ ՇԵՆՔԵՐ ԵՎ ՀԱՐԱԿԻՑ ՏԱՐԱԾՔՆԵՐԻ ԱՌԱՆՑՔԱՅԻՆ ՀԱՏԱԿԱՑՈՒՄՆԵՐ

ՀԱՏԱԿ IV, ՇՐՋԱՆ 36-Ն, ՀՐԱՉԵԱՅԻ ՊՈՂՈՏԱՄԱՍ, ՀԱՄԱՅՆՔԱՅԻՆ ՇԵՆՔԵՐ ԵՎ ՀԱՐԱԿԻՑ ՏԱՐԱԾՔՆԵՐԻ ԱՌԱՆՑՔԱՅԻՆ ՀԱՏԱԿԱՑՈՒՄՆԵՐ (ՀԱՅԻՆ ՀԱՏԱԿԱՑՈՒՄ)

ԿԱՐԳ ԹԻՎ՝ 08/016)

ԿԱՐԳԱՎՈՐՈՒՄՆ՝

ՀԱՅԵՑԱԿԱՐԳ ՀԱՄԱՐ	ԱՆՇԱՐԺ ԱՅՄԱՆ	ՄԱՍՆԱԳԻՏԱԿԱՆ
ՀԱՄԱՁԱՅՆԱԳՐՈՒԹՅՈՒՆ		
ԵՐԱՇԽԱՐՀԱՅԻՆ ԱՐՏԱ		

ՀԱՍՏԱՏՈՒԹՅԱՆ ՄԱԿԱՐԴԱԿ՝

ՀՀ ԱՐԱՐԱՏԻ ՄԱՐԶԻ ԱՐՏԱՇԱՏ ՀԱՄԱՅՆՔԻ ՀԱՍԱՐԱԿԱՅԻՆ ՇԵՆՔԵՐԻ ԿԱՌԱՎԱՐՄԱՆ ԳՈՐԾԱԿԱԼՈՒԹՅՈՒՆ

ՀՀ, ՀԱՅԱՍՏԱՆԻ ՀԱՆՐԱՊԵՏՈՒԹՅԱՆ ԱՐՄԱՎԻՐԻ ՄԱՐԶԻ ԱՐՏԱՇԱՏ ՀԱՄԱՅՆՔԻ ՀԱՍԱՐԱԿԱՅԻՆ ՇԵՆՔԵՐԻ ԿԱՌԱՎԱՐՄԱՆ ԳՈՐԾԱԿԱԼՈՒԹՅՈՒՆ "ՇԱՀԱՐԿՈՒՄ" ՊԱՀ (ՀՎՀՀ 47821721)

ՊՐՈՑԵՍԻ ՄԱՆ	Ե.ՀՈՎՀԱՆՆԻՍՅԱՆ	ՀՀՇՀ ՀՀՇՀ	
ԽՆԴՐԱՊԱՏՎԵՐ	Ռ. ՊԵՏՐՈՍՅԱՆ		
ՀԱՍՏԱՏՈՂ	Ա.ՄԱՐՏԻՐՈՍՅԱՆ	Ռ. ՄԱՐՏԻՐՈՍՅԱՆ	
ՀԱՇՎԱՐԿՈՂ	Ա.ՄԱՐՏԻՐՈՍՅԱՆ		

ՀԱՄԱՁԱՅՆԱԳՐՈՒԹՅԱՆ ԱՌԱՆՑՔԱՅԻՆ ՀԱՏԱԿԱՑՈՒՄՆԵՐ

ԱՀԱՍՏԱՆՅԱՑ ՀԱՆՐԱՊԵՏՈՒԹՅԱՆ ԱՐՄԱՎԻՐԻ ՄԱՐԶԻ ԱՐՏԱՇԱՏ ՀԱՄԱՅՆՔԻ ՀԱՍԱՐԱԿԱՅԻՆ ՇԵՆՔԵՐԻ ԿԱՌԱՎԱՐՄԱՆ ԳՈՐԾԱԿԱԼՈՒԹՅՈՒՆ

ՀԱՅԱՍՏԱՆԻ ՀԱՆՐԱՊԵՏՈՒԹՅԱՆ ԱՐՄԱՎԻՐԻ ՄԱՐԶԻ ԱՐՏԱՇԱՏ ՀԱՄԱՅՆՔԻ ՀԱՍԱՐԱԿԱՅԻՆ ՇԵՆՔԵՐԻ ԿԱՌԱՎԱՐՄԱՆ ԳՈՐԾԱԿԱԼՈՒԹՅՈՒՆ

ՀՀ, ՀԱՅԱՍՏԱՆԻ ՀԱՆՐԱՊԵՏՈՒԹՅԱՆ ԱՐՄԱՎԻՐԻ ՄԱՐԶԻ ԱՐՏԱՇԱՏ ՀԱՄԱՅՆՔԻ ՀԱՍԱՐԱԿԱՅԻՆ ՇԵՆՔԵՐԻ ԿԱՌԱՎԱՐՄԱՆ ԳՈՐԾԱԿԱԼՈՒԹՅՈՒՆ "ՇԱՀԱՐԿՈՒՄ" ՊԱՀ (ՀՎՀՀ 47821721)

ՊՐՈՑԵՍԻ ՄԱՆ	Ե.ՀՈՎՀԱՆՆԻՍՅԱՆ	ՀՀՇՀ ՀՀՇՀ	
ԽՆԴՐԱՊԱՏՎԵՐ	Ռ. ՊԵՏՐՈՍՅԱՆ		
ՀԱՍՏԱՏՈՂ	Ա.ՄԱՐՏԻՐՈՍՅԱՆ	Ռ. ՄԱՐՏԻՐՈՍՅԱՆ	
ՀԱՇՎԱՐԿՈՂ	Ա.ՄԱՐՏԻՐՈՍՅԱՆ		

ՀԱՄԱՁԱՅՆԱԳՐՈՒԹՅԱՆ ԱՌԱՆՑՔԱՅԻՆ ՀԱՏԱԿԱՑՈՒՄՆԵՐ

ԱՀԱՍՏԱՆՅԱՑ ՀԱՆՐԱՊԵՏՈՒԹՅԱՆ ԱՐՄԱՎԻՐԻ ՄԱՐԶԻ ԱՐՏԱՇԱՏ ՀԱՄԱՅՆՔԻ ՀԱՍԱՐԱԿԱՅԻՆ ՇԵՆՔԵՐԻ ԿԱՌԱՎԱՐՄԱՆ ԳՈՐԾԱԿԱԼՈՒԹՅՈՒՆ

ՀՀ, ՀԱՅԱՍՏԱՆԻ

ანსამბლი / 2023 წელი

ფასადის ნაწილი:

KEYPLAN:

დამკვეთი:	ქ. თბილისი, ვეკუას ქუჩა №36–ს კორპუსი IV ბაზა, კორპუსი 36–ს ბინათმშენებლობითი პროექტი (ნაკვეთი 08/016)	
ინჟინერი:		
არქიტექტორი:		
კონსტრუქციული ნაწილი:		
ტექნიკური ზედამხედველობა:		

engineering

შპს „შენობათა ენერგოეფექტურობის ექსპერტიზის ცენტრი"

ქ.თბილისი, ვაკის რაიონი, ი.ჭავჭავაძის გამზირი №7, ბინა №6

შპს „შენობათა ენერგოეფექტურობის ექსპერტიზის ცენტრი"

ს/კ 405238010

(ა/მ №PFL 473/21)

დამკვეთის ხელმოწერა	ხელმძღვანელი		
ტექნიკური ზედამხედველობა			
არქიტექტორი			
კონსტრუქციული ნაწილი			
ინჟინერი			
ინჟინერი			
ინჟინერ

ведомость армирования железобетонных элементов +10.10 фундамент

Элемент		Класс бетона B35 (B³)	
Фундамент	Арматура А 500 С	Вес (кг)	17395.10
	Ø8 Ø18 Ø20 Ø22 Ø25 Ø28		
Длина стержня	2967.20 7939.20 3952.20 1963.10 2496.50 1633.90		60.00

Спецификация

Поз.	Обозначение	Наименование	Кол.	Масса ед., кг	Примечание
1	ГОСТ Р 52544-2006	Ø18 A500C L=12000	315	23.98	7553.7
2	ГОСТ Р 52544-2006	Ø22 A500C L=12000	15	35.81	537.2
3	ГОСТ Р 52544-2006	Ø8 A500C L=1510	4910	0.60	2946.0
4	ГОСТ Р 52544-2006	Ø8 A500C L=1350	40	0.53	21.2
5	ГОСТ Р 52544-2006	Ø28 A500C L=8000	4	38.67	154.7
6	ГОСТ Р 52544-2006	Ø28 A500C L=6000	2	29.00	58.0
7	ГОСТ Р 52544-2006	Ø28 A500C L=6000	4	29.00	116.0
8	ГОСТ Р 52544-2006	Ø28 A500C L=5500	4	26.59	106.4
9	ГОСТ Р 52544-2006	Ø28 A500C L=5000	20	24.17	483.4
10	ГОСТ Р 52544-2006	Ø28 A500C L=4000	12	19.34	232.1
11	ГОСТ Р 52544-2006	Ø28 A500C L=4000	21	19.34	406.1
12	ГОСТ Р 52544-2006	Ø28 A500C L=3980	1	19.24	19.2
13	ГОСТ Р 52544-2006	Ø28 A500C L=3000	4	14.50	58.0
14	ГОСТ Р 52544-2006	Ø25 A500C L=10000	2	38.53	77.1
15	ГОСТ Р 52544-2006	Ø25 A500C L=9000	8	34.68	277.4
16	ГОСТ Р 52544-2006	Ø25 A500C L=8400	4	32.37	129.5
17	ГОСТ Р 52544-2006	Ø25 A500C L=8000	6	30.82	184.9
18	ГОСТ Р 52544-2006	Ø25 A500C L=8000	10	30.82	308.2
19	ГОСТ Р 52544-2006	Ø25 A500C L=7000	4	26.97	107.9
20	ГОСТ Р 52544-2006	Ø25 A500C L=7000	2	26.97	53.9
21	ГОСТ Р 52544-2006	Ø25 A500C L=5000	4	19.27	77.1
22	ГОСТ Р 52544-2006	Ø25 A500C L=4000	54	15.41	832.1
23	ГОСТ Р 52544-2006	Ø25 A500C L=4000	12	15.41	184.9
24	ГОСТ Р 52544-2006	Ø25 A500C L=3600	3	13.87	41.6
25	ГОСТ Р 52544-2006	Ø25 A500C L=3580	1	13.79	13.8
26	ГОСТ Р 52544-2006	Ø25 A500C L=3000	10	11.56	115.6
27	ГОСТ Р 52544-2006	Ø25 A500C L=3000	8	11.56	92.5
28	ГОСТ Р 52544-2006	Ø22 A500C L=8000	8	23.87	191.0
29	ГОСТ Р 52544-2006	Ø22 A500C L=8000	8	23.87	191.0
30	ГОСТ Р 52544-2006	Ø22 A500C L=7900	2	23.57	47.1
31	ГОСТ Р 52544-2006	Ø22 A500C L=7000	4	20.89	83.6
32	ГОСТ Р 52544-2006	Ø22 A500C L=4000	52	11.94	620.9
33	ГОСТ Р 52544-2006	Ø22 A500C L=4000	4	11.94	47.8
34	ГОСТ Р 52544-2006	Ø22 A500C L=4000	4	11.94	47.8
35	ГОСТ Р 52544-2006	Ø22 A500C L=3000	14	8.95	125.3
36	ГОСТ Р 52544-2006	Ø22 A500C L=3000	8	8.95	71.6
37	ГОСТ Р 52544-2006	Ø20 A500C L=8000	4	19.73	78.9
38	ГОСТ Р 52544-2006	Ø20 A500C L=4000	16	9.86	157.8
39	ГОСТ Р 52544-2006	Ø20 A500C L=4000	4	9.86	39.4
40	ГОСТ Р 52544-2006	Ø20 A500C L=3070	4	7.57	30.3
41	ГОСТ Р 52544-2006	Ø20 A500C L=3000	10	7.40	74.0
42	ГОСТ Р 52544-2006	Ø20 A500C L=3000	2	7.40	14.8
43	ГОСТ Р 52544-2006	Ø18 A500C L=9500	2	18.98	38.0
44	ГОСТ Р 52544-2006	Ø18 A500C L=7000	2	13.99	28.0
45	ГОСТ Р 52544-2006	Ø18 A500C L=4000	28	7.99	223.7
46	ГОСТ Р 52544-2006	Ø18 A500C L=3000	8	5.99	47.9
47	ГОСТ Р 52544-2006	Ø18 A500C L=3000	8	5.99	47.9

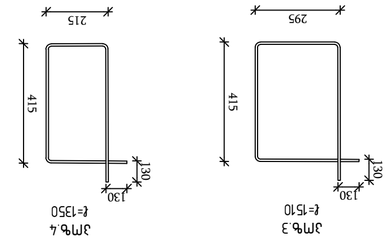

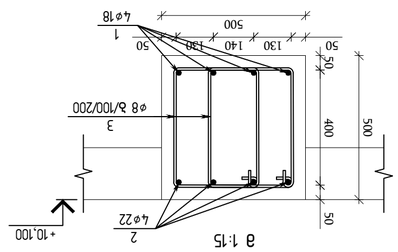

фАПСП 1–1
а 1:15

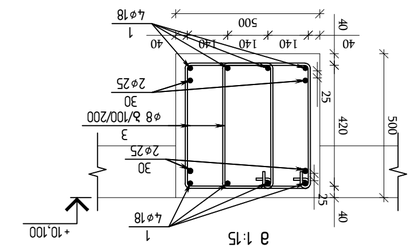

фАПСП 2–2
а 1:15

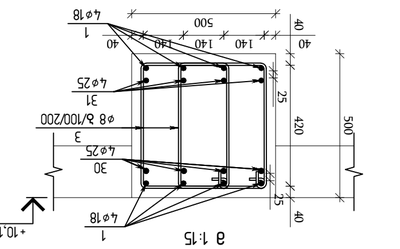

фАПСП 5–5
а 1:15

фАПСП 6–6
а 1:15

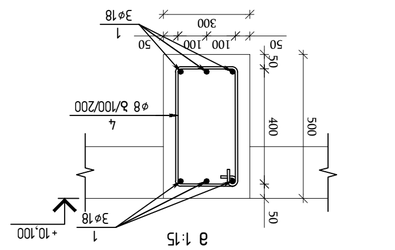

фАПСП 3–3
а 1:15

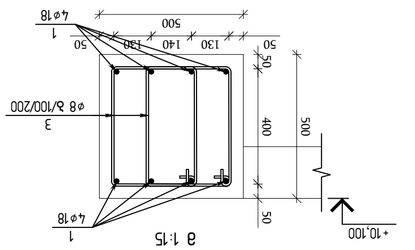

фАПСП 4–4
а 1:15

Изм.	Кол.уч.	Лист	№док.	Подп.	Дата		
ГИП							
Нач.отд.							
Н.контр.							
Разраб.							

ПЗ

Стадия: Р | Лист: 1 | Листов: 1

Инв.№ подл. | Подп. и дата | Взам.инв.№

ООО "ПроектСтройИнжиниринг"

engineering

Адрес: г.Москва, ул.Алексеевская, д.7, оф.16

Заказчик: ЗАО "ЭнергоСтрой"

Объект: Жилой комплекс "Северный", корпус 3

Фундамент. Монолитная железобетонная плита. Армирование.

Формат А1

Копировал: Ефимов

Дата: 14.03.2023

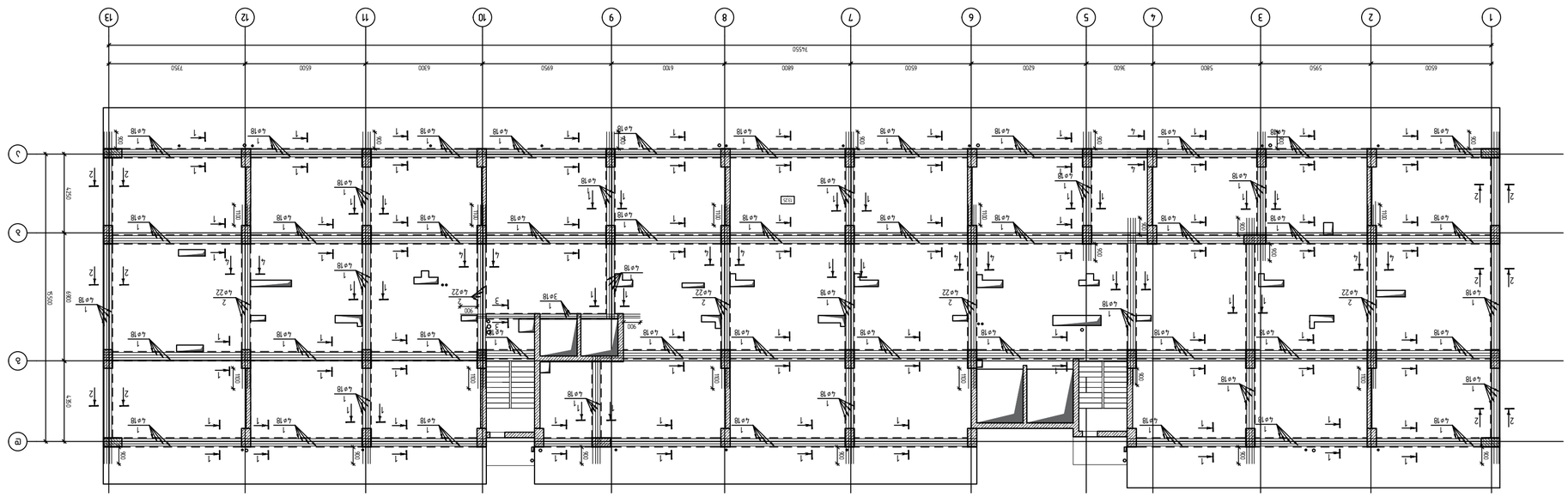

АКВАПОРТ ЗАЛІЗ ЗАЛІЗ ЗАЛІЗ

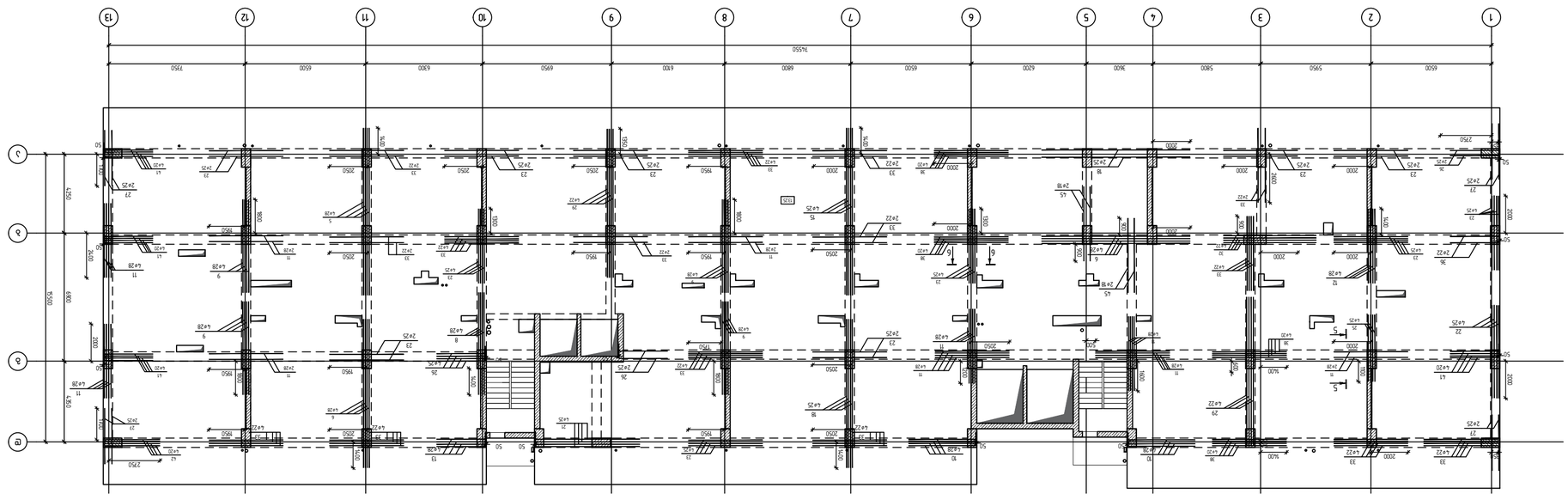

АКСОНОМЕТРИЧЕСКАЯ СХЕМА РАСПОЛОЖЕНИЯ ЭЛЕМЕНТОВ ЗДАНИЯ
М1:100

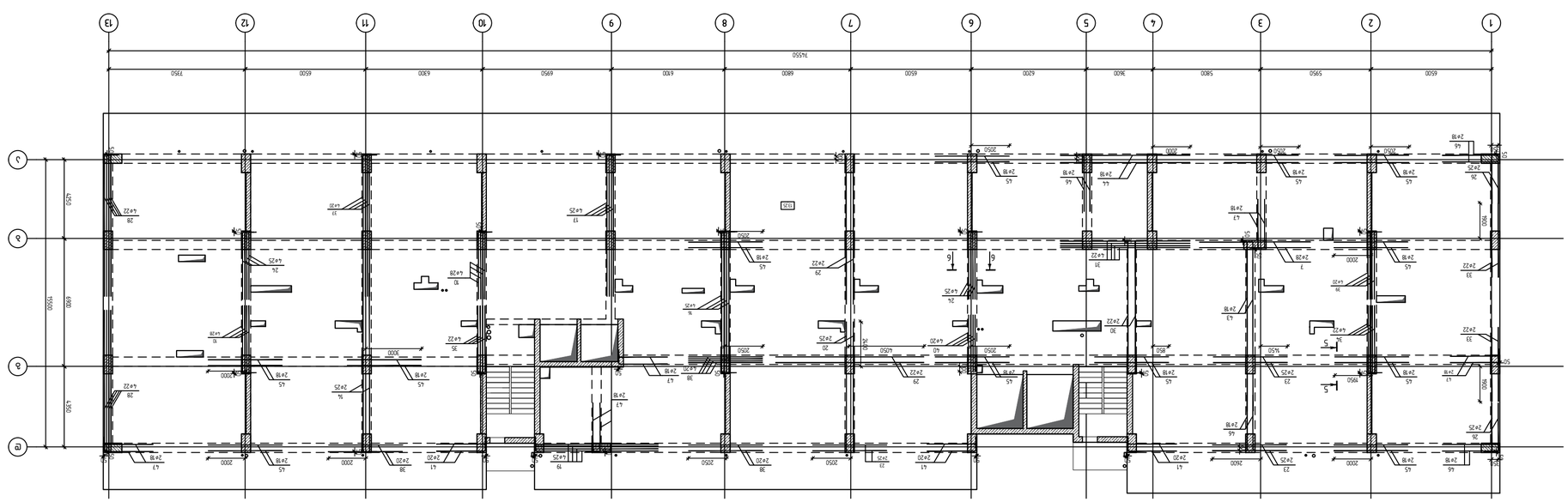

АКСОНОМЕТРИЧЕСКАЯ СХЕМА РАСПОЛОЖЕНИЯ ЭЛЕМЕНТОВ ЗДАНИЯ
М1:100

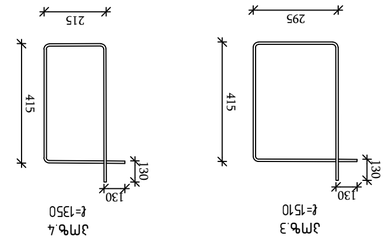

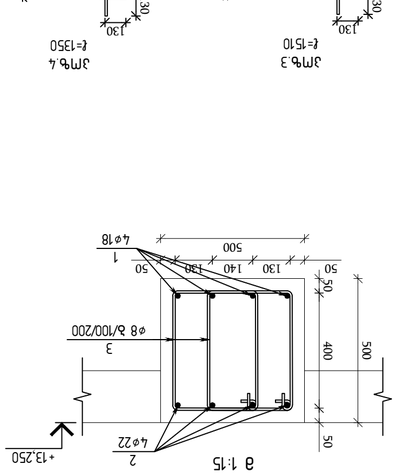

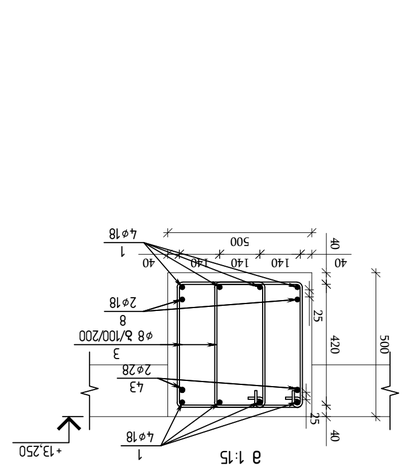

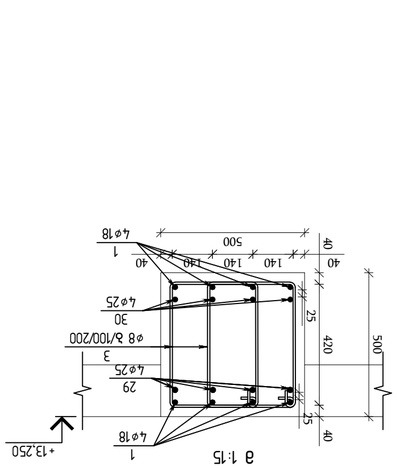

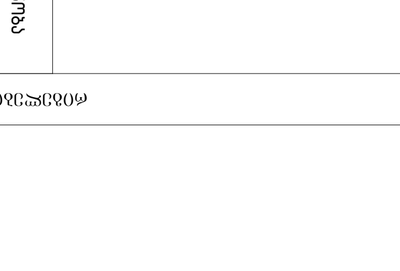

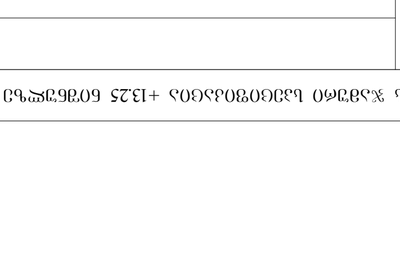

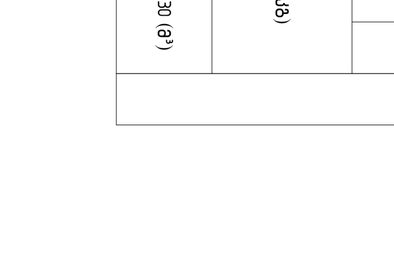

ტიპიური ჯოხების ბადეების ელემენტების +13.25 ნიშნულზე										
ელემენტის მარკა	რაოდენობა	A 500 C						ჯამური მასა (კგ)		ერთეული მასა (კგ)
		Ø8	Ø18	Ø20	Ø22	Ø25	Ø28			
ელემენტების ნომრები		2967.20	7855.30	5777.70	2046.70	2011.20	2098.10	17556.20		60.00

| JM№. | ნაწილის დასახელება | | | | | | | | | |

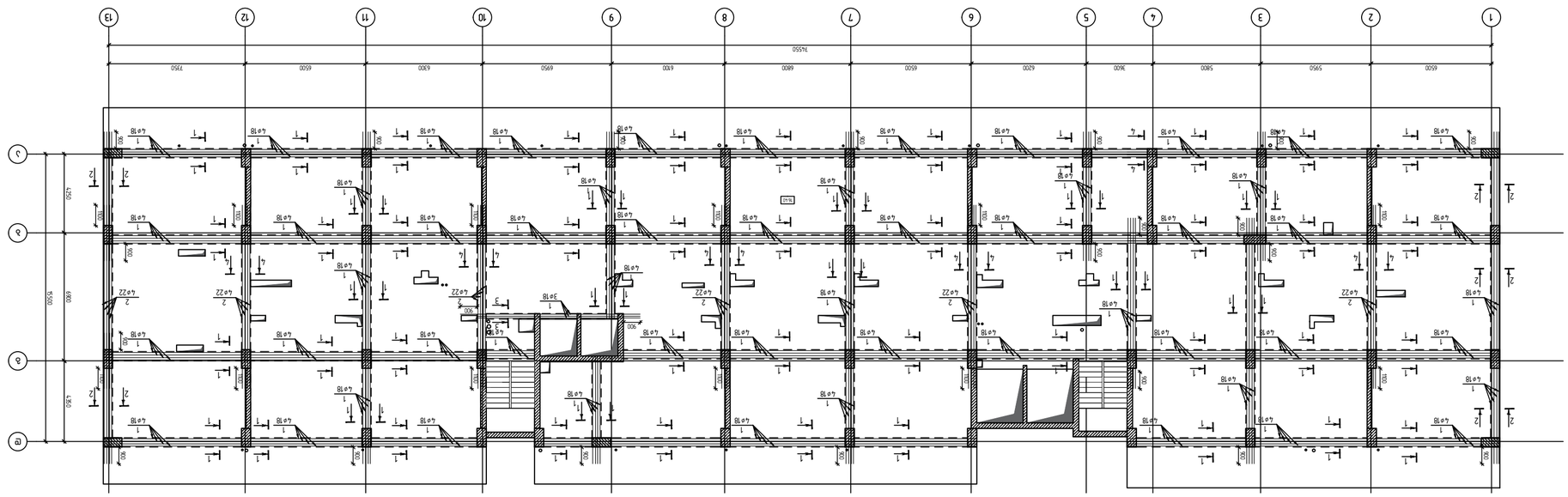

ამხანაგობა ბაღი ამაღლების ტერიტორიის ათვისების პროექტი
გენერალური გეგმა ზ+ზ.40 ნიშნულებით
1:100

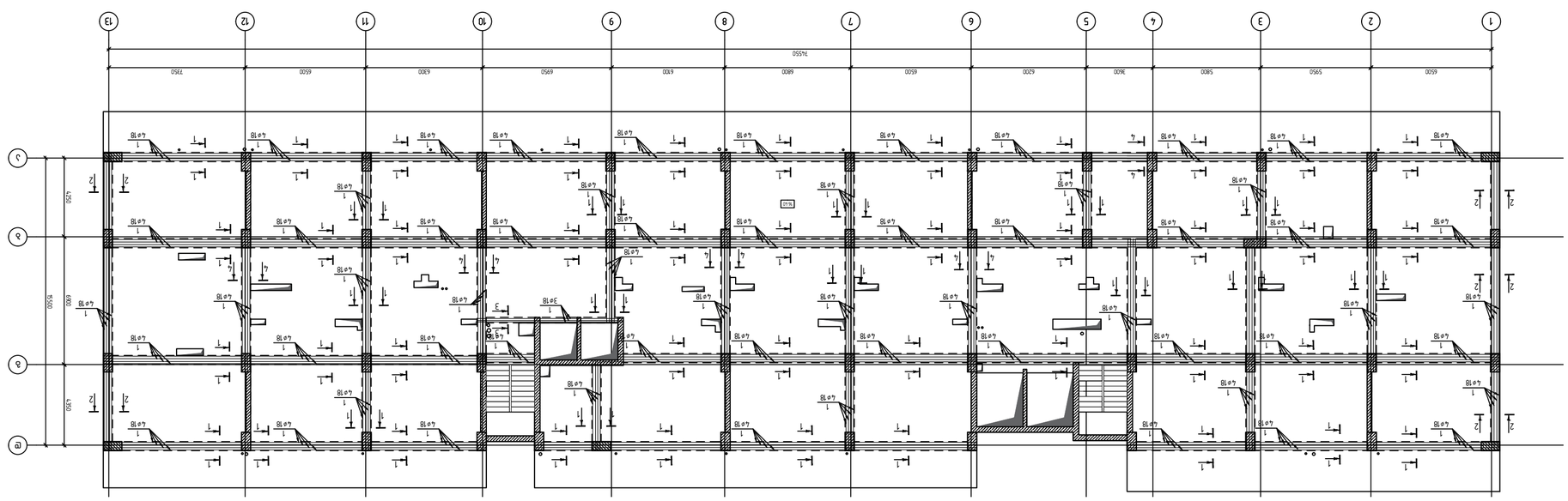

ამხანაგობა ბაღი ამაღლების ტერიტორიის ათვისების პროექტი
გენერალური გეგმა ზ+ზ.40 ნიშნულებით
1:100

მშენებლობის / 2023 წელი	
ფაილის სახელი:	
KEYPLAN:	
ობიექტის მისამართი:	
ქ. თბილისი, ვაკე-საბურთალოს რაიონი, ა/კ 36-ს ტერიტორია(ნაკვ 08/016)	
ნახაზის დასახელება:	
არქიტექტურული ნაწილი	
კონსტრუქციული ნაწილი	
ინჟინრული სისტემების ნაწილი	
შპს "ენჯინირინგ ჯგუფი"	
ტექნიკური ზედამხედველობის განყოფილების უფროსი	
ტექნიკური ზედამხედველობის ინჟინერი	
შპს "ენჯინირინგ ჯგუფი"	
ტექნიკური ზედამხედველობის ინჟინერი	
(ა/მ №PFL 473/21)	
ტექნიკური ზედამხედველობის ინჟინერი	
ტექნიკური ზედამხედველობის ინჟინერი	
ტექნიკური ზედამხედველობის ინჟინერი

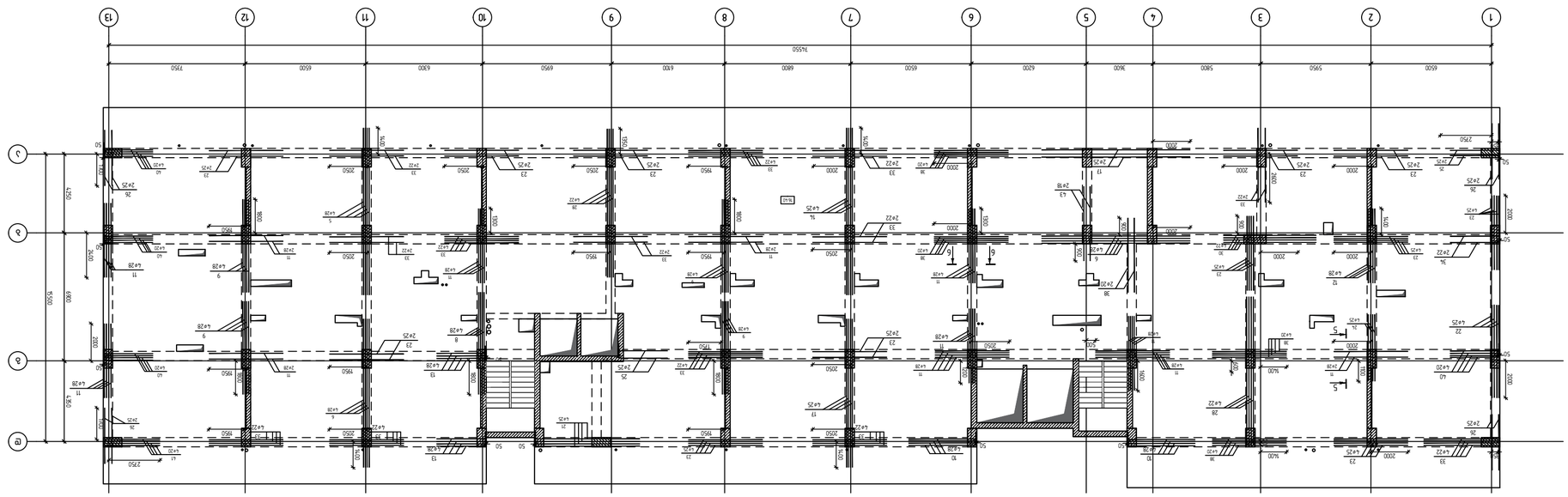

АРМАТУРНЫЙ ПЛАН ПЕРЕКРЫТИЯ НА ОТМ. +16.40 ЭТАЖЕСТВЕННЫХ ЯЧЕЕК ЖИЛОГО ДОМА
М 1:100

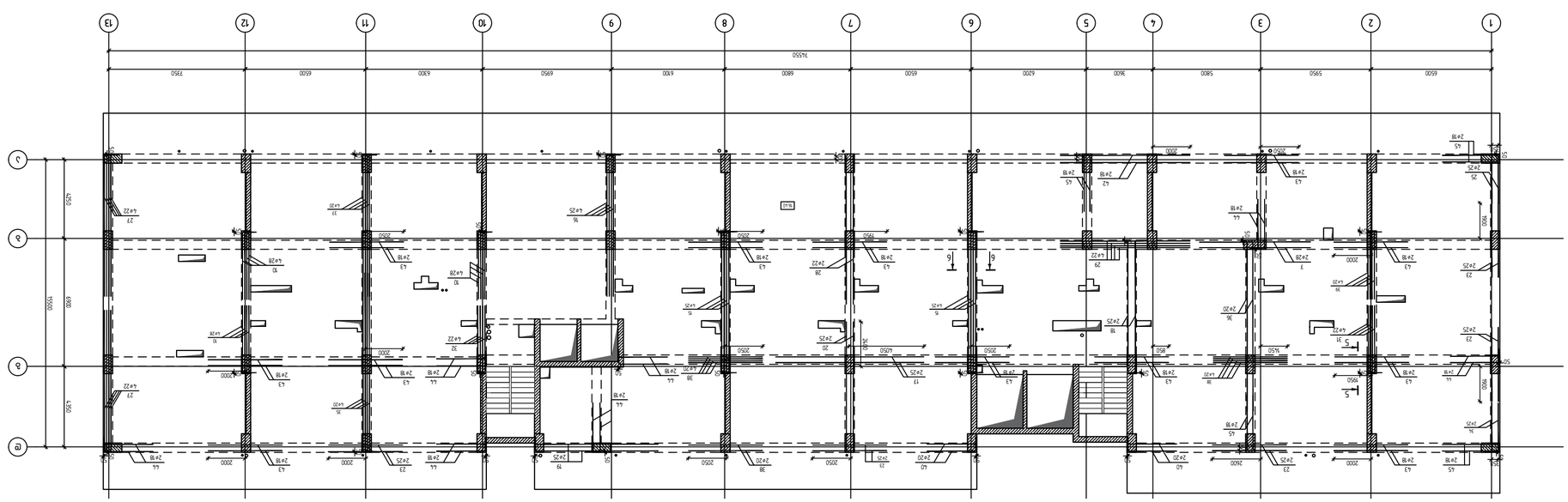

АРМАТУРНЫЙ ПЛАН ПЕРЕКРЫТИЯ НА ОТМ. +16.40 ЭТАЖЕСТВЕННЫХ ЯЧЕЕК ЖИЛОГО ДОМА
М 1:100

ЗМҬ.	ՀՀՅՈՒՅՔ	ՔՈՂՈՑ	ԱՐՁԱՆ ՄԱՍԵՐ					ԸՆԴՀԱՆՈՒՐ ԿՇՌ (մ³)	ՄԱՍՆ (կգ)
			Ø8	Ø18	Ø20	Ø22	Ø25	Ø28	
Ընդհանուր	Ա 500 C								
			2967.20	7849.30	717.50	2005.20	2001.20	2388.10	17928.50
Ընդհանուր ելքեր									60.00

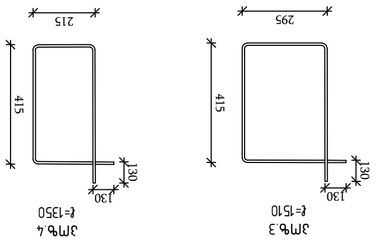

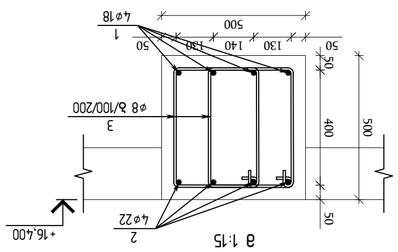

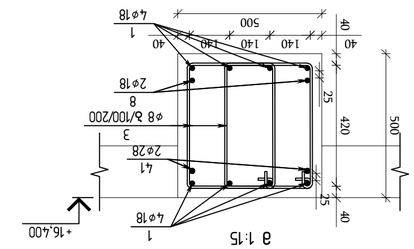

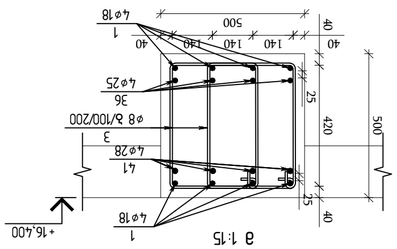

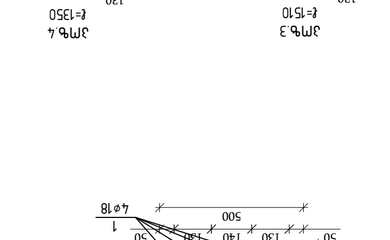

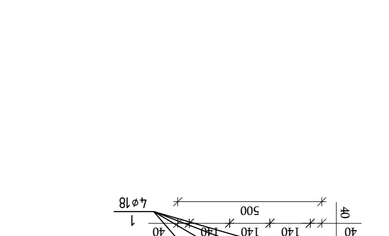

ՀՀՅՈՒՅՔ	ՔՈՂՈՑ	ԱՐՁԱՆ ՄԱՍԵՐ					ԸՆԴՀԱՆՈՒՐ ԿՇՌ (մ³)	ՄԱՍՆ (կգ)
		Ø8	Ø18	Ø20	Ø22	Ø25	Ø28	
Ա 500 C								
		2967.20	7849.30	717.50	2005.20	2001.20	2388.10	17928.50
Ընդհանուր ելքեր								60.00

ՀՀՅՈՒՅՔ	ՔՈՂՈՑ	ԱՐՁԱՆ ՄԱՍԵՐ					ԸՆԴՀԱՆՈՒՐ ԿՇՌ (մ³)	ՄԱՍՆ (կգ)
		Ø8	Ø18	Ø20	Ø22	Ø25	Ø28	
Ա 500 C								
		2967.20	7849.30	717.50	2005.20	2001.20	2388.10	17928.50
Ընդհանուր ելքեր								60.00

ЗМҬ.	ՁՈՎՈՒՄՆԵՐ	ԱՐՁԱՆ ՄԱՍԵՐ						ԸՆԴՀԱՆՈՒՐ ԿՇՌ (մ³)	ՄԱՍՆ (կգ)
		Ø8	Ø18	Ø20	Ø22	Ø25	Ø28		
1	ГОСТ Р 525֊44֊2006 Ø18 A500C L=12000		312					23.98	7481.8
2	ГОСТ Р 525֊44֊2006 Ø22 A500C L=12000		23					35.81	823.6
3	ГОСТ Р 525֊44֊2006 Ø8 A500C L=1510	4910						0.60	2946.0
4	ГОСТ Р 525֊44֊2006 Ø8 A500C L=1350	40						0.53	21.2
5	ГОСТ Р 525֊44֊2006 Ø28 A500C L=9000						4	43.51	174.0
6	ГОСТ Р 525֊44֊2006 Ø28 A500C L=8000						8	38.67	309.4
7	ГОСТ Р 525֊44֊2006 Ø28 A500C L=6000						2	29.00	58.0
8	ГОСТ Р 525֊44֊2006 Ø28 A500C L=5500						4	26.59	106.4
9	ГОСТ Р 525֊44֊2006 Ø28 A500C L=5000						16	24.17	386.7
10	ГОСТ Р 525֊44֊2006 Ø28 A500C L=4000						20	19.34	386.8
11	ГОСТ Р 525֊44֊2006 Ø28 A500C L=4000						43	19.34	831.6
12	ГОСТ Р 525֊44֊2006 Ø28 A500C L=3980						1	19.24	19.2
13	ГОСТ Р 525֊44֊2006 Ø28 A500C L=3000						8	14.50	116.0
14	ГОСТ Р 525֊44֊2006 Ø25 A500C L=9000						4	34.68	138.7
15	ГОСТ Р 525֊44֊2006 Ø25 A500C L=8400						8	32.37	259.0
16	ГОСТ Р 525֊44֊2006 Ø25 A500C L=8000						4	30.82	123.3
17	ГОСТ Р 525֊44֊2006 Ø25 A500C L=8000						8	30.82	246.6
18	ГОСТ Р 525֊44֊2006 Ø25 A500C L=7900						2	30.44	60.9
19	ГОСТ Р 525֊44֊2006 Ø25 A500C L=7000						2	26.97	53.9
20	ГОСТ Р 525֊44֊2006 Ø25 A500C L=7000						2	26.97	53.9
21	ГОСТ Р 525֊44֊2006 Ø25 A500C L=6000						4	23.12	92.5
22	ГОСТ Р 525֊44֊2006 Ø25 A500C L=5000						4	19.27	77.1
23	ГОСТ Р 525֊44֊2006 Ø25 A500C L=4000						44	15.41	678.0
24	ГОСТ Р 525֊44֊2006 Ø25 A500C L=3600						4	13.87	55.5
25	ГОСТ Р 525֊44֊2006 Ø25 A500C L=3000						6	11.56	69.4
26	ГОСТ Р 525֊44֊2006 Ø25 A500C L=3000						8	11.56	92.5
27	ГОСТ Р 525֊44֊2006 Ø22 A500C L=8000						8	23.87	191.0
28	ГОСТ Р 525֊44֊2006 Ø22 A500C L=8000						10	23.87	238.7
29	ГОСТ Р 525֊44֊2006 Ø22 A500C L=7000						4	20.89	83.6
30	ГОСТ Р 525֊44֊2006 Ø22 A500C L=5000						4	14.92	59.7
31	ГОСТ Р 525֊44֊2006 Ø22 A500C L=4000						4	11.94	47.8
32	ГОСТ Р 525֊44֊2006 Ø22 A500C L=4000						4	11.94	47.8
33	ГОСТ Р 525֊44֊2006 Ø22 A500C L=4000						40	11.94	477.6
34	ГОСТ Р 525֊44֊2006 Ø22 A500C L=3000						4	8.95	35.8
35	ГОСТ Р 525֊44֊2006 Ø20 A500C L=10000						4	24.66	98.6
36	ГОСТ Р 525֊44֊2006 Ø20 A500C L=9500						2	23.43	46.9
37	ГОСТ Р 525֊44֊2006 Ø20 A500C L=8000						4	19.73	78.9
38	ГОСТ Р 525֊44֊2006 Ø20 A500C L=4000						28	9.86	276.1
39	ГОСТ Р 525֊44֊2006 Ø20 A500C L=4000						4	9.86	39.4
40	ГОСТ Р 525֊44֊2006 Ø20 A500C L=3000						20	7.40	148.0
41	ГОСТ Р 525֊44֊2006 Ø20 A500C L=3000						4	7.40	29.6
42	ГОСТ Р 525֊44֊2006 Ø18 A500C L=7000						2	13.99	28.0
43	ГОСТ Р 525֊44֊2006 Ø18 A500C L=4000						26	7.99	207.7
44	ГОСТ Р 525֊44֊2006 Ø18 A500C L=3000						14	5.99	83.9
45	ГОСТ Р 525֊44֊2006 Ø18 A500C L=3000						8	5.99	47.9

ՀՀ ՄԻՆԻՍՏՐՆԵՐ, ՇԻՆԱՐԱՐՈՒԹՅԱՆ ԳՅՈՒՂԱՏՆՏԵՍՈՒԹՅԱՆ ԵՎ ՏԱՐԱԾՔԱՅԻՆ ԶԱՐԳԱՑՄԱՆ ՆԱԽԱՐԱՐՈՒԹՅԱՆ ՔԱՂԱՔԱՇԻՆՈՒԹՅԱՆ ԵՎ ՀՈՒՍԱԼԻՔՆԵՐԻ ԿԱՌԱՎԱՐՄԱՆ ԿՈՄԻՏԵ
(ՀՀ ՔԿՀ ԳՎԿ)

ՀՀՇՆ 36-և ՀՀՇՆ, IV ՄԱՍ, ՀՀՇՆ ՇՇՀՀԳՀՀՀ

ՄԱՍՆՈՒԼ / 2023 ՏՓՈ

գլխավոր նախագիծ

KEYPLAN:

ՄԱՍՆԱԳԻՏ.	ԱՆՈՒՆ	ԱԼԵՔՍԱՆԴՐ	ԱՂԱՍՅԱՆ
ՀԱՍԱՐ. ՃԱՐՏԱՊ.			
ԳԼԽ. ՃԱՐՏԱՊ.			
ՆԱԽԱԳԻԾ			

ՇԻՆԱՐԱՐՈՒԹՅԱՆ ՆԱԽԱԳԻԾ

ՀԱՅԱՍՏԱՆԻ ՀԱՆՐԱՊԵՏՈՒԹՅԱՆ ԿԱՊԱՆ ՔԱՂԱՔԻ ՀԱՍՑԵՈՒՄ ԳՏՆՎՈՂ ԲՆԱԿԱՆԱՑՎԱԾ ՏԱՐԱԾՔՈՒՄ ԲԱԶՄԱԲՆԱԿԱՐԱՆ ՇԵՆՔԵՐԻ ԵՎ ՀԱՍԱՐԱԿԱԿԱՆ ՕԳՏԱԳՈՐԾՄԱՆ ՆՊԱՏԱԿՈՎ ՀՈՂԱՄԱՍԻ ԿԱՌՈՒՑԱՊԱՏՄԱՆ ԵՎ ՇԻՆԱՐԱՐՈՒԹՅԱՆ ԹՈՒՅԼԱՏՎՈՒԹՅԱՆ ՏՐԱՄԱԴՐՈՒԹՅԱՆ ՄԱՍԻՆ

(ՀԾ ՀՊԲԼ 473/21)

ՊՐՈՅԵԿՏԱՅԻՆ ՄԱՍ	ԱՇԽԵՐՏ ՀԱՄԱՐ	Ե.ՀՈՎՀԱՆՆԻՍՅԱՆ	
ԽՄԲԱԳԻՐ ՅՈՒՐԻՆԱ ՀԱՅԿԱԿԻ	Ա. ՊԵՏՐՈՍՅԱՆ		
ՀԱՇՎԱՐԿՈՂ ԱՐԽԻՏԵԿՏ ՀԱՅԿԱԿ	Հ.ՄԻՆԱՍՅԱՆ		
ՀԱՇՎԱՐԿՈՂ	Հ.ՄԻՆԱՍՅԱՆ		

ԱՇԽԱՏԱՆՔԱՅԻՆ ՆԿԱՐՆԵՐ

ԱՌԱՆՑՔԱՅԻՆ ՀԱՏԱԿԱԳԾԵՐ ԵՎ ՀԱՏՈՒԿ ՑՈՒՑՄՈՒՆՔՆԵՐ

ԱՌԱՆՑՔԱՅԻՆ ՀԱՏԱԿԱԳԾԵՐ ԵՎ ՀԱՏՈՒԿ ՑՈՒՑՄՈՒՆՔՆԵՐ

ՀԱՄԱՁԱՅՆԱԳՐՈՒԹՅՈՒՆ

ՀԱՅԱՍՏԱՆԻ ՀԱՆՐԱՊԵՏՈՒԹՅԱՆ ՔԱՂԱՔԱՇԻՆՈՒԹՅԱՆ ԵՎ ՏԵՐԻՏՈՐԻԱԼ ԿԱՌԱՎԱՐՄԱՆ ՊԵՏԱԿԱՆ ԿՈՄԻՏԵ			
ՀՀ ԿԱՊԱՆԻ ՔԱՂԱՔԱՊԵՏԱՐԱՆ			
ՀՀ ԿԱՊԱՆԻ ՀԱՄԱՅՆՔԱՊԵՏԱՐԱՆ			

ՀՀ ԿԱՊԱՆԻ ՀԱՄԱՅՆՔԻ ՏԱՐԱԾՔԱՅԻՆ ՀԱՏԱԿԱԳԾՄԱՆ ԵՎ ՔԱՂԱՔԱՇԻՆՈՒԹՅԱՆ ՏԱՐԱԾՔԱՅԻՆ ԲԱԺՆԻ ՊԱՀԱՆՋՎՈՂ ՀՈՂԱՄԱՍԻ ԿԱՌՈՒՑԱՊԱՏՄԱՆ ԵՎ ՇԻՆԱՐԱՐՈՒԹՅԱՆ ԹՈՒՅԼԱՏՎՈՒԹՅԱՆ ՏՐԱՄԱԴՐՈՒԹՅԱՆ ՄԱՍԻՆ

(ՀԾ ՀՊԲԼ 473/21)

ՊՐՈՅԵԿՏԱՅԻՆ ՄԱՍ	ԱՇԽԵՐՏ ՀԱՄԱՐ	Ե.ՀՈՎՀԱՆՆԻՍՅԱՆ	
ԽՄԲԱԳԻՐ ՅՈՒՐԻՆԱ ՀԱՅԿԱԿԻ	Ա. ՊԵՏՐՈՍՅԱՆ		
ՀԱՇՎԱՐԿՈՂ ԱՐԽԻՏԵԿՏ ՀԱՅԿԱԿ	Հ.ՄԻՆԱՍՅԱՆ		
ՀԱՇՎԱՐԿՈՂ	Հ.ՄԻՆԱՍՅԱՆ		

ԱՇԽԱՏԱՆՔԱՅԻՆ ՆԿԱՐՆԵՐ

ԱՌԱՆՑՔԱՅԻՆ ՀԱՏԱԿԱԳԾԵՐ ԵՎ ՀԱՏՈՒԿ ՑՈՒՑՄՈՒՆՔՆԵՐ

ԱՌԱՆՑՔԱՅԻՆ ՀԱՏԱԿԱԳԾԵՐ ԵՎ ՀԱՏՈՒԿ ՑՈՒՑՄՈՒՆՔՆԵՐ

ՀԱՄԱՁԱՅՆԱԳՐՈՒԹՅՈՒՆ

ՀԱՅԱՍՏԱՆԻ ՀԱՆՐԱՊԵՏՈՒԹՅԱՆ ՔԱՂԱՔԱՇԻՆՈՒԹՅԱՆ ԵՎ ՏԵՐԻՏՈՐԻԱԼ ԿԱՌԱՎԱՐՄԱՆ ՊԵՏԱԿԱՆ ԿՈՄԻՏԵ			
ՀՀ ԿԱՊԱՆԻ ՔԱՂԱՔԱՊԵՏԱՐԱՆ			
ՀՀ ԿԱՊԱՆԻ ՀԱՄԱՅՆՔԱՊԵՏԱՐԱՆ			

ՀՀ ԿԱՊԱՆԻ ՀԱՄԱՅՆՔԻ

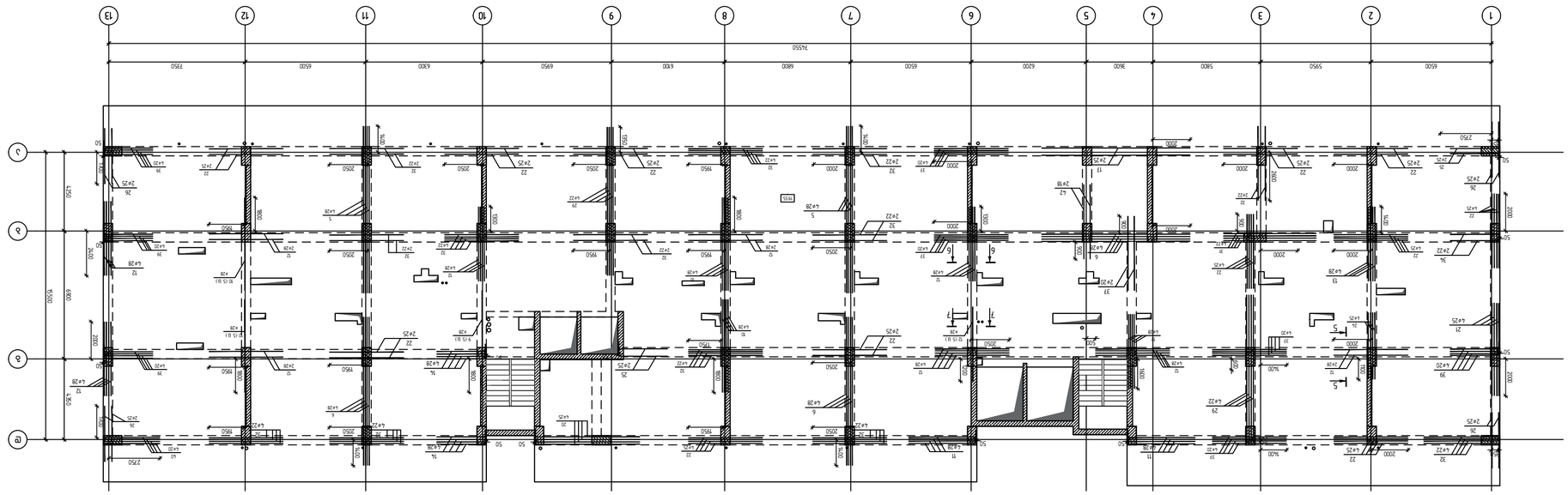

ситуационный план (разбивочный чертеж фундаментов)
М 1:100

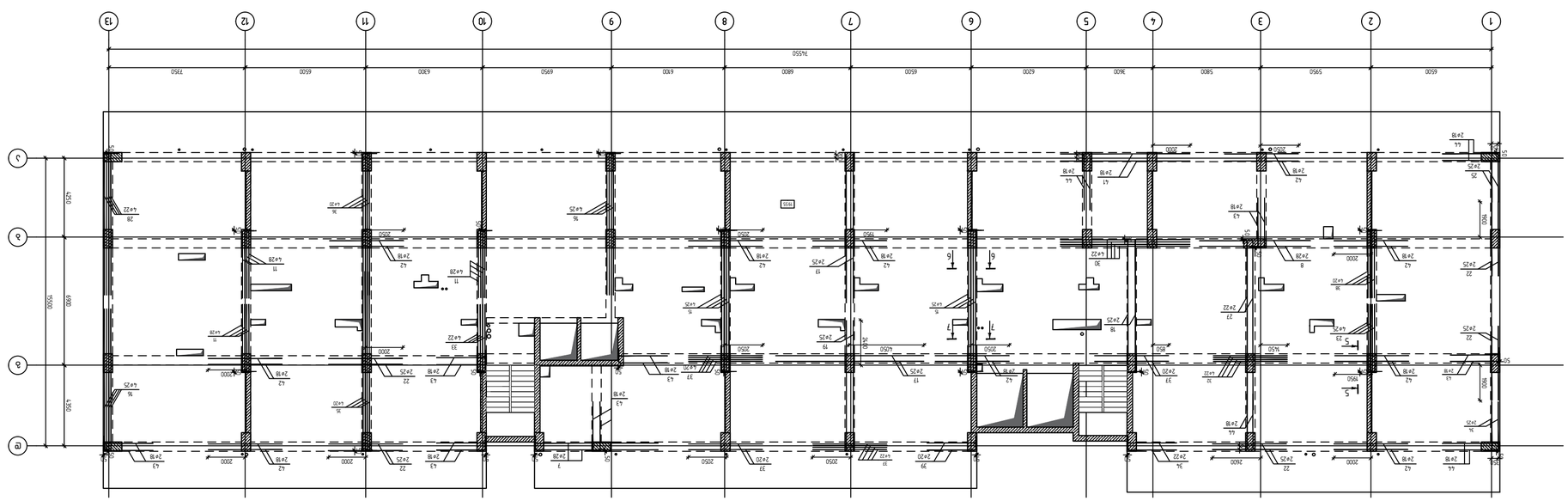

ситуационный план (разбивочный чертеж перекрытия)
М 1:100

| ЗМҺ. | ҒӘЗӨПӘЗӨЬ | ҒӘЗӨПӘЗӨЬ ЬӘЗӘЗЬ ЗЗЗ

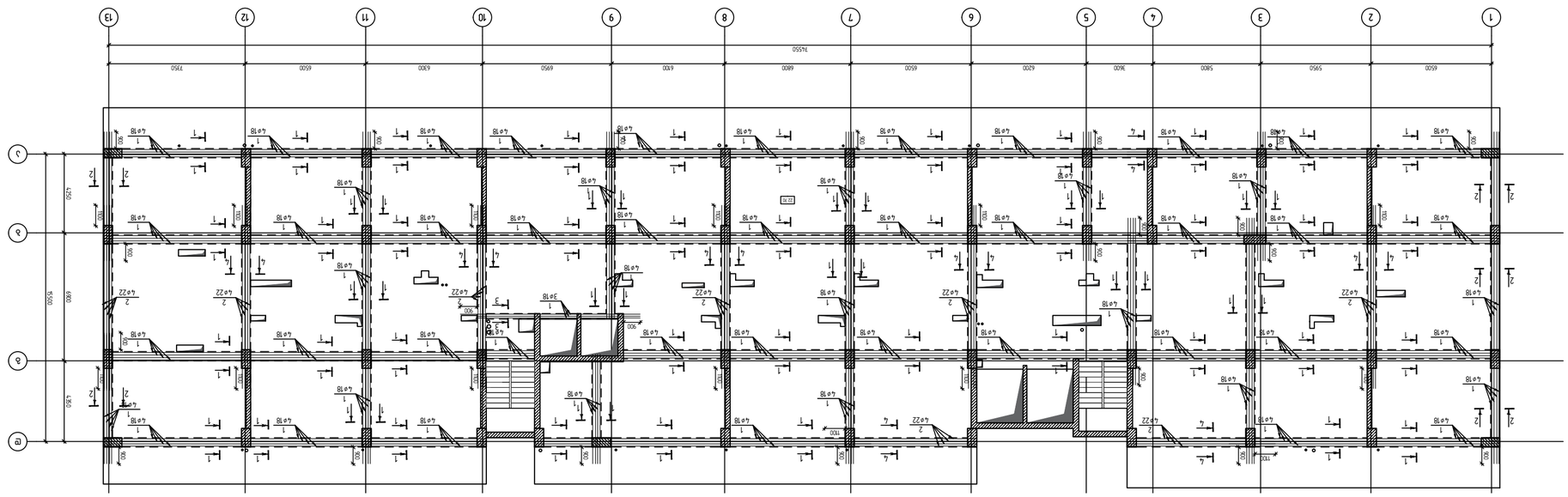

АЛЬБОМ ПЛАНОВ ЭТАЖЕЙ ЗДАНИЯ
1-Й ЭТАЖ, 2-ЭТАЖ ТО ЭКВАТОРИАЛЬНОЙ ЗВЕЗДЫ
М 1:100

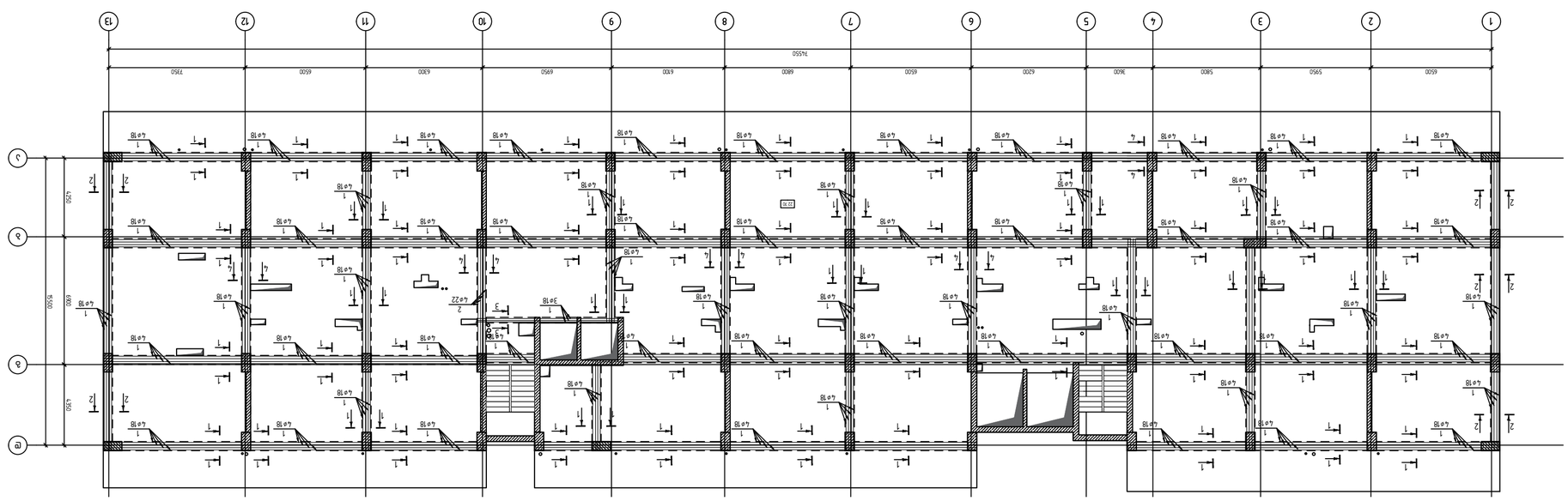

АЛЬБОМ ПЛАНОВ ЭТАЖЕЙ ЗДАНИЯ
1-Й ЭТАЖ, 2-ЭТАЖ ТО ЭКВАТОРИАЛЬНОЙ ЗВЕЗДЫ
М 1:100

ГИП	Мельников		
Разработал	Мельников		
Проверил	Мельников		
Н.контр.	Мельников		

Альбом планов этажей

Стадия: Р2

Лист 1

Листов 2

ООО "ЭНЖИНИРИНГ"
г. Москва, ул. Ленинская Слобода, д.19, стр.1, эт.4, пом.1, ком.1

Изм.	Кол.уч.	Лист	№ док.

Подпись

Дата

Многоквартирный жилой дом с помещениями общественного назначения и подземной автостоянкой

Альбом планов этажей

Стадия: Р2

Лист 1

Листов 2

ООО "ЭНЖИНИРИНГ"
г. Москва, ул. Ленинская Слобода, д.19, стр.1, эт.4, пом.1, ком.1

Изм.	Кол.уч.	Лист	№ док.

Подпись

Дата

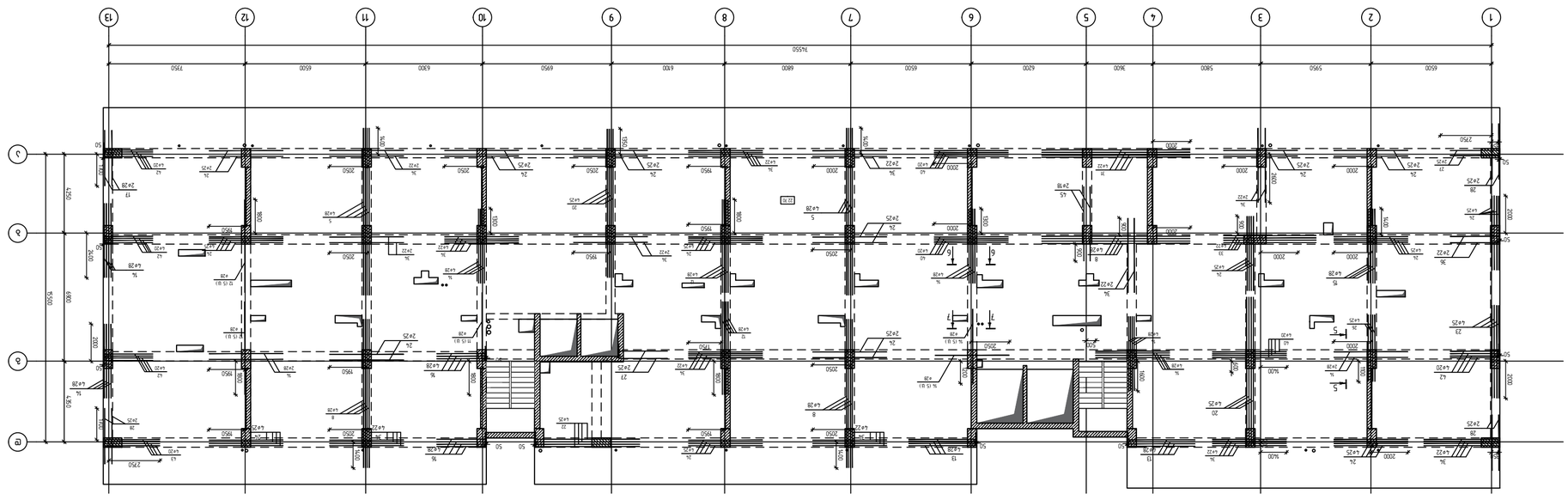

АКЦИОНЕРНОЕ ОБЩЕСТВО "ЭНЕРГОСЕТЬПРОЕКТ"
ЗАО "ЭНЕРГОСЕТЬПРОЕКТ"
Адрес: 630063, г. Новосибирск, ул. Ипподромская, 13/1, оф. 1
Тел.: (383) 363-01-01, факс: (383) 363-01-02
www.engineering.ru

Заказчик: ООО "ЭНЕРГОСЕТЬПРОЕКТ"

Объект: Строительство ВЛ 35кВ "ЗЭС-ПС Ленинская" с ВЛ 35кВ "ЗЭС-ПС Ленинская" с ВЛ 35кВ "ЗЭС-ПС Ленинская" с

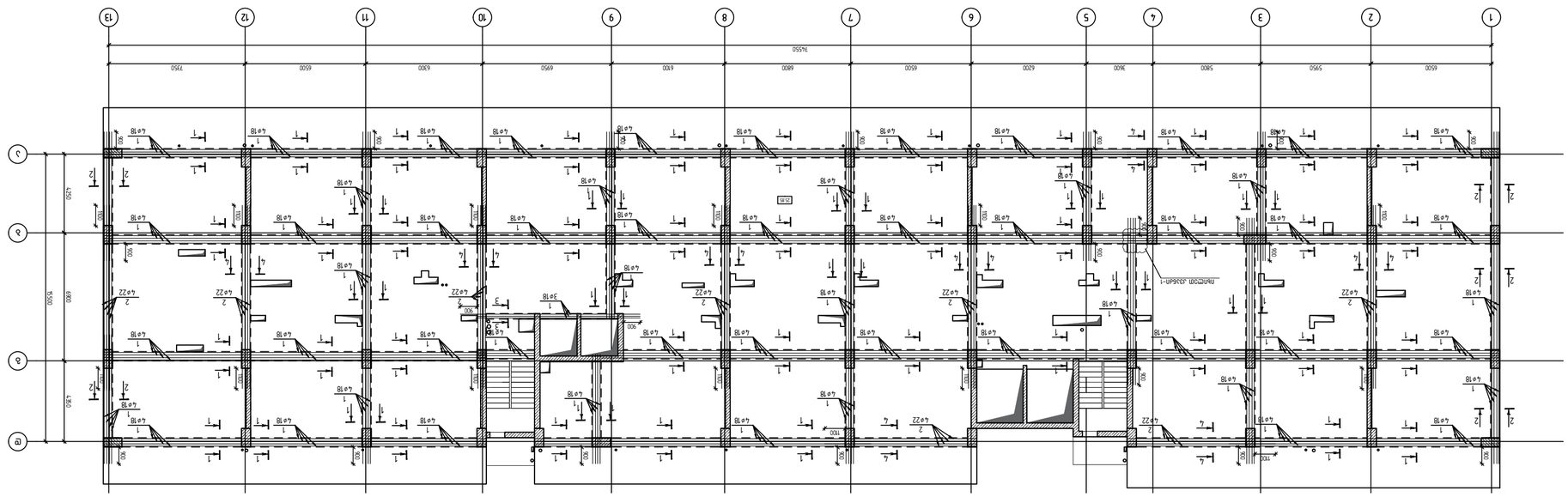

АПАРТАМЕНТИ ЗАЕДНО С ОБЩИ ЗОНИ ЗА ОБИТАВАНЕ
ЗА ЗИМНИЯ ПЕРИОД ОТ 01.10 ДО 31.03
1:100

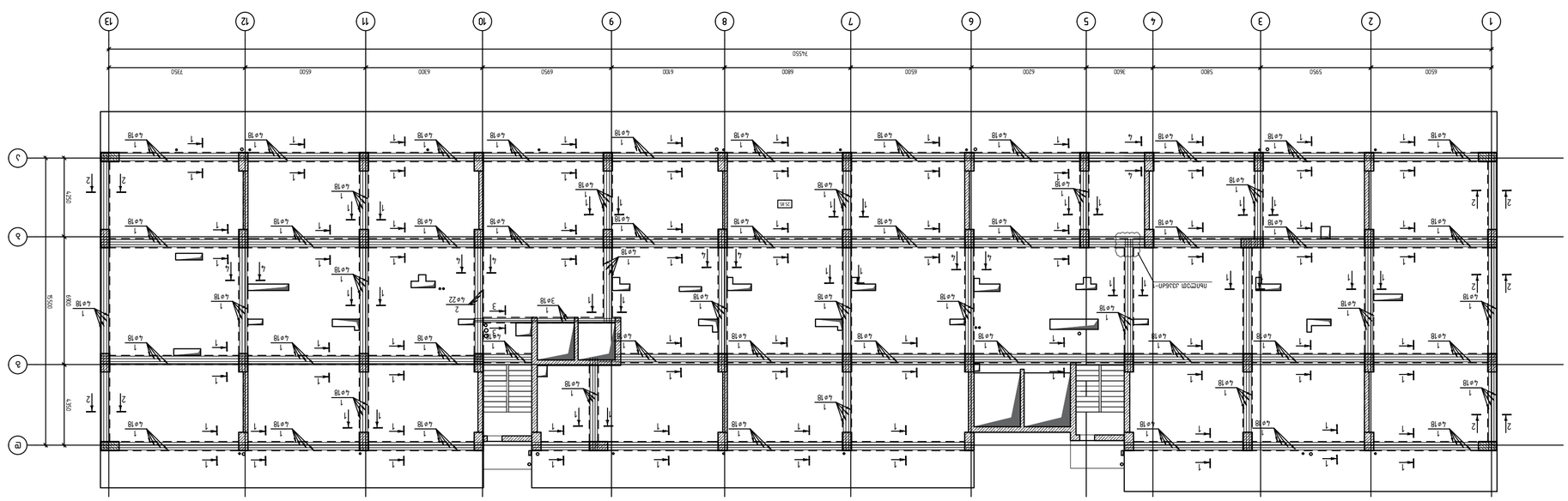

АПАРТАМЕНТИ ЗАЕДНО С ОБЩИ ЗОНИ ЗА ОБИТАВАНЕ
ЛЕТЕН ПЕРИОД ОТ 01.04 ДО 30.09
1:100

ИЗГОТВИЛ / 2023 БЗПП	
ФАЗИ ОТ ПРОЕКТА:	
KEYPLAN:	
ОБЩИНА ЛОВЕЧ:	
ОБЕКТ: ЖИЛИЩНА СГРАДА С ОБЩЕСТВЕНО ОБСЛУЖВАНЕ И ПОДЗЕМЕН ПАРКИНГ ПЛОЩ АПАРТАМЕНТИ 63 БРОЙ	
ЗАЛОЖЕНИЕ: ПЛОЩАДКА ЗА ЖИЛИЩНА СГРАДА С ОБЩЕСТВЕНО ОБСЛУЖВАНЕ И ПОДЗЕМЕН ПАРКИНГ ПЛОЩ АПАРТАМЕНТИ 63 БРОЙ, УЛ. "ВЪЗРАЖДАНЕ" №7, ГР. ЛОВЕЧ, ОБЩИНА ЛОВЕЧ, ОБЛАСТ ЛОВЕЧ	
ВЪЗЛОЖИТЕЛ: ЗАД "ЗЕЛЕНА ЛОВЕЧ" ГР. ЛОВЕЧ, УЛ. "ВЪЗРАЖДАНЕ" №7, ЕТ. 3, АП. 6	
engineering	ЗАД "ЗЕЛЕНА ЛОВЕЧ" ГР. ЛОВЕЧ, УЛ. "ВЪЗРАЖДАНЕ" №7, ЕТ. 3, АП. 6
ИЗПЪЛНИТЕЛНО ЧЕРТЕЖИ ЗА ЕЛЕКТРИЧЕСКИ ИНСТАЛАЦИИ ЗА ОБЩИ ЗОНИ ЗА ОБИТАВАНЕ ЗИМЕН И ЛЕТЕН ПЕРИОД ОТ 01.04 ДО 30.09 (ЗИЛ NPFL 473/21)	
ПРОЕКТАНТ ЕЛ. ИНСТАЛАЦИИ	ИВАЙЛО ЗЛАТЕВ
ПРОЕКТАНТ ЕЛ. ИНСТАЛАЦИИ ОБЩИ ЗОНИ	ИВАЙЛО ЗЛАТЕВ
ПРОЕКТАНТ ОВК	ИВАЙЛО ЗЛАТЕВ
ПРОЕКТАНТ ВИК	ИВАЙЛО ЗЛАТЕВ
ПРОЕКТАНТ ПБ	ИВАЙЛО ЗЛАТЕВ
ПРОЕКТАНТ ЕЛ. ИНСТАЛАЦИИ

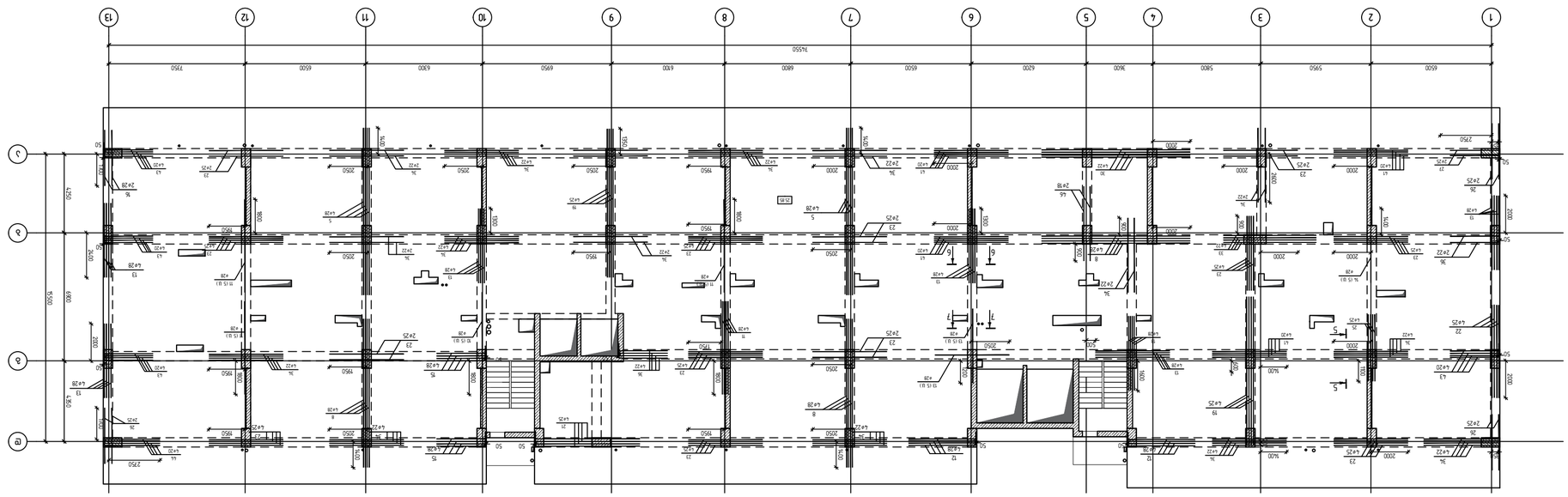

АКВАПАРК ЧЕРЕЗ ДНІПРО (ВИДОБУТОК ПІСКУ 3 ПОДАЛЬШИМ ЗАТОПЛЕННЯМ)
ЗАГАЛЬНИЙ ВИГЛЯД ОСЕЙ А-Л/1-13
0 1:100

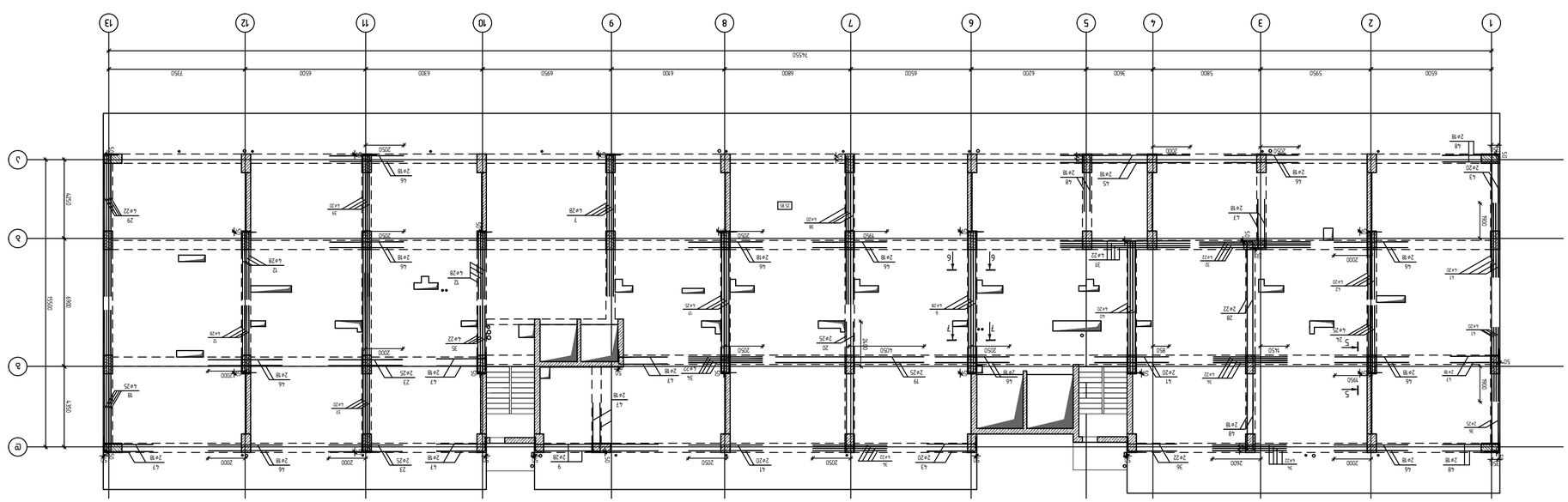

АКВАПАРК ЧЕРЕЗ ДНІПРО (ВИДОБУТОК ПІСКУ З ПОДАЛЬШИМ ЗАТОПЛЕННЯМ)
ЗАГАЛЬНИЙ ВИГЛЯД ОСЕЙ А-Л/1-13
0 1:100

ЗАТВЕРДЖЕНО	ЗАМОВНИК	ВИКОНАВЕЦЬ	
ПОГОДЖЕНО			
ПОГОДЖЕНО			
ВИКОНАВЕЦЬ	ЗАМОВНИК	ЗАМОВНИК	ЗАТВЕРДЖЕНО

ЗАТВЕРДЖЕНО:

Ф. ПІДПРИЄМЦЯ, БУДІВЕЛЬНОЇ ФІРМИ «ЗАТ «ЗАБУДОВА»
ІV ЗДАЧІ, ЧЕРГА 36–Б ЗАВЕРШЕННЯ БУДІВНИЦТВА
08/016)

ЕСКІЗНИЙ:

ВИКОНАВЕЦЬ	ЗАМОВНИК	ЗАМОВНИК	ЗАТВЕРДЖЕНО
ПОГОДЖЕНО			
ПОГОДЖЕНО			
ПОГОДЖЕНО			

ЗАТВЕРДЖЕНО:

ЗАТВЕРДЖЕНО:

ЗАТВЕРДЖЕНО:

№	Обозначение	Наименование	Кол.	Масса ед., кг	Примечание
		Документация			
1		ГЧ.КЖ	1		
		Сборочные единицы			
2		Каркас К-1	1		
3		Каркас К-2	1		
4		Каркас К-3	1		
5		Каркас К-4	1		
6		Каркас К-5	1		
7		Каркас К-6	1		
8		Каркас К-7	1		
		Детали			
9		Стержень 1	2		
10		Стержень 2	2		
11		Стержень 3	2		
12		Стержень 4	2		
13		Стержень 5	2		
14		Стержень 6	2		
15		Стержень 7	2		
16		Стержень 8	2		
17		Стержень 9	2		
18		Стержень 10	2		
19		Стержень 11	2		
20		Стержень 12	2		
21		Стержень 13	2		
22		Стержень 14	2		
23		Стержень 15	2		
24		Стержень 16	2		
25		Стержень 17	2		
26		Стержень 18	2		
27		Стержень 19	2		
28		Стержень 20	2		
29		Стержень 21	2		
30		Стержень 22	2		
31		Стержень 23	2		
32		Стержень 24	2		
33		Стержень 25	2		
34		Стержень 26	2		
35		Стержень 27	2		
36		Стержень 28	2		
37		Стержень 29	2		
38		Стержень 30	2		
39		Стержень 31	2		
40		Стержень 32	2		
41		Стержень 33	2		
42		Стержень 34	2		
43		Стержень 35	2		
44		Стержень 36	2		
45		Стержень 37	2		
46		Стержень 38	2		
47		Стержень 39	2		
48		Стержень 40	2		

| Поз.

ანსამბლი, ცხრამეხი, ნაშენები ტერიტორია, ს. ობჩოლი, IV ჯგუფი, ეროვნული მნიშვნელობის ისტორიული ძეგლი (ნაკრძალი) 08/016)

ნაგებობა:

ტექნიკური ზედამხედველობა			
ტექნიკური ხელმძღვანელობა			
ავტორის ზედამხედველობა			

შპს "ენჯინირინგ ჯორჯია"
ქ. თბილისი, ი.ჭავჭავაძის გამზ. №7
ტელ.: 032 2 45 45 45
engineering

შპს "ენჯინირინგ ჯორჯია"
ს/კ 404939045
ქ. თბილისი, ი.ჭავჭავაძის გამზ. №7
(ა/მ №PFL 473/21)

ტექნიკური ზედამხედველი	ნ. ლეონიძე		
ტექნიკური ხელმძღვანელი	ნ. ლეონიძე		
ავტორის ხელმძღვანელი	ნ. ლეონიძე		
ავტორი	ნ. ლეონიძე		

ნაგებობის ადგილმდებარეობა:

ნაგებობის ტიპი:

ნაგებობის კლასიფიკაციური ჯგუფი:

ნაგებობის ექსპლუატაციაში მიღების აქტის №

ნაგებობის ექსპლუატაციაში მიღების აქტის თარიღი

ნაგებობის ექსპლუატაციაში მიღების აქტის გამცემი ორგანო

ნაგებობის ექსპლუატაციაში მიღების აქტის მიმღები ორგანო

ნაგებობის ექსპლუატაციაში მიღების აქტის ნომერი

ნაგებობის ექსპლუატაციაში მიღების აქტის ტიპი

ნაგებობის ექსპლუატაციაში მიღების აქტის სახელწოდება

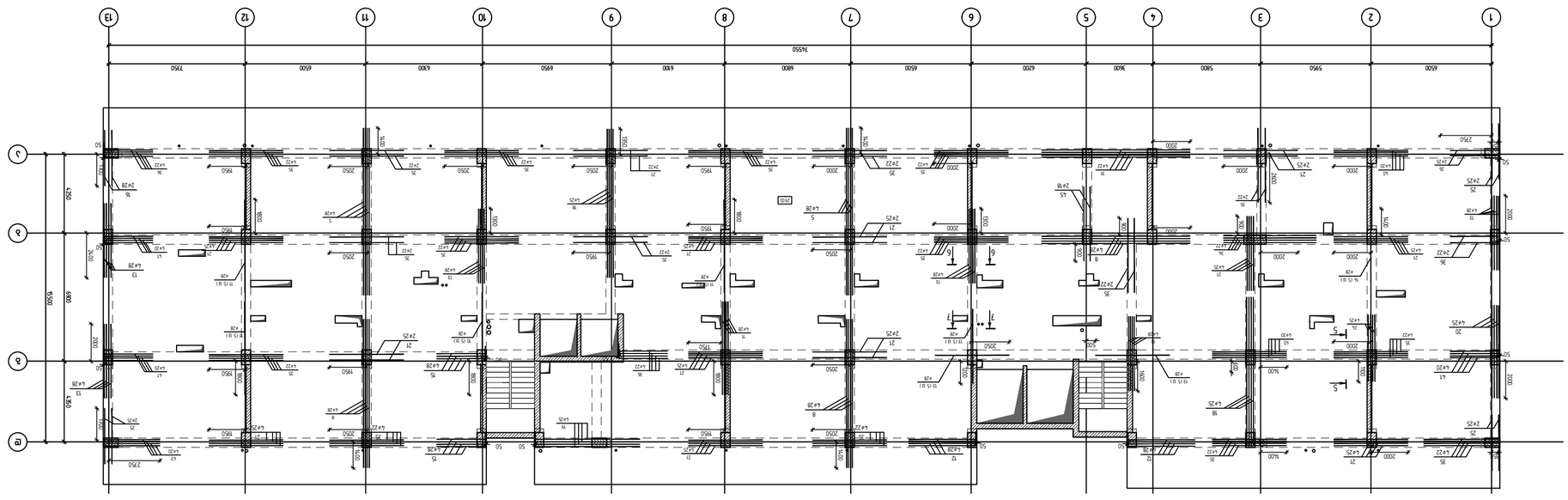

АКЛАСТЕРНА ЧАСТИНА ЕКЗАМЕНАЦІЙНОГО ЦЕНТРУ ЗАМКА ВОЛОДАРЯ ЗАМКОВА ЗАМКОВОЇ ГОРИ
1:100

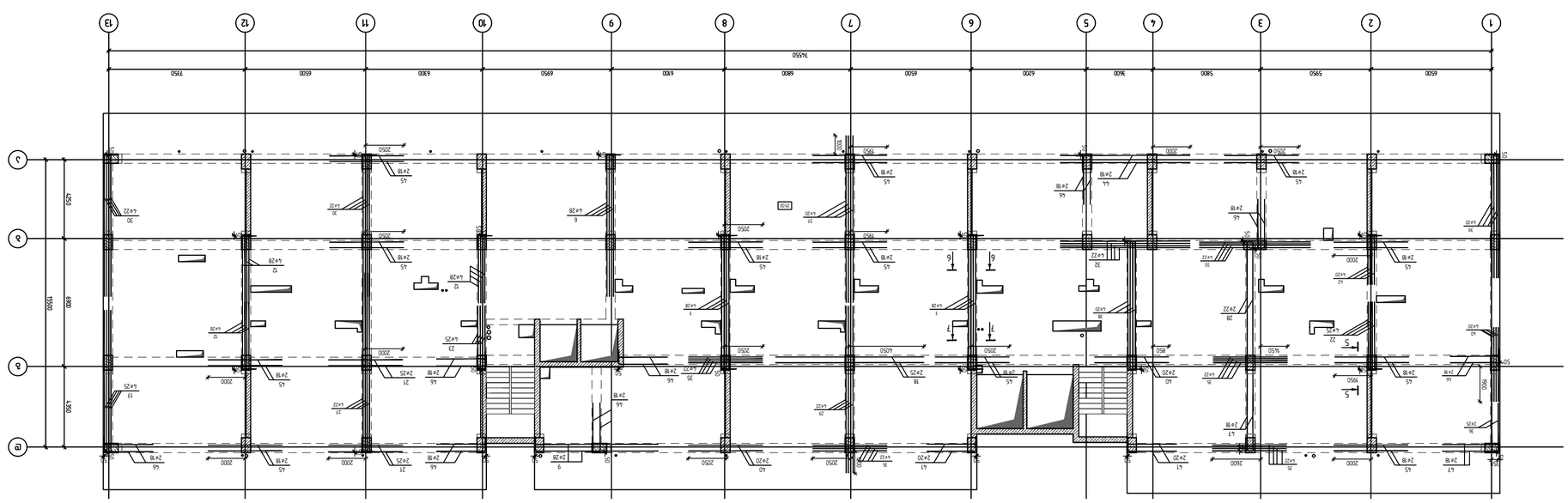

АКЛАСТЕРНА ЧАСТИНА ЕКЗАМЕНАЦІЙНОГО ЦЕНТРУ ЗАМКА ВОЛОДАРЯ ЗАМКОВА ЗАМКОВОЇ ГОРИ
1:100

ЗАМОВНИК:	
ДЕРЖАВНЕ ПІДПРИЄМСТВО «ЗАМКОВА ГОРА»	
ОБ'ЄКТ:	
ЕКЗАМЕНАЦІЙНИЙ ЦЕНТР ЗАМКА ВОЛОДАРЯ	
ЗАМОВНИК / 2023 БЗМН	ЗАТВЕРДИВ:
ГОЛОВНИЙ ІНЖЕНЕР ПРОЕКТУ	
КЕУРLAN:	
ЗАТВЕРДЖЕНО:	
ДЖ. ПІВНІЧНИЙ, ВУЛИЦЯ ЗАМКОВА ГОРА, 1V ЗАМОК, ЗАМОК 36–Б, ЗАМОК(БЗЗ 08/016)	
ЗАМОВНИК:	
ДЕРЖАВНЕ ПІДПРИЄМСТВО «ЗАМКОВА ГОРА»	
ОБ'ЄКТ:	
ЕКЗАМЕНАЦІЙНИЙ ЦЕНТР ЗАМКА ВОЛОДАРЯ	
ЗАТВЕРДЖЕНО:	
ДЖ. ПІВНІЧНИЙ, ВУЛИЦЯ ЗАМКОВА ГОРА, 1V ЗАМОК, ЗАМОК 36–Б, ЗАМОК(БЗЗ 08/016)	
ЗАМОВНИК:	
ДЕРЖАВНЕ ПІДПРИЄМСТВО «ЗАМКОВА ГОРА»	
ОБ'ЄКТ:	
ЕКЗАМЕНАЦІЙНИЙ ЦЕНТР ЗАМКА ВОЛОДАРЯ	
ЗАМОВНИК / 2023 БЗМН	ЗАТВЕРДИВ:
ГОЛОВНИЙ ІНЖЕНЕР ПРОЕКТУ	
KEYPLAN:	
ЗАТВЕРДЖЕНО:	

ВИКОНАВЕЦЬ	ПІБ	ПІДПИС	ДАТА
ГОЛОВНИЙ ІНЖЕНЕР ПРОЕКТУ			
ГОЛОВНИЙ АРХІТЕКТОР ПРОЕКТУ			
ВИКОНАВЕЦЬ ЗАМКА			

ЗАМОВНИК:
ДЕРЖАВНЕ ПІДПРИЄМСТВО «ЗАМКОВА ГОРА»
ОБ'ЄКТ:
ЕКЗАМЕНАЦІЙНИЙ ЦЕНТР ЗАМКА ВОЛОДАРЯ
ЗАТВЕРДЖЕНО:
ДЖ. ПІВНІЧНИЙ, ВУЛИЦЯ ЗАМКОВА ГОРА, 1V ЗАМОК, ЗАМОК 36–Б, ЗАМОК(БЗЗ 08/016)
ЗАМОВНИК:
ДЕРЖАВНЕ ПІДПРИЄМСТВО «ЗАМКОВА ГОРА»
ОБ'ЄКТ:
ЕКЗАМЕНАЦІЙНИЙ ЦЕНТР ЗАМКА ВОЛОДАРЯ
ЗАМОВНИК / 2023 БЗМН
ГОЛОВНИЙ ІНЖЕНЕР ПРОЕКТУ
KEYPLAN:
ЗАТВЕРДЖЕНО:

ВИКОНАВЕЦЬ	ПІБ	ПІДПИС	ДАТА
ГОЛОВНИЙ ІНЖЕНЕР ПРОЕКТУ			
ГОЛОВНИЙ АРХІТЕКТОР ПРОЕКТУ			
ВИКОНАВЕЦЬ ЗАМКА			

ВИКОНАВЕЦЬ	ПІБ	ПІДПИС	ДАТА
ГОЛОВНИЙ ІНЖЕНЕР ПРОЕКТУ			
ГОЛОВНИЙ АРХІТЕКТОР ПРОЕКТУ			
ВИКОНАВЕЦЬ ЗАМКА			

ТОВ "ЗАМОК ЗБЕРЕЖЕННЯ engineering"
ЗАМОК №6
ЗАМОКОБУДІВНИЙ ЗАКЛАД ЗАМКОВОЇ ГОРИ
ЗАМОКОБУДІВНИЙ ЗАКЛАД ЗАМКОВОЇ ГОРИ
ЗАМОКОБУДІВНИЙ ЗАКЛАД ЗАМКОВОЇ ГОРИ
(ЗАК NPFL 417/21)

ВИКОНАВЕЦЬ	ПІБ	ПІДПИС	ДАТА
ГОЛОВНИЙ ІНЖЕНЕР ПРОЕКТУ	П. ПЕТРЕНКО		
ГОЛОВНИЙ АРХІТЕКТОР ПРОЕКТУ	Л. ЛЕВЧЕНКО		
ВИКОНАВЕЦЬ ЗАМКА	Н. ЗАМКОВА		

ЗАТВЕРДЖЕНО

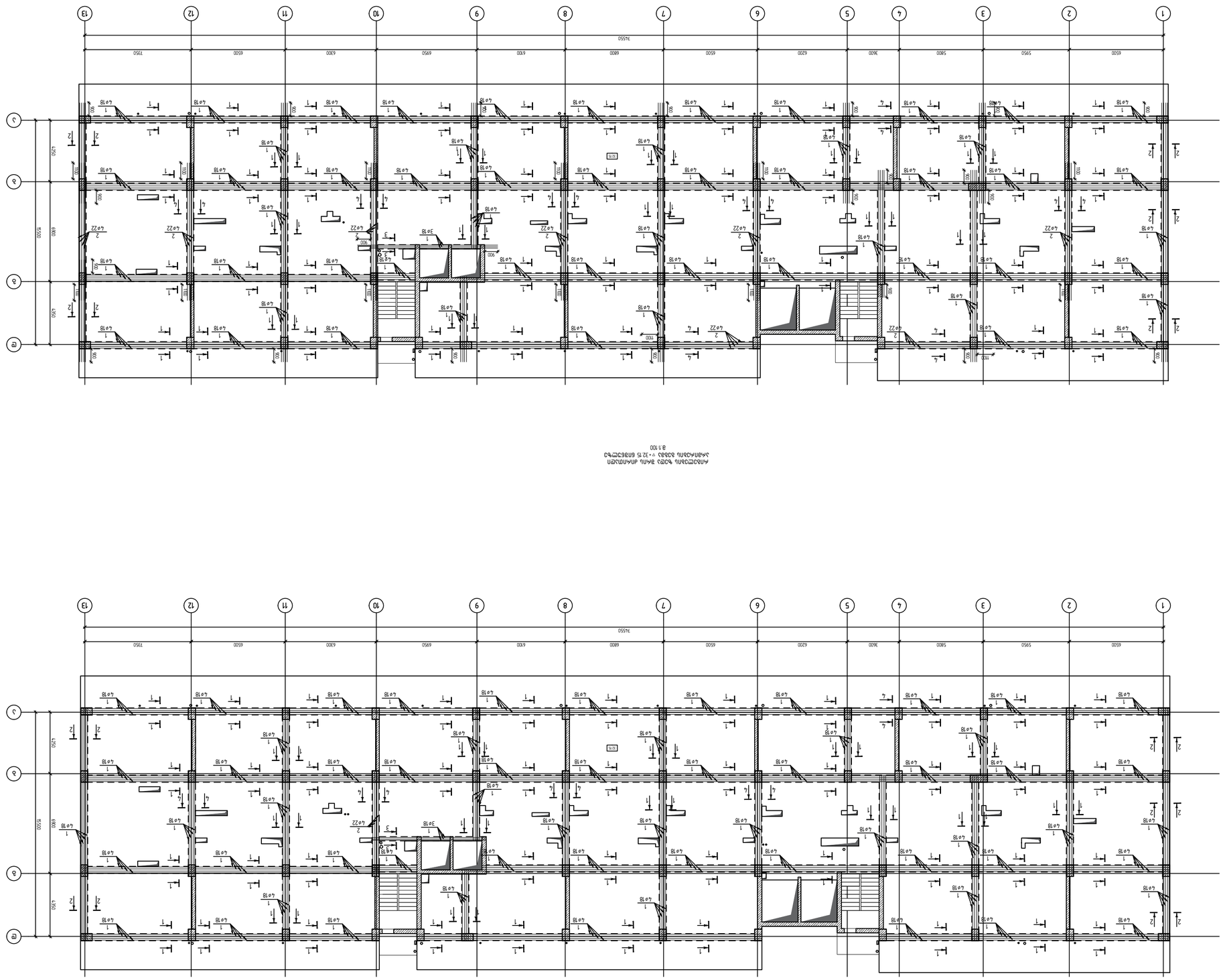

ანბანური აღნიშვნები ჭრილებზე
1:100

ანბანური აღნიშვნები ჭრილებზე
1:100

პროექტის დასახელება	ბინათმშენებლობა
ობიექტის მისამართი	
ნახაზის დასახელება	

შპს "ენერჯინგ"
ქ. თბილისი, ვაჟა-ფშაველას გამზ. №7
ტელ.: 2 33 33 33
www.engineering.ge

დამკვეთი		
ავტორი		
ხელმძღვანელი		
კონტროლიორი		

პროექტის სტადია	
ნახაზის დასახელება	
ნახაზის ნომერი	
პროექტის ნომერი	
თარიღი	
მასშტაბი	
ფორმატი	

ელ. ფოსტა	
ტელეფონი	
მისამართი	
ორგანიზაციის დასახელება	

ნახაზის ნომერი	
ფურცლების რაოდენობა	
ფურცლის ნომერი	

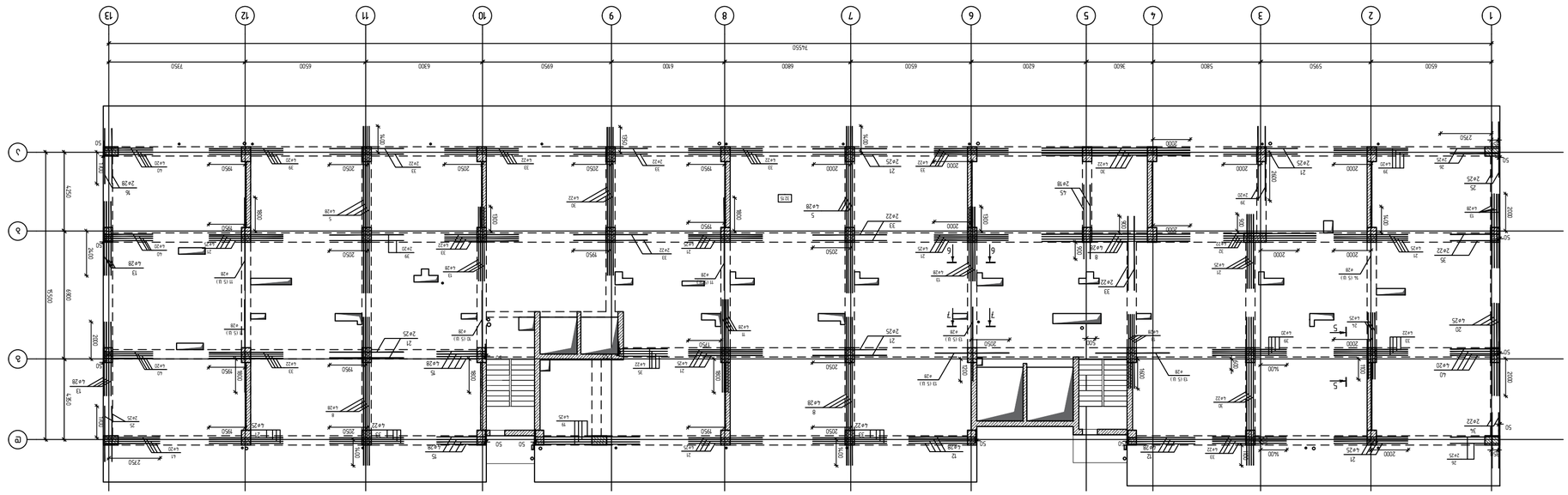

АКЗАСТРОЙКА ЧАСТЕЙ ЗДАНИЯ (ПОДЗЕМНОЙ ЧАСТИ) ЗДАНИЯ
1:100

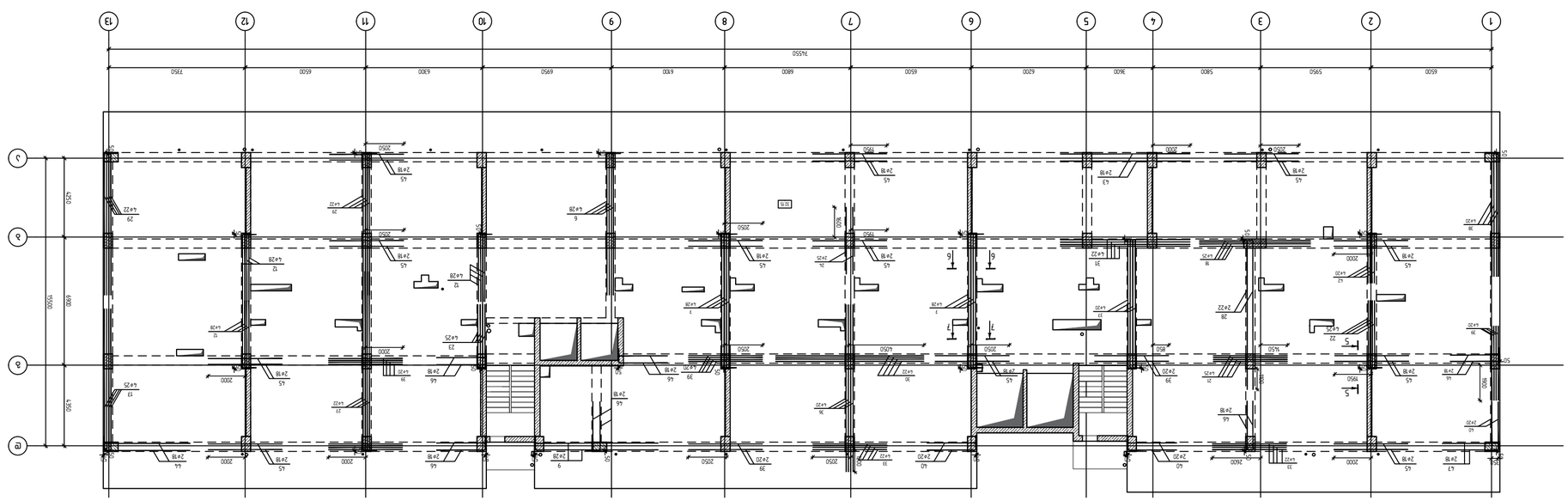

АКЗАСТРОЙКА ЧАСТЕЙ ЗДАНИЯ (НАДЗЕМНОЙ ЧАСТИ) ЗДАНИЯ
1:100

ГИП	Ф.И.О.	подпись	дата
Н.контр.			

Согласовано:

Разработал	Фамилия И.О.	подпись	дата
Проверил			
Н.контр.			
ГИП			

Изм.	Кол.уч.
Лист	№ док.
Подп.	Дата

Стадия	Лист	Листов
Р		

ООО "ЭНЖИНИРИНГ ПРОЕКТ"
г.Москва, ул.Ленинская Слобода, д.19, стр.1, эт.3, пом.I, ком.1

Заказчик: ООО "ЭНЖИНИРИНГ ПРОЕКТ"

Объект: Многоквартирный жилой дом с встроенными помещениями и подземной автостоянкой по адресу: г.Москва, ул.Ленинская Слобода, вл.19, стр.1 (ЗУ №РЕЦ 417/21)

Инв.№ подл.	Подпись и дата	Взам.инв.№	Инв.№ дубл.

Архитектурные решения

Изм.	Кол.уч.	Лист	№ док.	Подпись	Дата
ГИП	Ф.И.О.				
Н.контр.					

Схема расположения элементов монолитных конструкций

Стадия	Лист	Листов
Р		

ООО "ЭНЖИНИРИНГ ПРОЕКТ"
г.Москва, ул.Ленинская Слобода, д.19, стр.1, эт.3, пом.I, ком.1

Инв.№ подл.	Подпись и дата	Взам.инв.№	Инв.№ дубл.

Архитектурные решения

Изм.	Кол.уч.	Лист	№ док.	Подпись	Дата
ГИП	Ф.И.О.				
Н.контр.					

Схема расположения элементов монолитных конструкций

Стадия	Лист	Листов
Р		

ООО "ЭНЖИНИРИНГ ПРОЕКТ"
г.Москва, ул.Ленинская Слобода, д.19, стр.1, эт.3, пом.I, ком.1

| ЗМӨ. | ЗӨЗПӨЗӨЗ | ӨЗЧЧЧЗЧЗЗЗЗ ЗЧЗЗЗЗ

ანსამბლი ბინათმშენებლობითი კომპლექსის მშენებლობა, ვაკის რაიონში, ნ. ფიროსმანის ქუჩა №36-ა, კორპუსი IV (ბლოკი 08/016)

ნახაზის:

მასშტაბი	ნახაზის ტიპი	ნახაზის N	ცვლილების N
არქიტექტურული ნაწილი			
კონსტრუქციული ნაწილი			
ელექტრომოწყობილობები			

შპს "ენჯინირინგ ჯორჯია"
ენგინირინგ
ქ. თბილისი, ვაკის რაიონი, ნ. ფიროსმანის ქუჩა №36-ა, კორპუსი IV
ტელ.: (+995 32) 2 00 36 36
www.engineering.ge

შპს "ენჯინირინგ ჯორჯია"
ს/კ 204918020 დღგ-ის გადამხდელის მოწმობა
(ქონების გადასახადის ცენტრალური სამსახური)

მთავარი ინჟინერი	ლ. ფოფხაძე		
მთავარი არქიტექტორი	ნ. ლომთათიძე		
პროექტის ხელმძღვანელი	ნ. ლომთათიძე		
პროექტის მენეჯერი	ნ. ლომთათიძე		
ინჟინერ-კონსტრუქტორი	ნ. ლომთათიძე		
არქიტექტორი	ნ. ლომთათიძე		

პროექტის სტადია: ეტაპი

სტადია	ფურცელი	ფურცლების რაოდენობა	
მუშა ნახაზები			

ნახაზის დასახელება: სართული N1

ნახაზის N: AR-01

2023.12.29			
2023.12.29			
2023.12.29			

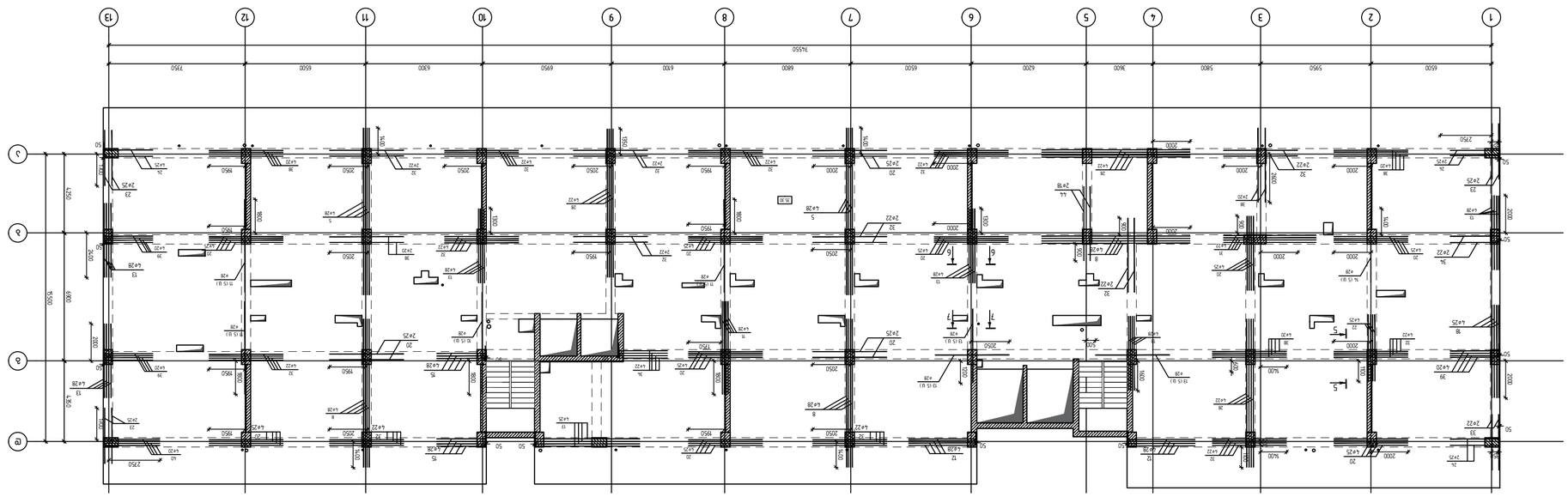

АРМАТУРНЫЙ ПЛАН ПЕРЕКРЫТИЯ ЦОКОЛЬНОГО ЭТАЖА. ОТМ. -0.150
ЖИЛОЙ ДОМ. ОСЬ 1-13 / Ж-Л
М 1:100

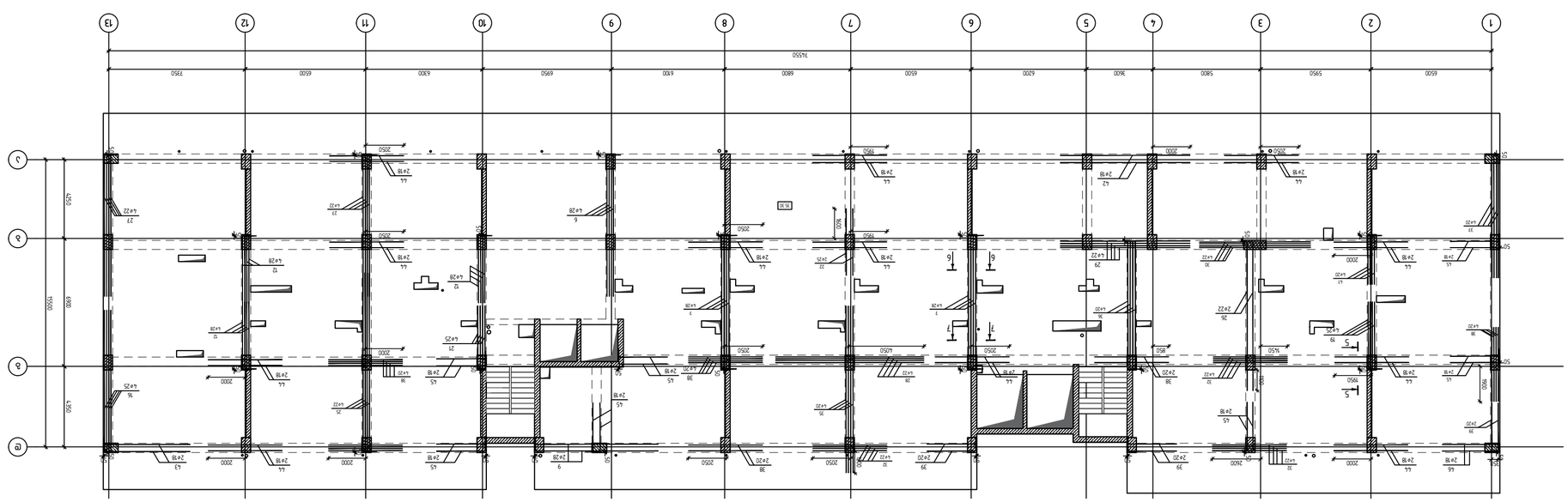

АРМАТУРНЫЙ ПЛАН ПЕРЕКРЫТИЯ ЦОКОЛЬНОГО ЭТАЖА. ОТМ. -0.150
ЖИЛОЙ ДОМ. ОСЬ 13-1 / Ж-Л
М 1:100

Автор:	Д. Пятницкий, Старший инженер, Ст. 36-Л, ЛГМА, Лит IV 3 дня, 08/016)
Ревизии:	
Разработал	Сальников А.А.
Проверил	Шилов Д.Ю.
Н.контр.	Сальников А.А.
ГИП	Шилов Д.Ю.
Заказчик:	ЗАО "Завод Железобетонных Конструкций №7 Адрес: г.Москва, ул.Маршала Катукова, вл.6
Объект:	ЖИЛОЙ ДОМ ПО АДРЕСУ: г.Москва, ул.Маршала Катукова, вл.6 (ЗАО "Завод Железобетонных Конструкций №7" (ЗАО ЖРЕЦ 173/21)
Стадия	Лист	Листов
Р	1	1
Армирование перекрытия цокольного этажа. Оси 1-13 / Ж-Л		
Копировал	Формат А3	

Марка	Диаметр	Длина	Кол.	Масса

Примечания:
1. Все размеры даны в мм, если не указано иное.
2. Бетон В25 F150 W6
3. Защитный слой бетона 20 мм.
4. Арматура А500С, А240С.
5. Все отверстия, проемы, каналы, борозды, ниши, гнезда, закладные детали, а также места пропуска инженерных коммуникаций через ограждающие конструкции выполнять в соответствии с требованиями СП 70.13330.2012 "Несущие и ограждающие конструкции" Актуализированная редакция СНиП 3.03.01-87.
6. Перед началом работ по устройству монолитных железобетонных конструкций, выполнить мероприятия по обеспечению пожарной безопасности в соответствии с требованиями СП 48.13330.2011 "Организация строительства" Актуализированная редакция СНиП 12-01-2004.
7. Работы по бетонированию конструкций выполнять в соответствии с требованиями СП 70.13330.2012 "Несущие и ограждающие конструкции" Актуализированная редакция СНиП 3.03.01-87.
8. Работы по монтажу конструкций выполнять в соответствии с требованиями СП 70.13330.2012 "Несущие и ограждающие конструкции" Актуализированная редакция СНиП 3.03.01-87.
9. Работы по устройству монолитных железобетонных конструкций выполнять в соответствии с требованиями СП 70.13330.2012 "Несущие и ограждающие конструкции" Актуализированная редакция СНиП 3.03.01-87.
10. Работы по устройству монолитных железобетонных конструкций выполнять в соответствии с требованиями СП 70.13330.2012 "Несущие и ограждающие конструкции" Актуализированная редакция СНиП 3.03.01-87.
11. Работы по устройству монолитных железобетонных конструкций выполнять в соответствии с требованиями СП 70.13330.2012 "Несущие и ограждающие конструкции" Актуализированная редакция СНиП 3.03.01-87.
12. Работы по устройству монолитных железобетонных конструкций выполнять в соответствии с требованиями СП 70.13330.2012 "Несущие и ограждающие конструкции" Актуализированная редакция СНиП 3.03.01-87.
13. Работы по устройству монолитных железобетонных конструкций выполнять в соответствии с требованиями СП 70.13330.2012 "Несущие и ограждающие конструкции" Актуализированная редакция СНиП 3.03.01-87.

Изм.	Кол.уч.	Лист	№док.	Подп.	Дата

Инв.№подл. | Подп. и дата | Взам.инв.№

Изм.	Кол.уч.	Лист	№док.	Подп.	Дата

Инв.№подл. | Подп. и дата | Взам.инв.№

ՀՄԲ.	ՁՁՆՁՁԶՁ	ԵՐԿԱՐՈՒԹՅՈՒՆ ԱՆՎԱՆՈՒՄ, ՉՈՐԱՑՄԱՆ ԺԱՄԱՆԱԿԸ ՝ +35.30 ԲԵՏՈՆԱՊԱՏ ՄԱՐԿ	ՔԱՆԱԿ	ՄԻԱՎՈՐ ԿՇՌ. ՄԵՏՐ	ՄԻԱՎՈՐ ԿՇՌ. ԿԳ
		ՀԱՏԱԿԱՆ ԱՄՐԱՊՆԴՈՒՄ			
1	ГОСТ Р 52544-2006	Ø18 A500C L=12000	294	23.98	7050.1
2	ГОСТ Р 52544-2006	Ø22 A500C L=12000	42	35.81	1504.0
3	ГОСТ Р 52544-2006	Ø8 A500C L=1510	4956	0.60	2973.6
4	ГОСТ Р 52544-2006	Ø8 A500C L=1350	40	0.53	21.2
5	ГОСТ Р 52544-2006	Ø28 A500C L=9000	8	43.51	348.1
6	ГОСТ Р 52544-2006	Ø28 A500C L=8000	4	38.67	154.7
7	ГОСТ Р 52544-2006	Ø28 A500C L=8000	8	38.67	309.4
8	ГОСТ Р 52544-2006	Ø28 A500C L=8000	12	38.67	464.0
9	ГОСТ Р 52544-2006	Ø28 A500C L=7000	2	33.84	67.7
10	ГОСТ Р 52544-2006	Ø28 A500C L=5500	5	26.59	132.9
11	ГОСТ Р 52544-2006	Ø28 A500C L=5000	19	24.17	459.2
12	ГОСТ Р 52544-2006	Ø28 A500C L=4000	20	19.34	386.8
13	ГОСТ Р 52544-2006	Ø28 A500C L=4000	39	19.34	754.3
14	ГОСТ Р 52544-2006	Ø28 A500C L=3980	5	19.24	96.2
15	ГОСТ Р 52544-2006	Ø28 A500C L=3000	8	14.50	116.0
16	ГОСТ Р 52544-2006	Ø25 A500C L=8000	4	30.82	123.3
17	ГОСТ Р 52544-2006	Ø25 A500C L=6000	4	23.12	92.5
18	ГОСТ Р 52544-2006	Ø25 A500C L=5000	4	19.27	77.1
19	ГОСТ Р 52544-2006	Ø25 A500C L=4000	4	15.41	61.6
20	ГОСТ Р 52544-2006	Ø25 A500C L=4000	42	15.41	647.2
21	ГОСТ Р 52544-2006	Ø25 A500C L=3800	4	14.64	58.6
22	ГОСТ Р 52544-2006	Ø25 A500C L=3600	6	13.87	83.2
23	ГОСТ Р 52544-2006	Ø25 A500C L=3000	6	11.56	69.4
24	ГОСТ Р 52544-2006	Ø25 A500C L=3000	6	11.56	69.4
25	ГОСТ Р 52544-2006	Ø22 A500C L=10000	4	29.84	119.4
26	ГОСТ Р 52544-2006	Ø22 A500C L=8400	2	25.07	50.1
27	ГОСТ Р 52544-2006	Ø22 A500C L=8000	8	23.87	191.0
28	ГОСТ Р 52544-2006	Ø22 A500C L=8000	16	23.87	381.9
29	ГОСТ Р 52544-2006	Ø22 A500C L=7000	4	20.89	83.6
30	ГОСТ Р 52544-2006	Ø22 A500C L=6000	4	17.90	71.6
31	ГОСТ Р 52544-2006	Ø22 A500C L=5000	4	14.92	59.7
32	ГОСТ Р 52544-2006	Ø22 A500C L=4000	60	11.94	716.4
33	ГОСТ Р 52544-2006	Ø22 A500C L=3000	2	8.95	17.9
34	ГОСТ Р 52544-2006	Ø22 A500C L=3000	6	8.95	53.7
35	ГОСТ Р 52544-2006	Ø20 A500C L=9000	4	22.19	88.8
36	ГОСТ Р 52544-2006	Ø20 A500C L=7700	4	18.99	76.0
37	ГОСТ Р 52544-2006	Ø20 A500C L=7000	4	17.26	69.0
38	ГОСТ Р 52544-2006	Ø20 A500C L=4000	36	9.86	355.0
39	ГОСТ Р 52544-2006	Ø20 A500C L=3000	18	7.40	133.2
40	ГОСТ Р 52544-2006	Ø20 A500C L=3000	4	7.40	29.6
41	ГОСТ Р 52544-2006	Ø20 A500C L=3000	4	7.40	29.6
42	ГОСТ Р 52544-2006	Ø18 A500C L=7000	2	13.99	28.0
43	ГОСТ Р 52544-2006	Ø18 A500C L=5000	2	9.99	20.0
44	ГОСТ Р 52544-2006	Ø18 A500C L=4000	26	7.99	207.7
45	ГОСТ Р 52544-2006	Ø18 A500C L=3000	14	5.99	83.9
46	ГОСТ Р 52544-2006	Ø18 A500C L=3000	2	5.99	12.0

ՁՁՆՁՁԶՁ ՄԱՍԱՅԱՑՄԱՆ ԲՄԵԱ		2994.80	7401.70	781.10	3249.20	1282.20	3289.30	18998.30	60.00
ԲՆԱՆԿԱՐԱՅԻՆ ՊՈՂՊԱՏԱԿ		Ø8	Ø18	Ø20	Ø22	Ø25	Ø28	ԱՌԱՋԱՏԱՆՔ (կգ)	ԸՆԴՀԱՆՈՒՐ ԲԵՏՈՆ (մ³)
		A 500 C							

ՀՈՂԱՅԻՆ ՇԵՐՏԵՐԻ ՀԱՇՎԱՐԿԸ ՝ +35.30 ԲԱՐԱՁՐՈՒԹՅԱՄԲ ՝ %

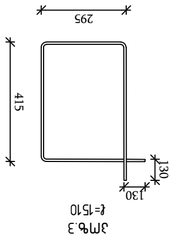

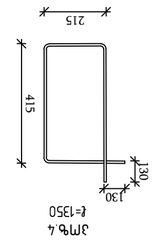

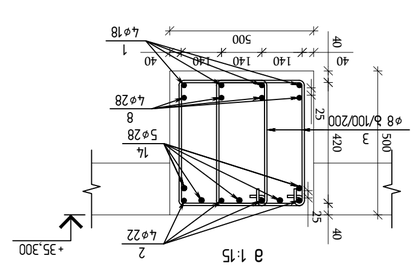

ֆԱՈՒՄ 7-7



ֆԱՈՒՄ 4-4

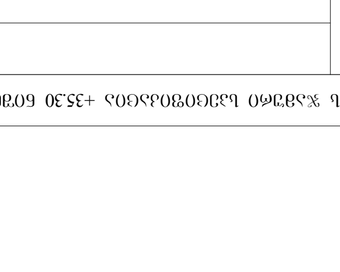

ֆԱՈՒՄ 5-5

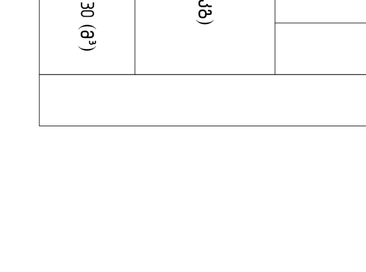

ֆԱՈՒՄ 6-6

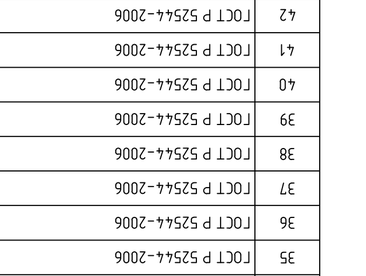

ֆԱՈՒՄ 1-1

ֆԱՈՒՄ 3-3

ֆԱՈՒՄ 2-2

ՀՈՂԱՅԻՆ ՇԵՐՏԵՐԻ ՀԱՇՎԱՐԿԸ ՝ +35.30 ԲԱՐԱՁՐՈՒԹՅԱՄԲ ՝ %

ՀՄԲ.	ՁՁՆՁՁԶՁ	ԵՐԿԱՐՈՒԹՅՈՒՆ ԱՆՎԱՆՈՒՄ, ՉՈՐԱՑՄԱՆ ԺԱՄԱՆԱԿԸ ՝ +35.30 ԲԵՏՈՆԱՊԱՏ ՄԱՐԿ	ՔԱՆԱԿ	ՄԻԱՎՈՐ ԿՇՌ. ՄԵՏՐ	ՄԻԱՎՈՐ ԿՇՌ. ԿԳ
		ՀԱՏԱԿԱՆ ԱՄՐԱՊՆԴՈՒՄ			
1	ГОСТ Р 52544-2006	Ø18 A500C L=12000	294	23.98	7050.1
2	ГОСТ Р 52544-2006	Ø22 A500C L=12000	42	35.81	1504.0
3	ГОСТ Р 52544-2006	Ø8 A500C L=1510	4956	0.60	2973.6
4	ГОСТ Р 52544-2006	Ø8 A500C L=1350	40	0.53	21.2
5	ГОСТ Р 52544-2006	Ø28 A500C L=9000	8	43.51	348.1
6	ГОСТ Р 52544-2006	Ø28 A500C L=8000	4	38.67	154.7
7	ГОСТ Р 52544-2006	Ø28 A500C L=8000	8	38.67	309.4
8	ГОСТ Р 52544-2006	Ø28 A500C L=8000	12	38.67	464.0
9	ГОСТ Р 52544-2006	Ø28 A500C L=7000	2	33.84	67.7
10	ГОСТ Р 52544-2006	Ø28 A500C L=5500	5	26.59	132.9
11	ГОСТ Р 52544-2006	Ø28 A500C L=5000	19	24.17	459.2
12	ГОСТ Р 52544-2006	Ø28 A500C L=4000	20	19.34	386.8
13	ГОСТ Р 52544-2006	Ø28 A500C L=4000	39	19.34	754.3
14	ГОСТ Р 52544-2006	Ø28 A500C L=3980	5	19.24	96.2
15	ГОСТ Р 52544-2006	Ø28 A500C L=3000	8	14.50	116.0
16	ГОСТ Р 52544-2006	Ø25 A500C L=8000	4	30.82	123.3
17	ГОСТ Р 52544-2006	Ø25 A500C L=6000	4	23.12	92.5
18	ГОСТ Р 52544-2006	Ø25 A500C L=5000	4	19.27	77.1
19	ГОСТ Р 52544-2006	Ø25 A500C L=4000	4	15.41	61.6
20	ГОСТ Р 52544-2006	Ø25 A500C L=4000	42	15.41	647.2
21	ГОСТ Р 52544-2006	Ø25 A500C L=3800	4	14.64	58.6
22	ГОСТ Р 52544-2006	Ø25 A500C L=3600	6	13.87	83.2
23	ГОСТ Р 52544-2006	Ø25 A500C L=3000	6	11.56	69.4
24	ГОСТ Р 52544-2006	Ø25 A500C L=3000	6	11.56	69.4
25	ГОСТ Р 52544-2006	Ø22 A500C L=10000	4	29.84	119.4
26	ГОСТ Р 52544-2006	Ø22 A500C L=8400	2	25.07	50.1
27	ГОСТ Р 52544-2006	Ø22 A500C L=8000	8	23.87	191.0
28	ГОСТ Р 52544-2006	Ø22 A500C L=8000	16	23.87	381.9
29	ГОСТ Р 52544-2006	Ø22 A500C L=7000	4	20.89	83.6
30	ГОСТ Р 52544-2006	Ø22 A500C L=6000	4	17.90	71.6
31	ГОСТ Р 52544-2006	Ø22 A500C L=5000	4	14.92	59.7
32	ГОСТ Р 52544-2006	Ø22 A500C L=4000	60	11.94	716.4
33	ГОСТ Р 52544-2006	Ø22 A500C L=3000	2	8.95	17.9
34	ГОСТ Р 52544-2006	Ø22 A500C L=3000	6	8.95	53.7
35	ГОСТ Р 52544-2006	Ø20 A500C L=9000	4	22.19	88.8
36	ГОСТ Р 52544-2006	Ø20 A500C L=7700	4	18.99	76.0
37	ГОСТ Р 52544-2006	Ø20 A500C L=7000	4	17.26	69.0
38	ГОСТ Р 52544-2006	Ø20 A500C L=4000	36	9.86	355.0
39	ГОСТ Р 52544-2006	Ø20 A500C L=3000	18	7.40	133.2
40	ГОСТ Р 52544-2006	Ø20 A500C L=3000	4	7.40	29.6
41	ГОСТ Р 52544-2006	Ø20 A500C L=3000	4	7.40	29.6
42	ГОСТ Р 52544-2006	Ø18 A500C L=7000	2	13.99	28.0
43	ГОСТ Р 52544-2006	Ø18 A500C L=5000	2	9.99	20.0
44	ГОСТ Р 52544-2006	Ø18 A500C L=4000	26	7.99	207.7
45	ГОСТ Р 52544-2006	Ø18 A500C L=3000	14	5.99	83.9
46	ГОСТ Р 52544-2006	Ø18 A500C L=3000	2	5.99	12.0

ԱՌԱՋԱՏԱՆՔ ԲՄԵԱ

ՄԱՍՆԱԳԻՏԱԿԱՆ ՏԵՂԵԿԱՏՎԱԿԱՆ ՑԱՆԿ

| ՀՀ ՀԱՐԿԱՅԻՆ ՀԱՄԱԿԱՐԳԻ ՊԱՀԱՆՋՆԵՐԻ ՀԱՄԱՁԱՅՆ ՀԱՇՎԱՌՄԱՆ ՄԵԹՈԴԻԿԱՅԻ ՀԱՍՏԱՏՈՒՄ ԵՎ ՀԱՄԱՁԱՅՆԵՑՎԱԾ ՍԱՀՄԱՆԱՅԻՆ ՊԱՀԱՆՋՆԵՐԻ ՀԱՇՎԱՌՄԱՆ ՄԵԹՈԴԻԿԱՅԻ ՄԱՍԻՆ" ՀՀ ԿԱՌԱՎԱՐՈՒԹՅԱՆ 2021 ԹՎԱԿԱՆԻ ՀՈՒՆՎԱՐԻ 17-Ի N 72-Ն ՈՐՈՇՄԱՆ ՀԱՎԵԼՎԱԾ N 1 ՁԵՎԱՉԱՓ ՀԱՍՏԱՏՎԱԾ ՀԱՄԱՁԱՅՆԵՑՎԱԾ ՍԱՀՄԱՆԱՅԻՆ ՊԱՀԱՆՋՆԵՐԻ ՀԱՇՎԱՌՄԱՆ ՄԵԹՈԴԻԿԱՅԻ ՀԱՎԵԼՎԱԾ N 1 ՁԵՎԱՉԱՓ ՀԱՍՏԱՏՎԱԾ ՀՀ ԿԱՌԱՎԱՐՈՒԹՅԱՆ 2021 ԹՎԱԿԱՆԻ ՀՈՒՆՎԱՐԻ 17-Ի N 72-Ն ՈՐՈՇՄԱՆ ՀԱՎԵԼՎԱԾ N 1 ՁԵՎԱՉԱՓ ՀԱՍՏԱՏՎԱԾ ՀՀ ԿԱՌԱՎԱՐՈՒԹՅԱՆ 2021 ԹՎԱԿԱՆԻ ՀՈՒՆՎԱՐԻ 17-Ի N 72-Ն ՈՐՈՇՄԱՆ ՀԱՎԵԼՎԱԾ N 1 ՁԵՎԱՉԱՓ ՀԱՍՏԱՏՎԱԾ

| ՀՀ ՀԱՐԿԱՅԻՆ ՀԱՄԱԿԱՐԳԻ ՊԱՀԱՆՋՆԵՐԻ ՀԱՄԱՁԱՅՆ ՀԱՇՎԱՌՄԱՆ ՄԵԹՈԴԻԿԱՅԻ ՀԱՍՏԱՏՈՒՄ ԵՎ ՀԱՄԱՁԱՅՆԵՑՎԱԾ ՍԱՀՄԱՆԱՅԻՆ ՊԱՀԱՆՋՆԵՐԻ ՀԱՇՎԱՌՄԱՆ ՄԵԹՈԴԻԿԱՅԻ ՄԱՍԻՆ" ՀՀ ԿԱՌԱՎԱՐՈՒԹՅԱՆ 2021 ԹՎԱԿԱՆԻ ՀՈՒՆՎԱՐԻ 17-Ի N 72-Ն ՈՐՈՇՄԱՆ ՀԱՎԵԼՎԱԾ N 1 ՁԵՎԱՉԱՓ ՀԱՍՏԱՏՎԱԾ ՀՀ ԿԱՌԱՎԱՐՈՒԹՅԱՆ 2021 ԹՎԱԿԱՆԻ ՀՈՒՆՎԱՐԻ 17-Ի N 72-Ն ՈՐՈՇՄԱՆ ՀԱՎԵԼՎԱԾ N 1 ՁԵՎԱՉԱՓ ՀԱՍՏԱՏՎԱԾ

ՁՁՆՁՁԶՁ ՄԱՍԱՅԱՑՄԱՆ ԲՄԵԱ

ՄԱՍՆԱԳԻՏԱԿԱՆ ՏԵՂԵԿԱՏՎԱԿԱՆ ՑԱՆԿ			
ԲՆԱՆԿԱՐԱՅԻՆ ՊՈՂՊԱՏԱԿ	ՔԱՆԱԿ	ՄԻԱՎՈՐ ԿՇՌ. ՄԵՏՐ	ՄԻԱՎՈՐ ԿՇՌ. ԿԳ
ՀԱՏԱԿԱՆ ԱՄՐԱՊՆԴՈՒՄ			
ԸՆԴՀԱՆՈՒՐ ԲԵՏՈՆ (մ³)			

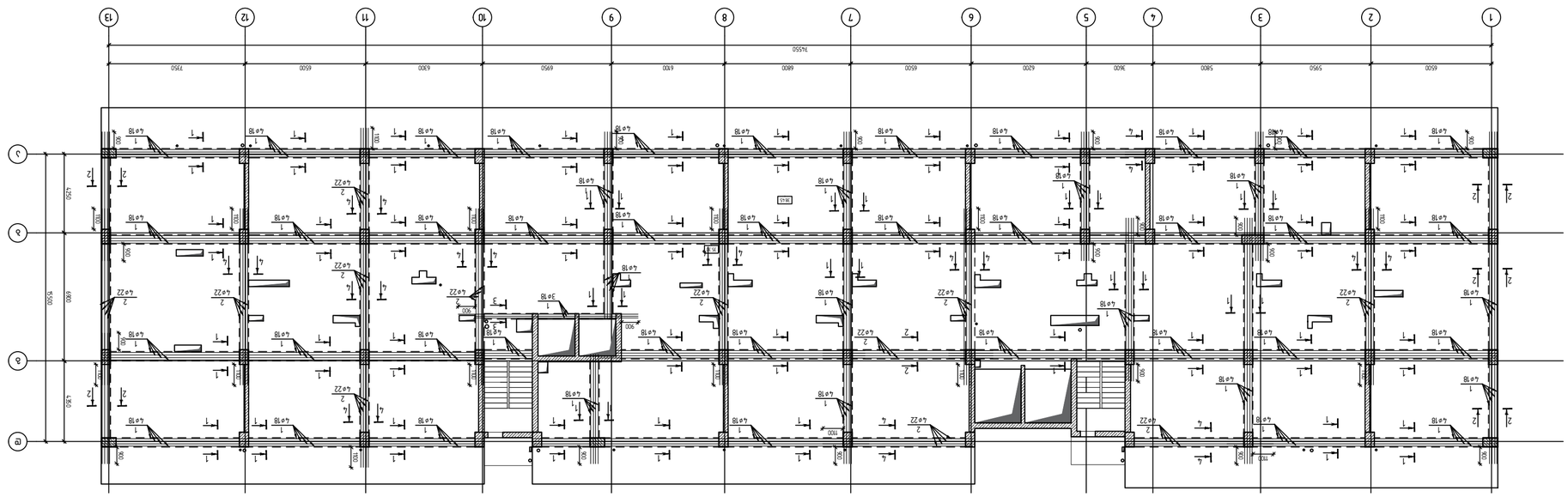

АЛАБАСТРОВЫЙ ЗАЛИВ ЖИЛОЙ ДОМ СО ВСТРОЕННЫМИ ПОМЕЩЕНИЯМИ
1 ЭТАЖ ПЛАН БЛОКА Б-2 Б-3 ВНЕБЮДЖЕТНЫЙ
1:100

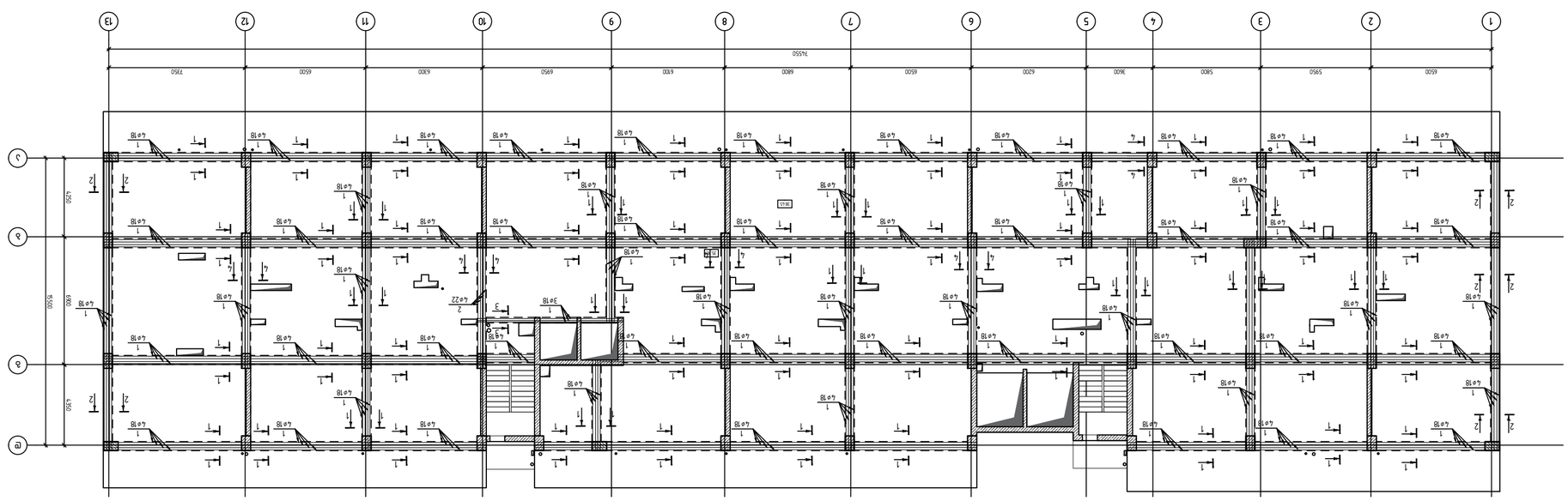

АЛАБАСТРОВЫЙ ЗАЛИВ ЖИЛОЙ ДОМ СО ВСТРОЕННЫМИ ПОМЕЩЕНИЯМИ
1 ЭТАЖ ПЛАН БЛОКА Б-2 Б-3 ВНЕБЮДЖЕТНЫЙ
1:100

ГИП	Мальцев		
Разраб.	Мальцев		
Н.контр.	Мальцев		
Проверил	Мальцев		

ЗАО "ЭНЕРГОАЛЬЯНС"
г.Новосибирск, ул.Ленинградская, 36-Б, эт.4, оф.401
(383) 363-01-01, 363-01-02

Многоквартирный жилой дом со встроенными помещениями
(Б/Б №РЕГ 473/21)

Согласовано		Инв.№ подл.	
Взам.инв.№		Подпись и дата	
Инв.№ подл.	Подпись и дата	Взам.инв.№	

Изм. Кол.уч. Лист №док. Подпись Дата

Стадия: Лист: Листов:

План 1 этажа

Копировал: Формат А1

Изм.	Кол.уч.	Лист	№ док.
Подпись	Дата		

Инв.№ подл. | Подпись и дата | Взам.инв.№

Изм.	Кол.уч.	Лист	№ док.
Подпись	Дата		

Инв.№ подл. | Подпись и дата | Взам.инв.№

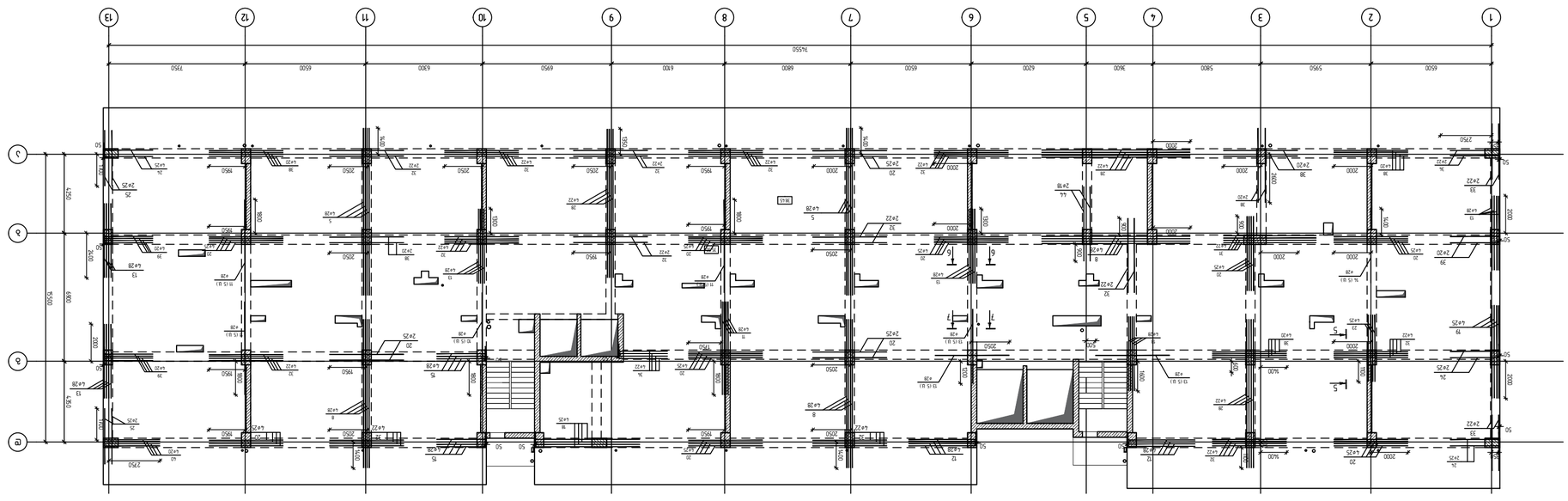

АЛЮМИНИЕВЫЕ ЧЕРНЫЕ ОКНА ПВХ ЦВЕТА ДУБ ЗОЛОТИСТЫЙ
ЗАПОЛНЕНИЕ ОКОННЫХ ПРОЕМОВ
М 1:100

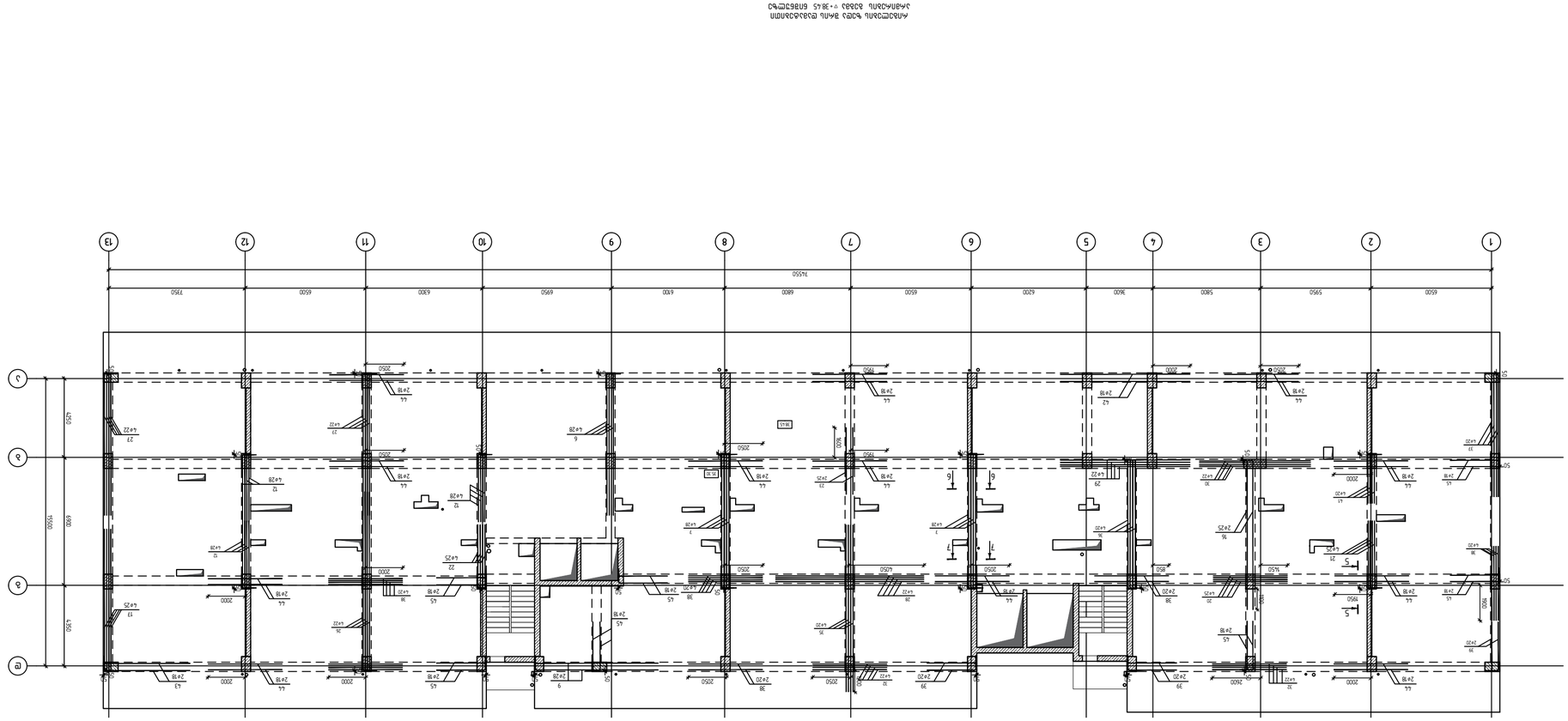

АЛЮМИНИЕВЫЕ ЧЕРНЫЕ ОКНА ПВХ ЦВЕТА ДУБ ЗОЛОТИСТЫЙ
ЗАПОЛНЕНИЕ ОКОННЫХ ПРОЕМОВ
М 1:100

ЗАКАЗЧИК:	ООО "ЗЕЛЕНОГРАДСКИЙ ИНЖИНИРИНГОВЫЙ ЦЕНТР"
ОБЪЕКТ:	ЖИЛОЙ ДОМ С ПОДЗЕМНОЙ АВТОСТОЯНКОЙ И ВСТРОЕННЫМИ ПОМЕЩЕНИЯМИ ОБЩЕСТВЕННОГО НАЗНАЧЕНИЯ, ПО АДРЕСУ: г. МОСКВА, ЗАО, ВН.ТЕР.Г. МУНИЦИПАЛЬНЫЙ ОКРУГ ФИЛИ ДАВЫДКОВО, УЛ. ОСЕННЯЯ, ВЛАДЕНИЕ 36
	(ЗИЛ NPFL 417/21)
ГИП	Н. ПЕТРУХИНА
ГАП	А. ЛЕБЕДЕВА
ГЕНПЛАН	
ПЛАН ЭТАЖА	
ПЛАН ЭТАЖА ВЫШЕ ЛИНИИ ОТМЕТКИ +3,450	
ПЛАН КРОВЛИ	
ФАСАД 1-13	
РАЗРЕЗ 1-1	
ФАСАД 13-1	
ФАСАД А-Б	
ФАСАД Б-А	
ФАСАД 1-13	
ФАСАД 13-1	
ФАСАД А-Б	
ФАСАД Б-А	
ВЕДОМОСТЬ ОКОННЫХ И ДВЕРНЫХ ЗАПОЛНЕНИЙ

ՊԱՏՎԵՐԱՏՎՈՒ / 2023 ԹՎԱԿԱՆ

ՊԱՏՎԵՐԻ ԱՆՎԱՆՈՒՄԸ՝

KEYPLAN:

ՀԱՄԱՁԱՅՆԱԳՐՈՒԹՅՈՒՆ
ՀԱՅԱՍՏԱՆԻ ՀԱՆՐԱՊԵՏՈՒԹՅԱՆ ԿԱՊԱՆ ՔԱՂԱՔԻ ՀԱՄԱՅՆՔԱՊԵՏԱՐԱՆԻ ՇԻՆԱՐԱՐՈՒԹՅԱՆ ԵՎ ՔԱՂԱՔԱՇԻՆՈՒԹՅԱՆ ՎԱՐՉՈՒԹՅՈՒՆ

ՇԻՆԱՐԱՐԱԿԱՆ ՀՍԿՈՂՈՒԹՅԱՆ ՀԱՄԱՐ ՊԱՏԱՍԽԱՆԱՏՎՈՒ
ՀԱՅԱՍՏԱՆԻ ՀԱՆՐԱՊԵՏՈՒԹՅԱՆ ԿԱՊԱՆ ՔԱՂԱՔԻ ՀԱՄԱՅՆՔԱՊԵՏԱՐԱՆԻ ՇԻՆԱՐԱՐՈՒԹՅԱՆ ԵՎ ՔԱՂԱՔԱՇԻՆՈՒԹՅԱՆ ՎԱՐՉՈՒԹՅՈՒՆ

ՀԱՄԱՁԱՅՆԱԳՐՈՒԹՅՈՒՆ

რიგელების ქვედა შრის დამატებითი
არმირების გეგმა ▿+41.60 ნიშნულზე
მ.1:100

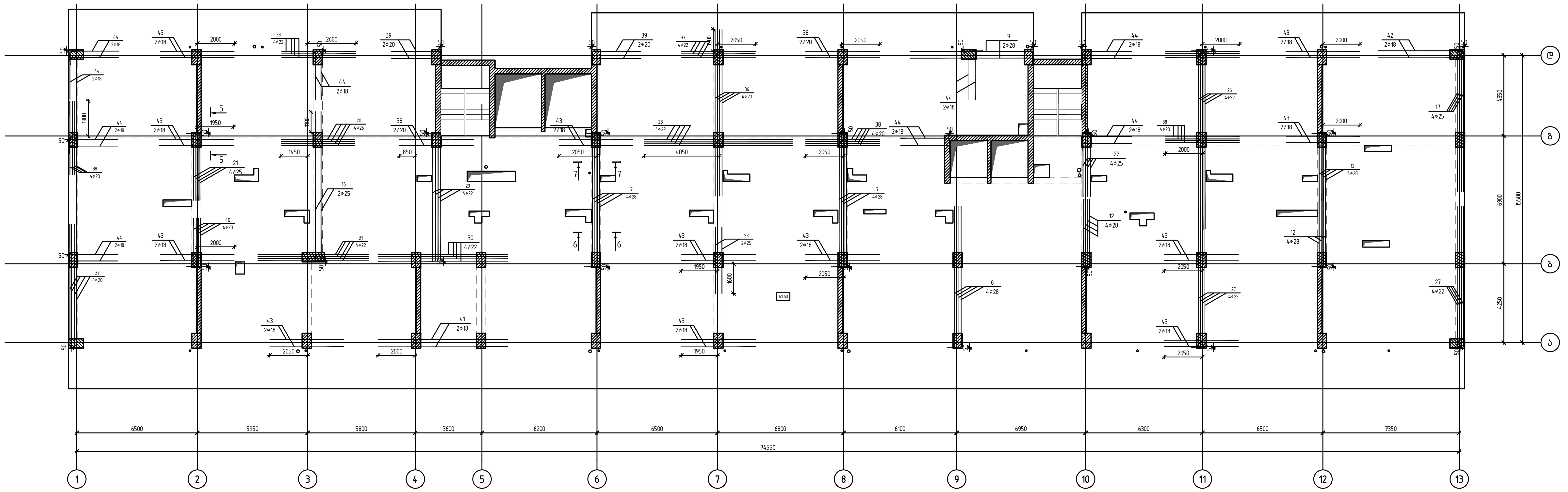

რიგელების ზედა შრის დამატებითი
არმირების გეგმა ▿+41.60 ნიშნულზე
მ.1:100

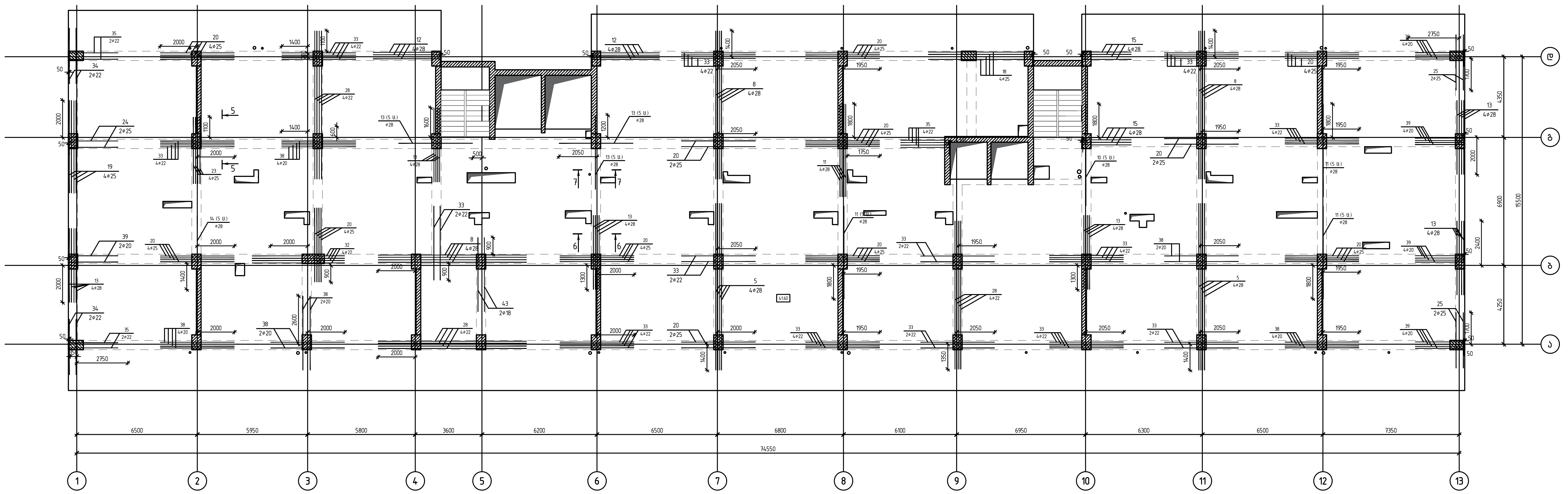

თბილისი / 2023 წელი

ფაილის სახელი:

KEYPLAN:

ყოველი შემდეგი რევიზია აუქმებს წინა რევიზიას

პროექტის სტატუსი:

სამშენებლო დოკუმენტაცია

რევიზია

რევ.	თარიღი	აღწერილობა	დამტქ.

შენიშვნები:

მისამართი:

ქ. თბილისი, ნუცუბიძის ფერდობი, IV მკრ, კორ 36-ს მიმდებარედ(ნაკვ 08/016)

დამკვეთი:

თანამდებობა	სახელი გვარი	ხელმოწერა
პროექტის მენეჯერი		
დამტკიცებულია: დამკვეთის მიერ		

შემსრულებელი:

შპს "ქიუ ენჯინეარინგი"

მისამართი :

ქ.თბილისი ა.ბაქრაძის №7 ბინა №6

შპს "ქიუ ენჯინერინგის"
პროფესიული პასუხისმგებლობის მზღვეველია
სს "დაზღვევის საერთაშორისო კომპანია ირაო"
(პ/ნ №PFL 417/21)

თანამდებობა	სახელი გვარი	ხელმოწერა
დირექტორი	დ.ქევანიშვილი	
საპროექტო ჯგუფის უფროსი	ო. ილიუხინი	
პროექტის მთ. კონსტრუქტორი	რ.თოიძე	
შეასრულა	რ.თოიძე	

პროექტის სახელწოდება:

მრავალბინიანი საცხოვრებელი სახლი

პროექტის სტადია:
ახალი მშენებლობა

პროექტის ნაწილი:
კონსტრუქცია

ფორმატი	ნახაზის დასახელება:
A2	
სტადია	
მ.პ.	რიგელების ქვედა და ზედა შრის დამატებითი არმირების გეგმა ▿+41.60 ნიშნულზე
თარიღი	
08/09/2023	
მასშტაბი	
1:200	

რევიზია:	ნახაზის ნომერი:	ფურც. საერთო რაოდენობა
R2	კ-6.41	71

ФОЗАЖСТЗАОЬ %.ЗЗЗЖЖО ЬЗЗОЮЗОЗАЗОЗ +41.60 БОЗБЗЖЧЗЮ								
ФЗЬЬЗЬЗЖЖЗЬ	ЧЗЬЗОЗЖЖЗЬ	А 500 С					ЗЬЖЖЗЬ (кг)	ЗОЬЗЬЧЗЬЗЬ ВЗО (а³)
		Ø8	Ø18	Ø20	Ø22	Ø25	Ø28	
ЗЬЬЬЬЗЬЖЬЗЬ ЬЬЖЬЗЬ		2994.80	7413.60	724.90	3255.20	1339.20	3289.30	19017.00	60.00

ЗЖЬ.	ЗЗЬЬЗЗЬЗ	ЬЗЗЬЗЬЗЬЗЬЗ ЬЗЗЬЗЖЗЖЗЬЗЗЬЗ ▽+41.60 ЬЗЗЬЗЖЗЬ ЬЗЗЬЗЬЗЬЗЬЗЗЬЗ	ЗЬЗЬЗЬЗЬЗЗЬЗ	ЗЬЬЬЬЗЬЗЬЗЗЬЗ	ЗЬЬЬЬЗЬЗЬЗЗЬЗ ЗЬЗЬЗЬЗЬЗЗЬЗ
		ЖЬЗЗЖЗЬЗЬЗЬ ЬЗЗЬЗЬЗЬЗЬЗЗЬЗ ▽+41.60 ЬЗЗЬЗЖЗЬ ЬЗЗЬЗЬЗЬЗЬЗЗЬЗ			
		ЗЬЗЬЗЬЗЬЗЗЬЗ ЬЗЗЬЗЖЗЬЗЬЗЗЬЗЗЬЗЬЗЗЬЗЬЗЗЬ

ԱՇԽԱՏԱՆՔԻ / 2023 ԹՎԱԿԱՆ

ԳԼԽԱՎՈՐ ՃԱՐՏԱՊԵՏ՝

KEYPLAN:

ՀԱՄԱՐ	ԱՆՎԱՆՈՒՄ	ՍՏՈՐԱԳՐՈՒԹՅՈՒՆ
		ԱՇԽԱՏԱՆՔԱՅԻՆ ՓՈՒԼ
		ՀԱՍԱՐԱԿԱԿԱՆ ՓՈՒԼ
		ԱՌԱՆՁՆԱՀԱՏԿՈՒԹՅՈՒՆՆԵՐԻ ՓՈՒԼ

ՇԻՆԱՐԱՐ՝

engineering

ՀՀ, ՔԱՂԱՔ ԵՐԵՎԱՆ, ՇԵՆՔԻ 1-ԻՆ ՓՈՂՈՑ, ՇԵՆՔ 7

ՀԵՌ. (+374 10) 54 54 54

ՀԱՍՑԵ՝ ՔԱՂԱՔԱՑԻԱԿԱՆ ՀԱՍԱՐԱԿՈՒԹՅԱՆ ԵՎ ՇԻՆԱՐԱՐՈՒԹՅԱՆ ՊԵՏԱԿԱՆ ԿՈՄԻՏԵ

ՀՀ, ք. ԵՐԵՎԱՆ, ՇԵՆՔԻ 1-ԻՆ ՓՈՂՈՑ, ՇԵՆՔ 7

(ՀՈՒ ԱՐԲԼ 473/21)

ՊԱՏՎԻՐԱՏՎՈՒ	ՀԱՅԿ ՄԱՐՏԻՐՈՍՅԱՆ	
ՍՏՈՒԳԵՑ	Ա. ՊԵՏՐՈՍՅԱՆ	
ԳԼԽ. ՃԱՐՏԱՐԱՊԵՏ	Ա. ՊԵՏՐՈՍՅԱՆ	
ՀԱՄԱՀԵՂԻՆԱԿ	Ա. ՊԵՏՐՈՍՅԱՆ	

ՀԱՏԱԿ

ՀԱՐԿԱՅԻՆ ՏԱՐԱԾՔԻ ՀԱՏԱԿԱՑՄԱՆ ԱՇԽԱՏԱՆՔՆԵՐԻ ԿԱԶՄԱԿԵՐՊՄԱՆ ՆԱԽԱԳԻԾ

ՀԱՏԱԿԱՑՄԱՆ ԱՇԽԱՏԱՆՔՆԵՐԻ ԿԱԶՄԱԿԵՐՊՄԱՆ ՀԱՄԱՐ ԱՆՀՐԱԺԵՇՏ ՇԻՆՈՒԹՅՈՒՆՆԵՐԻ ՀԱՄԱԼԻՐ

ՀԱՏԱԿ

ՀԱՏ.	ՀԱՄԱՐ	ՀԱՍԿԱՑՄԱՆ ԱՄՍԱԹԻՎ	ՀԱՍԿԱՑՄԱՆ ՕՐ

ՇԱՀԱԳՈՐԾՄԱՆ ՀԱՄԱՐ՝

ՀԱՐԿԱՅԻՆ ՏԱՐԱԾՔԻ ՀԱՏԱԿԱՑՄԱՆ ԱՇԽԱՏԱՆՔՆԵՐԻ ԿԱԶՄԱԿԵՐՊՄԱՆ ՆԱԽԱԳԻԾ

ՀԱՏԱԿԱՑՄԱՆ ԱՇԽԱՏԱՆՔՆԵՐԻ ԿԱԶՄԱԿԵՐՊՄԱՆ ՀԱՄԱՐ ԱՆՀՐԱԺԵՇՏ ՇԻՆՈՒԹՅՈՒՆՆԵՐԻ ՀԱՄԱԼԻՐ

ՀԱՏԱԿ

ՀԱՏ.	ՀԱՄԱՐ	ՀԱՍԿԱՑՄԱՆ ԱՄՍԱԹԻՎ	ՀԱՍԿԱՑՄԱՆ ՕՐ

ՇԱՀԱԳՈՐԾՄԱՆ ՀԱՄԱՐ՝

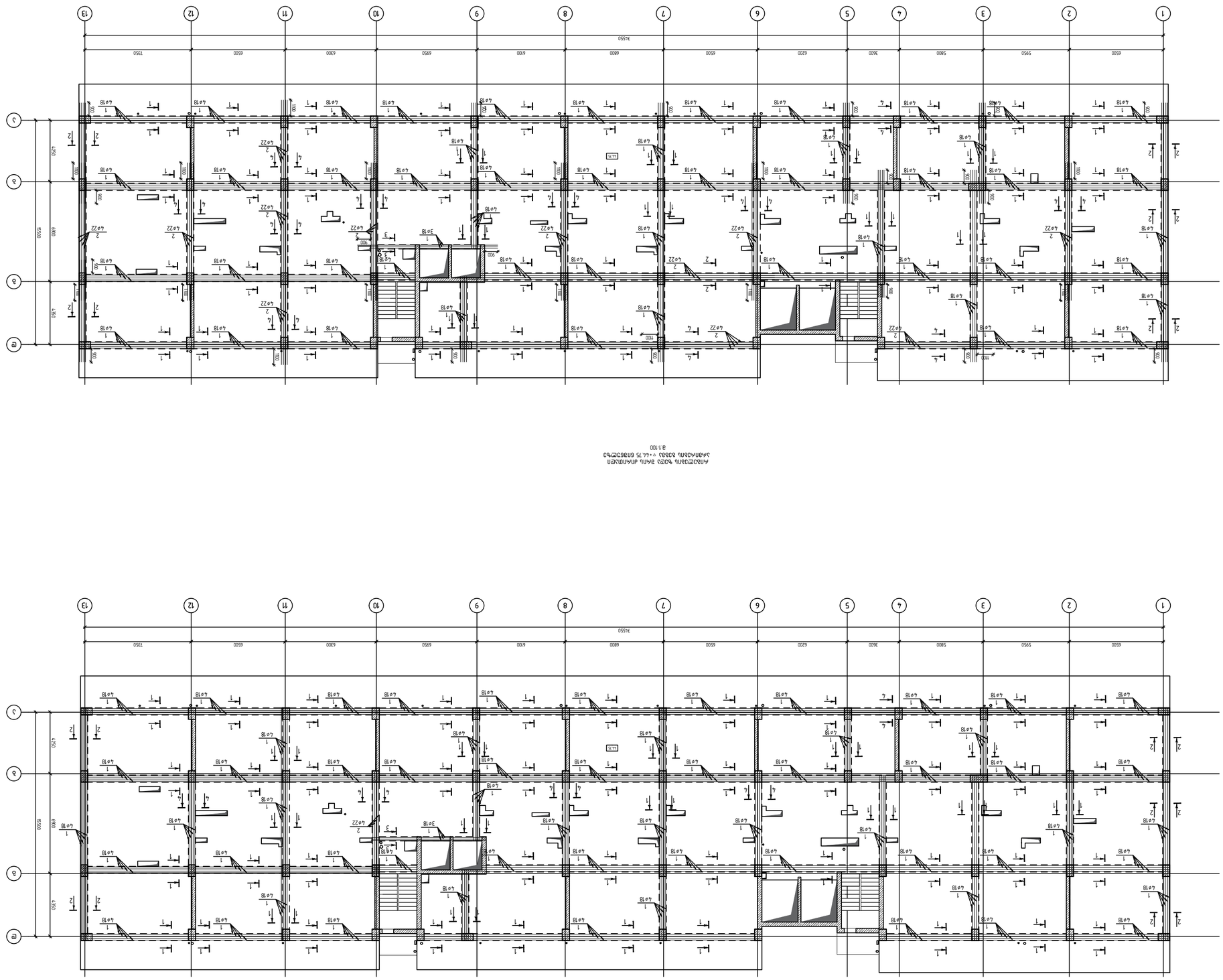

ՀԱՏԱԿ

ՀԱՏ.	ՀԱՄԱՐ	ՀԱՍԿԱՑՄԱՆ ԱՄՍԱԹԻՎ	ՀԱՍԿԱՑՄԱՆ ՕՐ

ՇԱՀԱԳՈՐԾՄԱՆ ՀԱՄԱՐ՝

ՀԱՏԱԿ

ՀԱՏ.	ՀԱՄԱՐ	ՀԱՍԿԱՑՄԱՆ ԱՄՍԱԹԻՎ	ՀԱՍԿԱՑՄԱՆ ՕՐ

ՇԱՀԱԳՈՐԾՄԱՆ ՀԱՄԱՐ՝

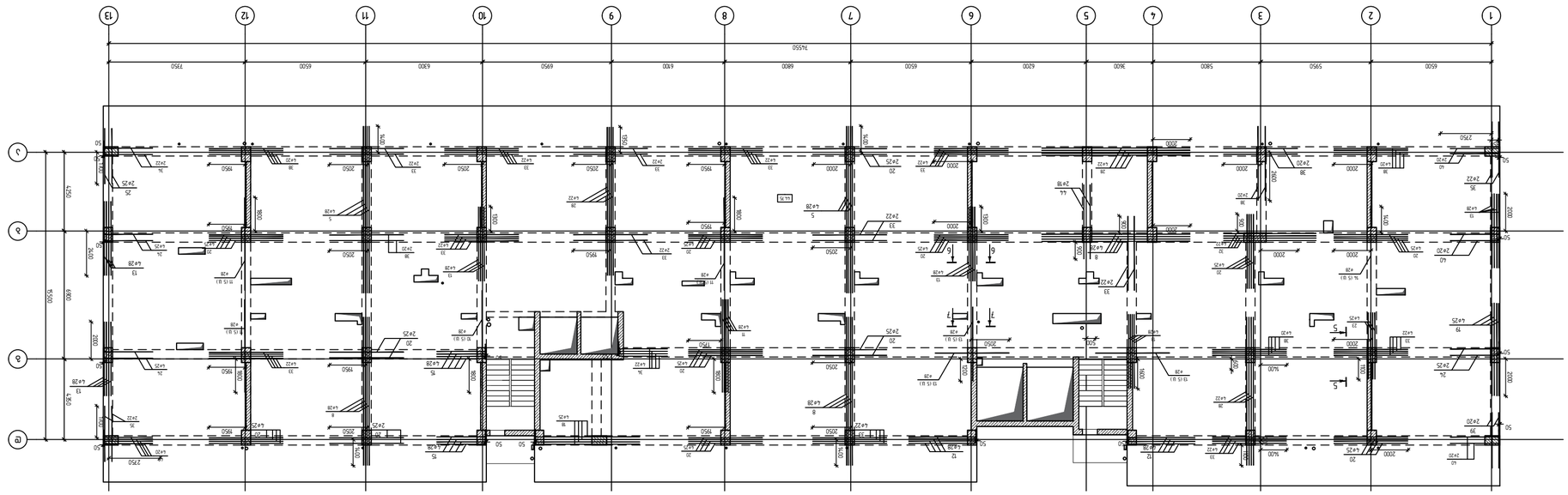

ГЕНПЛАН М 1:100

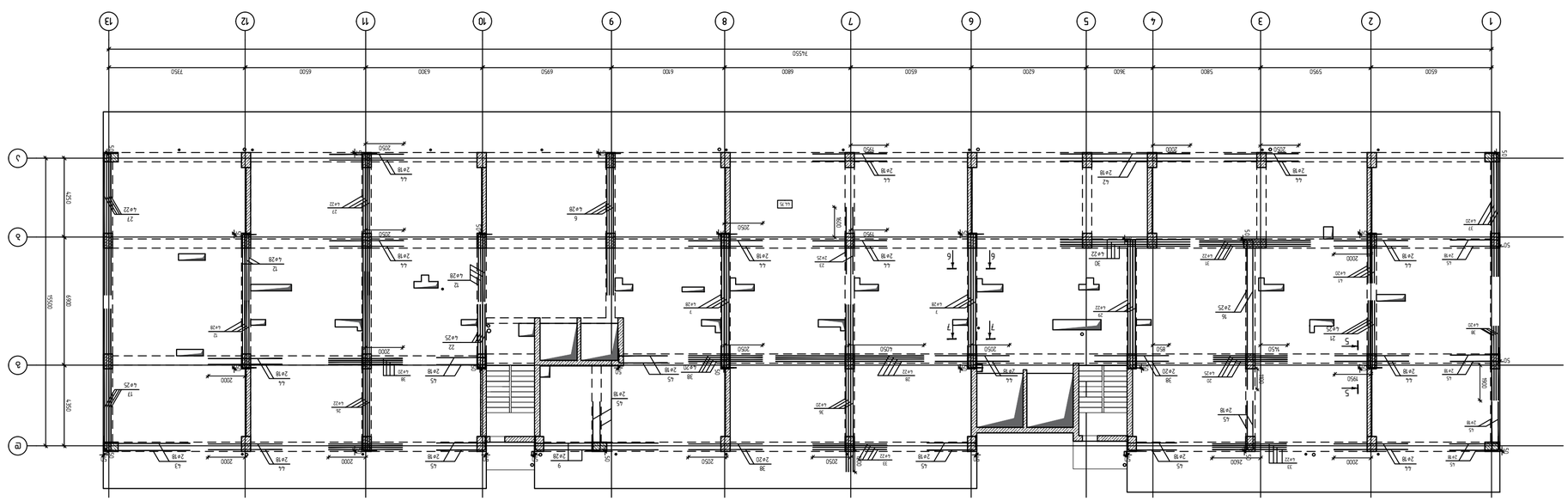

ГЕНПЛАН М 1:100

| ЭЦ.Ь. | ЗЭБПЭЗЭБЬ | ЕЭЦЭЬЭЬЭЬ

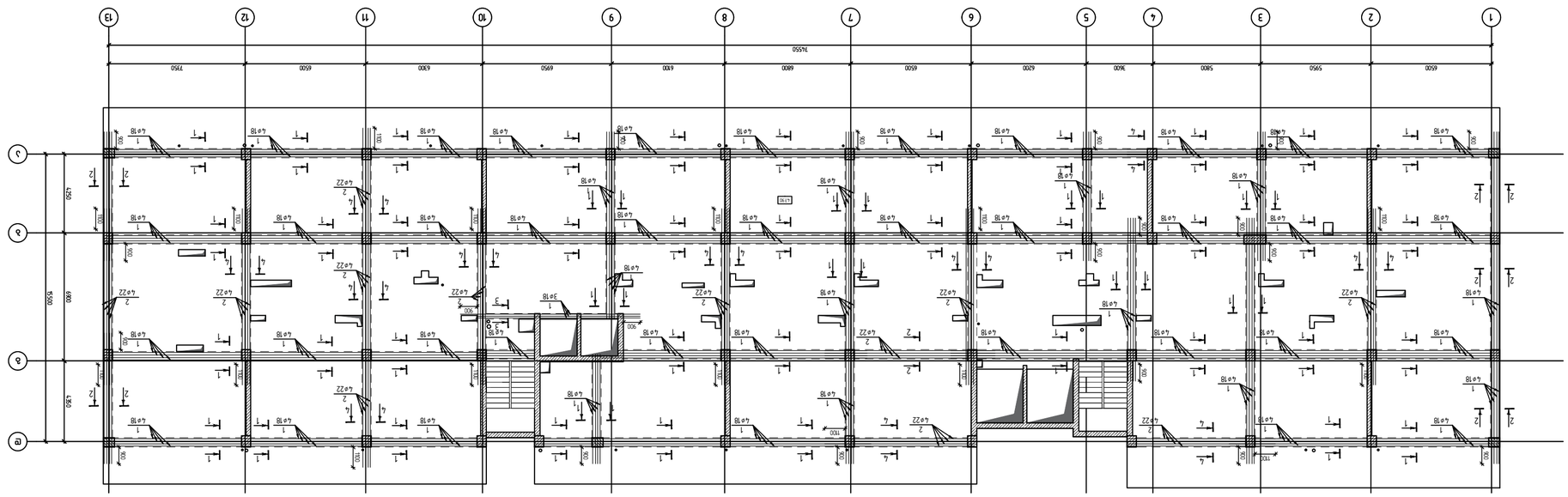

ФАЗА ПРОЕКТИРОВАНИЯ: ЭТАП ДЛЯ ПОЛУЧЕНИЯ ЗАКЛЮЧЕНИЯ ГОСУДАРСТВЕННОЙ ЭКСПЕРТИЗЫ
ПЛАН ЭТАЖА НА ОТМ. +4.790 ВЫСОТА ЗДАНИЯ 53.250
1:100

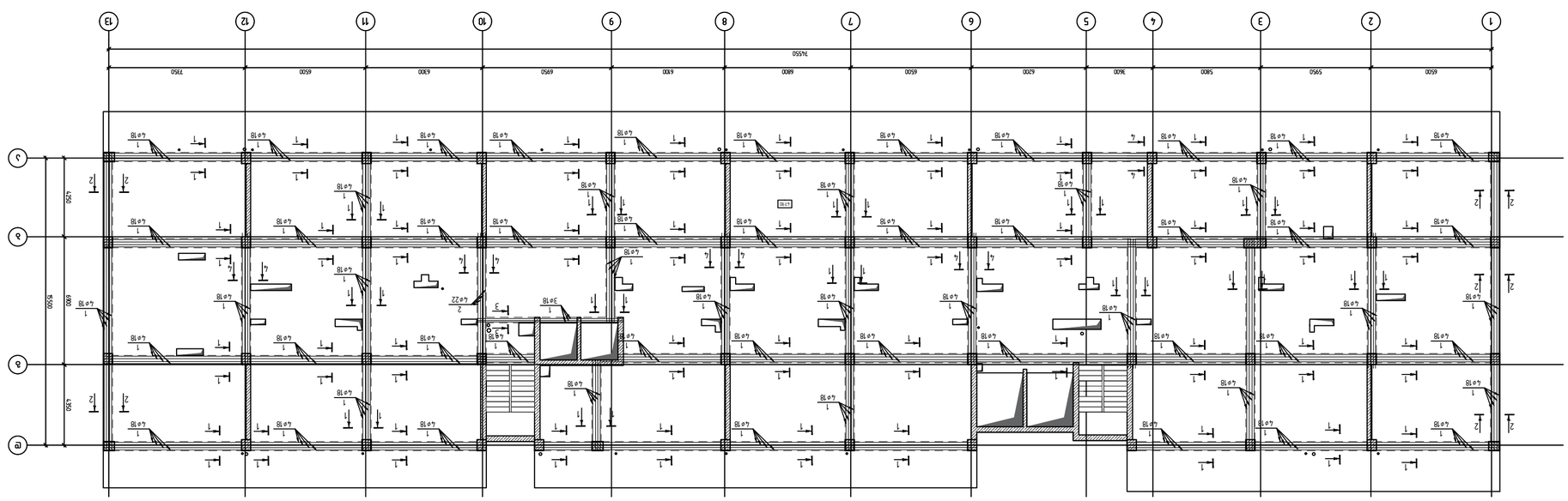

ФАЗА ПРОЕКТИРОВАНИЯ: ЭТАП ДЛЯ ПОЛУЧЕНИЯ ЗАКЛЮЧЕНИЯ ГОСУДАРСТВЕННОЙ ЭКСПЕРТИЗЫ
ПЛАН ЭТАЖА НА ОТМ. +4.790 ВЫСОТА ЗДАНИЯ 53.250
1:100

ГИП	Мамедов Р.Ф.		
Нач.отд.	Ахмедов Ф.Ф.		
Гл.спец.	Гасанов Э.Г.		
Разработал	Гасанов Э.Г.		
Н.контр.	Гасанов Э.Г.		

ООО "ЭНЖИНИРИНГ ГРУПП"
г. Баку, ул. Ф.Кочарли, 36-Ц, этаж 3, IV блок, тел. (012) 498 08 16

Жилой комплекс с подземной автостоянкой по ул. Ф.Кочарли в Бинагадинском районе г. Баку

Планировка 3 этажа. Оси 1-13/А-Ж

Стадия	Лист
Р	71
Листов	
71	

Формат А2

ООО "ЭНЖИНИРИНГ ГРУПП"
г. Баку, ул. Ф.Кочарли, 36-Ц, этаж 3, IV блок, тел. (012) 498 08 16

Согласовано:

Главный архитектор проекта			
Главный инженер проекта			
Гл.инженер			

Заказчик: ООО "Энжиниринг"

Объект: Жилой комплекс с подземной автостоянкой по ул. Ф.Кочарли в Бинагадинском районе г. Баку

Стадия: Проект планировки

Наименование чертежа: Планировка 3 этажа. Оси 1-13/А-Ж

Масштаб: 1:100

Дата: 2023 год

Главный архитектор проекта: Гасанов Э.Г.

KEY PLAN:

Изм.	Кол.уч.	Лист	№ док.
Подпись			Дата

Инв.№ подл.	Подпись и дата	Взам.инв.№	Инв.№ дубл.	Подпись и дата

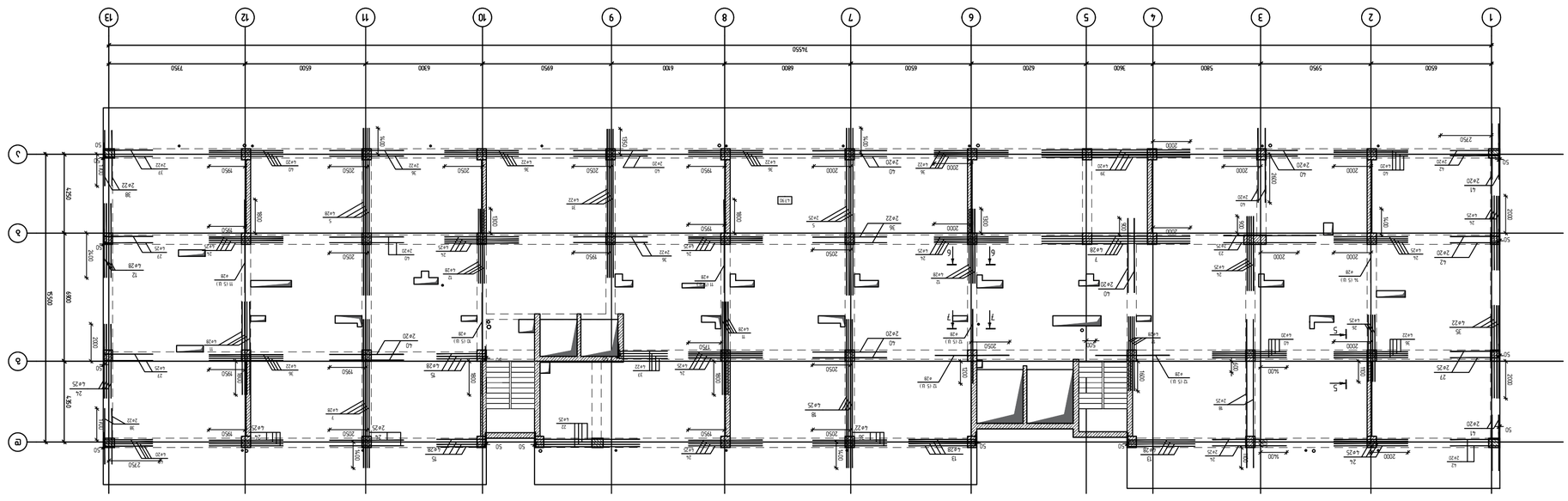

АЛЮМИНИЕВЫЕ ЧЕРНЫЕ ОКНА ПО ГОСТ 21519-2003
ЭЛЕМЕНТЫ ЗАПОЛНЕНИЯ ОКОННЫХ ПРОЕМОВ
ПЛАН ЭТАЖА. ОСЬ 1-13 ; А-Д
1:100

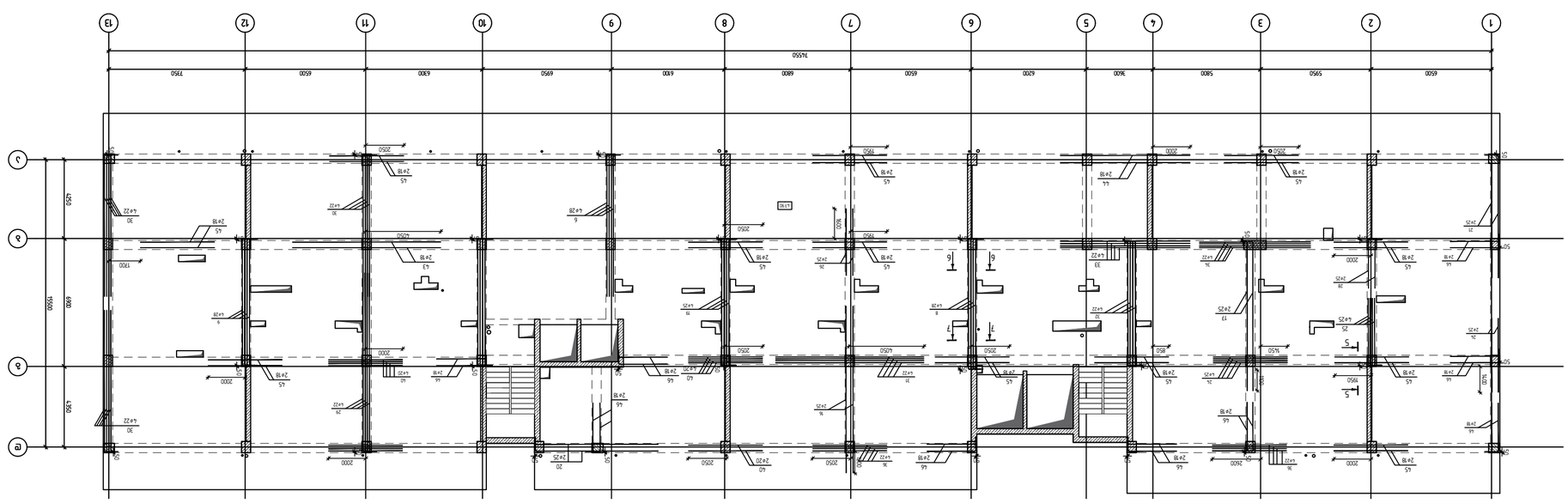

ПЛАН ЭТАЖА. ОСЬ 1-13 ; А-Д
1:100

ГИП	Ф.И.О.	подпись	дата
Разработал	Ф.И.О.		
Проверил	Ф.И.О.		
Н.контр.	Ф.И.О.		
Утвердил	Ф.И.О.		

Жилой дом по ул. Ленина, 36-в, г. Ижевск, УР (6.1.3 ОВ/ОВ)

Стадия: Лист: Листов:

Общество с ограниченной ответственностью "Инженерный центр "Технология"
426000, Удмуртская Республика, г. Ижевск, ул. Пушкинская, 268, оф. 7
тел.: (3412) 78-00-00, e-mail: info@engineering.ru

engineering

ПЛАН ЭТАЖА

Изм.	Кол.уч.	Лист	№ док.	Подпись	Дата

Согласовано:

Инв. № подл. | Подпись и дата | Взам. инв. №

Стадия	Лист	Листов
Р	1	

Копировал Формат А1

| ЭЛЕМЕНТЫ ФУНДАМЕНТНОЙ ПЛИТЫ | | |

ՄԱՍՇՏԱԲ / 2023 ԹՎԱՆ

ՊԱՏՐԱՍ ԼԱԿՈՒՄԸ:

KEYPLAN:

ՀԱՏԱԿԱԳԾԻ ՀԱՄԱՐ ՍԱՀՄԱՆՎՈՂ ՀՈՂԱՄԱՍԵՐԻ ՍԱՀՄԱՆՆԵՐԸ ԵՎ ՇԻՆԱՐԱՐԱԿԱՆ ՊԱՐԱՄԵՏՐԵՐԸ

ՀԱՍԱՐԱԿԱԿԱՆ ՆՇԱՆԱԿՈՒԹՅՈՒՆՆԵՐ

ՀԱՏ.	ՆԿԱՐԱԳՐՈՒԹՅՈՒՆ	ՀԱՐԿԱՅԻՆ ՀԱՄԱՐ	ՀԱՐԿԱՅԻՆ ՄԱԿԵՐԵՍ

ՀԱՏԱԿԱԳԾԻ ՀԱՄԱՐ ՍԱՀՄԱՆՎՈՂ ՀՈՂԱՄԱՍԵՐԻ ՍԱՀՄԱՆՆԵՐԸ ԵՎ ՇԻՆԱՐԱՐԱԿԱՆ ՊԱՐԱՄԵՏՐԵՐԸ

ՀԱՍԱՐԱԿԱԿԱՆ ՆՇԱՆԱԿՈՒԹՅՈՒՆՆԵՐ

ՀԱՏ.	ՆԿԱՐԱԳՐՈՒԹՅՈՒՆ	ՀԱՐԿԱՅԻՆ ՀԱՄԱՐ	ՀԱՐԿԱՅԻՆ ՄԱԿԵՐԵՍ

ՀՀ ԱՐՄԱՎԻՐԻ ՄԱՐԶԻ ԱՐՄԱՎԻՐ ՔԱՂԱՔԻ ՀԱՍՑԵ 3 ՀԱՍՑԵՈՎ ԲՆԱԿԱՆ ՏԱՆ ԿԱՌՈՒՑՄԱՆ ԱՇԽԱՏԱՆՔՆԵՐԻ ԿԱՏԱՐՄԱՆ ՆՊԱՏԱԿՈՎ ՇԻՆԱՐԱՐԱԿԱՆ ԱՇԽԱՏԱՆՔՆԵՐԻ ԱՐՏԱԴՐԱՆՔԱՅԻՆ ՆԱԽԱԳԻԾ

ՀԱՍՑԵ 3 ՀԱՍՑԵՈՎ ԲՆԱԿԱՆ ՏԱՆ ԿԱՌՈՒՑՄԱՆ ԱՇԽԱՏԱՆՔՆԵՐԻ ԿԱՏԱՐՄԱՆ ՆՊԱՏԱԿՈՎ ՇԻՆԱՐԱՐԱԿԱՆ ԱՇԽԱՏԱՆՔՆԵՐԻ ԱՐՏԱԴՐԱՆՔԱՅԻՆ ՆԱԽԱԳԻԾ

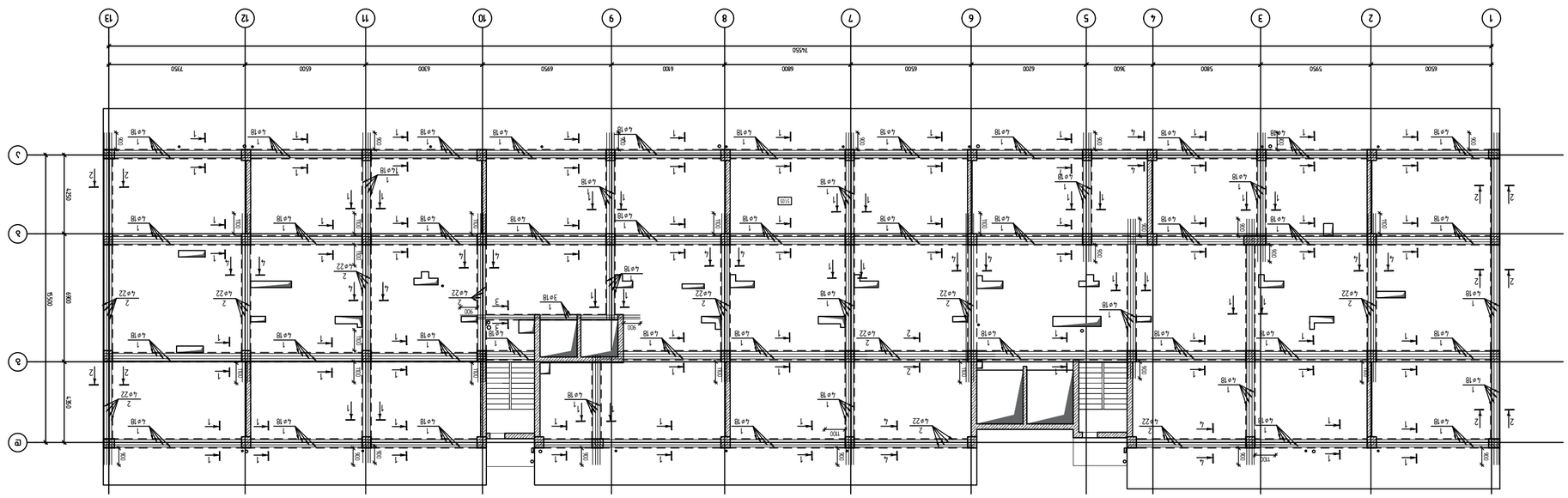

ՀԱՏԱԿԱԳԾԻ ՀԱՄԱՐ ՍԱՀՄԱՆՎՈՂ ՀՈՂԱՄԱՍԵՐԻ ՍԱՀՄԱՆՆԵՐԸ ԵՎ ՇԻՆԱՐԱՐԱԿԱՆ ՊԱՐԱՄԵՏՐԵՐԸ

ՀԱՍԱՐԱԿԱԿԱՆ ՆՇԱՆԱԿՈՒԹՅՈՒՆՆԵՐ

ՀԱՏ.	ՆԿԱՐԱԳՐՈՒԹՅՈՒՆ	ՀԱՐԿԱՅԻՆ ՀԱՄԱՐ	ՀԱՐԿԱՅԻՆ ՄԱԿԵՐԵՍ

ՀՀ ԱՐՄԱՎԻՐԻ ՄԱՐԶԻ ԱՐՄԱՎԻՐ ՔԱՂԱՔԻ ՀԱՍՑԵ 3 ՀԱՍՑԵՈՎ ԲՆԱԿԱՆ ՏԱՆ ԿԱՌՈՒՑՄԱՆ ԱՇԽԱՏԱՆՔՆԵՐԻ ԿԱՏԱՐՄԱՆ ՆՊԱՏԱԿՈՎ ՇԻՆԱՐԱՐԱԿԱՆ ԱՇԽԱՏԱՆՔՆԵՐԻ ԱՐՏԱԴՐԱՆՔԱՅԻՆ ՆԱԽԱԳԻԾ

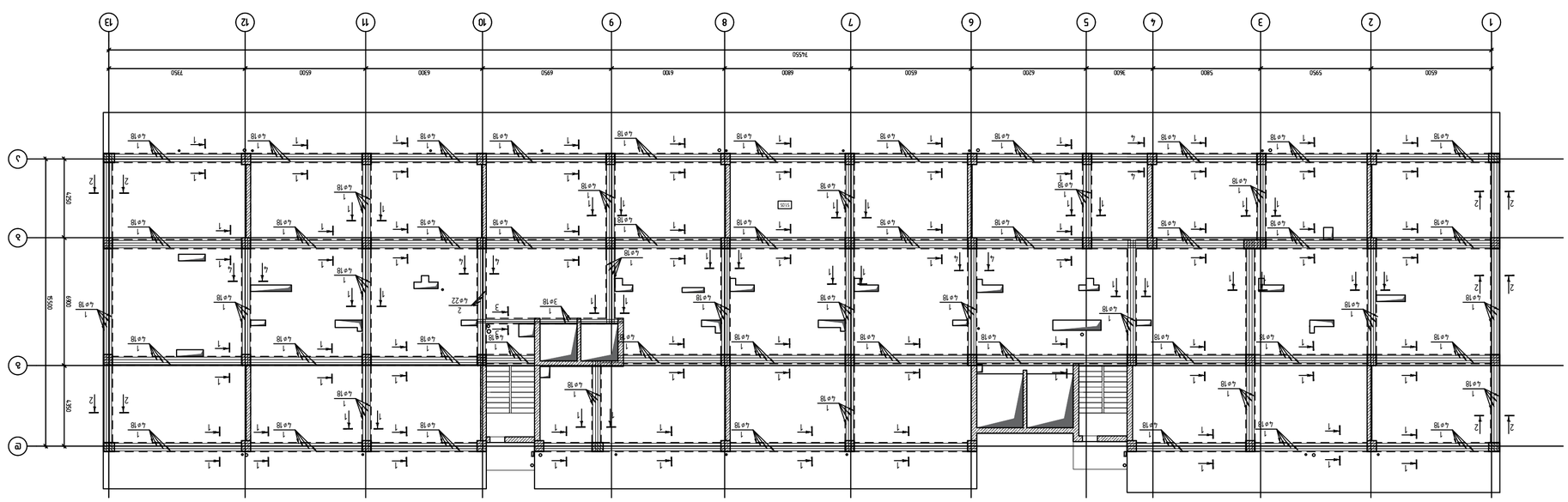

ՀԱՍՑԵ 3 ՀԱՍՑԵՈՎ ԲՆԱԿԱՆ ՏԱՆ ԿԱՌՈՒՑՄԱՆ ԱՇԽԱՏԱՆՔՆԵՐԻ ԿԱՏԱՐՄԱՆ ՆՊԱՏԱԿՈՎ ՇԻՆԱՐԱՐԱԿԱՆ ԱՇԽԱՏԱՆՔՆԵՐԻ ԱՐՏԱԴՐԱՆՔԱՅԻՆ ՆԱԽԱԳԻԾ

ՀԱՍՑԵ 3 ՀԱՍՑԵՈՎ ԲՆԱԿԱՆ ՏԱՆ ԿԱՌՈՒՑՄԱՆ ԱՇԽԱՏԱՆՔՆԵՐԻ ԿԱՏԱՐՄԱՆ ՆՊԱՏԱԿՈՎ ՇԻՆԱՐԱՐԱԿԱՆ ԱՇԽԱՏԱՆՔՆԵՐԻ ԱՐՏԱԴՐԱՆՔԱՅԻՆ ՆԱԽԱԳԻԾ

ԱՆԼՍԱՀԱՄՈՒՆ.

Ք. ՕՐՄՊՈՒՆ, ՏԻՒՉՅՈՒՆԱԼ ՊՂԱՀՊՈՒՆ, ՀՀ ՅԱՆ, ՄՄ 36-Ա ՅՈՒՇԱՀԱՄԱՐ(ՏԱՀՉ IV ՅԱՆ, ՄՄ 36-Ա ՅՈՒՇԱՀԱՄԱՐ(ՏԱՀՉ 08/016)

ԳՅՈՒՂՈՒՄՈՆ:

ՄՇԱԿՈՒՅԹԻ ՏԵՍԱԿԸ	ՆԱԽԱԳԻԾ ՀԱՍՏԱՏՈՒՄԸ	ՀԱՄԱՐ
ՀԱՐԿԱՅԻՆ ՄԱԿԵՐԵՍ		
ՀԱՐԿԱՅԻՆ ՀԱՄԱՐ		
ՇԻՆԱՐԱՐԱԿԱՆ ԱՇԽԱՏԱՆՔՆԵՐԻ ԿԱՏԱՐՄԱՆ ՆՊԱՏԱԿ		

ՀԱՅԱՍՏԱՆԻ ՀԱՆՐԱՊԵՏՈՒԹՅԱՆ ԱՐՄԱՎԻՐԻ ՄԱՐԶԻ ԱՐՄԱՎԻՐ ՔԱՂԱՔԻ ՀԱՍՑԵ 3 ՀԱՍՑԵՈՎ ԲՆԱԿԱՆ ՏԱՆ ԿԱՌՈՒՑՄԱՆ ԱՇԽԱՏԱՆՔՆԵՐԻ ԿԱՏԱՐՄԱՆ ՆՊԱՏԱԿՈՎ ՇԻՆԱՐԱՐԱԿԱՆ ԱՇԽԱՏԱՆՔՆԵՐԻ ԱՐՏԱԴՐԱՆՔԱՅԻՆ ՆԱԽԱԳԻԾ

ՀՀ ԱՐՄԱՎԻՐԻ ՄԱՐԶԻ ԱՐՄԱՎԻՐ ՔԱՂԱՔԻ ՀԱՍՑԵ 3 ՀԱՍՑԵՈՎ ԲՆԱԿԱՆ ՏԱՆ ԿԱՌՈՒՑՄԱՆ ԱՇԽԱՏԱՆՔՆԵՐԻ ԿԱՏԱՐՄԱՆ ՆՊԱՏԱԿՈՎ ՇԻՆԱՐԱՐԱԿԱՆ ԱՇԽԱՏԱՆՔՆԵՐԻ ԱՐՏԱԴՐԱՆՔԱՅԻՆ ՆԱԽԱԳԻԾ

ՀԱՍՑԵ 3 ՀԱՍՑԵՈՎ ԲՆԱԿԱՆ ՏԱՆ ԿԱՌՈՒՑՄԱՆ ԱՇԽԱՏԱՆՔՆԵՐԻ ԿԱՏԱՐՄԱՆ ՆՊԱՏԱԿՈՎ ՇԻՆԱՐԱՐԱԿԱՆ ԱՇԽԱՏԱՆՔՆԵՐԻ ԱՐՏԱԴՐԱՆՔԱՅԻՆ ՆԱԽԱԳԻԾ

ՀՀ ԱՐՄԱՎԻՐԻ ՄԱՐԶԻ ԱՐՄԱՎԻՐ ՔԱՂԱՔԻ

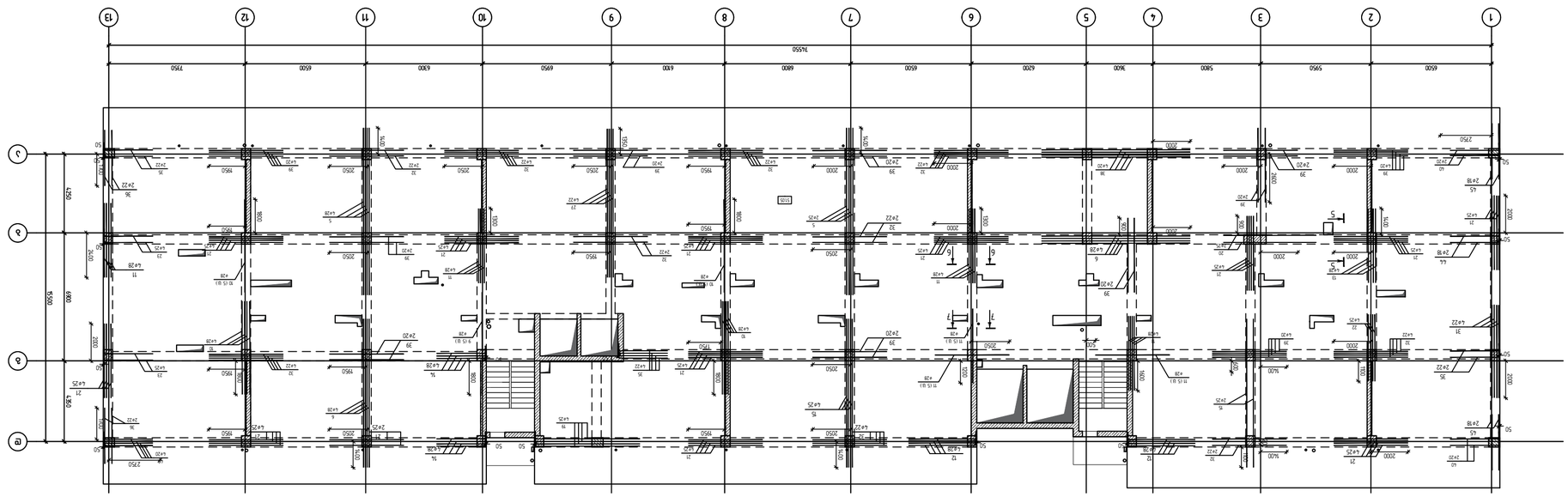

АКЛАСТЕРНЫЙ ПЛАН ЗДАНИЯ (ПОДЗЕМНОЙ ЧАСТИ) УРОВНЯ ПОДВАЛА
М 1:100

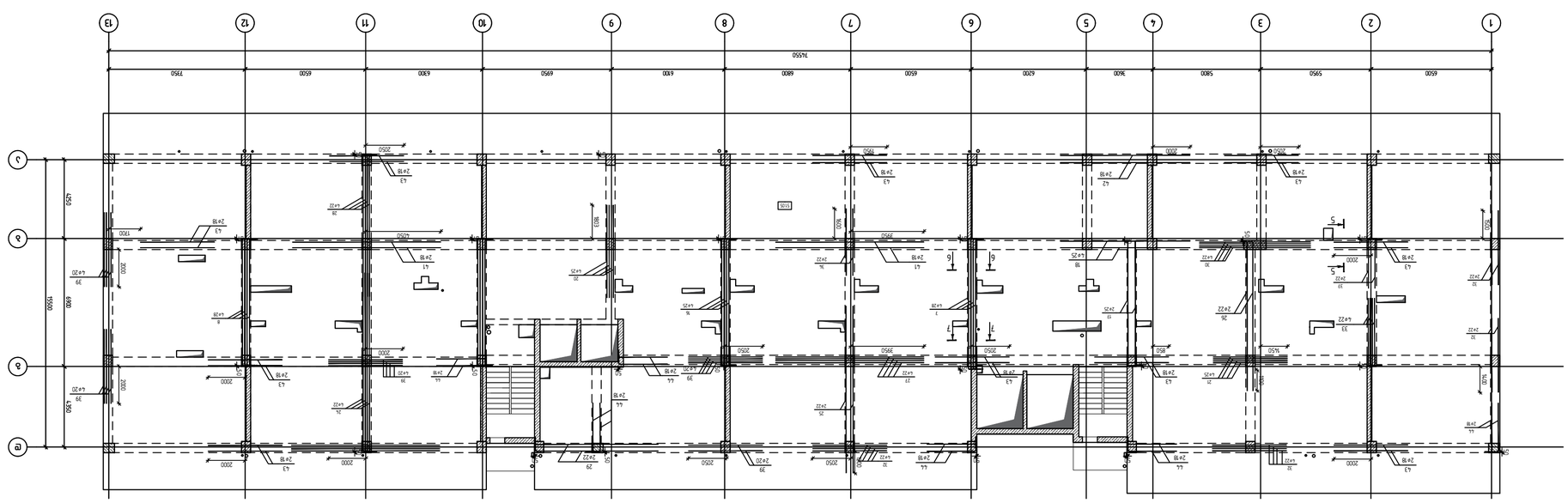

АКЛАСТЕРНЫЙ ПЛАН ЗДАНИЯ (НАДЗЕМНОЙ ЧАСТИ) УРОВНЯ ПОДВАЛА
М 1:100

Изм.	Кол.уч.	№док.	Подпись

Инв.№подл.

Разработал	Ахмадиева		
Проверил	Ахмадиева		
Н.контр.	Ахмадиева		
ГИП	Ахмадиева		

Стадия	Лист
Р	1

Многоквартирный жилой дом с нежилыми помещениями, расположенный по адресу: г. Набережные Челны, ул. Ахмадиева, 36-Б, ЖМ IV этап (блок 3) (08/016)

Генплан

Общество с ограниченной ответственностью "Инженерный центр "Энергия"
423800, Республика Татарстан, г. Набережные Челны, пр. Чулман, 68, оф. 3
Тел.: (8552) 20-60-60, факс: (8552) 20-60-61
www.engineering.ru

Аклатерный план здания (надземной части) уровня подвала
М 1:100

Аклатерный план здания (подземной части) уровня подвала
М 1:100

Согласовано:

Инв.№подл. | Подпись и дата | Взам.инв.№

Изм. | Кол.уч. | Лист | №док. | Подпись | Дата

Разработал: Ахмадиева
Проверил: Ахмадиева
Н.контр.: Ахмадиева
ГИП: Ахмадиева

Стадия: Р
Лист: 1
Листов: 1

Аклатерный план

ФОЗОЭСТЭЛОЬ ЬЭЭСЭГОЗОЛЭЭСЭЛ +51.05 БОЭБЭЭЭЭЭЬЭ %								
ЭЭЛЬЛЬЭЭЭЭЛЭ	ЭЭЭЭЭЭЭЭЭЭ	А 500 С						
	ЭЭЭЭЭЭЭЭЭЭ	Ø8	Ø18	Ø20	Ø22	Ø25	Ø28	
ЭЭЭЭЭЭЭЭЭЭ

რიგელების ქვედა შრის ძირითადი
არმირების გეგმა ▽+54.20 ნიშნულზე
მ.1:100

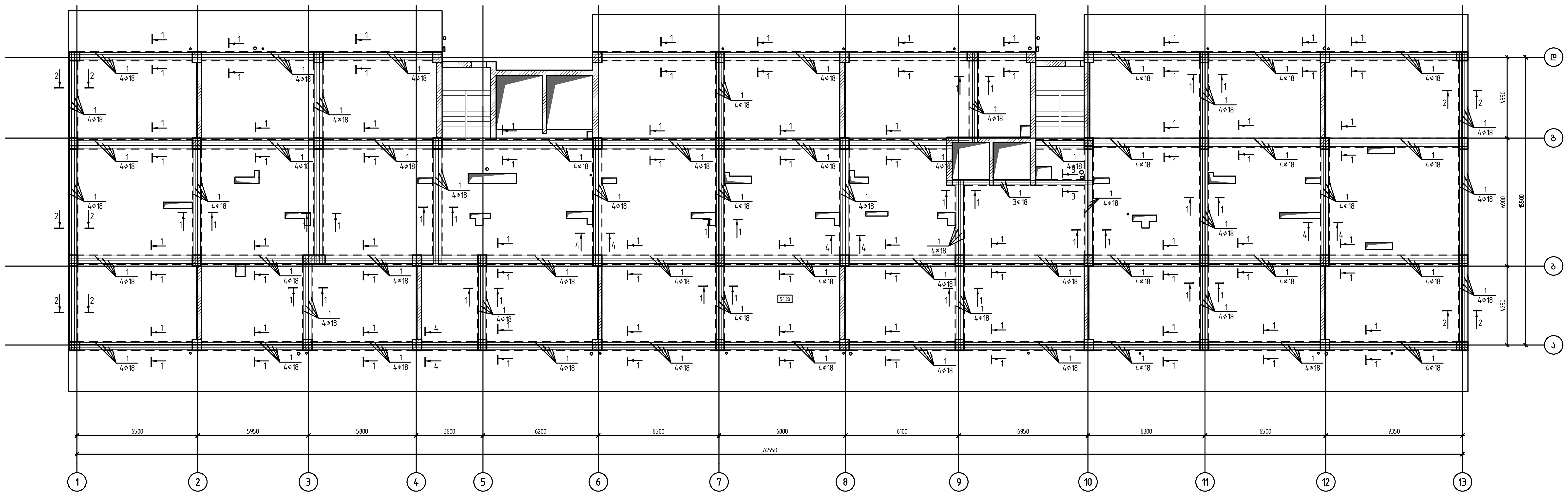

რიგელების ზედა შრის ძირითადი
არმირების გეგმა ▽+54.20 ნიშნულზე
მ.1:100

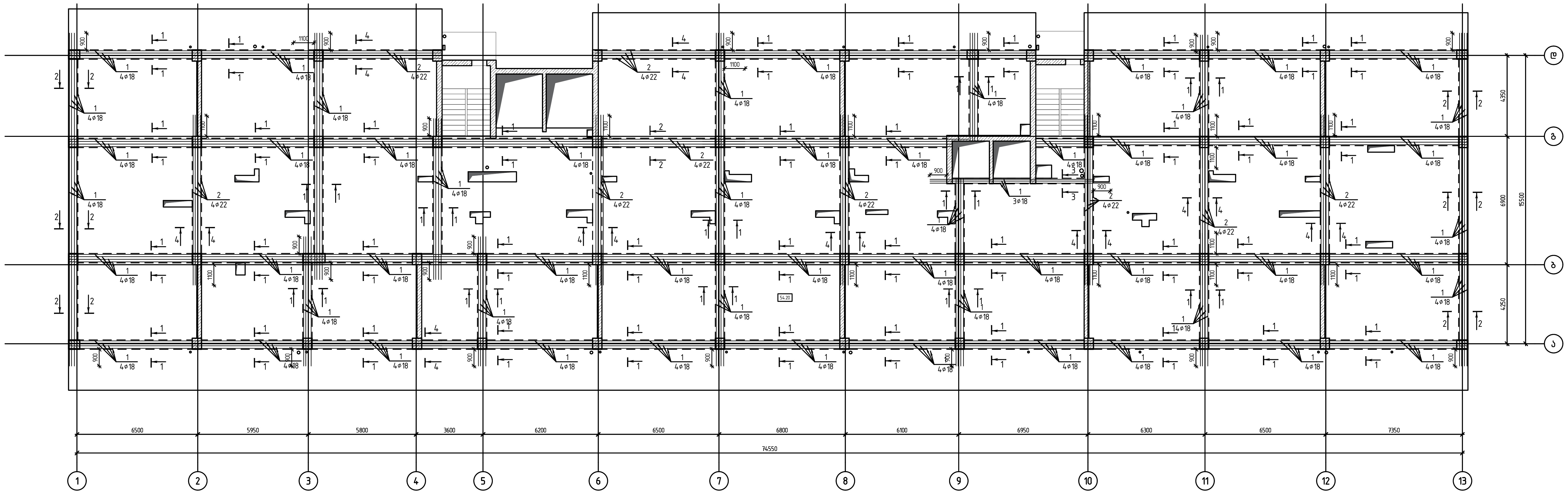

თბილისი / 2023 წელი

ფაილის სახელი:

KEYPLAN:

ყოველი შემდეგი რევიზია აუქმებს წინა რევიზიას

პროექტის სტატუსი:

სამშენებლო დოკუმენტაცია

რევიზია

რევ.	თარიღი	აღწერილობა	დამტკ.

შენიშვნები:

მისამართი:

ქ. თბილისი, ნუცუბიძის ფერდობი, IV მკრ, კორ 36-ს მიმდებარედ(ნაკვ 08/016)

დამკვეთი:

თანამდებობა	სახელი გვარი	ხელმოწერა
პროექტის მენეჯერი		
დამტკიცებულია: დამკვეთის მიერ		

შემსრულებელი:

შპს "ქიუ ენჯინეარინგი"

მისამართი :

ქ.თბილისი ა.ბაქრაძის №7 ბინა №6

შპს "ქიუ ენჯინერინგის"
პროფესიული პასუხისმგებლობის მზღვეველია
სს "დაზღვევის საერთაშორისო კომპანია ირაო"
(პ/ნ №PFL 417/21)

თანამდებობა	სახელი გვარი	ხელმოწერა
დირექტორი	დ.ქევანიშვილი	
საპროექტო ჯგუფის უფროსი	ო. ილიუხინი	
პროექტის მთ. კონსტრუქტორი	რ.თოიძე	
შეასრულა	რ.თოიძე	

პროექტის სახელწოდება:

მრავალბინიანი საცხოვრებელი სახლი

პროექტის სტადია:

ახალი მშენებლობა

პროექტის ნაწილი:

კონსტრუქცია

ფორმატი A2	ნახაზის დასახელება:
სტადია მ.პ.	რიგელების ქვედა და ზედა შრის ძირითადი არმირების გეგმა ▽+54.20 ნიშნულზე
თარიღი 08/09/2023	
მასშტაბი 1:200	

რევიზია:	ნახაზის ნომერი:	ფურც. საერთო რაოდენობა
R2	კ-6.52	71

ՄԱՍՆԱԿՑՈՒԹՅՈՒՆ / 2023 ԹՎԱԿԱՆ

ՊԱՏՎԻՐԱՏՈՒ:

KEYPLAN:

ՀԱՏԱԿԱՐԳՉԻ ՆՇՈՒՄՆԵՐ

ՀԵՂԻՆԱԿ	ԱՆՈՒՆ ԱԶԳԱՆՈՒՆ	ՀԱՍՑԵ ՆՇԱՆԱԿՈՒԹՅՈՒՆ
		ՀԱՄԱՐԱԿԱՐԳՉԻ ՓՈՓՈԽՈՒԹՅՈՒՆՆԵՐ
		ԵՐԿԱՐԱՑՄԱՆ ԱՐՏԱ

ՊԱՏՎԻՐԱՏՈՒ:

ՀՀ ԱՇԽԱՏԱՆՔԻ ՆԱԽԱՐԱՐՈՒԹՅԱՆ ՔԱՂԱՔԱՇԻՆՈՒԹՅԱՆ ԵՎ ՏԵԽՆԻԿԱԿԱՆ ԱՆՎՏԱՆԳՈՒԹՅԱՆ ԿՈՄԻՏԵ

engineering

ՀՀ, ք. ԵՐԵՎԱՆ, ՇԱՀԱՄՈՒՐՅԱՆ 3, ՇԵՆՔ 7
ՀԱՏԱԿ №6

ՀՀ ՔԱՂԱՔԱՇԻՆՈՒԹՅԱՆ ՆԱԽԱՐԱՐՈՒԹՅԱՆ ՔԱՂԱՔԱՇԻՆՈՒԹՅԱՆ ԵՎ ՏԵԽՆԻԿԱԿԱՆ ԱՆՎՏԱՆԳՈՒԹՅԱՆ ԿՈՄԻՏԵ
(ՀԾ ՈՐՓԼ 473/21)

ՇԻՆԱՐԱՐԱՊԵՏ	ՀԱՅԿ ՄԱՆՈՒԿՅԱՆ		
ԳԼԽԱՎՈՐ ՃԱՐՏԱՐԱՊԵՏ	Ա. ՊԵՏՐՈՍՅԱՆ		
ԳԼԽԱՎՈՐ ՄԱՍՆԱԳԵՏ	ՀԱՄԼԵՏ ՍԱՐԳՍՅԱՆ		
ՄԱՍՆԱԳԵՏ	ՀԱՅԿԱՆՈՒՇ ՍԱՀԱԿՅԱՆ		
ՄԱՍՆԱԳԵՏ	ՀԱՅԿ ՄԱՆՈՒԿ

| ЗМҺ. | ЗАГАЛЬНА ВМІСТ | | |

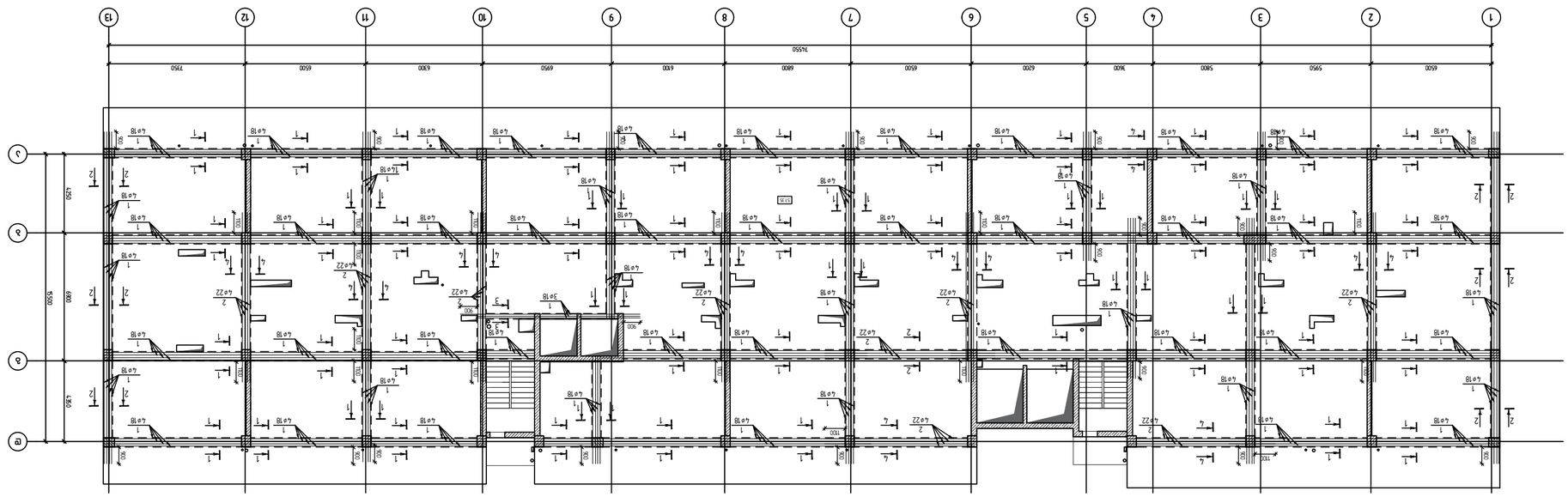

ситуационный план земельного участка
Масштаб 1:500

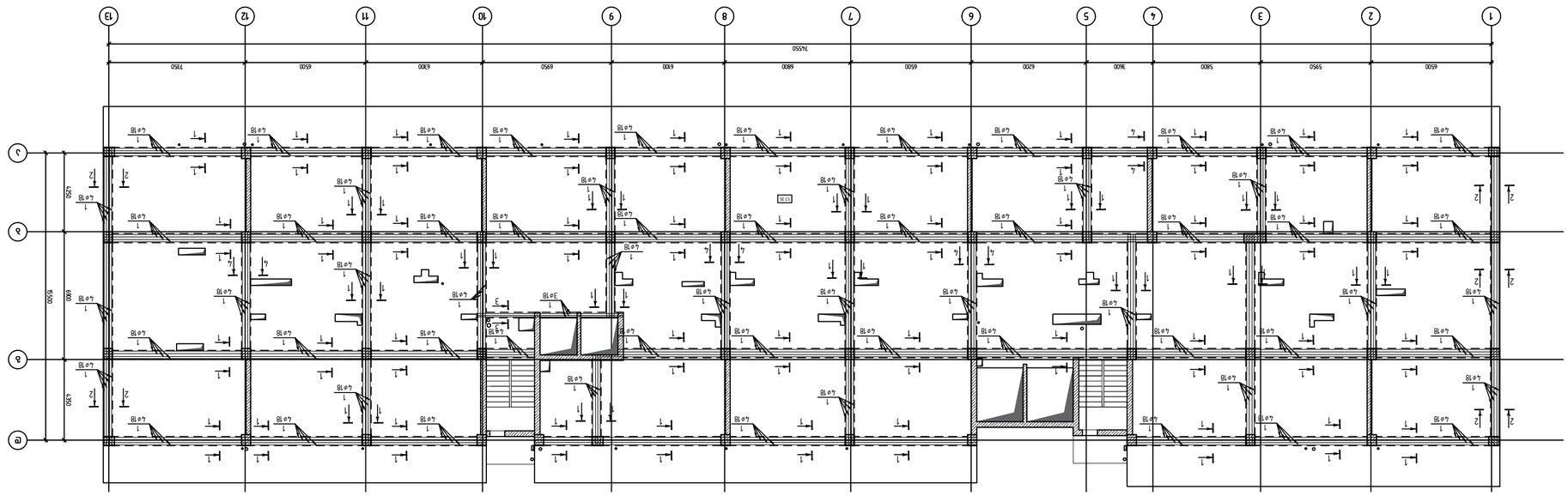

ситуационный план земельного участка
Масштаб 1:500

ამონაწერი ზედა ანის დასახლების
პროექტის გენერალური გეგმიდან
მ 1:100

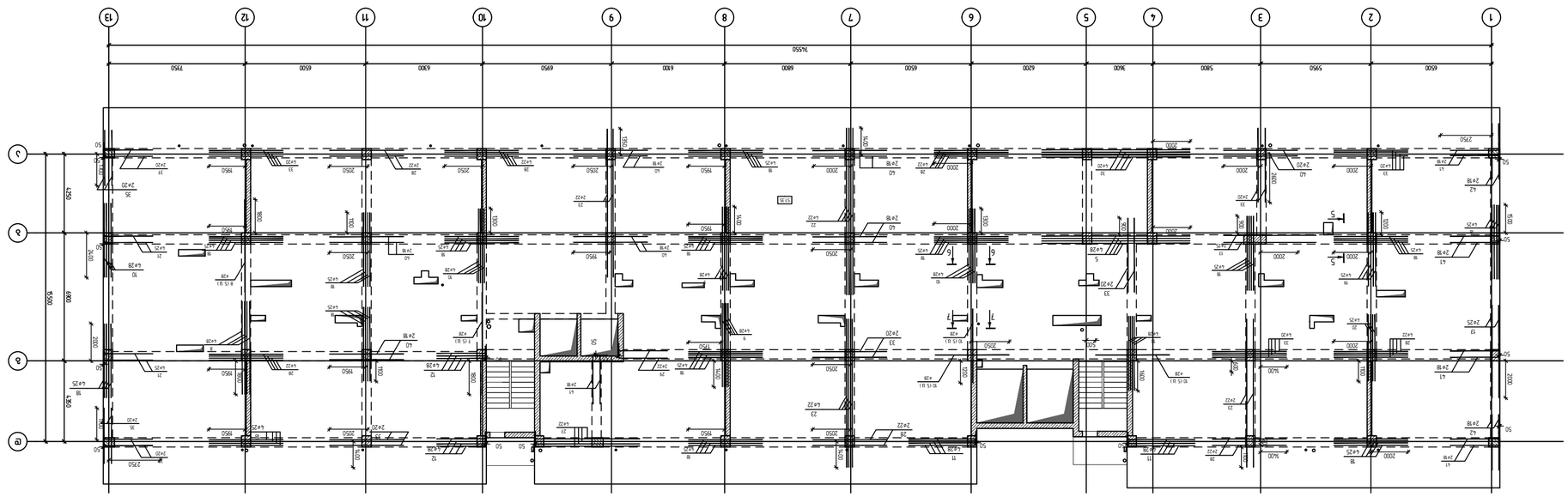

ამონაწერი ზედა ანის დასახლების
პროექტის გენერალური გეგმიდან
მ 1:100

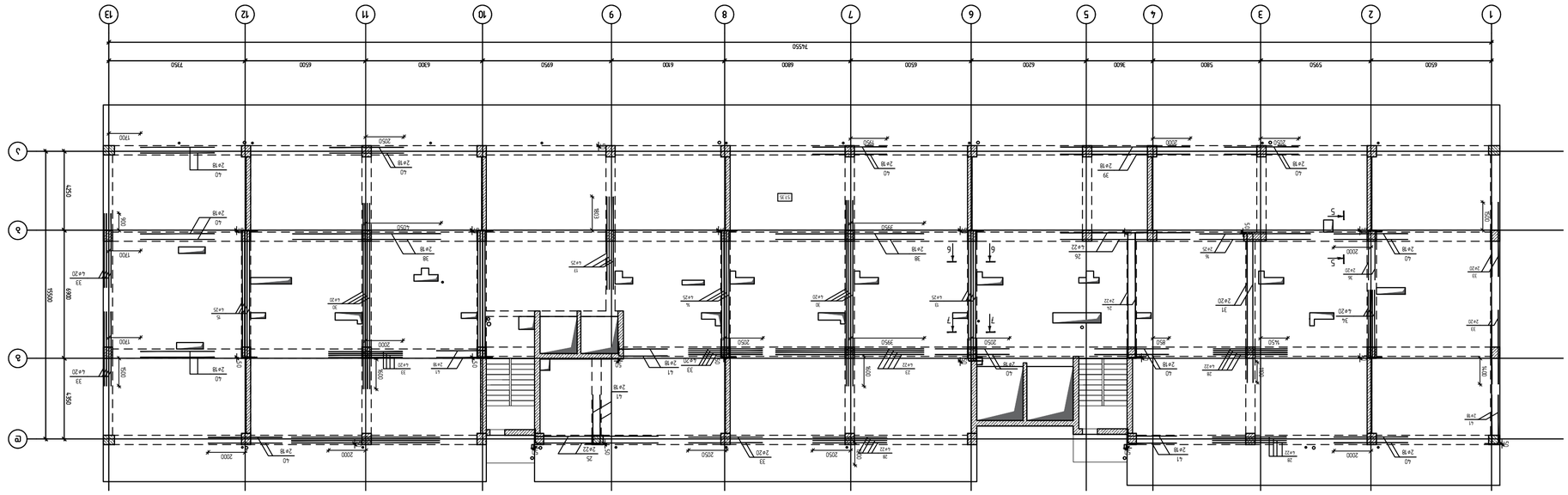

პროექტის დასახელება	ანის მუნიციპალიტეტის ზედა ანის დასახლების ტერიტორიის გენერალური გეგმის ცვლილება
ობიექტის დასახელება	
ნაწილის დასახელება	
ავტორი	შპს "ენჯინირინგ"
ხელმძღვანელი	
დამკვეთი	ანის მუნიციპალიტეტის მერია
ნახაზის დასახელება	ზედა ანის დასახლების გენერალური გეგმის ცვლილების ამონარიდი
ნახაზის ნომერი	GP-01
ფორმატი	A3
მასშტაბი	1:200
თარიღი	2023 წლის მარტი

შპს "ენჯინირინგ"
ქ. თბილისი, ვაჟა-ფშაველას გამზ. №7
ტელ.: (+995 32) 2 33 44 55
ელ-ფოსტა: info@engineering.ge

ანის მუნიციპალიტეტის ზედა ანის დასახლების ტერიტორიის გენერალური გეგმის ცვლილება
(ს/კ №PFL 473/21)

დირექტორი	ნ. ლომიძე		
არქიტექტორი	ნ. ლომიძე		
ინჟინერ-კონსტრუქტორი	ნ. ლომიძე		
ინჟინერ-ტექნოლოგი	ნ. ლომიძე		
ინჟინერ-ელექტრიკოსი	ნ. ლომიძე		
ინჟინერ-სანტექნიკოსი	ნ. ლომიძე		
ინჟინერ-ტექნოლოგი	ნ. ლომიძე		

ნახაზის ნომერი: GP-01

A3	01/ა/ლ	2023 წლის მარტი	ნ. ლომიძე

ნახაზის დასახელება:
ანის მუნიციპალიტეტის ზედა ანის დასახლების ტერიტორიის გენერალური გეგმის ცვლილების ამონარიდი

KEYPLAN:

ცვლილების ტიპი	ცვლილების ავტორი	ცვლილების თარიღი

ობიექტის მისამართი:
ანის მუნიციპალიტეტი, ზედა ანის დასახლება, ა. ფაღავას ქუჩა №6

დამკვეთი:
ანის მუნიციპალიტეტის მერია
(ს/კ 204853620)

პროექტის ხელმძღვანელი:
ნ. ლომიძე

ავტორი:
შპს "ენჯინირინგ"
ნ. ლომიძე

ნახაზის დასახელება:
ანის მუნიციპალიტეტის ზედა ანის დასახლების ტერიტორიის გენერალური გეგმის ცვლილების ამონარიდი

ფორმატი	ნახაზების რაოდენობა	ნახაზის ნომერი	შენიშვნა
A3	01/ა/ლ	2023 წლის მარტი	ნ. ლომიძე

პროექტის ხელმძღვანელი:
ნ. ლომიძე

ავტორი:
შპს "ენჯინირინგ"
ნ. ლომიძე

ობიექტის მისამართი:
ანის მუნიციპალიტეტი, ზედა ანის დასახლება, ა. ფაღავას ქუჩა №6

დამკვეთი:
ანის მუნიციპალიტეტის მერია
(ს/კ 204853620)

ნახაზის დასახელება:
ანის მუნიციპალიტეტის ზედა ანის დასახლების ტერიტორიის გენერალური გეგმის ცვლილების ამონარიდი

ნახაზის ნომერი: GP-01

ფორმატი	ნახაზების რაოდენობა	ნახაზის ნომერი	შენიშვნა
A3	01/ა/ლ	2023 წლის მარტი	ნ. ლომიძე

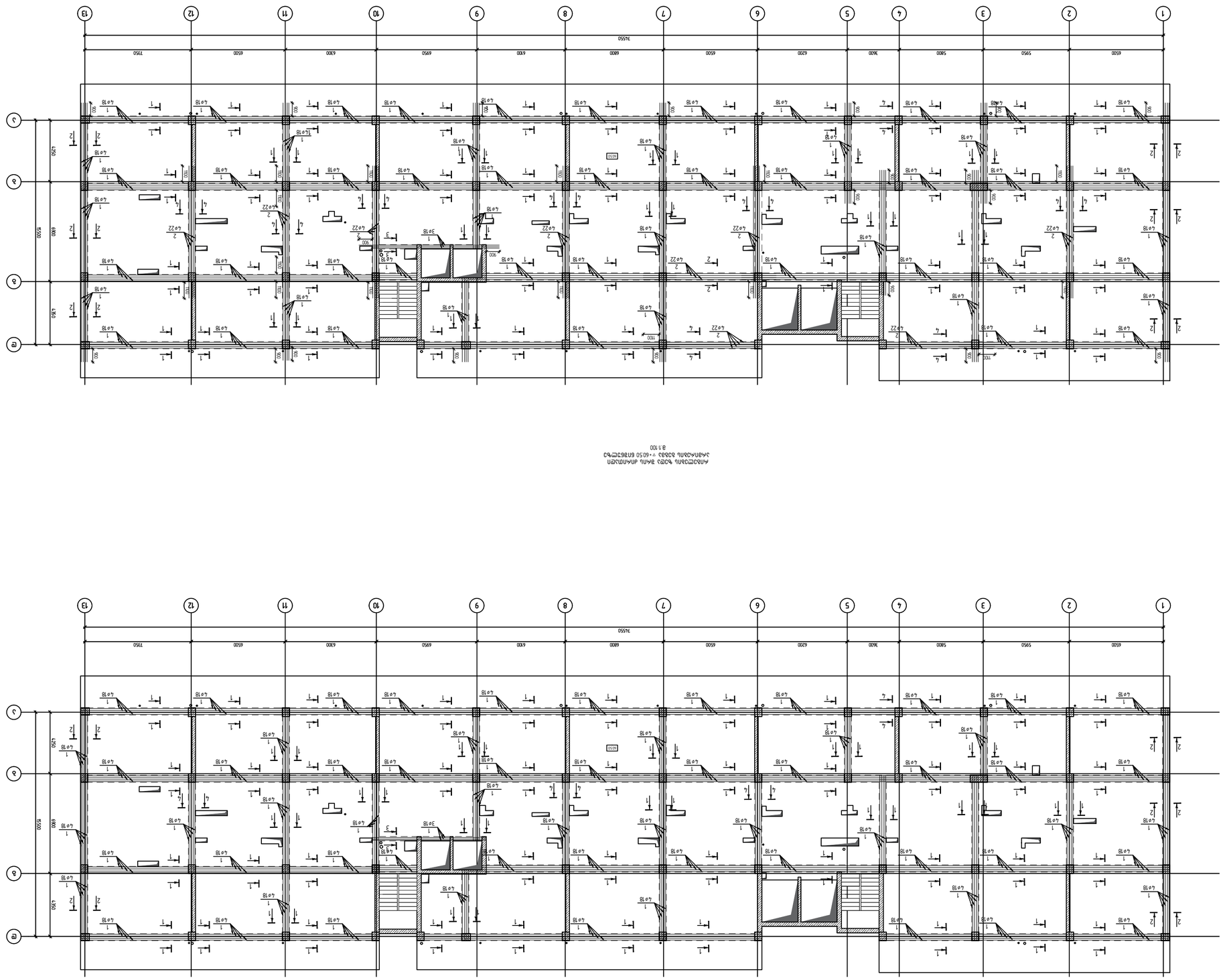

ФАЗОВЫЙ ПЛАН ЭТАЖА ЖИЛОЙ ЧАСТИ ЗДАНИЯ
ЭТАЖИ 2,3,4,5,6,7,8,9,10,11,12 ОТ +60.50 ДО +87.30
М 1:100

ФАЗОВЫЙ ПЛАН ЭТАЖА ЖИЛОЙ ЧАСТИ ЗДАНИЯ
ЭТАЖИ 2,3,4,5,6,7,8,9,10,11,12 ОТ +60.50 ДО +87.30
М 1:100

ГИП	Ф.И.О.
Разработал	Ф.И.О.
Н.контр.	Ф.И.О.
Рук.гр.	Ф.И.О.

Изм. Кол.уч. Лист №док. Подп. Дата

Многоквартирный жилой дом со встроенными помещениями общественного назначения и подземной автостоянкой

Стадия: Лист: Листов:

Р 1 1

Наименование организации

Инв.№ подл. | Подп. и дата | Взам.инв.№

Формат	А1
Копировал	
Масштаб	1:200

План 2 этажа. Фазовый план этажей 2,3,4,5,6,7,8,9,10,11,12 от +60.50 до +87.30

Стр.

ООО "Инженерный центр "Энергия"
г.Москва, ул.Авиамоторная, д.7, эт.3, пом.I, ком.6
тел.: (495) 234-0-234, факс: (495) 234-0-235

engineering

Заказчик: ООО "Специализированный застройщик "Жилой район Ивановский"

Объект: Многоквартирный жилой дом со встроенными помещениями общественного назначения и подземной автостоянкой по адресу: г. Москва, ЗАО, Район Раменки, Ивановское домовладение, вл.1

Стадия: Р

Наименование чертежа: План 2 этажа. Фазовый план этажей 2,3,4,5,6,7,8,9,10,11,12 от +60.50 до +87.30

ГИП	Ф.И.О.		
Разработал	Ф.И.О.		
Н.контр.	Ф.И.О.		
Рук.гр.	Ф.И.О.		

Изм. Кол.уч. Лист №док. Подп. Дата

Многоквартирный жилой дом со встроенными помещениями общественного назначения и подземной автостоянкой

Стадия: Лист: Листов:

Р 1 1

Наименование организации

Инв.№ подл. | Подп. и дата | Взам.инв.№

Формат	А1
Копировал	
Масштаб	1:200

План 2 этажа. Фазовый план этажей 2,3,4,5,6,7,8,9,10,11,12 от +60.50 до +87.30

Стр.

ООО "Инженерный центр "Энергия"
г.Москва, ул.Авиамоторная, д.7, эт.3, пом.I, ком.6
тел.: (495) 234-0-234, факс: (495) 234-0-235

engineering

Заказчик: ООО "Специализированный застройщик "Жилой район Ивановский"

Объект: Многоквартирный жилой дом со встроенными помещениями общественного назначения и подземной автостоянкой по адресу: г. Москва, ЗАО, Район Раменки, Ивановское домовладение, вл.1

Стадия: Р

Наименование чертежа: План 2 этажа. Фазовый план этажей 2,3,4,5,6,7,8,9,10,11,12 от +60.50 до +87.30

ГИП	Ф.И.О.		
Разработал	Ф.И.О.		
Н.контр.	Ф.И.О.		
Рук.гр.	Ф.И.О.		

Изм. Кол.уч. Лист №док. Подп. Дата

Многоквартирный жилой дом со встроенными помещениями общественного назначения и подземной автостоянкой

Стадия: Лист: Листов:

Р 1 1

Наименование организации

Инв.№ подл. | Подп. и дата | Взам.инв.№

Формат	А1
Копировал	
Масштаб	1:200

План 2 этажа. Фазовый план этажей 2,3,4,5,6,7,8,9,10,11,12 от +60.50 до +87.30

Стр.

ООО "Инженерный центр "Энергия"
г.Москва, ул.Авиамоторная, д.7, эт.3, пом.I, ком.6
тел.: (495) 234-0-234, факс: (495) 234-0-235

engineering

Заказчик: ООО "Специализированный застройщик "Жилой район Ивановский"

Объект: Многоквартирный жилой дом со встроенными помещениями общественного назначения и подземной автостоянкой по адресу: г. Москва, ЗАО, Район Раменки, Ивановское домовладение, вл.1

Стадия: Р

Наименование чертежа: План 2 этажа. Фазовый план этажей 2,3,4,5,6,7,8,9,10,11,12 от +60.50 до +87.30

ՀԱՏԱԿԱԳԾԻ ԿԱՌՈՒՑՎԱԾՔԻ ՀԱՄԱՐ ԵՎԱԿՈՒԱՑԻՈՆ
ԱՇԽԱՏԱՆՔԱՅԻՆ ՆԱԽԱԳԻԾ
1:100

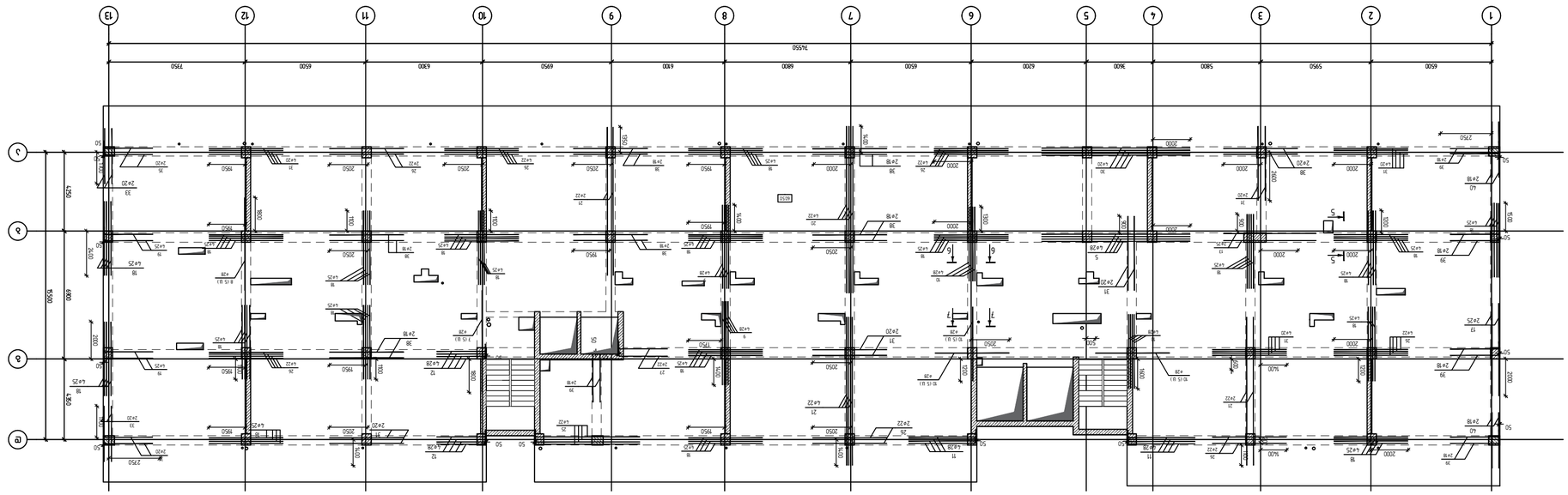

ՀԱՏԱԿԱԳԾԻ ԿԱՌՈՒՑՎԱԾՔԻ ՀԱՄԱՐ ԵՎԱԿՈՒԱՑԻՈՆ
ԱՇԽԱՏԱՆՔԱՅԻՆ ՆԱԽԱԳԻԾ
1:100

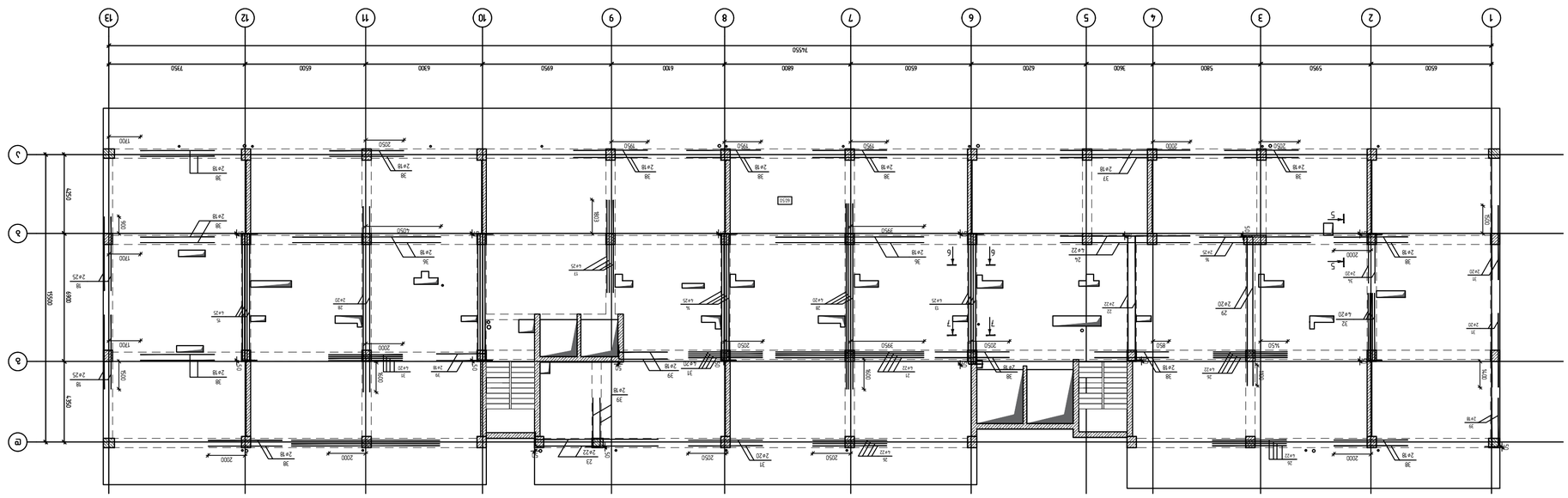

ՇԻՆԱՐԱՐԻ	ՀՀ, ք. ՄԱՐՄԱՇԵՆ, ՀԵՂԱՓՈՓՈԽԱՅԻՆ ՇՐՋԱՆ, ՀՈՂԱՄԱՍ 36-Ն, ՀՐԱ. IV ՇԱՆՔ, ՀՈՒՐ 08/016)
ԳԵՏԱՀԱՏԱԿ:	
ՀԱՄԱՀԵՂԻԿ	
ՀԵՂԻՆԱԿ	
ՀԱՍՏԱՏՈՂ ՃԱՐՏԱՐԱՊԵՏ	
ԳԵՏԱՀԱՏԱԿ ԱՌԱՔ	
ՇԻՆԱՐԱՐ:	ՀԱՅԿԱԶՈՒՆ ՀԱՅԿԱԶՅԱՆ
engineering	ՍՊԸ "ՀԱՅԿԱԶՈՒՆ ՇԻՆԱՐԱՐՈՒԹՅԱՆ ԳՈՐԾԱԿԱԼՈՒԹՅՈՒՆՆԵՐԻ ԱՌԱՋԱՏՈՒԹՅՈՒՆՆԵՐԻ ՄԱՏՈՒՑՈՒՄ" ՍՊԸ-Ի ՀԱՄԱՐ ՀԱՍՏԱՏՎԱԾ ԱՇԽԱՏԱՆՔԱՅԻՆ ՆԱԽԱԳԻԾ (ՀԾ ՇՓՐԼ 473/21)
ՄԱՍՆԱԳԻՏԱԿԱՆ ՀՍԿ	ԱՆՈՒՆ, ԱԶԳԱՆՈՒՆ
ԳԼԽԱՎՈՐ ՃԱՐՏԱՐԱՊԵՏ	Ա. ՊԵՏՐՈՍՅԱՆ
ՀԱՇՎԱՊԱՀ	Ա. ՄԱՐՏԻՐՈՍՅԱՆ
ՆԱԽԱԳԻԾԸ ՀԱՍՏԱՏԵՑ	ՀՀ ՔԱՂԱՔԱՇԻՆՈՒԹՅԱՆ ՆԱԽԱՐԱՐՈՒԹՅԱՆ ՔԱՂԱՔԱՇԻՆՈՒԹՅԱՆ ԿՈՄԻՏԵ
ՀՀ ՔԱՂԱՔԱՇԻՆՈՒԹՅԱՆ ՆԱԽԱՐԱՐՈՒԹՅԱՆ ՔԱՂԱՔԱՇԻՆՈՒԹՅԱՆ ԿՈՄԻՏԵԻ ՆԱԽԱԳԻԾ	
ՀՀ, ՔԱՂ. ԵՐԵՎԱՆ, ՇԱՀՈՒՄՅԱՆ 3, 0010	
ՀԵՌ. (+374 10) 58 45 61	
ԷԼ. ՓՈՍՏԱՐԿԵՔ՝ info@mtad.am	
ԿԱՅՔԻ ՀԱՍՑԵ՝ www.mtad.am

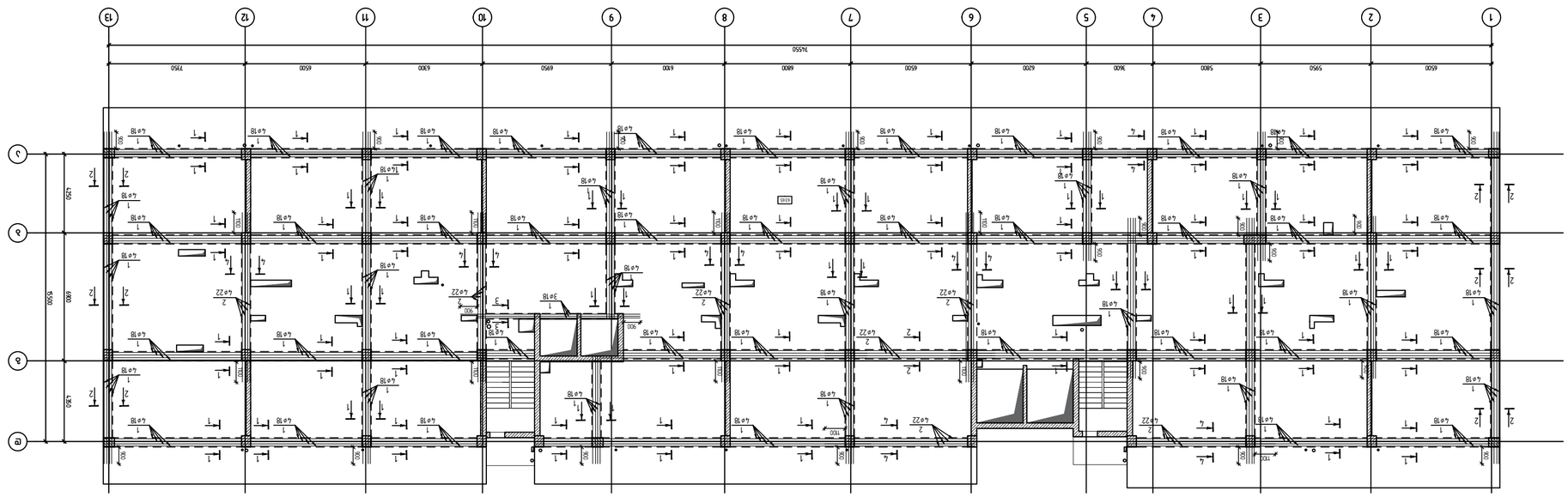

ФАЗОСТРОИТЕЛЬНЫЙ ЭТАЖ ЖИЛОЙ ЗОНЫ ДЛЯ ИНВАЛИДОВ
ЭТАЖНЫЙ ПЛАН ЗДАНИЯ ОТ +0.165 ВЫШЕСТОЯЩЕГО
0 1:100

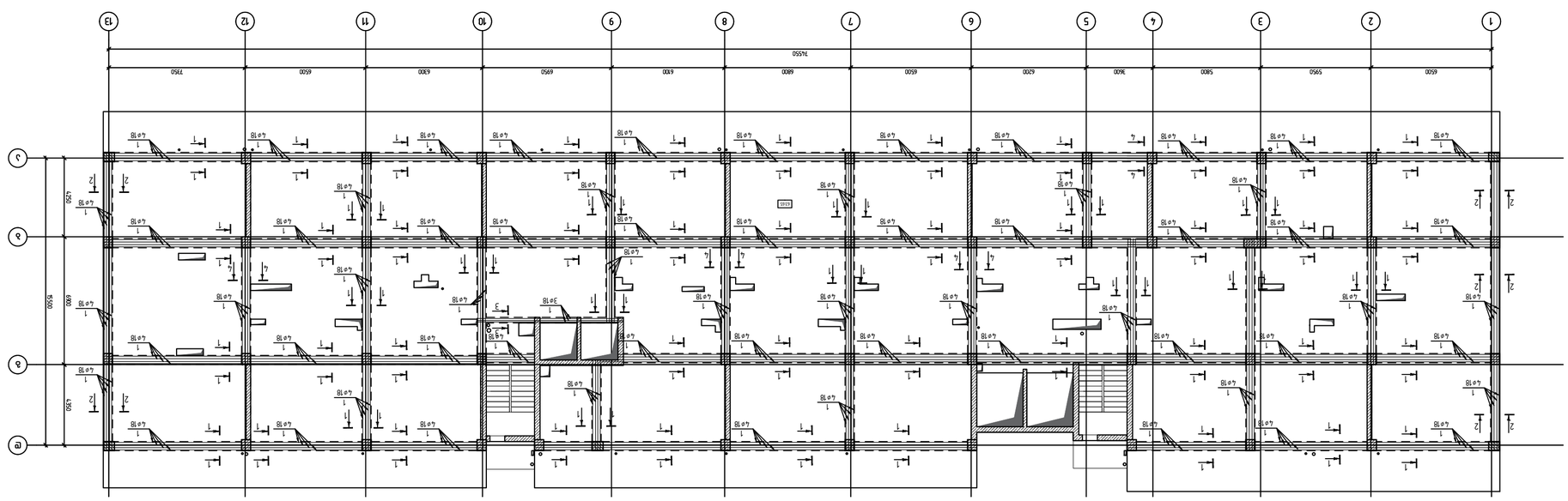

ФАЗОСТРОИТЕЛЬНЫЙ ЭТАЖ ЖИЛОЙ ЗОНЫ ДЛЯ ИНВАЛИДОВ
ЭТАЖНЫЙ ПЛАН ЗДАНИЯ ОТ +0.165 ВЫШЕСТОЯЩЕГО
0 1:100

ՇԻՆՈՒԹՅԱՆ / 2023 ՇՈՒՆ	
գլխավոր նախագիծ:	
KEYPLAN:	
ՀԱՏԱԿԱՆ ՆՇԱՆԱԿՈՒԹՅՈՒՆՆԵՐ ԵՎ ՀԱՎԵԼՎԱԾՆԵՐ	
ՀԱՅԱՍՏԱՆԻ ՀԱՆՐԱՊԵՏՈՒԹՅԱՆ ԿԱՌԱՎԱՐՈՒԹՅԱՆ ԿՈՂՄԻՑ ՀԱՍՏԱՏՎԱԾ ՇԻՆԱՐԱՐԱԿԱՆ ՆՈՐՄԵՐԻ ԵՎ ԿԱՆՈՆՆԵՐԻ ՊԱՀԱՆՋՆԵՐԻ ՀԱՄԱՁԱՅՆ ԱՐՏԱԴՐՎԱԾ ԱՇԽԱՏԱՆՔՆԵՐԻ ՑԱՆԿ	
ՇԻՆԱՐԱՐԱԿԱՆ ՀՍԿ	
ՀԱՅԱՍՏԱՆԻ ՀԱՆՐԱՊԵՏ

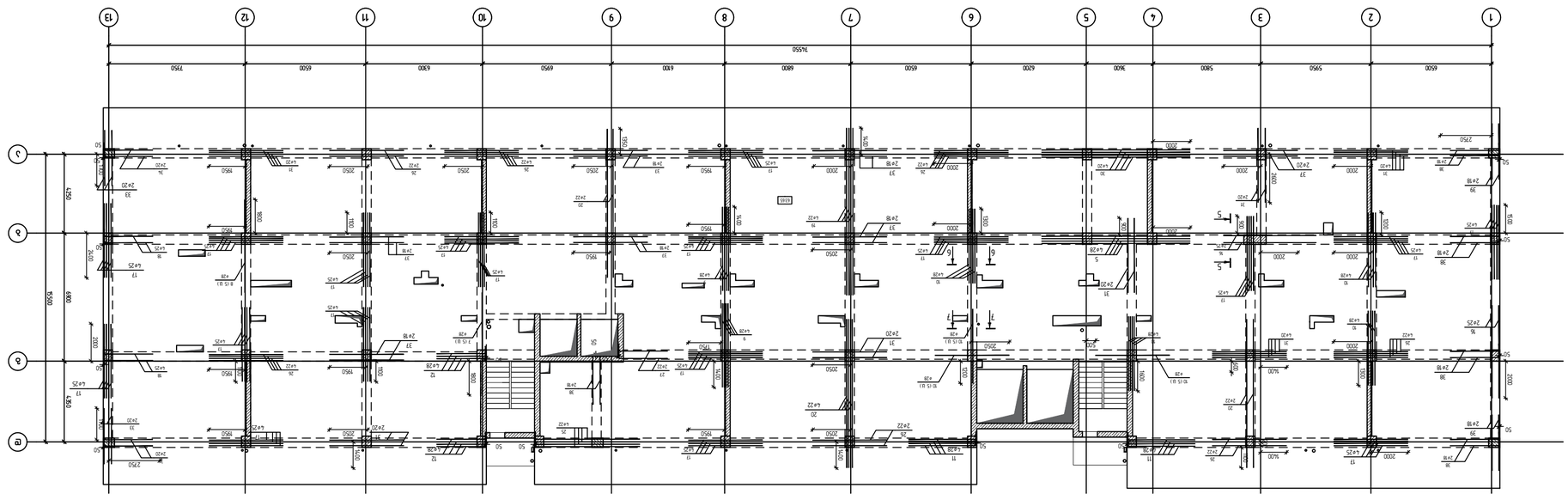

ΑΝΑΣΤΡΟΦΗ ΨΗΦΙΑΚΟΥ ΣΧΕΔΙΟΥ ΑΝΩ ΣΤΑΘΜΗΣ ΑΝΑΦΟΡΑΣ
ΔΗΜΟΣΙΑΣ ΔΟΔΟΔ ٧+63.65 ΕΠΙΘΕΤΗΣ ΟΔΟΥ
8:1'00

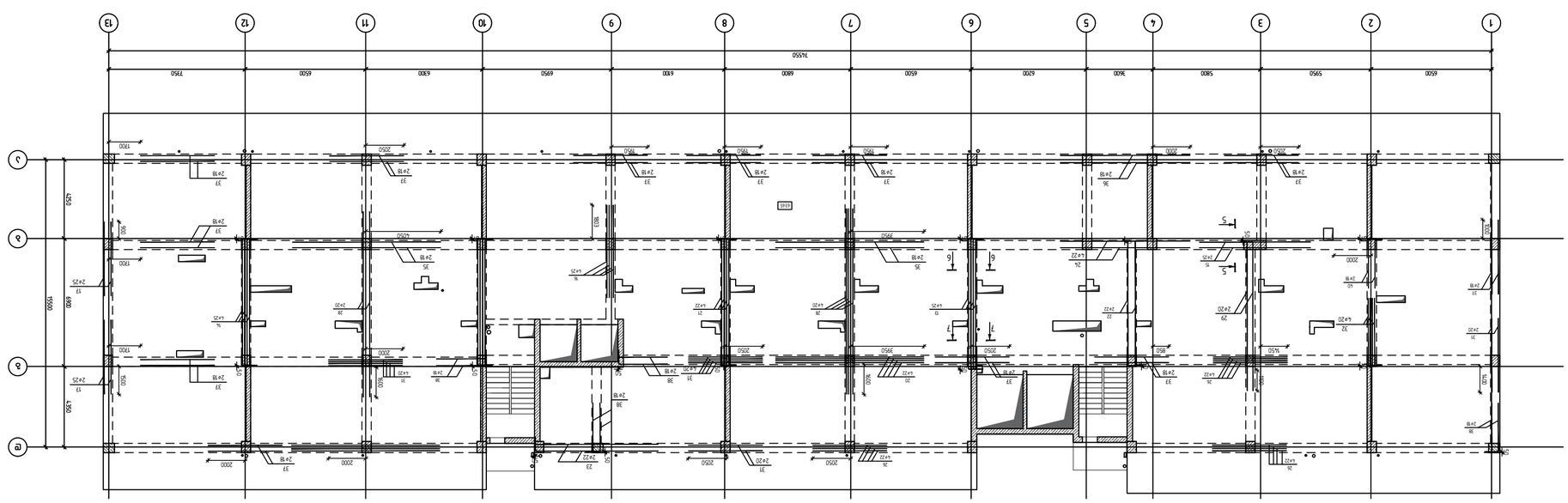

ΑΝΑΣΤΡΟΦΗ ΨΗΦΙΑΚΟΥ ΣΧΕΔΙΟΥ ΑΝΩ ΣΤΑΘΜΗΣ ΑΝΑΦΟΡΑΣ
ΔΗΜΟΣΙΑΣ ΔΟΔΟΔ ٧+63.65 ΕΠΙΘΕΤΗΣ ΟΔΟΥ
8:1'00

ΣΧΕΔΙΟ ΠΛΗΡΟΦΟΡΗΣΗΣ / 2023 ΕΞΟΠΛΙΣΜΟΣ

ΨΥΧΙΚΟ ΝΟΣΟΚΟΜΕΙΟ

KEYPLAN:

ΑΝΑΘΕΩΡΗΣΗ

ΠΕΡΙΓΡΑΦΗ	ΗΜΕΡ/ΝΙΑ	ΑΡΙΘ.
ΕΚΔΟΣΗ ΑΠΟΛΑΒΗΣ		
ΣΥΜΒΑΤΟΤΗΤΑ ΣΧΕΔΙΩΝ		
ΕΚΔΟΣΗ ΑΠΟΨΗΣ		

ΕΠΙΒΛΕΠΩΝ:

ΣΥΜΒΟΥΛΟΣ ΜΕΛΕΤΗΣ:

engineering

ΔΙΕΥΘΥΝΣΗ : ΑΠΟΚΑΤΑΣΤΑΣΗ ΚΑΙ ΕΠΕΚΤΑΣΗ ΨΥΧΙΑΤΡΕΙΟΥ "ΣΩΤΗΡΙΑ ΛΥΓΙΑ" ΣΤΟ ΟΙΚΟΠΕΔΟ ΤΟΥ ΓΕΝΙΚΟΥ ΝΟΣΟΚΟΜΕΙΟΥ ΛΑΡΙΣΑΣ

ΑΡΧΙΤΕΚΤΟΝΕΣ ΜΗΧΑΝΙΚΟΙ

ΔΙΕΥΘΥΝΣΗ ΜΕΛΕΤΩΝ ΚΑΙ ΕΡΓΩΝ ΥΓΕΙΟΝΟΜΙΚΗΣ ΤΕΧΝΟΛΟΓΙΑΣ ΚΑΙ ΠΡΟΜΗΘΕΙΩΝ ΥΓΕΙΟΝΟΜΙΚΗΣ ΤΕΧΝΟΛΟΓΙΑΣ ΚΑΙ ΠΡΟΜΗΘΕΙΩΝ ΙΑΤΡΙΚΩΝ ΑΕΡΙΩΝ ΚΑΙ ΚΕΝΤΡΙΚΟΥ ΣΥΣΤΗΜΑΤΟΣ ΑΠΟΡΡΟΦΗΣΗΣ ΑΕΡΙΩΝ ΑΝΑΙΣΘΗΣΙΑΣ ΚΑΙ ΑΝΑΠΝΕΥΣΤΗΡΩΝ ΜΕΤΑ ΑΠΟ ΕΠΕΚΤΑΣΗ ΚΑΙ ΑΝΑΚΑΤΑΣΚΕΥΗ ΤΟΥ ΨΥΧΙΑΤΡΕΙΟΥ "ΣΩΤΗΡΙΑ ΛΥΓΙΑ" ΣΤΟ ΟΙΚΟΠΕΔΟ ΤΟΥ ΓΕΝΙΚΟΥ ΝΟΣΟΚΟΜΕΙΟΥ ΛΑΡΙΣΑΣ (Δ/Θ ΜΕΡΕΛ 173/21)

ΘΕΜΑΤΟΓΡΑΦΙΑ	ΔΙΑΚΡ.	ΗΜΕΡΟΜΗΝΙΑ
ΕΓΚΡΙΣΗ ΜΕΛΕΤΗΣ		
ΜΕΛΕΤΗ ΥΔΡΑΥΛΙΚΩΝ ΕΓΚΑΤΑΣΤΑΣΕΩΝ		
ΜΕΛΕΤΗ ΗΛΕΚΤΡΟΜΗΧΑΝΟΛΟΓΙΚΩΝ ΕΓΚΑΤΑΣΤΑΣΕΩΝ		
ΜΕΛΕΤΗ ΘΕΡΜΑΝΣΗΣ ΚΑΙ ΚΛΙΜΑΤΙΣΜΟΥ		
ΜΕΛΕΤΗ ΠΥΡΟΣΒΕΣΤΙΚΗΣ ΠΡΟΣΤΑΣΙΑΣ		
ΜΕΛΕΤΗ ΑΝΑΚΑΤΑΣΚΕΥΗΣ		

ΣΧΕΔΙΟ ΠΡΟΣΒΑΣΕΩΝ ΑΜΕΑ ΣΤΟΝ ΟΙΚΟΠΕΔΟ

ΑΡΙΘ.	ΠΕΡΙΓΡΑΦΗ	ΗΜΕΡΟΜΗΝΙΑ

ΣΧΕΔΙΟ ΠΡΟΣΒΑΣΕΩΝ ΑΜΕΑ ΣΤΟΝ ΟΙΚΟΠΕΔΟ

ΚΑΤΟΨΗ

ΚΩΔΙΚΟΣ ΦΥΛΛΟΥ	ΤΙΤΛΟΣ ΦΥΛΛΟΥ	ΑΡΙΘ.
ΣΑ	ΣΧΕΔΙΟ ΠΡΟΣΒΑΣΕΩΝ ΑΜΕΑ ΣΤΟΝ ΟΙΚΟΠΕΔΟ	Α.01

ΚΛΙΜΑΚΑ 1:200

ΚΩΔΙΚΟΣ ΦΥΛΛΟΥ	ΤΙΤΛΟΣ ΦΥΛΛΟΥ	ΑΡΙΘ.
ΣΑ	ΣΧΕΔΙΟ ΠΡΟΣΒΑΣΕΩΝ ΑΜΕΑ ΣΤΟΝ ΟΙΚΟΠΕΔΟ	Α.01

ΚΛΙΜΑΚΑ 1:200

ФОВАЖЕНИЕ ОТ ОТМЕТКИ +63.65 ДО ОТМЕТКИ +63.65								
ОБОЗНАЧЕНИЕ	УСТАНОВОЧНЫЕ	А 500 С						
			Ø8	Ø18	Ø20	Ø22	Ø25	Ø28
ОБЩАЯ ДЛИНА (м)		3045.20	7877.20	7614.0	1896.20	1655.10	1599.70	
ОБЩАЯ МАССА (кг)	1683.4.80							61.00

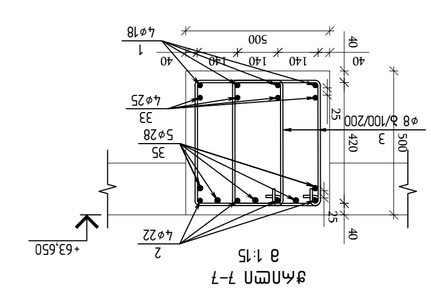

а 1:15

ФАЙЛ 7-7

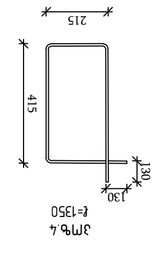

ЭЛЕМ.4
ℓ=1350

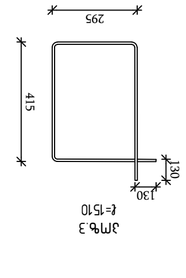

ЭЛЕМ.3
ℓ=1510

№	ОБОЗНАЧЕНИЕ	ПРОФИЛЬ	ДЛИНА ОДНОГО, мм	ОБЩАЯ ДЛИНА, мм	МАССА ОДНОГО, кг	ОБЩАЯ МАССА, кг
1	ГОСТ Р 525**-2006	Ø18	12000	306	23.98	7337.9
2	ГОСТ Р 525**-2006	Ø22	12000	22	35.81	787.8
3	ГОСТ Р 525**-2006	Ø8	1510	5040	0.60	3024.0
4	ГОСТ Р 525**-2006	Ø8	1350	40	0.53	21.2
5	ГОСТ Р 525**-2006	Ø28	8000	4	38.67	154.7
6	ГОСТ Р 525**-2006	Ø28	7600	4	36.74	147.0
7	ГОСТ Р 525**-2006	Ø28	5500	5	26.59	132.9
8	ГОСТ Р 525**-2006	Ø28	5000	5	24.17	120.9
9	ГОСТ Р 525**-2006	Ø28	4500	8	21.75	174.0
10	ГОСТ Р 525**-2006	Ø28	4000	31	19.34	599.5
11	ГОСТ Р 525**-2006	Ø28	4000	8	19.34	154.7
12	ГОСТ Р 525**-2006	Ø28	3000	8	14.50	116.0
13	ГОСТ Р 525**-2006	Ø25	7800	4	30.05	120.2
14	ГОСТ Р 525**-2006	Ø25	7600	4	29.28	117.1
15	ГОСТ Р 525**-2006	Ø25	6000	2	23.12	46.2
16	ГОСТ Р 525**-2006	Ø25	5000	8	19.27	154.2
17	ГОСТ Р 525**-2006	Ø25	4000	76	15.41	1171.2
18	ГОСТ Р 525**-2006	Ø25	3000	4	11.56	46.2
19	ГОСТ Р 525**-2006	Ø22	9000	4	26.86	107.4
20	ГОСТ Р 525**-2006	Ø22	8000	12	23.87	286.4
21	ГОСТ Р 525**-2006	Ø22	7600	4	22.68	90.7
22	ГОСТ Р 525**-2006	Ø22	7500	2	22.38	44.8
23	ГОСТ Р 525**-2006	Ø22	7000	2	20.89	41.8
24	ГОСТ Р 525**-2006	Ø22	7000	2	20.89	41.8
25	ГОСТ Р 525**-2006	Ø22	6000	4	17.90	71.6
26	ГОСТ Р 525**-2006	Ø22	4000	34	11.94	406.0
27	ГОСТ Р 525**-2006	Ø22	3000	2	8.95	17.9
28	ГОСТ Р 525**-2006	Ø20	10000	6	24.66	148.0
29	ГОСТ Р 525**-2006	Ø20	8400	2	20.71	41.4
30	ГОСТ Р 525**-2006	Ø20	8000	8	19.73	157.8
31	ГОСТ Р 525**-2006	Ø20	4000	32	9.86	315.5
32	ГОСТ Р 525**-2006	Ø20	4000	4	9.86	39.4
33	ГОСТ Р 525**-2006	Ø20	3000	4	7.40	29.6
34	ГОСТ Р 525**-2006	Ø20	3000	4	7.40	29.6
35	ГОСТ Р 525**-2006	Ø18	8000	4	15.98	63.9
36	ГОСТ Р 525**-2006	Ø18	7000	2	13.99	28.0
37	ГОСТ Р 525**-2006	Ø18	4000	38	7.99	303.6
38	ГОСТ Р 525**-2006	Ø18	3000	18	5.99	107.8
39	ГОСТ Р 525**-2006	Ø18	3000	4	5.99	24.0
40	ГОСТ Р 525**-2006	Ø18	3000	2	5.99	12.0

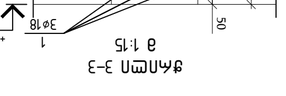

ФАЙЛ 3-3
а 1:15

ФАЙЛ 2-2
а 1:15

ФАЙЛ 1-1
а 1:15

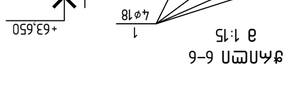

ФАЙЛ 6-6
а 1:15

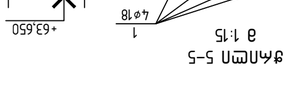

ФАЙЛ 5-5
а 1:15

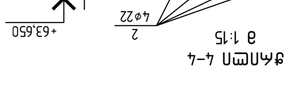

ФАЙЛ 4-4
а 1:15

ОБЩИЕ ДАННЫЕ ПО АРМИРОВАНИЮ И БЕТОНИРОВАНИЮ ЗДАНИЯ, ВЫПОЛНЕННЫЕ ПО ЧЕРТЕЖАМ КЖ
ВЕДОМОСТЬ ЭЛЕМЕНТОВ
ВЕДОМОСТЬ ОБЪЕМОВ БЕТОНА
ВЕДОМОСТЬ РАСХОДА СТАЛИ
ВЕДОМОСТЬ ОТВЕРСТИЙ
ВЕДОМОСТЬ ЗАКЛАДНЫХ ДЕТАЛЕЙ
ВЕДОМОСТЬ ПЕРЕМЫЧЕК

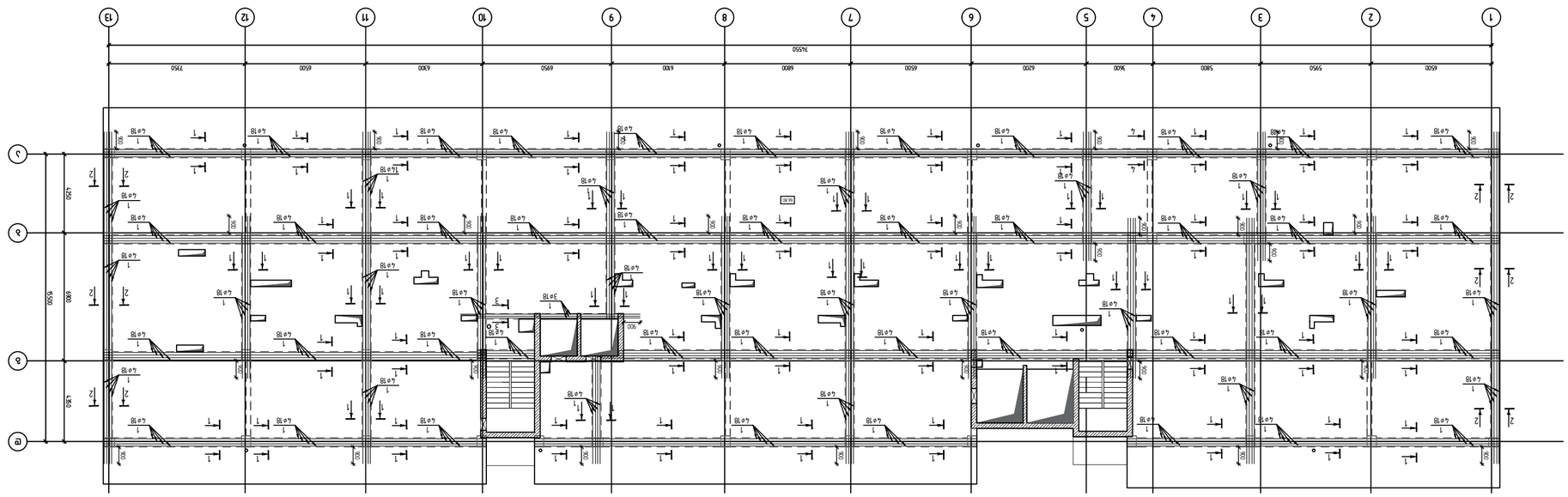

АКСОНОМЕТРИЧЕСКАЯ СХЕМА АРМИРОВАНИЯ ЗАПАСНОЙ ЛЕСТНИЦЫ
ОТ +66.80 ДО ВЕРХА ПАРАПЕТА
М 1:100

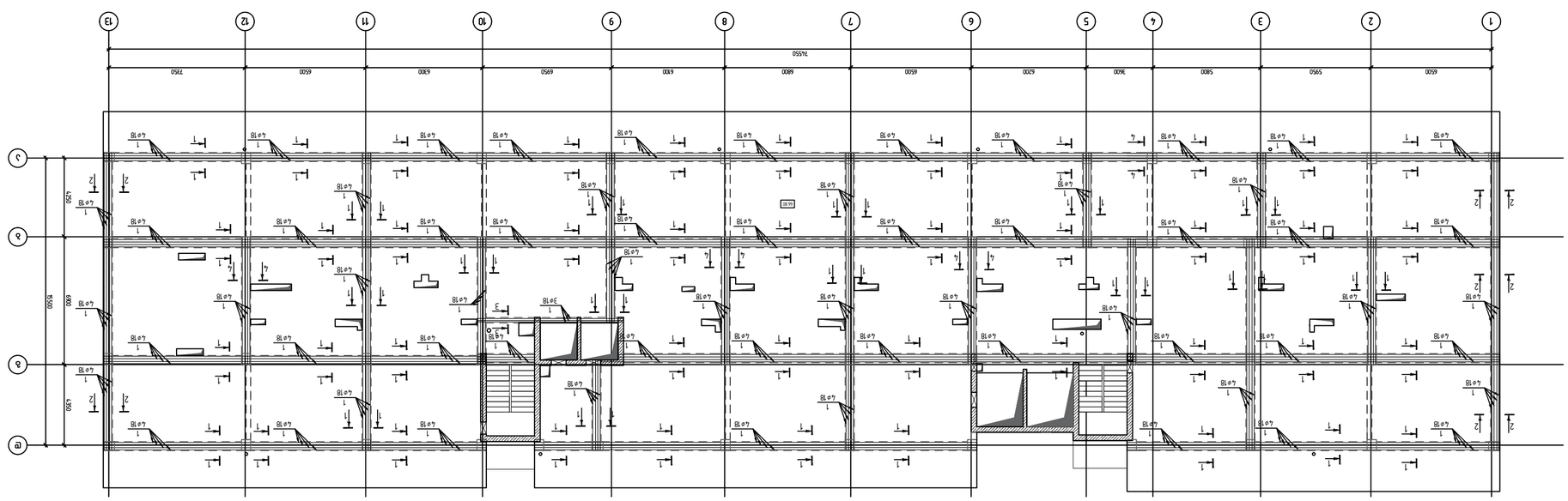

АКСОНОМЕТРИЧЕСКАЯ СХЕМА АРМИРОВАНИЯ ЗАПАСНОЙ ЛЕСТНИЦЫ
ОТ +66.80 ДО ВЕРХА ПАРАПЕТА
М 1:100

ПАПКА / 2023 ВЕРСИЯ	
ЧЕРТЕЖ:	
KEYPLAN:	
ЗАКАЗЧИК:	
ГЕНЕРАЛЬНЫЙ ПРОЕКТИРОВЩИК	
ГЕНЕРАЛЬНЫЙ ПОДРЯДЧИК	
АРХИТЕКТУРНО-СТРОИТЕЛЬНЫЙ РАЗДЕЛ	
ОБЪЕКТ:	
ЖИЛОЙ КОМПЛЕКС "ЗАПАДНЫЙ ОБЕРЕГ"	
ЗДАНИЕ 36Б	
ЗАКАЗЧИК:	
ООО "СЗ "ЗАПАДНЫЙ ОБЕРЕГ"	
ГЕНЕРАЛЬНЫЙ ПОДРЯДЧИК:	
ООО "ТЕХНОЛОГИЯ ЖИЛЬЯ"	
ГЕНЕРАЛЬНЫЙ ПРОЕКТИРОВЩИК:	
ООО "ПРОЕКТНАЯ МАСТЕРСКАЯ "ЗАПАДНЫЙ ОБЕРЕГ"	
(ЗАО NPFL 173/21)	
ГИП	ВЕРЕЩАГИН
ГАП	ЛЕОНТЬЕВА
ГЕНПЛАН	ЛЕОНТЬЕВА
КОНСТРУКТИВНЫЕ РЕШЕНИЯ	ЛЕОНТЬЕВА
АРХИТЕКТУРНЫЕ РЕШЕНИЯ	ЛЕОНТЬЕВА
ВЕНТИЛЯЦИЯ	ЛЕОНТЬЕВА
ВОДОСНАБЖЕНИЕ И КАНАЛИЗАЦИЯ	ЛЕОНТЬЕВА
ЭЛЕКТРОСНАБЖЕНИЕ	ЛЕОНТЬЕВА
ОВ	ЛЕОНТЬЕВА
ПОЖАРНАЯ СИГНАЛИЗАЦИЯ	ЛЕОНТЬЕВА
ГАЗОСНАБЖЕНИЕ	ЛЕОНТЬЕВА
ТЕПЛОСНАБЖЕНИЕ	ЛЕОНТЬЕВА
ТЕПЛОМЕХАНИЧЕСКИЕ РЕШЕНИЯ	ЛЕОНТЬЕВА
ОБЩИЕ ДАННЫЕ	ЛЕОНТЬЕВА
ГЕНПЛАН	ЛЕОНТЬЕВА
ПЛАНИРОВОЧНЫЕ РЕШЕНИЯ

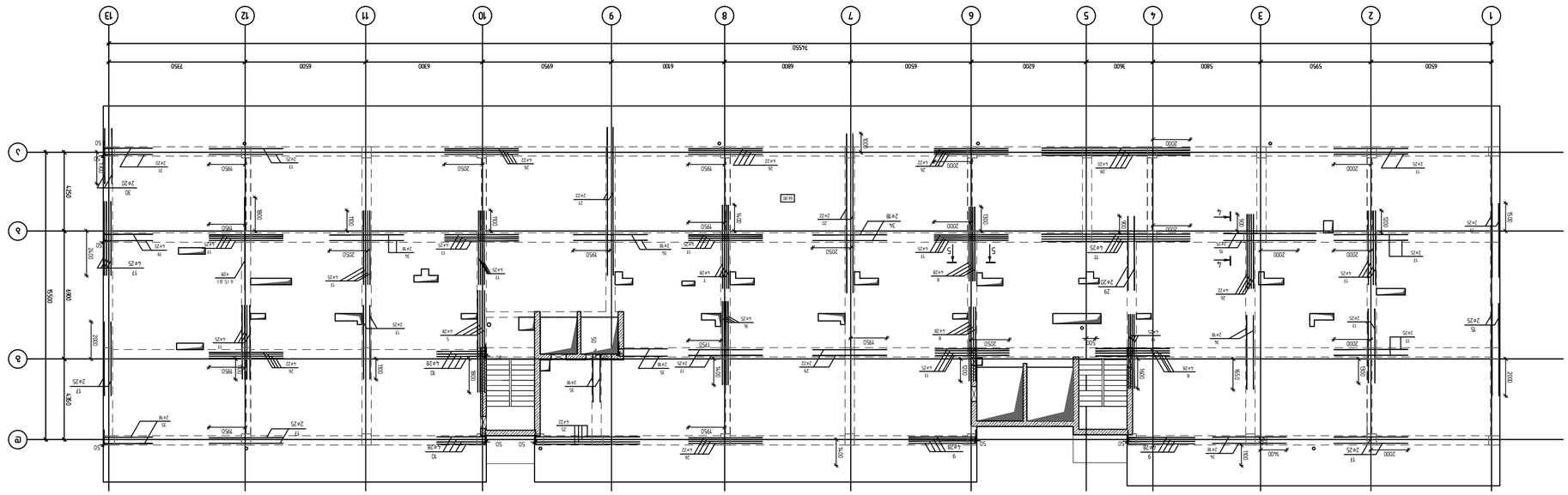

АКЛАСТЕРЛАЛЬ ЧАСТЬ ЗДАНИЯ (ПОДЪЕЗД) ЛИСТ(ОВ)
ЭКСПЛИКАЦИЯ ПОМЕЩЕНИЙ 3-ГО ЭТАЖА
ОТ ОТМ. +66.80 ДО ОТМ. +69.60
М 1:100

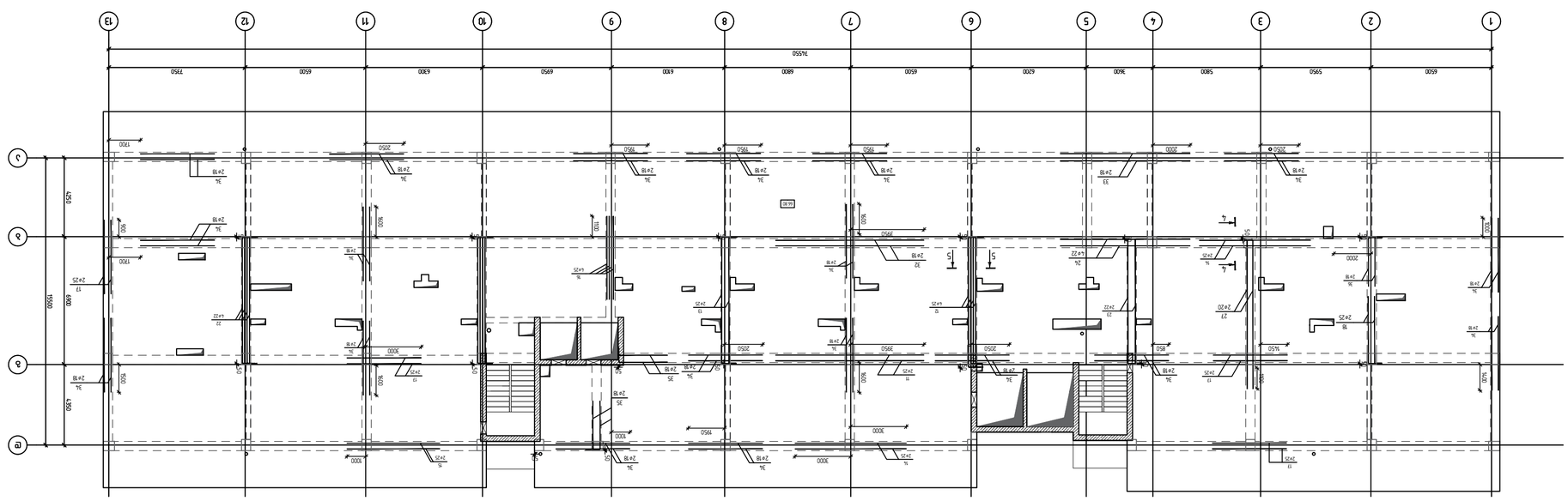

АКЛАСТЕРЛАЛЬ ЧАСТЬ ЗДАНИЯ (ПОДЪЕЗД) ЛИСТ(ОВ)
ПЛАНЫ КРЫШ
ОТ ОТМ. +69.60 ДО ОТМ. +72.40
М 1:100

ГИП	Ф.И.О.	подпись	дата
Разработал	Ф.И.О.	подпись	дата
Н.контр.	Ф.И.О.	подпись	дата

Взам.инв.№

Изм.	Кол.уч.	№док.	подпись

Стадия	Лист	Листов
Р	1	1

ООО "ЭНЖИНИРИНГ"
ЭКСПЛИКАЦИЯ ПОМЕЩЕНИЙ ЖИЛОЙ ЧАСТИ ЗДАНИЯ
ПЛАНЫ КРЫШ
(ЭКСПЛИКАЦИЯ ПОМЕЩЕНИЙ ЖИЛОЙ ЧАСТИ ЗДАНИЯ, ПЛАНЫ КРЫШ)

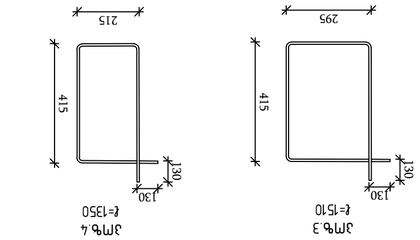

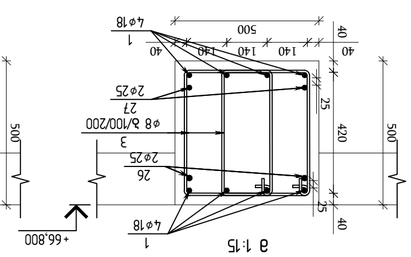

ג'אמ 5–5
ג 1:15

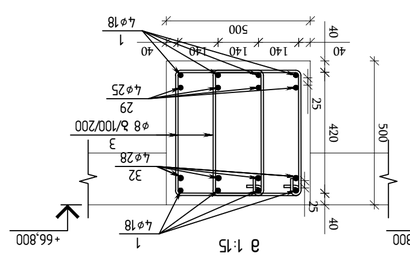

ג'אמ 6–6
ג 1:15

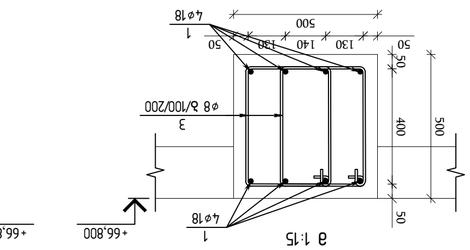

ג'אמ 1–1
ג 1:15

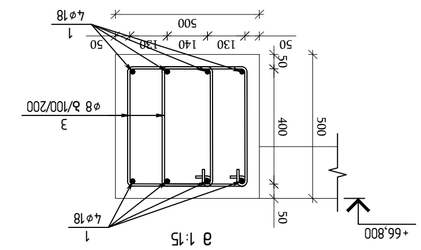

ג'אמ 2–2
ג 1:15

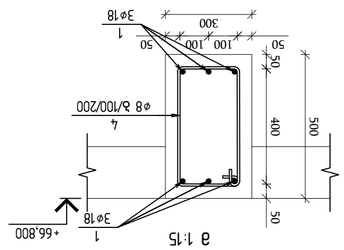

ג'אמ 3–3
ג 1:15

ג'מ.	תיאור	קוטר	אורך יחידה (מ')	כמות	אורך כולל (מ')	משקל כולל (ק"ג)
1	רסט P 525441-2006	⌀18 A500C L=12000	12.00	2	24.00	23.98
2	רסט P 525441-2006	⌀8 A500C L=1510	1.51	20	30.20	0.60
3	רסט P 525441-2006	⌀8 A500C L=1350	1.35	40	54.00	0.53
4	רסט P 525441-2006	⌀28 A500C L=7600	7.60	4	30.40	36.74
5	רסט P 525441-2006	⌀28 A500C L=5500	5.50	4	22.00	26.59
6	רסט P 525441-2006	⌀28 A500C L=5000	5.00	5	25.00	24.17
7	רסט P 525441-2006	⌀28 A500C L=4500	4.50	4	18.00	21.75
8	רסט P 525441-2006	⌀28 A500C L=4000	4.00	12	48.00	19.34
9	רסט P 525441-2006	⌀28 A500C L=4000	4.00	8	32.00	19.34
10	רסט P 525441-2006	⌀28 A500C L=3000	3.00	8	24.00	14.50
11	רסט P 525441-2006	⌀25 A500C L=8000	8.00	6	48.00	30.82
12	רסט P 525441-2006	⌀25 A500C L=7800	7.80	4	31.20	30.05
13	רסט P 525441-2006	⌀25 A500C L=7600	7.60	2	15.20	29.28
14	רסט P 525441-2006	⌀25 A500C L=6000	6.00	4	24.00	23.12
15	רסט P 525441-2006	⌀25 A500C L=5000	5.00	6	30.00	19.27
16	רסט P 525441-2006	⌀25 A500C L=4500	4.50	8	36.00	17.34
17	רסט P 525441-2006	⌀25 A500C L=4000	4.00	74	296.00	15.41
18	רסט P 525441-2006	⌀25 A500C L=4000	4.00	2	8.00	15.41
19	רסט P 525441-2006	⌀25 A500C L=3000	3.00	2	6.00	11.56
20	רסט P 525441-2006	⌀22 A500C L=8600	8.60	2	17.20	25.66
21	רסט P 525441-2006	⌀22 A500C L=8000	8.00	2	16.00	23.87
22	רסט P 525441-2006	⌀22 A500C L=7600	7.60	4	30.40	22.68
23	רסט P 525441-2006	⌀22 A500C L=7500	7.50	2	15.00	22.38
24	רסט P 525441-2006	⌀22 A500C L=7000	7.00	2	14.00	20.89
25	רסט P 525441-2006	⌀22 A500C L=6000	6.00	4	24.00	17.90
26	רסט P 525441-2006	⌀22 A500C L=4000	4.00	24	96.00	11.94
27	רסט P 525441-2006	⌀20 A500C L=8400	8.40	2	16.80	20.71
28	רסט P 525441-2006	⌀20 A500C L=8000	8.00	4	32.00	19.73
29	רסט P 525441-2006	⌀20 A500C L=4000	4.00	4	16.00	9.86
30	רסט P 525441-2006	⌀20 A500C L=3000	3.00	2	6.00	7.40
31	רסט P 525441-2006	⌀20 A500C L=3000	3.00	2	6.00	7.40
32	רסט P 525441-2006	⌀18 A500C L=8000	8.00	2	16.00	15.98
33	רסט P 525441-2006	⌀18 A500C L=7000	7.00	2	14.00	13.99
34	רסט P 525441-2006	⌀18 A500C L=4000	4.00	48	192.00	7.99
35	רסט P 525441-2006	⌀18 A500C L=3000	3.00	10	30.00	5.99
36	רסט P 525441-2006	⌀18 A500C L=3000	3.00	2	6.00	5.99

						12.0

ФОПЭЖ2ЭЭГЭО ЭЭ5ОЭО ЭЭ5ЭЭЭОЭЭЭ

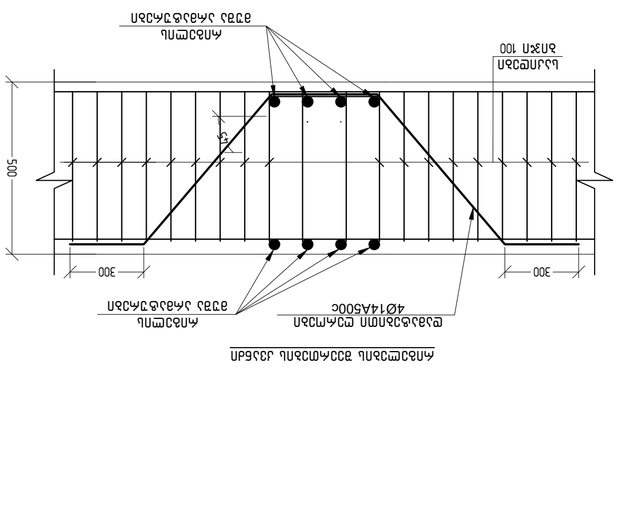

ტიპიური ჩარჩოს და სრული ჩარჩოს ბეტონირების ეტაპები

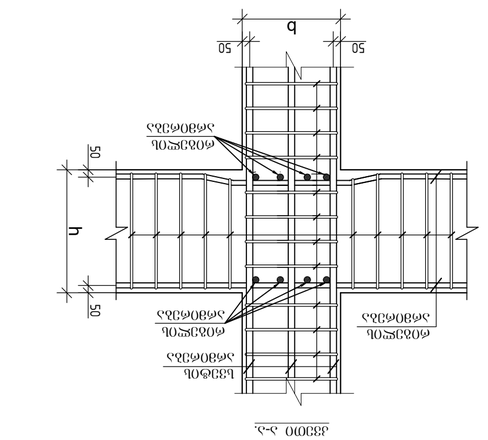

ტიპიური ჩარჩოს ბეტონირების ეტაპები (სრული ჩარჩო)

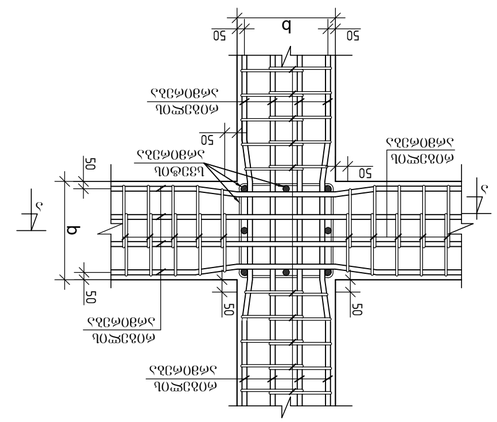

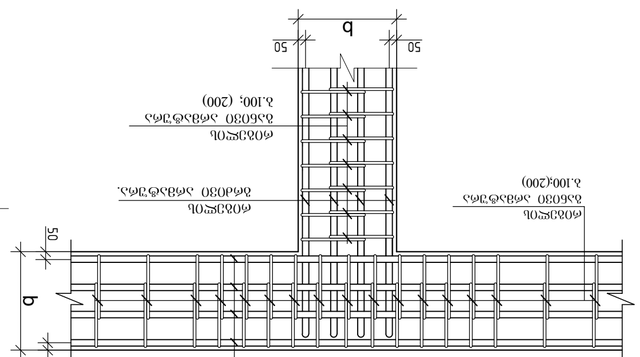

ტიპიური ჩარჩოს ბეტონირების ეტაპები (ბეტონის ფენა ნაკლები)

ანკერული ძელის ბეტონირების ეტაპები

ინჟინერი			
არქიტექტორი			
ხელმძღვანელი			
დამკვეთი			

ანკერული ძელი / 2023 წელი

ფასიანი სამუშაო

KEYPLAN:

ანკერული ძელის ბეტონირების ეტაპები

ანკერული ძელის ბეტონირების ეტაპები

1			
2			
3			
4			
5			
6			
7			
8			
9			
10			

ფასიანი სამუშაო

A33	ცხაიდი	ალებმოპირპატება	ტაბანი

ანკერული

ანკერული ფოლადის ბადეებით ნაკეთები ანკერული ძელის ბეტონირების ეტაპები

შპს "ენჯინირინგ ჯორჯია"
ქ. თბილისი, ნიკო ნიკოლაძის ქუჩა №7
პროექტის ავტორი
ანკერული ძელის ბეტონირების ეტაპები
(ეტ NPFL 173/21)

დირექტორი	ნ. ლორთქიფანიძე		
მთავარი ინჟინერი	ნ. ლორთქიფანიძე		
პროექტის ხელმძღვანელი	ნ. ლორთქიფანიძე		
არქიტექტორი	ნ. ლორთქიფანიძე		
კონსტრუქციული ნაწილის ხელმძღვანელი	ნ. ლორთქიფანიძე		
ინჟინერი	ნ. ლორთქიფანიძე		

ანკერული ძელის ბეტონირების ეტაპები

ანკერული ძელის ბეტონირების ეტაპები

ანკერული ძელის ბეტონირების ეტაპები

ЗМЕЛЕНОЕ ПОЛЕ ЗЕРНОПРОИЗВОДСТВА ЛИЦЕНЗИАР ЧЕЛЯБИНСКОЙ ОБЛАСТИ

ФУНДАМЕНТЫ ЖЕЛЕЗОБЕТОННЫЕ ОТМ.0.000 СООТВЕТСТВУЕТ ОТМ. 180.50 ПО ГЕНПЛАНУ									
ФУНДАМЕНТЫ	ОБЪЕМ БЕТОНА (м³)								
	А 500 С								
	ØI6	ØI4	ØI2	Ø10	Ø8	ВЕС АРМАТУРЫ (кг)	ОБЪЕМ БЕТОНА В35 (м³)	ОБЪЕМ БЕТОНА В30 (м³)	
ОТМЕТКА 0.000	5170	2926	3333	3740	4180	4934.60	1485.00	4455.00	

ЗАМЕЛЕНОЕ ПОЛЕ ЗЕРНОПРОИЗВОДСТВА ЛИЦЕНЗИАР ЧЕЛЯБИНСКОЙ ОБЛАСТИ

ОБЩИЕ ДАННЫЕ	
ГЕНПЛАН	
ПЛАНИРОВОЧНЫЕ ОТМЕТКИ	
ПЛАН ФУНДАМЕНТОВ	
ПЛАН ПЕРЕКРЫТИЯ	
ПЛАН ПОКРЫТИЯ	
ПЛАН ПОЛОВ	
ПЛАН ПЕРЕГОРОДОК	
ПЛАН ОКОН	
ПЛАН ДВЕРЕЙ	
ПЛАН ВОРОТ	
ПЛАН ЛЕСТНИЦ	
ПЛАН ВНУТРЕННЕЙ ОТДЕЛКИ	
ПЛАН НАРУЖНОЙ ОТДЕЛКИ	
ПЛАН ВНУТРЕННИХ ИНЖЕНЕРНЫХ СЕТЕЙ	
ПЛАН НАРУЖНЫХ ИНЖЕНЕРНЫХ СЕТЕЙ	
ПЛАН ОТОПЛЕНИЯ	
ПЛАН ВЕНТИЛЯЦИИ	
ПЛАН ВОДОСНАБЖЕНИЯ	
ПЛАН КАНАЛИЗАЦИИ	
ПЛАН ЭЛЕКТРООСВЕЩЕНИЯ	
ПЛАН ЭЛЕКТРОСИЛОВОЙ	
ПЛАН СЛАБОТОЧНЫХ СЕТЕЙ	
ПЛАН ОХРАННОЙ СИГНАЛИЗАЦИИ	
ПЛАН ПОЖАРНОЙ СИГНАЛИЗАЦИИ	
ПЛАН ПОЖАРОТУШЕНИЯ	
ПЛАН ГАЗОСНАБЖЕНИЯ	
ПЛАН ГАЗОВЫХ СЕТЕЙ	
ПЛАН ГАЗОПОТРЕБЛЕНИЯ	
ПЛАН ГАЗОВЫХ ПРИБОРОВ	
ПЛАН ГАЗОВЫХ ТРУБОПРОВОДОВ	
ПЛАН ГАЗОВЫХ ОБОРУДОВА

მონოლითური ფილის არმირების გეგმა 0.00 ნიშნულზე
ქვედა და ზედა შრის ძირითადი არმირება
მ.1:100

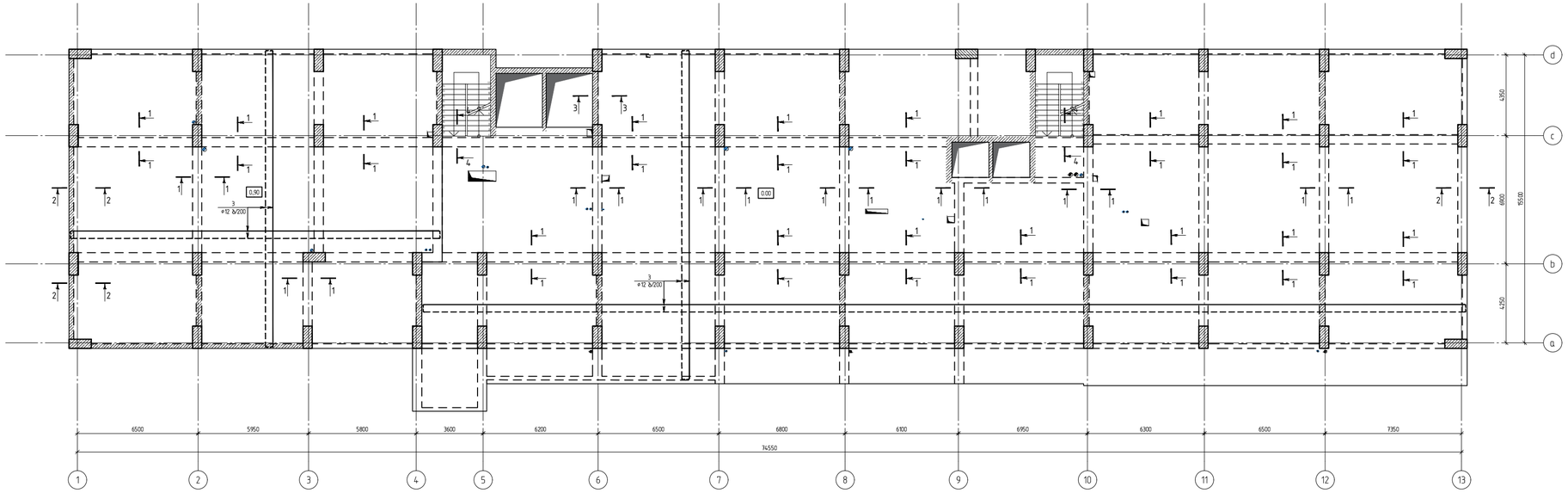

შენიშვნა №1 :
1. ძირითადი არმირება ქვედა და ზედა შრეში უნდა იყოს შესრულებული არმატურით Ø12 A500C
2. ბალახარჯის ფილის ძირითადი არმატურების გადაბმები განხორციელდეს შრომატევადობით. რაც იგას ნიშნავს, რომ არ დაიშვება ვველა არმატურების გადაბმა ერთ სიმარტივეში. გადაბმული არმატურების რაოდენობა ერთ კვეთში არ უნდა აღემატებოდეს 50%-ს.
3. არმატურების გადაბმა უნდა განხორციელდეს პირდაპირობით. მინ 50×ø მანძილზე. სადაც ø გადასაბმელი არმატურის დიამეტრია.
4. ბალახარჯის ფილის ღრეობის ბოლოები უნდა ჩაიღუნოს მინ 15 სმ -ით

თბილისი / 2023 წელი

ფაილის სახელი:

KEYPLAN:

ყოველი შემდეგი რევიზია აუქმებს
ყველა წინა რევიზიას

პროექტის სტატუსი:

სამშენებლო დოკუმენტაცია

რევიზია

რევ.	თარიღი	აღწერილობა	დამტკ.

შენიშვნები:

მისამართი:

ქ. თბილისი, ნუცუბიძის ფერდობი, IV მკრ, კორ 36-ს მიმდებარედ(ნაკ3 08/016)

დამკვეთი:

თანამდებობა	სახელი გვარი	ხელმოწერა
პროექტის მენეჯერი		
დამკვეთის წარმომადგენელი: თანამდებობის მითით		

შემსრულებელი:

შპს "ქიუ ენჯინირინგი"

მისამართი:

ქ.თბილისი აბაკრაძის №7 ბინა №6

შპს "ქიუ ენჯინირინგის"
პროფესიული პასუხისმგებლობის მზღვეველია
სს "დაზღვევის სარეზერვო ქომპანია ირაო"
(პ/ნ №PFL 417/21)

თანამდებობა	სახელი გვარი	ხელმოწერა
დირექტორი	დ.ქვავაძვილი	
პროექტის ჯგუფის უფროსი	ო. ილიუხინი	
პროექტის მთ. კონსტრუქტორი	რ.ფოჩიძე	
შემსრულა	ბ. ბურჯანაძვილი	

პროექტის სახელწოდება:

მრავალბინიანი საცხოვრებელი სახლი

პროექტის სტადია:

ახალი მშენებლობა

პროექტის ნაწილი:

კონსტრუქცია

ფორმატი	ნახაზის დასახელება:
A2	მონოლითური ფილის არმირების გეგმა 0.00 ნიშნულზე ქვედა და ზედა შრის ძირითადი არმირება
სტადია	
მ.პ.	
თარიღი	
05/19/2025	
მასშტაბი	
1:200	

რევიზია	ნახაზის ნომერი:	ფურცლის საერთო რაოდენობა
R1	კ-6.1	79

მონოლითური ფილის არმირების გეგმა 0.00 ნიშნულზე
ქვედა შრის დამატებითი არმირება x-ის მიმართულებით
მ.1:100

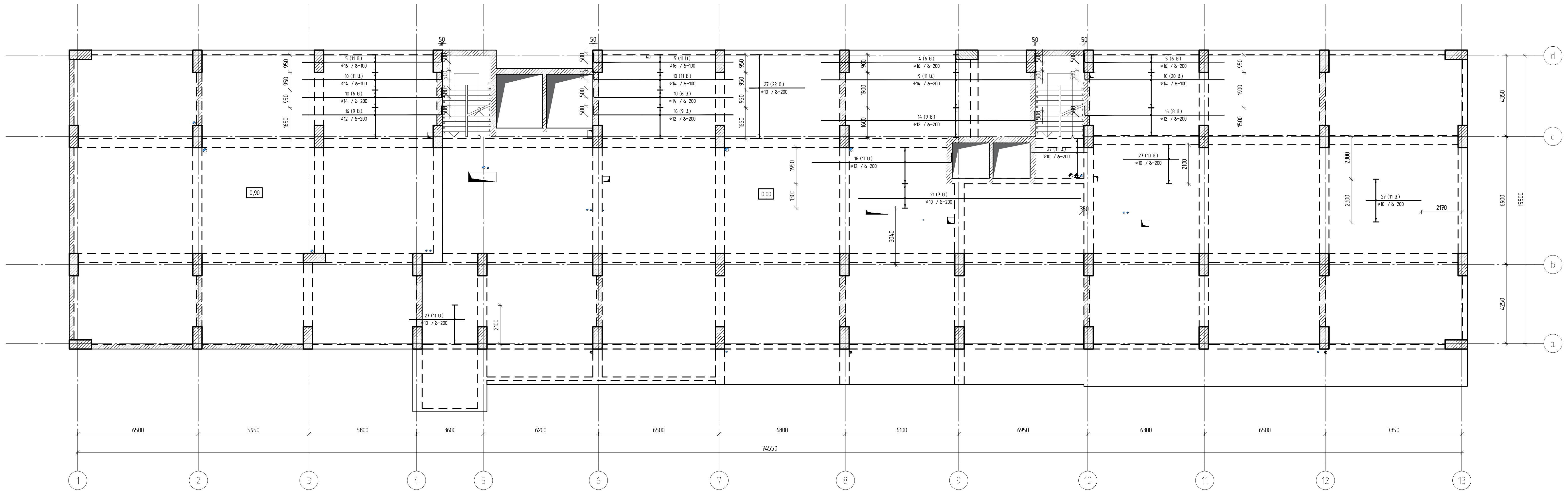

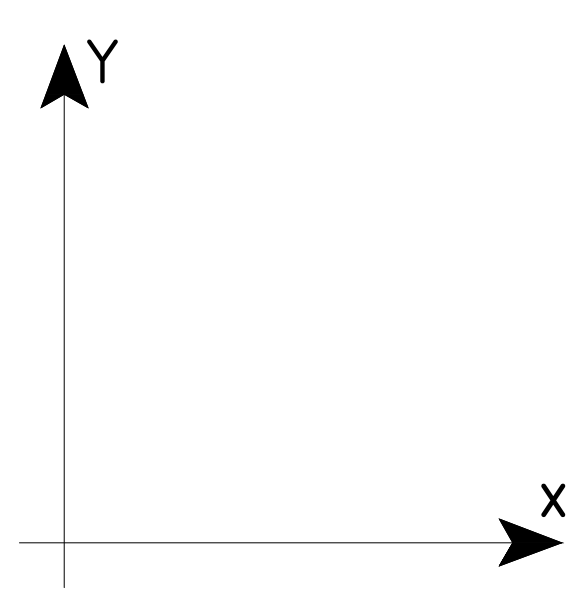

თბილისი / 2023 წელი

ფაილის სახელი:

KEYPLAN:

ყოველი შემდეგი რევიზია აუქმებს
ყველა წინა რევიზიას

პროექტის სტატუსი:

სამშენებლო დოკუმენტაცია

რევიზია

რევ.	თარიღი	აღწერილობა	დამტკ.

შენიშვნები:

მისამართი:

ქ. თბილისი, ნუცუბიძის ფერდობი, IV მკრ,
კორ 36-ს მიმდებარედ(ნაკვ 08/016)

დამკვეთი:

თანამდებობა	სახელი გვარი	ხელმოწერა
პროექტის მენეჯერი		
დამტკიცებულია: დამკვეთის მიერ		

engineering

შემსრულებელი:

შპს "ქიუ ენჯინერინგი"

მისამართი:

ქ.თბილისი ა.ბაქრაძის №7
ბინა №6

შპს "ქიუ ენჯინერინგის"
პროფესიული პასუხისმგებლობის მზღვეველია
სს "დაზღვევის საერთაშორისო კომპანია ირაო"
(პ/ნ №PFL 417/21)

თანამდებობა	სახელი გვარი	ხელმოწერა
დირექტორი	დ.ქევანიშვილი	
საპროექტო ჯგუფის უფროსი	ო. ილიუხინი	
პროექტის მთ. კონსტრუქტორი	რ.თოიძე	
შეასრულა	გ. გურჯიშვილი	

პროექტის სახელწოდება:

მრავალბინიანი საცხოვრებელი სახლი

პროექტის სტადია:

ახალი მშენებლობა

პროექტის ნაწილი:

კონსტრუქცია

ფორმატი	ნახაზის დასახელება:
A2	მონოლითური ფილის არმირების გეგმა 0.00 ნიშნულზე ქვედა შრის დამატებითი არმირება Y-ის მიმართულებით
სტადია	
მ.პ.	
თარიღი	
05/19/2025	
მასშტაბი	
1:200	

რევიზია:	ნახაზის ნომერი:	ფურც. საერთო რაოდენობა
R1	კ-6.2	79

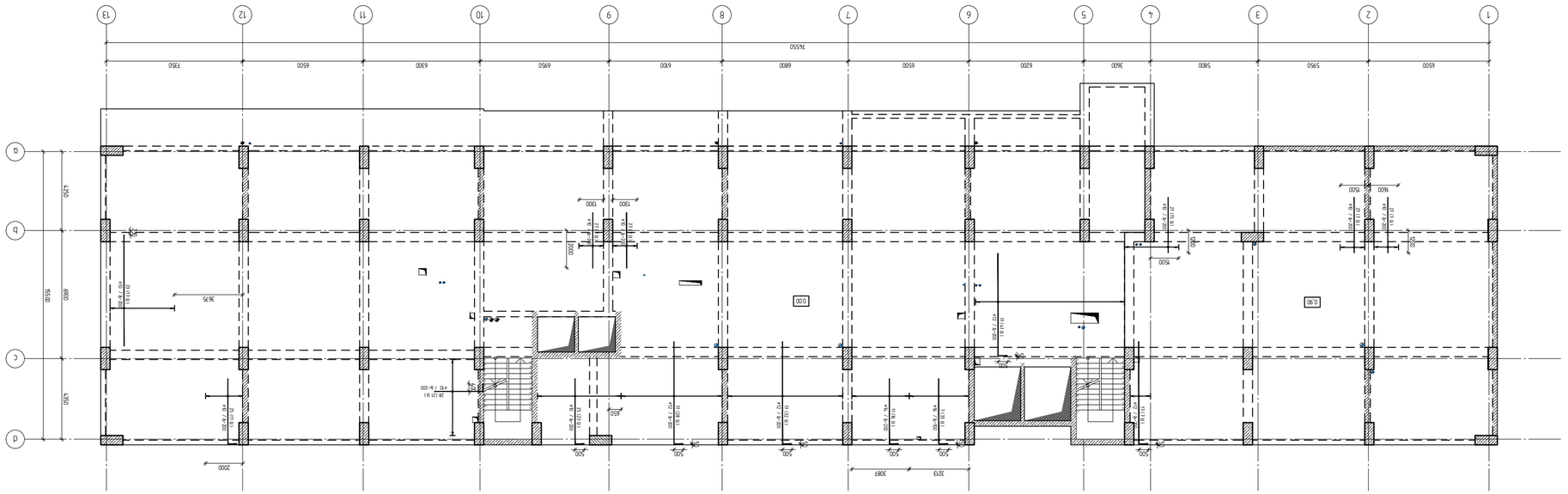
1
2
3
4
5
6
7
8
9
10
11
12
13
A
B
C
D
X
Y
31550
6500
5950
5800
3600
6200
6500
6800
6700
6950
6300
6500
7350
6900
5250
5450
3213
3087
2000
3675
1300
1900
1500
1600
1000
1500
460
1500
1500
1500

მონოლითური ფილის არმირების გეგმა 0.00 ნიშნულზე
ზედა შრის დამატებითი არმირება Y-ის მიმართულებით
მ.1:100

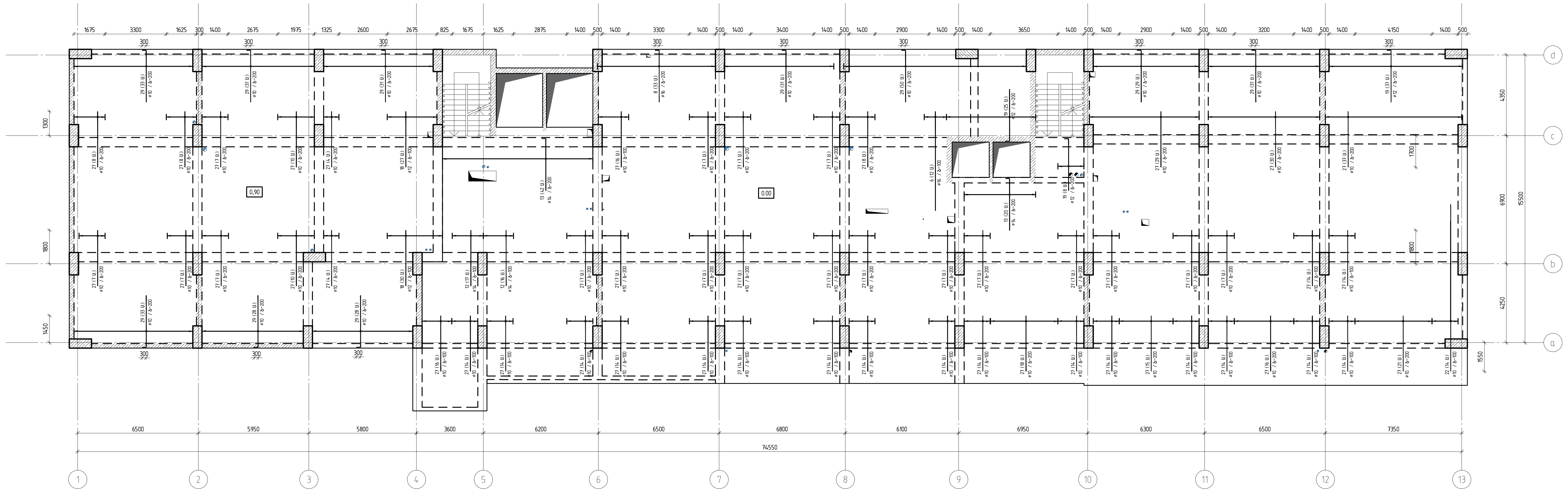

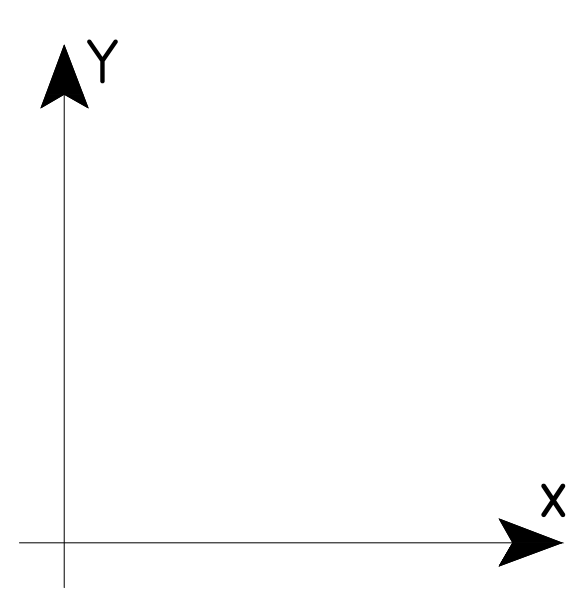

თბილისი / 2023 წელი

ფაილის სახელი:

KEYPLAN:

ყოველი შემდეგი რევიზია აუქმებს
ყველა წინა რევიზიას

პროექტის სტატუსი:

სამშენებლო დოკუმენტაცია

რევიზია

რევ.	თარიღი	აღწერილობა	დამტკ.

შენიშვნები:

მისამართი:

ქ. თბილისი, ნუცუბიძის ფერდობი, IV მკრ, კორ 36-ს მიმდებარედ(ნაკვ 08/016)

დამკვეთი:

თანამდებობა	სახელი გვარი	ხელმოწერა
პროექტის მენეჯერი		
დამტკიცებულია: დამკვეთის მიერ		

შემსრულებელი:

შპს "ქიუ ენჯინერინგი"

მისამართი:

ქ.თბილისი ა.ბაქრაძის №7 ბინა №6

შპს "ქიუ ენჯინერინგის"
პროფესიული პასუხისმგებლობის მზღვეველია
სს "დაზღვევის საერთაშორისო კომპანია ირაო"
(პ/ნ №PFL 417/21)

თანამდებობა	სახელი გვარი	ხელმოწერა
დირექტორი	დ.ქევანიშვილი	
საპროექტო ჯგუფის უფროსი	ო. ილიუხინი	
პროექტის მთ. კონსტრუქტორი	რ.თოიძე	
შეასრულა	გ. გურჯიშვილი	

პროექტის სახელწოდება:

მრავალბინიანი საცხოვრებელი სახლი

პროექტის სტადია:
ახალი მშენებლობა

პროექტის ნაწილი:
კონსტრუქცია

ფორმატი: A2
სტადია: მ.პ.
თარიღი: 05/19/2025
მასშტაბი: 1:200

ნახაზის დასახელება:
მონოლითური ფილის არმირების გეგმა 0.00 ნიშნულზე ზედა შრის დამატებითი არმირება Y-ის მიმართულებით

რევიზია:	ნახაზის ნომერი:	ფურც. საერთო რაოდენობა
R1	კ-6.4	79

მონოლითური ფილის არმირების გეგმა 0.00 ნიშნულზე
ზედა შრის დამატებითი არმირება x-ის მიმართულებით
მ.1:100

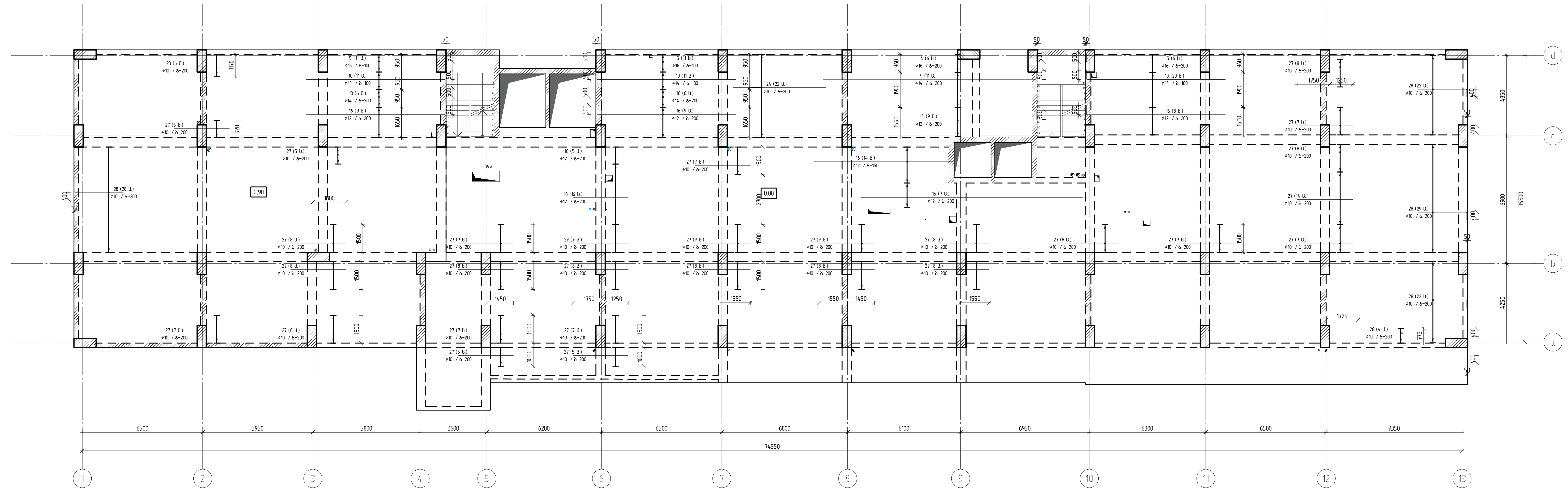

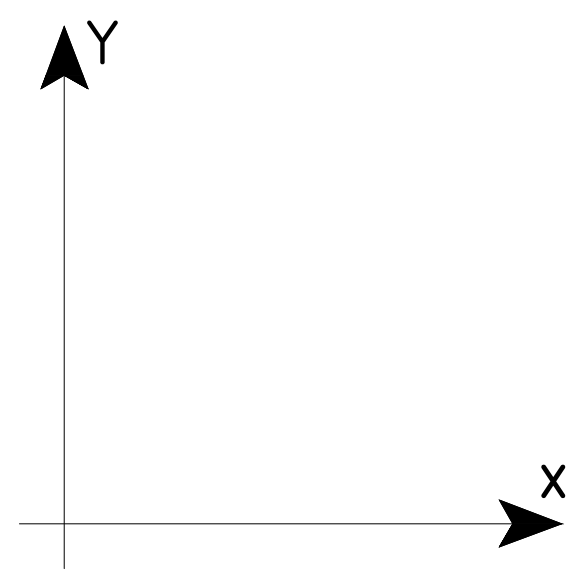

თბილისი / 2023 წელი

ფაილის სახელი:

KEYPLAN:

ყოველი შემდეგი რევიზია აუქმებს ყველა წინა რევიზიას

პროექტის სტატუსი:

სამშენებლო დოკუმენტაცია

რევიზია

რევ.	თარიღი	აღწერილობა	დამტკ.

შენიშვნები:

მისამართი:

ქ. თბილისი, ნუცუბიძის ფერდობი, IV მკრ, კორ 36-ს მიმდებარედ(ნაკვ 08/016)

დამკვეთი:

თანამდებობა	სახელი გვარი	ხელმოწერა
პროექტის მენეჯერი		
დამტკიცებულია: დამკვეთის მიერ		

შემსრულებელი:

შპს "ქიუ ენჯინერინგი"

მისამართი:

ქ.თბილისი ა.ბაქრაძის №7 ბინა №6

შპს "ქიუ ენჯინერინგის" პროფესიული პასუხისმგებლობის მზღვეველია სს "დაზღვევის საერთაშორისო კომპანია ირაო" (პ/ნ №PFL 417/21)

თანამდებობა	სახელი გვარი	ხელმოწერა
დირექტორი	დ.ქევანიშვილი	
საპროექტო ჯგუფის უფროსი	ო. ილიუხინი	
პროექტის მთ. კონსტრუქტორი	რ.თოიძე	
შეასრულა	გ. გურჯიშვილი	

პროექტის სახელწოდება:

მრავალბინიანი საცხოვრებელი სახლი

პროექტის სტადია:

ახალი მშენებლობა

პროექტის ნაწილი:

კონსტრუქცია

ფორმატი	ნახაზის დასახელება:
A2	მონოლითური ფილის არმირების გეგმა 0.00 ნიშნულზე ზედა შრის დამატებითი არმირება x-ის მიმართულებით
სტადია	
მ.პ.	
თარიღი	
05/19/2025	
მასშტაბი	
1:200	

რევიზია:	ნახაზის ნომერი:	ფურც. საერთო რაოდენობა
R1	კ-6.5	79

შახტების არმირების მოწყობის გეგმა ▽±0.00 და ▽-0.90 ნიშნულზე
მ 1:100

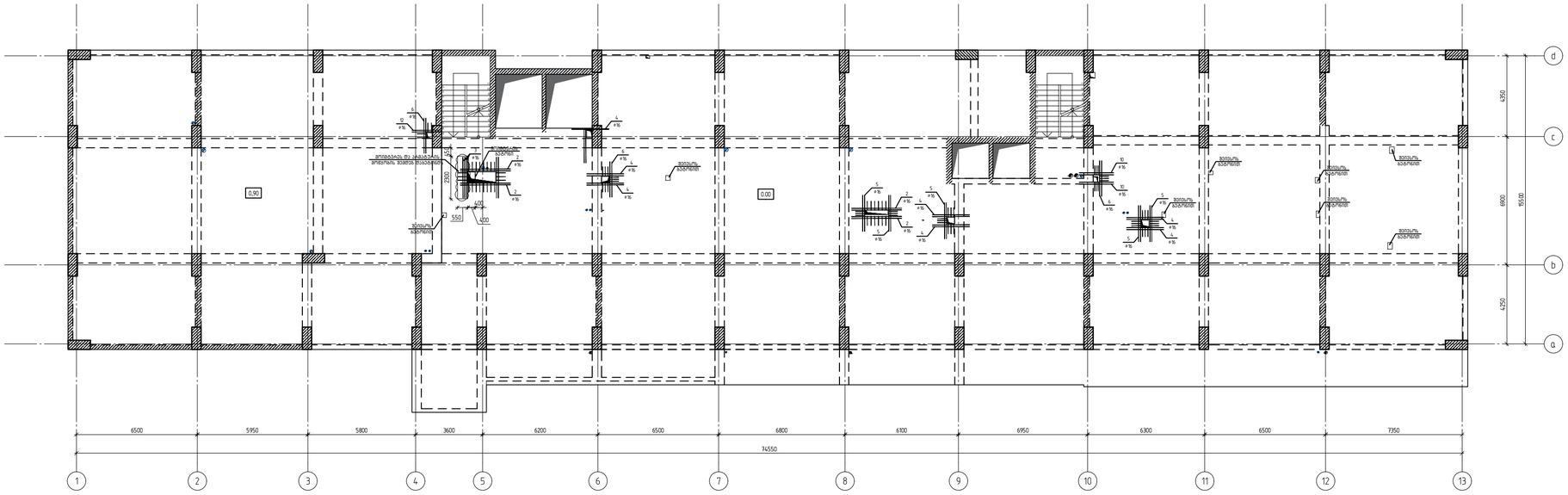

ღიობის გასწვრივის ბადეთა ჩაყმები
მ 1:10

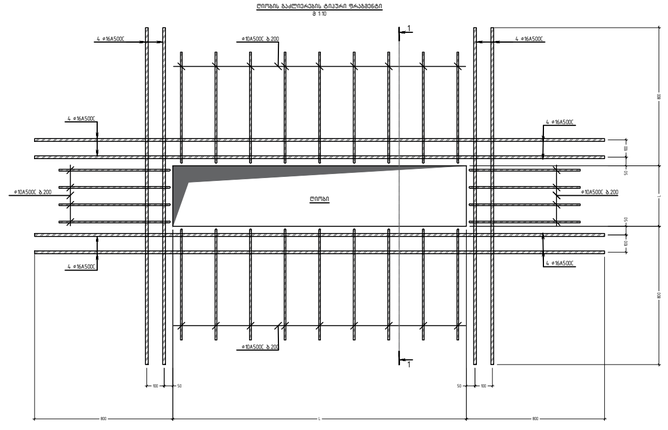

ჭრილი 1 – 1
მ 1:10

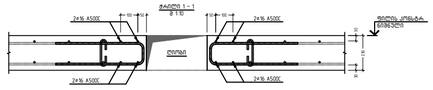

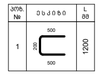

ელემ. №	შენიშვნა	დ ა ს ა ხ ე ლ ე ბ ა	რაოდ	მასა კგ	მასა ჯამ კგ
		მონოლითური ბადისჭარის საძირკვლის 0.00 ნიშნულამდე			
		არმატურის ნაკეთობები			
1	ГОСТ Р 52544–2006	Ø10 A500C L=1200	148	0.74	109.5
2	ГОСТ Р 52544–2006	Ø16 A500C L=2700	16	4.26	68.2
3	ГОСТ Р 52544–2006	Ø16 A500C L=2200	8	3.47	27.8
4	ГОСТ Р 52544–2006	Ø16 A500C L=2000	24	3.16	75.8
5	ГОСТ Р 52544–2006	Ø16 A500C L=1950	40	3.08	123.2
6	ГОСТ Р 52544–2006	Ø16 A500C L=1900	24	3.00	72.0
7	ГОСТ Р 52544–2006	Ø16 A500C L=1895	2	2.99	6.0
8	ГОСТ Р 52544–2006	Ø16 A500C L=1860	4	2.94	11.8
9	ГОСТ Р 52544–2006	Ø16 A500C L=1855	8	2.93	23.4
10	ГОСТ Р 52544–2006	Ø16 A500C L=1850	34	2.92	99.3
11	ГОСТ Р 52544–2006	Ø16 A500C L=1800	12	2.84	34.1
12	ГОСТ Р 52544–2006	Ø16 A500C L=1550	12	2.45	29.4

თბილისი / 2023 წელი

ფაილის სახელი:

KEYPLAN:

ყოველი შემდეგი რევიზია აუქმებს
ყველა წინა რევიზიას

პროექტის სტატუსი:

სამშენებლო დოკუმენტაცია

რევიზია

რევ.	თარიღი	აღწერილობა	დამტკ.

შენიშვნები:

მისამართი:

ქ. თბილისი, ნუსუბიძის ფერდობი, IV მკრ, კორ 36-ს მიმდებარედ(ნაკვ 08/016)

დამკვეთი:

თანამდებობა	სახელი გვარი	ხელმოწერა
პროექტის მენეჯერი		
დამკვეთის წარმომადგენელი		

შემსრულებელი:

შპს "ქიუ ენჯინირინგი"

მისამართი:

ქ.თბილისი აბაშიძის №7 ბინა №6

შპს "ქიუ ენჯინირინგის"
პროფესიული აასუხისმგებლობის მზღვევლია სს "დაზღვევის სააქციო საერთაშორისო კომპანია ირაო"
(პ/მ №PFL 4.11/21)

თანამდებობა	სახელი გვარი	ხელმოწერა
დირექტორი	დ.ქევანიშვილი	
საპროექტო ჯგუფის უფროსი	ო. ილიუხინი	
პროექტის მთ კონსტრუქტორი	რ.თოლიძე	
შემსრულა	გ. ბურჯანაძე	

პროექტის სახელწოდება:

მრავალბინიანი საცხოვრებელი სახლი

პროექტის სტადია:

ახალი მშენებლობა

პროექტის ნაწილი:

კონსტრუქცია

ფორმატი: A2
სტადია: მ.პ
თარიღი: 05/19/2025
მასშტაბი: 1:200
რევიზია: R1

ნახაზის დასახელება:

შახტების არმირების მოწყობის გეგმა ▽±0.00 და ▽-0.90 ნიშნულზე

ნახაზის ნომერი: კ-6.6

ფურცლის საერთო რაოდენობა: 79

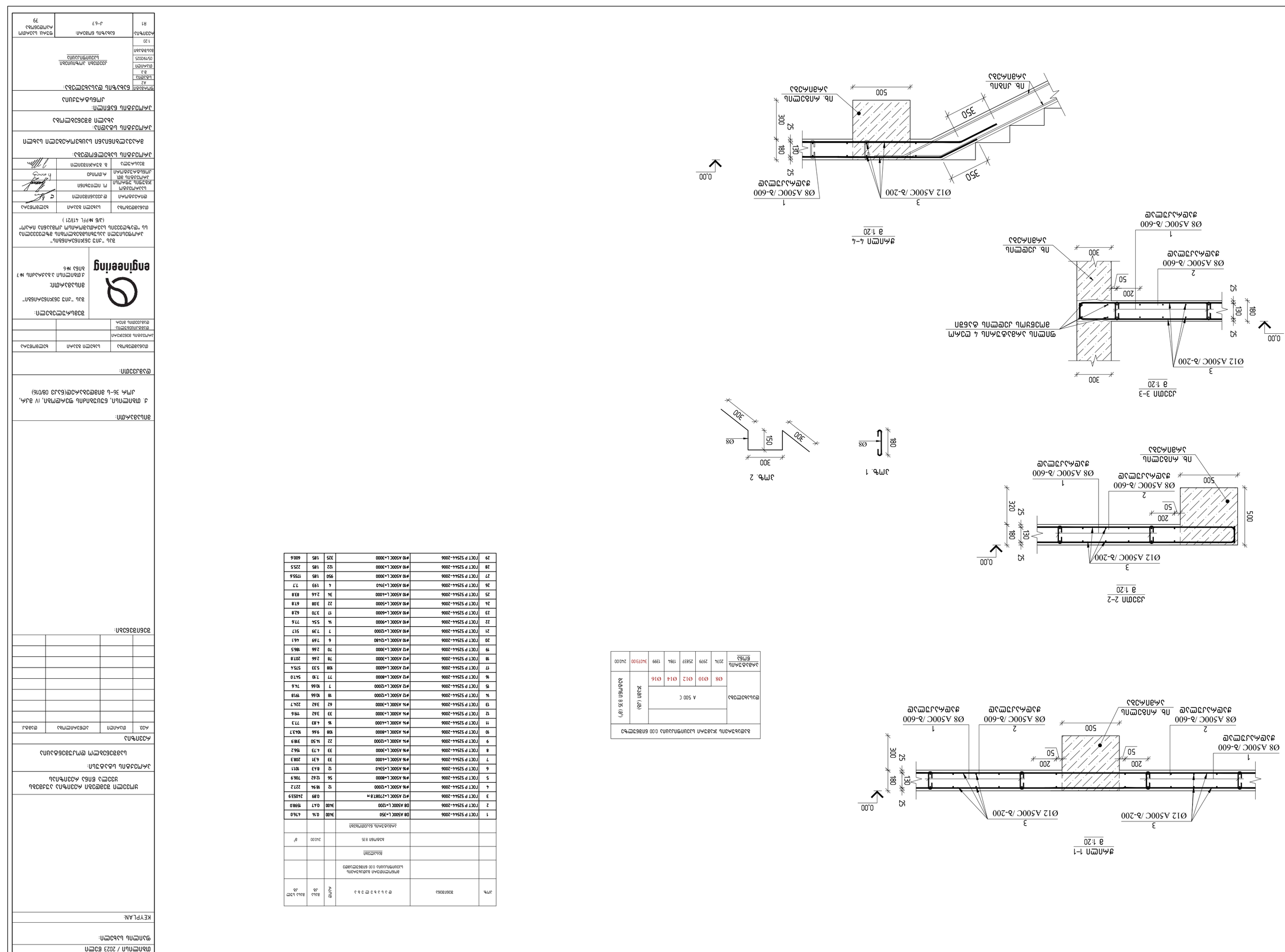
3
Ø12 A500C /δ-200
0.00
25
130
180
300
50
200
Ø8 A500C /δ-600
1
Ø8 A500C /δ-600
2
Пь. Ø63мм
Ø8 A500C /δ-600
1
Пь. Ø63мм

მონოლითური ფილის არმირების გეგმა +3.80 ნიშნულზე
ქვედა და ზედა შრის ძირითადი არმირება
მ 1:200

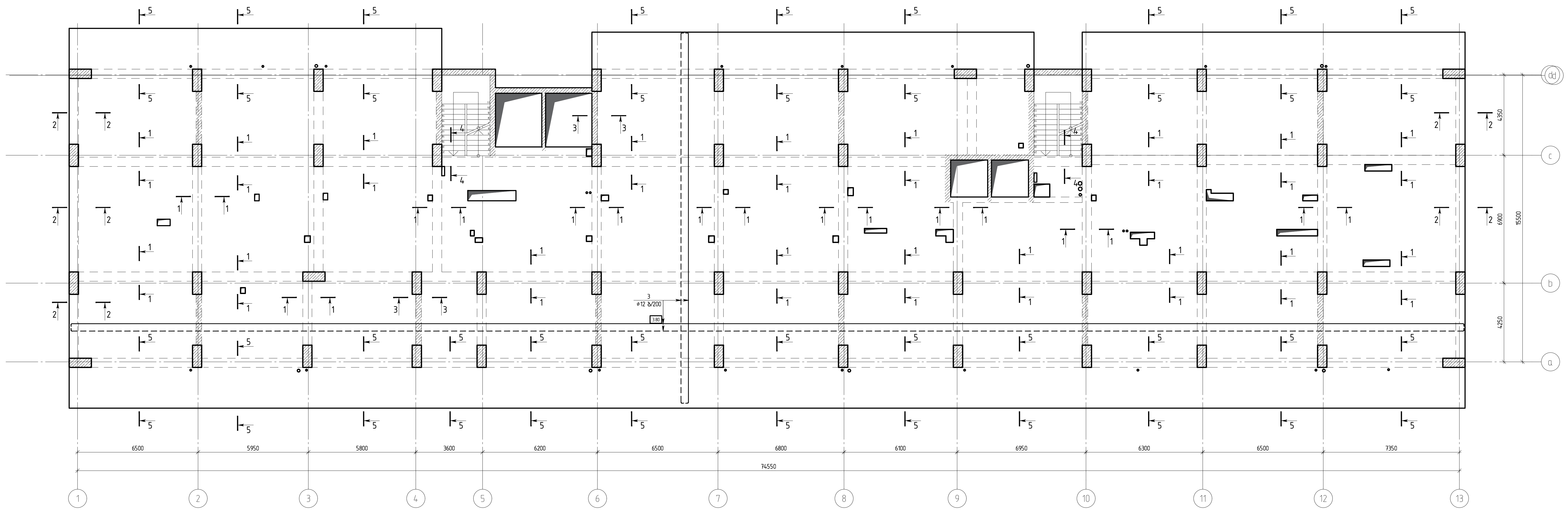

შენიშვნა №1 :
1. ძირითადი არმირება ქვედა და ზედა შრეში უნდა იყოს შესრულებული არმატურით ⌀12 A500C
2. გადახურვის ფილის ძირითადი არმატურების გადაბმები განხორციელდეს ურთიერთჩანაცვლებით. რაც იმას ნიშნავს, რომ არ დაიშვება ყველა არმატურების გადაბმა ერთ სიბრტყეში. გადაბმული არმატურების რაოდენობა ერთ კვეთში არ უნდა აღემატებოდეს 50%-ს.
3. არმატურების გადაბმა უნდა განხორციელდეს პირგადადებით. მინ 50×⌀ მანძილზე. სადაც ⌀ გადასაბმელი არმატურის დიამეტრია.
4. გადახურვის ფილის ღეროების ბოლოები უნდა ჩაილუნოს მინ 15 სმ -ით

თბილისი / 2023 წელი

ფაილის სახელი:

KEYPLAN:

ყოველი შემდეგი რევიზია აუქმებს ყველა წინა რევიზიას

პროექტის სტატუსი:

სამშენებლო დოკუმენტაცია

რევიზია

რევ.	თარიღი	აღწერილობა	დამტკ.

შენიშვნები:

მისამართი:

ქ. თბილისი, ნუცუბიძის ფერდობი, IV მკრ, კორ 36-ს მიმდებარედ(ნაკვ 08/016)

დამკვეთი:

თანამდებობა	სახელი გვარი	ხელმოწერა
პროექტის მენეჯერი		
დამტკიცებულია: დამკვეთის მიერ		

შემსრულებელი:

შპს "ქიუ ენჯინერინგი"

მისამართი:

ქ.თბილისი ა.ბაქრაძის №7 ბინა №6

შპს "ქიუ ენჯინერინგის" პროფესიული პასუხისმგებლობის მზღვეველია სს "დაზღვევის საერთაშორისო კომპანია ირაო" (პ/ნ №PFL 417/21)

თანამდებობა	სახელი გვარი	ხელმოწერა
დირექტორი	დ.ქევანიშვილი	
საპროექტო ჯგუფის უფროსი	ო. ილიუხინი	
პროექტის მთ. კონსტრუქტორი	რ.თოიძე	
კონსტრუქტორი	გ. გურჯიშვილი	

პროექტის სახელწოდება:

მრავალბინიანი საცხოვრებელი სახლი

პროექტის სტადია:

ახალი მშენებლობა

პროექტის ნაწილი:

კონსტრუქცია

ფორმატი	ნახაზის დასახელება:
A2	მონოლითური ფილის არმირების გეგმა +3.80 ნიშნულზე ქვედა და ზედა შრის ძირითადი არმირება
სტადია	
მ.პ.	
თარიღი	
05/19/2025	
მასშტაბი	
1:200	

რევიზია:	ნახაზის ნომერი:	ფურც. საერთო რაოდენობა
R2	კ-7.8	79

მონოლითური ფილის არმირების გეგმა +3.80 ნიშნულზე
ქვედა შრის დამატებითი არმირება Y-ის მიმართულებით
მ.1:200

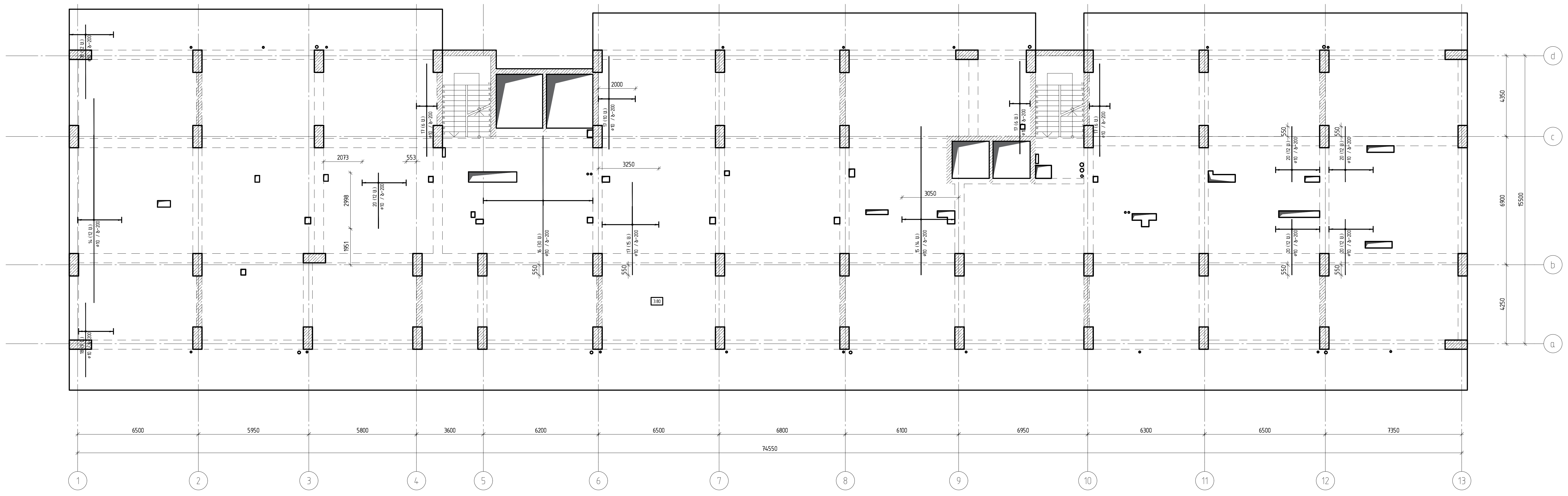

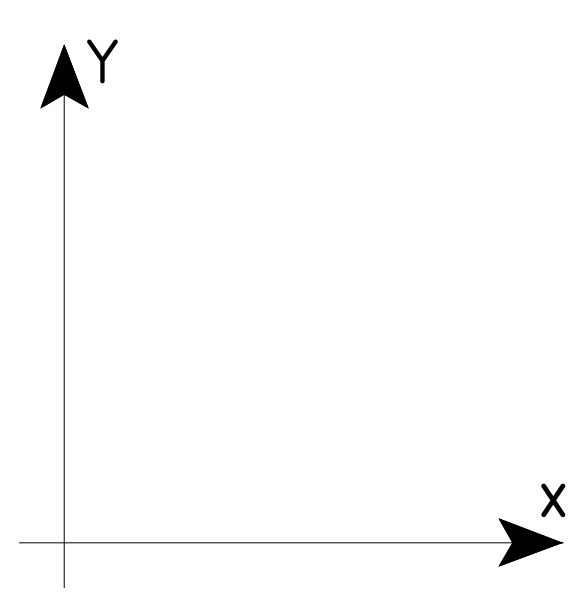

შენიშვნა №2 :

1. გადახურვის ფილის ღეროების, რომელსაც არ აწერია ჩაღუნვის ზომა, ბოლოები უნდა ჩაიღუნოს მინ 15 სმ -ით
2. შახტის გაძლიერება იხილეთ ტიპიური ნახაზის, არმირების მიხედვით.

თბილისი / 2023 წელი

ფაილის სახელი:

KEYPLAN:

ყოველი შემდეგი რევიზია აუქმებს
ყველა წინა რევიზიას

პროექტის სტატუსი:

სამშენებლო დოკუმენტაცია

რევიზია

რევ.	თარიღი	აღწერილობა	დამტკ.

შენიშვნები:

მისამართი:

ქ. თბილისი, ნუცუბიძის ფერდობი, IV მკრ, კორ 36-ს მიმდებარედ(ნაკვ 08/016)

დამკვეთი:

თანამდებობა	სახელი გვარი	ხელმოწერა
პროექტის მენეჯერი		
დამტკიცებულია: დამკვეთის მიერ		

შემსრულებელი:

შპს "ქიუ ენჯინერინგი"

მისამართი:

ქ.თბილისი ა.ბაქრაძის №7 ბინა №6

შპს "ქიუ ენჯინერინგის"
პროფესიული პასუხისმგებლობის მზღვეველია
სს "დაზღვევის საერთაშორისო კომპანია ირაო"
(პ/ნ №PFL 417/21)

თანამდებობა	სახელი გვარი	ხელმოწერა
დირექტორი	დ.ქევანიშვილი	
საპროექტო ჯგუფის უფროსი	ო. ილიუხინი	
პროექტის მთ. კონსტრუქტორი	რ.თოიძე	
კონსტრუქტორი	გ. გურჯიშვილი	

პროექტის სახელწოდება:

მრავალბინიანი საცხოვრებელი სახლი

პროექტის სტადია:
ახალი მშენებლობა

პროექტის ნაწილი:
კონსტრუქცია

ფორმატი: A2
სტადია: მ.პ.
თარიღი: 05/19/2025
მასშტაბი: 1:200

ნახაზის დასახელება:

მონოლითური ფილის არმირების გეგმა
+3.80 ნიშნულზე
ქვედა შრის დამატებითი არმირება Y-ის მიმართულებით

რევიზია:	ნახაზის ნომერი:	ფურც. საერთო რაოდენობა
R2	კ-7.9	79

მონოლითური ფილის არმირების გეგმა +3.80 ნიშნულზე
ქვედა შრის დამატებითი არმირება x-ის მიმართულებით
მ.1:200

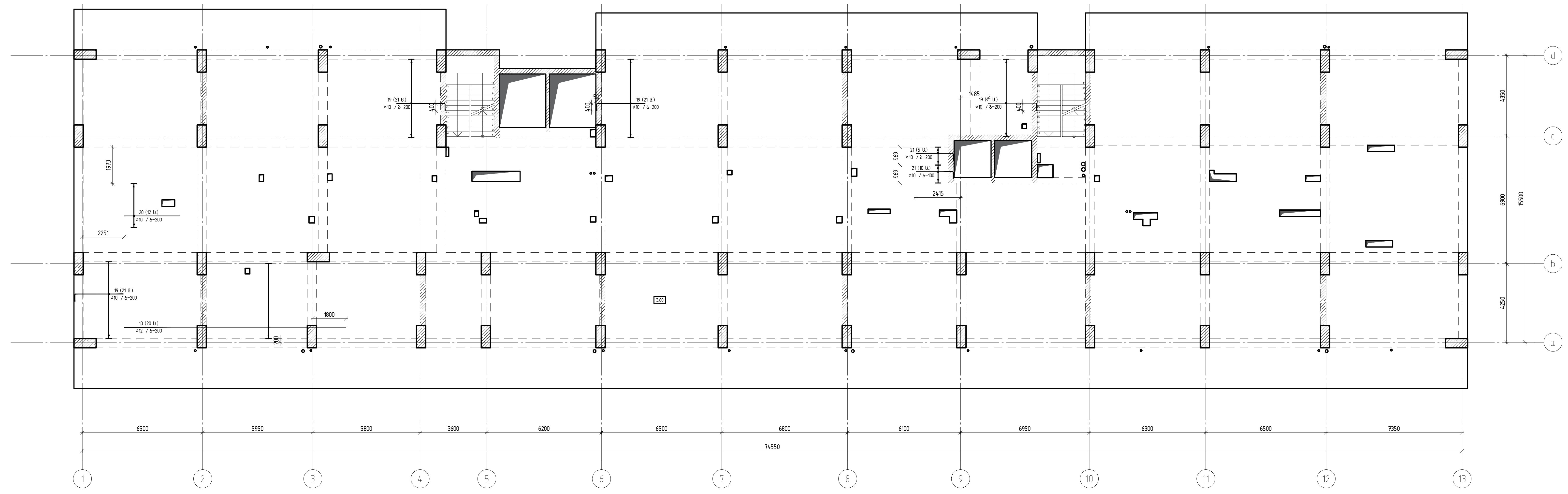

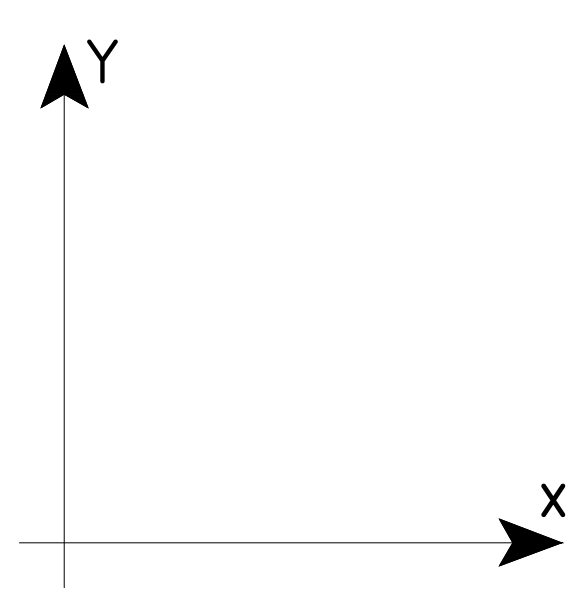

შენიშვნა №2 :

1. გადახურვის ფილის ღეროების, რომელსაც არ აწერია ჩაღუნვის ზომა, ბოლოები უნდა ჩაიღუნოს მინ 15 სმ -ით
2. შახტის გაძლიერება იხილეთ ტიპიური ნახაზის, არმირების მიხედვით.

თბილისი / 2023 წელი

ფაილის სახელი:

KEYPLAN:

ყოველი შემდეგი რევიზია აუქმებს
ყველა წინა რევიზიას

პროექტის სტატუსი:

სამშენებლო დოკუმენტაცია

რევიზია

რევ.	თარიღი	აღწერილობა	დამტკ.

შენიშვნები:

მისამართი:

ქ. თბილისი, ნუცუბიძის ფერდობი, IV მკრ, კორ 36-ს მიმდებარედ(ნაკვ 08/016)

დამკვეთი:

თანამდებობა	სახელი გვარი	ხელმოწერა
პროექტის მენეჯერი		
დამტკიცებულია: დამკვეთის მიერ		

შემსრულებელი:

შპს "ქიუ ენჯინერინგი"

მისამართი:

ქ.თბილისი ა.ბაქრაძის №7
ბინა №6

შპს "ქიუ ენჯინერინგის"
პროფესიული პასუხისმგებლობის მზღვეველია
სს "დაზღვევის საერთაშორისო კომპანია ირაო"
(პ/ნ №PFL 417/21)

თანამდებობა	სახელი გვარი	ხელმოწერა
დირექტორი	დ.ქევანიშვილი	
საპროექტო ჯგუფის უფროსი	ო. ილიუხინი	
პროექტის მთ. კონსტრუქტორი	რ.თოიძე	
კონსტრუქტორი	გ. გურჯიშვილი	

პროექტის სახელწოდება:

მრავალბინიანი საცხოვრებელი სახლი

პროექტის სტადია:
ახალი მშენებლობა

პროექტის ნაწილი:
კონსტრუქცია

ფორმატი	ნახაზის დასახელება:
A2	მონოლითური ფილის არმირების გეგმა +3.80 ნიშნულზე ქვედა შრის დამატებითი არმირება x-ის მიმართულებით
სტადია	
მ.პ.	
თარიღი	
05/19/2025	
მასშტაბი	
1:200	

რევიზია:	ნახაზის ნომერი:	ფურც. საერთო რაოდენობა
R2	კ-7.10	79

მონოლითური ფილის არმირების გეგმა +3.80 ნიშნულზე
ზედა შრის დამატებითი არმირება Y-ის მიმართულებით
მ.1:200

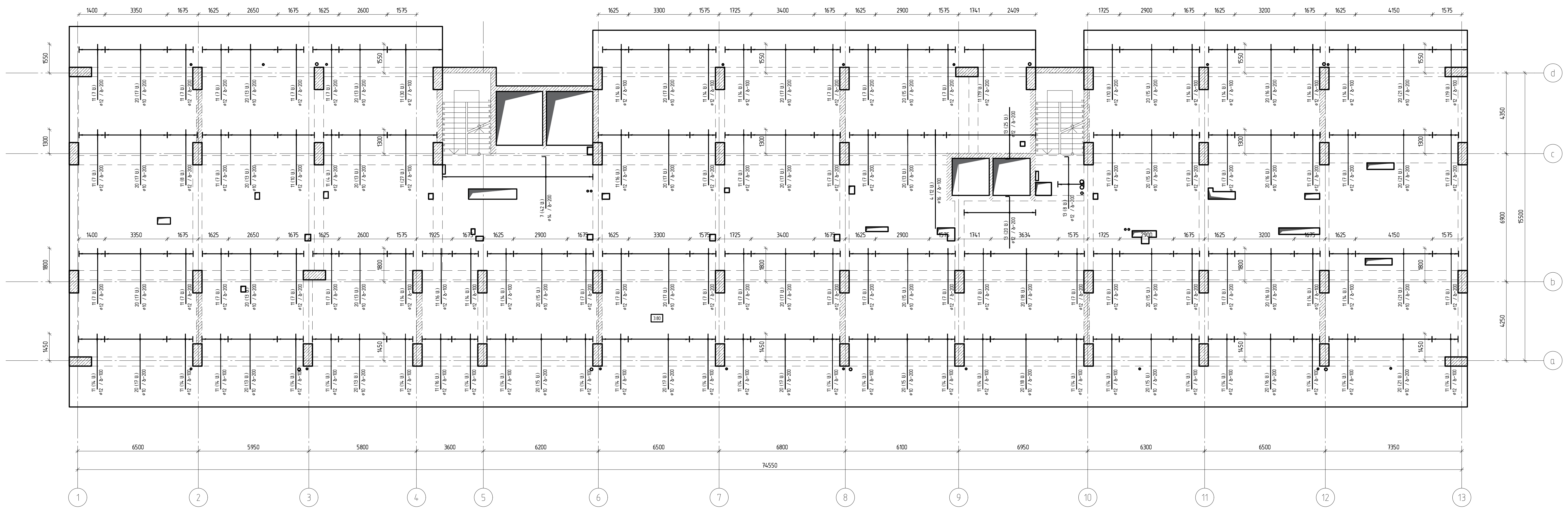

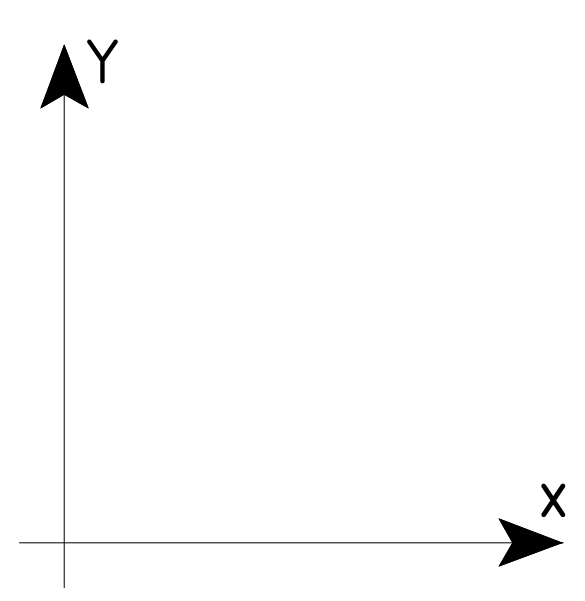

შენიშვნა №2 :

1. გადახურვის ფილის ღეროების, რომელსაც არ აწერია ჩაღუნვის ზომა, ბოლოები უნდა ჩაიღუნოს მინ 15 სმ -ით
2. შახტის გაძლიერება იხილეთ ტიპიური ნახაზის, არმირების მიხედვით.

თბილისი / 2023 წელი

ფაილის სახელი:

KEYPLAN:

ყოველი შემდეგი რევიზია აუქმებს ყველა წინა რევიზიას

პროექტის სტატუსი:

სამშენებლო დოკუმენტაცია

რევიზია

რევ.	თარიღი	აღწერილობა	დამტკ.

შენიშვნები:

მისამართი:

ქ. თბილისი, ნუცუბიძის ფერდობი, IV მკრ, კორ 36-ს მიმდებარედ(ნაკვ 08/016)

დამკვეთი:

თანამდებობა	სახელი გვარი	ხელმოწერა
პროექტის მენეჯერი		
დამტკიცებულია: დამკვეთის მიერ		

engineering

შემსრულებელი:

შპს "ქიუ ენჯინერინგი"

მისამართი:

ქ.თბილისი ა.ბაქრაძის №7 ბინა №6

შპს "ქიუ ენჯინერინგის" პროფესიული პასუხისმგებლობის მზღვეველია სს "დაზღვევის საერთაშორისო კომპანია ირაო" (პ/6 №PFL 417/21)

თანამდებობა	სახელი გვარი	ხელმოწერა
დირექტორი	დ.ქევანიშვილი	
საპროექტო ჯგუფის უფროსი	ო. ილიუხინი	
პროექტის მთ. კონსტრუქტორი	რ.თოიძე	
კონსტრუქტორი	გ. გურჯიშვილი	

პროექტის სახელწოდება:

მრავალბინიანი საცხოვრებელი სახლი

პროექტის სტადია:
ახალი მშენებლობა

პროექტის ნაწილი:
კონსტრუქცია

ფორმატი	ნახაზის დასახელება:
A2	მონოლითური ფილის არმირების გეგმა +3.80 ნიშნულზე ზედა შრის დამატებითი არმირება Y-ის მიმართულებით
სტადია	
მ.პ.	
თარიღი	
05/19/2025	
მასშტაბი	
1:200	

რევიზია:	ნახაზის ნომერი:	ფურც. საერთო რაოდენობა
R2	კ-7.11	79

მონოლითური ფილის არმირების გეგმა +3.80 ნიშნულზე
ზედა მარს დამატებითი არმირება x-ის მიმართულებით
მ 1:200

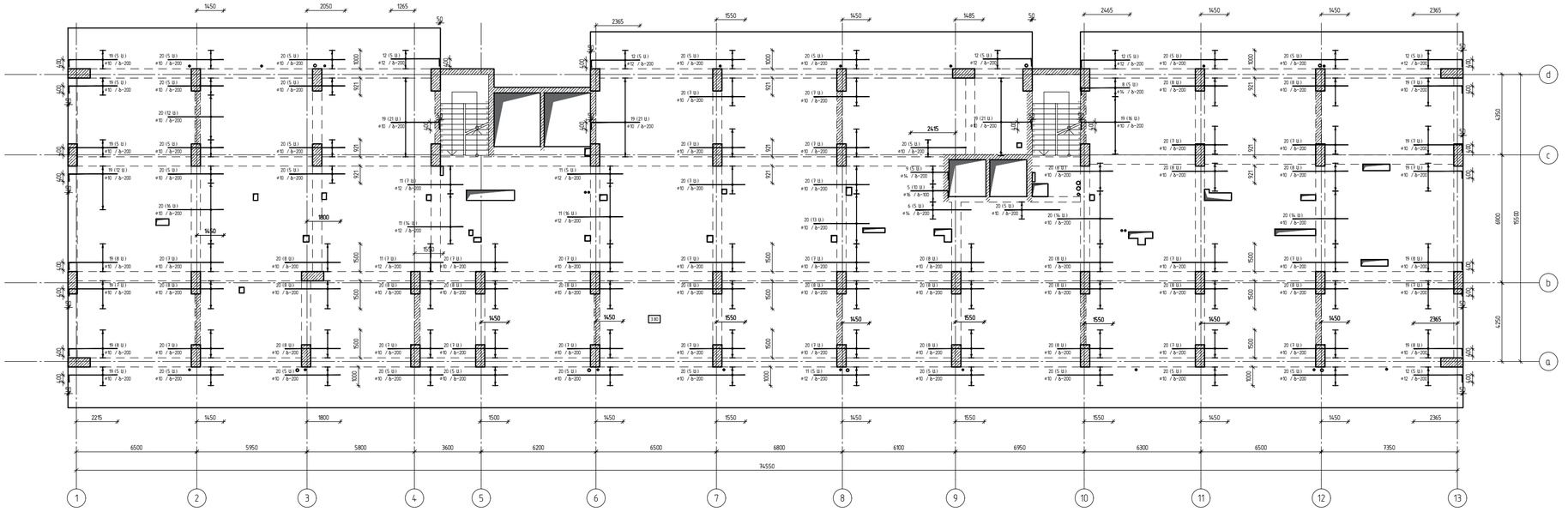

შენიშვნა №2 :

1. გადახურვის ფილის ღერძების, რომელსაც არ ახვრია ჩალუნვის ზომა, ბოლოები უნდა ჩაიღუნოს მინ 15 სმ -ით
2. შახტის გაძლიერება იხილეთ ტიპიური ნახაზის, არმირების მიხედვით.

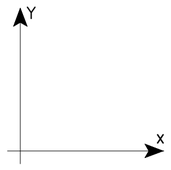

თბილისი / 2023 წელი

ფაილის სახელი:

KEYPLAN:

ყოველი შემდეგი რევიზია აუქმებს
ყველა წინა რევიზიას

პროექტის სტატუსი:

სამშენებლო დოკუმენტაცია

რევიზია

რევ.	თარიღი	აღწერილობა	დამტკ.

შენიშვნები:

მისამართი:

ქ. თბილისი, ნუცუბიძის ფერდობი, IV მკრ,
კორ 36-ს მიმდებარედ(ნაკვ 08/016)

დამკვეთი:

თანამდებობა	სახელი გვარი	ხელმოწერა
პროექტის მენეჯერი		
დამკვეთის წარმომადგენელი		

შემსრულებელი:

შპს "ქიუ ენჯინირინგი"

მისამართი:

ქ.თბილისი ა.ბაქრაძის №7
ბინა №6

შპს "ქიუ ენჯინირინგის"
პროფესიული აასუხისმგებლობის მზღვეველია
სს "დაზღვევის სააქციო საერთაშორისო კომპანია ირაო"
(პ/მ №PFL 473/21)

თანამდებობა	სახელი გვარი	ხელმოწერა
დირექტორი	დ.ქევანიშვილი	
საპროექტო ჯგუფის უფროსი	ო. ილიუხინი	
პროექტის მთ. კონსტრუქტორი	რ.თოლია	
კონსტრუქტორი	გ. ბურჯანაძე	

პროექტის სახელწოდება:

მრავალბინიანი საცხოვრებელი სახლი

პროექტის სტადია:
ახალი მშენებლობა

პროექტის ნაწილი:
კონსტრუქცია

ფორმატი	ნახაზის დასახელება:
A2	
სტადია	მონოლითური ფილის არმირების გეგმა +3.80 ნიშნულზე ზედა მარს დამატებითი არმირება x-ის მიმართულებით
მ.ა	
თარიღი	
05/19/2025	
მასშტაბი	
1:200	

რევიზია	ნახაზის ნომერი:	ფურც. საერთო რაოდენობა
R2	კ-7.12	79

შახტების არმირების მოწყობის გეგმა ▽+3.80 ნიშნულზე
მ 1:100

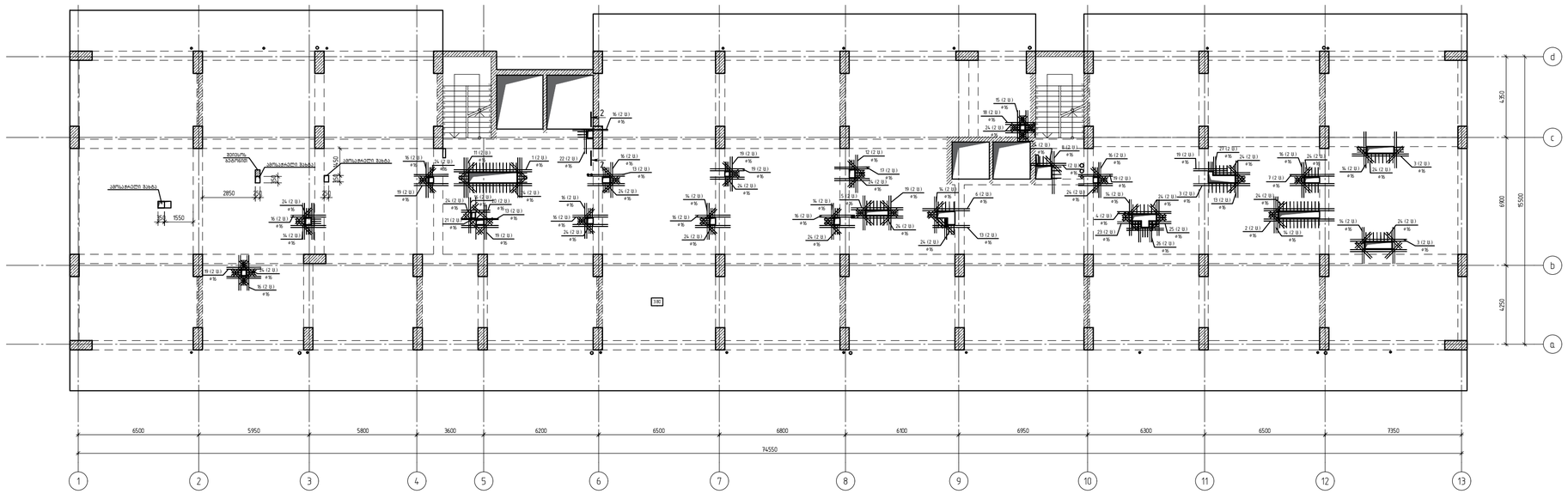

ღიობის გამლიანების ტიპური ფრაგმენტი
მ 1:10

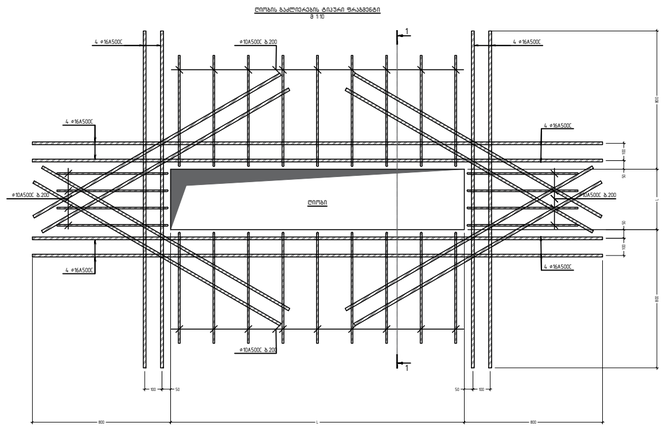
4 Ø16 A500C
4 Ø16 A500C
4 Ø16 A500C
4 Ø16 A500C
4 Ø16 A500C
4 Ø16 A500C
Ø8 A500C ბ.200
Ø8 A500C ბ.200
Ø8 A500C ბ.200
Ø8 A500C ბ.200
ღიობი
1
1
100
100
100

კვეთი 1-1
მ 1:20

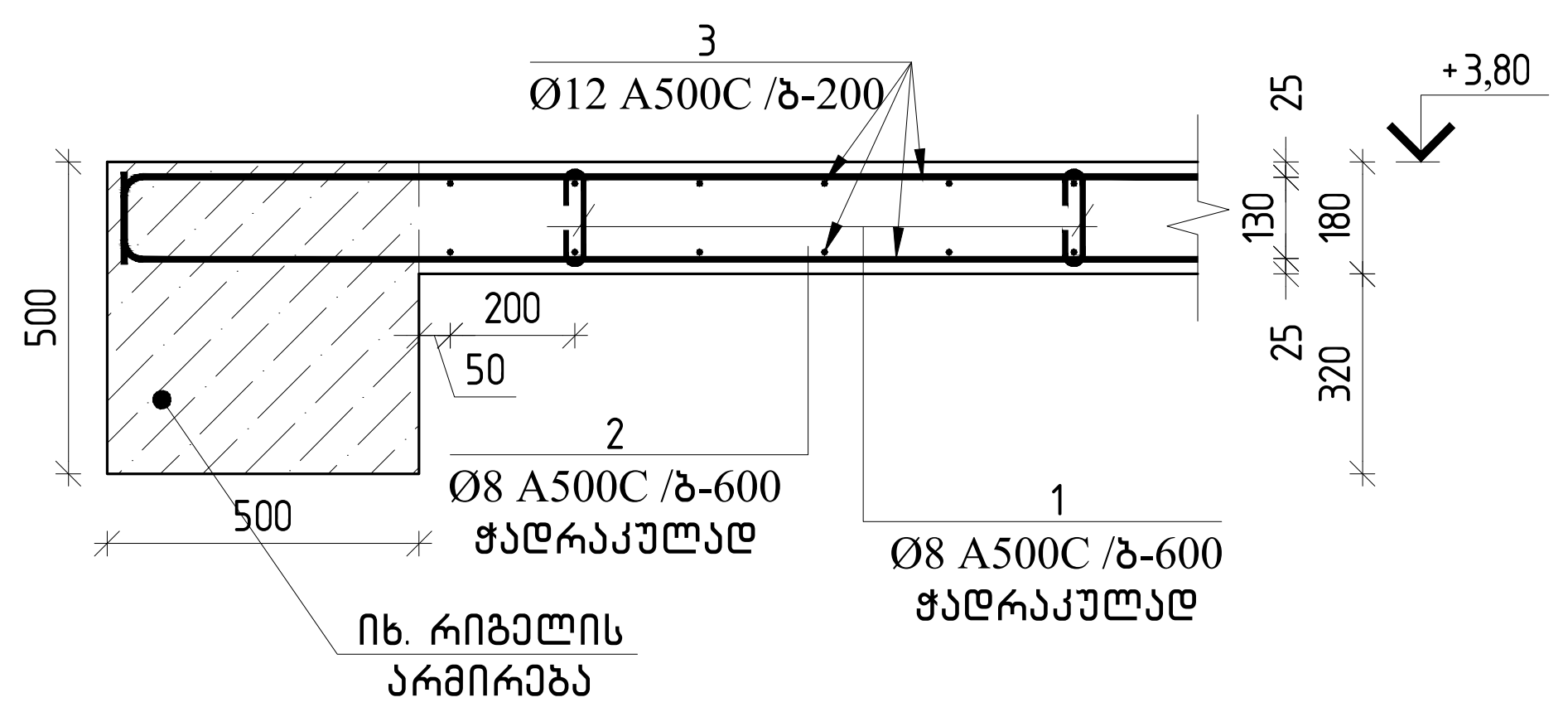

ჭრილი 5-5
მ 1:20

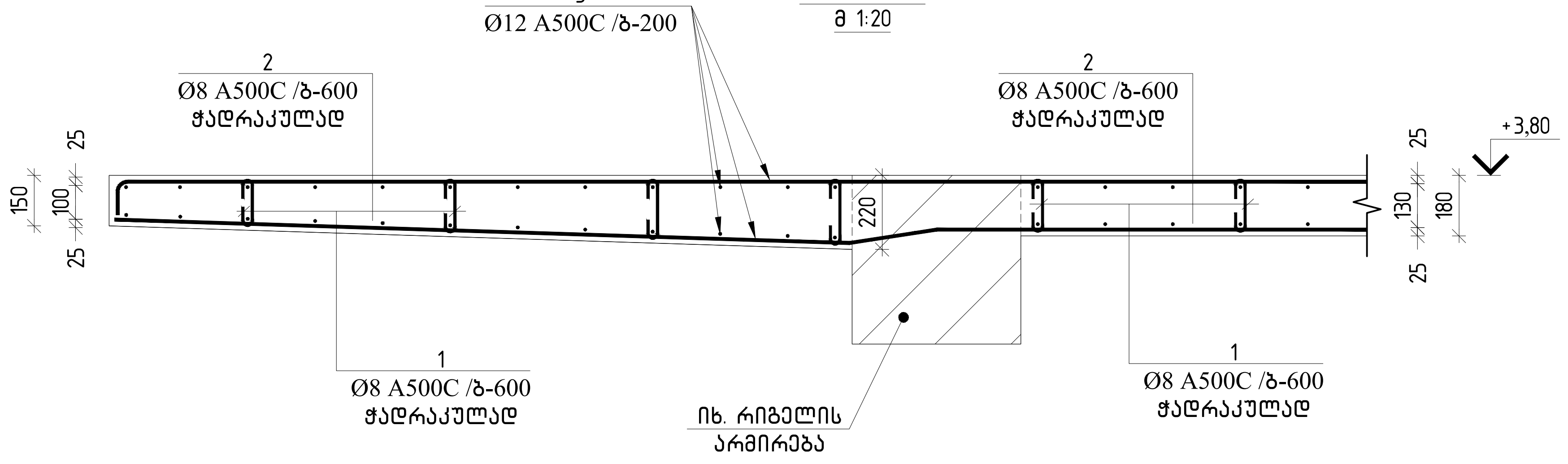

ჭრილი 2-2
მ 1:20

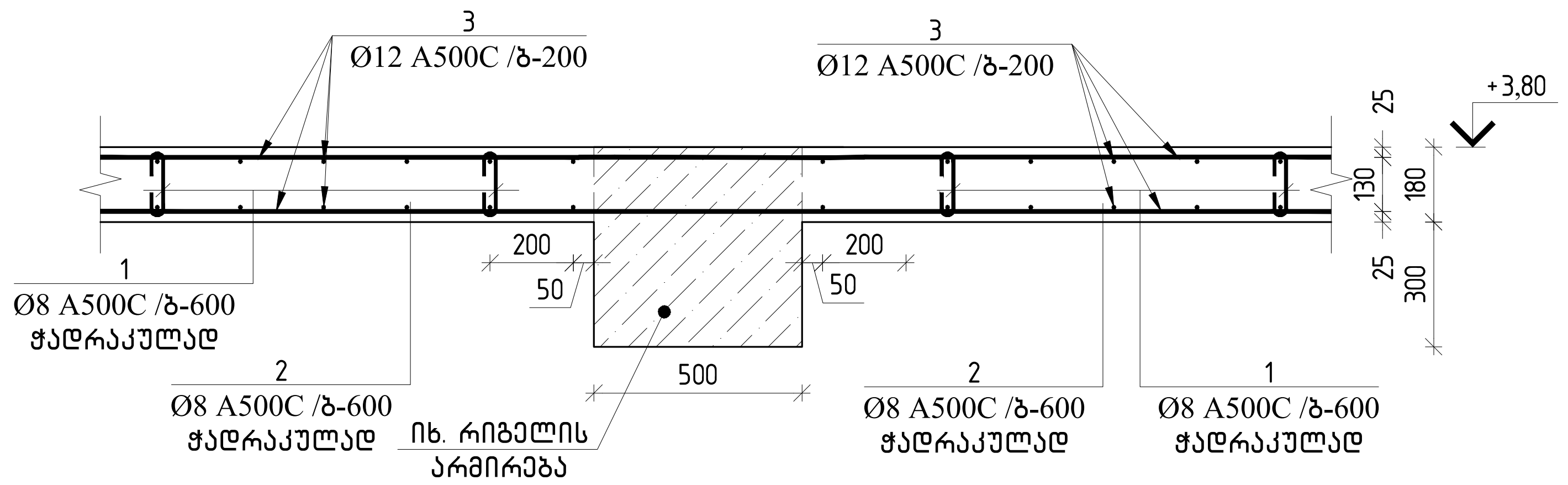

კვეთი 3-3
მ 1:20

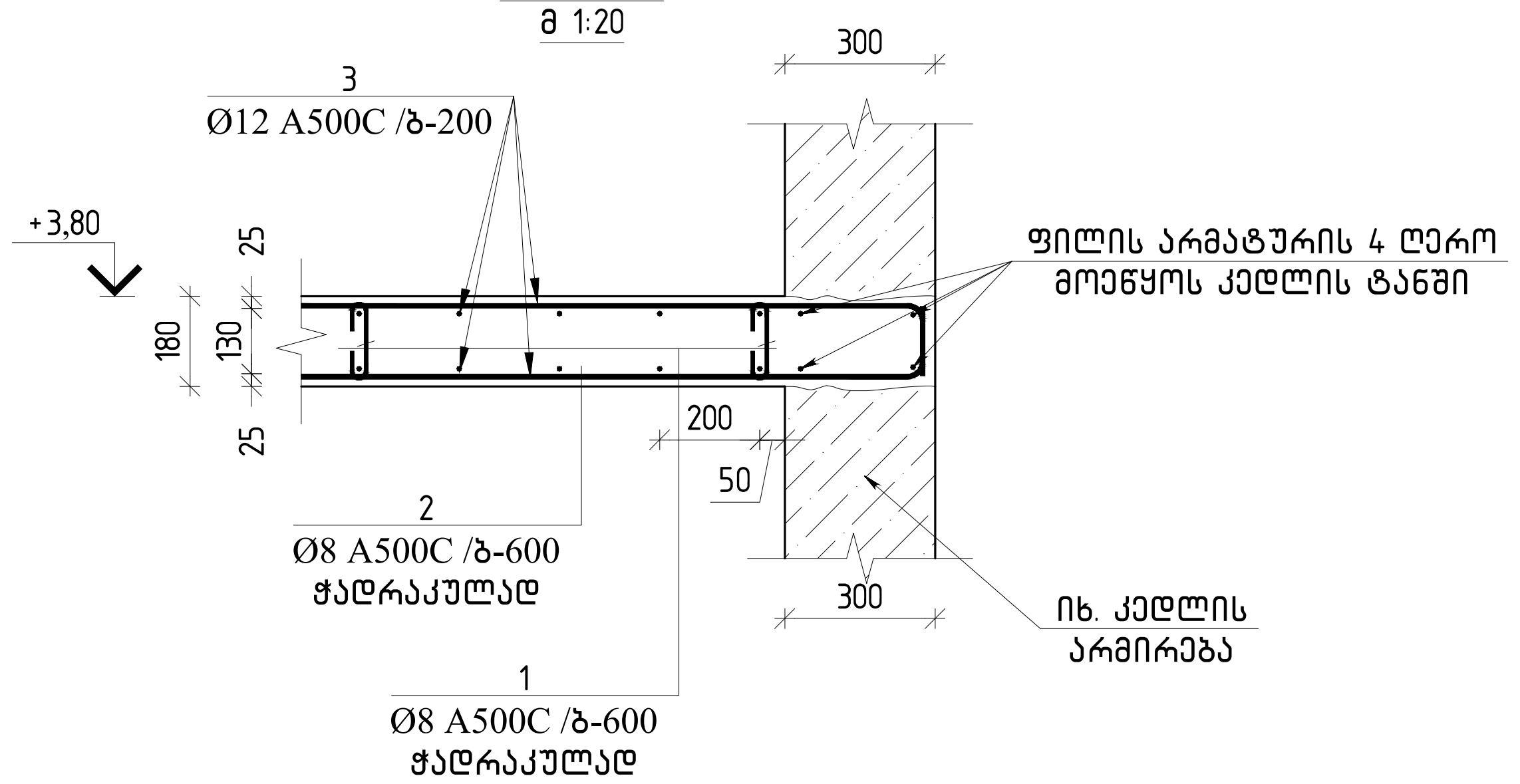

ჭრილი 4-4
მ 1:20

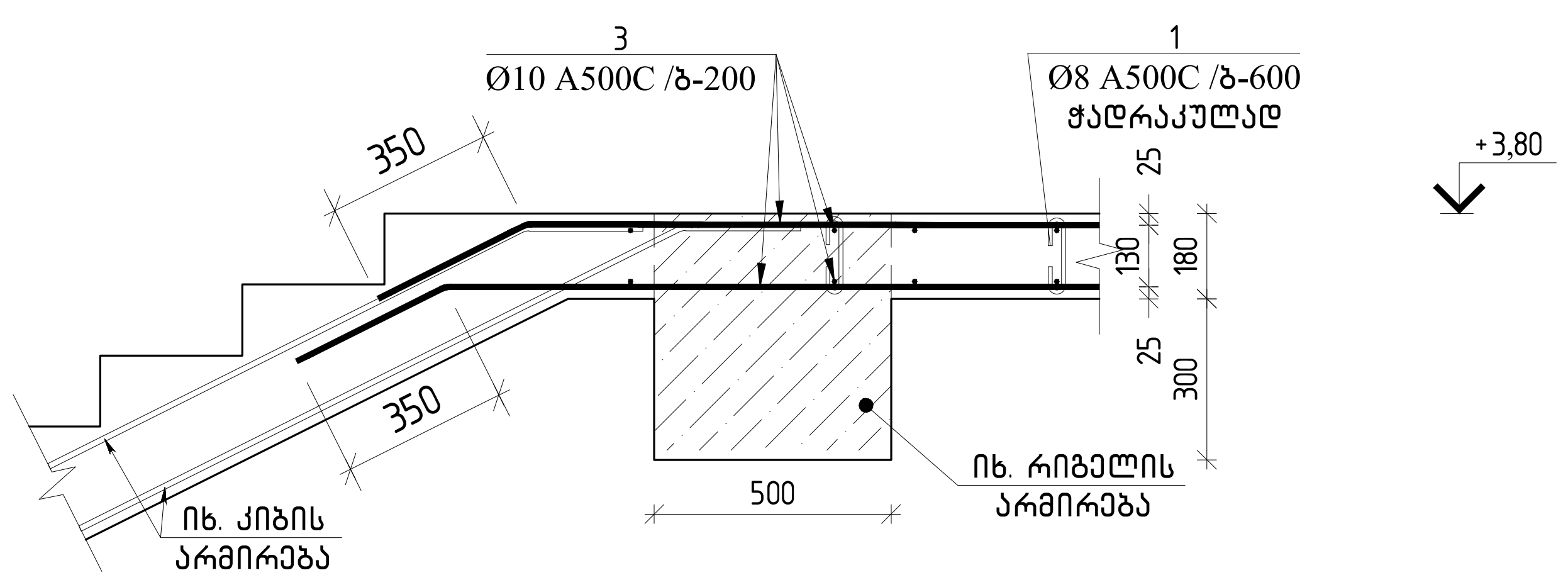

გადახურვის ჯამური სპეციფიკაცია +3.80 ნიშნულზე							
დასახელება	A 500 C					ჯამი (კგ)	ბეტონი B35 ($მ^3$)
	Ø8	Ø10	Ø12	Ø14	Ø16		
არმატურის წონა	2350	3267	29802	202	139	35760.00	270.00

პოზ. 1

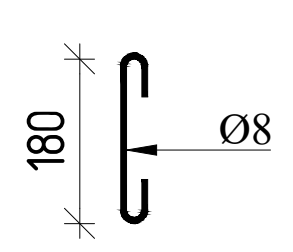

პოზ. 2

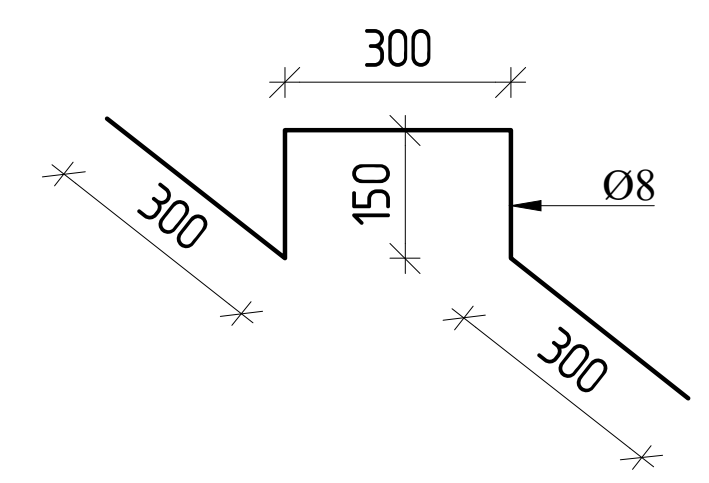

პოზ.	შენიშვნა	დ ა ს ა ხ ე ლ ე ბ ა	რაოდ	მასა კგ	მასა სულ კგ
		მონოლითური გადახურვის სპეციფიკაცია +3.80 ნიშნულამდე			
		მასალები			
		ბეტონი B35		270.00	$მ^3$
		არმატურის ნაკეთობები			
1	ГОСТ Р 52544-2006	D8 A500C L=350	3850	0.14	539.0
2	ГОСТ Р 52544-2006	D8 A500C L=1200	3850	0.47	1809.5
3	ГОСТ Р 52544-2006	ø12 A500C L=30117.2 м		0.89	26744.1
4	ГОСТ Р 52544-2006	ø16 A500C L=5340	12	8.43	101.1
5	ГОСТ Р 52544-2006	ø16 A500C L=2400	10	3.79	37.9
6	ГОСТ Р 52544-2006	ø14 A500C L=3000	5	3.62	18.1
7	ГОСТ Р 52544-2006	ø14 A500C L=3000	42	3.62	152.2
8	ГОСТ Р 52544-2006	ø14 A500C L=3000	5	3.62	18.1
9	ГОСТ Р 52544-2006	ø14 A500C L=2400	5	2.90	14.5
10	ГОСТ Р 52544-2006	ø12 A500C L=12000	20	10.66	213.1
11	ГОСТ Р 52544-2006	ø12 A500C L=3000	985	2.66	2624.0
12	ГОСТ Р 52544-2006	ø12 A500C L=3000	30	2.66	79.9
13	ГОСТ Р 52544-2006	ø12 A500C L=3000	53	2.66	141.2
14	ГОСТ Р 52544-2006	ø10 A500C L=11000	12	6.78	81.3
15	ГОСТ Р 52544-2006	ø10 A500C L=8000	14	4.93	69.0
16	ГОСТ Р 52544-2006	ø10 A500C L=7500	30	4.62	138.6
17	ГОСТ Р 52544-2006	ø10 A500C L=5000	43	3.08	132.4
18	ГОСТ Р 52544-2006	ø10 A500C L=4000	21	2.46	51.7
19	ГОСТ Р 52544-2006	ø10 A500C L=3000	262	1.85	484.2
20	ГОСТ Р 52544-2006	ø10 A500C L=3000	1238	1.85	2287.8
21	ГОСТ Р 52544-2006	ø10 A500C L=2400	15	1.48	22.2

თბილისი / 2023 წელი

ფაილის სახელი:

KEYPLAN:

ყოველი შემდეგი რევიზია აუქმებს ყველა წინა რევიზიას

პროექტის სტატუსი:

სამშენებლო დოკუმენტაცია

რევიზია

რევ.	თარიღი	აღწერილობა	დამტკ.

შენიშვნები:

მისამართი:

ქ. თბილისი, ნუცუბიძის ფერდობი, IV მკრ, კორ 36-ს მიმდებარედ(ნაკვ 08/016)

დამკვეთი:

თანამდებობა	სახელი გვარი	ხელმოწერა
პროექტის მენეჯერი		
დამტკიცებულია: დამკვეთის მიერ		

შემსრულებელი:

შპს "ქიუ ენჯინერინგი"

მისამართი:

ქ.თბილისი ა.ბაქრაძის №7 ბინა №6

engineering

შპს "ქიუ ენჯინერინგის"
პროფესიული პასუხისმგებლობის მზღვეველია
სს "დაზღვევის საერთაშორისო კომპანია ირაო"
(პ/ნ №PFL 417/21)

თანამდებობა	სახელი გვარი	ხელმოწერა
დირექტორი	დ.ქევანიშვილი	
საპროექტო ჯგუფის უფროსი	ო. ილიუხინი	
პროექტის მთ. კონსტრუქტორი	რ.თოიძე	
კონსტრუქტორი	გ. გურჯიშვილი	

პროექტის სახელწოდება:

მრავალბინიანი საცხოვრებელი სახლი

პროექტის სტადია:
ახალი მშენებლობა

პროექტის ნაწილი:
კონსტრუქცია

ფორმატი A2	ნახაზის დასახელება:
სტადია მ.პ.	კვეთები. პოზიციები. სპეციფიკაცია
თარიღი 05/19/2025	
მასშტაბი 1:20	

რევიზია:	ნახაზის ნომერი:	ფურც. საერთო რაოდენობა
R2	კ-7.14	79

узлы сопряжения ригеля с колонной

узел 1 (вариант 1)

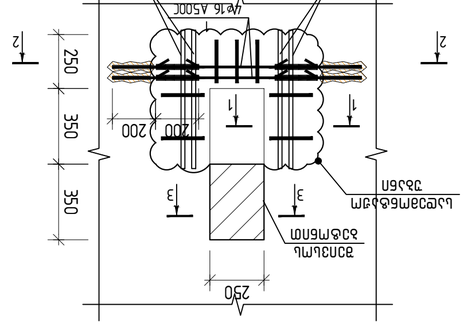
250
200
200
350
350
250
2
1
3
3
1
2
4⌀16 A500C
4⌀16 A500C
2 ⌀10 A500C s.200
2 ⌀10 A500C s.200
2 ⌀10 A500C s.200
2 ⌀10 A500C s.200
2 ⌀10 A500C s.200
Выпуски арматуры из колонны
Закладная деталь колонны
Закладная деталь ригеля
Стык ригеля с колонной
Монтажный столик
Выпуски арматуры из ригеля
Выпуски арматуры из ригеля
Выпуски арматуры из ригеля

მონოლითური ფილის არმირების გეგმა +6.95 ნიშნულზე
ქვედა და ზედა შრის ძირითადი არმირება
მ.1:200

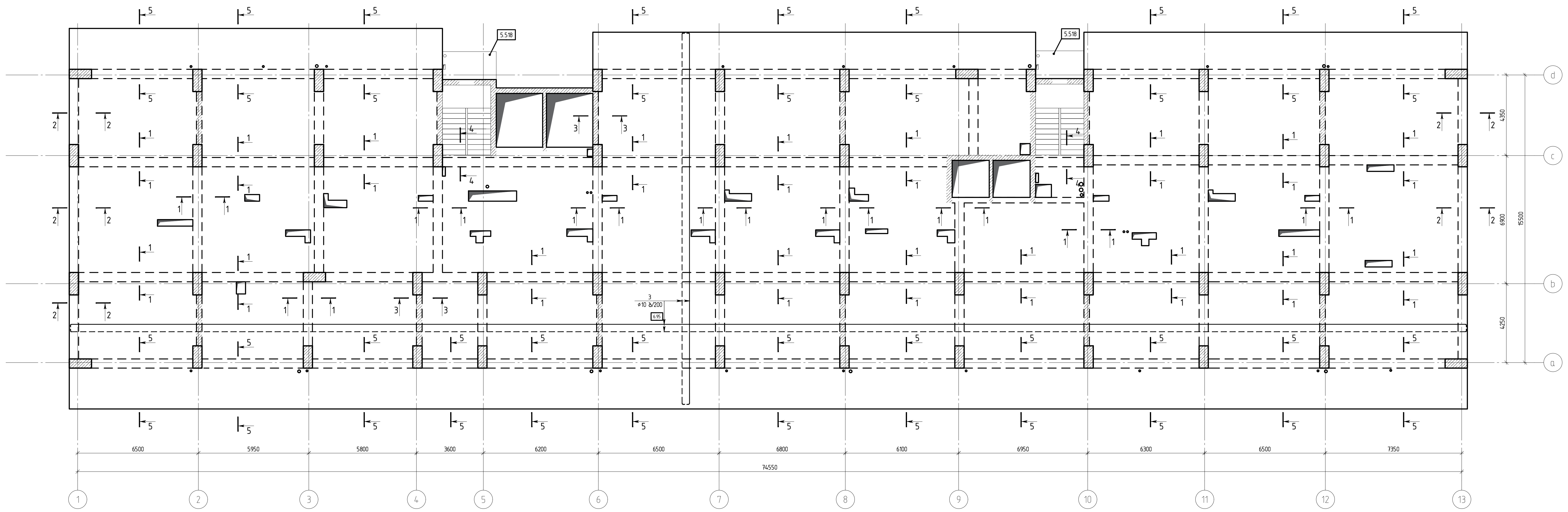

შენიშვნა №1 :
1. ძირითადი არმირება ქვედა და ზედა შრეში უნდა იყოს შესრულებული არმატურით ⌀10 A500C
2. გადახურვის ფილის ძირითადი არმატურების გადაბმები განხორციელდეს ურთიერთჩანაცვლებით. რაც იმას ნიშნავს, რომ არ დაიშვება ყველა არმატურების გადაბმა ერთ სიბრტყეში. გადაბმული არმატურების რაოდენობა ერთ კვეთში არ უნდა აღემატებოდეს 50%-ს.
3. არმატურების გადაბმა უნდა განხორციელდეს პირგადადებით. მინ 50×⌀ მანძილზე. სადაც ⌀ გადასაბმელი არმატურის დიამეტრია.
4. გადახურვის ფილის ღეროების ბოლოები უნდა ჩაიღუნოს მინ 15 სმ -ით

თბილისი / 2023 წელი

ფაილის სახელი:

KEYPLAN:

ყოველი შემდეგი რევიზია აუქმებს ყველა წინა რევიზიას

პროექტის სტატუსი:

სამშენებლო დოკუმენტაცია

რევიზია

რევ.	თარიღი	აღწერილობა	დამტკ.

შენიშვნები:

მისამართი:

ქ. თბილისი, ნუცუბიძის ფერდობი, IV მკრ, კორ 36-ს მიმდებარედ(ნაკვ 08/016)

დამკვეთი:

თანამდებობა	სახელი გვარი	ხელმოწერა
პროექტის მენეჯერი		
დამტკიცებულია: დამკვეთის მიერ		

შემსრულებელი:

შპს "ქიუ ენჯინერინგი"

მისამართი:

ქ.თბილისი ა.ბაქრაძის №7 ბინა №6

შპს "ქიუ ენჯინერინგის" პროფესიული პასუხისმგებლობის მზღვეველია სს "დაზღვევის საერთაშორისო კომპანია ირაო" (პ/ნ №PFL 417/21)

თანამდებობა	სახელი გვარი	ხელმოწერა
დირექტორი	დ.ქევანიშვილი	
საპროექტო ჯგუფის უფროსი	ო. ილიუხინი	
პროექტის მთ. კონსტრუქტორი	რ.თოიძე	
კონსტრუქტორი	გ. გურჯიშვილი	

პროექტის სახელწოდება:

მრავალბინიანი საცხოვრებელი სახლი

პროექტის სტადია:
ახალი მშენებლობა

პროექტის ნაწილი:
კონსტრუქცია

ფორმატი	ნახაზის დასახელება:
A2	მონოლითური ფილის არმირების გეგმა +6.95 ნიშნულზე ქვედა და ზედა შრის ძირითადი არმირება
სტადია	
მ.პ.	
თარიღი	
05/19/2025	
მასშტაბი	
1:200	

რევიზია:	ნახაზის ნომერი:	ფურც. საერთო რაოდენობა
R2	კ-7.15	79

მონოლითური ფილის არმირების გეგმა +6.95 ნიშნულზე
ქვედა შრის დამატებითი არმირება Y-ის მიმართულებით
მ 1:200

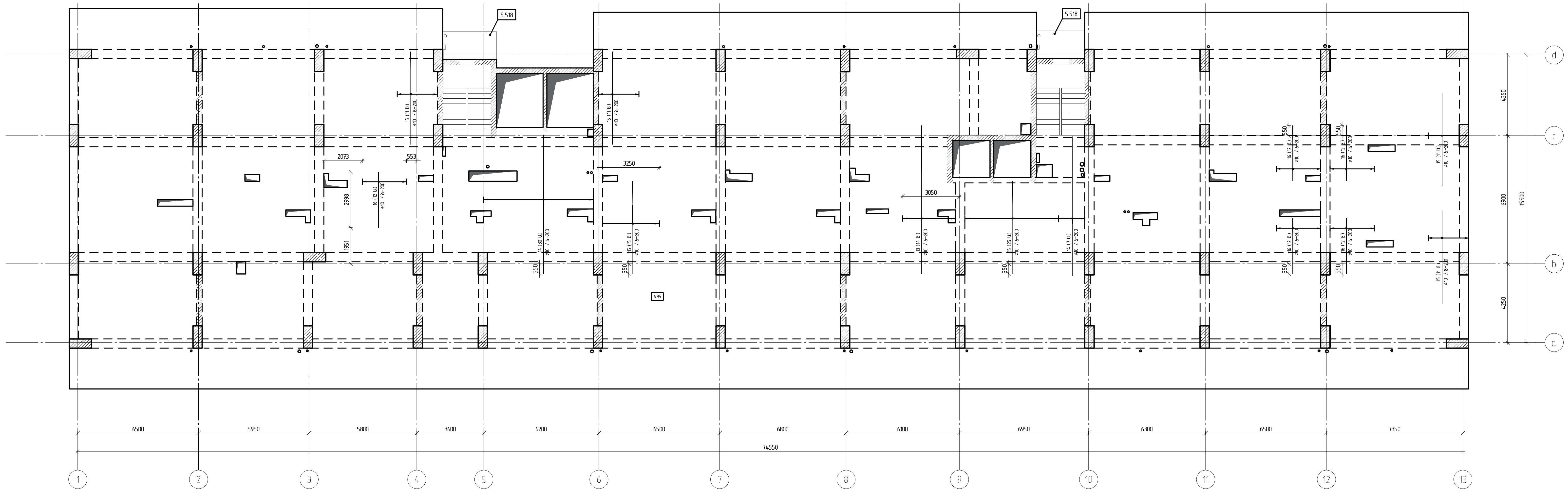

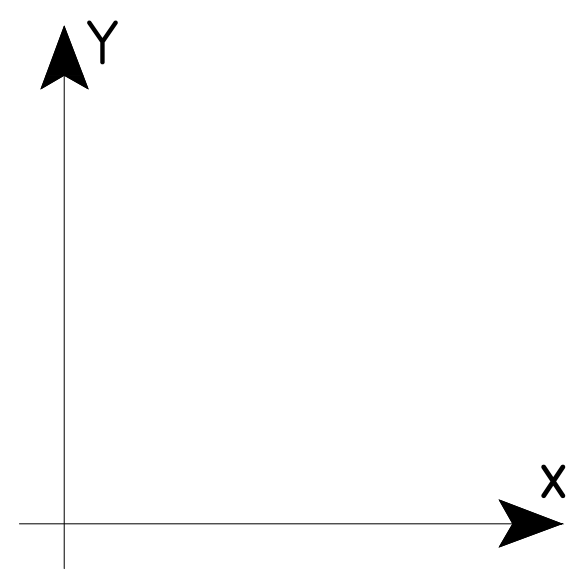

შენიშვნა №2 :

1. გადახურვის ფილის ღეროების, რომელსაც არ აწერია ჩაღუნვის ზომა, ბოლოები უნდა ჩაიღუნოს მინ 15 სმ -ით
2. შახტის გაძლიერება იხილეთ ტიპიური ნახაზის, არმირების მიხედვით.

თბილისი / 2023 წელი

ფაილის სახელი:

KEYPLAN:

ყოველი შემდეგი რევიზია აუქმებს ყველა წინა რევიზიას

პროექტის სტატუსი:

სამშენებლო დოკუმენტაცია

რევიზია

რევ.	თარიღი	აღწერილობა	დამტკ.

შენიშვნები:

მისამართი:

ქ. თბილისი, ნუცუბიძის ფერდობი, IV მკრ, კორ 36-ს მიმდებარედ(ნაკვ 08/016)

დამკვეთი:

თანამდებობა	სახელი გვარი	ხელმოწერა
პროექტის მენეჯერი		
დამტკიცებულია: დამკვეთის მიერ		

შემსრულებელი:

შპს "ქიუ ენჯინერინგი"

მისამართი:

ქ.თბილისი ა.ბაქრაძის №7 ბინა №6

შპს "ქიუ ენჯინერინგის"
პროფესიული პასუხისმგებლობის მზღვეველია
სს "დაზღვევის საერთაშორისო კომპანია ირაო"
(პ/ნ №PFL 417/21)

თანამდებობა	სახელი გვარი	ხელმოწერა
დირექტორი	დ.ქევანიშვილი	
საპროექტო ჯგუფის უფროსი	ო. ილიუხინი	
პროექტის მთ. კონსტრუქტორი	რ.თოიძე	
კონსტრუქტორი	გ. გურჯიშვილი	

პროექტის სახელწოდება:

მრავალბინიანი საცხოვრებელი სახლი

პროექტის სტადია:
ახალი მშენებლობა

პროექტის ნაწილი:
კონსტრუქცია

ფორმატი	A2
სტადია	მ.პ.
თარიღი	05/19/2025
მასშტაბი	1:200

ნახაზის დასახელება:

მონოლითური ფილის არმირების გეგმა +6.95 ნიშნულზე
ქვედა შრის დამატებითი არმირება Y-ის მიმართულებით

რევიზია:	ნახაზის ნომერი:	ფურც. საერთო რაოდენობა
R2	კ-7.16	79

მონოლითური ფილის არმირების გეგმა +6.95 ნიშნულზე
ქვედა შრის დამატებითი არმირება x–ის მიმართულებით
მ.1:200

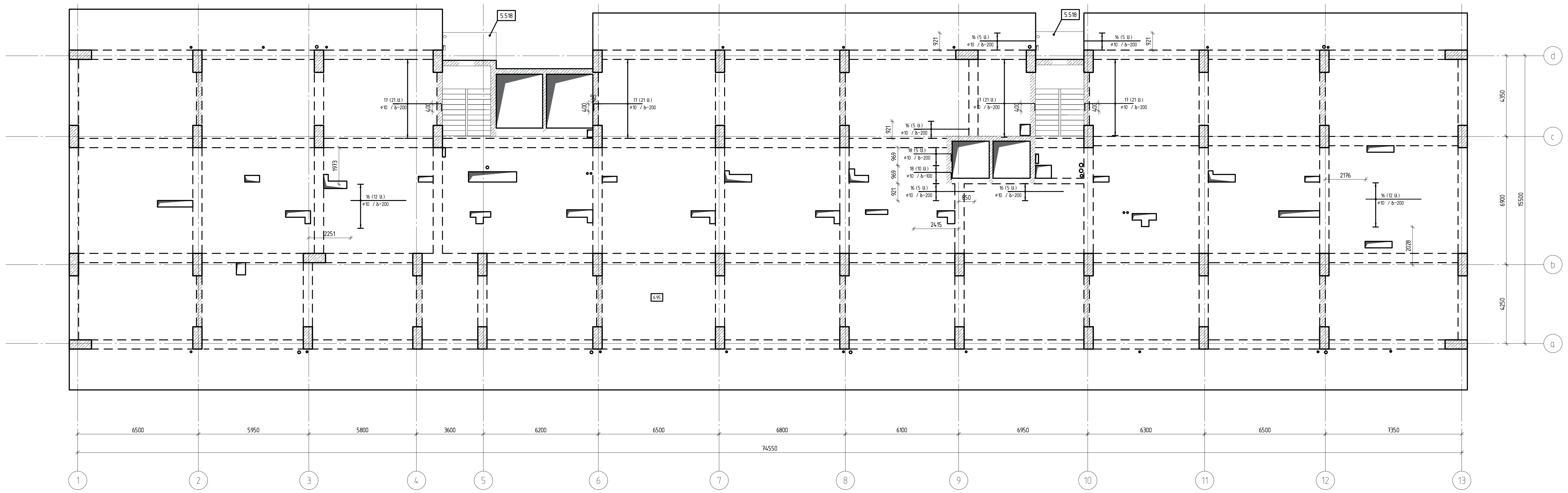

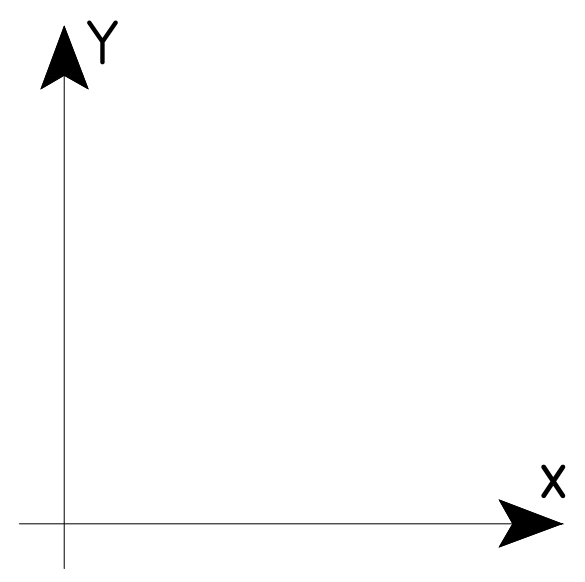

შენიშვნა №2 :

1. გადახურვის ფილის ღეროების, რომელსაც არ აწერია ჩალუნვის ზომა, ბოლოები უნდა ჩაილუნოს მინ 15 სმ –ით
2. შახტის გაძლიერება იხილეთ ტიპიური ნახაზის, არმირების მიხედვით.

თბილისი / 2023 წელი

ფაილის სახელი:

KEYPLAN:

ყოველი შემდეგი რევიზია აუქმებს
ყველა წინა რევიზიას

პროექტის სტატუსი:

სამშენებლო დოკუმენტაცია

რევიზია

რევ.	თარიღი	აღწერილობა	დამტკ.

შენიშვნები:

მისამართი:

ქ. თბილისი, ნუცუბიძის ფერდობი, IV მკრ,
კორ 36–ს მიმდებარედ(ნაკვ 08/016)

დამკვეთი:

თანამდებობა	სახელი გვარი	ხელმოწერა
პროექტის მენეჯერი		
დამტკიცებულია: დამკვეთის მიერ		

შემსრულებელი:

შპს "ქიუ ენჯინერინგი"

მისამართი:

ქ.თბილისი ა.ბაქრაძის №7
ბინა №6

შპს "ქიუ ენჯინერინგის"
პროფესიული პასუხისმგებლობის მზღვეველია
სს "დაზღვევის საერთაშორისო კომპანია ირაო"
(პ/ნ №PFL 417/21)

თანამდებობა	სახელი გვარი	ხელმოწერა
დირექტორი	დ.ქევანიშვილი	
საპროექტო ჯგუფის უფროსი	ო. ილიუხინი	
პროექტის მთ. კონსტრუქტორი	რ.თოიძე	
კონსტრუქტორი	გ. გურჯიშვილი	

პროექტის სახელწოდება:

მრავალბინიანი საცხოვრებელი სახლი

პროექტის სტადია:
ახალი მშენებლობა

პროექტის ნაწილი:
კონსტრუქცია

ფორმატი	ნახაზის დასახელება:
A2	მონოლითური ფილის არმირების გეგმა +6.95 ნიშნულზე ქვედა შრის დამატებითი არმირება x–ის მიმართულებით
სტადია	
მ.პ.	
თარიღი	
05/19/2025	
მასშტაბი	
1:200	

რევიზია:	ნახაზის ნომერი:	ფურც. საერთო რაოდენობა
R2	კ–7.17	79

მონოლითური ფილის არმირების გეგმა +6.95 ნიშნულზე
ზედა შრის დამატებითი არმირება Y-ის მიმართულებით
მ.1:200

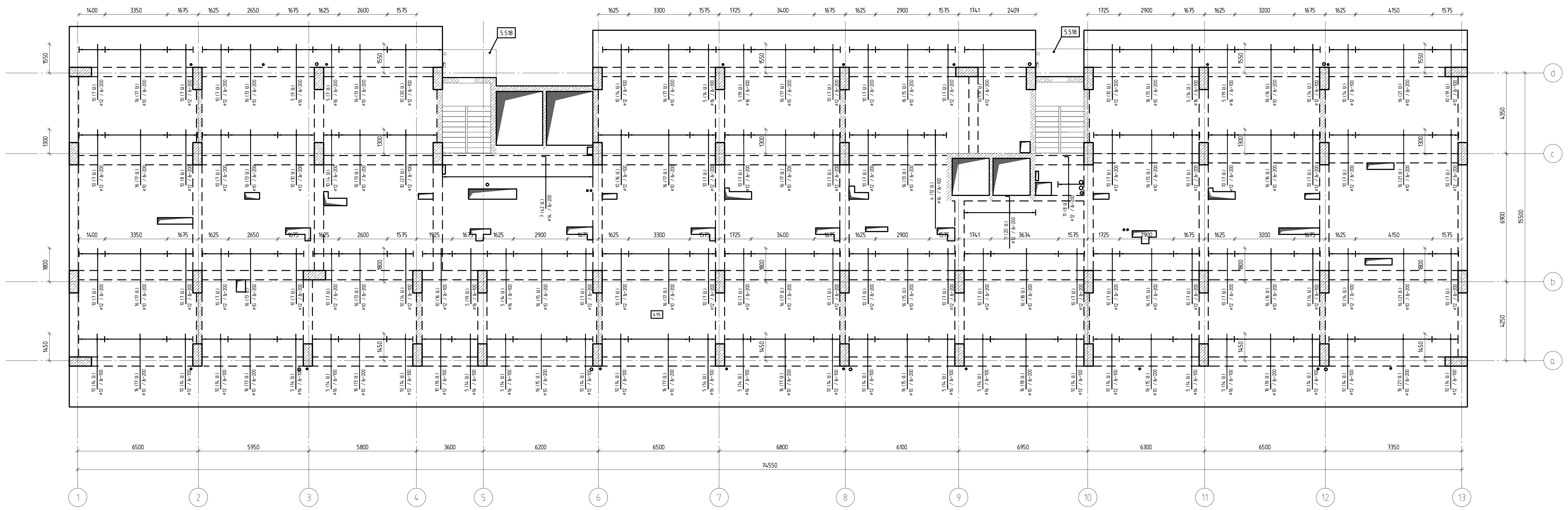

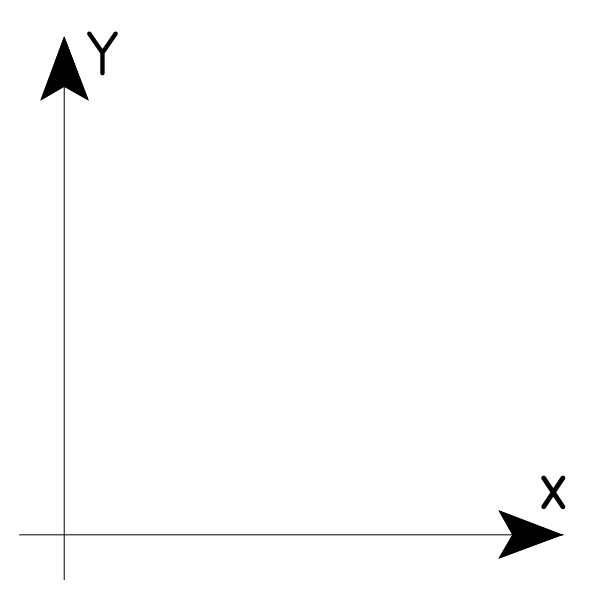

შენიშვნა №2 :

1. გადახურვის ფილის ღეროების, რომელსაც არ აწერია ჩაღუნვის ზომა, ბოლოები უნდა ჩაიღუნოს მინ 15 სმ -ით
2. შახტის გაძლიერება იხილეთ ტიპიური ნახაზის, არმირების მიხედვით.

თბილისი / 2023 წელი

ფაილის სახელი:

KEYPLAN:

ყოველი შემდეგი რევიზია აუქმებს
ყველა წინა რევიზიას

პროექტის სტატუსი:

სამშენებლო დოკუმენტაცია

რევიზია

რევ.	თარიღი	აღწერილობა	დამტკ.

შენიშვნები:

მისამართი:

ქ. თბილისი, ნუცუბიძის ფერდობი, IV მკრ, კორ 36-ს მიმდებარედ(ნაკვ 08/016)

დამკვეთი:

თანამდებობა	სახელი გვარი	ხელმოწერა
პროექტის მენეჯერი		
დამტკიცებულია: დამკვეთის მიერ		

engineering

შემსრულებელი:

შპს "ქიუ ენჯინერინგი"

მისამართი:

ქ.თბილისი ა.ბაქრაძის №7
ბინა №6

შპს "ქიუ ენჯინერინგის"
პროფესიული პასუხისმგებლობის მზღვეველია
სს "დაზღვევის საერთაშორისო კომპანია ირაო"
(პ/ნ №PFL 417/21)

თანამდებობა	სახელი გვარი	ხელმოწერა
დირექტორი	დ.ქევანიშვილი	
საპროექტო ჯგუფის უფროსი	ო. ილიუხინი	
პროექტის მთ. კონსტრუქტორი	რ.თოიძე	
კონსტრუქტორი	გ. გურჯიშვილი	

პროექტის სახელწოდება:

მრავალბინიანი საცხოვრებელი სახლი

პროექტის სტადია:
ახალი მშენებლობა

პროექტის ნაწილი:
კონსტრუქცია

ფორმატი	ნახაზის დასახელება:
A2	მონოლითური ფილის არმირების გეგმა +6.95 ნიშნულზე ზედა შრის დამატებითი არმირება Y-ის მიმართულებით
სტადია	
მ.პ.	
თარიღი	
05/19/2025	
მასშტაბი	
1:200	

რევიზია:	ნახაზის ნომერი:	ფურც. საერთო რაოდენობა
R2	კ-7.18	79

მონოლითური ფილის არმირების გეგმა +6.95 ნიშნულზე
ზედა მარს დამატებითი არმირება x-ის მიმართულებით
მ 1:200

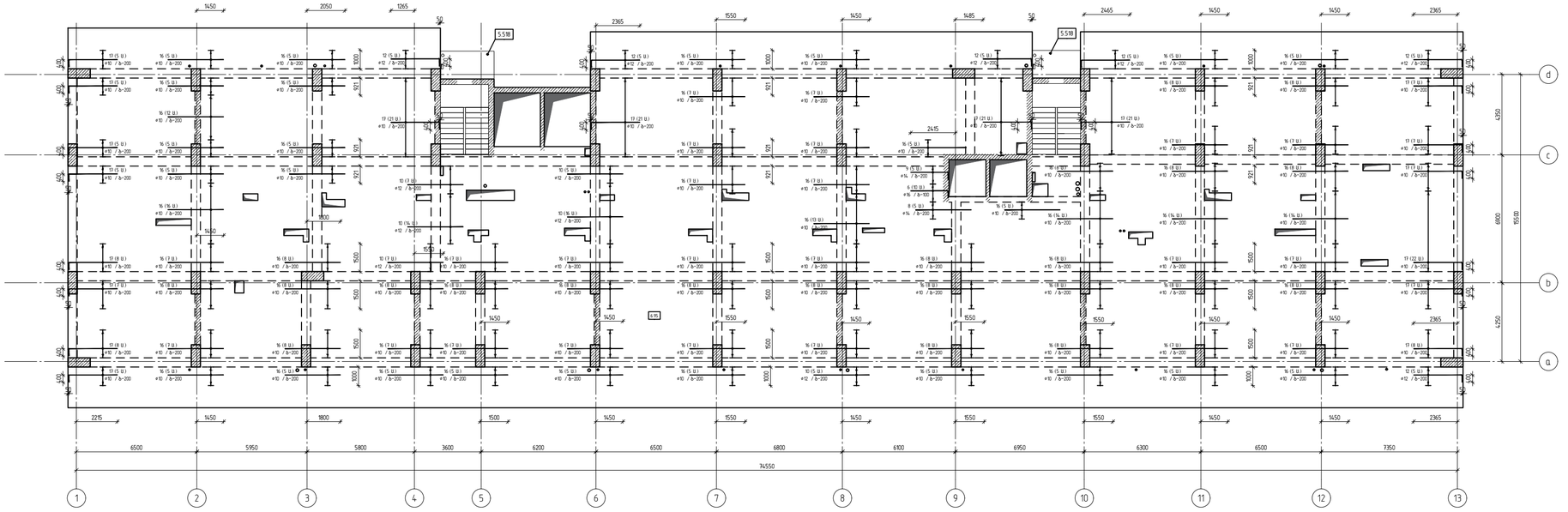

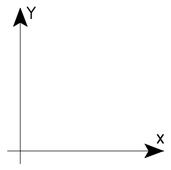

შენიშვნა №2 :

1. გადახურვის ფილის ღერძების, რომელსაც არ ახვრია ჩაღუნვის ზომა, ბოლოები უნდა ჩაიღუნოს მინ 15 სმ -ით
2. შახტის გაძლიერება იხილეთ ტიპიური ნახაზის, არმირების მიხედვით.

თბილისი / 2023 წელი

ფაილის სახელი:

KEYPLAN:

ყოველი შემდეგი რევიზია აუქმებს ყველა წინა რევიზიას

პროექტის სტატუსი:

სამშენებლო დოკუმენტაცია

რევიზია

რევ.	თარიღი	აღწერილობა	დამტკ.

შენიშვნები:

მისამართი:

ქ. თბილისი, ნუცუბიძის ფერდობი, IV მკრ, კორ 36-ს მიმდებარედ(ნაკვ 08/016)

დამკვეთი:

თანამდებობა	სახელი გვარი	ხელმოწერა
პროექტის მენეჯერი		
დამკვეთის წარმომადგენელი		

შემსრულებელი:

შპს "ქიუ ენჯინირინგი"

მისამართი:

ქ.თბილისი ა.ბაქრაძის №7 ბინა №6

შპს "ქიუ ენჯინირინგის"
პროფესიული აასუხისმგებლობის მზღვეველია სს "დაზღვევის სააქციო საერთაშორისო კომპანია ირაო"
(პ/მ №PFL 417/21)

თანამდებობა	სახელი გვარი	ხელმოწერა
დირექტორი	დ.ქევანიშვილი	
საპროექტო ჯგუფის უფროსი	ო. ილიუხინი	
პროექტის მთ. კონსტრუქტორი	რ.თოლია	
კონსტრუქტორი	გ. ბურჯანაძე	

პროექტის სახელწოდება:

მრავალბინიანი სასხვორეგელი სახლი

პროექტის სტადია:

ახალი მშენებლობა

პროექტის ნაწილი:

კონსტრუქცია

ფორმატი	ნახაზის დასახელება:
A2	მონოლითური ფილის არმირების გეგმა +6.95 ნიშნულზე ზედა მარს დამატებითი არმირება x-ის მიმართულებით
სტადია	
მ.ა	
თარიღი	
05/19/2025	
მასშტაბი	
1:6.19	

რევიზია	ნახაზის ნომერი:	ფურც. საერთო რაოდენობა
R2	კ-7.19	79

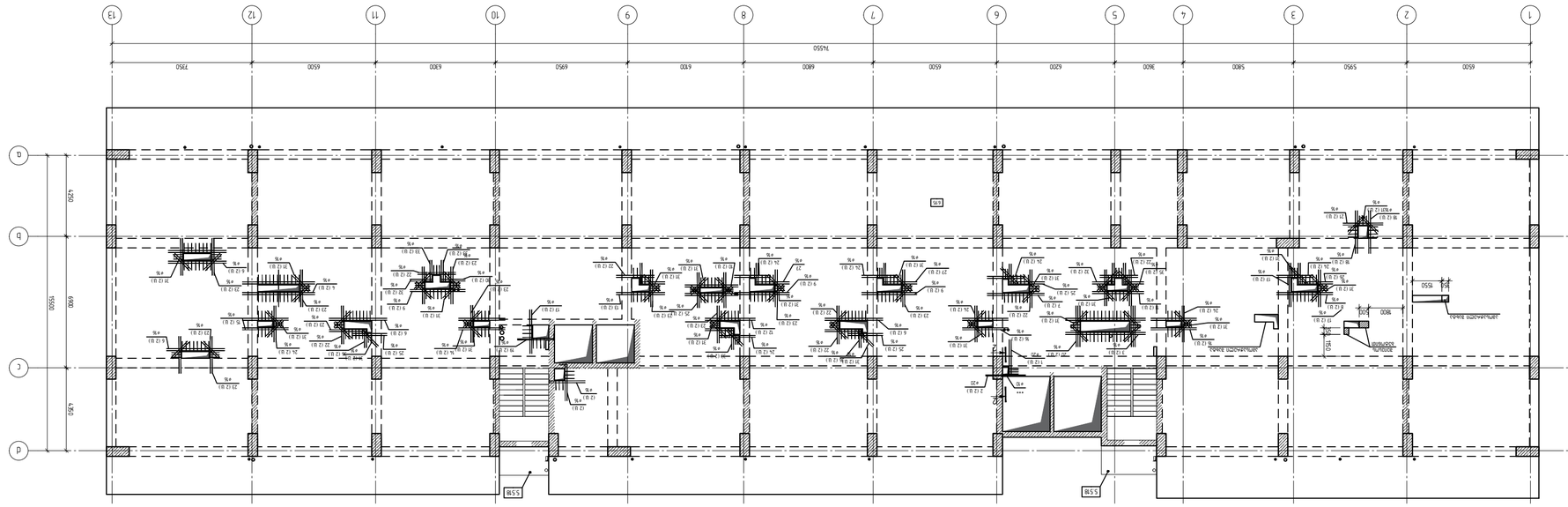
1
2
3
4
5
6
7
8
9
10
11
12
13
6500
5950
5800
3600
6200
6500
6800
6700
6950
6300
6500
7350
74550
a
b
c
d
15450
4250
4350
S58
S58
S58

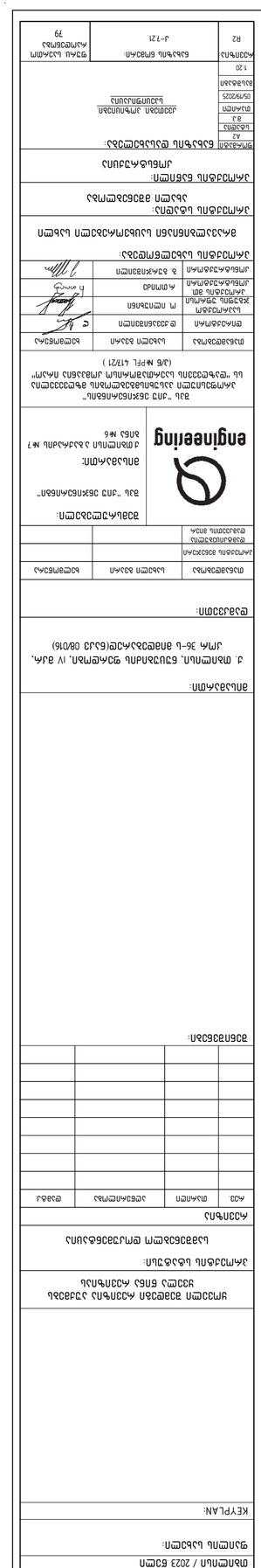
ØПЛИТА ПЛ1 / 2023 ГОДА
ФУНДАМЕНТЫ:
КЛЕТЬ:
ЗАПАСНЫЕ ДЕТАЛИ
ЗАКЛАДНЫЕ ДЕТАЛИ
ПРОЧИЕ ВОПРОСЫ
ВЕДОМОСТЬ ССЫЛОЧНЫХ И ПРИЛАГАЕМЫХ ДОКУМЕНТОВ
ОБЩИЕ УКАЗАНИЯ
ВЕДОМОСТЬ ОБЪЕМОВ РАБОТ
ВЕДОМОСТЬ РАСХОДА СТАЛИ
ВЕДОМОСТЬ ЭЛЕМЕНТОВ
ОБЩИЙ ВИД
ПЛАН ОПАЛУБКИ
ПЛАН АРМИРОВАНИЯ
РАЗРЕЗЫ
ДЕТАЛИ

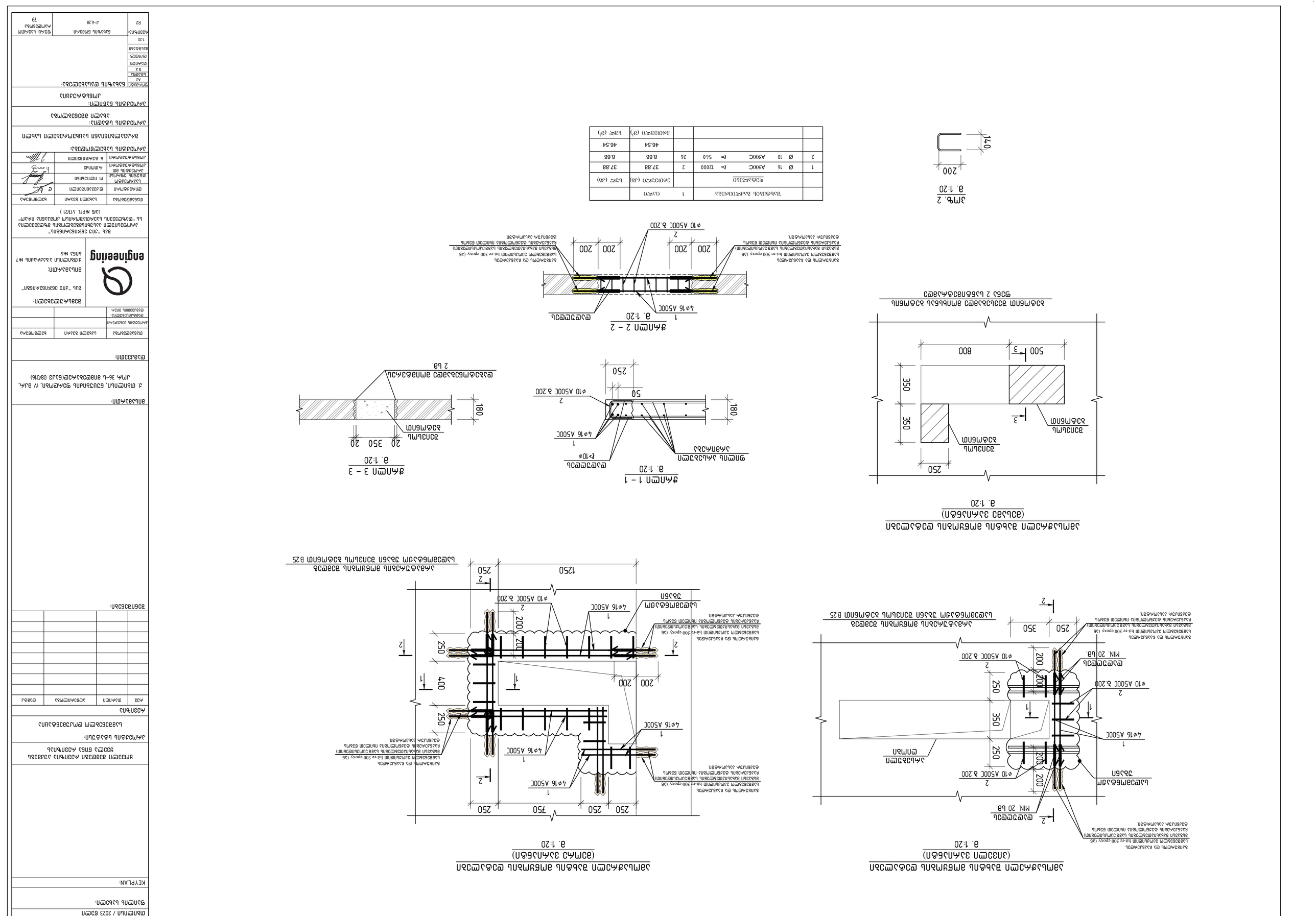
ЗАТИРКА ЦЕМЕНТНО-ПЕСЧАНОГО РАСТВОРА М100 ТОЛЩИНОЙ 20 ММ ПО ВЕРХНЕЙ ПОВЕРХНОСТИ ПЛИТЫ
ГИДРОИЗОЛЯЦИЯ ТЕХНОНИКОЛЬ ТЕХНОФЛЕКС ПО ВЕРХНЕЙ ПОВЕРХНОСТИ ПЛИТЫ
ЦЕМЕНТНО-ПЕСЧАНАЯ СТЯЖКА М150 ТОЛЩИНОЙ 30 ММ ПО ВЕРХНЕЙ ПОВЕРХНОСТИ ПЛИТЫ
ПЕНОПЛЭКС ТОЛЩИНОЙ 50 ММ ПО ВЕРХНЕЙ ПОВЕРХНОСТИ ПЛИТЫ
ПЕНОПЛЭКС ТОЛЩИНОЙ 50 ММ ПО ВЕРХНЕЙ ПОВЕРХНОСТИ ПЛИТЫ
ГИДРОИЗОЛЯЦИЯ ТЕХНОНИКОЛЬ ТЕХНОФЛЕКС ПО ВЕРХНЕЙ ПОВЕРХНОСТИ ПЛИТЫ
ЦЕМЕНТНО-ПЕСЧАНАЯ СТЯЖКА М150 ТОЛЩИНОЙ 30 ММ ПО ВЕРХНЕЙ ПОВЕРХНОСТИ ПЛИТЫ
ЗАТИРКА ЦЕМЕНТНО-ПЕСЧАНОГО РАСТВОРА М100 ТОЛЩИНОЙ 20

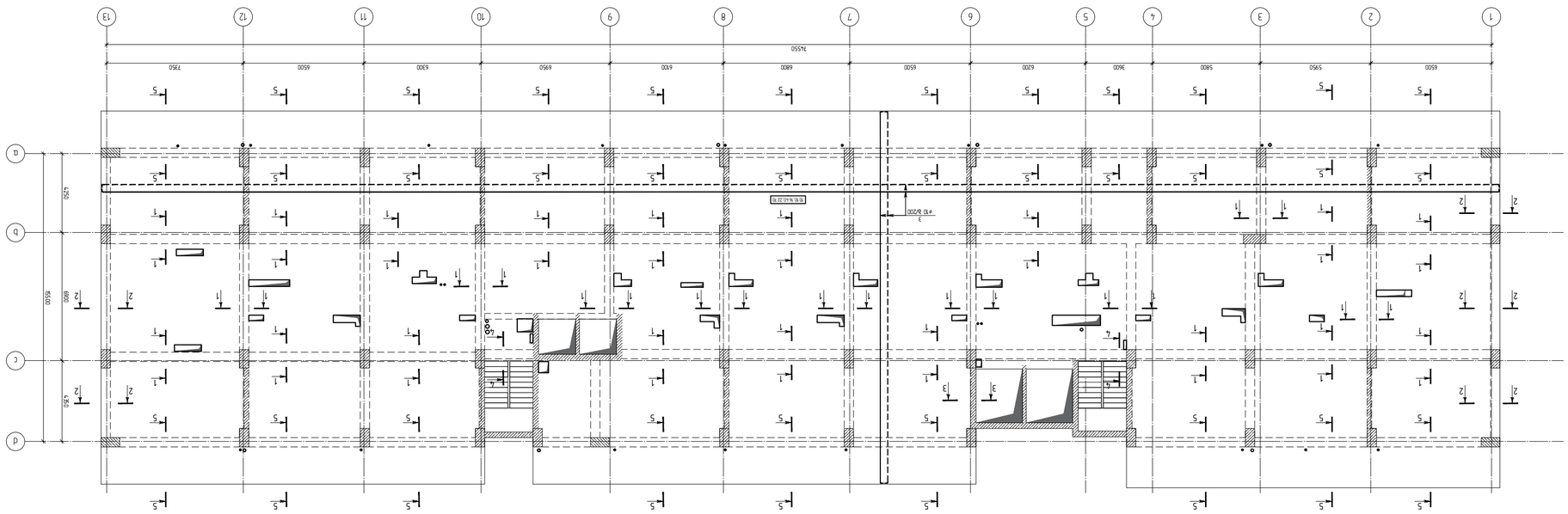

ситуационный план
1:200

Инв.№ подл.	Взам.инв.№
Подпись и дата	

Изм.	Кол.уч.	№ док.

Стадия	Лист
Р1	79

Блок 6 Часть 2

Ситуационный план

ГИП	Ахмедов
Разработал	Ахмедов
Н.контр.	Ахмедов

ООО "ПКФ "Инженерные системы"
г.Махачкала, ул.Ирчи Казака, 75, тел.: 8 (928) 567-00-00

Согласовано:

Взам.инв.№

Подпись и дата

Инв.№ подл.

Изм. Кол.уч. Лист № док. Подпись Дата

Проект 2023 63СМ

Ситуационный план

Стадия: Лист: Листов:

Формат А2

Копировал:

Масштаб: 1:200

Электронный документ создан в программе Autodesk Revit 2020

Ситуационный план

KEYPLAN:

Примечания:

1. Монтаж блоков вести согласно ППР, разработанному специализированной организацией.
2. Блоки должны иметь паспорта, подтверждающие их марку по прочности, морозостойкости и плотности.
3. Кладку стен из газобетонных блоков на клею вести с перевязкой швов не менее 150мм.
4. Кладку стен из газобетонных блоков на клею вести с армированием через каждые 500мм по высоте кладки.
5. Все размеры уточнять по месту.

Условные обозначения:

	Граница земельного участка
	Проектируемое здание
	Проектируемый тротуар
	Проектируемый асфальтобетонный проезд
	Проектируемый газон
	Проектируемое ограждение
	Проектируемый бордюрный камень
	Проектируемый пандус
	Проектируемый пешеходный переход
	Проектируемый дорожный знак
	Проектируемый фонарь
	Проектируемый пожарный гидрант
	Проектируемый колодец
	Проектируемый водопроводный ввод
	Проектируемый канализационный ввод
	Проектируемый ливневый ввод
	Проектируемый газопровод
	Проектируемый электрокабель
	Проектируемый кабель связи
	Проектируемый кабель наружного освещения
	Проектируемый кабель телевидения
	Проектируемый водопровод
	Проектируемая канализация
	Проектируемая ливневая канализация

მონოლითური ფილის არმირების გეგმა +10.10, +16.40, +22.70 ნიშნულზე
ქვედა შრის დამატებითი არმირება Y-ის მიმართულებით
მ.1:200

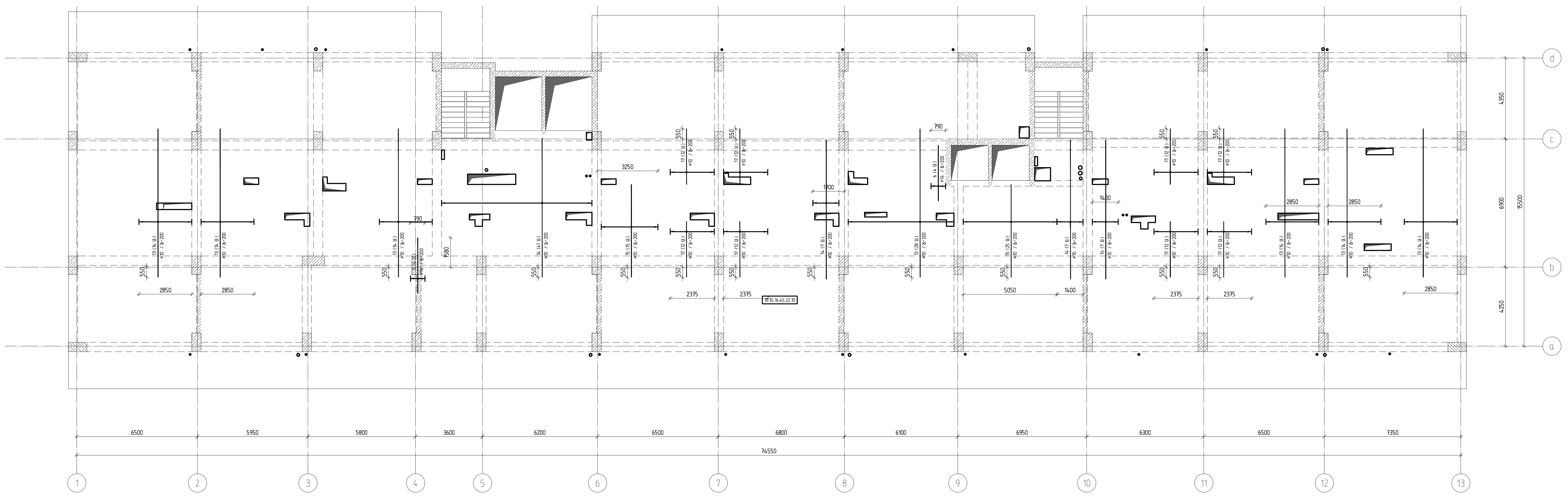

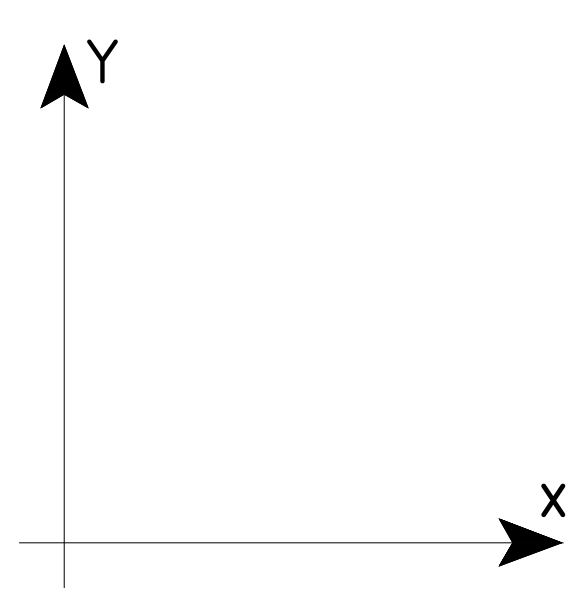

შენიშვნა №2 :

1. გადახურვის ფილის ღეროების, რომელსაც არ აწერია ჩაღუნვის ზომა, ბოლოები უნდა ჩაიღუნოს მინ 15 სმ -ით

თბილისი / 2023 წელი

ფაილის სახელი:

KEYPLAN:

ყოველი შემდეგი რევიზია აუქმებს ყველა წინა რევიზიას

პროექტის სტატუსი:

სამშენებლო დოკუმენტაცია

რევიზია

რევ.	თარიღი	აღწერილობა	დამტკ.

შენიშვნები:

მისამართი:

ქ. თბილისი, ნუცუბიძის ფერდობი, IV მკრ, კორ 36-ს მიმდებარედ(ნაკვ 08/016)

დამკვეთი:

თანამდებობა	სახელი გვარი	ხელმოწერა
პროექტის მენეჯერი		
დამტკიცებულია: დამკვეთის მიერ		

შემსრულებელი:

შპს "ქიუ ენჯინერინგი"

მისამართი:

ქ.თბილისი ა.ბაქრაძის №7 ბინა №6

შპს "ქიუ ენჯინერინგის" პროფესიული პასუხისმგებლობის მზღვეველია სს "დაზღვევის საერთაშორისო კომპანია ირაო" (პ/ნ №PFL 417/21)

თანამდებობა	სახელი გვარი	ხელმოწერა
დირექტორი	დ.ქევანიშვილი	
საპროექტო ჯგუფის უფროსი	ო. ილიუხინი	
პროექტის მთ. კონსტრუქტორი	რ.თოიძე	
კონსტრუქტორი	გ. გურჯიშვილი	

პროექტის სახელწოდება:

მრავალბინიანი საცხოვრებელი სახლი

პროექტის სტადია:

ახალი მშენებლობა

პროექტის ნაწილი:

კონსტრუქცია

ფორმატი	ნახაზის დასახელება:
A2	მონოლითური ფილის არმირების გეგმა +10.10, +16.40, +22.70 ნიშნულზე ქვედა შრის დამატებითი არმირება Y-ის მიმართულებით
სტადია	
მ.პ.	
თარიღი	
05/19/2025	
მასშტაბი	
1:200	

რევიზია:	ნახაზის ნომერი:	ფურც. საერთო რაოდენობა
R1	კ-6.23	79

მონოლითური ფილის არმირების გეგმა +10.10, +16.40, +22.70 ნიშნულზე
ქვედა შრის დამატებითი არმირება x-ის მიმართულებით
მ.1:200

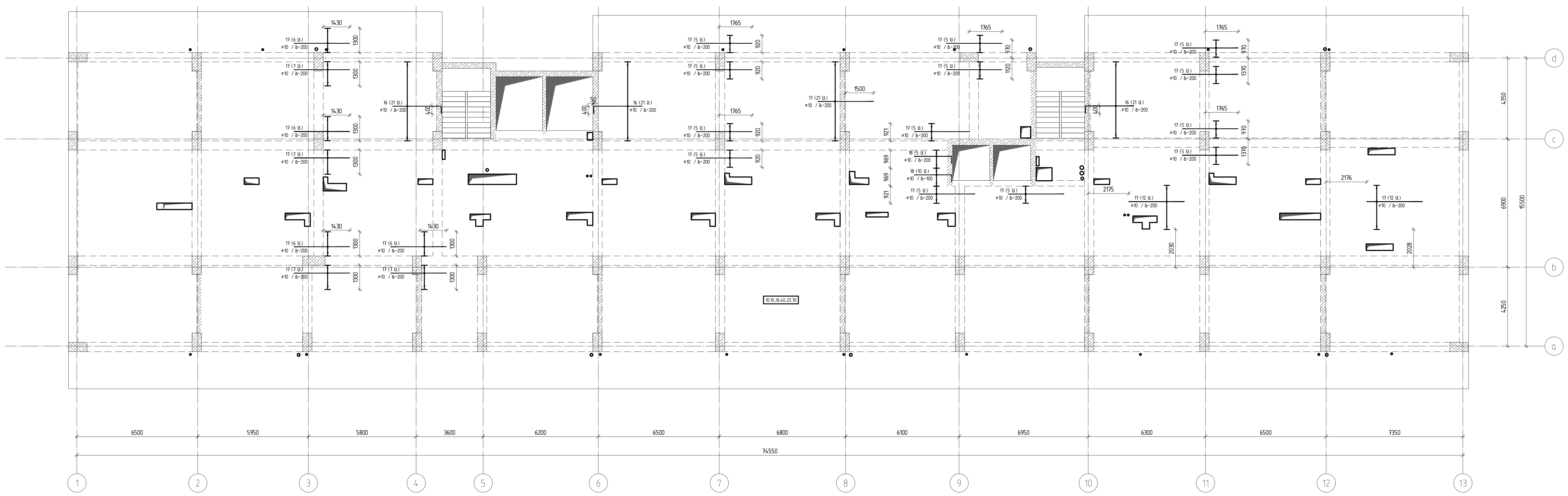

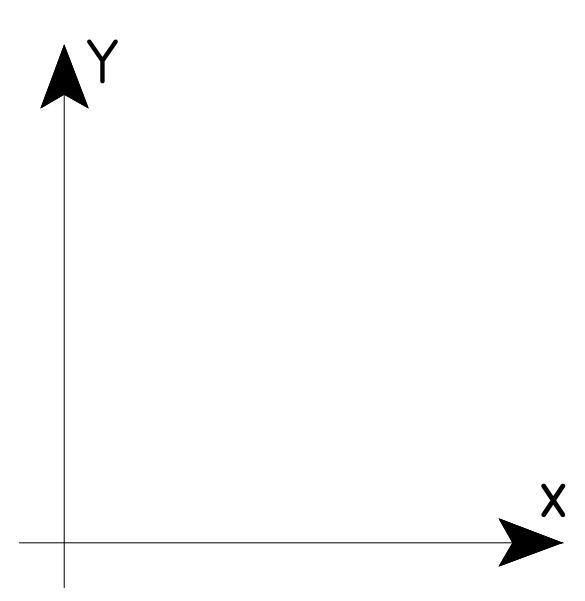

შენიშვნა №2 :

1. გადახურვის ფილის ღეროების, რომელსაც არ აწერია ჩაღუნვის ზომა, ბოლოები უნდა ჩაიღუნოს მინ 15 სმ -ით

თბილისი / 2023 წელი
ფაილის სახელი:
KEYPLAN:
ყოველი შემდეგი რევიზია აუქმებს ყველა წინა რევიზიას
პროექტის სტატუსი: სამშენებლო დოკუმენტაცია
რევიზია

რევ.	თარიღი	აღწერილობა	დამტკ.

შენიშვნები:

მისამართი:

ქ. თბილისი, ნუცუბიძის ფერდობი, IV მკრ, კორ 36-ს მიმდებარედ(ნაკვ 08/016)

დამკვეთი:

თანამდებობა	სახელი გვარი	ხელმოწერა
პროექტის მენეჯერი		
დამტკიცებულია: დამკვეთის მიერ		

შემსრულებელი:

შპს "ქიუ ენჯინერინგი"

მისამართი:

ქ.თბილისი ა.ბაქრაძის №7 ბინა №6

შპს "ქიუ ენჯინერინგის" პროფესიული პასუხისმგებლობის მზღვეველია სს "დაზღვევის საერთაშორისო კომპანია ირაო" (პ/ნ №PFL 417/21)

თანამდებობა	სახელი გვარი	ხელმოწერა
დირექტორი	დ.ქევანიშვილი	
საპროექტო ჯგუფის უფროსი	ო. ილიუხინი	
პროექტის მთ. კონსტრუქტორი	რ.თოიძე	
კონსტრუქტორი	გ. გურჯიშვილი	

პროექტის სახელწოდება:

მრავალბინიანი საცხოვრებელი სახლი

პროექტის სტადია:
ახალი მშენებლობა

პროექტის ნაწილი:
კონსტრუქცია

ფორმატი	ნახაზის დასახელება:
A2	მონოლითური ფილის არმირების გეგმა +10.10, +16.40, +22.70 ნიშნულზე ქვედა შრის დამატებითი არმირება x-ის მიმართულებით
სტადია	
მ.პ.	
თარიღი	
05/19/2025	
მასშტაბი	
1:200	

რევიზია:	ნახაზის ნომერი:	ფურც. საერთო რაოდენობა
R1	კ-6.24	79

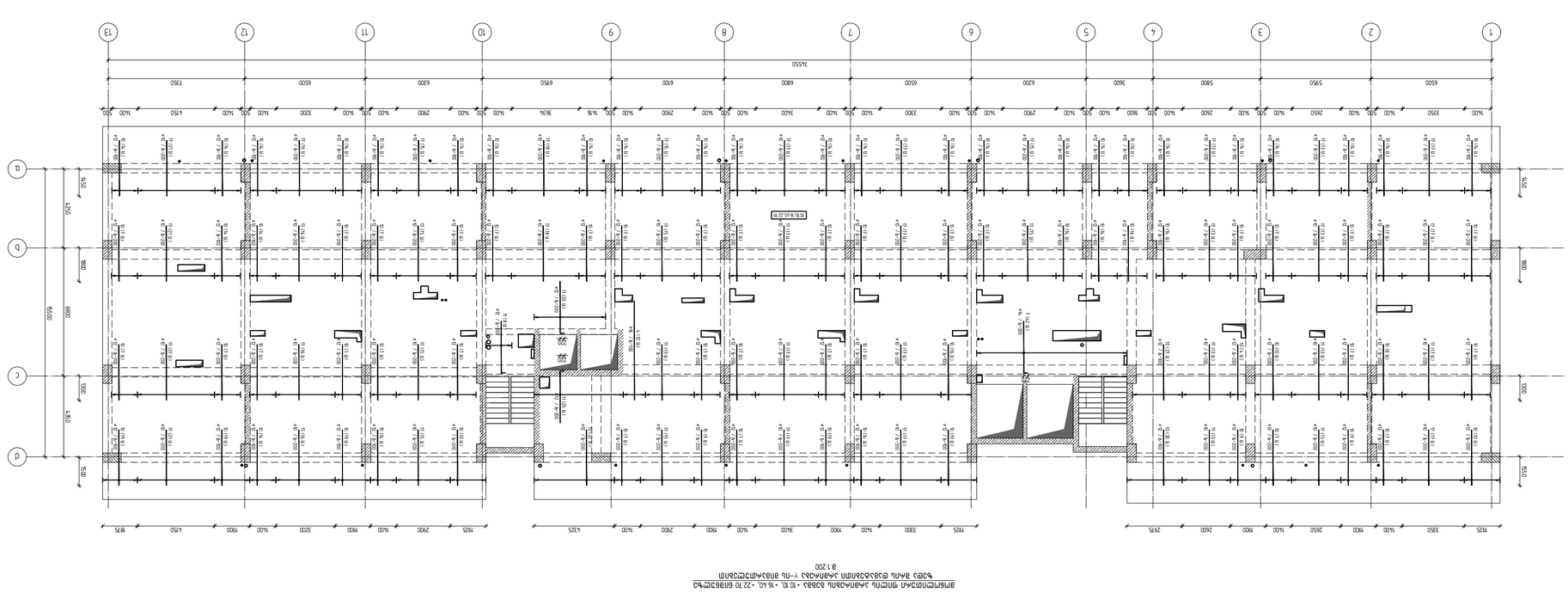
1 2 3 4 5 6 7 8 9 10 11 12 13
a b c d
24550
6500 5950 5800 3600 6200 6500 6700 6800 6300 6950 3634 3400 3300 2900 3200 4750
1925 3350 1400 900 2650 1400 900 2600 2975
1925 3350 1400 900 2650 1400 900 2600 2975
1925 3300 1400 900 3400 1400 900 2900 4525
1925 2900 1400 900 3200 1400 900 2900 4750 1875
15500
4250
4450
800
1900
1900
1900

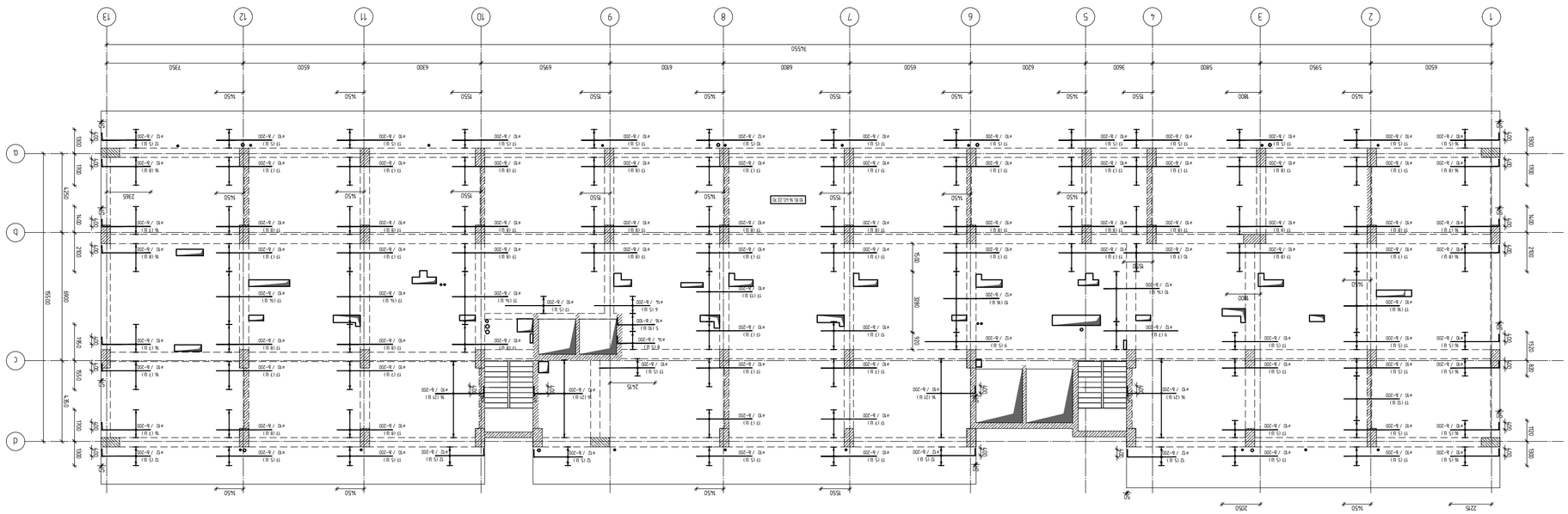

армировка монолитной плиты перекрытия отм. +6.40, +10.10, +22.705 блок в осях 1-13 / А-Д
1:200

Х

Y

1. Армирование монолитных плит перекрытий выполнить в соответствии с требованиями СП 63.13330.2018, СП 52-101-2003, СП 52-102-2004, а также с учетом требований настоящего проекта.

Экспликация №2.

Изм.	Кол.уч.	№док.	Подп.
ГИП		Шульга	
Разраб.		Ефимов	
Н.контр.		Ефимов	

Армирование монолитных плит перекрытий блок в осях 1-13 / А-Д

Стадия	Лист	Листов
Р	1	

ООО "ЭнергоИнжиниринг"
г.Ижевск, ул.Дзержинского, 7

engineering

Инв.№ подл. | Подп. и дата | Взам.инв.№

Согласовано:

Утверждено:

Разработано:

Проверено:

Н.контр.:

ГИП:

Разработано в программе AutoCAD 2023 / Изм. Кол.уч. Лист №док. Подп. Дата

Взам.инв.№:

Инв.№ подл. | Подп. и дата | Взам.инв.№ | Инв.№ дубл.

Изм.	Кол.уч.	№док.	Подп.	Дата

ՊԱՏՎԵՐԱՏՎՈՒ / 2023 ԹՎԱՆ

ՊՐՈՒՆԿ ԱՆՎԱՆՈՒՄԸ:

KEYPLAN:

ՀԱՏԱԿԱՐ

ՀԱՏ.	ՊԱՏՃԵՌ	ՀԱՍՑԵԱԿԱՆ ՀԱՍՑԵ	ՀԱՂՈՐԴԱԳՐՈՒԹՅԱՆ ՀԱՄԱՐ

ՀԱՂՈՐԴԱԳՐՈՒԹՅԱՆ ՀԱՄԱՐ

ՀԱՅԱՍՏԱՆԻ ՀԱՆՐԱՊԵՏՈՒԹՅԱՆ ՏԱՐԱԾՔԱՅԻՆ ԿԱՌԱՎԱՐՄԱՆ ԵՎ ՔԱՂԱՔԱՇԻՆՈՒԹՅԱՆ ՊԵՏԱԿԱՆ ԿՈՄԻՏԵ

ՀՀ ՇԻՐԱԿԻ ՄԱՐԶԻ ԳՅՈՒՄՐԻ ՔԱՂԱՔԻ ՎԱՐՉԱԿԱՆ ՏԱՐԱԾՔԻ ՔԱՂԱՔԱՇԻՆԱԿԱՆ ՀՍԿ

ՇԻՆԱՐԱՐԱԿԱՆ ՆԱԽԱԳԻԾ

ՀՀ ՇԻՐԱԿԻ ՄԱՐԶԻ ԳՅՈՒՄՐԻ ՔԱՂԱՔԻ ՎԱՐՉԱԿԱՆ ՏԱՐԱԾՔԻ ՔԱՂԱՔԱՇԻՆԱԿԱՆ ՀՍԿ ՇԻՆԱՐԱՐԱԿԱՆ ՆԱԽԱԳԻԾ

ԳԵՐԱՀԱՐԿԱՅԻՆ ՀԱՏԱԿԱՆ ՇԻՆՈՒԹՅՈՒՆ

ՀՀ ՇԻՐԱԿԻ ՄԱՐԶԻ ԳՅՈՒՄՐԻ ՔԱՂԱՔԻ ՎԱՐՉԱԿԱՆ ՏԱՐԱԾՔԻ ՔԱՂԱՔԱՇԻՆԱԿԱՆ ՀՍԿ



ПЗ	Пояснительная записка		
АР	Архитектурные решения		
КЖ	Конструкции железобетонные		
ВК	Водопровод и канализация		
ЭМ	Электрооборудование и электроосвещение		
ОВ	Отопление, вентиляция и кондиционирование воздуха		
СС	Системы связи		
ТХ	Технологические решения		
ГП	Генеральный план		
ПОС	Проект организации строительства		
ПОД	Проект организации работ по сносу или демонтажу объектов капитального строительства		
ОДИ	Мероприятия по обеспечению доступа инвалидов		
ЭЭ	Мероприятия по обеспечению энергетической эффективности и оснащению зданий приборами учета используемых энергетических ресурсов		
ТБЭ	Требования к обеспечению безопасной эксплуатации объектов капитального строительства		
ОВОС	Перечень мероприятий по охране окружающей среды		
ПБ	Мероприятия по обеспечению пожарной безопасности		
ОР	Иная документация в случаях, предусмотренных федеральными законами		

Заказчик: ООО "ЭнергоСтройИнвест"

Объект: Здание производственного назначения с административно-бытовыми помещениями по адресу: Ленинградская область, Всеволожский район, г.п. Кузьмоловский, ул. Заводская, участок 1

Стадия: Р | Лист: 1 | Листов: 1

Наименование: Общие данные

Шифр: 2023-ОД-ПЗ

Инв. № подл. | Подпись и дата | Взам. инв. №

Изм. | Кол.уч. | Лист | № док. | Подпись | Дата

ГИП: Соколов А.В.

Н.контр.: Морозова Е.С.

Разработал: Кузнецов Д.И.

Проверил: Белова Т.Н.

engineering

ООО "ПроектСтройИнжиниринг"
г. Санкт-Петербург, ул. Заводская, д. 7, лит. А, пом. 1-Н, оф. 201

Согласовано:

Главный инженер проекта: Соколов А.В.

Начальник отдела ОВ: Морозова Е.С.

Начальник отдела ВК: Белова Т.Н.

Начальник отдела ЭМ: Кузнецов Д.И.

Начальник отдела КЖ: Петрова О.Л.

Начальник отдела АР: Иванов С.М.

Главный специалист: Орлова Н.А.

Ведущий инженер: Кузнецов Д.И.

Инженер-конструктор: Белова Т.Н.

Инженер-конструктор: Морозова Е.С.

Инженер-конструктор: Соколов А.В.

Инженер-конструктор: Петрова О.Л.

Инженер-конструктор: Иванов С.М.

Инженер-конструктор: Орлова Н.А.

Инженер-конструктор

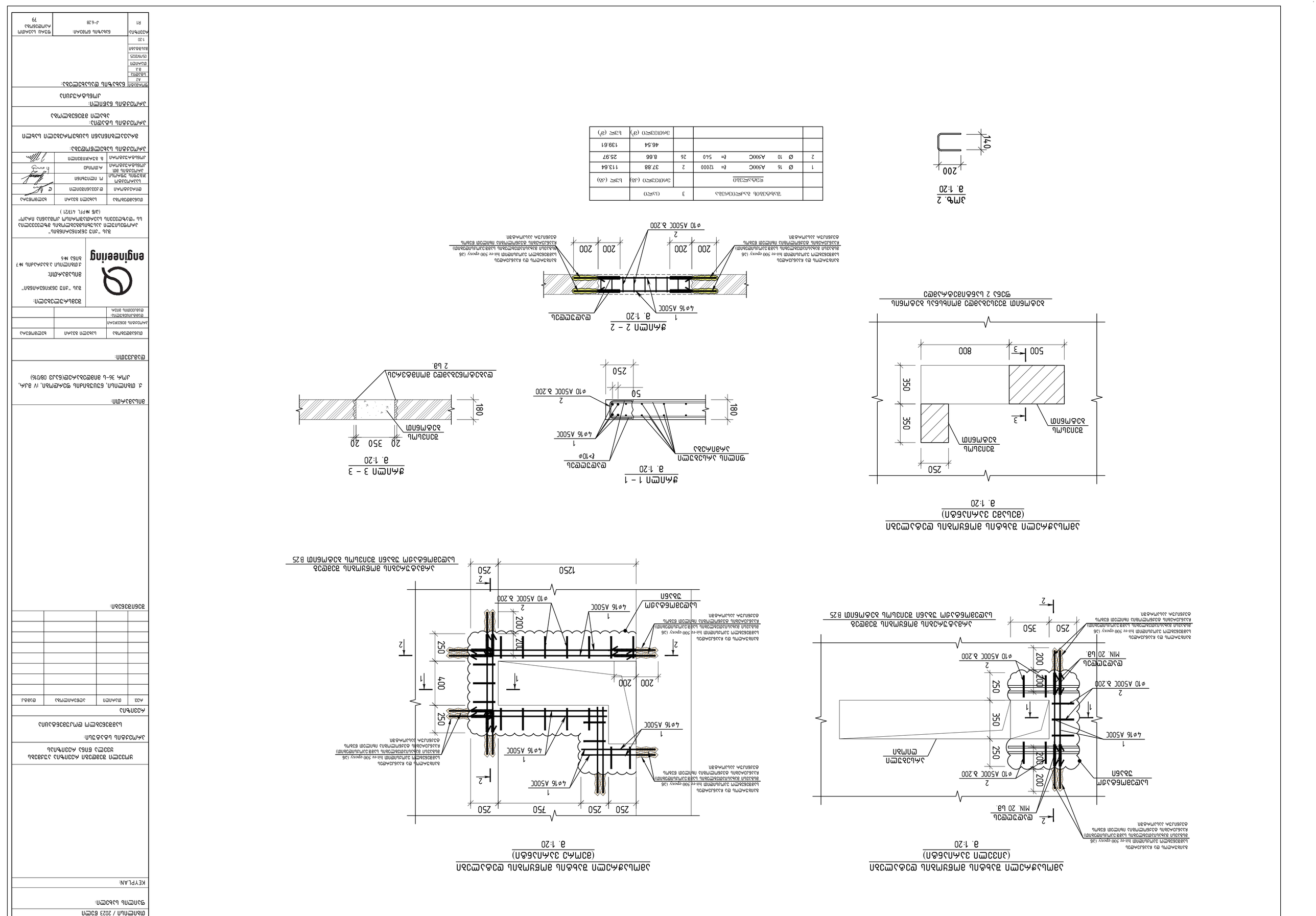
1 – 1
1:20
2 – 2
1:20
3 – 3
1:20
2
1:20
1
1:20
2
1:20
4⌀16 A500C
⌀10 A500C s.200
200
250
350
500
800
180
20 350 20
MIN. 20 la.
MIN. 20 la

მონოლითური ფილის არმირების გეგმა +13.25, +19.55, +25,85 ნიშნულზე
ქვედა და ზედა შრის ძირითადი არმირება
მ.1:200

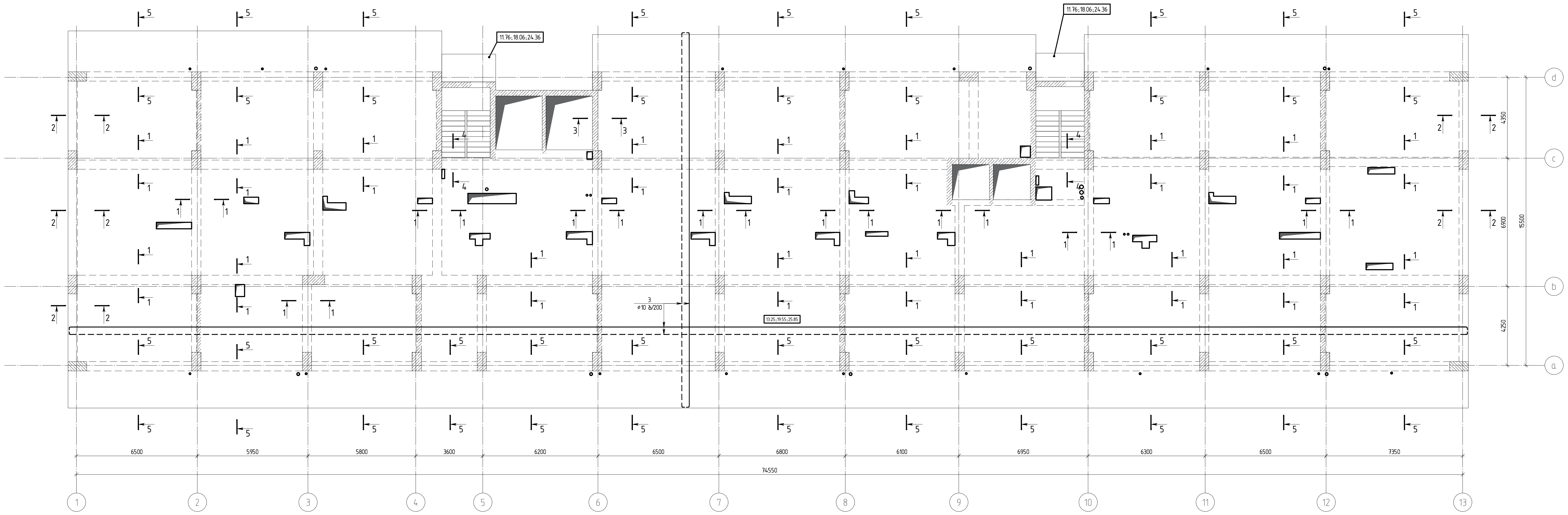

შენიშვნა №1 :
1. ძირითადი არმირება ქვედა და ზედა შრეში უნდა იყოს შესრულებული არმატურით ⌀10 A500C
2. გადახურვის ფილის ძირითადი არმატურების გადაბმები განხორციელდეს ურთიერთჩანაცვლებით. რაც იმას ნიშნავს, რომ არ დაიშვება ყველა არმატურების გადაბმა ერთ სიბრტყეში. გადაბმული არმატურების რაოდენობა ერთ კვეთში არ უნდა აღემატებოდეს 50%-ს.
3. არმატურების გადაბმა უნდა განხორციელდეს პირგადადებით. მინ 50×⌀ მანძილზე. სადაც ⌀ გადასაბმელი არმატურის დიამეტრია.
4. გადახურვის ფილის ღეროების ბოლოები უნდა ჩაიღუნოს მინ 15 სმ -ით

თბილისი / 2023 წელი

ფაილის სახელი:

KEYPLAN:

ყოველი შემდეგი რევიზია აუქმებს ყველა წინა რევიზიას

პროექტის სტატუსი:

სამშენებლო დოკუმენტაცია

რევიზია

რევ.	თარიღი	აღწერილობა	დამტკ.

შენიშვნები:

მისამართი:

ქ. თბილისი, ნუცუბიძის ფერდობი, IV მკრ, კორ 36-ს მიმდებარედ(ნაკვ 08/016)

დამკვეთი:

თანამდებობა	სახელი გვარი	ხელმოწერა
პროექტის მენეჯერი		
დამტკიცებულია: დამკვეთის მიერ		

engineering

შემსრულებელი:

შპს "ქიუ ენჯინერინგი"

მისამართი:

ქ.თბილისი ა.ბაქრაძის №7 ბინა №6

შპს "ქიუ ენჯინერინგის"
პროფესიული პასუხისმგებლობის მზღვეველია
სს "დაზღვევის საერთაშორისო კომპანია ირაო"
(პ/ნ №PFL 417/21)

თანამდებობა	სახელი გვარი	ხელმოწერა
დირექტორი	დ.ქევანიშვილი	[signature]
საპროექტო ჯგუფის უფროსი	ო. ილიუხინი	[signature]
პროექტის მთ. კონსტრუქტორი	რ.თოიძე	[signature]
კონსტრუქტორი	გ. გურჯიშვილი	[signature]

პროექტის სახელწოდება:

მრავალბინიანი საცხოვრებელი სახლი

პროექტის სტადია:

ახალი მშენებლობა

პროექტის ნაწილი:

კონსტრუქცია

ფორმატი	ნახაზის დასახელება:
A2	მონოლითური ფილის არმირების გეგმა +13.25, +19.55, +25,85 ნიშნულზე ქვედა და ზედა შრის ძირითადი არმირება
სტადია	
მ.პ.	
თარიღი	
05/19/2025	
მასშტაბი	
1:200	

რევიზია:	ნახაზის ნომერი:	ფურც. საერთო რაოდენობა
R1	კ-6.29	79

მონოლითური ფილის არმირების გეგმა +13.25, +19.55, +25,85 ნიშნულზე
ქვედა შრის დამატებითი არმირება Y-ის მიმართულებით
მ.1:200

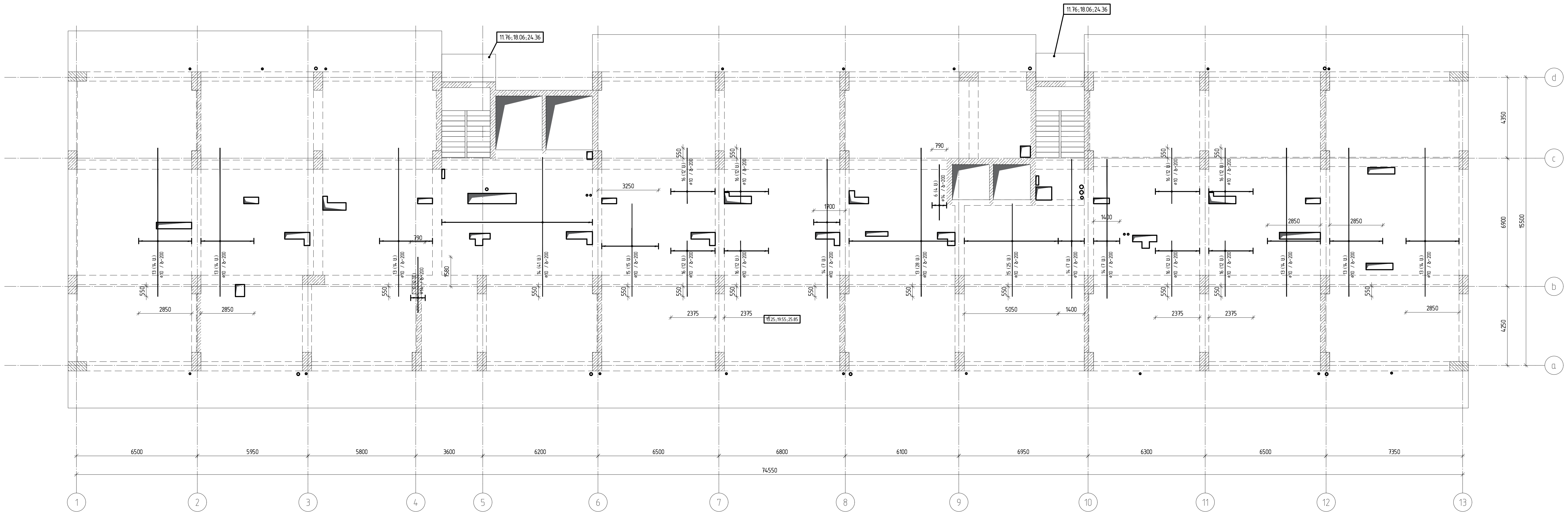

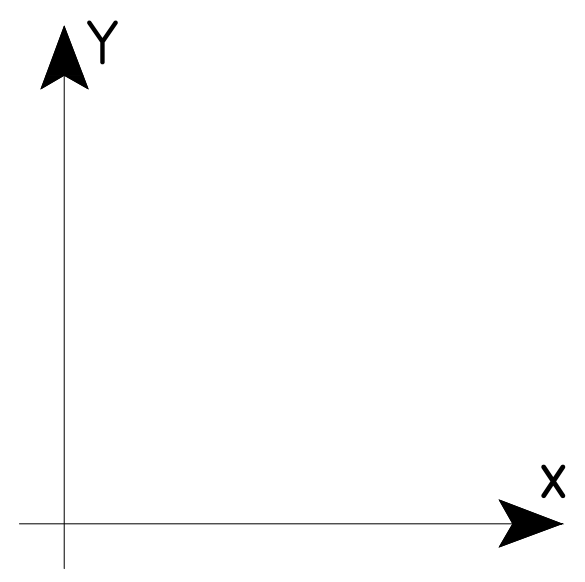

შენიშვნა №2 :

1. გადახურვის ფილის ღეროების, რომელსაც არ აწერია ჩალუნვის ზომა, ბოლოები უნდა ჩაილუნოს მინ 15 სმ -ით

თბილისი / 2023 წელი

ფაილის სახელი:

KEYPLAN:

ყოველი შემდეგი რევიზია აუქმებს ყველა წინა რევიზიას

პროექტის სტატუსი:

სამშენებლო დოკუმენტაცია

რევიზია

რევ.	თარიღი	აღწერილობა	დამტკ.

შენიშვნები:

მისამართი:

ქ. თბილისი, ნუცუბიძის ფერდობი, IV მკრ, კორ 36-ს მიმდებარედ(ნაკვ 08/016)

დამკვეთი:

თანამდებობა	სახელი გვარი	ხელმოწერა
პროექტის მენეჯერი		
დამტკიცებულია: დამკვეთის მიერ		

შემსრულებელი:

შპს "ქიუ ენჯინერინგი"

მისამართი:

ქ.თბილისი ა.ბაქრაძის №7 ბინა №6

შპს "ქიუ ენჯინერინგის" პროფესიული პასუხისმგებლობის მზღვეველია სს "დაზღვევის საერთაშორისო კომპანია ირაო" (პ/ნ №PFL 417/21)

თანამდებობა	სახელი გვარი	ხელმოწერა
დირექტორი	დ.ქევანიშვილი	
საპროექტო ჯგუფის უფროსი	ო. ილიუხინი	
პროექტის მთ. კონსტრუქტორი	რ.თოიძე	
კონსტრუქტორი	გ. გურჯიშვილი	

პროექტის სახელწოდება:

მრავალბინიანი საცხოვრებელი სახლი

პროექტის სტადია:

ახალი მშენებლობა

პროექტის ნაწილი:

კონსტრუქცია

ფორმატი	ნახაზის დასახელება:
A2	მონოლითური ფილის არმირების გეგმა +13.25, +19.55, +25,85 ნიშნულზე ქვედა შრის დამატებითი არმირება Y-ის მიმართულებით
სტადია	
მ.პ.	
თარიღი	
05/19/2025	
მასშტაბი	
1:200	

რევიზია:	ნახაზის ნომერი:	ფურც. საერთო რაოდენობა
R1	კ-6.30	79

მონოლითური ფილის არმირების გეგმა +10.10, +16.40, +22.70 ნიშნულზე
ქვედა შრის დამატებითი არმირება x-ის მიმართულებით
მ.1:200

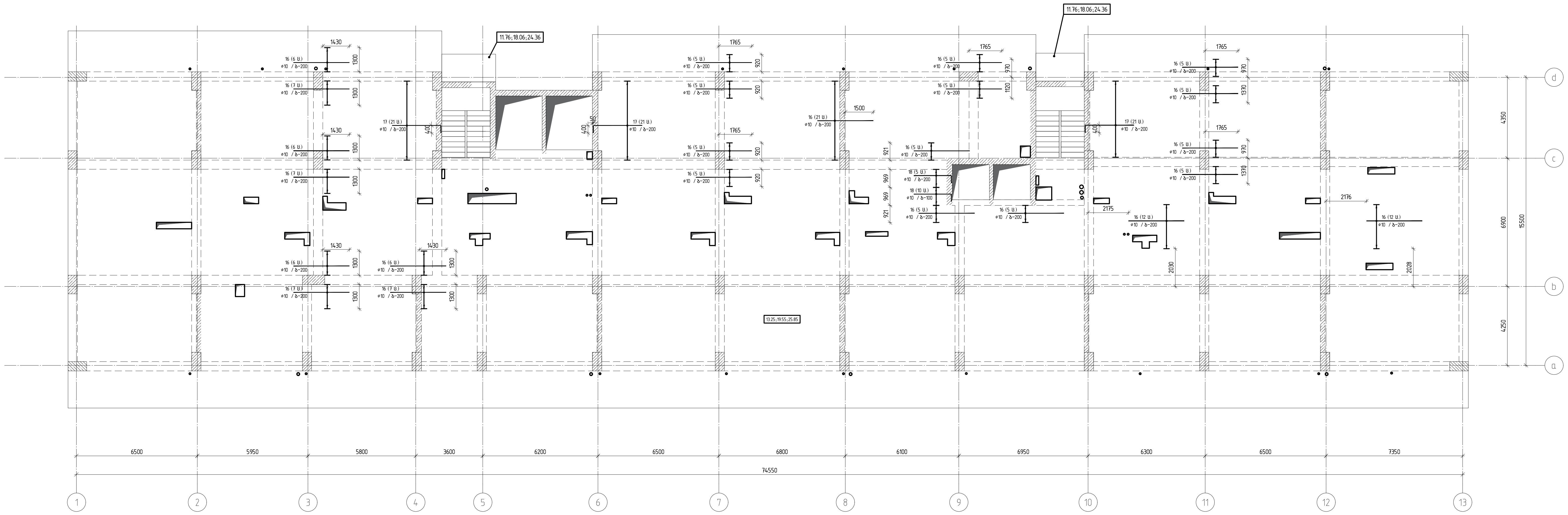

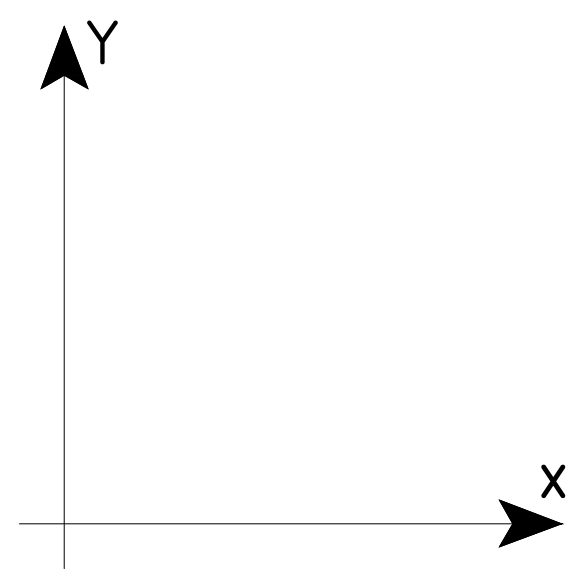

შენიშვნა №2 :

1. გადახურვის ფილის ღეროების, რომელსაც არ აწერია ჩაღუნვის ზომა, ბოლოები უნდა ჩაიღუნოს მინ 15 სმ -ით

თბილისი / 2023 წელი
ფაილის სახელი:
KEYPLAN:
ყოველი შემდეგი რევიზია აუქმებს ყველა წინა რევიზიას
პროექტის სტატუსი: სამშენებლო დოკუმენტაცია

რევიზია

რევ.	თარიღი	აღწერილობა	დამტკ.

შენიშვნები:

მისამართი:

ქ. თბილისი, ნუცუბიძის ფერდობი, IV მკრ, კორ 36-ს მიმდებარედ(ნაკვ 08/016)

დამკვეთი:

თანამდებობა	სახელი გვარი	ხელმოწერა
პროექტის მენეჯერი		
დამტკიცებულია: დამკვეთის მიერ		

engineering

შემსრულებელი:

შპს "ქიუ ენჯინერინგი"

მისამართი:

ქ.თბილისი ა.ბაქრაძის №7 ბინა №6

შპს "ქიუ ენჯინერინგის"
პროფესიული პასუხისმგებლობის მზღვეველია
სს "დაზღვევის საერთაშორისო კომპანია ირაო"
(პ/ნ №PFL 417/21)

თანამდებობა	სახელი გვარი	ხელმოწერა
დირექტორი	დ.ქევანიშვილი	[signature]
საპროექტო ჯგუფის უფროსი	ო. ილიუხინი	[signature]
პროექტის მთ. კონსტრუქტორი	რ.თოიძე	[signature]
კონსტრუქტორი	გ. გურჯიშვილი	[signature]

პროექტის სახელწოდება:

მრავალბინიანი საცხოვრებელი სახლი

პროექტის სტადია:
ახალი მშენებლობა

პროექტის ნაწილი:
კონსტრუქცია

ფორმატი	ნახაზის დასახელება:
A2	მონოლითური ფილის არმირების გეგმა +13.25, +19.55, +25,85 ნიშნულზე ქვედა შრის დამატებითი არმირება x-ის მიმართულებით
სტადია	
მ.პ.	
თარიღი	
05/19/2025	
მასშტაბი	
1:200	

რევიზია:	ნახაზის ნომერი:	ფურც. საერთო რაოდენობა
R1	კ-6.31	79

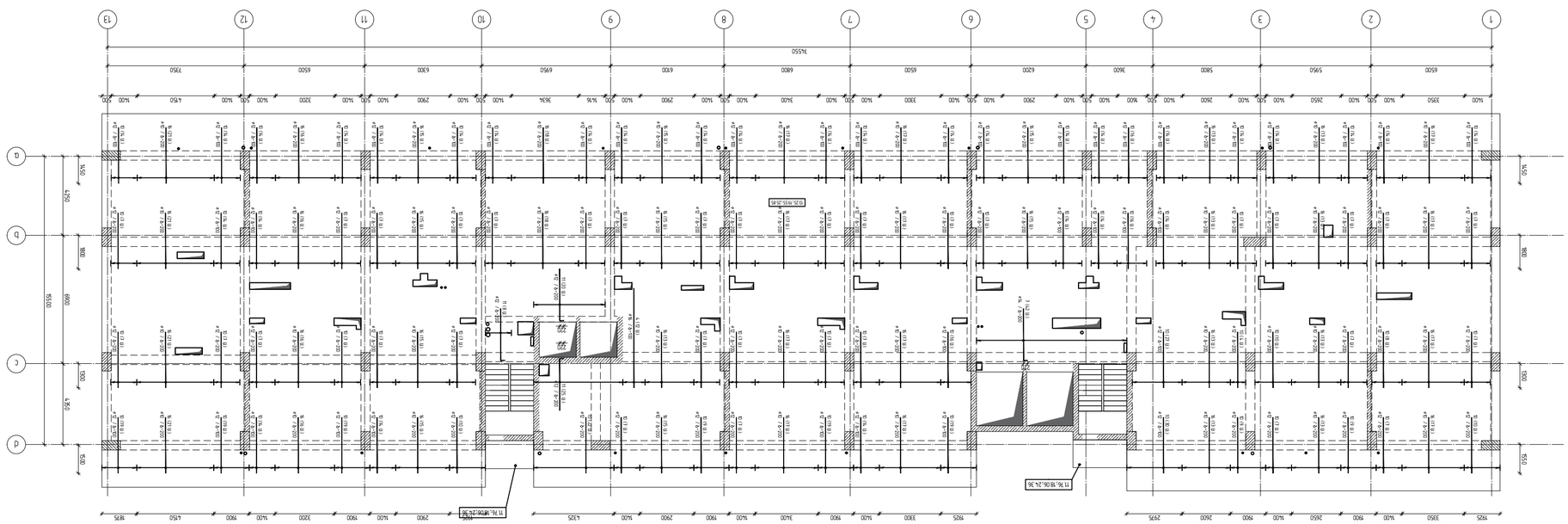

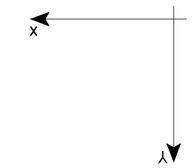

1. ЭЛЕКТРООБОРУДОВАНИЕ ЭЛЕКТРОЩИТОВОЙ ВЫПОЛНЕНО ЧАСТИЧНО ВСТРОЕННЫМ, ЧАСТИЧНО НАРУЖНОЙ УСТАНОВКИ. ЩИТЫ ПОСТАВЛЯЮТСЯ ЗАВОДОМ-ИЗГОТОВИТЕЛЕМ В ВИДЕ 15 ШТ -ПИ

ЭЛЕКТРОЩИТОВАЯ №2.

ГИП	Шапиро		
Разработал	Шапиро		
Н.контр.	Шапиро		
Проверил	Шапиро		

ЭЛЕКТРООБОРУДОВАНИЕ ЭЛЕКТРОЩИТОВОЙ ВЫПОЛНЕНО ЧАСТИЧНО ВСТРОЕННЫМ, ЧАСТИЧНО НАРУЖНОЙ УСТАНОВКИ. ЩИТЫ ПОСТАВЛЯЮТСЯ ЗАВОДОМ-ИЗГОТОВИТЕЛЕМ В ВИДЕ 15 ШТ -ПИ

ЭЛЕКТРОЩИТОВАЯ №2.

ГИП	Шапиро		
Разработал	Шапиро		
Н.контр.	Шапиро		
Проверил	Шапиро		

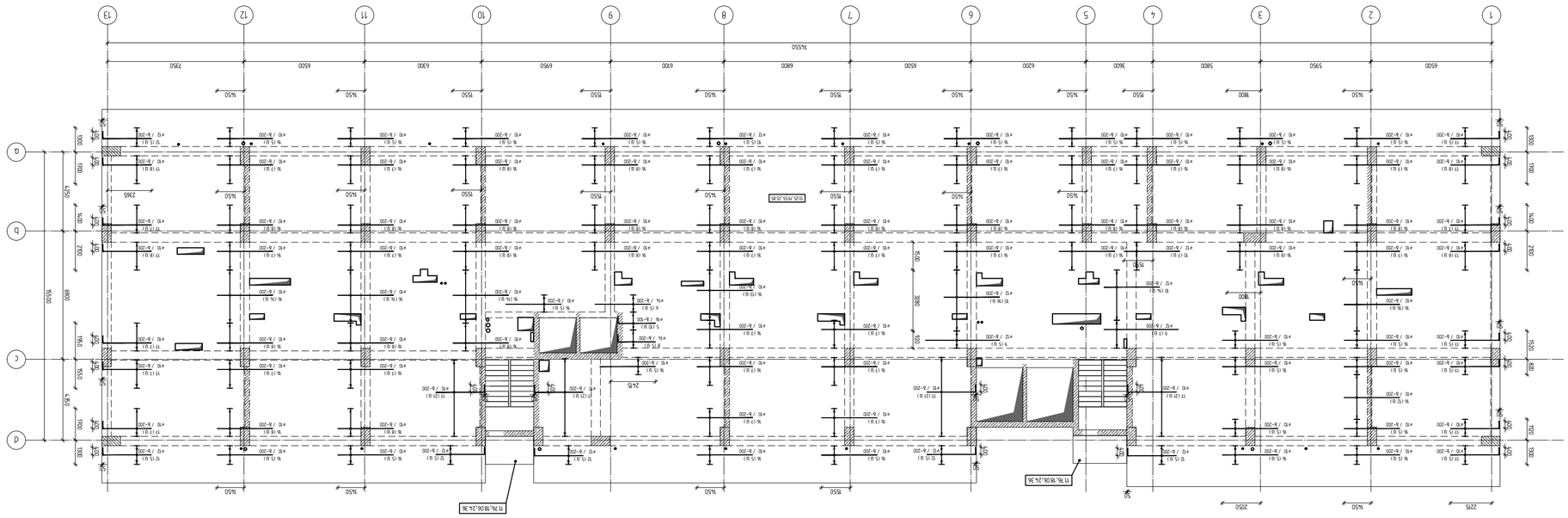
1
2
3
4
5
6
7
8
9
10
11
12
13
a
b
c
d
24550
7350
6500
6300
6200
6800
6900
6950
6500
6800
6900
6950
6500
6200
6300
3600
5800
5950
6500
1800
1500
2050
2275
2700
1400
1700
1500
1500
1500

შახტების არმირების მოწყობის გეგმა ▽+13.25, +19.55, +25,85 ნიშნულზე

მ.1:100

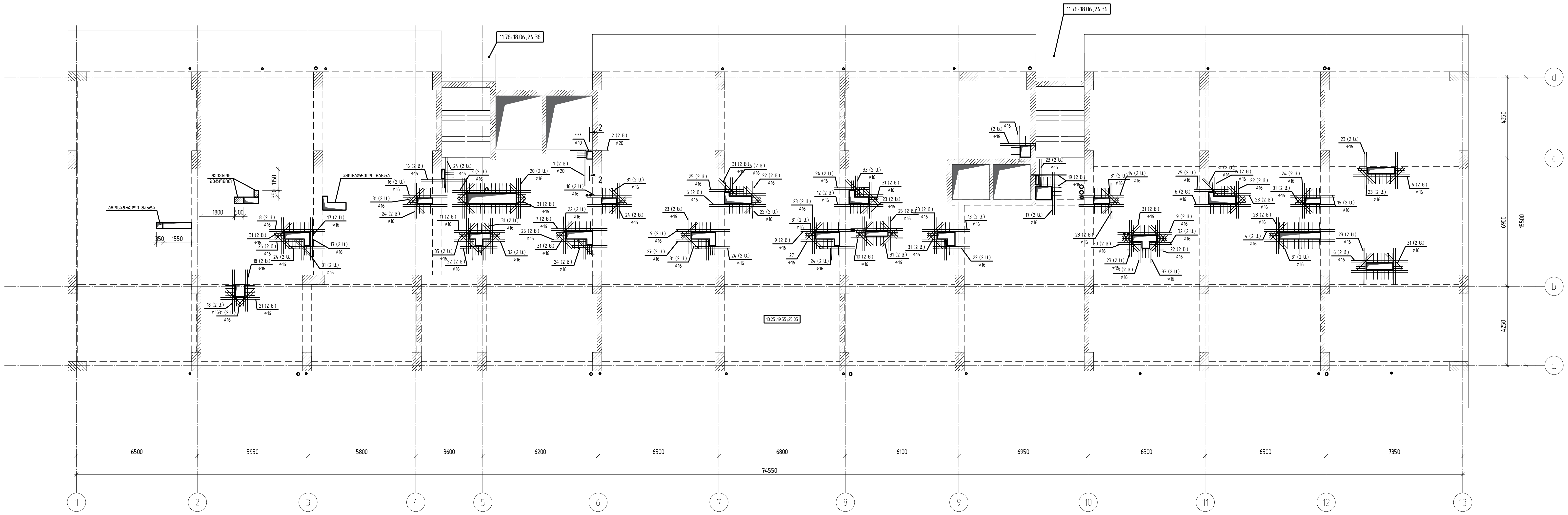

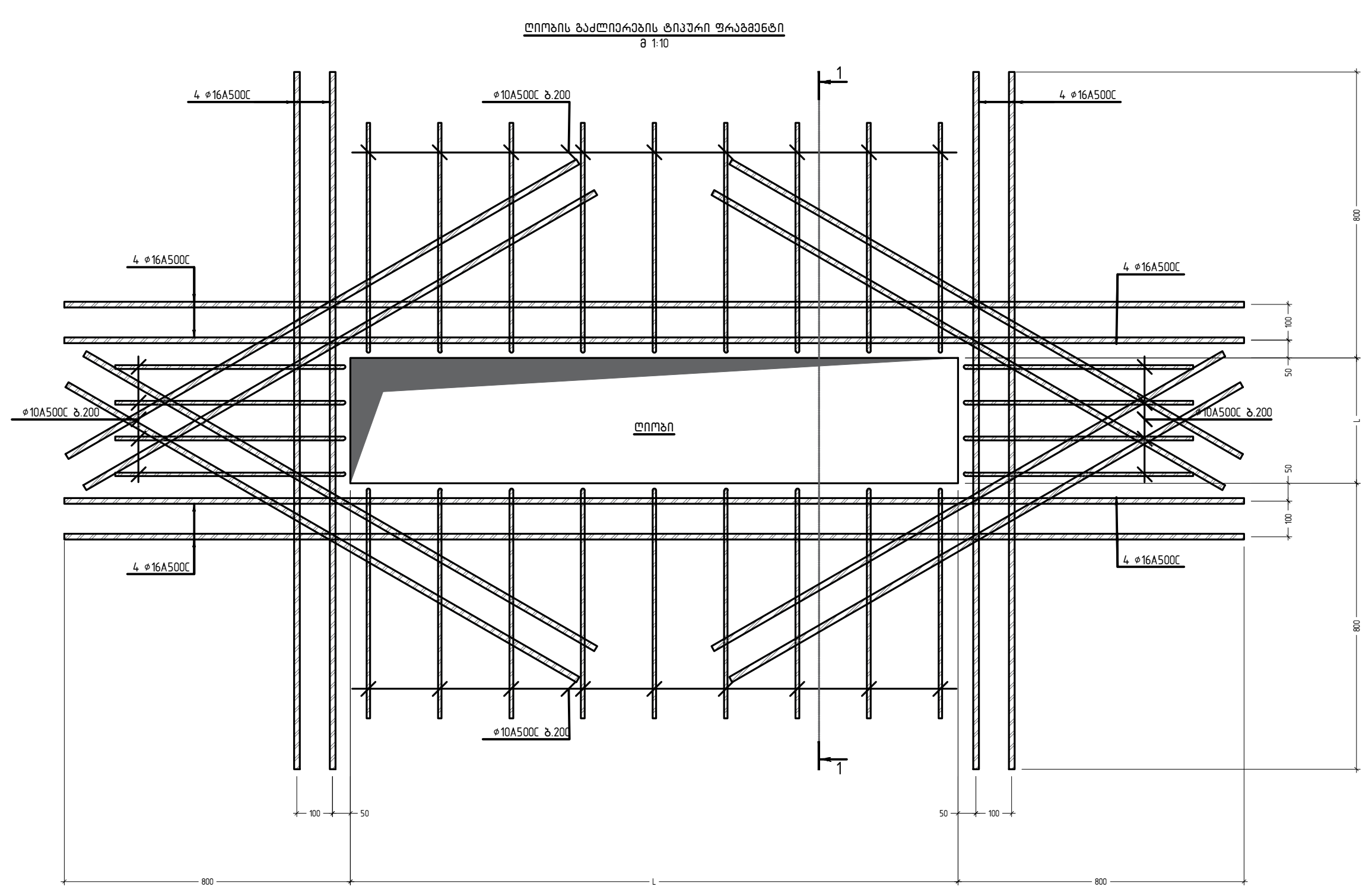

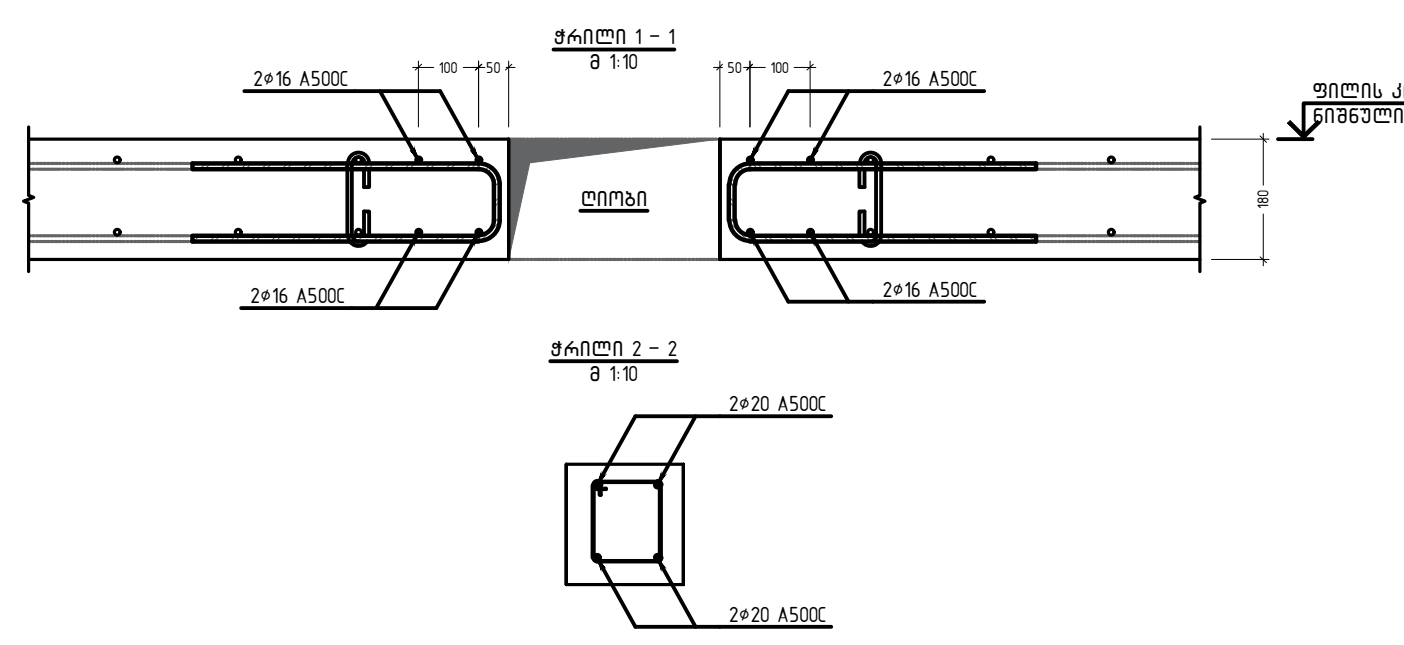

პოზ. №	ესკიზი	L მმ
1	500 / 200 / 500	1200

შახტების ჯამური სპეციფიკაცია					
დასახელება	რაოდენობა	არმატურის კლასი A 500 C			ჯამი (კგ)
		Ø8	Ø16	Ø20	
არმატურის წონა (კგ.)	3	465.0	5370	129	5964.00

პოზ.	შენიშვნა	დასახელება	რაოდ.	მასა კგ	მასა სულ კგ
		შახტების არმირების სპეციფიკაცია ▽+6.95 ნიშნულზე			
		არმატურის ნაკეთობები			
1		Ø20 A500C L=2190	4	5.40	21.6
2		Ø20 A500C L=2100	4	5.18	20.7
3		Ø16 A500C L=4200	8	6.63	53.0
4		Ø16 A500C L=3810	8	6.01	48.1
5		Ø16 A500C L=3150	8	4.97	39.8
6		Ø16 A500C L=3050	20	4.81	96.2
7		Ø16 A500C L=3000	4	4.73	18.9
8		Ø16 A500C L=2950	4	4.66	18.6
9		Ø16 A500C L=2900	16	4.58	73.3
10		Ø16 A500C L=2800	8	4.42	35.4
11		Ø16 A500C L=2700	4	4.26	17.0
12		Ø16 A500C L=2650	4	4.18	16.7
13		Ø16 A500C L=2550	4	4.02	16.1
14		Ø16 A500C L=2440	8	3.85	30.8
15		Ø16 A500C L=2410	8	3.80	30.4
16		Ø16 A500C L=2400	16	3.79	60.6
17		Ø16 A500C L=2300	12	3.63	43.6
18		Ø16 A500C L=2250	8	3.55	28.4
19		Ø16 A500C L=2190	4	3.46	13.8
20		Ø16 A500C L=2150	12	3.39	40.7
21		Ø16 A500C L=2100	4	3.31	13.2
22		Ø16 A500C L=2000	24	3.16	75.8
23		Ø16 A500C L=1950	68	3.08	209.4
24		Ø16 A500C L=1900	40	3.00	120.0
25		Ø16 A500C L=1850	24	2.92	70.1
26		Ø16 A500C L=1800	8	2.84	22.7
27		Ø16 A500C L=1750	6	2.76	16.6
28		Ø16 A500C L=1500	12	2.37	28.4
29		Ø16 A500C L=1300	4	2.05	8.2
30		Ø16 A500C L=1250	4	1.97	7.9
31		Ø16 A500C L=1200	228	1.89	430.9
32		Ø16 A500C L=1150	8	1.81	14.5
33		Ø16 A500C L=1100	34	1.74	59.2
34		Ø16 A500C L=1095	4	1.73	6.9
35		Ø16 A500C L=1050	8	1.66	13.3
36		Ø16 A500C L=950	8	1.50	12.0
37		Ø8 A500C L=1200	331	0.47	155.6

თბილისი / 2023 წელი

ფაილის სახელი:

KEYPLAN:

ყოველი შემდეგი რევიზია აუქმებს ყველა წინა რევიზიას

პროექტის სტატუსი:

სამშენებლო დოკუმენტაცია

რევიზია

რევ.	თარიღი	აღწერილობა	დამტკ.

შენიშვნები:

მისამართი:

ქ. თბილისი, ნუცუბიძის ფერდობი, IV მკრ, კორ 36-ს მიმდებარედ(ნაკვ 08/016)

დამკვეთი:

თანამდებობა	სახელი გვარი	ხელმოწერა
პროექტის მენეჯერი		
დამტკიცებულია: დამკვეთის მიერ		

შემსრულებელი:

შპს "ქიუ ენჯინერინგი"

მისამართი:

ქ.თბილისი ა.ბაქრაძის №7 ბინა №6

შპს "ქიუ ენჯინერინგის" პროფესიული პასუხისმგებლობის მზღვეველია სს "დაზღვევის საერთაშორისო კომპანია ირაო" (პ/ნ №PFL 417/21)

თანამდებობა	სახელი გვარი	ხელმოწერა
დირექტორი	დ.ქევანიშვილი	
საპროექტო ჯგუფის უფროსი	ო. ილიუხინი	
პროექტის მთ. კონსტრუქტორი	რ.თოიძე	
კონსტრუქტორი	გ. გურჯიშვილი	

პროექტის სახელწოდება:

მრავალბინიანი საცხოვრებელი სახლი

პროექტის სტადია:

ახალი მშენებლობა

პროექტის ნაწილი:

კონსტრუქცია

ფორმატი A2	ნახაზის დასახელება:
სტადია მ.პ.	შახტების არმირების მოწყობის გეგმა ▽+13.25, +19.55, +25,85 ნიშნულზე
თარიღი 05/19/2025	
მასშტაბი 1:200	

რევიზია:	ნახაზის ნომერი:	ფურც. საერთო რაოდენობა
R1	კ-6.34	79

კვეთი 2-2
მ 1:20

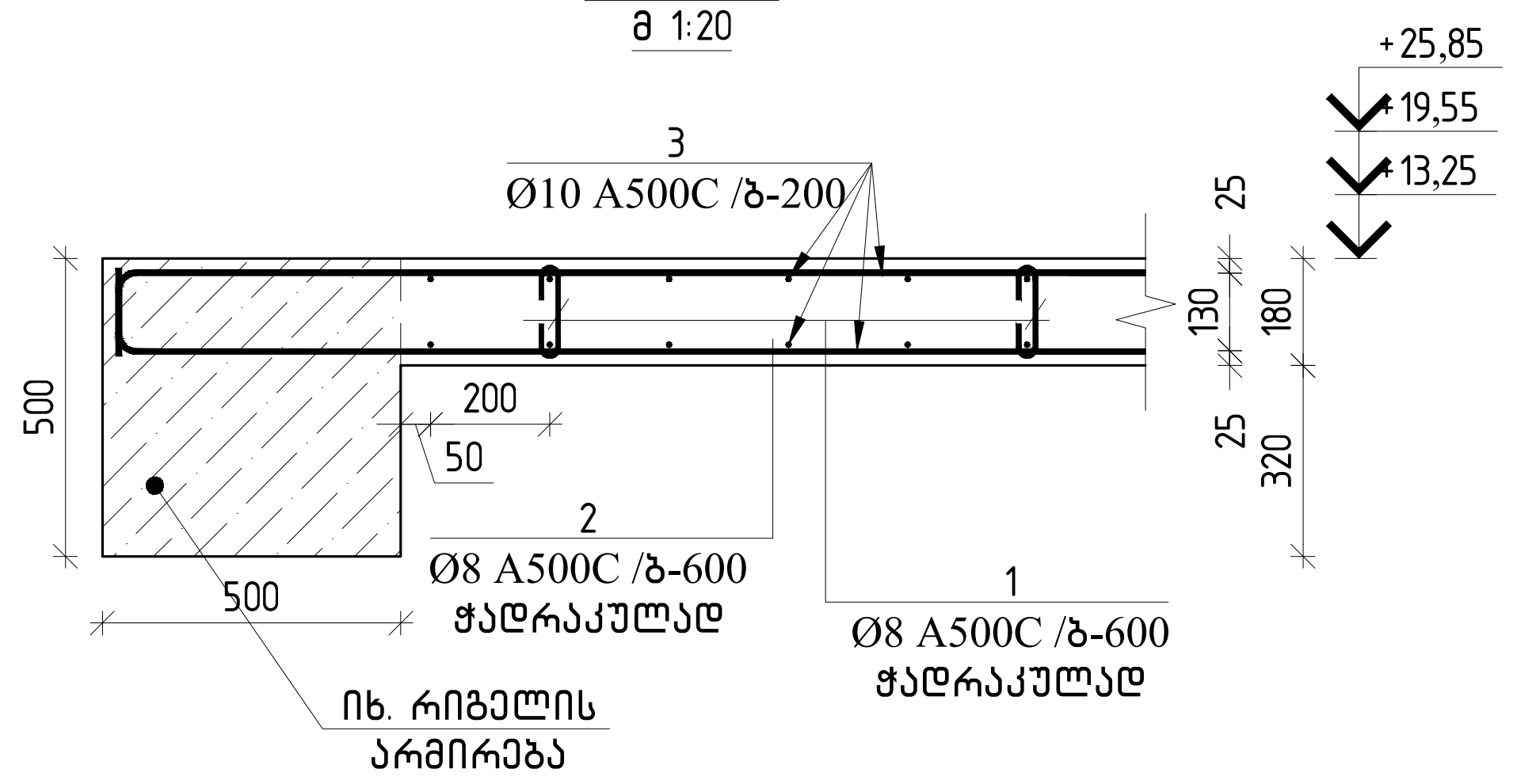

ჭრილი 5-5
მ 1:20

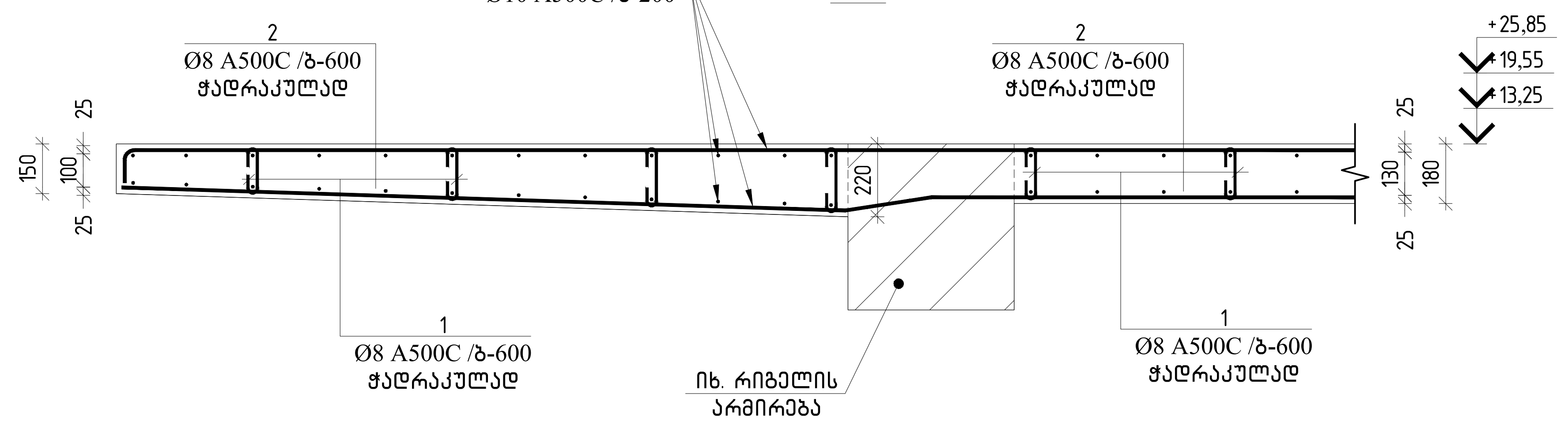

ჭრილი 1-1
მ 1:20

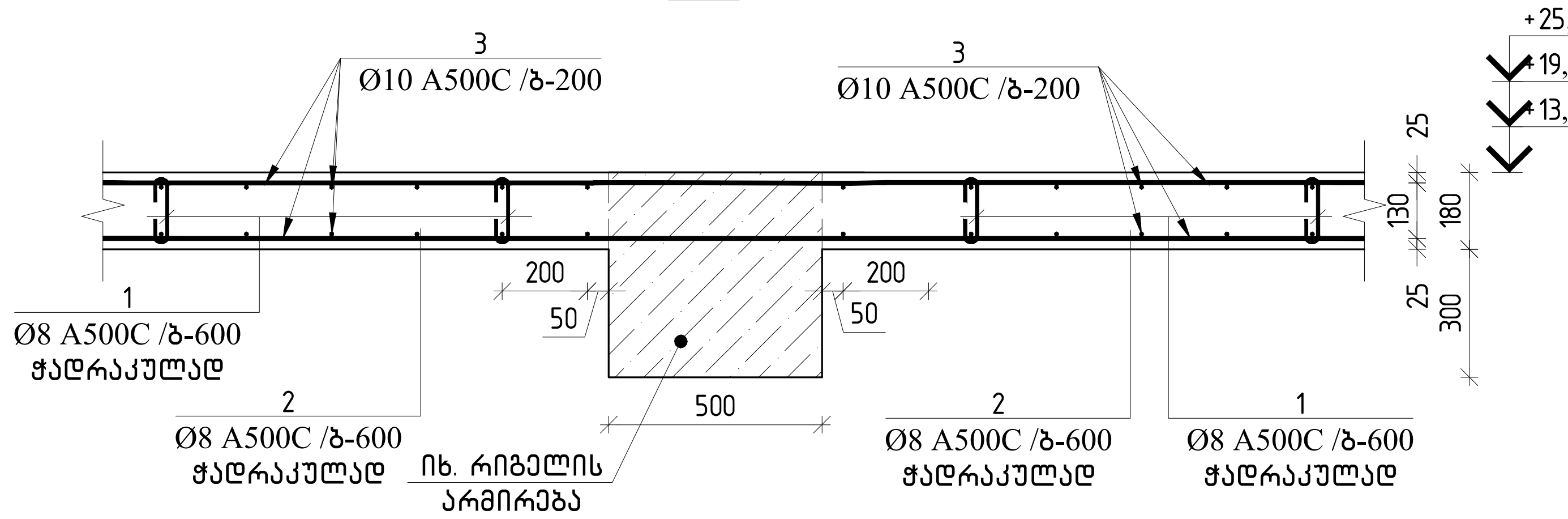

კვეთი 3-3
მ 1:20

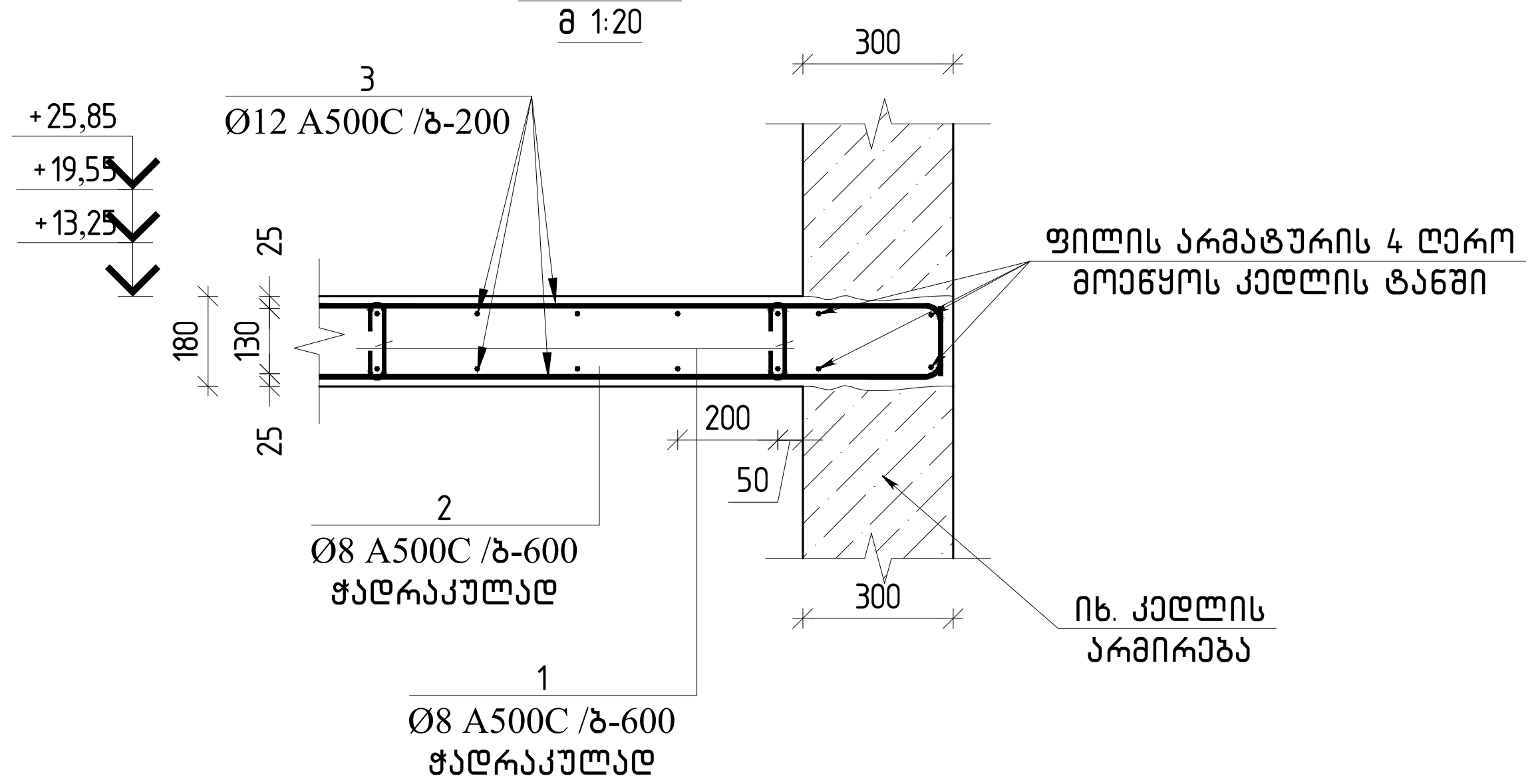

ჭრილი 4-4
მ 1:20

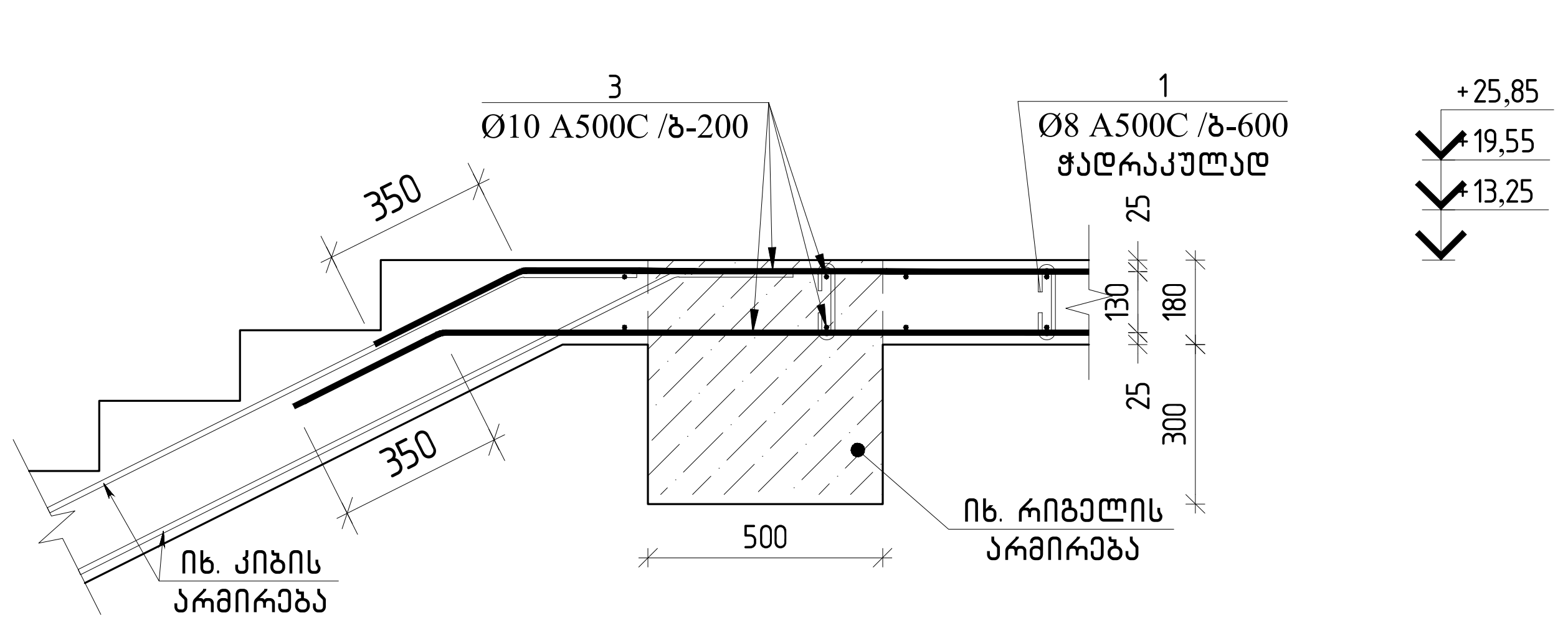

გადახურვის ჯამური სპეციფიკაცია +13.25, +19.55, +25,85 ნიშნულზე								
დასახელება	რაოდენობა	A 500 C					ჯამი (კგ)	ბეტონი B30(მ³)
		Ø8	Ø10	Ø12	Ø14	Ø16		
არმატურის წონა	3	2360	22701	2941	213	139	85062.00	810.00

პოზ.	შენიშვნა	დ ა ს ა ხ ე ლ ე ბ ა	რაოდ	მასა კგ	მასა სულ კგ
		მონოლითური გადახურვის სპეციფიკაცია +13.25, +19.55, +25,85 ნიშნულზე			
		მასალები			
		ბეტონი B30		270.00	მ³
		არმატურის ნაკეთობები			
1	ГОСТ Р 52544-2006	D8 A500C L=350	3870	0.14	541.8
2	ГОСТ Р 52544-2006	D8 A500C L=1200	3870	0.47	1818.9
3	ГОСТ Р 52544-2006	⌀10 A500C L=30225.4 м		0.62	18618.9
4	ГОСТ Р 52544-2006	⌀16 A500C L=5340	12	8.43	101.1
5	ГОСТ Р 52544-2006	⌀16 A500C L=2400	10	3.79	37.9
6	ГОСТ Р 52544-2006	⌀14 A500C L=3000	13	3.62	47.1
7	ГОСТ Р 52544-2006	⌀14 A500C L=3000	42	3.62	152.2
8	ГОСТ Р 52544-2006	⌀14 A500C L=2400	5	2.90	14.5
9	ГОСТ Р 52544-2006	⌀12 A500C L=4000	12	3.55	42.6
10	ГОСТ Р 52544-2006	⌀12 A500C L=3000	1005	2.66	2677.3
11	ГОСТ Р 52544-2006	⌀12 A500C L=3000	53	2.66	141.2
12	ГОСТ Р 52544-2006	⌀12 A500C L=3000	30	2.66	79.9
13	ГОСТ Р 52544-2006	⌀10 A500C L=8000	112	4.93	551.9
14	ГОСТ Р 52544-2006	⌀10 A500C L=7500	62	4.62	286.4
15	ГОСТ Р 52544-2006	⌀10 A500C L=5000	40	3.08	123.2
16	ГОСТ Р 52544-2006	⌀10 A500C L=3000	1438	1.85	2657.4
17	ГОСТ Р 52544-2006	⌀10 A500C L=3000	239	1.85	441.7
18	ГОСТ Р 52544-2006	⌀10 A500C L=2400	15	1.48	22.2

პოზ. 1

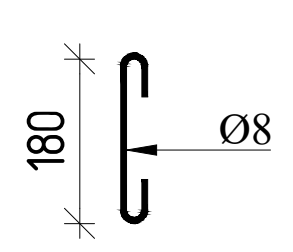

პოზ. 2

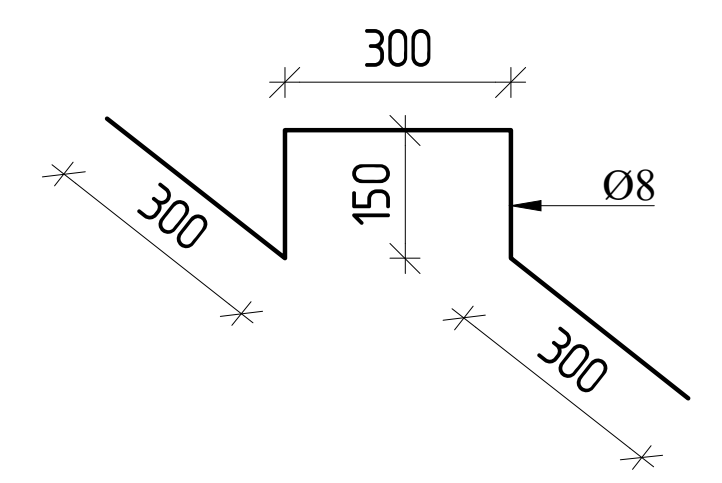

პოზ. 20

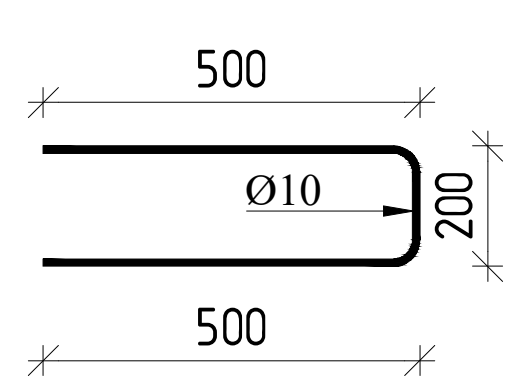

ღიობის გაძლიერების ტიპიური ნახაზი
მ 1:50

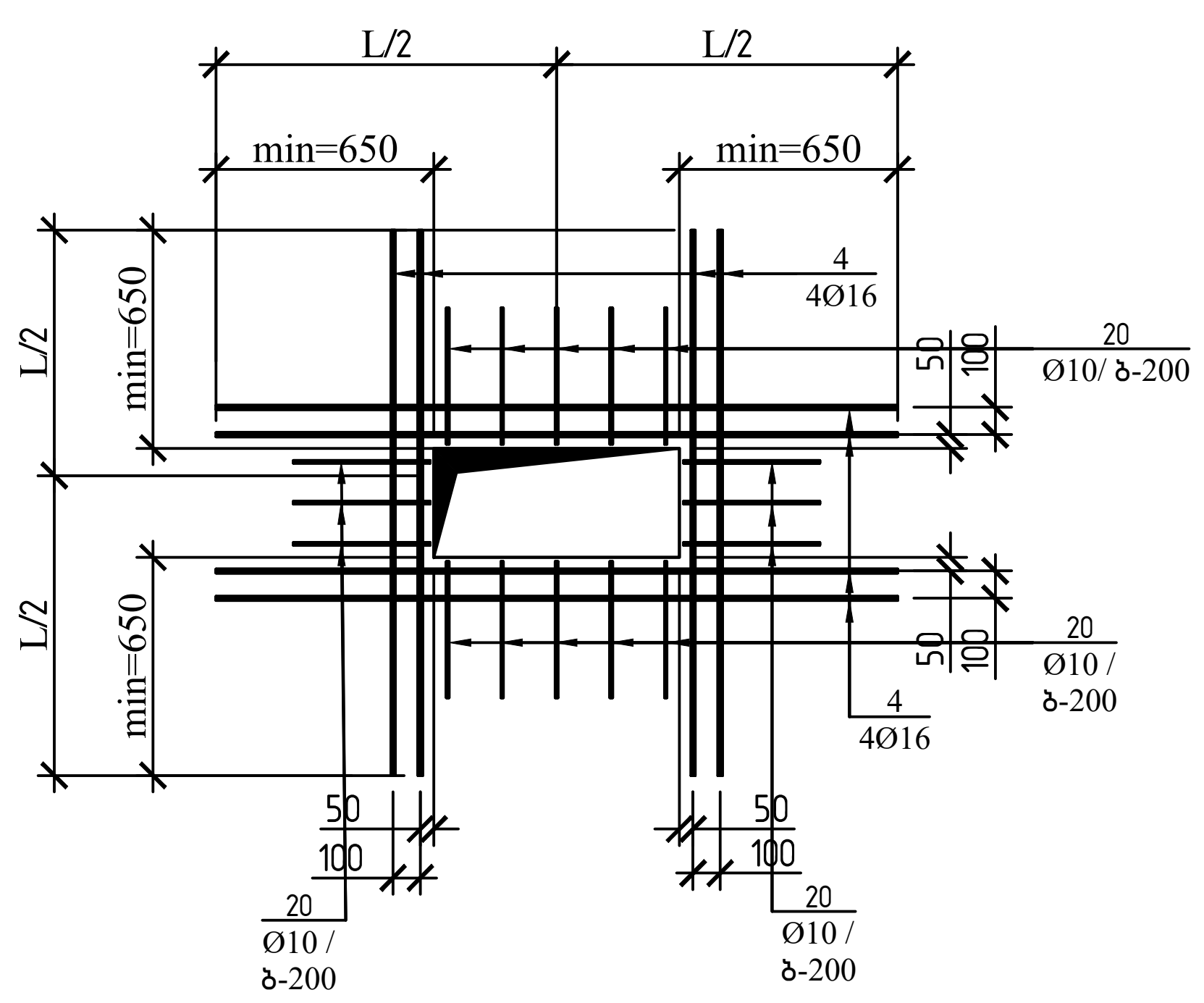

თბილისი / 2023 წელი

ფაილის სახელი:

KEYPLAN:

ყოველი შემდეგი რევიზია აუქმებს ყველა წინა რევიზიას

პროექტის სტატუსი:
სამშენებლო დოკუმენტაცია

რევიზია

რევ.	თარიღი	აღწერილობა	დამტკ.

შენიშვნები:

მისამართი:
ქ. თბილისი, ნუცუბიძის ფერდობი, IV მკრ, კორ 36-ს მიმდებარედ(ნაკვ 08/016)

დამკვეთი:

თანამდებობა	სახელი გვარი	ხელმოწერა
პროექტის მენეჯერი		
დამტკიცებულია: დამკვეთის მიერ		

შემსრულებელი:
შპს "ქიუ ენჯინერინგი"
მისამართი:
ქ.თბილისი ა.ბაქრაძის №7 ბინა №6

engineering

შპს "ქიუ ენჯინერინგის" პროფესიული პასუხისმგებლობის მზღვეველია სს "დაზღვევის საერთაშორისო კომპანია ირაო" (პ/ნ №PFL 417/21)

თანამდებობა	სახელი გვარი	ხელმოწერა
დირექტორი	დ.ქევანიშვილი	
საპროექტო ჯგუფის უფროსი	ო. ილიუხინი	
პროექტის მთ. კონსტრუქტორი	რ.თოიძე	
კონსტრუქტორი	გ. გურჯიშვილი	

პროექტის სახელწოდება:
მრავალბინიანი საცხოვრებელი სახლი

პროექტის სტადია:
ახალი მშენებლობა

პროექტის ნაწილი:
კონსტრუქცია

ფორმატი A2	ნახაზის დასახელება:
სტადია მ.პ.	კვეთები. პოზიციები. სპეციფიკაცია
თარიღი 05/19/2025	
მასშტაბი 1:20	

რევიზია:	ნახაზის ნომერი:	ფურც. საერთო რაოდენობა
R1	კ-6.35	79

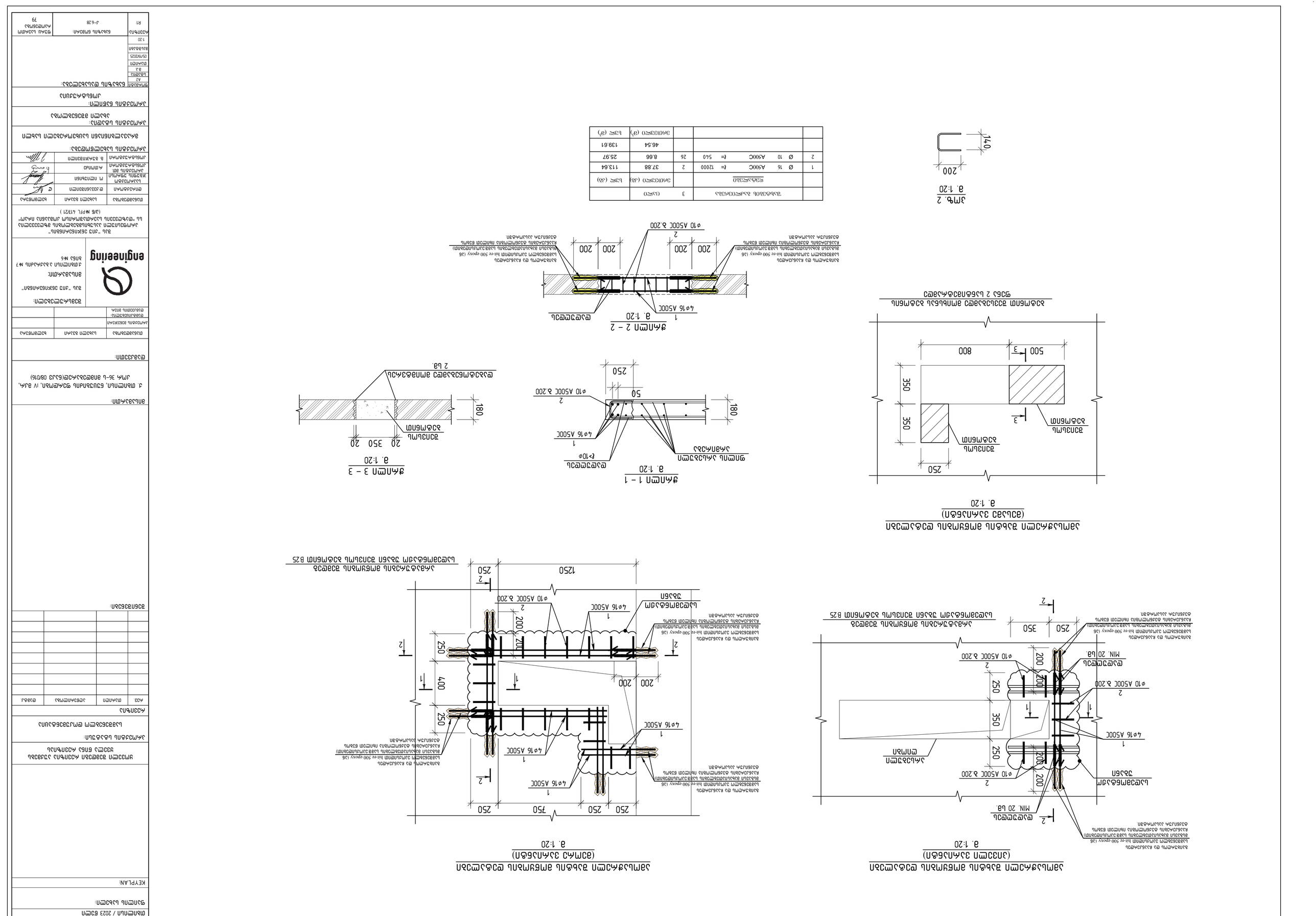

ΑΠΑΓΟΡΕΥΕΤΑΙ Η ΑΝΑΠΑΡΑΓΩΓΗ, ΔΙΑΝΟΜΗ ΚΑΙ ΔΗΜΟΣΙΕΥΣΗ ΤΟΥ ΠΑΡΟΝΤΟΣ ΣΧΕΔΙΟΥ ΧΩΡΙΣ ΤΗΝ ΕΓΓΡΑΦΗ ΑΔΕΙΑ ΤΗΣ ΕΤΑΙΡΕΙΑΣ engineering

ΠΑΝΕΠΙΣΤΗΜΙΟ / 2023 ΕΞΕΤ

ΦΟΙΤΗΤΗΣ: ΚΕΥΡLAN:

ΕΡΓΑΣΤΗΡΙΟ ΔΟΜΗΣΗΣ ΜΕ ΥΛΙΚΑ ΑΠΟ ΕΠΙΤΟΠΙΑ ΚΑΤΑΣΚΕΥΗ ΚΑΙ ΑΝΑΚΑΤΑΣΚΕΥΗ

ΑΣΚΗΣΗ 3

ΔΙΑΓΡΑΜΜΑ ΔΙΑΤΜΗΣΗΣ ΔΟΚΟΥ ΣΕ ΔΙΠΛΗ ΔΙΑΤΟΜΗ ΜΕ ΣΥΝΔΕΣΜΟΥΣ ΣΤΗΡΙΞΗΣ ΚΑΙ ΔΙΑΤΟΜΗ ΜΕ ΣΥΝΔΕΣΜΟΥΣ ΣΤΗΡΙΞΗΣ ΚΑΙ ΣΥΝΔΕΣΜΟΥΣ ΣΤΗΡΙΞΗΣ ΣΤΟ ΜΕΣΟ ΤΟΥ ΑΝΟΙΓΜΑΤΟΣ

ΕΠΙΒΛΕΠΟΥΣΑ: ΔΗΜΗΤΡΑ ΜΑΚΡΗ

ΔΙΔΑΣΚΟΥΣΑ: ΔΗΜΗΤΡΑ ΜΑΚΡΗ

ΕΠΙΒΛΕΠΟΥΣΑ: ΔΗΜΗΤΡΑ ΜΑΚΡΗ

ΔΙΔΑΣΚΟΥΣΑ: ΔΗΜΗΤΡΑ ΜΑΚΡΗ

ΦΟΙΤΗΤΗΣ: ΑΜ:

ΦΟΙΤΗΤΗΣ: ΑΜ:

ΑΡΙΘ.	ΗΜΕΡΟΜΗΝΙΑ	ΠΕΡΙΓΡΑΦΗ ΤΡΟΠΟΠΟΙΗΣΗΣ	ΕΓΚΡΙΘΗΚΕ
1			
2			
3			
4			
5			
6			
7			
8			

ΣΤΟΙΧΕΙΑ ΦΟΙΤΗΤΗ

ΑΜ	ΟΝΟΜΑ	ΕΠΩΝΥΜΟ	ΥΠΟΓΡΑΦΗ

ΣΤΟΙΧΕΙΑ ΕΠΙΒΛΕΠΟΥΣΑΣ

ΑΜ.	ΟΝΟΜΑ	ΕΠΩΝΥΜΟ	ΥΠΟΓΡΑΦΗ
ΔΕΔΔΕ			

ΣΤΟΙΧΕΙΑ ΔΙΔΑΣΚΟΥΣΑΣ

ΑΜ.	ΟΝΟΜΑ	ΕΠΩΝΥΜΟ	ΥΠΟΓΡΑΦΗ
ΔΕΔΔΕ			

ΣΤΟΙΧΕΙΑ ΕΠΙΒΛΕΠΟΥΣΑΣ

ΑΜ.	ΟΝΟΜΑ	ΕΠΩΝΥΜΟ	ΥΠΟΓΡΑΦΗ
ΔΕΔΔΕ			

ΣΤΟΙΧΕΙΑ ΔΙΔΑΣΚΟΥΣΑΣ

ΑΜ.	ΟΝΟΜΑ	ΕΠΩΝΥΜΟ	ΥΠΟΓΡΑΦΗ
ΔΕΔΔΕ			

ΣΤΟΙΧΕΙΑ ΦΟΙΤΗΤΗ

ΑΜ.	ΟΝΟΜΑ	ΕΠΩΝΥΜΟ	ΥΠΟΓΡΑΦΗ

ΣΤΟΙΧΕΙΑ ΕΠΙΒΛΕΠΟΥΣΑΣ

ΑΜ.	ΟΝΟΜΑ	ΕΠΩΝΥΜΟ	ΥΠΟΓΡΑΦΗ
ΔΕΔΔΕ			

ΣΤΟΙΧΕΙΑ ΔΙΔΑΣΚΟΥΣΑΣ

ΑΜ.	ΟΝΟΜΑ	ΕΠΩΝΥΜΟ	ΥΠΟΓΡΑΦΗ
ΔΕΔΔΕ			

ΣΤΟΙΧΕΙΑ ΕΠΙΒΛΕΠ

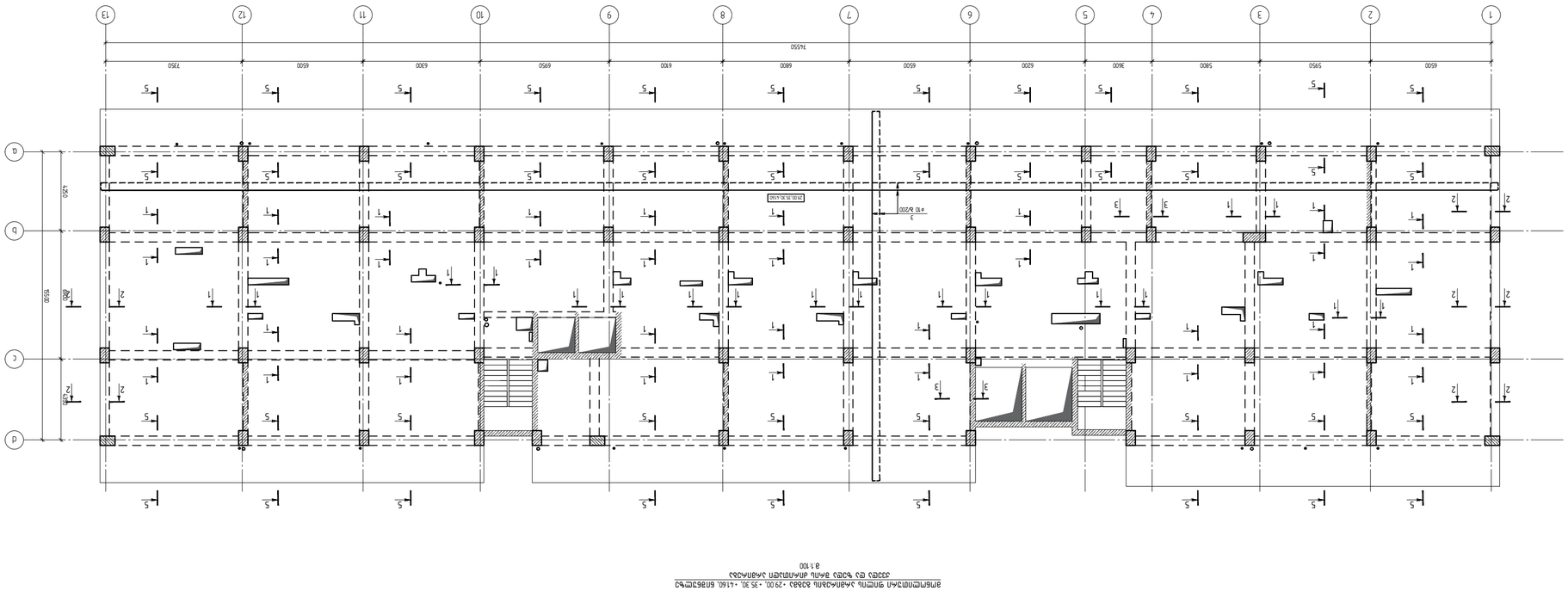

ЭЛЕМЕНТНЫЙ ПЛАН ФУНДАМЕНТНОЙ ПЛИТЫ ОТМ.-4.160, БЛОКИ «А-Б» СЕКЦИИ 1,2,3,4,5,6,7,8,9,10,11,12,13
М 1:100

ВЕДОМОСТЬ ССЫЛОЧНЫХ И ТИПОВЫХ ДОКУМЕНТОВ, ПРИМЕНЕННЫХ ПРИ РАЗРАБОТКЕ ПРОЕКТА

Обозначение	Наименование	Примечание
	Ссылочные документы	
ГОСТ 23279-2012	Сетки арматурные сварные для железобетонных конструкций общего назначения. Технические условия	
ГОСТ 34028-2016	Прокат арматурный для железобетонных конструкций. Технические условия	
	Типовые документы	
1.225.1-7.93	Плиты перекрытий железобетонные ребристые высотой 300 мм для зданий с сетками колонн 6х6 м, 6х7,5 м, 7,5х7,5 м при временной нагрузке 400 кгс/м2	
	Документы, разработанные ранее	
23/2021-ГЧ	Проект планировки территории и проект межевания территории, расположенной в границах улиц Ленина, Ленинградская, Пионерская, Школьная в г. Ейске Ейского района Краснодарского края	
23/2021-ПМТ	Проект планировки территории и проект межевания территории, расположенной в границах улиц Ленина, Ленинградская, Пионерская, Школьная в г. Ейске Ейского района Краснодарского края	
23/2021-ППТ	Проект планировки территории и проект межевания территории, расположенной в границах улиц Ленина, Ленинградская, Пионерская, Школьная в г. Ейске Ейского района Краснодарского края	
23/2021-ПЗУ	Проект планировки территории и проект межевания территории, расположенной в границах улиц Ленина, Ленинградская, Пионерская, Школьная в г. Ейске Ейского района Краснодарского края	
23/2021-ПЗ	Проект планировки территории и проект межевания территории, расположенной в границах улиц Ленина, Ленинградская, Пионерская, Школьная в г. Ейске Ейского района Краснодарского края	
23/2021-ПО	Проект планировки территории и проект межевания территории, расположенной в границах улиц Ленина, Ленинградская, Пионерская, Школьная в г. Ейске Ейского района Краснодарского края	
23/2021-ПМ	Проект планировки территории и проект межевания территории, расположенной в границах улиц Ленина, Ленинградская, Пионерская, Школьная в г. Ейске Ейского района Краснодарского края	

ВЕДОМОСТЬ ЭЛЕМЕНТОВ ЗАСТРОЙКИ

Поз.	Обозначение	Наименование	Кол.	Масса ед., кг	Примечание
		Жилой дом			
1		Блок-секция 1	1		
2		Блок-секция 2	1		
3		Блок-секция 3	1		
4		Блок-секция 4	1		
5		Блок-секция 5	1		
6		Блок-секция 6	1		
7		Блок-секция 7	1		
8		Блок-секция 8	1		
9		Блок-секция 9	1		
10		Блок-секция 10	1		
11		Блок-секция 11	1		
12		Блок-секция 12	1		
13		Блок-секция 13	1		
		Материалы			
14		Бетон В25 F200 W6	1		
15		Бетон В30 F200 W6	1		
16		Бетон В35 F200 W6	1		
17		Бетон В40 F200 W6	1		
18		Бетон В45 F200 W6	1		
19		Бетон В50 F200 W6	1		
20		Бетон В55 F200 W6	1		
21		Бетон В60 F200 W6	1		
22		Бетон В65 F200 W6	1		
23		Бетон В70 F200 W6	1		
24		Бетон В75 F200 W6	1		
25		Бетон В80 F200 W6	1		

ВЕДОМОСТЬ ССЫЛОЧНЫХ И ТИПОВЫХ ДОКУМЕНТОВ

Обозначение	Наименование	Примечание
	Ссылочные документы	
ГОСТ 23279-2012	Сетки арматурные сварные для железобетонных конструкций общего назначения. Технические условия	
ГОСТ 34028-2016	Прокат арматурный для железобетонных конструкций. Технические условия	
	Типовые документы	
1.225.1-7.93	Плиты перекрытий железобетонные ребристые высотой 300 мм для зданий с сетками колонн 6х6 м, 6х7,5 м, 7,5х7,5 м при временной нагрузке 400 кгс/м2	

ВЕДОМОСТЬ ЭЛЕМЕНТОВ ЗАСТРОЙКИ

Поз.	Обозначение	Наименование	Кол.	Масса ед., кг	Примечание
		Жилой дом			
1		Блок-секция 1	1		
2		Блок-секция 2	1		
3		Блок-секция 3	1		
4		Блок-секция 4	1		
5		Блок-секция 5	1		
6		Блок-секция 6	1		
7		Блок-секция 7	1		
8		Блок-секция 8	1		
9		Блок-секция 9	1		
10		Блок-секция 10	1		
11		Блок-секция 11	1		
12		Блок-секция 12	1		
13		Блок-секция 13	1		
		Материалы			
14		Бетон В25 F200 W6	1		
15		Бетон В30 F200 W6	1		
16		Бетон В35 F200 W6	1		
17		Бетон В40 F200 W6	1		
18		Бетон В45 F200 W6	1		
19		Бетон В50 F200 W6	1		
20		Бетон В55 F200 W6	1		
21		Бетон В60 F200 W6	1		
22		Бетон В65 F200 W6	1		
23		Бетон В70 F200 W6	1		
24		Бетон В75 F200 W6	1		
25		Бетон В80 F200 W6	1		

ВЕДОМОСТЬ ОСНОВНЫХ КОМПЛЕКТОВ РАБОЧИХ ЧЕРТЕЖЕЙ

Обозначение	Наименование	Примечание
	Архитектурные решения	
23/2021-АР	Архитектурные решения	
	Конструкции железобетонные	
23/2021-КЖ	Конструкции железобетонные	
	Конструкции металлические	
23/2021-КМ	Конструкции металлические	
	Конструкции деревянные	
23/2021-КД	Конструкции деревянные	
	Конструкции каменные	
23/2021-КК	Конструкции каменные	
	Конструкции армокаменные	
23/2021-КАК	Конструкции армокаменные	
	Конструкции из ячеистого бетона	
23/2021-КЯБ	Конструкции из ячеистого бетона	
	Конструкции из монолитного бетона	
23/2021-КМБ	Конструкции из монолитного бетона	
	Конструкции из сборного бетона	
23/2021-КСБ	Конструкции из сборного бетона	
	Конструкции из кирпича	
23/2021-КК	Конструкции из кирпича	
	Конструкции из камня	
23/2021-КК	Конструкции из камня	
	Конструкции из дерева	
23/2021-КД	Конструкции из дерева	
	Конструкции из пластмассы	
23/2021-КП	Конструкции из пластмассы	
	Конструкции из стекла	
23/2021-КС	Конструкции из стекла	
	Конструкции из керамики	
23/2021-КК	Конструкции из керамики	
	Конструкции из композитных материалов	
23/2021-ККМ	Конструкции из композитных материалов	
	Конструкции из других материалов	
23/2021-КДМ	Конструкции из других материалов

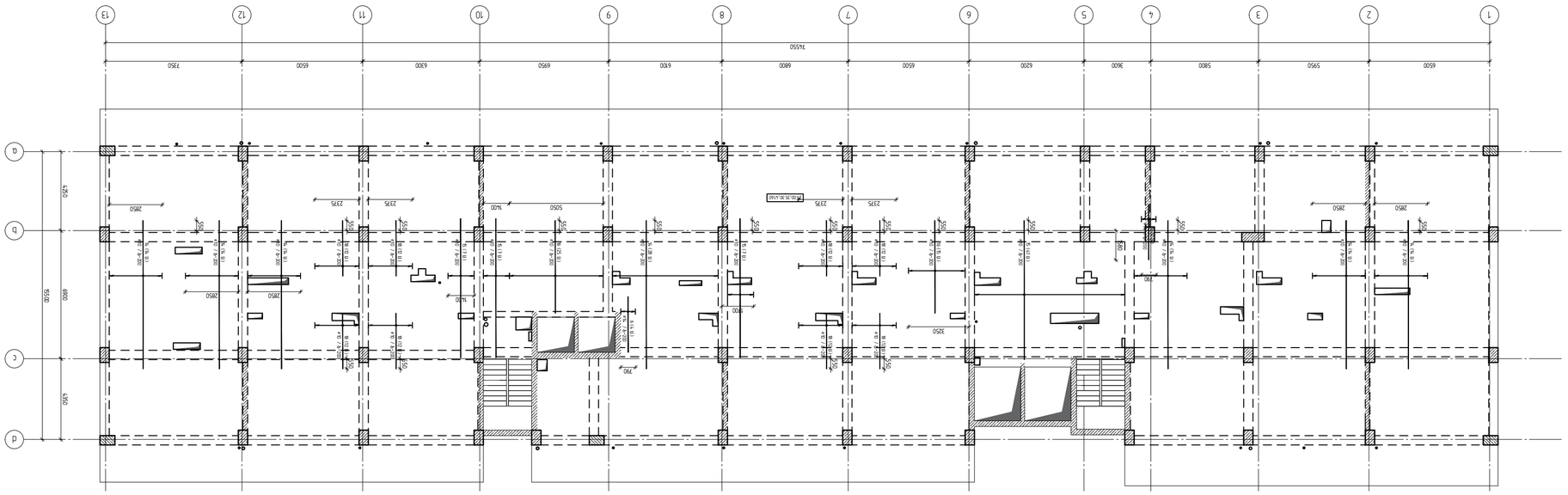

ВЗАИМОСВЯЗЬ ПЛАНА ОПАЛУБКИ С ПЛАНОМ АРМИРОВАНИЯ ПЛИТЫ ПЕРЕКРЫТИЯ ОТМ. +29.00, +35.30, +41.60, БЛОКА А, БЛОКА Б, БЛОКА В, ОСЕЙ 1-13, ОСЕЙ А-D
1:100

ВЗАИМОСВЯЗЬ №2.

1. ВСЕ РАЗМЕРЫ, ОТМЕТКИ И ПРИВЯЗКИ ДАНЫ В ММ, ОТМЕТКИ ПОЛОВ ДАНЫ ПО ЧЕРНОВОМУ ПОЛУ, ОСТАЛЬНЫЕ ПО ЧИСТОВОМУ ПОЛУ, ЕСЛИ НЕ ОГОВОРЕНО ИНОЕ. 15 ШВ -ПМ

მონოლითური ფილის არმირების გეგმა +29.00, +35.30, +41.60, ნიშნულზე
ქვედა შრის დამატებითი არმირება x-ის მიმართულებით
მ.1:100

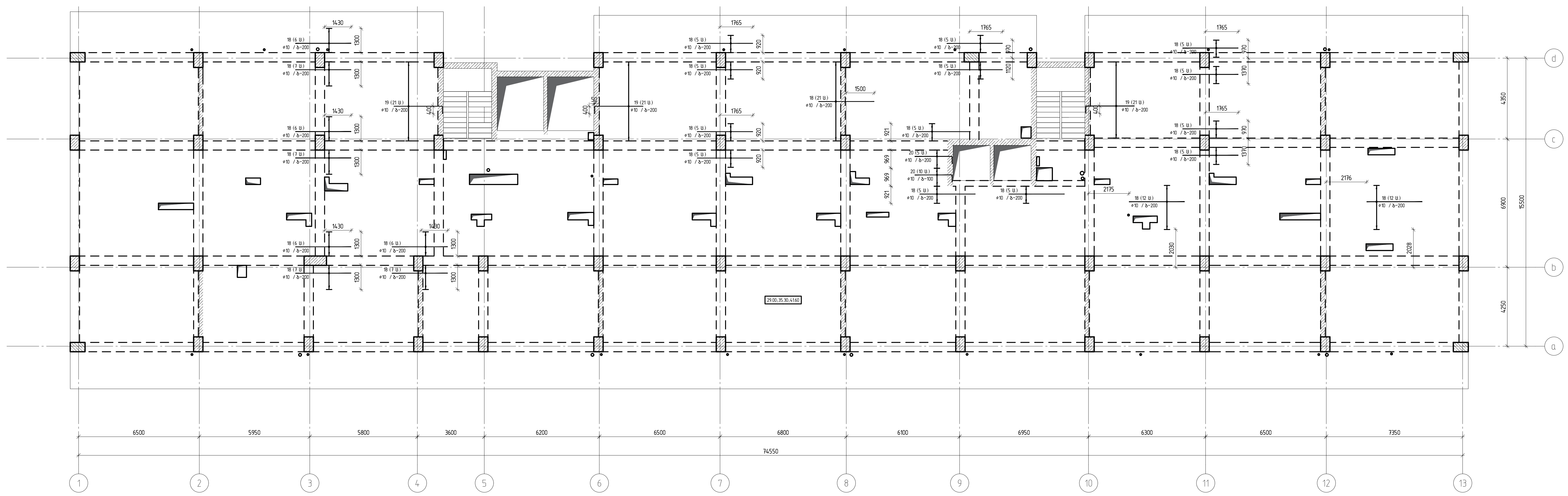

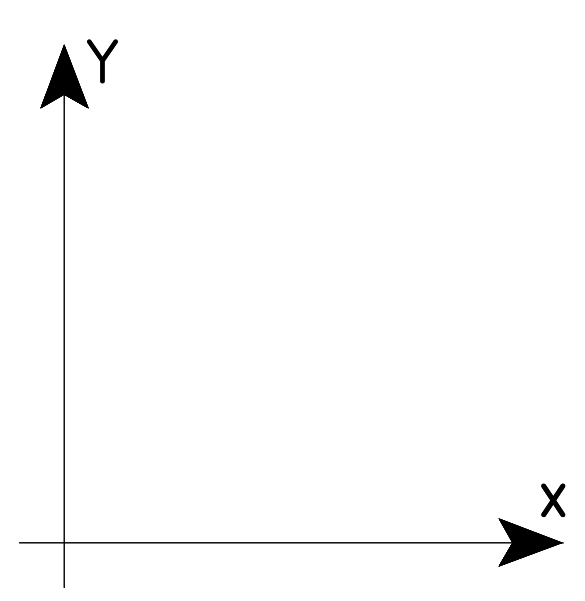

შენიშვნა №2 :

1. გადახურვის ფილის ღეროების, რომელსაც არ აწერია ჩაღუნვის ზომა, ბოლოები უნდა ჩაიღუნოს მინ 15 სმ -ით

თბილისი / 2023 წელი	
ფაილის სახელი:	
KEYPLAN:	

ყოველი შემდეგი რევიზია აუქმებს
ყველა წინა რევიზიას

პროექტის სტატუსი:

სამშენებლო დოკუმენტაცია

რევიზია

რევ.	თარიღი	აღწერილობა	დამტკ.

შენიშვნები:

მისამართი:

ქ. თბილისი, ნუცუბიძის ფერდობი, IV მკრ, კორ 36-ს მიმდებარედ(ნაკვ 08/016)

დამკვეთი:

თანამდებობა	სახელი გვარი	ხელმოწერა
პროექტის მენეჯერი		
დამტკიცებულია: დამკვეთის მიერ		

engineering

შემსრულებელი:

შპს "ქიუ ენჯინერინგი"

მისამართი:

ქ.თბილისი ა.ბაქრაძის №7
ბინა №6

შპს "ქიუ ენჯინერინგის"
პროფესიული პასუხისმგებლობის მზღვეველია
სს "დაზღვევის საერთაშორისო კომპანია ირაო"
(პ/ნ №PFL 417/21)

თანამდებობა	სახელი გვარი	ხელმოწერა
დირექტორი	დ.ქევანიშვილი	
საპროექტო ჯგუფის უფროსი	ო. ილიუხინი	
პროექტის მთ. კონსტრუქტორი	რ.თოიძე	
კონსტრუქტორი	გ. გურჯიშვილი	

პროექტის სახელწოდება:

მრავალბინიანი საცხოვრებელი სახლი

პროექტის სტადია:
ახალი მშენებლობა

პროექტის ნაწილი:
კონსტრუქცია

ფორმატი	ნახაზის დასახელება:
A2	მონოლითური ფილის არმირების გეგმა +29.00, +35.30, +41.60, ნიშნულზე ქვედა შრის დამატებითი არმირება x-ის მიმართულებით
სტადია	
მ.პ.	
თარიღი	
05/19/2025	
მასშტაბი	
1:200	

რევიზია:	ნახაზის ნომერი:	ფურც. საერთო რაოდენობა
R1	კ-6.38	79

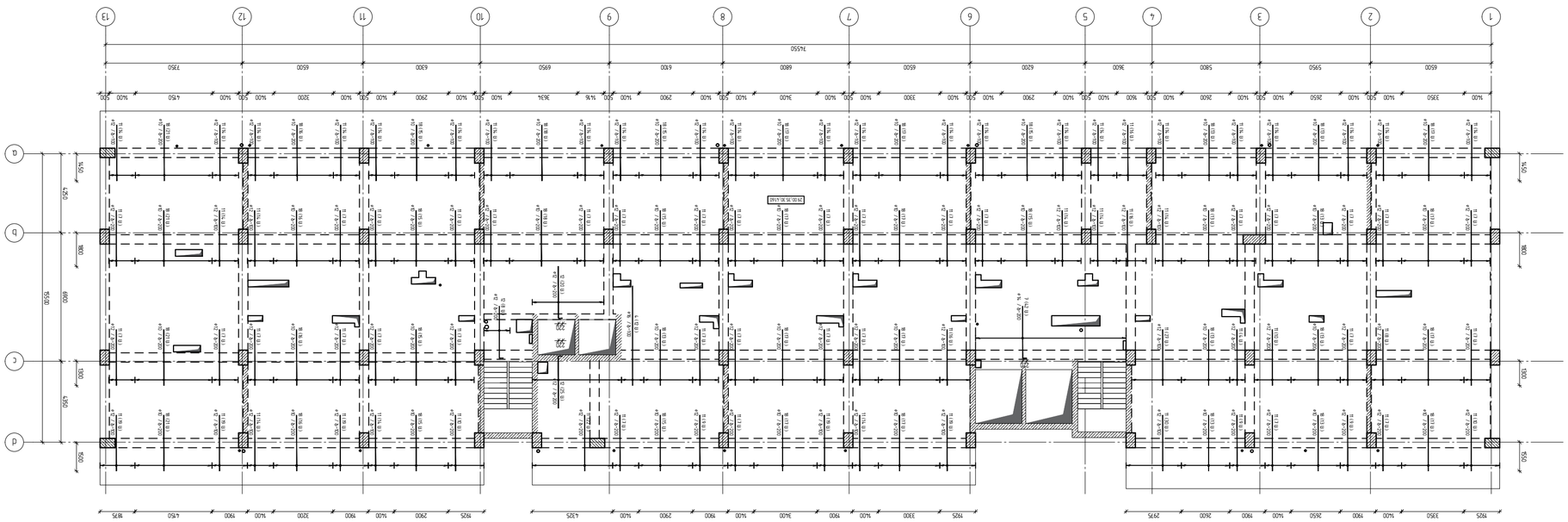
1
2
3
4
5
6
7
8
9
10
11
12
13
A
B
C
D
74550
6500
3350
5950
3600
5800
6200
6500
6800
6950
6300
6500
7350
1925
3350
1400
1900
2650
2400
2975
1925
3300
1400
1900
2900
3400
4325
1925
2900
1400
1900
3200
1400
1900
2900
3534
4750
500
800
1500
6900
1500
800
500
4250
4250
4250

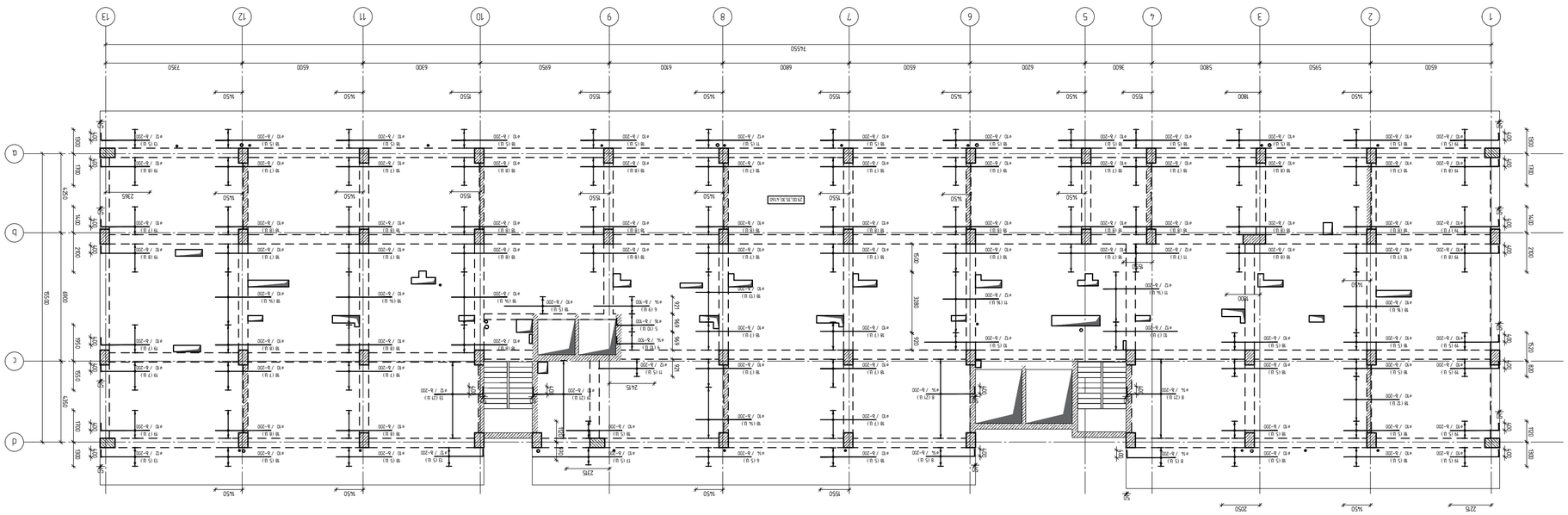
1
2
3
4
5
6
7
8
9
10
11
12
13
a
b
c
d
74550
6500
5950
5800
3600
6200
6500
6800
6700
6950
6200
6500
7350
1450
1800
1550
1550
1550
1550
1550
1550
1550
1550
1550
1450
1450
1450

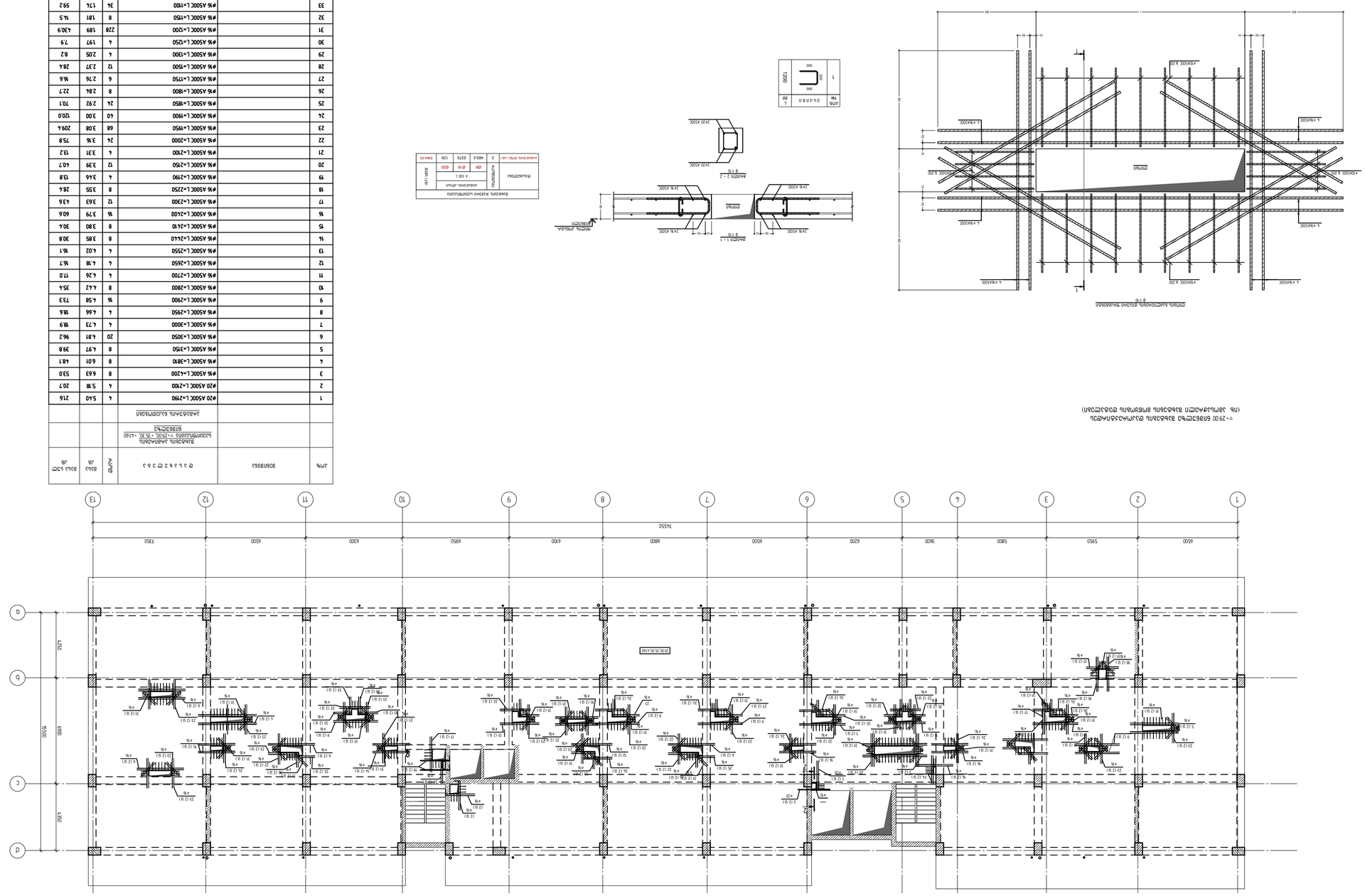

ВЕРТИКАЛЬНАЯ ПЛАНИРОВКА КРОВЛИ. ОТМЕТКИ ДАНЫ В СИСТЕМЕ ВЫСОТ БСВ
▽+29.00 ▽+35.30 ▽+41.60 БЛОКИРОВКА ЛИФТОВ
8:100

ЭЛЕМ.	ПОЗИЦИЯ	Ø	L, мм	КОЛ-ВО	ОБЩАЯ ДЛ. ПОГ. М	МАССА ОДНОЙ ПОЗ., КГ	ОБЩАЯ МАССА, КГ
			ПЛИТА ПЕРЕКРЫТИЯ ОТМ. +29.00				
	1	Ø20	2790	4	11.16	6.89	27.6
	2	Ø20	2700	4	10.8	6.67	26.7
	3	Ø16	4200	8	33.6	10.6	84.8
	4	Ø16	3810	8	30.48	9.62	77
	5	Ø16	3750	8	30	9.47	75.8
	6	Ø16	3050	20	61	19.2	154
	7	Ø16	3000	4	12	3.78	30.3
	8	Ø16	2950	4	11.8	3.72	29.8
	9	Ø16	2900	16	46.4	14.6	117
	10	Ø16	2800	8	22.4	7.06	56.5
	11	Ø16	2700	4	10.8	3.4	27.2
	12	Ø16	2650	4	10.6	3.34	26.7
	13	Ø16	2550	4	10.2	3.21	25.7
	14	Ø16	2440	8	19.52	6.15	49.2
	15	Ø16	2410	8	19.28	6.07	48.6
	16	Ø16	2400	16	38.4	12.1	96.8
	17	Ø16	2300	12	27.6	8.69	69.6
	18	Ø16	2250	8	18	5.67	45.4
	19	Ø16	2190	4	8.76	2.76	22.1
	20	Ø16	2150	12	25.8	8.13	65.1
	21	Ø16	2100	4	8.4	2.65	21.2
	22	Ø16	2000	24	48	15.1	121
	23	Ø16	1950	68	132.6	41.8	334
	24	Ø16	1900	40	76	23.9	191
	25	Ø16	1850	24	44.4	14	112
	26	Ø16	1800	8	14.4	4.54	36.3
	27	Ø16	1750	6	10.5	3.31	26.5
	28	Ø16	1500	12	18	5.67	45.4
	29	Ø16	1300	4	5.2	1.64	13.1
	30	Ø16	1250	4	5	1.58	12.6
	31	Ø16	1200	228	273.6	86.2	689
	32	Ø16	1150	8	9.2	2.9	23.2
	33	Ø16	1100	34	37.4	11.8	94.3
	34	Ø16	1095	4	4.38	1.38	11
	35	Ø16	1050	8	8.4	2.65	21.2
	36	Ø16	950	8	7.6	2.4	19.1
	37	Ø16	1200	331	397.2	125.2	1001

2Ø16 A500C
2Ø16 A500C
2Ø20 A500C
2Ø20 A500C
2Ø16 A500C
2Ø16 A500C
2Ø16

კვეთი 2-2
მ 1:20

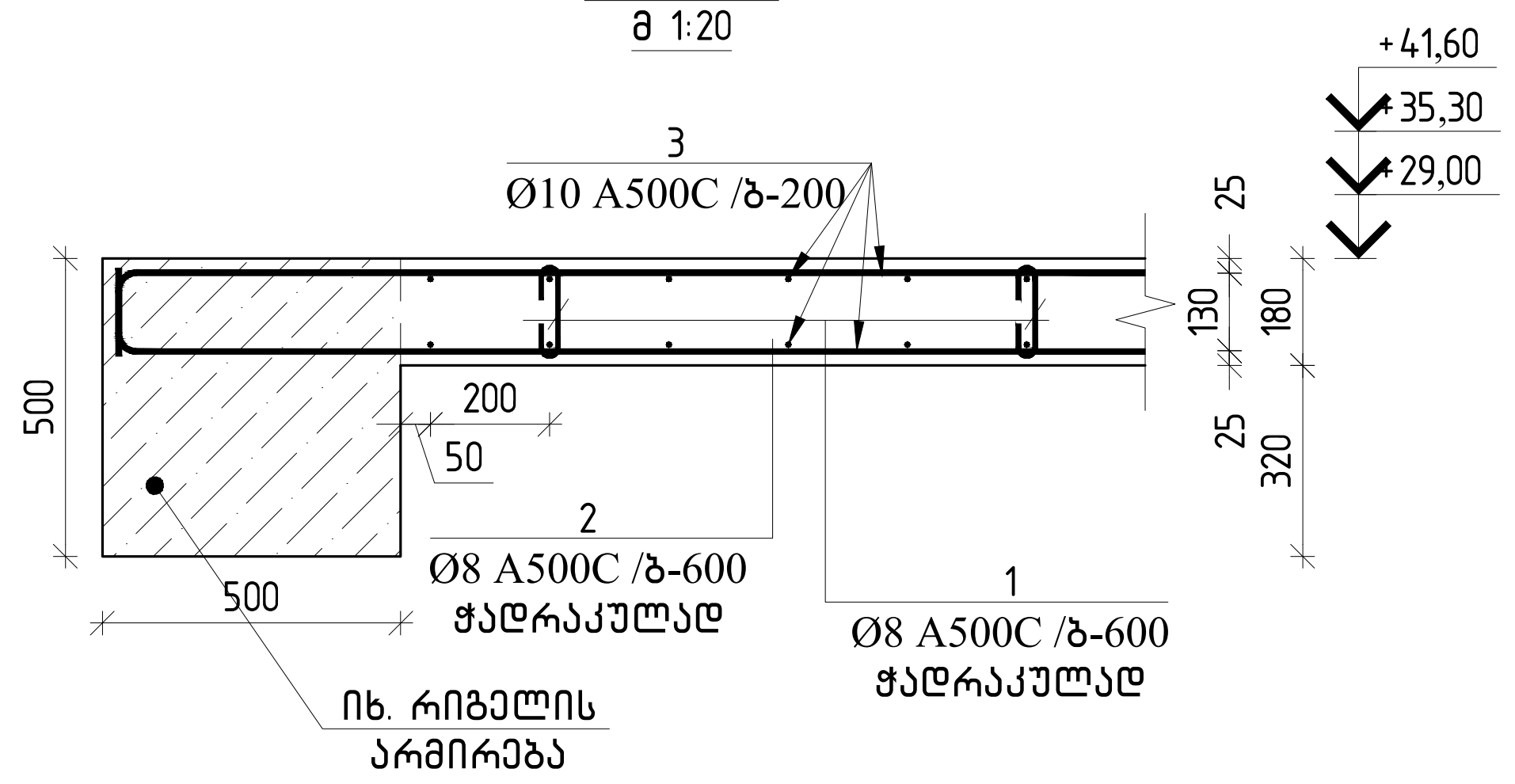

ჭრილი 5-5
მ 1:20

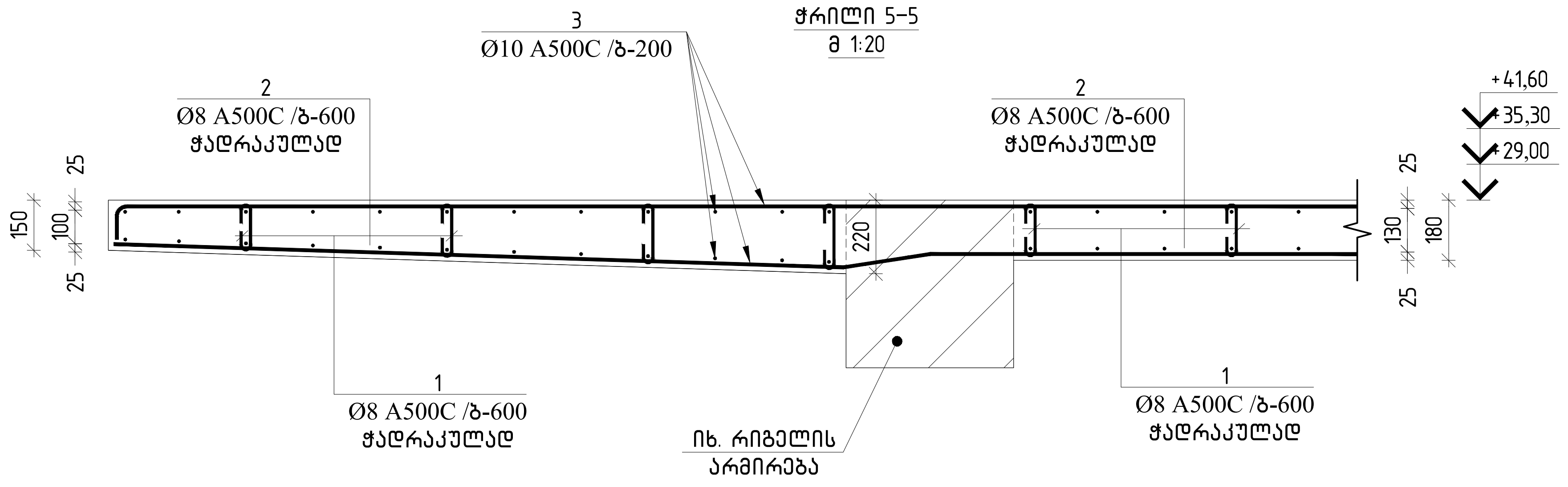

ჭრილი 1-1
მ 1:20

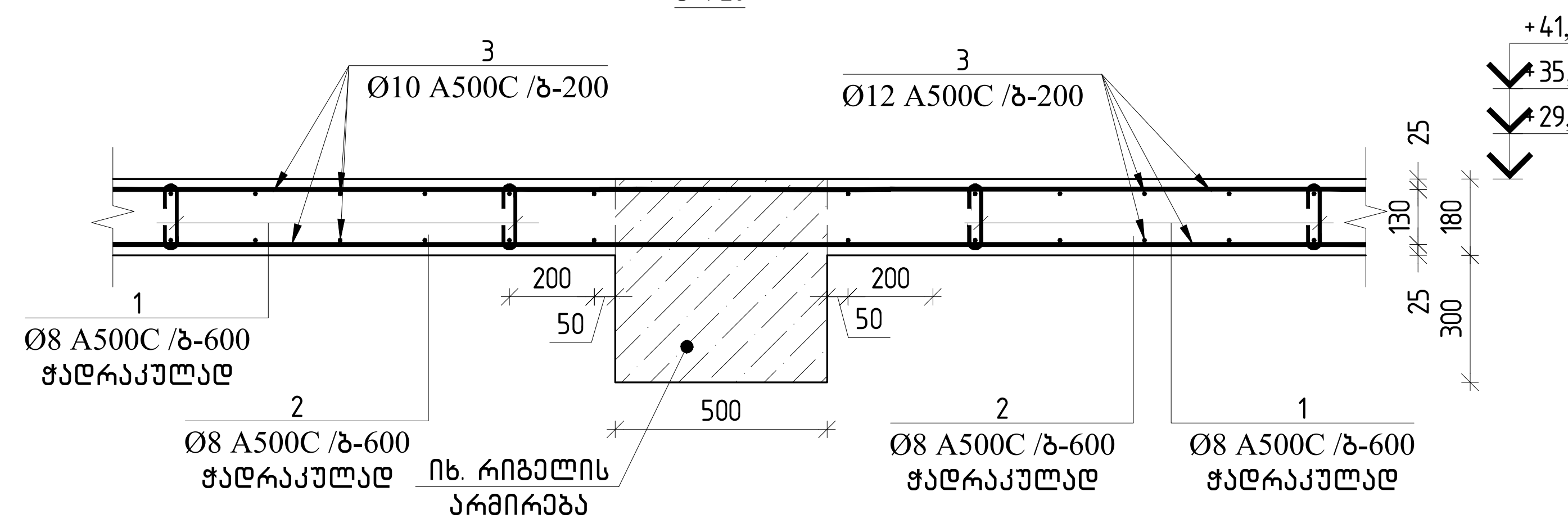

გადახურვის ჯამური სპეციფიკაცია +29.00 +35.30 +41.60 ნიშნულზე								
დასახელება	რაოდენობა	A 500 C					ჯამი (კგ)	ბეტონი B30 (მ³)
		Ø8	Ø10	Ø12	Ø14	Ø16		
არმატურის წონა	3	2360	22501	2970	449	139	85257.00	810.00

პოზ.	შენიშვნა	დ ა ს ა ხ ე ლ ე ბ ა	რაოდ	მასა კგ	მასა სულ კგ
		მონოლითური გადახურვის სპეციფიკაცია +29.00 +35.30 +41.60 ნიშნულზე			
		მასალები			
		ბეტონი B30		270.00	მ³
		არმატურის ნაკეთობები			
1	ГОСТ Р 52544-2006	D8 A500C L=350	3870	0.14	541.8
2	ГОСТ Р 52544-2006	D8 A500C L=1200	3870	0.47	1818.9
3	ГОСТ Р 52544-2006	ϕ10 A500C L=30058.7 м		0.62	18516.2
4	ГОСТ Р 52544-2006	ϕ16 A500C L=5340	12	8.43	101.1
5	ГОСТ Р 52544-2006	ϕ16 A500C L=2400	10	3.79	37.9
6	ГОСТ Р 52544-2006	ϕ14 A500C L=3000	22	3.62	79.7
7	ГОСТ Р 52544-2006	ϕ14 A500C L=3000	42	3.62	152.2
8	ГОСТ Р 52544-2006	ϕ14 A500C L=3000	52	3.62	188.4
9	ГОСТ Р 52544-2006	ϕ14 A500C L=2400	10	2.90	29.0
10	ГОСТ Р 52544-2006	ϕ12 A500C L=4000	12	3.55	42.6
11	ГОСТ Р 52544-2006	ϕ12 A500C L=3000	1010	2.66	2690.6
12	ГОСТ Р 52544-2006	ϕ12 A500C L=3000	53	2.66	141.2
13	ГОСТ Р 52544-2006	ϕ12 A500C L=3000	36	2.66	95.9
14	ГОСТ Р 52544-2006	ϕ10 A500C L=8000	112	4.93	551.9
15	ГОСТ Р 52544-2006	ϕ10 A500C L=7500	62	4.62	286.4
16	ГОСТ Р 52544-2006	ϕ10 A500C L=5000	40	3.08	123.2
17	ГОСТ Р 52544-2006	ϕ10 A500C L=4830	5	2.98	14.9
18	ГОСТ Р 52544-2006	ϕ10 A500C L=3000	1440	1.85	2661.1
19	ГОСТ Р 52544-2006	ϕ10 A500C L=3000	176	1.85	325.2
20	ГОСТ Р 52544-2006	ϕ10 A500C L=2400	15	1.48	22.2

კვეთი 3-3
მ 1:20

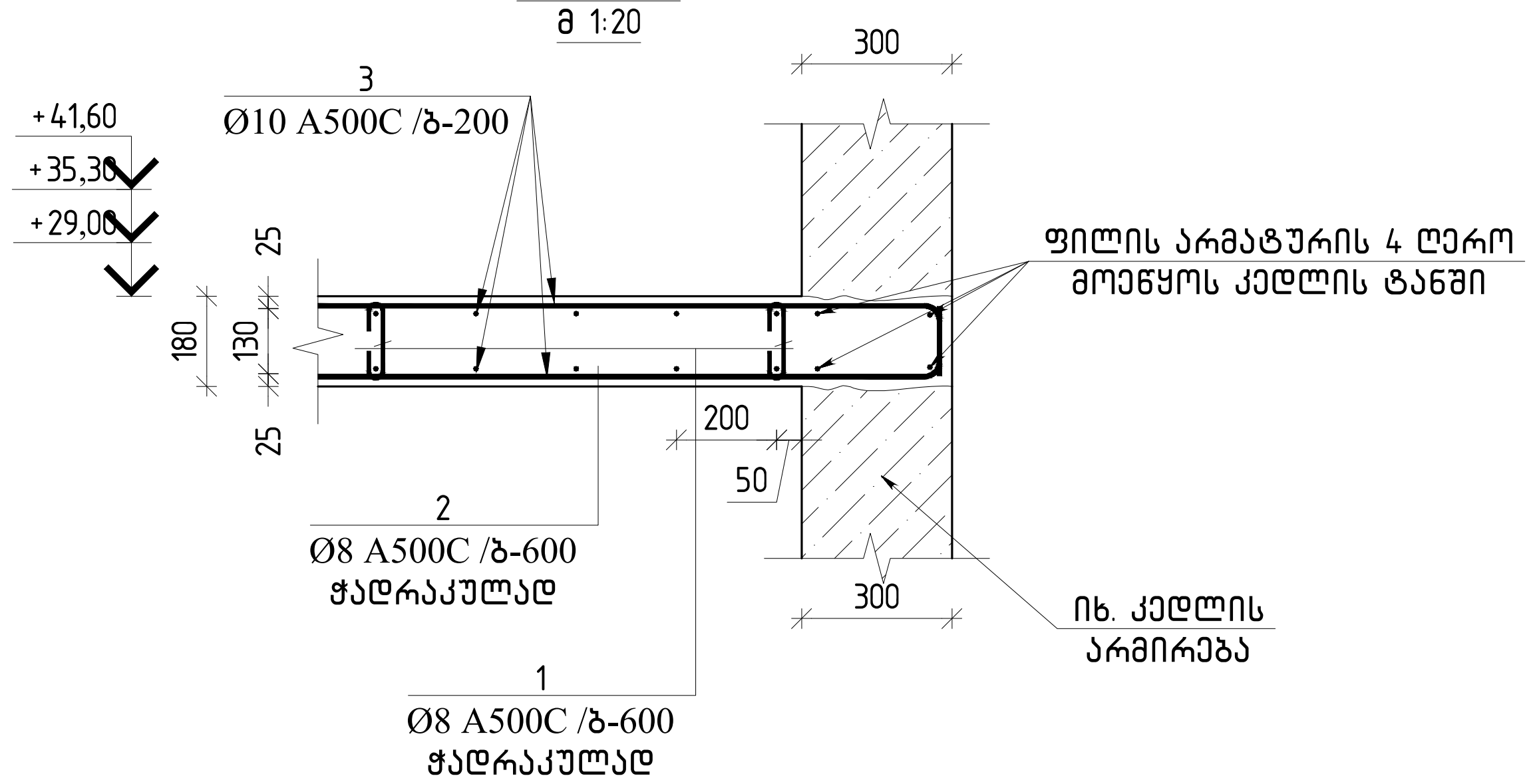

პოზ. 1

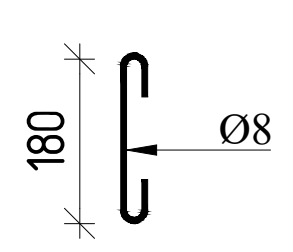

პოზ. 2

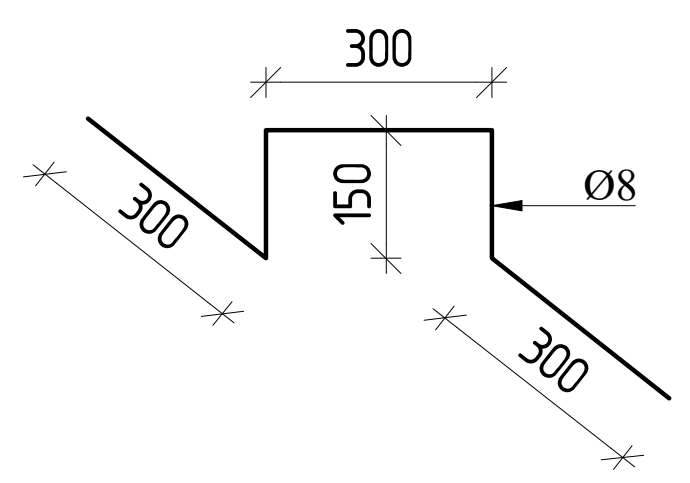

ჭრილი 4-4
მ 1:20

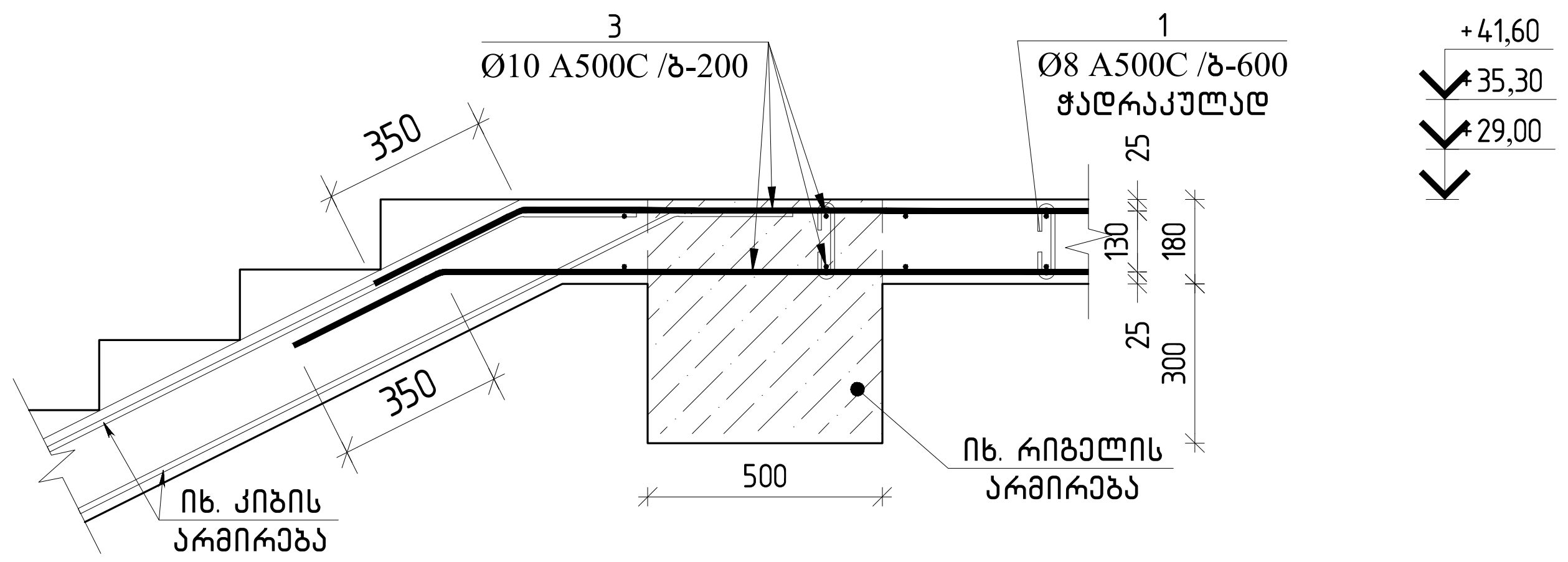

თბილისი / 2023 წელი

ფაილის სახელი:

KEYPLAN:

ყოველი შემდეგი რევიზია აუქმებს ყველა წინა რევიზიას

პროექტის სტატუსი:

სამშენებლო დოკუმენტაცია

რევიზია

რევ.	თარიღი	აღწერილობა	დამტკ.

შენიშვნები:

მისამართი:

ქ. თბილისი, ნუცუბიძის ფერდობი, IV მკრ, კორ 36-ს მიმდებარედ(ნაკვ 08/016)

დამკვეთი:

თანამდებობა	სახელი გვარი	ხელმოწერა
პროექტის მენეჯერი		
დამტკიცებულია: დამკვეთის მიერ		

შემსრულებელი:

შპს "ქიუ ენჯინერინგი"

მისამართი:

ქ.თბილისი ა.ბაქრაძის №7 ბინა №6

შპს "ქიუ ენჯინერინგის" პროფესიული პასუხისმგებლობის მზღვეველია სს "დაზღვევის საერთაშორისო კომპანია ირაო" (პ/ნ №PFL 417/21)

თანამდებობა	სახელი გვარი	ხელმოწერა
დირექტორი	დ.ქევანიშვილი	
საპროექტო ჯგუფის უფროსი	ო. ილიუხინი	
პროექტის მთ. კონსტრუქტორი	რ.თოიძე	
კონსტრუქტორი	გ. გურჯიშვილი	

პროექტის სახელწოდება:

მრავალბინიანი საცხოვრებელი სახლი

პროექტის სტადია:
ახალი მშენებლობა

პროექტის ნაწილი:
კონსტრუქცია

ფორმატი	ნახაზის დასახელება:
A2	
სტადია	
მ.პ.	კვეთები. პოზიციები. სპეციფიკაცია
თარიღი	
05/19/2025	
მასშტაბი	
1:20	

რევიზია:	ნახაზის ნომერი:	ფურც. საერთო რაოდენობა
R1	კ-6.42	79

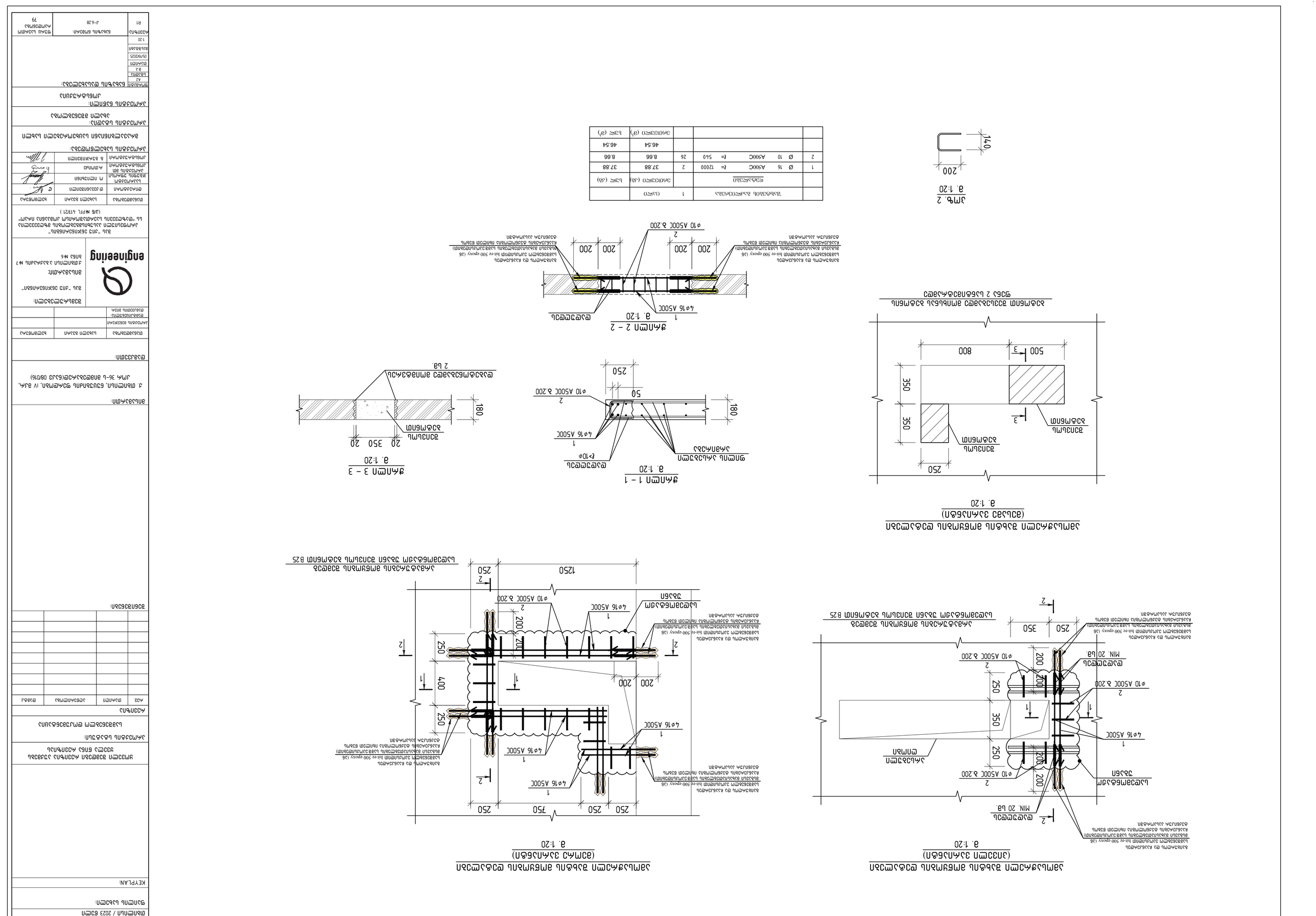
ЗАПЛЕЧИКИ ИЗ ПЛИТЫ ПЕРЕКРЫТИЯ
ЗАПЛЕЧИКИ ИЗ ПЛИТЫ ПЕРЕКРЫТИЯ
ВЫПУСКИ АРМАТУРЫ ИЗ ПЛИТЫ ПЕРЕКРЫТИЯ
ВЫПУСКИ АРМАТУРЫ ИЗ ПЛИТЫ ПЕРЕКРЫТИЯ
ЗАПОЛНЕНИЕ ОТВЕРСТИЯ БЕТОНОМ КЛАССА НЕ НИЖЕ БЕТОНА ПЛИТЫ ПЕРЕКРЫТИЯ
ЗАПОЛНЕНИЕ ОТВЕРСТИЯ БЕТОНОМ КЛАССА НЕ НИЖЕ БЕТОНА ПЛИТЫ ПЕРЕКРЫТИЯ
ВЫПУСКИ АРМАТУРЫ ИЗ ПЛИТЫ ПЕРЕКРЫТИЯ

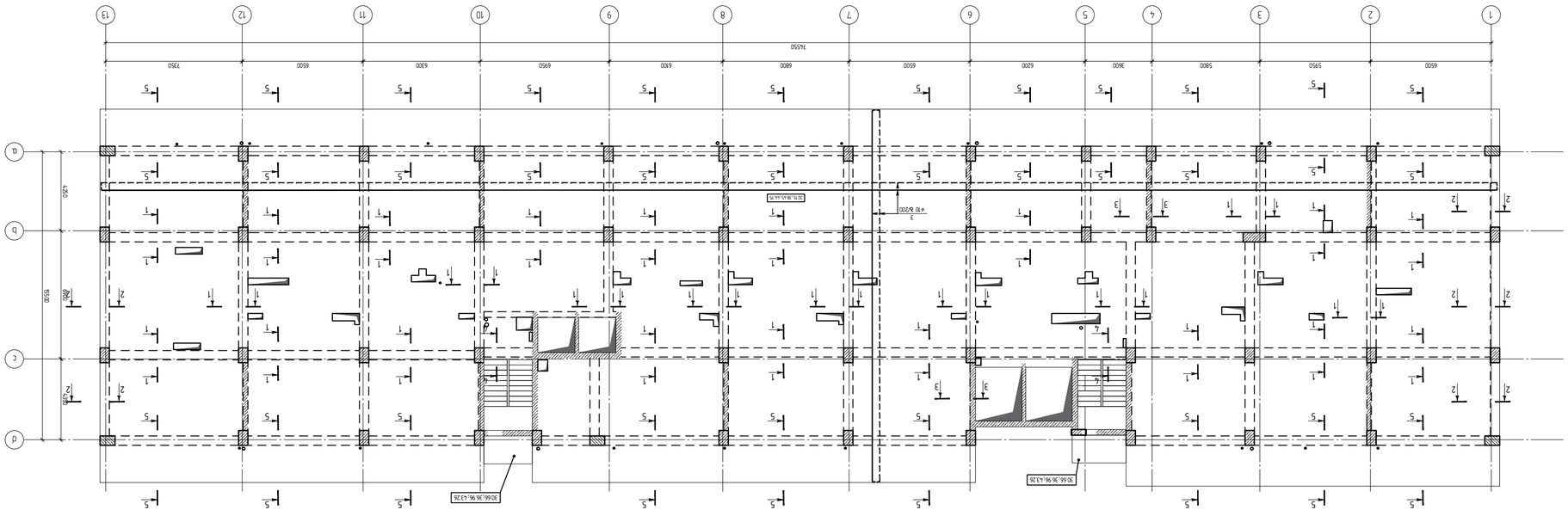
1
2
3
4
5
6
7
8
9
10
11
12
13
a
b
c
d
74550
6500
5950
5800
3600
6200
6500
6800
6700
6950
6200
6500
7350
5300
4300
4200
4300
5300
4300
4200
4300
5300
4300
4200
4300

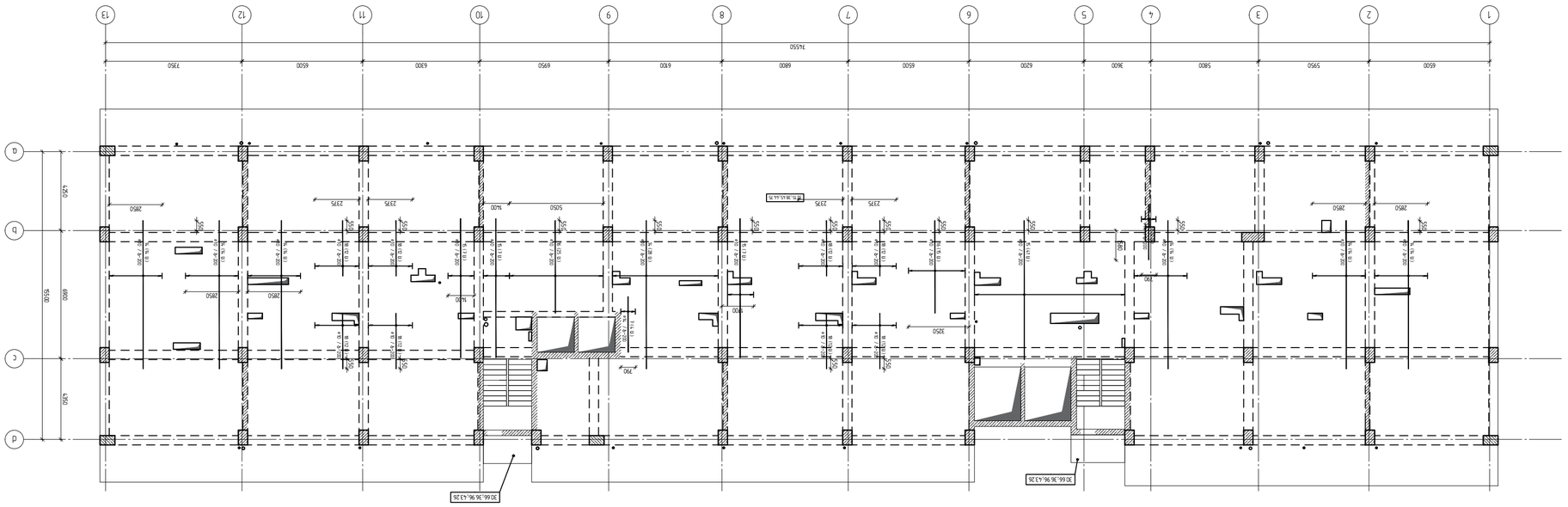
1
2
3
4
5
6
7
8
9
10
11
12
13
7455
650
5950
5800
3600
6800
6700
6950
6200
6500
6500
7350
a
b
c
d
6300
6000
5550
2850
2375
2850
2375
2375
2850
2375
2850
2850
2850

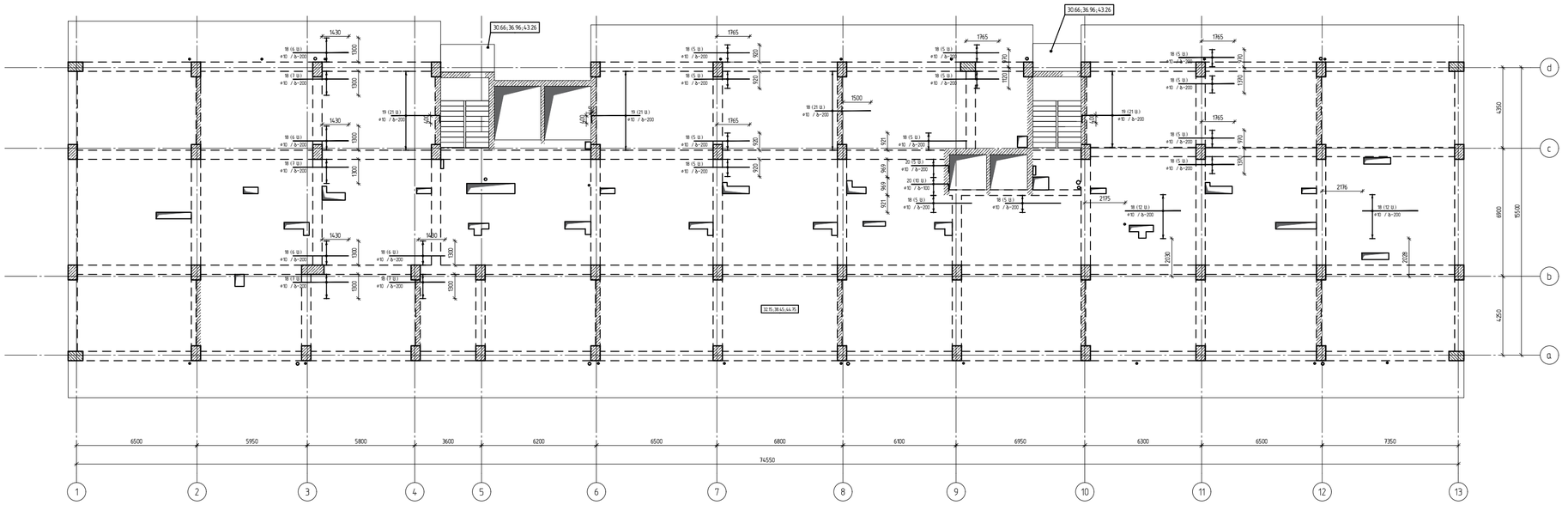
30.66;36.96;43.26
30.66;36.96;43.26
12.15;38.45;44.75
1430
1500
1765
1500
1480
1500
1765
1765
1765

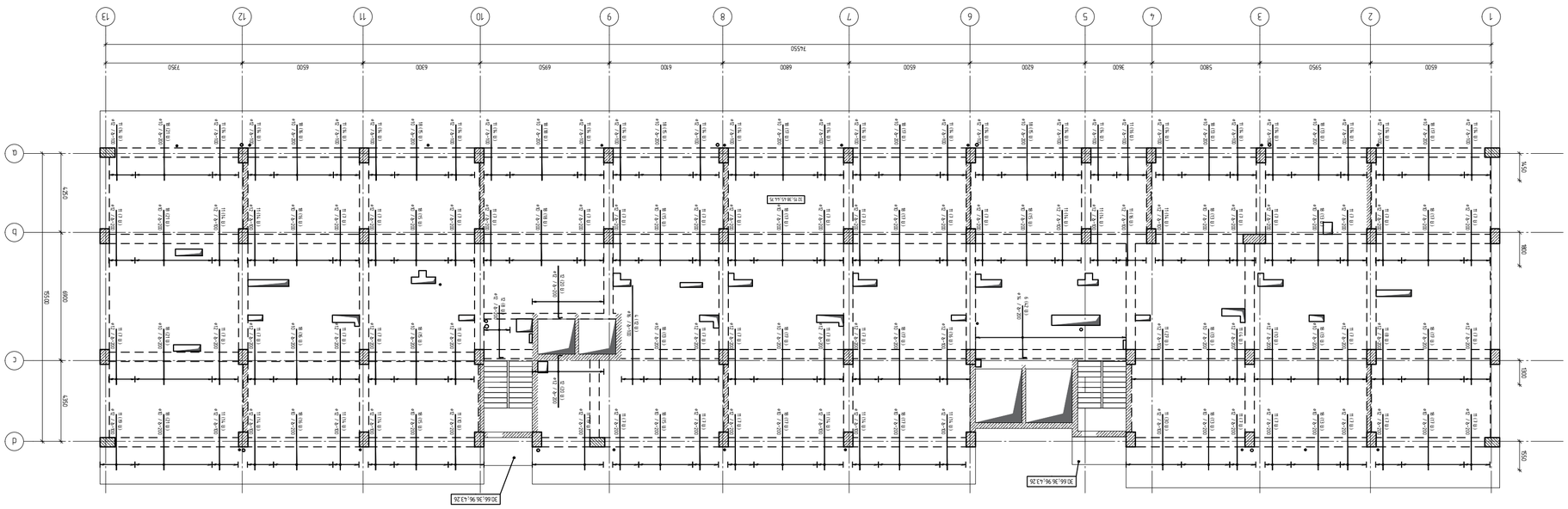

ՊԼԱՆ ՀԱՐԿԱՅԻՆ ՊՐՈՒՆԿԻ ՀԱՏԱԿԱՑՄԱՆ ՀԱՄԱՐ
ՀԱՏԱԿԱՑՄԱՆ ՀԱՄԱՐ ՕԳՏԱԳՈՐԾՎՈՂ ՍԱՀՄԱՆԱՓԱԿՈՒՄՆԵՐԻ ՀԱՄԱՌՈՏ ՑՈՒՑԱԿ
1:100

1 ԱՇԽԱՏԱՆՔՆԵՐԸ ՊԵՏՔ Է ԿԱՏԱՐՎԵՆ ՀԱՄԱՁԱՅՆ ՀՀ ՇԻՆԱՐԱՐՈՒԹՅԱՆ ՆՈՐՄԵՐԻ, ԿԱՆՈՆՆԵՐԻ ԵՎ ՍԱՆԻՏԱՐԱԿԱՆ ԿԱՆՈՆՆԵՐԻ ՊԱՀԱՆՋՆԵՐԻ:

ՀԱՏԱԿԱԳԾԻ №2.

ՄԱՍՆԱԳԻՏԱԿԱՆ ՀԱՏՎԱԾ	
ՀԱՍԱՐԱԿԱԿԱՆ ՀԱՏՎԱԾ	
ՀԱՏՎԱԾԻ ԱՆՎԱՆՈՒՄ	ՀԱՐԿԱՅԻՆ ՊՐՈՒՆԿԻ ՀԱՏԱԿԱՑՄԱՆ ՀԱՄԱՐ
ՄԱՍՇՏԱԲ	1:100
ՀԱՐԹԱԿԱՆ ՀԱՄԱՐ	
ՀԱՏՎԱԾԻ ՀԱՄԱՐ	2
ՀԱՏՎԱԾԻ ՔԱՆԱԿ	2

ՀՀ ՇԻՆԱՐԱՐՈՒԹՅԱՆ ՏԱՐԱԾՔԱՅԻՆ ԿԱՌԱՎԱՐՄԱՆ ԵՎ ՔԱՂԱՔԱՇԻՆՈՒԹՅԱՆ ՊԵՏԱԿԱՆ ԿՈՄԻՏԵ

ՀՀ ՇԻՆԱՐԱՐՈՒԹՅԱՆ ՆՈՐՄԵՐԻ, ԿԱՆՈՆՆԵՐԻ ԵՎ ՍԱՆԻՏԱՐԱԿԱՆ ԿԱՆՈՆՆԵՐԻ ՊԱՀԱՆՋՆԵՐԻ:

ՀԱՏԱԿԱԳԾԻ ԱՆՎԱՆՈՒՄ	ՀԱՐԿԱՅԻՆ ՊՐՈՒՆԿԻ ՀԱՏԱԿԱՑՄԱՆ ՀԱՄԱՐ
ՄԱՍՇՏԱԲ	1:200
ՀԱՐԹԱԿԱՆ ՀԱՄԱՐ	
ՀԱՏՎԱԾԻ ՀԱՄԱՐ	2
ՀԱՏՎԱԾԻ ՔԱՆԱԿ	2

ՀՀ ՇԻՆԱՐԱՐՈՒԹՅԱՆ ՏԱՐԱԾՔԱՅԻՆ ԿԱՌԱՎԱՐՄԱՆ ԵՎ ՔԱՂԱՔԱՇԻՆՈՒԹՅԱՆ ՊԵՏԱԿԱՆ ԿՈՄԻՏԵ

ՄՇԱԿՈՂ	ԱՆՈՒՆ, ԱԶԳԱՆՈՒՆ	ՀԱՍՏԱՏՈՒԹՅԱՆ ՀԱՄԱՐ	ԱՆՀԱՏԱԿԱՆ ՀԱՄԱՐ
ՀԵՂԻՆԱԿ			
ՀԱՍՏԱՏՈՂ			
ՀԱՄԱՁԱՅՆԵՑՐԱԾ ՄԱՍՆԱԳԻՏ			

ՀՀ ՇԻՆԱՐԱՐՈՒԹՅԱՆ ՏԱՐԱԾՔԱՅԻՆ ԿԱՌԱՎԱՐՄԱՆ ԵՎ ՔԱՂԱՔԱՇԻՆՈՒԹՅԱՆ ՊԵՏԱԿԱՆ ԿՈՄԻՏԵ

ՀՀ ՇԻՆԱՐԱՐՈՒԹՅԱՆ ՆՈՐՄԵՐԻ, ԿԱՆՈՆՆԵՐԻ ԵՎ ՍԱՆԻՏԱՐԱԿԱՆ ԿԱՆՈՆՆԵՐԻ ՊԱՀԱՆՋՆԵՐԻ:

ՀԱՏԱԿԱԳԾԻ ԱՆՎԱՆՈՒՄ	ՀԱՐԿԱՅԻՆ ՊՐՈՒՆԿԻ ՀԱՏԱԿԱՑՄԱՆ ՀԱՄԱՐ
ՄԱՍՇՏԱԲ	1:200
ՀԱՐԹԱԿԱՆ ՀԱՄԱՐ	
ՀԱՏՎԱԾԻ ՀԱՄԱՐ	2
ՀԱՏՎԱԾԻ ՔԱՆԱԿ	2

ՀՀ ՇԻՆԱՐԱՐՈՒԹՅԱՆ ՏԱՐԱԾՔԱՅԻՆ ԿԱՌԱՎԱՐՄԱՆ ԵՎ ՔԱՂԱՔԱՇԻՆՈՒԹՅԱՆ ՊԵՏԱԿԱՆ ԿՈՄԻՏԵ

ՄՇԱԿՈՂ	ԱՆՈՒՆ, ԱԶԳԱՆՈՒՆ	ՀԱՍՏԱՏՈՒԹՅԱՆ ՀԱՄԱՐ	ԱՆՀԱՏԱԿԱՆ ՀԱՄԱՐ
ՀԵՂԻՆԱԿ			
ՀԱՍՏԱՏՈՂ			
ՀԱՄԱՁԱՅՆԵՑՐԱԾ ՄԱՍՆԱԳԻՏ			

ՄՇԱԿՈՂ	ԱՆՈՒՆ, ԱԶԳԱՆՈՒՆ	ՀԱՍՏԱՏՈՒԹՅԱՆ ՀԱՄԱՐ	ԱՆՀԱՏԱԿԱՆ ՀԱՄԱՐ
ՀԵՂԻՆԱԿ			
ՀԱՍՏԱՏՈՂ			
ՀԱՄԱՁԱՅՆԵՑՐԱԾ ՄԱՍՆԱԳԻՏ			

ՀՀ ՇԻՆԱՐԱՐՈՒԹՅԱՆ ՏԱՐԱԾՔԱՅԻՆ ԿԱՌԱՎԱՐՄԱՆ ԵՎ ՔԱՂԱՔԱՇԻՆՈՒԹՅԱՆ ՊԵՏԱԿԱՆ ԿՈՄԻՏԵ

ՄՇԱԿՈՂ	ԱՆՈՒՆ, ԱԶԳԱՆՈՒՆ	ՀԱՍՏԱՏՈՒԹՅԱՆ ՀԱՄԱՐ	ԱՆՀԱՏԱԿԱՆ ՀԱՄԱՐ
ՀԵՂԻՆԱԿ			
ՀԱՍՏԱՏՈՂ			
ՀԱՄԱՁԱՅՆԵՑՐԱԾ ՄԱՍՆԱԳԻՏ			

მონოლითური ფილის არმირების გეგმა +32.15, +38.45, +44.75 ნიშნულზე
ზედა შრის დამატებითი არმირება x-ის მიმართულებით
მ.1:100

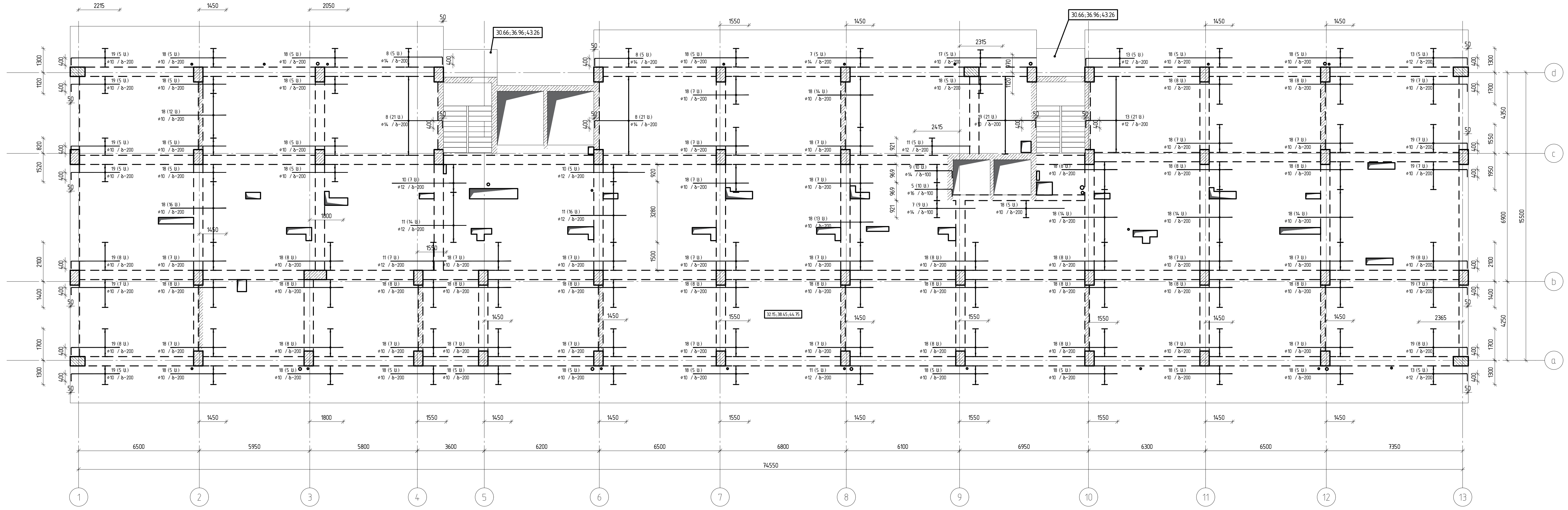

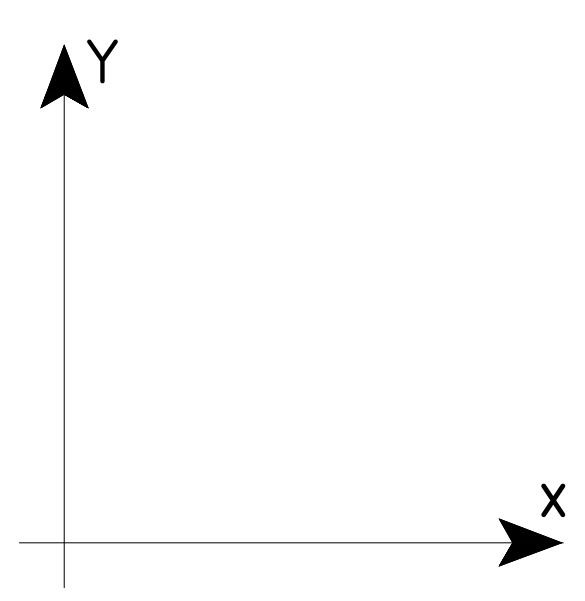

შენიშვნა №2 :

1. გადახურვის ფილის ღეროების, რომელსაც არ აწერია ჩაღუნვის ზომა, ბოლოები უნდა ჩაიღუნოს მინ 15 სმ -ით

თბილისი / 2023 წელი

ფაილის სახელი:

KEYPLAN:

ყოველი შემდეგი რევიზია აუქმებს ყველა წინა რევიზიას

პროექტის სტატუსი:

სამშენებლო დოკუმენტაცია

რევიზია

რევ.	თარიღი	აღწერილობა	დამტკ.

შენიშვნები:

მისამართი:

ქ. თბილისი, ნუცუბიძის ფერდობი, IV მკრ, კორ 36-ს მიმდებარედ(ნაკვ 08/016)

დამკვეთი:

თანამდებობა	სახელი გვარი	ხელმოწერა
პროექტის მენეჯერი		
დამტკიცებულია: დამკვეთის მიერ		

შემსრულებელი:

შპს "ქიუ ენჯინერინგი"

მისამართი:

ქ.თბილისი ა.ბაქრაძის №7 ბინა №6

შპს "ქიუ ენჯინერინგის" პროფესიული პასუხისმგებლობის მზღვეველია სს "დაზღვევის საერთაშორისო კომპანია ირაო" (პ/ნ №PFL 417/21)

თანამდებობა	სახელი გვარი	ხელმოწერა
დირექტორი	დ.ქევანიშვილი	
საპროექტო ჯგუფის უფროსი	ო. ილიუხინი	
პროექტის მთ. კონსტრუქტორი	რ.თოიძე	
კონსტრუქტორი	გ. გურჯიშვილი	

პროექტის სახელწოდება:

მრავალბინიანი საცხოვრებელი სახლი

პროექტის სტადია:
ახალი მშენებლობა

პროექტის ნაწილი:
კონსტრუქცია

ფორმატი	ნახაზის დასახელება:
A2	მონოლითური ფილის არმირების გეგმა +32.15, +38.45, +44.75 ნიშნულზე ზედა შრის დამატებითი არმირება x-ის მიმართულებით
სტადია	
მ.პ.	
თარიღი	
05/19/2025	
მასშტაბი	
1:200	

რევიზია:	ნახაზის ნომერი:	ფურც. საერთო რაოდენობა
R1	კ-6.47	79

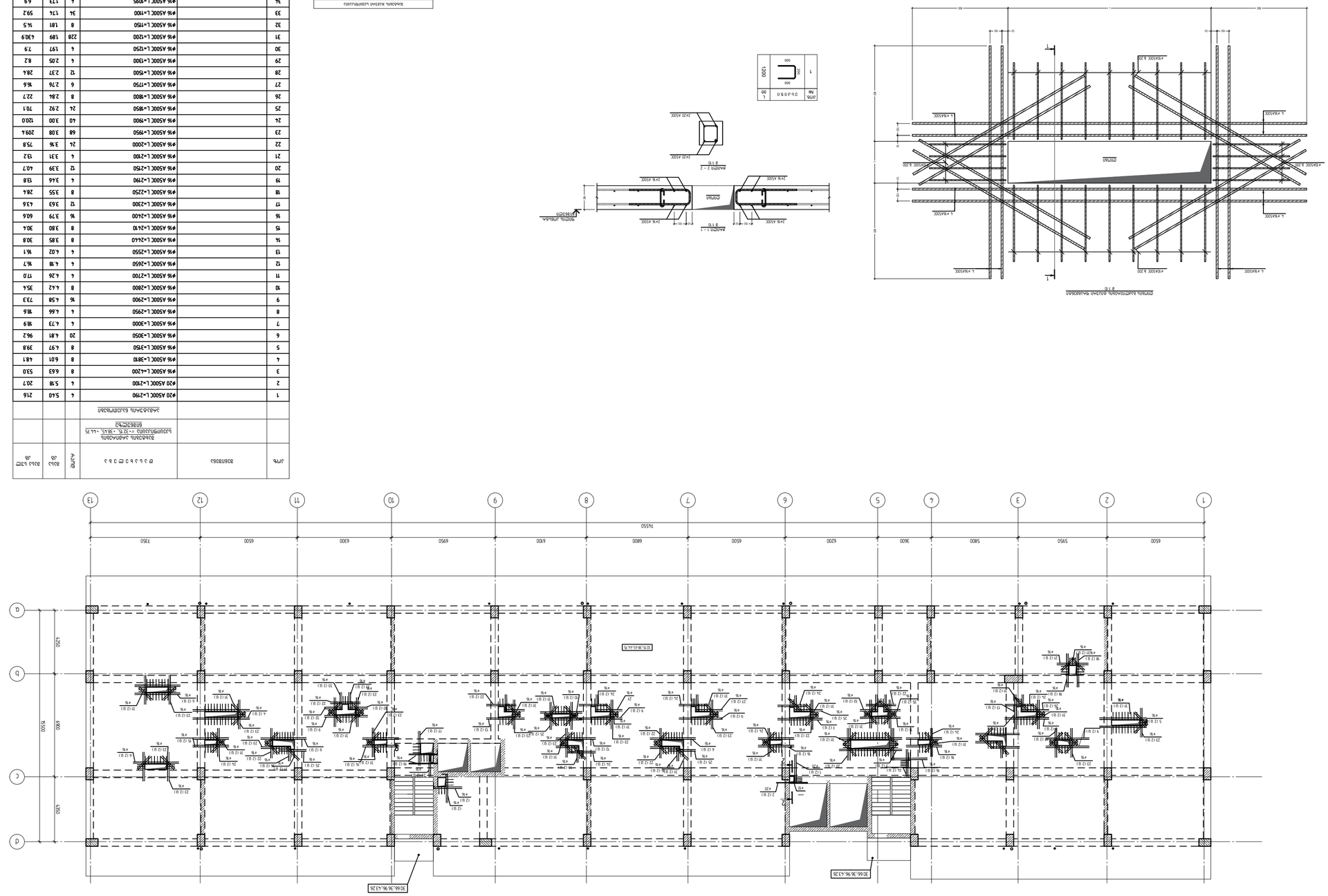

4 Ø16/200 k.200
4 Ø16/200 k.200
4 Ø16/200 k.200

კვეთი 2-2
მ 1:20

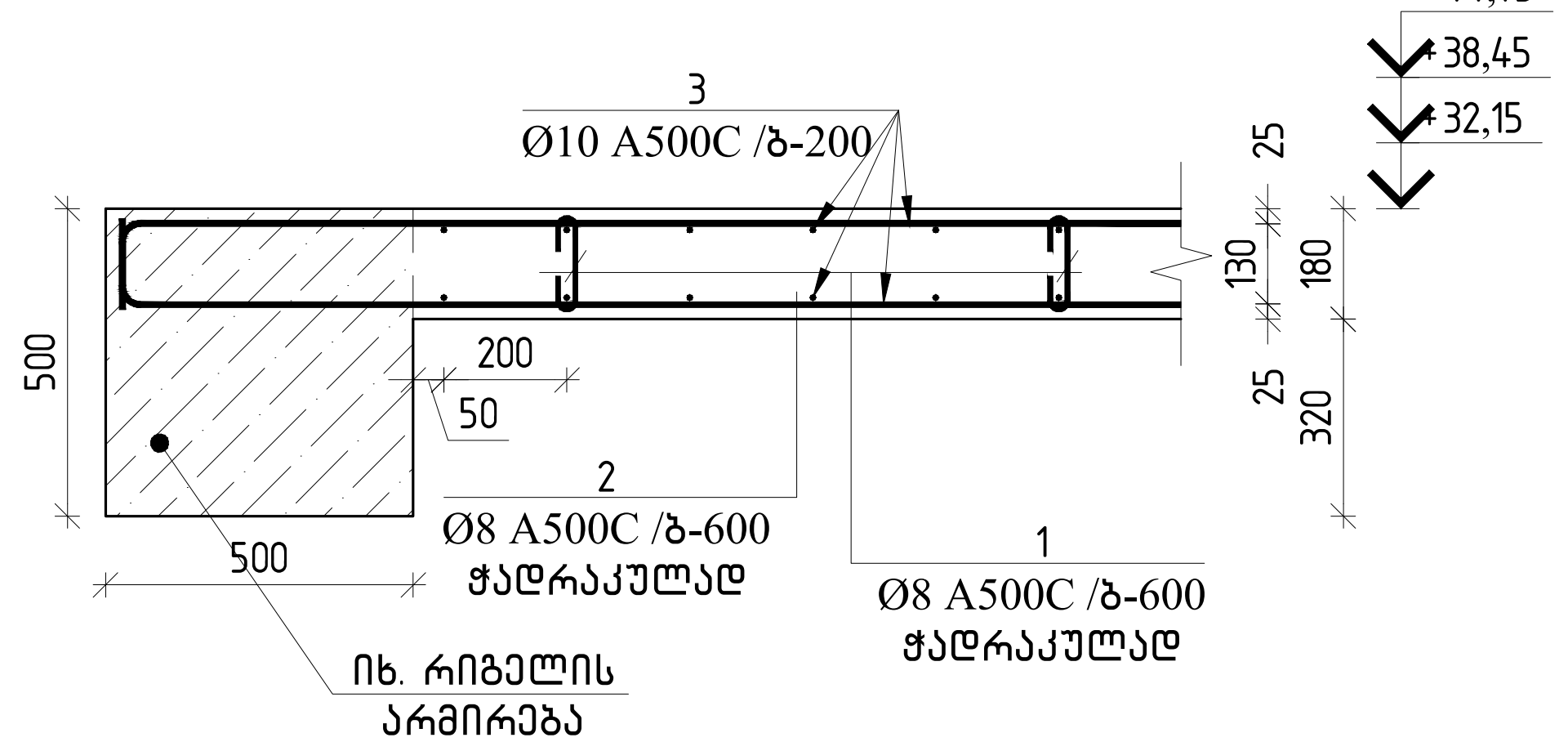

ჭრილი 5-5
მ 1:20

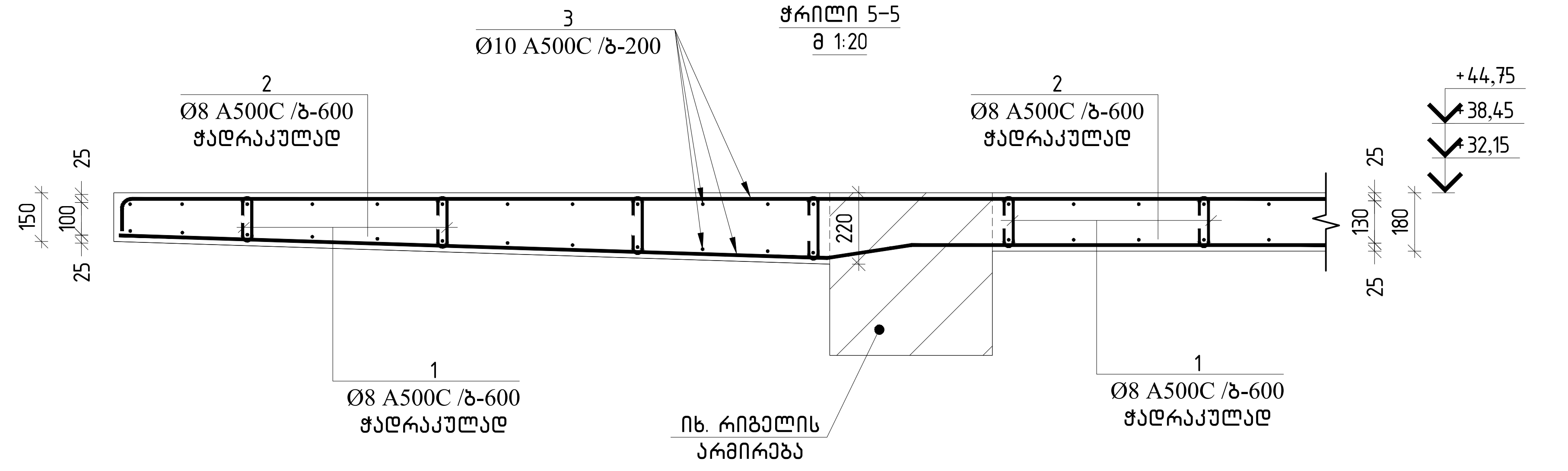

ჭრილი 1-1
მ 1:20

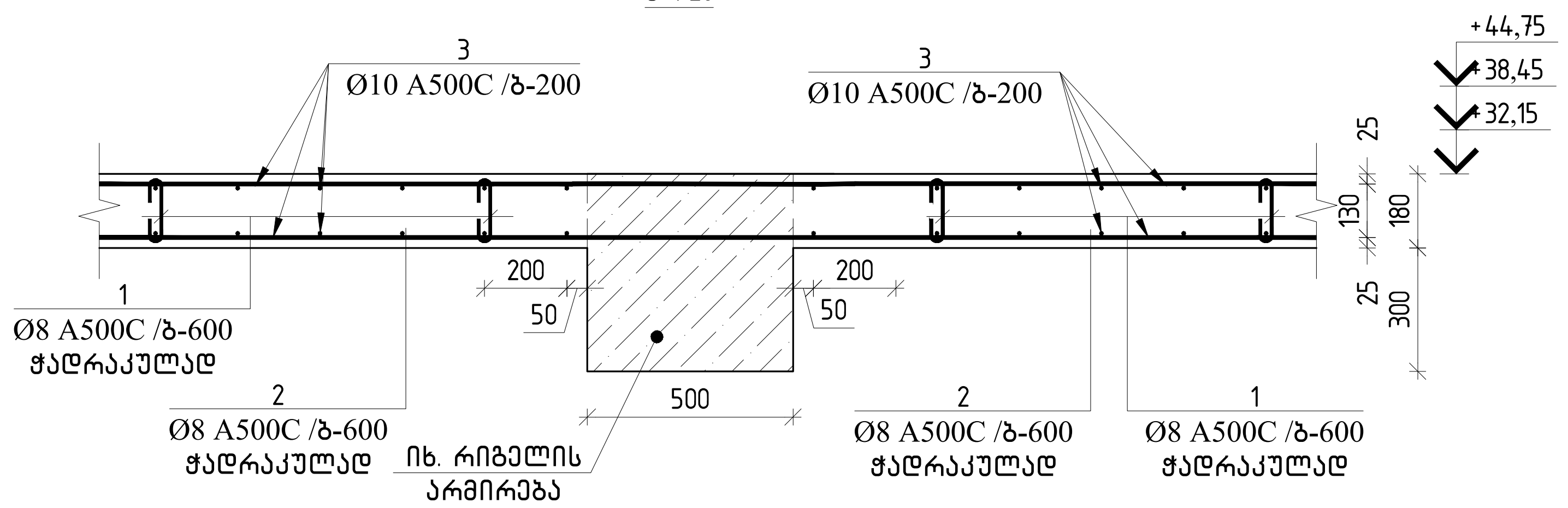

კვეთი 3-3
მ 1:20

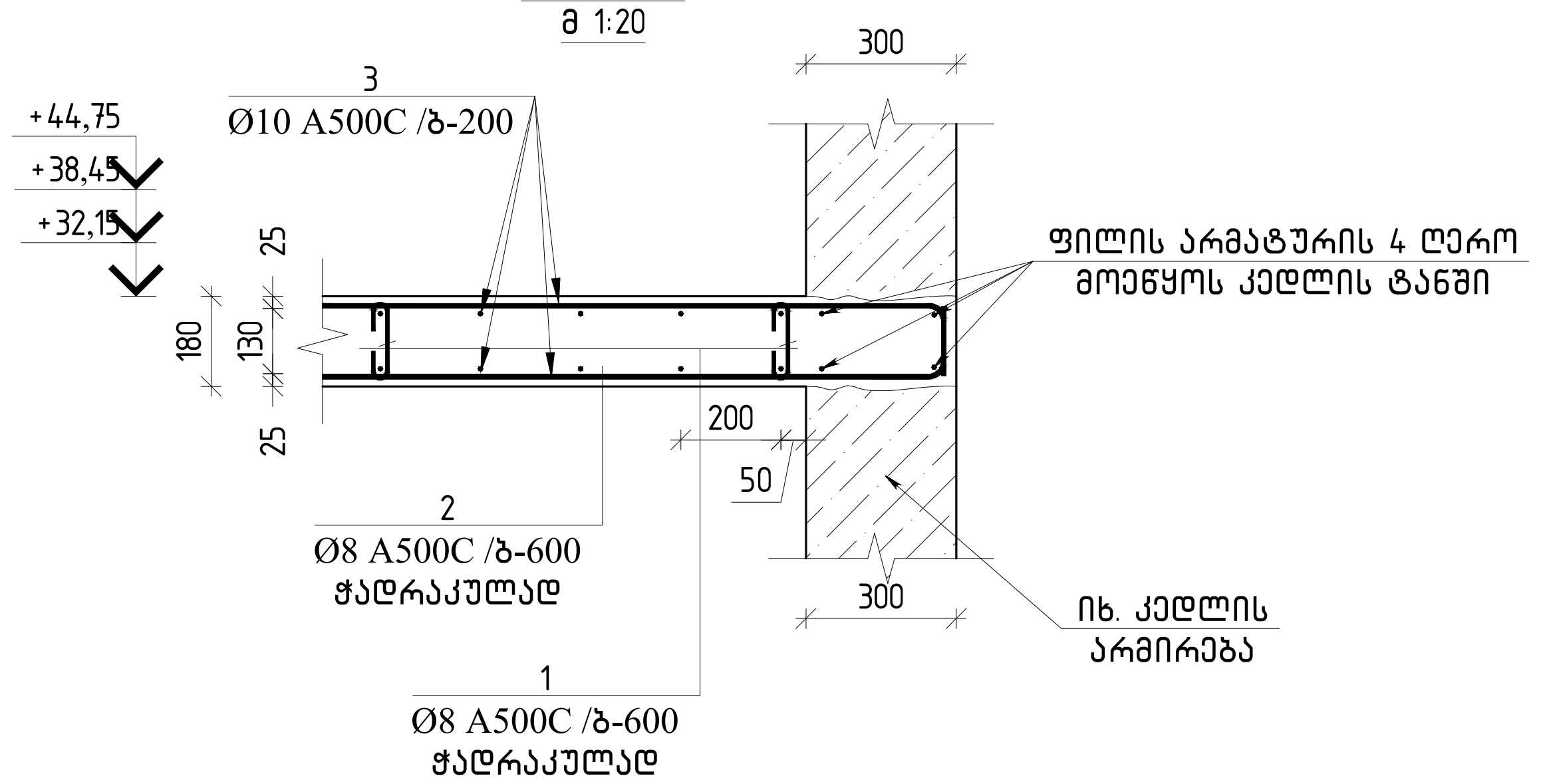

ჭრილი 4-4
მ 1:20

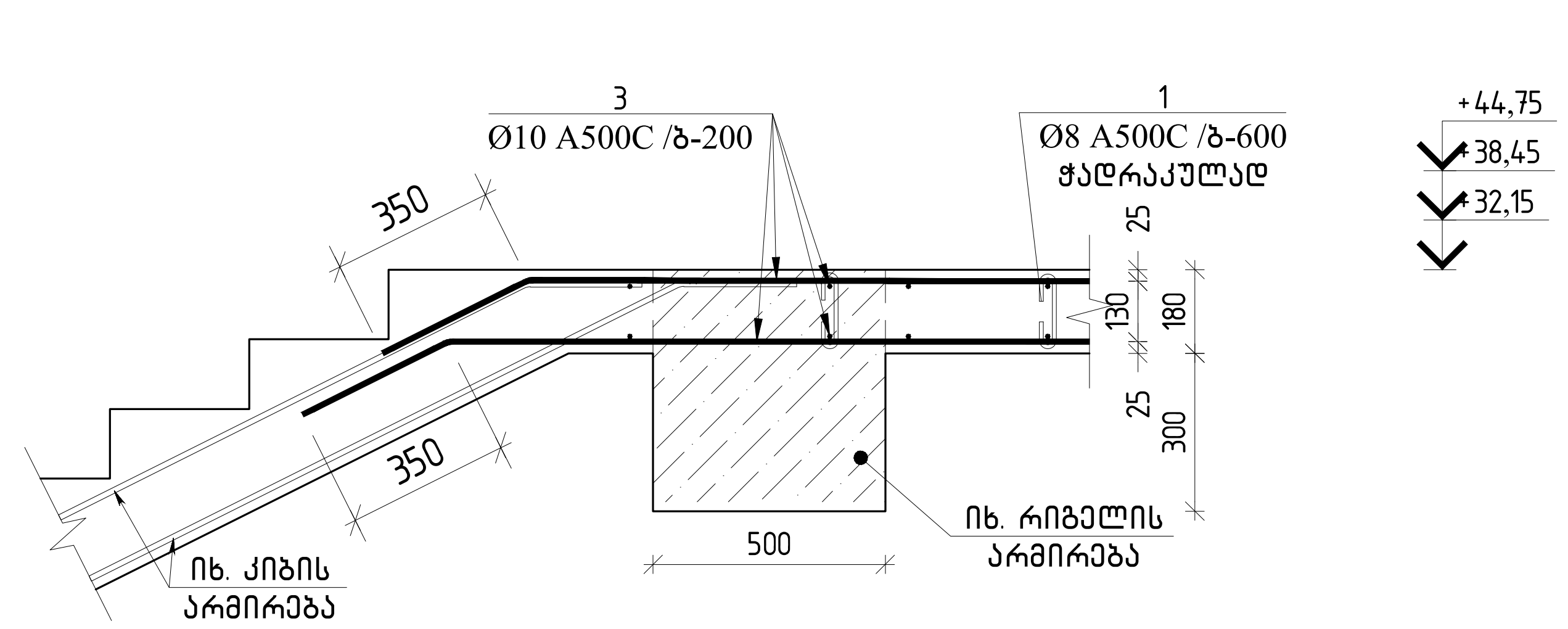

გადახურვის ჯამური სპეციფიკაცია +32.15, +38.45, +44.75 ნიშნულზე								
დასახელება	რაოდენობა	A 500 C					ჯამი (კგ)	ბეტონი B30 (მ³)
		Ø8	Ø10	Ø12	Ø14	Ø16		
არმატურის წონა	3	2360	22649	2870	449	139	85401.00	810.00

პოზ. 1

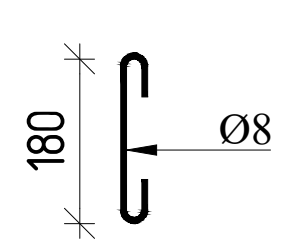

პოზ. 2

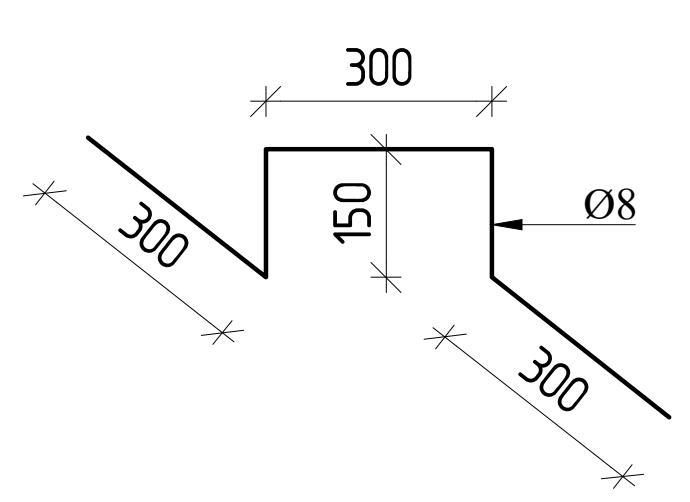

პოზ.	შენიშვნა	დ ა ს ა ხ ე ლ ე ბ ა	რაოდ	მასა კგ	მასა სულ კგ
		მონოლითური გადახურვის სპეციფიკაცია +32.15, +38.45, +44.75 ნიშნულზე			
		მასალები			
		ბეტონი B30		270.00	მ³
		არმატურის ნაკეთობები			
1	ГОСТ Р 52544-2006	D8 A500C L=350	3870	0.14	541.8
2	ГОСТ Р 52544-2006	D8 A500C L=1200	3870	0.47	1818.9
3	ГОСТ Р 52544-2006	ø10 A500C L=30298.9 м		0.62	18664.1
4	ГОСТ Р 52544-2006	ø16 A500C L=5340	12	8.43	101.1
5	ГОСТ Р 52544-2006	ø16 A500C L=2400	10	3.79	37.9
6	ГОСТ Р 52544-2006	ø14 A500C L=3000	42	3.62	152.2
7	ГОСТ Р 52544-2006	ø14 A500C L=3000	22	3.62	79.7
8	ГОСТ Р 52544-2006	ø14 A500C L=3000	52	3.62	188.4
9	ГОСТ Р 52544-2006	ø14 A500C L=2400	10	2.90	29.0
10	ГОСТ Р 52544-2006	ø12 A500C L=4000	12	3.55	42.6
11	ГОСТ Р 52544-2006	ø12 A500C L=3000	978	2.66	2605.4
12	ГОСТ Р 52544-2006	ø12 A500C L=3000	48	2.66	127.9
13	ГОСТ Р 52544-2006	ø12 A500C L=3000	36	2.66	95.9
14	ГОСТ Р 52544-2006	ø10 A500C L=8000	112	4.93	551.9
15	ГОСТ Р 52544-2006	ø10 A500C L=7500	62	4.62	286.4
16	ГОСТ Р 52544-2006	ø10 A500C L=5000	40	3.08	123.2
17	ГОСТ Р 52544-2006	ø10 A500C L=4830	5	2.98	14.9
18	ГОСТ Р 52544-2006	ø10 A500C L=3000	1440	1.85	2661.1
19	ГОСТ Р 52544-2006	ø10 A500C L=3000	176	1.85	325.2
20	ГОСТ Р 52544-2006	ø10 A500C L=2400	15	1.48	22.2

თბილისი / 2023 წელი

ფაილის სახელი:

KEYPLAN:

ყოველი შემდეგი რევიზია აუქმებს ყველა წინა რევიზიას

პროექტის სტატუსი:

სამშენებლო დოკუმენტაცია

რევიზია

რევ.	თარიღი	აღწერილობა	დამტკ.

შენიშვნები:

მისამართი:

ქ. თბილისი, ნუცუბიძის ფერდობი, IV მკრ, კორ 36-ს მიმდებარედ(ნაკვ 08/016)

დამკვეთი:

თანამდებობა	სახელი გვარი	ხელმოწერა
პროექტის მენეჯერი		
დამტკიცებულია: დამკვეთის მიერ		

შემსრულებელი:

შპს "ქიუ ენჯინერინგი"

მისამართი:

ქ.თბილისი ა.ბაქრაძის №7 ბინა №6

შპს "ქიუ ენჯინერინგის" პროფესიული პასუხისმგებლობის მზღვეველია სს "დაზღვევის საერთაშორისო კომპანია ირაო" (პ/ნ №PFL 417/21)

თანამდებობა	სახელი გვარი	ხელმოწერა
დირექტორი	დ.ქევანიშვილი	
საპროექტო ჯგუფის უფროსი	ო. ილიუხინი	
პროექტის მთ. კონსტრუქტორი	რ.თოიძე	
კონსტრუქტორი	გ. გურჯიშვილი	

პროექტის სახელწოდება:

მრავალბინიანი საცხოვრებელი სახლი

პროექტის სტადია:
ახალი მშენებლობა

პროექტის ნაწილი:
კონსტრუქცია

ფორმატი: A2
სტადია: მ.პ.
თარიღი: 05/19/2025
მასშტაბი: 1:20

ნახაზის დასახელება:

კვეთები. პოზიციები. სპეციფიკაცია

რევიზია: R1

ნახაზის ნომერი: კ-6.49

ფურც. საერთო რაოდენობა 79

მონოლითური ფილის არმირების გეგმა +47.90, +54.20, +60.50 ნიშნულზე
ქვედა და ზედა შრის ძირითადი არმირება
მ.1:200

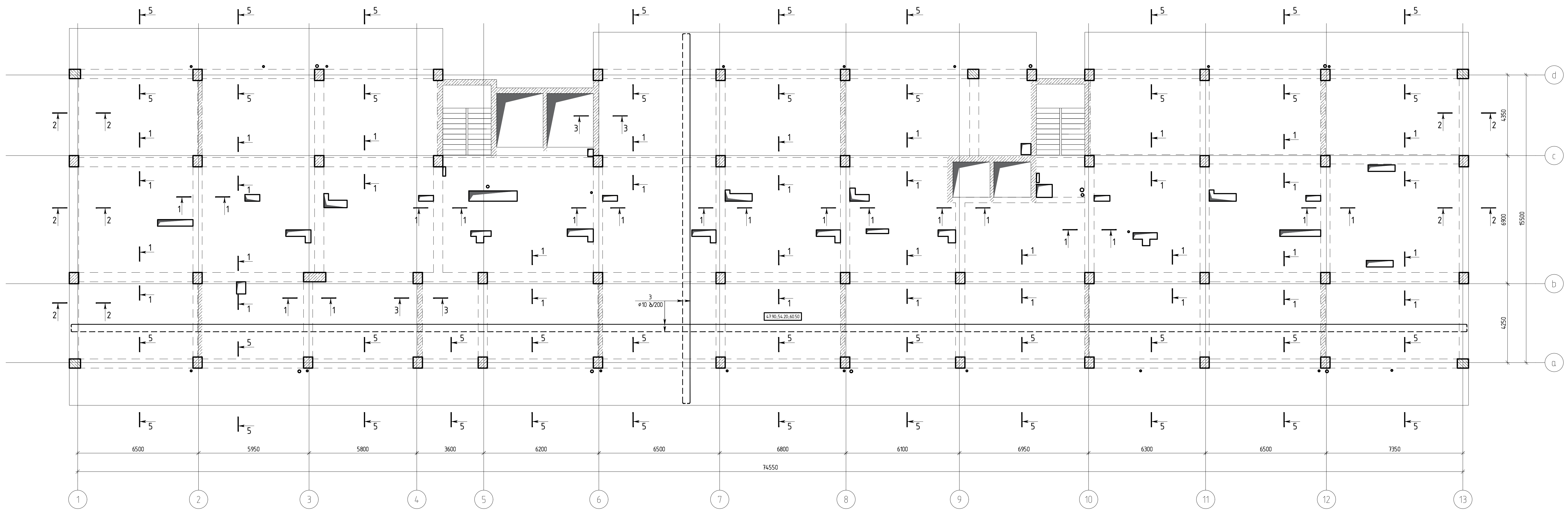

შენიშვნა №1 :
1. ძირითადი არმირება ქვედა და ზედა შრეში უნდა იყოს შესრულებული არმატურით ⌀10 A500C
2. გადახურვის ფილის ძირითადი არმატურების გადაბმები განხორციელდეს ურთიერთჩანაცვლებით. რაც იმას ნიშნავს, რომ არ დაიშვება ყველა არმატურების გადაბმა ერთ სიბრტყეში. გადაბმული არმატურების რაოდენობა ერთ კვეთში არ უნდა აღემატებოდეს 50%-ს.
3. არმატურების გადაბმა უნდა განხორციელდეს პირგადადებით. მინ 50×⌀ მანძილზე. სადაც ⌀ გადასაბმელი არმატურის დიამეტრია.
4. გადახურვის ფილის ღეროების ბოლოები უნდა ჩაილუნოს მინ 15 სმ -ით

თბილისი / 2023 წელი

ფაილის სახელი:

KEYPLAN:

ყოველი შემდეგი რევიზია აუქმებს
ყველა წინა რევიზიას

პროექტის სტატუსი:

სამშენებლო დოკუმენტაცია

რევიზია

რევ.	თარიღი	აღწერილობა	დამტკ.

შენიშვნები:

მისამართი:

ქ. თბილისი, ნუცუბიძის ფერდობი, IV მკრ, კორ 36-ს მიმდებარედ(ნაკვ 08/016)

დამკვეთი:

თანამდებობა	სახელი გვარი	ხელმოწერა
პროექტის მენეჯერი		
დამტკიცებულია: დამკვეთის მიერ		

შემსრულებელი:

შპს "ქიუ ენჯინეერინგი"

მისამართი:

ქ.თბილისი ა.ბაქრაძის №7 ბინა №6

შპს "ქიუ ენჯინეერინგის"
პროფესიული პასუხისმგებლობის მზღვეველია
სს "დაზღვევის საერთაშორისო კომპანია ირაო"
(პ/ნ №PFL 417/21)

თანამდებობა	სახელი გვარი	ხელმოწერა
დირექტორი	დ.ქვევანიშვილი	
საპროექტო ჯგუფის უფროსი	ო. ილიუხინი	
პროექტის მთ. კონსტრუქტორი	რ.თოიძე	
კონსტრუქტორი	გ. გურჯიშვილი	

პროექტის სახელწოდება:

მრავალბინიანი საცხოვრებელი სახლი

პროექტის სტადია:
ახალი მშენებლობა

პროექტის ნაწილი:
კონსტრუქცია

ნახაზის დასახელება:

მონოლითური ფილის არმირების გეგმა
+47.90, +54.20, +60.50 ნიშნულზე
ქვედა და ზედა შრის ძირითადი
არმირება

ფორმატი	სტადია	თარიღი	მასშტაბი
A2	მ.პ.	05/19/2025	1:200

რევიზია:	ნახაზის ნომერი:	ფურც. საერთო რაოდენობა
R1	კ-6.50	79

ПЛАНИРОВКА / 2023 БЭМП

ФУНДАМЕНТЫ:

КЛЕТКИ:

ПЛАНИРОВКА ЭТАЖЕЙ:
3. ЭТАЖ 36–Б ЗЛЕВОЛАСЬ ФУНДАМЕНТЫ, IV ЭТАЖ, ЛИНИЯ 36–Б ЗЛЕВОЛАСЬ (БЭЛ 08/016)

ОБОЗНАЧЕНИЯ:

ОПОРНАЯ ПЛИТА	ЦОКОЛЬНАЯ ЧАСТЬ	БЕТОННАЯ ПОДГОТОВКА
	ОТМОСТКА	
	ПЕШЕХОДНЫЙ ПЕРЕХОД	

ЗАКАЗЧИК: ООО "ЭЛЕКТРОСЕТЬСЕРВИС ЭНЕРГО"

ГЕНПОДРЯДЧИК: ЗАО "ЭЛЕКТРОСЕТЬСЕРВИС ЭНЕРГО"

engineering

ЗАО "ЭЛЕКТРОСЕТЬСЕРВИС ЭНЕРГО"
ЗДАНИЕ ЭЛЕКТРОСЕТЬСЕРВИСНОЙ БАЗЫ ПО ЭКСПЛУАТАЦИИ ЭЛЕКТРИЧЕСКИХ СЕТЕЙ
(ЭБ №PFL 417/21)

ГИП	Е.Э.ЗЛЕКТРОВА	
ГЕНПЛАН	Е.Э.ЗЛЕКТРОВА	
ГЛАВНЫЙ ИНЖЕНЕР ПРОЕКТА	П. ПЕТРОВА	
ГЛАВНЫЙ ИНЖЕНЕР ПРОЕКТА ЭМ	А.ВЛАДИМИРОВ	
ГЛАВНЫЙ ИНЖЕНЕР ПРОЕКТА ОВ	Б. ЗЛЕКТРОВА	

ЭЛЕКТРОСЕТЬСЕРВИС БЭМП
ЭЛЕКТРОСЕТЬСЕРВИС БЭМП

ИЗМ.	ЛИСТ	ДОКУМЕНТ №	ПОДПИСЬ

ЭЛЕКТРОСЕТЬСЕРВИС БЭМП

ГИП	Е.Э.ЗЛЕКТРОВА
ГЕНПЛАН	Е.Э.ЗЛЕКТРОВА
ГЛАВНЫЙ ИНЖЕНЕР ПРОЕКТА	П. ПЕТРОВА
ГЛАВНЫЙ ИНЖЕНЕР ПРОЕКТА ЭМ	А.ВЛАДИМИРОВ
ГЛАВНЫЙ ИНЖЕНЕР ПРОЕКТА ОВ	Б. ЗЛЕКТРОВА
ГИП	А.ЛЕКСЕЕВ

ЭЛЕКТРОСЕТЬСЕРВИС БЭМП

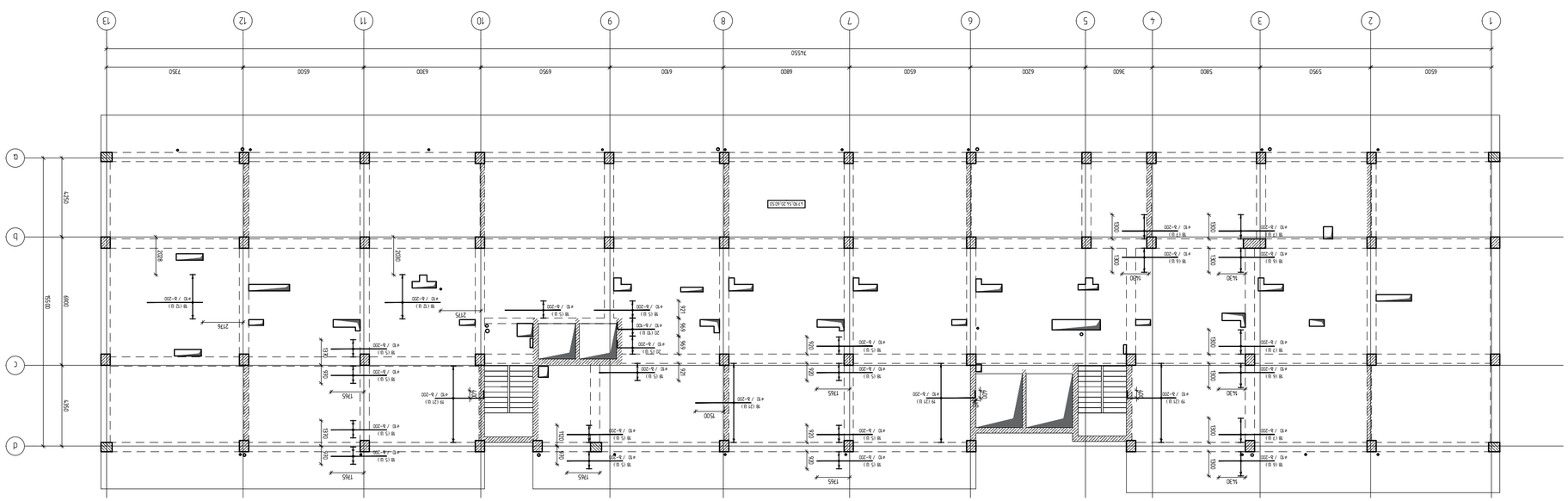
1 2 3 4 5 6 7 8 9 10 11 12 13
a b c d
6500 5950 5800 3600 6200 6500 6800 6700 6950 6300 6500 7350
74550
15500
6900
4250
4250
1360
2175
2176
1745
1360
1745
1745
1745
1360
1360
1360

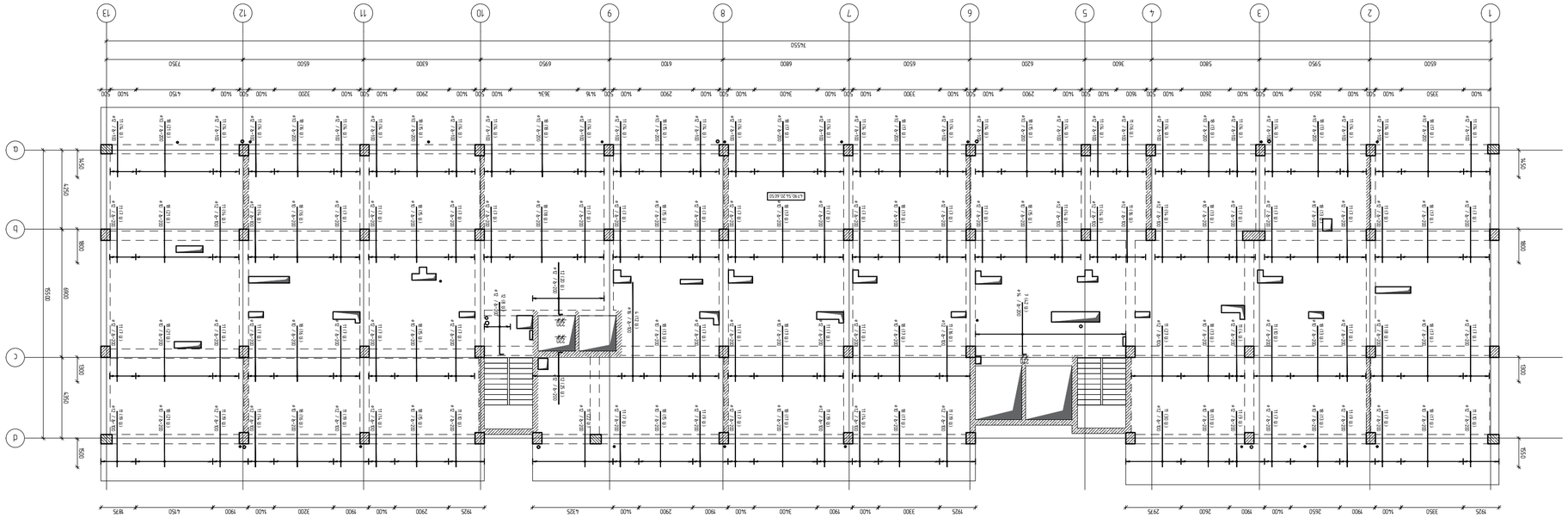

ситуационный план
1:200

Изм. Кол.уч. Лист № док. Подп. Дата

Разработал
Проверил
Н.контр.
ГИП

Стадия | Лист | Листов
Р | 1 | 1

ООО "ЭнергоИнжиниринг"
г.Москва, ул.Сущевский Вал, д.5, стр.1, эт.4, пом.I, ком.1

Жилой комплекс "Ясный берег"
Многоквартирный жилой дом №1 (поз.1) с подземной автостоянкой и встроенными помещениями общественного назначения
Ситуационный план

Формат А3

Согласовано

Инв.№ подл. | Подп. и дата | Взам.инв.№

Копировал

Формат А3

ПЛАН / 2023 БЭМ

ФУНДАМЕНТЫ:

KEYPLAN:

ПЛИТА ПЕРЕКРЫТИЯ ЦОКОЛЬНОГО ЭТАЖА
ПЛИТА ПЕРЕКРЫТИЯ 1 ЭТАЖА
ПЛИТА ПЕРЕКРЫТИЯ 2 ЭТАЖА
ПЛИТА ПЕРЕКРЫТИЯ 3 ЭТАЖА
ПЛИТА ПЕРЕКРЫТИЯ ЧЕРДАКА

Арх	Инженер	Дата	Подпись

Взам.инв.№:

Изм.	Кол.уч.	Лист	№ док.	Подпись	Дата

ФУНДАМЕНТЫ:

ООО "ЭНЕРГОСНАБСТРОЙ"

Заказчик:

ООО "ЭНЕРГОСНАБСТРОЙ"

Объект:
Многоэтажный 2-х секционный 2-х подъездный 2-х этажный (с мансардой) жилой дом по адресу: г. Москва, ул. Ивана Бабушкина, вл. 36-б (ЗАО)

Стадия | Лист | Листов
Р | 1 | 1

ООО "ЭНЕРГОСНАБСТРОЙ"

Главный инженер проекта: Ф.Ф.Ф.

Н.контр.: Ф.Ф.Ф.

ГИП: Ф.Ф.Ф.

Разработал: Ф.Ф.Ф.

Согласовано:

Инв.№ подл. | Подпись и дата | Взам.инв.№

Обозначение	Наименование	Примечание
	Ведомость ссылочных и прилагаемых документов	
	Основной комплект	
ГП	План перекрытия цокольного этажа	
ГП	План перекрытия 1 этажа	
ГП	План перекрытия 2 этажа	
ГП	План перекрытия 3 этажа	
ГП	План перекрытия чердака	

Согласовано:

Инв.№ подл. | Подпись и дата | Взам.инв.№

Изм.	Кол.уч.	Лист	№ док.	Подпись	Дата

ФУНДАМЕНТЫ:

ООО "ЭНЕРГОСНАБСТРОЙ"

Заказчик:

ООО "ЭНЕРГОСНАБСТРОЙ"

Объект:
Многоэтажный 2-х секционный 2-х подъездный 2-х этажный (с мансардой) жилой дом по адресу: г. Москва, ул. Ивана Бабушкина, вл. 36-б (ЗАО)

Стадия | Лист | Листов
Р | 1 | 1

ООО "ЭНЕРГОСНАБСТРОЙ"

Главный инженер проекта: Ф.Ф.Ф.

Н.контр.: Ф.Ф.Ф.

ГИП: Ф.Ф.Ф.

Разработал: Ф.Ф.Ф.

კვეთი 1–1
მ 1:20

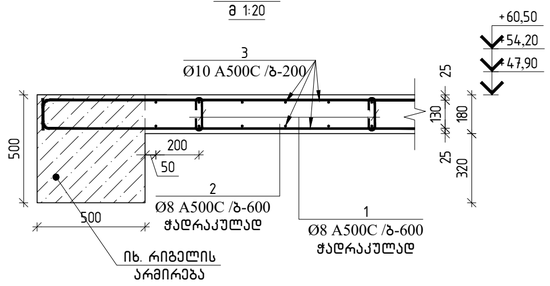

ჭრილი 5–5
მ 1:20

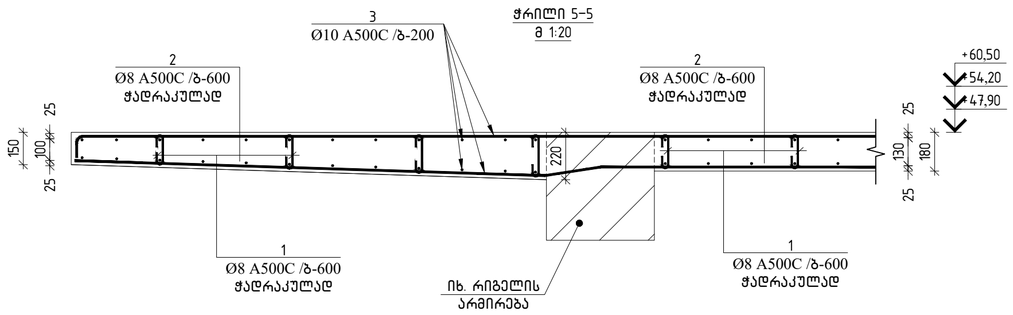

ჭრილი 2–2
მ 1:20

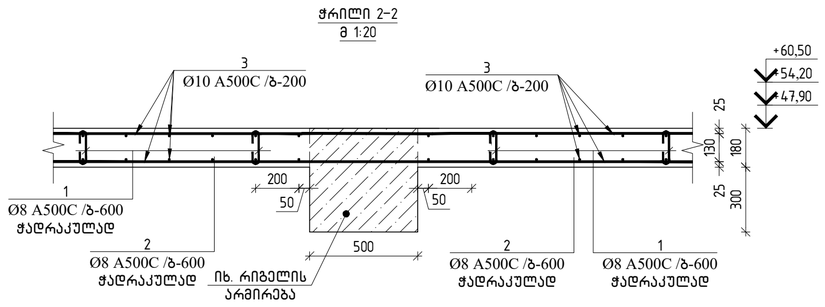

გადახურვის ჯამური სპეციფიკაცია +47.90, +54.20, +60.50 ნიშნულზე								
დასახელება	რაოდენობა	A 500 C					ჯამი (კგ)	ბეტონი B30 (მ³)
		Ø8	Ø10	Ø12	Ø14	Ø16		
არმატურის წონა	3	2350	22501	2970	449	139	85227.00	810.00

პოზ.	შენიშვნა	დასახელება	ჯამი	მასა კგ	მასა სულ კგ
		მონოლითური გადახურვის სპეციფიკაცია +47.90, +54.20, +60.50 ნიშნულზე			
		მასალები			
		ბეტონი B30	270.00	მ³	
		არმატურის ნაკეთობები			
1	ГОСТ Р 52544–2006	Ø8 A500C L=350	3870	0.14	541.8
2	ГОСТ Р 52544–2006	Ø8 A500C L=1200	3870	0.47	1818.9
3	ГОСТ Р 52544–2006	Ø10 A500C L=30058.7 м		0.62	18516.2
4	ГОСТ Р 52544–2006	Ø16 A500C L=534.0	12	8.43	101.1
5	ГОСТ Р 52544–2006	Ø16 A500C L=2400	10	3.79	37.9
6	ГОСТ Р 52544–2006	Ø14 A500C L=3000	22	3.62	79.7
7	ГОСТ Р 52544–2006	Ø14 A500C L=3000	42	3.62	152.2
8	ГОСТ Р 52544–2006	Ø14 A500C L=3000	52	3.62	188.4
9	ГОСТ Р 52544–2006	Ø14 A500C L=2400	10	2.90	29.0
10	ГОСТ Р 52544–2006	Ø12 A500C L=4000	12	3.55	42.6
11	ГОСТ Р 52544–2006	Ø12 A500C L=3000	1010	2.66	2690.6
12	ГОСТ Р 52544–2006	Ø12 A500C L=3000	53	2.66	141.2
13	ГОСТ Р 52544–2006	Ø12 A500C L=3000	36	2.66	95.9
14	ГОСТ Р 52544–2006	Ø10 A500C L=8000	112	4.93	551.9
15	ГОСТ Р 52544–2006	Ø10 A500C L=7500	62	4.62	286.4
16	ГОСТ Р 52544–2006	Ø10 A500C L=5000	40	3.08	123.2
17	ГОСТ Р 52544–2006	Ø10 A500C L=4830	5	2.98	14.9
18	ГОСТ Р 52544–2006	Ø10 A500C L=3000	1440	1.85	2661.1
19	ГОСТ Р 52544–2006	Ø10 A500C L=3000	176	1.85	325.2
20	ГОСТ Р 52544–2006	Ø10 A500C L=2400	15	1.48	22.2

კვეთი 3–3
მ 1:20

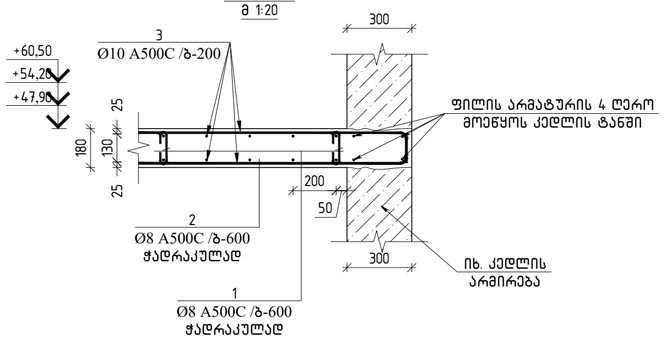

პოზ. 1



პოზ. 2

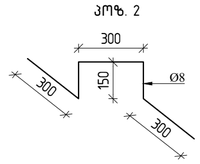

ჭრილი 4–4
მ 1:20

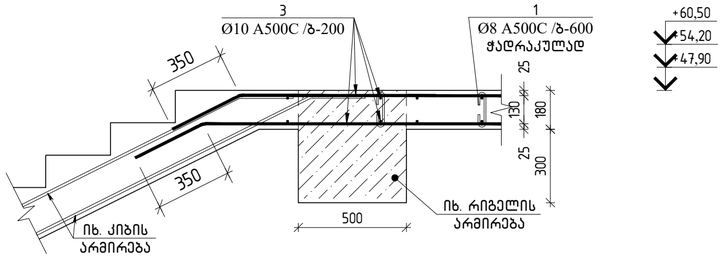

თბილისი / 2023 წელი

ფაილის სახელი:

KEYPLAN:

ყოველი შემდეგი რევიზია აუქმებს ყველა წინა რევიზიას

პროექტის სტატუსი:

სამშენებლო დოკუმენტაცია

რევიზია

რევ.	თარიღი	აღწერილობა	დამტკ.

შენიშვნები:

მისამართი:

ქ. თბილისი, ნუსუბიძის ფერდობი, IV მკრ, კორ 36–ს მიმდებარედ(ნაკვ 08/016)

დამკვეთი:

თანამდებობა	სახელი გვარი	ხელმოწერა
პროექტის მენეჯერი		
დამკვეთის/წარმომადგენელი: შპს "ქიუ ენჯინირინგი"		

შემსრულებელი:

შპს "ქიუ ენჯინირინგი"

მისამართი:

ქ.თბილისი აბაშიძის №7 ბინა №6

შპს "ქიუ ენჯინირინგის" პროფესიული კასუხისმგებლობის მზღვეველია სს "დაზღვევის სარეზერვო ქომპანია ირაო" (პ/ნ №PFL 417/21)

თანამდებობა	სახელი გვარი	ხელმოწერა
დირექტორი	დ.ქვაჩანთვილი	
სპარეტები პროექტის უფროსი	ო. ილიუხინი	
პროექტის მთ. კონსტრუქტორი	რ.თოთიძე	
კონსტრუქტორი	ბ. ბურჯიტვილი	

პროექტის სახელწოდება:

მრავალბინიანი საცხოვრებელი სახლი

პროექტის სტადია:

ახალი მშენებლობა

პროექტის ნაწილი:

კონსტრუქცია

ფორმატი	ნახაზის დასახელება:
A2	
სტადია	კვეთები. კოზიციები.
მ.პ.	საკვეთილისაცია
თარიღი	
05/19/2025	
მასშტაბი	
1:20	

რევიზია	ნახაზის ნომერი:	ფურცლის საერთო რაოდენობა
R1	კ-6.56	79

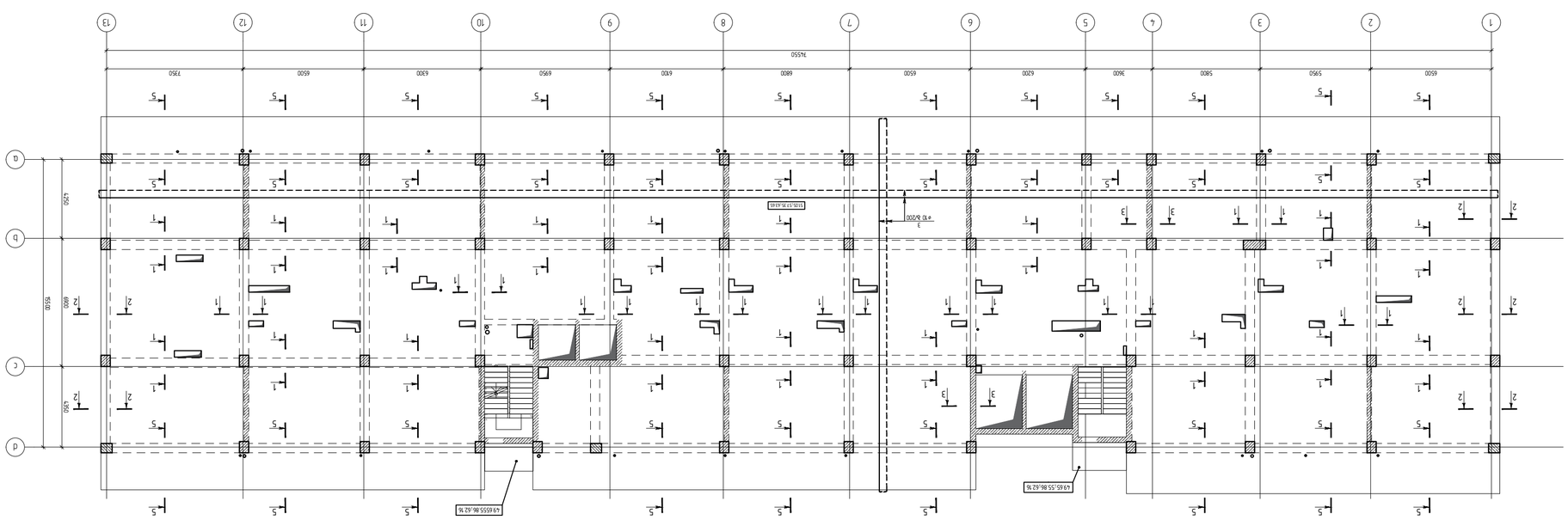

ЗЕЛЕНОГРАДСКИЙ ЭЛЕКТРОТЕХНИЧЕСКИЙ КОЛЛЕДЖ
2 ЭТАЖ. ЖИЛОЙ ДОМ ОБЩЕЖИТИЯ С ПОДЗЕМНОЙ АВТОСТОЯНКОЙ
ПЛАН ОТМ. +5.100, +9.135, +12.165, +15.195
1:200

ЗАЗЕМЛЕНИЕ ВЫПОЛНИТЬ ПРОВОДОМ ТИПА ПВ3 ПЛОЩАДЬЮ СЕЧЕНИЯ 50кв.мм ПРОКЛАДЫВАЕМЫМ ОТКРЫТО ПО СТЕНАМ И ПОТОЛКУ ПОМЕЩЕНИЯ ЭЛЕКТРОЩИТОВОЙ НА ВЫСОТЕ 0,5 М ОТ ВЕРХНЕЙ ОТМЕТКИ ПОЛА ПОМЕЩЕНИЯ.

ЗАЗЕМЛЕНИЕ ВЫПОЛНИТЬ ПРОВОДОМ ТИПА ПВ3 ПЛОЩАДЬЮ СЕЧЕНИЯ 50кв.мм ПРОКЛАДЫВАЕМЫМ ОТКРЫТО ПО СТЕНАМ И ПОТОЛКУ ПОМЕЩЕНИЯ ЭЛЕКТРОЩИТОВОЙ НА ВЫСОТЕ 0,5 М ОТ ВЕРХНЕЙ ОТМЕТКИ ПОЛА ПОМЕЩЕНИЯ.

ЗАЗЕМЛЕНИЕ ВЫПОЛНИТЬ ПРОВОДОМ ТИПА ПВ3 ПЛОЩАДЬЮ СЕЧЕНИЯ 50кв.мм ПРОКЛАДЫВАЕМЫМ ОТКРЫТО ПО СТЕНАМ И ПОТОЛКУ ПОМЕЩЕНИЯ ЭЛЕКТРОЩИТОВОЙ НА ВЫСОТЕ 0,5 М ОТ ВЕРХНЕЙ ОТМЕТКИ ПОЛА ПОМЕЩЕНИЯ.

ГИП	Шкляев С.А.		
Н.контр.	Шкляев С.А.		
Разраб.	Шкляев С.А.		
Изм.	Кол.уч.	Лист	№ док.

Стадия	Лист	Листов
Р	1	1

ООО "ЭНЕРГОПРОЕКТ"
г. Москва, ул. Ленинская Слобода, д.19, стр.1

Инв. № подл.	Подпись и дата

1	Изм.	Кол.уч.	Лист

Копировал

Формат А3

მონოლითური ფილის არმირების გეგმა +51.05, +57.35, +63.65 ნიშნულზე
ქვედა შრის დამატებითი არმირება Y-ის მიმართულებით
მ.1:200

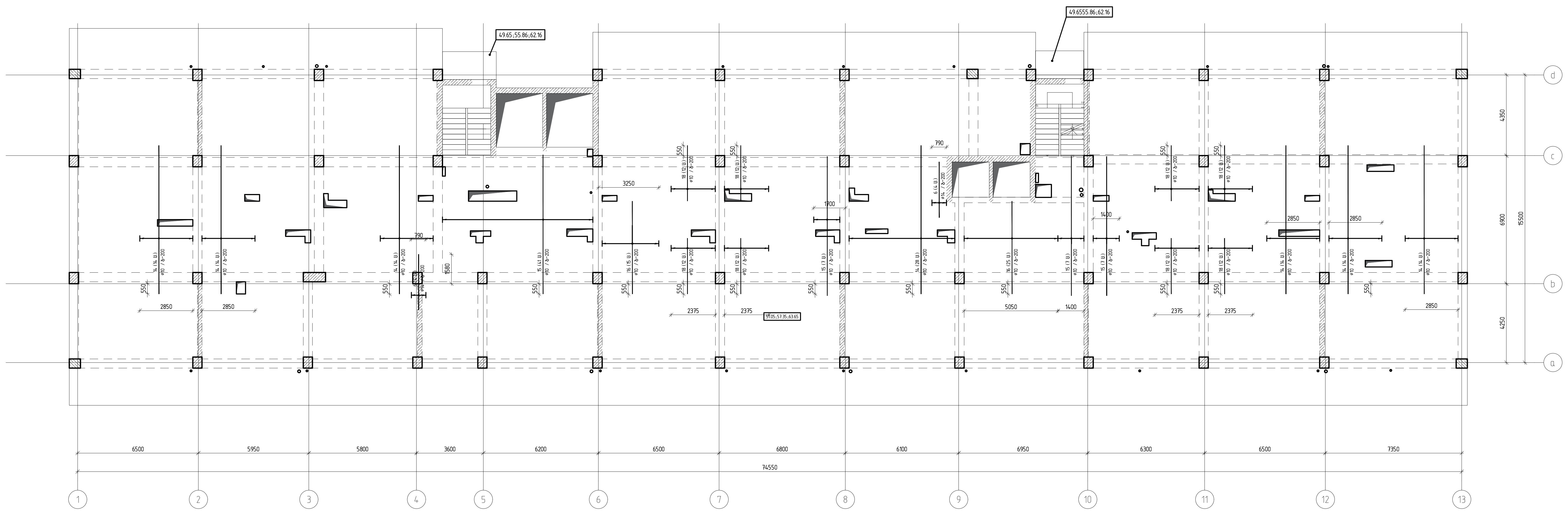

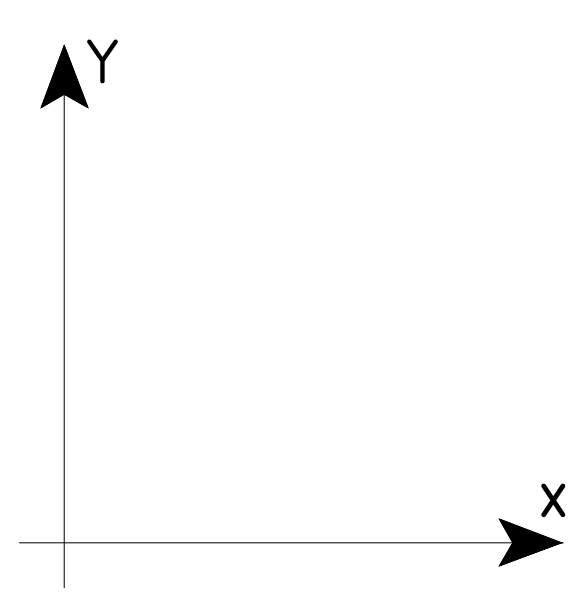

შენიშვნა №2 :

1. გადახურვის ფილის ღეროების, რომელსაც არ აწერია ჩალუნვის ზომა, ბოლოები უნდა ჩაილუნოს მინ 15 სმ -ით

თბილისი / 2023 წელი

ფაილის სახელი:

KEYPLAN:

ყოველი შემდეგი რევიზია აუქმებს ყველა წინა რევიზიას

პროექტის სტატუსი:

სამშენებლო დოკუმენტაცია

რევიზია

რევ.	თარიღი	აღწერილობა	დამტკ.

შენიშვნები:

მისამართი:

ქ. თბილისი, ნუცუბიძის ფერდობი, IV მკრ, კორ 36-ს მიმდებარედ(ნაკვ 08/016)

დამკვეთი:

თანამდებობა	სახელი გვარი	ხელმოწერა
პროექტის მენეჯერი		
დამტკიცებულია: დამკვეთის მიერ		

შემსრულებელი:

შპს "ქიუ ენჯინერინგი"

მისამართი:

ქ.თბილისი ა.ბაქრაძის №7 ბინა №6

შპს "ქიუ ენჯინერინგის"
პროფესიული პასუხისმგებლობის მზღვეველია
სს "დაზღვევის საერთაშორისო კომპანია ირაო"
(პ/ნ №PFL 417/21)

თანამდებობა	სახელი გვარი	ხელმოწერა
დირექტორი	დ.ქევანიშვილი	
საპროექტო ჯგუფის უფროსი	ო. ილიუხინი	
პროექტის მთ. კონსტრუქტორი	რ.თოიძე	
კონსტრუქტორი	გ. გურჯიშვილი	

პროექტის სახელწოდება:

მრავალბინიანი საცხოვრებელი სახლი

პროექტის სტადია:
ახალი მშენებლობა

პროექტის ნაწილი:
კონსტრუქცია

ფორმატი	ნახაზის დასახელება:
A2	მონოლითური ფილის არმირების გეგმა +51.05, +57.35, +63.65 ნიშნულზე ქვედა და ზედა შრის ძირითადი არმირება
სტადია	
მ.პ.	
თარიღი	
05/19/2025	
მასშტაბი	
1:200	

რევიზია:	ნახაზის ნომერი:	ფურც. საერთო რაოდენობა
R1	კ-6.58	79

მონოლითური ფილის არმირების გეგმა +51.05, +57.35, +63.65 ნიშნულზე
ზედა მარის დამატებითი არმირება x-ის მიმართულებით
მ:1:200

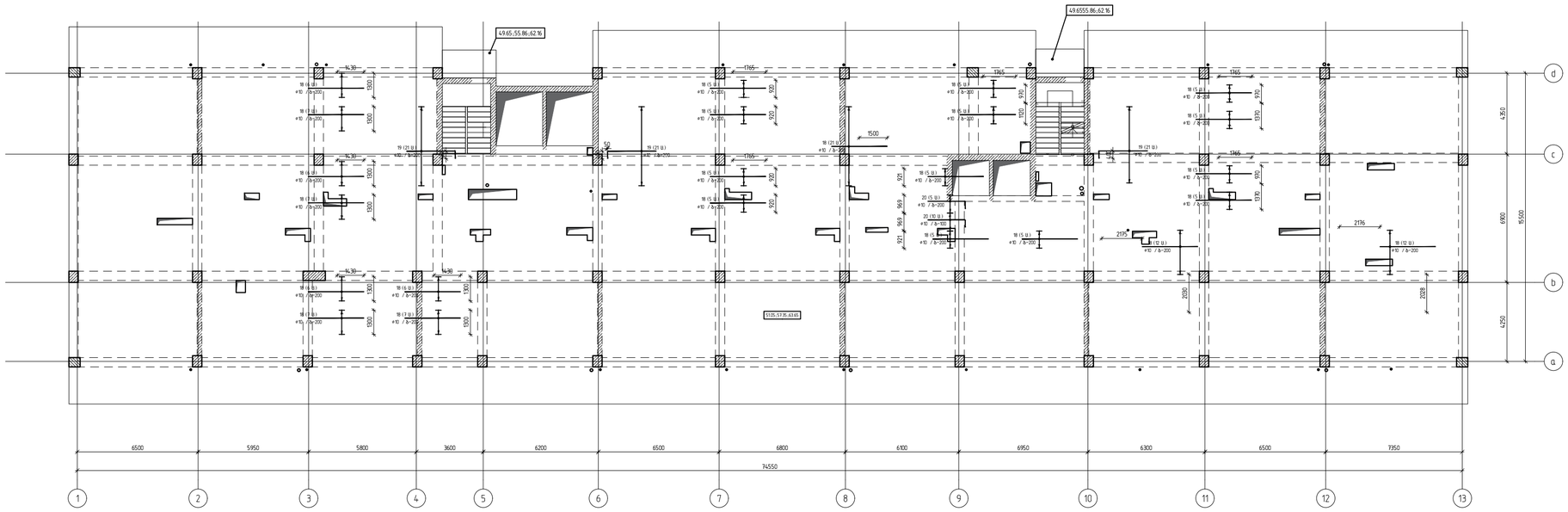

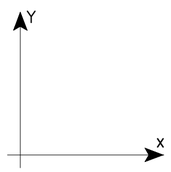

შენიშვნა №2 :

1. გადახურვის ფილის ღერძების, რომელსაც არ აღნერია ჩაღუნვის ზომა, ბოლოები უნდა ჩაიღუნოს მინ 15 სმ -ით

თბილისი / 2023 წელი

ფაილის სახელი:

KEYPLAN:

ყოველი შემდეგი რევიზია აუქმებს ყველა წინა რევიზიას

პროექტის სტატუსი:

სამშენებლო დოკუმენტაცია

რევიზია

რევ.	თარიღი	აღწერილობა	დამტკ.

შენიშვნები:

მისამართი:

ქ. თბილისი, ნუცუბიძის ფერდობი, IV მკრ, კორ 36-ს მიმდებარედ(ნაკვ 08/016)

დამკვეთი:

თანამდებობა	სახელი გვარი	ხელმოწერა
პროექტის მენეჯერი		
დამკვეთის წარმომადგენლის დამკვეთის მხრიდან		

შემსრულებელი:

შპს "ქიუ ენჯინერინგი"

მისამართი:

ქ.თბილისი ა.ბაბკრაძის №7 ბინა №6

შპს "ქიუ ენჯინერინგის" პროფესიული პასუხისმგებლობის მზღვეველია სს "დაზღვევის საერთაშორისო კომპანია ირაო" (პ/ნ №PFL 417/21)

თანამდებობა	სახელი გვარი	ხელმოწერა
დირექტორი	დ.ქვანიშვილი	
საპროექტო ჯგუფის უფროსი	ო. ილიუხინი	
პროექტის მთ. კონსტრუქტორი	რ.თოთიძე	
კონსტრუქტორი	ბ. ბურჯანიშვილი	

პროექტის სახელწოდება:

მრავალბინიანი საცხოვრებელი სახლი

პროექტის სტადია:
ახალი მშენებლობა

პროექტის ნაწილი:
კონსტრუქცია

ფორმატი
A2
სტადია
მ.ა.
თარიღი
05/19/2025
მასშტაბი
1:200

ნახაზის დასახელება:

მონოლითური ფილის არმირების გეგმა +51.05, +57.35, +63.65 ნიშნულზე ქვედა და ზედა მარის არმირება არმირება

რევიზია	ნახაზის ნომერი:	ფურცლის საერთო რაოდენობა
R1	კ-6.59	79

ПЛАНИРОВКА / 2023 ГОДА

ФАЗА ПРОЕКТА:

КЛЕТКА:

ЗАКАЗЧИК:

ЗАО "ЭНЕРГОСТРОЙ"

ОБЪЕКТ:

Г. МОСКВА, ЮЗАО, ЖИЛОЙ КОМПЛЕКС "ЗЕЛЕНЫЙ ГОРОД", ЖИЛОЙ ДОМ №7 ВЛ6

ГЕНПЛАН

ЗАО "ЭНЕРГОСТРОЙ"

engineering

ГЕНПЛАН:

Г. МОСКВА, ЮЗАО, ЖИЛОЙ КОМПЛЕКС "ЗЕЛЕНЫЙ ГОРОД", IV ЭТАП, ЖИЛОЙ ДОМ №7 ВЛ6 (ШИФР 08/016)

ГЕНПЛАН:

ГИП	ШАХОВСКОЙ	
НАЧ.ОТДЕЛА		
ГЛ.ИНЖЕНЕР ПРОЕКТА		

ВЕДУЩИЙ ИНЖЕНЕР	ЛЕБЕДЕВА	
ИНЖЕНЕР	ЛЕБЕДЕВА	
ИНЖЕНЕР	ЛЕБЕДЕВА	

ЗАО "ЭНЕРГОСТРОЙ"
ОБЩЕСТВО С ОГРАНИЧЕННОЙ ОТВЕТСТВЕННОСТЬЮ "ЭНЕРГОСТРОЙ ИНЖИНИРИНГ"
ЛИЦЕНЗИЯ НА ОСУЩЕСТВЛЕНИЕ ПРОЕКТНОЙ ДЕЯТЕЛЬНОСТИ ГОССТРОЯ РОССИИ
(ДЛЯ ЖИЛЬЯ) ГС-1-77-02-26-0-7703038236-013721-1

ГИП	ШАХОВСКОЙ		
ГЛ.ИНЖЕНЕР ПРОЕКТА	ЛЕБЕДЕВА		
НАЧ.ОТДЕЛА	ЛЕБЕДЕВА		
ГЛ.ИНЖЕНЕР	ЛЕБЕДЕВА		
ГЛ.ИНЖЕНЕР	ЛЕБЕДЕВА		
ГЛ.ИНЖЕНЕР	ЛЕБЕДЕВА		
ГЛ.ИНЖЕНЕР	ЛЕБЕДЕВА		
ГЛ.ИНЖЕНЕР	ЛЕБЕДЕВА		
ГЛ.ИНЖЕНЕР	ЛЕБЕДЕВА		
ГЛ.ИНЖЕНЕР	ЛЕБЕДЕВА		
ГЛ.ИНЖЕНЕР	ЛЕБЕДЕВА		

ЗАКАЗЧИК:

ЗАО "ЭНЕРГОСТРОЙ"

ОБЪЕКТ:

Г. МОСКВА, ЮЗАО, ЖИЛОЙ КОМПЛЕКС "ЗЕЛЕНЫЙ ГОРОД", ЖИЛОЙ ДОМ №7 ВЛ6

ГЕНПЛАН

ЗАО "ЭНЕРГОСТРОЙ"
ОБЩЕСТВО С ОГРАНИЧЕННОЙ ОТВЕТСТВЕННОСТЬЮ "ЭНЕРГОСТРОЙ ИНЖИНИРИНГ"
ЛИЦЕНЗИЯ НА ОСУЩЕСТВЛЕНИЕ ПРОЕКТНОЙ ДЕЯТЕЛЬНОСТИ ГОССТРОЯ РОССИИ
(ДЛЯ ЖИЛЬЯ) ГС-1-77-02-26-0-7703038236-013721-1

ГИП	ШАХОВСКОЙ		
ГЛ.ИНЖЕНЕР ПРОЕКТА	ЛЕБЕДЕВА		
НАЧ.ОТДЕЛА	ЛЕБЕДЕВА		
ГЛ.ИНЖЕНЕР	ЛЕБЕДЕВА		
ГЛ.ИНЖЕНЕР	ЛЕБЕДЕВА		
ГЛ.ИНЖЕНЕР	ЛЕБЕДЕВА		
ГЛ.ИНЖЕНЕР	ЛЕБЕДЕВА		
ГЛ.ИНЖЕНЕР	ЛЕБЕДЕВА		
ГЛ.ИНЖЕНЕР	ЛЕБЕДЕВА		
ГЛ.ИНЖЕНЕР	ЛЕБЕДЕВА		
ГЛ.ИНЖЕНЕР	ЛЕБЕДЕВА		

ЗАО "ЭНЕРГОСТРОЙ"

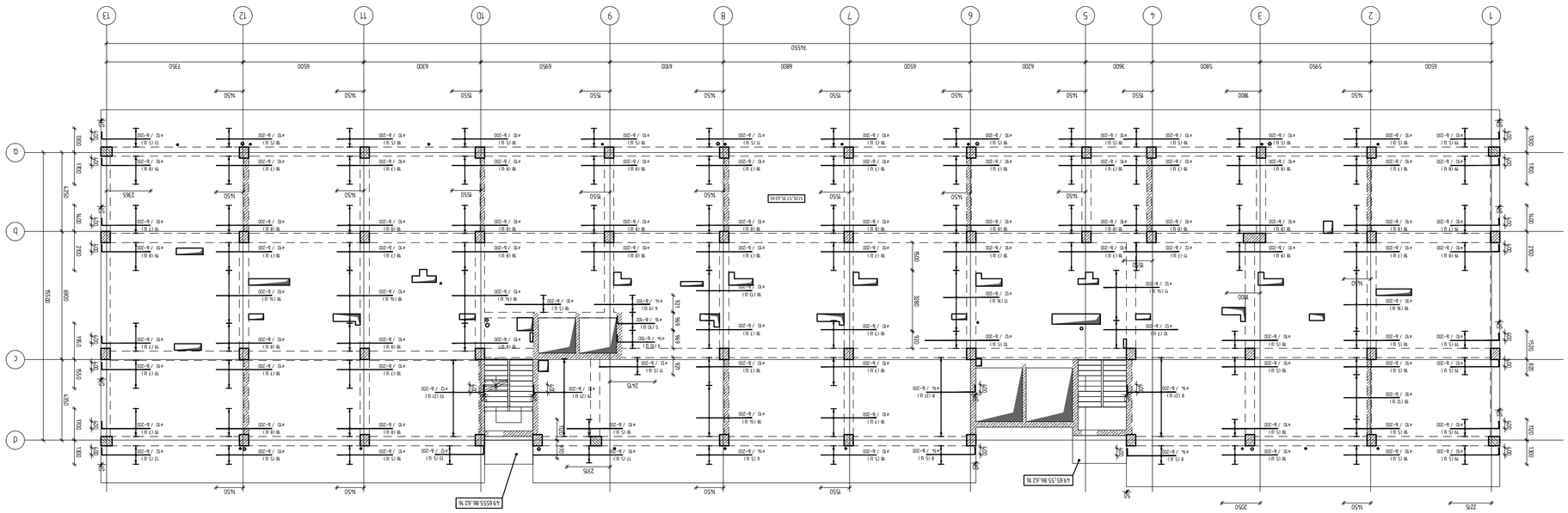

ЗАМЕСТИТЕЛЬ ГЛАВНОГО ИНЖЕНЕРА ПРОЕКТА ЗАЙЦЕВ А.Ю.
ГЛАВНЫЙ ИНЖЕНЕР ПРОЕКТА ЗАЙЦЕВ А.Ю.

ПЛАН 1-ГО ЭТАЖА
1:200

ГИП	ЗАЙЦЕВ А.Ю.		
Н.КОНТР.			
РУКОВОДИТЕЛЬ ПРОЕКТА			

ООО "ЭНЕРГОСТРОЙ ИНЖИНИРИНГ"
ул. "ВЗЛЕТНАЯ" ДОМ 3 ОФИС 7
(495) 123-45-67

ЗАКАЗЧИК: ООО "ЭНЕРГОСТРОЙ ИНЖИНИРИНГ"

ОБЪЕКТ: ЖИЛОЙ КОМПЛЕКС "ЗВЕЗДНЫЙ ПАРК" ПО УЛ. ЗВЕЗДНОЙ В Г. ЛУНОГРАДЕ

ГИП	ЗАЙЦЕВ А.Ю.		
ГАП	ВОЛКОВА Т.Н.		
ВЕДУЩИЙ ИНЖЕНЕР			
ИНЖЕНЕР-ПРОЕКТИРОВЩИК			
ИНЖЕНЕР-ПРОЕКТИРОВЩИК			

ГИП	ЗАЙЦЕВ А.Ю.		
ГАП	ВОЛКОВА Т.Н.		
ВЕДУЩИЙ ИНЖЕНЕР			
ИНЖЕНЕР-ПРОЕКТИРОВЩИК			
ИНЖЕНЕР-ПРОЕКТИРОВЩИК			

ООО "ЭНЕРГОСТРОЙ ИНЖИНИРИНГ"
г. Луногород, ул. Звездная, д. 7
тел. 495-123-45-67

ЗАО "ЛУНОГРАДСКАЯ ЭЛЕКТРОСЕТЬ"
г. Луногород, ул. Энергетиков, д. 1
тел. 495-987-65-43

მიმდინარეობს / 2023 წელი

ფასიათის საბუთი:

KEYPLAN:

ყოველი მცდარობის ალბომზე პასუხის ფასიათა წინა ალბომის

პარტნიორ სამუშაოების ლოკალური ხარჯთაღრიცხვა

ალბ.	მასალები	პროდუქციები	შენიშვნა

შენიშვნები:

მშენებარე:

ქ. თბილისის, ნაძალადევის ფერადების, IV მკრ, კორ. 36-ს მიმდებარედ ნაკვეთზე (ს/კ 08)

ნაგებობის:

მთავარი ინჟინერი	ბათუმელიანი
პარტნიორის მენეჯერი	
ხელმძღვანელი	

შპს „ქიქ ენჯინირინგი"

შპს "ფიზიკური პირის მშენებლობის ფილიალი ქ. ბათუმში"

შპს "ფიზიკური პირის მშენებლობის ფილიალი ქ. ბათუმში" კონტრაქტის ნომერი: 417/21

მთავარი ინჟინერი	ბათუმელიანი
დიზაინერი	ლ. ლეონიანი
კონსტრუქციები	ბ. ბარამიძე
კონსტრუქციები	

ბინათმშენებლობა

ბინა №6

ქ.თბილისი, ნაძალადევის №7

შპს "ქიქ ენჯინირინგი"

engineering

შპს "ქიქ ენჯინირინგი"

მთავარი ინჟინერი	ბათუმელიანი
პარტნიორის მენეჯერი	
ხელმძღვანელი	

შპს "ფიზიკური პირის მშენებლობის ფილიალი ქ. ბათუმში"

მთავარი ინჟინერი	ბათუმელიანი
დიზაინერი	ლ. ლეონიანი
კონსტრუქციები	ბ. ბარამიძე

ბინათმშენებლობა

ბინა №6

ქ.თბილისი, ნაძალადევის №7

ბეტონის მარკა: C30/37 (B30) F200 W6 XC4, XF1, XD3, XA1

არმატურა: A500C (S500) B500C (BSt500S)

ბეტონის დამცავი ფენა: 30მმ

ბეტონის მოცულობა: 1,200 მ³

ელემენტის დასახელება	ელემენტის რაოდენობა	ერთეულის მოცულობა მ³	ელემენტების მოცულობა მ³
საძირკვლის ფილა	1	1,200	1,200

ელემენტის დასახელება	ელემენტის რაოდენობა	ერთეულის მოცულობა მ³	ელემენტების მოცულობა მ³
ფილა	1	1,200	1,200

ელემენტის დასახელება	ელემენტის რაოდენობა	ერთეულის მოცულობა მ³	ელემენტების მოცულობა მ³
ფილა	1	1,200	1,200

ბეტონის მოცულობა: 1,200 მ³

არმატურის სპეციფიკაცია

ნომერი	დასახელება	ერთეულის წონა კგ	ელემენტების რაოდენობა	ჯამური წონა კგ
1	Ø20 A500C L=2790	4	5.40	216
2	Ø20 A500C L=2700	4	5.18	207
3	Ø16 A500C L=4200	8	6.63	530
4	Ø16 A500C L=3870	8	6.01	481
5	Ø16 A500C L=3750	8	4.97	398
6	Ø16 A500C L=3650	20	4.81	962
7	Ø16 A500C L=3000	4	4.73	189
8	Ø16 A500C L=2950	4	4.66	186
9	Ø16 A500C L=2900	16	4.58	733
10	Ø16 A500C L=2800	8	4.42	354
11	Ø16 A500C L=2700	4	4.26	170
12	Ø16 A500C L=2650	4	4.18	167
13	Ø16 A500C L=2550	4	4.02	161
14	Ø16 A500C L=2440	8	3.85	308
15	Ø16 A500C L=2410	8	3.80	304
16	Ø16 A500C L=2400	16	3.79	606
17	Ø16 A500C L=2300	12	3.63	436
18	Ø16 A500C L=2250	8	3.55	284
19	Ø16 A500C L=2190	4	3.46	138
20	Ø16 A500C L=2150	12	3.39	407
21	Ø16 A500C L=2100	4	3.31	132
22	Ø16 A500C L=2000	24	3.16	758
23	Ø16 A500C L=1950	68	3.08	2094
24	Ø16 A500C L=1900	40	3.00	1200
25	Ø16 A500C L=1850	24	2.92	701
26	Ø16 A500C L=1800	8	2.84	227
27	Ø16 A500C L=1750	6	2.76	166
28	Ø16 A500C L=1500	12	2.37	284
29	Ø16 A500C L=1300	4	2.05	82
30	Ø16 A500C L=1250	4	1.97	79
31	Ø16 A500C L=1200	228	1.89	430.9
32	Ø16 A500C L=1150	8	1.81	14.5
33	Ø16 A500C L=1100	34	1.74	59.2
34	Ø16 A500C L=1095	4	1.73	6.9
35	Ø16 A500C L=1050	8	1.66	13.3
36	Ø16 A500C L=950	8	1.50	12.0
37	Ø8 A500C L=1200	331	0.47	155.6

ნახაზის ტიპი	ნახაზის დოკუმენტი
რ1	ა-1.6.02

ფურცლების რაოდენობა	ფურცლის ნომერი
79	

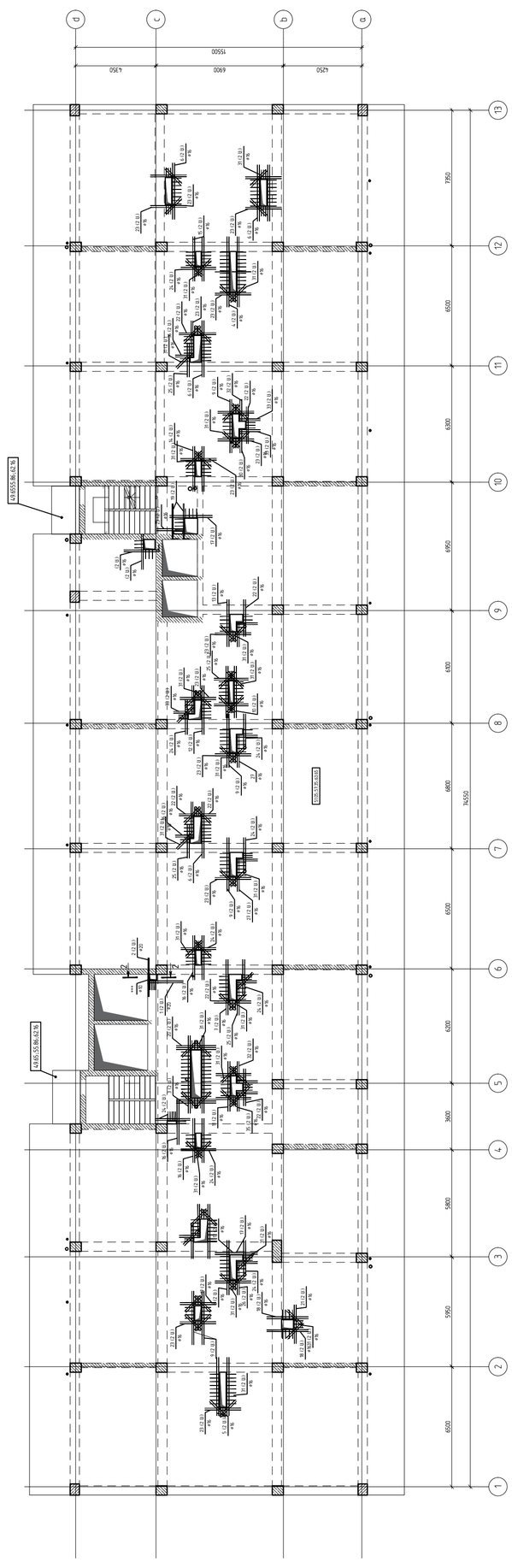
ანაზომების ანაწყობის გეგმა
1:100
15550
6350
6900
4250
6500
6300
6950
5950
5980
3600
6200
6800
6700
6650
74550
A 0165.55.86.62.16
A 0165.55.86.62.16
A 0165.55.86.62.16

კვეთი 1–1
მ 1:20

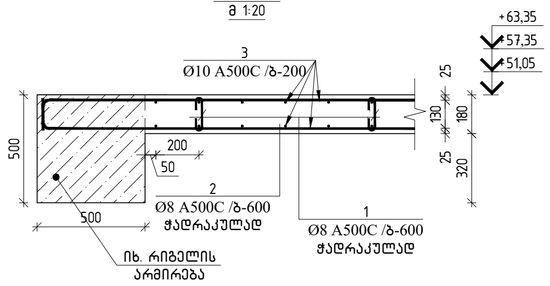

ჭრილი 5–5
მ 1:20

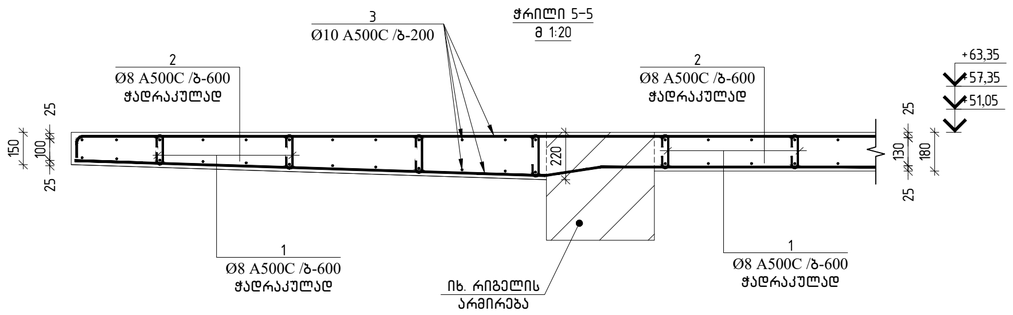

ჭრილი 2–2
მ 1:20

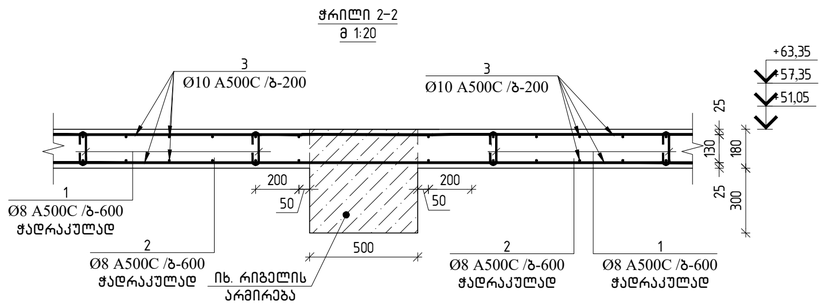

გადახურვის ჯამური სპეციფიკაცია +51.05, +57.35, +63.65 ნიშნულზე								
დასახელება	რაოდენობა	A 500 C					ჯამი (კგ)	ბეტონი B30 (მ³)
		Ø8	Ø10	Ø12	Ø14	Ø16		
არმატურის წონა	6	2360	22603	2870	449	139	85263.00	810.00

პოზ.	ფენილება	დასახელება	კატეგ	მასა ცალი	მასა სულ კგ
		მონოლითური გადახურვის სპეციფიკაცია +51.05, +57.35, +63.65 ნიშნულზე			
		მასალები			
		ბეტონი B30		270.00	მ³
		არმატურის ნაკეთობები			
1	ГОСТ Р 52544–2006	Ø8 A500C L=350	3870	0.14	54.18
2	ГОСТ Р 52544–2006	Ø8 A500C L=1200	3870	0.47	1818.9
3	ГОСТ Р 52544–2006	Ø10 A500C L=30225.5 м		0.62	18618.9
4	ГОСТ Р 52544–2006	Ø16 A500C L=534.0	12	8.43	101.1
5	ГОСТ Р 52544–2006	Ø16 A500C L=2400	10	3.79	37.9
6	ГОСТ Р 52544–2006	Ø14 A500C L=3000	22	3.62	79.7
7	ГОСТ Р 52544–2006	Ø14 A500C L=3000	42	3.62	152.2
8	ГОСТ Р 52544–2006	Ø14 A500C L=3000	52	3.62	188.4
9	ГОСТ Р 52544–2006	Ø14 A500C L=2400	10	2.90	29.0
10	ГОСТ Р 52544–2006	Ø12 A500C L=4000	12	3.55	42.6
11	ГОСТ Р 52544–2006	Ø12 A500C L=3000	978	2.66	2605.4
12	ГОСТ Р 52544–2006	Ø12 A500C L=3000	48	2.66	127.9
13	ГОСТ Р 52544–2006	Ø12 A500C L=3000	36	2.66	95.9
14	ГОСТ Р 52544–2006	Ø10 A500C L=8000	112	4.93	551.9
15	ГОСТ Р 52544–2006	Ø10 A500C L=7500	62	4.62	286.4
16	ГОСТ Р 52544–2006	Ø10 A500C L=5000	40	3.08	123.2
17	ГОСТ Р 52544–2006	Ø10 A500C L=4830	5	2.98	14.9
18	ГОСТ Р 52544–2006	Ø10 A500C L=3000	1440	1.85	2661.1
19	ГОСТ Р 52544–2006	Ø10 A500C L=3000	176	1.85	325.2
20	ГОСТ Р 52544–2006	Ø10 A500C L=2400	15	1.48	22.2

კვეთი 3–3
მ 1:20

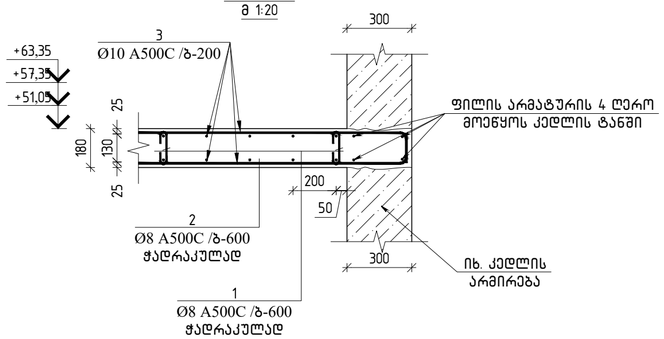

პოზ. 1



პოზ. 2

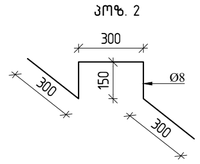

ჭრილი 4–4
მ 1:20

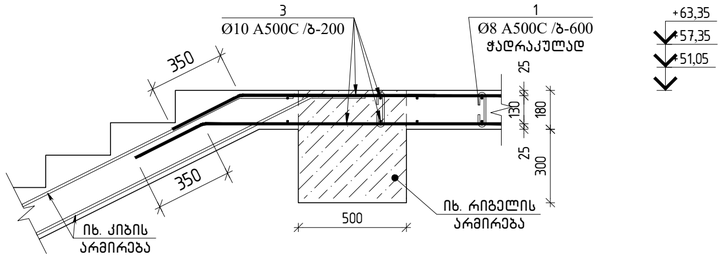

თბილისი / 2023 წელი

ფაილის სახელი:

KEYPLAN:

ყოველი შემდეგი რევიზია აუქმებს ყველა წინა რევიზიას

პროექტის სტატუსი:

სამშენებლო დოკუმენტაცია

რევიზია

რევ.	თარიღი	აღწერილობა	დამტკ.

შენიშვნები:

მისამართი:

ქ. თბილისი, ნუსუბიძის ფერდობი, IV მკრ, კორ 36–ს მიმდებარედ(ნაკვ 08/016)

დამკვეთი:

თანამდებობა	სახელი გვარი	ხელმოწერა
არქიტექტის მენეჯერი		
დამკვეთისგან: შპაკვეთის მცირ		

შემსრულებელი:

შპს "ქიუ ენჯინერინგი"

მისამართი:

ქ.თბილისი აბაშიძის №7 ბინა №6

შპს "ქიუ ენჯინერინგის" პროფესიული აასუხისმგებლობის მზღვეველია სს "დაზღვევის საერთაშორისო კომპანია ირაო" (პ/ნ №PFL 417/21)

თანამდებობა	სახელი გვარი	ხელმოწერა
დირექტორი	დ.ქვანიშვილი	
სპარეტტო პროექტის უფროსი	ო. ილიუხინი	
პროექტის მთ. კონსტრუქტორი	რ.თოთიძე	
კონსტრუქტორი	ბ. ბურჯიშვილი	

პროექტის სახელწოდება:

მრავალბინიანი საცხოვრებელი სახლი

პროექტის სტადია:

ახალი მშენებლობა

პროექტის ნაწილი:

კონსტრუქცია

ფორმატი	ნახაზის დასახელება:
A2	
სტადია	კვეთები. კოზიციები.
მ.პ.	სპეციფიკაცია
თარიღი	
05/19/2025	
მასშტაბი	
1:20	

რევიზია	ნახაზის ნომერი:	ფურც. საერთო რაოდენობა
R1	კ–6.63	79

მონოლითური ფილის საყალიბე გეგმა +66.80 ნიშნულზე
ქვედა და ზედა შრის ძირითადი არმირება
მ.1:100

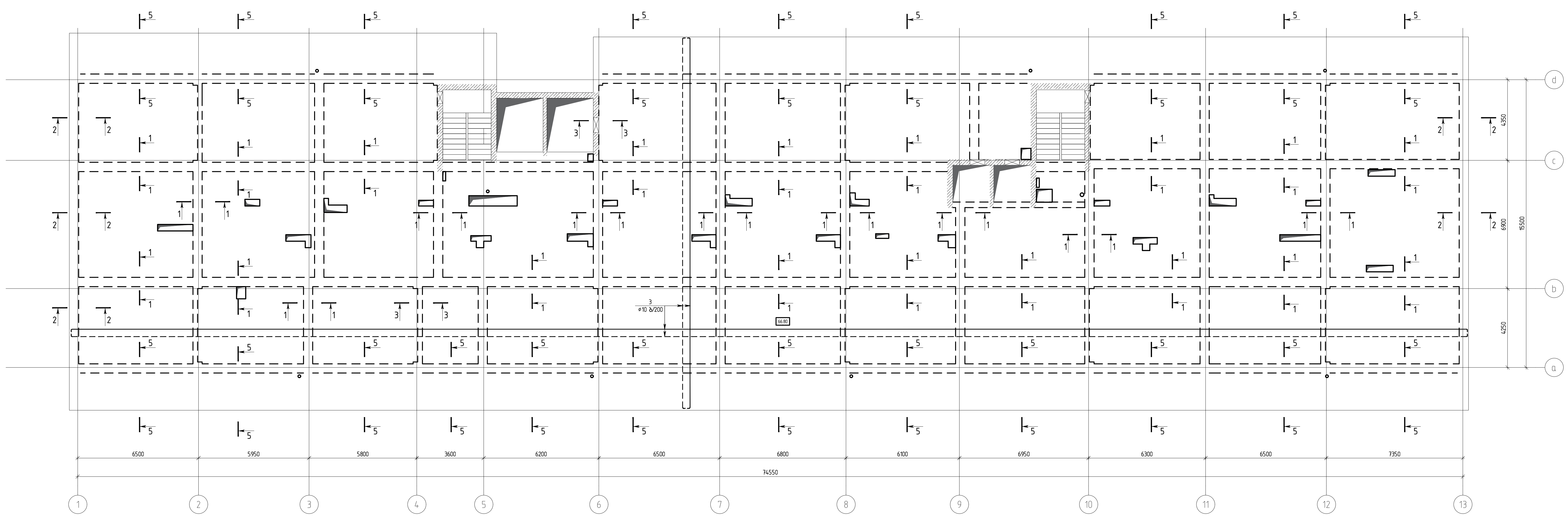

შენიშვნა №1 :
1. ძირითადი არმირება ქვედა და ზედა შრეში უნდა იყოს შესრულებული არმატურით ⌀10 A500C
2. გადახურვის ფილის ძირითადი არმატურების გადაბმები განხორციელდეს ურთიერთჩანაცვლებით. რაც იმას ნიშნავს, რომ არ დაიშვება ყველა არმატურების გადაბმა ერთ სიბრტყეში. გადაბმული არმატურების რაოდენობა ერთ კვეთში არ უნდა აღემატებოდეს 50%-ს.
3. არმატურების გადაბმა უნდა განხორციელდეს პირგადადებით. მინ 50×⌀ მანძილზე. სადაც ⌀ გადასაბმელი არმატურის დიამეტრია.
4. გადახურვის ფილის ღეროების ბოლოები უნდა ჩაილუნოს მინ 15 სმ -ით

თბილისი / 2023 წელი

ფაილის სახელი:

KEYPLAN:

ყოველი შემდეგი რევიზია აუქმებს ყველა წინა რევიზიას

პროექტის სტატუსი:

სამშენებლო დოკუმენტაცია

რევიზია

რევ.	თარიღი	აღწერილობა	დამტკ.

შენიშვნები:

მისამართი:

ქ. თბილისი, ნუცუბიძის ფერდობი, IV მკრ, კორ 36-ს მიმდებარედ(ნაკვ 08/016)

დამკვეთი:

თანამდებობა	სახელი გვარი	ხელმოწერა
პროექტის მენეჯერი		
დამტკიცებულია: დამკვეთის მიერ		

შემსრულებელი:

შპს "ქიუ ენჯინეერინგი"

მისამართი:

ქ.თბილისი ა.ბაქრაძის №7 ბინა №6

შპს "ქიუ ენჯინერინგის" პროფესიული პასუხისმგებლობის მზღვეველია სს "დაზღვევის საერთაშორისო კომპანია ირაო" (პ/ნ №PFL 417/21)

თანამდებობა	სახელი გვარი	ხელმოწერა
დირექტორი	დ.ქევანიშვილი	
საპროექტო ჯგუფის უფროსი	ო. ილიუხინი	
პროექტის მთ. კონსტრუქტორი	რ.თოიძე	
კონსტრუქტორი	გ. გურჯიშვილი	

პროექტის სახელწოდება:

მრავალბინიანი საცხოვრებელი სახლი

პროექტის სტადია:
ახალი მშენებლობა

პროექტის ნაწილი:
კონსტრუქცია

ფორმატი	ნახაზის დასახელება:
A2	მონოლითური ფილის საყალიბე გეგმა +66.80 ნიშნულზე ქვედა და ზედა შრის ძირითადი არმირება
სტადია	
მ.პ.	
თარიღი	
05/19/2025	
მასშტაბი	
1:200	

რევიზია:	ნახაზის ნომერი:	ფურც. საერთო რაოდენობა
R2	კ-7.64	79

მონოლითური ფილის საყალიბე გეგმა +66.80 ნიშნულზე
ქვედა შრის დამატებითი გეგმა Y-ის მიმართულებით
მ.1:100

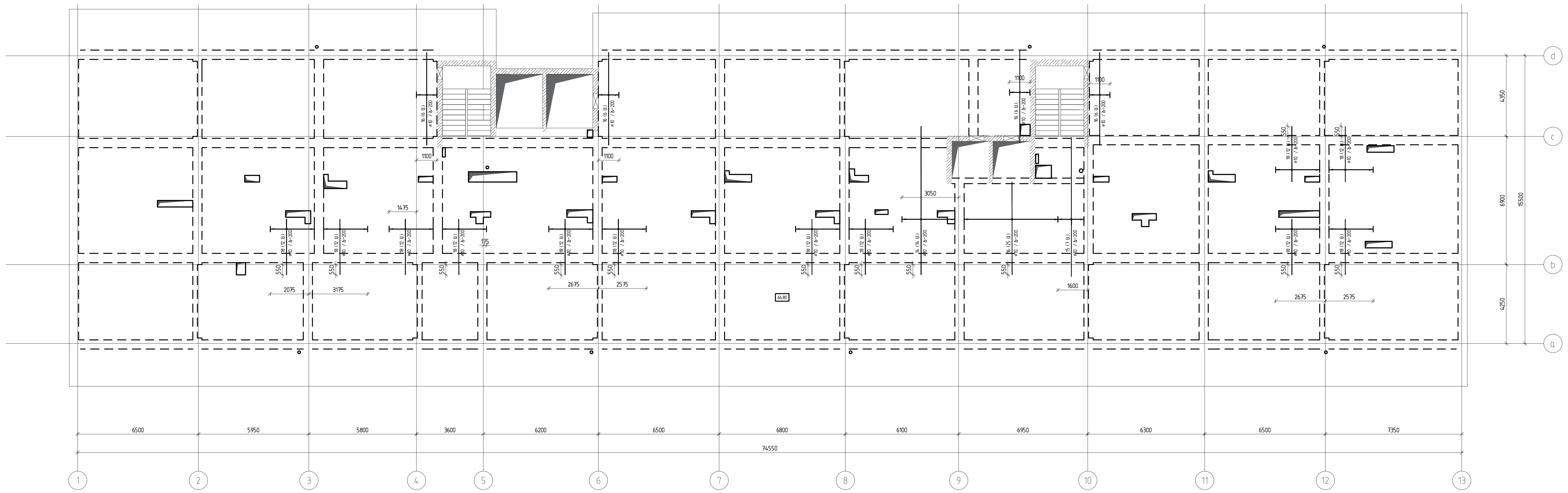

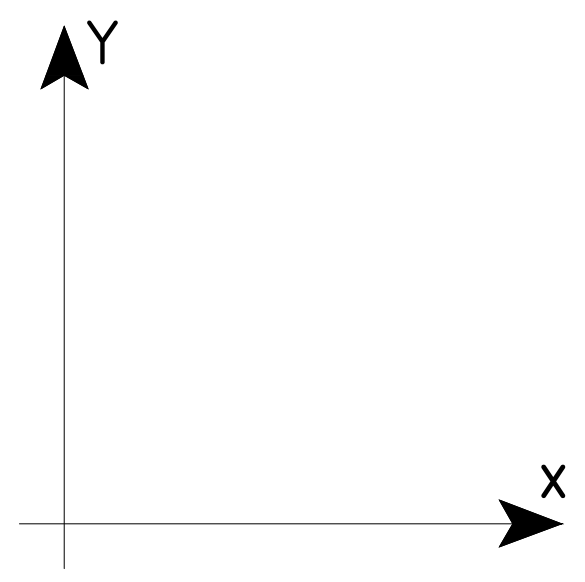

თბილისი / 2023 წელი

ფაილის სახელი:

KEYPLAN:

ყოველი შემდეგი რევიზია აუქმებს
ყველა წინა რევიზიას

პროექტის სტატუსი:

სამშენებლო დოკუმენტაცია

რევიზია

რევ.	თარიღი	აღწერილობა	დამტკ.

შენიშვნები:

მისამართი:

ქ. თბილისი, ნუცუბიძის ფერდობი, IV მკრ, კორ 36-ს მიმდებარედ(ნაკვ 08/016)

დამკვეთი:

თანამდებობა	სახელი გვარი	ხელმოწერა
პროექტის მენეჯერი		
დამტკიცებულია: დამკვეთის მიერ		

engineering

შემსრულებელი:

შპს "ქიუ ენჯინერინგი"

მისამართი:

ქ.თბილისი ა.ბაქრაძის №7
ბინა №6

შპს "ქიუ ენჯინერინგის"
პროფესიული პასუხისმგებლობის მზღვეველია
სს "დაზღვევის საერთაშორისო კომპანია ირაო"
(პ/ნ №PFL 417/21)

თანამდებობა	სახელი გვარი	ხელმოწერა
დირექტორი	დ.ქევანიშვილი	
საპროექტო ჯგუფის უფროსი	ო. ილიუხინი	
პროექტის მთ. კონსტრუქტორი	რ.თოიძე	
კონსტრუქტორი	გ. გურჯიშვილი	

პროექტის სახელწოდება:

მრავალბინიანი საცხოვრებელი სახლი

პროექტის სტადია:
ახალი მშენებლობა

პროექტის ნაწილი:
კონსტრუქცია

ფორმატი	ნახაზის დასახელება:
A2	
სტადია	მონოლითური ფილის საყალიბე გეგმა +66.80 ნიშნულზე ქვედა შრის დამატებითი გეგმა Y-ის მიმართულებით
მ.პ.	
თარიღი	
05/19/2025	
მასშტაბი	
1:200	

რევიზია:	ნახაზის ნომერი:	ფურც. საერთო რაოდენობა
R2	კ-7.65	79

მონოლითური ფილის საყალიბე გეგმა +66.80 ნიშნულზე
ქვედა შრის დამატებითი გეგმა x-ის მიმართულებით
მ.1:100

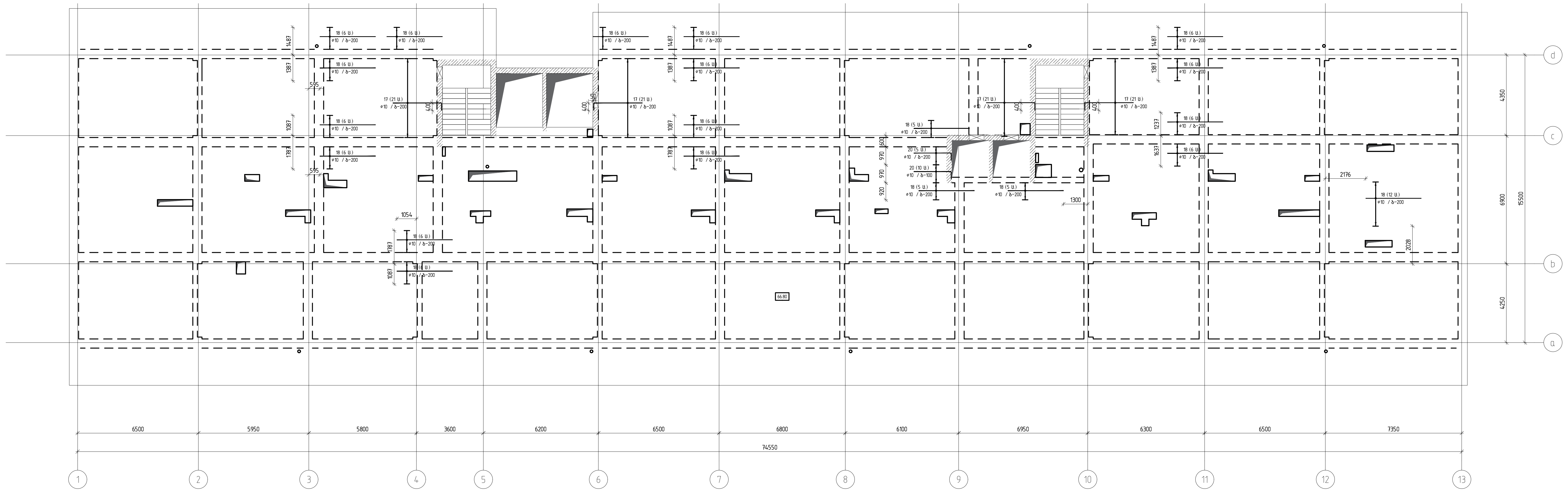

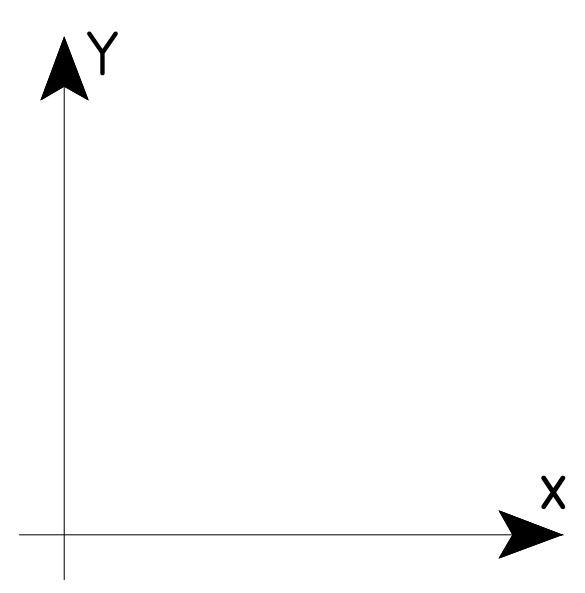

თბილისი / 2023 წელი

ფაილის სახელი:

KEYPLAN:

ყოველი შემდეგი რევიზია აუქმებს ყველა წინა რევიზიას

პროექტის სტატუსი:

სამშენებლო დოკუმენტაცია

რევიზია

რევ.	თარიღი	აღწერილობა	დამტკ.

შენიშვნები:

მისამართი:

ქ. თბილისი, ნუცუბიძის ფერდობი, IV მკრ, კორ 36-ს მიმდებარედ(ნაკვ 08/016)

დამკვეთი:

თანამდებობა	სახელი გვარი	ხელმოწერა
პროექტის მენეჯერი		
დამტკიცებულია: დამკვეთის მიერ		

engineering

შემსრულებელი:

შპს "ქიუ ენჯინეერინგი"

მისამართი:

ქ.თბილისი ა.ბაქრაძის №7 ბინა №6

შპს "ქიუ ენჯინერინგის"
პროფესიული პასუხისმგებლობის მზღვეველია
სს "დაზღვევის საერთაშორისო კომპანია ირაო"
(პ/ნ №PFL 417/21)

თანამდებობა	სახელი გვარი	ხელმოწერა
დირექტორი	დ.ქევანიშვილი	
საპროექტო ჯგუფის უფროსი	ო. ილიუხინი	
პროექტის მთ. კონსტრუქტორი	რ.თოიძე	
კონსტრუქტორი	გ. გურჯიშვილი	

პროექტის სახელწოდება:

მრავალბინიანი საცხოვრებელი სახლი

პროექტის სტადია:

ახალი მშენებლობა

პროექტის ნაწილი:

კონსტრუქცია

ფორმატი	ნახაზის დასახელება:
A2	მონოლითური ფილის საყალიბე გეგმა +66.80 ნიშნულზე ქვედა შრის დამატებითი გეგმა x-ის მიმართულებით
სტადია	
მ.პ.	
თარიღი	
05/19/2025	
მასშტაბი	
1:200	

რევიზია:	ნახაზის ნომერი:	ფურც. საერთო რაოდენობა
R2	კ-7.66	79

მონოლითური ფილის საყალიბე გეგმა +66.80 ნიშნულზე
ზედა შრის დამატებითი არმირება Y-ის
მ.1:100

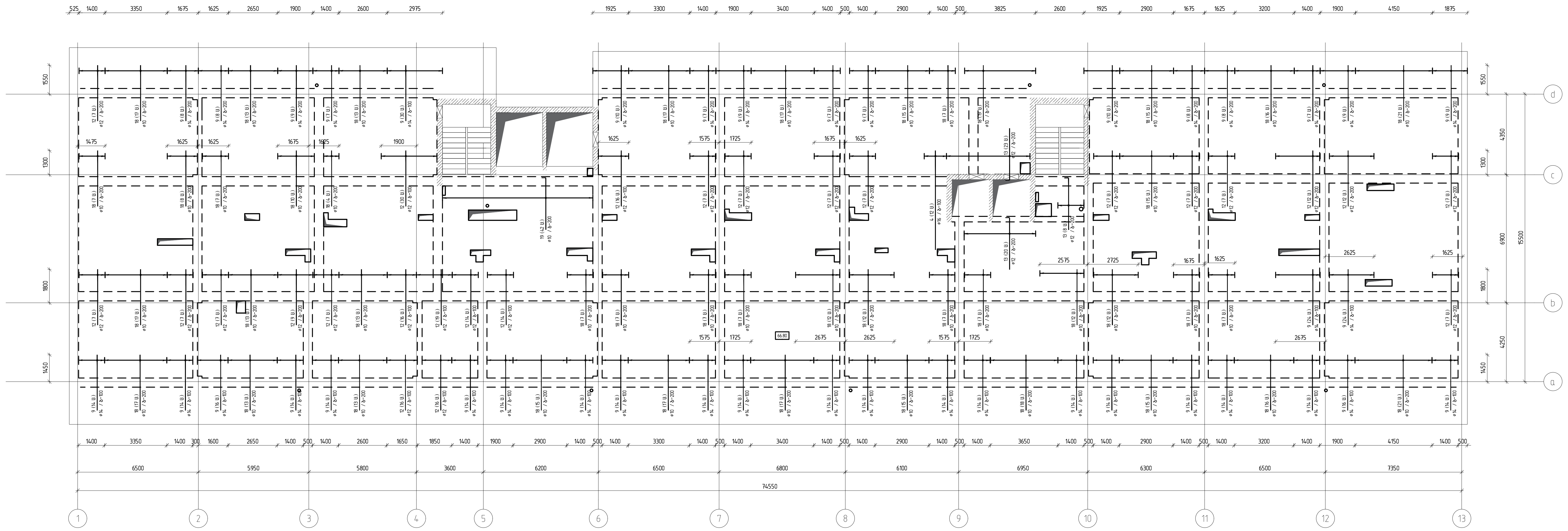

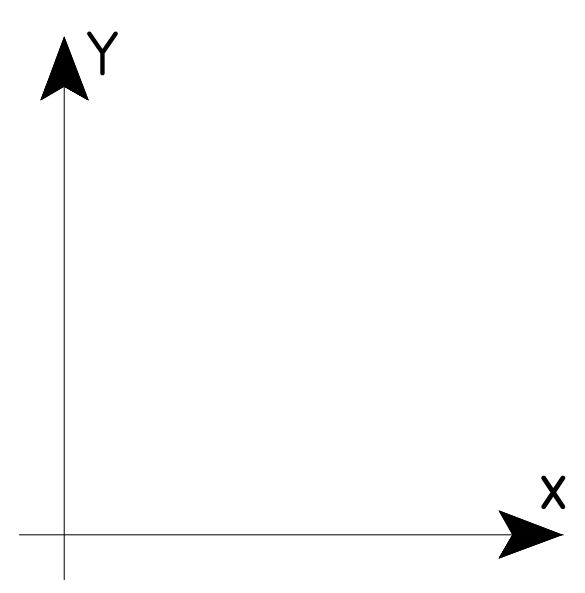

თბილისი / 2023 წელი

ფაილის სახელი:

KEYPLAN:

ყოველი შემდეგი რევიზია აუქმებს ყველა წინა რევიზიას

პროექტის სტატუსი:

სამშენებლო დოკუმენტაცია

რევიზია

რევ.	თარიღი	აღწერილობა	დამტკ.

შენიშვნები:

მისამართი:

ქ. თბილისი, ნუცუბიძის ფერდობი, IV მკრ, კორ 36-ს მიმდებარედ(ნაკვ 08/016)

დამკვეთი:

თანამდებობა	სახელი გვარი	ხელმოწერა
პროექტის მენეჯერი		
დამტკიცებულია: დამკვეთის მიერ		

engineering

შემსრულებელი:

შპს "ქიუ ენჯინეერინგი"

მისამართი:

ქ.თბილისი ა.ბაქრაძის №7 ბინა №6

შპს "ქიუ ენჯინერინგის"
პროფესიული პასუხისმგებლობის მზღვეველია
სს "დაზღვევის საერთაშორისო კომპანია ირაო"
(პ/ნ №PFL 417/21)

თანამდებობა	სახელი გვარი	ხელმოწერა
დირექტორი	დ.ქევანიშვილი	[signature]
საპროექტო ჯგუფის უფროსი	ო. ილიუხინი	[signature]
პროექტის მთ. კონსტრუქტორი	რ.თოიძე	[signature]
კონსტრუქტორი	გ. გურჯიშვილი	[signature]

პროექტის სახელწოდება:

მრავალბინიანი საცხოვრებელი სახლი

პროექტის სტადია:
ახალი მშენებლობა

პროექტის ნაწილი:
კონსტრუქცია

ფორმატი	ნახაზის დასახელება:
A2	
სტადია	მონოლითური ფილის საყალიბე გეგმა
მ.პ.	+66.80 ნიშნულზე
თარიღი	ზედა შრის დამატებითი არმირება Y-ის
05/19/2025	
მასშტაბი	
1:200	

რევიზია:	ნახაზის ნომერი:	ფურც. საერთო რაოდენობა
R2	კ-7.67	79

მონოლითური ფილის საყალიბე გეგმა +66.80 ნიშნულზე
ზედა შრის დამატებითი არმირება x-ის მიმართულებით
მ.1:100

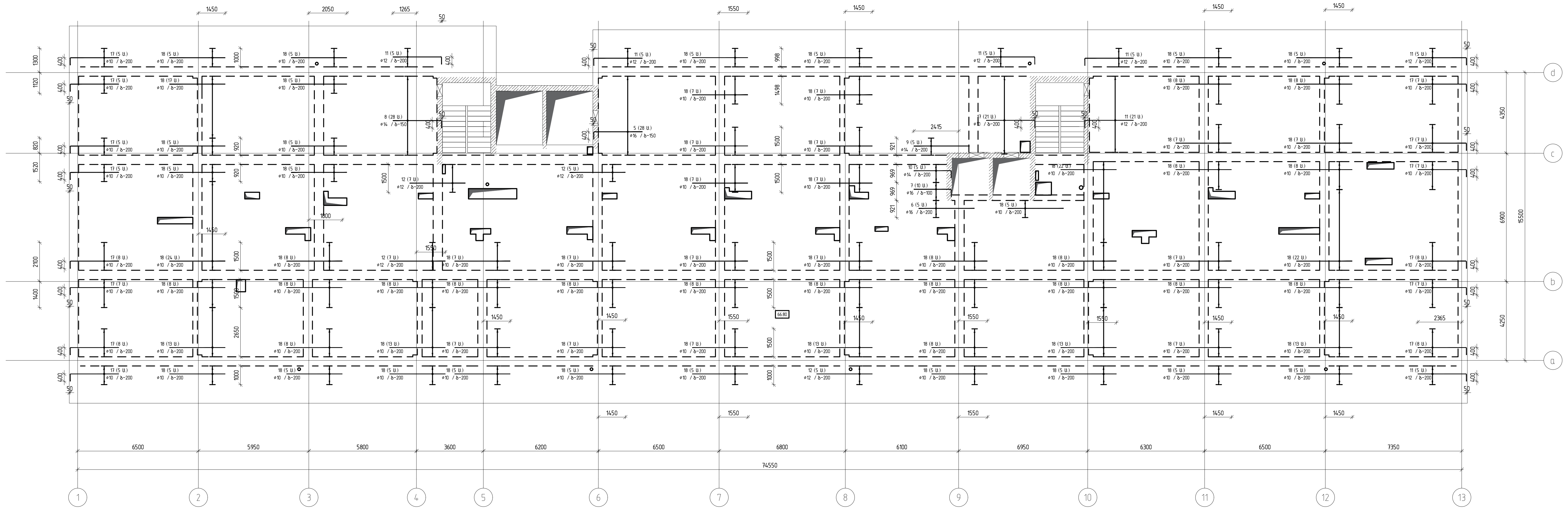

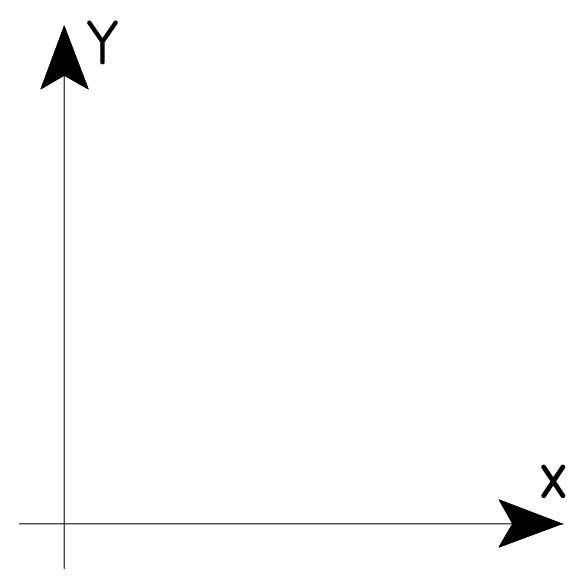

თბილისი / 2023 წელი

ფაილის სახელი:

KEYPLAN:

ყოველი შემდეგი რევიზია აუქმებს ყველა წინა რევიზიას

პროექტის სტატუსი:

სამშენებლო დოკუმენტაცია

რევიზია

რევ.	თარიღი	აღწერილობა	დამტკ.

შენიშვნები:

მისამართი:

ქ. თბილისი, ნუცუბიძის ფერდობი, IV მკრ, კორ 36-ს მიმდებარედ(ნაკვ 08/016)

დამკვეთი:

თანამდებობა	სახელი გვარი	ხელმოწერა
პროექტის მენეჯერი		
დამტკიცებულია: დამკვეთის მიერ		

შემსრულებელი:

შპს "ქიუ ენჯინეერინგი"

მისამართი:

ქ.თბილისი ა.ბაქრაძის №7 ბინა №6

შპს "ქიუ ენჯინერინგის"
პროფესიული პასუხისმგებლობის მზღვეველია
სს "დაზღვევის საერთაშორისო კომპანია ირაო"
(პ/ნ №PFL 417/21)

თანამდებობა	სახელი გვარი	ხელმოწერა
დირექტორი	დ.ქევანიშვილი	
საპროექტო ჯგუფის უფროსი	ო. ილიუხინი	
პროექტის მთ. კონსტრუქტორი	რ.თოიძე	
კონსტრუქტორი	გ. გურჯიშვილი	

პროექტის სახელწოდება:

მრავალბინიანი საცხოვრებელი სახლი

პროექტის სტადია:
ახალი მშენებლობა

პროექტის ნაწილი:
კონსტრუქცია

ფორმატი	ნახაზის დასახელება:
A2	
სტადია	მონოლითური ფილის საყალიბე გეგმა +66.80 ნიშნულზე ზედა შრის დამატებითი არმირება x-ის მიმართულებით
მ.პ.	
თარიღი	
05/19/2025	
მასშტაბი	
1:200	

რევიზია:	ნახაზის ნომერი:	ფურც. საერთო რაოდენობა
R2	კ-7.68	79

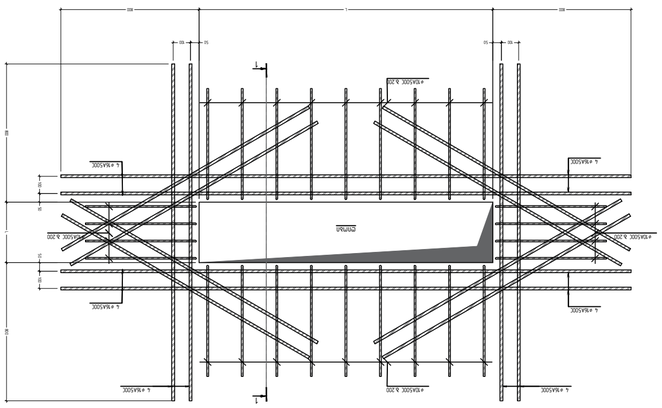

Марка	Эскиз	Ø, мм	Кол.	Общая длина, м	Масса, кг
1		ø20 A500C L=2790	4	5,40	216
2		ø20 A500C L=2700	4	5,18	207
3		ø16 A500C L=4200	8	6,63	530
4		ø16 A500C L=3810	8	6,01	481
5		ø16 A500C L=3150	8	4,97	398
6		ø16 A500C L=3050	20	4,81	962
7		ø16 A500C L=3000	4	4,73	189
8		ø16 A500C L=2950	4	4,66	186
9		ø16 A500C L=2900	36	4,58	1647
10		ø16 A500C L=2800	8	4,42	354
11		ø16 A500C L=2700	4	4,26	170
12		ø16 A500C L=2650	4	4,18	167
13		ø16 A500C L=2550	4	4,02	161
14		ø16 A500C L=2440	8	3,85	308
15		ø16 A500C L=2470	8	3,80	304
16		ø16 A500C L=2400	36	3,79	606
17		ø16 A500C L=2300	12	3,63	436
18		ø16 A500C L=2250	8	3,55	284
19		ø16 A500C L=2190	4	3,46	138
20		ø16 A500C L=2150	12	3,39	407
21		ø16 A500C L=2100	4	3,31	132
22		ø16 A500C L=2000	24	3,16	758
23		ø16 A500C L=1950	68	3,08	2094
24		ø16 A500C L=1900	40	3,00	1200
25		ø16 A500C L=1850	24	2,92	701
26		ø16 A500C L=1800	8	2,84	227
27		ø16 A500C L=1750	6	2,76	165
28		ø16 A500C L=1500	12	2,37	284
29		ø16 A500C L=1300	4	2,05	82
30		ø16 A500C L=1250	4	1,97	79
31		ø16 A500C L=1200	228	1891	4309
32		ø16 A500C L=1150	8	1,81	145
33		ø16 A500C L=1100	34	1,74	592
34		ø16 A500C L=1095	4	1,73	6,9
35		ø16 A500C L=1050	8	1,66	133
36		ø16 A500C L=950	8	1,50	120
37		ø8 A500C L=1200	331	0,47	155,6

Марка	Эскиз	Ø, мм	Кол.	Общая длина, м	Масса, кг
1		ø16 A500C L=1200	4	1,19	4,8
2		ø16 A500C L=1150	4	1,14	4,6
3		ø16 A500C L=1100	4	1,09	4,4
4		ø16 A500C L=1050	4	1,04	4,2
5		ø16 A500C L=1000	4	0,99	4,0
6		ø16 A500C L=950	4	0,94	3,8
7		ø16 A500C L=900	4	0,89	3,6
8		ø16 A500C L=850	4	0,84	3,4
9		ø16 A500C L=800	4	0,79	3,2
10		ø16 A500C L=750	4	0,74	3,0
11		ø16 A500C L=700	4	0,69	2,8
12		ø16 A500C L=650	4	0,64	2,6
13		ø16 A500C L=600	4	0,59	2,4
14		ø16 A500C L=550	4	0,54	2,2
15		ø16 A500C L=500	4	0,49	2,0
16		ø16 A500C L=450	4	0,44	1,8
17		ø16 A500C L=400	4	0,39	1,6
18		ø16 A500C L=350	4	0,34	1,4
19		ø16 A500C L=300	4	0,29	1,2
20		ø16 A500C L=250	4	0,24	1,0
21		ø16 A500C L=200	4	0,19	0,8
22		ø16 A500C L=150	4	0,14	0,6
23		ø16 A500C L=100	4	0,09	0,4
24		ø16 A500C L=50	4	0,04	0,2
25		ø8 A500C L=1200	331	0,47	155,6



ригель
4 ø16A500C
4 ø16A500C
4 ø16A500C

კვეთი 1–1
მ 1:20

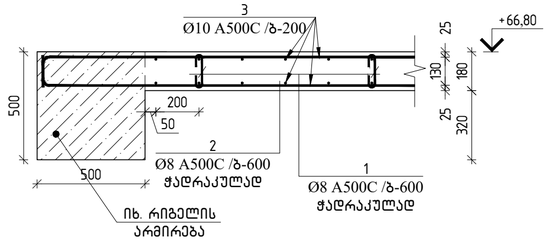

ჭრილი 5–5
მ 1:20

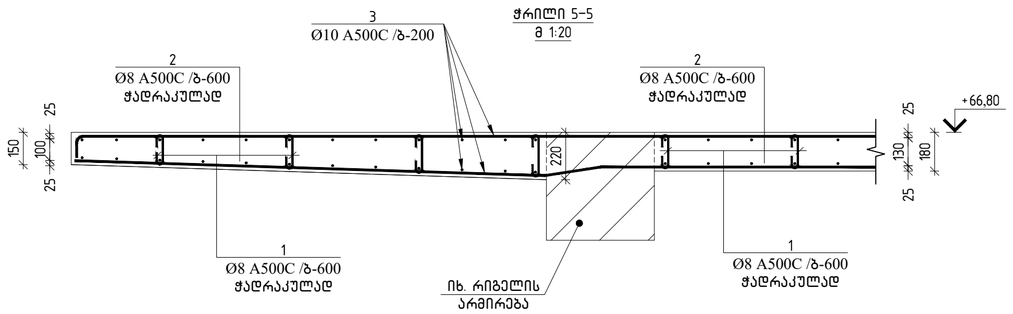

ჭრილი 2–2
მ 1:20

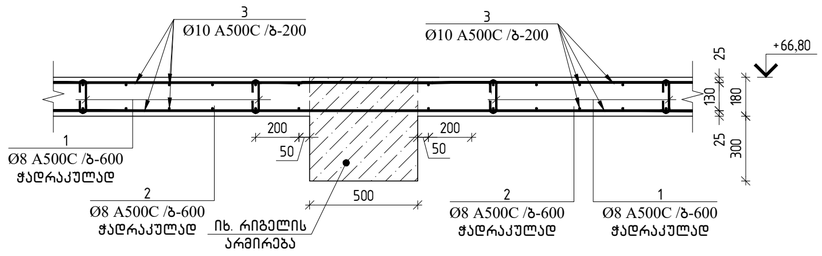

ბალახარჩის ჯამური სპეციფიკაცია +66.80 ნიშნულზე								
დასახელება	რაოდენობა	A 500 C					ჯამი (კგ)	ბეტონი B30 ($მ^3$)
		Ø8	Ø10	Ø12	Ø14	Ø16		
არმატურის ნუსხა	1	2348	21831	1060	1993	295	27527.00	270.00

პოზ.	ნიშნება	დ ა ს ა ხ ე ლ ე ბ ა	რაოდ.	მასა ცალი	მასა სულ კგ
		მონოლითური ბალახარჩის სპეციფიკაცია +66.80 ნიშნულზე			
		მასალები			
		ბეტონი B30	270.00	$მ^3$	
		არმატურის ნაკეთობები			
1	ГОСТ Р 52544–2006	Ø8 A500C L=350	3850	0.14	539.0
2	ГОСТ Р 52544–2006	Ø8 A500C L=1200	3850	0.47	1809.5
3	ГОСТ Р 52544–2006	Ø10 A500C L=30225.4 м		0.62	18618.8
4	ГОСТ Р 52544–2006	Ø16 A500C L=5340	12	8.43	101.1
5	ГОСТ Р 52544–2006	Ø16 A500C L=3000	28	4.73	132.6
6	ГОСТ Р 52544–2006	Ø16 A500C L=3000	5	4.73	23.7
7	ГОСТ Р 52544–2006	Ø16 A500C L=2400	10	3.79	37.9
8	ГОСТ Р 52544–2006	Ø14 A500C L=3000	28	3.62	101.5
9	ГОСТ Р 52544–2006	Ø14 A500C L=3000	518	3.62	1877.2
10	ГОСТ Р 52544–2006	Ø14 A500C L=2400	5	2.90	14.5
11	ГОСТ Р 52544–2006	Ø12 A500C L=3000	51	2.66	135.9
12	ГОСТ Р 52544–2006	Ø12 A500C L=3000	296	2.66	788.5
13	ГОСТ Р 52544–2006	Ø12 A500C L=3000	51	2.66	135.9
14	ГОСТ Р 52544–2006	Ø10 A500C L=8000	14	4.93	69.0
15	ГОСТ Р 52544–2006	Ø10 A500C L=7500	7	4.62	32.3
16	ГОСТ Р 52544–2006	Ø10 A500C L=5000	49	3.08	150.9
17	ГОСТ Р 52544–2006	Ø10 A500C L=3000	197	1.85	364.1
18	ГОСТ Р 52544–2006	Ø10 A500C L=3000	1351	1.85	2496.6
19	ГОСТ Р 52544–2006	Ø10 A500C L=3000	42	1.85	77.6
20	ГОСТ Р 52544–2006	Ø10 A500C L=2400	15	1.48	22.2

კვეთი 3–3
მ 1:20

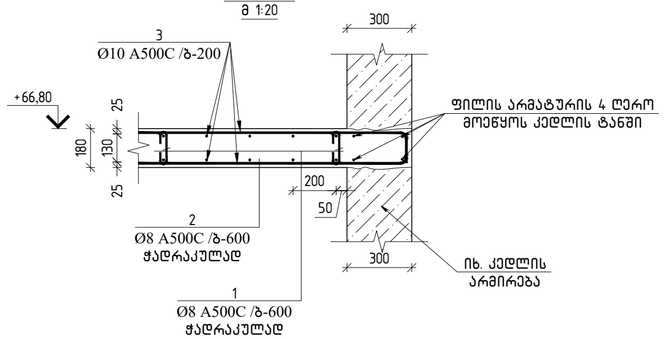

ჭრილი 4–4
მ 1:20

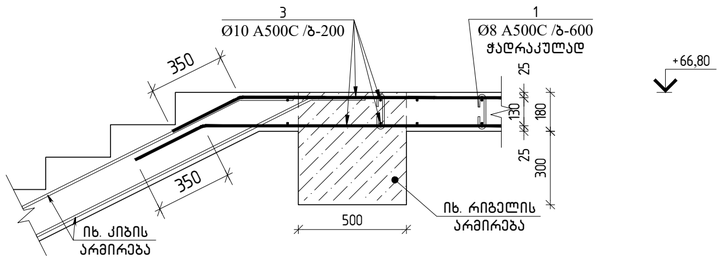

თბილისი / 2023 წელი

ფაილის სახელი:

KEYPLAN:

ყოველი შემდეგი რევიზია აუქმებს ყველა წინა რევიზიას

პროექტის სტატუსი:

სამშენებლო დოკუმენტაცია

რევიზია

რევ.	თარიღი	აღწერილობა	დამტკ.

შენიშვნები:

მისამართი:

ქ. თბილისი, ნუსუბიძის ფერდობი, IV მკრ, კორ 36–ს მიმდებარედ(ნაკვ 08/016)

დამკვეთი:

თანამდებობა	სახელი გვარი	ხელმოწერა
პროექტის მენეჯერი		
დამკვეთის/დამკვეთის წარმომადგენელი:		

შემსრულებელი:

შპს "ქიუ ენჯინირინგი"

მისამართი:

ქ.თბილისი აბაშიძის №7 ბინა №6

შპს "ქიუ ენჯინირინგის" პროფესიული პასუხისმგებლობის მზღვეველია სს "დაზღვევის სათანადორისო კომპანია ირაო" (პ/ნ №PFL 417/21)

თანამდებობა	სახელი გვარი	ხელმოწერა
დირექტორი	დ.ქვაჩანტირაძე	
საკონსტრუქციო ჯგუფის უფროსი	ო. ილიუხინი	
პროექტის მთ. კონსტრუქტორი	რ.თოთიძე	
კონსტრუქტორი	ბ. ბურჯანაძე	

პროექტის სახელწოდება:

მრავალბინიანი საცხოვრებელი სახლი

პროექტის სტადია:

ახალი მშენებლობა

პროექტის ნაწილი:

კონსტრუქცია

ფორმატი	ნახაზის დასახელება:
A2	
სტადია	კვეთები. კონსტრუქციები.
მ.პ.	საკვეთილისაცია
თარიღი	
05/19/2025	
მასშტაბი	
1:20	

რევიზია	ნახაზის ნომერი:	ფურცლის საერთო რაოდენობა
R2	კ–7.70	79

მონოლითური ფილის არმირების გეგმა ▽+ 69.29;70.95 ნიშნულზე
მ.1:100



შენიშვნა №1 :
1. ძირითადი არმირება ქვედა და ზედა შრეში უნდა იყოს შესრულებული არმატურით ⌀12 A500C
2. გადახურვის ფილის ძირითადი არმატურების გადაბმები განხორციელდეს ურთიერთჩანაცვლებით. რაც იმას ნიშნავს, რომ არ დაიშვება ყველა არმატურების გადაბმა ერთ სიბრტყეში. გადაბმული არმატურების რაოდენობა ერთ კვეთში არ უნდა აღემატებოდეს 50%-ს.
3. არმატურების გადაბმა უნდა განხორციელდეს პირგადადებით. მინ 50×⌀ მანძილზე. სადაც ⌀ გადასაბმელი არმატურის დიამეტრია.
4. გადახურვის ფილის ღეროების ბოლოები უნდა ჩაილუნოს მინ 15 სმ -ით

თბილისი / 2023 წელი

ფაილის სახელი:

KEYPLAN:

ყოველი შემდეგი რევიზია აუქმებს
ყველა წინა რევიზიას

პროექტის სტატუსი:

სამშენებლო დოკუმენტაცია

რევიზია

რევ.	თარიღი	აღწერილობა	დამტკ.

შენიშვნები:

მისამართი:

ქ. თბილისი, ნუცუბიძის ფერდობი, IV მკრ, კორ 36-ს მიმდებარედ(ნაკვ 08/016)

დამკვეთი:

თანამდებობა	სახელი გვარი	ხელმოწერა
პროექტის მენეჯერი		
დამტკიცებულია: დამკვეთის მიერ		

შემსრულებელი:

შპს "ქიუ ენჯინეერინგი"

მისამართი:

ქ.თბილისი ა.ბაქრაძის №7
ბინა №6

შპს "ქიუ ენჯინერინგის"
პროფესიული პასუხისმგებლობის მზღვეველია
სს "დაზღვევის საერთაშორისო კომპანია ირაო"
(პ/ნ №PFL 417/21)

თანამდებობა	სახელი გვარი	ხელმოწერა
დირექტორი	დ.ქევანიშვილი	
საპროექტო ჯგუფის უფროსი	ო. ილიუხინი	
პროექტის მთ. კონსტრუქტორი	რ.თოიძე	
კონსტრუქტორი	გ. გურჯიშვილი	

პროექტის სახელწოდება:

მრავალბინიანი საცხოვრებელი სახლი

პროექტის სტადია:
ახალი მშენებლობა

პროექტის ნაწილი:
კონსტრუქცია

ფორმატი: A2
სტადია: მ.პ.
თარიღი: 05/19/2025
მასშტაბი: 1:200

ნახაზის დასახელება:

მონოლითური ფილის საყალიბე გეგმა
+70.95 ნიშნულზე
ქვედა და ზედა შრის ძირითადი
არმირება

რევიზია:	ნახაზის ნომერი:	ფურც. საერთო რაოდენობა
R2	კ-7.71	79

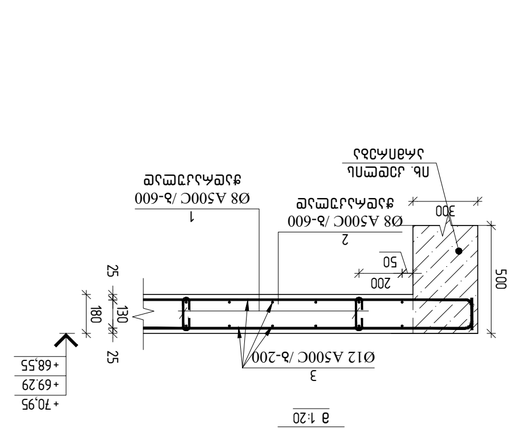

дэсмп 1-1
8 1:20

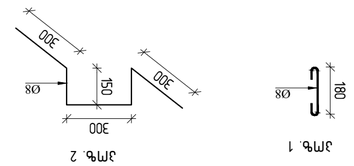

дмць. 1

дмць. 2

дмць	эзсπэвδ	⊖ ∪ ∪ ∪ ⊃ ⊃ ∪ ∪	⊕ыλчу	⊖ыλ∪ ⊿δ	⊖ыλ∪ ⊿δ	⊖ыλ∪ ьчсп ⊿δ
		⊖πлπλ⊿δπλ⊿δ.-68.55;-69.29;-70.95 ⊿ыπлπλ⊿δπλ⊿δ.-68.55;-69.29;-70.95 δπвδсπсπδ				
		⊿ыπлπλ⊿δπλ⊿δ				
		⊿ыπлπλ⊿δπλ⊿δ 8Ø				
		⊿ыπлπλ⊿δπλ⊿δ 8Ø		25.00		g¹
		⊿ыπлπλ⊿δπλ⊿δ				

⊿ыπлπλ⊿δπλ⊿δ	1	79	2748	2827.00	25.00
⊖ыλчπ⊖ыπλ⊿	⊿ыπ⊖ыδπλ⊿	A 500 C	Ø12	(φ1 ыδ⊂ж	(φ1 ыδωчоδ 8Ø
			Ø8		

δлсπлδ⊿πьλ ⊿ыδлπλ⊿δπλ⊿δ -68.55;-69.29;-70.95
δπвδсπсπδ

⊖πлπλ⊿δπλ⊿δ	⊿ыπлπλ⊿δπλ⊿δ	⊖ыλчπ⊖ыπλ⊿
⊖πлπλ⊿δπλ⊿δ	⊖ыλсπ⊖ыδπλ⊿δ	⊖ыλсπ⊖ыδπλ⊿δ

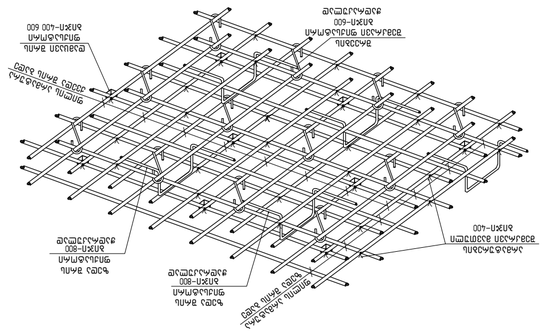

ФУНДАМЕНТНАЯ ПЛИТА ТОЛЩИНОЙ 300ММ ИЗ БЕТОНА КЛАССА В25 С АРМИРОВАНИЕМ ВЕРХНЕЙ И НИЖНЕЙ ЗОНЫ ПЛИТЫ ОТДЕЛЬНЫМИ СТЕРЖНЯМИ

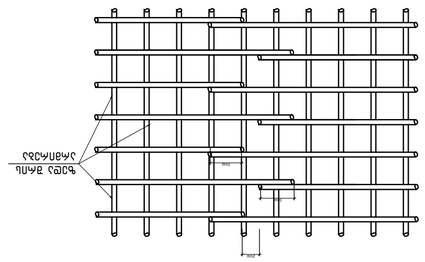

Ф1-2

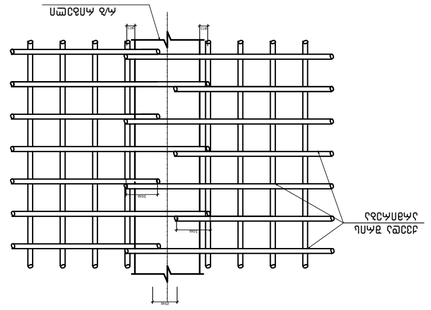

Ф1-1

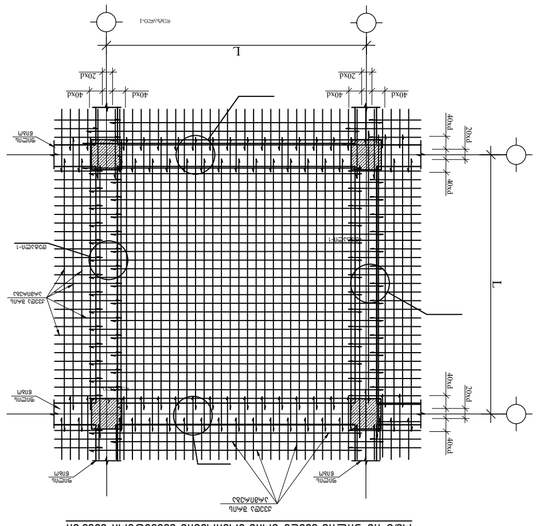

ФУНДАМЕНТНАЯ ПЛИТА ТОЛЩИНОЙ 300ММ ИЗ БЕТОНА КЛАССА В25 С АРМИРОВАНИЕМ ВЕРХНЕЙ И НИЖНЕЙ ЗОНЫ ПЛИТЫ ОТДЕЛЬНЫМИ СТЕРЖНЯМИ

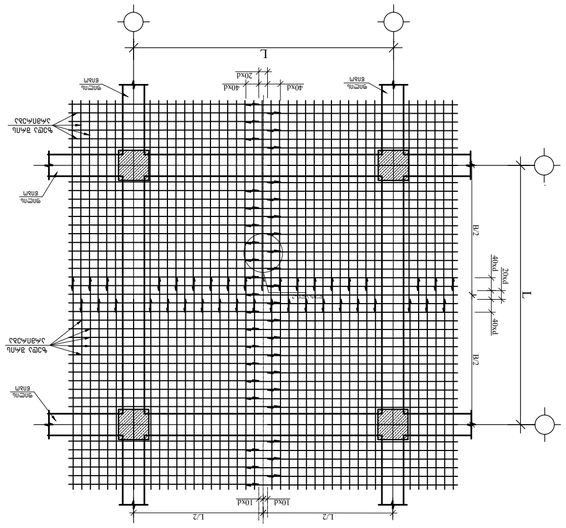

ФУНДАМЕНТНАЯ ПЛИТА ТОЛЩИНОЙ 300ММ ИЗ БЕТОНА КЛАССА В25 С АРМИРОВАНИЕМ ВЕРХНЕЙ И НИЖНЕЙ ЗОНЫ ПЛИТЫ ОТДЕЛЬНЫМИ СТЕРЖНЯМИ

ГИП	Ф.И.О.	подпись	дата
Разработал	Ф.И.О.	подпись	дата
Н.контр.	Ф.И.О.	подпись	дата

Изм.	Кол.уч.	Лист № док.

Взам.инв.№

Подпись и дата

Инв.№ подл.

Стадия	Лист	Листов
Р	1	1

ООО "ГПЗ ЭНЕРГОМЕБЕЛЬ"
ул. "Ф.Ф.Ушакова" д.7 г.Ульяновск 432063 тел.(8422)41-66-66

Заказчик: ООО "ГПЗ ЭНЕРГОМЕБЕЛЬ"

Объект: Здание склада готовой продукции по ул. "Ф.Ф.Ушакова" г.Ульяновск (3-я пусковая очередь)

Раздел: КЖ

Фундаментная плита. Схема армирования. Разрезы. Спецификация стержней

Н.контр.			
ГИП			
Разработал			

Изм.	Кол.уч.	Лист № док.	Подпись

Инв.№ подл. | Подпись и дата | Взам.инв.№

Стадия: Р | Лист: 1 | Листов: 1

engineering

ООО "ГПЗ ЭНЕРГОМЕБЕЛЬ"
ул. "Ф.Ф.Ушакова" д.7 г.Ульяновск 432063 тел.(8422)41-66-66

Объект: Здание склада готовой продукции по ул. "Ф.Ф.Ушакова" г.Ульяновск (3-я пусковая очередь)

Фундаментная плита. Схема армирования. Разрезы. Спецификация стержней

Стадия | Лист | Листов
Р | 1 | 1

Инв.№ подл. | Подпись и дата | Взам.инв.№

Н.контр.			
ГИП			
Разработал			

Изм.	Кол.уч.	Лист № док.	Подпись

Ведомость ссылочных и прилагаемых документов

Обозначение	Наименование	Примечание
	Ссылочные документы	
	Нет ссылочных документов	
	Прилагаемые документы	
	Нет прилагаемых документов	

Ведомость основных комплектов рабочих чертежей

Марка	Наименование	Примечание
КЖ	Фундаментная плита. Схема армирования. Разрезы. Спецификация стержней	

Ведомость элементов

Марка	Наименование	Примечание
Ф1-1	Фундаментная плита толщиной 300мм из бетона класса В25 с армированием верхней и нижней зоны плиты отдельными стержнями	
Ф1-2	Фундаментная плита толщиной 300мм из бетона класса В25 с армированием верхней и нижней зоны плиты отдельными стержнями	

Спецификация стержней

Поз.	Диаметр	Эскиз, размеры, мм	Длина, мм	Кол.

Ведомость расхода стали

Марка	Диаметр	Длина, мм	Кол.	Масса, кг

Ведомость расхода материалов

Наименование	Тип, марка	Ед. изм.	Кол.	Масса, кг

Ведомость деталей закладных изделий

Марка	Эскиз	Кол.	Масса, кг

Ведомость перемычек

Марка	Эскиз	Кол.	Масса, кг

Ведомость перекрытий

Марка	Эскиз	Кол.	Масса, кг

Ведомость покрытий

Марка	Эскиз	Кол.	Масса, кг

Ведомость перегородок

Марка	Эскиз	Кол.	Масса, кг

Ведомость прочих изделий

Марка	Эскиз	Кол.	Масса, кг

Ведомость материалов

Наименование	Тип, марка	Ед. изм.	Кол.	Масса, кг

Ведомость спецификаций

Формат	Зона	Поз.	Обозначение	Наименование	Кол.	Масса, кг	Примечание

ՀԱՏԱԿԱԳԾԱՅԻՆ ԱՂՅՈՒՍ ՄԱՏՈՒՑՄԱՆ ՁՄԵՄՄՈՄՄԱՑՄԵ

ՀԱՏՆԱՆ ՀՀՅՈՒՐՈՒՆ ՆՅՈՒՍՈՒՆ							
ՀՀՆՆՈՒՆ ՆՅՈՒՍՈՒՆ							

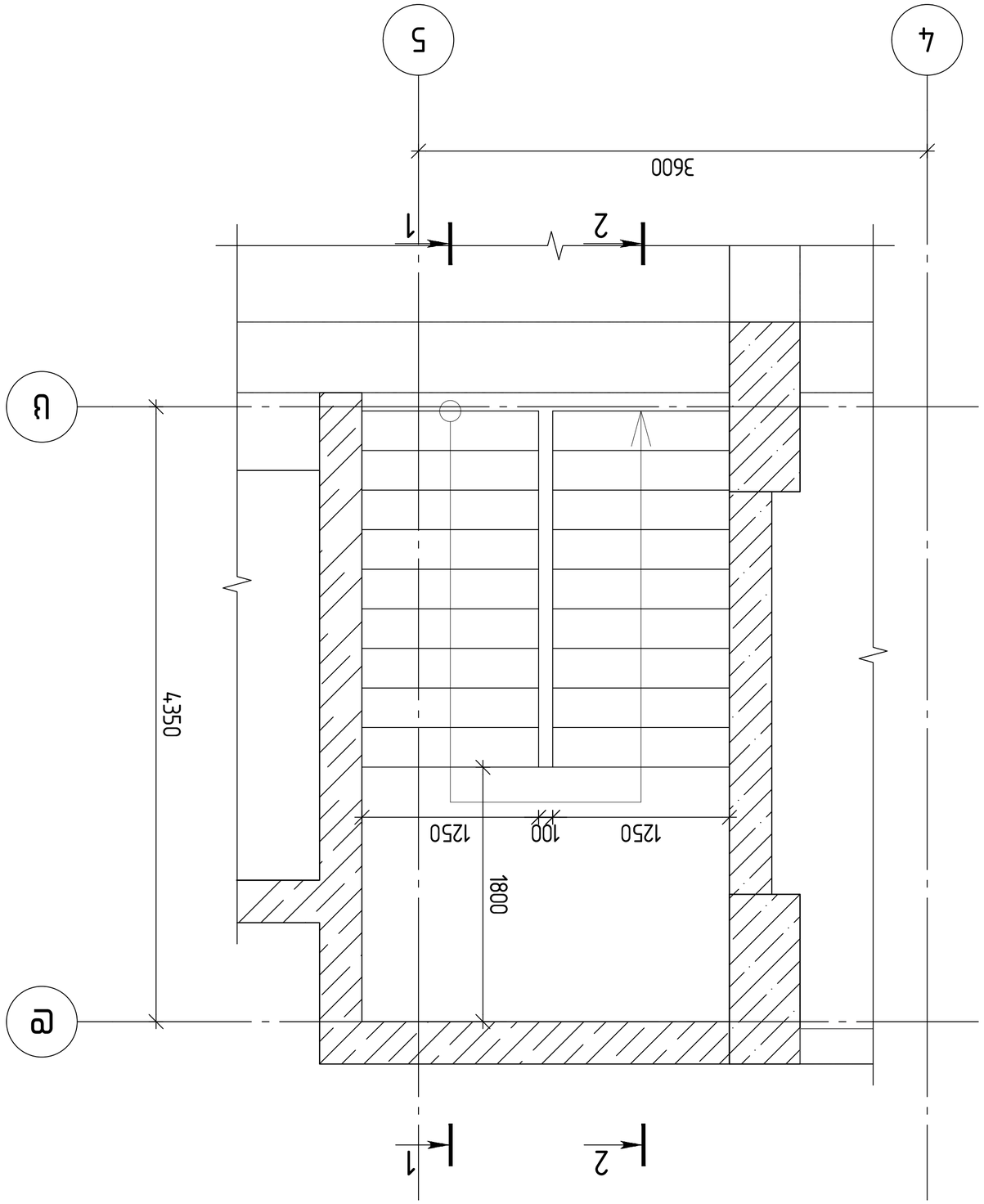

ДЛЯ 1 – ПЛ ӨЗӨӨ ▽–3.10

а 1:25

კიბე 2 - ის გეგმა ▽-3.10
მ 1:25

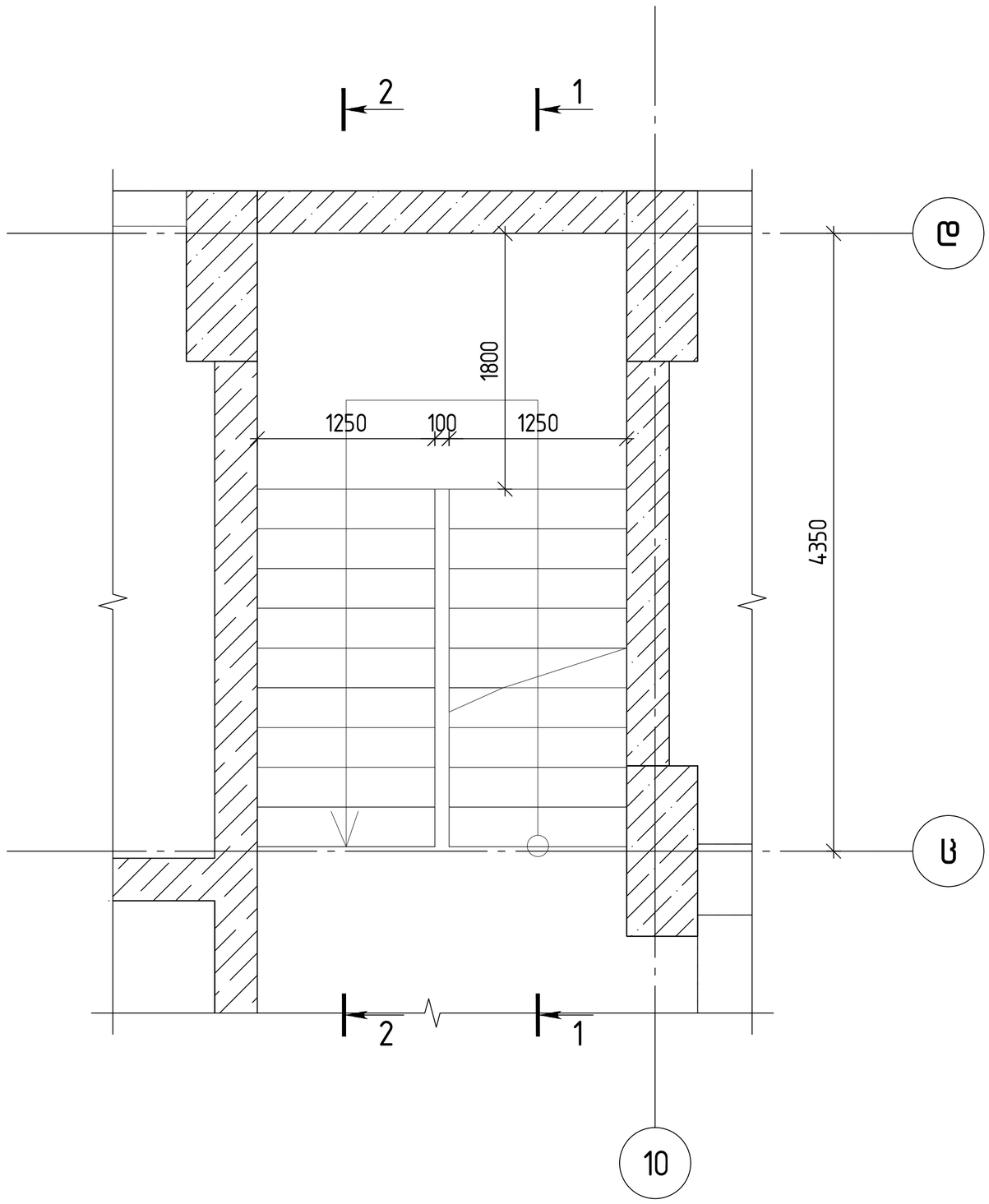

თბილისი / 2023 წელი

ფაილის სახელი:

KEYPLAN:

ყოველი შემდეგი რევიზია აუქმებს წინა რევიზიას

პროექტის სტატუსი:

სამშენებლო დოკუმენტაცია

რევიზია

რევ.	თარიღი	აღწერილობა	დამტკ.

შენიშვნები:

მისამართი:

ქ. თბილისი, ნუცუბიძის ფერდობი, IV მკრ, კორ 36-ს მიმდებარედ(ნაკვ 08/016)

დამკვეთი:

თანამდებობა	სახელი გვარი	ხელმოწერა
პროექტის მენეჯერი		
დამკვეთის წარმომადგენელი: დამკვეთის მიერ		

შემსრულებელი:

შპს "ქიუ ენჯინირინგი"

მისამართი :

ქ.თბილისი აბაშიძის №7 ბინა №6

შპს "ქიუ ენჯინირინგის" პროფესიული აასუხისმგებლობის მზღვეველია სს "დაზღვევის სააქციო საერთაშორისო კომპანია ირაო" (პ/ნ №PFL 417/21)

თანამდებობა	სახელი გვარი	ხელმოწერა
დირექტორი	დ.ქვაჩანტირაძე	
საპროექტო ჯგუფის უფროსი	ო. ილიუხინი	
პროექტის მთ. კონსტრუქტორი	რ.თოთიძე	
შეასრულა	რ.თოთიძე	

პროექტის სახელწოდება:

მრავალბინიანი საცხოვრებელი სახლი

პროექტის სტადია:

ახალი მშენებლობა

პროექტის ნაწილი:

კონსტრუქცია

ფორმატი	ნახაზის დასახელება:
A2	კიბე 2 - ის გეგმა ▽-3.10
სტადია	
მ.კ	
თარიღი	
09/09/2023	
მასშტაბი	
1:25	

რევიზია	ნახაზის ნომერი:	ფურც. საერთო რაოდენობა
R2	კ-8.2	33

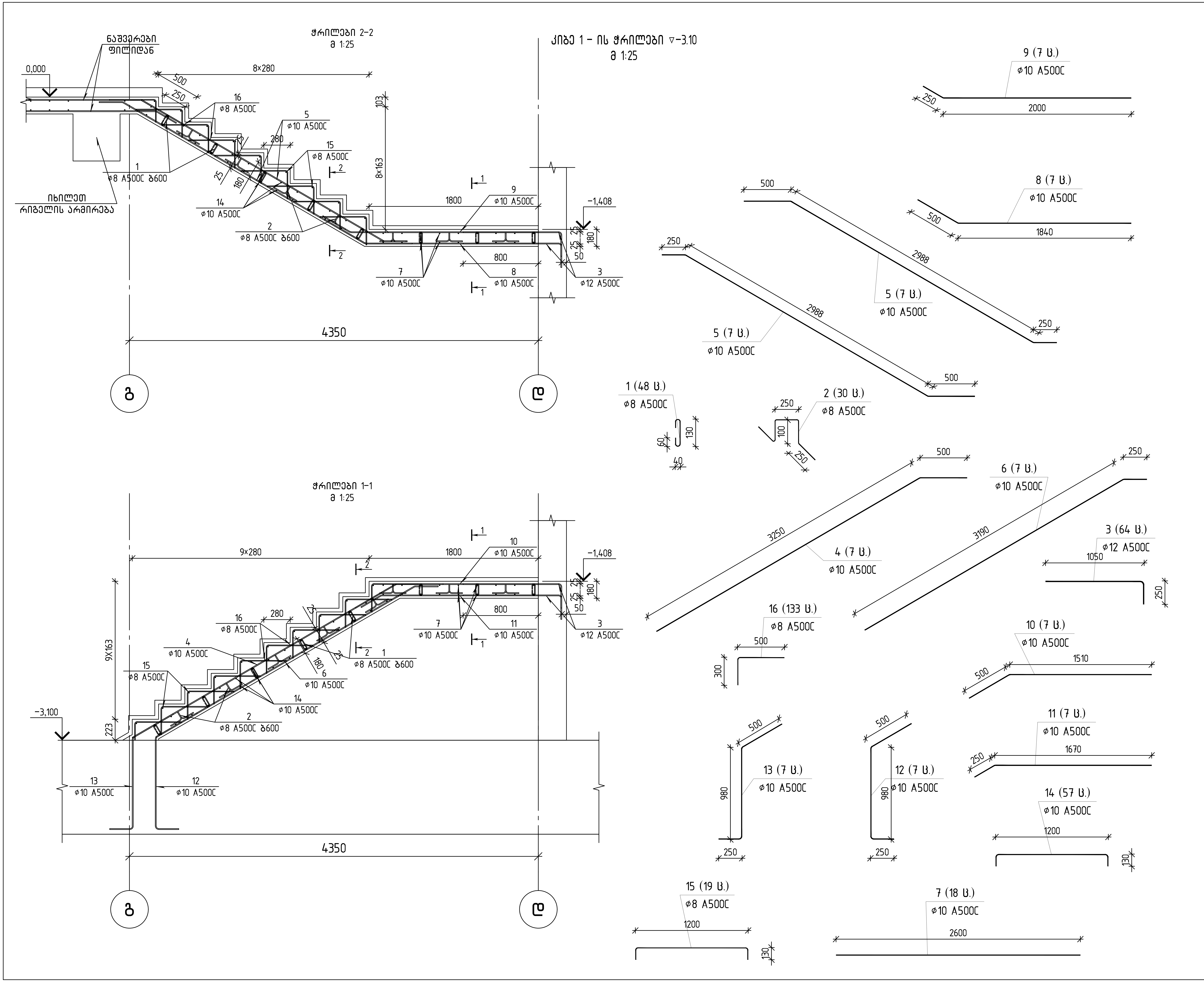

თბილისი / 2023 წელი

ფაილის სახელი:

KEYPLAN:

ყოველი შემდეგი რევიზია აუქმებს წინა რევიზიას

პროექტის სტატუსი:

სამშენებლო დოკუმენტაცია

რევიზია

რევ.	თარიღი	აღწერილობა	დამტკ.

შენიშვნები:

მისამართი:

ქ. თბილისი, ნუცუბიძის ფერდობი, IV მკრ, კორ 36-ს მიმდებარედ(ნაკვ 08/016)

დამკვეთი:

თანამდებობა	სახელი გვარი	ხელმოწერა
პროექტის მენეჯერი		
დამტკიცებულია: დამკვეთის მიერ		

შემსრულებელი:

შპს "ქიუ ენჯინეარინგი"

მისამართი :

ქ.თბილისი ა.ბაქრაძის №7 ბინა №6

შპს "ქიუ ენჯინერინგის" პროფესიული პასუხისმგებლობის მზღვეველია სს "დაზღვევის საერთაშორისო კომპანია ირაო" (პ/ნ №PFL 417/21)

თანამდებობა	სახელი გვარი	ხელმოწერა
დირექტორი	დ.ქევანიშვილი	
საპროექტო ჯგუფის უფროსი	ო. ილიუხინი	
პროექტის მთ. კონსტრუქტორი	რ.თოიძე	
შეასრულა	რ.თოიძე	

პროექტის სახელწოდება:

მრავალბინიანი საცხოვრებელი სახლი

პროექტის სტადია:
ახალი მშენებლობა

პროექტის ნაწილი:
კონსტრუქცია

ფორმატი	ნახაზის დასახელება:
A2	
სტადია	
მ.პ.	კიბე 1 - ის ჭრილები ▽-3.10
თარიღი	
08/09/2023	
მასშტაბი	
1:25	

რევიზია:	ნახაზის ნომერი:	ფურც. საერთო რაოდენობა 33
R2	კ-8.3	

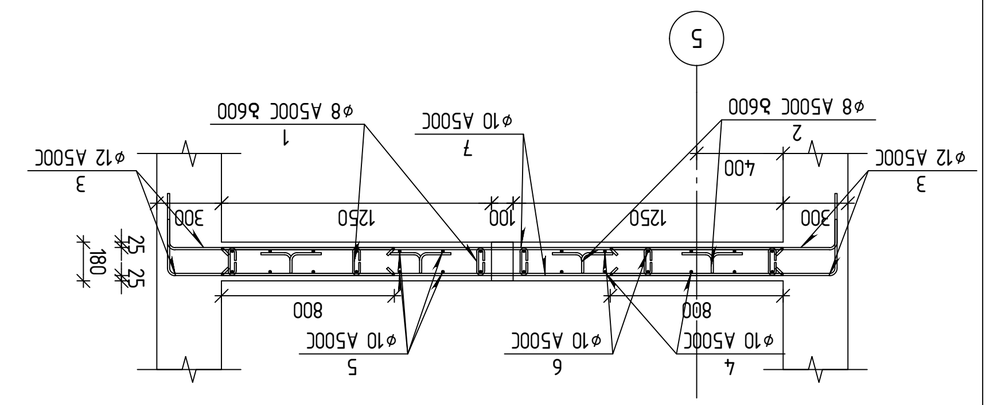

ვარიანტი 1-1
მ1:20

ვარიანტი 2-2
მ1:20

ზომა	ნახატის ნომერი	დასახელება	ერთ. ზომა	ერთეულის წონა	ჯამური წონა	შენიშვნა
1	ГОСТ Р 52544-2006	D8 A500C L=330	48	0.13	6.2	
2	ГОСТ Р 52544-2006	D8 A500C L=950	30	0.38	11.4	
3	ГОСТ Р 52544-2006	Ø12 A500C L=1275	64	1.13	72.3	
4	ГОСТ Р 52544-2006	Ø10 A500C L=3750	7	2.31	16.2	
5	ГОСТ Р 52544-2006	Ø10 A500C L=3740	14	2.30	32.2	
6	ГОСТ Р 52544-2006	Ø10 A500C L=3430	7	2.11	14.8	
7	ГОСТ Р 52544-2006	Ø10 A500C L=2600	18	1.60	28.8	
8	ГОСТ Р 52544-2006	Ø10 A500C L=2340	7	1.44	10.1	
9	ГОСТ Р 52544-2006	Ø10 A500C L=2250	7	1.39	9.7	
10	ГОСТ Р 52544-2006	Ø10 A500C L=2010	7	1.24	8.7	
11	ГОСТ Р 52544-2006	Ø10 A500C L=1920	7	1.18	8.3	
12	ГОСТ Р 52544-2006	Ø10 A500C L=1705	7	1.05	7.4	
13	ГОСТ Р 52544-2006	Ø10 A500C L=1700	7	1.05	7.4	
14	ГОСТ Р 52544-2006	Ø10 A500C L=1415	57	0.87	49.6	
15	ГОСТ Р 52544-2006	Ø8 A500C L=1425	19	0.56	10.6	
16	ГОСТ Р 52544-2006	Ø8 A500C L=780	133	0.31	41.2	

არმატურის ნაკეთობის სპეციფიკაცია

ელემენტის მარკა	ნახატის ნომერი	ერთეულის წონა		ჯამური წონა		ბეტონი B35 (მ³)
		A 500 C				
		Ø8	Ø10	Ø12		
1		69.50	193.00	72.30	335	2.65

კიბე 2 - ის ჭრილები ▽-3.10
მ 1:25

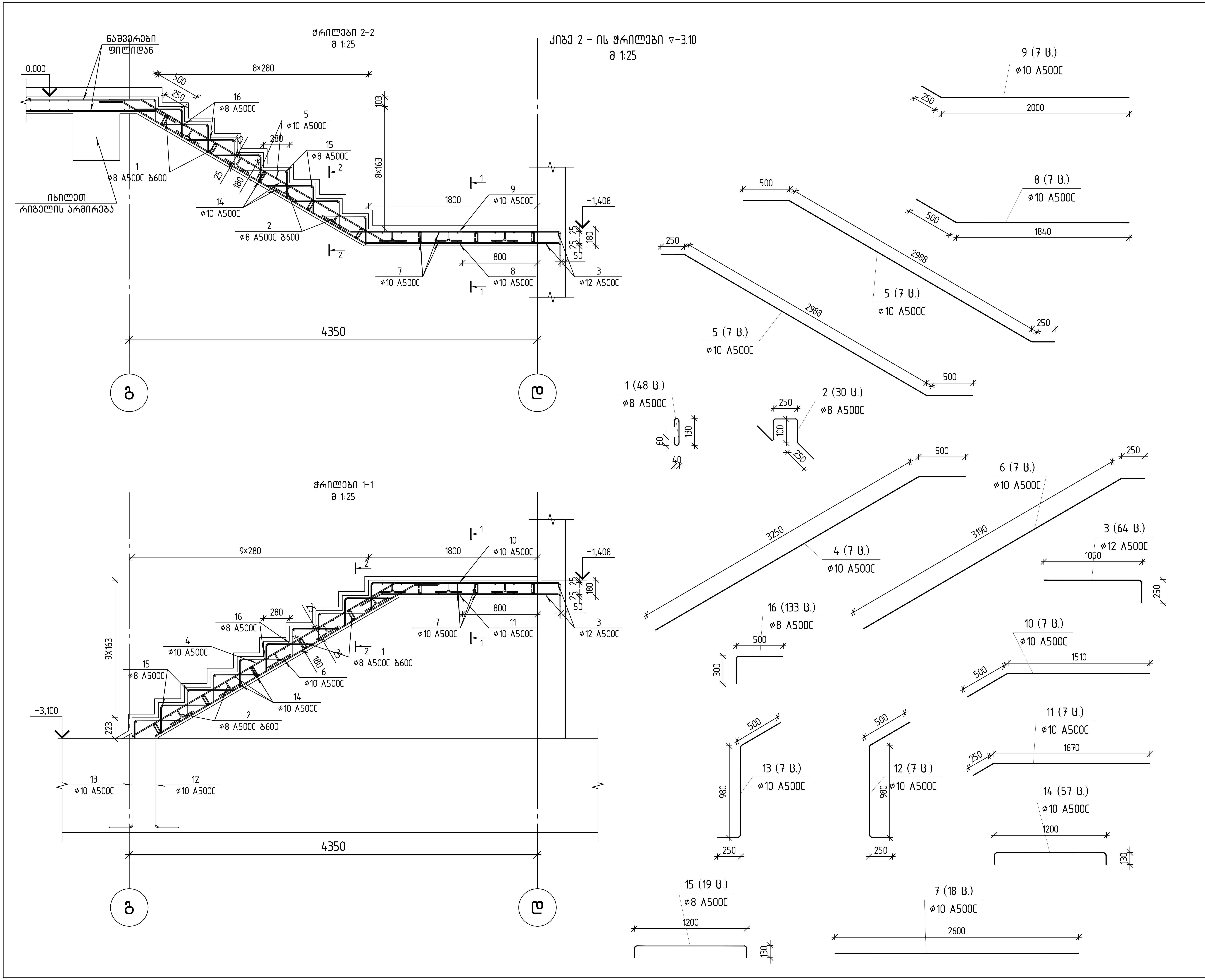

თბილისი / 2023 წელი

ფაილის სახელი:

KEYPLAN:

ყოველი შემდეგი რევიზია აუქმებს წინა რევიზიას

პროექტის სტატუსი:

სამშენებლო დოკუმენტაცია

რევიზია

რევ.	თარიღი	აღწერილობა	დამტკ.

შენიშვნები:

მისამართი:

ქ. თბილისი, ნუცუბიძის ფერდობი, IV მკრ, კორ 36-ს მიმდებარედ(ნაკვ 08/016)

დამკვეთი:

თანამდებობა	სახელი გვარი	ხელმოწერა
პროექტის მენეჯერი		
დამტკიცებულია: დამკვეთის მიერ		

შემსრულებელი:

შპს "ქიუ ენჯინეარინგი"

მისამართი :

ქ.თბილისი ა.ბაქრაძის №7 ბინა №6

შპს "ქიუ ენჯინერინგის" პროფესიული პასუხისმგებლობის მზღვეველია სს "დაზღვევის საერთაშორისო კომპანია ირაო" (პ/ნ №PFL 417/21)

თანამდებობა	სახელი გვარი	ხელმოწერა
დირექტორი	დ.ქევანიშვილი	
საპროექტო ჯგუფის უფროსი	ო. ილიუხინი	
პროექტის მთ. კონსტრუქტორი	რ.თოიძე	
შეასრულა	რ.თოიძე	

პროექტის სახელწოდება:

მრავალბინიანი საცხოვრებელი სახლი

პროექტის სტადია:
ახალი მშენებლობა

პროექტის ნაწილი:
კონსტრუქცია

ფორმატი A2
სტადია მ.პ.
თარიღი 08/09/2023
მასშტაბი 1:25

ნახაზის დასახელება:
კიბე 2 - ის ჭრილები ▽-3.10

რევიზია: R2
ნახაზის ნომერი: კ-8.5
ფურც. საერთო რაოდენობა 33

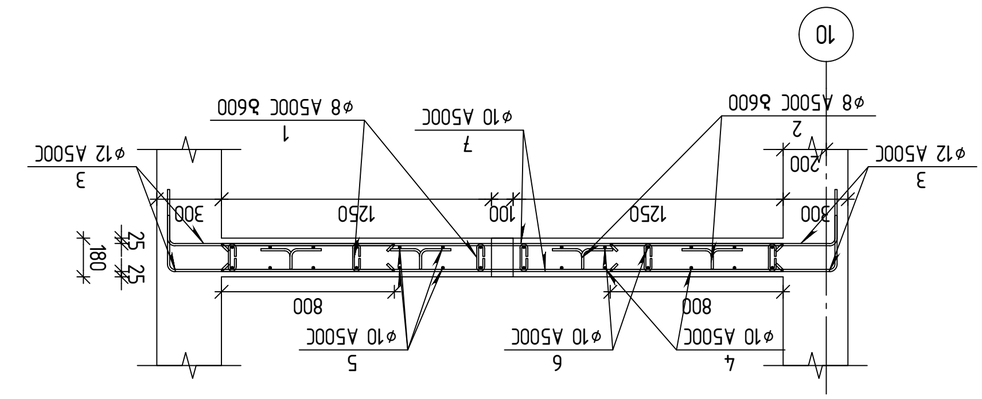

ვანმოკვეთი 1-1
მ1:20

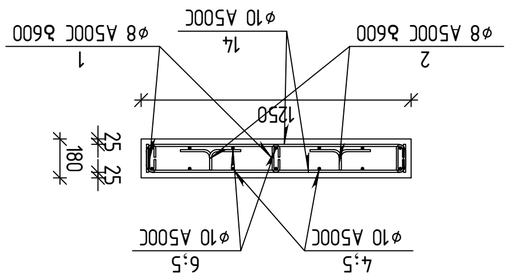

ვანმოკვეთი 2-2
მ1:20

ეტაპი	ფურცლების რაოდენობა	ფურცელი

ცვლილების №№	ფურცლების რაოდენობა	№№ დოკუმენტის	ხელმოწერა	თარიღი

შენობა-ნაგებობის ტიპი:
ბინათმშენებლობა

შენობა-ნაგებობის ობიექტის დასახელება:
ბინათმშენებლობა ქ. ბათუმში, ნინოწმინდის ქუჩა №7

ნახაზის დასახელება:
არმატურის ნაკეთობის სპეციფიკაცია

ნახაზის №
№6

ინჟინერი ა.ბაბუნაშვილი
არქიტექტორი ნ.ბერიძე
კონსტრუქციების ინჟინერი ა.ბაბუნაშვილი
ხელმძღვანელი ა.ბაბუნაშვილი
შემსრულებელი ა.ბაბუნაშვილი

ნიშნული	ზომა	ფორმა	ერთეულის წონა	ჯამური წონა
1	ø8 A500C L=330	1	0.13	6.2
2	ø8 A500C L=950	2	0.38	11.4
3	ø12 A500C L=1275	3	1.13	72.3
4	ø10 A500C L=3750	4	2.31	16.2
5	ø10 A500C L=3740	5	2.30	32.2
6	ø10 A500C L=3430	6	2.11	14.8
7	ø10 A500C L=2600	7	1.60	28.8
8	ø10 A500C L=2340	8	1.44	10.1
9	ø10 A500C L=2250	9	1.39	9.7
10	ø10 A500C L=2010	10	1.24	8.7
11	ø10 A500C L=1920	11	1.18	8.3
12	ø10 A500C L=1705	12	1.05	7.4
13	ø10 A500C L=1700	13	1.05	7.4
14	ø10 A500C L=1415	14	0.87	49.6
15	ø8 A500C L=1425	15	0.56	10.6
16	ø8 A500C L=780	16	0.31	41.2

ბეტონის ჯამური ხარჯთაღრიცხვა

ბეტონის მარკა	ბეტონის მოცულობა მ³	ბეტონის წონა ტ
B35	1	69.50

არმატურის ნაკეთობის წონა				ბეტონის მოცულობა მ³
	A 500 C			
ჯამური	Ø8	Ø10	Ø12	
	193.00	72.30		335

ნახაზის №№	ნახაზის დასახელება	ფურცლების რაოდენობა	შენიშვნა
1	ზოგადი მონაცემები		
2	ფუნდამენტის გეგმა		
3	ფუნდამენტის ჭრილები		
4	ფუნდამენტის არმატურის სქემა		
5	ფუნდამენტის არმატურის ნაკეთობების სპეციფიკაცია		
6	ფუნდამენტის არმატურის ნაკეთობების სპეციფიკაცია		

ნახაზის №№:

ნიშნული	ზომა	ფორმა	ერთეულის წონა	ჯამური წონა
1	ø8 A500C L=330	1	0.13	6.2
2	ø8 A500C L=950	2	0.38	11.4
3	ø12 A500C L=1275	3	1.13	72.3
4	ø10 A500C L=3750	4	2.31	16.2
5	ø10 A500C L=3740	5	2.30	32.2
6	ø10 A500C L=3430	6	2.11	14.8
7	ø10 A500C L=2600	7	1.60	28.8
8	ø10 A500C L=2340	8	1.44	10.1
9	ø10 A500C L=2250	9	1.39	9.7
10	ø10 A500C L=2010	10	1.24	8.7
11	ø10 A500C L=1920	11	1.18	8.3
12	ø10 A500C L=1705	12	1.05	7.4
13	ø10 A500C L=1700	13	1.05	7.4
14	ø10 A500C L=1415	14	0.87	49.6
15	ø8 A500C L=1425	15	0.56	10.6
16	ø8 A500C L=780	16	0.31	41.2

ბეტონის ჯამური ხარჯთაღრიცხვა

ბეტონის მარკა	ბეტონის მოცულობა მ³	ბეტონის წონა ტ
B35	1	69.50

არმატურის ნაკეთობის წონა				ბეტონის მოცულობა მ³
	A 500 C			
ჯამური	Ø8	Ø10	Ø12	
	193.00	72.30		335

ნახაზის №№	ნახაზის დასახელება	ფურცლების რაოდენობა	შენიშვნა
1	ზოგადი მონაცემები		
2	ფუნდამენტის გეგმა		
3	ფუნდამენტის ჭრილები		
4	ფუნდამენტის არმატურის სქემა		
5	ფუნდამენტის არმატურის ნაკეთობების სპეციფიკაცია		
6	ფუნდამენტის არმატურის ნაკეთობების სპეციფიკაცია		

ნახაზის №№:

ცვლილების №№	ფურცლების რაოდენობა	№№ დოკუმენტის	ხელმოწერა	თარიღი

შენობა-ნაგებობის ტიპი:
ბინათმშენებლობა

შენობა-ნაგებობის ობიექტის დასახელება:
ბინათმშენებლობა ქ. ბათუმში, ნინოწმინდის ქუჩა №7

ნახაზის დასახელება:
არმატურის ნაკეთობის სპეციფიკაცია

ნახაზის №
№6

ინჟინერი ა.ბაბუნაშვილი
არქიტექტორი ნ.ბერიძე
კონსტრუქციების ინჟინერი ა.ბაბუნაშვილი
ხელმძღვანელი ა.ბაბუნაშვილი
შემსრულებელი ა.ბაბუნაშვილი

ეტაპი	ფურცლების რაოდენობა	ფურცელი

engineering

შპს "ექსპერტ ინჟინერინგ ჯგუფი"
ს/კ 405234567 ქ. ბათუმი, ა.წერეთლის ქ. №12, ტელ: 599 12 34 56
(ა/მ №PFL 417/21)

ცვლილების №№	ფურცლების რაოდენობა	№№ დოკუმენტის	ხელმოწერა	თარიღი

შენობა-ნაგებობის ტიპი:
ბინათმშენებლობა

შენობა-ნაგებობის ობიექტის დასახელება:
ბინათმშენებლობა ქ. ბათუმში, ნინოწმინდის ქუჩა №7

ნახაზის დასახელება:
არმატურის ნაკეთობის სპეციფიკაცია

ნახაზის №
№6

ინჟინერი ა.ბაბუნაშვილი
არქიტექტორი ნ.ბერიძე
კონსტრუქციების ინჟინერი ა.ბაბუნაშვილი
ხელმძღვანელი ა.ბაბუნაშვილი
შემსრულებელი ა.ბაბუნაშვილი

ეტაპი	ფურცლების რაოდენობა	ფურცელი

engineering

შპს "ექსპერტ ინჟინერინგ ჯგუფი"
ს/კ 405234567 ქ. ბათუმი, ა.წერეთლის ქ. №12, ტელ: 599 12 34 56
(ა/მ №PFL 417/21)

ცვლილების №№	ფურცლების რაოდენობა	№№ დოკუმენტის	ხელმოწერა	თარიღი

შენობა-ნაგებობის ტიპი:
ბინათმშენებლობა

შენობა-ნაგებობის ობიექტის დასახელება:
ბინათმშენებლობა ქ. ბათუმში, ნინოწმინდის ქუჩა №7

ნახაზის დასახელება:
არმატურის ნაკეთობის სპეციფიკაცია

ნახაზის №
№6

ინჟინერი ა.ბაბუნაშვილი
არქიტექტორი ნ.ბერიძე
კონსტრუქციების ინჟინერი ა.ბაბუნაშვილი
ხელმძღვანელი ა.ბაბუნაშვილი
შემსრულებელი ა.ბაბუნაშვილი

ეტაპი	ფურცლების რაოდენობა	ფურცელი

engineering

შპს "ექსპერტ ინჟინერინგ ჯგუფი"
ს/კ 405234567 ქ. ბათუმი, ა.წერეთლის ქ. №12, ტელ: 599 12 34 56
(ა/მ №PFL 417/21)

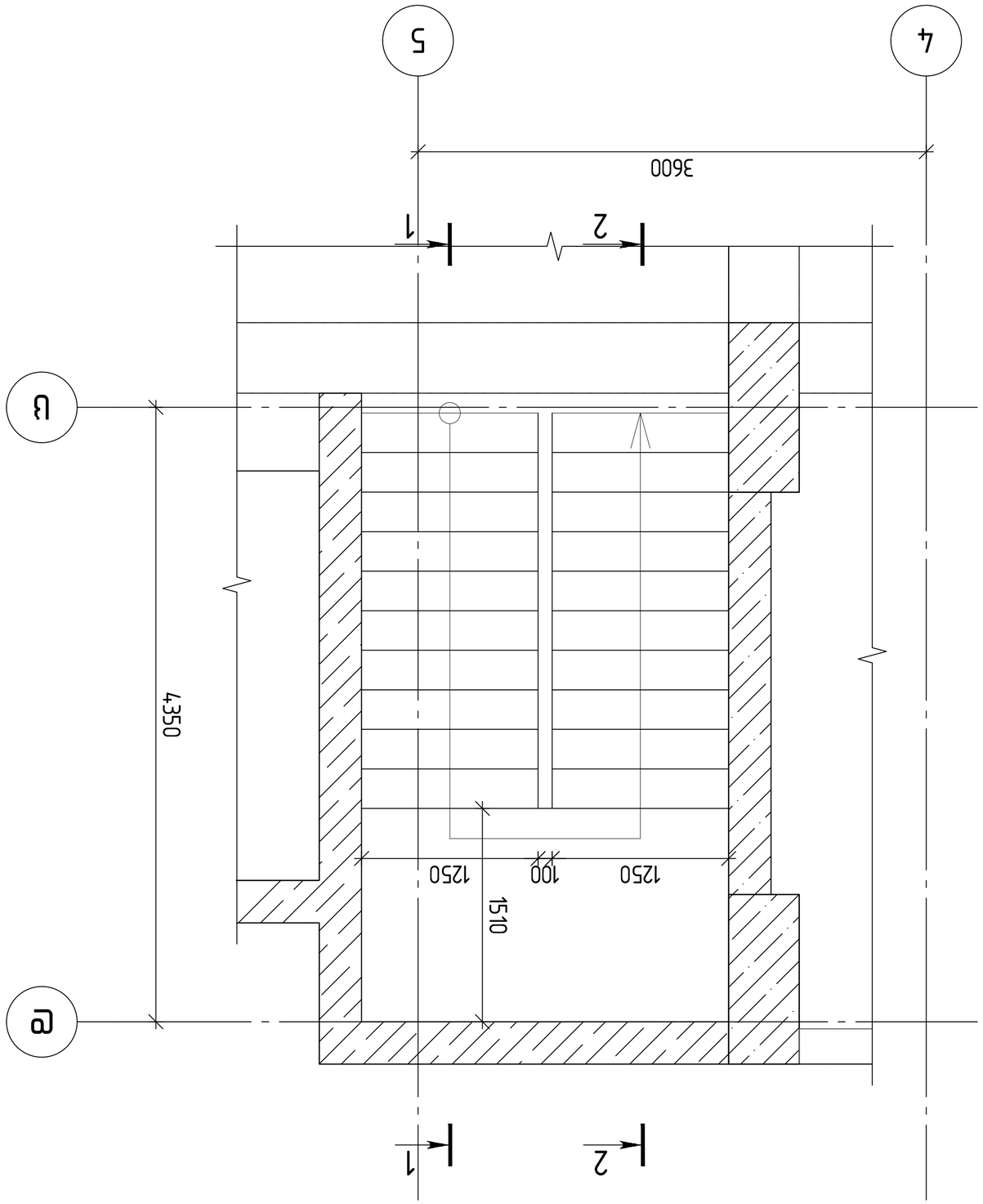

ДЛЯ 1 – ПЛ 63686 ▽±0.00

в 1:25

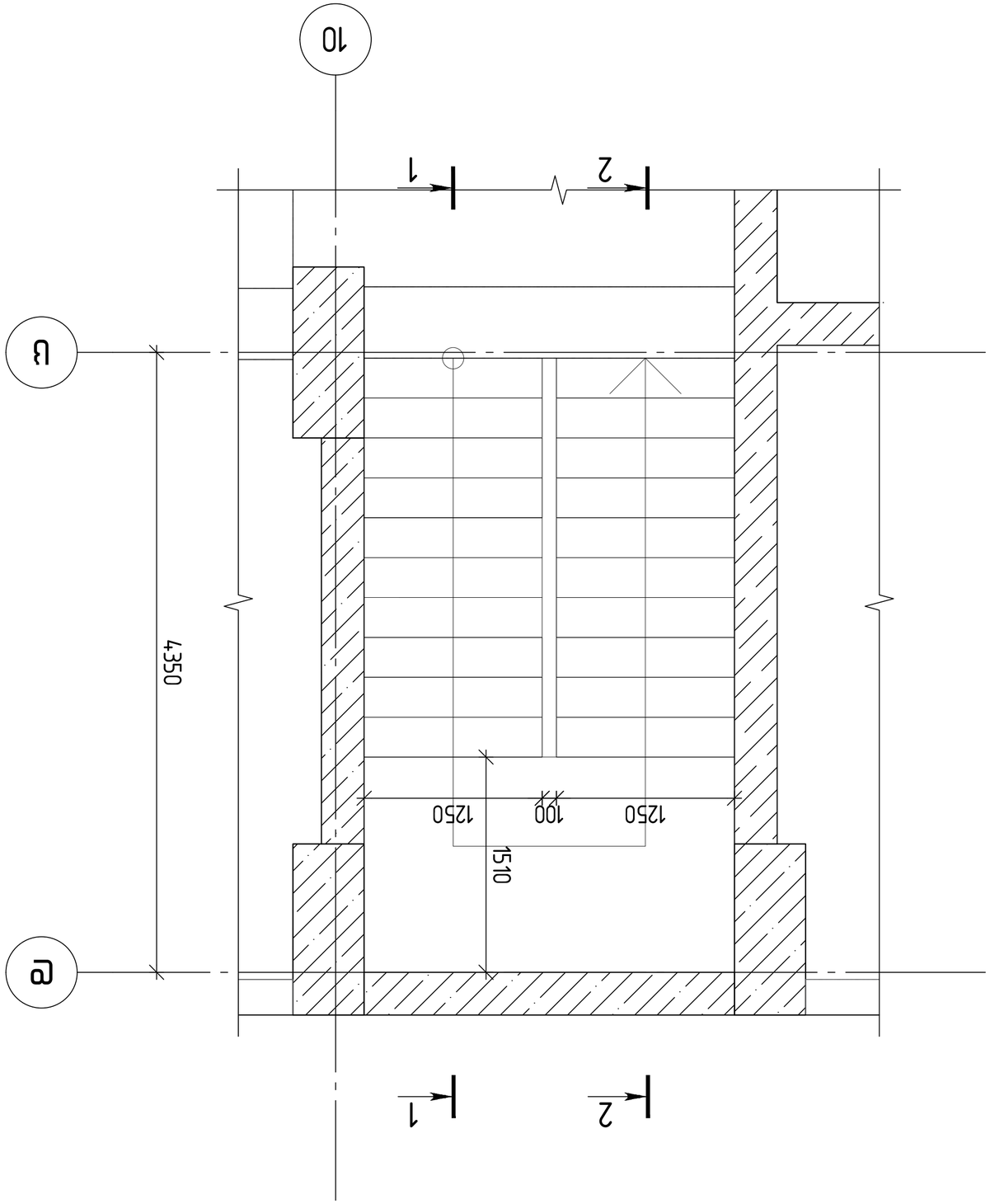

Разрез 2 – пл. 83.83 ▽±0.00

а 1:25

Стадия / 2023 Изм.	
Кол.уч.	
KEYPLAN:	
Примечания:	
Разработал архитектор Шмидт Ю.Ю.	
Проверил главный архитектор проекта Шмидт Ю.Ю.	
Н.контр.	
ГИП	
Заказчик: ООО "Завод экспериментального машиностроения"	
Объект: Реконструкция здания под размещение производственных помещений по адресу: г.Москва, ул.Ивантеевская, д.6, стр.1	
Раздел: АР	
Стадия	Лист	Листов
Р	1	33
Инв.№ подл.	Подпись и дата	Взам.инв.№
Изм.	Кол.уч.	Лист	№док.	Подпись	Дата

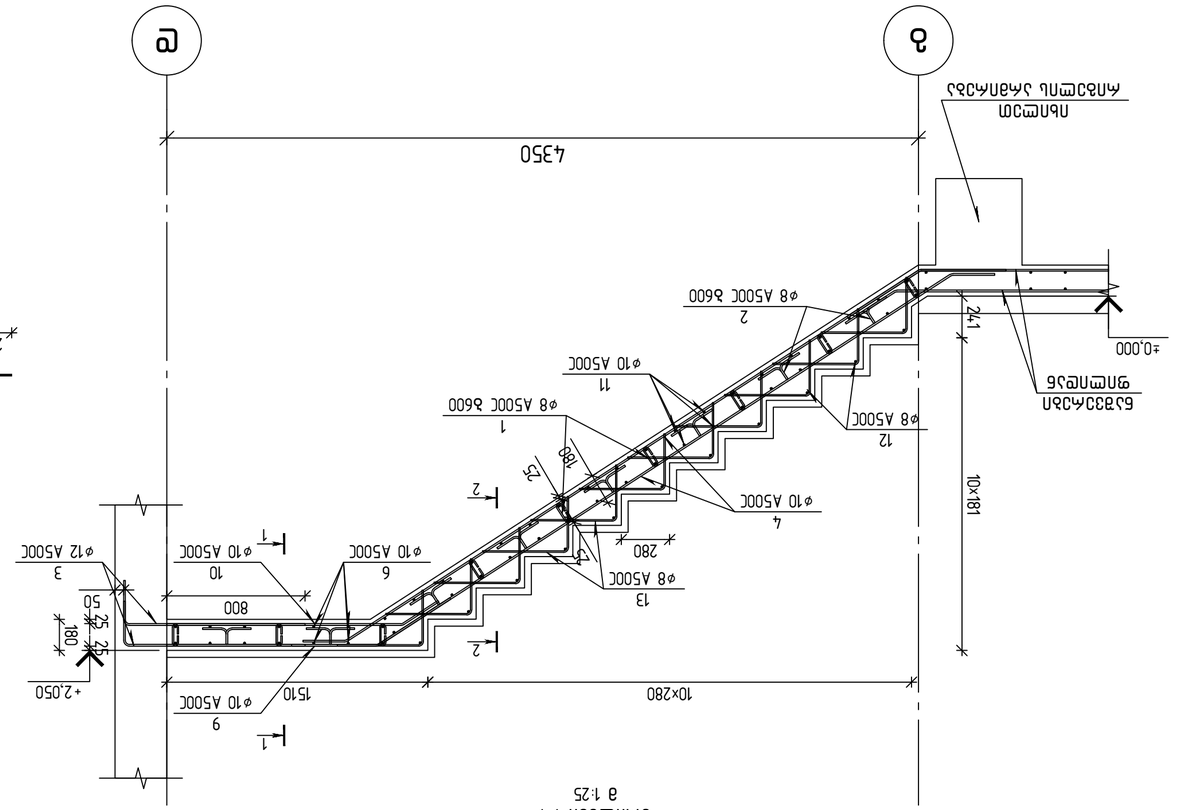
а
е
4,350
10×280
10×181
+0,000
+2,050
+3,800
1
2
ø10 A500C
ø8 A500C
ø8 A500C b600
ø12 A500C
150
180
280
800
25
50
2
1
2
4
6
9
10
11
12
13
3
1
2
1
2
1
2

Разрез 1-1
масштаб 1:20

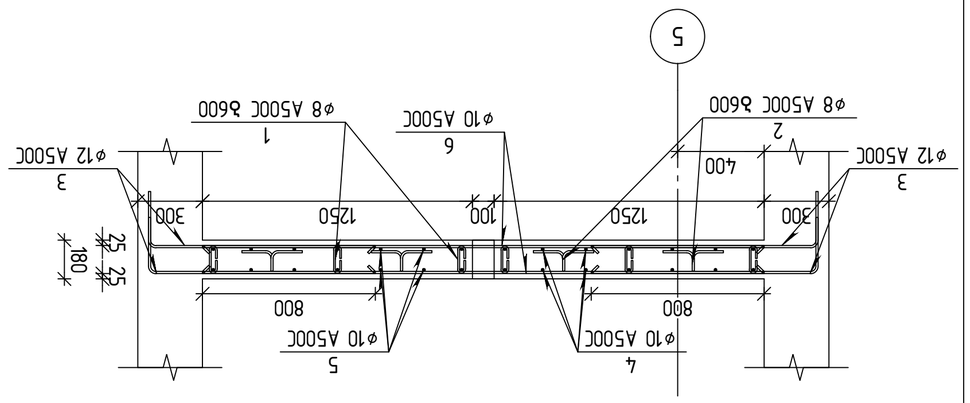

Разрез 2-2
масштаб 1:20

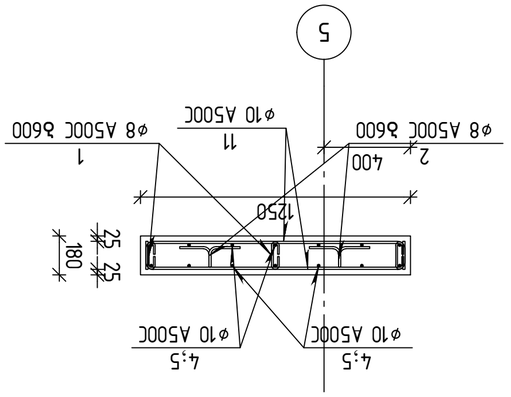

Поз.	Обозначение	Наименование	Кол.	Масса ед., кг	Примечание
		Изделия арматурные			
1	ГОСТ Р 52544-2006	D8 A500C L=330	54	0.13	7.0
2	ГОСТ Р 52544-2006	D8 A500C L=950	30	0.38	11.4
3	ГОСТ Р 52544-2006	Ø12 A500C L=1275	56	1.13	63.3
4	ГОСТ Р 52544-2006	Ø10 A500C L=4700	14	2.90	40.6
5	ГОСТ Р 52544-2006	Ø10 A500C L=4150	14	2.56	35.8
6	ГОСТ Р 52544-2006	Ø10 A500C L=2600	14	1.60	22.4
7	ГОСТ Р 52544-2006	Ø10 A500C L=2050	7	1.26	8.8
8	ГОСТ Р 52544-2006	Ø10 A500C L=1945	7	1.20	8.4
9	ГОСТ Р 52544-2006	Ø10 A500C L=1720	7	1.06	7.4
10	ГОСТ Р 52544-2006	Ø10 A500C L=1610	7	0.99	6.9
11	ГОСТ Р 52544-2006	Ø10 A500C L=1415	70	0.87	60.9
12	ГОСТ Р 52544-2006	Ø8 A500C L=1425	21	0.56	11.8
13	ГОСТ Р 52544-2006	Ø8 A500C L=780	147	0.31	45.6
		Объем железобетонных и армянных изделий			
		Сборные железобетонные изделия			
		Бетон В35		2.93	м³
		Монолитные железобетонные изделия			
		Бетон В35 ГОСТ 26633-2015 ±0.00 балки			
		Материалы			
		Сталь арматурная			
		Ø8 A500C		75.80	1
		Ø10 A500C		191.30	63.30
		Ø12 A500C		330	2.93

Спецификация	Класс арматуры	Длина (см)	Масса 1 м, кг	Масса 1 изд., кг
		А 500 С		
Ø8				
Ø10				
Ø12				
Арматурные изделия				
1	A500C	660	0.395	2.61
2	A500C	660	0.395	2.61
3	A500C	660	0.888	5.86
4	A500C	660	0.888	5.86
5	A500C	660	0.888	5.86
6	A500C	660	0.888	5.86

Изм.	Кол.уч.	Лист	№док.	Подп.	Дата
ГИП	Ефремов				
Н.контр.	Ефремов				
Разраб.	Ефремов				

Стадия	Лист	Листов
Р	1	1

ООО "ЭНЕРГОСАНКОМ"
г.Ижевск, ул.Ленина, 36-А, оф.16
(3412) 90-60-90

Ростовская область, г. Таганрог, ул. Чехова, 33
Ростовская область, г. Таганрог, ул. Чехова, 33
Ростовская область, г. Таганрог, ул. Чехова, 33
Ростовская область, г. Таганрог, ул. Чехова, 33

კიბე 2 - ის ჭრილები ▽±0.00
მ 1:25

ჭრილები 2-2
მ 1:25

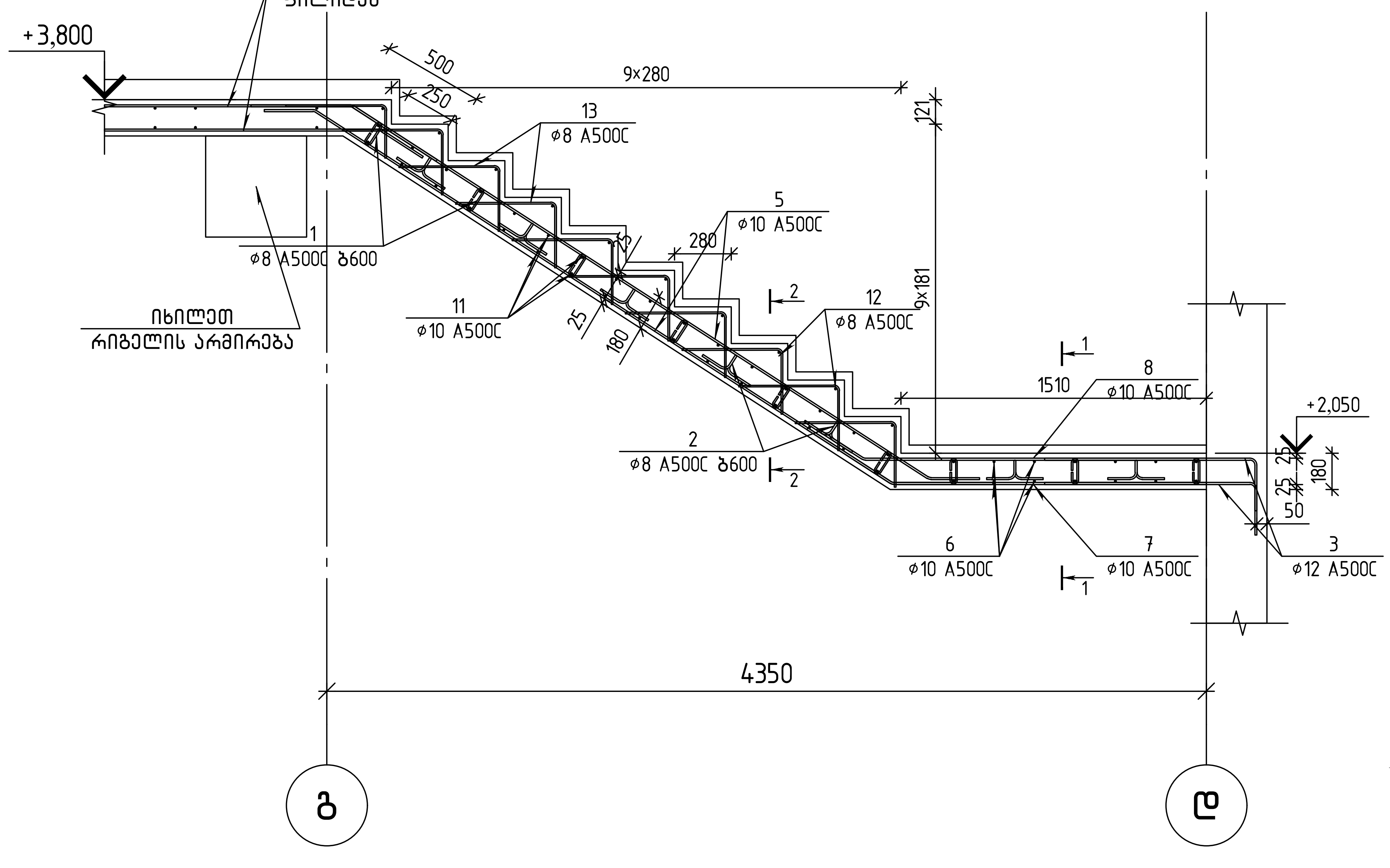

ჭრილები 1-1
მ 1:25

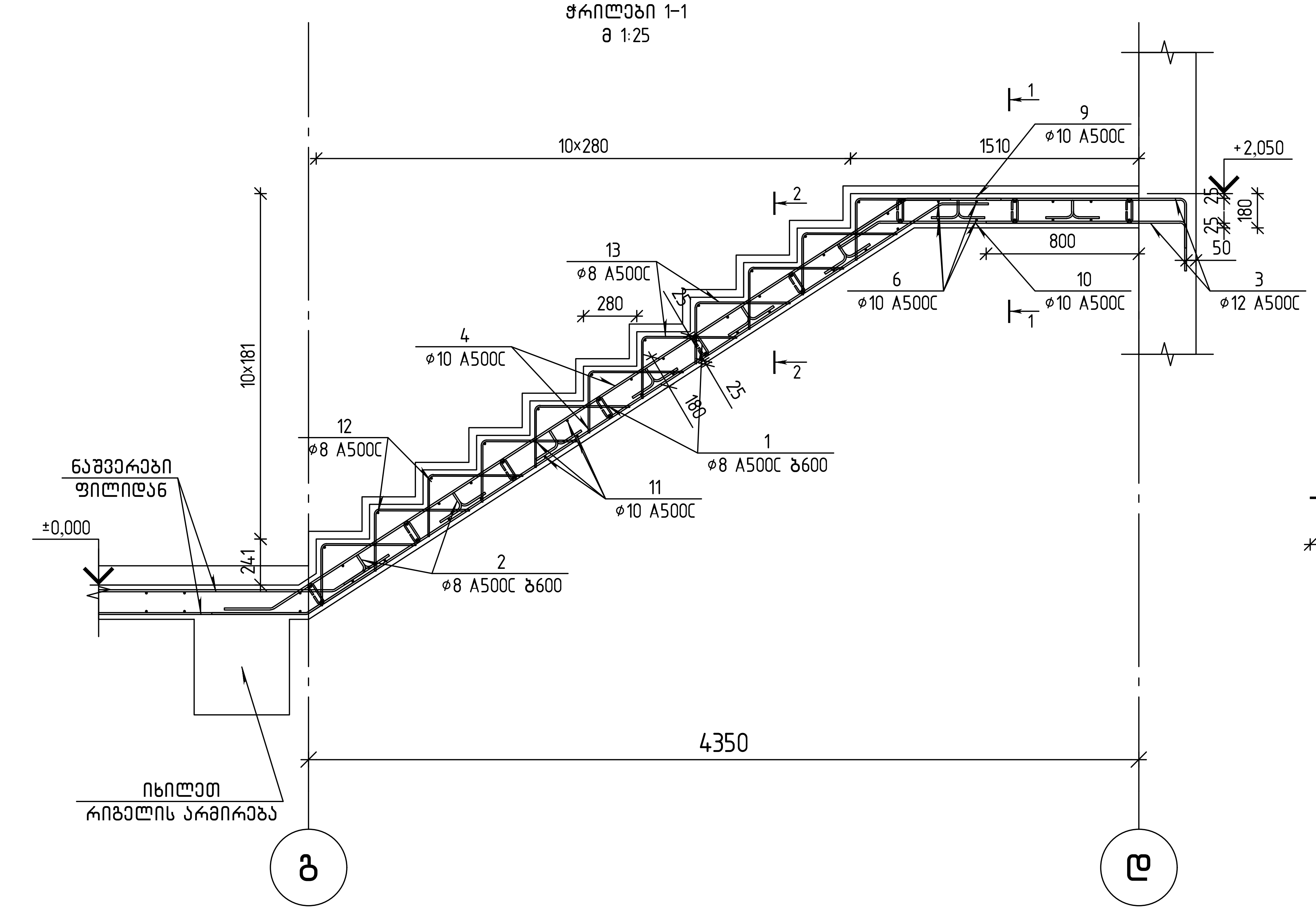

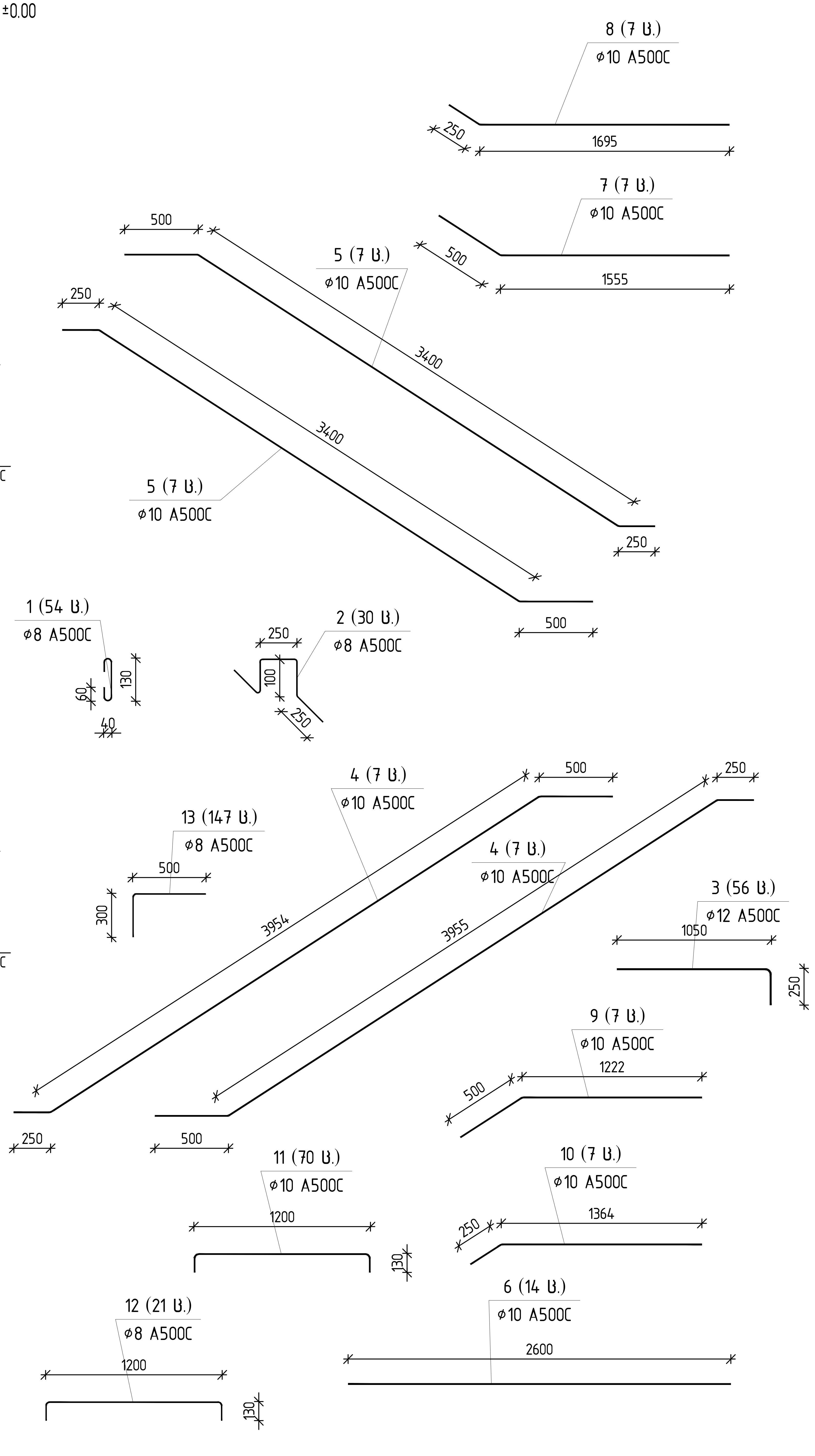

თბილისი / 2023 წელი

ფაილის სახელი:

KEYPLAN:

ყოველი შემდეგი რევიზია აუქმებს წინა რევიზიას

პროექტის სტატუსი:
სამუშაო დოკუმენტაცია

რევიზია

რევ.	თარიღი	აღწერილობა	დამკვ.

შენიშვნები:

მისამართი:
ქ. თბილისი, ნუცუბიძის ფერდობი, IV მკრ, კორ 36-ს მიმდებარედ(ნაკვ 08/016)

დამკვეთი:

თანამდებობა	სახელი გვარი	ხელმოწერა
პროექტის მენეჯერი		
დამკვეთის წარმომადგენელი		

შემსრულებელი:
შპს "კიუ ინჟინერინგი"

მისამართი:
ქ.თბილისი აბაკელიძის №7 ბინა №6

შპს "კიუ ინჟინერინგის" პროფესიული პასუხისმგებლობის მზღვეველია სს "დაზღვევის საერთაშორისო კომპანია ირაო" (პ/ნ №PFL 4117/21)

თანამდებობა	სახელი გვარი	ხელმოწერა
დირექტორი	დ.კვეკნიშვილი	
საპროექტო ჯგუფის უფროსი	თ. ილიაშვილი	
პროექტის მთ კონსტრუქტორი	რ.ორთიაძე	
შემსრულებელი	რ.ორთიაძე	

პროექტის დასახელება:
მრავალბინიანი საცხოვრებელი სახლი

პროექტის სტადია:
ახალი მშენებლობა

პროექტის ნაწილი:
კონსტრუქცია

ფორმატი	A2
სტადია	მპ
თარიღი	08/09/2023
მასშტაბი	1:25
რევიზია	R2

ნახაზის დასახელება:
კიბე 2 - ის ჭრილები ▽±0.00

ნახაზის ნომერი: კ-8.11

ფურც. საერთო რაოდენობა 33

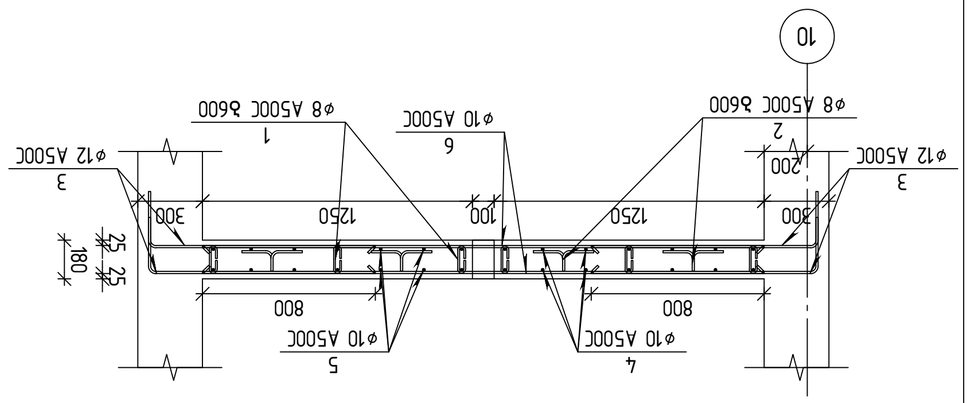

ցահատված 1-1
1:20

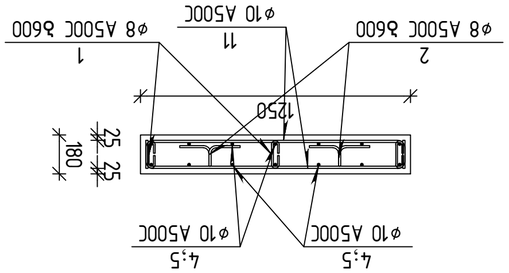

ցահատված 2-2
1:20

№	Обозначение	Наименование	Кол.	Масса ед., кг	Примечание
		Железобетонные изделия			
1	ГОСТ Р 52544-2006	D8 A500C L=330	54	0.13	7.0
2	ГОСТ Р 52544-2006	D8 A500C L=950	30	0.38	11.4
3	ГОСТ Р 52544-2006	Ø12 A500C L=1275	56	1.13	63.3
4	ГОСТ Р 52544-2006	Ø10 A500C L=4700	14	2.90	40.6
5	ГОСТ Р 52544-2006	Ø10 A500C L=4150	14	2.56	35.8
6	ГОСТ Р 52544-2006	Ø10 A500C L=2600	14	1.60	22.4
7	ГОСТ Р 52544-2006	Ø10 A500C L=2050	7	1.26	8.8
8	ГОСТ Р 52544-2006	Ø10 A500C L=1945	7	1.20	8.4
9	ГОСТ Р 52544-2006	Ø10 A500C L=1720	7	1.06	7.4
10	ГОСТ Р 52544-2006	Ø10 A500C L=1610	7	0.99	6.9
11	ГОСТ Р 52544-2006	Ø10 A500C L=1415	70	0.87	60.9
12	ГОСТ Р 52544-2006	Ø8 A500C L=1425	21	0.56	11.8
13	ГОСТ Р 52544-2006	Ø8 A500C L=780	147	0.31	45.6
		Ընդհանուր ելակետային ամրագծեր			
		Ելակետային ամրագծեր			
		Ելակետային ամրագծեր			
		**

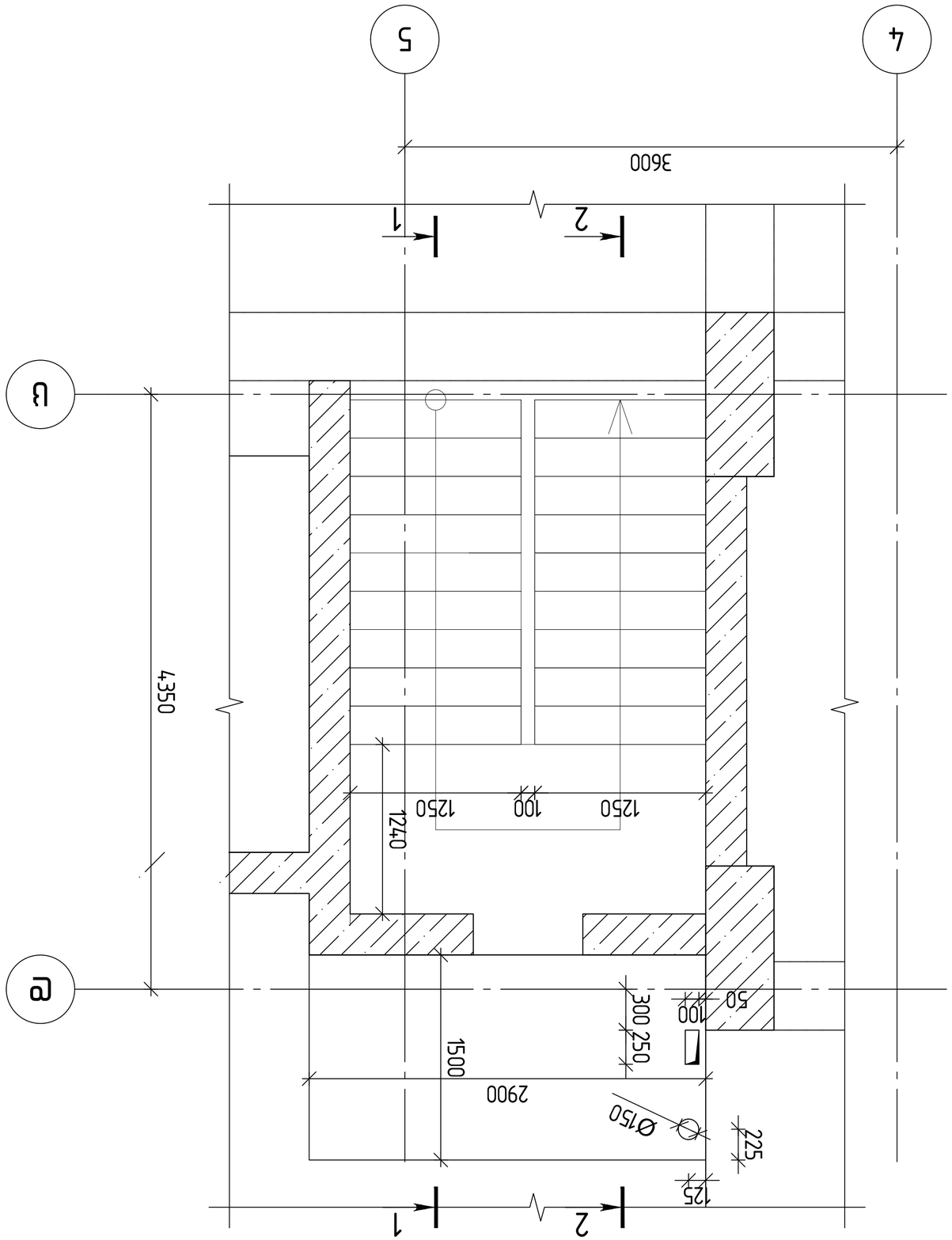

Ділянка 1 – пл. 8268,2 ▽+3.80
а 1:25

Внесені зміни	Кількість аркушів	Підпис	Дата
Розробив			
Перевірив			
Н.контр.			
Затвердив			

Замовник:

Назва об'єкта:

Стадія: Р | Аркуш | Аркушів: 33

Назва аркуша:

Інв. № подл. | Підпис і дата | Взам. інв. №

Назва організації

Примірник №

Формат А3

Ескіз розташування аркушів

Ескіз розташування аркушів

Ескіз розташування аркушів

კიბე 2 - ის გეგმა ▽+3.80
მ 1:25

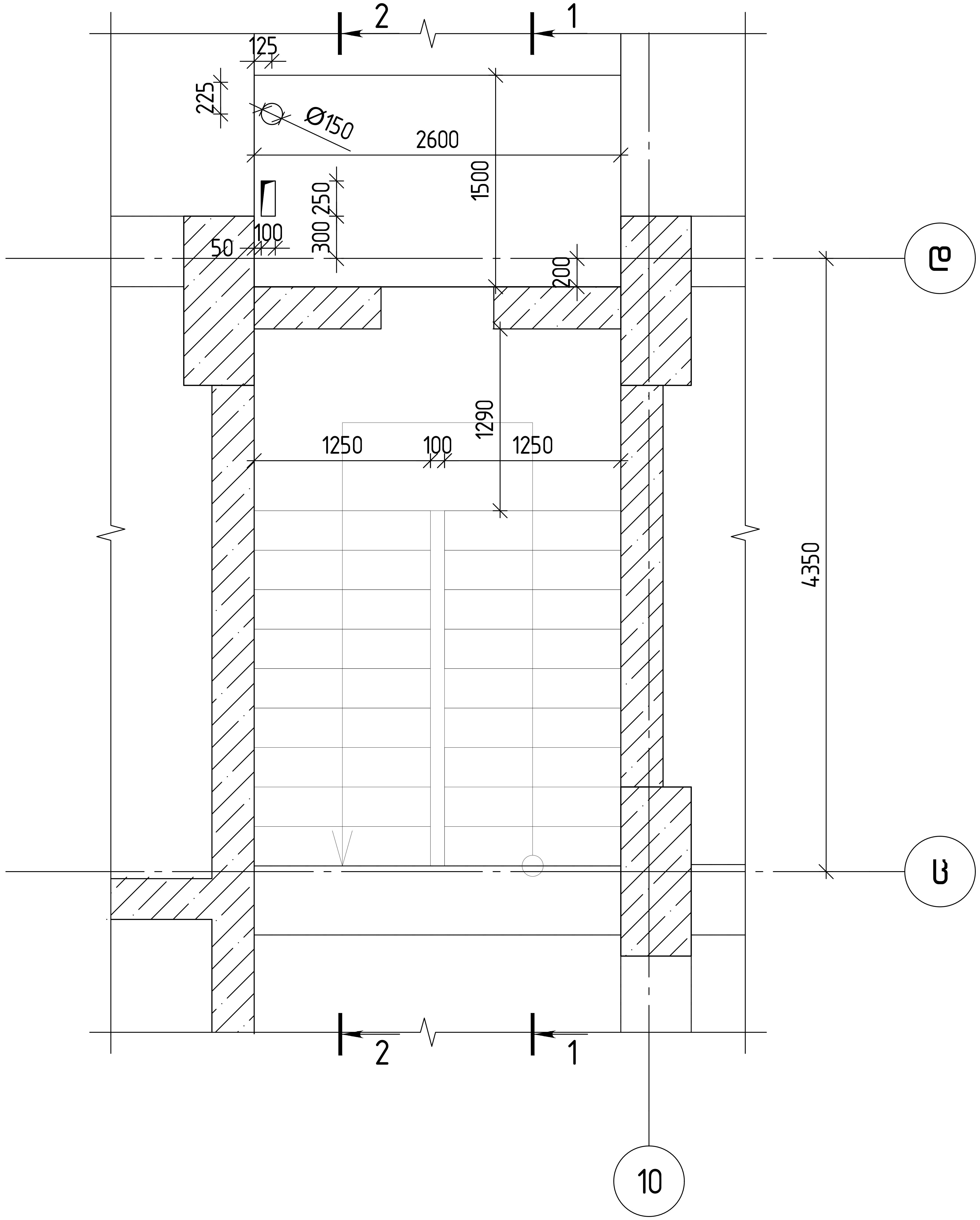

თბილისი / 2023 წელი

ფაილის სახელი:

KEYPLAN:

ყოველი შემდეგი რევიზია აუქმებს წინა რევიზიას

პროექტის სტატუსი:

სამშენებლო დოკუმენტაცია

რევიზია

რევ.	თარიღი	აღწერილობა	დამტკ.

შენიშვნები:

მისამართი:

ქ. თბილისი, ნუცუბიძის ფერდობი, IV მკრ, კორ 36-ს მიმდებარედ(ნაკვ 08/016)

დამკვეთი:

თანამდებობა	სახელი გვარი	ხელმოწერა
პროექტის მენეჯერი		
დამტკიცებულია: დამკვეთის მიერ		

შემსრულებელი:

შპს "ქიუ ენჯინეარინგი"

მისამართი :

ქ.თბილისი ა.ბაქრაძის №7 ბინა №6

შპს "ქიუ ენჯინერინგის"
პროფესიული პასუხისმგებლობის მზღვეველია
სს "დაზღვევის საერთაშორისო კომპანია ირაო"
(პ/ნ №PFL 417/21)

თანამდებობა	სახელი გვარი	ხელმოწერა
დირექტორი	დ.ქევანიშვილი	
საპროექტო ჯგუფის უფროსი	ო. ილიუხინი	
პროექტის მთ. კონსტრუქტორი	რ.თოიძე	
შეასრულა	რ.თოიძე	

პროექტის სახელწოდება:

მრავალბინიანი საცხოვრებელი სახლი

პროექტის სტადია:
ახალი მშენებლობა

პროექტის ნაწილი:
კონსტრუქცია

ფორმატი A2	ნახაზის დასახელება:
სტადია მ.პ.	კიბე 2 - ის გეგმა ▽+3.80
თარიღი 08/09/2023	
მასშტაბი 1:25	
რევიზია: R2	ნახაზის ნომერი: კ-8.14 — ფურც. საერთო რაოდენობა 33

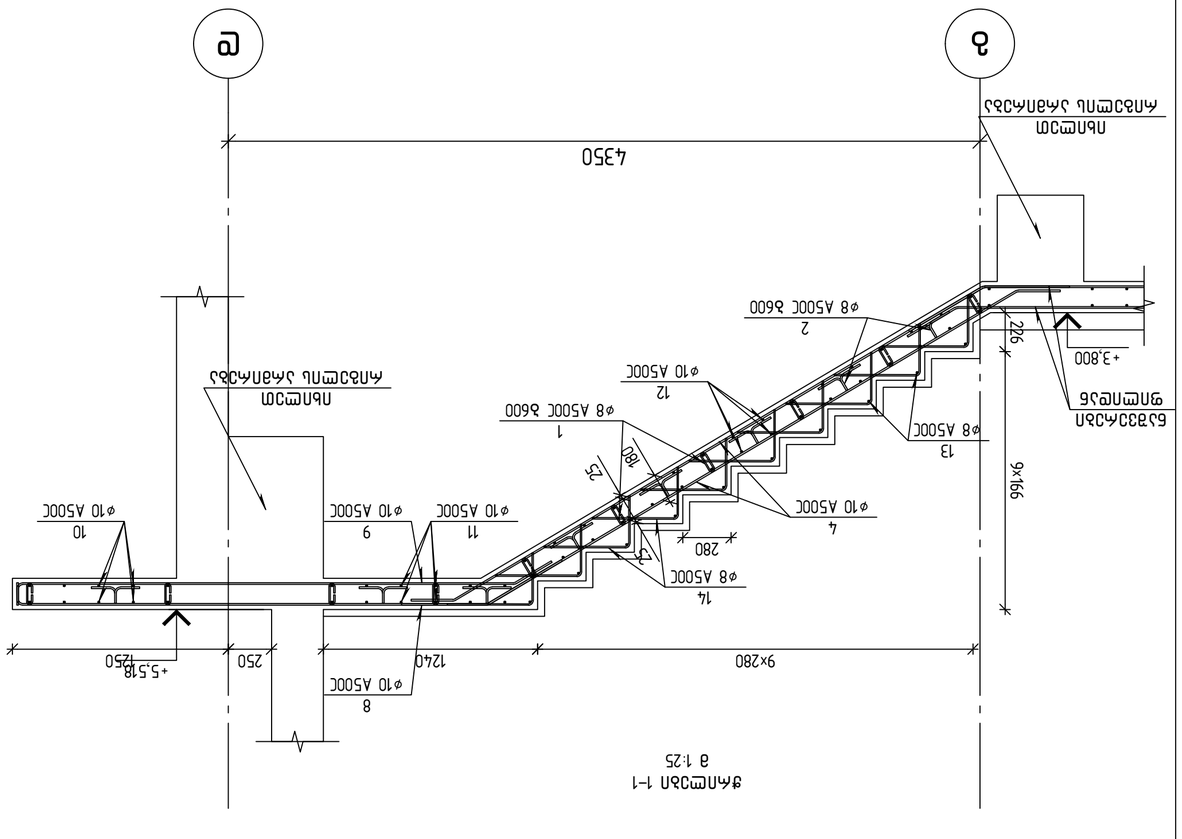

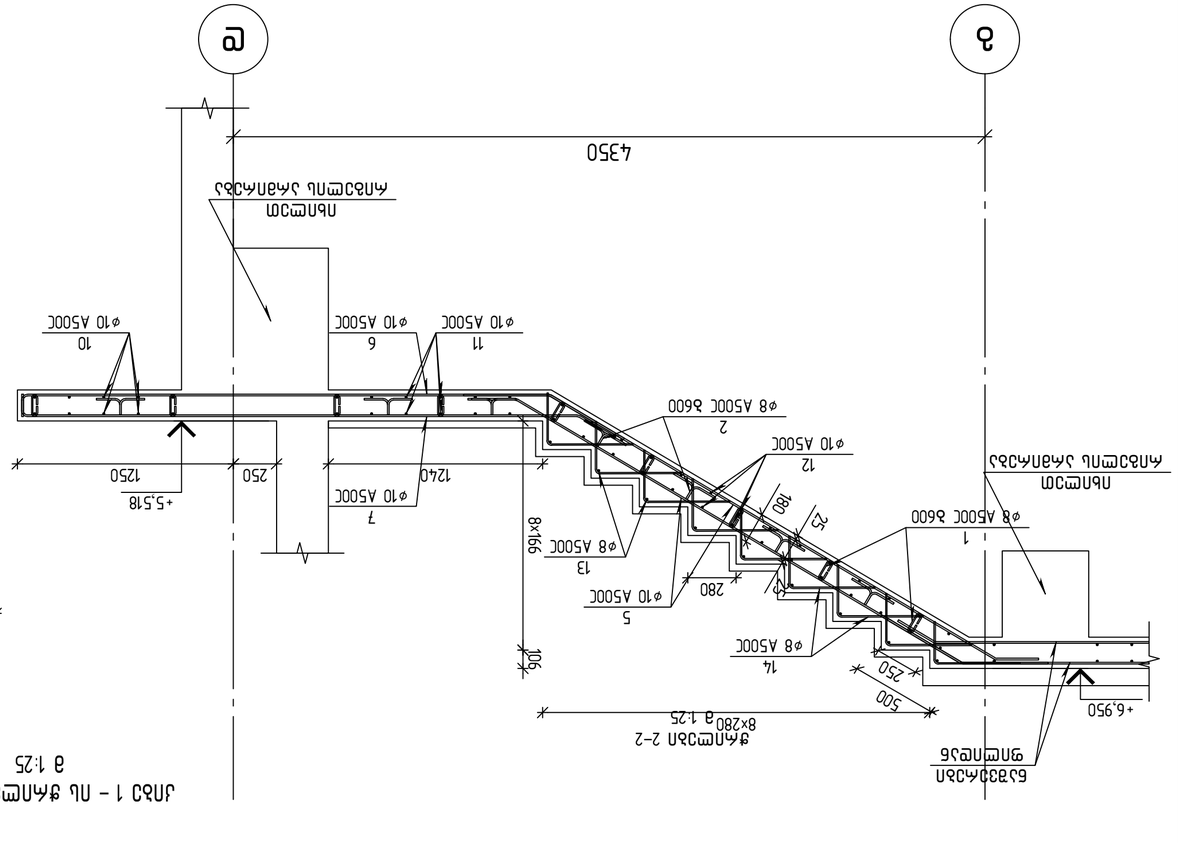

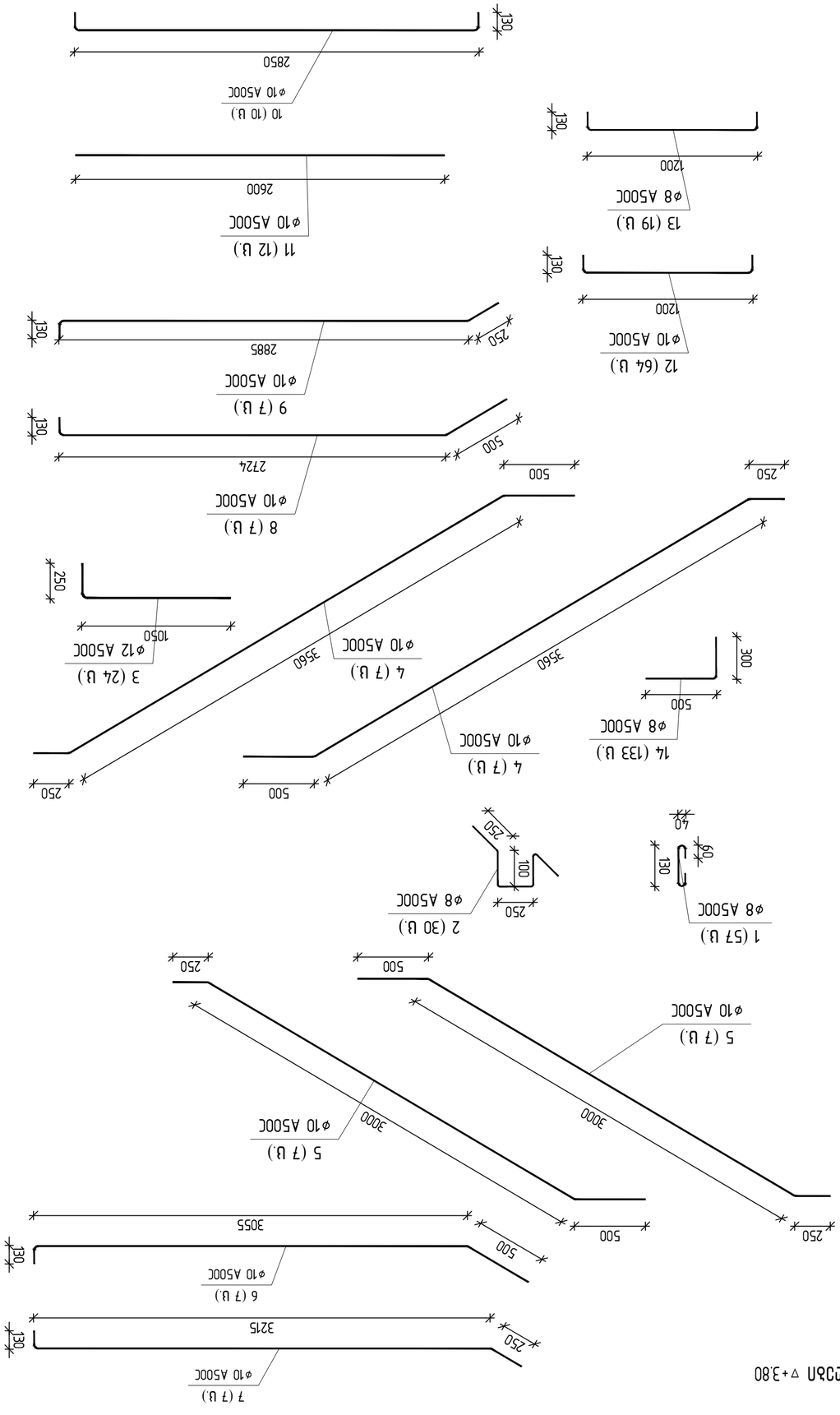

Изм.	Кол.уч.	Лист	№ док.
Разраб.			
Пров.			
Н.контр.			
ГИП			

Фундамент Ф-1
Фундамент Ф-2
Узел 1 – 1 на отм. ▽+3.80
Узел 2 – 2 на отм. ▽+3.80
Спецификация арматуры
Ведомость расхода стали

Стадия	Лист	Листов
Р		

ООО "ГПИ Энергопроект"
г. Москва, Б. Тишинский пер., д. 36–А, стр. 1, эт. 3, пом. I, ком. 1–6
Тел.: (495) 123-45-67

Инв. № подл. | Подпись и дата | Взам. инв. №

Согласовано:
Гл. инженер проекта — Иванов И.И.
Н. контроль — Петрова С.С.
ГИП — Сидоров А.А.

Заказчик: ООО "Промстройинвест"
Объект: Производственный корпус № 3, г. Подольск, ул. Заводская, д. 14
Стадия: Р
Лист: 1
Листов: 2
Масштаб: 1:25
Дата: 03.2023
Шифр: 08/016
Формат: А1

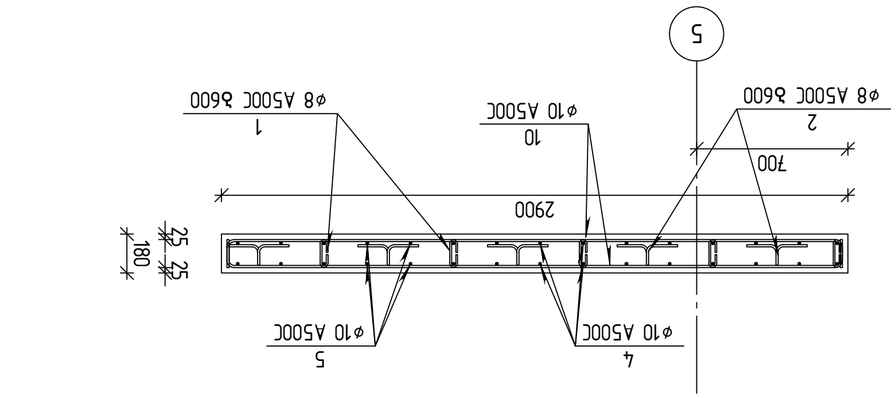

Фрагмент 3–3
1:20

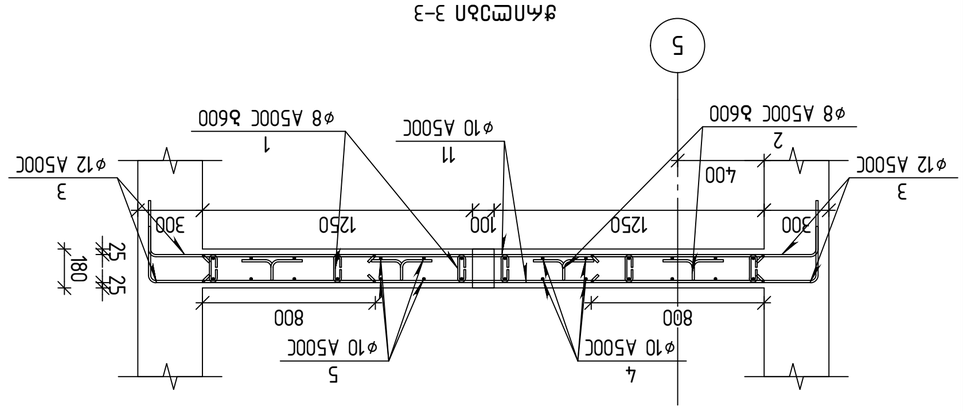

Фрагмент 1–1
1:20

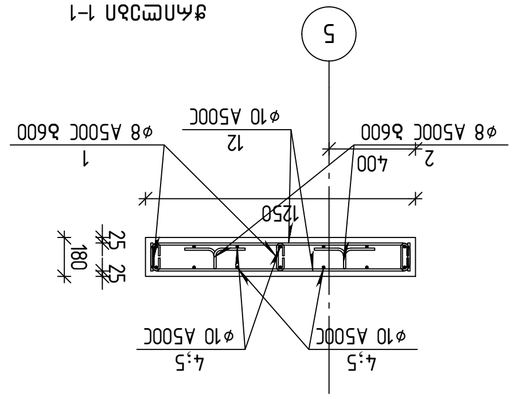

Фрагмент 2–2
1:20

Поз.	Обозначение	Наименование	Кол.	Масса ед., кг	Примечание
		Сборные единицы			
1	ГОСТ Р 52544-2006	Ø8 А500С L=330	57	0.13	7.4
2	ГОСТ Р 52544-2006	Ø8 А500С L=950	30	0.38	11.4
3	ГОСТ Р 52544-2006	Ø12 А500С L=1275	24	1.13	27.1
4	ГОСТ Р 52544-2006	Ø10 А500С L=4310	14	2.65	37.1
5	ГОСТ Р 52544-2006	Ø10 А500С L=3750	14	2.31	32.3
6	ГОСТ Р 52544-2006	Ø10 А500С L=3660	7	2.25	15.8
7	ГОСТ Р 52544-2006	Ø10 А500С L=3580	7	2.21	15.5
8	ГОСТ Р 52544-2006	Ø10 А500С L=3330	7	2.05	14.3
9	ГОСТ Р 52544-2006	Ø10 А500С L=3240	7	2.00	14.0
10	ГОСТ Р 52544-2006	Ø10 А500С L=3060	10	1.88	18.8
11	ГОСТ Р 52544-2006	Ø10 А500С L=2600	12	1.60	19.2
12	ГОСТ Р 52544-2006	Ø10 А500С L=1415	64	0.87	55.7
13	ГОСТ Р 52544-2006	Ø8 А500С L=1425	19	0.56	10.6
14	ГОСТ Р 52544-2006	Ø8 А500С L=780	133	0.31	41.2
		Ведомость расхода стали арматурной			
		Сборные железобетонные изделия			
		А 500 С			
		Ø8	Ø10	Ø12	
		70.70	222.70	27.10	321
		Общий расход стали арматурной			2.97

Изм.	Кол.уч.	Лист	№док.	Подп.	Дата
Разработал					
Проверил					
Н.контр.					
ГИП					

Заполнить:

Дом 1 – 1Б фундамент ▽+3.80
Ведомость расхода стали

Стадия	Лист	Листов
Р2	33
Формат А3	

Копировал

Заполнить:

Главный инженер проекта	
Начальник отдела	
Гл.специалист	
Нормоконтролер	
Разработал	

Заполнить:

ООО "ПКФ Экспертиза"
г.Ростов-на-Дону, ул.Суворова, 19/21, оф.1
тел.(863) 201-01-01

Заполнить:

Жилой дом №6
Фундамент
Ростов-на-Дону, ул.Суворова, 19/21

engineering

Заполнить:

Жилой дом №6
Фундамент
Ростов-на-Дону, ул.Суворова, 19/21

Изм.	Кол.уч.	Лист	№док.	Подп.
Разработал				
Проверил				
Н.контр.				
ГИП				

Заполнить:

Ведомость расхода стали арматурной
Ростов-на-Дону, ул.Суворова, 19/21

Заполнить:

ООО "ПКФ Экспертиза"
г.Ростов-на-Дону, ул.Суворова, 19/21

Заполнить:

Ведомость расхода стали арматурной

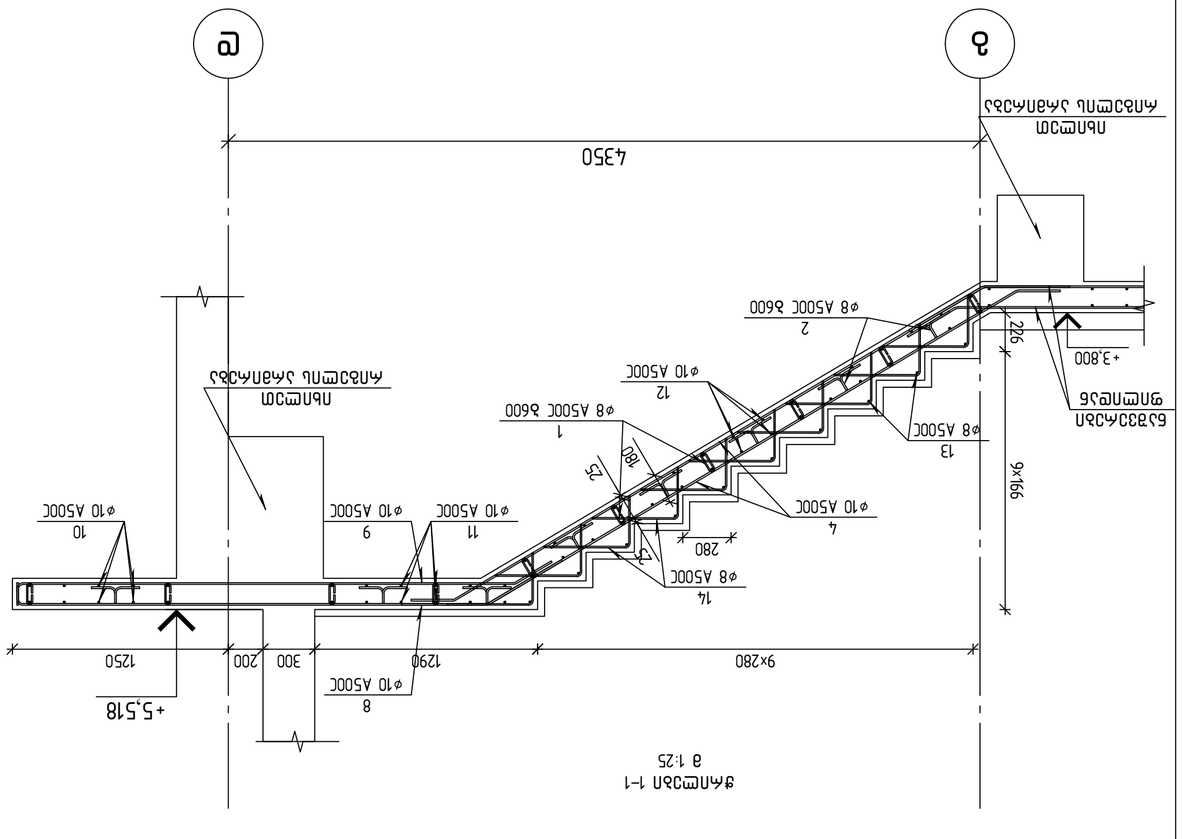

Разрез 1-1
1:25

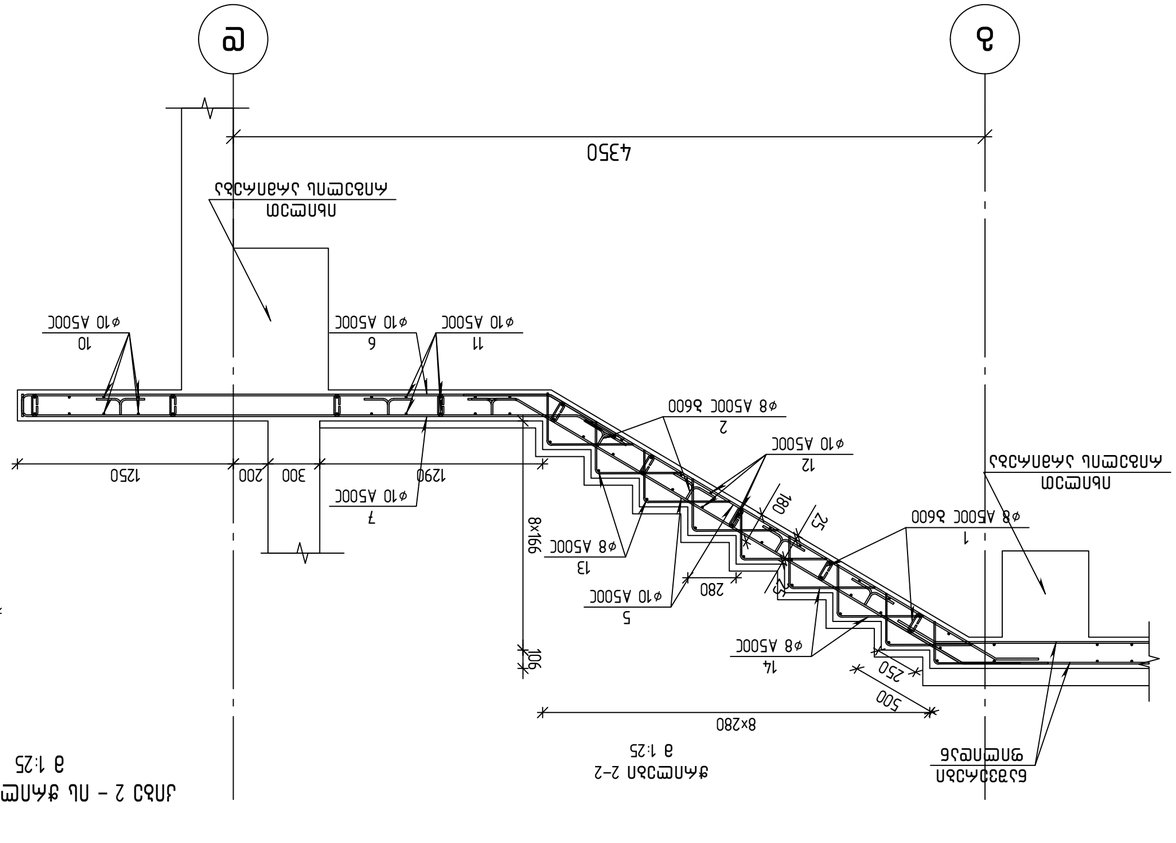

Разрез 2-2
1:25

План 2 – го этажа ▽+3,80
1:25

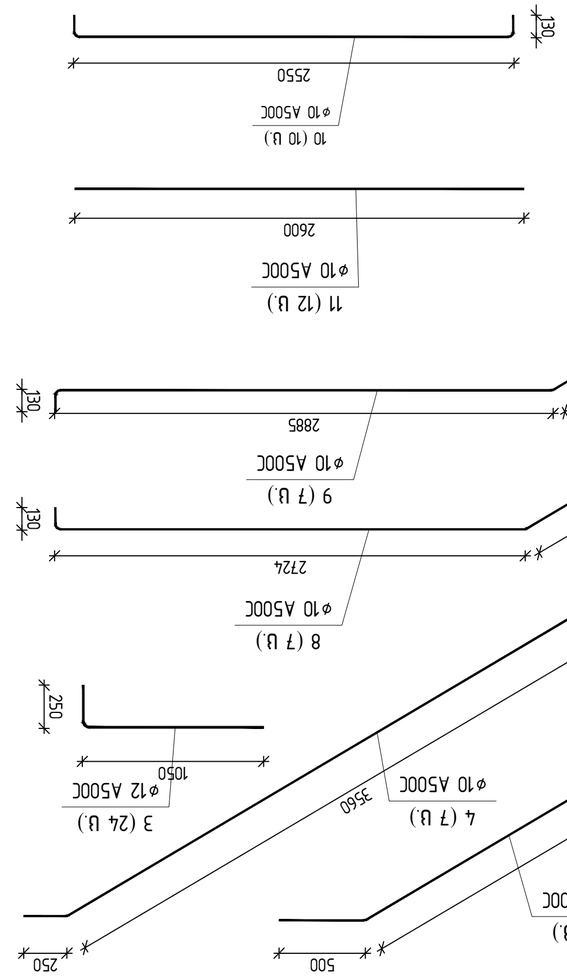

Изм.	Кол.уч.	Лист	№ док.
Разраб.			
Пров.			
Н.контр.			
ГИП			

Площадка над помещением 1, балкон над помещением 2, III этаж, ОМК 36–Ь, ВЛОЖЕНИЕ(БЛОК 08/016)

Стадия: Р2

Лист: 33

Листов: 33

ООО "ПРОЕКТНАЯ МАСТЕРСКАЯ ЛЕСНАЯ"
г.Москва, ул.Лесная, д.7, стр.1

Инв. № подл. | Подпись и дата | Взам. инв. №

Копировал: Формат А3

Примечания:

1. Бетон тяжелый класса В25, F200, W6, на сульфатостойком цементе.
2. Защитный слой бетона для арматуры 25 мм, если не указано иное.
3. Все размеры уточнять по месту.
4. Гидроизоляцию выполнить по всей площади балкона.
5. Уклон пола балкона 1,5% в сторону водоприемных воронок.
6. Перед бетонированием поверхность плиты очистить и обработать грунтовкой.
7. Сварные швы выполнять электродами Э42А по ГОСТ 9467-75.
8. Антикоррозионное покрытие закладных деталей — грунтовка ГФ-021 за 2 раза.
9. Ведомость расхода стали приведена на листе 2.
10. Спецификация элементов — на листе 3.
11. Узлы 1 и 2 см. на листе 4.
12. Узлы 3 и 4 см. на листе 5.
13. Узлы 5 и 6 см. на листе 6.
14. Узлы 7 и 8 см. на листе 7.
15. Узлы 9 и 10 см. на листе 8.
16. Узлы 11 и 12 см. на листе 9.
17. Узлы 13 и 14 см. на листе 10.
18. Узлы 15 и 16 см. на листе 11.
19. Узлы 17 и 18 см. на листе 12.
20. Узлы 19 и 20 см. на листе 13.
21. Узлы 21 и 22 см. на листе 14.
22. Узлы 23 и 24 см. на листе 15.
23. Узлы 25 и 26 см. на листе 16.
24. Узлы 27 и 28 см. на листе 17.
25. Узлы 29 и 30 см. на листе 18.
26. Узлы 31 и 32 см. на листе 19.
27. Узлы 33 и 34 см. на листе 20.
28. Узлы 35 и 36 см. на листе 21.
29. Узлы 37 и 38 см. на листе 22.
30. Узлы 39 и 40 см. на листе 23.
31. Узлы 41 и 42 см. на листе 24.
32. Узлы 43 и 44 см. на листе 25.
33. Узлы 45 и 46 см. на листе 26.
34. Узлы 47 и 48 см. на листе 27.
35. Узлы 49 и 50 см. на листе 28.
36. Узлы 51 и 52 см. на листе 29.
37. Узлы 53 и 54 см. на листе 30.
38. Узлы 55 и 56 см. на листе 31.
39. Узлы 57 и 58 см. на листе 32.
40. Узлы 59 и 60 см. на листе 33.
41. Узлы 61 и 62 см. на листе 34.
42. Узлы 63 и 64 см. на листе 35.
43. Узлы 65 и 66 см. на листе 36.
44. Узлы 67 и 68 см. на листе 37.
45. Узлы 69 и 70 см. на листе 38.
46. Узлы 71 и 72 см. на листе 39.
47. Узлы 73 и 74 см. на листе 40.
48. Узлы 75 и 76 см. на листе 41.
49. Узлы 77 и 78 см. на листе 42.
50. Узлы 79 и 80 см. на листе 43.
51. Узлы 81 и 82 см. на листе 44.
52. Узлы 83 и 84 см. на листе 45.
53. Узлы 85 и 86 см. на листе 46.
54. Узлы 87 и 88 см. на листе 47.
55. Узлы 89 и 90 см. на листе 48.
56. Узлы 91 и 92 см. на листе 49.
57. Узлы 93 и 94 см. на листе 50.
58. Узлы 95 и 96 см. на листе 51.
59. Узлы 97 и 98 см. на листе 52.
60. Узлы 99 и 100 см. на листе 53.
61. Узлы 101 и 102 см. на листе 54.
62. Узлы 103 и 104 см. на листе 55.
63. Узлы 105 и 106 см. на листе 56.
64. Узлы 107 и 108 см. на листе 57.
65. Узлы 109 и 110 см. на листе 58.
66. Узлы 111 и 112 см. на листе 59.
67. Узлы 113 и 114 см. на листе 60.
68. Узлы 115 и 116 см. на листе 61.
69. Узлы 117 и 118 см. на листе 62.
70. Узлы 119 и 120 см. на листе 63.
71. Узлы 121 и 122 см. на листе 64.
72. Узлы 123 и 124 см. на листе 65.
73. Узлы 125 и 126 см. на листе 66.
74. Узлы 127 и 128 см. на листе 67.
75. Узлы 129 и 130 см. на листе 68.
76. Узлы 131 и 132 см. на листе 69.
77. Узлы 133 и 134 см. на листе 70.
78. Узлы 135 и 136 см. на листе 71.
79. Узлы 137 и 138 см. на листе 72.
80. Узлы 139 и 140 см. на листе 73.
81. Узлы 141 и 142 см. на листе 74.
82. Узлы 143 и 144 см. на листе 75.
83. Узлы 145 и 146 см. на листе 76.
84. Узлы 147 и 148 см. на листе 77.
85. Узлы 149 и 150 см. на листе 78.
86. Узлы 151 и 152 см. на листе 79.
87. Узлы 153 и 154 см. на листе 80.
88. Узлы 155 и 156 см. на листе 81.
89. Узлы 157 и 158 см. на листе 82.
90. Узлы 159 и 160 см. на листе 83.
91. Узлы 161 и 162 см. на листе 84.
92. Узлы 163 и 164 см. на листе 85.
93. Узлы 165 и 166 см. на листе 86.
94. Узлы 167 и 168 см. на листе 87.
95. Узлы 169 и 170 см. на листе 88.
96. Узлы 171 и 172 см. на листе 89.
97. Узлы 173 и 174 см. на листе 90.
98. Узлы 175 и 176 см. на листе 91.
99. Узлы 177 и 178 см. на листе 92.
100. Узлы 179 и 180 см. на листе 93.
101. Узлы 181 и 182 см. на листе 94.
102. Узлы 183 и 184 см. на листе 95.
103. Узлы 185 и 186 см. на листе 96.
104. Узлы 187 и 188 см. на листе 97.
105. Узлы 189 и 190 см. на листе 98.
106. Узлы 191 и 192 см. на листе 99.
107. Узлы 193 и 194 см. на листе 100.
108. Узлы 195 и 196 см. на листе 101.
109. Узлы 197 и 198 см. на листе 102.
110. Узлы 199 и 200 см. на листе 103.
111. Узлы 201 и 202 см. на листе 104.
112. Узлы 203 и 204 см. на листе 105.
113. Узлы 205 и 206 см. на листе 106.
114. Узлы 207 и 208 см. на листе 107.
115. Узлы 209 и 210 см. на листе 108.
116. Узлы 211 и 212 см. на листе 109.
117. Узлы 213 и 214 см. на листе 110.
118. Узлы 215 и 216 см. на листе 111.
119. Узлы 217 и 218 см. на листе 112.
120. Узлы 219 и 220 см. на листе 113.
121. Узлы 221 и 222 см. на листе 114.
122. Узлы 223 и 224 см. на листе 115.
123. Узлы 225 и 226 см. на листе 116.
124. Узлы 227 и 228 см. на листе 117.
125. Узлы 229 и 230 см. на листе 118.
126. Узлы 231 и 232 см. на листе 119.
127. Узлы 233 и 234 см. на листе 120.
128. Узлы 235 и 236 см. на листе 121.
129. Узлы 237 и 238 см. на листе 122.
130. Узлы 239 и 240 см. на листе 123.
131. Узлы 241 и 242 см. на листе 124.
132. Узлы 243 и 244 см. на листе 125.
133. Узлы 245 и 246 см. на листе 126.
134. Узлы 247 и 248 см. на листе 127.
135. Узлы 249 и 250 см. на листе 128.
136. Узлы 251 и 252 см. на листе 129.
137. Узлы 253 и 254 см. на листе 130.
138. Узлы 255 и 256 см. на листе 131.
139. Узлы 257 и 258 см. на листе 132.
140. Узлы 259 и 260 см. на листе 133.
141. Узлы 261 и 262 см. на листе 134.
142. Узлы 263 и 264 см. на листе 135.
143. Узлы 265 и 266 см. на листе 136.
144. Узлы 267 и 268 см. на листе 137.
145. Узлы 269 и 270 см. на листе 138.
146. Узлы 271 и 272 см. на листе 139.
147. Узлы 273 и 274 см. на листе 140.
148. Узлы 275 и 276 см. на листе 141.
149. Узлы 277 и 278 см. на листе 142.
150. Узлы 279 и 280 см. на листе 143.
151. Узлы 281 и 282 см. на листе 144.
152. Узлы 283 и 284 см. на листе 145.
153. Узлы 285 и 286 см. на листе 146.
154. Узлы 287 и 288 см. на листе 147.
155. Узлы 289 и 290 см. на листе 148.
156. Узлы 291 и 292 см. на листе 149.
157. Узлы 293 и 294 см. на листе 150.
158. Узлы 295 и 296 см. на листе 151.
159. Узлы 297 и 298 см. на листе 152.
160. Узлы 299 и 300 см. на листе 153.
161. Узлы 301 и 302 см. на листе 154.
162. Узлы 303 и 304 см. на листе 155.
163. Узлы 305 и 306 см. на листе 156.
164. Узлы 307 и 308 см. на листе 157.
165. Узлы 309 и 310 см. на листе 158.
166. Узлы 311 и 312 см. на листе 159.
167. Узлы 313 и 314 см. на листе 160.
168. Узлы 315 и 316 см. на листе 161.
169. Узлы 317 и 318 см. на листе 162.
170. Узлы 319 и 320 см. на листе 163.
171. Узлы 321 и 322 см. на листе 164.
172. Узлы 323 и 324 см. на листе 165.
173. Узлы 325 и 326 см. на листе 166.
174. Узлы 327 и 328 см. на листе 167.
175. Узлы 329 и 330 см. на листе 168.
176. Узлы 331 и 332 см. на листе 169.
177. Узлы 333 и 334 см. на листе 170.
178. Узлы 335 и 336 см. на листе 171.
179. Узлы 337 и 338 см. на листе 172.
180. Узлы 339 и 340 см. на листе 173.
181. Узлы 341 и 342 см. на листе 174.
182. Узлы 343 и 344 см. на листе 175.
183. Узлы 345 и 346 см. на листе 176.
184. Узлы 347 и 348 см. на листе 177.
185. Узлы 349 и 350 см. на листе 178.
186. Узлы 351 и 352 см. на листе 179.
187. Узлы 353 и 354 см. на листе 180.
188. Узлы 355 и 356 см. на листе 181.
189. Узлы 357 и 358 см. на листе 182.
190. Узлы 359 и 360 см. на листе 183.
191. Узлы 361 и 362 см. на листе 184.
192. Узлы 363 и 364 см. на листе 185.
193. Узлы 365 и 366 см. на листе 186.
194. Узлы 367 и 368 см. на листе 187.
195. Узлы 369 и 370 см. на листе 188.
196. Узлы 371 и 372 см. на листе 189.
197. Узлы 373 и 374 см. на листе 190.
198. Узлы 375 и 376 см. на листе 191.
199. Узлы 377 и 378 см. на листе 192.
200. Узлы 379 и 380 см. на листе 193.
201. Узлы 381 и 382 см. на листе 194.
202. Узлы 383 и 384 см. на листе 195.
203. Узлы 385 и 386 см. на листе 196.
204. Узлы 387 и 388 см. на листе 197.
205. Узлы 389 и 390 см. на листе 198.
206. Узлы 391 и 392 см. на листе 199.
207. Узлы 393 и 394 см. на листе 200.
208. Узлы 395 и 396 см. на листе 201.
209. Узлы 397 и 398 см. на листе 202.
210. Узлы 399 и 400 см. на листе 203.
211. Узлы 401 и 402 см. на листе 204.
212. Узлы 403 и 404 см. на листе 205.
213. Узлы 405 и 406 см. на листе 206.
214. Узлы 407 и 408 см. на листе 207.
215. Узлы 409 и 410 см. на листе 208.
216. Узлы 411 и 412 см. на листе 209.
217. Узлы 413 и 414 см. на листе 210.
218. Узлы 415 и 416 см. на листе 211.
219. Узлы 417 и 418 см. на листе 212.
220. Узлы 419 и 420 см. на листе 213.
221. Узлы 421 и 422 см. на листе 214.
222. Узлы 423 и 424 см. на листе 215.
223. Узлы 425 и 426 см. на листе 216.
224. Узлы 427 и 428 см. на листе 217.
225. Узлы 429 и 430 см. на листе 218.
226. Узлы 431 и 432 см. на листе 219.
227. Узлы 433 и 434 см. на листе 220.
228. Узлы 435 и 436 см. на листе 221.
229. Узлы 437 и 438 см. на листе 222.
230. Узлы 439 и 440 см. на листе 223.
231. Узлы 441 и 442 см. на листе 224.
232. Узлы 443 и 444 см. на листе 225.
233. Узлы 445 и 446 см. на листе 226.
234. Узлы 447 и 448 см. на листе 227.
235. Узлы 449 и 450 см. на листе 228.
236. Узлы 451 и 452 см. на листе 229.
237. Узлы 453 и 454 см. на листе 230.
238. Узлы 455 и 456 см. на листе 231.
239. Узлы 457 и 458 см. на листе 232.
240. Узлы 459 и 460 см. на листе 233.
241. Узлы 461 и 462 см. на листе 234.
242. Узлы 463 и 464 см. на листе 235.
243. Узлы 465 и 466 см. на листе 236.
244. Узлы 467 и 468 см. на листе 237.
245. Узлы 469 и 470 см. на листе 238.
246. Узлы 471 и 472 см. на листе 239.
247. Узлы 473 и 474 см. на листе 240.
248. Узлы 475 и 476 см. на листе 241.
249. Узлы 477 и 478 см. на листе 242.
250. Узлы 479 и 480 см. на листе 243.
251. Узлы 481 и 482 см. на листе 244.
252. Узлы 483 и 484 см. на листе 245.
253. Узлы 485 и 486 см. на листе 246.
254. Узлы 487 и 488 см. на листе 247.
255. Узлы 489 и 490 см. на листе 248.
256. Узлы 491 и 492 см. на листе 249.
257. Узлы 493 и 494 см. на листе 250.
258. Узлы 495 и 496 см. на листе 251.
259. Узлы 497 и 498 см. на листе 252.
260. Узлы 499 и 500 см. на листе 253.
261. Узлы 501 и 502 см. на листе 254.
262. Узлы 503 и 504 см. на листе 255.
263. Узлы 505 и 506 см. на листе 256.
264. Узлы 507 и 508 см. на листе 257.
265. Узлы 509 и 510 см. на листе 258.
266. Узлы 511 и 512 см. на листе 259.
267. Узлы 513 и 514 см. на листе 260.
268. Узлы 515 и 516 см. на листе 261.
269. Узлы 517 и 518 см. на листе 262.
270. Узлы 519 и 520 см. на листе 263.
271. Узлы 521 и 522 см. на листе 264.
272. Узлы 523 и 524 см. на листе 265.
273. Узлы 525 и 526 см. на листе 266.
274. Узлы 527 и 528 см. на листе 267.
275. Узлы 529 и 530 см. на листе 268.
276. Узлы 531 и 532 см. на листе 269.
277. Узлы 533 и 534 см. на листе 270.
278. Узлы 535 и 536 см. на листе 271.
279. Узлы 537 и 538 см. на листе 272.
280. Узлы 539 и 540 см. на листе 273.
281. Узлы 541 и 542 см. на листе 274.
282. Узлы 543 и 544 см. на листе 275.
283. Узлы 545 и 546 см. на листе 276.
284. Узлы 547 и 548 см. на листе 277.
285. Узлы 549 и 550 см. на листе 278.
286. Узлы 551 и 552 см. на листе 279.
287. Узлы 553 и 554 см. на листе 280.
288. Узлы 555 и 556 см. на листе 281.
289. Узлы 557 и 558 см. на листе 282.
290. Узлы 559 и 560 см. на листе 283.
291. Узлы 561 и 562 см. на листе 284.
292. Узлы 563 и 564 см. на листе 285.
293. Узлы 565 и 566 см. на листе 286.
294. Узлы 567 и 568 см. на листе 287.
295. Узлы 569 и 570 см. на листе 288.
296. Узлы 571 и 572 см. на листе 289.
297. Узлы 573 и 574 см. на листе 290.
298. Узлы 575 и 576 см. на листе 291.
299. Узлы 577 и 578 см. на листе 292.
300. Узлы 579 и 580 см. на листе 293.
301. Узлы 581 и 582 см. на листе 294.
302. Узлы 583 и 584 см. на листе 295.
303. Узлы 585 и 586 см. на листе 296.
304. Узлы 587 и 588 см. на листе 297.
305. Узлы 589 и 590 см. на листе 298.
306. Узлы 591 и 592 см. на листе 299.
307. Узлы 593 и 594 см. на листе 300.
308. Узлы 595 и 596 см. на листе 301.
309. Узлы 597 и 598 см. на листе 302.
310. Узлы 599 и 600 см. на листе 303.
311. Узлы 601 и 602 см. на листе 304.
312. Узлы 603 и 604 см. на листе 305.
313. Узлы 605 и 606 см. на листе 306.
314. Узлы 607 и 608 см. на листе 307.
315. Узлы 609 и 610 см. на листе 308.
316. Узлы 611 и 612 см. на листе 309.
317. Узлы 613 и 614 см. на листе 310.
318. Узлы 615 и 616 см. на листе 311.
319. Узлы 617 и 618 см. на листе 312.
320. Узлы 619 и 620 см. на листе 313.
321. Узлы 621 и 622 см. на листе 314.
322. Узлы 623 и 624 см. на листе 315.
323. Узлы 625 и 626 см. на листе 316.
324. Узлы 627 и 628 см. на листе 317.
325. Узлы 629 и 630 см. на листе 318.
326. Узлы 631 и 632 см. на листе 319.
327. Узлы 633 и 634 см. на листе 320.
328. Узлы 635 и 636 см. на листе 321.
329. Узлы 637 и 638 см. на листе 322.
330. Узлы 639 и 640 см. на листе 323.
331. Узлы 641 и 642 см. на листе 324.
332. Узлы 643 и 644 см. на листе 325.
333. Узлы 645 и 646 см. на листе 326.
334. Узлы 647 и 648 см. на листе 327.
335. Узлы 649 и 650 см. на листе 328.
336. Узлы 651 и 652 см. на листе 329.
337. Узлы 653 и 654 см. на листе 330.
338. Узлы 655 и 656 см. на листе 331.
339. Узлы 657 и 658 см. на листе 332.
340. Узлы 659 и 660 см. на листе 333.
341. Узлы 661 и 662 см. на листе 334.
342. Узлы 663 и 664 см. на листе 335.
343. Узлы 665 и 666 см. на листе 336.
344. Узлы 667 и 668 см. на листе 337.
345. Узлы 669 и 670 см. на листе 338.
346. Узлы 671 и 672 см. на листе 339.
347. Узлы 673 и 674 см. на листе 340.
348. Узлы 675 и 676 см. на листе 341.
349. Узлы 677 и 678 см. на листе 342.
350. Узлы 679 и 680 см. на листе 343.
351. Узлы 681 и 682 см. на листе 344.
352. Узлы 683 и 684 см. на листе 345.
353. Узлы 685 и 686 см. на листе 346.
354. Узлы 687 и 688 см. на листе 347.
355. Узлы 689 и 690 см. на листе 348.
356. Узлы 691 и 692 см. на листе 349.
357. Узлы 693 и 694 см. на листе 350.
358. Узлы 695 и 696 см. на листе 351.
359. Узлы 697 и 698 см. на листе 352.
360. Узлы 699 и 700 см. на листе 353.
361. Узлы 701 и 702 см. на листе 354.
362. Узлы 703 и 704 см. на листе 355.
363. Узлы 705 и 706 см. на листе 356.
364. Узлы 707 и 708 см. на листе 357.
365. Узлы 709 и 710 см. на листе 358.
366. Узлы 711 и 712 см. на листе 359.
367. Узлы 713 и 714 см. на листе 360.
368. Узлы 715 и 716 см. на листе 361.
369. Узлы 717 и 718 см. на листе 362.
370. Узлы 719 и 720 см. на листе 363.
371. Узлы 721 и 722 см. на листе 364.
372. Узлы 723 и 724 см. на листе 365.
373. Узлы 725 и 726 см. на листе 366.
374. Узлы 727 и 728 см. на листе 367.
375. Узлы 729 и 730 см. на листе 368.
376. Узлы 731 и 732 см. на листе 369.
377. Узлы 733 и 734 см. на листе 370.
378. Узлы 735 и 736 см. на листе 371.
379. Узлы 737 и 738 см. на листе 372.
380. Узлы 739 и 740 см. на листе 373.
381. Узлы 741 и 742 см. на листе 374.
382. Узлы 743 и 744 см. на листе 375.
383. Узлы 745 и 746 см. на листе 376.
384. Узлы 747 и 748 см. на листе 377.
385. Узлы 749 и 750 см. на листе 378.
386. Узлы 751 и 752 см. на листе 379.
387. Узлы 753 и 754 см. на листе 380.
388. Узлы 755 и 756 см. на листе 381.
389. Узлы 757 и 758 см. на листе 382.
390. Узлы 759 и 760 см. на листе 383.
391. Узлы 761 и 762 см. на листе 384.
392. Узлы 763 и 764 см. на листе 385.
393. Узлы 765 и 766 см. на листе 386.
394. Узлы 767 и 768 см. на листе 387.
395. Узлы 769 и 770 см. на листе 388.
396. Узлы 771 и 772 см. на листе 389.
397. Узлы 773 и 774 см. на листе 390.
398. Узлы 775 и 776 см. на листе 391.
399. Узлы 777 и 778 см. на листе 392.
400. Узлы 779 и 780 см. на листе 393.
401. Узлы 781 и 782 см. на листе 394.
402. Узлы 783 и 784 см. на листе 395.
403. Узлы 785 и 786 см. на листе 396.
404. Узлы 787 и 788 см. на листе 397.
405. Узлы 789 и 790 см. на листе 398.
406. Узлы 791 и 792 см. на листе 399.
407. Узлы 793 и 794 см. на листе 400.
408. Узлы 795 и 796 см. на листе 401.
409. Узлы 797 и 798 см. на листе 402.
410. Узлы 799 и 800 см. на листе 403.
411. Узлы 801 и 802 см. на листе 404.
412. Узлы 803 и 804 см. на листе 405.
413. Узлы 805 и 806 см. на листе 406.
414. Узлы 807 и 808 см. на листе 407.
415. Узлы 809 и 810 см. на листе 408.
416. Узлы 811 и 812 см. на листе 409.
417. Узлы 813 и 814 см. на листе 410.
418. Узлы 815 и 816 см. на листе 411.
419. Узлы 817 и 818 см. на листе 412.
420. Узлы 819 и 820 см. на листе 413.
421. Узлы 821 и 822 см. на листе 414.
422. Узлы 823 и 824 см. на листе 415.
423. Узлы 825 и 826 см. на листе 416.
424. Узлы 827 и 828 см. на листе 417.
425. Узлы 829 и 830 см. на листе 418.
426. Узлы 831 и 832 см. на листе 419.
427. Узлы 833 и 834 см. на листе 420.
428. Узлы 835 и 836 см. на листе 421.
429. Узлы 837 и 838 см. на листе 422.
430. Узлы 839 и 840 см. на листе 423.
431. Узлы 841 и 842 см. на листе 424.
432. Узлы 843 и 844 см. на листе 425.
433. Узлы 845 и 846 см. на листе 426.
434. Узлы 847 и 848 см. на листе 427.
435. Узлы 849 и 850 см. на листе 428.
436. Узлы 851 и 852 см. на листе 429.
437. Узлы 853 и 854 см. на листе 430.
438. Узлы 855 и 856 см. на листе 431.
439. Узлы 857 и 858 см. на листе 432.
440. Узлы 859 и 860 см. на листе 433.
441. Узлы 861 и 862 см. на листе 434.
442. Узлы 863 и 864 см. на листе 435.
443. Узлы 865 и 866 см. на листе 436.
444. Узлы 867 и 868 см. на листе 437.
445. Узлы 869 и 870 см. на листе 438.
446. Узлы 871 и 872 см. на листе 439.
447. Узлы 873 и 874 см. на листе 440.
448. Узлы 875 и 876 см. на листе 441.
449. Узлы 877 и 878 см. на листе 442.
450. Узлы 879 и 880 см. на листе 443.
451. Узлы 881 и 882 см. на листе 444.
452. Узлы 883 и 884 см. на листе 445.
453. Узлы 885 и 886 см. на листе 446.
454. Узлы 887 и 888 см. на листе 447.
455. Узлы 889 и 890 см. на листе 448.
456. Узлы 891 и 892 см. на листе 449.
457. Узлы 893 и 894 см. на листе 450.
458. Узлы 895 и 896 см. на листе 451.
459. Узлы 897 и 898 см. на листе 452.
460. Узлы 899 и 900 см. на листе 453.
461. Узлы 901 и 902 см. на листе 454.
462. Узлы 903 и 904 см. на листе 455.
463. Узлы 905 и 906 см. на листе 456.
464. Узлы 907 и 908 см. на листе 457.
465. Узлы 909 и 910 см. на листе 458.
466. Узлы 911 и 912 см. на листе 459.
467. Узлы 913 и 914 см. на листе 460.
468. Узлы 915 и 916 см. на листе 461.
469. Узлы 917 и 918 см. на листе 462.
470. Узлы 919 и 920 см. на листе 463.
471. Узлы 921 и 922 см. на листе 464.
472. Узлы 923 и 924 см. на листе 465.
473. Узлы 925 и 926 см. на листе 466.
474. Узлы 927 и 928 см. на листе 467.
475. Узлы 929 и 930 см. на листе 468.
476. Узлы 931 и 932 см. на листе 469.
477. Узлы 933 и 934 см. на листе 470.
478. Узлы 935 и 936 см. на листе 471.
479. Узлы 937 и 938 см. на листе 472.
480. Узлы 939 и 940 см. на листе 473.
481. Узлы 941 и 942 см. на листе 474.
482. Узлы 943 и 944 см. на листе 475.
483. Узлы 945 и 946 см. на листе 476.
484. Узлы 947 и 948 см. на листе 477.
485. Узлы 949 и 950 см. на листе 478.
486. Узлы 951 и 952 см. на листе 479.
487. Узлы 953 и 954 см. на листе 480.
488. Узлы 955 и 956 см. на листе 481.
489. Узлы 957 и 958 см. на листе 482.
490. Узлы 959 и 960 см. на листе 483.
491. Узлы 961 и 962 см. на листе 484.
492. Узлы 963 и 964 см. на листе 485.
493. Узлы 965 и 966 см. на листе 486.
494. Узлы 967 и 968 см. на листе 487.
495. Узлы 969 и 970 см. на листе 488.
496. Узлы 971 и 972 см. на листе 489.
497. Узлы 973 и 974 см. на листе 490.
498. Узлы 975 и 976 см. на листе 491.
499. Узлы 977 и 978 см. на листе 492.
500. Узлы 979 и 980 см. на листе 493.
501. Узлы 981 и 982 см. на листе 494.
502. Узлы 983 и 984 см. на листе 495.
503. Узлы 985 и 986 см. на листе 496.
504. Узлы 987 и 988 см. на листе 497.
505. Узлы 989 и 990 см. на листе 498.
506. Узлы 991 и 992 см. на листе 499.
507. Узлы 993 и 994 см. на листе 500.
508. Узлы 995 и 996 см. на листе 501.
509. Узлы 997 и 998 см. на листе 502.
510. Узлы 999 и 1000 см. на листе 503.

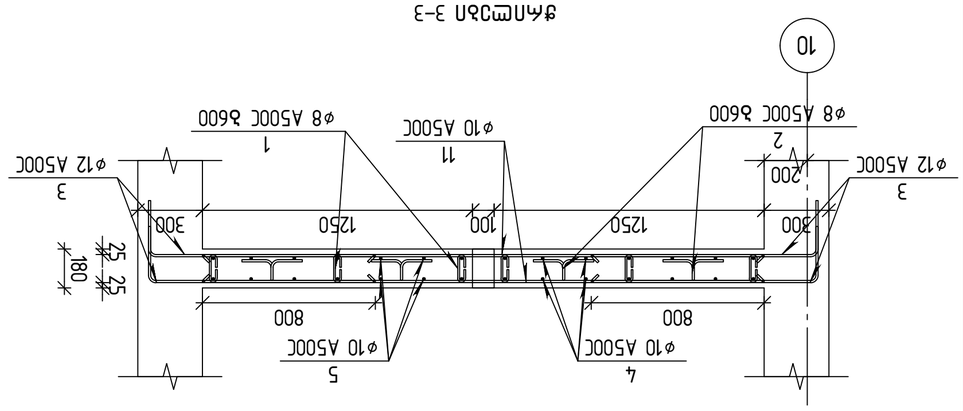

ǯѧПᴝЗЬП 1–1
ǡ1:20

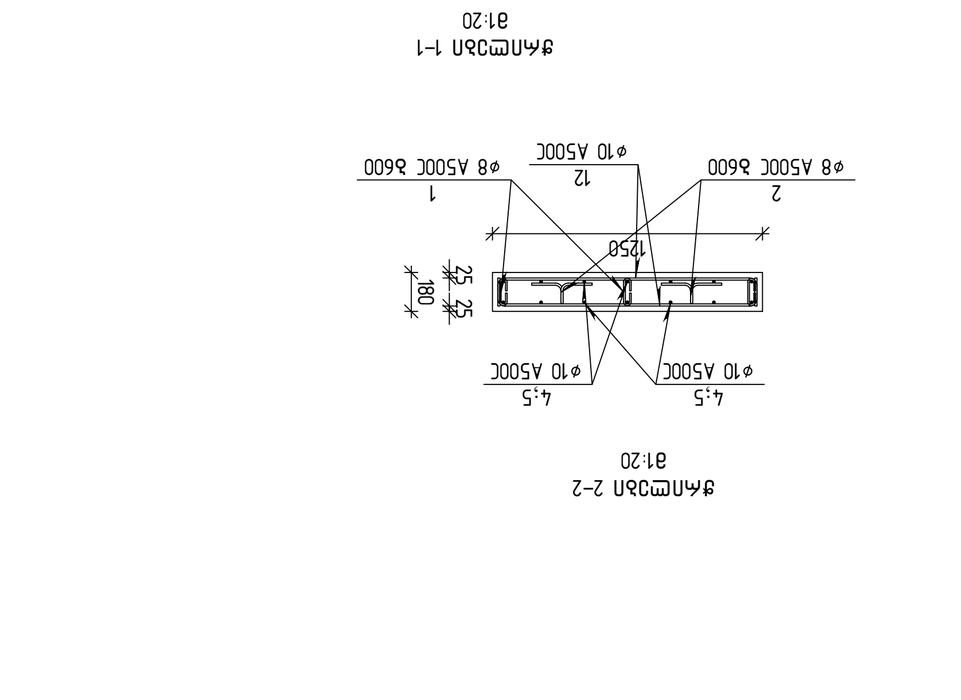

ǯѧПᴝЗЬП 2–2
ǡ1:20

ЗПѲ.	ЗѲЬПѲЗЬѲ	Ѳ ɔ ь ь ɔ ѳ ɯ ɔ ɜ ь ɔ	ѲЬЬ	ѲЬЬ ЬЗɯ ЬЬ ɑѲ	ѲЬЬ ɑѲ ɔ.ɔ
		ǯ'ѲЬ. ѳ.ɜ.ь. ɜѲɜɔ-2 +3.80 ЬѲѓѲЬѲ'ɯ'ЬЬ			
		ѲЬЬɔɯɔѲЬ			
		ѲЬЬѲɯѲЬ B35		2.92	ɑ³
		ѧѲЬЬѲЬѲѧЬ ѲЬЬ ɔѧɜɔɯѲЬѲЬ			
1	ГОСТ Р 52544-2006	D8 A500C L=330	57	0.13	7.4
2	ГОСТ Р 52544-2006	D8 A500C L=950	30	0.38	11.4
3	ГОСТ Р 52544-2006	Ø12 A500C L=1275	24	1.13	27.1
4	ГОСТ Р 52544-2006	Ø10 A500C L=4310	14	2.65	37.1
5	ГОСТ Р 52544-2006	Ø10 A500C L=3750	14	2.31	32.3
6	ГОСТ Р 52544-2006	Ø10 A500C L=3660	7	2.25	15.8
7	ГОСТ Р 52544-2006	Ø10 A500C L=3580	7	2.21	15.5
8	ГОСТ Р 52544-2006	Ø10 A500C L=3330	7	2.05	14.3
9	ГОСТ Р 52544-2006	Ø10 A500C L=3240	7	2.00	14.0
10	ГОСТ Р 52544-2006	Ø10 A500C L=2765	10	1.70	17.0
11	ГОСТ Р 52544-2006	Ø10 A500C L=2600	12	1.60	19.2
12	ГОСТ Р 52544-2006	Ø10 A500C L=1415	64	0.87	55.7
13	ГОСТ Р 52544-2006	Ø8 A500C L=1425	19	0.56	10.6
14	ГОСТ Р 52544-2006	Ø8 A500C L=780	133	0.31	41.2

ɔѲЬѲЗЬѲЬ ѧѲЬЬѲЬѲѧЬ ѲЬЬ ɔѧɜɔɯѲЬѲЬ ɔѲЬѲЗЬѲЬ ѧѲЬЬ

ѲЬЬѲЬѲѧЬ ɔѲЬѲЗЬѲЬ		ѲЬЬ ɔѲЬѲЗЬѲЬ		ѲЬЬ ɔѲЬѲЗЬѲЬ ɑѲ ɔ.ɔ (ɑ³)		ѲЬЬ ɔѲЬѲЗЬѲЬ ɔѲЬѲЗЬѲЬ ѲЬЬ ɔѧɜɔɯѲЬѲЬ ɔѲЬѲЗЬѲЬ ѧѲЬЬ
		A 500 C		ѲЬЬ ɔѲЬѲЗЬѲЬ		
				ѲЬЬ ɔѲЬѲЗЬѲЬ ɔѲЬѲЗЬѲЬ		
				Ø8	70.70	1
				Ø10	220.90	27.10
				Ø12		
				ѲЬЬ ɔѲЬѲЗЬѲЬ ɔѲЬѲЗЬѲЬ		
				319		2.92

ѲЬЬѲЬѲѧЬ ɔѲЬѲЗЬѲЬ ѲЬЬ ɔѧɜɔɯѲЬѲЬ ɔѲЬѲЗЬѲЬ ѧѲЬЬ

| ɔѲЬѲЗЬѲЬ ѲЬЬ ɔѧɜɔɯѲЬѲЬ ɔѲЬѲЗЬѲЬ ѧѲЬЬ | | | |

კიბე 1 – ის გეგმა

▽+6.95;▽+13.25;▽+19.55;▽+25.85;▽32.15;▽+38.45;▽+44.75;▽+51.05;▽+57.35;▽+63.65

მ 1:25

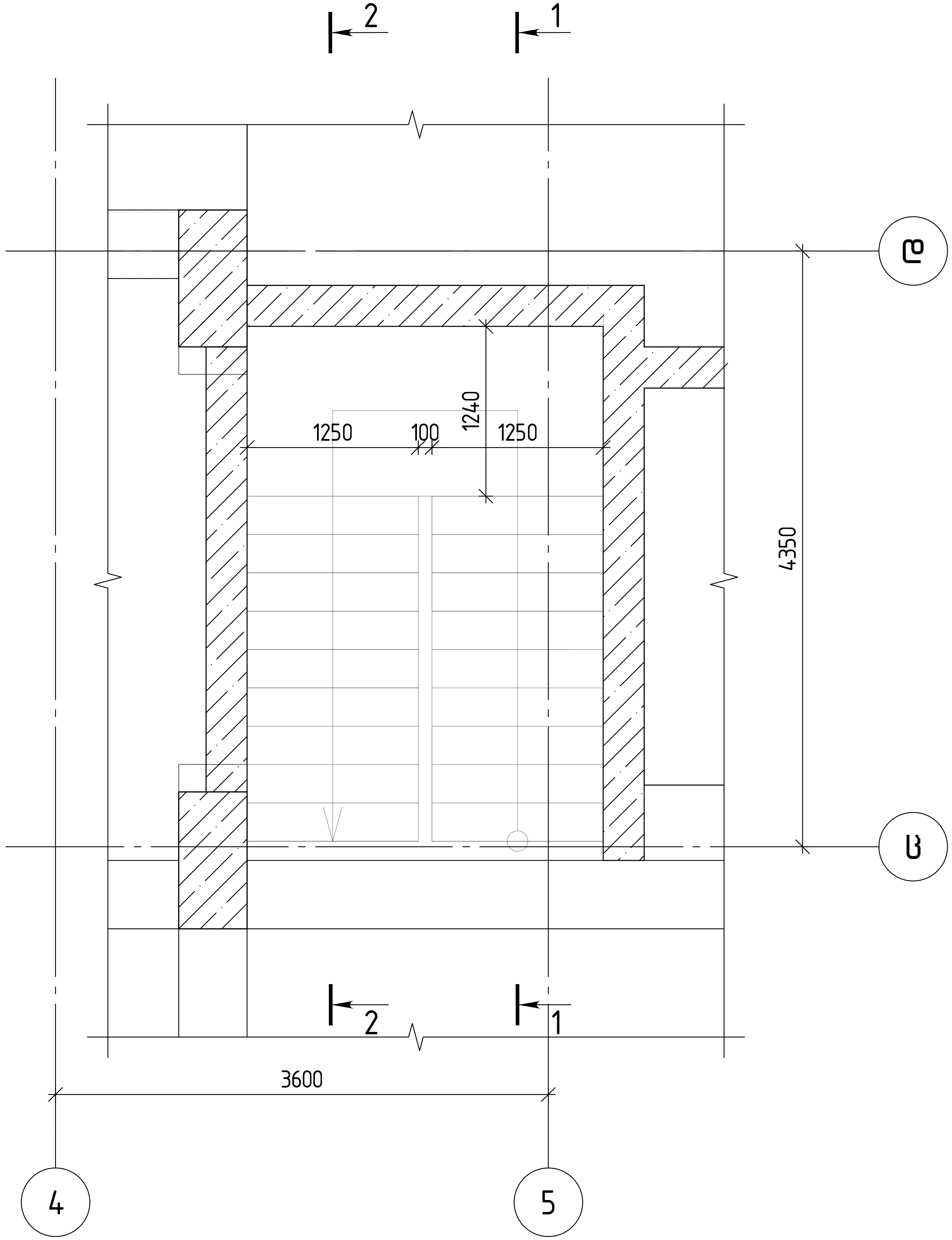

თბილისი / 2023 წელი

ფაილის სახელი:

KEYPLAN:

ყოველი შემდეგი რევიზია აუქმებს წინა რევიზიას

პროექტის სტატუსი:

სამშენებლო დოკუმენტაცია

რევიზია

რევ.	თარიღი	აღწერილობა	დამტკ.

შენიშვნები:

მისამართი:

ქ. თბილისი, ნუცუბიძის ფერდობი, IV მკრ, კორ 36–ს მიმდებარედ(ნაკვ 08/016)

დამკვეთი:

თანამდებობა	სახელი გვარი	ხელმოწერა
პროექტის მენეჯერი		
დამტკიცებულია: დამკვეთის მიერ		

შემსრულებელი:

შპს "ქიუ ენჯინეარინგი"

მისამართი :

ქ.თბილისი ა.ბაქრაძის №7 ბინა №6

შპს "ქიუ ენჯინერინგის" პროფესიული პასუხისმგებლობის მზღვეველია სს "დაზღვევის საერთაშორისო კომპანია ირაო" (პ/ნ №PFL 417/21)

თანამდებობა	სახელი გვარი	ხელმოწერა
დირექტორი	დ.ქევანიშვილი	
საპროექტო ჯგუფის უფროსი	ო. ილიუხინი	
პროექტის მთ. კონსტრუქტორი	რ.თოიძე	
შეასრულა	რ.თოიძე	

პროექტის სახელწოდება:

მრავალბინიანი საცხოვრებელი სახლი

პროექტის სტადია:

ახალი მშენებლობა

პროექტის ნაწილი:

კონსტრუქცია

ფორმატი	ნახაზის დასახელება:
A2	კიბე 1 – ის გეგმა
სტადია	▽+6.95;▽+13.25;▽+19.55;▽+25.85;▽32.15;▽+38.45;
მ.პ.	▽+44.75;▽+51.05;▽+57.35;▽+63.65
თარიღი	
08/09/2023	
მასშტაბი	
1:25	

რევიზია:	ნახაზის ნომერი:	ფურც. საერთო რაოდენობა 33
R2	კ–8.19	

კიბე 2 – ის გეგმა

∇+6.95;∇+13.25;∇+19.55;∇+25.85;∇32.15;∇+38.45;∇+44.75;∇+51.05;∇+57.35;∇+63.65

მ 1:25

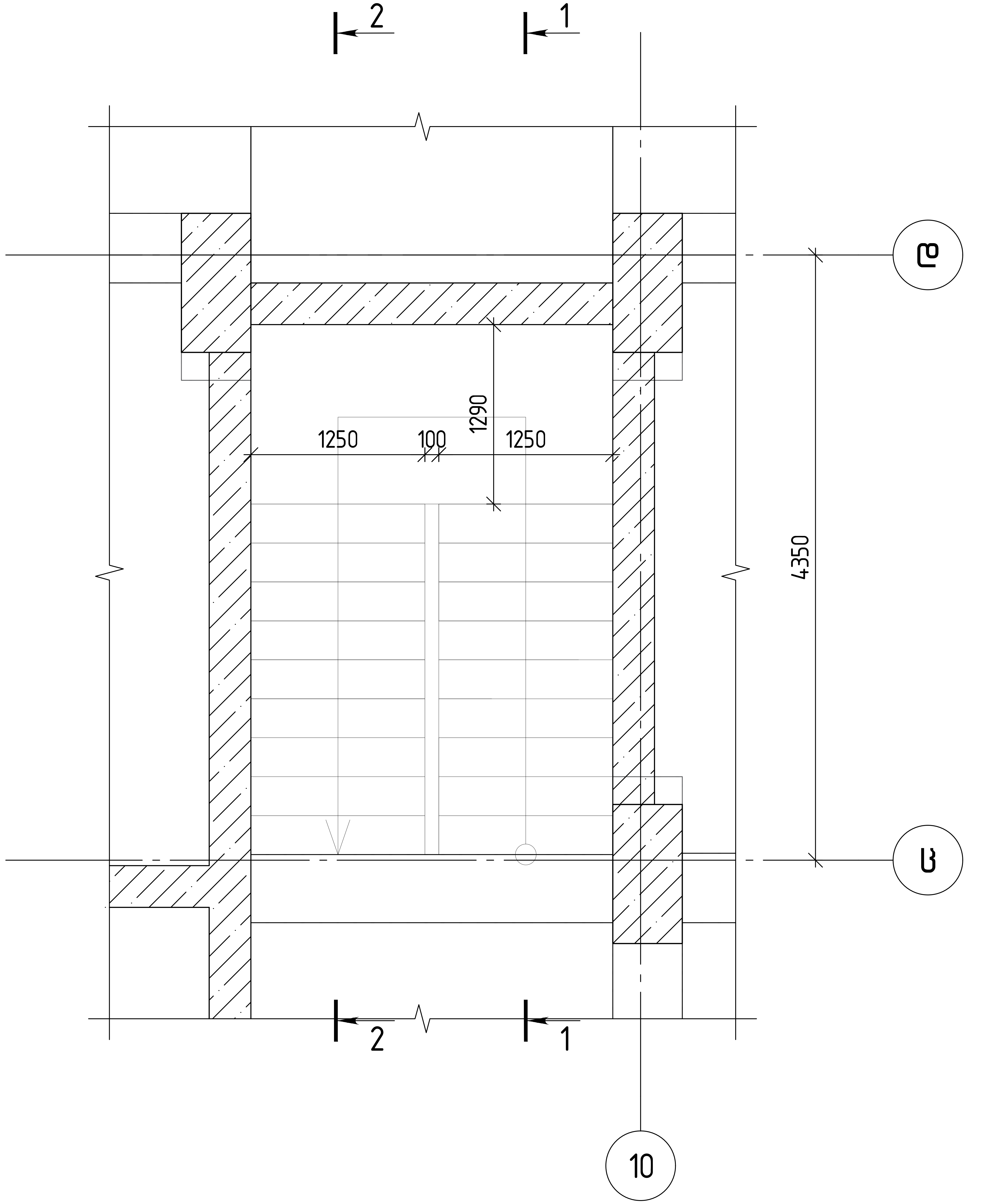

თბილისი / 2023 წელი

ფაილის სახელი:

KEYPLAN:

ყოველი შემდეგი რევიზია აუქმებს წინა რევიზიას

პროექტის სტატუსი:

სამშენებლო დოკუმენტაცია

რევიზია

რევ.	თარიღი	აღწერილობა	დამტკ.

შენიშვნები:

მისამართი:

ქ. თბილისი, ნუცუბიძის ფერდობი, IV მკრ, კორ 36–ს მიმდებარედ(ნაკვ 08/016)

დამკვეთი:

თანამდებობა	სახელი გვარი	ხელმოწერა
პროექტის მენეჯერი		
დამტკიცებულია: დამკვეთის მიერ		

შემსრულებელი:

შპს "ქიუ ენჯინეარინგი"

მისამართი :

ქ.თბილისი ა.ბაქრაძის №7 ბინა №6

შპს "ქიუ ენჯინერინგის" პროფესიული პასუხისმგებლობის მზღვეველია სს "დაზღვევის საერთაშორისო კომპანია ირაო" (პ/ნ №PFL 417/21)

თანამდებობა	სახელი გვარი	ხელმოწერა
დირექტორი	დ.ქევანიშვილი	
საპროექტო ჯგუფის უფროსი	ო. ილიუხინი	
პროექტის მთ. კონსტრუქტორი	რ.თოიძე	
შეასრულა	რ.თოიძე	

პროექტის სახელწოდება:

მრავალბინიანი საცხოვრებელი სახლი

პროექტის სტადია:
ახალი მშენებლობა

პროექტის ნაწილი:
კონსტრუქცია

ფორმატი	ნახაზის დასახელება:
A2	კიბე 2 – ის გეგმა
სტადია	∇+6.95;∇+13.25;∇+19.55;∇+25.85;∇32.15;∇+38.45;
მ.პ.	∇+44.75;∇+51.05;∇+57.35;∇+63.65
თარიღი	
08/09/2023	
მასშტაბი	
1:25	

რევიზია: R2	ნახაზის ნომერი: კ–8.20	ფურც. საერთო რაოდენობა 33

კიბე 1 – ის ჭრილები ▽+6.95
მ 1:25

ჭრილები 2–2
მ 1:25

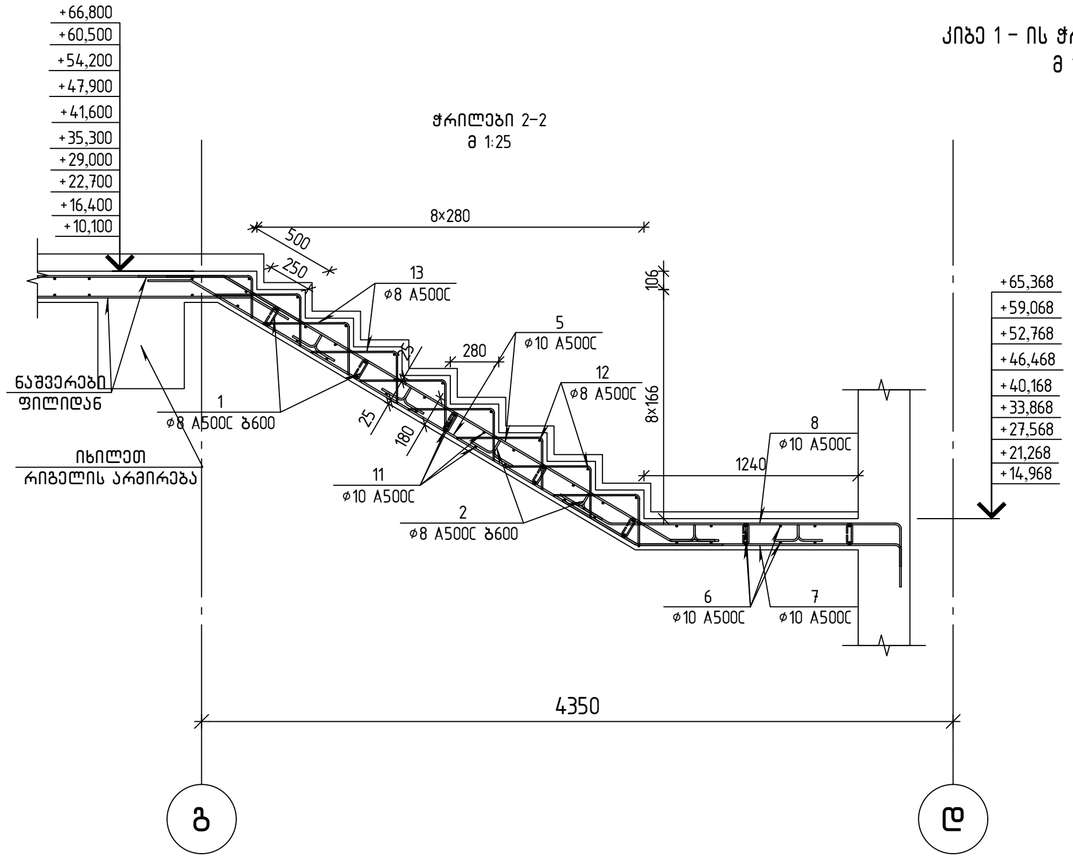

ჭრილები 1–1
მ 1:25

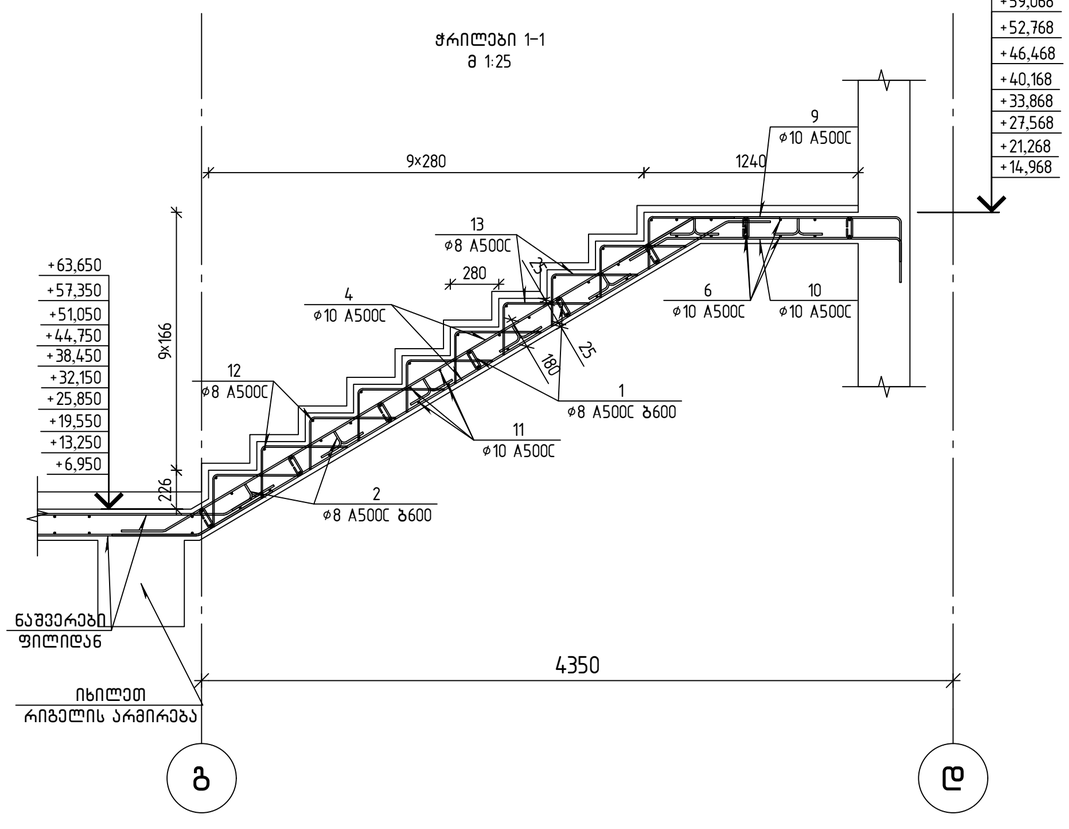

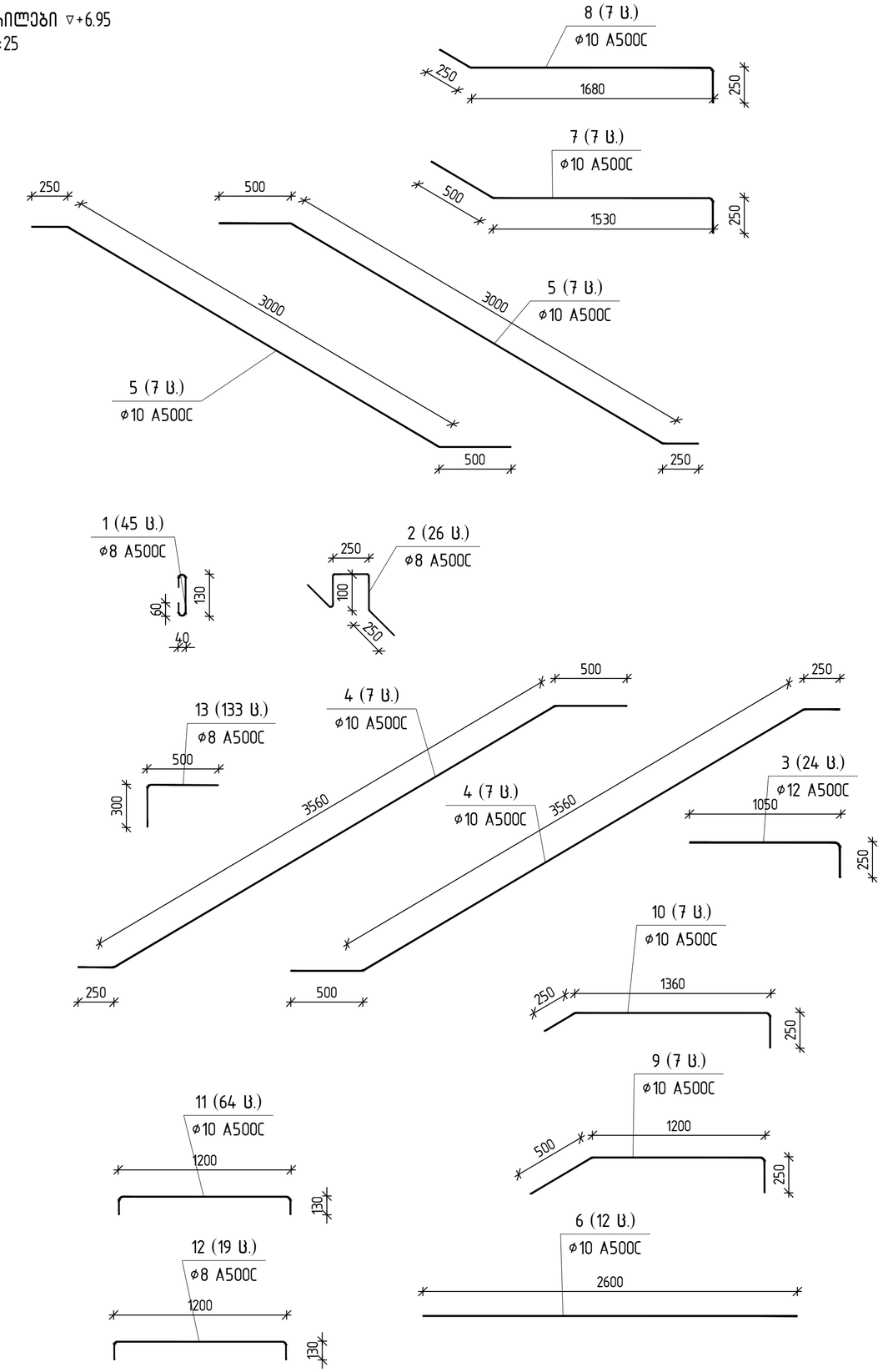

თბილისი / 2023 წელი

ფაილის სახელი:

KEYPLAN:

ყოველი შემდეგი რევიზია აუქმებს წინა რევიზიას

პროექტის სტატუსი:

სამშენებლო დოკუმენტაცია

რევიზია

რევ.	თარიღი	აღწერილობა	დამტკ.

შენიშვნები:

მისამართი:
ქ. თბილისი, ნუცუბიძის ფერდობი, IV მკრ, კორ 36-ს მიმდებარედ(ნაკვ 08/016)

დამკვეთი:

თანამდებობა	სახელი გვარი	ხელმოწერა
პროექტის მენეჯერი		
დამკვეთის/დამკვეთის მიერ		

შემსრულებელი:
შპს "ქიუ ენჯინიარინგი"
მისამართი :
ქ.თბილისი აბაკრაძის №7 ბინა №6

შპს "ქიუ ენჯინიარინგის" პროფესიული კასუხისმგებლობის მზღვეველია სს "ლიბერთის საერთაშორისო კომპანია ირაო" (პ/ნ №PFL 417/21)

თანამდებობა	სახელი გვარი	ხელმოწერა
დირექტორი	დ.ქვავაძვილი	
საკონსტრუქციო ჯგუფის უფროსი	ო. ილიუხინი	
პროექტის მთ. კონსტრუქტორი	რ.თოთიძე	
შეასრულა	რ.თოთიძე	

პროექტის სახელწოდება:
მრავალბინიანი საცხოვრებელი სახლი

პროექტის სტადია:
ახალი მშენებლობა

პროექტის ნაწილი:
კონსტრუქცია

ფორმატი	ნახაზის დასახელება:
A2	კიბე 1 – ის ჭრილები
სტადია	▽+6.95; ▽+13.25; ▽+19.55; ▽+25.85; ▽32.15; ▽+38.45; ▽+44.75; ▽+51.05; ▽+57.35; ▽+63.65
მ 1:1	
თარიღი	
08/09/2023	
მასშტაბი	
1:25	
რევიზია	ნახაზის ნომერი:
R2	კ-8.21

ფურც. საერთო რაოდენობა 33

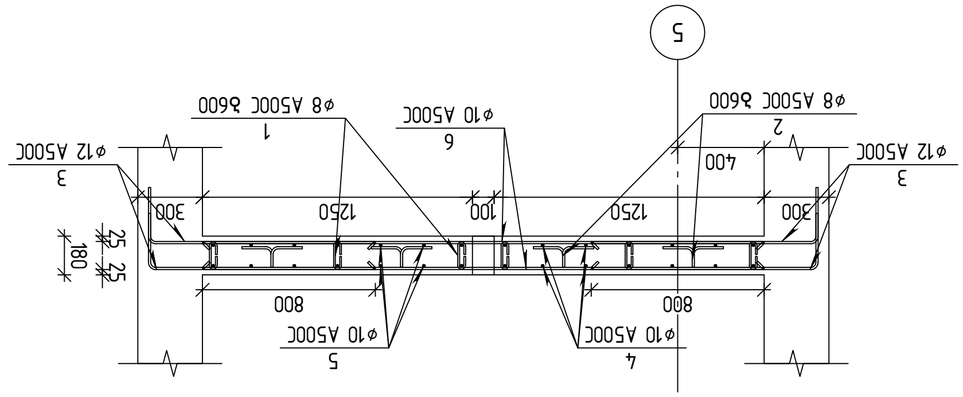

ვარიანტი 1-1
მ1:20

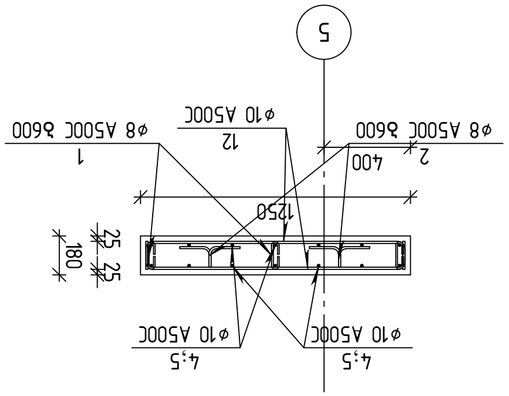

ვარიანტი 2-2
მ1:20

№	დასახელება	ტიპი, მარკა, ნახატის ან კატალოგის №	ერთ. გაზომ.	რაოდენობა	მასა ერთ. კგ	
					ერთ.	სულ
		ბეტონის ნაკეთობები				
1	ГОСТ Р 52544-2006	D8 A500C L=330	კგ	45	0.13	5.9
2	ГОСТ Р 52544-2006	D8 A500C L=950	კგ	26	0.38	9.9
3	ГОСТ Р 52544-2006	Ø12 A500C L=1275	კგ	24	1.13	27.1
4	ГОСТ Р 52544-2006	Ø10 A500C L=4310	კგ	14	2.65	37.1
5	ГОСТ Р 52544-2006	Ø10 A500C L=3750	კგ	14	2.31	32.3
6	ГОСТ Р 52544-2006	Ø10 A500C L=2600	კგ	12	1.60	19.2
7	ГОСТ Р 52544-2006	Ø10 A500C L=2255	კგ	7	1.39	9.7
8	ГОСТ Р 52544-2006	Ø10 A500C L=2165	კგ	7	1.33	9.3
9	ГОСТ Р 52544-2006	Ø10 A500C L=1925	კგ	7	1.19	8.3
10	ГОСТ Р 52544-2006	Ø10 A500C L=1835	კგ	7	1.13	7.9
11	ГОСТ Р 52544-2006	Ø10 A500C L=1415	კგ	64	0.87	55.7
12	ГОСТ Р 52544-2006	Ø8 A500C L=1425	კგ	19	0.56	10.6
13	ГОСТ Р 52544-2006	Ø8 A500C L=780	კგ	133	0.31	41.2
		ანაბეს ჯავშნიანი სავალი ნაწილის ანაბეტონი				
		ანაბეტონი B30 F150 W6 S3 ტ. მ.პ. ეი-1 ∇+6.95;∇+13.25;∇+19.55;∇+25.85;∇+32.15;∇+25.85 ∇+38.45;∇+44.75;∇+51.05;∇+57.35;∇+63.65				
		ანაბეტონი B30	მ³		2.50	
		ანაბეტონის ნაკეთობები:				
		ანაბეტონის ნაკეთობები B35 ბეტონზე F150 W6	მ³		2.50	
		ანაბეტონის ნაკეთობები B30 F150 W6	მ³		2.50	

ფასადის ელემენტების ნუმერაცია	ელემენტის დასახელება	ელემენტის ნახატის ან ტიპის №	ელემენტის რაოდენობა	ელემენტის მასა, ტ		შენიშვნა
				ერთ.	სულ	
	ანაბეტონის ნაკეთობები					
1	ანაბეტონის ნაკეთობა	ГОСТ Р 52544-2006	1	0.08	0.08	
2	ანაბეტონის ნაკეთობა	ГОСТ Р 52544-2006	1	0.08	0.08	
3	ანაბეტონის ნაკეთობა	ГОСТ Р 52544-2006	1	0.08	0.08	
4	ანაბეტონის ნაკეთობა	ГОСТ Р 52544-2006	1	0.08	0.08	
5	ანაბეტონის ნაკეთობა	ГОСТ Р 52544-2006	1	0.08	0.08	
6	ანაბეტონის ნაკეთობა	ГОСТ Р 52544-2006	1	0.08	0.08	
7	ანაბეტონის ნაკეთობა	ГОСТ Р 52544-2006	1	0.08	0.08	
8	ანაბეტონის ნაკეთობა	ГОСТ Р 52544-2006	1	0.08	0.08	
9	ანაბეტონის ნაკეთობა	ГОСТ Р 52544-2006	1	0.08	0.08	
10	ანაბეტონის ნაკეთობა	ГОСТ Р 52544-2006	1	0.08	0.08	
11	ანაბეტონის ნაკეთობა	ГОСТ Р 52544-2006	1	0.08	0.08	
12	ანაბეტონის ნაკეთობა	ГОСТ Р 52544-2006	1	0.08	0.08	
13	ანაბეტონის ნაკეთობა	ГОСТ Р 52544-2006	1	0.08	0.08	
		ანაბეტონის ნაკეთობები				
		ანაბეტონი B30 F150 W6 S3 ტ. მ.პ. ეი-1 ∇+6.95;∇+13.25;∇+19.55;∇+25.85;∇+32.15;∇+25.85 ∇+38.45;∇+44.75;∇+51.05;∇+57.35;∇+63.65				
		ანაბეტონი B30	მ³		2.50	
		ანაბეტონის ნაკეთობები:				
		ანაბეტონის ნაკეთობები B35 ბეტონზე F150 W6	მ³		2.50	
		ანაბეტონის ნაკეთობები B30 F150 W6	მ³		2.50	

ანაბეტონი:
ქ. ბათუმი, ნავთობისა და გაზის ტექნიკური ინსტიტუტის სტუდენტთა საერთაბორატორიო კორპუსი (ლიტ. ა, ა1), IV ბაქო, ქუჩა 36-ს ბინა(ნაკვეთი) 08/016)

ნახაზის:

მასალის დასახელება	**მასალის მარკა**	**ნახაზის ან კატალოგის №**	**შენიშვნა**
ბეტონის ნაკეთობების ელემენტების ნუმერაციის სქემა			

ნახაზის "ქუჩა ვეფხისტყაოსნის" ბაქო №6

ანაბეტონი :
კორპუსის ა.ბ.ქ.ქალის №17 ბინა №6

engineering

ნახაზის "ქუჩა ვეფხისტყაოსნის" №6 კორპუსის ა.ბ.ქ.ქალის №17 ბინის ანაბეტონის ბეტონის ნაკეთობების ბეტონის ელემენტების ნუმერაციის სქემა"
(ა/მ №PFL 417/21)

ინჟინერი	**ე.კვანტალიანი**	**ხელმოწერა**	
ხელმძღვანელი	**ო.ლილუაშვილი**	**ხელმოწერა**	
კონტროლი	**ო.ლილუაშვილი**	**ხელმოწერა**	
შემსრულებელი	**ნ.ბერიძე**	**ხელმოწერა**	

ანაბეტონის ნაკეთობების ელემენტების ნუმერაციის სქემა

ანაბეტონის ნაკეთობების ელემენტების ნუმერაციის სქემა

ფურც.	**ფურცლების რაოდ.**	**ანაბეტონის ნაკეთობების ელემენტების ნუმერაციის სქემა**		
R2	**ანაბეტონის ნაკეთობების ელემენტების ნუმერაციის სქემა**			

ანაბეტონის ნაკეთობების ელემენტების ნუმერაციის სქემა

ფურც.	**ფურცლების რაოდ.**	**ანაბეტონის ნაკეთობების ელემენტების ნუმერაციის სქემა**	
R2	**ანაბეტონის ნაკეთობების ელემენტების ნუმერაციის სქემა**

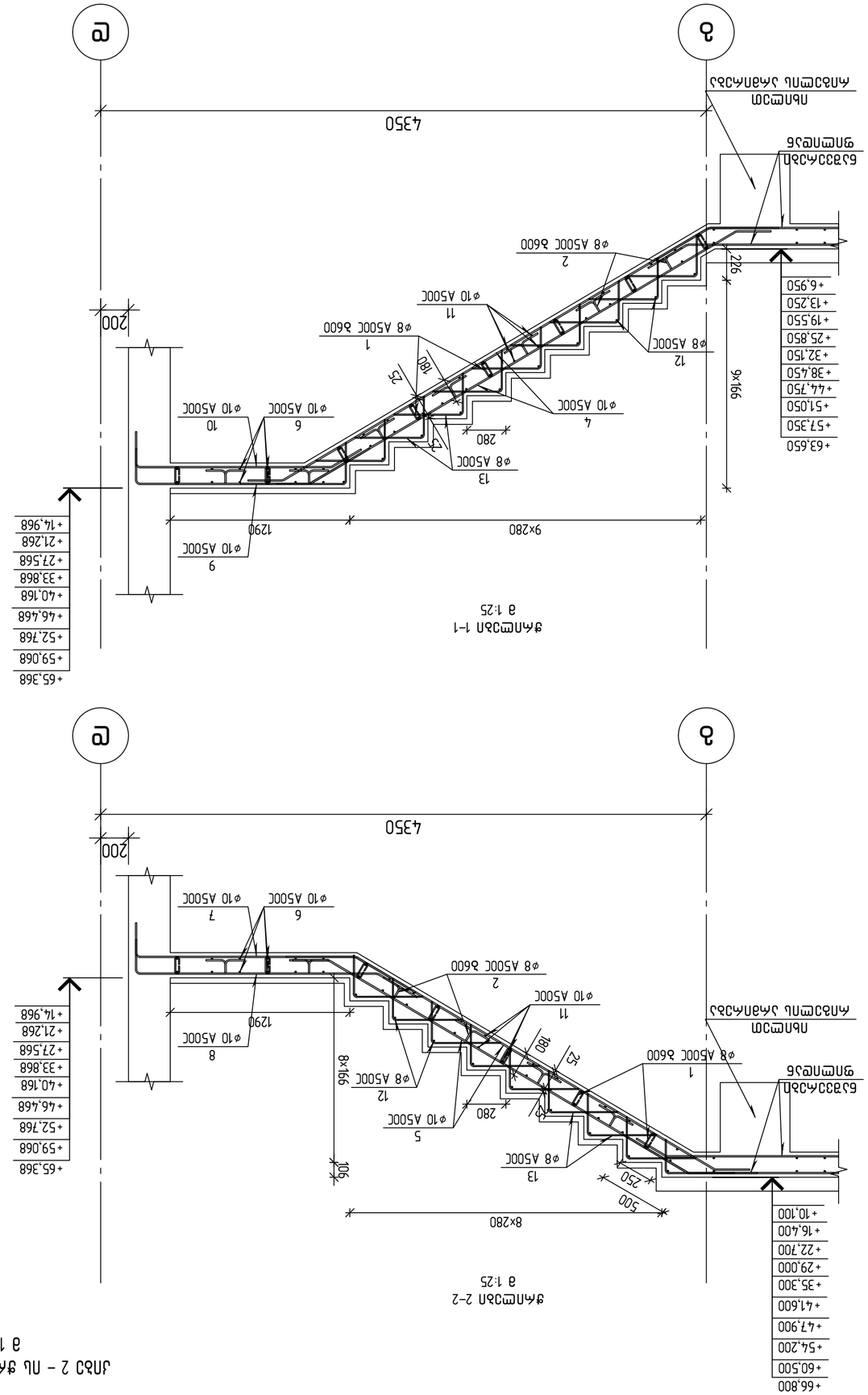

Дом 2 – 1Ь элементэлэ
а 1:25

Изм.	Кол.уч.	Лист	№ док.
Разраб.			
Пров.			
Н.контр.			
ГИП			

Дом 2 – 1Ь элементэлэ
Спецификация стали

Стадия: Р2 | Лист: 33 | Листов: 33

Заказчик: ООО "ЭЛЕКТРОСТАЛЬ-ЭНЕРГОСТРОЙ"

Генеральный проектировщик: ООО "ЭЛЕКТРОСТАЛЬ-ЭНЕРГОСТРОЙ"
(Д/б №РЕС 417/21)

Марка	Обозначение	Наименование	Кол.	Масса ед., кг	Примечание
		Сборные железобетонные изделия			
1	ГОСТ 23279-2012	Сетка С1	1	12.4	
		Монолитные железобетонные конструкции			
2	ГОСТ 23279-2012	Сетка С2	1	18.6	
		Материалы			
	ГОСТ 34028-2016	Арматура А500С ø8	0.395 т		
	ГОСТ 34028-2016	Арматура А500С ø10	0.612 т		
	ГОСТ 34028-2016	Арматура А500С ø12	0.048 т		

Примечания:
1. Все размеры даны в мм, если не указано иное.
2. Бетон В25, F200, W6.
3. Защитный слой бетона 25 мм.
4. Сварные соединения выполнять по ГОСТ 14098-2014.
5. Монтажные петли не показаны.
6. Отклонения по ГОСТ 23279-2012.

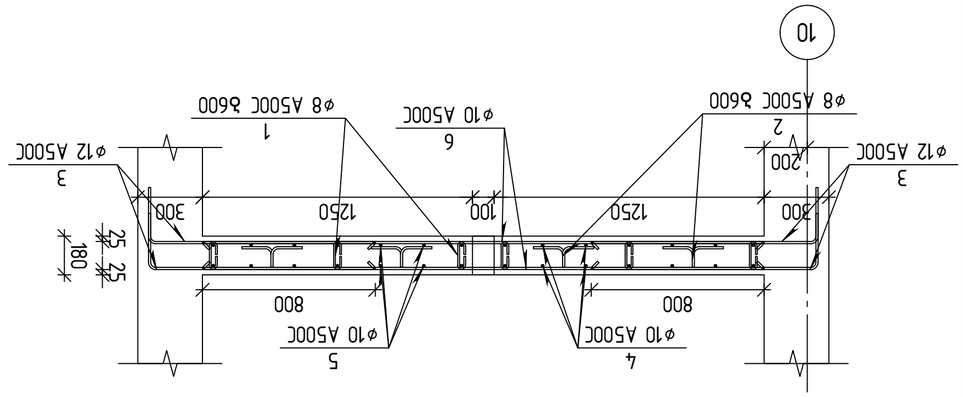

Фрагмент 1-1
м1:20

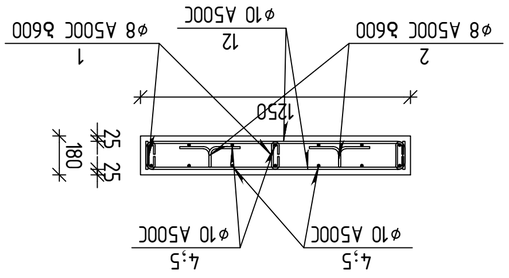

Фрагмент 2-2
м1:20

Ведомость деталей:

Марка	Эскиз	Ø, мм	Кол., шт.	Масса, кг
1		ø10 A500C	2	0.62
2		ø10 A500C	2	0.62
3		ø12 A500C	2	1.33
4		ø10 A500C	1	0.31
5		ø10 A500C	1	0.31
6		ø10 A500C	1	0.31
7		ø8 A500C	1	0.12
8		ø8 A500C	1	0.12

Спецификация элементов

Поз.	Обозначение	Наименование	Кол.	Масса ед., кг	Примечание
		Изделия железобетонные			
1	ГОСТ Р 52544-2006	ø10 A500C L=330	45	0.13	5.9
2	ГОСТ Р 52544-2006	ø8 A500C L=950	26	0.38	9.9
3	ГОСТ Р 52544-2006	ø12 A500C L=1275	24	1.13	27.1
4	ГОСТ Р 52544-2006	ø10 A500C L=4310	14	2.65	37.1
5	ГОСТ Р 52544-2006	ø10 A500C L=3750	14	2.31	32.3
6	ГОСТ Р 52544-2006	ø10 A500C L=2600	12	1.60	19.2
7	ГОСТ Р 52544-2006	ø10 A500C L=2255	7	1.39	9.7
8	ГОСТ Р 52544-2006	ø10 A500C L=2165	7	1.33	9.3
9	ГОСТ Р 52544-2006	ø10 A500C L=1925	7	1.19	8.3
10	ГОСТ Р 52544-2006	ø10 A500C L=1835	7	1.13	7.9
11	ГОСТ Р 52544-2006	ø10 A500C L=1415	64	0.87	55.7
12	ГОСТ Р 52544-2006	ø8 A500C L=1425	19	0.56	10.6
13	ГОСТ Р 52544-2006	ø8 A500C L=780	133	0.31	41.2

Данные для изготовления

Наименование	Ед. изм.	Всего	Класс бетона по прочности на сжатие	Класс бетона по морозостойкости	Класс бетона по водонепроницаемости	Класс арматуры
Плита	м³	2.50	B30			
Итого						

Ведомость расхода стали

Марка	Класс арматуры	Ø, мм	Масса 1 м, кг	Общая длина, м	Масса, кг
Плита	A500C	10	0.62	1096.00	676.00
		12	1.33	1371.00	1796.00
		8	0.12	2743	271.00
Итого					2.50

Ведомость выборки

Марка	Эскиз	Ø, мм	Кол., шт.	Масса, кг
Плита		ø10 A500C	2	0.62
		ø10 A500C	2	0.62
		ø12 A500C	2	1.33
		ø10 A500C	1	0.31
		ø10 A500C	1	0.31
		ø10 A500C	1	0.31
		ø8 A500C	1	0.12
		ø8 A500C	1	0.12

Спецификация элементов

Поз.	Обозначение	Наименование	Кол.	Масса ед., кг	Примечание
		Изделия железобетонные			
1	ГОСТ Р 52544-2006	ø8 A500C L=780	133	0.31	41.2
2	ГОСТ Р 52544-2006	ø8 A500C L=1425	19	0.56	10.6
3	ГОСТ Р 52544-2006	ø10 A500C L=1415	64	0.87	55.7
4	ГОСТ Р 52544-2006	ø10 A500C L=1835	7	1.13	7.9
5	ГОСТ Р 52544-2006	ø10 A500C L=1925	7	1.19	8.3
6	ГОСТ Р 52544-2006	ø10 A500C L=2165	7	1.33	9.3
7	ГОСТ Р 52544-2006	ø10 A500C L=2255	7	1.39	9.7
8	ГОСТ Р 52544-2006	ø10 A500C L=2600	12	1.60	19.2
9	ГОСТ Р 52544-2006	ø10 A500C L=4310	14	2.65	37.1
10	ГОСТ Р 52544-2006	ø12 A500C L=3750	14	2.31	32.3
11	ГОСТ Р 52544-2006	ø12 A500C L=1275	24	1.13	27.1
12	ГОСТ Р 52544-2006	ø8 A500C L=950	26	0.38	9.9
13	ГОСТ Р 52544-2006	ø8 A500C L=330	45	0.13	5.9
		Материалы			
		Бетон В30		2.50	м³

Данные для изготовления

Наименование	Ед. изм.	Всего	Класс бетона по прочности на сжатие	Класс бетона по морозостойкости	Класс бетона по водонепроницаемости	Класс арматуры
Плита	м³	2.50	B30			
Итого						

Ведомость расхода стали

Марка	Класс арматуры	Ø, мм	Масса 1 м, кг	Общая длина, м	Масса, кг
Плита	A500C	8	0.12	2743	271.00
		10	0.62	1096.00	676.00
		12	1.33	1371.00	1796.00
Итого					2.50

Ведомость выборки

Марка	Эскиз	Ø, мм	Кол., шт.	Масса, кг
Плита		ø8 A500C	1	0.12
		ø8 A500C	1	0.12
		ø10 A500C	1	0.31
		ø10 A500C	1	0.31
		ø10 A500C	2	0.62
		ø10 A500C	2	0.62
		ø12 A500C	2	1.33

კიბე 1 – ის გეგმა

▽+10.10; ▽+16.40; ▽+22.70; ▽+29.00; ▽+35.30; ▽+41.60; ▽+47.90; ▽+54.20; ▽+60.50

მ 1:25

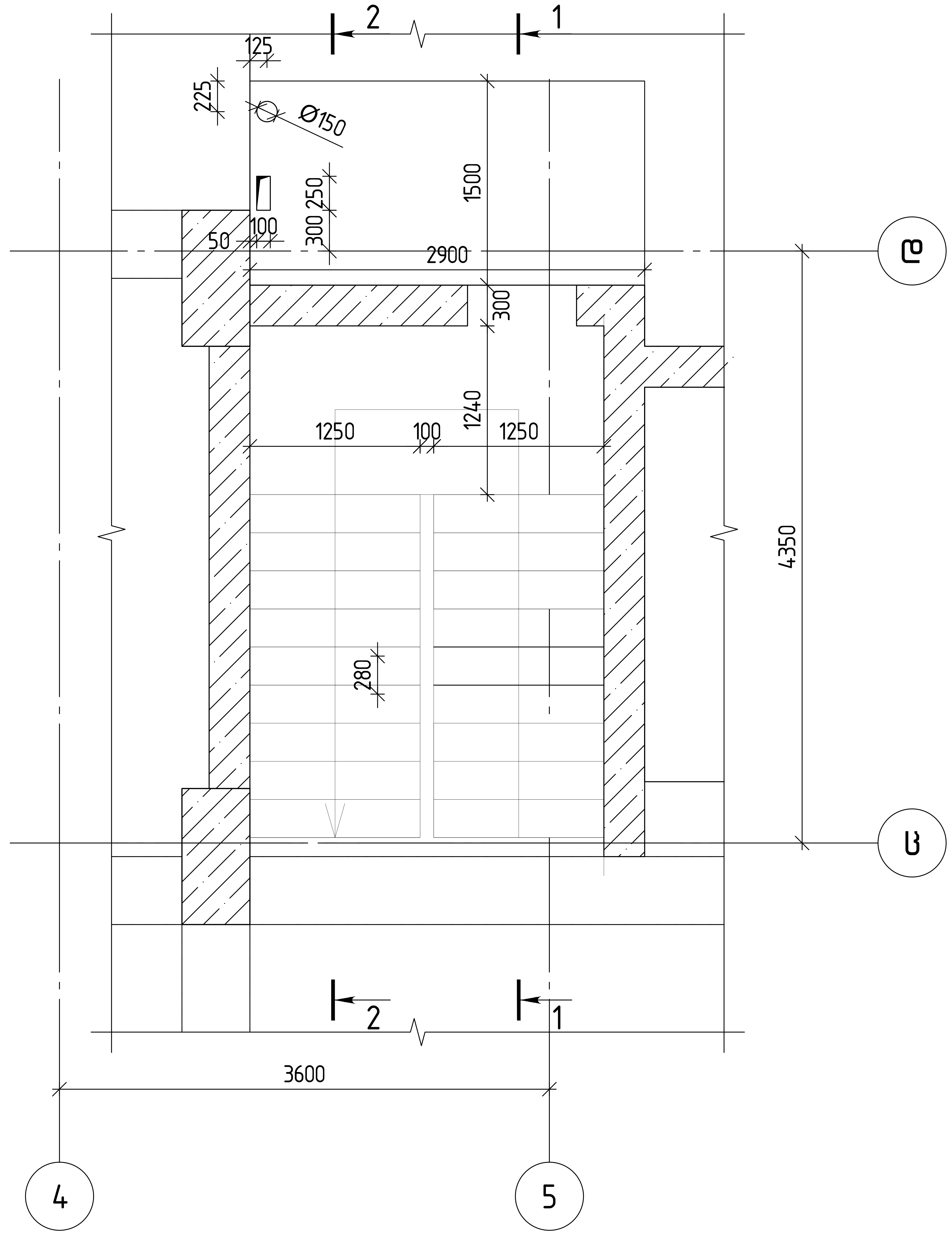

თბილისი / 2023 წელი

ფაილის სახელი:

KEYPLAN:

ყოველი შემდეგი რევიზია აუქმებს წინა რევიზიას

პროექტის სტატუსი:

სამშენებლო დოკუმენტაცია

რევიზია

რევ.	თარიღი	აღწერილობა	დამტკ.

შენიშვნები:

მისამართი:

ქ. თბილისი, ნუცუბიძის ფერდობი, IV მკრ, კორ 36–ს მიმდებარედ(ნაკვ 08/016)

დამკვეთი:

თანამდებობა	სახელი გვარი	ხელმოწერა
პროექტის მენეჯერი		
დამტკიცებულია: დამკვეთის მიერ		

შემსრულებელი:

შპს "ქიუ ენჯინეარინგი"

მისამართი :

ქ.თბილისი ა.ბაქრაძის №7 ბინა №6

შპს "ქიუ ენჯინერინგის" პროფესიული პასუხისმგებლობის მზღვეველია სს "დაზღვევის საერთაშორისო კომპანია ირაო" (პ/ნ №PFL 417/21)

თანამდებობა	სახელი გვარი	ხელმოწერა
დირექტორი	დ.ქევანიშვილი	
საპროექტო ჯგუფის უფროსი	ო. ილიუხინი	
პროექტის მთ. კონსტრუქტორი	რ.თოიძე	
შეასრულა	რ.თოიძე	

პროექტის სახელწოდება:

მრავალბინიანი საცხოვრებელი სახლი

პროექტის სტადია:

ახალი მშენებლობა

პროექტის ნაწილი:

კონსტრუქცია

ფორმატი	A2
სტადია	მ.პ.
თარიღი	08/09/2023
მასშტაბი	1:25

ნახაზის დასახელება:

კიბე 1 – ის გეგმა ▽+10.10; ▽+16.40; ▽+22.70; ▽+29.00; ▽+35.30; ▽+41.60; ▽+47.90; ▽+54.20; ▽+60.50

რევიზია: R2

ნახაზის ნომერი: კ–8.25

ფურც. საერთო რაოდენობა 33

კიბე 2 – ის გეგმა

▽+10.10;▽+16.40;▽+22.70;▽+29.00;▽+35.30;▽+41.60;▽+47.90;▽+54.20;▽+60.50

მ 1:25

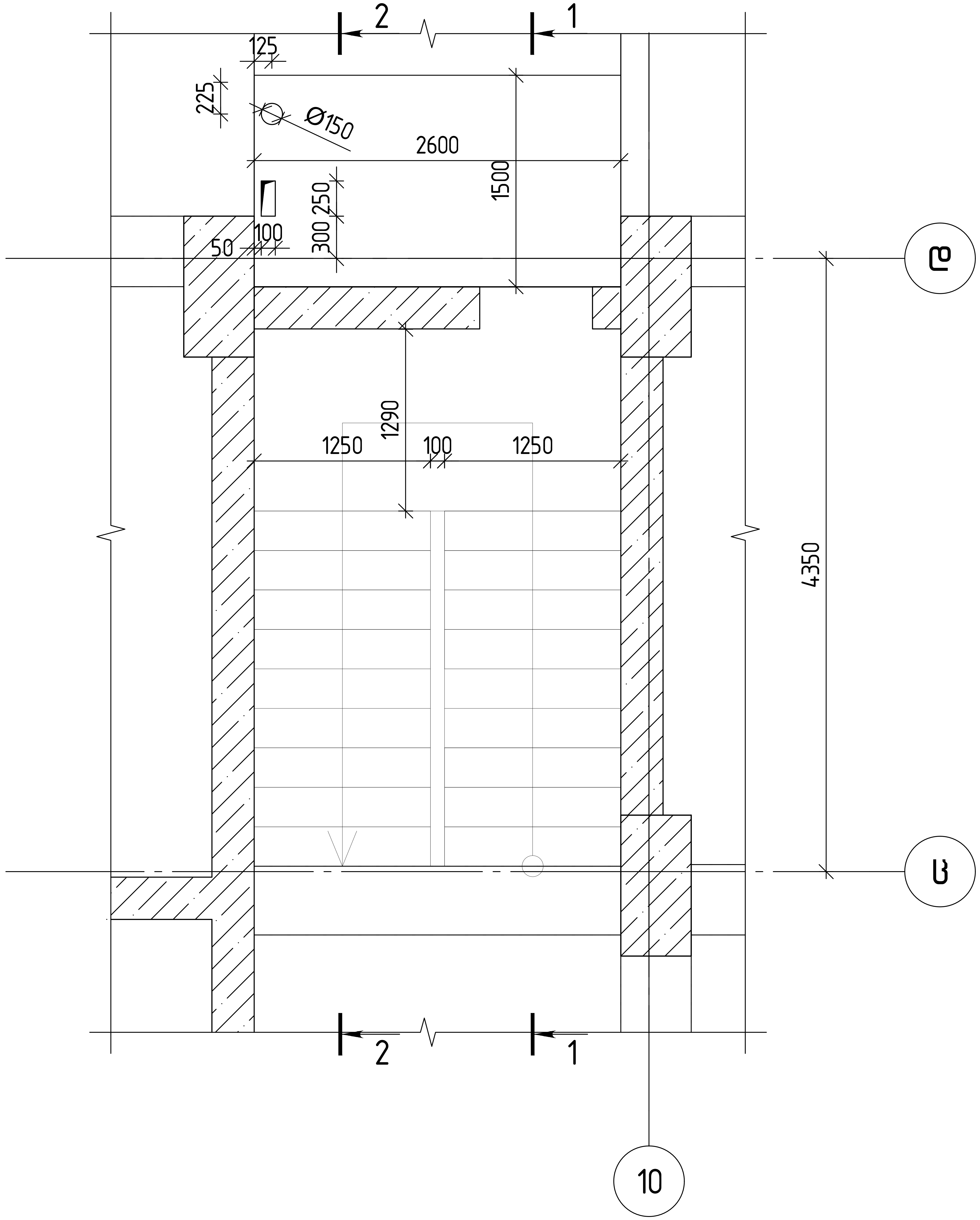

თბილისი / 2023 წელი

ფაილის სახელი:

KEYPLAN:

ყოველი შემდეგი რევიზია აუქმებს წინა რევიზიას

პროექტის სტატუსი:

სამშენებლო დოკუმენტაცია

რევიზია

რევ.	თარიღი	აღწერილობა	დამტკ.

შენიშვნები:

მისამართი:

ქ. თბილისი, ნუცუბიძის ფერდობი, IV მკრ, კორ 36–ს მიმდებარედ(ნაკვ 08/016)

დამკვეთი:

თანამდებობა	სახელი გვარი	ხელმოწერა
პროექტის მენეჯერი		
დამტკიცებულია: დამკვეთის მიერ		

შემსრულებელი:

შპს "ქიუ ენჯინეარინგი"

მისამართი :

ქ.თბილისი ა.ბაქრაძის №7 ბინა №6

შპს "ქიუ ენჯინერინგის" პროფესიული პასუხისმგებლობის მზღვეველია სს "დაზღვევის საერთაშორისო კომპანია ირაო" (პ/ნ №PFL 417/21)

თანამდებობა	სახელი გვარი	ხელმოწერა
დირექტორი	დ.ქევანიშვილი	
საპროექტო ჯგუფის უფროსი	ო. ილიუხინი	
პროექტის მთ. კონსტრუქტორი	რ.თოიძე	
შეასრულა	რ.თოიძე	

პროექტის სახელწოდება:

მრავალბინიანი საცხოვრებელი სახლი

პროექტის სტადია:

ახალი მშენებლობა

პროექტის ნაწილი:

კონსტრუქცია

ფორმატი	ნახაზის დასახელება:
A2	კიბე 2 – ის გეგმა
სტადია	▽+10.10;▽+16.40;▽+22.70;▽+29.00;▽+35.30;
მ.პ.	▽+41.60;▽+47.90;▽+54.20;▽+60.50
თარიღი	
08/09/2023	
მასშტაბი	
1:25	

რევიზია:	ნახაზის ნომერი:	ფურც. საერთო რაოდენობა 33
R2	კ–8.26	

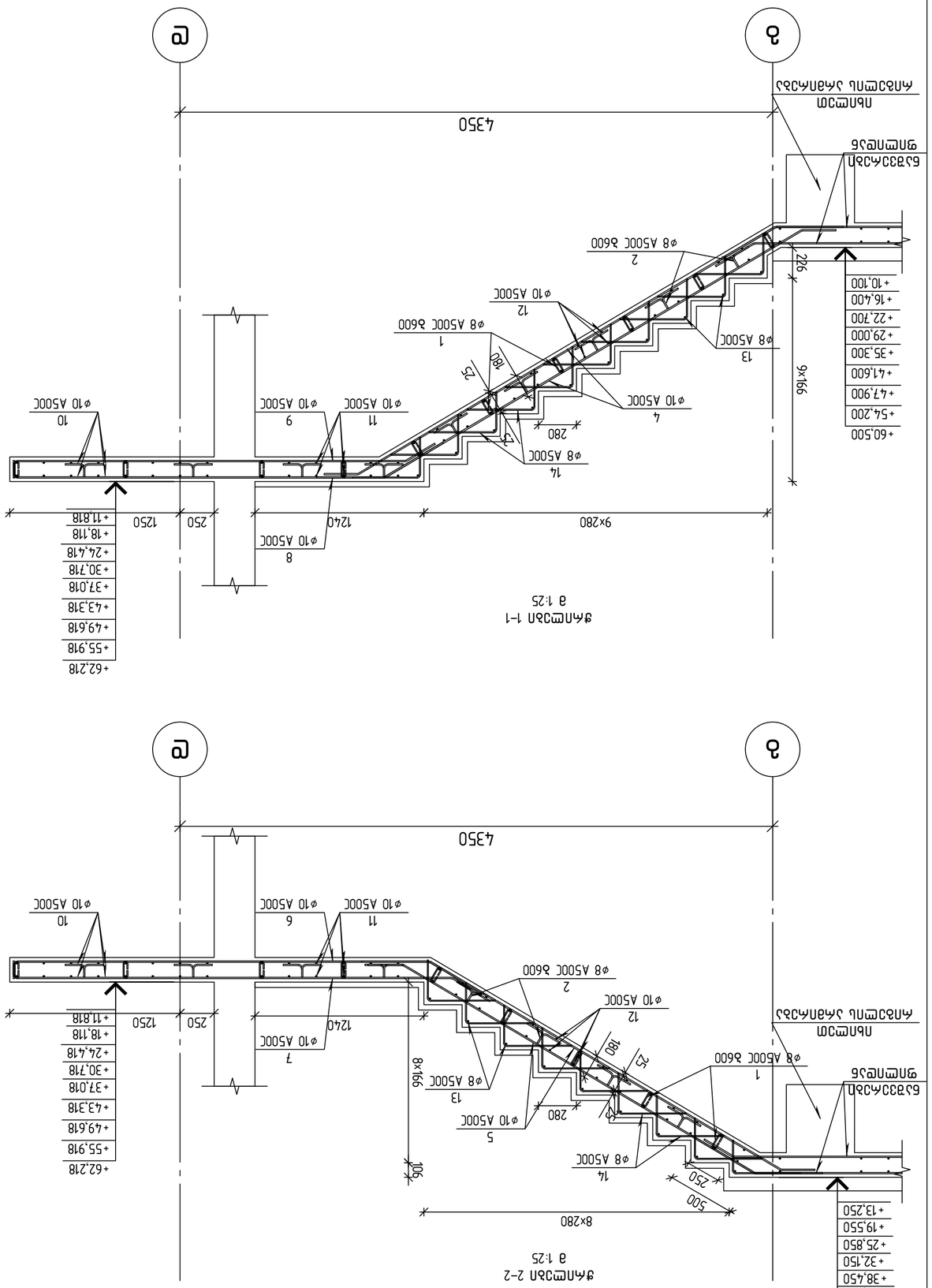

ГИП	Ф.Ш.Ахмедов		
Гл. инженер	Г.Р.Ахмедов		
Гл. архитектор	А.Ш.Ахмедов		
Нач. отдела	Ф.Ш.Ахмедов		
Разработал	Ф.Ш.Ахмедов		
Проверил	Г.Р.Ахмедов		
Н. контр.	А.Ш.Ахмедов		

Ахмедов Ф.Ш. 33

Изм.	Кол.уч.	Лист	№ док.

Подп.

Дата

Разработано в программе ЭТАЖ СТРОИТЕЛЬ

Ахмедов Ф.Ш. 33

Ахмедов Ф.Ш. 33

Ахмедов Ф.Ш. 33

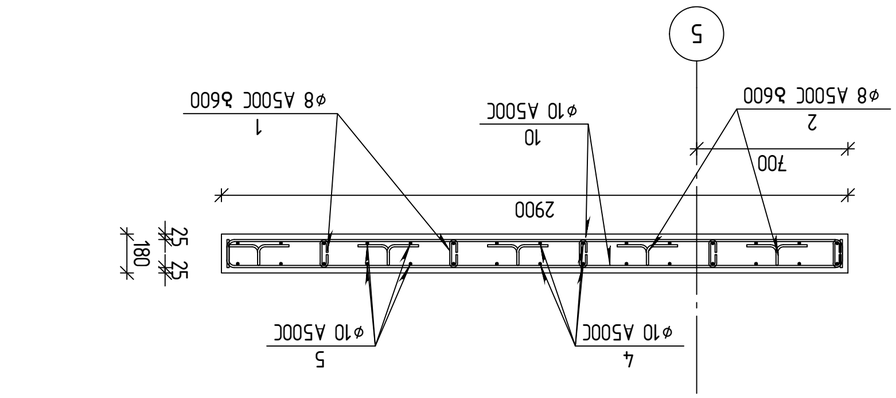

ჭრილი 3-3
მ1:20

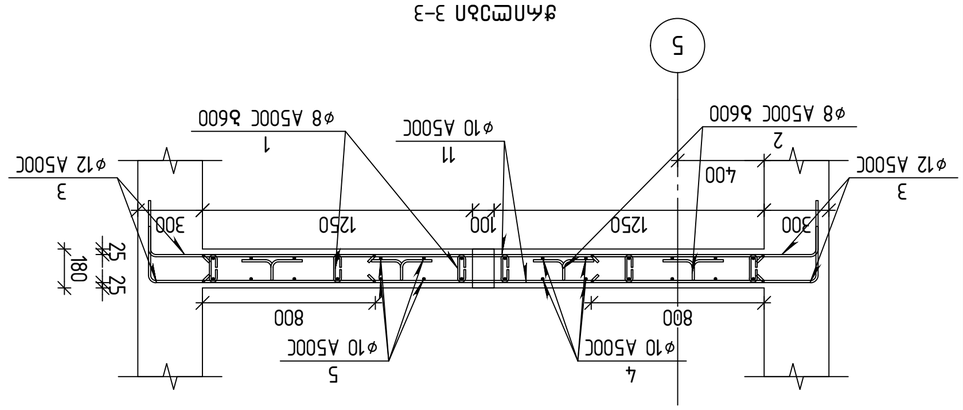

ჭრილი 1-1
მ1:20

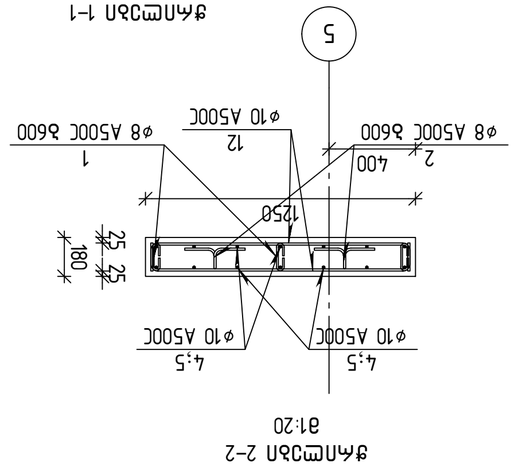

ჭრილი 2-2
მ1:20

ა/ნ	დასახელება	ტიპი, მარკა, კატალოგის ნომერი, ტექნიკური მახასიათებლები	ერთეული	რაოდენობა	შენიშვნა
		ანკერული ნაწილები			
1	ГОСТ Р 52544-2006	D8 A500C L=330	57	0.13	7.4
2	ГОСТ Р 52544-2006	D8 A500C L=950	34	0.38	12.9
3	ГОСТ Р 52544-2006	Ø12 A500C L=1275	24	1.13	27.1
4	ГОСТ Р 52544-2006	Ø10 A500C L=4310	14	2.65	37.1
5	ГОСТ Р 52544-2006	Ø10 A500C L=3750	14	2.31	32.3
6	ГОСТ Р 52544-2006	Ø10 A500C L=3660	7	2.25	15.8
7	ГОСТ Р 52544-2006	Ø10 A500C L=3580	7	2.21	15.5
8	ГОСТ Р 52544-2006	Ø10 A500C L=3330	7	2.05	14.3
9	ГОСТ Р 52544-2006	Ø10 A500C L=3240	7	2.00	14.0
10	ГОСТ Р 52544-2006	Ø10 A500C L=3060	16	1.88	30.1
11	ГОСТ Р 52544-2006	Ø10 A500C L=2600	12	1.60	19.2
12	ГОСТ Р 52544-2006	Ø10 A500C L=1415	64	0.87	55.7
13	ГОСТ Р 52544-2006	Ø8 A500C L=1425	19	0.56	10.6
14	ГОСТ Р 52544-2006	Ø8 A500C L=780	133	0.31	41.2
		ელემენტის ბეტონის ხარჯთაღრიცხვა			
		ბეტონი B30 (ჩ³)		29.52	
		ფოლადი (ტ)		3000	
		A 500 C			
		ღეროები	Ø8	Ø10	Ø12
		ანკერული ნაწილები	9	649.80	2106.00	243.90

ა/ნ	დასახელება	ტიპი, მარკა, კატალოგის ნომერი, ტექნიკური მახასიათებლები	ერთეული	რაოდენობა	შენიშვნა
		ელემენტის ბეტონის ხარჯთაღრიცხვა			
		ბეტონი B30	მ³	3.28	
		ანკერული ნაწილები			
1	ГОСТ Р 52544-2006	D8 A500C L=330	57	0.13	7.4
2	ГОСТ Р 52544-2006	D8 A500C L=950	34	0.38	12.9
3	ГОСТ Р 52544-2006	Ø12 A500C L=1275	24	1.13	27.1
4	ГОСТ Р 52544-2006	Ø10 A500C L=4310	14	2.65	37.1
5	ГОСТ Р 52544-2006	Ø10 A500C L=3750	14	2.31	32.3
6	ГОСТ Р 52544-2006	Ø10 A500C L=3660	7	2.25	15.8
7	ГОСТ Р 52544-2006	Ø10 A500C L=3580	7	2.21	15.5
8	ГОСТ Р 52544-2006	Ø10 A500C L=3330	7	2.05	14.3
9	ГОСТ Р 52544-2006	Ø10 A500C L=3240	7	2.00	14.0
10	ГОСТ Р 52544-2006	Ø10 A500C L=3060	16	1.88	30.1
11	ГОСТ Р 52544-2006	Ø10 A500C L=2600	12	1.60	19.2
12	ГОСТ Р 52544-2006	Ø10 A500C L=1415	64	0.87	55.7
13	ГОСТ Р 52544-2006	Ø8 A500C L=1425	19	0.56	10.6
14	ГОСТ Р 52544-2006	Ø8 A500C L=780	133	0.31	41.2
		ელემენტის ბეტონის ხარჯთაღრიცხვა			
		ბეტონი B30 (ჩ³)		29.52	
		ფოლადი (ტ)		3000	
		A 500 C			
		ღეროები	Ø8	Ø10	Ø12	
		ანკერული ნაწილები	9	649.80	2106.00	243.90

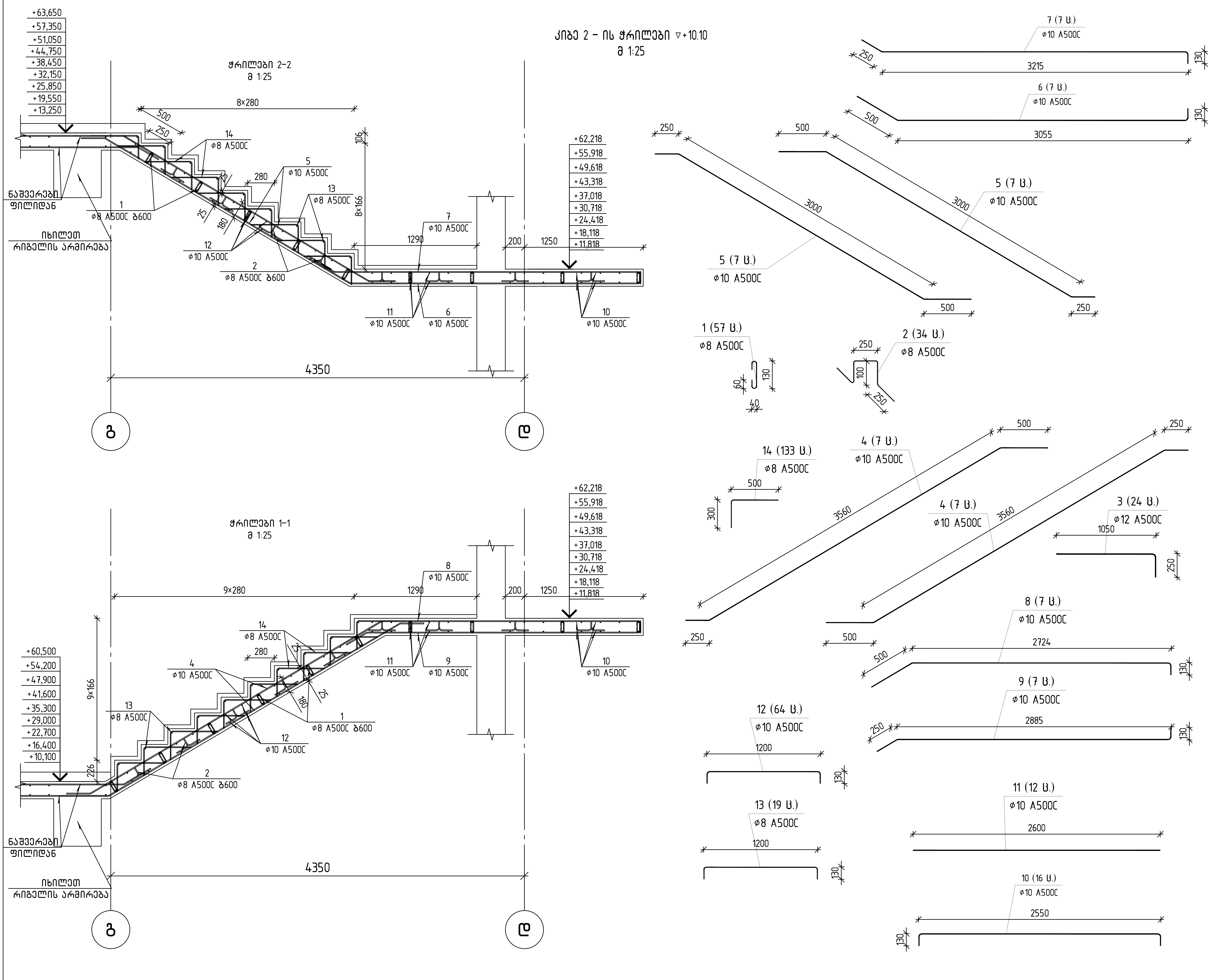

თბილისი / 2023 წელი

ფაილის სახელი:

KEYPLAN:

ყოველი შემდეგი რევიზია აუქმებს წინა რევიზიას

პროექტის სტატუსი:

სამშენებლო დოკუმენტაცია

რევიზია

რევ.	თარიღი	აღწერილობა	დამტკ.

შენიშვნები:

მისამართი:

ქ. თბილისი, ნუცუბიძის ფერდობი, IV მკრ, კორ 36-ს მიმდებარედ(ნაკვ 08/016)

დამკვეთი:

თანამდებობა	სახელი გვარი	ხელმოწერა
პროექტის მენეჯერი		
დამტკიცებულია: დამკვეთის მიერ		

შემსრულებელი:

შპს "ქიუ ენჯინეარინგი"

მისამართი :

ქ.თბილისი ა.ბაქრაძის №7 ბინა №6

შპს "ქიუ ენჯინერინგის" პროფესიული პასუხისმგებლობის მზღვეველია სს "დაზღვევის საერთაშორისო კომპანია ირაო" (პ/ნ №PFL 417/21)

თანამდებობა	სახელი გვარი	ხელმოწერა
დირექტორი	დ.ქევანიშვილი	
საპროექტო ჯგუფის უფროსი	ო. ილიუხინი	
პროექტის მთ. კონსტრუქტორი	რ.თოიძე	
შეასრულა	რ.თოიძე	

პროექტის სახელწოდება:

მრავალბინიანი საცხოვრებელი სახლი

პროექტის სტადია:

ახალი მშენებლობა

პროექტის ნაწილი:

კონსტრუქცია

ფორმატი: A2
სტადია: მ.პ.
თარიღი: 08/09/2023
მასშტაბი: 1:25

ნახაზის დასახელება:

კიბე 2 - ის ჭრილები
▽+10.10; ▽+16.40; ▽+22.70; ▽+29.00; ▽+35.30; ▽+41.60; ▽+47.90; ▽+54.20; ▽+60.50

რევიზია: R2

ნახაზის ნომერი: კ-8.29

ფურც. საერთო რაოდენობა 33

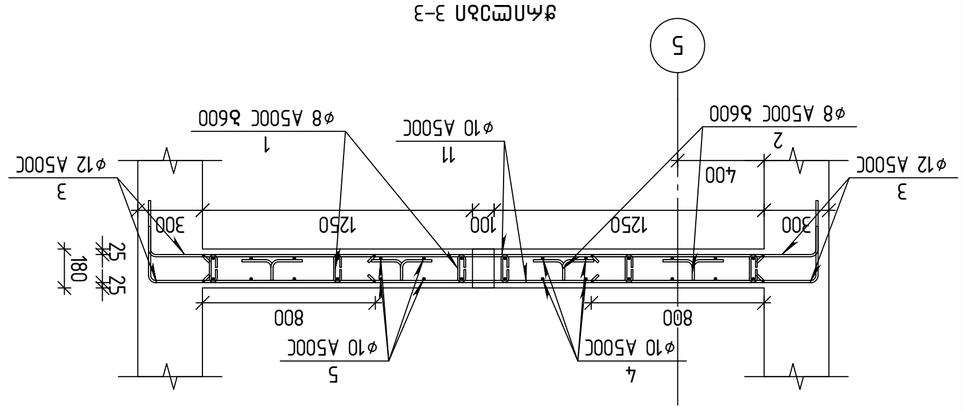

ֆհՈՊՅՅՈՆ 3–3
a1:20

ֆհՈՊՅՅՈՆ 1–1
a1:20

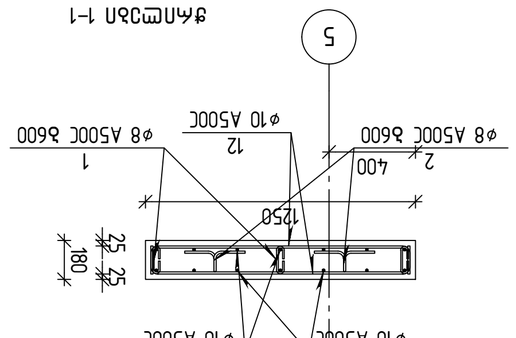

ֆհՈՊՅՅՈՆ 2–2
a1:20

ՀՊՑ.	ՁՈՒՅՑԱԳՐՈՒԹՅՈՒՆ	ՁՈՒԼ	ԸՆԴԱՄԵՆԱՅՆ ՔԱՇԱՆ ԿԳ		ՄԱՍՆ ՄԵԿ ՁՈՒԼԻ ՀԱՄԱՐ
				ԱՅԼ	ՄԵԿ ՁՈՒԼԻ ՀԱՄԱՐ
				ՄԱՍՆ

კიბე 3 – ის გეგმა ▽±0.00
მ 1:25

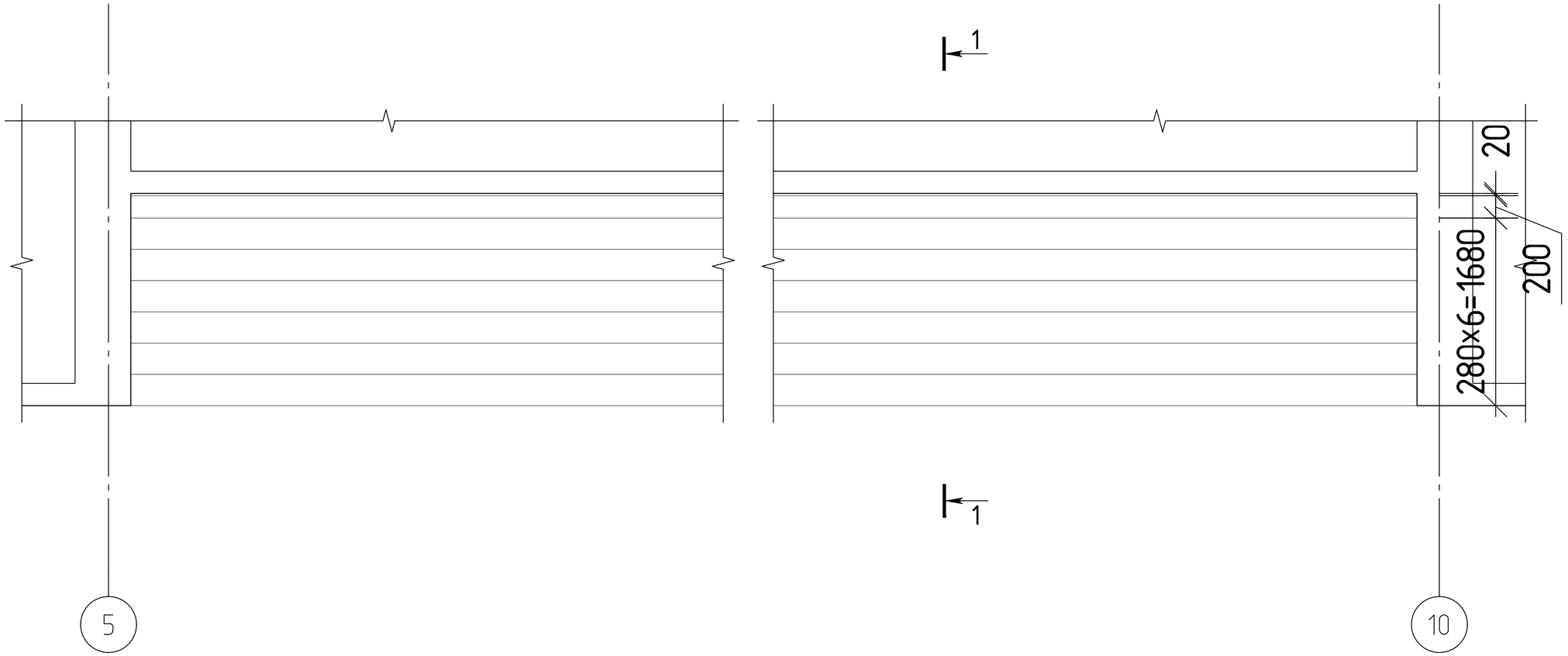

თბილისი / 2023 წელი

ფაილის სახელი:

KEYPLAN:

ყოველი შემდეგი რევიზია აუქმებს წინა რევიზიას

პროექტის სტატუსი:

სამშენებლო დოკუმენტაცია

რევიზია

რევ.	თარიღი	აღწერილობა	დამტკ.

შენიშვნები:

მისამართი:
ქ. თბილისი, ნუცუბიძის ფერდობი, IV მკრ, კორ 36-ს მიმდებარედ(ნაკვ 08/016)

დამკვეთი:

თანამდებობა	სახელი გვარი	ხელმოწერა
პროექტის მენეჯერი		
დამგეგმარებლის დამკვეთის მიერ		

შემსრულებელი:
შპს "ქიუ ენჯინეარინგი"

მისამართი :
ქ.თბილისი აბაქრაძის №7 ბინა №6

შპს "ქიუ ენჯინეარინგის" პროფესიული ასპიზისგეგლოგის მზღვეველია სს "დაზღვევის სააქციო საერთაშორისო კომპანია ირაო" (ვ/ნ №PFL 417/21)

თანამდებობა	სახელი გვარი	ხელმოწერა
დირექტორი	დ.ქევანიშვილი	
სპარეტებო კეტების ვეზერვის	ო. ილიუხინი	
პროექტის მთ. კონსტრუქტორი	რ.თოიძე	
შეასრულა	რ.თოიძე	

პროექტის სახელწოდება:
მრავალბინიანი საცხოვრებელი სახლი

პროექტის სტადია:
ახალი მშენებლობა

პროექტის ნაწილი:
კონსტრუქცია

ფორმატი
A2
სტადია
მ.ა
თარიღი
08/09/2023
მასშტაბი
1:30

ნახაზის დასახელება:
კიბე 3 – ის გეგმა ▽±0.00

რევიზია	ნახაზის ნომერი:	ფურცლის საერთო რაოდენობა
R2	ა-8.31	33

კიბე 3 – ის ჭრილები ▽±0.00

მ 1:25

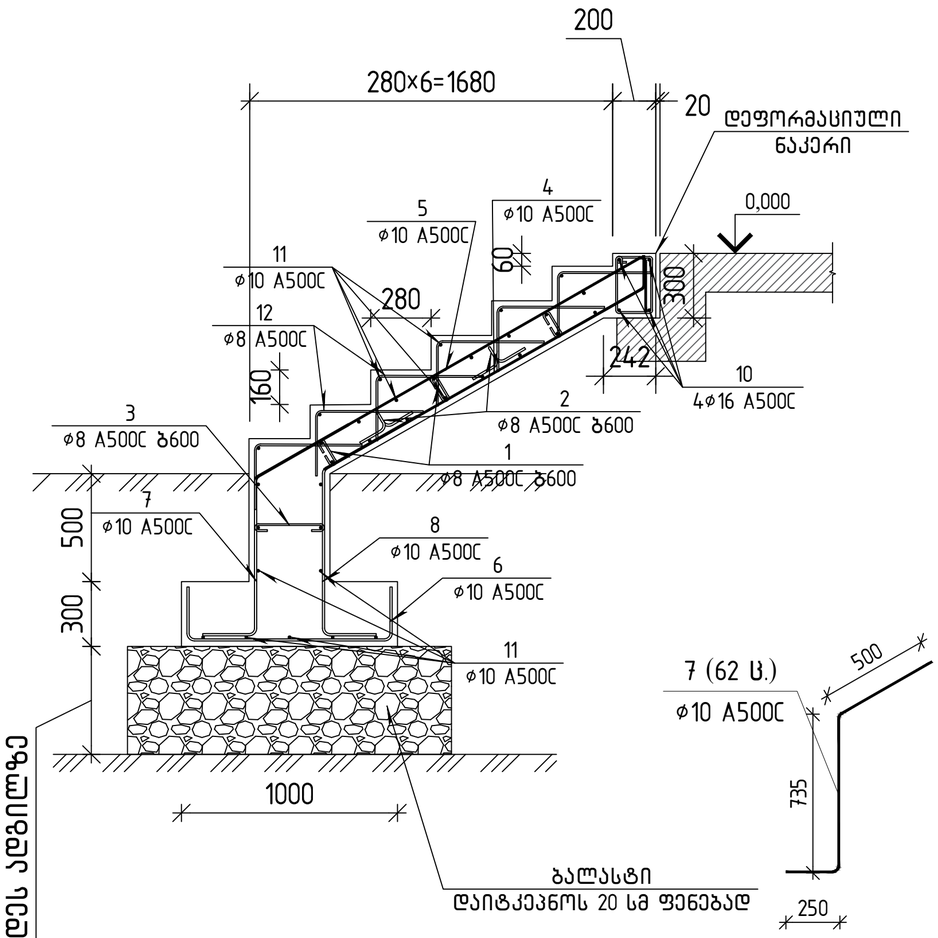

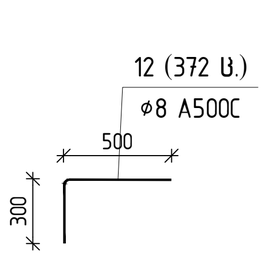

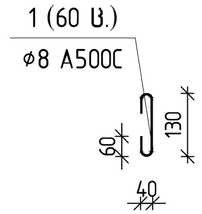

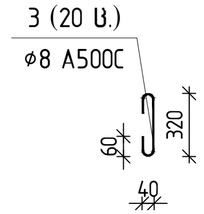

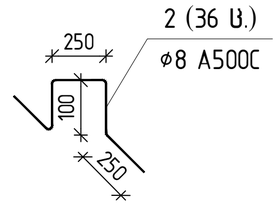

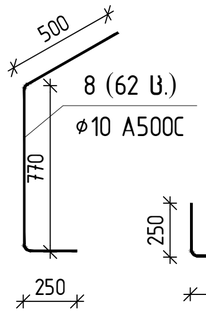

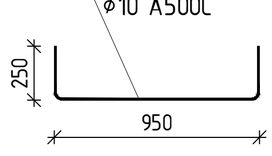

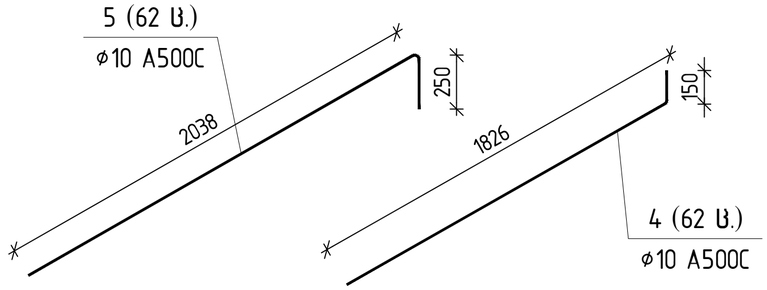

კიბის საძირკველი მოეწყოს ფენა №2-ზე (ნახევრადმყარი თიხა) საძირკველსა და ფენა №2-მდე არსებული სივრცე შეივსოს ბალასტით,რომელიც აუცილებელია დაიტკეპნოს 20-20 სანტიმეტრიან ფენებად

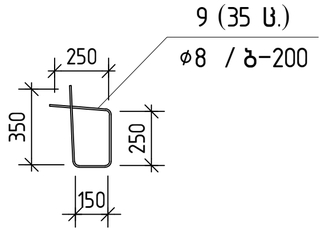

კიბის ჯამური სპეციფიკაცია						
დასახელება	რაოდენობა	A 500 C			ჯამი (კგ)	ბეტონი B35 (მ³)
		Ø8	Ø10	Ø10		
არმატურის წონა	1	141.00	615.70	75.00	832	11.58

პოზ.	შენიშვნა	დ ა ს ა ხ ე ლ ე ბ ა	რაოდ	მასა კგ	მასა სულ კგ
		მონ. რკბ. კიბეები			
		მასალები			
		ბეტონი B30		11.58	მ³
		არმატურის ნაკეთობები			
1	ГОСТ Р 52544-2006	D8 A500C L=330	60	0.13	7.8
2	ГОСТ Р 52544-2006	D8 A500C L=950	36	0.38	13.7
3	ГОСТ Р 52544-2006	D8 A500C L=520	20	0.21	4.2
4	ГОСТ Р 52544-2006	D10 A500C L=2140	62	1.32	81.8
5	ГОСТ Р 52544-2006	D10 A500C L=2535	62	1.56	96.7
6	ГОСТ Р 52544-2006	D10 A500C L=1445	62	0.89	55.2
7	ГОСТ Р 52544-2006	D10 A500C L=1460	62	0.90	55.8
8	ГОСТ Р 52544-2006	D10 A500C L=1380	62	0.85	52.7
9	ГОСТ Р 52544-2006	D8 A500C L=1000	35	0.40	14.0
10	ГОСТ Р 52544-2006	⌀16 A500C L=48.0 м		1.58	75.7
11	ГОСТ Р 52544-2006	⌀10 A500C L=444.0 м		0.62	273.5
12	ГОСТ Р 52544-2006	⌀8 A500C L=780	372	0.31	115.3

თბილისი / 2023 წელი

ფაილის სახელი:

KEYPLAN:

ყოველი შემდეგი რევიზია აუქმებს წინა რევიზიას

პროექტის სტატუსი:

სამშენებლო დოკუმენტაცია

რევიზია

რევ.	თარიღი	აღწერილობა	დამტკ.

შენიშვნები:

მისამართი:

ქ. თბილისი, ნუცუბიძის ფერდობი, IV მკრ, კორ 36-ს მიმდებარედ(ნაკვ 08/016)

დამკვეთი:

თანამდებობა	სახელი გვარი	ხელმოწერა
პროექტის მენეჯერი		
დამკვეთის წარმომადგენელი		

შემსრულებელი:

შპს "ქიუ ენჯინირინგი"

მისამართი :

ქ.თბილისი აბაშიძის №7 ბინა №6

შპს "ქიუ ენჯინირინგის" პროფესიული პასუხისმგებლობის მზღვეველია სს "დაზღვევის სარეზერვო კომპანია ირაო" (პ/ნ №PFL 417/21)

თანამდებობა	სახელი გვარი	ხელმოწერა
დირექტორი	დ.ქევანიშვილი	
პროექტის ჯგუფის უფროსი	ო. ილიუხინი	
პროექტის მთ. კონსტრუქტორი	რ.თოთიძე	
შემსრულა	რ.თოთიძე	

პროექტის სახელწოდება:

მრავალბინიანი საცხოვრებელი სახლი

პროექტის სტადია:

ახალი მშენებლობა

პროექტის ნაწილი:

კონსტრუქცია

ფორმატი A2

სკალა 1:20

ნახაზის დასახელება:

კიბე 3 – ის ჭრილები ▽±0.00 და სპეციფიკაცია

თარიღი 08/09/2023

მასშტაბი 1:20

რევიზია R2

ნახაზის ნომერი: ქ-8.32

ფურცლის საერთო რაოდენობა 33

ЗЕМЛЯНЫЕ СООРУЖЕНИЯ
ПЛАН ЗЕМЛЯНЫХ СООРУЖЕНИЙ
Г. 1:50

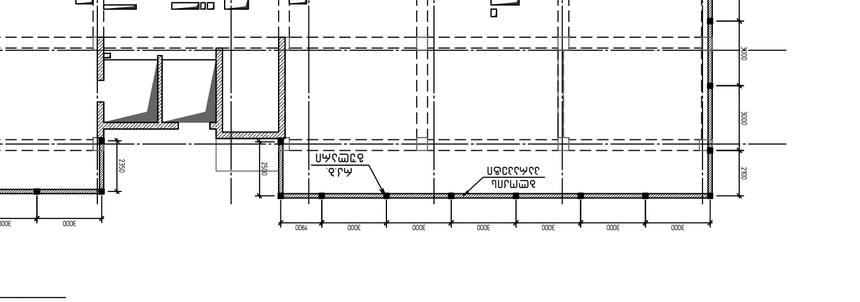

ЗЕМЛЯНЫЕ СООРУЖЕНИЯ
ПЛАН ЗЕМЛЯНЫХ СООРУЖЕНИЙ ОБЩЕЙ ОТМЕТКОЙ -66.80 ВЫЕМКИ
(В 1:200)

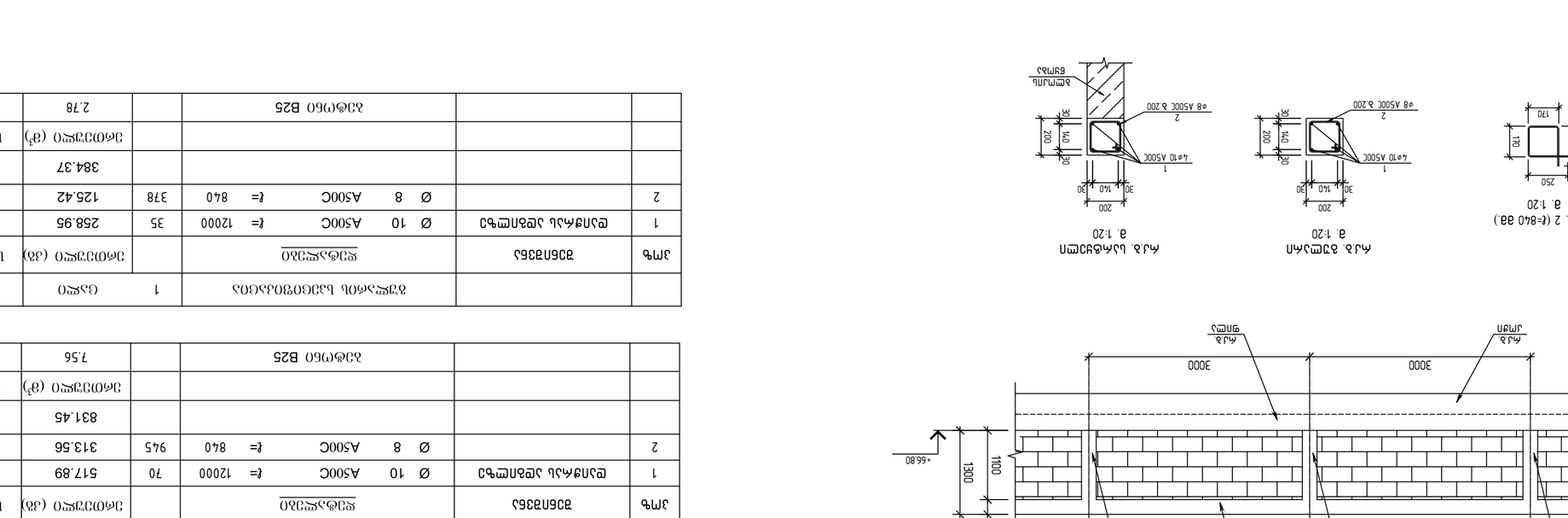

ЭЛЕМ.	ОБЪЕМ ВЫЕМКИ, $м^3$				ОБЪЕМ НАСЫПИ, $м^3$			
	ПЛОЩАДЬ, $м^2$	ГЛУБИНА, м	ПОПРАВКА НА ОТКОСЫ	ИТОГО	ПЛОЩАДЬ, $м^2$	ГЛУБИНА, м	ПОПРАВКА НА ОТКОСЫ	ИТОГО
1	1	2	3	4	5	6	7	8
1	1.00	66.80	0.00	66.80				
2	1.00	66.80	0.00	66.80				
ИТОГО				133.60				0.00

ЗЕМЛЯНЫЕ СООРУЖЕНИЯ
ПЛАН ЗЕМЛЯНЫХ СООРУЖЕНИЙ ОБЩЕЙ ОТМЕТКОЙ -66.80 ВЫЕМКИ
(В 1:200)

პანდუსის გეგმა
მ.1:100

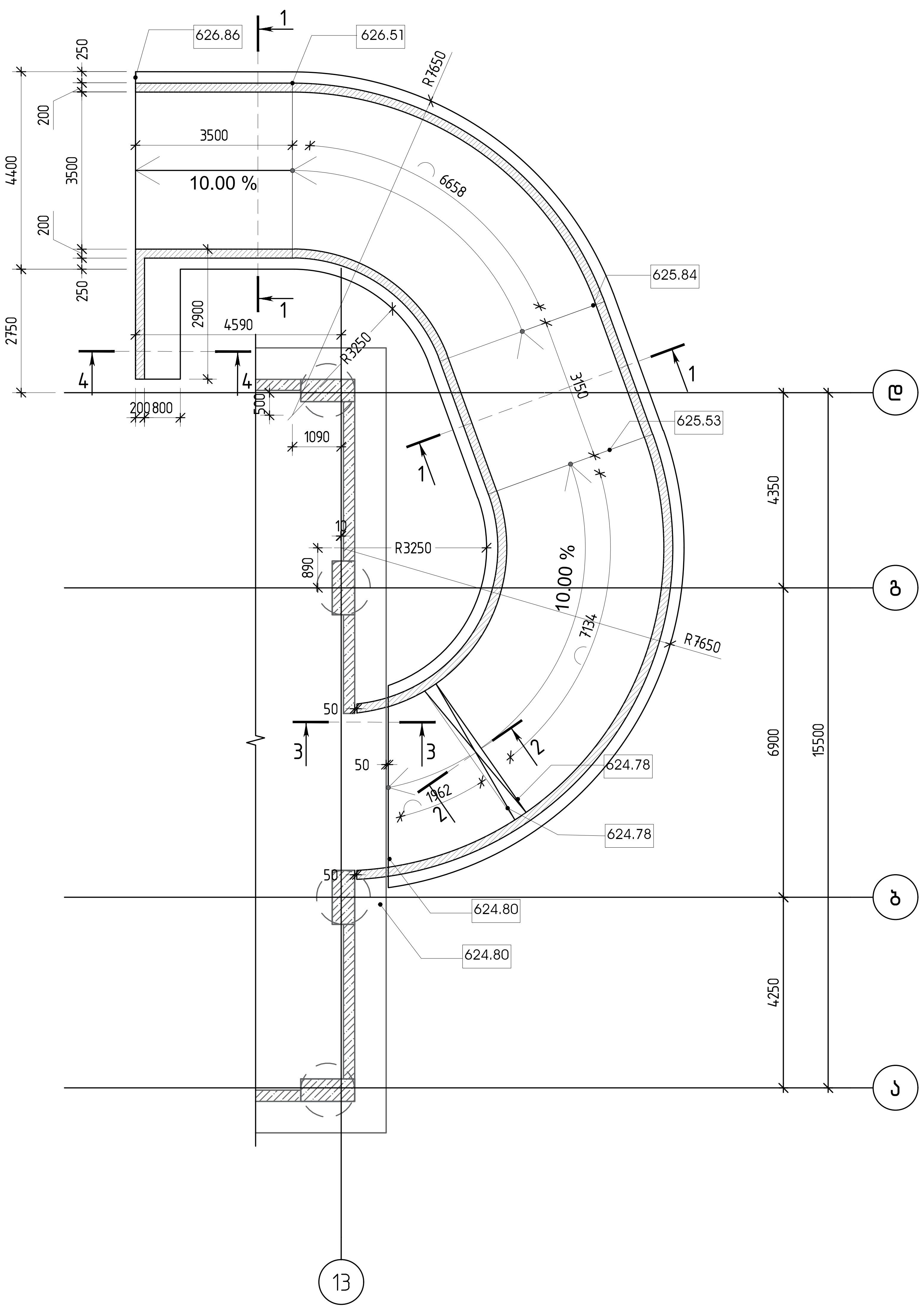

თბილისი / 2023 წელი

ფაილის სახელი:

KEYPLAN:

ყოველი შემდეგი რევიზია აუქმებს
წინა რევიზიას

პროექტის სტატუსი:

სამშენებლო დოკუმენტაცია

რევიზია

რევ.	თარიღი	აღწერილობა	დამტკ.

შენიშვნები:

მისამართი:
ქ. თბილისი, ნუცუბიძის ფერდობი, IV მკრ, კორ 36-ს მიმდებარედ(ნაკვ 08/016)

დამკვეთი:

თანამდებობა	სახელი გვარი	ხელმოწერა
პროექტის მენეჯერი		
დამტკიცებულია: დამკვეთის მიერ		

შემსრულებელი:
შპს "ქიუ ენჯინეარინგი"

მისამართი :
ქ.თბილისი ა.ბაქრაძის №7 ბინა №6

შპს "ქიუ ენჯინერინგის"
პროფესიული პასუხისმგებლობის მზღვეველია
სს "დაზღვევის საერთაშორისო კომპანია ირაო"
(პ/ნ №PFL 417/21)

თანამდებობა	სახელი გვარი	ხელმოწერა
დირექტორი	დ.ქევანიშვილი	
საპროექტო ჯგუფის უფროსი	ო. ილიუხინი	
პროექტის მთ. კონსტრუქტორი	რ.თოიძე	
შეასრულა	რ.თოიძე	

პროექტის სახელწოდება:
მრავალბინიანი საცხოვრებელი სახლი

პროექტის სტადია:
ახალი მშენებლობა

პროექტის ნაწილი:
კონსტრუქცია

ფორმატი: A2
სტადია: მ.პ.
თარიღი: 08/09/2023
მასშტაბი: 1:100

ნახაზის დასახელება:
პანდუსის გეგმა

რევიზია:	ნახაზის ნომერი:	ფურც. საერთო რაოდენობა
R2	კ-10.1	2

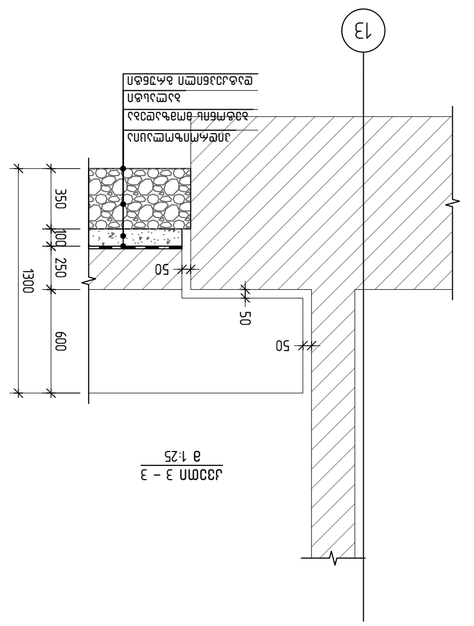

Дзот 3 – 3
в 1:25

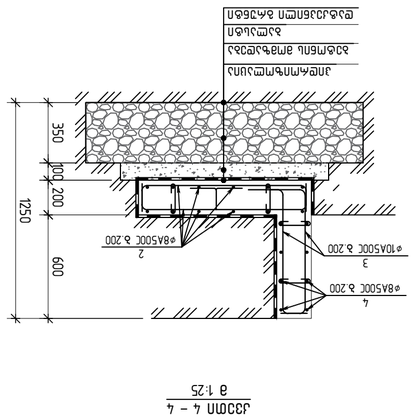

Дзот 4 – 4
в 1:25

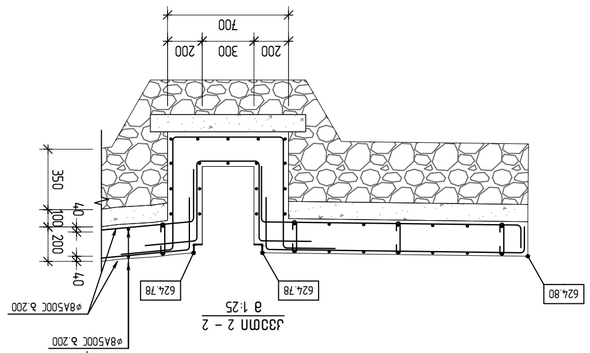

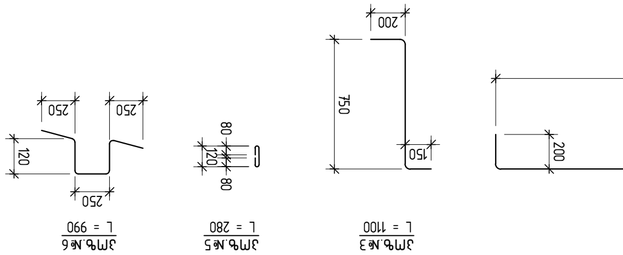

Ж3
L = 1100

	Ø	8	A500C	=	4740	220	411.47	411.47
	Ø	8	A500C	=	12000	90	426.15	426.15
	Ø	10	A500C	=	1100	500	339.10	339.10
	Ø	8	A500C	=	12000	78	369.33	369.33
	Ø	8	A500C	=	280	430	47.51	47.51
6	Ø	8	A500C	=	990	280	109.38	109.38
							1702.94	1702.94
							26.00	26.00
							10.00	10.00

სვეტების გამაგრების გეგმა
მ 1:25

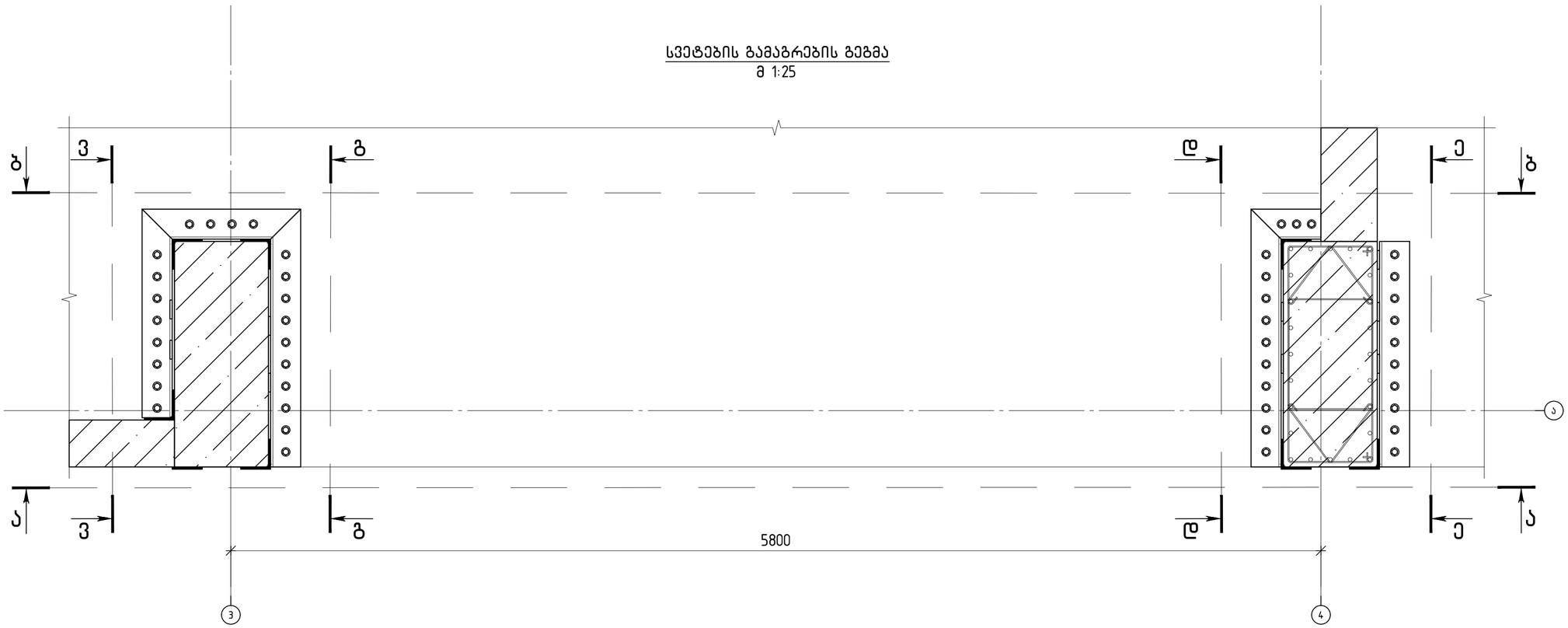

თბილისი / 2023 წელი

ფაილის სახელი:

KEYPLAN:

ყოველი შემდეგი რევიზია აუქმებს წინა რევიზიას

პროექტის სტატუსი:

სამშენებლო დოკუმენტაცია

რევიზია

რევ.	თარიღი	აღწერილობა	დამტკ.

შენიშვნები:

მისამართი:

ქ. თბილისი, ნუცუბიძის ფერდობი, IV მკრ, კორპ 36-ს მიმდებარედ(ნაკვ 08/016)

დამკვეთი:

თანამდებობა	სახელი გვარი	ხელმოწერა
პროექტის მენეჯერი		
დამკვეთის წარმომადგენელი: მეთვალყურეობის მიერ		

შემსრულებელი:

შპს "ქიუ ენჯინეარინგი"

მისამართი :

ქ.თბილისი აბაშიძის №7 ბინა №6

შპს "ქიუ ენჯინეარინგის" პროფესიული პასუხისმგებლობის მზღვეველია სს "ეროვნების საერთაშორისო კომპანია ირაო" (პ/ნ №PFL 417/21)

თანამდებობა	სახელი გვარი	ხელმოწერა
დირექტორი	დ.ქევანიშვილი	
საპროექტო ჯგუფის უფროსი	ო. ილიუხინი	
პროექტის მთ. კონსტრუქტორი	რ.თოთიძე	
შემსრულა	რ.თოთიძე	

პროექტის სახელწოდება:

მრავალბინიანი საცხოვრებელი სახლი

პროექტის სტადია:
ახალი მშენებლობა

პროექტის ნაწილი:
კონსტრუქცია

ფორმატი	A2
სკალირება	მ.პ
თარიღი	08/09/2023
მასშტაბი	1:25
რევიზია	R2

ნახაზის დასახელება:

სვეტების გამაგრების გეგმა

ნახაზის ნომერი: კ-3.15

ფურც. საერთო რაოდენობა

კვეთი ა – ა
მ 1:25

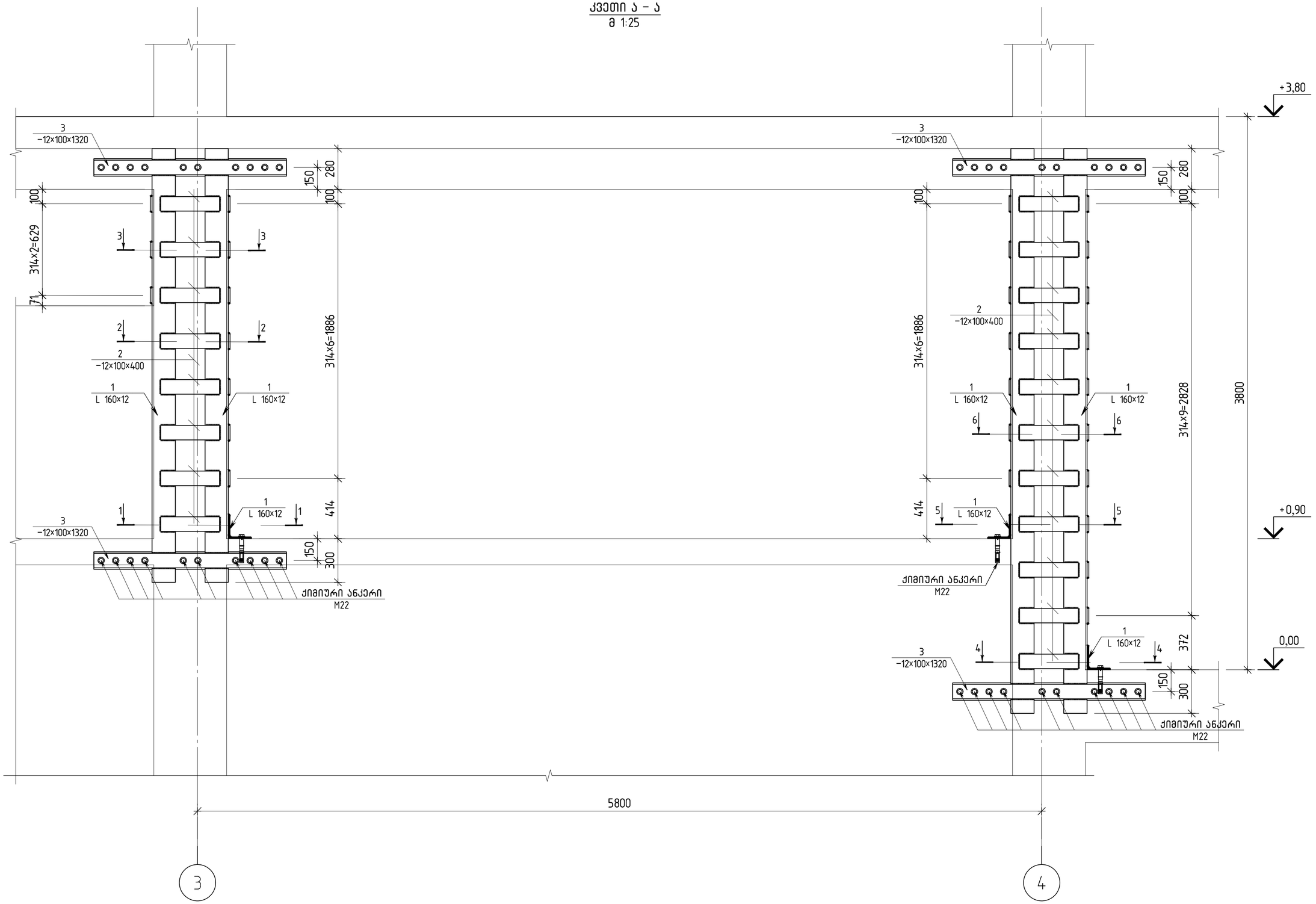

თბილისი / 2023 წელი

ფაილის სახელი:

KEYPLAN:

ყოველი შემდეგი რევიზია აუქმებს წინა რევიზიას

პროექტის სტატუსი:

სამშენებლო დოკუმენტაცია

რევიზია

რევ.	თარიღი	აღწერილობა	დამტკ.

შენიშვნები:

მისამართი:

ქ. თბილისი, ნუცუბიძის ფერდობი, IV მკრ, კორ 36-ს მიმდებარედ(ნაკვ 08/016)

დამკვეთი:

თანამდებობა	სახელი გვარი	ხელმოწერა
პროექტის მენეჯერი		
დამკვეთის წარმომადგენელი: მაკონტროლებელი პირი		

შემსრულებელი:

შპს "ქიუ ენჯინეარინგი"

მისამართი :

ქ.თბილისი აბაქრაძის №7 ბინა №6

შპს "ქიუ ენჯინეარინგის" პროფესიული პასუხისმგებლობის მზღვეველია სს "დაზღვევის სათანადორისო კომპანია ირაო" (პ/ნ №PFL 417/21)

თანამდებობა	სახელი გვარი	ხელმოწერა
დირექტორი	დ.ქვანიშვილი	
საპროექტო ჯგუფის უფროსი	ო. ილიუხინი	
პროექტის მთ. კონსტრუქტორი	რ.თოთიძე	
შემსრულ.	რ.თოთიძე	

პროექტის სახელწოდება:

მრავალბინიანი საცხოვრებელი სახლი

პროექტის სტადია:

ახალი მშენებლობა

პროექტის ნაწილი:

კონსტრუქცია

ფორმატი	ნახაზის დასახელება:
A2	
სტადია	კვეთი ა – ა
მ.პ	
თარიღი	
08/09/2023	
შესრულებაი	
1:25	

რევიზია	ნახაზის ნომერი:	ფურცლის საერთო რაოდენობა
R2	კ-3.15	

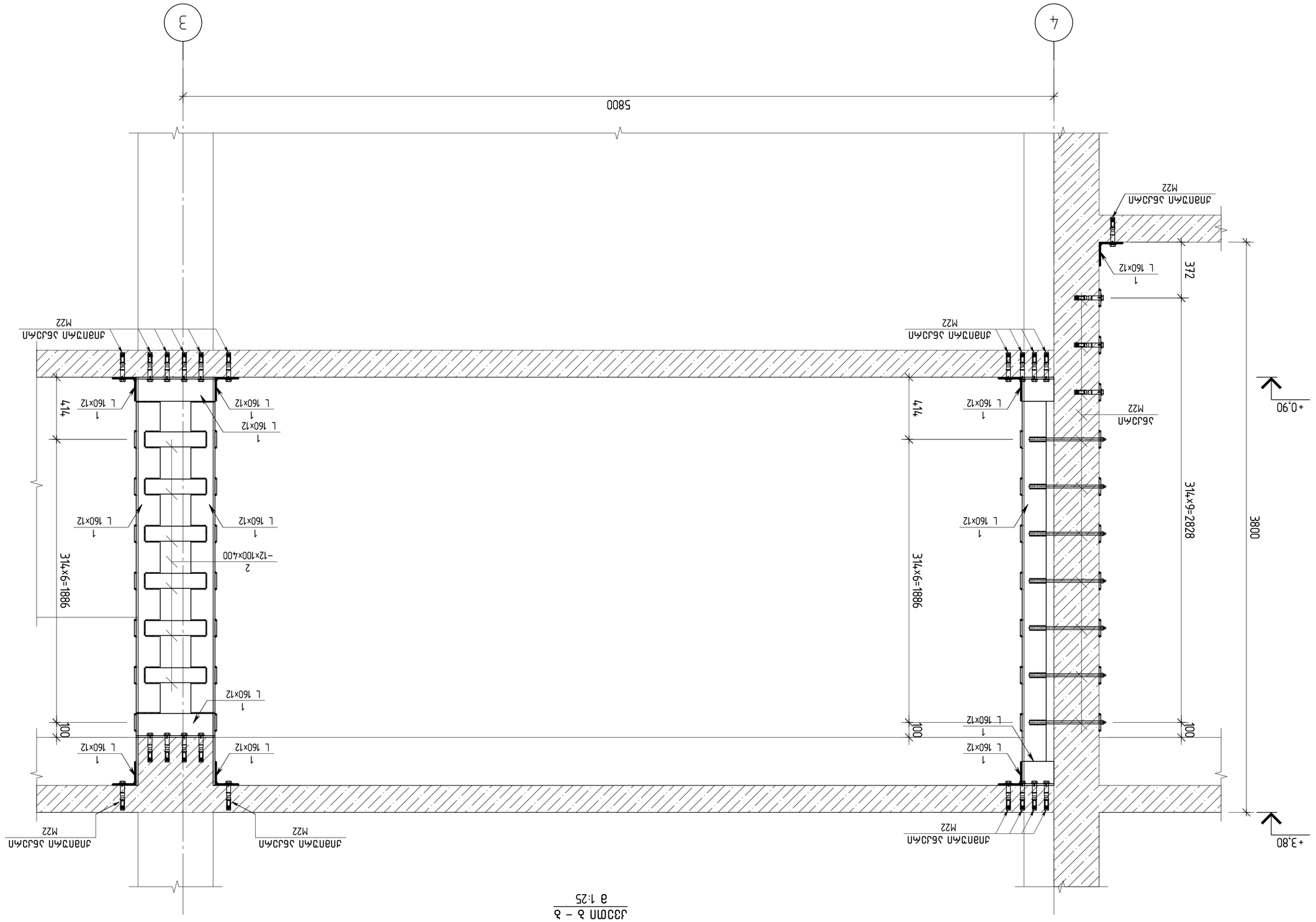

Узел 3 – 4
1:25

Разработал	Ахмадеева		
Проверил	Ахмадеева		
Н.контр.			
ГИП	Ахмадеева		

Заключение экспертизы: Положительное

Заказчик: ООО "Специализированный застройщик "Ак Барс Девелопмент-Казань"

Объект: Многоквартирный жилой дом с объектами обслуживания, расположенный по адресу: Республика Татарстан, г. Казань, Ново-Савиновский район, ул. Четаева, участок 36-Ц

Стадия: Рабочая документация

Наименование: Узел 3 – 4

Инв. № подл. | Подпись и дата | Взам. инв. №

Изм.	Кол.уч.	Лист	№ док.	Подпись	Дата
ГИП	Ахмадеева				
Разработал	Ахмадеева				
Проверил	Ахмадеева				
Н.контр.					

Общество с ограниченной ответственностью "Специализированный застройщик "Ак Барс Девелопмент-Казань"

Объект капитального строительства: Многоквартирный жилой дом с объектами обслуживания, расположенный по адресу: Республика Татарстан, г. Казань, Ново-Савиновский район, ул. Четаева, участок 36-Ц

Стадия: Рабочая документация

Наименование: Узел 3 – 4

Инв. № подл. | Подпись и дата | Взам. инв. №

Изм.	Кол.уч.	Лист	№ док.	Подпись	Дата
ГИП	Ахмадеева				
Разработал	Ахмадеева				
Проверил	Ахмадеева				
Н.контр.					

Заключение экспертизы: Положительное

Заказчик: ООО "Специализированный застройщик "Ак Барс Девелопмент-Казань"

Объект

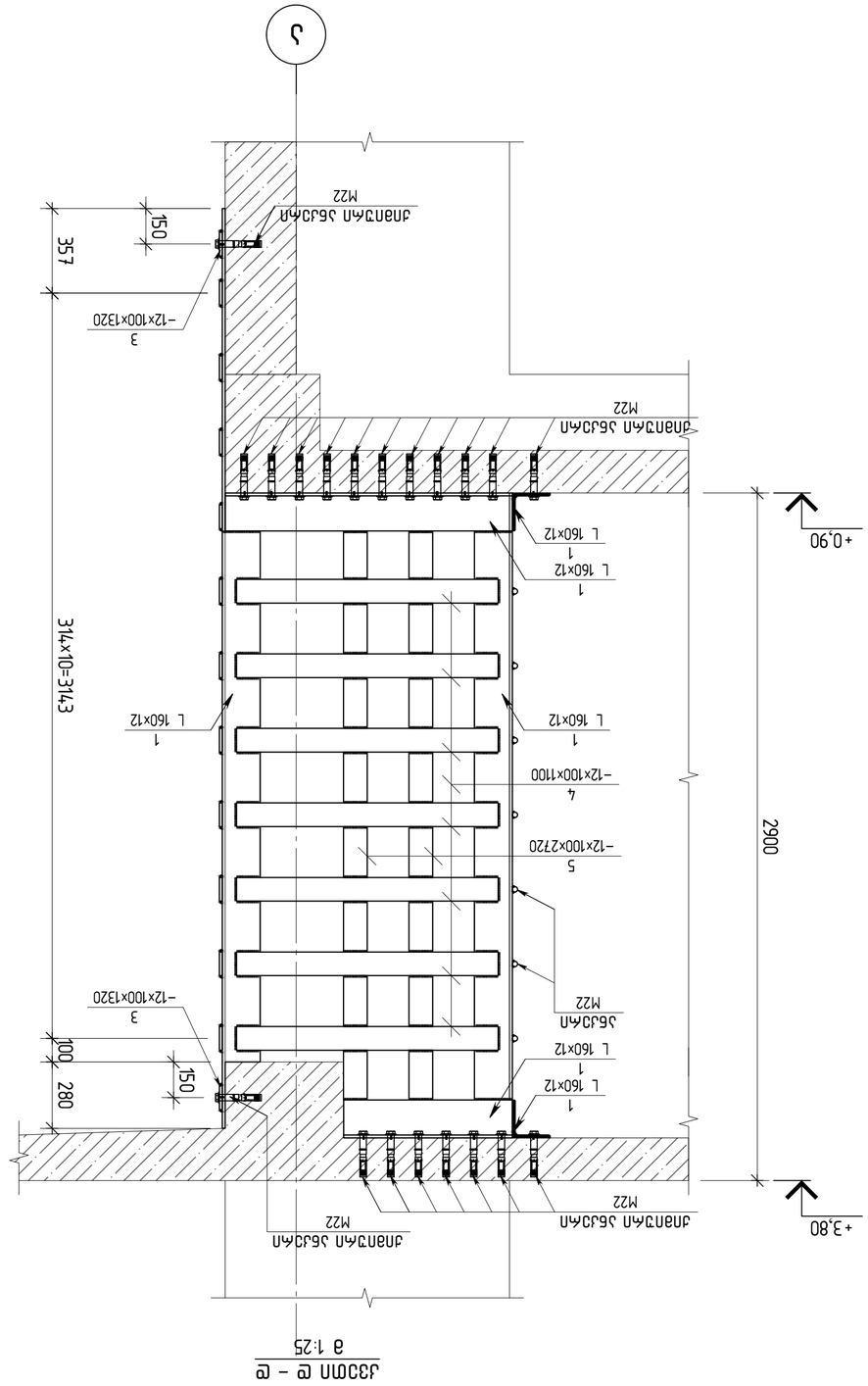

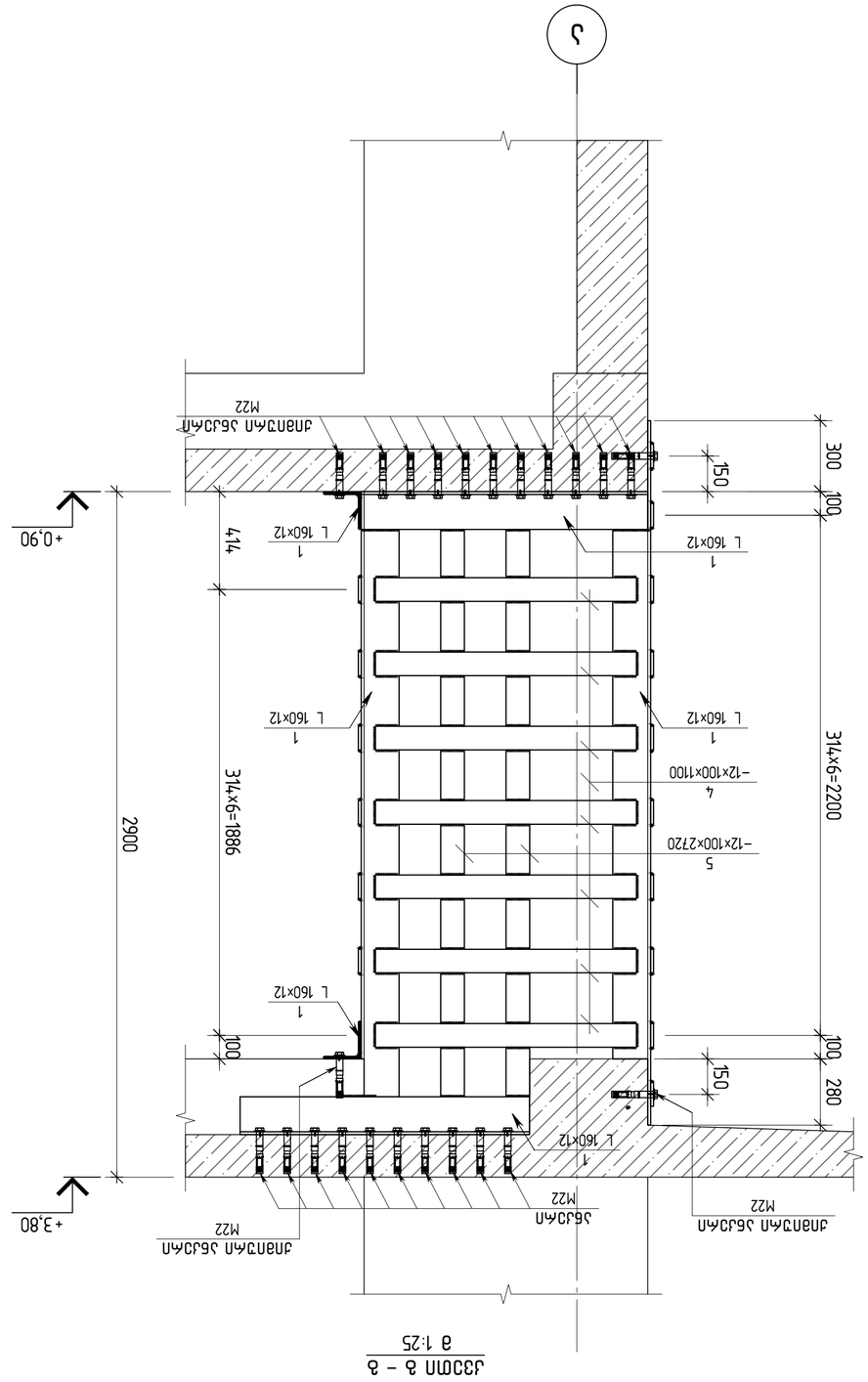

ГИП			
Гл.инж.проекта			
Гл.конструктор			
Н.контр.			
Разраб.			
Изм.	Кол.уч.	Лист	№ док.

Марка

Стадия | Лист | Листов

Наименование организации

Схема расположения элементов

Схема расположения элементов

Формат А3

Копировал

Инв.№ подл. | Подпись и дата | Взам.инв.№

Примечания:

1. Материал конструкций – сталь С245 по ГОСТ 27772-2015.
2. Все сварные швы выполнять электродами Э42А по ГОСТ 9467-75.
3. Катет сварных швов – 6 мм, если не указано иное.
4. Все металлические конструкции после изготовления очистить от окалины и грязи, огрунтовать и покрасить за 2 раза.
5. Перед монтажом проверить геометрию закладных деталей.
6. Допуск на установку анкерных болтов ±5 мм.
7. Все размеры уточнить по месту.

Спецификация

Поз.	Обозначение	Наименование	Кол.	Масса, кг
1		Уголок 160×12	4	92,4
2		Пластина –12×100×1320	3	124,4
3		Пластина –12×100×2720	5	256,5
4		Пластина –12×100×1100	4	103,7
5		Анкерная шпилька М22	8	12,6
6		Анкерная гайка М22	8	1,2
7		Анкерная шайба М22	8	0,6
8		Анкерная пластина М22	8	4,8

Ведомость ссылочных и прилагаемых документов

Обозначение	Наименование	Примечание
	Ссылочные документы	
	Прилагаемые документы	

Ведомость основных комплектов рабочих чертежей

Обозначение	Наименование	Примечание
7.903.10-36.23	Металлические конструкции. Рабочие чертежи	

Общие данные

Общие данные

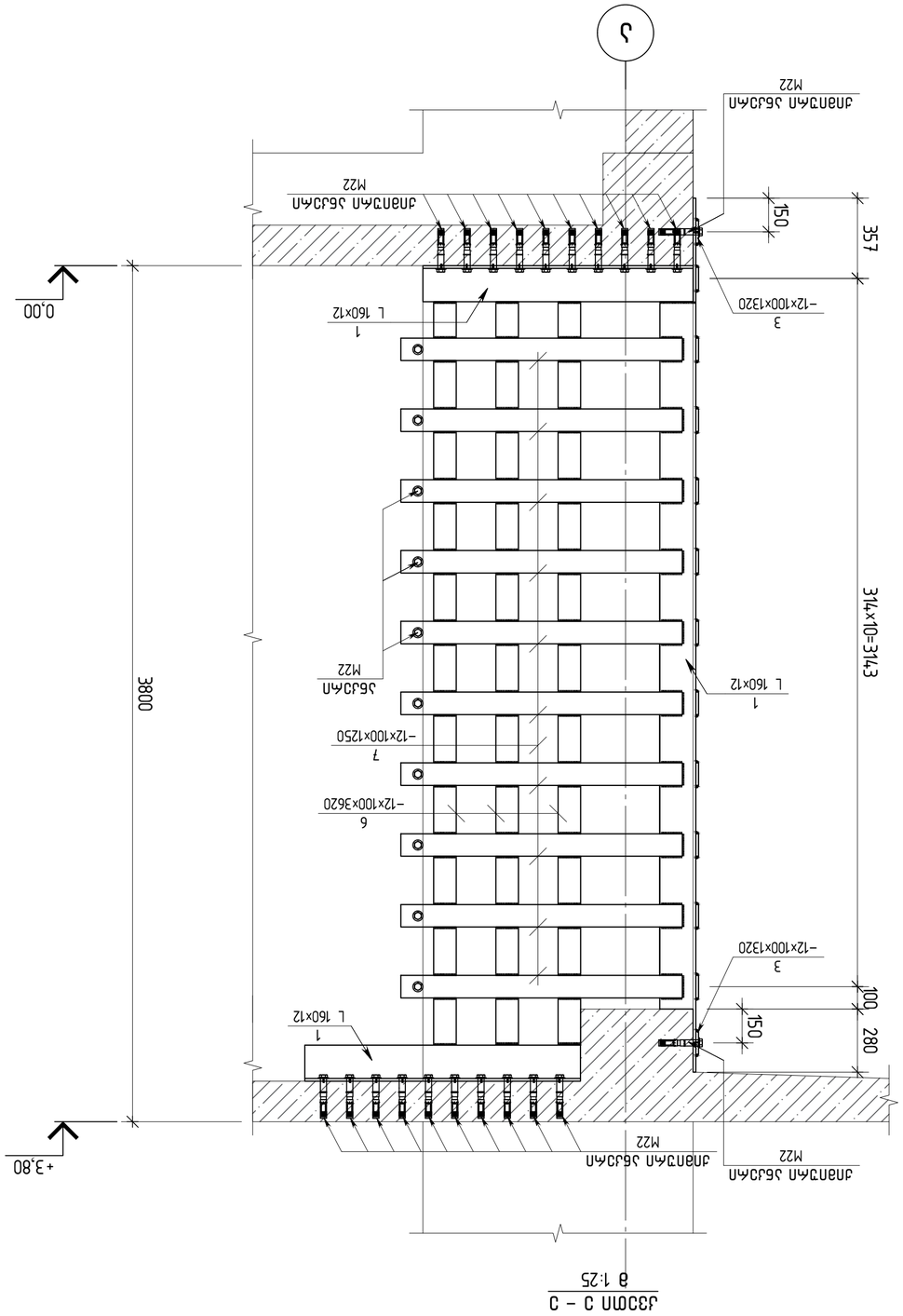

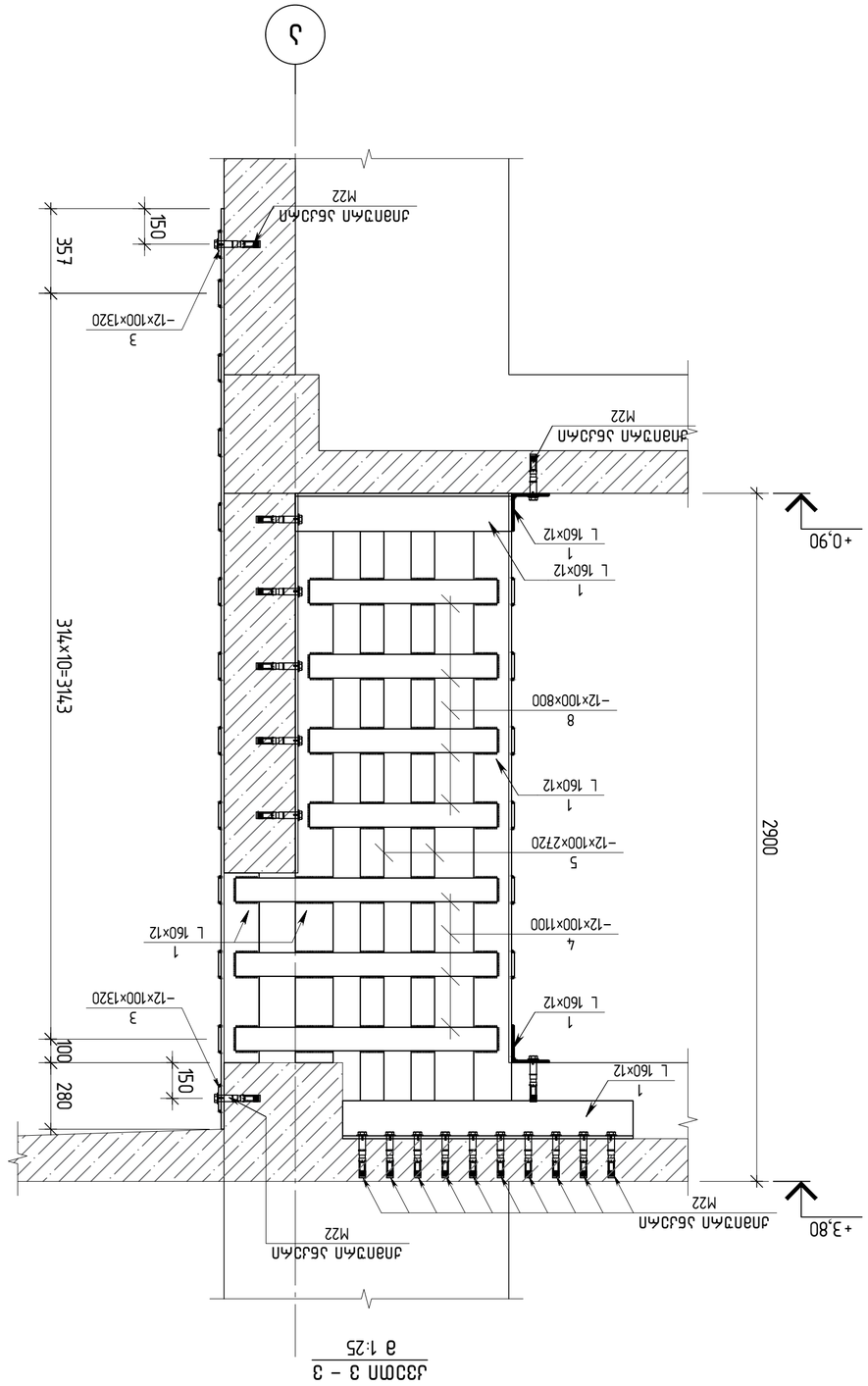

Разработал	Иванов		
Проверил	Петров		
Н. контр.	Сидоров		
ГИП	Кузнецов		

Заказчик: ООО "ЭнергоСтрой"

Объект: Жилой комплекс "Северное сияние", корпус 7, этап 2

engineering

ООО "ПроектИнжиниринг"
г. Новосибирск, ул. Ленина, д. 45, оф. 312

Стадия | Лист | Листов
Р | 14 | 36

Схема расположения анкерных плит. Узлы 1–3

Инв. № подл. | Подпись и дата | Взам. инв. №

Изм. | Кол.уч. | Лист | № док. | Подпись | Дата

Копировал | Формат А3

Согласовано

Главный инженер проекта: Кузнецов

Начальник отдела: Петров

Гл. специалист: Иванов

Н. контр.: Сидоров

Разработал: Иванов

Проверил: Петров

Примечания:

1. Все размеры даны в мм, если не указано иное.
2. Анкерные плиты М22 устанавливать по проекту КЖ.
3. Сварные швы катет 6 мм, если не указано иное.
4. Перед монтажом проверить отметки закладных деталей.
5. Узлы 1–3 см. лист 14.

Ведомость ссылочных и прилагаемых документов:

Обозначение	Наименование	Примечание
ГОСТ 27772-2015	Прокат для стальных конструкций	
ГОСТ 14771-76	Дуговая сварка в защитном газе	
СП 16.13330.2017	Стальные конструкции	
СП 70.13330.2012	Несущие и ограждающие конструкции	
Серия 1.450.3-7	Анкерные плиты для монолитных перекрытий

კვეთი 1 – 1
მ. 1:10

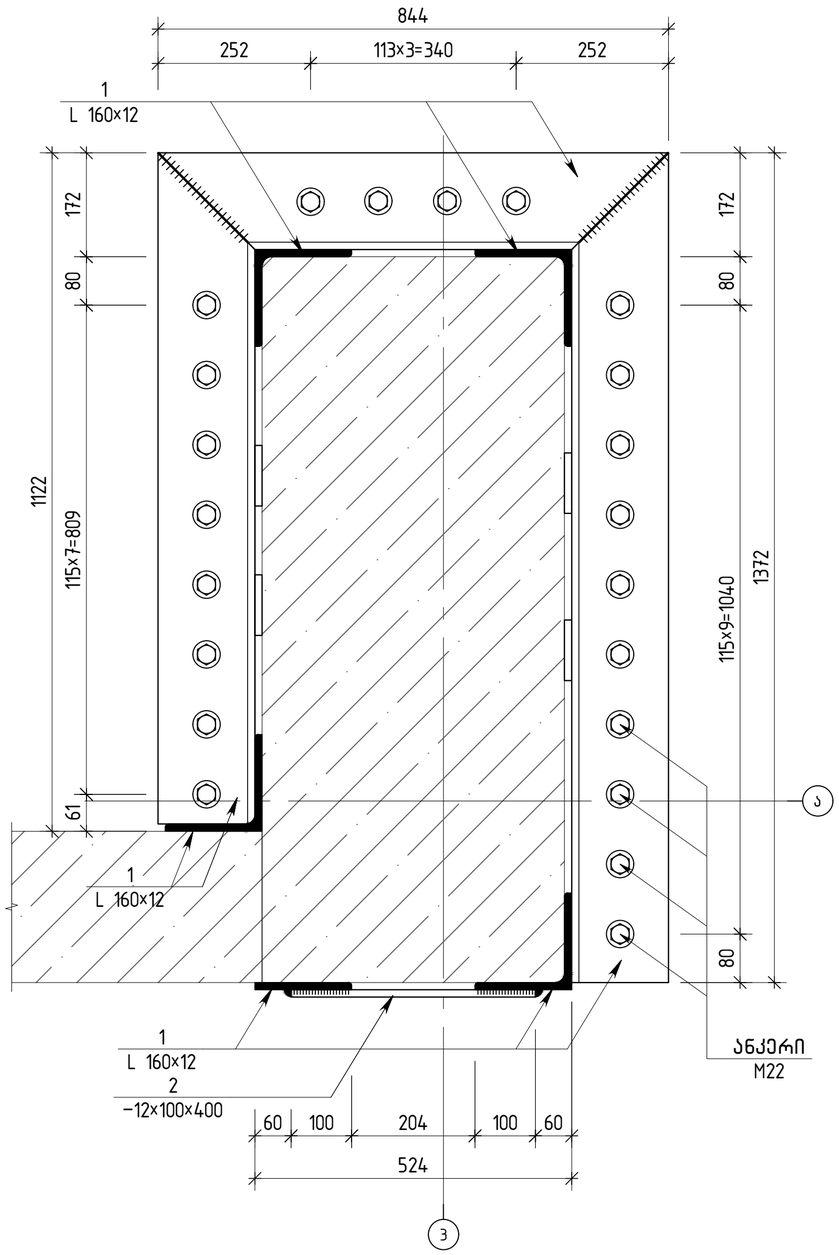

კვეთი 2 – 2
მ. 1:10

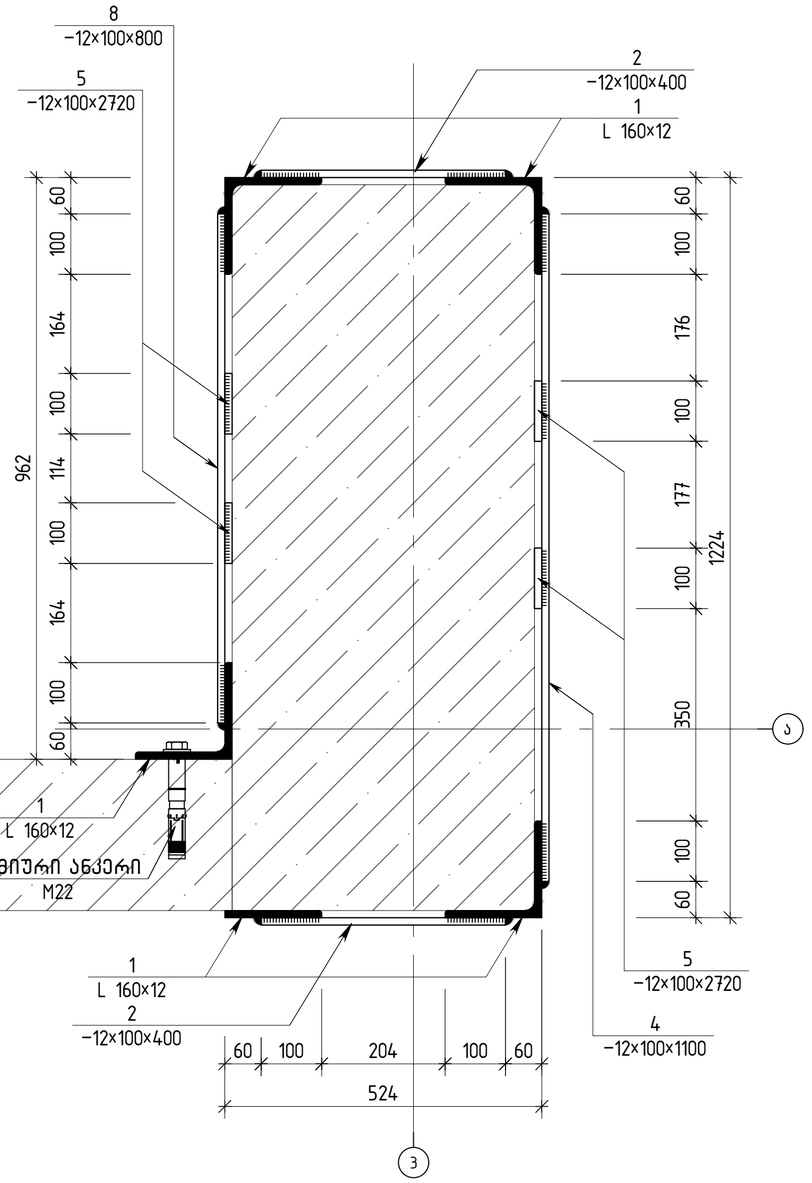

თბილისი / 2023 წელი

ფაილის სახელი:

KEYPLAN:

ყოველი შემდეგი რევიზია აუქმებს წინა რევიზიას

პროექტის სტატუსი:

სამშენებლო დოკუმენტაცია

რევიზია

რევ.	თარიღი	აღწერილობა	დამტკ.

შენიშვნები:

მისამართი:

ქ. თბილისი, ნუცუბიძის ფერდობი, IV მკრ, კორ 36-ს მიმდებარედ(ნაკვ 08/016)

დამკვეთი:

თანამდებობა	სახელი გვარი	ხელმოწერა
პროექტის მენეჯერი		
შესრულებულია შესაბამისობა		

შემსრულებელი:

შპს "ქიუ ენჯინეარინგი"

მისამართი :

ქ.თბილისი აბაშიძის №7 ბინა №6

შპს "ქიუ ენჯინეარინგის" პროფესიული პასუხისმგებლობის მზღვეველია სს "ღრუბლოვანის სადრაზოორისო კომპანია ირაო" (პ/ნ №PFL 411/21)

თანამდებობა	სახელი გვარი	ხელმოწერა
დირექტორი	დ.ქევანიშვილი	
პროექტის ჯგუფის უფროსი	ო. ილიუხინი	
პროექტის მთ. კონსტრუქტორი	რ.თოროძე	
შემსრულა	რ.თოროძე	

პროექტის სახელწოდება:

მრავალბინიანი საცხოვრებელი სახლი

პროექტის სტადია:

ახალი მშენებლობა

პროექტის ნაწილი:

კონსტრუქცია

ფორმატი	ნახაზის დასახელება:
A2	
სტადია	
მ.ა	
თარიღი	
08/09/2023	კვეთი 1 – 1; 2 – 2
მასშტაბი	
1:25	

რევიზია	ნახაზის ნომერი:	ფურცლის საერთო რაოდენობა
R2	კ-3.15	

კვეთი 3 – 3
მ. 1:10

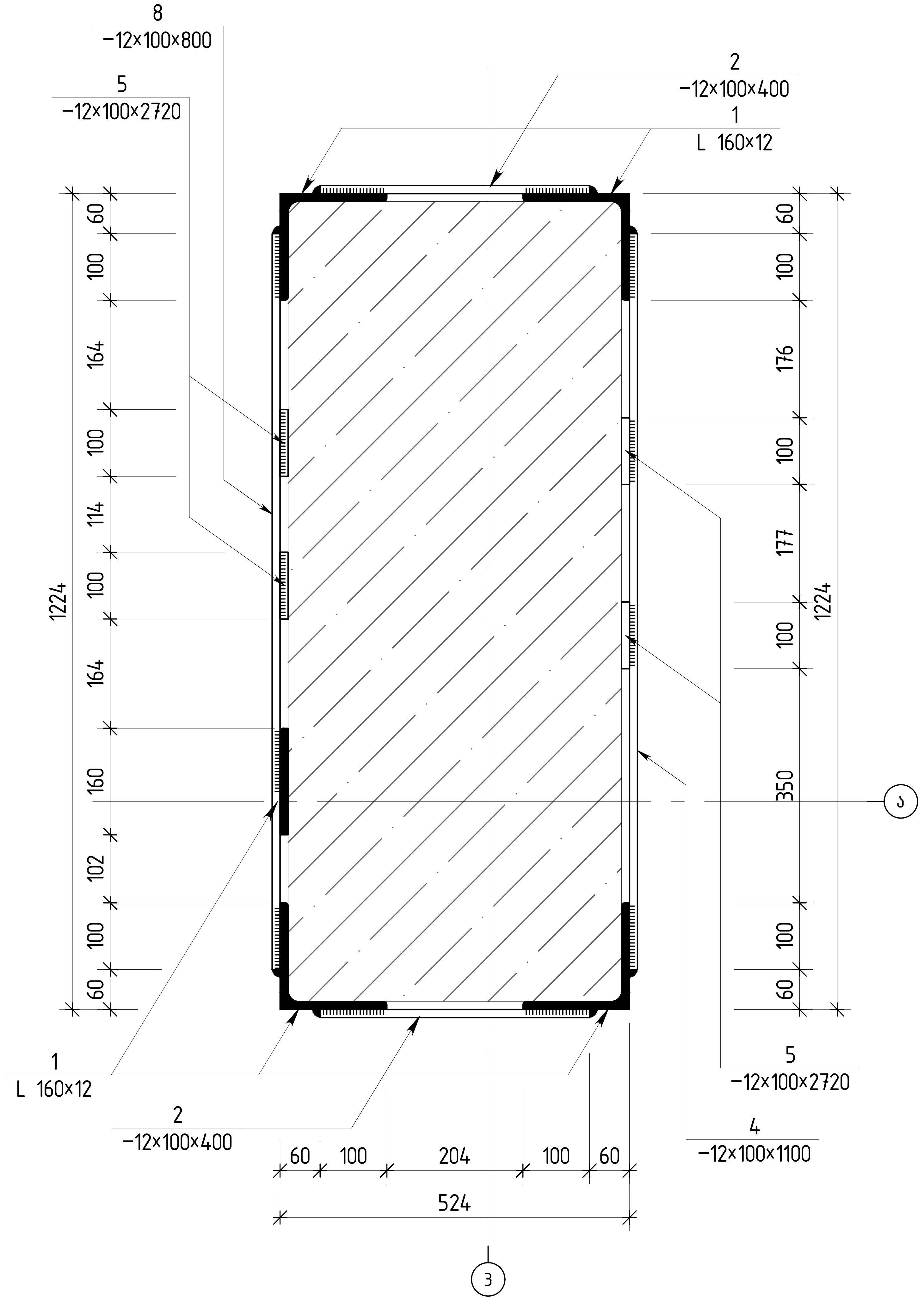

კვეთი 4 – 4
მ. 1:10

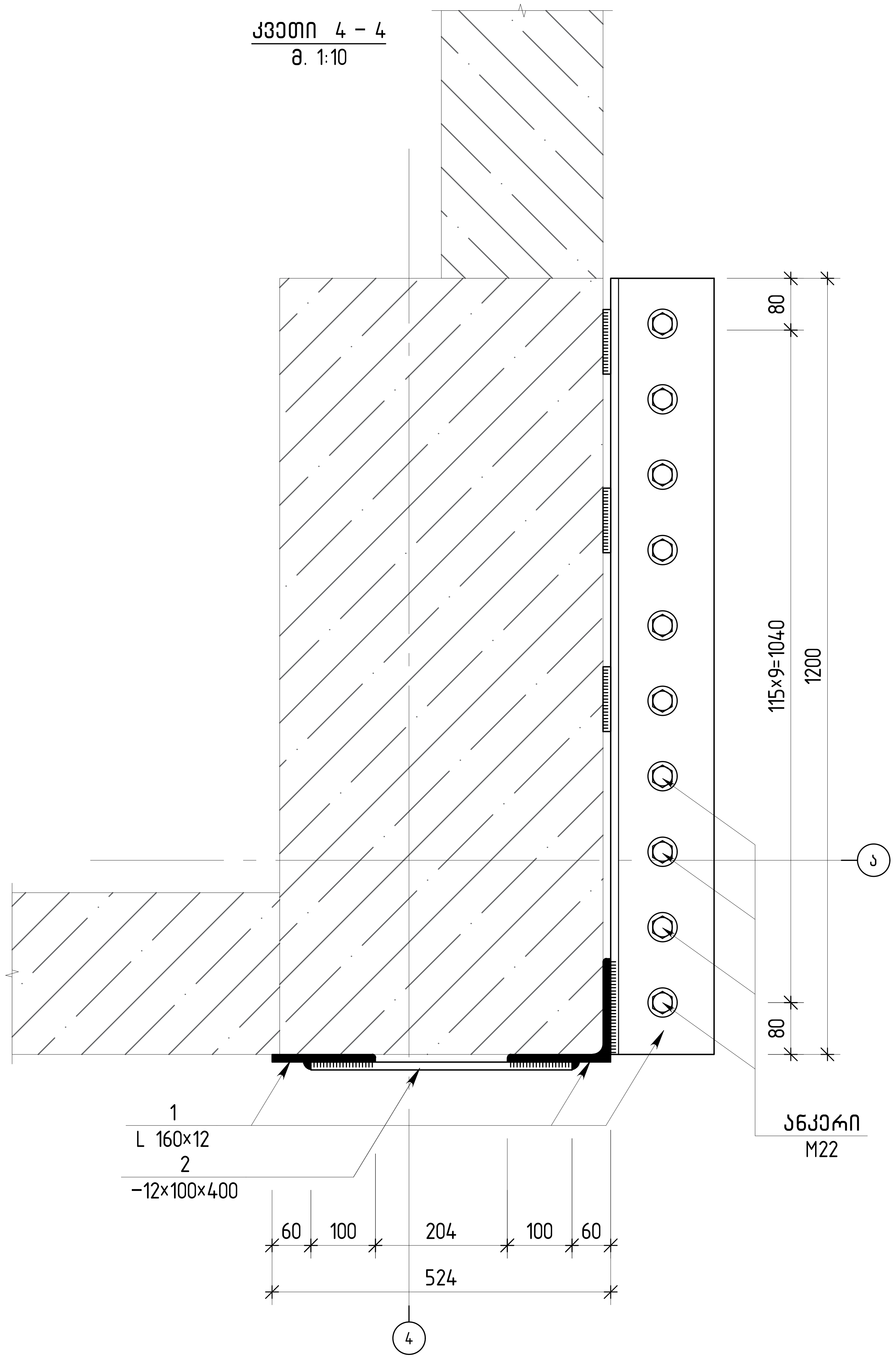

თბილისი / 2023 წელი

ფაილის სახელი:

KEYPLAN:

ყოველი შემდეგი რევიზია აუქმებს წინა რევიზიას

პროექტის სტატუსი:

სამშენებლო დოკუმენტაცია

რევიზია

რევ.	თარიღი	აღწერილობა	დამტკ.

შენიშვნები:

მისამართი:

ქ. თბილისი, ნუცუბიძის ფერდობი, IV მკრ, კორ 36–ს მიმდებარედ(ნაკვ 08/016)

დამკვეთი:

თანამდებობა	სახელი გვარი	ხელმოწერა
პროექტის მენეჯერი		
დამტკიცებულია: დამკვეთის მიერ		

შემსრულებელი:

შპს "ქიუ ენჯინეარინგი"

მისამართი :

ქ.თბილისი ა.ბაქრაძის №7 ბინა №6

შპს "ქიუ ენჯინერინგის" პროფესიული პასუხისმგებლობის მზღვეველია სს "დაზღვევის საერთაშორისო კომპანია ირაო" (პ/ნ №PFL 417/21)

თანამდებობა	სახელი გვარი	ხელმოწერა
დირექტორი	დ.ქევანიშვილი	
საპროექტო ჯგუფის უფროსი	ო. ილიუხინი	
პროექტის მთ. კონსტრუქტორი	რ.თოიძე	
შეასრულა	რ.თოიძე	

პროექტის სახელწოდება:

მრავალბინიანი საცხოვრებელი სახლი

პროექტის სტადია:

ახალი მშენებლობა

პროექტის ნაწილი:

კონსტრუქცია

ფორმატი	A2
სტადია	მ.პ.
თარიღი	08/09/2023
მასშტაბი	1:25

ნახაზის დასახელება:

კვეთი 3 – 3; 4 – 4

რევიზია:	ნახაზის ნომერი:	ფურც. საერთო რაოდენობა
R2	კ–3.15	

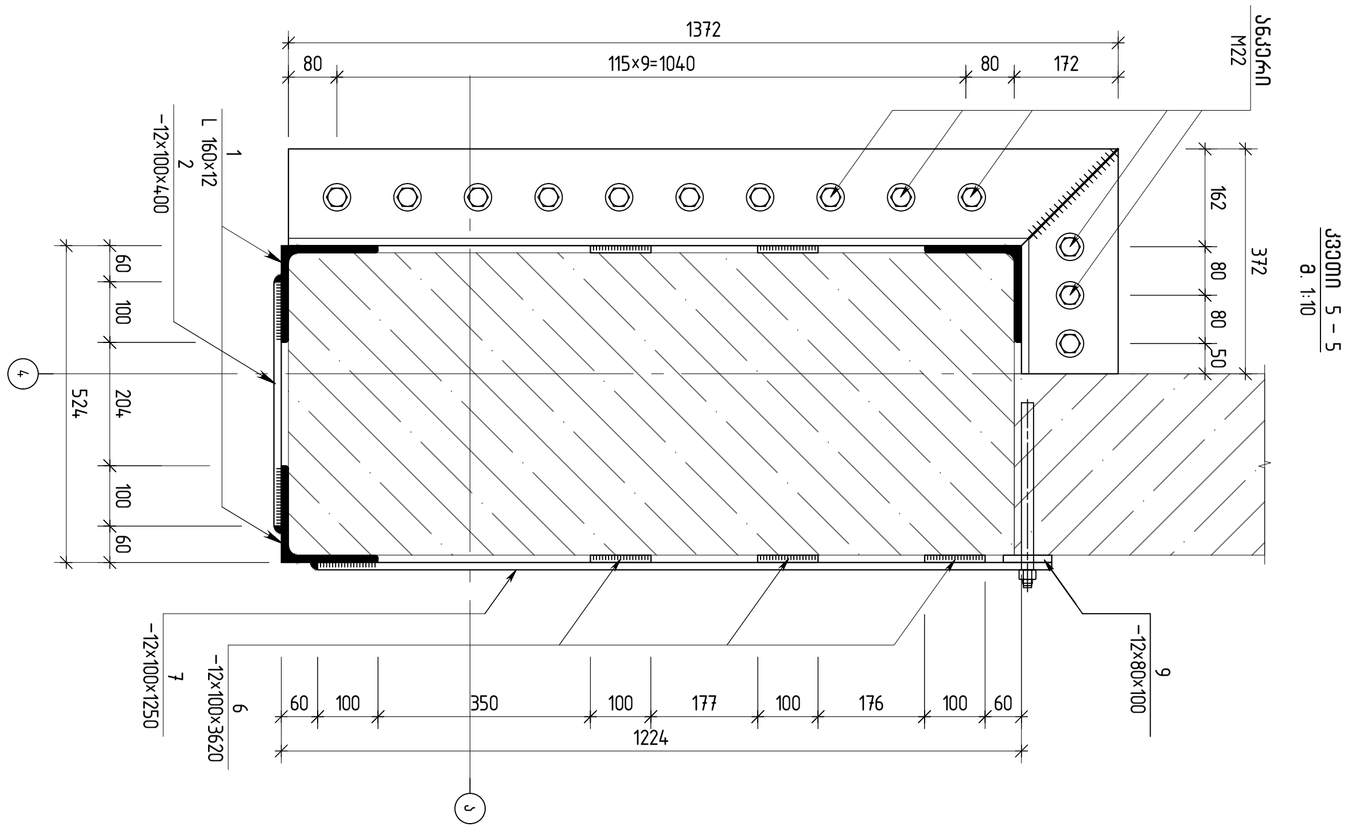

ჯვარი 5 – 5
მ. 1:10

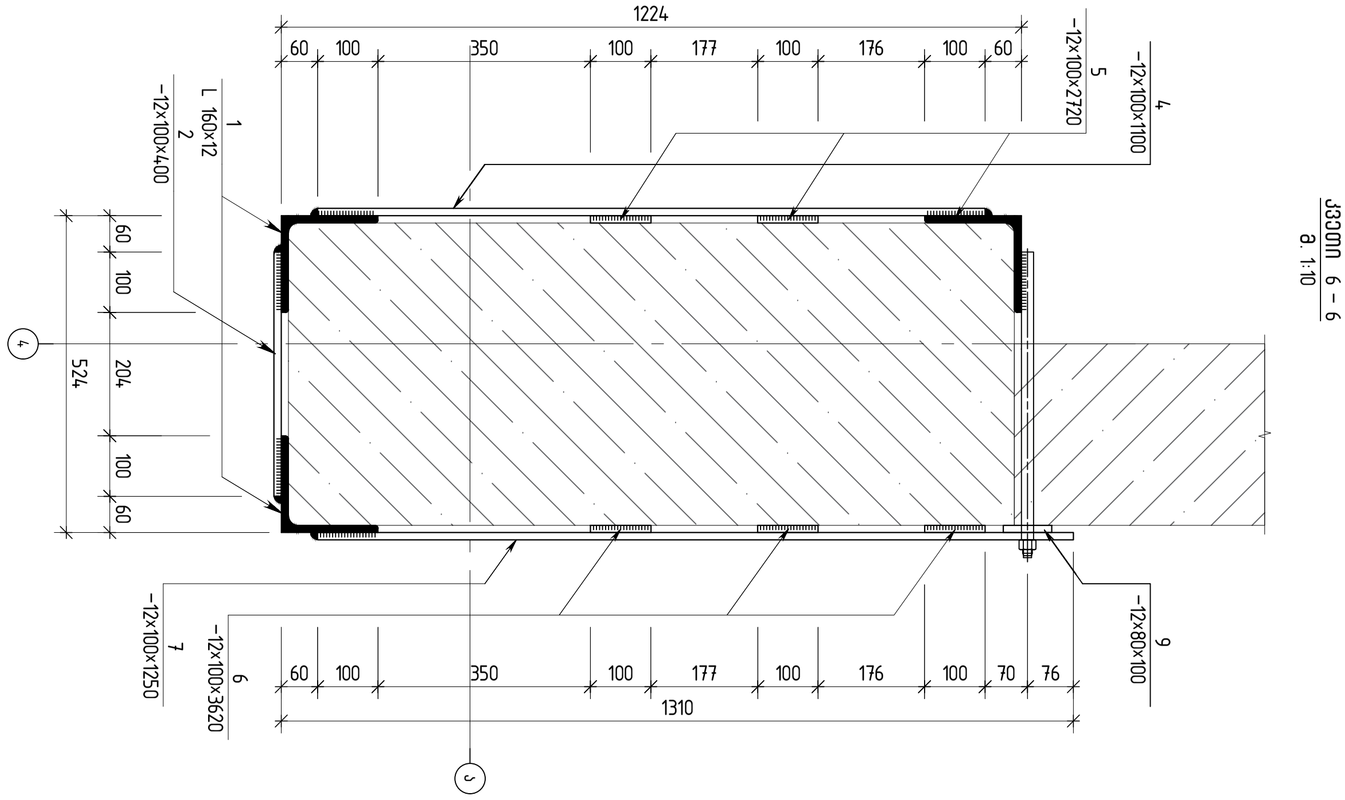

ჯვარი 6 – 6
მ. 1:10

მშენებლობის / 2023 წელთან			
შპს „ქობულეთის საზღვაო ნავსადგური“			
KEYPLAN:			
ობიექტის დასახელება: ნავსადგურის ტერიტორიის ასფალტის საფარის მოწყობა			
ნახაზის დასახელება: ჯვარი 5 – 5, 6 – 6			
ნახ.№	ნახაზის დასახელება	ზომა	შენიშვნა
შემსრულებელი: შპს „ქობულეთის საზღვაო ნავსადგური“ ს/კ 245240546			
ტექნიკური ზედამხედველი:			
ტექნიკური ხელმძღვანელი:			
შემსრულებელი: შპს „ქობულეთის საზღვაო ნავსადგური“ ს/კ 245240546			
ტექნიკური ზედამხედველი:			
ტექნიკური ხელმძღვანელი:			

კვეთი 7 – 7
მ. 1:10

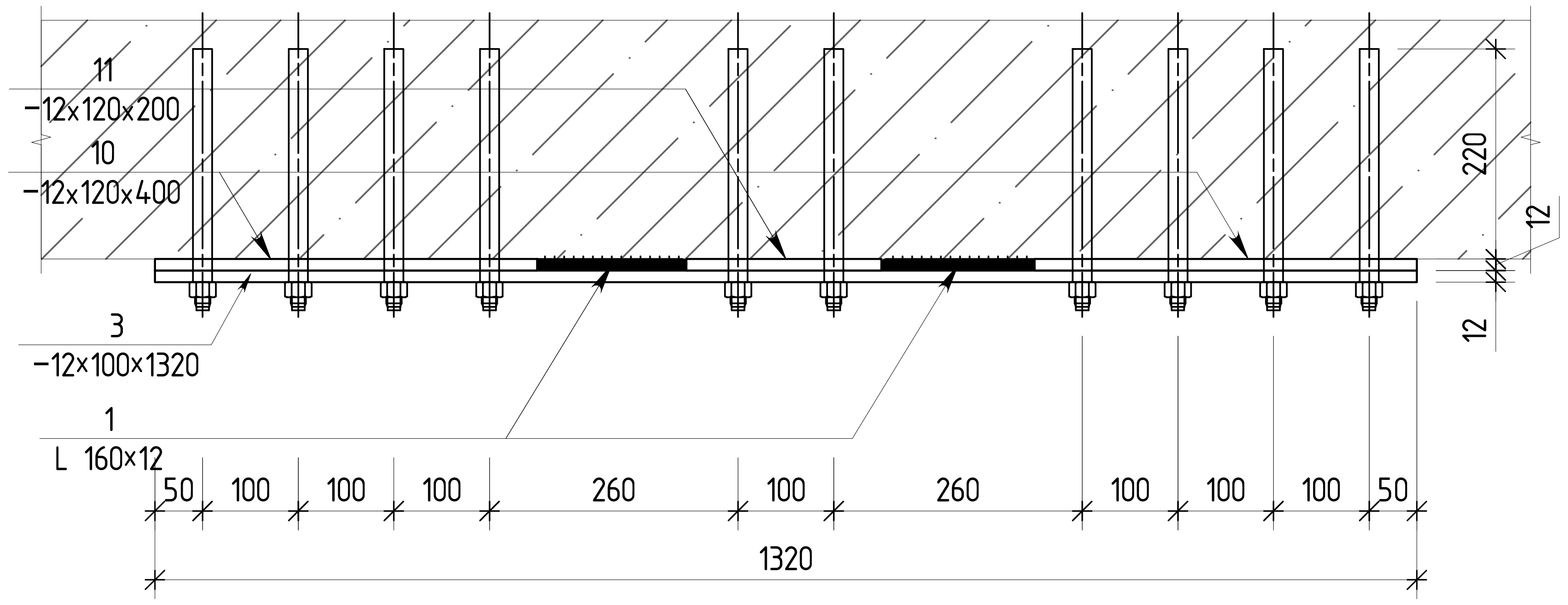

ელემენტის მარკირება	პოზ. #	პროფილი	სტანდარტი	სიგრძე (მმ)	რაოდენობა (ც.)			სიგრძე (მ.)	წონა (კგ.)	ფოლადის კლასი
	1	∟ 160 X 12	ГОСТ 8240-88	35632	1	X	1	35.63	1033.81	
	2	— 12 X 100	ГОСТ 19903-74	400	25	X	1	10.00	94.20	
	3	— 12 X 100	ГОСТ 19903-74	1320	4	X	1	5.28	49.74	
	4	— 12 X 100	ГОСТ 19903-74	1100	17	X	1	18.70	176.15	
	5	— 12 X 100	ГОСТ 19903-74	2720	6	X	1	16.32	153.73	
	6	— 12 X 100	ГОСТ 19903-74	3620	2	X	1	7.24	68.20	C235
	7	— 12 X 100	ГОСТ 19903-74	1250	10	X	1	12.50	117.75	
	8	— 12 X 100	ГОСТ 19903-74	800	4	X	1	3.20	30.14	
	9	— 12 X 80	ГОСТ 19903-74	100	10	X	1	1.00	7.54	
	10	— 12 X 120	ГОСТ 19903-74	400	8	X	1	3.20	36.17	
	11	— 12 X 120	ГОСТ 19903-74	200	4	X	1	0.80	9.04	

1. მოხდეს არსებული სვეტების გასუფთავება ნალესისგან მთლიანად;
2. კუთხოვანების გარსაკრის მოწყობამდე სვეტის კუთხეები შებათქაშდეს 1.0 – 1.5 სმ, სისქის მაღალი მარკის ქვიშა–ცემენტის ხსნარით და გაშრობამდე, სველ ხსნარზე დამაგრდეს კუთხოვანები, რათა უზრუნველყოფილი იქნას გარსაკრის მჭიდრო კონტაქტი სვეტის ზედაპირთან;
3. არსებულ სვეტზე, ცემენტის ხსნარზე კუთხოვანები დამაგრდეს ჭანჭიკების (მჭიმების) საშუალებით სანამ ცემენტის ხსნარი გაშრება;
4. ოთხივე ფირფიტა კუთხოვანებზე დადუღდება ერთი მხრიდან, მეორე მხრიდან შედუღების წინ ფირფიტა გახურდება 200–250 გრადუსზე, გაციების შემდეგ ორივე მხრიდან შედუღებული ფირფიტები შემოეჭირება სვეტს;
5. ფოლადის ელემენტების მოწყობის შემდეგ, დაიფაროს გრუნტით მოეწყოს ლითონის ბადე და შეილესოს 5–6 სმ. მაღალი სიმტკიცის ქვიშა–ცემენტის ხსნარით M–200 (ჯერ ამოივსოს ყველა სიცარიელე და შემდეგ დაიფაროს თანაბარი ფენით);
6. ლითონის შედუღება განხორციელდეს ГОСТ 5264–80–ის შესაბამისად Э – 42 A ელექტროდით;
7. ელემენტები შედუღდეს შეხების მთელ ზედაპირზე;
8. შედურების კათეტი ტოლია 12 მმ;
9. ფოლადის კლასი C235;
10. ჩასაანკერებლად გამომყენებულია წებო–ეპოქსიდი hit-re 500 epoxy (ან მსგავსი მახასიათებლების სამშ.ეპოქსიდებით) ჩაანკერების ტექნოლოგია იხილეთ წებოს ტექნიკური პასპორტში;

თბილისი / 2023 წელი

ფაილის სახელი:

KEYPLAN:

ყოველი შემდეგი რევიზია აუქმებს წინა რევიზიას

პროექტის სტატუსი:

სამშენებლო დოკუმენტაცია

რევიზია

რევ.	თარიღი	აღწერილობა	დამტკ.

შენიშვნები:

მისამართი:

ქ. თბილისი, ნუცუბიძის ფერდობი, IV მკრ, კორ 36–ს მიმდებარედ(ნაკვ 08/016)

დამკვეთი:

თანამდებობა	სახელი გვარი	ხელმოწერა
პროექტის მენეჯერი		
დამტკიცებულია: დამკვეთის მიერ		

შემსრულებელი:

შპს "ქიუ ენჯინეარინგი"

მისამართი :

ქ.თბილისი ა.ბაქრაძის №7 ბინა №6

შპს "ქიუ ენჯინერინგის" პროფესიული პასუხისმგებლობის მზღვეველია სს "დაზღვევის საერთაშორისო კომპანია ირაო" (პ/ნ №PFL 417/21)

თანამდებობა	სახელი გვარი	ხელმოწერა
დირექტორი	დ.ქევანიშვილი	
საპროექტო ჯგუფის უფროსი	ო. ილიუხინი	
პროექტის მთ. კონსტრუქტორი	რ.თოიძე	
შეასრულა	რ.თოიძე	

პროექტის სახელწოდება:

მრავალბინიანი საცხოვრებელი სახლი

პროექტის სტადია:

ახალი მშენებლობა

პროექტის ნაწილი:

კონსტრუქცია

ფორმატი	ნახაზის დასახელება:
A2	
სტადია	
მ.პ.	კვეთი 7 – 7
თარიღი	
08/09/2023	
მასშტაბი	
1:25	

რევიზია:	ნახაზის ნომერი:	ფურც. საერთო რაოდენობა
R2	კ–3.15	