განმარტებითი ბარათი

იგეგმება არსებულ ტერიტორიაზე პარკირების გადახურვის ფუნქციის მქონე ნაგებობის განთავსება რომლის გაბარიტებია სიგრძე 8.60მ. სიგანე 6.90მ სიმაღლე 4 მ. ტექნიკურ-ეკონომიკური მაჩვენებლების შესაბამისად წარმოადგენს პირველი კლასის ნაგებობას.

0 ნიშნულზე გათვლილია 9 ც 10*10 კვეთის მილკვადრატის მოწყობა შემდგომში სამი მხრიდან მათი დაკავშირება მიწის დონეზე იმავე მილკვადრატით, შემდომ მილკვადრატებზე 4ც ფერმის განთავსება რომლის შესაქმნელად გამოიყენება 6*4 კვეთისა და 4*4 კვეთის მილკვადრატები ნახაზის მიხედვით მოსაწყობია ფერმების დაკავშირება 6*4 კვეთის მილვადრატის იქსებით, 4*4 კვეთის ნივნივების მოწყობა და თუნუქის ფურცლების მონტაჟი.

პირობითი აღნიშვნები

საკადასტრო საზღვარი
შენობის განთავსების კონტური
ჩრდილოეთი/North
ბეტონის ზედაპირი
ქანობის დახრილობა
0.000 ვერტიკალური ნიშნული მეტრებში

ექსპლიკაცია

შენიშვნები NOTES
ზომები მოცემულია მილიმეტრებში

დამკვეთი CLIENT

პროექტი PROJECT
ფარდული

მისამართი ADRESS
ქალაქი თბილისი , ნოდარ ბოხუას ქუჩა N12 / ლუბლიანას ქუჩა N66 ს/კ 01.13.01.015.127

თანამდებობა	გვარი	ხელმოწერა
არქიტექტორი:	ა.რუსია	
არქიტექტორი:	დ.ზუწაშვილი	
დაამტკიცა:		

თბილისი 2026

არქიტექტურული ნაწილი ARCHITECTURE

მასშტაბი | ფორმატი

ნახაზი
DRWG

სტადია STAGE | ფურც. PAGES | გვ.

ორთოფოტო განთავსების სქემა

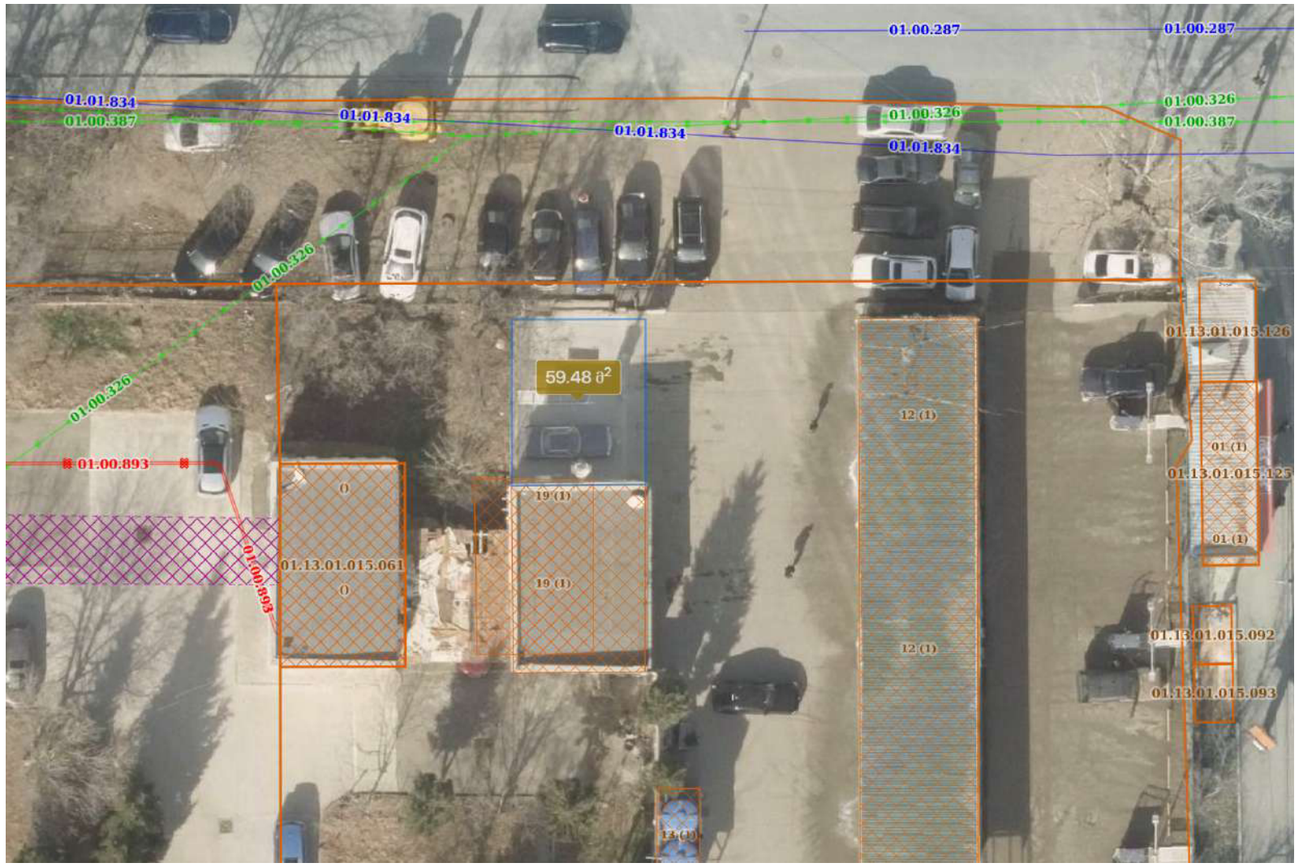

პირობითი აღნიშვნები

- საკადასტრო საზღვარი
- ჩრდილოეთი/North
- შენობის განთავსების არეალი
- ქანობის დახრილობა
- 0.000 მეტრიკალური ნიშნული მეტრებში

ექსპლიკაცია

შენიშვნები NOTES

ზომები მოცემულია მილიმეტრებში

დამკვეთი CLIENT

პროექტი PROJECT

ფარდული

მისამართი ADRESS

ქალაქი თბილისი , ნოდარ ბოხუას ქუჩა N12 / ლუბლიანას ქუჩა N66 ს/კ 01.13.01.015.127

თანამდებობა	გვარი	ხელმოწერა
არქიტექტორი:	ა.რუსია	
არქიტექტორი:	დ.ბუწაშვილი	
დაამტკიცა:		

თბილისი 2026

არქიტექტურული ნაწილი ARCHITECTURE

მასშტაბი		ფორმატი A-3

ნახაზი
DRWG

სტადია STAGE	ფურც. PAGES	გვ. PAGE

არსებული სიტუაცია



03/05/2026

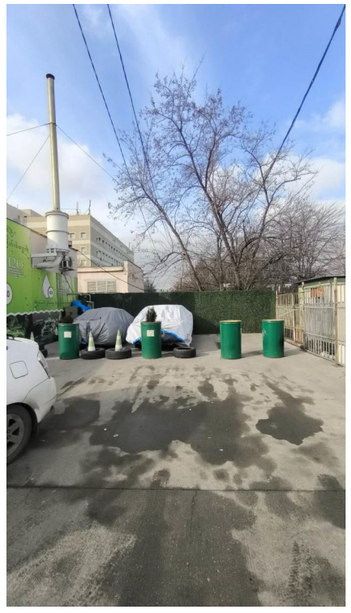

03/05/2026

პირობითი აღნიშვნები

საპროექტო საზღვარი

ჩრდილოეთი/North

ქანობის დახრილობა

0.000 ვერტიკალური ნიშნული მეტრებში

ექსპლიკაცია

შენიშვნები NOTES

ზომები მოცემულია მილიმეტრებში

დამკვეთი CLIENT

პროექტი PROJECT

ფარდული

მისამართი ADRESS

ქალაქი თბილისი , ნოდარ
ბოხუას ქუჩა N12 / ლუბლიანას
ქუჩა N66 ს/კ 01.13.01.015.127

თანამდებობა	გვარი	ხელმოწერა
არქიტექტორი:	ა.რუსია	
არქიტექტორი:	დ.ბუღაშვილი	
დაამტკიცა:		

თბილისი 2026

არქიტექტურული ნაწილი ARCHITECTURE

მასშტაბი		ფორმატი A-3

ნახაზი
DRWG

სტადია STAGE	ფურც. PAGES	გვ. PAGE

ფასადები მ 1:100

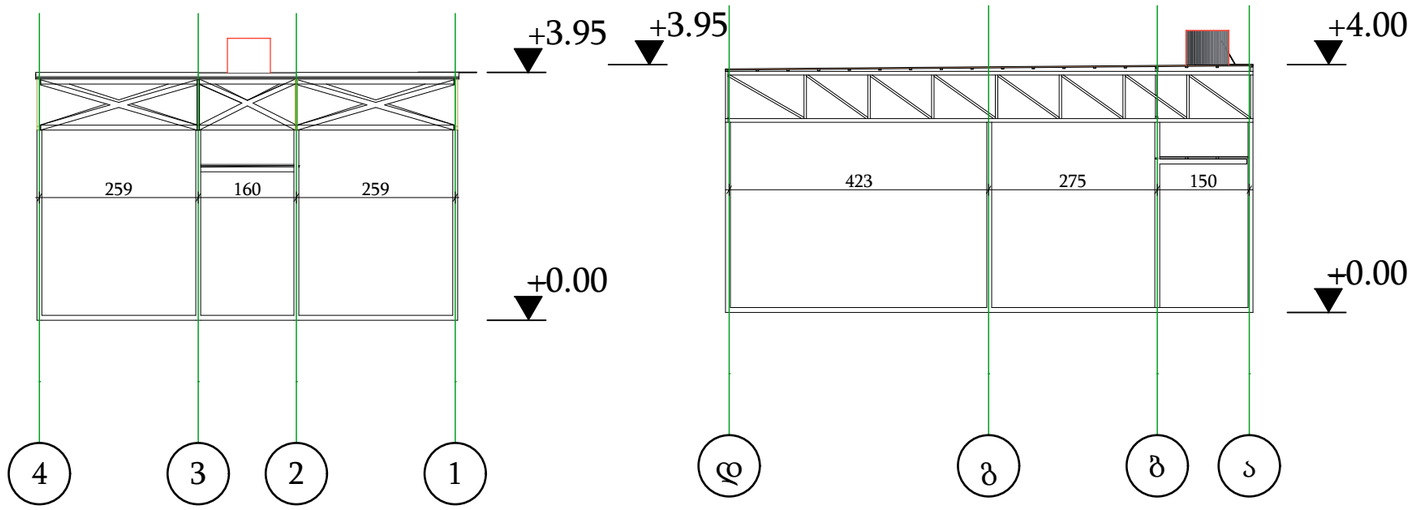

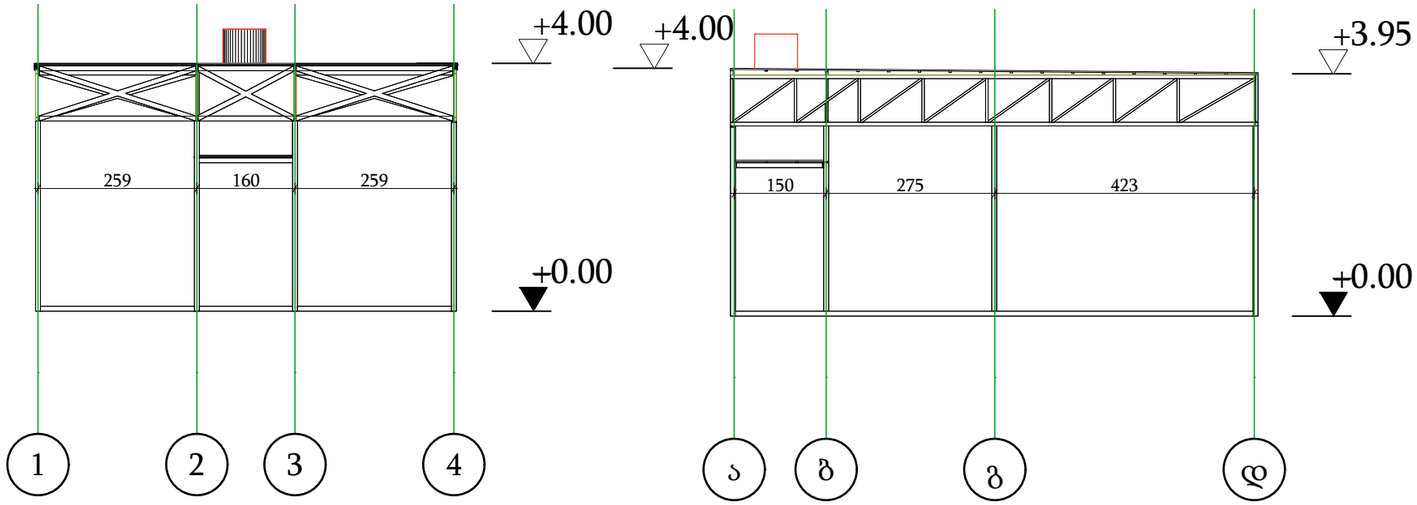

პირობითი აღნიშვნები

საპროექტო საზღვარი

ჩრდილოეთი/North

ქანობის დახრილობა

0.000 მთრტიკალური ნიშნული მეტრებში

ექსპლიკაცია

შენიშვნები NOTES

ზომები მოცემულია მილიმეტრებში

დამკვეთი CLIENT

პროექტი PROJECT

შარდული

მისამართი ADRESS

ქალაქი თბილისი , ნოდარ
ბოხუას ქუჩა N12 / ლუბლიანას
ქუჩა N66 ს/კ 01.13.01.015.127

თანამდებობა	გვარი	ხელმოწერა
არქიტექტორი:	ა.არუსია	
არქიტექტორი:	დ.ბუწ.აშვილი	
დაამტკიცა:		

თბილისი 2026

არქიტექტურული ნაწილი ARCHITECTURE

მასშტაბი		შორმატი A-3

ნახაზი
DRWG

სტადია STAGE	შურც. PAGES	გვ. PAGE

მილკვადრატების განლაგების სქემა 0.000 ნიშნულზე

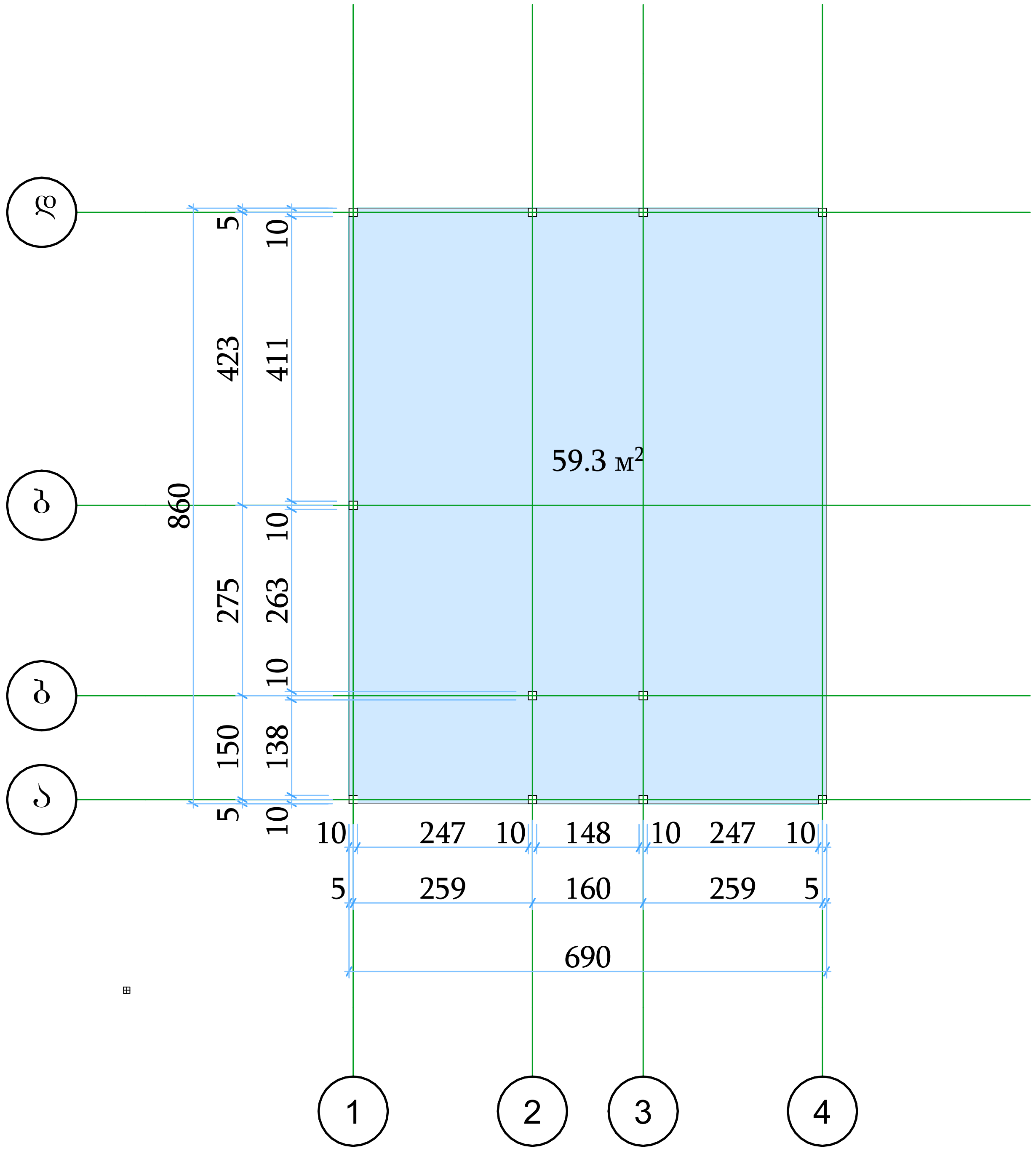

პირობითი აღნიშვნები

- საკადასტრო საზღვარი
- შენობის განთავსების კონტური
- ჩრდილოეთი/North
- ბეტონის ზედაპირი
- ქანობის დახრილობა
- 0.000 ვერტიკალური ნიშნული მეტრებში

ექსპლიკაცია

შენიშვნები NOTES

ზომები მოცემულია მილიმეტრებში

დამკვეთი CLIENT

პროექტი PROJECT

ფარდული

მისამართი ADRESS

ქალაქი თბილისი , ნოდარ ბოხუას ქუჩა N12 / ლუბლიანას ქუჩა N66 ს/კ 01.13.01.015.127

თანამდებობა	გვარი	ხელმოწერა
არქიტექტორი:	ა.რუსია	
არქიტექტორი:	დ.ბუწაშვილი	
დაამტკიცა:		

თბილისი 2026

არქიტექტურული ნაწილი ARCHITECTURE

მასშტაბი		ფორმატი A-3

ნახაზი
DRWG

სტადია STAGE	ფურც. PAGES	გვ. PAGE

დეტალი მ 1:100

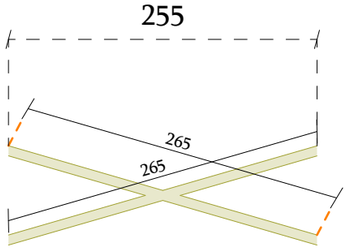

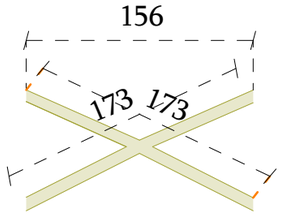

გეგმა მ. 1:100

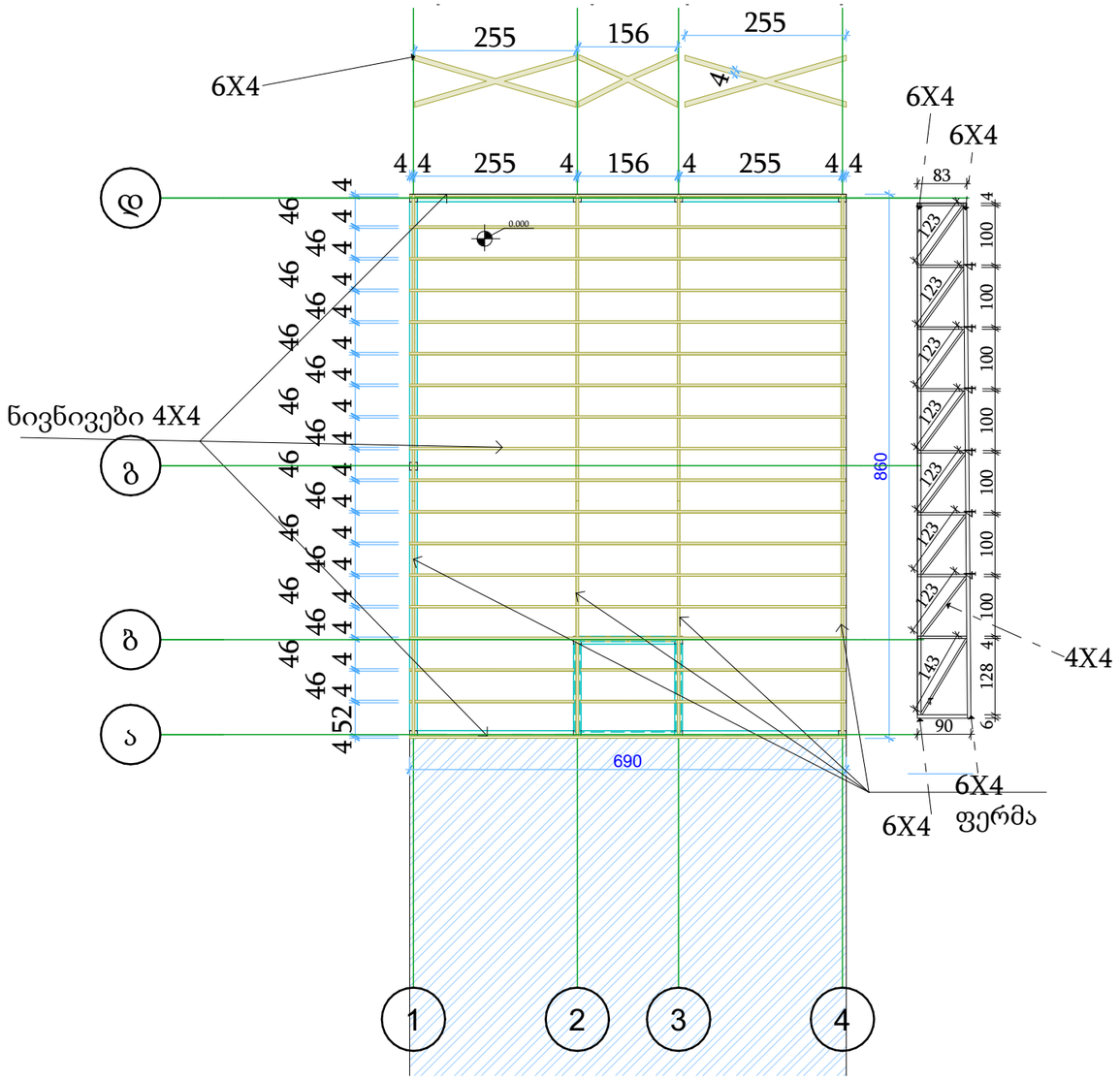

პირობითი აღნიშვნები

- საპროექტო საზღვარი
- შენობის განთავსების კონტური
- ჩრდილოეთი/North
- ბეტონის ზედაპირი
- ქანობის დახრილობა
- 0.000 ცირტიკალური ნიშნული ბეტონში

ექსპლიკაცია

შენიშვნები NOTES

ზომები მოცემულია მილიმეტრებში

დამკვეთი CLIENT

პროექტი PROJECT

შარდული

მისამართი ADRESS

ქალაქი თბილისი , ნოდარ ბოხუას ქუჩა N12 / ლუბლიანას ქუჩა N66 ს/კ 01.13.01.015.127

თანამდებობა	გვარი	ხელმოწერა
არქიტექტორი:	ა.არუსია	
არქიტექტორი:	დ.გუწაშვილი	
დაამტკიცა:		

თბილისი 2026

არქიტექტურული ნაწილი ARCHITECTURE

მასშტაბი		ფორმატი A-3

ნახაზი
DRWG

სტადია STAGE	ფურც. PAGES	გვ. PAGE

სახურავის გეგმა m 1:100

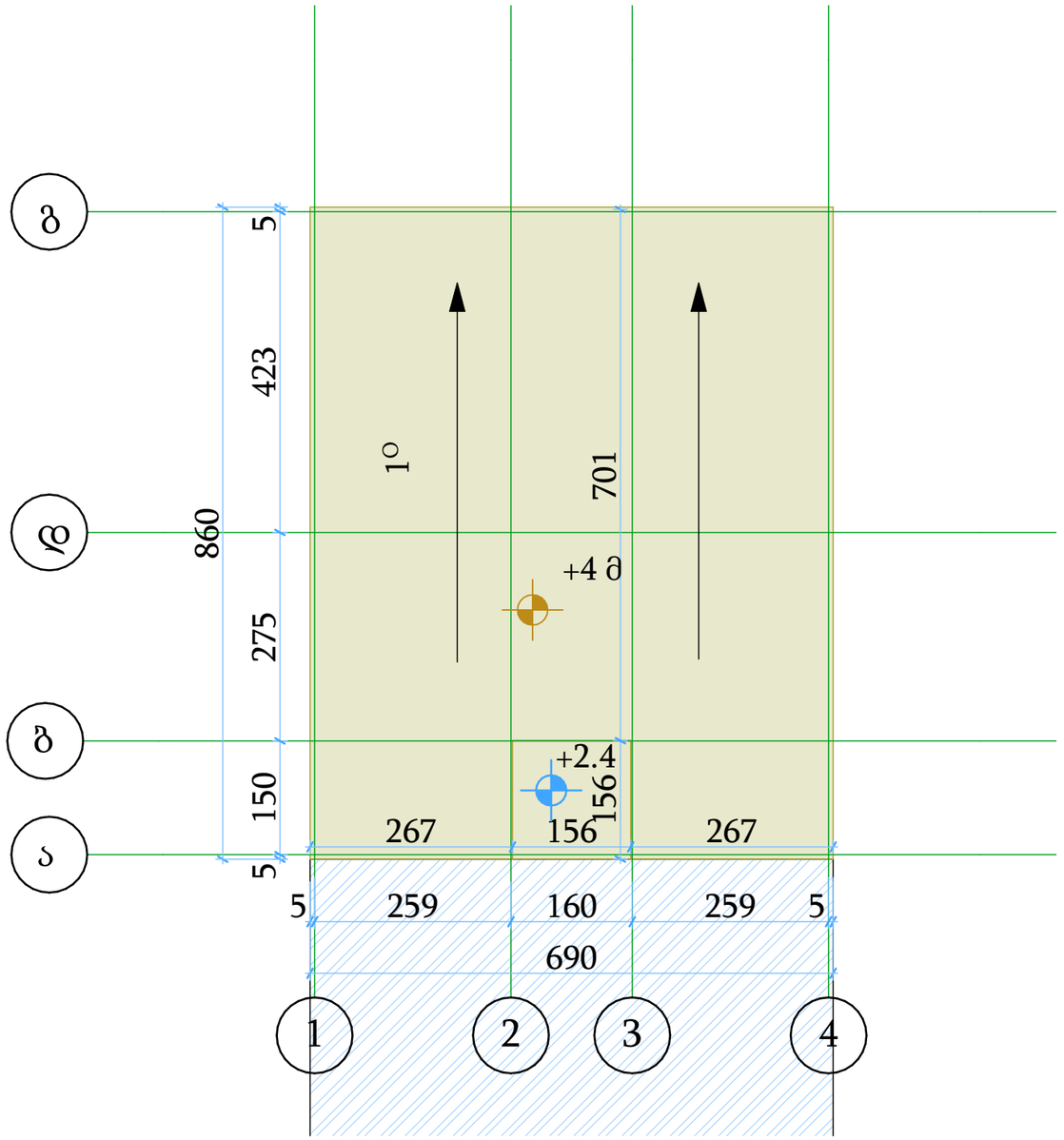

pirobiTi aRniSvnebi

sakadastro saxRvari

Senobis ganTavsebis konturi

CrdiloeTi /North

betonis zedapiri

qanobis daxriloba

0.000 vertikaluri niSnuli metrebSi

eqsplikacia

SeniSvnebi

zomebi mocemulia milimetrebSi

damkveTi CLIENT

proeqti PROJECT

farduli

misamarTi ADRESS

ქალაქი თბილისი , ნოდარ
ბოხუას ქუჩა N12 / ლუბლიანას
ქუჩა N66 s/k 01.1301.015.127

Tanamdeboba	gvari	xelmowera
arqiteqtori :	a .rusia	
arqiteqtori :	d .buwaSvili	
daamtkica :		

Tbilisi 2026

arqiteqturuli nawili ARCHITECTURE

masStabi LE		formati

naxazi
DRWG

stadia STAGE	furc . PAGES	gv.

მილკვადრატი

6X4

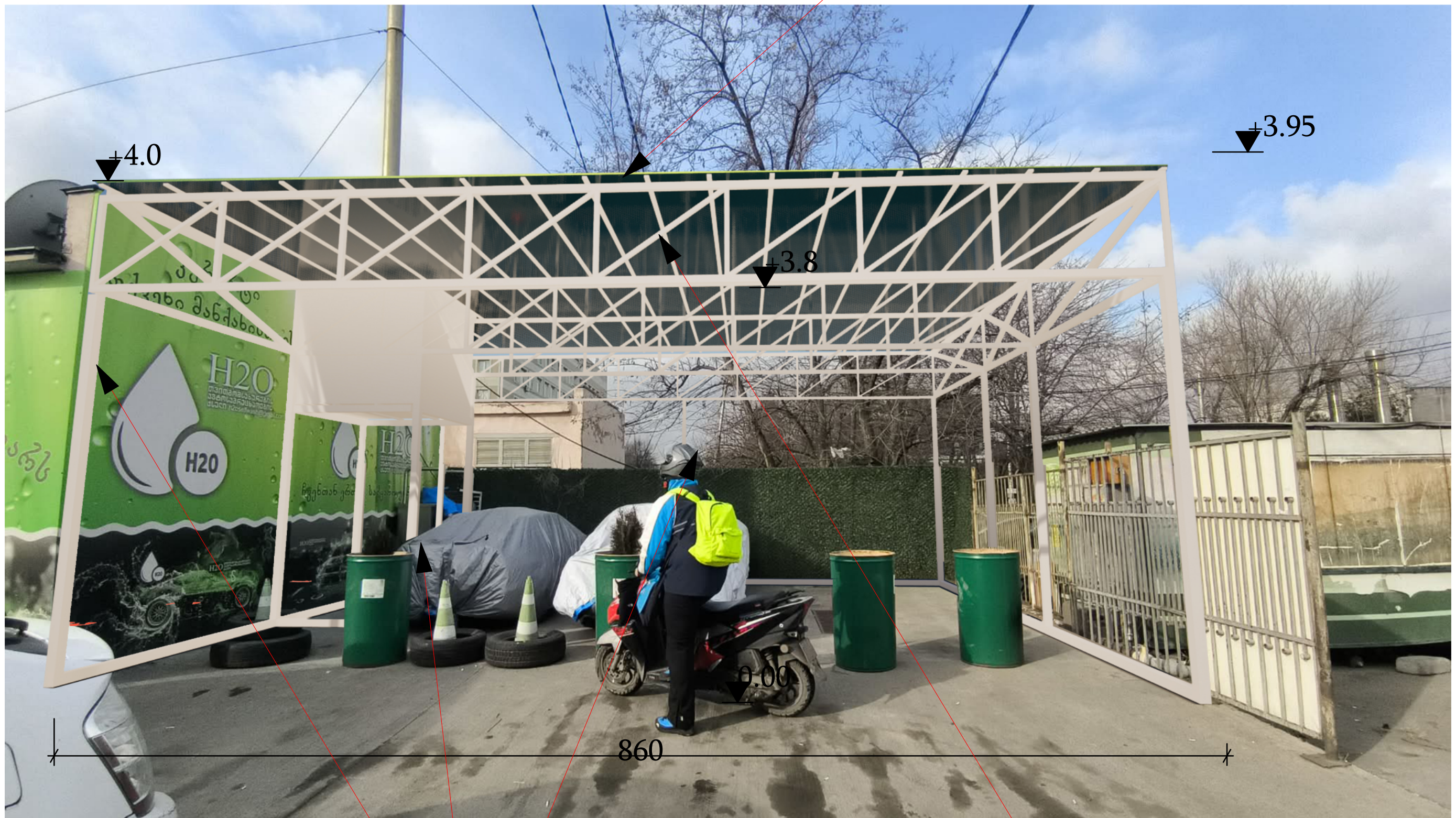

მილკვადრატი

10 X 10

მილკვადრატი

4X4

პირობითი აღნიშვნები

- საკადასტრო საზღვარი
- შენობის განთავსების კონტური
- ჩრდილოეთი/North
- ბეტონის ზედაპირი
- ქანობის დახრილობა
- 0.000 ვერტიკალური ნიშნული მეტრებში

ექსპლიკაცია

შენიშვნები NOTES

ზომები მოცემულია მილიმეტრებში

დამკვეთი CLIENT

პროექტი PROJECT

ფარდული

მისამართი ADRESS

ქალაქი თბილისი , ნოდარ ბოხუას ქუჩა N12 / ლუბლიანას ქუჩა N66 ს/კ 01.13.01.015.127

თანამდებობა	გვარი	ხელმოწერა
არქიტექტორი:	ა.რუსია	
არქიტექტორი:	დ.ზუწაშვილი	
დაამტკიცა:		

თბილისი 2026

არქიტექტურული ნაწილი ARCHITECTURE

მასშტაბი		ფორმატი

ნახაზი
DRWG

სტადია STAGE	ფურც. PAGES	გვ.