

ა ქ ს ი ს ი

მრავალბინიანი საცხოვრებელი სახლი წინამძღვრიშვილის ქუჩაზე №125
ბლოკი I

კონსტრუქციული ნაწილი

მუშა დოკუმენტაცია

ანტრესოლის მონ. რკ/ბეტონის ფილა

თ ბ ი ლ ი ს ი 2 0 2 5

ანტრესოლის მონ. რკ/ბეტონის ფილის მოწყობის სქემა ბეგმაში

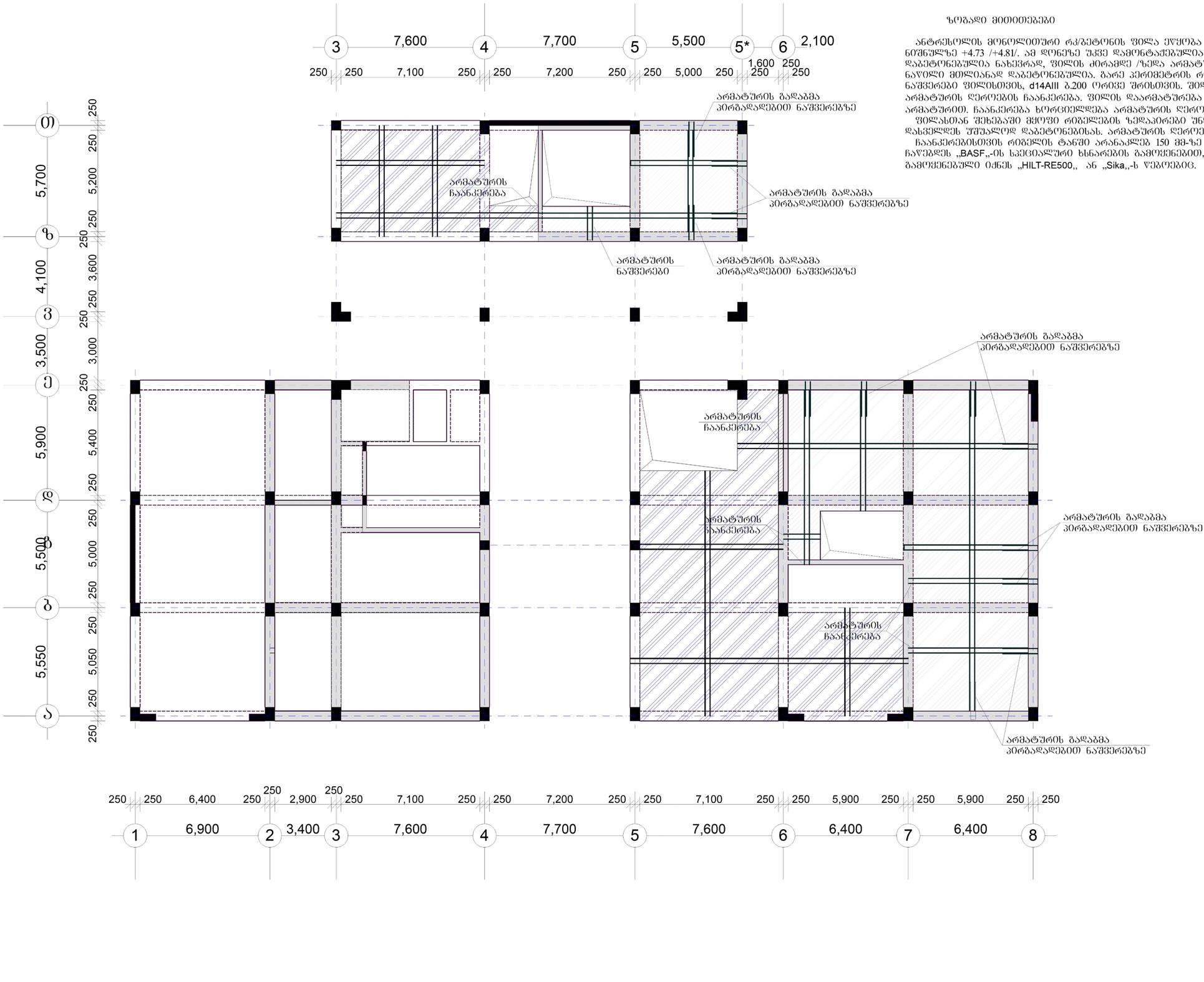

ზოგადი მითითებები

ანტრესოლის მონოლითური რკ/ბეტონის ფილა ეწყობა პირველი კომერციული სართულის სიმაღლეში ნიშნულზე +4.73 /+4.81/. ამ დონეზე უკვე დამონტაჟებულია მონ. რკ/ბეტონის რიგელები. შუა მალების რიგელები დაბეტონებულია ნახევრად, ფილის ძირამდე /ზედა არმატურა და საკიდები მოქსოვილია/. მეორე ნაწილი მთლიანად დაბეტონებულია. ბარე კერმეტრის რიგელებში მოწყობილია არმატურის ღეროების ნაშვერები ფილისთვის, d14AIII ბ.200 ორივე შრისთვის. შიდა კერმეტრის რიგელებში კი საჭირო იქნება ფილის არმატურის ღეროების ჩაანკერება. ფილის დაარმატურება ხდება ორ შრედ და ორივე მიმართულებით d12A500c არმატურით. ჩაანკერება ხორციელდება არმატურის ღეროების ჩაწებებით.

ფილასთან შეხებაში მყოფი რიგელების ზედაპირები უნდა გაიწმინდოს ცემენტის აპკისგან, დაიკეპნოს და კარგად დასველდეს უშუალოდ დაბეტონებისას. არმატურის ღეროებს მოშორდეს ნაფიფქები.

ჩაანკერებისთვის რიგელის ტანში არანაკლებ 150 მმ-ზე შეიბურღოს 16 მმ. დიამეტრის ხვრელი. არმატურის ღერო ჩაწებდეს „BASF„-ის სპეციალური ხსნარების გამოყენებით, შესაბამისი ტექნოლოგიის დაცვით. აბრეთვე შეიძლება გამოყენებული იქნეს „HILT-RE500„ ან „Sika„-ს წებოებიც.

ფორმატი A-3	თბილისი 2025
	დაკვეთა №

პირობითი აღნიშვნები

შ ე ნ ი შ ვ ნ ა

დამკვეთი

პროექტის დასახელება

მრავალბინიანი საცხოვრებელი სახლი ყინამძვრიშვილის ქუჩაზე №125 ბლოკი I

საპროექტო ორგანიზაცია „ ა ძ ს ი ს „

თანამდ.	ფვარი	ხელმ.	
საარ.ხელმძ.	ნ. მოსულიშვილი		
მთ.არქიტექ.	ნ. კილასონია		
მთ.კონსტრ.	ალ. ბეროშვილი		
კონსტრუქტ.			

ანტრესოლის მონ. რკ/ბ-ის ფილის მოწყობის სქემა ბეგმაში

ნიშნული 4.73

მასშტ. 1:200

სტადია მ.დ.	ფურცელი	სულ ფურც.

ფილის მოწყობის დეტალები

ჩაანკერება

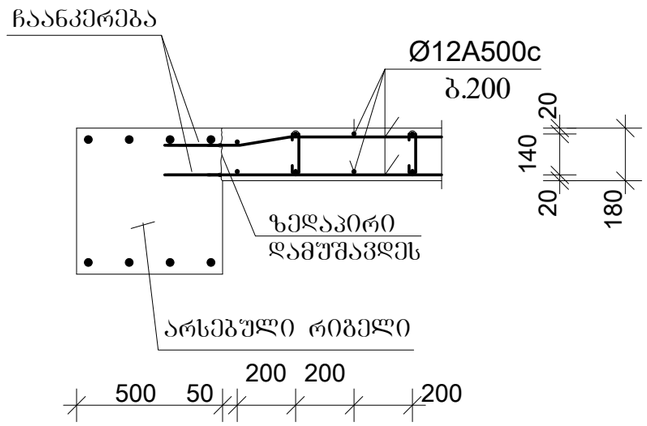

შუა მალი

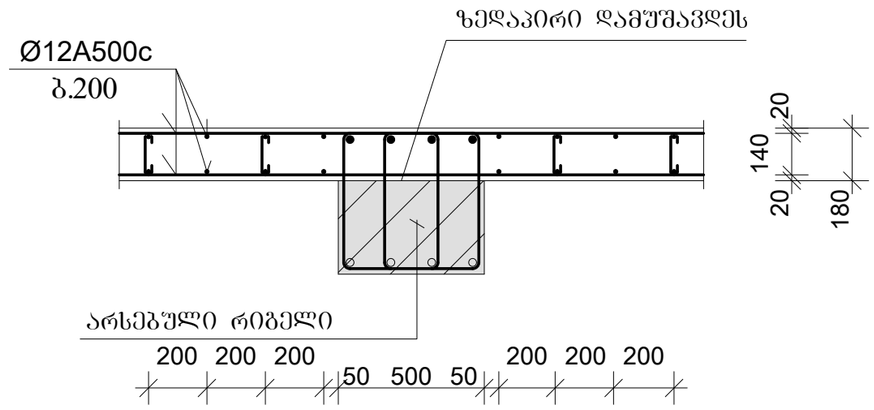

პირგადადება

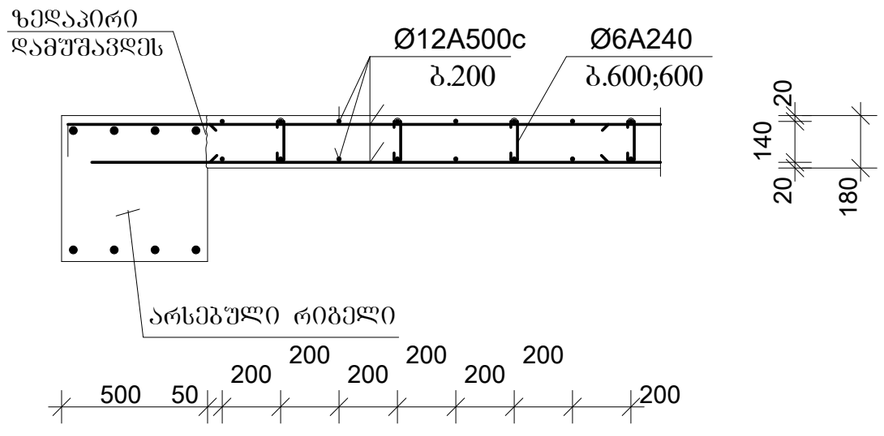

1. არმატურის დეროები არ ჩააანკეროთ რიგელის ბეტონის დამცავ შრეში.

2. ბეტონი „B-25„ M=26.0 მპა.
   არმატურა d12A500c 3100.0 კგ.
   d6A240 55.0 კგ.

ფორმატი A-3	თბილისი 2024
	დაკვეთა №

პირობითი აღნიშვნები

შ ე ნ ი შ ვ ნ ა

დამკვეთი

პროექტის დასახელება

მრავალბინიანი საცხოვრებელი სახლი ვინამძღვრიშვილის ქუჩაზე №125 ბლოკი I

საპროექტო ორგანიზაცია „ ა ქ ს ი ო „

თანამდ.	გვარი	ხელმ.	
სპარ.ხელმძ.	ნ. მოსულიშვილი		
არ.ავტორ.	ნ. კილასონია		
მთ.კონსტრ.	ალ. ბერიშვილი		

ფილის მოწყობის დეტალები — მასშტ. 1:20

სტადია მდ.	ფურცელი	სულ ფურც.