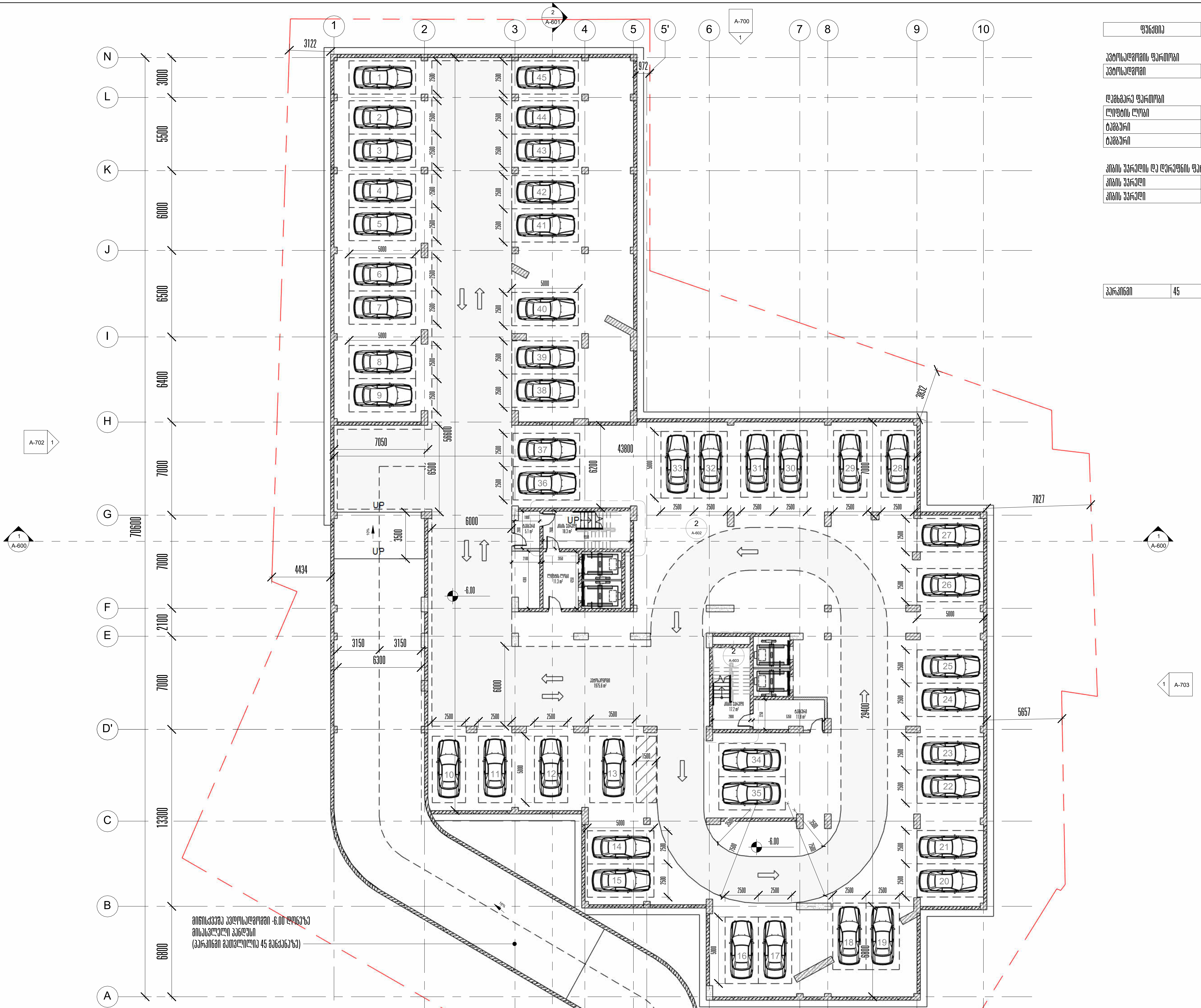

1 -2 სართული
1 : 200

ფუნქცია	ფართობი

ავტოსადგომის ფართობი

ავტოსადგომი	1975.6 m²
	1975.6 m²

დამხმარე ფართობი

ლიფტის ლობი	11.3 m²
ტამბური	5.1 m²
ტამბური	11.8 m²
	28.2 m²

კიბის უჯრედის და დერეფნის ფართობი

კიბის უჯრედი	18.3 m²
კიბის უჯრედი	17.2 m²
	35.5 m²
	2039.3 m²

პარკინგი	45	-2 სართული

პროექტის დასახელება:

მრავალბინიანი საცხოვრებელი სახლი, ქერჩის ქუჩა 86
ს/კ 01.11.05.029.380

ექსპილაკაცია

პირობითი აღნიშვნები	
ოთახი 150 m2	ოთახის ფუნქცია
	წყვეტის ხაზი
XX	ვიტრაჟის მარკირება
კ-XX	კარების მარკირება
	ნიშნული
X Detail	დეტალი
0 / 0	ღერძის ხაზები
1 / A100	FLOOR PLAN 1:100 ფურცლის დასახელება
1 AR.00 / 1 AR.00	ჭრილის ხაზი
	ბლოკის წყობა
	რ/ბ სვეტები და დაიფრაგმა

შენიშვნები:

ზომები დაზუსტდეს ადგილზე;

ყველა შეუსაბამობა სამუშაოების დაწყებამდე აუცილებლად უნდა ეცნოს არქიტექტორს;

აბსოლუტური 0.000 ნიშნული შეესაბამება +508.0

ნახაზის დასახელება

-2 სართული

მასშტაბი	As indicated
საავტორო ჯგუფი:	
არქ. გ. ჟყონია	
არქ. გ. სამხარაძე	
არქ. დ. დანელია	

თარიღი	Issue Date	ფურცელი
გვ.რაოდ.	გვერდი	A-2
	A-200	

17/03/2026 13:20:11

17/03/2026 13:20:13

A-2

Issue Date	תאריך הוצאה
03.MAR.26	03 במרץ 2026
A-201	

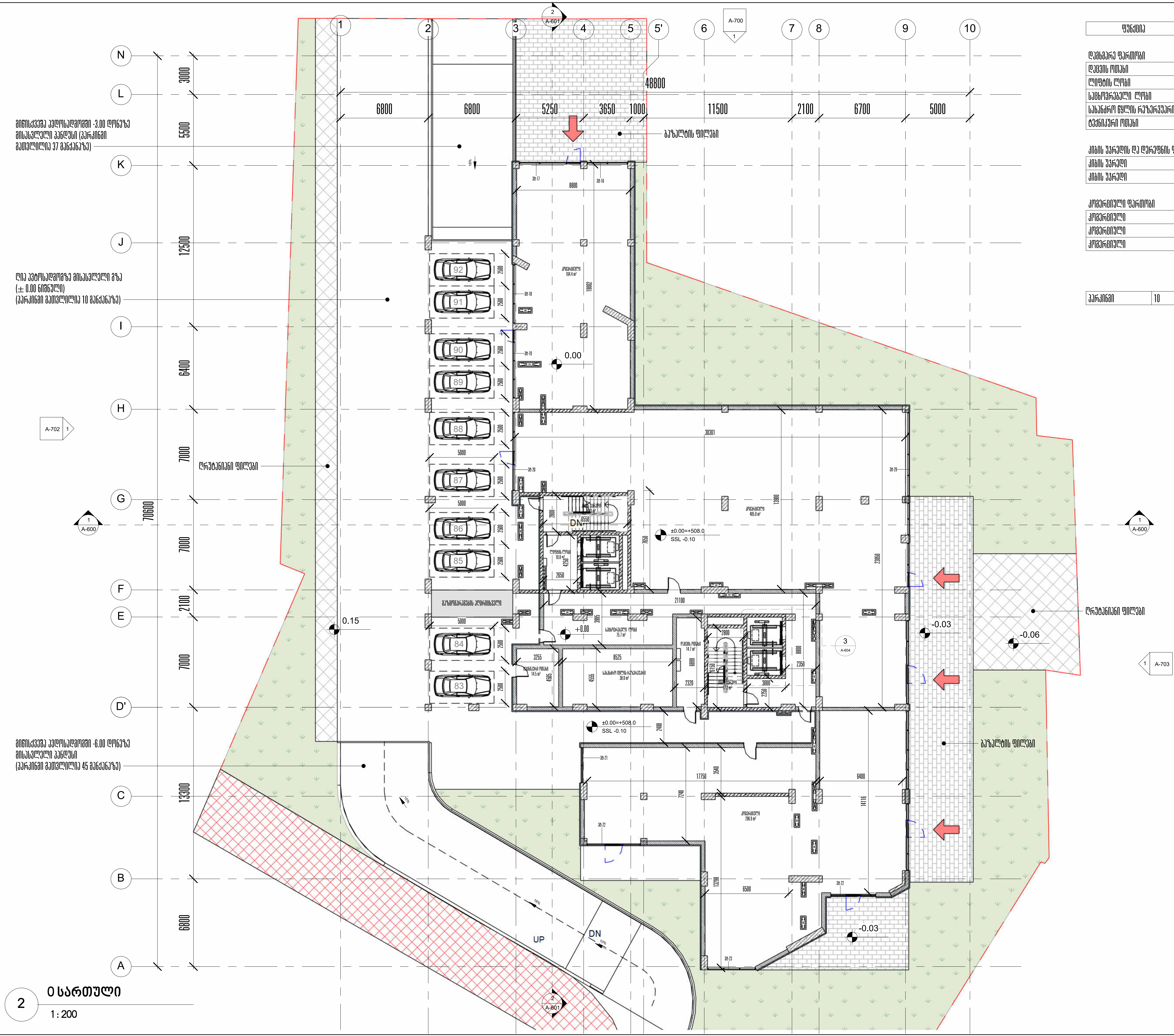

2 0 სართული
1 : 200

ფუნქცია	ფართი
დამხმარე ფართობი	
დაცვის ოთახი	14.7 m²
ლიფტის ლობი	10.8 m²
საცხოვრებელი ლობი	75.7 m²
სახანძრო წყლის რეზერვუარი	38.0 m²
ტექნიკური ოთახი	14.5 m²
	153.7 m²
კიბის უჯრედის და დერეფნის ფართობი	
კიბის უჯრედი	17.2 m²
კიბის უჯრედი	18.3 m²
	35.5 m²
კომერციული ფართობი	
კომერციული	296.9 m²
კომერციული	164.4 m²
კომერციული	405.0 m²
	866.3 m²
	1055.5 m²

პარკინგი	10	±0.00

პროექტის დასახელება:

მრავალბინიანი საცხოვრებელი სახლი, ქერჩის ქუჩა 86
ს/კ 01.11.05.029.380

ექსპლიკაცია

პირობითი აღნიშვნები	
ოთახი 150 m2	ოთახის ფუნქცია
	წყვეტის ხაზი
XX	ვიტრაჟის მარკირება
3-XX	კარების მარკირება
	ნიშნული
X Detail	დეტალი
0 / 0	ღერძის ხაზები
1 A100 FLOOR PLAN 1:100	ფურცლის დასახელება
1 AR.00 / 1 AR.00	ჭრილის ხაზი
	ბლოკის წყობა
	რ/ბ სვეტები და დაიფრაგმა

შენიშვნები:

ზომები დაზუსტდეს ადგილზე;

ყველა შეუსაბამობა სამუშაოების დაწყებამდე აუცილებლად უნდა ეცნოს არქიტექტორს;

აბსოლუტური 0.000 ნიშნული შეესაბამება +508.0

ნახაზის დასახელება

±0.00 ნიშნული

მასშტაბი	As indicated
საავტორო ჯგუფი:	
არქ. გ. ჭყონია	
არქ. გ. სამხარაძე	
არქ. დ. დანელია	

თარიღი	Issue Date	ფურცელი
გვ.რაოდ.	გვერდი	A-2
	A-202	

17/03/2026 13:20:14

17/03/2026 13:20:16

1 План этажа
1 : 200



Номер	N	Площадь помещения	Высота помещения	Объем
Ahla	1	90.7 m²	12.0 m²	102.7 m²
Ahla	2	36.8 m²	11.3 m²	47.9 m²
Ahla	3	36.5 m²	10.8 m²	47.3 m²
Ahla	4	47.0 m²	9.1 m²	56.1 m²
Ahla	5	26.3 m²	5.1 m²	31.4 m²
Ahla	6	63.8 m²	10.4 m²	76.2 m²
Ahla	7	40.2 m²	14.8 m²	55.0 m²
Ahla	8	25.9 m²	6.9 m²	32.8 m²
Ahla	9	26.2 m²	7.6 m²	32.8 m²
Ahla	10	26.2 m²	8.0 m²	34.2 m²
	10	420.4 m²	96.0 m²	516.4 m²

Площадь помещений

Ahla	26.2 m²
Ahla	26.0 m²
Ahla	45.7 m²
Ahla	60.2 m²
Ahla	33.1 m²
Ahla	25.9 m²
Ahla	23.7 m²
Ahla	28.7 m²

289.5 m²

Площадь помещений

Ahla	10.8 m²

Площадь помещений

Ahla	99.7 m²
Ahla	18.3 m²
Ahla	17.2 m²

135.2 m²

Площадь помещений

Ahla	57.3 m²

57.3 m²

Площадь помещений

Ahla	95.2 m²
Ahla	111.7 m²
Ahla	181.5 m²

388.4 m²

Площадь помещений

Ahla	10.8 m²

861.2 m²

Экспликация помещений

Ведомость ссылочных и прилагаемых документов

Ведомость основных комплектов рабочих чертежей

Обозначение	Наименование	Примечание
01.11.05.029.380	Общие данные	
	Генеральный план. Ситуационный план	
	План 1 этажа. Фрагмент 1	
	План 1 этажа. Фрагмент 2	
	План 1 этажа. Фрагмент 3	
	План 1 этажа. Фрагмент 4	
	План 1 этажа. Фрагмент 5	
	План 1 этажа. Фрагмент 6	
	План 1 этажа. Фрагмент 7	
	План 1 этажа. Фрагмент 8	
	План 1 этажа. Фрагмент 9	
	План 1 этажа. Фрагмент 10	

ფუნქცია	N	ადგილმდებარეობა	საზაფხულო	ჯამი
ბინა	13	91.5 m²	12.1 m²	103.6 m²
ბინა	14	36.6 m²	11.3 m²	47.9 m²
ბინა	15	36.6 m²	10.8 m²	47.4 m²
ბინა	16	48.0 m²	9.1 m²	57.1 m²
ბინა	17	26.4 m²	5.1 m²	31.5 m²
ბინა	18	26.2 m²	5.4 m²	31.6 m²
ბინა	19	26.3 m²	5.1 m²	31.4 m²
ბინა	20	60.5 m²	4.8 m²	65.3 m²
ბინა	21	65.2 m²	11.4 m²	76.6 m²
ბინა	22	40.2 m²	14.8 m²	55.0 m²
ბინა	23	26.0 m²	6.9 m²	32.9 m²
ბინა	24	25.3 m²	7.7 m²	33.0 m²
ბინა	25	26.0 m²	7.9 m²	33.9 m²
ბინა	26	45.8 m²	9.0 m²	54.8 m²
ბინა	27	25.9 m²	7.1 m²	33.0 m²
ბინა	28	25.9 m²	7.6 m²	33.5 m²
ბინა	29	26.2 m²	7.4 m²	33.6 m²
ბინა	30	33.1 m²	7.5 m²	40.6 m²
ბინა	31	56.8 m²	9.2 m²	66.0 m²
19		748.5 m²	160.2 m²	908.7 m²

დამხმარე ფართობი

ლიფტის ლიობი	10.8 m²
	10.8 m²

ბინის შესასვლის და დერეფნის ფართობი

დერეფანი	99.7 m²
ბინის შესასვლელი	18.3 m²
ბინის შესასვლელი	17.2 m²
	135.2 m²
	146.0 m²

2 სართული

1 : 200

პროექტის დასახელება:

მრავალბინიანი საცხოვრებელი სახლი, ქერჩის ქუჩა 86
ს/კ 01.11.05.029.380

ექსპლიკაცია

	პირობითი აღნიშვნები
ოთახი 150 m2	ოთახის ფუნქცია
	წყვეტის ხაზი
XX	ვიტრაჟის მარკირება
ჭ-XX	კარების მარკირება
	ნიშნული
X Detail	დეტალი
0 0	ღერძის ხაზები
1 A100	FLOOR PLAN 1:100 ფურცლის დასახელება
1 AR.00 1 AR.00	ჭრილის ხაზი
	ბლოკის წყობა
	რ/ბ სვეტები და დაიფრაგმა

შენიშვნები:

ზომები დაზუსტდეს ადგილზე;

ყველა მეუსაბამობა სამუშაოების დაწყებამდე აუცილებლად უნდა ეცნოს არქიტექტორს;

აბსოლუტური 0.000 ნიშნული შეესაბამება +508.0

ნახაზის დასახელება

მე-2 სართულის გეგმა

მასშტაბი	As indicated
საავტორო ჯგუფი:	
არქ. გ. ჯყონია	
არქ. გ. სამხარაძე	
არქ. დ. დანელია	

თარიღი Issue Date	ფურცელი
გვ.რაოდ. გვერდი A-204	A-2

17/03/2026 13:20:17

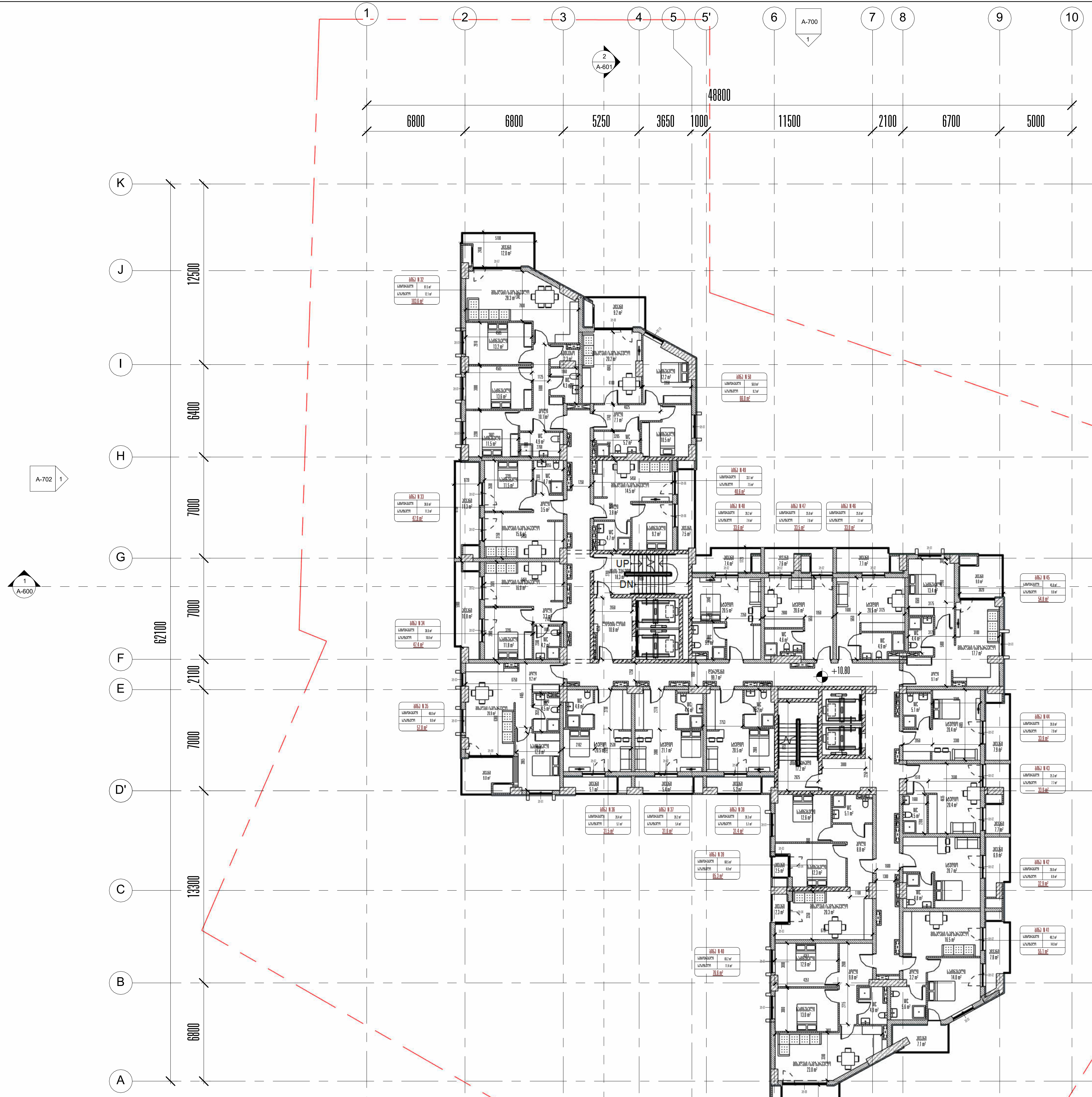

1 3 სართული

1 : 200

ფუნქცია	N	საცხოვრებელი	საზაფხულო	ჯამი
ბინა	32	91.5 m²	12.1 m²	103.6 m²
ბინა	33	36.6 m²	11.3 m²	47.9 m²
ბინა	34	36.6 m²	10.8 m²	47.4 m²
ბინა	35	48.0 m²	9.0 m²	57.0 m²
ბინა	36	26.4 m²	5.1 m²	31.5 m²
ბინა	37	26.2 m²	5.4 m²	31.6 m²
ბინა	38	26.3 m²	5.1 m²	31.4 m²
ბინა	39	60.5 m²	4.8 m²	65.3 m²
ბინა	40	65.2 m²	11.4 m²	76.6 m²
ბინა	41	40.2 m²	14.9 m²	55.1 m²
ბინა	42	26.0 m²	6.9 m²	32.9 m²
ბინა	43	25.3 m²	7.7 m²	33.0 m²
ბინა	44	26.0 m²	7.9 m²	33.9 m²
ბინა	45	45.8 m²	9.0 m²	54.8 m²
ბინა	46	25.9 m²	7.1 m²	33.0 m²
ბინა	47	25.9 m²	7.6 m²	33.5 m²
ბინა	48	26.2 m²	7.4 m²	33.6 m²
ბინა	49	33.1 m²	7.5 m²	40.6 m²
ბინა	50	56.8 m²	9.2 m²	66.0 m²
19		748.5 m²	160.2 m²	908.7 m²

დამხმარე ფართობი

ლიფტის ლობი	10.8 m²
	10.8 m²

კიბის უჯრედის და დერეფნის ფართობი

დერეფანი	99.7 m²
კიბის უჯრედი	18.3 m²
კიბის უჯრედი	17.2 m²
	135.2 m²
	146.0 m²

პროექტის დასახელება:

მრავალბინიანი საცხოვრებელი სახლი, ქერჩის ქუჩა 86
ს/კ 01.11.05.029.380

ექსპილაკაცია

პირობითი აღნიშვნები

ოთახი 150 m2	ოთახის ფუნქცია
	წყვეტის ხაზი
XX	ვიტრაჟის მარკირება
კ-XX	კარების მარკირება
	ნიშნული
X Detail	დეტალი
0 0	ღერძის ხაზები
1 A100 FLOOR PLAN 1:100	ფურცლის დასახელება
1 AR.00 1 AR.00	ჭრილის ხაზი
	ბლოკის წყობა
	რ/ბ სვეტები და დაიფრაგმა

შენიშვნები:

ზომები დაზუსტდეს ადგილზე;

ყველა შეუსაბამობა სამუშაოების დაწყებამდე აუცილებლად უნდა ეცნოს არქიტექტორს;

აბსოლუტური 0.000 ნიშნული შეესაბამება +508.0

ნახაზის დასახელება

მე-3 სართულის გეგმა

მასშტაბი	As indicated
საავტორო ჯგუფი:	
არქ. გ. ჯყონია	
არქ. გ. სამხარაძე	
არქ. დ. დანელია	

თარიღი	Issue Date	ფურცელი
გვ.რაოდ.	გვერდი	A-2
	A-205	

17/03/2026 13:20:20

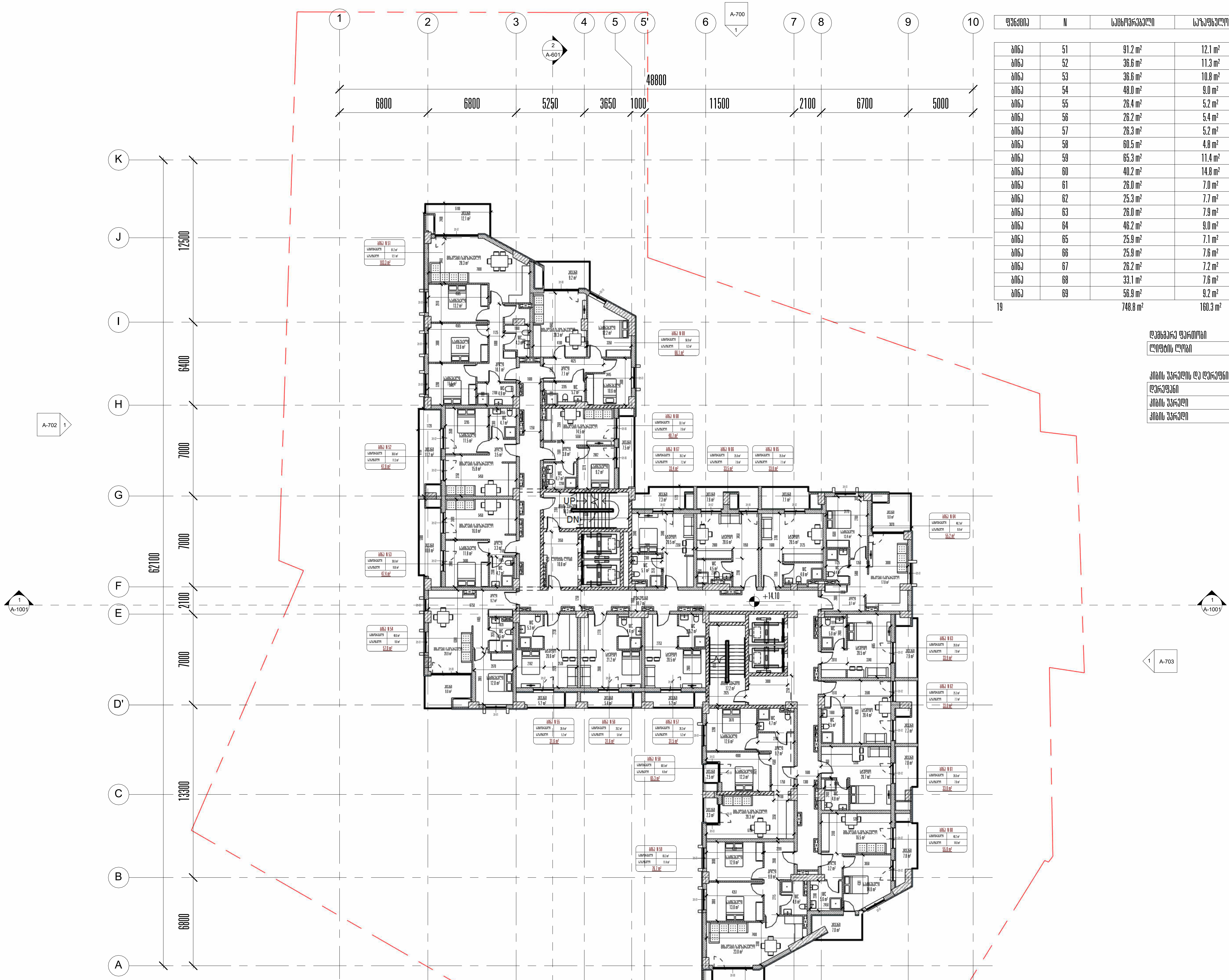

1 4 სართული
1 : 200

ფუნქცია	N	საცხოვრებელი	საზაფხულო	ჯამი
ბინა	51	91.2 m²	12.1 m²	103.3 m²
ბინა	52	36.6 m²	11.3 m²	47.9 m²
ბინა	53	36.6 m²	10.8 m²	47.4 m²
ბინა	54	48.0 m²	9.0 m²	57.0 m²
ბინა	55	26.4 m²	5.2 m²	31.6 m²
ბინა	56	26.2 m²	5.4 m²	31.6 m²
ბინა	57	26.3 m²	5.2 m²	31.5 m²
ბინა	58	60.5 m²	4.8 m²	65.3 m²
ბინა	59	65.3 m²	11.4 m²	76.7 m²
ბინა	60	40.2 m²	14.8 m²	55.0 m²
ბინა	61	26.0 m²	7.0 m²	33.0 m²
ბინა	62	25.3 m²	7.7 m²	33.0 m²
ბინა	63	26.0 m²	7.9 m²	33.9 m²
ბინა	64	46.2 m²	9.0 m²	55.2 m²
ბინა	65	25.9 m²	7.1 m²	33.0 m²
ბინა	66	25.9 m²	7.6 m²	33.5 m²
ბინა	67	26.2 m²	7.2 m²	33.4 m²
ბინა	68	33.1 m²	7.6 m²	40.7 m²
ბინა	69	56.9 m²	9.2 m²	66.1 m²
19		748.8 m²	160.3 m²	909.1 m²

დამხმარე ფართობი

ლიფტის ლობი	10.8 m²
	10.8 m²

კიბის უჯრედის და დერეფნის ფართობი

დერეფანი	99.7 m²
კიბის უჯრედი	18.3 m²
კიბის უჯრედი	17.2 m²
	135.2 m²
	146.0 m²

პროექტის დასახელება:

მრავალბინიანი საცხოვრებელი სახლი, ქერჩის ქუჩა 86
ს/კ 01.11.05.029.380

ექსპილაკაცია

პირობითი აღნიშვნები	
ოთახი 150 m2	ოთახის ფუნქცია
	წყვეტის ხაზი
XX	ვიტრაჟის მარკირება
კ-XX	კარების მარკირება
	ნიშნული
X Detail	დეტალი
0 0	ღერძის ხაზები
1 A100 FLOOR PLAN 1:100	ფურცლის დასახელება
1 AR.00 1 AR.00	ჭრილის ხაზი
	ბლოკის წყობა
	რ/ბ სვეტები და დაიფრაგმა

შენიშვნები:

ზომები დაზუსტდეს ადგილზე;

ყველა შეუსაბამობა სამუშაოების დაწყებამდე აუცილებლად უნდა ეცნოს არქიტექტორს;

აბსოლუტური 0.000 ნიშნული შეესაბამება +508.0

ნახაზის დასახელება

მე-4 სართულის გეგმა

მასშტაბი	As indicated
საავტორო ჯგუფი:	
არქ. გ. ჯყონია	
არქ. გ. სამხარაძე	
არქ. დ. დანელია	

თარიღი	Issue Date	ფურცელი
გვ.რაოდ.	გვერდი	A-2
	A-206	

17/03/2026 13:20:23

ფუნქცია	N	ადგილმდებარეობა	საზაფხულო	ჯამი
ბინა	70	91.7 m²	12.1 m²	103.8 m²
ბინა	71	42.5 m²	8.1 m²	50.6 m²
ბინა	72	42.4 m²	8.1 m²	50.5 m²
ბინა	73	50.0 m²	9.0 m²	59.0 m²
ბინა	74	47.3 m²	6.9 m²	54.2 m²
ბინა	75	44.9 m²	6.9 m²	51.8 m²
ბინა	76	61.1 m²	14.4 m²	75.5 m²
ბინა	77	65.3 m²	11.3 m²	76.6 m²
ბინა	78	55.1 m²	7.0 m²	62.1 m²
ბინა	79	42.7 m²	8.1 m²	50.8 m²
ბინა	80	43.3 m²	8.1 m²	51.4 m²
ბინა	81	48.0 m²	9.0 m²	57.0 m²
ბინა	82	45.4 m²	7.1 m²	52.5 m²
ბინა	83	46.8 m²	7.1 m²	53.9 m²
ბინა	84	39.1 m²	7.3 m²	46.4 m²
ბინა	85	56.9 m²	9.2 m²	66.1 m²
16		822.5 m²	139.7 m²	962.2 m²

დამხმარე ფართობი

ლიფტის ლობი	10.8 m²
	10.8 m²

კიბის უჯრედის და ღერძების ფართობი

ღერძები	99.9 m²
კიბის უჯრედი	18.3 m²
კიბის უჯრედი	17.2 m²
	135.4 m²
	146.2 m²

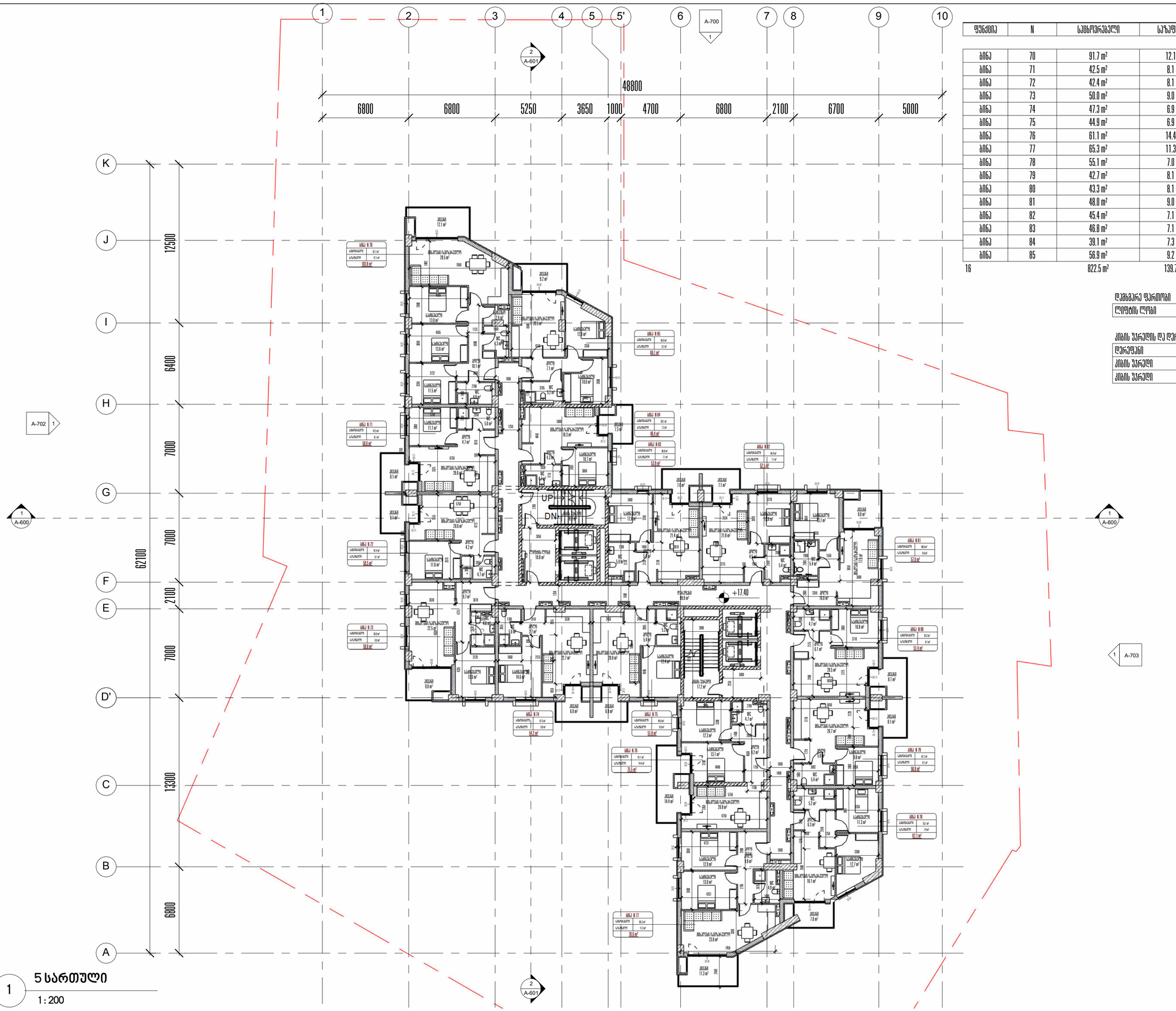

1 5 სართული

1 : 200

პროექტის დასახელება:

მრავალბინიანი საცხოვრებელი სახლი, ქერჩის ქუჩა 86
ს/ნ 01.11.05.029.380

ექსპლიკაცია

პირობითი აღნიშვნები

ოთახი 150 m2	ოთახის ფუნქცია
	წყვეტის ხაზი
XX	ვიტრაჟის მარკირება
Ბ-XX	კარების მარკირება
	ნიშნული
X Detail	დეტალი
0 — 0	ღერძის ხაზები
1 A100	FLOOR PLAN 1:100 ფურცლის დასახელება
1 AR.00 — 1 AR.00	ჭრილის ხაზი
	ბლოკის წყობა
	რ/ბ სვეტები და დაიფრაგმა

შენიშვნები:

ზომები დაზუსტდეს ადგილზე;

ყველა მეუსაბამობა სამუშაოების დაწყებამდე აუცილებლად უნდა ეცნობოს არქიტექტორს;

აბსოლუტური 0.000 ნიშნული შეესაბამება +508.0

ნახაზის დასახელება

მე-5 სართულის გეგმა

მასშტაბი	As indicated
საავტორო ჯგუფი:	
არქ. გ. ჯყონია	
არქ. გ. სამხარაძე	
არქ. დ. დანელია	

თარიღი	Issue Date	ფურცელი
გვ.რაოდ.	გვერდი A-207	A-2

17/03/2026 13:20:26

17/03/2026 13:20:28

A-2

Issue Date	Дата выпуска
23.03.26	23.03.26
A-208	

Статус выпуска

Дата. Ф. Имя

Дата. Ф. Имя

Дата. Ф. Имя

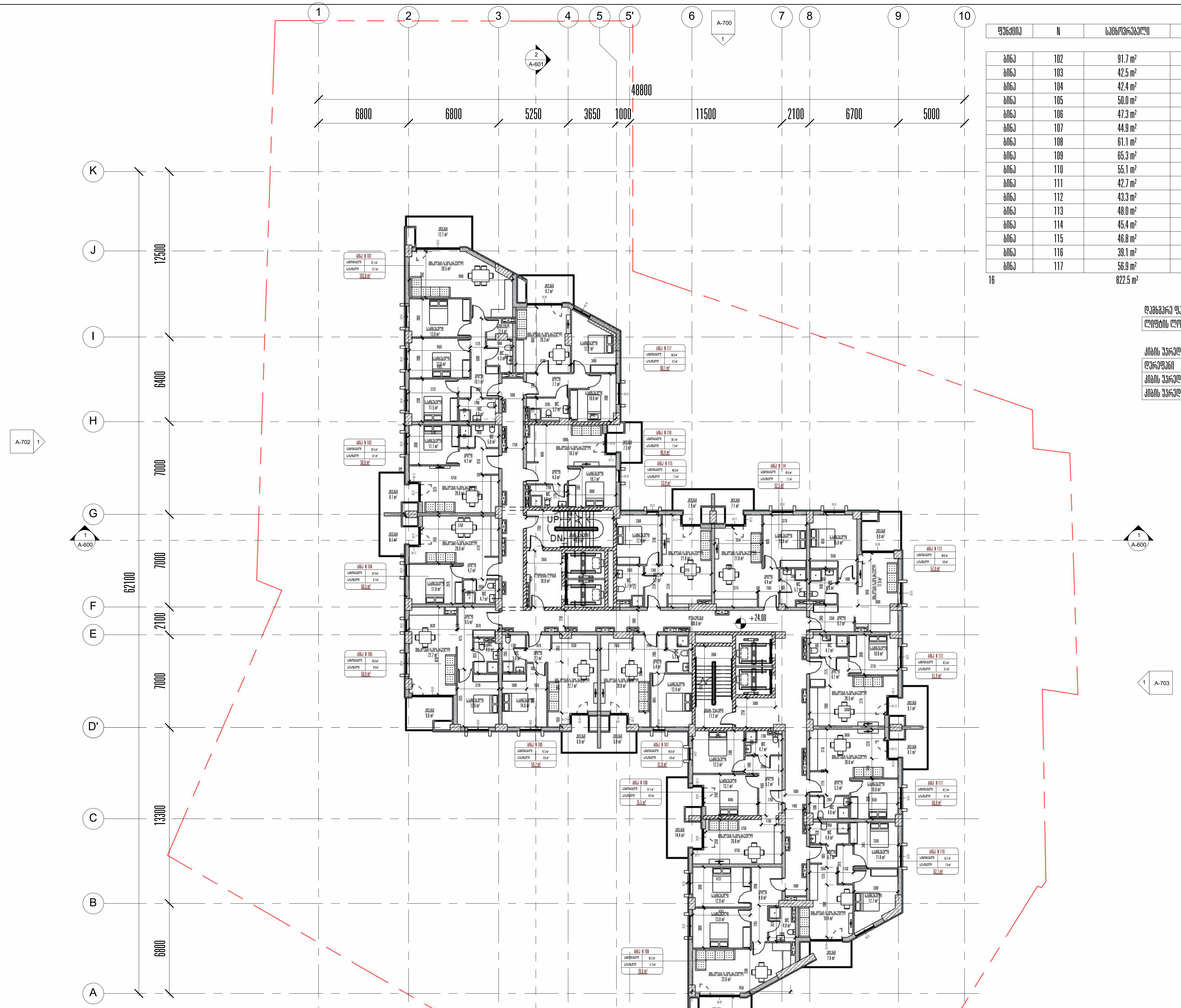

7 სართული

1 : 200

ფუნქცია	N	საცხოვრებელი	საზაფხულო	ჯამი
ბინა	102	91.7 m²	12.1 m²	103.8 m²
ბინა	103	42.5 m²	8.1 m²	50.6 m²
ბინა	104	42.4 m²	8.1 m²	50.5 m²
ბინა	105	50.0 m²	9.0 m²	59.0 m²
ბინა	106	47.3 m²	6.9 m²	54.2 m²
ბინა	107	44.9 m²	6.9 m²	51.8 m²
ბინა	108	61.1 m²	14.4 m²	75.5 m²
ბინა	109	65.3 m²	11.3 m²	76.6 m²
ბინა	110	55.1 m²	7.0 m²	62.1 m²
ბინა	111	42.7 m²	8.1 m²	50.8 m²
ბინა	112	43.3 m²	8.1 m²	51.4 m²
ბინა	113	48.0 m²	9.0 m²	57.0 m²
ბინა	114	45.4 m²	7.1 m²	52.5 m²
ბინა	115	46.8 m²	7.1 m²	53.9 m²
ბინა	116	39.1 m²	7.3 m²	46.4 m²
ბინა	117	56.9 m²	9.2 m²	66.1 m²
16		822.5 m²	139.7 m²	962.2 m²

დამხმარე ფართობი

ლიფტის ლობი	10.8 m²
	10.8 m²

კიბის უჯრედის და დერეფნის ფართობი

დერეფანი	100.0 m²
კიბის უჯრედი	17.2 m²
კიბის უჯრედი	18.3 m²
	135.5 m²
	146.3 m²

პროექტის დასახელება:

მრავალბინიანი საცხოვრებელი სახლი, ქერჩის ქუჩა 86
ს/კ 01.11.05.029.380

ექსპილააცია

პირობითი აღნიშვნები

ოთახი 150 m2	ოთახის ფუნქცია
	წყვეტის ხაზი
XX	ვიტრაჟის მარკირება
კ-XX	კარების მარკირება
	ნიშნული
X Detail	დეტალი
0 0	ღერძის ხაზები
1 A100 FLOOR PLAN 1:100	ფურცლის დასახელება
1 AR.00 1 AR.00	ჭრილის ხაზი
	ბლოკის წყობა
	რ/ბ სვეტები და დაიფრაგმა

შენიშვნები:

ზომები დაზუსტდეს ადგილზე;

ყველა შეუსაბამობა სამუშაოების დაწყებამდე აუცილებლად უნდა ეცნოს არქიტექტორს;

აბსოლუტური 0.000 ნიშნული შეესაბამება +508.0

ნახაზის დასახელება

მე-7 სართულის გეგმა

მასშტაბი	As indicated
საავტორო ჯგუფი:	
არქ. გ. ჭყონია	
არქ. გ. სამხარაძე	
არქ. დ. დანელია	

თარიღი	Issue Date	ფურცელი
გვ.რაოდ.	გვერდი	A-2
	A-209	

17/03/2026 13:20:31

17/03/2026 13:20:34

8 בנייה מחדש

1 : 200



קומה	N	שטח מגורים	שטח שרות	שטח
מלא	118	91.5 מ'	12.2 מ'	103.7 מ'
מלא	119	42.5 מ'	8.1 מ'	50.6 מ'
מלא	120	42.8 מ'	8.1 מ'	50.9 מ'
מלא	121	49.8 מ'	9.0 מ'	58.8 מ'
מלא	122	47.4 מ'	6.9 מ'	54.3 מ'
מלא	123	45.0 מ'	6.9 מ'	51.9 מ'
מלא	124	61.2 מ'	14.4 מ'	75.6 מ'
מלא	125	65.4 מ'	11.3 מ'	76.7 מ'
מלא	126	55.2 מ'	7.0 מ'	62.2 מ'
מלא	127	42.8 מ'	8.1 מ'	50.9 מ'
מלא	128	43.4 מ'	8.1 מ'	51.5 מ'
מלא	129	48.2 מ'	9.0 מ'	57.2 מ'
מלא	130	45.4 מ'	7.1 מ'	52.5 מ'
מלא	131	46.8 מ'	7.1 מ'	53.9 מ'
מלא	132	38.2 מ'	7.3 מ'	46.5 מ'
מלא	133	57.1 מ'	9.2 מ'	66.3 מ'
16		823.7 מ'	139.8 מ'	963.5 מ'

קומת גג חלקית

מספר יחידות	10.8 מ'

מספר יחידות ושטחים לפי קומות

קומת גג	100.0 מ'
מתחת לגג	17.2 מ'
מתחת לגג	18.3 מ'
	135.5 מ'
	146.3 מ'

1 A100	FLOOR PLAN 1:100
	קומת גג חלקית
	קומת גג
	קומה טיפוסית
	קומת קרקע
	קומת מרתף
	קומת עמודים
	חניון
	מבנה קיים להריסה
	מבנה חדש
	מעלית
	חדר מדרגות
	מבואת כניסה
	מבואה
	יחידת דיור
	מספר יחידת דיור
	מספר קומה
	מספר בניין
	מבנה
	מגרש
	מפת מדידה
	מפת מדידה
	מפת מדידה



1 9 სართული
1 : 200

ფუნქცია	N	საცხოვრებელი	საზაფხულო	ჯამი
ბინა	134	91.5 m²	12.2 m²	103.7 m²
ბინა	135	42.5 m²	8.1 m²	50.6 m²
ბინა	136	42.8 m²	8.1 m²	50.9 m²
ბინა	137	49.8 m²	9.0 m²	58.8 m²
ბინა	138	47.4 m²	6.9 m²	54.3 m²
ბინა	139	45.0 m²	6.9 m²	51.9 m²
ბინა	140	61.2 m²	14.4 m²	75.6 m²
ბინა	141	65.4 m²	11.3 m²	76.7 m²
ბინა	142	55.2 m²	7.0 m²	62.2 m²
ბინა	143	42.8 m²	8.1 m²	50.9 m²
ბინა	144	43.4 m²	8.1 m²	51.5 m²
ბინა	145	48.2 m²	9.0 m²	57.2 m²
ბინა	146	45.4 m²	7.1 m²	52.5 m²
ბინა	147	46.8 m²	7.1 m²	53.9 m²
ბინა	148	39.2 m²	7.3 m²	46.5 m²
ბინა	149	57.1 m²	9.2 m²	66.3 m²
16		823.7 m²	139.8 m²	963.5 m²

დამხმარე ფართობი

ლიფტის ლობი	10.8 m²
	10.8 m²

კიბის უჯრედის და დერეფნის ფართობი

დერეფანი	100.0 m²
კიბის უჯრედი	17.2 m²
კიბის უჯრედი	18.3 m²
	135.5 m²
	146.3 m²

პროექტის დასახელება:

მრავალბინიანი საცხოვრებელი სახლი, ქერჩის ქუჩა 86
ს/კ 01.11.05.029.380

ექსპილაკაცია

პირობითი აღნიშვნები	
ოთახი 150 m2	ოთახის ფუნქცია
	წყვეტის ხაზი
XX	ვიტრაჟის მარკირება
კ-XX	კარების მარკირება
	ნიშნული
X Detail	დეტალი
0 0	ღერძის ხაზები
1 A100 FLOOR PLAN 1:100	ფურცლის დასახელება
1 AR.00 1 AR.00	ჭრილის ხაზი
	ბლოკის წყობა
	რ/ბ სვეტები და დაიფრაგმა

შენიშვნები:

ზომები დაზუსტდეს ადგილზე;

ყველა შეუსაბამობა სამუშაოების დაწყებამდე აუცილებლად უნდა ეცნოს არქიტექტორს;

აბსოლუტური 0.000 ნიშნული შეესაბამება +508.0

ნახაზის დასახელება

მე-9 სართულის გეგმა

მასშტაბი	As indicated
საავტორო ჯგუფი:	
არქ. გ. ჭყონია	
არქ. გ. სამხარაძე	
არქ. დ. დანელია	

თარიღი	Issue Date	ფურცელი
გვ.რაოდ.	გვერდი	A-2
	A-211	

17/03/2026 13:20:37

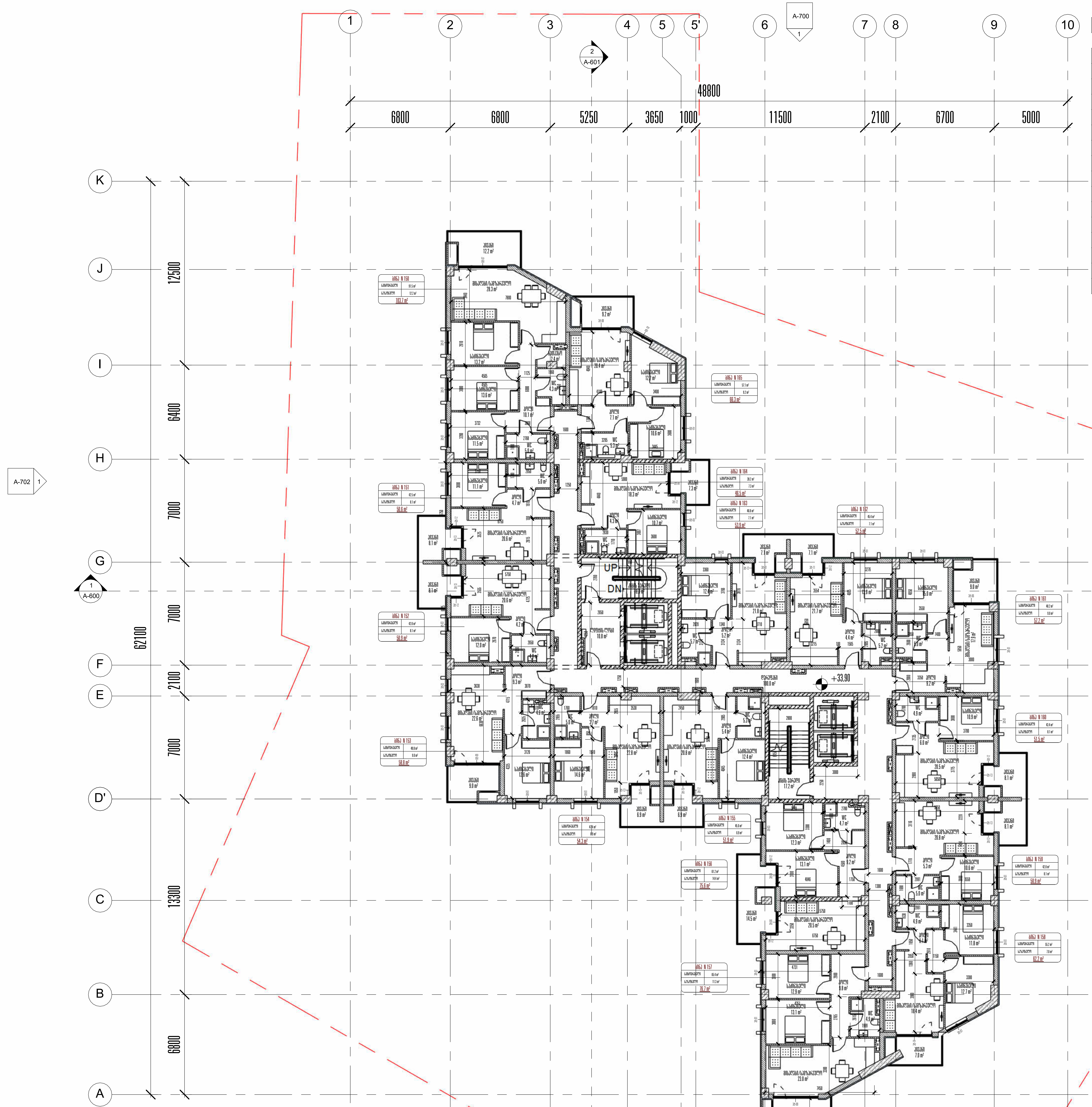

1 **10 სართული**

1 : 200

ფუნქცია	N	საცხოვრებელი	საზაფხულო	ჯამი
ბინა	150	91.5 m²	12.2 m²	103.7 m²
ბინა	151	42.5 m²	8.1 m²	50.6 m²
ბინა	152	42.8 m²	8.1 m²	50.9 m²
ბინა	153	49.8 m²	9.0 m²	58.8 m²
ბინა	154	47.4 m²	6.9 m²	54.3 m²
ბინა	155	45.0 m²	6.9 m²	51.9 m²
ბინა	156	61.2 m²	14.4 m²	75.6 m²
ბინა	157	65.4 m²	11.3 m²	76.7 m²
ბინა	158	55.2 m²	7.0 m²	62.2 m²
ბინა	159	42.8 m²	8.1 m²	50.9 m²
ბინა	160	43.4 m²	8.1 m²	51.5 m²
ბინა	161	48.2 m²	9.0 m²	57.2 m²
ბინა	162	45.4 m²	7.1 m²	52.5 m²
ბინა	163	46.8 m²	7.1 m²	53.9 m²
ბინა	164	39.2 m²	7.3 m²	46.5 m²
ბინა	165	57.1 m²	9.2 m²	66.3 m²
16		823.7 m²	139.8 m²	963.5 m²

დამხმარე ფართობი

ლიფტის ლობი	10.8 m²
	10.8 m²

კიბის უჯრედის და დერეფნის ფართობი

დერეფანი	100.0 m²
კიბის უჯრედი	17.2 m²
კიბის უჯრედი	18.3 m²
	135.5 m²
	146.3 m²

პროექტის დასახელება:

მრავალბინიანი საცხოვრებელი სახლი, ქერჩის ქუჩა 86
ს/კ 01.11.05.029.380

ექსპილაკაცია

პირობითი აღნიშვნები	
ოთახი 150 m2	ოთახის ფუნქცია
	წყვეტის ხაზი
XX	ვიტრაჟის მარკირება
კ-XX	კარების მარკირება
	ნიშნული
X Detail	დეტალი
0 0	ღერძის ხაზები
1 A100 FLOOR PLAN 1:100	ფურცლის დასახელება
1 AR.00 1 AR.00	ჭრილის ხაზი
	ბლოკის წყობა
	რ/ბ სვეტები და დაიფრაგმა

შენიშვნები:

ზომები დაზუსტდეს ადგილზე;

ყველა შეუსაბამობა სამუშაოების დაწყებამდე აუცილებლად უნდა ეცნოს არქიტექტორს;

აბსოლუტური 0.000 ნიშნული შეესაბამება +508.0

ნახაზის დასახელება

მე-10 სართულის გეგმა

მასშტაბი	As indicated
საავტორო ჯგუფი:	
არქ. გ. ჯყონია	
არქ. გ. სამხარაძე	
არქ. დ. დანელია	

თარიღი	Issue Date	ფურცელი
გვ.რაოდ.	გვერდი	A-2
	A-212	

17/03/2026 13:20:40

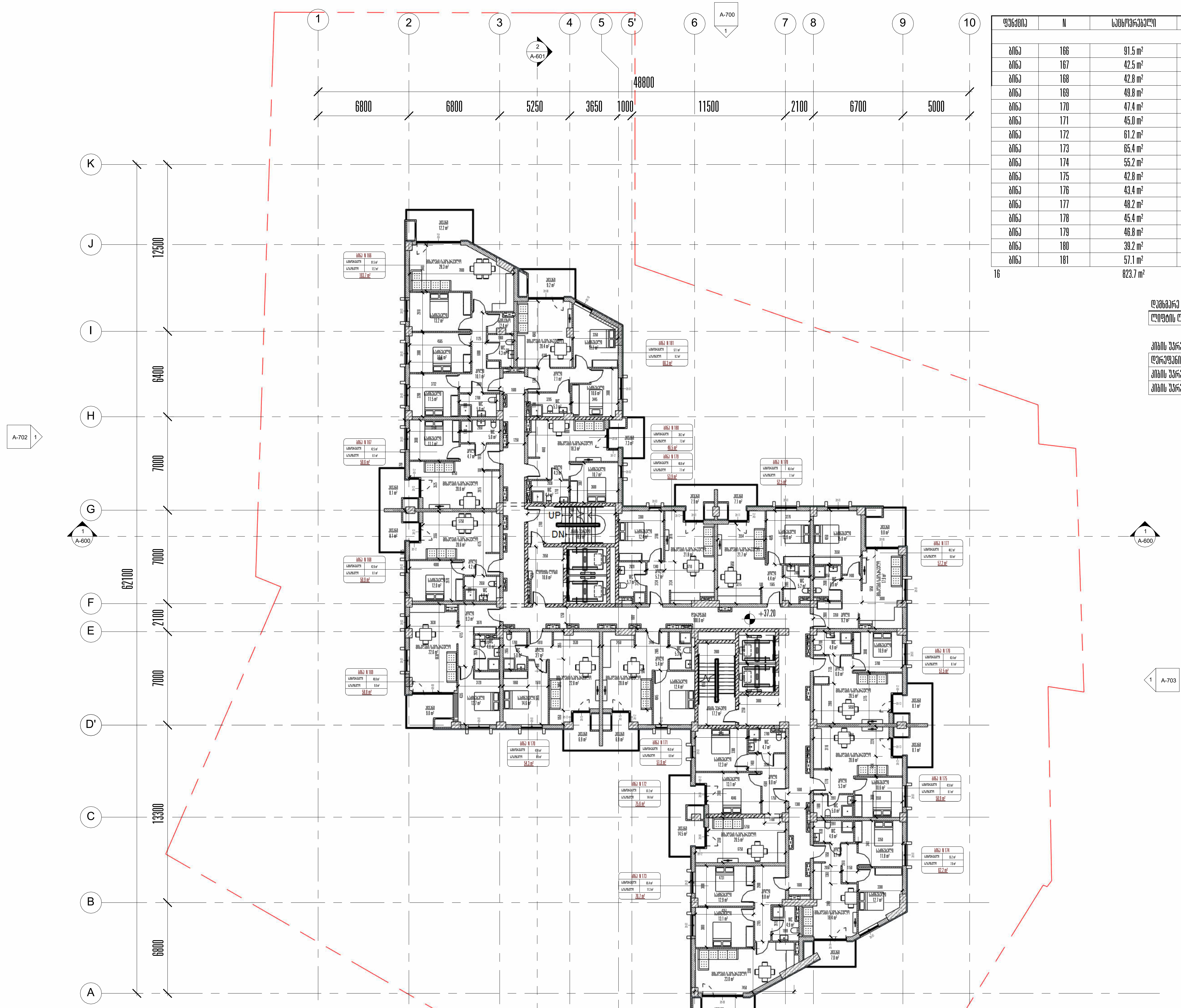

11 სართული

1 : 200

ფუნქცია	N	საცხოვრებელი	საზაფხულო	ჯამი
ბინა	166	91.5 m²	12.2 m²	103.7 m²
ბინა	167	42.5 m²	8.1 m²	50.6 m²
ბინა	168	42.8 m²	8.1 m²	50.9 m²
ბინა	169	49.8 m²	9.0 m²	58.8 m²
ბინა	170	47.4 m²	6.9 m²	54.3 m²
ბინა	171	45.0 m²	6.9 m²	51.9 m²
ბინა	172	61.2 m²	14.4 m²	75.6 m²
ბინა	173	65.4 m²	11.3 m²	76.7 m²
ბინა	174	55.2 m²	7.0 m²	62.2 m²
ბინა	175	42.8 m²	8.1 m²	50.9 m²
ბინა	176	43.4 m²	8.1 m²	51.5 m²
ბინა	177	48.2 m²	9.0 m²	57.2 m²
ბინა	178	45.4 m²	7.1 m²	52.5 m²
ბინა	179	46.8 m²	7.1 m²	53.9 m²
ბინა	180	39.2 m²	7.3 m²	46.5 m²
ბინა	181	57.1 m²	9.2 m²	66.3 m²
16		823.7 m²	139.8 m²	963.5 m²

დამხმარე ფართობი

ლიფტის ლობი	10.8 m²
	10.8 m²

კიბის უჯრედის და დერეფნის ფართობი

დერეფანი	100.0 m²
კიბის უჯრედი	17.2 m²
კიბის უჯრედი	18.3 m²
	135.5 m²
	146.3 m²

პროექტის დასახელება:

მრავალბინიანი საცხოვრებელი სახლი, ქერჩის ქუჩა 86
ს/კ 01.11.05.029.380

ექსპილაპაცია

პირობითი აღნიშვნები

- ოთახი 150 m2 — **ოთახის ფუნქცია**
- **წყვეტის ხაზი**
- XX — **ვიტრაჟის მარკირება**
- კ-XX — **კარების მარკირება**
- **ნიშნული**
- X Detail — **დეტალი**
- 0 0 — **ღერძის ხაზები**
- 1 A100 FLOOR PLAN 1:100 — **ფურცლის დასახელება**
- 1 AR.00 — **ჭრილის ხაზი**
- **ბლოკის წყობა**
- **რ/ბ სვეტები და დაიფრაგმა**

შენიშვნები:

ზომები დაზუსტდეს ადგილზე;

ყველა შეუსაბამობა სამუშაოების დაწყებამდე აუცილებლად უნდა ეცნოს არქიტექტორს;

აბსოლუტური 0.000 ნიშნული შეესაბამება +508.0

ნახაზის დასახელება

მე-11 სართულის გეგმა

მასშტაბი	As indicated
საავტორო ჯგუფი:	
არქ. გ. ჭყონია	
არქ. გ. სამხარაძე	
არქ. დ. დანელია	

თარიღი	Issue Date	ფურცელი
გვ.რაოდ.	გვერდი	A-2
	A-213	

17/03/2026 13:20:42

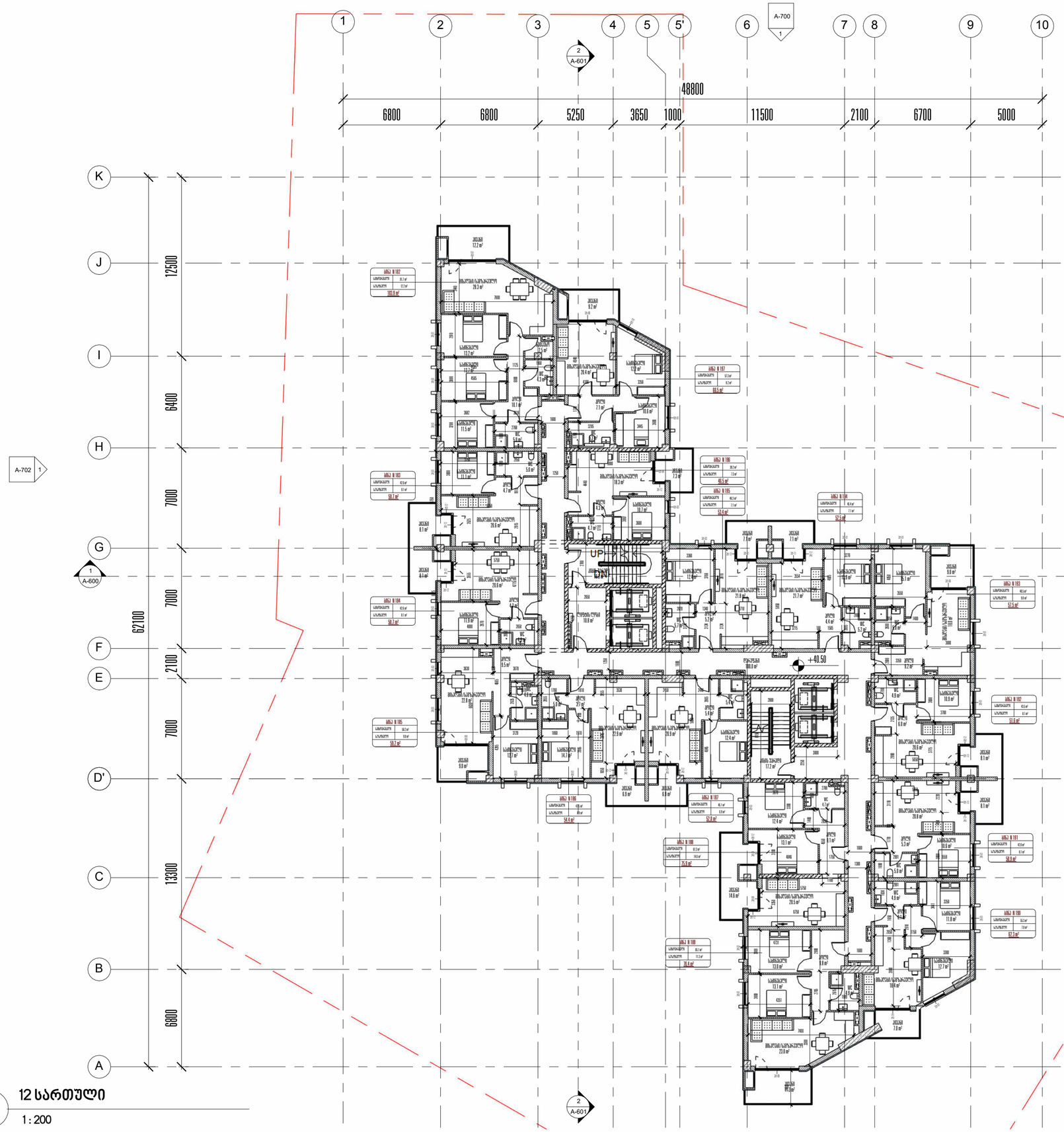

ფუნქცია	N	საძინებელი	საზაფხულო	ჯამი
ბინა	182	91.7 m²	12.2 m²	103.9 m²
ბინა	183	42.6 m²	8.1 m²	50.7 m²
ბინა	184	42.6 m²	8.1 m²	50.7 m²
ბინა	185	50.2 m²	9.0 m²	59.2 m²
ბინა	186	47.5 m²	6.9 m²	54.4 m²
ბინა	187	45.1 m²	6.9 m²	52.0 m²
ბინა	188	61.3 m²	14.6 m²	75.9 m²
ბინა	189	65.1 m²	11.3 m²	76.4 m²
ბინა	190	55.3 m²	7.0 m²	62.3 m²
ბინა	191	42.8 m²	8.1 m²	50.9 m²
ბინა	192	43.5 m²	8.1 m²	51.6 m²
ბინა	193	48.5 m²	9.0 m²	57.5 m²
ბინა	194	45.4 m²	7.1 m²	52.5 m²
ბინა	195	46.3 m²	7.1 m²	53.4 m²
ბინა	196	39.2 m²	7.3 m²	46.5 m²
ბინა	197	57.3 m²	9.2 m²	66.5 m²
16		824.4 m²	140.0 m²	964.4 m²

დამხმარე ფართობი

ლიფტის ღორი	10.8 m²
	10.8 m²

კიბის უჯრის და ღერეფნის ფართობი

ღერეფანი	100.0 m²
კიბის უჯრედი	17.2 m²
კიბის უჯრედი	18.3 m²
	135.5 m²
	146.3 m²

1 12 სართული

1 : 200

პროექტის დასახელება:

მრავალბინიანი საცხოვრებელი სახლი, ქერჩის ქუჩა 86
ს/კ 01.11.05.029.380

ექსპლიკაცია

პირობითი აღნიშვნები

ოთახი 150 m2 — ოთახის ფუნქცია

წყვეტის ხაზი

XX — ვიტრაჟის მარკირება

პ-XX — კარების მარკირება

ნიშნული

X Detail — დეტალი

0 — 0 — ღერძის ხაზები

1 A100 — FLOOR PLAN 1:100 — ფურცლის დასახელება

1 AR.00 — 1 AR.00 — ჭრილის ხაზი

ბლოკის წყობა

რ/ბ სვეტები და დაიფრაგმა

შენიშვნები:

ზომები დაზუსტდეს ადგილზე;

ყველა შეუსაბამობა სამუშაოების დაწყებამდე აუცილებლად უნდა ეცნობოს არქიტექტორს;

აბსოლუტური 0.000 ნიშნული შეესაბამება +508.0

ნახაზის დასახელება

მე-12 სართულის გეგმა

მასშტაბი As indicated

საავტორო ჯგუფი:

არქ. გ. ჯყონია

არქ. გ. სამხარაძე

არქ. დ. დანელია

თარიღი Issue Date	ფურცელი
გვ.რაოდ. / გვერდი	A-214 / A-2

17/03/2026 13:20:45



1 13 სართული
1 : 200

ფუნქცია	N	საცხოვრებელი	საზაფხულო	ჯამი
ბინა	198	91.7 m²	12.2 m²	103.9 m²
ბინა	199	42.6 m²	8.1 m²	50.7 m²
ბინა	200	42.6 m²	8.1 m²	50.7 m²
ბინა	201	50.2 m²	9.0 m²	59.2 m²
ბინა	202	47.5 m²	6.9 m²	54.4 m²
ბინა	203	45.1 m²	6.9 m²	52.0 m²
ბინა	204	61.3 m²	14.6 m²	75.9 m²
ბინა	205	65.1 m²	11.3 m²	76.4 m²
ბინა	206	55.3 m²	7.0 m²	62.3 m²
ბინა	207	42.8 m²	8.1 m²	50.9 m²
ბინა	208	43.5 m²	8.1 m²	51.6 m²
ბინა	209	48.5 m²	9.0 m²	57.5 m²
ბინა	210	45.4 m²	7.1 m²	52.5 m²
ბინა	211	46.3 m²	7.1 m²	53.4 m²
ბინა	212	39.2 m²	7.3 m²	46.5 m²
ბინა	213	57.3 m²	9.2 m²	66.5 m²
16		824.4 m²	140.0 m²	964.4 m²

დამხმარე ფართობი

ლიფტის ლობი	10.8 m²
	10.8 m²

კიბის უჯრედის და დერეფნის ფართობი

დერეფანი	100.0 m²
კიბის უჯრედი	17.2 m²
კიბის უჯრედი	18.3 m²
	135.5 m²
	146.3 m²

პროექტის დასახელება:

მრავალბინიანი საცხოვრებელი სახლი, ქერჩის ქუჩა 86 ს/კ 01.11.05.029.380

ექსპილაკაცია

პირობითი აღნიშვნები

ოთახი 150 m2	ოთახის ფუნქცია
	წყვეტის ხაზი
XX	ვიტრაჟის მარკირება
ვ-XX	კარების მარკირება
	ნიშნული
X Detail	დეტალი
0 / 0	ღერძის ხაზები
1 A100 FLOOR PLAN 1:100	ფურცლის დასახელება
1 AR.00 / 1 AR.00	ჭრილის ხაზი
	ბლოკის წყობა
	რ/ბ სვეტები და დაიფრაგმა

შენიშვნები:

ზომები დაზუსტდეს ადგილზე;

ყველა შეუსაბამობა სამუშაოების დაწყებამდე აუცილებლად უნდა ეცნოს არქიტექტორს;

ასოლუტური 0.000 ნიშნული შეესაბამება +508.0

ნახაზის დასახელება

მე-13 სართულის გეგმა

მასშტაბი	As indicated
საავტორო ჯგუფი:	
არქ. გ. ჯყონია	
არქ. გ. სამხარაძე	
არქ. დ. დანელია	

თარიღი	Issue Date	ფურცელი
გვ.რაოდ.	გვერდი	A-2
	A-215	

17/03/2026 13:20:48



14 სართული

1 : 200

ფუნქცია	N	საცხოვრებელი	საზაფხულო	ჯამი
ბინა	214	91.7 m²	12.2 m²	103.9 m²
ბინა	215	42.6 m²	8.1 m²	50.7 m²
ბინა	216	42.6 m²	8.1 m²	50.7 m²
ბინა	217	50.2 m²	9.0 m²	59.2 m²
ბინა	218	47.5 m²	6.9 m²	54.4 m²
ბინა	219	45.1 m²	6.9 m²	52.0 m²
ბინა	220	61.3 m²	14.6 m²	75.9 m²
ბინა	221	65.1 m²	11.3 m²	76.4 m²
ბინა	222	55.3 m²	7.0 m²	62.3 m²
ბინა	223	42.8 m²	8.1 m²	50.9 m²
ბინა	224	43.5 m²	8.1 m²	51.6 m²
ბინა	225	48.5 m²	9.0 m²	57.5 m²
ბინა	226	45.4 m²	7.1 m²	52.5 m²
ბინა	227	46.3 m²	7.1 m²	53.4 m²
ბინა	228	39.2 m²	7.3 m²	46.5 m²
ბინა	229	57.3 m²	9.2 m²	66.5 m²
16		824.4 m²	140.0 m²	964.4 m²

დამხმარე ფართობი

ლიფტის ლობი	10.8 m²
	10.8 m²

კიბის უჯრედის და დერეფნის ფართობი

დერეფანი	100.0 m²
კიბის უჯრედი	17.2 m²
კიბის უჯრედი	18.3 m²
	135.5 m²
	146.3 m²

პროექტის დასახელება:

მრავალბინიანი საცხოვრებელი სახლი, ქერჩის ქუჩა 86
ს/კ 01.11.05.029.380

ექსპილააკაცია

პირობითი აღნიშვნები	
ოთახი 150 m2	ოთახის ფუნქცია
	წყვეტის ხაზი
XX	ვიტრაჟის მარკირება
ჰ-XX	კარების მარკირება
	ნიშნული
X Detail	დეტალი
0 0	ღერძის ხაზები
1 A100 FLOOR PLAN 1:100	ფურცლის დასახელება
1 AR.00 1 AR.00	ჭრილის ხაზი
	ბლოკის წყობა
	რ/ბ სვეტები და დაიფრაგმა

შენიშვნები:

ზომები დაზუსტდეს ადგილზე;

ყველა შეუსაბამობა სამუშაოების დაწყებამდე აუცილებლად უნდა ეცნოს არქიტექტორს;

აბსოლუტური 0.000 ნიშნული შეესაბამება +508.0

ნახაზის დასახელება

მე-14 სართულის გეგმა

მასშტაბი	As indicated
საავტორო ჯგუფი:	
არქ. გ. ჭყონია	
არქ. გ. სამხარაძე	
არქ. დ. დანელია	

თარიღი	Issue Date	ფურცელი
გვ.რაოდ.	გვერდი	A-2
	A-216	

17/03/2026 13:20:51

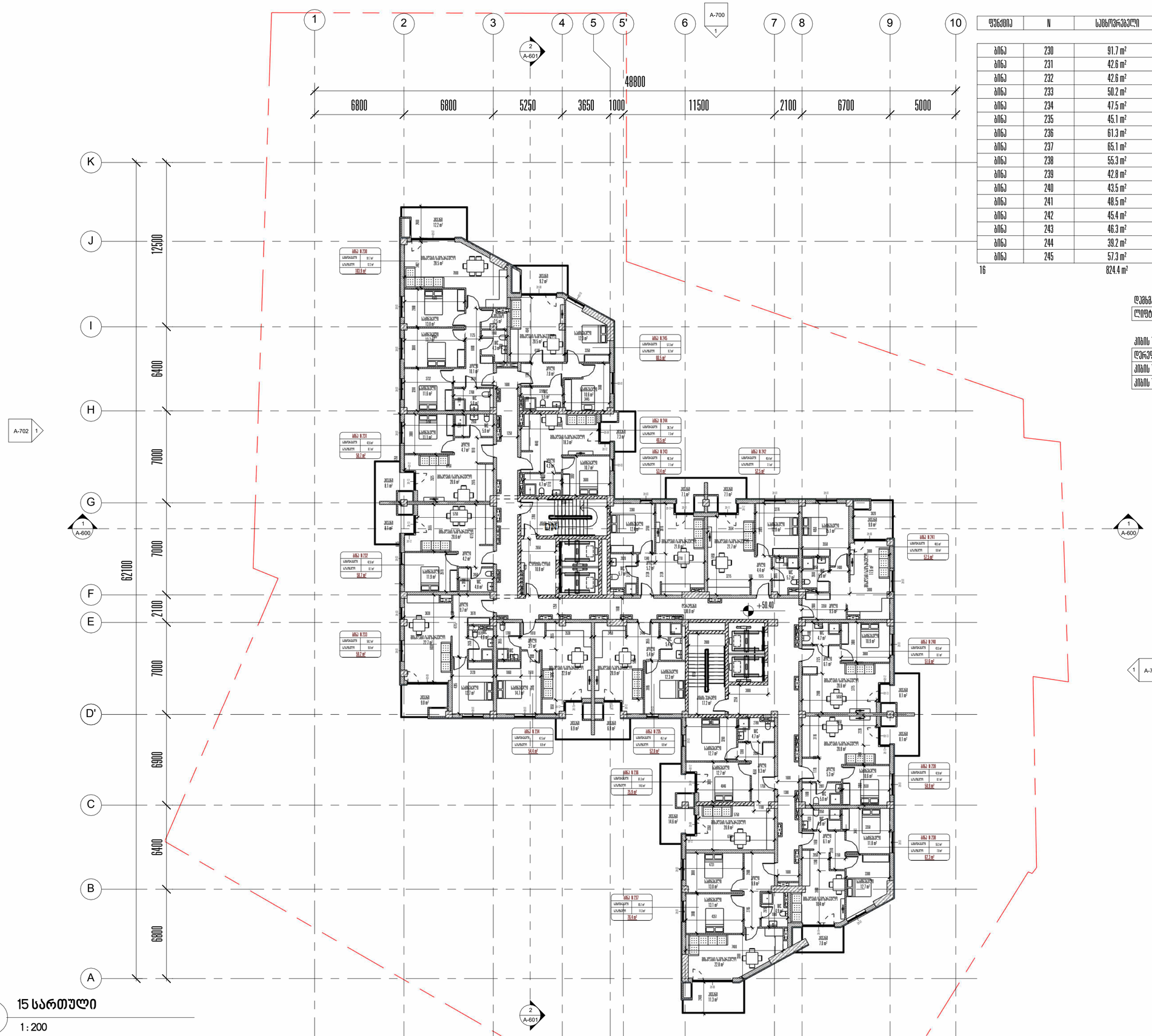

ფუნქცია	N	ადგილმდებარეობა	საზაფხულო	ჯამი
ბინა	230	91.7 m²	12.2 m²	103.9 m²
ბინა	231	42.6 m²	8.1 m²	50.7 m²
ბინა	232	42.6 m²	8.1 m²	50.7 m²
ბინა	233	50.2 m²	9.0 m²	59.2 m²
ბინა	234	47.5 m²	6.9 m²	54.4 m²
ბინა	235	45.1 m²	6.9 m²	52.0 m²
ბინა	236	61.3 m²	14.6 m²	75.9 m²
ბინა	237	65.1 m²	11.3 m²	76.4 m²
ბინა	238	55.3 m²	7.0 m²	62.3 m²
ბინა	239	42.8 m²	8.1 m²	50.9 m²
ბინა	240	43.5 m²	8.1 m²	51.6 m²
ბინა	241	48.5 m²	9.0 m²	57.5 m²
ბინა	242	45.4 m²	7.1 m²	52.5 m²
ბინა	243	46.3 m²	7.1 m²	53.4 m²
ბინა	244	39.2 m²	7.3 m²	46.5 m²
ბინა	245	57.3 m²	9.2 m²	66.5 m²
16		824.4 m²	140.0 m²	964.4 m²

დამხმარე ფართობი

ლიფტის ლობი	10.8 m²
	10.8 m²

კიბის უჯრედის და ღერძების ფართობი

ღერძები	100.0 m²
კიბის უჯრედი	17.2 m²
კიბის უჯრედი	18.3 m²
	135.5 m²
	146.3 m²

1 15 სართული

1 : 200

პროექტის დასახელება:

მრავალბინიანი საცხოვრებელი სახლი, ქერჩის ქუჩა 86
ს/კ 01.11.05.029.380

ექსპლიკაცია

პირობითი აღნიშვნები

ოთახი 150 m2	ოთახის ფუნქცია
	წყვეტის ხაზი
XX	ვიტრაჟის მარკირება
Ø-XX	კარების მარკირება
	ნიშნული
X Detail	დეტალი
0 / 0	ღერძის ხაზები
1 A100	FLOOR PLAN 1:100 ფურცლის დასახელება
1 AR.00 / 1 AR.00	ჭრილის ხაზი
	ბლოკის წყობა
	რ/ბ სვეტები და დაიფრაგმა

შენიშვნები:

ზომები დაზუსტდეს ადგილზე;

ყველა მეუსაბამობა სამუშაოების დაწყებამდე აუცილებლად უნდა ეცნობოს არქიტექტორს;

აბსოლუტური 0.000 ნიშნული შეესაბამება +508.0

ნახაზის დასახელება

მე-15 სართულის გეგმა

მასშტაბი As indicated

საპროექტო ჯგუფი:	
არქ. გ. ჯყონია	
არქ. გ. სამხარაძე	
არქ. დ. დანელია	

თარიღი Issue Date		ფურცელი
გვ.რაოდ.	გვერდი A-217	A-2

17/03/2026 13:20:54

კიბის უჯრედის და დერეფნის ფართობი

კიბის უჯრედი	18.3 m^2
	18.3 m^2

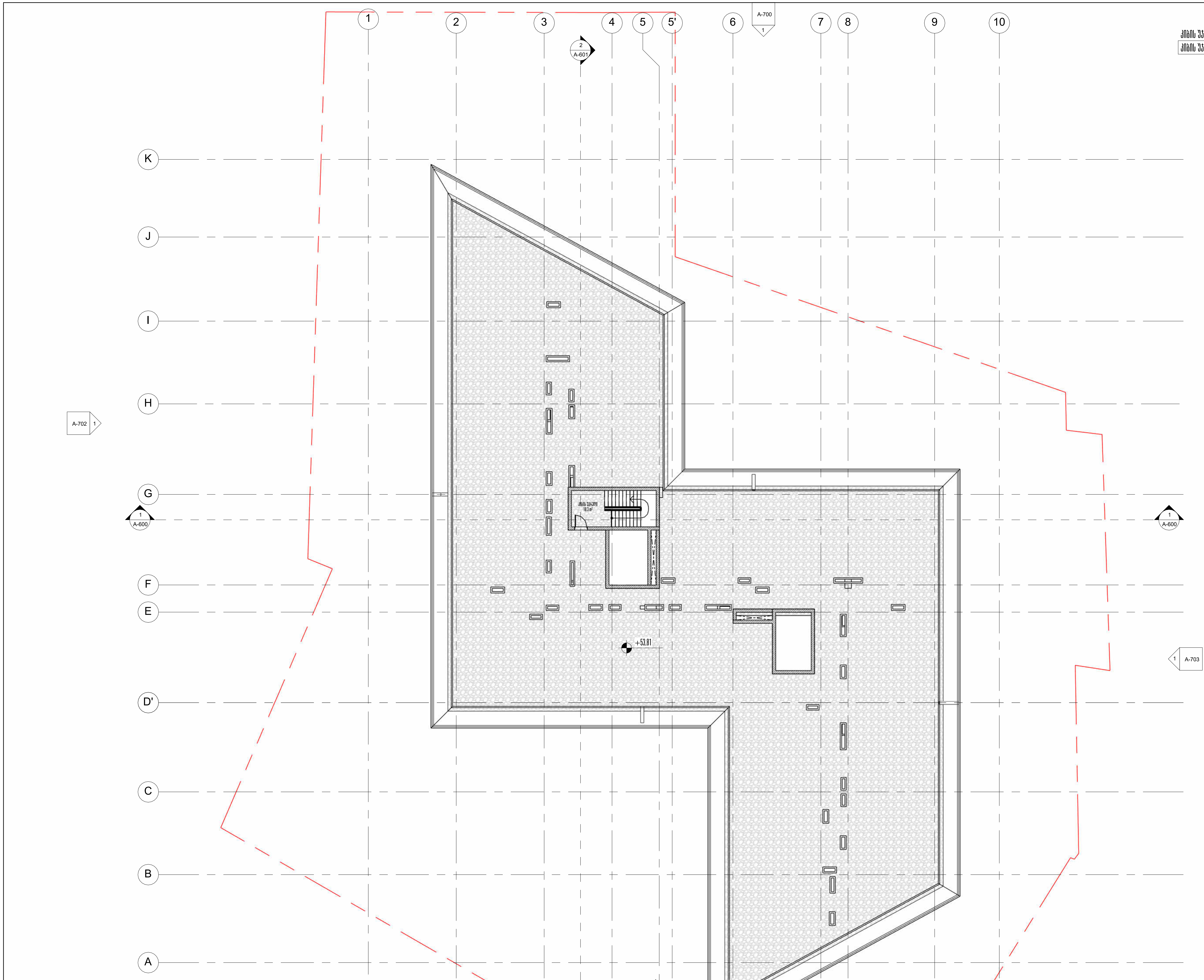

1 გადახურვა 53.8 ნიშნული

1 : 200

პროექტის დასახელება:

მრავალბინიანი საცხოვრებელი სახლი, ქერჩის ქუჩა 86
ს/კ 01.11.05.029.380

ექსპილაკაცია

პირობითი აღნიშვნები	
ოთახი 150 m2	ოთახის ფუნქცია
	წყვეტის ხაზი
XX	ვიტრაჟის მარკირება
კ-XX	კარების მარკირება
	ნიშნული
X Detail	დეტალი
0 / 0	ღერძის ხაზები
1 A100 FLOOR PLAN 1:100	ფურცლის დასახელება
1 AR.00 / 1 AR.00	ჭრილის ხაზი
	ბლოკის წყობა
	რ/ბ სვეტები და დაიფრაგმა

შენიშვნები:

ზომები დაზუსტდეს ადგილზე;

ყველა შეუსაბამობა სამუშაოების დაწყებამდე აუცილებლად უნდა ეცნოს არქიტექტორს;

აბსოლუტური 0.000 ნიშნული შეესაბამება +508.0

ნახაზის დასახელება

გადახურვა +55.6 ნიშნული

მასშტაბი	As indicated
საავტორო ჯგუფი:	
არქ. გ. ჭყონია	
არქ. გ. სამხარაძე	
არქ. დ. დანელია	

თარიღი	Issue Date	ფურცელი
გვ.რაოდ.	გვერდი	A-2
	A-218	

17/03/2026 13:20:55

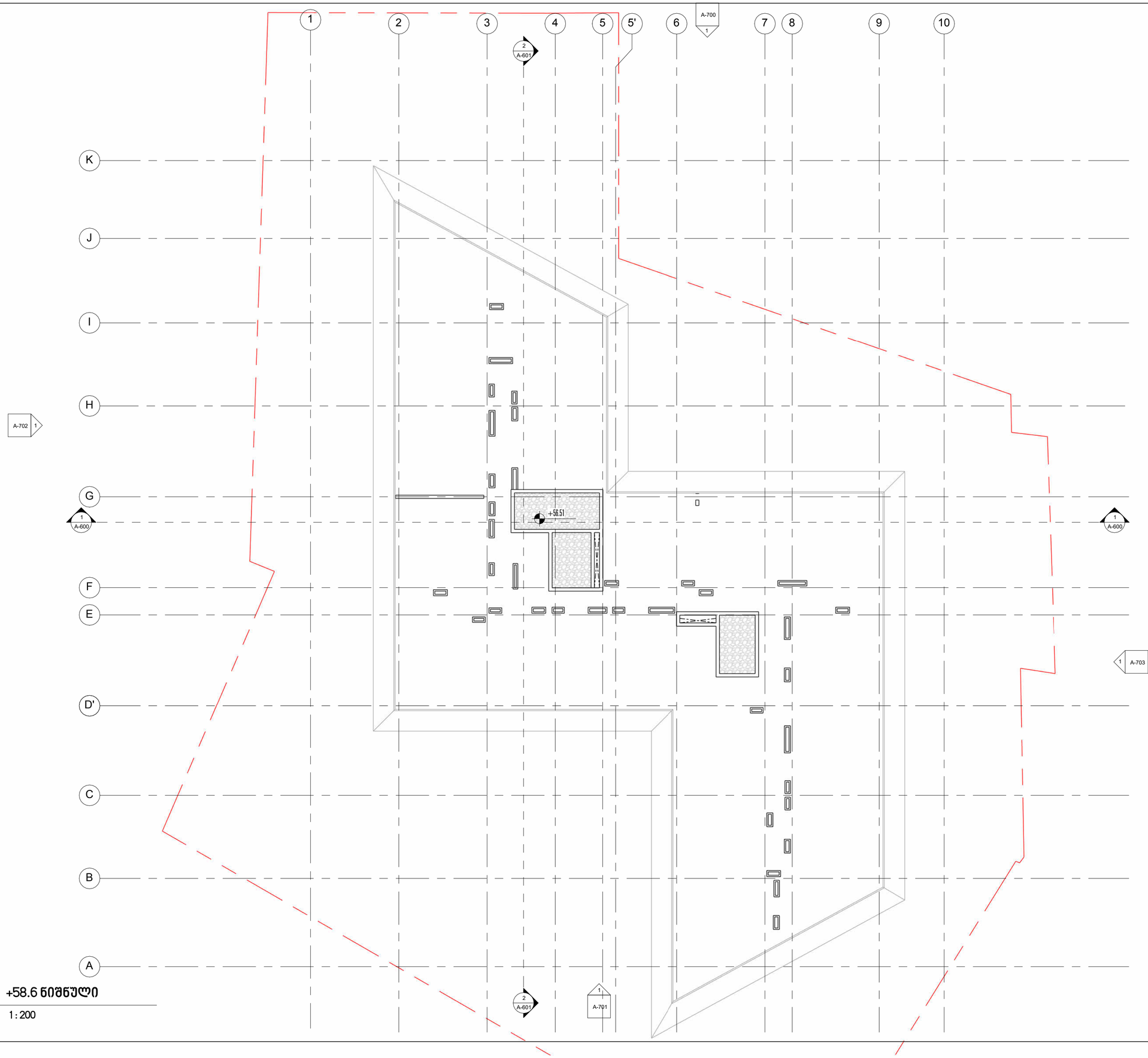

1 +58.6 ნიშნული

1 : 200

პროექტის დასახელება:

მრავალბინიანი საცხოვრებელი სახლი, ქერჩის ქუჩა 86
ს/კ 01.11.05.029.380

ექსპილაცია

პირობითი აღნიშვნები

ოთახი 150 m2	ოთახის ფუნქცია
	წყვეტის ხაზი
XX	ვიტრაჟის მარკირება
Ჭ-XX	კარების მარკირება
	ნიშნული
X Detail	დეტალი
0 / 0	ღერძის ხაზები
1 A100	FLOOR PLAN 1:100 ფურცლის დასახელება
1 AR.00 / 1 AR.00	ჭრილის ხაზი
	ბლოკის წყობა
	რ/ბ სვეტები და დაიფრაგმა

შენიშვნები:

ზომები დაზუსტდეს ადგილზე;

ყველა შეუსაბამობა სამუშაოების დაწყებამდე აუცილებლად უნდა ეცნობოს არქიტექტორს;

აბსოლუტური 0.000 ნიშნული შეესაბამება +508.0

ნახაზის დასახელება

გადახურვა +58.6 ნიშნული

მასშტაბი	As indicated
სავტორი ჯგუფი:	
არქ. გ. ჯყონია	
არქ. გ. სამხარაძე	
არქ. დ. დანელია	

თარიღი	Issue Date	ფურცელი
გვ.რაოდ.	გვერდი A-219	A-2

17/03/2026 13:20:56

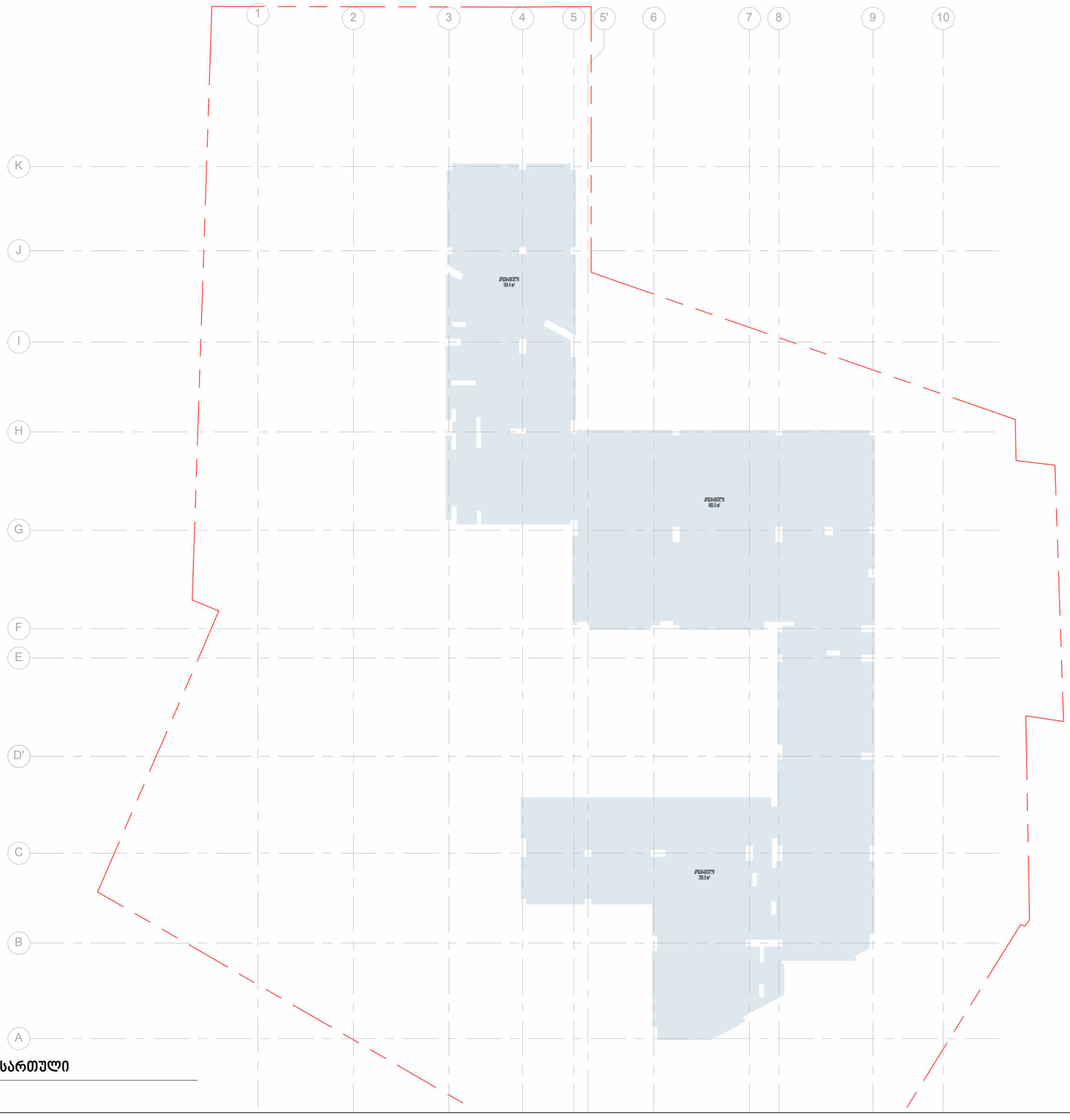

1 პროკი 0 სართული

1 : 200

პროექტის დასახელება:

გრავალბინიანი საცხოვრებელი სახლი, ქერჩის ქუჩა 86
ს/კ 01.11.05.029.380

ექსპლიკაცია

საზოგადოებრივი

შენიშვნები:

ზომები დაზუსტდეს ადგილზე;

ყველა მეუსაბამოება საგუშაოების დაწყებამდე აუცილებლად უნდა ეცნოს არქიტექტორს;

აბსოლუტური 0.000 ნიშნული შეესაბამება +508.0

ნახაზის დასახელება

0 სართული კროკი

მასშტაბი	1 : 200
საავტორი ჯგუფი:	
არქ. გ. ყყონია	
არქ. გ. სამხარაძე	
არქ. დ. დანელია	

თარიღი Issue Date	ფურცელი
გვ.რაოდ. / გვერდი	A-220
	A-2

17/03/2026 13:20:57

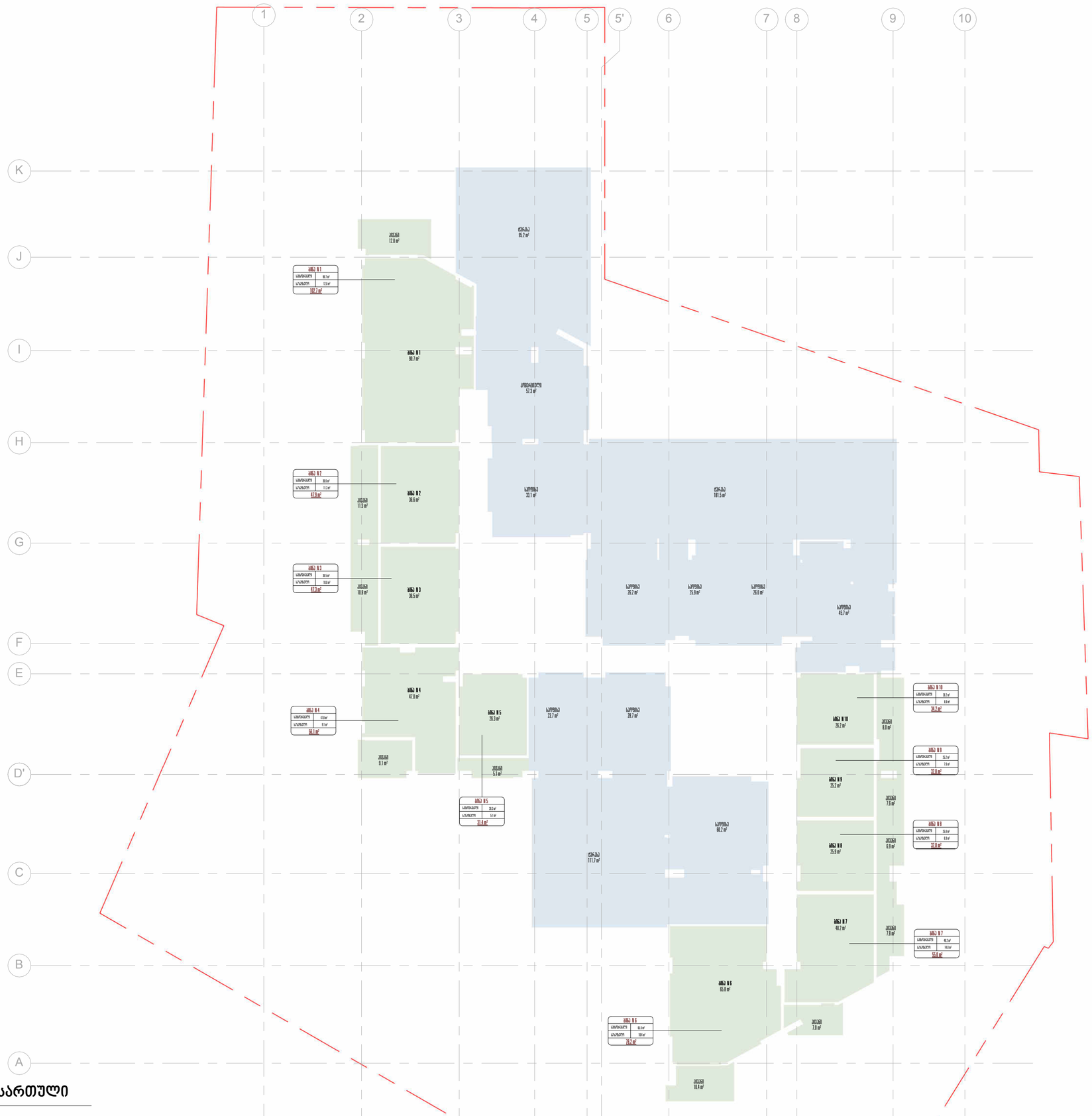

1 კროკი 1 სართული

1 : 200

ექსპლიკაცია

- საზოგადოებრივი
- საცხოვრებელი

პროექტის დასახელება:

მრავალბინიანი საცხოვრებელი სახლი, ქერჩის ქუჩა 86
ს/კ 01.11.05.029.380

შენიშვნები:

ზომები დაზუსტდეს ადგილზე;

ყველა მეუსაბამოს სამუშაოების დაწყებამდე აუცილებლად უნდა ეცნოს არქიტექტორს;

აბსოლუტური 0.000 ნიშნული შეესაბამება +508.0

ნახაზის დასახელება

1 სართული კროკი

მასშტაბი 1 : 200

საავტორო ჯგუფი:

არქ. გ. ჯყონია

არქ. გ. სამხარაძე

არქ. დ. დანელია

თარიღი Issue Date

ფურცელი

გვ.რაოდ. გვერდი

A-221

A-2

17/03/2026 13:20:58



1 კროკი 2 სართული

1 : 200

პროექტის დასახელება:

მრავალბინიანი საცხოვრებელი სახლი, ქერჩის ქუჩა 86
ს/კ 01.11.05.029.380

ექსპილიკაცია

საცხოვრებელი

შენიშვნები:

ზომები დაზუსტდეს ადგილზე;

ყველა შეუსაბამობა სამუშაოების დაწყებამდე აუცილებლად უნდა ეცნობოს არქიტექტორს;

აბსოლუტური 0.000 ნიშნული შეესაბამება +508.0

ნახაზის დასახელება

კროკი 2 სართული

მასშტაბი	1 : 200
საავტორო ჯგუფი:	
არქ. გ. ჯყონია	
არქ. გ. სამხარაძე	
არქ. დ. დანელია	

თარიღი Issue Date		ფურცელი
გვ.რაოდ.	გვერდი	A-2
	A-222	

17/03/2026 13:21:00



1 კროკი 3 სართული

1 : 200

პროექტის დასახელება:

მრავალბინიანი საცხოვრებელი სახლი, ქერჩის ქუჩა 86
ს/კ 01.11.05.029.380

ექსპლიკაცია

საცხოვრებელი

შენიშვნები:

ზომები დაზუსტდეს ადგილზე;

ყველა შეუსაბამობა სამუშაოების დაწყებამდე აუცილებლად უნდა ეცნობოს არქიტექტორს;

აბსოლუტური 0.000 ნიშნული შეესაბამება +508.0

ნახაზის დასახელება

კროკი 3 სართული

მასშტაბი 1 : 200

საავტორო ჯგუფი:

არქ. გ. ჯყონია

არქ. გ. სამხარაძე

არქ. დ. დანელია

თარიღი Issue Date	ფურცელი
გვ.რაოდ. გვერდი	A-2
A-223	

17/03/2026 13:21:02



პროკი 4 სართული

1 : 200

პროექტის დასახელება:

გრავალბინიანი საცხოვრებელი სახლი, ქერჩის ქუჩა 86
ს/კ 01.11.05.029.380

ექსპლიკაცია

საცხოვრებელი

შენიშვნები:

ზომები დაზუსტდეს ადგილზე;

ყველა შეუსაბამობა საამუშაოების დაწყებამდე აუცილებლად უნდა ეცნობს არქიტექტორს;

აბსოლუტური 0.000 ნიშნული შეესაბამება +508.0

ნახაზის დასახელება

პროკი 4 სართული

მასშტაბი 1 : 200

საავტორო ჯგუფი:

არქ. გ. ჯყონია

არქ. გ. სამხარაძე

არქ. დ. დანელია

თარიღი Issue Date

ფურცელი

გვ.რაოდ. გვერდი

A-224

A-2

17/03/2026 13:21:03



1 **კროკი 5 სართული**

1 : 200

პროექტის დასახელება:

მრავალბინიანი საცხოვრებელი სახლი, ქერჩის ქუჩა 86
ს/კ 01.11.05.029.380

ექსპილააცია

საცხოვრებელი

შენიშვნები:

ზომები დაზუსტდეს ადგილზე;

ყველა შეუსაბამობა სამუშაოების დაწყებამდე აუცილებლად უნდა ეცნოს არქიტექტორს;

აბსოლუტური 0.000 ნიშნული შეესაბამება +508.0

ნახაზის დასახელება

კროკი 5 სართული

მასშტაბი	1 : 200
საავტორო ჯგუფი:	
არქ. გ. ჯყონია	
არქ. გ. სამხარაძე	
არქ. დ. დანელია	

თარიღი	Issue Date	ფურცელი
გ.რაოდ.	გვერდი	A-2
	A-225	

17/03/2026 13:21:04



1 **კროკი 6 სართული**

1 : 200

პროექტის დასახელება:

მრავალბინიანი საცხოვრებელი სახლი, ქერჩის ქუჩა 86
ს/კ 01.11.05.029.380

ექსპილააციაა

საცხოვრებელი

შენიშვნები:

ზომები დაზუსტდეს ადგილზე;

ყველა შეუსაბამობა სამუშაოების დაწყებამდე აუცილებლად უნდა ეცნოს არქიტექტორს;

აბსოლუტური 0.000 ნიშნული შეესაბამება +508.0

ნახაზის დასახელება

კროკი 6 სართული

მასშტაბი	1 : 200
საავტორო ჯგუფი:	
არქ. გ. ჯყონია	
არქ. გ. სამხარაძე	
არქ. დ. დანელია	

თარიღი	Issue Date	ფურცელი
გვ.რაოდ.	გვერდი	A-2
	A-226	

17/03/2026 13:21:06



1 პროკი 7 სართული

1 : 200

პროექტის დასახელება:

მრავალბინიანი საცხოვრებელი სახლი, ქერჩის ქუჩა 86
ს/კ 01.11.05.029.380

ექსპლიკაცია

საცხოვრებელი

შენიშვნები:

ზომები დაზუსტდეს ადგილზე;

ყველა შეუსაბამობა სამუშაოების დაწყებამდე აუცილებლად უნდა ეცნობოს არქიტექტორს;

აბსოლუტური 0.000 ნიშნული შეესაბამება +508.0

ნახაზის დასახელება

პროკი 7 სართული

მასშტაბი	1 : 200
საავტორო ჯგუფი:	
არქ. გ. ჯყონია	
არქ. გ. სამხარაძე	
არქ. დ. დანელია	

თარიღი Issue Date		ფურცელი
გვ.რაოდ.	გვერდი A-227	A-2

17/09/2026 13:21:07



პროექტის დასახელება:

მრავალბინიანი საცხოვრებელი სახლი, ქერჩის ქუჩა 86
ს/კ 01.11.05.029.380

ექსპლიკაცია

საცხოვრებელი

შენიშვნები:

ზომები დაზუსტდეს ადგილზე;

ყველა შეუსაბამობა სამუშაოების დაწყებამდე აუცილებლად უნდა ეცნობოს არქიტექტორს;

აბსოლუტური 0.000 ნიშნული შეესაბამება +508.0

ნახაზის დასახელება

პროკი 8 სართული

მასშტაბი	1 : 200
საავტორო ჯგუფი:	
არქ. გ. ჯყონია	
არქ. გ. სამხარაძე	
არქ. დ. დანელია	

თარიღი Issue Date		ფურცელი
გვ.რაოდ.	გვერდი	A-228

A-2

17/09/2026 13:21:09



1 პროკი 9 სართული

1 : 200

პროექტის დასახელება:

გრავალგინიანი საცხოვრებელი სახლი, ქერჩის ქუჩა 86
ს/კ 01.11.05.029.380

ექსპლიკაცია

საცხოვრებელი

შენიშვნები:

ზომები დაზუსტდეს ადგილზე;

ყველა შეუსაბამობა სამუშაოების დაწყებამდე აუცილებლად უნდა ეცნობოს არქიტექტორს;

აბსოლუტური 0.000 ნიშნული შეესაბამება +508.0

ნახაზის დასახელება

პროკი 9 სართული

მასშტაბი 1 : 200

საავტორო ჯგუფი:

არქ. გ. ჯყონია

არქ. გ. სამხარაძე

არქ. დ. დანელია

თარიღი Issue Date

ფურცელი A-2

გვ.რაოდ. გვერდი A-229

17/09/2026 13:21:10


1
2
3
4
5
5'
6
7
8
9
10
K
J
I
H
G
F
E
D'
C
B
A
ბინა № 150
სამრეცხაო 11.6 მ²
საუზმეები 17.2 მ²
180.7 მ²
ბინა № 150
81.5 მ²
ბინა № 151
სამრეცხაო 42.6 მ²
საუზმეები 6.1 მ²
48.6 მ²
ბინა № 151
42.5 მ²
ბინა № 152
42.8 მ²
ბინა № 153
43.8 მ²
ბინა № 154
47.4 მ²
ბინა № 155
45.9 მ²
ბინა № 156
81.2 მ²
ბინა № 157
65.4 მ²
ბინა № 158
სამრეცხაო 10.4 მ²
საუზმეები 11.3 მ²
21.7 მ²
ბინა № 158
სამრეცხაო 10.4 მ²
საუზმეები 11.3 მ²
21.7 მ²
ბინა № 153
სამრეცხაო 43.6 მ²
საუზმეები 8.6 მ²
52.2 მ²
ბინა № 154
სამრეცხაო 42.6 მ²
საუზმეები 8.6 მ²
51.2 მ²
ბინა № 155
სამრეცხაო 43.6 მ²
საუზმეები 8.6 მ²
52.2 მ²
ბინა № 156
სამრეცხაო 42.6 მ²
საუზმეები 8.6 მ²
51.2 მ²
ბინა № 157
სამრეცხაო 10.4 მ²
საუზმეები 11.3 მ²
21.7 მ²
ბინა № 158
სამრეცხაო 10.4 მ²
საუზმეები 11.3 მ²
21.7 მ²
ბინა № 104
სამრეცხაო 35.7 მ²
საუზმეები 7.9 მ²
43.5 მ²
ბინა № 103
სამრეცხაო 43.6 მ²
საუზმეები 7.9 მ²
51.5 მ²
ბინა № 102
სამრეცხაო 45.4 მ²
საუზმეები 7.1 მ²
52.5 მ²
ბინა № 101
სამრეცხაო 42.2 მ²
საუზმეები 8.6 მ²
50.7 მ²
ბინა № 100
სამრეცხაო 43.6 მ²
საუზმეები 8.1 მ²
51.5 მ²
ბინა № 159
სამრეცხაო 43.6 მ²
საუზმეები 8.1 მ²
51.8 მ²
ბინა № 160
სამრეცხაო 52.1 მ²
საუზმეები 7.0 მ²
59.7 მ²
ბინა № 105
57.1 მ²
ბინა № 104
39.2 მ²
ბინა № 103
43.8 მ²
ბინა № 102
43.6 მ²
ბინა № 101
43.2 მ²
ბინა № 100
43.6 მ²
ბინა № 159
42.9 მ²
ბინა № 160
55.2 მ²
ბინა № 156
81.2 მ²
ბინა № 157
65.4 მ²
ბინა № 158
სამრეცხაო 10.4 მ²
საუზმეები 11.3 მ²
21.7 მ²
ბინა № 158
სამრეცხაო 10.4 მ²
საუზმეები 11.3 მ²
21.7 მ²
ბინა № 153
სამრეცხაო 43.6 მ²
საუზმეები 8.6 მ²
52.2 მ²
ბინა № 154
სამრეცხაო 42.6 მ²
საუზმეები 8.6 მ²
51.2 მ²
ბინა № 155
სამრეცხაო 43.6 მ²
საუზმეები 8.6 მ²
52.2 მ²
ბინა № 156
სამრეცხაო 42.6 მ²
საუზმეები 8.6 მ²
51.2 მ²
ბინა № 157
სამრეცხაო 10.4 მ²
საუზმეები 11.3 მ²
21.7 მ²
ბინა № 158
სამრეცხაო 10.4 მ²
საუზმეები 11.3 მ²
21.7 მ²
ბინა № 104
სამრეცხაო 35.7 მ²
საუზმეები 7.9 მ²
43.5 მ²
ბინა № 103
სამრეცხაო 43.6 მ²
საუზმეები 7.9 მ²
51.5 მ²
ბინა № 102
სამრეცხაო 45.4 მ²
საუზმეები 7.1 მ²
52.5 მ²
ბინა № 101
სამრეცხაო 42.2 მ²
საუზმეები 8.6 მ²
50.7 მ²
ბინა № 100
სამრეცხაო 43.6 მ²
საუზმეები 8.1 მ²
51.5 მ²
ბინა № 159
სამრეცხაო 43.6 მ²
საუზმეები 8.1 მ²
51.8 მ²
ბინა № 160
სამრეცხაო 52.1 მ²
საუზმეები 7.0 მ²
59.7 მ²
ბინა № 105
სამრეცხაო 51.1 მ²
საუზმეები 6.1 მ²
69.2



1 **პროკი 11 სართული**

1 : 200

პროექტის დასახელება:

მრავალბინიანი საცხოვრებელი სახლი, ქერჩის ქუჩა 86
ს/კ 01.11.05.029.380

ექსპილააკაცია

საცხოვრებელი

შენიშვნები:

ზომები დაზუსტდეს ადგილზე;

ყველა შეუსაბამობა სამუშაოების დაწყებამდე აუცილებლად უნდა ეცნოს არქიტექტორს;

აბსოლუტური 0.000 ნიშნული შეესაბამება +508.0

ნახაზის დასახელება

პროკი 11 სართული

მასშტაბი	1 : 200
საავტორო ჯგუფი:	
არქ. გ. ჭყონია	
არქ. გ. სამხარაძე	
არქ. დ. დანელია	

თარიღი	Issue Date	ფურცელი
გვ.რაოდ.	გვერდი	A-2
	A-231	

17/03/2026 13:21:13



1 **კროკი 12 სართული**

1 : 200

პროექტის დასახელება:

მრავალბინიანი საცხოვრებელი სახლი, ქერჩის ქუჩა 86
ს/კ 01.11.05.029.380

ექსპილააცია

საცხოვრებელი

შენიშვნები:

ზომები დაზუსტდეს ადგილზე;

ყველა შეუსაბამობა სამუშაოების დაწყებამდე აუცილებლად უნდა ეცნოს არქიტექტორს;

აბსოლუტური 0.000 ნიშნული შეესაბამება +508.0

ნახაზის დასახელება

კროკი 12 სართული

მასშტაბი	1 : 200
საავტორო ჯგუფი:	
არქ. გ. ჭყონია	
არქ. გ. სამხარაძე	
არქ. დ. დანელია	

თარიღი	Issue Date	ფურცელი
გვ.რაოდ.	გვერდი	A-2
	A-232	

17/03/2026 13:21:14

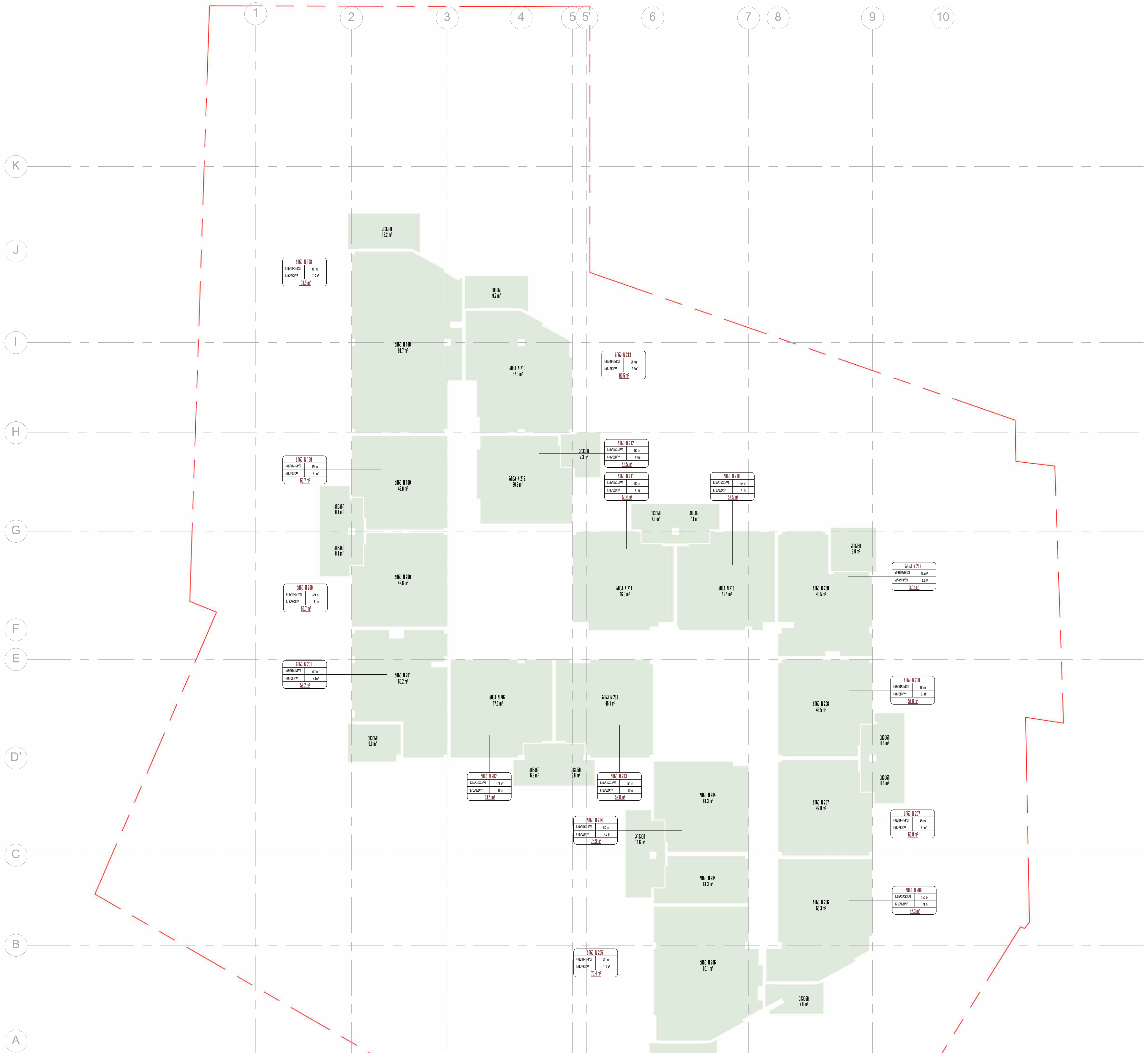

1 **კროკი 13 სართული**

1 : 200

პროექტის დასახელება:

მრავალბინიანი საცხოვრებელი სახლი, ქერჩის ქუჩა 86
ს/კ 01.11.05.029.380

ექსპილაკაცია

საცხოვრებელი

შენიშვნები:

ზომები დაზუსტდეს ადგილზე;

ყველა შეუსაბამობა სამუშაოების დაწყებამდე აუცილებლად უნდა ეცნოს არქიტექტორს;

აბსოლუტური 0.000 ნიშნული შეესაბამება +508.0

ნახაზის დასახელება

კროკი 13 სართული

მასშტაბი	1 : 200
საავტორო ჯგუფი:	
არქ. გ. ჭყონია	
არქ. გ. სამხარაძე	
არქ. დ. დანელია	

თარიღი	Issue Date	ფურცელი
გვ.რაოდ.	გვერდი	A-2
	A-233	

17/03/2026 13:21:15

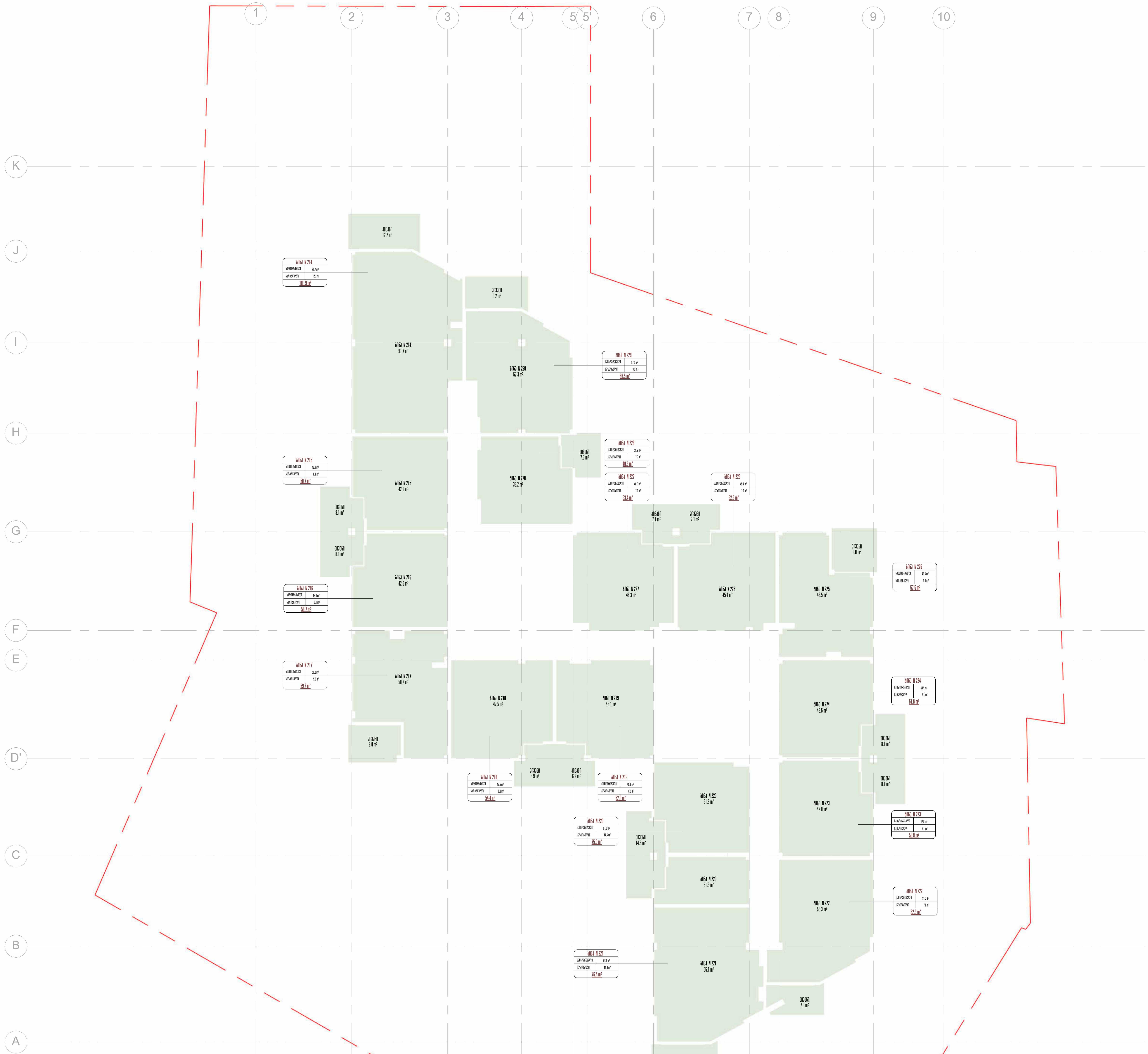

1 კროკი 14 სართული

1 : 200

პროექტის დასახელება:

მრავალბინიანი საცხოვრებელი სახლი, ქერჩის ქუჩა 86
ს/კ 01.11.05.029.380

ექსპილატაცია

საცხოვრებელი

შენიშვნები:

ზომები დაზუსტდეს ადგილზე;

ყველა შეუსაბამობა სამუშაოების დაწყებამდე აუცილებლად უნდა ეცნოს არქიტექტორს;

აბსოლუტური 0.000 ნიშნული შეესაბამება +508.0

ნახაზის დასახელება

კროკი 14 სართული

მასშტაბი	1 : 200
საავტორო ჯგუფი:	
არქ. გ. ჭყონია	
არქ. გ. სამხარაძე	
არქ. დ. დანელია	

თარიღი	Issue Date	ფურცელი
გვ.რაოდ.	გვერდი	A-2
	A-234	

17/03/2026 13:21:17


1
2
3
4
5
5'
6
7
8
9
10
K
J
I
H
G
F
E
D'
C
B
A
ბინა # 738
სამეურნეო 8.1 მ²
საერთო 17.2 მ²
100.9 მ²
ბინა # 739
81.7 მ²
ბინა # 745
57.3 მ²
ბინა # 745
სამეურნეო 57.3 მ²
საერთო 9.2 მ²
66.5 მ²
ბინა # 744
სამეურნეო 36.2 მ²
საერთო 7.3 მ²
43.5 მ²
ბინა # 744
39.2 მ²
ბინა # 743
სამეურნეო 46.3 მ²
საერთო 7.1 მ²
53.4 მ²
ბინა # 742
სამეურნეო 45.4 მ²
საერთო 7.1 მ²
52.5 მ²
ბინა # 731
სამეურნეო 42.6 მ²
საერთო 8.1 მ²
50.7 მ²
ბინა # 732
42.8 მ²
ბინა # 732
სამეურნეო 42.8 მ²
საერთო 8.1 მ²
50.7 მ²
ბინა # 733
სამეურნეო 50.7 მ²
ბინა # 733
50.7 მ²
ბინა # 734
47.5 მ²
ბინა # 735
45.1 მ²
ბინა # 734
სამეურნეო 47.5 მ²
საერთო 6.9 მ²
54.4 მ²
ბინა # 735
სამეურნეო 45.1 მ²
საერთო 6.9 მ²
52.0 მ²
ბინა # 736
81.3 მ²
ბინა # 736
სამეურნეო 81.3 მ²
საერთო 14.8 მ²
96.1 მ²
ბინა # 737
სამეურნეო 65.1 მ²
საერთო 11.3 მ²
76.4 მ²
ბინა # 737
65.1 მ²
ბინა # 740
43.5 მ²
ბინა # 740
სამეურნეო 43.5 მ²
საერთო 8.1 მ²
51.6 მ²
ბინა # 739
42.8 მ²
ბინა # 739
55.3 მ²
ბინა # 739
სამეურნეო 42.8 მ²
საერთო 8.1 მ²
50.9 მ²
ბინა # 738
სამეურნეო 55.3 მ²
საერთო 7.0 მ²
62.3 მ²
ბინა # 741
სამეურნეო 40.6 მ²
საერთო 8.1 მ²
48.7 მ²
ბინა # 741
48.5 მ²
ბინა # 742
სამეურნეო 45.6 მ²
საერთო 7.1 მ²
52.7 მ²
ბინა # 743
სამეურნეო 48.3 მ²
საერთო 7.1 მ²
55.4 მ²
ბინა # 744
სამეურნეო 36.2 მ²
საერთო 7.3 მ²
43.5 მ²
ბინა # 745
სამეურნეო 57.3 მ²
საერთო 9.2 მ²
66.5 მ²
ბინა # 746
სამეურნეო 42.6 მ²
საერთო 8.1 მ²
50.7 მ²
ბინა # 747
სამეურნეო 50.7 მ²
ბინა # 748
სამეურნეო 47.5 მ²
საერთო 6.9 მ²
54.4 მ²
ბინა # 749
სამეურნეო 45.1 მ²
საერთო 6.9 მ²
52.0 მ²
ბინა # 750
81.3 მ²
ბინა # 750
სამეურნეო 81.3 მ²
საერთო 14.8 მ²
96.1 მ²
ბინა # 751
სამეურნეო 65.1 მ²
საერთო 11.3 მ²
76.4 მ²
ბინა # 751
65.1 მ²
ბინა # 752
43.5 მ²
ბინა # 752
სამეურნეო 43.5 მ²
საერთო 8.1 მ²
51.6 მ²
ბინა # 753
42.8 მ²
ბინა # 753
სამეურნეო 42.8 მ²
საერთო 8.1 მ²
50.9 მ²
ბინა # 754
სამეურნეო 55.3 მ²
საერთო 7.0 მ²
62.3 მ²
ბინა # 755
სამეურნეო 40.6 მ²
საერთო 8.1 მ²
48.7 მ²
ბინა # 755
48.5 მ²
ბინა # 756
სამეურნეო 45.6 მ²
საერთო 7.1 მ²
52.7 მ²
ბინა # 757
სამეურნეო 48.3 მ²
საერთო 7.1 მ²
55.4 მ²
ბინა # 758
სამეურნეო 36.2 მ²
საერთო 7.3 მ²
43.5 მ²
ბინა # 759
სამეურნეო 57.3 მ²
საერთო 9.2 მ²
66.5 მ²
ბინა # 760
სამეურნეო 42.6 მ²
საერთო 8.1 მ²
50.7 მ²
ბინა # 761
სამეურნეო 50.7 მ²
ბინა # 762
სამეურნეო 47.5 მ²
საერთო 6.9 მ²
54.4 მ²
ბინა # 763
სამეურნეო 45.1 მ²
საერთო 6.9 მ²
52.0 მ²
ბინა # 764
81.3 მ²
ბინა # 764
სამეურნეო 81.3 მ²
საერთო 14.8 მ²
96.1 მ²
ბინა # 765
სამეურნეო 65.1 მ²
საერთო 11.3 მ²
76.4 მ²
ბინა # 765
65.1 მ²
ბინა # 766
43.5 მ²
ბინა # 766
სამეურნეო 43.5 მ²
საერთო 8.1 მ²
51.6 მ²
ბინა # 767
42.8 მ²
ბინა # 767
სამეურნეო 42.8 მ²
საერთო 8.1 მ²
50.9 მ²
ბინა # 768
სამეურნეო 55.3 მ²
საერთო 7.0 მ²
62.3 მ²
ბინა # 769
სამეურნეო 40.6 მ²
საერთო 8.1 მ²
48.7 მ²
ბინა # 769
48.5 მ²
ბინა # 770
სამეურნეო 45.6 მ²
საერთო 7.1 მ²
52.7 მ²
ბინა # 771
სამეურნეო 48.3 მ²
საერთო 7.1 მ²
55.4 მ²
ბინა # 772
სამეურნეო 36.2 მ²
საერთო 7.3 მ²
43.5 მ²
ბინა # 773
სამეურნეო 57.3 მ²
საერთო 9.2 მ²
66.5 მ²
ბინა # 774
სამეურნეო 42.6 მ²
საერთო 8.1 მ²
50.7 მ²
ბინა # 775
სამეურნეო 50.7 მ²
ბინა # 776
სამეურნეო 47.5 მ²
საერთო 6.9 მ²
54.4 მ²
ბინა # 777
სამეურნეო 45.1 მ²
საერთო 6.9 მ²
52.0 მ²
ბინა # 778
81.3 მ²
ბინა # 778
სამეურნეო 81.3 მ²
საერთო 14.8 მ²
96.1 მ²
ბინა # 779
სამეურნეო 65.1 მ²
საერთო 11.3 მ²
76.4 მ²
ბინა # 779
65.1 მ²
ბინა # 780
43.5 მ²
ბინა # 780
სამეურნეო 43.5 მ²
საერთო 8.1 მ²
51.6 მ²
ბინა # 781
42.8 მ²
ბინა # 781
სამეურნეო 42.8 მ²
საერთო 8.1 მ²
50.9 მ²
ბინა # 782
სამეურნეო 55.3 მ²
საერთო 7.0 მ²
62.3 მ²
ბინა # 783
სამეურნეო 40.6 მ²
საერთო 8.1 მ²
48.7 მ²
ბინა # 783
48.5 მ²
ბინა # 784
სამეურნეო 45.6 მ²
საერთო 7.1 მ²
52.7 მ²
ბინა # 785
სამეურნეო 48.3 მ²
საერთო 7.1 მ²
55.4 მ²
ბინა # 786
სამეურნეო 36.2 მ²
საერთო 7.3 მ²
43.5 მ²
ბინა # 787
სამეურნეო 57.3 მ²
საერთო 9.2 მ²
66.5 მ²
ბინა # 788
სამეურნეო 42.6 მ²
საერთო 8.1 მ²
50.7 მ²
ბინა # 789
სამეურნეო 50.7 მ²
ბინა # 790
სამეურნეო 47.5 მ²
საერთო 6.9 მ²
54.4 მ²
ბინა # 791
სამეურნეო 45.1 მ²
საერთო 6.9 მ²
52.0 მ²
ბინა # 792
81.3 მ²
ბინა # 792
სამეურნეო 81.3 მ²
საერთო 14.8 მ²
96.1 მ²
ბინა # 793
სამეურნეო 65.1 მ²
საერთო 11.3 მ²
76.4 მ²
ბინა # 793
65.1 მ²
ბინა # 794
43.5 მ²
ბინა # 794
სამეურნეო 43.5 მ²
საერთო 8.1 მ²
51.6 მ²
ბინა # 795
სამეურნეო 42.8 მ²
საერთო 8.1 მ²
50.9 მ²
ბინა # 796
სამეურნეო 55.3 მ²
საერთო 7.0 მ²
62.3 მ²
ბინა # 797
სამეურნეო 40.6 მ²
საერთო 8.1 მ²
48.7 მ²
ბინა # 797
48.5 მ²
ბინა # 798
სამეურნეო 45.6 მ²
საერთო 7.1 მ²
52.7 მ²
ბინა # 799
სამეურნეო 48.3 მ²
საერთო 7.1 მ²
55.4 მ²
ბინა # 800
სამეურნეო 36.2 მ²
საერთო 7.3 მ²
43.5 მ²
ბინა # 801
სამეურნეო 57.3 მ²
საერთო 9.2 მ²
66.5 მ²
ბინა # 802
სამეურნეო 42.6 მ²
საერთო 8.1 მ²
50.7 მ²
ბინა # 803
სამეურნეო 50.7 მ²
ბინა # 804
სამეურნეო 47.5 მ²
საერთო 6.9 მ²
54.4 მ²
ბინა # 805
სამეურნეო 45.1 მ²
საერთო 6.9 მ²
52.0 მ²
ბინა # 806
81.3 მ²
ბინა # 806
სამეურნეო 81.3 მ²
საერთო 14.8 მ²
96.1 მ²
ბინა # 807
სამეურნეო 65.1 მ²
საერთო 11.3 მ²
76.4 მ²
ბინა # 807
65.1 მ²
ბინა # 808
43.5 მ²
ბინა # 808
სამეურნეო 43.5 მ²
საერთო 8.1 მ²
51.6 მ²
ბინა # 809
42.8 მ²
ბინა # 809
სამეურნეო 42.8 მ²
საერთო 8.1 მ²
50.9 მ²
ბინა # 810
სამეურნეო 55.3 მ²
საერთო 7.0 მ²
62.3 მ²
ბინა # 811
სამეურნეო 40.6 მ²
საერთო 8.1 მ²
48.7 მ²
ბინა # 811
48.5 მ²
ბინა # 812
სამეურნეო 45.6 მ²
საერთო 7.1 მ²
52.7 მ²
ბინა # 813
სამეურნეო 48.3 მ²
საერთო 7.1 მ²
55.4 მ²
ბინა # 814
სამეურნეო 36.2 მ²
საერთო 7.3 მ²
43.5 მ²
ბინა # 815
სამეურნეო 57.3 მ²
საერთო 9.2 მ²
66.5 მ²
ბინა # 816
სამეურნეო 42.6 მ²
საერთო 8.1 მ²
50.7 მ²
ბინა # 817
სამეურნეო 50.7 მ²
ბინა # 818
სამეურნეო 47.5 მ²
საერთო 6.9 მ²
54.4 მ²
ბინა # 819
სამეურნეო 45.1 მ²
საერთო 6.9 მ²
52.0 მ²
ბინა # 820
81.3 მ²
ბინა # 820
სამეურნეო 81.3 მ²
საერთო 14.8 მ²
96.1 მ²
ბინა # 821
სამეურნეო 65.1 მ²
საერთო 11.3 მ²
76.4 მ²
ბინა # 821
65.1 მ²
ბინა # 822
43.5 მ²
ბინა # 822
სამეურნეო 43.5 მ²
საერთო 8.1 მ²
51.6 მ²
ბინა # 823
42.8 მ²
ბინა # 823
სამეურნეო 42.8 მ²
საერთო 8.1 მ²
50.9 მ²
ბინა # 824
სამეურნეო 55.3 მ²
საერთო 7.0 მ²
62.3 მ²
ბინა # 825
სამეურნეო 40.6 მ²
საერთო 8.1 მ²
48.7 მ²
ბინა # 825
48.5 მ²
ბინა # 826
სამეურნეო 45.6 მ²
საერთო 7.1 მ²
52.7 მ²
ბინა # 827
სამეურნეო 48.3 მ²
საერთო 7.1 მ²
55.4 მ²
ბინა # 828
სამეურნეო 36.2 მ²
საერთო 7.3 მ²
43.5 მ²
ბინა # 829
სამეურნეო 57.3 მ²
საერთო 9.2 მ²
66.5 მ²
ბინა # 830
სამეურნეო 42.6 მ²
საერთო 8.1 მ²
50.7 მ²
ბინა # 831
სამეურნეო 50.7 მ²
ბინა # 832
სამეურნეო 47.5 მ²
საერთო 6.9 მ²
54.4 მ²
ბინა # 833
სამეურნეო 45.1 მ²
საერთო 6.9 მ²
52.0 მ²
ბინა # 834
81.3 მ²
ბინა # 834
სამეურნეო 81.3 მ²
საერთო 14.8 მ²
96.1 მ²
ბინა # 835
სამეურნეო 65.1 მ²
საერთო 11.3 მ²
76.4 მ²
ბინა # 835
65.1 მ²
ბინა # 836
43.5 მ²
ბინა # 836
სამეურნეო 43.5 მ²
საერთო 8.1 მ²
51.6 მ²
ბინა # 837
42.8 მ²
ბინა # 837
სამეურნეო 42.8 მ²
საერთო 8.1 მ²
50.9 მ²
ბინა # 838
სამეურნეო 55.3 მ²
საერთო 7.0 მ²
62.3 მ²
ბინა # 839
სამეურნეო 40.6 მ²
საერთო 8.1 მ²
48.7 მ²
ბინა # 839
48.5 მ²
ბინა # 840
სამეურნეო 45.6 მ²
საერთო 7.1 მ²
52.7 მ²
ბინა # 841
სამეურნეო 48.3 მ²
საერთო 7.1 მ²
55.4 მ²
ბინა # 842
სამეურნეო 36.2 მ²
საერთო 7.3 მ²
43.5 მ²
ბინა # 843
სამეურნეო 57.3 მ²
საერთო 9.2 მ²
66.5 მ²
ბინა # 844
სამეურნეო 42.6 მ²
საერთო 8.1 მ²
50.7 მ²
ბინა # 845
სამეურნეო 50.7 მ²
ბინა # 846
სამეურნეო 47.5 მ²
საერთო 6.9 მ²
54.4 მ²
ბინა # 847
სამეურნეო 45.1 მ²
საერთო 6.9 მ²
52.0 მ²
ბინა # 848
81.3 მ²
ბინა # 848
სამეურნეო 81.3 მ²
საერთო 14.8 მ²
96.1 მ²
ბინა # 849
სამეურნეო 65.1 მ²
საერთო 11.3 მ²
76.4 მ²
ბინა # 849
65.1 მ²
ბინა # 850
43.5 მ²
ბინა # 850
სამეურნეო 43.5 მ²
საერთო 8.1 მ²
51.6 მ²
ბინა # 851
42.8 მ²
ბინა # 851
სამეურნეო 42.8 მ²
საერთო 8.1 მ²
50.9 მ²
ბინა # 852
სამეურნეო 55.3 მ²
საერთო 7.0 მ²
62.3 მ²
ბინა # 853
სამეურნეო 40.6 მ²
საერთო 8.1 მ²
48.7 მ²
ბინა # 853
48.5 მ²
ბინა # 854
სამეურნეო 45.6 მ²
საერთო 7.1 მ²
52.7 მ²
ბინა # 855
სამეურნეო 48.3 მ²
საერთო 7.1 მ²
55.4 მ²
ბინა # 856
სამეურნეო 36.2 მ²
საერთო 7.3 მ²
43.5 მ²
ბინა # 857
სამეურნეო 57.3 მ²
საერთო 9.2 მ²
66.5 მ²
ბინა # 858
სამეურნეო 42.6 მ²
საერთო 8.1 მ²
50.7 მ²
ბინა # 859
სამეურნეო 50.7 მ²
ბინა # 860
სამეურნეო 47.5 მ²
საერთო 6.9 მ²
54.4 მ²
ბინა # 861
სამეურნეო 45.1 მ²
საერთო 6.9 მ²
52.0 მ²
ბინა # 862
81.3 მ²
ბინა # 862
სამეურნეო 81.3 მ²
საერთო 14.8 მ²
96.1 მ²
ბინა # 863
სამეურნეო 65.1 მ²
საერთო 11.3 მ²
76.4 მ²
ბინა # 863
65.1 მ²
ბინა # 864
43.5 მ²
ბინა # 864
სამეურნეო 43.5 მ²
საერთო 8.1 მ²
51.6 მ²
ბინა # 865
42.8 მ²
ბინა # 865
სამეურნეო 42.8 მ²
საერთო 8.1 მ²
50.9 მ²
ბინა # 866
სამეურნეო 55.3 მ²
საერთო 7.0 მ²
62.3 მ²
ბინა # 867
სამეურნეო 40.6 მ²
საერთო 8.1 მ²
48.7 მ²
ბინა # 867
48.5 მ²
ბინა # 868
სამეურნეო 45.6 მ²
საერთო 7.1 მ²
52.7 მ²
ბინა # 869
სამეურნეო 48.3 მ²
საერთო 7.1 მ²
55.4 მ²
ბინა # 870
სამეურნეო 36.2 მ²
საერთო 7.3 მ²
43.5 მ²
ბინა # 871
სამეურნეო 57.3 მ²
საერთო 9.2 მ²
66.5 მ²
ბინა # 872
სამეურნეო 42.6 მ²
საერთო 8.1 მ²
50.7 მ²
ბინა # 873
სამეურნეო 50.7 მ²
ბინა # 874
სამეურნეო 47.5 მ²
საერთო 6.9 მ²
54.4 მ²
ბინა # 875
სამეურნეო 45.1 მ²
საერთო 6.9 მ²
52.0 მ²
ბინა # 876
81.3 მ²
ბინა # 876
სამეურნეო 81.3 მ²
საერთო 14.8 მ²
96.1 მ²
ბინა # 877
სამეურნეო 65.1 მ²
საერთო 11.3 მ²
76.4 მ²
ბინა # 877
65.1 მ²
ბინა # 878
43.5 მ²
ბინა # 878
სამეურნეო 43.5 მ²
საერთო 8.1 მ²
51.6 მ²
ბინა # 879
42.8 მ²
ბინა # 879
სამეურნეო 42.8 მ²
საერთო 8.1 მ²
50.9 მ²
ბინა # 880
სამეურნეო 55.3 მ²
საერთო 7.0 მ²
62.3 მ²
ბინა # 881
სამეურნეო 40.6 მ²
საერთო 8.1 მ²
48.7 მ²
ბინა # 881
48.5 მ²
ბინა # 882
სამეურნეო 45.6 მ²
საერთო 7.1 მ²
52.7 მ²
ბინა # 883
სამეურნეო 48.3 მ²
საერთო 7.1 მ²
55.4 მ²
ბინა # 884
სამეურნეო 36.2 მ²
საერთო 7.3 მ²
43.5 მ²
ბინა # 885
სამეურნეო 57.3 მ²
საერთო 9.2 მ²
66.5 მ²
ბინა # 886
სამეურნეო 42.6 მ²
საერთო 8.1 მ²
50.7 მ²
ბინა # 887
სამეურნეო 50.7 მ²
ბინა # 888
სამეურნეო 47.5 მ²
საერთო 6.9 მ²
54.4 მ²
ბინა # 889
სამეურნეო 45.1 მ²
საერთო 6.9 მ²
52.0 მ²
ბინა # 890
81.3 მ²
ბინა # 890
სამეურნეო 81.3 მ²
საერთო 14.8 მ²
96.1 მ²
ბინა # 891
სამეურნეო 65.1 მ²
საერთო 11.3 მ²
76.4 მ²
ბინა # 891
65.1 მ²
ბინა # 892
43.5 მ²
ბინა # 892
სამეურნეო 43.5 მ²
საერთო 8.1 მ²
51.6 მ²
ბინა # 893
42.8 მ²
ბინა # 893
სამეურნეო 42.8 მ²
საერთო 8.1 მ²
50.9 მ²
ბინა # 894
სამეურნეო 55.3 მ²
საერთო 7.0 მ²
62.3 მ²
ბინა # 895
სამეურნეო 40.6 მ²
საერთო 8.1 მ²
48.7 მ²
ბინა # 895
48.5 მ²
ბინა # 896
სამეურნეო 45.6 მ²
საერთო 7.1 მ²
52.7 მ²
ბინა # 897
სამეურნეო 48.3 მ²
საერთო 7.1 მ²
55.4 მ²
ბინა # 898
სამეურნეო 36.2 მ²
საერთო 7.3 მ²
43.5 მ²
ბინა # 899
სამეურნეო 57.3 მ²
საერთო 9.2 მ²
66.5 მ²
ბინა # 900
სამეურნეო 42.6 მ²
საერთო 8.1 მ²
50.7 მ²
ბინა # 901
სამეურნეო 50.7 მ²
ბინა # 902
სამეურნეო 47.5 მ²
საერთო 6.9 მ²
54.4 მ²
ბინა # 903
სამეურნეო 45.1 მ²
საერთო 6.9 მ²
52.0 მ²
ბინა # 904
81.3 მ²
ბინა # 904
სამეურნეო 81.3 მ²
საერთო 14.8 მ²
96.1 მ²
ბინა # 905
სამეურნეო 65.1 მ²
საერთო 11.3 მ²
76.4 მ²
ბინა # 905
65.1 მ²
ბინა # 906
43.5 მ²
ბინა # 906
სამეურნეო 43.5 მ²
საერთო 8.1 მ²
51.6 მ²
ბინა # 907
42.8 მ²
ბინა # 907
სამეურნეო 42.8 მ²
საერთო 8.1 მ²
50.9 მ²
ბინა # 908
სამეურნეო 55.3 მ²
საერთო 7.0 მ²
62.3 მ²
ბინა # 909
სამეურნეო 40.6 მ²
საერთო 8.1 მ²
48.7 მ²
ბინა # 909
48.5 მ²
ბინა # 910
სამეურნეო 45.6 მ²
საერთო 7.1 მ²
52.7 მ²
ბინა # 911
სამეურნეო 48.3 მ²
საერთო 7.1 მ²
55.4 მ²
ბინა # 912
სამეურნეო 36.2 მ²
საერთო 7.3 მ²
43.5 მ²
ბინა # 913
სამეურნეო 57.3 მ²
საერთო 9.2 მ²
66.5 მ²
ბინა # 914
სამეურნეო 42.6 მ²
საერთო 8.1 მ²
50.7 მ²
ბინა # 915
სამეურნეო 50.7 მ²
ბინა # 916
სამეურნეო 47.5 მ²
საერთო 6.9 მ²
54.4 მ²
ბინა # 917
სამეურნეო 45.1 მ²
საერთო 6.9 მ²
52.0 მ²
ბინა # 918
81.3 მ²
ბინა # 918
სამეურნეო 81.3 მ²
საერთო 14.8 მ²
96.1 მ²
ბინა # 919
სამეურნეო 65.1 მ²
საერთო 11.3 მ²
76.4 მ²
ბინა # 919
65.1 მ²
ბინა # 920
43.5 მ²
ბინა # 920
სამეურნეო 43.5 მ²
საერთო 8.1 მ²
51.6 მ²
ბინა # 921
42.8 მ²
ბინა # 921
სამეურნეო 42.8 მ²
საერთო 8.1 მ²
50.9 მ²
ბინა # 922
სამეურნეო 55.3 მ²
საერთო 7.0 მ²
62.3 მ²
ბინა # 923
სამეურნეო 40.6 მ²
საერთო 8.1 მ²
48.7 მ²
ბინა # 923
48.5 მ²
ბინა # 924
სამეურნეო 45.6 მ²
საერთო 7.1 მ²
52.7 მ²
ბინა # 925
სამეურნეო 48.3 მ²
საერთო 7.1 მ²
55.4 მ²
ბინა # 926
სამეურნეო 36.2 მ²
საერთო 7.3 მ²
43.5 მ²
ბინა # 927
სამეურნეო 57.3 მ²
საერთო 9.2 მ²
66.5 მ²
ბინა # 928
სამეურნეო 42.6 მ²
საერთო 8.1 მ²
50.7 მ²
ბინა # 929
სამეურნეო 50.7 მ²
ბინა # 930
სამეურნეო 47.5 მ²
საერთო 6.9 მ²
54.4 მ²
ბინა # 931
სამეურნეო 45.1 მ²
საერთო 6.9 მ²
52.0 მ²
ბინა # 932
81.3 მ²
ბინა # 932
სამეურნეო 81.3 მ²
საერთო 14.8 მ²
96.1 მ²
ბინა # 933
სამეურნეო 65.1 მ²
საერთო 11.3 მ²
76.4 მ²
ბინა # 933
65.1 მ²
ბინა # 934
43.5 მ²
ბინა # 934
სამეურნეო 43.5 მ²
საერთო 8.1 მ²
51.6 მ²
ბინა # 935
42.8 მ²
ბინა # 935
სამეურნეო 42.8 მ²
საერთო 8.1 მ²
50.9 მ²
ბინა # 936
სამეურნეო 55.3 მ²
საერთო 7.0 მ²
62.3 მ²
ბინა # 937
სამეურნეო 40.6 მ²
საერთო 8.1 მ²
48.7 მ²
ბინა # 937
48.5 მ²
ბინა # 938
სამეურნეო 45.6 მ²
საერთო 7.1 მ²
52.7 მ²
ბინა # 939
სამეურნეო 48.3 მ²
საერთო 7.1 მ²
55.4 მ²
ბინა # 940
სამეურნეო 36.2 მ²
საერთო 7.3 მ²
43.5 მ²
ბინა # 941
სამეურნეო 57.3 მ²
საერთო 9.2 მ²
66.5 მ²
ბინა # 942
სამეურნეო 42.6 მ²
საერთო 8.1 მ²
50.7 მ²
ბინა # 943
სამეურნეო 50.7 მ²
ბინა # 944
სამეურნეო 47.5 მ²
საერთო 6.9 მ²
54.4 მ²
ბინა # 945
სამეურნეო 45.1 მ²
საერთო 6.9 მ²
52.0 მ²
ბინა # 946
81.3 მ²
ბინა # 946
სამეურნეო 81.3 მ²
საერთო 14.8 მ²
96.1 მ²
ბინა # 947
სამეურნეო 65.1 მ²
საერთო 11.3 მ²
76.4 მ²
ბინა # 947
65.1 მ²
ბინა # 948
43.5 მ²
ბინა # 948
სამეურნეო 43.5 მ²
საერთო 8.1 მ²
51.6 მ²
ბინა # 949
42.8 მ²
ბინა # 949
სამეურნეო 42.8 მ²
საერთო 8.1 მ²
50.9 მ²
ბინა # 950
სამეურნეო 55.3 მ²
საერთო 7.0 მ²
62.3 მ²
ბინა # 951
სამეურნეო 40.6 მ²
საერთო 8.1 მ²
48.7 მ²
ბინა # 951
48.5 მ²
ბინა # 952
სამეურნეო 45.6 მ²
საერთო 7.1 მ²
52.7 მ²
ბინა # 953
სამეურნეო 48.3 მ²
საერთო 7.1 მ²
55.4 მ²
ბინა # 954
სამეურნეო 36.2 მ²
საერთო 7.3 მ²
43.5 მ²
ბინა # 955
სამეურნეო 57.3 მ²
საერთო 9.2 მ²
66.5 მ²
ბინა # 956
სამეურნეო 42.6 მ²
საერთო 8.1 მ²
50.7 მ²
ბინა # 957
სამეურნეო 50.7 მ²
ბინა # 958
სამეურნეო 47.5 მ²
საერთო 6.9 მ²
54.4 მ²
ბინა # 959
სამეურნეო 45.1 მ²
საერთო 6.9 მ²
52.0 მ²
ბინა # 960
81.3 მ²
ბინა # 960
სამეურნეო 81.3 მ²
საერთო 14.8 მ²
96.1 მ²
ბინა # 961
სამეურნეო 65.1 მ²
საერთო 11.3 მ²
76.4 მ²
ბინა # 961
65.1 მ²
ბინა # 962
43.5 მ²
ბინა # 962
სამეურნეო 43.5 მ²
საერთო 8.1 მ²
51.6 მ²
ბინა # 963
42.8 მ²
ბინა # 963
სამეურნეო 42.8 მ²
საერთო 8.1 მ²
50.9 მ²
ბინა # 964
სამეურნეო 55.3 მ²
საერთო 7.0 მ²
62.3 მ²
ბინა # 965
სამეურნეო 40.6 მ²
საერთო 8.1 მ²
48.7 მ²
ბინა # 965
48.5 მ²
ბინა # 966
სამეურნეო 45.6 მ²
საერთო 7.1 მ²
52.7 მ²
ბინა # 967
სამეურნეო 48.3 მ²
საერთო 7.1 მ²
55.4 მ²
ბინა # 968
სამეურნეო 36.2 მ²
საერთო 7.3 მ²
43.5 მ²
ბინა # 969
სამეურნეო 57.3 მ²
საერთო 9.2 მ²
66.5 მ²
ბინა # 970
სამეურნეო 42.6 მ²
საერთო 8.1 მ²
50.7 მ²
ბინა # 971
სამეურნეო 50.7 მ²
ბინა # 972
სამეურნეო 47.5 მ²
საერთო 6.9 მ²
54.4 მ²
ბინა # 973
სამეურნეო 45.1 მ²
საერთო 6.9 მ²
52.0 მ²
ბინა # 974
81.3 მ²
ბინა # 974
სამეურნეო 81.3 მ²
საერთო 14.8 მ²
96.1 მ²
ბინა # 975
სამეურნეო 65.1 მ²
საერთო 11.3 მ²
76.4 მ²
ბინა # 975
65.1 მ²
ბინა # 976
43.5 მ²
ბინა # 976
სამეურნეო 43.5 მ²
საერთო 8.1 მ²
51.6 მ²
ბინა # 977
42.8 მ²
ბინა # 977
სამეურნეო 42.8 მ²
საერთო 8.1 მ²
50.9 მ²
ბინა # 978
სამეურნეო 55.3 მ²
საერთო 7.0 მ²
62.3 მ²
ბინა # 979
სამეურნეო 40.6 მ²
საერთო 8.1 მ²
48.7 მ²
ბინა # 979
48.5 მ²
ბინა # 980
სამეურნეო 45.6 მ²
საერთო 7.1 მ²
52.7 მ²
ბინა # 981
სამეურნეო 48.3 მ²
საერთო 7.1 მ²
55.4 მ²
ბინა # 982
სამეურნეო 36.2 მ²
საერთო 7.3 მ²
43.5 მ²
ბინა # 983
სამეურნეო 57.3 მ²
საერთო 9.2 მ²
66.5 მ²
ბინა # 984
სამეურნეო 42.6 მ²
საერთო 8.1 მ²
50.7 მ²
ბინა # 985
სამეურნეო 50.7 მ²
ბინა # 986
სამეურნეო 47.5 მ²
საერთო 6.9 მ²
54.4 მ²
ბინა # 987
სამეურნეო 45.1 მ²
საერთო 6.9 მ²
52.0 მ²
ბინა # 988
81.3 მ²
ბინა # 988
სამეურნეო 81.3 მ²
საერთო 14.8 მ²
96.1 მ²
ბინა # 989
სამეურნეო 65.1 მ²
საერთო 11.3 მ²
76.4 მ²
ბინა # 989
65.1 მ²
ბინა # 990
43.5 მ²
ბინა # 990
სამეურნეო 43.5 მ²
საერთო 8.1 მ²
51.6 მ²
ბინა # 991
42.8 მ²
ბინა # 991
სამეურნეო 42.8 მ²
საერთო 8.1 მ²
50.9 მ²
ბინა # 992
სამეურნეო 55.3 მ²
საერთო 7.0 მ²
62.3 მ²
ბინა # 993
სამეურნეო 40.6 მ²
საერთო 8.1 მ²
48.7 მ²
ბინა # 993
48.5 მ²
ბინა # 994
სამეურნეო 45.6 მ²
საერთო 7.1 მ²
52.7 მ²
ბინა # 995
სამეურნეო 48.3 მ²
საერთო 7.1 მ²
55.4 მ²
ბინა # 996
სამეურნეო 36.2 მ²
საერთო 7.3 მ²
43.5 მ²
ბინა # 997
სამეურნეო 57.3 მ²
საერთო 9.2 მ²
66.5 მ²
ბინა # 998
სამეურნეო 42.6 მ²
საერთო 8.1 მ²
50.7 მ²
ბინა # 999
სამეურნეო 50.7 მ²
ბინა # 1000
სამეურნეო 47.5 მ²
საერთო 6.9 მ²
54.4 მ²
ბინა # 1001
სამეურნეო 45.1 მ²
საერთო 6.9 მ²
52.0 მ²
ბინა # 1002
81.3 მ²
ბინა # 1002
სამეურნეო 81.3 მ²
საერთო 14.8 მ²
96.1 მ²
ბინა # 1003
სამეურნეო 65.1 მ²
საერთო 11.3 მ²
76.4 მ²
ბინა # 1003
65.1 მ²
ბინა # 1004
43.5 მ²
ბინა # 1004
სამეურნეო 43.5 მ²
საერთო 8.1 მ²
51.6 მ²
ბინა # 1005
42.8 მ²
ბინა # 1005
სამეურნეო 42.8 მ²
საერთო 8.1 მ²
50.9 მ²
ბინა # 1006
სამეურნეო 55.3 მ²
საერთო 7.0 მ²
62.3 მ²
ბინა # 1007
სამეურნეო 40.6 მ²
საერთო 8.1 მ²
48.7 მ²
ბინა # 1007
48.5 მ²
ბინა # 1008
სამეურნეო 45.6 მ²
საერთო 7.1 მ²
52.7 მ²
ბინა # 1009
სამეურნეო 48.3 მ²
საერთო 7.1 მ²
55.4 მ²
ბინა # 1010
სამეურნეო 36.2 მ²
საერთო 7.3 მ²
43.5 მ²
ბინა # 1011
სამეურნეო 57.3 მ²
საერთო 9.2 მ²
66.5 მ²
ბინა # 1012
სამეურნეო 42.6 მ²
საერთო 8.1 მ²
50.7 მ²
ბინა # 1013
სამეურნეო 50.7 მ²
ბინა # 1014
სამეურნეო 47.5 მ²
საერთო 6.9 მ²
54.4 მ²
ბინა # 1015
სამეურნეო 45.1 მ²
საერთო 6.9 მ²
52.0 მ²
ბინა # 1016
81.3 მ²
ბინა # 1016
სამეურნეო 81.3 მ²
საერთო 14.8 მ²
96.1 მ²
ბინა # 1017
სამეურნეო 65.1 მ²
საერთო 11.3 მ²
76.4 მ²
ბინა # 1017
65.1 მ²
ბინა # 1018
43.5 მ²
ბინა # 1018
სამეურნეო 43.5 მ²
საერთო 8.1 მ²
51.6 მ²
ბინა # 1019
42.8 მ²
ბინა # 1019
სამეურნეო 42.8 მ²
საერთო 8.1 მ²
50.9 მ²
ბინა # 1020
სამეურნეო 55.3 მ²
საერთო 7.0 მ²
62.3 მ²
ბინა # 1021
სამეურნეო 40.6 მ²
საერთო 8.1 მ²
48.7 მ²
ბინა # 1021
48.5 მ²
ბინა # 1022
სამეურნეო 45.6 მ²
საერთო 7.1 მ²
52.7 მ²
ბინა # 1023
სამეურნეო 48.3 მ²
საერთო 7.1 მ²
55.4 მ²
ბინა # 1024
სამეურნეო 36.2 მ²
საერთო 7.3 მ²
43.5 მ²
ბინა # 1025
სამეურნეო 57.3 მ²
საერთო 9.2 მ²
66.5 მ²
ბინა # 1026
სამეურნეო 42.6 მ²
საერთო 8.1 მ²
50.7 მ²
ბინა # 1027
სამეურნეო 50.7 მ²
ბინა # 1028
სამეურნეო 47.5 მ²
საერთო 6.9 მ²
54.4 მ²
ბინა # 1029
სამეურნეო 45.1 მ²
საერთო 6.9 მ²
52.0 მ²
ბინა # 1030
81.3 მ²
ბინა # 1030
სამეურნეო 81.3 მ²
საერთო 14.8 მ²
96.1 მ²
ბინა # 1031
სამეურნეო 65.1 მ²
საერთო 11.3 მ²
76.4 მ²
ბინა # 1031
65.1 მ²
ბინა # 1032
43.5 მ²
ბინა # 1032
სამეურნეო 43.5 მ²
საერთო 8.1 მ²
51.6 მ²
ბინა # 1033
42.8 მ²
ბინა # 1033
სამეურნეო 42.8 მ²
საერთო 8.1 მ²
50.9 მ²
ბინა # 1034
სამეურნეო 55.3 მ²
საერთო 7.0 მ²
62.3 მ²
ბინა # 1035
სამეურნეო 40.6 მ²
საერთო 8.1 მ²
48.7 მ²
ბინა # 1035
48.5 მ²
ბინა # 1036
სამეურნეო 45.6 მ²
საერთო 7.1 მ²
52.7 მ²
ბინა # 1037
სამეურნეო 48.3 მ²
საერთო 7.1 მ²
55.4 მ²
ბინა # 1038
სამეურნეო 36.2 მ²
საერთო 7.3 მ²
43.5 მ²
ბინა # 1039
სამეურნეო 57.3 მ²
საერთო 9.2 მ²
66.5 მ²
ბინა # 1040
სამეურნეო 42.6 მ²
საერთო 8.1 მ²
50.7 მ²
ბინა # 1041
სამეურნეო 50.7 მ²
ბინა # 1042
სამეურნეო 47.5 მ²
საერთო 6.9 მ²
54.4 მ²
ბინა # 1043
სამეურნეო 45.1 მ²
საერთო 6.9 მ²
52.0 მ²
ბინა # 1044
81.3 მ²
ბინა # 1044
სამეურნეო 81.3 მ²
საერთო 14.8 მ²
96.1 მ²
ბინა # 1045
სამეურნეო 65.1 მ²
საერთო 11.3 მ²
76.4 მ²
ბინა # 1045
65.1 მ²
ბინა # 1

შენობა-ნაგებობის უსაფრთხოების წესებთან შესაბამისობის ანალიზი

ჩამოთვალეთ შენობის დაკავებულებები და აღწერეთ თითოეული გამოყენება	
სც-2 (310.4) საცხოვრებელი ჯგუფი.	+ 7.50; + 10.80; + 14.10; + 17.40; + 20.70; + 24.00; + 27.30; + 30.60; + 33.90; + 37.20; + 40.50; + 43.80; + 47.10; + 50.40 ნიშნული
სწ-2 (311.3) სასაწყობო ჯგუფი "ავტოსადგომ გარაჟებს და არაწვადი მასალის შესანახ სასაწყობო სივრცეებს"	-6.00; -3.00 ნიშნული
სმ-1 (306.2) სამრეწველო ჯგუფი	-3.00
სვ (309.1) სავაჭრო ჯგუფი	+0.00 ნიშნული
სქ (304.1) საოფისე ჯგუფი	+4.20 ნიშნული

კონსტრუქციის ტიპი:	
განსაზღვრეთ კონსტრუქციის ტიპი ახალი შენობისთვის: **მაგალითი: II-A, II-B, V-A, V-B**	**I-A** ტიპი

სიმაღლის შეზღუდვები **ცხრილი 503 -ის მიხედვით**		
დაკავებულობები	**დასაშვები სართულიანობა**	**შემოთავაზებული სართულიანობა**
საცხოვრებელი ჯგუფი სც-2	შეუზღუდავი	14
სასაწყობო ჯგუფი სწ-2	შეუზღუდავი	2
სამრეწველო ჯგუფი სმ-1	შეუზღუდავი	1
საქმიანი ჯგუფი სქ	შეუზღუდავი	1
სავაჭრო ჯგუფი სვ	შეუზღუდავი	2
	დასაშვები	**შემოთავაზებული**
საერთო სიმაღლე =	შეუზღუდავი	56.50
მიწის ზემოთ სართულის რაოდენობა =		16

ფართობის შეზღუდვები **ცხრილი 503 -ის მიხედვით**		
დაკავებულობები	**დასაშვები ფართობი**	**შემოთავაზებული ფართობი**
საცხოვრებელი ჯგუფი სც-2	შეუზღუდავი	906.7
სასაწყობო ჯგუფი სწ-2	შეუზღუდავი	2038.9
სამრეწველო ჯგუფი სმ-1	შეუზღუდავი	45.5
საქმიანი ჯგუფი სქ	შეუზღუდავი	269.5
სავაჭრო ჯგუფი სვ	შეუზღუდავი	869.0
იატაკის საერთო ფართობი =	**22938.8**	
იატაკების რაოდენობა =	**18**	
შენობის საერთო ფართობი სართულების გარე პერიმეტრებით =	**27050.4**	

გარე კედლის ცეცხლმედეგობისა და ღიობისადმი მოთხოვნები **ცხრილების 602-ის და 705.8 -ის მიხედვით**									
გარე კედელი	**ხანძარსაწინააღმდეგო მანძილი** (მეტრი)	**ცეცხლმედეგობის ხარისხი** (საათი)		**კედლის ღიობების ფართობი** (კედლის %)					
				დასაშვები			**გათვალისწინებული**		
		მოთხოვნილი	**გათვალისწინებული**	**დაცული**	**დაუცველი საშხეფებით**	**დაუცველი**	**დაცული**	**დაუცველი საშხეფებით**	**დაუცველი**
A-K **ღეძებში**	>9.0მ	0	0	შეუზღუდავი	შეუზღუდავი	შეუზღუდავი	-	-	აკმაყოფილებს
K-A **ღერძებში**	>9.0მ	0	0	შეუზღუდავი	შეუზღუდავი	შეუზღუდავი	-	-	აკმაყოფილებს
10-1 **ღეძებში**	>9.0მ	0	0	შეუზღუდავი	შეუზღუდავი	შეუზღუდავი	-	-	აკმაყოფილებს
1-10 **ღერძებში**	>9.0მ	0	0	შეუზღუდავი	შეუზღუდავი	შეუზღუდავი	-	-	აკმაყოფილებს

ხანძრისაგან დაცვის სისტემებისადმი მოთხოვნები							
დაკავებულობები/სივრცეები/გასასვლელი საშუალებები	**ავტოსაშხეფი სისტემა**	**ალტერნატიული ავტომატური ცეცხლსაქრობი სისტემები**	**ხელით სამართავი სახანძრო განგაშის სისტემები**	**სახანძრო მილდგარების სისტემები**	**კვამლის საკონტროლო სისტემები**	**ხელის ცეცხლმაქრები**	**საავარიო განგაშის სისტემები**
საცხოვრებელი ჯგუფი სც-2	კი	-	(ხელით სამართავი სახანძრო განგაში სისტემა, ყველა სართულზე გასასვლელის გზა-კართან) - (დამკავებელთა შეტყობინების სისტემა - საგანგებო ხმოვანი განგაშის საკომუნიკაციოს სისტემის სახით. რუპორები განთავსებულია საერთო სარგებოლობის დერეფნებში და გზა კიბეების საზღვრებში) - (მხედველობითი განგაშის მოწყობილობები, საერთო სარგებლობის დერეფნებში) - (კვამლის აღომჩენები საერთო სარგებლობის დერეფნებში) - (კვამლზე მორეაგირე განგაშის მოწყობილობები საძინებლებლ ოთახებში)	-	-	-	კი
დახურული ავტოსადგომი სწ-2	კი	-	(ხელით სამართავი სახანძრო განგაში სისტემა, ყველა სართულზე გასასვლელის გზა-კართან) - (დამკავებელთა შეტყობინების სისტემა - საგანგებო ხმოვანი განგაშის საკომუნიკაციოს	-	-	-	

			სისტემის სახით. რუპორები განთავსებულია საერთო სარგებოლობის დერეფნებში და გზა კიბეების საზღვრებში) - (მხედველობითი განგაშის მოწყობილობები, საერთო სარგებლობის დერეფნებში) - (კვამლის აღმომჩენები საერთო სარგებლობის დერეფნებში)				
საქმიანი ჯგუფი სქ	კი	-	(ხელით სამართავი სახანძრო განგაში სისტემა, ყველა სართულზე გასასვლელის გზა-კართან) - (დამკავებელთა შეტყობინების სისტემა - საგანგებო ხმოვანი განგაშის საკომუნიკაციოს სისტემის სახით. რუპორები განთავსებულია საერთო სარგებოლობის დერეფნებში და გზა კიბეების საზღვრებში) - (მხედველობითი განგაშის მოწყობილობები, საერთო სარგებლობის დერეფნებში) - (კვამლის აღმომჩენები საერთო სარგებლობის დერეფნებში)				
სავაჭრო ჯგუფი სვ	კი	-	(ხელით სამართავი სახანძრო განგაში სისტემა, ყველა სართულზე გასასვლელის გზა-კართან) - (დამკავებელთა შეტყობინების სისტემა -				

			საგანგებო ხმოვანი განგაშის საკომუნიკაციოს სისტემის სახით. რუპორები განთავსებულია საერთო სარგებოლობის დერეფნებში და გზა კიბეების საზღვრებში) - (მხედველობითი განგაშის მოწყობილობები, საერთო სარგებლობის დერეფნებში) - (კვამლის აღმომჩენები საერთო სარგებლობის დერეფნებში)				
დერეფნები	კი	-	(ხელით სამართავი სახანძრო განგაში სისტემა, ყველა სართულზე გასასვლელის გზა-კართან) - (კვამლის აღმომჩენები) - (დამკავებელთა შეტყობინების სისტემა - საგანგებო ხმოვანი განგაშის საკომუნიკაციოს სისტემა რუპორის სახით) - (მხედველობითი განგაშის მოწყობილობები) - (საავარიო განათება)	(I კლასის მილდგარი)	მექანიკური განიავება / კვამლის გაწოვა	კი	
კიბის უჯრედი	-	-	(დამკავებელთა შეტყობინების სისტემა - საგანგებო ხმოვანი განგაშის საკომუნიკაციოს სისტემა რუპორის სახით) - (საავარიო განათება)	-	დაწნევის სისტემა	-	
ტამბური	-	-	(დამკავებელთა შეტყობინების სისტემა - საგანგებო ხმოვანი	-	დაწნევის სისტემა	-	

			განგაშის საკომუნიკაციოს სისტემა რუპორის სახით) - (საავარიო განათება)				
ლიფტის შახტა	-	-	-	-	დაწნევის სისტემა	-	
სახანძრო-ამაშველო სამსახურის მიერ გამოსაყენებელი მისაერთებლები				კი			
სახანძრო ტუმბო და წყლის რეზერვუარი				კი			

განიაავების მოთხოვნა		
დაკავებულობები/სივრცეები/გასასვლელი საშუალებები	**ბუნებრივი განიავება**	**ხელოვნური განიავება**
საცხოვრებელი ჯგუფი სც-2	კი	კი (საბაზანო ოთახები)
სასაწყობო ჯგუფი სწ-2	-	კი
სამრეწველო ჯგუფი სმ-1	-	-
საქმიანი ჯგუფი სქ	კი	-
სავაჭრო ჯგუფი სვ	კი	-
ტამბური	-	კი
დერეფნები	-	კი
კიბის უჯრედი	-	კი

თითოეული სართულიდან გასასვლელი საშუალება									
სართულები	დაკავებულობა და დაკავებულობის დატვირთვის ჯამური მაჩვენებელი	მოთხოვნილი გასასვლელების/გასასვლელთან მისადგომის რაოდენობა	გათვალისწინებული გასასვლელების/გასასვლელთან მისადგომის რაოდენობა და ტიპი	გასასვლელი საშუალებების სიგანე					
				გზა-კიბეები		დერაფანი,		გასასვლელის გზა-კარი	
				მოთხოვნილი	გათვალისწინებული	მოთხოვნილი	გათვალისწინებული	მოთხოვნილი	გათვალისწინებული
-2 სართული	**110**	**2**	**2 (შიგა გასასვლელის გზა-კიბეები)**	**1,1**	**>1,1**	**1,2**	**>1,2**	**0,82**	**>0,82**
-1 სართული	**110**	**2**	**2 (შიგა გასასვლელის გზა-კიბეები)**	**1,1**	**>1,1**	**1,2**	**>1,2**	**0,82**	**>0,82**
მეორე სართული	**175**	**2**	**2 (შიგა გასასვლელის გზა-კიბეები)**	**1,1**	**>1,1**	**1,2**	**>1,2**	**0,82**	**>0,82**
მეორე - მეთექვსმეტე სართული	**74**	**2**	**2 (გარე გასასვლელის გზა-კარი)**	**-**	**-**	**-**	**-**	**0,82**	**>0,82**
კომერციული N1 პირველი სართული	**106**	**2**	**1 (გარე გასასვლელის გზა-კარი)**	**-**	**-**	**-**	**-**	**0,82**	**>0,82**
კომერციული N2 პირველი სართული	**59**	**2**	**1 (გარე გასასვლელის გზა-კარი)**	**-**	**-**	**-**	**-**	**0,82**	**>0,82**
კომერციული N3 პირველი სართული	**145**	**2**	**2 (გარე გასასვლელის გზა-კარი)**	**-**	**-**	**-**	**-**	**0,82**	**>0,82**
საოფისე N1 მეორე სართული	**3**	**1**	**1 (შიდა გასასვლელის გზა-კარი)**	**-**	**-**	**-**	**-**	**0,82**	**>0,82**
საოფისე N2 მეორე სართული	**3**	**1**	**1 (შიდა გასასვლელის გზა-კარი)**	**-**	**-**	**-**	**-**	**0,82**	**>0,82**
საოფისე N3 მეორე სართული	**5**	**1**	**1 (შიდა გასასვლელის გზა-კარი)**	**-**	**-**	**-**	**-**	**0,82**	**>0,82**

საოფისე N4 მეორე სართული	**7**	**1**	**1 (შიდა გასასვლელის გზა-კარი)**	**-**	**-**	**-**	**-**	**0,82**	**>0,82**
საოფისე N5 მეორე სართული	**4**	**1**	**1 (შიდა გასასვლელის გზა-კარი)**	**-**	**-**	**-**	**-**	**0,82**	**>0,82**
საოფისე N6 მეორე სართული	**3**	**1**	**1 (შიდა გასასვლელის გზა-კარი)**	**-**	**-**	**-**	**-**	**0,82**	**>0,82**
საოფისე N7 მეორე სართული	**3**	**1**	**1 (შიდა გასასვლელის გზა-კარი)**	**-**	**-**	**-**	**-**	**0,82**	**>0,82**
საოფისე N8 მეორე სართული	**3**	**1**	**1 (შიდა გასასვლელის გზა-კარი)**	**-**	**-**	**-**	**-**	**0,82**	**>0,82**

წყალსადენი სისტემის ფიქსირებული მოწყობილობების რაოდენობა-საცხოვრებელი ჯგუფი
სც-2 და სც-3 ქვეჯგუფები
ცხრილი 1602.1-ის მიხედვით

სართულები	**საცხოვრებელი ერთეული**	**ფიქსირებული მოწყობილობები**									
		უნიტაზი (ერთ საცხოვრებელ ერთეულზე)		**ტუალეტის ხელსაბანები (ერთ საცხოვრებელ ერთეულზე)**		**აბაზანა/შხაპი (ერთ საცხოვრებელ ერთეულზე)**		**სამზარეულოს ნიჟარა (ერთ საცხოვრებელ ერთეულზე)**		**ავტომატური სარეცხი მანქანის მისაერთებელი**	
		მოთხოვნილი	გათვალისწინებული	მოთხოვნილი	გათვალისწინებული	მოთხოვნილი	გათვალისწინებული	მოთხოვნილი	გათვალისწინებული	მოთხოვნილი	გათვალისწინებული
მეორე სართული	**10**	1	1	1	1	1	1	1	1	1	1
მესამე - მეთექვსმეტე სართული	**19**	1	1	1	1	1	1	1	1	1	1

წყალსადენი სისტემის ფიქსირებული მოწყობილობების

ცხრილი 1602.1-ის მიხედვით

სართულები	**დაკავებულობა და დაკავებულობის დატვირთვის ჯამური მაჩვენებელი**	**ფიქსირებული მოწყობილობები**									
		უნიტაზი		**ხელსაბანი**		**აბაზანა/შხაპი**		**წყლის დასალევი შადრევნები**		**სამომსახურეო ნიჟარა**	
		მოთხოვნილი	**გათვალისწინებული**	**მოთხოვნილი**	**გათვალისწინებული**	**მოთხოვნილი**	**გათვალისწინებული**	**მოთხოვნილი**	**გათვალისწინებული**	**მოთხოვნილი**	**გათვალისწინებული**
კომერციული N1	**106**	2	2	2	2	0	0	1	1	1	1
კომერციული N2	**59**	2	2	2	2	0	0	1	1	1	1
კომერციული N3	**145**	2	2	2	2	0	0	1	1	1	1
საოფისე N1 მეორე სართული	**3**	1	1	1	1	0	0	1	1	1	1
საოფისე N2 მეორე სართული	**3**	1	1	1	1	0	0	1	1	1	1
საოფისე N3 მეორე სართული	**5**	1	1	1	1	0	0	1	1	1	1
საოფისე N4 მეორე სართული	**7**	1	1	1	1	0	0	1	1	1	1
საოფისე N5 მეორე სართული	**4**	1	1	1	1	0	0	1	1	1	1
საოფისე N6 მეორე სართული	**3**	1	1	1	1	0	0	1	1	1	1
საოფისე N7 მეორე სართული	**3**	1	1	1	1	0	0	1	1	1	1
საოფისე N8 მეორე სართული	**3**	1	1	1	1	0	0	1	1	1	1

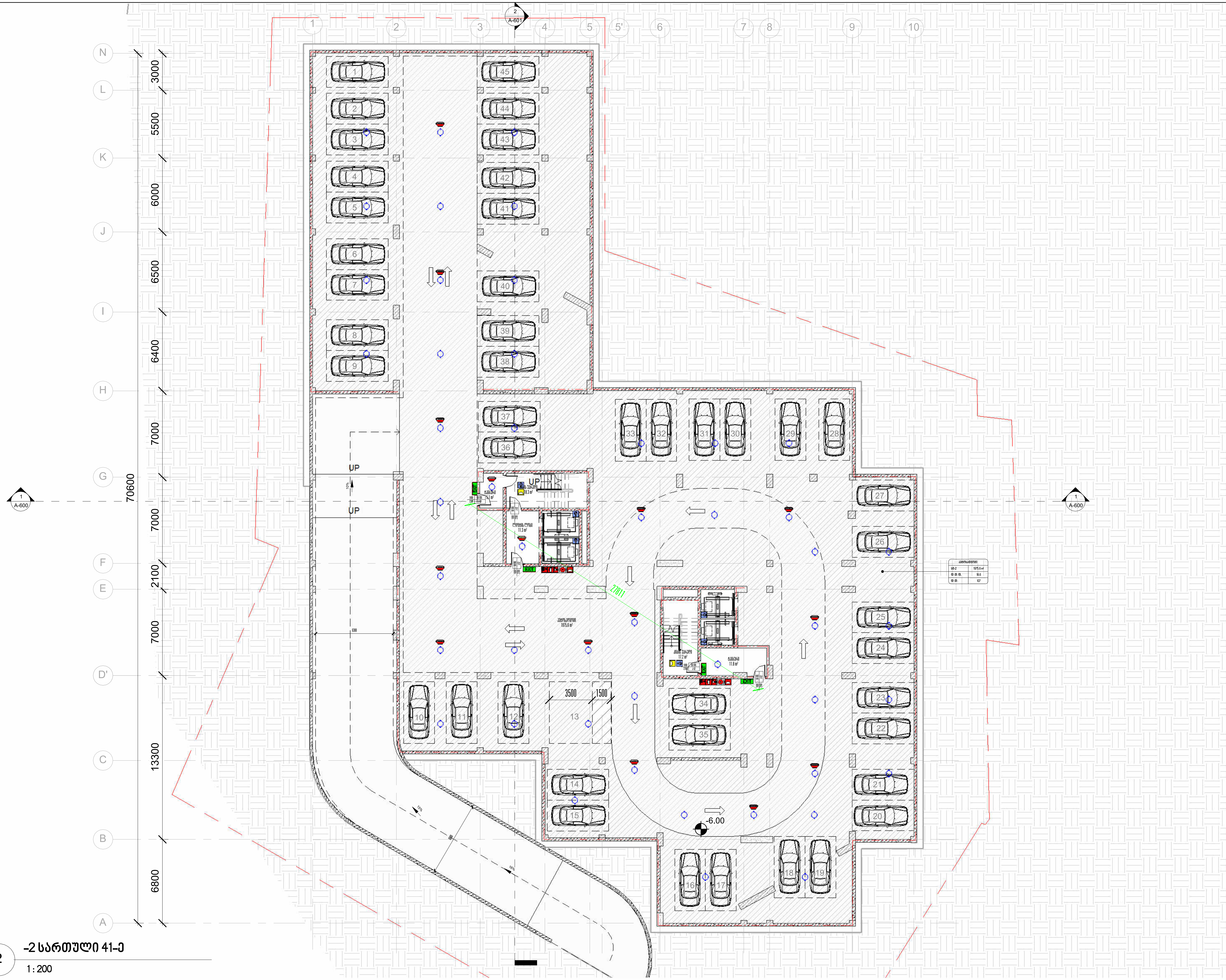

-2 სართული 41-ე

1 : 200

პროექტის დასახელება:

მრავალბინიანი საცხოვრებელი სახლი, ქერჩის ქუჩა 86
ს/კ 01.11.05.029.380

ექსპილაკაცია

სახანძრო სიმბოლოების აღმნიშვნელი	
	სახანძრო მილდგარი
	წყლის დასალევი შადრევანი
	სახანძრო მისაერთებელი
	ხელის ცეცხლმაქრი
	ხელით სამართავი სახანძრო განგაშის ღილაკი
	დამკავებელთა შეტყობინების სისტემა ხმოვანი
	ორმხრივი კავშირის სისტემა
	კვამლის ავტომატური აღმომჩენი
	კვამლის მორეაგირე მაუწყებელი
	ავტოსაშხეფი სისტემა
	ალტერნატიული ავტოსაშხეფი სისტემა
	ავარიული განათება
	საავარიო განათება
	ჰაერის დაწნევის სისტემა
	მექანიკური განიავება
	ხმოვანი განგაშის სისტემა
	სახანძრო ჰიდრატი
EXIT	გასასვლელის აღმნიშვნელი განათებული ნიშანი

შენიშვნები:

ზომები დაზუსტდეს ადგილზე;

ყველა შეუსაბამობა სამუშაოების დაწყებამდე აუცილებლად უნდა ეცნოს არქიტექტორს;

აბსოლუტური 0.000 ნიშნული შეესაბამება +508.0

ნახაზის დასახელება

41-ე -2 სართულზე

მასშტაბი	As indicated
საავტორო ჯგუფი:	
არქ. გ. ჯყონია	
არქ. გ. სამხარაძე	
არქ. დ. დანელია	

თარიღი	Issue Date	ფურცელი
გვ.რაოდ.	გვერდი	A-2
	A-300	

17/03/2026 13:21:19

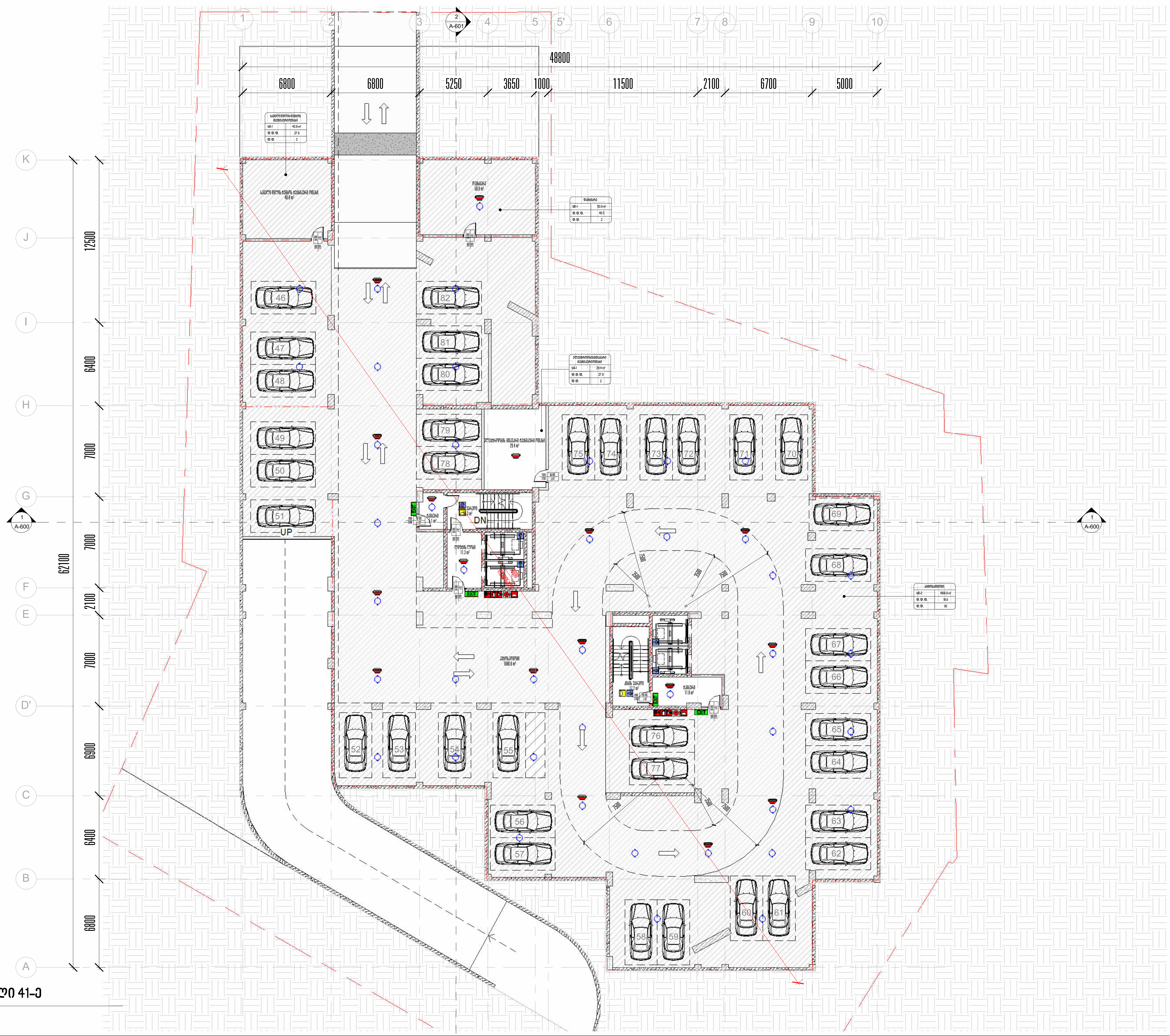

2 -1 სართული 41-ე

1 : 200

პროექტის დასახელება:

მრავალბინიანი საცხოვრებელი სახლი, ქერჩის ქუჩა 86
ს/კ 01.11.05.029.380

ექსპილაკაცია

სახანძრო სიმბოლოების აღმნიშვნელი	
	სახანძრო მილდგარი
	წყლის დასალევი შადრევანი
	სახანძრო მისაერთებელი
	ხელის ცეცხლმაქრი
	ხელით სამართავი სახანძრო განგაშის ღილაკი
	დამკავებელთა შეტყობინების სისტემა ხმოვანი
	ორმხრივი კავშირის სისტემა
	კვამლის ავტომატური აღმომჩენი
	კვამლის მორეაგირე მაუწყებელი
	ავტოსაშხეფი სისტემა
	ალტერნატიული ავტოსაშხეფი სისტემა
	ავარიული განათება
	საავარიო განათება
	ჰაერის დაწნევის სისტემა
	მექანიკური განიავება
	ხმოვანი განგაშის სისტემა
	სახანძრო ჰიდრატი
EXIT	გასასვლელის აღმნიშვნელი განათებული ნიშანი

შენიშვნები:

ზომები დაზუსტდეს ადგილზე;

ყველა შეუსაბამობა სამუშაოების დაწყებამდე აუცილებლად უნდა ეცნოს არქიტექტორს;

აბსოლუტური 0.000 ნიშნული შეესაბამება +508.0

ნახაზის დასახელება

41-ე -1 სართულზე

მასშტაბი	As indicated
საავტორო ჯგუფი:	
არქ. გ. ჯყონია	
არქ. გ. სამხარაძე	
არქ. დ. დანელია	

თარიღი	Issue Date	ფურცელი
გვ.რაოდ.	გვერდი	A-2
	A-301	

17/03/2026 13:21:21

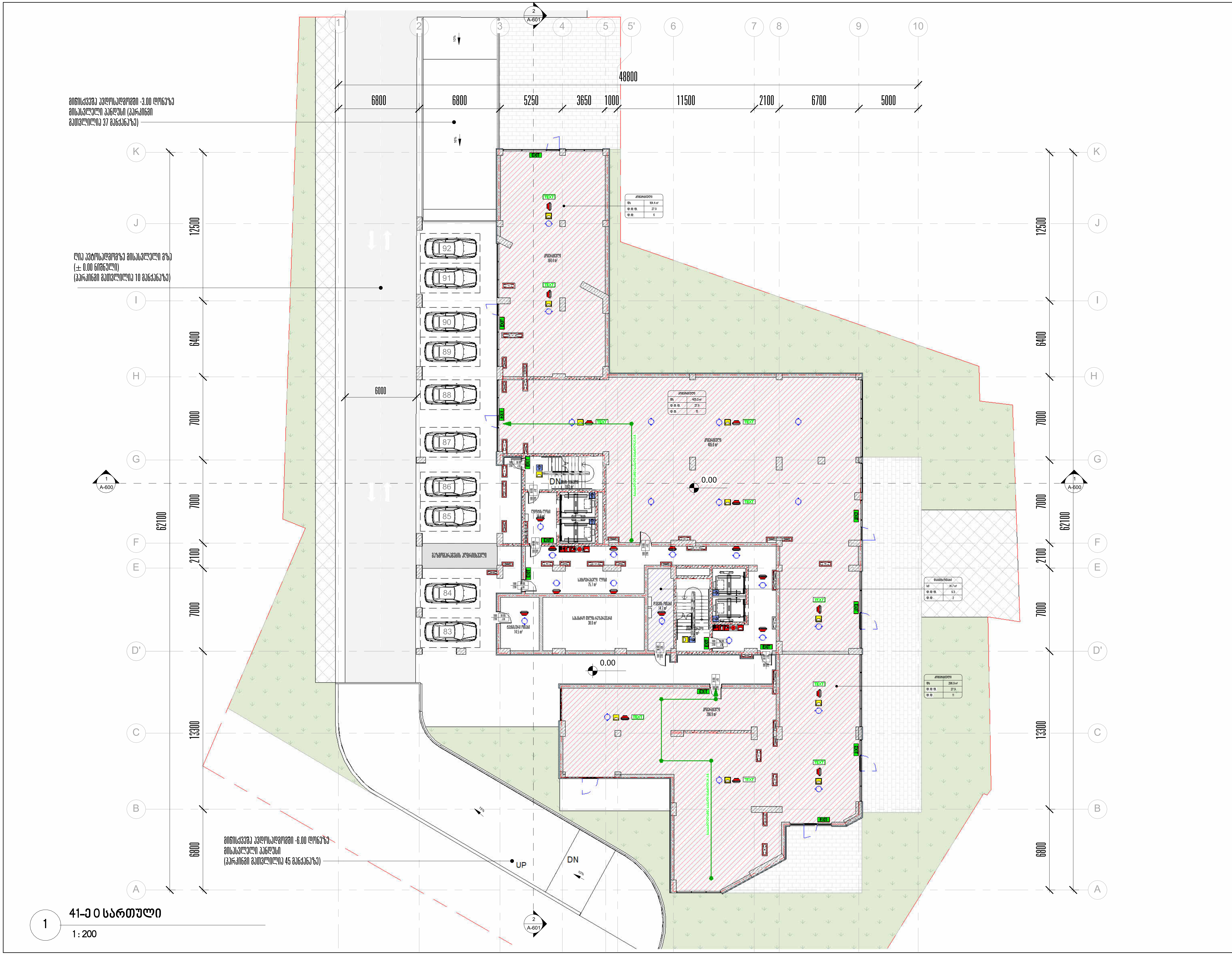

პროექტის დასახელება:

მრავალბინიანი საცხოვრებელი სახლი, ქერჩის ქუჩა 86
ს/კ 01.11.05.029.380

ექსპილაკაცია

სახანძრო სიმბოლოების აღმნიშვნელი	
	სახანძრო მილდგარი
	წყლის დასალევი შადრევანი
	სახანძრო მისაერთებელი
	ხელის ცეცხლმაქრი
	ხელით სამართავი სახანძრო განგაშის ღილაკი
	დამკავებელთა შეტყობინების სისტემა ხმოვანი
	ორმხრივი კავშირის სისტემა
	კვამლის ავტომატური აღმომჩენი
	კვამლის მორეაგირე მაუწყებელი
	ავტოსაშხეფი სისტემა
	ალტერნატიული ავტოსაშხეფი სისტემა
	ავარიული განათება
	საავარიო განათება
	ჰაერის დაწნევის სისტემა
	მექანიკური განიავება
	ხმოვანი განგაშის სისტემა
	სახანძრო ჰიდრატი
EXIT	გასასვლელის აღმნიშვნელი განათებული ნიშანი

შენიშვნები:

ზომები დაზუსტდეს ადგილზე;

ყველა შეუსაბამობა სამუშაოების დაწყებამდე აუცილებლად უნდა ეცნოს არქიტექტორს;

აბსოლუტური 0.000 ნიშნული შეესაბამება +508.0

ნახაზის დასახელება

41-ე 0 სართულზე

მასშტაბი As indicated

საავტორო ჯგუფი:

არქ. გ. ჭყონია

არქ. გ. სამხარაძე

არქ. დ. დანელია

თარიღი	Issue Date	ფურცელი
გვ.რაოდ.	გვერდი	A-2
	A-302	

17/03/2026 13:21:23



1 სართული 41

1 : 200

პროექტის დასახელება:

მრავალბინიანი საცხოვრებელი სახლი, ქერჩის ქუჩა 86
ს/კ 01.11.05.029.380

ექსპილაკაცია

სახანძრო სიმბოლოების აღმნიშვნელი	
	სახანძრო მილდგარი
	წყლის დასალევი შადრევანი
	სახანძრო მისაერთებელი
	ხელის ცეცხლმაქრი
	ხელით სამართავი სახანძრო განგაშის ღილაკი
	დამკავებელთა შეტყობინების სისტემა ხმოვანი
	ორმხრივი კავშირის სისტემა
	კვამლის ავტომატური აღმომჩენი
	კვამლის მორეაგირე მაუწყებელი
	ავტოსაშხეფი სისტემა
	ალტერნატიული ავტოსაშხეფი სისტემა
	ავარიული განათება
	საავარიო განათება
	ჰაერის დაწნევის სისტემა
	მექანიკური განიავება
	ხმოვანი განგაშის სისტემა
	სახანძრო ჰიდრატი
EXIT	გასასვლელის აღმნიშვნელი განათებული ნიშანი

შენიშვნები:

ზომები დაზუსტდეს ადგილზე;

ყველა შეუსაბამობა სამუშაოების დაწყებამდე აუცილებლად უნდა ეცნოს არქიტექტორს;

აბსოლუტური 0.000 ნიშნული შეესაბამება +508.0

ნახაზის დასახელება

41-ე 1 სართული

მასშტაბი	As indicated
საავტორი ჯგუფი:	
არქ. გ. ჟყონია	
არქ. გ. სამხარაძე	
არქ. ღ. დანელია	

თარიღი	Issue Date	ფურცელი
გვ.რაოდ.	გვერდი	A-2
	A-303	

17/03/2026 13:21:25

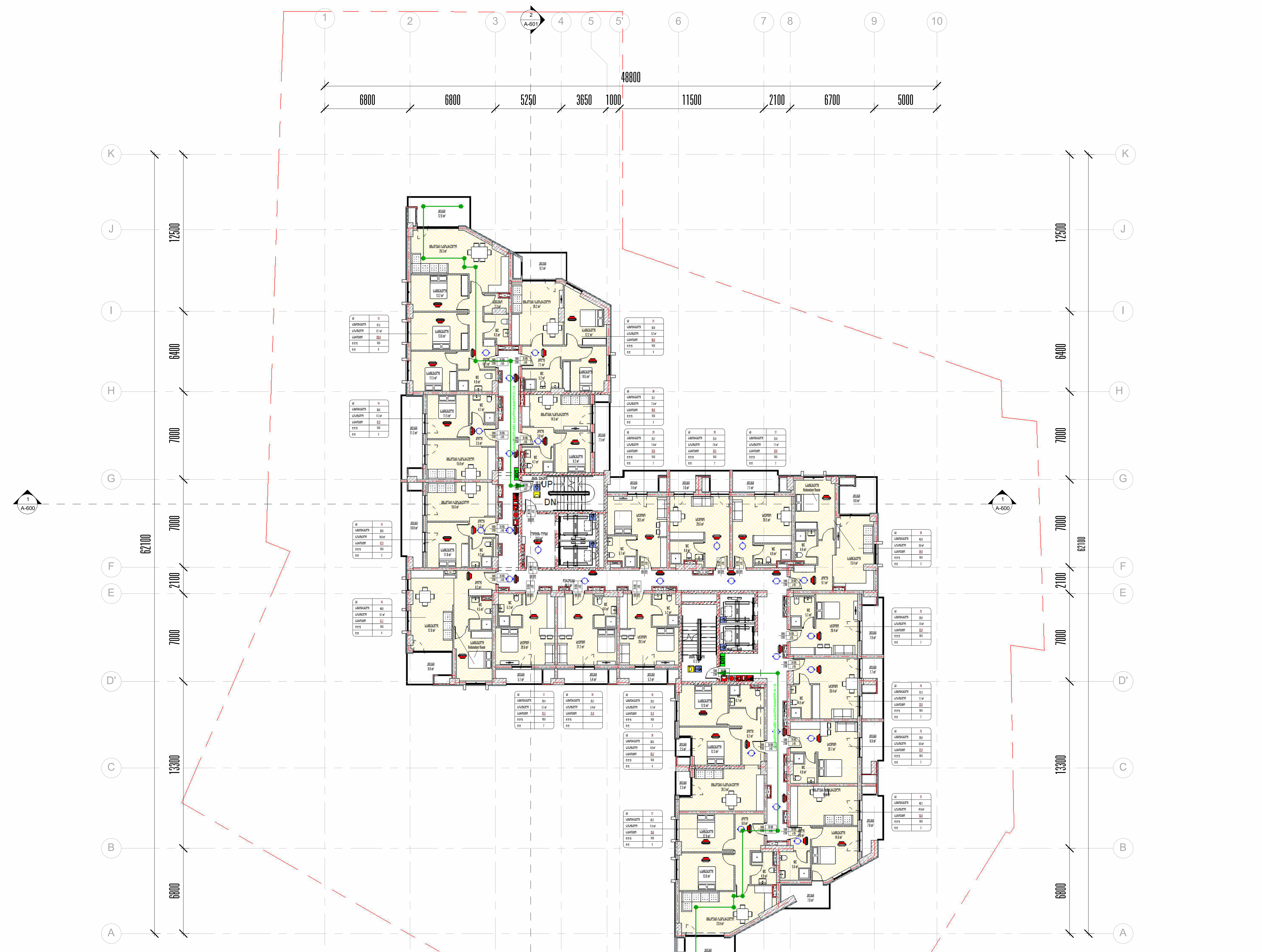

1 A-304 — 41-ე მე-2 სართული
1 : 200

პროექტის დასახელება:

მრავალბინიანი საცხოვრებელი სახლი, ქერჩის ქუჩა 86
ს/კ 01.11.05.029.380

ექსპილაკაცია

სახანძრო სიმბოლოების აღმნიშვნელი
სახანძრო მილდგარი
წყლის დასალევი შადრევანი
სახანძრო მისაერთებელი
ხელის ცეცხლმაქრი
ხელით სამართავი სახანძრო განგაშის ღილაკი
დამკავებელთა შეტყობინების სისტემა ხმოვანი
ორმხრივი კავშირის სისტემა
კვამლის ავტომატური აღმომჩენი
კვამლის მორეაგირე მაუწყებელი
ავტოსაშხეფი სისტემა
ალტერნატიული ავტოსაშხეფი სისტემა
ავარიული განათება
საავარიო განათება
ჰაერის დაწნევის სისტემა
მექანიკური განიავება
ხმოვანი განგაშის სისტემა
სახანძრო ჰიდრატი
EXIT — გასასვლელის აღმნიშვნელი განათებული ნიშანი

შენიშვნები:

ზომები დაზუსტდეს ადგილზე;

ყველა შეუსაბამობა სამუშაოების დაწყებამდე აუცილებლად უნდა ეცნოს არქიტექტორს;

აბსოლუტური 0.000 ნიშნული შეესაბამება +508.0

ნახაზის დასახელება

41-ე 2 სართული

მასშტაბი	As indicated
საავტორო ჯგუფი:	
არქ. გ. ჟყონია	
არქ. გ. სამხარაძე	
არქ. დ. დანელია	

თარიღი	Issue Date	ფურცელი
გვ.რაოდ.	გვერდი	A-2
	A-304	

17/03/2026 13:21:28



1 41-ე-3 სართული

1 : 200

ARCHITECTURE

პროექტის დასახელება:

მრავალბინიანი საცხოვრებელი სახლი, ქერჩის ქუჩა 86
ს/კ 01.11.05.029.380

ექსპლიკაცია

სახანძრო სიმბოლოების აღმნიშვნელი	
	სახანძრო მილსადენი
	წყლის დასაღვრი მაფრქვეველი
	სახანძრო მისართმეველი
	ხელის ცეცხლმაქრი
	ხელით სამართავი სახანძრო განგაშის ღილაკი
	დაგაგაფრთხილებელი მეწყობილების სისტემა ხმოვანი
	ორმხრივი კავშირის სისტემა
	კვაღლის ავტომატური აღმოჩენი
	კვაღლის მორეაგირე მაუწყებელი
	ავტომაშტაბი სისტემა
	ალტერნატიული ავტომაშტაბი სისტემა
	კვარიული განათება
	საავარიო განათება
	ჰაერის დაწნევის სისტემა
	მექანიკური განიავება
	ხმოვანი განგაშის სისტემა
	სახანძრო პიდრანტი
EXIT	გამაფრთხილებლის აღმნიშვნელი განათებული ნიშანი

შენიშვნები:

ზომები დაზუსტდეს ადგილზე;

ყველა მეუსაბამობა საშუალოების დაწყებამდე აუცილებლად უნდა ეცნობოს არქიტექტორს;

აბსოლუტური 0.000 ნიშნული შეესაბამება +508.0

ნახაზის დასახელება

41-ე-3 სართული

მასშტაბი	As indicated
საავტორო ჯგუფი:	
არქ. გ. ჯყონია	
არქ. გ. სამხარაძე	
არქ. დ. დანელია	

თარიღი Issue Date	ფურცელი
გვ.რაოდ. 1	გვერდი A-305

A-2

17/03/2026 13:21:31

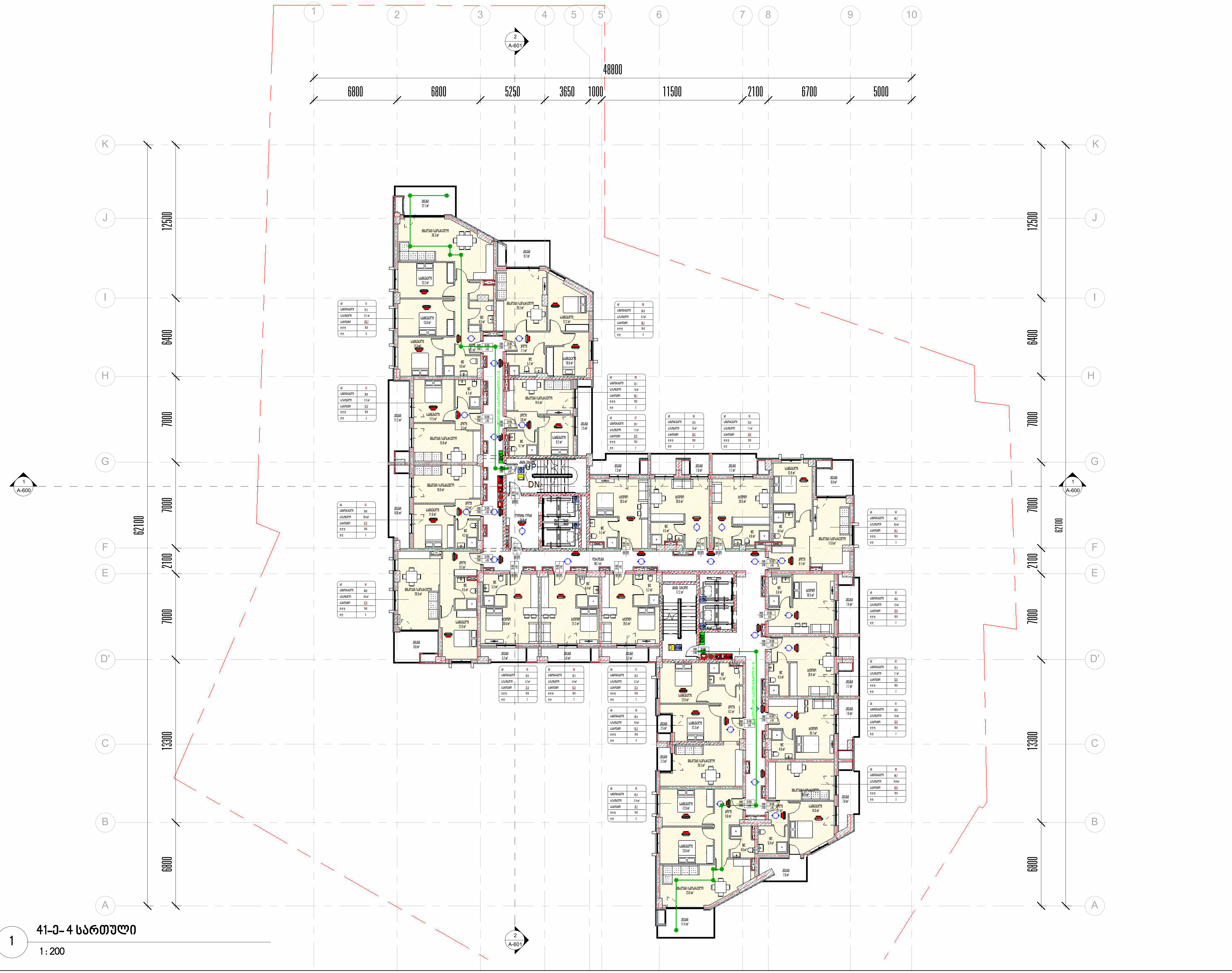

1 41-ე- 4 სართული

1 : 200

პროექტის დასახელება:

მრავალბინიანი საცხოვრებელი სახლი, ქერჩის ქუჩა 86
ს/კ 01.11.05.029.380

ექსპილაკაცია

სახანძრო სიმბოლოების აღმნიშვნელი	
	სახანძრო მილდგარი
	წყლის დასალევი შადრევანი
	სახანძრო მისაერთებელი
	ხელის ცეცხლმაქრი
	ხელით სამართავი სახანძრო განგაშის ღილაკი
	დამკავებელთა შეტყობინების სისტემა ხმოვანი
	ორმხრივი კავშირის სისტემა
	კვამლის ავტომატური აღმომჩენი
	კვამლის მორეაგირე მაუწყებელი
	ავტოსაშხეფი სისტემა
	ალტერნატიული ავტოსაშხეფი სისტემა
	ავარიული განათება
	საავარიო განათება
	ჰაერის დაწნევის სისტემა
	მექანიკური განიავება
	ხმოვანი განგაშის სისტემა
	სახანძრო ჰიდრატი
EXIT	გასასვლელის აღმნიშვნელი განათებული ნიშანი

შენიშვნები:

ზომები დაზუსტდეს ადგილზე;

ყველა შეუსაბამობა სამუშაოების დაწყებამდე აუცილებლად უნდა ეცნოს არქიტექტორს;

აბსოლუტური 0.000 ნიშნული შეესაბამება +508.0

ნახაზის დასახელება

41-ე- 4 სართული

მასშტაბი	As indicated
საავტორო ჯგუფი:	
არქ. გ. ჯყონია	
არქ. გ. სამხარაძე	
არქ. დ. დანელია	

თარიღი	Issue Date	ფურცელი
გვ.რაოდ.	გვერდი	A-2
	A-306	

17/03/2026 13:21:34

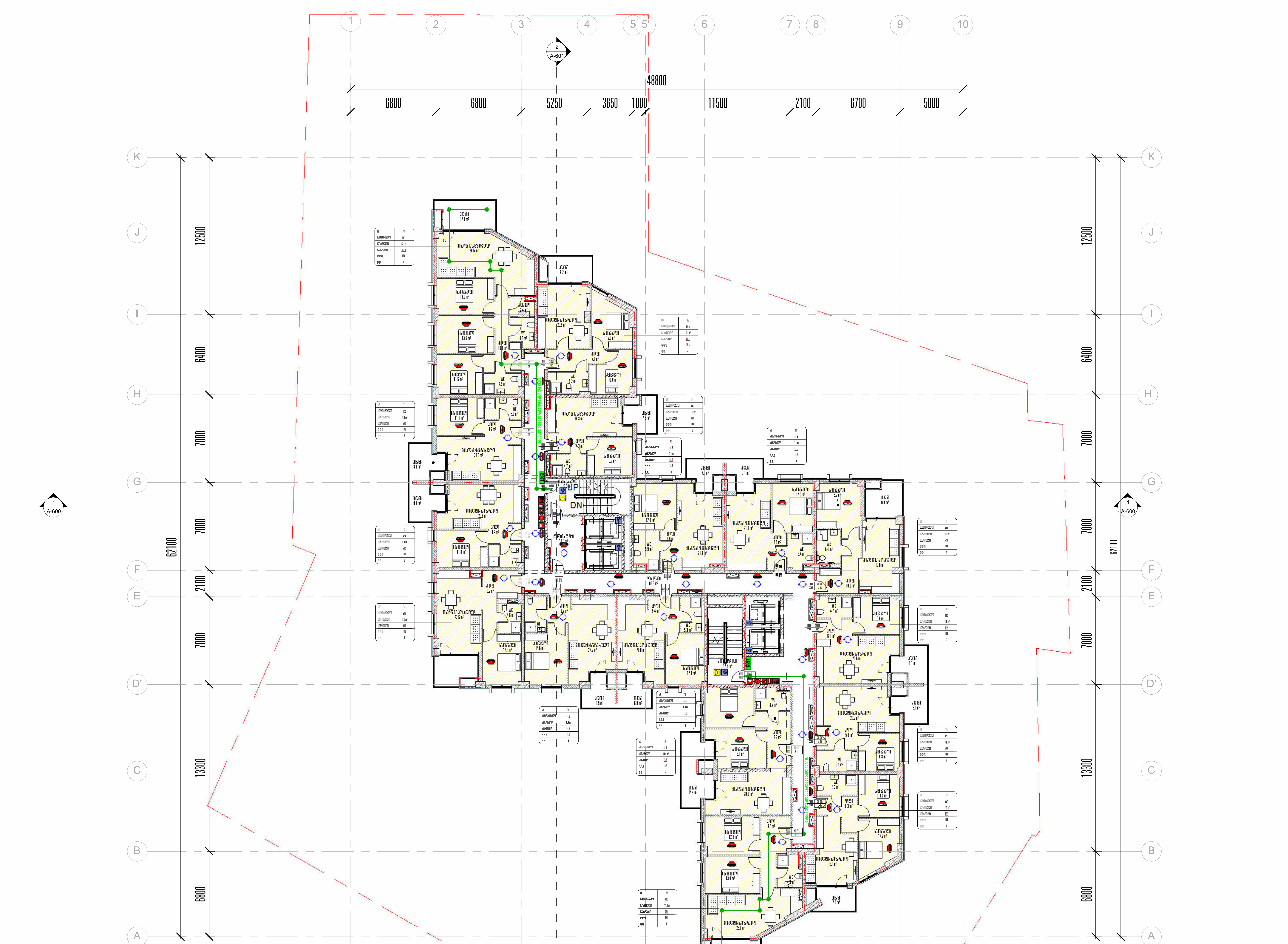

1 41-ე-5 სართული

1 : 200

პროექტის დასახელება:

მრავალბინიანი საცხოვრებელი სახლი, ქერჩის ქუჩა 86
ს/კ 01.11.05.029.380

ექსპილაკაცია

სახანძრო სიმბოლოების აღმნიშვნელი	
	სახანძრო მილდგარი
	წყლის დასალევი შადრევანი
	სახანძრო მისაერთებელი
	ხელის ცეცხლმაქრი
	ხელით სამართავი სახანძრო განგაშის ღილაკი
	დამკავებელთა შეტყობინების სისტემა ხმოვანი
	ორმხრივი კავშირის სისტემა
	კვამლის ავტომატური აღმომჩენი
	კვამლის მორეაგირე მაუწყებელი
	ავტოსაშხეფი სისტემა
	ალტერნატიული ავტოსაშხეფი სისტემა
	ავარიული განათება
	საავარიო განათება
	ჰაერის დაწნევის სისტემა
	მექანიკური განიავება
	ხმოვანი განგაშის სისტემა
	სახანძრო ჰიდრატი
EXIT	გასასვლელის აღმნიშვნელი განათებული ნიშანი

შენიშვნები:

ზომები დაზუსტდეს ადგილზე;

ყველა შეუსაბამობა სამუშაოების დაწყებამდე აუცილებლად უნდა ეცნოს არქიტექტორს;

აბსოლუტური 0.000 ნიშნული შეესაბამება +508.0

ნახაზის დასახელება

41-ე-5 სართული

მასშტაბი	As indicated
საავტორო ჯგუფი:	
არქ. გ. ჭყონია	
არქ. გ. სამხარაძე	
არქ. დ. დანელია	

თარიღი	Issue Date	ფურცელი
გვ.რაოდ.	გვერდი	A-2
	A-307	

17/03/2026 13:21:37



1 41-ე- 6 სართული

1 : 200

პროექტის დასახელება:

მრავალბინიანი საცხოვრებელი
სახლი, ქერჩის ქუჩა 86
ს/კ 01.11.05.029.380

ექსპილაკაცია

სახანძრო სიმბოლოების აღმნიშვნელი	
	სახანძრო მილდგარი
	წყლის დასალევი შადრევანი
	სახანძრო მისაერთებელი
	ხელის ცეცხლმაქრი
	ხელით სამართავი სახანძრო განგაშის ღილაკი
	დამკავებელთა შეტყობინების სისტემა ხმოვანი
	ორმხრივი კავშირის სისტემა
	კვამლის ავტომატური აღმომჩენი
	კვამლის მორეაგირე მაუწყებელი
	ავტოსაშხეფი სისტემა
	ალტერნატიული ავტოსაშხეფი სისტემა
	ავარიული განათება
	საავარიო განათება
	ჰაერის დაწნევის სისტემა
	მექანიკური განიავება
	ხმოვანი განგაშის სისტემა
	სახანძრო ჰიდრატი
EXIT	გასასვლელის აღმნიშვნელი განათებული ნიშანი

შენიშვნები:

ზომები დაზუსტდეს ადგილზე;

ყველა შეუსაბამობა სამუშაოების დაწყებამდე აუცილებლად უნდა ეცნოს არქიტექტორს;

აბსოლუტური 0.000 ნიშნული შეესაბამება +508.0

ნახაზის დასახელება

41-ე- 6 სართული

მასშტაბი As indicated

საავტორო ჯგუფი:

არქ. გ. ჯყონია

არქ. გ. სამხარაძე

არქ. დ. დანელია

თარიღი	Issue Date	ფურცელი
გვ.რაოდ.	გვერდი	A-2
	A-308	

17/03/2026 13:21:40

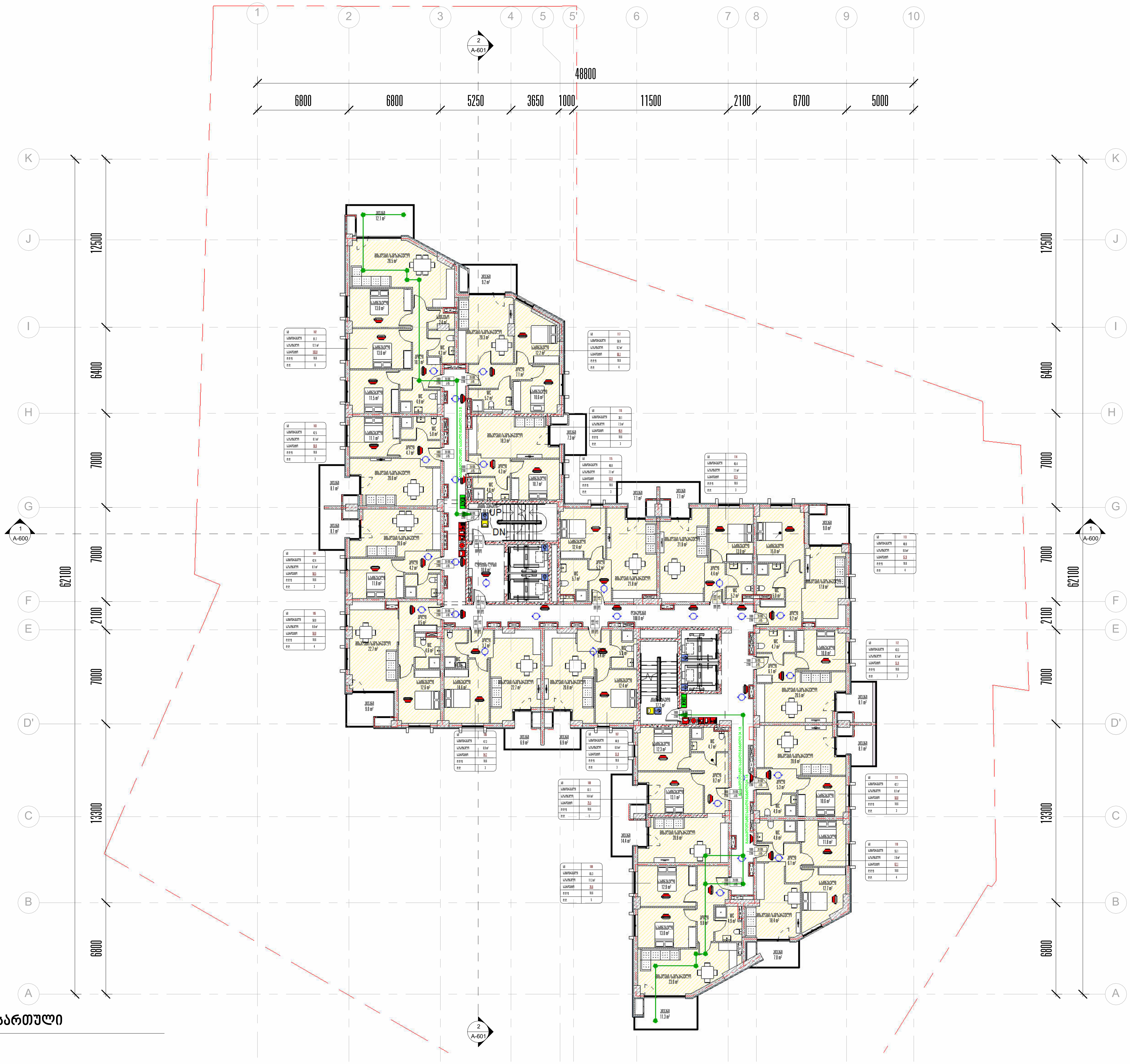

41-ე-7 სართული

1 : 200

პროექტის დასახელება:

მრავალბინიანი საცხოვრებელი სახლი, ქერჩის ქუჩა 86
ს/კ 01.11.05.029.380

ექსპილაკაცია

სახანძრო სიმბოლოების აღმნიშვნელი
სახანძრო მილდგარი
წყლის დასალევი შადრევანი
სახანძრო მისაერთებელი
ხელის ცეცხლმაქრი
ხელით სამართავი სახანძრო განგაშის ღილაკი
დამკავებელთა შეტყობინების სისტემა ხმოვანი
ორმხრივი კავშირის სისტემა
კვამლის ავტომატური აღმომჩენი
კვამლის მორეაგირე მაუწყებელი
ავტოსაშხეფი სისტემა
ალტერნატიული ავტოსაშხეფი სისტემა
ავარიული განათება
საავარიო განათება
ჰაერის დაწნევის სისტემა
მექანიკური განიავება
ხმოვანი განგაშის სისტემა
სახანძრო ჰიდრატი
გასასვლელის აღმნიშვნელი განათებული ნიშანი

შენიშვნები:

ზომები დაზუსტდეს ადგილზე;

ყველა შეუსაბამობა სამუშაოების დაწყებამდე აუცილებლად უნდა ეცნოს არქიტექტორს;

აბსოლუტური 0.000 ნიშნული შეესაბამება +508.0

ნახაზის დასახელება

41-ე-7 სართული

მასშტაბი	As indicated
საავტორო ჯგუფი:	
არქ. გ. ჭყონია	
არქ. გ. სამხარაძე	
არქ. დ. დანელია	

თარიღი	Issue Date	ფურცელი
გვ.რაოდ.	გვერდი	A-2
	A-309	

17/03/2026 13:21:43



1 41-ე-8 სართული

1 : 200

პროექტის დასახელება:

მრავალბინიანი საცხოვრებელი სახლი, ქერჩის ქუჩა 86
ს/კ 01.11.05.029.380

ექსპლიკაცია

სახანძრო სიმბოლოების აღმნიშვნელი	
	სახანძრო მილდგარი
	წყლის დასალევი შადრევანი
	სახანძრო მისაერთებელი
	ხელის ცეცხლმაქრი
	ხელით სამართავი სახანძრო განგაშის ღილაკი
	დამკავებელთა შეტყობინების სისტემა ხმოვანი
	ორმხრივი კავშირის სისტემა
	კვამლის ავტომატური აღმომჩენი
	კვამლის მორეაგირე მაუწყებელი
	ავტოსაშხეფი სისტემა
	ალტერნატიული ავტოსაშხეფი სისტემა
	ავარიული განათება
	საავარიო განათება
	ჰაერის დაწნევის სისტემა
	მექანიკური განიავება
	ხმოვანი განგაშის სისტემა
	სახანძრო ჰიდრატი
EXIT	გასასვლელის აღმნიშვნელი განათებული ნიშანი

შენიშვნები:

ზომები დაზუსტდეს ადგილზე;

ყველა შეუსაბამობა სამუშაოების დაწყებამდე აუცილებლად უნდა ეცნოს არქიტექტორს;

აბსოლუტური 0.000 ნიშნული შეესაბამება +508.0

ნახაზის დასახელება

41-ე-8 სართული

მასშტაბი	As indicated
საავტორო ჯგუფი:	
არქ. გ. ჭყონია	
არქ. გ. სამხარაძე	
არქ. დ. დანელია	

თარიღი	Issue Date	ფურცელი
გვ.რაოდ.	გვერდი	A-2
	A-310	

17/03/2026 13:21:45



1 41-ე-9 სართული

1 : 200

პროექტის დასახელება:

მრავალბინიანი საცხოვრებელი სახლი, ქერჩის ქუჩა 86
ს/კ 01.11.05.029.380

ექსპილაკაცია

სახანძრო სიმბოლოების აღმნიშვნელი	
	სახანძრო მილსადენი
	წყლის დასველების მაღრეგულირებელი
	სახანძრო მისართმეველი
	ხელის ცეცხლსაქრობი
	ხელით სახანძრო სახანძრო განგაშის ღილაკი
	დაგაგაფრთხილებელი მეწყობილების სისტემა სახმოვანი
	ორმხრივი კავშირის სისტემა
	კვამლის ავტომატური აღმოჩენი
	კვამლის მორეგულირებელი მაუწყებელი
	ავტომატიკის სისტემა
	ელექტრომაგნიტული ავტომატიკის სისტემა
	კვამრიული განათება
	საევარიო განათება
	ჰაერის დაწნევის სისტემა
	მექანიკური განიავება
	ხმოვანი განგაშის სისტემა
	სახანძრო პიდრანტი
EXIT	გამაფრთხილებელი აღმნიშვნელი განათებული ნიშანი

შენიშვნები:

ზომები დაზუსტდეს ადგილზე;

ყველა მეუსაბამობა საშუალების დაწყებამდე პუნქტებლად უნდა ეცნობოს არქიტექტორს;

აბსოლუტური 0.000 ნიშნული შეესაბამება +508.0

ნახაზის დასახელება

41-ე-9 სართული

მასშტაბი	As indicated
საავტორო ჯგუფი:	
არქ. გ. ჯყონია	
არქ. გ. სამხარაძე	
არქ. დ. დანელია	

თარიღი	Issue Date	ფურცელი
გვ.რაოდ.	გვერდი	A-2
	A-311	

17/03/2026 13:21:48



1 41-ე- 10 სართული

1 : 200

პროექტის დასახელება:

მრავალბინიანი საცხოვრებელი სახლი, ქერჩის ქუჩა 86
ს/კ 01.11.05.029.380

ექსპილაკაცია

სახანძრო სიმბოლოების აღმნიშვნელი	
	სახანძრო მილდგარი
	წყლის დასალევი შადრევანი
	სახანძრო მისაერთებელი
	ხელის ცეცხლმაქრი
	ხელით სამართავი სახანძრო განგაშის ღილაკი
	დამკავებელთა შეტყობინების სისტემა ხმოვანი
	ორმხრივი კავშირის სისტემა
	კვამლის ავტომატური აღმომჩენი
	კვამლის მორეაგირე მაუწყებელი
	ავტოსაშხეფი სისტემა
	ალტერნატიული ავტოსაშხეფი სისტემა
	ავარიული განათება
	საავარიო განათება
	ჰაერის დაწნევის სისტემა
	მექანიკური განიავება
	ხმოვანი განგაშის სისტემა
	სახანძრო ჰიდრატი
EXIT	გასასვლელის აღმნიშვნელი განათებული ნიშანი

შენიშვნები:

ზომები დაზუსტდეს ადგილზე;

ყველა შეუსაბამობა სამუშაოების დაწყებამდე აუცილებლად უნდა ეცნოს არქიტექტორს;

აბსოლუტური 0.000 ნიშნული შეესაბამება +508.0

ნახაზის დასახელება

41-ე- 10 სართული

მასშტაბი	As indicated
საავტორო ჯგუფი:	
არქ. გ. ჭყონია	
არქ. გ. სამხარაძე	
არქ. დ. დანელია	

თარიღი	Issue Date	ფურცელი
გვ.რაოდ.	გვერდი	A-2
	A-312	

17/03/2026 13:21:51

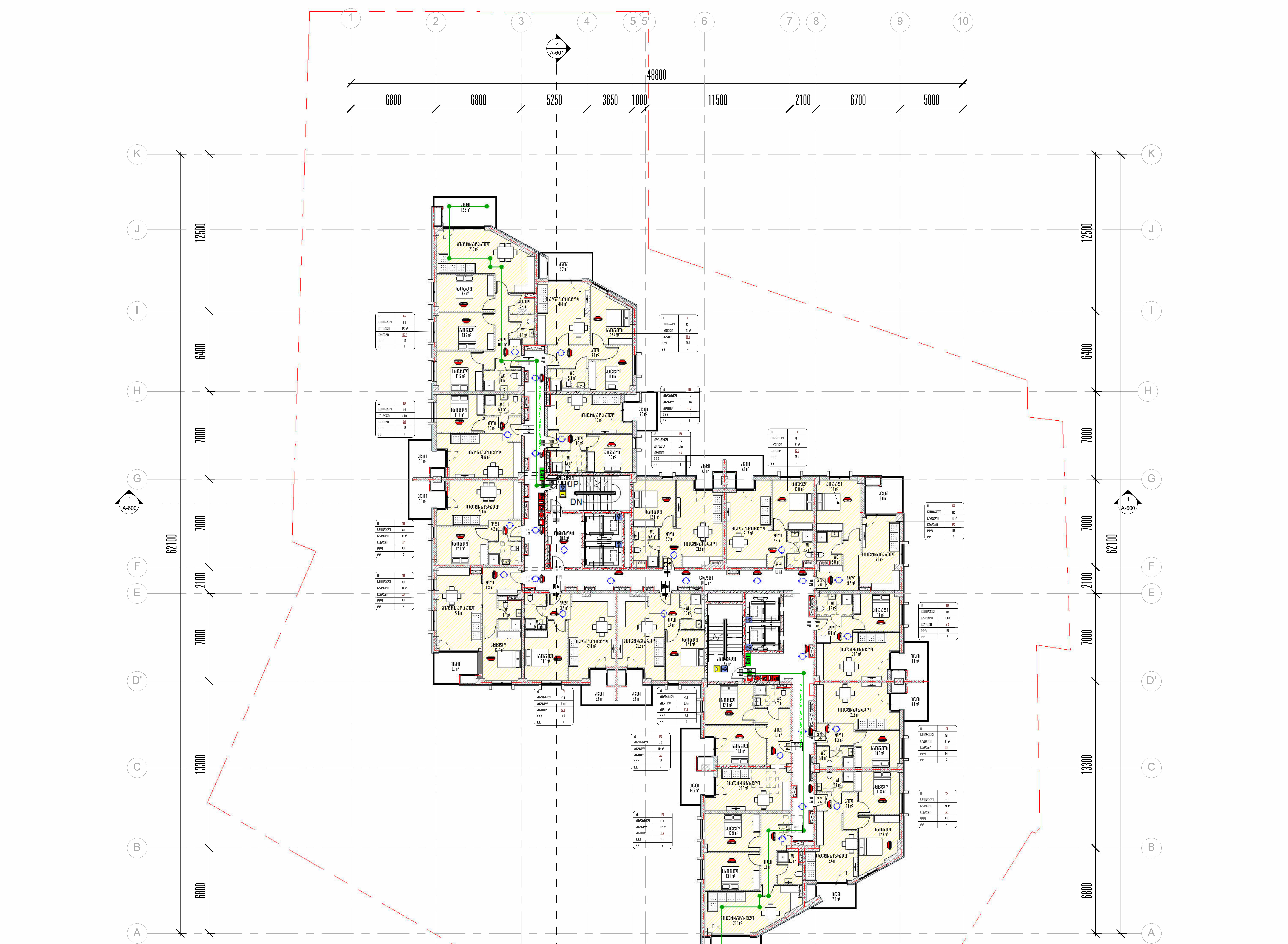

1 41-ე- 11 სართული

1 : 200

ᲞᲠᲝᲔᲥᲢᲘᲡ ᲓᲐᲡᲐᲮᲔᲚᲔᲑᲐ:

მრავალბინიანი საცხოვრებელი სახლი, ქერჩის ქუჩა 86
ს/კ 01.11.05.029.380

ᲔᲥᲡᲞᲚᲘᲙᲐᲪᲘᲐ

სახანძრო სიმბოლოების აღმნიშვნელი

- სახანძრო მილდგარი
- წყლის დასალევი შადრევანი
- სახანძრო მისაერთებელი
- ხელის ცეცხლმაქრი
- ხელით სამართავი სახანძრო განგაშის ღილაკი
- დამკავებელთა შეტყობინების სისტემა ხმოვანი
- ორმხრივი კავშირის სისტემა
- კვამლის ავტომატური აღმომჩენი
- კვამლის მორეაგირე მაუწყებელი
- ავტოსაშხეფი სისტემა
- ალტერნატიული ავტოსაშხეფი სისტემა
- ავარიული განათება
- საავარიო განათება
- ჰაერის დაწნევის სისტემა
- მექანიკური განიავება
- ხმოვანი განგაშის სისტემა
- სახანძრო ჰიდრატი
- EXIT — გასასვლელის აღმნიშვნელი განათებული ნიშანი

ᲨᲔᲜᲘᲨᲕᲜᲔᲑᲘ:

ზომები დაზუსტდეს ადგილზე;

ყველა შეუსაბამობა სამუშაოების დაწყებამდე აუცილებლად უნდა ეცნოს არქიტექტორს;

აბსოლუტური 0.000 ნიშნული შეესაბამება +508.0

ᲜᲐᲮᲐᲖᲘᲡ ᲓᲐᲡᲐᲮᲔᲚᲔᲑᲐ

41-ე- 11 სართული

ᲛᲐᲡᲨᲢᲐᲑᲘ	As indicated
ᲡᲐᲐᲕᲢᲝᲠᲝ ᲯᲒᲣᲤᲘ:	
ᲐᲠᲥ. Გ. ᲯᲧᲝᲜᲘᲐ	
ᲐᲠᲥ. Გ. ᲡᲐᲛᲮᲐᲠᲐᲫᲔ	
ᲐᲠᲥ. Დ. ᲓᲐᲜᲔᲚᲘᲐ	

ᲗᲐᲠᲘᲦᲘ	Issue Date	ᲤᲣᲠᲪᲔᲚᲘ
ᲒᲕ.ᲠᲐᲝᲓ.	ᲒᲕᲔᲠᲓᲘ	A-2
	A-313	

17/03/2026 13:21:54



1 41-ე-12 სართული

1 : 200

პროექტის დასახელება:

მრავალბინიანი საცხოვრებელი სახლი, ქერჩის ქუჩა 86
ს/კ 01.11.05.029.380

ექსპლიკაცია

სახანძრო სიმბოლოების აღმნიშვნელი	
	სახანძრო მილსადგარი
	წყლის დასაღვრი მაღრევანი
	სახანძრო მისართმეველი
	ხელის ცეცხლმაქრი
	ხელით სახანძრო სახანძრო განგაშის ღილაკი
	დაგმაგეებლის მეჭვრობინების სისტემა ხმოვანი
	ორმხრივი კავშირის სისტემა
	კვაღლის ავტომატური აღმოჩენი
	კვაღლის მორეაგირე მაუწყებელი
	ავტომაჩეფი სისტემა
	ალტერნატიული ავტომაჩეფი სისტემა
	კვარიული განათება
	საავარიო განათება
	ბაერის დაწნეხის სისტემა
	მეძანიკური განიავება
	ხმოვანი განგაშის სისტემა
	სახანძრო პიდრანტი
EXIT	გამაფრთხილებელი აღმნიშვნელი განათებული ნიშანი

შენიშვნები:

ზომები დაზუსტდეს ადგილზე;

ყველა მეუსაბამობა სამუშაოების დაწყებამდე აუცილებლად უნდა ეცნობოს არქიტექტორს;

აბსოლუტური 0.000 ნიშნული შეესაბამება +508.0

ნახაზის დასახელება

41-ე-12 სართული

მასშტაბი	As indicated
საავტორო ჯგუფი:	
არქ. გ. ჯყონია	
არქ. გ. სამხარაძე	
არქ. დ. დანელია	

თარიღი Issue Date	ფურცელი
გვ.რაოდ. 1	გვერდი A-314

A-2

17/03/2026 13:21:57



1 41-ე-13 სართული

1 : 200

პროექტის დასახელება:

მრავალბინიანი საცხოვრებელი სახლი, ქერჩის ქუჩა 86
ს/კ 01.11.05.029.380

ექსპლიკაცია

სახანძრო სიმბოლოების აღმნიშვნელი	
	სახანძრო მილსადენი
	წყლის დასაღვრი მაფრენებელი
	სახანძრო მისართმაგელი
	ხელის ცეცხლმაქრი
	ხელით სამართავი სახანძრო განგაშის ღილაკი
	შემგაგებელის მეფქრობინების სისტემა ხმოვანი
	ორმხრივი კავშირის სისტემა
	კვაღის ავტომატური აღმოჩენი
	კვაღის მორეაგირე მაუწყებელი
	ავტონომიური სისტემა
	ელექტრომაგნიტი ავტონომიური სისტემა
	კვარიული განათება
	საავარიო განათება
	პაერის დაწნეხის სისტემა
	მეძანიკური განიავება
	ხმოვანი განგაშის სისტემა
	სახანძრო პიდრანტი
EXIT	ევაკუაციის აღმნიშვნელი განათებული ნიშანი

შენიშვნები:

ზომები დაზუსტდეს ადგილზე;

ყველა შეუსაბამობა სამუშაოების დაწყებამდე აუცილებლად უნდა ეცნობოს არქიტექტორს;

აბსოლუტური 0.000 ნიშნული შეესაბამება +508.0

ნახაზის დასახელება

41-ე-13 სართული

მასშტაბი	As indicated
საავტორო ჯგუფი:	
არქ. გ. ჯყონია	
არქ. გ. სამხარაძე	
არქ. დ. დანელია	

თარიღი	Issue Date	ფურცელი
გვ.რაოდ.	გვერდი	A-2
	A-315	

17/03/2026 13:22:00

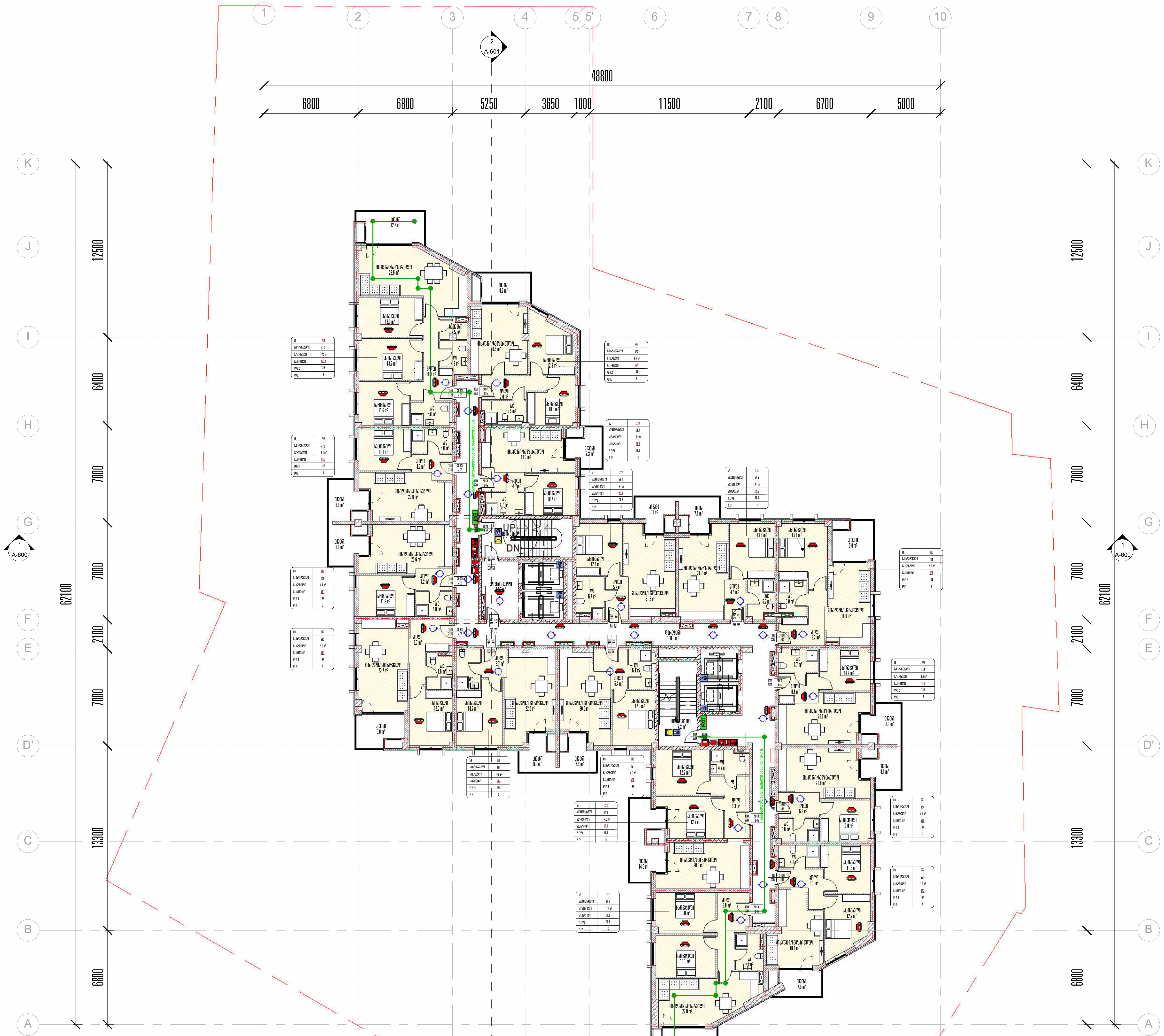

1 41-ე- 14 სართული

1 : 200

პროექტის დასახელება:

მრავალბინიანი საცხოვრებელი სახლი, ქერჩის ქუჩა 86
ს/კ 01.11.05.029.380

ექსპილაკაცია

სახანძრო სიმბოლოების აღმნიშვნელი	
	სახანძრო მილდგარი
	წყლის დასალევი შადრევანი
	სახანძრო მისაერთებელი
	ხელის ცეცხლმაქრი
	ხელით სამართავი სახანძრო განგაშის ღილაკი
	დამკავებელთა შეტყობინების სისტემა ხმოვანი
	ორმხრივი კავშირის სისტემა
	კვამლის ავტომატური აღმომჩენი
	კვამლის მორეაგირე მაუწყებელი
	ავტოსაშხეფი სისტემა
	ალტერნატიული ავტოსაშხეფი სისტემა
	ავარიული განათება
	საავარიო განათება
	ჰაერის დაწნევის სისტემა
	მექანიკური განიავება
	ხმოვანი განგაშის სისტემა
	სახანძრო ჰიდრატი
EXIT	გასასვლელის აღმნიშვნელი განათებული ნიშანი

შენიშვნები:

ზომები დაზუსტდეს ადგილზე;

ყველა შეუსაბამობა სამუშაოების დაწყებამდე აუცილებლად უნდა ეცნოს არქიტექტორს;

აბსოლუტური 0.000 ნიშნული შეესაბამება +508.0

ნახაზის დასახელება

41-ე- 14 სართული

მასშტაბი	As indicated
საავტორო ჯგუფი:	
არქ. გ. ჯყონია	
არქ. გ. სამხარაძე	
არქ. დ. დანელია	

თარიღი	Issue Date	ფურცელი
გვ.რაოდ.	გვერდი	A-2
	A-316	

17/03/2026 13:22:03

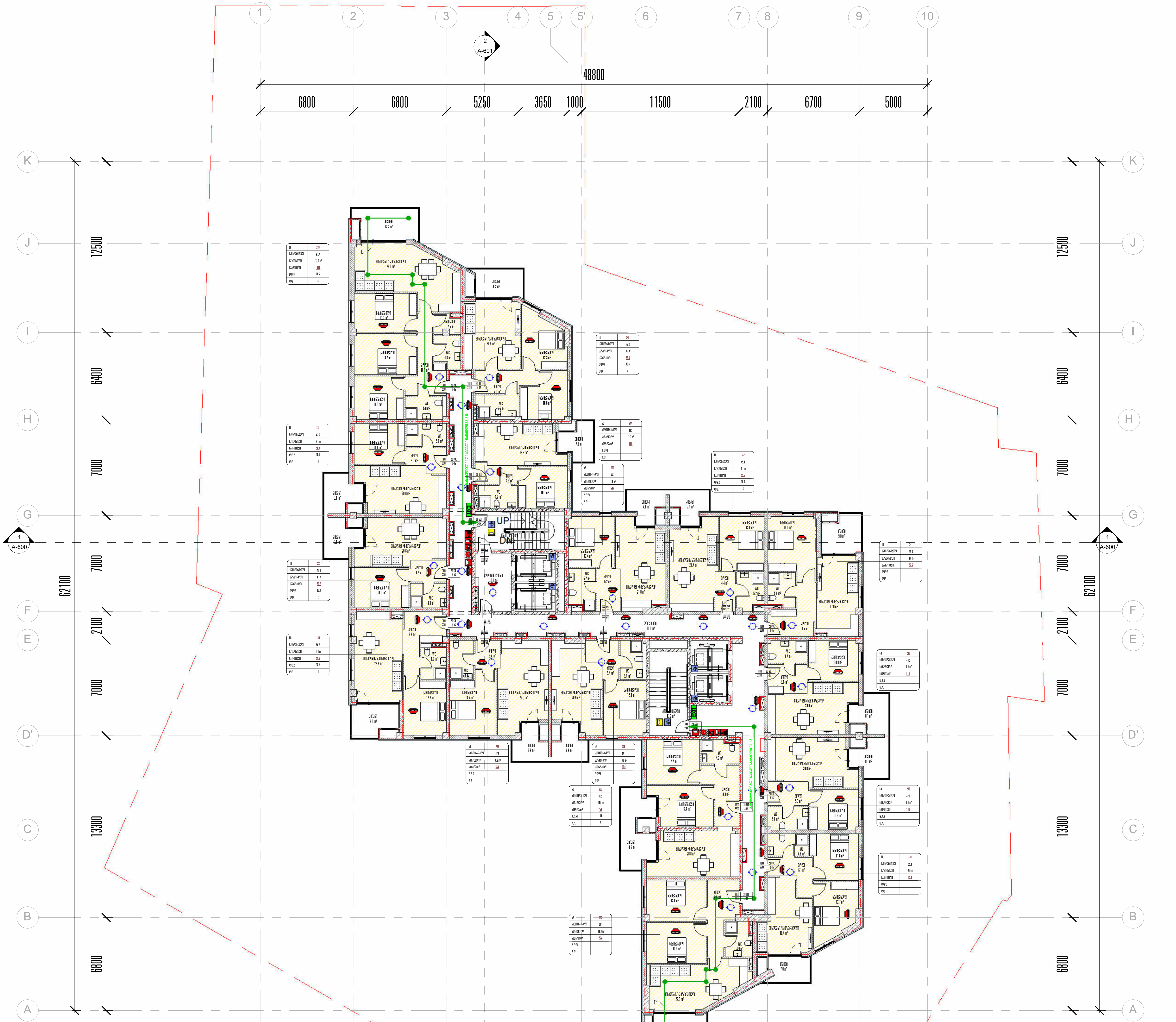

1 41-ე- 15 სართული

1 : 200

პროექტის დასახელება:

მრავალბინიანი საცხოვრებელი სახლი, ქერჩის ქუჩა 86
ს/კ 01.11.05.029.380

ექსპილააკაცია

სახანძრო სიმბოლოების აღმნიშვნელი	
	სახანძრო მილდგარი
	წყლის დასალევი შადრევანი
	სახანძრო მისაერთებელი
	ხელის ცეცხლმაქრი
	ხელით სამართავი სახანძრო განგაშის ღილაკი
	დამკავებელთა შეტყობინების სისტემა ხმოვანი
	ორმხრივი კავშირის სისტემა
	კვამლის ავტომატური აღმომჩენი
	კვამლის მორეაგირე მაუწყებელი
	ავტოსაშხეფი სისტემა
	ალტერნატიული ავტოსაშხეფი სისტემა
	ავარიული განათება
	საავარიო განათება
	ჰაერის დაწნევის სისტემა
	მექანიკური განიავება
	ხმოვანი განგაშის სისტემა
	სახანძრო ჰიდრატი
EXIT	გასასვლელის აღმნიშვნელი განათებული ნიშანი

შენიშვნები:

ზომები დაზუსტდეს ადგილზე;

ყველა შეუსაბამობა სამუშაოების დაწყებამდე აუცილებლად უნდა ეცნოს არქიტექტორს;

აბსოლუტური 0.000 ნიშნული შეესაბამება +508.0

ნახაზის დასახელება

41-ე- 15 სართული

მასშტაბი As indicated

საავტორო ჯგუფი:

არქ. გ. ჭყონია

არქ. გ. სამხარაძე

არქ. დ. დანელია

თარიღი	Issue Date	ფურცელი
გვ.რაოდ.	გვერდი	A-2
	A-317	

17/03/2026 13:22:06

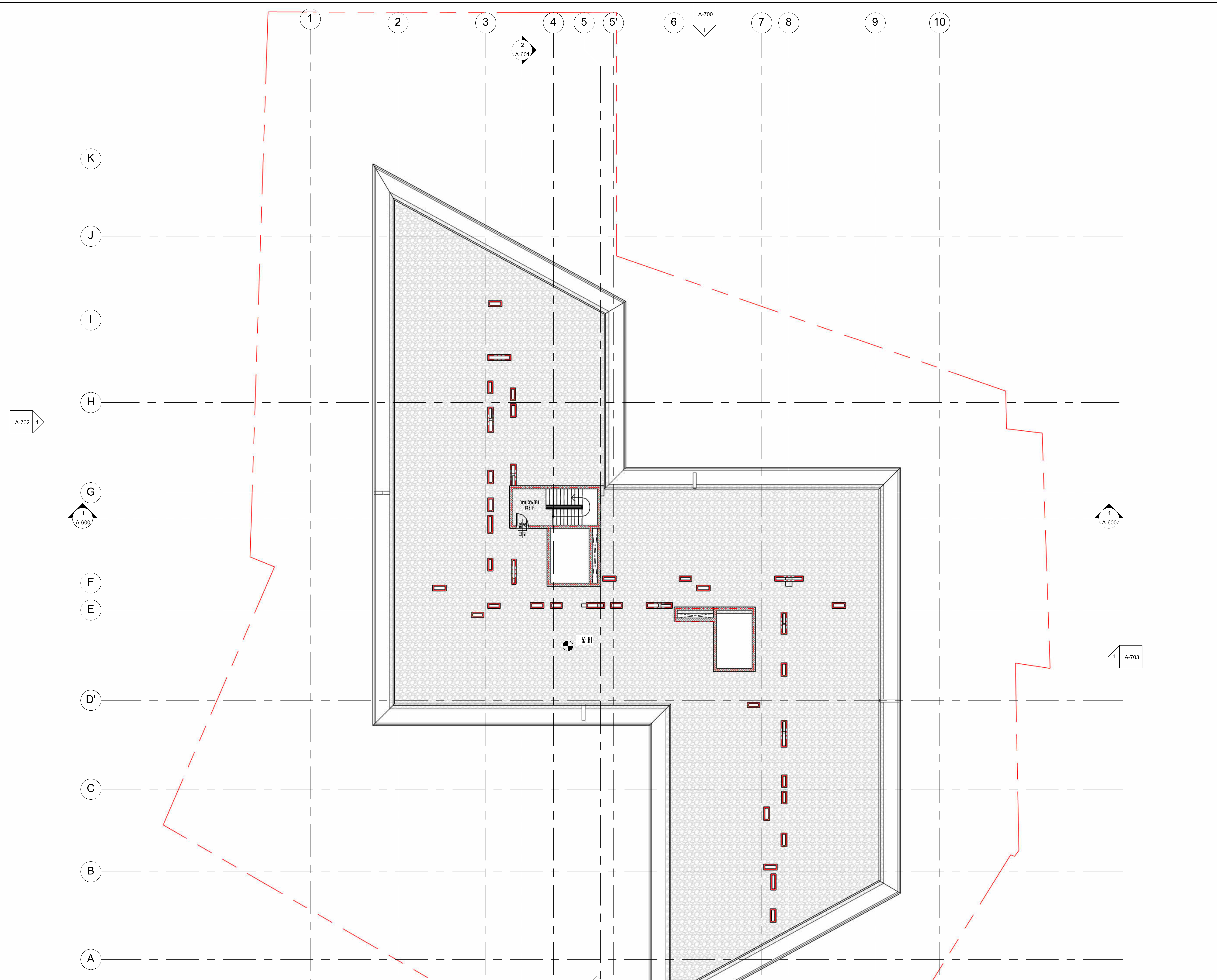

41-ე გადახურვა 53.8 ნიშნული

1 : 200

ჰროექტის დასახელება:

მრავალბინიანი საცხოვრებელი სახლი, ქერჩის ქუჩა 86
ს/კ 01.11.05.029.380

ექსჰილაკაცია

სახანძრო სიმბოლოების აღმნიშვნელი
სახანძრო მილდგარი
წყლის დასალევი შადრევანი
სახანძრო მისაერთებელი
ხელის ცეცხლმაქრი
ხელით სამართავი სახანძრო განგაშის ღილაკი
დამკავებელთა შეტყობინების სისტემა ხმოვანი
ორმხრივი კავშირის სისტემა
კვამლის ავტომატური აღმომჩენი
კვამლის მორეაგირე მაუწყებელი
ავტოსაშხეფი სისტემა
ალტერნატიული ავტოსაშხეფი სისტემა
ავარიული განათება
საავარიო განათება
ჰაერის დაწნევის სისტემა
მექანიკური განიავება
ხმოვანი განგაშის სისტემა
სახანძრო ჰიდრატი
EXIT — გასასვლელის აღმნიშვნელი განათებული ნიშანი

შენიშვნები:

ზომები დაზუსტდეს ადგილზე;

ყველა შეუსაბამობა სამუშაოების დაწყებამდე აუცილებლად უნდა ეცნოს არქიტექტორს;

აბსოლუტური 0.000 ნიშნული შეესაბამება +508.0

ნახაზის დასახელება

41-ე გადახურვის ნიშნულზე

მასშტაბი	As indicated
საავტორო ჯგუფი:	
არქ. გ. ჭყონია	
არქ. გ. სამხარაძე	
არქ. დ. დანელია	

თარიღი	Issue Date	ფურცელი
გვ.რაოდ.	გვერდი	A-2
	A-318	

17/03/2026 13:22:07

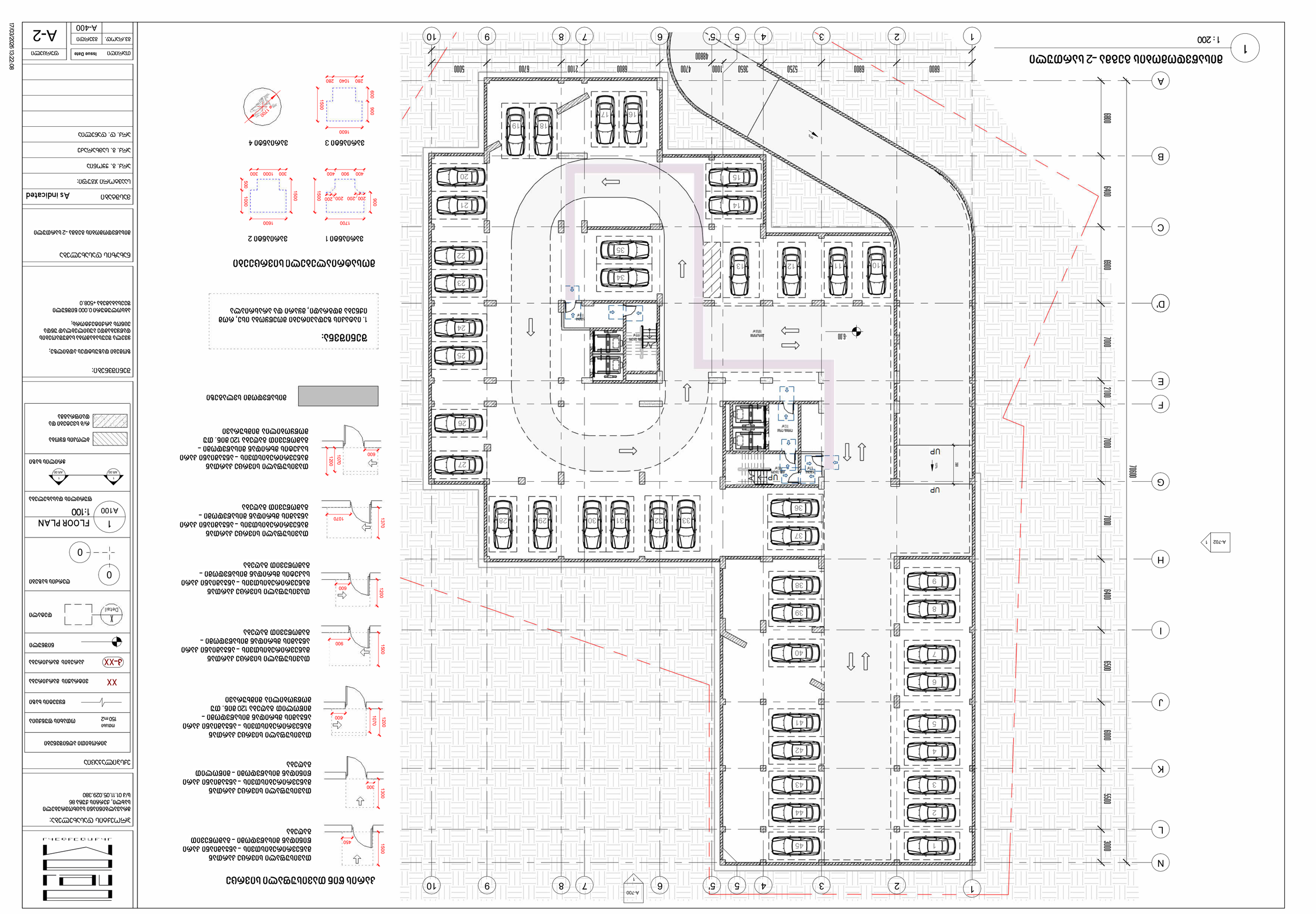
1 : 200
A-702
A-700
1
2
3
4
5
5'
6
7
8
9
10
A
B
C
D'
E
F
G
H
I
J
K
L
N
UP
UP
UP
-5.00
-5.00
-5.00

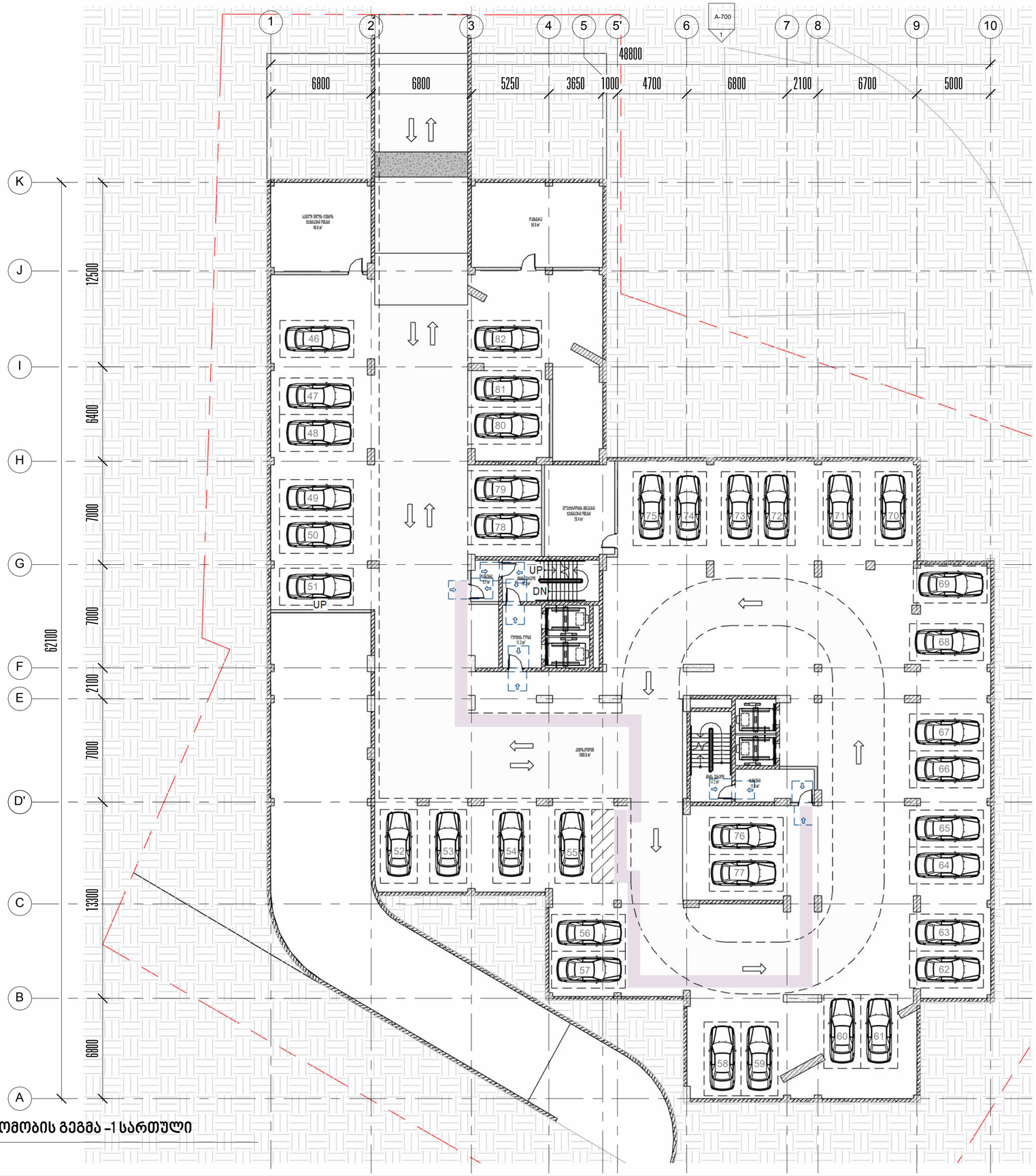

1 მისაწვდომობის გეგმა -1 სართული

1 : 200

კარის წინ თავისუფალი სივრცე

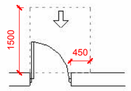

თავისუფალი სივრცე კართან მანევრირებისთვის - ანჯამიანი კარი წინიდან მისაწვდომი - გამოწევით გაღება

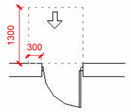

თავისუფალი სივრცე კართან მანევრირებისთვის - ანჯამიანი კარი წინიდან მისაწვდომი - მიწოლით გაღება

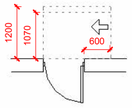

თავისუფალი სივრცე კართან მანევრირებისთვის - ანჯამიანი კარი ანჯამის მხრიდან მისაწვდომი - მიწოლით გაღება 120 მინ. თუ მოწყობილია მიმხურავი

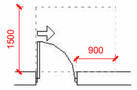

თავისუფალი სივრცე კართან მანევრირებისთვის - ანჯამიანი კარი ანჯამის მხრიდან მისაწვდომი - გამოწევით გაღება

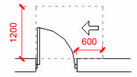

თავისუფალი სივრცე კართან მანევრირებისთვის - ანჯამიანი კარი საკეტის მხრიდან მისაწვდომი - გამოწევით გაღება

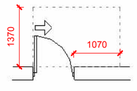

თავისუფალი სივრცე კართან მანევრირებისთვის - ანჯამიანი კარი ანჯამის მხრიდან მისაწვდომი - გამოწევით გაღება

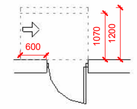

თავისუფალი სივრცე კართან მანევრირებისთვის - ანჯამიანი კარი საკეტის მხრიდან მისაწვდომი - გამოწევით გაღება 120 მინ. თუ მოწყობილია მიმხურავი

მისაწვდომი სვლაგეზი

შენიშვნა:

1. იატაკის ზედაპირები მოეწყობა ისე, რომ იქნება მდგრადი, მყარი და არასრიალა

მოსატრიალებელი სივრცეები

ვარიანტი 1

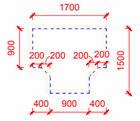

ვარიანტი 2

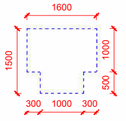

ვარიანტი 3

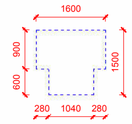

ვარიანტი 4



პროექტის დასახელება:

მრავალბინიანი საცხოვრებელი სახლი, ქერჩის ქუჩა 86
ს/ა 01.11.05.029.380

ექსპლიკაცია

პირობითი აღნიშვნები	
ოთახი 150 m2	ოთახის ფუნქცია
	წყვეტის ხაზი
XX	ვიტრაჟის მარკირება
პ-XX	კარების მარკირება
	ნიმუნული
Detail	დეტალი
0 / 0	ღერძის ხაზები
1 / A100	FLOOR PLAN 1:100
	ფურცლის დასახელება
1 AR.00 / 1 AR.00	ჭრილის ხაზი
	ბლოკის წყობა
	რ/ბ სვეტები და დაიფრაგმა

შენიშვნები:

ზომები დაზუსტდეს ადგილზე;

ყველა მეუსაბამოა საკუშაოების დაწყებამდე აუცილებლად უნდა ეცნობს არქიტექტორს;

აბსოლუტური 0.000 ნიმუნული შეესაბამება +508.0

ნახაზის დასახელება

მისაწვდომობის გეგმა -1 სართული

მასშტაბი	As indicated
საავტორო ჯგუფი:	
არქ. გ. ჯყონია	
არქ. გ. სამხარაძე	
არქ. დ. დანელია	

თარიღი Issue Date	ფურცელი
გვ.რაოდ. / გვერდი A-401	A-2

17/03/2026 13:22:09

17/03/2026 13:22:10

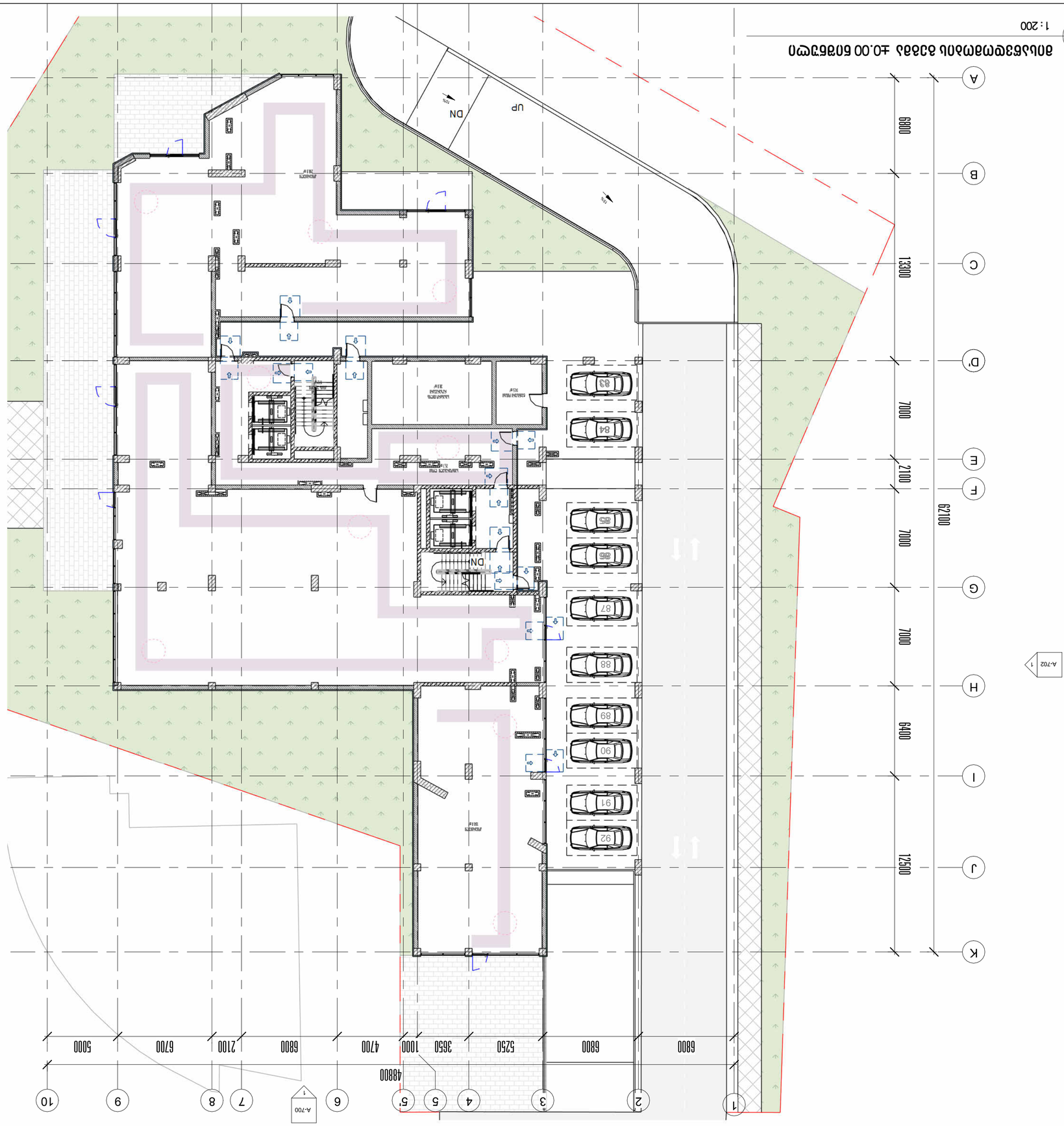

Э8ЬЬ3Б3ЭЭМЭЭ0Ь 8Э3Б3 ±0.00 6Э8Б7ЭЧЭ

1 : 200

Э8Ь3Ь3Б3ЭЭМЭЭ0Ь 8Э3Б3 ±0.00 6Э8Б7ЭЧЭ

1 : 200

Б3

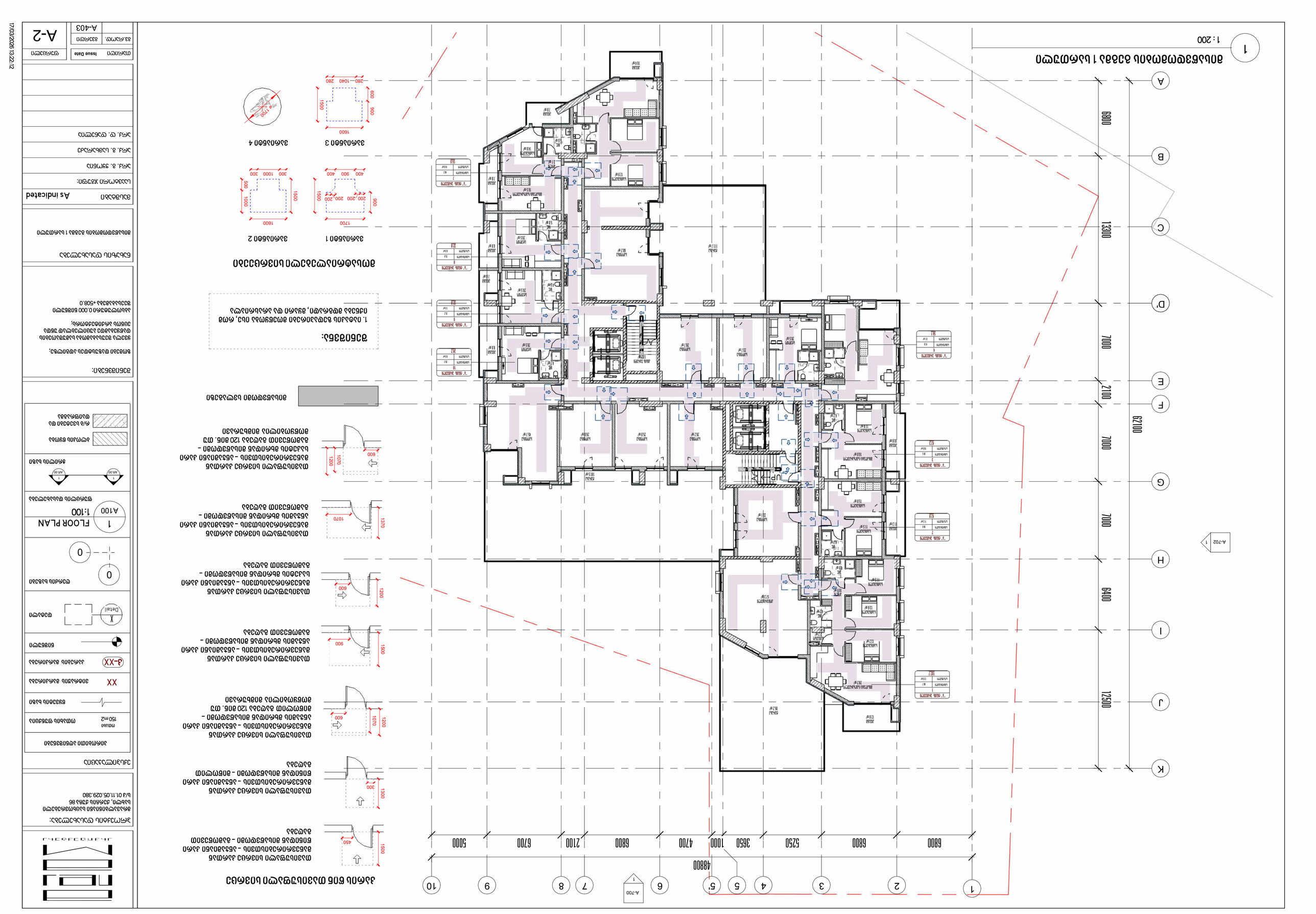
1 : 200
מתחם מגורים 1 בבית מתחם שכונת בית
A
B
C
D'
E
F
G
H
I
J
K
1
2
3
4
5
5'
6
7
8
9
10
48800
6800
6800
5250
3650
1000
4700
6800
2100
6700
5000
62100
8800
13300
7000
2100
7000
8400
12500
A-702 1
מקרא סוגי חדרים
מקרא סוגי קירות
מקרא סוגי פתחים
מקרא סוגי מעקות
מקרא סוגי מדרגות
מקרא סוגי ריהוט
מקרא סוגי מפלסים
מקרא סוגי מידות
מקרא סוגי חתכים
מקרא סוגי פרטים
מקרא סוגי הערות
מקרא סוגי חומרים
מקרא סוגי קווים
מקרא סוגי סמלים
מקרא סוגי טקסטים
מקרא סוגי טבלאות
מקרא סוגי תמונות
מקרא סוגי גרפים
מקרא סוגי מפות
מקרא סוגי תרשימים
מקרא סוגי דיאגרמות



1
A-404
მისაწვდომობის გეგმა 2 სართული
1 : 200

კარის წინ თავისუფალი სივრცე

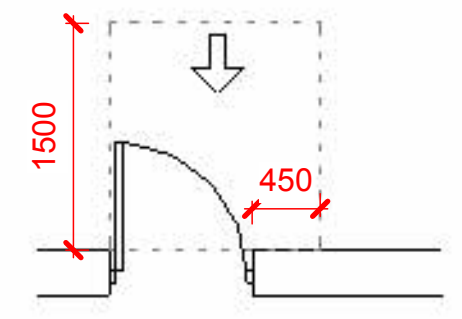

თავისუფალი სივრცე კართან მანევრირებისთვის – ანჯამიანი კარი წინიდან მისაწვდომი – გამოწევით გაღება

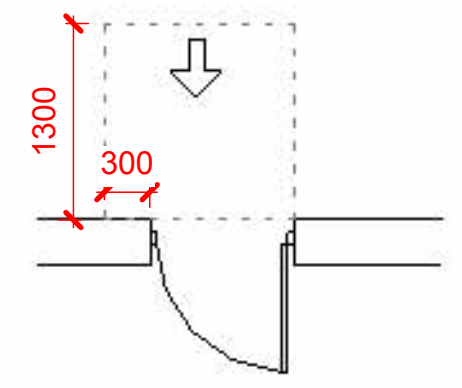

თავისუფალი სივრცე კართან მანევრირებისთვის – ანჯამიანი კარი წინიდან მისაწვდომი – მიწოლით გაღება

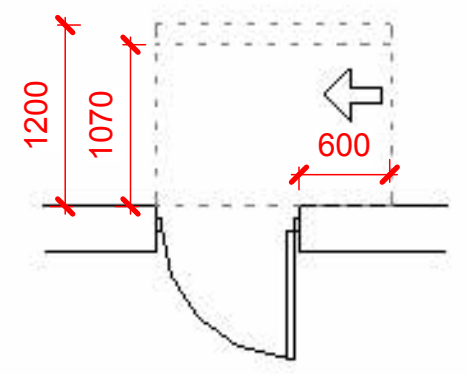

თავისუფალი სივრცე კართან მანევრირებისთვის – ანჯამიანი კარი ანჯამის მხრიდან მისაწვდომი – მიწოლით გაღება 120 მინ. თუ მოწყობილია მიმხურავი

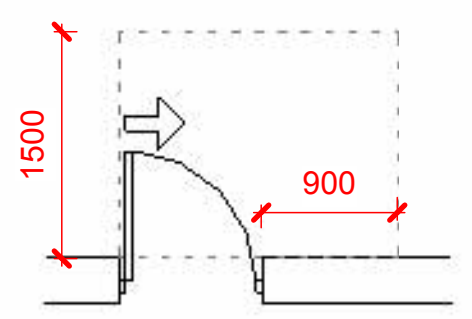

თავისუფალი სივრცე კართან მანევრირებისთვის – ანჯამიანი კარი ანჯამის მხრიდან მისაწვდომი – გამოწევით გაღება

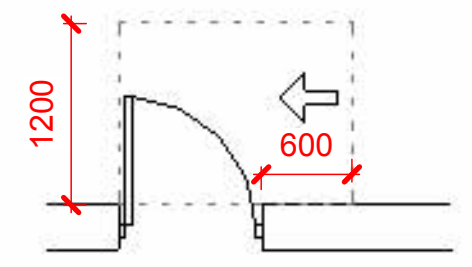

თავისუფალი სივრცე კართან მანევრირებისთვის – ანჯამიანი კარი საკეტის მხრიდან მისაწვდომი – გამოწევით გაღება

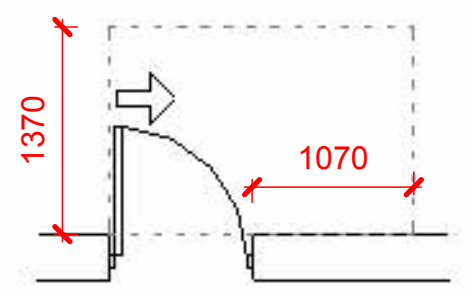

თავისუფალი სივრცე კართან მანევრირებისთვის – ანჯამიანი კარი ანჯამის მხრიდან მისაწვდომი – გამოწევით გაღება

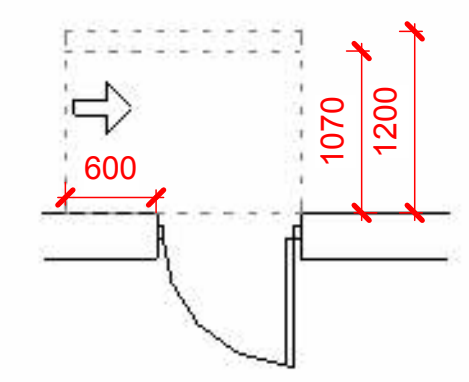

თავისუფალი სივრცე კართან მანევრირებისთვის – ანჯამიანი კარი საკეტის მხრიდან მისაწვდომი – გამოწევით გაღება 120 მინ. თუ მოწყობილია მიმხურავი

მისაწვდომი სვლაგეზი

შენიშვნა:

1. იატაკის ზედაპირები მოეწყობა ისე, რომ იქნება მდგრადი, მყარი და არასრიალა

მოსატრიალებელი სივრცეები

ვარიანტი 1

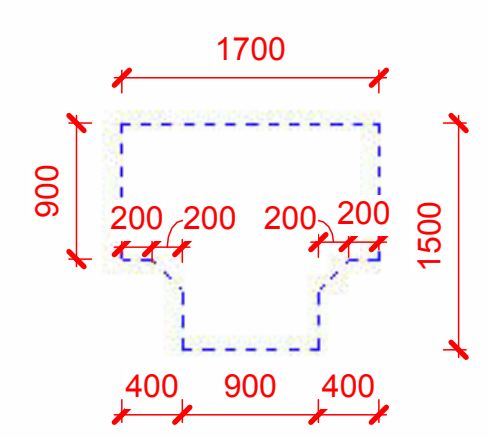

ვარიანტი 2

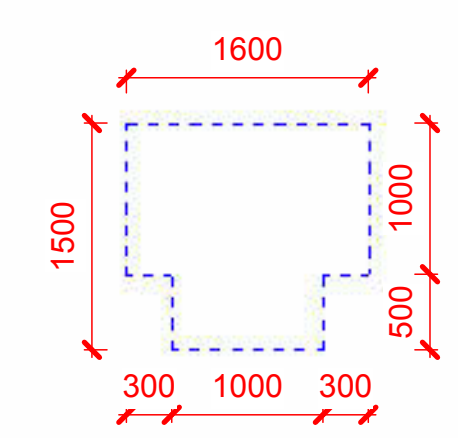

ვარიანტი 3

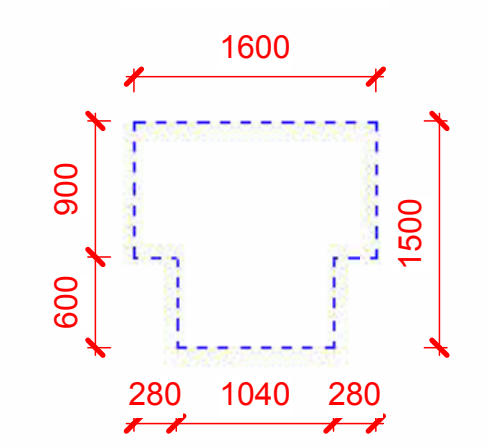

ვარიანტი 4

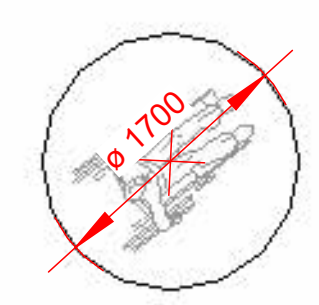

პროექტის დასახელება:

მრავალბინიანი საცხოვრებელი სახლი, ქერჩის ქუჩა 86
ს/კ 01.11.05.029.380

ექსპილააცია

პირობითი აღნიშვნები	
ოთახი 150 m2	ოთახის ფუნქცია
	წყვეტის ხაზი
XX	ვიტრაჟის მარკირება
კ-XX	კარების მარკირება
	ნიშნული
Detail	დეტალი
0 / 0	ღერძის ხაზები
1 A100 FLOOR PLAN 1:100	ფურცლის დასახელება
AR.00	ჭრილის ხაზი
	ბლოკის წყობა
	რ/ბ სვეტები და დაიფრაგმა

შენიშვნები:

ზომები დაზუსტდეს ადგილზე;

ყველა შეუსაბამობა სამუშაოების დაწყებამდე აუცილებლად უნდა ეცნოს არქიტექტორს;

აბსოლუტური 0.000 ნიშნული შეესაბამება +508.0

ნახაზის დასახელება

მისაწვდომობის გეგმა 2 სართული

მასშტაბი	As indicated
საავტორო ჯგუფი:	
არქ. გ. ჯყონია	
არქ. გ. სამხარაძე	
არქ. დ. დანელია	

თარიღი	Issue Date	ფურცელი
გვ.რაოდ.	გვერდი	A-2
	A-404	

17/03/2026 13:22:13

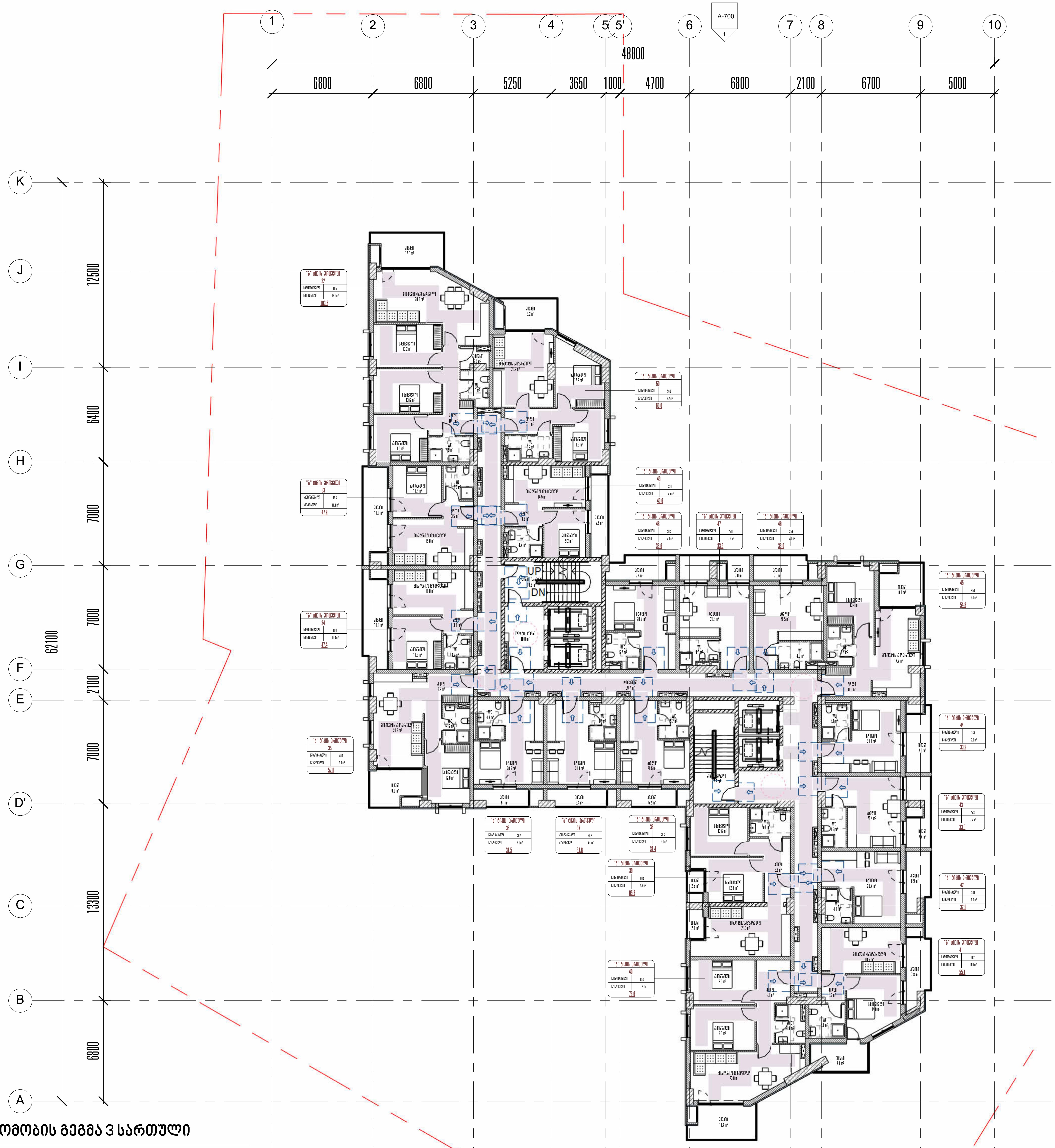

მისაწვდომობის გეგმა 3 სართული

1 : 200

კარის წინ თავისუფალი სივრცე

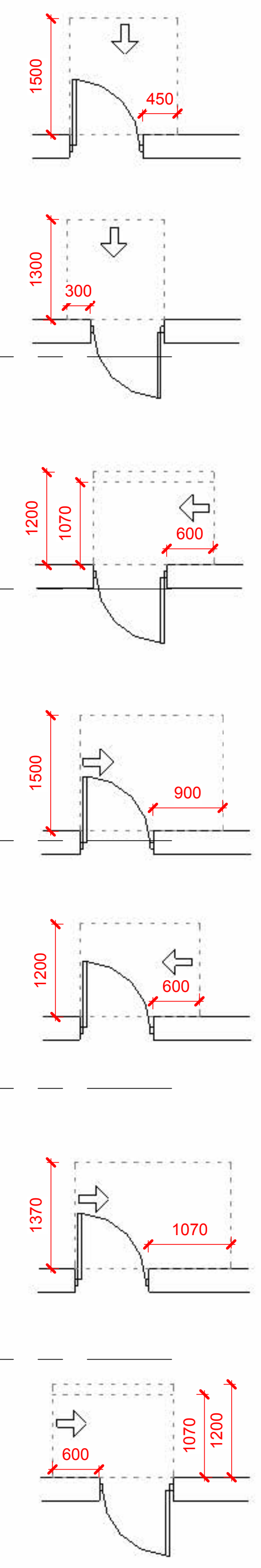

თავისუფალი სივრცე კართან მანევრირებისთვის – ანჯამიანი კარი წინიდან მისაწვდომი – გამოწევით გაღება

თავისუფალი სივრცე კართან მანევრირებისთვის – ანჯამიანი კარი წინიდან მისაწვდომი – მიწოლით გაღება

თავისუფალი სივრცე კართან მანევრირებისთვის – ანჯამიანი კარი ანჯამის მხრიდან მისაწვდომი – მიწოლით გაღება 120 მინ. თუ მოწყობილია მიმხურავი

თავისუფალი სივრცე კართან მანევრირებისთვის – ანჯამიანი კარი ანჯამის მხრიდან მისაწვდომი – გამოწევით გაღება

თავისუფალი სივრცე კართან მანევრირებისთვის – ანჯამიანი კარი საკეტის მხრიდან მისაწვდომი – გამოწევით გაღება

თავისუფალი სივრცე კართან მანევრირებისთვის – ანჯამიანი კარი ანჯამის მხრიდან მისაწვდომი – გამოწევით გაღება

თავისუფალი სივრცე კართან მანევრირებისთვის – ანჯამიანი კარი საკეტის მხრიდან მისაწვდომი – გამოწევით გაღება 120 მინ. თუ მოწყობილია მიმხურავი

მისაწვდომი სვლაგეზი

შენიშვნა:

1. იატაკის ზედაპირები მოეწყობა ისე, რომ იქნება მდგრადი, მყარი და არასრიალა

მოსატრიალებელი სივრცეები

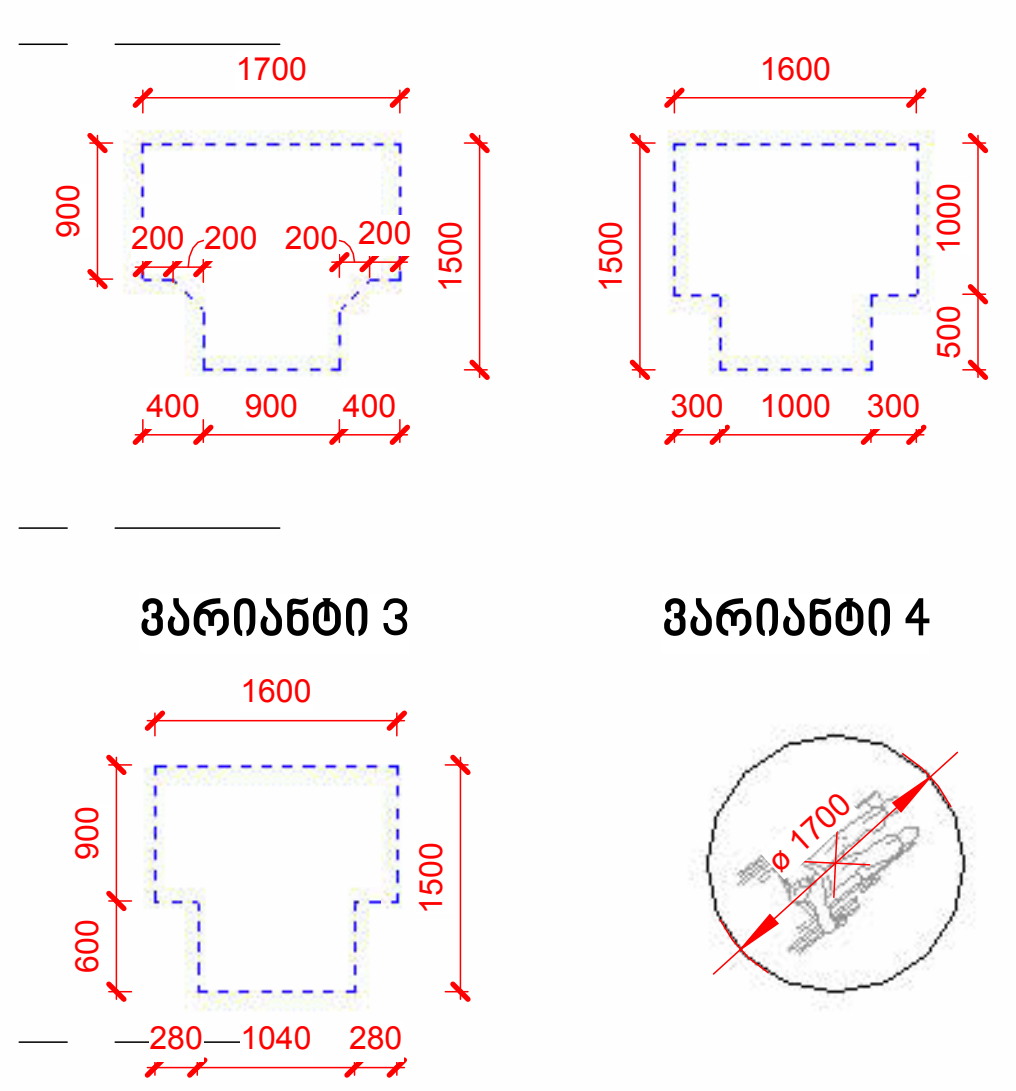

პროექტის დასახელება:

მრავალბინიანი საცხოვრებელი სახლი, ქერჩის ქუჩა 86
ს/კ 01.11.05.029.380

ექსპლიკაცია

პირობითი აღნიშვნები	
ოთახი 150 m2	ოთახის ფუნქცია
	წყვეტის ხაზი
XX	ვიტრაჟის მარკირება
კ-XX	კარების მარკირება
	ნიშნული
Detail	დეტალი
0	ღერძის ხაზები
1 A100 FLOOR PLAN 1:100	ფურცლის დასახელება
AR.00	ჭრილის ხაზი
	ბლოკის წყობა
	რ/ბ სვეტები და დაიფრაგმა

შენიშვნები:

ზომები დაზუსტდეს ადგილზე;

ყველა შეუსაბამობა სამუშაოების დაწყებამდე აუცილებლად უნდა ეცნოს არქიტექტორს;

აბსოლუტური 0.000 ნიშნული შეესაბამება +508.0

ნახაზის დასახელება

მისაწვდომობის გეგმა 3 სართული

მასშტაბი	As indicated
საავტორო ჯგუფი:	
არქ. გ. ჟჟონია	
არქ. გ. სამხარაძე	
არქ. ღ. დანელია	

თარიღი	Issue Date	ფურცელი
გვ.რაოდ.	გვერდი	A-2
	A-405	

17/03/2026 13:22:15

17/03/2026 13:22:17

1 : 200

1 ПЛАН ЭТАЖА 4 ЦЗЛАЗ ЗЗЗЗЗ ЗЗЗЗЗ

17/03/2026 13:22:18

1 : 200

Общий вид 5 этажа с расположением квартир

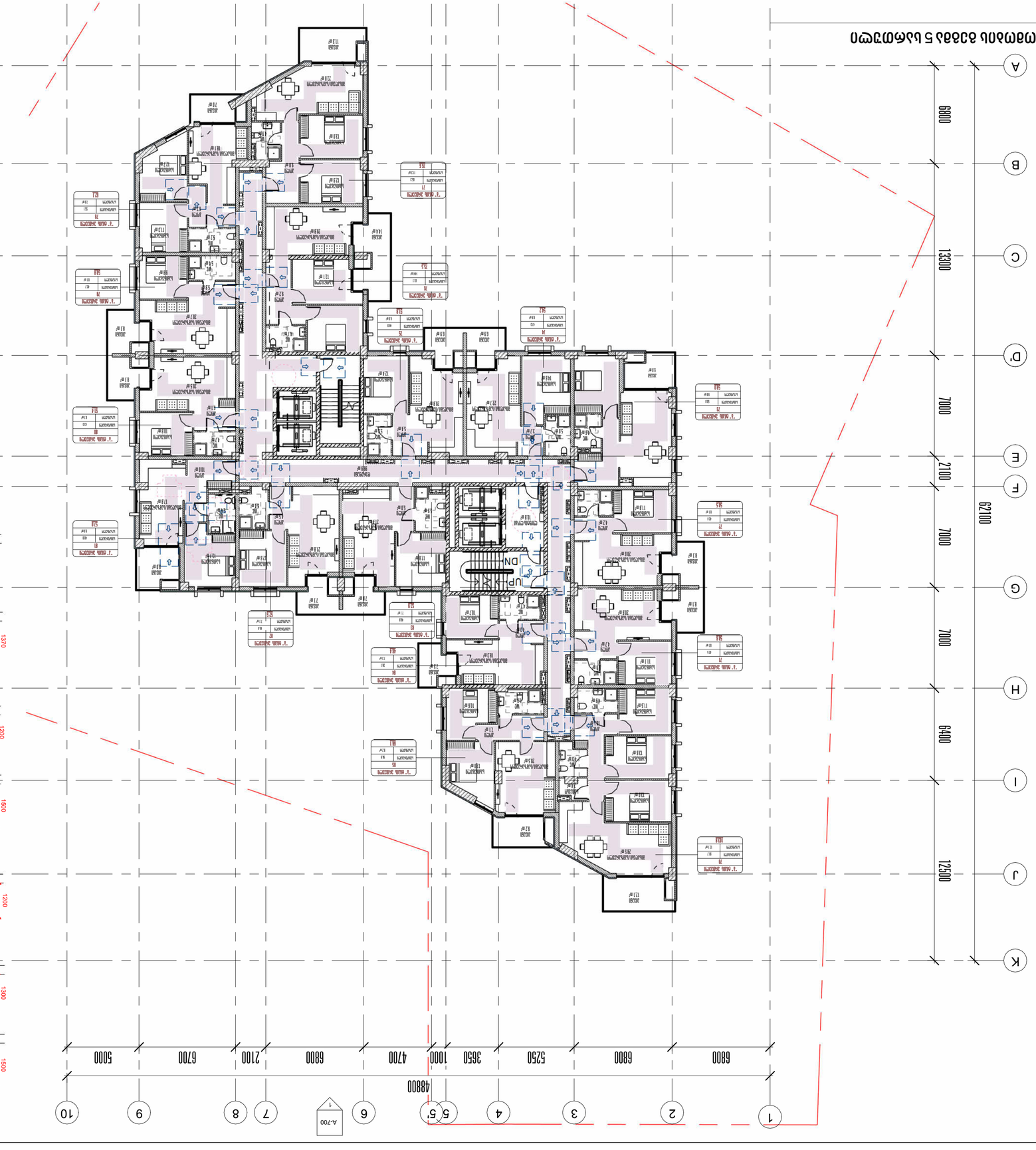

Спецификация оконных и балконных блоков

Тип	Размеры, мм	Площадь, м²	Материал	Примечание
ОК-1	1500×1500	2,25	ПВХ, 5-камерный	Двухстворчатое, поворотно-откидное
ОК-2	1200×1500	1,80	ПВХ, 5-камерный	Двухстворчатое, поворотно-откидное
ОК-3	900×1500	1,35	ПВХ, 5-камерный	Одностворчатое, поворотно-откидное
ОК-4	600×1200	0,72	ПВХ, 5-камерный	Одностворчатое, поворотное
ОК-5	1800×1500	2,70	ПВХ, 5-камерный	Трехстворчатое, поворотно-откидное
ОК-6	2100×1500	3,15	ПВХ, 5-камерный	Трехстворчатое, поворотно-откидное
ОК-7	1500×1200	1,80	ПВХ, 5-камерный	Двухстворчатое, поворотно-откидное
ОК-8	1200×1200	1,44	ПВХ, 5-камерный	Двухстворчатое, поворотно-откидное
ОК-9	900×1200	1,08	ПВХ, 5-камерный	Одностворчатое, поворотно-откидное
ОК-10	600×1500	0,90	ПВХ, 5-камерный	Одностворчатое, поворотное
ОК-11	1500×1500	2,25	ПВХ, 5-камерный	Двухстворчатое, поворотно-откидное
ОК-12	1200×1500	1,80	ПВХ, 5-камерный	Двухстворчатое, поворотно-откидное
ОК-13	900×1500	1,35	ПВХ, 5-камерный	Одностворчатое, поворотно-откидное
ОК-14	600×1200	0,72	ПВХ, 5-камерный	Одностворчатое, поворотное
ОК-15	1800×1500	2,70	ПВХ, 5-камерный	Трехстворчатое, поворотно-откидное
ОК-16	2100×1500	3,15	ПВХ, 5-камерный	Трехстворчатое, поворотно-откидное
ОК-17	1500×1200	1,80	ПВХ, 5-камерный	Двухстворчатое, поворотно-откидное
ОК-18	1200×1200	1,44	ПВХ, 5-камерный	Двухстворчатое, поворотно-откидное
ОК-19	900×1200	1,08	ПВХ, 5-камерный	Одностворчатое, поворотно-откидное
ОК-20	600×1500	0,90	ПВХ, 5-камерный	Одностворчатое, поворотное
ОК-21	1500×1500	2,25	ПВХ, 5-камерный	Двухстворчатое, поворотно-откидное
ОК-22	1200×1500	1,80	ПВХ, 5-камерный	Двухстворчатое, поворотно-откидное
ОК-23	900×1500	1,35	ПВХ, 5-камерный	Одностворчатое, поворотно-откидное
ОК-24	600×1200	0,72	ПВХ, 5-камерный	Одностворчатое, поворотное
ОК-25	1800×1500	2,70	ПВХ, 5-камерный	Трехстворчатое, поворотно-откидное
ОК-26	2100×1500	3,15	ПВХ, 5-камерный	Трехстворчатое, поворотно-откидное
ОК-27	1500×1200	1,80	ПВХ, 5-камерный	Двухстворчатое, поворотно-откидное
ОК-28	1200×1200	1,44	ПВХ, 5-камерный	Двухстворчатое, поворотно-откидное
ОК-29	900×1200	1,08	ПВХ, 5-камерный	Одностворчатое, поворотно-откидное
ОК-30	600×1500	0,90	ПВХ, 5-камерный	Одностворчатое, поворотное
ОК-31	1500×1500	2,25	ПВХ, 5-камерный	Двухстворчатое, поворотно-откидное
ОК-32	1200×1500	1,80	ПВХ, 5-камерный	Двухстворчатое, поворотно-откидное
ОК-33	900×1500	1,35	ПВХ, 5-камерный	Одностворчатое, поворотно-откидное
ОК-34	600×1200	0,72	ПВХ, 5-камерный	Одностворчатое, поворотное
ОК-35	1800×1500	2,70	ПВХ, 5-камерный	Трехстворчатое, поворотно-откидное
ОК-36	2100×1500	3,15	ПВХ, 5-камерный	Трехстворчатое, поворотно-откидное
ОК-37	1500×1200	1,80	ПВХ, 5-камерный	Двухстворчатое, поворотно-откидное
ОК-38	1200×1200	1,44	ПВХ, 5-камерный	Двухстворчатое, поворотно-откидное
ОК-39	900×1200	1,08	ПВХ, 5-камерный	Одностворчатое, поворотно-откидное
ОК-40	600×1500	0,90	ПВХ, 5-камерный	Одностворчатое, поворотное
ОК-41	1500×1500	2,25	ПВХ, 5-камерный	Двухстворчатое, поворотно-откидное
ОК-42	1200×1500	1,80	ПВХ, 5-камерный	Двухстворчатое, поворотно-откидное
ОК-43	900×1500	1,35	ПВХ, 5-камерный	Одностворчатое, поворотно-откидное
ОК-44	600×1200	0,72	ПВХ, 5-камерный	Одностворчатое, поворотное
ОК-45	1800×1500	2,70	ПВХ, 5-камерный	Трехстворчатое, поворотно-откидное
ОК-46	2100×1500	3,15	ПВХ, 5-камерный	Трехстворчатое, поворотно-откидное
ОК-47	1500×1200	1,80	ПВХ, 5-камерный	Двухстворчатое, поворотно-откидное
ОК-48	1200×1200	1,44	ПВХ, 5-камерный	Двухстворчатое, поворотно-откидное
ОК-49	900×1200	1,08	ПВХ, 5-камерный	Одностворчатое, поворотно-откидное
ОК-50	600×1500	0,90	ПВХ, 5-камерный	Одностворчатое, поворотное
ОК-51	1500×1500	2,25	ПВХ, 5-камерный	Двухстворчатое, поворотно-откидное
ОК-52	1200×1500	1,80	ПВХ, 5-камерный	Двухстворчатое, поворотно-откидное
ОК-53	900×1500	1,35	ПВХ, 5-камерный	Одностворчатое, поворотно-откидное
ОК-54	600×1200	0,72	ПВХ, 5-камерный	Одностворчатое, поворотное
ОК-55	1800×1500	2,70	ПВХ, 5-камерный	Трехстворчатое, поворотно-откидное
ОК-56	2100×1500	3,15	ПВХ, 5-камерный	Трехстворчатое, поворотно-откидное
ОК-57	1500×1200	1,80	ПВХ, 5-камерный	Двухстворчатое, поворотно-откидное
ОК-58	1200×1200	1,44	ПВХ, 5-камерный	Двухстворчатое, поворотно-откидное
ОК-59	900×1200	1,08	ПВХ, 5-камерный	Одностворчатое, поворотно-откидное
ОК-60	600×1500	0,90	ПВХ, 5-камерный	Одностворчатое, поворотное
ОК-61	1500×1500	2,25	ПВХ, 5-камерный	Двухстворчатое, поворотно-откидное
ОК-62	1200×1500	1,80	ПВХ, 5-камерный	Двухстворчатое, поворотно-откидное
ОК-63	900×1500	1,35	ПВХ, 5-камерный	Одностворчатое, поворотно-откидное
ОК-64	600×1200	0,72	ПВХ, 5-камерный	Одностворчатое, поворотное
ОК-65	1800×1500	2,70	ПВХ, 5-камерный	Трехстворчатое, поворотно-откидное
ОК-66	2100×1500	3,15	ПВХ, 5-камерный	Трехстворчатое, поворотно-откидное
ОК-67	1500×1200	1,80	ПВХ, 5-камерный	Двухстворчатое, поворотно-откидное
ОК-68	1200×1200	1,44	ПВХ, 5-камерный	Двухстворчатое, поворотно-откидное
ОК-69	900×1200	1,08	ПВХ, 5-камерный	Одностворчатое, поворотно-откидное
ОК-70	600×1500	0,90	ПВХ, 5-камерный	Одностворчатое, поворотное
ОК-71	1500×1500	2,25	ПВХ, 5-камерный	Двухстворчатое, поворотно-откидное
ОК-72	1200×1500	1,80	ПВХ, 5-камерный	Двухстворчатое, поворотно-откидное
ОК-73	900×1500	1,35	ПВХ, 5-камерный	Одностворчатое, поворотно-откидное
ОК-74	600×1200	0,72	ПВХ, 5-камерный	Одностворчатое, поворотное
ОК-75	1800×1500	2,70	ПВХ, 5-камерный	Трехстворчатое, поворотно-откидное
ОК-76	2100×1500	3,15	ПВХ, 5-камерный	Трехстворчатое, поворотно-откидное
ОК-77	1500×1200	1,80	ПВХ, 5-камерный	Двухстворчатое, поворотно-откидное
ОК-78	1200×1200	1,44	ПВХ, 5-камерный	Двухстворчатое, поворотно-откидное
ОК-79	900×1200	1,08	ПВХ, 5-камерный	Одностворчатое, поворотно-откидное
ОК-80	600×1500	0,90	ПВХ, 5-камерный	Одностворчатое, поворотное
ОК-81	1500×1500	2,25	ПВХ, 5-камерный	Двухстворчатое, поворотно-откидное
ОК-82	1200×1500	1,80	ПВХ, 5-камерный	Двухстворчатое, поворотно-откидное
ОК-83	900×1500	1,35	ПВХ, 5-камерный	Одностворчатое, поворотно-откидное
ОК-84	600×1200	0,72	ПВХ, 5-камерный	Одностворчатое, поворотное
ОК-85	1800×1500	2,70	ПВХ, 5-камерный	Трехстворчатое, поворотно-откидное
ОК-86	2100×1500	3,15	ПВХ, 5-камерный	Трехстворчатое, поворотно-откидное
ОК-87	1500×1200	1,80	ПВХ, 5-камерный	Двухстворчатое, поворотно-откидное
ОК-88	1200×1200	1,44	ПВХ, 5-камерный	Двухстворчатое, поворотно-откидное
ОК-89	900×1200	1,08	ПВХ, 5-камерный	Одностворчатое, поворотно-откидное
ОК-90	600×1500	0,90	ПВХ, 5-камерный	Одностворчатое, поворотное
ОК-91	1500×1500	2,25	ПВХ, 5-камерный	Двухстворчатое, поворотно-откидное
ОК-92	1200×1500	1,80	ПВХ, 5-камерный	Двухстворчатое, поворотно-откидное
ОК-93	900×1500	1,35	ПВХ, 5-камерный	Одностворчатое, поворотно-откидное
ОК-94	600×1200	0,72	ПВХ, 5-камерный	Одностворчатое, поворотное
ОК-95	1800×1500	2,70	ПВХ, 5-камерный	Трехстворчатое, поворотно-откидное
ОК-96	2100×1500	3,15	ПВХ, 5-камерный	Трехстворчатое, поворотно-откидное
ОК-97	1500×1200	1,80	ПВХ, 5-камерный	Двухстворчатое, поворотно-откидное
ОК-98	1200×1200	1,44	ПВХ, 5-камерный	Двухстворчатое, поворотно-откидное
ОК-99	900×1200	1,08	ПВХ, 5-камерный	Одностворчатое, поворотно-откидное
ОК-100	600×1500	0,90	ПВХ, 5-камерный	Одностворчатое, поворотное

Экспликация помещений

№	Наименование	Площадь, м²	Категория
1	Тамбур	4,20	Общая
2	Коридор	12,60	Общая
3	Лестничная клетка	18,40	Общая
4	Лифтовой холл	6,80	Общая
5	Электрощитовая	3,50	Техническая
6	Слаботочный шкаф	1,20	Техническая
7	Помещение уборочного инвентаря	2,40	Общая
8	Мусорокамера	5,60	Общая
9	Комната отдыха персонала	14,00	Общая
10	Санузел персонала	3,80	Общая
11	Кладовая	4,50	Общая
12	Помещение охраны	16,20	Общая
13	Комната для хранения велосипедов	22,00	Общая
14	Помещение для сушки одежды	8,40	Общая
15	Помещение для хранения колясок	9,60	Общая
16	Помещение для хранения лыж	7,20	Общая
17	Помещение для хранения спортивного инвентаря	11,00	Общая
18	Помещение для хранения садового инвентаря	6,30	Общая
19	Помещение для хранения строительных материалов	8,80	Общая
20	Помещение для хранения мебели	10,50	Общая
21	Помещение для хранения ковров	5,40	Общая
22	Помещение для хранения постельного белья	4,80	Общая
23	Помещение для хранения посуды	3,60	Общая
24	Помещение для хранения продуктов	7,50	Общая
25	Помещение для хранения напитков	6,00	Общая
26	Помещение для хранения медикаментов	2,80	Общая
27	Помещение для хранения химических веществ	3,20	Общая
28	Помещение для хранения взрывчатых веществ	1,60	Общая
29	Помещение для хранения радиоактивных веществ	2,00	Общая
30	Помещение для хранения биологических веществ	2,40	Общая
31	Помещение для хранения огнеопасных веществ	3,00	Общая
32	Помещение для хранения взрывоопасных веществ	1,80	Общая
33	Помещение для хранения радиоактивных веществ	2,20	Общая
34	Помещение для хранения биологических веществ	2,60	Общая
35	Помещение для хранения огнеопасных веществ	3,40	Общая
36	Помещение для хранения взрывоопасных веществ	2,00	Общая
37	Помещение для хранения радиоактивных веществ	2,40	Общая
38	Помещение для хранения биологических веществ	2,80	Общая
39	Помещение для хранения огнеопасных веществ	3,60	Общая
40	Помещение для хранения взрывоопасных веществ	2,20	Общая
41	Помещение для хранения радиоактивных веществ	2,60	Общая
42	Помещение для хранения биологических веществ	3,00	Общая
43	Помещение для хранения огнеопасных веществ	3,80	Общая
44	Помещение для хранения взрывоопасных веществ	2,40	Общая
45	Помещение для хранения радиоактивных веществ	2,80	Общая
46	Помещение для хранения биологических веществ	3,20	Общая
47	Помещение для хранения огнеопасных веществ	4,00	Общая
48	Помещение для хранения взрывоопасных веществ	2,60	Общая
49	Помещение для хранения радиоактивных веществ	3,00	Общая
50	Помещение для хранения биологических веществ	3,40	Общая
51	Помещение для хранения огнеопасных веществ	4,20	Общая
52	Помещение для хранения взрывоопасных веществ	2,80	Общая
53	Помещение для хранения радиоактивных веществ	3,20	Общая
54	Помещение для хранения биологических веществ	3,60	Общая
55	Помещение для хранения огнеопасных веществ	4,40	Общая
56	Помещение для хранения взрывоопасных веществ	3,00	Общая
57	Помещение для хранения радиоактивных веществ	3,40	Общая
58	Помещение для хранения биологических веществ	3,80	Общая
59	Помещение для хранения огнеопасных веществ	4,60	Общая
60	Помещение для хранения взрывоопасных веществ	3,20	Общая
61	Помещение для хранения радиоактивных веществ	3,60	Общая
62	Помещение для хранения биологических веществ	4,00	Общая
63	Помещение для хранения огнеопасных веществ	4,80	Общая
64	Помещение для хранения взрывоопасных веществ	3,40	Общая
65	Помещение для хранения радиоактивных веществ	3,80	Общая
66	Помещение для хранения биологических веществ	4,20	Общая
67	Помещение для хранения огнеопасных веществ	5,00	Общая
68	Помещение для хранения взрывоопасных веществ	3,60	Общая
69	Помещение для хранения радиоактивных веществ	4,00	Общая
70	Помещение для хранения биологических веществ	4,40	Общая
71	Помещение для хранения огнеопасных веществ	5,20	Общая
72	Помещение для хранения взрывоопасных веществ	3,80	Общая
73	Помещение для хранения радиоактивных веществ	4,20	Общая
74	Помещение для хранения биологических веществ	4,60	Общая
75	Помещение для хранения огнеопасных веществ	5,40	Общая
76	Помещение для хранения взрывоопасных веществ	4,00	Общая
77	Помещение для хранения радиоактивных веществ	4,40	Общая
78	Помещение для хранения биологических веществ	4,80	Общая
79	Помещение для хранения огнеопасных веществ	5,60	Общая
80	Помещение для хранения взрывоопасных веществ	4,20	Общая
81	Помещение для хранения радиоактивных веществ	4,60	Общая
82	Помещение для хранения биологических веществ	5,00	Общая
83	Помещение для хранения огнеопасных веществ	5,80	Общая
84	Помещение для хранения взрывоопасных веществ	4,40	Общая
85	Помещение для хранения радиоактивных веществ	4,80	Общая
86	Помещение для хранения биологических веществ	5,20	Общая
87	Помещение для хранения огнеопасных веществ	6,00	Общая
88	Помещение для хранения взрывоопасных веществ	4,60	Общая
89	Помещение для хранения радиоактивных веществ	5,00	Общая
90	Помещение для хранения биологических веществ	5,40	Общая
91	Помещение для хранения огнеопасных веществ	6,20	Общая
92	Помещение для хранения взрывоопасных веществ	4,80	Общая
93	Помещение для хранения радиоактивных веществ	5,20	Общая
94	Помещение для хранения биологических веществ	5,60	Общая
95	Помещение для хранения огнеопасных веществ	6,40	Общая
96	Помещение для хранения взрывоопасных веществ	5,00	Общая
97	Помещение для хранения радиоактивных веществ	5,40	Общая
98	Помещение для хранения биологических веществ	5,80	Общая
99	Помещение для хранения огнеопасных веществ	6,60	Общая
100	Помещение для хранения взрывоопасных веществ	5,20	Общая

Ведомость отделки помещений

№	Наименование	Пол	Стены	Потолок	Примечание
1	Тамбур	Керамогранит	Краска	Краска	
2	Коридор	Керамогранит	Краска	Краска	
3	Лестничная клетка	Керамогранит	Краска	Краска	
4	Лифтовой холл	Керамогранит	Краска	Краска	
5	Электрощитовая	Керамогранит	Краска	Краска	
6	Слаботочный шкаф	Керамогранит	Краска	Краска	
7	Помещение уборочного инвентаря	Керамогранит	Краска	Краска	
8	Мусорокамера	Керамогранит	Краска	Краска	
9	Комната отдыха персонала	Керамогранит	Краска	Краска	
10	Санузел персонала	Керамогранит	Краска	Краска	
11	Кладовая	Керамогранит	Краска	Краска	
12	Помещение охраны	Керамогранит	Краска	Краска	
13	Комната для хранения велосипедов	Керамогранит	Краска	Краска	
14	Помещение для сушки одежды	Керамогранит	Краска	Краска	
15	Помещение для хранения колясок	Керамогранит	Краска	Краска	
16	Помещение для хранения лыж	Керамогранит	Краска	Краска	
17	Помещение для хранения спортивного инвентаря	Керамогранит	Краска	Краска	
18	Помещение для хранения садового инвентаря	Керамогранит	Краска	Краска	
19	Помещение для хранения строительных материалов	Керамогранит	Краска	Краска	
20	Помещение для хранения мебели	Керамогранит	Краска	Краска	
21	Помещение для хранения ковров	Керамогранит	Краска	Краска	
22	Помещение для хранения постельного белья	Керамогранит	Краска	Краска	
23	Помещение для хранения посуды	Керамогранит	Краска	Краска	
24	Помещение для хранения продуктов	Керамогранит	Краска	Краска	
25	Помещение для хранения напитков	Керамогранит	Краска	Краска	
26	Помещение для хранения медикаментов	Керамогранит	Краска	Краска	
27	Помещение для хранения химических веществ	Керамогранит	Краска	Краска	
28	Помещение для хранения взрывчатых веществ	Керамогранит	Краска	Краска	
29	Помещение для хранения радиоактивных веществ	Керамогранит	Краска	Краска	
30	Помещение для хранения биологических веществ	Керамогранит	Краска	Краска	
31	Помещение для хранения огнеопасных веществ	Керамогранит	Краска	Краска	
32	Помещение для хранения взрывоопасных веществ	Керамогранит	Краска	Краска	
33	Помещение для хранения радиоактивных веществ	Керамогранит	Краска	Краска	
34	Помещение для хранения биологических веществ	Керамогранит	Краска	Краска	
35	Помещение для хранения огнеопасных веществ	Керамогранит	Краска	Краска	
36	Помещение для хранения взрывоопасных веществ	Керамогранит	Краска	Краска	
37	Помещение для хранения радиоактивных веществ	Керамогранит	Краска	Краска	
38	Помещение для хранения биологических веществ	Керамогранит	Краска	Краска	
39	Помещение для хранения огнеопасных веществ	Керамогранит	Краска	Краска	
40	Помещение для хранения взрывоопасных веществ	Керамогранит	Краска	Краска	
41	Помещение для хранения радиоактивных веществ	Керамогранит	Краска	Краска	
42	Помещение для хранения биологических веществ	Керамогранит	Краска	Краска	
43	Помещение для хранения огнеопасных веществ	Керамогранит	Краска	Краска	
44	Помещение для хранения взрывоопасных веществ	Керамогранит	Краска	Краска	
45	Помещение для хранения радиоактивных веществ	Керамогранит	Краска	Краска	
46	Помещение для хранения биологических веществ	Керамогранит	Краска	Краска	
47	Помещение для хранения огнеопасных веществ	Керамогранит	Краска	Краска	
48	Помещение для хранения взрывоопасных веществ	Керамогранит	Краска	Краска	
49	Помещение для хранения радиоактивных веществ	Керамогранит	Краска	Краска	
50	Помещение для хранения биологических веществ	Керамогранит	Краска	Краска	
51	Помещение для хранения огнеопасных веществ	Керамогранит	Краска	Краска	
52	Помещение для хранения взрывоопасных веществ	Керамогранит	Краска	Краска	
53	Помещение для хранения радиоактивных веществ	Керамогранит	Краска	Краска	
54	Помещение для хранения биологических веществ	Керамогранит	Краска	Краска	
55	Помещение для хранения огнеопасных веществ	Керамогранит	Краска	Краска	
56	Помещение для хранения взрывоопасных веществ	Керамогранит	Краска	Краска	
57	Помещение для хранения радиоактивных веществ	Керамогранит	Краска	Краска	
58	Помещение для хранения биологических веществ	Керамогранит	Краска	Краска	
59	Помещение для хранения огнеопасных веществ	Керамогранит	Краска	Краска	
60	Помещение для хранения взрывоопасных веществ	Керамогранит	Краска	Краска	
61	Помещение для хранения радиоактивных веществ	Керамогранит	Краска	Краска	
62	Помещение для хранения биологических веществ	Керамогранит	Краска	Краска	
63	Помещение для хранения огнеопасных веществ	Керамогранит	Краска	Краска	
64	Помещение для хранения взрывоопасных веществ	Керамогранит	Краска	Краска	
65	Помещение для хранения радиоактивных веществ	Керамогранит	Краска	Краска	
66	Помещение для хранения биологических веществ	Керамогранит	Краска	Краска	
67	Помещение для хранения огнеопасных веществ	Керамогранит	Краска	Краска	
68	Помещение для хранения взрывоопасных веществ	Керамогранит	Краска	Краска	
69	Помещение для хранения радиоактивных веществ	Керамогранит	Краска	Краска	
70	Помещение для хранения биологических веществ	Керамогранит	Краска	Краска	
71	Помещение для хранения огнеопасных веществ	Керамогранит	Краска	Краска	
72	Помещение для хранения взрывоопасных веществ	Керамогранит	Краска	Краска	
73	Помещение для хранения радиоактивных веществ	Керамогранит	Краска	Краска	
74	Помещение для хранения биологических веществ	Керамогранит	Краска	Краска	
75	Помещение для хранения огнеопасных веществ	Керамогранит	Краска	Краска	
76	Помещение для хранения взрывоопасных веществ	Керамогранит	Краска	Краска	
77	Помещение для хранения радиоактивных веществ	Керамогранит	Краска	Краска	
78	Помещение для хранения биологических веществ	Керамогранит	Краска	Краска	
79	Помещение для хранения огнеопасных веществ	Керамогранит	Краска	Краска	
80	Помещение для хранения взрывоопасных веществ	Керамогранит	Краска	Краска	
81	Помещение для хранения радиоактивных веществ	Керамогранит	Краска	Краска	
82	Помещение для хранения биологических веществ	Керамогранит	Краска	Краска	
83	Помещение для хранения огнеопасных веществ	Керамогранит	Краска	Краска	
84	Помещение для хранения взрывоопасных веществ	Керамогранит	Краска	Краска	
85	Помещение для хранения радиоактивных веществ	Керамогранит	Краска	Краска	
86	Помещение для хранения биологических веществ	Керамогранит	Краска	Краска	
87	Помещение для хранения огнеопасных веществ	Керамогранит	Краска	Краска	
88	Помещение для хранения взрывоопасных веществ	Керамогранит	Краска	Краска	
89	Помещение для хранения радиоактивных веществ	Керамогранит	Краска	Краска	
90	Помещение для хранения биологических веществ	Керамогранит	Краска	Краска	
91	Помещение для хранения огнеопасных веществ	Керамогранит	Краска	Краска	
92	Помещение для хранения взрывоопасных веществ	Керамогранит	Краска	Краска	
93	Помещение для хранения радиоактивных веществ	Керамогранит	Краска	Краска	
94	Помещение для хранения биологических веществ	Керамогранит	Краска	Краска	
95	Помещение для хранения огнеопасных веществ	Керамогранит	Краска	Краска	
96	Помещение для хранения взрывоопасных веществ	Керамогранит	Краска	Краска	
97	Помещение для хранения радиоактивных веществ	Керамогранит	Краска	Краска	
98	Помещение для хранения биологических веществ	Керамогранит	Краска	Краска	
99	Помещение для хранения огнеопасных веществ	Керамогранит	Краска	Краска	
100	Помещение для хранения взрывоопасных веществ	Керамогранит	Краска	Краска	

Узлы примыкания оконных блоков к стенам

Узел 1

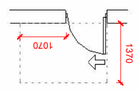

Узел примыкания оконного блока к наружной стене – вертикальный разрез

Узел 2

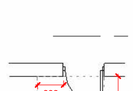

Узел примыкания оконного блока к наружной стене – горизонтальный разрез

Узел 3



Узел примыкания оконного блока к наружной стене – вертикальный разрез

Узел 4

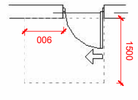

Узел примыкания оконного блока к наружной стене – горизонтальный разрез

Узел 5

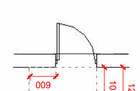

Узел примыкания оконного блока к наружной стене – вертикальный разрез

Узел 6

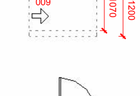

Узел примыкания оконного блока к наружной стене – горизонтальный разрез

Узел 7

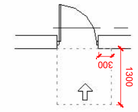

Узел примыкания оконного блока к наружной стене – вертикальный разрез

Узел 8

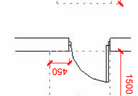

Узел примыкания оконного блока к наружной стене – горизонтальный разрез

Узел 9



Узел примыкания оконного блока к наружной стене – вертикальный разрез

Узел 10

Узел примыкания оконного блока к наружной стене – горизонтальный разрез

Узлы примыкания балконных блоков к стенам

Узел 1

Узел примыкания балконного блока к наружной стене – вертикальный разрез

Узел 2

Узел примыкания балконного блока к наружной стене – горизонтальный разрез

Узел 3

Узел примыкания балконного блока к наружной стене – вертикальный разрез

Узел 4

Узел примыкания балконного блока к наружной стене – горизонтальный разрез

Узел 5

Узел примыкания балконного блока к наружной стене – вертикальный разрез

Узел 6

Узел примыкания балконного блока к наружной стене – горизонтальный разрез

Узел 7

Узел примыкания балконного блока к наружной стене – вертикальный разрез

Узел 8

Узел примыкания балконного блока к наружной стене – горизонтальный разрез

Узел 9

Узел примыкания балконного блока к наружной стене – вертикальный разрез

Узел 10

Узел примыкания балконного блока к наружной стене – горизонтальный разрез

Узлы примыкания входных дверей к стенам

Узел 1

Узел примыкания входной двери к наружной стене – вертикальный разрез

Узел 2

Узел примыкания входной двери к наружной стене – горизонтальный разрез

Узел 3

Узел примыкания входной двери к наружной стене – вертикальный разрез

Узел 4

Узел примыкания входной двери к наружной стене – горизонтальный разрез

Узел 5

Узел примыкания входной двери к наружной стене – вертикальный разрез

Узел 6

Узел примыкания входной двери к наружной стене – горизонтальный разрез

Узел 7

Узел примыкания входной двери к наружной стене – вертикальный разрез

Узел 8

Узел примыкания входной двери к наружной стене – горизонтальный разрез

Узел 9

Узел примыкания входной двери к наружной стене – вертикальный разрез

Узел 10

Узел примыкания входной двери к наружной стене – горизонтальный разрез

Узлы примыкания к кровле

Узел 1

Узел примыкания к кровле – вертикальный разрез

Узел 2

Узел примыкания к кровле – горизонтальный разрез

Узел 3

Узел примыкания к кровле – вертикальный разрез

Узел 4

Узел примыкания к кровле – горизонтальный разрез

Узел 5

Узел примыкания к кровле – вертикальный разрез

Узел 6



1 მისაწვდომობის გეგმა 6 სართული

1 : 200

კარის წინ თავისუფალი სივრცე

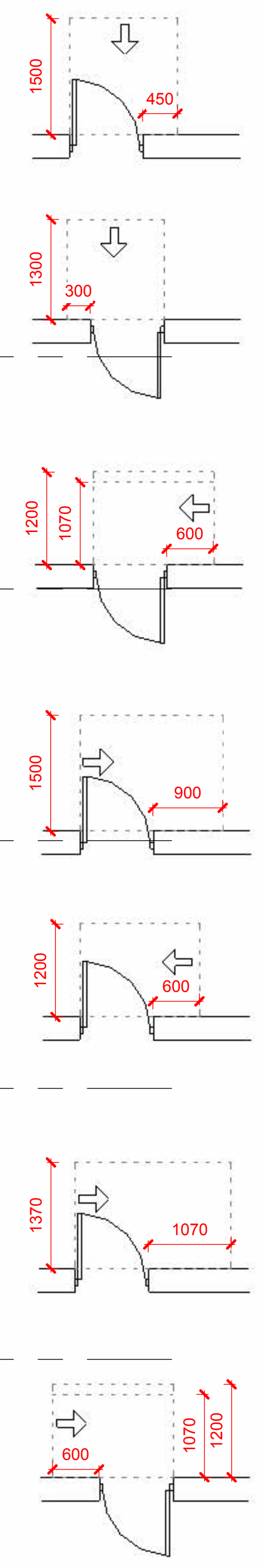

თავისუფალი სივრცე კართან მანევრირებისთვის – ანჯამიანი კარი წინიდან მისაწვდომი – გამოწევით გაღება

თავისუფალი სივრცე კართან მანევრირებისთვის – ანჯამიანი კარი წინიდან მისაწვდომი – მიწოლით გაღება

თავისუფალი სივრცე კართან მანევრირებისთვის – ანჯამიანი კარი ანჯამის მხრიდან მისაწვდომი – მიწოლით გაღება 120 მინ. თუ მოწყობილია მიმხურავი

თავისუფალი სივრცე კართან მანევრირებისთვის – ანჯამიანი კარი ანჯამის მხრიდან მისაწვდომი – გამოწევით გაღება

თავისუფალი სივრცე კართან მანევრირებისთვის – ანჯამიანი კარი საკეტის მხრიდან მისაწვდომი – გამოწევით გაღება

თავისუფალი სივრცე კართან მანევრირებისთვის – ანჯამიანი კარი ანჯამის მხრიდან მისაწვდომი – გამოწევით გაღება

თავისუფალი სივრცე კართან მანევრირებისთვის – ანჯამიანი კარი საკეტის მხრიდან მისაწვდომი – გამოწევით გაღება 120 მინ. თუ მოწყობილია მიმხურავი

მისაწვდომი სვლაგეზი

შენიშვნა:

1. იატაკის ზედაპირები მოეწყობა ისე, რომ იქნება მდგრადი, მყარი და არასრიალა

მოსატრიალებელი სივრცეები

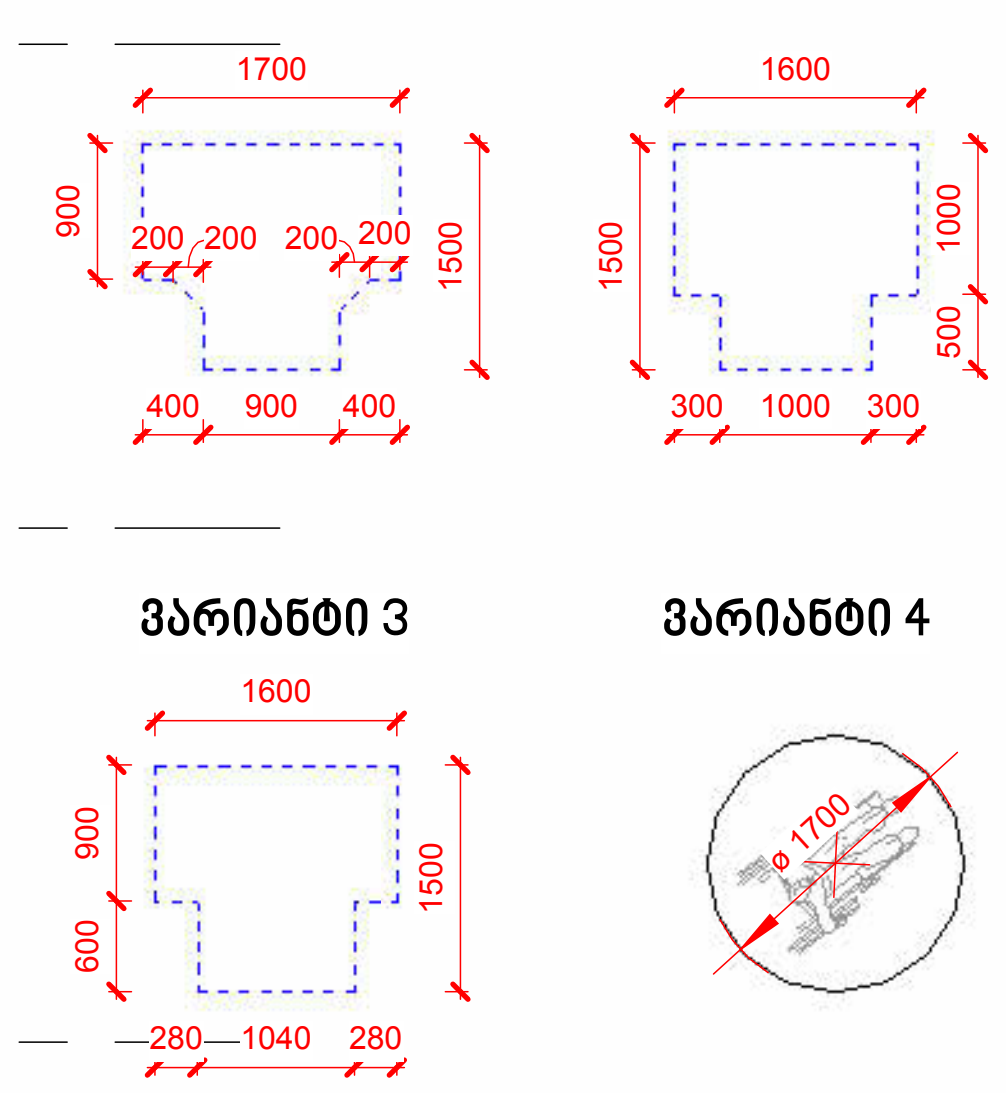

პროექტის დასახელება:

მრავალბინიანი საცხოვრებელი სახლი, ქერჩის ქუჩა 86
ს/კ 01.11.05.029.380

ექსპილააცია

პირობითი აღნიშვნები	
ოთახი 150 m2	ოთახის ფუნქცია
	წყვეტის ხაზი
XX	ვიტრაჟის მარკირება
კ-XX	კარების მარკირება
	ნიშნული
Detail	დეტალი
0 0	ღერძის ხაზები
1 A100 FLOOR PLAN 1:100	ფურცლის დასახელება
1 AR.00	ჭრილის ხაზი
	ბლოკის წყობა
	რ/ბ სვეტები და დაიფრაგმა

შენიშვნები:

ზომები დაზუსტდეს ადგილზე;

ყველა შეუსაბამობა სამუშაოების დაწყებამდე აუცილებლად უნდა ეცნოს არქიტექტორს;

აბსოლუტური 0.000 ნიშნული შეესაბამება +508.0

ნახაზის დასახელება

მისაწვდომობის გეგმა 6 სართული

მასშტაბი	As indicated
საავტორო ჯგუფი:	
არქ. გ. ჯყონია	
არქ. გ. სამხარაძე	
არქ. დ. დანელია	

თარიღი	Issue Date	ფურცელი
პ3.რაოდ.	ვვერდი	A-2
	A-408	

17/03/2026 13:22:19

17/03/2026 13:22:21

1 ПЛАН ЭТАЖА 7 ЗДАНИЯ 2 ЗДАНИЯ 3 ЗДАНИЯ 4 ЗДАНИЯ ОБЩЕГО ПОЛЬЗОВАНИЯ

1 : 200



ОБОЗНАЧЕНИЯ ПОЛОВОЗРАСТНЫХ ЗОН ДЕТСКОГО ПЛОЩАДКИ

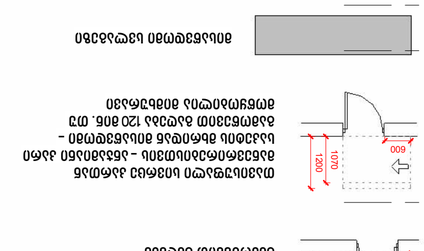

- Зона для детей от 1 до 3 лет. Высота оборудования до 1,2 м
- Зона для детей от 3 до 7 лет. Высота оборудования до 1,5 м
- Зона для детей от 7 до 12 лет. Высота оборудования до 2,1 м
- Зона для взрослых
- Зона для отдыха взрослых

ЭКСПЛИКАЦИЯ ПОМЕЩЕНИЙ ЗДАНИЯ 1

Поз.	Наименование	Площадь, м²
1	Тамбур	4,2
2	Коридор	18,6
3	Лестничная клетка	12,4
4	Лифтовой холл	9,8
5	Помещение уборочного инвентаря	2,1
6	Электрощитовая	3,5
7	Помещение охраны	14,0
8	Санузел	5,6
9	Душевая	4,8
10	Комната отдыха персонала	16,2
11	Кладовая	6,0
12	Помещение для хранения	8,4
13	Коридор	22,0
14	Помещение для хранения	7,2
15	Санузел	5,6
16	Помещение для хранения	9,0
17	Помещение для хранения	6,3
18	Помещение для хранения	11,5
19	Помещение для хранения	8,0
20	Помещение для хранения	10,4
21	Помещение для хранения	7,6
22	Помещение для хранения	12,0
23	Помещение для хранения	9,2
24	Помещение для хранения	6,8
25	Помещение для хранения	14,5
26	Помещение для хранения	8,1
27	Помещение для хранения	10,0
28	Помещение для хранения	7,4
29	Помещение для хранения	13,2
30	Помещение для хранения	9,6
31	Помещение для хранения	11,0
32	Помещение для хранения	8,8
33	Помещение для хранения	12,6
34	Помещение для хранения	7,0
35	Помещение для хранения	15,4
36	Помещение для хранения	9,4
37	Помещение для хранения	10,8
38	Помещение для хранения	8,2
39	Помещение для хранения	11,6
40	Помещение для хранения	7,8
41	Помещение для хранения	13,0
42	Помещение для хранения	9,0
43	Помещение для хранения	10,2
44	Помещение для хранения	8,4
45	Помещение для хранения	12,8
46	Помещение для хранения	7,6
47	Помещение для хранения	14,2
48	Помещение для хранения	9,8
49	Помещение для хранения	11,4
50	Помещение для хранения	8,6
51	Помещение для хранения	13,4
52	Помещение для хранения	9,2
53	Помещение для хранения	10,6
54	Помещение для хранения	8,0
55	Помещение для хранения	12,2
56	Помещение для хранения	7,4
57	Помещение для хранения	14,6
58	Помещение для хранения	9,6
59	Помещение для хранения	11,2
60	Помещение для хранения	8,4
61	Помещение для хранения	13,6
62	Помещение для хранения	9,4
63	Помещение для хранения	10,4
64	Помещение для хранения	8,2
65	Помещение для хранения	12,4
66	Помещение для хранения	7,2
67	Помещение для хранения	14,4
68	Помещение для хранения	9,4
69	Помещение для хранения	11,0
70	Помещение для хранения	8,6
71	Помещение для хранения	13,2
72	Помещение для хранения	9,0
73	Помещение для хранения	10,8
74	Помещение для хранения	8,0
75	Помещение для хранения	12,6
76	Помещение для хранения	7,6
77	Помещение для хранения	14,0
78	Помещение для хранения	9,2
79	Помещение для хранения	11,4
80	Помещение для хранения	8,4
81	Помещение для хранения	13,0
82	Помещение для хранения	9,0
83	Помещение для хранения	10,6
84	Помещение для хранения	8,2
85	Помещение для хранения	12,8
86	Помещение для хранения	7,4
87	Помещение для хранения	14,2
88	Помещение для хранения	9,6
89	Помещение для хранения	11,2
90	Помещение для хранения	8,4
91	Помещение для хранения	13,4
92	Помещение для хранения	9,2
93	Помещение для хранения	10,4
94	Помещение для хранения	8,0
95	Помещение для хранения	12,4
96	Помещение для хранения	7,2
97	Помещение для хранения	14,4
98	Помещение для хранения	9,4
99	Помещение для хранения	11,0
100	Помещение для хранения	8,6
101	Помещение для хранения	13,2
102	Помещение для хранения	9,0
103	Помещение для хранения	10,8
104	Помещение для хранения	8,0
105	Помещение для хранения	12,6
106	Помещение для хранения	7,6
107	Помещение для хранения	14,0
108	Помещение для хранения	9,2
109	Помещение для хранения	11,4
110	Помещение для хранения	8,4
111	Помещение для хранения	13,0
112	Помещение для хранения	9,0
113	Помещение для хранения	10,6
114	Помещение для хранения	8,2
115	Помещение для хранения	12,8
116	Помещение для хранения	7,4
117	Помещение для хранения	14,2
118	Помещение для хранения	9,6
119	Помещение для хранения	11,2
120	Помещение для хранения	8,4
121	Помещение для хранения	13,4
122	Помещение для хранения	9,2
123	Помещение для хранения	10,4
124	Помещение для хранения	8,0
125	Помещение для хранения	12,4
126	Помещение для хранения	7,2
127	Помещение для хранения	14,4
128	Помещение для хранения	9,4
129	Помещение для хранения	11,0
130	Помещение для хранения	8,6
131	Помещение для хранения	13,2
132	Помещение для хранения	9,0
133	Помещение для хранения	10,8
134	Помещение для хранения	8,0
135	Помещение для хранения	12,6
136	Помещение для хранения	7,6
137	Помещение для хранения	14,0
138	Помещение для хранения	9,2
139	Помещение для хранения	11,4
140	Помещение для хранения	8,4
141	Помещение для хранения	13,0
142	Помещение для хранения	9,0
143	Помещение для хранения	10,6
144	Помещение для хранения	8,2
145	Помещение для хранения	12,8
146	Помещение для хранения	7,4
147	Помещение для хранения	14,2
148	Помещение для хранения	9,6
149	Помещение для хранения	11,2
150	Помещение для хранения	8,4
151	Помещение для хранения	13,4
152	Помещение для хранения	9,2
153	Помещение для хранения	10,4
154	Помещение для хранения	8,0
155	Помещение для хранения	12,4
156	Помещение для хранения	7,2
157	Помещение для хранения	14,4
158	Помещение для хранения	9,4
159	Помещение для хранения	11,0
160	Помещение для хранения	8,6
161	Помещение для хранения	13,2
162	Помещение для хранения	9,0
163	Помещение для хранения	10,8
164	Помещение для хранения	8,0
165	Помещение для хранения	12,6
166	Помещение для хранения	7,6
167	Помещение для хранения	14,0
168	Помещение для хранения	9,2
169	Помещение для хранения	11,4
170	Помещение для хранения	8,4
171	Помещение для хранения	13,0
172	Помещение для хранения	9,0
173	Помещение для хранения	10,6
174	Помещение для хранения	8,2
175	Помещение для хранения	12,8
176	Помещение для хранения	7,4
177	Помещение для хранения	14,2
178	Помещение для хранения	9,6
179	Помещение для хранения	11,2
180	Помещение для хранения	8,4
181	Помещение для хранения	13,4
182	Помещение для хранения	9,2
183	Помещение для хранения	10,4
184	Помещение для хранения	8,0
185	Помещение для хранения	12,4
186	Помещение для хранения	7,2
187	Помещение для хранения	14,4
188	Помещение для хранения	9,4
189	Помещение для хранения	11,0
190	Помещение для хранения	8,6
191	Помещение для хранения	13,2
192	Помещение для хранения	9,0
193	Помещение для хранения	10,8
194	Помещение для хранения	8,0
195	Помещение для хранения	12,6
196	Помещение для хранения	7,6
197	Помещение для хранения	14,0
198	Помещение для хранения	9,2
199	Помещение для хранения	11,4
200	Помещение для хранения	8,4
201	Помещение для хранения	13,0
202	Помещение для хранения	9,0
203	Помещение для хранения	10,6
204	Помещение для хранения	8,2
205	Помещение для хранения	12,8
206	Помещение для хранения	7,4
207	Помещение для хранения	14,2
208	Помещение для хранения	9,6
209	Помещение для хранения	11,2
210	Помещение для хранения	8,4
211	Помещение для хранения	13,4
212	Помещение для хранения	9,2
213	Помещение для хранения	10,4
214	Помещение для хранения	8,0
215	Помещение для хранения	12,4
216	Помещение для хранения	7,2
217	Помещение для хранения	14,4
218	Помещение для хранения	9,4
219	Помещение для хранения	11,0
220	Помещение для хранения	8,6
221	Помещение для хранения	13,2
222	Помещение для хранения	9,0
223	Помещение для хранения	10,8
224	Помещение для хранения	8,0
225	Помещение для хранения	12,6
226	Помещение для хранения	7,6
227	Помещение для хранения	14,0
228	Помещение для хранения	9,2
229	Помещение для хранения	11,4
230	Помещение для хранения	8,4
231	Помещение для хранения	13,0
232	Помещение для хранения	9,0
233	Помещение для хранения	10,6
234	Помещение для хранения	8,2
235	Помещение для хранения	12,8
236	Помещение для хранения	7,4
237	Помещение для хранения	14,2
238	Помещение для хранения	9,6
239	Помещение для хранения	11,2
240	Помещение для хранения	8,4
241	Помещение для хранения	13,4
242	Помещение для хранения	9,2
243	Помещение для хранения	10,4
244	Помещение для хранения	8,0
245	Помещение для хранения	12,4
246	Помещение для хранения	7,2
247	Помещение для хранения	14,4
248	Помещение для хранения	9,4
249	Помещение для хранения	11,0
250	Помещение для хранения	8,6
251	Помещение для хранения	13,2
252	Помещение для хранения	9,0
253	Помещение для хранения	10,8
254	Помещение для хранения	8,0
255	Помещение для хранения	12,6
256	Помещение для хранения	7,6
257	Помещение для хранения	14,0
258	Помещение для хранения	9,2
259	Помещение для хранения	11,4
260	Помещение для хранения	8,4
261	Помещение для хранения	13,0
262	Помещение для хранения	9,0
263	Помещение для хранения	10,6
264	Помещение для хранения	8,2
265	Помещение для хранения	12,8
266	Помещение для хранения	7,4
267	Помещение для хранения	14,2
268	Помещение для хранения	9,6
269	Помещение для хранения	11,2
270	Помещение для хранения	8,4
271	Помещение для хранения	13,4
272	Помещение для хранения	9,2
273	Помещение для хранения	10,4
274	Помещение для хранения	8,0
275	Помещение для хранения	12,4
276	Помещение для хранения	7,2
277	Помещение для хранения	14,4
278	Помещение для хранения	9,4
279	Помещение для хранения	11,0
280	Помещение для хранения	8,6
281	Помещение для хранения	13,2
282	Помещение для хранения	9,0
283	Помещение для хранения	10,8
284	Помещение для хранения	8,0
285	Помещение для хранения	12,6
286	Помещение для хранения	7,6
287	Помещение для хранения	14,0
288	Помещение для хранения	9,2
289	Помещение для хранения	11,4
290	Помещение для хранения	8,4
291	Помещение для хранения	13,0
292	Помещение для хранения	9,0
293	Помещение для хранения	10,6
294	Помещение для хранения	8,2
295	Помещение для хранения	12,8
296	Помещение для хранения	7,4
297	Помещение для хранения	14,2
298	Помещение для хранения	9,6
299	Помещение для хранения	11,2
300	Помещение для хранения	8,4
301	Помещение для хранения	13,4
302	Помещение для хранения	9,2
303	Помещение для хранения	10,4
304	Помещение для хранения	8,0
305	Помещение для хранения	12,4
306	Помещение для хранения	7,2
307	Помещение для хранения	14,4
308	Помещение для хранения	9,4
309	Помещение для хранения	11,0
310	Помещение для хранения	8,6
311	Помещение для хранения	13,2
312	Помещение для хранения	9,0
313	Помещение для хранения	10,8
314	Помещение для хранения	8,0
315	Помещение для хранения	12,6
316	Помещение для хранения	7,6
317	Помещение для хранения	14,0
318	Помещение для хранения	9,2
319	Помещение для хранения	11,4
320	Помещение для хранения	8,4
321	Помещение для хранения	13,0
322	Помещение для хранения	9,0
323	Помещение для хранения	10,6
324	Помещение для хранения	8,2
325	Помещение для хранения	12,8
326	Помещение для хранения	7,4
327	Помещение для хранения	14,2
328	Помещение для хранения	9,6
329	Помещение для хранения	11,2
330	Помещение для хранения	8,4
331	Помещение для хранения	13,4
332	Помещение для хранения	9,2
333	Помещение для хранения	10,4
334	Помещение для хранения	8,0
335	Помещение для хранения	12,4
336	Помещение для хранения	7,2
337	Помещение для хранения	14,4
338	Помещение для хранения	9,4
339	Помещение для хранения	11,0
340	Помещение для хранения	8,6
341	Помещение для хранения	13,2
342	Помещение для хранения	9,0
343	Помещение для хранения	10,8
344	Помещение для хранения	8,0
345	Помещение для хранения	12,6
346	Помещение для хранения	7,6
347	Помещение для хранения	14,0
348	Помещение для хранения	9,2
349	Помещение для хранения	11,4
350	Помещение для хранения	8,4
351	Помещение для хранения	13,0
352	Помещение для хранения	9,0
353	Помещение для хранения	10,6
354	Помещение для хранения	8,2
355	Помещение для хранения	12,8
356	Помещение для хранения	7,4
357	Помещение для хранения	14,2
358	Помещение для хранения	9,6
359	Помещение для хранения	11,2
360	Помещение для хранения	8,4
361	Помещение для хранения	13,4
362	Помещение для хранения	9,2
363	Помещение для хранения	10,4
364	Помещение для хранения	8,0
365	Помещение для хранения	12,4
366	Помещение для хранения	7,2
367	Помещение для хранения	14,4
368	Помещение для хранения	9,4
369	Помещение для хранения	11,0
370	Помещение для хранения	8,6
371	Помещение для хранения	13,2
372	Помещение для хранения	9,0
373	Помещение для хранения	10,8
374	Помещение для хранения	8,0
375	Помещение для хранения	12,6
376	Помещение для хранения	7,6
377	Помещение для хранения	14,0
378	Помещение для хранения	9,2
379	Помещение для хранения	11,4
380	Помещение для хранения	8,4
381	Помещение для хранения	13,0
382	Помещение для хранения	9,0
383	Помещение для хранения	10,6
384	Помещение для хранения	8,2
385	Помещение для хранения	12,8
386	Помещение для хранения	7,4
387	Помещение для хранения	14,2
388	Помещение для хранения	9,6
389	Помещение для хранения	11,2
390	Помещение для хранения	8,4
391	Помещение для хранения	13,4
392	Помещение для хранения	9,2
393	Помещение для хранения	10,4
394	Помещение для хранения	8,0
395	Помещение для хранения	12,4
396	Помещение для хранения	7,2
397	Помещение для хранения	14,4
398	Помещение для хранения	9,4
399	Помещение для хранения	11,0
400	Помещение для хранения	8,6
401	Помещение для хранения	13,2
402	Помещение для хранения	9,0
403	Помещение для хранения	10,8
404	Помещение для хранения	8,0
405	Помещение для хранения	12,6
406	Помещение для хранения	7,6
407	Помещение для хранения	14,0
408	Помещение для хранения	9,2
409	Помещение для хранения	11,4
410	Помещение для хранения	8,4
411	Помещение для хранения	13,0
412	Помещение для хранения	9,0
413	Помещение для хранения	10,6
414	Помещение для хранения	8,2
415	Помещение для хранения	12,8
416	Помещение для хранения	7,4
417	Помещение для хранения	14,2
418	Помещение для хранения	9,6
419	Помещение для хранения	11,2
420	Помещение для хранения	8,4
421	Помещение для хранения	13,4
422	Помещение для хранения	9,2
423	Помещение для хранения	10,4
424	Помещение для хранения	8,0
425	Помещение для хранения	12,4
426	Помещение для хранения	7,2
427	Помещение для хранения	14,4
428	Помещение для хранения	9,4
429	Помещение для хранения	11,0
430	Помещение для хранения	8,6
431	Помещение для хранения	13,2
432	Помещение для хранения	9,0
433	Помещение для хранения	10,8
434	Помещение для хранения	8,0
435	Помещение для хранения	12,6
436	Помещение для хранения	7,6
437	Помещение для хранения	14,0
438	Помещение для хранения	9,2
439	Помещение для хранения	11,4
440	Помещение для хранения	8,4
441	Помещение для хранения	13,0
442	Помещение для хранения	9,0
443	Помещение для хранения	10,6
444	Помещение для хранения	8,2
445	Помещение для хранения	12,8
446	Помещение для хранения	7,4
447	Помещение для хранения	14,2
448	Помещение для хранения	9,6
449	Помещение для хранения	11,2
450	Помещение для хранения	8,4
451	Помещение для хранения	13,4
452	Помещение для хранения	9,2
453	Помещение для хранения	10,4
454	Помещение для хранения	8,0
455	Помещение для хранения	12,4
456	Помещение для хранения	7,2
457	Помещение для хранения	14,4
458	Помещение для хранения	9,4
459	Помещение для хранения	11,0
460	Помещение для хранения	8,6
461	Помещение для хранения	13,2
462	Помещение для хранения	9,0
463	Помещение для хранения	10,8
464	Помещение для хранения	8,0
465	Помещение для хранения	12,6
466	Помещение для хранения	7,6
467	Помещение для хранения	14,0
468	Помещение для хранения	9,2
469	Помещение для хранения	11,4
470	Помещение для хранения	8,4
471	Помещение для хранения	13,0
472	Помещение для хранения	9,0
473	Помещение для хранения	10,6
474	Помещение для хранения	8,2
475	Помещение для хранения	12,8
476	Помещение для хранения	7,4
477	Помещение для хранения	14,2
478	Помещение для хранения	9,6
479	Помещение для хранения	11,2
480	Помещение для хранения	8,4
481	Помещение для хранения	13,4
482	Помещение для хранения	9,2
483	Помещение для хранения	10,4
484	Помещение для хранения	8,0
485	Помещение для хранения	12,4
486	Помещение для хранения	7,2
487	Помещение для хранения	14,4
488	Помещение для хранения	9,4
489	Помещение для хранения	11,0
490	Помещение для хранения	8,6
491	Помещение для хранения	13,2
492	Помещение для хранения	9,0
493	Помещение для хранения	10,8
494	Помещение для хранения	8,0
495	Помещение для хранения	12,6
496	Помещение для хранения	7,6
497	Помещение для хранения	14,0
498	Помещение для хранения	9,2
499	Помещение для хранения	11,4
500	Помещение для хранения	8,4
501	Помещение для хранения	13,0
502	Помещение для хранения	9,0
503	Помещение для хранения	10,6
504	Помещение для хранения	8,2
505	Помещение для хранения	12,8
506	Помещение для хранения	7,4
507	Помещение для хранения	14,2
508	Помещение для хранения	9,6
509	Помещение для хранения	11,2
510	Помещение для хранения	8,4
511	Помещение для хранения	13,4
512	Помещение для хранения	9,2
513	Помещение для хранения	10,4
514	Помещение для хранения	8,0
515	Помещение для хранения	12,4
516	Помещение для хранения	7,2
517	Помещение для хранения	14,4
518	Помещение для хранения	9,4
519	Помещение для хранения	11,0
520	Помещение для хранения	8,6
521	Помещение для хранения	13,2
522	Помещение для хранения	9,0
523	Помещение для хранения	10,8
524	Помещение для хранения	8,0
525	Помещение для хранения	12,6
526	Помещение для хранения	7,6
527	Помещение для хранения	14,0
528	Помещение для хранения	9,2
529	Помещение для хранения	11,4
530	Помещение для хранения	8,4
531	Помещение для хранения	13,0
532	Помещение для хранения	9,0
533	Помещение для хранения	10,6
534	Помещение для хранения	8,2
535	Помещение для хранения	12,8
536	Помещение для хранения	7,4
537	Помещение для хранения	14,2
538	Помещение для хранения	9,6
539	Помещение для хранения	11,2
540	Помещение для хранения	8,4
541	Помещение для хранения	13,4
542	Помещение для хранения	9,2
543	Помещение для хранения	10,4
544	Помещение для хранения	8,0
545	Помещение для хранения	12,4
546	Помещение для хранения	7,2
547	Помещение для хранения	14,4
548	Помещение для хранения	9,4
549	Помещение для хранения	11,0
550	Помещение для хранения	8,6
551	Помещение для хранения	13,2
552	Помещение для хранения	9,0
553	Помещение для хранения	10,8
554	Помещение для хранения	8,0
555	Помещение для хранения	12,6
556	Помещение для хранения	7,6
557	Помещение для хранения	14,0
558	Помещение для хранения	9,2
559	Помещение для хранения	11,4
560	Помещение для хранения	8,4
561	Помещение для хранения	13,0
562	Помещение для хранения	9,0
563	Помещение для хранения	10,6
564	Помещение для хранения	8,2
565	Помещение для хранения	12,8
566	Помещение для хранения	7,4
567	Помещение для хранения	14,2
568	Помещение для хранения	9,6
569	Помещение для хранения	11,2
570	Помещение для хранения	8,4
571	Помещение для хранения	13,4
572	Помещение для хранения	9,2
573	Помещение для хранения	10,4
574	Помещение для хранения	8,0
575	Помещение для хранения	12,4
576	Помещение для хранения	7,2
577	Помещение для хранения	14,4
578	Помещение для хранения	9,4
579	Помещение для хранения	11,0
580	Помещение для хранения	8,6
581	Помещение для хранения	13,2
582	Помещение для хранения	9,0
583	Помещение для хранения	10,8
584	Помещение для хранения	8,0
585	Помещение для хранения	12,6
586	Помещение для хранения	7,6
587	Помещение для хранения	14,0
588	Помещение для хранения	9,2
589	Помещение для хранения	11,4
590	Помещение для хранения	8,4
591	Помещение для хранения	13,0
592	Помещение для хранения	9,0
593	Помещение для хранения	10,6
594	Помещение для хранения	8,2
595	Помещение для хранения	12,8
596	Помещение для хранения	7,4
597	Помещение для хранения	14,2
598	Помещение для хранения	9,6
599	Помещение для хранения	11,2
600	Помещение для хранения	8,4
601	Помещение для хранения	13,4
602	Помещение для хранения	9,2
603	Помещение для хранения	10,4
604	Помещение для хранения	8,0
605	Помещение для хранения	12,4
606	Помещение для хранения	7,2
607	Помещение для хранения	14,4
608	Помещение для хранения	9,4
609	Помещение для хранения	11,0
610	Помещение для хранения	8,6
611	Помещение для хранения	13,2
612	Помещение для хранения	9,0
613	Помещение для хранения	10,8
614	Помещение для хранения	8,0
615	Помещение для хранения	12,6
616	Помещение для хранения	7,6
617	Помещение для хранения	14,0
618	Помещение для хранения	9,2
619	Помещение для хранения	11,4
620	Помещение для хранения	8,4
621	Помещение для хранения	13,0
622	Помещение для хранения	9,0
623	Помещение для хранения	10,6
624	Помещение для хранения	8,2
625	Помещение для хранения	12,8
626	Помещение для хранения	7,4
627	Помещение для хранения	14,2
628	Помещение для хранения	9,6
629	Помещение для хранения	11,2
630	Помещение для хранения	8,4
631	Помещение для хранения	13,4
632	Помещение для хранения	9,2
633	Помещение для хранения	10,4
634	Помещение для хранения	8,0
635	Помещение для хранения	12,4
636	Помещение для хранения	7,2
637	Помещение для хранения	14,4
638	Помещение для хранения	9,4
639	Помещение для хранения	11,0
640	Помещение для хранения	8,6
641	Помещение для хранения	13,2
642	Помещение для хранения	9,0
643	Помещение для хранения	10,8
644	Помещение для хранения	8,0
645	Помещение для хранения	12,6
646	Помещение для хранения	7,6
647	Помещение для хранения	14,0
648	Помещение для хранения	9,2
649	Помещение для хранения	11,4
650	Помещение для хранения	8,4
651	Помещение для хранения	13,0
652	Помещение для хранения	9,0
653	Помещение для хранения	10,6
654	Помещение для хранения	8,2
655	Помещение для хранения	12,8
656	Помещение для хранения	7,4
657	Помещение для хранения	14,2
658	Помещение для хранения	9,6
659	Помещение для хранения	11,2
660	Помещение для хранения	8,4
661	Помещение для хранения	13,4
662	Помещение для хранения	9,2
663	Помещение для хранения	10,4
664	Помещение для хранения	8,0
665	Помещение для хранения	12,4
666	Помещение для хранения	7,2
667	Помещение для хранения	14,4
668	Помещение для хранения	9,4
669	Помещение для хранения	11,0
670	Помещение для хранения	8,6
671	Помещение для хранения	13,2
672	Помещение для хранения	9,0
673	Помещение для хранения	10,8
674	Помещение для хранения	8,0
675	Помещение для хранения	12,6
676	Помещение для хранения	7,6
677	Помещение для хранения	14,0
678	Помещение для хранения	9,2
679	Помещение для хранения	11,4
680	Помещение для хранения	8,4
681	Помещение для хранения	13,0
682	Помещение для хранения	9,0
683	Помещение для хранения	10,6
684	Помещение для хранения	8,2
685	Помещение для хранения	12,8
686	Помещение для хранения	7,4
687	Помещение для хранения	14,2
688	Помещение для хранения	9,6
689	Помещение для хранения	11,2
690	Помещение для хранения	8,4
691	Помещение для хранения	13,4
692	Помещение для хранения	9,2
693	Помещение для хранения	10,4
694	Помещение для хранения	8,0
695	Помещение для хранения	12,4
696	Помещение для хранения	7,2
697	Помещение для хранения	14,4
698	Помещение для хранения	9,4
699	Помещение для хранения	11,0
700	Помещение для хранения	8,6
701	Помещение для хранения	13,2
702	Помещение для хранения	9,0
703	Помещение для хранения	10,8
704	Помещение для хранения	8,0
705	Помещение для хранения	12,6
706	Помещение для хранения	7,6
707	Помещение для хранения	14,0
708	Помещение для хранения	9,2
709	Помещение для хранения	11,4
710	Помещение для хранения	8,4
711	Помещение для хранения	13,0
712	Помещение для хранения	9,0
713	Помещение для хранения	10,6
714	Помещение для хранения	8,2
715	Помещение для хранения	12,8
716	Помещение для хранения	7,4
717	Помещение для хранения	14,2
718	Помещение для хранения	9,6
719	Помещение для хранения	11,2
720	Помещение для хранения	8,4
721	Помещение для хранения	13,4
722	Помещение для хранения	9,2
723	Помещение для хранения	10,4
724	Помещение для хранения	8,0
725	Помещение для хранения	12,4
726	Помещение для хранения	7,2
727	Помещение для хранения	14,4
728	Помещение для хранения	9

17/03/2026 13:22:23

1 : 200 А-410 1

Экспликация помещений 2 этажа и планировка

Стадия	Issue Date
Раздел.	ОВ.ОМУ
	А-410

А-2

Изм. Кол.уч. Лист № док. Подп. Дата

Разработал

Гип

Н.контр.

Утв.

Экспликация помещений 2 этажа и планировка

Стадия: Р | Лист | Листов: 1

ООО "ЭкоСтройПроект"

Экспликация помещений

Условные обозначения:

- Граница помещения
- Граница квартиры
- Граница технического помещения
- Граница общего имущества
- Граница помещения, не входящего в состав общего имущества
- Граница помещения, не входящего в состав общего имущества, не принадлежащего собственникам помещений
- Граница помещения, не входящего в состав общего имущества, принадлежащего собственникам помещений
- Граница помещения, не входящего в состав общего имущества, принадлежащего собственникам помещений, не принадлежащего собственникам помещений
- Граница помещения, не входящего в состав общего имущества, принадлежащего собственникам помещений, не принадлежащего собственникам помещений, не принадлежащего собственникам помещений
- Граница помещения, не входящего в состав общего имущества, принадлежащего собственникам помещений, не принадлежащего собственникам помещений, не принадлежащего собственникам помещений, не принадлежащего собственникам помещений
- Граница помещения, не входящего в состав общего имущества, принадлежащего собственникам помещений, не принадлежащего собственникам помещений, не принадлежащего собственникам помещений, не принадлежащего собственникам помещений, не принадлежащего собственникам помещений
- Граница помещения, не входящего в состав общего имущества, принадлежащего собственникам помещений, не принадлежащего собственникам помещений, не принадлежащего собственникам помещений, не принадлежащего собственникам помещений, не принадлежащего собственникам помещений, не принадлежащего собственникам помещений
- Граница помещения, не входящего в состав общего имущества, принадлежащего собственникам помещений, не принадлежащего собственникам помещений, не принадлежащего собственникам помещений, не принадлежащего собственникам помещений, не принадлежащего собственникам помещений, не принадлежащего собственникам помещений, не принадлежащего собственникам помещений
- Граница помещения, не входящего в состав общего имущества, принадлежащего собственникам помещений, не принадлежащего собственникам помещений, не принадлежащего собственникам помещений, не принадлежащего собственникам помещений, не принадлежащего собственникам помещений, не принадлежащего собственникам помещений, не принадлежащего собственникам помещений, не принадлежащего собственникам помещений
- Граница помещения, не входящего в состав общего имущества, принадлежащего собственникам помещений, не принадлежащего собственникам помещений, не принадлежащего собственникам помещений, не принадлежащего собственникам помещений, не принадлежащего собственникам помещений, не принадлежащего собственникам помещений, не принадлежащего собственникам помещений, не принадлежащего собственникам помещений, не принадлежащего собственникам помещений
- Граница помещения, не входящего в состав общего имущества, принадлежащего собственникам помещений, не принадлежащего собственникам помещений, не принадлежащего собственникам помещений, не принадлежащего собственникам помещений, не принадлежащего собственникам помещений, не принадлежащего собственникам помещений, не принадлежащего собственникам помещений, не принадлежащего собственникам помещений, не принадлежащего собственникам помещений, не принадлежащего собственникам помещений
- Граница помещения, не входящего в состав общего имущества, принадлежащего собственникам помещений, не принадлежащего собственникам помещений, не принадлежащего собственникам помещений, не принадлежащего собственникам помещений, не принадлежащего собственникам помещений, не принадлежащего собственникам помещений, не принадлежащего собственникам помещений, не принадлежащего собственникам помещений, не принадлежащего собственникам помещений, не принадлежащего собственникам помещений, не принадлежащего собственникам помещений
- Граница помещения, не входящего в состав общего имущества, принадлежащего собственникам помещений, не принадлежащего собственникам помещений, не принадлежащего собственникам помещений, не принадлежащего собственникам помещений, не принадлежащего собственникам помещений, не принадлежащего собственникам помещений, не принадлежащего собственникам помещений, не принадлежащего собственникам помещений, не принадлежащего собственникам помещений, не принадлежащего собственникам помещений, не принадлежащего собственникам помещений, не принадлежащего собственникам помещений

Примечание:

Все размеры и отметки уточнить по месту.

Все работы выполнять в соответствии с требованиями СНиП, ГОСТ, СП и других нормативных документов.

Все материалы должны иметь сертификаты качества.

Все работы должны быть приняты по актам скрытых работ.

Все работы должны быть выполнены в соответствии с проектом.

Все работы должны быть выполнены в соответствии с проектом.

Все работы должны быть выполнены в соответствии с проектом

17/03/2026 13:22:24

Основной план 9 этажа

1 : 200



Спецификация полов

Тип пола:	
Общая площадь:	1 150 м²
Площадь всех помещений:	1 000 м²
Площадь помещений, не требующих отделки:	150 м²
Площадь помещений, требующих отделки:	850 м²
Количество типов полов:	4

Экспликация полов

Тип пола	Наименование помещения	Площадь, м²
1	Коридор	150
2	Санузел	50
3	Кухня	100
4	Жилая комната	650

Условные обозначения

- Граница помещения
- Граница зоны с разным типом пола
- Номер типа пола
- Площадь помещения
- Высота помещения
- Примечание

Примечания

1. Все размеры даны в миллиметрах, если не указано иное.
2. Уклон пола в санузлах составляет 2% в сторону трапа.
3. Гидроизоляция пола выполнена на высоту 150 мм по периметру помещений.
4. Стяжка пола армирована сеткой.
5. Перед укладкой покрытия основание должно быть сухим и ровным.

Узлы примыкания

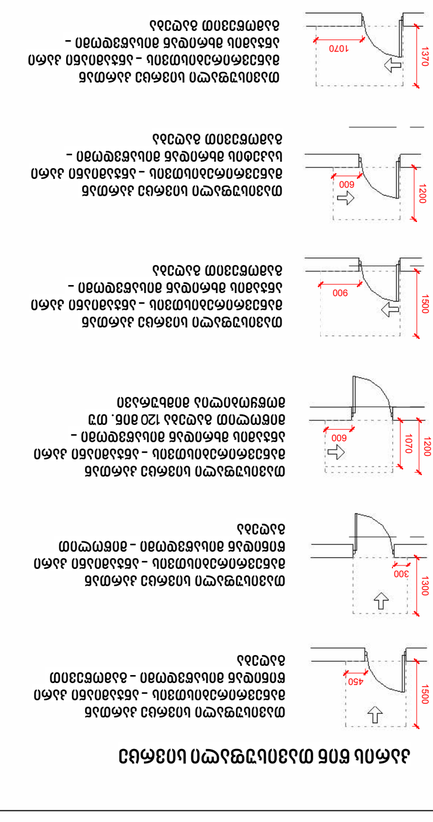

Узел примыкания пола к стене с плинтусом

Примыкание напольного покрытия к вертикальной поверхности с установкой плинтуса.

Узел примыкания пола к стене с бортиком

Примыкание напольного покрытия к вертикальной поверхности с формированием бортика.

Узел примыкания пола к порогу

Примыкание напольного покрытия к порогу дверного проема.

Узел примыкания пола к трапу

Примыкание напольного покрытия к трапу в санузле.

Узел деформационного шва

Деформационный шов в полу с компенсирующим профилем.

Узел примыкания пола к перепаду высот

Примыкание напольного покрытия к перепаду высот между помещениями.

Узел примыкания пола к ступени

Примыкание напольного покрытия к ступени.

Узел примыкания пола к колонне

Примыкание напольного покрытия к колонне.

Узел примыкания пола к пилону

Примыкание напольного покрытия к пилону.

Узел примыкания пола к фундаменту

Примыкание напольного покрытия к фундаменту.

Узел примыкания пола к перекрытию

Примыкание напольного покрытия к перекрытию.

Узел примыкания пола к кровле

Примыкание напольного покрытия к кровле.

Узел примыкания пола к потолку

Примыкание напольного покрытия к потолку.

Узел примыкания пола к окну

Примыкание напольного покрытия к оконному проему.

Узел примыкания пола к двери

Примыкание напольного покрытия к дверному проему.

Узел примыкания пола к воротам

Примыкание напольного покрытия к воротам.

Узел примыкания пола к лестнице

Примыкание напольного покрытия к лестнице.

Узел примыкания пола к пандусу

Примыкание напольного покрытия к пандусу.

Узел примыкания пола к эскалатору

Примыкание напольного покрытия к эскалатору.

Узел примыкания пола к лифту

Примыкание напольного покрытия к лифту.

Узел примыкания пола к мусоропроводу

Примыкание напольного покрытия к мусоропроводу.

Узел примыкания пола к вентиляции

Примыкание напольного покрытия к вентиляционной решетке.

Узел примыкания пола к отопительному прибору

Примыкание напольного покрытия к отопительному прибору.

Узел примыкания пола к электрощиту

Примыкание напольного покрытия к электрощиту.

Узел примыкания пола к слаботочному шкафу

Примыкание напольного покрытия к слаботочному шкафу.

Узел примыкания пола к пожарному крану

Примыкание напольного покрытия к пожарному крану.

Узел примыкания пола к огнетушителю

Примыкание напольного покрытия к огнетушителю.

Узел примыкания пола к пожарному извещателю

Примыкание напольного покрытия к пожарному извещателю.

Узел примыкания пола к камере видеонаблюдения

Примыкание напольного покрытия к камере видеонаблюдения.

Узел примыкания пола к точке доступа Wi-Fi

Примыкание напольного покрытия к точке доступа Wi-Fi.

Узел примыкания пола к розетке

Примыкание напольного покрытия к розетке.

Узел примыкания пола к выключателю

Примыкание напольного покрытия к выключателю.

Узел примыкания пола к светильнику

Примыкание напольного покрытия к светильнику.

Узел примыкания пола к люстре

Примыкание напольного покрытия к люстре.

Узел примыкания пола к бра

Примыкание напольного покрытия к бра.

Узел примыкания пола к торшеру

Примыкание напольного покрытия к торшеру.

Узел примыкания пола к настольной лампе

Примыкание напольного покрытия к настольной лампе.

Узел примыкания пола к ночнику

Примыкание напольного покрытия к ночнику.

Узел примыкания пола к подсветке

Примыкание напольного покрытия к подсветке.

Узел примыкания пола к декоративному элементу

Примыкание напольного покрытия к декоративному элементу.

Узел примыкания пола к зеркалу

Примыкание напольного покрытия к зеркалу.

Узел примыкания пола к картине

Примыкание напольного покрытия к картине.

Узел примыкания пола к часам

Примыкание напольного покрытия к часам.

Узел примыкания пола к вазе

Примыкание напольного покрытия к вазе.

Узел примыкания пола к цветку

Примыкание напольного покрытия к цветку.

Узел примыкания пола к растению

Примыкание напольного покрытия к растению.

Узел примыкания пола к дереву

Примыкание напольного покрытия к дереву.

Узел примыкания пола к кустарнику

Примыкание напольного покрытия к кустарнику.

Узел примыкания пола к газону

Примыкание напольного покрытия к газону.

Узел примыкания пола к клумбе

Примыкание напольного покрытия к клумбе.

Узел примыкания пола к цветнику

Примыкание напольного покрытия к цветнику.

Узел примыкания пола к альпийской горке

Примыкание напольного покрытия к альпийской горке.

Узел примыкания пола к водоему

Примыкание напольного покрытия к водоему.

Узел примыкания пола к фонтану

Примыкание напольного покрытия к фонтану.

Узел примыкания пола к скамейке

Примыкание напольного покрытия к скамейке.

Узел примыкания пола к урне

Примыкание напольного покрытия к урне.

Узел примыкания пола к беседке

Примыкание напольного покрытия к беседке.

Узел примыкания пола к навесу

Примыкание напольного покрытия к навесу.

Узел примыкания пола к детской площадке

Примыкание напольного покрытия к детской площадке.

Узел примыкания пола к спортивной площадке

Примыкание напольного покрытия к спортивной площадке.

Узел примыкания пола к автостоянке

Примыкание напольного покрытия к автостоянке.

Узел примыкания пола к тротуару

Примыкание напольного покрытия к тротуару.

Узел примыкания пола к проезжей части

Примыкание напольного покрытия к проезжей части.

Узел примыкания пола к газону

Примыкание напольного покрытия к газону.

Узел примыкания пола к клумбе

Примыкание напольного покрытия к клумбе.

Узел примыкания пола к цветнику

Примыкание напольного покрытия к цветнику.

Узел примыкания пола к альпийской горке

Примыкание напольного покрытия к альпийской горке.

Узел примыкания пола к водоему

Примыкание напольного покрытия к водоему.

Узел примыкания пола к фонтану

Примыкание напольного покрытия к фонтану.

Узел примыкания пола к скамейке

Примыкание напольного покрытия к скамейке.

Узел примыкания пола к урне

Примыкание напольного покрытия к урне.

Узел примыкания пола к беседке

Примыкание напольного покрытия к беседке.

Узел примыкания пола к навесу

Примыкание напольного покрытия к навесу.

Узел примыкания пола к детской площадке

Примыкание напольного покрытия к детской площадке.

Узел примыкания пола к спортивной площадке

Примыкание напольного покрытия к спортивной площадке.

Узел примыкания пола к автостоянке

Примыкание напольного покрытия к автостоянке.

Узел примыкания пола к тротуару

Примыкание напольного покрытия к тротуару.

Узел примыкания пола к проезжей части

Примыкание напольного покрытия к проезжей части.

Заказчик:	ООО «Альфа-Строй»
Генеральный подрядчик:	АО «Монолит-Сервис»
Объект:	Многоквартирный жилой дом с подземной автостоянкой, г. Новосибирск, ул. Ленина, 42
Стадия:	Р
Лист:	1
Листов:	1
Масштаб:	1:100
Дата:	17.03.2026
Формат:	А1

Изм.	Кол.уч.
Лист	№ док.
Подп.	Дата

Стадия	Лист
Р	1

Разработал	
Проверил	
Н. контр.	
ГИП	

Инв. № подл.	
Взам. инв. №	
Подп. и дата	
Инв. № дубл.	

Issue Date	Выпуск
03.03.26	А-411

Выпуск	А-2

17/03/2026 13:22:26

Общий план 10 этажа жилого дома

1 : 200

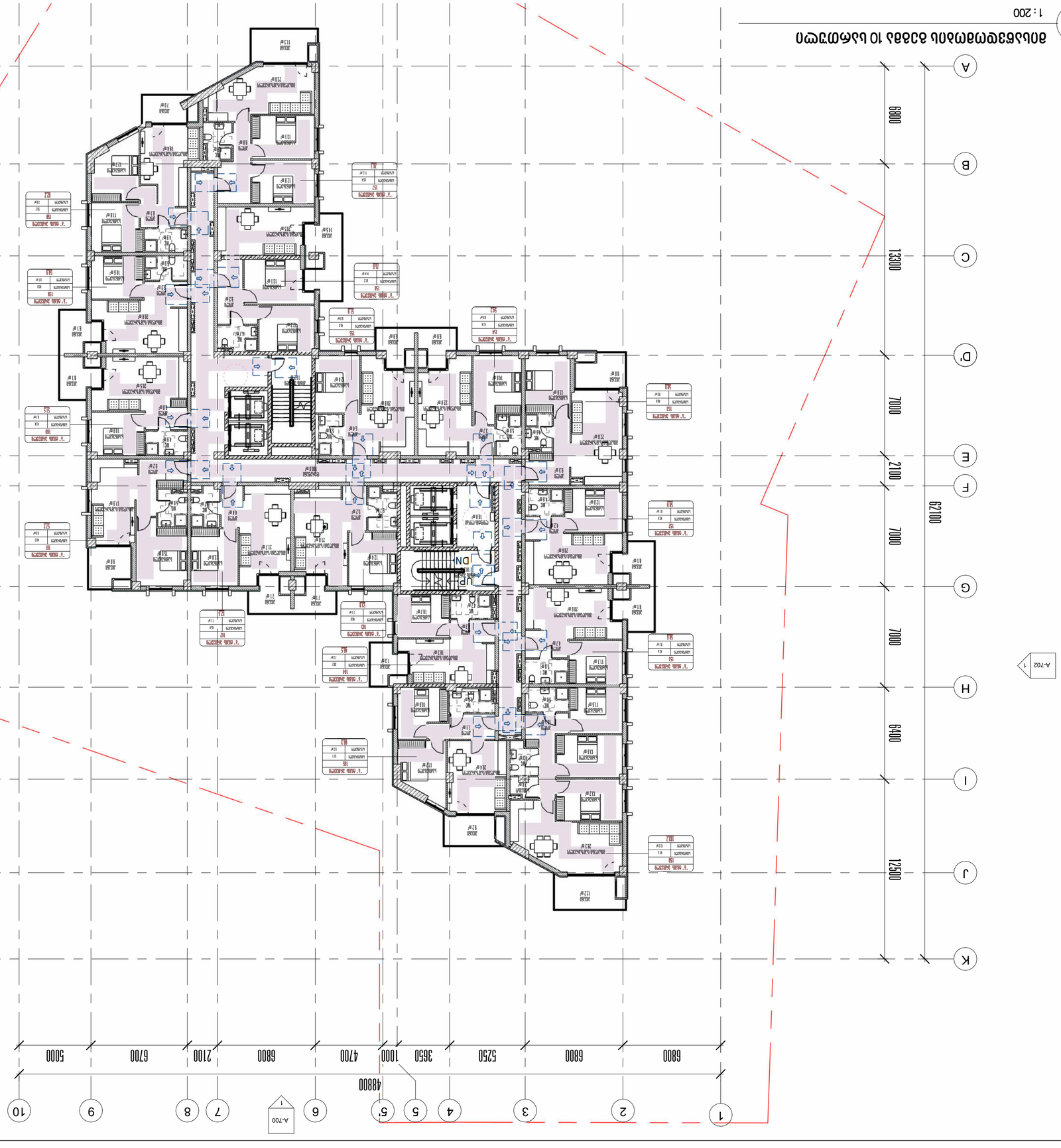

Спецификация типов проемов

Двери

Тип	Ширина	Высота	Примечание
Д1	1600	2100	Входная, металлическая, с доводчиком
Д2	1200	2100	Межкомнатная, глухая
Д3	1000	2100	Межкомнатная, глухая
Д4	900	2100	Межкомнатная, глухая
Д5	800	2100	Межкомнатная, глухая
Д6	700	2100	Санузел, глухая
Д7	1200	2100	Двустворчатая, глухая
Д8	1500	2100	Двустворчатая, глухая
Д9	2000	2100	Двустворчатая, раздвижная
Д10	1000	2100	Стеклянная, в алюминиевом профиле

Окна

Тип	Ширина	Высота	Подоконник	Примечание
О1	1500	1500	900	Двухстворчатое, поворотно-откидное
О2	1200	1500	900	Двухстворчатое, поворотно-откидное
О3	1000	1500	900	Одностворчатое, поворотно-откидное
О4	1500	1500	900	Двухстворчатое, поворотно-откидное
О5	1200	1500	900	Двухстворчатое, поворотно-откидное
О6	1000	1500	900	Одностворчатое, поворотно-откидное
О7	1500	1500	900	Двухстворчатое, поворотно-откидное
О8	1200	1500	900	Двухстворчатое, поворотно-откидное
О9	1000	1500	900	Одностворчатое, поворотно-откидное
О10	1500	1500	900	Двухстворчатое, поворотно-откидное
О11	1200	1500	900	Двухстворчатое, поворотно-откидное
О12	1000	1500	900	Одностворчатое, поворотно-откидное
О13	1500	1500	900	Двухстворчатое, поворотно-откидное
О14	1200	1500	900	Двухстворчатое, поворотно-откидное
О15	1000	1500	900	Одностворчатое, поворотно-откидное
О16	1500	1500	900	Двухстворчатое, поворотно-откидное
О17	1200	1500	900	Двухстворчатое, поворотно-откидное
О18	1000	1500	900	Одностворчатое, поворотно-откидное
О19	1500	1500	900	Двухстворчатое, поворотно-откидное
О20	1200	1500	900	Двухстворчатое, поворотно-откидное
О21	1000	1500	900	Одностворчатое, поворотно-откидное
О22	1500	1500	900	Двухстворчатое, поворотно-откидное
О23	1200	1500	900	Двухстворчатое, поворотно-откидное
О24	1000	1500	900	Одностворчатое, поворотно-откидное
О25	1500	1500	900	Двухстворчатое, поворотно-откидное
О26	1200	1500	900	Двухстворчатое, поворотно-откидное
О27	1000	1500	900	Одностворчатое, поворотно-откидное
О28	1500	1500	900	Двухстворчатое, поворотно-откидное
О29	1200	1500	900	Двухстворчатое, поворотно-откидное
О30	1000	1500	900	Одностворчатое, поворотно-откидное
О31	1500	1500	900	Двухстворчатое, поворотно-откидное
О32	1200	1500	900	Двухстворчатое, поворотно-откидное
О33	1000	1500	900	Одностворчатое, поворотно-откидное
О34	1500	1500	900	Двухстворчатое, поворотно-откидное
О35	1200	1500	900	Двухстворчатое, поворотно-откидное
О36	1000	1500	900	Одностворчатое, поворотно-откидное
О37	1500	1500	900	Двухстворчатое, поворотно-откидное
О38	1200	1500	900	Двухстворчатое, поворотно-откидное
О39	1000	1500	900	Одностворчатое, поворотно-откидное
О40	1500	1500	900	Двухстворчатое, поворотно-откидное
О41	1200	1500	900	Двухстворчатое, поворотно-откидное
О42	1000	1500	900	Одностворчатое, поворотно-откидное
О43	1500	1500	900	Двухстворчатое, поворотно-откидное
О44	1200	1500	900	Двухстворчатое, поворотно-откидное
О45	1000	1500	900	Одностворчатое, поворотно-откидное
О46	1500	1500	900	Двухстворчатое, поворотно-откидное
О47	1200	1500	900	Двухстворчатое, поворотно-откидное
О48	1000	1500	900	Одностворчатое, поворотно-откидное
О49	1500	1500	900	Двухстворчатое, поворотно-откидное
О50	1200	1500	900	Двухстворчатое, поворотно-откидное
О51	1000	1500	900	Одностворчатое, поворотно-откидное
О52	1500	1500	900	Двухстворчатое, поворотно-откидное
О53	1200	1500	900	Двухстворчатое, поворотно-откидное
О54	1000	1500	900	Одностворчатое, поворотно-откидное
О55	1500	1500	900	Двухстворчатое, поворотно-откидное
О56	1200	1500	900	Двухстворчатое, поворотно-откидное
О57	1000	1500	900	Одностворчатое, поворотно-откидное
О58	1500	1500	900	Двухстворчатое, поворотно-откидное
О59	1200	1500	900	Двухстворчатое, поворотно-откидное
О60	1000	1500	900	Одностворчатое, поворотно-откидное
О61	1500	1500	900	Двухстворчатое, поворотно-откидное
О62	1200	1500	900	Двухстворчатое, поворотно-откидное
О63	1000	1500	900	Одностворчатое, поворотно-откидное
О64	1500	1500	900	Двухстворчатое, поворотно-откидное
О65	1200	1500	900	Двухстворчатое, поворотно-откидное
О66	1000	1500	900	Одностворчатое, поворотно-откидное
О67	1500	1500	900	Двухстворчатое, поворотно-откидное
О68	1200	1500	900	Двухстворчатое, поворотно-откидное
О69	1000	1500	900	Одностворчатое, поворотно-откидное
О70	1500	1500	900	Двухстворчатое, поворотно-откидное
О71	1200	1500	900	Двухстворчатое, поворотно-откидное
О72	1000	1500	900	Одностворчатое, поворотно-откидное
О73	1500	1500	900	Двухстворчатое, поворотно-откидное
О74	1200	1500	900	Двухстворчатое, поворотно-откидное
О75	1000	1500	900	Одностворчатое, поворотно-откидное
О76	1500	1500	900	Двухстворчатое, поворотно-откидное
О77	1200	1500	900	Двухстворчатое, поворотно-откидное
О78	1000	1500	900	Одностворчатое, поворотно-откидное
О79	1500	1500	900	Двухстворчатое, поворотно-откидное
О80	1200	1500	900	Двухстворчатое, поворотно-откидное
О81	1000	1500	900	Одностворчатое, поворотно-откидное
О82	1500	1500	900	Двухстворчатое, поворотно-откидное
О83	1200	1500	900	Двухстворчатое, поворотно-откидное
О84	1000	1500	900	Одностворчатое, поворотно-откидное
О85	1500	1500	900	Двухстворчатое, поворотно-откидное
О86	1200	1500	900	Двухстворчатое, поворотно-откидное
О87	1000	1500	900	Одностворчатое, поворотно-откидное
О88	1500	1500	900	Двухстворчатое, поворотно-откидное
О89	1200	1500	900	Двухстворчатое, поворотно-откидное
О90	1000	1500	900	Одностворчатое, поворотно-откидное
О91	1500	1500	900	Двухстворчатое, поворотно-откидное
О92	1200	1500	900	Двухстворчатое, поворотно-откидное
О93	1000	1500	900	Одностворчатое, поворотно-откидное
О94	1500	1500	900	Двухстворчатое, поворотно-откидное
О95	1200	1500	900	Двухстворчатое, поворотно-откидное
О96	1000	1500	900	Одностворчатое, поворотно-откидное
О97	1500	1500	900	Двухстворчатое, поворотно-откидное
О98	1200	1500	900	Двухстворчатое, поворотно-откидное
О99	1000	1500	900	Одностворчатое, поворотно-откидное
О100	1500	1500	900	Двухстворчатое, поворотно-откидное
О101	1200	1500	900	Двухстворчатое, поворотно-откидное
О102	1000	1500	900	Одностворчатое, поворотно-откидное
О103	1500	1500	900	Двухстворчатое, поворотно-откидное
О104	1200	1500	900	Двухстворчатое, поворотно-откидное
О105	1000	1500	900	Одностворчатое, поворотно-откидное
О106	1500	1500	900	Двухстворчатое, поворотно-откидное
О107	1200	1500	900	Двухстворчатое, поворотно-откидное
О108	1000	1500	900	Одностворчатое, поворотно-откидное
О109	1500	1500	900	Двухстворчатое, поворотно-откидное
О110	1200	1500	900	Двухстворчатое, поворотно-откидное
О111	1000	1500	900	Одностворчатое, поворотно-откидное
О112	1500	1500	900	Двухстворчатое, поворотно-откидное
О113	1200	1500	900	Двухстворчатое, поворотно-откидное
О114	1000	1500	900	Одностворчатое, поворотно-откидное
О115	1500	1500	900	Двухстворчатое, поворотно-откидное
О116	1200	1500	900	Двухстворчатое, поворотно-откидное
О117	1000	1500	900	Одностворчатое, поворотно-откидное
О118	1500	1500	900	Двухстворчатое, поворотно-откидное
О119	1200	1500	900	Двухстворчатое, поворотно-откидное
О120	1000	1500	900	Одностворчатое, поворотно-откидное
О121	1500	1500	900	Двухстворчатое, поворотно-откидное
О122	1200	1500	900	Двухстворчатое, поворотно-откидное
О123	1000	1500	900	Одностворчатое, поворотно-откидное
О124	1500	1500	900	Двухстворчатое, поворотно-откидное
О125	1200	1500	900	Двухстворчатое, поворотно-откидное
О126	1000	1500	900	Одностворчатое, поворотно-откидное
О127	1500	1500	900	Двухстворчатое, поворотно-откидное
О128	1200	1500	900	Двухстворчатое, поворотно-откидное
О129	1000	1500	900	Одностворчатое, поворотно-откидное
О130	1500	1500	900	Двухстворчатое, поворотно-откидное
О131	1200	1500	900	Двухстворчатое, поворотно-откидное
О132	1000	1500	900	Одностворчатое, поворотно-откидное
О133	1500	1500	900	Двухстворчатое, поворотно-откидное
О134	1200	1500	900	Двухстворчатое, поворотно-откидное
О135	1000	1500	900	Одностворчатое, поворотно-откидное
О136	1500	1500	900	Двухстворчатое, поворотно-откидное
О137	1200	1500	900	Двухстворчатое, поворотно-откидное
О138	1000	1500	900	Одностворчатое, поворотно-откидное
О139	1500	1500	900	Двухстворчатое, поворотно-откидное
О140	1200	1500	900	Двухстворчатое, поворотно-откидное
О141	1000	1500	900	Одностворчатое, поворотно-откидное
О142	1500	1500	900	Двухстворчатое, поворотно-откидное
О143	1200	1500	900	Двухстворчатое, поворотно-откидное
О144	1000	1500	900	Одностворчатое, поворотно-откидное
О145	1500	1500	900	Двухстворчатое, поворотно-откидное
О146	1200	1500	900	Двухстворчатое, поворотно-откидное
О147	1000	1500	900	Одностворчатое, поворотно-откидное
О148	1500	1500	900	Двухстворчатое, поворотно-откидное
О149	1200	1500	900	Двухстворчатое, поворотно-откидное
О150	1000	1500	900	Одностворчатое, поворотно-откидное
О151	1500	1500	900	Двухстворчатое, поворотно-откидное
О152	1200	1500	900	Двухстворчатое, поворотно-откидное
О153	1000	1500	900	Одностворчатое, поворотно-откидное
О154	1500	1500	900	Двухстворчатое, поворотно-откидное
О155	1200	1500	900	Двухстворчатое, поворотно-откидное
О156	1000	1500	900	Одностворчатое, поворотно-откидное
О157	1500	1500	900	Двухстворчатое, поворотно-откидное
О158	1200	1500	900	Двухстворчатое, поворотно-откидное
О159	1000	1500	900	Одностворчатое, поворотно-откидное
О160	1500	1500	900	Двухстворчатое, поворотно-откидное
О161	1200	1500	900	Двухстворчатое, поворотно-откидное
О162	1000	1500	900	Одностворчатое, поворотно-откидное
О163	1500	1500	900	Двухстворчатое, поворотно-откидное
О164	1200	1500	900	Двухстворчатое, поворотно-откидное
О165	1000	1500	900	Одностворчатое, поворотно-откидное
О166	1500	1500	900	Двухстворчатое, поворотно-откидное
О167	1200	1500	900	Двухстворчатое, поворотно-откидное
О168	1000	1500	900	Одностворчатое, поворотно-откидное
О169	1500	1500	900	Двухстворчатое, поворотно-откидное
О170	1200	1500	900	Двухстворчатое, поворотно-откидное
О171	1000	1500	900	Одностворчатое, поворотно-откидное
О172	1500	1500	900	Двухстворчатое, поворотно-откидное
О173	1200	1500	900	Двухстворчатое, поворотно-откидное
О174	1000	1500	900	Одностворчатое, поворотно-откидное
О175	1500	1500	900	Двухстворчатое, поворотно-откидное
О176	1200	1500	900	Двухстворчатое, поворотно-откидное
О177	1000	1500	900	Одностворчатое, поворотно-откидное
О178	1500	1500	900	Двухстворчатое, поворотно-откидное
О179	1200	1500	900	Двухстворчатое, поворотно-откидное
О180	1000	1500	900	Одностворчатое, поворотно-откидное
О181	1500	1500	900	Двухстворчатое, поворотно-откидное
О182	1200	1500	900	Двухстворчатое, поворотно-откидное
О183	1000	1500	900	Одностворчатое, поворотно-откидное
О184	1500	1500	900	Двухстворчатое, поворотно-откидное
О185	1200	1500	900	Двухстворчатое, поворотно-откидное
О186	1000	1500	900	Одностворчатое, поворотно-откидное
О187	1500	1500	900	Двухстворчатое, поворотно-откидное
О188	1200	1500	900	Двухстворчатое, поворотно-откидное
О189	1000	1500	900	Одностворчатое, поворотно-откидное
О190	1500	1500	900	Двухстворчатое, поворотно-откидное
О191	1200	1500	900	Двухстворчатое, поворотно-откидное
О192	1000	1500	900	Одностворчатое, поворотно-откидное
О193	1500	1500	900	Двухстворчатое, поворотно-откидное
О194	1200	1500	900	Двухстворчатое, поворотно-откидное
О195	1000	1500	900	Одностворчатое, поворотно-откидное
О196	1500	1500	900	Двухстворчатое, поворотно-откидное
О197	1200	1500	900	Двухстворчатое, поворотно-откидное
О198	1000	1500	900	Одностворчатое, поворотно-откидное
О199	1500	1500	900	Двухстворчатое, поворотно-откидное
О200	1200	1500	900	Двухстворчатое, поворотно-откидное
О201	1000	1500	900	Одностворчатое, поворотно-откидное
О202	1500	1500	900	Двухстворчатое, поворотно-откидное
О203	1200	1500	900	Двухстворчатое, поворотно-откидное
О204	1000	1500	900	Одностворчатое, поворотно-откидное
О205	1500	1500	900	Двухстворчатое, поворотно-откидное
О206	1200	1500	900	Двухстворчатое, поворотно-откидное
О207	1000	1500	900	Одностворчатое, поворотно-откидное
О208	1500	1500	900	Двухстворчатое, поворотно-откидное
О209	1200	1500	900	Двухстворчатое, поворотно-откидное
О210	1000	1500	900	Одностворчатое, поворотно-откидное
О211	1500	1500	900	Двухстворчатое, поворотно-откидное
О212	1200	1500	900	Двухстворчатое, поворотно-откидное
О213	1000	1500	900	Одностворчатое, поворотно-откидное
О214	1500	1500	900	Двухстворчатое, поворотно-откидное
О215	1200	1500	900	Двухстворчатое, поворотно-откидное
О216	1000	1500	900	Одностворчатое, поворотно-откидное
О217	1500	1500	900	Двухстворчатое, поворотно-откидное
О218	1200	1500	900	Двухстворчатое, поворотно-откидное
О219	1000	1500	900	Одностворчатое, поворотно-откидное
О220	1500	1500	900	Двухстворчатое, поворотно-откидное
О221	1200	1500	900	Двухстворчатое, поворотно-откидное
О222	1000	1500	900	Одностворчатое, поворотно-откидное
О223	1500	1500	900	Двухстворчатое, поворотно-откидное
О224	1200	1500	900	Двухстворчатое, поворотно-откидное
О225	1000	1500	900	Одностворчатое, поворотно-откидное
О226	1500	1500	900	Двухстворчатое, поворотно-откидное
О227	1200	1500	900	Двухстворчатое, поворотно-откидное
О228	1000	1500	900	Одностворчатое, поворотно-откидное
О229	1500	1500	900	Двухстворчатое, поворотно-откидное
О230	1200	1500	900	Двухстворчатое, поворотно-откидное
О231	1000	1500	900	Одностворчатое, поворотно-откидное
О232	1500	1500	900	Двухстворчатое, поворотно-откидное
О233	1200	1500	900	Двухстворчатое, поворотно-откидное
О234	1000	1500	900	Одностворчатое, поворотно-откидное
О235	1500	1500	900	Двухстворчатое, поворотно-откидное
О236	1200	1500	900	Двухстворчатое, поворотно-откидное
О237	1000	1500	900	Одностворчатое, поворотно-откидное
О238	1500	1500	900	Двухстворчатое, поворотно-откидное
О239	1200	1500	900	Двухстворчатое, поворотно-откидное
О240	1000	1500	900	Одностворчатое, поворотно-откидное
О241	1500	1500	900	Двухстворчатое, поворотно-откидное
О242	1200	1500	900	Двухстворчатое, поворотно-откидное
О243	1000	1500	900	Одностворчатое, поворотно-откидное
О244	1500	1500	900	Двухстворчатое, поворотно-откидное
О245	1200	1500	900	Двухстворчатое, поворотно-откидное
О246	1000	1500	900	Одностворчатое, поворотно-откидное
О247	1500	1500	900	Двухстворчатое, поворотно-откидное
О248	1200	1500	900	Двухстворчатое, поворотно-откидное
О249	1000	1500	900	Одностворчатое, поворотно-откидное
О250	1500	1500	900	Двухстворчатое, поворотно-откидное
О251	1200	1500	900	Двухстворчатое, поворотно-откидное
О252	1000	1500	900	Одностворчатое, поворотно-откидное
О253	1500	1500	900	Двухстворчатое, поворотно-откидное
О254	1200	1500	900	Двухстворчатое, поворотно-откидное
О255	1000	1500	900	Одностворчатое, поворотно-откидное
О256	1500	1500	900	Двухстворчатое, поворотно-откидное
О257	1200	1500	900	Двухстворчатое, поворотно-откидное
О258	1000	1500	900	Одностворчатое, поворотно-откидное
О259	1500	1500	900	Двухстворчатое, поворотно-откидное
О260	1200	1500	900	Двухстворчатое, поворотно-откидное
О261	1000	1500	900	Одностворчатое, поворотно-откидное
О262	1500	1500	900	Двухстворчатое, поворотно-откидное
О263	1200	1500	900	Двухстворчатое, поворотно-откидное
О264	1000	1500	900	Одностворчатое, поворотно-откидное
О265	1500	1500	900	Двухстворчатое, поворотно-откидное
О266	1200	1500	900	Двухстворчатое, поворотно-откидное
О267	1000	1500	900	Одностворчатое, поворотно-откидное
О268	1500	1500	900	Двухстворчатое, поворотно-откидное
О269	1200	1500	900	Двухстворчатое, поворотно-откидное
О270	1000	1500	900	Одностворчатое, поворотно-откидное
О271	1500	1500	900	Двухстворчатое, поворотно-откидное
О272	1200	1500	900	Двухстворчатое, поворотно-откидное
О273	1000	1500	900	Одностворчатое, поворотно-откидное
О274	1500	1500	900	Двухстворчатое, поворотно-откидное
О275	1200	1500	900	Двухстворчатое, поворотно-откидное
О276	1000	1500	900	Одностворчатое, поворотно-откидное
О277	1500	1500	900	Двухстворчатое, поворотно-откидное
О278	1200	1500	900	Двухстворчатое, поворотно-откидное
О279	1000	1500	900	Одностворчатое, поворотно-откидное
О280	1500	1500	900	Двухстворчатое, поворотно-откидное
О281	1200	1500	900	Двухстворчатое, поворотно-откидное
О282	1000	1500	900	Одностворчатое, поворотно-откидное
О283	1500	1500	900	Двухстворчатое, поворотно-откидное
О284	1200	1500	900	Двухстворчатое, поворотно-откидное
О285	1000	1500	900	Одностворчатое, поворотно-откидное
О286	1500	1500	900	Двухстворчатое, поворотно-откидное
О287	1200	1500	900	Двухстворчатое, поворотно-откидное
О288	1000	1500	900	Одностворчатое, поворотно-откидное
О289	1500	1500	900	Двухстворчатое, поворотно-откидное
О290	1200	1500	900	Двухстворчатое, поворотно-откидное
О291	1000	1500	900	Одностворчатое, поворотно-откидное
О292	1500	1500	900	Двухстворчатое, поворотно-откидное
О293	1200	1500	900	Двухстворчатое, поворотно-откидное
О294	1000	1500	900	Одностворчатое, поворотно-откидное
О295	1500	1500	900	Двухстворчатое, поворотно-откидное
О296	1200	1500	900	Двухстворчатое, поворотно-откидное
О297	1000	1500	900	Одностворчатое, поворотно-откидное
О298	1500	1500	900	Двухстворчатое, поворотно-откидное
О299	1200	1500	900	Двухстворчатое, поворотно-откидное
О300	1000	1500	900	Одностворчатое, поворотно-откидное
О301	1500	1500	900	Двухстворчатое, поворотно-откидное
О302	1200	1500	900	Двухстворчатое, поворотно-откидное
О303	1000	1500	900	Одностворчатое, поворотно-откидное
О304	1500	1500	900	Двухстворчатое, поворотно-откидное
О305	1200	1500	900	Двухстворчатое, поворотно-откидное
О306	1000	1500	900	Одностворчатое, поворотно-откидное
О307	1500	1500	900	Двухстворчатое, поворотно-откидное
О308	1200	1500	900	Двухстворчатое, поворотно-откидное
О309	1000	1500	900	Одностворчатое, поворотно-откидное
О310	1500	1500	900	Двухстворчатое, поворотно-откидное
О311	1200	1500	900	Двухстворчатое, поворотно-откидное
О312	1000	1500	900	Одностворчатое, поворотно-откидное
О313	1500	1500	900	Двухстворчатое, поворотно-откидное
О314	1200	1500	900	Двухстворчатое, поворотно-откидное
О315	1000	1500	900	Одностворчатое, поворотно-откидное
О316	1500	1500	900	Двухстворчатое, поворотно-откидное
О317	1200	1500	900	Двухстворчатое, поворотно-откидное
О318	1000	1500	900	Одностворчатое, поворотно-откидное
О319	1500	1500	900	Двухстворчатое, поворотно-откидное
О320	1200	1500	900	Двухстворчатое, поворотно-откидное
О321	1000	1500	900	Одностворчатое, поворотно-откидное
О322	1500	1500	900	Двухстворчатое, поворотно-откидное
О323	1200	1500	900	Двухстворчатое, поворотно-откидное
О324	1000	1500	900	Одностворчатое, поворотно-откидное
О325	1500	1500	900	Двухстворчатое, поворотно-откидное
О326	1200	1500	900	Двухстворчатое, поворотно-откидное
О327	1000	1500	900	Одностворчатое, поворотно-откидное
О328	1500	1500	900	Двухстворчатое, поворотно-откидное
О329	1200	1500	900	Двухстворчатое, поворотно-откидное
О330	1000	1500	900	Одностворчатое, поворотно-откидное
О331	1500	1500	900	Двухстворчатое, поворотно-откидное
О332	1200	1500	900	Двухстворчатое, поворотно-откидное
О333	1000	1500	900	Одностворчатое, поворотно-откидное
О334	1500	1500	900	Двухстворчатое, поворотно-откидное
О335	1200	1500	900	Двухстворчатое, поворотно-откидное
О336	1000	1500	900	Одностворчатое, поворотно-откидное
О337	1500	1500	900	Двухстворчатое, поворотно-откидное
О338	1200	1500	900	Двухстворчатое, поворотно-откидное
О339	1000	1500	900	Одностворчатое, поворотно-откидное
О340	1500	1500	900	Двухстворчатое, поворотно-откидное
О341	1200	1500	900	Двухстворчатое, поворотно-откидное
О342	1000	1500	900	Одностворчатое, поворотно-откидное
О343	1500	1500	900	Двухстворчатое, поворотно-откидное
О344	1200	1500	900	Двухстворчатое, поворотно-откидное
О345	1000	1500	900	Одностворчатое, поворотно-откидное
О346	1500	1500	900	Двухстворчатое, поворотно-откидное
О347	1200	1500	900	Двухстворчатое, поворотно-откидное
О348	1000	1500	900	Одностворчатое, поворотно-откидное
О349	1500	1500	900	Двухстворчатое, поворотно-откидное
О350	1200	1500	900	Двухстворчатое, поворотно-откидное
О351	1000	1500	900	Одностворчатое, поворотно-откидное
О352	1500	1500	900	Двухстворчатое, поворотно-откидное
О353	1200	1500	900	Двухстворчатое, поворотно-откидное
О354	1000	1500	900	Одностворчатое, поворотно-откидное
О355	1500	1500	900	Двухстворчатое, поворотно-откидное
О356	1200	1500	900	Двухстворчатое, поворотно-откидное
О357	1000	1500	900	Одностворчатое, поворотно-откидное
О358	1500	1500	900	Двухстворчатое, поворотно-откидное
О359	1200	1500	900	Двухстворчатое, поворотно-откидное
О360	1000	1500	900	Одностворчатое, поворотно-откидное
О361	1500	1500	900	Двухстворчатое, поворотно-откидное
О362	1200	1500	900	Двухстворчатое, поворотно-откидное
О363	1000	1500	900	Одностворчатое, поворотно-откидное
О364	1500	1500	900	Двухстворчатое, поворотно-откидное
О365	1200	1500	900	Двухстворчатое, поворотно-откидное
О366	1000	1500	900	Одностворчатое, поворотно-откидное
О367	1500	1500	900	Двухстворчатое, поворотно-откидное
О368	1200	1500	900	Двухстворчатое, поворотно-откидное
О369	1000	1500	900	Одностворчатое, поворотно-откидное
О370	1500	1500	900	Двухстворчатое, поворотно-откидное
О371	1200	1500	900	Двухстворчатое, поворотно-откидное
О372	1000	1500	900	Одностворчатое, поворотно-откидное
О373	1500	1500	900	Двухстворчатое, поворотно-откидное
О374	1200	1500	900	Двухстворчатое, поворотно-откидное
О375	1000	1500	900	Одностворчатое, поворотно-откидное
О376	1500	1500	900	Двухстворчатое, поворотно-откидное
О377	1200	1500	900	Двухстворчатое, поворотно-откидное
О378	1000	1500	900	Одностворчатое, поворотно-откидное
О379	1500	1500	900	Двухстворчатое, поворотно-откидное
О380	1200	1500	900	Двухстворчатое, поворотно-откидное
О381	1000	1500	900	Одностворчатое, поворотно-откидное
О382	1500	1500	900	Двухстворчатое, поворотно-откидное
О383	1200	1500	900	Двухстворчатое, поворотно-откидное
О384	1000	1500	900	Одностворчатое, поворотно-откидное
О385	1500	1500	900	Двухстворчатое, поворотно-откидное
О386	1200	1500	900	Двухстворчатое, поворотно-откидное
О387	1000	1500	900	Одностворчатое, поворотно-откидное
О388	1500	1500	900	Двухстворчатое, поворотно-откидное
О389	1200	1500	900	Двухстворчатое, поворотно-откидное
О390	1000	1500	900	Одностворчатое, поворотно-откидное
О391	1500	1500	900	Двухстворчатое, поворотно-откидное
О392	1200	1500	900	Двухстворчатое, поворотно-откидное
О393	1000	1500	900	Одностворчатое, поворотно-откидное
О394	1500	1500	900	Двухстворчатое, поворотно-откидное
О395	1200	1500	900	Двухстворчатое, поворотно-откидное
О396	1000	1500	900	Одностворчатое, поворотно-откидное
О397	1500	1500	900	Двухстворчатое, поворотно-откидное
О398	1200	1500	900	Двухстворчатое, поворотно-откидное
О399	1000	1500	900	Одностворчатое, поворотно-откидное
О400	1500	1500	900	Двухстворчатое, поворотно-откидное
О401	1200	1500	900	Двухстворчатое, поворотно-откидное
О402	1000	1500	900	Одностворчатое, поворотно-откидное
О403	1500	1500	900	Двухстворчатое, поворотно-откидное
О404	1200	1500	900	Двухстворчатое, поворотно-откидное
О405	1000	1500	900	Одностворчатое, поворотно-откидное
О406	1500	1500	900	Двухстворчатое, поворотно-откидное
О407	1200	1500	900	Двухстворчатое, поворотно-откидное
О408	1000	1500	900	Одностворчатое, поворотно-откидное
О409	1500	1500	900	Двухстворчат

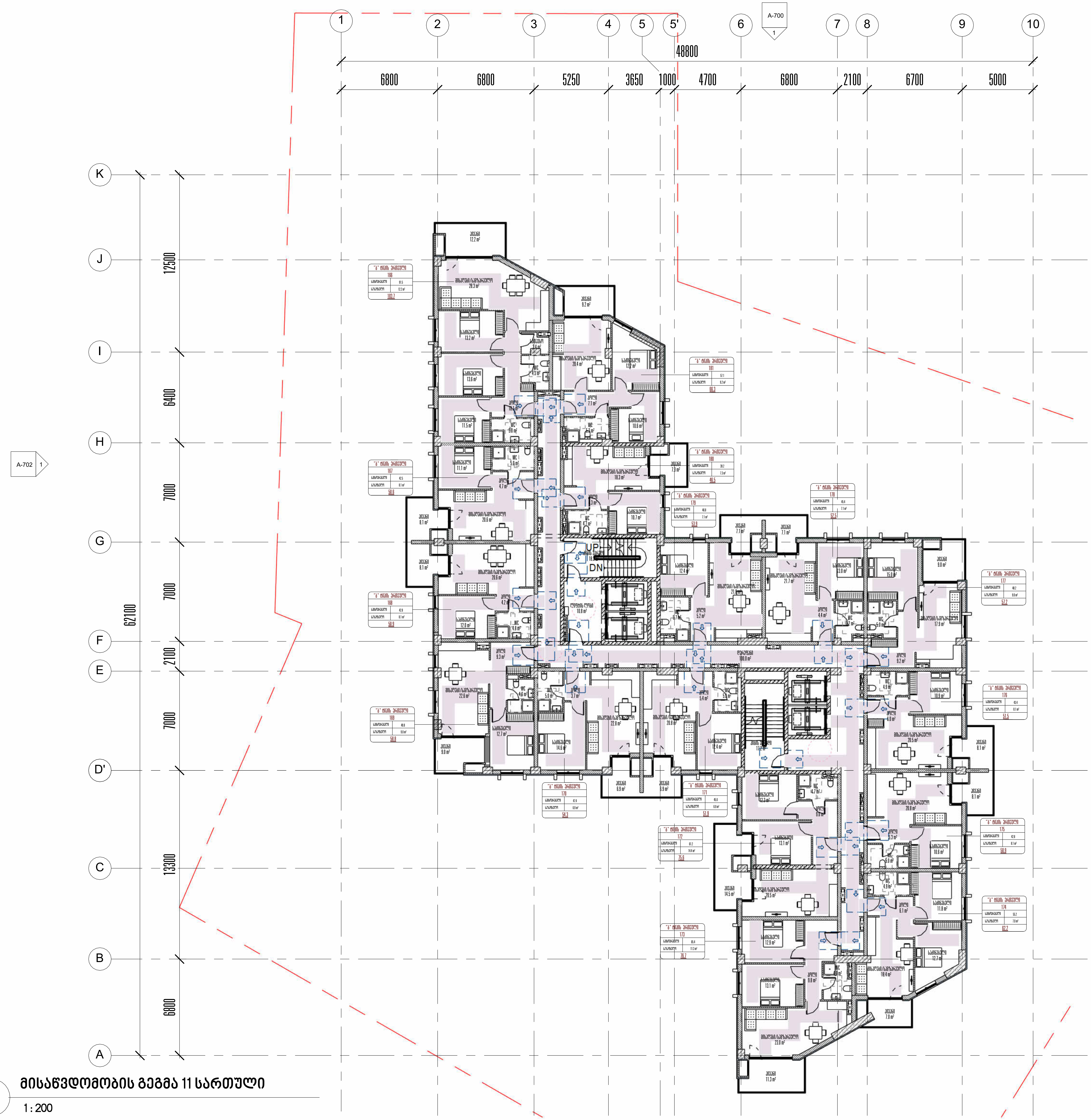

1 მისაწვდომობის გეგმა 11 სართული

1 : 200

კარის წინ თავისუფალი სივრცე

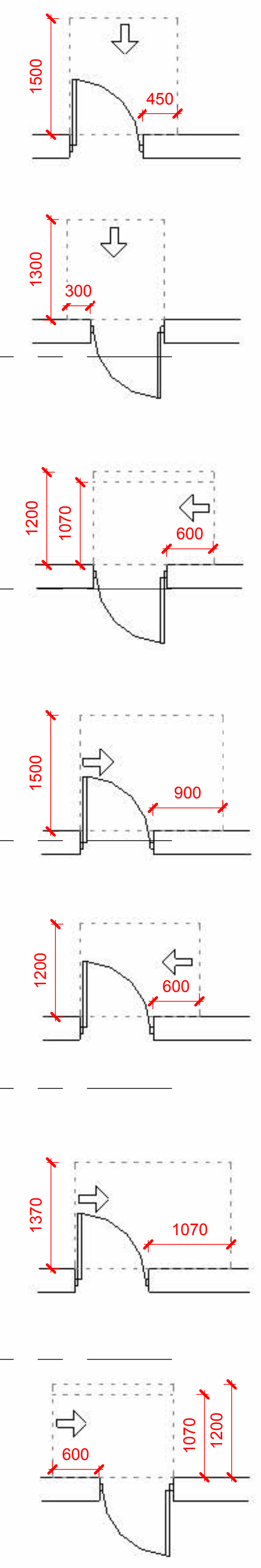

თავისუფალი სივრცე კართან მანევრირებისთვის – ანჯამიანი კარი წინიდან მისაწვდომი – გამოწევით გაღება

თავისუფალი სივრცე კართან მანევრირებისთვის – ანჯამიანი კარი წინიდან მისაწვდომი – მიწოლით გაღება

თავისუფალი სივრცე კართან მანევრირებისთვის – ანჯამიანი კარი ანჯამის მხრიდან მისაწვდომი – მიწოლით გაღება 120 მინ. თუ მოწყობილია მიმხურავი

თავისუფალი სივრცე კართან მანევრირებისთვის – ანჯამიანი კარი ანჯამის მხრიდან მისაწვდომი – გამოწევით გაღება

თავისუფალი სივრცე კართან მანევრირებისთვის – ანჯამიანი კარი საკეტის მხრიდან მისაწვდომი – გამოწევით გაღება

თავისუფალი სივრცე კართან მანევრირებისთვის – ანჯამიანი კარი ანჯამის მხრიდან მისაწვდომი – გამოწევით გაღება

თავისუფალი სივრცე კართან მანევრირებისთვის – ანჯამიანი კარი საკეტის მხრიდან მისაწვდომი – გამოწევით გაღება 120 მინ. თუ მოწყობილია მიმხურავი

მისაწვდომი სვლაგეზი

შენიშვნა:

1. იატაკის ზედაპირები მოეწყობა ისე, რომ იქნება მდგრადი, მყარი და არასრიალა

მოსატრიალებელი სივრცეები

ვარიანტი 1 ვარიანტი 2

ვარიანტი 3 ვარიანტი 4

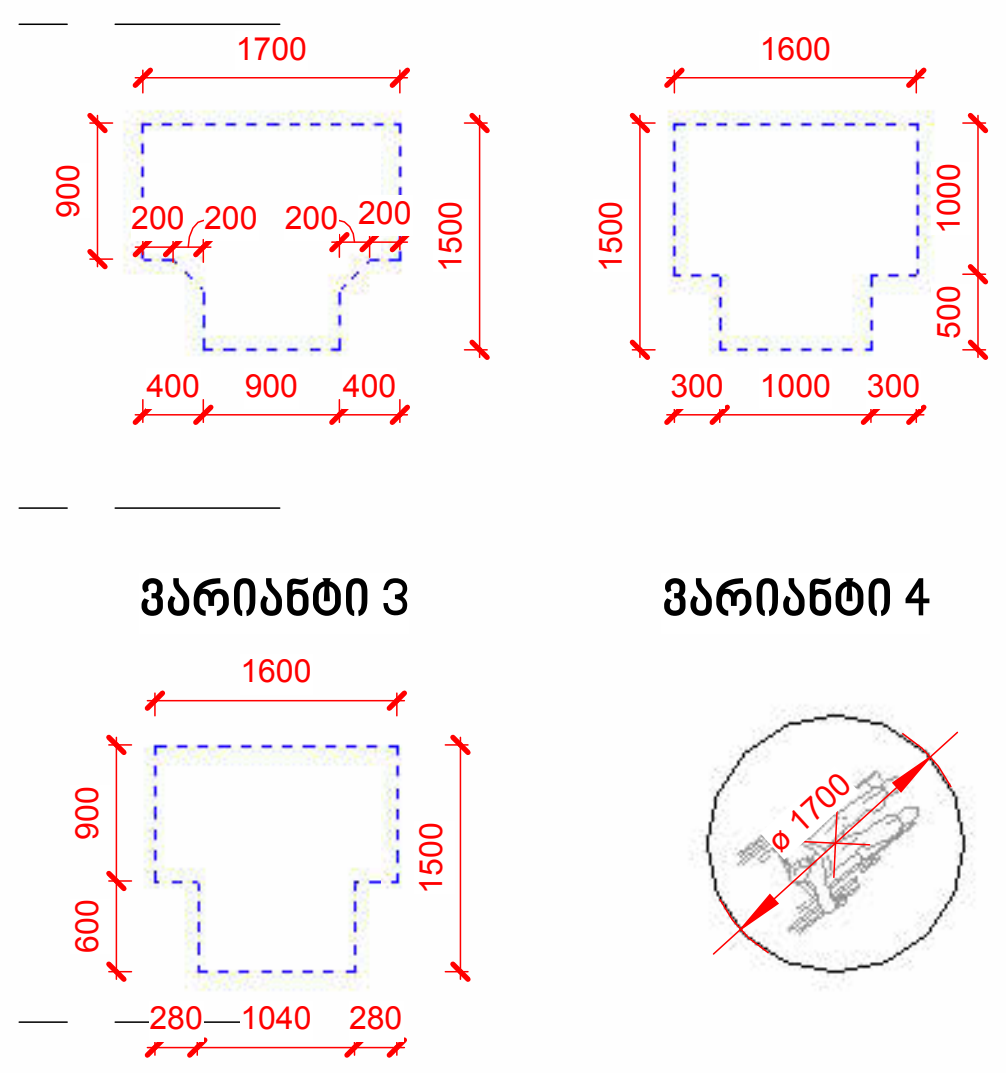

პროექტის დასახელება:

მრავალბინიანი საცხოვრებელი სახლი, ქერჩის ქუჩა 86
ს/კ 01.11.05.029.380

ექსპილაკაცია

პირობითი აღნიშვნები	
ოთახი 150 m2	ოთახის ფუნქცია
	წყვეტის ხაზი
XX	ვიტრაჟის მარკირება
კ-XX	კარების მარკირება
	ნიშნული
Detail	დეტალი
0	ღერძის ხაზები
1 A100 FLOOR PLAN 1:100	ფურცლის დასახელება
1 AR.00	ჭრილის ხაზი
	ბლოკის წყობა
	რ/ბ სვეტები და დაიფრაგმა

შენიშვნები:

ზომები დაზუსტდეს ადგილზე;

ყველა შეუსაბამობა სამუშაოების დაწყებამდე აუცილებლად უნდა ეცნოს არქიტექტორს;

აბსოლუტური 0.000 ნიშნული შეესაბამება +508.0

ნახაზის დასახელება

მისაწვდომობის გეგმა 11 სართული

მასშტაბი	As indicated
საავტორო ჯგუფი:	
არქ. გ. ჯყონია	
არქ. გ. სამხარაძე	
არქ. დ. დანელია	

თარიღი	Issue Date	ფურცელი
გვ.რაოდ.	გვერდი	A-2
	A-413	

17/03/2026 13:22:28

17/03/2026 13:22:29

1 ՀԱՏԱԿԱԳԾԱՅԻՆ 12 ՀԱՐԿԱՆԻ ՀԱՄԱՐԻՉ ՊԼԱՆ

1 : 200

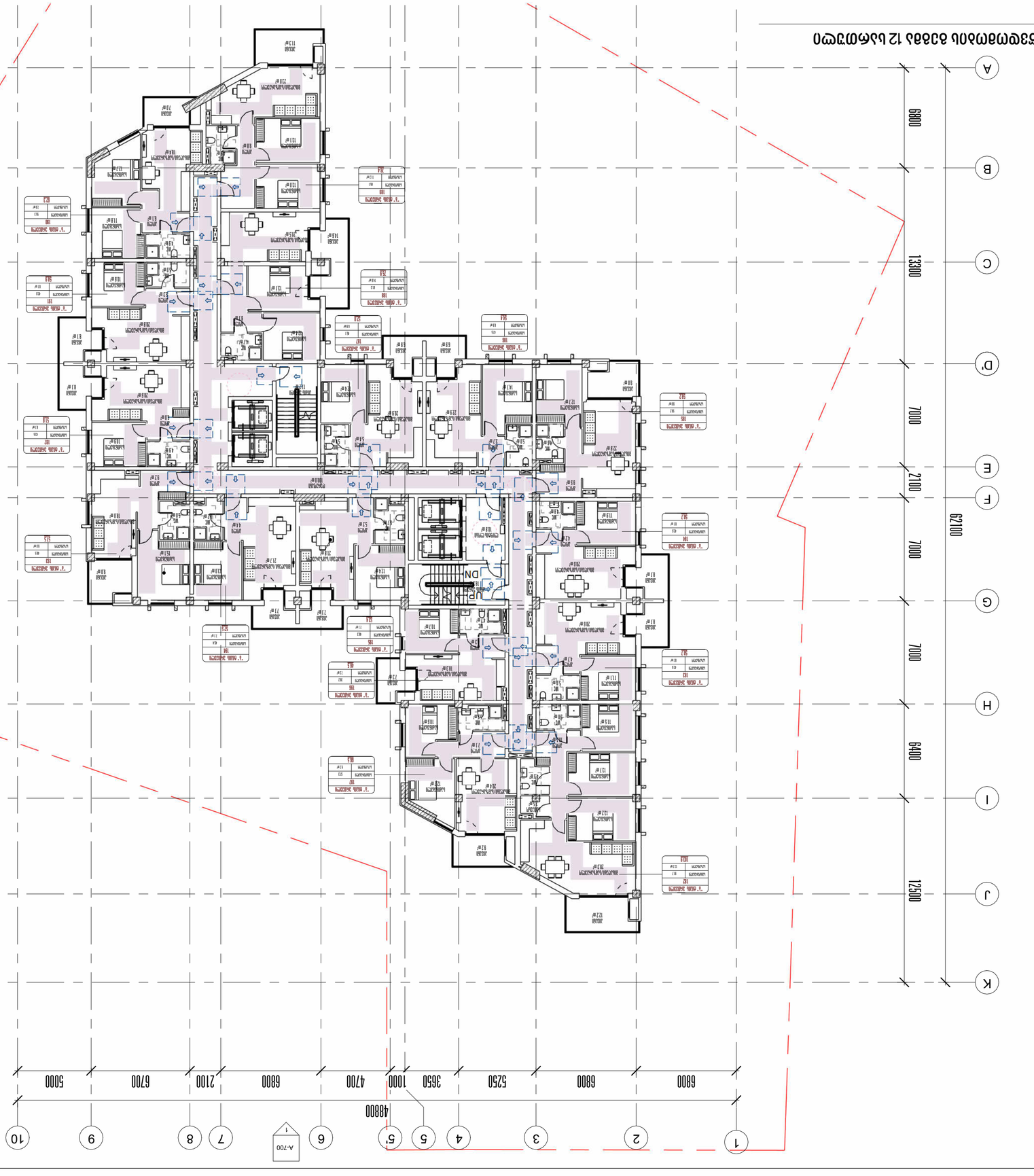

ՀԱՏԱԿԱՅԻՆ ԲՈՒՆԿԵՐԻ ՄՈՒՏՔԻ ԵՎ ԵԼՔԻ ՀԱՄԱՐ ՆԱԽԱՏԵՍՎԱԾ ՀԱՐԿԱՆԻ ՉԱՓԵՐ

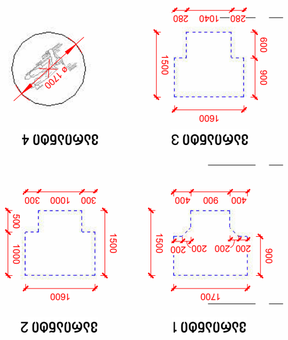

ՇԻՆՈՒԹՅԱՆ.

1. ՕՂՈՒՆԿԱՅԻՆ ՀԱՏԱԿԱՅԻՆ ՇԻՆՈՒԹՅՈՒՆՆԵՐԻ ՏԵՂԱԿԱՅՈՒՄՆԵՐԸ ՏԵՍ ԱՇԽԱՏԱՆՔԱՅԻՆ ՆԱԽԱԳԾԵՐՈՒՄ։

ՀԱՏԱԿԱՅԻՆ ԲՈՒՆԿԵՐԻ ՄՈՒՏՔԻ ԵՎ ԵԼՔԻ ՀԱՄԱՐ ՆԱԽԱՏԵՍՎԱԾ ՀԱՐԿԱՆԻ ՉԱՓԵՐ

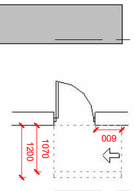

ՀԱՏԱԿԱՅԻՆ ԲՈՒՆԿԵՐԻ ՄՈՒՏՔԻ ԵՎ ԵԼՔԻ ՀԱՄԱՐ ՆԱԽԱՏԵՍՎԱԾ ՀԱՐԿԱՆԻ ՉԱՓԵՐ - ՀԱՏԱԿԱՅԻՆ ԲՆԱԿԱՐԱՆՆԵՐԻ ՄՈՒՏՔԻ ԵՎ ԵԼՔԻ ՀԱՄԱՐ ՆԱԽԱՏԵՍՎԱԾ ՀԱՐԿԱՆԻ ՉԱՓԵՐ 120 ՄՄ. ՄԴ

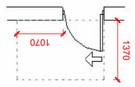

ՄՈՏՈՐԱՅԻՆ ՄԵՔԵՆԱՆԵՐԻ ՀԱՄԱՐ ՆԱԽԱՏԵՍՎԱԾ ՀԱՐԿԱՆԻ ՉԱՓԵՐ - ՀԱՏԱԿԱՅԻՆ ԲՆԱԿԱՐԱՆՆԵՐԻ ՄՈՒՏՔԻ ԵՎ ԵԼՔԻ ՀԱՄԱՐ ՆԱԽԱՏԵՍՎԱԾ ՀԱՐԿԱՆԻ ՉԱՓԵՐ

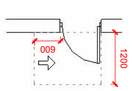

ՄՈՏՈՐԱՅԻՆ ՄԵՔԵՆԱՆԵՐԻ ՀԱՄԱՐ ՆԱԽԱՏԵՍՎԱԾ ՀԱՐԿԱՆԻ ՉԱՓԵՐ - ՀԱՏԱԿԱՅԻՆ ԲՆԱԿԱՐԱՆՆԵՐԻ ՄՈՒՏՔԻ ԵՎ ԵԼՔԻ ՀԱՄԱՐ ՆԱԽԱՏԵՍՎԱԾ ՀԱՐԿԱՆԻ ՉԱՓԵՐ 120 ՄՄ. ՄԴ

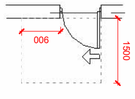

ՄՈՏՈՐԱՅԻՆ ՄԵՔԵՆԱՆԵՐԻ ՀԱՄԱՐ ՆԱԽԱՏԵՍՎԱԾ ՀԱՐԿԱՆԻ ՉԱՓԵՐ - ՀԱՏԱԿԱՅԻՆ ԲՆԱԿԱՐԱՆՆԵՐԻ ՄՈՒՏՔԻ ԵՎ ԵԼՔԻ ՀԱՄԱՐ ՆԱԽԱՏԵՍՎԱԾ ՀԱՐԿԱՆԻ ՉԱՓԵՐ

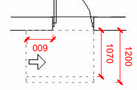

ՄՈՏՈՐԱՅԻՆ ՄԵՔԵՆԱՆԵՐԻ ՀԱՄԱՐ ՆԱԽԱՏԵՍՎԱԾ ՀԱՐԿԱՆԻ ՉԱՓԵՐ - ՀԱՏԱԿԱՅԻՆ ԲՆԱԿԱՐԱՆՆԵՐԻ ՄՈՒՏՔԻ ԵՎ ԵԼՔԻ ՀԱՄԱՐ ՆԱԽԱՏԵՍՎԱԾ ՀԱՐԿԱՆԻ ՉԱՓԵՐ 120 ՄՄ. ՄԴ

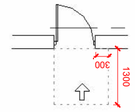

ՄՈՏՈՐԱՅԻՆ ՄԵՔԵՆԱՆԵՐԻ ՀԱՄԱՐ ՆԱԽԱՏԵՍՎԱԾ ՀԱՐԿԱՆԻ ՉԱՓԵՐ - ՀԱՏԱԿԱՅԻՆ ԲՆԱԿԱՐԱՆՆԵՐԻ ՄՈՒՏՔԻ ԵՎ ԵԼՔԻ ՀԱՄԱՐ ՆԱԽԱՏԵՍՎԱԾ ՀԱՐԿԱՆԻ ՉԱՓԵՐ

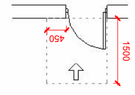

ՀԱՏԱԿԱՅԻՆ ԲՆԱԿԱՐԱՆՆԵՐԻ ՄՈՒՏՔԻ ԵՎ ԵԼՔԻ ՀԱՄԱՐ ՆԱԽԱՏԵՍՎԱԾ ՀԱՐԿԱՆԻ ՉԱՓԵՐ

ՀԱՏԱԿԱՅԻՆ ԲՆԱԿԱՐԱՆՆԵՐԻ ՄՈՒՏՔԻ ԵՎ ԵԼՔԻ ՀԱՄԱՐ ՆԱԽԱՏԵՍՎԱԾ ՀԱՐԿԱՆԻ ՉԱՓԵՐ

ՀԱՏԱԿԱՅԻՆ ԲՈՒՆԿԵՐԻ ՄՈՒՏՔԻ ԵՎ ԵԼՔԻ ՀԱՄԱՐ ՆԱԽԱՏԵՍՎԱԾ ՀԱՐԿԱՆԻ ՉԱՓԵՐ

ՀԱՏԱԿԱՅԻՆ ԲՆԱԿԱՐԱՆՆԵՐԻ ՄՈՒՏՔԻ ԵՎ ԵԼՔԻ ՀԱՄԱՐ ՆԱԽԱՏԵՍՎԱԾ ՀԱՐԿԱՆԻ ՉԱՓԵՐ

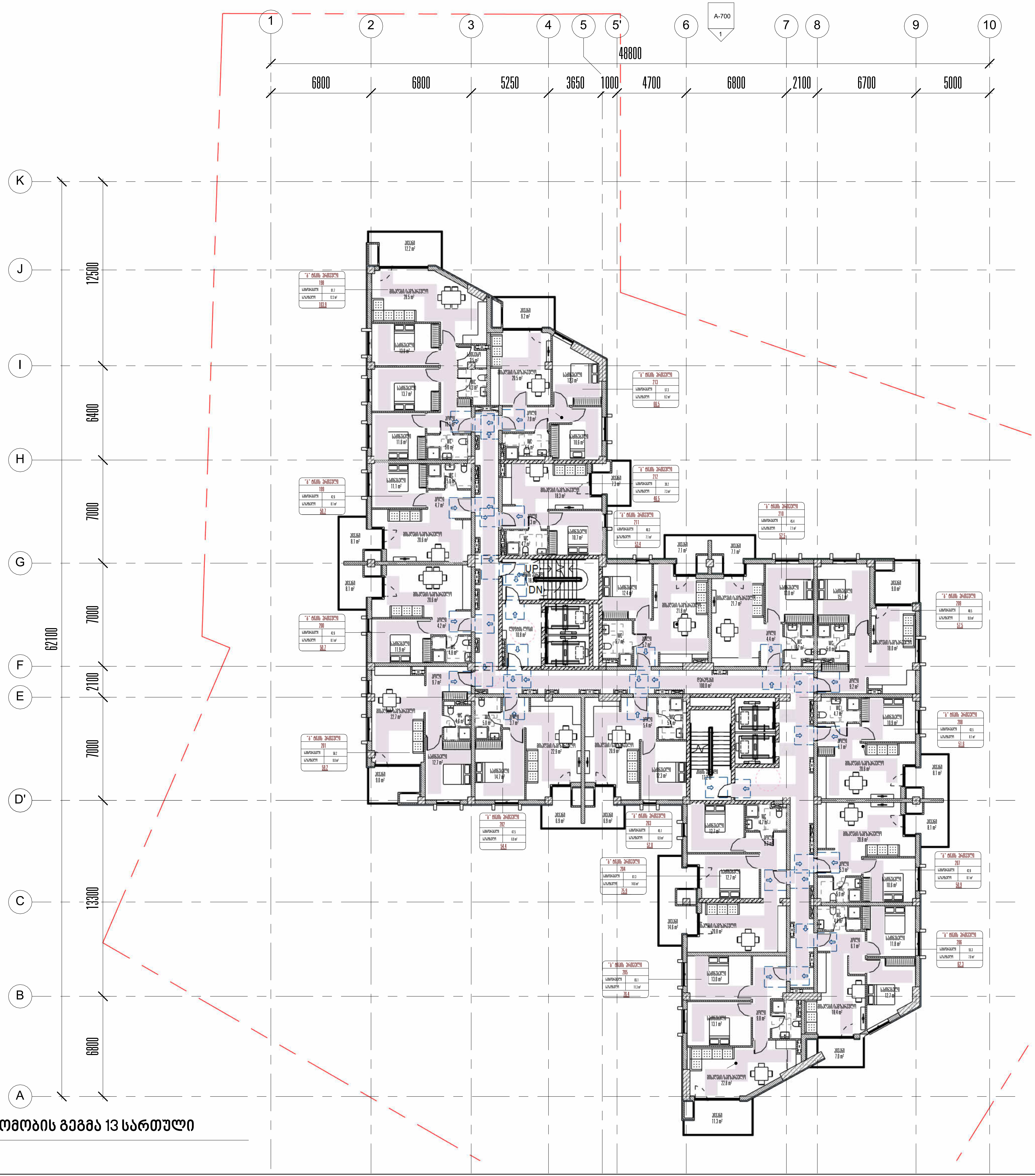

1 მისაწვდომობის გეგმა 13 სართული

1 : 200

კარის წინ თავისუფალი სივრცე

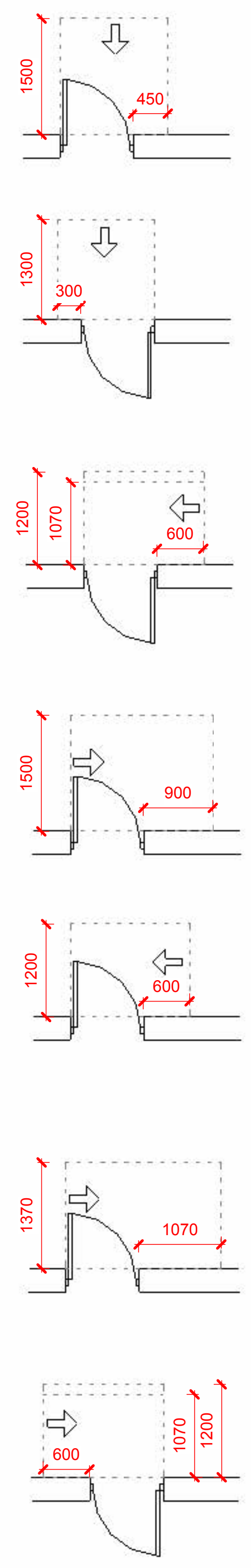

თავისუფალი სივრცე კართან მანევრირებისთვის - ანჯამიანი კარი წინიდან მისაწვდომი - გამოწევით გაღება

თავისუფალი სივრცე კართან მანევრირებისთვის - ანჯამიანი კარი წინიდან მისაწვდომი - მიწოლით გაღება

თავისუფალი სივრცე კართან მანევრირებისთვის - ანჯამიანი კარი ანჯამის მხრიდან მისაწვდომი - მიწოლით გაღება 120 მინ. თუ მოწყობილია მიმხურავი

თავისუფალი სივრცე კართან მანევრირებისთვის - ანჯამიანი კარი ანჯამის მხრიდან მისაწვდომი - გამოწევით გაღება

თავისუფალი სივრცე კართან მანევრირებისთვის - ანჯამიანი კარი საკეტის მხრიდან მისაწვდომი - გამოწევით გაღება

თავისუფალი სივრცე კართან მანევრირებისთვის - ანჯამიანი კარი ანჯამის მხრიდან მისაწვდომი - გამოწევით გაღება

თავისუფალი სივრცე კართან მანევრირებისთვის - ანჯამიანი კარი საკეტის მხრიდან მისაწვდომი - გამოწევით გაღება 120 მინ. თუ მოწყობილია მიმხურავი

მისაწვდომი სვლაგეზი

შენიშვნა:

1. იატაკის ზედაპირები მოეწყობა ისე, რომ იქნება მდგრადი, მყარი და არასრიალა

მოსატრიალებელი სივრცეები

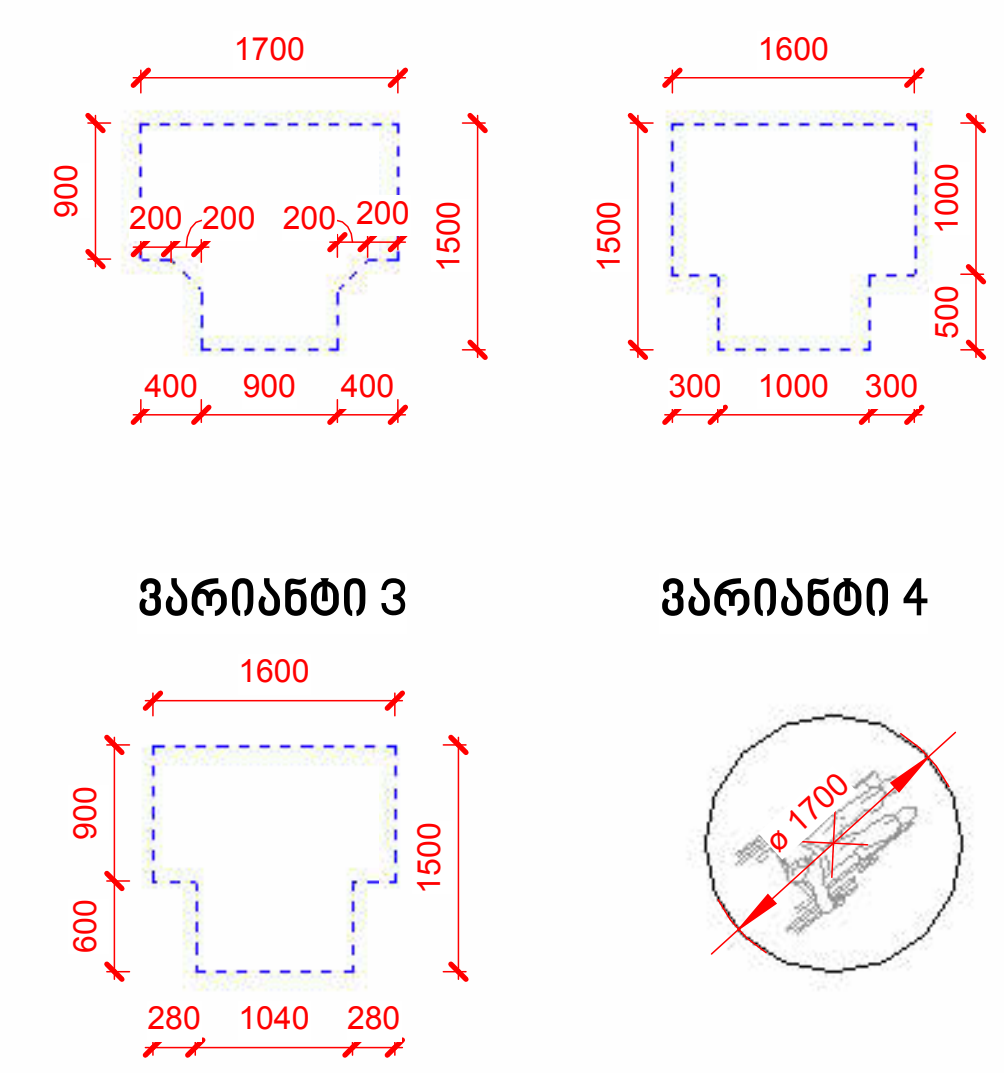

პროექტის დასახელება:

მრავალბინიანი საცხოვრებელი სახლი, ქერჩის ქუჩა 86
ს/კ 01.11.05.029.380

ექსპლიკაცია

პირობითი აღნიშვნები	
ოთახი 150 m2	ოთახის ფუნქცია
	წყვეტის ხაზი
XX	ვიტრაჟის მარკირება
კ-XX	კარების მარკირება
	ნიშნული
Detail	დეტალი
0	ღერძის ხაზები
1 A100 FLOOR PLAN 1:100	ფურცლის დასახელება
AR.00	ჭრილის ხაზი
	ბლოკის წყობა
	რ/ბ სვეტები და დაიფრაგმა

შენიშვნები:

ზომები დაზუსტდეს ადგილზე;

ყველა შეუსაბამობა სამუშაოების დაწყებამდე აუცილებლად უნდა ეცნოს არქიტექტორს;

აბსოლუტური 0.000 ნიშნული შეესაბამება +508.0

ნახაზის დასახელება

მისაწვდომობის გეგმა 13 სართული

მასშტაბი As indicated

საავტორო ჯგუფი:

არქ. გ. ჯყონია

არქ. გ. სამხარაძე

არქ. დ. დანელია

თარიღი	Issue Date	ფურცელი
გვ.რაოდ.	ვერსია	A-2
	A-415	

17/03/2026 13:22:31

17/03/2026 13:22:32

מבנה מגורים 14 בשכונת מזרח אלעד

1 : 200

1



פרטי מבנים ניידים

מבנה מגורים 1

מספר יחידות דיור	72
מספר חדרים	216
שטח עיקרי	4,508.0 מ"ר
שטח שירות	1,000.0 מ"ר
שטח מרפסות	1,150 מ"ר
שטח מבנה	6,658.0 מ"ר

מבנה מגורים 2

מספר יחידות דיור	72
מספר חדרים	216
שטח עיקרי	4,508.0 מ"ר
שטח שירות	1,000.0 מ"ר
שטח מרפסות	1,150 מ"ר
שטח מבנה	6,658.0 מ"ר

מבנה מגורים 3

מספר יחידות דיור	72
מספר חדרים	216
שטח עיקרי	4,508.0 מ"ר
שטח שירות	1,000.0 מ"ר
שטח מרפסות	1,150 מ"ר
שטח מבנה	6,658.0 מ"ר

מבנה מגורים 4

מספר יחידות דיור	72
מספר חדרים	216
שטח עיקרי	4,508.0 מ"ר
שטח שירות	1,000.0 מ"ר
שטח מרפסות	1,150 מ"ר
שטח מבנה	6,658.0 מ"ר

סה"כ

מספר יחידות דיור	288
מספר חדרים	864
שטח עיקרי	18,032.0 מ"ר
שטח שירות	4,000.0 מ"ר
שטח מרפסות	4,600 מ"ר
שטח מבנה	26,632.0 מ"ר

מקרא

- קיר חדש
- קיר קיים להריסה
- קיר קיים לשימור
- גבול מגרש
- מעלית
- חדר מדרגות
- מדרגות
- פיר
- מעקה
- מפלס 0.000 מוחלט בהתאם למפלסי הפיתוח המתוכננים +508.0
- מפלס 0.000 מוחלט בהתאם למפלסי הפיתוח המתוכננים, יתכנו הפרשי גבהים בין מפלסי הרצפות השונים בדירות המסומנות בקווקו
- מספר יחידת דיור
- מספר חדר
- מפלס 0.000 מוחלט בהתאם למפלסי הפיתוח המתוכננים

הערות:

1. כל המידות בתכנית הינן במטרים, אלא אם צוין אחרת.

מפתח יחידות דיור

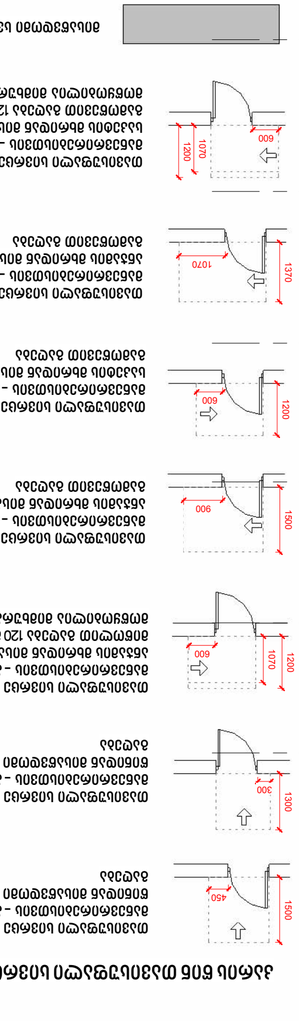

מפתח קומות

מקרא

קיר חדש	
קיר קיים להריסה	
קיר קיים לשימור	
גבול מגרש	
מעלית	
חדר מדרגות	
מדרגות	
פיר	
מעקה	
מפלס 0.000 מוחלט בהתאם למפלסי הפיתוח המתוכננים +508.0	
מפלס 0.000 מוחלט בהתאם למפלסי הפיתוח המתוכננים, יתכנו הפרשי גבהים בין מפלסי הרצפות השונים בדירות המסומנות בקווקו	
מספר יחידת דיור	XX
מספר חדר	3-XX
מפלס 0.000 מוחלט בהתאם למפלסי הפיתוח המתוכננים	

17/03/2026 13:22:34

תוכנית קומת גג טכנית 15 בבית מגורים עם מסחר

1 : 200

1



מקרא סוגי חומרי גמר ופרטי בניין

1	קיר בטון חשוף
2	קיר בלוקים
3	קיר גבס
4	קיר בטון חשוף
5	קיר בלוקים
6	קיר גבס
7	קיר בטון חשוף
8	קיר בלוקים
9	קיר גבס
10	קיר בטון חשוף
11	קיר בלוקים
12	קיר גבס
13	קיר בטון חשוף
14	קיר בלוקים
15	קיר גבס

מקרא סוגי חומרי גמר ופרטי בניין

1	קיר בטון חשוף
2	קיר בלוקים
3	קיר גבס
4	קיר בטון חשוף
5	קיר בלוקים
6	קיר גבס
7	קיר בטון חשוף
8	קיר בלוקים
9	קיר גבס
10	קיר בטון חשוף
11	קיר בלוקים
12	קיר גבס
13	קיר בטון חשוף
14	קיר בלוקים
15	קיר גבס

פרטי פתחים בגג

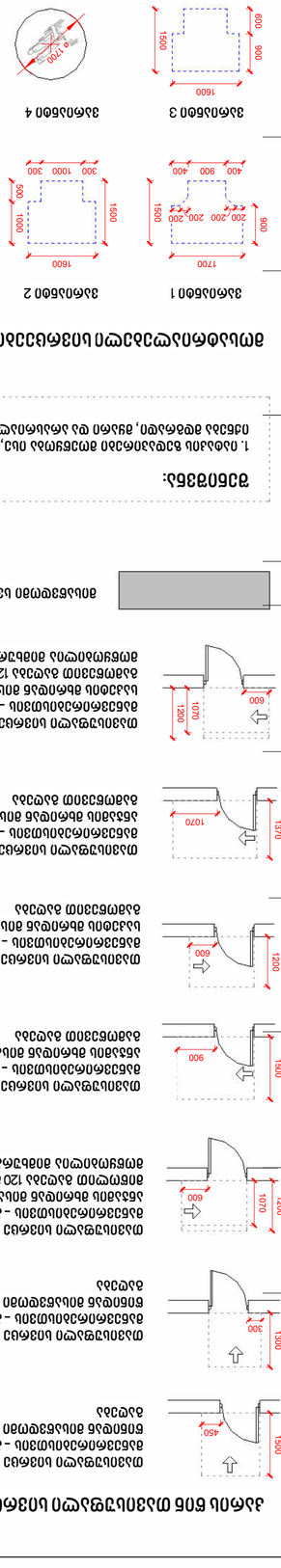

מקרא סוגי חומרי גמר ופרטי בניין

1	קיר בטון חשוף
2	קיר בלוקים
3	קיר גבס
4	קיר בטון חשוף
5	קיר בלוקים
6	קיר גבס
7	קיר בטון חשוף
8	קיר בלוקים
9	קיר גבס
10	קיר בטון חשוף
11	קיר בלוקים
12	קיר גבס
13	קיר בטון חשוף
14	קיר בלוקים
15	קיר גבס

ნიშანი განთავსდება გზა-კიბის საზღვრებში კარის მომიჯნავედ

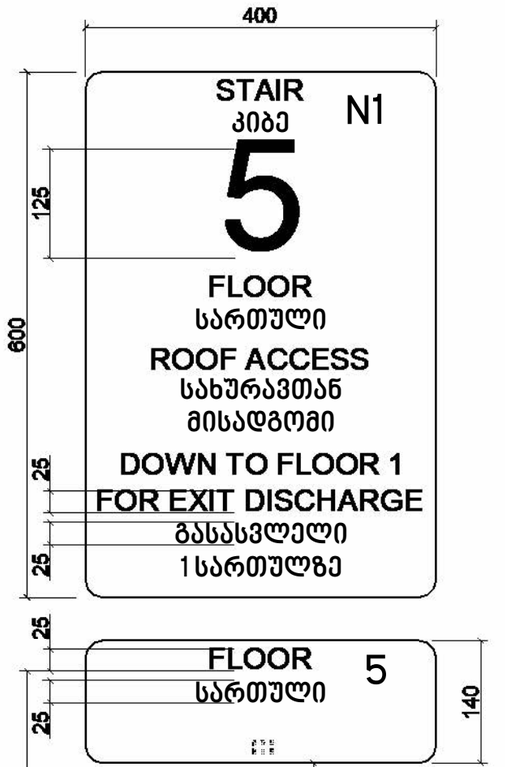

ნიშანი განთავსდება გზა-კიბის საზღვრებში კარის მომიჯნავედ

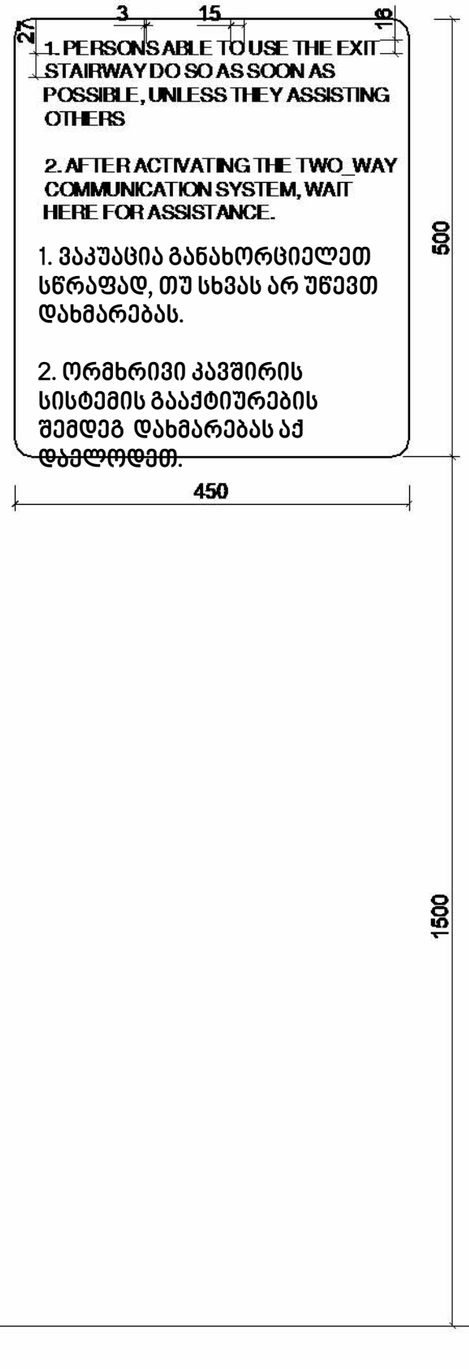

ნიშანი განთავსდება შიგა მისაწვდომ ავტოსადგომთან

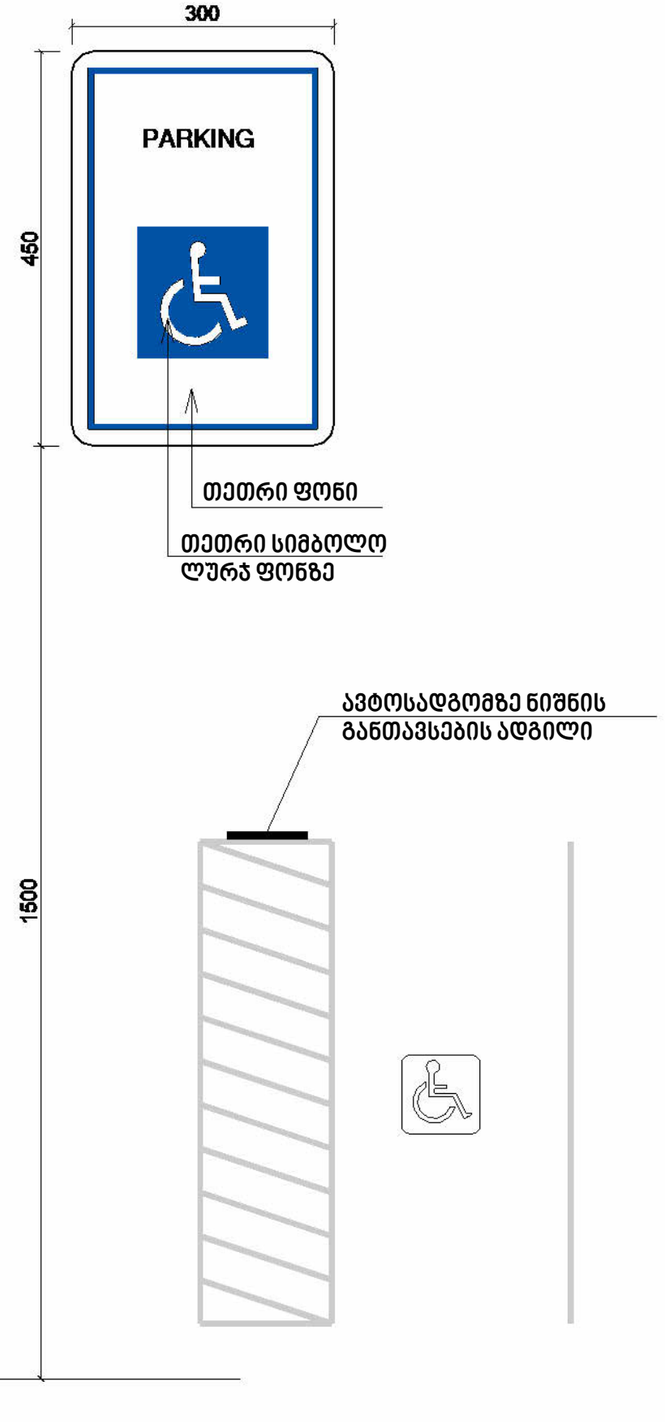

პროექტის დასახელება:
მრავალბინიანი საცხოვრებელი სახლი, ქერჩის ქუჩა 86
ს/კ 01.11.05.029.380

ექსპილაცია

შენიშვნები:

ზომები დაზუსტდეს ადგილზე;

ყველა შეუსაბამობა სამუშაოების დაწყებამდე აუცილებლად უნდა ეცნობოს არქიტექტორს;

ნახაზის დასახელება

ნიშნები

მასშტაბი 1:7

საავტორი ჯგუფი:

არქ. გ. ჯყონია

არქ. გ. სამხარაძე

არქ. დ. დანელია

არქ. ა. ფანგანი

თარიღი Issue Date

ფურცელი

გვ.რაოდ. | გვერდი

A-900

A-3

17/03/2026 13:22:35

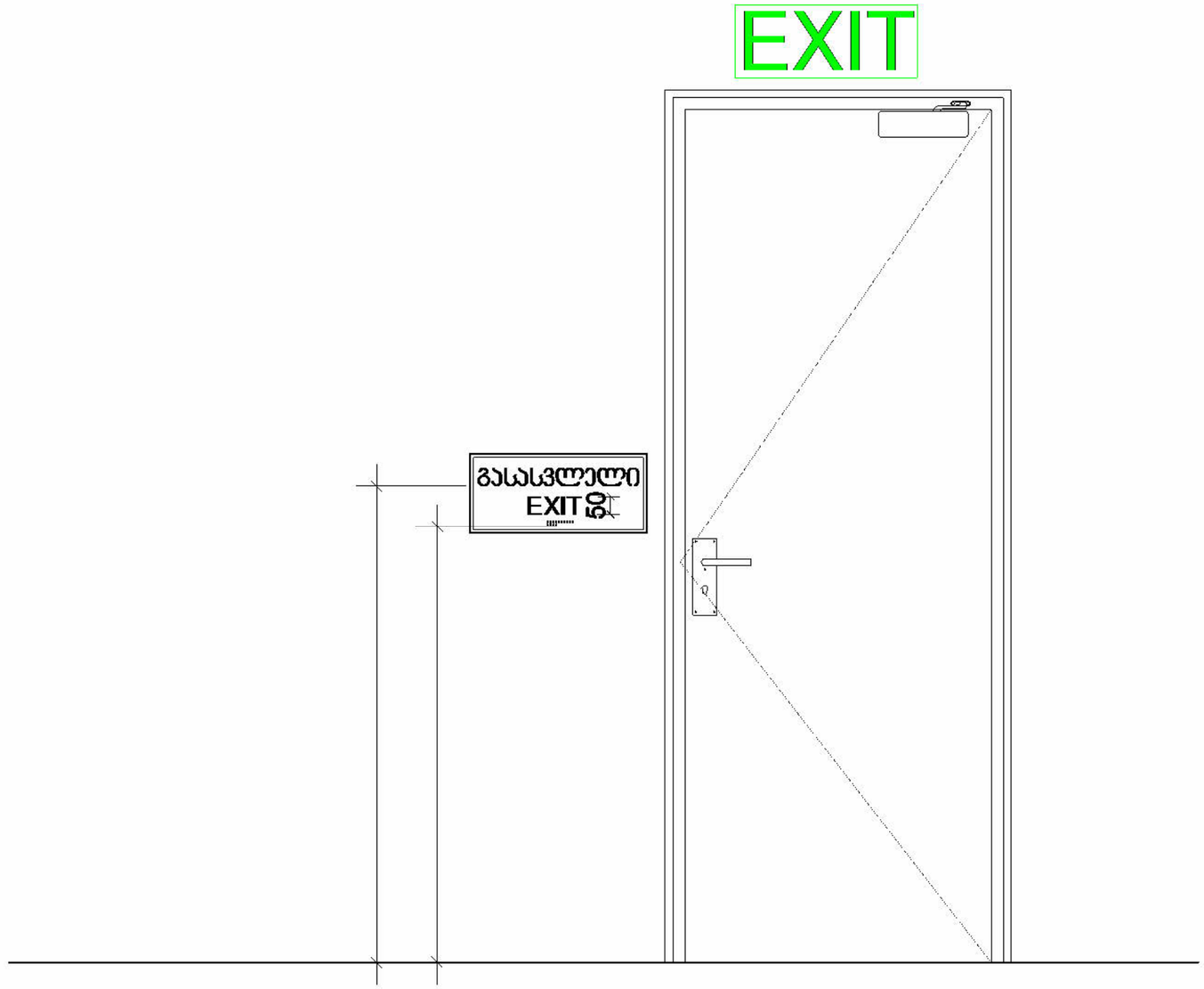

პროექტის დასახელება:
მრავალბინიანი საცხოვრებელი სახლი, ქერჩის ქუჩა 86
ს/კ 01.11.05.029.380

ექსპილაცია

შენიშვნები:

ზომები დაზუსტდეს ადგილზე;

ყველა შეუსაბამობა სამუშაოების დაწყებამდე აუცილებლად უნდა ეცნოს არქიტექტორს;

ნახაზის დასახელება

ნიშნები

მასშტაბი 1 : 15

საავტორო ჯგუფი:

არქ. გ. ჯყონია

არქ. გ. სამხარაძე

არქ. დ. დანელია

არქ. ა. ფანგანი

თარიღი Issue Date

ფურცელი

გვ.რაოდ.

გვერდი

A-901

A-3

17/03/2026 13:22:35

გასასვლელის განათებული ნიშანი

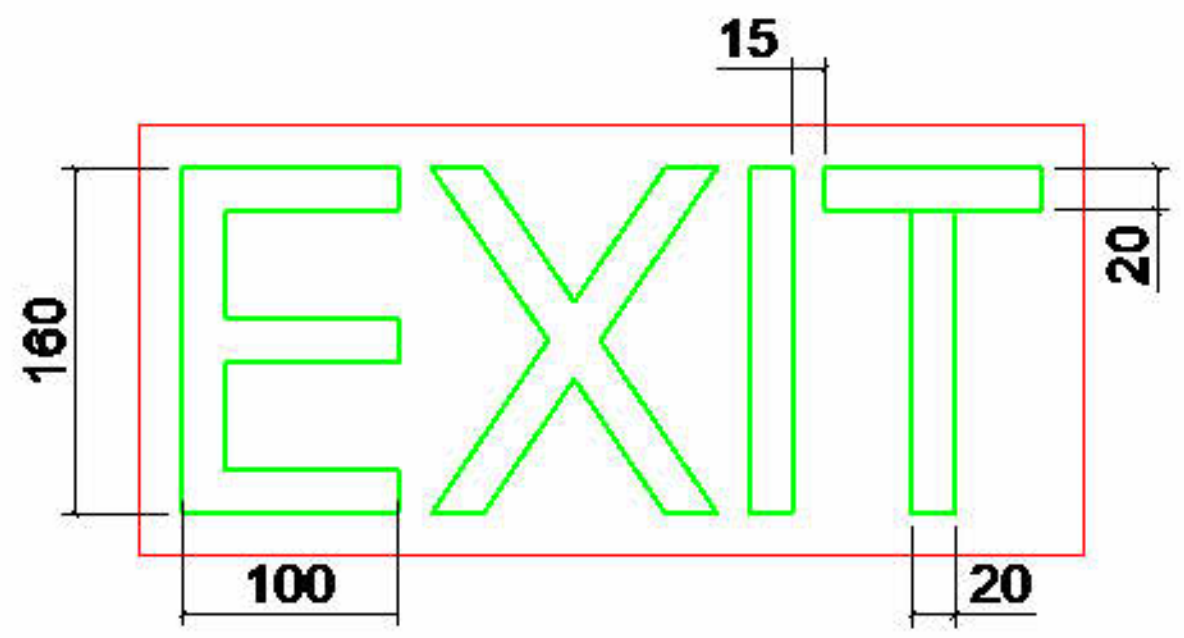

ნიშანი ამობურცული სიმბოლოებით
და ბრაილით გზა-კიბის შესასვლელთან
და გარეთ გამავალ ყველა კართან

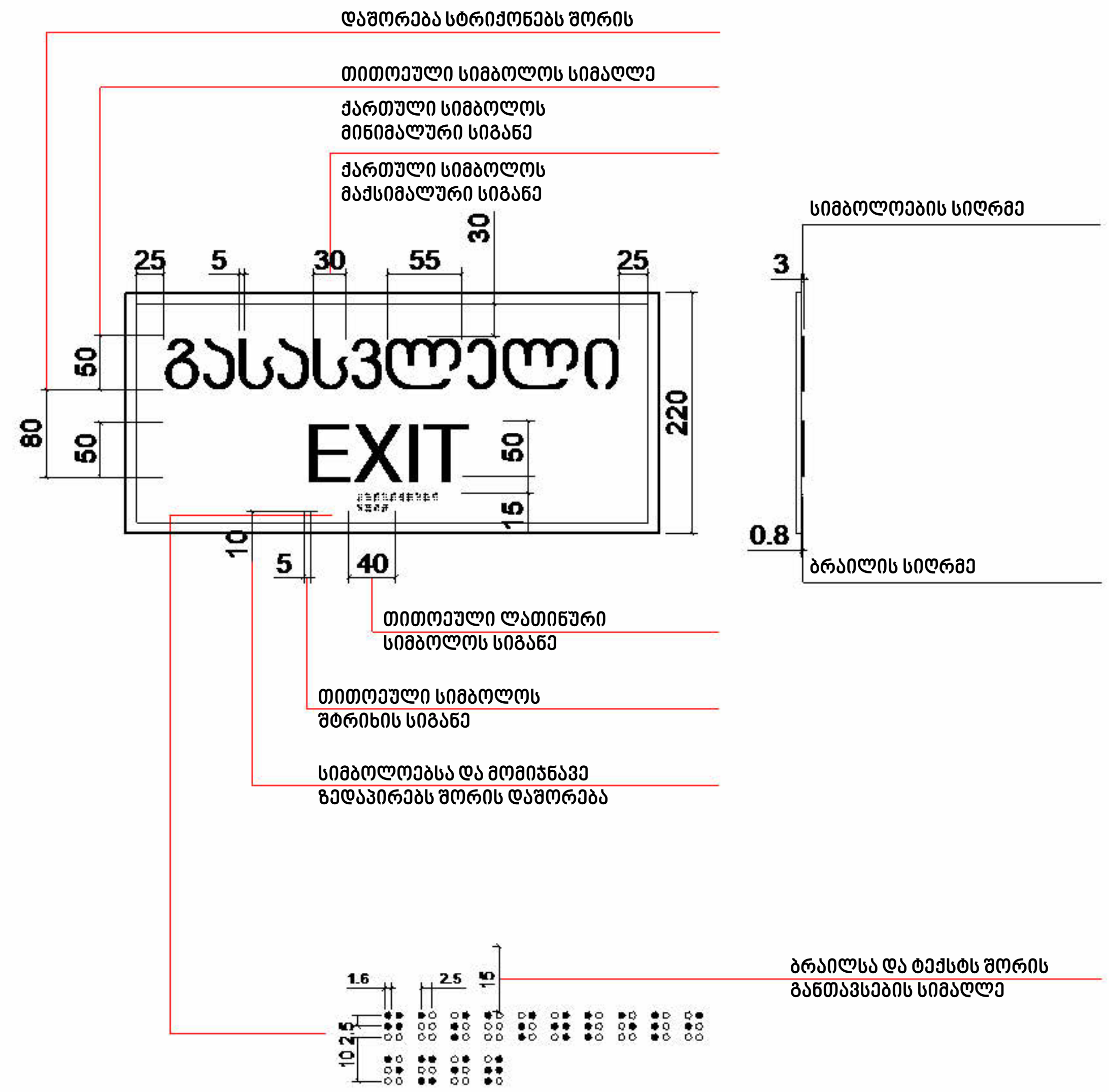

პროექტის დასახელება:
მრავალბინიანი საცხოვრებელი სახლი, ქერჩის ქუჩა 86
ს/კ 01.11.05.029.380

ექსპილაკაცია

შენიშვნები:

ზომები დაზუსტდეს ადგილზე;

ყველა შეუსაბამობა სამუშაოების დაწყებამდე აუცილებლად უნდა ეცნოს არქიტექტორს;

ნახაზის დასახელება

ნიშნები

მასშტაბი	1:7
საავტორო ჯგუფი:	
არქ. გ. ჯყონია	
არქ. გ. სამხარაძე	
არქ. დ. დანელია	
არქ. ა. ფანგანი	

თარიღი	Issue Date	ფურცელი
გვ.რაოდ.	გვერდი	A-3
	A-902	

17/03/2026 13:22:36

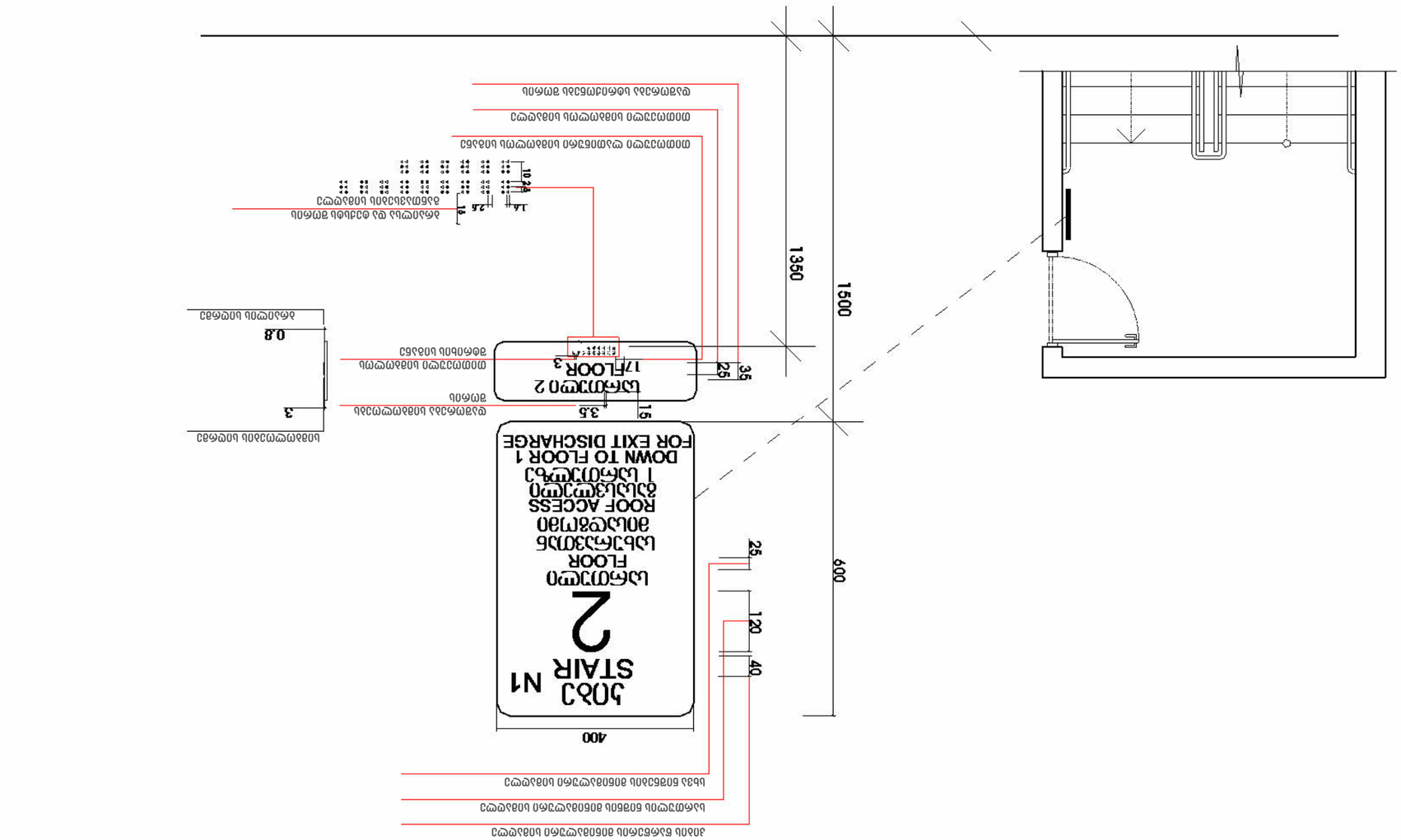

17/03/2026 13:22:37

ชื่อแบบ	A-3
ลำดับที่	Issue Date
ฉบับที่ 1	13/03/2026
	A-903

ผู้ออกแบบ:	
ผู้ตรวจสอบ:	
ผู้ควบคุมงาน:	
ผู้ขออนุญาต:	
ชื่อแบบ	A-903
มาตราส่วน	1 : 10
ผู้ออกแบบ:	
ผู้ตรวจสอบ:	
ผู้ควบคุมงาน:	
ผู้ขออนุญาต	
ที่ตั้งโครงการ:	

ผู้ขออนุญาต และที่ตั้งโครงการ
ผู้ขออนุญาต
ชื่อ บริษัท ฮาร์ดร็อค ดีไซน์ จำกัด (มหาชน)
ที่อยู่ 86 ซอยพัฒนาการ 36 ถนนพัฒนาการ แขวงสวนหลวง เขตสวนหลวง กรุงเทพมหานคร 10250
โทรศัพท์ 02-722-9999

ที่ตั้งโครงการ
ชื่อโครงการ: โครงการก่อสร้างอาคารสำนักงานให้เช่า 3 ชั้น พร้อมดาดฟ้า และอาคารจอดรถยนต์ 2 ชั้น
ที่ตั้งโครงการ: เลขที่ 86 ซอยพัฒนาการ 36 ถนนพัฒนาการ แขวงสวนหลวง เขตสวนหลวง กรุงเทพมหานคร 10250
โฉนดที่ดินเลขที่: น.ส.3 ก. เลขที่ 29380 หน้าสำรวจ 380 ตำบลสวนหลวง อำเภอสวนหลวง จังหวัดกรุงเทพมหานคร

ผู้ออกแบบ
ชื่อ: นายสถาปนิก ใจดี
ที่อยู่: 123 ซอยสุขุมวิท 71 แขวงพระโขนงเหนือ เขตวัฒนา กรุงเทพมหานคร 10110
โทรศัพท์: 02-391-5678
ใบอนุญาตเลขที่: ก.12345
ผู้ควบคุมงาน
ชื่อ: นายวิศวกร ควบคุมดี
ที่อยู่: 456 ซอยรามคำแหง 24 แขวงหัวหมาก เขตบางกะปิ กรุงเทพมหานคร 10240
โทรศัพท์: 02-374-8899
ใบอนุญาตเลขที่: ว.67890
ผู้ขออนุญาต
ชื่อ: นายสมชาย รักดี
ที่อยู่: 789 ซอยลาดพร้าว 101 แขวงคลองเจ้าคุณสิงห์ เขตวังทองหลาง กรุงเทพมหานคร 10310
โทรศัพท์: 081-234-5678
ที่ตั้งโครงการ
ชื่อโครงการ: โครงการก่อสร้างอาคารสำนักงานให้เช่า 3 ชั้น พร้อมดาดฟ้า และอาคารจอดรถยนต์ 2 ชั้น
ที่ตั้งโครงการ: เลขที่ 86 ซอยพัฒนาการ 36 ถนนพัฒนาการ แขวงสวนหลวง เขตสวนหลวง กรุงเทพมหานคร 10250
โฉนดที่ดินเลขที่: น.ส.3 ก. เลขที่ 29380 หน้าสำรวจ 380 ตำบลสวนหลวง อำเภอสวนหลวง จังหวัดกรุงเทพมหานคร

EMERGENCY STOP (WHEN PROVIDED) X on face of octagon is not required to be tactile	"stop"		
PHONE	ph"one"		
ALARM	al"ar"m		
MAIN	ma"in"		
DOOR OPEN	op"en"	3.0 BB TYP. BETWEEN ELEMENTS 16.0 BB 4.8 BB 2.0 BB 2.0 BB	
REAR/SIDE DOOR OPEN	op"en"		
DOOR CLOSE	close		
REAR/SIDE DOOR CLOSE	close		

ตัวอย่างการติดตั้งป้ายอักษรเบรลล์และป้ายสัญลักษณ์ - 407.4.7.1.3

ผู้ออกแบบ	ภาควิชาวิศวกรรมเครื่องกล
ผู้ตรวจสอบ	ผู้ช่วยศาสตราจารย์ ดร.ธนวัฒน์ ศรีสุวรรณ
ผู้อนุมัติ	รองศาสตราจารย์ ดร.ปิยะพงษ์ เตชะวิรัตน์
วันที่ออกแบบ	14 กันยายน 2569
วันที่ตรวจสอบ	28 กันยายน 2569
วันที่อนุมัติ	30 กันยายน 2569
ครั้งที่แก้ไข	2
วันที่แก้ไขล่าสุด	12 ตุลาคม 2569
หมายเหตุการแก้ไข	ปรับขนาดตัวอักษรเบรลล์และเพิ่มระยะห่างขั้นต่ำ



ตัวอย่างการติดตั้งป้ายอักษรเบรลล์และป้ายสัญลักษณ์ ตามมาตรฐานการเข้าถึงสำหรับคนพิการ

ชื่อโครงการ	อาคารวิทยาศาสตร์และเทคโนโลยี ๑
ที่ตั้งโครงการ	๑๒๓ ถนนพหลโยธิน ตำบลคลองหนึ่ง อำเภอคลองหลวง จังหวัดปทุมธานี ๑๒๑๒๐
เจ้าของโครงการ	มหาวิทยาลัยเทคโนโลยีรังสิตตะวันออก
ผู้ออกแบบ	บริษัท ศิลาดลการช่าง จำกัด
ผู้ควบคุมงาน	นายวิโรจน์ ตั้งมั่นสกุล
ผู้ตรวจสอบ	นางสาวอรุณี พงษ์ประเสริฐ
ขนาดกระดาษ	A-3
มาตราส่วน	1 : 15
ลำดับที่แก้ไข	2
วันที่ออกแบบ	14 กันยายน 2569
วันที่ตรวจสอบ	28 กันยายน 2569
วันที่อนุมัติ	30 กันยายน 2569
วันที่แก้ไขล่าสุด	12 ตุลาคม 2569
หมายเหตุการแก้ไข	ปรับขนาดตัวอักษรเบรลล์และเพิ่มระยะห่างขั้นต่ำ

ลำดับที่	ชื่อแบบ	หมายเหตุ
A-901	ผังบริเวณและตำแหน่งอาคาร	
A-902	แปลนชั้นที่ ๑	
A-903	แปลนชั้นที่ ๒	
A-904	รายละเอียดป้ายอักษรเบรลล์และป้ายสัญลักษณ์	

ขนาดกระดาษ	A-3
วันที่ออกแบบ	14 กันยายน 2569
วันที่ตรวจสอบ	28 กันยายน 2569
วันที่อนุมัติ	30 กันยายน 2569

17/03/2026 13:22:38

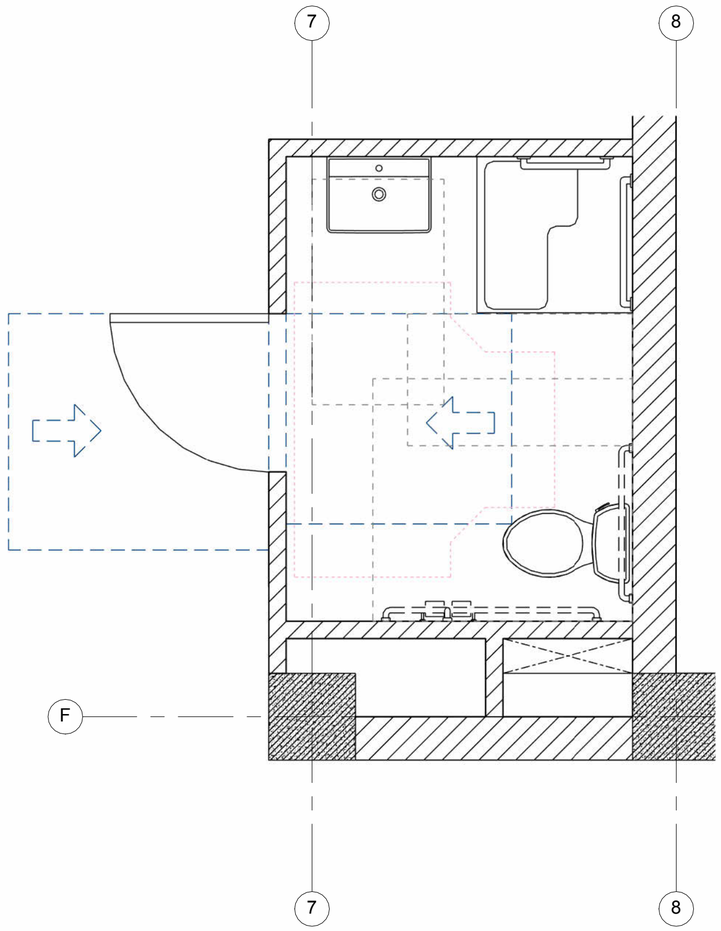

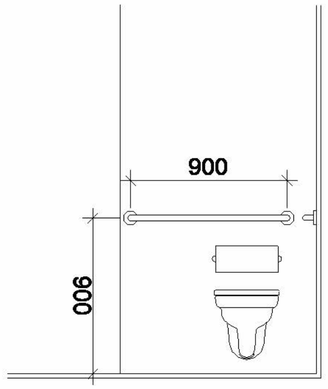

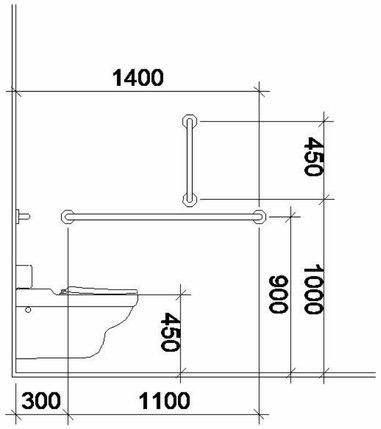

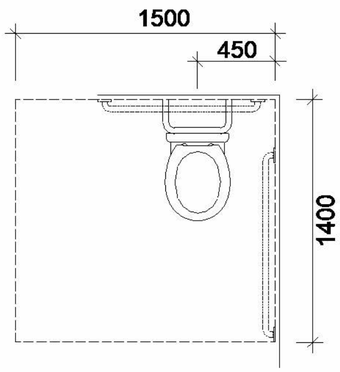

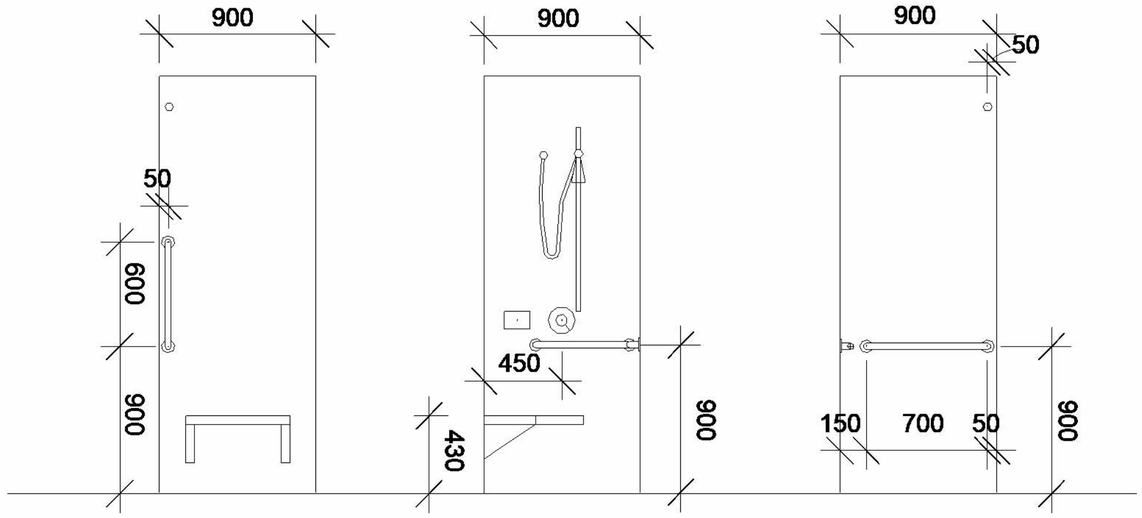

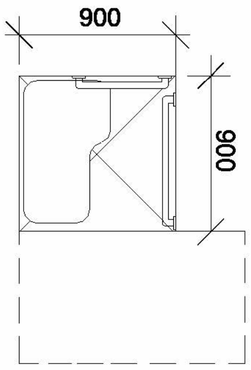

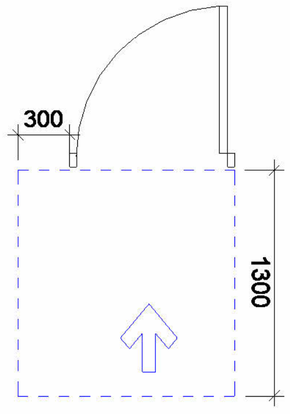

თავისუფალი სივრცე კართან მანევრირებისთვის - ანჯამიანი კარი წინიდან მისაწვდომი - მიწოლით გაღება

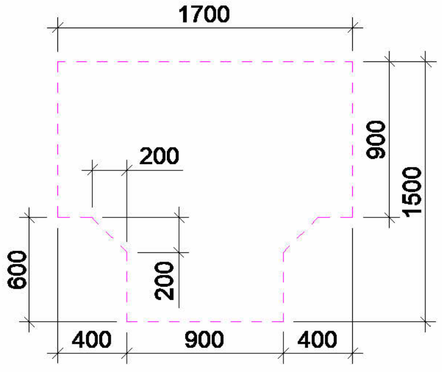

T ფორმის მოსატრიალებელი სივრცე ვარიანტი 1

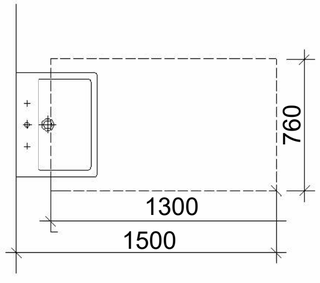

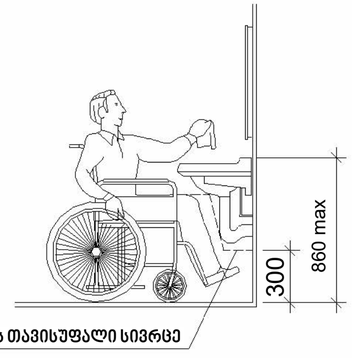

ფეხის ფლანგის თავისუფალი სივრცე

პროექტის დასახელება:

მრავალბინიანი საცხოვრებელი სახლი, ქერჩის ქუჩა 86
ს/კ 01.11.05.029.380

ექსპილიკაცია

პირობითი აღნიშვნები

- ოთახი 150 m2 — ოთახის ფუნქცია
- წყვეტის ხაზი
- XX — ვიტრაჟის მარკირება
- ჭ-XX — კარების მარკირება
- ნიშნული
- Detail — დეტალი
- 0 / 0 — ღერძის ხაზები
- 1 / A100 — FLOOR PLAN 1:100 — ფურცლის დასახელება
- 1 AR.00 / 1 AR.00 — ჭრილის ხაზი
- ბლოკის წყობა
- რ/ბ სვეტები და დაიფრაგმა

შენიშვნები:

ზომები დაზუსტდეს ადგილზე;

ყველა მეუსაბამობა სამუშაოების დაწყებამდე აუცილებლად უნდა ეცნობოს არქიტექტორს;

აბსოლუტური 0.000 ნიშნული შეესაბამება +508.0

ნახაზის დასახელება

მისაწვდომი wc

მასშტაბი As indicated

საავტორო ჯგუფი:

არქ. გ. ჯყონია

არქ. გ. სამხარაძე

არქ. დ. დანელია

თარიღი	Issue Date	ფურცელი
გვ.რაოდ.	გვერდი A-905	A-2

17/09/2026 13:22:39

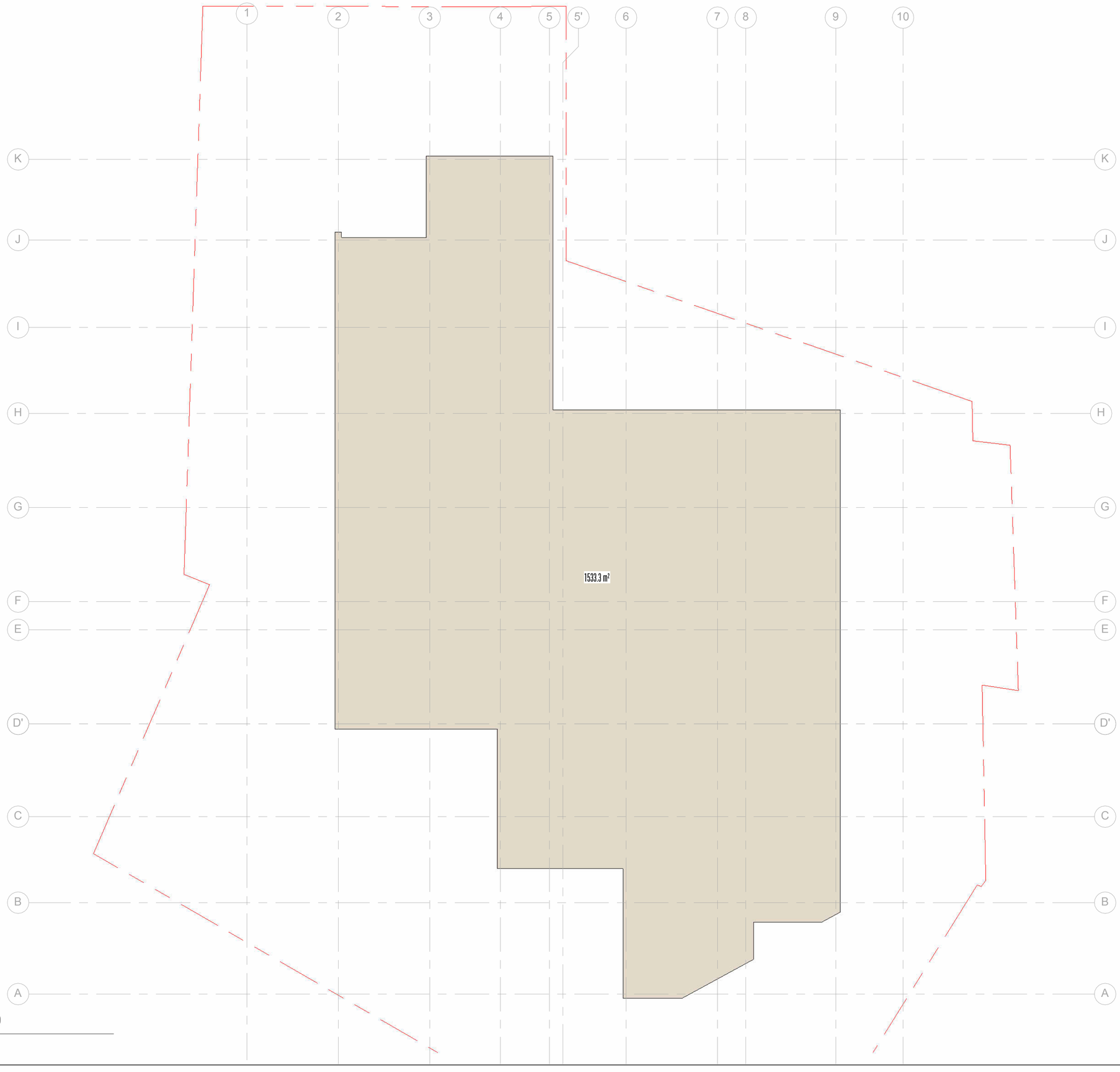

1 კ1 კროკი

1 : 200

პროექტის დასახელება:

მრავალბინიანი საცხოვრებელი სახლი, ქერჩის ქუჩა 86
ს/კ 01.11.05.029.380

ექსპლიკაცია

- კ2 კოეფიციენტის კრონკი
- განაშენიანების ფართი
- კ1 კოეფიციენტის კრონკი
- კ3 კოეფიციენტის კრონკი

შენიშვნები:

ზომები დაზუსტდეს ადგილზე;

ყველა მეუსაბამობა სამუშაოების დაწყებამდე აუცილებლად უნდა ეცნობ არქიტექტორს;

აბსოლუტური 0.000 ნიშნული შეესაბამება +508.0

ნახაზის დასახელება

კ1 კრონკი

მასშტაბი 1 : 200

საავტორო ჯგუფი:

არქ. გ. ჯყონია

არქ. გ. სამხარაძე

არქ. დ. დანელია

თარიღი Issue Date

ფურცელი

გვ.რაოდ. გვერდი

A-500

A-2

17/09/2026 13:22:39



კ2 სართულის ფართობის: 1227.5 m²

1 კ2 ±0.00 ნიშნული
1 : 200

პროექტის დასახელება:

მრავალბინიანი საცხოვრებელი სახლი, ქერჩის ქუჩა 86
ს/კ 01.11.05.029.380

ექსპლიკაცია

- კ2 კოეფიციენტის კრტაი
- განამენიანების ფართი
- კ1 კოეფიციენტის კრტაი
- კ3 კოეფიციენტის კრტაი

შენიშვნები:

ზომები დაზუსტდეს ადგილზე;

ყველა მეუსაბამოა სამუშაოების დაწყებამდე აუცილებლად უნდა ეცნოს არქიტექტორს;

აბსოლუტური 0.000 ნიშნული შეესაბამება +508.0

ნახაზის დასახელება

კ2 ±0.00 ნიშნული

მასშტაბი	1 : 200
საავტორო ჯგუფი:	
არქ. გ. ჯყონია	
არქ. გ. სამხარაძე	
არქ. დ. დანელია	

თარიღი Issue Date	ფურცელი
გვ.რაოდ. / გვერდი A-501	A-2

17/09/2026 13:22:40

კ2 საანგარიშო ფართობი: 1104.0 m²
კ2 საზაფხულო ფართობი: 474.7 m²

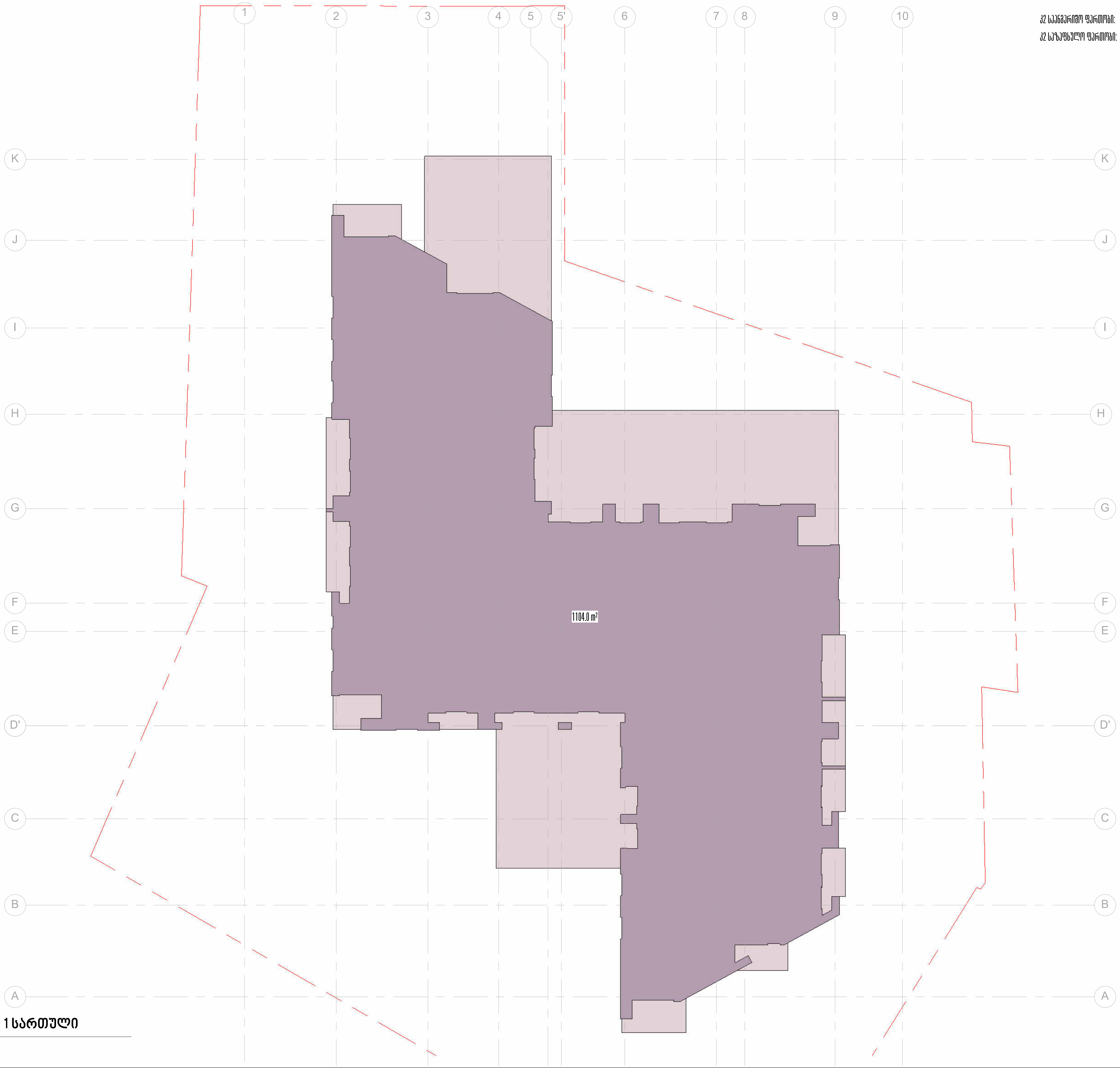

1 კ2 კროკი 1 სართული

1 : 200

პროექტის დასახელება:

მრავალბინიანი საცხოვრებელი სახლი, ქერჩის ქუჩა 86
ს/კ 01.11.05.029.380

ექსპილაკაცია

- კ2 კოეფიციენტის კროკი
- განაშენიანების ფართი
- კ1 კოეფიციენტის კროკი
- კ3 კოეფიციენტის კროკი

შენიშვნები:

ზომები დაზუსტდეს ადგილზე;

ყველა შეუსაბამობა სამუშაოების დაწყებამდე აუცილებლად უნდა ეცნოს არქიტექტორს;

აბსოლუტური 0.000 ნიშნული შეესაბამება +508.0

ნახაზის დასახელება

კ2 1 სართული

მასშტაბი	1 : 200
საავტორო ჯგუფი:	
არქ. გ. ჯყონია	
არქ. გ. სამხარაძე	
არქ. დ. დანელია	

თარიღი	Issue Date	ფურცელი
გვ.რაოდ.	გვერდი	A-2
	A-502	

17/03/2026 13:22:41



კ2 საერთო ფართობი: 1109.5 m²

კ2 საზაფხულო ფართობი: 144.3 m²

1 კ2 კროკი 2 სართული

1 : 200

ექსპლიკაცია

- კ2 კოეფიციენტის კროკი
- განათებიანების ფართი
- კ1 კოეფიციენტის კროკი
- კ3 კოეფიციენტის კროკი

პროექტის დასახელება:

მრავალბინიანი საცხოვრებელი სახლი, ქერჩის ქუჩა 86
ს/კ 01.11.05.029.380

შენიშვნები:

ზომები დაზუსტდეს ადგილზე;

ყველა მეუსაბამობა სამუშაოების დაწყებამდე აუცილებლად უნდა ეცნოს არქიტექტორს;

აბსოლუტური 0.000 ნიშნული შეესაბამება +508.0

ნახაზის დასახელება

კ2 2 სართული

მასშტაბი 1 : 200

საავტორო ჯგუფი:

არქ. გ. ჯყონია

არქ. გ. სამხარაძე

არქ. დ. დანელია

თარიღი Issue Date

გვ.რაოდ. გვერდი

A-503

ფურცელი

A-2

17/09/2026 13:22:42

კ2 საანგარიშო ფართობი: 1109.5 m²
კ2 საზაფხულო ფართობი: 144.3 m²

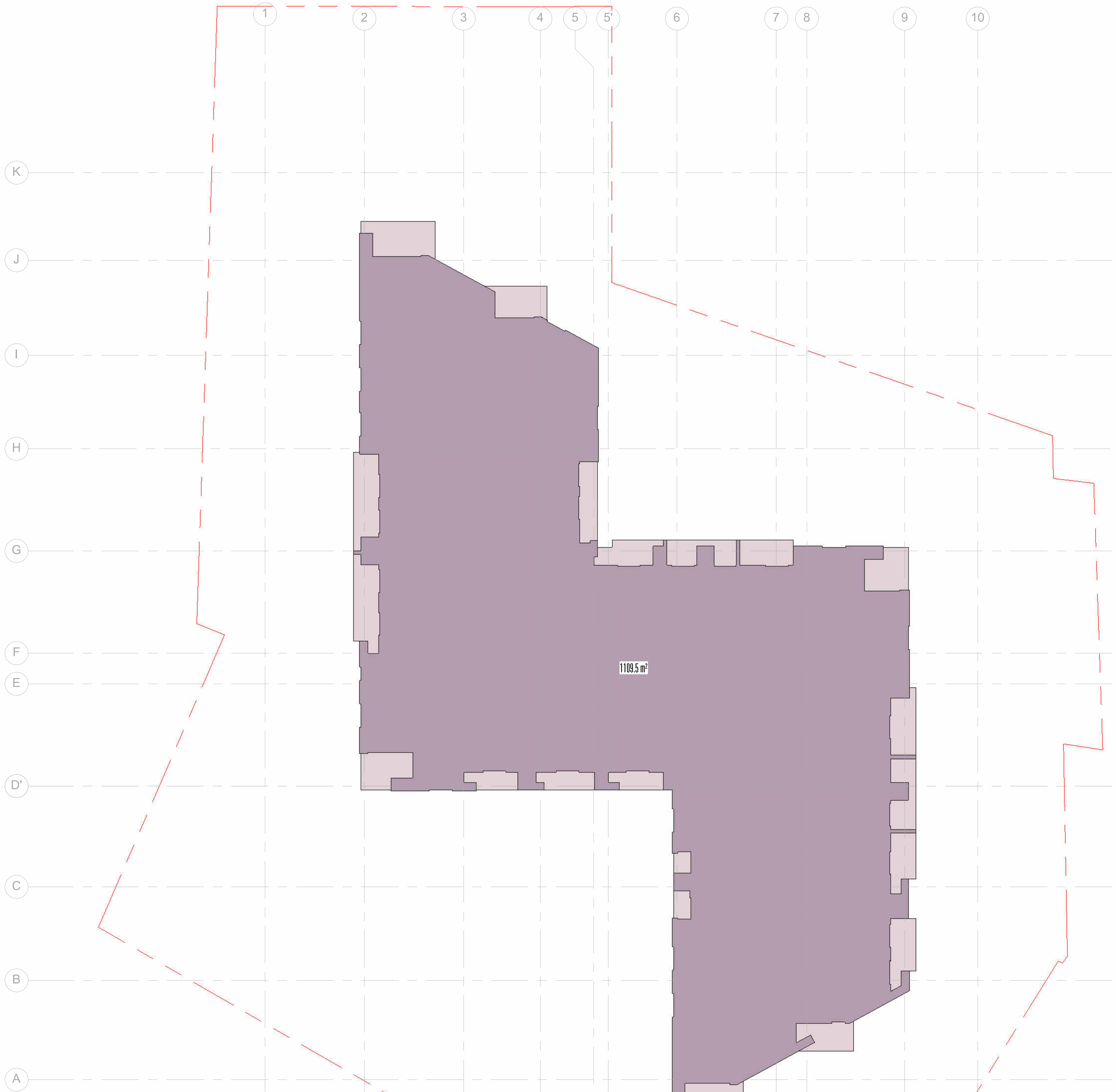

1 კ2 კროკი 3 სართული

1 : 200

პროექტის დასახელება:

მრავალბინიანი საცხოვრებელი სახლი, ქერჩის ქუჩა 86
ს/კ 01.11.05.029.380

ექსპილაკაცია

- კ2 კოეფიციენტის კროკი
- განაშენიანების ფართი
- კ1 კოეფიციენტის კროკი
- კ3 კოეფიციენტის კროკი

შენიშვნები:

ზომები დაზუსტდეს ადგილზე;

ყველა შეუსაბამობა სამუშაოების დაწყებამდე აუცილებლად უნდა ეცნოს არქიტექტორს;

აბსოლუტური 0.000 ნიშნული შეესაბამება +508.0

ნახაზის დასახელება

კ2 3 სართული

მასშტაბი 1 : 200

საავტორო ჯგუფი:

არქ. გ. ჯყონია

არქ. გ. სამხარაძე

არქ. დ. დანელია

თარიღი	Issue Date	ფურცელი
გვ.რაოდ.	გვერდი	A-2
	A-504	

17/03/2026 13:22:43



კ2 საერთო ფართობი: 1109.4 m²

კ2 საზაფხულო ფართობი: 144.4 m²

1 კ2 კროკი 4 სართული

1 : 200

პროექტის დასახელება:

მრავალბინიანი საცხოვრებელი სახლი, ქერჩის ქუჩა 86
ს/კ 01.11.05.029.380

ექსპლიკაცია

- კ2 კოეფიციენტის კროკი
- განაშენიანების ფართი
- კ1 კოეფიციენტის კროკი
- კ3 კოეფიციენტის კროკი

შენიშვნები:

ზომები დაზუსტდეს ადგილზე;

ყველა მეუსაბამობა სამუშაოების დაწყებამდე აუცილებლად უნდა ეცნოს არქიტექტორს;

აბსოლუტური 0.000 ნიშნული შეესაბამება +508.0

ნახაზის დასახელება

კ2 4 სართული

მასშტაბი 1 : 200

საავტორო ჯგუფი:	
არქ. გ. ჯყონია	
არქ. გ. სამხარაძე	
არქ. დ. დანელია	

თარიღი Issue Date

ფურცელი

გვ.რაოდ. 1

გვერდი A-505

A-2

17/09/2026 13:22:44

კ2 საანგარიშო ფართობი: 1172.4 m²
კ2 საზაფხულო ფართობი: 124.0 m²

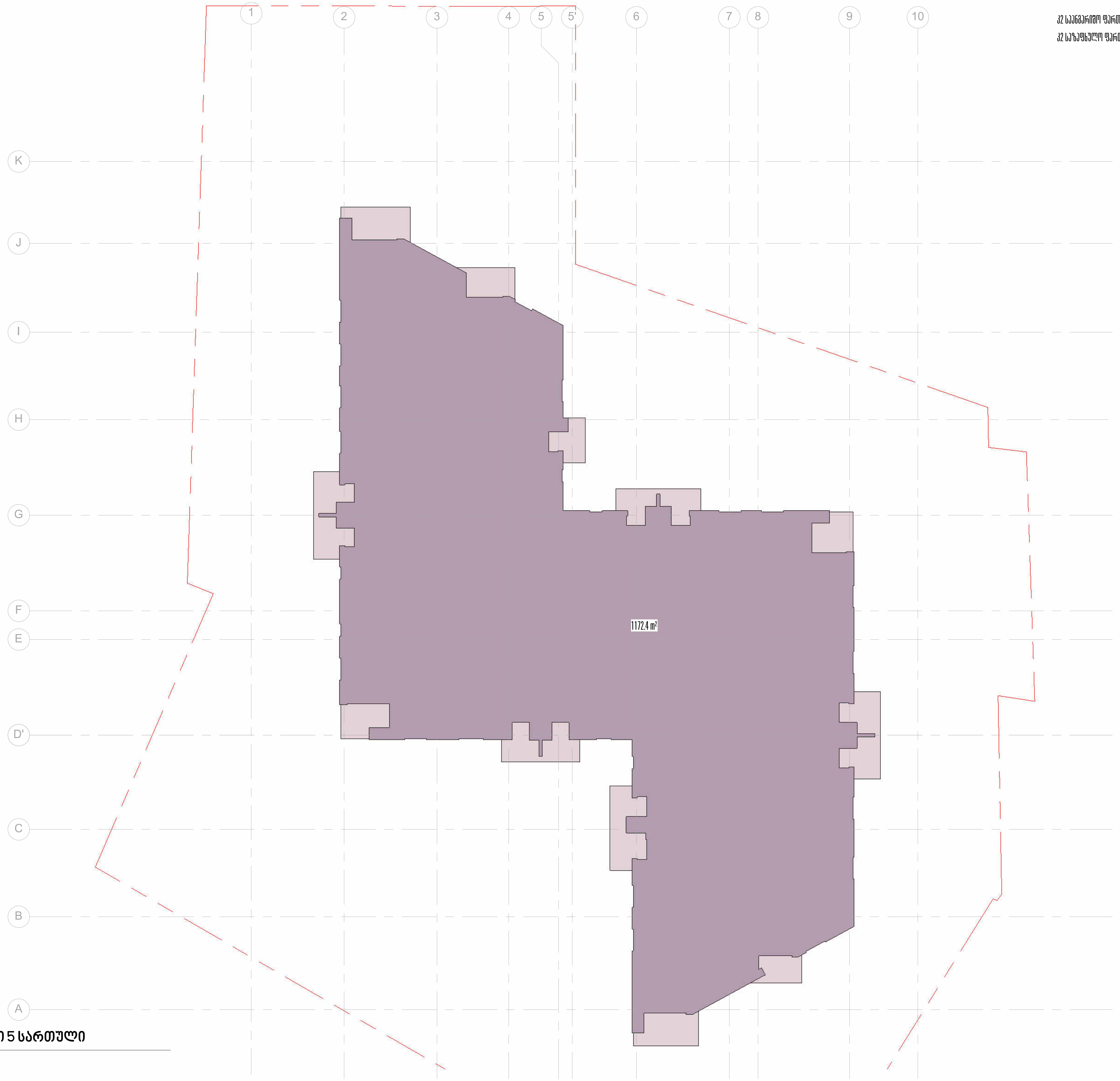

1 კ2 კროკი 5 სართული
1 : 200

პროექტის დასახელება:

მრავალბინიანი საცხოვრებელი სახლი, ქერჩის ქუჩა 86
ს/კ 01.11.05.029.380

ექსპილააცია

- კ2 კოეფიციენტის კროკი
- განაშენიანების ფართი
- კ1 კოეფიციენტის კროკი
- კ3 კოეფიციენტის კროკი

შენიშვნები:

ზომები დაზუსტდეს ადგილზე;

ყველა შეუსაბამობა სამუშაოების დაწყებამდე აუცილებლად უნდა ეცნოს არქიტექტორს;

აბსოლუტური 0.000 ნიშნული შეესაბამება +508.0

ნახაზის დასახელება

კ2 5 სართული

მასშტაბი	1 : 200
საავტორო ჯგუფი:	
არქ. გ. ჭყონია	
არქ. გ. სამხარაძე	
არქ. დ. დანელია	

თარიღი	Issue Date	ფურცელი
გვ.რაოდ.	გვერდი	A-2
	A-506	

17/03/2026 13:22:45

კ2 საანგარიშო ფართობი: 1172.4 m²
კ2 საზაფხულო ფართობი: 124.0 m²

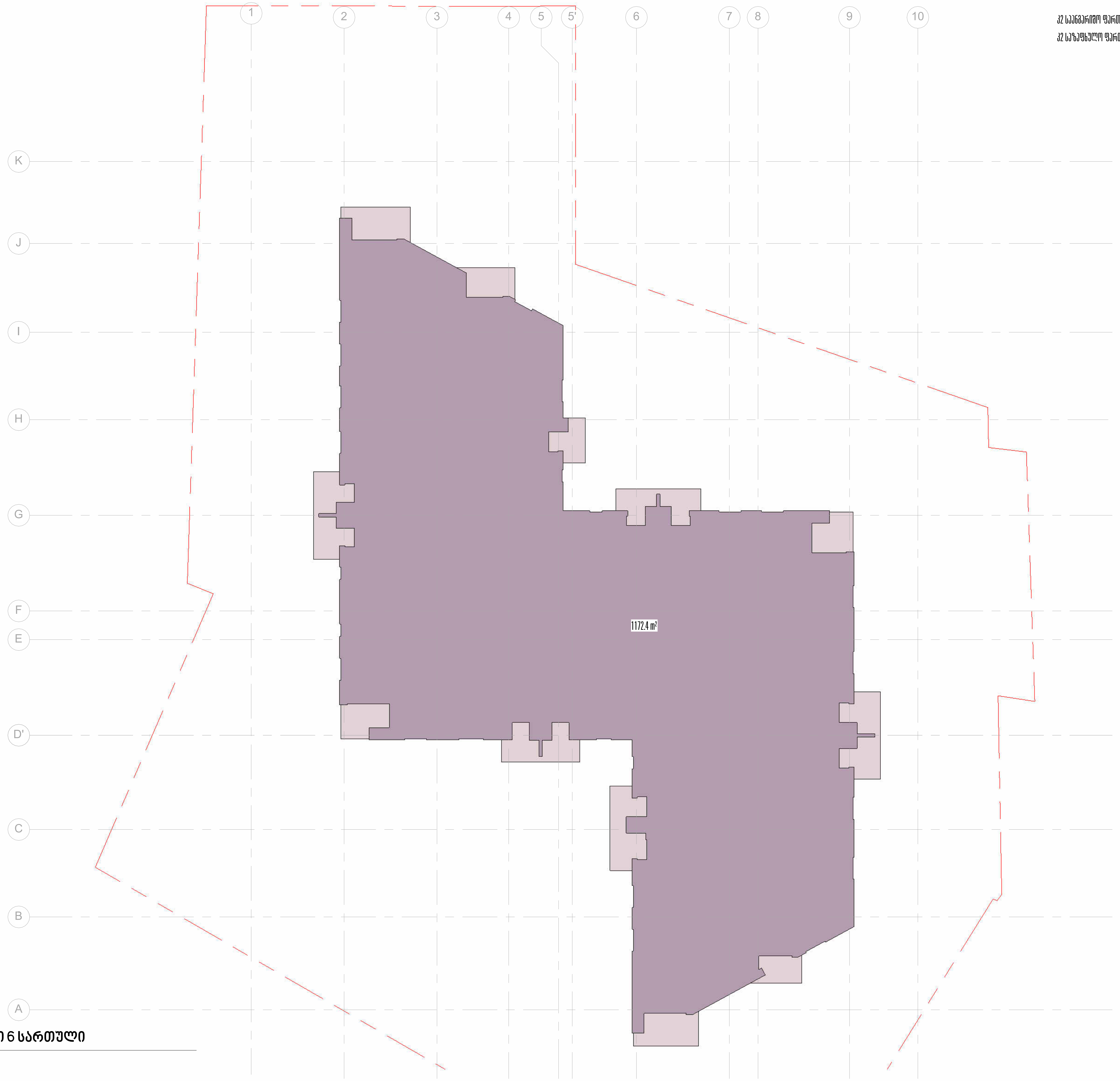

1 კ2 კროკი 6 სართული

1 : 200

პროექტის დასახელება:

მრავალბინიანი საცხოვრებელი სახლი, ქერჩის ქუჩა 86
ს/კ 01.11.05.029.380

ექსპილაკაცია

- კ2 კოეფიციენტის კროკი
- განაშენიანების ფართი
- კ1 კოეფიციენტის კროკი
- კ3 კოეფიციენტის კროკი

შენიშვნები:

ზომები დაზუსტდეს ადგილზე;

ყველა შეუსაბამობა სამუშაოების დაწყებამდე აუცილებლად უნდა ეცნოს არქიტექტორს;

აბსოლუტური 0.000 ნიშნული შეესაბამება +508.0

ნახაზის დასახელება

კ2 6 სართული

მასშტაბი	1 : 200
საავტორო ჯგუფი:	
არქ. გ. ჭყონია	
არქ. გ. სამხარაძე	
არქ. დ. დანელია	

თარიღი	Issue Date	ფურცელი
გვ.რაოდ.	გვერდი	A-2
	A-507	

17/03/2026 13:22:46

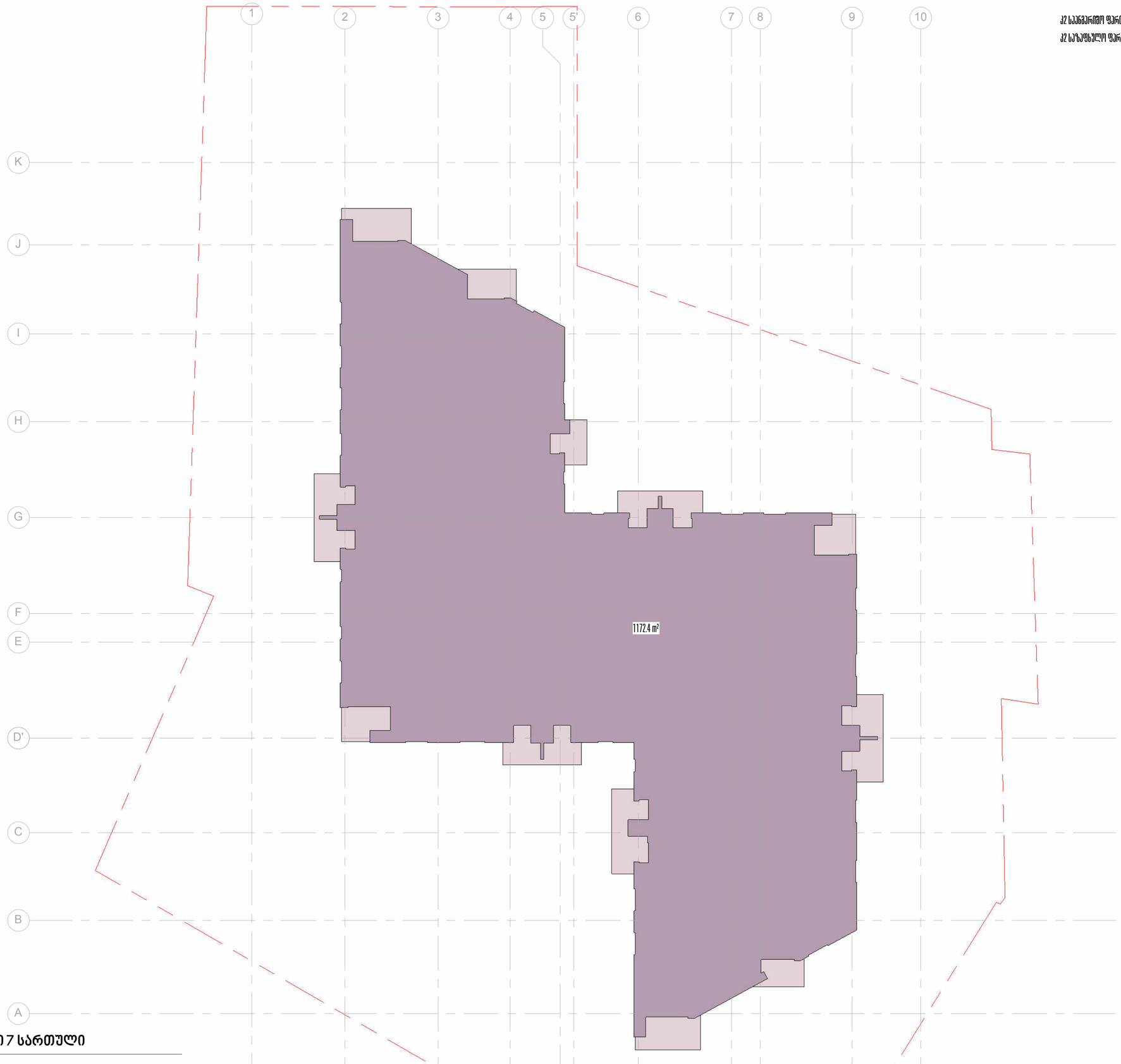

კ2 საერთო ფართობი: 1172.4 მ²

კ2 საზაფხულო ფართობი: 124.0 მ²

1 კ2 კროკი 7 სართული

1 : 200

პროექტის დასახელება:

მრავალბინიანი საცხოვრებელი სახლი, ქერჩის ქუჩა 86
ს/კ 01.11.05.029.380

ექსპლიკაცია

- კ2 კოეფიციენტის კრთა
- განაშენიანების ფართი
- კ1 კოეფიციენტის კრთა
- კ3 კოეფიციენტის კრთა

შენიშვნები:

ზომები დაზუსტდეს ადგილზე;

ყველა მეუსაბამოა სამუშაოების დაწყებამდე აუცილებლად უნდა ეცნოს არქიტექტორს;

აბსოლუტური 0.000 ნიშნული შეესაბამება +508.0

ნახაზის დასახელება

კ2 7 სართული

მასშტაბი 1 : 200

საავტორო ჯგუფი:

არქ. გ. ჯყონია

არქ. გ. სამხარაძე

არქ. დ. დანელია

თარიღი Issue Date

გვ.რაოდ. 1

გვერდი A-508

ფურცელი A-2

17/09/2026 13:22:47

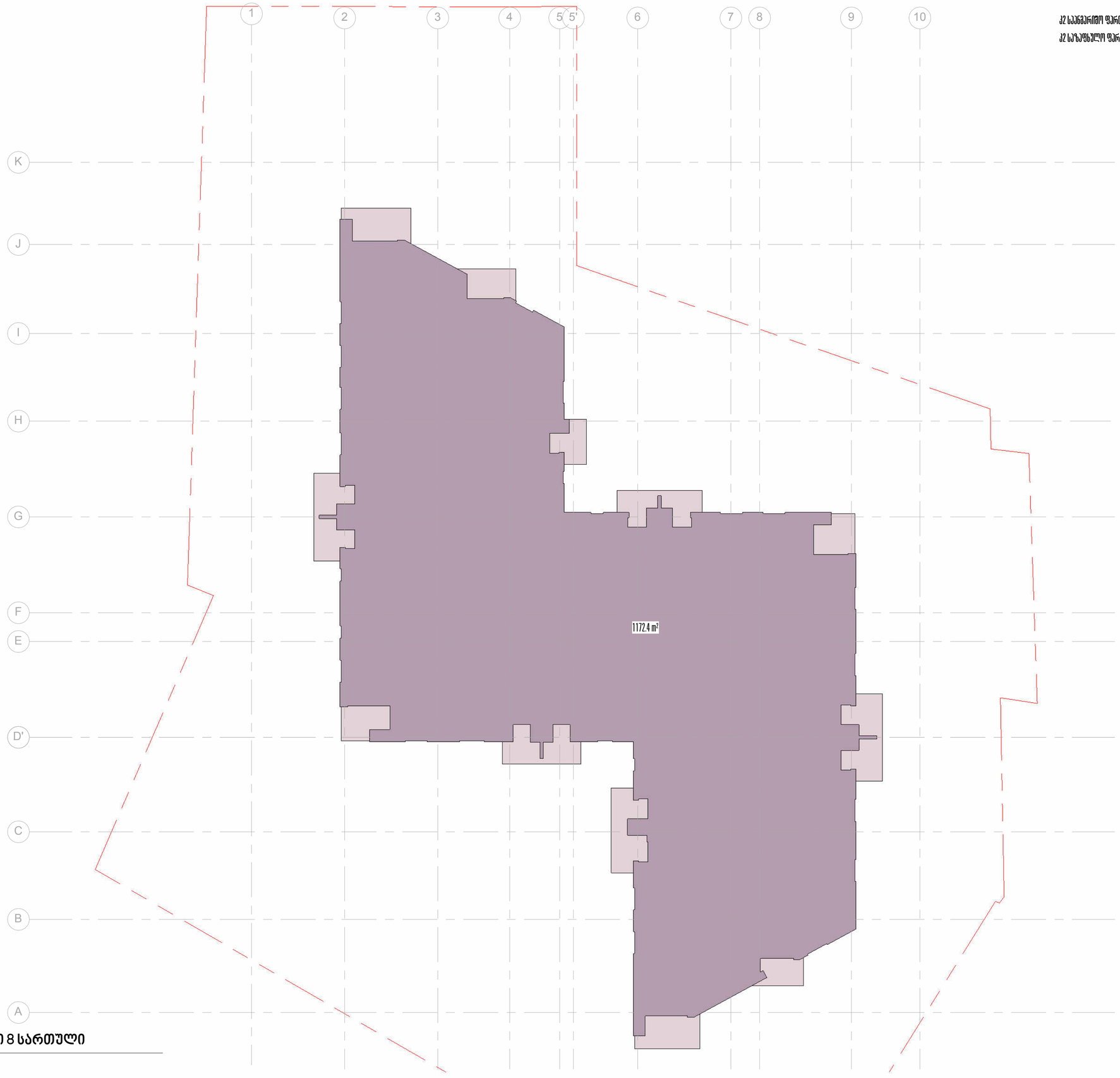

კ2 საერთო ფართობი: 1172.4 მ²

კ2 საზაფხულო ფართობი: 124.0 მ²

1 კ2 კროკი 8 სართული

1 : 200

პროექტის დასახელება:

მრავალბინიანი საცხოვრებელი სახლი, ქერჩის ქუჩა 86
ს/კ 01.11.05.029.380

ექსპლიკაცია

- კ2 კოეფიციენტის კრთა
- განაშენიანების ფართი
- კ1 კოეფიციენტის კრთა
- კ3 კოეფიციენტის კრთა

შენიშვნები:

ზომები დაზუსტდეს ადგილზე;

ყველა მეუსაბამოა სამუშაოების დაწყებამდე აუცილებლად უნდა ეცნოს არქიტექტორს;

აბსოლუტური 0.000 ნიშნული შეესაბამება +508.0

ნახაზის დასახელება

კ2 8 სართული

მასშტაბი 1 : 200

საავტორო ჯგუფი:

არქ. გ. ჯყონია

არქ. გ. სამხარაძე

არქ. დ. დანელია

თარიღი Issue Date

ფურცელი

გვ.რაოდ.

გვერდი

A-509

A-2

17/03/2026 13:22:48

კ2 საანგარიშო ფართობი: 1172.4 m²
კ2 საზაფხულო ფართობი: 124.0 m²

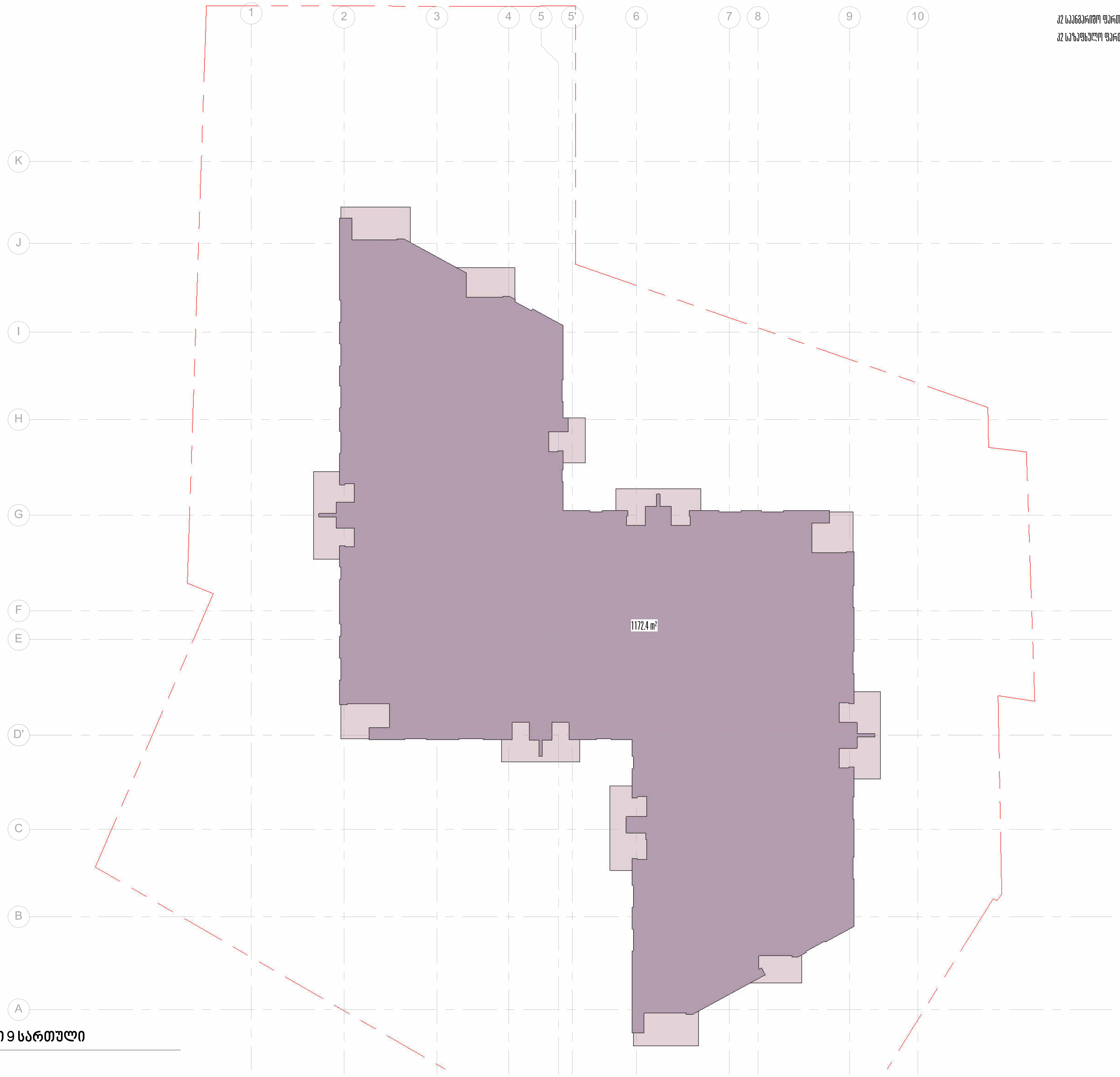

1 კ2 კროკი 9 სართული

1 : 200

ჯგუფი არქიტექტურა

პროექტის დასახელება:

მრავალბინიანი საცხოვრებელი სახლი, ქერჩის ქუჩა 86
ს/კ 01.11.05.029.380

ექსპლიკაცია

- კ2 კოეფიციენტის კროკი
- განაშენიანების ფართი
- კ1 კოეფიციენტის კროკი
- კ3 კოეფიციენტის კროკი

შენიშვნები:

ზომები დაზუსტდეს ადგილზე;

ყველა შეუსაბამობა სამუშაოების დაწყებამდე აუცილებლად უნდა ეცნოს არქიტექტორს;

აბსოლუტური 0.000 ნიშნული შეესაბამება +508.0

ნახაზის დასახელება

კ2 9 სართული

მასშტაბი	1 : 200
საავტორო ჯგუფი:	
არქ. გ. ჯყონია	
არქ. გ. სამხარაძე	
არქ. დ. დანელია	

თარიღი	Issue Date	ფურცელი
გვ.რაოდ.	გვერდი	A-2
	A-510	

17/03/2026 13:22:49

კ2 საანგარიშო ფართობი: 1172.4 m²
კ2 საზაფხულო ფართობი: 124.0 m²

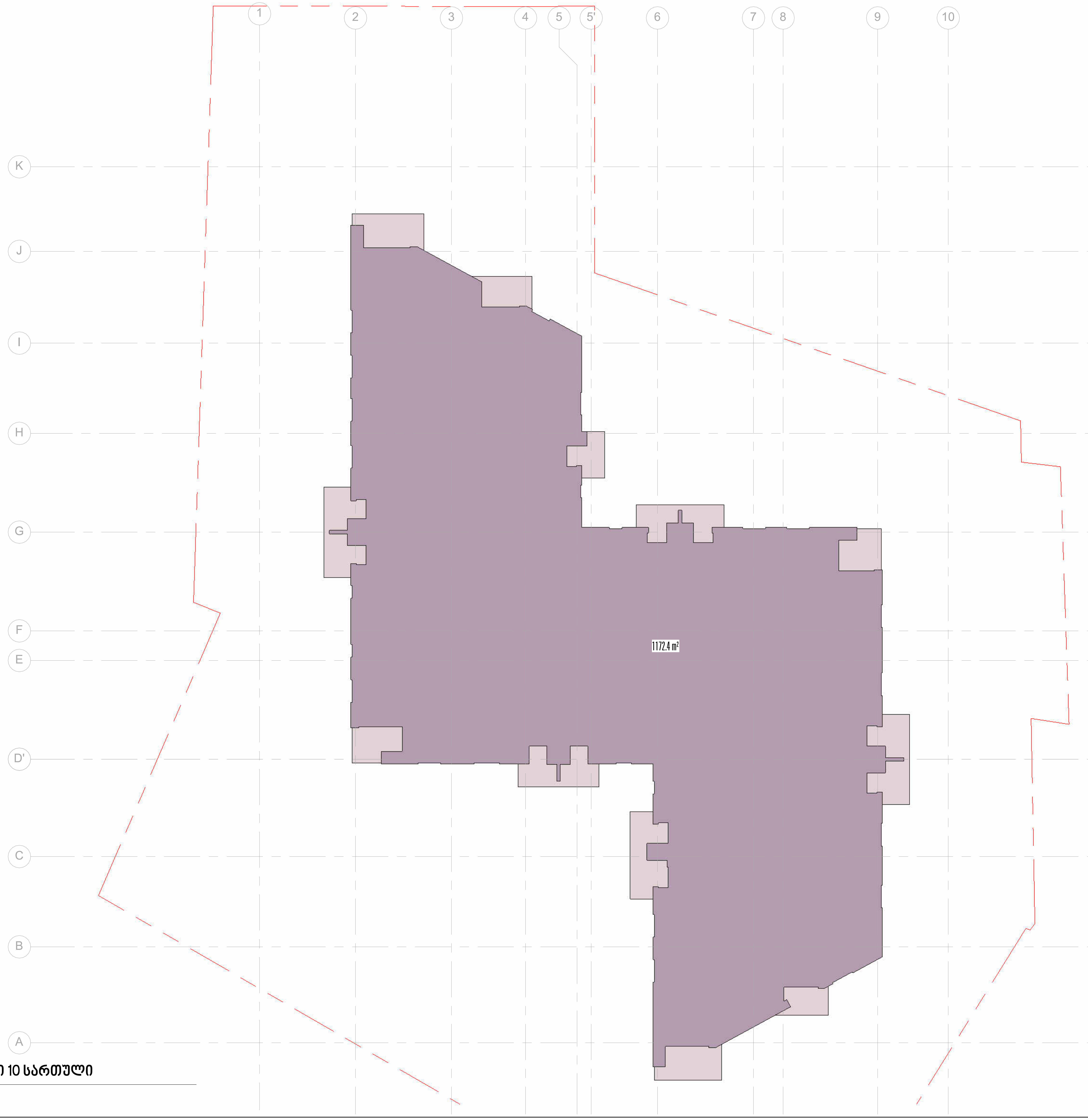

1 კ2 კროკი 10 სართული
1 : 200

პროექტის დასახელება:

მრავალბინიანი საცხოვრებელი სახლი, ქერჩის ქუჩა 86
ს/კ 01.11.05.029.380

ექსპილააკაცია

- კ2 კოეფიციენტის კროკი
- განაშენიანების ფართი
- კ1 კოეფიციენტის კროკი
- კ3 კოეფიციენტის კროკი

შენიშვნები:

ზომები დაზუსტდეს ადგილზე;

ყველა შეუსაბამობა სამუშაოების დაწყებამდე აუცილებლად უნდა ეცნოს არქიტექტორს;

აბსოლუტური 0.000 ნიშნული შეესაბამება +508.0

ნახაზის დასახელება

კ2 10 სართული

მასშტაბი	1 : 200
საავტორი ჯგუფი:	
არქ. გ. ჭყონია	
არქ. გ. სამხარაძე	
არქ. დ. დანელია	

თარიღი	Issue Date	ფურცელი
გვ.რაოდ.	გვერდი	A-2
	A-511	

17/03/2026 13:22:50



კ2 საერთო ფართობი: 1172.4 მ²

კ2 საზაფხულო ფართობი: 124.0 მ²

1 კ2 კროკი 11 სართული

1 : 200

პროექტის დასახელება:

მრავალბინიანი საცხოვრებელი სახლი, ქერჩის ქუჩა 86
ს/კ 01.11.05.029.380

ექსპლიკაცია

- კ2 კოეფიციენტის კრთა
- განაშენიანების ფართი
- კ1 კოეფიციენტის კრთა
- კ3 კოეფიციენტის კრთა

შენიშვნები:

ზომები დაზუსტდეს ადგილზე;

ყველა მეუსაბამობა სამუშაოების დაწყებამდე აუცილებლად უნდა ეცნოს არქიტექტორს;

აბსოლუტური 0.000 ნიშნული შეესაბამება +508.0

ნახაზის დასახელება

კ2 11 სართული

მასშტაბი 1 : 200

საავტორო ჯგუფი:

არქ. გ. ჯყონია

არქ. გ. სამხარაძე

არქ. დ. დანელია

თარიღი Issue Date

ფურცელი

გვ.რაოდ. 1

გვერდი A-512

A-2

17/09/2026 13:22:50

კ2 საანგარიშო ფართობი: 1172.4 m^2

კ2 საზაფხულო ფართობი: 124.0 m^2

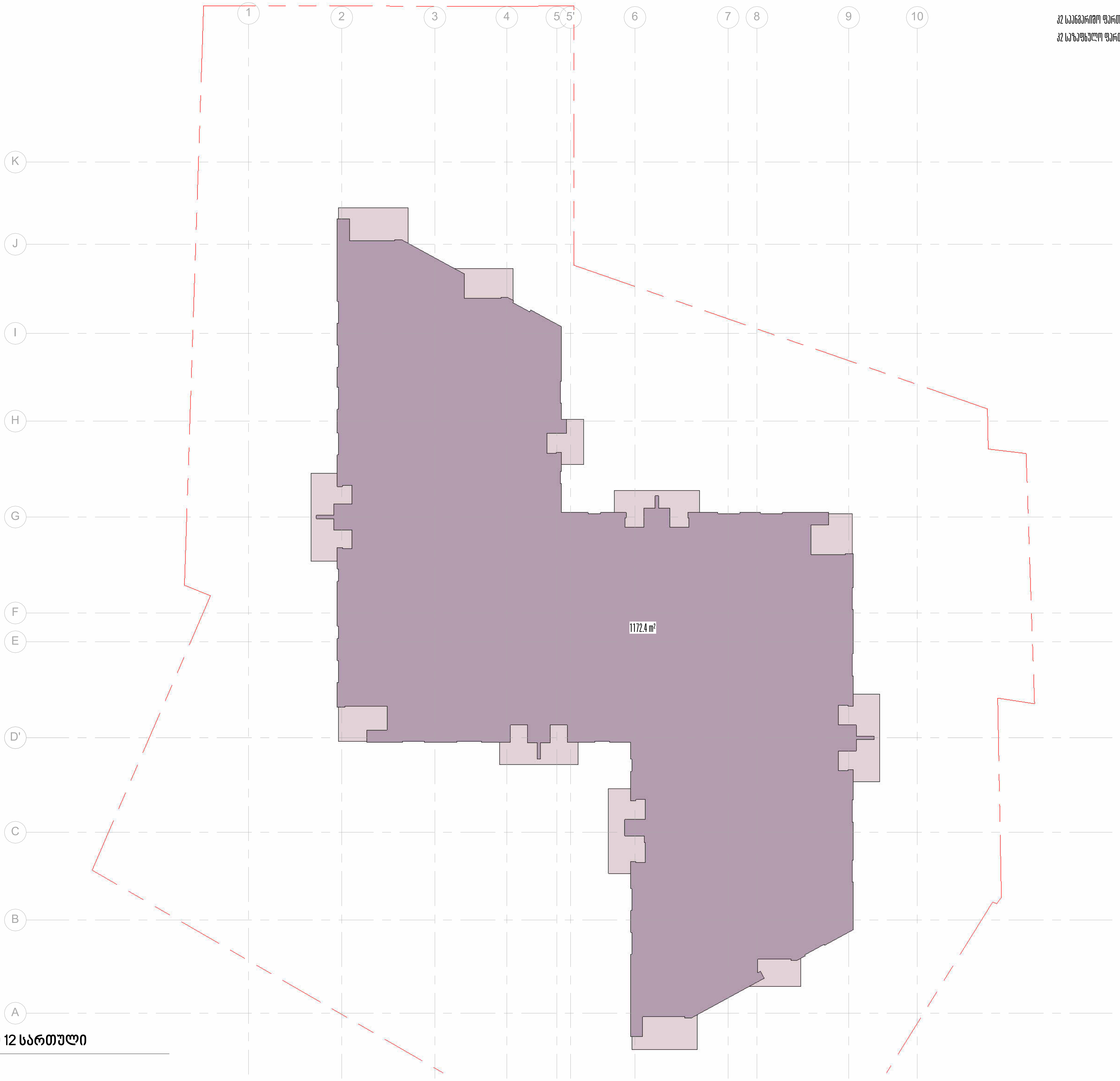

1 კ2 კროკი 12 სართული

1 : 200

პროექტის დასახელება:

მრავალბინიანი საცხოვრებელი სახლი, ქერჩის ქუჩა 86
ს/კ 01.11.05.029.380

ექსპილააკაცია

- კ2 კოეფიციენტის კროკი
- განაშენიანების ფართი
- კ1 კოეფიციენტის კროკი
- კ3 კოეფიციენტის კროკი

შენიშვნები:

ზომები დაზუსტდეს ადგილზე;

ყველა შეუსაბამობა სამუშაოების დაწყებამდე აუცილებლად უნდა ეცნოს არქიტექტორს;

აბსოლუტური 0.000 ნიშნული შეესაბამება +508.0

ნახაზის დასახელება

კ2 12 სართული

მასშტაბი	1 : 200
საავტორო ჯგუფი:	
არქ. გ. ჯყონია	
არქ. გ. სამხარაძე	
არქ. დ. დანელია	

თარიღი	Issue Date	ფურცელი
გვ.რაოდ.	გვერდი	A-2
	A-513	

17/03/2026 13:22:51

კ2 საანგარიშო ფართობი: 1172.4 m²
კ2 საზაფხულო ფართობი: 124.0 m²

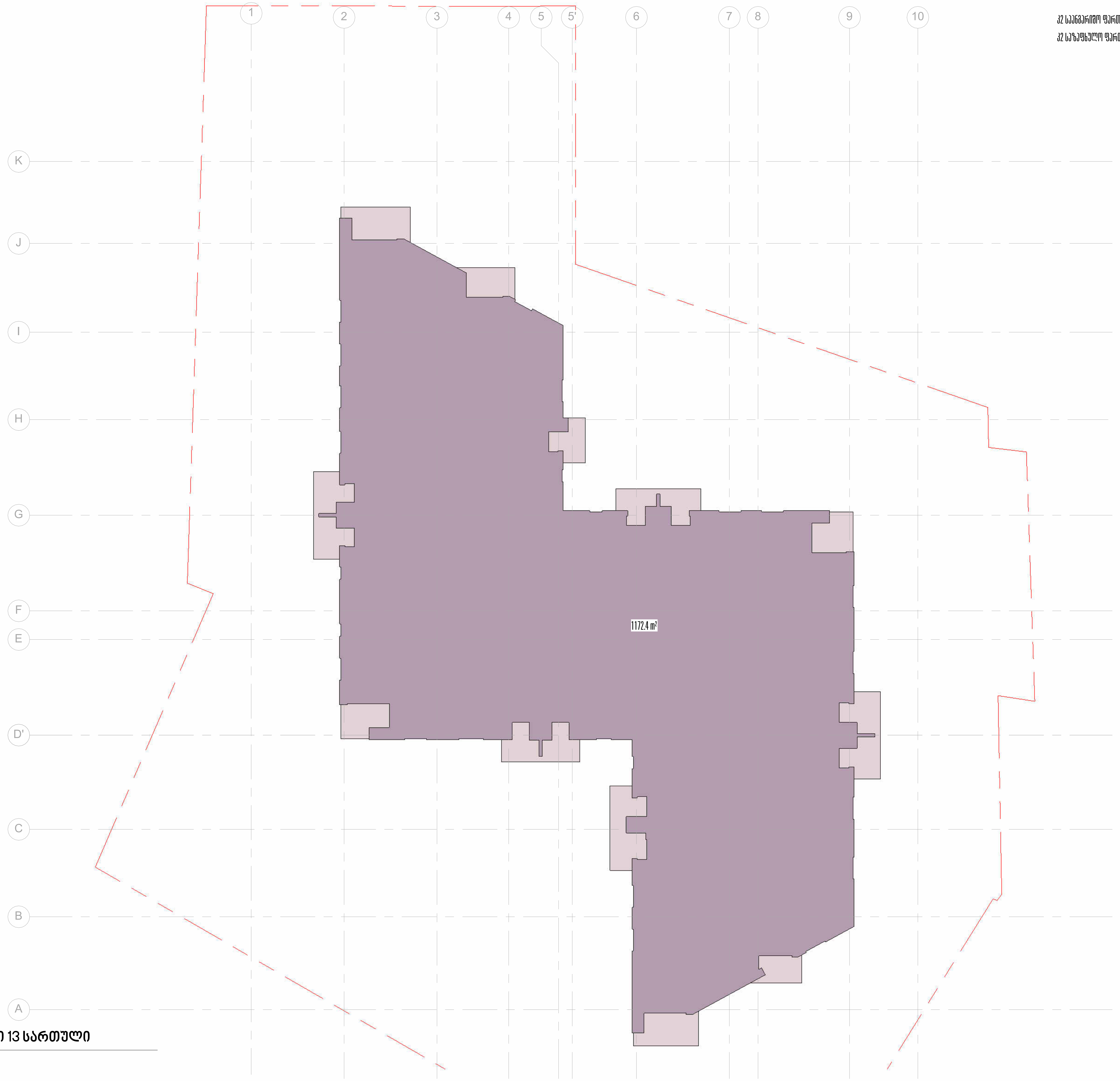

1 კ2 კროკი 13 სართული

1 : 200

პროექტის დასახელება:

მრავალბინიანი საცხოვრებელი სახლი, ქერჩის ქუჩა 86
ს/კ 01.11.05.029.380

ექსპილააკაცია

- კ2 კოეფიციენტის კროკი
- განაშენიანების ფართი
- კ1 კოეფიციენტის კროკი
- კ3 კოეფიციენტის კროკი

შენიშვნები:

ზომები დაზუსტდეს ადგილზე;

ყველა შეუსაბამობა სამუშაოების დაწყებამდე აუცილებლად უნდა ეცნოს არქიტექტორს;

აბსოლუტური 0.000 ნიშნული შეესაბამება +508.0

ნახაზის დასახელება

კ2 13 სართული

მასშტაბი 1 : 200

საავტორო ჯგუფი:

არქ. გ. ჭყონია

არქ. გ. სამხარაძე

არქ. დ. დანელია

თარიღი	Issue Date	ფურცელი
გვ.რაოდ.	გვერდი	A-2
	A-514	

17/03/2026 13:22:52

კ2 საანგარიშო ფართობი: 1172.4 m^2
კ2 საზაფხულო ფართობი: 124.0 m^2

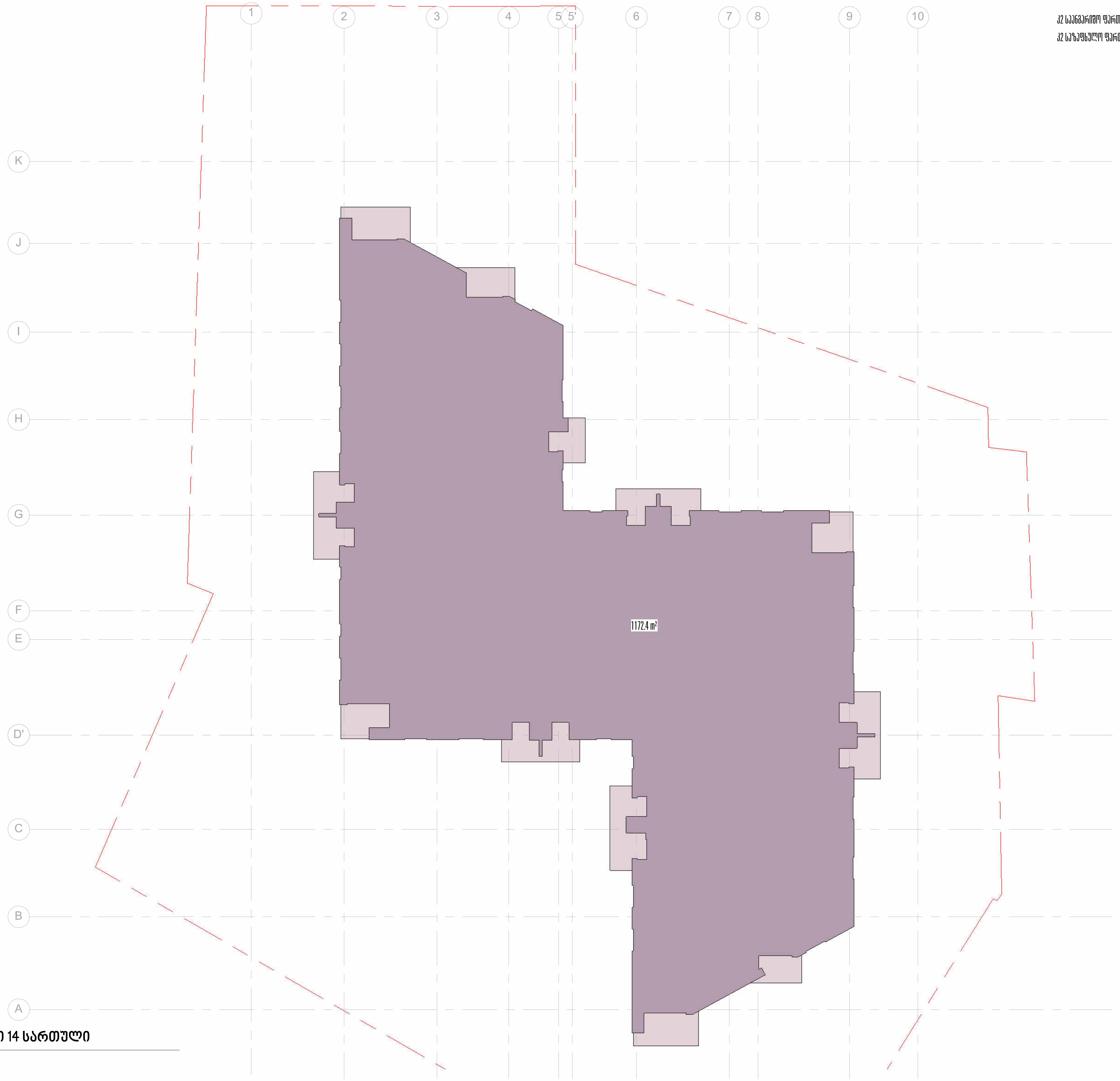

1 კ2 კროკი 14 სართული
1 : 200

პროექტის დასახელება:

მრავალბინიანი საცხოვრებელი სახლი, ქერჩის ქუჩა 86
ს/კ 01.11.05.029.380

ექსპილააკაცია

- კ2 კოეფიციენტის კროკი
- განაშენიანების ფართი
- კ1 კოეფიციენტის კროკი
- კ3 კოეფიციენტის კროკი

შენიშვნები:

ზომები დაზუსტდეს ადგილზე;

ყველა შეუსაბამობა სამუშაოების დაწყებამდე აუცილებლად უნდა ეცნოს არქიტექტორს;

აბსოლუტური 0.000 ნიშნული შეესაბამება +508.0

ნახაზის დასახელება

კ2 14 სართული

მასშტაბი 1 : 200

საავტორო ჯგუფი:

არქ. გ. ჭყონია

არქ. გ. სამხარაძე

არქ. დ. დანელია

თარიღი	Issue Date	ფურცელი
გვ.რაოდ.	გვერდი	A-2
	A-515	

17/03/2026 13:22:53



კ2 საანგარიშო ფართობი: 1172.4 m²

კ2 საზაფხულო ფართობი: 124.0 m²

1 კ2 კარკასი 15 სართული

1 : 200

პროექტის დასახელება:

მრავალბინიანი საცხოვრებელი სახლი, ქერჩის ქუჩა 86
ს/კ 01.11.05.029.380

ექსპლიკაცია

- კ2 კოეფიციენტის კრთა
- განაშენიანების ფართი
- კ1 კოეფიციენტის კრთა
- კ3 კოეფიციენტის კრთა

შენიშვნები:

ზომები დაზუსტდეს ადგილზე;

ყველა შეუსაბამობა სამუშაოების დაწყებამდე აუცილებლად უნდა ცნობს არქიტექტორს;

აბსოლუტური 0.000 ნიშნული შეესაბამება +508.0

ნახაზის დასახელება

კ2 15 სართული

მასშტაბი 1 : 200

სავტორო ჯგუფი:

არქ. გ. ჭყონია

არქ. გ. სამხარაძე

არქ. დ. დანელია

თარიღი Issue Date

ფერცელი

გვ.რაოდ. გვერდი

A-516

A-2

17/03/2026 13:22:54

კ3 საანგარიშო ფართობი: 1129.1 m^2

გამწვანება: 960.1 m^2
ღრუტანიანი ფილა: 169.0 m^2



1 **კ3 კროკი**
1 : 250

პროექტის დასახელება:

მრავალბინიანი საცხოვრებელი სახლი, ქერჩის ქუჩა 86
ს/კ 01.11.05.029.380

ექსპილააკაცია

- კ2 კოეფიციენტის კროკი
- განაშენიანების ფართი
- კ1 კოეფიციენტის კროკი
- კ3 კოეფიციენტის კროკი

შენიშვნები:

ზომები დაზუსტდეს ადგილზე;

ყველა შეუსაბამობა სამუშაოების დაწყებამდე აუცილებლად უნდა ეცნოს არქიტექტორს;

აბსოლუტური 0.000 ნიშნული შეესაბამება +508.0

ნახაზის დასახელება

კ3 კროკი

მასშტაბი	As indicated
საავტორო ჯგუფი:	
არქ. გ. ჯყონია	
არქ. გ. სამხარაძე	
არქ. დ. დანელია	

თარიღი	Issue Date	ფურცელი
გვ.რაოდ.	გვერდი	A-2
	A-517	

17/03/2026 13:22:55



1 განაშენიანების კროკი -2 სართული

1 : 200

პროექტის დასახელება:

მრავალბინიანი საცხოვრებელი სახლი, ქერჩის ქუჩა 86
ს/კ 01.11.05.029.380

ექსპლიკაცია

- კ2 კოეფიციენტის კრომი
- განაშენიანების ფართი
- კ1 კოეფიციენტის კრომი
- კ3 კოეფიციენტის კრომი

შენიშვნები:

ზომები დაზუსტდეს ადგილზე;

ყველა მეუსაბამოა სამუშაოების დაწყებამდე აუცილებლად უნდა ეცნოს არქიტექტორს;

აბსოლუტური 0.000 ნიშნული შეესაბამება +508.0

ნახაზის დასახელება

განაშენიანების კროკი -2 სართული

მასშტაბი	1 : 200
საავტორო ჯგუფი:	
არქ. გ. ჯყონია	
არქ. გ. სამხარაძე	
არქ. დ. დანელია	

თარიღი Issue Date	ფურცელი
გვ.რაოდ. / გვერდი	A-2
A-518	

17/09/2026 13:22:56

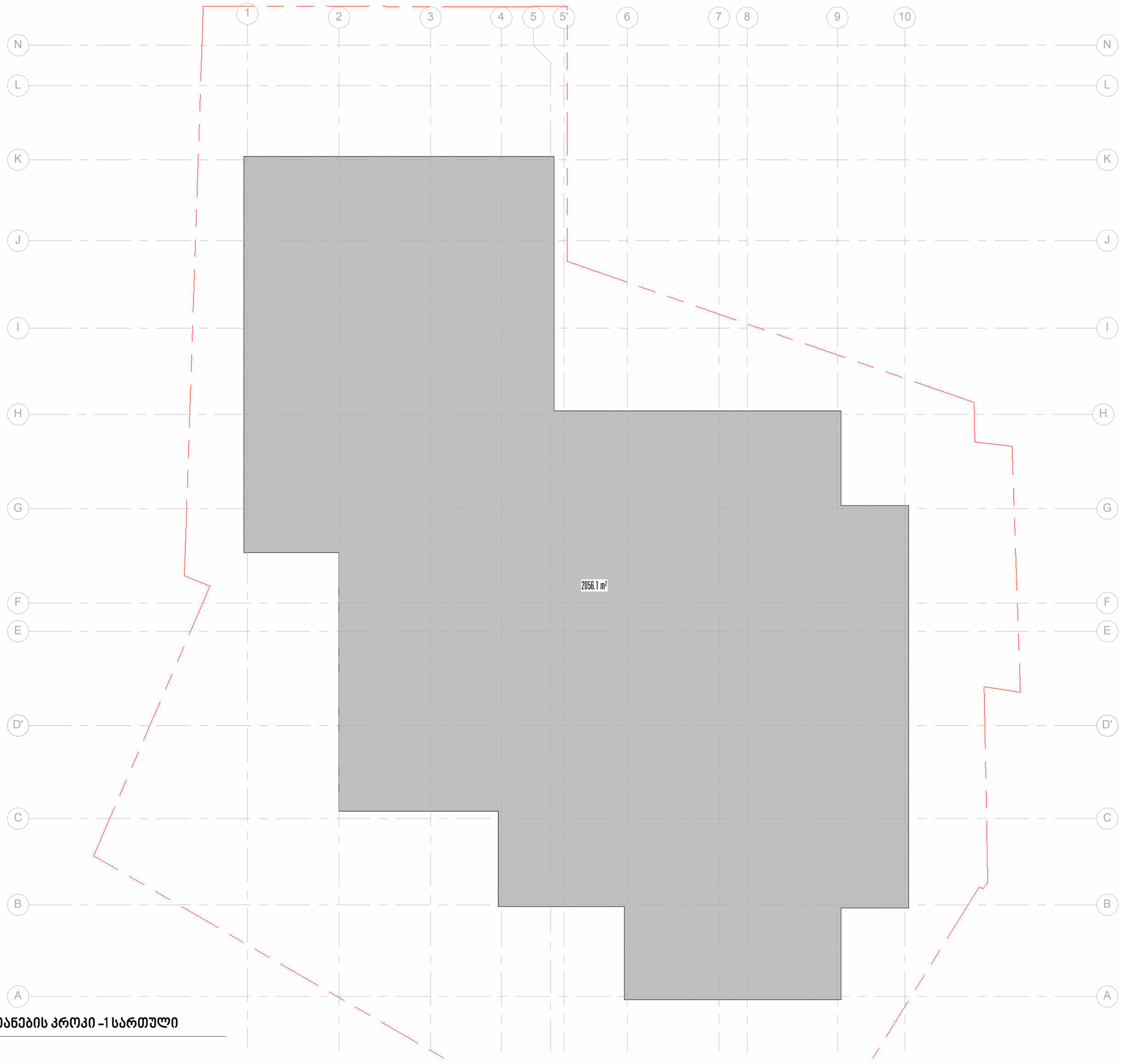

1 განაშენიანების კროკი -1 სართული

1 : 200

პროექტის დასახელება:

მრავალბინიანი საცხოვრებელი სახლი, ქერჩის ქუჩა 86
ს/კ 01.11.05.029.380

ექსპლიკაცია

- კ2 კოეფიციენტის კრონკი
- განაშენიანების ფართი
- კ1 კოეფიციენტის კრონკი
- კ3 კოეფიციენტის კრონკი

შენიშვნები:

ზომები დაზუსტდეს ადგილზე;

ყველა მეუსაბამოა სამუშაოების დაწყებამდე აუცილებლად უნდა ეცნოს არქიტექტორს;

აბსოლუტური 0.000 ნიშნული შეესაბამება +508.0

ნახაზის დასახელება

განაშენიანების კროკი -1 სართული

მასშტაბი	1 : 200
საავტორო ჯგუფი:	
არქ. გ. ჯყონია	
არქ. გ. სამხარაძე	
არქ. დ. დანელია	

თარიღი Issue Date	ფურცელი
გვ.რაოდ. გვერდი A-519	A-2

17/09/2026 13:22:57

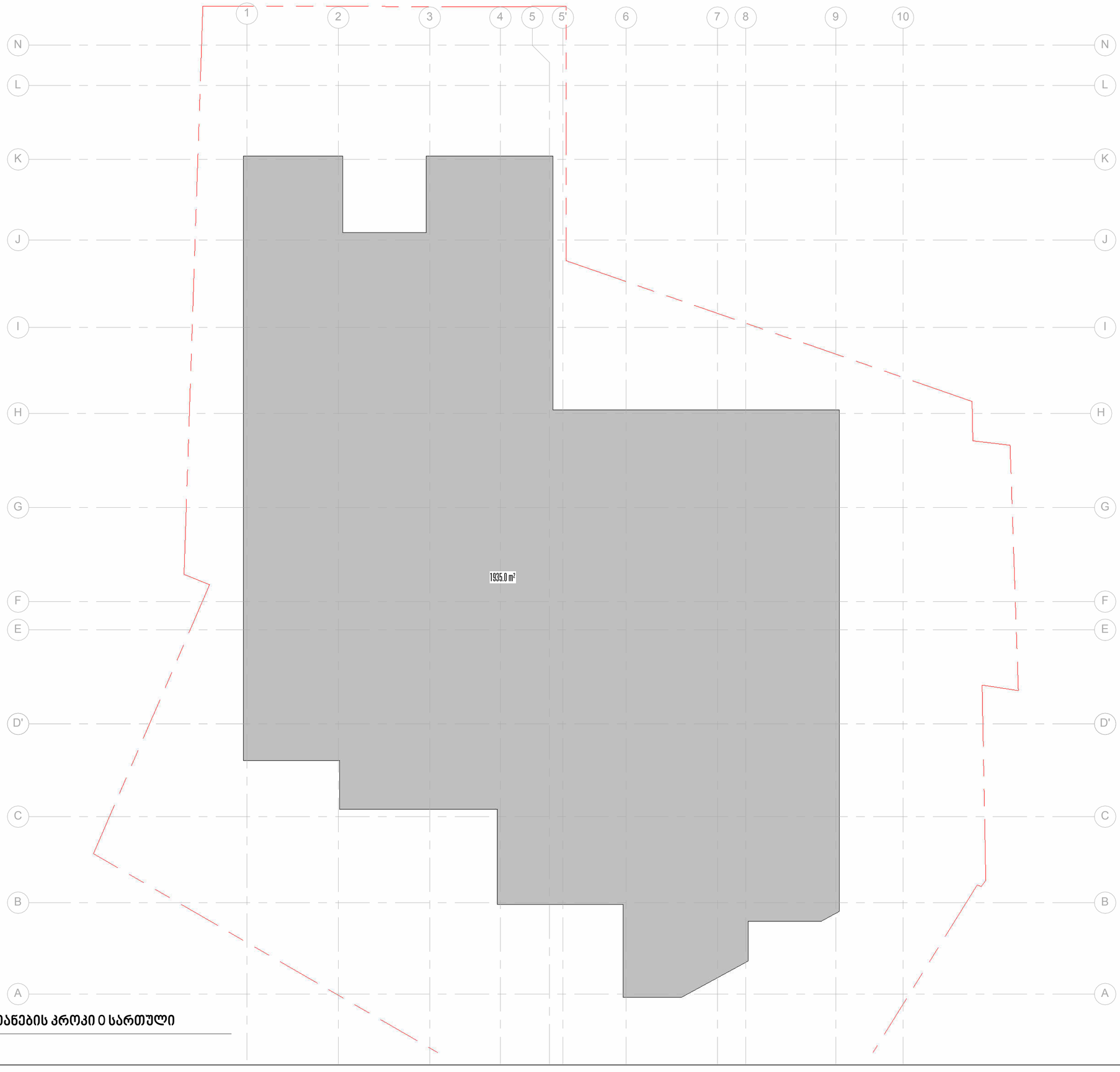

1 განაშენიანების კროკი 0 სართული

1 : 200

პროექტის დასახელება:

მრავალბინიანი საცხოვრებელი სახლი, ქერჩის ქუჩა 86
ს/კ 01.11.05.029.380

ექსპლიკაცია

- კ2 კოეფიციენტის კრონკი
- განაშენიანების ფართი
- კ1 კოეფიციენტის კრონკი
- კ3 კოეფიციენტის კრონკი

შენიშვნები:

ზომები დაზუსტდეს ადგილზე;

ყველა მეუსაბამობა სამუშაოების დაწყებამდე აუცილებლად უნდა ეცნოს არქიტექტორს;

აბსოლუტური 0.000 ნიშნული შეესაბამება +508.0

ნახაზის დასახელება

განაშენიანების კროკი ±0.00 ნიშნული

მასშტაბი	1 : 200
საავტორო ჯგუფი:	
არქ. გ. ჯყონია	
არქ. გ. სამხარაძე	
არქ. დ. დანელია	

თარიღი Issue Date	ფურცელი
გვ.რაოდ. / გვერდი	A-2
A-520	

17/09/2026 13:22:58



1 განაშენიანების კროკი 1 სართული

1 : 200

პროექტის დასახელება:

მრავალბინიანი საცხოვრებელი სახლი, ქერჩის ქუჩა 86
ს/კ 01.11.05.029.380

ექსპლიკაცია

- კ2 კოეფიციენტის კროკი
- განაშენიანების ფართი
- კ1 კოეფიციენტის კროკი
- კ3 კოეფიციენტის კროკი

შენიშვნები:

ზომები დაზუსტდეს ადგილზე;

ყველა მეუსაბამობა სამუშაოების დაწყებამდე აუცილებლად უნდა ეცნოს არქიტექტორს;

აბსოლუტური 0.000 ნიშნული შეესაბამება +508.0

ნახაზის დასახელება

განაშენიანების კროკი 1 სართული

მასშტაბი	1 : 200
საავტორო ჯგუფი:	
არქ. გ. ჯყონია	
არქ. გ. სამხარაძე	
არქ. დ. დანელია	

თარიღი Issue Date	ფურცელი
გვ.რაოდ. / გვერდი	A-2
A-523	

17/09/2026 13:22:59



1 განაშენიანების კროკი 2 სართული

1 : 200

პროექტის დასახელება:

მრავალბინიანი საცხოვრებელი სახლი, ქერჩის ქუჩა 86
ს/ა 01.11.05.029.380

ექსპილაცია

- კ2 კოეფიციენტის კროკი
- განაშენიანების ფართი
- კ1 კოეფიციენტის კროკი
- კ3 კოეფიციენტის კროკი

შენიშვნები:

ზომები დაზუსტდეს ადგილზე;

ყველა მეუსაბამობა სამუშაოების დაწყებამდე აუცილებლად უნდა ეცნოს არქიტექტორს;

აბსოლუტური 0.000 ნიშნული შეესაბამება +508.0

ნახაზის დასახელება

განაშენიანების კროკი მე-2 სართული

მასშტაბი 1 : 200

საავტორო ჯგუფი:

არქ. გ. ჯყონია

არქ. გ. სამხარაძე

არქ. დ. დანელია

თარიღი Issue Date

ფურცელი

გვ.რაოდ.

გვერდი

A-524

A-2

17/09/2026 13:23:00



1 განაშენიანების კროკი 3 სართული

1 : 200

პროექტის დასახელება:

მრავალბინიანი საცხოვრებელი სახლი, ქერჩის ქუჩა 86
ს/კ 01.11.05.029.380

ექსპლიკაცია

- კ2 კოეფიციენტის კრონი
- განაშენიანების ფართი
- კ1 კოეფიციენტის კრონი
- კ3 კოეფიციენტის კრონი

შენიშვნები:

ზომები დაზუსტდეს ადგილზე;

ყველა მეუსაბამობა სამუშაოების დაწყებამდე აუცილებლად უნდა ეცნობ არქიტექტორს;

აბსოლუტური 0.000 ნიშნული შეესაბამება +508.0

ნახაზის დასახელება

განაშენიანების კროკი 3 სართული

მასშტაბი	1 : 200
საპროექტო ჯგუფი:	
არქ. გ. ჟყონია	
არქ. გ. სამხარაძე	
არქ. დ. დანელია	

თარიღი Issue Date	ფურცელი
გვ.რაოდ. / გვერდი	A-2
A-525	

17/09/2026 13:23:00



1 განაშენიანების კროკი 4 სართული

1 : 200

პროექტის დასახელება:

მრავალბინიანი საცხოვრებელი სახლი, ქერჩის ქუჩა 86
ს/კ 01.11.05.029.380

ექსპლიკაცია

- კ2 კოეფიციენტის კრონი
- განაშენიანების ფართი
- კ1 კოეფიციენტის კრონი
- კ3 კოეფიციენტის კრონი

შენიშვნები:

ზომები დაზუსტდეს ადგილზე;

ყველა მეუსაბამობა სამუშაოების დაწყებამდე აუცილებლად უნდა ეცნობ არქიტექტორს;

აბსოლუტური 0.000 ნიშნული შეესაბამება +508.0

ნახაზის დასახელება

განაშენიანების კროკი 4 სართული

მასშტაბი	1 : 200
საპროექტო ჯგუფი:	
არქ. გ. ჯყონია	
არქ. გ. სამხარაძე	
არქ. დ. დანელია	

თარიღი Issue Date	ფურცელი
გვ.რაოდ. / გვერდი	A-2
A-526	

17/09/2026 13:23:01



1 განაშენიანების კროკი 5 სართული

1 : 200

პროექტის დასახელება:

გრავალბინიანი საცხოვრებელი სახლი, ქერჩის ქუჩა 86
ს/ა 01.11.05.029.380

ექსპლიკაცია

- კ2 კოეფიციენტის კრომი
- განაშენიანების ფართი
- კ1 კოეფიციენტის კრომი
- კ3 კოეფიციენტის კრომი

შენიშვნები:

ზომები დაზუსტდეს ადგილზე;

ყველა მეუსაბამოა სამუშაოების დაწყებამდე აუცილებლად უნდა ეცნოს არქიტექტორს;

აბსოლუტური 0.000 ნიშნული შეესაბამება +508.0

ნახაზის დასახელება

განაშენიანების კროკი 5 სართული

მასშტაბი	1 : 200
საავტორო ჯგუფი:	
არქ. გ. ჯყონია	
არქ. გ. სამხარაძე	
არქ. დ. დანელია	

თარიღი Issue Date	ფურცელი
გვ.რაოდ. / გვერდი A-527	A-2

17/09/2026 13:23:02



1 განაშენიანების კროკი 6 სართული

1 : 200

პროექტის დასახელება:

გრავალბინიანი საცხოვრებელი სახლი, ქერჩის ქუჩა 86
ს/კ 01.11.05.029.380

ექსპლიკაცია

- კ2 კოეფიციენტის კროკი
- განაშენიანების ფართი
- კ1 კოეფიციენტის კროკი
- კ3 კოეფიციენტის კროკი

შენიშვნები:

ზომები დაზუსტდეს ადგილზე;

ყველა მეუსაბამოა სამუშაოების დაწყებამდე აუცილებლად უნდა ეცნოს არქიტექტორს;

აბსოლუტური 0.000 ნიშნული შეესაბამება +508.0

ნახაზის დასახელება

განაშენიანების კროკი 6 სართული

მასშტაბი 1 : 200

საავტორო ჯგუფი:

არქ. გ. ჯყონია

არქ. გ. სამხარაძე

არქ. დ. დანელია

თარიღი Issue Date

ფურცელი

გვ.რაოდ. 1

გვერდი A-528

A-2

17/09/2026 13:23:03



1 განაშენიანების კროკი 7 სართული

1 : 200

პროექტის დასახელება:

გრავალბინიანი საცხოვრებელი სახლი, ქერჩის ქუჩა 86
ს/კ 01.11.05.029.380

ექსპლიკაცია

- კ2 კოეფიციენტის კროკი
- განაშენიანების ფართი
- კ1 კოეფიციენტის კროკი
- კ3 კოეფიციენტის კროკი

შენიშვნები:

ზომები დაზუსტდეს ადგილზე;

ყველა მეუსაბამობა სამუშაოების დაწყებამდე აუცილებლად უნდა ეცნობ არქიტექტორს;

აბსოლუტური 0.000 ნიშნული შეესაბამება +508.0

ნახაზის დასახელება

განაშენიანების კროკი 7 სართული

მასშტაბი	1 : 200
საპროექტო ჯგუფი:	
არქ. გ. ჯყონია	
არქ. გ. სამხარაძე	
არქ. დ. დანელია	

თარიღი Issue Date	ფურცელი
გვ.რაოდ. / გვერდი	A-2
A-529	

17/09/2026 13:23:04



1 განაშენიანების კროკი 8 სართული

1 : 200

პროექტის დასახელება:

გრავალბინიანი საცხოვრებელი სახლი, ქერჩის ქუჩა 86
ს/კ 01.11.05.029.380

ექსპლიკაცია

- კ2 კოეფიციენტის კრომი
- განაშენიანების ფართი
- კ1 კოეფიციენტის კრომი
- კ3 კოეფიციენტის კრომი

შენიშვნები:

ზომები დაზუსტდეს ადგილზე;

ყველა მეუსაბამობა სამუშაოების დაწყებამდე აუცილებლად უნდა ეცნობ არქიტექტორს;

აბსოლუტური 0.000 ნიშნული შეესაბამება +508.0

ნახაზის დასახელება

განაშენიანების კროკი 8 სართული

მასშტაბი	1 : 200
საპროექტო ჯგუფი:	
არქ. გ. ჯყონია	
არქ. გ. სამხარაძე	
არქ. დ. დანელია	

თარიღი Issue Date	ფურცელი
გვ.რაოდ. / გვერდი A-530	A-2

17/09/2026 13:23:05



1 **განაშენიანების კროკი 9 სართული**

1 : 200

პროექტის დასახელება:

მრავალბინიანი საცხოვრებელი სახლი, ქერჩის ქუჩა 86
ს/კ 01.11.05.029.380

ექსპილააცია

- **კ2 კოეფიციენტის კროკი**
- **განაშენიანების ფართი**
- **კ1 კოეფიციენტის კროკი**
- **კ3 კოეფიციენტის კროკი**

შენიშვნები:

ზომები დაზუსტდეს ადგილზე;

ყველა შეუსაბამობა სამუშაოების დაწყებამდე აუცილებლად უნდა ეცნოს არქიტექტორს;

აბსოლუტური 0.000 ნიშნული შეესაბამება +508.0

ნახაზის დასახელება

განაშენიანების კროკი 9 სართული

მასშტაბი	1 : 200
საავტორო ჯგუფი:	
არქ. გ. ჭყონია	
არქ. გ. სამხარაძე	
არქ. დ. დანელია	

თარიღი	Issue Date	ფურცელი
გვ.რაოდ.	გვერდი	A-2
	A-531	

17/03/2026 13:23:06



1 განაშენიანების კროკი 10 სართული

1 : 200

პროექტის დასახელება:

მრავალბინიანი საცხოვრებელი სახლი, ქერჩის ქუჩა 86
ს/კ 01.11.05.029.380

ექსპილიკაცია

- კ2 კოეფიციენტის კროკი
- განაშენიანების ფართი
- კ1 კოეფიციენტის კროკი
- კ3 კოეფიციენტის კროკი

შენიშვნები:

ზომები დაზუსტდეს ადგილზე;

ყველა მეუსაბამოა სამუშაოების დაწყებამდე აუცილებლად უნდა ეცნოს არქიტექტორს;

აბსოლუტური 0.000 ნიშნული შეესაბამება +508.0

ნახაზის დასახელება

განაშენიანების კროკი 10 სართული

მასშტაბი 1 : 200

საავტორო ჯგუფი:

არქ. გ. ჯყონია

არქ. გ. სამხარაძე

არქ. დ. დანელია

თარიღი Issue Date	ფურცელი
გვ.რაოდ. 1	გვერდი A-532	A-2

17/09/2026 13:23:07



1 **განაშენიანების კროკი 11 სართული**

1 : 200

პროექტის დასახელება:

მრავალბინიანი საცხოვრებელი სახლი, ქერჩის ქუჩა 86
ს/კ 01.11.05.029.380

ექსპილაკაცია

- კ2 კოეფიციენტის კროკი
- განაშენიანების ფართი
- კ1 კოეფიციენტის კროკი
- კ3 კოეფიციენტის კროკი

შენიშვნები:

ზომები დაზუსტდეს ადგილზე;

ყველა შეუსაბამობა სამუშაოების დაწყებამდე აუცილებლად უნდა ეცნოს არქიტექტორს;

აბსოლუტური 0.000 ნიშნული შეესაბამება +508.0

ნახაზის დასახელება

განაშენიანების კროკი 11 სართული

მასშტაბი	1 : 200
საავტორო ჯგუფი:	
არქ. გ. ჭყონია	
არქ. გ. სამხარაძე	
არქ. დ. დანელია	

თარიღი	Issue Date	ფურცელი
გვ.რაოდ.	გვერდი	A-2
	A-533	

17/03/2026 13:23:08



1 განაშენიანების კროკი 12 სართული

1 : 200

პროექტის დასახელება:

გრავალბინიანი საცხოვრებელი სახლი, ქერჩის ქუჩა 86
ს/კ 01.11.05.029.380

ექსპილიკაცია

- კ2 კოეფიციენტის კრონი
- განაშენიანების ფართი
- კ1 კოეფიციენტის კრონი
- კ3 კოეფიციენტის კრონი

შენიშვნები:

ზომები დაზუსტდეს ადგილზე;

ყველა მეუსაბამოა სამუშაოების დაწყებამდე აუცილებლად უნდა ეცნოს არქიტექტორს;

აბსოლუტური 0.000 ნიშნული შეესაბამება +508.0

ნახაზის დასახელება

განაშენიანების კროკი 12 სართული

მასშტაბი	1 : 200
საპროექტო ჯგუფი:	
არქ. გ. ჯყონია	
არქ. გ. სამხარაძე	
არქ. დ. დანელია	

თარიღი Issue Date	ფურცელი
გვ.რაოდ. / გვერდი A-534	A-2

17/09/2026 13:23:08



1 განაშენიანების კროკი 13 სართული

1 : 200

პროექტის დასახელება:

მრავალბინიანი საცხოვრებელი სახლი, ქერჩის ქუჩა 86
ს/კ 01.11.05.029.380

ექსპლიკაცია

- კ2 კოეფიციენტის კრობი
- განაშენიანების ფართი
- კ1 კოეფიციენტის კრობი
- კ3 კოეფიციენტის კრობი

შენიშვნები:

ზომები დაზუსტდეს ადგილზე;

ყველა მეუსაბამოა სამუშაოების დაწყებამდე აუცილებლად უნდა ეცნოს არქიტექტორს;

აბსოლუტური 0.000 ნიშნული შეესაბამება +508.0

ნახაზის დასახელება

განაშენიანების კროკი 13 სართული

მასშტაბი	1 : 200
საავტორო ჯგუფი:	
არქ. გ. ჯყონია	
არქ. გ. სამხარაძე	
არქ. დ. დანელია	

თარიღი Issue Date	ფურცელი
გვ.რაოდ. გვერდი A-535	A-2

17/09/2026 13:23:09



1 განაშენიანების კროკი 14 სართული

1 : 200

პროექტის დასახელება:

გრავალბინიანი საცხოვრებელი სახლი, ქერჩის ქუჩა 86
ს/კ 01.11.05.029.380

ექსპლიკაცია

- კ2 კოეფიციენტის კრომი
- განაშენიანების ფართი
- კ1 კოეფიციენტის კრომი
- კ3 კოეფიციენტის კრომი

შენიშვნები:

ზომები დაზუსტდეს ადგილზე;

ყველა მეუსაბამოა სამუშაოების დაწყებამდე აუცილებლად უნდა ეცნოს არქიტექტორს;

აბსოლუტური 0.000 ნიშნული შეესაბამება +508.0

ნახაზის დასახელება

განაშენიანების კროკი 14 სართული

მასშტაბი	1 : 200
საპროექტო ჯგუფი:	
არქ. გ. ჯყონია	
არქ. გ. სამხარაძე	
არქ. დ. დანელია	

თარიღი Issue Date	ფურცელი
გვ.რაოდ. / გვერდი	A-2
A-536	

17/09/2026 13:23:10



1 განაშენიანების კროკი 15 სართული

1 : 200

პროექტის დასახელება:

მრავალბინიანი საცხოვრებელი სახლი, ქერჩის ქუჩა 86
ს/კ 01.11.05.029.380

ექსპილაცია

- კ2 კოეფიციენტის კროკი
- განაშენიანების ფართი
- კ1 კოეფიციენტის კროკი
- კ3 კოეფიციენტის კროკი

შენიშვნები:

ზომები დაზუსტდეს ადგილზე;

ყველა მეუსაბამოა სამუშაოების დაწყებამდე აუცილებლად უნდა ეცნოს არქიტექტორს;

აბსოლუტური 0.000 ნიშნული შეესაბამება +508.0

ნახაზის დასახელება

განაშენიანების კროკი 15 სართული

მასშტაბი	1 : 200
საავტორო ჯგუფი:	
არქ. გ. ჯყონია	
არქ. გ. სამხარაძე	
არქ. დ. დანელია	

თარიღი Issue Date	ფურცელი
გვ.რაოდ. / გვერდი A-537	A-2

17/09/2026 13:23:11

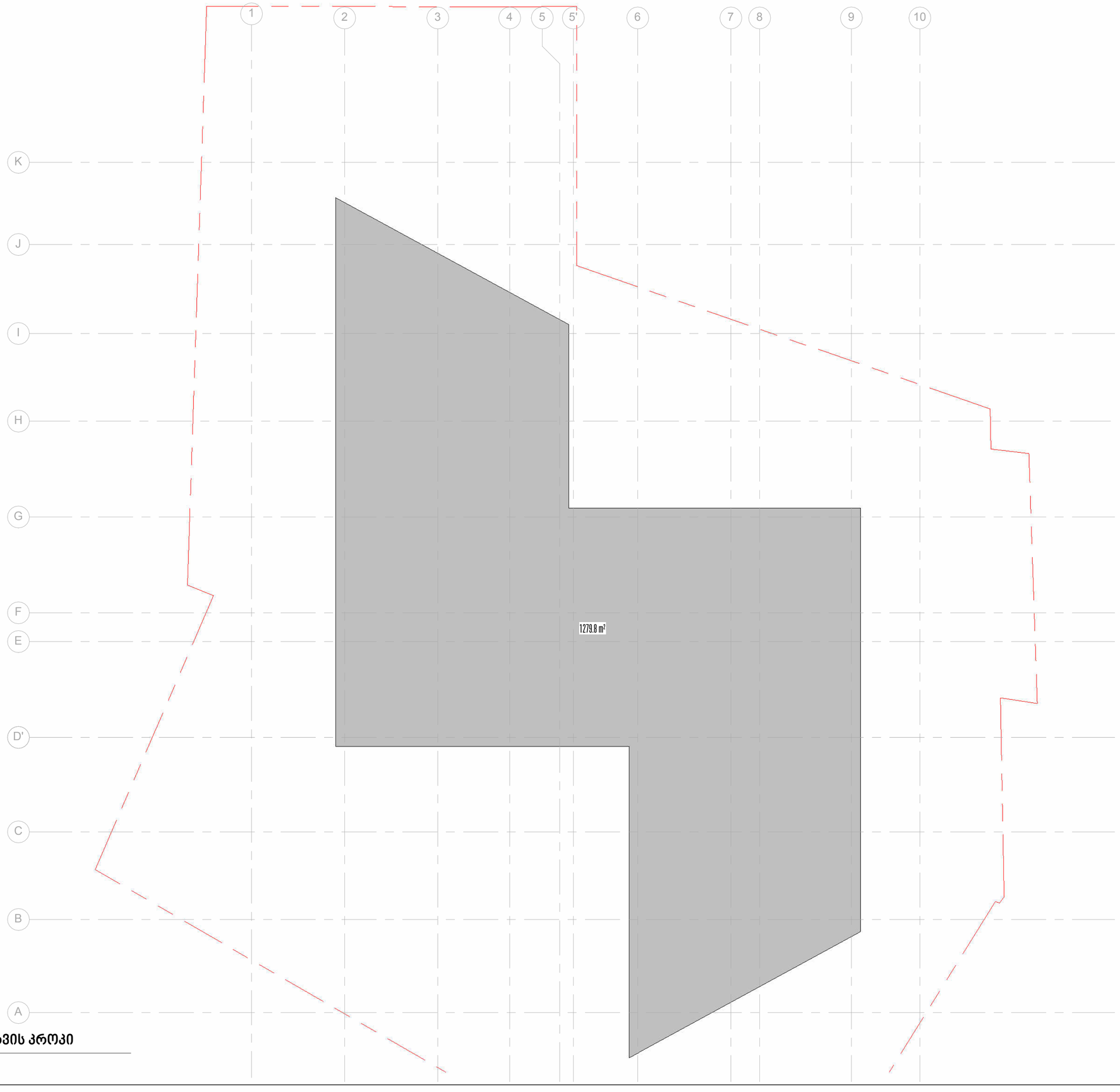

1 გადახურვის კროკი

1 : 200

პროექტის დასახელება:

მრავალბინიანი საცხოვრებელი სახლი, ქერჩის ქუჩა 86
ს/ა 01.11.05.029.380

ექსპლიკაცია

- კ2 კოეფიციენტის კრონკი
- განამენიანების ფართი
- კ1 კოეფიციენტის კრონკი
- კ3 კოეფიციენტის კრონკი

შენიშვნები:

ზომები დაზუსტდეს ადგილზე;

ყველა მეუსაბამობა სამუშაოების დაწყებამდე აუცილებლად უნდა ეცნობ არქიტექტორს;

აბსოლუტური 0.000 ნიშნული შეესაბამება +508.0

ნახაზის დასახელება

განამენიანების კროკი გადახურვა

მასშტაბი	1 : 200
საავტორო ჯგუფი:	
არქ. გ. ჯყონია	
არქ. გ. სამხარაძე	
არქ. დ. დანელია	

თარიღი Issue Date	ფურცელი
გვ.რაოდ. / გვერდი A-538	A-2

17/09/2026 13:23:12



1 განაშენიანების კროკი +56.7 ნიშნულზე

1 : 200

პროექტის დასახელება:

მრავალბინიანი საცხოვრებელი სახლი, ქერჩის ქუჩა 86
ს/კ 01.11.05.029.380

ექსპლიკაცია

- კ2 კოეფიციენტის კროკი
- განაშენიანების ფართი
- კ1 კოეფიციენტის კროკი
- კ3 კოეფიციენტის კროკი

შენიშვნები:

ზომები დაზუსტდეს ადგილზე;

ყველა შეუსაბამობა სამუშაოების დაწყებამდე აუცილებლად უნდა ეცნობოს არქიტექტორს;

აბსოლუტური 0.000 ნიშნული შეესაბამება +508.0

ნახაზის დასახელება

განაშენიანების კროკი +56.7 ნიშნულზე

მასშტაბი 1 : 200

სავტორო ჯგუფი:

არქ. გ. ჯყონია

არქ. გ. სამხარაძე

არქ. დ. დანელია

თარიღი Issue Date

ფურცელი

გვ.რაოდ.

გვერდი

A-539

A-2

17/03/2026 13:23:13