დამკვეთი	შემსრულებელი
შპს “დეკა გლდანი”	შპს „აერო სკან“

ქ.თბილისი, ქერჩის ქუჩა №86-ში ს/კ 01.11.05.029.380 რეგისტრირებულ მშენებარე ობიექტზე, გარე ტერიტორიის კეთილმოწყობის საპროექტო დოკუმენტაცია

(ვერტიკალური გეგმარება, მისასვლელი და შიდა სამიმოსვლო გზები, სანიაღვრე ქსელი, საყრდენი კედლები)

თბილისი

Tbilisi

2026

დამკვეთი

შპს “დეკა ლინი”

შემსრულებელი

შპს „აერო სკან“

ქ.თბილისი, ქერჩის ქუჩა №86-ში ს/კ 01.11.05.029.380 რეგისტრირებულ მშენებარე ობიექტზე, გარე ტერიტორიის კეთილმოწყობის საპროექტო დოკუმენტაცია

(ვერტიკალური გეგმარება, მისასვლელი და შიდა სამიმოსვლო გზები, სანიაღვრე ქსელი, საყრდენი კედლები)

განმარტებითი ბარათი, უწყისები და ნახაზები

შპს „აერო სკანი“-ს დირექტორი დ. კვარაცხელია

ს ა რ ჩ ე ვ ი

ტომი I. განმარტებითი ბარათი, უწყისები და ნახაზები

- განმარტებითი ბარათი
- უწყისები
- ნახაზები

განმარტებითი ბარათი

1. შესავალი

შპს "დეკა გლდანი"-სა სპ 402347073და შპს "აერო სპან"-ს სპ 400386373 შორის გაფორმებული ხელშეკრულების საფუძველზე შპს "აერო სპან"-მა აიღო ვალდებულება ქ. თბილისი, ქ.თბილისი, ქერჩის ქუჩა №86-ში ს/პ 01.11.05.029.380 რეგისტრირებულ მშენებარე ობიექტზე, გარე ტერიტორიის კეთილმოწყობის საპროექტო დოკუმენტაციის მომზადებაზე (ვერტიკალური გეგმარება, მისასვლელი და შიდა სამიმოსვლო გზები, სანიაღვრე ქსელი, საყრდენი კედლები)

დამკვეთის მხრიდან მოწოდებულ იქნა ტოპოგრაფია, გენერალური გეგმა, საინჟინრო-გეოლოგიური კვლევა და პროექტირებისათვის სხვა საჭირო ინფორმაცია.

მშენებლობა ითვალისწინებს 1 ერთეული საცხოვრებელი კორპუსის მშენებლობას.

2. ვერტიკალური გეგმარება მისასვლელი და შიდა სამიმოსვლო გზები

ტერიტორიის ვერტიკალური დაგეგმარება განხორციელდა მოწოდებული გენერალური გეგმის საფუძველზე, სადაც მითითებულია ასაშენებელ კორპუსთან მიბმის აბსოლიტური ნიშულები. კორპუსების მდებარეობა ისეა შერჩეული რომ მაქსიმალურად ერგება არსებულ ლანდშაფტს და ჩასატარებელი მიწის სამუშაოები მინიმიზირებულია.

ვერტიკალური დაგეგმარება განხორციელდა ისე, რომ მთელ ტერიტორიაზე უზრუნველყოფილია წყლის არინება, შიდასამიმოსვლო საავტომობილო გზების განივი ქანობები ორმხრივია და მისი რიცხობრივი მნიშვნელობა 2.5%-ს შეადგენს. საფეხმავლო ბილიკების ქანობი კორპუსებიდან გამწვანებისა და გზის მიმართულებით არის დახრილი და მისი მინიმალური მნიშვნელობა შეადგენს 1.0%-ს, რაც უზრუნველყოფს წვიმის დროს მოსული ნალექების თვითდინებით გადადინებას გზასა და გამწვანებაში, ან/და ჩადინებას სანიაღვრე ქსელში.

ჩასატარებელი მიწის სამუშაოების დათვლა განხორციელდა არსებული და საპროექტო ზედაპირების შედარებით, რომელიც ასახულია მიწის მასების მოცულობათა დათვლის კარტოგრამაში. დათვლა შესრულებულია სპეციალიზირებული ლიცენზირებული პროგრამული უზრუნველყოფით Indor CAD.

სამოსის გაანგარიშება შესრულებულია სპეციალიზირებული ლიცენზირებული პროგრამული უზრუნველყოფით Indor Pavement (იხ დანართი 1).

ანგარიშის შედეგად გვაქვს შემდეგი სამოსის კონსტრუქცია:

- საფუძვლის ქვედა ფენის მოწყობა ქვიშა-ხრეშის ნარევით (ГОСТ 25607 С4-80 მმ), h-25 სმ
- საფუძვლის მოწყობა ქვიშა-ღორღის ნარევით (ГОСТ 25607 С 5-40 მმ), h-18 სმ
- თხევადი ბიტუმის მოსხმა 0.70 ლ/მ^2
- საფარის ქვედა ფენის მოწყობა მსხვილმარცვლოვანი ფოროვანი ა/ბ-ის ცხელი ნარევით, მარკა II, h-6 სმ ГОСТ 58406.2-2020 БНД 50/70 (АС32)
- თხევადი ბიტუმის მოსხმა 0.35 ლ/მ^2
- საფარის ზედა ფენის მოწყობა წვრილმარცვლოვანი მკვრივი ა/ბ-ის ცხელი ნარევით, ტიპი „Б“, მარკა II, h-4 სმ ГОСТ 58406.2-2020 БНД 50/70 (АС22)

ტროტუარების მოწყობა

- საფუძვლის ქვედა ფენის მოწყობა ქვიშა-ხრეშის ნარევით (ГОСТ 25607 С4-80 მმ), h-30 სმ
- საფუძვლის მოწყობა ქვიშა-ღორღის ნარევით (ГОСТ 25607 С 5-40 მმ), h-12 სმ
- თხევადი ბიტუმის მოსხმა 0.70 ლ/მ^2
- საფარის ზედა ფენის მოწყობა ქვიშოვანი ა/ბ-ის ცხელი ნარევით, h-3 სმ
- ბორდიურების მოწყობა B30F200W6, 15x30 სმ, ბეტონის საფუძველზე

3. სანიაღვრე ქსელის მოწყობა

საპროექტო უბნის ფარგლებში ეწყობა სანიაღვრე ქსელი, რომელთა სრული ნაკადების შეკრება და მილება განხორციელდება რის შემდეგ მოხდება დაერთება გარე არსებულ ქსელთან.

მილების მოსაწყობად საჭიროა ტრანშეების გათხრა, რომლის სიღრმე გარკვეულ მონაკვეთებზე 4.0 მ-მდე აღწევს. მილის ძირზე და თავზე გათვალისწინებულია ქვიშის დამცავი ფენა, ხოლო შემდეგ კი ტრანშეის დარჩენილი სივრცის შევსება ქვიშა-ხრეშოვანი ნარევით ფენებად. დატკეპნის კოეფიციენტი უნდა იყოს არანაკლებ 96, რაც უზრუნველყოფს როგორც მილის დაცვას დატვირთვით გამოწვეული დეფორმაციებისგან, ასევე შემდგომში ჯდენებისაგან, რაც გამოიწვევს მოწყობილი ასფალტბეტონის ფენების არასასურველ დეფორმაციებს. (ტკეპნის კოეფიციენტი უნდა შემოწმდეს ყოველ ფენაზე ქვიშის ჩანაცვლების ან სხვა მეთოდის გამოყენებით).

სათვალთვალო ჭები მრგვალია, ანაკრები რგოლებით, დიამეტრით 1.0მ. ძირი ბეტონისაა, ზომებით შესაბამისად 1.2x1.2x0.25მ. გადახურვის ფილა რ/ბ-ის, ზომით

შესაბამისად 1.2x1.2x0.25მ, რომელზეც დამაგრებულია ჩარჩო-ხუფი. კონსტრუქციის გარე პერიმეტრზე უნდა მოეწყოს ჰიდროიზოლაცია.

ჰორიზონტალური წვიმამიმღები ჭები გეგმაში სწორკუთხა კვეთისაა, შიდა კვეთის ზომით 0.7x0.7 მ, კედლის სისქით 25 სმ. ძირი არის ბეტონის ზომით 1.2x1.2x0.25 მ. კედლის თავზე მაგრდება ჩარჩო-ცხაური. ჭის მოსაწყობად გამოიყენება ბეტონი B25. აუცილებელია რომ ჭას ქონდეს სალექარი მინიმუმ 30 სმ.

წვიმამიმღები ჭიდან წყლის გაყვანა ხდება Ø300 მმ პლასტმასის გოფრირებული მილებით, რომლებიც სრულად უზრუნველყოფენ ამ ხარჯის გატარებას. მილის მინიმალური ჰიდრავლიკური ქანობი 0.003 უნდა იყოს, ხოლო შევსება h/d 0.6.

4. საყრდენი კედლები და ტერიტორიის შემოღობვა

ტერიტორიის რელიეფიდან და ვერტიკალური გეგმარებიდან გამომდინარე საჭირო გახდა რკინა-ბეტონის საყრდენი კედლების მოწყობა. სულ გამოყენებულია 6 ტიპის კედელი კედელი ტიპი 1 ტიპი 5 გამოიყენება (იხ. ახაზები) როგორც საყრდენი კედლები ჩასასვლელი პანდუსის პერიმეტრზე ხოლო 6 ტიპი გამოიყენება პერიმეტრზე ღობისთვის (იხ. ნახაზი).

საპროექტო რკინა-ბეტონის სწორკუთხა კედლებში გამოყენებულია B25 კლასის ბეტონი, ხოლო არმატურა B500B დიამეტრით Ø8,10;12;14;16;20მმ. კედლები 5მ სექციებად არის დაპროექტებული რაც უზრუნველყოფს მათ მაქსიმალურად რელიეფზე მისადაგებას. გრუნტის წყლების ასარინებლად სექციებზე მოწყობილია სადრენაჟო ხვრელები 100მმ. კედლების კონსტრუქცია გაანგარიშებულია ლიცენზირებული პროგრამული უზრუნველყოფით GEO5 Cantilever Wall.

5. სამუშაოთა ორგანიზაცია

სამუშაოები უნდა შესრულდეს მოქმედი სტანდარტების, ნორმების, ინსტრუქციების და რეკომენდაციების სრული დაცვით.

შრომის ნაყოფიერების გაზრდისა და მუშენებლობის ხანგრძლივობის მაქსიმალურად შემცირების მიზნით მიღებულია სამუშაოების კომპლექსური მექანიზმებით და სპეციალიზირებული საწარმოო ბრიგადებით შესრულება, შრომის ორგანიზაციის თანამედროვე მეთოდებისა და ფორმების გამოყენებით.

სამუშაოების წარმოებისას გზაზე უზრუნველყოფილი უნდა იყოს ტრანსპორტის მოძრაობა, შემდეგ კი პირიქით.სარეაბილიტაციო სამუშაოების წარმოების პერიოდში მოძრაობის ორგანიზაციისა და საგზაო სამუშაოების წარმოების ადგილების შემოფარგვლა შესრულდეს მოძრაობის ორგანიზაციისა და საგზაო სამუშაოების წარმოების ადგილების შემოფარგვლის ინსტრუქციის BCH 37-84-ის შესაბამისად. სამუშაოების შემსრულებელმა ორგანიზაციამ უნდა შეადგინოს შესაბამისი სქემები და შეათანხმოს პოლიციის შესაბამის ადგილობრივ წარმომადგენლობასთან. ასევე აუცილებელია საგზაო სამუშაოების წარმოებისას სამუშაოთა წარმოების ზონაში მოხვედრილი კომუნიკაციების მფლობელთა წინასწარ გაფრთხილება.

სარეაბილიტაციო სამუშაოებისათვის საჭირო ყველა მასალა, ნახევარფაბრიკატი და კონსტრუქცია უნდა შეესაბამებოდეს საპროექტო მონაცემებს, სათანადო სახელმწიფო სტანდარტებს და აკმაყოფილებდეს მათ მოთხოვნებს.

შესრულებული სამუშაოების მთლიანი მოცულობისთვის მოქმედი ნორმატიული დოკუმენტების საფუძველზე განსაზღვრულია ძირითადი სამშენებლო მასალების, მანქანა-მექანიზმებისა და სატრანსპორტო საშუალებების საჭირო რაოდენობები.

6. შრომის დაცვა და უსაფრთხოების ტექნიკა

გზაზე მომუშავენი უზრუნველყოფილი უნდა იყვნენ ინდივიდუალური დაცვის საშუალებებით (სპეც. ტანსაცმელი, ფეხსაცმელი და სხვა) და ასევე უნდა სრულდებოდეს საერთო კოლექტიური დაცვის ღონისძიებები (სამუშაო ადგილის შემოფარგვლა, უსაფრთხოების ღონისძიებები). უნდა იყოს გზაზე მომუშავეთათვის ჯანსაღი და უსაფრთხო პირობები, თავშესაფარი წვიმის და მზის რადიაციისაგან.

აუცილებელია უსაფრთხოების ტექნიკის, საწარმოო სანიტარიის და ხანძარსაწინააღმდეგო მოქმედი წესების, ნორმებისა და ინსტრუქციების დაცვა, მათი სწავლება ყველა მომუშავეთათვის. სამუშაოს დაწყების წინ ინსტრუქტაჟის ჩატარება, უსაფრთხოების წესების სწავლება, საგზაო მანქანებს უნდა ქონდეთ გამართული ხმოვანი შუქსიგნალიზაცია და საგზაო მანქანების სადგომი უნდა იყოს შემოფარგლული ავარიული გაჩერების წითელი სიგნალებით და ბარიერებით ღამით, წითელი ფერის სასიგნალო შუქფანრით ღამით.

მშენებელი ორგანიზაცია პასუხისმგებელია და ვალდებულია სამუშაოები აწარმოოს უსაფრთხოების, შრომის, საწარმოო სანიტარიის წესების სრული დაცვით.

7. გარემოსდაცვითი ღონისძიებები

მოსამზადებელი სამუშაოებისა და უშუალოდ სამშენებლო-სამონტაჟო სამუშაოთა წარმოებისას, მშენებელი ვალდებულია დაიცვას ქვემოთ ჩამოთვლილი და სხვა შესაბამისი სამშენებლო ნორმებითა და წესებით განსაზღვრული ღონისძიებები:

- სამუშაოების დამთავრების შემდეგ, სამუშაო ადგილი და სამშენებლო მოედანი უნდა გასუფთავდეს ყოველგვარი სამშენებლო და საყოფაცხოვრებო ნაგვისაგან.
- აკრძალულია ნამუშევარი ნავთობპროდუქტების და სხვა სახის ნაგვის ჩაღვრა/ჩაყრა სანიაღვრე და საკანალიზაციო სისტემებში
- აკრძალულია მანქანა-მექანიზმების რეცხვა ობიექტზე. მათ გასარეცხად უნდა მოეწყოს სპეციალურად აღჭურვილი ადგილები.

პროექტის მთ. ინჟინერი **დ. კვარაცხელია**

ᴑ ᴓ ᴃ ᴒ ᴑ ᴈ ᴇ ᴄ

ჩასასვლელი პანდუსი რკ.ბ. საყრდენი კედელი სკ-1--5			
დაკვალვის უწყისი			
N	X	Y	შენიშვნა
რკ.ბეტონის საყრდენი კედელი სკ-1 /მარჯვენა მხარე/			
1	484403.7447	4627535.0463	რკ.ბეტონის საყრდენი კედელის ძირის კონტური
2	484404.6595	4627535.7649	
3	484405.9261	4627537.1539	
4	484406.8912	4627538.7927	
5	484407.4977	4627540.5896	
6	484407.7229	4627542.4648	
7	484407.5625	4627544.3369	
8	484407.3051	4627545.2016	
9	484405.6789	4627544.7175	
10	484405.8868	4627544.0191	
11	484406.0175	4627542.4939	
12	484405.8340	4627540.9660	
13	484405.3399	4627539.5021	
14	484404.5536	4627538.1668	
15	484403.5006	4627537.0122	
16	484402.7793	4627536.4456	
რკ.ბეტონის საყრდენი კედელი სკ-1 /მარცხენა მხარე/			
17	484399.9324	4627540.5585	რკ.ბეტონის საყრდენი კედელის ძირის კონტური
18	484400.1894	4627540.7604	
19	484400.5406	4627541.1279	
20	484400.7931	4627541.5800	
21	484400.9578	4627542.0681	
22	484401.0190	4627542.5774	
23	484400.9754	4627543.0859	
24	484400.9121	4627543.2985	
25	484399.2876	4627542.8149	
26	484399.3015	4627542.7684	
27	484399.3154	4627542.6064	
28	484399.2959	4627542.4441	
29	484399.2434	4627542.2886	
30	484399.2434	4627542.2886	
31	484399.1599	4627542.1468	
32	484399.0318	4627542.0064	
33	484398.9887	4627541.9725	
რკ.ბეტონის საყრდენი კედელი სკ-2 /მარჯვენა მხარე/			
34	484407.7737	4627545.3724	რკ.ბეტონის საყრდენი კედელის ძირის კონტური
35	484407.4934	4627546.3142	
36	484406.6479	4627547.9060	
37	484404.1873	4627551.6981	
38	484402.3440	4627550.4971	
39	484404.7500	4627546.7893	

40	484405.4474	4627545.4762	
41	484405.6652	4627544.7447	
რკ.ბეტონის საყრდენი კედელი სკ-2 /მარჯვენა მხარე/			
42	484404.1709	4627551.7233	რკ.ბეტონის საყრდენი კედელის ძირის კონტური
43	484402.4063	4627554.4435	
44	484400.9221	4627556.7303	
45	484399.0788	4627555.5294	
46	484400.5633	4627553.2411	
47	484402.3276	4627550.5224	
რკ.ბეტონის საყრდენი კედელი სკ-2 /მარცხენა მხარე/			
48	484400.9054	4627543.3278	რკ.ბეტონის საყრდენი კედელის ძირის კონტური
49	484400.8319	4627543.5748	
50	484400.5799	4627544.0354	
51	484398.1452	4627547.7885	
52	484396.2998	4627546.5909	
53	484398.6894	4627542.9073	
54	484398.7898	4627542.7236	
55	484398.7968	4627542.7001	
რკ.ბეტონის საყრდენი კედელი სკ-2 /მარცხენა მხარე/			
56	484398.1290	4627547.8137	რკ.ბეტონის საყრდენი კედელის ძირის კონტური
57	484396.7605	4627549.9232	
58	484394.8799	4627552.8221	
59	484393.0345	4627551.6246	
60	484394.9150	4627548.7257	
61	484396.2835	4627546.6161	
რკ.ბეტონის საყრდენი კედელი სკ-3 /მარჯვენა მხარე/			
62	484401.3246	4627557.0386	რკ.ბეტონის საყრდენი კედელის ძირის კონტური
63	484398.0756	4627562.0471	
64	484395.8105	4627560.5776	
65	484399.0595	4627555.5692	
რკ.ბეტონის საყრდენი კედელი სკ-3 /მარცხენა მხარე/			
66	484394.8632	4627552.8469	რკ.ბეტონის საყრდენი კედელის ძირის კონტური
67	484391.6141	4627557.8554	
68	484389.3490	4627556.3860	
69	484392.5980	4627551.3775	
რკ.ბეტონის საყრდენი კედელი სკ-4 /მარჯვენა მხარე/			
70	484398.3948	4627562.2899	რკ.ბეტონის საყრდენი კედელის ძირის კონტური
71	484397.0772	4627564.3210	
72	484396.9426	4627564.6120	
73	484396.9338	4627564.7046	
74	484393.8703	4627565.1897	
75	484393.8381	4627564.8295	
76	484393.8407	4627564.4680	
77	484393.9115	4627563.9686	
78	484394.0557	4627563.4852	
79	484394.2242	4627563.1000	

80	484394.4166	4627562.7262	
81	484395.7941	4627560.6028	
რკ.ბეტონის საყრდენი კედელი სკ-4 /მარცხენა მხარე/			
82	484391.6049	4627557.8852	რკ.ბეტონის საყრდენი კედელის ძირის კონტური
83	484389.3999	4627561.2841	
84	484389.0439	4627561.8921	
85	484388.2964	4627563.2391	
86	484388.1677	4627563.9227	
87	484385.1214	4627563.3533	
88	484385.3409	4627562.1738	
89	484386.3511	4627560.3557	
90	484386.7614	4627559.6569	
91	484389.0042	4627556.1980	
რკ.ბეტონის საყრდენი კედელი სკ-5 /მარჯვენა მხარე/			
92	484397.5850	4627564.6319	რკ.ბეტონის საყრდენი კედელის ძირის კონტური
93	484397.5358	4627564.7566	
94	484398.6052	4627566.9681	
95	484395.3014	4627568.6284	
96	484394.6308	4627567.2940	
97	484394.0958	4627566.1135	
98	484393.9532	4627565.6742	
99	484393.8661	4627565.2207	
რკ.ბეტონის საყრდენი კედელი სკ-5 /მარცხენა მხარე/			
100	484388.1539	4627563.9506	რკ.ბეტონის საყრდენი კედელის ძირის კონტური
101	484388.0109	4627564.7158	
102	484388.0341	4627566.2447	
103	484388.4057	4627567.7274	
104	484388.8922	4627568.7852	
105	484390.1215	4627571.2315	
106	484386.8155	4627572.8929	
107	484384.9004	4627568.9608	
108	484384.3410	4627566.7290	
109	484384.3057	4627564.4009	
110	484384.5169	4627563.2709	

მიწის სამუშაოების მოცულობების დათვლის უწყისი

ობიექტის დასახელება: ქ.თბილისი, ძერჩის ქუჩა №86-ში ს/კ 01.11.05.029.380 რეგისტრირებულ მშენებარე ობიექტზე, გარე ტერიტორიის კეთილმოწყობის საპროექტო დოკუმენტაცია

$V_{ჭრ}/V_{ყრ}$* (მ^3/მ^3)	1	2	3	4	5	6	7	8	9	10	სულ
1	0/0	0/0	0/5,83	0/122,26	0/80,44	0/147,00	0/175,59	0/154,61	0/101,26	0/31,67	0/818,65
2	0/0	0/0	0/149,90	0/186,48	0/51,95	0/58,82	0/35,21	0/6,14	0/0	0/179,78	0/668,28
3	0/0	0/9,86	0/229,26	0/72,73	0/0	0/0	0/0	0/0	0/0	0/175,80	0/487,65
4	0/0,98	0,00/64,72	0/82,67	0/3,05	0/0	0/0	0/251,47	0,06/26,83	0/5,51	0/26,41	0,06/461,64
5	19,78/8,49	0,18/133,18	0/74,27	0/0	0/0	0/0	0/256,54	0/2,81	0/0	0/0	19,96/475,29
6	34,83/0,00	0,99/123,16	0/73,27	0/106,40	0/113,72	0/97,60	0/94,49	0/0	0/0	0/0	35,82/608,65
7	0/0	0,02/6,16	0,00/35,43	0/113,06	0/208,17	0/214,96	0/39,10	0/0	0/0	0/0	0,02/616,87
8	0/0	0/0	0/0	0/0	0,01/38,16	0/14,26	0/0	0/0	0/0	0/0	0,01/52,42
სულ	54,61/9,48	1,19/337,08	0,00/650,62	0/603,98	0,01/492,44	0/532,63	0/852,40	0,06/190,39	0/106,77	0/413,66	55,86/4189,44

შენიშვნა: $V_{ჭრ}/V_{ყრ}$ - ყრილის მოცულობა/ჭრილის მოცულობა

სანიაღვრე ჭის მოსაწყობად სათვალთვალო ჭების მოწყობის სამუშაოების უწყისი

სანიაღვრე №1 SW-1

№	სამუშაოს დასახელება	განზ-ბა	რაოდენობა					სულ	შენიშვნა
			ს.ჭა №1	ს.ჭა №2	ს.ჭა №3	ს.ჭა №4	ს.ჭა №5		
	1	2	3	4	5	6	7	8	9
1	ქვაბულის გათხრა მექანიზმებით და დატვირთვა ავტოთვითმცლელებზე	მ^3	11,6	6,4	5,8	5,8	5,8	**35,3**	
2	ჭის ქვაბულის კედლების და ძირის მოსწორება ხელით და დატვირთვა ავტოთვითმცლელებზე	მ^3	0,2	0,2	0,2	0,2	0,2	**1,0**	
3	ქვიშა-ხრეშოვანი საბები სისქით 10სმ;	მ^3	0,3	0,3	0,3	0,3	0,3	**1,5**	იხ. ნახაზი
4	ჭის ძირის შუნდამენტის მოწყობა მონოლითური ბეტონით B25 სისქით 25სმ	მ^3	0,7	0,7	0,7	0,7	0,7	**3,5**	იხ. ნახაზი
5	სათვალთვალო ჭების მოწყობა ანაკრები რკინაბეტონის რგოლებით Ø1მ, H=1მ	რგოლი	4	2	2	2	2	**12**	
6	ბეტონის ღარი B25	მ^3	0,35	0,35	0,35	0,35	0,35	**1,75**	
7	ჭის გადახურვის ფილა 1,2X1,2X0,2მ	ც	1	1	1	1	1	**5,0**	იხ. ნახაზი
8	ჩარჩო ხუფი	ც	1	1	1	1	1	**5,0**	
9	ჭის კედლების გამონბრევა ანევმატური ჩაძუჩებით დატვირთვა ავტოთვითმცლელებზე	მ^3	0,25	0,25	0,25	0,25	0,25	**1,25**	
10	ჭის ტანის გარე აერიმეტრის ჰიდროიზოლაცია ბიტუმის ორმაგი წასმით 0,6ლ/მ^2	მ^2	12,6	6,9	6,3	6,3	6,3	**38,4**	
11	ჭის კედელსა და ქვაბულს შორის დარჩენილი სიცარიელის შევსება ქვიშა-ხრეშოვანი ნარევით შენებად დატკეპნით	მ^3	8,4	4,6	4,2	4,2	4,2	**25,6**	
12	ნარჩენი ბრუნტისა და სამშენებლო ნარჩენის ზიდვა ნაყარში	მ^3	12,0	6,8	6,2	6,2	6,2	**37,51**	

სანიაღვრე ჭის მოსაწყობად სათვალთვალო ჭების მოწყობის სამუშაოების უწყისი

სანიაღვრე №2 SW-2

№	სამუშაოს დასახელება	განზ-ბა	რაოდენობა			სულ	შენიშვნა
			ჭა №6	ჭა №7	ჭა №8		
	1	2	3	4	5	7	8
1	ქვაბულის გათხრა მექანიზმებით და დატვირთვა ავტოთვითმცლელებზე	მ^3	14,5	11,6	11,6	**37,6**	
2	ჭის ქვაბულის კედლების და ძირის მოსწორება ხელით და დატვირთვა ავტოთვითმცლელებზე	მ^3	0,2	0,2	0,2	**0,6**	
3	ქვიშა-ხრეშოვანი საბები სისქით 10სმ;	მ^3	0,3	0,4	0,4	**1,1**	იხ. ნახაზი
4	ჭის ძირის შუნდამენტის მოწყობა მონოლითური ბეტონით B25 სისქით 25სმ	მ^3	0,7	0,7	0,7	**2,1**	იხ. ნახაზი
5	სათვალთვალო ჭების მოწყობა ანაკრები რკინაბეტონის რგოლებით Ø1მ, H=1მ	რგოლი	1,5	1,5	1,5	**4,5**	
6	ბეტონის ღარი B25	მ^3	0,35	0,35	0,35	**1,05**	
7	ჭის გადახურვის ფილა 1,2X1,2X0,2მ	ც	1	1	1	**3,0**	იხ. ნახაზი
8	ჩარჩო ხუფი	ც	1	1	1	**3,0**	
9	ჭის კედლების გამონბრეცა ანევმატური ჩაქუჩებით დატვირთვა ავტოთვითმცლელებზე	მ^3	0,25	0,25	0,25	**0,75**	
10	ჭის ტანის გარე პერიმეტრის ჰიდროიზოლაცია ბიტუმის ორმაგი წასმით 0,6ლ/მ^2	მ^2	15,7	12,6	12,6	**40,9**	
11	ჭის კედელსა და ქვაბულს შორის დარჩენილი სიცარიელის შევსება ქვიშა-ხრეშოვანი ნარევით ფენებად დატკეპნით	მ^3	10,5	8,4	8,4	**27,3**	
12	ნარჩენი ბრუნტისა და სამშენებლო ნარჩენის ზიდვა ნაყარში	მ^3	14,9	12,0	12,0	**38,92**	

სანიაღვრე ჭის მოსაწყობად წვიმმიმღები ჭების მოწყობის სამუშაოების უწყისი

სანიაღვრე №1-2 SW-1-2

№	სამუშაოს დასახელება	განზ-ბა	ჰორიზონტალური წვიმმიმღები ჭა							სულ	შენიშვნა
			№1	№2	№3	№4	№5	№6	№7		
	1	2	5	6	7	8		9	9	10	11
1	ქვაბულის გათხრა მექანიზმებით და დატვირთვა ავტოთვითმცლელებზე	მ^3	3,1	3,1	3,1	3,1	3,1	3,1	0,0	**18,6**	იხ. ნახაზი
2	ჭის ქვაბულის კედლების და ძირის მოსწორება ხელით და დატვირთვა ავტოთვითმცლელებზე	მ^3	0,2	0,2	0,2	0,2	0,2	0,2	0,2	**1,2**	
3	ქვიშა-ხრეშოვანი საბები სისქით 10სმ;	მ^3	0,1	0,1	0,1	0,1	0,1	0,1	0,1	**0,6**	
4	ჭის მოწყობა მონოლითური ბეტონით B25 სისქით 25სმ	მ^3	1,0	1,0	1,0	1,0	1,0	1,0	1,0	**6,0**	
7	ჩარჩო ცხაური	ც	1	1	1	1	1	1	1	**6,0**	
8	ჭის კედლების გამონაბრეცვა ანეკმატური ჩაქუჩებით და დატვირთვა ავტოთვითმცლელებზე	მ^3	0,05	0,05	0,05	0,05	0,05	0,05	0,05	**0,3**	
9	ჭის კედელსა და ქვაბულს შორის დარჩენილი სიცარიელის შევსება ქვიშა-ხრეშოვანი ნარევით ფენებად დატკეპნით	მ^3	0,9	0,9	0,9	0,9	0,9	0,9	0,9	**5,4**	
10	ბრუნტის და სამშენებლო ნაგვის გატანა ნაყარში	მ^3	3,3	3,3	3,3	3,3	3,3	3,3	0,3	**20,1**	

სამუშაოთა მოცულობების კრებსითი უწყისი

№	სამუშაოს დასახელება	განზომ.	რაოდენობა	შენიშვნა
	1	*2*	*3*	*4*
	1. მოსამზადებელი სამუშაოები			
1.1	ტრასის აღდგენა და დამაგრება	გრძ.მ	210,0	
1.2	III. გრუნტის დამუშავება მექანიზმებით, დატვირთვა ავტოთვითმცლელებზე და გატანა ნაგავსაყრელზე	მ³	4190,0	გეომეტრიული მოცულობა
1.3	ყრილის მოწყობა კარიერიდან შემოტანილი ქვიშა-ხრეშოვანი ნარევით	მ³	2375,0	
	2. საფარის მოწყობა			
2.1	საფუძვლის ქვედა ფენის მოწყობა ქვიშა-ხრეშის ნარევით (C3-120 მმ), h-30 სმ	მ³	109,8	
2.2	საფუძვლის მოწყობა ქვიშა-ღორღის ნარევით (C 30-40 მმ), h-20 სმ	მ³	73,2	
2.3	თხევადი ბიტუმის მოსხმა 0,6 ლ/მ²	ტ	0,2	
2.4	საფარის ზედა ფენის მოწყობა მსხვილმარცვლოვანი ფოროვანი ა/ბ-ის ცხელი ნარევით, ტიპი, მარკა II, h-6სმ	მ²	366,00	
2.5	თხევადი ბიტუმის მოსხმა 0,3 ლ/მ²	ტ	0,1	
2.6	საფარის ზედა ფენის მოწყობა წვრილმარცვლოვანი მკვრივი ა/ბ-ის ცხელი ნარევით, ტიპი „ბ“, მარკა II, h-4სმ	მ²	366,0	
	3. ტროტუარების მოწყობა			
3.1	ბეტონის ფილების მოწყობა, სისქით 5 სმ	მ²	101,0	
3.2	ქვიშა ცემენტის 5% ნარევი ნარევის მოწყობა, სისქით 12 სმ	მ²	12,1	
3.3	გეოტექსტილის მოწყობა 350 გრ/მ²	მ²	126,3	
3.4	საფუძვლის ქვედა ფენის მოწყობა ქვიშა-ხრეშოვანი ნარევით სისქით 20სმ	მ³	20,2	
3.5	ბეტონის B30F200W6 ბორდიურების (15X30სმ) მოწყობა ბეტონის საფუძველზე (არანაკლებ B20)	გრძ.მ	180,0	
	4. სანიაღვრე ქსელის მოწყობა			
	სათვალთვალო ჭების მოწყობა			
4.1	ქვაბულის გათხრა მექანიზმებით და დატვირთვა ავტოთვითმცლელებზე	მ³	73,0	
4.2	ჭის ქვაბულის კედლების და ძირის მოსწორება ხელით და დატვირთვა ავტოთვითმცლელებზე	მ³	1,6	
4.3	ქვიშა-ხრეშოვანი საგები სისქით 10სმ;	მ³	2,6	
4.4	ჭის ძირის ფუნდამენტის მოწყობა მონოლითური ბეტონით B25 სისქით 25სმ	მ³	5,6	
4.5	სათვალთვალო ჭების მოწყობა ანაკრები რკინაბეტონის რგოლებით Ø1მ, H=1მ	რგოლი	17,0	
4.6	ბეტონის ღარი B25	მ³	2,8	
4.7	ჭის გადახურვის ფილა 1,2X1,2X0,2მ	ც	8,0	
4.8	ჩარჩო ხუფი	ც	8,0	
4.9	ჭის კედლების გამონგრევა ანევმატური ჩაქუჩებით დატვირთვა ავტოთვითმცლელებზე	მ³	2,0	
4.10	ჭის ტანის გარე პერიმეტრის ჰიდროიზოლაცია ბიტუმის ორმაგი ფასმით 0,6ლ/მ²	მ²	80,0	
4.11	ჭის კედელსა და ქვაბულს შორის დარჩენილი სიცარიელის შევსება ქვიშა-ხრეშოვანი ნარევით ფენებად დატკეპნით	მ³	53,0	
4.12	ნარჩენი გრუნტისა და სამშენებლო ნარჩენის ზიდვა ნაყარში 15 კმ – მდე	მ³	77,0	

სამუშაოთა მოცულობების კრებსითი უწყისი

№	სამუშაოს დასახელება	განზომ.	რაოდენობა	შენიშვნა
	1	*2*	*3*	*4*
	წვიმმიმღები ჭები და გოფრირებული მილები			
4.13	ქვაბულის გათხრა მექანიზმებით და დატვირთვა ავტოთვითმცლელებზე	$მ^3$	19,0	
4.14	ჭის ქვაბულის კედლების და ძირის მოსწორება ხელით და დატვირთვა ავტოთვითმცლელებზე	$მ^3$	1,2	
4.15	ქვიშა-ხრეშოვანი საგები სისქით 10სმ;	$მ^3$	0,6	
4.16	ჭის მოწყობა მონოლითური ბეტონით B25 სისქით 25სმ	$მ^3$	6,0	
4.17	ჩარჩო ცხაური	ც	6,0	
4.18	ჭის კედლების გამონგრევა პნევმატური ჩაქუჩებით და დატვირთვა ავტოთვითმცლელებზე	$მ^3$	0,3	
4.19	ჭის კედელსა და ქვაბულს შორის დარჩენილი სიცარიელის შევსება ქვიშა-ხრეშოვანი ნარევით ფენებად დატკეპნით	$მ^3$	6,0	
4.20	გრუნტის და სამშენებლო ნაგვის გატანა ნაყარში 20კმ–მდე	$მ^3$	641,3	
4.21	III. გრუნტის დამუშავება მექანიზმებით, დატვირთვა ავტოთვითმცლელებზე და გატანა ნაგავსაყრელზე	$მ^3$	605,0	
4.23	ქვიშის ჩაყრა მილის ძირში და გარშემო, სისქით 100 მმ	$მ^3$	21,0	
4.24	Ø400მმ პლასტმასის გოფრირებული მილების SN8 მონტაჟი	გრძ.მ	50,0	
4.25	Ø300მმ პლასტმასის გოფრირებული მილების SN8 მონტაჟი	გრძ.მ	110,0	
4.26	მილების დაფარვა ქვიშით მილის თავზე სისქით 200 მმ	$მ^3$	43,0	
4.27	დარჩენილი ნაწილის შევსება ქვიშა ხრეშოვანი ნარევით	$მ^3$	273,0	
4.28	რ/ბ-ის არხების მოწყობა 350X365 მმ 63გ.მ			
-	ბეტონი B25	$მ^3$	9,2	
-	არმატურა B 500	კგ	831,6	
-	ლითონის ცხაურის მოწყობა 70გ.მ	კგ	3500,0	
	6. გარე განათების ქსელის მოწყობა			
6.2	III კატეგორიის გრუნტში საკაბელო თხრილის გათხრა (სიგანე 0.3 მ; სიღრმე 0.8 მ) მექანიზმით გზის პარალელურად, დატვირთვა ავტოთვითმცლელებზე და გატანა	$მ^3$	56,4	
6.4	პოლივინილქლორიდის (PVC) გოფრირებული მილების ჩაწყობა ფუნდამენტში კაბელის შეყვანისთვის Ø55 მმ	გ.მ	235,0	
6.6	ალუმინის 4X10 $მმ^2$ YAVV (NAYY) ძარღვიანი კაბელის გაყვანა გზის პარალელურად თხრილში საყრდენებს შორის და განათების საყრდენებში (შესვლა-გამოსვლა), ორმაგი იზოლაციით, მონტაჟით	გ.მ	250,0	
6.7	სანათის შეერთება კვების სადენზე 3X2,5 $მმ^2$ კვეთის სადენით, შემდგომი იზოლაციით, მონტაჟით	გ.მ	235,0	
6.8	სანათის შეერთება კვების სადენზე განმაშტოებელი მომჭერით, მონტაჟით	ც	47,0	
6.9	გამაფრთხილებელი ლენტის საკაბელო თხრილებში ჩალაგება, ტიპი – ЛС-150	გ.მ	705,0	
6.10	კაბელის დაფარვა ქვიშით სისქით 20 სმ	$მ^3$	14,1	
6.11	საყრდენებს შორის კაბელების და მილების ჩალაგების შემდეგ დარჩენილი სივრცის შევსება ქვიშა-ხრეშოვანი მასალით	$მ^3$	42,3	
6.12	განათების ბოძების დამიწების კონტურის მოწყობა	ც	47,0	
–	დამიწების ზოლოვანა 40x4 მმ, სიგრძე 2 მ (ზოლოვანი ფოლადი)	გ.მ	94,0	
–	დამიწების კუთხოვანა 40x40x4 მმ, სიგრძე 2 მ	გ.მ	94,0	
6.18	*განათების ანძა სიმაღლით 4,0 მ, ცხლად მოთუთიებული, Ø100-210 მმ, მრგვალი ან მრავალწახნაგა ფორმის, სისქით 4 მმ, გამანაწილებელი კოლოფით, დამიწების მომჭერით,*	ც	47,0	ბილიკებზე
6.19	*ცალმხრიანი კრონშტეინი სიგრძით 1 მ, მკლავი 1 მ, მონტაჟით*	ც	47,0	
6.20	სანათი LED 100 ვტ, მონტაჟით	ც	47,0	
6.21	კარადა 750x500x25 სმ, IP65 დაცვით, მონტაჟით	ც	1,0	
6.22	კარადის 750x500x25 სმ დამიწების კონტურის მოწყობა	ც	1,0	
–	დამიწების ზოლოვანა 40x4 მმ, სიგრძე 2 მ (ზოლოვანი ფოლადი)	გ.მ	2,0	
–	დამიწების კუთხოვანა 40x40x4 მმ, სიგრძე 2 მ	გ.მ	2,0	
6.24	ავტომატური ამომრთველი 25-A	ც	1,0	
6.25	პროგრამირებადი რელე და ა.შ.	ც	1,0	
	7. საყრდენი კედლის მოწყობა			
7.1	ქვაბულის გათხრა მექანიზმებით და დატვირთვა ავტოთვითმცლელებზე	$მ^3$	450	
7.2	ჭის ქვაბულის კედლების და ძირის მოსწორება ხელით და დატვირთვა ავტოთვითმცლელებზე	$მ^3$	4,5	
7.3	საგების მოწყობა ქვიშა-ხრეშოვანი მასალით სისქით h-20სმ	$მ^3$	44,6	
7.4	ბეტონის მომზადება ბეტონი B15 სისქით h-10სმ	$მ^3$	22,3	

სამუშაოთა მოცულობების კრებსითი უწყისი

№	სამუშაოს დასახელება	განზომ.	რაოდენობა	შენიშვნა
	1	*2*	*3*	*4*
7.5	რკინა ბეტონის კედელი 72მ			
-	ბეტონი B25	მ^3	195	
-	არმატურა B500B	კგ	15351	
7.6	კედლის ტანისა და ძირის ჰიდროიზოლაცია ბიტუმით (ორმაგი წასმა)	მ^2	210	
7.7	თიხის ეკრანი სისქით h-20სმ	მ^3	28	
7.10	სადრენაჟე ქვაყრილი h-30სმ	მ^3	42	
7.11	პლასტმასის სადრენაჟე მილი Ø100mm; L300-500მმ	მ	18	
7.12	კედლისუკანა სივრცის შევსება ქვიშა-ხრეშოვანი გრუნტით	მ^3	350	
	8. ტერიტორიის შემოღობვა			
8.1	III კატ. გრუნტის დამუშავება მექანიზმებით დატვირთვა ავტოთვითმცლელებზე და გატანა ნაგავსაყრელზე	მ^3	282,0	
8.2	საგების მოწყობა ქვიშა-ხრეშოვანი მასალით სისქით h-20სმ	მ^3	15,0	
8.3	ბეტონის მომზადება ბეტონი B15 სისქით h-10სმ	მ^3	16,5	
8.4	ფუნდამენტის ბეტონი B25	მ^3	70,5	
8.5	არმატურა B500B	კგ	6 847,7	
8.6	ღობის მოწყობა	მ^2	352,5	
8.7	ბოძები ღობისთვის შედებვით	ცალი	105,0	
8.8	შლაბაუმის მოწყობა კომპლექტი	ცალი	3	
	9. გამწვანების მოწყობა			
9.1	მიწის ნაყოფიერი ფენის მოზიდვა და ჩაყრა გამწვანებისათვის გამოყოფილ ადგილებში, საშუალო სისქით 20 სმ	მ^3	210,4	
9.2	ბალახის დათესვა	მ^2	1052,0	



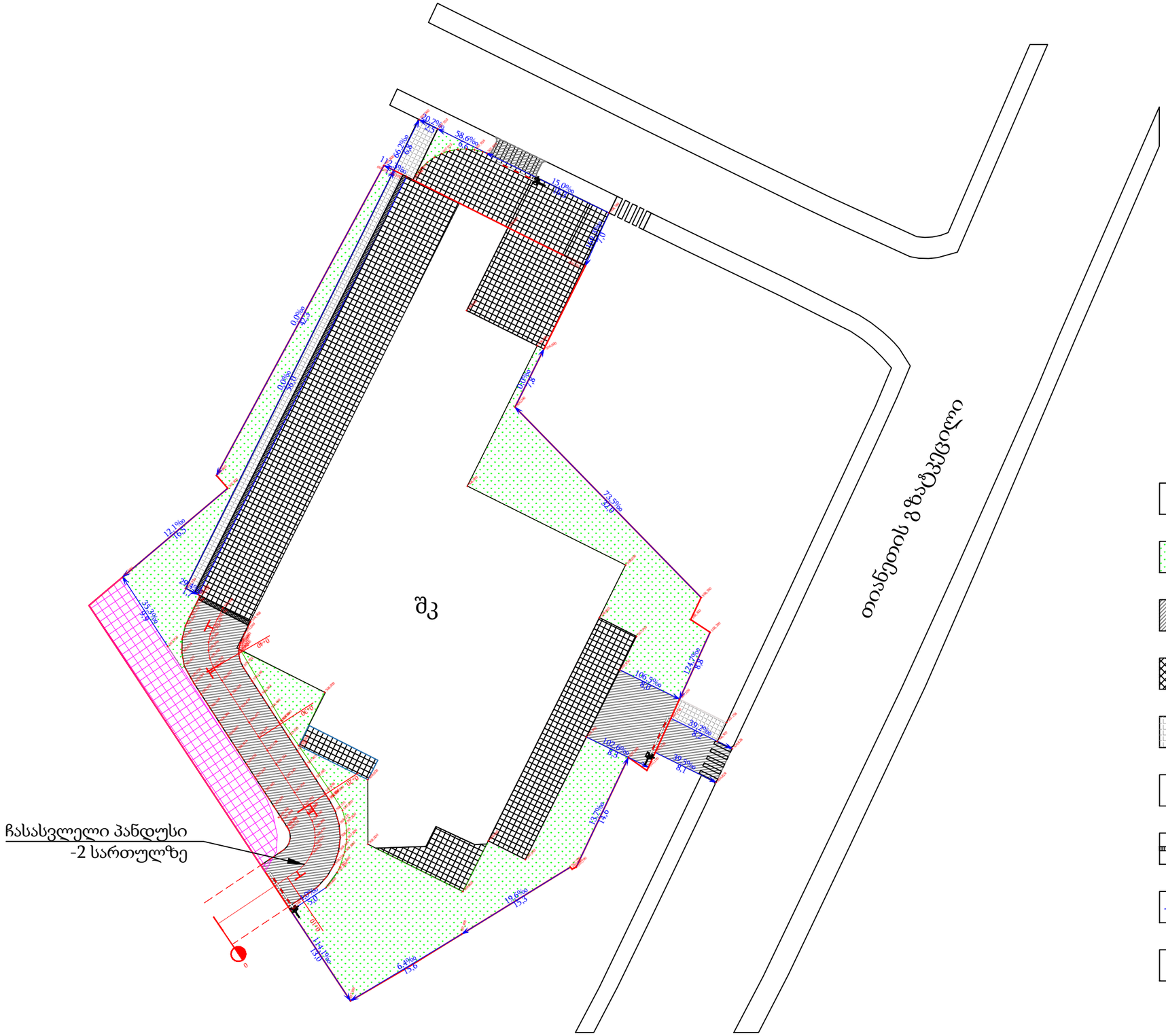

პირობითი ნიშნები

+ 506,000 საპროექტო ზედაპირის ნიშნული

გამწვანება

ასფალტი

ქვაფენილი

ტროტუარი

შკ შენობის კონტური

ცხაურიანი არხი

ქანობი, ‰ / მანძილი, მ — ზედაპირული წყლების გადაყვანის მიმართულება

შლაგბაუმი

დამკვეთი: შპს "დეკა გლდანი" ს/კ 402347073	ობიექტის დასახელება: ქ. თბილისი, ჭერჩის ჭუჩა №86-ში ს/კ 01.11.05.029.380 რეგისტრირებულ მშენებარე ობიექტზე, გარე ტერიტორიის კეთილმოწყობის საპროექტო დოკუმენტაცია	დირექტორი: დ. კვარაცხელია	დ. კვარაცხელია	შემსრულებელი: შპს „აერო სკან“ ს/კ 400386373 ქ. თბილისი, ხერგიანის №37 ტელ: Tel: +995 322 574882; davitkvaratskhelia1980@gmail.com	AERO SCAN	გენგეგმა	
		პრ. ავტორი: დ. კვარაცხელია	დ. კვარაცხელია			მასშტაბი: 1:500 / ფურცლის ზომა A-3	თარიღი: 2026 / ნახაზი: 1-1

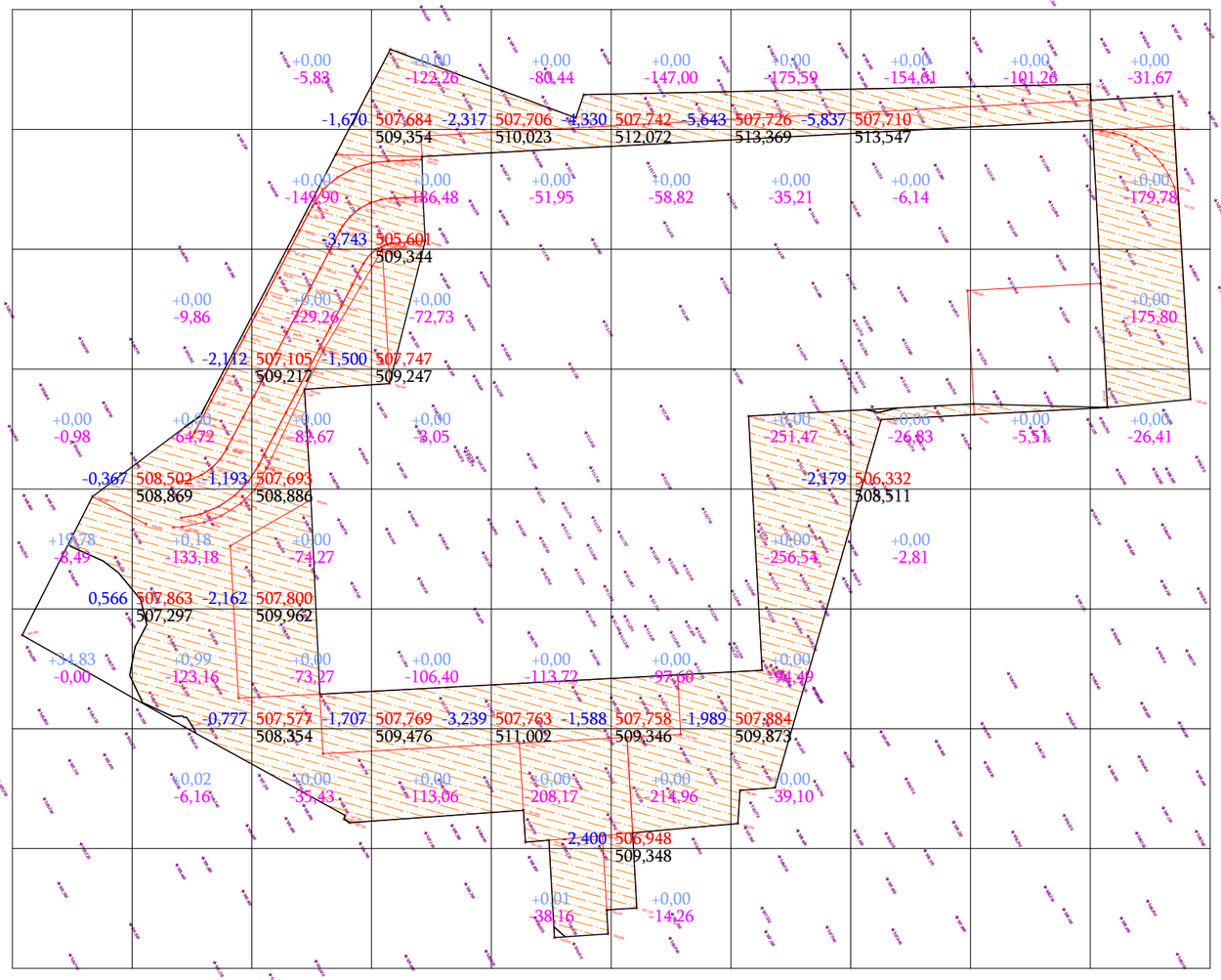

ჯამები	ყრილი	+54,61	+1,19	+0,00	+0,00	+0,01	+0,00	+0,00	+0,06	+0,00	+0,00	სულ	+55,87
	ჭრილი	-9,47	-337,08	-650,63	-603,98	-492,44	-532,64	-852,40	-190,39	-106,77	-413,66		-4189,46

დამკვეთი: შპს "დეკა გლდანი" ს/კ 402347073	ობიექტის დასახელება: ქ. თბილისი, ძერჩის ქუჩა №86-ში ს/კ 01.11.05.029.380 რეგისტრირებულ მშენებარე ობიექტზე, ბარე ტერიტორიის კეთილმოწყობის საპროექტო დოკუმენტაცია	დირექტორი: დ. კვარაცხელია პრ. ავტორი: დ. კვარაცხელია	დ. კვარაცხელია დ. კვარაცხელია	შემსრულებელი: შპს „აერო სკან“ ს/კ 400386373 ქ. თბილისი, ხერგიანის №37 ტელ: Tel: +995 322 574882; davitkvaratskhelia1980@gmail.com	AERO SCAN მიწის სამუშაოების კარტოგრამა მასშტაბი: 1:500 · ფურცლის ზომა A-3 · თარიღი: 2026 · ნახაზი: 1-2

საგზაო სამოსის ტიპიური კონსტრუქცია

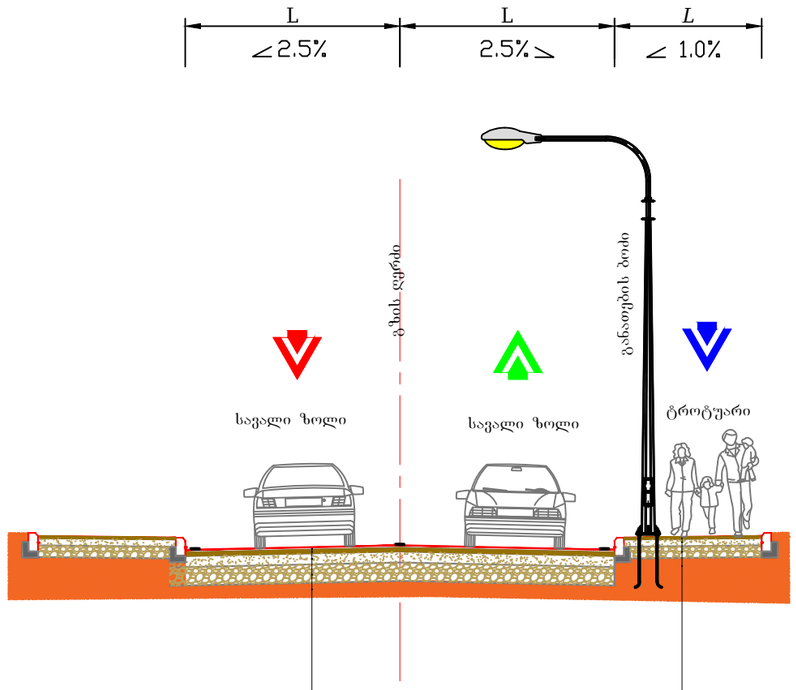

საფარის ზედა ფენა - ასფალტბეტონი ГОСТ 58406.2-2020 ბიტუმის მარკით БНД 50/70 ГОСТ 33133-2014, მარცვლის მაქსიმალური ზომით 22 მმ, სისქით 5სმ

საფარის ქვედა ფენა - ასფალტბეტონი ГОСТ 58406.2-2020 ბიტუმის მარკით БНД 50/70 ГОСТ 33133-2014, მ; სისქით 7სმ

საფუძვლის ზედა ფენა - ქვიშა-ღორღოვანი ნარევი უწყვეტი გრანულომეტრიით C5 - 40 მმ (საფუძვლები), სისქით 18სმ

საფუძვლის ქვედა ფენა - ქვიშა-ხრეშოვანი ნარევი უწყვეტი გრანულომეტრიით C4 - 40 მმ (საფუძვლებისთვის), სისქით 25სმ

მიწის ვაკისი - ხრეშოვანი გრუნტი

საფარის ზედა ფენა - ასფალტბეტონი ГОСТ 58406.2-2020 ბიტუმის მარკით БНД 50/70 ГОСТ 33133-2014, მარცვლის მაქსიმალური ზომით 11 მმ, სისქით 5სმ

საფუძვლის ზედა ფენა - ქვიშა-ღორღოვანი ნარევი უწყვეტი გრანულომეტრიით C5 - 40 მმ (საფუძვლები), სისქით 18სმ

საფუძვლის ქვედა ფენა - ქვიშა-ხრეშოვანი ნარევი უწყვეტი გრანულომეტრიით C4 - 40 მმ (საფუძვლებისთვის), სისქით 25სმ

მიწის ვაკისი - ხრეშოვანი გრუნტი

დამკვეთი:
შპს "დეკა გლდანი"
ს/კ 402347073

ობიექტის დასახელება:
ქ. თბილისი, ჭერჩის ქუჩა №86-ში ს/კ 01.11.05.029.380 რეგისტრირებულ მშენებარე ობიექტზე, გარე ტერიტორიის კეთილმოწყობის საპროექტო დოკუმენტაცია

დირექტორი: დ. კვარაცხელია
დ. კვარაცხელია

პრ. ავტორი: დ. კვარაცხელია
დ. კვარაცხელია

შემსრულებელი:
შპს „აერო სკან“
ს/კ 400386373
ქ. თბილისი, ხერგიანის №37
ტელ: Tel: +995 322 574882;
davitkvaratskhelia1980@gmail.com

AERO SCAN

საგზაო სამოსის
ტიპიური კონსტრუქცია

მასშტაბი: 1:100
ფურცლის ზომა A-3
თარიღი: 2026
ნახაზი: 2-1

საწყისი მონაცემები			
ობიექტის დასახელება	ქერჩის ქუჩა N86		
საპროექტო რაიონი	საქართველო, თბილისი		
შესრულებული ანგარიშები	დრეკად ჩაღუნვაზე, ძვრაზე, ღუნვაზე, სტატიკურ დატვირთვაზე		
გზის ტექნიკური კატეგორია	III კატეგორია	ტენიანობის სქემა	სქემა 1
საგზაო სამოსის ტიპი	კაპიტალური	გრუნტის დატკეპნის კოეფიციენტი	0,97
საგზაო ზოლის რაოდენობა (ორივე მხარეს)	2	მოთხოვნილი ზედაპირის დრეკადობის მოდული, მპა	310
საანგარიშო ზოლის ნომერი გვერდულიდან	1	საანგარიშო დატვირთვის საერთო რაოდენობა	1
გრუნტის საანგარიშო ტენიანობა Wp	0,71	მოძრაობის საანგარიშო სიჩქარე, კმ/სთ	40
დატვირთვა, კნ / წნევა, მპა / Ø შტამპის, სმ	115 / 0,80 / 35	საანგარიშო დღეები წელიწადში, სდწ	205
მოთხოვნილი საიმედოობა კნ	0,92	ექსპლუატაციის ვადა კაპიტალურ რემონტებს შორის, წელი	15
საგზაო-კლიმატური ზონა	IV		

კონსტრუქციული სქემა

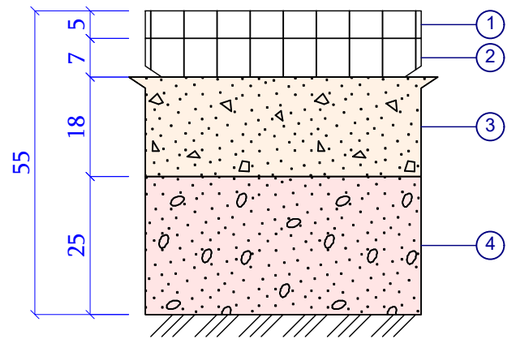

ვაკისის გრუნტი

1. საფარის ზედა ფენა - ასფალტბეტონი ГОСТ 58406.2-2020 ბიტუმის მარკით БНД 50/70 ГОСТ 33133-2014, მარცვლის მაქსიმალური ზომით 22 მმ
2. საფარის ქვედა ფენა - ასფალტბეტონი ГОСТ 58406.2-2020 ბიტუმის მარკით БНД 50/70 ГОСТ 33133-2014, მ
3. საფუძვლის ზედა ფენა - ქვიშა-ღორღოვანი ნარევი უწყვეტი გრანულომეტრიით С5 - 40 მმ (საფუძვლები)
4. საფუძვლის ქვედა ფენა - ქვიშა-ხრეშოვანი ნარევი უწყვეტი გრანულომეტრიით С4 - 40 მმ (საფუძვლებისთვის)
5. მიწის ვაკისი - ხრეშოვანი გრუნტი

ვარიანტის N	საგზაო სამოსის კონსტრუქციის ფენების და მასალების დასახელება	საგზაო სამოსის კონსტრუქციის სქემა. სისქე, სმ	მთლიანი დრეკადობის მოდული საფარზე, მპა	საანგარიშო მახასიათებლები				ნაკვალევის სიღრმე, სმ
				დრეკადი ჩაღუნვა, მპა	ძვრა, მპა	ჩაღუნვა, მპა	სტატიკური დატვირთვა, მპა	
ვარიანტი N1	1. საფარის ზედა ფენა - ასფალტბეტონიГОСТ 58406.2-2020 ბიტუმის მარკით БНД 50/70 ГОСТ 33133-2014, მარცვლის მაქსიმალური ზომით 22 მმ	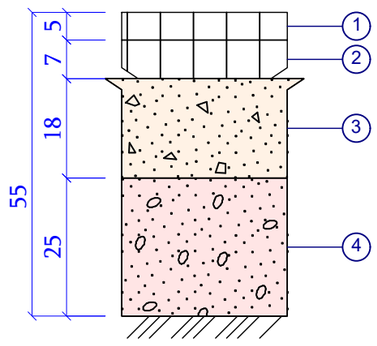	$E_{საფ.}$ = 378	$E_{დრეკ.}$ = 4800 $K_{მოთ.}$ = 1,170 $K_{საანგ.}$ = 1,220 მარაგი = 4%	$E_{ძვ.}$ = 900	$E_{ჩაღ.}$ = 7200	$E_{სტ.}$ = 290 მპა	$H_{სდ}$ = 0,7 მარაგი = 2,8 სმ
	2. საფარის ქვედა ფენა - ასფალტბეტონი ГОСТ 58406.2-2020 ბიტუმის მარკით БНД 50/70 ГОСТ 33133-2014, მარცვლის მაქსიმალური ზომით 32 მმ		$E_{საფ.}$ = 262	$E_{დრეკ.}$ = 4800	$E_{ძვ.}$ = 900	$E_{ჩაღ.}$ = 7200 $K_{მოთ.}$ = 1,000 $K_{საანგ.}$ = 14,706 მარაგი = 1371%	$E_{სტ.}$ = 290 მპა	$H_{ნდ}$ = 0,0
	3. საფუძვლის ზედა ფენა - ქვიშა-ღორღოვანი ნარევი უწყვეტი გრანულომეტრიით С5 - 40 მმ (საფუძვლებისთვის)		$E_{საფ.}$ = 161	$E_{დრეკ.}$ = 260	$E_{ძვ.}$ = 260	$E_{ჩაღ.}$ = 260	$E_{სტ.}$ = 260 მპა	$H_{ნდ}$ = 0,2
	4. საფუძვლის ქვედა ფენა - ქვიშა-ხრეშოვანი ნარევი უწყვეტი გრანულომეტრიით С4 - 40 მმ (საფუძვლებისთვის)		$E_{საფ.}$ = 116	$E_{დრეკ.}$ = 230	$E_{ძვ.}$ = 230	$E_{ჩაღ.}$ = 230	$E_{სტ.}$ = 230 მპა	$H_{ნდ}$ = 0,2
	მიწის ვაკისი - ხრეშოვანი გრუნტი		$E_{საფ.}$ = 59	$E_{დრეკ.}$ = 59	$E_{ძვ.}$ = 59 $K_{მოთ.}$ = 1,000 $K_{საანგ.}$ = 2,680 მარაგი = 168%		$E_{სტ.}$ = 59 მპა $K_{მოთ.}$ = 1,000 $K_{საანგ.}$ = 2,710 მარაგი = 171%	

დამკვეთი:
შპს "დეკა გლდანი"
ს/კ 402347073

ობიექტის დასახელება:
ქ. თბილისი, ქერჩის ქუჩა №86-ში ს/კ 01.11.05.029.380 რეგისტრირებულ მშენებარე ობიექტზე, გარე ტერიტორიის კეთილმოწყობის საპროექტო დოკუმენტაცია

დირექტორი: დ. კპარაცხელია
პრ. ავტორი: დ. კპარაცხელია

შემსრულებელი:
შპს „აერო სკან“
ს/კ 400386373
ქ. თბილისი, ხერგიანის №37
ტელ: Tel: +995 322 574882;
davitkvaratskhelia1980@gmail.com

AERO SCAN

საგზაო სამოსის კონსტრუქცია

მასშტაბი:	ფურცლის ზომა		თარიღი:	ნახაზი:
-	A-3		2026	2-2

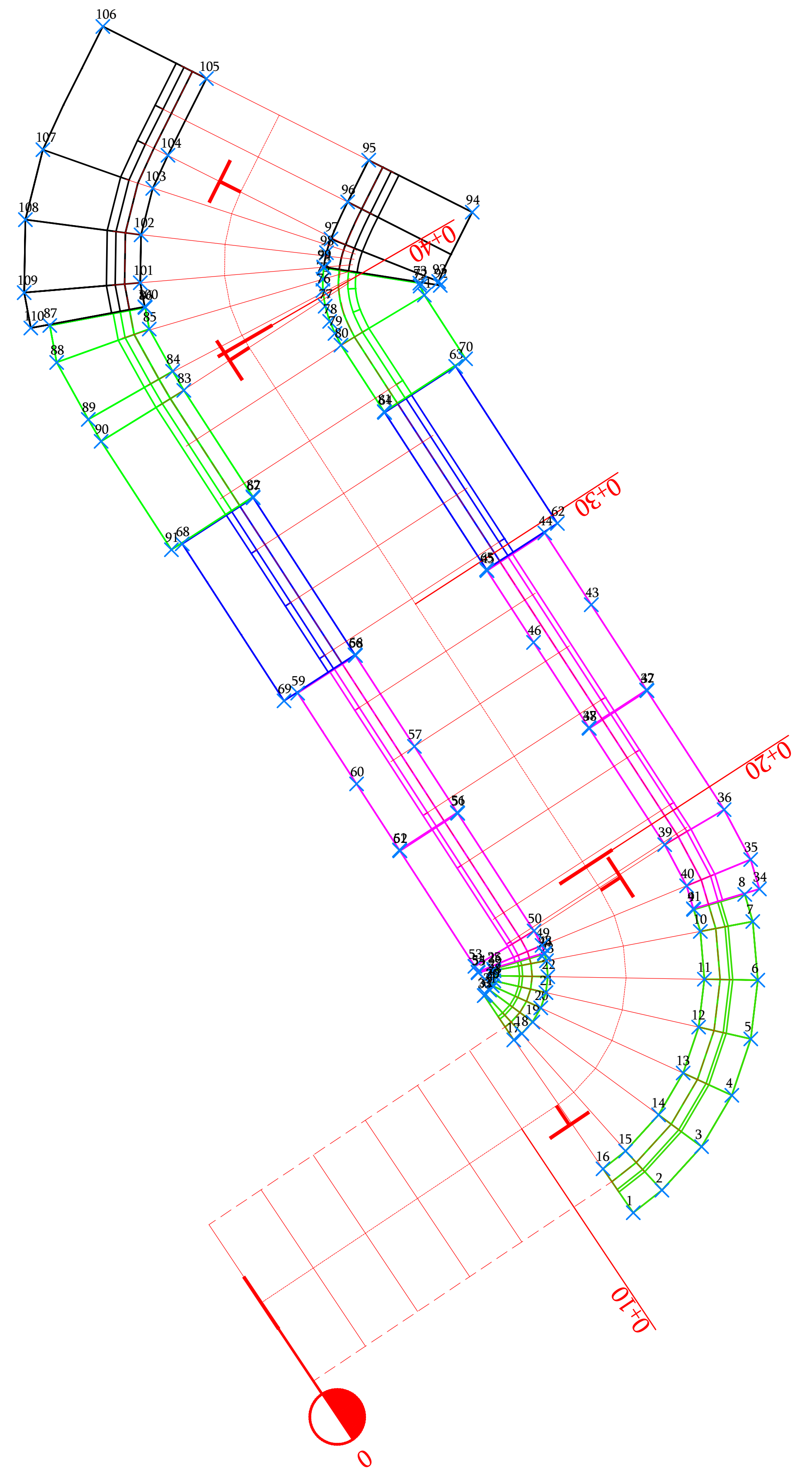

ჩასასვლელი პანდუსი რკ.ბ. საყრდენი კედელი სკ-1--5			
დაკვალვის უწყისი			
N	X	Y	შენიშვნა
რკ.ბეტონის საყრდენი კედელი სკ-1 /მარჯვენა მხარე/			
1	484403.7447	4627535.0463	რკ.ბეტონის საყრდენი კედელის ძირის კონტური
2	484404.6595	4627535.7649	
3	484405.9261	4627537.1539	
4	484406.8912	4627538.7927	
5	484407.4977	4627540.5896	
6	484407.7229	4627542.4648	
7	484407.5625	4627544.3369	
8	484407.3051	4627545.2016	
9	484405.6789	4627544.7175	
10	484405.8868	4627544.0191	
11	484406.0175	4627542.4939	
12	484405.8340	4627540.9660	
13	484405.3399	4627539.5021	
14	484404.5536	4627538.1668	
15	484403.5006	4627537.0122	
16	484402.7793	4627536.4456	
რკ.ბეტონის საყრდენი კედელი სკ-1 /მარცხენა მხარე/			
17	484399.9324	4627540.5585	რკ.ბეტონის საყრდენი კედელის ძირის კონტური
18	484400.1894	4627540.7604	
19	484400.5406	4627541.1279	
20	484400.7931	4627541.5800	
21	484400.9578	4627542.0681	
22	484401.0190	4627542.5774	
23	484400.9754	4627543.0859	
24	484400.9121	4627543.2985	
25	484399.2876	4627542.8149	
26	484399.3015	4627542.7684	
27	484399.3154	4627542.6064	
28	484399.2959	4627542.4441	
29	484399.2434	4627542.2886	
30	484399.2434	4627542.2886	
31	484399.1599	4627542.1468	
32	484399.0318	4627542.0064	
33	484398.9887	4627541.9725	

ჩასასვლელი პანდუსი რკ.ბ. საყრდენი კედელი სკ-1--5			
დაკვალვის უწყისი			
N	X	Y	შენიშვნა
რკ.ბეტონის საყრდენი კედელი სკ-2 /მარჯვენა მხარე/			
34	484407.7737	4627545.3724	რკ.ბეტონის საყრდენი კედელის ძირის კონტური
35	484407.4934	4627546.3142	
36	484406.6479	4627547.9060	
37	484404.1873	4627551.6981	
38	484402.3440	4627550.4971	
39	484404.7500	4627546.7893	
40	484405.4474	4627545.4762	
41	484405.6652	4627544.7447	
რკ.ბეტონის საყრდენი კედელი სკ-2 /მარჯვენა მხარე/			
42	484404.1709	4627551.7233	რკ.ბეტონის საყრდენი კედელის ძირის კონტური
43	484402.4063	4627554.4435	
44	484400.9221	4627556.7303	
45	484399.0788	4627555.5294	
46	484400.5633	4627553.2411	
47	484402.3276	4627550.5224	
რკ.ბეტონის საყრდენი კედელი სკ-2 /მარცხენა მხარე/			
48	484400.9054	4627543.3278	რკ.ბეტონის საყრდენი კედელის ძირის კონტური
49	484400.8319	4627543.5748	
50	484400.5799	4627544.0354	
51	484398.1452	4627547.7885	
52	484396.2998	4627546.5909	
53	484398.6894	4627542.9073	
54	484398.7898	4627542.7236	
55	484398.7968	4627542.7001	
რკ.ბეტონის საყრდენი კედელი სკ-2 /მარცხენა მხარე/			
56	484398.1290	4627547.8137	რკ.ბეტონის საყრდენი კედელის ძირის კონტური
57	484396.7605	4627549.9232	
58	484394.8799	4627552.8221	
59	484393.0345	4627551.6246	
60	484394.9150	4627548.7257	
61	484396.2835	4627546.6161	
რკ.ბეტონის საყრდენი კედელი სკ-3 /მარჯვენა მხარე/			
62	484401.3246	4627557.0386	რკ.ბეტონის საყრდენი კედელის ძირის კონტური
63	484398.0756	4627562.0471	
64	484395.8105	4627560.5776	
65	484399.0595	4627555.5692	
რკ.ბეტონის საყრდენი კედელი სკ-3 /მარცხენა მხარე/			
66	484394.8632	4627552.8469	რკ.ბეტონის საყრდენი კედელის ძირის კონტური
67	484391.6141	4627557.8554	
68	484389.3490	4627556.3860	
69	484392.5980	4627551.3775	

ჩასასვლელი პანდუსი რკ.ბ. საყრდენი კედელი სკ-1--5			
დაკვალვის უწყისი			
N	X	Y	შენიშვნა
რკ.ბეტონის საყრდენი კედელი სკ-4 /მარჯვენა მხარე/			
70	484398.3948	4627562.2899	რკ.ბეტონის საყრდენი კედელის ძირის კონტური
71	484397.0772	4627564.3210	
72	484396.9426	4627564.6120	
73	484396.9338	4627564.7046	
74	484393.8703	4627565.1897	
75	484393.8381	4627564.8295	
76	484393.8407	4627564.4680	
77	484393.9115	4627563.9686	
78	484394.0557	4627563.4852	
79	484394.2242	4627563.1000	
80	484394.4166	4627562.7262	
81	484395.7941	4627560.6028	
რკ.ბეტონის საყრდენი კედელი სკ-4 /მარცხენა მხარე/			
82	484391.6049	4627557.8852	რკ.ბეტონის საყრდენი კედელის ძირის კონტური
83	484389.3999	4627561.2841	
84	484389.0439	4627561.8921	
85	484388.2964	4627563.2391	
86	484388.1677	4627563.9227	
87	484385.1214	4627563.3533	
88	484385.3409	4627562.1738	
89	484386.3511	4627560.3557	
90	484386.7614	4627559.6569	
91	484389.0042	4627556.1980	
რკ.ბეტონის საყრდენი კედელი სკ-5 /მარჯვენა მხარე/			
92	484397.5850	4627564.6319	რკ.ბეტონის საყრდენი კედელის ძირის კონტური
93	484397.5358	4627564.7566	
94	484398.6052	4627566.9681	
95	484395.3014	4627568.6284	
96	484394.6308	4627567.2940	
97	484394.0958	4627566.1135	
98	484393.9532	4627565.6742	
99	484393.8661	4627565.2207	
რკ.ბეტონის საყრდენი კედელი სკ-5 /მარცხენა მხარე/			
100	484388.1539	4627563.9506	რკ.ბეტონის საყრდენი კედელის ძირის კონტური
101	484388.0109	4627564.7158	
102	484388.0341	4627566.2447	
103	484388.4057	4627567.7274	
104	484388.8922	4627568.7852	
105	484390.1215	4627571.2315	
106	484386.8155	4627572.8929	
107	484384.9004	4627568.9608	
108	484384.3410	4627566.7290	
109	484384.3057	4627564.4009	
110	484384.5169	4627563.2709	

დამკვეთი:
შპს "დეკა გლდანი"
ს/კ 402347073

ობიექტის დასახელება:
ქ. თბილისი, ქერჩის ქუჩა №86-ში ს/კ 01.11.05.029.380 რეგისტრირებულ მშენებარე ობიექტზე, გარე ტერიტორიის კეთილმოწყობის საპროექტო დოკუმენტაცია

დირექტორი: დ. კვარაცხელია — დ. კვარაცხელია
პრ. ავტორი: დ. კვარაცხელია — დ. კვარაცხელია

შემსრულებელი:
შპს „აერო სკან"
ს/კ 400386373
ქ. თბილისი, ხერგიანის №37
ტელ: Tel: +995 322 574882;
davitkvaratskhelia1980@gmail.com

AERO SCAN

ჩასასვლელი პანდუსის რკ.ბეტონის საყრდენი კედელი სკ-1--5 დაკვალვის გეგმა და უწყისი

მასშტაბი: 1:200 | ფურცლის ზომა A-3 | თარიღი: 2026 | ნახაზი: 3.1-1

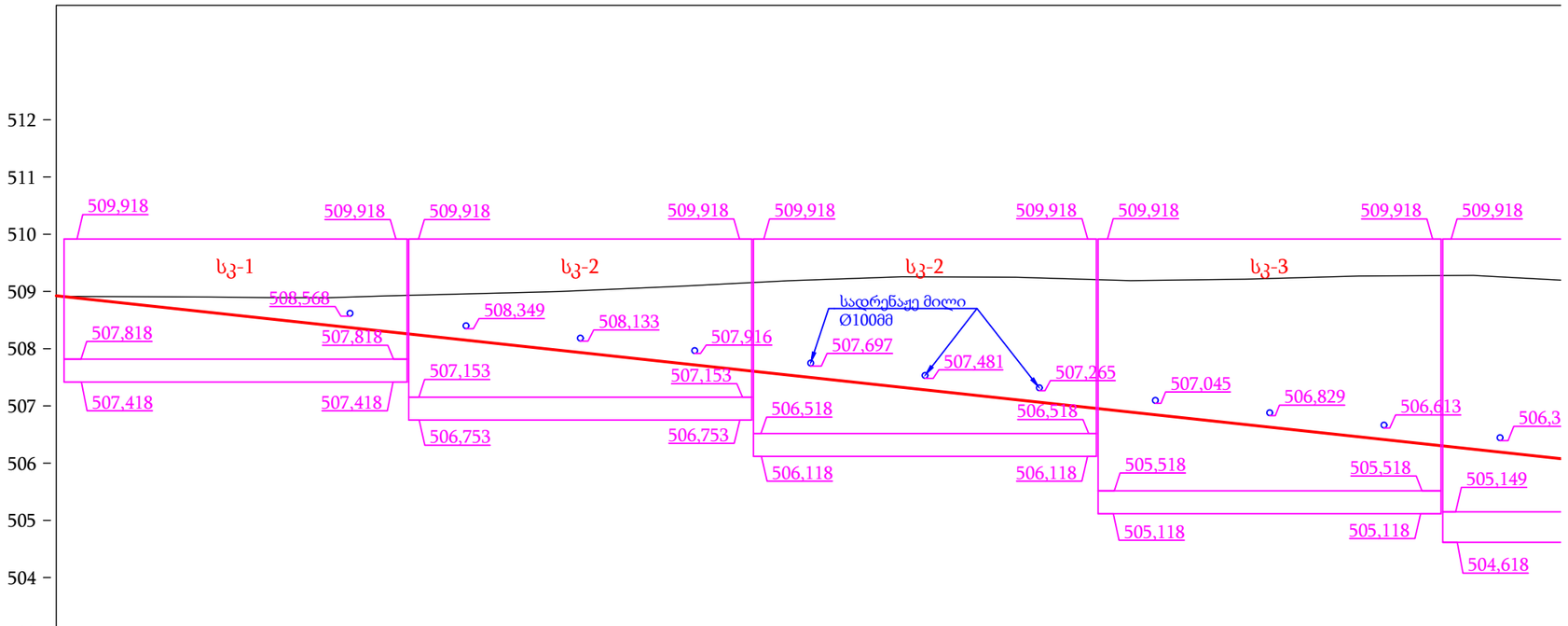

მ. 1:100 – ჰორიზონტალური
მ. 1:100 – ვერტიკალური

საპროექტო მონაცემები	გზის ღერძის ნიშნული, მ	508,924	508,857	508,745	508,633	508,521	508,410	508,300	508,190	508,081	508,069	507,973	507,756	507,540	507,324	507,108	506,891	506,675	506,459	506,243
არსებული მონაცემები	რელიეფის ნიშნული, მ	508,916	508,911	508,907	508,903	508,892	508,891	508,922	508,948	508,973	508,975	508,999	509,084	509,187	509,256	509,248	509,189	509,215	509,269	509,280
	მანძილი, მ	0,62	1,04	1,03	1,03	1,03	1,02	1,02	1,01	0,10	0,90	2,00	2,00	2,00	2,00	2,00	2,00	2,00	2,00	2,00

შენიშვნა:
- სადრენაჟე მილის Ø100მმ ძირი გზის ღერძიდან 20სმ სიმაღლეზე;

დამკვეთი: შპს "დეკა გლდანი" ს/კ 402347073	ობიექტის დასახელება: ქ. თბილისი, ქერჩის ქუჩა №86-ში ს/კ 01.11.05.029.380 რეგისტრირებულ მშენებარე ობიექტზე, გარე ტერიტორიის კეთილმოწყობის საპროექტო დოკუმენტაცია	დირექტორი: დ. კვარაცხელია პრ. ავტორი: დ. კვარაცხელია	დ. კვარაცხელია დ. კვარაცხელია	შემსრულებელი: შპს „აეროსკანი“ ს/კ 400386373 ქ. თბილისი, ხერგიანის №37 ტელ: Tel: +995 322 574882; davitkvaratskhelia1980@gmail.com	AERO SCAN	ჩასასვლელი პანდუსის რკ.ბეტონის საძრდენი კედელი გრძივი პროფილი მასშტაბი: 1:100 · ფურცლის ზომა A-3 · თარიღი: 2026 · ნახაზი: 3.2-1

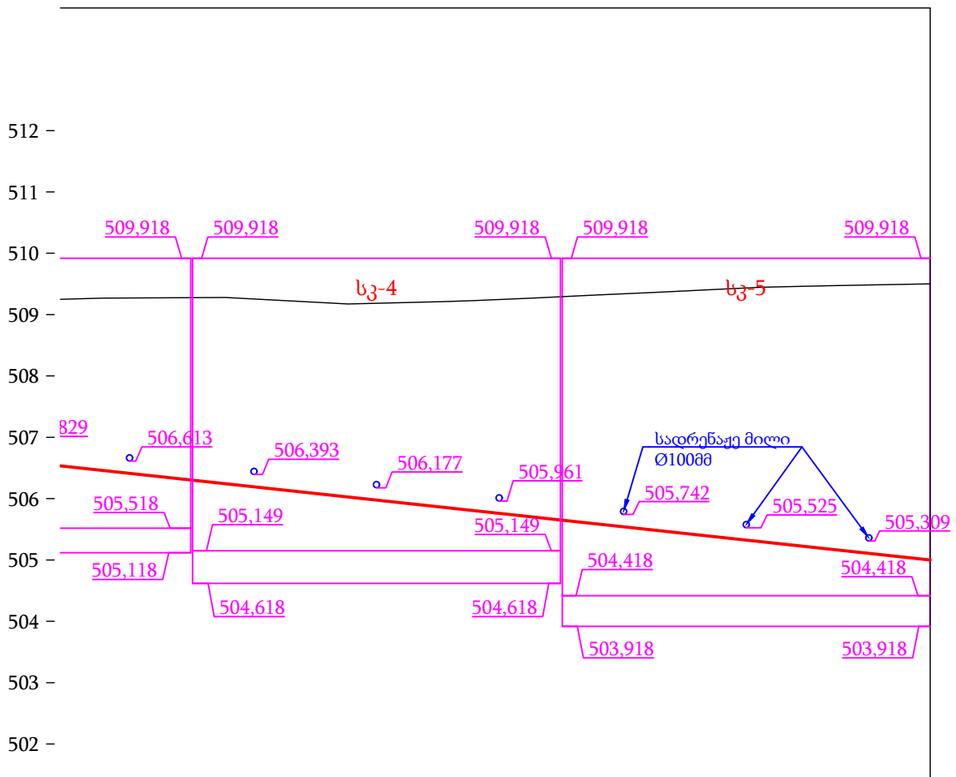

მ. 1:100 – ჰორიზონტალური
მ. 1:100 – ვერტიკალური

საპროექტო მონაცემები	გზის ღერძის ნიშნული, მ	506,459	506,243	506,027	505,859	505,810	505,702	505,594	505,486	505,378	505,297	505,162	505,000	
არსებული მონაცემები	რელიეფის ნიშნული, მ	509,269	509,280	509,173	509,211	509,227	509,269	509,317	509,363	509,411	509,447	509,475	509,502	
	მანძილი, მ		2,00	2,00	1,55	0,45	1,00	1,00	1,00	1,00	0,75	1,25	1,50	

შენიშვნა:
- სადრენაჟე მილის Ø100მმ ძირი გზის ღერძიდან 20სმ სიმაღლეზე;

დამკვეთი: შპს "დეკა გლდანი" ს/კ 402347073	ობიექტის დასახელება: ქ. თბილისი, ქერჩის ქუჩა №86-ში ს/კ 01.11.05.029.380 რეგისტრირებულ მშენებარე ობიექტზე, გარე ტერიტორიის კეთილმოწყობის საპროექტო დოკუმენტაცია	დირექტორი: დ. კვარაცხელია	დ. კვარაცხელია	შემსრულებელი: შპს „აერო სკან“ ს/კ 400386373 ქ. თბილისი, ხერგიანის №37 ტელ: Tel: +995 322 574882; davitkvaratskhelia1980@gmail.com	AERO SCAN	ჩასასვლელი პანდუსის რკბეტონის საძრდენი კედელი ბრძივი პროფილი
		პრ. ავტორი: დ. კვარაცხელია	დ. კვარაცხელია			მასშტაბი: 1:100 / ფურცლის ზომა A-3 / თარიღი: 2026 / ნახაზი: 3.2-2

გეგმა
მ. 1:40

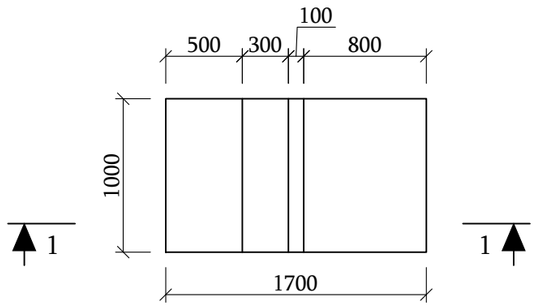

ჭრილი 1-1
მ. 1:40

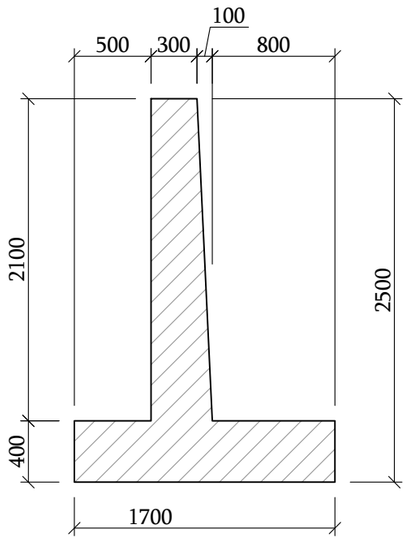

ჭრილი 1-1
მ. 1:40

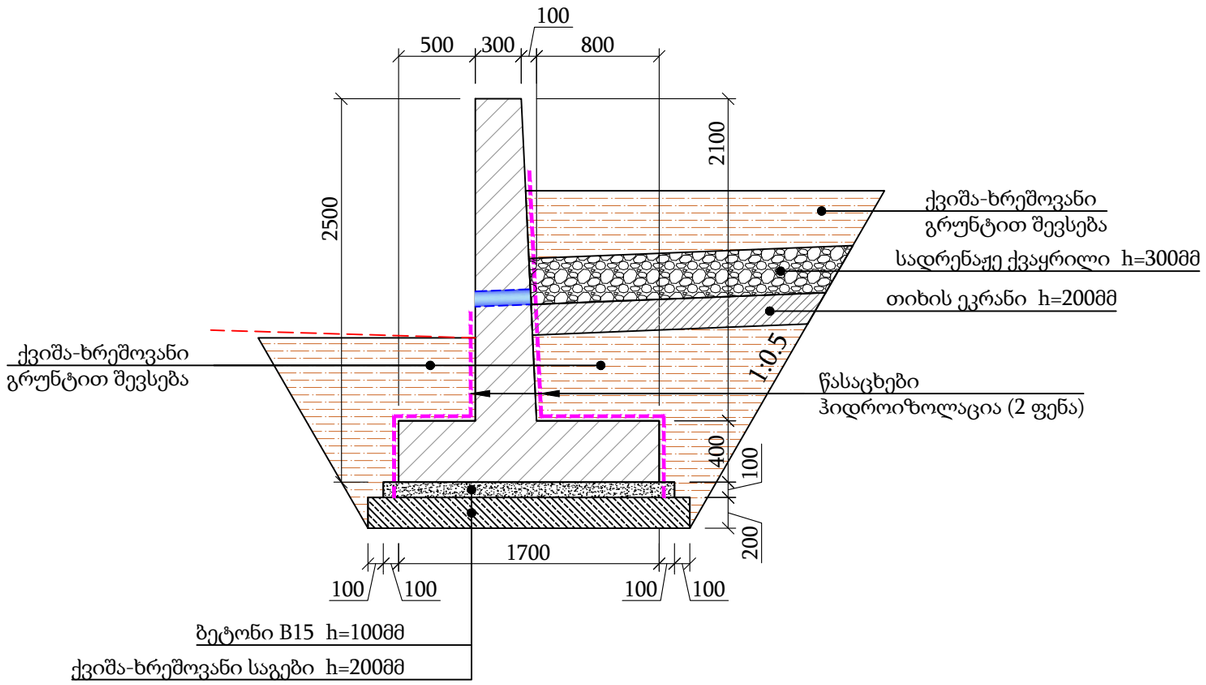

ბეტონი B15 h=100მმ
ქვიშა-ხრეშოვანი საგები h=200მმ

საერთო ხედი

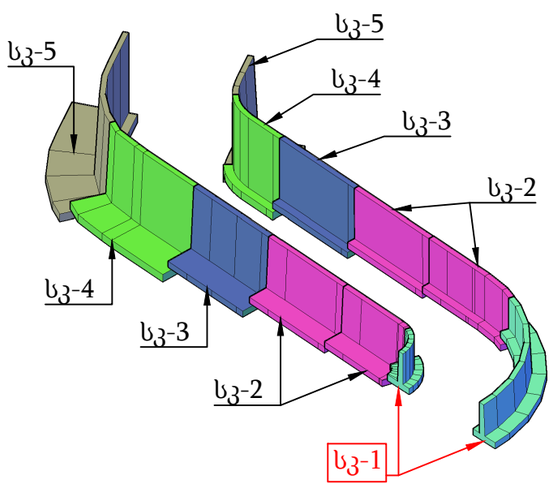

დამკვეთი: შპს "დეკა გლდანი" ს/კ 402347073	ობიექტის დასახელება: ქ. თბილისი, ძერჩის ქუჩა №86-ში ს/კ 01.11.05.029.380 რეგისტრირებულ მშენებარე ობიექტზე, ბარე ტერიტორიის კეთილმოწყობის საპროექტო დოკუმენტაცია	დირექტორი: დ. კვარაცხელია პრ. ავტორი: დ. კვარაცხელია	დ. კვარაცხელია დ. კვარაცხელია	შემსრულებელი: შპს „აერო სკან“ ს/კ 400386373 ქ. თბილისი, ხერგიანის №37 ტელ: Tel: +995 322 574882; davitkvaratskhelia1980@gmail.com	AERO SCAN	ჩასასვლელი პანდუსის რკ.ბეტონის საძრდენი კედელი h=2.5მ; ტიპი - სკ-1 გეგმა, ჭრილი	მასშტაბი: 1:40 შეცვლის ზომა A-3 თარიღი: 2026 ნახაზი: 3.3-1

ჭრილი 1-1
მ. 1:40

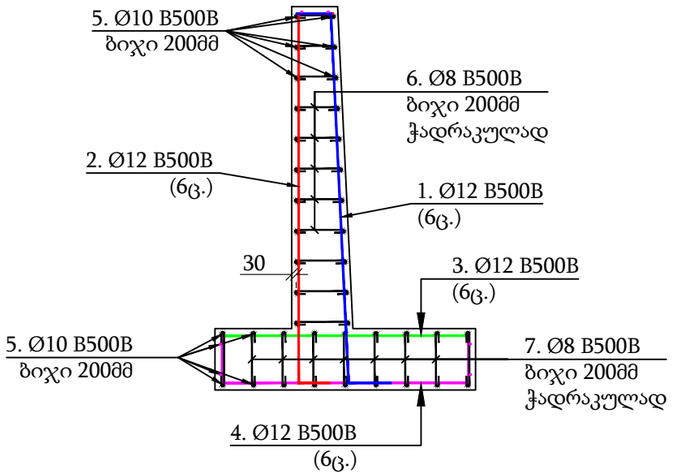

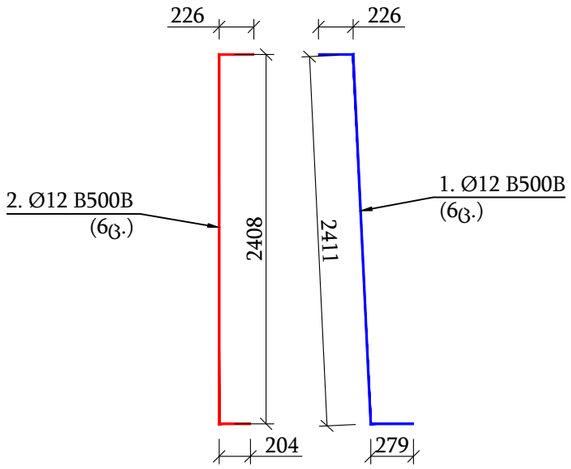

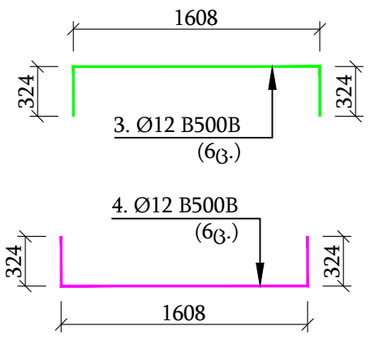

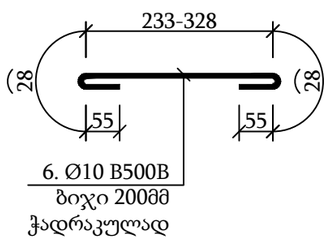

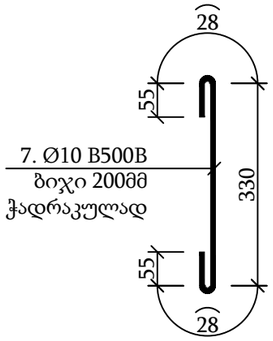

რკ.ბეტონის საყრდენი კედლის არმირება h=2.50მ; L=1.0 გრძ.მ-ზე ლითონის ელემენტების სპეციფიკაცია							
პოზ. №	არმატურა	რ-ბა, ც	ერთ. სიგრძე, მმ	ერთ. სიგრძე, გრძ.მ	ერთ. წონა, კგ	სულ წონა, კგ	შენიშვნა
1	Ø12 B500B	6	2916	2.916	0.888	15.54	რკ.ბეტონის საყრდენი კედლის განლაგება იხ. გრძივი პროფილი და გეგმა
2	Ø12 B500B	6	2838	2.838	0.888	15.12	
3	Ø12 B500B	6	2256	2.256	0.888	12.02	
4	Ø12 B500B	6	2256	2.256	0.888	12.02	
5	Ø10 B500B	46	940	0.940	0.617	26.68	
6	Ø8 B500B	33	447	0.447	0.395	5.83	
7	Ø8 B500B	27	496	0.496	0.395	5.29	
არმატურა Ø8 B500B, კგ						11.12	
არმატურა Ø10 B500B, კგ						26.68	
არმატურა Ø12 B500B, კგ						54.70	
გადანაჭრები 5%, კგ						4.62	
სულ წონა, კგ						97.12	
კგ/მ^3						68.39	
ბეტონი B25, მ^3						1.42	

დამკვეთი: შპს "დეკა გლდანი" ს/კ 402347073	ობიექტის დასახელება: ქ. თბილისი, ქერჩის ქუჩა №86-ში ს/კ 01.11.05.029.380 რეგისტრირებულ მშენებარე ობიექტზე, ბარე ტერიტორიის კეთილმოწყობის საპროექტო დოკუმენტაცია	დირექტორი: დ. კვარაცხელია პრ. ავტორი: დ. კვარაცხელია	დ. კვარაცხელია დ. კვარაცხელია	შემსრულებელი: შპს „აერო სკან“ ს/კ 400386373 ქ. თბილისი, ხერგიანის №37 ტელ: Tel: +995 322 574882; davitkvaratskhelia1980@gmail.com	AERO SCAN	ჩასასვლელი პანდუსის რკ.ბეტონის საყრდენი კედელი h=2.5მ; ტიპი - ს/კ-1 ბეგმა, ჭრილი - არმირება მასშტაბი: 1:40 · შურცლის ზომა A-3 · თარიღი: 2026 · ნახაზი: 3.3-2

გეგმა
მ. 1:40

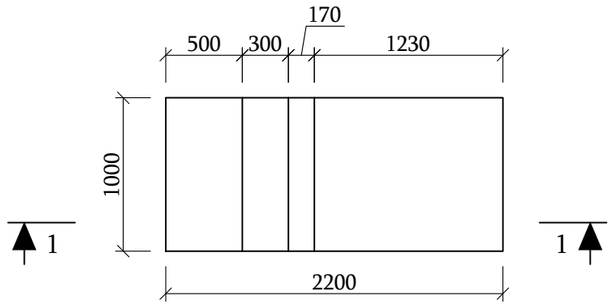

ჭრილი 1-1
მ. 1:40

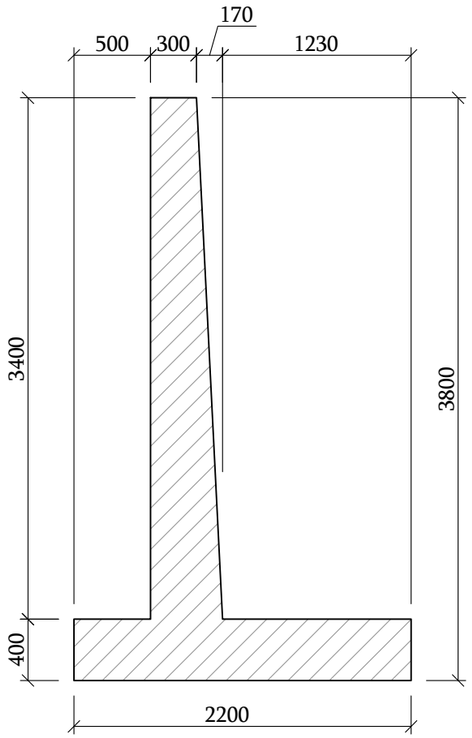

ჭრილი 1-1
მ. 1:40

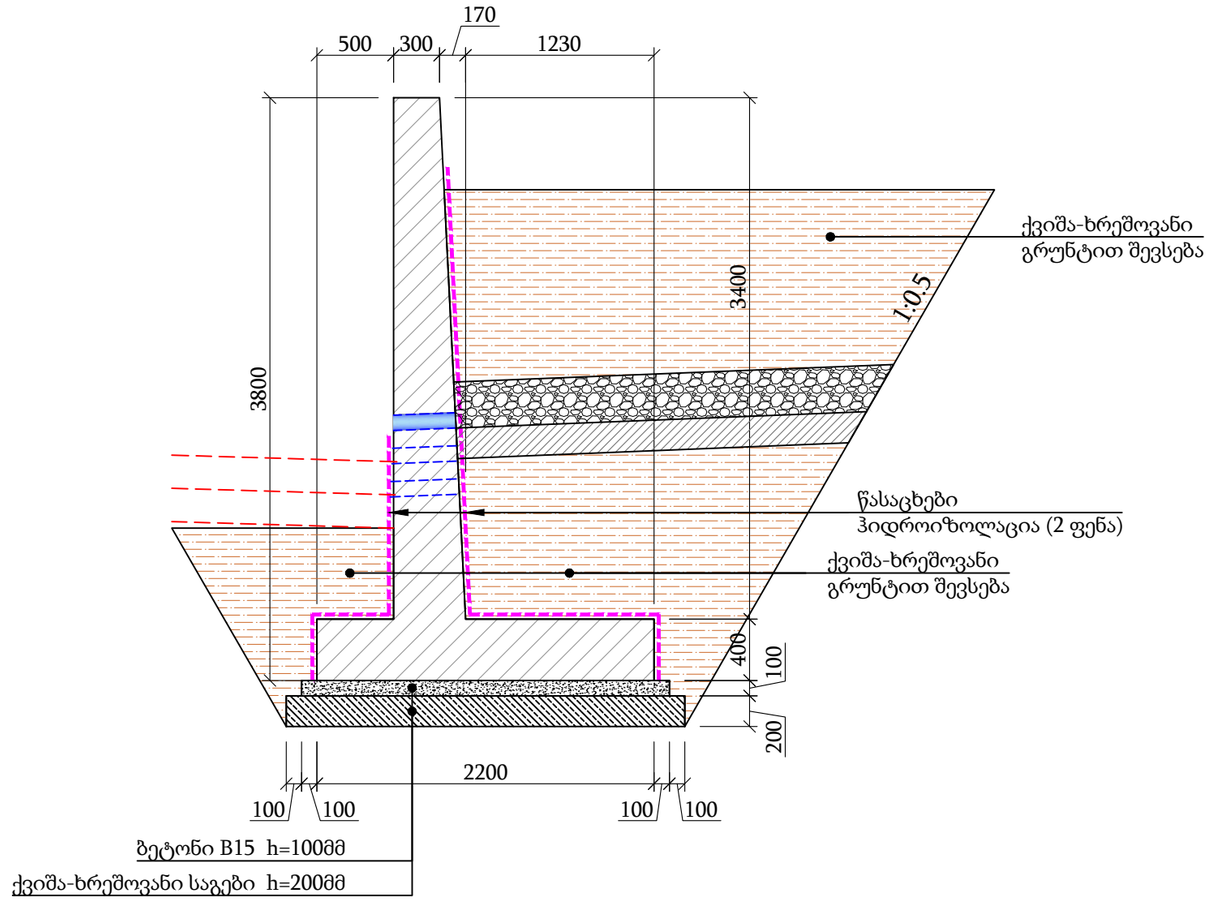

საერთო ხედი

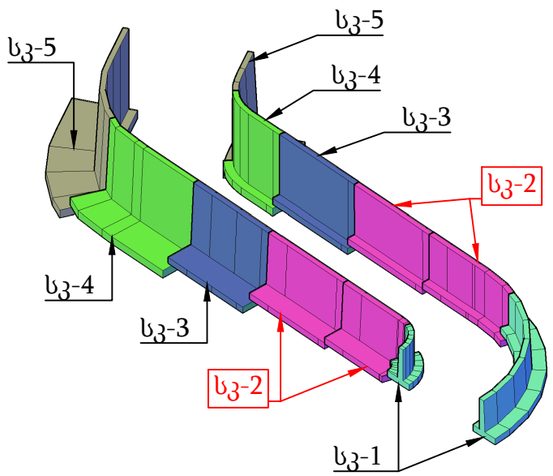

დამკვეთი: *შპს "დეკა გლდანი"* *ს/კ 402347073*	ობიექტის დასახელება: ქ. თბილისი, ჟერჩის ქუჩა №86-ში ს/კ 01.11.05.029.380 რეგისტრირებულ მშენებარე ობიექტზე, გარე ტერიტორიის კეთილმოწყობის საპროექტო დოკუმენტაცია	დირექტორი: დ. კვარაცხელია	დ. კვარაცხელია	შემსრულებელი: შპს „აერო სკან“ ს/კ 400386373 ქ. თბილისი, ხერგიანის №37 ტელ: **Tel: +995 322 574882;** davitkvaratskhelia1980@gmail.com	AERO SCAN	ჩასასვლელი პანდუსის რკ.ბეტონის საძრდენი კედელი h=3.8მ; ტიპი - სკ-2 გეგმა, ჭრილი
		პრ. ავტორი: დ. კვარაცხელია	დ. კვარაცხელია			მასშტაბი: 1:100 · ფურცლის ზომა A-3 · თარიღი: 2026 · ნახაზი: 3.3-3

ჭრილი 1-1
მ. 1:40

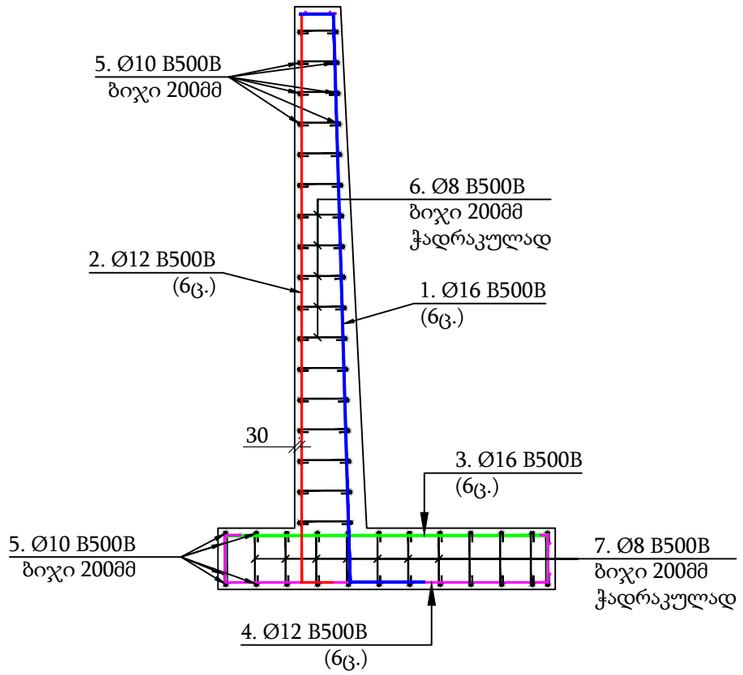

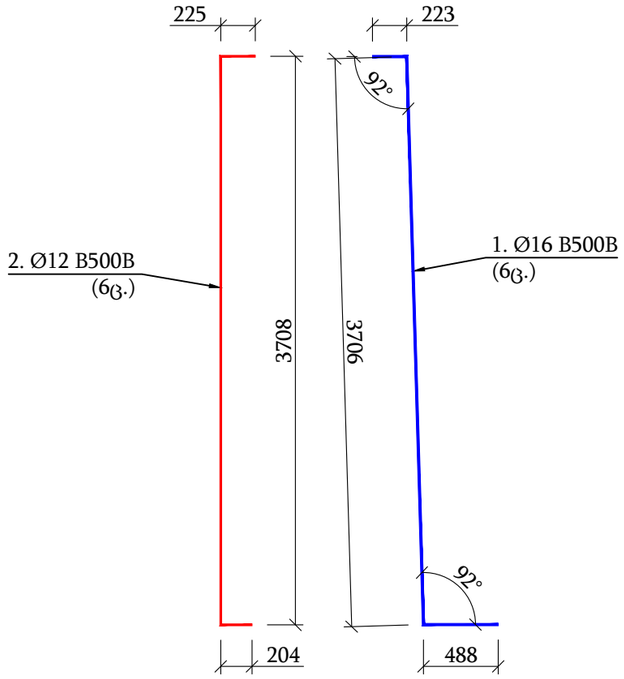

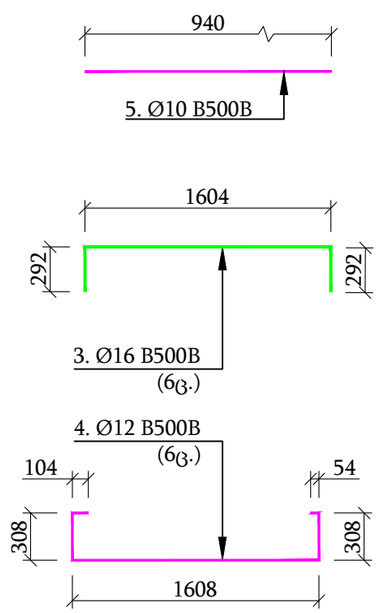

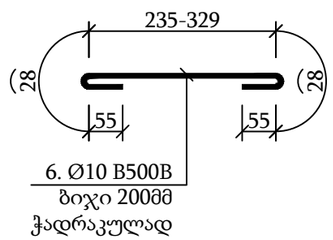

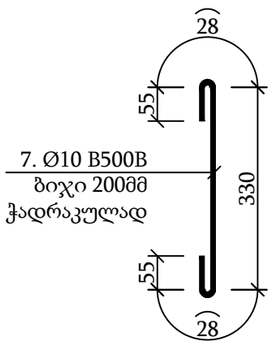

რკ.ბეტონის საყრდენი კედლის არმირება h=3.80მ; L=1.0 გრძ.მ-ზე ლითონის ელემენტების სპეციფიკაცია							
პოზ. №	არმატურა	რ-ბა, ც	ერთ. სიგრძე, მმ	ერთ. სიგრძე, გრძ.მ	ერთ. წონა, კგ	სულ წონა, კგ	შენიშვნა
1	Ø16 B500B	6	4417	4.417	1.578	41.82	რკ.ბეტონის საყრდენი კედლის განლაგება იხ. გრძივი პროფილი და გეგმა
2	Ø12 B500B	6	4137	4.137	0.888	22.04	
3	Ø16 B500B	6	2188	2.188	1.578	20.72	
4	Ø12 B500B	6	2432	2.432	0.888	12.96	
5	Ø10 B500B	64	940	0.940	0.617	37.12	
6	Ø8 B500B	51	448	0.448	0.395	9.02	
7	Ø8 B500B	27	496	0.496	0.395	5.29	
					არმატურა Ø8 B500B, კგ	14.31	
					არმატურა Ø10 B500B, კგ	37.12	
					არმატურა Ø12 B500B, კგ	35.00	
					არმატურა Ø16 B500B, კგ	62.54	
					გადანაჭრები 5%, კგ	7.45	
					სულ წონა, კგ	156.42	
					კგ/მ^3	71.42	
					ბეტონი B25, მ^3	2.19	

დამკვეთი: *შპს "დეკა გლდანი"* *ს/კ 402347073*	ობიექტის დასახელება: ქ. თბილისი, ჭერჩის ქუჩა №86-ში ს/კ 01.11.05.029.380 რეგისტრირებულ მშენებარე ობიექტზე, ბარე ტერიტორიის კეთილმოწყობის საპროექტო დოკუმენტაცია	დირექტორი: დ. კვარაცხელია პრ. ავტორი: დ. კვარაცხელია	დ. კვარაცხელია დ. კვარაცხელია	შემსრულებელი: შპს „აერო სკან“ ს/კ 400386373 ქ. თბილისი, ხერგიანის №37 ტელ: **Tel: +995 322 574882;** davitkvaratskhelia1980@gmail.com	AERO SCAN	ჩასასვლელი პანდუსის რკ.ბეტონის საყრდენი კედელი h=3.8მ; ტიპი - სკ-2 გეგმა, ჭრილი - არმირება მასშტაბი: 1:100 · ფურცლის ზომა A-3 · თარიღი: 2026 · ნახაზი: 3.3-2

გეგმა
მ. 1:40

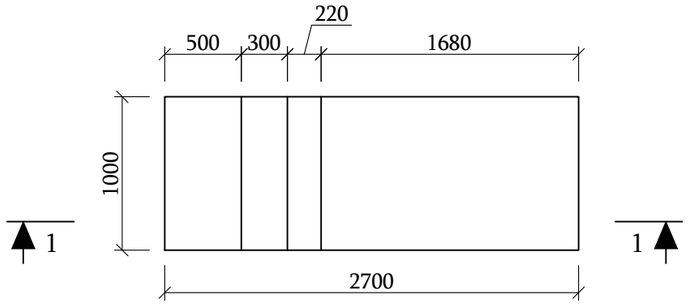

ჭრილი 1-1
მ. 1:40

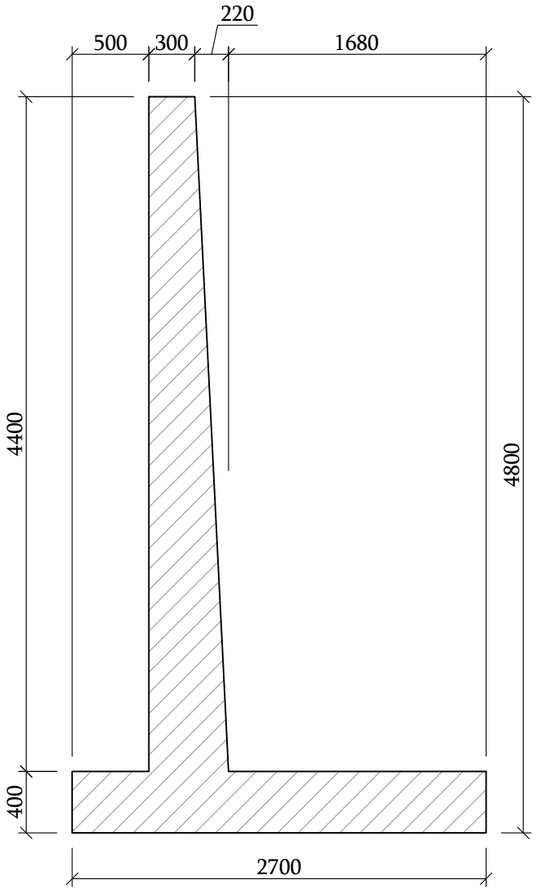

ჭრილი 1-1
მ. 1:40

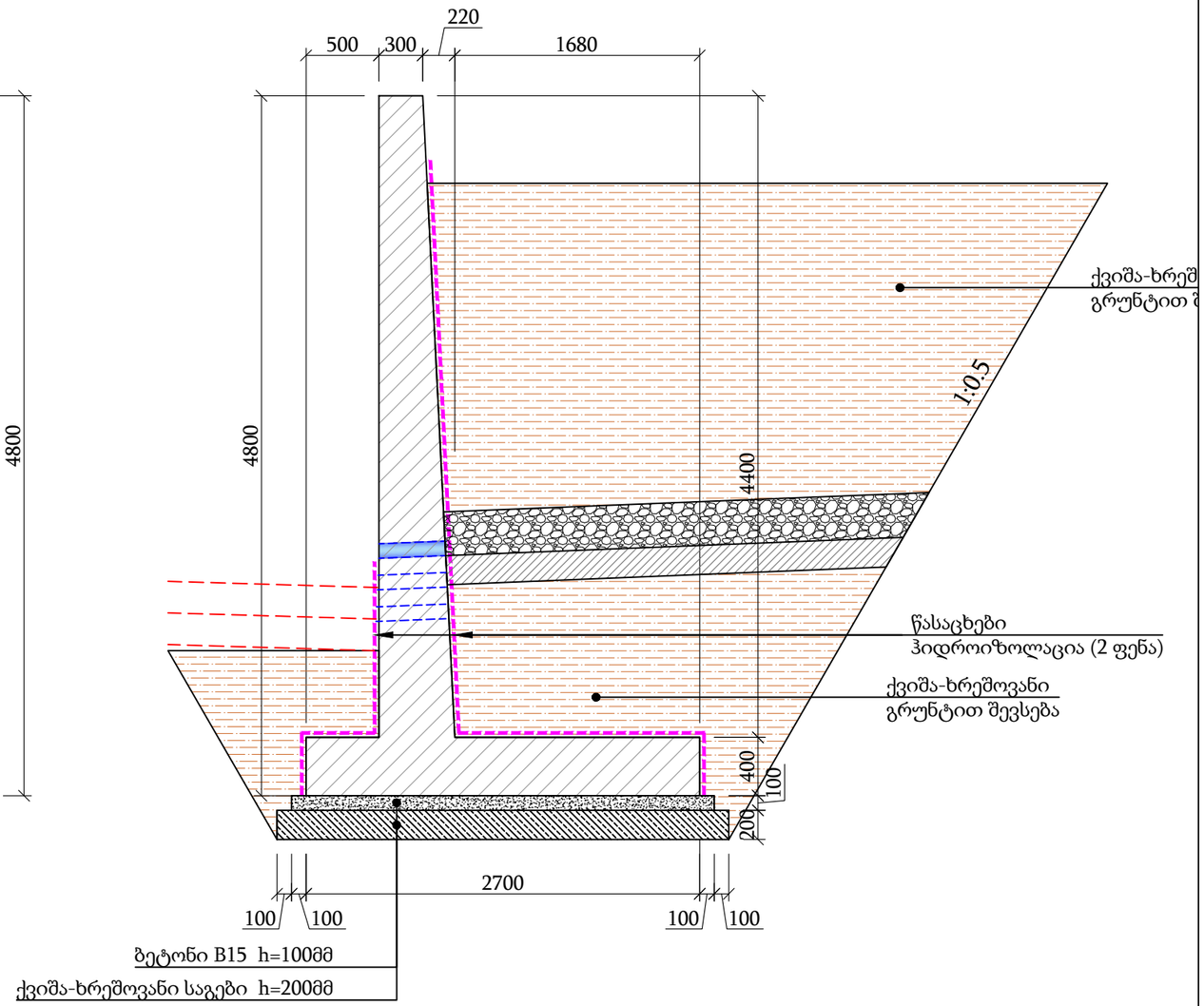

საერთო ხედი

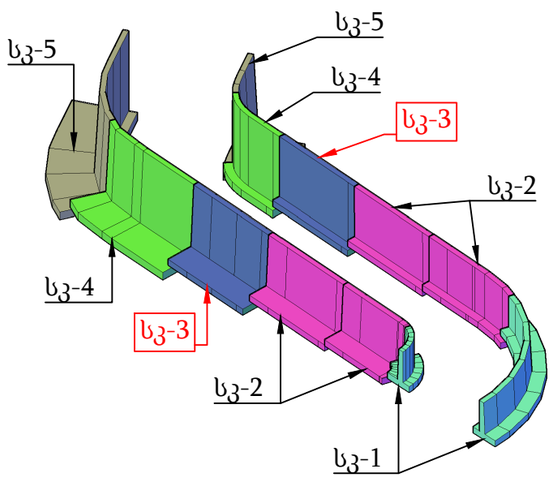

დამკვეთი: *შპს "დეკა გლდანი"* *ს/კ 402347073*	ობიექტის დასახელება: ქ. თბილისი, ჭერჩის ჭუჩა №86-ში ს/კ 01.11.05.029.380 რეგისტრირებულ მშენებარე ობიექტზე, გარე ტერიტორიის კეთილმოწყობის საპროექტო დოკუმენტაცია	დირექტორი: დ. კვარაცხელია	დ. კვარაცხელია	შემსრულებელი: *შპს „აერო სკან“* *ს/კ 400386373* *ქ. თბილისი, ხერგიანის №37* ტელ: **Tel: +995 322 574882;** davitkvaratskhelia1980@gmail.com	AERO SCAN	ჩასასვლელი პანდუსის რკ.ბეტონის საძრდენი კედელი h=4.8მ; ტიპი - სკ-3 გეგმა, ჭრილი	
		პრ. ავტორი: დ. კვარაცხელია	დ. კვარაცხელია			მასშტაბი: 1:100 / ფურცლის ზომა A-3 / თარიღი: 2026	ნახაზი: 3.3-5

ჭრილი 1-1
მ. 1:40

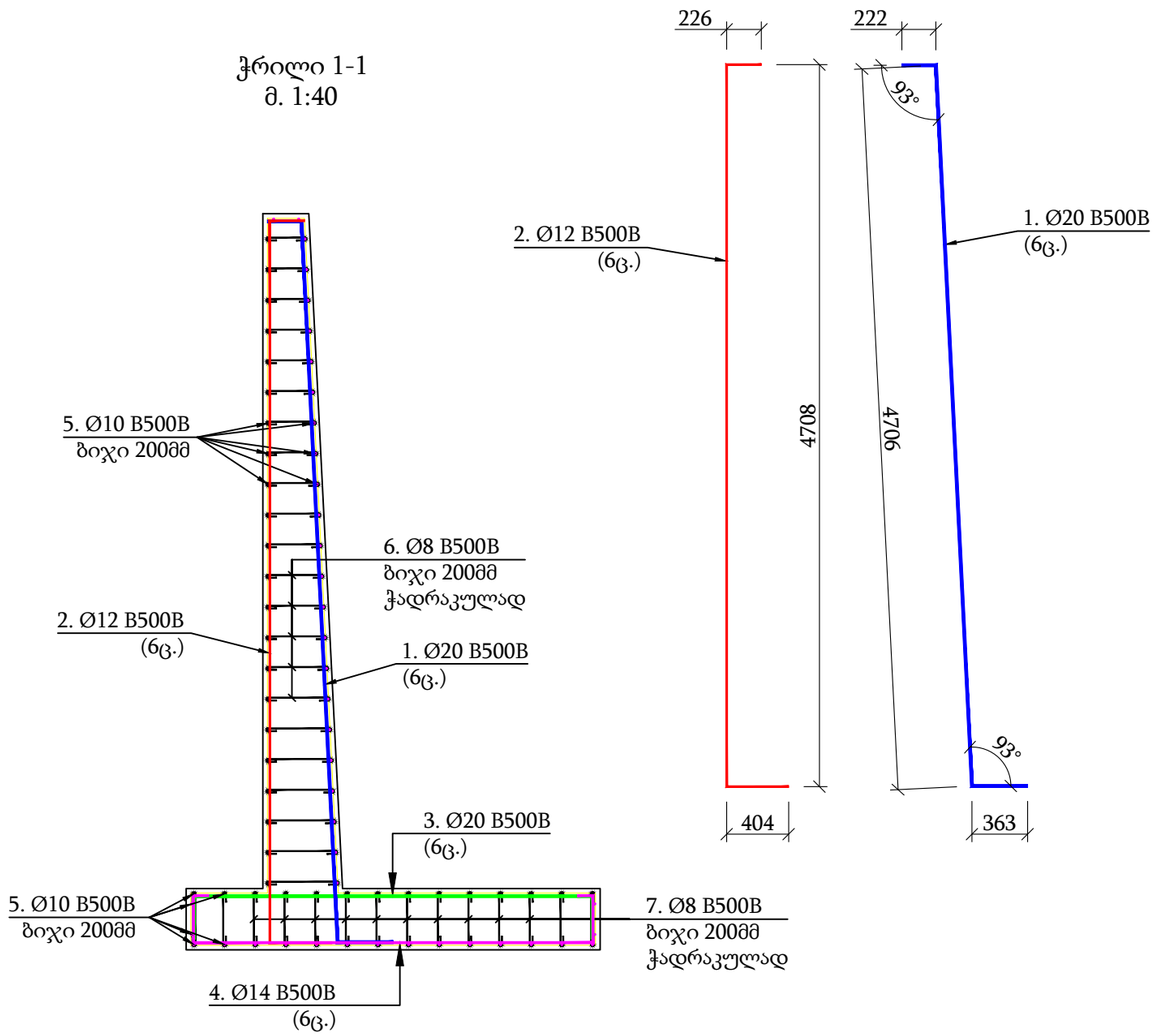

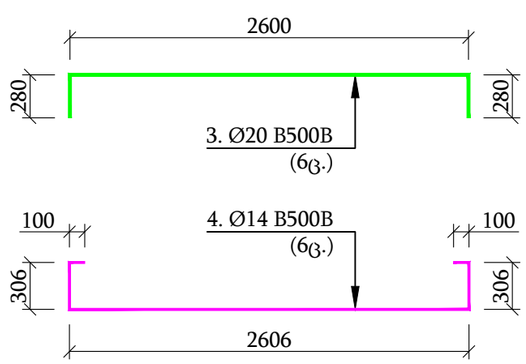

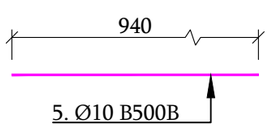

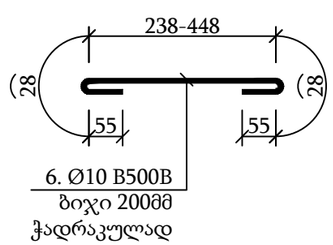

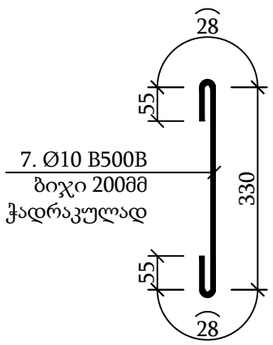

რკ.ბეტონის საყრდენი კედლის არმირება h=4.80მ; L=1.0 გრძ.მ-ზე
ლითონის ელემენტების სპეციფიკაცია

პოზ. №	არმატურა	რ-ბა, ც	ერთ. სიგრძე, მმ	ერთ. სიგრძე, გრძ.მ	ერთ. წონა, კგ	სულ წონა, კგ	შენიშვნა
1	Ø20 B500B	6	5291	5.291	2.466	78.29	რკ.ბეტონის საყრდენი კედლის განლაგება იხ. გრძივი პროფილი და გეგმა
2	Ø12 B500B	6	5338	5.338	0.888	28.44	
3	Ø20 B500B	6	3160	3.160	2.466	46.76	
4	Ø14 B500B	6	3418	3.418	1.208	24.77	
5	Ø10 B500B	78	940	0.940	0.617	45.24	
6	Ø8 B500B	66	510	0.510	0.395	13.30	
7	Ø8 B500B	42	496	0.496	0.395	8.23	
				არმატურა Ø8 B500B, კგ		21.52	
				არმატურა Ø10 B500B, კგ		45.24	
				არმატურა Ø12 B500B, კგ		28.44	
				არმატურა Ø14 B500B, კგ		24.77	
				არმატურა Ø20 B500B, კგ		125.04	
				გადანაჭრები 5%, კგ		12.25	
				სულ წონა, კგ		257.27	
				კგ/მ^3		89.21	
				ბეტონი B25, მ^3		2.88	

დამკვეთი: შპს "დეკა გლდანი" ს/კ 402347073	ობიექტის დასახელება: ქ. თბილისი, ქერჩის ქუჩა №86-ში ს/კ 01.11.05.029.380 რეგისტრირებულ მშენებარე ობიექტზე, ბარე ტერიტორიის კეთილმოწყობის საპროექტო დოკუმენტაცია	დირექტორი: დ. კვარაცხელია	დ. კვარაცხელია	შემსრულებელი: შპს „აერო სკან“ ს/კ 400386373 ქ. თბილისი, ხერგიანის №37 ტელ: Tel: +995 322 574882; davitkvaratskhelia1980@gmail.com	AERO SCAN	ჩასასვლელი პანდუსის რკ.ბეტონის საძრდენი კედელი h=4.8მ; ტიპი - ს/კ-3 გეგმა, ჭრილი - არმირება
		პრ. ავტორი: დ. კვარაცხელია	დ. კვარაცხელია			მასშტაბი: 1:100 · ფურცლის ზომა A-3 · თარიღი: 2026 · ნახაზი: 3.3-6

გეგმა
მ. 1:40

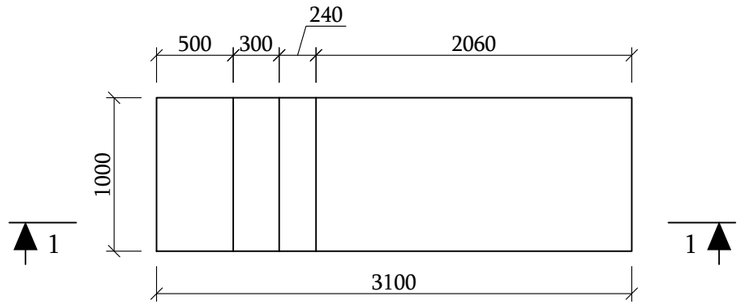

ჭრილი 1-1
მ. 1:40

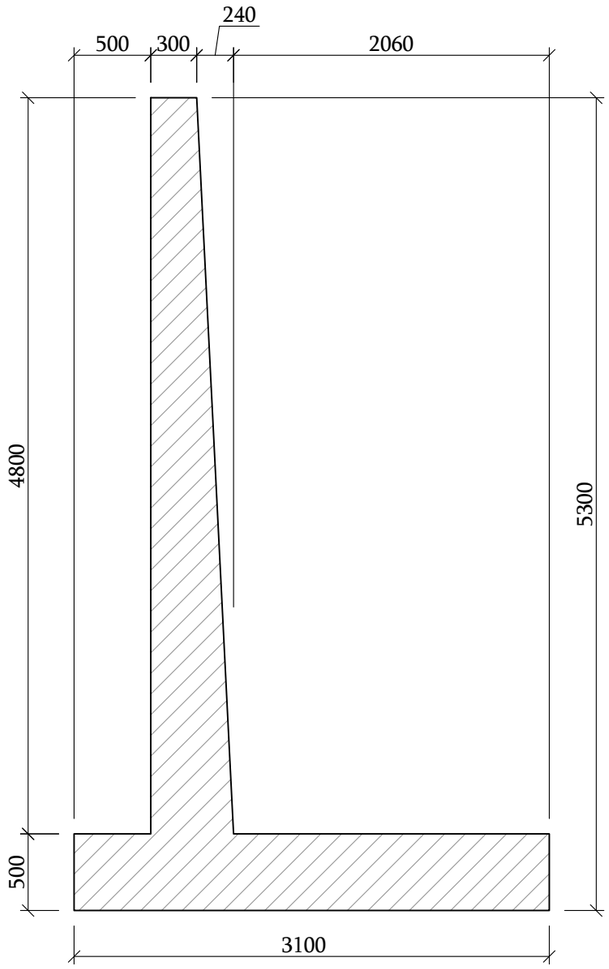

საერთო ხედი

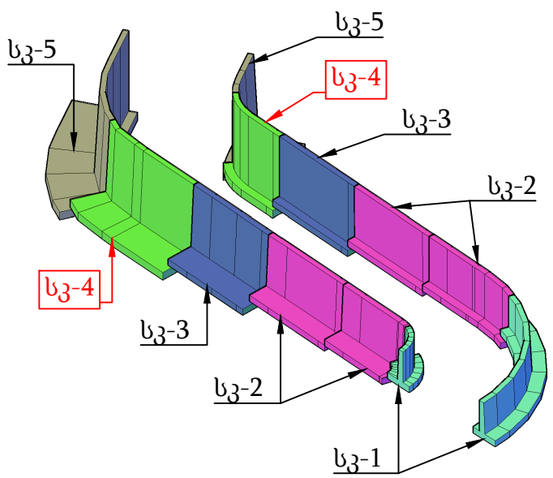

დამკვეთი: *შპს "დეკა გლდანი"* *ს/კ 402347073*	ობიექტის დასახელება: ქ. თბილისი, ქერჩის ქუჩა №86-ში ს/კ 01.11.05.029.380 რეგისტრირებულ მშენებარე ობიექტზე, ბარე ტერიტორიის კეთილმოწყობის საპროექტო დოკუმენტაცია	დირექტორი: დ. კვარაცხელია პრ. ავტორი: დ. კვარაცხელია	დ. კვარაცხელია დ. კვარაცხელია	შემსრულებელი: *შპს „აერო სკან“* *ს/კ 400386373* *ქ. თბილისი, ხერგიანის №37* ტელ: **Tel: +995 322 574882;** davitkvaratskhelia1980@gmail.com	AERO SCAN	ჩასასვლელი პანდუსის რკბეტონის საყრდენი კედელი h=5.3მ; ტიპი - სკ-4 გეგმა, ჭრილი მასშტაბი: 1:100 · შურცლის ზომა A-3 · თარიღი: 2026 · ნახაზი: 3.3-7

ჭრილი 1-1
მ. 1:40

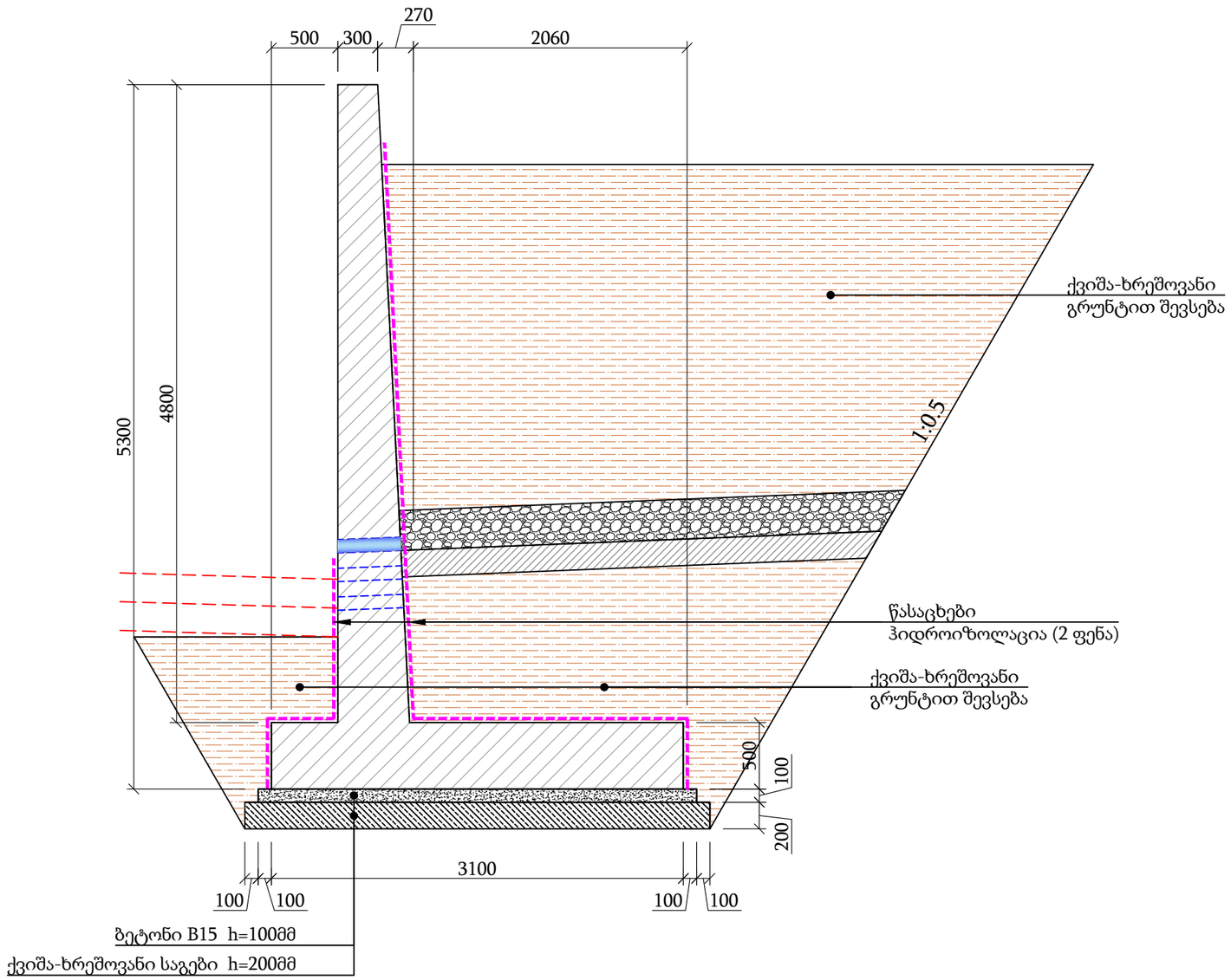

საერთო ხედი

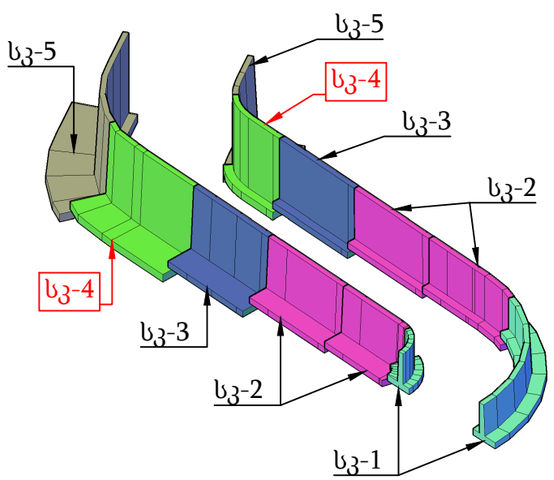

დამკვეთი: შპს "დეკა გლდანი" ს/კ 402347073	ობიექტის დასახელება: ქ. თბილისი, ძერჩის ქუჩა №86-ში ს/კ 01.11.05.029.380 რეგისტრირებულ მშენებარე ობიექტზე, ბარე ტერიტორიის კეთილმოწყობის საპროექტო დოკუმენტაცია	დირექტორი: დ. კვარაცხელია პრ. ავტორი: დ. კვარაცხელია	დ. კვარაცხელია დ. კვარაცხელია	შემსრულებელი: შპს „აერო სკან“ ს/კ 400386373 ქ. თბილისი, ხერგიანის №37 ტელ: Tel: +995 322 574882; davitkvaratskhelia1980@gmail.com	AERO SCAN	ჩასასვლელი პანდუსის რკ.ბეტონის საძრდენი კედელი h=5.3მ; ტიპი - სკ-4 ჭრილი	მასშტაბი: 1:100 შეცვლის ზომა A-3 თარიღი: 2026 ნახაზი: 3.3-8

ჭრილი 1-1
მ. 1:40

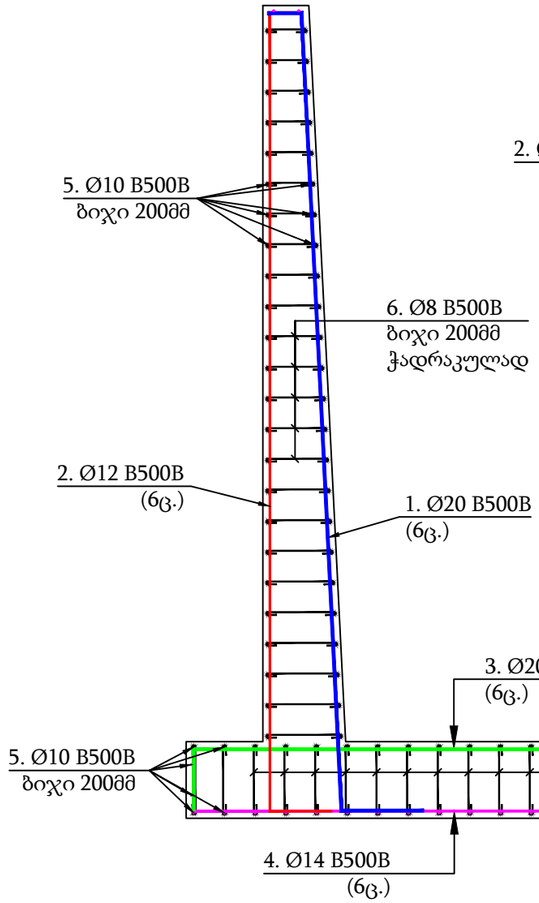

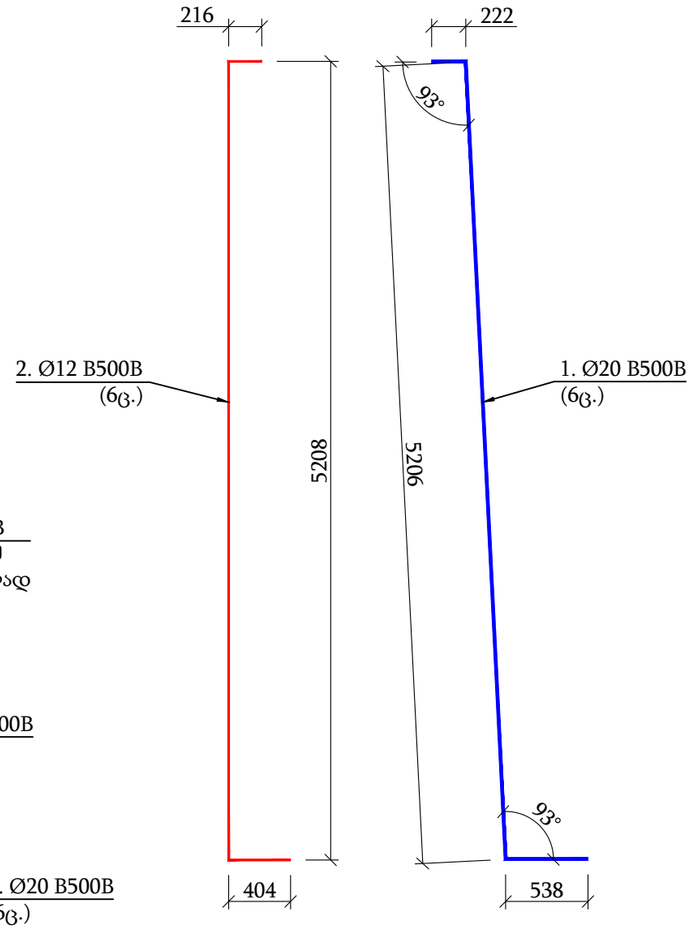

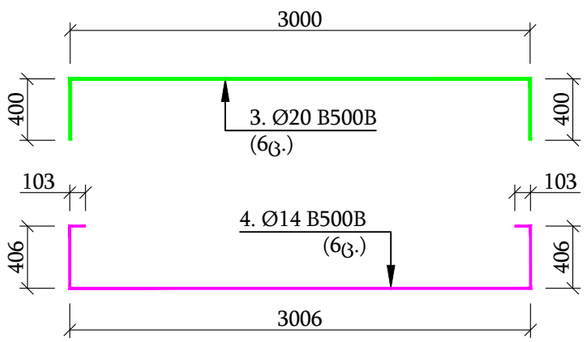

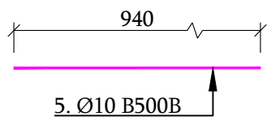

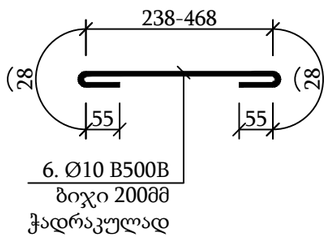

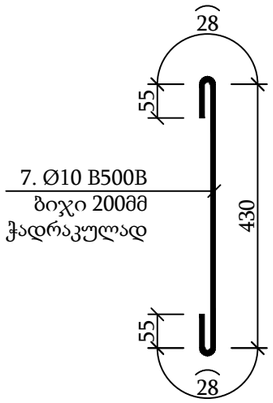

რკ.ბეტონის საყრდენი კედლის არმირება h=5.30მ; L=1.0 გრძ.მ-ზე ლითონის ელემენტების სპეციფიკაცია							
პოზ. №	არმატურა	რ-ბა, ც	ერთ. სიგრძე, მმ	ერთ. სიგრძე, გრძ.მ	ერთ. წონა, კგ	სულ წონა, კგ	შენიშვნა
1	Ø20 B500B	6	5291	5.291	2.466	78.29	რკ.ბეტონის საყრდენი კედლის განლაგება იხ. გრძივი პროფილი და გეგმა
2	Ø12 B500B	6	5338	5.338	0.888	28.44	
3	Ø20 B500B	6	3160	3.160	2.466	46.76	
4	Ø14 B500B	6	3418	3.418	1.208	24.77	
5	Ø10 B500B	86	940	0.940	0.617	49.88	
6	Ø8 B500B	72	520	0.520	0.395	14.79	
7	Ø8 B500B	48	596	0.596	0.395	11.30	
				არმატურა Ø8 B500B, კგ		26.09	
				არმატურა Ø10 B500B, კგ		49.88	
				არმატურა Ø12 B500B, კგ		28.44	
				არმატურა Ø14 B500B, კგ		24.77	
				არმატურა Ø20 B500B, კგ		125.04	
				გადანაჭრები 5%, კგ		12.71	
				სულ წონა, კგ		266.93	
				კგ/მ^3		74.86	
				ბეტონი B25, მ^3		3.57	

დამკვეთი: შპს "დეკა გლდანი" ს/კ 402347073	ობიექტის დასახელება: ქ. თბილისი, ძერჭის ქუჩა №86-ში ს/კ 01.11.05.029.380 რეგისტრირებულ მშენებარე ობიექტზე, ბარე ტერიტორიის კეთილმოწყობის საპროექტო დოკუმენტაცია	დირექტორი: დ. კვარაცხელია	დ. კვარაცხელია	შემსრულებელი: შპს „აერო სკან“ ს/კ 400386373 ქ. თბილისი, ხერგიანის №37 ტელ: Tel: +995 322 574882; davitkvaratskhelia1980@gmail.com	AERO SCAN	ჩახასვლელი პანდუსის რკ.ბეტონის საძრდენი კედელი h=5.3მ; ტიპი - სკ-4 გეგმა, ჭრილი - არმირება
		პრ. ავტორი: დ. კვარაცხელია	დ. კვარაცხელია			მასშტაბი: 1:100 · ფურცლის ზომა A-3 · თარიღი: 2026 · ნახაზი: 3.3-9

გეგმა
მ. 1:40

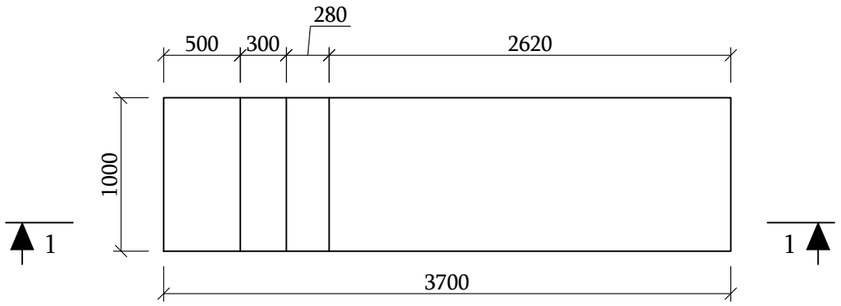

ჭრილი 1-1
მ. 1:40

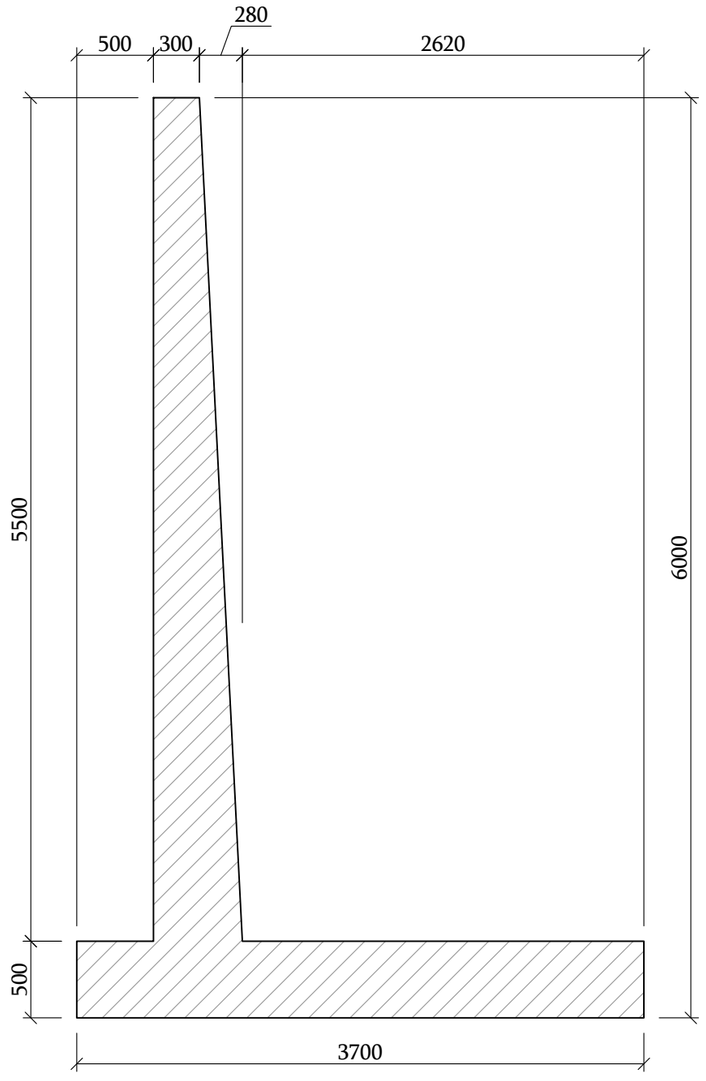

საერთო ხედი

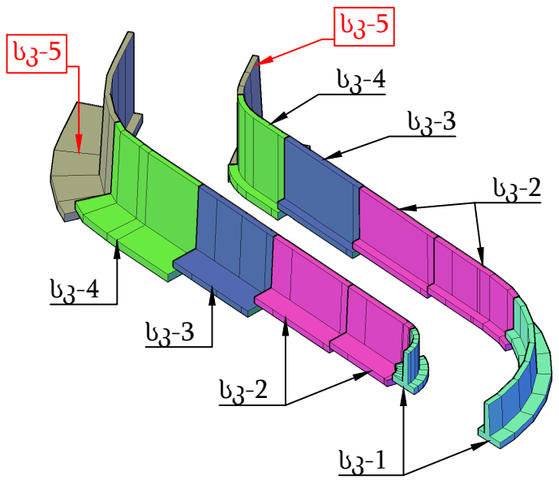

დამკვეთი: *შპს "დეკა გლდანი"* *სკ 402347073*	ობიექტის დასახელება: ქ. თბილისი, ქერჩის ქუჩა №86-ში ს/კ 01.11.05.029.380 რეგისტრირებულ მშენებარე ობიექტზე, გარე ტერიტორიის კეთილმოწყობის საპროექტო დოკუმენტაცია	დირექტორი: დ. კვარაცხელია პრ. ავტორი: დ. კვარაცხელია	დ. კვარაცხელია დ. კვარაცხელია	შემსრულებელი: შპს „აერო სკან“ *ს/კ 400386373* *ქ. თბილისი, ხერგიანის №37* ტელ: **Tel: +995 322 574882;** davitkvaratskhelia1980@gmail.com	AERO SCAN	ჩასასვლელი პანდუსის რკბეტონის საძრდენი კედელი h=6.0მ; ტიპი - სკ-5 გეგმა, ჭრილი მასშტაბი: 1:100 · შურცლის ზომა A-3 · თარიღი: 2026 · ნახაზი: 3.3-10

ჭრილი 1-1
მ. 1:40

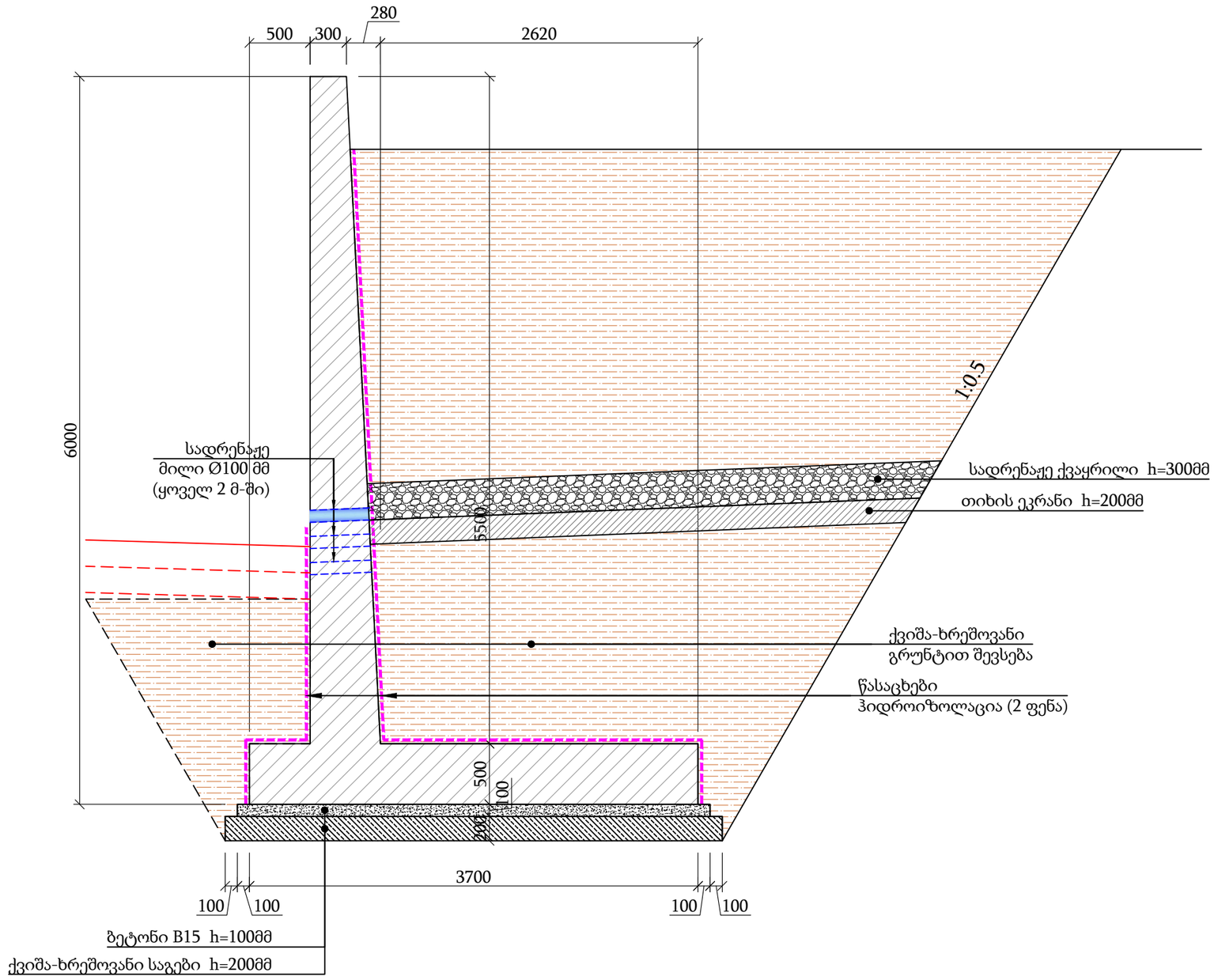

დამკვეთი: შპს "დეკა გლდანი" ს/კ 402347073	ობიექტის დასახელება: ქ. თბილისი, ქერჩის ქუჩა №86-ში ს/კ 01.11.05.029.380 რეგისტრირებულ მშენებარე ობიექტზე, ბარე ტერიტორიის კეთილმოწყობის საპროექტო დოკუმენტაცია	დირექტორი: დ. კვარაცხელია პრ. ავტორი: დ. კვარაცხელია	დ. კვარაცხელია დ. კვარაცხელია	შემსრულებელი: შპს „აერო სკან“ ს/კ 400386373 ქ. თბილისი, ხერგიანის №37 ტელ: Tel: +995 322 574882; davitkvaratskhelia1980@gmail.com	AERO SCAN	ჩასასვლელი პანდუსის რკბეტონის საყრდენი კედელი h=6.0მ; ტიპი - ს/კ-5 ჭრილი	მასშტაბი: 1:100 შეცვლის ზომა A-3 თარიღი: 2026 ნახაზი: 3.3-11

ჭრილი 1-1
მ. 1:40

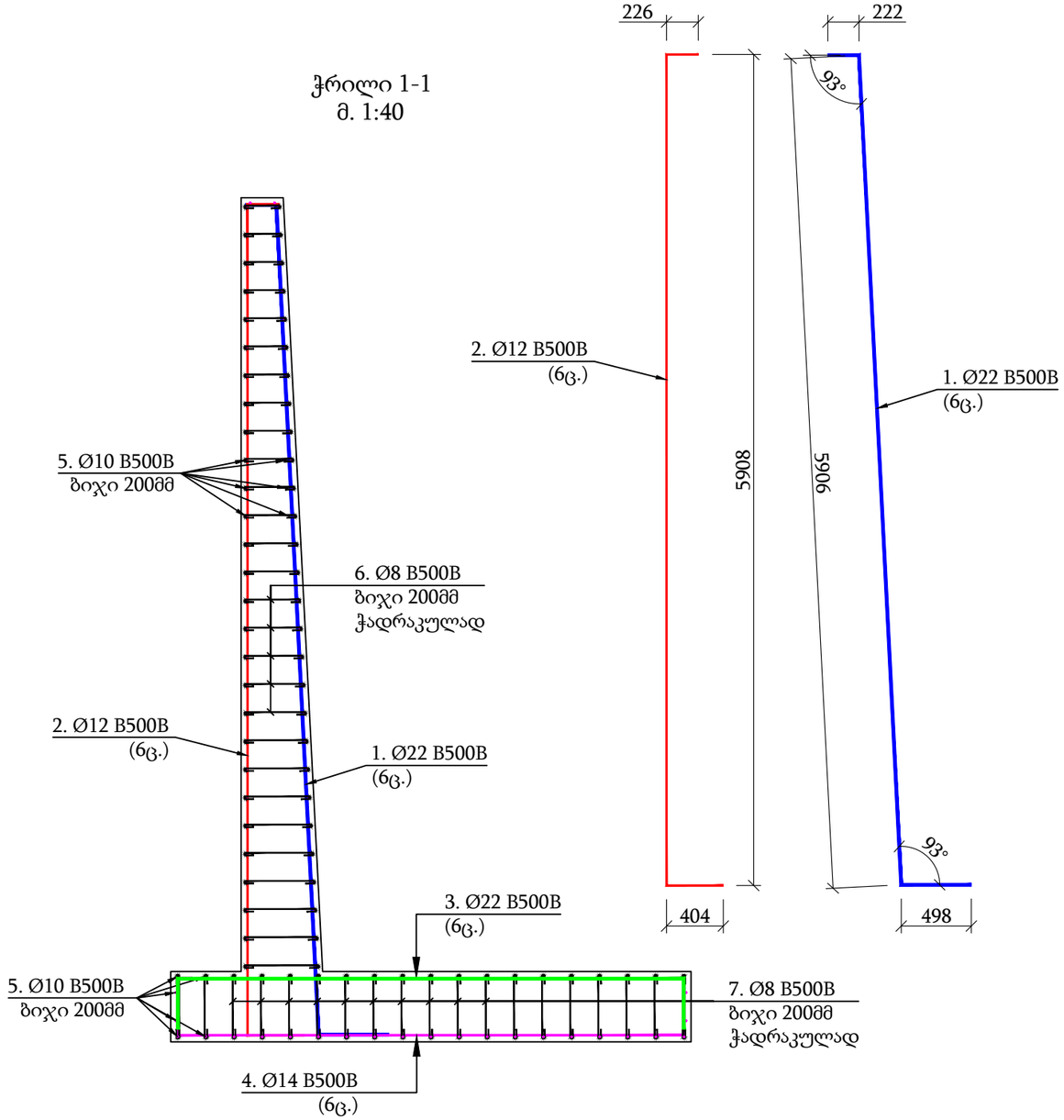

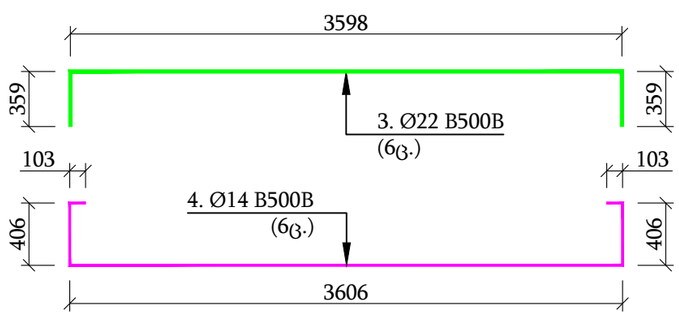

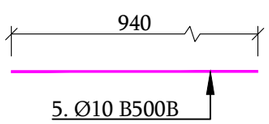

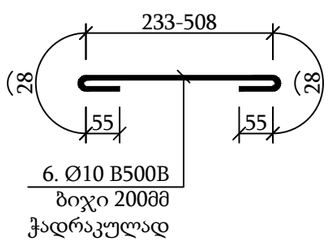

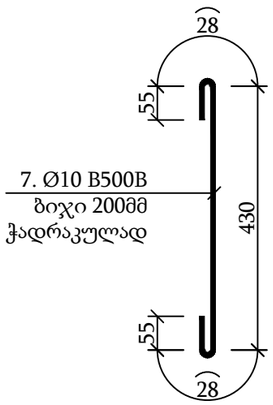

რკ.ბეტონის საყრდენი კედლის არმირება h=6.00მ; L=1.0 გრძ.მ-ზე ლითონის ელემენტების სპეციფიკაცია							
პოზ. №	არმატურა	რ-ბა, ც	ერთ. სიგრძე, მმ	ერთ. სიგრძე, გრძ.მ	ერთ. წონა, კგ	სულ წონა, კგ	შენიშვნა
1	Ø22 B500B	6	6626	6.626	2.984	118.63	რკ.ბეტონის საყრდენი კედლის განლაგება იხ. გრძივი პროფილი და გეგმა
2	Ø12 B500B	6	6538	6.538	0.888	34.83	
3	Ø22 B500B	6	4316	4.316	2.984	77.27	
4	Ø14 B500B	6	4624	4.624	1.208	33.51	
5	Ø10 B500B	100	940	0.940	0.617	58.00	
6	Ø8 B500B	84	537	0.537	0.395	17.82	
7	Ø8 B500B	57	596	0.596	0.395	13.42	
არმატურა Ø8 B500B, კგ						31.24	
არმატურა Ø10 B500B, კგ						58.00	
არმატურა Ø12 B500B, კგ						34.83	
არმატურა Ø14 B500B, კგ						33.51	
არმატურა Ø22 B500B, კგ						195.91	
გადანაჭრები 5%, კგ						17.67	
სულ წონა, კგ						371.16	
კგ/მ^3						86.92	
ბეტონი B25, მ^3						4.27	

დამკვეთი: შპს "დეკა გლდანი" ს/კ 402347073	ობიექტის დასახელება: ქ. თბილისი, ძერჭის ქუჩა №86-ში ს/კ 01.11.05.029.380 რეგისტრირებულ მშენებარე ობიექტზე, ბარე ტერიტორიის კეთილმოწყობის საპროექტო დოკუმენტაცია	დირექტორი: დ. კვარაცხელია პრ. ავტორი: დ. კვარაცხელია	დ. კვარაცხელია დ. კვარაცხელია	შემსრულებელი: შპს „აერო სკან“ ს/კ 400386373 ქ. თბილისი, ხერგიანის №37 ტელ: Tel: +995 322 574882; davitkvaratskhelia1980@gmail.com	AERO SCAN	ჩასასვლელი პანდუსის რკ.ბეტონის საძრდენი კედელი h=6.0მ; ტიპი - სკ-5 გეგმა, ჭრილი - არმირება მასშტაბი: 1:100 · ფურცლის ზომა A-3 · თარიღი: 2026 · ნახაზი: 3.3-12

ვ3 0+11,410

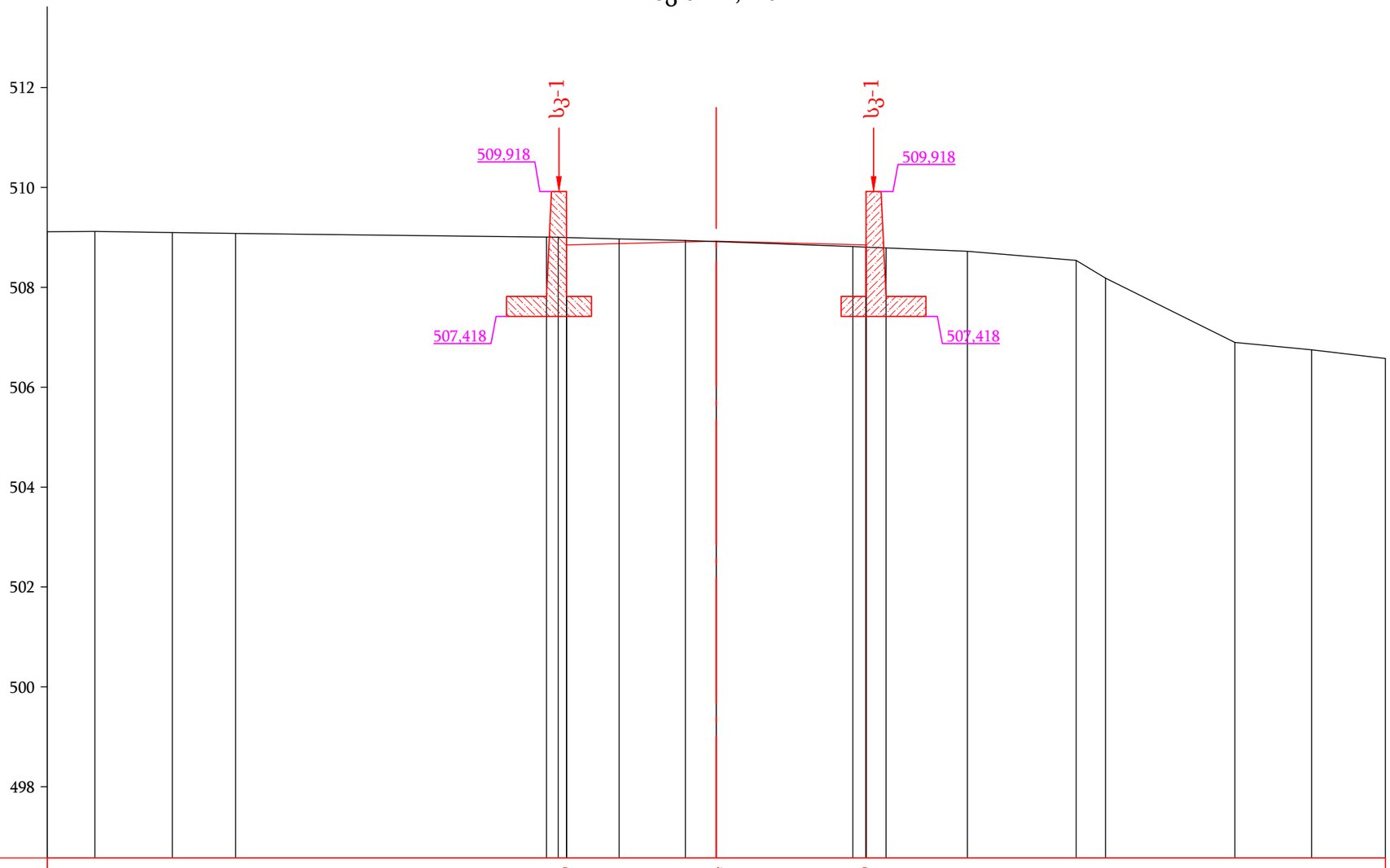

მ. 1:100

| | | |

ვ3 0+18,199

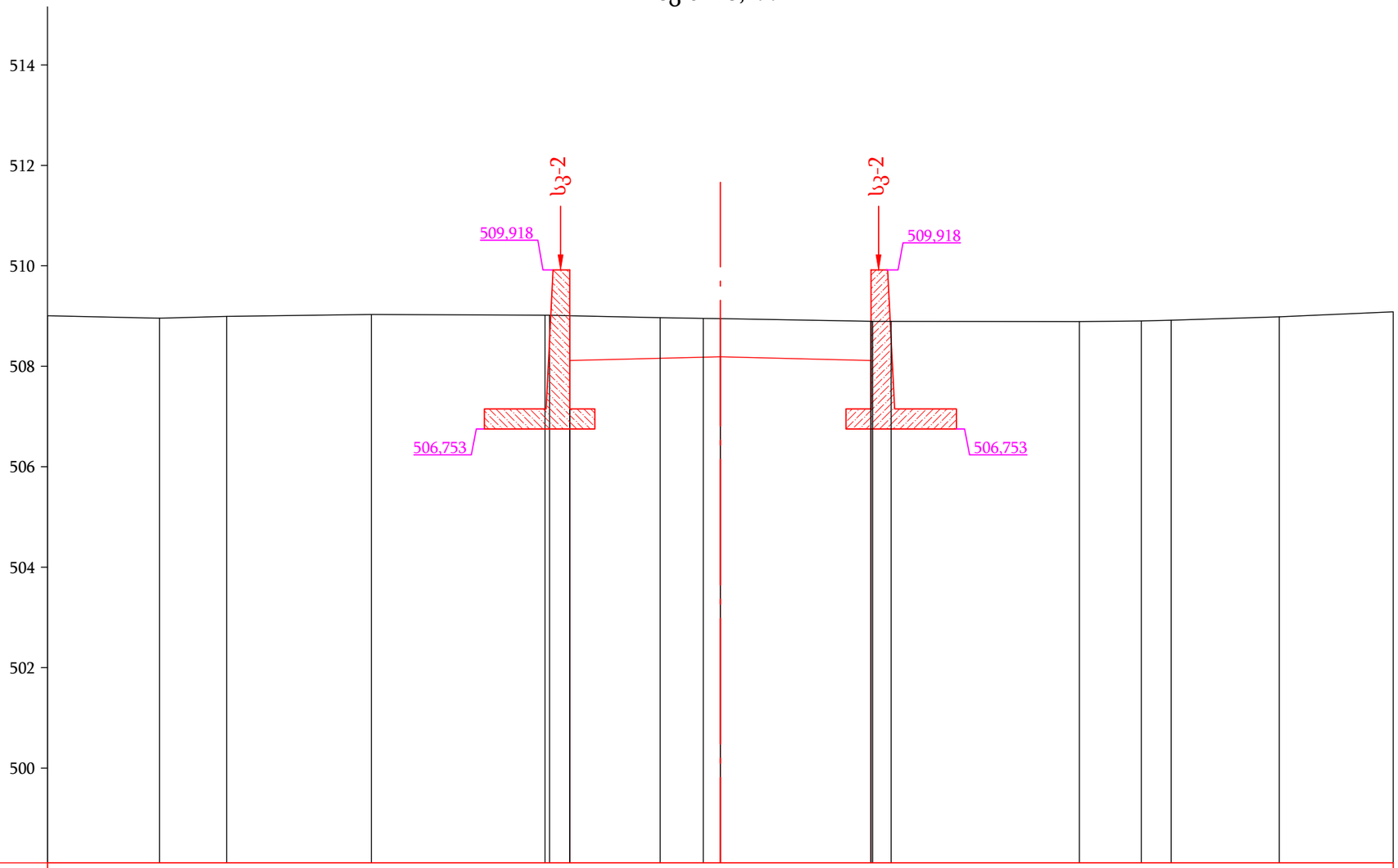

მ. 1:100

| | | |

პ3 0+24,206

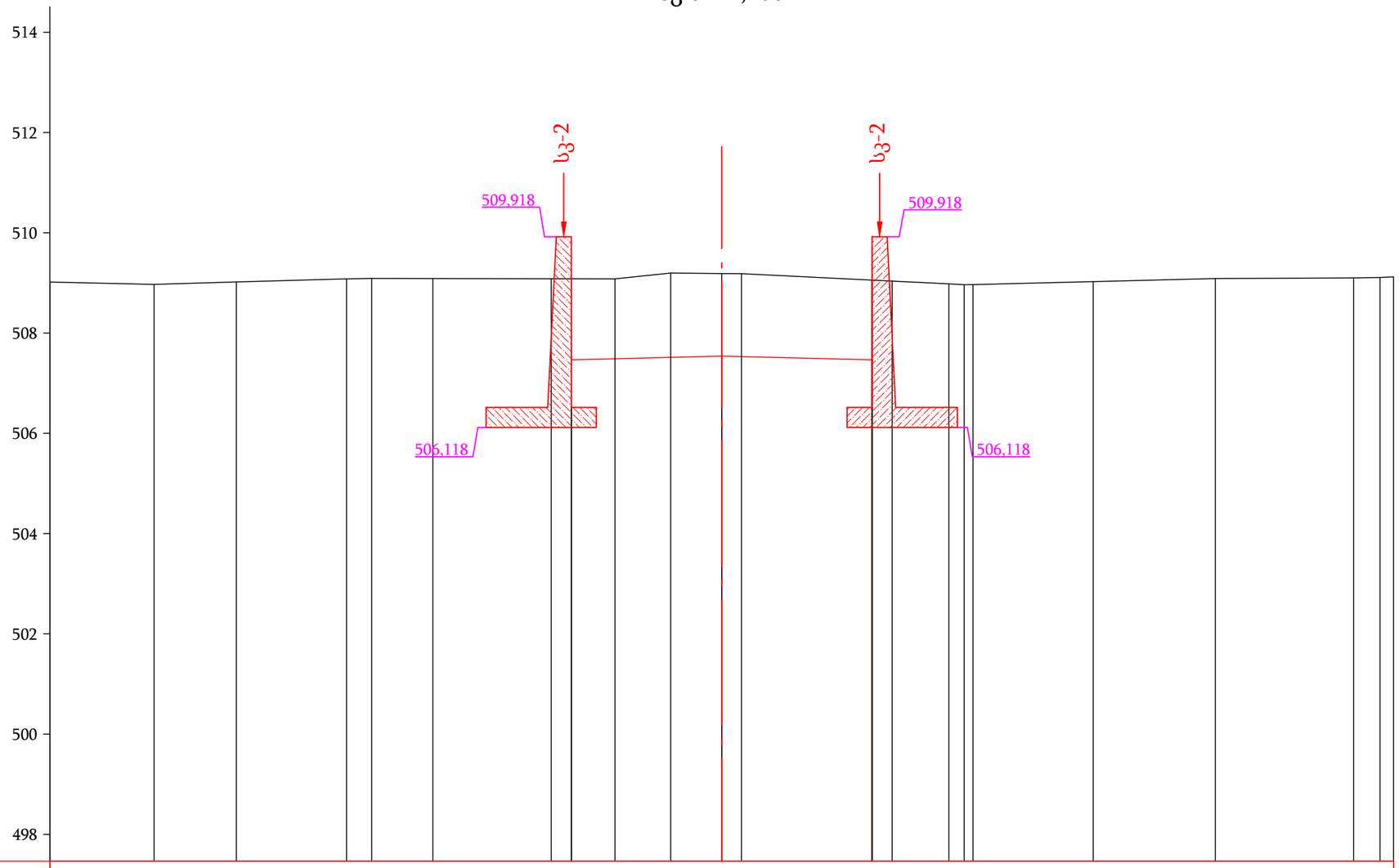

მ. 1:100

| | | |

ვ3 0+30,205

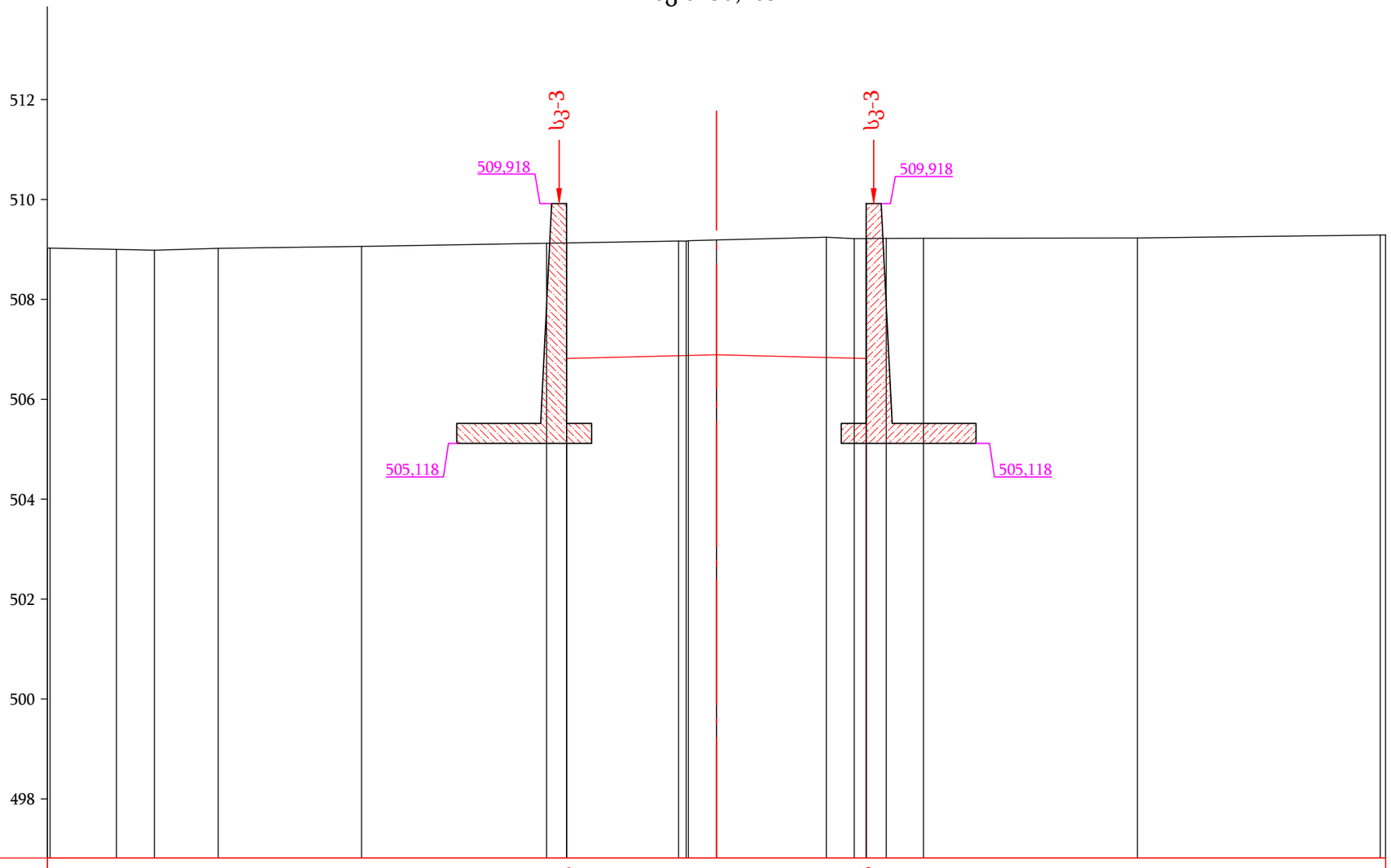

მ. 1:100

| | | |

ვ3 0+36,205

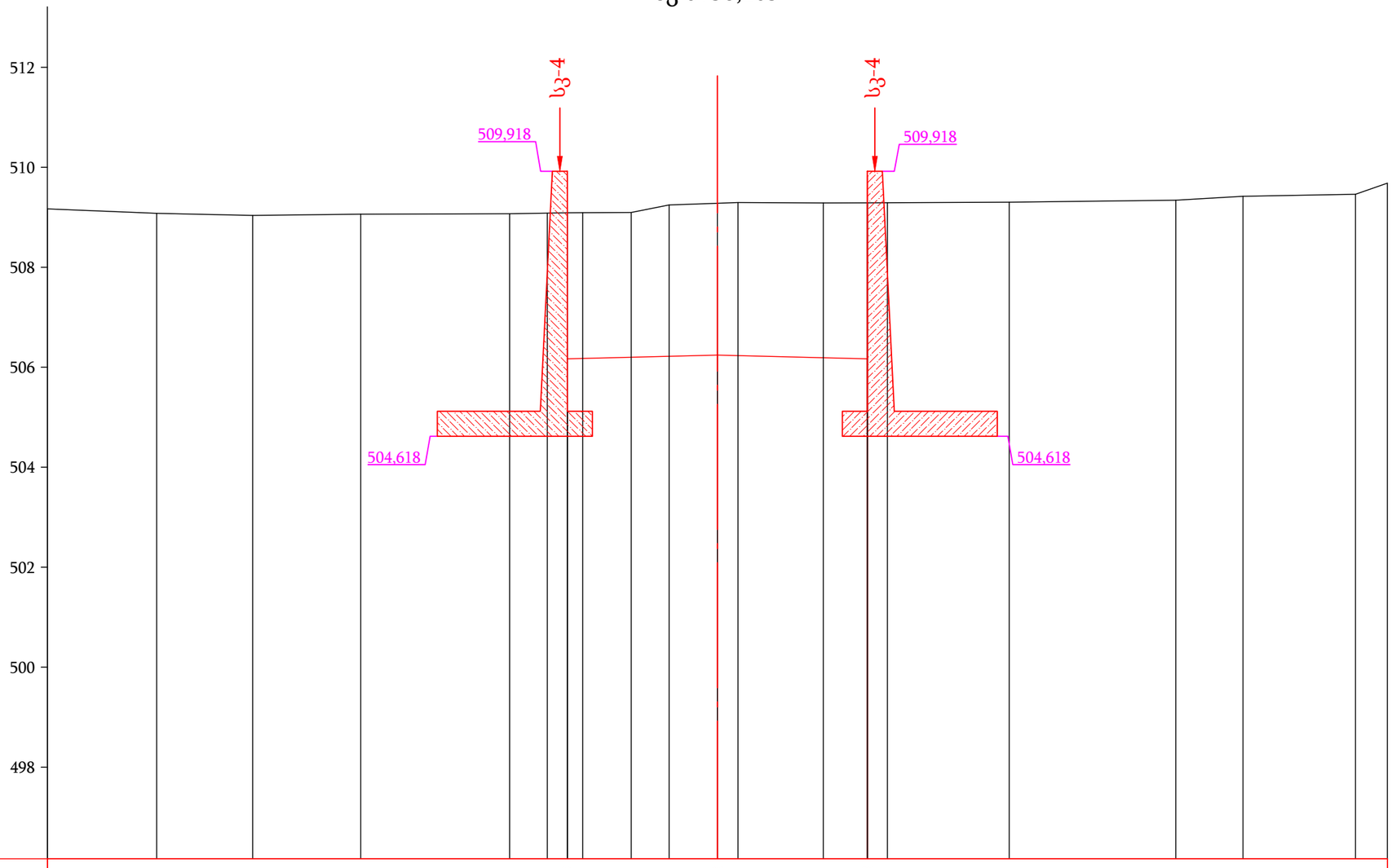

მ. 1:100

| | | |

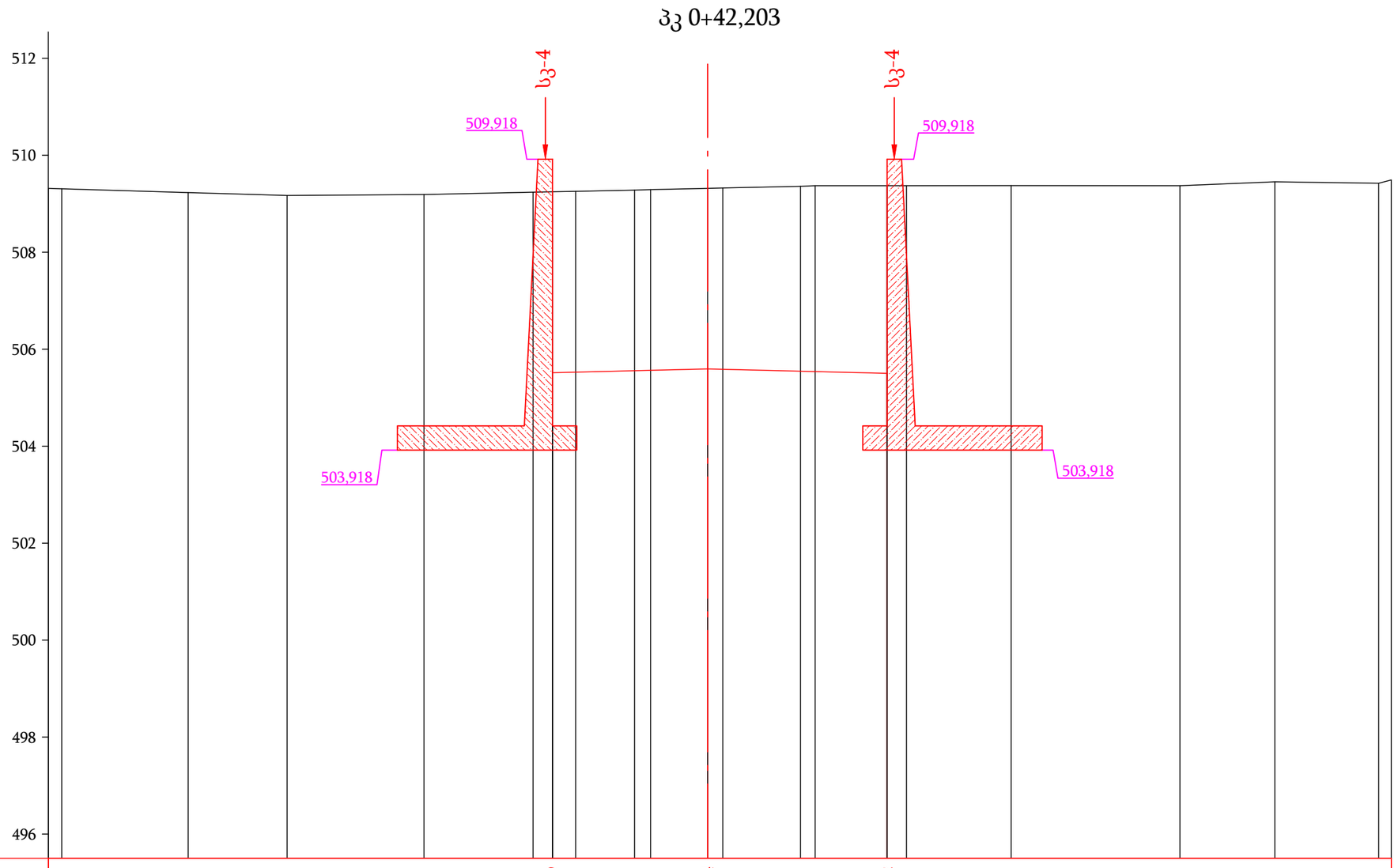
ვ3 0+42,203
512
510
508
506
504
502
500
498
496
ბ3-4
ბ3-4
509,918
509,918
503,918
503,918

მ. 1:100

| | | |

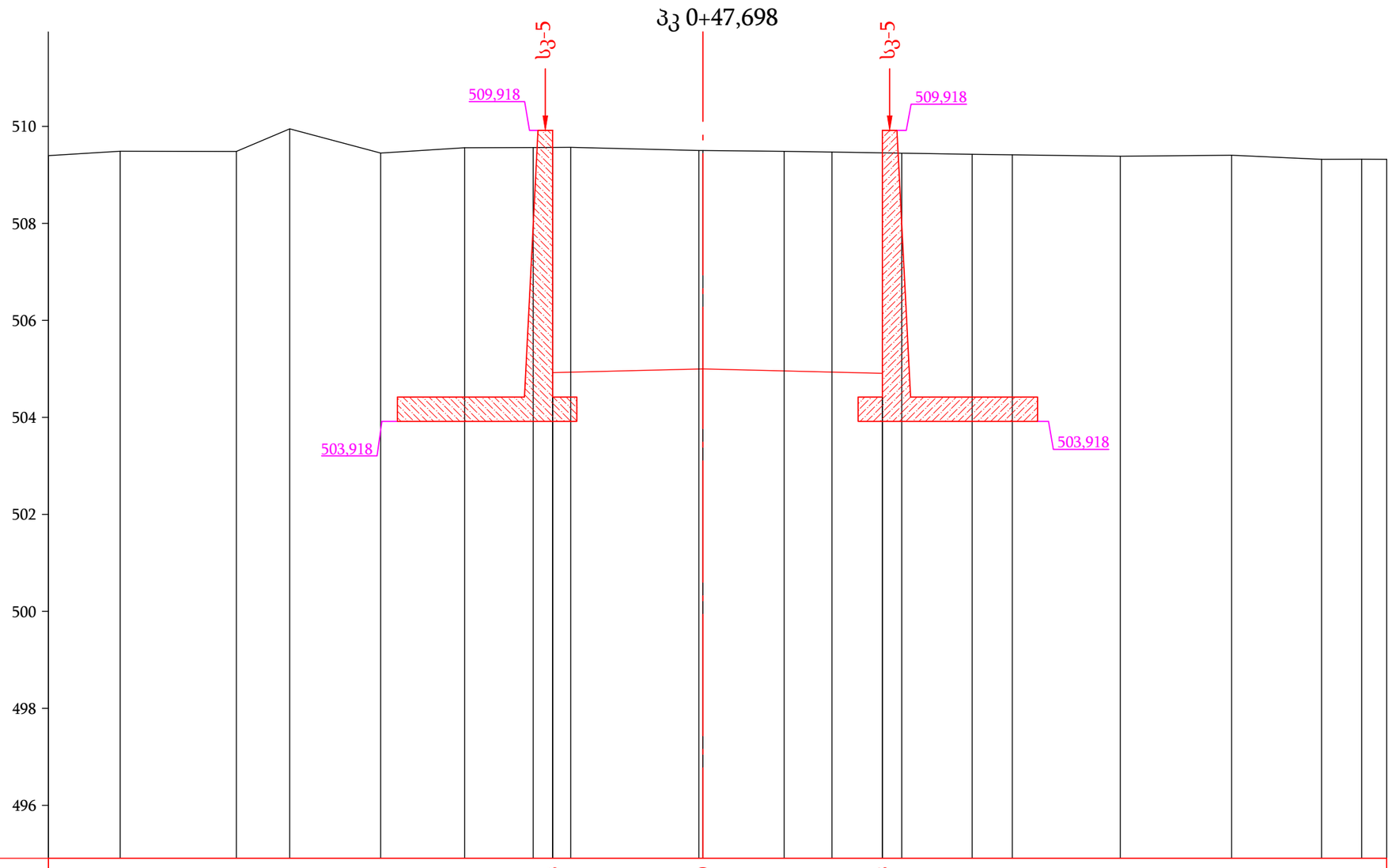
ბ3 0+47,698
ბ3-5
ბ3-5
509,918
509,918
503,918
503,918
510
508
506
504
502
500
498
496

მ. 1:100

| | | |

საყრდენი კედლის გეგმა

საყრდენი კედლის ჭრილი 1-1

საყრდენი კედლის ფასადი

საყრდენი კედელი ჭრილი 1-1

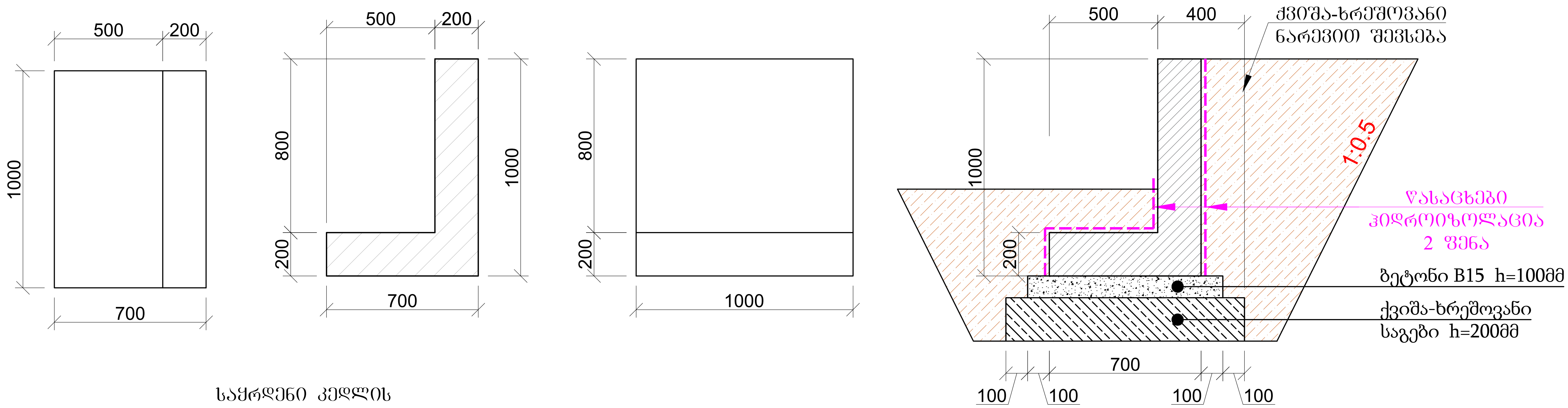

საყრდენი კედლის არმირება

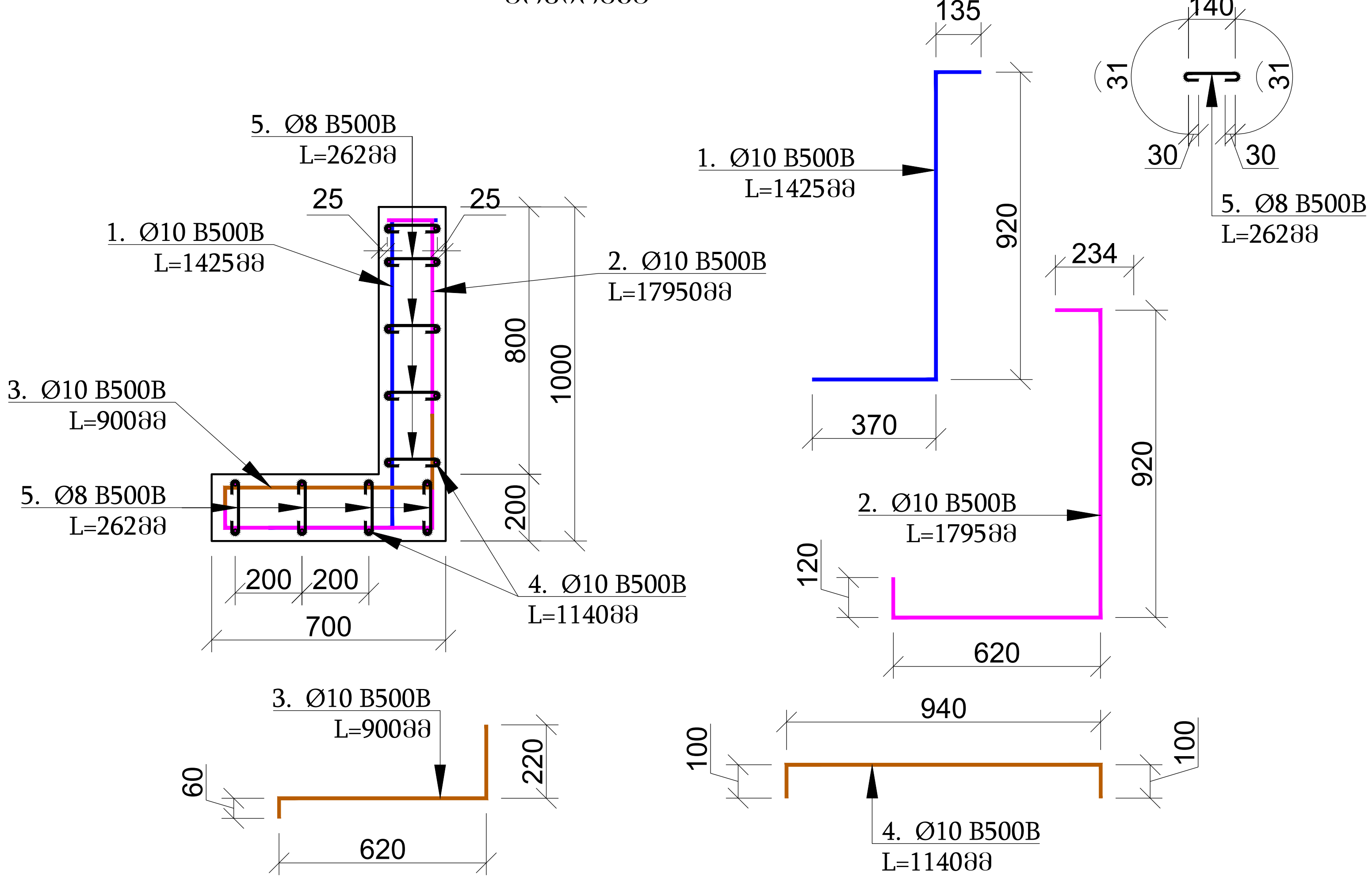

რკ.ბეტონის საყრდენი კედლის არმირება h=1.0მ; L=1.0 გრძ.მ-ზე ლითონის ელემენტების სპეციფიკაცია							
პოზ. №	არმატურა	რ-ბა, ც	ერთ. სიგრძე, მმ	ერთ. სიგრძე, გრძ.მ	ერთ. წონა, კგ	სულ წონა, კგ	შენიშვნა
1	Ø10 B500B	5	1425	1.425	0.617	4.40	
2	Ø10 B500B	5	1795	1.795	0.617	5.54	
3	Ø10 B500B	5	900	0.900	0.617	2.78	
4	Ø10 B500B	18	1140	1.140	0.617	12.66	
5	Ø8 B500B	23	262	0.262	0.395	2.38	
არმატურა Ø8 B500B, კგ						2.38	
არმატურა Ø10 B500B, კგ						25.37	
გადანაჭრები 5%, კგ						1.39	
სულ წონა, კგ						29.14	
კგ/მ^3						97.13	
ბეტონი B25, მ^3						0.30	

დამკვეთი:
შპს "დეკა გლდანი"
სკ 402347073

ობიექტის დასახელება:
ქ. თბილისი, ქერჩის ქუჩა №86-ში ს/კ 01.11.05.029.380 რეგისტრირებულ მშენებარე ობიექტზე, ბარე ტერიტორიის კეთილმოწყობის საპროექტო დოკუმენტაცია

დირექტორი: დ. კვარაცხელია

პრ. ავტორი: დ. კვარაცხელია

შემსრულებელი:
შპს „აერო სკან“
სკ 400386373
ქ. თბილისი, ხერგიანის №37
ტელ: Tel: +995 322 574882;
davitkvaratskhelia1980@gmail.com

AERO SCAN

პერიმეტრული ღობე
რკ.ბეტონის საყრდენი კედელი - სკ-6
გეგმა, ფასადი და ჭრილი 1-1

მასშტაბი: 1:40	ფურცლის ზომა A-3	თარიღი: 2026	ნახაზი: 4-1

ლითონის ღობის საერთო ხედი

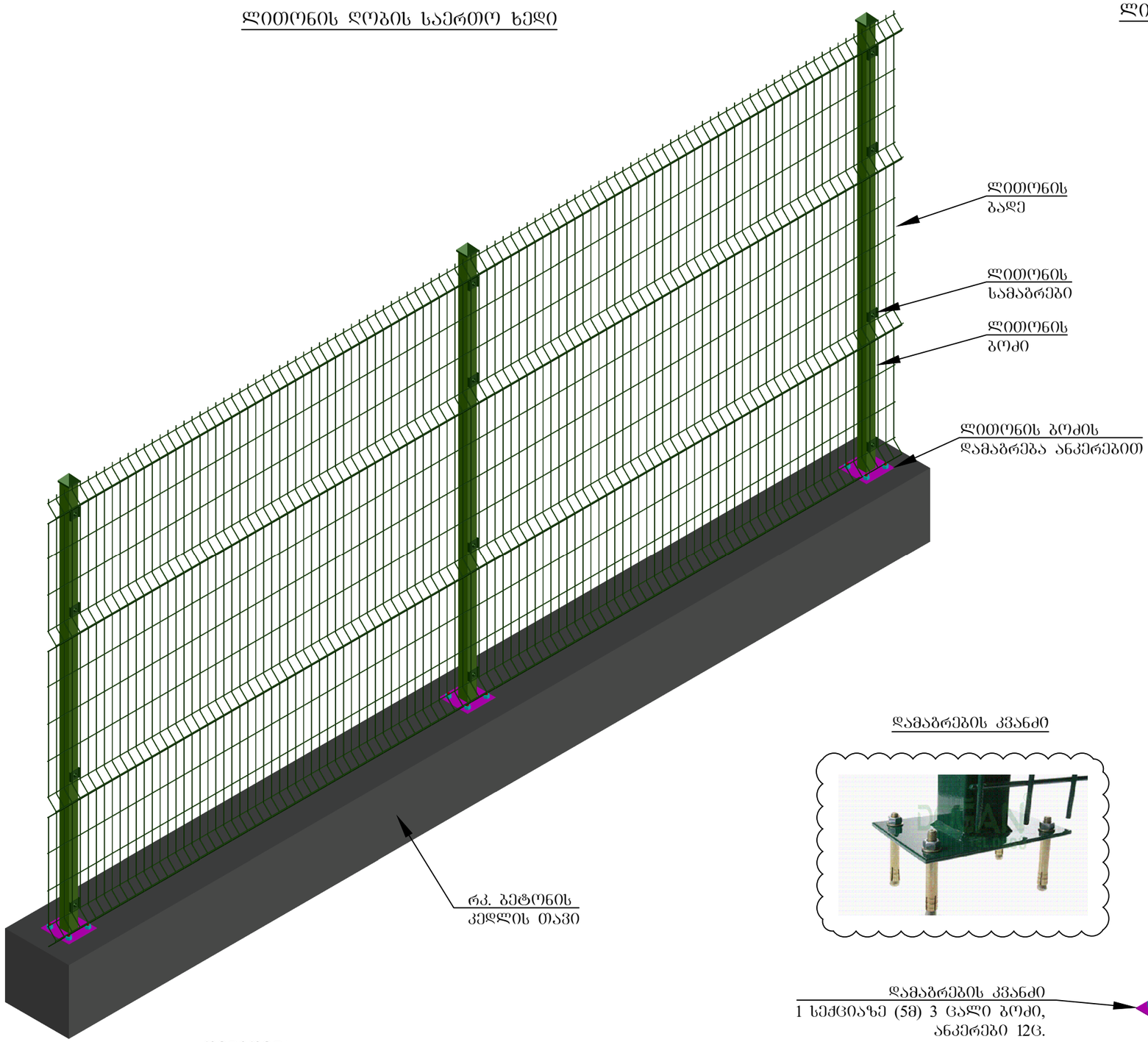

ლითონის ბოძი

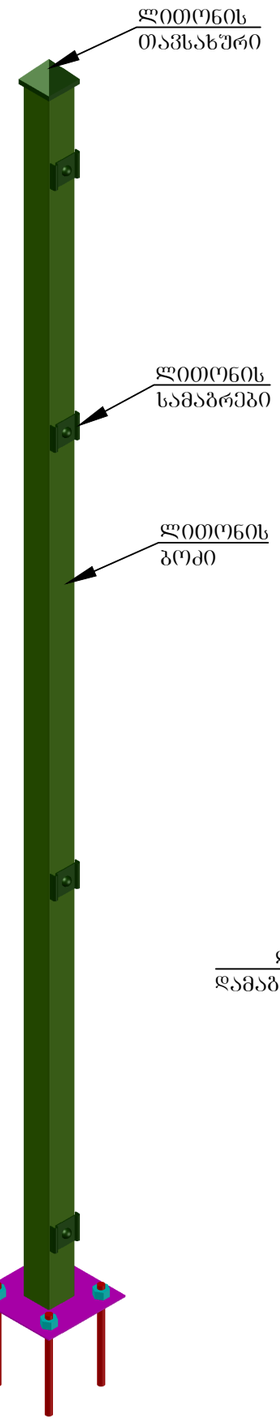

სქემატური ჭრილი 1-1

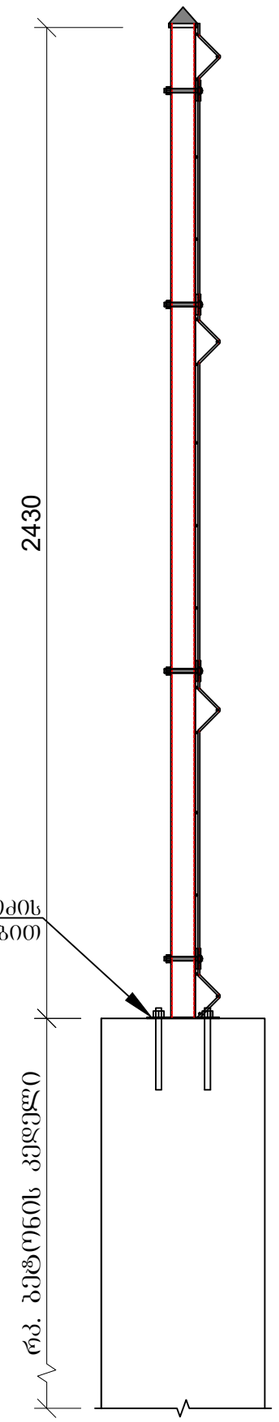

დამაგრების კვანძი

დამაგრების კვანძი
1 სექციაზე (5მ) 3 ცალი ბოძი,
ანკერები 12ც.

შენიშვნა:

1. ლითონის ღობე ეწყობა რკ.ბეტონის საძრდენი კედლის თავზე;
2. ლითონის ღობის დეტალები დაზუსტდეს მშენებლობის პერიოდში მშენებელი ორგანიზაციის მიერ, დამკვეთთან შეთანხმებით;

დამკვეთი: შპს "დეკა გლდანი" ს/კ 402347073	ობიექტის დასახელება: ქ. თბილისი, ჭერჩის ქუჩა №86-ში ს/კ 01.11.05.029.380 რეგისტრირებულ მშენებარე ობიექტზე, გარე ტერიტორიის კეთილმოწყობის საპროექტო დოკუმენტაცია	დირექტორი: დ. კვარაცხელია პრ. ავტორი: დ. კვარაცხელია	დ. კვარაცხელია დ. კვარაცხელია	შემსრულებელი: შპს „აეროსკანი“ ს/კ 400386373 ქ. თბილისი, ხერგიანის №37 ტელ: Tel: +995 322 574882; davitkvaratskhelia1980@gmail.com	AERO SCAN	ლითონის ღობე მასშტაბი: 1:10, 1:15 · ფურცლის ზომა A-3 · თარიღი: 2025 · ნახაზი: 4-2



პირობითი ნიშნები

- გამწვანება
- ასფალტი
- ქვაფენილი
- ტროტუარი
- შენობის კონტური (შკ)
- ცხაურიანი არხი
- სანიაღვრე წყლების მიმართულება

დამკვეთი: შპს "დეკა გლდანი" ს/კ 402347073	ობიექტის დასახელება: ქ. თბილისი, ჭერჩის ქუჩა №86-ში ს/კ 01.11.05.029.380 რეგისტრირებულ მშენებარე ობიექტზე, ბარე ტერიტორიის კეთილმოწყობის სააროექტო დოკუმენტაცია	დირექტორი: დ. კვარაცხელია პრ. ავტორი: დ. კვარაცხელია	დ. კვარაცხელია დ. კვარაცხელია	შემსრულებელი: შპს „აეროსკანი“ ს/კ 400386373 ქ. თბილისი, ხერგიანის №37 ტელ: Tel: +995 322 574882; davitkvaratskhelia1980@gmail.com	AERO SCAN	სანიაღვრე ჭსელი გენგეგმა	მასშტაბი: 1:500 შეცვლის ზომა A-3 თარიღი: 2026 ნახაზი: 5-1

სანიაღვრე ქსელი N1

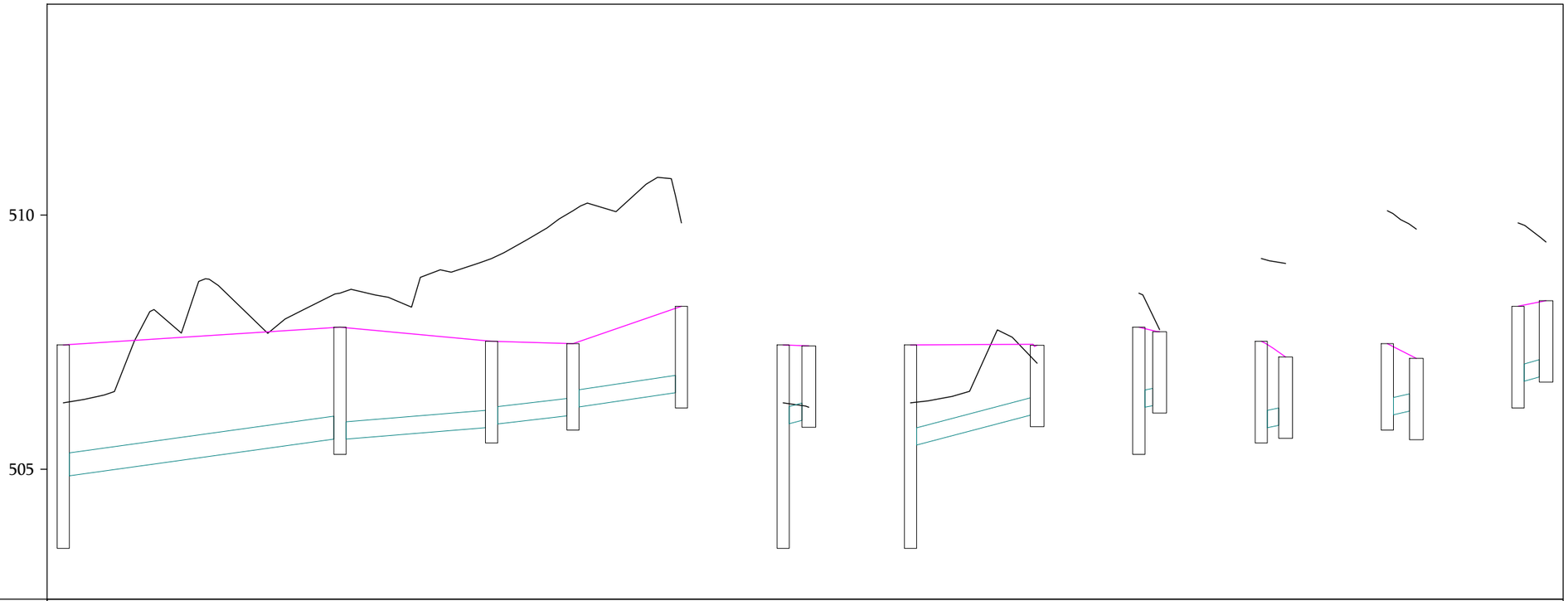

მ. 1:500 – ჰორიზონტალური
მ. 1:100 – ვერტიკალური

მილის ძირის საპროექტო ნიშნული ან ჭის ძირის ნიშნული, მ (მიწისქვეშ)	504,87	505,59	505,82 505,89	506,05 506,23	506,50	505,89 505,96	505,48	506,06	506,22 506,25	505,82 505,86	506,07 506,14	506,73 506,81
მიწის საპროექტო ნიშნული, მ	507,45	507,79	507,52	507,47	508,20	507,45 507,43	507,45	507,44	507,79 507,71	507,52 507,21	507,47 507,18	508,20 508,31
მიწის არსებული ნიშნული, მ	506,31	508,46	509,14	510,08	509,84	506,31 506,22	506,31	507,09	508,46 507,75	509,14 509,05	510,08 509,72	509,84 509,47
მილის აღნიშვნა და იზოლაციის ტიპი	პლასტმასის გოფრირებული მილი SN8 Ø400მმ		პლასტმასის გოფრირებული მილი SN8 Ø300მმ									
საფუძველი	ქვიშის ბალიში 100მმ											
ქანობი, ‰; სიგრძე, მ	26 / 27,2	15 / 14,9	20 / 8,0	26 / 10,7		27 / 2,5	47 / 12,5		14 / 2,0	20 / 2,4	25 / 2,9	30 / 2,8
მანძილი, მ	27,2	14,9	8,0	10,7		2,5	12,5		2,0	2,4	2,9	2,8
ჭის ნომერი, წერტილები, მოხვევის კუთხე	ს.ჭა-1	ს.ჭა-2	ს.ჭა-3	ს.ჭა-4	ს.ჭა-5	ს.ჭა-1	ცხ-1	ს.ჭა-1	ცხ-2	ს.ჭა-2	ცხ-3	ს.ჭა-3	ცხ-4	ს.ჭა-4	ცხ-5	ს.ჭა-5	ცხ-6
კუთხის აღნიშვნები, პიკეტი	კუთხ.2 მარცხ. 13° 24' 22" კუთხ.1 მარცხ. 22° 23' 20" კუთხ.3 მარცხ. 9° 13' 16" 0 27,2 პკ 0+27,21 14,9 პკ 0+42,12 8,0 პკ 0+50,13 10,7											

დამკვეთი: *შპს "დეკა გლდანი"* *სკ 402347073*	ობიექტის დასახელება: ქ. თბილისი, ჭერნის ქუჩა №86-ში ს/კ 01.11.05.029.380 რეგისტრირებულ მშენებარე ობიექტზე, გარე ტერიტორიის კეთილმოწყობის საპროექტო დოკუმენტაცია	დირექტორი: დ. კვარაცხელია პრ. ავტორი: დ. კვარაცხელია	დ. კვარაცხელია დ. კვარაცხელია	შემსრულებელი: შპს „აერო სკან“ *სკ 400386373* *ქ. თბილისი, ხერგიანის №37* ტელ: **Tel: +995 322 574882;** davitkvaratskhelia1980@gmail.com	AERO SCAN	სანიაღვრე ქსელი - SW-1 გრძივი პროფილი მასშტაბი: 1:1000 · ფურცლის ზომა A-3 · თარიღი: 2025 · ნახაზი: 5-2

სანიაღვრე ქსელი N2

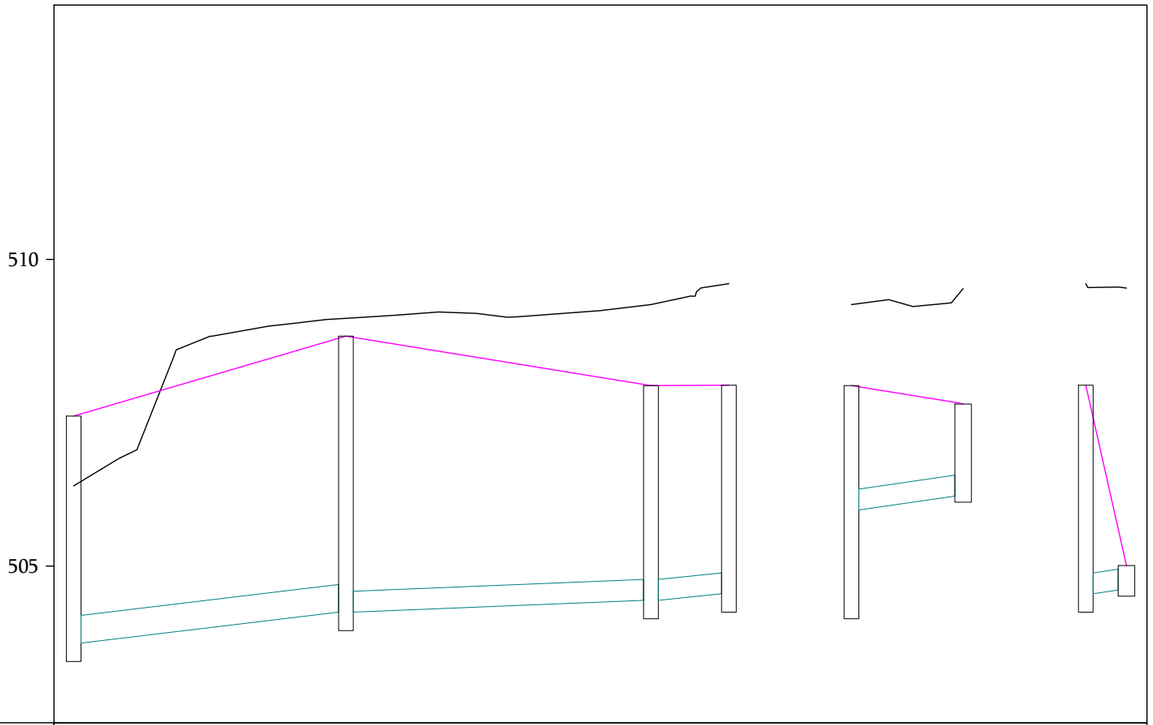

მ. 1:500 – ჰორიზონტალური
მ. 1:100 – ვერტიკალური

| | | |

ტრანშეის განივი კვეთი
I ტიპი

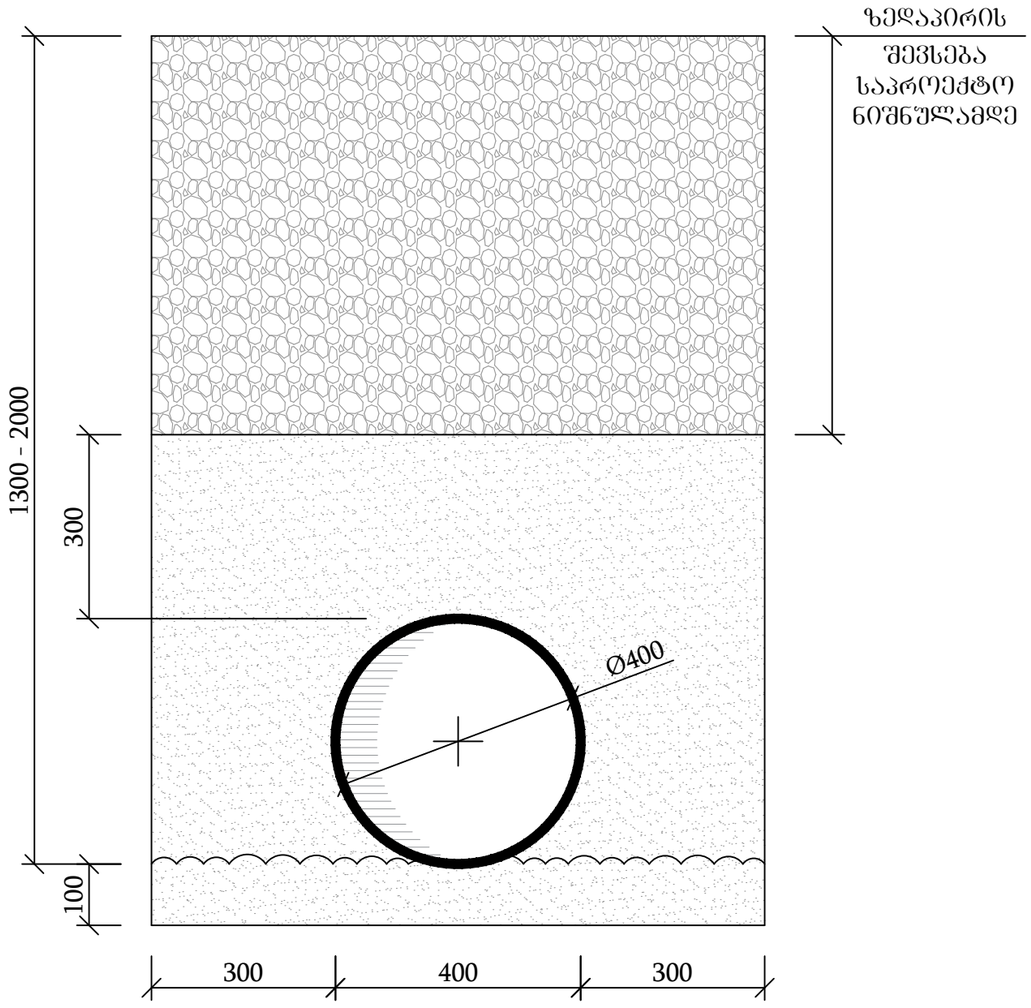

ტრანშეის განივი კვეთი
II ტიპი

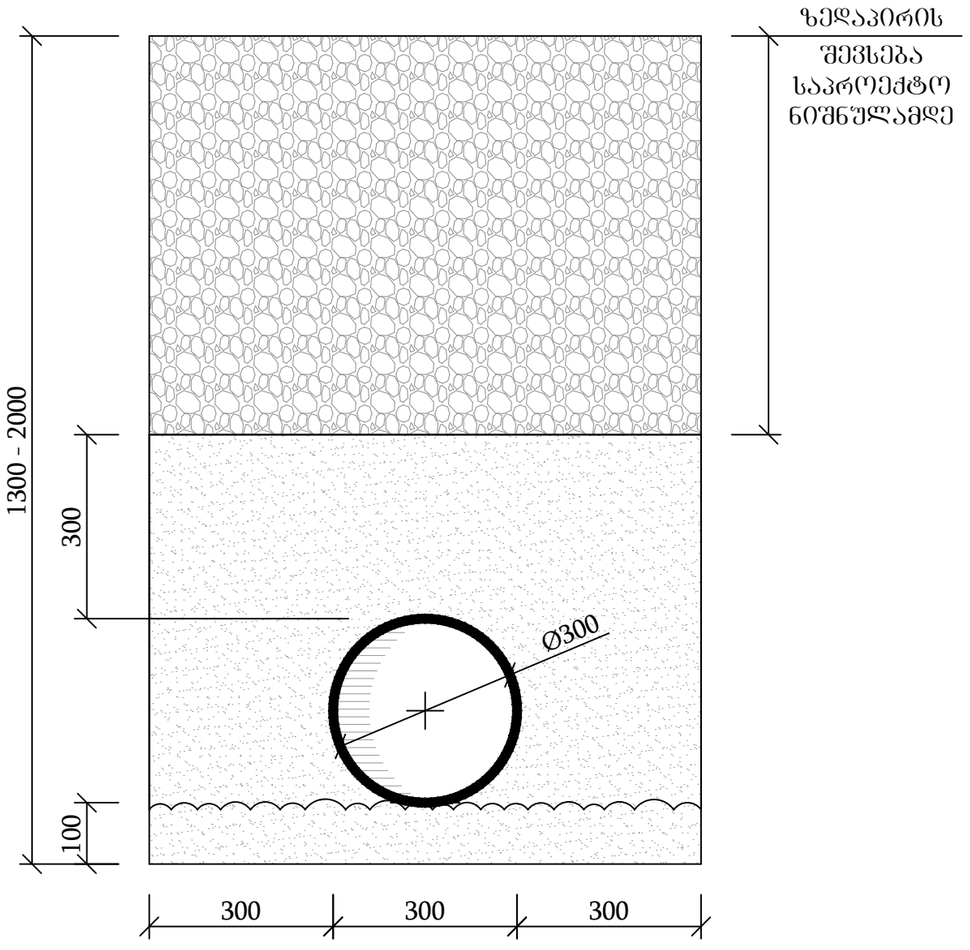

დამკვეთი: *შპს "დეკა გლდანი"* *ს/კ 402347073*	ობიექტის დასახელება: ქ. თბილისი, ძერჭის ქუჩა №86-ში ს/კ 01.11.05.029.380 რეგისტრირებულ მშენებარე ობიექტზე, გარე ტერიტორიის კეთილმოწყობის საპროექტო დოკუმენტაცია	დირექტორი: დ. კვარაცხელია პრ. ავტორი: დ. კვარაცხელია	დ. კვარაცხელია დ. კვარაცხელია	შემსრულებელი: შპს „აერო სკან“ *ს/კ 400386373* *ქ. თბილისი, ხერგიანის №37* ტელ: **Tel: +995 322 574882;** davitkvaratskhelia1980@gmail.com	AERO SCAN	სანიაღვრე ჭები ტრანშეის ტიპია I-III მას.შტაბი: 1:100 · ფურცლის ზომა A-3 · თარიღი: 2025 · ნახაზი: 5-4	

სათვალთვალო ჭის მოწყობა Ø1.0 მ.
ჭრილი 1-1
მ. 1:50

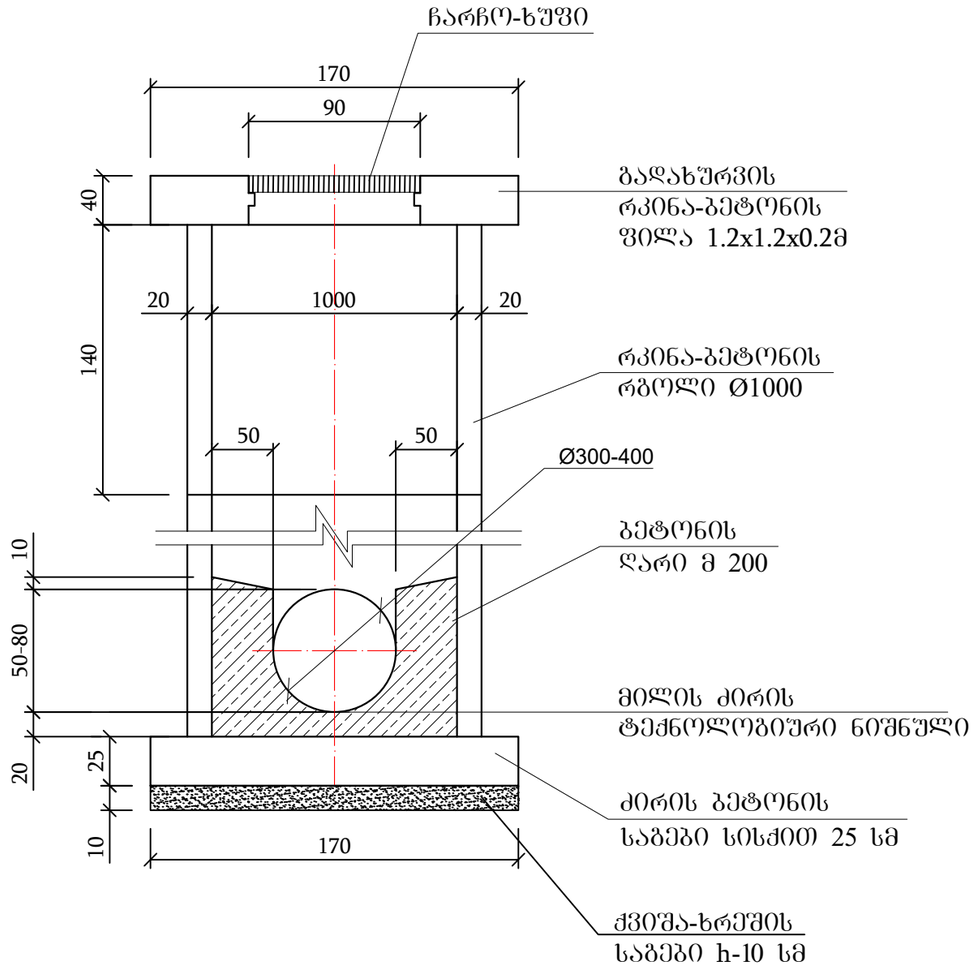

გეგმა
მ. 1:50

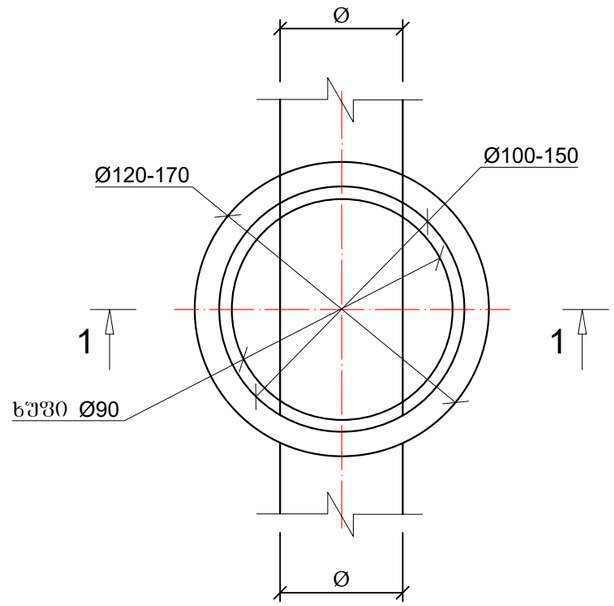

დამკვეთი: *შპს "დეკა გლდანი"* *ს/კ 402347073*	ობიექტის დასახელება: ქ. თბილისი, ჭერჩის ქუჩა №86-ში ს/კ 01.11.05.029.380 რეგისტრირებულ შშენებარე ობიექტზე, გარე ტერიტორიის კეთილმოწყობის საპროექტო დოკუმენტაცია	დირექტორი: დ. კვარაცხელია პრ. ავტორი: დ. კვარაცხელია	დ. კვარაცხელია დ. კვარაცხელია	შემსრულებელი: შპს „აერო სკან“ *ს/კ 400386373* *ქ. თბილისი, ხერგიანის №37* ტელ: **Tel: +995 322 574882;** davitkvaratskhelia1980@gmail.com	AERO SCAN	სანიაღვრე ჭსელი სათვალთვალო ჭა მასშტაბი: 1:50 · ფურცლის ზომა A-3 · თარიღი: 2025 · ნახაზი: 5-5

ცხაურიანი წვიმმიმღები ჭა

ჭრილი A-A

მ. 1:50

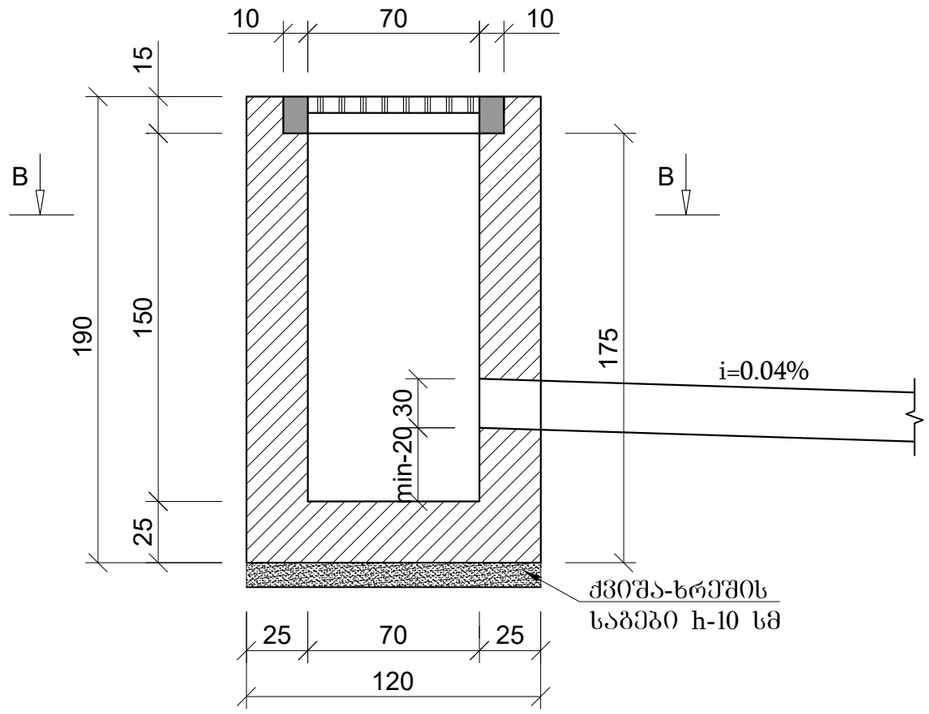

ხედი B-B

მ. 1:50

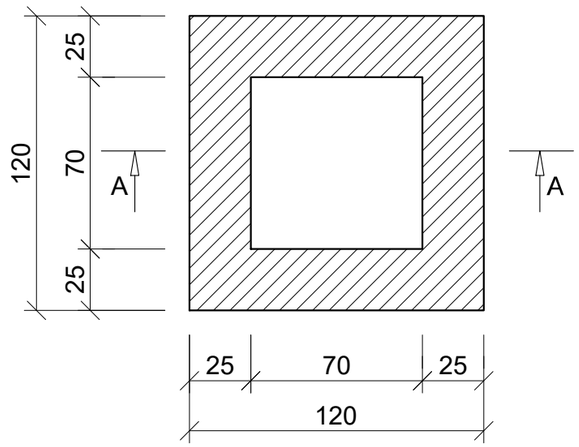

ცხაურიანი წვიმმიმღები ჭა

ჭრილი

C-C

მ. 1:50

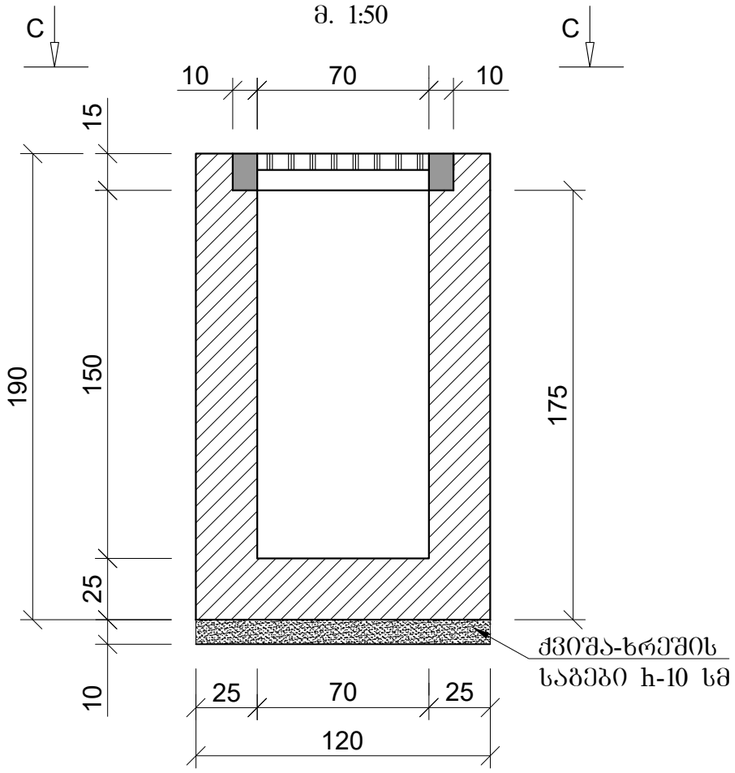

ხედი C-C

მ. 1:50

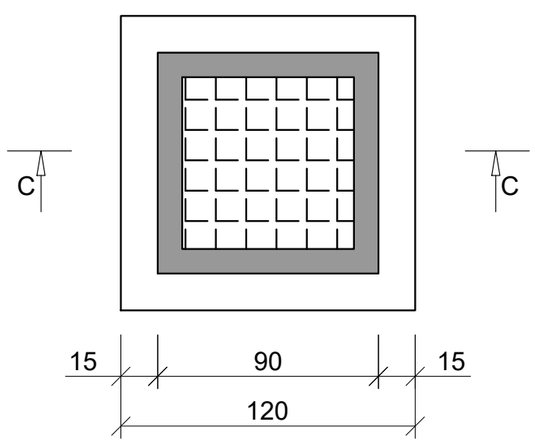

ბეტონი - $V=1.88მ^3$

დამკვეთი: *შპს "დეკა გლდანი" ს/კ 402347073*	ობიექტის დასახელება: ქ. თბილისი, ჭერჩის ქუჩა №86-ში ს/კ 01.11.05.029.380 რეგისტრირებულ მშენებარე ობიექტზე, გარე ტერიტორიის კეთილმოწყობის საპროექტო დოკუმენტაცია	დირექტორი: დ. კვარაცხელია	დ. კვარაცხელია	შემსრულებელი: *შპს „აერო სკან“ ს/კ 400386373* *ქ. თბილისი, ხერგიანის №37* ტელ: **Tel: +995 322 574882;** davitkvaratskhelia1980@gmail.com	AERO SCAN	სანიაღვრე ჭსელი ცხაურიანი წვიმმიმღები ჭა	
		პრ. ავტორი: დ. კვარაცხელია	დ. კვარაცხელია			მასშტაბი: 1:50 / ფურცლის ზომა A-3 / თარიღი: 2025 / ნახაზი: 5-6	

ცხაურით დახურული რკინა-ბეტონის კიუვეტი

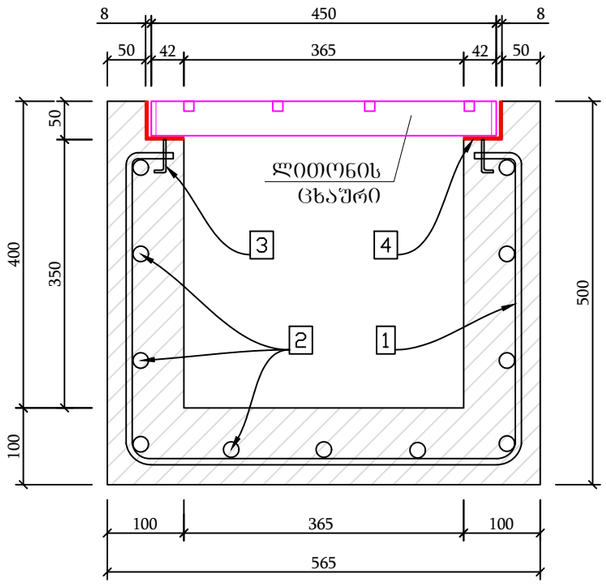

ტანის არმირების დეტალები

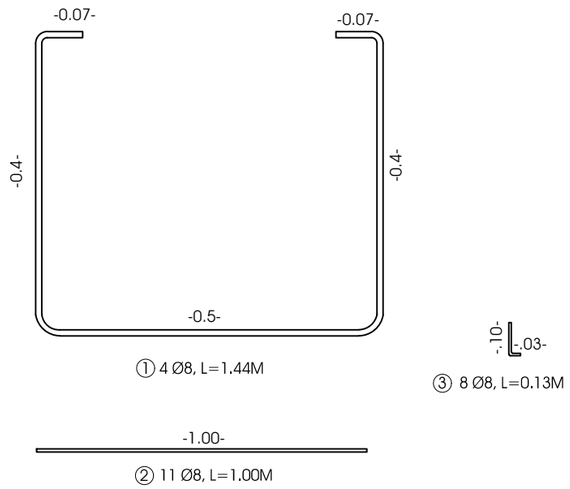

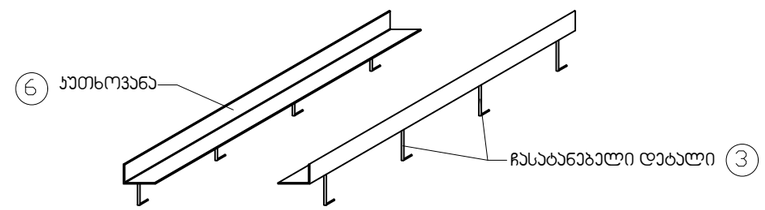

ლითონის სპეციფიკაცია 1 ბრძ.მ ცხაურით დახურულ კიუვეტზე

პოზიცია	დასახელება	კვეთი მმ	სიგრძე მმ	რაოდენობა ც	საერთო სიგრძე მ	1 ბრძ მ-ის წონა კგ	საერთო წონა კგ
1	2	3	4	5	6	7	8
1	არმატურა	Ø-8 A-I	1440	4	5.76	0.395	2.28
2	არმატურა	Ø-8 A-I	1000	11	11.00	0.395	4.35
3	არმატურა	Ø-8 A-I	130	8	1.04	0.395	0.41
4	კუთხოვანა	50x50x3	1000	2	2.00	2.32	4.64
	ს უ ლ						11.68
	შედუღების ნაკერი 1.5 %						0.18
	ჯ ა მ ი						11.86

ბეტონი B-25 0.132 მ³

წყალმიმღები ცხაურის კონსტრუქცია

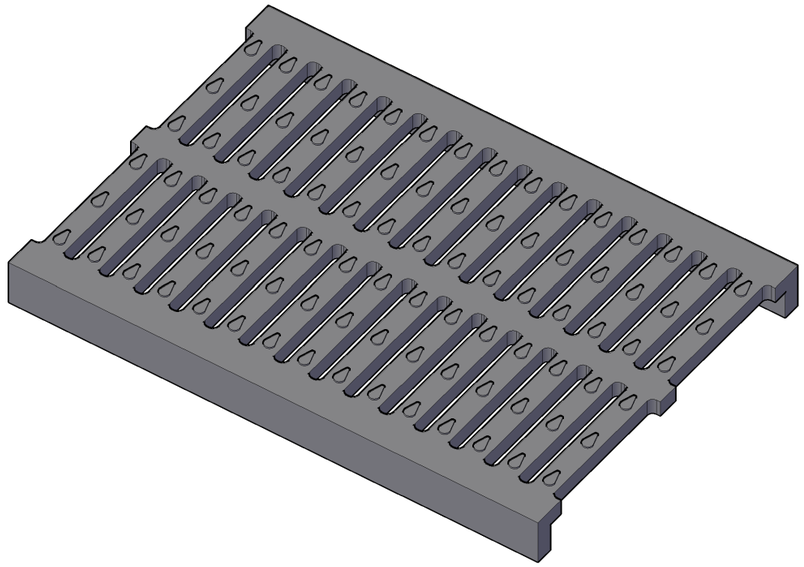

ტექნიკური ნახაზი

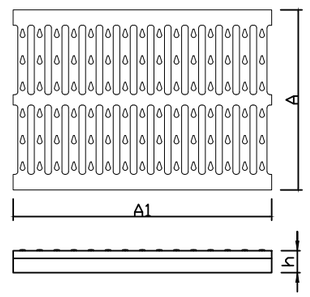

ჭრილი

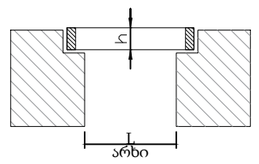

1 ცალი ცხაურის სპეციფიკაცია (1 ბრძ.მ-ში 2 ცალი)

კოდი	A	A1	H	ØDN	Kg
M137	450	500	45	D400	25±2

შენიშვნა:

1. ნახაზზე ზომები მოცემულია მეტრებში;
2. კიუვეტების მოწყობის სამუშაოთა მოცულობები მოცემულია ცალკე უწყისში;

დამკვეთი: შპს "დეკა გლდანი" ს/კ 402347073	ობიექტის დასახელება: ქ. ობილისი, ჭერჩის ქუჩა №86-ში ს/კ 01.11.05.029.380 რეგისტრირებულ მშენებარე ობიექტზე, გარე ტერიტორიის კეთილმოწყობის საპროექტო დოკუმენტაცია	დირექტორი: დ. კპარაცხელია პრ. ავტორი: დ. კპარაცხელია	დ. კპარაცხელია დ. კპარაცხელია	შემსრულებელი: შპს „აერო სკან“ ს/კ 400386373 ქ. თბილისი, ხერგიანის №37 ტელ: Tel: +995 322 574882; davitkvaratskhelia1980@gmail.com	AERO SCAN

სანიაღვრე ჭხელი
ცხაურით დახურული რკინა-ბეტონის კიუვეტი კვ. 350x365მმ

მასშტაბი:	ფურცლის ზომა		თარიღი:	ნახაზი:
1:50	A-3		2025	5-7