შენობა-ნაგებობის უსაფრთხოების წესებთან შესაბამისობის ანალიზი

გამოყენებული წესები - **„შენობა-ნაგებობის უსაფრთხოების წესები“**

ჩამოთვალეთ შენობის დაკავებულებები და აღწერეთ თითოეული გამოყენება
საცხოვრებელი ჯგუფი სც-2 (საცხოვრებელი -3.20 0.00, +3.20, +6.40 +9.60 და +12.80 ნიშნულებზე);
მცირე საფრთხის შემცვლელი სასაწყობო ჯგუფი სწ-2 (ავტოსადგომი -6.50 ნიშნულზე);
სავაჭრო ჯგუფი სვ (სავაჭრო ფართი -6.50 ნიშნულზე);

კონსტრუქციის ტიპი:	
განსაზღვრეთ კონსტრუქციის ტიპი ახალი შენობისთვის: მაგალითი: II-A, II-B, V-A, V-B	**I -B**

სიმაღლის შეზღუდვები ცხრილი 503 -ის მიხედვით		
დაკავებულობები	**დასაშვები სართულიანობა**	**შემოთავაზებული სართულიანობა**
საცხოვრებელი ჯგუფი სც-2	11	6
მცირე საფრთხის შემცვლელი სასაწყობო ჯგუფი სწ-2	5	1
სავაჭრო ჯგუფი სვ	11	1
	დასაშვები სიმაღლე	**შემოთავაზებული სიმაღლე**
შენობის სიმაღლე =	48.8მ.	19.70მ.
მიწის დონის ზემოთ სართულ(ებ)ის რაოდენობა =	5 (1 მიწის დონის ქვედა)	

ფართობის შეზღუდვები ცხრილი 503 -ის მიხედვით		
დაკავებულობები	**დასაშვები ფართობი** **(სართულზე)**	**შემოთავაზებული ფართობი** **(სართულზე)**
საცხოვრებელი ჯგუფი სც-2	შეუზღუდავი	-I სართულზე 550.4კვ.მ I-IV სართულზე 542.2კვ.მ V- სართულზე 577.5კვ.მ
მცირე საფრთხის შემცვლელი სასაწყობო ჯგუფი სწ-2	3620	-II სართულზე 458 კვ.მ
სავაჭრო ჯგუფი სვ	შეუზღუდავი	-II სართულზე 119კვ.მ
შემოთავაზებული ფართობების ჯამი =	3093.9კვ.მ	
სართულების რაოდენობა =	6 (+1 მიწის დონის ქვედა)	
შენობის საერთო ფართობი =	4548.4 კვ.მ.	

გარე კედლის ცეცხლმედეგობისა და ღიობისადმი მოთხოვნები ცხრილების 602-ის და 705.8 -ის მიხედვით									
გარე კედელი	**ხანძარსაწინააღმდეგო მანძილი** (მეტრი)	**ცეცხლმედეგობის ხარისხი** (საათი)		**კედლის ღიობების ფართობი** (კედლის %)					
		მოთხოვნილი	**გათვალისწინებული**	**დასაშვები**			**გათვალისწინებული**		
				დაცული	**დაუცველი საშხეფებით**	**დაუცველი**	**დაცული**	**დაუცველი საშხეფებით**	**დაუცველი**
1-7 ღერძებში	9 <	0 სთ	0 სთ	შეუზღუდავია	შეუზღუდავია	შეუზუდავია	არ იზღუდება	არ იზღუდება	არ იზღუდება
7-3 ღერძებში	9 <	2 სთ	2სთ	შეუზღუდავია	დაუშვებელია	დაუშვებელია	არ იზღუდებ ა	არ იზღუდება	არ იზღუდება
ა- 3 ღერძებში	0.0-1.0	2 სთ	2სთ	დაუშვებე ლია	დაუშვებე ლია	დაუშვებელია			
3 - ა ღერძებში	0.0-1.0	2 სთ	2სთ	დაუშვებელია	დაუშვებელია	დაუშვებელია	0%	0%	0%

ხანძრისაგან დაცვის სისტემებისადმი მოთხოვნები							
დაკავებულობები/ სივრცეები/გასასვლელი საშუალებები	ავტოსაშხეფი სისტემა	ალტერნატიული ავტომატური ცეცხლსაქრობი სისტემები	სახანძრო განგაშისა, კვამლაღმომჩენი და ცეცხლაღმომჩენი სისტემები	სახანძრო მილდგარების სისტემები	კვამლის საკონტროლო სისტემები	ხელის ცეცხლმაქრები	საავარიო განგაშის სისტემები
საცხოვრებელი ჯგუფი სც-2	-	-	კვამლზე მორეაგირე მაუწყებლები -საძინებლებში; სახანძრო განგაშის ხელით სამართავი სისტემა; დამკვებელთა შეტყობინების სისტემა; მხედველობითი განგაშის მოწყობილობები; კვამლაღმომჩენები დერეფანში;	კი	-	-	-
მცირე საფრთხის შემცვლელი სასაწყობო ჯგუფი სწ-2 (ვტოსადგომი)	კი	-	სახანძრო განგაშის ხელით სამართავი სისტემა; დამკვებელთა შეტყობინების სისტემა; მხედველობითი განგაშის მოწყობილობები; კვამლაღმომჩენები;	კი		კი	-
მცირე საფრთხის შემცვლელი სასაწყობო ჯგუფი სწ-2	-		კი (კვამლაღმომჩენი სახანძრო ტუმბოს ოთახსა და ავტოსადგომში)				
სავაჭრო ჯგუფი სვ	-	-	სახანძრო განგაშის ხელით სამართავი სისტემა; დამკვებელთა შეტყობინების სისტემა; მხედველობითი განგაშის მოწყობილობები; კვამლაღმომჩენები;	კი		კი	-
ლიფტი					კი (დაწნევის სისტემა)		
შენობიდან გამოსასვლელი ბილიკი	კი						
სახანძრო-სამაშველო სა დასაერმიერ თებელი გამოსაყანებელი			კი (სახანძრო მანქანის მისადგომის მხარეს ფასადზე)				

განიავებისადმი მოთხოვნები		
დაკავებულობები/სივრცეები/გასასვლელი საშუალებები	ბუნებრივი განიავება	ხელოვნური განიავება
საცხოვრებელი ჯგუფი სც-2	კი ბუნებრივი განიავება აღემატება იატაკის 4%-ს	-
სავაჭრო ფართი სვ	-	კი
ავტოსადგომი	-	კი
ტუალეტები და სააბაზანოები	-	კი
გენერატორის ოთახი სატუმბი და ავზის ოთახი	-	კი

თითოეული სართულიდანგასასვლელი საშუალება										
სართულები	დაკავებულობა და დაკავებულობის დატვირთვის ჯამური მაჩვენებელი	მოთხოვნილი გასასვლელების/გასასვლელთან მისადგომის რაოდენობა	გათვალისწინებული გასასვლელების / გასასვლელთან მისადგომის რაოდენობა და ტიპი	გასასვლელი საშუალებების სიგანე(მეტრი)					
				გზა-კიბეები		დერაფანი,		გასასვლელის გზა- კარი	
				მოთხოვნილი	გათვალისწინებული	მოთხოვნილი	გათვალისწინებული	მოთხოვნილი	გათვალისწინებული
-II სართული	სწ-2 ჯგუფი ავტოსადგომი *(დ.დ. 55)*	2	2	1.20	1.20	1.2	1.3	0.82	0.82 <
-II სართული	სვ ჯგუფი *(დ.დ. 146)*	2	2	-	-	-	-	0.82	0.82 <
I სართული	სც-2 ჯგუფი *(დ.დ. 56)*	2	2	1.20	1.20	1.2	1.3	0.82	0.82 <
II სართული	სც-2 ჯგუფი *(დ.დ. 50)*	2	2	1.20	1.20	1.2	1.3	0.82	0.82 <
III სართული	სც-2 ჯგუფი *(დ.დ. 50)*	2	2	1.20	1.20	1.2	1.3	0.82	0.82 <
IV სართული	სც-2 ჯგუფი *(დ.დ. 50)*	2	2	1.20	1.20	1.2	1.3	0.82	0.82 <
V სართული	სც-2 ჯგუფი *(დ.დ. 50)*	2	2	1.20	1.20	1.2	1.3	0.82	0.82 <

წყალსადენისისტემის ფიქსირებული მოწყობილობების რაოდენობა-საცხოვრებელი ჯგუფი სც-2 ქვეჯგუფი ცხრილი 1602.1-ის მიხედვით											
სართულები	საცხოვრებელი ერთეულები	ფიქსირებული მოწყობილობები									
		უნიტაზი (ერთ საცხოვრებელ ერთეულზე)		ტუალეტის ხელსაბანები (ერთ საცხოვრებელ ერთეულზე)		აბაზანა/შხაპი (ერთ საცხოვრებელ ერთეულზე)		სამზარეულოს ნიჟარა (ერთ საცხოვრებელ ერთეულზე)		ავტომატური სარეცხი მანქანის მისაერთებელი	
		მოთხოვნილი	გათვალისწინებული	მოთხოვნილი	გათვალისწინებული	მოთხოვნილი	გათვალისწინებული	მოთხოვნილი	გათვალისწინებული	მოთხოვნილი	გათვალისწინებული
-II-სართული	(სვ ჯგუფი სავაჭრო ფართი)	1	1	1	1	1	1	1	1	1	1

-I- V სართული	(სც-2 ჯგუფი საცხოვრებელი ერთეულები)	1	1	1	1	1	1	1	1	1	1

პირობითი ნიშნები

	ჰიდრანტი
	სახანძრო მილდგარი
	ხელის ცეცხლმაქრი
	ავტოსაშხეფი
	კვამლზე მორეაგირე მაუწყებელი
	კვამლის ავტომატური აღმომჩენი
	სახანძრო განგაშის სისტემა
	სახანძრო განგაშის ხელით სამართავი კოლოფი
	მხედველობითი განგაშის სისტემა
	გასასვლელი
	ცეცხლმედები ზღუდე
	ღიობი ფილაში
	სწ2 ჯგუფის აღმნიშვნელი
	სვ ჯგუფის აღმნიშვნელი
	სს ჯგუფის აღმნიშვნელი
	გასასვლელამდე სავალი მანძილი
	მისაწვდომი სვლა-გეზი
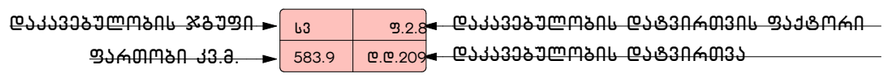	
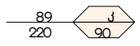	ქარების ცეცხლმედეგობა
	საზანძრო-სამაშველო სამსახურის მიერ გამოსაყენებელი მისაერთებლები
	სიცოცხლის ნიშანი
	1 საათიანი ცეცხლმედეგობა
	2 საათიანი ცეცხლმედეგობა
	3 საათიანი ცეცხლმედეგობა

ფორმატი	დაკვეთა №	ფაილის სახელი
A-3	–	–

ექსპლიკაცია

შენიშვნები

ზომები მოცემული სანტიმეტრებში

ნიშნულები მოცემულია მეტრებში

დამკვეთი:	

ქ. თბილისში წინანაურის ქუჩის 83-ის მიმდებარედში მდებარე მინის ნაკვეთზე

(ს.კ 01.18.01.003.152) მრავალბინიანი საცხოვრებელი სახლის არქიტექტურული პროექტი

არქიტექტურა

თანამდებობა	გვარი / ხელმოწერა
მთ. არქიტექტექტ.ნ.	მირსხულავა

ნახაზი

მასშტაბი	თარიღი 15/10/2021

სტადია	ფურცლები	ფურცელი
პროექტი		

გეგმა -6.50 ნიშნულზე

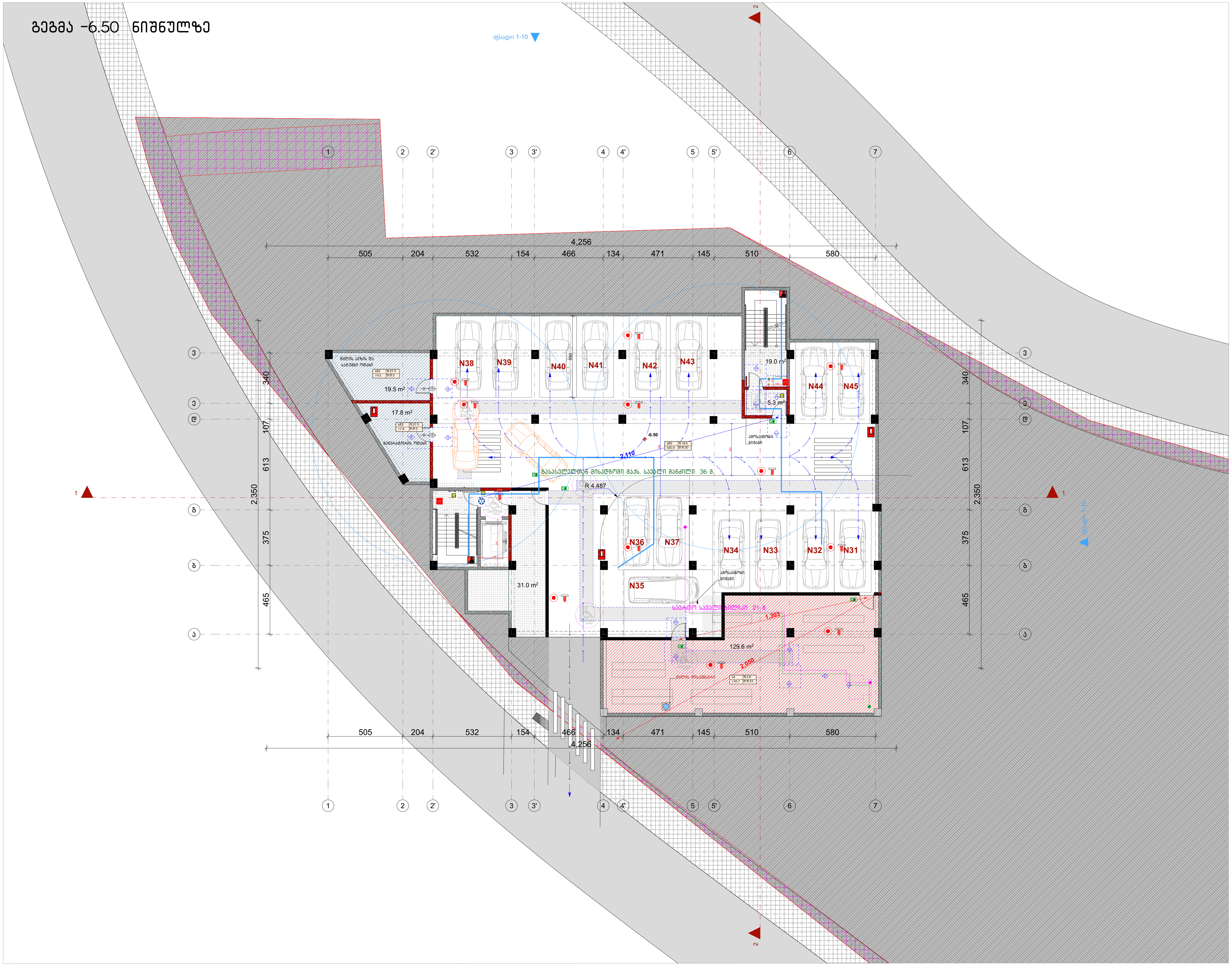

ფორმატი	დაკვეთა №	ფაილის სახელი
ა-1	-	-

ექსპლიკაცია:

კროკები

შენიშვნები

ზომები მოცემული სანტიმეტრებში

ნიშნულები მოცემულია მეტრებში

დამკვეთი:	ნიკა დიდმელაშვილი

ქ. თბილისში ნადიკვარის №83-ში მდებარე მიწის ნაკვეთზე

(ს.კ 01.18.01.003.152) მრავალბინიანი საცხოვრებელი სახლის არქიტექტურული პროექტი

არქიტექტურა

თანამდებობა	გვარი / ხელმოწერა
მთ. არქიტექტექტ.	ი. მირცხულავა

ნახაზი

მასშტაბი	თარიღი 15/07/2025	
სტადია	ფურცლები	ფურცელი
პროექტი		

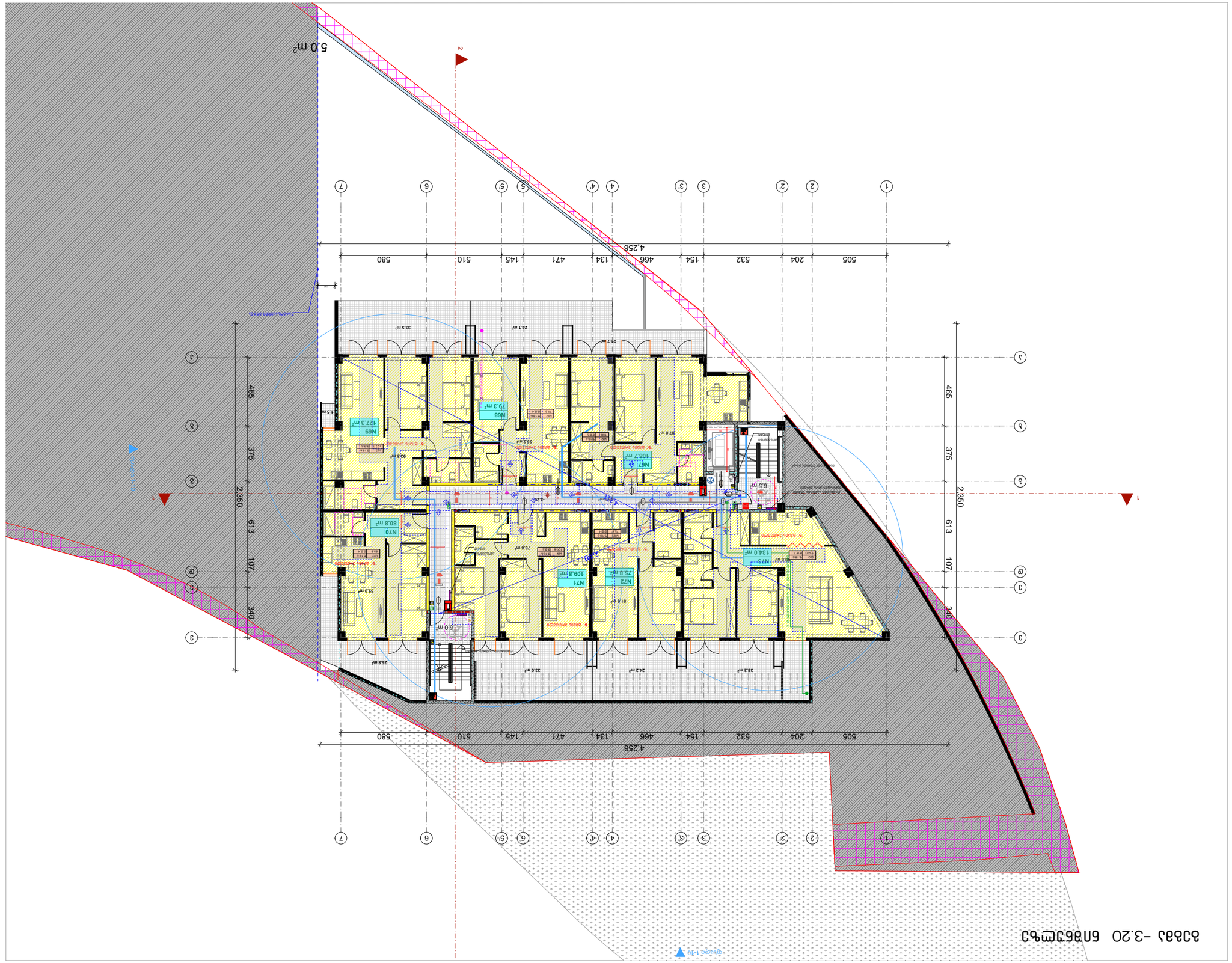
5.0 m²
4,256
505
204
532
154
466
134
471
145
510
580
2,350
465
375
613
340
107
N69
79.3 m²
N67
108.7 m²
N68
127.3 m²
N70
80.8 m²
N71
109.8 m²
N72
75.8 m²
N73
134.0 m²
5.0 m²
6.5 m²
25.8 m²
33.0 m²
24.2 m²
35.2 m²
37.6 m²
55.2 m²
78.9 m²
51.8 m²
35.8 m²
24.1 m²
21.7 m²
33.5 m²
1.5 m
3.20%
-3.20 план 1-го этажа

გეგმა 0.00 ნიშნულზე

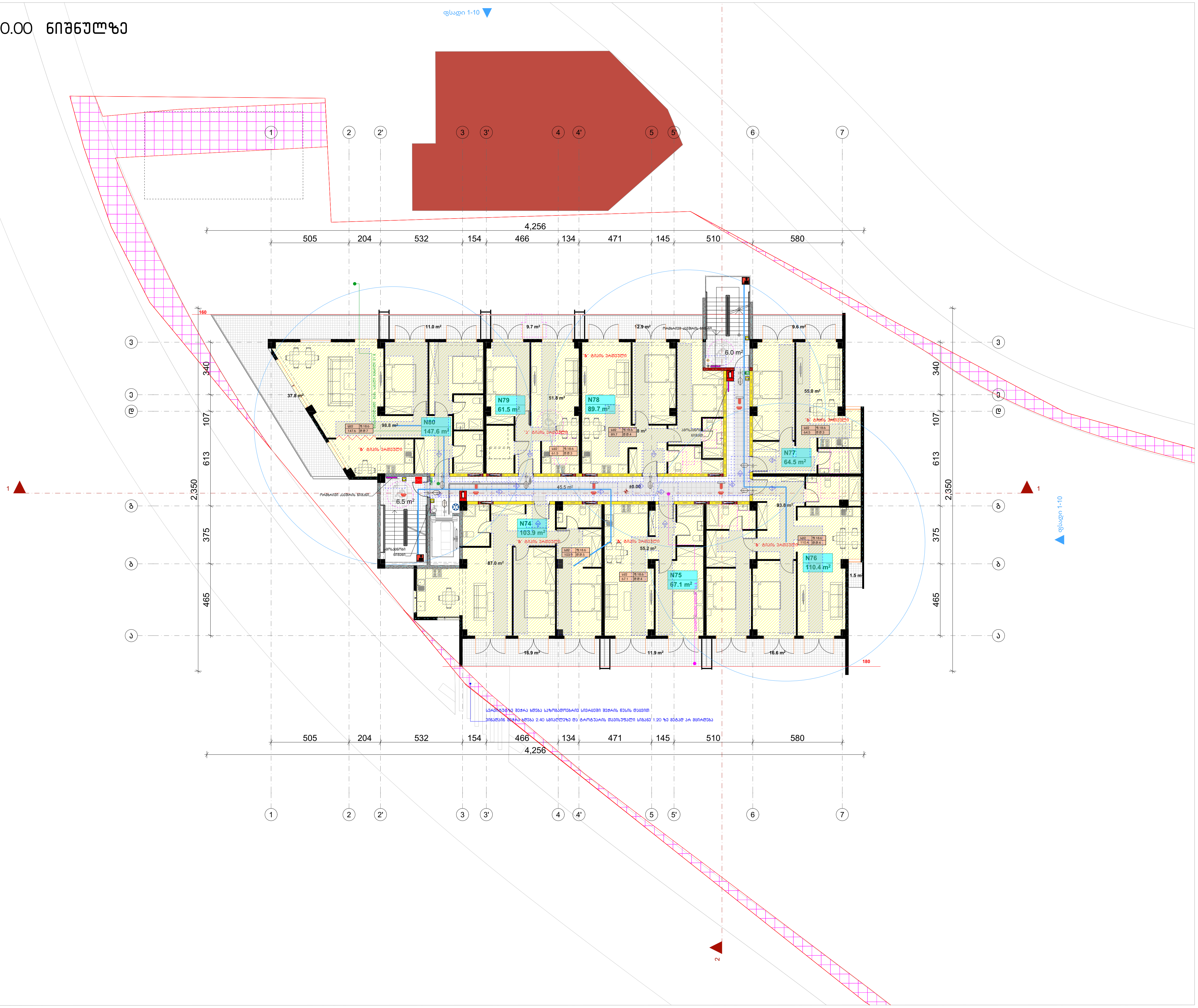

ფორმატი	დაკვეთა №	ფაილის სახელი
ა-1	-	-

ექსპლიკაცია:

კროკები

შენიშვნები

ზომები მოცემული სანტიმეტრებში

ნიშნულები მოცემულია მეტრებში

დამკვეთი:	ნიკა დიღმელაშვილი

ქ. თბილისში ნადიკვარის №83-ში
მდებარე მიწის ნაკვეთზე

(ს.კ 01.18.01.003.152) მრავალბინიანი
საცხოვრებელი სახლის არქიტექტურული
პროექტი

არქიტექტურა

თანამდებობა	გვარი / ხელმოწერა
მთ. არქიტექტექტ.	ი. მირცხულავა

ნახაზი

მასშტაბი	თარიღი 15/07/2025	
სტადია	ფურცლები	ფურცელი
პროექტი		

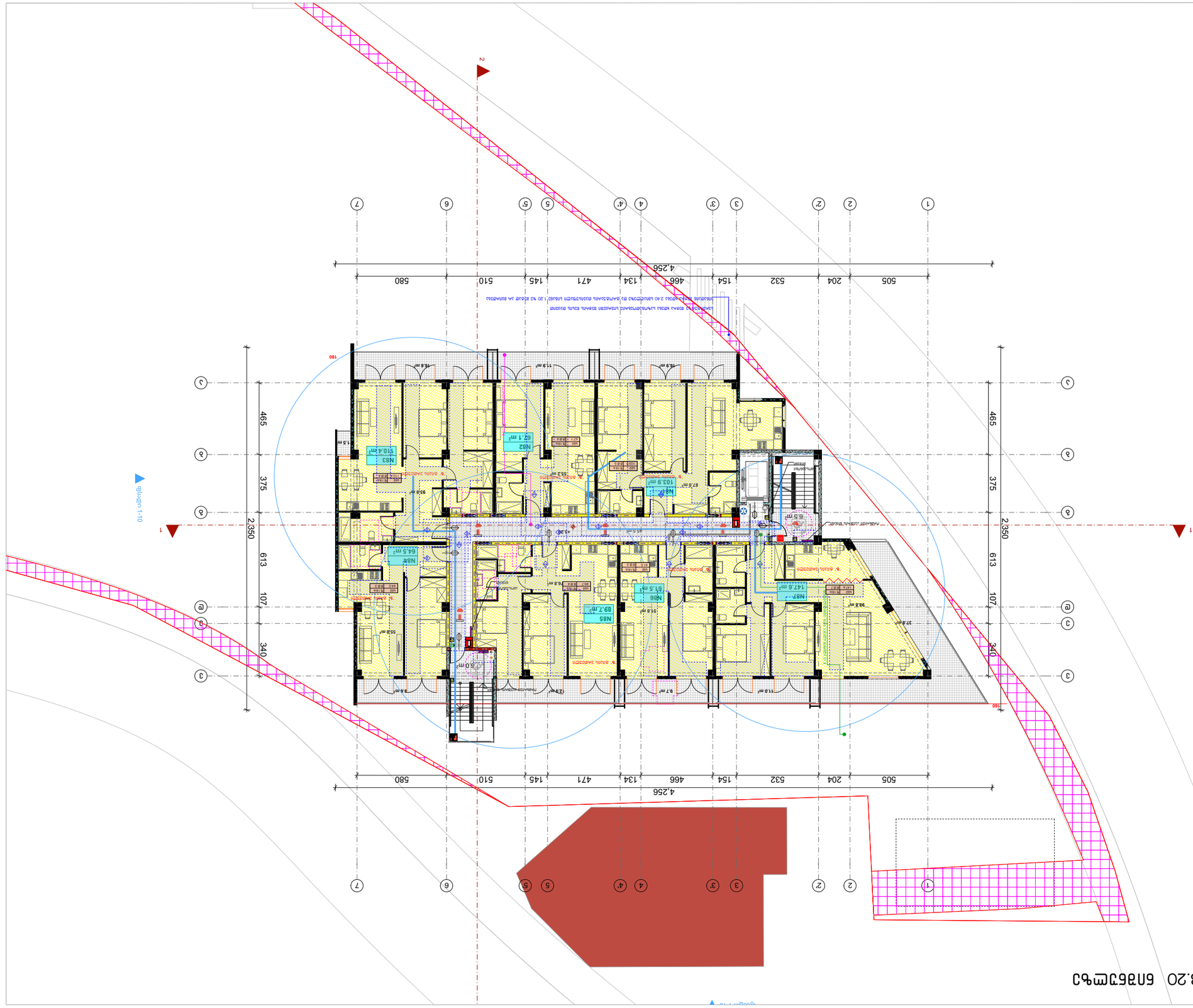

ՀԱՏԱԿԱԳԾԵՐ

ԳՐԱՖԻԿԱԿԱՆ ԿԱԶՄԱԿԵՐՊՈՒԹՅՈՒՆ	ՀԱ ՀԱՅԱՍՏԱՆ	ՀԱՏԱԿԱԳԾԵՐ
		Ա-1

ՀԱՏԱԿԱԳԾԵՐԻ ՑԱՆԿ:

ՀԱՏԱԿԱԳԾԵՐԻ ԱՆՎԱՆՈՒՄ

ԱՌԱՋԱՐԿՎՈՂ ՀԱՏԱԿԱԳԾԵՐԻ ՀԱՄԱՐ

ՀՀՇՀ 35-01.03-2023 «ՇԻՆԱՐԱՐՈՒԹՅԱՆ ՊԼԱՆԱՎՈՐՄԱՆ ԵՎ ԶԱՐԳԱՑՄԱՆ ՓԱՍՏԱԹՂԹԵՐ»

ՀՀ ՇԻՆԱՐԱՐՈՒԹՅԱՆ ՊԼԱՆԱՎՈՐՄԱՆ ԵՎ ԶԱՐԳԱՑՄԱՆ ՆԱԽԱՐԱՐՈՒԹՅԱՆ

ՀԱՄԱՁԱՅՆԱԳՐՈՒԹՅՈՒՆ

ՀԵՂԻՆԱԿԱՀԱՍՏԱՏՈՒԹՅՈՒՆ	ՀԱՅԱՍՏԱՆԻ ՀԱՆՐԱՊԵՏՈՒԹՅԱՆ ՇԻՆԱՐԱՐՈՒԹՅԱՆ ԵՎ ՔԱՂԱՔԱՇԻՆՈՒԹՅԱՆ ԿՈՄԻՏԵ
ՀՀ ՇԻՆԱՐԱՐՈՒԹՅԱՆ ՊԵՏԱԿԱՆ ԳՐԱՆՑԱՅԻՆ ՀԱՄԱԿԱՐԳՉԱՅԻՆ ՀԱՄԱԿԱՐԳ	
ՀՀ ՇԻՆԱՐԱՐՈՒԹՅԱՆ ՊԵՏԱԿԱՆ ԳՐԱՆՑԱՅԻՆ ՀԱՄԱԿԱՐԳԻ ՀԱՄԱՐ

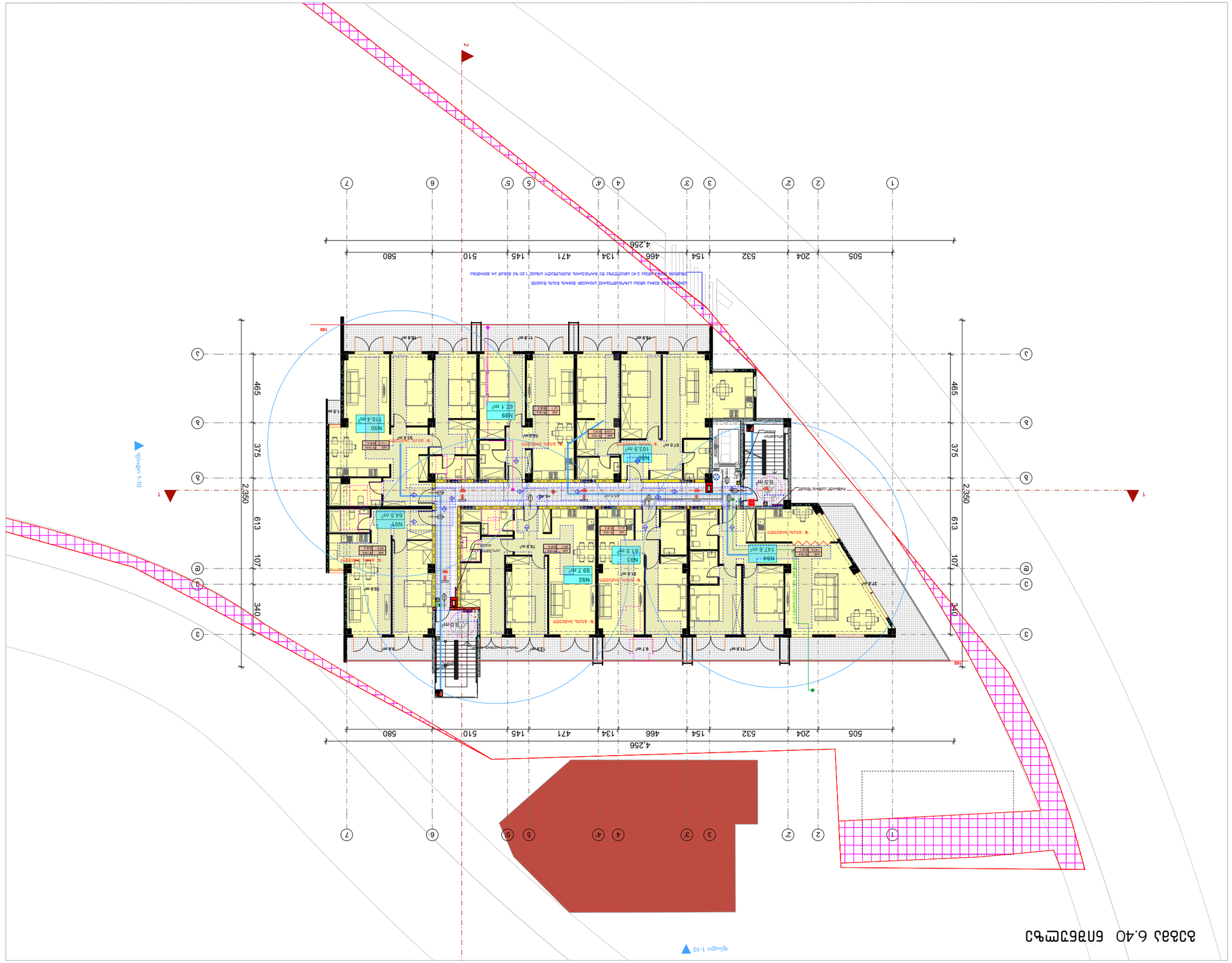

ფასადი 1-10 მასშტაბი 6.40 მ

ცვლილების №1	15/07/2025	
ცვლილების №2		
ცვლილების №3		

ინვესტორი:	ნინო ბურჯანაძე
პროექტის დასახელება:	ქ. თბილისი, ნინოშვილის ქუჩა №83-ში მდებარე ნაკვეთზე მრავალბინიანი საცხოვრებელი სახლის პროექტი
პროექტის ავტორი:	შპს „არქიტექტურული ბიურო ნიკო ბერიძე და პარტნიორები“
პროექტის ხელმძღვანელი:	ნ. ბერიძე
პროექტის ავტორი:	ნ. ბერიძე

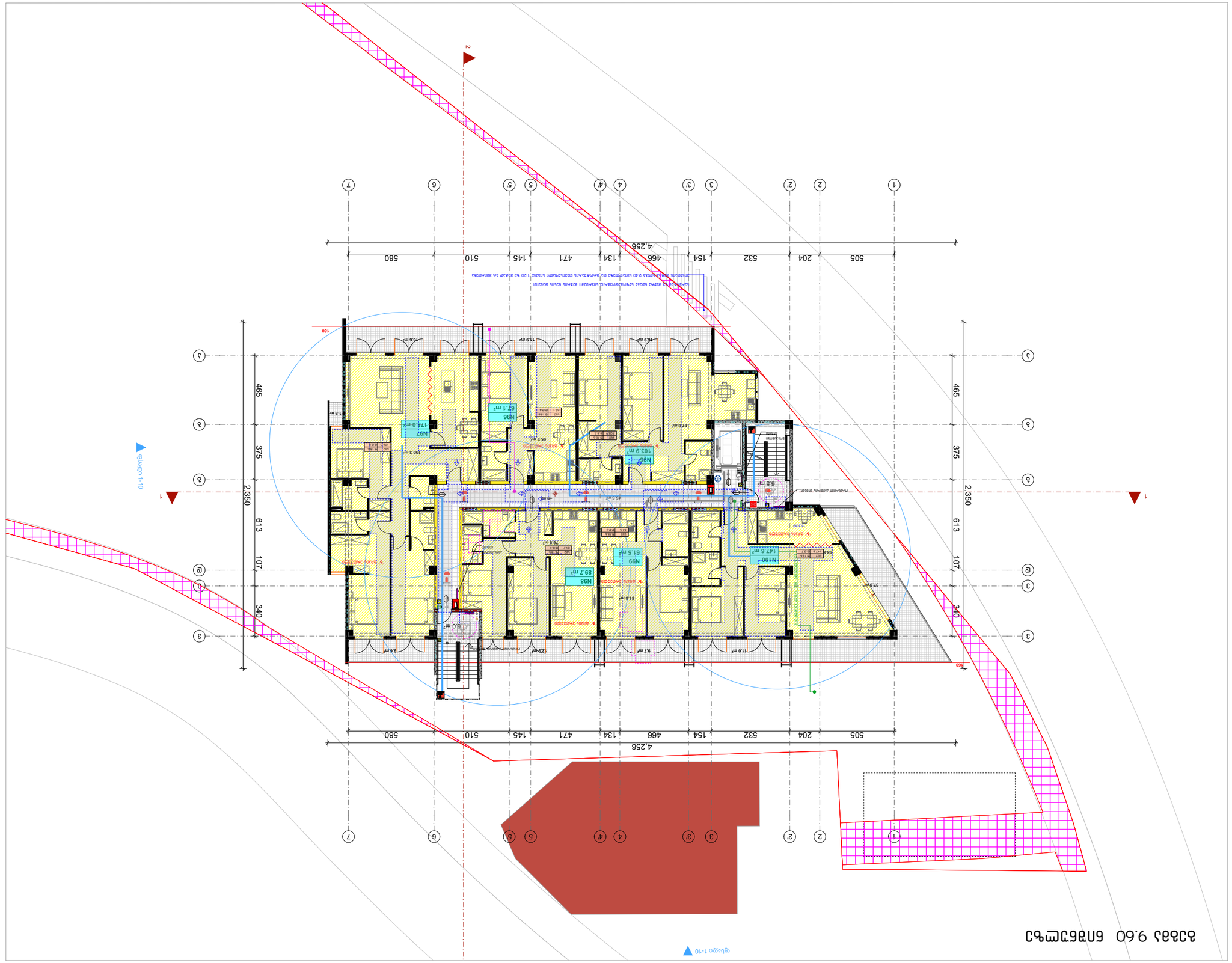

מס' תכנית:	6113.0
שם התכנית:	ת. מגורים ומסחר בשכונת נאות אפקה N-83-בת אפקה ב' בתחום תא שטח 6113.0
	6.3.01.18.01.003.1.52) מגרש 6113.0 בשכונת נאות אפקה ב' בתחום תא שטח 6113.0
	מפת מדידה
קנה מידה:	1:250
מקור המפה:	מדידות מ. אלון מדידות בע"מ
תאריך:	0. אוגוסט 2024

מהדורה	תיאור השינוי	תאריך
3	תוספת מרתף	15/07/2025
2	שינויים בתכנית	30/04/2025
1	הגשה ראשונית	30/01/2025

שלב:	היתר בניה
מס' גרסה:	1
מס' תכנית:	J-1

מפת מדידה

שם הפרויקט:	

გეგმა 12.80 ნიშულზე

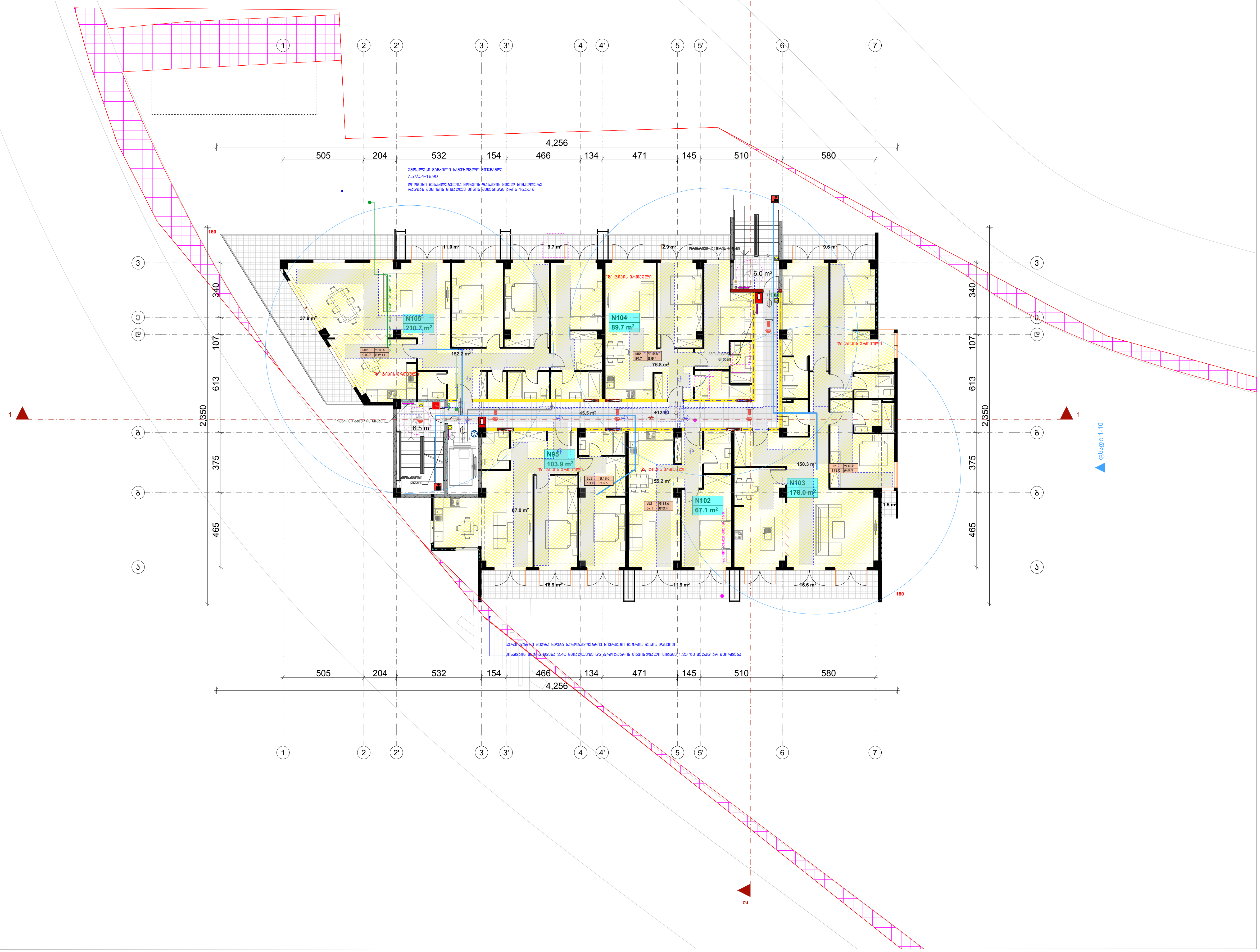

ფორმატი	დაკვეთა №	ფაილის სახელი
ა-1	-	-

ექსპლიკაცია:

კროკები

შენიშვნები

ზომები მოცემული სანტმეტრებში

ნიშნულები მოცემულია მეტრებში

დამკვეთი:	ნიკა დიდმელაშვილი

ქ. თბილისში ნადიკვარის №83-ში მდებარე მიწის ნაკვეთზე

(ს.კ 01.18.01.003.152) მრავალბინიანი საცხოვრებელი სახლის არქიტექტურული პროექტი

არქიტექტურა

თანამდებობა	გვარი / ხელმოწერა
მთ. არქიტექტქტ.	ი. მირცხულავა

ნახაზი

მასშტაბი	თარიღი 15/07/2025	
სტადია	ფურცლები	ფურცელი
პროექტი		

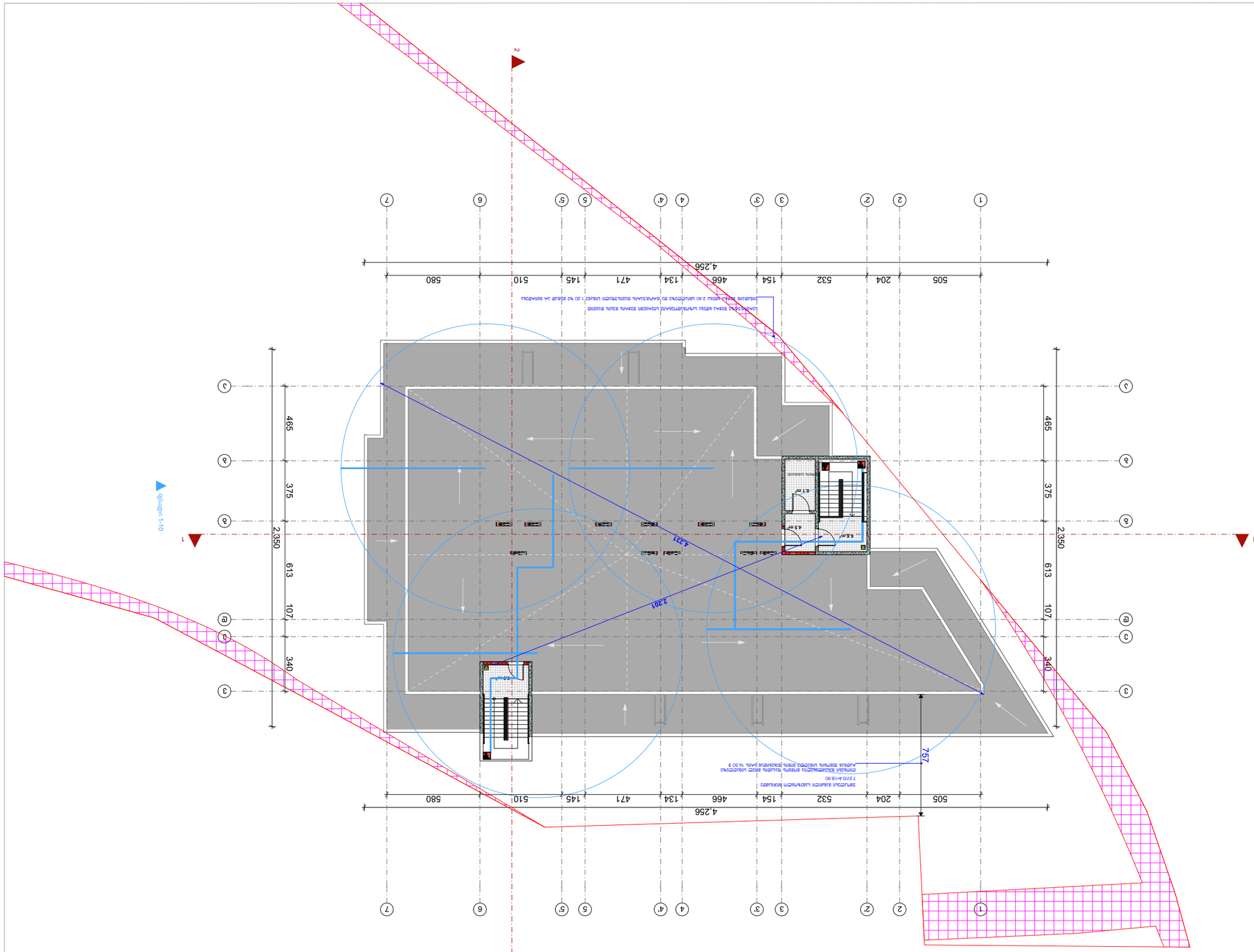

ՀՀ ԿԱՌԱՎԱՐՈՒԹՅԱՆ ԱՇԽԱՏԱՆՔՆԵՐԻ ԿԱՏԱՐՄԱՆ ՀԱՐԿԱՅԻՆ ՀԱՆՁՆԱԺՈՂՈՎԻ ՈՐՈՇՄԱՄԲ ՍԱՀՄԱՆՎՈՂ ՏԱՐԱԾՔՈՒՄ ԳՏՆՎՈՂ ՀՈՂԱՄԱՍԵՐԻ ՀԱՄԱՐ ՎՃԱՐՎՈՂ ՎՃԱՐԻ ՉԱՓԸ	ՀԱՅԱՍՏԱՆԻ ՀԱՆՐԱՊԵՏՈՒԹՅԱՆ ԿԱՌԱՎԱՐՈՒԹՅԱՆ ԱՇԽԱՏԱՆՔՆԵՐԻ ԿԱՏԱՐՄԱՆ ՀԱՐԿԱՅԻՆ ՀԱՆՁՆԱԺՈՂՈՎԻ ՈՐՈՇՄԱՄԲ ՍԱՀՄԱՆՎՈՂ ՏԱՐԱԾՔՈՒՄ ԳՏՆՎՈՂ ՀՈՂԱՄԱՍԵՐԻ ՀԱՄԱՐ ՎՃԱՐՎՈՂ ՎՃԱՐԻ ՉԱՓԸ

"ა" ტიპის ბინის დეტალიზაცია

პირობითი ნიშნები

მისაწვდომი სვლაგეზი

მოსატრიალებელი სივრცეები

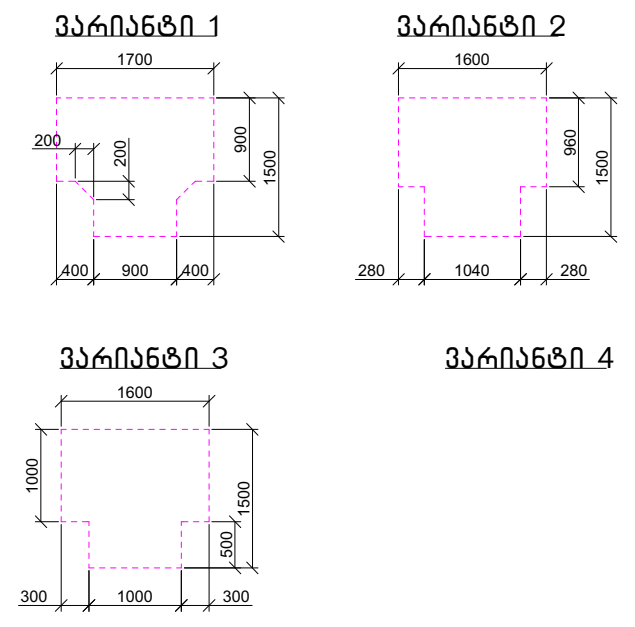

კარის წინ თავისუფალი სივრცე

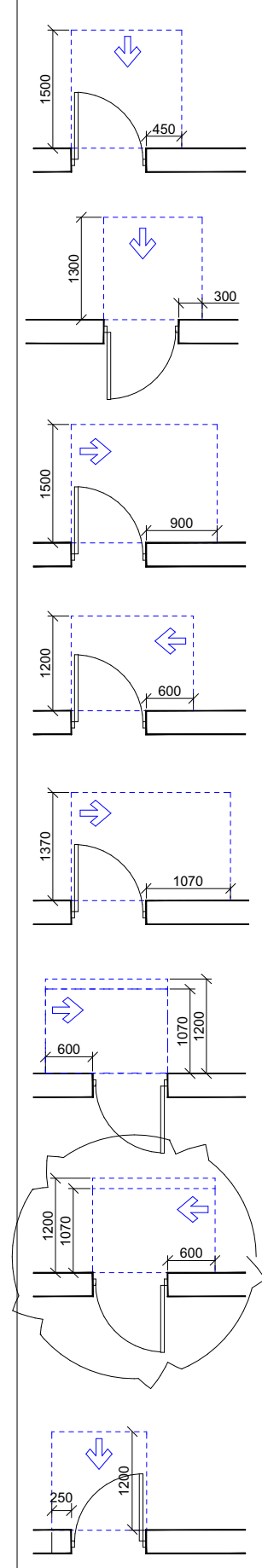

თავისუფალი სივრცე კართან მანევრირებისთვის
– ანჯამიანი კარი
წინიდან მისაწვდომი – გამოწევით გაღება

თავისუფალი სივრცე კართან მანევრირებისთვის
– ანჯამიანი კარი
წინიდან მისაწვდომი – მიწოლით გაღება

თავისუფალი სივრცე კართან მანევრირებისთვის
– ანჯამიანი კარი
ანჯამის მხრიდან მისაწვდომი – გამოწევით გაღება

თავისუფალი სივრცე კართან მანევრირებისთვის
– ანჯამიანი კარი
საკეტის მხრიდან მისაწვდომი – გამოწევით გაღება

თავისუფალი სივრცე კართან მანევრირებისთვის
– ანჯამიანი კარი
ანჯამის მხრიდან მისაწვდომი – გამოწევით გაღება

თავისუფალი სივრცე კართან მანევრირებისთვის
– ანჯამიანი კარი
საკეტის მხრიდან მისაწვდომი – მიწოლით გაღება
120 მინ. თუ მოწყობილია მიმხურავი

თავისუფალი სივრცე კართან მანევრირებისთვის
– ანჯამიანი კარი
ანჯამის მხრიდან მისაწვდომი – მიწოლით გაღება
120 მინ. თუ მოწყობილია მიმხურავი

თავისუფალი სივრცე კართან მანევრირებისთვის
– ანჯამიანი კარი
საკეტის მხრიდან მისაწვდომი – გამოწევით გაღება

შენიშვნები

1. იატაკის ზედაპირები მოეწყობა ისე, რომ იქნება მდგრადი, მყარი და არასრიალა.

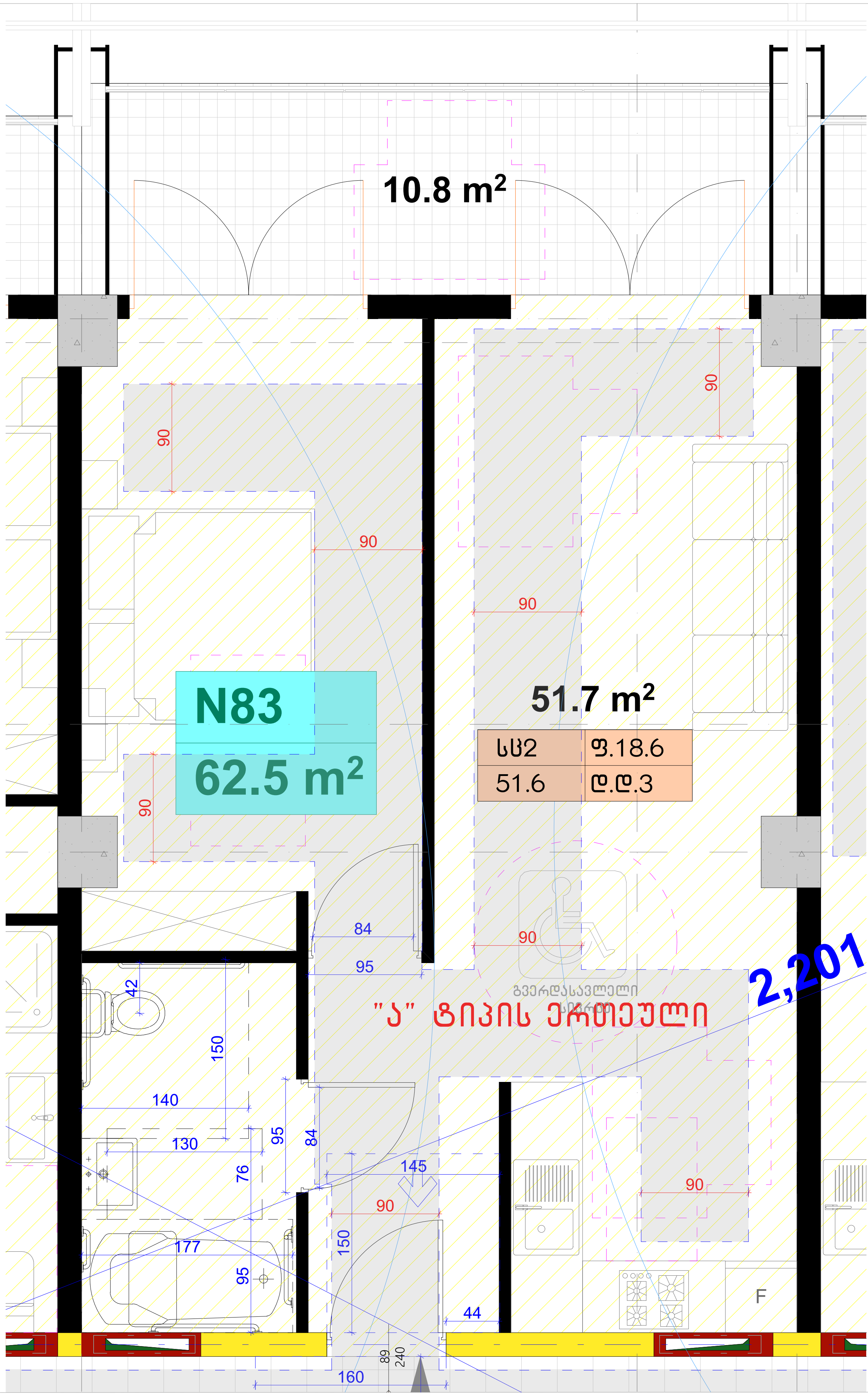

ფორმატი	დაკვეთა №	ფაილის სახელი
ა-1	-	-

ექსპლიკაცია:

ჭრილები

შენიშვნები

ზომები მოცემული სანტიმეტრებში
ნიშნულები მოცემულია მეტრებში

დამკვეთი:	ნიკა დიდმელაშვილი

ქ. თბილისში ნადიკვარის №83-ში მდებარე მიწის ნაკვეთზე

(ს.კ 01.18.01.003.152) მრავალბინიანი საცხოვრებელი სახლის არქიტექტურული პროექტი

არქიტექტურა

თანამდებობა	გვარი/ ხელმოწერა
მთ. არქიტექტ.	ი. მირცხულავა

ნახაზი

მასშტაბი		თარიღი 15/07/2025
სტადია	ფურცლები	ფურცელი
პროექტი		

ფორმატი	დაკვეთა №	ფაილის სახელი
ა-1	-	-

ექსპლიკაცია:

"ა" ტიპის ერთეულის სვ. წერტილი

თავისუფალი სივრცე კართან მანევრირებისთვის
ანჯამიანი კარი
საკეტის მხრიდან მისაწვდომი – მიწოლით გაღება

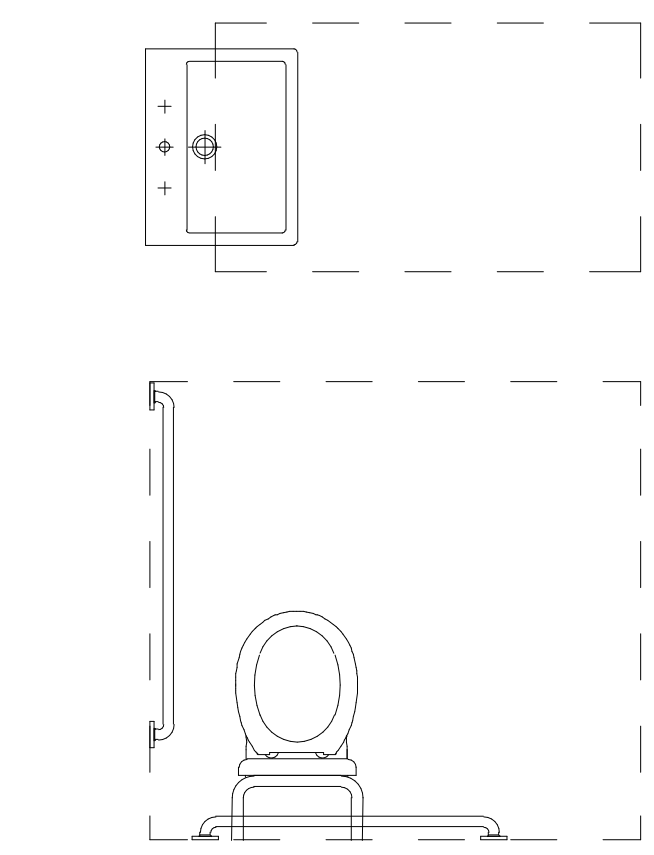

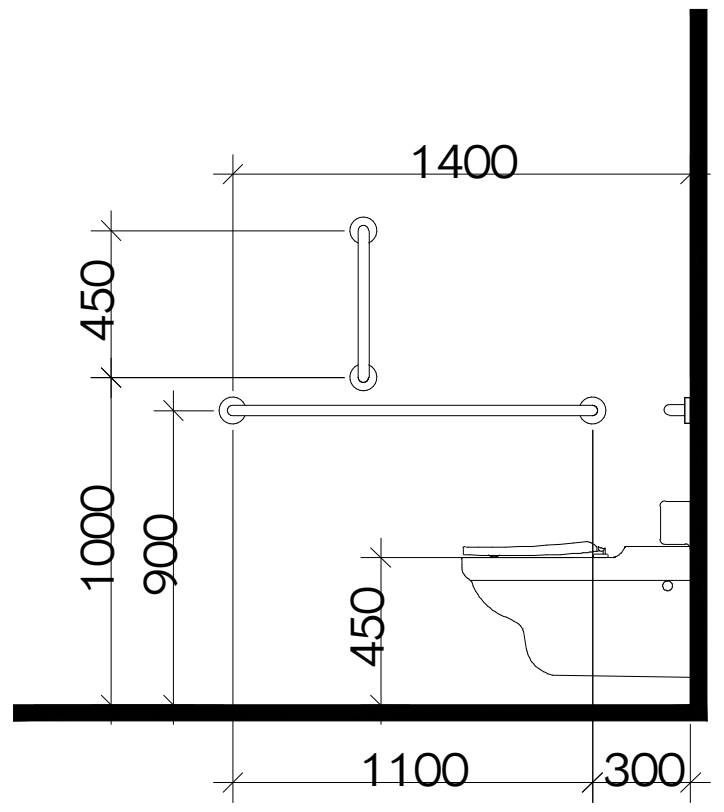

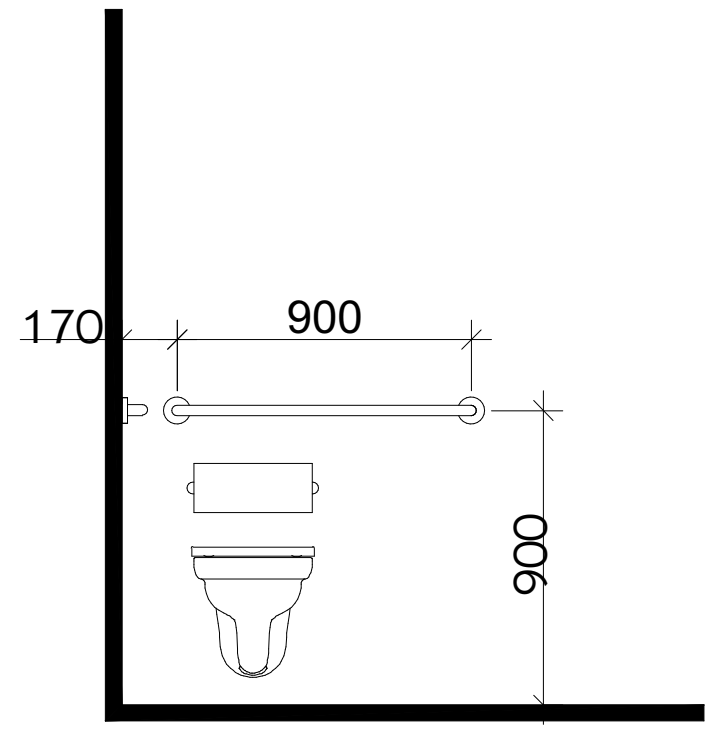

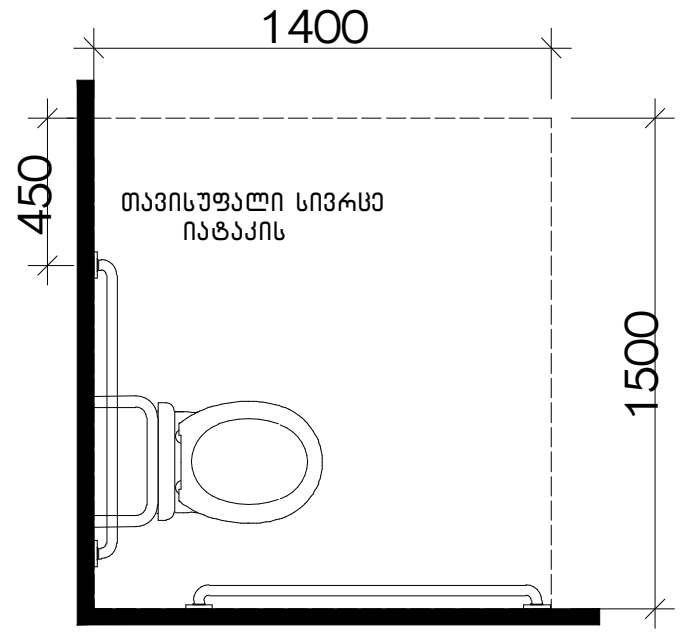

დასაჯდომის მქონე აბაზანა ხელმოსაჭიდი ძელებით

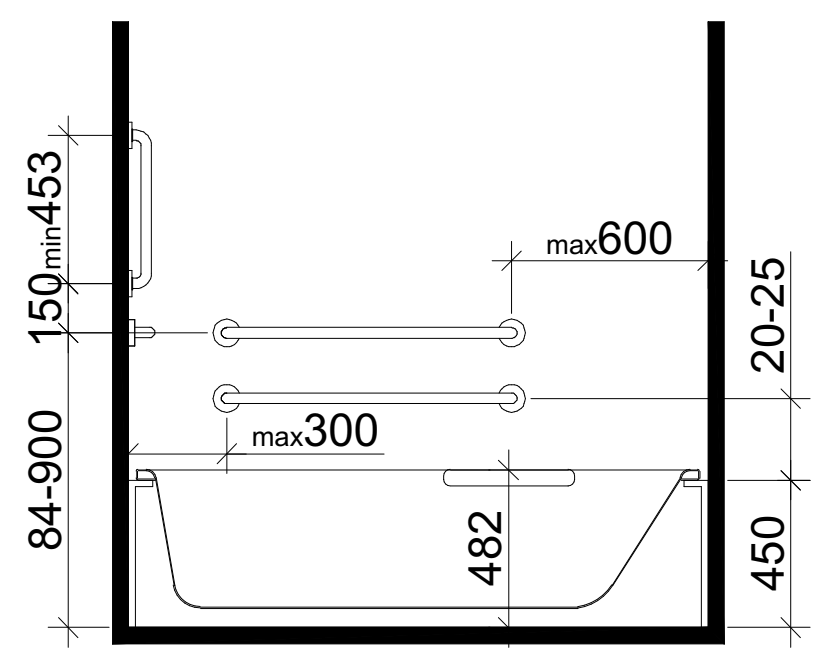

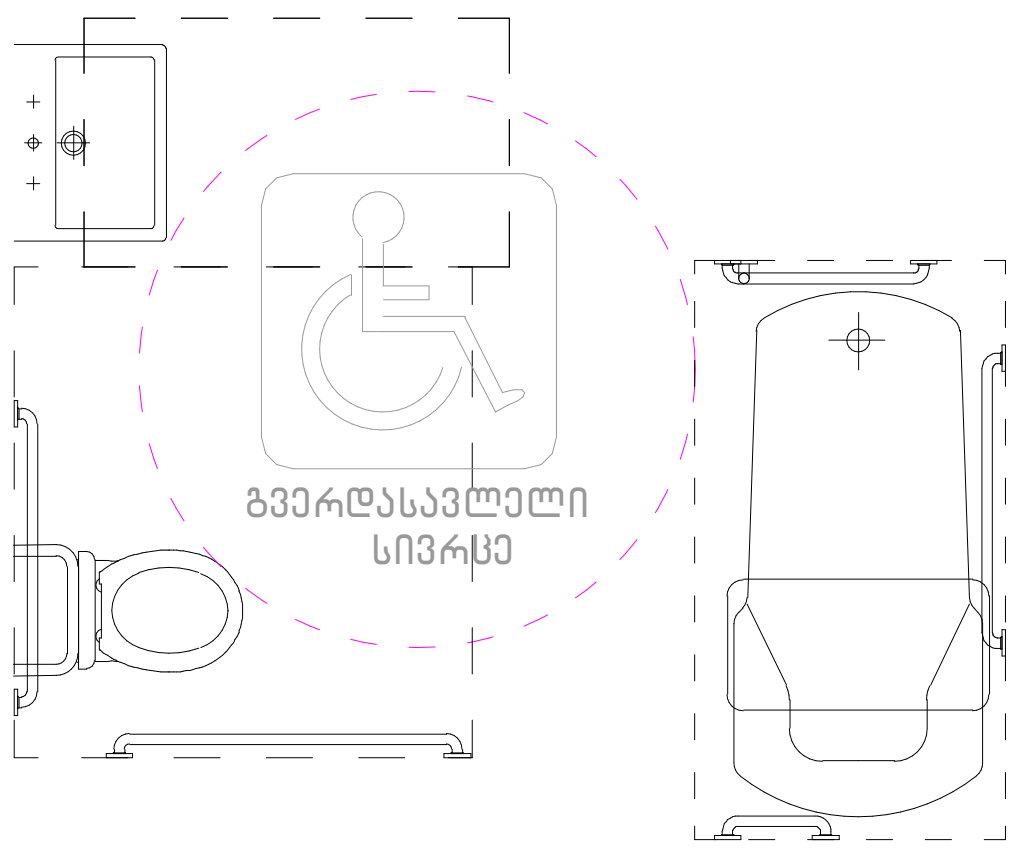

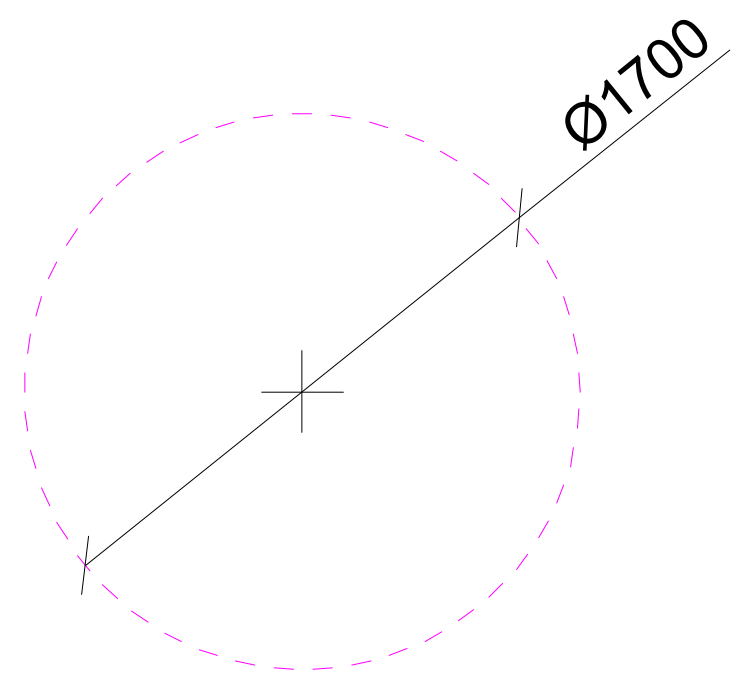

ხელსაბანის მდებარეობა

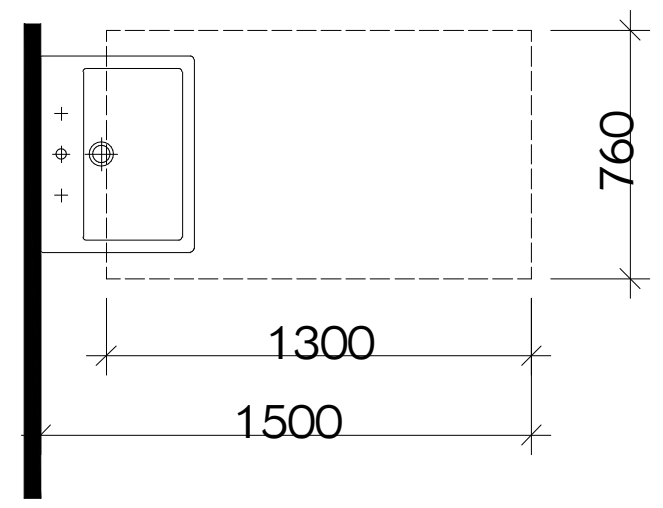

თავისუფალი სივრცე ფეხის ფალანგისთვის

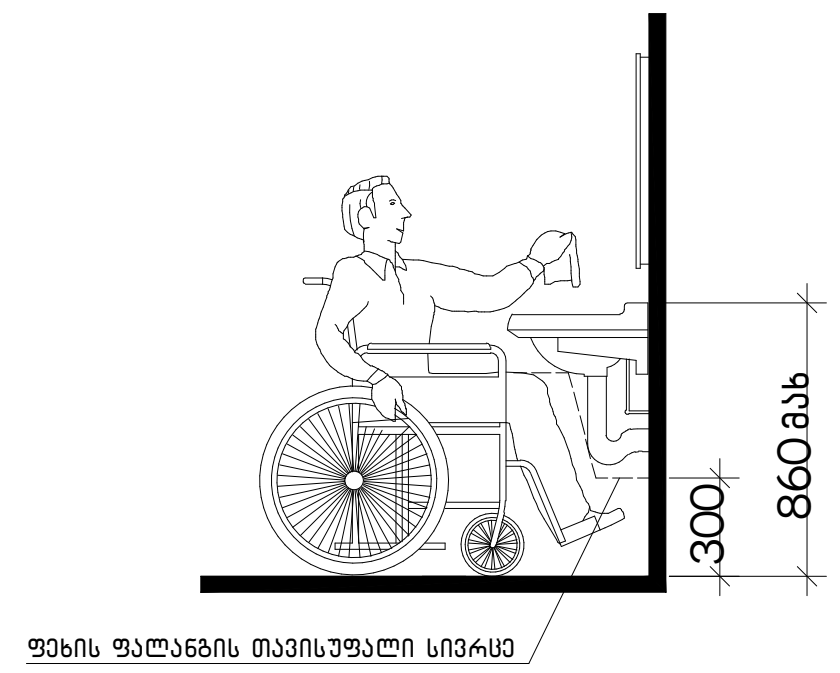

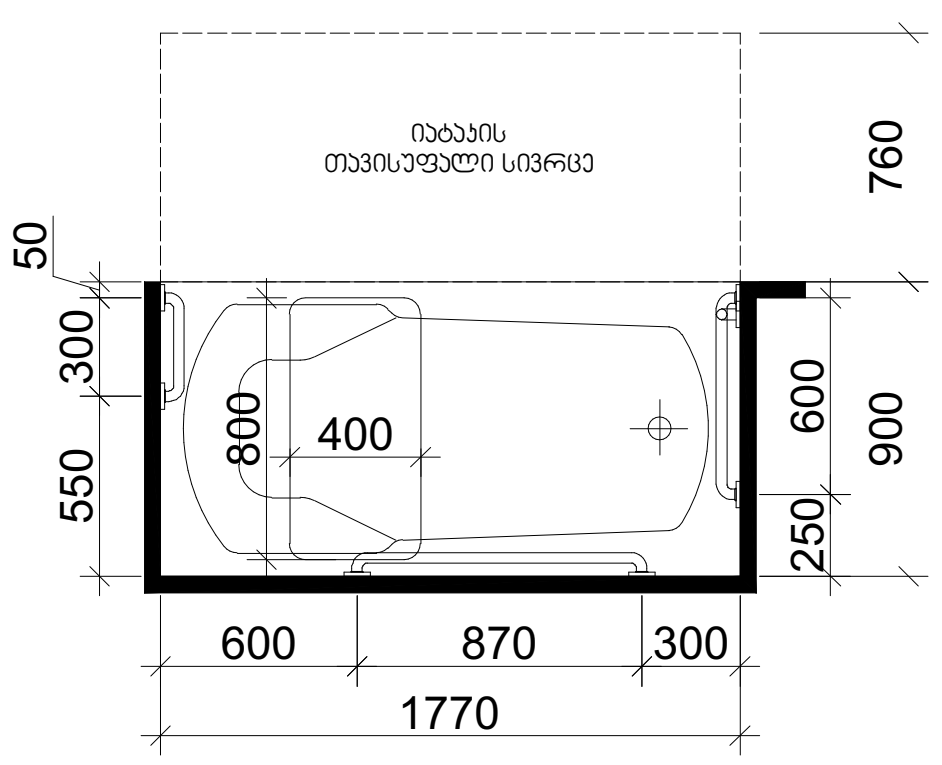

პროკები

შენიშვნები

ზომები მოცემული სანტმეტრებში
ნიშნულები მოცემულია მეტრებში

დამკვეთი:	ნიკა დიღმელაშვილი

ქ. თბილისში ნადიკვარის №83-ში
მდებარე მიწის ნაკვეთზე

(ს.კ 01.18.01.003.152) მრავალბინიანი
საცხოვრებელი სახლის არქიტექტურული
პროექტი

არქიტექტურა

თანამდებობა	გვარი / ხელმოწერა
მთ. არქიტექტექტ.	ი. მირცხულავა

ნახაზი

მასშტაბი	თარიღი 15/07/2025	
სტადია	ფურცლები	ფურცელი
პროექტი		







ש.מ.ר.ס.ק.ל	מ.א. מ.ס.ר.ת.ל	ש.ר.ת.ס.ק.ל
ל-1	-	-

תכנית קומת גג חלקית:

מנכ"ל	מ.מ.	מ.מ.
מ.מ.	מ.מ.	מ.מ.
מ.מ.	מ.מ.	מ.מ.

מ.מ.

מ.מ.	מ.מ.	מ.מ.
מ.מ.	מ.מ.	מ.מ.

מ.מ.

מ.מ.	מ.מ.
מ.מ.	מ.מ.
מ.מ.	מ.מ.
מ.מ.	מ.מ.
מ.מ.	מ.מ.
מ.מ.	מ.מ.
מ.מ.	מ.מ.

კ-1

კარი ზღურბლის
გარეშე მიმხურავით

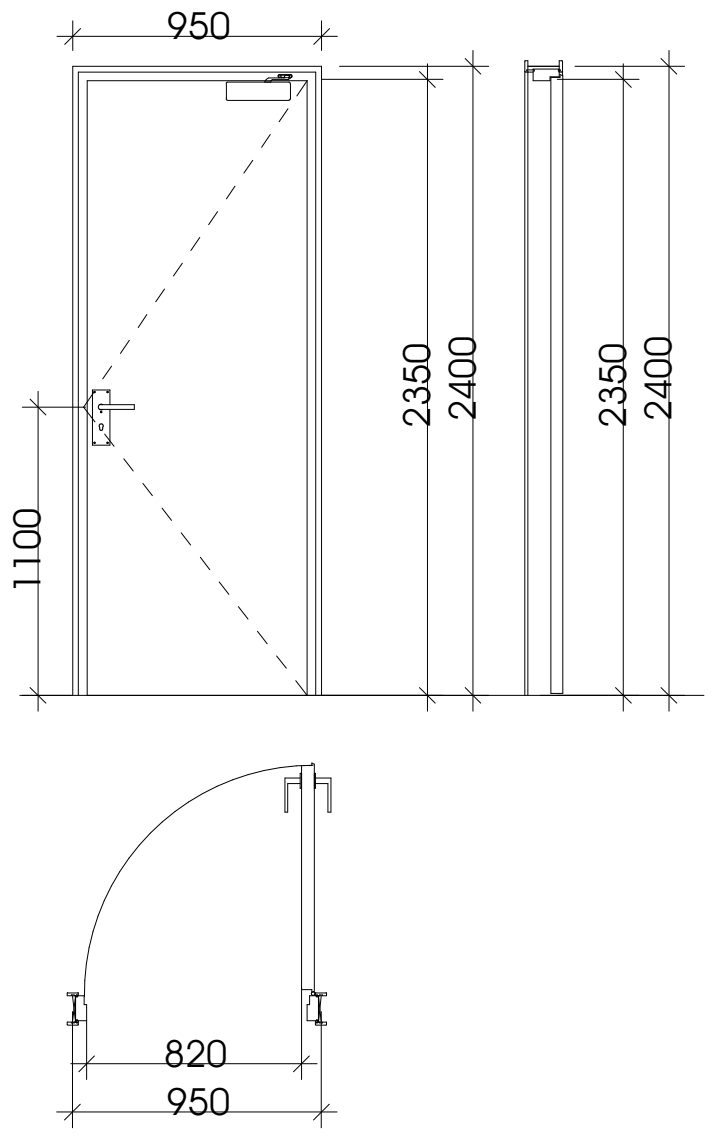

კ-2

კარი ზღურბლის
გარეშე მიმხურავით

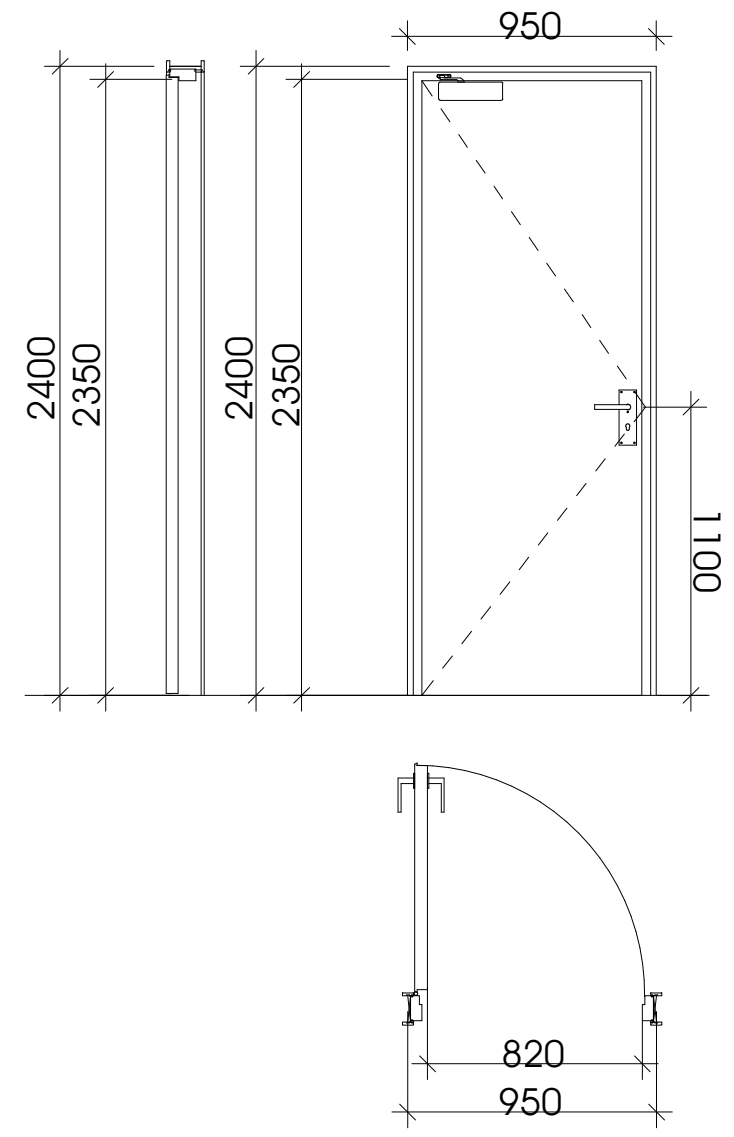

კ-4

კარი ზღურბლის და
მიმხურავის გარეშე

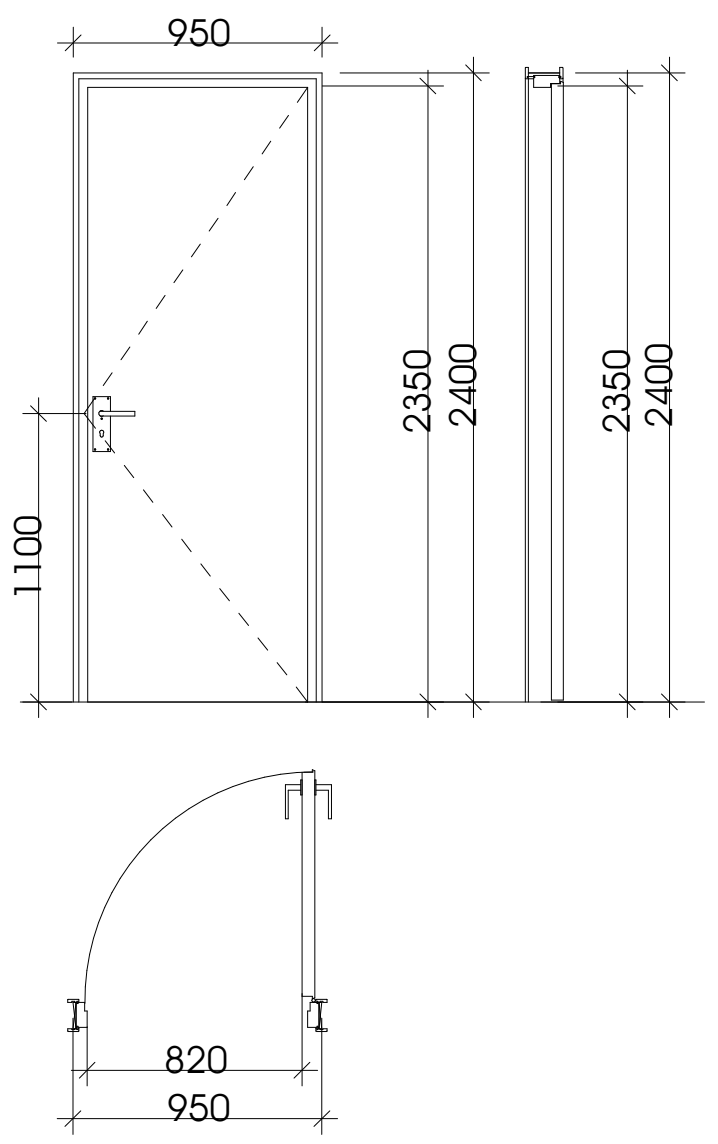

კ-5

კარი ზღურბლის
გარეშე მიმხურავით

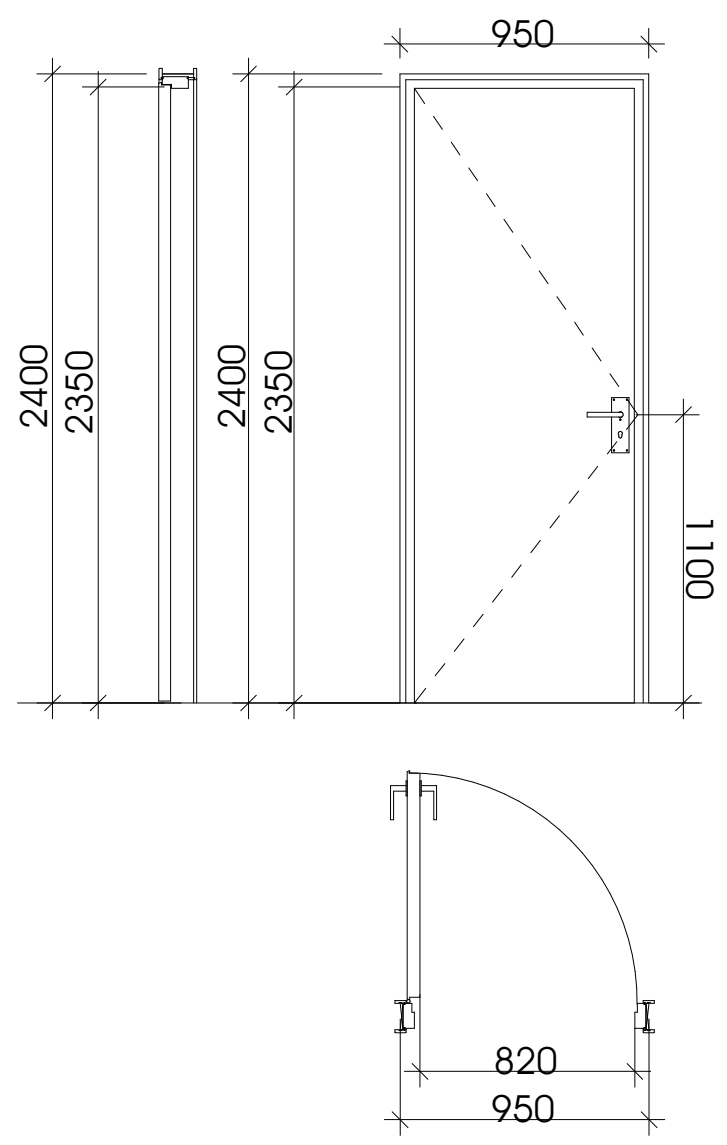

ფორმატი	დაკვეთა №	ფაილის სახელი
ა-3	-	-

ექსპლიკაცია

შენიშვნები

ზომები მოცემული სანტმეტრებში

ნიშნულები მოცემულია მეტრებში

დამკვეთი:

ქ. თბილისში წინანაურის ქუჩის 83-ის
მიმდებარედში მდებარე
მიწის ნაკვეთზე

(ს.კ 01.18.01.003.152) მრავალბინიანი
საცხოვრებელი სახლის არქიტექტურული
პროექტი

არქიტექტურა

თანამდებობა	გვარი / ხელმოწერა
მთ. არქიტექტექტ.	ი. მირცხულავა

ნახაზი

მასშტაბი		თარიღი 15/10/2021
სტადია	ფურცლები	ფურცელი
პროექტი		

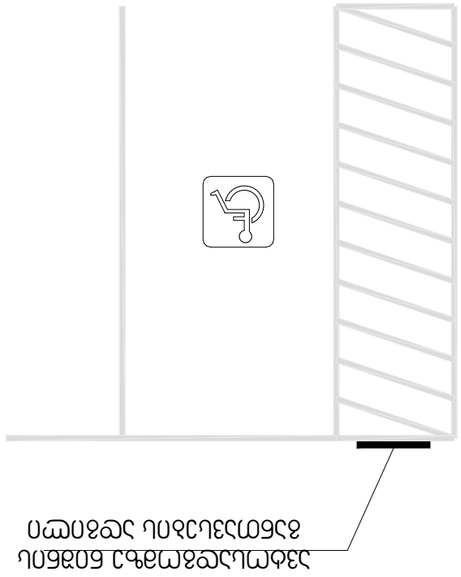

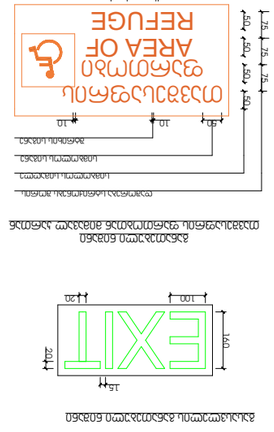

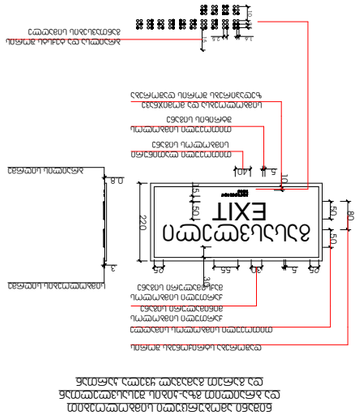

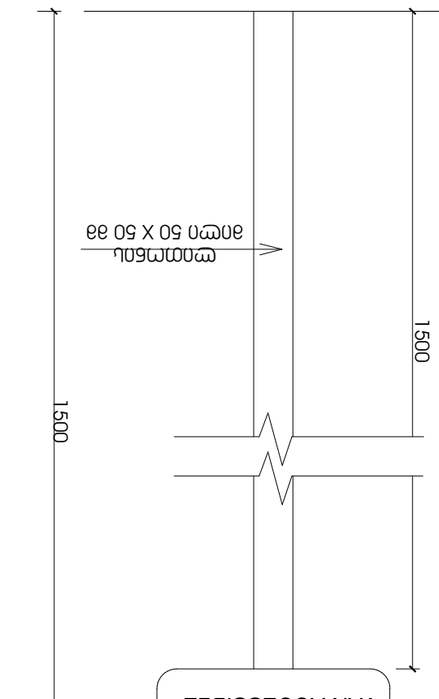

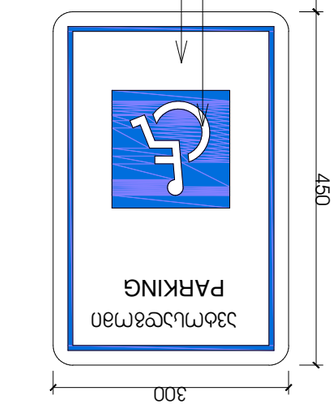



מספר שרטוט	מספר גרסה	גיליון
1-3	-	-

תכנית סימון חניה

קנה מידה: 1:50	בוצע ע"י:	
תאריך: 15/10/2021	שם הפרויקט:	

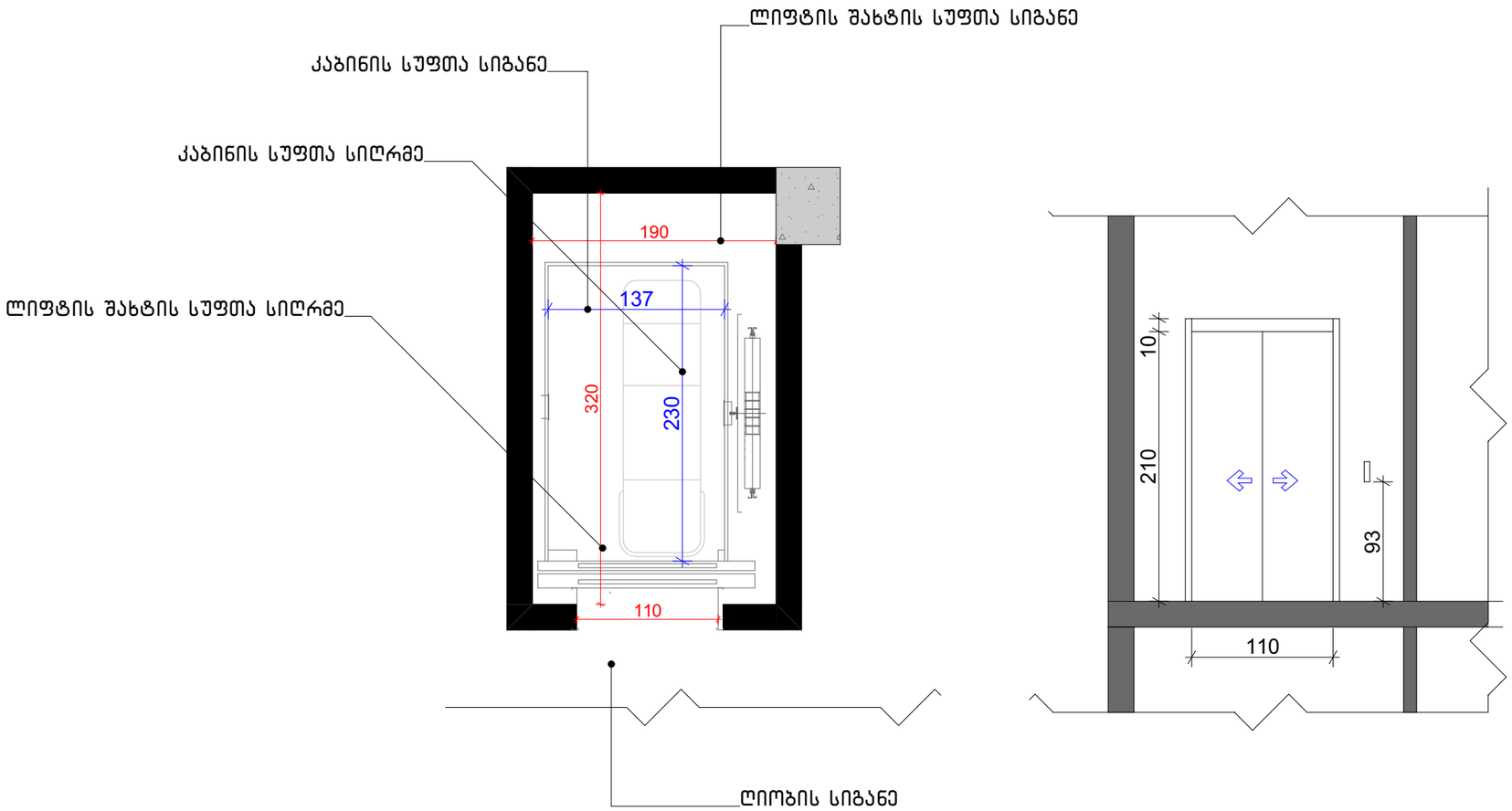

ფორმატი	დაკვეთა №	ფაილის სახელი
A-1	-	-

ექსპლიკაცია:

ეტაპები

შენიშვნები

ზომები მოცემული სანტიმეტრებში

ნიშნულები მოცემულია მეტრებში

დამკვეთი:	ნინა დიღმელაშვილი

ქ. თბილისში ნაძიფაურის №83-ში მდებარე მიწის ნაკვეთზე

(ს.კ 01.18.01.003.152) მრავალბინიანი საცხოვრებელი სახლის არქიტექტურული პროექტი

არქიტექტურა

თანამდებობა	გვარი/ხელმოწერა
მთ. არქიტექტ.	ი. მირცხულავა

ნახაზი

მასშტაბი	თარიღი 15/07/2025	
სტადია	ფერცლები	ფერცელი
პროექტი		