ფასადი 1-3

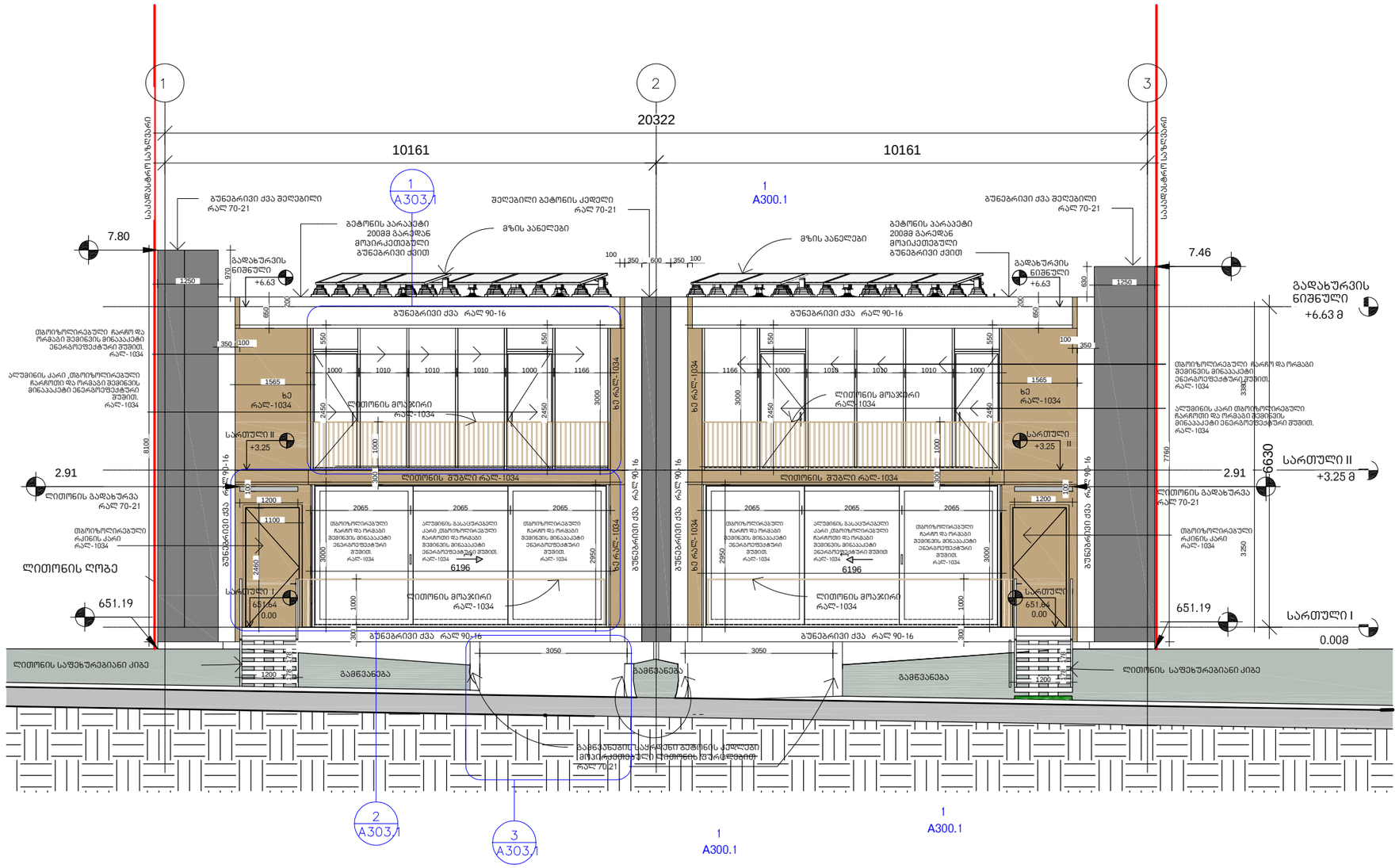
1
2
3
20322
10161
10161
საკადასტრო საზღვარი
საკადასტრო საზღვარი
1
A303.1
1
A300.1
1
A300.1
2
A303.1
3
A303.1
7.80
7.46
2.91
2.91
651.19
651.19
+6.63
+6.63
+3.25
+3.25
0.00
0.00
გადახურვის ნიშნული
გადახურვის ნიშნული +6.63 მ
სართული II
სართული II +3.25 მ
სართული I
სართული I 0.00მ
ბუნებრივი ქვა შელესილი რალ 70-21
ბეტონის პარაპეტი 200მმ გარედან მოპირკეთებული ბუნებრივი ქვით
მზის პანელები
შელესილი ბეტონის კედელი რალ 70-21
ბუნებრივი ქვა რალ 90-16
ლითონის მოაჯირი რალ-1034
ლითონის შუბლი რალ-1034
ლითონის გადახურვა რალ 70-21
თბოიზოლირებული რარმი და ორგანი შემინის მინაპაკეტი ანტიკოროზიული შეფერილობით. რალ-1034
ალუმინის კარი ,თბოიზოლირებული რარმით და ორგანი შემინის მინაპაკეტი ანტიკოროზიული შეფერილობით. რალ-1034
ალუმინის გასაცურებელი კარი ,თბოიზოლირებული რარმით და ორგანი შემინის მინაპაკეტი ანტიკოროზიული შეფერილობით. რალ-1034
ალუმინის კარი თბოიზოლირებული რარმით და ორგანი შემინის მინაპაკეტი ანტიკოროზიული შეფერილობით. რალ-1034
ლითონის საფეხურებიანი კიბე
ლითონის ღობე
გამწვანება
გამწვანება
გამწვანება
ბეტონის პარაპეტი 200მმ გარედან მოპირკეთებული ბუნებრივი ქვით
გადახურვის ნიშნული +6.63
ბუნებრივი ქვა შელესილი რალ 70-21
ბუნებრივი ქვა რალ 90-16
ლითონის მოაჯირი რალ-1034
ლითონის შუბლი რალ-1034
ლითონის გადახურვა რალ 70-21
თბოიზოლირებული რარმი და ორგანი შემინის მინაპაკეტი ანტიკოროზიული შეფერილობით. რალ-1034
ალუმინის კარი თბოიზოლირებული რარმით და ორგანი შემინის მინაპაკეტი ანტიკოროზიული შეფერილობით. რალ-1034
ლითონის საფეხურებიანი კიბე
გამწვანება
გამწვანება
გამწვანება
გამწვანებაში ჩაშენებული ბეტონის კედლები მოპირკეთებული ლითონის ფურცლებით რალ 70-21
6196
6196
6630
7780
8100
3380
3250
3050
3050
1250
1250
1565
1565
2065
2065
2065
2065
2065
2065
1000
1010
1010
1010
1000
1166
1166
1000
1010
1010
1010
1000
550
550
550
550
2450
2450
2450
2450
2460
2950
2950
3000
3000
970
630
860
860
200
200
100
350
600
350
100
1200
1100
1200
1200
300
300
100
100
100

ფასადი ა-დ

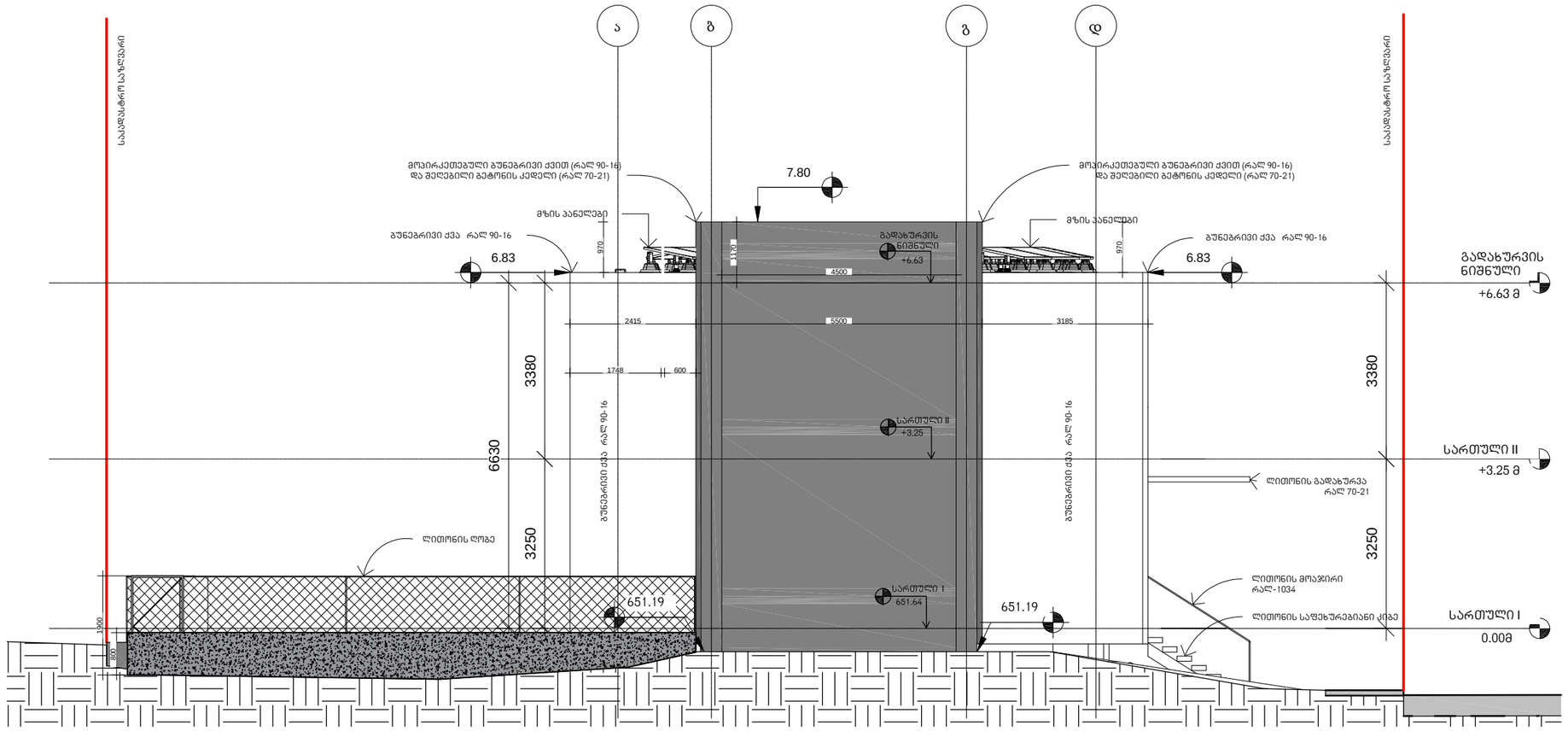

არქიტექტურა

KHMALADZE ARCHITECTS

E-mail: Giorgi@Khmaladze.ge

პროექტი

ინდივიდუალური ორგინიანი საცხოვრებელი სახლი

მისამართი

ბურღეგის ქუჩა

დამკვეთი

სტატუსი	CD
მასშტაბი	1 : 100
ფორმატი	A3
თარიღი	
ფურცელი	

ფასადი 2-2

ფურცლის ნომერი

ავტორი	გიორგი ხმალაძე
დახაზა	ანა კუციშვილი
შეამოწმა	გიორგი ხმალაძე

ფასადი დ-ა

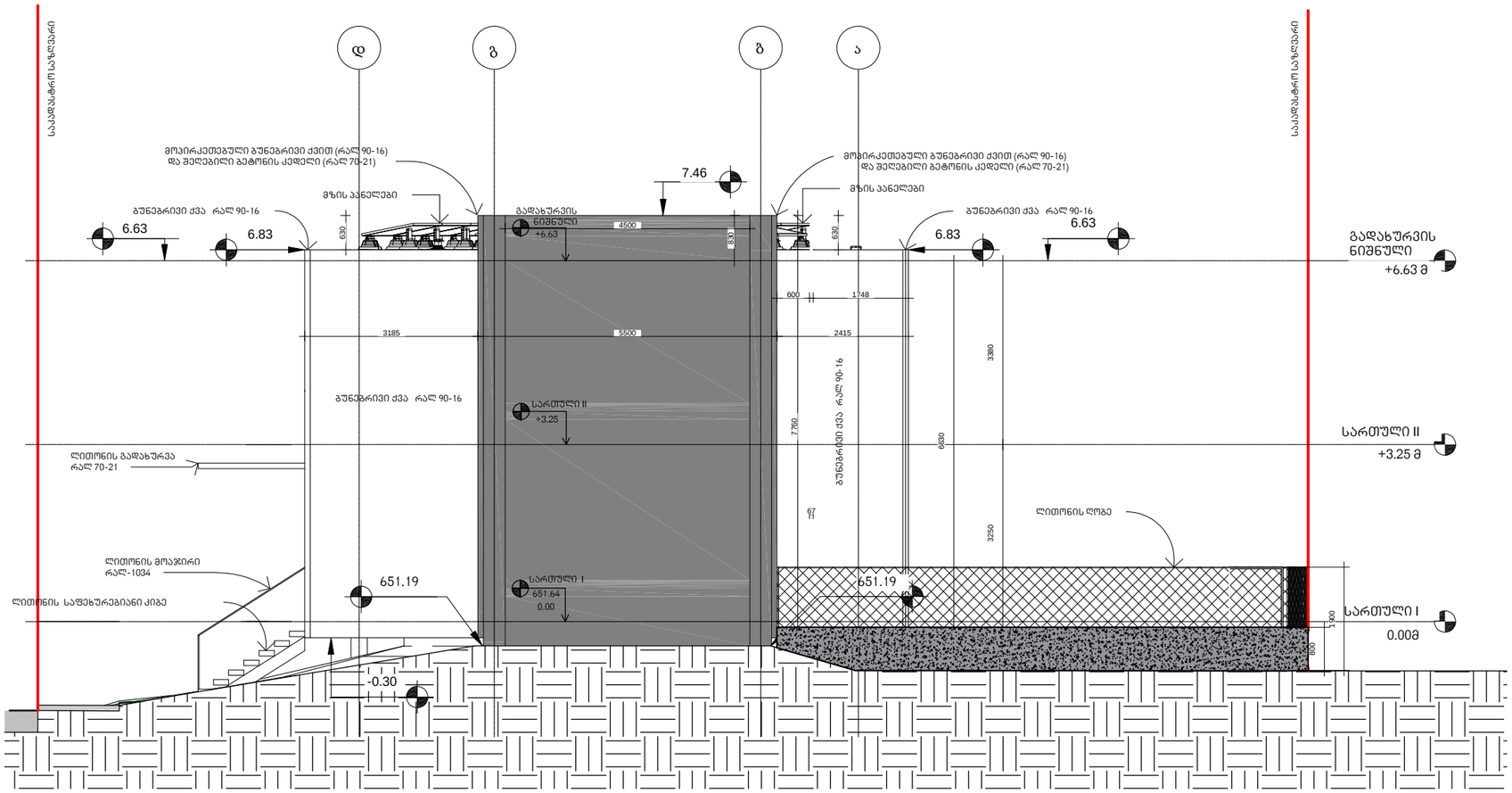

არქიტექტურა

KHMALADZE
ARCHITECTS

E-mail: Giorgi@Khmaladze.ge

პროექტი

ინდივიდუალური ორგინიანი საცხოვრებელი სახლი

მისამართი

ბურღების ქუჩა

დამკვეთი

სტატუსი	CD
მასშტაბი	1 : 100
ფორმატი	A3
თარიღი	
ფურცელი	

ფასადი 3-3

ფურცლის ნომერი

ავტორი	გიორგი ხმალაძე
დახაზა	ანა კუციშვილი
შეამოწმა	გიორგი ხმალაძე

ფასადი 3-1

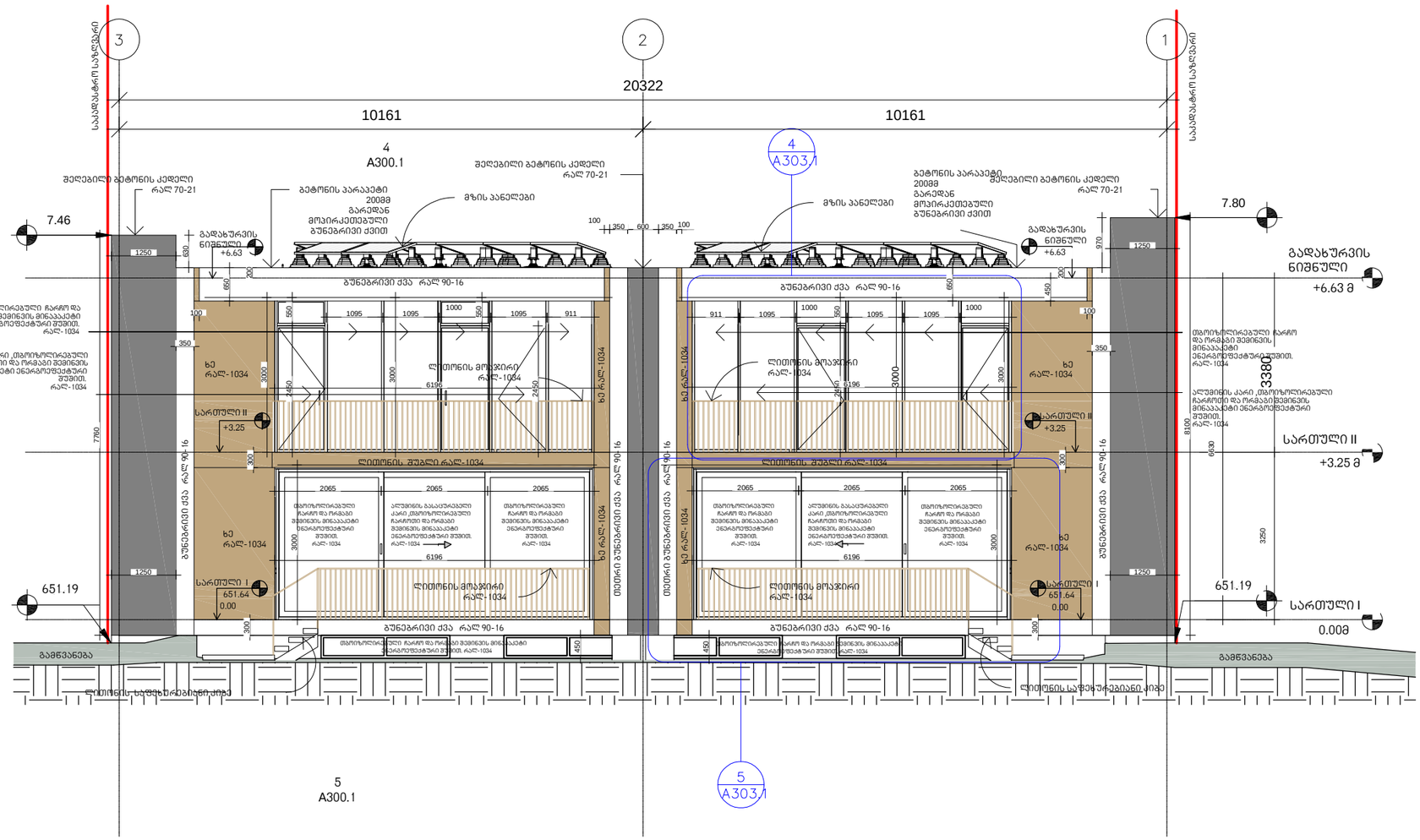

არქიტექტურა

KHMALADZE
ARCHITECTS

E-mail: Giorgi@Khmaladze.ge

პროექტი

ინდივიდუალური ორგინიანი
საცხოვრებელი სახლი

მისამართი

გურღების ქუჩა

დამკვეთი

სტატუსი	CD
მასშტაბი	1 : 100
ფორმატი	A3
თარიღი	
ფურცელი	

ფასადი 4.4

ფურცლის ნომერი

ავტორი	გიორგი ხმალაძე
დახაზა	ანა კუციშვილი
შეამოწმა	გიორგი ხმალაძე

დეტალი 1

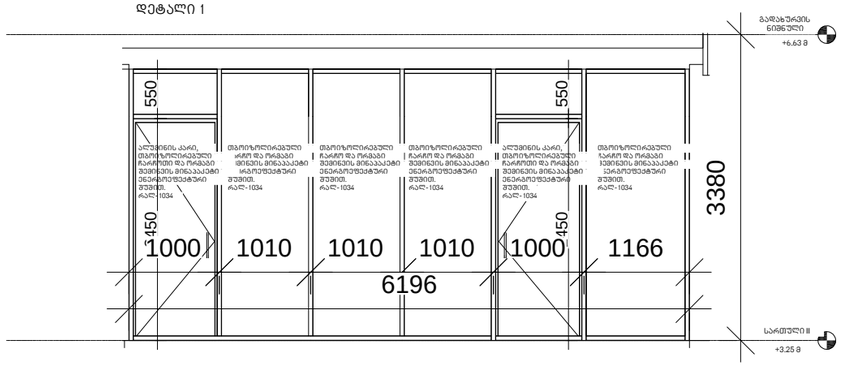

დეტალი 2

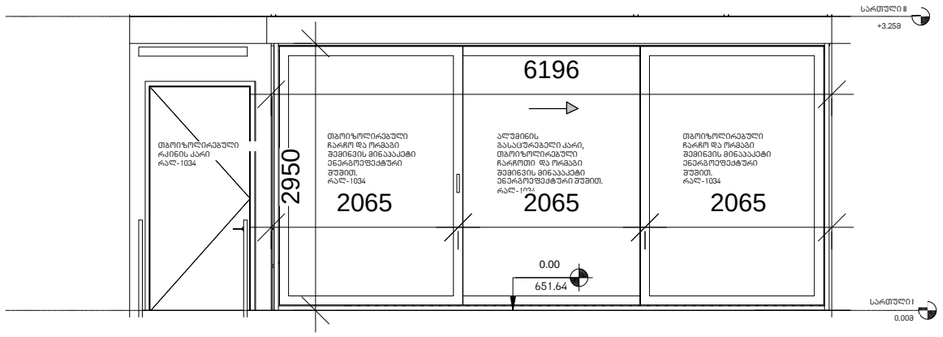

დეტალი 4

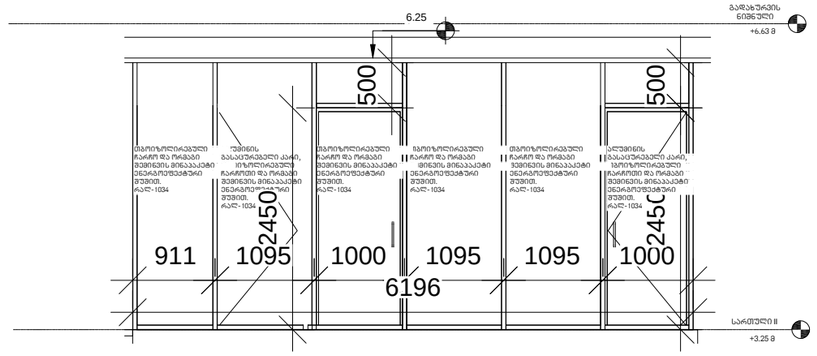

დეტალი 5

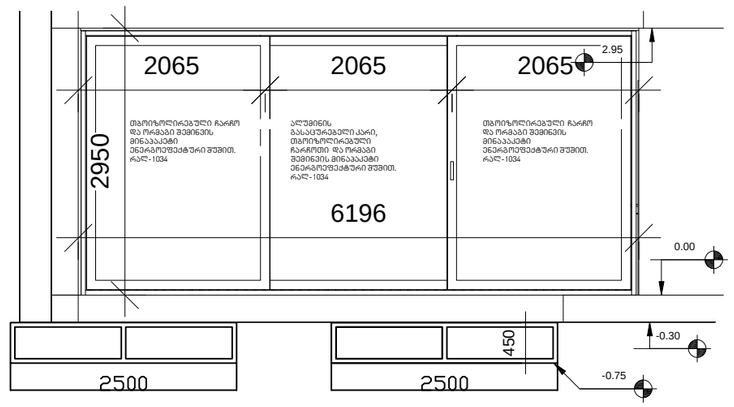

არქიტექტურა

KHMALADZE ARCHITECTS

E-mail: Giorgi@Khmaladze.ge

პროექტი

ინდივიდუალური ორგინიანი საცხოვრებელი სახლი

მისამართი

გურულების ქუჩა

დამკვეთი

სტატუსი	CD
მასშტაბი	1 : 50
ფორმატი	A3
თარიღი	
ფურცელი	

ფასადების ღიობები

ფურცლის ნომერი

ავტორი	გიორგი ხმალაძე
დახაზა	ანა კუციშვილი
შეამოწმა	გიორგი ხმალაძე

თბოიზოლირებული რკინის კარი.	ალუმინის კარი ,თბოიზოლირებული ჩარჩოთი და ორმაგი შემინვის მინაპაკეტი ენერგოეფექტური შუშით.
გახსნის მიმართულება-ცვალებადი 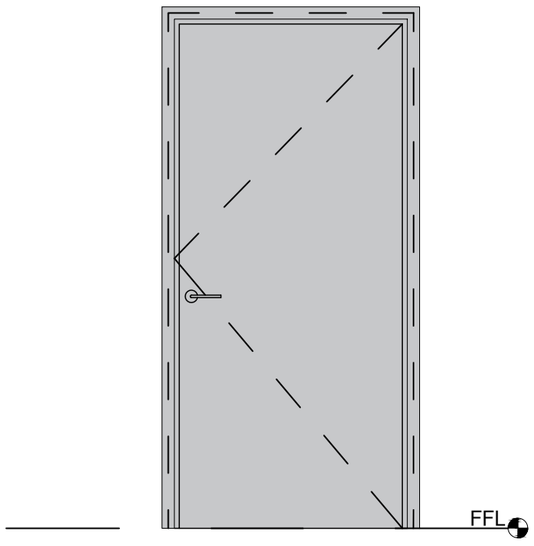	გახსნის მიმართულება-ცვალებადი 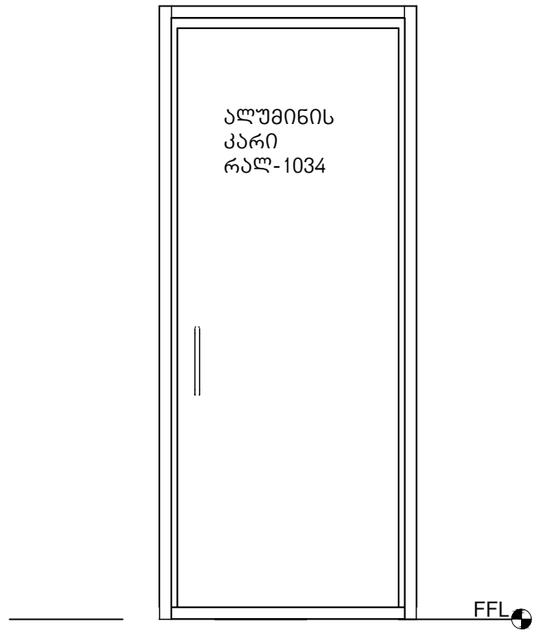

ᲗᲑᲝᲘᲖᲝᲚᲘᲠᲔᲑᲣᲚᲘ ᲠᲙᲘᲜᲘᲡ ᲙᲐᲠᲘ.

ᲐᲚᲣᲛᲘᲜᲘᲡ ᲙᲐᲠᲘ ,ᲗᲑᲝᲘᲖᲝᲚᲘᲠᲔᲑᲣᲚᲘ ᲩᲐᲠᲩᲝᲗᲘ ᲓᲐ ᲝᲠᲛᲐᲒᲘ ᲨᲔᲛᲘᲜᲕᲘᲡ ᲛᲘᲜᲐᲞᲐᲙᲔᲢᲘ ᲔᲜᲔᲠᲒᲝᲔᲤᲔᲥᲢᲣᲠᲘ ᲨᲣᲨᲘᲗ.

გახსნის მიმართულება-ცვალებადი

გახსნის მიმართულება-ცვალებადი

ᲮᲛᲐᲚᲐᲫᲔ
არქიტექტორები

პროექტის დასახელება

ინდ. ორგინიანი
საცხოვრებელი სახლი

მისამართი:

სოფელი თხინვალა ;
ბურღების მიწა

დამკვეთი, მესაკუთრე:
შპს "ლისი ეკო ჰილს"

პირობითი აღნიშვნები:

სტადია	პროექტის მშენებლობა
მასშტაბი	
ფურცლის ზომა	A3
თარიღი	

კარების ტიპები
ენერგოეფექტურობა

ფურცლის N ა-203

გარე კედელი მარკით №1

კედელი 20სმ თბოიზოლირებული ბლოკი

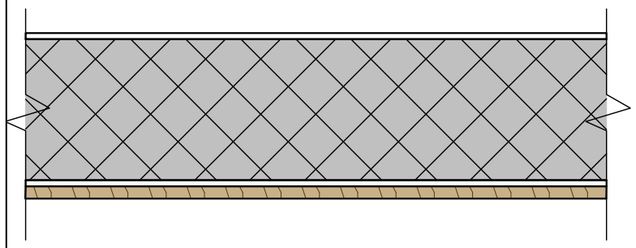

1. მსუბუქი ბათქაში, 1სმ
2. თბოიზირებული ბლოკი , 20სმ
3. ცემენტის დუღაბი, 1სმ
4. ხით მოპირკეთება 2სმ

გარე კედელი მარკით №2

კედელი 30სმ ბეტონი

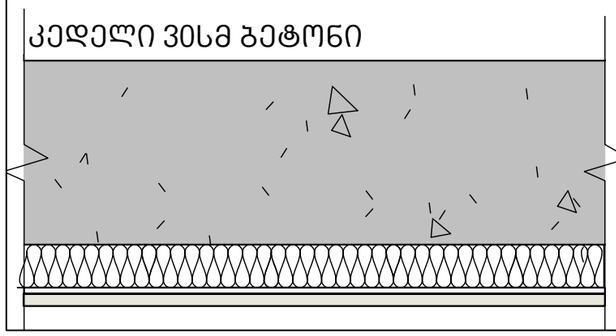

1. მსუბუქი ბათქაში, 1სმ
2. ბეტონი , 30სმ
3. xps თბოიზოლაცია , 7სმ
4. ცემენტის დუღაბი , 1სმ
5. ბუნებრივი ქვით მოპირკეთება , 2სმ

გარე კედელი მარკით №3

კედელი 40სმ ბეტონი

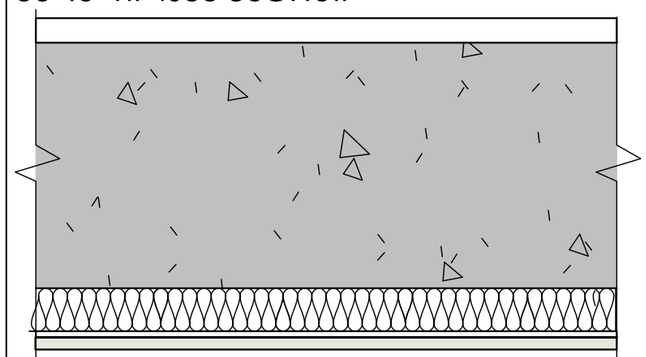

1. მსუბუქი ბათქაში, 4სმ
2. ბეტონი , 40სმ
3. xps თბოიზოლაცია , 6სმ
4. ცემენტის დუღაბი , 1სმ
5. ბუნებრივი ქვით მოპირკეთება , 2სმ

ხმალაძე
არქიტექტორები

პროექტის დასახელება

ინდ. ორბინიანი
საცხოვრებელი სახლი

მისამართი:

სოფელი თხინვალა ;
ბურღების მიწა

დამკვეთი, მესაკუთრე:
შპს "ლისი ეკო ჰილს"

პირობითი აღნიშვნები:

სტადია	პროექტის მშენებლობა
მასშტაბი	
ფურცლის ზომა	A3
თარიღი	

კედლის ტიპები
ენერგოეფექტურობა

ფურცლის N ა-203.1

გარე კედელი მარკით №4

კედელი მიწაში 40სმ ბეტონი

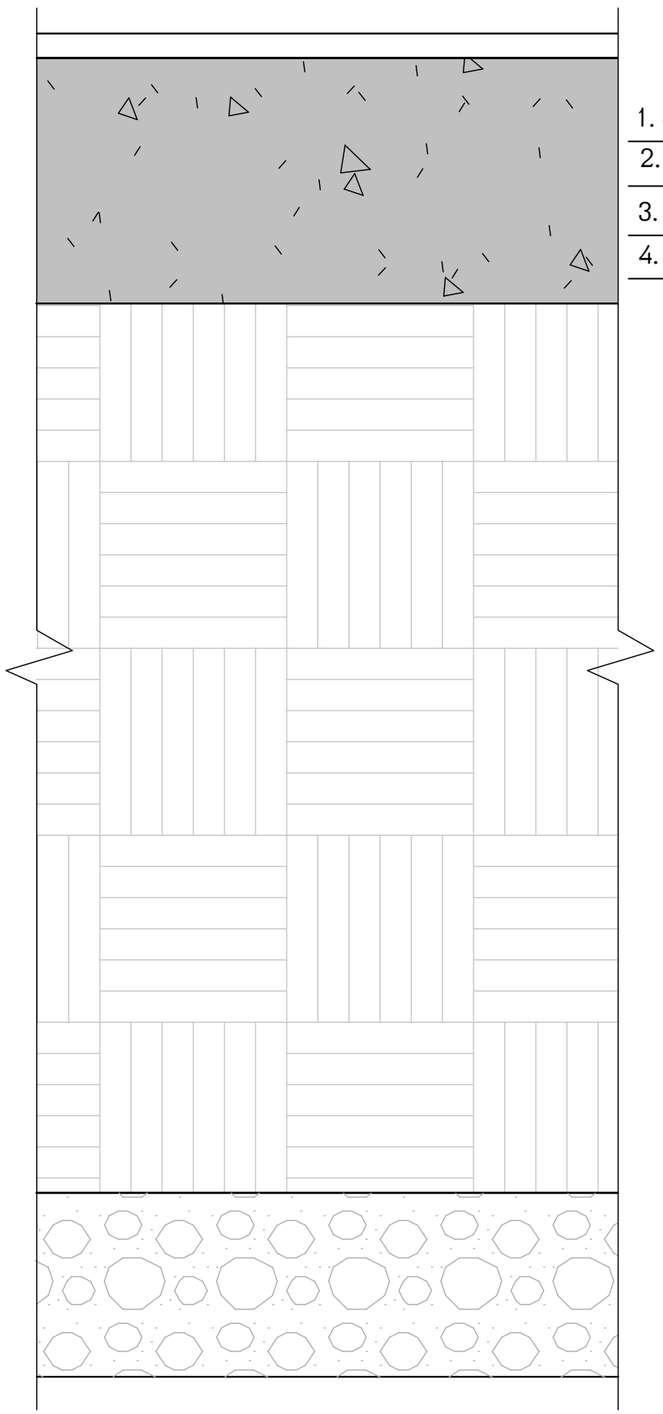

1. მსუბუქი ბათქაში, 1სმ
2. ბეტონი , 40სმ
3. ნიადაგი ,მშრალი 145სმ
4. კენჭი, მშრალი , 30სმ

გარე კედელი მარკით №5

კედელი მიწაში 30სმ ბეტონი

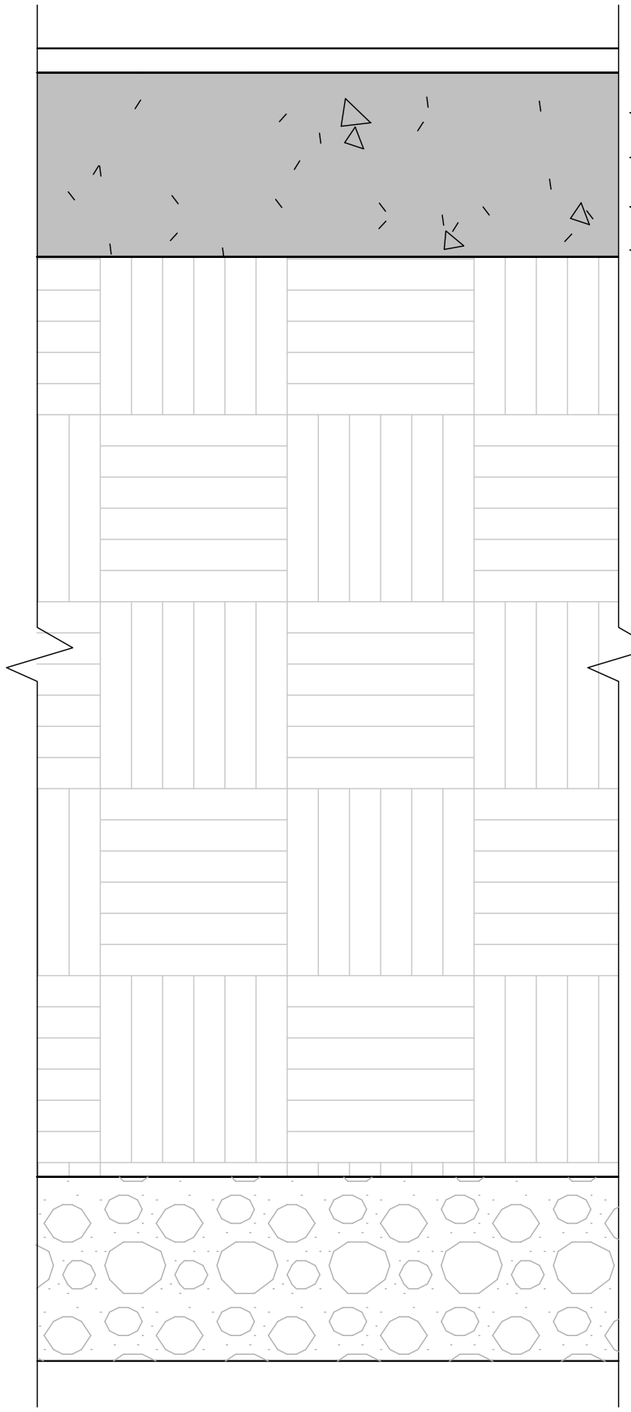

1. მსუბუქი ბათქაში, 1სმ
2. ბეტონი , 30სმ
3. ნიადაგი ,მშრალი 150სმ
4. კენჭი, მშრალი , 30სმ

ᲮᲛᲐᲚᲐᲫᲔ
არქიტექტორები

პროექტის დასახელება

ინდ. ორბინიანი საცხოვრებელი სახლი

მისამართი:

სოფელი თხინვალა ; ბურღების მიწა

დამკვეთი, მესაკუთრე:
შპს ''ლისი ეკო ჰილს''

პირობითი აღნიშვნები:

სტადია	პროექტის მშენებლობა
მასშტაბი	
ფურცლის ზომა	A3
თარიღი	

კედლის ტიპები
ენერგოეფექტურობა

ფურცლის N ა-203.2

იატაკი მიწაზე

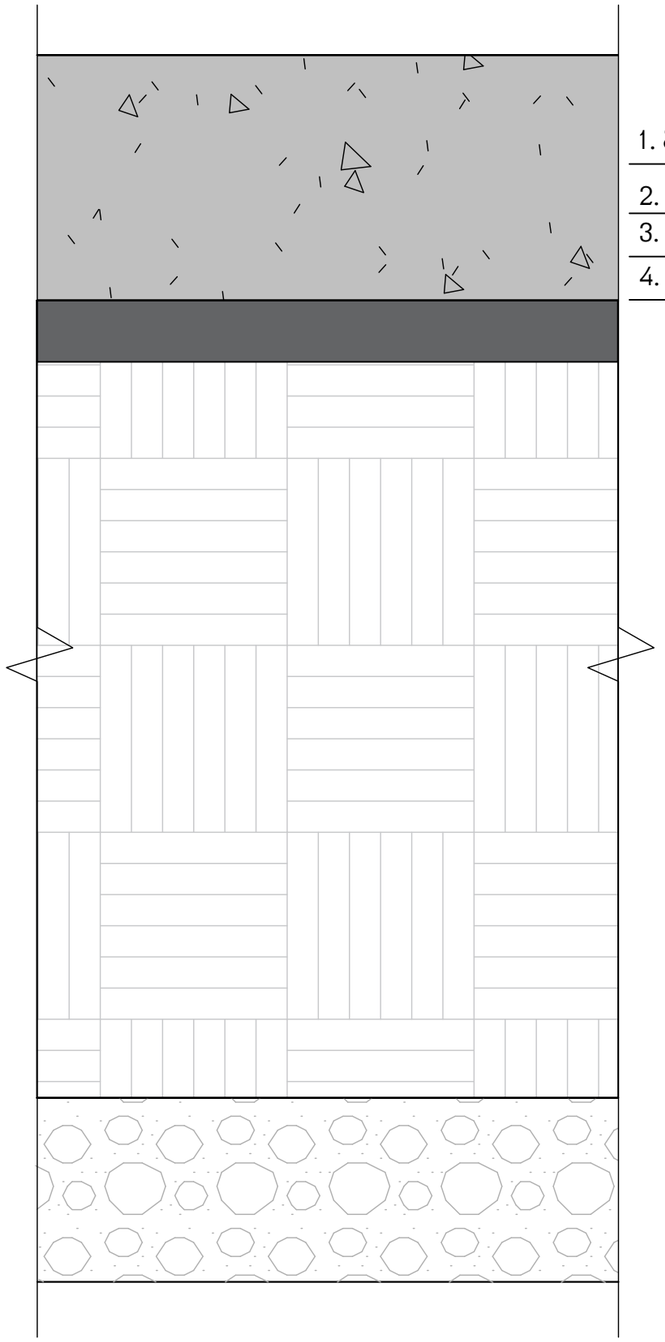

1. ბეტონი , 40სმ
2. წვრილფრაქციული პემზა, 10სმ
3. ნიადაგი , მშრალი , 120სმ
4. კენჭი , მშრალი , 30სმ

ᲙᲛᲐᲚᲐᲫᲔ
არქიტექტორები

პროექტის დასახელება

ინდ. ორბინიანი
საცხოვრებელი სახლი

მისამართი:

სოფელი თხინვალა ;
ბურღების მიწა

დამკვეთი, მესაკუთრე:

შპს "ლისი ეკო ჰილს"

პირობითი აღნიშვნები:

სტადია	პროექტის მშენებლობა
მასშტაბი	
ფურცლის ზომა	A3
თარიღი	

იატაკის ტიპი
ენერგოეფექტურობა

ფურცლის N ა-203.2

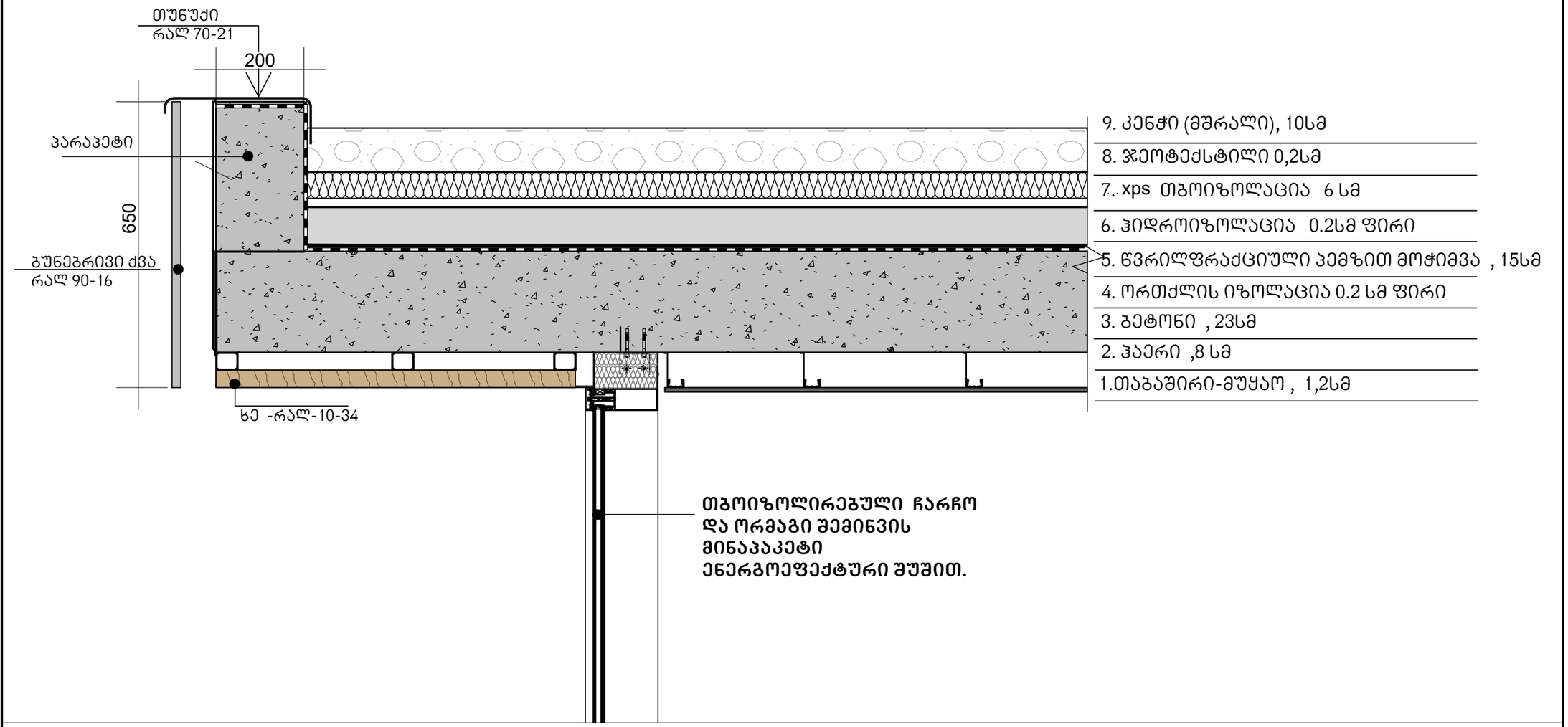

ხმალაძე
არქიტექტორები

პროექტის დასახელება

ინდ. ორბინიანი
საცხოვრებელი სახლი

მისამართი:

სოფელი თხინვალა ;
ბურღების მიწა

დამკვეთი, მესაკუთრე:

შპს "ლისი ეკო ჰილს"

პირობითი აღნიშვნები:

სტადია	პროექტის მშენებლობა
მასშტაბი	
ფურცლის ზომა	A3
თარიღი	

იატაკის ტიპი
ენერგოეფექტურობა

ფურცლის N ა-203.2