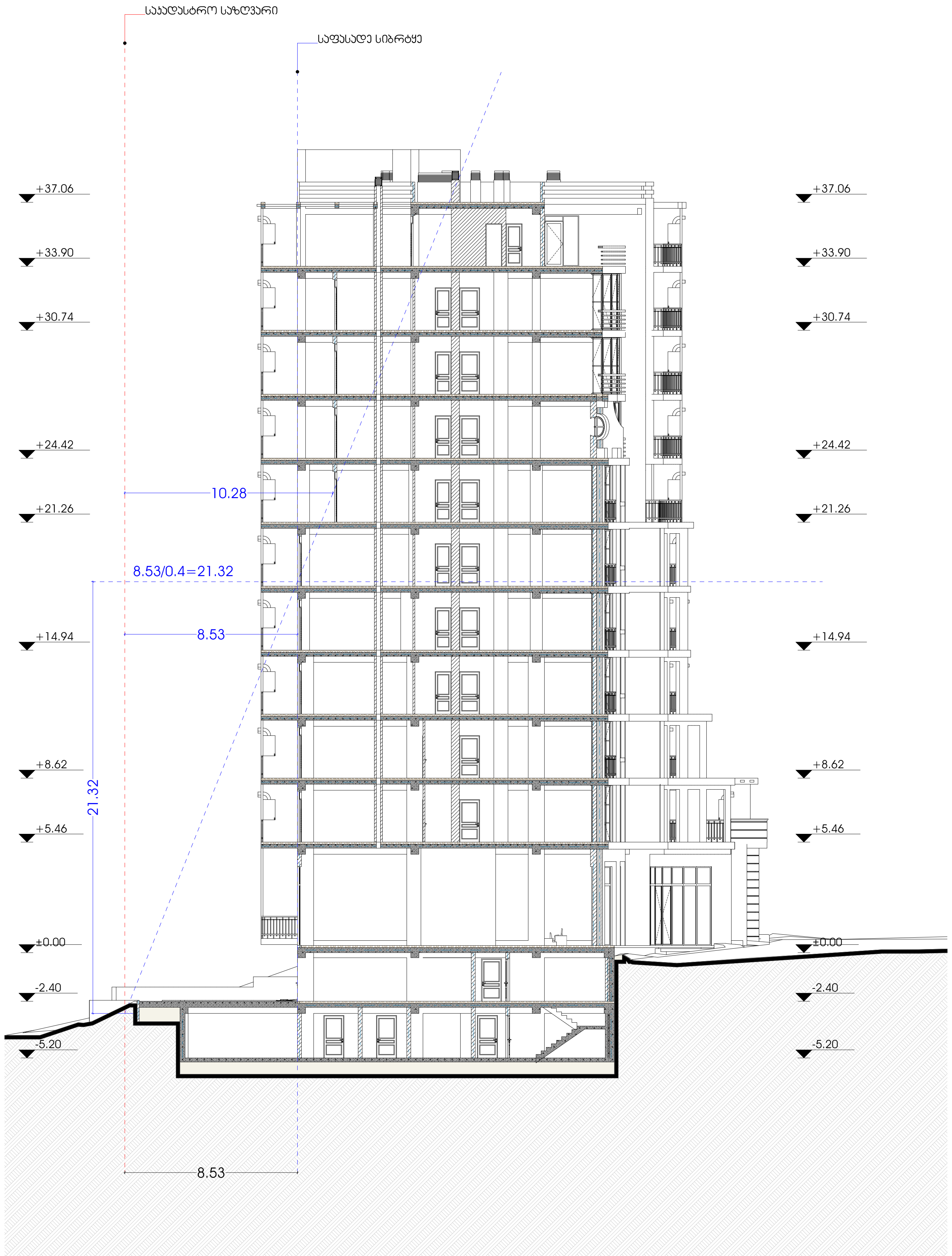

METRIC

მისამართი: ჭავჭავაძის ქუჩა №74
ს.კ : 405186613

პროექტის მონაცემები:

ფუნქციური დანიშნულება: მრავალბინიანი საცხოვრებელი სახლი

პროექტის მისამართი: თბილისი. ანგია ბოჭორისშვილის ქუჩა N37

საკადასტრო კოდი: 01.11.12.015.257

პოზიცია სახელი გვარი	ხელმოწერა
მთ.არქიტექტორი: კონსტანტინე ურუშაძე	
არქიტექტორი: ირაკლი მჭედლიშვილი	
არქიტექტორი: გიორგი სარიშვილი	

შენიშვნა:

პირობითი აღნიშვნები:

ტექნიკურ ეკონომიკური მაჩვენებლები:

სამეზობლო მიჯნის ანგარიში

ფურცლის ნომერი:

მასშტაბი **1:250**

3:33 PM / 3/23/2026

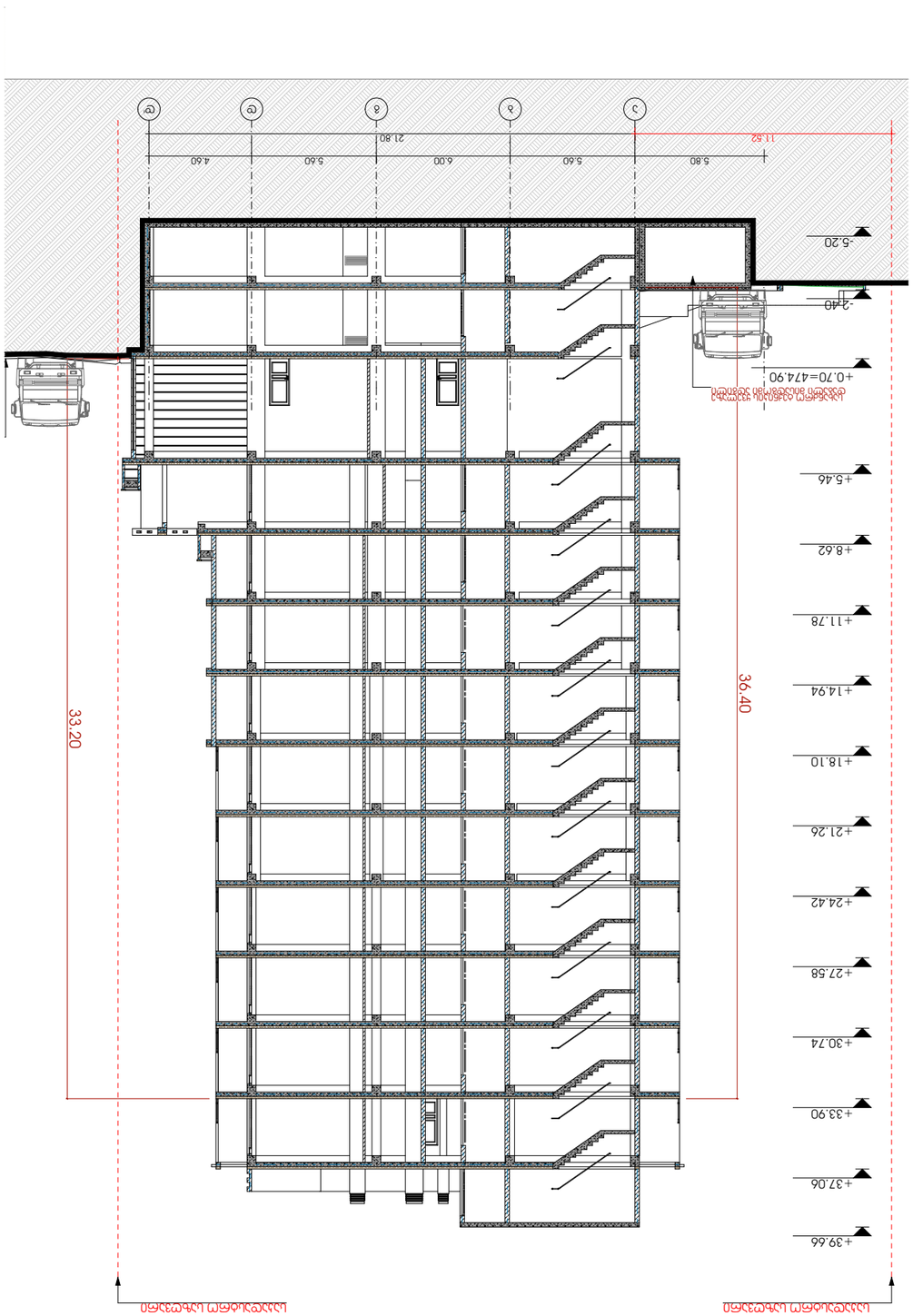

חתך 1-1

מהנדס הקונסטרוקציה:	
יועץ אקוסטיקה:	
יועץ בטיחות אש:	
יועץ תנועה וחניה:	
יועץ נגישות:	
יועץ איכות הסביבה:	
יועץ תאורה:	
יועץ סביבתי:	
יועץ גנני:	
יועץ נוף:	
יועץ תשתיות:	
יועץ מעליות:	
יועץ:	

מתכנן:	
מנהל הפרויקט:	
מנהל עבודה:	
מנהל פרויקט:	
אחראי ביצוע:	
מודד:	
מפקח:	
קבלן:	
מנהל עבודה:	
מנהל פרויקט:	
מנהל עבודה:	
מנהל פרויקט:	
מנהל עבודה:	
מנהל פרויקט

ჭრილი 2-2

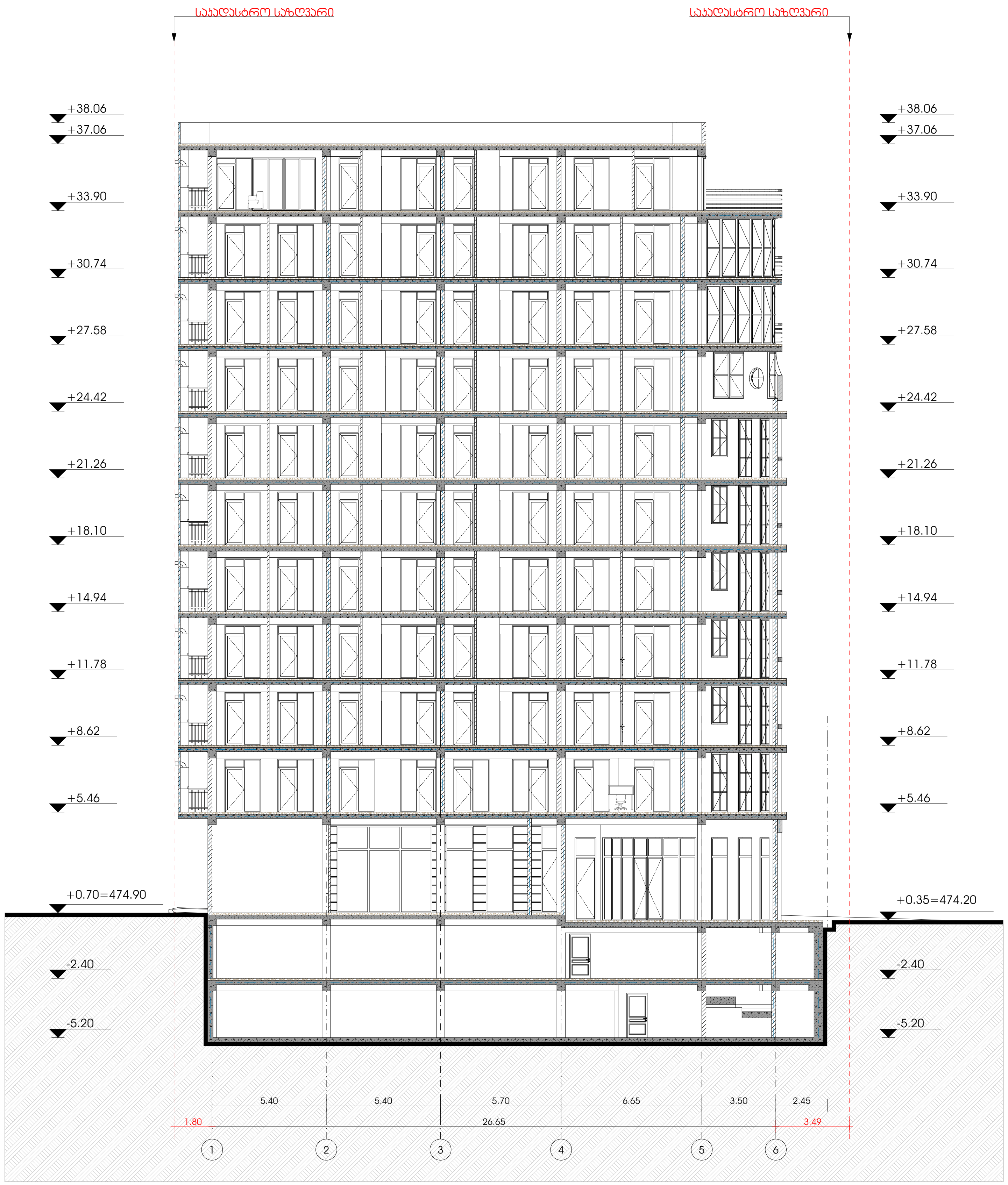

M E T R I C

მისამართი: ჭავჭავაძის ქუჩა №74
ს.კ : 405186613

პროექტის მონაცემები:

ფუნქციური დანიშნულება: მრავალბინიანი საცხოვრებელი სახლი

პროექტის მისამართი: თბილისი. ანგია ბოჭორისშვილის ქუჩა N37

საკადასტრო კოდი: 01.11.12.015.257

პოზიცია სახელი გვარი	ხელმოწერა
მთ.არქიტექტორი: კონსტანტინე ურუშაძე	
არქიტექტორი: ირაკლი მჭედლიშვილი	
არქიტექტორი: გიორგი სარიშვილი	

შენიშვნა:

პირობითი აღნიშვნები:

ტექნიკურ ეკონომიკური მაჩვენებლები:

ჭრილი 2-2

ფურცლის ნომერი:

გ.17

მასშტაბი **1:250**

3:34 PM / 3/23/2026

პანდუსის დეტალური ნახაზი

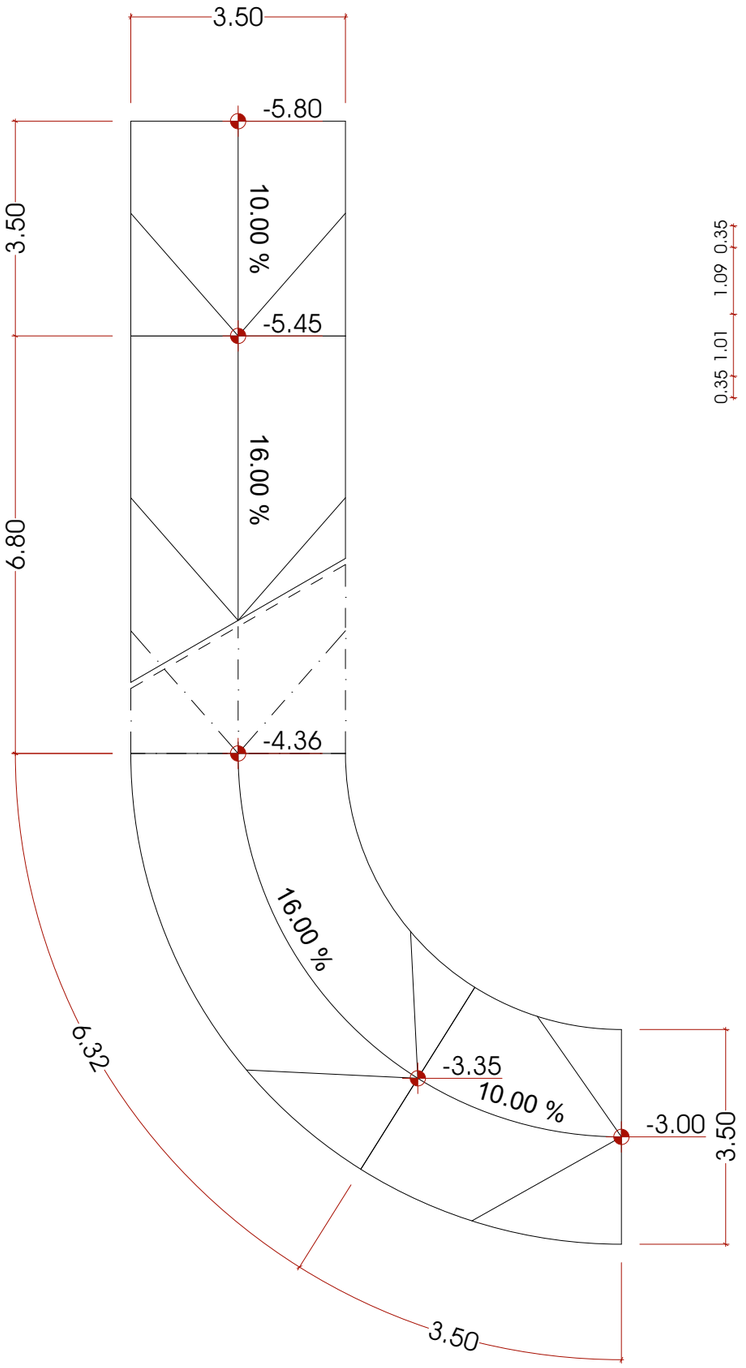

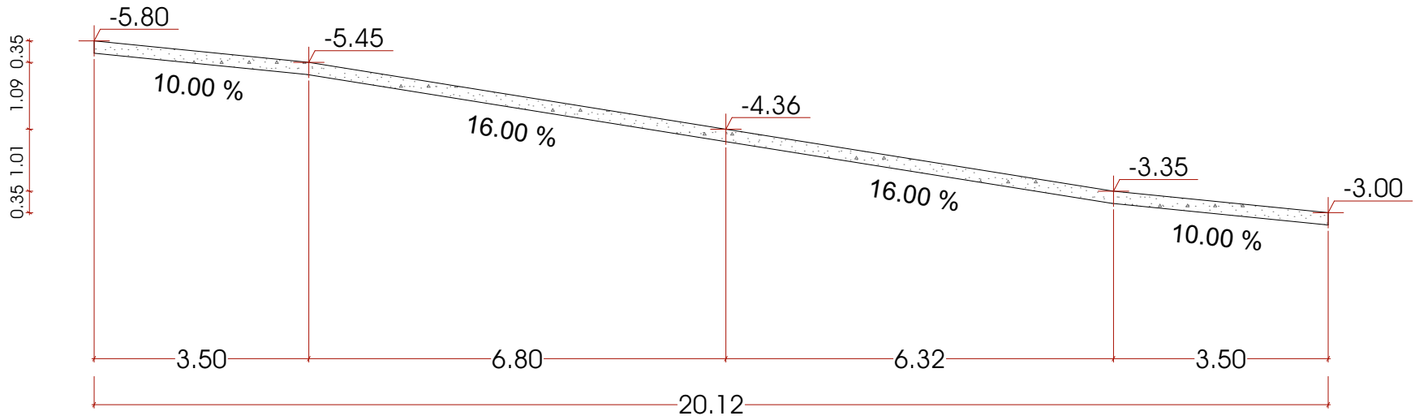

M E T R I C

მისამართი: ჯავჯავაძის ქუჩა №74
ს.ს : 405186613

პროექტის მონაცემები:

ფუნქციური დანიშნულება: მრავალბინიანი საცხოვრებელი სახლი

პროექტის მისამართი: თბილისი. აგმაშენებლის ქუჩა N37

საკადასტრო კოდი: 01.11.12.015.257

პოზიცია | ხელმოწერა

მთ.არქიტექტორი:
კონსტანტინე ურუმაძე

არქიტექტორი:
ირაკლი მჯედლიშვილი

არქიტექტორი:
გიორგი სარიშვილი

შენიშვნა:

პირობითი აღნიშვნები:

ტექნიკურ ეკონომიკური მაჩვენებლები:

პანდუსის დეტალური ნახაზი

ფურცლის ნომერი:

A.06.1

მასშტაბი | **1:100**

3:34 PM / 3/23/2026

კიბის დეტალური ნახაზი

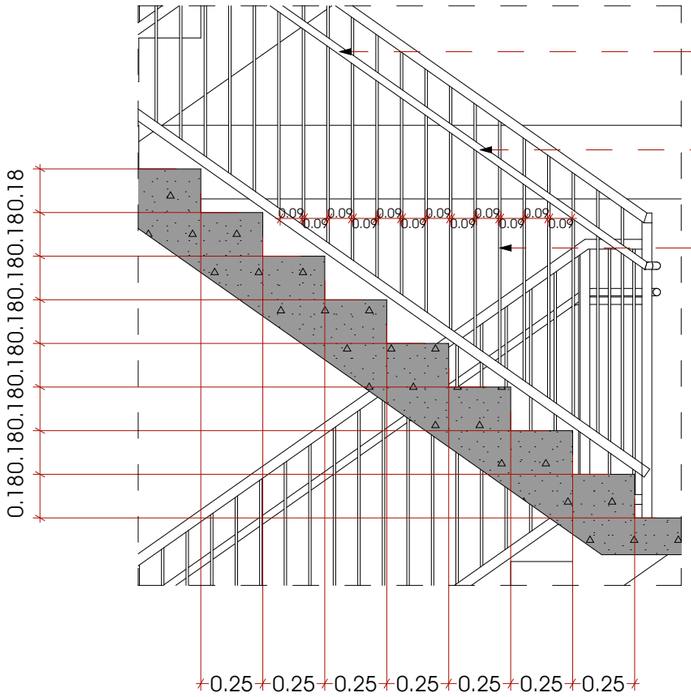

40X50X2 მილკვადრატი

30 მმ Ø მილი

10X10X2 მილკვადრატი

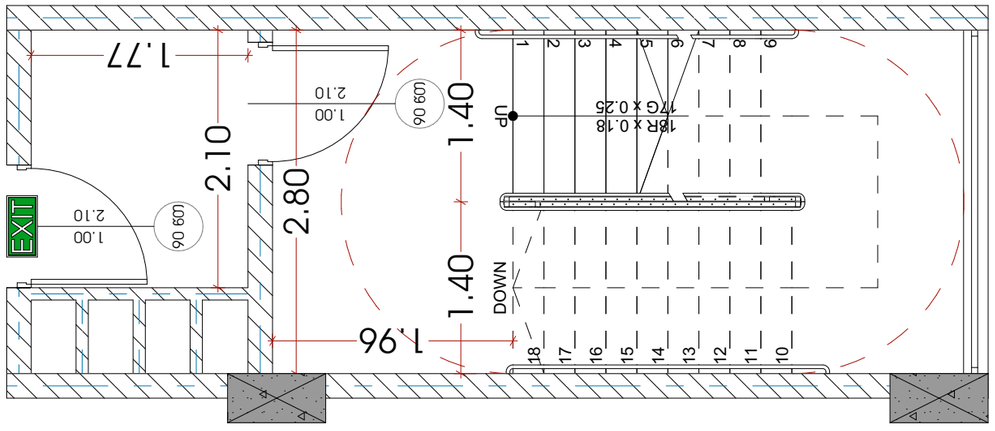

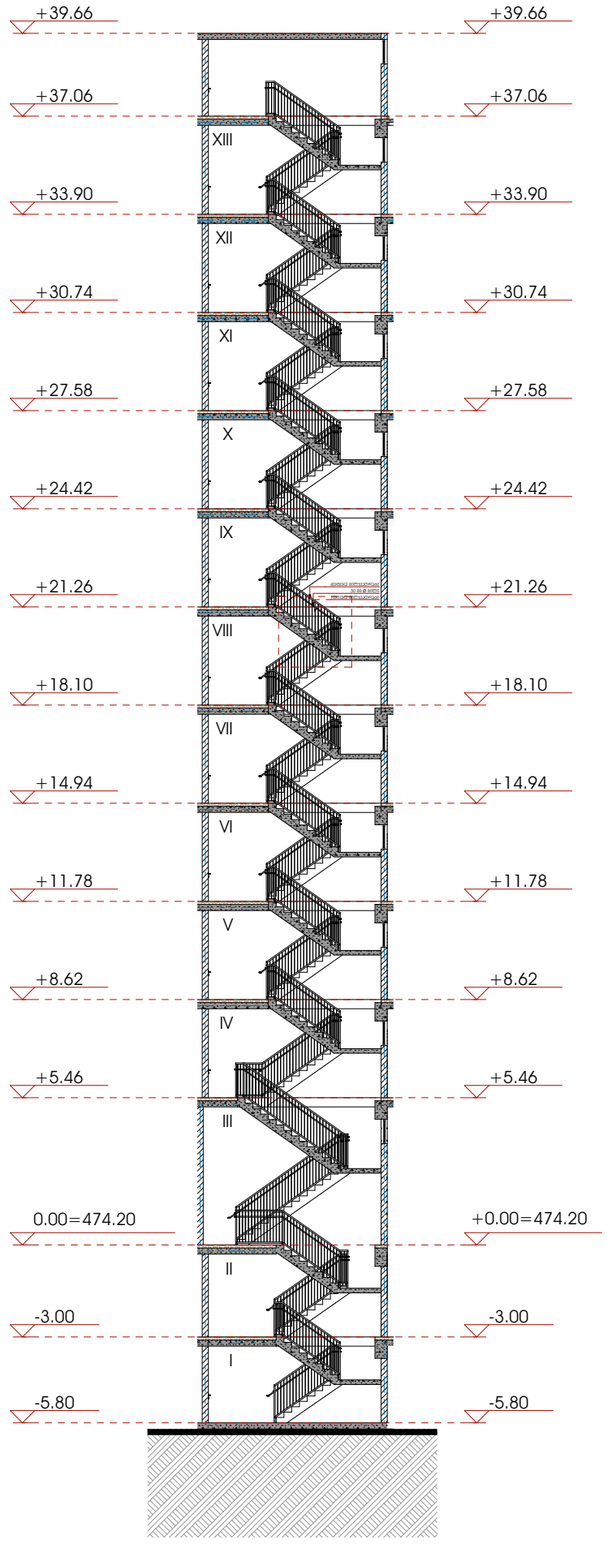

METRIC

მისამართი: ჯავჯავაძის ქუჩა №74

ს.კ : 405186613

პროექტის მონაცემები:

ფუნქციური დანიშნულება: მრავალბინიანი საცხოვრებელი სახლი

პროექტის მისამართი: თბილისი. აღმაშ პოეტორისშვილის ქუჩა N37

საკადასტრო კოდი: 01.11.12.015.257

პოზიცია | ხელმოწერა

მთ.არქიტექტორი: კონსტანტინე ურუშაძე

არქიტექტორი: ირაკლი მჟედლიშვილი

არქიტექტორი: გიორგი სარიშვილი

შენიშვნა:

პირობითი აღნიშვნები:

ტექნიკურ ეკონომიკური მაჩვენებლები:

კიბის დეტალური ნახაზი

ფურცლის ნომერი:

A.06.2

მასშტაბი | **1:50, 1:200, 1:25**

3:34 PM / 3/23/2026

ლიფტის დეტალური ნახაზი

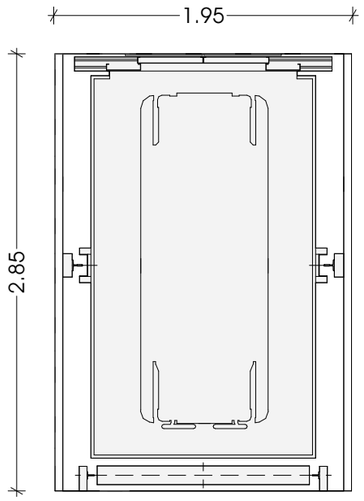

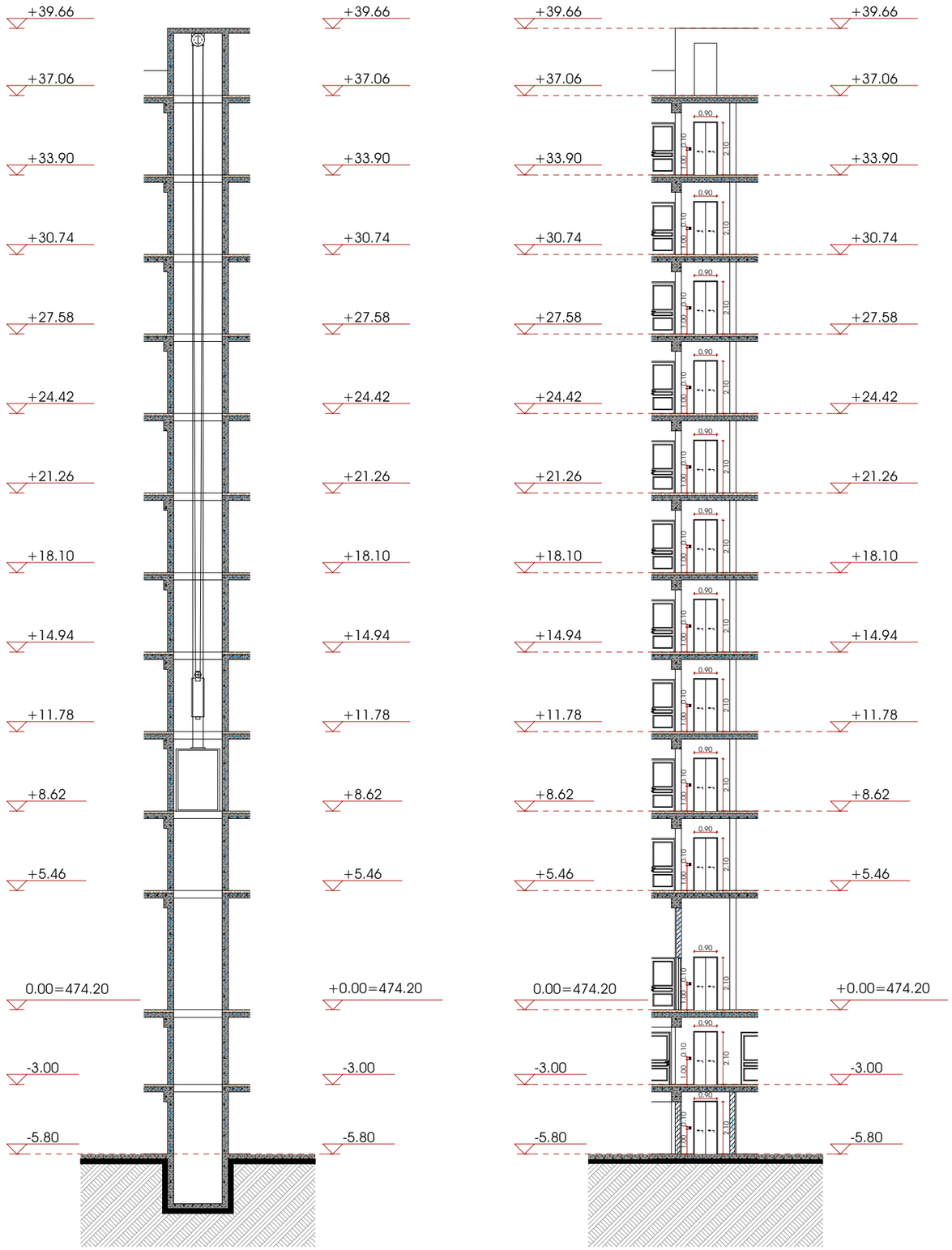

METRIC

მისამართი: ჯავჯავაძის ქუჩა №74
ს.კ : 405186613

პროექტის მონაცემები:

ფუნქციური დანიშნულება: მრავალბინიანი საცხოვრებელი სახლი

პროექტის მისამართი: თბილისი. აღმაშენებლის ხეივნის ქუჩა N37

საკადასტრო კოდი: 01.11.12.015.257

პოზიცია | ხელმოწერა

მთ.არქიტექტორი:
კონსტანტინე ურუშაძე

არქიტექტორი:
ირაკლი მჟედლიშვილი

არქიტექტორი:
გიორგი სარიშვილი

შენიშვნა:

პირობითი აღნიშვნები:

ტექნიკურ ეკონომიკური მაჩვენებლები:

ლიფტის დეტალური ნახაზი

ფურცლის ნომერი:

A.06.3

მასშტაბი | **1:200, 1:40**

3:34 PM / 3/23/2026

მოაჯირის დეტალური ნახაზი



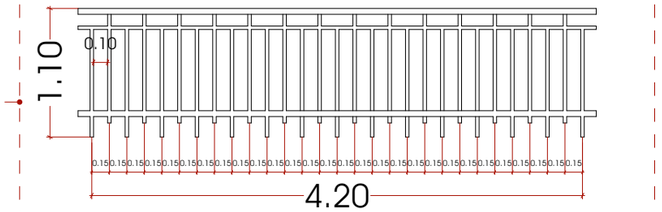



50X50 მილჯვადრატი

30X30 მილჯვადრატი

30X30 მილჯვადრატი

50X50 მილჯვადრატი

M E T R I C

მისამართი: ჯავჯავაძის ქუჩა №74

ს.კ : 405186613

პროექტის მონაცემები:

ფუნქციური დანიშნულება: მრავალბინიანი საცხოვრებელი სახლი

პროექტის მისამართი: თბილისი. აგმაშენებლის ქუჩა N37

საკადასტრო კოდი: 01.11.12.015.257

პოზიცია | სახელი გვარი | ხელმოწერა

მთ.არქიტექტორი: კონსტანტინე ურუშაძე

არქიტექტორი: ირაკლი მჭედლიშვილი

არქიტექტორი: გიორგი სარიშვილი

შენიშვნა:

პირობითი აღნიშვნები:

ტექნიკურ ეკონომიკური მაჩვენებლები:

მოაჯირის დეტალური ნახაზი

ფურცლის ნომერი:

A.06.4

მასშტაბი | **1:100**

3:34 PM / 3/23/2026

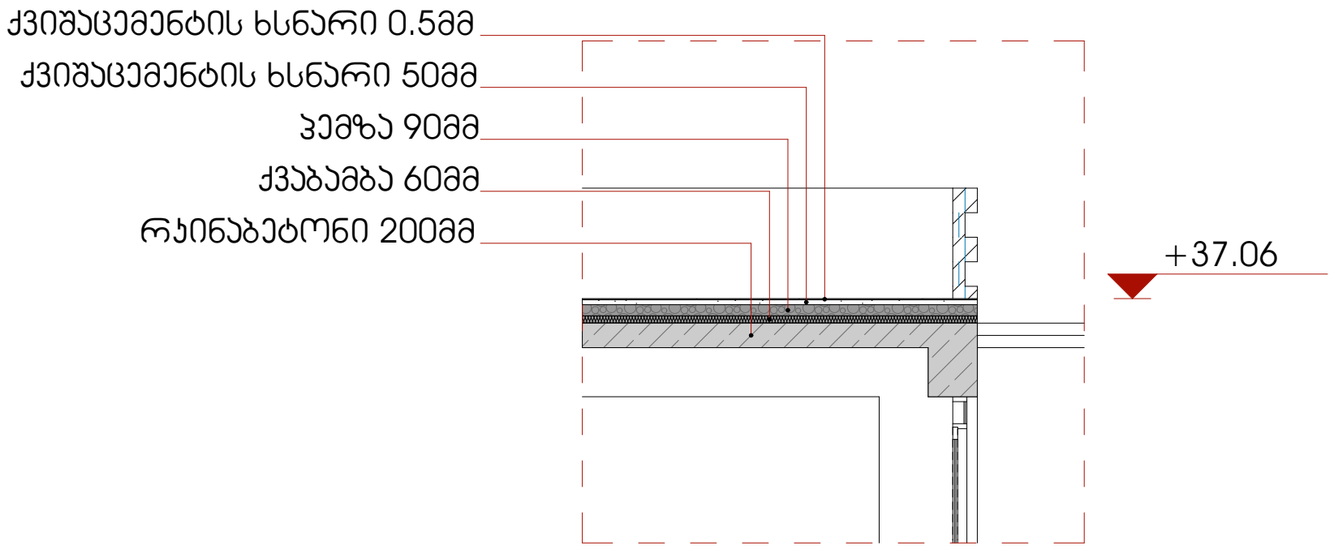

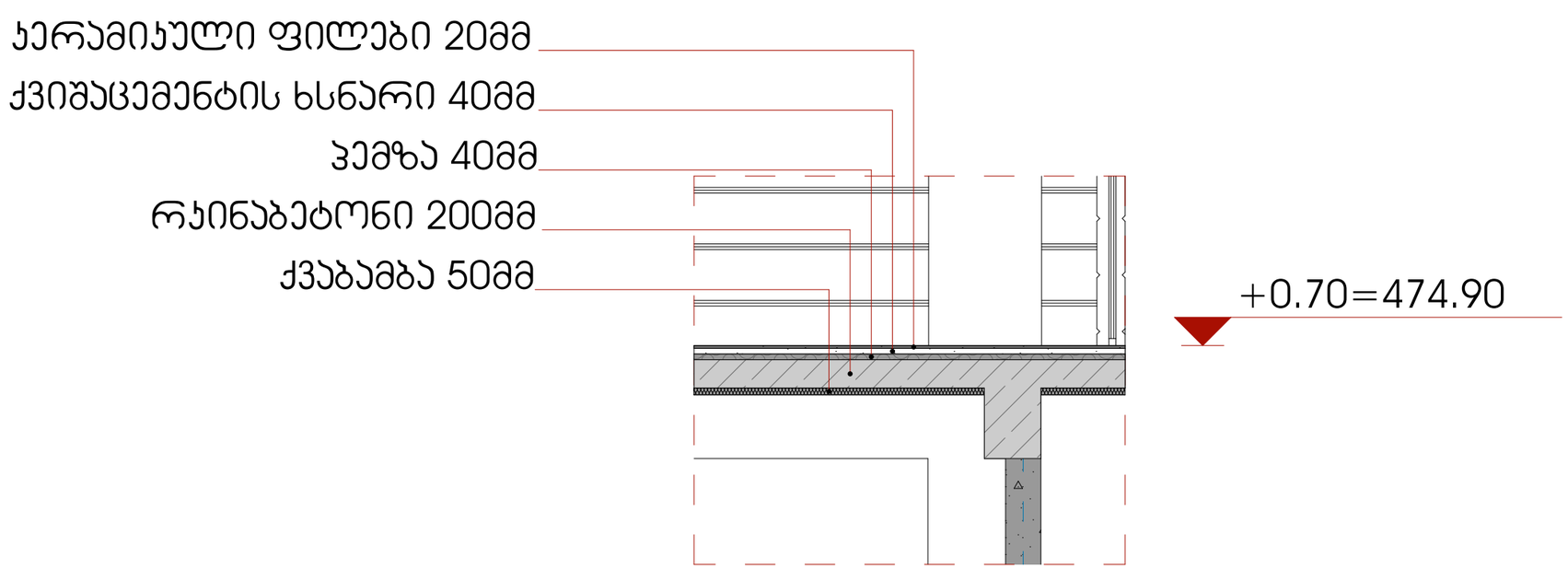

M E T R I C

მისამართი: ჯავჯავაძის ქუჩა №74

ს.კ : 405186613

პროექტის მონაცემები:

შუნკციური დანიშნულება: მრავალბინიანი საცხოვრებელი სახლი

პროექტის მისამართი: თბილისი. აგმაშენებლის ქუჩა N37

საკადასტრო კოდი: 01.11.12.015.257

პოზიცია | ხელმოწერა

მთ.არქიტექტორი:
კონსტანტინე ურუშაძე

არქიტექტორი:
ირაკლი მჭედლიშვილი

არქიტექტორი:
გიორგი სარიშვილი

შენიშვნა:

პირობითი აღნიშვნები:

ტექნიკურ ეკონომიკური მაჩვენებლები:

იატაკის/გადახურვის სპეციფიკაცია

ფურცლის ნომერი:

A.04.7

მასშტაბი | **1:50, 1:40**

3:34 PM / 3/23/2026

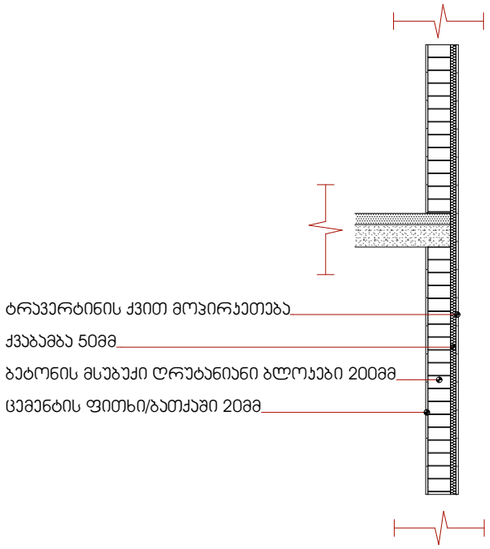

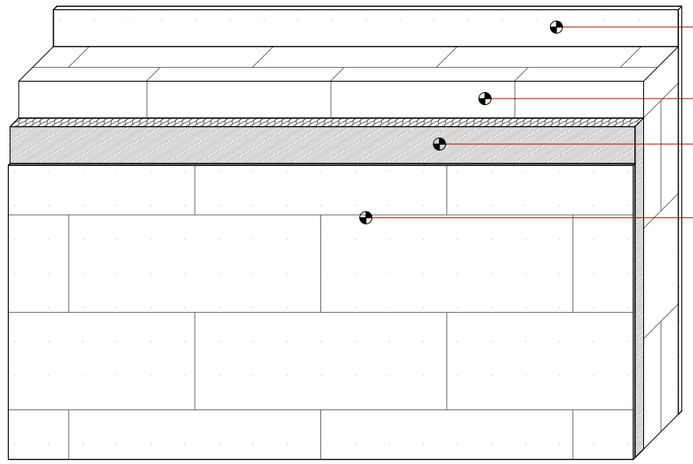

M E T R I C

მისამართი: ჯავჯავაძის ქუჩა №74
ს.კ : 405186613

პროექტის მონაცემები:

ფუნქციური დანიშნულება: მრავალბინიანი საცხოვრებელი სახლი

პროექტის მისამართი: თბილისი. აგმაშენებლის ქუჩა N37

საკადასტრო კოდი: 01.11.12.015.257

პოზიცია | ხელმოწერა
სახელი გვარი
მთ.არქიტექტორი:
კონსტანტინე ურუშაძე
არქიტექტორი:
ირაკლი მჭედლიშვილი
არქიტექტორი:
გიორგი სარიშვილი

შენიშვნა:

პირობითი აღნიშვნები:

ტექნიკურ ეკონომიკური მაჩვენებლები:

ჭედლების დეტალური ნახაზი

ფურცლის ნომერი:

A.04.8

მასშტაბი | **1:250**

3:34 PM / 3/23/2026