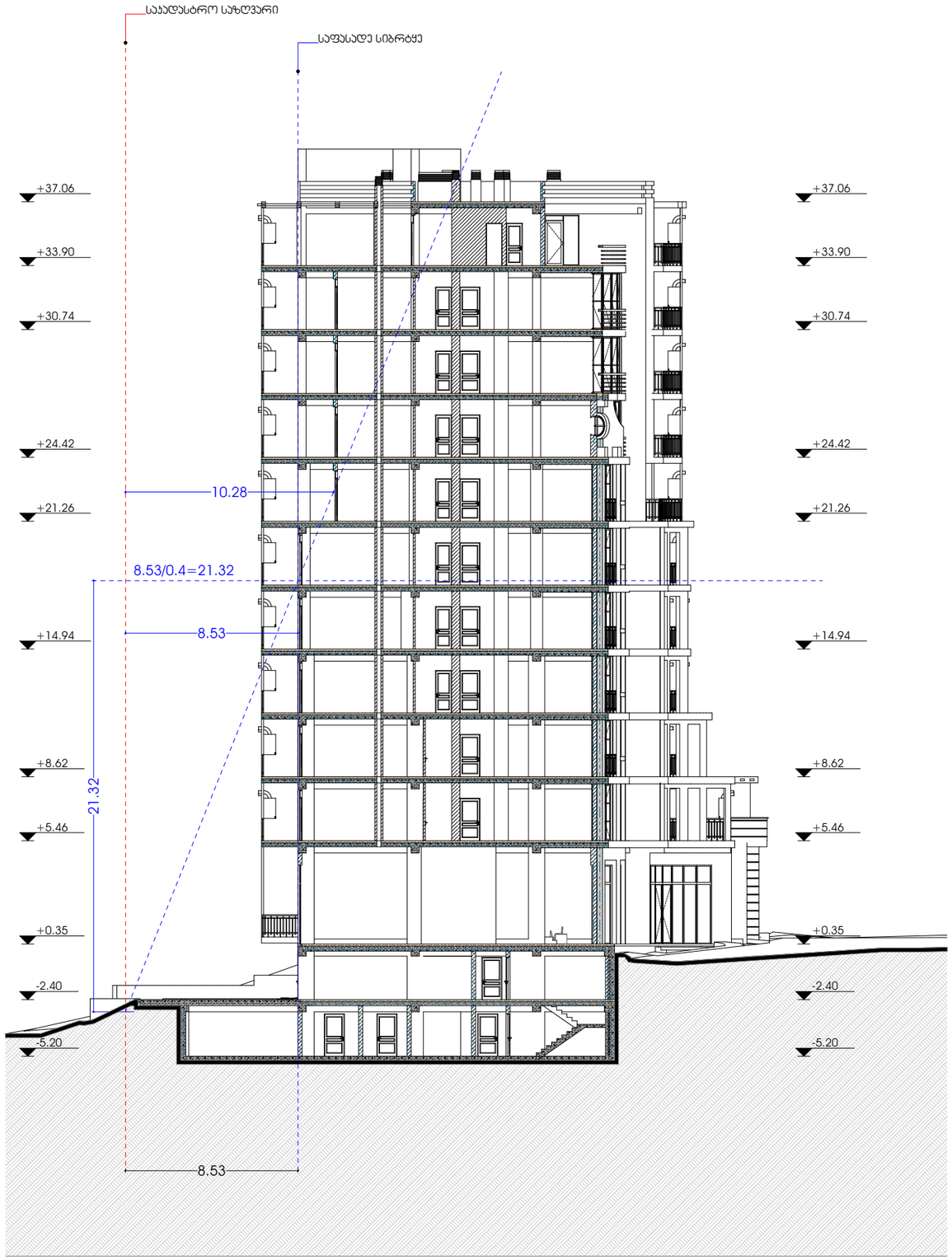

METRIC

მისამართი: ჯავჯავაძის ქუჩა №74
ს.კ : 405186613

პროექტის მონაცემები:

ფუნქციური დანიშნულება: მრავალბინიანი საცხოვრებელი სახლი

პროექტის მისამართი: თბილისი. აგმაშენებლის ქუჩა N37

საპროექტო ჯოდი: 01.11.12.015.257

პოზიცია | ხელმოწერა

მთ.არქიტექტორი:
ჯონსტანტინე ურუშაძე

არქიტექტორი:
ირაკლი მჭედლიშვილი

არქიტექტორი:
გიორგი სარიშვილი

შენიშვნა:

პირობითი აღნიშვნები:

ტექნიკურ ეკონომიკური მაჩვენებლები:

სამეზობლო მიჯნის ანგარიში

ფურცლის ნომერი:

მასშტაბი 1:250

3:45 PM / 3/23/2026

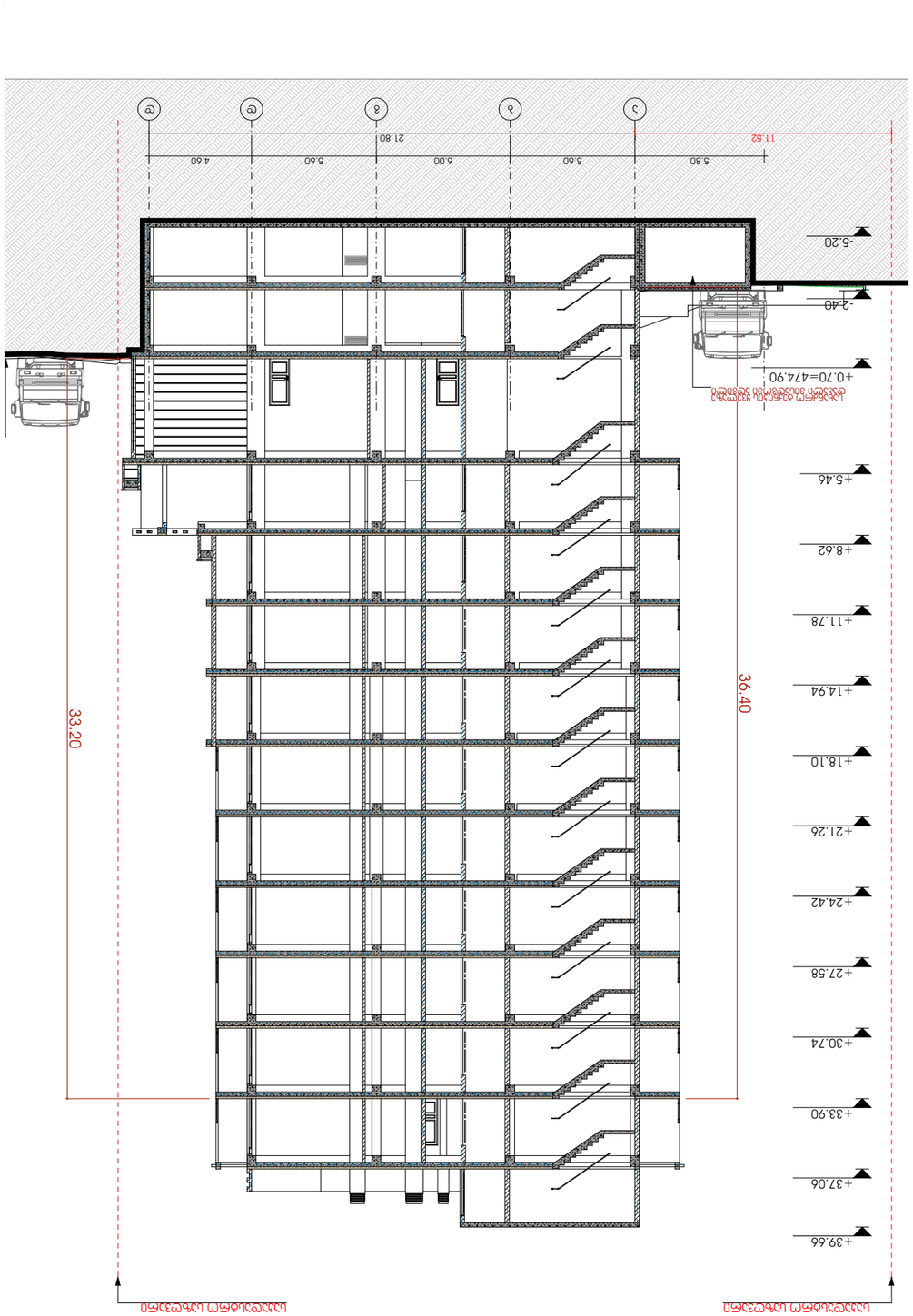

חתך 1-1

מנהל הפרויקט:	אדריכל אחראי:
יועצים:	
מהנדס אחראי:	
מתכנן שלד:	
מתכנן אינסטלציה:	
מתכנן חשמל:	
מתכנן מיזוג אוויר:	
מתכנן נגישות:	
מתכנן בטיחות אש:	
מתכנן פיתוח:	
מתכנן תנועה:	
יועץ נוף:	
יועץ אקוסטיקה:	
יועץ תאורה:	
יועץ איטום:	
יועץ סביבתי:	
יועץ כבאות:	
יועץ בטיחות:	
יועץ קרינה:	
יועץ אנרגיה:	
יועץ:	

מספר תכנית: 01.11.12.015.257	
שלב: היתר בניה	
מספר גרסה: 1	
תאריך: 3/23/2026	
קנה מידה: 1:250	
גודל דף: A1	

מספר תכנית: 8.16	
שם תכנית: חתך 1-1	
קובץ: 3:45 PM / 3/23/2026	

ჭრილი 2-2

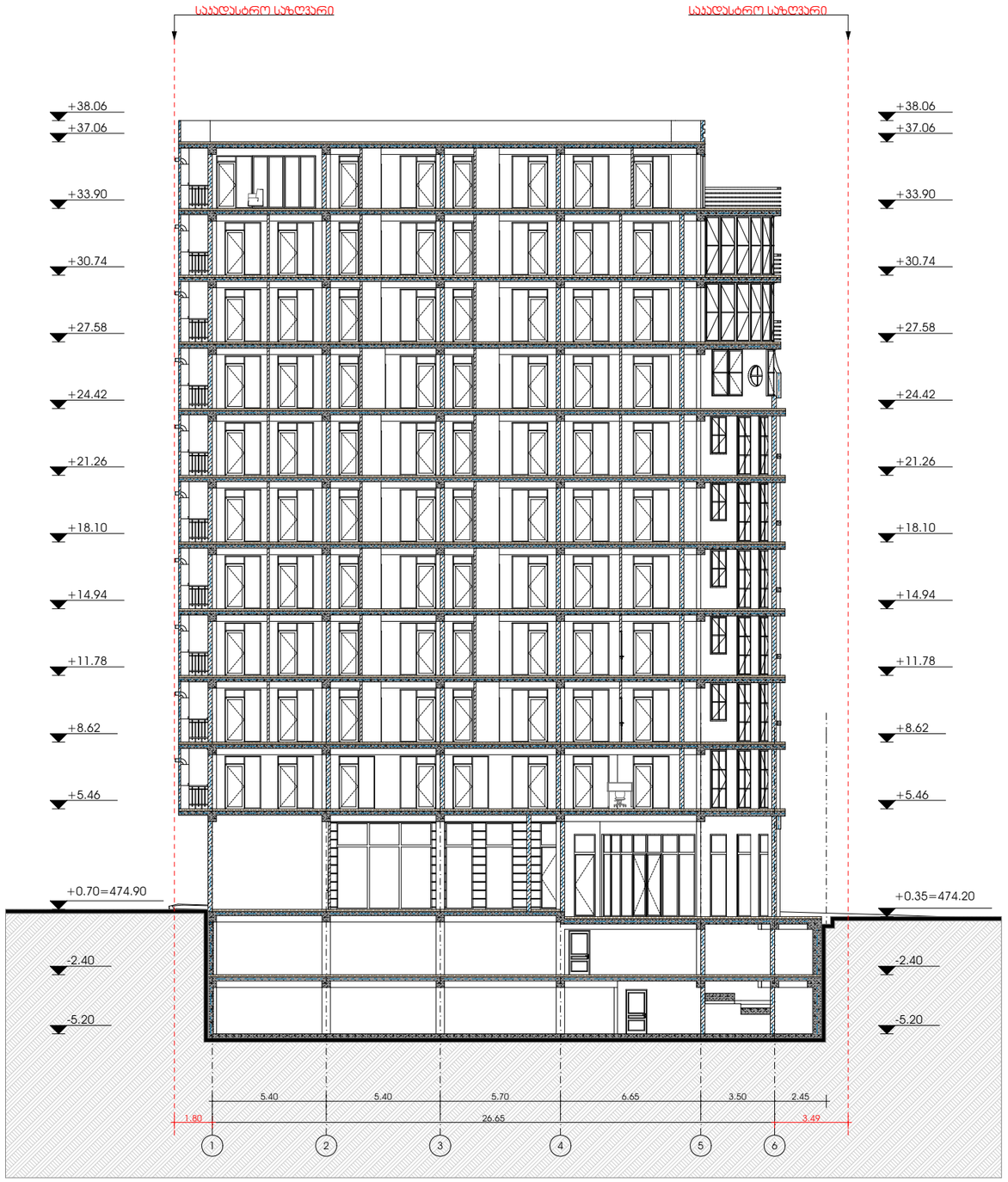

M E T R I C

მისამართი: ჯავჯავაძის ქუჩა №74
ს.კ : 405186613

პროექტის მონაცემები:

ფუნქციური დანიშნულება: მრავალბინიანი საცხოვრებელი სახლი

პროექტის მისამართი: თბილისი, აღმაშენებლის ქუჩა N37

საპროექტო ჯოდი: 01.11.12.015.257

პოზიცია | სახელი გვარი | ხელმოწერა

მთ.არქიტექტორი:
ჯონსტანტინე ურუმაძე

არქიტექტორი:
ირაკლი მჟედლიშვილი

არქიტექტორი:
გიორგი სარიშვილი

შენიშვნა:

პირობითი აღნიშვნები:

ტექნიკურ ეკონომიკური მაჩვენებლები:

ჭრილი 2-2

ფურცლის ნომერი:

გ.17

მასშტაბი | **1:250**

3:45 PM / 3/23/2026

პანდუსის დეტალური ნახაზი

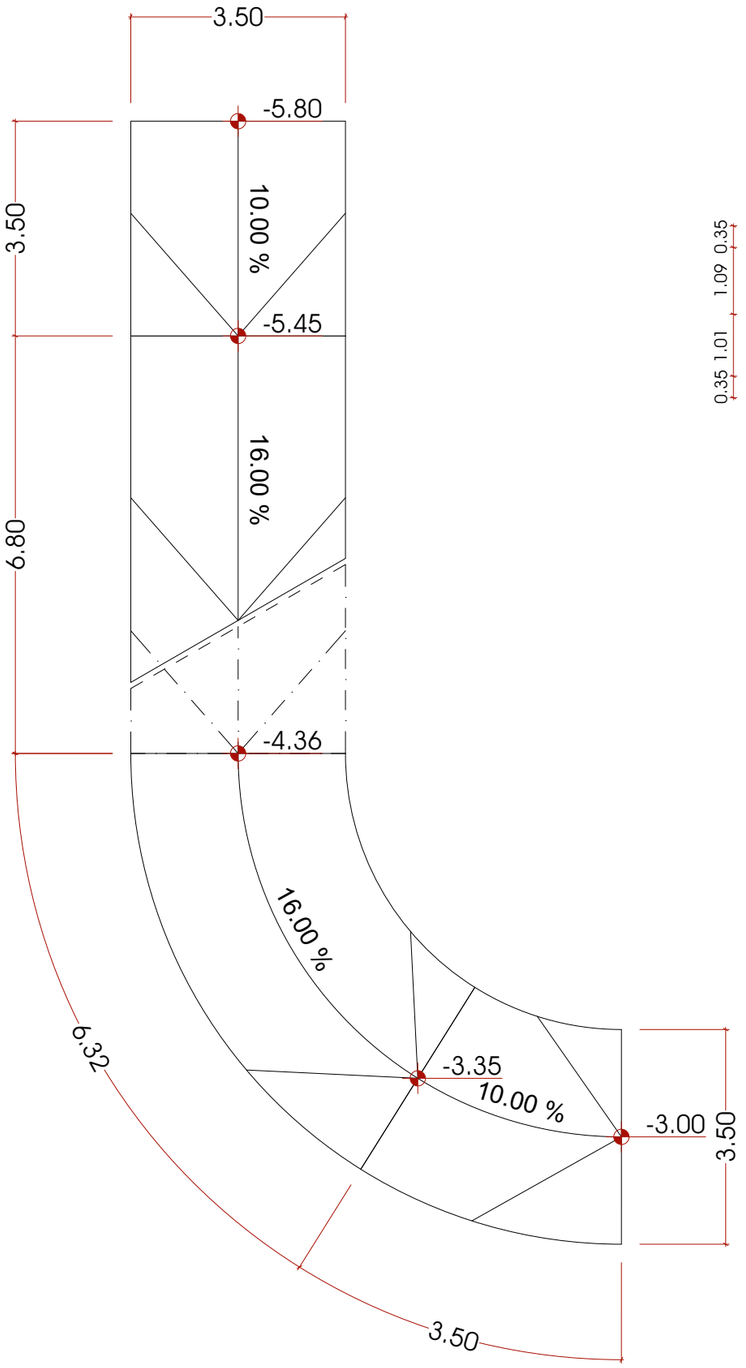

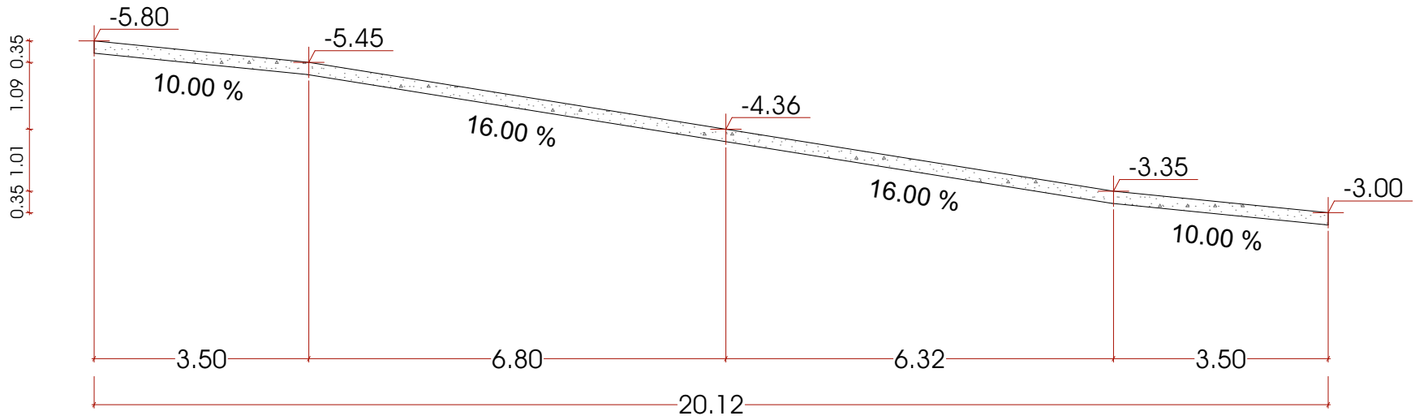

M E T R I C

მისამართი: ჯავჯავაძის ქუჩა №74
ს.ს : 405186613

პროექტის მონაცემები:

ფუნქციური დანიშნულება: მრავალბინიანი საცხოვრებელი სახლი

პროექტის მისამართი: თბილისი. აგმაშენებლის ქუჩა N37

საკადასტრო კოდი: 01.11.12.015.257

პოზიცია | ხელმოწერა
სახელი გვარი

მთ.არქიტექტორი:
კონსტანტინე ურუშაძე

არქიტექტორი:
ირაკლი მჯედლიშვილი

არქიტექტორი:
გიორგი სარიშვილი

შენიშვნა:

პირობითი აღნიშვნები:

ტექნიკურ ეკონომიკური მაჩვენებლები:

პანდუსის დეტალური ნახაზი

ფურცლის ნომერი:

A.06.1

მასშტაბი | **1:100**

3:45 PM / 3/23/2026

კიბის დეტალური ნახაზი

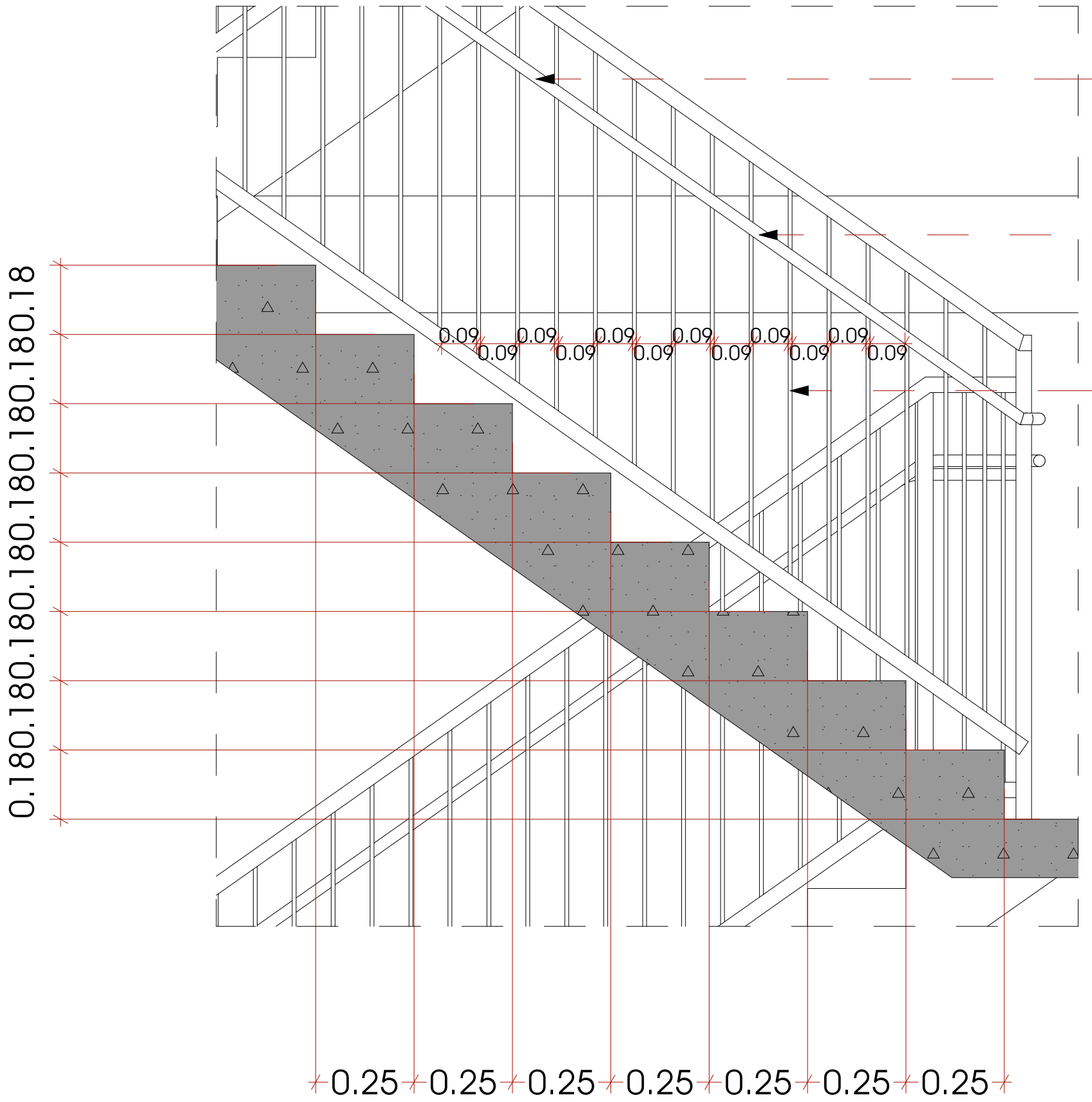

40X50X2 მილკვადრატი

30 მმ Ø მილი

10X10X2 მილკვადრატი

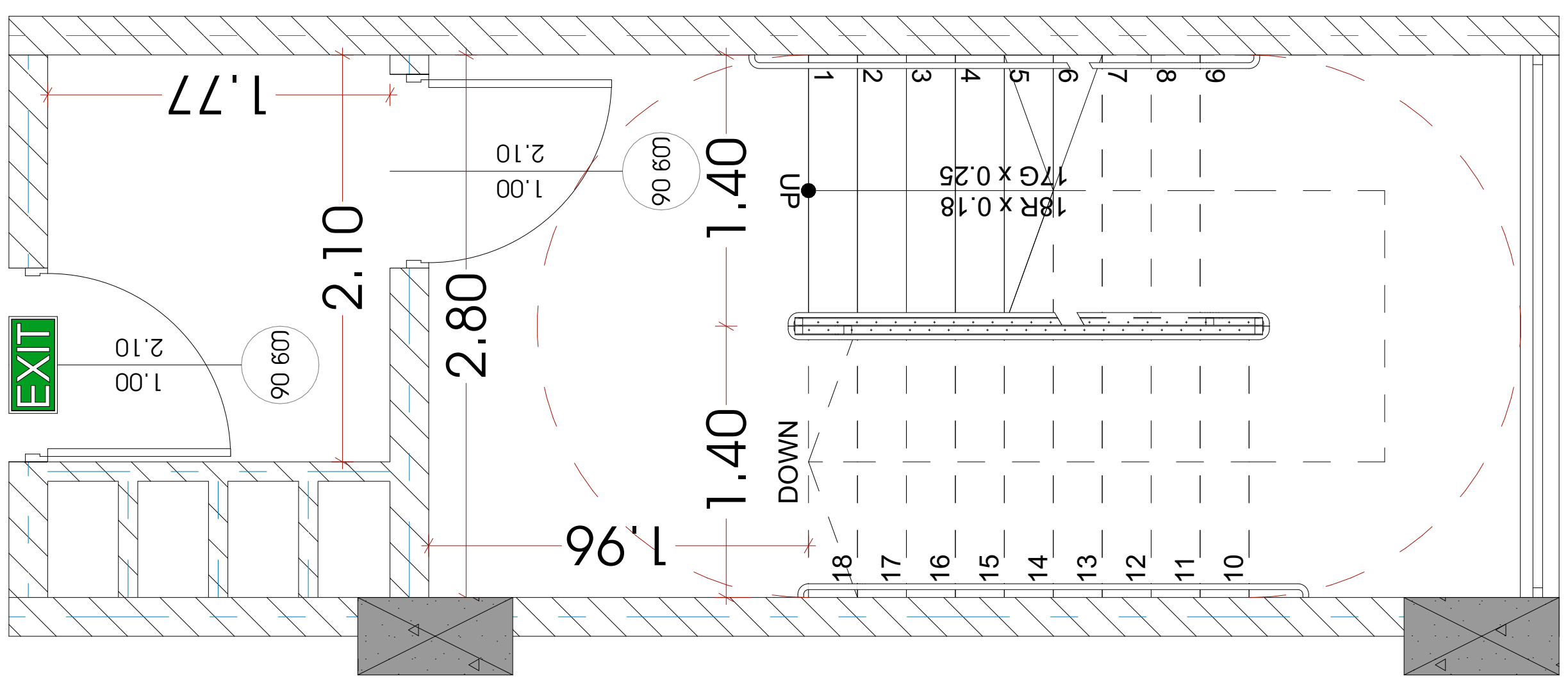

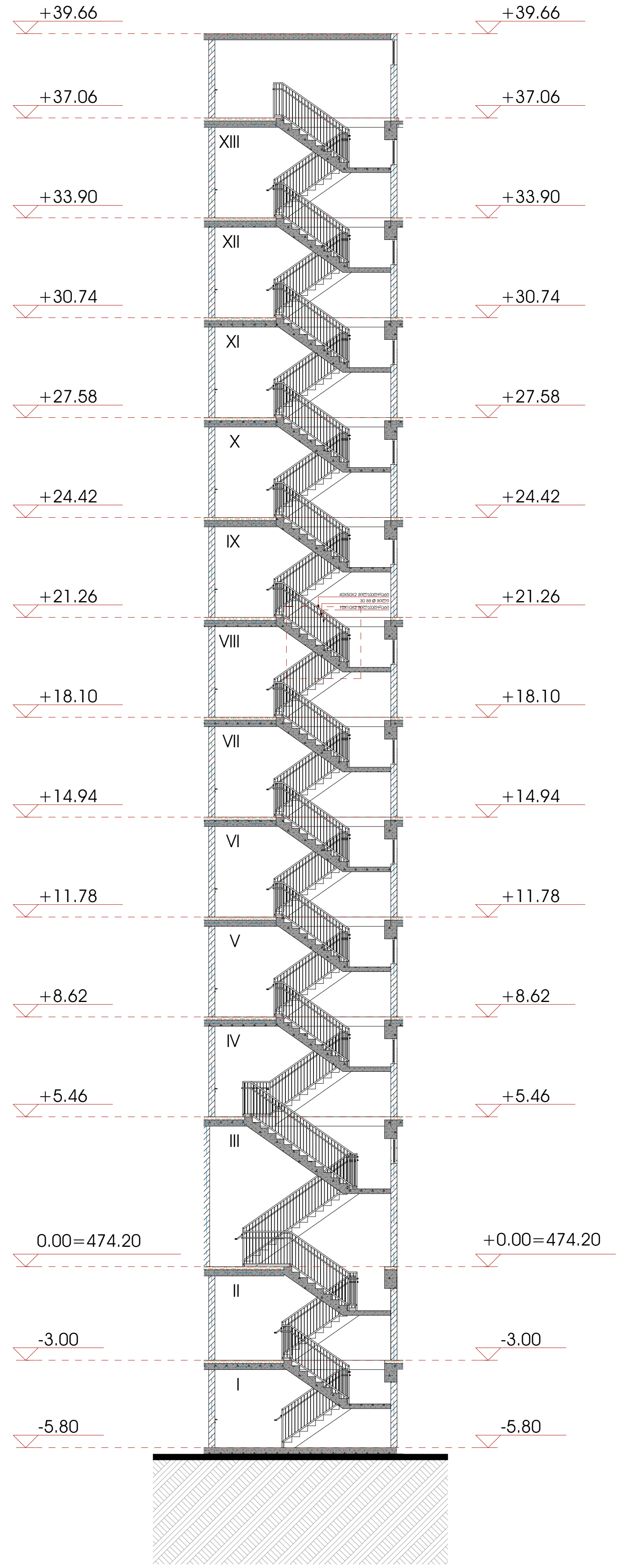

METRIC

მისამართი: ჭავჭავაძის ქუჩა №74
ს.კ : 405186613

პროექტის მონაცემები:

ფუნქციური დანიშნულება: მრავალბინიანი საცხოვრებელი სახლი

პროექტის მისამართი: თბილისი. ანგია ბოჭორისჰვილის ქუჩა N37

საკადასტრო კოდი: 01.11.12.015.257

პოზიცია სახელი გვარი	ხელმოწერა
მთ.არქიტექტორი: კონსტანტინე ურუშაძე	
არქიტექტორი: ირაკლი მჭედლიშვილი	
არქიტექტორი: გიორგი სარიშვილი	

შენიშვნა:

პირობითი აღნიშვნები:

ტექნიკურ ეკონომიკური მაჩვენებლები:

კიბის დეტალური ნახაზი

ფურცლის ნომერი:

A.06.2

მასშტაბი 1:50, 1:200, 1:25

3:45 PM / 3/23/2026

ლიფტის დეტალური ნახაზი

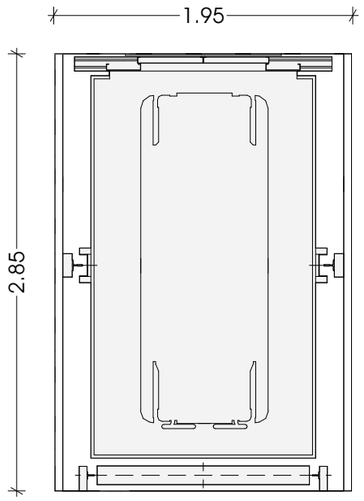

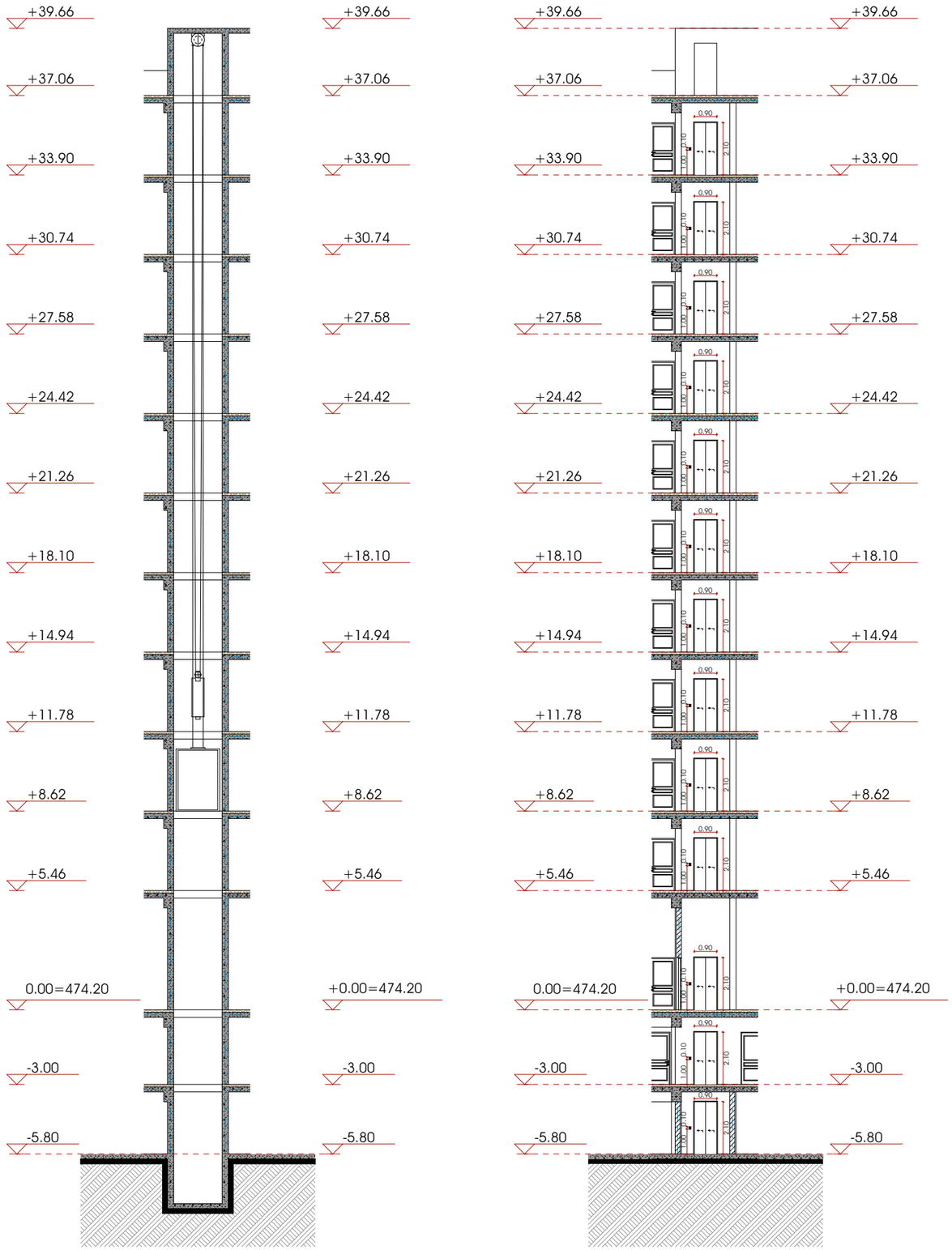

METRIC

მისამართი: ჯავჯავაძის ქუჩა №74

ს.კ : 405186613

პროექტის მონაცემები:

ფუნქციური დანიშნულება: მრავალბინიანი საცხოვრებელი სახლი

პროექტის მისამართი: თბილისი. ანგია პოეტორისშვილის ქუჩა N37

საკადასტრო კოდი: 01.11.12.015.257

პოზიცია | ხელმოწერა

მთ.არქიტექტორი: კონსტანტინე ურუშაძე

არქიტექტორი: ირაკლი მჟედლიშვილი

არქიტექტორი: გიორგი სარიშვილი

შენიშვნა:

პირობითი აღნიშვნები:

ტექნიკურ ეკონომიკური მაჩვენებლები:

ლიფტის დეტალური ნახაზი

ფურცლის ნომერი:

A.06.3

მასშტაბი | **1:200, 1:40**

3:45 PM / 3/23/2026

მოაჯირის დეტალური ნახაზი



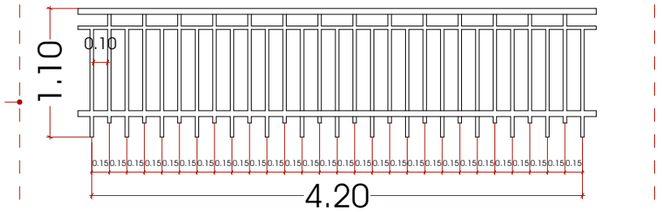
1.10
0.10
0.15 0.15 0.15

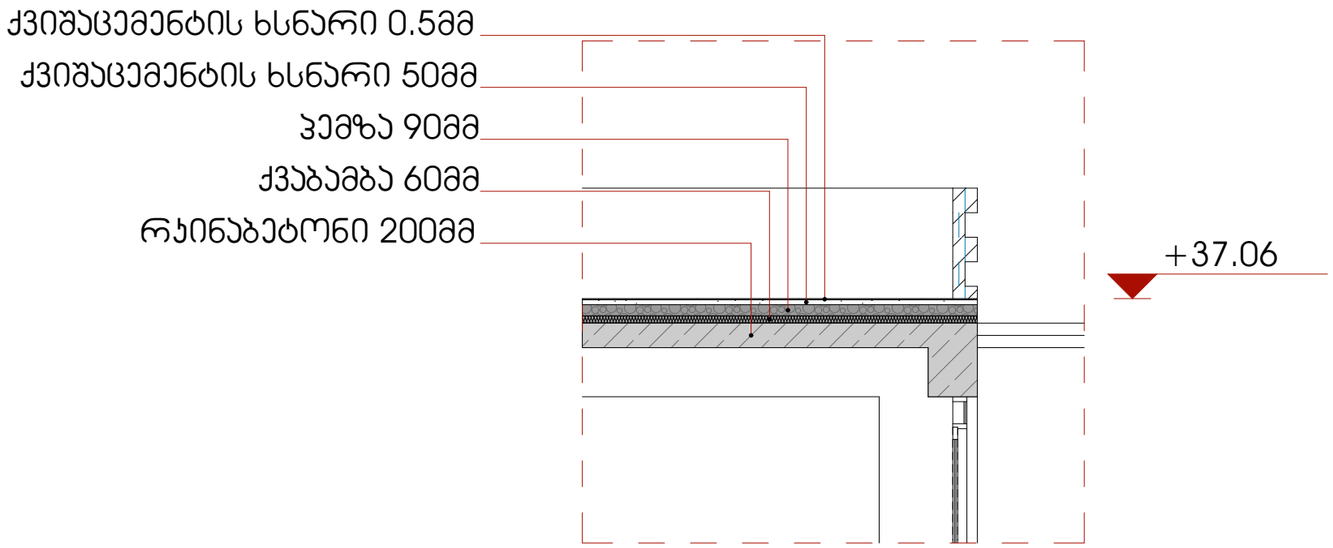

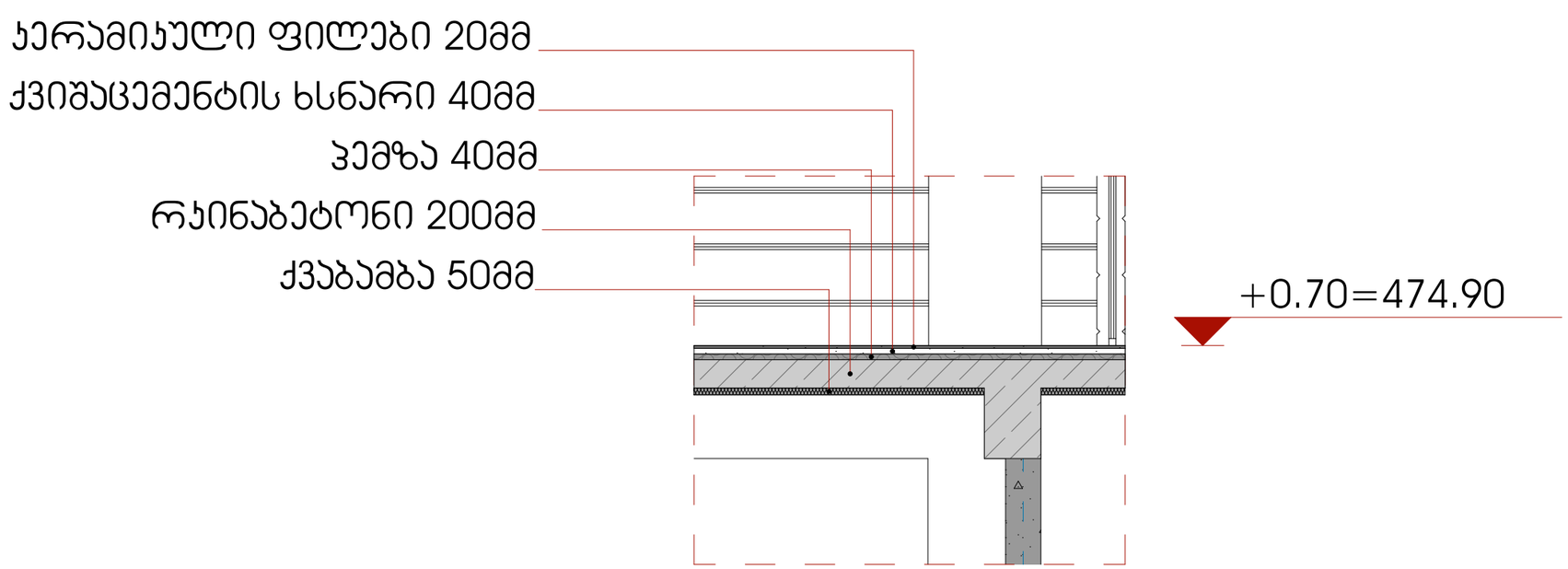

METRIC

მისამართი: ჯავჯავაძის ქუჩა №74

ს.კ : 405186613

პროექტის მონაცემები:

შუნკციური დანიშნულება: მრავალბინიანი საცხოვრებელი სახლი

პროექტის მისამართი: თბილისი, აღმაშენებლის ქუჩა N37

საკადასტრო კოდი: 01.11.12.015.257

პოზიცია | სახელი გვარი | ხელმოწერა

მთ.არქიტექტორი: კონსტანტინე ურუშაძე

არქიტექტორი: ირაკლი მჭედლიშვილი

არქიტექტორი: გიორგი სარიშვილი

შენიშვნა:

პირობითი აღნიშვნები:

ტექნიკურ ეკონომიკური მაჩვენებლები:

იატაკი/გადახურვის სპეციფიკაცია

ფურცლის ნომერი:

A.04.7

მასშტაბი | **1:50, 1:40**

3:45 PM / 3/23/2026

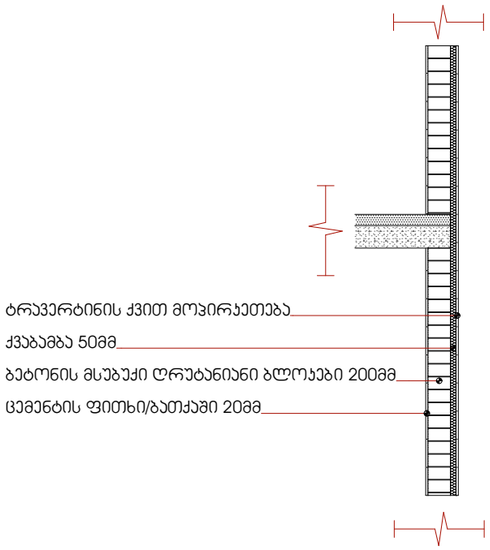

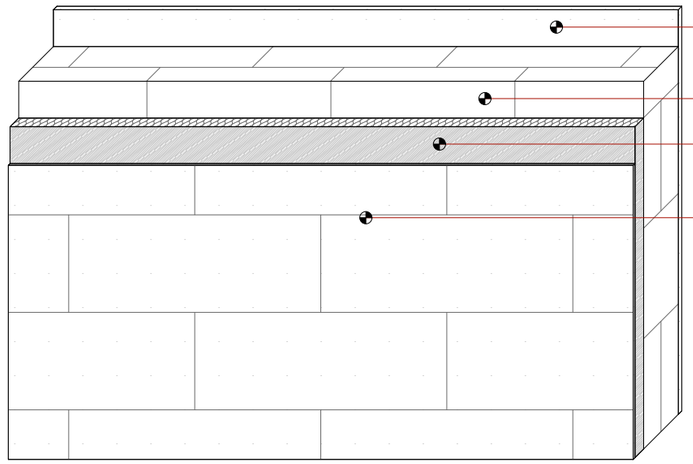

M E T R I C

მისამართი: ჯავჯავაძის ქუჩა №74
ს.კ : 405186613

პროექტის მონაცემები:

ფუნქციური დანიშნულება: მრავალბინიანი საცხოვრებელი სახლი

პროექტის მისამართი: თბილისი. აგმაშენებლის ქუჩა N37

საკადასტრო კოდი: 01.11.12.015.257

პოზიცია | ხელმოწერა
მთ.არქიტექტორი:
კონსტანტინე ურუშაძე
არქიტექტორი:
ირაკლი მჭედლიშვილი
არქიტექტორი:
გიორგი სარიშვილი

შენიშვნა:

პირობითი აღნიშვნები:

ტექნიკურ ეკონომიკური მაჩვენებლები:

ჭედლების დეტალური ნახაზი

ფურცლის ნომერი:

A.04.8

მასშტაბი | **1:250**

3:45 PM / 3/23/2026