მრავალბინიანი საცხოვრებელი სახლის არქიტექტურული პროექტი
ქალაქი თბილისი, ვახტანგ ნინუას ქუჩა, №3-15
საკ.კოდი: 01.12.12.001.221

არქიტექტურული ნაწილი

პროექტი დამუშავებულია საქართველოს მთავრობის დადგენილება №41, ტექნიკური რეგლამენტი "შენობა-ნაგებობის უსაფრთხოების წესები"-ს შესაბამისად

პროექტი დამუშავებულია საქართველოს მთავრობის დადგენილება №732, ტექნიკური რეგლამენტი "მისაწვდომობის ეროვნული სტანდარტი"-ს შესაბამისად



დირექტორი: გიორგი ბენდელიანი

არქიტექტორი: ირაკლი გოგოხია

არქიტექტორი: მიშიკო თოიძე

დამკვეთი: სააქციო საზოგადოება ''ბამბის ნართი''

ID ნომერი: 200003085

თბილისი 2026 წელი

შემსრულებელი:
შ.პ.ს. "ბიჯი"

ტელ:
595 55-35-74; 599 75-28-88

BIJI
ARCHITECTURE

დაგეგმარების საფუძველი და მიზნის აღწერა:

პროექტის მიზანია მრავალბინიანი კომპლექსის დაგეგმარება მოქმედი კანონმდებლობის დაცვით, თანამედროვე გეგმარების პრინციპების და შენობა–ნაგებობების უსაფრთხოების ნორმების გამოყენებით.

მიწის ნაკვეთის მდებარეობა, აღწერა:

საპროექტო მიწის ნაკვეთი (1953 მ^2) მდებარეობს ქალაქი თბილისი, ვახტანგ ნინუას ქუჩა, №3–15. საკ. კოდი: 01.12.12.001.221. საპროექტო ტერიტორიას მისასვლელი გზა ესაზღვრება სამხრეთ–აღმოსავლეთის მხრიდან, სხვა დანარჩენი მხრიდან ესაზღვრება კერძო საკუთრებაში არსებული მიწისნაკვეთები. ტერიტორია არის მცირედ ქანობიანი რელიეფის, ჩრდილოეთიდან სამხრეთ–დასავლეთოს მიმართულებით სადაც დონეთა სხვაობა შეადგენს 436.00–435.00 მეტრს შეადგენს. ტერიტორიაზე ასევე გვხვდება ხე–ნარგავები, რომელთა ნაწილის მოჭრა–გადარგვა გათვალისწინებულია დენდროლოგიური პროექტის შესაბამისად, ისევე როგორც ახალი ხე–მცენარეების დარგვა (იხ.დენდროლოგიური პრეოქტი). შენობის საპროექტო ±0.00 ნიშნული განისაზღვრა და უტოლდება +436.5 აბსოლუტურ ნიშნულს.

პროექტის კონცეფცია, იდეა:

პროექტის კონცეფცია სივრცით–მოცულობითი გადაწყვეტისას განპირობებულია სახოვრებელი გარემოს თავისებურებიდან გამომდინარე, სართულებზე ჰორიზონტალური და ვერტიკალური კავშირების გათვალისწინებით.

პროექტის შინაარსობრივი აღწერა:

საპროექტო შენობა–ნაგებობა წარმოადგენს მრავალბინიან საცხოვრებელ სახლს, რომელიც 10 სართულიანია და აქედან 1 სართული მიწისქვეშა განთავსებული სადაც შემოზღუდული ავტოსადგომია დაგეგმარებული, ასევ ავტოსადგომი მოწყობილია მიწისპირა სართულზე. შენობის ყველაზე მაღალი დაკავებული სართული ეზოს ყველაზე დაბალი დონიდან +24.91 მეტრ სიმაღლეზეა დაგეგმარებული, ხოლო ნაგებობის კონსტრუქციული სიმაღლე შეადგენს 33.92 მეტრს. ნაგებობის –3.13 და +0.00 ნიშნულზე მდებარე სართულებზე დაგეგმარებულია დახურული ავტოსადგომი, ხოლო დანარჩენ ზედა სართულებზე +3.00–დან +24.91 ნიშნულის ჩათვლით დაგეგმარებულია საცხოვრებელი ბინები.

შენობა–ნაგებობა სრულიად ადაპტირებულია შშმპ პირებისთვის, საპროექტო საცხოვრებელი ბინების ერთეულის რაოდენობა შენობაში არის 72, აქედან 2 ბინა დაგეგმარებულია (ა ტიპის) ხოლო 70 ბინა (ბ ტიპის) რაც აკმაყოფილებს 1107.6.2.1.2 ქვეთავის მოთხოვნებს.

შენობა–ნაგებობას გააჩნია ორი კიბის უჯრედი და ერთი ლიფტის შახტა, სადაც სახანძრო–სამაშველო და სასწრაფო დახმარების ბრიგადებს შეეძლებათ საკაცის განთავსება.

შენობის გარე კედლები მოპირკეთებულია ალუმინის ხის ფაქტურიანი კომპოზიტური პანელებითა და დამუშავებულია დეკორატიული ლესვა–ღებვით. ღიობებში მოწყობილია ალუმინის პროფილის კარ–ფანჯარა, ხოლო +0.00 ნიშნულზე მდებარე ავტოფარეხის ღიობებში ლითონის ცხაურებია მოწყობილი, აივნის მოაჯირები ლითონის მილკვადრატისაა. ტერიტორია კეთილმოეწყობა და გამწვანდება წარმოდგენილი დენდროლოგიური პროექტის მიხედვით.

პროექტის ძირითადი სტრუქტურული სისტემის აღწერა:

შენობის ძირითადი სტრუქტურული სისტემა წარმოადგენს რკინაბეტონის კარკასულ სტრუქტურას, რომელის საძირკველსაც წარმოადგენს ფილა; სახურავი ბრტყელი გადახურვისაა, რომელიც არ არის გამოყენებადი. გარე კედლები 30 სმ. სისქის თბოსაიზოლაციო ბლოკის წყობითაა შევსებული. შენობის კონსტრუქცია I–B ტიპისაა.

შენობის დაგეგმარებისას გამოყენებული კანონმდებლობის აღწერა:

"მშენებლობის ნებართვის გაცემისა წესისა და სანებართვო პირობების შესახებ" საქართველოს მთავრობის 2009 წ. 24 მარტის №57 დადგენილება; ქ. თბილისის მუნიციპალიტეტის საკრებულოს 2016 წ. 28 იანვრის №41 დადგენილება. ტექნიკური რეგლამენტის "შენობან–ნაგებობების უსაფრთხოების წესების" დამტკიცების თაობაზე.

პირობითი აღნიშვნები

	მიწის ნაკვეთის საკადასტრო საზღვარი
ა	ღერძის ხაზი
1	ჭრილის ხაზი
±0.00	კონსტრუქციული ნიშნული
+0.10	არქიტექტურული ნიშნული
ჩ	ჩრდილოეთის აღნიშვნა
	გასასვლელთან მისადგომი მაძს. სავალი მანძილი
	სახანძრო მილი
	კედლის ცეცხლმედეგობა (ორსაათიანი)
ოფისი 0.00 მ² 0.00 მ² | 0.00 მ²	დაკავებულობის ნომერი მთლიანი ფართობი საზაფხულო ფართობი დაკავებულობის ფართობი
190 1290 ვიტ-№	კარის/ვიტრაჟის სიგანე კარის/ვიტრ.-ის ტიპი (ზომის მიხედვით) კარის/ვიტრაჟის სიმაღლე
სც-2 კომფ. 18.6 დ.დ. 10	დაკავებულობის ჯგუფი (ძვეჯგუფი) დაკავებულობის დატვირთვა
	მწვანე საფარი
	ღიობი ფილაში
	რკ. ბეტონი
	შემავსებელი ბლოკის კედელი
	საცხოვრებელი დაკავებულობა (სც-2).
	სასაწყობე ჯგუფი (სწ-2)

EXIT	ავარიული გასასვლელი
	ხელის ცეცხლმაქრი
	ორმხრივი კავშირის სისტემა
	სახანძრო ღილაკი
	სახანძრო ონკანი
	სახანძრო ჰიდრანტი
	საგანგებო ხმოვანი განგაშის საკომუნიკაციო სისტემა (სახანძრო სიგნალიზაცია)
	ავარიული განათება
	საავარიო განათება
	კვამლის ავტომატური აღმომჩენი
	კვამლზე მორეაგირე მაუწყებელი
	ავტოსაშხეფი

გამოყენებული წესები: შენობა-ნაგებობის სსაფრთხოების წესები

ჩამოთვალეთ შენობის დაკავებულობები და აღწერეთ თითოეული გამოყენება	
1. საცხოვრებელი ზგუფი სც-2 (საცხოვრებელი)	+3.00, +6.13, +9.26, +12.39, +15.52, +18.65, +21.78, +24.91 ნიშნულებზე
2. სასაწყობე ზგუფი სწ-2 (ავტოსადგომი)	-3.13, +0.00, ნიშნულებზე
3. სასაწყობე ზგუფი სწ-1 (საწყობი)	+0.00 ნიშნულებზე

კონსტრუქციის ტიპი:	
განსაზღვრე კონსტრუქციის ტიპი ახალი შენობისთვის: მაგალითი: II-A, II-B, V-A, V-B	I-B
შერეული კონსტრუქციის შემთხვევაში მიუთითეთ ტიპები, რომლებიც გამოყენებული იქნება, განსაზღვრეთ მათი ტიპები და მდებარეობა:	

სიმაღლის შეზღუდვები
ცხრილი 503 მიხედვით

დაკავებულობები	დასაშვები სართულიანობა	შემოთავაზებული სართულიანობა
1. საცხოვრებელი ზგუფი (სც-2)	11	8 სართული
2. სასაწყობე ზგუფი (სწ-2)	11	2 სართული
3. სასაწყობე ზგუფი (სწ-1)	11	1 სართული
	დასაშვები სიმაღლე	შემოთავაზებული სიმაღლე
საერთო სიმაღლე =	შეუზღუდავი	33.92 მ
მიწის დონის ზემოთ სართულების რაოდენობა	11	9 სართული
მიწის დონის ქვემოთ სართულების რაოდენობა		1 სართული

ფართობის შეზღუდვები
ცხრილი 503 მიხედვით

დაკავებულობები	დასაშვები ფართობი (სართულზე)	შემოთავაზებული ფართობები
1. საცხოვრებელი ზგუფი სც-2	შეუზღუდავი	4552.0 მ^2
2. სასაწყობე ზგუფი სწ-2 (ავტოსადგომი)	7340	912.5 მ2
3. დამხმარე ზგუფი (სწ-1)	3300	21.6 მ^2
იატაკების საერთო (სასარგებლო) ფართობი =	5486.1 მ2	
იატაკების რაოდენობა =	10	
შენობის საერთო ფართობი =	6499.6 მ2	

გარე კედლის ცეცხლმედეგობისა და ღიობებისადმი მოთხოვნები
ცხრილი 602-ის და ცხრილი 705.8-ის მიხედვით

გარე კედელი	მინიმალური ხანძარსაწინააღმდეგო მანძილი	ცეცხლმედეგობის ხარისხი (საათი)		კედლის ღიობის ფართობი (კედლის%)					
				დასაშვები			გათვალისწინებული		
		მოთხოვნილი	გათვალისწინებული	დაცული	დაუცველი საშხეფებით	დაუცველი	დაცული	დაუცველი საშხეფებით	დაუცველი
1-4 ღერძებში +3.00, +6.13, +9.26, +12.39, +15.52, +18.65, +21.78, +24.91 ნიშნულებზე	2.30 მ.	0	2	შეუზღუდავი	შეუზღუდავი	25%	---	---	---
ა-ი ღერძებში +3.00, +6.13, +9.26, +12.39, +15.52, +18.65, +21.78, +24.91 ნიშნულებზე	7.67 მ.	0	2	შეუზღუდავი	შეუზღუდავი	შეუზღუდავი	---	---	არ იზღუდება
ი-ა ღერძებში +3.00, +6.13, +9.26, +12.39, +15.52, +18.65, +21.78, +24.91 ნიშნულებზე	10.0 მ.	0	2	აუცილებელი არაა	აუცილებელი არაა	შეუზღუდავი	---	---	არ იზღუდება
4-1 ღერძებში +3.00, +6.13, +9.26, +12.39, +15.52, +18.65, +21.78, +24.91 ნიშნულებზე	3.05 მ.	0	2	აუცილებელი არაა	აუცილებელი არაა	შეუზღუდავი	---	---	---

ხანძრისგან დაცვის სისტემებისადმი მოთხოვნები

დაკავებულობები/სივრცეები გასასვლელი საშვალებები	ავტოსაშხეფი სისტემა	ალტერნატიული ავტომატური ცეცხლსაქრობი სისტემები	კვამლზე მორეაგირე სახანძრო განგაშისა და ცეცხლ-აღმოჩენი სისტემები	სახანძრო მილღვრების სისტემები	კვამლის საკონტროლო სისტემები	ხელის ცეცხლმაქრები	საავარიო განგაშის სისტემები
1. სასაწყობე ჯგუფი: სწ-2	კი	---	კი	---	---	კი	კი
2. სასაწყობე ჯგუფი: სწ-1	კი	---	კი	---	---	კი	---
3. საცხოვრებელი ჯგუფი: სც-2	---	---	კი	---	---	კი	---
4. დერეფნები	კი	---	კი	კი	---	კი	კი
5. კიბის უჯრედები	---	---	კი	კი	---	---	---
6. ლიფტი	---	---	---	---	---	---	---
7. ლიფტისა და კიბის ჰოლი	---	---	კი	---	---	კი	კი
სახანძრო-სამაშველო სამსახურის მიერ გამოსაყენებელი მისაერთებლები				კი			

თითოეული სართულიდან გასასვლელი საშუალება

სართულები	დაკავებულობა და დაკავებულობის დატვირთვის ჯამური მაჩვენებელი (სართულზე)	გასასვლელების რაოდენობა / გასასვლელთან მისადგომის რაოდენობა		გასასვლელის საშუალებების სიგანე					
				ზღა-კიბეები		დერეფანი		გასასვლელის ზღა-კარი	
		მოთხოვნილი	გათვალისწინებული	მოთხოვნილი	გათვალისწინებული	მოთხოვნილი	გათვალისწინებული	მოთხოვნილი	გათვალისწინებული
-3.13; +0.00 ნიშნული (სწ-2)	დ.დ-26	1	2	1.1 მ	1.24 მ	---	---	0.82 მ (თითო)	0.92 მ (თითო)
+0.00 ნიშნული (სწ-1)	დ.დ-2	1	1	1.1 მ	1.24 მ	---	---	0.82 მ (თითო)	0.92 მ (თითო)
+3.00, +6.13, +9.26, +12.39, +15.52, +18.65, +21.78, +24.91 ნიშნულებზე (სც-2)	დ.დ-32	2	2 (შიგა გასასვლელი ზღა-კიბე)	1.1 მ	1.24 მ	1.2 მ	1.6 მ	0.82 მ (თითო)	0.92 მ (თითო)
მოითხოვება თუ არა თავშესაფრის ფართობი				მოითხოვება					

წყალსადენი სისტემების ფიქსირებული მოწყობილობების რაოდენობა
ცხრილი 1602.1 –ის მიხედვით

სართულები	ერთეულის რაოდენობა	ფიქსირებული მოწყობილობები													
		უნიტაზი (ერთ ერთეულზე)		ტუალეტის ხელსაბანი (ერთ ერთეულზე)		აბაზანა / საშხაპე (ერთ ერთეულზე)		სამზარეულოს ნიჟარა (ერთ ერთეულზე)		ავტ. სარეცხი მანქანის მისაერთებელი (ერთ ერთეულზე)		სამრეცხაო ნიჟარა		სასმელი წყლის დისპენსერი	
		მოთხოვნილი	გათვალისწინებული	მოთხოვნილი	გათვალისწინებული	მოთხოვნილი	გათვალისწინებული	მოთხოვნილი	გათვალისწინებული	მოთხოვნილი	გათვალისწინებული	მოთხოვნილი	გათვალისწინებული	მოთხოვნილი	გათვალისწინებული
+3.00, +6.13, +9.26, +12.39, +15.52, +18.65, +21.78, +24.91 ნიშნულებზე (სც-2)	72	1	1	1	1	1	1	1	1	1	1	---	---	---	---

Благоустройство территории

Ситуационный план

1. Благоустройство территории выполнено в соответствии с требованиями СП 42.13330.2016 "СНиП 2.07.01-89* Градостроительство. Планировка и застройка городских и сельских поселений" и СП 59.13330.2016 "СНиП 35-01-2001 Доступность зданий и сооружений для маломобильных групп населения".
2. Асфальтобетонное покрытие проездов и тротуаров выполнить по ГОСТ 9128-2013.
3. Разбивочные размеры см. на плане (+0.00) = 436.5

Экспликация

Поз.	Наименование	Кол.	Примечание
1	Тротуарная плитка	1	
2	Асфальтобетонное покрытие	1	
3	Бортовой камень	1	

Ведомость элементов благоустройства

Наименование	Ед. изм.	Кол.	Примечание
Тротуарная плитка	м²	1	
Асфальтобетонное покрытие	м²	1	
Бортовой камень	м.п.	1	

Ведомость малых архитектурных форм

Наименование	Ед. изм.	Кол.	Примечание
Урна	шт.	1	
Скамья	шт.	1	

Ведомость ограждений

Наименование	Ед. изм.	Кол.	Примечание
Ограждение	м.п.	1	

Ведомость покрытий

Наименование	Ед. изм.	Кол.	Примечание
Асфальтобетонное покрытие	м²	1	
Тротуарная плитка	м²	1	

Ведомость освещения

Наименование	Ед. изм.	Кол.	Примечание
Светильник	шт.	1	

Ведомость озеленения

Наименование	Ед. изм.	Кол.	Примечание
Газон	м²	1	

Ведомость прочих работ

Наименование	Ед. изм.	Кол.	Примечание
Прочие работы	м²	1	

Ведомость прочих элементов

Наименование	Ед. изм.	Кол.	Примечание
Прочие элементы	м²	1	

Ведомость прочих материалов

Наименование	Ед. изм.	Кол.	Примечание
Прочие материалы	м²	1	

Ведомость прочих конструкций

Наименование	Ед. изм.	Кол.	Примечание
Прочие конструкции	м²	1	

Ведомость прочих изделий

Наименование	Ед. изм.	Кол.	Примечание
Прочие изделия

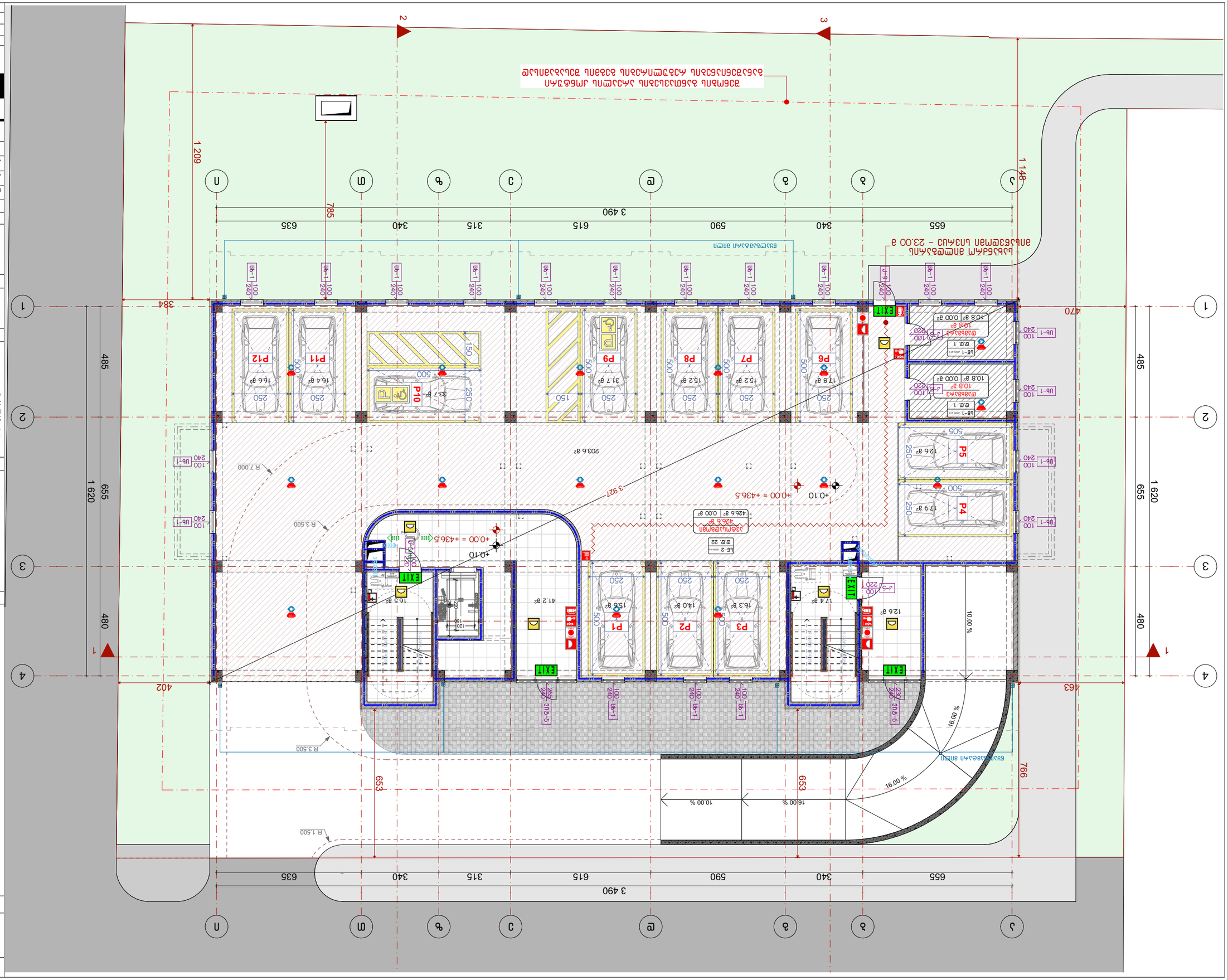

Ub-1	100 240
J-9	100 220
J-5	100 220
Ub-2	100 240

P1	15.3 a²
P2	14.0 a²
P3	15.2 a²
P4	17.9 a²
P5	12.6 a²
P6	17.8 a²
P7	15.2 a²
P8	15.2 a²
P9	31.7 a²
P10	33.7 a²
P11	16.4 a²
P12	16.6 a²

3 490	655 340 590 615 315 635
1 620	655 480 485
1 209	785 384
1 148	470
766	653 402 463

3 921	485
1 620	655 480

2036 a²	0.00 a²
426.6 a²	0.00 a²
126 a²	0.00 a²
179 a²	0.00 a²
126 a²	0.00 a²
41.2 a²	0.00 a²
16.5 a²	0.00 a²
17.4 a²	0.00 a²
12.6 a²	0.00 a²
10.8 a²	0.00 a²
16.4 a²	0.00 a²
16.6 a²	0.00 a²
33.7 a²	0.00 a²

10.00 %	16.00 %
+0.10	+0.00 = +436.5

R 7.000
R 3.500
R 1.500

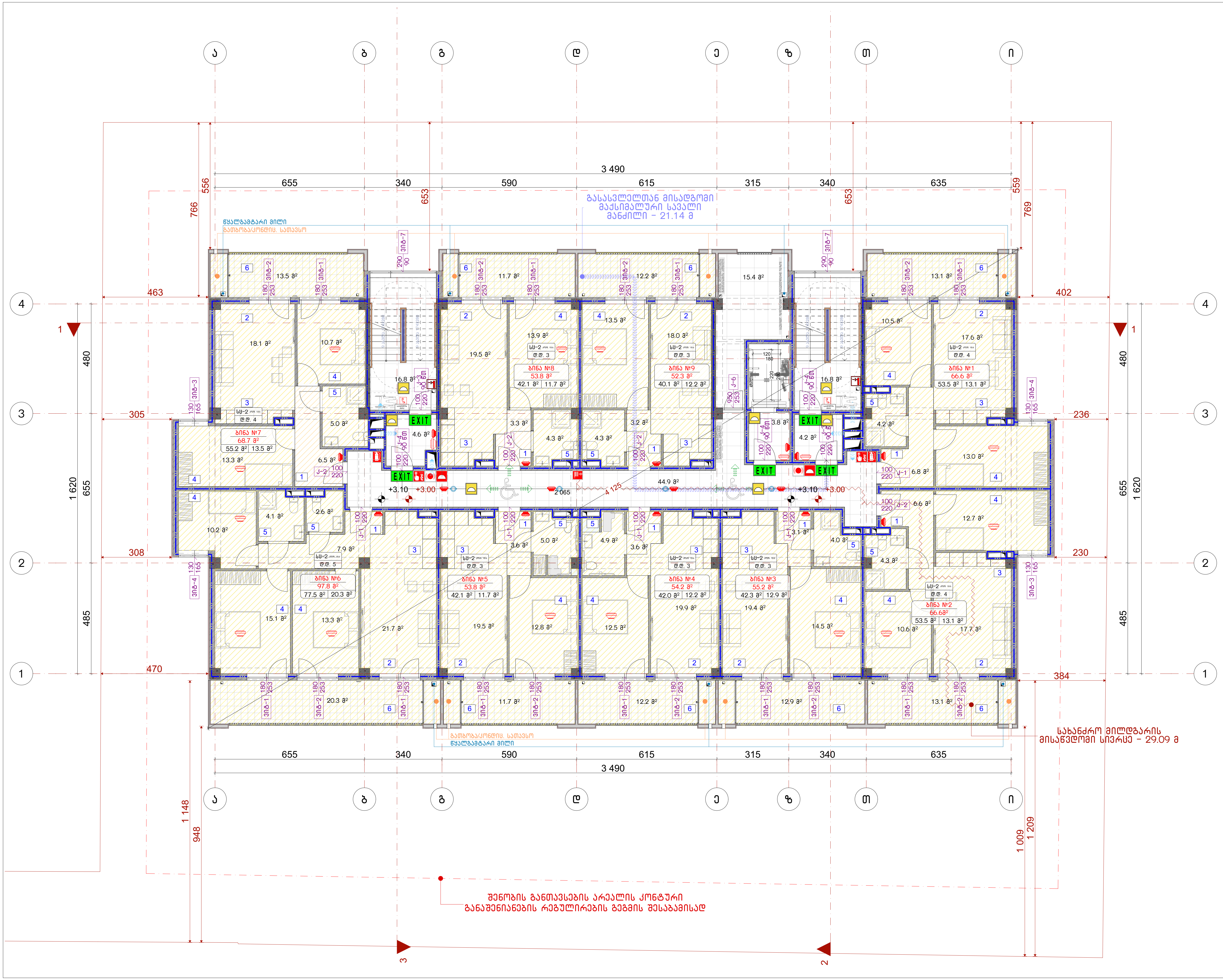

ნახაზის დასახელება:

2 სართულის გეგმა

ექსპლიკაცია:

პირობითი ნიშნები:

- ნაკვეთის საზღვარი
- მონოლითი
- იატაკის მოჭიმვა
- შემავსებელი
- ჭრილის ხაზი
- ±0.00 კონსტრუქციული ნიშნული
- ±0.00 არქიტექტურული ნიშნული

შენიშვნები

1. ნახაზში შეტანილი ყველა ცვლილება უნდა შეთანხმდეს პროექტის ავტორთან.
2. პროექტში ყველა ზომა მოცემულია სანტიმეტრებში, ნიშნულები მეტრებში
3. შენობის საპროექტო ნული (+0.00) ტოლია:

±0.00 = 436.5

მისამართი

ქ. თბილისი, ვახტანგ ნინუას ქუჩა, 3-8
საკ. კოდი: 01.12.12.001.221 1953.0 მ²

პროექტის სახელწოდება

მრავალბინიანი საცხოვრებელი სახლის
არქიტექტურული პროექტი

სტადია	პროექტი	არ
თანამდებობა	გვარი	ხელმოწერა
დირექტორი	გ. ბენდელიანი	
არქიტექტორი	ი. გოგოხია	
არქიტექტორი	მ.თოიძე	

საპროექტოს ლოგო

BIJI ARCHITECTURE

ქ. თბილისი, მ. შავიშვილის №1ა
TEL: 595 55-35-74; 599 75-28-88

დაკვეთა №		მასშტაბი
სტადია	პროექტი	1:150
ფორმატი	ფურცლები	A.20
A-3		2025 წ.

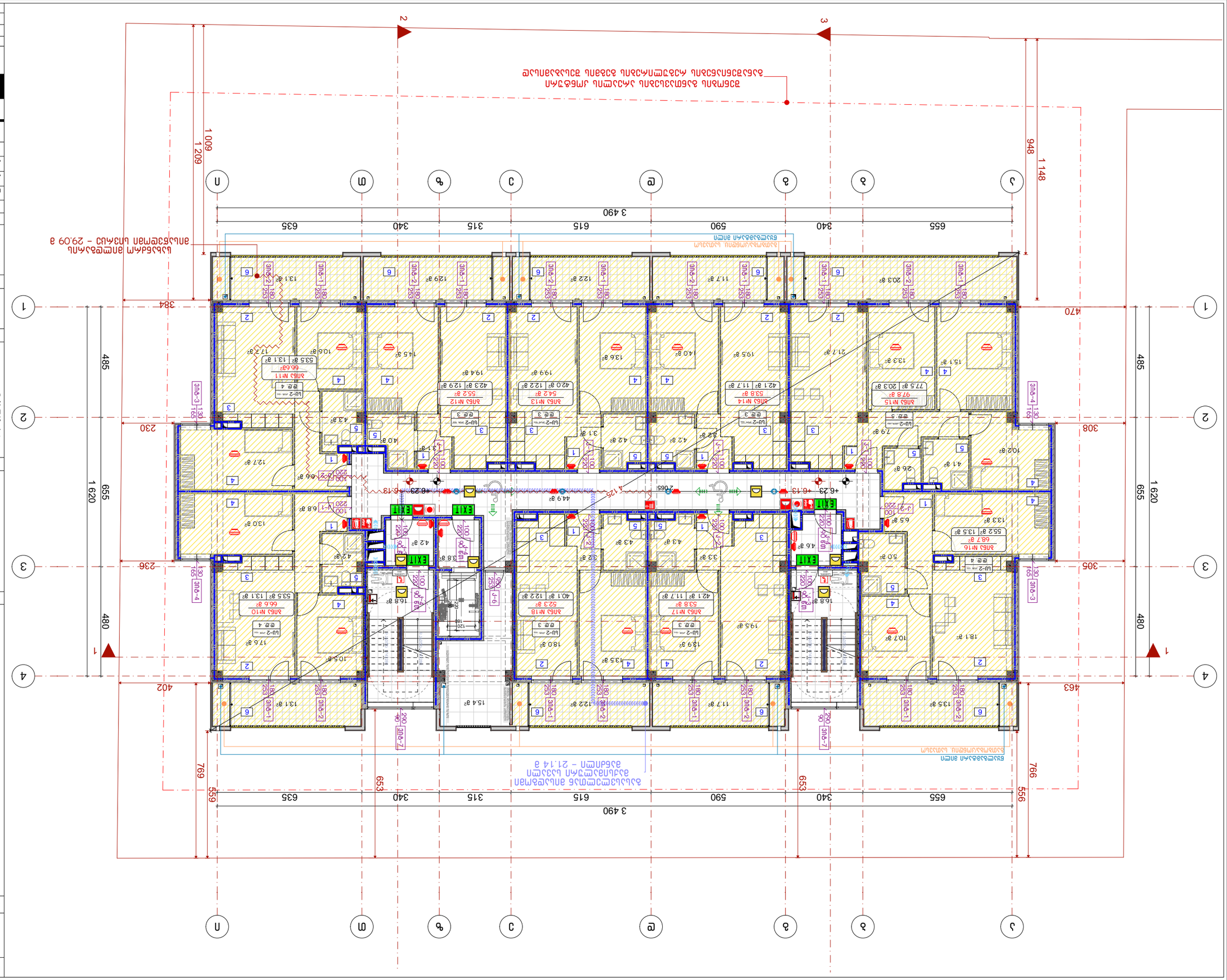

Граница земельного участка, 29.09 га

Граница зоны действия публичного сервитута, 21.14 га

Граница территории объекта культурного наследия

Граница территории, подлежащей комплексному развитию

Граница территории, подлежащей развитию

Граница территории, подлежащей реконструкции

Граница территории, подлежащей сносу

Граница территории, подлежащей резервированию

Граница территории, подлежащей изъятию

Граница территории, подлежащей благоустройству

Граница территории, подлежащей озеленению

Граница территории, подлежащей ограждению

Граница территории, подлежащей освещению

Граница территории, подлежащей видеонаблюдению

Граница территории, подлежащей охране

Граница территории, подлежащей пожарной безопасности

Граница территории, подлежащей санитарной безопасности

Граница территории, подлежащей экологической безопасности

Граница территории, подлежащей радиационной безопасности

Граница территории, подлежащей химической безопасности

Граница территории, подлежащей биологической безопасности

Граница территории, подлежащей ядерной безопасности

Граница территории, подлежащей термоядерной безопасности

Граница территории, подлежащей лазерной безопасности

Граница территории, подлежащей электромагнитной безопасности

Граница территории, подлежащей акустической безопасности

Граница территории, подлежащей вибрационной безопасности

Граница территории, подлежащей ультразвуковой безопасности

Граница территории, подлежащей инфразвуковой безопасности

Граница территории, подлежащей гравитационной безопасности

Граница территории, подлежащей космической безопасности

Граница территории, подлежащей планетарной безопасности

Граница территории, подлежащей звездной безопасности

Граница территории, подлежащей галактической безопасности

Граница территории, подлежащей межгалактической безопасности

Граница территории, подлежащей вселенской безопасности

Граница территории, подлежащей мультивселенской безопасности

Граница территории, подлежащей параллельной безопасности

Граница территории, подлежащей перпендикулярной безопасности

Граница территории, подлежащей диагональной безопасности

Граница территории, подлежащей горизонтальной безопасности

Граница территории, подлежащей вертикальной безопасности

Граница территории, подлежащей наклонной безопасности

Граница территории, подлежащей криволинейной безопасности

Граница территории, подлежащей ломаной безопасности

Граница территории, подлежащей кривой безопасности

Граница территории, подлежащей прямой безопасности

Граница территории, подлежащей точечной безопасности

Граница территории, подлежащей безопасности

Граница территории

Граница

Условные обозначения:

Экспликация помещений

Ведомость перемычек

Ведомость дверных блоков

Ведомость оконных блоков

Ведомость отделки помещений

Ведомость полов

Ведомость потолков

Ведомость стен

Ведомость элементов благоустройства

Ведомость элементов ограждения

Ведомость элементов озеленения

Ведомость элементов покрытия

Ведомость элементов фундамента

Ведомость элементов крыши

Ведомость элементов лестниц

Ведомость элементов пандусов

Ведомость элементов перекрытий

Ведомость элементов стен

Ведомость элементов

Ведомость

Экспликация

Условные обозначения

Граница земельного участка

Граница зоны действия публичного сервитута

Граница зоны с особыми условиями использования территории

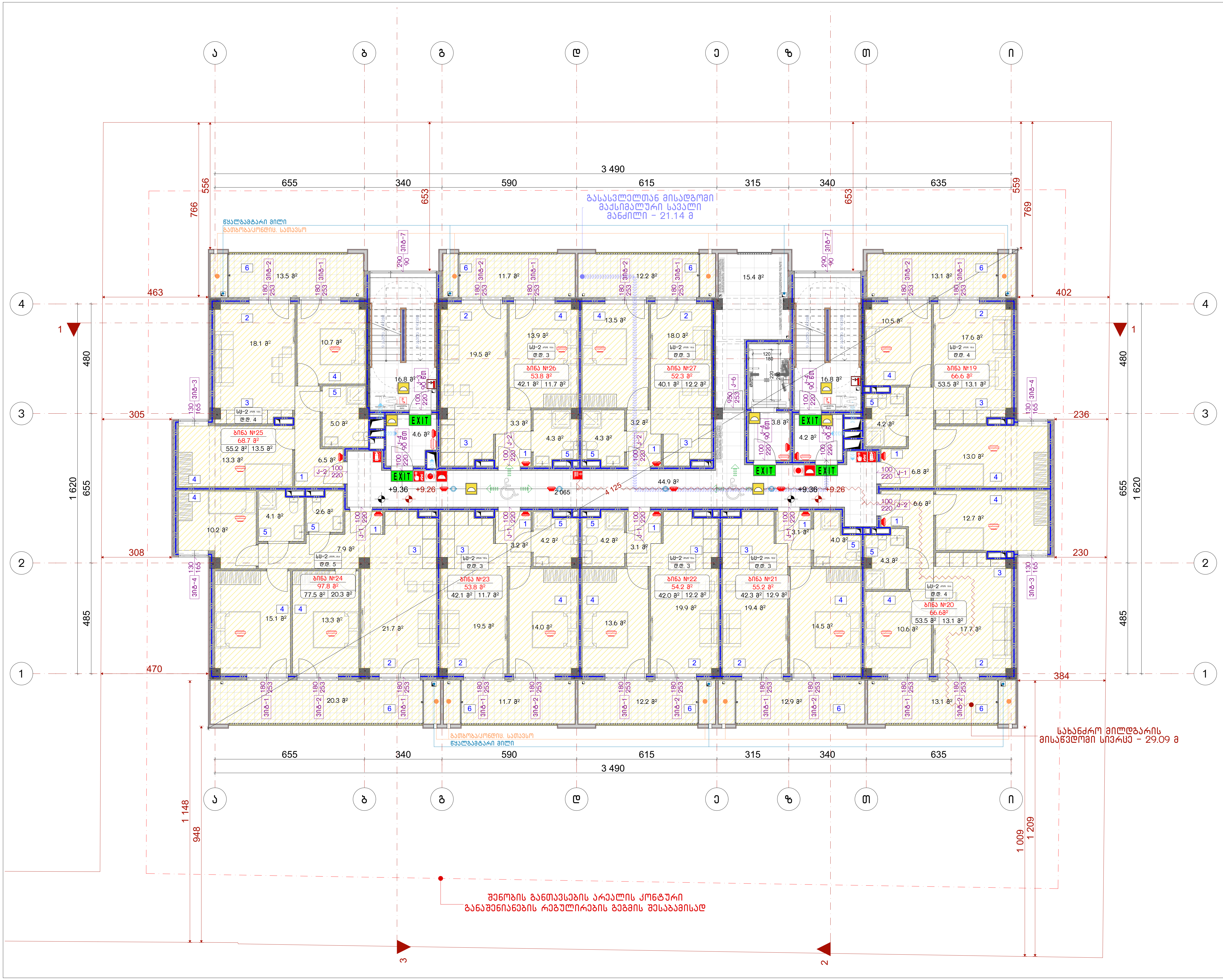

ნახაზის დასახელება:

4 სართულის გეგმა

ექსპლიკაცია:

პირობითი ნიშნები:

- ნაკვეთის საზღვარი
- მონოლითი
- იატაკის მოჭიმვა
- შემავსებელი
- ჭრილის ხაზი
- ±0.00 კონსტრუქციული ნიშნული
- ±0.00 არქიტექტურული ნიშნული

შენიშვნები

1. ნახაზში შეტანილი ყველა ცვლილება უნდა შეთანხმდეს პროექტის ავტორთან.
2. პროექტში ყველა ზომა მოცემულია სანტიმეტრებში, ნიშნულები მეტრებში
3. შენობის საპროექტო ნული (+0.00) ტოლია:

±0.00 = 436.5

მისამართი

ქ. თბილისი, ვახტანგ ნინუას ქუჩა, 3-8
საკ. კოდი: 01.12.12.001.221 1953.0 მ²

პროექტის სახელწოდება

მრავალბინიანი საცხოვრებელი სახლის არქიტექტურული პროექტი

სტადია	პროექტი	არ
თანამდებობა	გვარი	ხელმოწერა
დირექტორი	გ. ბენდელიანი	
არქიტექტორი	ი. გოგოხია	
არქიტექტორი	მ.თოიძე	

საპროექტოს ლოგო

BIJI ARCHITECTURE

ქ. თბილისი, მ. შავიშვილის №1ა
TEL: 595 55-35-74; 599 75-28-88

დაკვეთა №		მასშტაბი
სტადია	პროექტი	1:150
ფორმატი	ფურცლები	A.22
A-3		2025 წ.

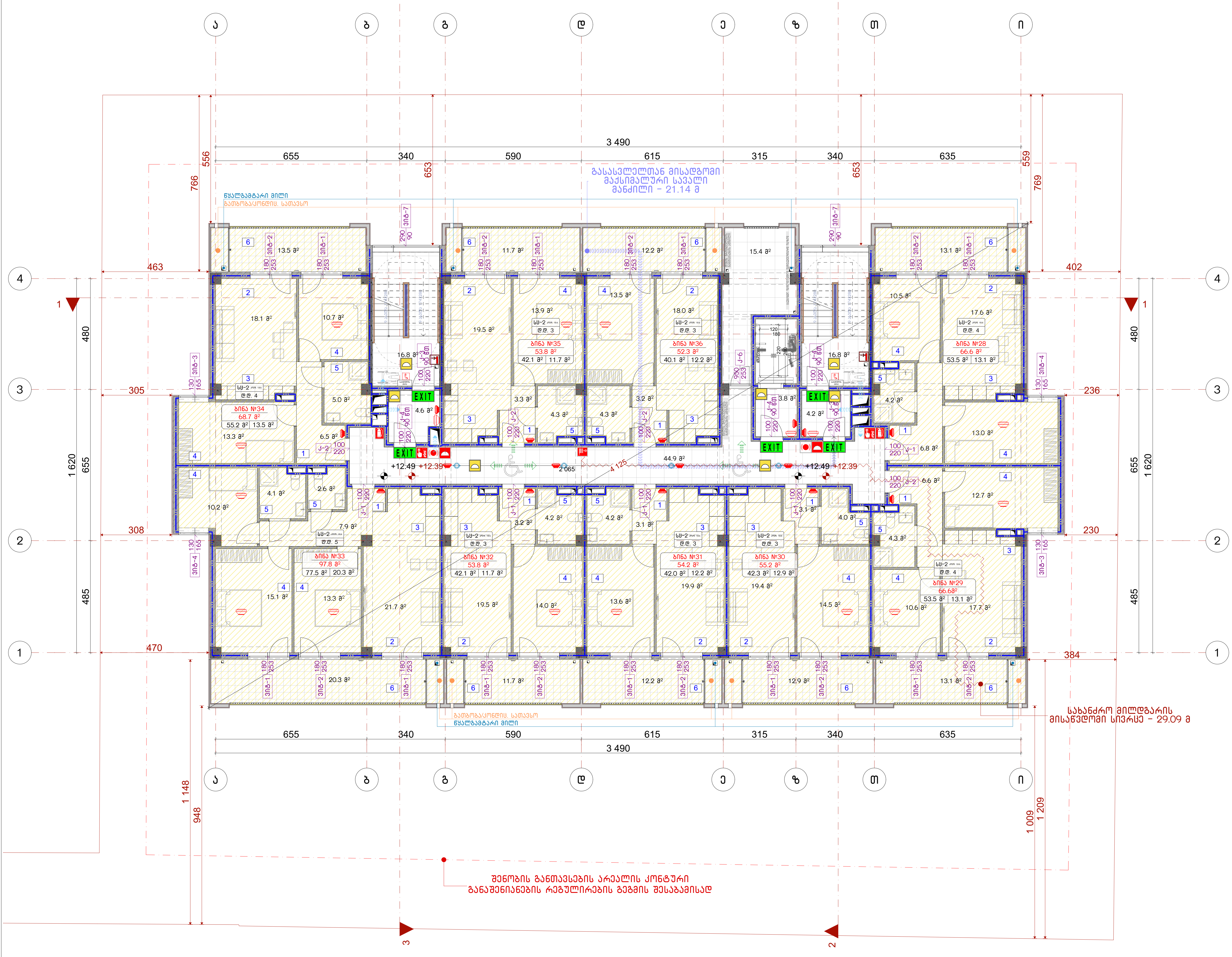

ნახაზის დასახელება:

5 სართულის გეგმა

ექსპლიკაცია:

პირობითი ნიშნები:

- ნაკვეთის საზღვარი
- მონოლითი
- იატაკის მოჭიმვა
- შემავსებელი
- ჭრილის ხაზი
- ±0.00 კონსტრუქციული ნიშნული
- ±0.00 არქიტექტურული ნიშნული

შენიშვნები

1. ნახაზში შეტანილი ყველა ცვლილება უნდა შეთანხმდეს პროექტის ავტორთან.
2. პროექტში ყველა ზომა მოცემულია სანტიმეტრებში, ნიშნულები მეტრებში
3. შენობის საპროექტო ნული (+0.00) ტოლია:

±0.00 = 436.5

მისამართი

ქ. თბილისი, ვახტანგ ნინუას ქუჩა, 3-8
საკ. კოდი: 01.12.12.001.221 1953.0 მ²

პროექტის სახელწოდება

მრავალბინიანი საცხოვრებელი სახლის არქიტექტურული პროექტი

სტადია	პროექტი	არ
თანამდებობა	გვარი	ხელმოწერა
დირექტორი	გ. ბენდელიანი	
არქიტექტორი	ი. გოგოხია	
არქიტექტორი	მ.თოიძე	

საპროექტოს ლოგო

BIJI ARCHITECTURE

ქ. თბილისი, მ. შავიშვილის №1ა
TEL: 595 55-35-74; 599 75-28-88

დაკვეთა №		მასშტაბი
სტადია	პროექტი	1:150
ფორმატი	ფურცლები	A.23
A-3		2025 წ.

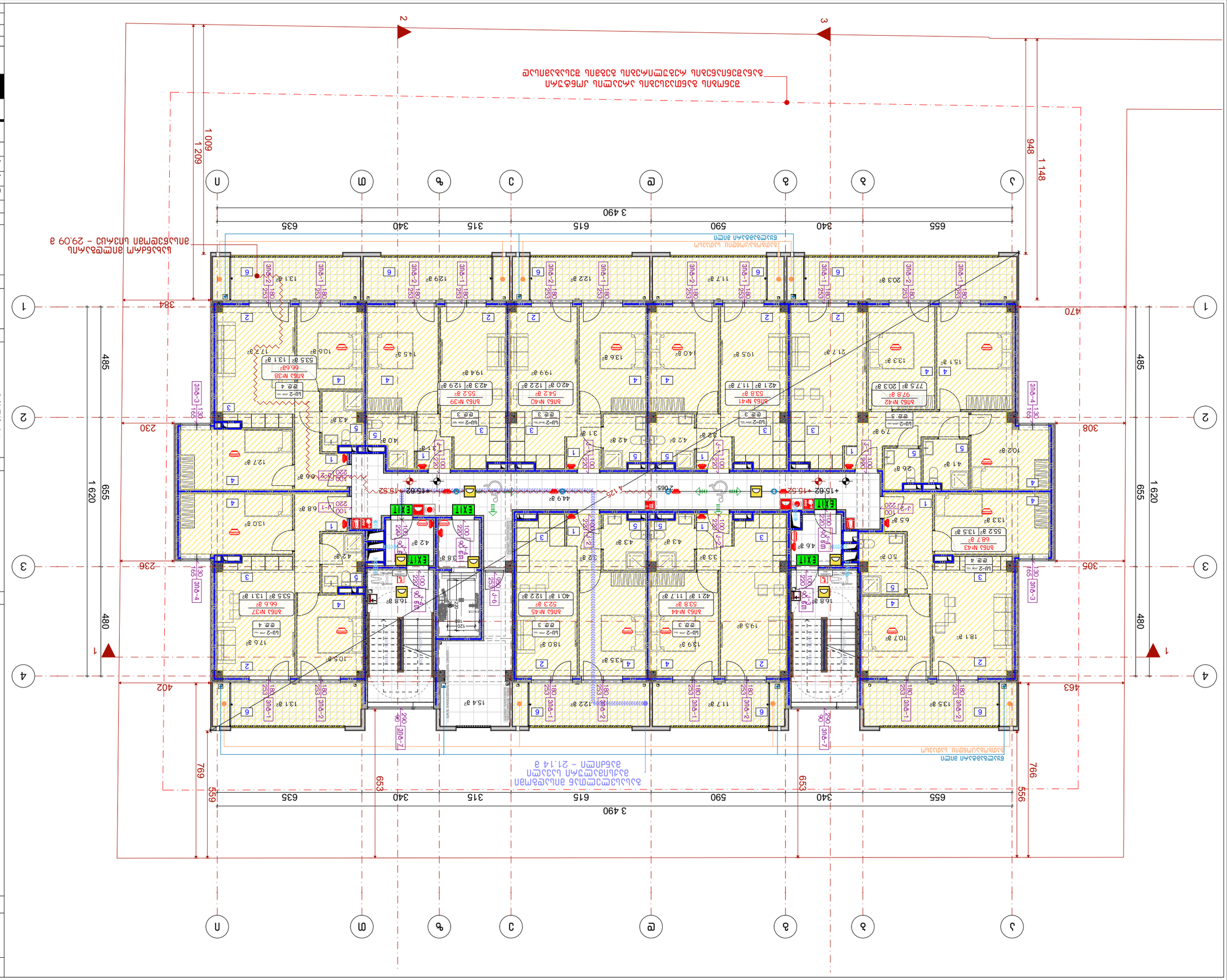

Ведомость	Ведомость	Ведомость
Экспликация	Экспликация	Экспликация
Экспликация	Экспликация	Экспликация
Экспликация	Экспликация	Экспликация

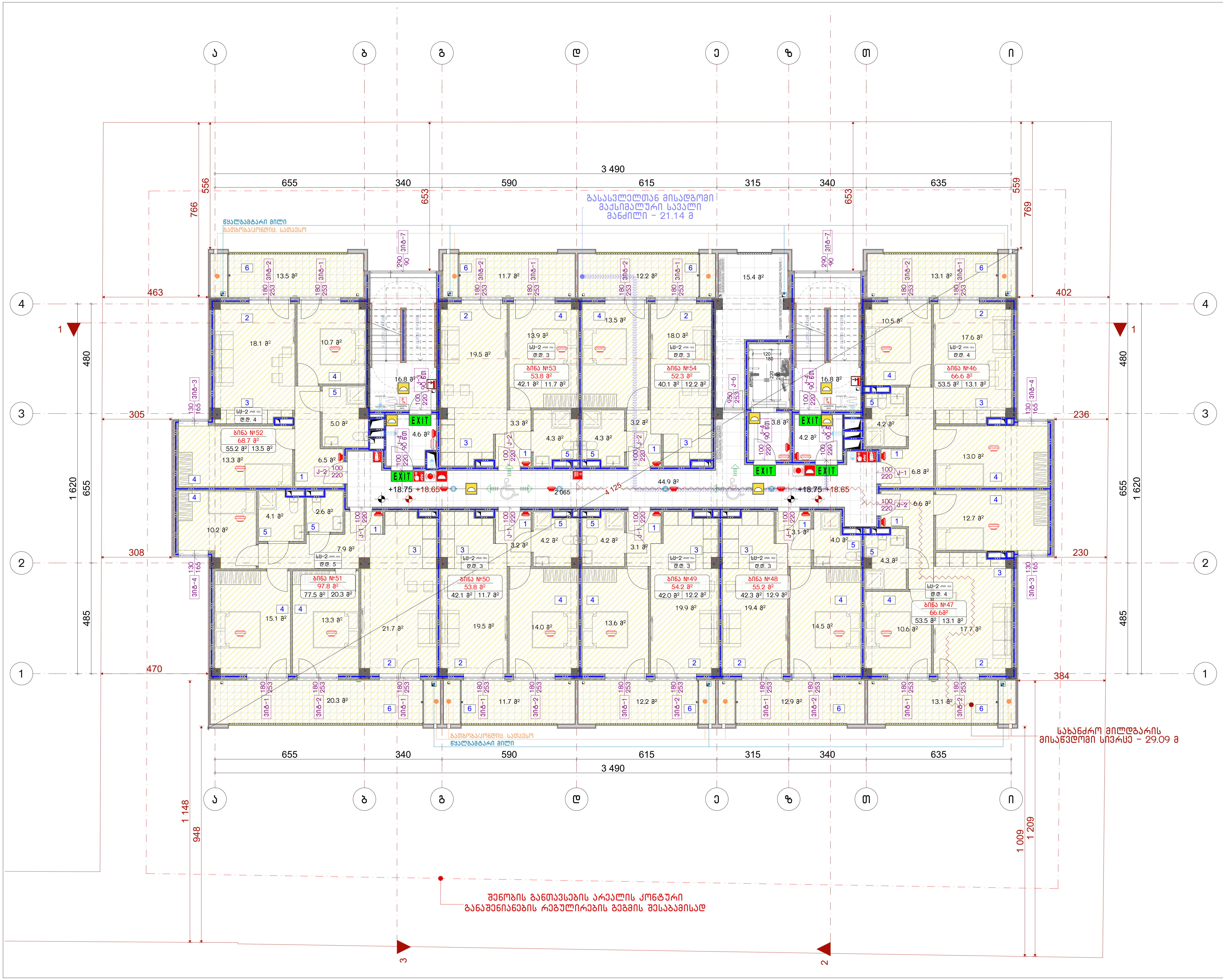

ნახაზის დასახელება:

7 სართულის გეგმა

ექსპლიკაცია:

პირობითი ნიშნები:

- ნაკვეთის საზღვარი
- მონოლითი
- იატაკის მოჭიმვა
- შემავსებელი
- ჭრილის ხაზი
- ±0.00 კონსტრუქციული ნიშნული
- ±0.00 არქიტექტურული ნიშნული

შენიშვნები

1. ნახაზში შეტანილი ყველა ცვლილება უნდა შეთანხმდეს პროექტის ავტორთან.
2. პროექტში ყველა ზომა მოცემულია სანტიმეტრებში, ნიშნულები მეტრებში
3. შენობის საპროექტო ნული (+0.00) ტოლია:

±0.00 = 436.5

მისამართი

ქ. თბილისი, ვახტანგ ნინუას ქუჩა, 3-8
საკ. კოდი: 01.12.12.001.221 1953.0 მ²

პროექტის სახელწოდება

მრავალბინიანი საცხოვრებელი სახლის არქიტექტურული პროექტი

სტადია	პროექტი	არ
თანამდებობა	გვარი	ხელმოწერა
დირექტორი	გ. ბენდელიანი	
არქიტექტორი	ი. გოგოხია	
არქიტექტორი	მ.თოიძე	

საპროექტოს ლოგო

BIJI ARCHITECTURE

ქ. თბილისი, მ. შავიშვილის №1ა
TEL: 595 55-35-74; 599 75-28-88

დაკვეთა №		მასშტაბი
სტადია	პროექტი	1:150
ფორმატი	ფურცლები	A.25
A-3		2025 წ.

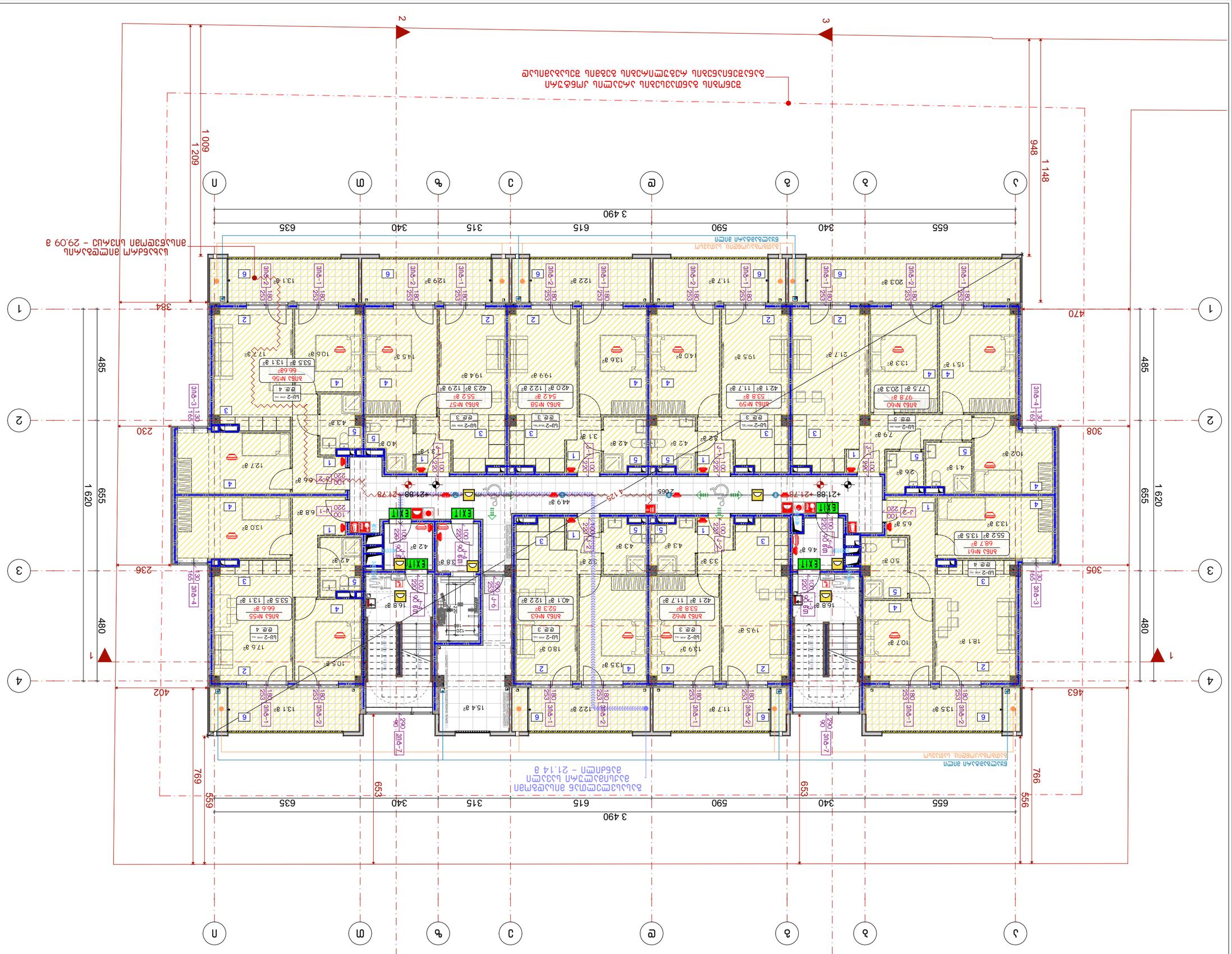

Гип	Ведомость	Лист
Проект	Ведомость	1
Разработал	Ведомость	2
Проверил	Ведомость	3
Н. контр.	Ведомость	4
ГИП	Ведомость	5

Заказчик		
Объект	Ведомость	6
Стадия	Ведомость	7

BUJI ARCHITECTURE

г. Москва, ул. Большая Полянка, д. 12, стр. 1
Тел.: 495 123-45-67, 495 123-45-68

Гип		
Проект		
Разработал		
Проверил		
Н. контр.		
ГИП		

Ведомость

Стадия	Лист	Листов
Ведомость	1	1

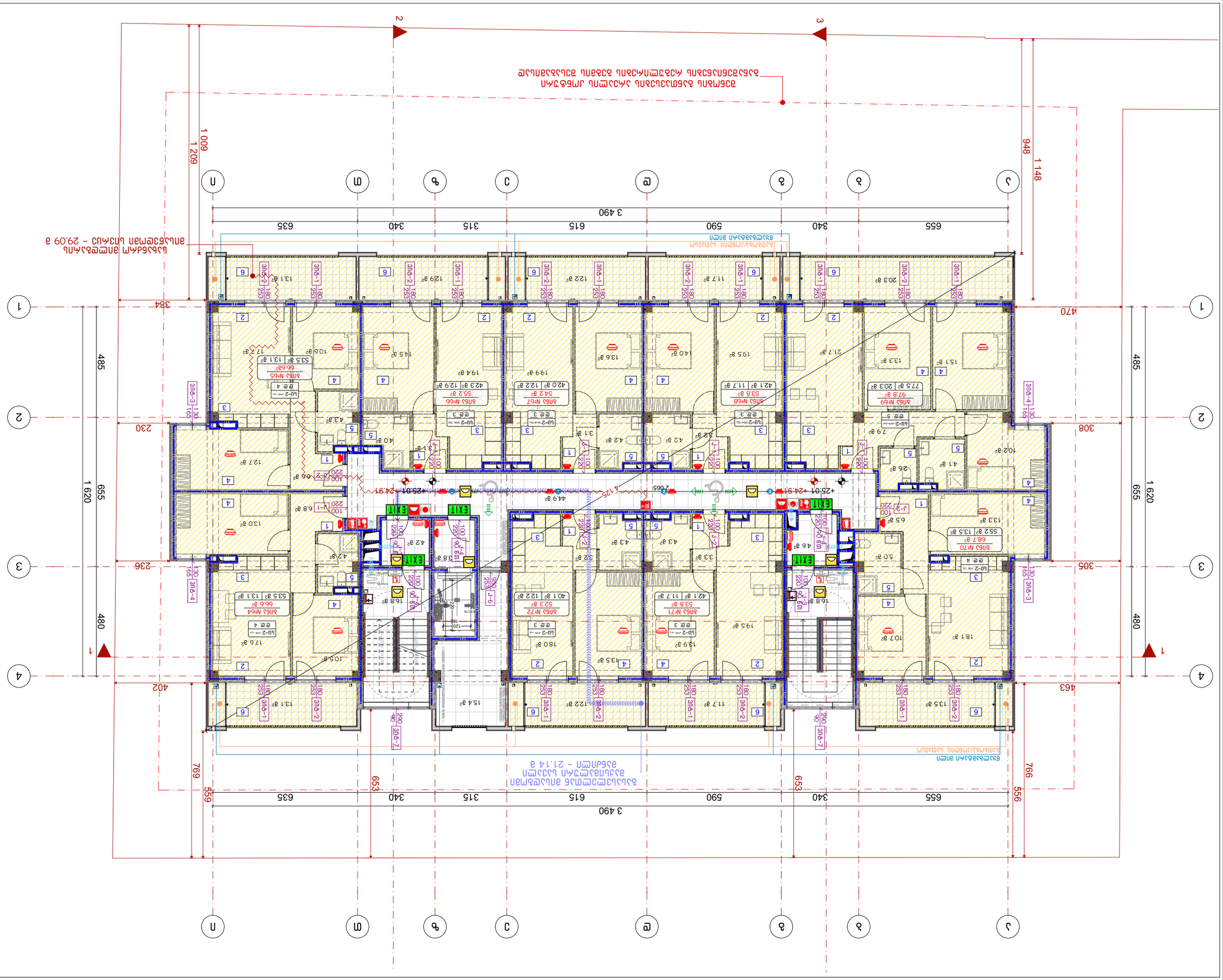

Проектант:	Благовест Стоянов Тодоров
Обект:	9 броя жилищни сгради
Чертеж:	Обща информация

1. Всички размери са в сантиметри, освен ако не е посочено друго.
2. Котите са в метри спрямо нулата на строежа.
3. Всички размери, свързани с изграждането, да се проверяват на място преди започване на строителните работи.

±0.00 = 436.5

Забележки:

Координатна система: 1. Ул. „Проф. Асен Златаров“ 3-8, кв. „Изгрев“, 01.12.001.221 1933.0 м²

Забележки:

Разпределение на жилищните сгради
Разпределение на жилищните сгради
Разпределение на жилищните сгради
Разпределение на жилищните сгради
Разпределение на жилищните сгради
Разпределение на жилищните сгради
Разпределение на жилищните сгради
Разпределение на жилищните сгради
Разпределение на жилищните сгради

Разпределение на жилищните сгради – 29.09 г.

Възложител:	Община	Благоевград
Проектант:	арх. Благовест Стоянов	
Конструктивна част:	инж. Пламен Пенчев	
Част „Електро“:	инж. Пламен Пенчев	
Част „ВиК“:	инж. Пламен Пенчев	
Част „ОВК“:	инж. Пламен Пенчев	
Част „Пожарна безопасност“:	инж. Пламен Пенчев	

Чертеж: Обща информация

Легенда:
- Граница на имота
- Сграда
- Настилка
- Зелени площи
- Ограда
- ±0.00 Кота на терена спрямо нулата на строежа
- ±0.00 Кота на първи етаж спрямо нулата на строежа

BLUI ARCHITECTURE
ул. „Проф. Асен Златаров“ №13
ТЕЛ.: 596 55-35-74; 599 75-28-88

Възложител:	Община Благоевград
Проект №:	
Мащаб:	1:150
Дата:	A-27
Фаза:	2025 г.

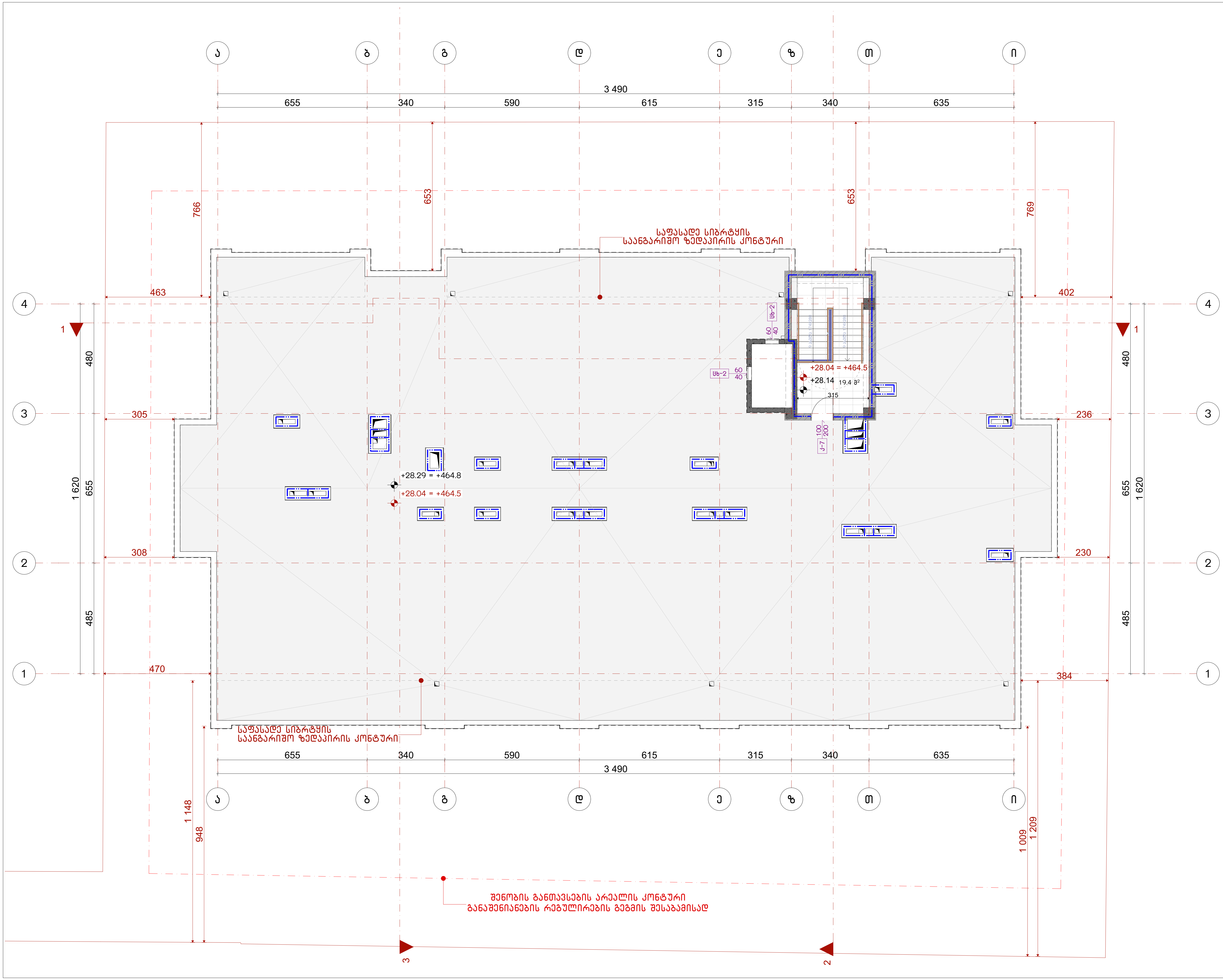

ნახაზის დასახელება:

სახურავის გეგმა

ექსპლიკაცია:

პირობითი ნიშნები:

- ნაკვეთის საზღვარი
- მონოლითი
- იატაკის მოჭიმვა
- შემავსებელი
- ჭრილის ხაზი
- ±0.00 კონსტრუქციული ნიშნული
- ±0.00 არქიტექტურული ნიშნული

შენიშვნები

1. ნახაზში შეტანილი ყველა ცვლილება უნდა შეთანხმდეს პროექტის ავტორთან.
2. პროექტში ყველა ზომა მოცემულია სანტიმეტრებში, ნიშნულები მეტრებში
3. შენობის საპროექტო ნული (+0.00) ტოლია:

±0.00 = 436.5

მისამართი

ქ. თბილისი, ვახტანგ ნინუას ქუჩა, 3-8
საკ. კოდი: 01.12.12.001.221 1953.0 მ²

პროექტის სახელწოდება

მრავალბინიანი საცხოვრებელი სახლის არქიტექტურული პროექტი

სტადია	პროექტი	არ
თანამდებობა	გვარი	ხელმოწერა
დირექტორი	გ. ბენდელიანი	
არქიტექტორი	ი. გოგოხია	
არქიტექტორი	მ.თოიძე	

საპროექტოს ლოგო

BIJI ARCHITECTURE

ქ. თბილისი, მ. შავიშვილის №1ა
TEL: 595 55-35-74; 599 75-28-88

დაკვეთა №		მასშტაბი
სტადია	პროექტი	1:150
ფორმატი	ფურცლები	A.28
A-3		2025 წ.



Նշանակություն	Գույն
Շենքի ելքեր	
Ասֆալտապատ մակերես	
Բետոնապատ մակերես	
Խճապատ մակերես	
Տեղանքի ուրվագիծ	
Ծառեր և թփեր	
Ցանկապատ	
Ավտոկայանատեղի	
Հատակագծային նշագրեր	
Բարձրության նշագրեր	

1. Նախագիծը կազմվել է ճարտարապետական առաջադրանքի, ինչպես նաև գործող նորմերի և կանոնների պահանջների հիման վրա:
2. Ամրագրված բացվածքների չափերը ճշտել շինարարական աշխատանքների կատարման ընթացքում:
3. Ելակետային նշանակված են գետնի (±0.00) նիշերը:

±0.00 = 436.5

Գլխավոր հատակագիծ

1. Ծածկագրի համարը համապատասխանում է ծածկագրերի ցուցակում նշված համարին:
2. Ասֆալտապատ մակերեսների թեքությունները նշված են հատակագծի վրա:
3. Ելակետային նշանակված են գետնի (±0.00) նիշերը:

±0.00 = 436.5

Գլխավոր հատակագիծ

Ծածկագրի համարը	Ծածկագրի տեսակը
1	Ասֆալտապատ մակերես
2	Բետոնապատ մակերես
3	Խճապատ մակերես
4	Ասֆալտապատ մակերես

Ծածկագրերի ցուցակ

Նշանակություն	Գույն
Շենքի ելքեր	
Ասֆալտապատ մակերես	
Բետոնապատ մակերես	
Խճապատ մակերես	
Տեղանքի ուրվագիծ	
Ծառեր և թփեր	
Ցանկապատ	
Ավտոկայանատեղի	
Հատակագծային նշագրեր	
Բարձրության նշագրեր	

Նշանակություններ՝

Գլխավոր հատակագիծ

Լանդշաֆտային ճարտարապետություն

Ծածկագրերի ցուցակ

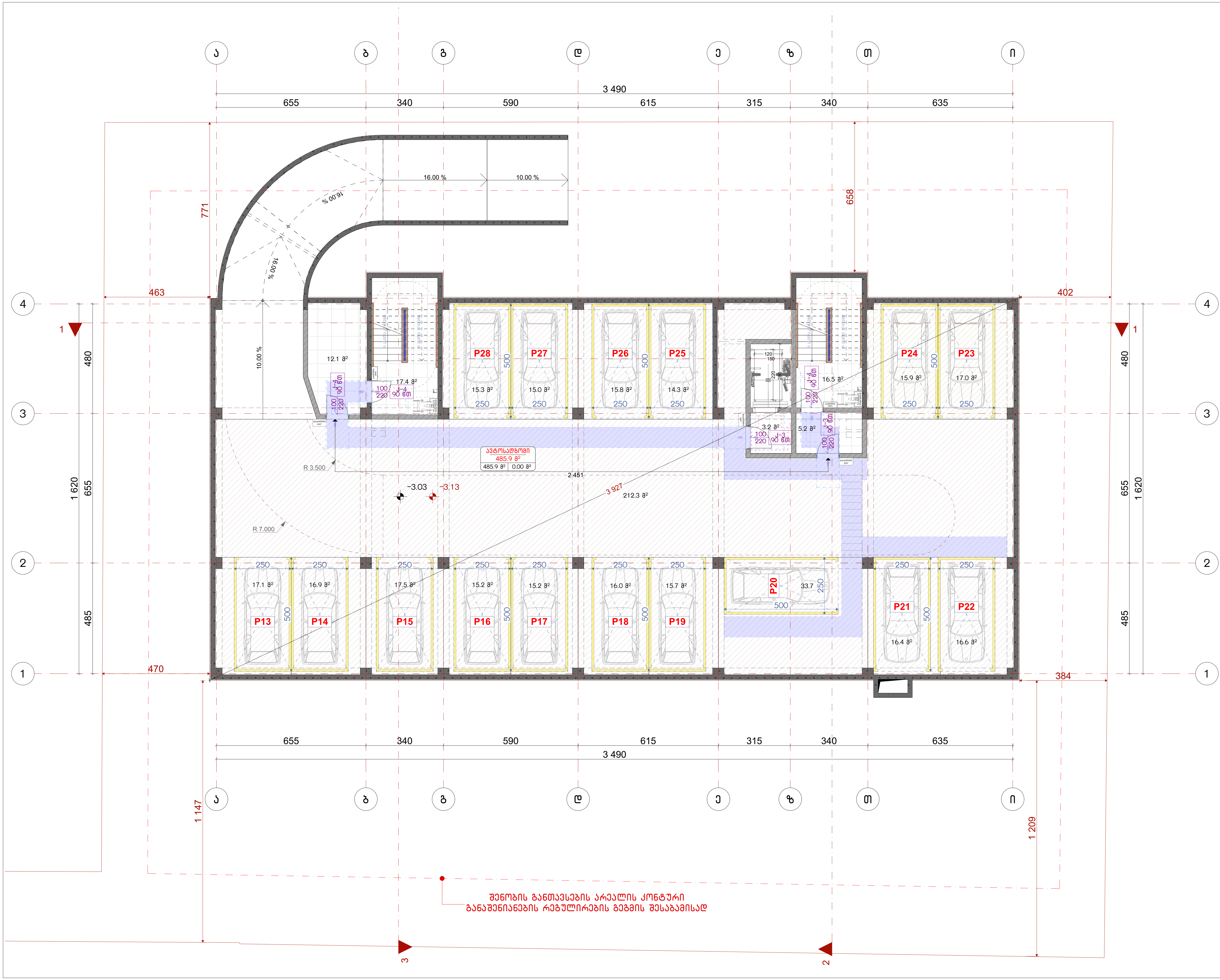

ნახაზის დასახელება:

-1 სართულის გეგმა

ექსპლიკაცია:

პირობითი ნიშნები:

- ნაკვეთის საზღვარი
- მონოლითი
- იატაკის მოჭიმვა
- შემავსებელი
- ჭრილის ხაზი
- ±0.00 კონსტრუქციული ნიშნული
- ±0.00 არქიტექტურული ნიშნული

შენიშვნები

1. ნახაზში შეტანილი ყველა ცვლილება უნდა შეთანხმდეს პროექტის ავტორთან.
2. პროექტში ყველა ზომა მოცემულია სანტიმეტრებში, ნიშნულები მეტრებში
3. შენობის საპროექტო ნული (+0.00) ტოლია:

±0.00 = 436.5

მისამართი

ქ. თბილისი, ვახტანგ ნინუას ქუჩა, 3-8
საკ. კოდი: 01.12.12.001.221 1953.0 მ²

პროექტის სახელწოდება

მრავალბინიანი საცხოვრებელი სახლის არქიტექტურული პროექტი

სტადია	პროექტი	არ
თანამდებობა	გვარი	ხელმოწერა
დირექტორი	გ. ბენდელიანი	
არქიტექტორი	ი. გოგოხია	
არქიტექტორი	მ.თოიძე	

საპროექტოს ლოგო

BIJI ARCHITECTURE

ქ. თბილისი, მ. შავიშვილის №1ა

TEL: 595 55-35-74; 599 75-28-88

დაკვეთა №		მასშტაბი
სტადია	პროექტი	1:150
ფორმატი	ფურცლები	A.30
A-3		2025 წ.

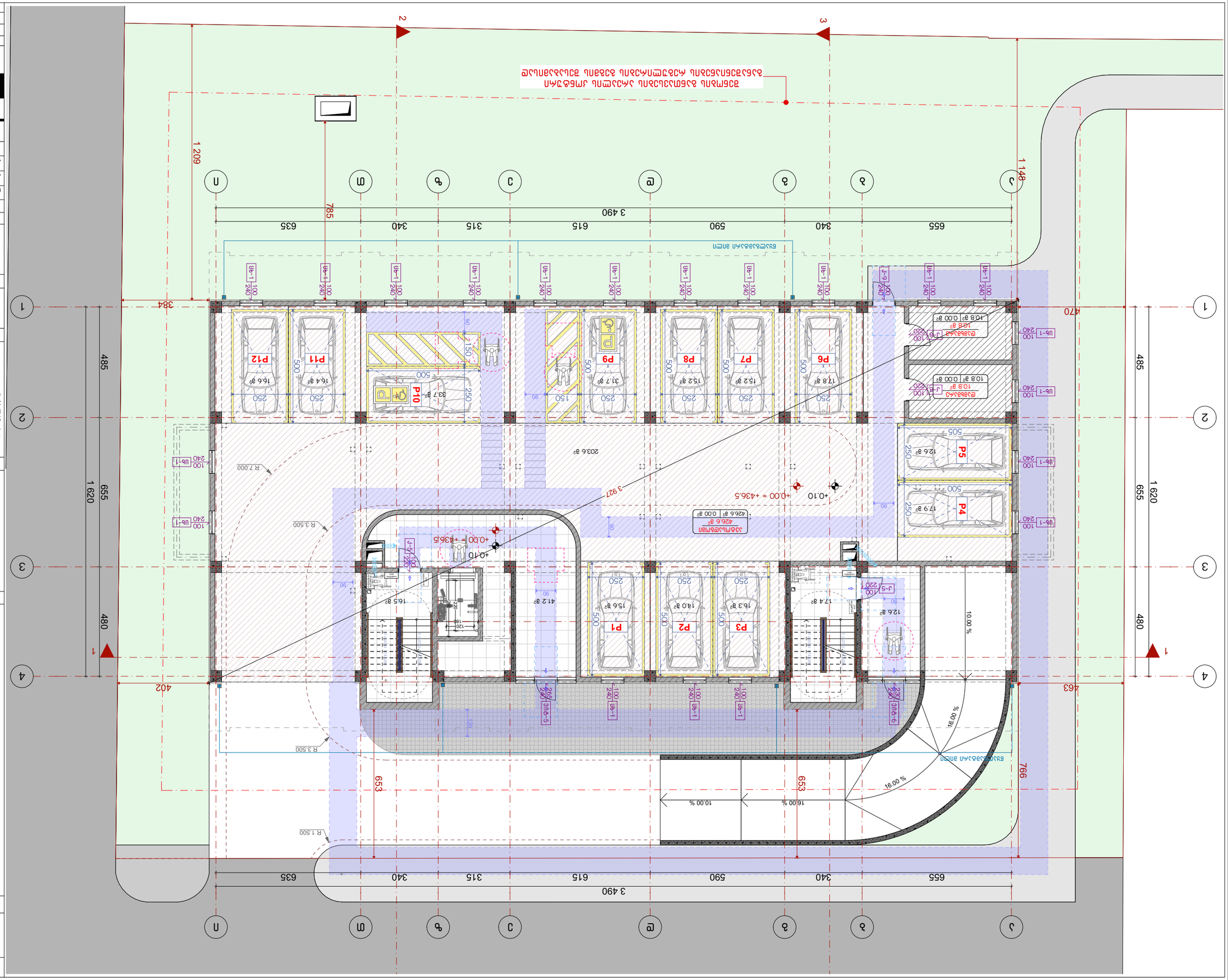
1 209
1 148
785
384
470
655
340
615
590
315
635
3 490
485
655
1 620
480
402
463
766
653
653
2036 a²
9 921
R 7.000
R 3.500
R 1.500
+0.10
+0.00 = +436.5
4266 a² 0.00 a²
4266 a² 0.00 a²
10.00 %
16.00 %
16.00 %
10.00 %
P1
P2
P3
P4
P5
P6
P7
P8
P9
P10
P11
P12
178 a²
152 a²
152 a²
140 a²
156 a²
179 a²
126 a²
337 a²
316 a²
166 a²
412 a²
165 a²
174 a²
126 a²
108 a² 0.00 a²
108 a² 0.00 a²
106 a²
Ub-1 100 240
J-5 100 220
J-6 100 220
J-7 100 220
J-8 100 220
J-9 100 220
GU5-5 230 240
GU5-6 230 240
Ub-1 240
Ub-1 100 240
Ub-1 100 240
Ub-1 100

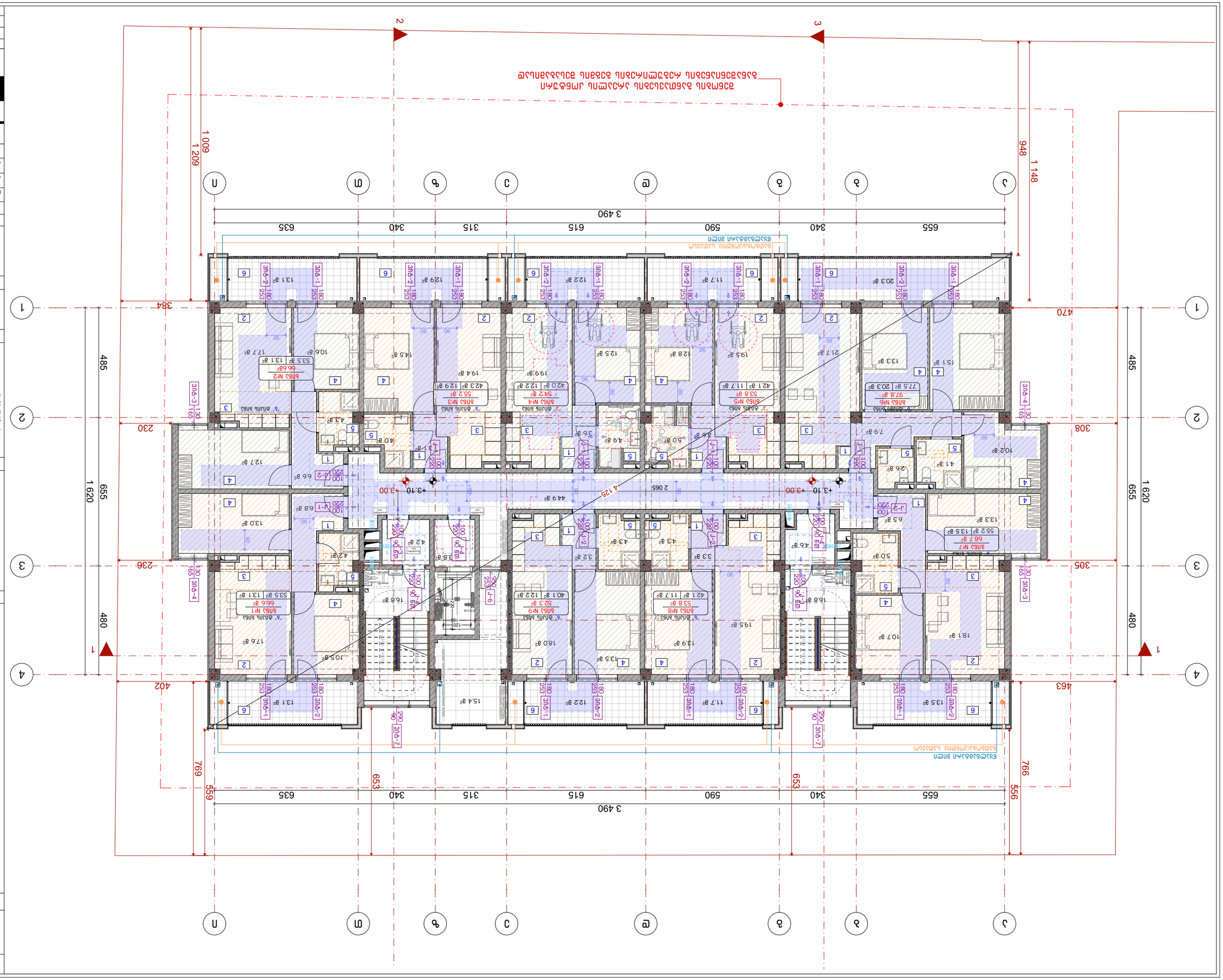

Выполнил	Иванов	
Проверил	Петрова	
Н. контр.	Сидоров	
ГИП	Кузнецов	

BUJI ARCHITECTURE

г. Москва, ул. Заповедная, д. 14
тел.: 596 55-35-74; 599 75-28-88

Подрядчик №		Альбом №
Масштаб	Листов	1:150
Формат	Изменение	А.32
		А-3

2025 г.

Благоустройство территории. Схема планировочной организации земельного участка. Генеральный план. Разбивочный план. Ведомость малых архитектурных форм. Ведомость элементов озеленения. Ведомость покрытий. Экспликация зданий и сооружений. Технико-экономические показатели. Ситуационный план. Условные обозначения.

Жилой комплекс с подземной автостоянкой по адресу: г. Москва, ул. Заповедная, вл. 14

Стадия: Р

Лист 2

Общие данные по проекту. Ситуационный план. Технико-экономические показатели. Экспликация зданий и сооружений. Ведомость покрытий. Ведомость элементов озеленения. Ведомость малых архитектурных форм. Разбивочный план. Генеральный план. Схема планировочной организации земельного участка. Благоустройство территории.

Перечень и площади помещений квартир приведены в соответствии с проектом. Площади помещений указаны в квадратных метрах с точностью до одного знака после запятой. Высота помещений принята 2,80 м, если иное не указано на планах.

Отметки даны в метрах относительно условного нуля. Уклоны кровли и отмостки приняты по проекту. Водосток организованный, внутренний. Ливневая канализация подключается к городской сети.

Материал стен: газобетонные блоки D500, толщина 300 мм. Перегородки: газобетонные блоки D400, толщина 200 мм. Перекрытия: монолитные железобетонные, толщина 220 мм. Кровля: плоская, рулонная, с внутренним водостоком.

Фундаменты: монолитная железобетонная плита толщиной 1200 мм на естественном основании. Бетон класса В25, арматура класса А500С. Защитный слой бетона 50 мм.

Наружные стены: газобетонные блоки D500, толщина 300 мм, с утеплением минераловатными плитами толщиной 150 мм. Облицовка: вентилируемый фасад с керамогранитными плитами.

Внутренние несущие стены: монолитный железобетон, толщина 200 мм. Перегородки: газобетонные блоки D400, толщина 200 мм. Межквартирные перегородки: двойные, с звукоизоляцией.

Перекрытия: монолитные железобетонные, толщина 220 мм. Звукоизоляция: плавающий пол, толщина 50 мм. Потолки: подвесные, с акустической облицовкой.

Кровля: плоская, рулонная, с внутренним водостоком. Утеплитель: минераловатные плиты, толщина 200 мм. Гидроизоляция: наплавляемые битумно-полимерные материалы.

Окна: ПВХ-профиль, двухкамерный стеклопакет, сопротивление теплопередаче не менее 0,75 м²·°С/Вт. Двери: наружные — металлические, утепленные; внутренние — деревянные, по ГОСТ.

Полы: в жилых помещениях — ламинат по стяжке, толщина 70 мм; в санузлах — керамическая плитка по гидроизоляции. Плинтус: пластиковый, высотой 80 мм.

Отделка стен: в жилых помещениях — обои под покраску, шпаклевка, грунтовка; в санузлах — керамическая плитка до потолка. Потолки: окраска водоэмульсионной краской.

Инженерные системы: отопление — от индивидуального теплового пункта, радиаторы биметаллические; водоснабжение — холодное и горячее, трубы полипропиленовые; канализация — внутренняя, трубы ПВХ.

Электроснабжение: от трансформаторной подстанции, напряжение 380/220 В. Освещение: светодильники, светильники с энергосберегающими лампами. Молниезащита: по III категории.

Вентиляция: приточно-вытяжная, с механическим побуждением. Воздухообмен: по расчету, с учетом теплопоступлений и влаговыделений.

Пожарная безопасность: степень огнестойкости II, класс конструктивной пожарной опасности С0. Эвакуационные выходы: не менее двух, ширина не менее 1,2 м.

Доступность маломобильных групп населения: пандусы с уклоном не более 5%, ширина не менее 1,5 м. Поручни: на высоте 0,9 м.

Охрана окружающей среды: мероприятия по снижению шума, пыли и выбросов в атмосферу. Отходы: раздельный сбор, вывоз по договору.

Энергоэффективность: класс энергоэффективности А. Удельный расход тепловой энергии на отопление: 0,12 кВт·ч/м²·год.

Технико-экономические показатели: общая площадь квартир 19530 м², количество квартир 221, количество этажей 3–8, количество подземных этажей 1.

Экспликация помещений: 1. Жилая комната — 18,0 м². 2. Кухня — 9,5 м². 3. Санузел — 4,2 м². 4. Ванная — 3,8 м². 5. Коридор — 6,1 м². 6. Кладовая — 1,5 м².

Ведомость покрытий: асфальтобетонное покрытие толщиной 50 мм; тротуарная плитка толщиной 60 мм; газон посевной.

Ведомость элементов озеленения: деревья лиственные — 42 шт.; кустарники — 180 шт.; газон — 1200 м².

Ведомость малых архитектурных форм: скамейки — 12 шт.; урны — 8 шт.; детская площадка — 1 комплект.

Разбивочный план: привязка осей к существующей застройке, координаты углов здания.

Генеральный план: расположение здания, проездов, тротуаров, площадок, озеленения.

Схема планировочной организации земельного участка: зонирование территории, функциональное назначение.

Благоустройство территории: мероприятия по озеленению, освещению, малым архитектурным формам.

Условные обозначения: границы земельного участка; здания и сооружения; проезды и тротуары; газоны; деревья; кустарники; малые архитектурные формы.

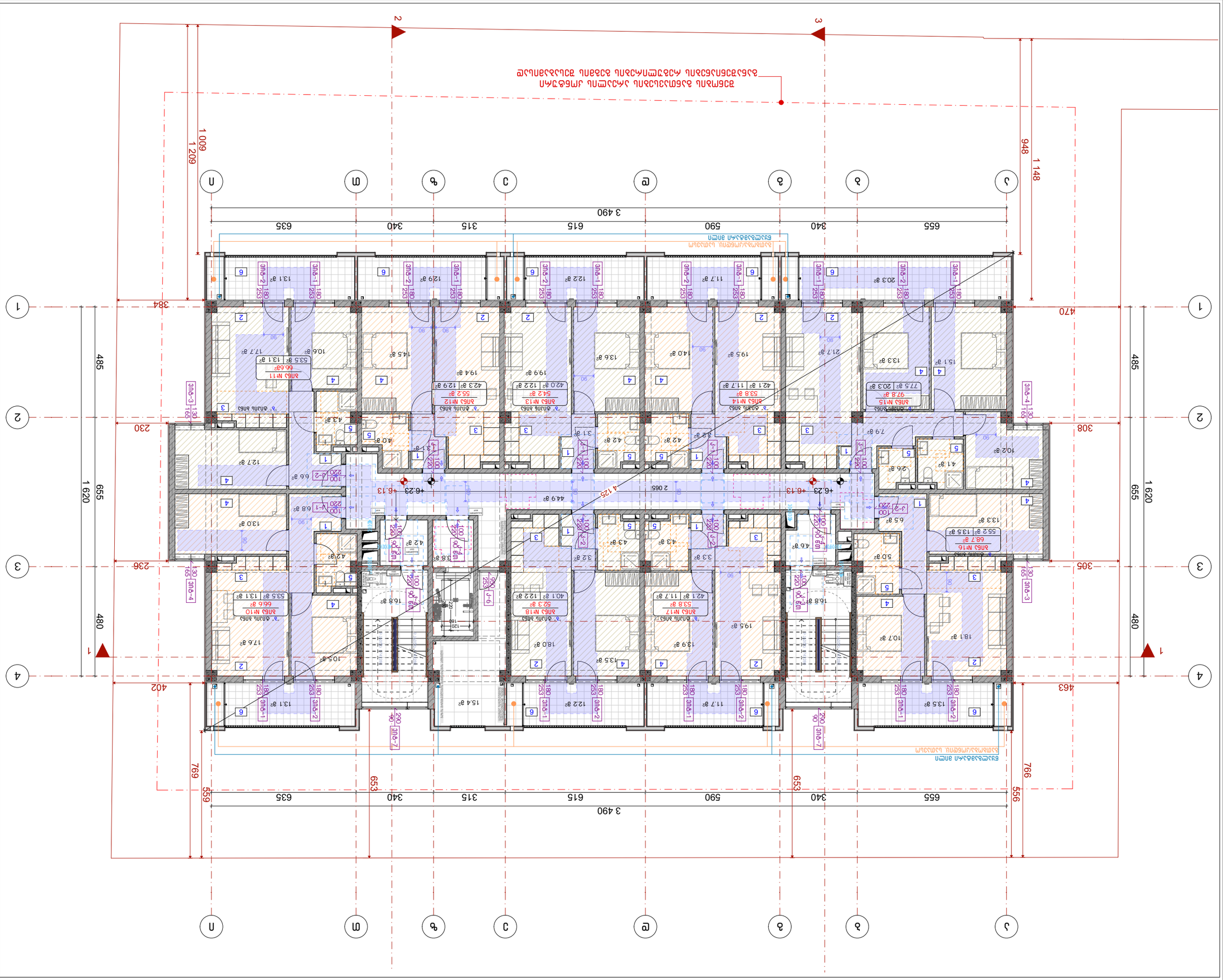

Планировочная привязка и высотная отметка выполнены относительно условной отметки ±0.00, принятой на уровне чистого пола 1-го этажа.

Отметки чистого пола помещений приведены в соответствии с экспликацией помещений.

Отметки пола санузлов и ванных комнат (-0.02) приведены относительно общей отметки ±0.00 = 436.5

Отметки пола лоджий и балконов приведены с учетом уклона 2% в сторону водоотводных лотков.

1. Балконы, террасы и лоджии, имеющие изоляцию, выполнить с уклоном 2% в сторону водоотводных лотков.
2. Элементы ограждений балконов, террас и лоджий выполнить из стекла с поручнем.
3. Водоотводные лотки, установленные на балконах, террасах и лоджиях (-0.02) выполнить из оцинкованной стали.

Условные обозначения:

- ±0.00 — Отметка чистого пола 1-го этажа
- ±0.00 — Отметка пола санузлов и ванных комнат
- Граница помещений
- Перегородки
- Наружные стены
- Ограждение балконов, террас и лоджий
- Водоотводные лотки

Экспликация помещений

№	Наименование	Площадь, м²
1	Прихожая	13.1
2	Коридор	17.7
3	Кухня	10.6
4	Санузел	5.5
5	Ванная	3.1
6	Комната	66.6

Площадь квартиры: 97.8 м²

Площадь квартиры: 55.2 м²

Площадь квартиры: 77.5 м²

Площадь квартиры: 53.8 м²

Площадь квартиры: 68.7 м²

Площадь квартиры: 55.2 м²

Площадь квартиры: 53.8 м²

Площадь квартиры: 66.6 м²

Площадь квартиры: 52.3 м²

Площадь квартиры: 55.2 м²

Площадь квартиры: 53.5 м²

Площадь квартиры: 66.6

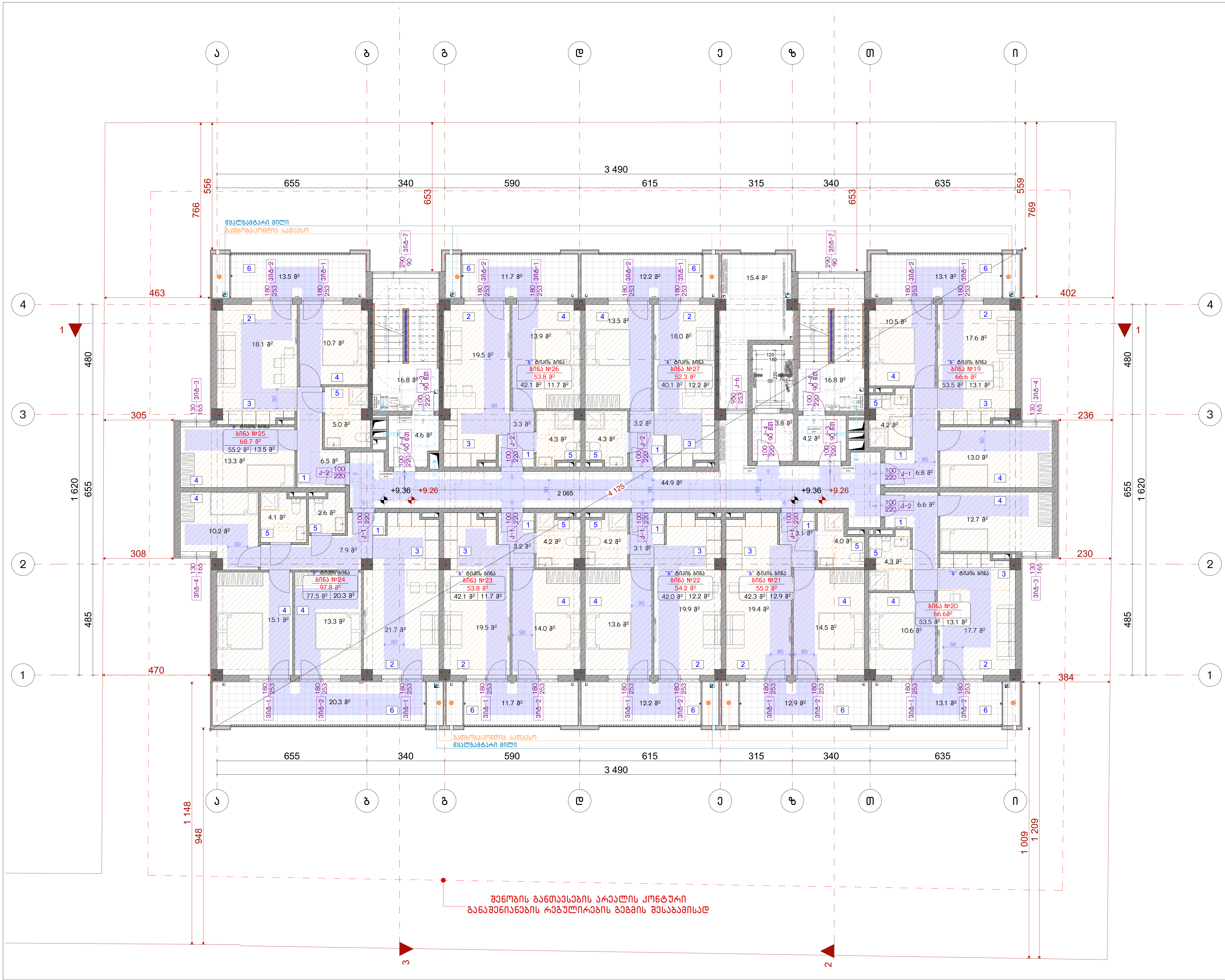

ნახაზის დასახელება:

4 სართულის გეგმა

ექსპლიკაცია:

პირობითი ნიშნები:

- ნაკვეთის საზღვარი
- მონოლითი
- იატაკის მოჭიმვა
- შემავსებელი
- ჭრილის ხაზი
- ±0.00 კონსტრუქციული ნიშნული
- ±0.00 არქიტექტურული ნიშნული

შენიშვნები

1. ნახაზში შეტანილი ყველა ცვლილება უნდა შეთანხმდეს პროექტის ავტორთან.
2. პროექტში ყველა ზომა მოცემულია სანტიმეტრებში, ნიშნულები მეტრებში
3. შენობის საპროექტო ნული (+0.00) ტოლია:

±0.00 = 436.5

მისამართი

ქ. თბილისი, ვახტანგ ნინუას ქუჩა, 3-8
საკ. კოდი: 01.12.12.001.221 1953.0 მ²

პროექტის სახელწოდება

მრავალბინიანი საცხოვრებელი სახლის არქიტექტურული პროექტი

სტადია	პროექტი	არ
თანამდებობა	გვარი	ხელმოწერა
დირექტორი	გ. ბენდელიანი	
არქიტექტორი	ი. გოგოხია	
არქიტექტორი	მ.თოიძე	

საპროექტოს ლოგო

BIJI ARCHITECTURE

ქ. თბილისი, მ. შავიშვილის №1ა
TEL: 595 55-35-74; 599 75-28-88

დაკვეთა №		მასშტაბი
სტადია	პროექტი	1:150
ფორმატი	ფურცლები	A.34
A-3		2025 წ.

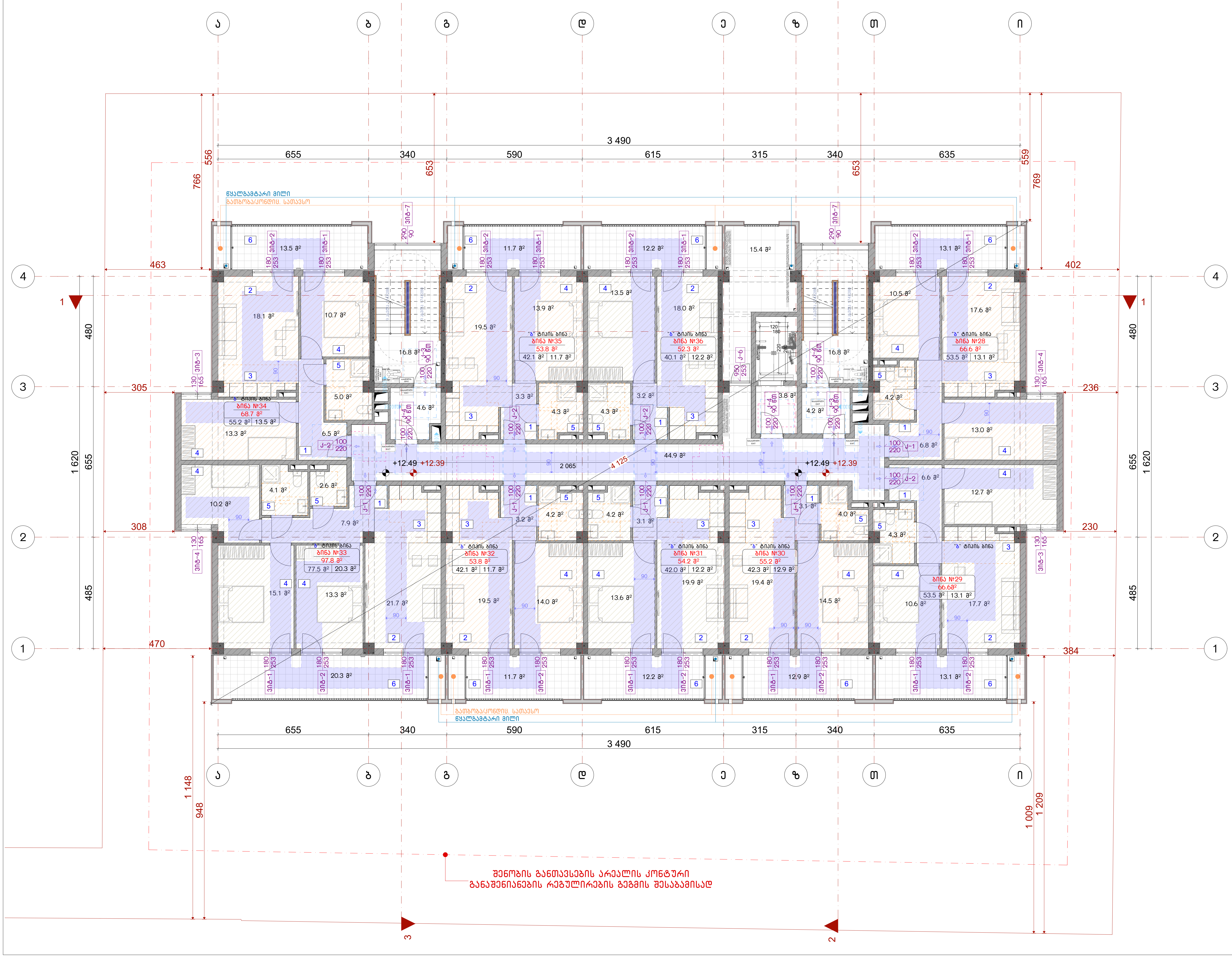

ნახაზის დასახელება:

5 სართულის გეგმა

ექსპლიკაცია:

პირობითი ნიშნები:

- ნაკვეთის საზღვარი
- მონოლითი
- იატაკის მოჭიმვა
- შემავსებელი
- ჭრილის ხაზი
- ±0.00 კონსტრუქციული ნიშნული
- ±0.00 არქიტექტურული ნიშნული

შენიშვნები

1. ნახაზში შეტანილი ყველა ცვლილება უნდა შეთანხმდეს პროექტის ავტორთან.
2. პროექტში ყველა ზომა მოცემულია სანტიმეტრებში, ნიშნულები მეტრებში
3. შენობის საპროექტო ნული (+0.00) ტოლია:

±0.00 = 436.5

მისამართი

ქ. თბილისი, ვახტანგ ნინუას ქუჩა, 3-8
საკ. კოდი: 01.12.12.001.221 1953.0 მ²

პროექტის სახელწოდება

მრავალბინიანი საცხოვრებელი სახლის არქიტექტურული პროექტი

სტადია	პროექტი	არ
თანამდებობა	გვარი	ხელმოწერა
დირექტორი	გ. ბენდელიანი	
არქიტექტორი	ი. გოგოხია	
არქიტექტორი	მ.თოიძე	

საპროექტოს ლოგო

BIJI ARCHITECTURE

ქ. თბილისი, მ. შავიშვილის №1ა
TEL: 595 55-35-74; 599 75-28-88

დაკვეთა №		მასშტაბი
სტადია	პროექტი	1:150
ფორმატი	ფურცლები	A.35
A-3		2025 წ.

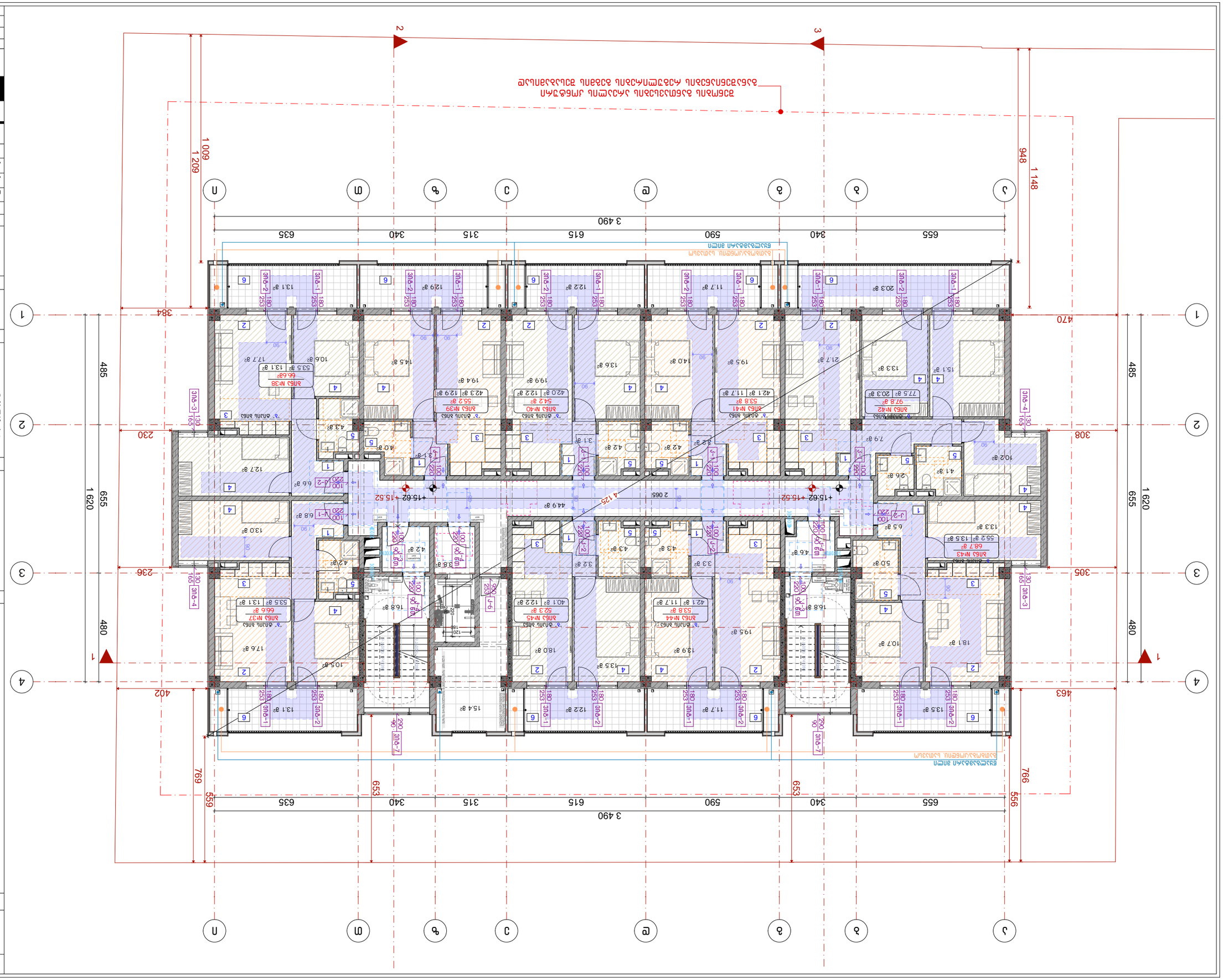

Благоустройство территории

1. Благоустройство территории произвести после завершения строительства.
2. Асфальтобетонное покрытие выполнить по щебеночному основанию.
3. Вертикальную планировку выполнить с уклоном от здания.

±0.00 = 436.5

Экспликация помещений

Ведомость отделки помещений

Ведомость заполнения оконных и дверных проемов

Ведомость элементов благоустройства территории

Условные обозначения	
	Граница земельного участка
	Проектируемое здание
	Тротуар
	Проезд
±0.00	Уровень чистого пола здания
±0.00	Уровень планировочной отметки

Ситуационный план

Масштаб	1:150
Формат	А3
	2025 г.

Заказчик	
Объект	Многоквартирный жилой дом с встроенными помещениями общественного назначения и подземной автостоянкой
Стадия	Наименование
Архитектурные решения	
Главный архитектор проекта	
Разработал	
Проверил	
Н. контроль	
ГИП	

BLUI ARCHITECTURE

г. Москва, ул. Большая Почтовая, д.34, стр.8
тел.: 495 55-35-74; 499 75-28-88

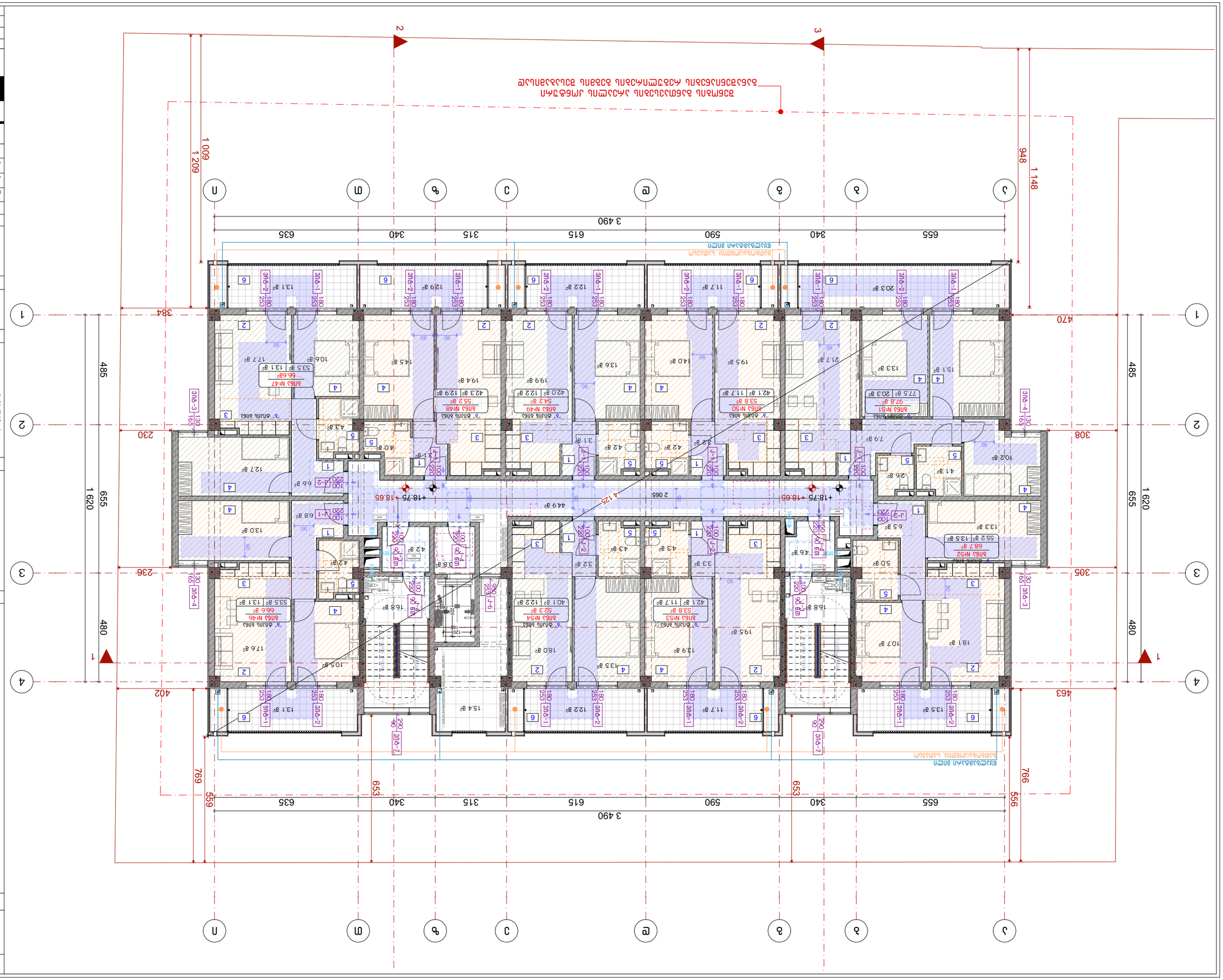
1 148
948
1 209
1 600
384
470
485
655
1 620
230
308
236
305
480
402
463
766
769
653
556
559
3 490
655
340
590
615
315
635
2 065
+18.75
+18.65
4.25
Ø16 Ø16
Ø16 Ø16
Ø16 Ø16

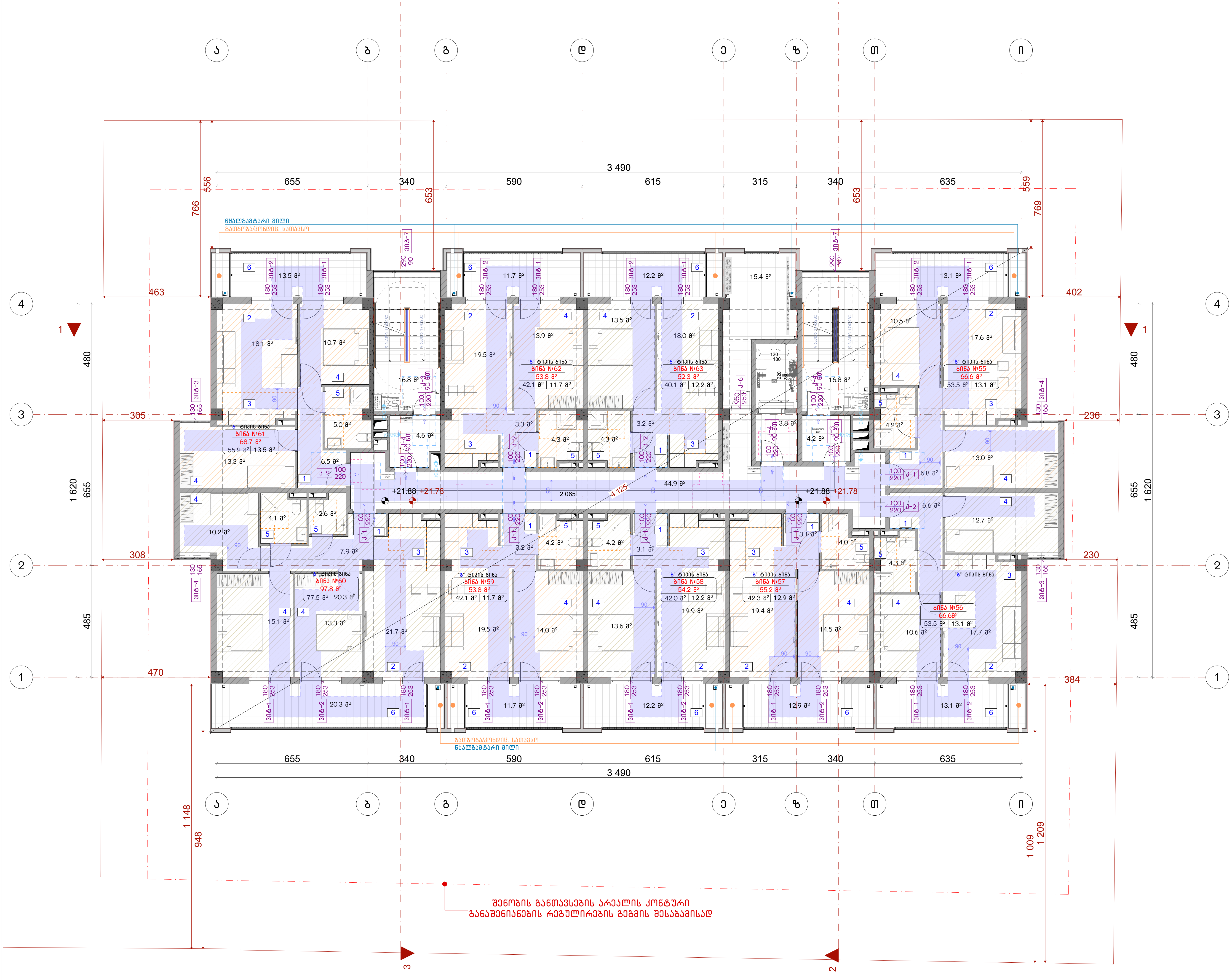

ნახაზის დასახელება:

8 სართულის გეგმა

ექსპლიკაცია:

პირობითი ნიშნები:

- ნაკვეთის საზღვარი
- მონოლითი
- იატაკის მოჭიმვა
- შემავსებელი
- ჭრილის ხაზი
- ±0.00 კონსტრუქციული ნიშნული
- ±0.00 არქიტექტურული ნიშნული

შენიშვნები

1. ნახაზში შეტანილი ყველა ცვლილება უნდა შეთანხმდეს პროექტის ავტორთან.
2. პროექტში ყველა ზომა მოცემულია სანტიმეტრებში, ნიშნულები მეტრებში
3. შენობის საპროექტო ნული (+0.00) ტოლია:

±0.00 = 436.5

მისამართი

ქ. თბილისი, ვახტანგ ნინუას ქუჩა, 3-8
საკ. კოდი: 01.12.12.001.221 1953.0 მ²

პროექტის სახელწოდება

მრავალბინიანი საცხოვრებელი სახლის არქიტექტურული პროექტი

სტადია	პროექტი	არ
თანამდებობა	გვარი	ხელმოწერა
დირექტორი	გ. ბენდელიანი	
არქიტექტორი	ი. გოგოხია	
არქიტექტორი	მ.თოიძე	

საპროექტოს ლოგო

BIJI ARCHITECTURE

ქ. თბილისი, მ. შავიშვილის №1ა
TEL: 595 55-35-74; 599 75-28-88

დაკვეთა №		მასშტაბი
სტადია	პროექტი	1:150
ფორმატი	ფურცლები	A.38
A-3		2025 წ.

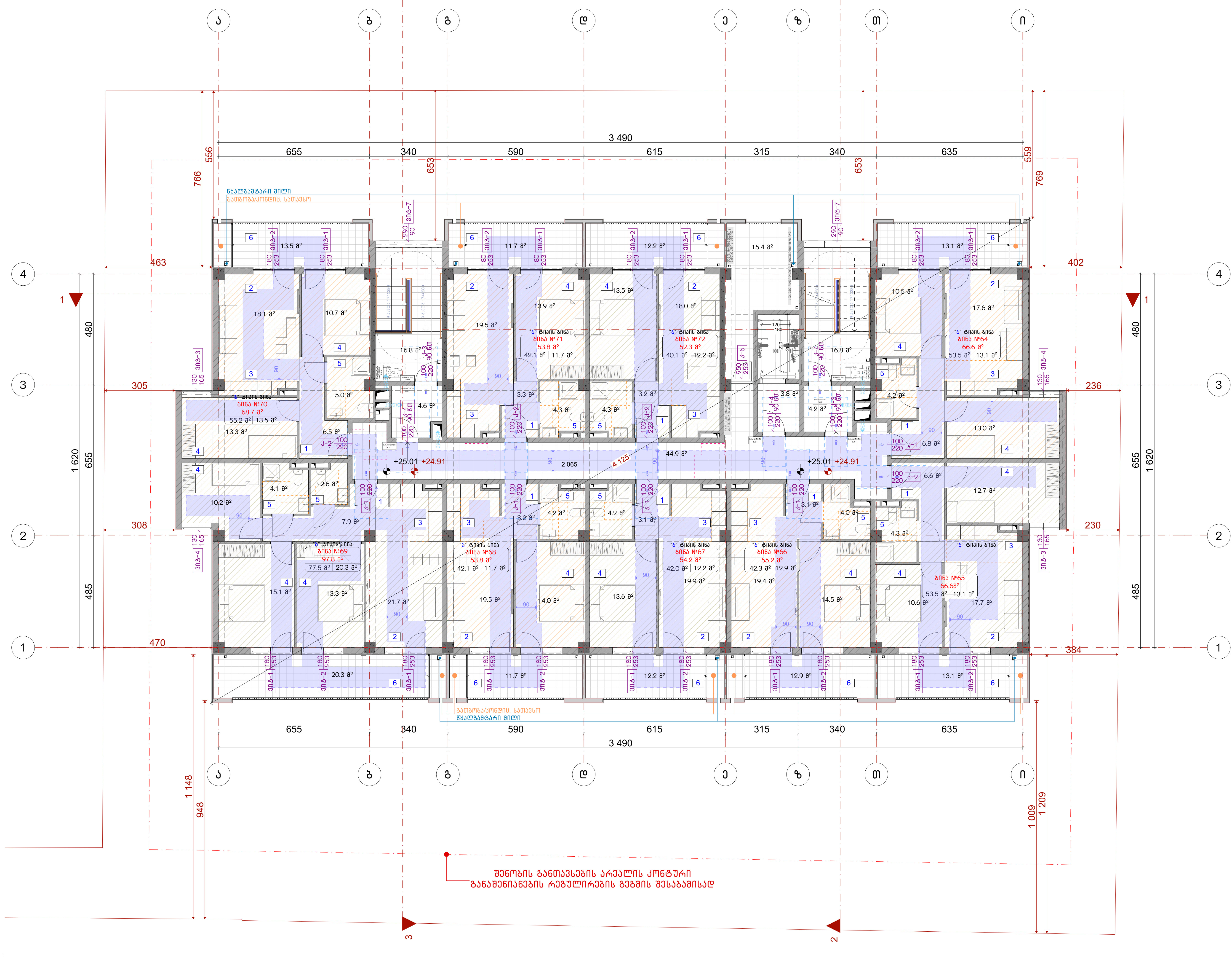

ნახაზის დასახელება:

9 სართულის გეგმა

ექსპლიკაცია:

პირობითი ნიშნები:

- ნაკვეთის საზღვარი
- მონოლითი
- იატაკის მოჭიმვა
- შემავსებელი
- ჭრილის ხაზი
- ±0.00 კონსტრუქციული ნიშნული
- ±0.00 არქიტექტურული ნიშნული

შენიშვნები

1. ნახაზში შეტანილი ყველა ცვლილება უნდა შეთანხმდეს პროექტის ავტორთან.
2. პროექტში ყველა ზომა მოცემულია სანტიმეტრებში, ნიშნულები მეტრებში
3. შენობის საპროექტო ნული (+0.00) ტოლია:

±0.00 = 436.5

მისამართი

ქ. თბილისი, ვახტანგ ნინუას ქუჩა, 3-8
საკ. კოდი: 01.12.12.001.221 1953.0 მ²

პროექტის სახელწოდება

მრავალბინიანი საცხოვრებელი სახლის არქიტექტურული პროექტი

სტადია	პროექტი	არ
თანამდებობა	გვარი	ხელმოწერა
დირექტორი	გ. ბენდელიანი	
არქიტექტორი	ი. გოგოხია	
არქიტექტორი	მ.თოიძე	

საპროექტოს ლოგო

BIJI ARCHITECTURE

ქ. თბილისი, მ. შავიშვილის №1ა
TEL: 595 55-35-74; 599 75-28-88

დაკვეთა №		მასშტაბი
სტადია	პროექტი	1:150
ფორმატი	ფურცლები	A.39
A-3		2025 წ.

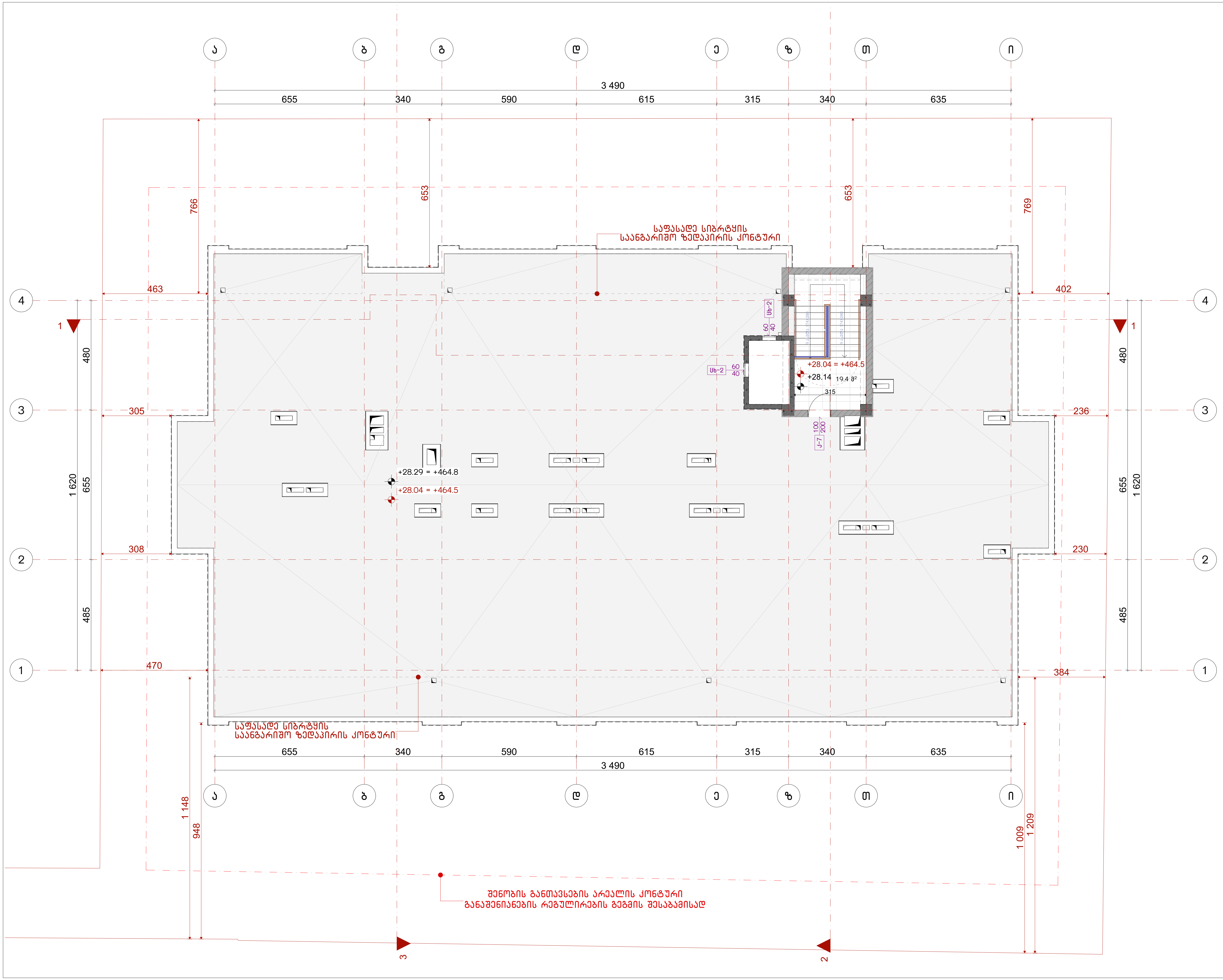

ნახაზის დასახელება:

სახურავის გეგმა

ექსპლიკაცია:

პირობითი ნიშნები:

- ნაკვეთის საზღვარი
- მონოლითი
- იატაკის მოჭიმვა
- შემავსებელი
- ჭრილის ხაზი
- ±0.00 კონსტრუქციული ნიშნული
- ±0.00 არქიტექტურული ნიშნული

შენიშვნები

1. ნახაზში შეტანილი ყველა ცვლილება უნდა შეთანხმდეს პროექტის ავტორთან.
2. პროექტში ყველა ზომა მოცემულია სანტიმეტრებში, ნიშნულები მეტრებში
3. შენობის საპროექტო ნული (+0.00) ტოლია:

±0.00 = 436.5

მისამართი

ქ. თბილისი, ვახტანგ ნინუას ქუჩა, 3-8
საკ. კოდი: 01.12.12.001.221 1953.0 მ²

პროექტის სახელწოდება

მრავალბინიანი საცხოვრებელი სახლის არქიტექტურული პროექტი

სტადია	პროექტი	არ
თანამდებობა	გვარი	ხელმოწერა
დირექტორი	გ. ბენდელიანი	
არქიტექტორი	ი. გოგოხია	
არქიტექტორი	მ.თოიძე	

საპროექტოს ლოგო

BIJI ARCHITECTURE

ქ. თბილისი, მ. შავიშვილის №1ა
TEL: 595 55-35-74; 599 75-28-88

დაკვეთა №		მასშტაბი
სტადია	პროექტი	1:150
ფორმატი	ფურცლები	A.40
A-3		2025 წ.

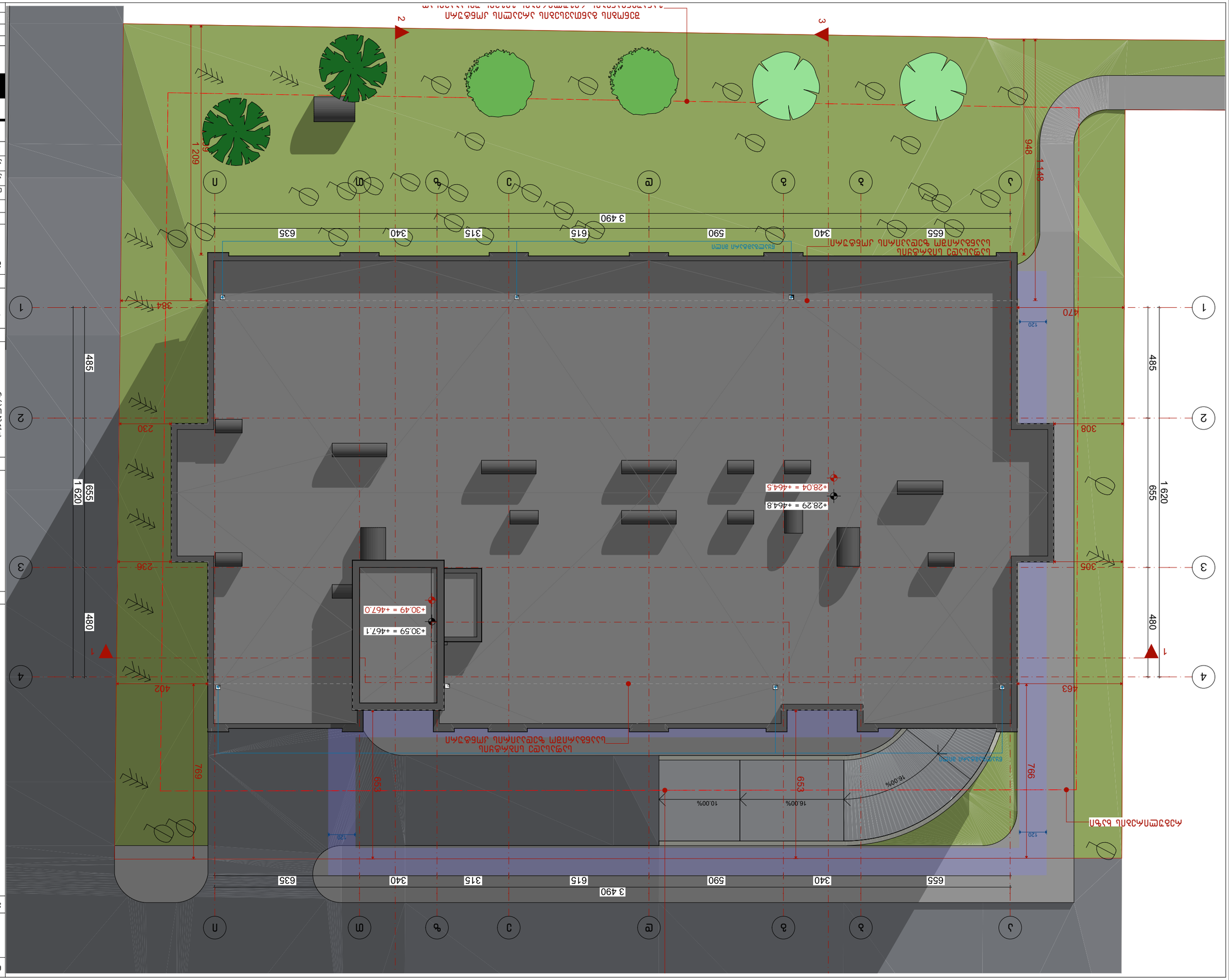

ნახაზის დასახელება:	
ცხელი წყლის და ცივი წყლის გარე ქსელების გეგმა	
ნახაზის ნომერი:	
ა-3	
ფურცლის ზომა:	
A4	
მასშტაბი:	
1:150	
ფურცლის ნომერი:	
პროექტის ნომერი:	
2025 წ.	

BUJI ARCHITECTURE

ქ. თბილისი, ბ. ჩუბინაშვილის N°13
TEL: 596 55-35-74; 599 75-28-88

ობიექტის დასახელება:	
ცხელი წყლის და ცივი წყლის გარე ქსელების გეგმა	
ობიექტის მისამართი:	
ქ. თბილისი, ვაკის რაიონი, ბ. ჩუბინაშვილის (ახალი) N°13	
მშენებლობის სტადია:	
ტექნიკური პროექტი	
ავტორის ხელმოწერა:	

ავტორის ხელმოწერის ნიმუში

ა. ფოფხაძის ქუჩა N 3-8
ს/კ კოდი: 01.12.001.221 19330 მ²

ნახაზის ნომერი:

1. ნახაზზე მოცემული ყველა ზომა მილიმეტრებშია.
2. ამოქმედებული ყველა ზომა ადგილზე უნდა შემოწმდეს.
ნახაზის ნებისმიერი ცვლილება ან ავტორის ნებართვის გარეშე დაუშვებელია.
3. ზომებისა და ამოქმედების ნიშნები (±0.00) დოლომიტის.
±0.00 = 436.5

ზემოდან ხედი

ა. ფოფხაძის ქუჩა N 3-8 ს/კ კოდი: 01.12.001.221 19330 მ²

ავტორის ხელმოწერის ნიმუში

ცხელი წყლის და ცივი წყლის გარე ქსელების გეგმა

ნახაზის დასახელება	ავტორი	ხელმოწერა
არქიტექტორი	ა. ბერიძე	
კონსტრუქციული ნაწილი	ი. ბოტკოველი	
ინჟინერ-კონსტრუქტორი	გ. ქურციკიძე	

ნახაზის ფრაგმენტი

ნახაზის ლეგენდა:

- ცხელი წყლის მილსადენი
- ცივი წყლის მილსადენი
- ჭის ტიპის ცივი წყლის მრიცხველი
- ±0.00 ცხელი წყლის ქსელის ნიშნული
- ±0.00 ცივი წყლის ქსელის ნიშნული
- ჭის ნომერი
- ნაკადის მიმართულება
- ტროტუარი
- ასფალტის საფარი
- ბეტონის საფარი

ნახაზის ნომერი:

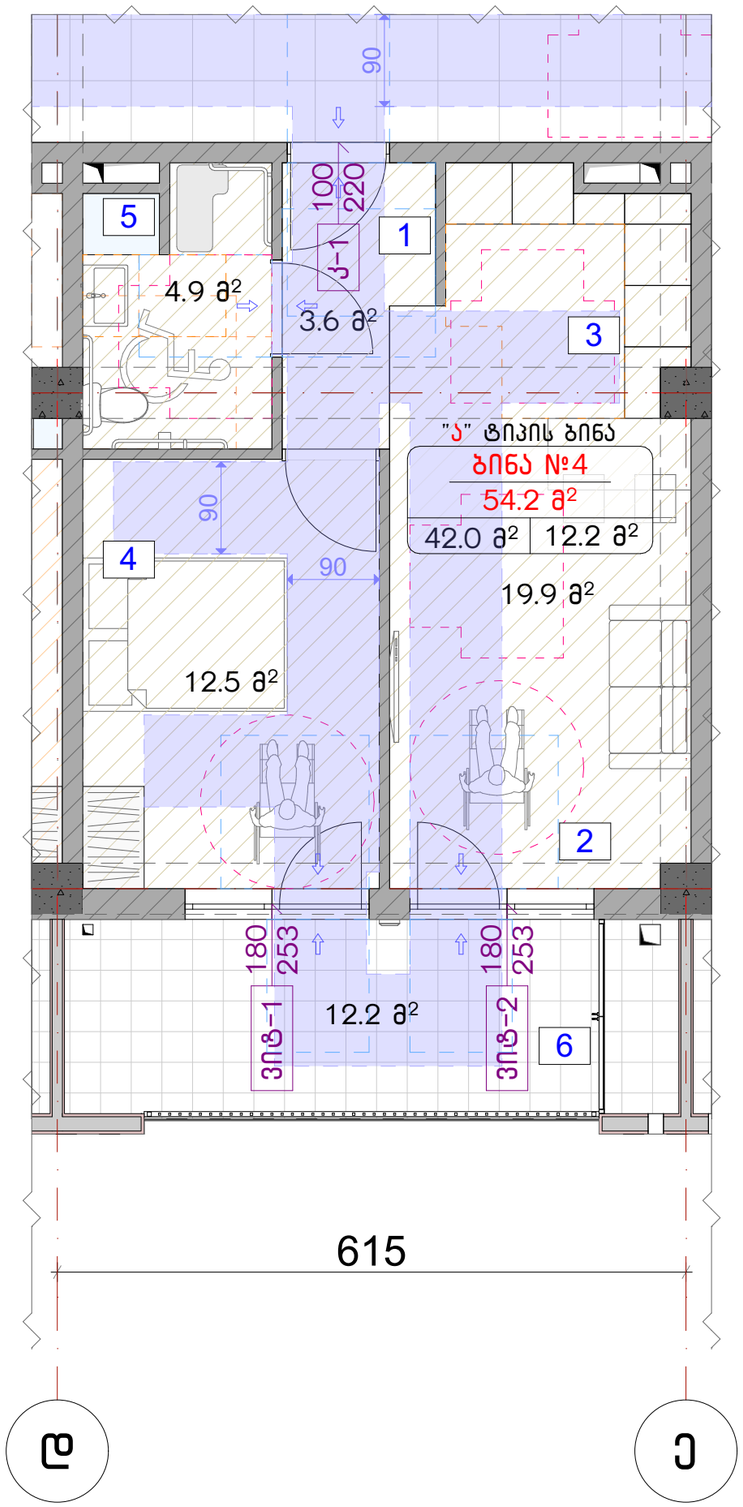

მისაწვდომი "ა" ტიპის საცხოვრებელი ერთეული +3.00 ნიშნულზე

საპროექტო ობიექტში მდებარეობს 72 საცხოვრებელი ერთეული, რომელთა 2% წარმოადგენს "ა" ტიპის ბინას. შესაბამისად გვაქვს 2 "ა" ტიპის ერთეული.

ანჯამიანი კარი წინიდან მისაწვდომი მიწოლითი გაღება

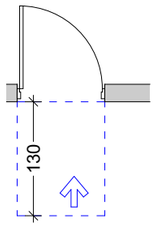

ანჯამიანი კარი საკეტის მხრიდან მისაწვდომი გამოწევით გაღება

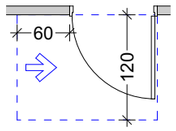

ანჯამიანი კარი საკეტის მხრიდან მისაწვდომი მიწოლით გაღება

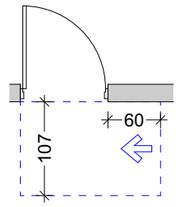

ანჯამიანი კარი ანჯამის მხრიდან მისაწვდომი მიწოლით გაღება

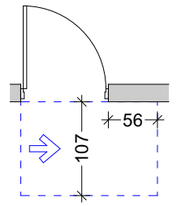

ანჯამიანი კარი წინიდან მისაწვდომი გამოწევით გაღება

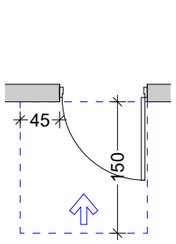

ვარიანტი 1

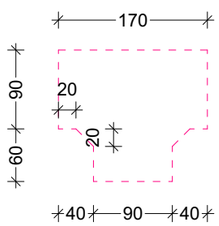

ვარიანტი 2

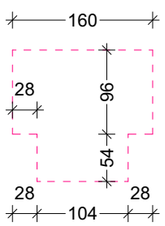

ვარიანტი 3

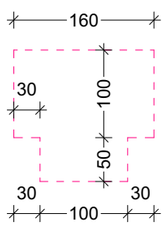

ვარიანტი 4

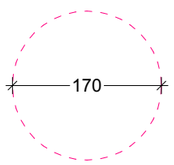

ნახაზის დასახელება:

მისაწვდომი "ა" ტიპის საცხოვრებელი ერთეული

ქმკალიკაცია:

პიქტოგრამული ნიშნები:

- ნაკვეთის საზღვარი
- მონოლითი
- იატაკის მოჭიმვა
- შეგავსებელი
- ჭრილის ხაზი
- ±0.00 კონსტრუქციული ნიშნული
- ±0.00 არქიტექტურული ნიშნული

შენიშვნები

1. ნახაზში შეტანილი ყველა ცვლილება უნდა შეთანხმდეს პროექტის ავტორთან.
2. პროექტში ყველა ზომა მოცემულია სანტიმეტრებში, ნიშნულები მეტრებში
3. შენობის საპროექტო ნული (+0.00) ტოლია:

±0.00 = 436.5

მისამართი

ქ. თბილისი, ვახტანგ ნინუას ქუჩა, 3-8
საკ. კოდი: 01.12.12.001.221 1953.0 მ²

პროექტის სახელწოდება

მრავალბინიანი საცხოვრებელი სახლის არქიტექტურული პროექტი

სტადია	პროექტი	არ
თანამდებობა	გვარი	ხელმოწერა
დირექტორი	გ. ბენდელიანი	
არქიტექტორი	ი. ბოგოხია	
არქიტექტორი	გ.თოიძე	

საპროექტო ლოგო

BIJI ARCHITECTURE
ქ. თბილისი, მ. შავიშვილის №1ა
TEL: 595 55-35-74; 599 75-28-88

დაკვეთა №		მასშტაბი
სტადია	პროექტი	1:60, 1:70
ფორმატი	ფურცლები	A.42
A-3		2025 წ.

მისაწვდომი "ა" ტიპის საცხოვრებელი ერთეული +3.00 ნიშნულზე

საპროექტო ობიექტში მდებარეობს 72 საცხოვრებელი ერთელი, რომელთა 2% წარმოადგენს "ა" ტიპის ბინას. შესაბამისად გვაქვს 2 "ა" ტიპის ერთეული.

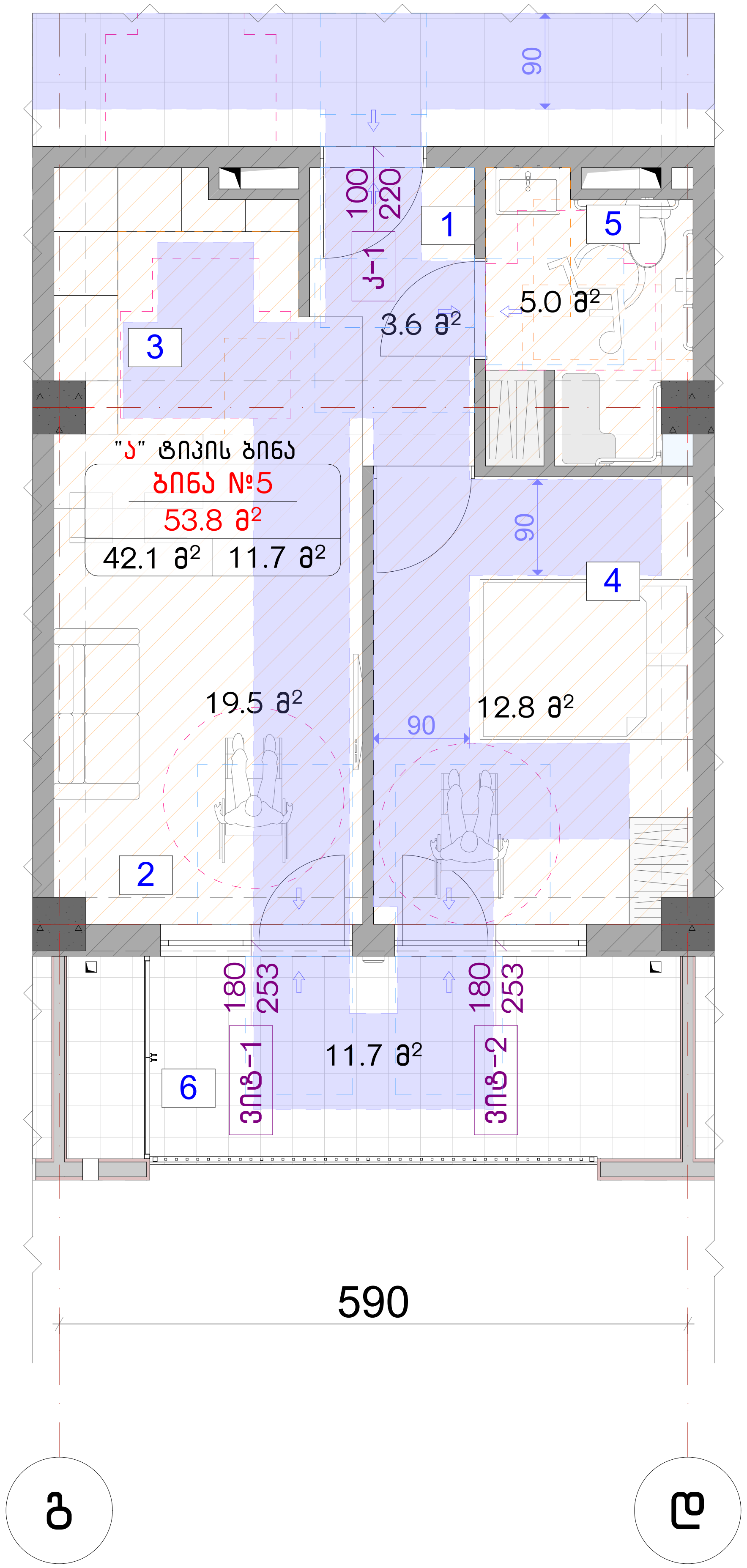

ანჯამიანი კარი წინიდან მისაწვდომი მიწოლით გაღება

ანჯამიანი კარი საკეტის მხრიდან მისაწვდომი გამოწევით გაღება

ანჯამიანი კარი საკეტის მხრიდან მისაწვდომი მიწოლით გაღება

ანჯამიანი კარი ანჯამის მხრიდან მისაწვდომი მიწოლით გაღება

ანჯამიანი კარი წინიდან მისაწვდომი გამოწევით გაღება

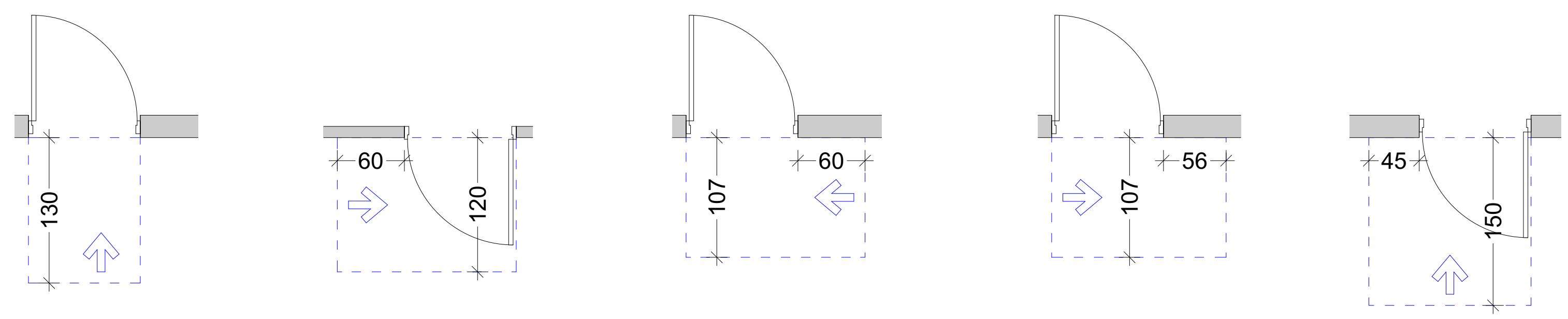

ვარიანტი 1

ვარიანტი 2

ვარიანტი 3

ვარიანტი 4

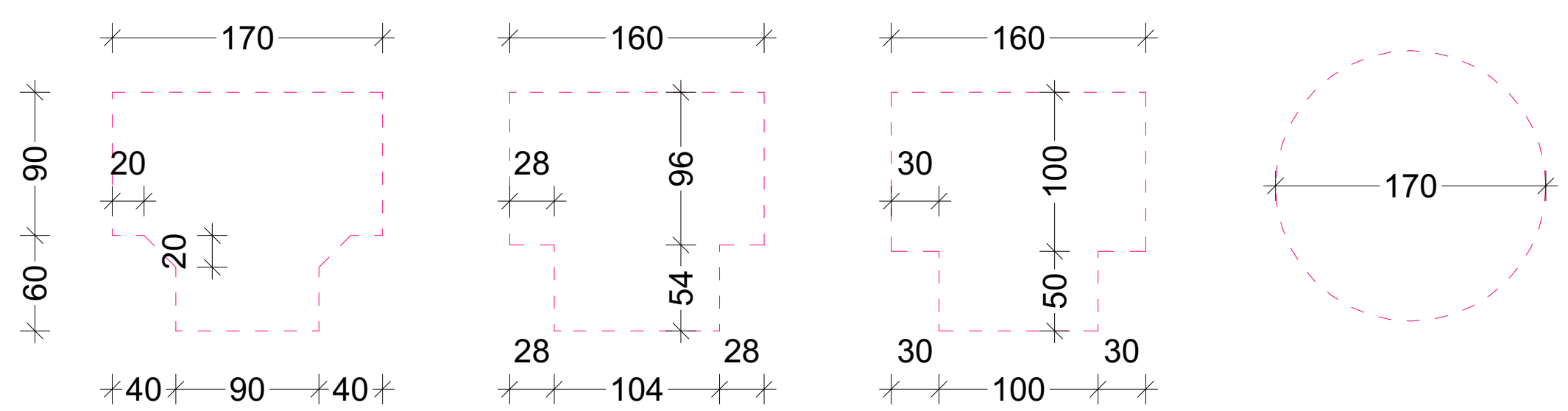

ნახაზის დასახელება:	მისაწვდომი "ა" ტიპის საცხოვრებელი ერთეული
ექსპლიკაცია:	

პირობითი ნიშნები:

- ნაკვეთის საზღვარი
- მონოლითი
- იატაკის მოჭიმვა
- შემავსებელი
- ჭრილის ხაზი
- ±0.00 კონსტრუქციული ნიშნული
- ±0.00 არქიტექტურული ნიშნული

შენიშვნები

1. ნახაზში შეტანილი ყველა ცვლილება უნდა შეთანხმდეს პროექტის ავტორთან.
2. პროექტში ყველა ზომა მოცემულია სანტიმეტრებში, ნიშნულები მეტრებში
3. შენობის საპროექტო ნული (+0.00) ტოლია:

±0.00 = 436.5

მისამართი

ქ. თბილისი, ვახტანგ ნინუას ქუჩა, 3-8
საკ. კოდი: 01.12.12.001.221 1953.0 მ²

პროექტის სახელწოდება

მრავალბინიანი საცხოვრებელი სახლის არქიტექტურული პროექტი

სტადია	პროექტი	არ
თანამდებობა	გვარი	ხელმოწერა
დირექტორი	გ. ბენდელიანი	
არქიტექტორი	ი. გოგოხია	
არქიტექტორი	მ.თოიძე	

საპროექტოს ლოგო

BIJI ARCHITECTURE

ქ. თბილისი, მ. შავიშვილის №1ა
TEL: 595 55-35-74; 599 75-28-88

დაკვეთა №		მასშტაბი
სტადია	პროექტი	1:60, 1:70
ფორმატი	ფურცლები	A.43
A-3		2025 წ.

I "ა" ტიპის ერთეულში ბინა №4 – სთვის

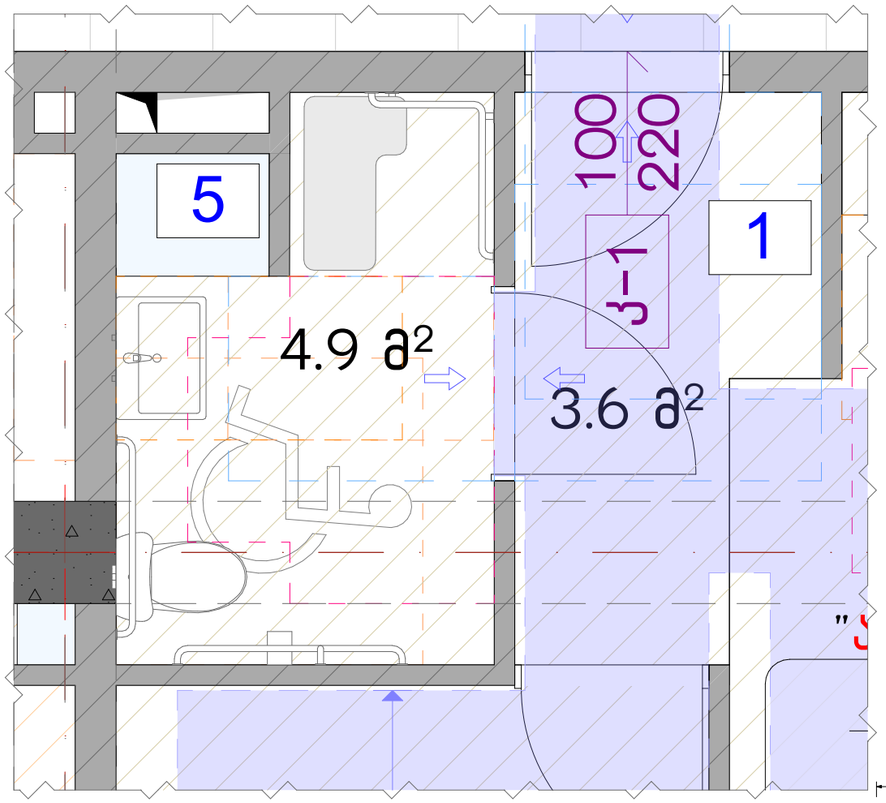

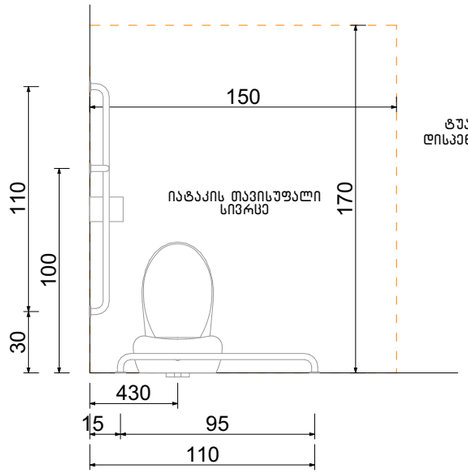

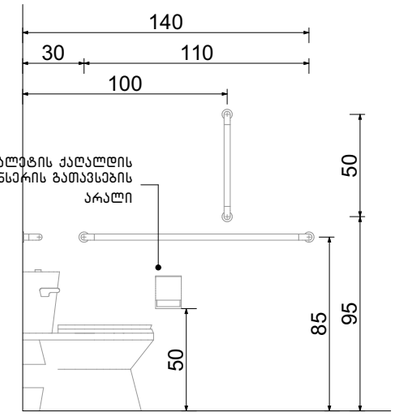

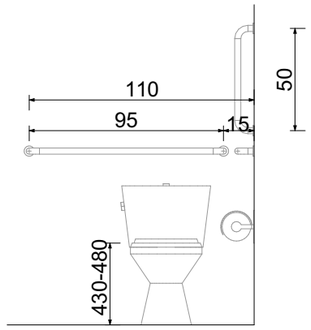

ხელსაბანის მდებარეობა

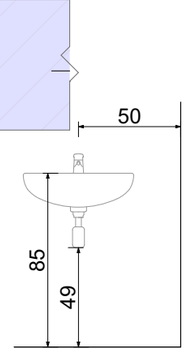

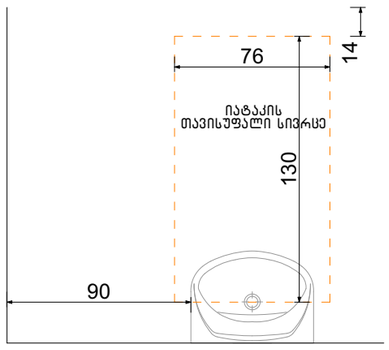

თავისუფალი სივრცე ფეხის ფალანგისათვის

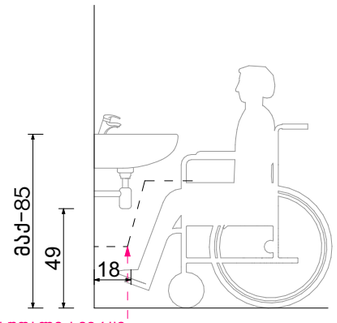

ფეხის ფალანგის თავისუფალი სივრცე

თავისუფალი სივრცე კართან მანევრირებისთვის ანჯამიანი კარი. საკეტის მხრიდან მისაწვდომი – გამოწევით გაღება

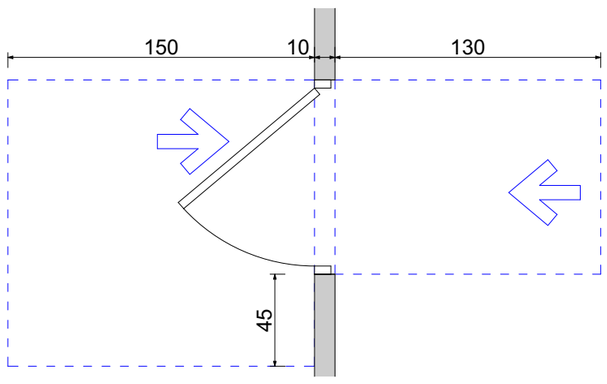

ფორმის მოსატრიალებელი სივრცე ვარიანტი 4

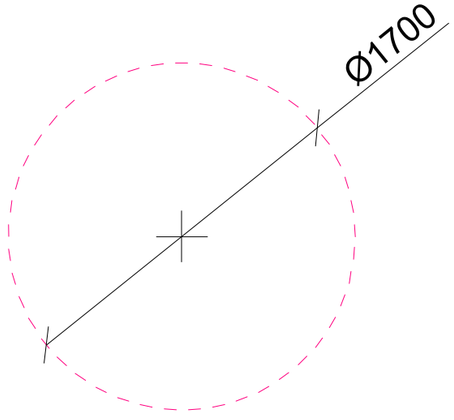

აბაზანის მდებარეობა

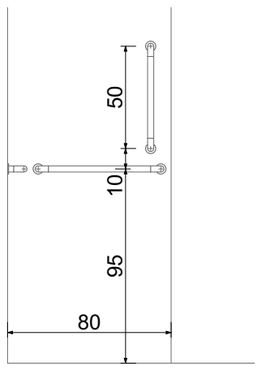

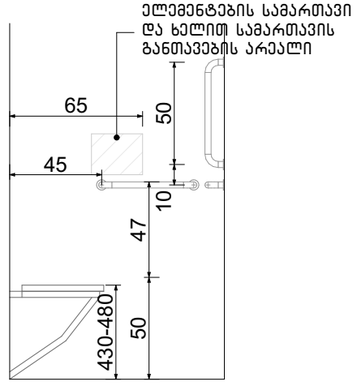

ნახაზის დასახელება:

მისაწვდომი სველი წერტილი ბინა №4 – სთვის

ექსპლიკაცია:

პირობითი ნიშნები:

- ნაკვეთის საზღვარი
- მონოლითი
- იატაკის მოჭიმვა
- შეთავსებელი
- ჭრილის ხაზი
- ±0.00 კონსტრუქციული ნიშნული
- ±0.00 არქიტექტურული ნიშნული

შენიშვნები

1. ნახაზში შეტანილი ყველა ცვლილება უნდა შეთანხმდეს პროექტის ავტორთან.
2. პროექტში ყველა ზომა მოცემულია სანტიმეტრებში, ნიშნულები მეტრებში
3. შენობის საპროექტო ნული (+0.00) ტოლია:

±0.00 = 436.5

მისამართი

ქ. თბილისი, ვახტანგ ნინუას ქუჩა, 3-8
საკ. კოდი: 01.12.12.001.221 1953.0 მ²

პროექტის სახელწოდება

მრავალბინიანი საცხოვრებელი სახლის არქიტექტურული პროექტი

სტადია	პროექტი	არ
თანამდებობა	გვარი	ხელმოწერა
დირექტორი	გ. გენდელიანი	
არქიტექტორი	ი. გოგოხია	
არქიტექტორი	გ.თოთიძე	

საპროექტო ლოგო

BIJI ARCHITECTURE
ქ. თბილისი, მ. შავიშვილის №1ა
TEL: 595 55-35-74; 599 75-28-88

დაკვეთა №		მასშტაბი
სტადია	პროექტი	1:30
ფორმატი	ფურცლები	A.44
A-3		2025 წ.

ძი "ა" ტიპის ერთეულში ბინა №5 – სთვის

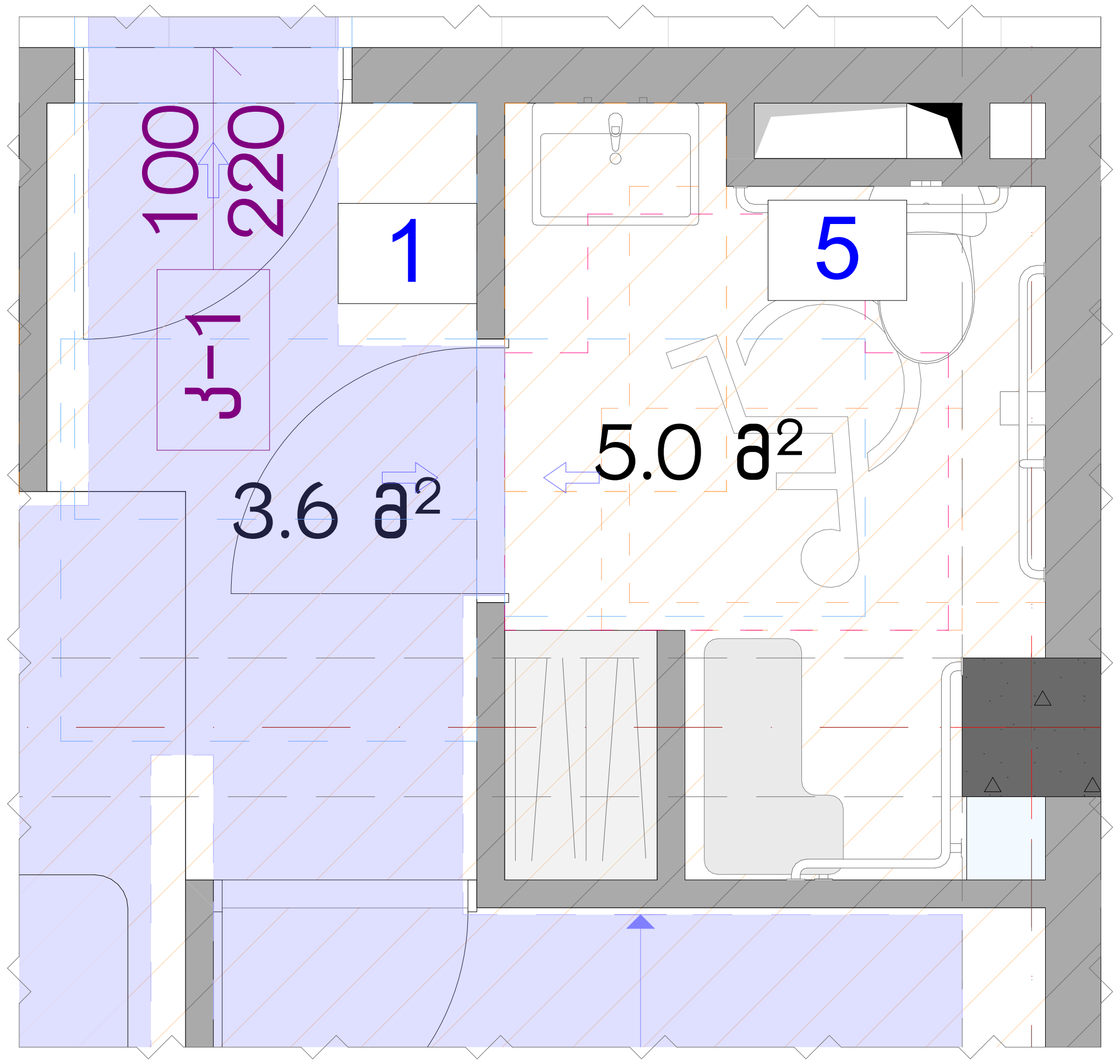

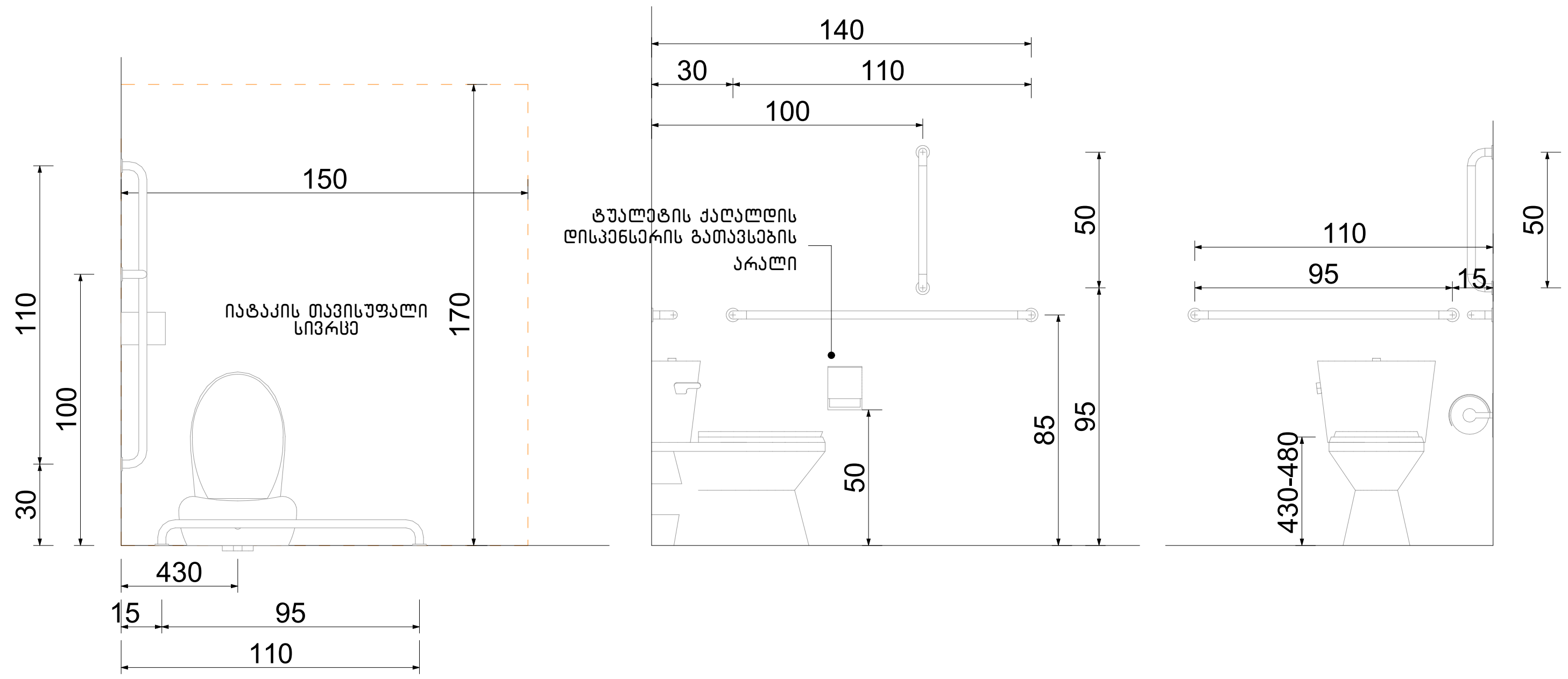

ხელსაბანის მდებარეობა

თავისუფალი სივრცე ფეხის ფალანგისათვის

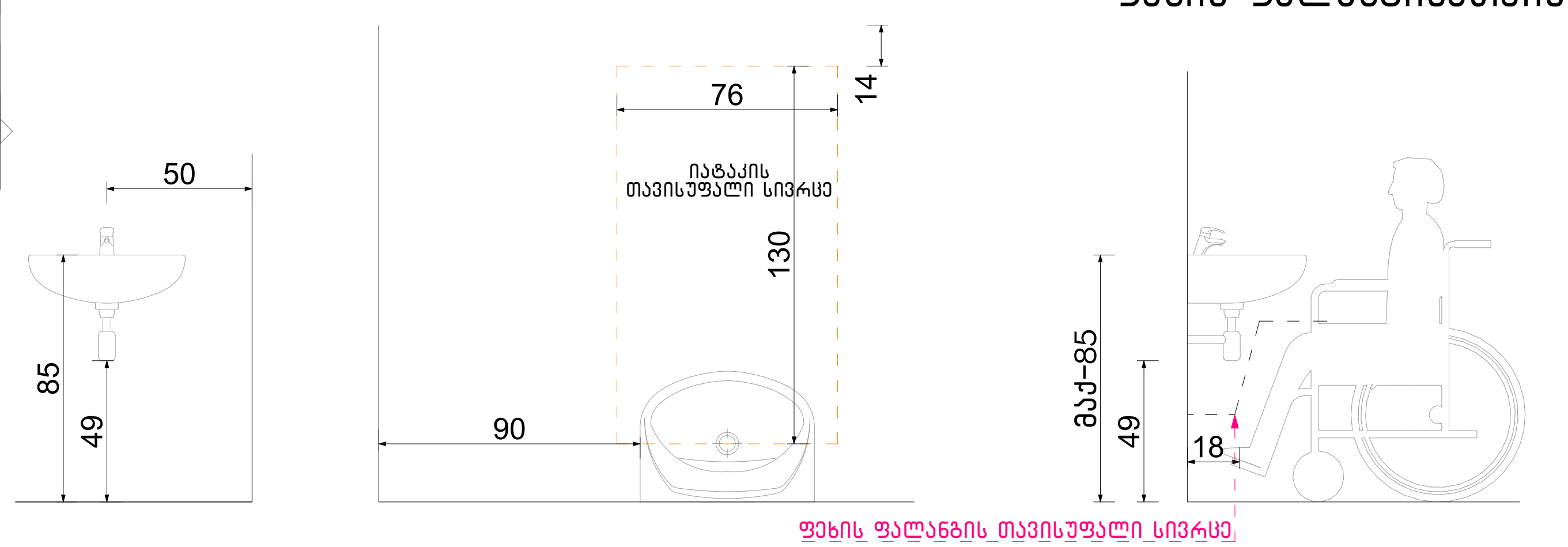

თავისუფალი სივრცე კართან მანევრირებისთვის ანჯამიანი კარი. საკეტის მხრიდან მისაწვდომი – გამოწევით გაღება

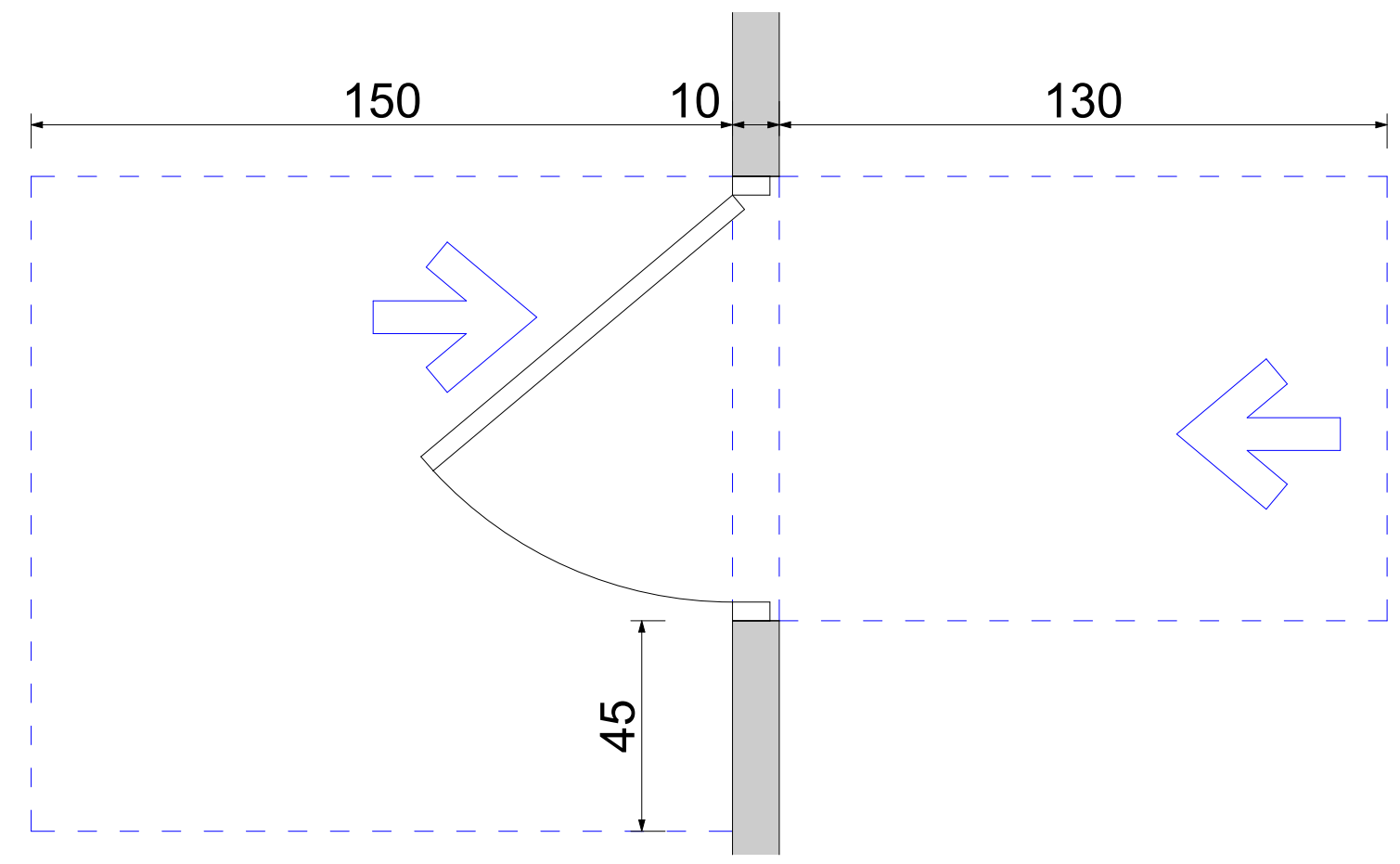

ფორმის მოსატრიალებელი სივრცე ვარიანტი 4

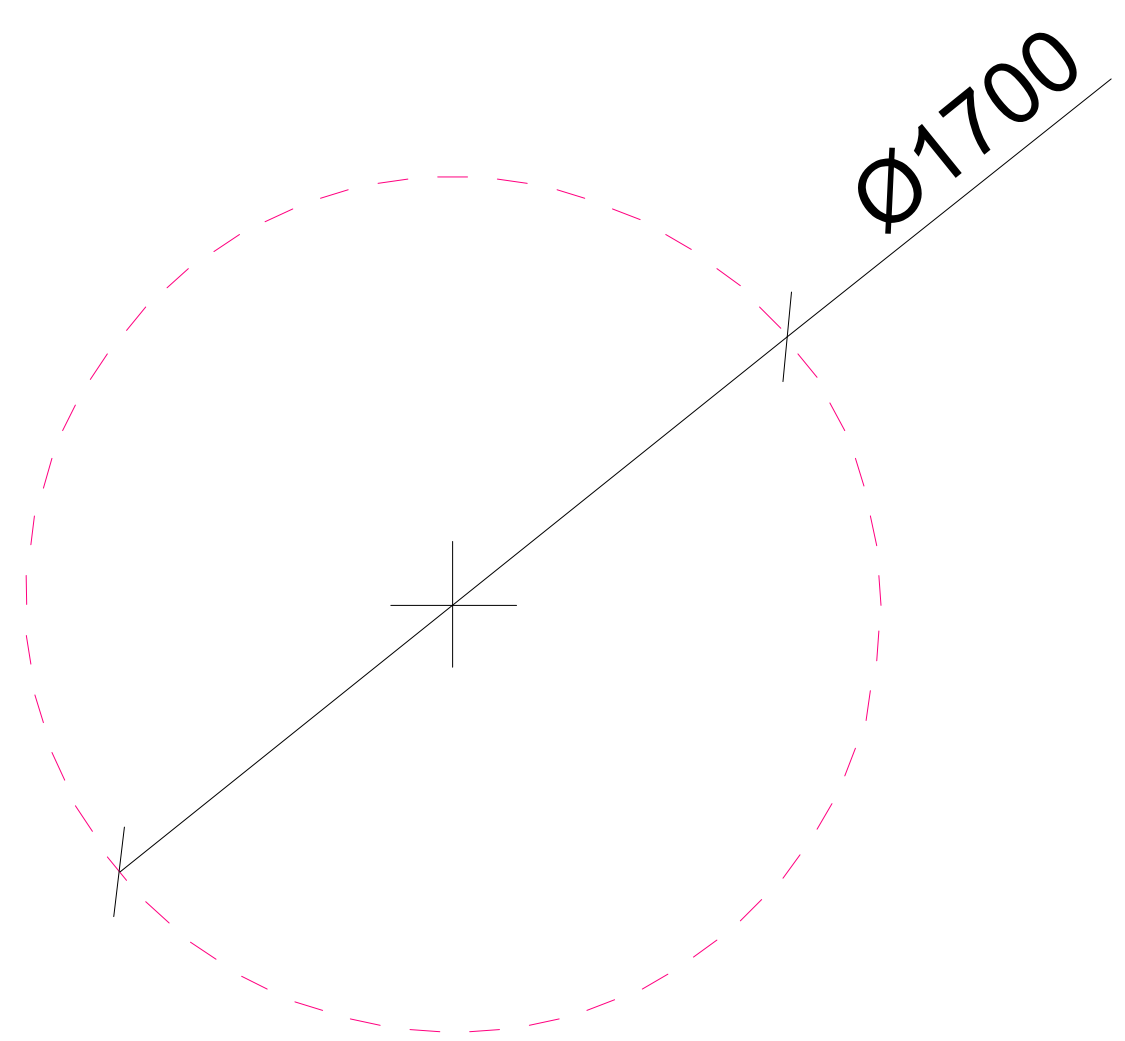

აბაზანის მდებარეობა

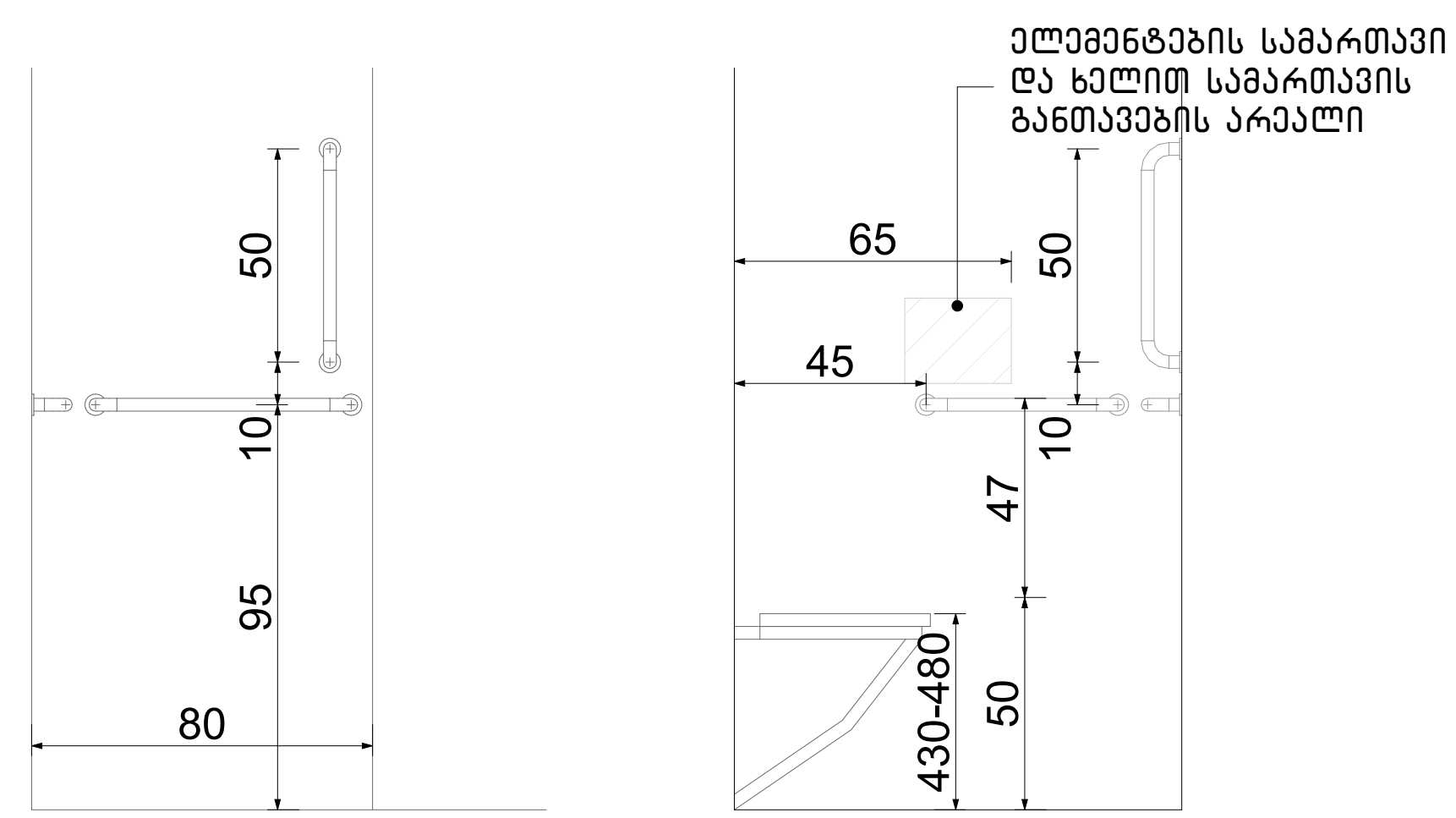

ნახაზის დასახელება:

მისაწვდომი სველი წერტილი ბინა №5 – სთვის

ექსპლიკაცია:

პირობითი ნიშნები:

- ნაკვეთის საზღვარი
- მონოლითი
- იატაკის მოჭიმვა
- შემავსებელი
- ჭრილის ხაზი
- ±0.00 კონსტრუქციული ნიშნული
- ±0.00 არქიტექტურული ნიშნული

შენიშვნები

1. ნახაზში შეტანილი ყველა ცვლილება უნდა შეთანხმდეს პროექტის ავტორთან.
2. პროექტში ყველა ზომა მოცემულია სანტიმეტრებში, ნიშნულები მეტრებში
3. შენობის საპროექტო ნული (+0.00) ტოლია:

±0.00 = 436.5

მისამართი

ქ. თბილისი, ვახტანგ ნინუას ქუჩა, 3-8
საკ. კოდი: 01.12.12.001.221 1953.0 მ²

პროექტის სახელწოდება

მრავალბინიანი საცხოვრებელი სახლის არქიტექტურული პროექტი

სტადია	პროექტი	არ
თანამდებობა	გვარი	ხელმოწერა
დირექტორი	გ. ბენდელიანი	
არქიტექტორი	ი. გოგოხია	
არქიტექტორი	მ.თოიძე	

საპროექტოს ლოგო

BIJI ARCHITECTURE

ქ. თბილისი, მ. შავიშვილის №1ა
TEL: 595 55-35-74; 599 75-28-88

დაკვეთა №		მასშტაბი
სტადია	პროექტი	1:30
ფორმატი	ფურცლები	A.45
A-3		2025 წ.

ორმხრივი კავშირის გამოყენების წესები, ნიშანი უნდა გაიკრას თავშესაფრის ფართობებთან

გზა-კიბის ამოსაცნობის ნიშანი, გზა-კიბის საზღვრებში, დერეფანში გამავალი კარის საკეტის მომიჯნავედ

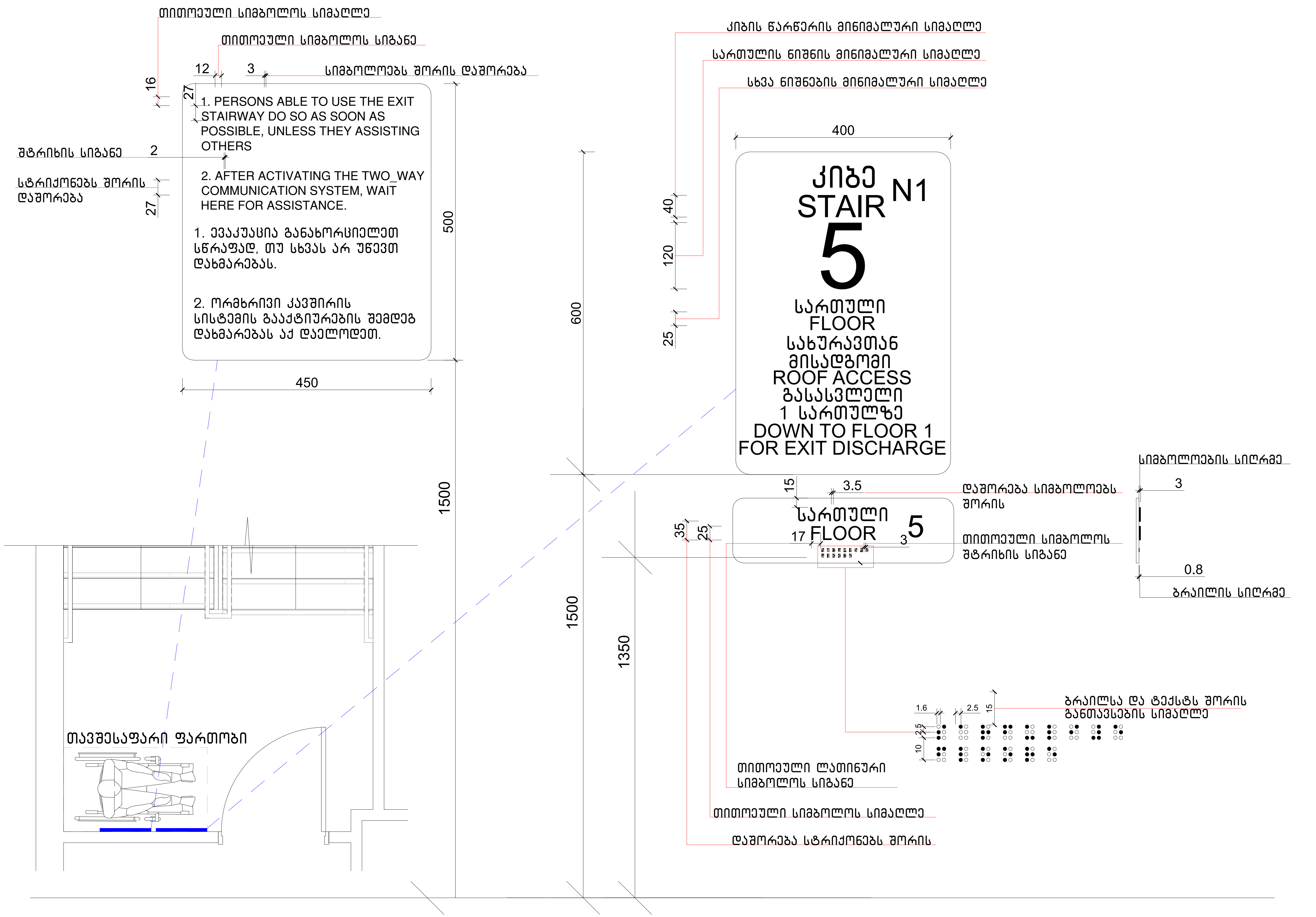

ნახაზის დასახელება:

ნიშნები

ექსპლიკაცია:

პირობითი ნიშნები:

- ნაკვეთის საზღვარი
- მონოლითი
- იატაკის მოჭიმვა
- შემავსებელი
- ჭრილის ხაზი
- ±0.00 კონსტრუქციული ნიშნული
- ±0.00 არქიტექტურული ნიშნული

შენიშვნები

1. ნახაზში შეტანილი ყველა ცვლილება უნდა შეთანხმდეს პროექტის ავტორთან.
2. პროექტში ყველა ზომა მოცემულია სანტიმეტრებში, ნიშნულები მეტრებში
3. შენობის საპროექტო ნული (+0.00) ტოლია:

±0.00 = 436.5

მისამართი

ქ. თბილისი, ვახტანგ ნინუას ქუჩა, 3-8
საკ. კოდი: 01.12.12.001.221 1953.0 მ²

პროექტის სახელწოდება

მრავალბინიანი საცხოვრებელი სახლის არქიტექტურული პროექტი

სტადია	პროექტი	არ
თანამდებობა	გვარი	ხელმოწერა
დირექტორი	გ. ბენდელიანი	
არქიტექტორი	ი. გოგოხია	
არქიტექტორი	მ.თოიძე	

საპროექტოს ლოგო

BIJI ARCHITECTURE

ქ. თბილისი, მ. შავიშვილის №1ა
TEL: 595 55-35-74; 599 75-28-88

დაკვეთა №		მასშტაბი
სტადია	პროექტი	1:72.10
ფორმატი	ფურცლები	A.46
A-3		2025 წ.

გასასვლელის განათებული ნიშანი

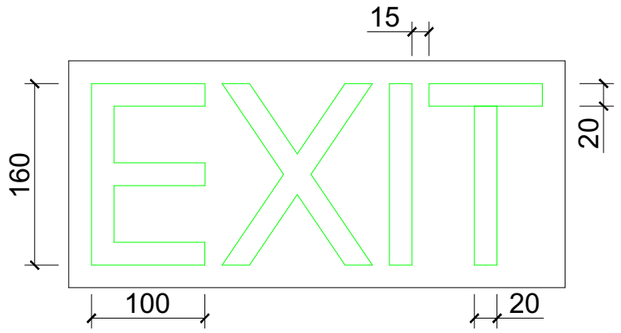

განათებული ნიშანი თავშესაფრის ფართობთან მიმავალ კართან

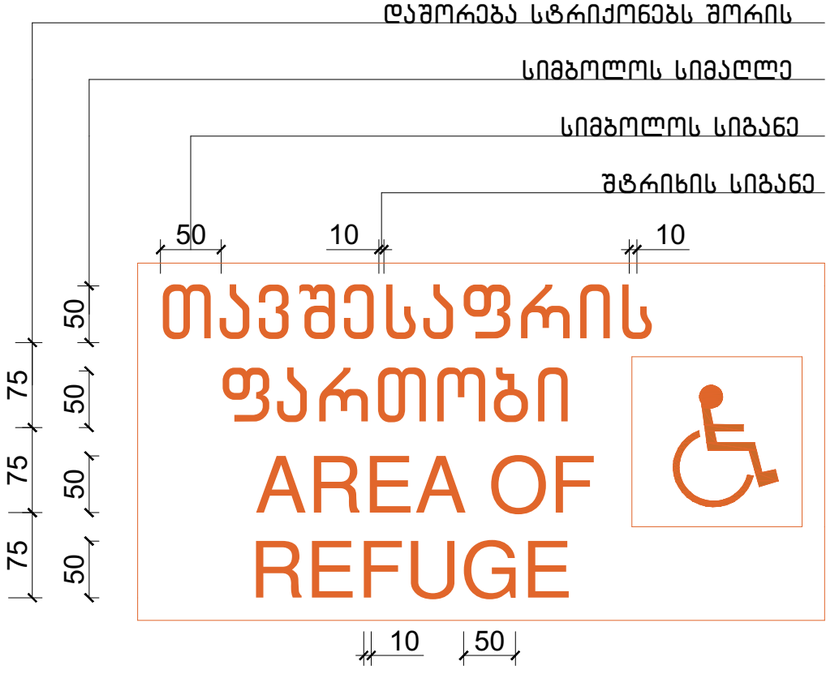

ნიშანი ამობურცული სიმბოლოებით და ბრაილით გზა-კიბის შესასვლელთან და გარეთ გამავალ ყველა კართან



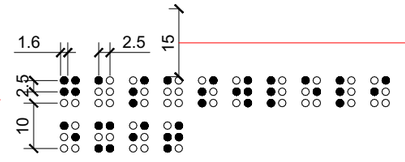

ბრაილსა და ტექსტს შორის განთავსების სიმაღლე

ნახაზის დასახელება:

ნიშნები

ექსპლიკაცია:

პირობითი ნიშნები:

- ნაკვეთის საზღვარი
- მონოლითი
- იატაკის მოჭიმვა
- შემაკავებელი
- ჭრილის ხაზი
- ±0.00 კონსტრუქციული ნიშნული
- ±0.00 არქიტექტურული ნიშნული

შენიშვნები

1. ნახაზში შეტანილი ყველა ცვლილება უნდა შეთანხმდეს პროექტის ავტორთან.
2. პროექტში ყველა ზომა მოცემულია სანტიმეტრებში, ნიშნულები მეტრებში
3. შენობის საპროექტო ნული (+0.00) ტოლია:

±0.00 = 436.5

მისამართი

ქ. თბილისი, ვახტანგ ნინუას ქუჩა, 3-8
საკ. კოდი: 01.12.12.001.221 1953.0 მ²

პროექტის სახელწოდება

მრავალბინიანი საცხოვრებელი სახლის არქიტექტურული პროექტი

სტადია	პროექტი	არ
თანამდებობა	გვარი	ხელმოწერა
დირექტორი	გ. ბენდელიანი	
არქიტექტორი	ი. გოგოხია	
არქიტექტორი	მ.თოთიძე	

საპროექტო ლოგო

BIJI ARCHITECTURE
ქ. თბილისი, მ. შავიშვილის №1ა
TEL: 595 55-35-74; 599 75-28-88

დაკვეთა №		მასშტაბი
სტადია	პროექტი	1:54.09
ფორმატი	ფურცლები	A.47
A-3		2025 წ.

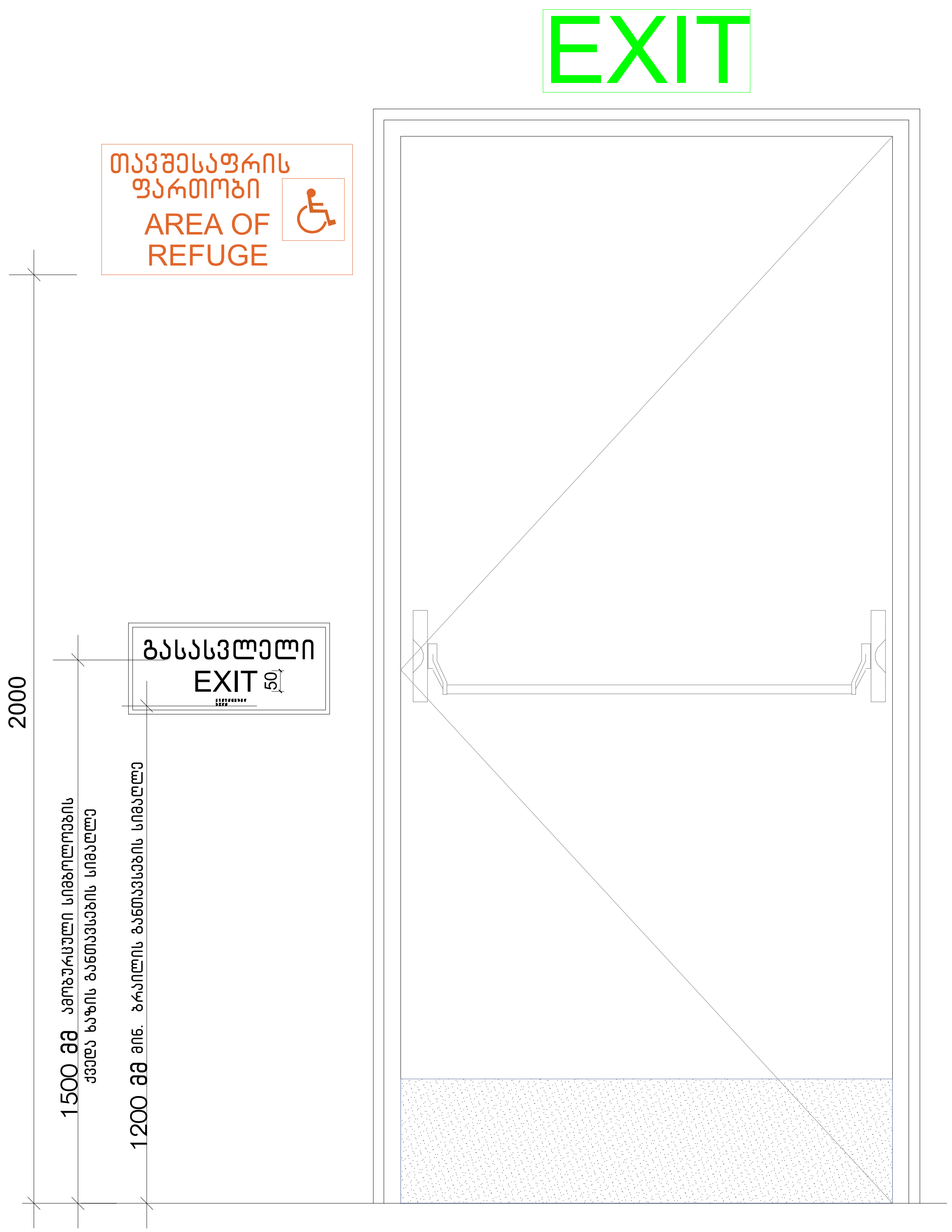

ნიშანი პიქტოგრამიბით, ამობურცული ნიშნებით და ბრაილით განთავსდება მისაწვდომ ტუალეტებთან კარის მომიჯნავედ

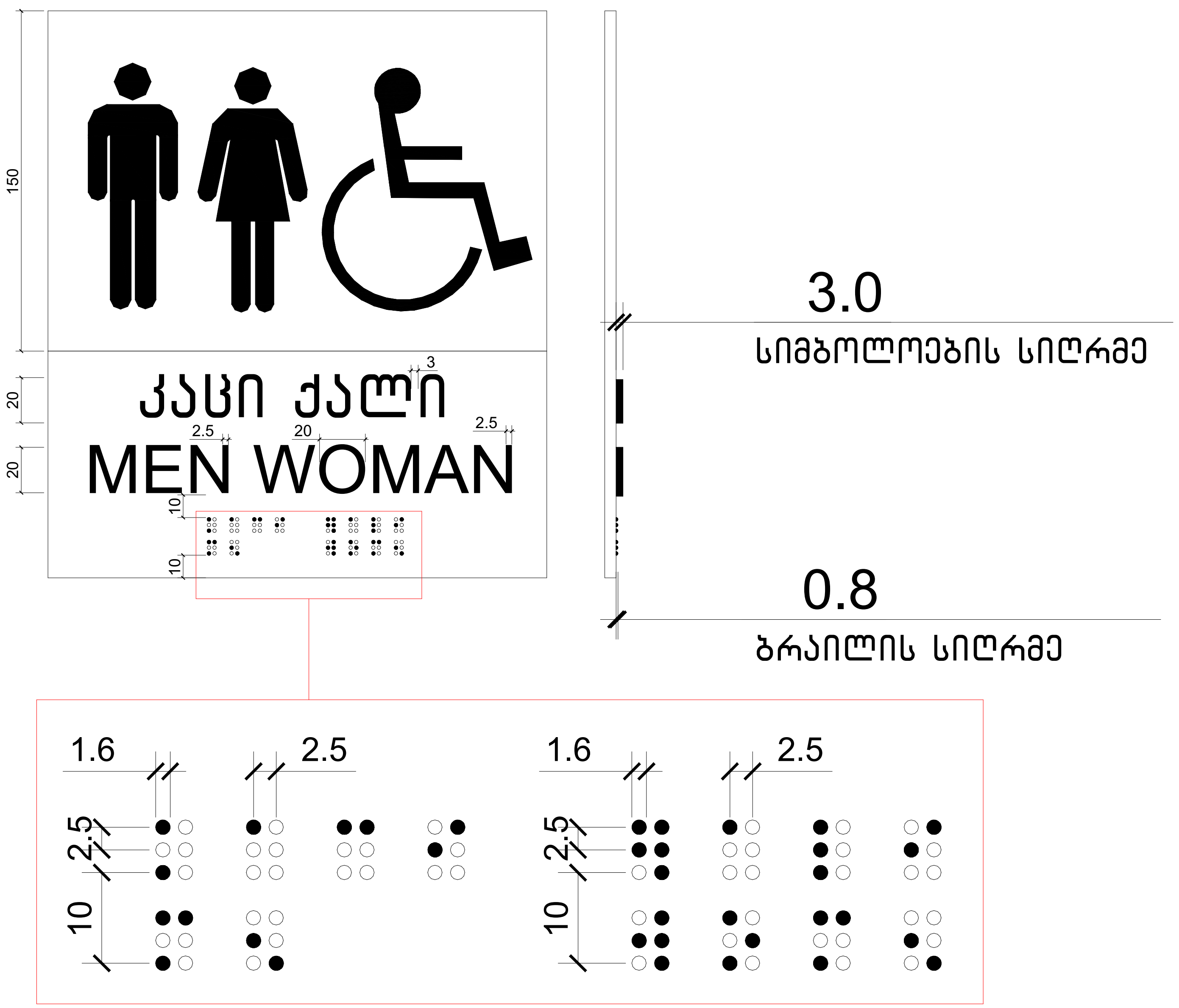

ნახაზის დასახელება:

ნიშნები

ექსპლიკაცია:

პირობითი ნიშნები:

- ნაკვეთის საზღვარი
- მონოლითი
- იატაკის მოჭიმვა
- შემავსებელი
- ჭრილის ხაზი
- ±0.00 კონსტრუქციული ნიშნული
- ±0.00 არქიტექტურული ნიშნული

შენიშვნები

1. ნახაზში შეტანილი ყველა ცვლილება უნდა შეთანხმდეს პროექტის ავტორთან.
2. პროექტში ყველა ზომა მოცემულია სანტიმეტრებში, ნიშნულები მეტრებში
3. შენობის საპროექტო ნული (+0.00) ტოლია:

±0.00 = 436.5

მისამართი

ქ. თბილისი, ვახტანგ ნინუას ქუჩა, 3-8
საკ. კოდი: 01.12.12.001.221 1953.0 მ²

პროექტის სახელწოდება

მრავალბინიანი საცხოვრებელი სახლის არქიტექტურული პროექტი

სტადია	პროექტი	არ
თანამდებობა	გვარი	ხელმოწერა
დირექტორი	გ. ბენდელიანი	
არქიტექტორი	ი. გოგოხია	
არქიტექტორი	მ.თოიძე	

საპროექტოს ლოგო

BIJI ARCHITECTURE

ქ. თბილისი, მ. შავიშვილის №1ა
TEL: 595 55-35-74; 599 75-28-88

დაკვეთა №		მასშტაბი
სტადია	პროექტი	1:70.66
ფორმატი	ფურცლები	A.48
A-3		2025 წ.

ნიშანი განთავსდება
გზა-კიბის საზღვრებში
კარის მომიჯნავედ

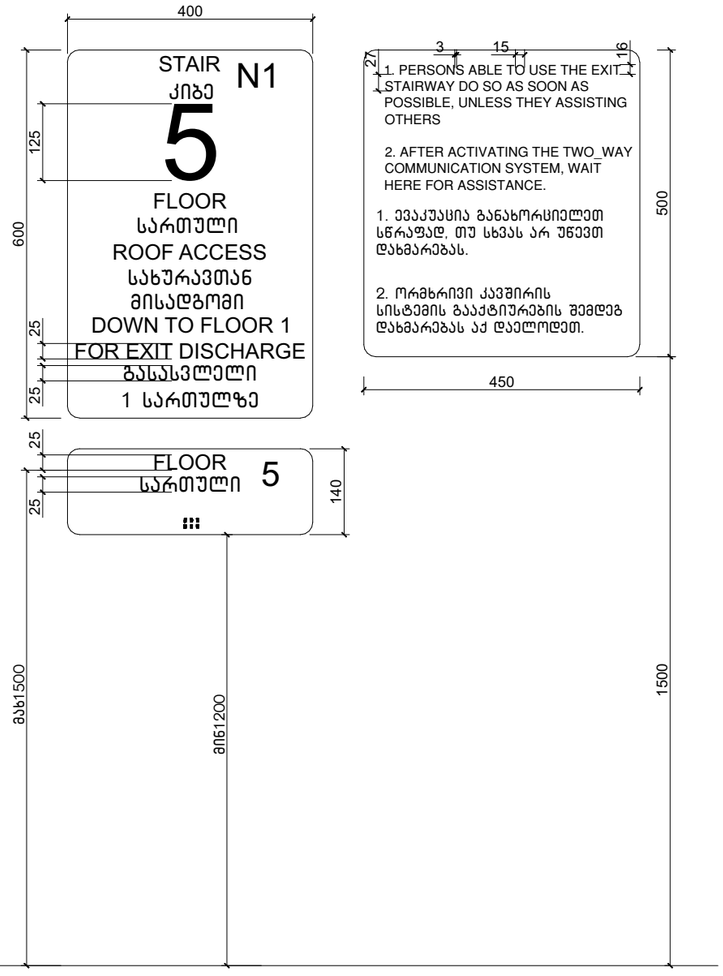

ნიშანი განთავსდება
გზა-კიბის საზღვრებში
კარის მომიჯნავედ

ნიშანი განთავსდება
გარე მისაწვდომ ავტოსადგომთან

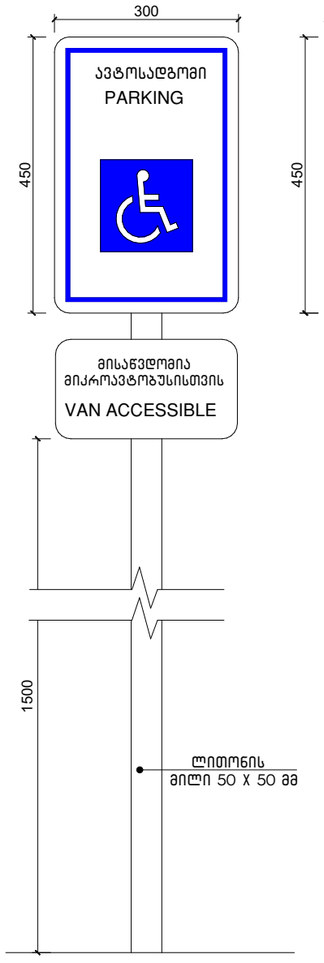



ამოსცობადი გამაფრთხილებელი

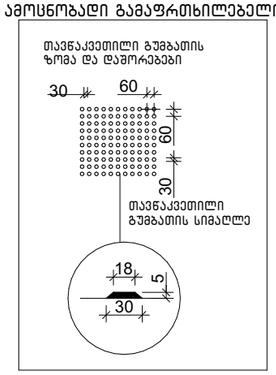

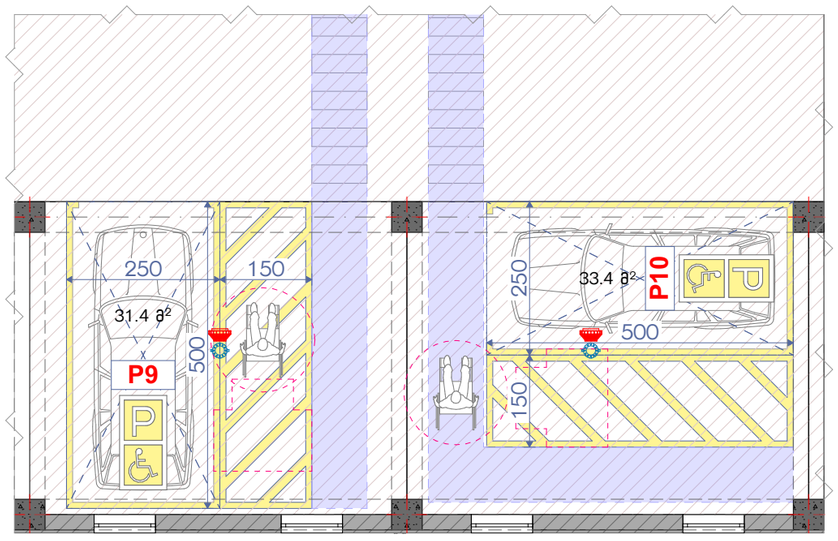

ნახაზის დასახელება:

ნიშნები

ქმსკლიკაცია:

პიქტოგრამი ნიშნები:

- ნაკვეთის საზღვარი
- მონოლითი
- იატაკის მოჭიმვა
- შემავსებელი
- ჭრილის ხაზი
- ±0.00 კონსტრუქციული ნიშნული
- ±0.00 არქიტექტურული ნიშნული

შენიშვნები

1. ნახაზში შეტანილი ყველა ცვლილება უნდა შეთანხმდეს პროექტის ავტორთან.
2. პროექტში ყველა ზომა მოცემულია სანტიმეტრებში, ნიშნულები მეტრებში
3. შენობის საპროექტო ნული (+0.00) ტოლია:
±0.00 = 436.5

მისამართი

ქ. თბილისი, ვახტანგ ნინუას ქუჩა, 3-8
საკ. კოდი: 01.12.12.001.221 1953.0 მ²

პროექტის სახელწოდება

მრავალბინიანი საცხოვრებელი სახლის არქიტექტურული პროექტი

სტადია	პროექტი	არ
თანამდებობა	გვარი	ხელმოწერა
დირექტორი	გ. გენდელიანი	
არქიტექტორი	ი. გოგოხია	
არქიტექტორი	გ.თოთიძე	

საპროექტო ლოგო

BIJI
ARCHITECTURE
ქ. თბილისი, მ. შავიშვილის №1ა
TEL: 595 55-35-74; 599 75-28-88

დაკვეთა №		მასშტაბი
სტადია	პროექტი	1:100
ფორმატი	ფურცლები	A.49
A-3		2025 წ.

ცხრილი 407.4.7.1.3 – სამართავი ღილაკის ამოცნობა

სამართავი ღილაკის ტიპი	ამობურცული ნიშანი	ამობურცული ნიშანი	თანაფარდობა (გახსნილი რკალები ასნიშნავს გამოუვლენელ წერტილებს გრაფილის მინიმუმულ ჯერამი)
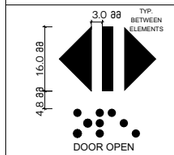 DOOR OPEN		 OP"EN"	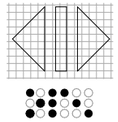
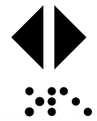 REAR/SIDE DOOR OPEN		 OP"EN"	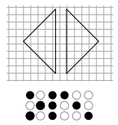
 DOOR CLOSE	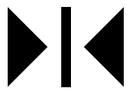	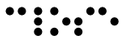 CLOSE	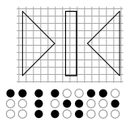
 REAR/SIDE DOOR CLOSE		 CLOSE	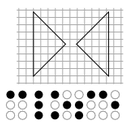

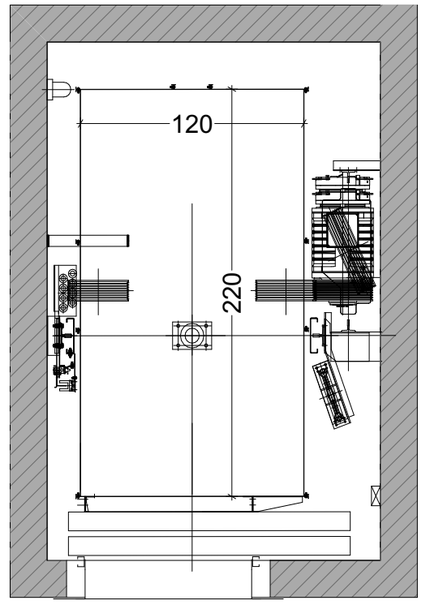

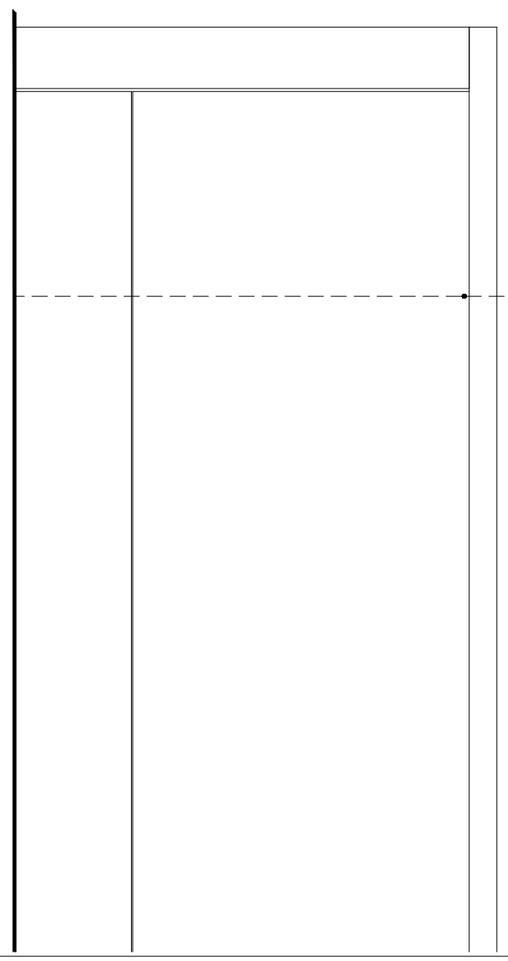

სასწრაფო სამედიცინო დახმარების საერთაშორისო სიმბოლო (სიცოცხლის ვარსკვლავი) განთავსდება ლიფტის ჩარჩოს ორივე მხარეს

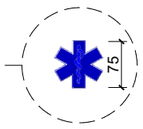

ნიშანი განთავსდება ლიფტის გამოსაძახებელ ღილაკთან

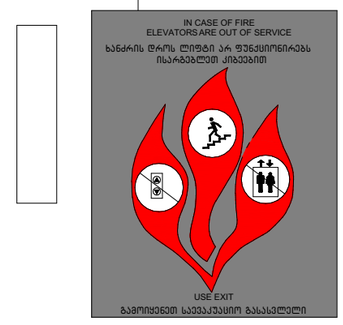

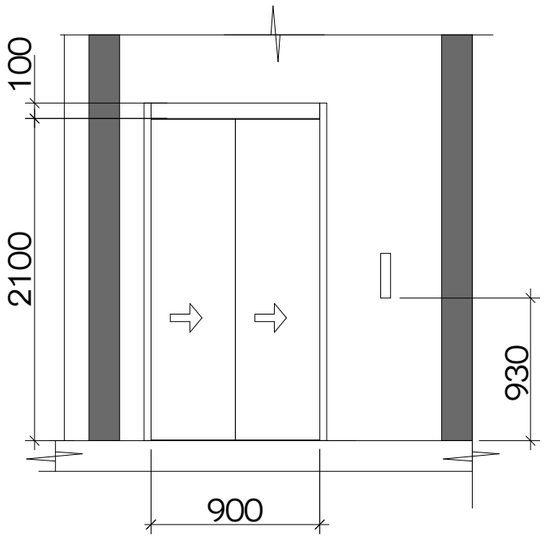

ნახაზის დასახელება:

ნიშნები

ქმნილიკაცია:

პირობითი ნიშნები:

- ნაკვეთის საზღვარი
- მონოლითი
- იატაკის მოჭიმვა
- შემავსებელი
- ჭრილის ხაზი
- ±0.00 კონსტრუქციული ნიშნული
- ±0.00 არქიტექტურული ნიშნული

შენიშვნები

1. ნახაზში შეტანილი ყველა ცვლილება უნდა შეთანხმდეს პროექტის ავტორთან.
2. პროექტში ყველა ზომა მოცემულია სანტიმეტრებში, ნიშნულები მეტრებში
3. მშენობის საპროექტო ნული (+0.00) ტოლია:

±0.00 = 436.5

მისამართი

ქ. თბილისი, ვახტანგ ნინუას ქუჩა, 3-8
საკ. კოდი: 01.12.12.001.221 1953.0 მ²

პროექტის სახელწოდება

მრავალბინიანი საცხოვრებელი სახლის არქიტექტურული პროექტი

სტადია	პროექტი	არ
თანამდებობა	გვარი	ხელმოწერა
დირექტორი	გ. გენდელიანი	
არქიტექტორი	ი. გოგოხია	
არქიტექტორი	გ.თოიძე	

საპროექტო ლოგო

BIJI ARCHITECTURE

ქ. თბილისი, მ. შავიშვილის №1ა
TEL: 595 55-35-74; 599 75-28-88

ფაილის №		მასშტაბი
სტადია	პროექტი	1:70, 1:100, 1:50, 1:40
ფორმატი	ფურცლები	A-3
A-3		2025 წ.

ნახაზის დასახელება:

-1 სართულის გეგმა

ქმსკლიკაცია:

პირობითი ნიშნები:

- ნაკვეთის საზღვარი
- მონოლითი
- იატაკის მოჭიმვა
- შეშავასებელი
- ჭრილის ხაზი
- ±0.00 კონსტრუქციული ნიშნული
- ±0.00 არქიტექტურული ნიშნული

შენიშვნები

1. ნახაზში შეტანილი ყველა ცვლილება უნდა შეთანხმდეს კონტრაქტის ავტორთან.
2. პროექტში ყველა ზომა მოცემულია სანტიმეტრებში. ნიშნულები მეტრებში
3. შენობის საკონტრაქტო ნული (+0.00) ტოლია:
   ±0.00 = 436.5

მისამართი

ქ. თბილისი, ვახტანგ ნინუას ქუჩა, 3-8
საკ. კოდი: 01.12.12.001.221 1953.0 მ²

პროექტის სახელწოდება

მრავალბინიანი საცხოვრებელი სახლის არქიტექტურული პროექტი

სტადია	პროექტი	არ
თანამდებობა	გვარი	ხელმოწერა
დირექტორი	გ. ბენდელიანი	
არქიტექტორი	ი. გოგოხია	
არქიტექტორი	მ.თოიძე	

საკონტრაქტო ლოგო

BIJI ARCHITECTURE
ქ. თბილისი, მ. შავიშვილის №1ა
TEL: 595 55-35-74; 599 75-28-88

დაკვეთა №		მასშტაბი
სტადია	პროექტი	1:150
ფორმატი	ფურცლები	A.51
A-3		2025 წ.

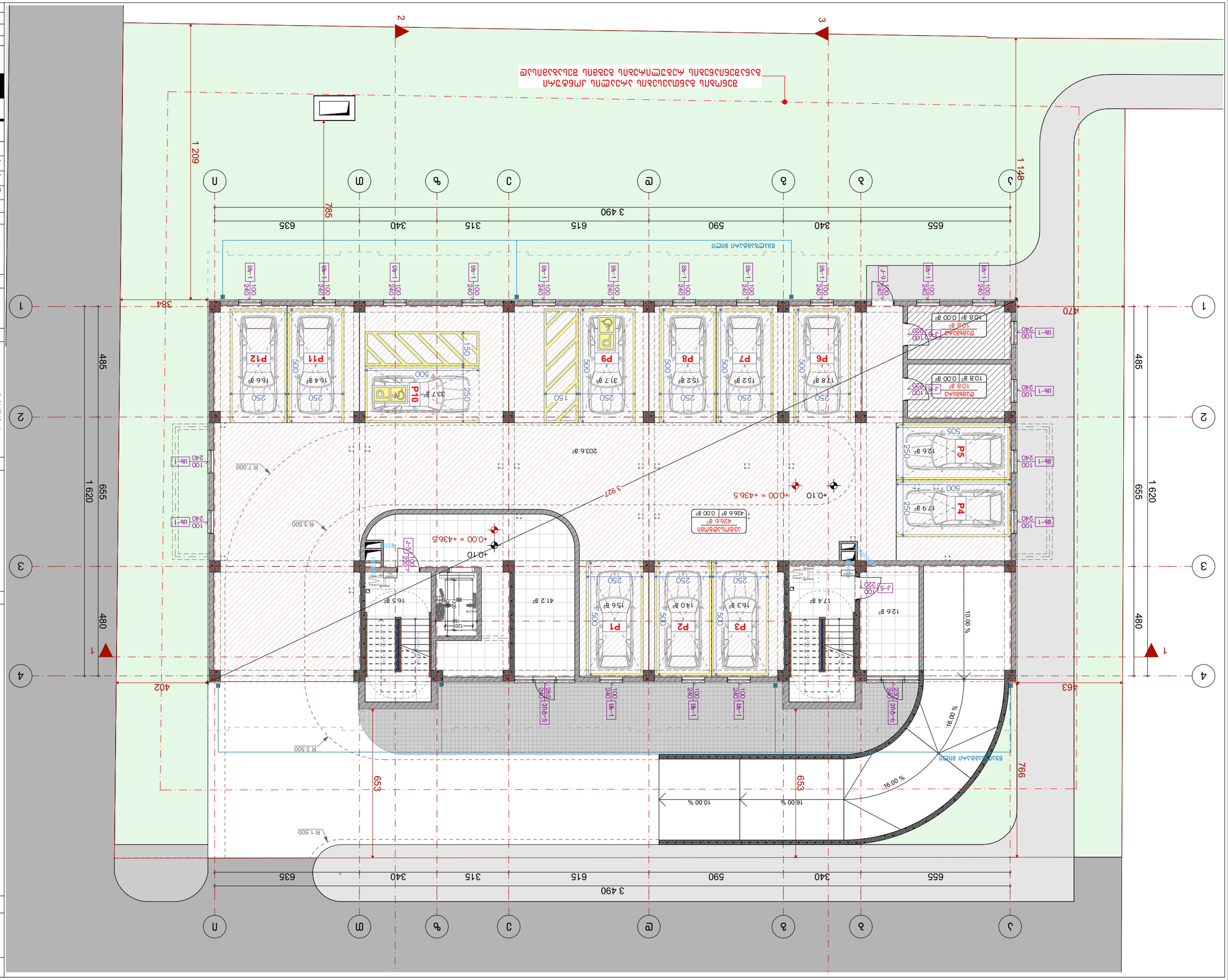

1. Бъдещи ограждения извън имота да бъдат изградени съгласно действащите нормативни изисквания.
2. Алеите извън имота, както и тротоарите около сградата, да бъдат изградени съгласно изискванията на Наредба за поддържане на чистотата на територията на Столична община (изм. ДВ бр. 7 от 2020 г.).

Кота ±0.00 = 436.5

Забележки:

Дата: 01.12.2001г. 19330 м²

Мащаб 1:150

Проект: Изграждане на Бензиностанция с Автомивка, Магазин, Кафе-Сладкарница, Офис и Паркинг

Адрес: ул. „Ивайло“ №13, гр. София

Възложител: „Лукойл България“ ЕООД

Фаза: Работен проект

Лист: А.52

Формат: А-3

2025 г.

BLUI ARCHITECTURE

ул. „Ивайло“ №13, ет. 3, офис 5

ТЕЛ.: 896 55-35-74; 899 75-28-88

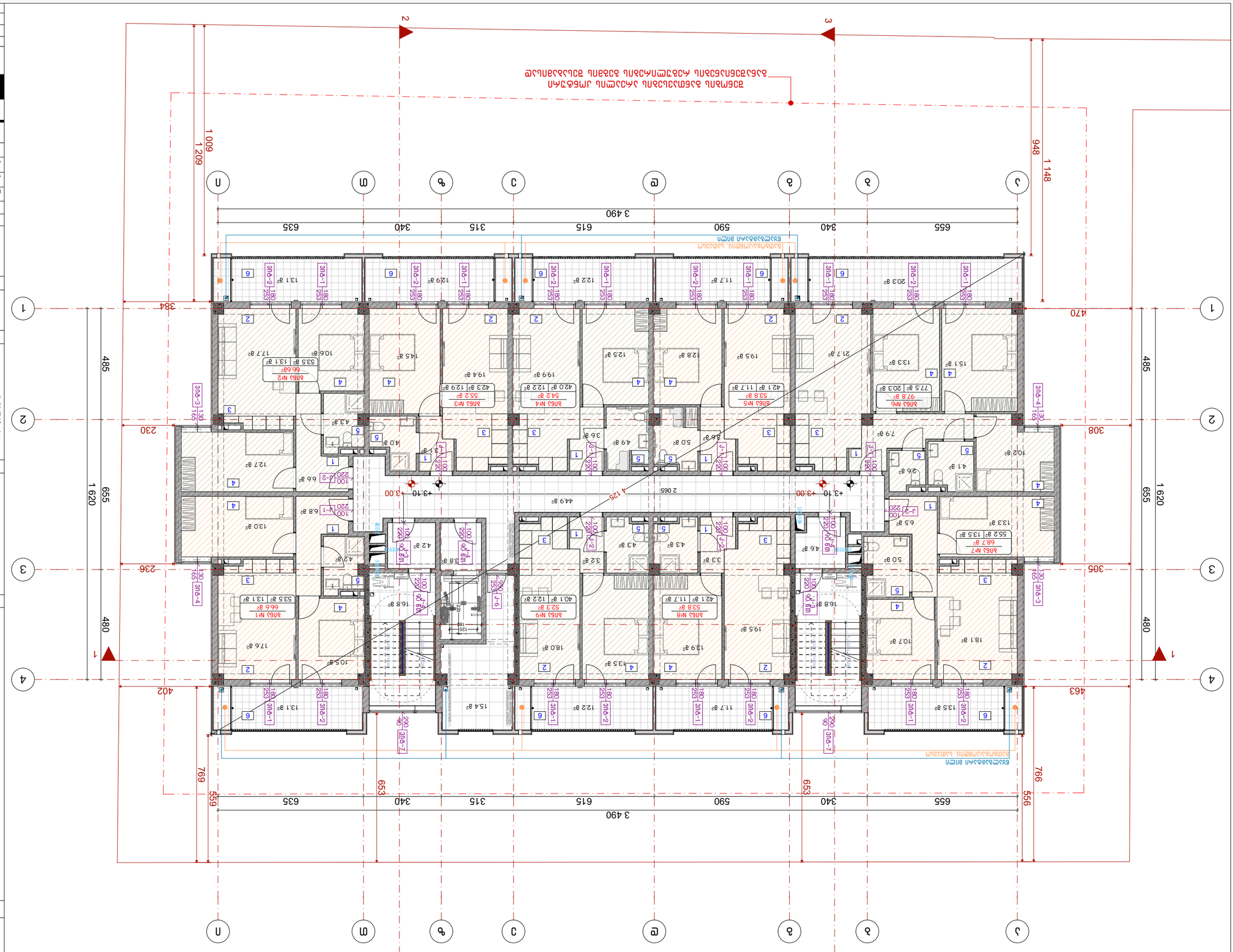

Благовещенск, ул. Ленина, 3-8
Кад. дом: 01:12:001221 1933,0 м²

Жилой дом

1. Благовещенск, ул. Ленина, 3-8, кад. дом 01:12:001221.
2. Жилой дом 33-этажный, 94 квартиры.
3. Высота здания жилого дома 67,0 м (+0,00).

Отметки:
±0,00 = 436,5

Экспликация помещений

Экспликация полов

Условные обозначения:
- Граница земельного участка
- Граница зоны с нормируемой освещенностью
- Граница зоны с нормируемой освещенностью
- Отметка пола помещения
- ±0,00 Отметка пола помещения благоустройства
- ±0,00 Отметка пола помещения благоустройства

Общие данные

2 этап строительства

Генеральный план

Выполнил	Жилой дом	Лит.
Проверил	Общие данные	Листов
Н. контр.	Генеральный план	
ГИП	Жилой дом	

ВШИ ARCHITECTURE

г. Москва, ул. Земляной Вал, д. 9, стр. 1, эт. 2, пом. 1, ком. 1
тел.: 8 (495) 123-45-67

Проект №		Изм.
Масштаб	1:150	Кол.
Формат	А3	Лист
	2025 г.	

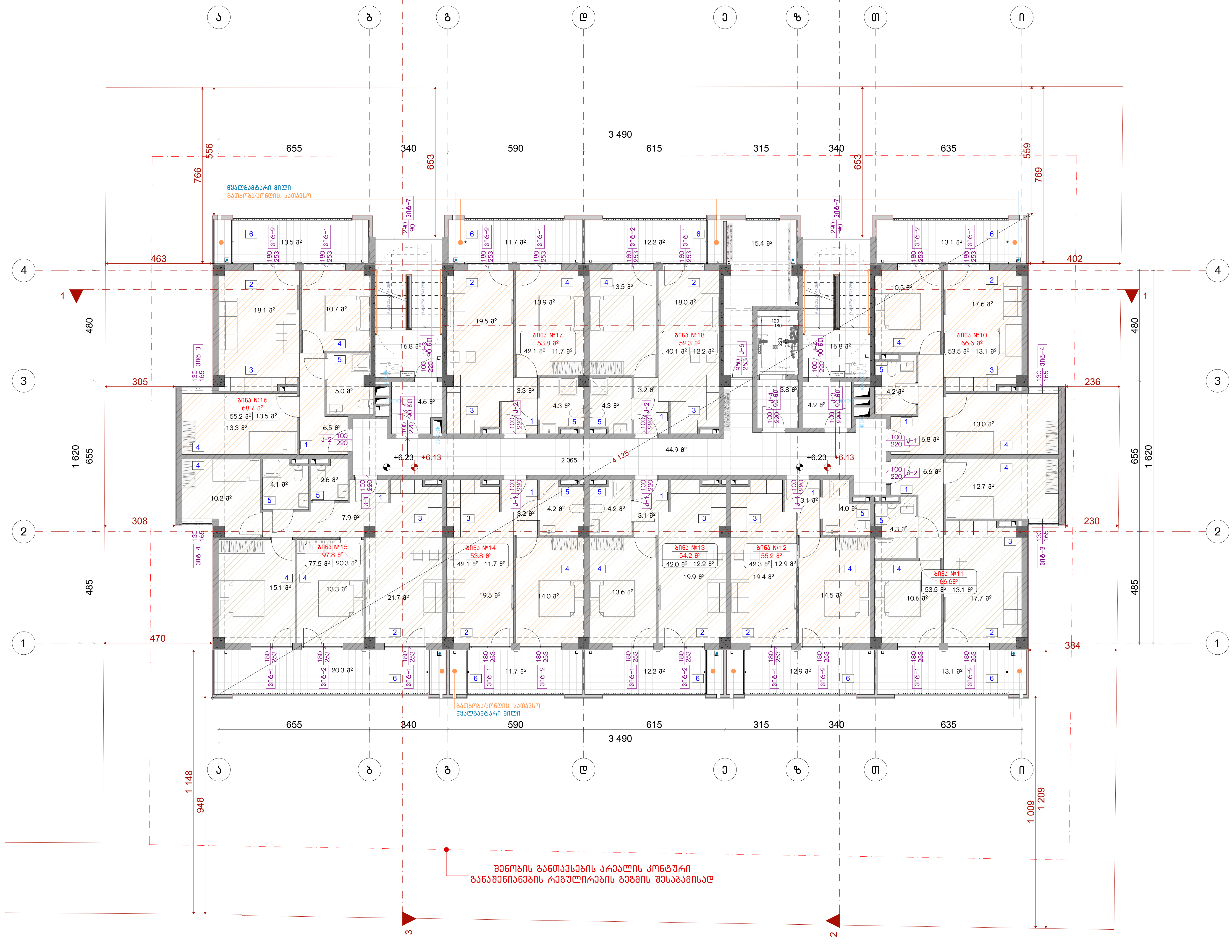

ნახაზის დასახელება:

3 სართულის გეგმა

ექსპლიკაცია:

პირობითი ნიშნები:

- ნაკვეთის საზღვარი
- მონოლითი
- იატაკის მოჭიმვა
- შემავსებელი
- ჭრილის ხაზი
- ±0.00 კონსტრუქციული ნიშნული
- ±0.00 არქიტექტურული ნიშნული

შენიშვნები

1. ნახაზში შეტანილი ყველა ცვლილება უნდა შეთანხმდეს პროექტის ავტორთან.
2. პროექტში ყველა ზომა მოცემულია სანტიმეტრებში, ნიშნულები მეტრებში
3. შენობის საპროექტო ნული (+0.00) ტოლია:

±0.00 = 436.5

მისამართი

ქ. თბილისი, ვახტანგ ნინუას ქუჩა, 3-8
საკ. კოდი: 01.12.12.001.221 1953.0 მ²

პროექტის სახელწოდება

მრავალბინიანი საცხოვრებელი სახლის არქიტექტურული პროექტი

სტადია	პროექტი	არ
თანამდებობა	გვარი	ხელმოწერა
დირექტორი	გ. ბენდელიანი	
არქიტექტორი	ი. გოგოხია	
არქიტექტორი	მ.თოიძე	

საპროექტოს ლოგო

BIJI ARCHITECTURE

ქ. თბილისი, მ. შავიშვილის №1ა

TEL: 595 55-35-74; 599 75-28-88

დაკვეთა №		მასშტაბი
სტადია	პროექტი	1:150
ფორმატი	ფურცლები	A.54
A-3		2025 წ.

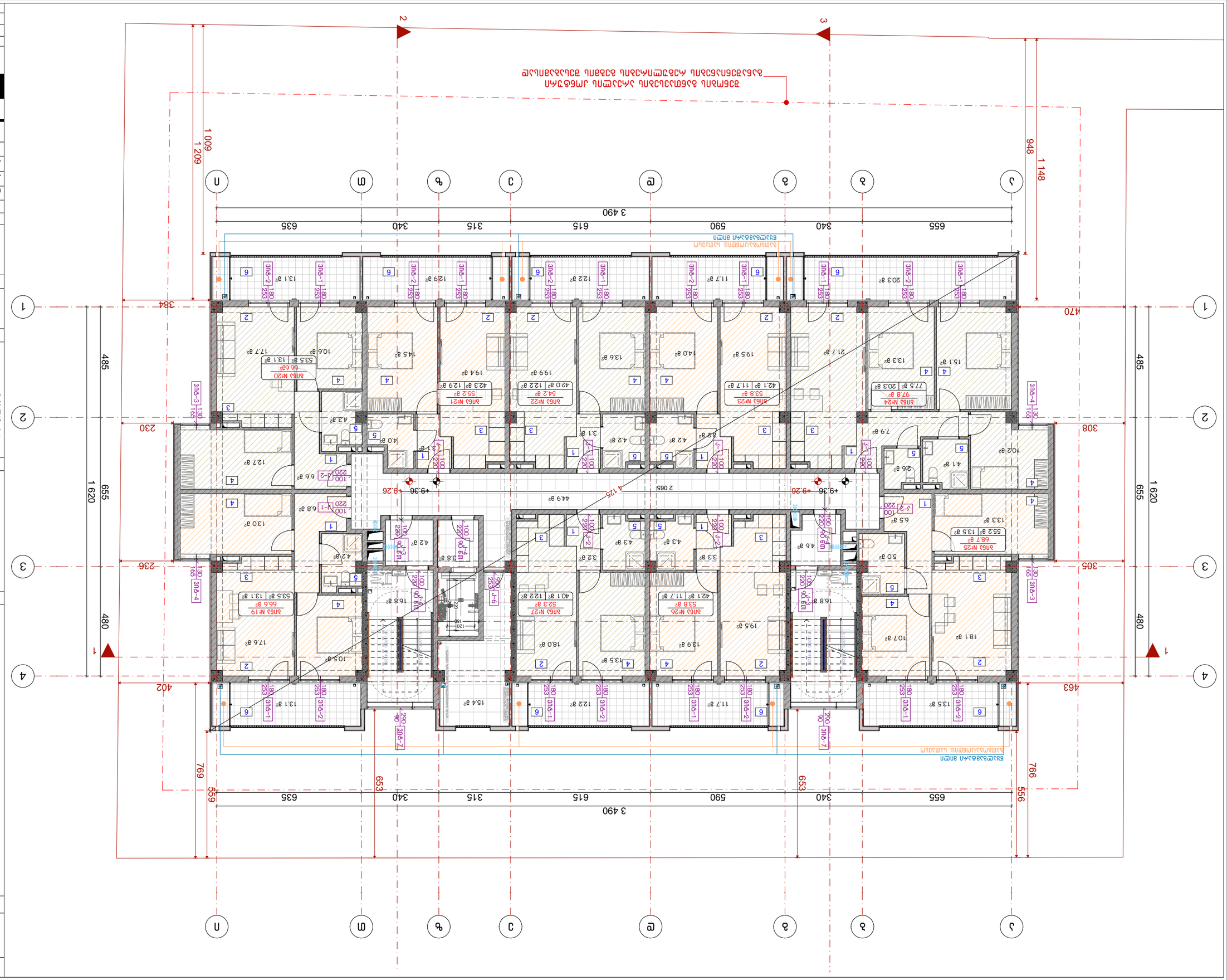

Будівництво житлового будинку з вбудованими приміщеннями громадського призначення та підземним паркінгом

Адреса: вул. Івана Франка, 3-8 в м. Дрогобич, Дрогобицький район, Львівська область

Стадія: Робоча документація

Назва креслення: План 1-го поверху. Розташування квартир. Експлікація приміщень загального користування

Примітки:
1. Експлікацію приміщень загального користування див. на аркуші А-3.
2. Експлікацію квартир див. на аркуші АР-3.
3. Висотні відмітки підлоги приміщень (+0.00) відповідають абсолютній висотній відмітці ±0.00 = 436.5

Зведення

Експлікація приміщень загального користування

№	Назва	Площа, м²
1	Тамбур	4.2
2	Коридор	18.6
3	Сходова клітина	12.4
4	Електрощитова	2.1
5	Комора	3.8

Експлікація квартир

№	Кількість кімнат	Площа, м²
1	1	38.5
2	2	54.2
3	2	52.8
4	1	41.6
5	3	68.4
6	2	55.1
7	1	39.7
8	3	71.3

Умовні позначення

- Межа земельної ділянки
- Лінія забудови
- Внутрішній периметр будівлі
- Зовнішній периметр будівлі
- Вісь конструкції
- Межа приміщення
- Двері
- Вікно
- Сходи
- Ліфт
- Перегородка
- Експлікація приміщень загального користування
- Експлікація квартир
- ±0.00 Відмітка підлоги приміщення

Розробив: Ковальчук О. І.

Перевірив: Мельник Т. В.

Н. контроль: Бондаренко А. М.

Затвердив: Шевченко Р. О.

ГІП: Шевченко Р. О.

Стадія	Аркуш	Аркушів
Р	А-3	

ТОВ «Карпатбуд Інжиніринг»
вул. Івана Франка, 14, м. Дрогобич, 82100
тел. +380 (3244) 5-17-62

Масштаб 1:150

Формат А1

Дата 2025 р.

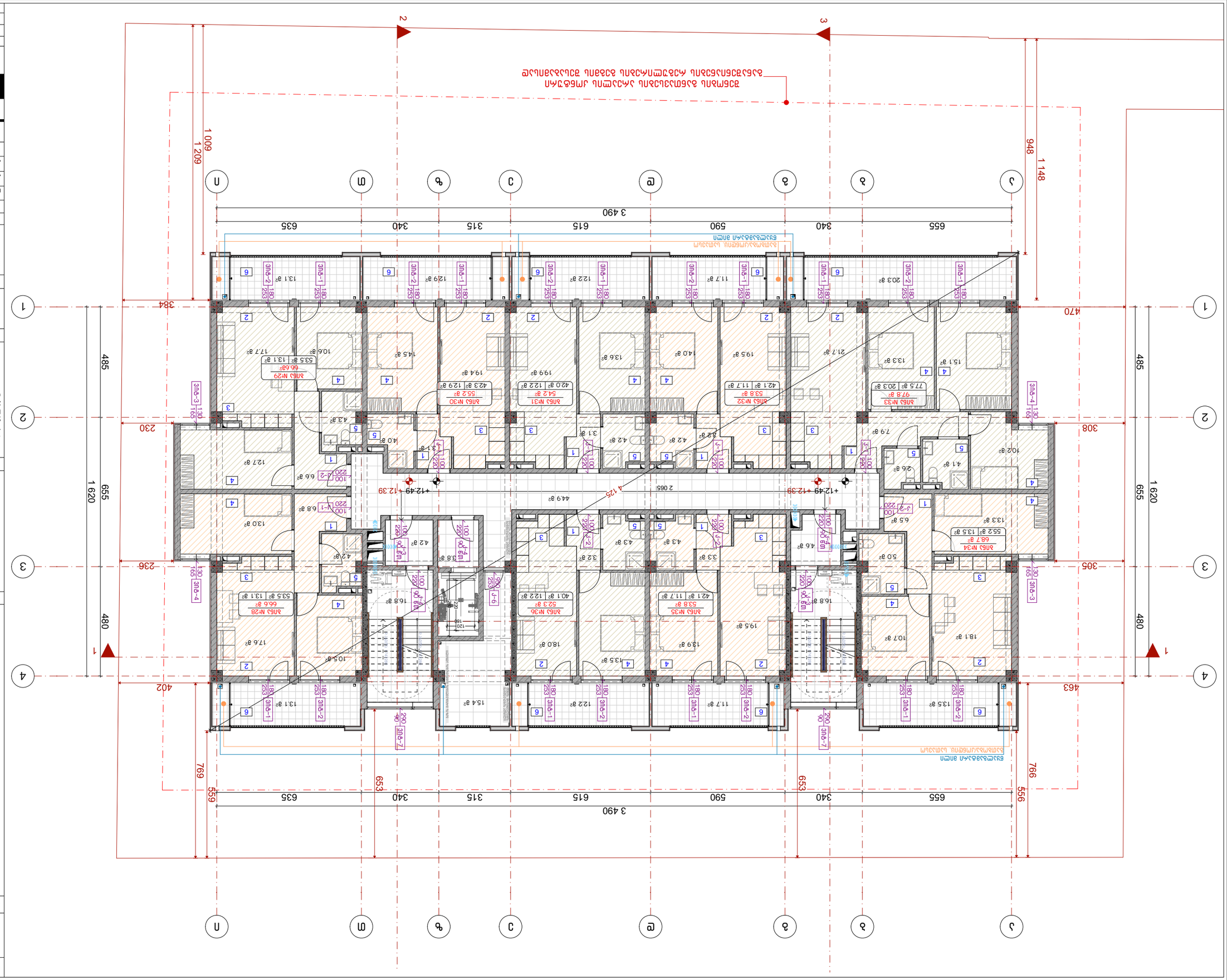

Стадия	Лист	Листов
Р	3	56
ООО «ЛЮЛИ АРХИТЕКТУРА»		

Многоквартирный жилой дом с встроенными помещениями общественного назначения и подземной автостоянкой

Блок 1

Разрез 1-1

Масштаб 1:150

Формат А3

2025 г.

ООО «ЛЮЛИ АРХИТЕКТУРА»
г. Москва, ул. Зоологическая, д. 11, стр. 1
Тел.: 8 (495) 775-28-88

Главный архитектор проекта: Д.А. Гончаренко

Главный инженер проекта: Д.А. Гончаренко

Разработал: Д.А. Гончаренко

Н. контроль: Д.А. Гончаренко

Согласовано:

Инв. № подл. | Подпись и дата | Взам. инв. №

1. Блок-секция 2 односекционная, односвязная, односветная.
2. Материал наружных стен: кирпич керамический, толщина 380 мм, утеплитель минераловатный, толщина 200 мм.
3. Высота этажа: 3,0 м (от уровня пола до уровня пола).

Экспликация помещений: см. лист 5

Ведомость заполнения оконных и дверных проемов: см. лист 4

Ведомость перемычек: см. лист 5

Ведомость отделки помещений: см. лист 5

Условные обозначения:

- Граница здания
- Несущие стены
- Перегородки
- Ограждение балконов и лоджий
- Ограждение кровли
- Ступени
- Пандус
- Отмостка
- Уровень земли
- Уровень пола
- Уровень кровли

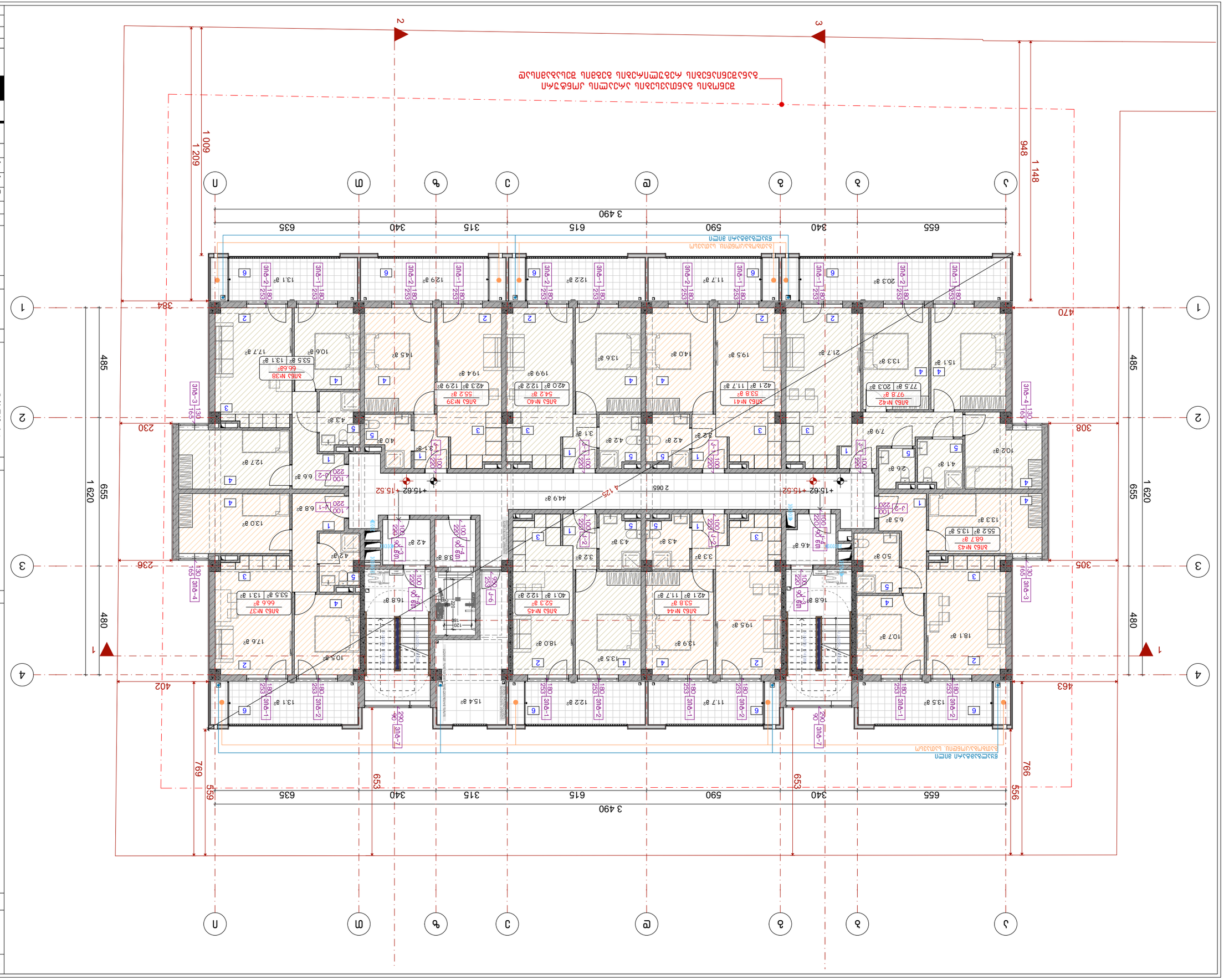

Выполнил	Ахмадеев	
Проверил	Ахмадеева	
Н. контр.	Ахмадеева	
ГИП	Ахмадеева	

BUJI ARCHITECTURE

г. Москва, ул. Зоологическая, д.11, стр.1
TEL: 596 55-35-74; 599 75-28-88

Проект №		2025 г.
Масштаб	Ахмадеев	А.57
Формат	Ахмадеев	1:150
Стадия	Ахмадеев	А-3

Блок 6 Жилой дом

План 1-го этажа

Примечания:

1. Высоты этажей и отметки даны относительно условного нуля.
2. Ахмадеев Ахмадеев Ахмадеев

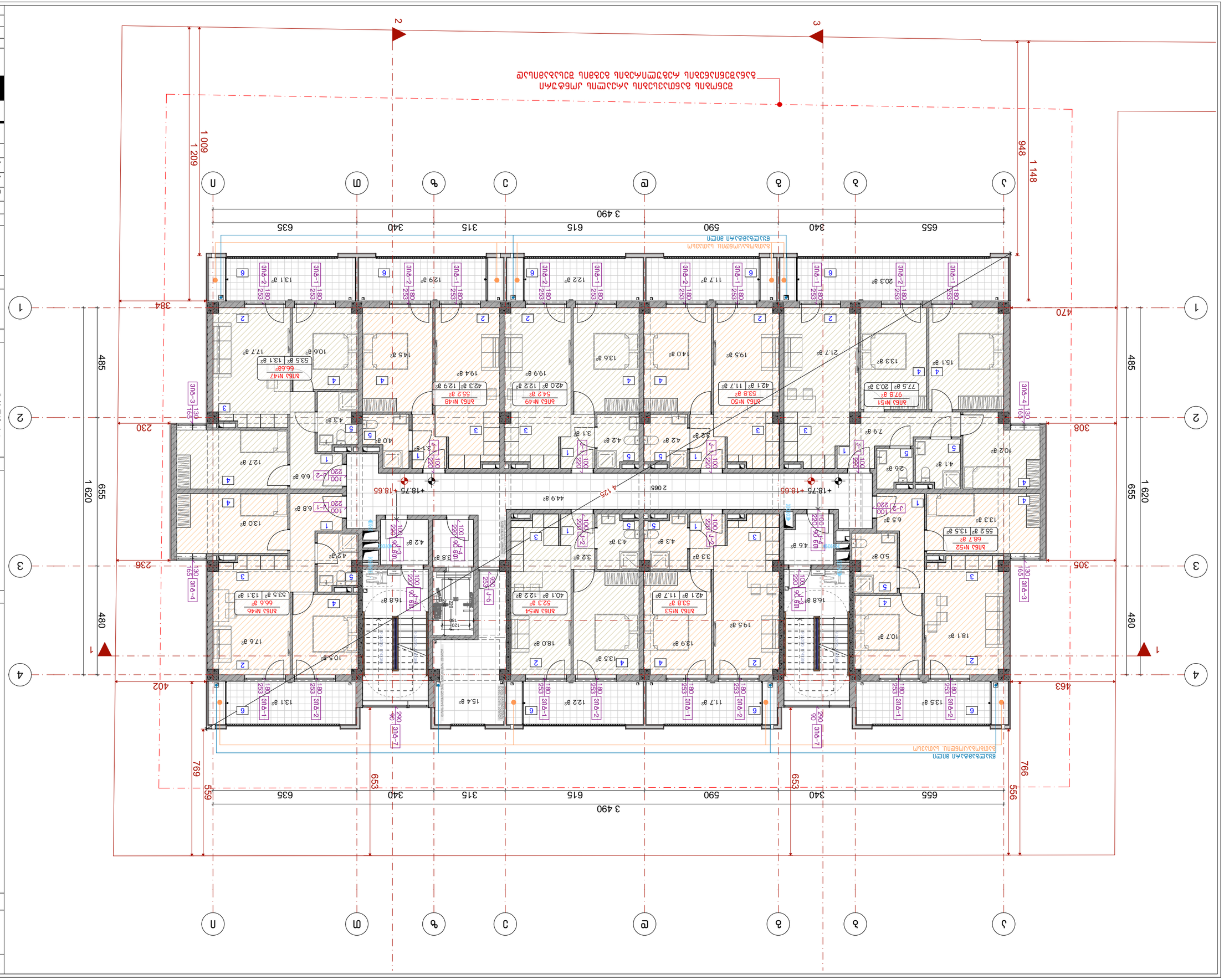

Проектант:	Б.Бабурков, Ас.Арх.Строителство
	7 Жилищна сграда
Фаза:	ОТЧЕТ ЗА ТЕХНИЧЕСКА ИНФРАСТРУКТУРА
Забележки:	
	±0.00 Ниво на терена по проект
	±0.00 Ниво на терена по кадастър
	Граница на имота
	Сграда
	Сграда
	Бетонова ограда
	Бетонова ограда
	Ограда
	Ограда

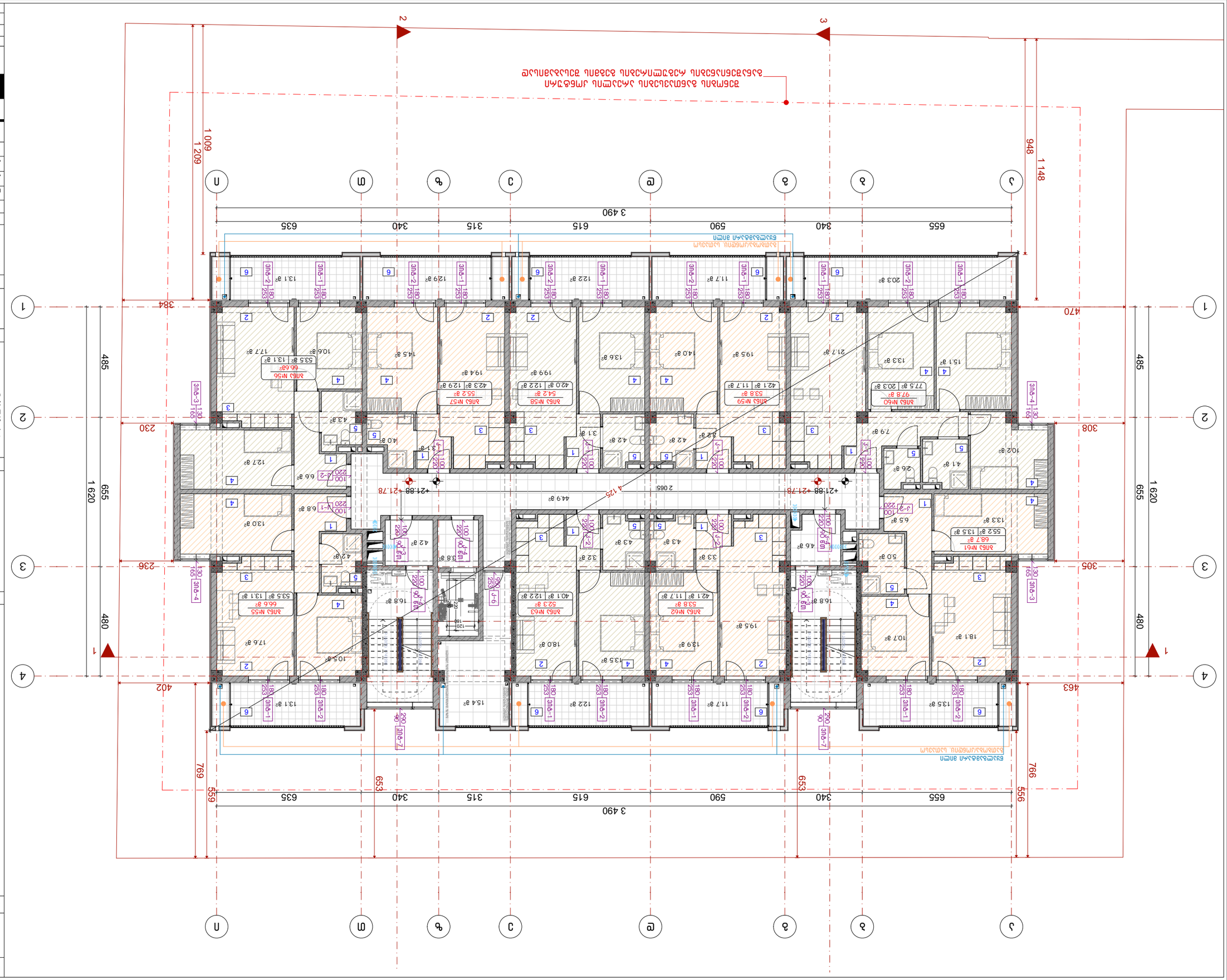

8 ბინიანი საცხოვრებელი სახლი

ქ. ბათუმი, ზ. ჭავჭავაძის ქუჩა №13

ТЕL: 596 55-35-74; 599 75-28-88

BIJI ARCHITECTURE

ნებართვის №:		ფასადების
მასშტაბი:	1:150	A.59
ფურცლის:	ფასადები	A-3
		2025 წ.

ფასადების ზედა ნიშნულები ბინების ბინის ფართობის მიხედვით

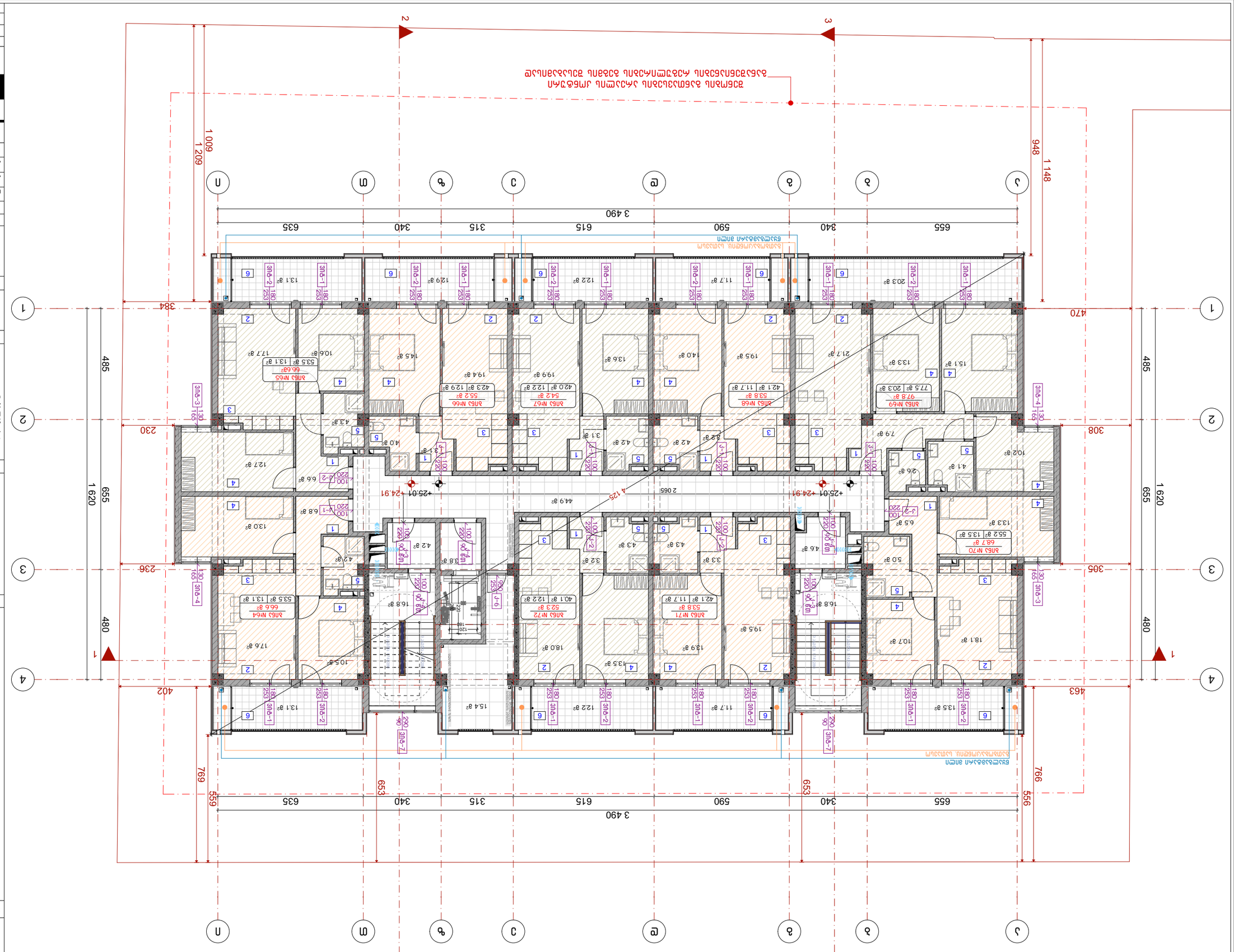

1. Выбранная проектная документация соответствует требованиям технических регламентов, действующим на территории Российской Федерации.
2. Климатическая зона строительства – IIВ согласно СП 131.13330.2020 «Строительная климатология».
3. Отметка чистого пола 1-го этажа принята за отметку ±0,00 = 436.5

Экспликация помещений квартиры №64

№	Наименование	Площадь, м²
1	Прихожая	6.6
2	Комната	13.1
3	Комната	13.1
4	Кухня	10.6
5	Санузел	4.3
6	Коридор	17.7
	Итого	66.6

Экспликация помещений квартиры №65

№	Наименование	Площадь, м²
1	Прихожая	6.6
2	Комната	13.1
3	Комната	13.1
4	Кухня	10.6
5	Санузел	4.3
6	Коридор	17.7
	Итого	66.6

Экспликация помещений квартиры №66

№	Наименование	Площадь, м²
1	Прихожая	6.8
2	Комната	12.9
3	Комната	19.4
4	Кухня	14.5
5	Санузел	4.2
6	Коридор	12.7
	Итого	55.2

Экспликация помещений квартиры №67

№	Наименование	Площадь, м²
1	Прихожая	5.2
2	Комната	19.9
3	Комната	12.2
4	Кухня	13.6
5	Санузел	4.2
6	Коридор	3.1
	Итого	54.2

Экспликация помещений квартиры №68

№	Наименование	Площадь, м²
1	Прихожая	5.2
2	Комната	11.7
3	Комната	12.2
4	Кухня	14.0
5	Санузел	4.2
6	Коридор	3.1
	Итого	53.8

Экспликация помещений квартиры №69

№	Наименование	Площадь, м²
1	Прихожая	7.9
2	Комната	20.3
3	Комната	13.3
4	Кухня	15.1
5	Санузел	4.1
6	Коридор	10.2
	Итого	97.8

Экспликация помещений квартиры №70

№	Наименование	Площадь, м²
1	Прихожая	6.5
2	Комната	13.3
3	Комната	5.0
4	Кухня	10.7
5	Санузел	4.1
6	Коридор	18.1
	Итого	68.7

Экспликация помещений квартиры №71

№	Наименование	Площадь, м²
1	Прихожая	5.2
2	Комната	19.5
3	Комната	13.9
4	Кухня	13.5
5	Санузел	4.3
6	Коридор	3.2
	Итого	53.8

Экспликация помещений квартиры №72

№	Наименование	Площадь, м²
1	Прихожая	5.2
2	Комната	19.5
3	Комната	13.9
4	Кухня	13.5
5	Санузел	4.3
6	Коридор	3.2
	Итого	52.3

Экспликация помещений квартиры №64

№	Наименование	Площадь, м²
1	Прихожая	6.6
2	Комната	13.1
3	Комната	13.1
4	Кухня	10.5
5	Санузел	4.2
6	Коридор	17.6

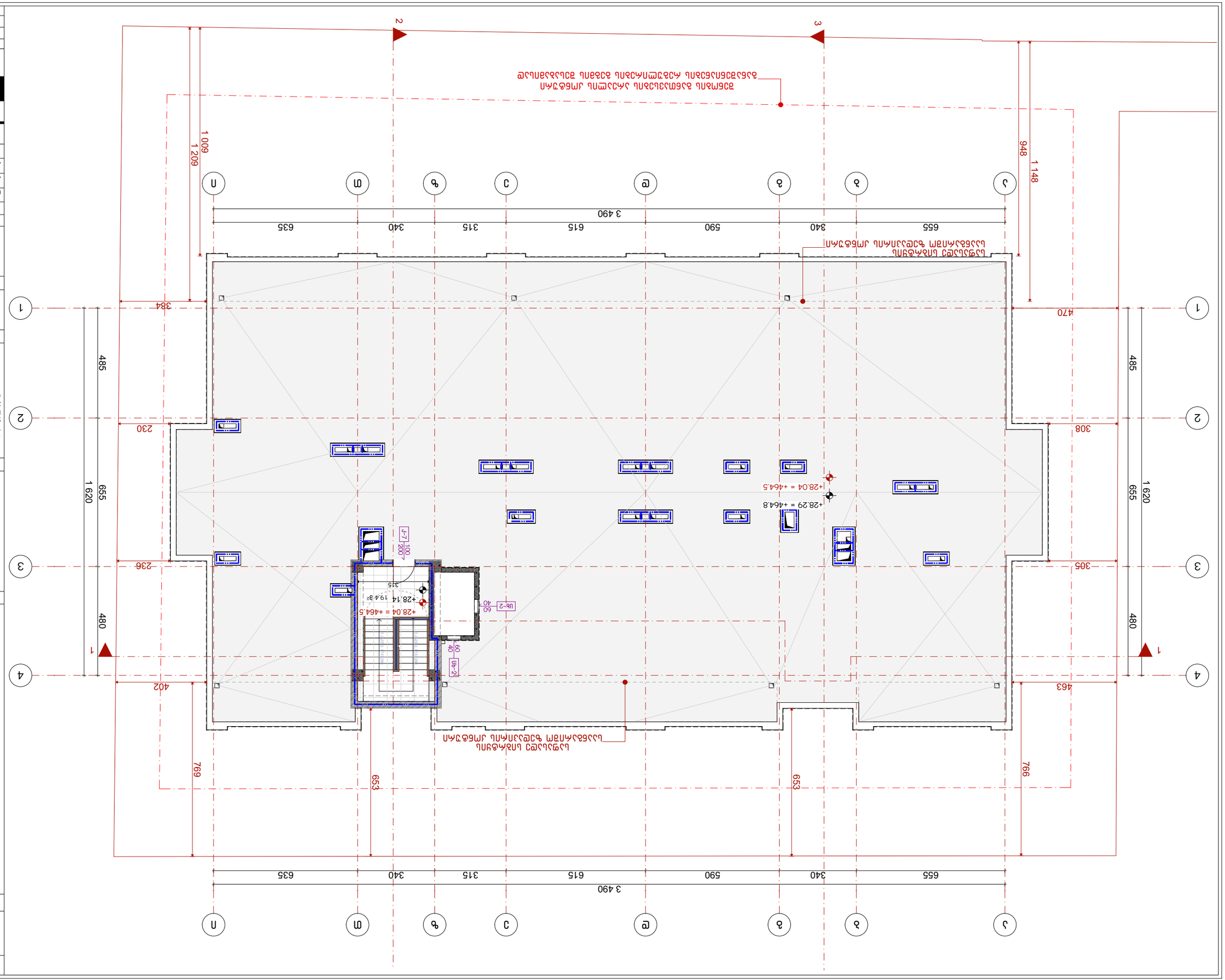
1. Бъркането да се извърши съгласно изискванията на производителя.
2. Армировъчна мрежа да се положи в средата на замазката.
3. Всички нива са отнесени към кота (+0.00) в метри:
±0.00 = 436.5
Забележки:
Легенда:
Изолация на пода
Армировъчна мрежа
Замазка
Гранична линия
Кота в метри
Забележки:
Мащаб:
Дата:
Проект №:
Фаза:
Обект:
Адрес:
Възложител:
Чертеж:
Мащаб:
Дата:
Фаза
Чертеж №
2025 г.
Възложител
Обект
Адрес
Проектант
Архитект
Проектът е собственост на архитектурното бюро и е защитен с авторски права. Забранено е копирането, разпространението и използването му без изрично писмено съгласие.
Забележки:
Легенда:
Изолация на пода
Армировъчна мрежа
Замазка
Гранична линия
Кота в метри
Забележки:
Мащаб:
Дата:
Проект №:
Фаза:
Обект:
Адрес:
Възложител:
Чертеж:
Мащаб:
Дата:
Фаза
Чертеж №
2025 г.
Възложител
Обект
Адрес
Проектант
Архитект
Проектът е собственост на архитектурното бюро и е защитен с авторски права. Забранено е копирането, разпространението и използването му без изрично писмено съгласие.



Бізнес-план ресторану:	
Назва плану	Ситуаційний план
Додатки:	
Масштаб:	1:150
Автор:	Ярослав Мудрий
Дата:	2025 р.
Аркуш:	А-3

Загальні положення:

1. Будівництво передбачає знесення існуючих споруд та підготовку території.
2. Конструкції будівель виконати з монолітного залізобетону та цегляної кладки.
3. Висотні відмітки даються в метрах (±0.00):

±0.00 = 436.5

Умовні позначення:

- Межа ділянки
- Існуючі будівлі
- Проектовані будівлі
- Дорожнє покриття
- Зелені насадження
- Відмітка ±0.00
- Існуючі відмітки рельєфу

Експлікація приміщень:

№	Назва	Площа, м²
1	Зал обслуговування	120.5
2	Кухня	45.0
3	Комора	12.0
4	Санвузол	8.5
5	Коридор	15.0
6	Гардероб	10.0
7	Тамбур	6.0
8	Технічне приміщення	9.0
9	Офіс	14.0
10	Вестибюль	18.0
11	Зал очікування	60.0
12	Кабінет	16.0
13	Архів	11.0
14	Душова	4.5
15	Вентиляційна	7.0
16	Електрощитова	5.5
17	Майданчик для сміття	20.0
18	Пандус	25.0
19	Тротуар	40.0
20	Газон	55.0

დასახელება	ვიტ-1	ვიტ-2	ვიტ-3	ვიტ-4
მასალა	შავი ფერის ალუმინის ვიტრაჟი			
რაოდენობა	80	72	16	16
ზომები	1850X2530	1850X2530	1150X1630	1150X1630
კვადრატულობა	368.0 მ^2	331.2 მ^2	25.2 მ^2	25.2 მ^2
ერთეულის ჯამი ფართი	4.6 მ^2	4.6 მ^2	2.1 მ^2	2.1 მ^2
გეგმა გალებების ჩვენებით მ. 1:100	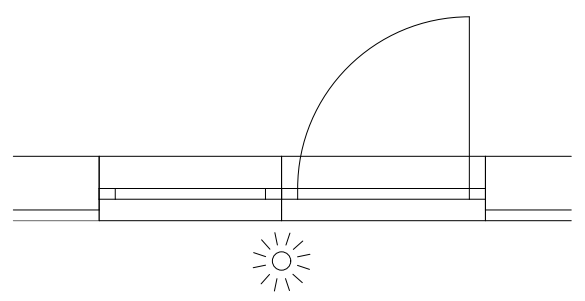	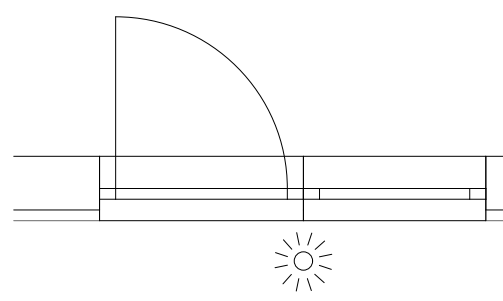	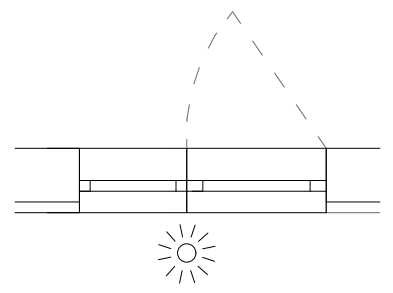	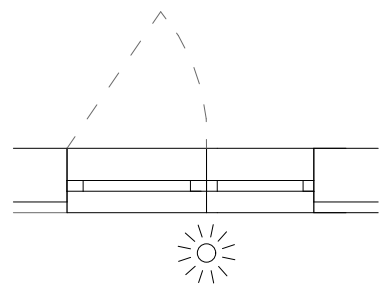
ნახაზი გალებების ჩვენებით მ. 1:100	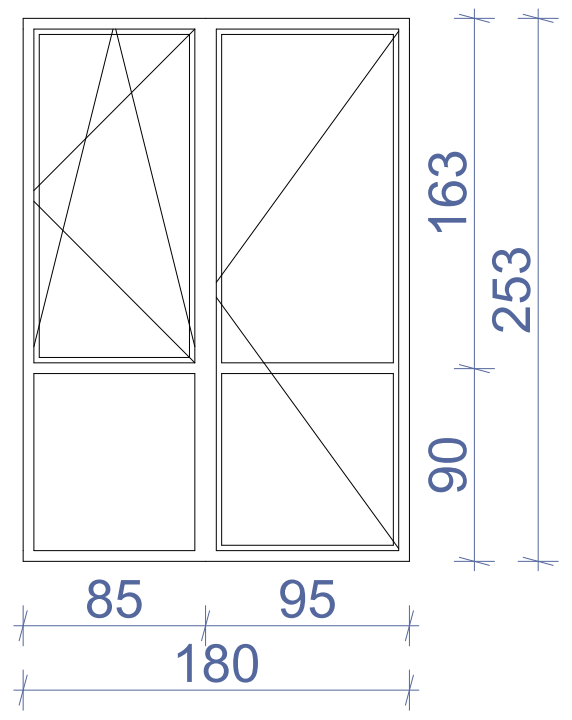	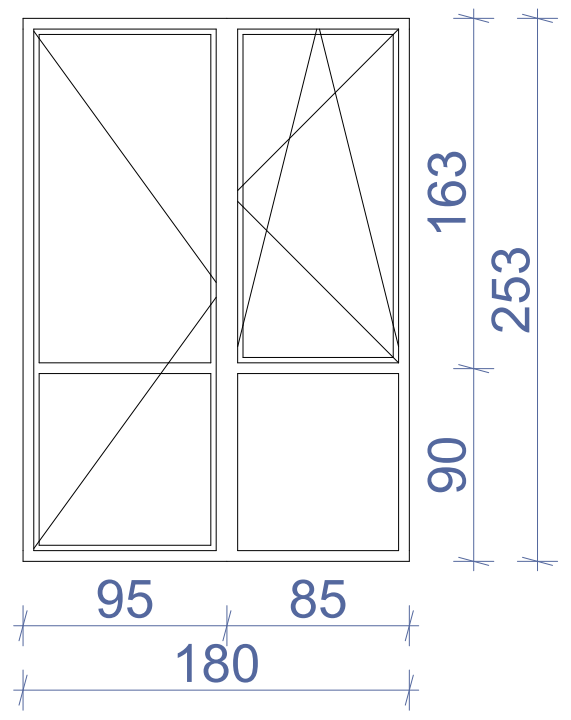	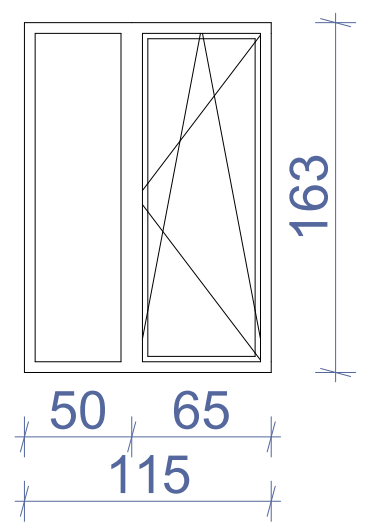	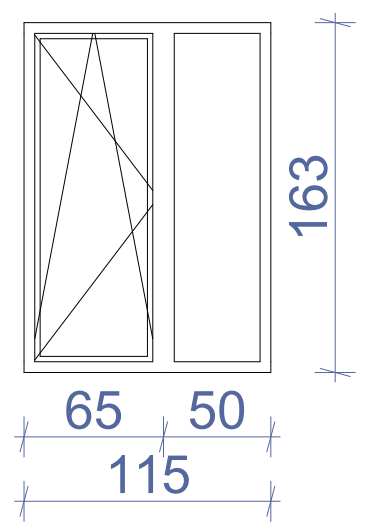
ჯამი				749.6 მ^2

დასახელება	ცხ-1	ცხ-2
მასალა	შავი ფერის ლითონის ცხაური	
რაოდენობა	20	2
ზომები	1000X2400	600X400
კვადრატულობა	48.0 მ^2	0.48 მ^2
ერთეულის ჯამი ფართი	2.4 მ^2	0.24 მ^2
გეგმა გალებების ჩვენებით მ. 1:100	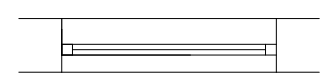	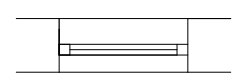
ნახაზი გალებების ჩვენებით მ. 1:100	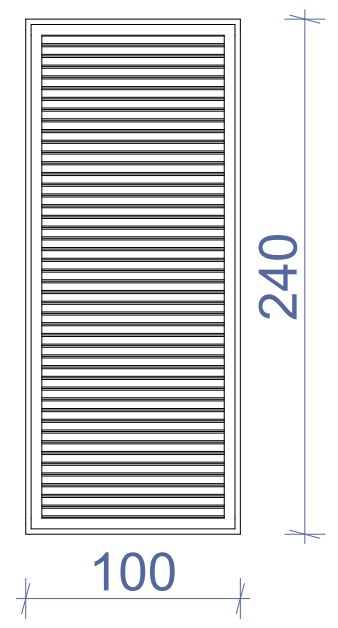	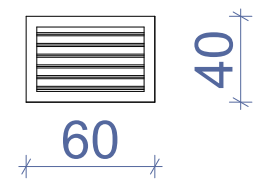
ჯამი		48.48 მ^2

დასახელება	ვიტ-5	ვიტ-6	ვიტ-7
მასალა	შავი ფერის ალუმინის ვიტრაჟი		
რაოდენობა	1	1	16
ზომები	2650X2400	2300X2400	2900X900
კვადრატულობა	6.4 მ^2	5.5 მ^2	41.6 მ^2
ერთეულის ჯამი ფართი	6.4 მ^2	5.5 მ^2	2.6 მ^2
გეგმა გალებების ჩვენებით მ. 1:100	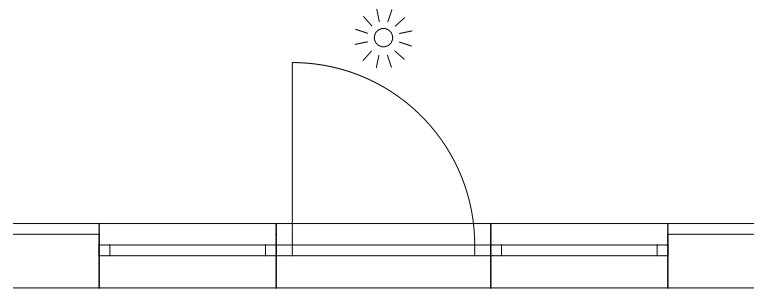	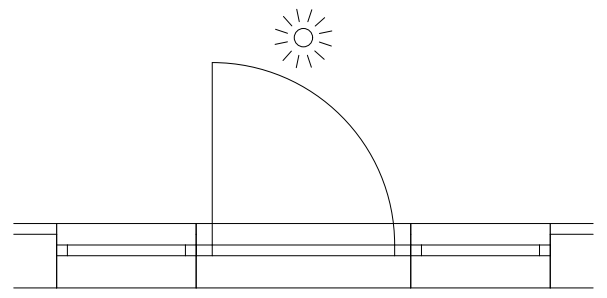	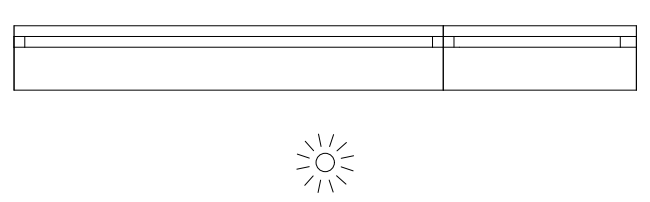
ნახაზი გალებების ჩვენებით მ. 1:100	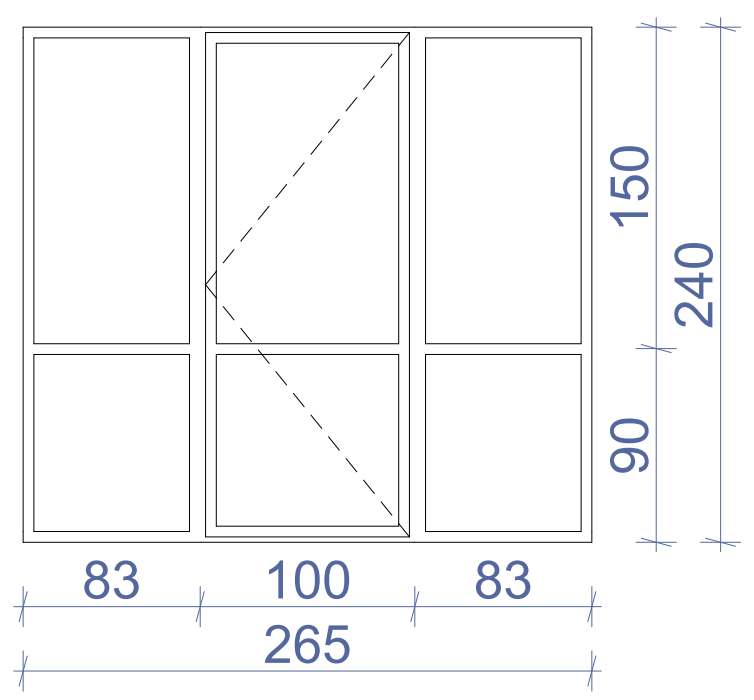	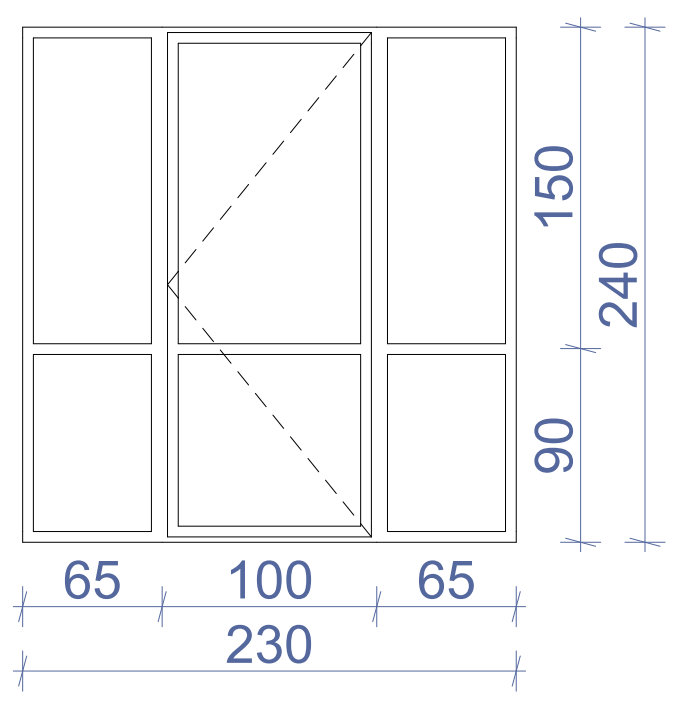	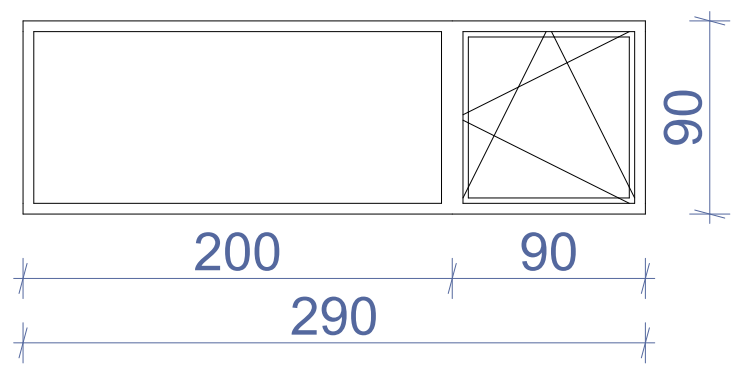
ჯამი			53.5 მ^2

შენიშვნა: დეტალური ზომები და გალების მიმართულებები დაზუსტდეს ადგილზე შემსრულებლის მიერ.

ნახაზის დასახელება:

ვიტრაჟების სპეციფიკაცია

ექსპლიკაცია:

პირობითი ნიშნები:

- ნაკვეთის საზღვარი
- მონოლითი
- იატაკის მოჭიმვა
- შემავსებელი
- ჭრილის ხაზი
- ±0.00 კონსტრუქციული ნიშნული
- ±0.00 არქიტექტურული ნიშნული

შენიშვნები

1. ნახაზში შეტანილი ყველა ცვლილება უნდა შეთანხმდეს პროექტის ავტორთან.
2. პროექტში ყველა ზომა მოცემულია სანტიმეტრებში, ნიშნულები მეტრებში
3. შენობის საპროექტო ნული (+0.00) ტოლია:

±0.00 = 436.5

მისამართი

ქ. თბილისი, ვახტანგ ნინუას ქუჩა, 3-8
საკ. კოდი: 01.12.12.001.221 1953.0 მ^2

პროექტის სახელწოდება

მრავალბინიანი საცხოვრებელი სახლის არქიტექტურული პროექტი

სტადია	პროექტი	არ
თანამდებობა	გვარი	ხელმოწერა
დირექტორი	გ. ბენდელიანი	
არქიტექტორი	ი. გოგოხია	
არქიტექტორი	მ.თოიძე	

საპროექტოს ლოგო

BIJI ARCHITECTURE

ქ. თბილისი, მ. შავიშვილის №1ა
TEL: 595 55-35-74; 599 75-28-88

დაკვეთა №		მასშტაბი
სტადია	პროექტი	1:70.45
ფორმატი	ფურცლები	A.72
A-3		2025 წ.

დასახელება	კ-1	კ-2	კ-3	კ-4	კ-5	კ-6	კ-7	კ-8
მასალა	შავი ფერის ლითონის კარები		შავი ფერის ლითონის კარები. ცეცხლმედებობა 90 წუთი (მიმხურავით)			შავი ფერის ლითონის ვიტრაჟული კარები	შავი ფერის ლითონის კარები	
რაოდენობა	40	32	18	27	2	8	1	2
ზომები	1000X2200	1000X2200	1000X2200	1000X2200	1000X2200	950X2530	1000X2000	1000X2200
კვადრატულობა	88.0 მ²	70.4 მ²	39.6 მ²	59.4 მ²	4.4 მ²	19.2 მ²	2.0 მ²	2.2 მ²
ერთეულის ჯამი ფართი	2.2 მ²	2.2 მ²	2.2 მ²	2.2 მ²	2.2 მ²	2.4 მ²	2.0 მ²	4.4 მ²
გეგმა გაღებების ჩვენებით მ. 1:100	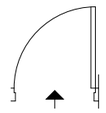	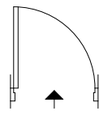	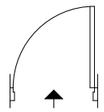	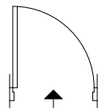	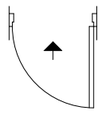	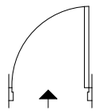	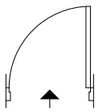	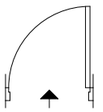
ნახაზი გაღებების ჩვენებით მ. 1:100	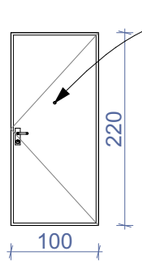	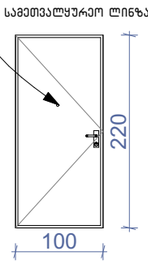	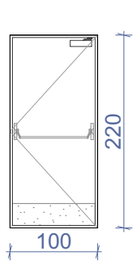	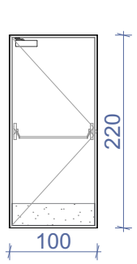	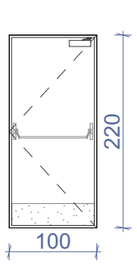	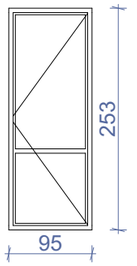	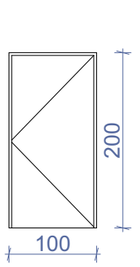	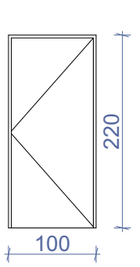
ჯამი								287.4 მ²

დასახელება	კ-9
მასალა	შავი ფერის ლითონის კარები
რაოდენობა	1
ზომები	1000X2400
კვადრატულობა	2.4 მ²
ერთეულის ჯამი ფართი	2.4 მ²
გეგმა გაღებების ჩვენებით მ. 1:100	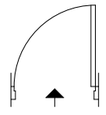
ნახაზი გაღებების ჩვენებით მ. 1:100	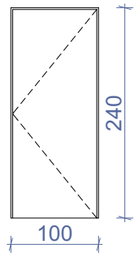
ჯამი	2.4 მ²

შენიშვნა: დეტალური ზომები და გაღების მიმართულებები დაზუსტდეს ადგილზე შემსრულებლის მიერ.

ნახაზის დასახელება:

ვიტრაჟების სქეციფიკაცია

ქმსკლიკაცია:

პირობითი ნიშნები:

- ნაკვეთის საზღვარი
- მონოლითი
- იატაკის მოჭიმვა
- შემავსებელი
- ჭრილის ხაზი
- ±0.00 კონსტრუქციული ნიშნული
- ±0.00 არქიტექტურული ნიშნული

შენიშვნები

1. ნახაზში შეტანილი ყველა ცვლილება უნდა შეთანხმდეს პროექტის ავტორთან.
2. პროექტში ყველა ზომა მოცემულია სანტიმეტრებში, ნიშნულები მეტრებში
3. შენობის საპროექტო ნული (+0.00) ტოლია:

±0.00 = 436.5

მისამართი

ქ. თბილისი, ვახტანგ ნინუას ქუჩა, 3-8
საკ. კოდი: 01.12.12.001.221 1953.0 მ²

პროექტის სახელწოდება

მრავალბინიანი საცხოვრებელი სახლის არქიტექტურული პროექტი

სტადია	პროექტი	არ
თანამდებობა	გვარი	ხელმოწერა
დირექტორი	გ. ბენდელიანი	
არქიტექტორი	ი. გოგოხია	
არქიტექტორი	მ.თოიძე	

საპროექტო ლოგო

BIJI ARCHITECTURE
ქ. თბილისი, მ. შავიშვილის №1ა
TEL: 595 55-35-74; 599 75-28-88

დაკვეთა №		მასშტაბი
სტადია	პროექტი	1:70
ფორმატი	ფურცლები	A.73
A-3		2025 წ.

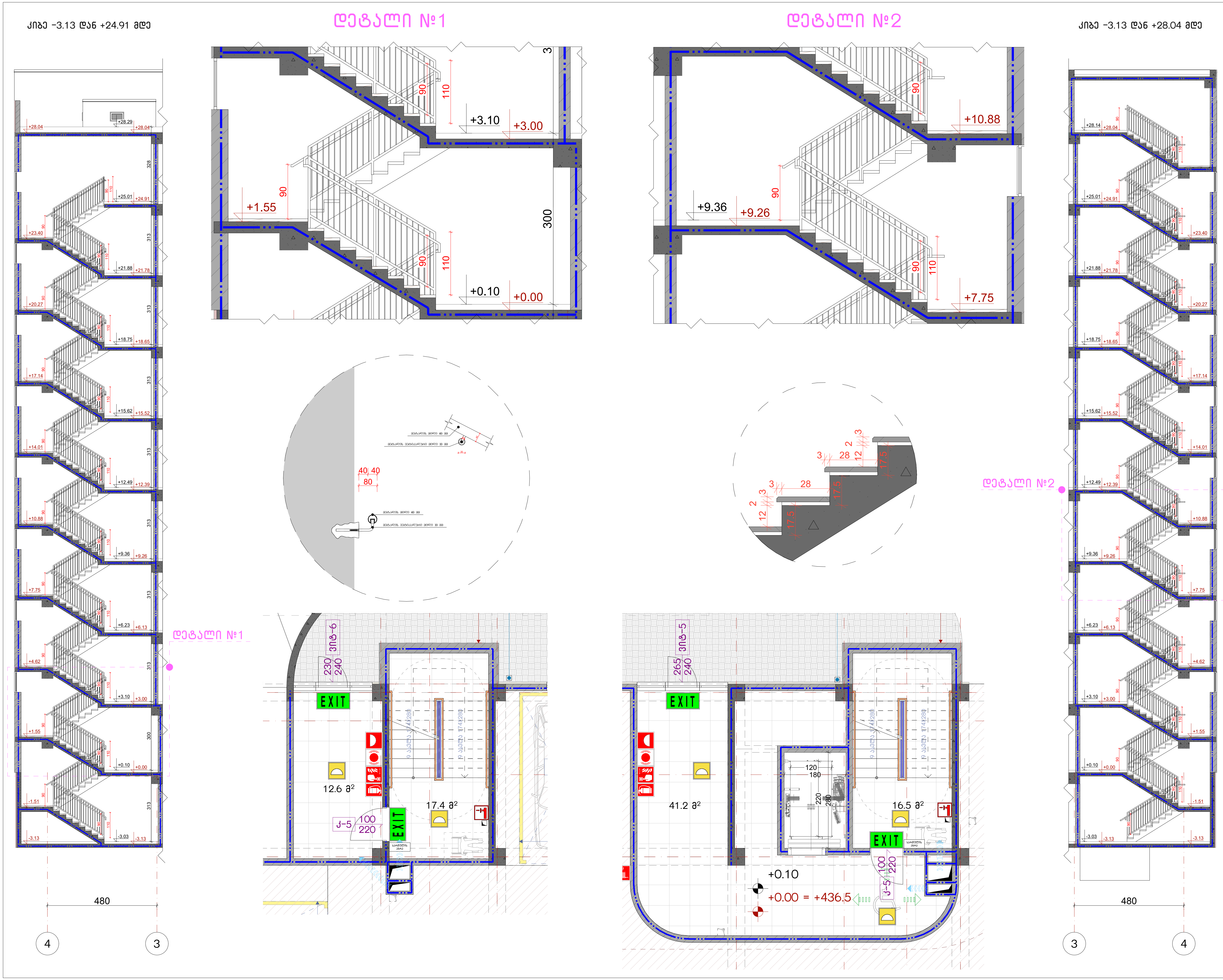

ნახაზის დასახელება:

კიბეები / კვანძები

ექსპლიკაცია:

პირობითი ნიშნები:

- ნაკვეთის საზღვარი
- მონოლითი
- იატაკის მოჭიმვა
- შემავსებელი
- ჭრილის ხაზი
- ±0.00 კონსტრუქციული ნიშნული
- ±0.00 არქიტექტურული ნიშნული

შენიშვნები

1. ნახაზში შეტანილი ყველა ცვლილება უნდა შეთანხმდეს პროექტის ავტორთან.
2. პროექტში ყველა ზომა მოცემულია სანტიმეტრებში, ნიშნულები მეტრებში
3. შენობის საპროექტო ნული (+0.00) ტოლია:

±0.00 = 436.5

მისამართი

ქ. თბილისი, ვახტანგ ნინუას ქუჩა, 3-8
საკ. კოდი: 01.12.12.001.221 1953.0 მ²

პროექტის სახელწოდება

მრავალბინიანი საცხოვრებელი სახლის არქიტექტურული პროექტი

სტადია	პროექტი	არ
თანამდებობა	გვარი	ხელმოწერა
დირექტორი	გ. ბენდელიანი	
არქიტექტორი	ი. გოგოხია	
არქიტექტორი	მ.თოიძე	

საპროექტოს ლოგო

BIJI ARCHITECTURE

ქ. თბილისი, მ. შავიშვილის №1ა
TEL: 595 55-35-74; 599 75-28-88

დაკვეთა №		მასშტაბი
სტადია	პროექტი	1:150, 1:20, 1:100, 1:60
ფორმატი	ფურცლები	A.74
A-3		2025 წ.

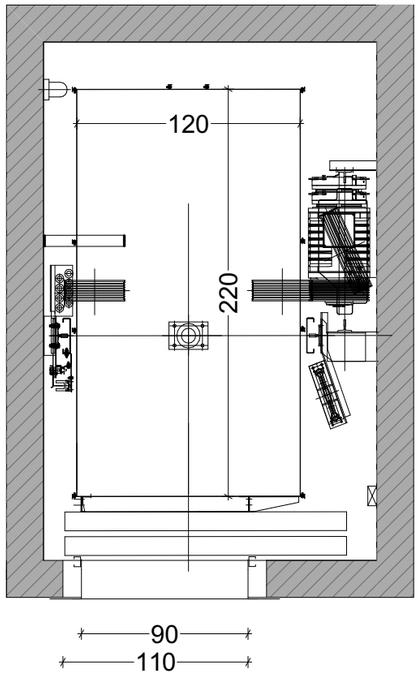

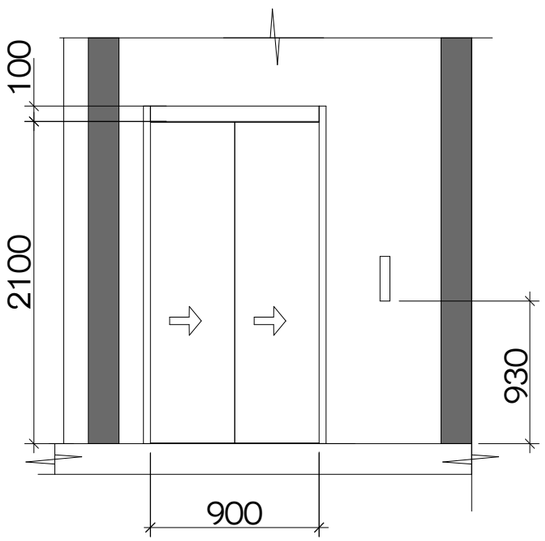

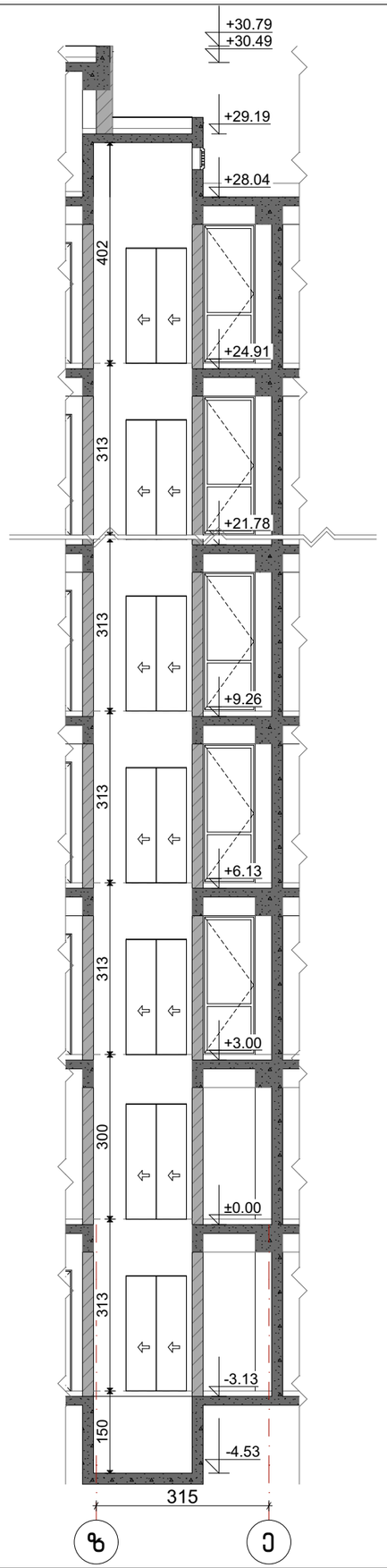

ნახაზის დასახელება:

ლიფტი / კვანძი

ქმსპლიკაცია:

პირობითი ნიშნები:

- ნაკვეთის საზღვარი
- მონოლითი
- იატაკის მოჭიმვა
- შემავსებელი
- ჭრილის ხაზი
- ±0.00 კონსტრუქციული ნიშნული
- ±0.00 არქიტექტურული ნიშნული

შენიშვნები

1. ნახაზში შეტანილი ყველა ცვლილება უნდა შეთანხმდეს პროექტის ავტორთან.
2. პროექტში ყველა ზომა მოცემულია სანტიმეტრებში, ნიშნულები მეტრებში
3. შენობის საპროექტო ნული (+0.00) ტოლია:

±0.00 = 436.5

მისამართი

ქ. თბილისი, ვახტანგ ნინუას ქუჩა, 3-8
საკ. კოდი: 01.12.12.001.221 1953.0 მ²

პროექტის სახელწოდება

მრავალბინიანი საცხოვრებელი სახლის არქიტექტურული პროექტი

სტადია	პროექტი	არ
თანამდებობა	გვარი	ხელმოწერა
დირექტორი	გ. ბენდელიანი	
არქიტექტორი	ი. ბოგოხია	
არქიტექტორი	მ.თოიძე	

საპროექტო ლოგო

BIJI ARCHITECTURE
ქ. თბილისი, მ. შავიშვილის №1ა
TEL: 595 55-35-74; 599 75-28-88

დაკვეთა №		მასშტაბი
სტადია	პროექტი	1:100, 1:50, ~~1:40~~
ფორმატი	ფურცლები	~~A1~~
A-3		2025 წ.