ქ. თბილისი, დ. გურამიშვილის გამზირი ქ. №154, ს/კ: 01.12.01.003/107, უნივერსალური მაღაზიის პროექტი

კონსტრუქციული ნაწილი

თბილისი 2026 წელი

№	დასახელება	ფურც. №
1	თავფურცელი	კ-1
2	განმარტებითი ბარათი	კ-2
3	მასალების ამოკრეფა	კ-3
4	რკ/ბ მონოლითური კედლის (არსებული) გეგმა 0.00 ნიშნულზე	კ-4
5	რკ/ბ მონოლითური სვეტების ქიმიურად ჩაანკერების გეგმა 0.00 ნიშნულზე (საძირკვლის ფილაში)	კ-5
6	ქიმიური ანკერის მოწყობის სქემა	კ-6
7	რკ/ბ მონოლითური სვეტების გეგმა 0.00 ნიშნულზე	კ-7
8	კოლონა კ-1	კ-8
9	რკ/ბ მონოლითური სვეტების გეგმა 3.00 ნიშნულზე	კ-9
10	კოლონა კ-2	კ-10
11	გადახურვის ფილა 3.00 ნიშნულზე; საყალიბე ნახაზი	კ-11
12	გადახურვის ფილა 3.00 ნიშნულზე; ძირითადი არმირება	კ-12
13	გადახურვის ფილის კვეთი; მასალის სპეციფიკაცია	კ-13
14	გადახურვის ფილა 6.00 ნიშნულზე; საყალიბე ნახაზი	კ-14
15	გადახურვის ფილა 6.00 ნიშნულზე; ძირითადი არმირება	კ-15
16	გადახურვის ფილის კვეთი; მასალის სპეციფიკაცია	კ-16
17	რიგელის ჭრილი; მასალის სპეციფიკაცია	კ-17

ქ. თბილისი, დ. გურამიშვილის გამზირი ქ. №154, ს/კ: 01.12.01.003/107, უნივერსალური მაღაზიის პროექტი				სტადია	ფურც.	რაოდ
					კ-(1)	
მთ. არქიტექტორი	თ. მურვანიძე					
ავტორი	ი. ჩაგანავა					
პრ. მთ. ინჟინ.	დ. მაისურაძე		თავფურცელი	მასშტაბი		
შეასრულა	რ. სილაგაძე					
შეამოწმა	დ. მაისურაძე					

განმარტებითი ბარათი

ობიექტის დასახელება: ქ. თბილისი, გურამიშვილის გამზირი №154, ს/კ: 01.12.01.003/107 – უნივერსალური მაღაზიის პროექტი.

პროექტი ითვალისწინებს, არსებულ საძირკვლის ფილაზე 2 სართულიანი უნივერსალური მაღაზიის მოწყობას, საპროექტო შენობა 2 მხარეს შემოფარგლულია რკ/ბ მონოლითური კედლებით, რომელთა გამოყენებაც მოხდება შენობის კედლებად, პროექტი ითვალისწინებს სვეტების არმატურის არსებული საძირკვლის მონოლითურ ფილაში ჩაანკერება ქიმიური წებოს საშუალებით, შესაბამისი წესებისა და ნორმების დაცვით.

წინამდებარე პროექტის კონსტრუქციული ნაწილი დამუშავებულია არქიტექტურულ-გეგმარებითი გადაწყვეტისა და საინჟინრო-გეოლოგიური გამოკვლევის საფუძველზე.

სეისმური დარაიონების რუკის მიხედვით, სამშენებლო მოედანი განეკუთვნება 8 ბალიან სეისმოაქტივობის ზონას MSK64 შკალის მიხედვით. უგანზომილებო კოეფიციენტი A=0.17.

საპროექტო შენობა 2 სართულიანია. შენობის კონსტრუქციული ელემენტებიდან, ბოლო სვეტის მაქსიმალური ნიშნული 0.00 ნიშნულიდან – 6.0 მ.

სართულის სიმაღლეებია 3 მეტრი.

გეოლოგიური კვლევის და კონსტრუქციული გადაწყვეტის მიხევით, საძირკვლის ფუძედ მიღებულია ფენა 2 – თიხნარი, ნახევრადმყარი, მოყავისფრო, რომლის საანგარიშო მაჩვენებლები შემდეგია:

- სიმკვრივე – 1.89 გ/სმ^3;
- შინაგანი ხახუნის კუთხე - 22^0;
- დეფორმაციის მოდული – 190 კგძ/სმ^2;
- საანგარიშო წინაღობა – 2 კგძ/სმ^2;
- პუანსონის კოეფიციენტი – 0.35.

კონსტრუქციული გადაწყვეტის მიხედვით საძირკვლის ტიპად შერჩეულია საძირკვლის მონოლითური ფილა.

ანგარიში შესრულებულია კომპლექსური პროგრამა Lira-Sapr-ის გამოყენებით პნ 01.01-09 “სეისმომედეგი მშენებლობა” მოთხოვნათა საფუძველზე.

კონსტრუქციული ელემენტებია:

სვეტები – მონოლითური რკინაბეტონი, სხვადასხვა კვეთით 400X400 მმ.

რიგელები – მონოლითური რკინაბეტონი სხვადასხვა კვეთით 400X500 მმ. ფილის სისქესთან ერთად;

გადახურვის ფილები – მონოლითური რკინაბეტონი, სისქით 200 მმ;

მასალები მიღებულია - ბეტონი კლასით B25; არმატურა A500C და A240.

ქ. თბილისი, დ. გურამიშვილის გამზირი ქ. №154, ს/კ: 01.12.01.003/107, უნივერსალური მაღაზიის პროექტი				სტადია	ფურც.	რაოდ
					კ-(2)	
მთ. არქიტექტორი	თ. მურვანიძე					
ავტორი	ი. ჩაგანავა					
პრ. მთ. ინჟინ.	დ. მაისურაძე		განმარტებითი ბარათი	მასშტაბი		
შეასრულა	რ. სილაგაძე					
შეამოწმა	დ. მაისურაძე					

№	დასახელება	არმატურა A500C კგ			არმატურა A240 კგ.	სულ კგ.	ბეტონი მ^3
		10	12	20	8		B25
2	ანკერები			234,00		**234,00**	
4	კოლონები			1314,00	299,52	**1613,52**	7,20
5	რიგელები			1200,00	360,00	**1560,00**	8,00
6	გადახურვის ფილები	173,60	5400,00		252,00	**5825,60**	56,00
	სულ	**173,60**	**5400,00**	**2748,00**	**911,52**		**71,20**
	ჯამი	**9233,12**					**71,20**

ქ. თბილისი, დ. გურამიშვილის გამზირი ქ. №154, ს/კ: 01.12.01.003/107, უნივერსალური მაღაზიის პროექტი				სტადია	ფურც.	რაოდ
					კ-(3)	
მთ. არქიტექტორი	თ. მურვანიძე					
ავტორი	ი. ჩაგანავა					
პრ. მთ. ინჟინ.	დ. მაისურაძე		მასალების ამოკრეფა	მასშტაბი		
შეასრულა	რ. სილაგაძე					
შეამოწმა	დ. მაისურაძე					

რკ/ბ მონოლითური კედლის (არსებული) გეგმა 0.00 ნიშნულზე

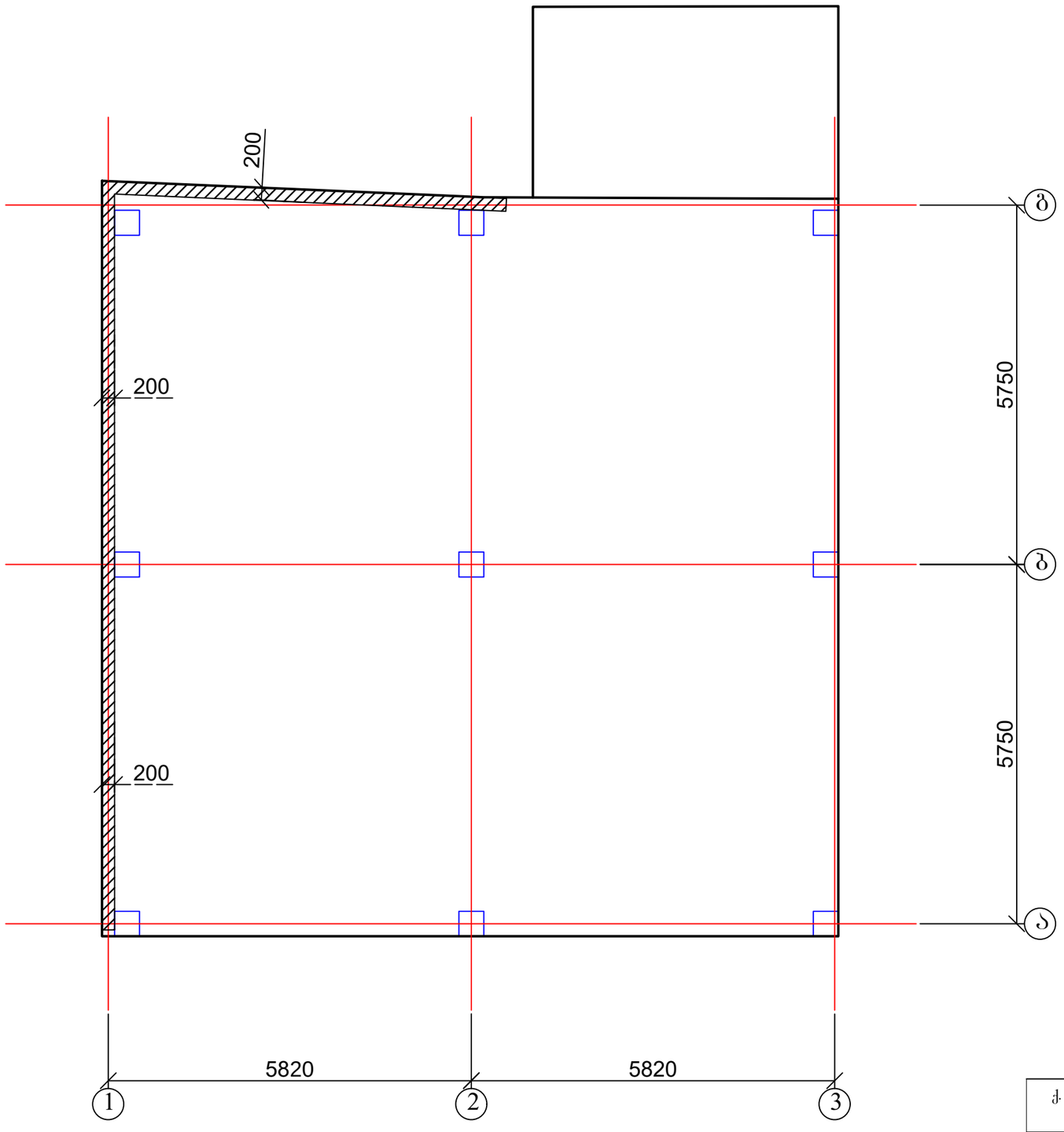

1. სვეტების ანკერების გეგმა იხ. ფურც. კ-5;

ქ. თბილისი, დ. გურამიშვილის გამზირი ქ. №154, ს/კ: 01.12.01.003/107, უნივერსალური მაღაზიის პროექტი				სტადია	ფურც.	რაოდ
					კ-(4)	
მთ. არქიტექტორი	თ. მურვანიძე					
ავტორი	ი. ჩაგანავა					
პრ. მთ. ინჟინ.	დ. მაისურაძე		რკ/ბ მონოლითური კედლის (არსებული) გეგმა 0.00 ნიშნულზე	მასშტაბი		
შეასრულა	რ. სილაგაძე					
შეამოწმა	დ. მაისურაძე					

რკ/ბ მონოლითური სვეტების ქიმიურად ჩაანკერების ბეგმა 0.00 ნიშნულზე (საძირკვლის ფილაში)

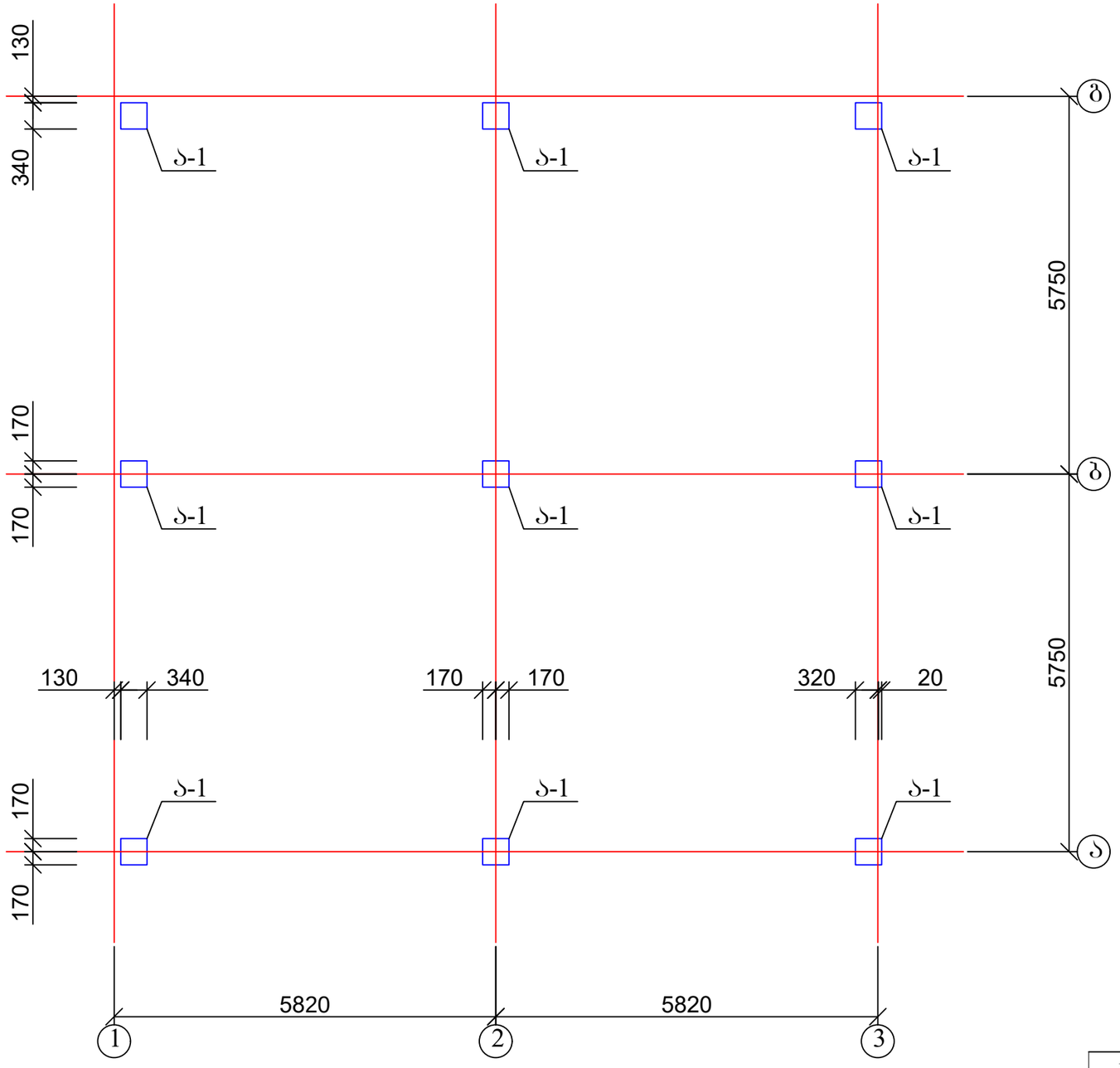

1. ანკერის კონსტრუქცია იხ. ფურც. კ-6;

ქ. თბილისი, დ. გურამიშვილის გამზირი ქ. №154, ს/კ: 01.12.01.003/107, უნივერსალური მაღაზიის პროექტი				სტადია	ფურც.	რაოდ
					კ-(5)	
მთ. არქიტექტორი	თ. მურვანიძე					
ავტორი	ი. ჩაგანავა					
პრ. მთ. ინჟინ.	დ. მაისურაძე		რკ/ბ მონოლითური სვეტების ქიმიურად ჩაანკერების ბეგმა 0.00 ნიშნულზე (საძირკვლის ფილაში)	მასშტაბი		
შეასრულა	რ. სილაგაძე					
შეამოწმა	დ. მაისურაძე					

ქიმიური ანკერის მოწყობის სქემა

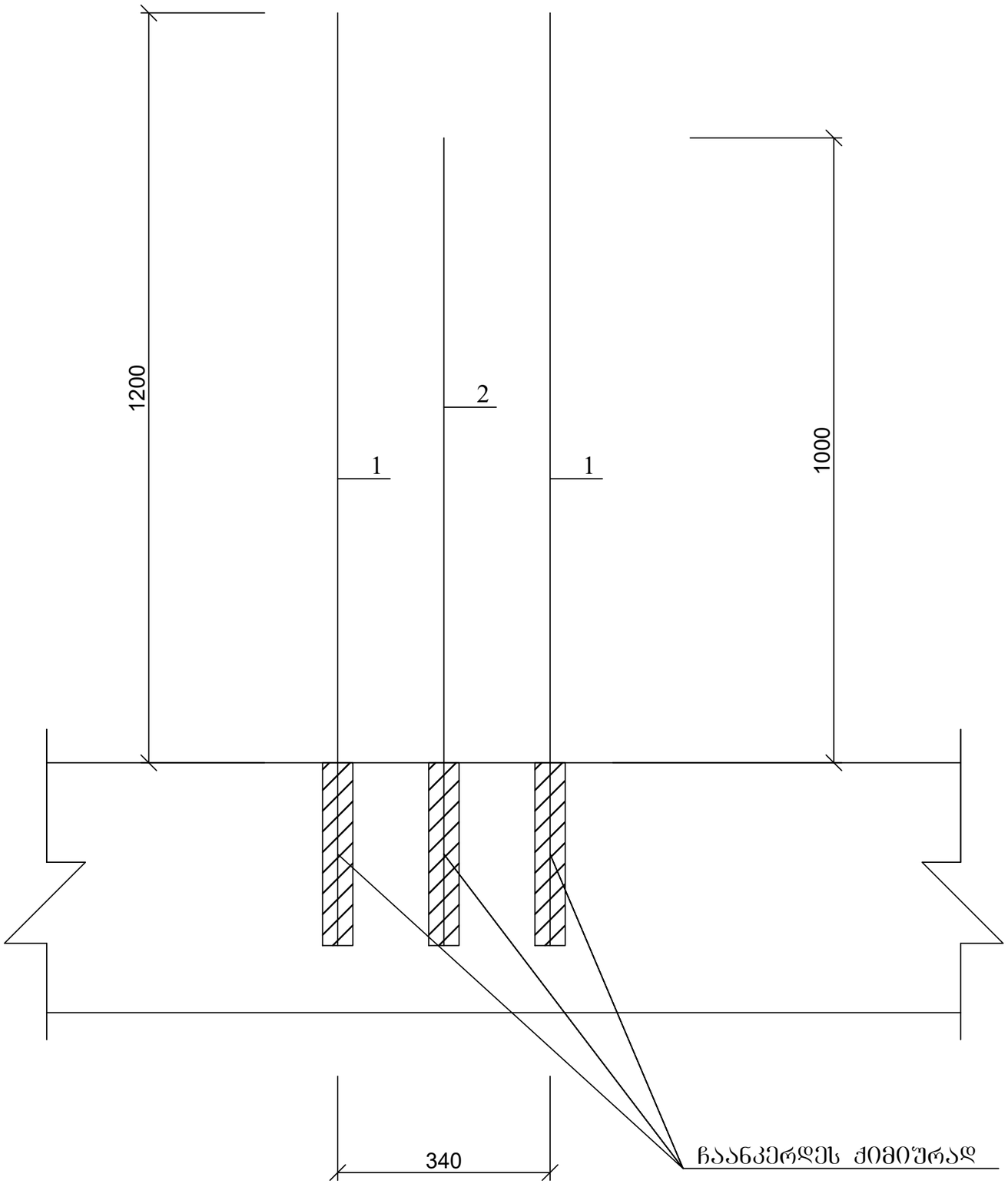

ანკერი ა-1

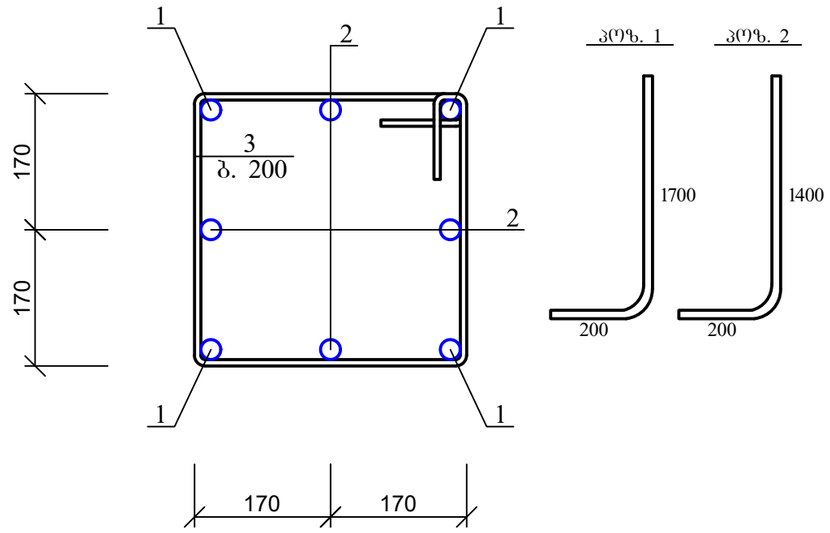

პოზ	დასახელება	რაოდ	წონა კგ	
			ერთ	სულ
	ანკერი ა-1	9		
1	Ø 20 A500C L= 1400	4	3,5	14
2	Ø 20 A500C L= 1200	4	3	12

ქ. თბილისი, დ. გურამიშვილის გამზირი ქ. №154, ს/კ: 01.12.01.003/107, უნივერსალური მაღაზიის პროექტი				სტადია	ფურც.	რაოდ
					კ-(6)	
მთ. არქიტექტორი	თ. მურვანიძე					
ავტორი	ი. ჩაგანავა					
პრ. მთ. ინჟინ.	დ. მაისურაძე		ქიმიური ანკერის მოწყობის სქემა	მასშტაბი		
შეასრულა	რ. სილაგაძე					
შეამოწმა	დ. მაისურაძე					

რკ/ბ მონოლითური სვეტების გეგმა 0.00 ნიშნულზე

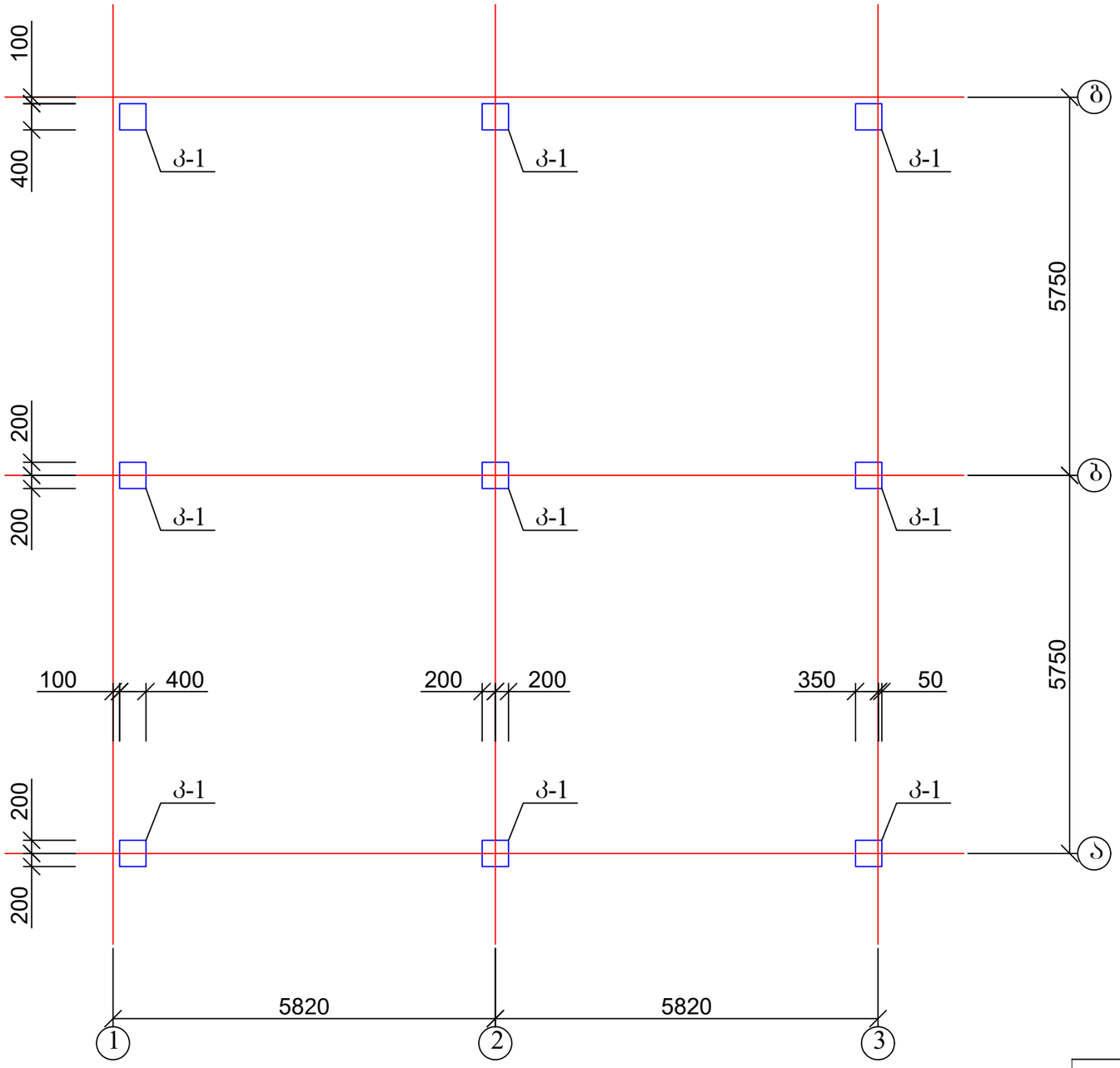

1. კოლონის კონსტრუქცია იხ. ფურც. კ-8;

ქ. თბილისი, დ. გურამიშვილის გამზირი ქ. №154, ს/კ: 01.12.01.003/107, უნივერსალური მაღაზიის პროექტი				სტადია	ფურც.	რაოდ
					კ-(7)	
მთ. არქიტექტორი	თ. მურვანიძე					
ავტორი	ი. ჩაგანავა					
პრ. მთ. ინჟინ.	დ. მაისურაძე		რკ/ბ მონოლითური სვეტების გეგმა 0.00 ნიშნულზე	მასშტაბი		
შეასრულა	რ. სილაგაძე					
შეამოწმა	დ. მაისურაძე					

კოლონა კ-1

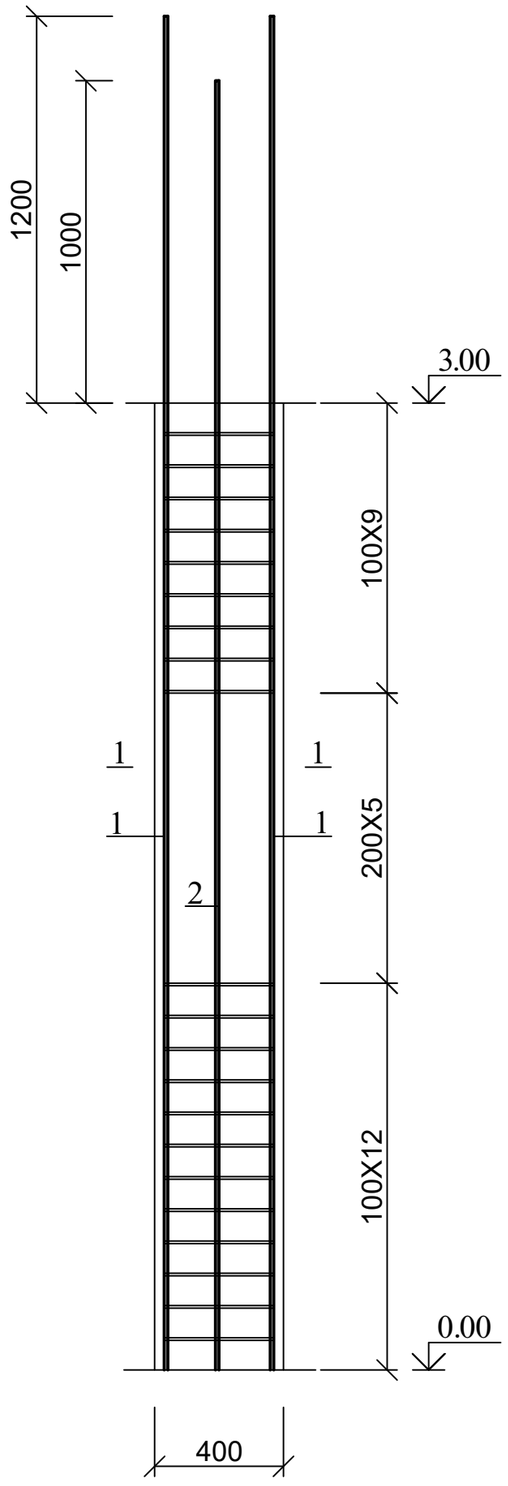

კოლონა კ-1

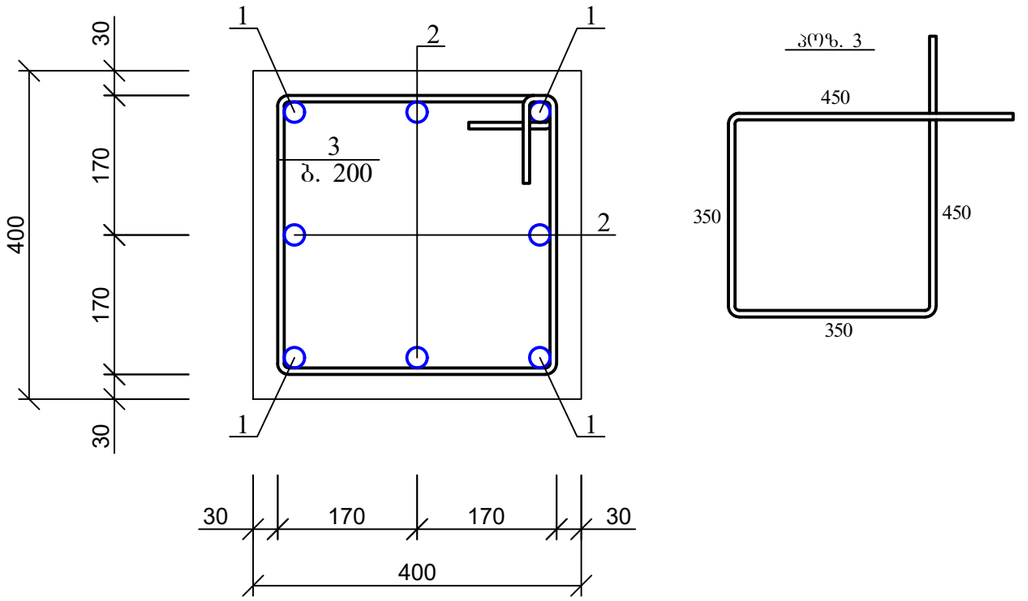

პოზ	დასახელება	რაოდ	წონა კგ	
			ერთ	სულ
	კოლონა კ-1	9		
1	Ø 20 A500C L= 4200	4	10,5	42
2	Ø 20 A500C L= 4000	4	10	40
3	Ø 8 A240 L= 1600	26	0,64	16,64
	ბეტონი B25		$მ^3$	0,4

ქ. თბილისი, დ. გურამიშვილის გამზირი ქ. №154, ს/კ: 01.12.01.003/107, უნივერსალური მაღაზიის პროექტი				სტადია	ფურც.	რაოდ
					კ-(8)	
მთ. არქიტექტორი	თ. მურვანიძე					
ავტორი	ი. ჩაგანავა					
პრ. მთ. ინჟინ.	დ. მაისურაძე		კოლონა კ-1	მასშტაბი		
შეასრულა	რ. სილაგაძე					
შეამოწმა	დ. მაისურაძე					

რკ/ბ მონოლითური სვეტების ბეჭმა 3.00 ნიშნულზე

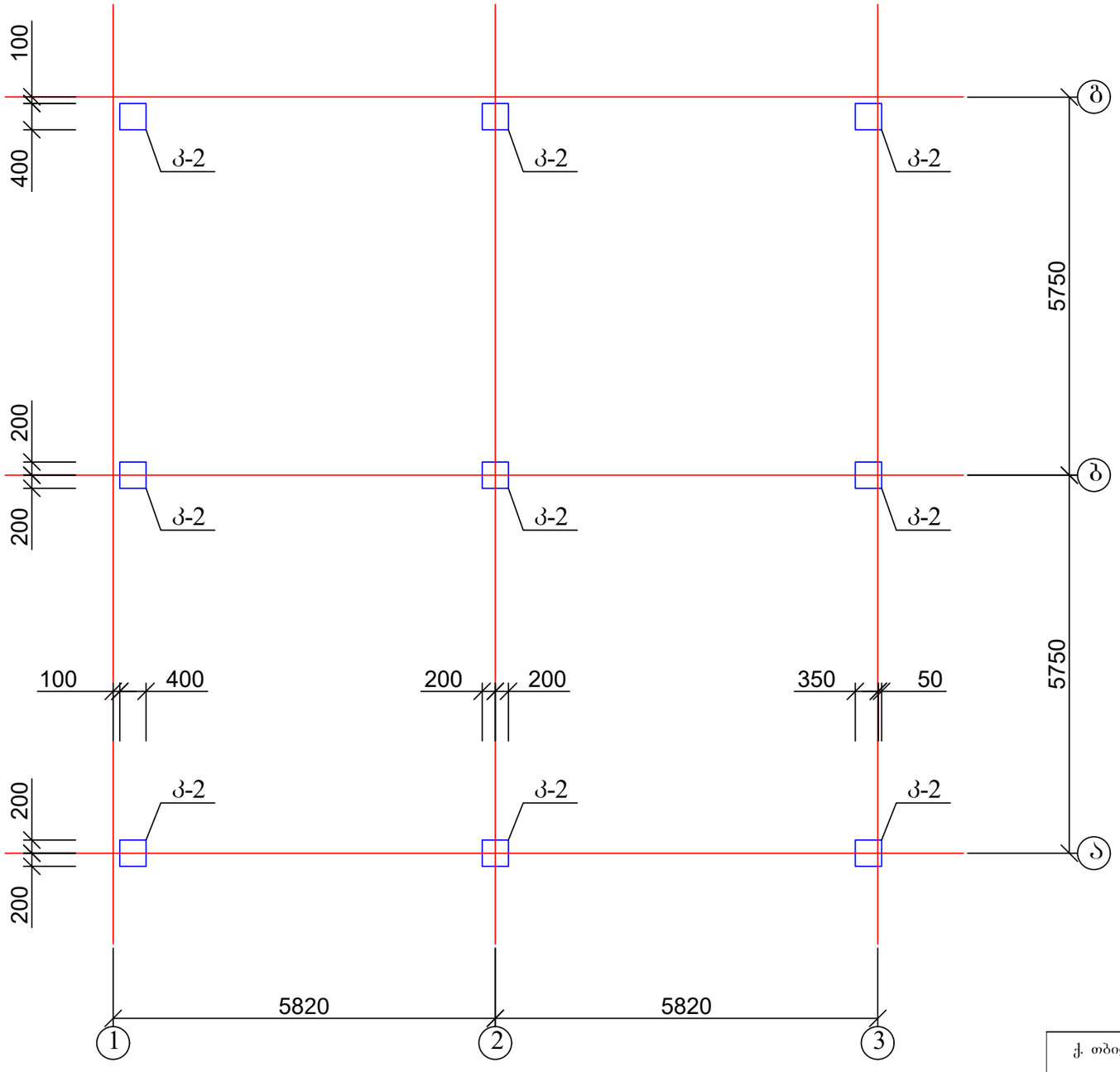

1. კოლონის კონსტრუქცია იხ. ფურც. კ-10;

ქ. თბილისი, დ. გურამიშვილის გამზირი ქ. №154, ს/კ: 01.12.01.003/107, უნივერსალური მაღაზიის პროექტი				სტადია	ფურც.	რაოდ
					კ-(9)	
მთ. არქიტექტორი	თ. მურვანიძე					
ავტორი	ი. ჩაგანავა					
პრ. მთ. ინჟინ.	დ. მაისურაძე		რკ/ბ მონოლითური სვეტების ბეჭმა 3.00 ნიშნულზე	მასშტაბი		
შეასრულა	რ. სილაგაძე					
შეამოწმა	დ. მაისურაძე					

კოლონა კ-2

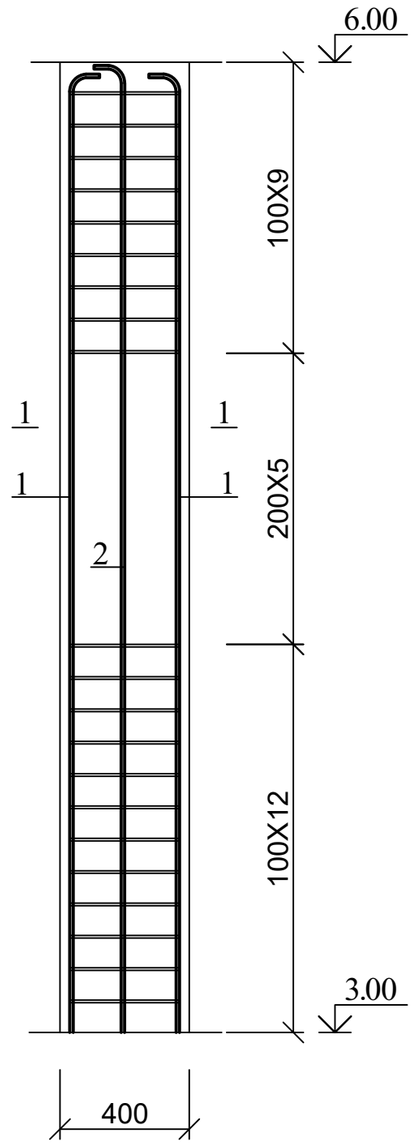

კოლონა კ-2

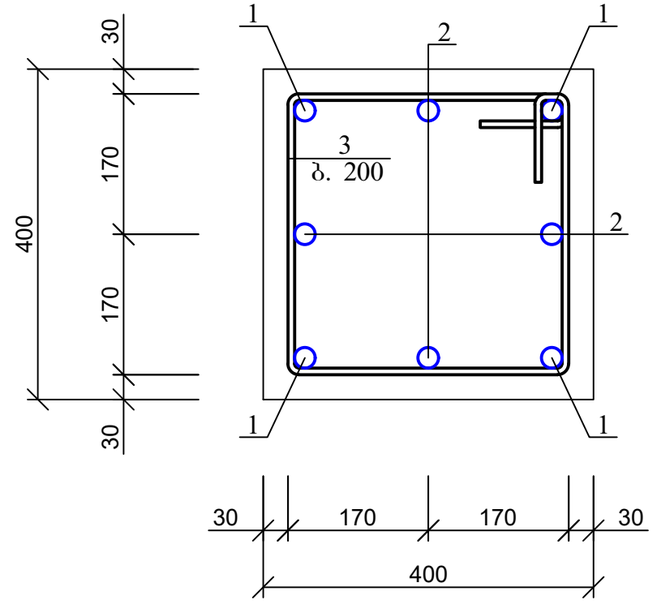

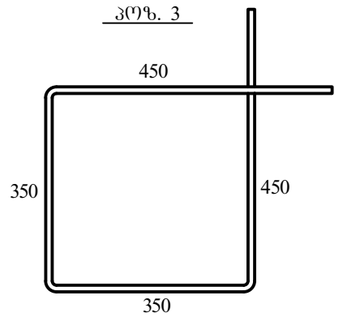

პოზ	დასახელება	რაოდ	წონა კგ	
			ერთ	სულ
	კოლონა კ-2	9		
1	Ø 20 A500C L= 3200	4	8	32
2	Ø 20 A500C L= 3200	4	8	32
3	Ø 8 A240 L= 1600	26	0,64	16,64
	ბეტონი B25		მ³	0,4

ქ. თბილისი, დ. გურამიშვილის გამზირი ქ. №154, ს/კ: 01.12.01.003/107, უნივერსალური მაღაზიის პროექტი				სტადია	ფურც.	რაოდ
					კ-(10)	
მთ. არქიტექტორი	თ. მურვანიძე					
ავტორი	ი. ჩაგანავა					
პრ. მთ. ინჟინ.	დ. მაისურაძე		კოლონა კ-2	მასშტაბი		
შეასრულა	რ. სილაგაძე					
შეამოწმა	დ. მაისურაძე					

გადახურვის ფილა 3.00 ნიშნულზე; საქალიბე ნახაზი

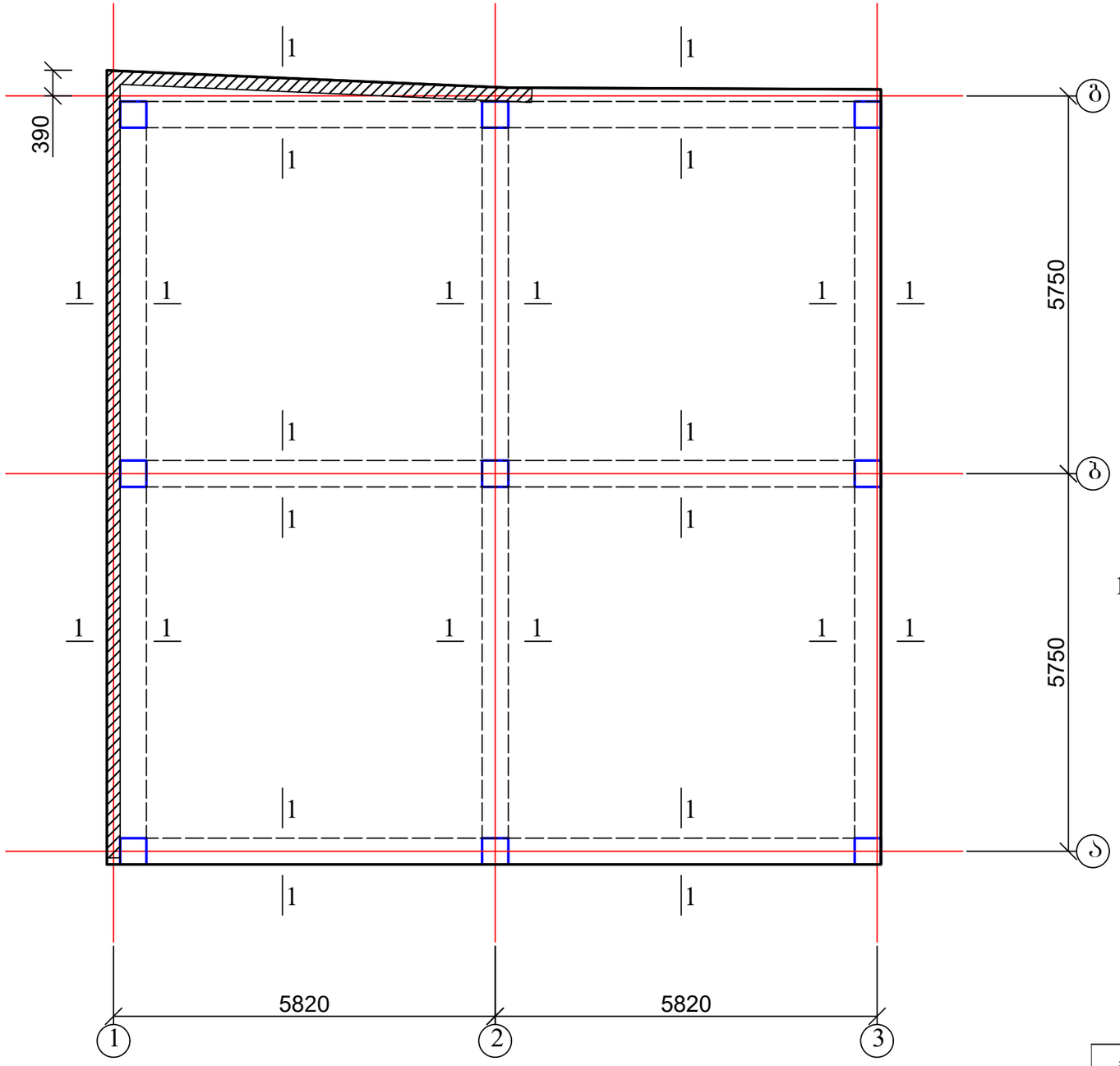

1. რიგელების კონსტრუქცია იხ. ფურც. კ-17;
2. ფილის არმირება იხ. ფურც. კ-12.

ქ. თბილისი, დ. გურამიშვილის გამზირი ქ. №154, ს/კ: 01.12.01.003/107, უნივერსალური მაღაზიის პროექტი				სტადია	ფურც.	რაოდ
					კ-(11)	
მთ. არქიტექტორი	თ. მურვანიძე					
ავტორი	ი. ჩაგანავა					
პრ. მთ. ინჟინ.	დ. მაისურაძე		გადახურვის ფილა 3.00 ნიშნულზე; საქალიბე ნახაზი	მასშტაბი		
შეასრულა	რ. სილაგაძე					
შეამოწმა	დ. მაისურაძე					

გადახურვის ფილა 3.00 ნიშნულზე; ძირითადი არმირება

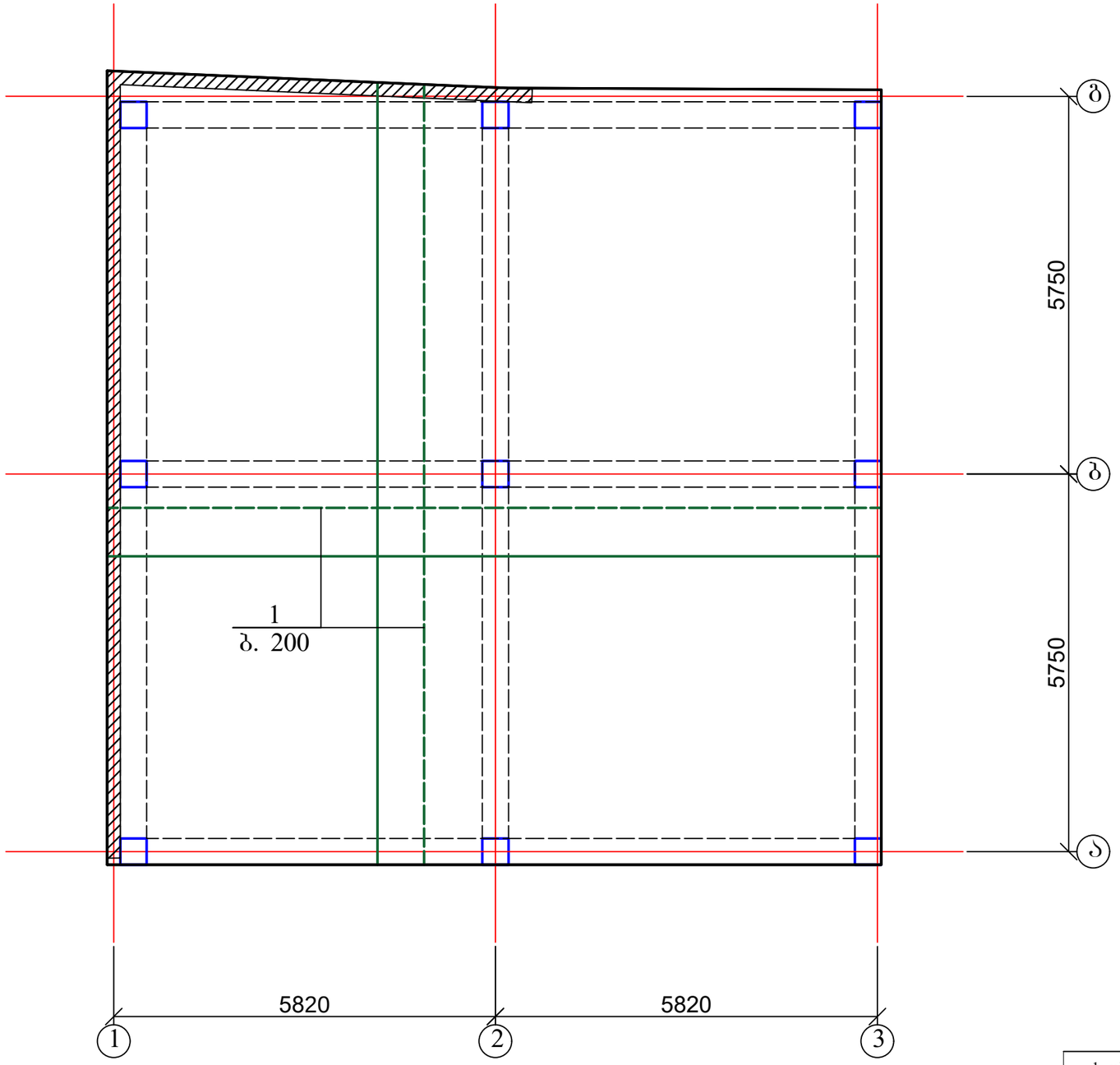

1. ფილის ჭრილი და მასალის სპეციფიკაცია იხ. ფურც. კ-13.

ქ. თბილისი, დ. გურამიშვილის გამზირი ქ. №154, ს/კ: 01.12.01.003/107, უნივერსალური მაღაზიის პროექტი				სტადია	ფურც.	რაოდ
					კ-(12)	
მთ. არქიტექტორი	თ. მურვანიძე					
ავტორი	ი. ჩაგანავა					
პრ. მთ. ინჟინ.	დ. მაისურაძე		გადახურვის ფილა 3.00 ნიშნულზე; ძირითადი არმირება	მასშტაბი		
შეასრულა	რ. სილაგაძე					
შეამოწმა	დ. მაისურაძე					

გადახურვის ფილის კვეთი

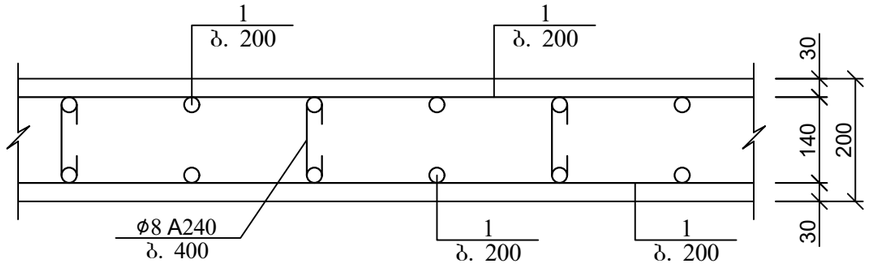

არმატურის გადაფენით (შეღუღების გარეშე) პირაპირის მოწყობის დეტალი ფილებისთვის

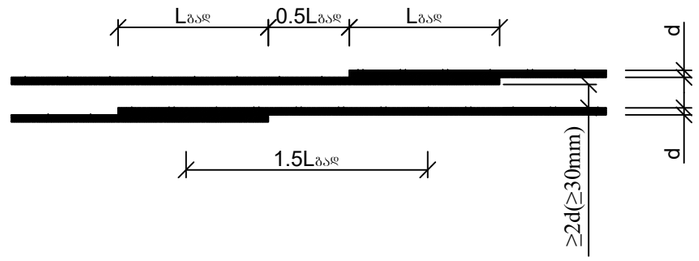

გადახურვის ფილის არმირების ჩაანკერების დეტალი საყრდენებზე

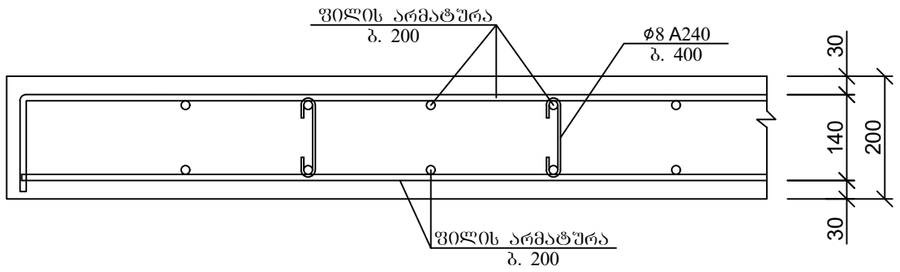

პოზ. 2

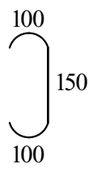

ქვედა და ზედა შრეების ფიქსატორების მოწყობის სქემატური ნახაზი

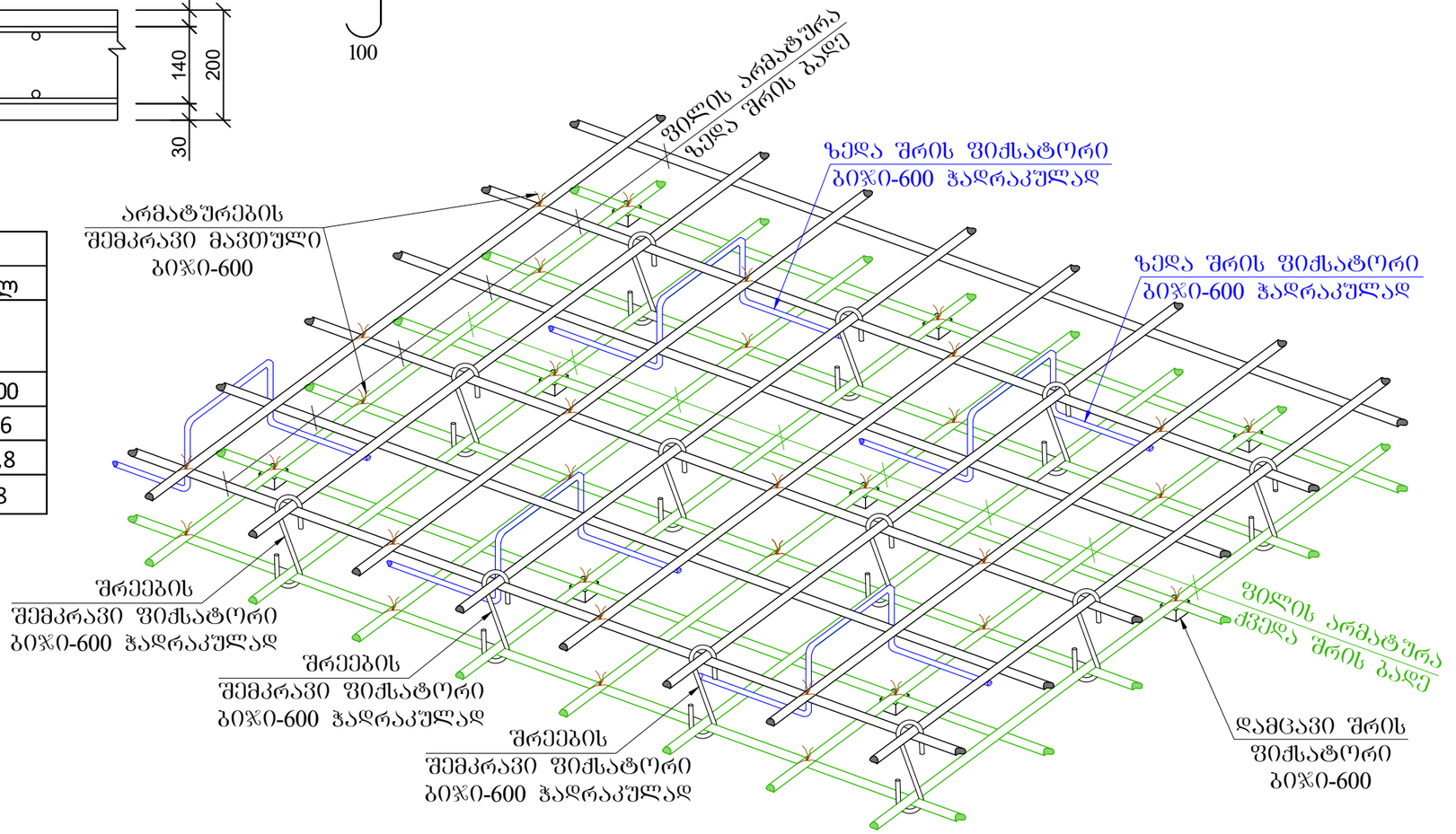

პოზ	დასახელება	რაოდ	წონა კგ	
			ერთ	სულ
	გადახურვის ფილა 3.00 ნიშნულზე			
1	Ø 12 A500C ΣL= 3000 გ.მ.	-	0,9	2700
2	Ø 8 A240 L= 350	900	0,14	126
3	Ø 10 A500C L= 1000	140	0,62	86,8
	ბეტონი B25		მ³	28

ქ. თბილისი, დ. გურამიშვილის გამზირი ქ. №154, ს/კ: 01.12.01.003/107, უნივერსალური მაღაზიის პროექტი				სტადია	ფურც. / რაოდ
					კ-(13) /
მთ. არქიტექტორი	თ. მურვანიძე				
ავტორი	ი. ჩაგანავა				
პრ. მთ. ინჟინ.	დ. მაისურაძე		ბადახურვის ფილის კვეთი; მასალის სპეციფიკაცია	მასშტაბი	
შეასრულა	რ. სილაგაძე				
შეამოწმა	დ. მაისურაძე				

გადახურვის ფილა 6.00 ნიშნულზე; საძალიბე ნახაზი

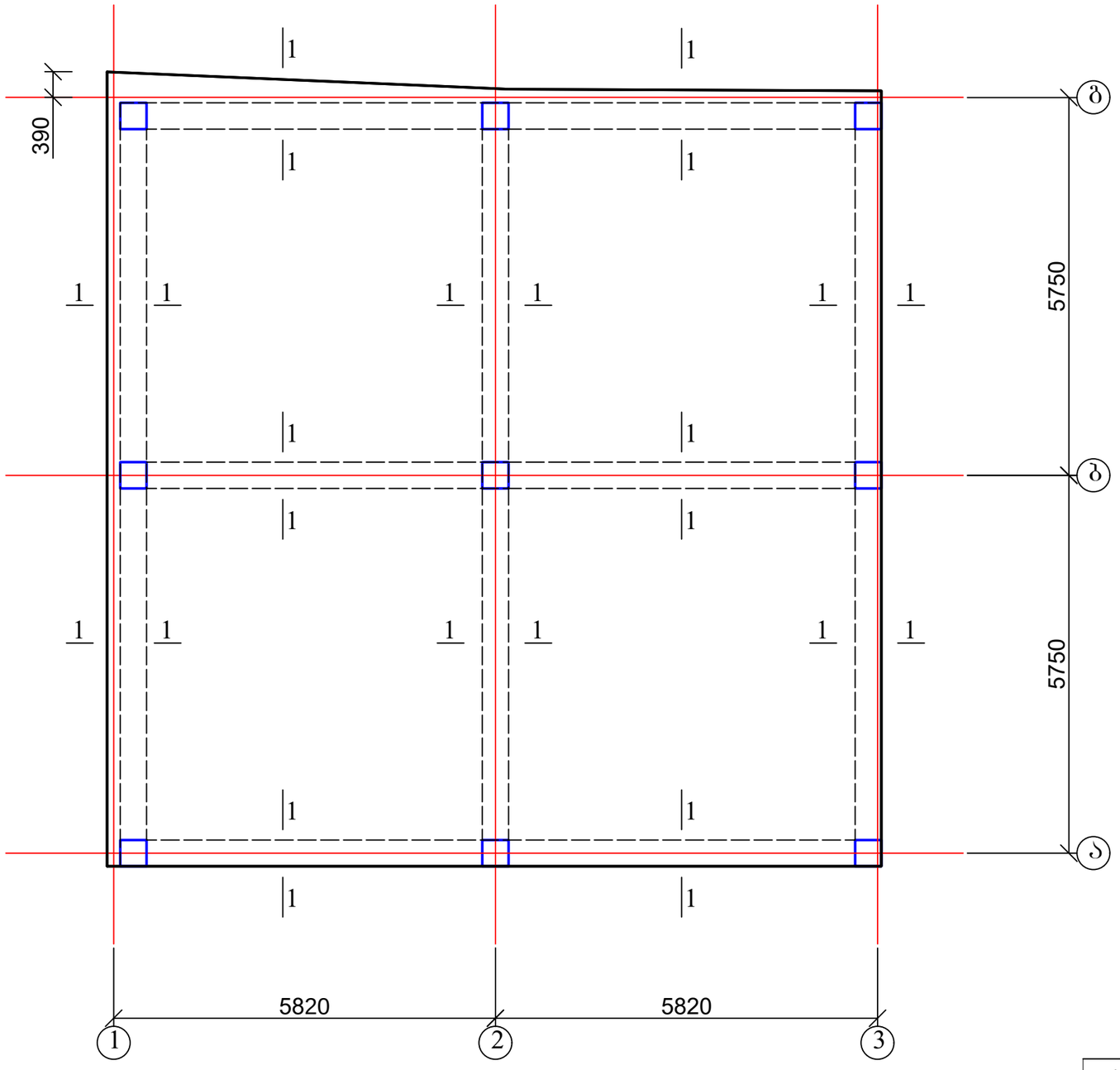

1. რიგელების კონსტრუქცია იხ. ფურც. კ-17;
2. ფილის არმირება იხ. ფურც. კ-15.

ქ. თბილისი, დ. გურამიშვილის გამზირი ქ. №154, ს/კ: 01.12.01.003/107, უნივერსალური მაღაზიის პროექტი				სტადია	ფურც.	რაოდ
					კ-(14)	
მთ. არქიტექტორი	თ. მურვანიძე					
ავტორი	ი. ჩაგანავა					
პრ. მთ. ინჟინ.	დ. მაისურაძე		გადახურვის ფილა 6.00 ნიშნულზე; საძალიბე ნახაზი	მასშტაბი		
შეასრულა	რ. სილაგაძე					
შეამოწმა	დ. მაისურაძე					

გადახურვის ფილა 6.00 ნიშნულზე; ძირითადი არმირება

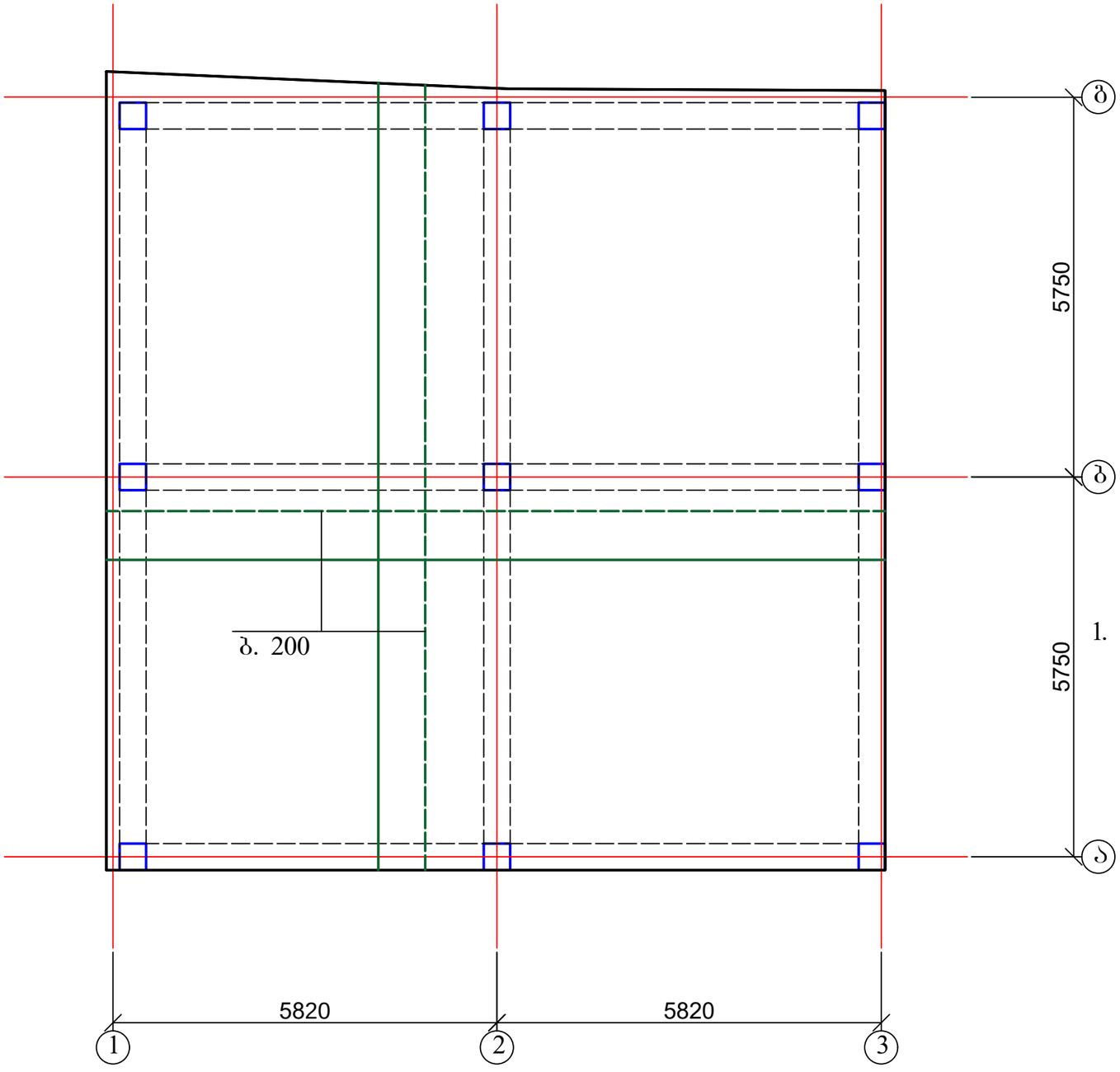

1. ფილის ჭრილი და მასალის სპეციფიკაცია იხ. ფურც. კ-16.

ქ. თბილისი, დ. გურამიშვილის გამზირი ქ. №154, ს/კ: 01.12.01.003/107, უნივერსალური მაღაზიის პროექტი				სტადია	ფურც.	რაოდ
					კ-(15)	
მთ. არქიტექტორი	თ. მურვანიძე					
ავტორი	ი. ჩაგანავა					
პრ. მთ. ინჟინ.	დ. მაისურაძე		გადახურვის ფილა 6.00 ნიშნულზე; ძირითადი არმირება	მასშტაბი		
შეასრულა	რ. სილაგაძე					
შეამოწმა	დ. მაისურაძე					

გადახურვის ფილის კვეთი

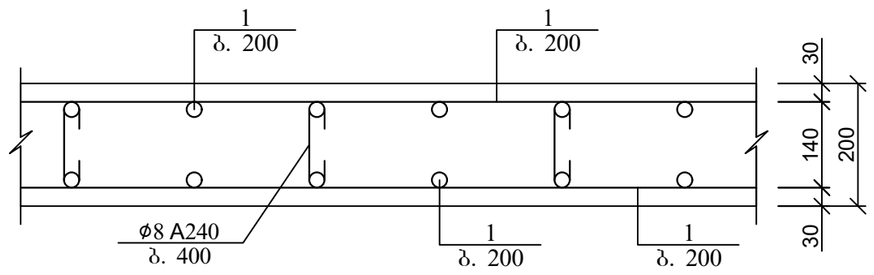

არმატურის გადადებით (შედუღების გარეშე) პირაპირის მოწყობის დეტალი ფილებისთვის

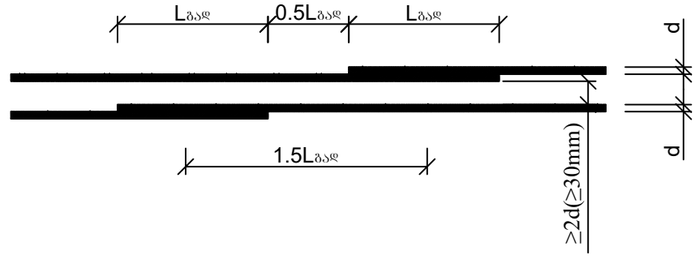

გადახურვის ფილის არმირების ჩაანკერების დეტალი საყრდენებზე

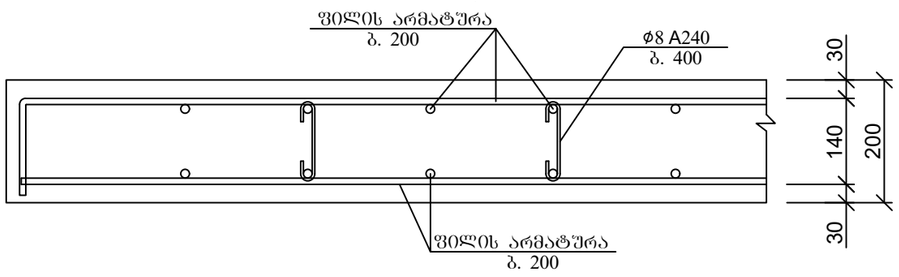

პოზ. 2

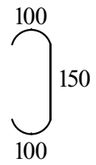

ქვედა და ზედა შრეების ფიქსატორების მოწყობის სქემატური ნახაზი

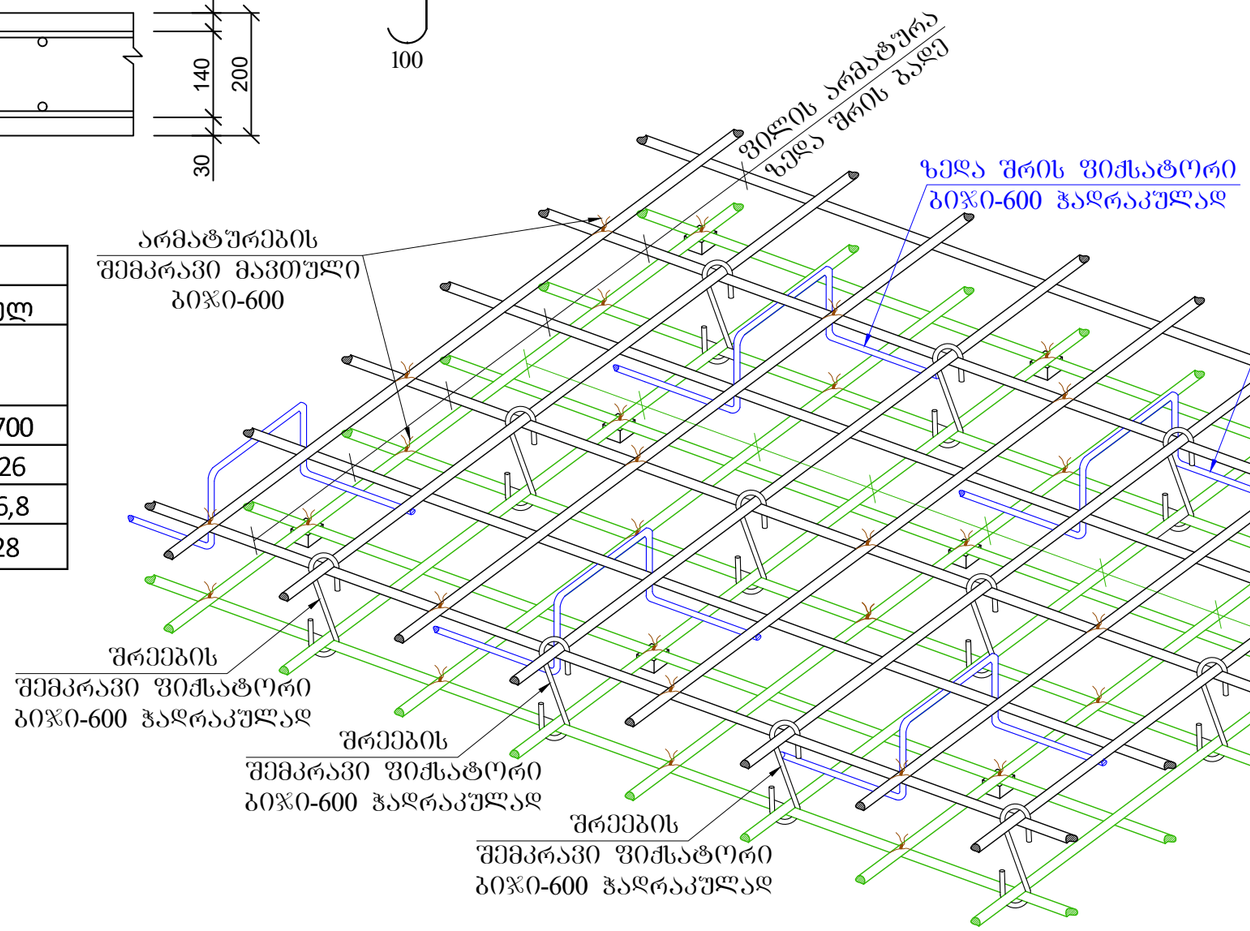

პოზ	დასახელება	რაოდ	წონა კგ	
			ერთ	სულ
	გადახურვის ფილა 6.00 ნიშნულზე			
1	Ø 12 A500C ΣL= 3000 გ.მ.	-	0,9	2700
2	Ø 8 A240 L= 350	900	0,14	126
3	Ø 10 A500C L= 1000	140	0,62	86,8
	ბეტონი B25		მ³	28

ქ. თბილისი, დ. გურამიშვილის გამზირი ქ. №154, ს/კ: 01.12.01.003/107, უნივერსალური მაღაზიის პროექტი				სტადია	ფურც.	რაოდ
					კ-(16)	
მთ. არქიტექტორი	თ. მურვანიძე					
ავტორი	ი. ჩაგანავა					
პრ. მთ. ინჟინ.	დ. მაისურაძე		გადახურვის ფილის კვეთი; მასალის სპეციფიკაცია	მასშტაბი		
შეასრულა	რ. სილაგაძე					
შეამოწმა	დ. მაისურაძე					

რიგელის არმირების ტიპური სქემა

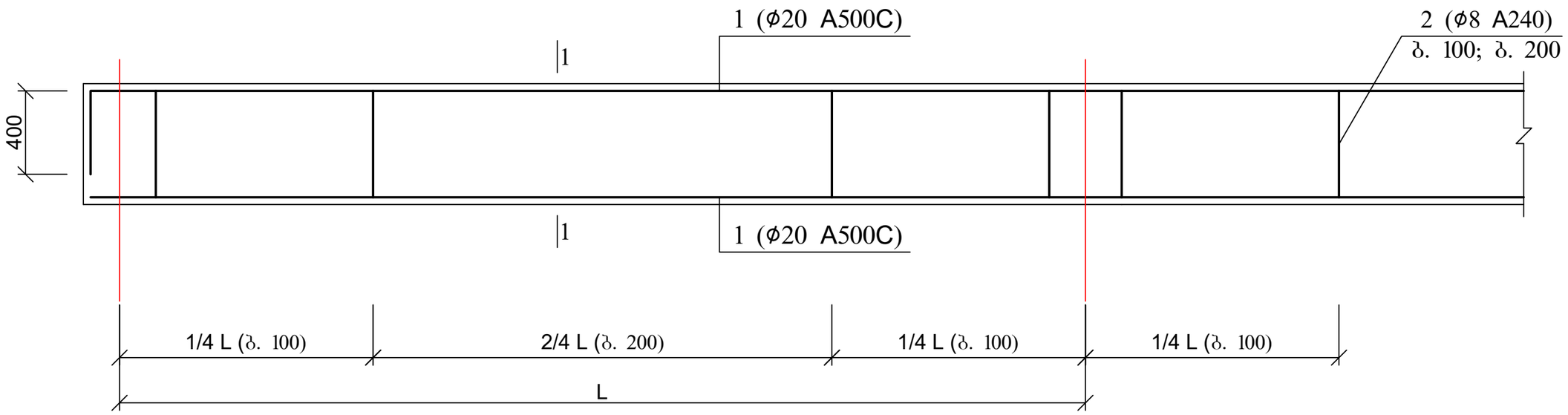

ჭრილი 1-1

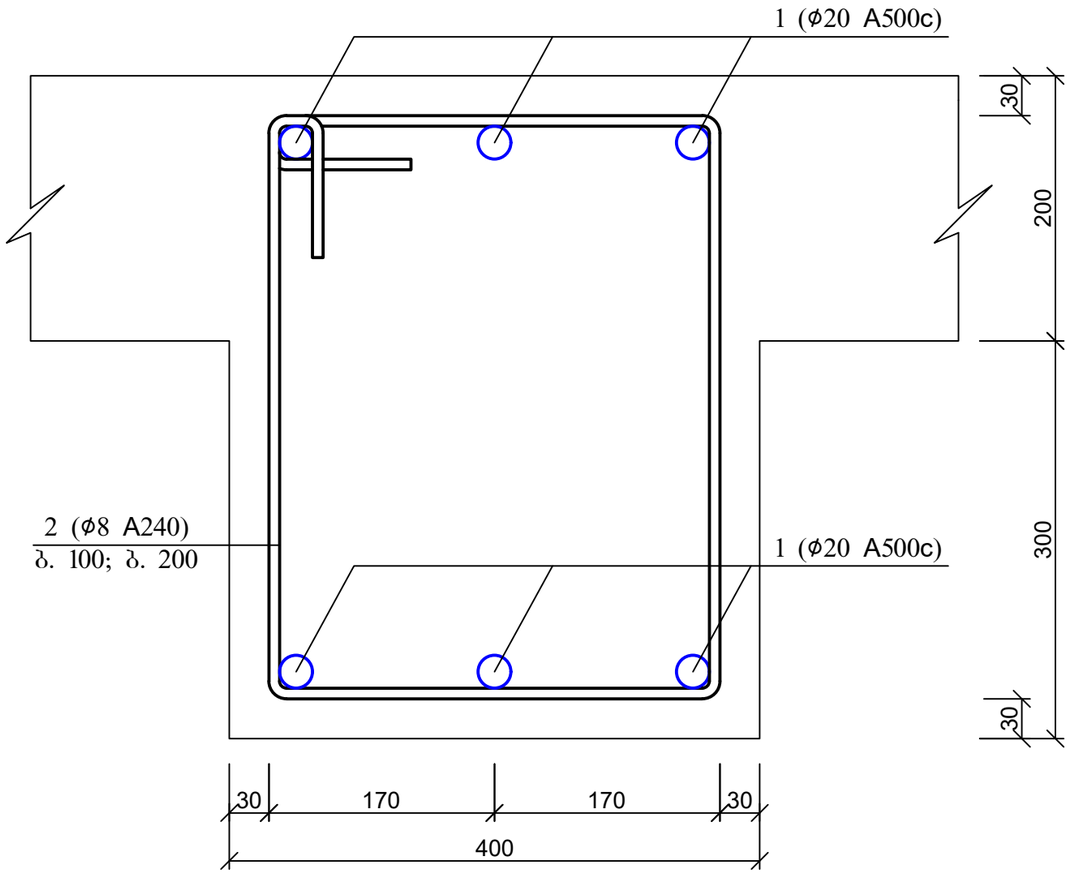

პოზ. 2

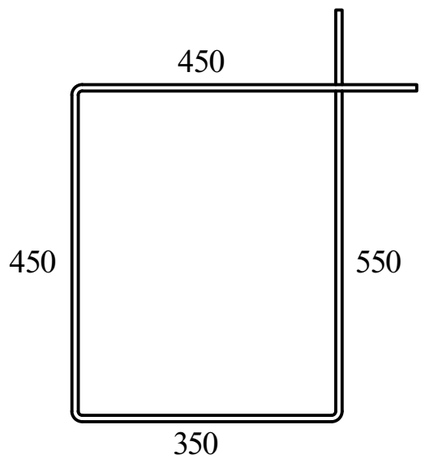

პოზ	დასახელება	რაოდ	წონა კგ	
			ერთ	სულ
	მონოლითური რიგელები (ჭრილი 1-1)	65 გ.მ.		
1	Ø 20 A500C ΣL= 480 გ.მ	-	2,5	1200
2	Ø 8 A240 L= 1800	500	0,72	360
	ბეტონი B25		მ^3	8

ქ. თბილისი, დ. გურამიშვილის გამზირი ქ. №154, ს/კ: 01.12.01.003/107, უნივერსალური მაღაზიის პროექტი				სტადია	ფურც.	რაოდ
					კ-(17)	
მთ. არქიტექტორი	თ. მურვანიძე					
ავტორი	ი. ჩაგანავა					
პრ. მთ. ინჟინ.	დ. მაისურაძე		რიგელის ჭრილი; მასალის სპეციფიკაცია	მასშტაბი		
შეასრულა	რ. სილაგაძე					
შეამოწმა	დ. მაისურაძე					

შ.პ.ს. “დიდგორი-2011” “Didgori-2011” LTD

საქართველო, ქ. თბილისი, სოფელი დიღომი, ს/კ 404901111. ტელ.: 551147980
Village Dighomi, Tbilisi, Georgia, I/d: 404901111. Tel.: 551147980

ქ. თბილისი, დ. გურამიშვილის გამზირი ქ. №154, ს/კ: 01.12.01.003/107 უნივერსალური მაღაზიის კონსტრუქციული პროექტის

საექსპერტო შეფასება

დირექტორი ნ. სილაგაძე

ქ. თბილისი 2026 წ.

ქ. თბილისი, დ. გურამიშვილის გამზირი ქ. №154, ს/კ: 01.12.01.003/107 უნივერსალური მაღაზიის კონსტრუქციული პროექტის

საექსპერტო შეფასება

ექსპერტიზის მიზანი: თბილისში, გურამიშვილის გამზირზე მაღაზიის კონსტრუქციული პროექტის შეფასება და შესაბამისობა საქართველოს რესპუბლიკაში მოქმედ სამშენებლო ნორმებთან და სტანდარტებთან.

საექსპერტოდ წარმოდგენილი მასალები:

1. არქიტექტურული-სამშენებლო ნაწილი;
2. სამშენებლო მოედნის საინჟინრო-გეოლოგიური გამოკვლევა;
3. პროექტის კონსტრუქციული ნაწილი;
4. შენობის კონსტრუქციული ანგარიში

გაფრთხილება

გაცნობილი ვარ ექსპერტის უფლება-მოვალეობებს, რაც გათვალის-წინებულია საქართველოს სამოქალაქო საპროცესო კოდექსის 168-ე და საქართველოს სისხლის სამართლის საპროცესო კოდექსის 51-ე და 52-ე მუხლებით.

ამასთან, ცრუ ჩვენების, ყალბი დასკვნის სისხლის სამართლის პასუხისმგებლობის შესახებ გაცნობილი ვარ საქართველოს სისხლის სამართლის კოდექსის 370-ე მუხლს.

ექსპერტი შემსრულებელი:

ინჟინერ-მშენებელი, კონსტრუქტორი ზაურ სილაგაძე, სპეციალობით მუშაობის უწყვეტი სტაჟი 45 წელი.

კვლევითი ნაწილი

საპროექტო შენობა, რომელიც მდებარეობს თბილისში, მარტივი თითქმის კვადრატული ფორმისაა, მაქსიმალური ზომებით ღერძებში 11.64X11.5 მ.

არქიტექტურულ-გეგმარებითი გადაწყვეტის საფუძველზე შენობა 2 სართულიანია, არ გააჩნია მიწისქვეშა სართული. პირველი სართულის სიმაღლეა 3 მეტრი. მეორე სართულის სიმაღლე ასევე 3 მ.

სამშენებლო მოედნის სეისმოაქტივობა შეადგენს 8 ბალს MSK64 შკალის მიხედვით. უგანზომილებო კოეფიციენტი 0.17.

კონსტრუქციული პროექტი ითვალისწინებს არსებული საძირკვლის ფილისა და მონოლითური კედლების, რომელიც შენობის პერიმეტრზე ერთ გვერდს (“1” ღერძე) სრულად მოიცავს, ხოლო მეორე გვერდს (“გ” ღერძზე) “მე-2” ღერძამდე, გამოყენებით ახალი პროექტის დამუშავებას. პროექტით გათვალისწინებულია არსებულ კონსტრუქციებზე ახალი კონსტრუქციების ქიმიური წებოს საშუალებით ჩაანკერება.

კონსტრუქციული გადაწყვეტის მიხედვით, შენობის არსებული საძირკვლის ფილის დაფუძნება განხორციელებულია მონოლითური ფილის გამოყენებით. გეოლოგიის მიხედვით გრუნტის (თიხნარი, ნახევრადმყარი, მოყავისფრო), რომელზეც ხდება შენობის დაფუძნება, გეოლოგიური მაჩვენებლები შემდეგია:

- სიმკვრივე – 1.89 გ/სმ^3;
- კუთრი შეჭიდულობა – 0.28 კგძ/სმ^2;
- შინაგანი ხახუნის კუთხე – 22^0;
- დეფორმაციის მოდული – 190 კგძ/სმ^2;.
- საანგარიშო წინაღობა – 2 კგძ/სმ^2;
- პუასონის კოეფიციენტი – 0.35.

კონსტრუქციული გადაწყვეტის მიხედვით, შენობის კონსტრუქციული ელემენტები შემდეგია:

საძირკვლის ფილა – არსებული;

გადახურვის ფილები – მონოლითური რკინაბეტონი სისქით 200 მმ. ბეტონი B25 და არმატურა A500c და A240.

სვეტები – მონოლითური რკინაბეტონი, განივკვეთით 400X400 მმ. ბეტონი B25 და არმატურა A500c და A240.

კედლები – არსებული.

რიგელები – მონოლითური რკინაბეტონი, 400X500 მმ. ფილის სისქესთან ერთად, ბეტონი B25 და არმატურა A500c და A240.

კონსტრუქციული ანგარიში შესრულებულია პროგრამა LIRA-SAPR-ის გამოყენებით პნ.01.01-09 "სეისმომედეგი მშენებლობა" მოთხოვნათა სრული გათვალისწინებით.

მუშა ნახაზები შესრულებულია ანგარიშისა და არქიტექტურულ-მოცულობითი ნახაზების სრული თანხვედრით, დეტალურად. სპეციფიკაციებისა და მასალების ამოკრეფით.

დასკვნა: ექსპერტი დადებით შეფასებას აძლევს წარმოდგენილ პროექტს და რეკომენდაციას უწევს მშენებლობის ნებართვას მისაღებად და განსახორციელებლად.

კონსტრუქტორი ზ. სილაგაძე

გამოყენებული ლიტერატურა

1. პნ 01.01-09 სეისმომედეგი მშენებლობა;
2. პნ 02.01-08 შენობებისა და ნაგებობების ფუძეები;
3. პნ 03.01-09 ბეტონისა და რკინაბეტონის კონსტრუქციები.

Georgia

IDENTITY CARD

მოქალაქის პირადობის მოწმობა

საქართველო

GEO



გარათის No / CARD No

18IE40012

სახელი / FIRST NAME

ზაური

ZAUR

გვარი / LAST NAME

სილაგაძე

SILAGADZE

მოქ. / CIT	სქესი / SEX	პირადი No / PERSONAL No
GEO	მმ / M	01003008527

დაბადების თარიღი DATE OF BIRTH	მოქმედების ვადა DATE OF EXPIRY
20.01.1951	14.05.2029

ხელმოწერა SIGNATURE

დაბადების ადგილი / PLACE OF BIRTH

წყალტუბო

TSKALTUBO

გაცემის თარიღი / DATE OF ISSUE

14.05.2019

გამცემი ორგანო / ISSUING AUTHORITY

იუსტიციის სამინისტრო

MINISTRY OF JUSTICE

დამკვეთი: სრს; დამამზადებელი: MB-IDS 2018

სფს-ს რეგისტრაციის No 26-3184

IDGE018IE40012401003008527<<<<

5101201M2905143GE0<<<<<<<<<<<8

SILAGADZE<<ZAUR<<<<<<<<<<<<<<

დიპლომი

Г-I № 182323

ეს დიპლომი მიეცა სილაგაძე
ზაური აპოლონის ძეს
მასზე, რომ იგი 1971 წელს შევიდა
ვ.ი. ლენინის სახ. საქართველოს
პოლიტექნიკურ ინსტიტუტში
და 1976წელს დაამთავრა
ალნიშნული ინსტიტუტის
სრული კურსი სპეციალობით
სამრეწველო და სამოქალაქო
მშენებლობა
სახელმწიფო საგამოცდო კომისიის 1976 წ.
„22“ ივნისის გადაწყვეტილებით
ზ.ა. სილაგაძეს მიენიჭა
ინჟინერ-მშენებლის კვალიფიკაცია.

სახელმწიფო საგამოცდო კომისიის თავმჯდომარე
რექტორი
მდივანი

ქალაქი თბილისი 1980წ. „17“ IV

სარეგისტრაციო № 4993-Сгр

Грузинский яз.

ДИПЛОМ

Г-I № 182323

Настоящий диплом выдан Силагадзе
Заури Аполлоновичу
в том, что он в 1971 году поступил
в Грузинский политехнический
ин-т им. В.И. Ленина
и в 1976 году окончил полный курс
названного института
по специальности
Промышленное и гражданское
строительство

Решением Государственной экзаменационной
комиссии от „22“ июня 1976 г.
Силагадзе З.А.
присвоена квалификация
инженера-строителя

Председатель Государственной
экзаменационной комиссии
Ректор
Секретарь

м. п.

Город Тбилиси „17“ IV 1980 г.

Регистрационный № 4993-Сгр.

Московская типография Гознака. 1976.

ზაურ სილაგაძე
(საპროექტო სამუშაოების გამოცდილება)

ქ. თბილისი, ვაკე-საბურთალოს რაიონი, სოფ. დიდგორი: (995 51)-14 79 80

დაბადების თარიღი: 2 იანვარი, 1951
ოჯახური მდგომარეობა: დაოჯახებული

განათლება:

1971 – 1976 ***საქართველოს პოლიტექნიკური ინსტიტუტი.***
სამშენებლო ფაკულტეტი
ინჟინერ-მშენებლის სპეციალობა

სამუშაო გამოცდილება:

2/08/1976 – 15/02/1992 ***თბილისის ზონალური სამეცნიერო კვლევითი და საპროექტო ინსტიტუტი "თბილზნიეპი"***
ინჟინერ კონსტრუქტორი
უფროსი ინჟინერი
ჯგუფის ხელმძღვანელი
პროექტის მთავარი ინჟინერი
პროექტის მთავარი კონსტრუქტორი

15/09/1989 – 15/01/1990 ***მივლინება კამბოჯის სახალხო რესპუბლიკაში, საპროექტო და სამშენებლო სამუშაოები***

10/11/1999 – 24/03/2004 ***შპს "არქგეოზი"-ს მთავარი ინჟინერი***

- კოსტავას ქ. 47-ში აშენებული 16 სართულიანი საცხოვრებელი სახლისა და სასტუმრო ვარაზის მთავარი კონსტრუქტორი და მშენებელი.
- ხორავას ქ. 4-ში 9 სართულიანი საცხოვრებელი სახლის მთავარი კონსტრუქტორი და მშენებელი.

07/06/2005 – 12/05/2006 ***შპს "გიკსი"-ს მთავარი ინჟინერი***

- სააქციო საზოგადოება "ცოდნის" შენობაზე 1 სართულის დაშენების მთავარი კონსტრუქტორი და მშენებელი.

10/07/2007 – 01/06/2010 ***შპს "გასნიკკომპანი"-ს მთავარი ინჟინერი***

- საცხოვრებელი სახლი დოლიძის ქუჩა №46-ში და ბალანჩივაძის ქუჩა №41-ში მთავარი კონსტრუქტორი და მშენებელი.

02/01/2007 – 16/07/2010 *შპს "პროექტი 21"*

- სასჯელაღსრულებისა და პრობაციის სამინისტროს დაკვეთით რუსთავის №6, გეგუთის №8 და ქსნის №7 სასჯელაღსრულების დაწესებულების პროექტების მთავარი კონსტრუქტორი.

1/06/2009 – 2011 წ. *შპს "გონი 2009"*
მთავარი ინჟინერი
შ.პ.ს. „გუნსან ტრაფიქ ელექტრიკ ვე ინშაათ მუჰენდისლიკ სანაი თიჯარეთ ლიმიტედ შირქეთი"-ს ქვეკონტრაქტორი

- იმერეთის რეგიონში შიდასახელმწიფოებრივი მნიშვნელობის საავტომობილო გზებზე დასახლებული პუნქტების გადასახვევებთან ინდივიდუალური პროექტირების საინფორმაციო-საგზაო ნიშნების მოწყობის სამუშაოები.

- კახეთის რეგიონში შიდასახელმწიფოებრივი მნიშვნელობის საავტომობილო გზებზე დასახლებული პუნქტების გადასახვევებთან ინდივიდუალური პროექტირების საინფორმაციო-საგზაო ნიშნების მოწყობის სამუშაოები.

2010-2013 წლები *შპს "ერდო"*
მიწვეული სპეციალისტი კონტრაქტით,
ლაითურის სასჯელაღსრულების პროექტების
მთავარი კონსტრუქტორი (მიმდინარეობს მშენებლობა)
დოკუმენტაცია გრიფით საიდუმლო.

2011 წლიდან დღემდე *შპს "დიდგორი-2011"*
დამფუძნებელი და მთავარი კონსტრუქტორი
მრავალსართულიანი საცხოვრებელი სახლების მთავარი კონსტრუქტორი

2014 წელი *მძლეოსნობის ოლიმპიური კომპლექსის მთავარი კონსტრუქტორი*

2014 წლიდან დღემდე *შპს "ბინექს"*
მთავარი კონსტრუქტორი
მრავალსართულიანი საცხოვრებელი სახლების მთავარი კონსტრუქტორი

კომპიუტერი და ენები:

- კომპიუტერული უნარ-ჩვევები: MONOMAKH Sapr, LIRA Sapr (მომხმარებლის დონეზე)
- ენები: ქართული, რუსული (სრულყოფილად).